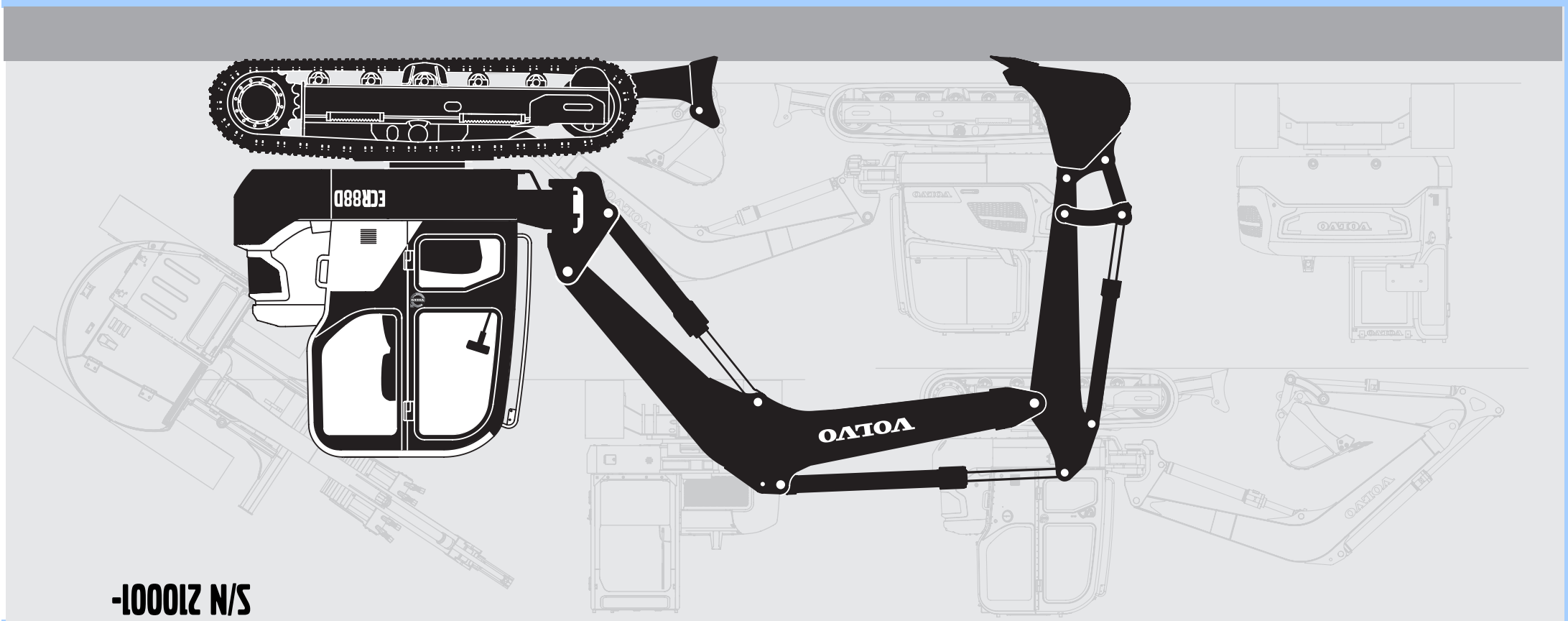

S/N 210001-

ECR88D

VOLVO CONSTRUCTION EQUIPMENT

PARTS CATALOG

PARTS CATALOG VOLVO ECR88D

PARTS CATALOG
ECR88D
S/N 210001-

✂CUT HERE

LABEL FOR STEELBINDER

Ref. No. PUB 20032419-B gb/fr/de/es/se
2013.11
Volvo, Eskilstuna

Volvo Construction Equipment
www.volvoce.com

ECR88D

NOVEMBRO 2013

RUTHZIL TRATOR COMERCIAL DE PEÇAS LTDA 11 97083-6812 ROLANDO CITRANGULO

VOLVO CONSTRUCTION EQUIPMENT

ECR88D

PARTS CATALOG

S/N 210001-

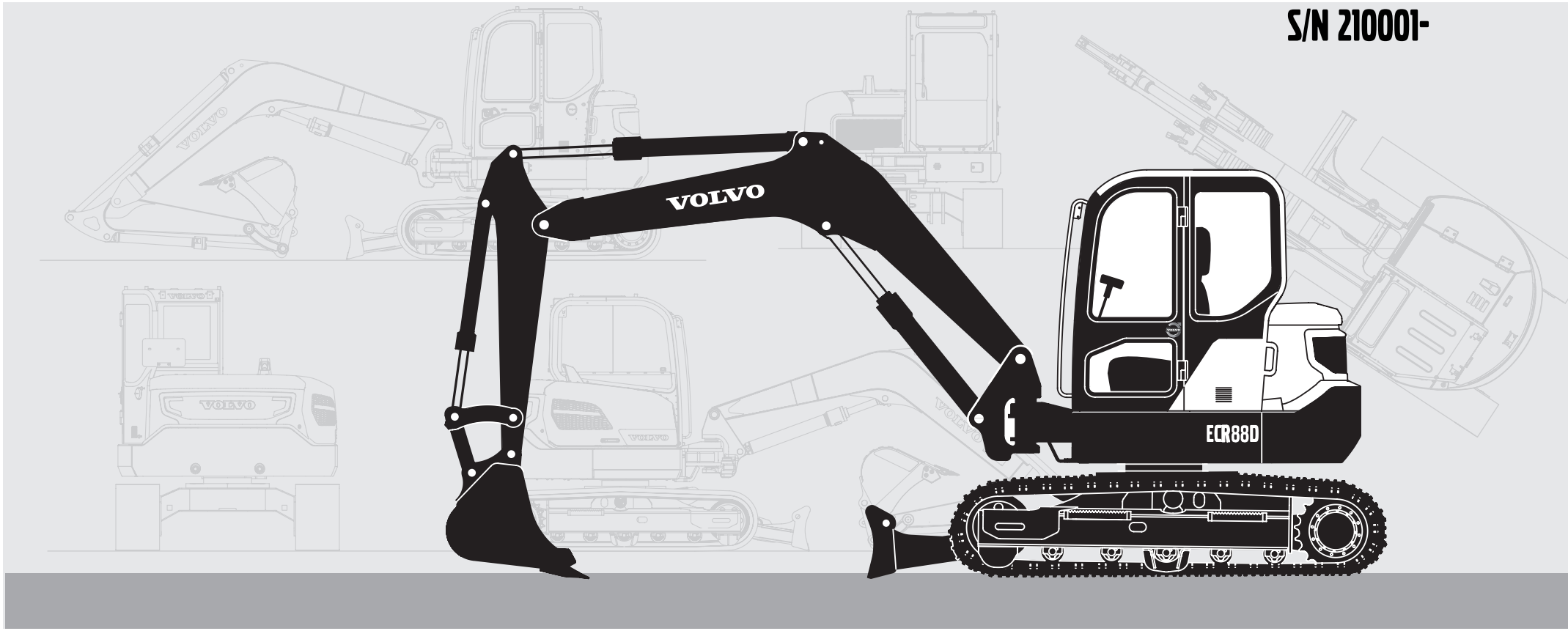

Publ. No. PUB 20032419-B



Volvo Construction Equipment
www.volvoce.com

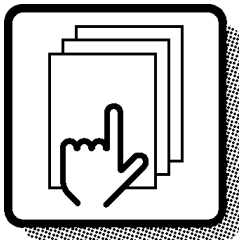

1

Preface and instructions
Préface et instructions
Vorwort und Anweisungen
Prefacio e instrucciones
Förord och anvisningar

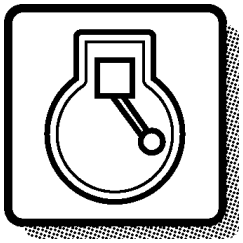

2

Engine
Moteur
Motor
Motor
Motor

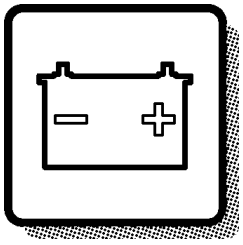

3

Electrical systems and instruments
Système électrique et instruments
Elektrisches System und Instrumente
Sistema eléctrico e instrumentos
Elsystem och instrument

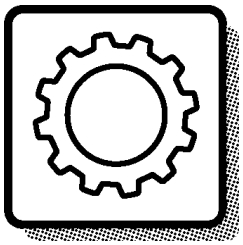

4

Power transmission
Transmission de force
Kraftübertragung
Transmisión de fuerza
Kraftöverföring

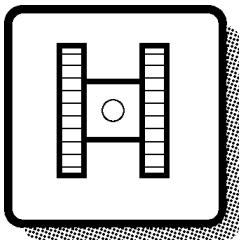

7

Frame and crawler unit
Bâti et unité des chenilles
Rahmen und Fahrwerk
Bastidor y unidad de orugas
Ram och bandenhet

Body with associated parts
Carrosserie avec détails
Aufbau mit Zubehörteilen
Carroceria con detalles
Karosseri

8

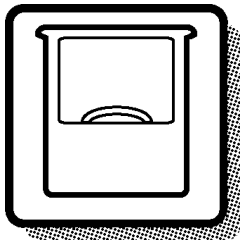

Miscellaneous equipment
Equipments divers
Übrige Ausrüstung
Equipo diverso
Övrig utrustning

9

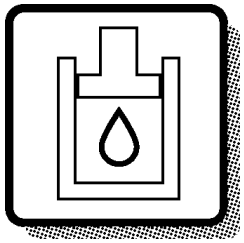

Numerical index
Répertoire numérique
Nummernverzeichnis
Indice numérico
Nummerregister

10

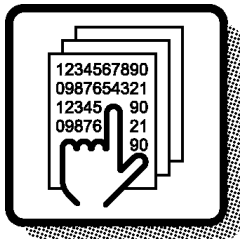

1	2	3	4	7	8	9	10		

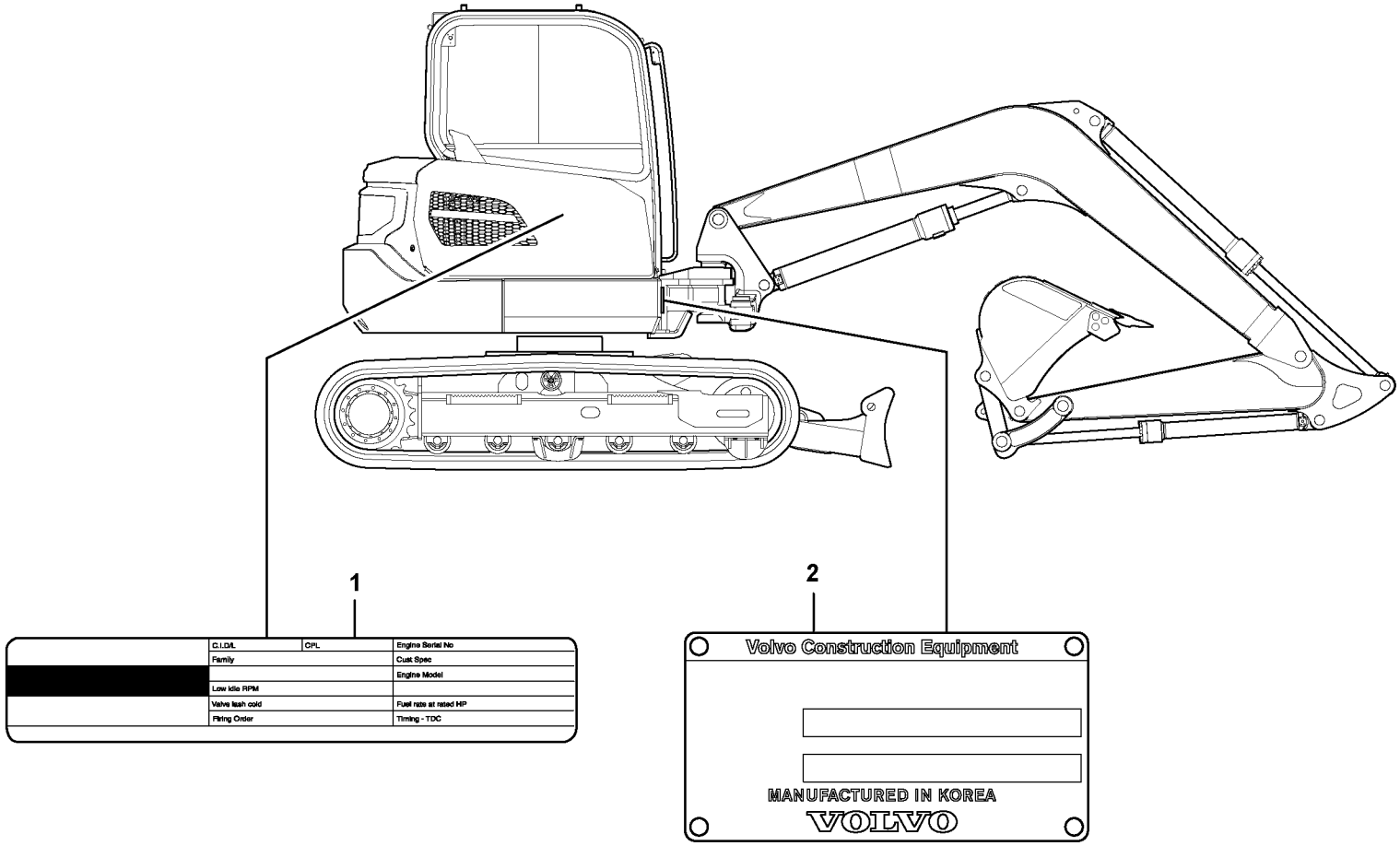
1
C.I.D/L
CPL
Engine Serial No
Family
Cust Spec
Engine Model
Low idle RPM
Valve lash cold
Fuel rate at rated HP
Firing Order
Timing - TDC
2
Volvo Construction Equipment
MANUFACTURED IN KOREA
VOLVO

GBR	FRA	DEU	ESP	SWE
1 Engine sign plate	1 Enseigne de moteur	1 Motorschild	1 Muestra de motor	1 Motorskylt
2 Product sign plate	2 Enseigne de produit	2 Produktschild	2 Muestra del producto	2 Produktskylt

Only genuine parts are presented in this catalogue. These parts have been subjected to the necessary function and endurance tests, and they comply with the high quality and safety requirements that have been set for Volvo Construction Equipment. You should note that warranties do not cover damages that are caused or aggravated by the fact that a non-genuine part was fitted.

The illustrations shown in the catalogues should not be used as assembly or workshop instructions. Separate literature for the various specific subject areas is available for that purpose.

The owner of the machine or equipment should state the model designation, manufacturing number, part number, quantity, and the name, or description, of the part when ordering parts.

For location of the model and engine designation plates, etc, see page 4.

Market-adapted equipment entered in catalogue, can be seen on page 26.

See page 12 for a ”Catalogue Guide” on how to use the parts catalogue.

See page 22 for table of abbreviations.

This catalogue has been produced by Volvo Construction Equipment. If you have any point of views regarding the catalogue, or if you detect any errors in the catalogue, please send a mail to:
E-mail: vce.parts.catalog@volvo.com

EXCAVATOR VOLVO ECR88D

BASIC MACHINE
PROD NO 8291417, S/N 210001-

CAB
PROD NO. 8291430
PROD NO. 8293042

ENGINE
Part no. 14617298, 8291418
Part no. 14646505, 8293037

FRA

Seules les pièces d'origine sont présentées dans ce catalogue. Toutes ces pièces ont été soumises à des tests de fonctionnement et de longévité pour être conformes aux exigences sévères de qualité et de sécurité posées par Volvo Construction Equipment. Notez que les garanties ne couvrent pas les dégâts causés ou aggravés par le montage de pièces autres que des pièces d'origine.

Les illustrations figurant dans le catalogue ne doivent pas être utilisées comme notice de montage ni comme instructions d'atelier. Pour ceci, nous vous renvoyons à la documentation spécifiquement éditée dans ce but.

Pour toute commande de pièces de rechange, indiquez la désignation du modèle, le numéro de fabrication, le numéro de référence, la quantité ainsi que la désignation de la pièce.

L'emplacement des plaques de désignation de modèle et de moteur etc. est indiqué à la page 4.

Les équipements adaptés au marché et indiqués dans la catalogue se trouvent à la page 26.

Un ”Guide d'utilisation” du catalogue de pièces de rechange, figure à la page 12.

Voir page 22 pour la liste des abréviations employées.

Ce catalogue est édité par Volvo Construction Equipment. Si vous avez des commentaires ou si vous découvrez des erreurs dans ce catalogue, nous vous serions reconnaissants de bien vouloir envoyer un e-mail à :
E-mail: vce.parts.catalog@volvo.com

PELLE HYDRAULIQUE VOLVO ECR88D

MACHINE DE BASE
N° DE PROD 8291417, N° DE SÉRIE 210001-

CABINE
N° DE PROD 8291430
N° DE PROD 8293042

MOTEUR
Numéro d’article 14617298, 8291418
Numéro d’article 14646505, 8293037

In den Ersatzteilkatalogen sind nur Originalteile verzeichnet. Diese Teile haben die notwendigen Funktions- und Lebensdauertests durchlaufen und erfüllen die hohen Qualitäts- und Sicherheitsanforderungen von Volvo Construction Equipment. Beachten Sie bitte, dass die Garantien keine Schäden umfassen, die durch die Montage eines fremden Teils verursacht oder verschlimmert wurden.

Die Abbildungen in dem Katalog dürfen nicht als Montageanweisungen oder Werkstattanleitungen verwendet werden. Wir verweisen statt dessen auf die separate Literatur für diesen Zweck.

Der Maschinenbesitzer muss bei der Bestellung von Ersatzteilen die Modellbezeichnung, Fabriksnummer, Artikelnummer sowie Anzahl und Bezeichnung des Teils angeben.

Die Anbringung der Schilder für Modell- und Motorbezeichnung usw. geht aus dem Bild auf Seite 4 hervor.

Für den Markt angepasste Ausrüstung wurde in den Katalog aufgenommen, Seite 26.

Die Anweisung auf Seite 16 hilft Ihnen sich im Ersatzteilkatalog zurechtzufinden.

Abkürzungsverzeichnis, siehe Seite 22.

Dieser Katalog wurde von Volvo Construction Equipment herausgegeben. Wenn Sie Kommentare zu diesem Katalog haben oder Fehler darin finden, schreiben Sie bitte an:
E-Mail: vce.parts.catalog@volvo.com

RAUPENBAGGER VOLVO ECR88D

GRUNDMASCHINE
Fert.-Nr. 8291417, SERIENNR. 210001-

FAHRERHAUS
Fert.-Nr. 8291430
Fert.-Nr. 8293042

MOTOR
Bestellnummer 14617298, 8291418
Bestellnummer 14646505, 8293037

ESP

En los catálogos de repuestos se presentan únicamente piezas originales que han sido sometidas a las necesarias pruebas de funcionamiento y duración y que cumplen las elevadas exigencias de seguridad y calidad de Volvo Construction Equipment. Recuerde que las garantías no cubren los daños ocasionados o agravados por no haber montado una pieza original.

Las ilustraciones del catálogo no deben utilizarse como base para el montaje ni como instrucciones de taller. Para ello recomendamos utilizar los manuales de taller editados a propósito.

Al hacer el pedido de repuestos, el propietario de la máquina debe indicar el modelo de la misma, su número de fabricación, la referencia de la pieza, la cantidad y la denominación.

La ubicación de letreros con las denominaciones de modelo y motor, etc., puede verse en la página 4.

La lista de equipos de adaptación según mercado, introducidos en el catálogo, puede verse en la página 26.

Guía para el uso del catálogo, puede verse en la página 12.

La tabla de abreviaturas puede verse en la página 22.

Este catálogo ha sido producido por Volvo Construction Equipment. Si tiene algún comentario que hacer sobre el catálogo, o detecta algún error, le rogamos que haga una copia de la página en cuestión y nos la remita junto con sus comentarios a:
E-mail: vce.parts.catalog@volvo.com

EXCAVADORA VOLVO ECR88D

MÁQUINA BÁSICA
Nº DE PROD. 8291417, Nº DE FABR. 210001-

CABINA
Nº DE PROD. 8291430
Nº DE PROD. 8293042

MOTOR
Nº de art. 14617298, 8291418
Nº de art. 14646505, 8293037

I denna reservdelskatalog presenteras endast originaldelar.
De har genomgått nödvändiga funktions- och livslängdsprov samt uppfyller Volvo Construction Equipments höga kvalitets- och säkerhetskrav. Observera att garantin ej täcker skador som orsakats eller förvärrats av att en icke originaldel monterats.

Illustrationerna i katalogen skall ej användas som monterings-anvisningar eller verkstadsinstruktioner. Vi hänvisar istället till separat litteratur för ändamålet.

Maskinägaren ska vid beställning av reservdelar ange, modellbeteckning, tillverkning-snummer, artikelnummer, antal samt delens benämning.

Placering av skyltar för modell- och motorbeteckning etc., framgår av bild på sidan 4.

Marknadsanpassade utrustningar som är införda i denna katalog framgår av förteckningen på sidan 26.

Katalogguide för hur man använder reservdelskatalogen; se sidan 12.

Förkortningstabell, se sidan 22.

Denna katalog är producerad av Volvo Construction Equipment. Om ni har synpunkter eller upptäcker något fel i katalogen, var vänlig och skriv till:
E-mail: vce.parts.catalog@volvo.com

GRÄVMASKIN VOLVO ECR88D

BASMASKIN
PRODUKTNR 8291417, TILLVERKNINGSNR. 210001-

HYTT
PRODUKTNR. 8291430
PRODUKTNR. 8293042

MOTOR
Artikelnummer 14617298, 8291418
Artikelnummer 14646505, 8293037



Volvo Construction Equipment
www.volvoce.com

Fig.	Part No.	Quantity 1	2	3	PS	KIT	Description	Dénomination	Bezeichnung	Denominatición	Benämning	Notes
	VOE 4833424	1			SS		Hydr.cylinder	Verin Hydrauli.	Druckölzylinder	Cilin Hidraul.	Hydraulcyl	963)
		1					Hydraulic cylinder	Verin Hydraulique	Hydraulzylinder	Cilindro Hidraulico	Hydraulcylinder	L PROD
												See group 94, avsn 250
1	**VOE 4833425**	1					•Cylinder Tube	•Tube Cylindre	•Zylinderrohr	•Tubo Cilindro	•Cylinderrör	
2	**VOE 4741303**	1					•Piston Rod	•Tige Piston	•Kolbenstange	•Varilla Piston	•Kolvstång	
3	**VOE 4833432**	1					•Pstn Rod Guide	•Gui.tige Piston	•Ko-stang Fuhrg	•Guia Var Piston	•Kolvst.styrning	
4	**VOE 4784039**	1				K	•Piston Rod Seal	•Eta.tige Piston	•Ko-stang Dichtg	•Reten Var Pist	•Kolvstångstätn	
5	**VOE 4833433**	1					•Spacer Ring	•Bagu.entretoise	•Abstandring	•Anillo Dist	•Distansring	
6	**VOE 914516**	1					•Snap Ring	•Circlip	•Nutring	•Circlip	•Spårring	
7	**VOE 4784999**	1				K	•Scraper	•Racleur	•Abstreicher	•Rascador	•Avstrykare	
8	**VOE 4741302**	1					•Piston	•Piston	•Kolben	•Piston	•Kolv	
9	**VOE 925067**	2				K	•O-ring	•Joint Torique	•O-ring	•Anillo Torico	•O-ring	
10	**VOE 4881024**	3				K	•Back-up Ring	•Bague Support	•Stutzring	•Anillo Apoyo	•Stödring	
11	**VOE 955898**	1					•Washer	•Rondelle	•Scheibe	•Arandela	•Bricka	
12	**VOE 13955884**	1					•Castle Nut	•Ecrou Crenele	•Kronenmutter	•Tuerca Corona	•Kronmutter	(VOE 955884)
13	**VOE 907847**	1					•Cotter Pin	•Goupille Fendue	•Splint	•Pasador Hendido	•Saxpinne	
14	**VOE 944154**	1					•Snap Ring	•Circlip	•Nutring	•Circlip	•Spårring	
	VOE 11990060	1					Gasket Kit	Kit Joints	Dichtungssatz	Juego Juntas	Packningsats	

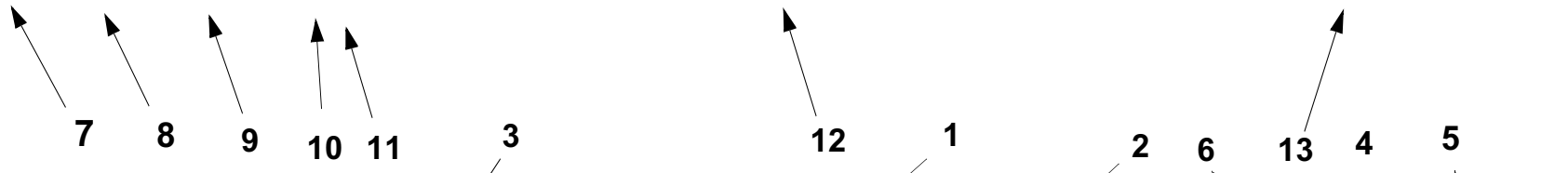

963) **GB**: Cylinder tube is marked ” 424 ”. See illustration fig. A. **FR**: Tube cylindre marquer ”424”. Voir illustration fig. A. **DE**: Das Zylinderrohr ist gekennzeihnet mit ”424”. Siehe Illustration fig. A. **ES:** Tubo cilindro marcado ”424”. Véase ilustración fig. A. **SE**: Cylinderrör är märkt ” 424 ”. Se bild pos. A.

1		**Hydraulcylinder E Prod** **Cilindro hidráulico E Prod** **Druckölzylinder E Prod** **Cylindre hydraulique E Prod** **Hydraulic cylinder E Prod**	Catalogue id **90691** / Group **924**
2			Illustr. No **AC290A** / Section **200**
3			
4			Issue **VOE 63D9990691** / Page **623**
5		**90271, 91357, STD USA**	

In addition to part numbers, the Parts Catalogue also includes a vast amount of essential information which you, the operator, should be acquainted with.
With the ”Catalogue Guide”, we want to show clearly how the catalogues are arranged and what sort of information is presented therein.

Group 1 Preface and Instructions
Here you can find the following information:
- Title page and publication number
- Group index
- Product signs
- Preface
- List of items of equipment adapted to market requirements that have been introduced
- Catalogue Guide
- Table of abbreviations

Group 2 - 9 Text and illustration pages

- The table of contents shows the division of the main groups into sub-groups, with reference to page number and section.
- Illustration page. The position number of the illustration refers to the text page.
- Text page
  1. Heading.
  2. Additional text which limits the validity of the section. An example is information relating to manufacturing numbers and equipment adapted to market requirements.
  3. Designation for quantity columns.
  4. Illustrations.
  5. Group, section, page, which you should use when you search for information in the catalogue.
  6. Catalogue identification and issue designation.
  7. Position number of the part on the associated drawing.
  8. Part number
  9. Quantity. The column designation indicates the version which is shown in each column. The quantity stated refers to the quantity for each machine or, where appropriate, for each complete unit.
     ”REQ” refers to the required amount. See also ”Notes” column.
  10. PS (Parts Status) indicates the status code of the part.
      ”NS” means that the part is not kept in stock.
      ”OP” means that the part is no longer in stock.
      ”SE” means that an alternative part shall be used.
      ”SS” means that the part has been replaced.
      Refer to Group 10 Replaced parts for further information.
  11. KIT. Parts that are marked with a ”K” are included in a kit. The number of the kit is often indicated after other part numbers.
  12. Description. The indentations indicate if one or more parts are included in the assembled unit described above. The parts are included when a complete unit is ordered.
  13. Notes. Other information relating to a particular part is given here.
      - Footnote number (963 for example) is given at the bottom of the page.
      - Replaced parts (955884, for example).
      - Product or manufacturing number.
      - Abbreviations and technical information.
      - Reference to page and group.

Group 10 Replaced parts / Number index

- Replaced parts. The part numbers of parts marked with ”SS” (in the PS column) are indicated here, together with their replacement numbers.
  The replacement parts may in turn be also replaced, and so on.
- Number index. All parts included in the catalogue are indicated here, together with a reference to group, section and page.

Continued improvements and successes in design could result in modifications to your equipment which are not covered by this publication. Each publication is revised when required to include these modifications in later issues.

Any unauthorized reproduction of any part of this document would be in violation of Volvo Construction Equipment rights and will be prosecuted to the fullest extent allowed by law. We reserve the right to make changes without prior notice.

Fig.	Part No.	Quantity 1	2	3	PS	KIT	Description	Dénomination	Bezeichnung	Denominatición	Benämning	Notes
	VOE 4833424	1			SS		Hydr.cylinder	Verin Hydrauli.	Druckölzylinder	Cilin Hidraul.	Hydraulcyl	963)
		1					Hydraulic cylinder	Verin Hydraulique	Hydraulzylinder	Cilindro Hidraulico	Hydraulcylinder	L PROD
												See group 94, avsn 250
1	**VOE 4833425**	1					•Cylinder Tube	•Tube Cylindre	•Zylinderrohr	•Tubo Cilindro	•Cylinderrör	
2	**VOE 4741303**	1					•Piston Rod	•Tige Piston	•Kolbenstange	•Varilla Piston	•Kolvstång	
3	**VOE 4833432**	1					•Pstn Rod Guide	•Gui.tige Piston	•Ko-stang Fuhrg	•Guia Var Piston	•Kolvst.styrning	
4	**VOE 4784039**	1				K	•Piston Rod Seal	•Eta.tige Piston	•Ko-stang Dichtg	•Reten Var Pist	•Kolvstångstätn	
5	**VOE 4833433**	1					•Spacer Ring	•Bagu.entretoise	•Abstandring	•Anillo Dist	•Distansring	
6	**VOE 914516**	1					•Snap Ring	•Circlip	•Nutring	•Circlip	•Spårring	
7	**VOE 4784999**	1				K	•Scraper	•Racleur	•Abstreicher	•Rascador	•Avstrykare	
8	**VOE 4741302**	1					•Piston	•Piston	•Kolben	•Piston	•Kolv	
9	**VOE 925067**	2				K	•O-ring	•Joint Torique	•O-ring	•Anillo Torico	•O-ring	
10	**VOE 4881024**	3				K	•Back-up Ring	•Bague Support	•Stutzring	•Anillo Apoyo	•Stödring	
11	**VOE 955898**	1					•Washer	•Rondelle	•Scheibe	•Arandela	•Bricka	
12	**VOE 13955884**	1					•Castle Nut	•Ecrou Crenele	•Kronenmutter	•Tuerca Corona	•Kronmutter	(VOE 955884)
13	**VOE 907847**	1					•Cotter Pin	•Goupille Fendue	•Splint	•Pasador Hendido	•Saxpinne	
14	**VOE 944154**	1					•Snap Ring	•Circlip	•Nutring	•Circlip	•Spårring	
	VOE 11990060	1					Gasket Kit	Kit Joints	Dichtungssatz	Juego Juntas	Packningsats	

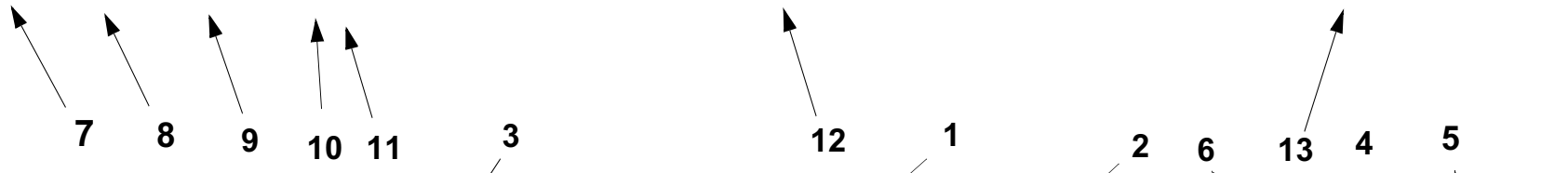

963) **GB**: Cylinder tube is marked ” 424 ”. See illustration fig. A. **FR**: Tube cylindre marquer ”424”. Voir illustration fig. A. **DE**: Das Zylinderrohr ist gekennzeihnet mit ”424”. Siehe Illustration fig. A. **ES:** Tubo cilindro marcado ”424”. Véase ilustración fig. A. **SE**: Cylinderrör är märkt ” 424 ”. Se bild pos. A.

1		**Hydraulcylinder E Prod** **Cilindro hidráulico E Prod** **Druckölzylinder E Prod** **Cylindre hydraulique E Prod** **Hydraulic cylinder E Prod**	Catalogue id **90691** / Group **924**
2			Illustr. No **AC290A** / Section **200**
3			
4			Issue **VOE 63D9990691** / Page **623**
5		**90271, 91357, STD USA**	

FRA

Le catalogue de pièces de rechange présente, non seulement les numéros de référence, mais également d'autres informations qu'un opérateur se doit de connaître. Ce guide de catalogue vous indique, d'une façon générale, comment sont conçus nos catalogues et quelles informations ils vous apportent.

Groupe 1 Avant-propos et instructions
Sous ce groupe, vous trouvez :
- La page de titre avec le numéro de publication
- Le registre des groupes
- Les plaques de produit
- Un avant-propos
- Une liste des équipements introduits suivant les pays
- Un guide de catalogue
- Un tableau des abréviations

Groupes 2 - 9 Pages de texte et d'illustration
- Le sommaire indique la division des groupes principaux en sous-groupes avec des renvois aux pages et aux sections.
- La page d'illustration. L'illustration donne les numéros de position qui renvoient à la page de texte.
- La page de texte
  1. Rubrique
  2. Texte supplémentaire qui limite la validité de la section, par exemple numéro de série et équipements adaptés aux pays
  3. Désignation des modèles pour les différentes colonnes
  4. Illustrations
  5. Groupe, section, page utilisés pour la recherche dans le catalogue
  6. Identification du catalogue et de l'édition
  7. Numéro de position de la pièce sur l'illustration afférente
  8. Numéro de référence
  9. Quantité. La désignation des colonnes indique le modèle qui se réfère à chaque colonne. La quantité indiquée correspond à la quantité par engin ou, suivant les cas, par unité complète. ”REQ” signifie quantité nécessaire, voir la colonne Notes
  10. PS (Parts Status) indique le code d'état de la pièce.
  -”NS” signifie que la pièce n'existe pas en magasin.
  ”OP” signifie que la pièce n¿est plus en magasin.
  ”SE” signifie qu¿une autre pièce devrait être employée. .
  ”SS” signifie que la pièce a été remplacée.
  Voir le groupe 10, pièces remplacées, pour de plus amples informations.
  11. KIT. Les pièces marquées ”K” font partie d'un kit. Le numéro du kit est le plus souvent indiqué après les autres numéros de référence.
  12. Description. Le décalage indique si une ou plusieurs pièces font partie de l'unité complète indiquée au-dessus. Ces pièces sont envoyées pour une commande d'une unité complète.
  13. Notes (Remarques). Diverses informations relatives à une pièce sont notées ici.
  - Un numéro de note de bas de page (par exemple 963) est donné au bas de la page.
  - Pièces remplacées (par exemple 955884).
  - Numéro de produit ou numéro de fabrication.
  - Abréviations et explications techniques.
  - Renvoi aux pages et aux groupes.

Groupe 10 Pièces remplacées/Registre des numéros

- Pièces remplacées. Les numéros de référence marquées ”SS” (dans la colonne PS) sont repris ici avec leur numéro de remplacement. Ces pièces remplacées peuvent, à leur tour, être remplacées par d'autres, etc.
- Registre des numéros. Tous les numéros de référence du catalogue se retrouvent ici avec un renvoi au groupe, à la section et à la page.

Les perfectionnements continus et les progrès réalisés dans la conception peuvent entraîner, sur votre engin, des modifications qui ne sont pas prises en compte dans cette publication. Chaque publication est remise à jour suivant les besoins pour inclure toutes ces modifications dans les dernières éditions.

La reproduction non autorisée de toute partie de ce document constitue une violation des droits d'auteur de Volvo Construction Equipment, et entraînera des poursuites aux termes de la loi. Nous nous réservons le droit d'apporter des modifications sans préavis.

Fig.	Part No.	Quantity 1	2	3	PS	KIT	Description	Dénomination	Bezeichnung	Denominatición	Benämning	Notes
	VOE 4833424	1			SS		Hydr.cylinder	Verin Hydrauli.	Druckölzylinder	Cilin Hidraul.	Hydraulcyl	963)
		1					Hydraulic cylinder	Verin Hydraulique	Hydraulzylinder	Cilindro Hidraulico	Hydraulcylinder	L PROD
												See group 94, avsn 250
1	**VOE 4833425**	1					•Cylinder Tube	•Tube Cylindre	•Zylinderrohr	•Tubo Cilindro	•Cylinderrör	
2	**VOE 4741303**	1					•Piston Rod	•Tige Piston	•Kolbenstange	•Varilla Piston	•Kolvstång	
3	**VOE 4833432**	1					•Pstn Rod Guide	•Gui.tige Piston	•Ko-stang Fuhrg	•Guia Var Piston	•Kolvst.styrning	
4	**VOE 4784039**	1				K	•Piston Rod Seal	•Eta.tige Piston	•Ko-stang Dichtg	•Reten Var Pist	•Kolvstångstätn	
5	**VOE 4833433**	1					•Spacer Ring	•Bagu.entretoise	•Abstandring	•Anillo Dist	•Distansring	
6	**VOE 914516**	1					•Snap Ring	•Circlip	•Nutring	•Circlip	•Spårring	
7	**VOE 4784999**	1				K	•Scraper	•Racleur	•Abstreicher	•Rascador	•Avstrykare	
8	**VOE 4741302**	1					•Piston	•Piston	•Kolben	•Piston	•Kolv	
9	**VOE 925067**	2				K	•O-ring	•Joint Torique	•O-ring	•Anillo Torico	•O-ring	
10	**VOE 4881024**	3				K	•Back-up Ring	•Bague Support	•Stutzring	•Anillo Apoyo	•Stödring	
11	**VOE 955898**	1					•Washer	•Rondelle	•Scheibe	•Arandela	•Bricka	
12	**VOE 13955884**	1					•Castle Nut	•Ecrou Crenele	•Kronenmutter	•Tuerca Corona	•Kronmutter	(VOE 955884)
13	**VOE 907847**	1					•Cotter Pin	•Goupille Fendue	•Splint	•Pasador Hendido	•Saxpinne	
14	**VOE 944154**	1					•Snap Ring	•Circlip	•Nutring	•Circlip	•Spårring	
	VOE 11990060	1					Gasket Kit	Kit Joints	Dichtungssatz	Juego Juntas	Packningsats	

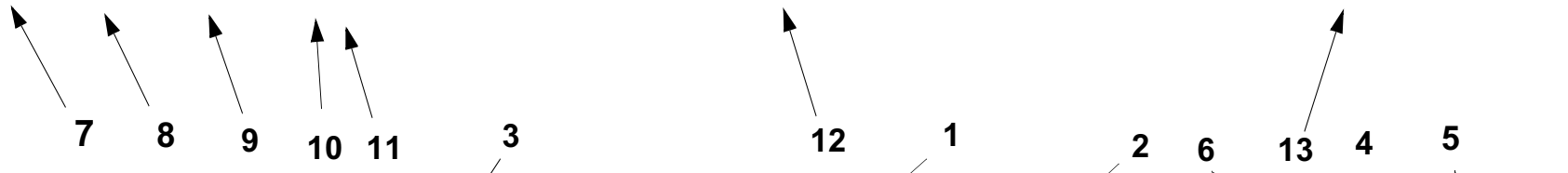

963) **GB**: Cylinder tube is marked ” 424 ”. See illustration fig. A. **FR**: Tube cylindre marquer ”424”. Voir illustration fig. A. **DE**: Das Zylinderrohr ist gekennzeihnet mit ”424”. Siehe Illustration fig. A. **ES:** Tubo cilindro marcado ”424”. Véase ilustración fig. A. **SE**: Cylinderrör är märkt ” 424 ”. Se bild pos. A.

1		**Hydraulcylinder E Prod** **Cilindro hidráulico E Prod** **Druckölzylinder E Prod** **Cylindre hydraulique E Prod** **Hydraulic cylinder E Prod**	Catalogue id **90691** / Group **924**
2			Illustr. No **AC290A** / Section **200**
3			
4			Issue **VOE 63D9990691** / Page **623**
5		**90271, 91357, STD USA**	

DEU

Im Ersatzteilkatalog sind außer den Artikelnummern auch eine Reihe von wesentlichen Informationen aufgeführt, die man unbedingt kennen sollte.
Mit der Kataloganweisung wollen wir auf eine überschaubare Art und Weise zeigen, wie unsere Kataloge aufgebaut und welche Informationen hier enthalten sind.

Gruppe 1 Vorwort und Anweisungen
Hier findet man folgendes:
- Titelseite mit Publikationsnummer
- Gruppenregister
- Produktschilder
- Vorwort
- Verzeichnis über eingeführte marktangepasste Ausrüstungen
- Kataloganweisung
- Abkürzungstabelle

Gruppe 2 - 9 Text- und Bildseiten

- Das Inhaltsverzeichnis zeigt die Einteilung der Hauptgruppe in Untergruppen mit Hinweis auf Seite und Abschnitt.
- Bildseite. Die Positionsnummer der Abbildung weist auf die Textseite hin.
- Textseite.
  1. Überschrift
  2. Zusatztext, der die Gültigkeit des Abschnitts begrenzt, z.B. Information über Herstellungsnummer und marktangepasste Ausrüstungen.
  3. Bezeichnung für die Anzahl-Spalten
  4. Abbildungen
  5. Gruppe, Abschnitt, Seite, die bei der Suche im Katalog verwendet werden.
  6. Katalogkennung und Ausgabebezeichnung
  7. Positionsnummer des Artikels mit dazugehöriger Abbildung.
  8. Artikelnummer
  9. Anzahl. Die Spaltenbezeichnung zeigt, welche Ausführung per Spalte aufgeführt ist. Die angegebene Anzahl betrifft Anzahl pro Maschine oder ggf. pro komplette Einheit. ”REQ” bezeichnet die erforderliche Menge, siehe Anmerkungsspalte.
  10. PS (Parts Status) zeigt den Statuscode des Artikels.
  -”NS” bedeutet, dass der Artikel nicht mehr auf Lager gehalten wird.
  ”OP” bedeutet, dass das Teil nicht mehr geführt wird.
  ”SE” bedeutet, dass ein alternatives Teil zu verwenden ist.
  -”SS” bedeutet, dass der Artikel ersetzt wurde.
  Siehe Gruppe 10, Ersetzte Artikel, für weitere Information.
  11. KIT. Artikel, die mit einem ”K” gekennzeichnet sind, gehören zu einem Satz. Die Nummer des Satzes wird in den meisten Fällen nach den übrigen Artikelnummern angegeben.
  12. Bezeichnung. Die Einrückung zeigt, dass ein oder mehrere Artikel in einer oben aufgeführten zusammengesetzten Einheit enthalten sind. Die Artikel sind in der Bestellung der kompletten Einheit enthalten.
  13. Notes (Anmerkungen). Hier werden übrige Informationen für einen Artikel aufgeführt:
  - Fußnotennummer, (beispielsweise 963), wird ganz unten auf der Seite angegeben.
  - Ersetzte Artikel, (beispielsweise 955884)
  - Produkt- oder Herstellungsnummer
  - Abkürzungen oder technische Informationen
  - Seiten- und Gruppenhinweis

Gruppe 10 Ersetzte Artikel / Nummernregister

- Ersetzte Artikel. Hier sind die mit ”SS” markierten (in der PS-Spalte) Artikelnummern mit ihrem Ersatz aufgeführt. Die ersetzten Artikel können wiederum ersetzt worden sein usw.
- Nummernregister. Hier sind alle im Katalog vorkommenden Artikel aufgeführt, und zwar mit Hinweis auf Gruppe, Abschnitt und Seite.

Fortlaufende Verbesserungen und Fortschritte in der Konstruktion können auch bei Ihrer Maschine zu Änderungen führen, die nicht von dieser Schrift umfasst werden. Jede Ausgabe wird bei Bedarf überarbeitet, um diese Veränderungen bei späteren Ausgaben mit zu berücksichtigen.

Jegliche Reproduktion dieses Dokumentes in Auszügen oder in vollem Umfang stellt eine Verletzung der Rechte von Volvo Construction Equipment, dar und wird unter voller Ausschöpfung der gesetzlichen Möglichkeiten strafrechtlich verfolgt. Wir behalten uns das Recht auf Änderungen ohne vorherige Ankündigung vor.

Fig.	Part No.	Quantity 1	2	3	PS	KIT	Description	Dénomination	Bezeichnung	Denominatición	Benämning	Notes
	VOE 4833424	1			SS		Hydr.cylinder	Verin Hydrauli.	Druckölzylinder	Cilin Hidraul.	Hydraulcyl	963)
		1					Hydraulic cylinder	Verin Hydraulique	Hydraulzylinder	Cilindro Hidraulico	Hydraulcylinder	L PROD
												See group 94, avsn 250
1	**VOE 4833425**	1					•Cylinder Tube	•Tube Cylindre	•Zylinderrohr	•Tubo Cilindro	•Cylinderrör	
2	**VOE 4741303**	1					•Piston Rod	•Tige Piston	•Kolbenstange	•Varilla Piston	•Kolvstång	
3	**VOE 4833432**	1					•Pstn Rod Guide	•Gui.tige Piston	•Ko-stang Fuhrg	•Guia Var Piston	•Kolvst.styrning	
4	**VOE 4784039**	1				K	•Piston Rod Seal	•Eta.tige Piston	•Ko-stang Dichtg	•Reten Var Pist	•Kolvstångstätn	
5	**VOE 4833433**	1					•Spacer Ring	•Bagu.entretoise	•Abstandring	•Anillo Dist	•Distansring	
6	**VOE 914516**	1					•Snap Ring	•Circlip	•Nutring	•Circlip	•Spårring	
7	**VOE 4784999**	1				K	•Scraper	•Racleur	•Abstreicher	•Rascador	•Avstrykare	
8	**VOE 4741302**	1					•Piston	•Piston	•Kolben	•Piston	•Kolv	
9	**VOE 925067**	2				K	•O-ring	•Joint Torique	•O-ring	•Anillo Torico	•O-ring	
10	**VOE 4881024**	3				K	•Back-up Ring	•Bague Support	•Stutzring	•Anillo Apoyo	•Stödring	
11	**VOE 955898**	1					•Washer	•Rondelle	•Scheibe	•Arandela	•Bricka	
12	**VOE 13955884**	1					•Castle Nut	•Ecrou Crenele	•Kronenmutter	•Tuerca Corona	•Kronmutter	(VOE 955884)
13	**VOE 907847**	1					•Cotter Pin	•Goupille Fendue	•Splint	•Pasador Hendido	•Saxpinne	
14	**VOE 944154**	1					•Snap Ring	•Circlip	•Nutring	•Circlip	•Spårring	
	VOE 11990060	1					Gasket Kit	Kit Joints	Dichtungssatz	Juego Juntas	Packningsats	

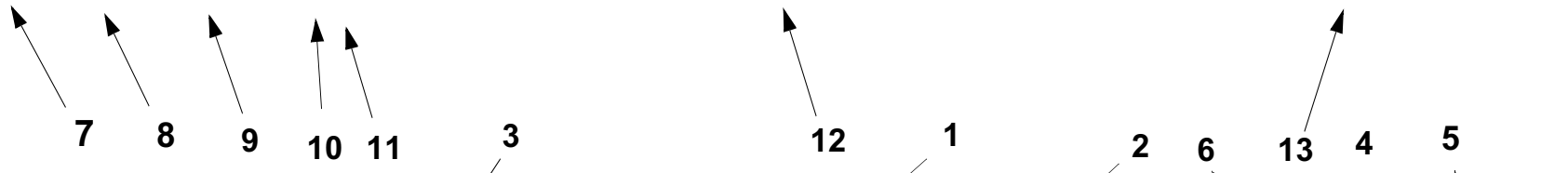

963) **GB**: Cylinder tube is marked ” 424 ”. See illustration fig. A. **FR**: Tube cylindre marquer ”424”. Voir illustration fig. A. **DE**: Das Zylinderrohr ist gekennzeihnet mit ”424”. Siehe Illustration fig. A. **ES:** Tubo cilindro marcado ”424”. Véase ilustración fig. A. **SE**: Cylinderrör är märkt ” 424 ”. Se bild pos. A.

1		**Hydraulcylinder E Prod** **Cilindro hidráulico E Prod** **Druckölzylinder E Prod** **Cylindre hydraulique E Prod** **Hydraulic cylinder E Prod**	Catalogue id **90691** / Group **924**
2			Illustr. No **AC290A** / Section **200**
3			
4			Issue **VOE 63D9990691** / Page **623**
5		**90271, 91357, STD USA**	

En el catálogo de repuestos se incluye, además de los números de artículo, numerosa información muy útil.
El propósito de la guía es explicar la estructura de los catálogos y la información que se ofrece en los mismos.

Grupo 1 Prefacio e instrucciones
Se encontrará aquí:
- El título y el número de publicación
- El índice de grupos
- Los letreros de producto
- El prefacio
- Una lista sobre los equipos adaptados a los mercados
- La guía al catálogo
- Una tabla de abreviaturas

Grupo 2 - 9 páginas con texto e ilustraciones

- El índice muestra la clasificación de los grupos principales en subgrupos con remisiones a páginas y secciones.
- Página de ilustraciones. Los números de posición de las ilustraciones. Remisiones a páginas de texto.
- Páginas de texto
  1. Rúbrica
  2. Texto adicional que delimita la validez de la sección, por ejemplo, información sobre números de fabricación y equipos según mercado.
  3. Designación para columnas de cantidades.
  4. Número de ilustración.
  5. Grupo, sección, página. Se utilizan al manejar el catálogo
  6. Identificación e indicación de la edición del catálogo.
  7. Números de posición en la ilustración correspondiente.
  8. Números de artículo
  9. Cantidad. Se indica en esta columna la ejecución. El número indicado se refiere a la cantidad por máquina o, si procede, por unidad completa. ”REQ” significa la cantidad necesaria, véase la columna de las notas.

  10. PS (Parts Status) indica el código de estado del artículo.
  -”NS” indica que el artículo no se tiene en stock.
”OP” significa que ya no se mantiene la pieza en stock.
”SE” significa que se puede usar una pieza alternativa.
-”SS” indica que el artículo ha sido sustituido.
Para más información, véase el grupo 10, artículos sustituidos.
  11. KIT. Los artículos marcados con una ”K” forman parte de un juego. El número de juego suele indicarse detrás de los demás números de artículo.
  12. Denominación. El desplazamiento indica que en la unidad indicada se incluyen uno o varios artículos. Estos se incluyen en la unidad completa pedida.
  13. Notas. Aparecen aquí diversas informaciones relativas a los artículos:
  - Números de notas de pie de página; ej. 963) aparece al final de la página.
  - Artículos sustituidos. Ej. (955884)
  - Números de producto o fabricación.
  - Abreviaturas e información técnica.
  - Remisiones a páginas y grupos.

Grupo 10 Artículos sustituidos/Índice de números

- Artículos sustituidos. Se marcan aquí con ”SS” (en la columna PS) los números de artículo con sus sustituciones. Los artículos sustituidos, a su vez, pueden haber sido sustituidos, etc.
- Índice de números. Aparecen aquí todos los artículos existentes en el catálogo con remisión a grupo, sección y página.

En su modelo de máquina pueden haberse introducido mejoras que no aparecen en esta publicación. Las publicaciones son revisadas para incluir las mejoras en ediciones posteriores.

Este documento está protegido por los derechos de autor y por lo tanto está prohibida su copia, impresión o cualquier otro tipo de reproducción indebida. La infracción de esta prohibición será penalizada. Reservado el derecho a introducir modificaciones.

Fig.	Part No.	Quantity 1	2	3	PS	KIT	Description	Dénomination	Bezeichnung	Denominatición	Benämning	Notes
	VOE 4833424	1			SS		Hydr.cylinder	Verin Hydrauli.	Druckölzylinder	Cilin Hidraul.	Hydraulcyl	963)
		1					Hydraulic cylinder	Verin Hydraulique	Hydraulzylinder	Cilindro Hidraulico	Hydraulcylinder	L PROD
												See group 94, avsn 250
1	**VOE 4833425**	1					•Cylinder Tube	•Tube Cylindre	•Zylinderrohr	•Tubo Cilindro	•Cylinderrör	
2	**VOE 4741303**	1					•Piston Rod	•Tige Piston	•Kolbenstange	•Varilla Piston	•Kolvstång	
3	**VOE 4833432**	1					•Pstn Rod Guide	•Gui.tige Piston	•Ko-stang Fuhrg	•Guia Var Piston	•Kolvst.styrning	
4	**VOE 4784039**	1				K	•Piston Rod Seal	•Eta.tige Piston	•Ko-stang Dichtg	•Reten Var Pist	•Kolvstångstätn	
5	**VOE 4833433**	1					•Spacer Ring	•Bagu.entretoise	•Abstandring	•Anillo Dist	•Distansring	
6	**VOE 914516**	1					•Snap Ring	•Circlip	•Nutring	•Circlip	•Spårring	
7	**VOE 4784999**	1				K	•Scraper	•Racleur	•Abstreicher	•Rascador	•Avstrykare	
8	**VOE 4741302**	1					•Piston	•Piston	•Kolben	•Piston	•Kolv	
9	**VOE 925067**	2				K	•O-ring	•Joint Torique	•O-ring	•Anillo Torico	•O-ring	
10	**VOE 4881024**	3				K	•Back-up Ring	•Bague Support	•Stutzring	•Anillo Apoyo	•Stödring	
11	**VOE 955898**	1					•Washer	•Rondelle	•Scheibe	•Arandela	•Bricka	
12	**VOE 13955884**	1					•Castle Nut	•Ecrou Crenele	•Kronenmutter	•Tuerca Corona	•Kronmutter	(VOE 955884)
13	**VOE 907847**	1					•Cotter Pin	•Goupille Fendue	•Splint	•Pasador Hendido	•Saxpinne	
14	**VOE 944154**	1					•Snap Ring	•Circlip	•Nutring	•Circlip	•Spårring	
	VOE 11990060	1					Gasket Kit	Kit Joints	Dichtungssatz	Juego Juntas	Packningsats	

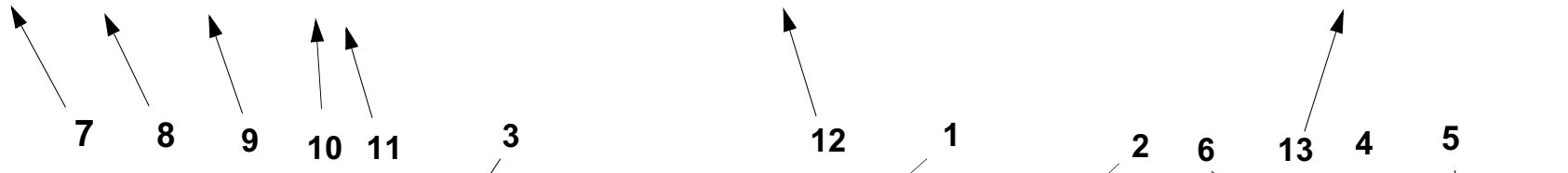

963) **GB**: Cylinder tube is marked ” 424 ”. See illustration fig. A. **FR**: Tube cylindre marquer ”424”. Voir illustration fig. A. **DE**: Das Zylinderrohr ist gekennzeihnet mit ”424”. Siehe Illustration fig. A. **ES:** Tubo cilindro marcado ”424”. Véase ilustración fig. A. **SE**: Cylinderrör är märkt ” 424 ”. Se bild pos. A.

1		**Hydraulcylinder E Prod** **Cilindro hidráulico E Prod** **Druckölzylinder E Prod** **Cylindre hydraulique E Prod** **Hydraulic cylinder E Prod**	Catalogue id **90691** / Group **924**
2			Illustr. No **AC290A** / Section **200**
3			
4			Issue **VOE 63D9990691** / Page **623**
5		**90271, 91357, STD USA**	

SWE

I reservdelskatalogen presenteras förutom artikelnummer också en mängd information som är viktig att känna till.
Med katalogguiden vill vi på ett överskådligt sätt visa hur våra kataloger är uppbyggda och vad det är för information som presenteras.

Grupp 1 Förord och anvisningar
Här finner man följande:
- Titelsida med publikationsnummer
- Gruppregister
- Produktskyltar
- Förord
- Förteckning över införda marknadsanpassade utrustningar
- Katalogguiden
- Förkortningstabell

Grupp 2 - 9 Text- och bildsidor

- Innehållsförteckningen visar huvudgruppens indelning i undergrupper med hänvisning till sida och avsnitt.
- Bildsida. Illustrationens positionsnr. hänvisar till textsidan
- Textsida
  1. Rubrik
  2. Tilläggstext som begränsar avsnittets giltighet t.ex information om tillverkningsnummer och marknadsanpassade utrustningar.
  3. Beteckning för antalskolumner
  4. Illustrationsnr.
  5. Grupp, avsnitt, sida, användes då man söker i katalogen
  6. Katalogid. och utgåvebeteckning
  7. Artikelns positionsnummer på tillhörande illustration
  8. Artikelnummer
  9. Antal. Kolumnbeteckningen visar vilket utförande som redovisas per kolumn. Angivet antal avser, antal per maskin eller i förekommande fall, per komplettenhet. ”REQ” avser erforderlig mängd, se Notes- kolumn.
  10. PS (Parts Status) visar artikelns statuskod.
      -”NS” betyder att artikeln inte lagerföres.
      -”OP” betyder att artikeln har utgått och lagerföres inte längre.
      -”SE” betyder att alternativ artikel ska användas.
      -”SS” Betyder att artikeln är ersatt.
      Se grupp 10, ersatta artiklar för vidare information.
  11. KIT. Artiklar som är markerade med ett ”K” ingår i en sats. Satsens nummer redovisas oftast efter övriga artikelnummer.
  12. Benämning. Stegförskjutning visar om en eller flera artiklar ingår i en ovanför redovisad sammansatt enhet. Artiklarna medföljer vid beställning av den kompletta enheten.
  13. Notes (Anmärkning). Här redovisas övrig information för en artikel;
      - Fotnotsnr, Ex. 963) återges längst ned på sidan.
      - Ersatta artiklar. Ex. (955884)
      - Produkt- eller tillverkningsnummer
      - Förkortningar och tekniska upplysningar
      - Sid- och grupphänvisning.

Grupp 10 Ersatta artiklar / Nummerregister

- Ersatta artiklar. Här återfinns de med ”SS” markerade (i PS -kolumn) artikelnumren med sina ersättningar. De ersättande artiklarna kan i sin tur vara ersatta osv.
- Nummerregister. Här finns alla i katalogen förekommande artiklar med hänvisning till grupp, avsnitt, sida.

Fortsatta förbättringar och framsteg vad det gäller konstruktion kan förorsaka förändringar på din maskin som inte omfattas av denna publikation. Varje publikation revideras vid behov för att inkludera dessa förändringar i senare utgåvor.

Detta dokument är upphovsrättsligt skyddat och åtnjuter därför skydd mot otillbörlig kopiering, eftertryck eller annan avbildning. Överträdelse mot detta förbud är förenat med straffansvar. Rätt till ändringar förbehålles.

TABLE OF ABBREVIATION | **PABLO DE ABREVIATIONS**

POUR LA LISTE DES ABRÉVIATIONS EMPLOYÉES | **FÖRKORTNINGSTABELL**

ABKÜRZUNGSVERZEICHNIS

ABBREVIATION	ENGLISH	FRANÇAIS	DEUTSCH	ESPAÑOL	SVENSKA
A	ampere	Ampères	Ampere	amperio	ampere
AC	Alternating Current	Courant alternatif	Wechselstrom	Corriente alterna	Växelström
ALT	alternative	alternative	wahlweise	alternativa	alternativ
AWD	All Wheel Drive	Toutes roues motrices	Allradantrieb	Tracción en las todas las ruedas	Allhjulsdrift
AX ####-	as from axle No.	à partir du N° d'essieu	ab Achsennr.	a partir del eje nro	fr o m axel nr
AX - ####	up to and incl. axle No.	jusqu'au N° d'essieu	bis Achsennr.	hasta el eje nro	t o m axel nr
BL	black	noir	schwarz	negro	svart
BLUE	blue	bleu	blau	azul	blå
BR	brown	brun	braun	marrón	brun
BRA	Brazil	Brésil	Brasilien	Brasil	Brasilien
CAB #### -	as from cab No.	à partir du N° de cabine	ab Kabinen-herstellnr.	a partir de la cabina	fr o m hytt nr
CAB - ####	up to and incl. cab No.	jusqu'au N° de cabine	bis Kabinen-herstellnr.	hasta la cabina nro	t o m hytt nr
CAN	Canada	Canada	Kanada	Canadá	Kanada
CENT	centre	au milieu	Mittere	central	mittre
CHN	China	Chine	China	China	Kina
CIN	component identification number	Numéro de référence de sous-ensemble	Bauteil-Identifizierungsnummer	Número de identificación del componente	komponentidentifikationsnummer
CPL	complete	complet	komplett	completo	komplett
m3 (CU M)	cubic metre	mètre cube	Kubikmeter	metro cúbico	kubikmeter
Cu Yd	Cubic Yard	Yard cube	Kubikyard	Yarda cúbica	Kubikyard
DC	Direct Current	Courant continu	Gleichstrom	Corriente continua	Likström
DEG	numbers of degrees, C°	nombres de degré de chaleur, C°	Anzahl in Graden C°	numero de grado de calor, C°	antal grader, C°
DELETED	deleted	supprimé	Nicht mehr lieferbar	Retirado	utgått
DEU	Germany	Allemagne	Deutschland	Alemania	Tyskland
DNK	Denmark	Danemark	Dänemark	Dinamarca	Danmark
EEC	European Economic Community (EEC)	pays du marche commun (EEC)	EU-Markt (EEC)	el mercado común (EEC)	EU-marknad (EEC)
ENG	Engine	moteur	Motor	motor	motor
ENG #### -	as from engine No.	à partir du N° de moteur	ab Motornr.	a partir del motor nro	fr o m motor nr
ENG - ####	up to and incl. engine No.	jusqu'au N° de moteur	bis Motornr.	hasta el motor nro	t o m motor nr
E PROD	early production	production antérieure	Frühere Ausführung	producción anterior	tidigare utförande
ESP	Spain	Espagne	Spanien	España	Spanien
EU	European Union	Union Européenne	Europäische Union	Unión Europea	Europeiska unionen
EXC ### -	as from excavator unit No.	à partir du N° d'excavateur	Ab Bagger-Aggregatnr.	a partir de agregado excavador nro	fr o m grävaggregat nr

ABBREVIATION	ENGLISH	FRANÇAIS	DEUTSCH	ESPAÑOL	SVENSKA
EXC - ###	up to and incl. excavator unit No.	jusqu'au N° d'excavateur	bis Bagger-Aggregatnr	hasta el agregado excavador nro	t o m grävaggregat nr
EXCL	excluding	exclus	auschliesslich	exclusivo	exklusive
FIN	Finland	Finlande	Finnland	Finlandia	Finland
F-N-R	Forward-Neutral-Reverse	Marche avant-Point mort-Marche arrière	Vorwärts-Neutral-Rückwärts	Adelante - Punto muerto - Atrás	Fram-Neutral-Back
FOPS	Falling Object Protection System	Système de protection contre la chute d'objets	FOPS (Schutz vor herabfallenden Gegenständen)	Sistema de protección contra caída de objetos	Skydd mot fallande föremål
FORW	forward	avant	vordere	delante	främre
FRA	France	France	Frankreich	Francia	Frankrike
GBR	Great Britain	Angleterre	England	Inglaterra	Storbritannien
g (GRAM)	gram	gramme	Gramm	gramo	gram
GREEN	green	vert	grün	verde	grön
GREY	grey	gris	grau	gris	grå
HD	Heavy Duty	Heavy Duty	Heavy Duty	Heavy Duty	Heavy Duty
HT #### -	as from hydraulic transmission No.	à partir du transmission hydraulique Nº	ab Hydraulikgetriebe	a partir de transmisión hidráulico nro	fr o m hydraultransmission nr
HT - ####	up to and incl. hydraulic transmission No.	jusqu'au transmission hydraulique Nº	bis Hydraulikgetriebe	hasta el transmisión hidráulico nro	t o m hydraultransmission nr
ID	diameter, inner	diamètre, intérieur	Innendurchmesser	diámetro, interior	diameter, inre
IN	inch(es)	pouce	Zoll	pulgada	tum
INCL	inclusive	inclus	einschliesslich	inclusive	inklusive
INCL IN	included in	inclus dans	gehört zur	forma parte de	ingår i
INLET	inlet	entrée	Einlass	entrada	inlopp
INNER	inner	intérieur	innen	interior	inre
IRN	Iran	Iran	Iran	Iran	Iran
ITA	Italy	Italie	Italien	Italia	Italien
ITEM NO	see item No.	voir position	siehe Position Nr.	véase posición	se positionsnummer
K	included in parts kits	fait partie du jeu complet de réparation	gehört zur Satzverpackung	forma parte del juego por juego	ingår i satsförpackning
KOR	Korea	Corée	Korea	Corea	Korea
L	litre, length	litre, longueur	Liter, Länge	litros, longitud	liter, längd
LH	left	gauche	links	izquierdo	vänster
LOAD #### -	as from loading unit No.	à partir du N° de chargeur	ab Hubaggregatnr.	a partir du unibad carga nro	t o m lastaggregat nr
LOAD - ####	up to and incl. loading unit No.	jusqu'au N° de chargeur	bis Hubaggregatnr.	hasta unidad carga nro	t o m lastaggregat nr

TABLE OF ABBREVIATION **PABLO DE ABREVIATIONS**

POUR LA LISTE DES ABRÉVIATIONS EMPLOYÉES **FÖRKORTNINGSTABELL**

ABKÜRZUNGSVERZEICHNIS

ABBREVIATION	ENGLISH	FRANÇAIS	DEUTSCH	ESPAÑOL	SVENSKA
L PROD	late production	production postérieure	jetzige Ausführung	producción posterior	senare utförande
m (M)	metric	mètre	Meter	métrico	meter
MARKED	marked	marque de	gekennzeichnet mit	marcado	märkt med
MEX	Mexico	Mexique	Mexiko	México	Mexiko
MODEL	model designation	Désignation de modèle	Modellbezeichnung	Designación de modelo	modellbeteckning
ml (ML)	millilitre	millilitre	Milliliter	milílitro	milliliter
mm (MM)	millimetre	millimètre	Millimeter	milimetros	millimeter
NLD	Netherlands	Pays-Bas	Holland	Holanda	Nederländerna
NO	number	numéro	Nummer	número	nummer
NOR	Norway	Norvège	Norwegen	Noruega	Norge
NS	part not stocked as spare part	n`est pas stocké comme pièce de rechange	nicht als Ersatzteil vorrätig	no disponible como repuesto pieza de repuesto	detaljen lagerföres ej som reservdel
OP	The part is no longer in stock	La pièce n'est plus en stock	Der Artikel wird nicht länger geführt	El artículo no se mantiene ya en stock	Artikeln lagerföres ej längre
O SZ	over size	côte supérieur	Übergrösse	sobredimensión	överdimension
OD	diameter, outer	diamètre extérieur	Aussendurchmesser	diámetro, exterior	diameter, yttre
OR	orange	orange	orange	naranja	orange
ORDER	order	commander	bestellen	hacer un pedido	beställ
OUTER	outer	extérieur	aussen	exterior	yttre
OUTLET	outlet	échappement	Auslass	escape	utlopp
PAGE	see page	voir page	siehe Seite	véase página	se sida
PAIR	pair	paire	Paar	par	par
PCS	piece(s)	pièce	Stück	cada uno	styck
PIN	product identification number	Numéro d'identification de produit	Produktidentifizierungs-Nummer	Número de identificación del producto	produktidentifikationsnummer
PINK	pink	rose	rosa	rosa	rosa
POL	Poland	Pologne	Polen	Polonia	Polen
PROD NO	product No.	Nº de produit	Produktnr.	nro de producto	produktnummer
PRT	Portugal	Portugal	Portugal	Portugal	Portugal
Q	Quantity l/min	Quantité l/min	Quantität l/min	Cantidad l/min	Kvantitet l/min
REAR	rear	arrière	hinten	detrás	bakre
RED	red	rouge	rot	rojo	röd
REPL BY -	replaced by	remplacé par	ersetzt durch	substituido por	ersättes av
REQ	order as required	quantité nécessaire	erforderliche Anzahl	cantidad necesaria	erforderligt antal
RH	right	droite	rechts	derecha	höger
ROPS	Roll-Over Protection System	Système de protection en cas de retournement	ROPS (Überrollschutz)	Sistema de protección antivuelco	Störtbågar

ABBREVIATION	ENGLISH	FRANÇAIS	DEUTSCH	ESPAÑOL	SVENSKA
RPM	revolutions per minute	tours par minute	Umdrehungen je Minute	revoluciones por minuto	varv per minut
SE	alternative spare part version exists	une version pièce de rechange existe également	Alternative Ersatzteilausführung lieferbar	Existen otras versiones de las piezas de repuesto	alternativt reservdelsutförande finns
SEE GROUP	see group	voir groupe	siehe Gruppe	véase grupo	se grupp
SEE SB	see Service Bulletin	voir bulletin de service	siehe Kundendienstmitteilung	ver boletin de servicio	se servicemeddelande
SER NO # -	as from serial No.	à partir du N° de fabrication	ab Fabrikationsnr.	a partir de fabric. nro	fr o m tillverkningsnr
SER NO - #	up to and incl.serial No.	jusqu'au N° de fabrication	bis Fabrikationsnr.	hasta el fabric. nro	t o m tillverkningsnr
SMV	slow-moving vehicle	véhicule lent	Langsames Fahrzeug	Vehículo lento	långsamtgående fordon
S/N #### -	as from serial No.	à partir du N° de série	ab Fabrikationsnr.	a partir de fabricación nro.	fr o m tillverkningsnr
S/N - ####	up to and incl. serial No.	jusqu'au N° de série	bis Fabrikationsnr.	hasta el fabricación nro.	t o m tillverkningsnr
SUPPL	supplementary details, no spare part	indication compléter	zuzätliche Angaben	parte completar	kompletterande uppgift, ej reservdel
SPECIAL	special model	construction spéciale	Sonderausführung	modelo especial	specialutförande
mm2 (SQ MM)	square millimeters	millimètre carré	Quadratmillimeter	milimetros cuadrados	kvadratmillimeter
SS	superseded part	pièce remplacée	ersetztes Teil	pieza substituida	ersatt artikel
STD	standard version	version standard	Standardausführung	versión standard	standardutförande
STD SZ	standard size	dimension standard	Standardabmessung	dimensión standard	standarddimension
SWE	Sweden	Suède	Schweden	Suecia	Sverige
THICK	thickness	épaisseur	Dicke	espesor	tjocklek
TM NO # -	as from transmission No.	à partir du N° de transmission	ab Getriebenr.	a partir de transmisión nro	fr o m transmission nr
TM NO - #	up to and incl. transmission No.	jusqu'au N° de transmission	bis Getriebenr.	hasta el de transmisión nro	t o m transmission nr
UPPER	upper	supérieur	oben	superior	övre
USA	United States of America	États-Unis	Vereinigte Staaten	Estados Unidos	USA
U SZ	under size	côte interieur	Untergrösse	subdimensión	underdimension
V	volt	volt	Volt	voltio	volt
VIOL	violet	violet	violett	violeta	violett
VPM	vibrations per minute	vibrations par minute	Vibrationen je Minute	Vibraciones por minuto	vibrationer per minut
W	Watt	watt	Watt	watio	watt
WHITE	white	blanc	weiss	blanco	vit
WID	width	largeur	Breite	ancho	bredd
YELL	yellow	jaune	gelb	amarillo	gul
ZAF	South Africa	Afrique du Sud	Südafrika	Sudáfrica	Sydafrika

Equipment	Kit No	Description
14617298		Engine Moteur Motor Motor Motor
14646505		Engine Moteur Motor Motor Motor
8278718	VOE 14661590	Fops Fops Fops Fops Fops *FOPS = FALLING OBJECT PROTECTION STRUCTURE*
8279033		Bucket - None Sans godet Ohne Löffel No cazo Utan skopa
8279152		Fuel filling pump, not equipped with Sans Pompe de remplissage de carburant Ohne Kraftstoffpumpe Sin Bomba de repostaje Ej utrustad med tankningspump
8279171	VOE 14523648	Tool kit Outillage Werkzeugsatz Juego de herramientas Verktygssats *DAILY MAINTENANCE*
8279172		Tool kit Outillage Werkzeugsatz Juego de herramientas Verktygssats *FULL SCALE*
8279378		Hydraulic fluid Fluide hydraulique Hydrauliköl Aceite hidraulico Hydraulolja *MINERAL NO.32*
8279379		Hydraulic fluid Fluide hydraulique Hydrauliköl Aceite hidraulico Hydraulolja *MINERAL NO.46*
8279380		Hydraulic fluid Fluide hydraulique Hydrauliköl Aceite hidraulico Hydraulolja *MINERAL NO.68*

Equipment	Kit No	Description
8279381		Hydraulic fluid Fluide hydraulique Hydrauliköl Aceite hidraulico Hydraulolja *BIO DEGRADABLE 46*
8280305		Quick fit Raccord rapide Schnellwechsler Enganche ráp. Redskapsfäste
8281459		Rear view mirror Rétroviseur Rückspiegel Retrovisor Backspegel
8282628		Turning joint Joint tournant Drehgelenk Articulación de giro Svängled *9 PORT*
8282629		Turning joint Joint tournant Drehgelenk Articulación de giro Svängled *12 PORT*
8284725		Hour meter Horomètre Stundenzähler Cuentahoras Timmätare *NON ANALOG*
8284728		Seat belt Ceinture à la hanche H~ftengurt Cinturòn de cadera Höftbälte *2 INCH RETRACTABLE SEAT BELT*
8284729		Seat belt Ceinture à la hanche H~ftengurt Cinturòn de cadera Höftbälte *3 INCH RETRACTABLE SEAT BELT*
8288266	VOE 14661589	Fall protection Protection anti-chute Fallschutz Protección contra caídas Fallskydd *COVER, WITHOUT FOG FRAME MOUNT*
8289294		Cassette radio Radio-cassette Kassettenrecorder Radiocasete Kassettradio *RADIO*

Equipment	Kit No	Description
8289325		Quick fit Raccord rapide Schnellwechsler Enganche ráp. Redskapsfäste *MECHANICAL*
8291417		Basic Machine Machine de base Grundmaschine Máquina básica Basmaskin *ECR88D*
8291418		Engine Installation Installation moteur Motor, Einbau Montaje del motor Motorinstallation
8291420		Cooling system Système de refroidissement Kühlanlage Sistema de refrigeración Kylsystem
8291421		Fuel filling pump Pompe carburant Tankpumpe Bomba de combuastible Pompe carburant
8291423		Working lamp on boom Projecteur sur fléche Arbeitsscheinwerfer am Ausleger Faro en el barzo Arbetsbelysning på bom
8291424	VOE 14661538	Work lights, cab, rear, extra Phare de travail, AR Arbeitsschweinwerfer, hinteres Alumbrato de trabajo, trasero Arbetsbelysning, hytt, bakre, extra
8291426	VOE 14661539	Travel alarm Alarme de conduite Fahralarm Alarma de traslación Färdvarning
8291427	VOE 14661540	Rotating beacon Gyrophare Drehfernleuchte Faro de advertencia giratorio Roterande varningsljus *REAR*
8291428		Mirror Retroviseur Ruckblickspiegel Retrovisor Backspegel *FRONT*

Equipment	Kit No	Description
8291430		Cab Cabine. Fahrerhaus. Cabina. Hytt. *STD*
8291431		Operator seat, suspended Siege conduteur, suspension Fahrersitzbeheizung Asiento conductor, suspension Förarstol, luftfjädrad *WITH HEATER*
8291432		Control joystick - semi long Levier de commande-semi-long Steuerhebel, halblang Palanca universal de mando-semilarga Manöverspak-halvlång *W/O X3*
8291433		Control joystick - semi long Levier de commande-semi-long Steuerhebel, halblang Palanca universal de mando-semilarga Manöverspak-halvlång *X3 PROPORTIONAL*
8291434		Air conditioning, heater and cooler. Conditionnement d'air Klimaanlage Acondicionador de aire Luftkonditionering (värmare och kylare)
8291436	VOE 14661588	Cassette radio Radio-cassette Kassettenrecorder Radiocasete Kassettradio *RADIO WITH CD PLAYER, USB & MP3 PLAYER*
8291437		Sun Screen, Front, Roof Pare-soleil, avant, toit Sonnenblende, Front, Dach Pantalla solar, parte delantera, techo Solskydd, fram, tak
8291438		Hour meter Horomètre Stundenzähler Cuentahoras Timmätare
8291441	VOE 14661591	Windscreen protection Grillage de protection pare-brise Schutzgitter für Frontscheiben Rejilla de protección parabrisas delantero Skyddsnät för framrutor
8291442		Under cover for superstructure Capot inférieur 8t pour tourelle Unterbodenschutz für Oberwagen Tapa inferior para superestructura Skyddsplåt för överdel

Equipment	Kit No	Description
8291443		Track chain Chain de chenilles Raupenkette Orugas de cadena Bandkedja *450MM*
8291444		Track chain Chain de chenilles Raupenkette Orugas de cadena Bandkedja *450MM*
8291445		Undercarriage Châssis Unterwagen Carro inferior Undervagn *RUBBER TRACK*
8291446		Undercarriage Châssis Unterwagen Carro inferior Undervagn *SPRINGPACKAGE*
8291447		Boom with leak seat Flèche avec siège de fuite Ausleger mit leckeinsitz Pluma con asiento de fuga Bom med läcksäte *3.55M*
8291448		Dipper arm Bras Stiel Brazo Skaft *1,7M*
8291449		Dipper arm Bras Stiel Brazo Skaft *2,1M*
8291450		Linkage for standard Articulation standard Gelenk für Standardausleger Articulación para pluma estándar Länkage till standard *WITH LIFTING EYE*
8291451		Boom Cylinder Vérin de flèche Auslegerzylinder Cilindro de la pluma Bomcylinder
8291452		Dipper arm cylinder Vérin de bras Stielzylinder Cilindro de brazo Skaftcylinder (std tätning)

Equipment	Kit No	Description
8291453		Bucket cylinder Vérin de godet Löffelzylinder Cilindro de cazo Skopcylinder
8291454		Boom swing cylinder Vérin d'orientation, flèche Auslegerschwenkzylinder Cilindro de giro, pluma Bomsvängcylinder
8291455		Boom with leak seat Flèche avec siège de fuite Ausleger mit leckeinsitz Pluma con asiento de fuga Bom med läcksäte *3,55M*
8291456		Leak-off line for hammer-shear on dipper arm Fuite hydr. mart.-ciseaux sur bras Leckrohr für Hammer-schere auf Stiel Fuga hidr. para mart.-cizalla en brazo Läckoljeledn. för hammare-sax på skaft *1,7M*
8291457		Leak-off line for hammer-shear on dipper arm Fuite hydr. mart.-ciseaux sur bras Leckrohr für Hammer-schere auf Stiel Fuga hidr. para mart.-cizalla en brazo Läckoljeledn. för hammare-sax på skaft *2,1M*
8291458		Slope/grab bucket equipment in base machine Equipement pour pente/godet preneur dans machine d Böschungs-/Greiflöffel auf Grundmaschine Equipo de cuchara para pendientes/agarre en la máqu Slänt-/gripskopeutrustning i basmaskin *WITHOUT SLOPE/ROTATOR PIPING (X3)*
8291459		Leak-off line for slope-rotator on boom Fuite hydr descentes-rotator sur flèche Leckrohr für Bösch.-rotator auf Ausleger Fuga hidr. para taludes-rotador en pluma Läckoljel. för slänt-rotator på bom
8291460	VOE 14662667	Slope/rotator Piping Tuyauterie de pente/rotateur Böschung/Rotator, Rohrleitungen Tubos de pendiente/rotador Slänt/rotator rörledningar *MONO BOOM*
8291461	VOE 14662668	Slope/rotator Piping Tuyauterie de pente/rotateur Böschung/Rotator, Rohrleitungen Tubos de pendiente/rotador Slänt/rotator rörledningar *1,7M ARM*
8291462	VOE 14662669	Slope/rotator Piping Tuyauterie de pente/rotateur Böschung/Rotator, Rohrleitungen Tubos de pendiente/rotador Slänt/rotator rörledningar *2,1M ARM*

Equipment	Kit No	Description
8291463		Quickfit hydraulic, double-acting Porte-outil hydraulique, double effet Schnellwechsler, hydraulisch, doppeltwirkend Portaimplementos hidráulico, doble efecto Hydrauliskt snabbfäste, dubbelverkande
8291464		Quickfit hydraulic, double-acting Porte-outil hydraulique, double effet Schnellwechsler, hydraulisch, doppeltwirkend Portaimplementos hidráulico, doble efecto Hydrauliskt snabbfäste, dubbelverkande
8291465		Quickfit hydraulic, double-acting Porte-outil hydraulique, double effet Schnellwechsler, hydraulisch, doppeltwirkend Portaimplementos hidráulico, doble efecto Hydrauliskt snabbfäste, dubbelverkande *1,7M DIPPER ARM*
8291466		Quickfit hydraulic, double-acting Porte-outil hydraulique, double effet Schnellwechsler, hydraulisch, doppeltwirkend Portaimplementos hidráulico, doble efecto Hydrauliskt snabbfäste, dubbelverkande *2,1M DIPPER ARM*
8291467		Grapple manoeuvre. Leak-off line on dip. arm Commande de grappin, fuite hydr. sur le bras Leckrohr für Greiferfunktion auf Stiel Fuga de aceite hidr. accion. garras en brazo Gripmanövrering. Hydr.läckoljeledning på skaft *1,7M*
8291468		Leak-off line on dip. arm without leak. for grapp. Fuite sur bras sans fuite Commande de grappin Leckrohr auf Stiel ohne Greiferfunktion Fuga en brazo sin fuga en accion. garras Läckoljeledning på skaft utan läck. för gripmanöv. *1,7M*
8291469		Main control valve Valve de commande principale Steuerventilblock Válvula de control principal Manöverventil *STD*
8291470		Main control valve Valve de commande principale Steuerventilblock Válvula de control principal Manöverventil *OPTION, WITH ROTATOR*
8291473		Servo control pattern change for lever control Échange fonction servo, levier de commande Austausch, Servofunktion für Hebelbedienung Cambio de patrón de servomando para control de la p Byte, servofunktion för spakmanövrering
8291474		Servo control pattern change for lever control Échange fonction servo, levier de commande Austausch, Servofunktion für Hebelbedienung Cambio de patrón de servomando para control de la p Byte, servofunktion för spakmanövrering *WITHOUT*

Equipment	Kit No	Description	Equipment	Kit No	Description
8291475		Boom leak with Hose rupture Conduit fuite sur flèche avec rupture flexible Leckölrohr auf Ausleger mit Schlauchbruchventil Tubo retorno en pluma con rotura manguera Läckoljerör på bom med slangbrottsventil *O/L SIGN*	8291480		Boom leak without Hose rupture Conduit fuite sur flèche sans rupture flexible Leckölrohr auf Ausleger ohne Schlauchbruchventil Tubo retorno en pluma sin rotura manguera Läckoljerör på bom utan slangbrottsventil *MONO, BASE MACHINE*
8291476		Boom cylinder leak without Hose rupture Fuite vérin de flèche sans rupture Flexible Auslegerzylinder Leckrohr ohne Schlauchbruchventil Fuga cilindro de pluma sin rotura de manguera Bomcylinder läckoljeledn. utan slangbrottsvent.	8291481		Counterweight Contrepoids Gegengewicht Contrapeso Motvikt
8291477		Boom leak with Hose rupture Conduit fuite sur flèche avec rupture flexible Leckölrohr auf Ausleger mit Schlauchbruchventil Tubo retorno en pluma con rotura manguera Läckoljerör på bom med slangbrottsventil *BASE MACHINE*	8291482		Dozer blade Lame bulldozer Frontschar Hoja diagonal Schaktblad *WITH FLOATING*
8291478		Boom leak with Hose rupture Conduit fuite sur flèche avec rupture flexible Leckölrohr auf Ausleger mit Schlauchbruchventil Tubo retorno en pluma con rotura manguera Läckoljerör på bom med slangbrottsventil *W/O HRV, BASE MACHINE*	8291483		Dozer blade Lame bulldozer Frontschar Hoja diagonal Schaktblad *W/O FLOATING*
8291479		Boom leak with Hose rupture Conduit fuite sur flèche avec rupture flexible Leckölrohr auf Ausleger mit Schlauchbruchventil Tubo retorno en pluma con rotura manguera Läckoljerör på bom med slangbrottsventil *MONO, BASE MACHINE*	8291615		Hammer/shears, hydraulics Marteau/ciseaux, hydraulique Hammer/schere, hydraulik Martillo/cizalla de chatarra, hidraulica Hammare/sax, hydraulik *X1, ON BASE MACHINE*

Equipment	Kit No	Description
8292429	VOE 14643765	Quickfit, hydraulic Fixation rapide hydraulique Schnellkupplung, Hydraulischer Acoplamiento rapido hidraulico Snabbfäste, hydrauliskt
8293037		Engine Installation Installation moteur Motor, Einbau Montaje del motor Motorinstallation
8293040	VOE 14661541	Caretrack Caretrack Caretrack CareTrack Caretrack *CARETRACK GSM/GPS*
8293041	VOE 14661542	Caretrack Caretrack Caretrack CareTrack Caretrack *SATELLITE*
8293042		Cab Cabine. Fahrerhaus. Cabina. Hytt. *CARE*
8293043		Cab Cabine. Fahrerhaus. Cabina. Hytt. *CANOPY*
8293044		Operator seat, suspended Siege conduteur, suspension Fahrersitzbeheizung Asiento conductor, suspension Förarstol, luftfjädrad *WITHOUT HEATER*
8293045		Operator seat, suspended Siege conduteur, suspension Fahrersitzbeheizung Asiento conductor, suspension Förarstol, luftfjädrad *PVC, WITHOUT HEATER*
8293046		Without air conditioning Sans Conditionnement d'air Ohne Klimaanlage Sin Acondicionador de aire Utan luftkonditionering
8293047		Heater Chauffage Heizung Calefactor Värmare

Equipment	Kit No	Description
8293048		Without Cassette radio Sans radio-cassette Ohne Kassettenrecorder Sin radiocasete Utan kassettradio *PROVISION ONLY*
8293049		Track chain Chain de chenilles Raupenkette Orugas de cadena Bandkedja *450MM*
8293050		Track chain Chain de chenilles Raupenkette Orugas de cadena Bandkedja *600MM*
8293051		Track chain Chain de chenilles Raupenkette Orugas de cadena Bandkedja *450MM*
8293054		Dipper arm Bras Stiel Brazo Skaft *1,7M WITH THUMB*
8293055		Dipper arm Bras Stiel Brazo Skaft *2,1M WITH THUMB*
8293056		Linkage for standard Articulation standard Gelenk für Standardausleger Articulación para pluma estándar Länkage till standard *WITHOUT LIFTING EYE*
8293057		Hammer/shears, hydraulics Marteau/ciseaux, hydraulique Hammer/schere, hydraulik Martillo/cizalla de chatarra, hidraulica Hammare/sax, hydraulik *X1, ON NO BOOM*
8293058		Dipper arm - None Balancier, sans Stiel, ohne Brazo: desmontado Utan skaft
8293059		X3 Piping on boom Tuyauterie X3 sur flèche X3-Leitungen auf Ausleger Tuberías de pluma X3 X3-rördragning på bom *NO BOOM*

Equipment	Kit No	Description
8293060		Leak-off line for slope-rotator on dipper arm Fuite hydr descentes-rotator sur bras Leckrohr für Bösch.-rotator auf Stiel Fuga hidr. para taludes-rotador en brazo Läckoljel. för slänt-rotator på skaft *NON*
8293061		Quick fit - Non Sans porte-outil à accouplement rapide Ohne Schnellwechsler Sin enganche rápido Utan snabbfäste
8293062		Quickfit hydraulic, single-acting Porte-outil hydraulique, simple effet Schnellwechsler, hydraulisch, einfachwirkend Portaimplementos hidráulico, simple efecto Hydrauliskt snabbfäste, enkelverkande
8293063		Quickfit hydraulic, single-acting Porte-outil hydraulique, simple effet Schnellwechsler, hydraulisch, einfachwirkend Portaimplementos hidráulico, simple efecto Hydrauliskt snabbfäste, enkelverkande
8293064		Quick fit - Non Sans porte-outil à accouplement rapide Ohne Schnellwechsler Sin enganche rápido Utan snabbfäste
8293065		Quick fit - Non Sans porte-outil à accouplement rapide Ohne Schnellwechsler Sin enganche rápido Utan snabbfäste
8293066		Quickfit hydraulic, single-acting Porte-outil hydraulique, simple effet Schnellwechsler, hydraulisch, einfachwirkend Portaimplementos hidráulico, simple efecto Hydrauliskt snabbfäste, enkelverkande *1,7M DIPPER ARM*
8293067		Quickfit hydraulic, single-acting Porte-outil hydraulique, simple effet Schnellwechsler, hydraulisch, einfachwirkend Portaimplementos hidráulico, simple efecto Hydrauliskt snabbfäste, enkelverkande *2,1M DIPPER ARM*
8293068		Hydr. Quick fit equipment on dipper arm Equip. hydr. fixation rapide sur bras Hydr. Schnellwechsler auf Stiel Equipo hidr. enganche ràp. en brazo Hydr. redskapsfäste på skaft *NON ARM, SINGLE*
8293069		Hydr. Quick fit equipment on dipper arm Equip. hydr. fixation rapide sur bras Hydr. Schnellwechsler auf Stiel Equipo hidr. enganche ràp. en brazo Hydr. redskapsfäste på skaft *NON ARM, DOUBLE*
8293070		Grapple manoeuvre. Leak-off line on dip. arm Commande de grappin, fuite hydr. sur le bras Leckrohr für Greiferfunktion auf Stiel Fuga de aceite hidr. accion. garras en brazo Gripmanövrering. Hydr.läckoljeledning på skaft *2,1M*

Equipment	Kit No	Description
8293071		Leak-off line on dip. arm without leak. for grapp. Fuite sur bras sans fuite Commande de grappin Leckrohr auf Stiel ohne Greiferfunktion Fuga en brazo sin fuga en accion. garras Läckoljeledning på skaft utan läck. för gripmanöv. *2,1M*
8293072		Hydraulic fluid Fluide hydraulique Hydrauliköl Aceite hidraulico Hydraulolja
8293073		Hydraulic fluid Fluide hydraulique Hydrauliköl Aceite hidraulico Hydraulolja
8293201		Air Compressor Compresseur d'air Luftkompressor Compresor de aire Luftkompressor
8293202		Air Compressor Compresseur d'air Luftkompressor Compresor de aire Luftkompressor *NO AIR COMPRESSOR*
8293222		Linkage for bucket Articulation de godet Löffelgelenk Varillaje de cuchara Länksystem för skopa
8293254		Decal Autocollant Aufkleber Pegatina Dekal *EU*
8293255		Decal Autocollant Aufkleber Pegatina Dekal *NA*
8293256		Decals Autocollants Aufkleber Pegatinas Dekaler
8293260		Warning Decal Cwt Autocollant d'avertissement, contrepoids Pegatina de advertencia de contrapeso Varningsdekal motvikt *KOREA*

Equipment	Kit No	Description
8293261		Warning Decal Cwt Autocollant d'avertissement, contrepoids Pegatina de advertencia de contrapeso Varningsdekal motvikt *ENGLISH*
8293262		Warning Decal Cwt Autocollant d'avertissement, contrepoids Pegatina de advertencia de contrapeso Varningsdekal motvikt *SYMBOL*
8293263		Warning Decal Autocollant d'avertissement Warnschild Pegatina de advertencia Varningsdekal *QUICK FIT, ENGLISH*
8293264		Warning Decal Autocollant d'avertissement Warnschild Pegatina de advertencia Varningsdekal *QUICK FIT, SYMBOL*
8293265		Lifting capacity decal Autocollant de capacité de levage Hubleistungsaufkleber Pegatina de capacidad de elevación Lyftkapacitet, dekal
8293266		Lifting capacity decal Autocollant de capacité de levage Hubleistungsaufkleber Pegatina de capacidad de elevación Lyftkapacitet, dekal
8293268		Decal Autocollant Aufkleber Pegatina Dekal *CAB, ENGLISH*
8293269		Decal Autocollant Aufkleber Pegatina Dekal *CAB, SYMBOL*
8293275		Decal Autocollant Aufkleber Pegatina Dekal *CANOPY CAB, ENGLISH*
8293276		Decal Autocollant Aufkleber Pegatina Dekal *CANOPY CAB, SYMBOL*

Equipment	Kit No	Description
8294342		Decal, Overload Warning Switch Autocollant, contacteur d'avertissement de surcharge Schild, Überlastwarnschalter Pegatina, interruptor de advertencia de sobrecarga Dekal, överlastvarning strömställare
8294343		Decal Autocollant Aufkleber Pegatina Dekal *OVERLOAD WARNING SWITCH*
8294776		Shoe Plates Kit Kit plaques de patin Bodenplattensatz Juego de placas de zapata Bandplattor, sats *450MM R/TRACK-BS*
8294777		Rubber Track Chenille caoutchouc Gummiraupen Oruga de goma Gummiband *450MM R/TRACK-DRB*
8294778		Crawler track, steel Chenilles, acier Raupenband, Stahl Orugas, metal Band, stål *450MM*
8294779		Crawler track, steel Chenilles, acier Raupenband, Stahl Orugas, metal Band, stål *600MM*
8294780		Rubber Track Pads Patins de chenille caoutchouc Gummibodenplatten Almohadillas de tracción de goma Gummibandplattor *450MM*
8294781	VOE 14662672	X3 Piping on boom Tuyauterie X3 sur flèche X3-Leitungen auf Ausleger Tuberías de pluma X3 X3-rördragning på bom *PREPARATION*
8294782		Decal Autocollant Aufkleber Pegatina Dekal *REPAINTING*
8294783		Dipper arm Bras Stiel Brazo Skaft *LONG*

Equipment	Kit No	Description
8294784		Grapple Manuover ??? Greifmanöver Garra maniobrable Gripmanövrering
8294786		Arm Kit Kit bras Stielsatz Juego de brazo Skaft sats
8294787		Arm Kit Kit bras Stielsatz Juego de brazo Skaft sats
8294788		Kit For Lifting Eye Kit pour oeillet de levage Satz für Hebeösen Juego para argolla de elevación Sats för lyftögla *ADV_BOOM, CON-ROD WITH LIFTING EYE*
8294789		Boom kit Kit flèche Auslegersatz Juego de pluma Bomsats
8294790		Boom kit Kit flèche Auslegersatz Juego de pluma Bomsats
8294791		Arm Kit Kit bras Stielsatz Juego de brazo Skaft sats
8294792		Arm Kit Kit bras Stielsatz Juego de brazo Skaft sats
8294793		Arm Kit Kit bras Stielsatz Juego de brazo Skaft sats
8294794		Arm Kit Kit bras Stielsatz Juego de brazo Skaft sats
8294795		Arm Kit Kit bras Stielsatz Juego de brazo Skaft sats
8294796		Arm Kit Kit bras Stielsatz Juego de brazo Skaft sats

Equipment	Kit No	Description
8294797		Grapple Manuover ??? Greifmanöver Garra maniobrable Gripmanövrering
8294814		Specific Key. Combination Clé Spécifique Einzeltaste Llave específica Specifik Nyckel (kombination)
8294815		Master Key Clé Principale Haupttaste Llave maestra Huvudnyckel
8294816		Hydr. quick fit equipment on boom Hydr. Fixation rapide Equipement Fleche Hydr Schnellkupplung Ausrustung Ausleger Hydr. Acoplamiento Rapido Equipo Pluma Hydr. snabbfäste utrustning på bom
8294855		Dipper arm Bras Stiel Brazo Skaft *LONG*
8294949		Operator seat, suspended Siege conduteur, suspension Fahrersitzbeheizung Asiento conductor, suspension Förarstol, luftfjädrad *PVC, WITH HEATER*
8295204		Crawler track, rubber shoe Chenilles, tuille chenilles, caoutchouc Raupen, Bodenplatten macht von Gummi Orugas, placa de orugas, goma Larvbandssats, bandplattor av gummi *450MM*
8295220		Tiltrotator Control System Système de commande Tiltrotator Kipprotator, Steuerung Sistema de control por rotador basculante Tiltrotator styrsystem
8295221		Tiltrotator Control System Système de commande Tiltrotator Kipprotator, Steuerung Sistema de control por rotador basculante Tiltrotator styrsystem
8295228		Tiltrotator Control System Système de commande Tiltrotator Kipprotator, Steuerung Sistema de control por rotador basculante Tiltrotator styrsystem

Equipment	Kit No	Description	Equipment	Kit No	Description
8295229		Tiltrotator Control System Système de commande Tiltrotator Kipprotator, Steuerung Sistema de control por rotador basculante Tiltrotator styrsystem			

GROUP		Section	Page
210	Repair kits for engine 14617298, 14646505	50	49
210	Repair kits for engine 14617298, 14646505	75	51
210	Engine 8291418, 8293037	100	53
211	Cylinder head 14617298, 14646505	100	55
211	Valve cover 14617298, 14646505	200	57
212	Cylinder block 14617298, 14646505	100	59
213	Piston 14617298, 14646505	100	61
214	Rocker arm shaft 14617298, 14646505	100	63
215	Camshaft 14617298, 14646505	200	65
216	Crankshaft 14617298, 14646505	100	67
216	Flywheel 14617298, 14646505	200	69
217	Oil sump 14617298, 14646505	100	71
217	Oil dipstick 14617298, 14646505	200	73
218	Engine mount	100	75
221	Front cover 14617298, 14646505	100	77
223	Oil cooler 14617298, 14646505	100	79
233	Fuel filter 14617298, 14646505	100	81
233	Fuel pipes, fuel injec.pump-fuel filter 14617298, 14646505	200	83
233	Fuel pump 14617298, 14646505	300	85
234	Fuel tank with fitting parts	100	87
234	Fuel filling pump with assembling details	300	89
235	Fuel pipe - Fuel tank	100	91
236	Injection pump 14617298, 14646505	100	95
237	Fuel system injectors 14617298, 14646505	100	97
237	Delivery pipe - injector 14617298, 14646505	200	99
237	Common Rail 14617298, 14646505	300	101
251	Inlet manifold 14617298, 14646505	100	103
251	Exhaust manifold 14617298, 14646505	200	105
251	Air pre-heater 14617298, 14646505	300	107
252	Exhaust system	100	109
254	Diesel Particulate Filter 14617298, 14646505	100	111
254	Diesel Particulate Filter 14617298, 14646505	200	113
254	Diesel Particulate Filter 14617298, 14646505	300	115
254	Pressure valve 14617298, 14646505	400	117
255	Turbocharger with fitting parts 14617298, 14646505	100	119
255	Oil pipe 14617298, 14646505	200	121
255	Oil Separator 14617298, 14646505	300	123
255	Oil Separator 14617298, 14646505	400	125
256	Inlet system	100	127
261	Cooling system	100	129
261	Radiator 8291420	200	133
262	Cooling system 14617298, 14646505	100	135
262	Water pump 14617298, 14646505	200	137
263	Belt transmission 14617298, 14646505	100	139
263	Belt transmission, pulley 14617298, 14646505	200	141
263	Cooling system 8291420	300	143
284	Ecu 14617298, 14646505	100	145
286	Cable harness, engine 14617298, 14646505	100	147
286	Cable harness, engine 14617298, 14646505	200	149
286	Sensor 14617298, 14646505	300	151
293	EGR - warm side 14617298, 14646505	100	153

TABLE DES MATIÈRES

GROUPE		Section	Page
210	Jeu pour moteur 14617298, 14646505	50	49
210	Jeu pour moteur 14617298, 14646505	75	51
210	Moteur 8291418, 8293037	100	53
211	Culasse 14617298, 14646505	100	55
211	Couvre-culasse 14617298, 14646505	200	57
212	Bloc-cylindres 14617298, 14646505	100	59
213	Piston 14617298, 14646505	100	61
214	Axe de culbuteur 14617298, 14646505	100	63
215	Arbre à cames 14617298, 14646505	200	65
216	Vilebrequin 14617298, 14646505	100	67
216	Volant 14617298, 14646505	200	69
217	Carter d'huile 14617298, 14646505	100	71
217	Jauge d'huile 14617298, 14646505	200	73
218	Support moteur	100	75
221	Antereur capo 14617298, 14646505	100	77
223	Radiateur d 'huile 14617298, 14646505	100	79
233	Filtre à carburant 14617298, 14646505	100	81
233	Conduits de carburant, pompe d'inj de carburant- Filtre à carburant 14617298, 14646505	200	83
233	Pompe carburant 14617298, 14646505	300	85
234	Réservoir de carburant avec pièces de montage	100	87
234	Pompe rempl carburant avec pièces de montage.	300	89
235	Conduit de carburant - Réservoir de carburant	100	91
236	Pompe d'injection 14617298, 14646505	100	95
237	Canalisations à combustible, injecteur 14617298, 14646505	100	97
237	Tuyau refoulement - injecteur 14617298, 14646505	200	99
237	Rampe commune 14617298, 14646505	300	101
251	Tubulure admission 14617298, 14646505	100	103
251	Tubulure d'échappement 14617298, 14646505	200	105
251	Prechauffeur à air 14617298, 14646505	300	107
252	Système d'échappement	100	109
254	Filtre à particules diesel 14617298, 14646505	100	111
254	Filtre à particules diesel 14617298, 14646505	200	113
254	Filtre à particules diesel 14617298, 14646505	300	115
254	Pressure valve 14617298, 14646505	400	117
255	Turbocompresseur avec pièces de montage 14617298, 14646505	100	119
255	Conduit d'huile 14617298, 14646505	200	121
255	Séparateur d'huile 14617298, 14646505	300	123
255	Séparateur d'huile 14617298, 14646505	400	125
256	Système d'aspiration	100	127
261	Système de refroidissement	100	129
261	Radiateur 8291420	200	133
262	Système de refroidissement 14617298, 14646505	100	135
262	Pompe à eau 14617298, 14646505	200	137
263	Transmission courrouie 14617298, 14646505	100	139
263	Transmission courroie, courroie trapézoïdale 14617298, 14646505	200	141
263	Système de refroidissement 8291420	300	143
284	Ecu 14617298, 14646505	100	145
286	Faisceau de câbles, moteur 14617298, 14646505	100	147
286	Faisceau de câbles, moteur 14617298, 14646505	200	149
286	Détecteur 14617298, 14646505	300	151
293	EGR - côté chaud 14617298, 14646505	100	153

GRUPPE		Abschnitt	Seite
210	Motorsätze 14617298, 14646505	50	49
210	Motorsätze 14617298, 14646505	75	51
210	Motor 8291418, 8293037	100	53
211	Zylinderkopf 14617298, 14646505	100	55
211	Ventilkammerdeckel 14617298, 14646505	200	57
212	Zylinderblock 14617298, 14646505	100	59
213	Kolben 14617298, 14646505	100	61
214	Kipphebelwelle 14617298, 14646505	100	63
215	Nockenwelle 14617298, 14646505	200	65
216	Kurbelwelle 14617298, 14646505	100	67
216	Schwungrad 14617298, 14646505	200	69
217	Ölwanne 14617298, 14646505	100	71
217	Ölmessstab 14617298, 14646505	200	73
218	Motorbefestigung	100	75
221	Vorder haube 14617298, 14646505	100	77
223	Ölkühler 14617298, 14646505	100	79
233	Kraftstoffilter 14617298, 14646505	100	81
233	Kraftstoffrohre, Einspritzpumpe - Kraftstoff 14617298, 14646505	200	83
233	Kraftstoffpumpe 14617298, 14646505	300	85
234	Kraftstofftank mit Anbauteilen	100	87
234	Tankpumpe mit Anbauteilen.	300	89
235	Kraftstoffrohr - Kraftstofftank	100	91
236	Einspritzpumpe 14617298, 14646505	100	95
237	Brennstoffrohre 14617298, 14646505	100	97
237	Fullrohr - Einspritzduse 14617298, 14646505	200	99
237	Common Rail 14617298, 14646505	300	101
251	Ansaugrohr 14617298, 14646505	100	103
251	Auspuffkrümmer 14617298, 14646505	200	105
251	Luftvorwärmer 14617298, 14646505	300	107
252	Auspuffanlage	100	109
254	Diesel-Partikelfilter 14617298, 14646505	100	111
254	Diesel-Partikelfilter 14617298, 14646505	200	113
254	Diesel-Partikelfilter 14617298, 14646505	300	115
254	Pressure valve 14617298, 14646505	400	117
255	Torbolader mit Anbauteilen 14617298, 14646505	100	119
255	Ölrohr 14617298, 14646505	200	121
255	14617298, 14646505	300	123
255	14617298, 14646505	400	125
256	Ansaugsystem	100	127
261	Kühlanlage	100	129
261	Kühler 8291420	200	133
262	Kühlanlage 14617298, 14646505	100	135
262	Wasserpumpe 14617298, 14646505	200	137
263	Riemenantrieb 14617298, 14646505	100	139
263	Riemenantrieb, Riemenscheibe 14617298, 14646505	200	141
263	Kühlanlage 8291420	300	143
284	ECU 14617298, 14646505	100	145
286	Kabelbündel, Motor 14617298, 14646505	100	147
286	Kabelbündel, Motor 14617298, 14646505	200	149
286	Geber 14617298, 14646505	300	151
293	EGR - warme Seite 14617298, 14646505	100	153

INDICE

GRUPO		Sección	Página
210	Juegos para el motor 14617298, 14646505	50	49
210	Juegos para el motor 14617298, 14646505	75	51
210	Motor 8291418, 8293037	100	53
211	Culata 14617298, 14646505	100	55
211	Tapa de válvulas 14617298, 14646505	200	57
212	Bloque de cilindros 14617298, 14646505	100	59
213	Pistón 14617298, 14646505	100	61
214	Eje de balancín 14617298, 14646505	100	63
215	Eje de levas 14617298, 14646505	200	65
216	Cigüeñal 14617298, 14646505	100	67
216	Volante 14617298, 14646505	200	69
217	Cárter 14617298, 14646505	100	71
217	Varilla de nivel de aceite 14617298, 14646505	200	73
218	Suspensión del motor	100	75
221	Delantero capo 14617298, 14646505	100	77
223	Enfriador de aceite 14617298, 14646505	100	79
233	Filtro de combustible 14617298, 14646505	100	81
233	Tubos de combustible, bomba de inyección de comb.-filtro de co 14617298, 14646505	200	83
233	Bomba de combustible 14617298, 14646505	300	85
234	Depósito de combustible con accesorios de montaje	100	87
234	Bomba de llenado con accesorios de montaje	300	89
235	Tubo de combustible - Depósito de combustible	100	91
236	Bomba de inyección 14617298, 14646505	100	95
237	Tuberías de combustible, inyector 14617298, 14646505	100	97
237	Tubo presion - inyector 14617298, 14646505	200	99
237	Riel común 14617298, 14646505	300	101
251	Tubo de admisión 14617298, 14646505	100	103
251	Colector de escape 14617298, 14646505	200	105
251	Precalentador de aire 14617298, 14646505	300	107
252	Sistema de escape	100	109
254	Filtro de partículas diesel 14617298, 14646505	100	111
254	Filtro de partículas diesel 14617298, 14646505	200	113
254	Filtro de partículas diesel 14617298, 14646505	300	115
254	Pressure valve 14617298, 14646505	400	117
255	Turboalimentador con accesorios de montaje 14617298, 14646505	100	119
255	Tubo de aceite 14617298, 14646505	200	121
255	Separador de aceite 14617298, 14646505	300	123
255	Separador de aceite 14617298, 14646505	400	125
256	Sistema de aspiración	100	127
261	Sistema de refrigeración	100	129
261	Radiador 8291420	200	133
262	Sistema de refrigeración 14617298, 14646505	100	135
262	Bomba de refrigerante 14617298, 14646505	200	137
263	Correa distribución 14617298, 14646505	100	139
263	Correa distribución, correa trapezoidal 14617298, 14646505	200	141
263	Sistema de refrigeración 8291420	300	143
284	ECU 14617298, 14646505	100	145
286	Haz de cables, motor 14617298, 14646505	100	147
286	Haz de cables, motor 14617298, 14646505	200	149
286	Sensor 14617298, 14646505	300	151
293	EGR - Lado caliente 14617298, 14646505	100	153

GRUPP		Avsnitt	Sida
210	Satser för motor 14617298, 14646505	50	49
210	Satser för motor 14617298, 14646505	75	51
210	Motor 8291418, 8293037	100	53
211	Cylinderhuvud 14617298, 14646505	100	55
211	Ventilkåpa 14617298, 14646505	200	57
212	Cylinderblock 14617298, 14646505	100	59
213	Kolv 14617298, 14646505	100	61
214	Vipparmsaxel 14617298, 14646505	100	63
215	Kamaxel 14617298, 14646505	200	65
216	Vevaxel 14617298, 14646505	100	67
216	Svänghjul 14617298, 14646505	200	69
217	Oljesump 14617298, 14646505	100	71
217	Oljesticka 14617298, 14646505	200	73
218	Motorfäste	100	75
221	Främre huv 14617298, 14646505	100	77
223	Oljekylare 14617298, 14646505	100	79
233	Bränslefilter 14617298, 14646505	100	81
233	Bränslerör, insprutningspump, pump-bränslefilter 14617298, 14646505	200	83
233	Bränslepump 14617298, 14646505	300	85
234	Bränsletank med monteringsdetaljer	100	87
234	Tankningspump med monteringsdetaljer.	300	89
235	Bränslerör - Bränsletank	100	91
236	Insprutningspump 14617298, 14646505	100	95
237	Bränslesystem, insprutare 14617298, 14646505	100	97
237	Tryckrör - insprutare 14617298, 14646505	200	99
237	Common Rail bränslefördelningstryckrör 14617298, 14646505	300	101
251	Insugningsrör 14617298, 14646505	100	103
251	Avgasgrenrör 14617298, 14646505	200	105
251	Luftförvärmare 14617298, 14646505	300	107
252	Avgassystem	100	109
254	Dieselpartikelfilter 14617298, 14646505	100	111
254	Dieselpartikelfilter 14617298, 14646505	200	113
254	Dieselpartikelfilter 14617298, 14646505	300	115
254	Tryckventil 14617298, 14646505	400	117
255	Turbokompressor med monteringsdetaljer 14617298, 14646505	100	119
255	Oljerör 14617298, 14646505	200	121
255	14617298, 14646505	300	123
255	14617298, 14646505	400	125
256	Insugningssystem	100	127
261	Kylsystem	100	129
261	Kylare 8291420	200	133
262	Kylsystem 14617298, 14646505	100	135
262	Kylvätskepump 14617298, 14646505	200	137
263	Remtransmission 14617298, 14646505	100	139
263	Remtransmission, remskiva 14617298, 14646505	200	141
263	Kylsystem 8291420	300	143
284	Ecu 14617298, 14646505	100	145
286	Ledningsmatta, motor 14617298, 14646505	100	147
286	Ledningsmatta, motor 14617298, 14646505	200	149
286	Givare 14617298, 14646505	300	151
293	EGR - varm sida 14617298, 14646505	100	153

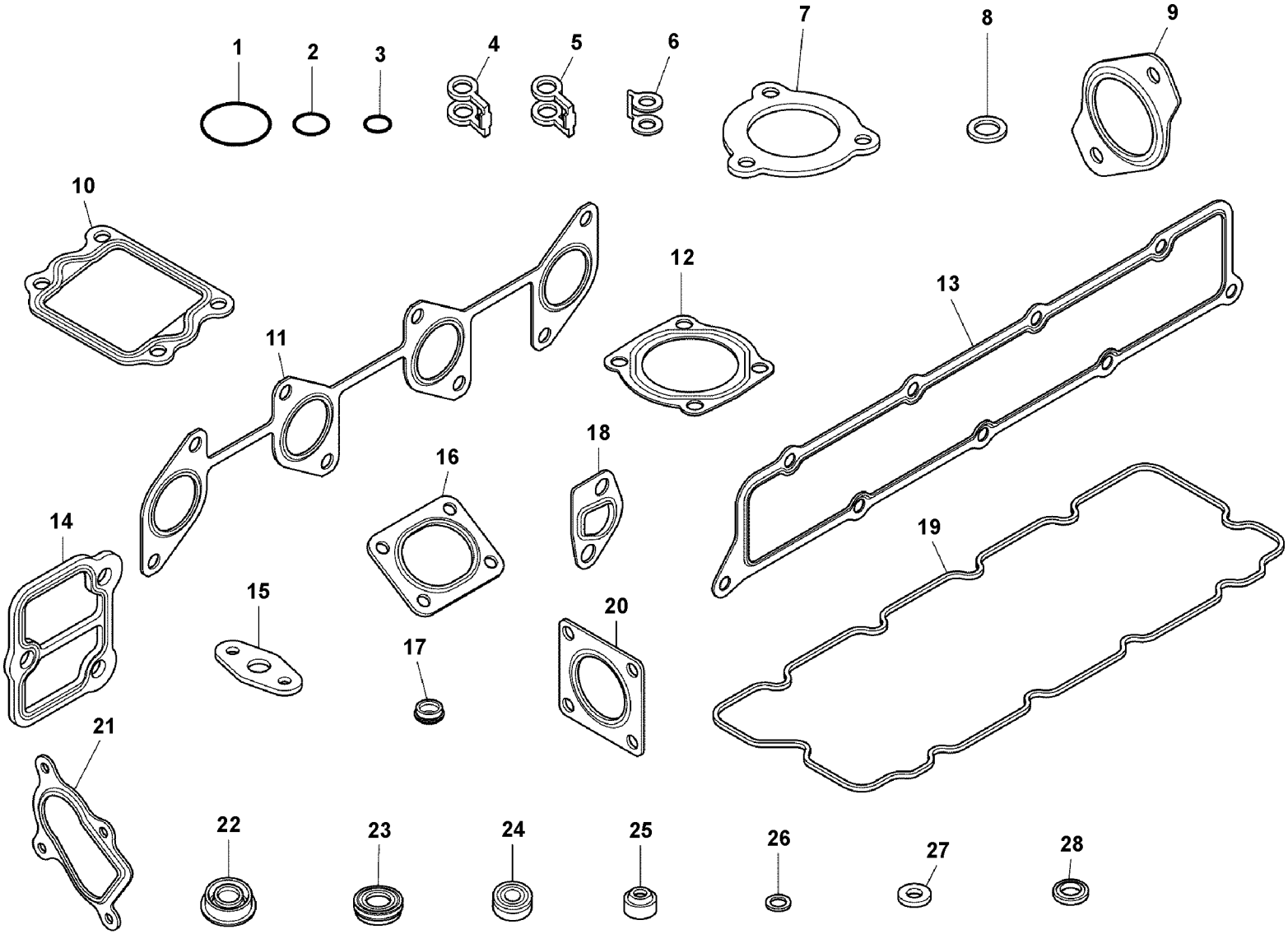

Volvo Construction Equipment
1068759

Fig.	Part No.	Quantity 1	2	3	PS	KIT	Description	Dénomination	Bezeichnung	Denominación	Benämning	Notes
		1			NS		Gasket kit	Kit joints	Dichtungssatz	Juego de juntas	Packningsats	
1	**VOE 17230256**	1					•O-ring	•Joint torique	•O-Ring	•Anillo tórico	•O-ring	
2	**VOE 16677775**	4					•O-ring	•Joint torique	•O-Ring	•Anillo tórico	•O-ring	
3	**VOE 16668440**	4					•O-ring	•Joint torique	•O-Ring	•Anillo tórico	•O-ring	
4	**VOE 16671666**	1					•Gasket	•Joint	•Dichtung	•Junta	•Packning	
5	**VOE 16671647**	1					•Gasket	•Joint	•Dichtung	•Junta	•Packning	
6	**VOE 17230276**	5					•Gasket	•Joint	•Dichtung	•Junta	•Packning	
7	**VOE 16677819**	1					•Gasket	•Joint	•Dichtung	•Junta	•Packning	
8	**VOE 16668407**	1					•Washer	•Rondelle	•Scheibe	•Arandela	•Bricka	
9	**VOE 16677863**	2					•Gasket	•Joint	•Dichtung	•Junta	•Packning	
10	**VOE 16677878**	1					•Gasket	•Joint	•Dichtung	•Junta	•Packning	
11	**VOE 16677845**	1					•Gasket	•Joint	•Dichtung	•Junta	•Packning	
12	**VOE 16677838**	2					•Gasket	•Joint	•Dichtung	•Junta	•Packning	
13	**VOE 16677832**	1					•Gasket	•Joint	•Dichtung	•Junta	•Packning	
14	**VOE 16677823**	1					•Gasket	•Joint	•Dichtung	•Junta	•Packning	
15	**VOE 16677950**	1					•Gasket	•Joint	•Dichtung	•Junta	•Packning	
16	**VOE 16678248**	1					•Gasket	•Joint	•Dichtung	•Junta	•Packning	
17	**VOE 16677760**	2					•Gasket	•Joint	•Dichtung	•Junta	•Packning	
18	**VOE 16677859**	1					•Gasket	•Joint	•Dichtung	•Junta	•Packning	
19	**VOE 16678590**	1					•Gasket	•Joint	•Dichtung	•Junta	•Packning	
20	**VOE 16677928**	1					•Gasket	•Joint	•Dichtung	•Junta	•Packning	
21	**VOE 16677907**	1					•Gasket	•Joint	•Dichtung	•Junta	•Packning	
22	**VOE 16671389**	4					•Sealing	•Joint d'étanchéité	•Dichtung	•Junta	•Tätning	
23	**VOE 16677998**	4					•Sealing	•Étanchéité	•dichtung	•Junta	•Tätning	
24	**VOE 16678238**	4					•Sealing	•Étanchéité	•dichtung	•Junta	•Tätning	
25	**VOE 16678662**	16					•Sealing	•Étanchéité	•dichtung	•Junta	•Tätning	
26	**VOE 16677766**	1					•Gasket	•Joint	•Dichtung	•Junta	•Packning	
27	**VOE 17230275**	4					•Gasket	•Joint	•Dichtung	•Junta	•Packning	
28	**VOE 16668377**	1					•Washer	•Rondelle	•Scheibe	•Arandela	•Bricka	

1		**Satser för motor** **Juegos para el motor** **Motorsätze** **Jeu pour moteur** **Repair kits for engine**	Catalogue id **20670**	Group **210**
2			Illustr. No **1068759**	Section **50**
3			Issue **PUB 20032419-B**	Page **49**
4				
5		**14617298, 14646505**		

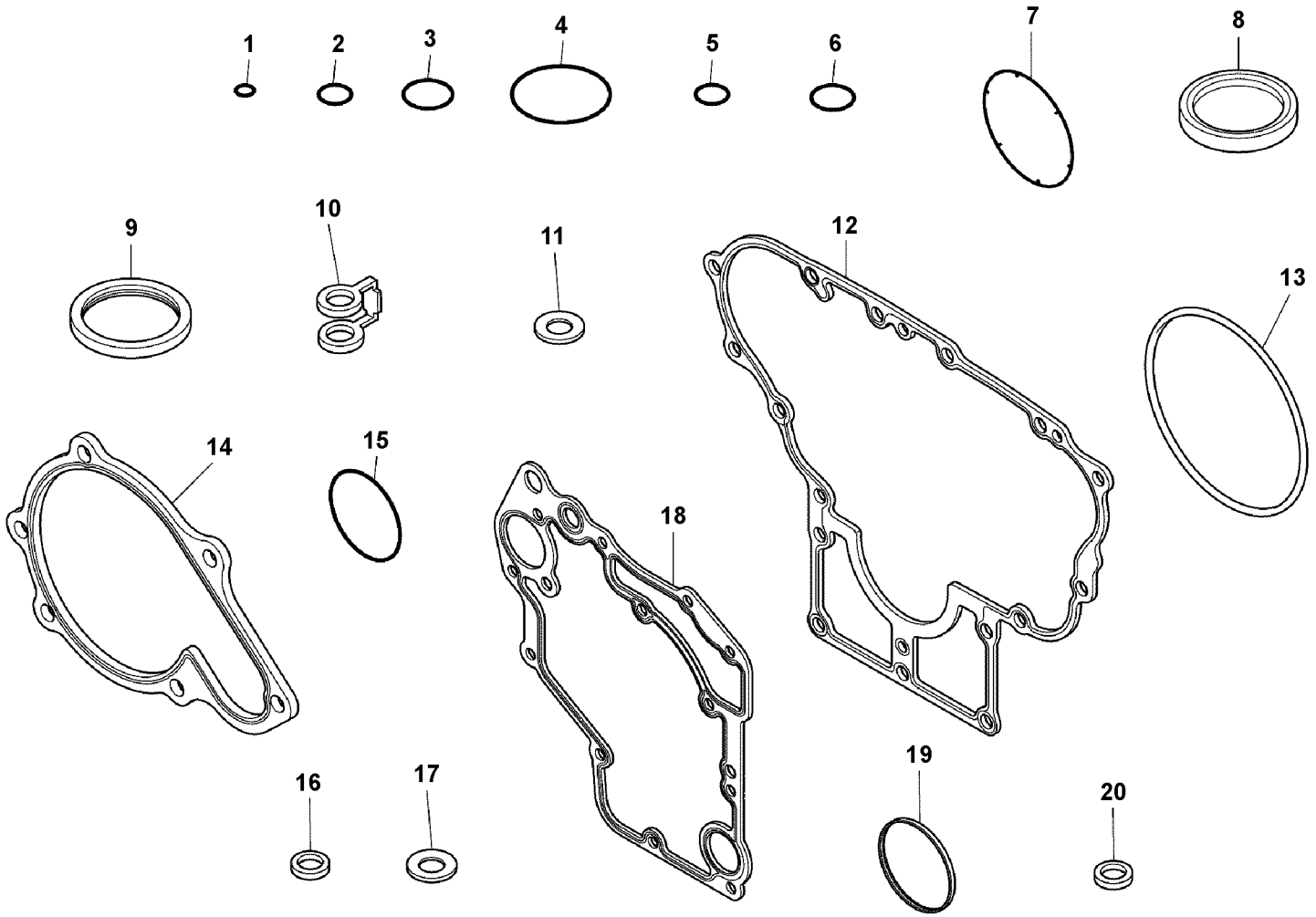
1
2
3
4
5
6
7
8
9
10
11
12
13
14
15
16
17
18
19
20

Fig.	Part No.	Quantity 1	2	3	PS	KIT	Description	Dénomination	Bezeichnung	Denominación	Benämning	Notes
		1			NS		Gasket kit	Kit joints	Dichtungssatz	Juego de juntas	Packningsats	
1	**VOE 16678557**	2					•O-ring	•Joint torique	•O-Ring	•Anillo tórico	•O-ring	
2	**VOE 16678126**	1					•O-ring	•Joint torique	•O-Ring	•Anillo tórico	•O-ring	
3	**VOE 16678188**	1					•O-ring	•Joint torique	•O-Ring	•Anillo tórico	•O-ring	
4	**VOE 16678001**	1					•O-ring	•Joint torique	•O-Ring	•Anillo tórico	•O-ring	
5	**VOE 16677798**	1					•O-ring	•Joint torique	•O-Ring	•Anillo tórico	•O-ring	
6	**VOE 16672793**	1					•O-ring	•Joint torique	•O-Ring	•Anillo tórico	•O-ring	
7	**VOE 16677958**	1					•O-ring	•Joint torique	•O-Ring	•Anillo tórico	•O-ring	
8	**VOE 16668465**	1					•Sealing	•Étanchéité	•dichtung	•Junta	•Tätning	
9	**VOE 16678004**	1					•Sealing	•Étanchéité	•dichtung	•Junta	•Tätning	
10	**VOE 16671647**	1					•Gasket	•Joint	•Dichtung	•Junta	•Packning	
11	**VOE 16672784**	2					•Gasket	•Joint	•Dichtung	•Junta	•Packning	
12	**VOE 16678009**	1					•Gasket	•Joint	•Dichtung	•Junta	•Packning	
13	**VOE 16678011**	1					•Gasket	•Joint	•Dichtung	•Junta	•Packning	
14	**VOE 16677827**	1					•Gasket	•Joint	•Dichtung	•Junta	•Packning	
15	**VOE 16672758**	1					•Gasket	•Joint	•Dichtung	•Junta	•Packning	
16	**VOE 16668443**	2					•Gasket	•Joint	•Dichtung	•Junta	•Packning	
17	**VOE 16677760**	2					•Gasket	•Joint	•Dichtung	•Junta	•Packning	
18	**VOE 16678014**	1					•Gasket	•Joint	•Dichtung	•Junta	•Packning	
19	**VOE 16678017**	1					•Sealing	•Étanchéité	•dichtung	•Junta	•Tätning	
20	**VOE 17230229**	1					•Gasket	•Joint	•Dichtung	•Junta	•Packning	

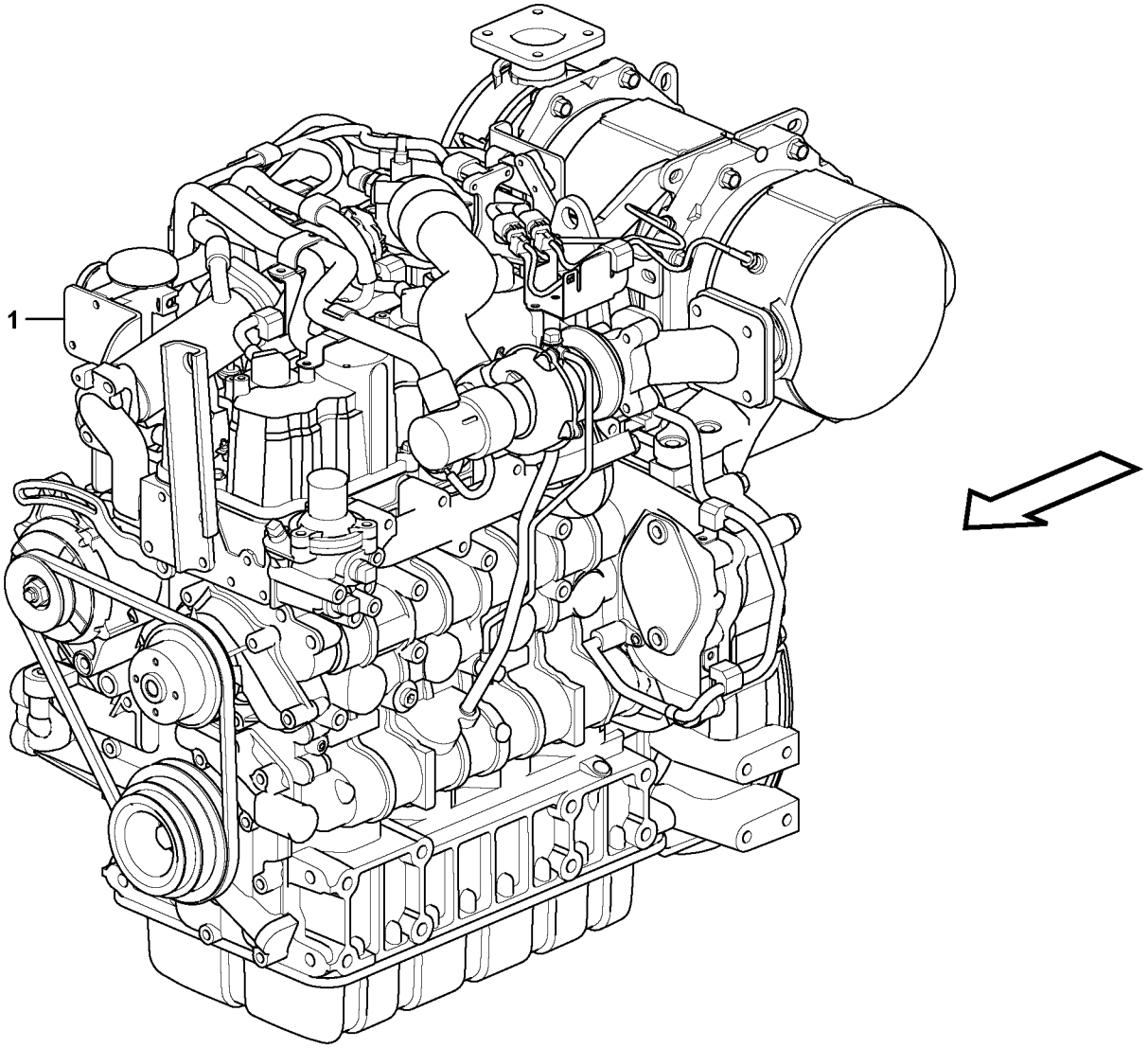

Volvo Construction Equipment
1068761

Fig.	Part No.	Quantity 1	2	3	P S	K I T	Description	Dénomination	Bezeichnung	Denominación	Benämning	Notes
1	**VOE 14617298**	1					Engine	Moteur	Motor	Motor	Motor	
1	**VOE 14646505**	1					Engine	Moteur	Motor	Motor	Motor	

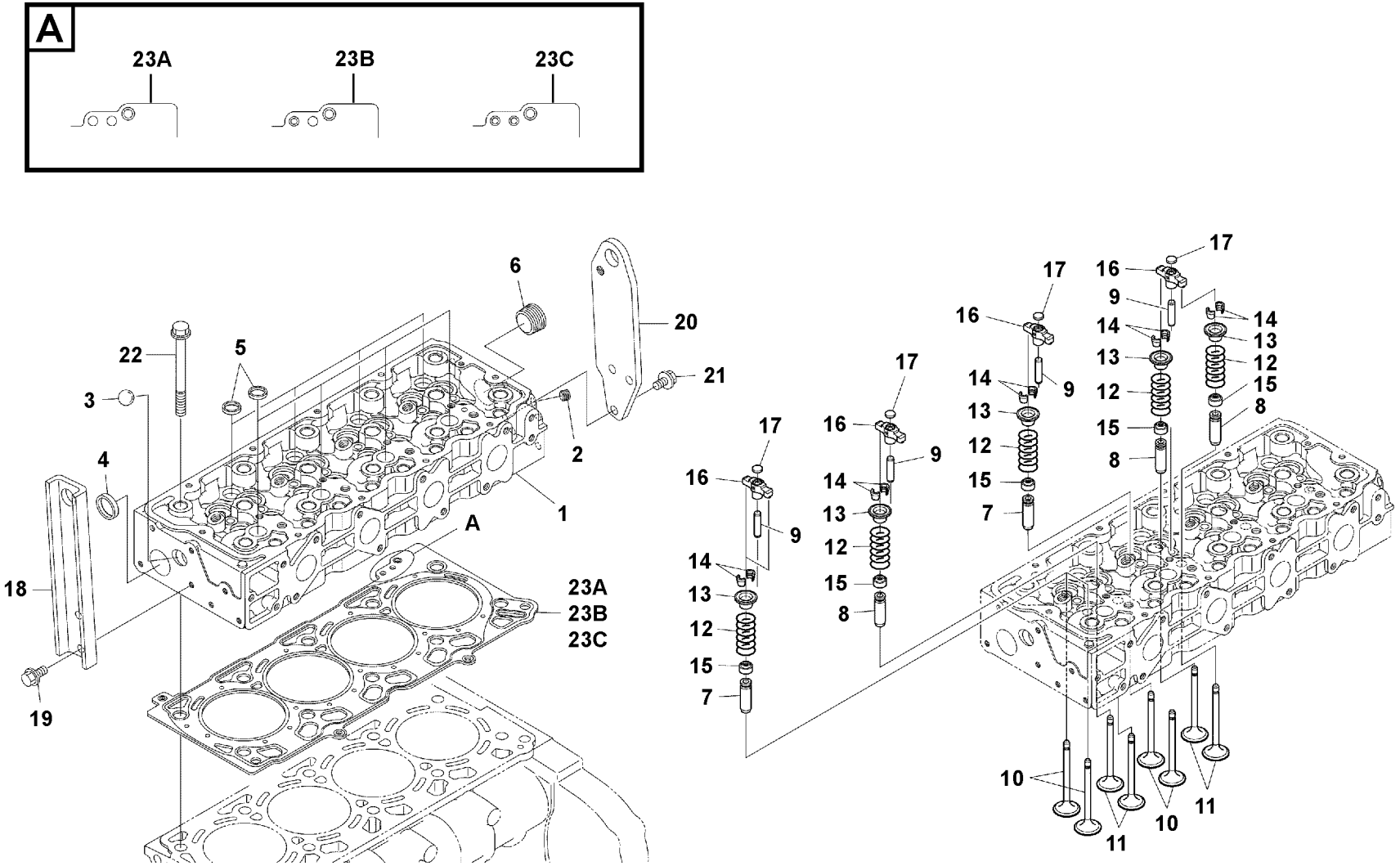
A
23A
23B
23C
6
20
22
5
21
3
2
4
1
A
18
23A
23B
23C
19
17
16
9
14
13
12
15
7
8
10
11

Fig.	Part No.	Quantity 1	2	3	PS	KIT	Description	Dénomination	Bezeichnung	Denominación	Benämning	Notes
1	**VOE 16678680**	1					Cylinder head	Culasse	Zylinderkopf	Culata	Cylinderhuvud	
2		1			NS		•Plug	•Tampon	•Stopfen	•Tapón	•Plugg	
3		1			NS		•Ball	•Bille	•Kugel	•Bola	•Kula	
4		1			NS		•Cap	•Capot	•Verschlusskappe	•Capuchón	•Hatt	
5	**VOE 16658875**	8					•Cap	•Capot	•Verschlusskappe	•Capuchón	•Hatt	
6		1			NS		•Plug	•Tampon	•Stopfen	•Tapón	•Plugg	
7		8			NS		•Guide	•Guide	•Führung	•Guía	•Styrning	
8		8			NS		•Guide	•Guide	•Führung	•Guía	•Styrning	
9		8			NS		•Shaft	•Arbre	•Welle	•Eje	•Axel	
10	**VOE 16678672**	8					Valve	Valve	Ventil	Válvula	Ventil	
11	**VOE 16678670**	8					Valve	Valve	Ventil	Válvula	Ventil	
12	**VOE 16678668**	16					Spring	Ressort	Feder	Resorte	Fjäder	
13	**VOE 16678666**	16					Retainer	Retenue	Halter	Soporte	Hållare	
14	**VOE 16678664**	16					Collet	Douille tension	Spannhülse	Manguito tensor	Spännhylsa	SET
15	**VOE 16678662**	16					Sealing	Étanchéité	dichtung	Junta	Tätning	
16		8			NS		Arm	Bras	Arm	Brazo	Arm	
17		8			NS		Pad	Support inférieur	Unterlegring	Suplemento	Underlägg	
18		1			NS		Hook	Crochet	Haken	Gancho	Krok	
19	**VOE 16668235**	2					Bolt	Boulon	Bolzen	Perno	Bult	
20		1			NS		Hook	Crochet	Haken	Gancho	Krok	
21	**VOE 16660598**	3					Bolt	Boulon	Bolzen	Perno	Bult	
22	**VOE 16678650**	10					Bolt	Boulon	Bolzen	Perno	Bult	
23A	**VOE 16677977**	1					Gasket	Joint	Dichtung	Junta	Packning	0.1mm
23B	**VOE 16677979**	1					Gasket	Joint	Dichtung	Junta	Packning	0.2mm
23C	**VOE 16677980**	1					Gasket	Joint	Dichtung	Junta	Packning	0.3mm

1		**Cylinderhuvud** **Culata** **Zylinderkopf** **Culasse** **Cylinder head**	Catalogue id **20670**	Group **211**
2				
3			Illustr. No **1068719**	Section **100**
4				
5		**14617298, 14646505**	Issue **PUB 20032419-B**	Page **55**

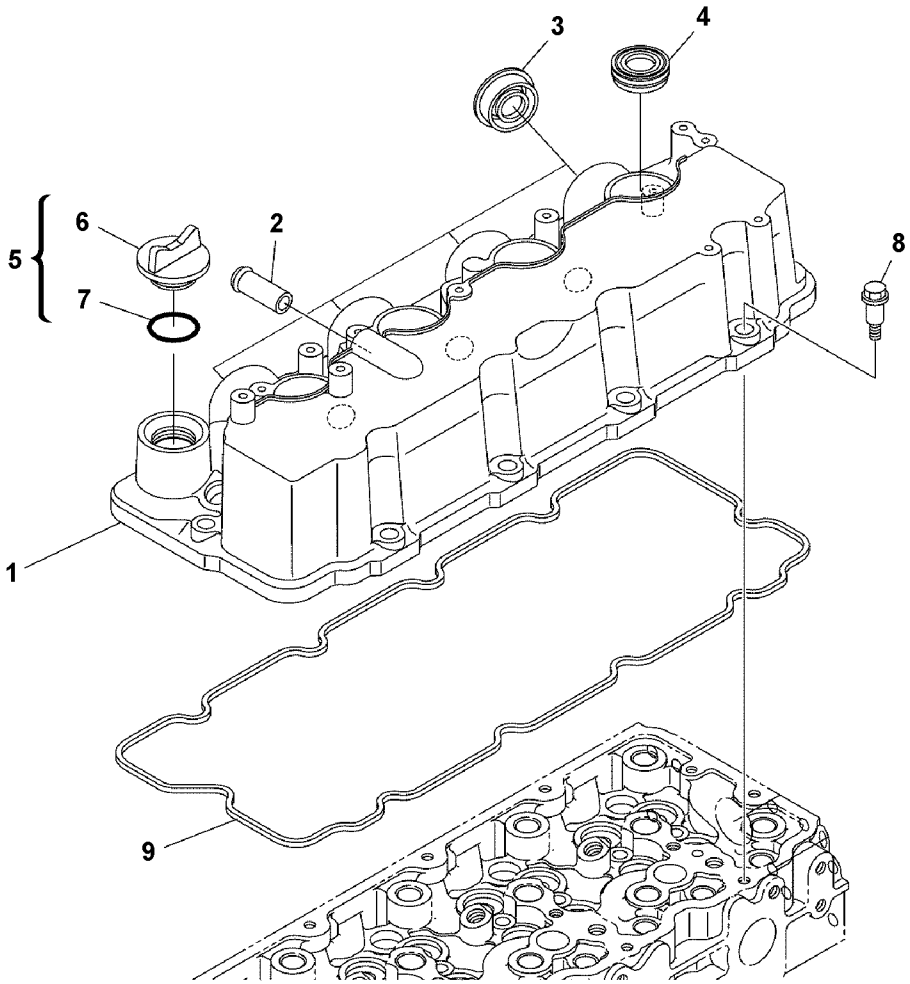
3
4
6
2
8
5
7
1
9

Fig.	Part No.	Quantity 1	2	3	PS	KIT	Description	Dénomination	Bezeichnung	Denominación	Benämning	Notes
1		1			NS		Cover	Capot	Haube	Capó	Huv	
2	**VOE 16659178**	1					•Pipe	•Tuyau	•Rohrleitung	•Tubo	•Rör	
3	**VOE 16671389**	4					•Sealing	•Joint d'étanchéité	•Dichtung	•Junta	•Tätning	
4	**VOE 16677998**	4					•Sealing	•Étanchéité	•dichtung	•Junta	•Tätning	
5	**VOE 16668456**	1					•Plug	•Tampon	•Stopfen	•Tapón	•Plugg	
6	**VOE 16672982**	1					••Plug	••Tampon	••Stopfen	••Tapón	••Plugg	
7	**VOE 17230256**	1					••O-ring	••Joint torique	••O-Ring	••Anillo tórico	••O-ring	
8	**VOE 16660484**	10					Bolt	Boulon	Bolzen	Perno	Bult	
9	**VOE 16678590**	1					Gasket	Joint	Dichtung	Junta	Packning	

1		**Ventilkåpa** **Tapa de válvulas** **Ventilkammerdeckel** **Couvre-culasse** **Valve cover**	Catalogue id **20670**	Group **211**
2				
3			Illustr. No **1068722**	Section **200**
4				
5		**14617298, 14646505**	Issue **PUB 20032419-B**	Page **57**

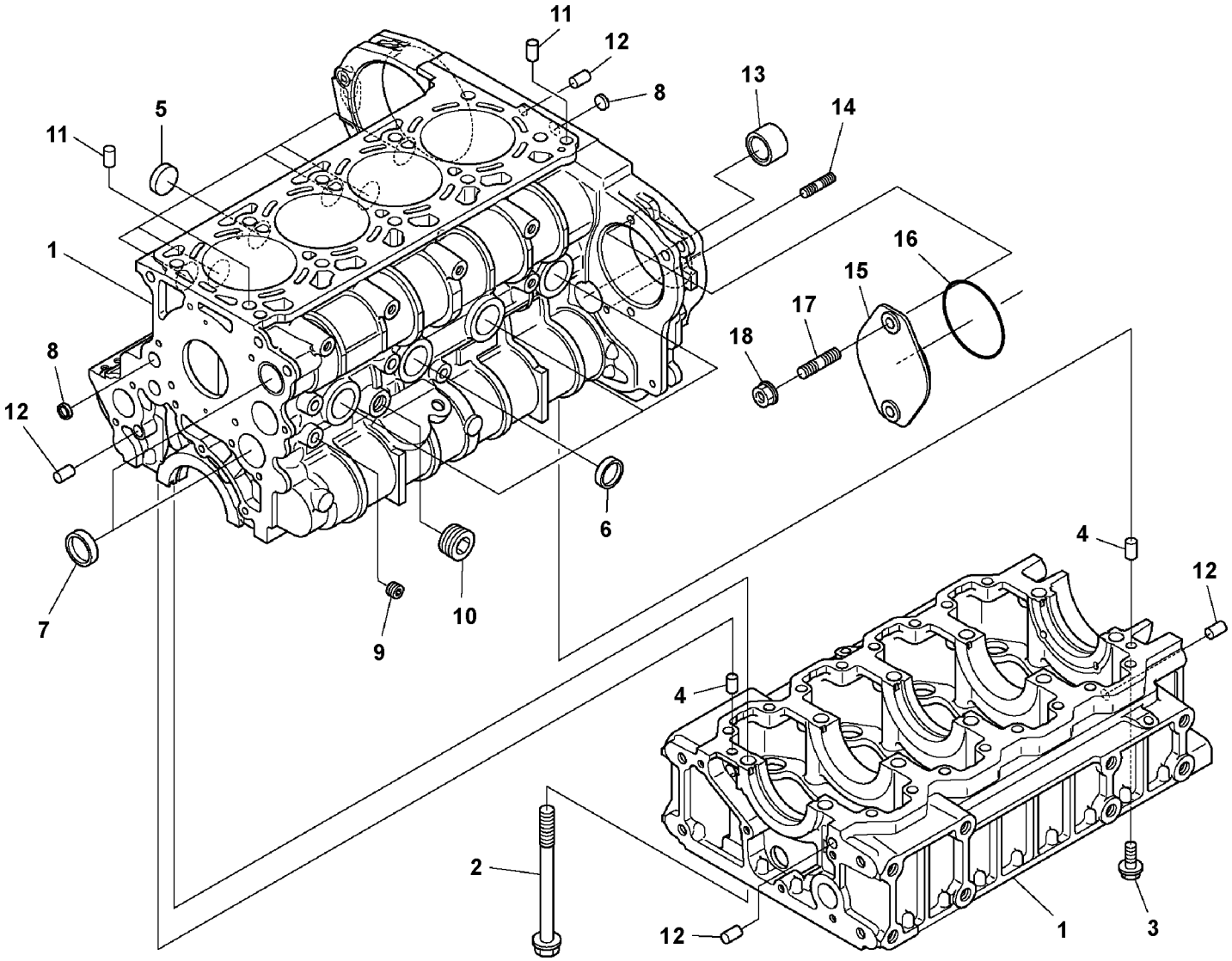

Volvo Construction Equipment
1068716

Fig.	Part No.	Quantity 1	2	3	PS	KIT	Description	Dénomination	Bezeichnung	Denominación	Benämning	Notes
1		1			NS		Crankcase	Carter moteur	Kurbelgehäuse	Cárter cigüeñal	Vevhus	
2	**VOE 16678650**	10					•Bolt	•Boulon	•Bolzen	•Perno	•Bult	
3	**VOE 16668304**	16					•Bolt	•Boulon	•Bolzen	•Perno	•Bult	
4		2			NS		•Pin	•Goupille	•Stift	•Pasador	•Pinne	
5	**VOE 16677663**	6					•Cap	•Capot	•Verschlusskappe	•Capuchón	•Hatt	
6		4			NS		•Cap	•Capot	•Verschlusskappe	•Capuchón	•Hatt	
7	**VOE 16658973**	2					•Cap	•Chapeau	•Verschlusskappe	•Caperuza	•Hatt	
8		2			NS		•Cap	•Capot	•Verschlusskappe	•Capuchón	•Hatt	
9		1			NS		•Plug	•Tampon	•Stopfen	•Tapón	•Plugg	
10		1			NS		•Plug	•Tampon	•Stopfen	•Tapón	•Plugg	
11		2			NS		Pin	Goupille	Stift	Pasador	Pinne	
12		4			NS		Pin	Goupille	Stift	Pasador	Pinne	
13		1			NS		Bushing	Bague	Buchse	Casquillo	Bussning	
14		1			NS		Stud	Goujon	Stiftschraube	Espárrago	Pinnskruv	
15		1			NS		Cover	Capot	Haube	Capó	Huv	
16	**VOE 16678001**	1					O-ring	Joint torique	O-Ring	Anillo tórico	O-ring	
17		2			NS		Bolt	Boulon	Bolzen	Perno	Bult	
18	**VOE 16660752**	2					Nut	Écrou	Mutter	Tuerca	Mutter	

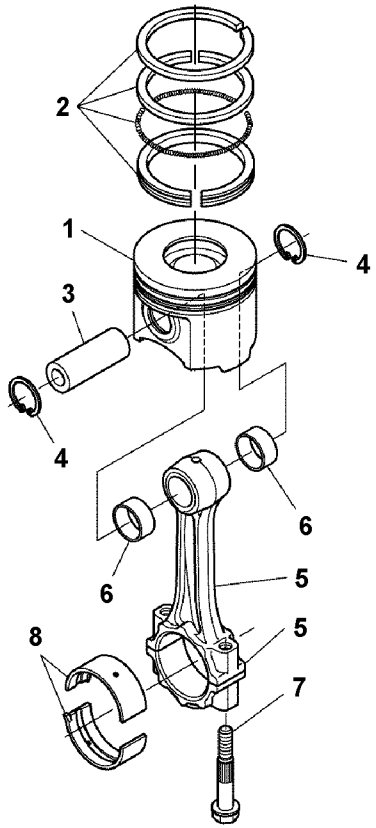
2
1
4
3
4
6
6
5
8
5
7

Fig.	Part No.	Quantity 1	2	3	PS	KIT	Description	Dénomination	Bezeichnung	Denominación	Benämning	Notes
1	**VOE 16678463**	4				K	Piston	Piston	Kolben	Pistón	Kolv	STD
1	**VOE 16678465**	4				K	Piston	Piston	Kolben	Pistón	Kolv	+0.25mm
2	**VOE 16678455**	4				K	Piston ring	Segment piston	Kolbenring	Aro de pistón	Kolvring	STD
2	**VOE 16678459**	4				K	Piston ring	Segment piston	Kolbenring	Aro de pistón	Kolvring	+0.25mm
3	**VOE 16678453**	4				K	Pin	Goupille	Stift	Pasador	Pinne	
4	**VOE 16678448**	8				K	Clip	Clip	Klemmfeder	Clip	Låsfjäder	
5	**VOE 16678445**	4					Connecting rod	Bielle	Pleuel	Biela	Vevstake	
6		8			NS	K	•Gudgeon pin	•Axe piston	•Kolbenbolzen	•Bulón	•Kolvtapp	
7		8			NS		•Bolt	•Boulon	•Bolzen	•Perno	•Bult	
8		4			NS		•Bearing shell	•Coussinet palier	•Lagerschale	•Casquillo de cojinet	•Lagerskål	STD BLUE SET
8		4			NS		•Bearing shell	•Coussinet palier	•Lagerschale	•Casquillo de cojinet	•Lagerskål	STD SET
8		4			NS		•Bearing shell	•Coussinet palier	•Lagerschale	•Casquillo de cojinet	•Lagerskål	-0.20mm SET
8		4			NS		•Bearing shell	•Coussinet palier	•Lagerschale	•Casquillo de cojinet	•Lagerskål	-0.40mm SET
	VOE 16678370	4					Piston kit	Jeu pistons	Kolbensatz	Juego de pistones	Kolvsats	STD
	VOE 16678372	4					Piston kit	Jeu pistons	Kolbensatz	Juego de pistones	Kolvsats	+0.25mm

1		**Kolv** **Pistón** **Kolben** **Piston** **Piston**	Catalogue id **20670**	Group **213**
2				
3			Illustr. No **1068720**	Section **100**
4				
5		**14617298, 14646505**	Issue **PUB 20032419-B**	Page **61**

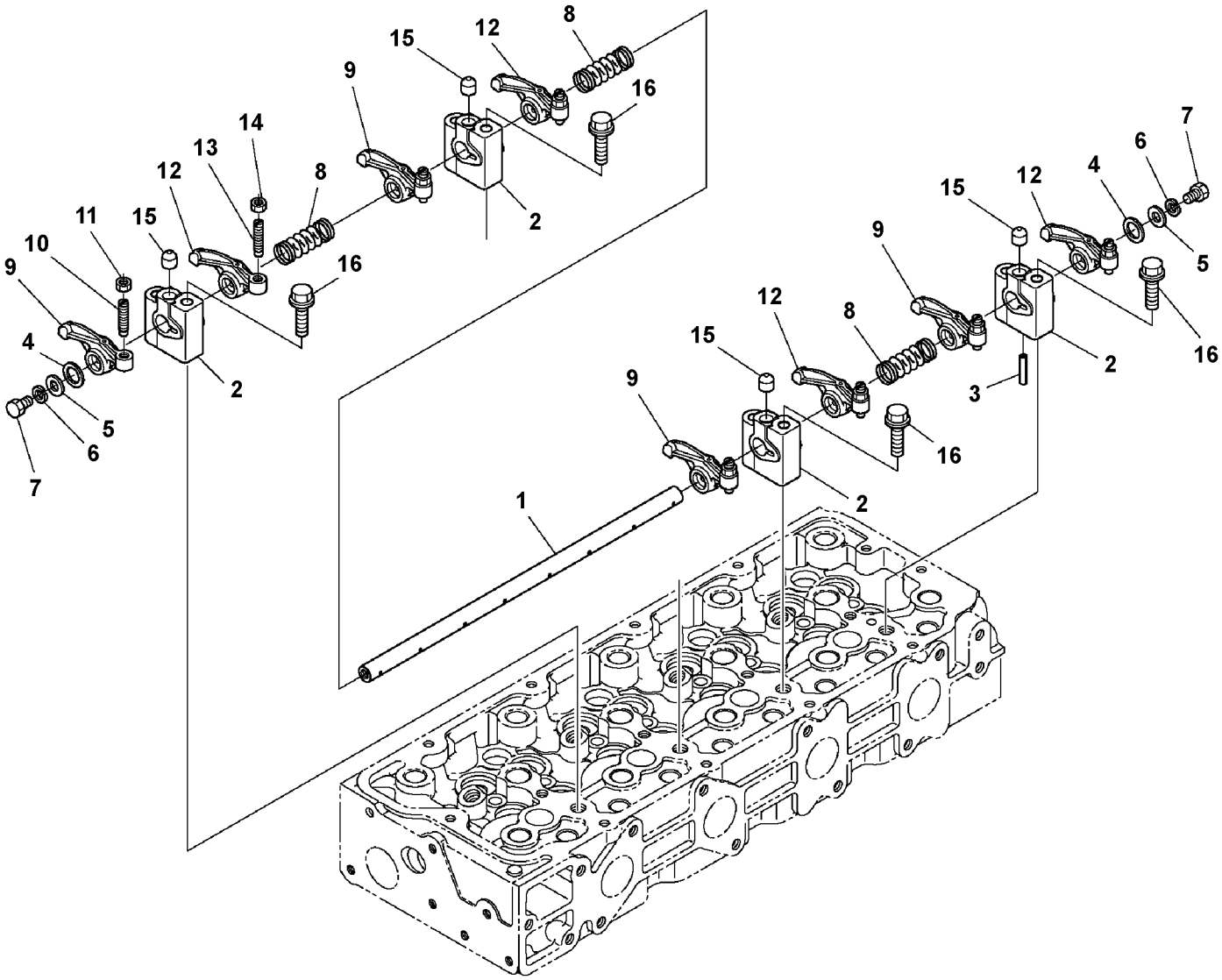

Volvo Construction Equipment
1068721

Fig.	Part No.	Quantity 1	2	3	PS	KIT	Description	Dénomination	Bezeichnung	Denominación	Benämning	Notes
1	**VOE 16678643**	1					Shaft	Arbre	Welle	Eje	Axel	
2	**VOE 16678639**	4					Bracket	Console	Konsole	Consola	Konsol	
3		1			NS		Pin	Goupille	Stift	Pasador	Pinne	
4		2			NS		Washer	Rondelle	Scheibe	Arandela	Bricka	
5		2			NS		Washer	Rondelle	Scheibe	Arandela	Bricka	
6		2			NS		Tab washer	Rondelle-frein	Falzblech	Arandela de segurida	Vikbricka	
7		2			NS		Bolt	Boulon	Bolzen	Perno	Bult	
8	**VOE 16678618**	3					Spring	Ressort	Feder	Resorte	Fjäder	
9	**VOE 16678614**	4					Rocker arm	Culbuteur	Kipphebel	Balancín	Vipparm	
10		4			NS		•Screw	•Vis	•Schraube	•Tornillo	•Skruv	
11		4			NS		•Nut	•Écrou	•Mutter	•Tuerca	•Mutter	
12	**VOE 16678607**	4					Rocker arm	Culbuteur	Kipphebel	Balancín	Vipparm	
13		4			NS		•Screw	•Vis	•Schraube	•Tornillo	•Skruv	
14		4			NS		•Nut	•Écrou	•Mutter	•Tuerca	•Mutter	
15	**VOE 16678604**	4					Pin	Goupille	Stift	Pasador	Pinne	
16	**VOE 16678602**	4					Flange screw	Vis à embase	Flanschschraube	Tornillo embridado	Flänsskruv	

1		**Vipparmsaxel** **Eje de balancín** **Kipphebelwelle** **Axe de culbuteur** **Rocker arm shaft**	Catalogue id **20670**	Group **214**
2			Illustr. No **1068721**	Section **100**
3			Issue **PUB 20032419-B**	Page **63**
4				
5		**14617298, 14646505**		

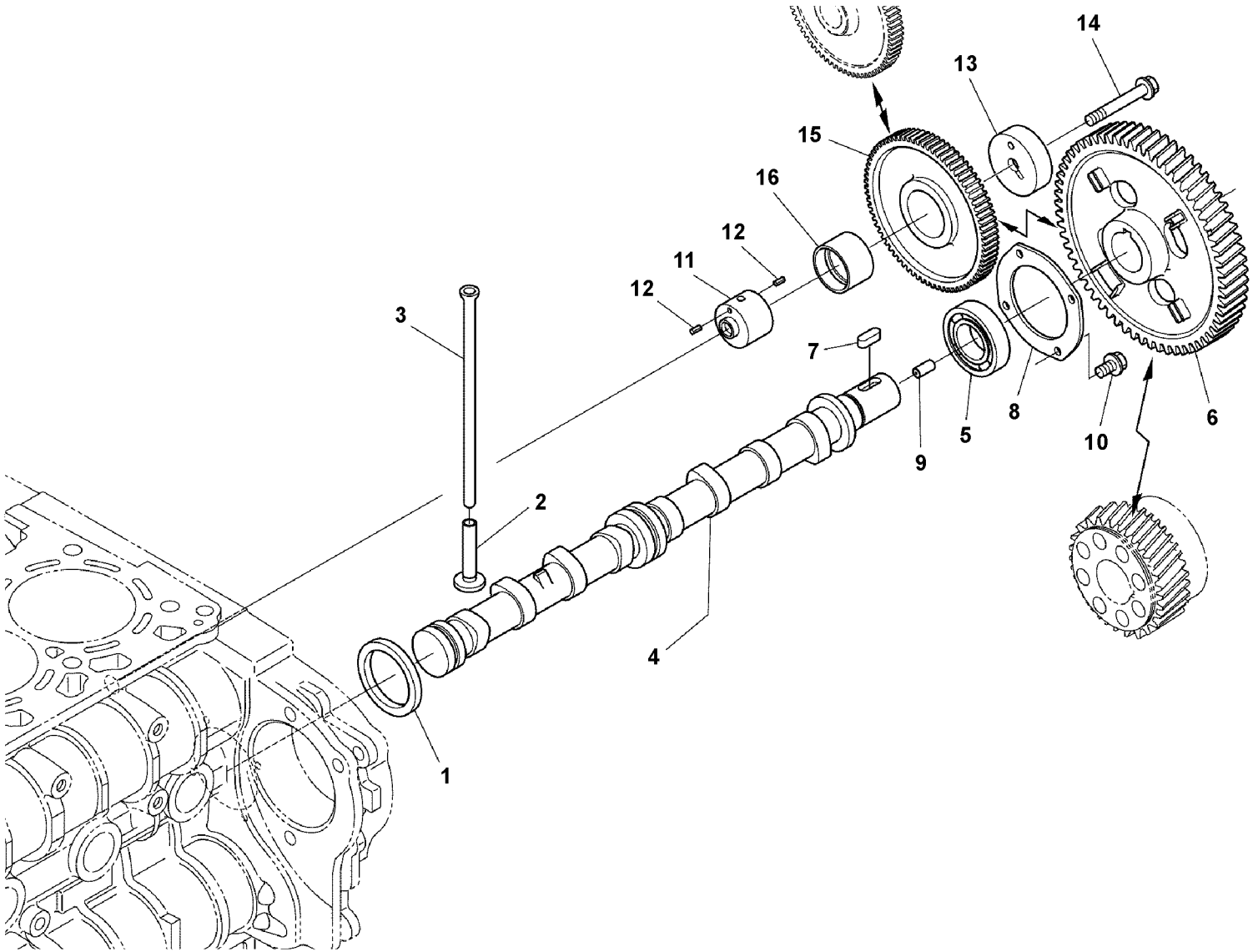
14
13
15
16
12
11
12
3
7
2
5
8
10
6
9
4
1

Fig.	Part No.	Quantity 1	2	3	PS	KIT	Description	Dénomination	Bezeichnung	Denominación	Benämning	Notes
1	**VOE 16678360**	1					Cover	Capot	Haube	Capó	Huv	
2	**VOE 16678358**	8					Tappet	Poussoir	Stösselbecher	Empujador válvula	Lyftare	
3	**VOE 16678356**	8					Push rod	Tige-poussoir	Stößelstange	Barra de apoyo	Stötstång	
4	**VOE 16678354**	1					Camshaft	Arbre cames	Nockenwelle	Árbol de levas	Kamaxel	
5		1			NS		•Bearing	•Roulement	•Lager	•Cojinete	•Lager	
6	**VOE 16678065**	1					•Gear	•Pignon	•Zahnrad	•Engranaje	•Kugghjul	
7	**VOE 16659306**	1					•Key	•Clé	•Schlüssel	•Llave	•Nyckel	
8	**VOE 16678071**	1					•End plate	•Tôle extrémité	•Stirnwandblech	•Placa final	•Gavelplåt	
9		1			NS		•Pin	•Goupille	•Stift	•Pasador	•Pinne	
10		4			NS		Bolt	Boulon	Bolzen	Perno	Bult	
11		1			NS		Shaft	Arbre	Welle	Eje	Axel	
12		2			NS		Pin	Goupille	Stift	Pasador	Pinne	
13		1			NS		Collar	Collerette	Bördelung	Collar	Krage	
14	**VOE 16678106**	1					Flange screw	Vis à embase	Flanschschraube	Tornillo embridado	Flänsskruv	
15	**VOE 16678110**	1					Gear	Pignon	Zahnrad	Engranaje	Kugghjul	
16		1			NS		•Bushing	•Bague	•Buchse	•Casquillo	•Bussning	

1		**Kamaxel** **Eje de levas** **Nockenwelle** **Arbre à cames** **Camshaft**	Catalogue id **20670**	Group **215**
2			Illustr. No **1068725**	Section **200**
3				
4			Issue **PUB 20032419-B**	Page **65**
5		**14617298, 14646505**		

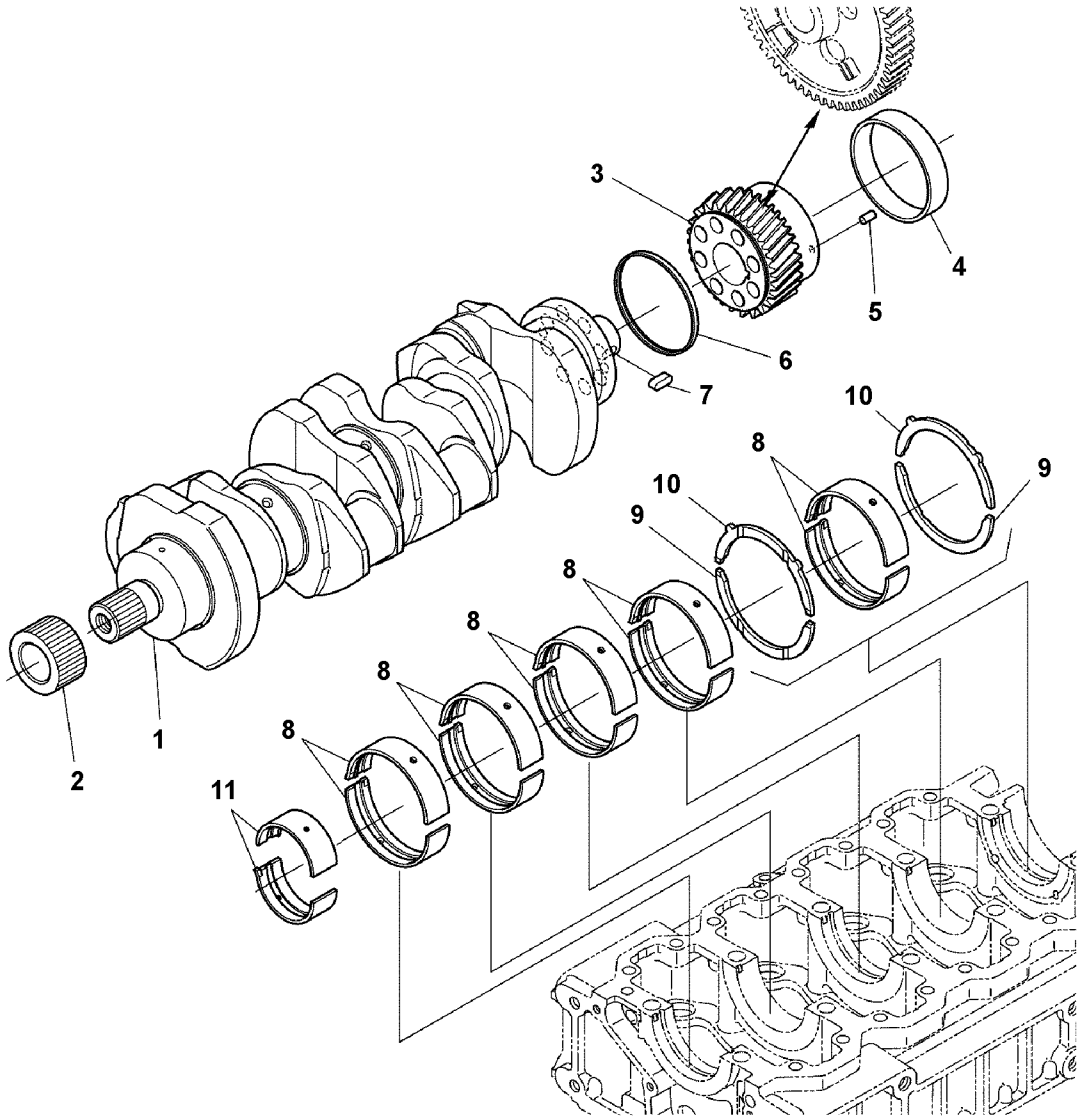
1
2
3
4
5
6
7
8
8
8
8
8
8
9
9
10
10
10
11

Fig.	Part No.	Quantity 1	2	3	PS	KIT	Description	Dénomination	Bezeichnung	Denominación	Benämning	Notes
1	**VOE 16678435**	1					Crankshaft	Vilebrequin	Kurbelwelle	Cigüeñal	Vevaxel	
2		1			NS		Gear	Pignon	Zahnrad	Engranaje	Kugghjul	
3	**VOE 16678433**	1					Gear	Pignon	Zahnrad	Engranaje	Kugghjul	
4	**VOE 16678430**	1					Sleeve	Douille	Hülse	Manguito	Hylsa	
5	**VOE 16658858**	1					Pin	Goupille	Stift	Pasador	Pinne	
6	**VOE 16678017**	1					Sealing	Étanchéité	dichtung	Junta	Tätning	
7	**VOE 16678427**	1					Key	Clavette	Keil	Chaveta	Kil	
	VOE 16678363	1					Bearing kit	Jeu paliers	Lagersatz	Juego de cojinetes	Lagersats	STD
	VOE 16678366	1					Bearing kit	Jeu paliers	Lagersatz	Juego de cojinetes	Lagersats	-0.20mm/+0.20mm
	VOE 16678368	1					Bearing kit	Jeu paliers	Lagersatz	Juego de cojinetes	Lagersats	-0.40mm/+0.40mm
8	**VOE 16678417**	5					•Bearing shell	•Coussinet palier	•Lagerschale	•Casquillo de cojinet	•Lagerskål	STD SET
8	**VOE 16678423**	5					•Bearing shell	•Coussinet palier	•Lagerschale	•Casquillo de cojinet	•Lagerskål	-0.20mm SET
8	**VOE 16678425**	5					•Bearing shell	•Coussinet palier	•Lagerschale	•Casquillo de cojinet	•Lagerskål	-0.40mm SET
9	**VOE 16678390**	2					•Side	•Côté	•Seite	•Lado	•Sida	STD
9	**VOE 16678393**	2					•Side	•Côté	•Seite	•Lado	•Sida	+0.20mm
9	**VOE 16678404**	2					•Side	•Côté	•Seite	•Lado	•Sida	+0.40mm
10	**VOE 16678375**	2					•Side	•Côté	•Seite	•Lado	•Sida	STD
10	**VOE 16678381**	2					•Side	•Côté	•Seite	•Lado	•Sida	+0.20mm
10	**VOE 16678383**	2					•Side	•Côté	•Seite	•Lado	•Sida	+0.40mm

1		**Vevaxel** **Cigüeñal** **Kurbelwelle** **Vilebrequin** **Crankshaft**	Catalogue id **20670**	Group **216**
2				
3			Illustr. No **1068724**	Section **100**
4				
5		**14617298, 14646505**	Issue **PUB 20032419-B**	Page **67**

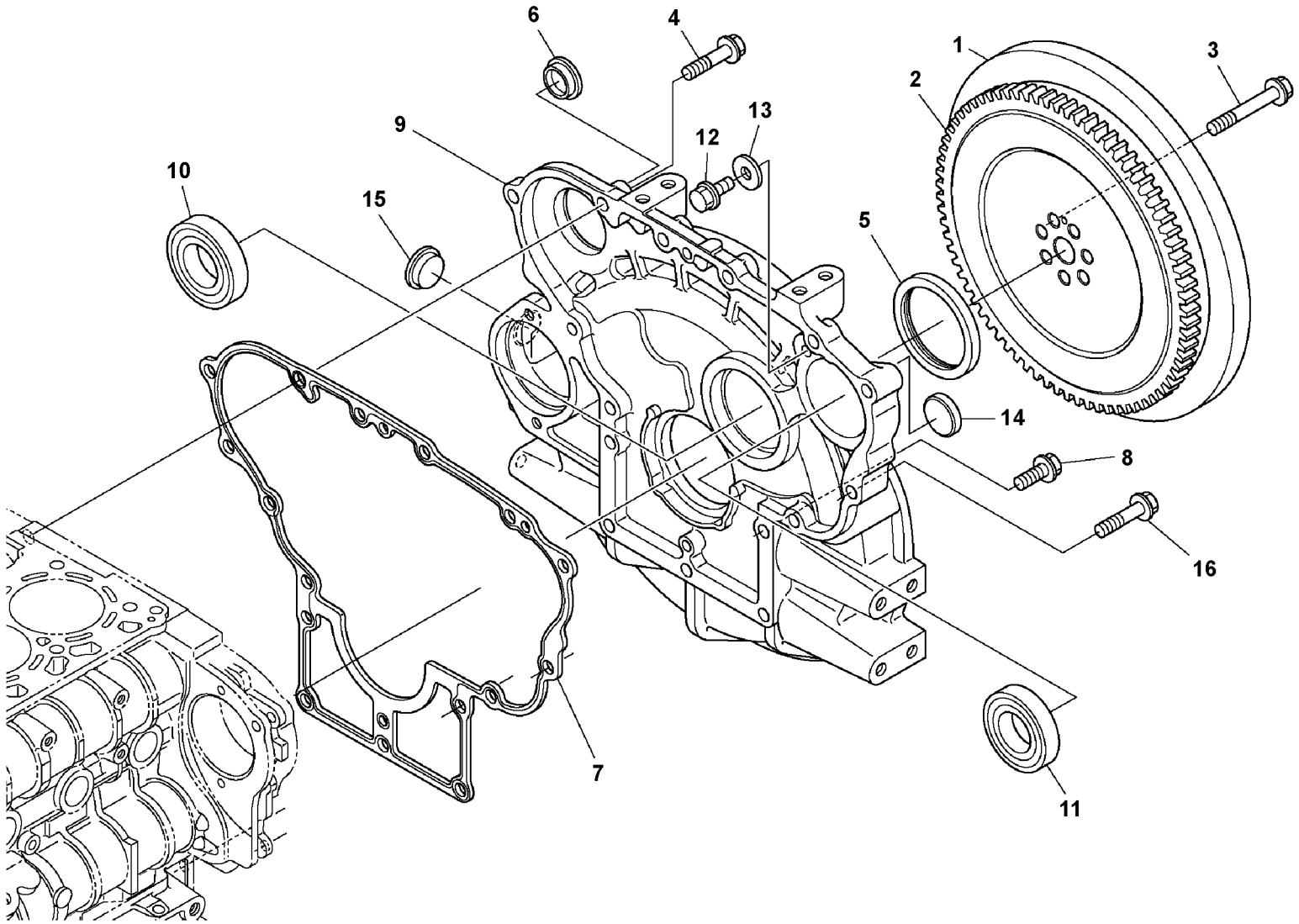

Volvo Construction Equipment
1068726

Fig.	Part No.	Quantity 1	2	3	PS	KIT	Description	Dénomination	Bezeichnung	Denominación	Benämning	Notes
1	**VOE 16678119**	1					Flywheel	Volant moteur	Schwungrad	Volante	Svänghjul	
2	**VOE 16677983**	1					•Gear	•Pignon	•Zahnrad	•Engranaje	•Kugghjul	
3	**VOE 16678128**	7					Screw	Vis	Schraube	Tornillo	Skruv	
4	**VOE 16678141**	3					Flange screw	Vis à embase	Flanschschraube	Tornillo embridado	Flänsskruv	
5	**VOE 16678004**	1					Sealing	Étanchéité	dichtung	Junta	Tätning	
6		1			NS		Plug	Tampon	Stopfen	Tapón	Plugg	
7	**VOE 16678009**	1					Gasket	Joint	Dichtung	Junta	Packning	
8	**VOE 16671659**	8					Bolt	Boulon	Bolzen	Perno	Bult	
9		1			NS		Housing	Carter	Gehäuse	Cuerpo	Hus	
10	**VOE 16678143**	1					•Bearing	•Roulement	•Lager	•Cojinete	•Lager	
11	**VOE 16678145**	1					•Bearing	•Roulement	•Lager	•Cojinete	•Lager	
12		1			NS		•Bolt	•Boulon	•Bolzen	•Perno	•Bult	
13	**VOE 16668373**	1					•Washer	•Rondelle	•Scheibe	•Arandela	•Bricka	
14		1			NS		•Plug	•Tampon	•Stopfen	•Tapón	•Plugg	
15		1			NS		Cover	Capot	Haube	Capó	Huv	
16	**VOE 16678198**	4					Flange screw	Vis à embase	Flanschschraube	Tornillo embridado	Flänsskruv	

1		**Svänghjul** **Volante** **Schwungrad** **Volant** **Flywheel**	Catalogue id **20670**	Group **216**
2			Illustr. No **1068726**	Section **200**
3				
4			Issue **PUB 20032419-B**	Page **69**
5		**14617298, 14646505**		

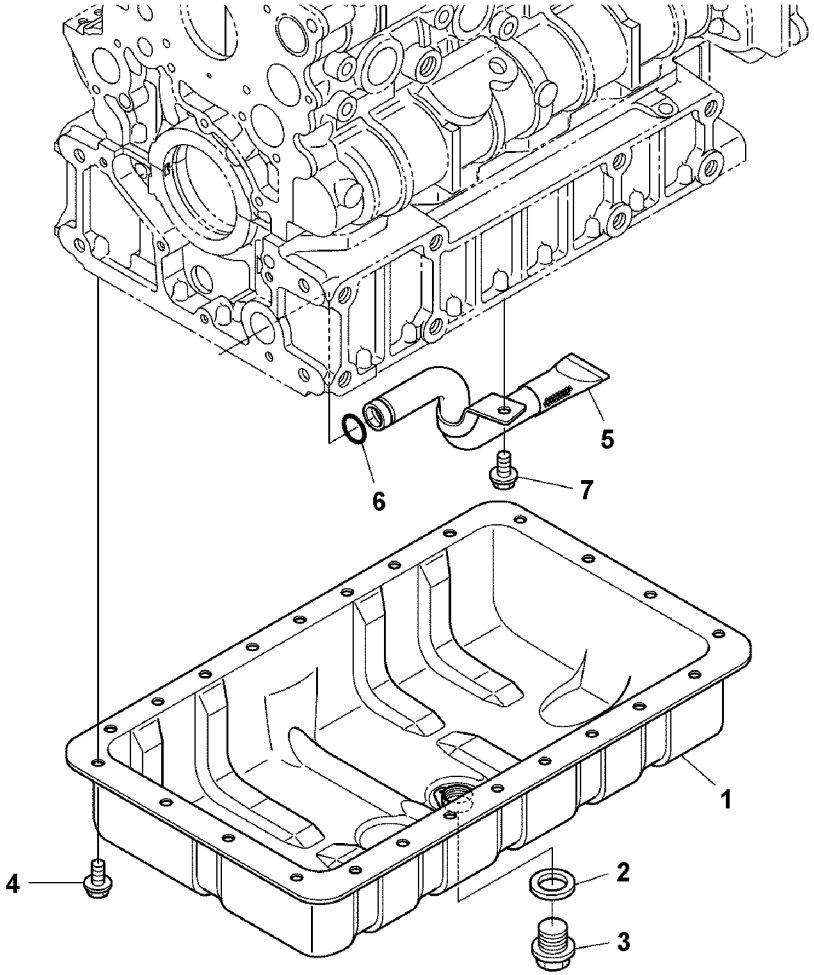
1
2
3
4
5
6
7

Fig.	Part No.	Quantity 1	2	3	PS	KIT	Description	Dénomination	Bezeichnung	Denominación	Benämning	Notes
1	**VOE 16677968**	1					Oil pan	Carter d'huile	Ölwanne	Cárter de aceite	Oljetråg	
2	**VOE 16668443**	1					Gasket	Joint	Dichtung	Junta	Packning	
3	**VOE 17230228**	1					Drain plug	Bouchon de vidange	Ablassstopfen	Tapón de vaciado	Avtappningspropp	
4	**VOE 16678108**	24					Bolt	Boulon	Bolzen	Perno	Bult	
5	**VOE 16678122**	1					Filter	Filtre	Filter	Filtro	Filter	
6	**VOE 16678126**	1					O-ring	Joint torique	O-Ring	Anillo tórico	O-ring	
7	**VOE 16678108**	1					Bolt	Boulon	Bolzen	Perno	Bult	

1		**Oljesump** **Cárter** **Ölwanne** **Carter d'huile** **Oil sump**	Catalogue id **20670**	Group **217**
2				
3			Illustr. No **1068717**	Section **100**
4				
5		**14617298, 14646505**	Issue **PUB 20032419-B**	Page **71**

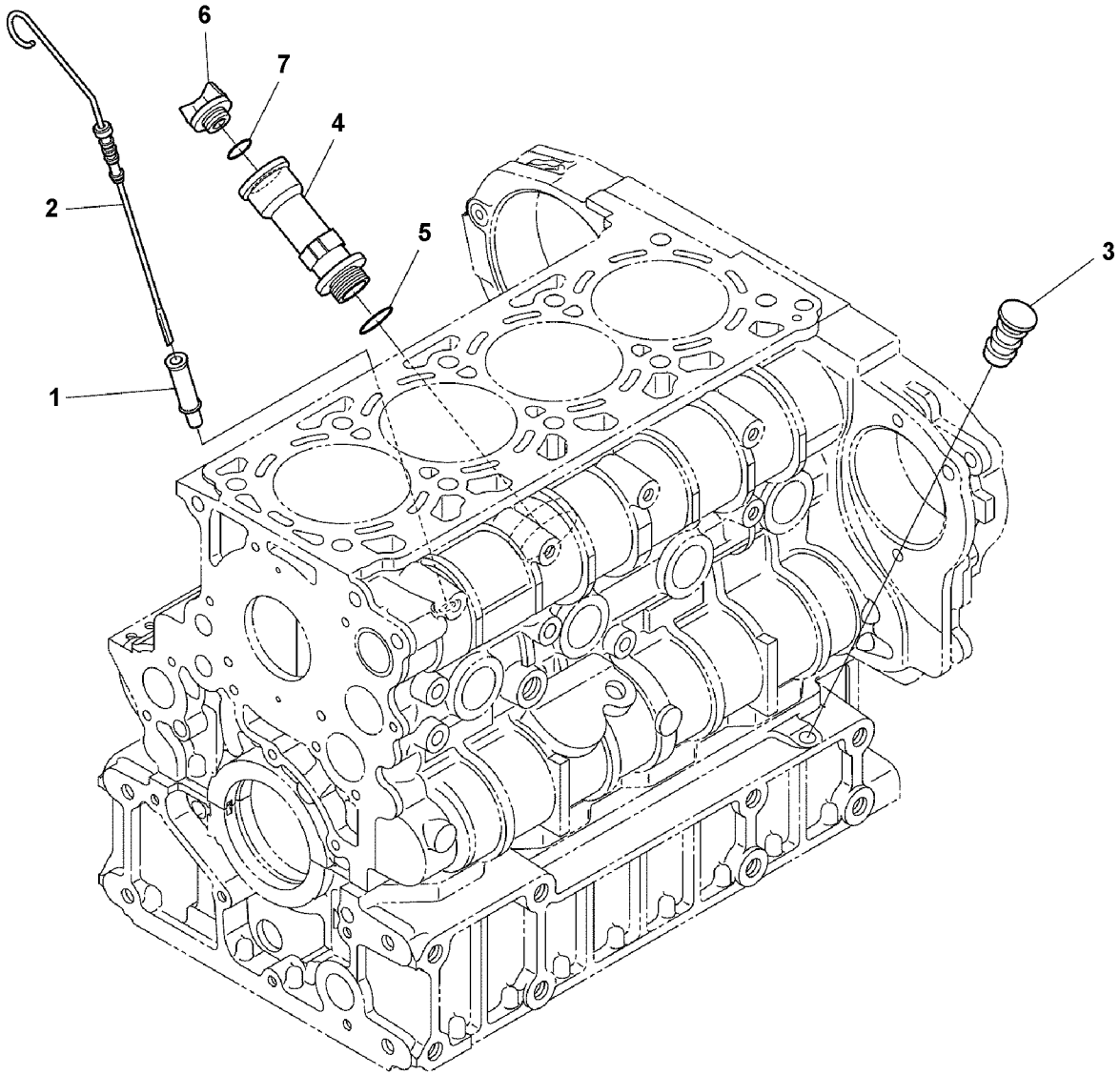
6
7
4
2
5
3
1

Fig.	Part No.	Quantity 1	2	3	PS	KIT	Description	Dénomination	Bezeichnung	Denominación	Benämning	Notes
1	**VOE 16677971**	1					Guide	Guide	Führung	Guía	Styrning	
2	**VOE 16677973**	1					Gauge	Calibre	Messlehre	Galga	Tolk	
3	**VOE 16659071**	1					Plug	Tampon	Stopfen	Tapón	Plugg	
4		1			NS		Flange	Bride	Flansch	Brida	Fläns	
5	**VOE 16677975**	1					O-ring	Joint torique	O-Ring	Anillo tórico	O-ring	
6	**VOE 16672982**	1					Plug	Tampon	Stopfen	Tapón	Plugg	
7	**VOE 16678188**	1					O-ring	Joint torique	O-Ring	Anillo tórico	O-ring	

1		**Oljesticka** **Varilla de nivel de aceite** **Ölmessstab** **Jauge d'huile** **Oil dipstick**	Catalogue id **20670**	Group **217**
2			Illustr. No **1068718**	Section **200**
3				
4			Issue **PUB 20032419-B**	Page **73**
5		**14617298, 14646505**		

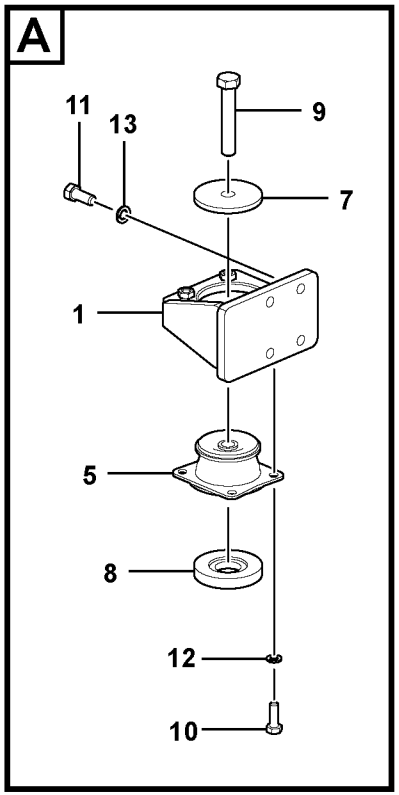

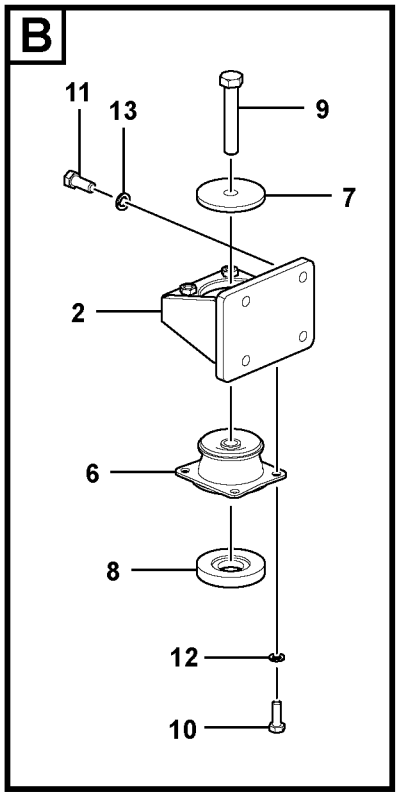

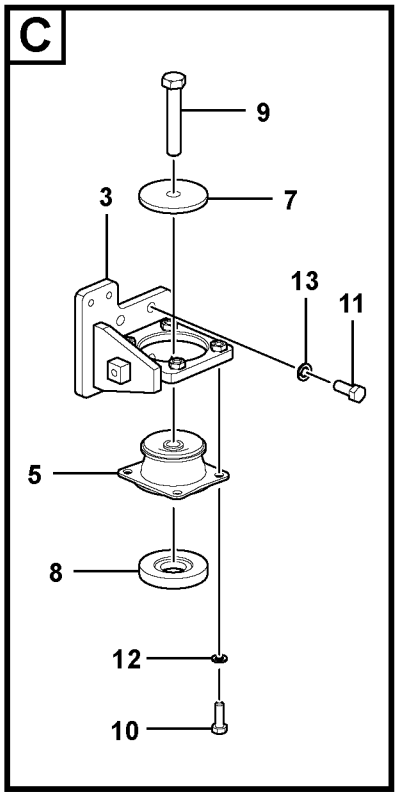

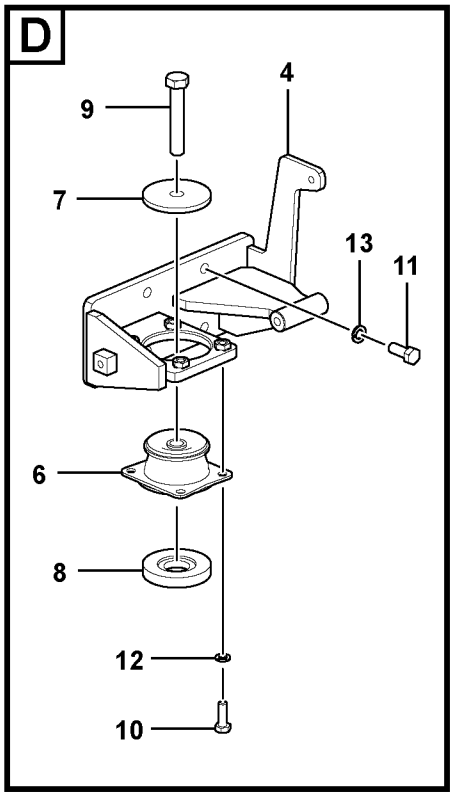

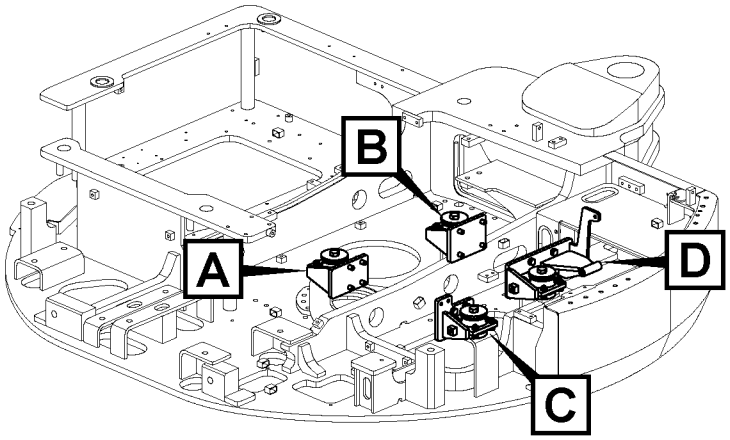

Volvo Construction Equipment
1069817

Fig.	Part No.	Quantity 1	2	3	PS	KIT	Description	Dénomination	Bezeichnung	Denominación	Benämning	Notes
1	**VOE 14629843**	1					Bracket	Console	Konsole	Consola	Konsol	
2	**VOE 14627779**	1					Bracket	Console	Konsole	Consola	Konsol	
3	**VOE 14631574**	1					Bracket	Console	Konsole	Consola	Konsol	
4	**VOE 14627781**	1					Bracket	Console	Konsole	Consola	Konsol	
5	**VOE 14661332**	2					Cushion	Coussin	Sitzkissen	Cojin	Dyna	
6	**VOE 14661331**	2					Cushion	Coussin	Sitzkissen	Cojin	Dyna	
7	**SA 1112-00830**	4					Plate	Plaque	Platte	Placa	Platta	
8	**VOE 14528514**	4					Spacer	Partie Intermédiaire	Zwischenstück	Espaciador	Mellandel	
9	**VOE 978941**	4					Hexagon screw	Vis à tête hexagonale	Sechskantschraube	Tornillo hexagonal	Sexkantsskruv	
10	**VOE 983252**	16					Hexagon screw	Vis à tête hexagonale	Sechskantschraube	Tornillo hexagonal	Sexkantsskruv	
11	**VOE 14629844**	16					Screw	Vis	Schraube	Tornillo	Skruv	
12	**VOE 955922**	16					Spring washer	Rondelle élastique	Federscheibe	Arandela elástica	Fjäderbricka	
13	**VOE 955923**	16					Spring washer	Rondelle élastique	Federscheibe	Arandela elástica	Fjäderbricka	

1		**Motorfäste** **Suspensión del motor** **Motorbefestigung** **Support moteur** **Engine mount**	Catalogue id **20670**	Group **218**
2			Illustr. No **1069817**	Section **100**
3			Issue **PUB 20032419-B**	Page **75**
4				
5				

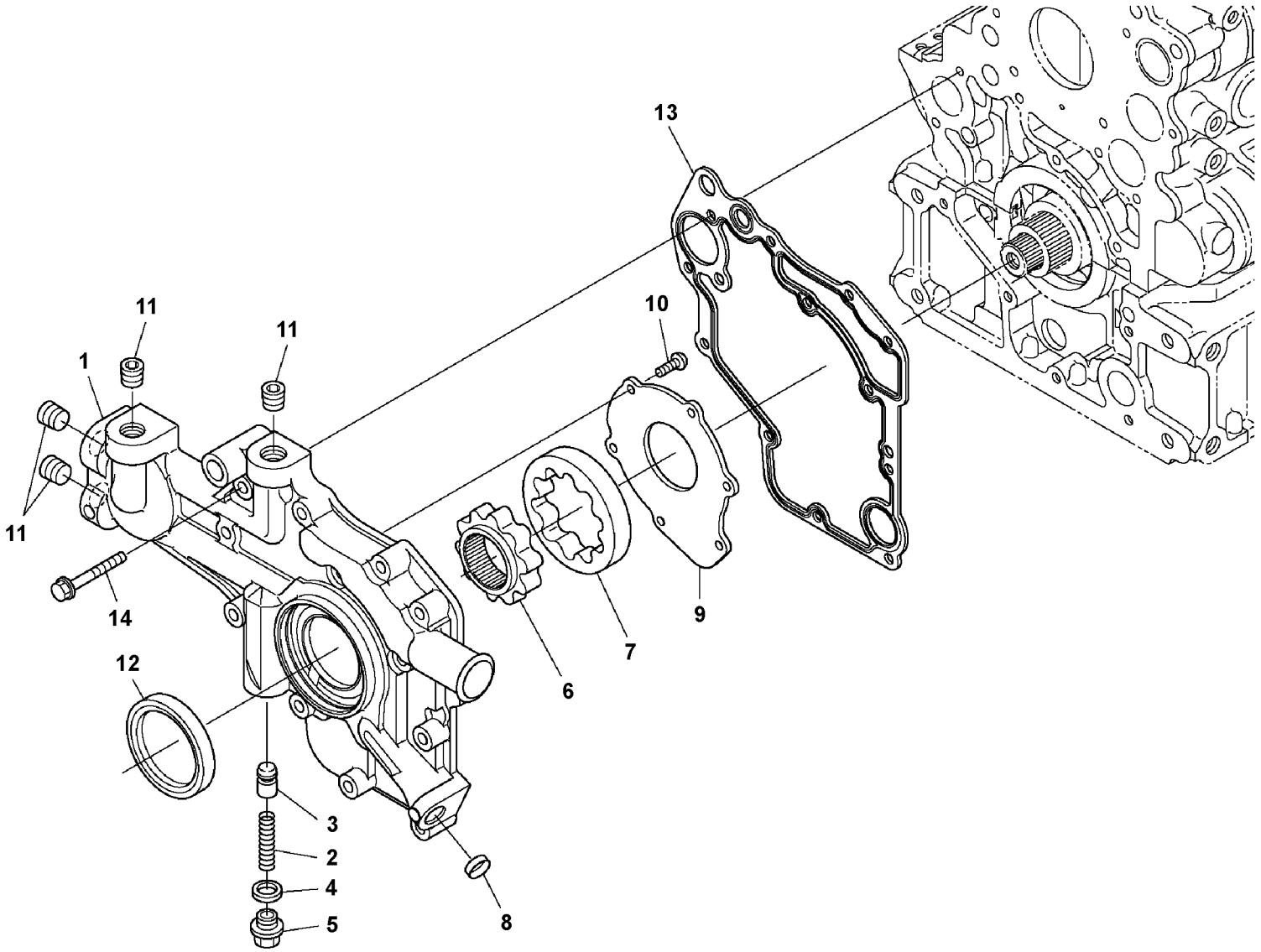

Volvo Construction Equipment
1068723

Fig.	Part No.	Quantity 1	2	3	PS	KIT	Description	Dénomination	Bezeichnung	Denominación	Benämning	Notes
1		1			NS		Service cover	Panneau de service	Frontdeckel	Tapa delantera	Frontlucka	
2	**VOE 16678586**	1					•Spring	•Ressort	•Feder	•Resorte	•Fjäder	
3	**VOE 16670489**	1					•Valve	•Valve	•Ventil	•Válvula	•Ventil	
4	**VOE 17230229**	1					•Gasket	•Joint	•Dichtung	•Junta	•Packning	
5	**VOE 16669993**	1					•Plug	•Tampon	•Stopfen	•Tapon	•Plugg	
6	**VOE 16678584**	1					•Rotor	•Rotor	•Rotor	•Rotor	•Rotor	
7	**VOE 16678582**	1					•Rotor	•Rotor	•Rotor	•Rotor	•Rotor	
8	**VOE 16658875**	1					•Cap	•Capot	•Verschlusskappe	•Capuchón	•Hatt	
9	**VOE 16678580**	1					•Cover	•Capot	•Haube	•Capó	•Huv	
10		6			NS		•Screw	•Vis	•Schraube	•Tornillo	•Skruv	
11	**VOE 16671235**	4					•Plug	•Tampon	•Stopfen	•Tapón	•Plugg	
12	**VOE 16668465**	1					Sealing	Étanchéité	dichtung	Junta	Tätning	
13	**VOE 16678014**	1					Gasket	Joint	Dichtung	Junta	Packning	
14	**VOE 16678529**	12					Flange screw	Vis à embase	Flanschschraube	Tornillo embridado	Flänsskruv	

1		**Främre huv** **Delantero capo** **Vorder haube** **Antereur capo** **Front cover**	Catalogue id **20670**	Group **221**
2				
3			Illustr. No **1068723**	Section **100**
4				
5		**14617298, 14646505**	Issue **PUB 20032419-B**	Page **77**

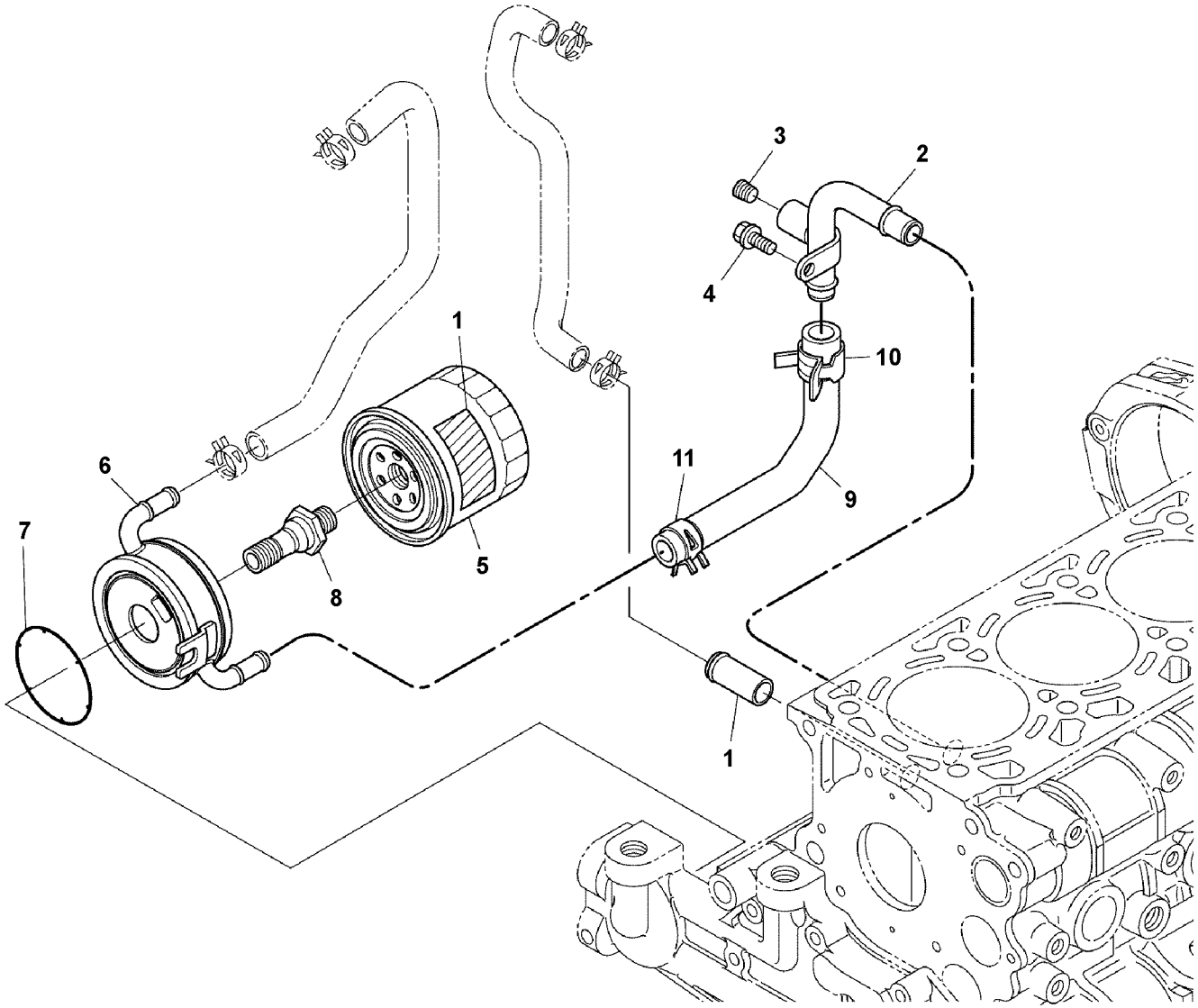

Volvo Construction Equipment
1068756

Fig.	Part No.	Quantity 1	2	3	PS	KIT	Description	Dénomination	Bezeichnung	Denominación	Benämning	Notes
1		1			NS		Joint	Articulation	Gelenk	Unión	Led	
2		1			NS		Pipe	Tuyau	Rohrleitung	Tubo	Rör	
3		1			NS		Plug	Tampon	Stopfen	Tapón	Plugg	
4		1			NS		Bolt	Boulon	Bolzen	Perno	Bult	
5	**VOE 16677956**	1					Oil filter	Filtre à huile	Ölfilter	Filtro de aceite	Oljefilter	
6		1			NS		Oil cooler	Radiateur huile	Ölkühler	Enfriador de aceite	Oljekylare	
7	**VOE 16677958**	1					•O-ring	•Joint torique	•O-Ring	•Anillo tórico	•O-ring	
8		1			NS		Connector	Connexion	Anschluss	Unión	Anslutning	
9		1			NS		Pipe	Tuyau	Rohrleitung	Tubo	Rör	
10	**VOE 16660827**	1					Clamp	Collier serrage	Klemme	Abrazadera	Klamma	
11	**VOE 16660274**	1					Hose clamp	Collier durite	Schlauchschelle	Abrazadera de mang.	Slangklamma	
12		1			NS		Label	Étiquette	Etikett	Etiqueta	Etikett	

1		**Oljekylare** **Enfriador de aceite** **Ölkühler** **Radiateur d 'huile** **Oil cooler**	Catalogue id **20670**	Group **223**
2				
3			Illustr. No **1068756**	Section **100**
4				
5		**14617298, 14646505**	Issue **PUB 20032419-B**	Page **79**

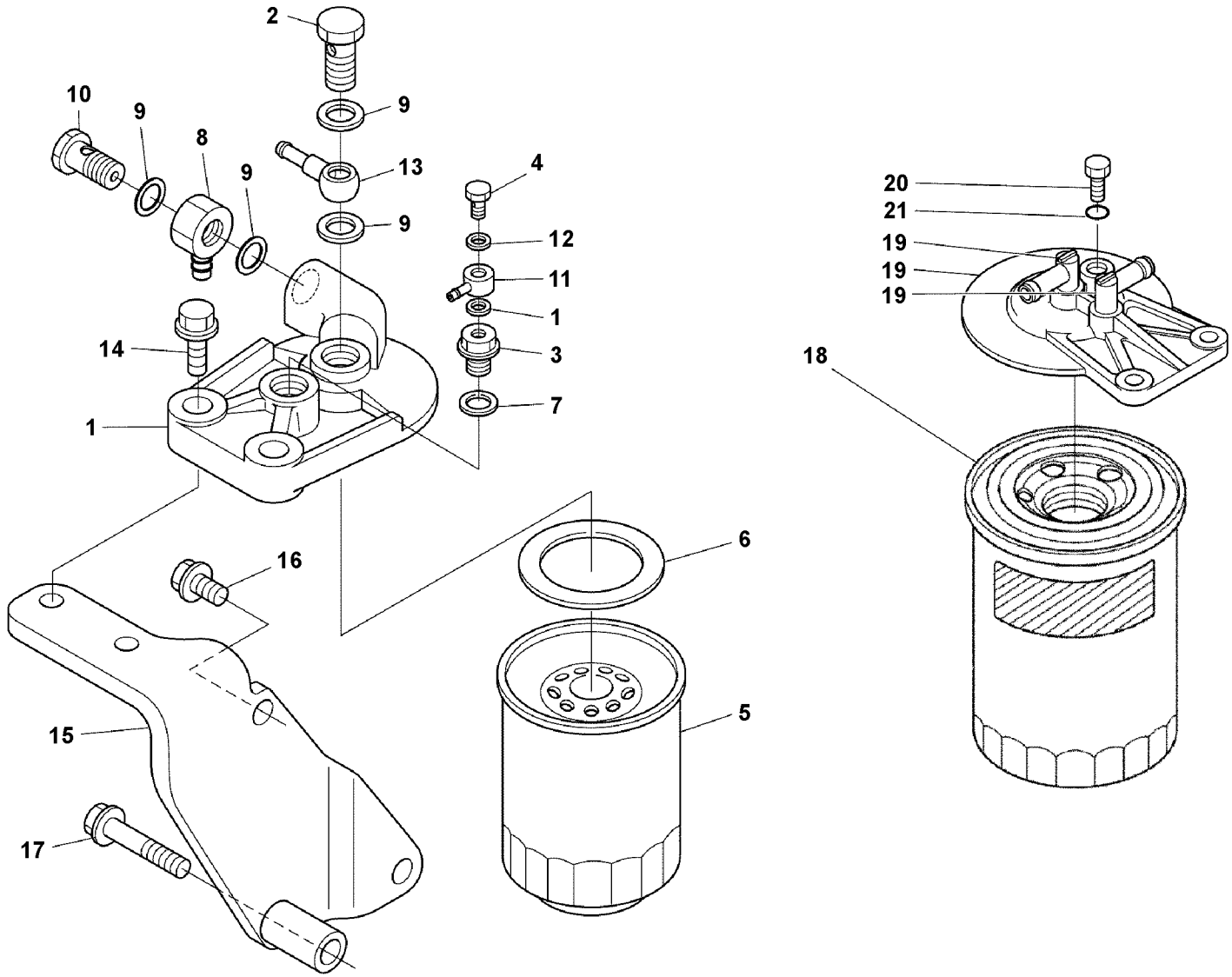

Volvo Construction Equipment
1068728

Fig.	Part No.	Quantity 1	2	3	PS	KIT	Description	Dénomination	Bezeichnung	Denominación	Benämning	Notes
		1			NS		Fuel filter	Filtre a combustible	Kraftstofffilter	Filtro de combustible	Bränslefilter	
1	**VOE 16678159**	1					•Cover	•Capot	•Haube	•Capó	•Huv	
2	**VOE 16670003**	1					•Bolt	•Boulon	•Bolzen	•Perno	•Bult	
3	**VOE 16678167**	1					•Connector	•Connexion	•Anschluss	•Unión	•Anslutning	
4	**VOE 16678171**	1					•Connector	•Connexion	•Anschluss	•Unión	•Anslutning	
5	**VOE 16677987**	1					•Fuel filter	•Filtre a combustible	•Kraftstofffilter	•Filtro de combustible	•Bränslefilter	
6	**VOE 16678175**	1					•Gasket	•Joint	•Dichtung	•Junta	•Packning	
7	**VOE 16670009**	1					•Gasket	•Joint	•Dichtung	•Junta	•Packning	
8	**VOE 16677990**	1					Joint	Articulation	Gelenk	Unión	Led	
9	**VOE 16670009**	4					Gasket	Joint	Dichtung	Junta	Packning	
10	**VOE 16670003**	1					Bolt	Boulon	Bolzen	Perno	Bult	
11	**VOE 16677995**	1					Joint	Articulation	Gelenk	Unión	Led	
12	**VOE 16668783**	2					Gasket	Joint	Dichtung	Junta	Packning	
13	**VOE 16669816**	1					Pipe	Tuyau	Rohrleitung	Tubo	Rör	
14	**VOE 16668298**	2					Bolt	Boulon	Bolzen	Perno	Bult	
15		1			NS		Bracket	Console	Konsole	Consola	Konsol	
16	**VOE 16660598**	2					Bolt	Boulon	Bolzen	Perno	Bult	
17	**VOE 16668271**	1					Bolt	Boulon	Bolzen	Perno	Bult	
	VOE 16671938	1					Fuel filter	Filtre a combustible	Kraftstofffilter	Filtro de combustible	Bränslefilter	
18	**VOE 16668474**	1					•Fuel filter	•Filtre a combustible	•Kraftstofffilter	•Filtro de combustible	•Bränslefilter	
19	**VOE 17259407**	1					•Fuel filter housing	•Boîtier de filtre	•Kraftstofffiltergehäus	•Cuerpo de filtro de c	•Bränslefilterhus	
20	**VOE 16671570**	1					••Screw	••Vis	••Schraube	••Tornillo	••Skruv	
21	**VOE 16671578**	1					••Gasket	••Joint	••Dichtung	••Junta	••Packning	

1		**Bränslefilter** **Filtro de combustible** **Kraftstoffilter** **Filtre à carburant** **Fuel filter**	Catalogue id **20670**	Group **233**
2				
3			Illustr. No **1068728**	Section **100**
4				
5		**14617298, 14646505**	Issue **PUB 20032419-B**	Page **81**

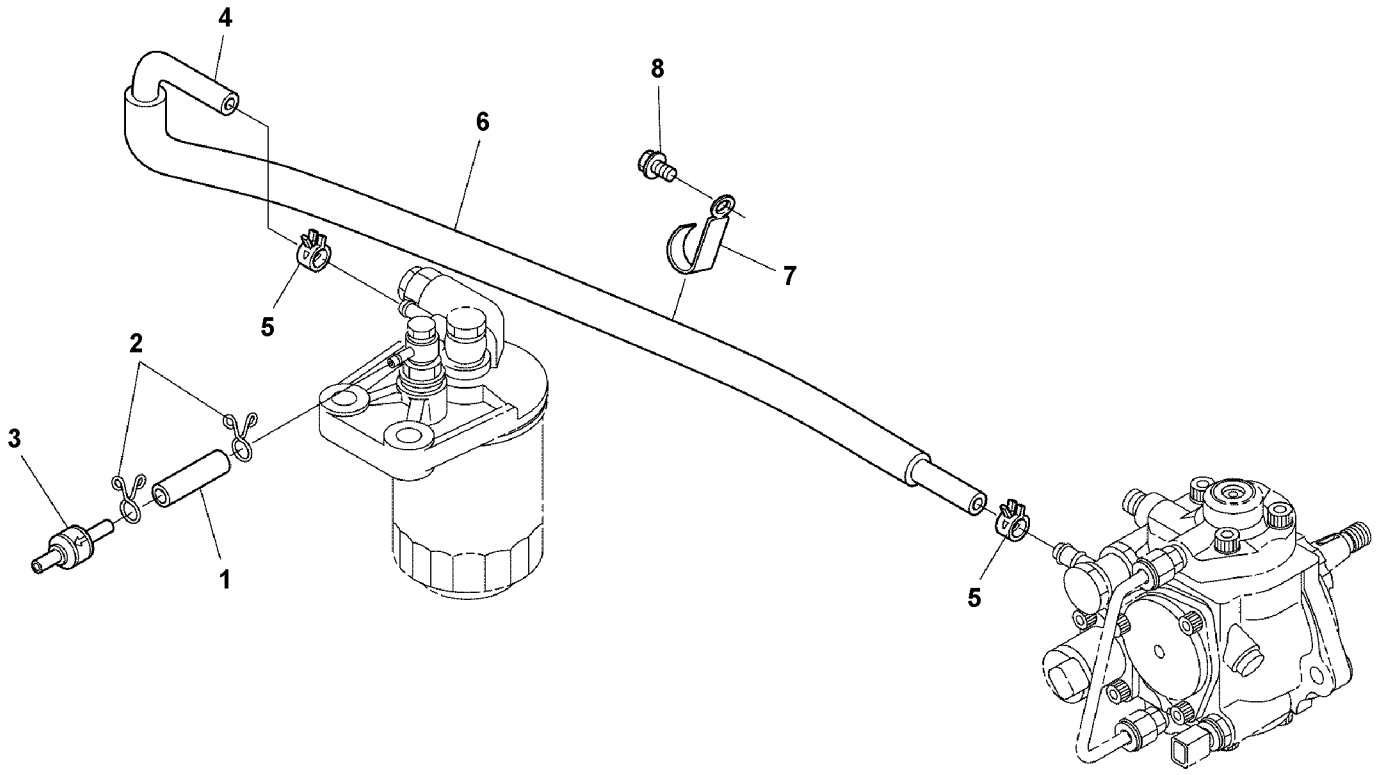

Volvo Construction Equipment
1068729

Fig.	Part No.	Quantity 1	2	3	PS	KIT	Description	Dénomination	Bezeichnung	Denominación	Benämning	Notes
1	**VOE 16677992**	1					Tube	Tube	Rohr	Tubo	Rör	
2	**VOE 16677720**	2					Clip	Clip	Klemmfeder	Clip	Låsfjäder	
3	**VOE 17230310**	1					Valve	Valve	Ventil	Válvula	Ventil	
4	**VOE 16677726**	1					Tube	Tube	Rohr	Tubo	Rör	
5	**VOE 16677736**	2					Clip	Clip	Klemmfeder	Clip	Låsfjäder	
6	**VOE 16677751**	1					Tube	Tube	Rohr	Tubo	Rör	
7		1			NS		Clamp	Collier serrage	Klemme	Abrazadera	Klamma	
8	**VOE 16660546**	1					Bolt	Boulon	Bolzen	Perno	Bult	

1		**Bränslerör, insprutningspump, pump-bränslefilter** **Tubos de combustible, bomba de inyección de comb.-filtro de co** **Kraftstoffrohre, Einspritzpumpe - Kraftstoff** **Conduits de carburant, pompe d'inj de carburant- Filtre à carburant** **Fuel pipes, fuel injec.pump-fuel filter**	Catalogue id **20670**	Group **233**
2				
3			Illustr. No **1068729**	Section **200**
4				
5		**14617298, 14646505**	Issue **PUB 20032419-B**	Page **83**

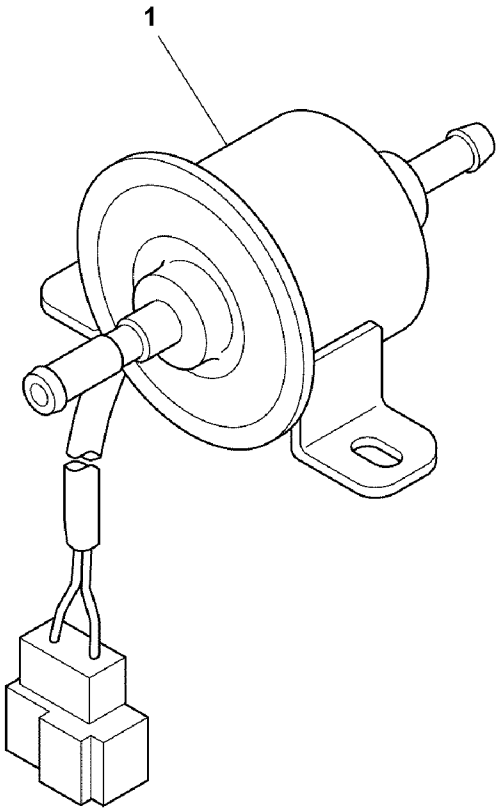
1

Fig.	Part No.	Quantity 1	2	3	PS	KIT	Description	Dénomination	Bezeichnung	Denominación	Benämning	Notes
1	**VOE 17224270**	1					Fuel pump	Pompe à carburant	Kraftstoffpumpe	Bomba de combustib	Bränslepump	

1		**Bränslepump** **Bomba de combustible** **Kraftstoffpumpe** **Pompe carburant** **Fuel pump**	Catalogue id **20670**	Group **233**
2				
3			Illustr. No **1068190**	Section **300**
4				
5		**14617298, 14646505**	Issue **PUB 20032419-B**	Page **85**

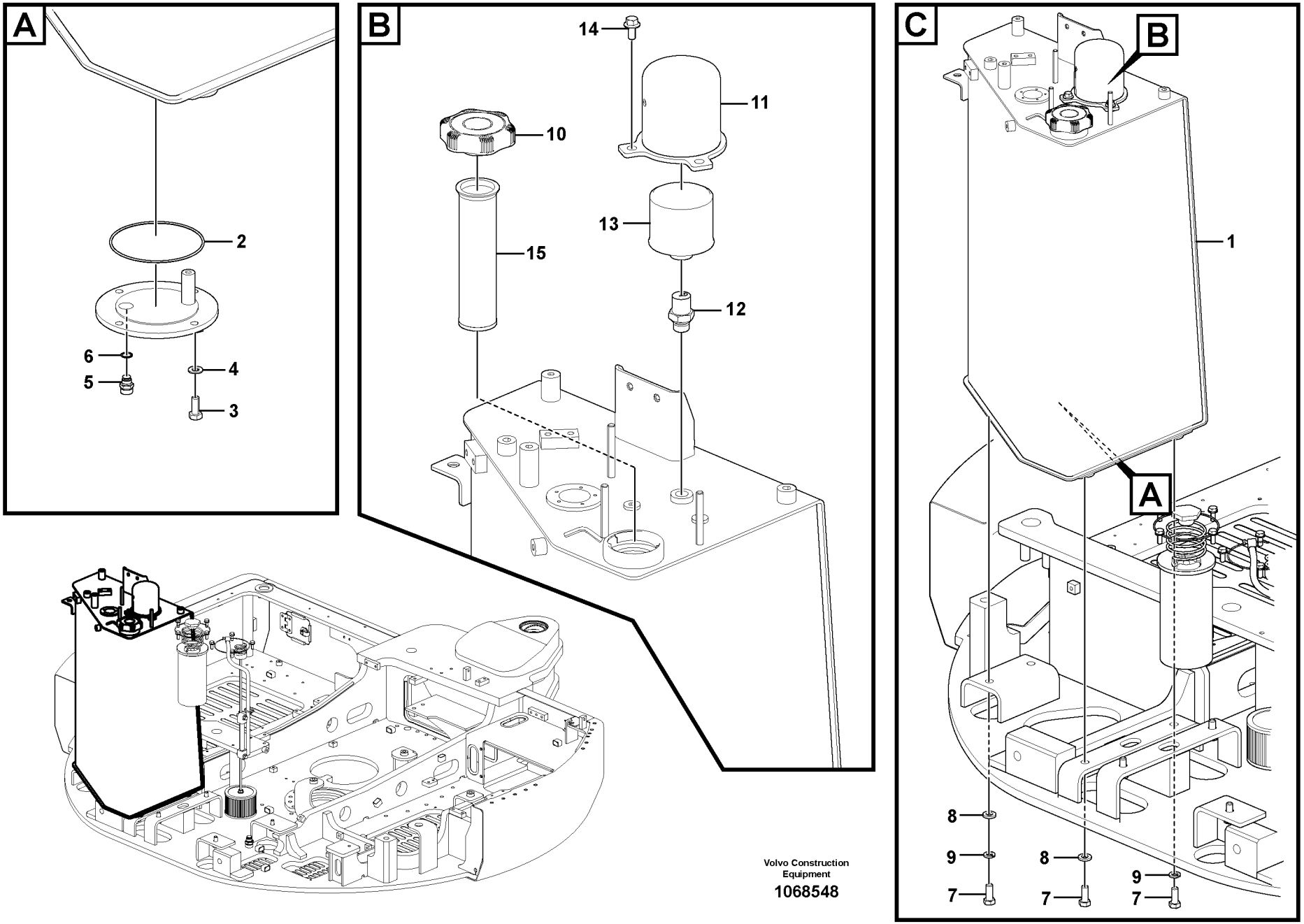

Volvo Construction Equipment

1068548

Fig.	Part No.	Quantity 1	2	3	PS	KIT	Description	Dénomination	Bezeichnung	Denominación	Benämning	Notes
1	**VOE 14662935**	1					Tank	Réservoir	Tank	Depósito	Tank	
2	**VOE 990601**	1					•O-ring	•Joint torique	•O-Ring	•Anillo tórico	•O-ring	
3	**VOE 983251**	4					•Hexagon screw	•Vis à tête hexagonal	•Sechskantschraube	•Tornillo hexagonal	•Sexkantsskruv	
4	**VOE 992040**	4					•Plain washer	•Rondelle plane	•Flachscheibe	•Arandela plana	•Planbricka	
5	**VOE 14521728**	1					Valve	Valve	Ventil	Válvula	Ventil	
6	**VOE 949329**	1					Gasket	Joint	Dichtung	Junta	Packning	
7	**VOE 993030**	4					Hexagon screw	Vis à tête hexagonale	Sechskantschraube	Tornillo hexagonal	Sexkantsskruv	
8	**VOE 992055**	4					Plain washer	Rondelle plane	Flachscheibe	Arandela plana	Planbricka	
9	**VOE 955925**	4					Spring washer	Rondelle élastique	Federscheibe	Arandela elástica	Fjäderbricka	
10	**VOE 14523944**	1					Cap	Chapeau	Kappe	Caperuza	Lock	
11	**VOE 14529947**	1					Cover	Capot	Haube	Capo	Lock	
12	**VOE 14639732**	1					Connector	Connexion	Anschluss	Unión	Anslutning	
13	**VOE 11172907**	1					Air filter	Filtre à air	Luftfilter	Filtro de aire	Luftfilter	
14	**VOE 946441**	2					Flange screw	Vis à embase	Flanschschraube	Tornillo embridado	Flänsskruv	
15	**VOE 14527687**	1					Fuel Filter	Filtre carburant	Kraftstoffilter	Filtro Combust	Bränslefilter	

1		**Bränsletank med monteringsdetaljer** **Depósito de combustible con accesorios de montaje** **Kraftstofftank mit Anbauteilen** **Réservoir de carburant avec pièces de montage** **Fuel tank with fitting parts**	Catalogue id **20670**	Group **234**
2				
3			Illustr. No **1068548**	Section **100**
4				
5			Issue **PUB 20032419-B**	Page **87**

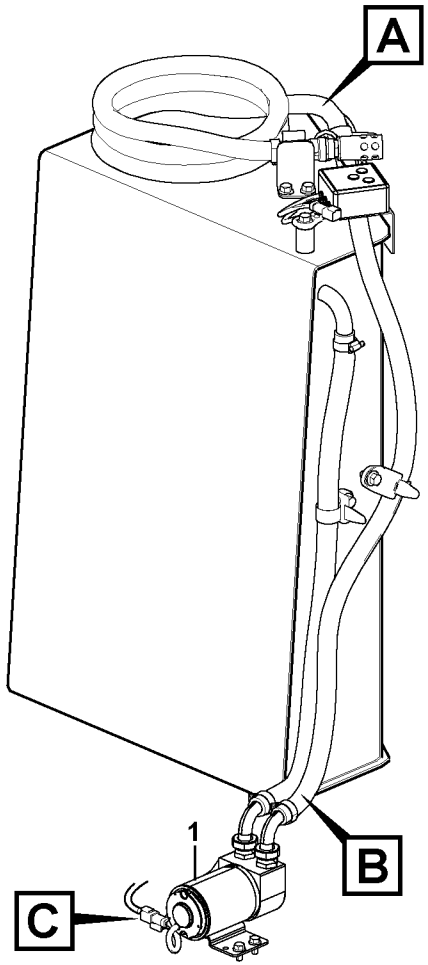

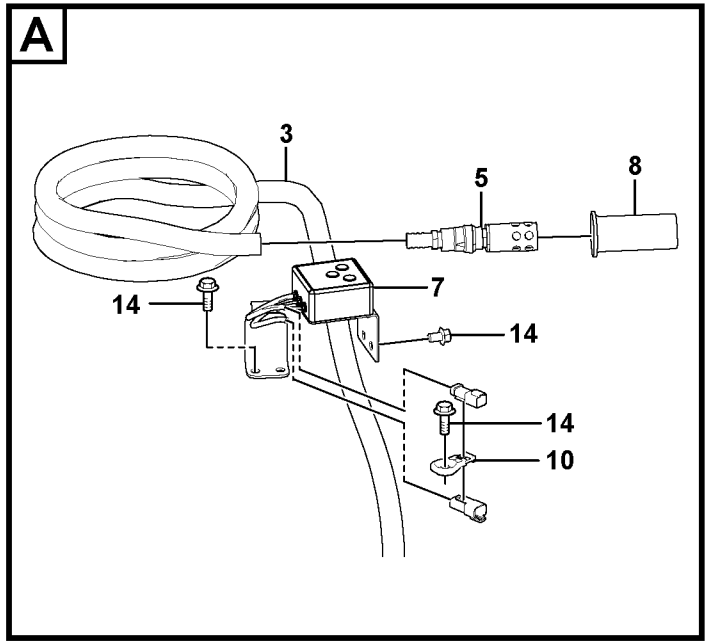

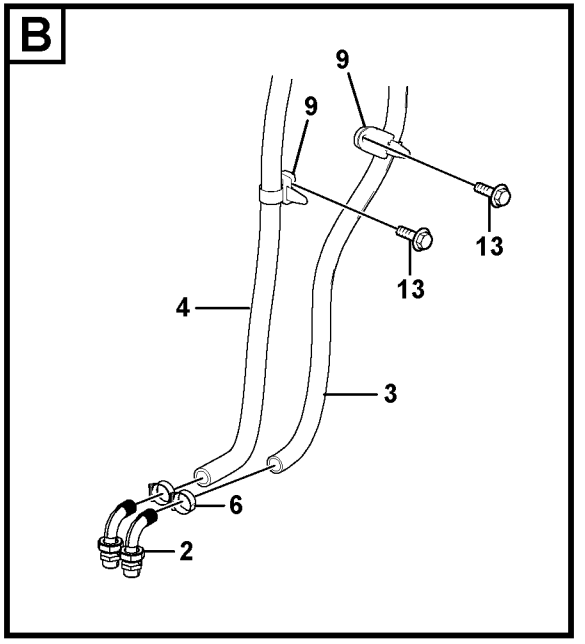

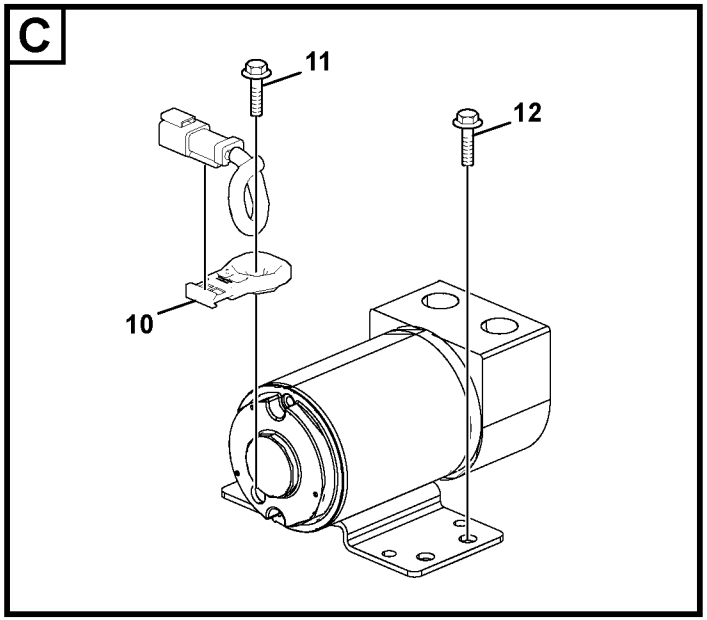

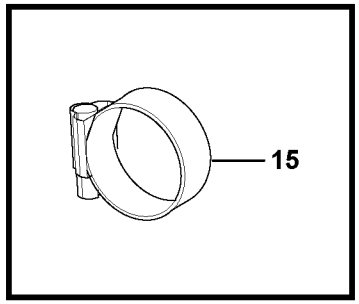

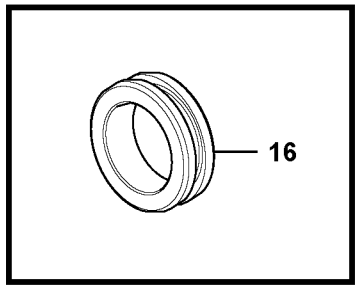

Volvo Construction Equipment
1068993

Fig.	Part No.	Quantity 1	2	3	PS	KIT	Description	Dénomination	Bezeichnung	Denominación	Benämning	Notes
		1			NS		Fuel filling pump	Pompe de remplissa	Tankpumpe	Bomba de llenado	Tankningspump	
1	**VOE 14592306**	1					•Fuel filling pump	•Pompe de rempliss	•Tankpumpe	•Bomba de llenado	•Tankningspump	
2	**VOE 14517748**	2					•Adapter	•Adaptateur	•Adapter	•Adaptador	•Adapter	
3	**VOE 14517749**	1					•Hose	•Durit	•Schlauch	•Tubo flexible	•Slang	
4	**VOE 14569836**	1					•Hose	•Flexible	•Schlauch	•Manguera	•Slang	
5	**VOE 14517753**	1					•Valve	•Valve	•Ventil	•Válvula	•Ventil	
6	**VOE 14517754**	4					•Clip	•Clip	•Klemme	•Clip	•Clips	
7	**VOE 14633223**	1					Switch	Rupteur	Ausschalter	Interruptor	Brytkontakt	
8	**VOE 14539459**	1					Cover	Capot	Haube	Capo	Lock	
9	**VOE 14558810**	3					Strip clamp	Serrage de ruban	Bandklammer	Abrazadera de cinta	Bandklamma	
10	**VOE 14587635**	2					Clip	Clip	Clip	Clip	Clips	
11	**VOE 13946173**	1					Screw	Vis	Schraube	Tornillo	Skruv	
12	**VOE 946440**	3					Flange screw	Vis à embase	Flanschschraube	Tornillo embridado	Flänsskruv	
13	**VOE 946441**	2					Flange screw	Vis à embase	Flanschschraube	Tornillo embridado	Flänsskruv	
14	**VOE 946471**	6					Flange screw	Vis à embase	Flanschschraube	Tornillo embridado	Flänsskruv	
15	**VOE 13943474**		2				Hose clamp	Collier durite	Schlauchschelle	Abrazadera de mang	Slangklamma	
16	**VOE 14529315**		1				Grommet	Passe fil	Durchführung	Pasaje	Genomföring	

1	**8291421**	**Tankningspump med monteringsdetaljer.** **Bomba de llenado con accesorios de montaje** **Tankpumpe mit Anbauteilen.** **Pompe rempl carburant avec pièces de montage.** **Fuel filling pump with assembling details**	Catalogue id **20670**	Group **234**
2	**8279152**		Illustr. No **1068993**	Section **300**
3			Issue **PUB 20032419-B**	Page **89**
4				
5				

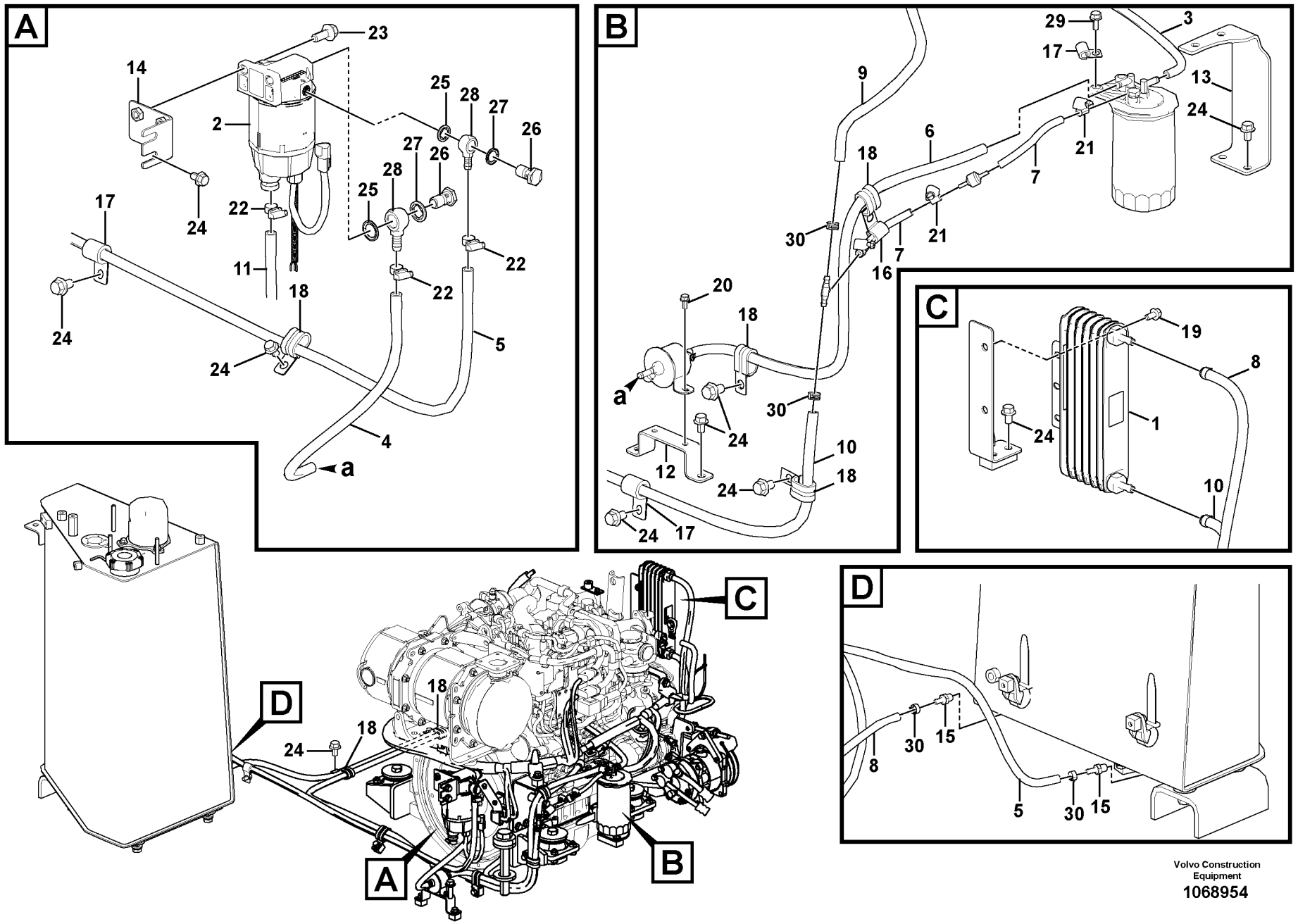

Volvo Construction Equipment

1068954

Fig.	Part No.	Quantity 1	2	3	PS	KIT	Description	Dénomination	Bezeichnung	Denominación	Benämning	Notes
1	**VOE 16224002**	1					Fuel cooler	Refroidisseur de carb	Kraftstoffkühler	Enfriador de combust	Bränslekylare	
2	**VOE 15193308**	1					Water separator	Séparateur d'eau	Wasserabscheider	Separador de agua	Vattenavskiljare	
3	**VOE 14882665**	1					Fuel hose	Flexible de carburant	Kraftstoffschlauch	Manguera de combu	Bränsleslang	
4	**VOE 14661917**	1					Fuel hose	Flexible de carburant	Kraftstoffschlauch	Manguera de combu	Bränsleslang	
5	**VOE 14661918**	1					Fuel hose	Flexible de carburant	Kraftstoffschlauch	Manguera de combu	Bränsleslang	
6	**VOE 14882670**	1					Fuel hose	Flexible de carburant	Kraftstoffschlauch	Manguera de combu	Bränsleslang	S/N -210288
	VOE 14882763	1					Fuel hose	Flexible de carburant	Kraftstoffschlauch	Manguera de combu	Bränsleslang	S/N 210289-
7	**VOE 14882761**	2					Fuel hose	Flexible de carburant	Kraftstoffschlauch	Manguera de combu	Bränsleslang	S/N -210288
	VOE 14882761	1					Fuel hose	Flexible de carburant	Kraftstoffschlauch	Manguera de combu	Bränsleslang	S/N 210289-
	VOE 14882696	1					Fuel hose	Flexible de carburant	Kraftstoffschlauch	Manguera de combu	Bränsleslang	S/N 210289-
8	**VOE 14880887**	1					Fuel hose	Flexible de carburant	Kraftstoffschlauch	Manguera de combu	Bränsleslang	
9	**VOE 14881085**	1					Fuel hose	Flexible de carburant	Kraftstoffschlauch	Manguera de combu	Bränsleslang	
10	**VOE 14882759**	1					Fuel hose	Flexible de carburant	Kraftstoffschlauch	Manguera de combu	Bränsleslang	
11	**VOE 14881493**	1					Hose	Flexible	Schlauch	Manguera	Slang	
12	**VOE 14649967**	1					Bracket	Console	Konsole	Consola	Konsol	
13	**VOE 14649972**	1					Bracket	Console	Konsole	Consola	Konsol	
14	**VOE 14649976**	1					Bracket	Console	Konsole	Consola	Konsol	
15	**VOE 14519083**	2					Connector	Raccord	Anschluss	Union	Anslutning	
16	**VOE 14500292**	1					Clip	Clip	Clip	Clip	Clips	
17	**VOE 14500293**	3					Clip	Clip	Clip	Clip	Clips	
18	**VOE 14512153**	6					Clip	Clip	Clip	Clip	Clips	
19	**VOE 946440**	2					Flange screw	Vis à embase	Flanschschraube	Tornillo embridado	Flänsskruv	
20	**VOE 13945414**	2					Flange screw	Vis à embase	Flanschschraube	Tornillo embridado	Flänsskruv	
21	**VOE 943469**	4					Hose clamp	Collier durite	Schlauchschelle	Abrazadera de mang	Slangklamma	
22	**VOE 943470**	3					Hose clamp	Collier durite	Schlauchschelle	Abrazadera de mang	Slangklamma	
23	**VOE 946329**	2					Flange screw	Vis à embase	Flanschschraube	Tornillo embridado	Flänsskruv	
24	**VOE 946471**	16					Flange screw	Vis à embase	Flanschschraube	Tornillo embridado	Flänsskruv	
25	**VOE 993686**	2					Gasket	Joint	Dichtung	Junta	Packning	
26	**VOE 941686**	2					Hollow screw	Vis creuse	Hohlschraube	Tornillo perforado	Hålskruv	
27	**VOE 20852765**	2					Sealing ring	Bague étanchéité	Dichtring	Anillo retén	Tätningsring	

1	**8291417**
2	
3	
4	
5	

Bränslerör - Bränsletank
Tubo de combustible - Depósito de combustible
Kraftstoffrohr - Kraftstofftank
Conduit de carburant - Réservoir de carburant
Fuel pipe - Fuel tank

Catalogue id **20670**	Group **235**
Illustr. No **1068954**	Section **100**
Issue **PUB 20032419-B**	Page **91**

VOLVO

ECR88D

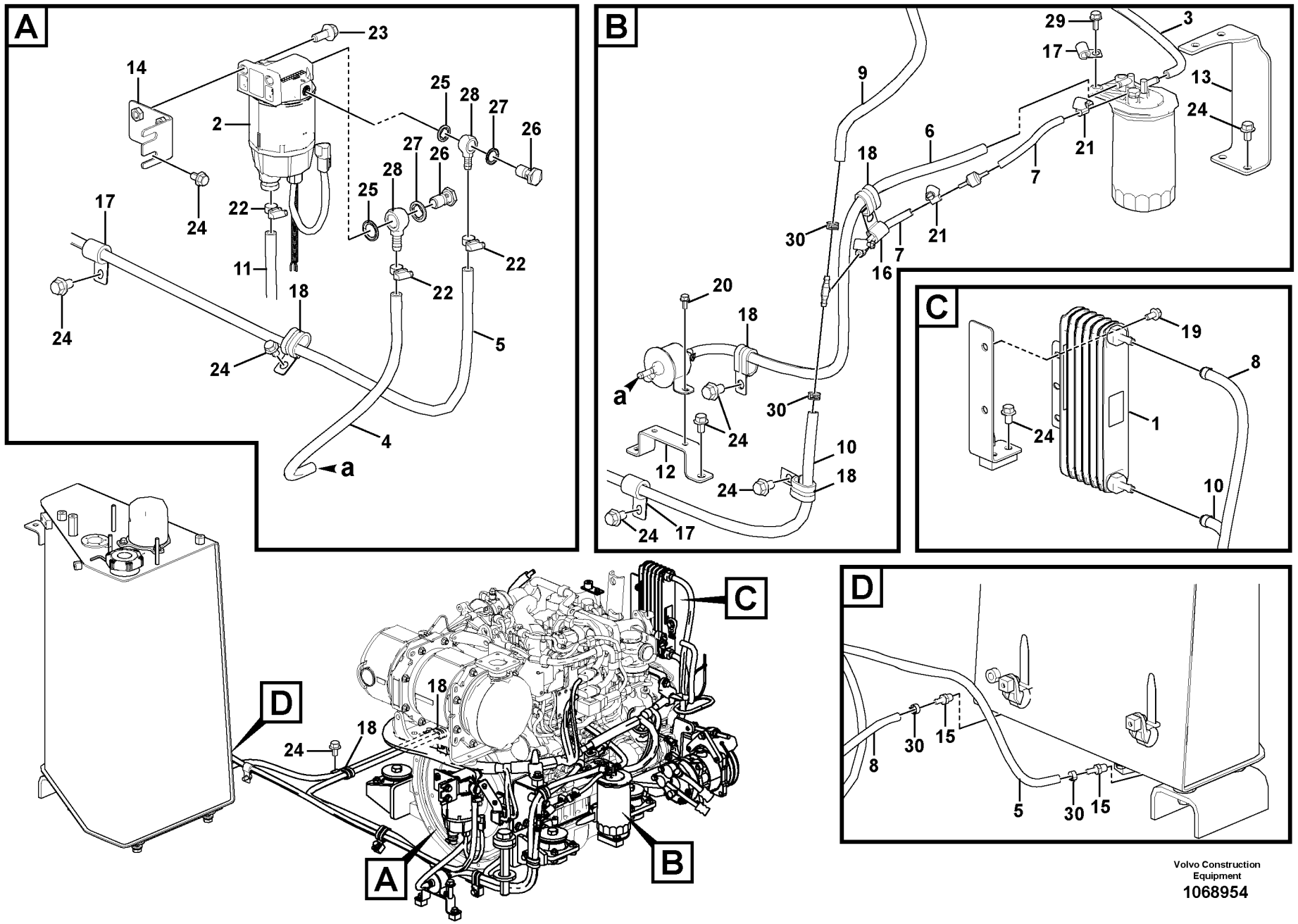

Volvo Construction Equipment

1068954

Fig.	Part No.	Quantity 1	2	3	PS	KIT	Description	Dénomination	Bezeichnung	Denominación	Benämning	Notes
28	**VOE 20799680**	2					Banjo fitting	Raccord banjo	Schwenkkupplung	Conexión de banjo	Banjokoppling	
29	**VOE 13945444**	2					Screw	Vis	Schraube	Tornillo	Skruv	
30	**VOE 1378257**	12					Clamp	Collier serrage	Klemme	Abrazadera	Klamma	

1	**8291417**	**Bränslerör - Bränsletank** **Tubo de combustible - Depósito de combustible** **Kraftstoffrohr - Kraftstofftank** **Conduit de carburant - Réservoir de carburant** **Fuel pipe - Fuel tank**	Catalogue id **20670**	Group **235**
2			Illustr. No **1068954**	Section **100**
3			Issue **PUB 20032419-B**	Page **93**
4				
5				

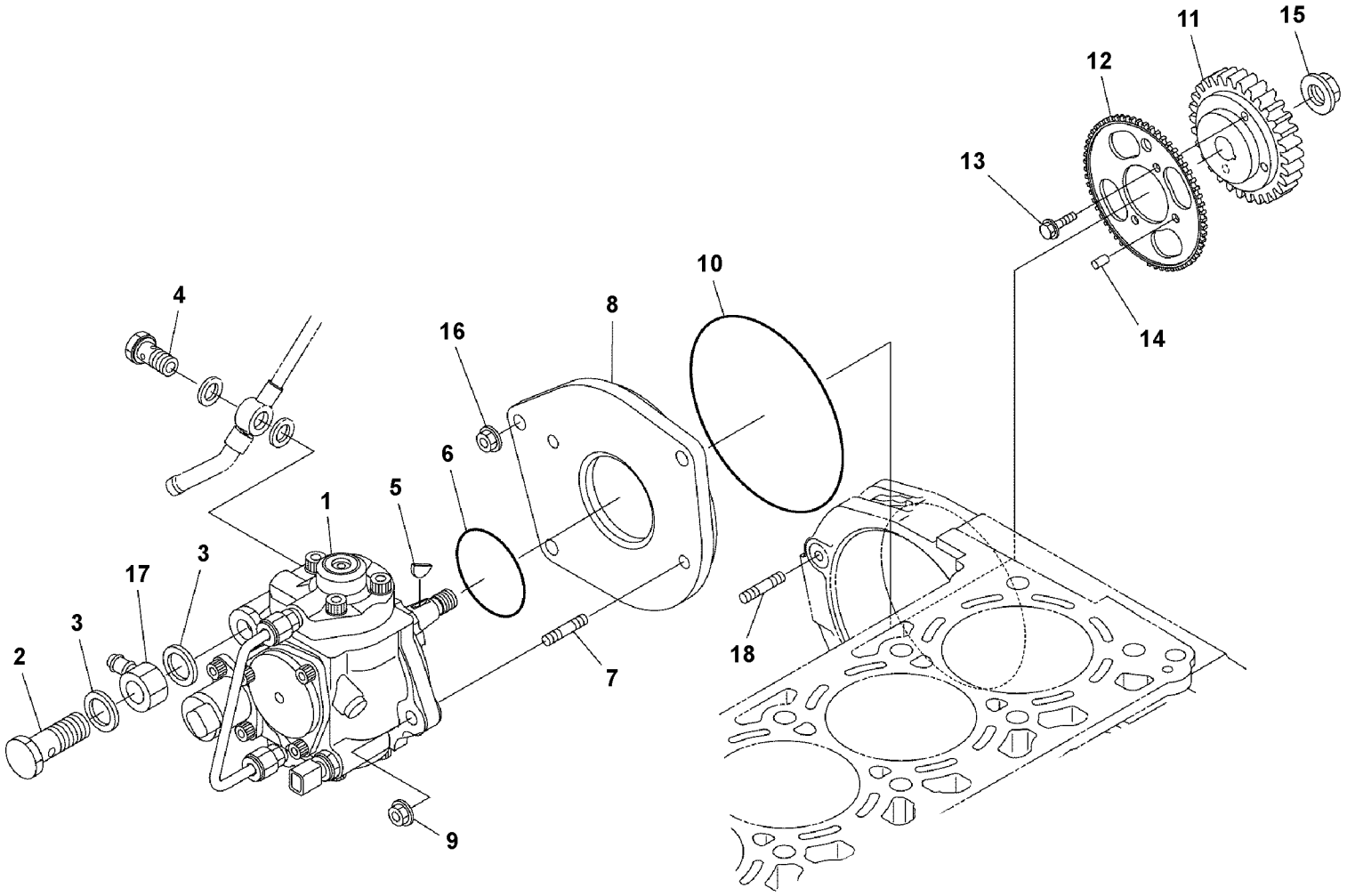

Volvo Construction Equipment
1068727

Fig.	Part No.	Quantity 1	2	3	PS	KIT	Description	Dénomination	Bezeichnung	Denominación	Benämning	Notes
1	**VOE 16677985**	1					Pump	Pompe	Pumpe	Bomba	Pump	
2	**VOE 16670540**	1					•Screw	•Vis	•Schraube	•Tornillo	•Skruv	
3	**VOE 16672784**	2					•Gasket	•Joint	•Dichtung	•Junta	•Packning	
4	**VOE 16668790**	1					•Screw	•Vis	•Schraube	•Tornillo	•Skruv	
5	**VOE 16671901**	1					•Woodruff Key	•Clavet.woodruff	•Schalteisen	•Chaveta Woodruf	•Woodruffkil	
6	**VOE 16672758**	1					Gasket	Joint	Dichtung	Junta	Packning	
7	**VOE 16672797**	2					Stud	Goujon	Stiftschraube	Espárrago	Pinnskruv	
8		1			NS		Base	Embase	Fuß	Base	Fot	
9	**VOE 16660606**	2					Nut	Ecrou	Mutter	Tuerca	Mutter	
10	**VOE 16678011**	1					Gasket	Joint	Dichtung	Junta	Packning	
11	**VOE 16678149**	1					Gear	Pignon	Zahnrad	Engranaje	Kugghjul	
12	**VOE 16678151**	1					Gear	Pignon	Zahnrad	Engranaje	Kugghjul	
13	**VOE 16668217**	2					Bolt	Boulon	Bolzen	Perno	Bult	
14	**VOE 16658858**	1					Pin	Goupille	Stift	Pasador	Pinne	
15	**VOE 16668318**	1					Nut	Ecrou	Mutter	Tuerca	Mutter	
16	**VOE 16660606**	3					Nut	Ecrou	Mutter	Tuerca	Mutter	
17	**VOE 16677990**	1					Joint	Articulation	Gelenk	Unión	Led	
18	**VOE 16672797**	3					Stud	Goujon	Stiftschraube	Espárrago	Pinnskruv	

1		**Insprutningspump** **Bomba de inyección** **Einspritzpumpe** **Pompe d'injection** **Injection pump**	Catalogue id **20670**	Group **236**
2			Illustr. No **1068727**	Section **100**
3				
4			Issue **PUB 20032419-B**	Page **95**
5		**14617298, 14646505**		

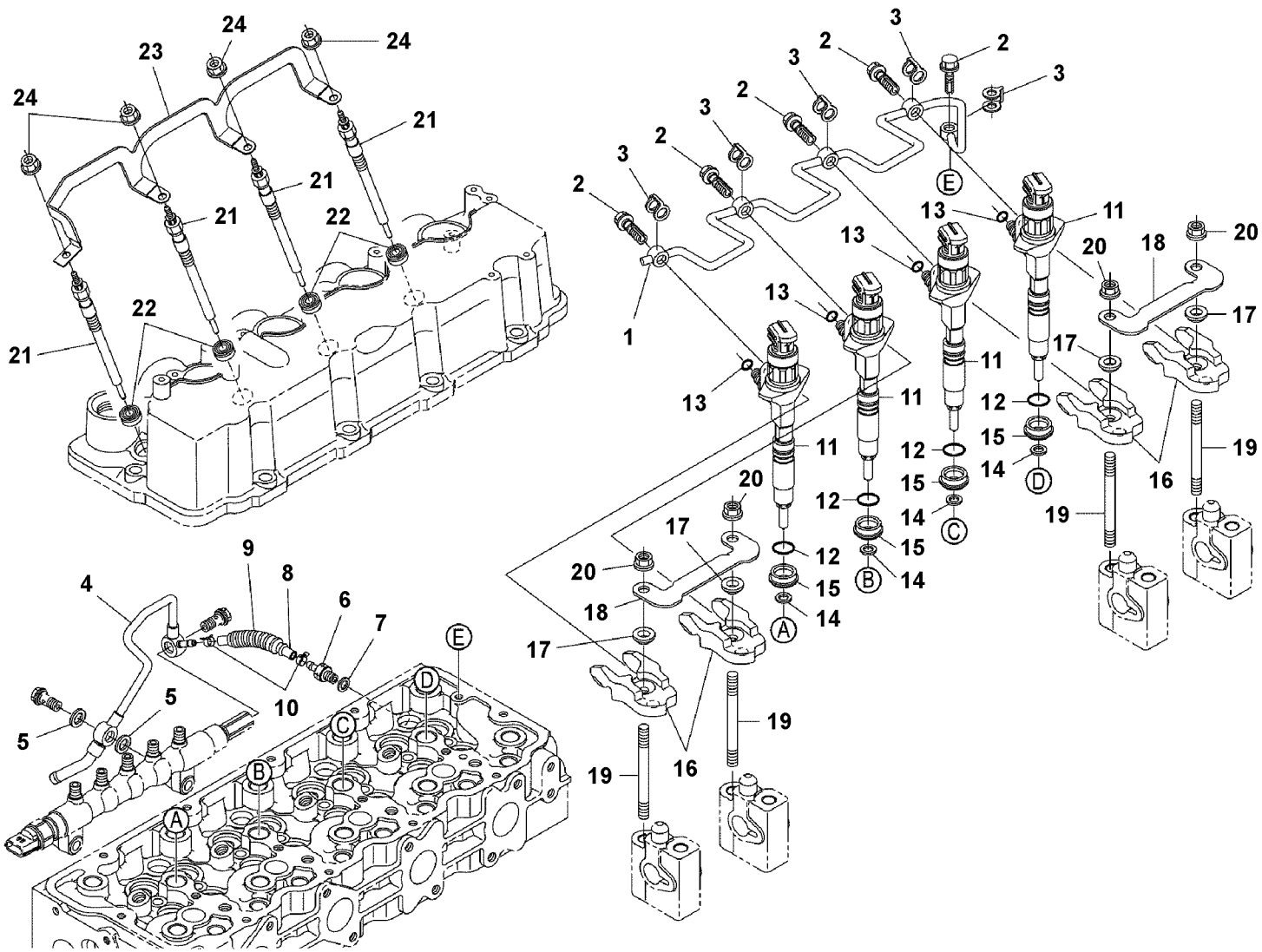
24
23
24
24
21
21
21
22
22
21
1
2
3
11
12
13
14
15
16
17
18
19
20
A
B
C
D
E
4
5
6
7
8
9
10

Fig.	Part No.	Quantity 1	2	3	PS	KIT	Description	Dénomination	Bezeichnung	Denominación	Benämning	Notes
1	**VOE 16677754**	1					Pipe	Tuyau	Rohrleitung	Tubo	Rör	
2	**VOE 16660681**	5					Bolt	Boulon	Bolzen	Perno	Bult	
3	**VOE 17230276**	5					Gasket	Joint	Dichtung	Junta	Packning	
4	**VOE 16677758**	1					Pipe	Tuyau	Rohrleitung	Tubo	Rör	
5	**VOE 16677760**	2					Gasket	Joint	Dichtung	Junta	Packning	
6	**VOE 16677762**	1					Screw	Vis	Schraube	Tornillo	Skruv	
7	**VOE 16677766**	1					Gasket	Joint	Dichtung	Junta	Packning	
8	**VOE 16677769**	1					Tube	Tube	Rohr	Tubo	Rör	
9	**VOE 16678207**	1					Tube	Tube	Rohr	Tubo	Rör	
10	**VOE 16678215**	2					Hose clamp	Collier durite	Schlauchschelle	Abrazadera de mang.	Slangklamma	
11	**VOE 16677772**	4					Injector	Injecteur	Einspritzventil	Inyector	Insprutare	
12	**VOE 16677775**	4					O-ring	Joint torique	O-Ring	Anillo tórico	O-ring	
13	**VOE 16668440**	4					O-ring	Joint torique	O-Ring	Anillo tórico	O-ring	
14	**VOE 17230275**	4					Gasket	Joint	Dichtung	Junta	Packning	
15	**VOE 16678220**	4					Bushing	Bague	Buchse	Casquillo	Bussning	
16		4			NS		Clamp	Collier serrage	Klemme	Abrazadera	Klamma	
17	**VOE 16678227**	4					Washer	Rondelle	Scheibe	Arandela	Bricka	
18		2			NS		Washer	Rondelle	Scheibe	Arandela	Bricka	
19		4			NS		Stud	Goujon	Stiftschraube	Espárrago	Pinnskruv	
20	**VOE 16660606**	4					Nut	Ecrou	Mutter	Tuerca	Mutter	
21	**VOE 16677777**	4					Glow plug	Bougie de préchauffa.	Glühkerze	Bujía	Glödstift	
22	**VOE 16678238**	4					Sealing	Étanchéité	dichtung	Junta	Tätning	
23	**VOE 16678241**	1					Cord	Cordon	Cordgewebe	Cuerda	Kordväv	
24	**VOE 16660699**	4					Flange nut	Écrou à bride	Bundmutter	Tuerca embridada	Flänsmutter	

1		**Bränslesystem, insprutare** **Tuberías de combustible, inyector** **Brennstoffrohre** **Canalisations à combustible, injecteur** **Fuel system injectors**	Catalogue id **20670**	Group **237**
2				
3			Illustr. No **1068730**	Section **100**
4				
5		**14617298, 14646505**	Issue **PUB 20032419-B**	Page **97**

VOLVO

ECR88D

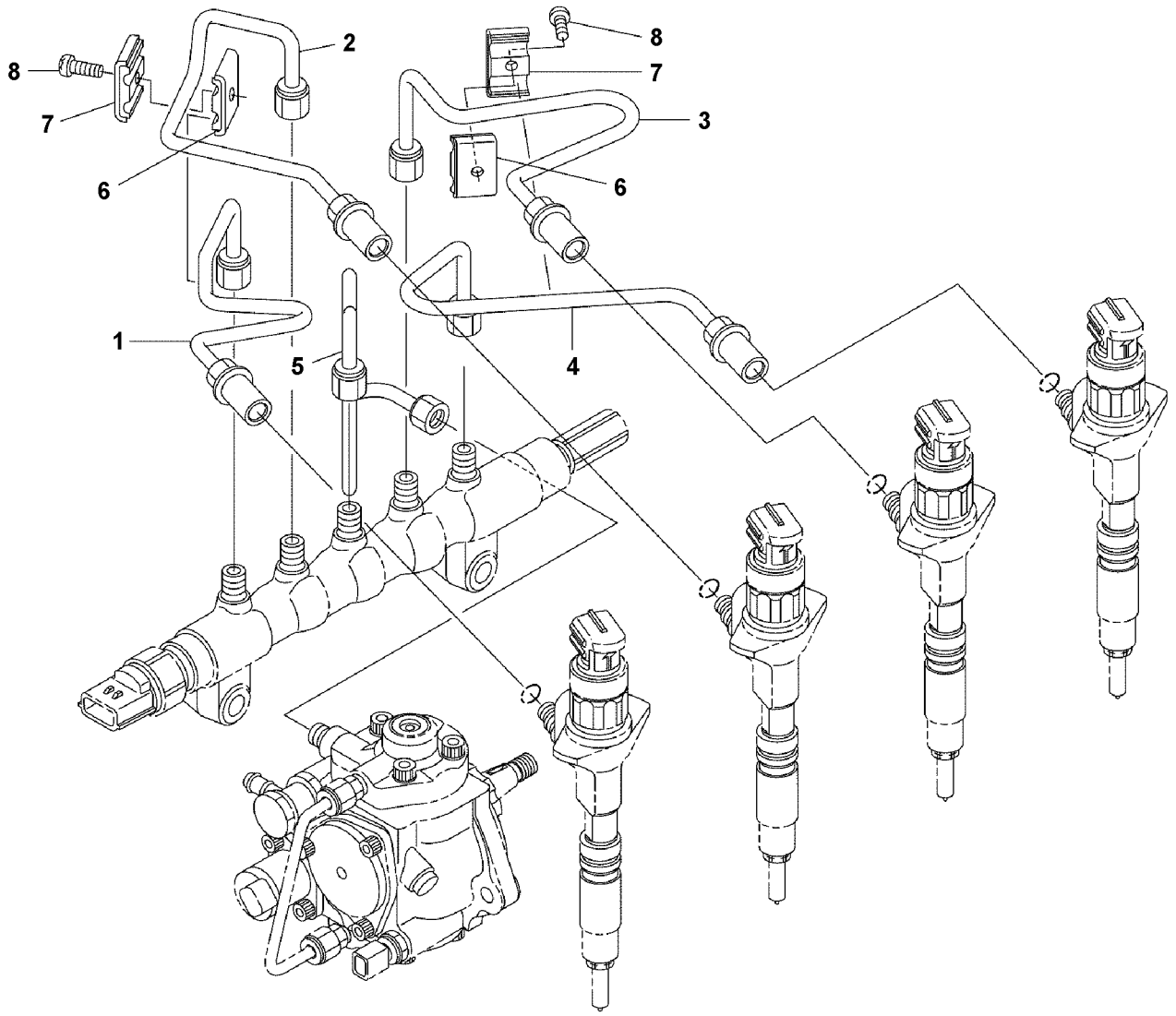
8
7
6
2
8
7
3
6
1
5
4

Fig.	Part No.	Quantity 1	2	3	PS	KIT	Description	Dénomination	Bezeichnung	Denominación	Benämning	Notes
1	**VOE 16678247**	1					Pipe	Tuyau	Rohrleitung	Tubo	Rör	
2	**VOE 16678252**	1					Pipe	Tuyau	Rohrleitung	Tubo	Rör	
3	**VOE 16678256**	1					Pipe	Tuyau	Rohrleitung	Tubo	Rör	
4	**VOE 16678259**	1					Pipe	Tuyau	Rohrleitung	Tubo	Rör	
5	**VOE 16678263**	1					Pipe	Tuyau	Rohrleitung	Tubo	Rör	
6	**VOE 16660690**	3					Clamp	Collier serrage	Klemme	Abrazadera	Klamma	
7	**VOE 16660692**	3					Clamp	Collier serrage	Klemme	Abrazadera	Klamma	
8	**VOE 16660694**	3					Screw	Vis	Schraube	Tornillo	Skruv	

1		**Tryckrör - insprutare** **Tubo presion - inyector** **Fullrohr - Einspritzduse** **Tuyau refoulement - injecteur** **Delivery pipe - injector**	Catalogue id **20670**	Group **237**
2				
3			Illustr. No **1068731**	Section **200**
4				
5		**14617298, 14646505**	Issue **PUB 20032419-B**	Page **99**

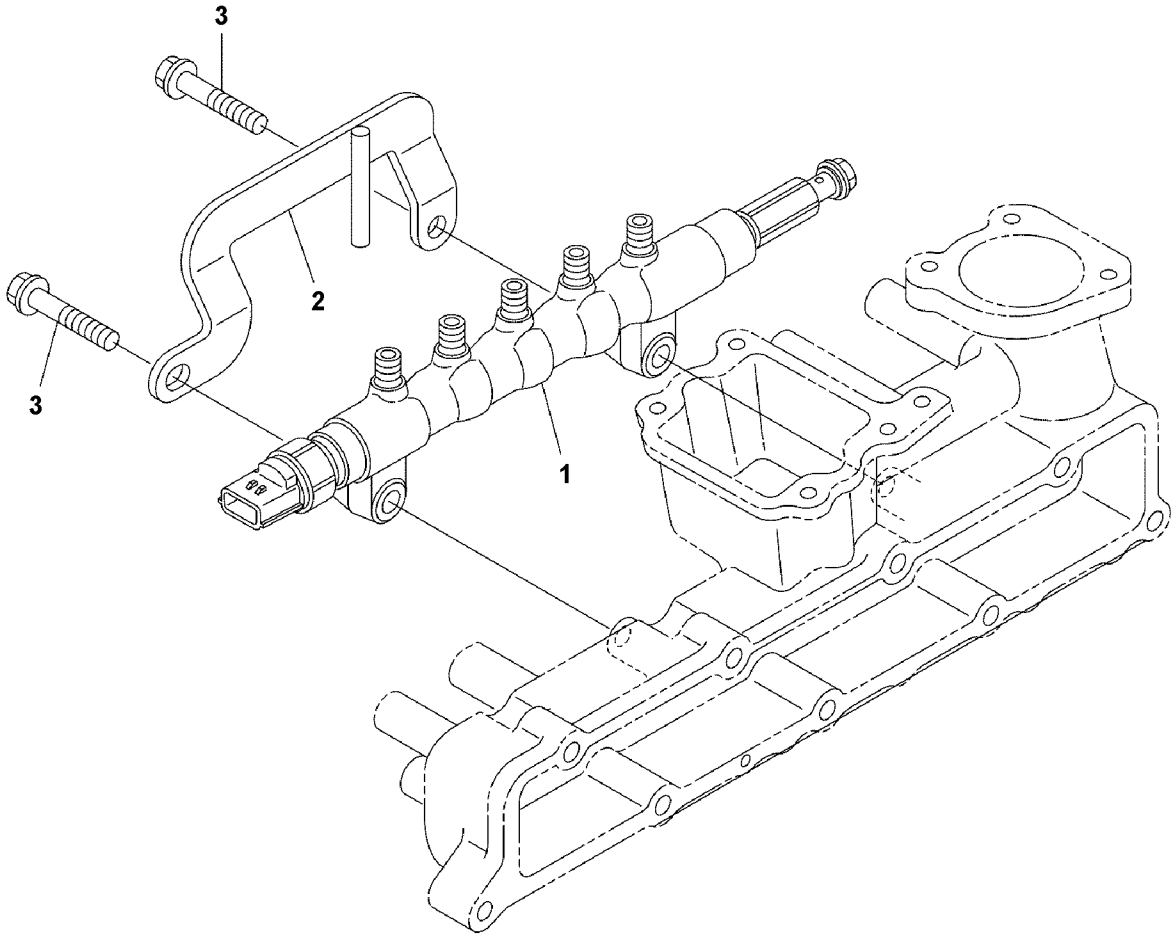

Volvo Construction Equipment
1068733

Fig.	Part No.	Quantity 1	2	3	P S	K I T	Description	Dénomination	Bezeichnung	Denominación	Benämning	Notes
1	**VOE 16677779**	1					Common rail	Tuyau de distribution	Verteilerdruckrohr	Riel	Fördelartryckrör	
2		1			NS		Stay	Tirant	Strebe	Barra	Stag	
3		2			NS		Bolt	Boulon	Bolzen	Perno	Bult	

1		**Common Rail bränslefördelningstryckrör** **Riel común** **Common Rail** **Rampe commune** **Common Rail**	Catalogue id **20670**	Group **237**
2			Illustr. No **1068733**	Section **300**
3			Issue **PUB 20032419-B**	Page **101**
4				
5		**14617298, 14646505**		

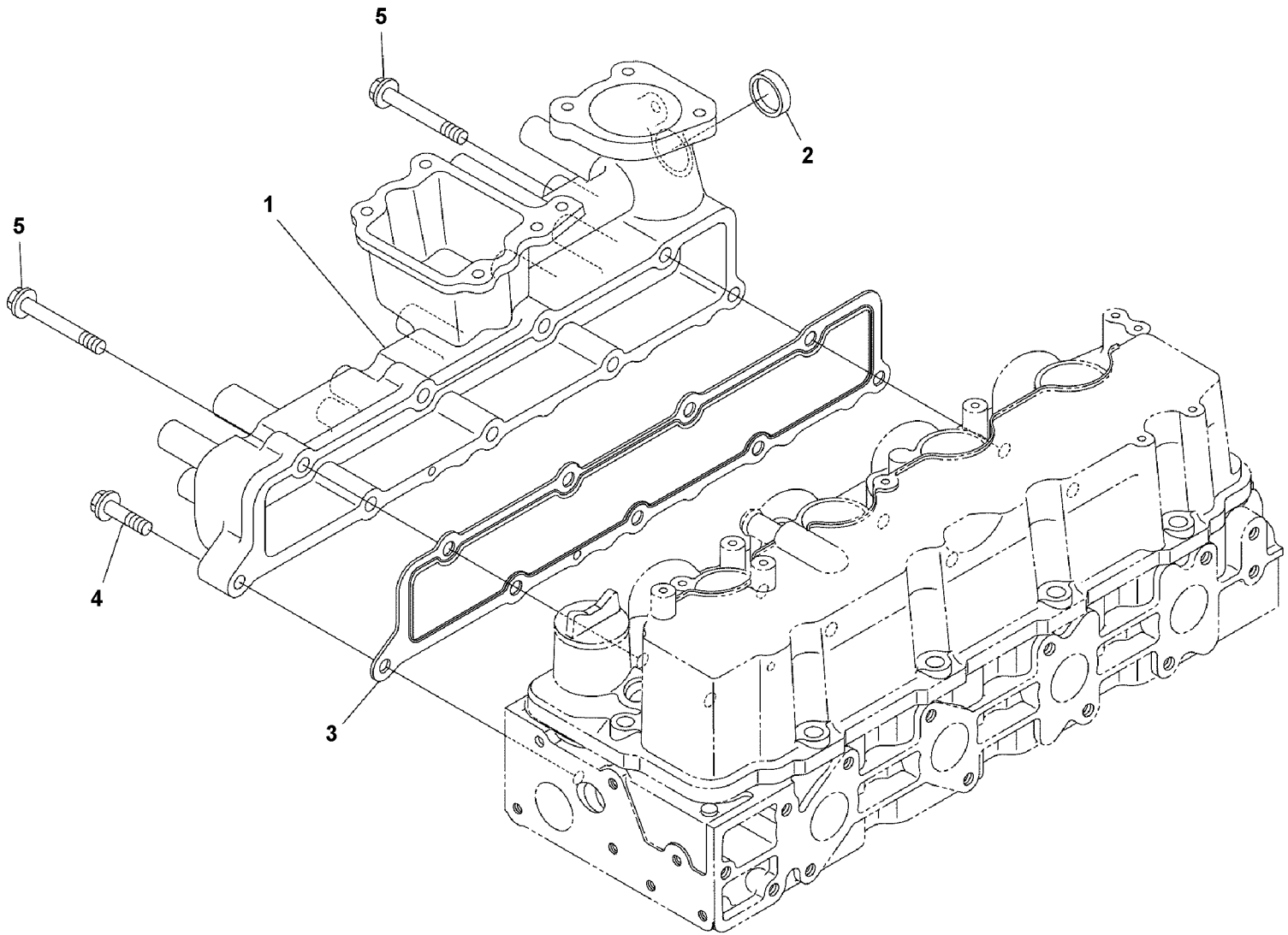

Volvo Construction Equipment
1068744

Fig.	Part No.	Quantity 1	2	3	PS	KIT	Description	Dénomination	Bezeichnung	Denominación	Benämning	Notes
1		1			NS		Inlet manifold	Collecteur admission	Einlassrohr	Tubo de admisión	Insugningsrör	
2	**VOE 16677663**	1					•Cap	•Capot	•Verschlusskappe	•Capuchón	•Hatt	
3	**VOE 16677832**	1					Gasket	Joint	Dichtung	Junta	Packning	
4		7			NS		Bolt	Boulon	Bolzen	Perno	Bult	
5	**VOE 16668278**	2					Bolt	Boulon	Bolzen	Perno	Bult	

1		**Insugningsrör** **Tubo de admisión** **Ansaugrohr** **Tubulure admission** **Inlet manifold**	Catalogue id **20670**	Group **251**
2				
3			Illustr. No **1068744**	Section **100**
4				
5		**14617298, 14646505**	Issue **PUB 20032419-B**	Page **103**

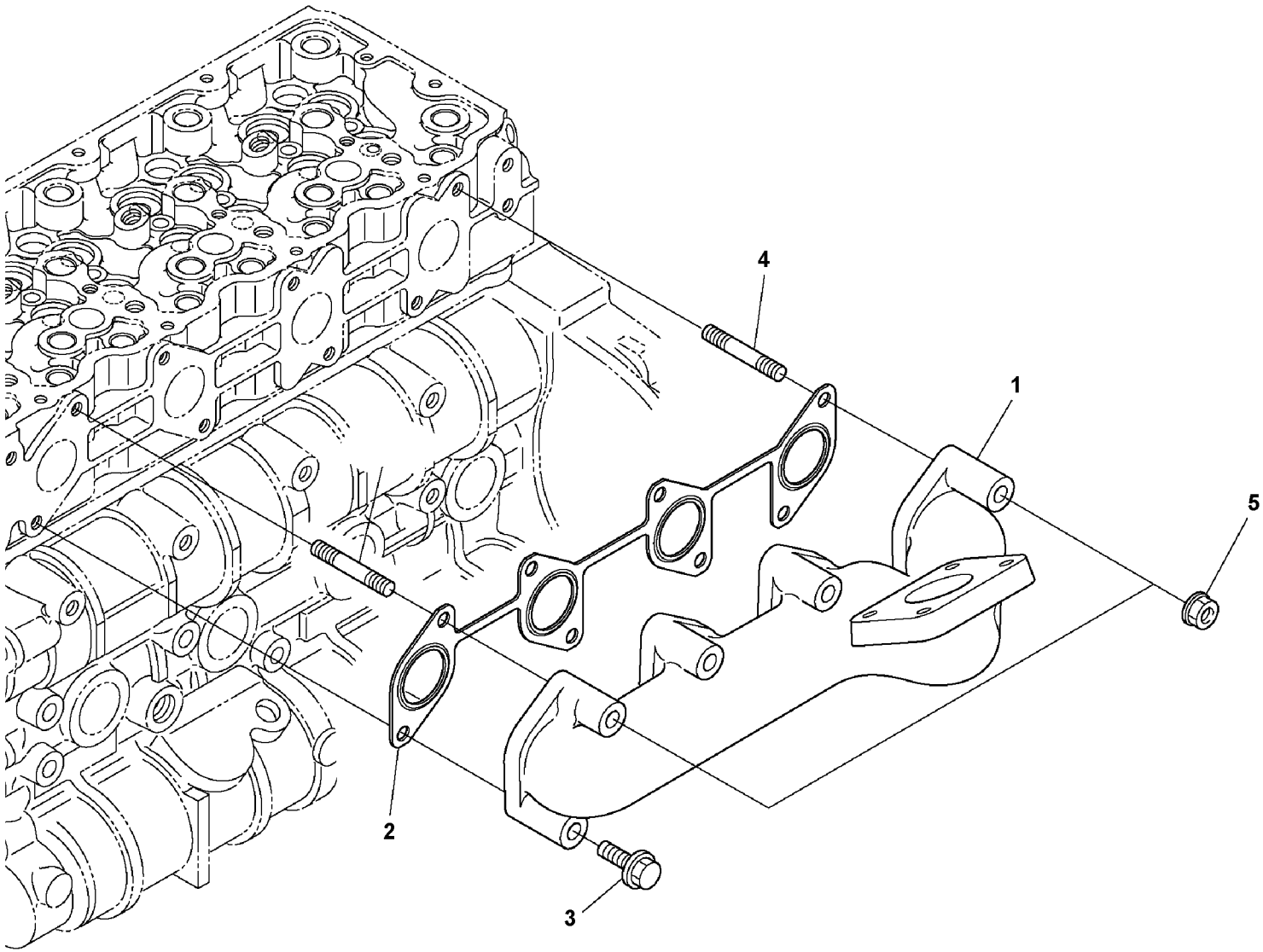

Volvo Construction Equipment
1068746

Fig.	Part No.	Quantity 1	2	3	PS	KIT	Description	Dénomination	Bezeichnung	Denominación	Benämning	Notes
1		1			NS		Manifold	Tubulure	Verzweigung	Bifurcación	Förgrening	
2	**VOE 16677845**	1					Gasket	Joint	Dichtung	Junta	Packning	
3	**VOE 16670811**	6					Bolt	Boulon	Bolzen	Perno	Bult	
4		2			NS		Stud	Goujon	Stiftschraube	Espárrago	Pinnskruv	
5	**VOE 16672645**	2					Nut	Ecrou	Mutter	Tuerca	Mutter	

1		**Avgasgrenrör** **Colector de escape** **Auspuffkrümmer** **Tubulure d'échappement** **Exhaust manifold**	Catalogue id **20670**	Group **251**
2			Illustr. No **1068746**	Section **200**
3			Issue **PUB 20032419-B**	Page **105**
4				
5		**14617298, 14646505**		

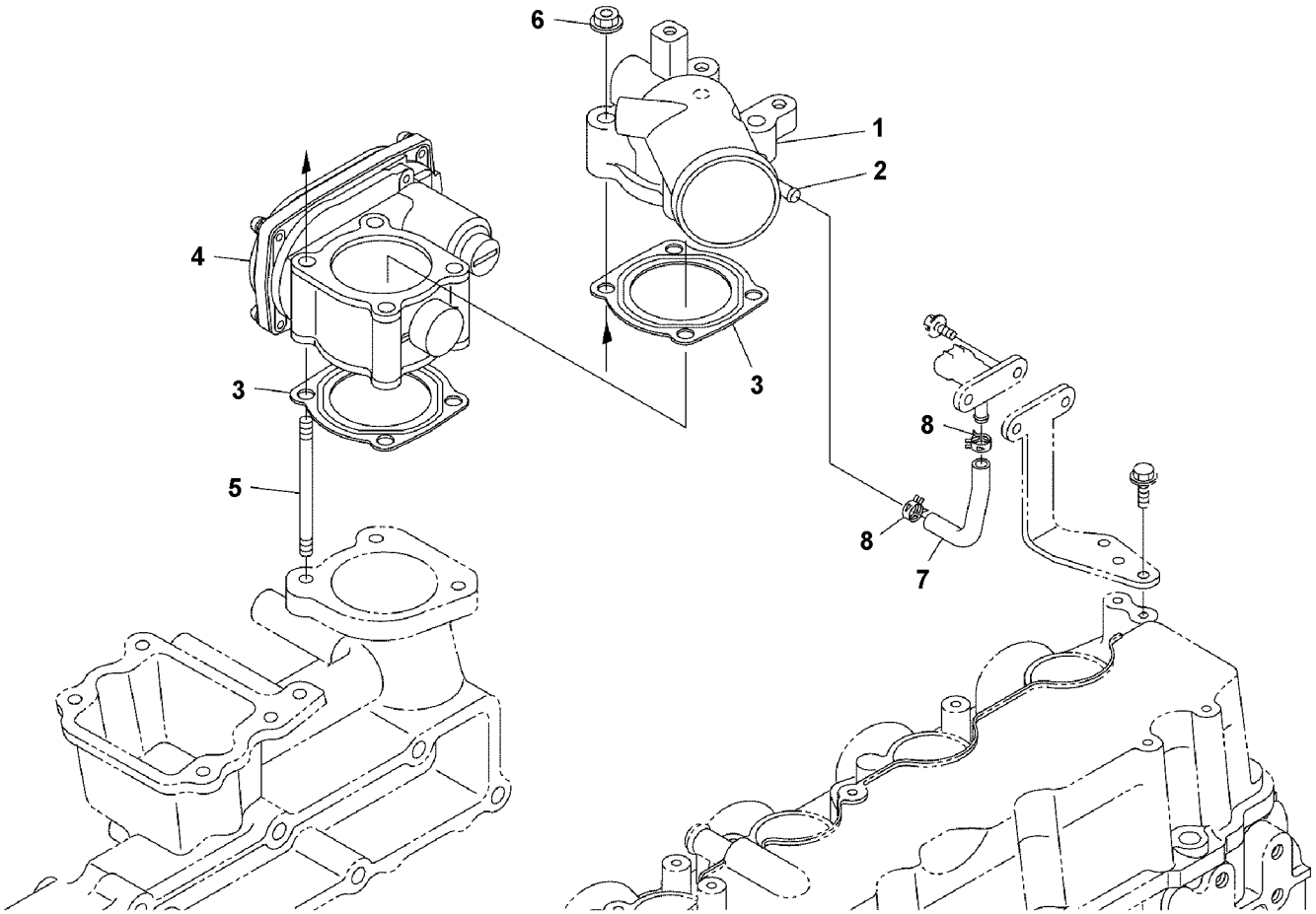
6
1
2
4
3
3
8
5
8
7

Fig.	Part No.	Quantity 1	2	3	PS	KIT	Description	Dénomination	Bezeichnung	Denominación	Benämning	Notes
1		1			NS		Flange	Bride	Flansch	Brida	Fläns	
2		1			NS		•Pipe	•Tuyau	•Rohrleitung	•Tubo	•Rör	
3	**VOE 16677838**	2					Gasket	Joint	Dichtung	Junta	Packning	
4	**VOE 16677842**	1					Throttle valve	Valve accélérateur	Drosselventil	Válvula de acelerador	Throttelventil	
5		3			NS		Bolt	Boulon	Bolzen	Perno	Bult	
6	**VOE 16660606**	3					Nut	Ecrou	Mutter	Tuerca	Mutter	
7	**VOE 16678193**	1					Tube	Tube	Rohr	Tubo	Rör	
8	**VOE 16668693**	2					Clamp	Collier serrage	Klemme	Abrazadera	Klamma	

1		**Luftförvärmare** **Precalentador de aire** **Luftvorwärmer** **Prechauffeur à air** **Air pre-heater**	Catalogue id **20670**	Group **251**
2			Illustr. No **1068745**	Section **300**
3				
4			Issue **PUB 20032419-B**	Page **107**
5		**14617298, 14646505**		

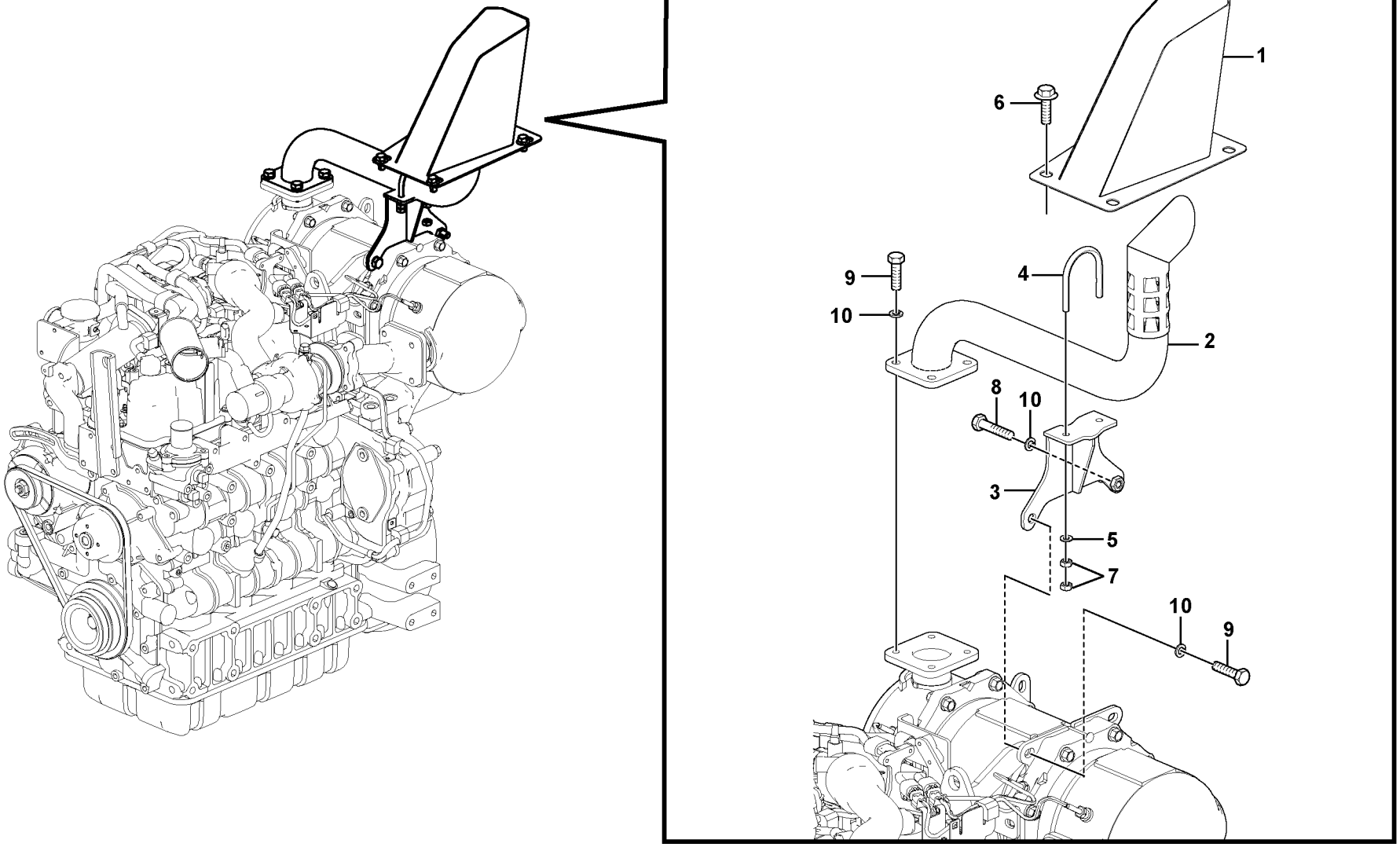

Volvo Construction Equipment

1068502

Fig.	Part No.	Quantity 1	2	3	PS	KIT	Description	Dénomination	Bezeichnung	Denominación	Benämning	Notes
1	**VOE 14646499**	1					Diffuser	Diffuseur	Diffusor	Difusor	Diffusor	
2	**VOE 14644927**	1					Pipe	Tuyau	Rohrleitung	Tubo	Rör	
3		1			NS		Bracket	Console	Konsole	Consola	Konsol	
4	**VOE 14631828**	1					U-bolt	Étrier de ressort	Federbride	Abrazadera-u	Fjäderkrampa	
5	**VOE 993835**	2					Plain washer	Rondelle plane	Flachscheibe	Arandela plana	Planbricka	
6	**VOE 946471**	4					Flange screw	Vis à embase	Flanschschraube	Tornillo embridado	Flänsskruv	
7	**VOE 983303**	4					Hexagon nut	Écrou hexagonal	Sechskantmutter	Tuerca hexagonal	Sexkantsmutter	
8	**VOE 983251**	1					Hexagon screw	Vis à tête hexagonale	Sechskantschraube	Tornillo hexagonal	Sexkantsskruv	
9	**VOE 14635916**	5					Screw	Vis	Schraube	Tornillo	Skruv	
10	**VOE 955922**	6					Spring washer	Rondelle élastique	Federscheibe	Arandela elástica	Fjäderbricka	

1		**Avgassystem** **Sistema de escape** **Auspuffanlage** **Système d'échappement** **Exhaust system**	Catalogue id **20670**	Group **252**
2			Illustr. No **1068502**	Section **100**
3			Issue **PUB 20032419-B**	Page **109**
4				
5				

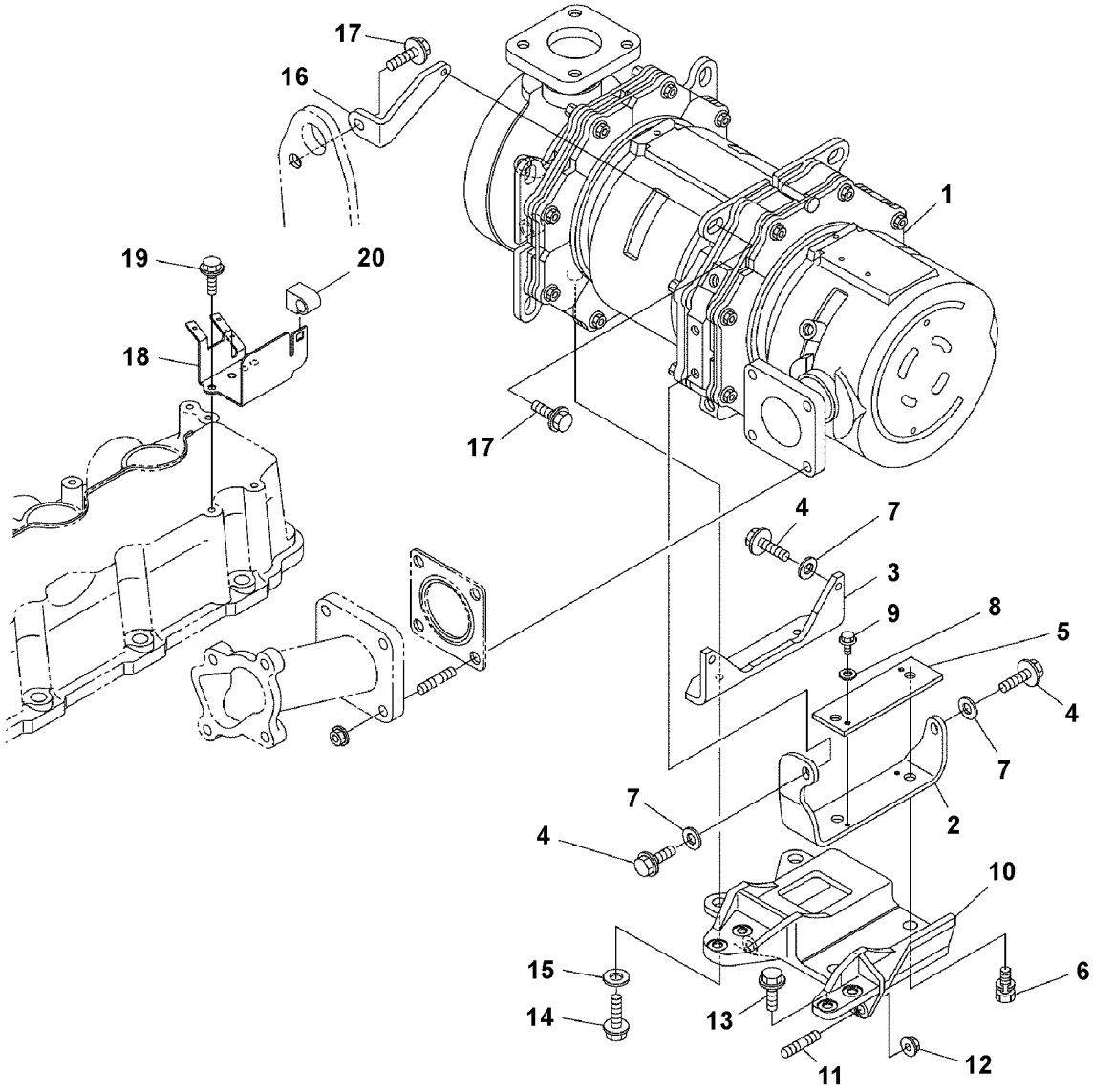

Volvo Construction Equipment
1068749

Fig.	Part No.	Quantity 1	2	3	PS	KIT	Description	Dénomination	Bezeichnung	Denominación	Benämning	Notes
1		1			NS		Silencer	Silencieux	Schalldämpfer	Silenciador	Ljuddämpare	
2		1			NS		Bracket	Console	Konsole	Consola	Konsol	
3		1			NS		Bracket	Console	Konsole	Consola	Konsol	
4	**VOE 16668298**	4					Bolt	Boulon	Bolzen	Perno	Bult	
5		1			NS		Plate	Tôle	Blech	Chapa	Plåt	
6	**VOE 16660703**	2					Bolt	Boulon	Bolzen	Perno	Bult	
7	**VOE 16668373**	4					Washer	Rondelle	Scheibe	Arandela	Bricka	
8	**VOE 16659819**	1					Gasket	Joint	Dichtung	Junta	Packning	
9	**VOE 16668217**	1					Bolt	Boulon	Bolzen	Perno	Bult	
10		1			NS		Base	Embase	Fuß	Base	Fot	
11	**VOE 16678476**	2					Bolt	Boulon	Bolzen	Perno	Bult	
12	**VOE 16678479**	2					Nut	Écrou	Mutter	Tuerca	Mutter	
13	**VOE 16678481**	4					Bolt	Boulon	Bolzen	Perno	Bult	
14	**VOE 16668301**	4					Bolt	Boulon	Bolzen	Perno	Bult	
15	**VOE 16668345**	4					Washer	Rondelle	Scheibe	Arandela	Bricka	
16		1			NS		Stay	Tirant	Strebe	Barra	Stag	
17	**VOE 16668296**	2					Bolt	Boulon	Bolzen	Perno	Bult	
18		1			NS		Bracket	Console	Konsole	Consola	Konsol	
19		2			NS		Bolt	Boulon	Bolzen	Perno	Bult	
20		1			NS		Clamp	Collier serrage	Klemme	Abrazadera	Klamma	

1		**Dieselpartikelfilter** **Filtro de partículas diesel** **Diesel-Partikelfilter** **Filtre à particules diesel** **Diesel Particulate Filter**	Catalogue id **20670**	Group **254**
2				
3			Illustr. No **1068749**	Section **100**
4				
5		**14617298, 14646505**	Issue **PUB 20032419-B**	Page **111**

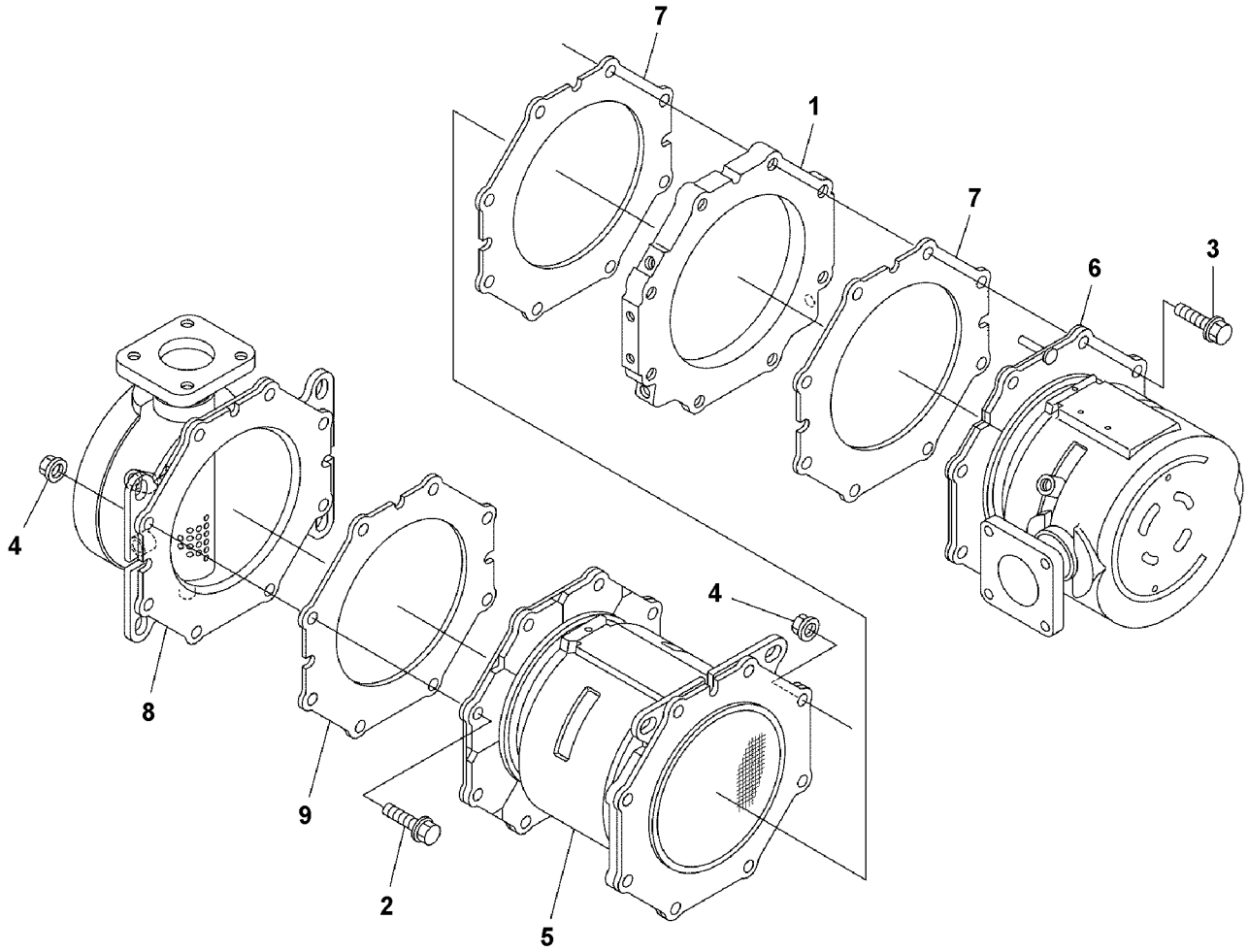
7
1
7
6
3
4
8
9
4
2
5

Fig.	Part No.	Quantity 1	2	3	PS	KIT	Description	Dénomination	Bezeichnung	Denominación	Benämning	Notes
		1			NS		Silencer	Silencieux	Schalldämpfer	Silenciador	Ljuddämpare	
1	**VOE 16678488**	1					•Collar	•Collerette	•Bördelung	•Collar	•Krage	
2	**VOE 16668301**	8					•Bolt	•Boulon	•Bolzen	•Perno	•Bult	
3	**VOE 16668308**	8					•Bolt	•Boulon	•Bolzen	•Perno	•Bult	
4	**VOE 16672612**	16					•Nut	•Écrou	•Mutter	•Tuerca	•Mutter	
5	**VOE 16677933**	1				K	•Filter kit	•Jeu de filtre	•Filtersatz	•Juego filtro	•Filtersats	
5	**VOE 16677935**	1			SS	K	•Filter kit	•Jeu de filtre	•Filtersatz	•Juego filtro	•Filtersats	REMANUFACTURED
6	**VOE 16678490**	1					•Kit	•Lot	•Bausatz	•Juego	•Sats	
7	**VOE 16677938**	2				K	••Gasket	••Joint	••Dichtung	••Junta	••Packning	
8	**VOE 16678492**	1					•Kit	•Lot	•Bausatz	•Juego	•Sats	
9	**VOE 16677938**	1				K	••Gasket	••Joint	••Dichtung	••Junta	••Packning	

1		**Dieselpartikelfilter** **Filtro de partículas diesel** **Diesel-Partikelfilter** **Filtre à particules diesel** **Diesel Particulate Filter**	Catalogue id **20670**	Group **254**
2				
3			Illustr. No **1068750**	Section **200**
4				
5		**14617298, 14646505**	Issue **PUB 20032419-B**	Page **113**

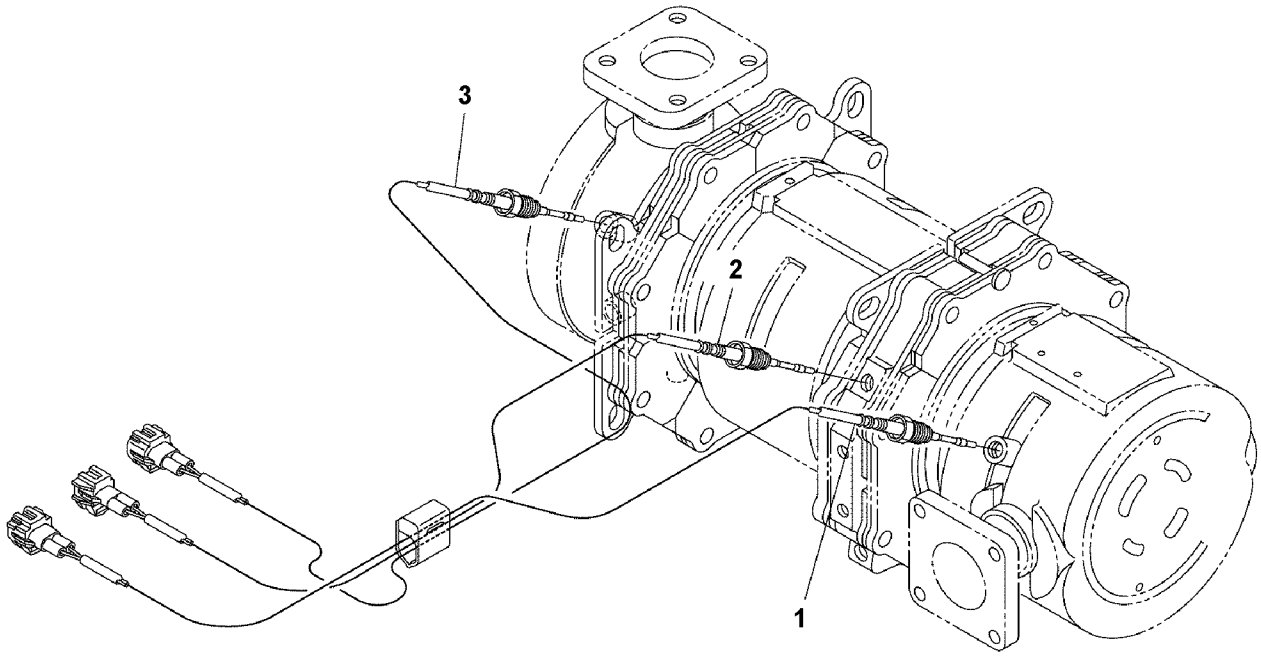
3
2
1

Fig.	Part No.	Quantity 1	2	3	PS	KIT	Description	Dénomination	Bezeichnung	Denominación	Benämning	Notes
1	**VOE 16677941**	1					Sensor	Capteur	Geber	Sensor	Givare	
2	**VOE 16677944**	1					Sensor	Capteur	Geber	Sensor	Givare	
3	**VOE 16677946**	1					Sensor	Capteur	Geber	Sensor	Givare	

1		**Dieselpartikelfilter** **Filtro de partículas diesel** **Diesel-Partikelfilter** **Filtre à particules diesel** **Diesel Particulate Filter**	Catalogue id **20670**	Group **254**
2			Illustr. No **1068751**	Section **300**
3			Issue **PUB 20032419-B**	Page **115**
4				
5		**14617298, 14646505**		

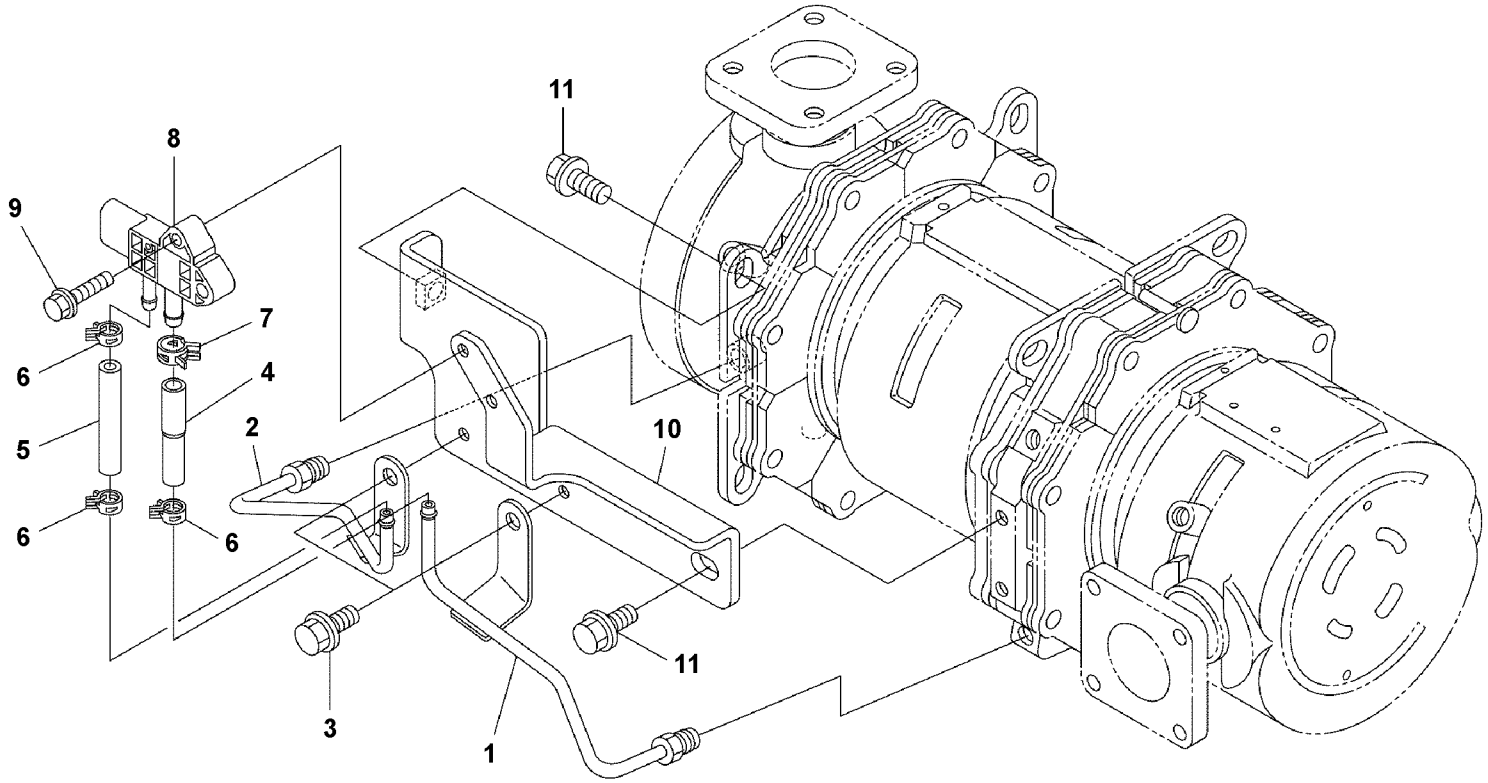
11
8
9
7
6
4
5
2
10
6
6
11
3
1

Fig.	Part No.	Quantity 1	2	3	PS	KIT	Description	Dénomination	Bezeichnung	Denominación	Benämning	Notes
1	**VOE 16678501**	1					Pipe	Tuyau	Rohrleitung	Tubo	Rör	
2	**VOE 16678506**	1					Pipe	Tuyau	Rohrleitung	Tubo	Rör	
3	**VOE 16668217**	2					Bolt	Boulon	Bolzen	Perno	Bult	
4	**VOE 16678512**	1					Tube	Tube	Rohr	Tubo	Rör	
5	**VOE 16678520**	1					Tube	Tube	Rohr	Tubo	Rör	
6	**VOE 16668693**	3					Clamp	Collier serrage	Klemme	Abrazadera	Klamma	
7	**VOE 16668715**	1					Clamp	Collier serrage	Klemme	Abrazadera	Klamma	
8	**VOE 17248717**	1					Sensor	Capteur	Geber	Sensor	Givare	
9		2			NS		Bolt	Boulon	Bolzen	Perno	Bult	
10		1			NS		Bracket	Console	Konsole	Consola	Konsol	
11		2			NS		Bolt	Boulon	Bolzen	Perno	Bult	

1		**Tryckventil** **Pressure valve** **Pressure valve** **Pressure valve** **Pressure valve**	Catalogue id **20670**	Group **254**
2				
3			Illustr. No **1068752**	Section **400**
4				
5		**14617298, 14646505**	Issue **PUB 20032419-B**	Page **117**

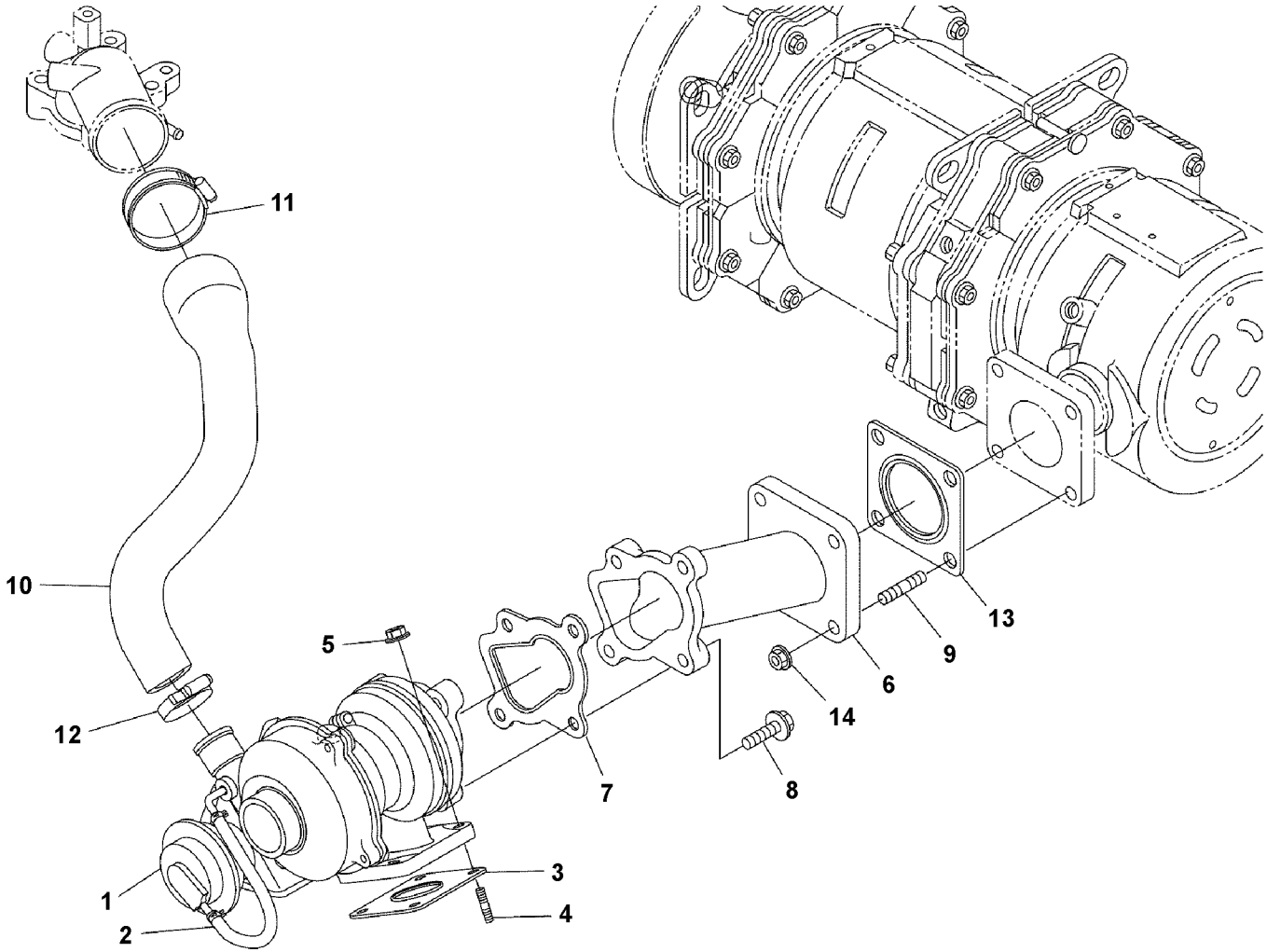

Volvo Construction Equipment
1068748

Fig.	Part No.	Quantity 1	2	3	PS	KIT	Description	Dénomination	Bezeichnung	Denominación	Benämning	Notes
1	**VOE 16677902**	1					Turbocharger	Turbocompresseur	Abgasturbolader	Turbocompresor	Turbokompressor	
2		1			NS		•Hose	•Flexible	•Schlauch	•Manguera	•Slang	
3	**VOE 16678248**	1					Gasket	Joint	Dichtung	Junta	Packning	
4	**VOE 16678253**	4					Bolt	Boulon	Bolzen	Perno	Bult	
5	**VOE 16678264**	4					Nut	Écrou	Mutter	Tuerca	Mutter	
6		1			NS		Flange	Bride	Flansch	Brida	Fläns	
7	**VOE 16677907**	1					Gasket	Joint	Dichtung	Junta	Packning	
8	**VOE 16678273**	4					Bolt	Boulon	Bolzen	Perno	Bult	
9	**VOE 16678275**	4					Bolt	Boulon	Bolzen	Perno	Bult	
10	**VOE 16677917**	1					Hose	Flexible	Schlauch	Manguera	Slang	
11	**VOE 16678277**	1					Clip	Clip	Klemmfeder	Clip	Låsfjäder	
12	**VOE 16678286**	1					Clamp	Collier serrage	Klemme	Abrazadera	Klamma	
13	**VOE 16677928**	1					Gasket	Joint	Dichtung	Junta	Packning	
14	**VOE 16678392**	4					Nut	Écrou	Mutter	Tuerca	Mutter	

1		**Turbokompressor med monteringsdetaljer** **Turboalimentador con accesorios de montaje** **Torbolader mit Anbauteilen** **Turbocompresseur avec pièces de montage** **Turbocharger with fitting parts**	Catalogue id **20670**	Group **255**
2			Illustr. No **1068748**	Section **100**
3			Issue **PUB 20032419-B**	Page **119**
4				
5		**14617298, 14646505**		

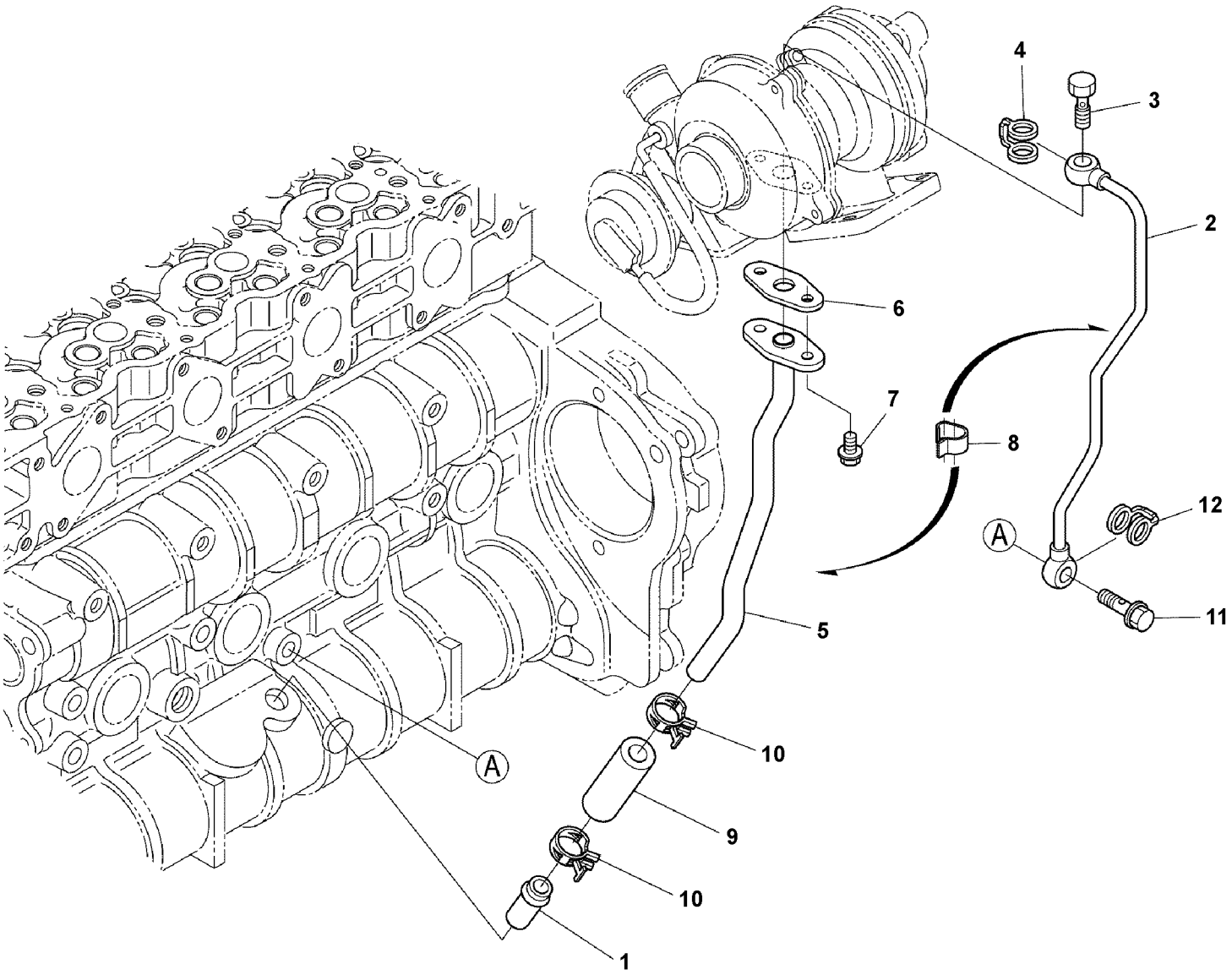

Volvo Construction Equipment
1068755

Fig.	Part No.	Quantity 1	2	3	PS	KIT	Description	Dénomination	Bezeichnung	Denominación	Benämning	Notes
1	**VOE 16659178**	1					Pipe	Tuyau	Rohrleitung	Tubo	Rör	
2	**VOE 16678565**	1					Pipe	Tuyau	Rohrleitung	Tubo	Rör	
3	**VOE 16677948**	1					Bolt	Boulon	Bolzen	Perno	Bult	
4	**VOE 16671666**	1					Gasket	Joint	Dichtung	Junta	Packning	
5		1			NS		Pipe	Tuyau	Rohrleitung	Tubo	Rör	
6	**VOE 16677950**	1					Gasket	Joint	Dichtung	Junta	Packning	
7	**VOE 16668217**	2					Bolt	Boulon	Bolzen	Perno	Bult	
8		1			NS		Clamp	Collier serrage	Klemme	Abrazadera	Klamma	
9	**VOE 16678572**	1					Tube	Tube	Rohr	Tubo	Rör	
10	**VOE 16668745**	2					Clamp	Collier serrage	Klemme	Abrazadera	Klamma	
11	**VOE 16677953**	1					Bolt	Boulon	Bolzen	Perno	Bult	
12	**VOE 16671647**	1					Gasket	Joint	Dichtung	Junta	Packning	

1		**Oljerör** **Tubo de aceite** **Ölrohr** **Conduit d'huile** **Oil pipe**	Catalogue id **20670**	Group **255**
2			Illustr. No **1068755**	Section **200**
3			Issue **PUB 20032419-B**	Page **121**
4				
5		**14617298, 14646505**		

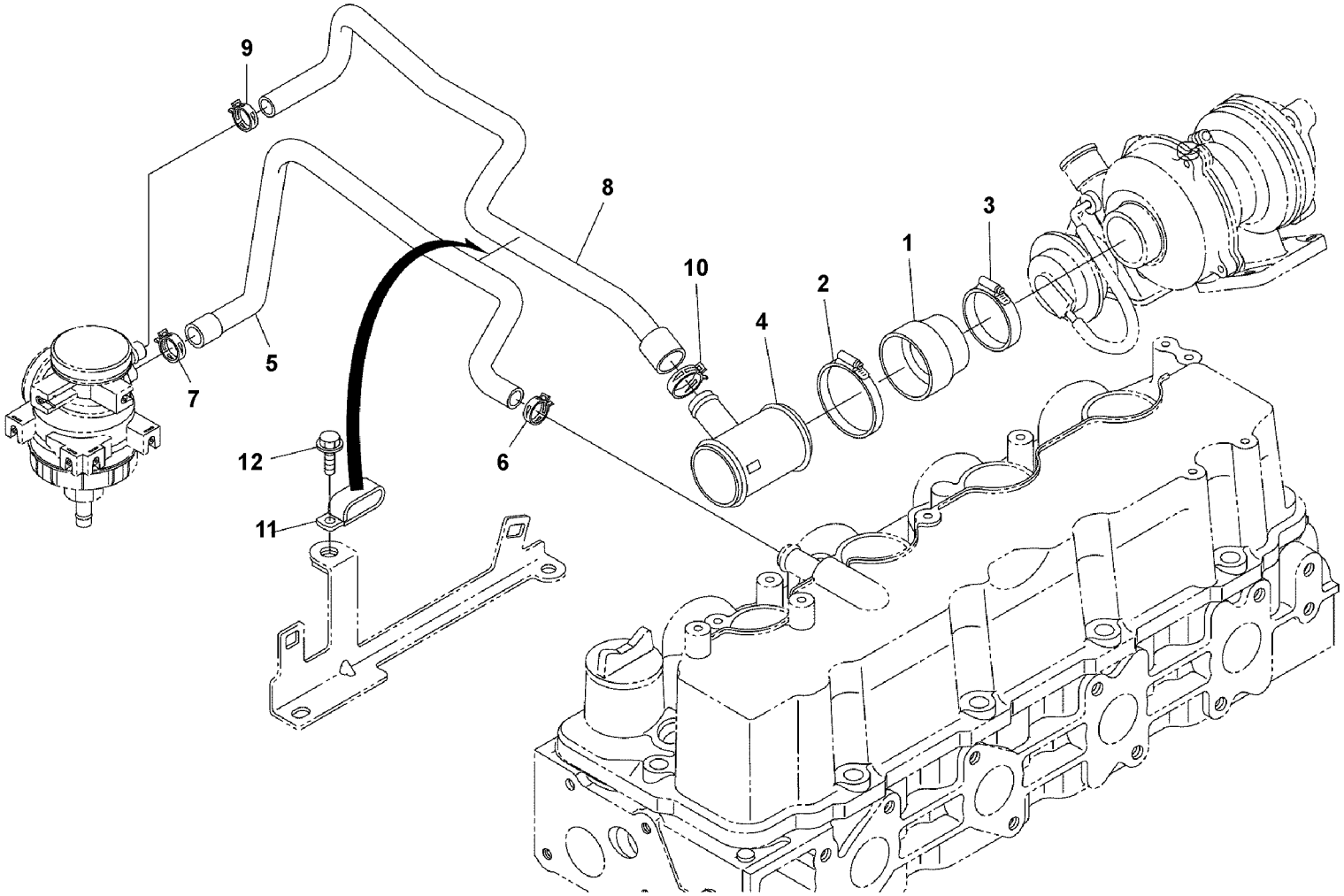

Volvo Construction Equipment
1068753

Fig.	Part No.	Quantity 1	2	3	PS	KIT	Description	Dénomination	Bezeichnung	Denominación	Benämning	Notes
1		1			NS		Hose	Flexible	Schlauch	Manguera	Slang	
2	**VOE 16672984**	1					Clamp	Collier serrage	Klemme	Abrazadera	Klamma	
3	**VOE 16678533**	1					Hose clamp	Collier durite	Schlauchschelle	Abrazadera de mang	Slangklamma	
4		1			NS		Pipe	Tuyau	Rohrleitung	Tubo	Rör	
5	**VOE 16678539**	1					Tube	Tube	Rohr	Tubo	Rör	
6	**VOE 16660471**	1					Clamp	Collier serrage	Klemme	Abrazadera	Klamma	
7	**VOE 16668745**	1					Clamp	Collier serrage	Klemme	Abrazadera	Klamma	
8	**VOE 16678541**	1					Tube	Tube	Rohr	Tubo	Rör	
9	**VOE 16668745**	1					Clamp	Collier serrage	Klemme	Abrazadera	Klamma	
10	**VOE 16668765**	1					Clamp	Collier serrage	Klemme	Abrazadera	Klamma	
11		1			NS		Clamp	Collier serrage	Klemme	Abrazadera	Klamma	
12	**VOE 16668217**	1					Bolt	Boulon	Bolzen	Perno	Bult	

1		**Separador de aceite** **Séparateur d'huile** **Oil Separator**	Catalogue id **20670**	Group **255**
2			Illustr. No **1068753**	Section **300**
3			Issue **PUB 20032419-B**	Page **123**
4				
5		**14617298, 14646505**		

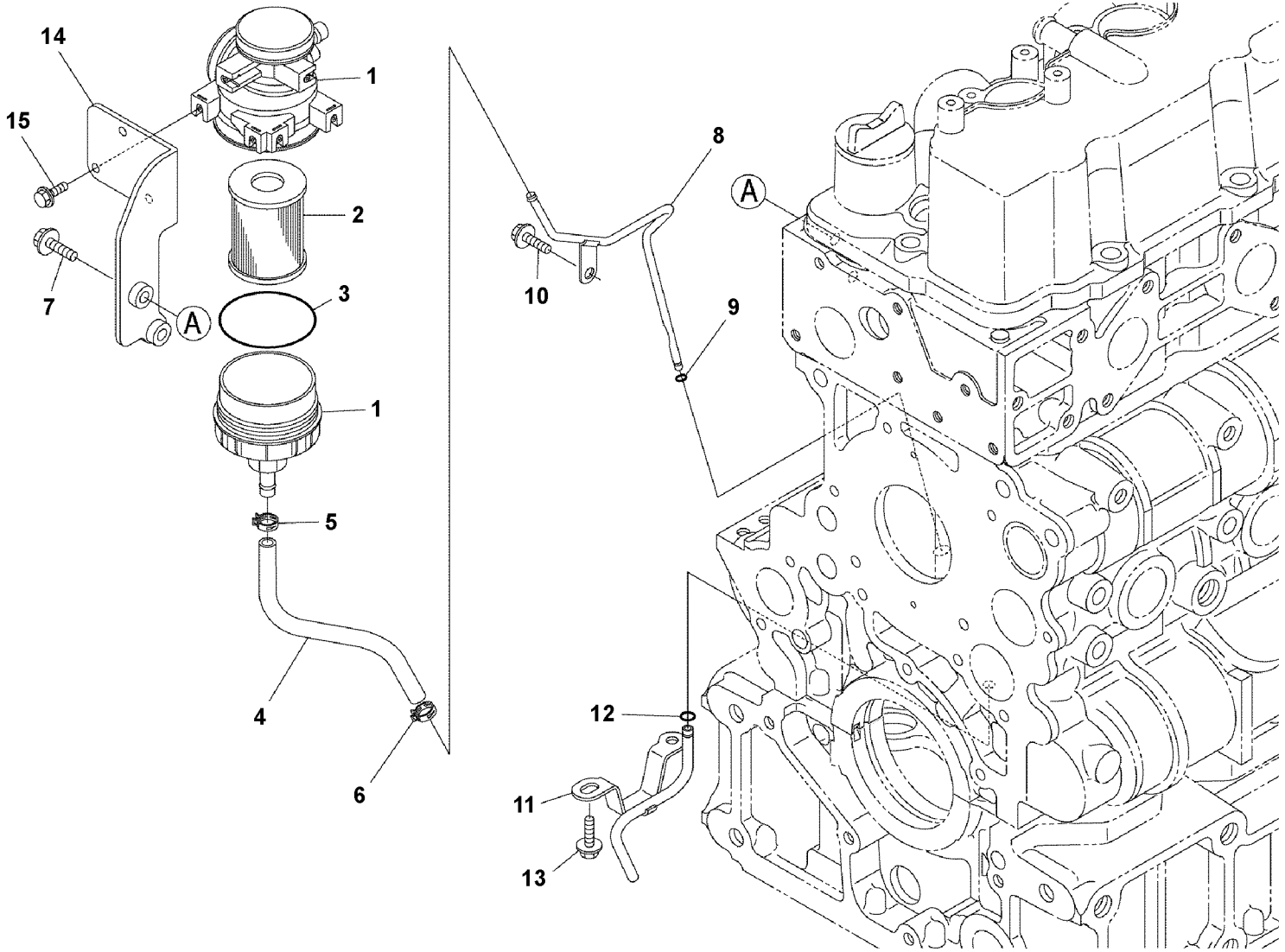

Volvo Construction Equipment
1068754

Fig.	Part No.	Quantity 1	2	3	PS	KIT	Description	Dénomination	Bezeichnung	Denominación	Benämning	Notes
1	**VOE 16678543**	1					Separator	Séparateur	Abscheider	Separador	Avskiljare	
2	**VOE 16678561**	1					•Kit	•Lot	•Bausatz	•Juego	•Sats	
3	**VOE 16678563**	1					••O-ring	••Joint torique	••O-Ring	••Anillo tórico	••O-ring	
4	**VOE 16678550**	1					Tube	Tube	Rohr	Tubo	Rör	
5	**VOE 16678553**	1					Clamp	Collier serrage	Klemme	Abrazadera	Klamma	
6	**VOE 16668729**	1					Clamp	Collier serrage	Klemme	Abrazadera	Klamma	
7		2			NS		Bolt	Boulon	Bolzen	Perno	Bult	
8		1			NS		Pipe	Tuyau	Rohrleitung	Tubo	Rör	
9	**VOE 16678557**	1					O-ring	Joint torique	O-Ring	Anillo tórico	O-ring	
10	**VOE 16660409**	1					Bolt	Boulon	Bolzen	Perno	Bult	
11		1			NS		Pipe	Tuyau	Rohrleitung	Tubo	Rör	
12	**VOE 16678557**	1					O-ring	Joint torique	O-Ring	Anillo tórico	O-ring	
13	**VOE 16660409**	2					Bolt	Boulon	Bolzen	Perno	Bult	
14		1			NS		Bracket	Console	Konsole	Consola	Konsol	
15	**VOE 16668217**	3					Bolt	Boulon	Bolzen	Perno	Bult	

1		**Separador de aceite** **Séparateur d'huile** **Oil Separator**	Catalogue id **20670**	Group **255**
2			Illustr. No **1068754**	Section **400**
3			Issue **PUB 20032419-B**	Page **125**
4				
5		**14617298, 14646505**		

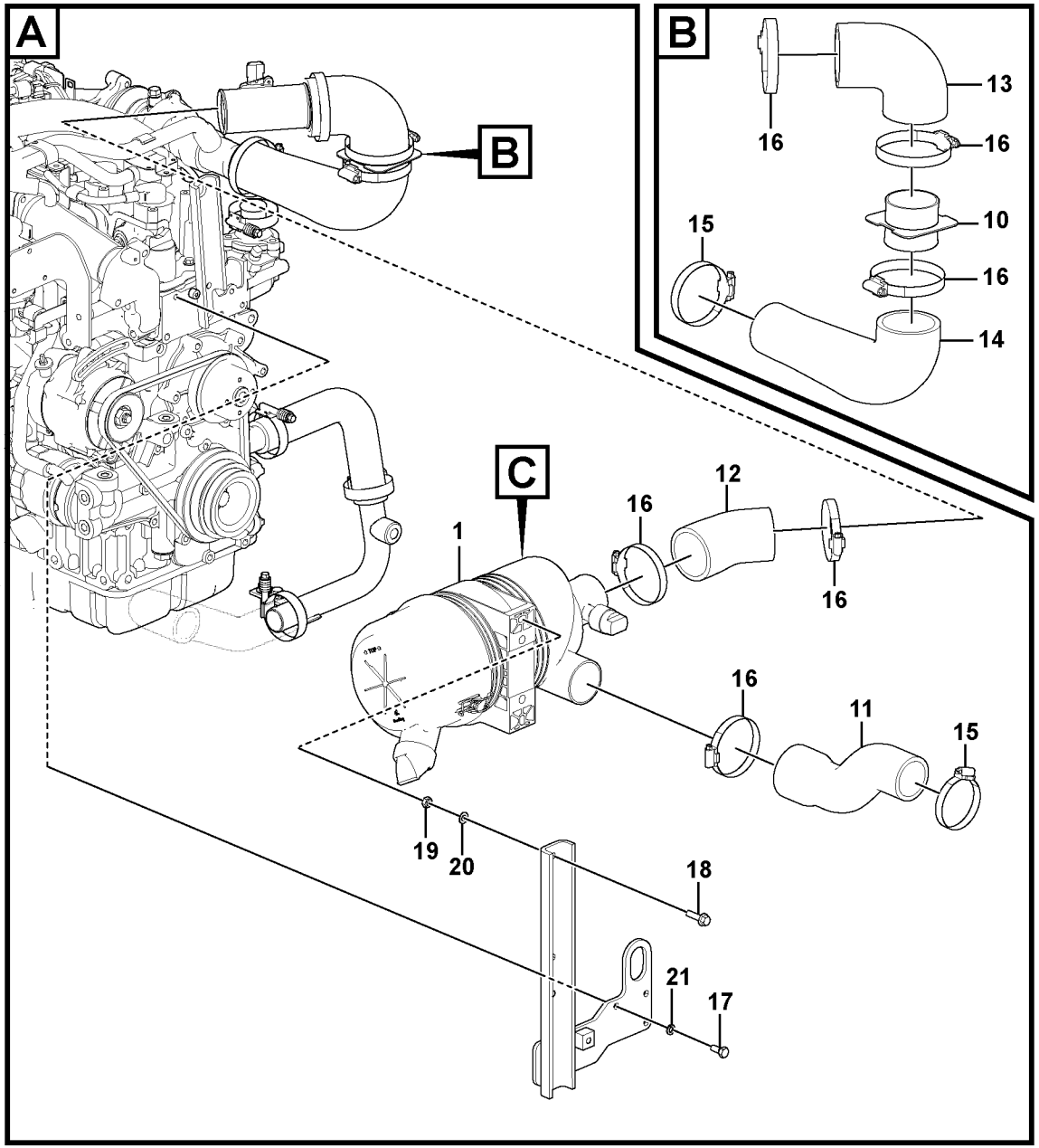

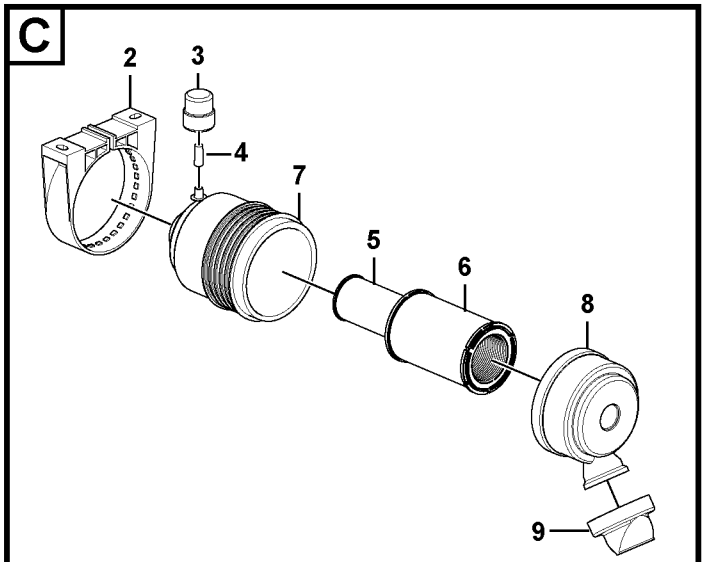

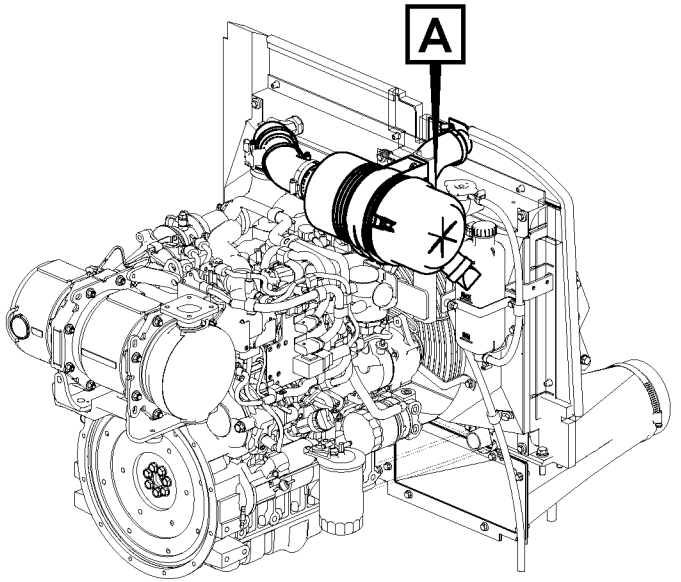

Volvo Construction Equipment

1068570

Fig.	Part No.	Quantity 1	2	3	PS	KIT	Description	Dénomination	Bezeichnung	Denominación	Benämning	Notes
1	**VOE 17236661**	1					Air cleaner	Filtre air	Luftfilter	Filtro de aire	Luftrenare	
2	**VOE 16633052**	1					•Valve	•Valve	•Ventil	•Válvula	•Ventil	
3	**VOE 16633067**	1					•Bracket	•Console	•Konsole	•Consola	•Konsol	
4	**VOE 11709746**	1					•Indicator	•Indicateur	•Indikator	•Indicador	•Indikator	
5	**VOE 17216855**	1					•Adapter	•Adaptateur	•Adapter	•Adaptador	•Adapter	
6	**VOE 17236665**	1					•Safety filter	•Filtre de sécurité	•Sicherheitsfilter	•	•Säkerhetsfilter	
7	**VOE 16631876**	1					•Primary filter	•Préfiltre	•Vorfilter	•Prefiltro	•Förfilter	
8	**VOE 17272786**	1					•Tube fitting	•Raccord tuyau	•Rohrkupplung	•Acoplamiento de tub	•Rörkoppling	
9	**VOE 17272792**	1					•Cover	•Capot	•Haube	•Capó	•Huv	
10		1			NS		Pipe	Tuyau	Rohrleitung	Tubo	Rör	
11	**VOE 14624615**	1					Hose	Flexible	Schlauch	Manguera	Slang	
12	**VOE 14630507**	1					Hose	Flexible	Schlauch	Manguera	Slang	
13	**VOE 14630508**	1					Hose	Flexible	Schlauch	Manguera	Slang	
14	**VOE 14630509**	1					Hose	Flexible	Schlauch	Manguera	Slang	
15	**VOE 943480**	2					Clamp	Collier serrage	Klemme	Abrazadera	Klamma	
16	**VOE 943481**	6					Clamp	Collier serrage	Klemme	Abrazadera	Klamma	
17	**VOE 983242**	3					Hexagon screw	Vis à tête hexagonale	Sechskantschraube	Tornillo hexagonal	Sexkantsskruv	
18	**VOE 946671**	2					Flange screw	Vis à embase	Flanschschraube	Tornillo embridado	Flänsskruv	
19	**VOE 983303**	2					Hexagon nut	Écrou hexagonal	Sechskantmutter	Tuerca hexagonal	Sexkantsmutter	
20	**VOE 993835**	2					Plain washer	Rondelle plane	Flachscheibe	Arandela plana	Planbricka	
21	**VOE 955921**	3					Spring washer	Rondelle élastique	Federscheibe	Arandela elástica	Fjäderbricka	

1		**Insugningssystem** **Sistema de aspiración** **Ansaugsystem** **Système d'aspiration** **Inlet system**	Catalogue id **20670**	Group **256**
2				
3			Illustr. No **1068570**	Section **100**
4				
5			Issue **PUB 20032419-B**	Page **127**

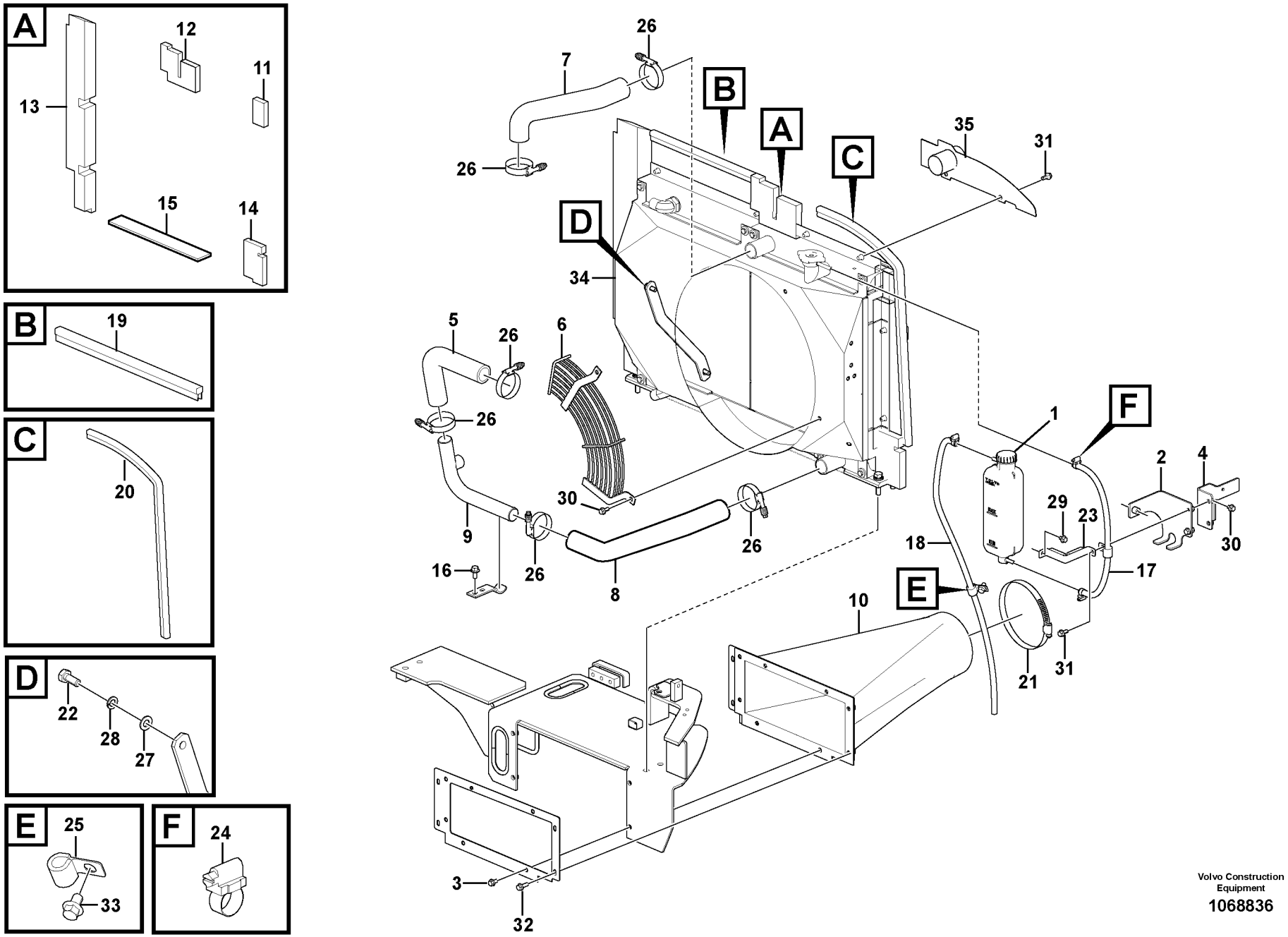

Volvo Construction Equipment

1068836

Fig.	Part No.	Quantity 1	2	3	PS	KIT	Description	Dénomination	Bezeichnung	Denominación	Benämning	Notes
1	**VOE 14644804**	1					Expansion tank	Vase d'expansion	Ausgleichbehälter	Vaso de expansión	Expansionstank	
2	**VOE 14638113**	1					Bracket	Console	Konsole	Consola	Konsol	
3	**VOE 946440**	6					Flange screw	Vis à embase	Flanschschraube	Tornillo embridado	Flänsskruv	
4	**VOE 14649973**	1					Bracket	Console	Konsole	Consola	Konsol	
5	**VOE 14661912**	1					Hose	Flexible	Schlauch	Manguera	Slang	
6	**VOE 14628300**	1					Guard	Protection	Schutz	Proteccion	Skydd	
7	**VOE 14633624**	1					Hose	Flexible	Schlauch	Manguera	Slang	
8	**VOE 14661913**	1					Hose	Flexible	Schlauch	Manguera	Slang	
9	**VOE 14661910**	1					Pipe	Tuyau	Rohrleitung	Tubo	Rör	
10	**VOE 14629845**	1					Leather	Cuir	Leder	Piel (cuero)	Läder	
11	**VOE 14632584**	1					Sponge	Éponge	Schwamm	Esponja	Svamp	
12	**VOE 14632585**	1					Sponge	Éponge	Schwamm	Esponja	Svamp	
13	**VOE 14632586**	1					Sponge	Éponge	Schwamm	Esponja	Svamp	
14	**VOE 14632587**	1					Sponge	Éponge	Schwamm	Esponja	Svamp	
15	**VOE 14632588**	1					Sponge	Éponge	Schwamm	Esponja	Svamp	
16	**VOE 946441**	2					Flange screw	Vis à embase	Flanschschraube	Tornillo embridado	Flänsskruv	
17	**VOE 14882667**	1					Hose	Flexible	Schlauch	Manguera	Slang	
18	**VOE 14882754**	1					Hose	Flexible	Schlauch	Manguera	Slang	
19	**VOE 14882714**	1					Weatherstrip	Caoutchouc d etanch	Abstreifleiste	Lamelunas	Skraplist	
20	**VOE 14882739**	1					Weatherstrip	Caoutchouc d etanch	Abstreifleiste	Lamelunas	Skraplist	
21	**SA 9312-10650**	1					Clamp	Collier serrage	Klemme	Abrazadera	Klamma	
22	**VOE 983251**	4					Hexagon screw	Vis à tête hexagonale	Sechskantschraube	Tornillo hexagonal	Sexkantsskruv	
23	**VOE 14644805**	1					Clamp	Collier serrage	Klemme	Abrazadera	Klamma	
24	**VOE 943470**	3					Hose clamp	Collier durite	Schlauchschelle	Abrazadera de mang	Slangklamma	
25	**VOE 14500293**	2					Clip	Clip	Clip	Clip	Clips	
26	**VOE 11109241**	6					Clamp	Collier serrage	Klemme	Abrazadera	Klamma	
27	**VOE 992040**	4					Plain washer	Rondelle plane	Flachscheibe	Arandela plana	Planbricka	
28	**VOE 955922**	4					Spring washer	Rondelle élastique	Federscheibe	Arandela elástica	Fjäderbricka	
29	**VOE 947107**	1					Flange screw	Vis à embase	Flanschschraube	Tornillo embridado	Flänsskruv	
30	**VOE 946440**	5					Flange screw	Vis à embase	Flanschschraube	Tornillo embridado	Flänsskruv	

1		**Kylsystem** **Sistema de refrigeración** **Kühlanlage** **Système de refroidissement** **Cooling system**	Catalogue id **20670** / Group **261**
2			
3			Illustr. No **1068836** / Section **100**
4			
5			Issue **PUB 20032419-B** / Page **129**

VOLVO

ECR88D

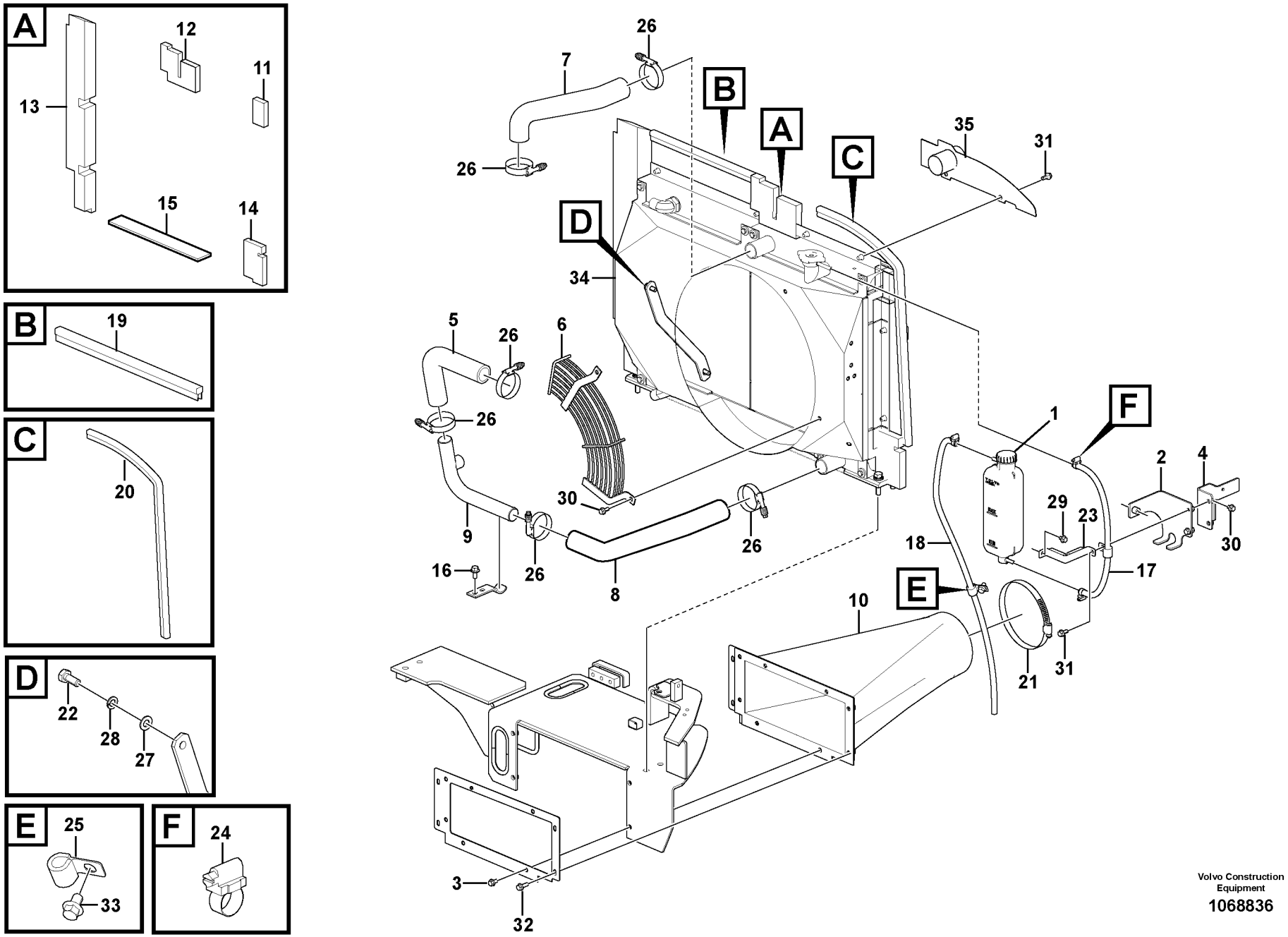

Volvo Construction Equipment

1068836

Fig.	Part No.	Quantity 1	2	3	PS	KIT	Description	Dénomination	Bezeichnung	Denominación	Benämning	Notes
31	**VOE 13946173**	9					Screw	Vis	Schraube	Tornillo	Skruv	
32	**VOE 13945444**	4					Screw	Vis	Schraube	Tornillo	Skruv	
33	**VOE 946471**	1					Flange screw	Vis à embase	Flanschschraube	Tornillo embridado	Flänsskruv	
34		1			NS		Radiator	Radiateur	Kühler	Radiador	Kylare	See group 261, Page 133
35	**VOE 14630434**	1					Pipe	Tuyau	Rohrleitung	Tubo	Rör	

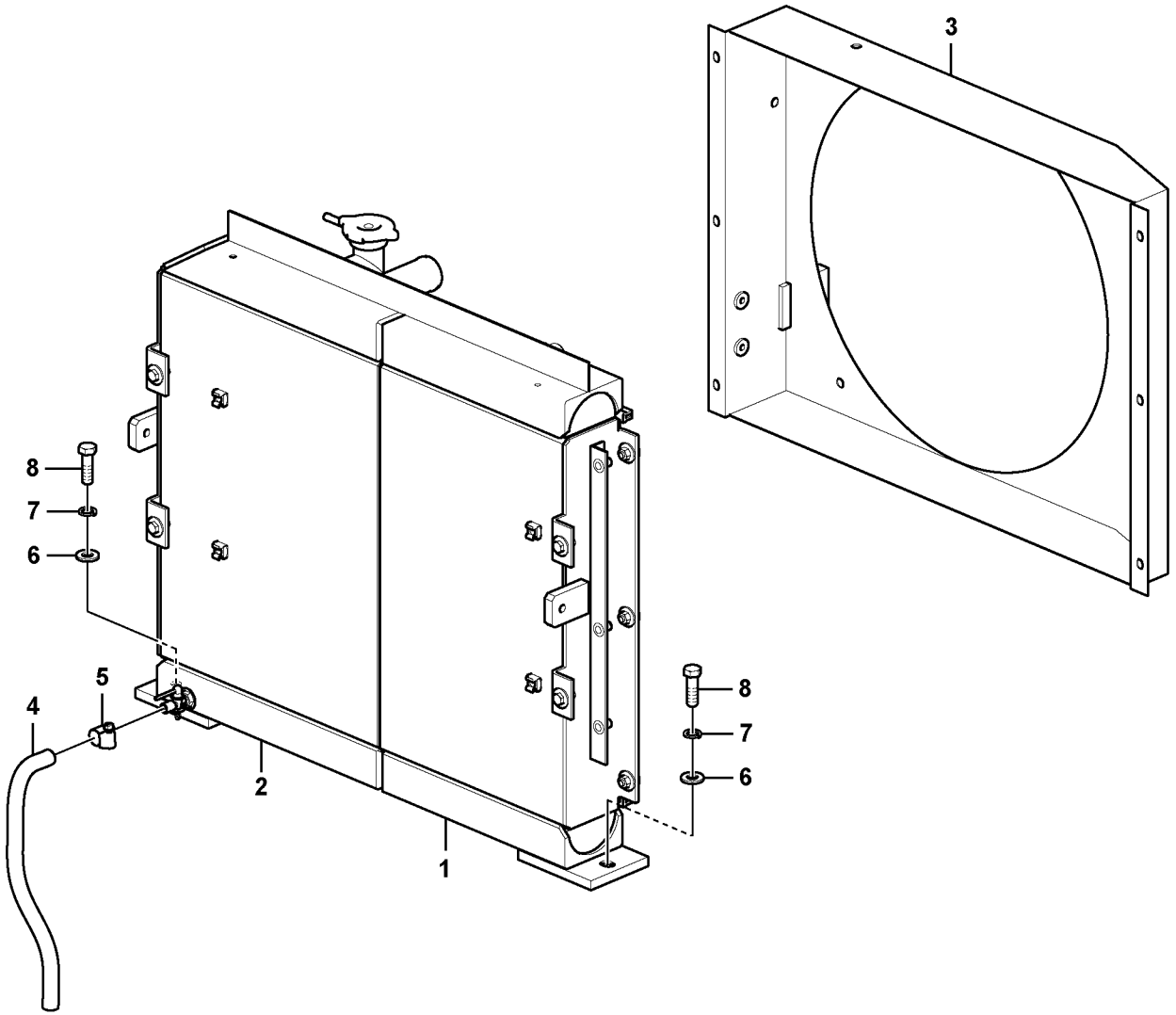

Volvo Construction Equipment

1068837

Fig.	Part No.	Quantity 1	2	3	PS	KIT	Description	Dénomination	Bezeichnung	Denominación	Benämning	Notes
		1			NS		Radiator	Radiateur	Kühler	Radiador	Kylare	
1	**VOE 17275081**	1					•Oil cooler	•Radiateur huile	•Ölkühler	•Enfriador de aceite	•Oljekylare	
2	**VOE 17275080**	1					•Radiator	•Radiateur	•Kühler	•Radiador	•Kylare	
3	**VOE 14633620**	1					•Fan shroud	•Buse de ventilateur	•Lüfterhaube	•Cubierta ventilador	•Fläktkåpa	
4		1			NS		Hose	Flexible	Schlauch	Manguera	Slang	
5	**VOE 13943472**	1					Hose clamp	Collier durite	Schlauchschelle	Abrazadera de mang	Slangklamma	
6	**VOE 992042**	4					Plain washer	Rondelle plane	Flachscheibe	Arandela plana	Planbricka	
7	**VOE 955923**	4					Spring washer	Rondelle élastique	Federscheibe	Arandela elástica	Fjäderbricka	
8	**VOE 978934**	4					Hexagon screw	Vis à tête hexagonale	Sechskantschraube	Tornillo hexagonal	Sexkantsskruv	

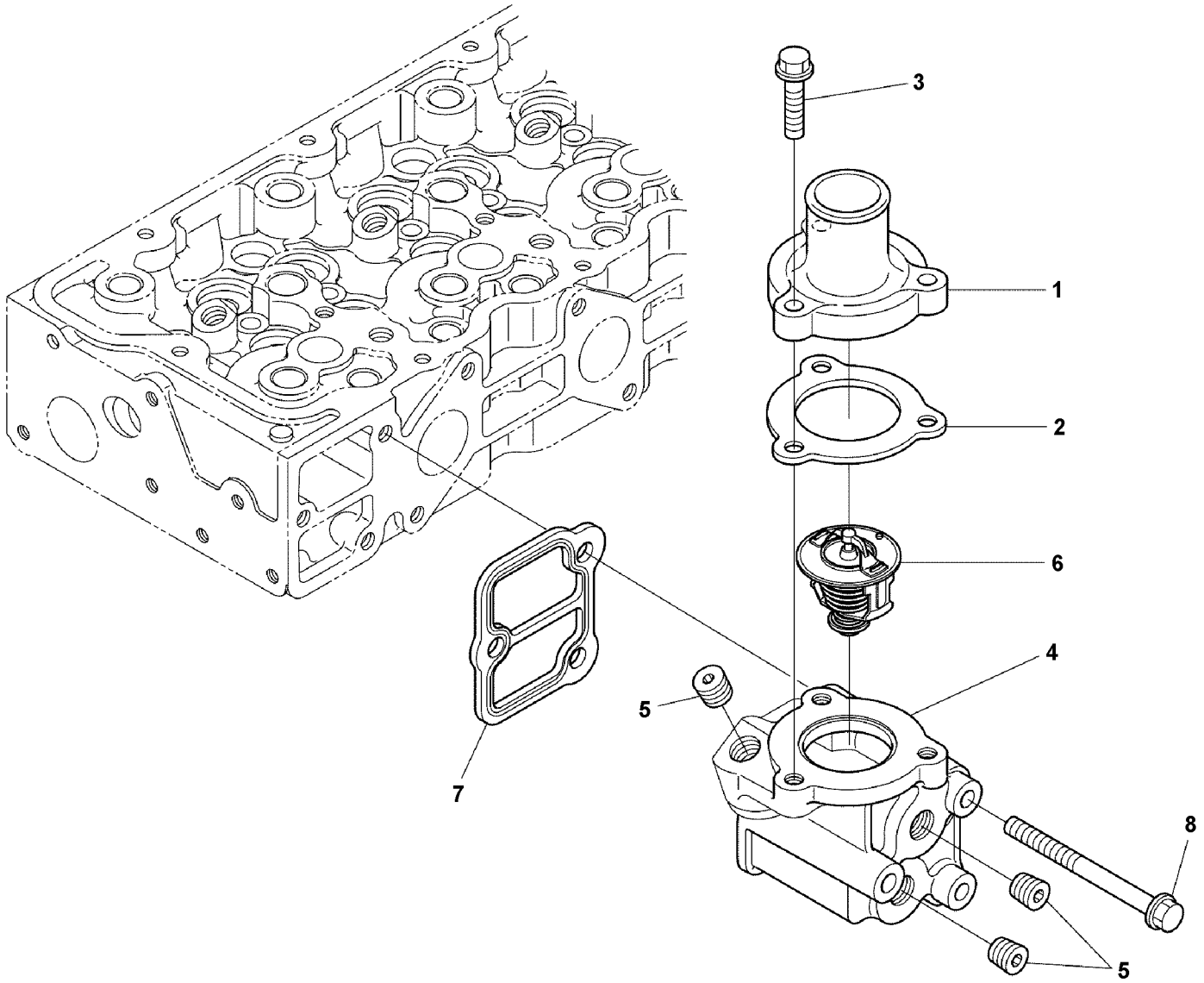

Volvo Construction Equipment
1068741

Fig.	Part No.	Quantity 1	2	3	PS	KIT	Description	Dénomination	Bezeichnung	Denominación	Benämning	Notes
1		1			NS		Cover	Capot	Haube	Capó	Huv	
2	**VOE 16677819**	1					Gasket	Joint	Dichtung	Junta	Packning	
3	**VOE 16668238**	3					Bolt	Boulon	Bolzen	Perno	Bult	
4	**VOE 16678130**	1					Flange	Bride	Flansch	Brida	Fläns	
5		3			NS		Plug	Tampon	Stopfen	Tapón	Plugg	
6	**VOE 16677821**	1					Thermostat	Thermostat	Thermostat	Termóstato	Termostat	
7	**VOE 16677823**	1					Gasket	Joint	Dichtung	Junta	Packning	
8	**VOE 16678134**	3					Bolt	Boulon	Bolzen	Perno	Bult	

1		**Kylsystem** **Sistema de refrigeración** **Kühlanlage** **Système de refroidissement** **Cooling system**	Catalogue id **20670**	Group **262**
2			Illustr. No **1068741**	Section **100**
3				
4			Issue **PUB 20032419-B**	Page **135**
5		**14617298, 14646505**		

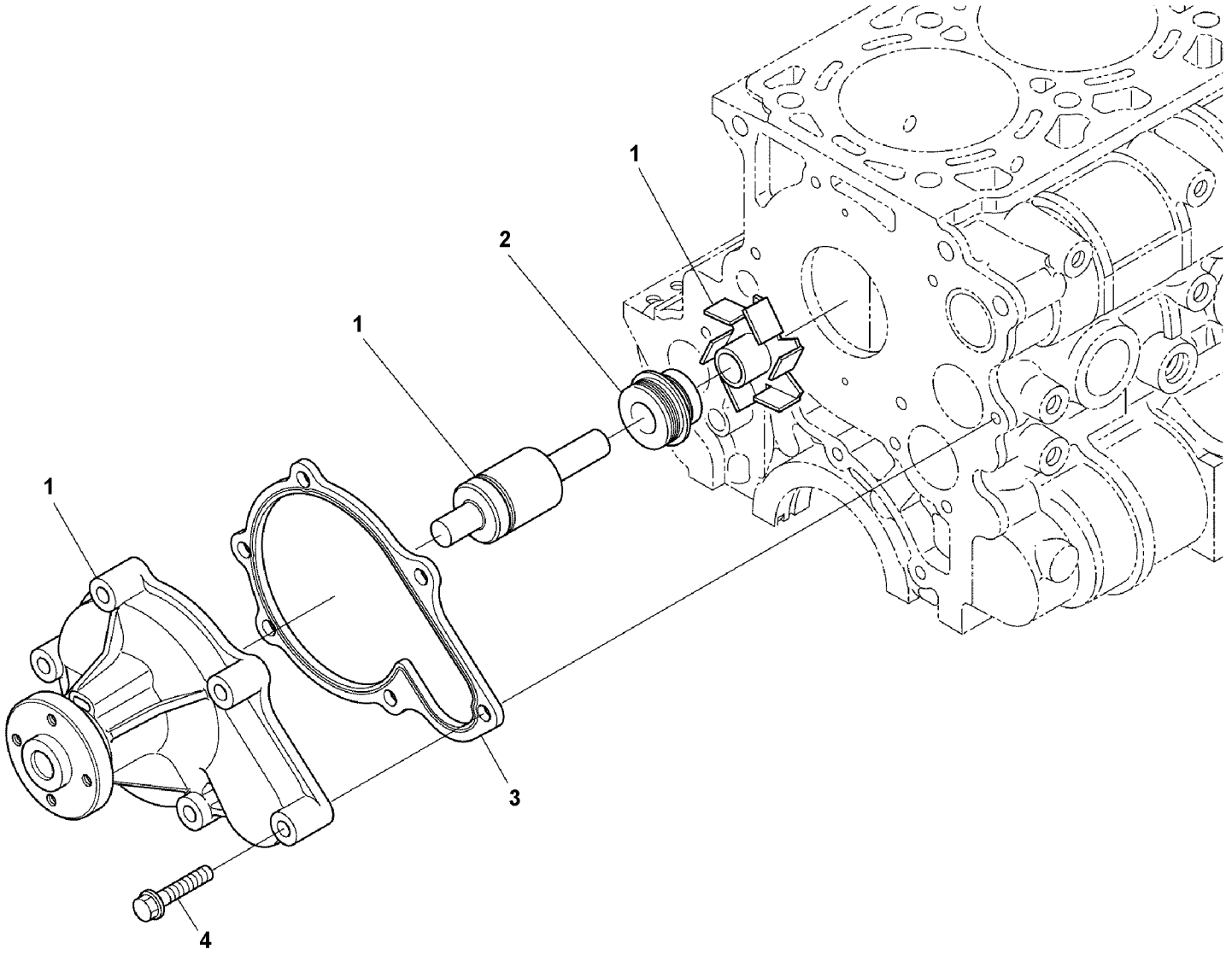

Volvo Construction Equipment
1068742

Fig.	Part No.	Quantity 1	2	3	P S	K I T	Description	Dénomination	Bezeichnung	Denominación	Benämning	Notes
1	**VOE 16677825**	1					Pump	Pompe	Pumpe	Bomba	Pump	
2	**VOE 16678136**	1					•Sealing	•Étanchéité	•dichtung	•Junta	•Tätning	
3	**VOE 16677827**	1					Gasket	Joint	Dichtung	Junta	Packning	
4		6			NS		Bolt	Boulon	Bolzen	Perno	Bult	

1		**Kylvätskepump** **Bomba de refrigerante** **Wasserpumpe** **Pompe à eau** **Water pump**	Catalogue id **20670**	Group **262**
2			Illustr. No **1068742**	Section **200**
3				
4			Issue **PUB 20032419-B**	Page **137**
5		**14617298, 14646505**		

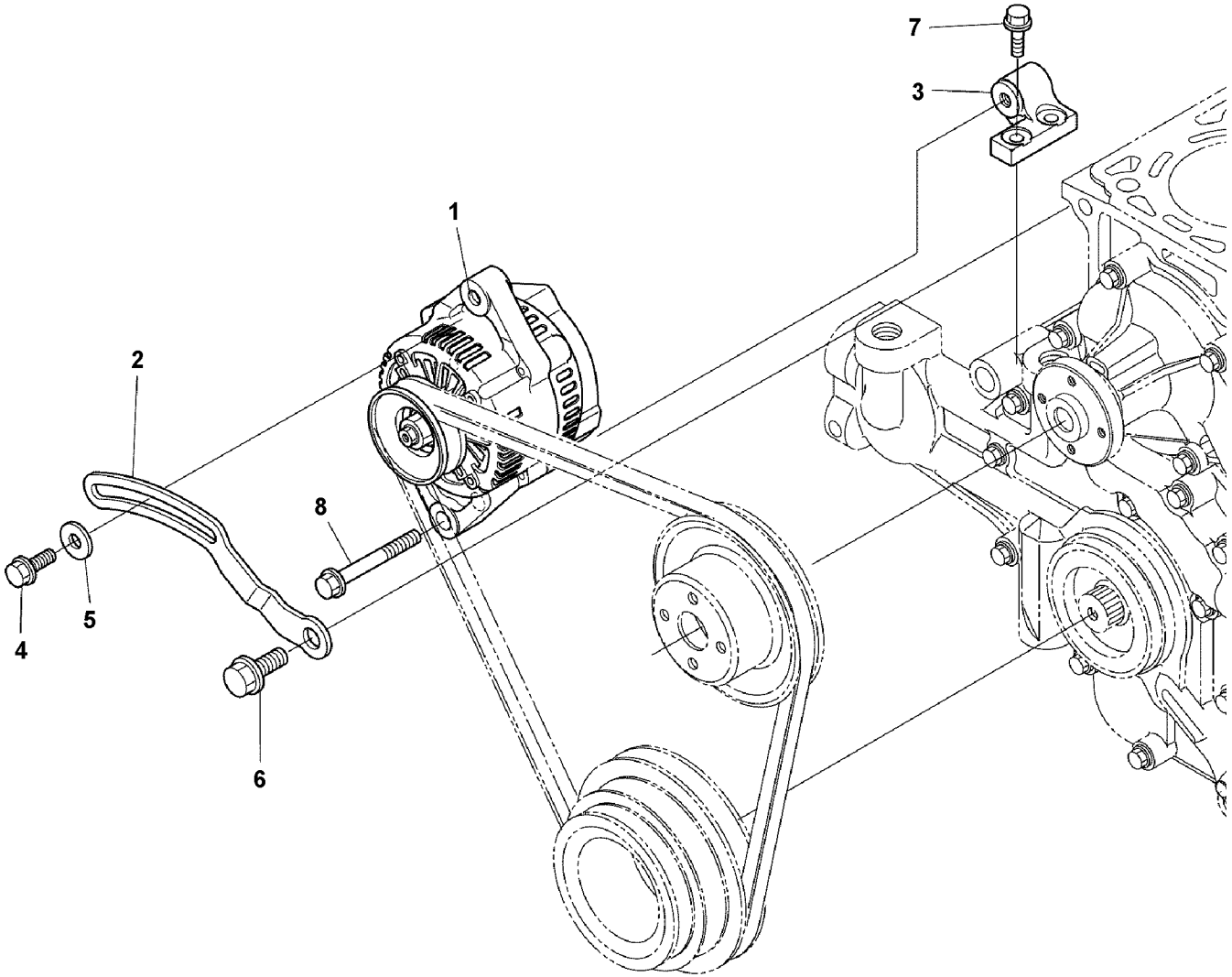

Volvo Construction Equipment
1068734

Fig.	Part No.	Quantity 1	2	3	PS	KIT	Description	Dénomination	Bezeichnung	Denominación	Benämning	Notes
1	**VOE 16677786**	1					Alternator	Alternateur	Generator	Alternador	Generator	12V 70A See group 321, Page 163
2		1			NS		Stay	Tirant	Strebe	Barra	Stag	
3		1			NS		Support	Support	Stütze	Apoyo	Stöd	
4	**VOE 16668238**	1					Bolt	Boulon	Bolzen	Perno	Bult	
5		1			NS		Washer	Rondelle	Scheibe	Arandela	Bricka	
6	**VOE 16678283**	1					Flange screw	Vis à embase	Flanschschraube	Tornillo embridado	Flänsskruv	
7	**VOE 16668238**	2					Bolt	Boulon	Bolzen	Perno	Bult	
8		1			NS		Bolt	Boulon	Bolzen	Perno	Bult	

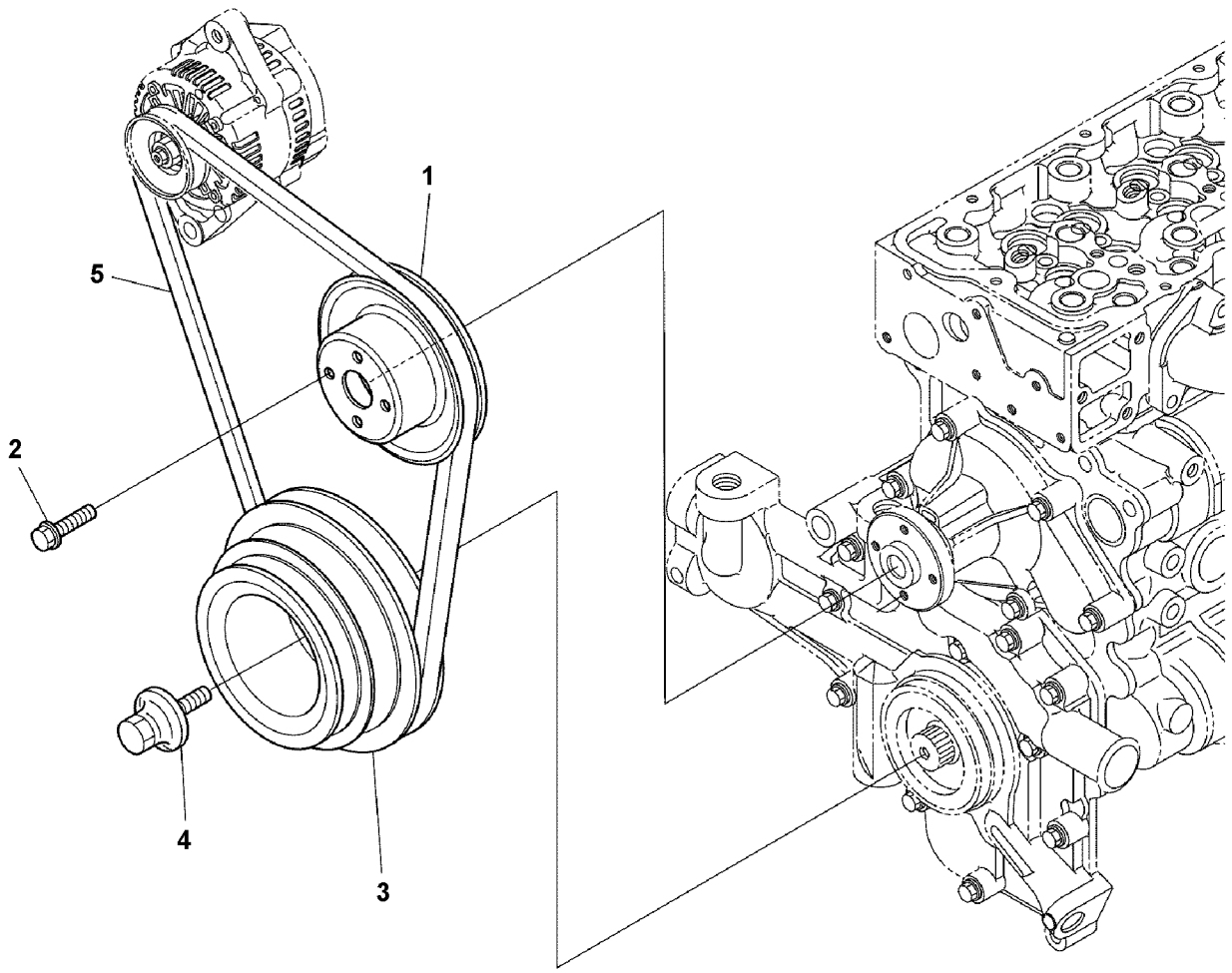

Volvo Construction Equipment
1068743

Fig.	Part No.	Quantity 1	2	3	PS	KIT	Description	Dénomination	Bezeichnung	Denominación	Benämning	Notes
1	**VOE 16678138**	1					Pulley	Poulie	Zahnriemenscheibe	Polea correa dentada	Kuggremhjul	
2	**VOE 16668217**	4					Bolt	Boulon	Bolzen	Perno	Bult	
3	**VOE 16678160**	1					Pulley	Poulie	Riemenscheibe	Polea	Remskiva	
4		1			NS		Bolt	Boulon	Bolzen	Perno	Bult	
5	**VOE 16677830**	1					Fan belt	Courroie de ventilate	Ventilatorriemen	Correa ventilador	Fläktrem	

1		**Remtransmission, remskiva** **Correa distribución, correa trapezoidal** **Riemenantrieb, Riemenscheibe** **Transmission courroie, courroie trapézoïdale** **Belt transmission, pulley**	Catalogue id **20670**	Group **263**
2				
3			Illustr. No **1068743**	Section **200**
4				
5		**14617298, 14646505**	Issue **PUB 20032419-B**	Page **141**

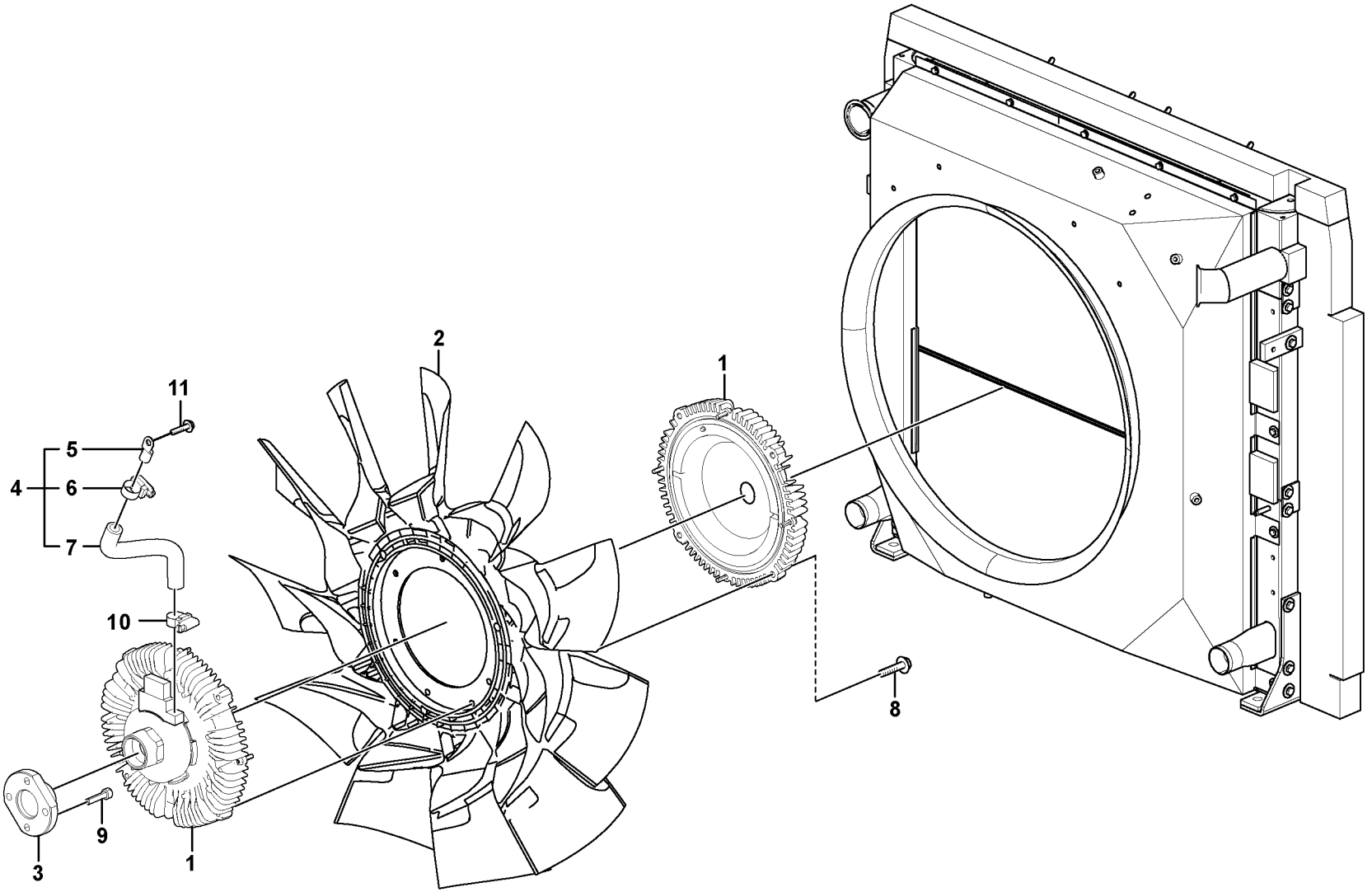

Volvo Construction Equipment
1068866

Fig.	Part No.	Quantity 1	2	3	PS	KIT	Description	Dénomination	Bezeichnung	Denominación	Benämning	Notes
1	**VOE 14633420**	1					Clutch	Embrayage	Kupplung	Embrague	Koppling	
2	**VOE 14633421**	2					Engine cooling fan	Ventilateur électrique	Elektr. Kühllüfter	Ventilador de refriger	Elkylfläkt	PWM2601/SE2601
3		3			NS		Flange	Bride	Flansch	Brida	Fläns	
4	**VOE 14646504**	4					Rubber hose	Durit caoutchouc	Gummischlauch	Manguera	Gummislang	
5	**VOE 881515**	1					•Cable terminal	•Cosse câble	•Kabelschuh	•Terminal de cable	•Ledningssko	
6	**VOE 943470**	1					•Hose clamp	•Collier durite	•Schlauchschelle	•Abrazadera de mang	•Slangklamma	
7		1			NS		•Hose	•Flexible	•Schlauch	•Manguera	•Slang	
8	**VOE 13947542**	4					Screw	Vis	Schraube	Tornillo	Skruv	
9	**VOE 993112**	4					Hex. socket screw	Vis à six pans creux	Innensechskantschra	Tornillo de hexágono	Insexskruv	
10	**VOE 943470**	1					Hose clamp	Collier durite	Schlauchschelle	Abrazadera de mang	Slangklamma	
11	**VOE 945358**	1					Flange screw	Vis à embase	Flanschschraube	Tornillo embridado	Flänsskruv	

1		**Kylsystem** **Sistema de refrigeración** **Kühlanlage** **Système de refroidissement** **Cooling system**	Catalogue id **20670**	Group **263**
2			Illustr. No **1068866**	Section **300**
3			Issue **PUB 20032419-B**	Page **143**
4				
5		**8291420**		

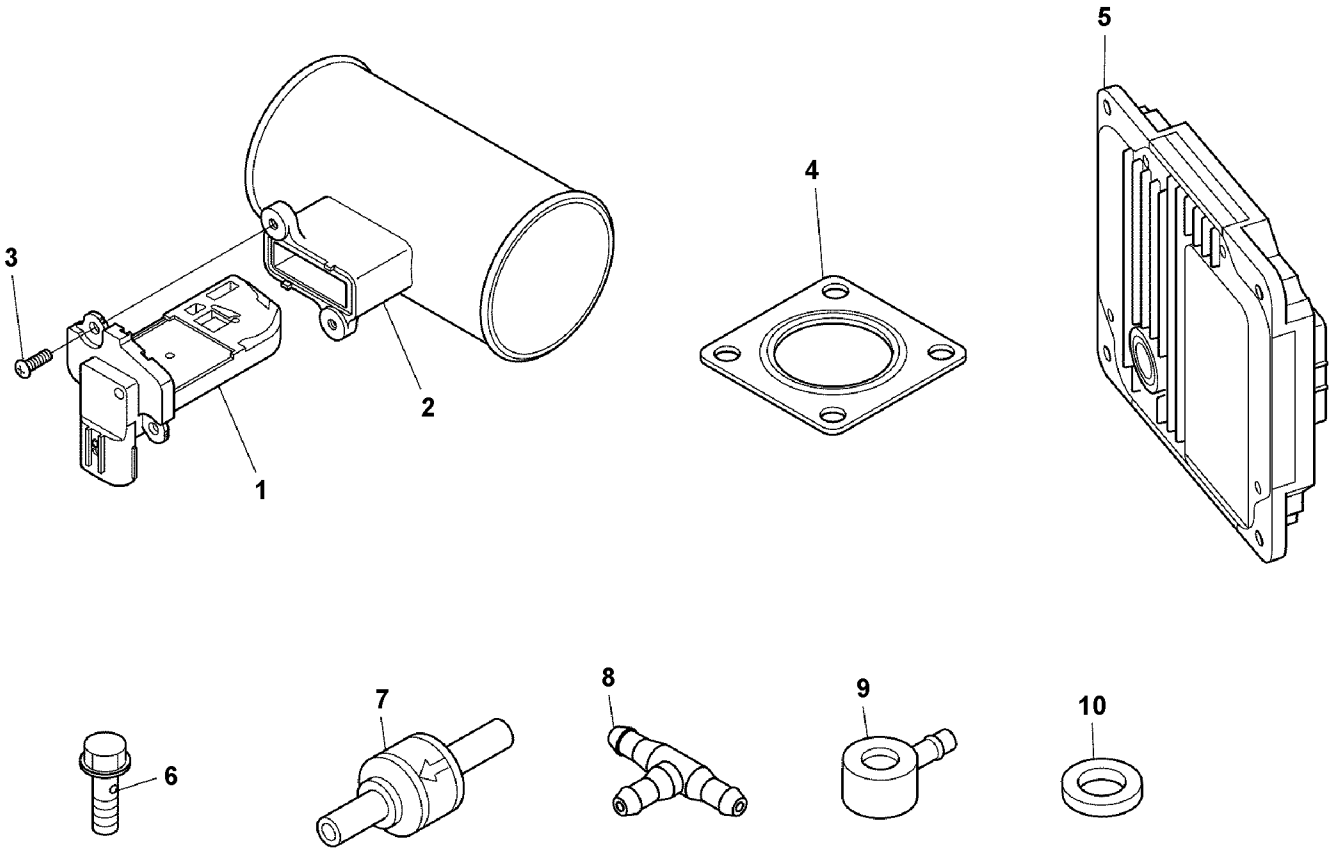
1
2
3
4
5
6
7
8
9
10

Fig.	Part No.	Quantity 1	2	3	PS	KIT	Description	Dénomination	Bezeichnung	Denominación	Benämning	Notes
1	**VOE 17248715**	1					Sensor	Capteur	Geber	Sensor	Givare	
2		1			NS		Pipe	Tuyau	Rohrleitung	Tubo	Rör	
3		2			NS		Screw	Vis	Schraube	Tornillo	Skruv	
4	**VOE 16677928**	2					Gasket	Joint	Dichtung	Junta	Packning	
5		1			NS		Control unit	Calculateur	Steuergerät	Unidad de mando	Styrenhet	
6	**VOE 16677953**	1					Bolt	Boulon	Bolzen	Perno	Bult	
7	**VOE 17230310**	1					Valve	Valve	Ventil	Válvula	Ventil	
8		1			NS		Joint	Articulation	Gelenk	Unión	Led	
9	**VOE 16677995**	1					Joint	Articulation	Gelenk	Unión	Led	
10	**VOE 16668783**	2					Gasket	Joint	Dichtung	Junta	Packning	

1		**Ecu** **ECU** **ECU** **Ecu** **Ecu**	Catalogue id **20670**	Group **284**
2				
3			Illustr. No **1068757**	Section **100**
4				
5		**14617298, 14646505**	Issue **PUB 20032419-B**	Page **145**

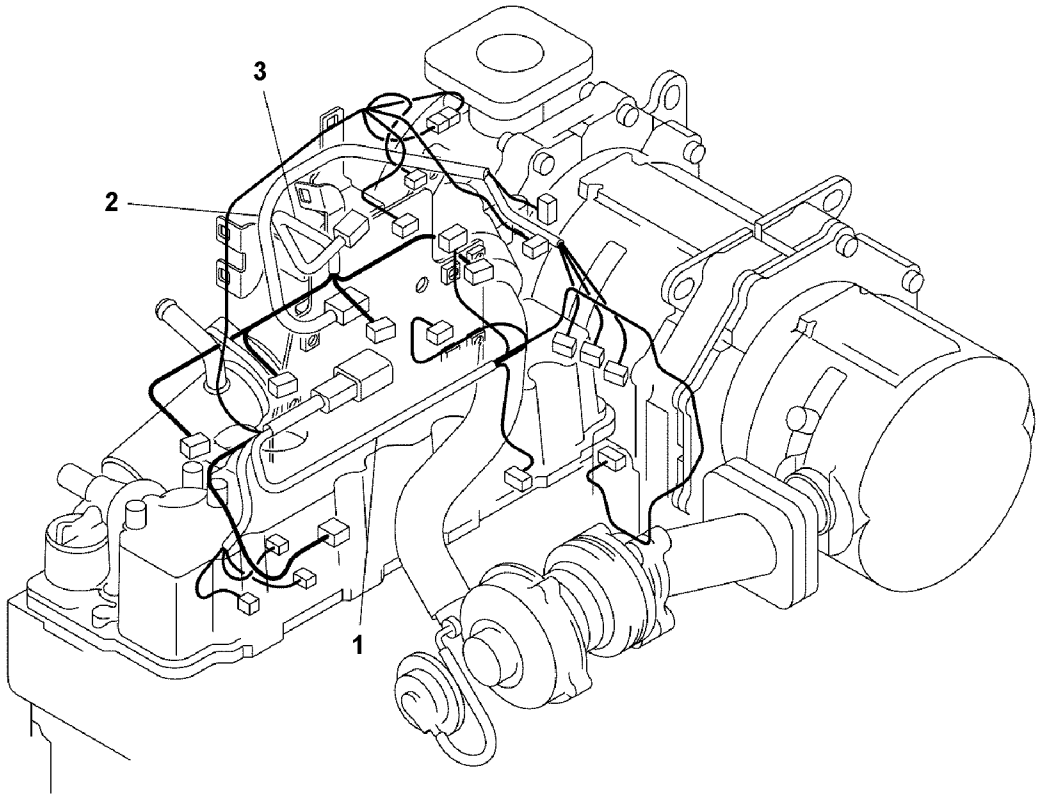
3
2
1

Fig.	Part No.	Quantity 1	2	3	PS	KIT	Description	Dénomination	Bezeichnung	Denominación	Benämning	Notes
1	**VOE 17315805**	1					Cable harness	Faisceau cables	Kabelbaum	Manojo cables	Ledningsmatta	(VOE 16677808)
2	**VOE 17315806**	1					Cable harness	Faisceau cables	Kabelbaum	Manojo cables	Ledningsmatta	(VOE 16677812)
3	**VOE 17315807**	1					Cable harness	Faisceau cables	Kabelbaum	Manojo cables	Ledningsmatta	(VOE 16677817)

1		**Ledningsmatta, motor** **Haz de cables, motor** **Kabelbündel, Motor** **Faisceau de câbles, moteur** **Cable harness, engine**	Catalogue id **20670**	Group **286**
2			Illustr. No **1068739**	Section **100**
3			Issue **PUB 20032419-B**	Page **147**
4				
5		**14617298, 14646505**		

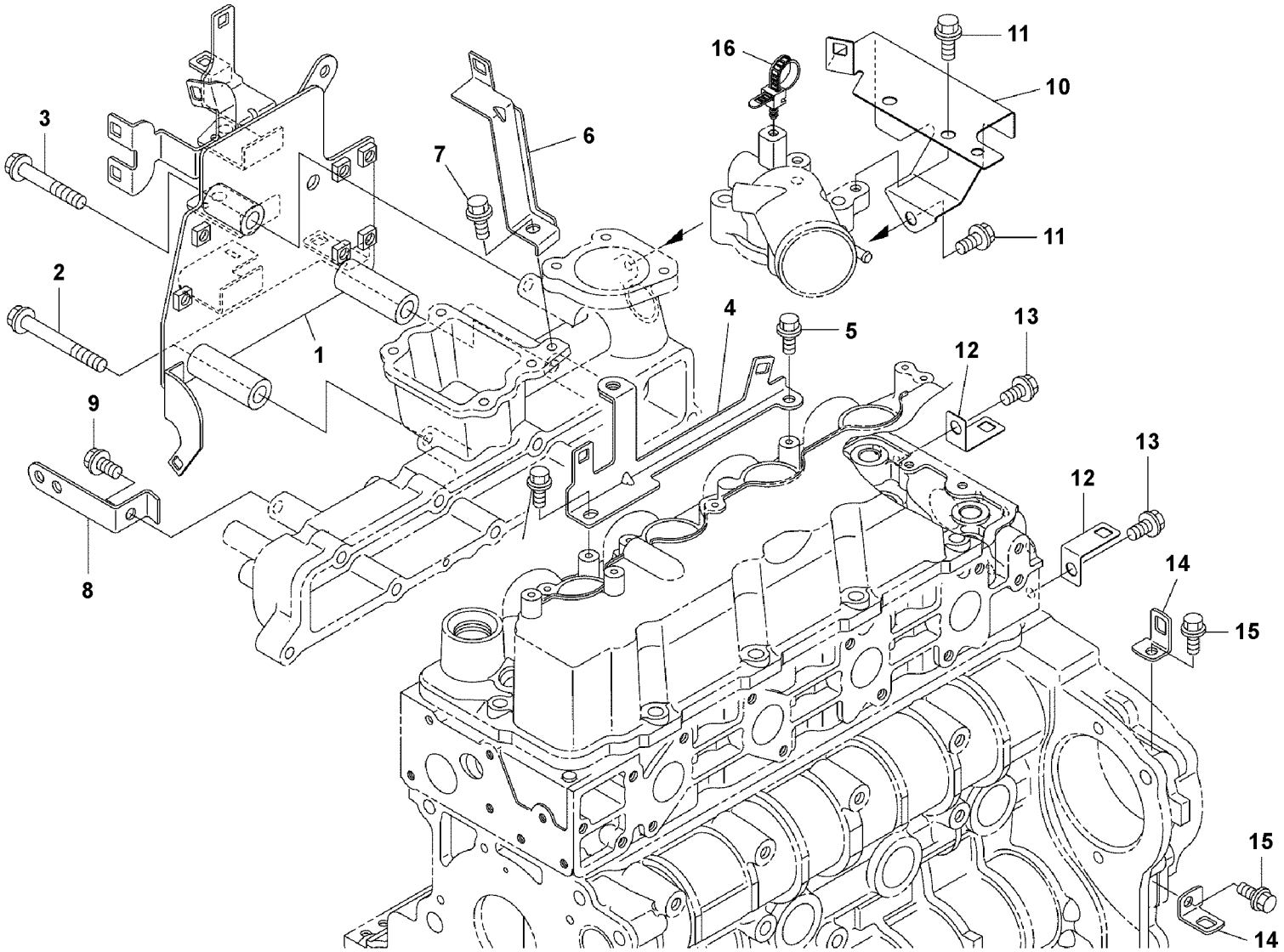

Volvo Construction Equipment
1068740

Fig.	Part No.	Quantity 1	2	3	PS	KIT	Description	Dénomination	Bezeichnung	Denominación	Benämning	Notes
1		1			NS		Bracket	Console	Konsole	Consola	Konsol	
2	**VOE 16668276**	2					Bolt	Boulon	Bolzen	Perno	Bult	
3	**VOE 16668271**	1					Bolt	Boulon	Bolzen	Perno	Bult	
4		1			NS		Bracket	Console	Konsole	Consola	Konsol	
5		2			NS		Bolt	Boulon	Bolzen	Perno	Bult	
6		1			NS		Bracket	Console	Konsole	Consola	Konsol	
7	**VOE 16660409**	1					Bolt	Boulon	Bolzen	Perno	Bult	
8		1			NS		Bracket	Console	Konsole	Consola	Konsol	
9	**VOE 16660409**	1					Bolt	Boulon	Bolzen	Perno	Bult	
10		1			NS		Bracket	Console	Konsole	Consola	Konsol	
11	**VOE 16660409**	3					Bolt	Boulon	Bolzen	Perno	Bult	
12		2			NS		Bracket	Console	Konsole	Consola	Konsol	
13	**VOE 16660409**	2					Bolt	Boulon	Bolzen	Perno	Bult	
14		2			NS		Plate	Tôle	Blech	Chapa	Plåt	
15	**VOE 16660546**	2					Bolt	Boulon	Bolzen	Perno	Bult	
16		1			NS		Clamp	Collier serrage	Klemme	Abrazadera	Klamma	

1		**Ledningsmatta, motor** **Haz de cables, motor** **Kabelbündel, Motor** **Faisceau de câbles, moteur** **Cable harness, engine**	Catalogue id **20670**	Group **286**
2			Illustr. No **1068740**	Section **200**
3				
4			Issue **PUB 20032419-B**	Page **149**
5		**14617298, 14646505**		

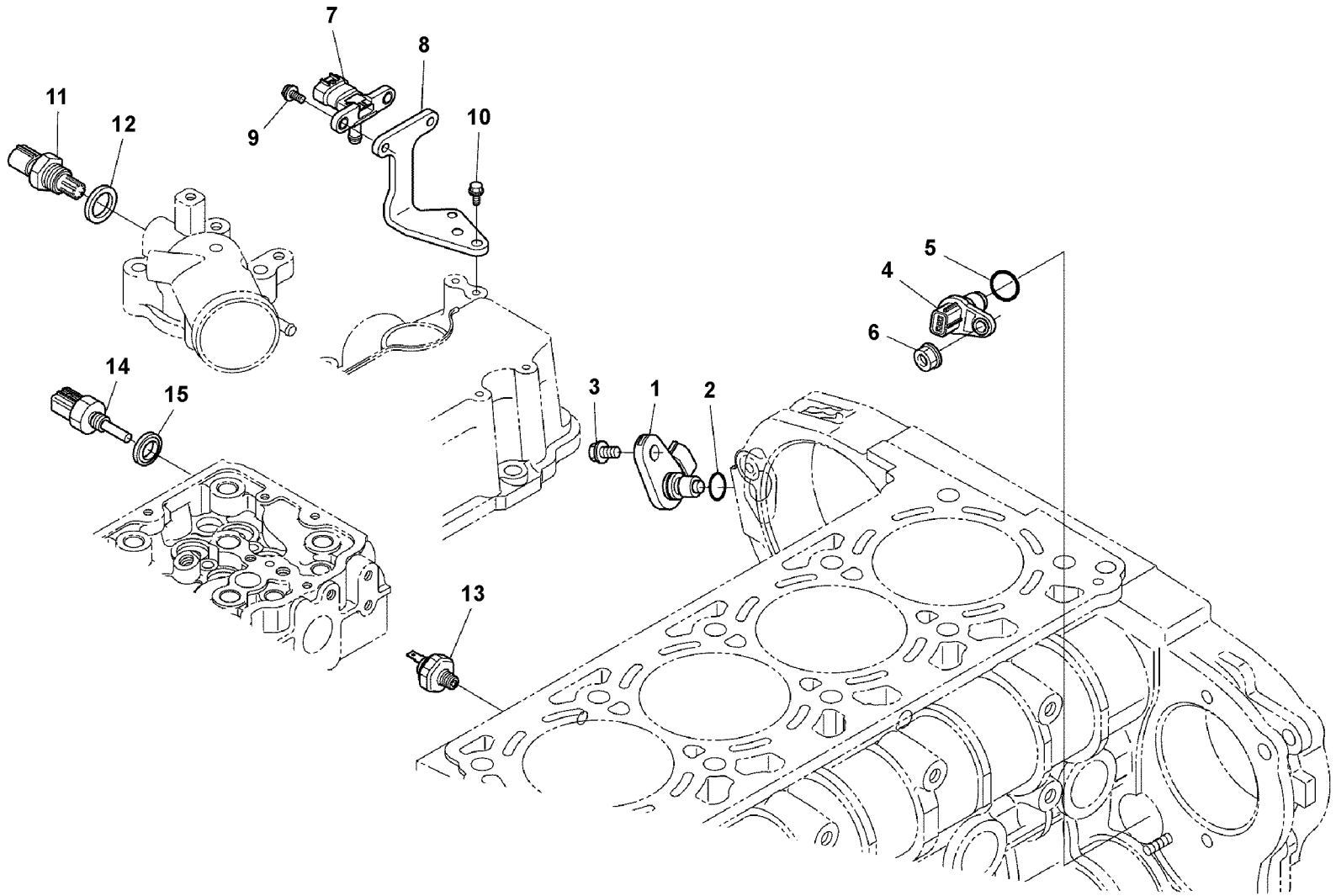

Volvo Construction Equipment
1068738

Fig.	Part No.	Quantity 1	2	3	PS	KIT	Description	Dénomination	Bezeichnung	Denominación	Benämning	Notes
1	**VOE 16677796**	1					Sensor	Capteur	Geber	Sensor	Givare	
2	**VOE 16677798**	1					O-ring	Joint torique	O-Ring	Anillo tórico	O-ring	
3	**VOE 16668221**	1					Bolt	Boulon	Bolzen	Perno	Bult	
4	**VOE 17248724**	1					Sensor	Capteur	Geber	Sensor	Givare	
5	**VOE 16672793**	1					•O-ring	•Joint torique	•O-Ring	•Anillo tórico	•O-ring	
6	**VOE 16660585**	1					Nut	Écrou	Mutter	Tuerca	Mutter	
7	**VOE 17248713**	1					Sensor	Capteur	Geber	Sensor	Givare	
8		1			NS		Bracket	Console	Konsole	Consola	Konsol	
9	**VOE 16668217**	2					Bolt	Boulon	Bolzen	Perno	Bult	
10	**VOE 16668217**	2					Bolt	Boulon	Bolzen	Perno	Bult	
11	**VOE 17248722**	1					Sensor	Capteur	Geber	Sensor	Givare	
12	**VOE 16668407**	1					Washer	Rondelle	Scheibe	Arandela	Bricka	
13	**VOE 16677803**	1					Switch	Rupteur	Ausschalter	Interruptor	Brytkontakt	
14	**VOE 17248728**	1					Sensor	Capteur	Geber	Sensor	Givare	
15	**VOE 16668377**	1					Washer	Rondelle	Scheibe	Arandela	Bricka	

1		**Givare** **Sensor** **Geber** **Détecteur** **Sensor**	Catalogue id **20670**	Group **286**
2			Illustr. No **1068738**	Section **300**
3			Issue **PUB 20032419-B**	Page **151**
4				
5		**14617298, 14646505**		

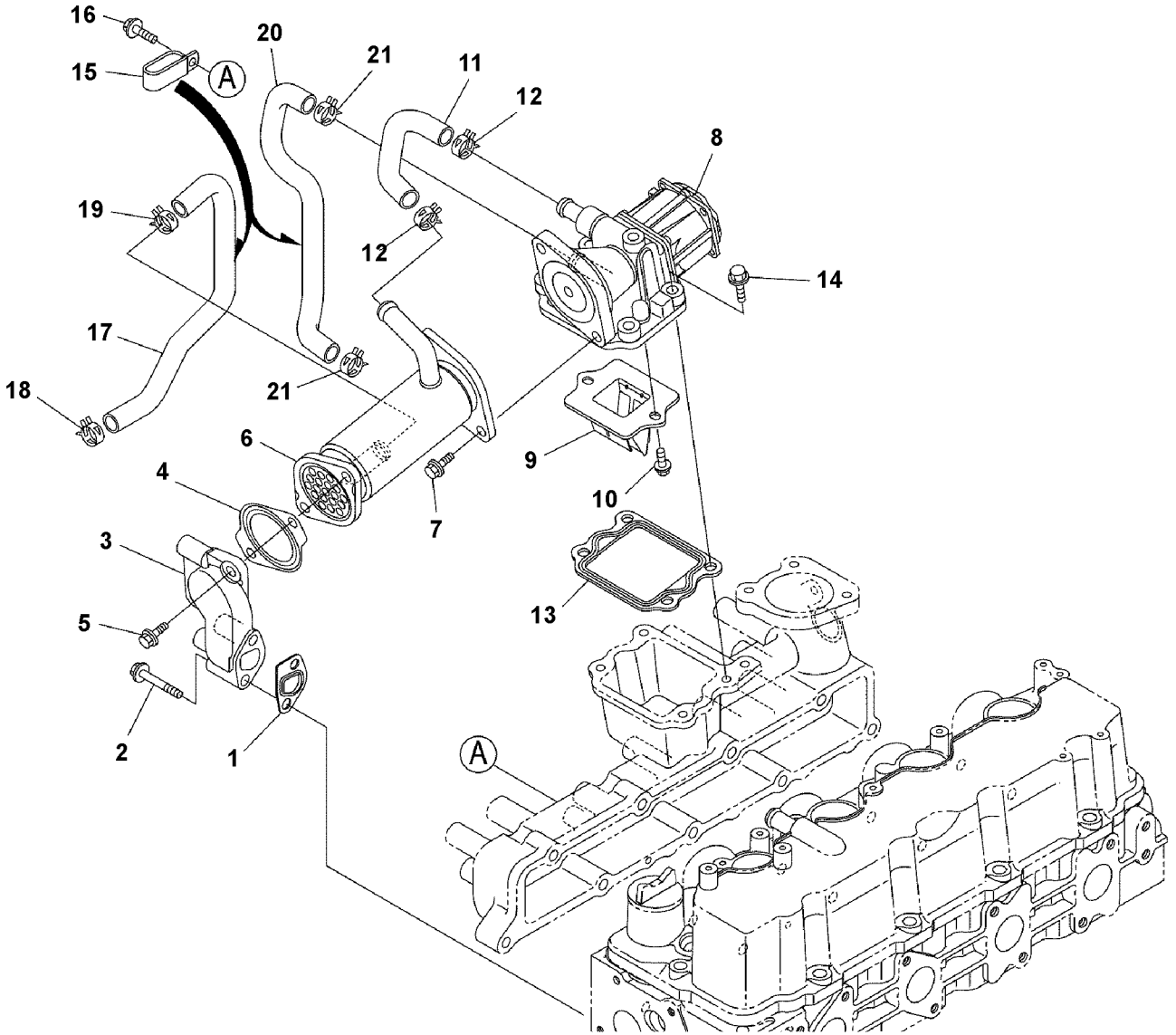
16
15
A
20
21
11
12
8
19
12
14
17
21
18
6
9
4
10
7
3
13
5
2
1
A

Fig.	Part No.	Quantity 1	2	3	PS	KIT	Description	Dénomination	Bezeichnung	Denominación	Benämning	Notes
1	**VOE 16677859**	1					Gasket	Joint	Dichtung	Junta	Packning	
2	**VOE 16668271**	2					Bolt	Boulon	Bolzen	Perno	Bult	
3		1			NS		Base	Embase	Fuß	Base	Fot	
4	**VOE 16677863**	2					Gasket	Joint	Dichtung	Junta	Packning	
5	**VOE 16668238**	2					Bolt	Boulon	Bolzen	Perno	Bult	
6	**VOE 16677869**	1					Egr cooler	Refroidisseur egr	EGR-Kühler	Enfriador egr	Egr-kylare	
7	**VOE 16660598**	2					Bolt	Boulon	Bolzen	Perno	Bult	
8	**VOE 16677872**	1					Valve	Valve	Ventil	Válvula	Ventil	
9		1			NS		Valve	Valve	Ventil	Válvula	Ventil	
10	**VOE 16668217**	2					Bolt	Boulon	Bolzen	Perno	Bult	
11	**VOE 16677876**	1					Pipe	Tuyau	Rohrleitung	Tubo	Rör	
12	**VOE 16660827**	2					Clamp	Collier serrage	Klemme	Abrazadera	Klamma	
13	**VOE 16677878**	1					Gasket	Joint	Dichtung	Junta	Packning	
14		4			NS		Bolt	Boulon	Bolzen	Perno	Bult	
15		1			NS		Clamp	Collier serrage	Klemme	Abrazadera	Klamma	
16		1			NS		Bolt	Boulon	Bolzen	Perno	Bult	
17	**VOE 16677892**	1					Pipe	Tuyau	Rohrleitung	Tubo	Rör	
18	**VOE 16660274**	1					Hose clamp	Collier durite	Schlauchschelle	Abrazadera de mang	Slangklamma	
19	**VOE 16660827**	1					Clamp	Collier serrage	Klemme	Abrazadera	Klamma	
20	**VOE 16677900**	1					Pipe	Tuyau	Rohrleitung	Tubo	Rör	
21	**VOE 16660827**	2					Clamp	Collier serrage	Klemme	Abrazadera	Klamma	

1		**EGR - varm sida** **EGR - Lado caliente** **EGR - warme Seite** **EGR - côté chaud** **EGR - warm side**	Catalogue id **20670**	Group **293**
2				
3			Illustr. No **1068747**	Section **100**
4				
5		**14617298, 14646505**	Issue **PUB 20032419-B**	Page **153**



Volvo Construction Equipment
www.volvoce.com

GROUP		Section	Page
310	Battery with assembling details	100	161
321	Alternator with assembling details 14617298, 14646505	100	163
331	Starter motor with assembling details 14617298, 14646505	100	165
331	Starter 14617298, 14646505	200	167
334	Key system 8294815, 8294814, 8291430	100	169
352	Lighting, front 8291430, 8293042	100	171
352	Front headlight on canopy 8293043	150	173
354	Interior lamp 8291430, 8293042	100	175
356	Working lamp on boom 8291423	100	177
356	Work lights, extra 8291424	200	179
362	Horn	100	181
362	Back-up warning unit 8291426	200	183
362	Rotating beacon 8291427	300	185
363	Windshield wiper 8291430, 8293042	100	187
363	Windshield washer 8291430, 8293042	200	189
364	Switch	100	191
364	Switch	200	193
364	Electrical relay	300	195
366	Electronic unit. V-ECU	100	197
367	Speed control	200	199
367	Electronic unit.	2000	201
371	Cables, battery	100	205
371	Cable and wire harness, main	200	207
371	Cable harness, engine	400	209
371	Cable and wire harness, instrument panel	500	213
371	Cable harnesses, cab	800	217
371	cable harness, canopy 8293043	850	219
371	Cable harness, compressor	900	221
372	Electrical distribution box	100	223
380	Hour counter 8284725, 8291438	100	225
386	Level sensor	100	227
387	Instrument panel, warning unit and information unit	100	229
393	Radio with CD player	100	231
398	Cable harnesses, telematics	100	233

GROUPE		Section	Page
310	Batterie avec pièces d'assemblage	100	161
321	Alternateur avec pieces de montage 14617298, 14646505	100	163
331	Démarreur avec pieces de montage 14617298, 14646505	100	165
331	Démarreur 14617298, 14646505	200	167
334	Système de clé 8294815, 8294814, 8291430	100	169
352	Eclairage, avant 8291430, 8293042	100	171
352	Phare AV sur toit de cabine ouverte 8293043	150	173
354	Interieure lampe 8291430, 8293042	100	175
356	Projecteur de travail sur la flèche 8291423	100	177
356	Projecteurs de travail, supplémentaires 8291424	200	179
362	Avertisseur sonore	100	181
362	Unité d'alerte de secours 8291426	200	183
362	Détecteur rotatif 8291427	300	185
363	Essuie-glace du pare-brise 8291430, 8293042	100	187
363	Lave - glace 8291430, 8293042	200	189
364	Interrupteur	100	191
364	Interrupteur	200	193
364	Relais électrique	300	195
366	Unité électronique V-ECU	100	197
367	Commande de vitesse	200	199
367	Unité électronique	2000	201
371	Câbles, batterie	100	205
371	Câble et faisceau de câbles, principal	200	207
371	Faisceau de câbles, moteur	400	209
371	Câble et faisceau de câbles, tableau de bord	500	213
371	Faisceaux de câbles, cabine	800	217
371	faisceaux de câbles, auvent 8293043	850	219
371	Faisceau de câbles, compresseur	900	221
372	Unité de distribution électrique	100	223
380	Horomètre 8284725, 8291438	100	225
386	Capteur de niveau	100	227
387	Tableau de bord, unités d'alerte et d'information	100	229
393	Radio-CD	100	231
398	Faisceau de câbles, système télématique	100	233

GRUPPE		Abschnitt	Seite
310	Batterie mit Anbauteilen	100	161
321	Generator mit Anbauteilen 14617298, 14646505	100	163
331	Anlasser mit Anbauteilen 14617298, 14646505	100	165
331	Anlasser 14617298, 14646505	200	167
334	Schlüsselsystem 8294815, 8294814, 8291430	100	169
352	Beleuchtung, vorne 8291430, 8293042	100	171
352	Scheinwerfer Überrollbügel vorn 8293043	150	173
354	Innen lampe 8291430, 8293042	100	175
356	Arbeitsscheinwerfer auf Ausleger 8291423	100	177
356	Arbeitsbeleuchtung, extra 8291424	200	179
362	Signalhorn	100	181
362	Reserve-warneinheit 8291426	200	183
362	Rotierende Warnleuchte 8291427	300	185
363	Scheibenwischer 8291430, 8293042	100	187
363	Scheibenwaschanlage 8291430, 8293042	200	189
364	Schalter	100	191
364	Schalter	200	193
364	Elektrisches Relais	300	195
366	Elektronische Einheit V-ECU	100	197
367	Geschwindigkeitsregler	200	199
367	Elektronische Einheit	2000	201
371	Batteriekabel	100	205
371	Hauptkabel und -leitungen	200	207
371	Kabelbündel, Motor	400	209
371	Kabel und Leitungen, Armaturenbrett	500	213
371	Kabelbündel, Kabine	800	217
371	Kabel, Wetterdach 8293043	850	219
371	Kabelbäume, Kompressor	900	221
372	Elektrozentrale	100	223
380	Betriebsstundenzähler 8284725, 8291438	100	225
386	Nivelliersensor	100	227
387	Armaturenbrett, Warneinheit und Informations	100	229
393	Radio mit CD-Spieler	100	231
398	Kabel (Telematik)	100	233

INDICE

GRUPO		Sección	Página
310	Batería con accesorios de montaje	100	161
321	Alternador con assesorios de montage 14617298, 14646505	100	163
331	Motor de arranque con assesorios de montaje 14617298, 14646505	100	165
331	Arrancador 14617298, 14646505	200	167
334	Sistema de llave 8294815, 8294814, 8291430	100	169
352	Alumbrado, frontal 8291430, 8293042	100	171
352	Alumbrado delantero en la protección contra vuelcos 8293043	150	173
354	Interior lampare 8291430, 8293042	100	175
356	Lámpara de trabajo en pluma 8291423	100	177
356	Luces de trabajo, extra 8291424	200	179
362	Bocina	100	181
362	Unidad de advertencia de reserva 8291426	200	183
362	Luz giratoria de advertencia 8291427	300	185
363	Limpiaparabrisas 8291430, 8293042	100	187
363	Lavaparabrisas 8291430, 8293042	200	189
364	Interruptor	100	191
364	Interruptor	200	193
364	Relé eléctrico	300	195
366	Unidad electrónica V-ECU	100	197
367	Control de velocidad	200	199
367	Unidad electrónica	2000	201
371	Cables, batería	100	205
371	Haz de cables, principal	200	207
371	Haz de cables, motor	400	209
371	Haz de cables, panel de instrumentos	500	213
371	Haz de cables, cabina	800	217
371	mazo de cables, cabina de techo 8293043	850	219
371	Haz de cables, compresor	900	221
372	Unidad de distribución eléctrica	100	223
380	Contador horario 8284725, 8291438	100	225
386	Sensor de nivel	100	227
387	Panel de instrumentos, unidad de advertencia y unidad de informa	100	229
393	Radio con CD	100	231
398	Haces de cables (telemática)	100	233

GRUPP		Avsnitt	Sida
310	Batteri med monteringsdetaljer	100	161
321	Generator med monteringsdetaljer 14617298, 14646505	100	163
331	Startmotor med monteringsdetaljer 14617298, 14646505	100	165
331	Startmotor 14617298, 14646505	200	167
334	Nyckelsystem 8294815, 8294814, 8291430	100	169
352	Belysning, fram 8291430, 8293042	100	171
352	Strålkastare fram på soltak 8293043	150	173
354	Innerbelysning 8291430, 8293042	100	175
356	Arbetsbelysning på bom 8291423	100	177
356	Arbetsbelysning, extra 8291424	200	179
362	Signalhorn	100	181
362	Backning av maskin, varningsenhet 8291426	200	183
362	Blinkande varningsfyr 8291427	300	185
363	Vindrutetorkare 8291430, 8293042	100	187
363	Vindrutespolare 8291430, 8293042	200	189
364	Brytare	100	191
364	Brytare	200	193
364	Elektriskt relä	300	195
366	Elektronikenhet V-ECU	100	197
367	Hastighetsreglering	200	199
367	Elektronikenhet	2000	201
371	Kablar, batteri	100	205
371	Kabel och ledningsmatta, huvudsaklig	200	207
371	Ledningsmatta, motor	400	209
371	Kabel och ledningsmatta, instrumentpanel	500	213
371	Ledningsmatta, hytt	800	217
371	kablage, öppen hytt 8293043	850	219
371	Ledningsmatta, kompressor	900	221
372	Elcentral	100	223
380	Timräknare 8284725, 8291438	100	225
386	Nivågivare	100	227
387	Instrumentpanel, varnings- och informationsenhet	100	229
393	Radio med CD-spelare	100	231
398	Ledningsmattor, (telematik)	100	233



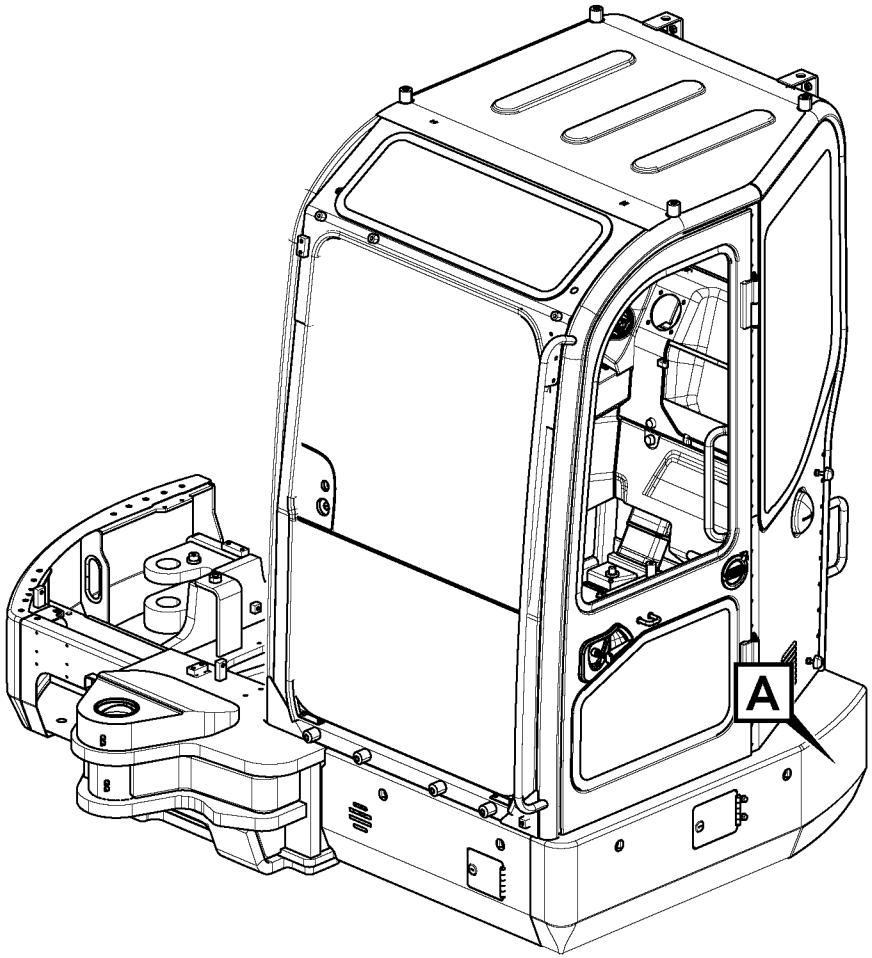

Volvo Construction Equipment

1069815

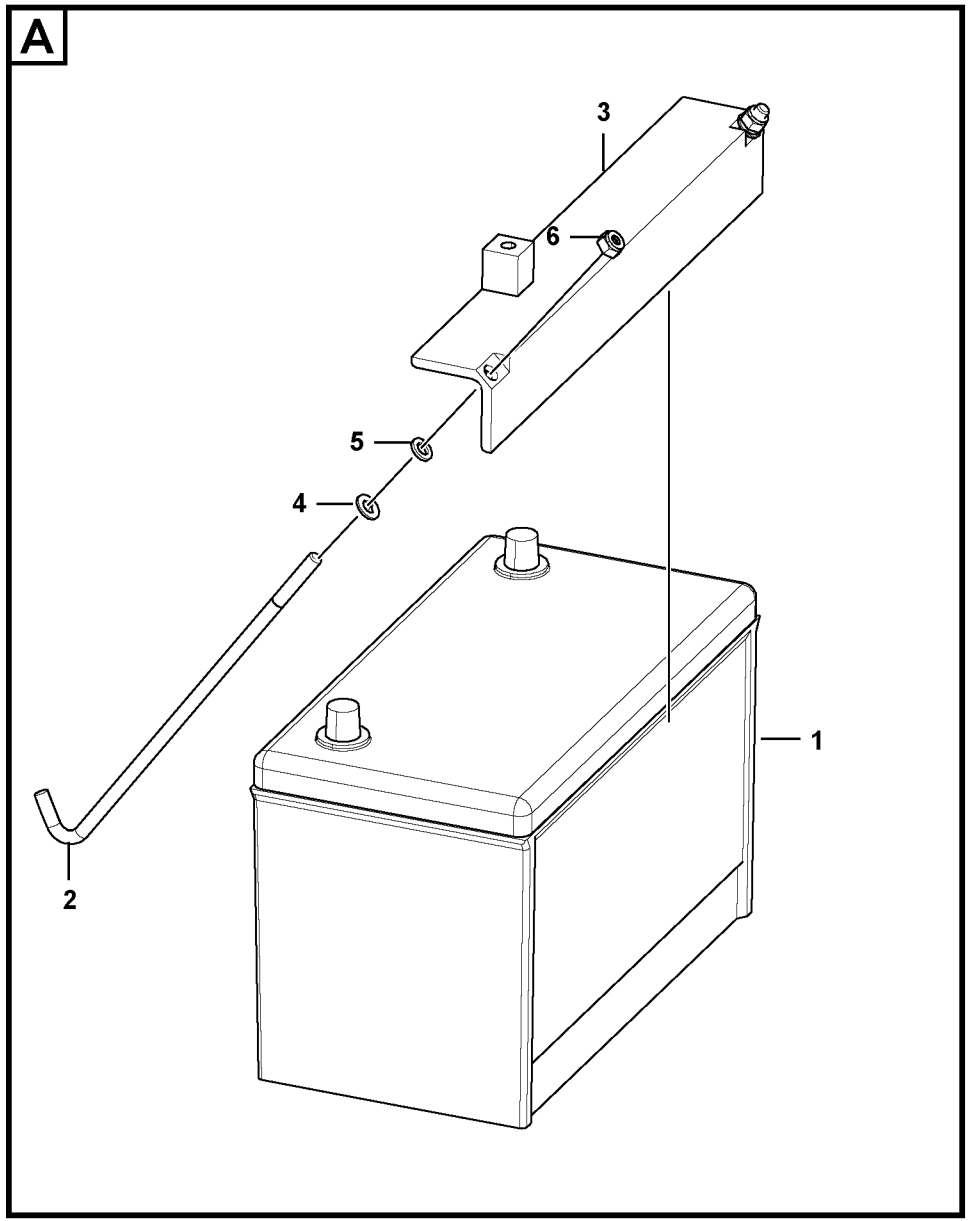

Fig.	Part No.	Quantity 1	2	3	PS	KIT	Description	Dénomination	Bezeichnung	Denominación	Benämning	Notes
1	**VOE 14880484**	1					Battery	Batterie	Batterie	Batería	Batteri	12V,100A
2	**VOE 14523237**	2					Bolt	Boulon	Bolzen	Perno	Bult	
3	**VOE 14627739**	1					Angle bar	Tige angulaire	Winkelstange	Barra angular	Vinkelstång	
4	**VOE 13955894**	2					Washer	Rondelle	Scheibe	Arandela	Bricka	
5	**VOE 955921**	2					Spring washer	Rondelle élastique	Federscheibe	Arandela elástica	Fjäderbricka	
6	**VOE 14880450**	2					Nut	Écrou	Mutter	Tuerca	Mutter	

1		**Batteri med monteringsdetaljer** **Batería con accesorios de montaje** **Batterie mit Anbauteilen** **Batterie avec pièces d'assemblage** **Battery with assembling details**	Catalogue id **20670**	Group **310**
2			Illustr. No **1069815**	Section **100**
3			Issue **PUB 20032419-B**	Page **161**
4				
5				

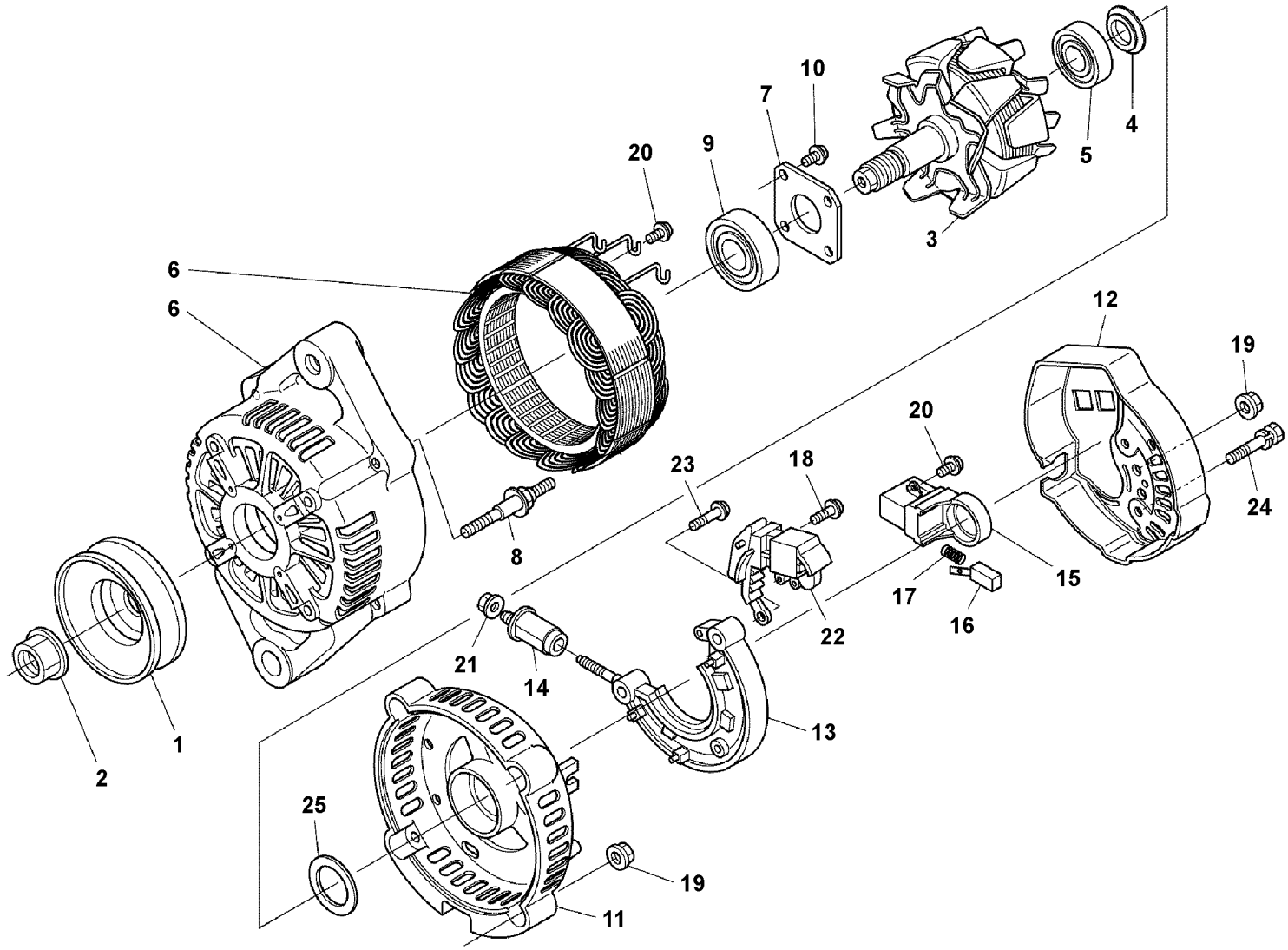
1
2
3
4
5
6
6
7
8
9
10
11
12
13
14
15
16
17
18
19
19
20
20
21
22
23
24
25

Fig.	Part No.	Quantity 1	2	3	PS	KIT	Description	Dénomination	Bezeichnung	Denominación	Benämning	Notes
	VOE 16677786	1					Alternator	Alternateur	Generator	Alternador	Generator	
1	**VOE 16659955**	1					•Pulley	•Poulie	•Zahnriemenscheibe	•Polea correa dentad	•Kuggremhjul	
2	**VOE 16660720**	1					•Nut	•Écrou	•Mutter	•Tuerca	•Mutter	
3	**VOE 16659977**	1					•Rotor	•Rotor	•Rotor	•Rotor	•Rotor	
4		1			NS		••Cover	••Capot	••Haube	••Capó	••Huv	
5		1			NS		••Bearing	••Roulement	••Lager	••Cojinete	••Lager	
6	**VOE 16678302**	1					•Frame	•Cadre châssis	•Rahmen	•Bastidor	•Ram	
7		4			NS		••Plate	••Tôle	••Blech	••Chapa	••Plåt	
8	**VOE 16660722**	1					••Bolt	••Boulon	••Bolzen	••Perno	••Bult	
9		4			NS		••Bearing ball	••Bille palier	••Lagerkugel	••Bola de cojinete	••Lagerkula	
10	**VOE 16660724**	1					••Screw	••Vis	••Schraube	••Tornillo	••Skruv	
11		1			NS		•Frame	•Cadre châssis	•Rahmen	•Bastidor	•Ram	
12		1			NS		•Cover	•Capot	•Haube	•Capó	•Huv	
13		1			NS		•Rectifier	•Redresseur	•Gleichrichter	•Rectificador	•Likriktare	
14	**VOE 16660116**	1					•Bushing	•Bague	•Buchse	•Casquillo	•Bussning	
15	**VOE 16678308**	2					•Brush	•Balai	•Bürste	•Cepillo	•Borste	
16		2			NS		••Brush holder	••Porte-balai	••	••Portaescobillas	••Elborsthållare	
17		2			NS		••Spring	••Ressort	••Feder	••Resorte	••Fjäder	
18	**VOE 16660726**	2					•Screw	•Vis	•Schraube	•Tornillo	•Skruv	
19	**VOE 16660728**	7					•Nut	•Écrou	•Mutter	•Tuerca	•Mutter	
20	**VOE 16660732**	6					•Screw	•Vis	•Schraube	•Tornillo	•Skruv	
21	**VOE 16660736**	1					•Nut	•Écrou	•Mutter	•Tuerca	•Mutter	
22	**VOE 16660128**	1					•Regulator housing	•Boîtier régulateur	•Reglergehäuse	•Caja reguladora	•Regulatorhus	
23	**VOE 16660741**	1					•Screw	•Vis	•Schraube	•Tornillo	•Skruv	
24	**VOE 16660743**	1					•Bolt	•Boulon	•Bolzen	•Perno	•Bult	
25	**VOE 16660745**	1					•Washer	•Rondelle	•Scheibe	•Arandela	•Bricka	

1		**Generator med monteringsdetaljer** **Alternador con assesorios de montage** **Generator mit Anbauteilen** **Alternateur avec pieces de montage** **Alternator with assembling details**	Catalogue id **20670**	Group **321**
2				
3			Illustr. No **1068735**	Section **100**
4				
5		**14617298, 14646505**	Issue **PUB 20032419-B**	Page **163**

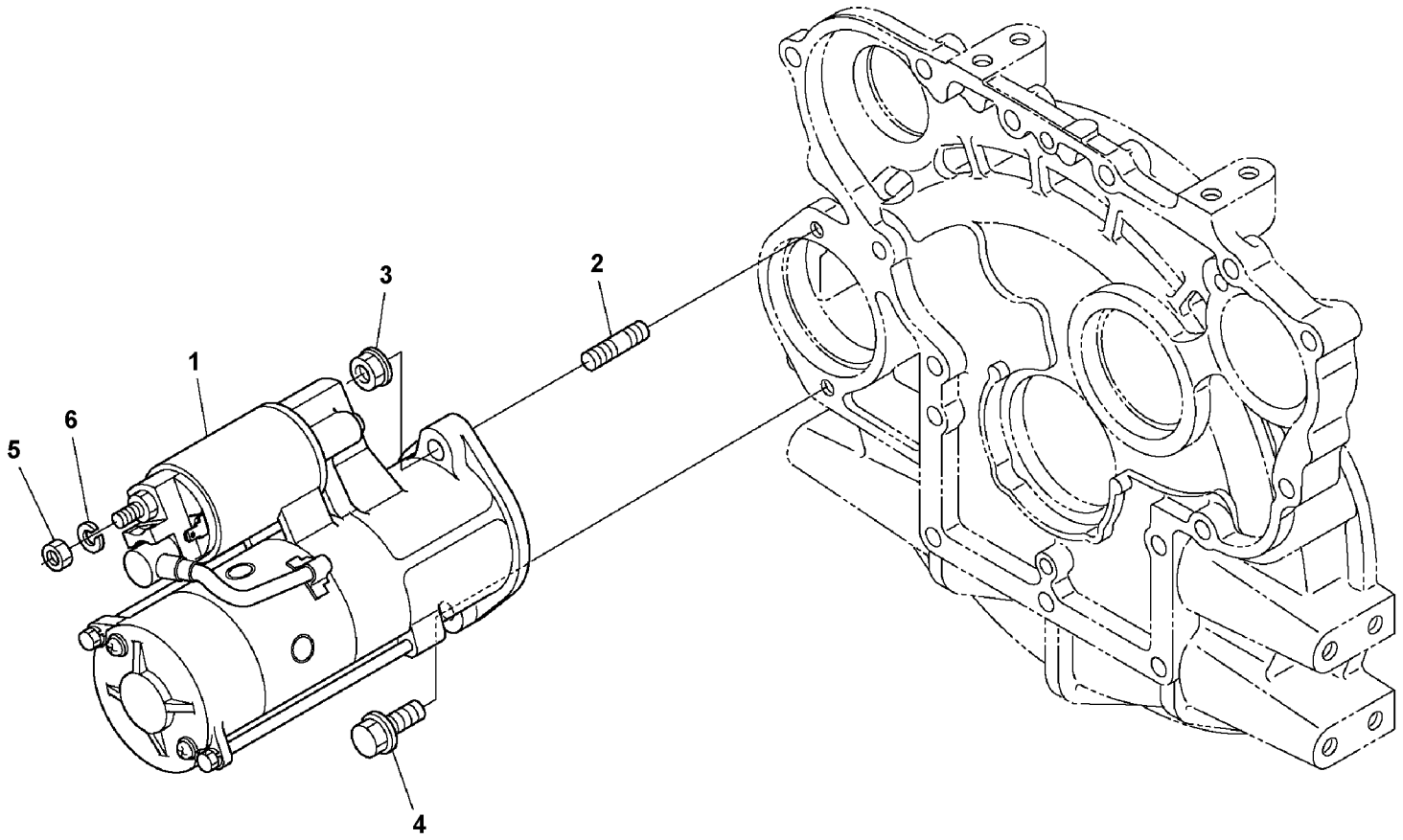

Volvo Construction Equipment
1068736

Fig.	Part No.	Quantity 1	2	3	PS	KIT	Description	Dénomination	Bezeichnung	Denominación	Benämning	Notes
1	**VOE 16677792**	1					Starter apparatus	Démarreur	Starter	Aparato de arranque	Startapparat	12V 2.5kW See group 331, Page 167
2	**VOE 16668177**	1					Bolt	Boulon	Bolzen	Perno	Bult	
3	**VOE 16660752**	1					Nut	Écrou	Mutter	Tuerca	Mutter	
4	**VOE 16668304**	1					Bolt	Boulon	Bolzen	Perno	Bult	
5	**VOE 16660755**	1					Hexagon nut	Écrou hexagonal	Sechskantmutter	Tuerca hexagonal	Sexkantsmutter	
6	**VOE 16660433**	1					Washer	Rondelle	Scheibe	Arandela	Bricka	

1		**Startmotor med monteringsdetaljer** **Motor de arranque con assesorios de montaje** **Anlasser mit Anbauteilen** **Démarreur avec pieces de montage** **Starter motor with assembling details**	Catalogue id **20670**	Group **331**
2				
3			Illustr. No **1068736**	Section **100**
4				
5		**14617298, 14646505**	Issue **PUB 20032419-B**	Page **165**

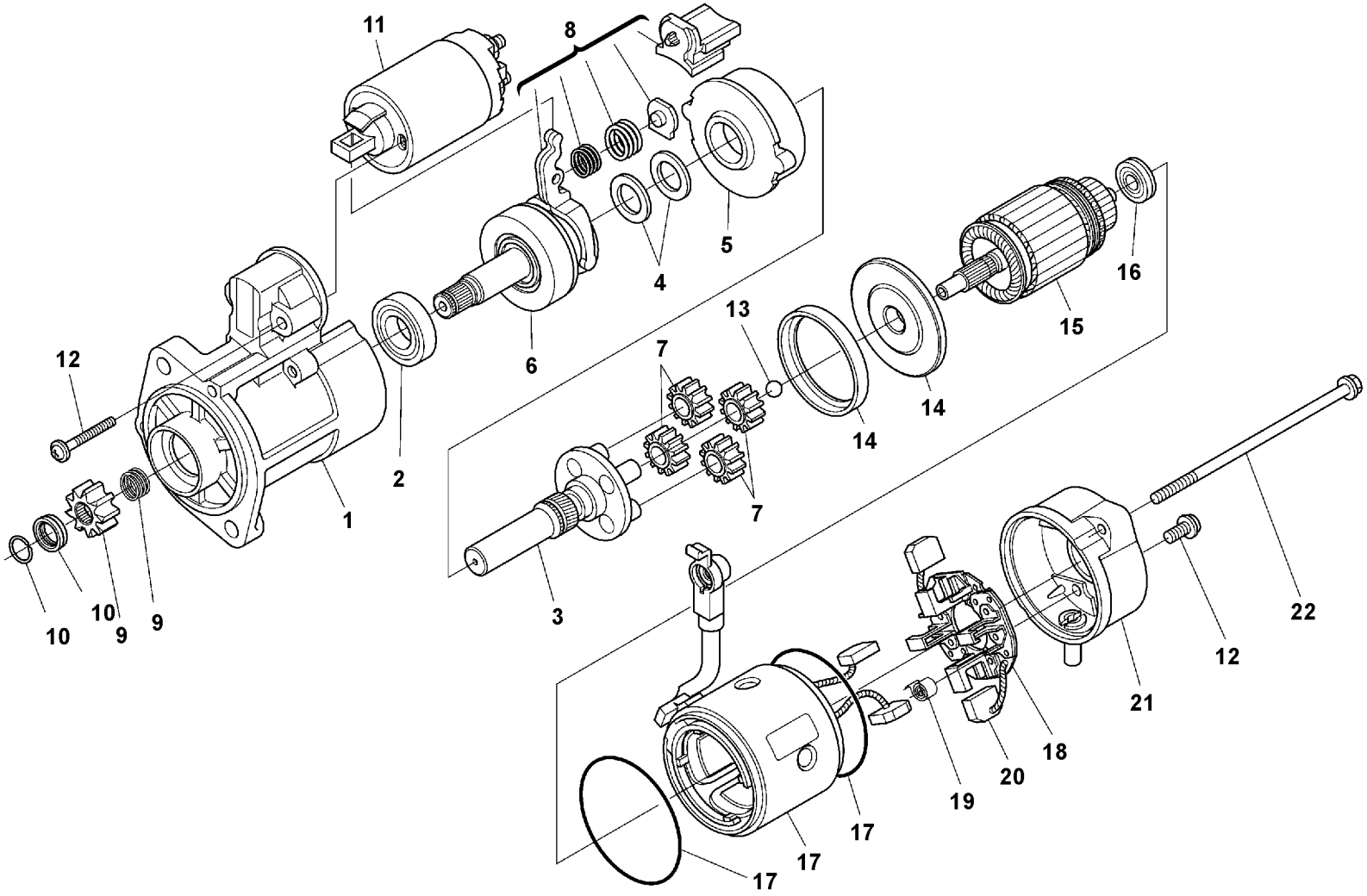

Volvo Construction Equipment
1068737

Fig.	Part No.	Quantity 1	2	3	PS	KIT	Description	Dénomination	Bezeichnung	Denominación	Benämning	Notes
	VOE 16677792	1					Starter apparatus	Démarreur	Starter	Aparato de arranque	Startapparat	
1		1			NS		•Bracket	•Console	•Konsole	•Consola	•Konsol	
2		1			NS		••Set	••Jeu	••Satz	••Juego	••Sats	
		1			NS		•Shaft	•Arbre	•Welle	•Eje	•Axel	
3		1			NS		••Shaft	••Arbre	••Welle	••Eje	••Axel	
4		1			NS		••Washer	••Rondelle	••Scheibe	••Arandela	••Bricka	
5		1			NS		••Set	••Jeu	••Satz	••Juego	••Sats	
6		1			NS		••Clutch	••Embrayage	••Kupplung	••Embrague	••Koppling	
7		4			NS		••Gear	••Pignon	••Zahnrad	••Engranaje	••Kugghjul	
8		1			NS		•Set	•Jeu	•Satz	•Juego	•Sats	
9		1			NS		•Set	•Jeu	•Satz	•Juego	•Sats	
10		1			NS		••Set	••Jeu	••Satz	••Juego	••Sats	
11	**VOE 16670644**	1					•Switch	•Interrupteur	•Schalter	•Interruptor	•Elkopplare	
12		1			NS		•Set screw	•Vis butée	•Anschlagschraube	•Tornillo tope	•Stoppskruv	
13		1			NS		•Ball	•Bille	•Kugel	•Bola	•Kula	
14		1			NS		•Set	•Jeu	•Satz	•Juego	•Sats	
15		1			NS		•Rotor	•Rotor	•Rotor	•Rotor	•Rotor	
16		1			NS		••Bearing	••Roulement	••Lager	••Cojinete	••Lager	
17		1			NS		•Yoke	•Chape	•Joch	•Mordaza	•Ok	
18		1			NS		•Brush holder	•Porte-balai	•	•Portaescobillas	•Elborsthållare	
19		4			NS		••Brush spring	••Ressort de balai	••Bürstenfeder	••Escobilla	••Borstfjäder	
20		2			NS		••Brush	••Balai	••Bürste	••Cepillo	••Borste	
21		1			NS		•Bracket	•Console	•Konsole	•Consola	•Konsol	
22		1			NS		•Set	•Jeu	•Satz	•Juego	•Sats	

1		**Startmotor** **Arrancador** **Anlasser** **Démarreur** **Starter**	Catalogue id **20670**	Group **331**
2			Illustr. No **1068737**	Section **200**
3				
4			Issue **PUB 20032419-B**	Page **167**
5		**14617298, 14646505**		



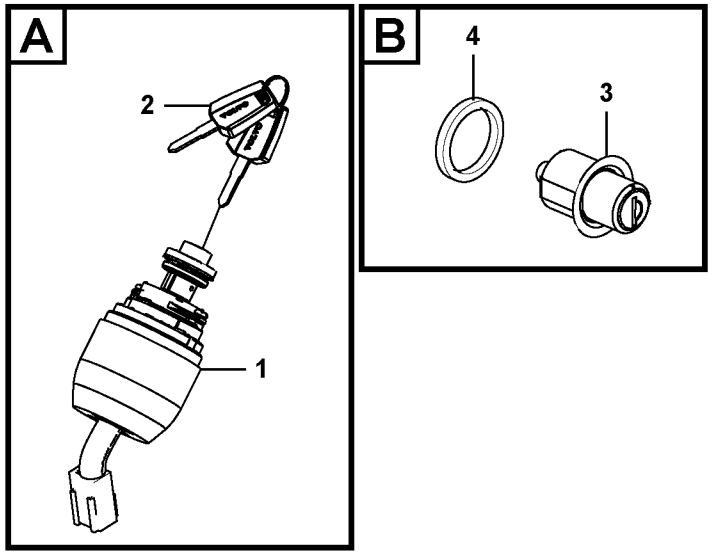

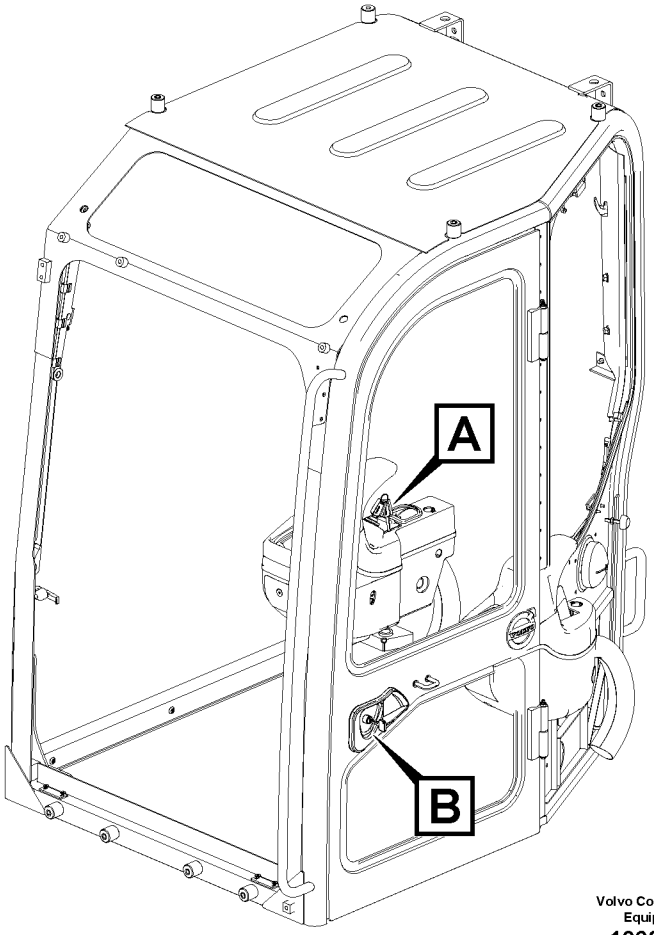

Volvo Construction Equipment

1068409

Fig.	Part No.	Quantity 1	2	3	PS	KIT	Description	Dénomination	Bezeichnung	Denominación	Benämning	Notes
		1			NS		Starter switch	Verrouillage de déma	Startschloss	Cerradura de arranqu	Startlås	932) SW3301, Master
			1		NS		Starter switch	Verrouillage de déma	Startschloss	Cerradura de arranqu	Startlås	932) SW3301, Combination
1	**VOE 14628429**	1					•Switch	•Rupteur	•Ausschalter	•Interruptor	•Brytkontakt	
1	**VOE 14609375**		1				•Switch	•Rupteur	•Ausschalter	•Interruptor	•Brytkontakt	
2		2			NS		••Key	••Cle	••Schlüssel	••Llave	••Nyckel	3)
2			2		NS		••Key	••Clavette	••Keil	••Llave (cuna)	••Kil	3)
3	**VOE 14527562**	1					•Door lock	•Serrure de porte	•Türschloss	•Cerradura de puerta	•Dörrlås	See group 831, Page 317
3	**VOE 14527557**		1				•Door lock	•Serrure de porte	•Türschloss	•Cerradura de puerta	•Dörrlås	See group 831, Page 317
3	**VOE 14525172**			1			Door lock	Serrure de porte	Türschloss	Cerradura de puerta	Dörrlås	See group 831, Page 317
4	**VOE 14523601**	1	1				Washer	Rondelle	Scheibe	Arandela	Bricka	

3) **GB:** When ordering, the key No. should be stated. **FR:** Lors d'une commande, il faut indiquer le numéro de la clé. **DE:** Bei bestellung muss die Schlüsselnummer angegeben werden. **ES:** Al pedir debe indicarse el número de la llave. **SE:** Vid beställning måste nyckelnr anges.

932) **GB:** Production version. **FR:** Versión de série. **DE:** Produktionsausführung. **ES:** Versión de fábrica. **SE:** Produktionsutförande

1	**8294815**	**Nyckelsystem** **Sistema de llave** **Schlüsselsystem** **Système de clé** **Key system**	Catalogue id **20670**	Group **334**
2	**8294814**			
3	**8291430**		Illustr. No **1068409**	Section **100**
4				
5		**8294815, 8294814, 8291430**	Issue **PUB 20032419-B**	Page **169**

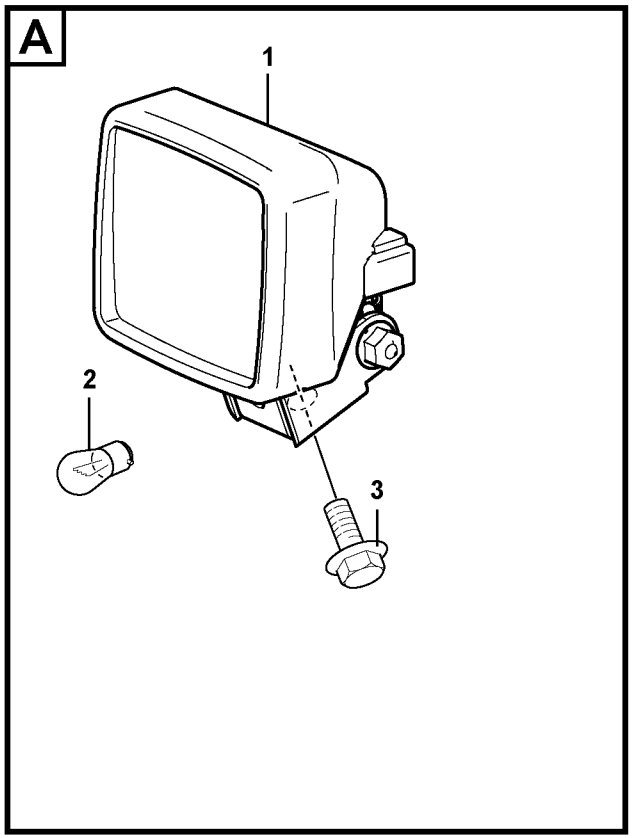

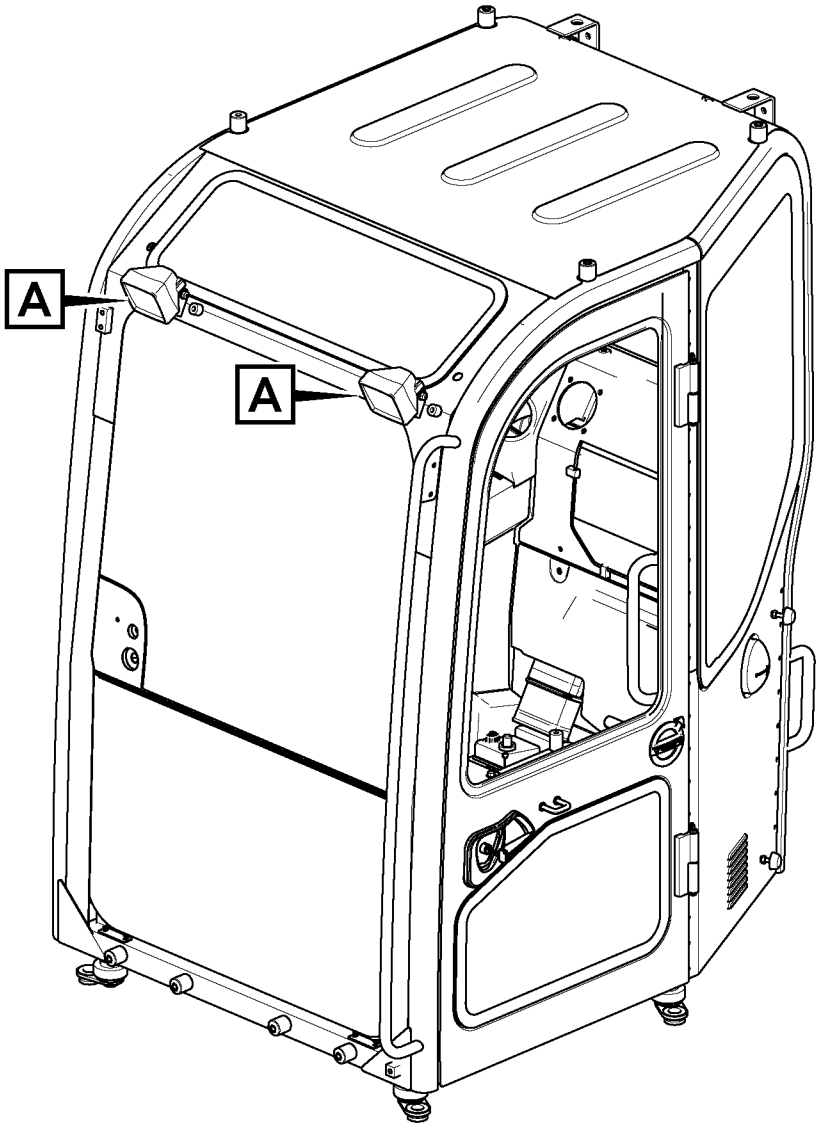

Volvo Construction Equipment
1068843

Fig.	Part No.	Quantity 1	2	3	P S	K I T	Description	Dénomination	Bezeichnung	Denominación	Benämning	Notes
1	**VOE 11039847**	2					Work lamp	Projecteur de travail	Arbeitsscheinwerfer	Faro de trabajo	Arbetsstrålkastare	LA3521, LA3522
2	**VOE 944265**	2					•Bulb	•Ampoule	•Glühlampe	•Bombilla	•Glödlampa	H3, 12V/55W
3	**VOE 946471**	2					Flange screw	Vis à embase	Flanschschraube	Tornillo embridado	Flänsskruv	

1		**Belysning, fram** **Alumbrado, frontal** **Beleuchtung, vorne** **Eclairage, avant** **Lighting, front**	Catalogue id **20670**	Group **352**
2			Illustr. No **1068843**	Section **100**
3			Issue **PUB 20032419-B**	Page **171**
4				
5		**8291430, 8293042**		

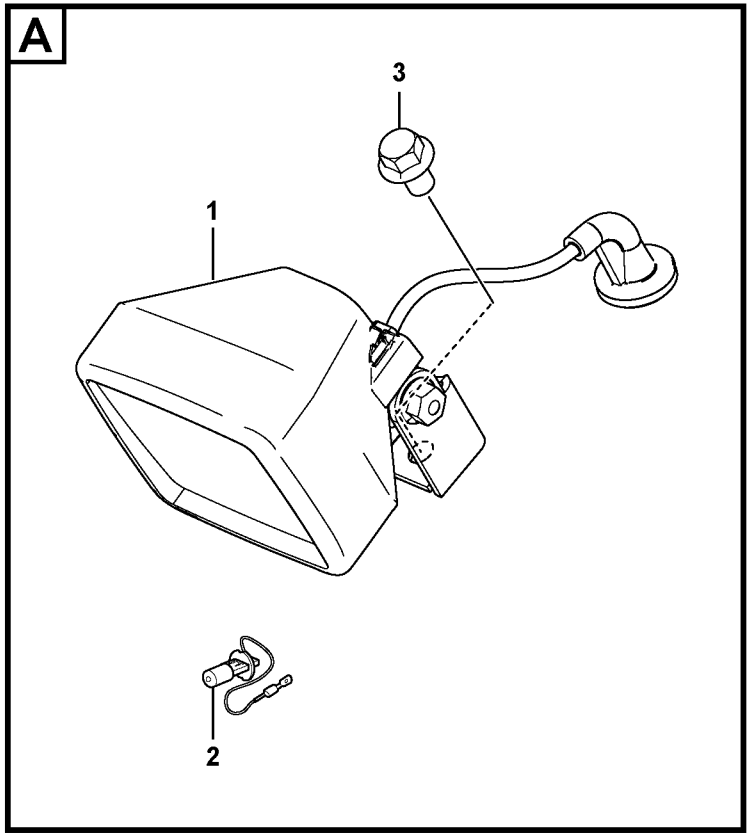
A
3
1
2

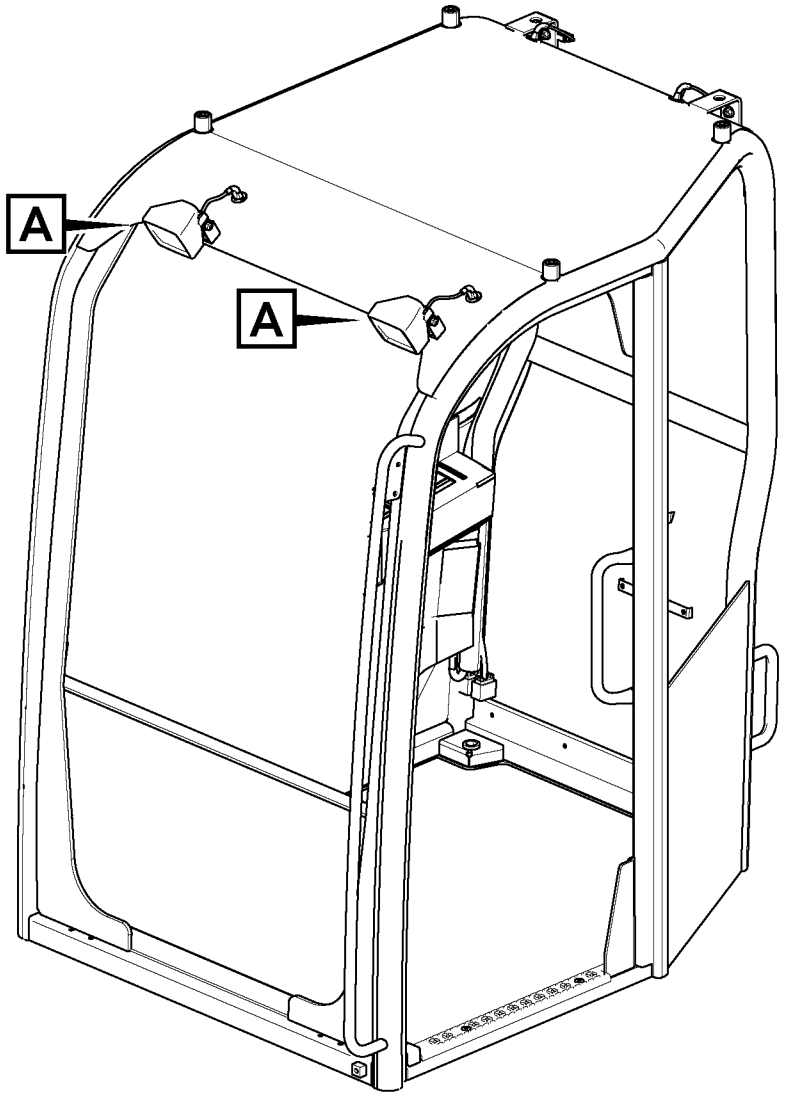
A
A

Fig.	Part No.	Quantity 1	2	3	PS	KIT	Description	Dénomination	Bezeichnung	Denominación	Benämning	Notes
1	**VOE 11039847**	2					Work lamp	Projecteur de travail	Arbeitsscheinwerfer	Faro de trabajo	Arbetsstrålkastare	LA3521, LA3522
2	**VOE 944265**	2					•Bulb	•Ampoule	•Glühlampe	•Bombilla	•Glödlampa	H3, 12V/55W
3	**VOE 946471**	2					Flange screw	Vis à embase	Flanschschraube	Tornillo embridado	Flänsskruv	

1		**Strålkastare fram på soltak** **Alumbrado delantero en la protección contra vuelcos** **Scheinwerfer Überrollbügel vorn** **Phare AV sur toit de cabine ouverte** **Front headlight on canopy**	Catalogue id **20670**	Group **352**
2				
3			Illustr. No **1070039**	Section **150**
4				
5		**8293043**	Issue **PUB 20032419-B**	Page **173**



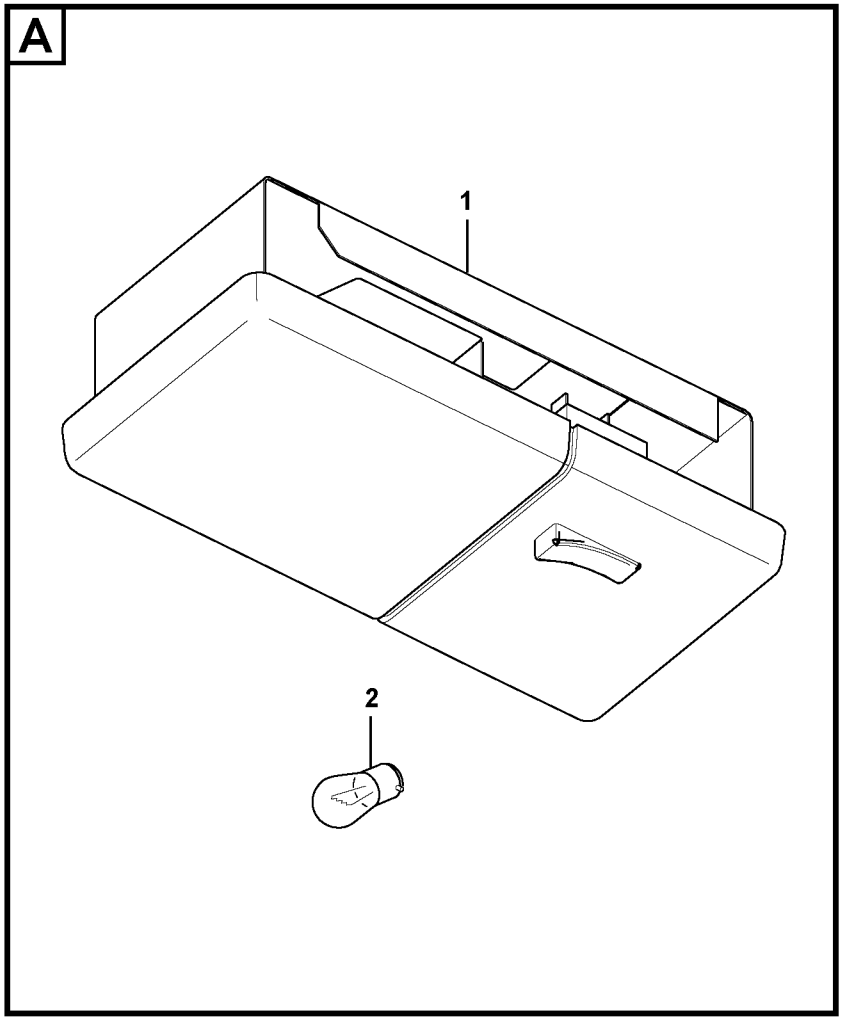

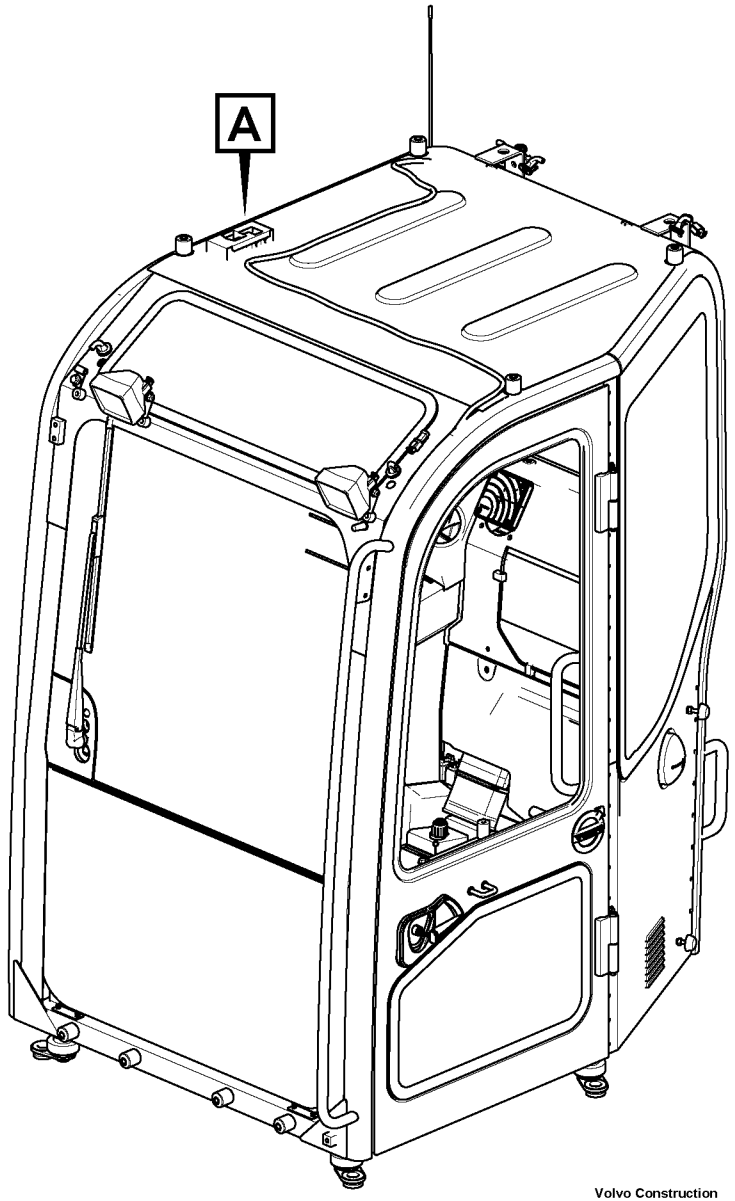

Volvo Construction Equipment

1068845

Fig.	Part No.	Quantity 1	2	3	PS	KIT	Description	Dénomination	Bezeichnung	Denominación	Benämning	Notes
1	**VOE 11200915**	1					Interior lamp	Lampe intérieure	Innenleuchte	Lámpara interior	Innerlampa	LA3513
2	**VOE 965826**	1					•Bulb	•Ampoule	•Glühlampe	•Bombilla	•Glödlampa	H3, 12V/55W

1		**Innerbelysning** **Interior lampare** **Innen lampe** **Interieure lampe** **Interior lamp**	Catalogue id **20670**	Group **354**
2			Illustr. No **1068845**	Section **100**
3				
4			Issue **PUB 20032419-B**	Page **175**
5		**8291430, 8293042**		

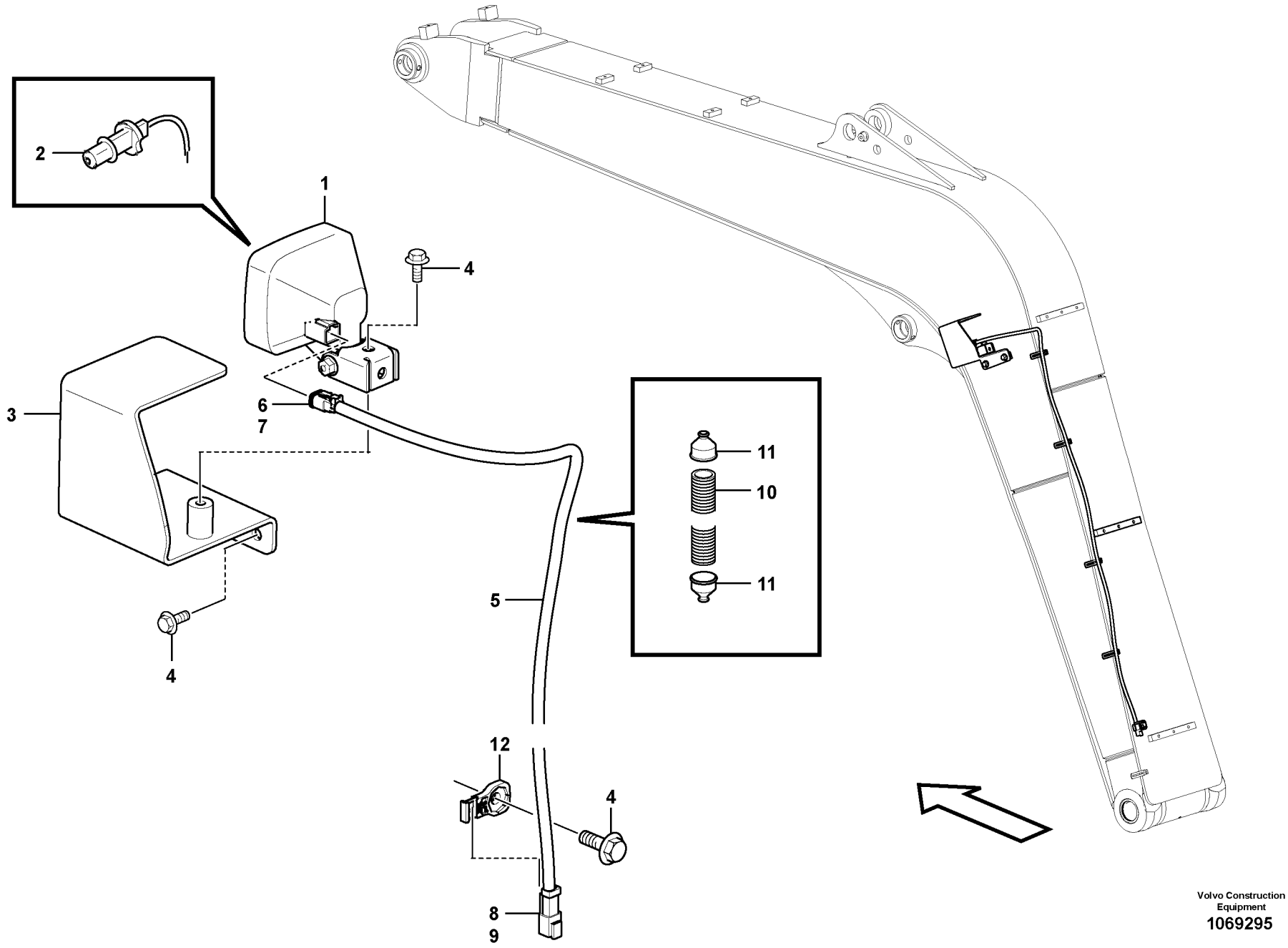

Volvo Construction Equipment
1069295

Fig.	Part No.	Quantity 1	2	3	PS	KIT	Description	Dénomination	Bezeichnung	Denominación	Benämning	Notes
1	**VOE 11039847**	1					Work lamp	Projecteur de travail	Arbeitsscheinwerfer	Faro de trabajo	Arbetsstrålkastare	LA3527
2	**VOE 944265**	1					•Bulb	•Ampoule	•Glühlampe	•Bombilla	•Glödlampa	H3, 12V/55W
3	**VOE 14519653**	1					Bracket	Console	Konsole	Consola	Konsol	
4	**VOE 946471**	4					Flange screw	Vis à embase	Flanschschraube	Tornillo embridado	Flänsskruv	
5	**VOE 14630305**	1					Cable harness	Faisceau câbles	Kabelbaum	Manojo cables	Ledningsmatta	
6	**VOE 874954**	1					•Housing	•Carter	•Gehäuse	•Cuerpo	•Hus	CNB01
7	**VOE 14370881**	1					•Spacer	•Entretoise	•Abstandkörper	•Distanciador	•Distans	
8	**VOE 874955**	1					•Housing	•Carter	•Gehäuse	•Cuerpo	•Hus	LA3527
9	**VOE 11806306**	1					•Stop	•Arrêt	•Anschlag	•Parada	•Stopp	
10	**VOE 11170006**	REQ					•Hose	•Flexible	•Schlauch	•Manguera	•Slang	L=1450mm, NW 7,5
11	**VOE 11039397**	2					•End sleeve	•Douille d'extrémité	•Endhülse	•Manguito final	•Ändhylsa	
12	**VOE 14587635**	1					Clip	Clip	Clip	Clip	Clips	

1		**Arbetsbelysning på bom** **Lámpara de trabajo en pluma** **Arbeitsscheinwerfer auf Ausleger** **Projecteur de travail sur la flèche** **Working lamp on boom**	Catalogue id **20670**	Group **356**
2				
3			Illustr. No **1069295**	Section **100**
4				
5		**8291423**	Issue **PUB 20032419-B**	Page **177**

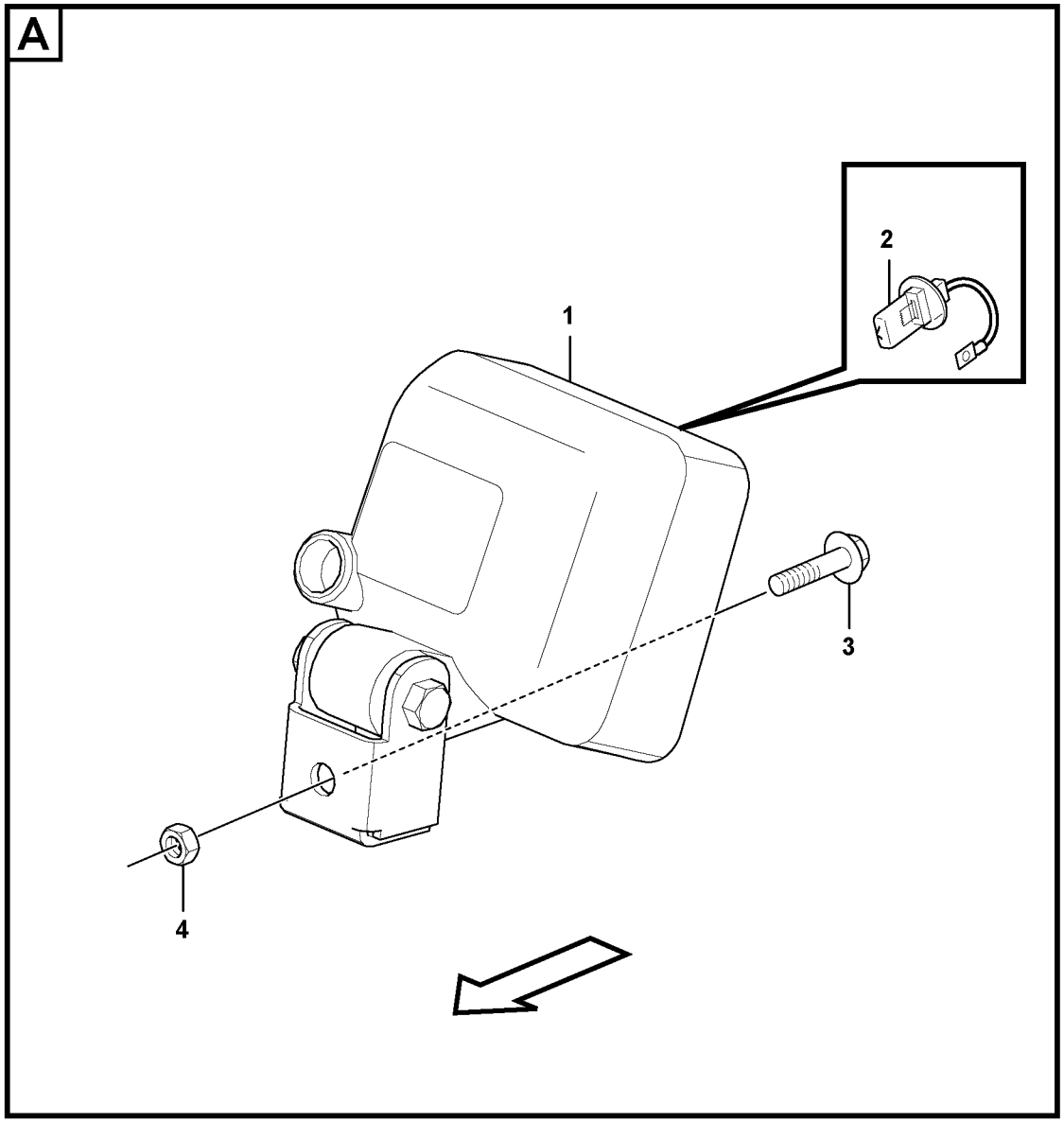

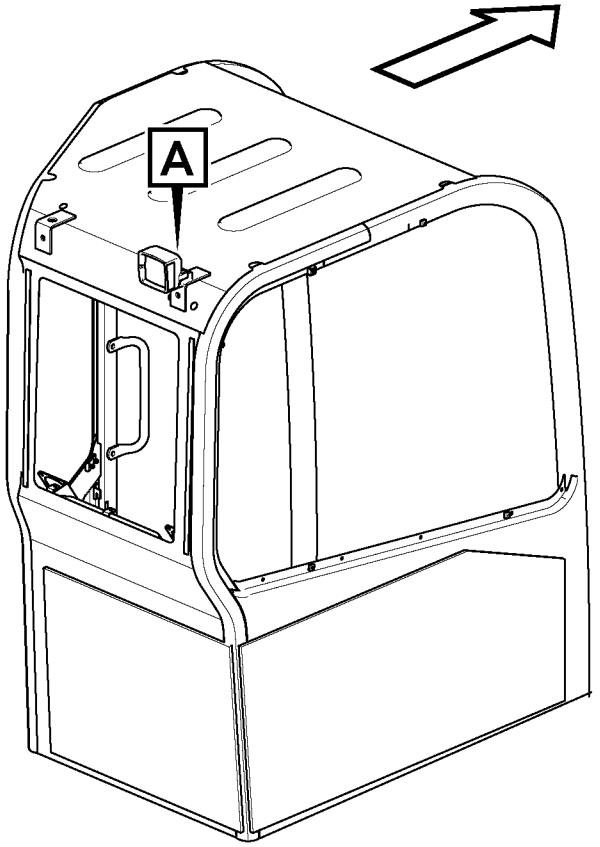

Volvo Construction Equipment

1068430

Fig.	Part No.	Quantity 1	2	3	PS	KIT	Description	Dénomination	Bezeichnung	Denominación	Benämning	Notes
1	**VOE 11039856**	1					Work lamp	Projecteur de travail	Arbeitsscheinwerfer	Faro de trabajo	Arbetsstrålkastare	LA3514
2	**VOE 944265**	1					•Bulb	•Ampoule	•Glühlampe	•Bombilla	•Glödlampa	H3, 12V/55W
3	**VOE 946329**	1					Flange screw	Vis à embase	Flanschschraube	Tornillo embridado	Flänsskruv	
4	**VOE 955922**	1					Spring washer	Rondelle élastique	Federscheibe	Arandela elástica	Fjäderbricka	

1		**Arbetsbelysning, extra** **Luces de trabajo, extra** **Arbeitsbeleuchtung, extra** **Projecteurs de travail, supplémentaires** **Work lights, extra**	Catalogue id **20670**	Group **356**
2			Illustr. No **1068430**	Section **200**
3			Issue **PUB 20032419-B**	Page **179**
4				
5		**8291424**		

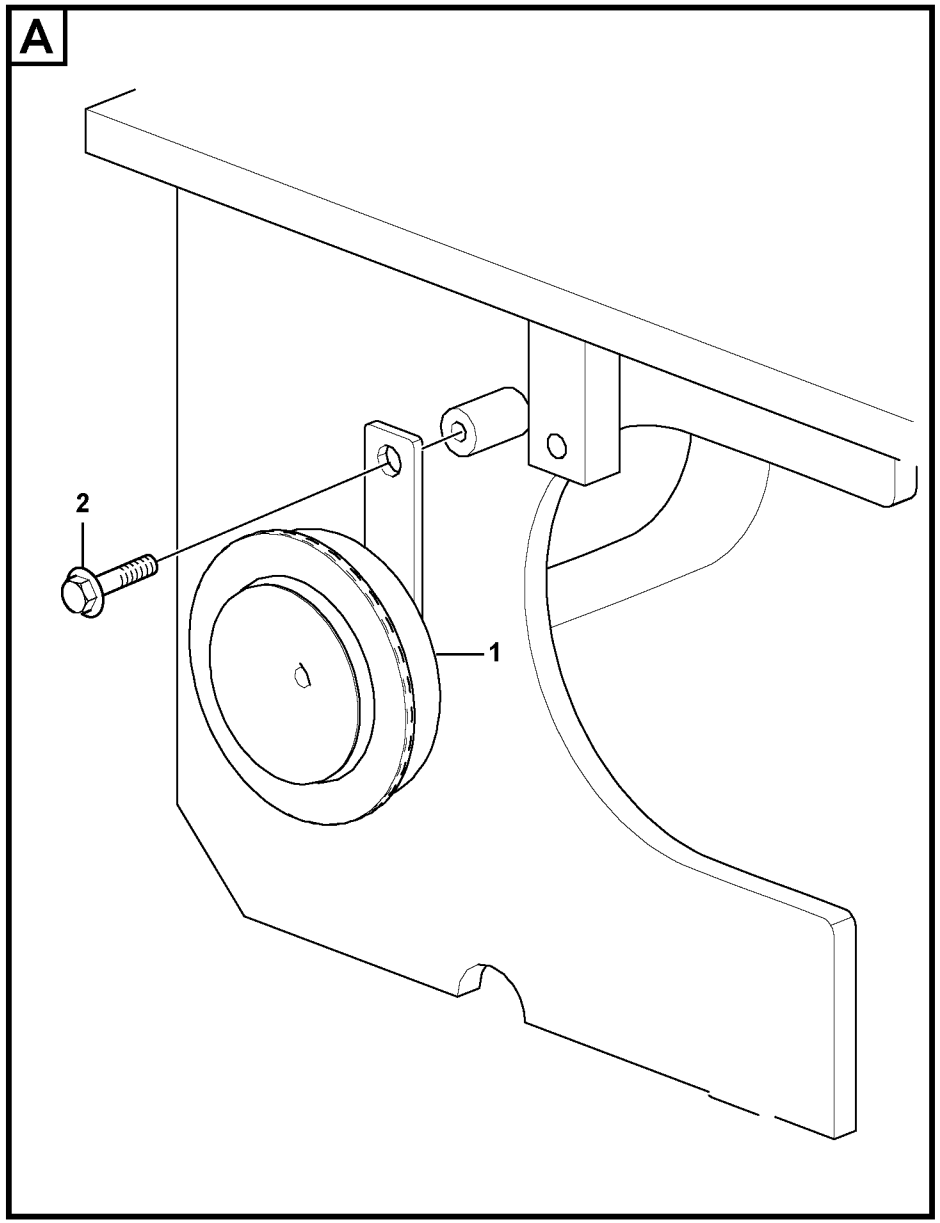

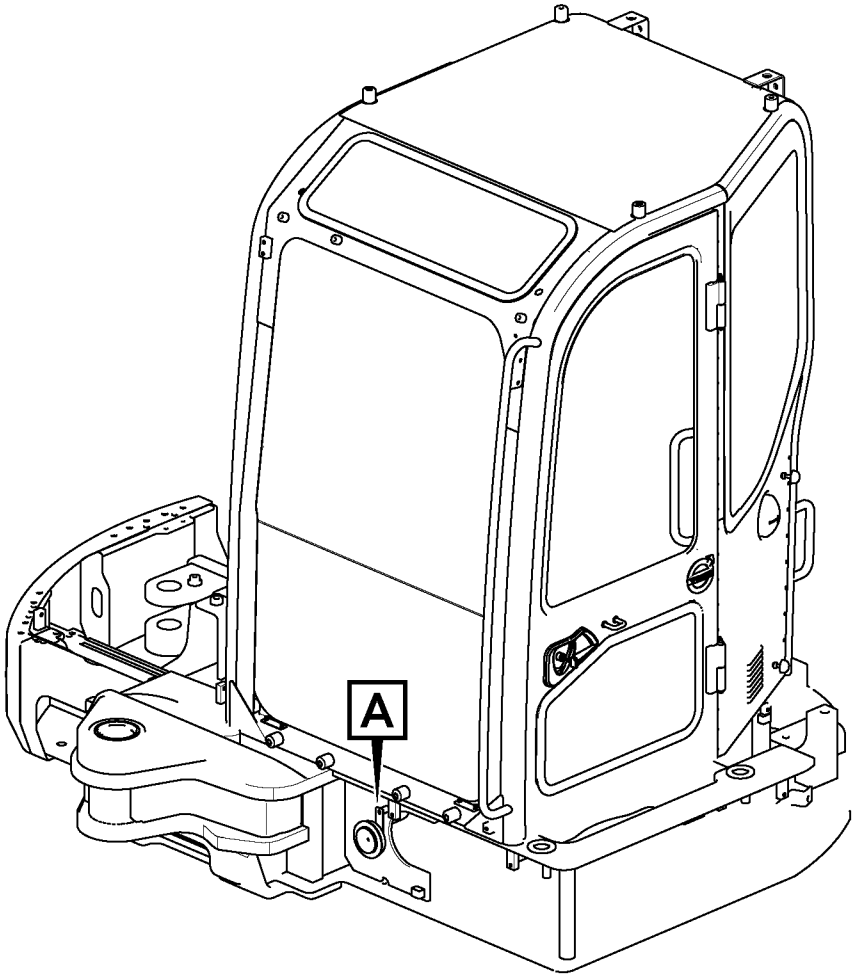

Volvo Construction Equipment

1068451

Fig.	Part No.	Quantity 1	2	3	PS	KIT	Description	Dénomination	Bezeichnung	Denominación	Benämning	Notes
1	**VOE 11305113**	1					Horn	Avertisseur	Signalhorn	Bocina	Signalhorn	
2	**VOE 947107**	1					Flange screw	Vis à embase	Flanschschraube	Tornillo embridado	Flänsskruv	

1		**Signalhorn** **Bocina** **Signalhorn** **Avertisseur sonore** **Horn**	Catalogue id **20670**	Group **362**
2			Illustr. No **1068451**	Section **100**
3			Issue **PUB 20032419-B**	Page **181**
4				
5				

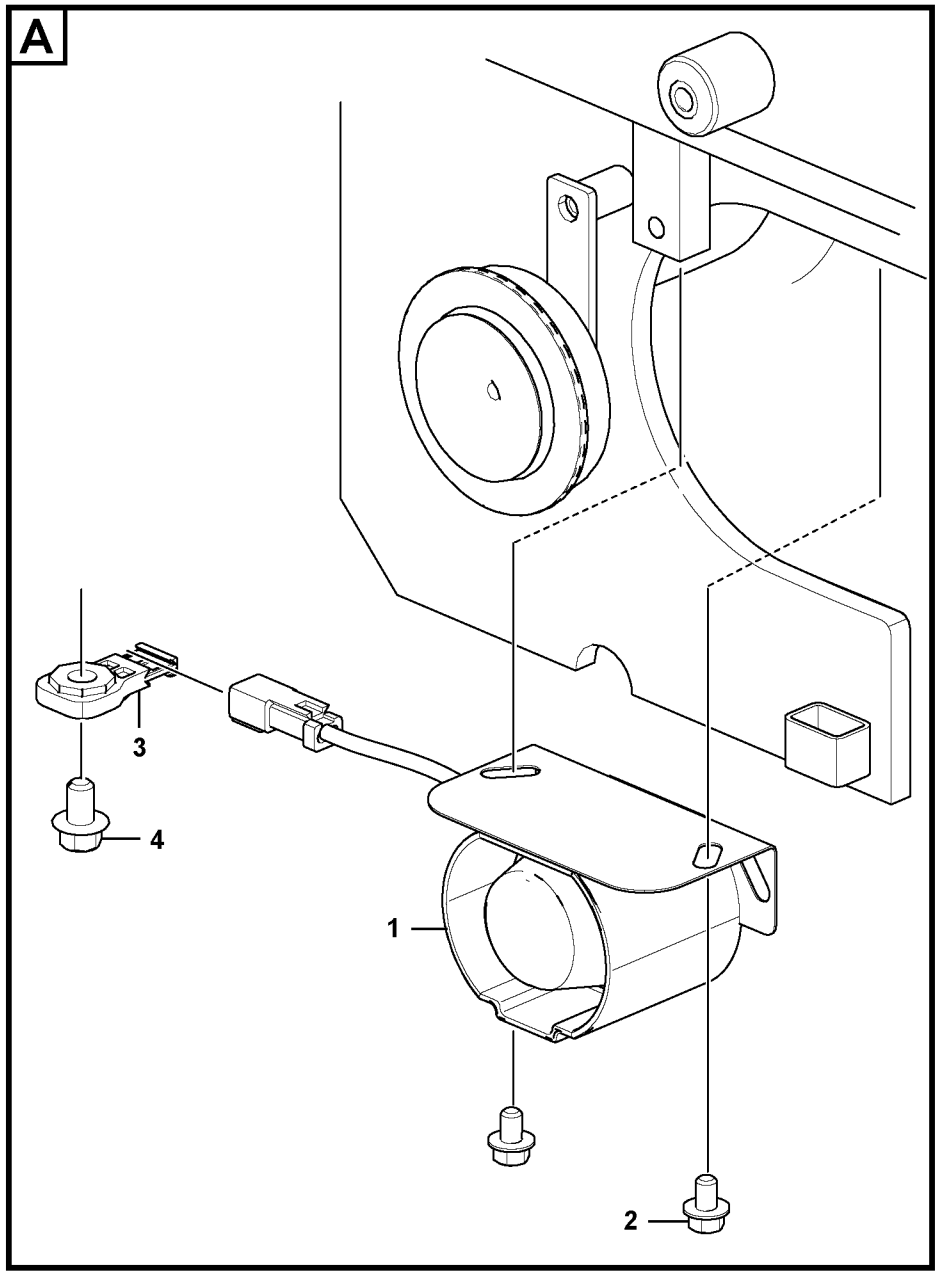

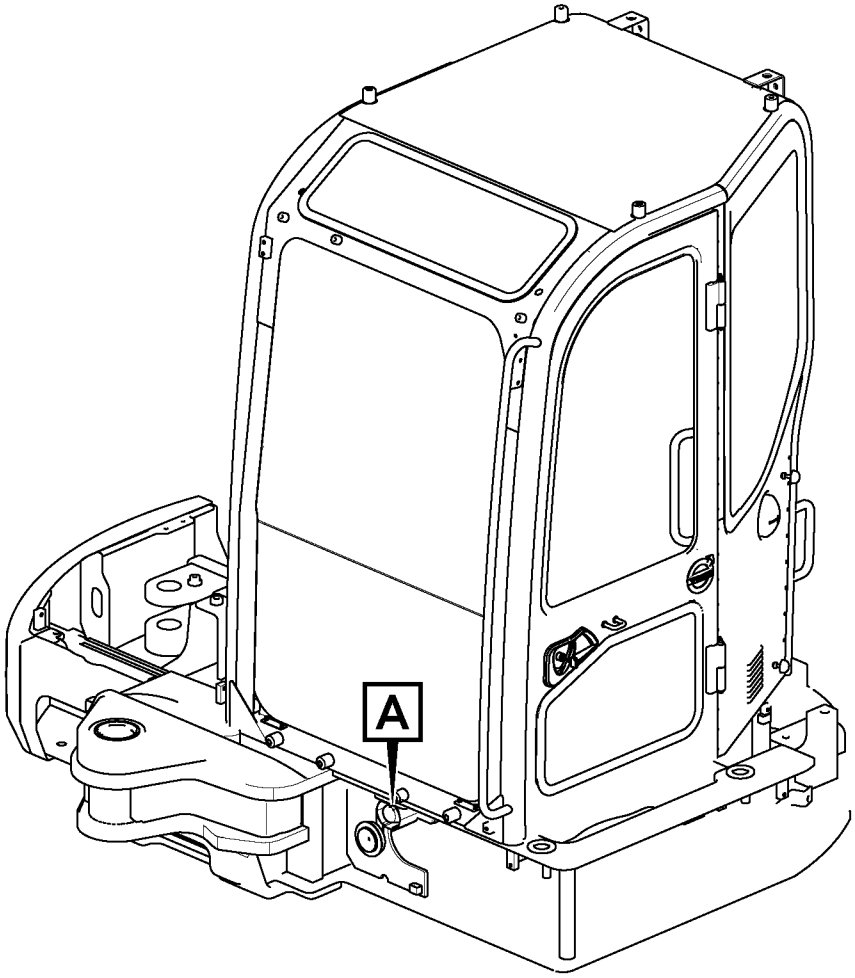

Volvo Construction Equipment

1068473

Fig.	Part No.	Quantity 1	2	3	PS	KIT	Description	Dénomination	Bezeichnung	Denominación	Benämning	Notes
1	**VOE 14628361**	1					Alarm	Alarme	Alarm	Alarma	Larm	
2	**VOE 947107**	2					Flange screw	Vis à embase	Flanschschraube	Tornillo embridado	Flänsskruv	
3	**VOE 14587635**	1					Clip	Clip	Clip	Clip	Clips	
4	**VOE 946471**	1					Flange screw	Vis à embase	Flanschschraube	Tornillo embridado	Flänsskruv	

1		**Backning av maskin, varningsenhet** **Unidad de advertencia de reserva** **Reserve-warneinheit** **Unité d'alerte de secours** **Back-up warning unit**	Catalogue id **20670**	Group **362**
2			Illustr. No **1068473**	Section **200**
3			Issue **PUB 20032419-B**	Page **183**
4				
5		**8291426**		

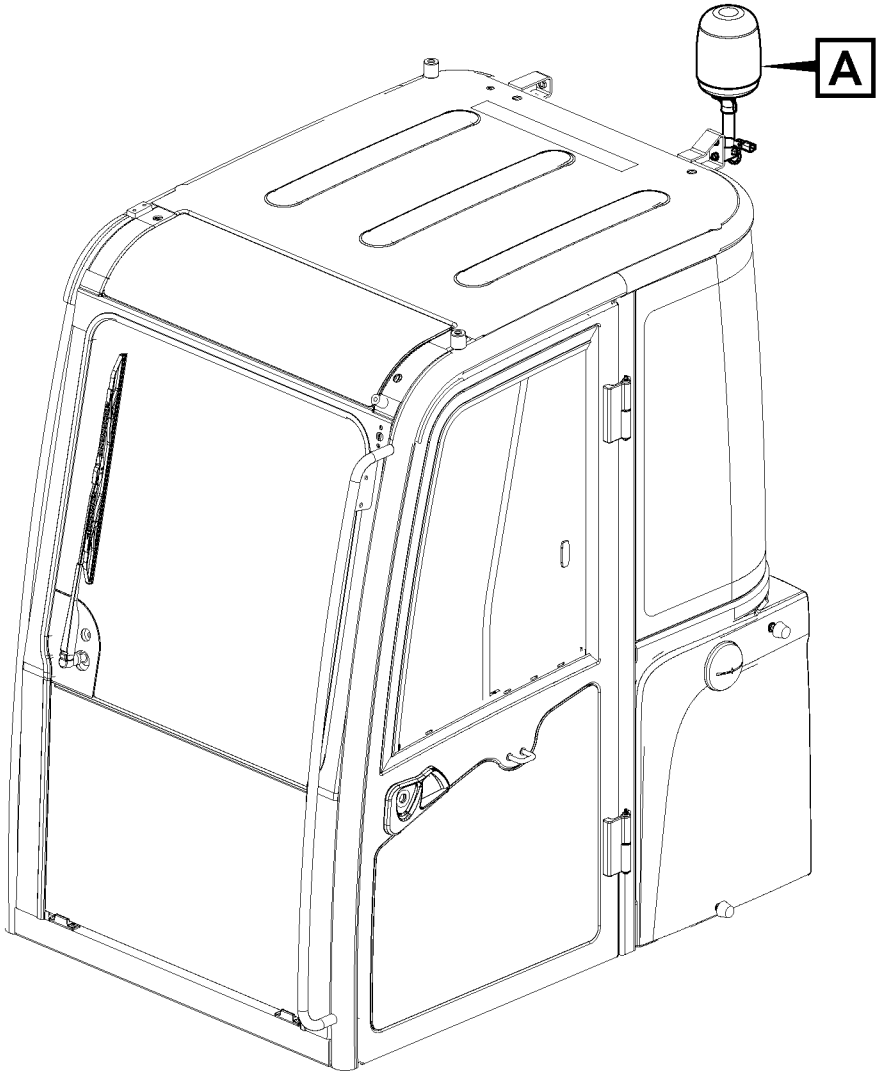

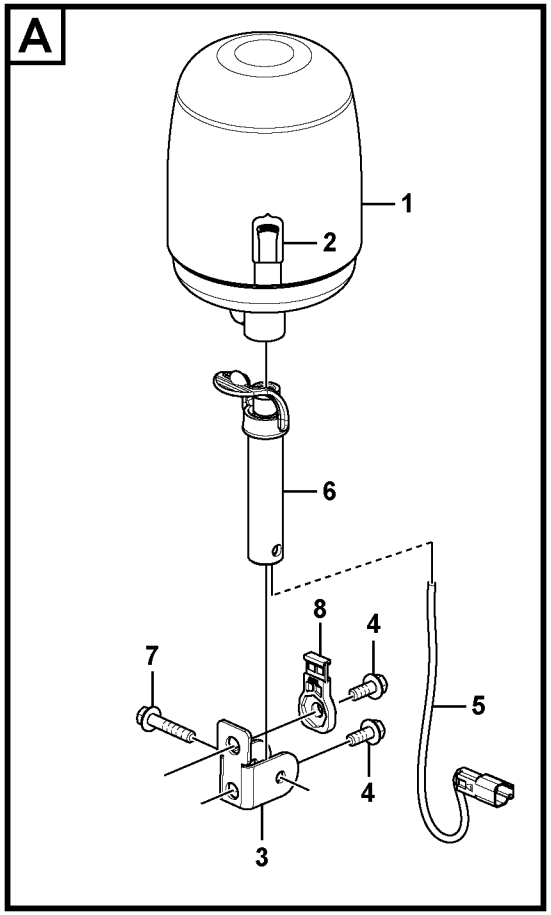

Volvo Construction Equipment

1068476

Fig.	Part No.	Quantity 1	2	3	PS	KIT	Description	Dénomination	Bezeichnung	Denominación	Benämning	Notes
1	**VOE 11170103**	1					Rotating beacon	Gyrophare	Rundumleuchte	Alumbrado rotativo	Roterande varningslj..	
2	**VOE 14524753**	1					•Bulb	•Ampoule	•Glühlampe	•Bombilla	•Glödlampa	12V/55W
3	**VOE 14661016**	1					Bracket	Console	Konsole	Consola	Konsol	
4	**VOE 946441**	2					Flange screw	Vis à embase	Flanschschraube	Tornillo embridado	Flänsskruv	
5	**VOE 14588955**	1					Cable harness	Faisceau câbles	Kabelbaum	Manojo cables	Ledningsmatta	
6	**VOE 14594431**	1					Bracket	Console	Konsole	Consola	Konsol	
7	**VOE 947760**	1					Flange screw	Vis à embase	Flanschschraube	Tornillo embridado	Flänsskruv	
8	**VOE 14587635**	1					Clip	Clip	Clip	Clip	Clips	

1		**Blinkande varningsfyr** **Luz giratoria de advertencia** **Rotierende Warnleuchte** **Détecteur rotatif** **Rotating beacon**	Catalogue id **20670**	Group **362**
2			Illustr. No **1068476**	Section **300**
3			Issue **PUB 20032419-B**	Page **185**
4				
5		**8291427**		

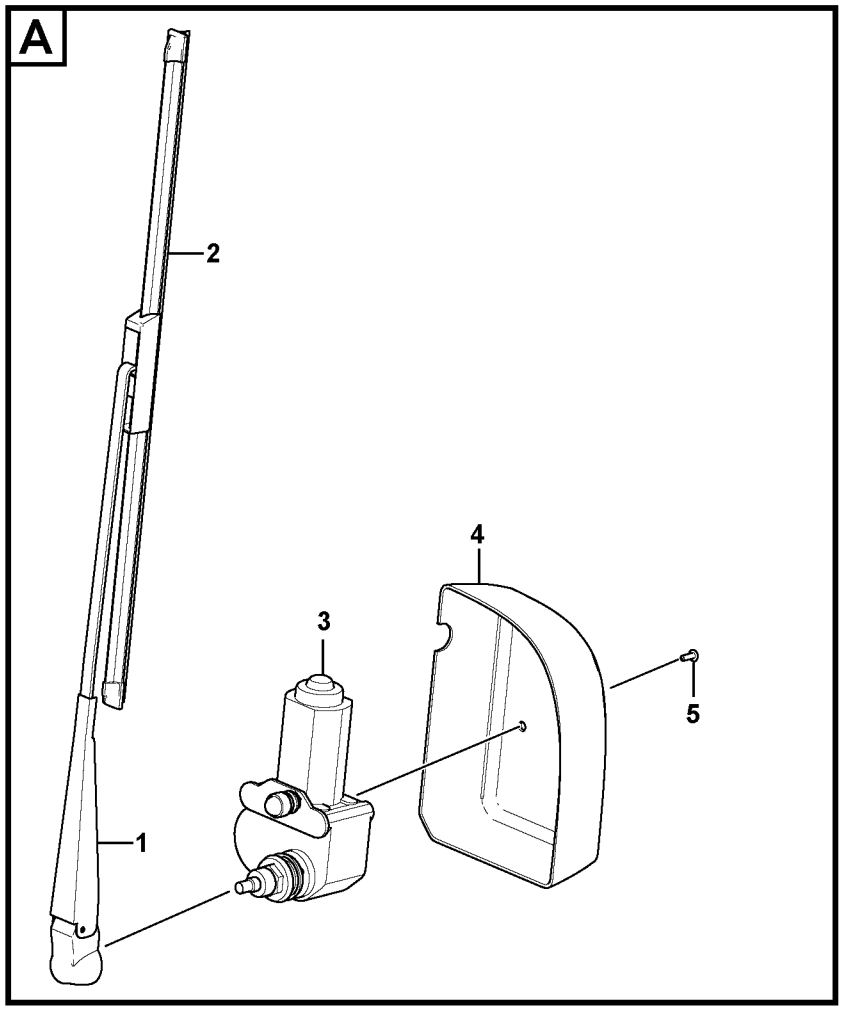

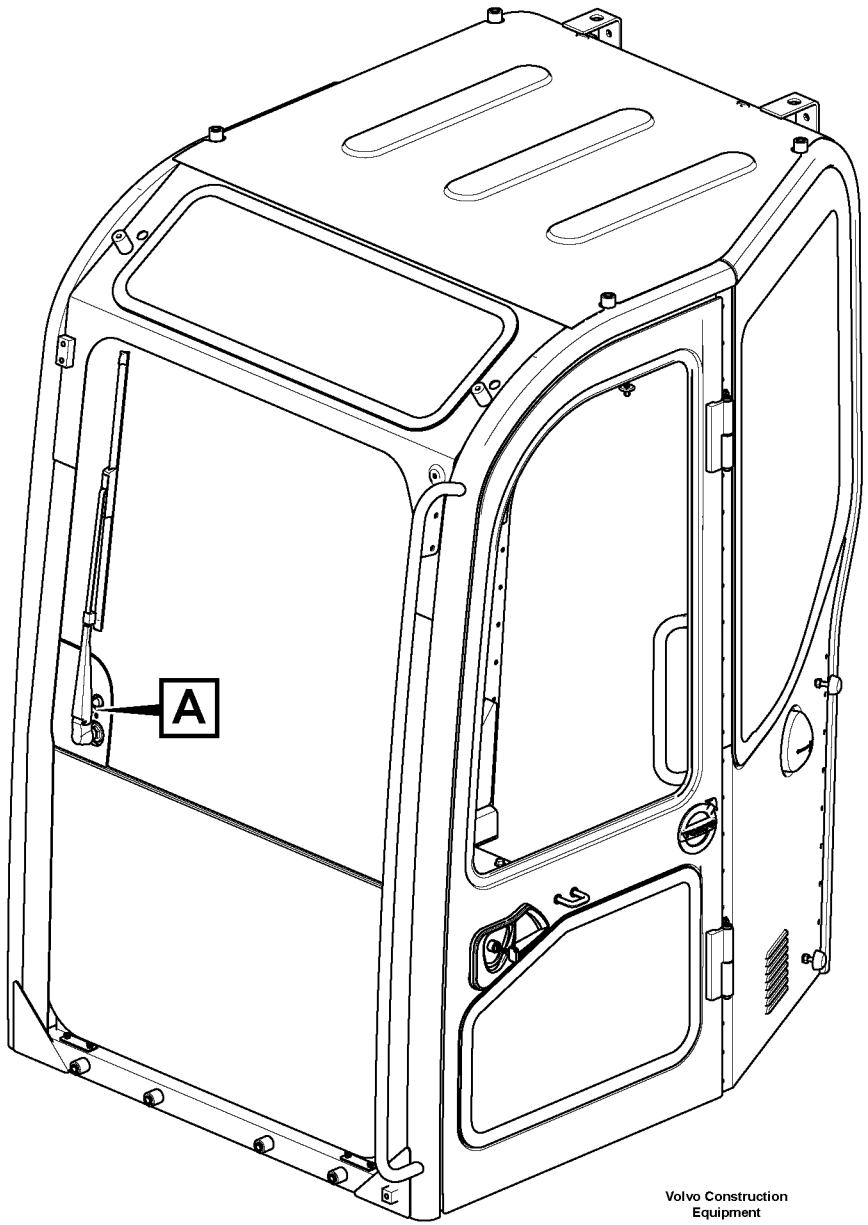

Volvo Construction Equipment

1068538

Fig.	Part No.	Quantity 1	2	3	PS	KIT	Description	Dénomination	Bezeichnung	Denominación	Benämning	Notes
1	**VOE 14644561**	1					Wiper arm	Bras d'essuie-glace	Wischerarm	Brazo limpiaparabris	Torkararm	
2	**VOE 14616771**	1					Wiper blade	Balai d'essuie-glace	Wischerblatt	Hoja limpiafaros	Torkarblad	
3	**VOE 14616768**	1					Wiper motor	Moteur essuie-glace	Wischermotor	Motor limpiaparabris	Torkarmotor	MO3602
4	**VOE 14616784**	1					Cover	Capot	Haube	Capó	Huv	
5	**SA 9025-04002**	2					Screw	Vis	Schraube	Tornillo	Skruv	

1		**Vindrutetorkare** **Limpiaparabrisas** **Scheibenwischer** **Essuie-glace du pare-brise** **Windshield wiper**	Catalogue id **20670**	Group **363**
2			Illustr. No **1068538**	Section **100**
3				
4			Issue **PUB 20032419-B**	Page **187**
5		**8291430, 8293042**		

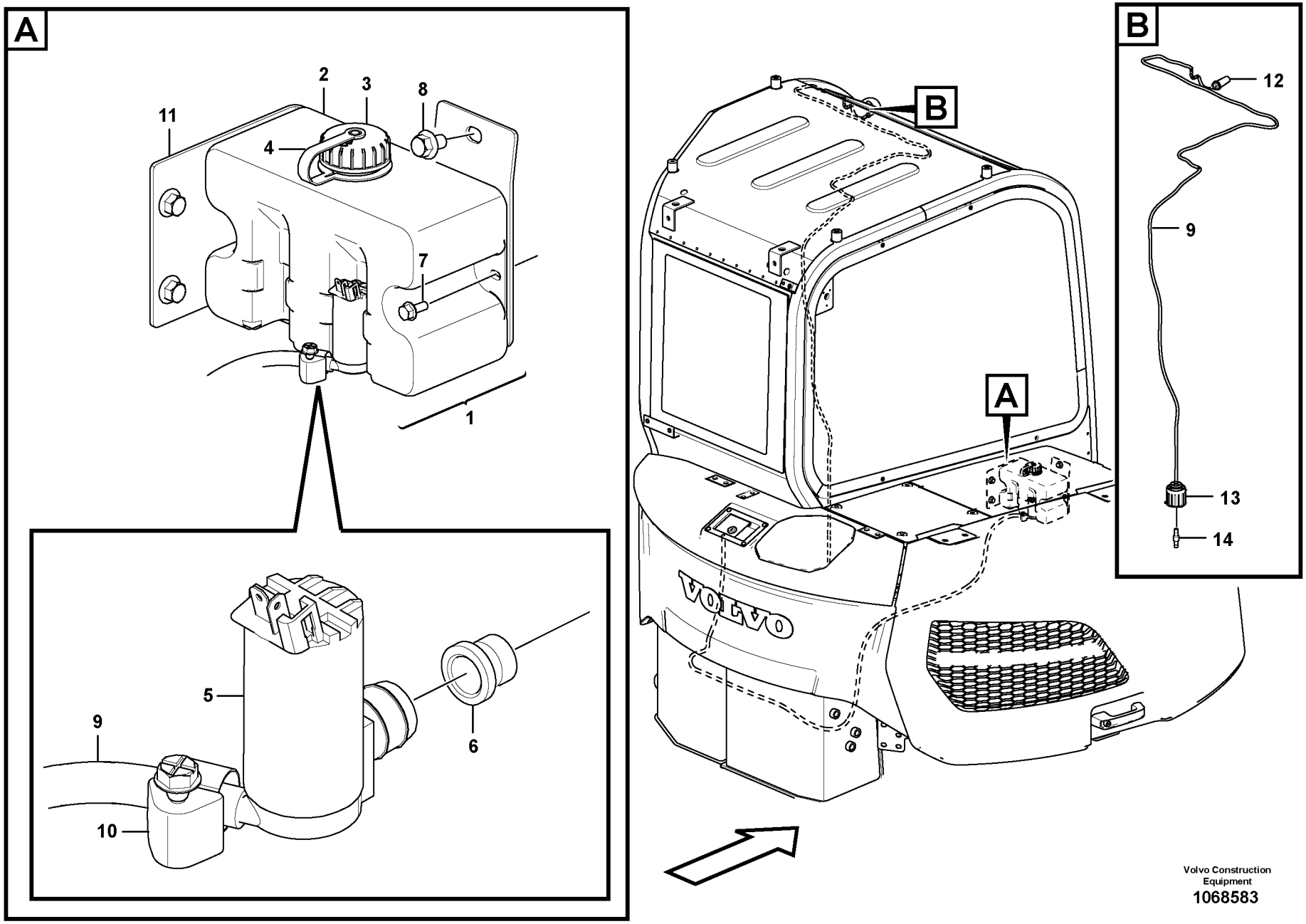

Volvo Construction Equipment
1068583

Fig.	Part No.	Quantity 1	2	3	PS	KIT	Description	Dénomination	Bezeichnung	Denominación	Benämning	Notes
1	**VOE 14628993**	1					Washer pump	Pompe lave-glace	Spülpumpe	Bomba rociador	Spolarpump	
2	**VOE 14619746**	1					•Washer pump	•Pompe lave-glace	•Spülpumpe	•Bomba rociador	•Spolarpump	
3	**VOE 14614041**	1					•Filler cap	•Bouchon remplissag	•Tankverschluss	•Tapa de llenado	•Påfyllningslock	
4		1			NS		•Washer pump	•Pompe lave-glace	•Spülpumpe	•Bomba rociador	•Spolarpump	
5	**VOE 14628992**	1					•Washer pump	•Pompe lave-glace	•Spülpumpe	•Bomba rociador	•Spolarpump	MO3601
6	**VOE 14629276**	1					•Washer pump	•Pompe lave-glace	•Spülpumpe	•Bomba rociador	•Spolarpump	
7	**VOE 13946544**	2					Screw	Vis	Schraube	Tornillo	Skruv	
8	**VOE 946471**	3					Flange screw	Vis à embase	Flanschschraube	Tornillo embridado	Flänsskruv	
9	**VOE 14882697**	1					Hose	Flexible	Schlauch	Manguera	Slang	S/N -210288
	VOE 14881147	1					Cooling hose	Flexible de refroidiss	Kühlschlauch	Manguera de refigera	Kylslang	S/N 210289-
10	**VOE 943469**	1					Hose clamp	Collier durite	Schlauchschelle	Abrazadera de mang	Slangklamma	
11		1			NS		Bracket	Console	Konsole	Consola	Konsol	
12	**VOE 11802576**	1					Nozzle	Gicleur	Düse	Difusor	Munstycke	
13	**VOE 14506431**	1					Connector	Pièce connexion	Verbindungsstück	Pieza de conexión	Förbindningsstycke	
14	**VOE 14529354**	1					Connector	Connexion	Anschluss	Unión	Anslutning	

1		**Vindrutespolare** **Lavaparabrisas** **Scheibenwaschanlage** **Lave - glace** **Windshield washer**	Catalogue id **20670**	Group **363**
2			Illustr. No **1068583**	Section **200**
3			Issue **PUB 20032419-B**	Page **189**
4				
5		**8291430, 8293042**		

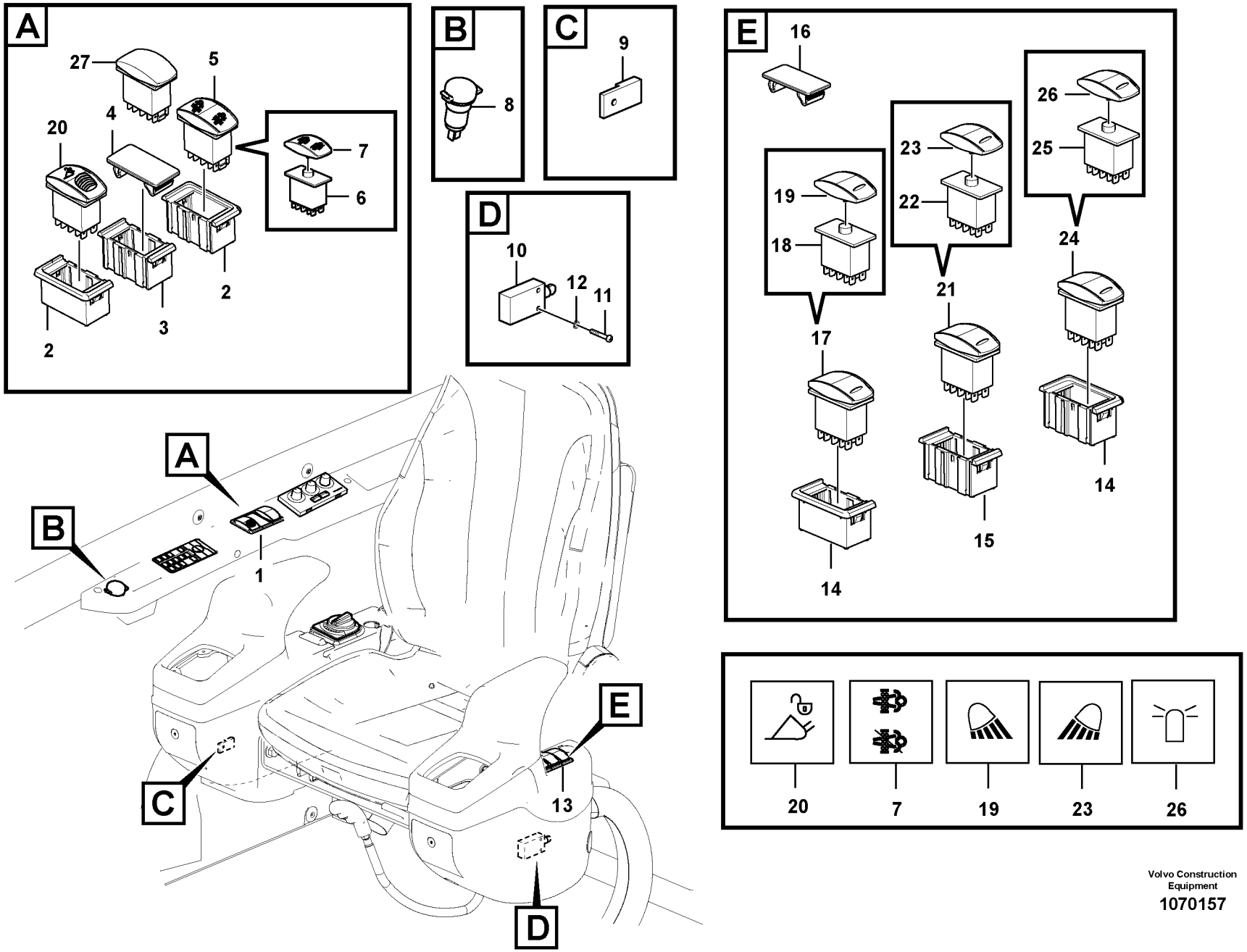

Volvo Construction Equipment

1070157

Fig.	Part No.	Quantity 1	2	3	4	5	PS	KIT	Description	Dénomination	Bezeichnung	Denominación	Benämning	Notes
1		1					NS		Switch	Rupteur	Ausschalter	Interruptor	Brytkontakt	
2	**VOE 14587613**	2							•Cover	•Capot recouvreme	•Abdeckhaube	•Cubierta	•Täckkåpa	
3	**VOE 14587614**	1							•Fitting	•Écrou raccord	•Verschraubung	•Racor	•Förskruvning	
4	**VOE 14587612**	2							•Cover	•Couvercle	•Deckel	•Tapa	•Lock	
5		1					NS		•Switch	•Rupteur	•Ausschalter	•Interruptor	•Brytkontakt	SW2506.A
6	**VOE 21447168**	1							••Switch	••Rupteur	••Ausschalter	••Interruptor	••Brytkontakt	
7	**VOE 15120621**	1							••Rocker arm	••Culbuteur	••Kipphebel	••Balancín	••Vipparm	
8	**VOE 14508603**	1							Socket	Socle	Steckdose	Toma de corriente	Stickdosa	12V, PO3902.A
9	**VOE 14526870**	1							Clip	Clip	Klemme	Clip	Clips	
10	**VOE 14643925**	1							Switch	Rupteur	Ausschalter	Interruptor	Brytkontakt	SW9118.A
11	**SA 9021-10405**	2							Cross recessed sc	Vis empreinte cruci	Kreuzschlitzschrau	Tornillo cruz	Krysskruv	
12	**SA 9213-04000**	2							Spring washer	Rondelle élastique	Federscheibe	Arandela elástica	Fjäderbricka	
13		1					NS		Switch	Rupteur	Ausschalter	Interruptor	Brytkontakt	
14	**VOE 14587613**	2							•Cover	•Capot recouvreme	•Abdeckhaube	•Cubierta	•Täckkåpa	
15	**VOE 14587614**	1							•Fitting	•Écrou raccord	•Verschraubung	•Racor	•Förskruvning	
16	**VOE 14587612**	2							•Cover	•Couvercle	•Deckel	•Tapa	•Lock	
17		1					NS		•Switch	•Rupteur	•Ausschalter	•Interruptor	•Brytkontakt	SW3505.A
18	**VOE 70377120**	1							••Switch	••Rupteur	••Ausschalter	••Interruptor	••Brytkontakt	
19	**VOE 11428011**	1							••Rocker arm	••Culbuteur	••Kipphebel	••Balancín	••Vipparm	
20	**VOE 14643926**		1						Switch	Rupteur	Ausschalter	Interruptor	Brytkontakt	SW9104.A
21	**VOE 14659801**			1					Switch	Rupteur	Ausschalter	Interruptor	Brytkontakt	SW3504.A
22	**VOE 70377107**			1					•Switch	•Rupteur	•Ausschalter	•Interruptor	•Brytkontakt	
23	**VOE 11428010**			1					•Rocker arm	•Culbuteur	•Kipphebel	•Balancín	•Vipparm	
24	**VOE 14555601**				1				Switch	Rupteur	Ausschalter	Interruptor	Brytkontakt	SW3607.A
25	**VOE 70377107**				1				•Switch	•Rupteur	•Ausschalter	•Interruptor	•Brytkontakt	
26	**VOE 11428013**				1				•Rocker arm	•Culbuteur	•Kipphebel	•Balancín	•Vipparm	
27	**VOE 20992232**					1			Switch	Rupteur	Ausschalter	Interruptor	Brytkontakt	

1	**8291417**
2	**8291463, 8293062**
3	**8291424**
4	**8291427**
5	**8293201**

Brytare
Interruptor
Schalter
Interrupteur
Switch

Catalogue id **20670**	Group **364**
Illustr. No **1070157**	Section **100**
Issue **PUB 20032419-B**	Page **191**



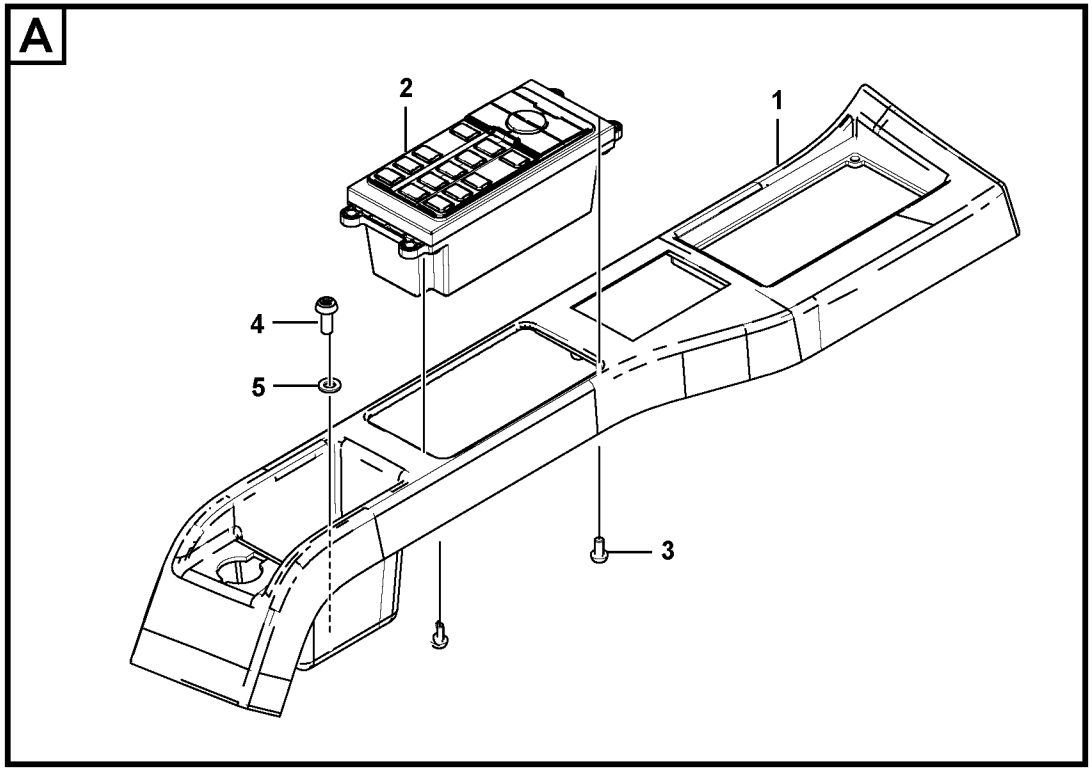

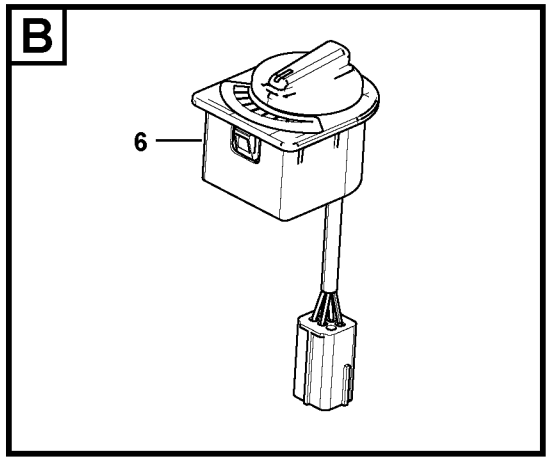

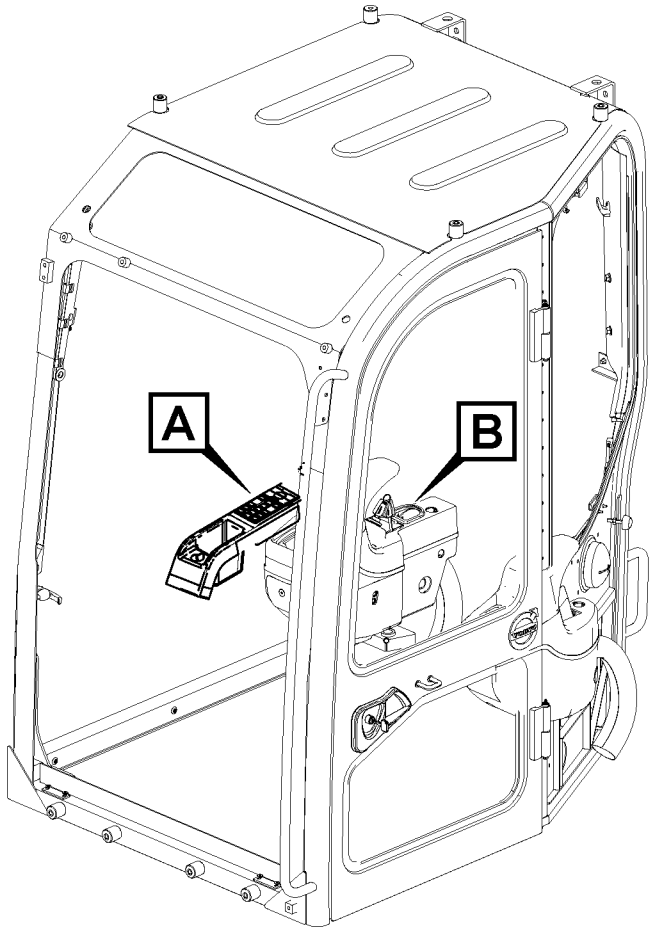

Volvo Construction Equipment

1068886

Fig.	Part No.	Quantity 1	2	3	PS	KIT	Description	Dénomination	Bezeichnung	Denominación	Benämning	Notes
1	**VOE 14632223**	1					Panel	Panneau	Paneel	Panel	Panel	
2	**VOE 14626800**	1					Switch	Rupteur	Ausschalter	Interruptor	Brytkontakt	SW9401
3	**VOE 969404**	4					Six point socket scre..	Vis à 6 pans creux ...	Sechszahn-Hohlschr..	Racor de seis diente ..	Sextandhålskruv	
4	**VOE 969422**	1					Six point socket scre..	Vis à 6 pans creux ...	Sechszahn-Hohlschr..	Racor de seis diente ..	Sextandhålskruv	
5	**VOE 955892**	1					Plain washer	Rondelle plane	Flachscheibe	Arandela plana	Planbricka	
6	**VOE 14558276**	1					Selector unit	Dispositif de sélectio..	Schaltvorrichtung	Dispositivo de cambi ..	Skiftanordning	

1	
2	
3	
4	
5	

Brytare
Interruptor
Schalter
Interrupteur
Switch

Catalogue id **20670**	Group **364**
Illustr. No **1068886**	Section **200**
Issue **PUB 20032419-B**	Page **193**



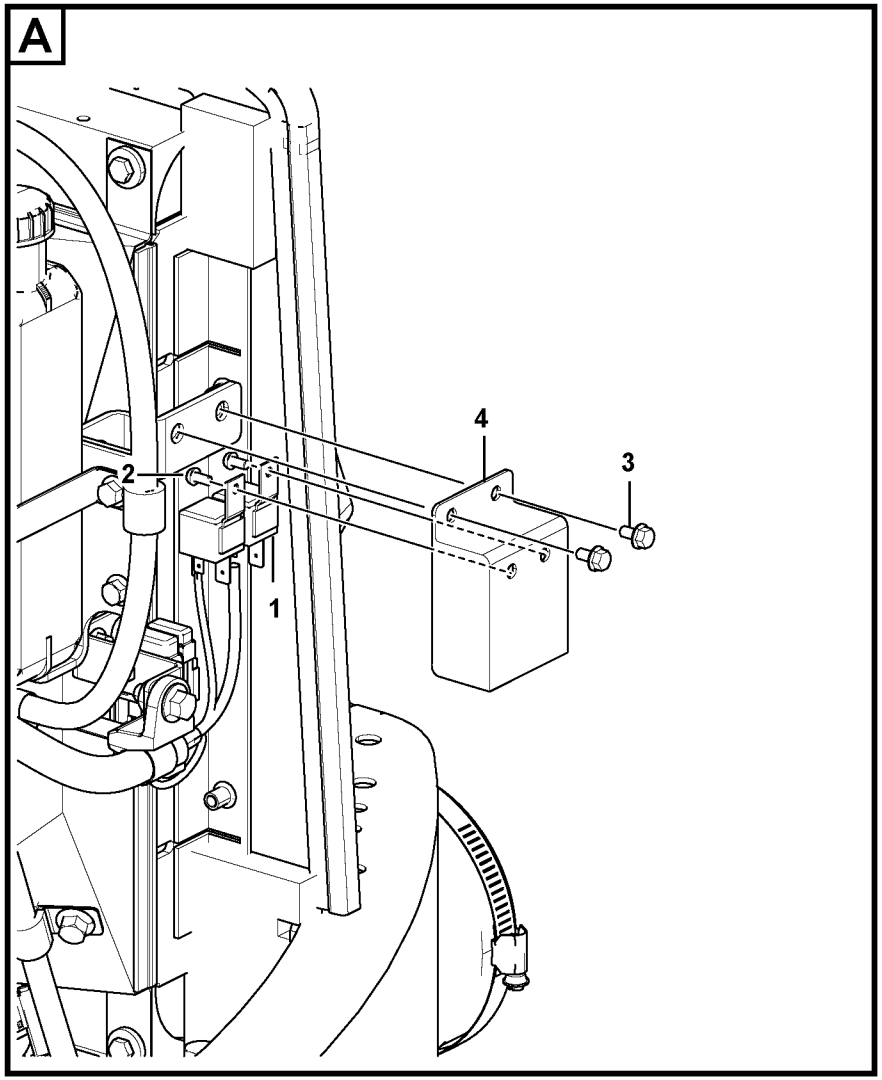

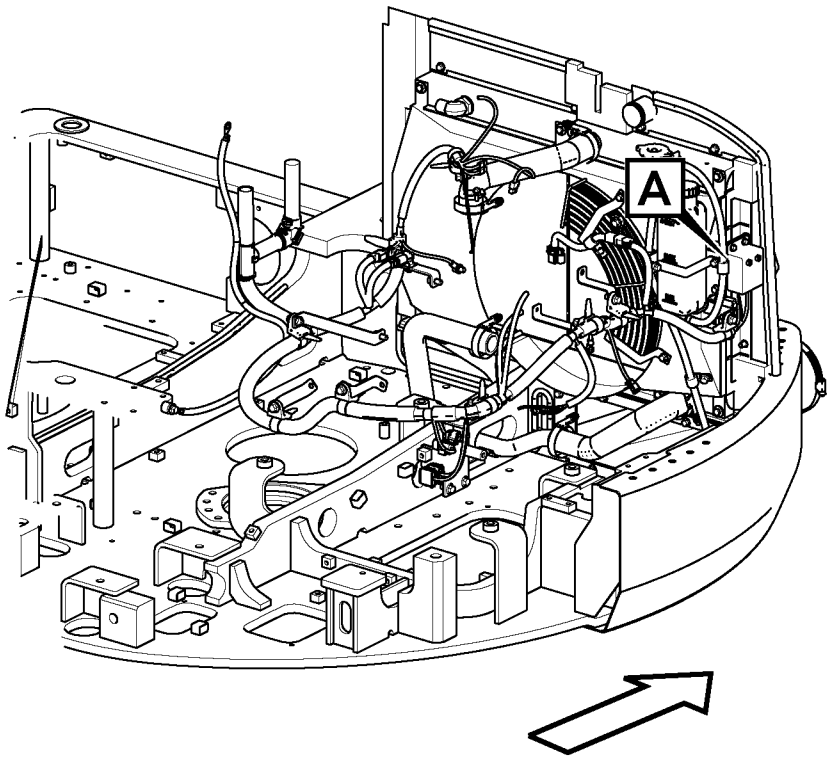

Volvo Construction Equipment
1068875

Fig.	Part No.	Quantity 1	2	3	PS	KIT	Description	Dénomination	Bezeichnung	Denominación	Benämning	Notes
1	**VOE 14610293**	2					Relay	Relais	Relais	Relé	Relä	(VOE 14519234) 70A
2	**VOE 969404**	2					Six point socket scre..	Vis à 6 pans creux	Sechszahn-Hohlschr..	Racor de seis diente ..	Sextandhålskruv	
3	**VOE 13965175**	2					Screw	Vis	Schraube	Tornillo	Skruv	
4		1			NS		Bracket	Console	Konsole	Ménsula	Konsol	

1		**Elektriskt relä** **Relé eléctrico** **Elektrisches Relais** **Relais électrique** **Electrical relay**	Catalogue id **20670**	Group **364**
2			Illustr. No **1068875**	Section **300**
3			Issue **PUB 20032419-B**	Page **195**
4				
5				

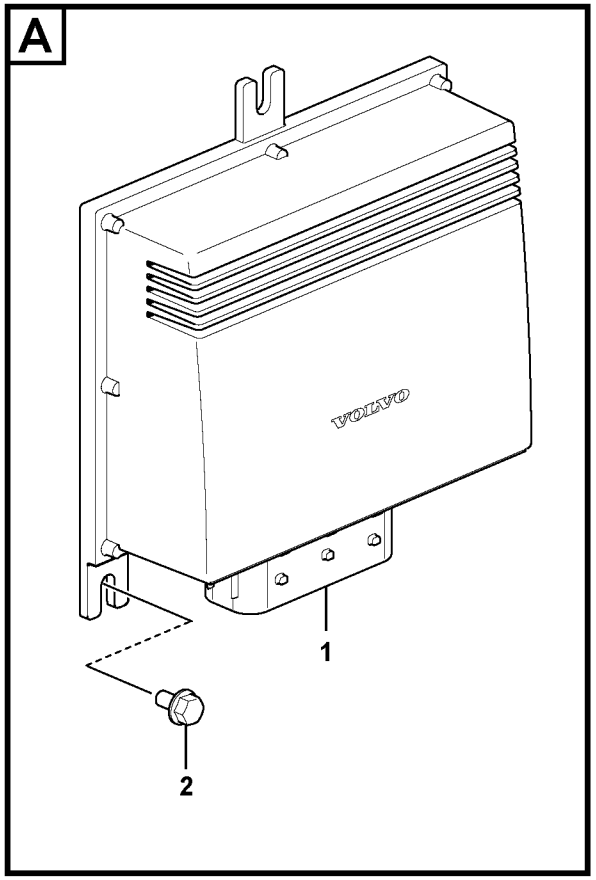

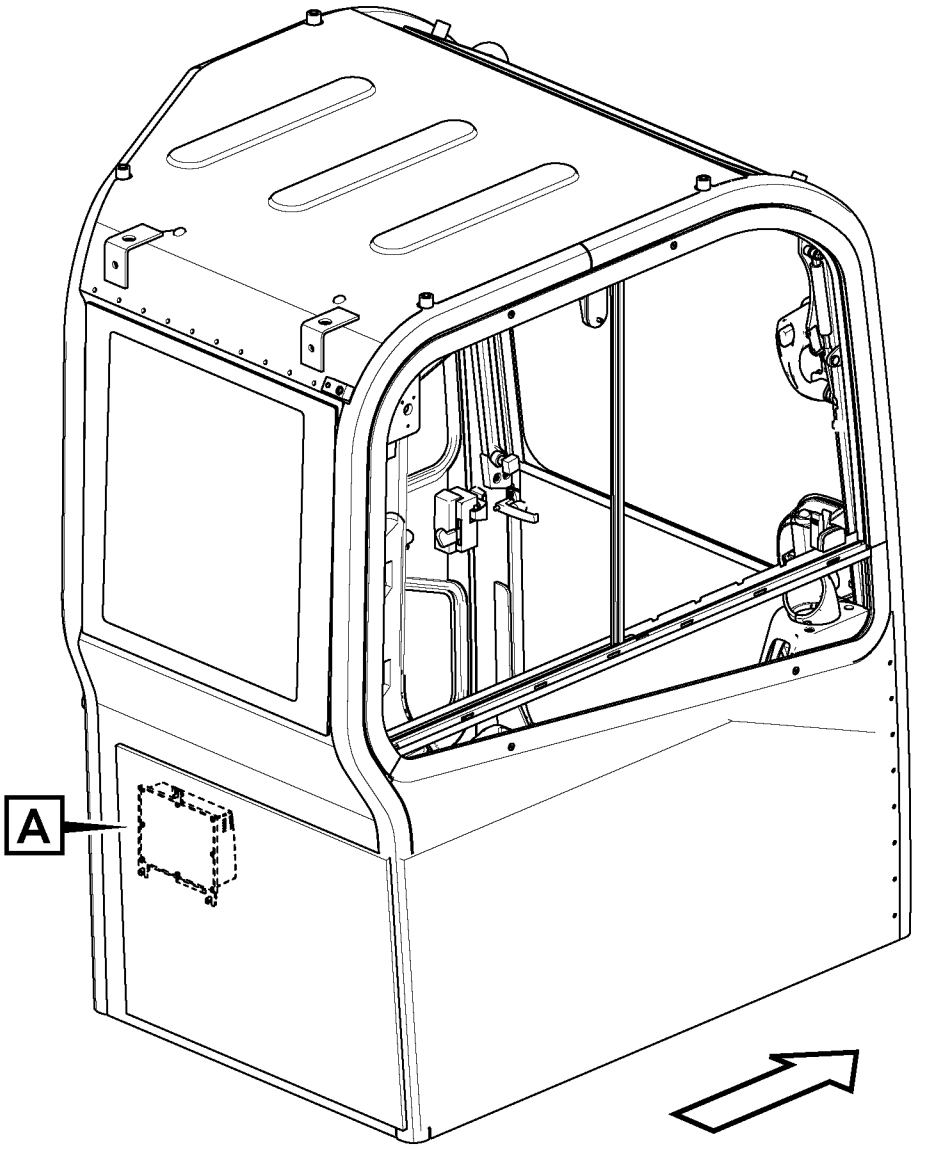

Volvo Construction Equipment
1068623

Fig.	Part No.	Quantity 1	2	3	PS	KIT	Description	Dénomination	Bezeichnung	Denominación	Benämning	Notes
1	**VOE 11383250**	1					ECU	ECU	ECU	ECU	ECU	V-ECU
2	**VOE 13965175**	3					Screw	Vis	Schraube	Tornillo	Skruv	

1		**Elektronikenhet** **Unidad electrónica** **Elektronische Einheit** **Unité électronique** **Electronic unit.**	Catalogue id **20670**	Group **366**
2			Illustr. No **1068623**	Section **100**
3			Issue **PUB 20032419-B**	Page **197**
4				
5		**V-ECU**		

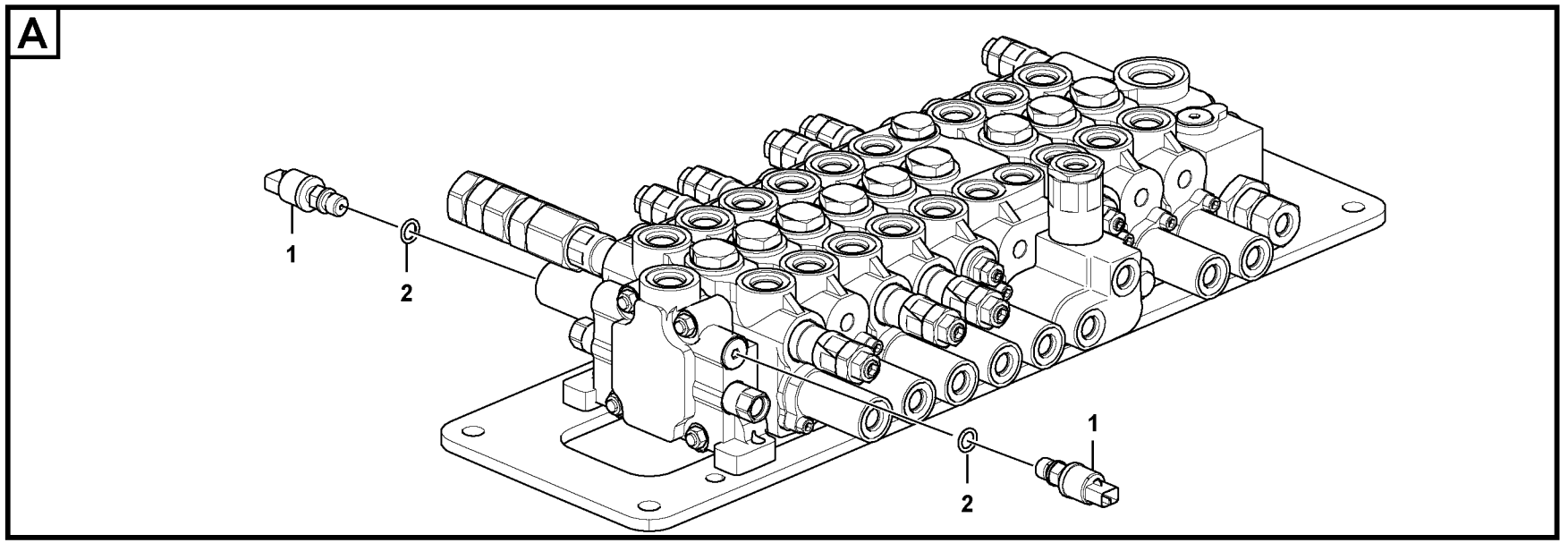
A
1
2
1
2

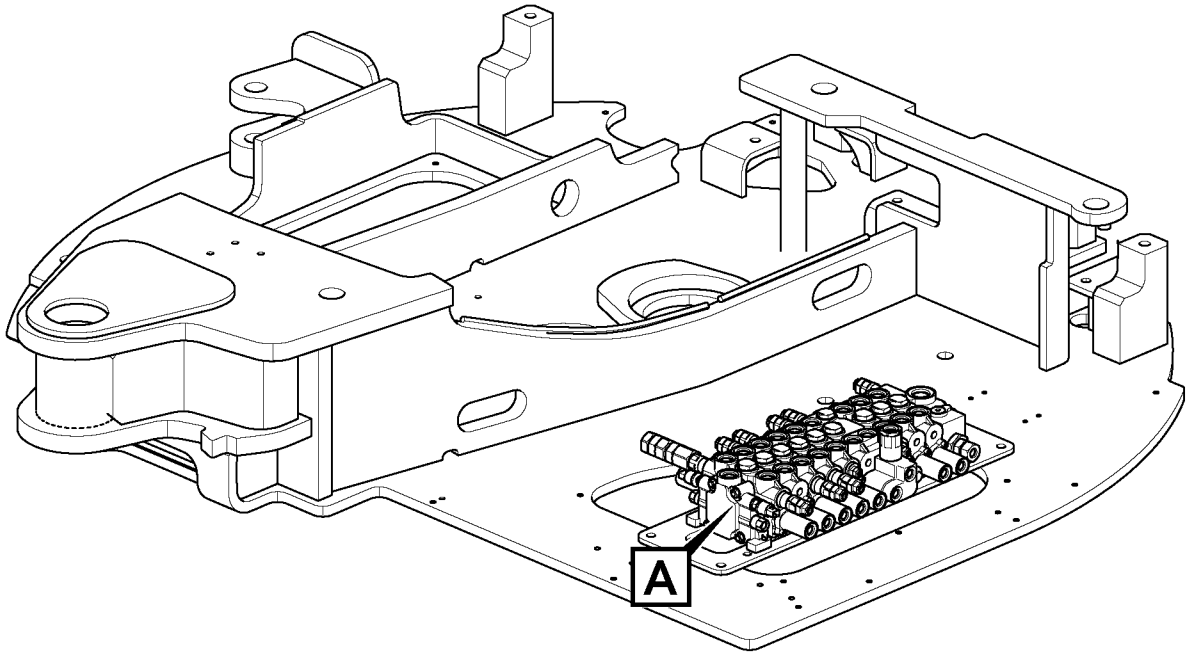
A

Fig.	Part No.	Quantity 1	2	3	PS	KIT	Description	Dénomination	Bezeichnung	Denominación	Benämning	Notes
1	**VOE 14562193**	2					Switch	Rupteur	Ausschalter	Interruptor	Brytkontakt	SE4216, SE9101
2	**VOE 983502**	2					O-ring	Joint torique	O-Ring	Anillo tórico	O-ring	

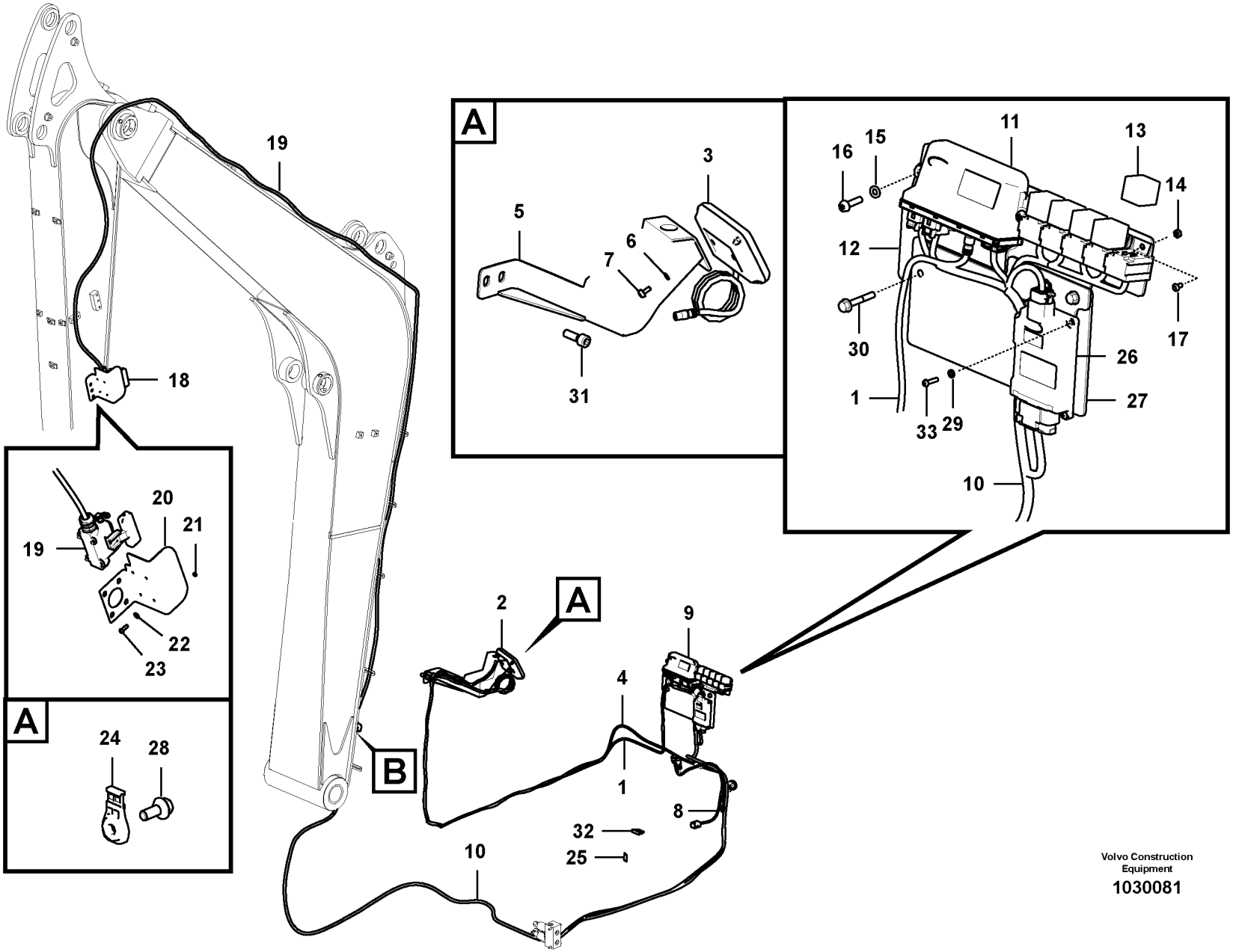

Volvo Construction Equipment

1030081

Fig.	Part No.	Quantity 1	2	3	PS	KIT	Description	Dénomination	Bezeichnung	Denominación	Benämning	Notes
1	**VOE 14626002**	1					Cable harness	Faisceau câbles	Kabelbaum	Manojo cables	Ledningsmatta	
2		1			NS		Display	Presentoir	Display	Visualizador	Display	
			1		NS		Cable harness	Faisceau câbles	Kabelbaum	Manojo cables	Ledningsmatta	
3	**VOE 14626010**	1					•Display	•Presentoir	•Display	•Visualizador	•Display	
4	**VOE 14660331**	1	1				•Lamp	•Lampe	•Lampe	•Lámpara	•Lampa	
5		1			NS		•Bracket	•Console	•Konsole	•Consola	•Konsol	
			1		NS		Bracket	Console	Konsole	Consola	Konsol	
6	**VOE 955891**	2					•Washer	•Rondelle	•Scheibe	•Arandela	•Bricka	
7	**VOE 969513**	2					•Six point socket scre.	•Vis à 6 pans creux	•Sechszahn-Hohlschr.	•Racor de seis diente	•Sextandhålskruv	
8	**VOE 14660334**	1	1				Cable harness	Faisceau câbles	Kabelbaum	Manojo cables	Ledningsmatta	
9		1	1		NS		Control unit	Unité de commande	Automatikeinheit	Unidad automática	Automatikenhet	
10	**VOE 14660332**	1	1				•Cable harness	•Faisceau câbles	•Kabelbaum	•Manojo cables	•Ledningsmatta	
11	**VOE 14657307**	1	1				•Control unit	•Unite de controle	•Steuereinheit	•Unidad de mando	•Reglerenhet	
12		1	1		NS		•Bracket	•Console	•Konsole	•Consola	•Konsol	
13	**VOE 14634548**	5	5				•Relay	•Relais	•Relais	•Relé	•Relä	
14	**VOE 955779**	5	5				•Hexagon nut	•Écrou hexagonal	•Sechskantmutter	•Tuerca hexagonal	•Sexkantsmutter	
15	**VOE 955892**	2	2				•Plain washer	•Rondelle plane	•Flachscheibe	•Arandela plana	•Planbricka	
16	**VOE 969423**	2	2				•Six point socket scre.	•Vis à 6 pans creux	•Sechszahn-Hohlschr.	•Racor de seis diente	•Sextandhålskruv	
17	**VOE 969512**	5	5				•Six point socket scre.	•Vis à 6 pans creux	•Sechszahn-Hohlschr.	•Racor de seis diente	•Sextandhålskruv	
18		1	1		NS		Cable harness	Faisceau câbles	Kabelbaum	Manojo cables	Ledningsmatta	
19	**VOE 14661447**	1	1				•Cable harness	•Faisceau câbles	•Kabelbaum	•Manojo cables	•Ledningsmatta	
20		1	1		NS		•Bracket	•Console	•Konsole	•Consola	•Konsol	
21	**VOE 991653**	4	4				•Hexagon nut	•Écrou hexagonal	•Sechskantmutter	•Tuerca hexagonal	•Sexkantsmutter	
22	**VOE 14880426**	4	4				•Washer	•Rondelle	•Scheibe	•Arandela	•Bricka	
23	**SA 9021-10402**	4	4				•Cross recessed scr...	•Vis empreinte crucifo	•Kreuzschlitzschraub..	•Tornillo cruz	•Krysskruv	
24	**VOE 14587635**	1	1				Clip	Clip	Clip	Clip	Clips	
25	**VOE 14628531**	1	1				Decal	Autocollant	Aufklebeschild	Calcomanía	Dekal	
26	**VOE 14657306**	1	1				Control unit	Calculateur	Steuergerät	Unidad de mando	Styrenhet	
27		1	1		NS		Bracket	Console	Konsole	Consola	Konsol	
28	**VOE 946329**	1	1				Flange screw	Vis à embase	Flanschschraube	Tornillo embridado	Flänsskruv	

1	**8295220**
2	**8295221**
3	
4	
5	

Elektronikenhet
Unidad electrónica
Elektronische Einheit
Unité électronique
Electronic unit.

Catalogue id **20670**	Group **367**
Illustr. No **1030081**	Section **2000**
Issue **PUB 20032419-B**	Page **201**

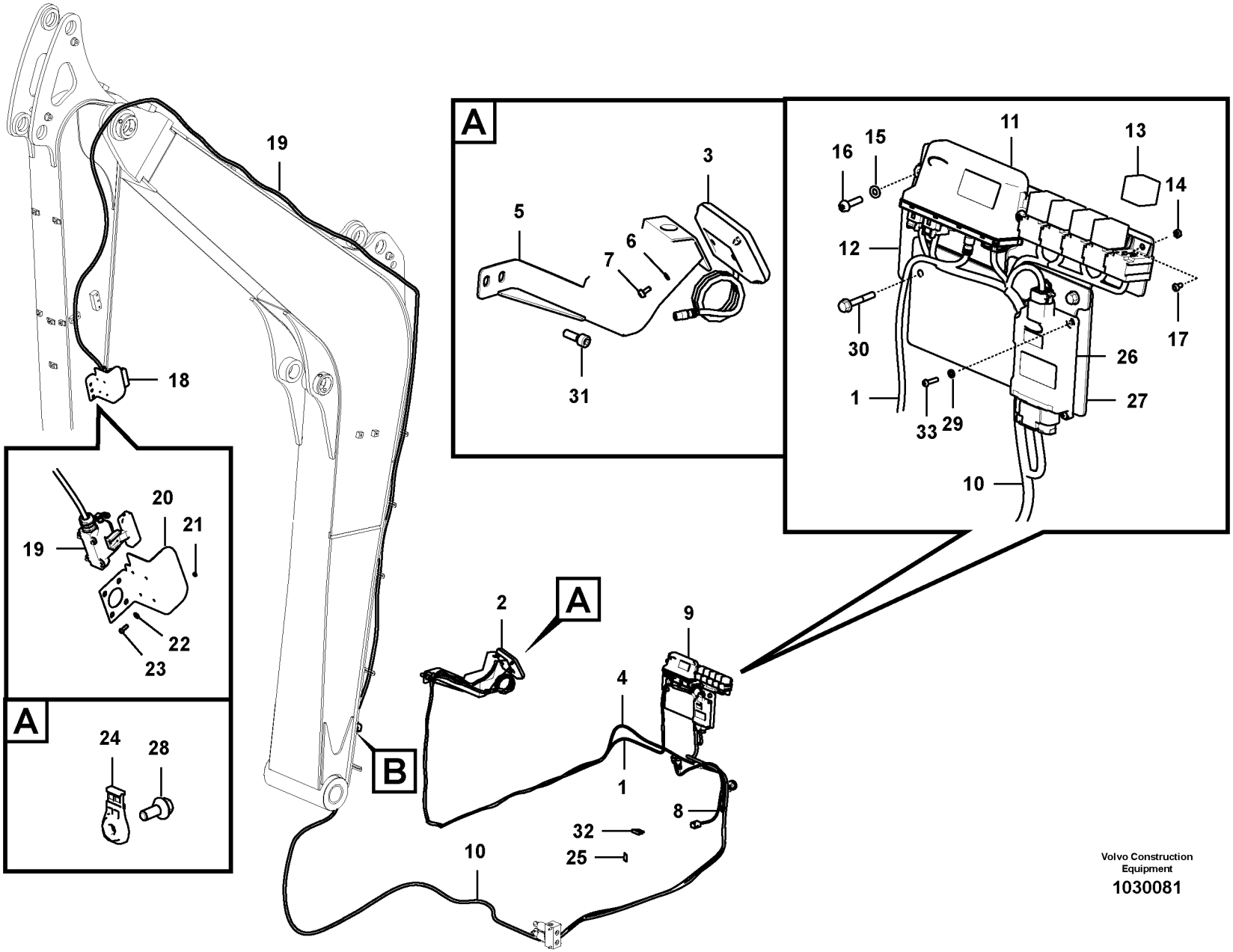

Volvo Construction Equipment

1030081

Fig.	Part No.	Quantity 1	2	3	PS	KIT	Description	Dénomination	Bezeichnung	Denominación	Benämning	Notes
29	**VOE 955891**	4	4				Washer	Rondelle	Scheibe	Arandela	Bricka	
30	**VOE 13965176**	4	4				Screw	Vis	Schraube	Tornillo	Skruv	
31	**VOE 969587**	2					Six point socket scre..	Vis à 6 pans creux	Sechszahn-Hohlschr..	Racor de seis diente ..	Sextandhålskruv	
	VOE 969423		2				Six point socket scre..	Vis à 6 pans creux	Sechszahn-Hohlschr..	Racor de seis diente ..	Sextandhålskruv	
32	**VOE 978999**	1	1				Fuse	Fusible	Sicherung	Fusible	Säkring	
33	**SA 9021-10403**	4	4				Cross recessed scre..	Vis empreinte crucifor	Kreuzschlitzschraube	Tornillo cruz	Krysskruv	

1	**8295220**	**Elektronikenhet** **Unidad electrónica** **Elektronische Einheit** **Unité électronique** **Electronic unit.**	Catalogue id **20670**	Group **367**
2	**8295221**		Illustr. No **1030081**	Section **2000**
3			Issue **PUB 20032419-B**	Page **203**
4				
5				

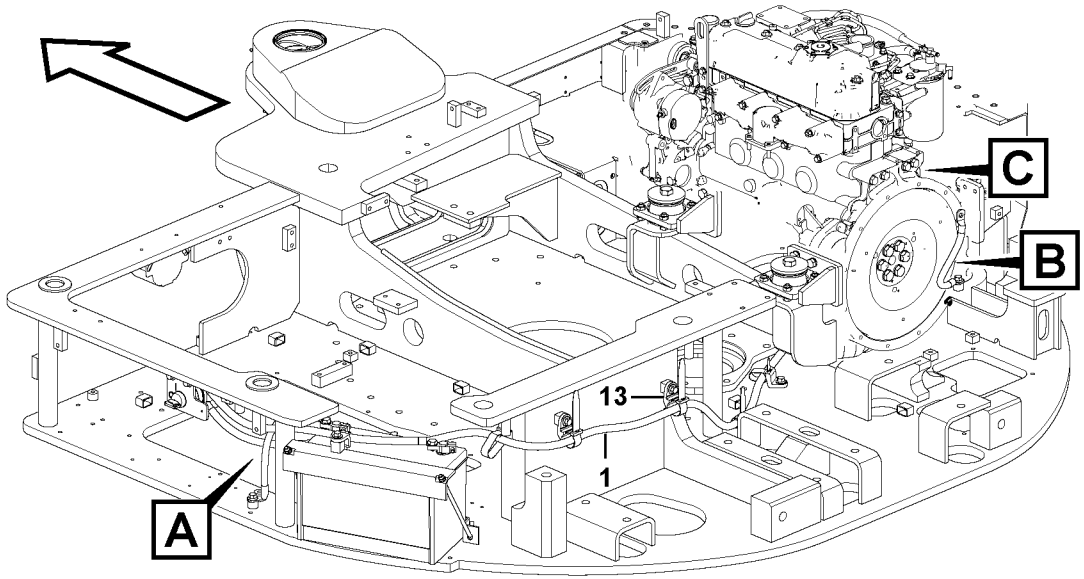
C
B
13
1
A

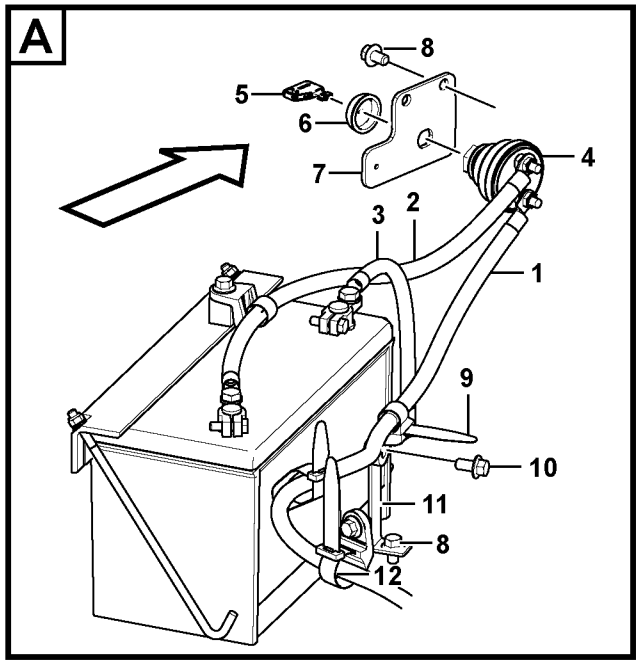
A
8
5
6
7
4
3
2
1
9
10
11
8
12

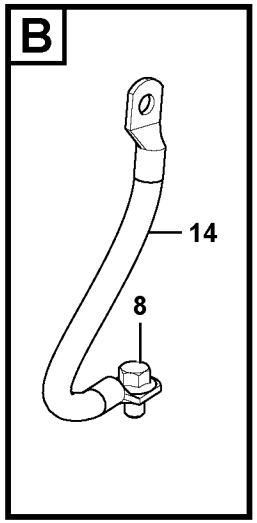
B
14
8

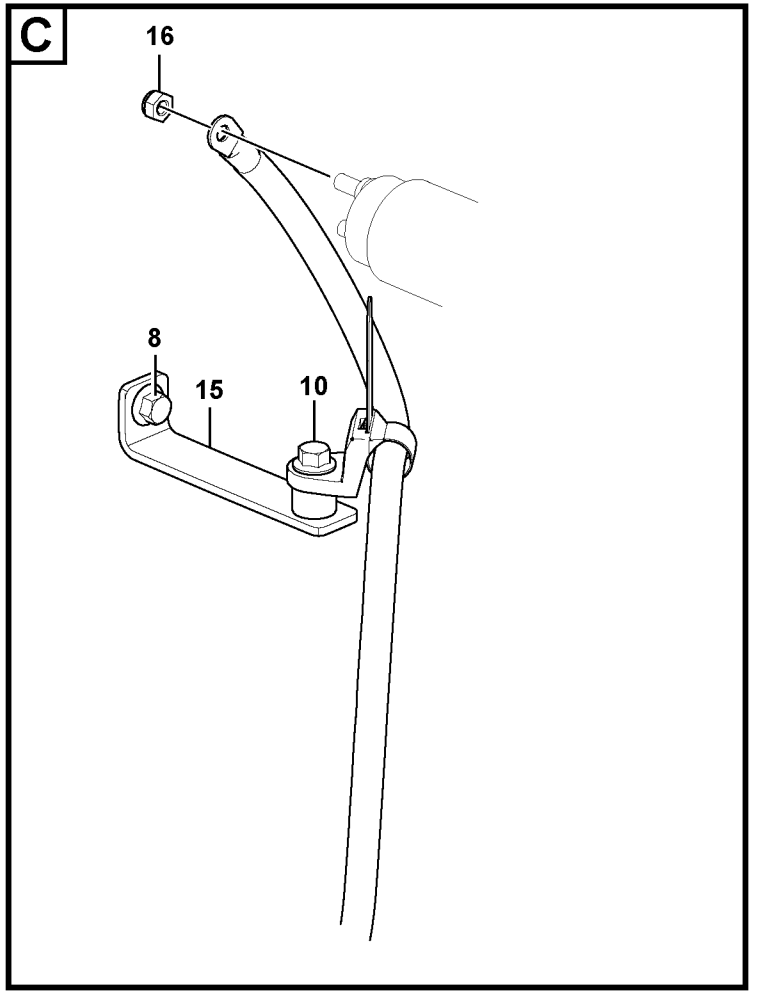
C
16
8
15
10

Fig.	Part No.	Quantity 1	2	3	PS	KIT	Description	Dénomination	Bezeichnung	Denominación	Benämning	Notes
1	**VOE 14660953**	1					Battery cable	Câble de batterie	Batterieleitung	Cable de batería	Batteriledning	(+)
2	**VOE 14660952**	1					Battery cable	Câble de batterie	Batterieleitung	Cable de batería	Batteriledning	Master Switch
3	**VOE 14660950**	1					Battery cable	Câble de batterie	Batterieleitung	Cable de batería	Batteriledning	(-)
4	**VOE 14588962**	1					Switch	Rupteur	Ausschalter	Interruptor	Brytkontakt	
5	**VOE 14612980**	1					•Switch	•Rupteur	•Ausschalter	•Interruptor	•Brytkontakt	
6	**VOE 14529928**	1					Cover	Capot	Haube	Capo	Lock	
7	**VOE 14659630**	1					Bracket	Console	Konsole	Consola	Konsol	
8	**VOE 946471**	6					Flange screw	Vis à embase	Flanschschraube	Tornillo embridado	Flänsskruv	
9	**VOE 14558810**	REQ					Strip clamp	Serrage de ruban	Bandklammer	Abrazadera de cinta	Bandklamma	
10	**VOE 946441**	8					Flange screw	Vis à embase	Flanschschraube	Tornillo embridado	Flänsskruv	
11	**VOE 14517731**	1					Bracket	Console	Konsole	Ménsula	Konsol	
12	**VOE 14558809**	REQ					Strip clamp	Serrage de ruban	Bandklammer	Abrazadera de cinta	Bandklamma	
13	**VOE 14558808**	REQ					Strip clamp	Serrage de ruban	Bandklammer	Abrazadera de cinta	Bandklamma	
14	**VOE 14642218**	1					Strap	Sangle	Stropp	Cable	Stropp	
15	**VOE 14663156**	1					Bracket	Console	Konsole	Consola	Konsol	
16	**VOE 14880450**	1					Nut	Écrou	Mutter	Tuerca	Mutter	

1		**Kablar, batteri** **Cables, batería** **Batteriekabel** **Câbles, batterie** **Cables, battery**	Catalogue id **20670**	Group **371**
2			Illustr. No **1068700**	Section **100**
3			Issue **PUB 20032419-B**	Page **205**
4				
5				

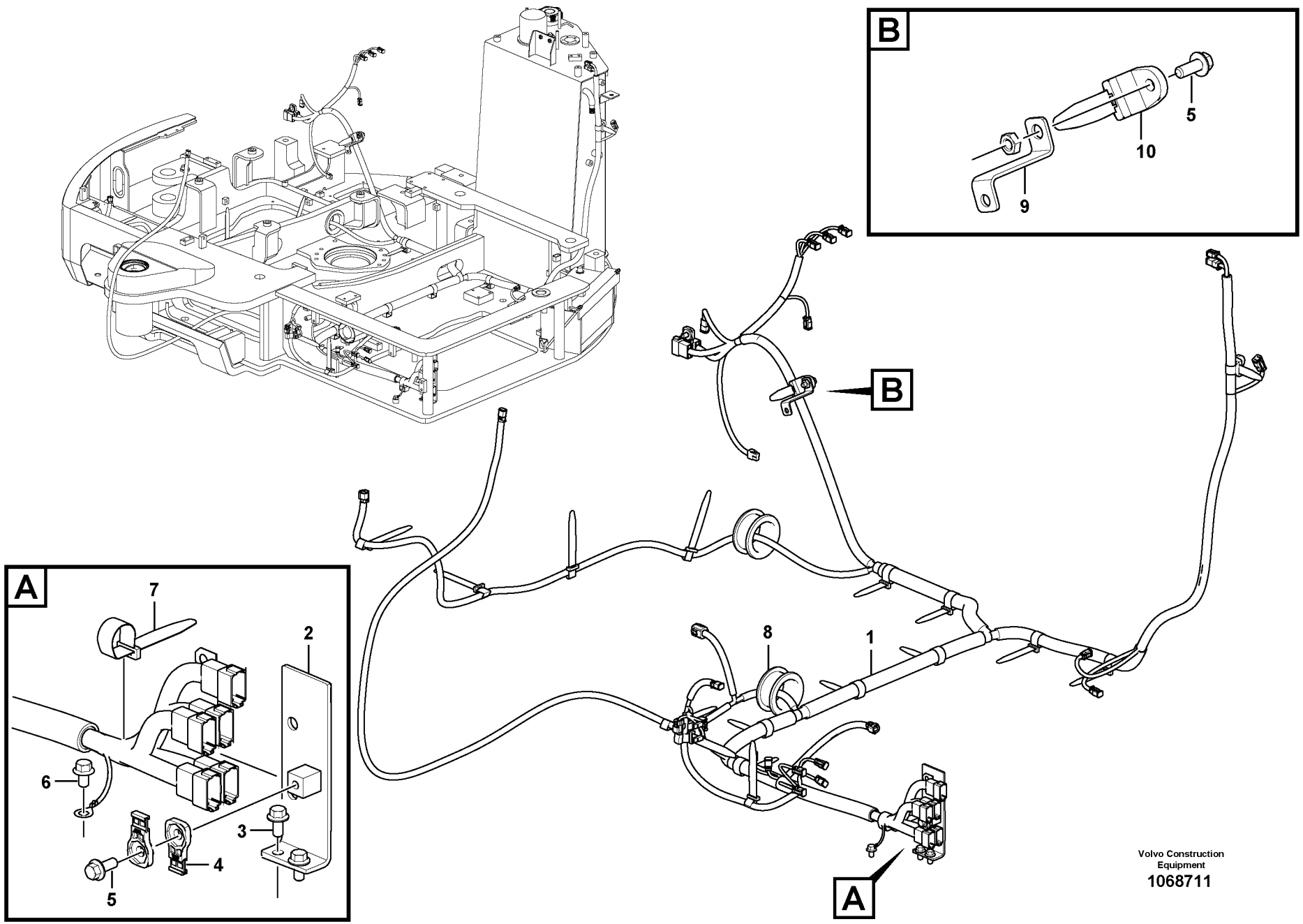

Volvo Construction Equipment

1068711

Fig.	Part No.	Quantity 1	2	3	PS	KIT	Description	Dénomination	Bezeichnung	Denominación	Benämning	Notes
1	**VOE 14657950**	1					Cable harness	Faisceau câbles	Kabelbaum	Manojo cables	Ledningsmatta	S/N -210288
	VOE 14663639	1					Cable harness	Faisceau câbles	Kabelbaum	Manojo cables	Ledningsmatta	S/N 210289-
2	**VOE 14616773**	1					Bracket	Console	Konsole	Consola	Konsol	
3	**VOE 946441**	3					Flange screw	Vis à embase	Flanschschraube	Tornillo embridado	Flänsskruv	
4	**VOE 14587635**	3					Clip	Clip	Clip	Clip	Clips	
5	**VOE 946329**	2					Flange screw	Vis à embase	Flanschschraube	Tornillo embridado	Flänsskruv	
6	**VOE 946471**	1					Flange screw	Vis à embase	Flanschschraube	Tornillo embridado	Flänsskruv	
7	**VOE 14558809**	REQ					Strip clamp	Serrage de ruban	Bandklammer	Abrazadera de cinta	Bandklamma	
8	**VOE 14521160**	2					Grommet	Passe fil	Durchführung	Pasaje	Genomföring	
9	**VOE 14616764**	1					Bracket	Console	Konsole	Consola	Konsol	
10	**VOE 14558810**	REQ					Strip clamp	Serrage de ruban	Bandklammer	Abrazadera de cinta	Bandklamma	

1	**8291417**	**Kabel och ledningsmatta, huvudsaklig** **Haz de cables, principal** **Hauptkabel und -leitungen** **Câble et faisceau de câbles, principal** **Cable and wire harness, main**	Catalogue id **20670**	Group **371**
2			Illustr. No **1068711**	Section **200**
3			Issue **PUB 20032419-B**	Page **207**
4				
5				

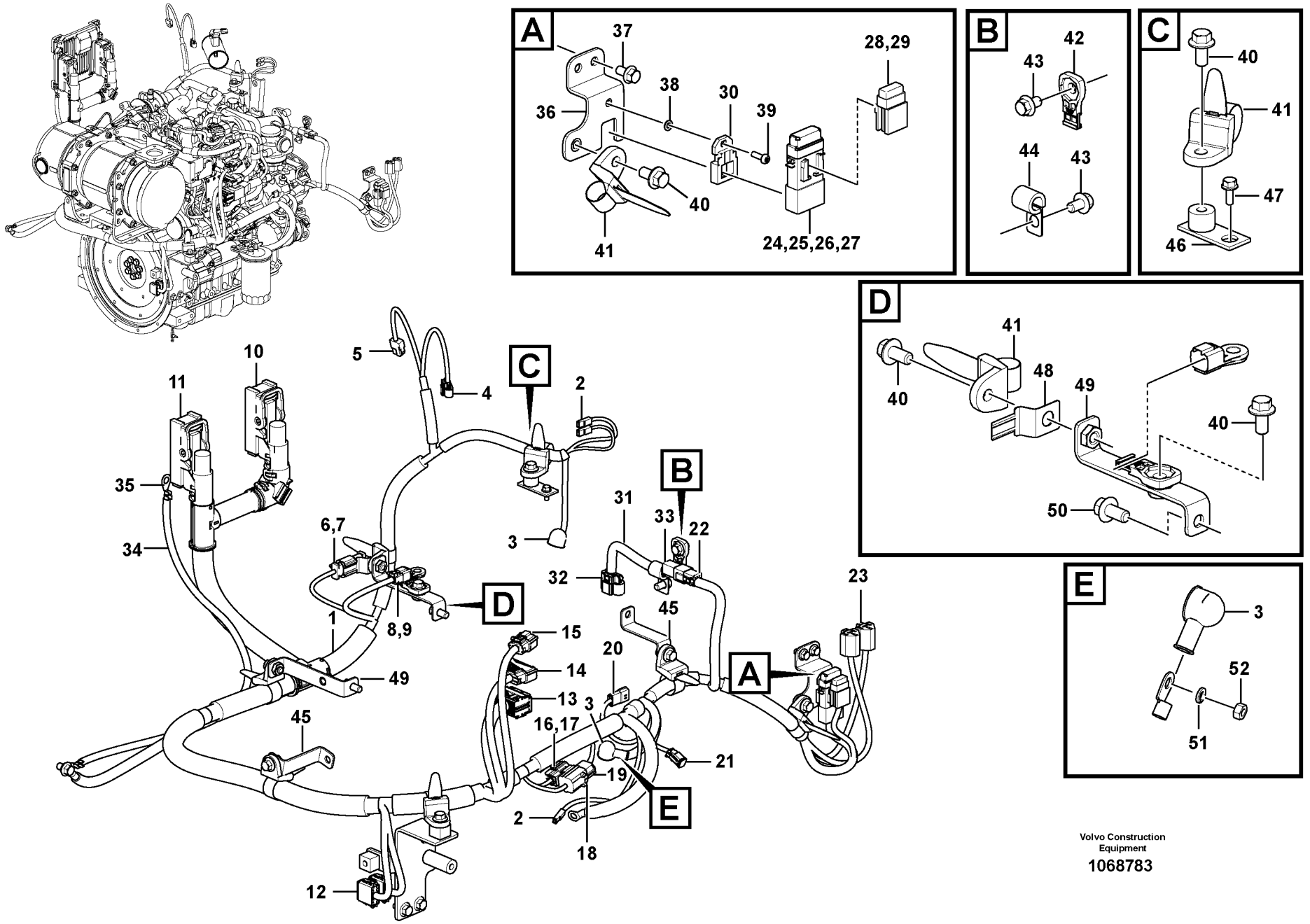

Volvo Construction Equipment

1068783

Fig.	Part No.	Quantity 1	2	3	PS	KIT	Description	Dénomination	Bezeichnung	Denominación	Benämning	Notes
1	**VOE 14659100**	1					Cable harness	Faisceau câbles	Kabelbaum	Manojo cables	Ledningsmatta	S/N -210288
	VOE 14661342	1					Cable harness	Faisceau câbles	Kabelbaum	Manojo cables	Ledningsmatta	S/N 210289-
2	**VOE 14596476**	3					•Housing	•Carter	•Gehäuse	•Cuerpo	•Hus	SE2502A, SE2502B, MO3301
3	**VOE 14569789**	2					•Cap	•Capot	•Verschlusskappe	•Capuchón	•Hatt	
4	**VOE 14569871**	1					•Housing	•Carter	•Gehäuse	•Cuerpo	•Hus	MO3601.A
5	**VOE 16658811**	1					•Connector	•Connexion	•Anschluss	•Unión	•Anslutning	FX1052.A
6	**VOE 14569603**	1					•Housing	•Carter	•Gehäuse	•Cuerpo	•Hus	ENAC1
7	**VOE 14569604**	1					•Housing	•Carter	•Gehäuse	•Cuerpo	•Hus	
8	**VOE 874957**	1					•Housing	•Carter	•Gehäuse	•Cuerpo	•Hus	ENAC2
9	**VOE 14546944**	1					•Plug	•Tampon	•Stopfen	•Tapón	•Plugg	
10	**VOE 16650520**	1					•Housing	•Carter	•Gehäuse	•Cuerpo	•Hus	E-ECU.M
11	**VOE 15652142**	1					•Housing	•Carter	•Gehäuse	•Cuerpo	•Hus	E-ECU.E
12	**VOE 874966**	2					•Housing	•Carter	•Gehäuse	•Cuerpo	•Hus	CNEN1, CNEN2
13	**VOE 16645898**	1					•Housing	•Carter	•Gehäuse	•Cuerpo	•Hus	EA
14	**VOE 16650537**	1					•Housing	•Carter	•Gehäuse	•Cuerpo	•Hus	EC
15	**VOE 16650486**	1					•Housing	•Carter	•Gehäuse	•Cuerpo	•Hus	EB
16	**VOE 11428051**	1					•Housing	•Carter	•Gehäuse	•Cuerpo	•Hus	R3601.A
17	**VOE 14514158**	1					•Resistor	•Résistance	•Widerstand	•Resistencia	•Motstånd	RE3601
18	**VOE 11428059**	1					•Housing	•Carter	•Gehäuse	•Cuerpo	•Hus	PO3905_plug
19	**VOE 11428061**	1					•Housing	•Carter	•Gehäuse	•Cuerpo	•Hus	PO3905_socket
20	**VOE 14639312**	1					•Housing	•Carter	•Gehäuse	•Cuerpo	•Hus	AL3201.E
21	**VOE 874955**	1					•Housing	•Carter	•Gehäuse	•Cuerpo	•Hus	MA8701.A
22	**VOE 874960**	1					•Housing	•Carter	•Gehäuse	•Cuerpo	•Hus	CNFAN
23	**VOE 14612652**	2					•Housing	•Carter	•Gehäuse	•Cuerpo	•Hus	RE2501.A, RE3301.A
24	**VOE 14608596**	1					•Cable holder	•Porte-conduit	•Leitungsträger	•Portacables	•Ledningshållare	FC01.A
25	**VOE 11882512**	1					•Fuse	•Fusible	•Sicherung	•Fusible	•Säkring	FC01 MTA60A
26	**VOE 14608599**	1					•Insert	•Cartouche	•Einsatz	•Elemento	•Insats	
27	**VOE 14608600**	1					•Cover	•Capot	•Haube	•Capó	•Huv	
28	**VOE 14569628**	1					•Fuse holder	•Porte-fusible	•Sicherungshalter	•Portafusibles	•Säkringshållare	FC01.A
29	**VOE 969163**	1					•Fuse	•Fusible	•Sicherung	•Fusible	•Säkring	FU16.A 25A

1	**8291417**	**Ledningsmatta, motor** **Haz de cables, motor** **Kabelbündel, Motor** **Faisceau de câbles, moteur** **Cable harness, engine**	Catalogue id **20670**	Group **371**
2			Illustr. No **1068783**	Section **400**
3			Issue **PUB 20032419-B**	Page **209**
4				
5				

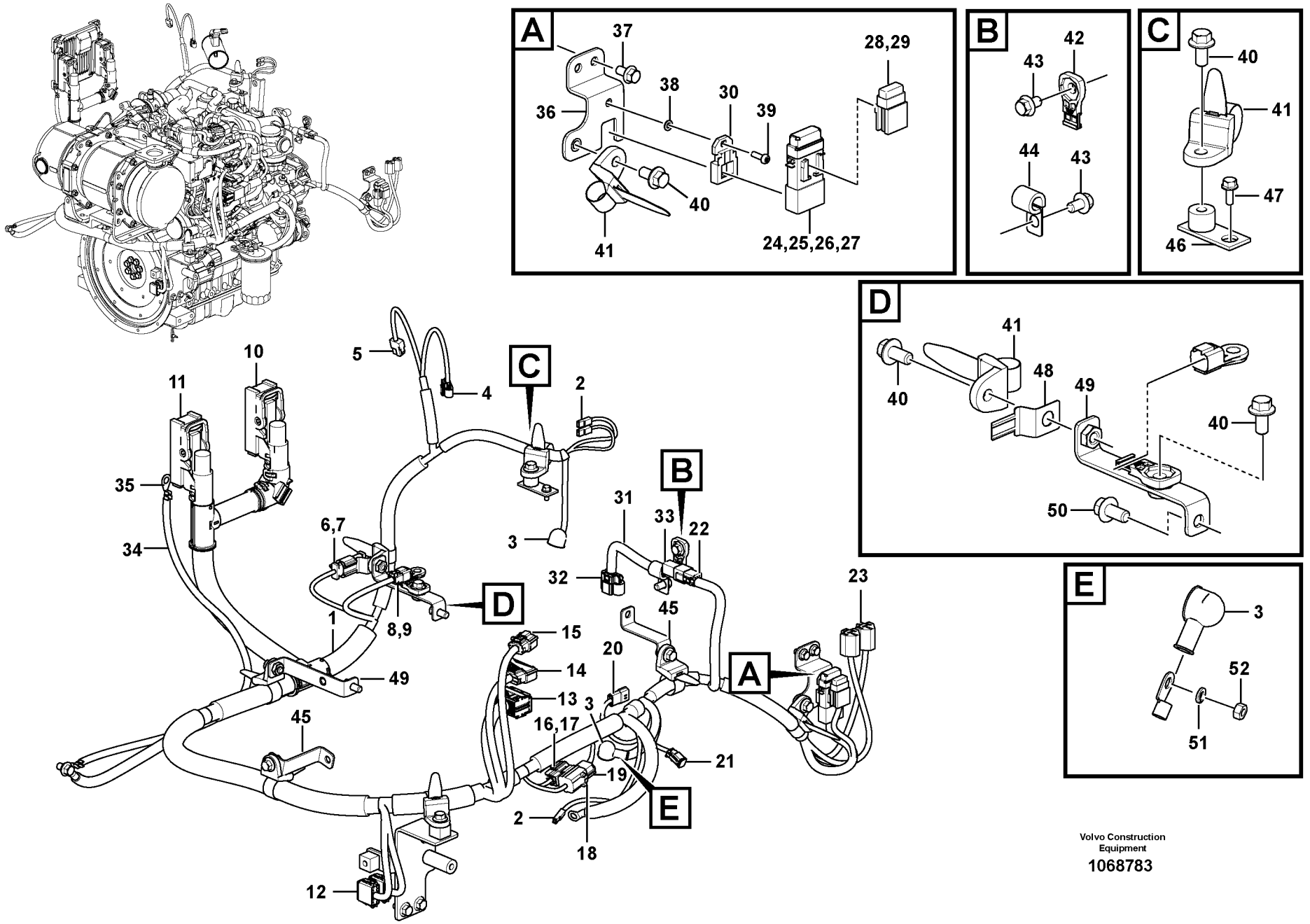

Volvo Construction Equipment

1068783

Fig.	Part No.	Quantity 1	2	3	PS	KIT	Description	Dénomination	Bezeichnung	Denominación	Benämning	Notes
30	**VOE 11039713**	1					•Bracket	•Console	•Konsole	•Consola	•Konsol	
31	**VOE 14659101**	1					Cable harness	Faisceau câbles	Kabelbaum	Manojo cables	Ledningsmatta	
32	**VOE 14638164**	1					•Housing	•Carter	•Gehäuse	•Cuerpo	•Hus	PWM2602/SE2604A.A
33	**VOE 874959**	1					•Housing	•Carter	•Gehäuse	•Cuerpo	•Hus	CNFAN
34	**VOE 14540283**	1					Cable harness	Faisceau câbles	Kabelbaum	Manojo cables	Ledningsmatta	S/N -210288
	VOE 14539460	1					Cable harness	Faisceau câbles	Kabelbaum	Manojo cables	Ledningsmatta	S/N 210289-
35	**VOE 943311**	2					•Terminal	•Contact électrique	•Anschlussstift	•Espiga terminal	•Anslutningsstift	
36	**VOE 14663177**	1					Bracket	Console	Konsole	Consola	Konsol	
37	**VOE 946440**	2					Flange screw	Vis à embase	Flanschschraube	Tornillo embridado	Flänsskruv	
38	**VOE 13940090**	1					Washer	Rondelle	Scheibe	Arandela	Bricka	
39	**VOE 969407**	1					Six point socket scre	Vis à 6 pans creux	Sechszahn-Hohlschr	Racor de seis diente	Sextandhålskruv	
40	**VOE 946441**	10					Flange screw	Vis à embase	Flanschschraube	Tornillo embridado	Flänsskruv	
41	**VOE 14558810**	REQ					Strip clamp	Serrage de ruban	Bandklammer	Abrazadera de cinta	Bandklamma	
42	**VOE 14587635**	2					Clip	Clip	Clip	Clip	Clips	
43	**VOE 946471**	3					Flange screw	Vis à embase	Flanschschraube	Tornillo embridado	Flänsskruv	
44	**VOE 14500293**	1					Clip	Clip	Clip	Clip	Clips	
45	**VOE 14616764**	2					Bracket	Console	Konsole	Consola	Konsol	
46	**VOE 14529334**	1					Bracket	Console	Konsole	Consola	Konsol	
47	**VOE 13946544**	1					Screw	Vis	Schraube	Tornillo	Skruv	
48	**VOE 14881252**	1					Clip	Clip	Klemme	Clip	Clips	
49	**VOE 14659102**	1					Bracket	Console	Konsole	Consola	Konsol	
50	**VOE 979708**	2					Flange screw	Vis à embase	Flanschschraube	Tornillo embridado	Flänsskruv	
51	**VOE 955919**	1					Spring washer	Rondelle élastique	Federscheibe	Arandela elástica	Fjäderbricka	
52	**VOE 993868**	2					Hexagon nut	Écrou hexagonal	Sechskantmutter	Tuerca hexagonal	Sexkantsmutter	

1	**8291417**	**Ledningsmatta, motor** **Haz de cables, motor** **Kabelbündel, Motor** **Faisceau de câbles, moteur** **Cable harness, engine**	Catalogue id **20670**	Group **371**
2			Illustr. No **1068783**	Section **400**
3			Issue **PUB 20032419-B**	Page **211**
4				
5				

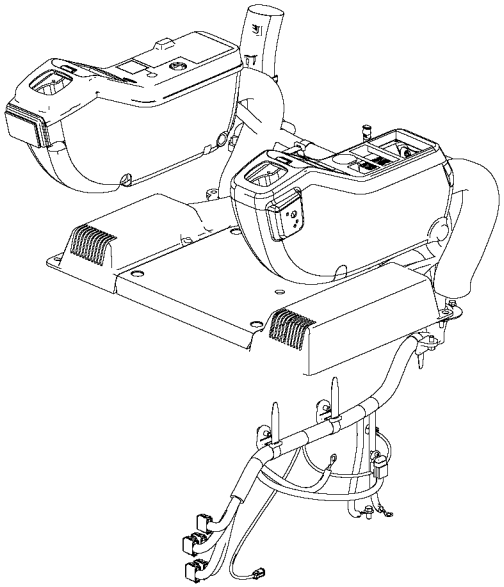

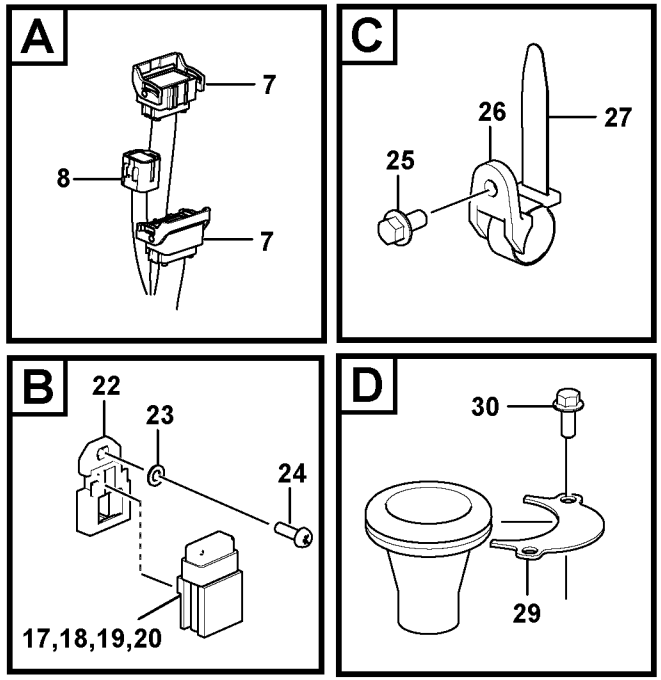

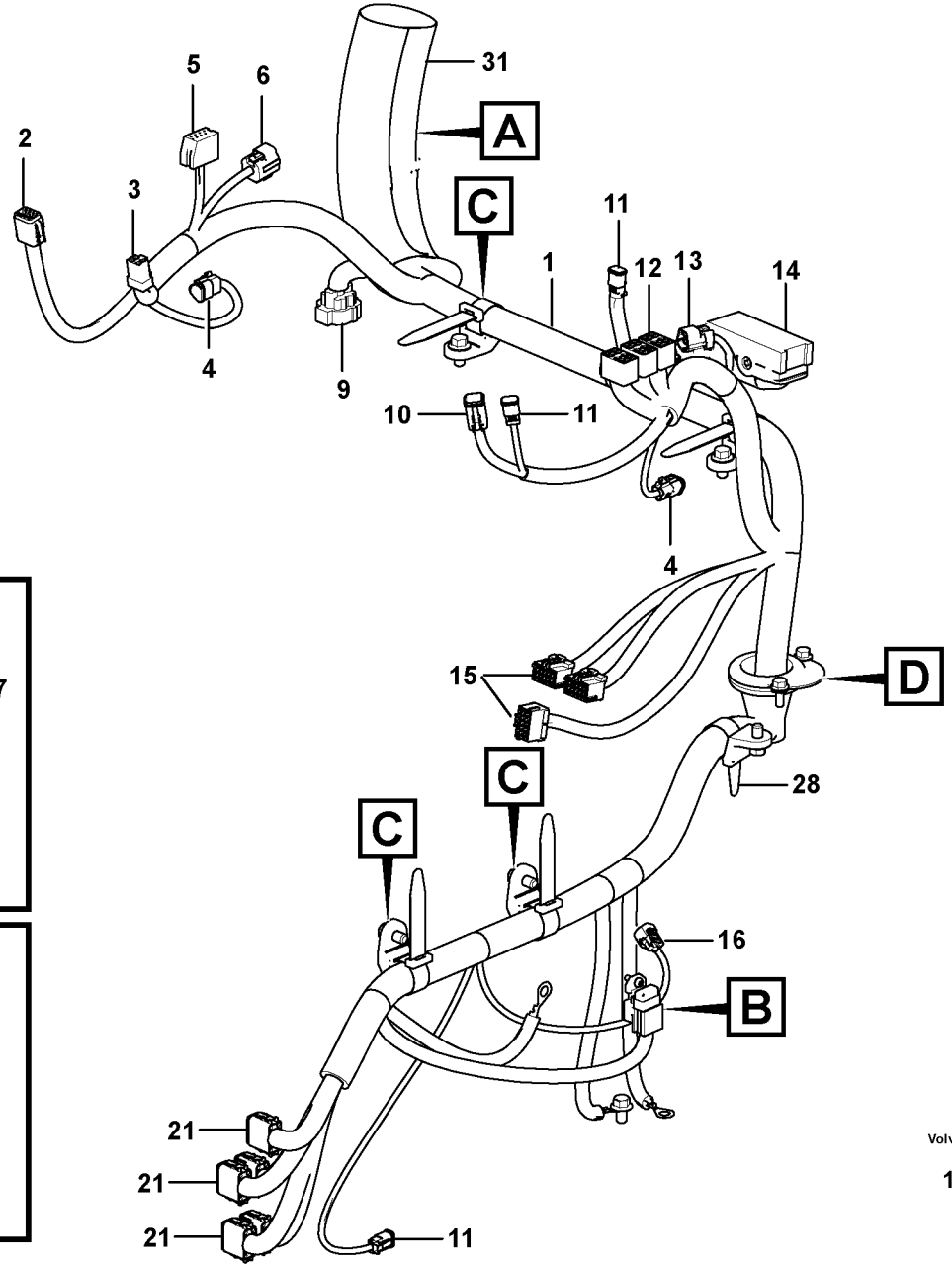

Volvo Construction Equipment

1068830

Fig.	Part No.	Quantity 1	2	3	PS	KIT	Description	Dénomination	Bezeichnung	Denominación	Benämning	Notes
1	**VOE 14661901**	1					Cable harness	Faisceau câbles	Kabelbaum	Manojo cables	Ledningsmatta	S/N -210288
	VOE 14666641	1					Cable harness	Faisceau câbles	Kabelbaum	Manojo cables	Ledningsmatta	S/N 210289-
2	**VOE 874091**	1					•Housing	•Carter	•Gehäuse	•Cuerpo	•Hus	SW9162.A
3	**VOE 14569591**	1					•Housing	•Carter	•Gehäuse	•Cuerpo	•Hus	SW3301.A
4	**VOE 874654**	2					•Housing	•Carter	•Gehäuse	•Cuerpo	•Hus	SW9168.A, SW9118.A
5	**VOE 1096614**	1					•Housing	•Carter	•Gehäuse	•Cuerpo	•Hus	PC3601
6	**VOE 11428063**	1					•Housing	•Carter	•Gehäuse	•Cuerpo	•Hus	SW2701.A
7	**VOE 14549839**	2					•Connector	•Connexion	•Anschluss	•Unión	•Anslutning	CNCA1, CNCA2
8	**VOE 11428067**	1					•Housing	•Carter	•Gehäuse	•Cuerpo	•Hus	PO3904.A
9	**VOE 11428079**	1					•Housing	•Carter	•Gehäuse	•Cuerpo	•Hus	CNAC
10	**VOE 874960**	1					•Housing	•Carter	•Gehäuse	•Cuerpo	•Hus	SW9161.A
11	**VOE 874955**	3					•Housing	•Carter	•Gehäuse	•Cuerpo	•Hus	SW3617.A, HE8501.A, MA9172.A
12	**VOE 70369714**	3					•Housing	•Carter	•Gehäuse	•Cuerpo	•Hus	SW3504.A, SW3505.A, SW3607.A
13	**VOE 11428051**	1					•Housing	•Carter	•Gehäuse	•Cuerpo	•Hus	SE8501.A
14	**VOE 20429842**	1					•Housing	•Carter	•Gehäuse	•Cuerpo	•Hus	V-ECU.V
15	**VOE 3944413**	3					•Housing	•Carter	•Gehäuse	•Cuerpo	•Hus	CON1, CON2, CON3
16	**VOE 14569623**	1					•Housing	•Carter	•Gehäuse	•Cuerpo	•Hus	SE9101.A
17	**VOE 14608596**	1					•Cable holder	•Porte-conduit	•Leitungsträger	•Portacables	•Ledningshållare	FC02.A
18	**VOE 14608598**	1					•Cover	•Capot	•Haube	•Capó	•Huv	FC02
19	**VOE 14608599**	1					•Insert	•Cartouche	•Einsatz	•Elemento	•Insats	
20	**VOE 14608600**	1					•Cover	•Capot	•Haube	•Capó	•Huv	
21	**VOE 874966**	5					•Housing	•Carter	•Gehäuse	•Cuerpo	•Hus	CNMA1, CNMA2, CNMA3, CNMA4, CNMA5
22	**VOE 11039713**	1					•Bracket	•Console	•Konsole	•Consola	•Konsol	
23	**VOE 13940090**	1					Washer	Rondelle	Scheibe	Arandela	Bricka	
24	**VOE 969407**	1					Six point socket scre..	Vis à 6 pans creux	Sechszahn-Hohlschr..	Racor de seis diente	Sextandhålskruv	
25	**VOE 946441**	5					Flange screw	Vis à embase	Flanschschraube	Tornillo embridado	Flänsskruv	
26	**VOE 14558808**	REQ					Strip clamp	Serrage de ruban	Bandklammer	Abrazadera de cinta	Bandklamma	

1	**8291417**	**Kabel och ledningsmatta, instrumentpanel** **Haz de cables, panel de instrumentos** **Kabel und Leitungen, Armaturenbrett** **Câble et faisceau de câbles, tableau de bord** **Cable and wire harness, instrument panel**	Catalogue id **20670** / Group **371**
2			Illustr. No **1068830** / Section **500**
3			
4			Issue **PUB 20032419-B** / Page **213**
5			

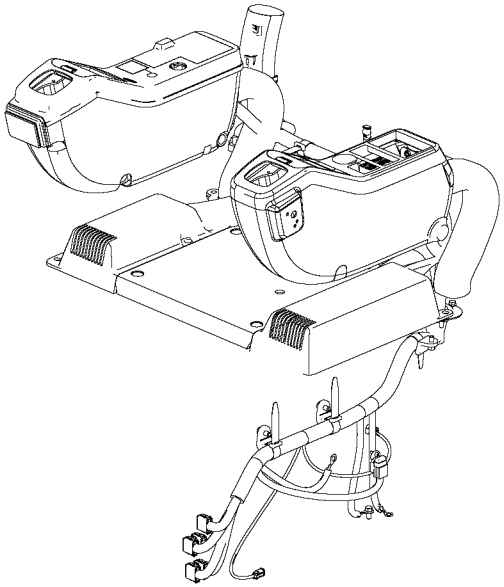

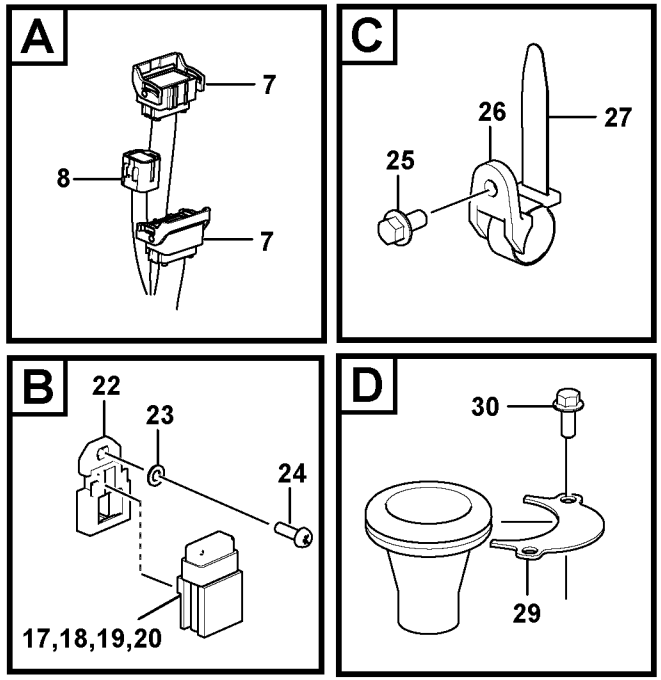

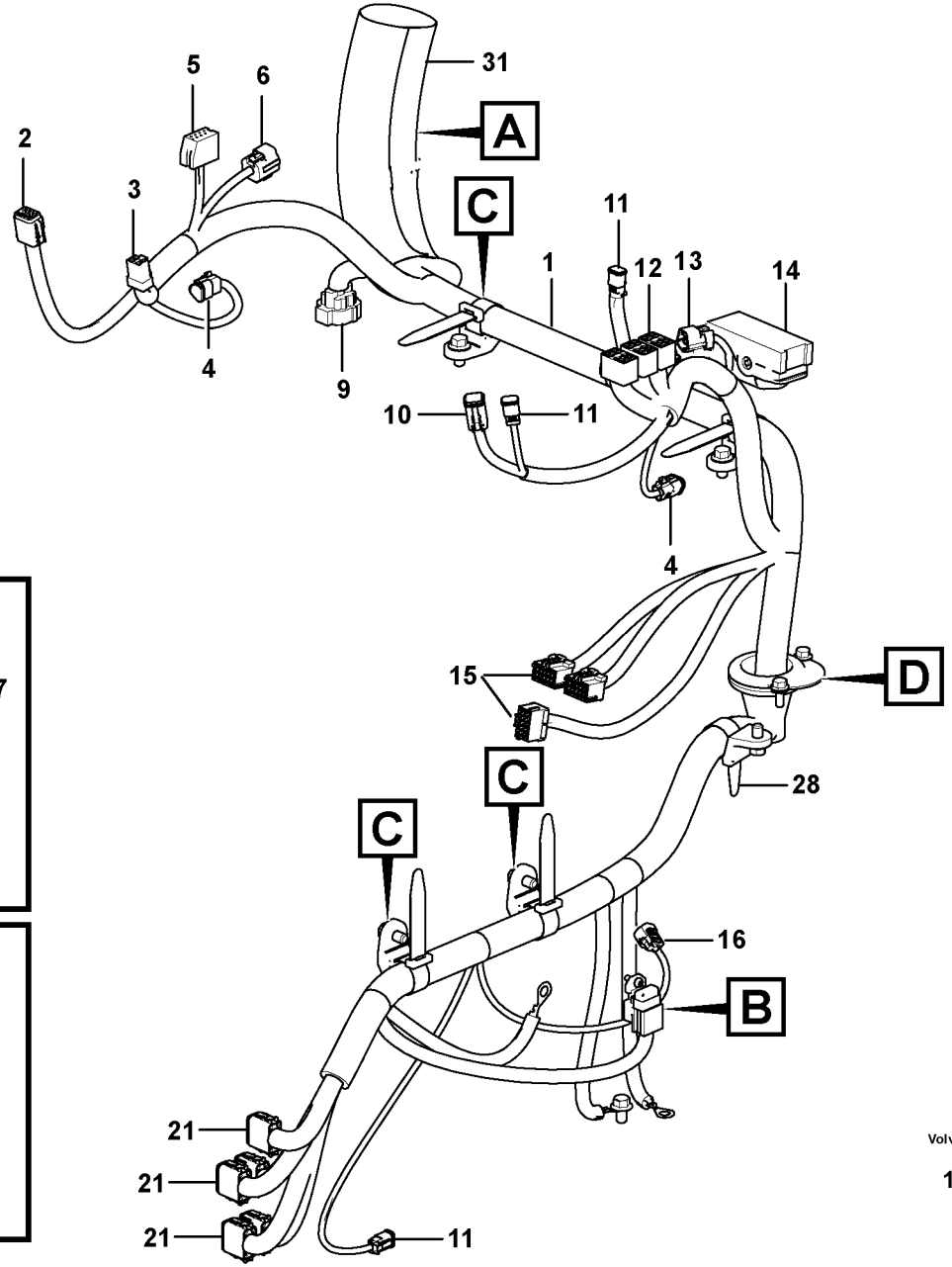

Volvo Construction Equipment

1068830

Fig.	Part No.	Quantity 1	2	3	P S	K I T	Description	Dénomination	Bezeichnung	Denominación	Benämning	Notes
27	**VOE 14558809**	REQ					Strip clamp	Serrage de ruban	Bandklammer	Abrazadera de cinta	Bandklamma	
28	**VOE 14558810**	REQ					Strip clamp	Serrage de ruban	Bandklammer	Abrazadera de cinta	Bandklamma	
29	**VOE 14661900**	1					Plate	Tôle	Blech	Chapa	Plåt	
30	**VOE 13946173**	2					Screw	Vis	Schraube	Tornillo	Skruv	
31	**VOE 14526780**	1					Cover	Capot	Haube	Capo	Lock	

1	**8291417**	**Kabel och ledningsmatta, instrumentpanel** **Haz de cables, panel de instrumentos** **Kabel und Leitungen, Armaturenbrett** **Câble et faisceau de câbles, tableau de bord** **Cable and wire harness, instrument panel**	Catalogue id **20670**	Group **371**
2			Illustr. No **1068830**	Section **500**
3			Issue **PUB 20032419-B**	Page **215**
4				
5				

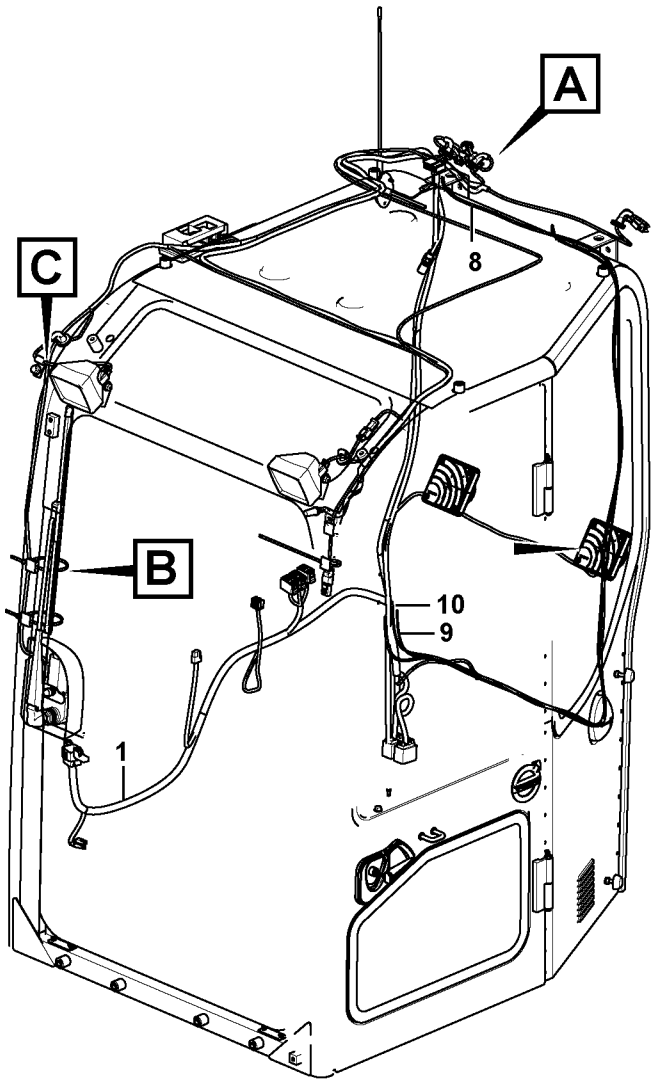

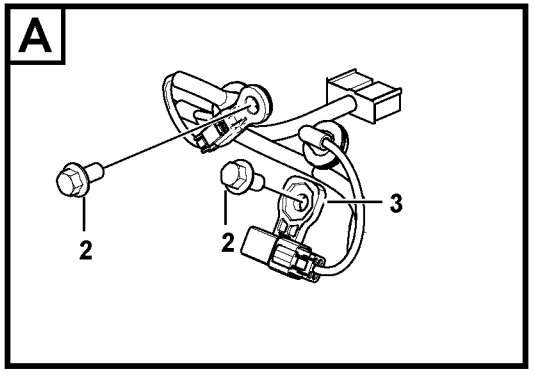

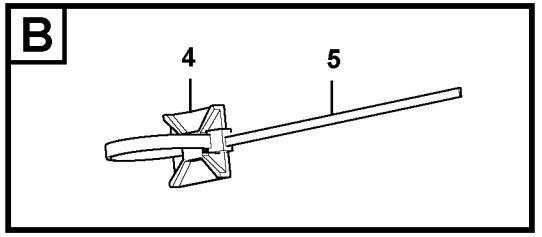

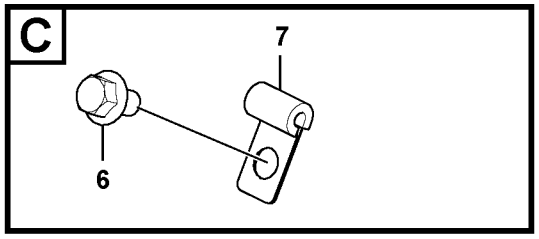

Volvo Construction Equipment

1069657

Fig.	Part No.	Quantity 1	2	3	PS	KIT	Description	Dénomination	Bezeichnung	Denominación	Benämning	Notes
1	**VOE 14661025**	1	1				Cable harness	Faisceau câbles	Kabelbaum	Manojo cables	Ledningsmatta	
2	**VOE 946441**	3	3				Flange screw	Vis à embase	Flanschschraube	Tornillo embridado	Flänsskruv	
3	**VOE 14587635**	1	1				Clip	Clip	Clip	Clip	Clips	
4	**VOE 14213026**	REQ	REQ				Tie plate	Tôle jointure	Knotenblech	Placa unión	Knutplåt	
5	**VOE 4881440**	REQ	REQ				Cable tie	Serre-câble	Kabelbinder	Abrazadera de cinta	Bandklämma	
6	**VOE 946471**	3	3				Flange screw	Vis à embase	Flanschschraube	Tornillo embridado	Flänsskruv	
7	**VOE 14508060**	REQ	REQ				Clip	Clip	Clip	Clip	Clips	
8	**VOE 14561618**		1				Cable	Câble	Kabel	Cable	Kabel	
9	**VOE 12749482**		1				Cable	Câble	Kabel	Cable	Kabel	
10	**VOE 12749483**		1				Cable	Câble	Kabel	Cable	Kabel	

1	**8291430**	**Ledningsmatta, hytt** **Haz de cables, cabina** **Kabelbündel, Kabine** **Faisceaux de câbles, cabine** **Cable harnesses, cab**	Catalogue id **20670**	Group **371**
2	**8293042**		Illustr. No **1069657**	Section **800**
3			Issue **PUB 20032419-B**	Page **217**
4				
5				

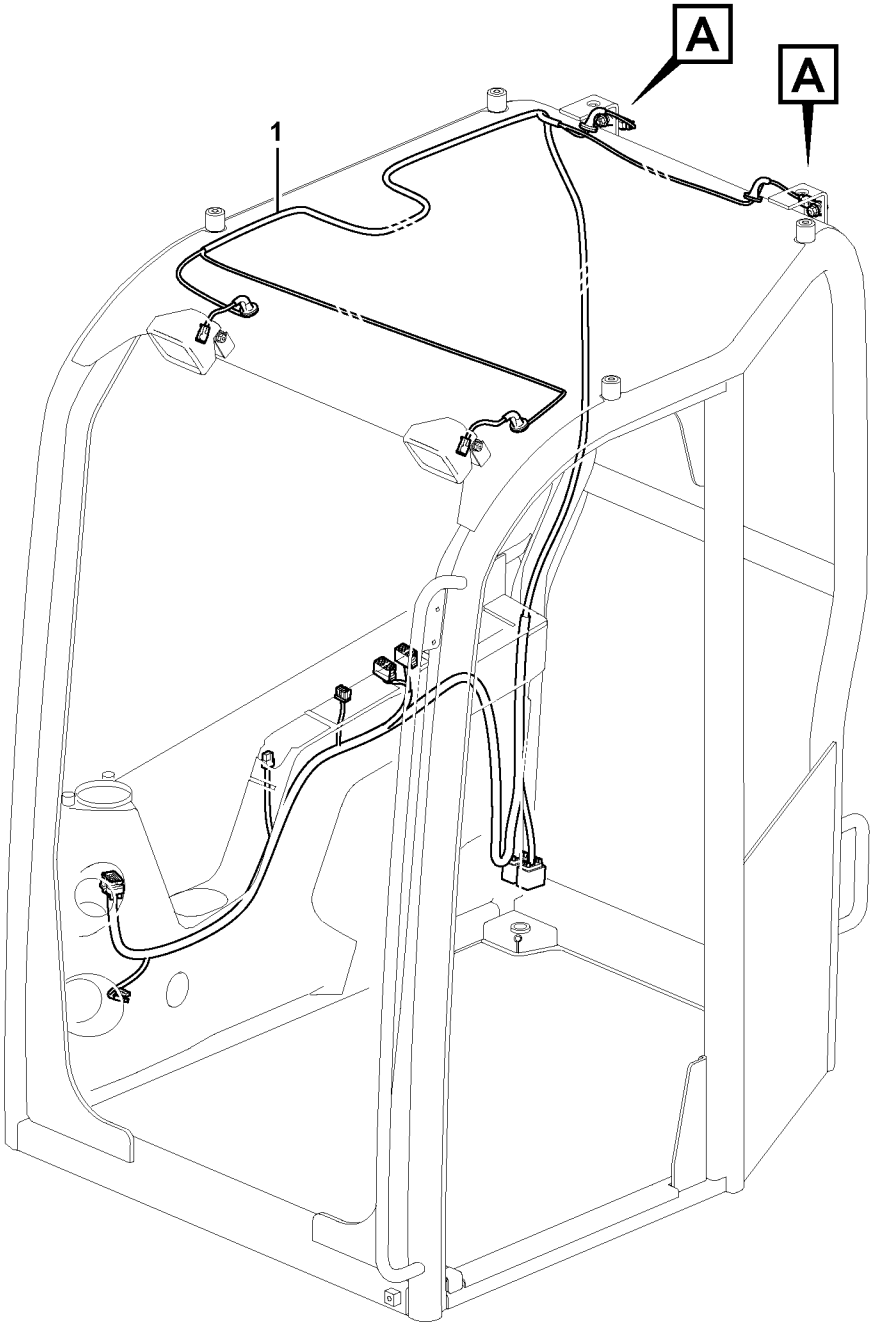
A
A
1

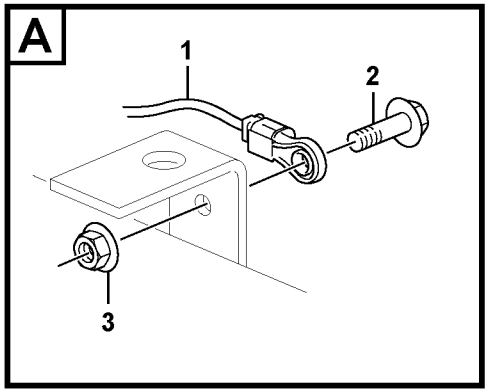
A
1
2
3

Fig.	Part No.	Quantity 1	2	3	PS	KIT	Description	Dénomination	Bezeichnung	Denominación	Benämning	Notes
1	**VOE 14661026**	1					Cable harness	Faisceau câbles	Kabelbaum	Manojo cables	Ledningsmatta	
2	**VOE 946329**	2					Flange screw	Vis à embase	Flanschschraube	Tornillo embridado	Flänsskruv	
3	**VOE 13971098**	2					Flange nut	Écrou à bride	Bundmutter	Tuerca embridada	Flänsmutter	

1		**kablage, öppen hytt** **mazo de cables, cabina de techo** **Kabel, Wetterdach** **faisceaux de câbles, auvent** **cable harness, canopy**	Catalogue id **20670**	Group **371**
2				
3			Illustr. No **1070040**	Section **850**
4				
5		**8293043**	Issue **PUB 20032419-B**	Page **219**

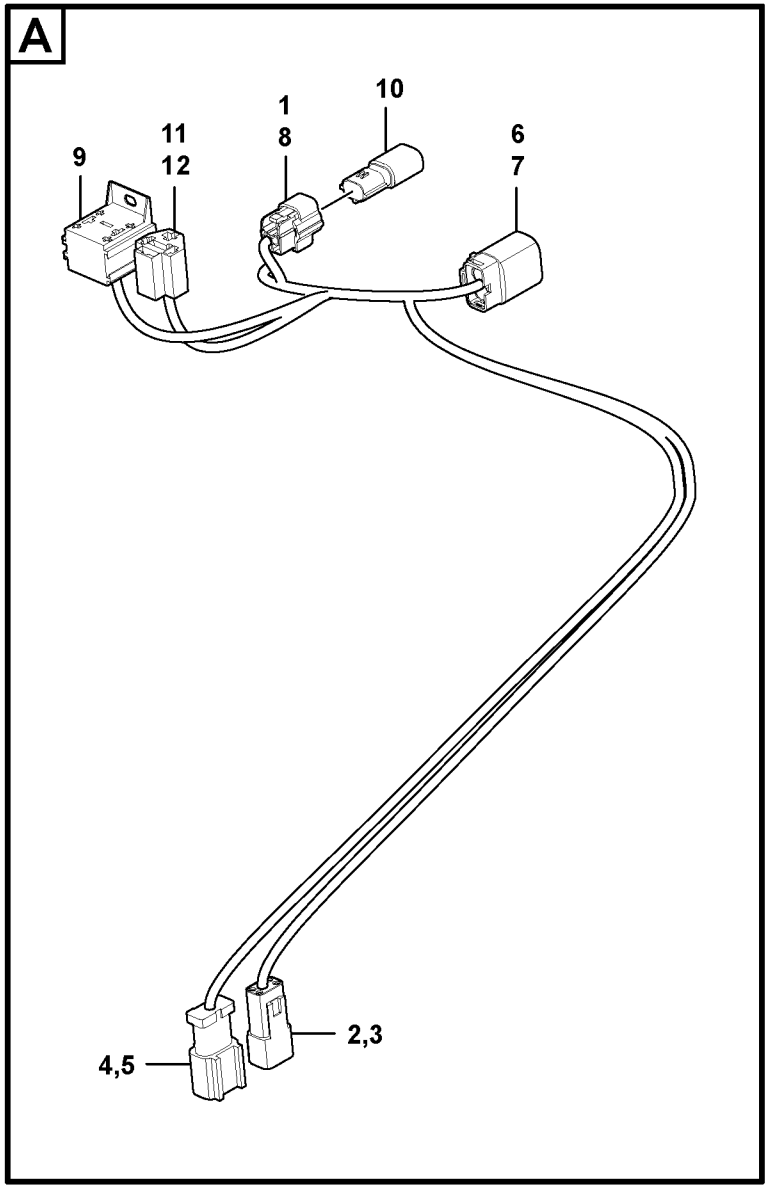
A
9
11
12
1
8
10
6
7
4,5
2,3

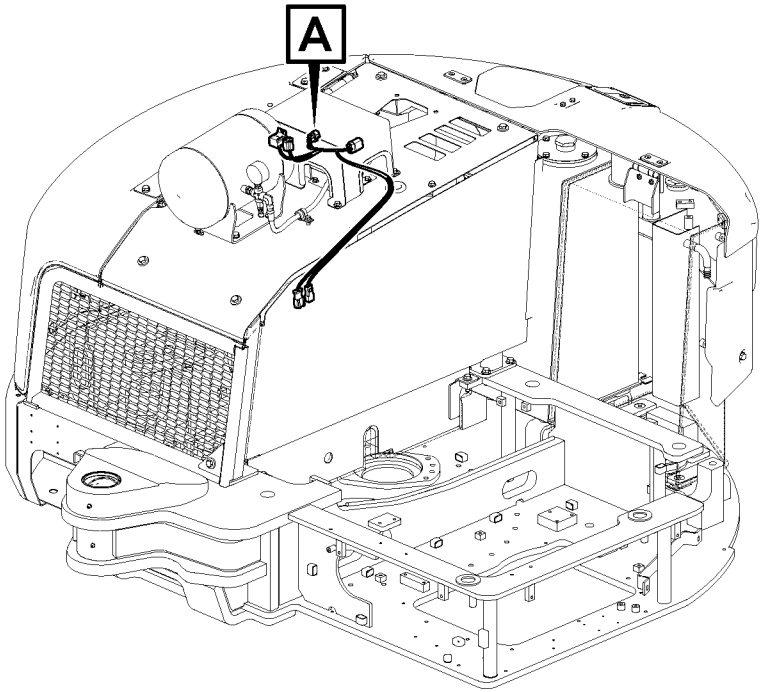
A

Fig.	Part No.	Quantity 1	2	3	PS	KIT	Description	Dénomination	Bezeichnung	Denominación	Benämning	Notes
	VOE 14646549	1					Cable harness	Faisceau câbles	Kabelbaum	Manojo cables	Ledningsmatta	
1	**VOE 11428051**	1					•Housing	•Carter	•Gehäuse	•Cuerpo	•Hus	DI9961
2	**VOE 874802**	1					•Housing	•Carter	•Gehäuse	•Cuerpo	•Hus	MAAC2
3	**VOE 14370883**	1					•Spacer	•Entretoise	•Abstandkörper	•Distanciador	•Distans	
4	**VOE 14569604**	1					•Housing	•Carter	•Gehäuse	•Cuerpo	•Hus	MAAC1
5	**VOE 14569605**	1					•Cable holder	•Porte-conduit	•Leitungsträger	•Portacables	•Ledningshållare	
6	**VOE 14569616**	1					•Housing	•Carter	•Gehäuse	•Cuerpo	•Hus	MO9961
7	**VOE 14569620**	1					•Retainer	•Retenue	•Halter	•Soporte	•Hållare	
8	**VOE 11428052**	1					•Lock plate	•Plaque verrouillage	•Verschlussplatte	•Placa de seguridad	•Låsplatta	
9	**VOE 14626318**	1					•Housing	•Carter	•Gehäuse	•Cuerpo	•Hus	RT9961
10	**VOE 14529132**	1					•Diode	•Diode	•Diode	•Diodo	•Diod	DI9961
11	**VOE 14612652**	1					•Housing	•Carter	•Gehäuse	•Cuerpo	•Hus	RE9961
12	**VOE 14612653**	1					•Relay housing	•Boîte de relais	•Relaiskasten	•Caja de relé	•Relähus	

1		**Ledningsmatta, kompressor** **Haz de cables, compresor** **Kabelbäume, Kompressor** **Faisceau de câbles, compresseur** **Cable harness, compressor**	Catalogue id **20670**	Group **371**
2			Illustr. No **1070166**	Section **900**
3			Issue **PUB 20032419-B**	Page **221**
4				
5				

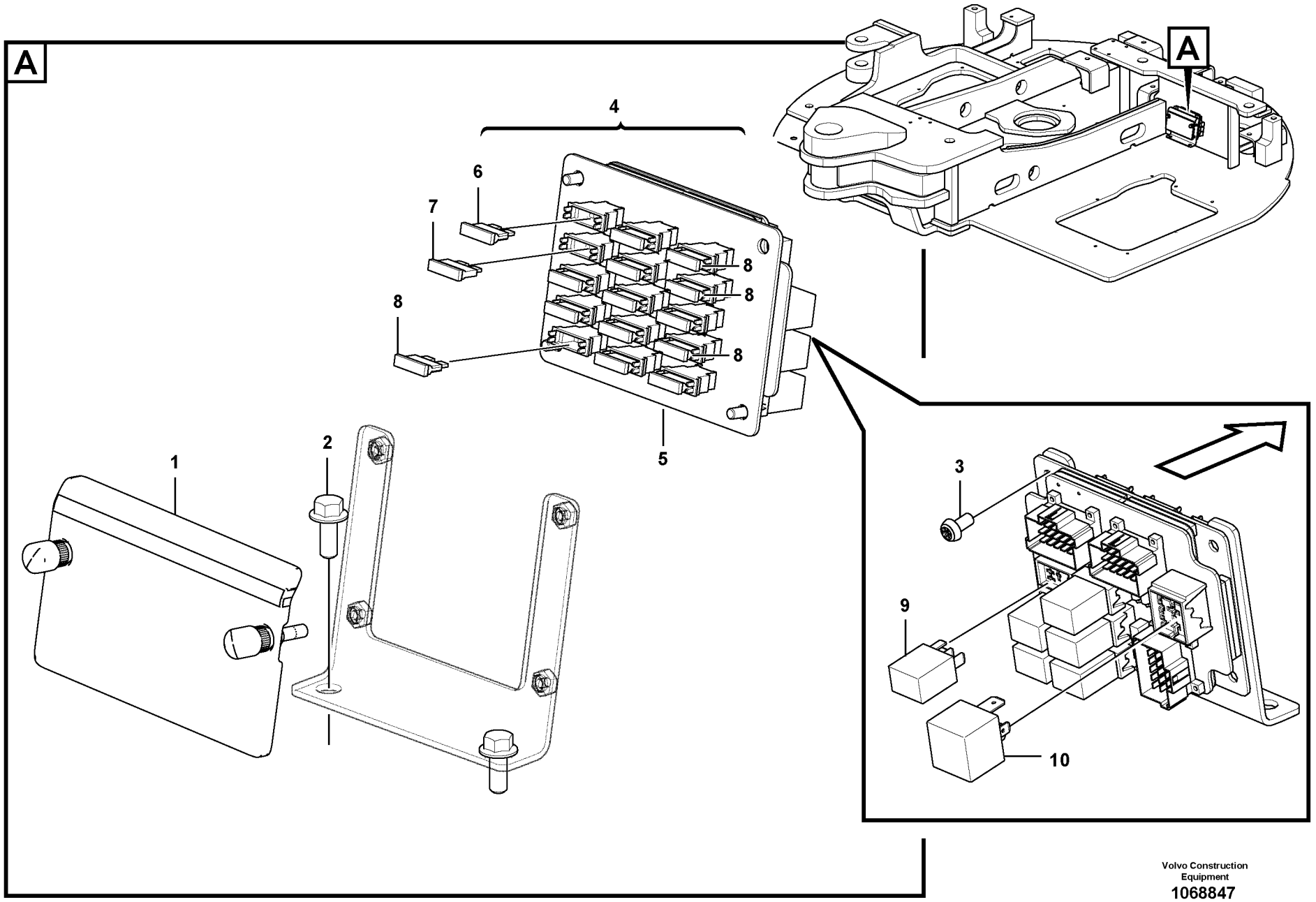

Volvo Construction Equipment
1068847

Fig.	Part No.	Quantity 1	2	3	PS	KIT	Description	Dénomination	Bezeichnung	Denominación	Benämning	Notes
1	**VOE 14642483**	1					Cover	Capot	Haube	Capó	Huv	LA3513
2	**VOE 13946173**	2					Screw	Vis	Schraube	Tornillo	Skruv	H3, 12V/55W
3	**VOE 969404**	4					Six point socket scre..	Vis à 6 pans creux	Sechszahn-Hohlschr..	Racor de seis diente ..	Sextandhålskruv	
4	**VOE 14662112**	1					Fuse box	Boîtier fusible	Sicherungsdose	Caja de fusibles	Säkringsdosa	
5	**VOE 14662113**	1					•Printed circuit board..	•Carte imprimée	•Platine	•Placa impresa	•Mönsterkort	
6	**VOE 969161**	10					•Fuse	•Fusible	•Sicherung	•Fusible	•Säkring	10A
7	**VOE 978999**	1					•Fuse	•Fusible	•Sicherung	•Fusible	•Säkring	20A
8	**VOE 13969162**	4					•Fuse	•Fusible	•Sicherung	•Fusible	•Säkring	15A
9	**VOE 14633338**	6					•Relay	•Relais	•Relais	•Relé	•Relä	10/12A
10	**VOE 14604058**	1					•Relay	•Relais	•Relais	•Relé	•Relä	70A

1		**Elcentral** **Unidad de distribución eléctrica** **Elektrozentrale** **Unité de distribution électrique** **Electrical distribution box**	Catalogue id **20670**	Group **372**
2			Illustr. No **1068847**	Section **100**
3			Issue **PUB 20032419-B**	Page **223**
4				
5				

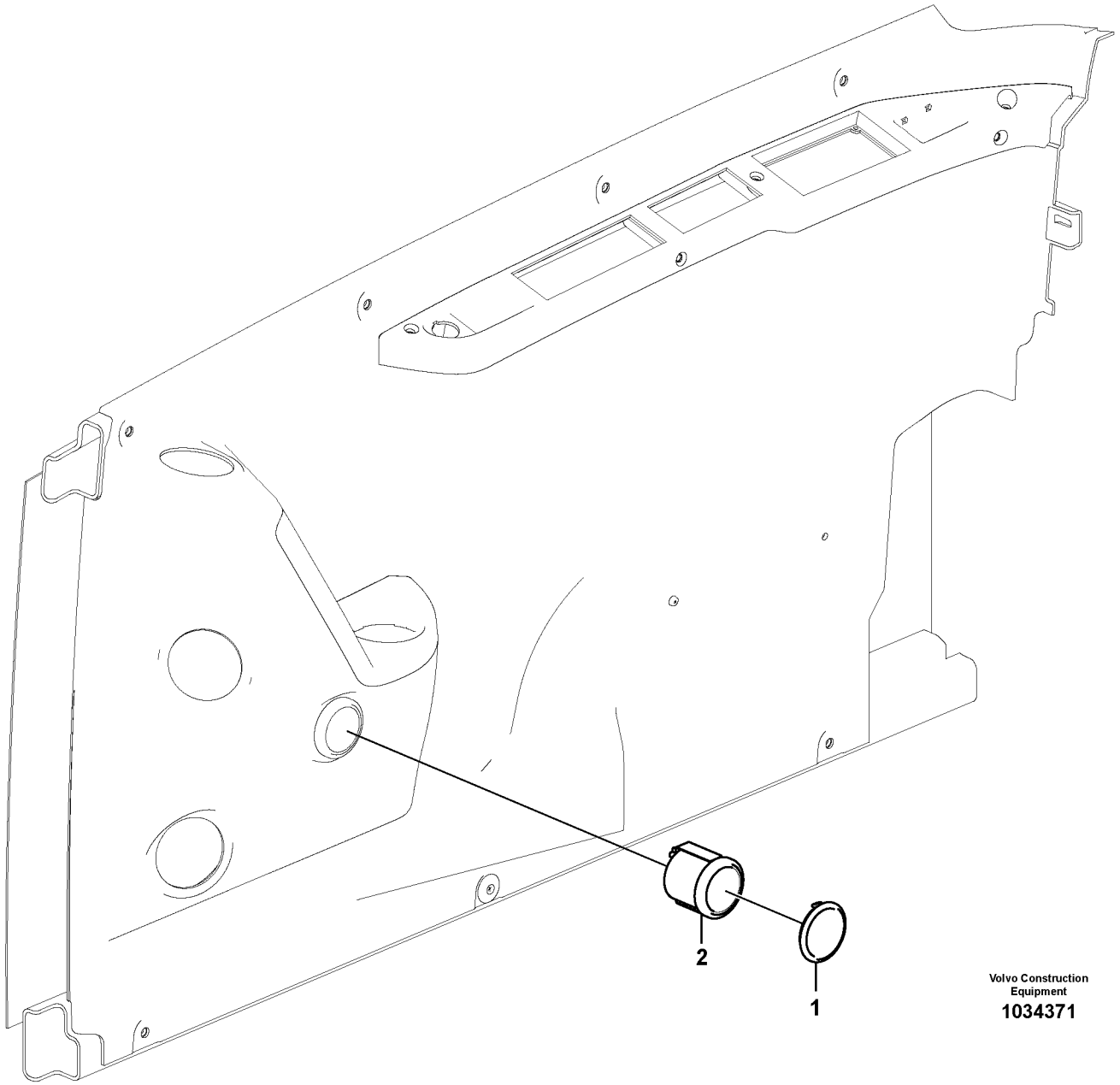

Volvo Construction Equipment

1034371

Fig.	Part No.	Quantity 1	2	3	PS	KIT	Description	Dénomination	Bezeichnung	Denominación	Benämning	Notes
1	**VOE 14568370**	1					Cover	Capot	Haube	Capó	Huv	
2	**VOE 14626783**		1				Odometer	Compteur kilomètriqu	Kilometerzähler	Cuentakilómetros	Vägmätare	

1	**8284725**	**Timräknare** **Contador horario** **Betriebsstundenzähler** **Horomètre** **Hour counter**	Catalogue id **20670**	Group **380**
2	**8291438**			
3			Illustr. No **1034371**	Section **100**
4				
5		**8284725, 8291438**	Issue **PUB 20032419-B**	Page **225**

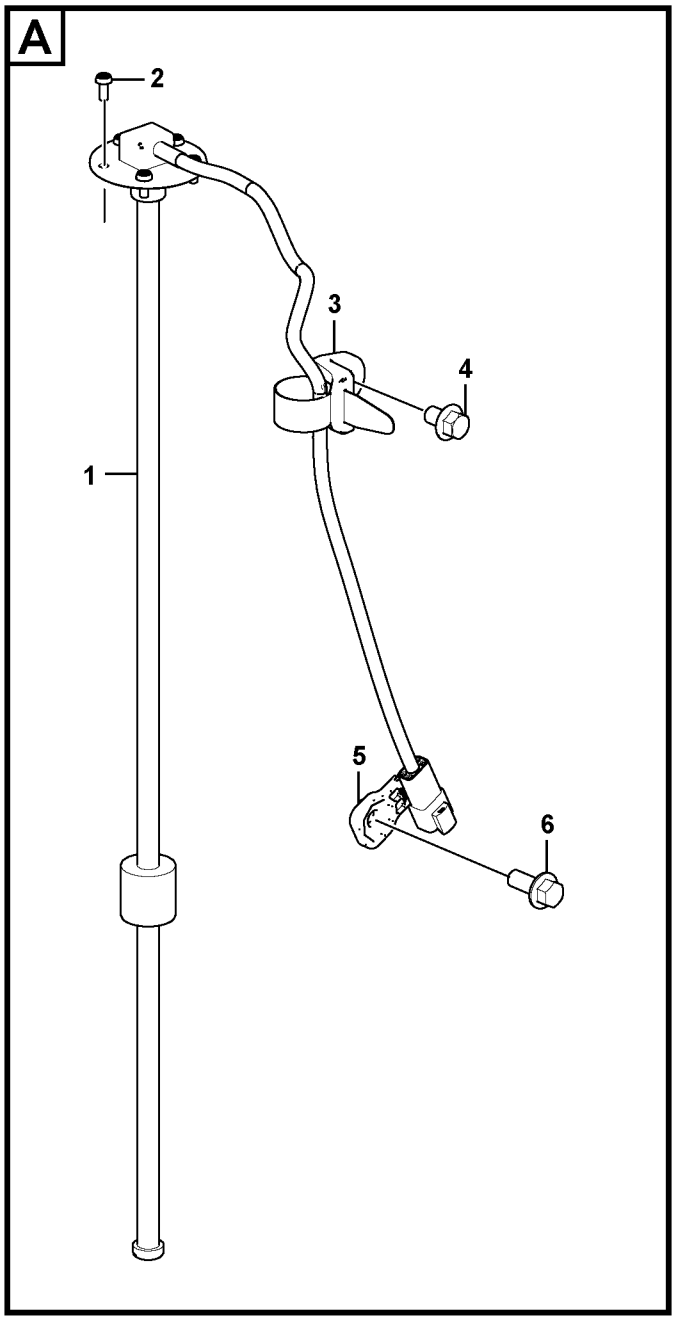

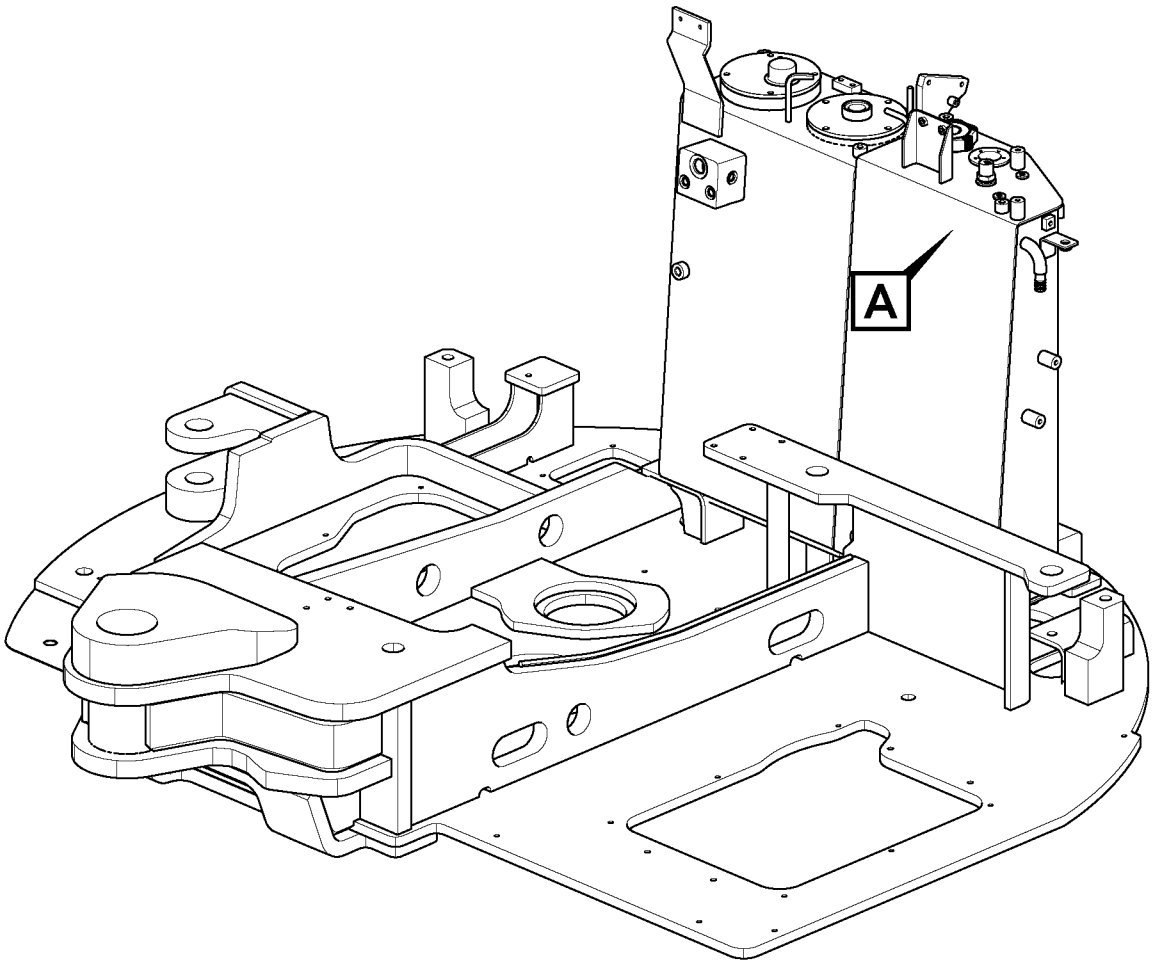

Volvo Construction Equipment

1068867

Fig.	Part No.	Quantity 1	2	3	P S	K I T	Description	Dénomination	Bezeichnung	Denominación	Benämning	Notes
1	**VOE 14651664**	1					Sensor	Capteur	Geber	Sensor	Givare	SE2303/SE2304
2	**VOE 969405**	5					Six point socket scre..	Vis à 6 pans creux	Sechszahn-Hohlschr..	Racor de seis diente ..	Sextandhålskruv	
3	**VOE 14558810**	1					Strip clamp	Serrage de ruban	Bandklammer	Abrazadera de cinta	Bandklamma	
4	**VOE 946471**	1					Flange screw	Vis à embase	Flanschschraube	Tornillo embridado	Flänsskruv	
5	**VOE 14587635**	1					Clip	Clip	Clip	Clip	Clips	
6	**VOE 946329**	1					Flange screw	Vis à embase	Flanschschraube	Tornillo embridado	Flänsskruv	

1		**Nivågivare** **Sensor de nivel** **Nivelliersensor** **Capteur de niveau** **Level sensor**	Catalogue id **20670**	Group **386**
2			Illustr. No **1068867**	Section **100**
3			Issue **PUB 20032419-B**	Page **227**
4				
5				



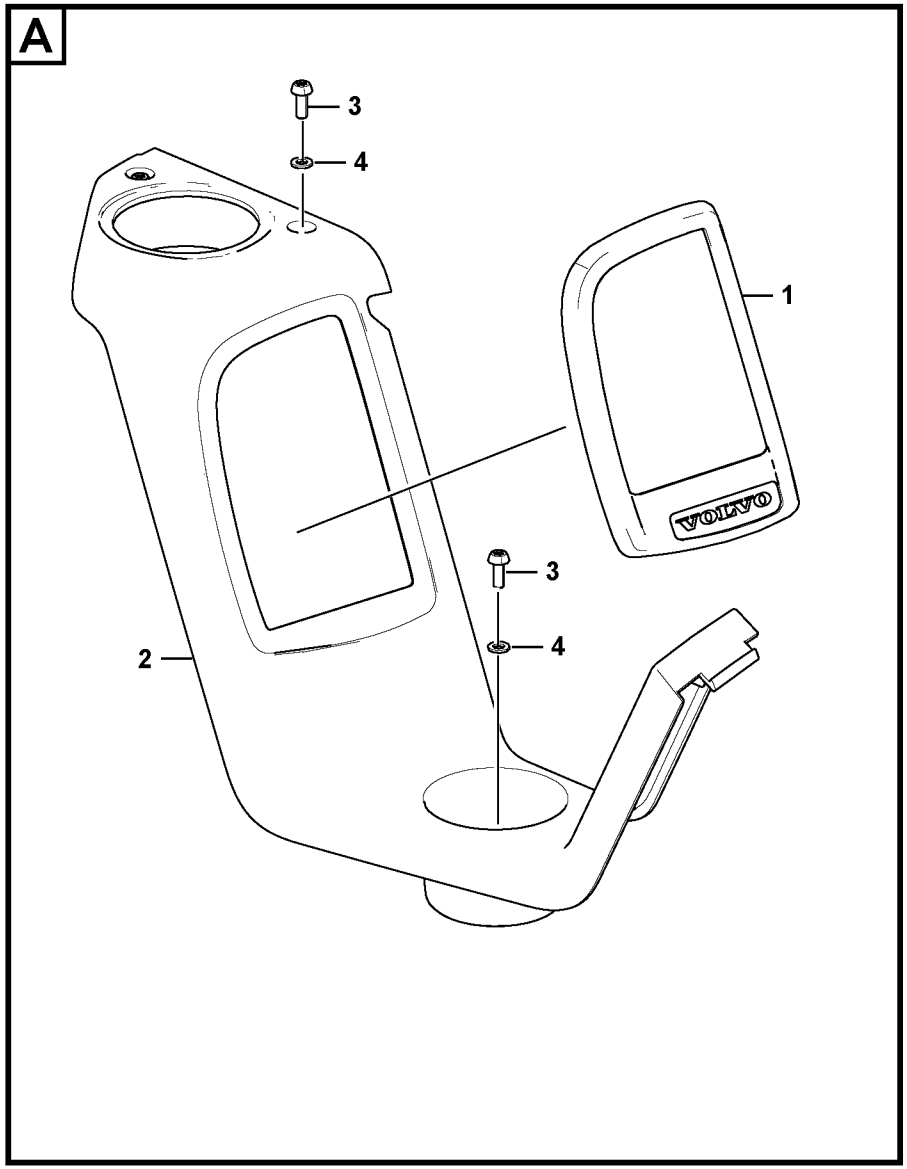

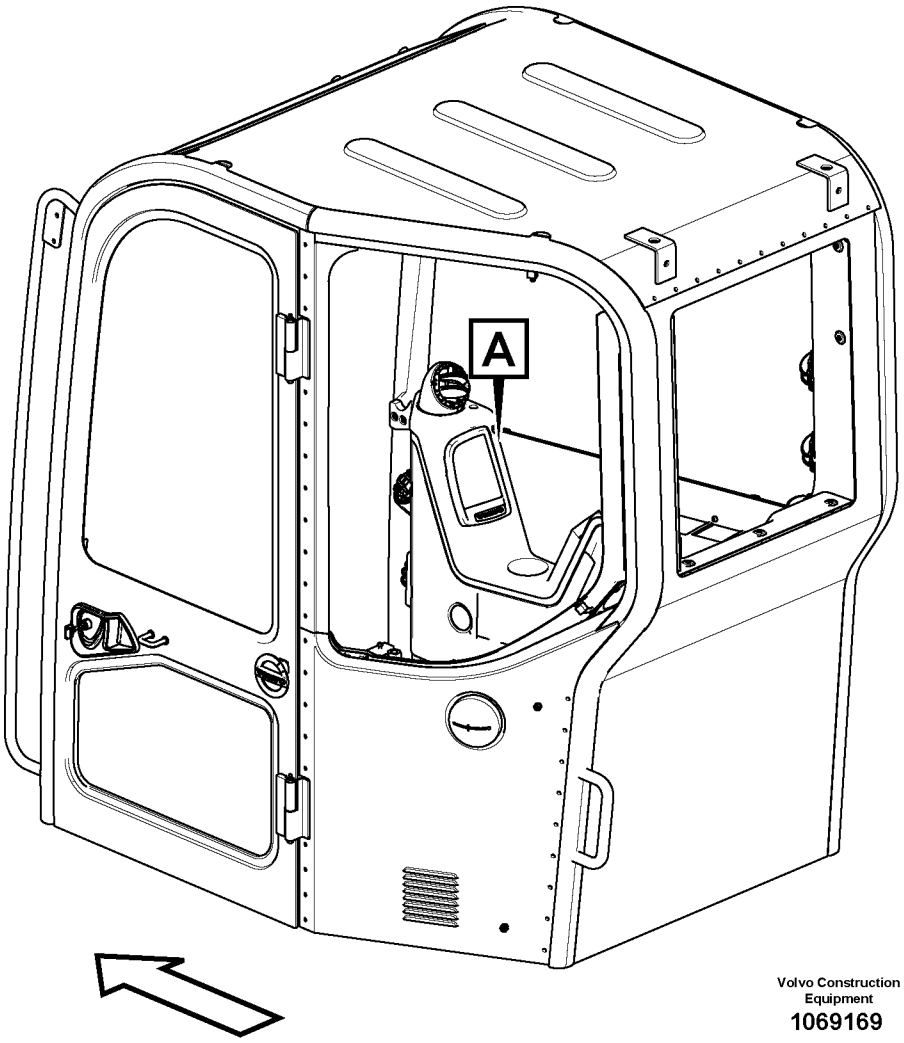

Volvo Construction Equipment
1069169

Fig.	Part No.	Quantity 1	2	3	PS	KIT	Description	Dénomination	Bezeichnung	Denominación	Benämning	Notes
1	**VOE 17203221**	1					Instrument cluster	Combiné instrument	Kombinationsinstrum.	Instrumento combina.	Kombinationsinstrum.	I-ECU
2	**VOE 14632224**	1					Panel	Panneau	Paneel	Panel	Panel	
3	**VOE 969422**	3					Six point socket scre.	Vis à 6 pans creux	Sechszahn-Hohlschr.	Racor de seis diente	Sextandhålskruv	
4	**VOE 955892**	3					Plain washer	Rondelle plane	Flachscheibe	Arandela plana	Planbricka	

1		**Instrumentpanel, varnings- och informationsenhet** **Panel de instrumentos, unidad de advertencia y unidad de informa** **Armaturenbrett, Warneinheit und Informations** **Tableau de bord, unités d'alerte et d'information** **Instrument panel, warning unit and information unit**	Catalogue id **20670**	Group **387**
2			Illustr. No **1069169**	Section **100**
3			Issue **PUB 20032419-B**	Page **229**
4				
5				

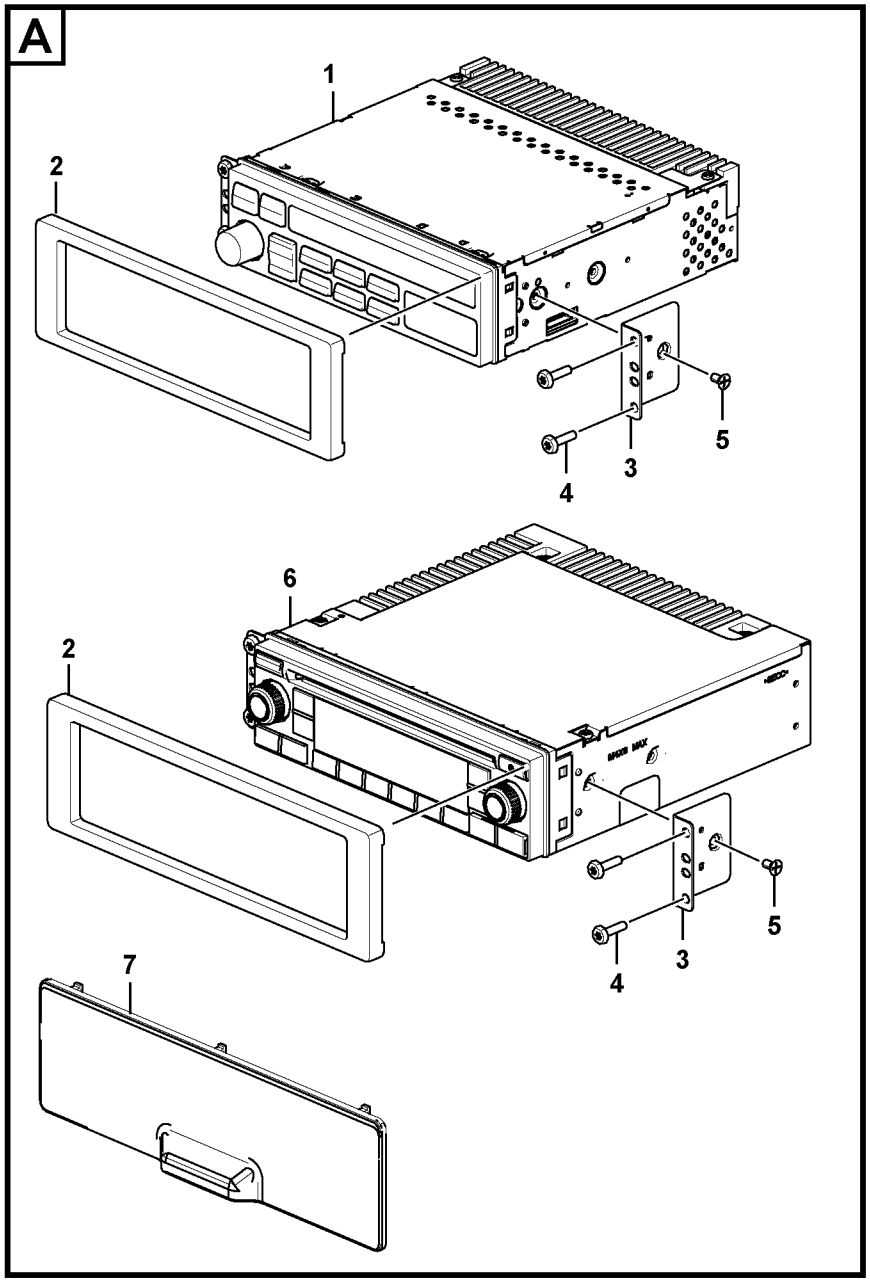

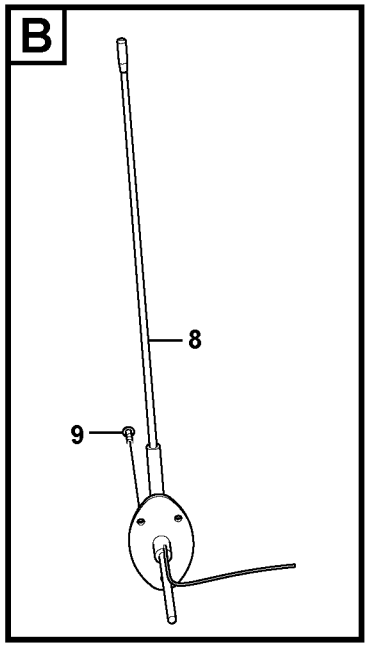

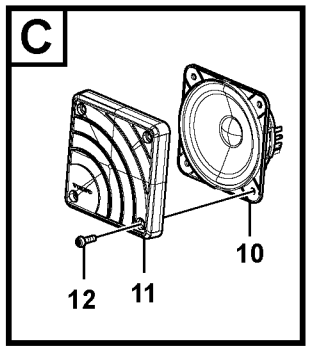

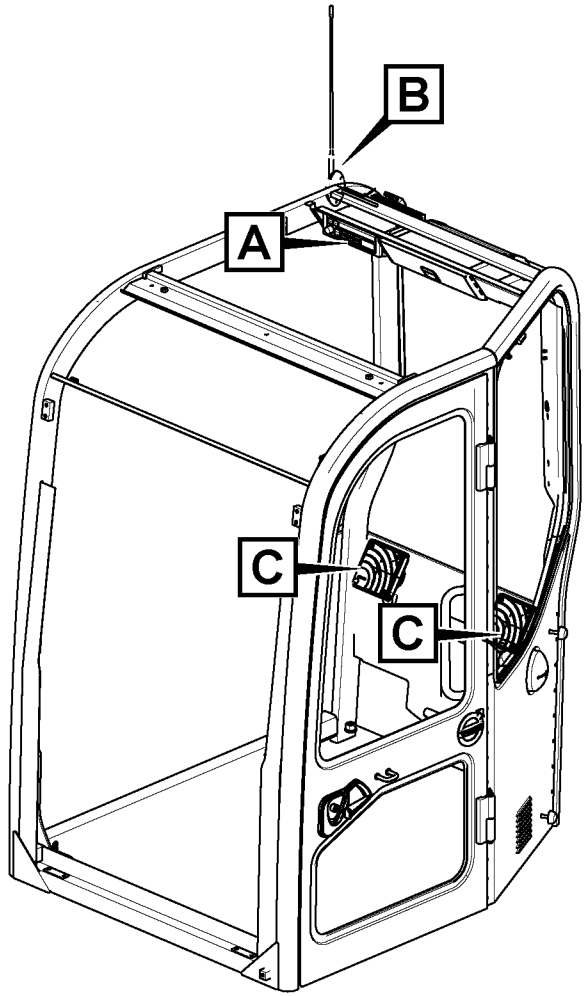

Volvo Construction Equipment
1069653

Fig.	Part No.	Quantity 1	2	3	PS	KIT	Description	Dénomination	Bezeichnung	Denominación	Benämning	Notes
1	**VOE 14561391**	1					Radio	Radio	Radio	Radio	Radio	
2	**VOE 14526162**	1	1				Cover	Capot	Haube	Capó	Huv	
3	**VOE 14526163**	2	2				Bracket	Console	Konsole	Consola	Konsol	
4	**VOE 969515**	4	4				Six point socket scre..	Vis à 6 pans creux	Sechszahn-Hohlschr..	Racor de seis diente ..	Sextandhålskruv	
5	**SA 9027-10401**	2	2				Cross recessed scre..	Vis empreinte crucifor	Kreuzschlitzschraube.	Tornillo cruz	Krysskruv	
6	**VOE 14623862**		1				Radio cassette	Radio-cassette	Radiokassette	Radiocasete	Radiokassett	
7	**VOE 14570285**			1			Cover	Capot	Haube	Capó	Huv	S/N -210296
	VOE 14526159			1			Cover	Capot	Haube	Capó	Huv	S/N 210297-
8	**VOE 14535346**						Antenna	Antenne	Antenne	Antena	Antenn	
9	**SA 9025-04003**						Cross recessed scre..	Vis empreinte crucifor	Kreuzschlitzschraube.	Tornillo cruz	Krysskruv	
10	**VOE 11201898**						Loudspeaker	Haut-parleur	Lautsprecher	Altavoz	Högtalare	
11	**VOE 11201899**						Loudspeaker grille	Grille haut-parleur	Lautsprechergitter	Rejilla de altavoz	Högtalargaller	
12	**VOE 969407**						Six point socket scre..	Vis à 6 pans creux	Sechszahn-Hohlschr..	Racor de seis diente ..	Sextandhålskruv	

1	**8289294**
2	**8291436**
3	**8293048**
4	
5	

Radio med CD-spelare
Radio con CD
Radio mit CD-Spieler
Radio-CD
Radio with CD player

Catalogue id **20670**	Group **393**
Illustr. No **1069653**	Section **100**
Issue **PUB 20032419-B**	Page **231**



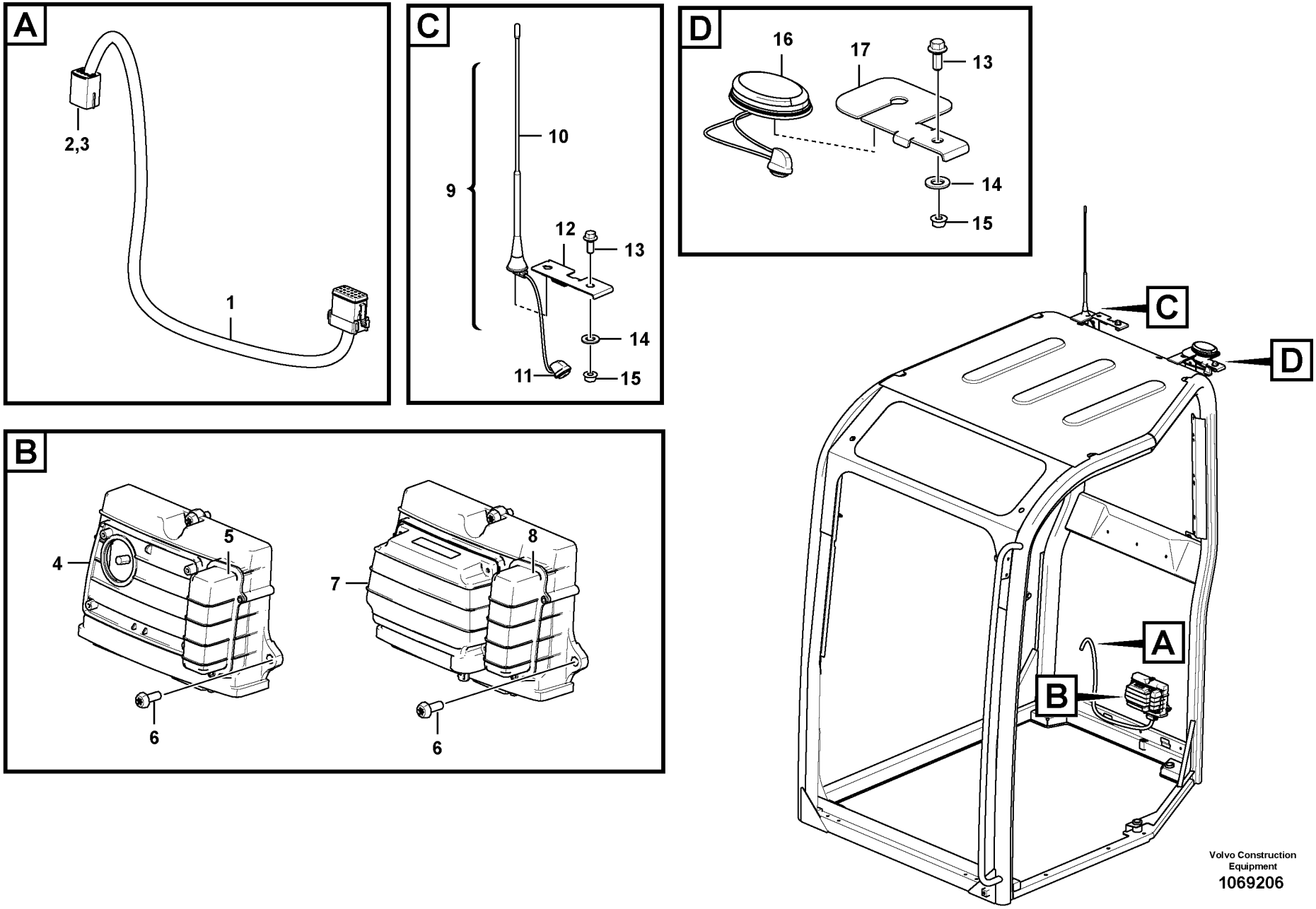

Volvo Construction Equipment

1069206

Fig.	Part No.	Quantity 1	2	3	PS	KIT	Description	Dénomination	Bezeichnung	Denominación	Benämning	Notes
1	**VOE 14601083**	1	1				Cable harness	Faisceau câbles	Kabelbaum	Manojo cables	Ledningsmatta	
2	**VOE 11428069**	1	1				•Housing	•Carter	•Gehäuse	•Cuerpo	•Hus	Spare power socket
3	**VOE 11428070**	1	1				•Lock plate	•Plaque verrouillage	•Verschlussplatte	•Placa de seguridad	•Låsplatta	
4	**VOE 11381209**	1					Electronic unit	Unité électronique	Elektronikeinheit	Unidad electrónica	Elektronikenhet	
5	**VOE 15180716**	1					•Battery	•Batterie	•Batterie	•Batería	•Batteri	
6	**VOE 969422**	3	3				Six point socket scre	Vis à 6 pans creux	Sechszahn-Hohlschr	Racor de seis diente	Sextandhålskruv	
7	**VOE 11381207**		1				Electronic unit	Unité électronique	Elektronikeinheit	Unidad electrónica	Elektronikenhet	
8	**VOE 15180716**		1				•Battery	•Batterie	•Batterie	•Batería	•Batteri	
9	**VOE 14640221**		1				Antenna	Antenne	Antenne	Antena	Antenn	
10	**VOE 14634545**		1				•Antenna	•Antenne	•Antenne	•Antena	•Antenn	
11	**VOE 14616035**		1				•Grommet	•Passe fil	•Durchführung	•Pasaje	•Genomföring	
12	**VOE 14634012**		1				Bracket	Console	Konsole	Consola	Konsol	
13	**VOE 946329**	1	2				Flange screw	Vis à embase	Flanschschraube	Tornillo embridado	Flänsskruv	
14	**VOE 992056**	1	2				Plain washer	Rondelle plane	Flachscheibe	Arandela plana	Planbricka	
15	**VOE 13971095**	1	2				Flange nut	Écrou à bride	Bundmutter	Tuerca embridada	Flänsmutter	
16	**VOE 14640220**	1	1				Antenna	Antenne	Antenne	Antena	Antenn	GSM/GPS
17	**VOE 14653922**	1	1				Bracket	Console	Konsole	Consola	Konsol	

1	**8293040**	**Ledningsmattor, (telematik)** **Haces de cables (telemática)** **Kabel (Telematik)** **Faisceau de câbles, système télématique** **Cable harnesses, telematics**	Catalogue id **20670**	Group **398**
2	**8293041**		Illustr. No **1069206**	Section **100**
3			Issue **PUB 20032419-B**	Page **233**
4				
5				





Volvo Construction Equipment
www.volvoce.com

GROUP		Section	Page
431	Travel gearbox	100	241
431	Swing gearbox	300	243
431	Pump gearbox with assembling parts	400	245
441	Travel motor with mounting parts	100	247
441	Travel motor	200	249
441	Swing motor with mounting parts	500	251
441	Swing motor	600	253
443	Turning joint, mounting	100	257
443	Turning joint	200	259
492	Swing system	100	261

TABLE DES MATIÈRES	Catalogue id 20670	Group 4
	Issue PUB 20032419-B	Page 236

GROUPE		Section	Page
431	Boîte de vitesses de conduite	100	241
431	Boîte de vitesses de pivotement	300	243
431	Boîte de vitesses de la pompe avec pièces d'assemblage	400	245
441	Moteur de conduite avec pièces de montage	100	247
441	Moteur de conduite	200	249
441	Moteur d'orientation avec pièces de montage	500	251
441	Moteur d'orientation	600	253
443	Articulation de rotation avec piéces de montage	100	257
443	Articulation de rotation	200	259
492	Système de pivotement	100	261

GRUPPE		Abschnitt	Seite
431	Fahrgetriebe	100	241
431	Schwenkgetriebe	300	243
431	Pumpengetriebe mit Anbauteilen	400	245
441	Fahrmotor mit Montageteilen	100	247
441	Fahrmotor	200	249
441	Schwenkmotor mit Anbauteilen	500	251
441	Schwenkmotor	600	253
443	Drehgelenk mit anbauteilen	100	257
443	Drehgelenk	200	259
492	Schwenksystem	100	261

INDICE

GRUPO		Sección	Página
431	Caja de cambios de traslación	100	241
431	Caja de engranaje de giro	300	243
431	Caja de engranaje de bomba con piezas de montaje	400	245
441	Motor de traslación con piezas de montaje	100	247
441	Motor de traslación	200	249
441	Motor de giro con piezas de montaje	500	251
441	Motor de giro	600	253
443	Articulación de giro con accesorios de montaje	100	257
443	Articulación de giro	200	259
492	Sistema de oscilación	100	261

GRUPP		Avsnitt	Sida
431	Körväxellåda	100	241
431	Svängväxellåda	300	243
431	Pumpväxellåda med hopsättningsdetaljer	400	245
441	Körmotor med monteringsdetaljer	100	247
441	Körmotor	200	249
441	Svängmotor med monteringsdetaljer	500	251
441	Svängmotor	600	253
443	Centrumgenomgång, montering	100	257
443	Centrumgenomgång	200	259
492	Svängsystem	100	261

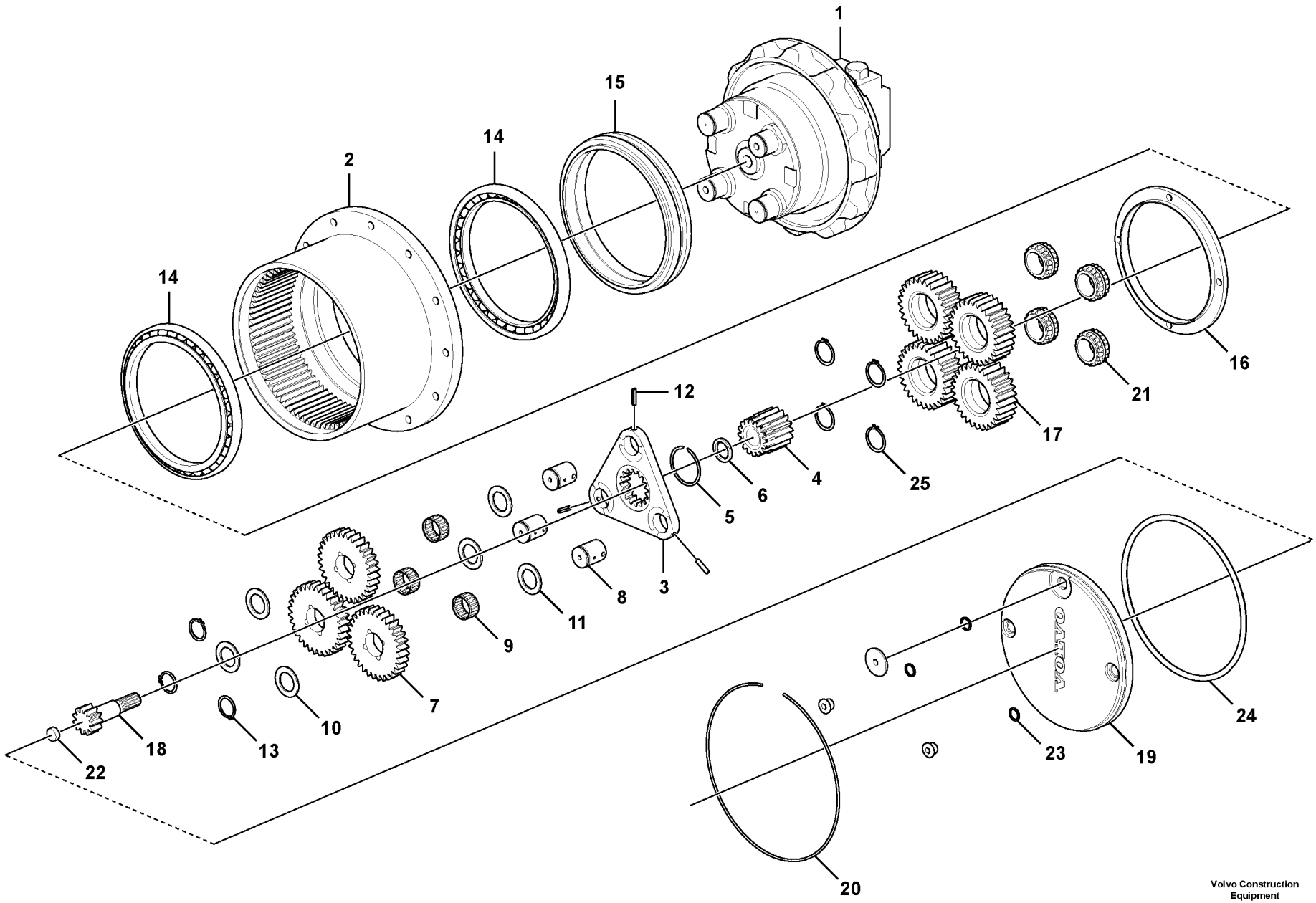

Volvo Construction Equipment
1070240

Fig.	Part No.	Quantity 1	2	3	PS	KIT	Description	Dénomination	Bezeichnung	Denominación	Benämning	Notes
1	**VOE 14633161**	1					Travel motor	Moteur de translation	Fahrmotor		Körmotor	
2	**VOE 14516540**	1					Planet carrier	Porte-satellite	Planetenträger	Portasatélites	Planethållare	
3	**VOE 14516546**	1					•Planet carrier	•Porte-satellite	•Planetenträger	•Portasatélites	•Planethållare	
4	**VOE 14516547**	1					•Gear	•Pignon	•Zahnrad	•Engranaje	•Kugghjul	
5	**VOE 14516548**	1					•Ring	•Bague	•Ring	•Anillo	•Ring	
6	**VOE 14516549**	1					•Washer	•Rondelle	•Scheibe	•Arandela	•Bricka	
7	**VOE 14516567**	3					•Gear	•Pignon	•Zahnrad	•Engranaje	•Kugghjul	
8	**SA 7118-23430**	3					•Pin	•Goupille	•Stift	•Pasador	•Pinne	
9	**SA 7118-23440**	3					•Needle bearing	•Roulement à aiguille	•Nadellager	•Cojinete de agujas	•Nållager	
10	**SA 7118-23460**	3					•Washer	•Rondelle	•Scheibe	•Arandela	•Bricka	
11	**SA 7147-00150**	3					•Thrust washer	•Rondelle butée	•Druckscheibe	•Arandela de presión	•Tryckbricka	
12	**SA 9325-06012**	3					•Spring pin	•Goupille tubulaire	•Federstift	•Pasador tubular	•Fjädrande pinne	
13	**VOE 914462**	3					•Ring	•Bague	•Ring	•Anillo	•Ring	
14	**VOE 14516542**	2					Bearing	Roulement	Lager	Cojinete	Lager	
15	**VOE 14516543**	1					Sealing	Étanchéité	dichtung	Junta	Tätning	
16	**VOE 14516544**	1					Nut	Écrou	Mutter	Tuerca	Mutter	
17	**VOE 14516545**	4					Gear	Pignon	Zahnrad	Engranaje	Kugghjul	
18	**VOE 14516550**	1					Gear	Pignon	Zahnrad	Engranaje	Kugghjul	
19	**VOE 14516551**	1					Cover	Capot	Haube	Cubierta	Kåpa	
20	**VOE 14516552**	1					Ring	Bague	Ring	Anillo	Ring	
21	**VOE 14640026**	4					Needle bearing	Roulement à aiguille	Nadellager	Cojinete de agujas	Nållager	
22	**SA 7117-15230**	1					Pad	Support inférieur	Unterlegring	Suplemento	Underlägg	
23	**VOE 983505**	3					O-ring	Joint torique	O-Ring	Anillo tórico	O-ring	
24	**VOE 990664**	1					O-ring	Joint torique	O-Ring	Anillo tórico	O-ring	
		4			NS		Ring	Anneau	Ring	Anillo	Ring	2624)

2624) **GB:** Not Shown **FR:** Non représenté **DE:** Nicht abgebildet **ES:** No ilustrado **SE:** Ej avbildad

1		**Körväxellåda** **Caja de cambios de traslación** **Fahrgetriebe** **Boîte de vitesses de conduite** **Travel gearbox**	Catalogue id **20670** / Group **431**
2			
3			Illustr. No **1070240** / Section **100**
4			
5			Issue **PUB 20032419-B** / Page **241**

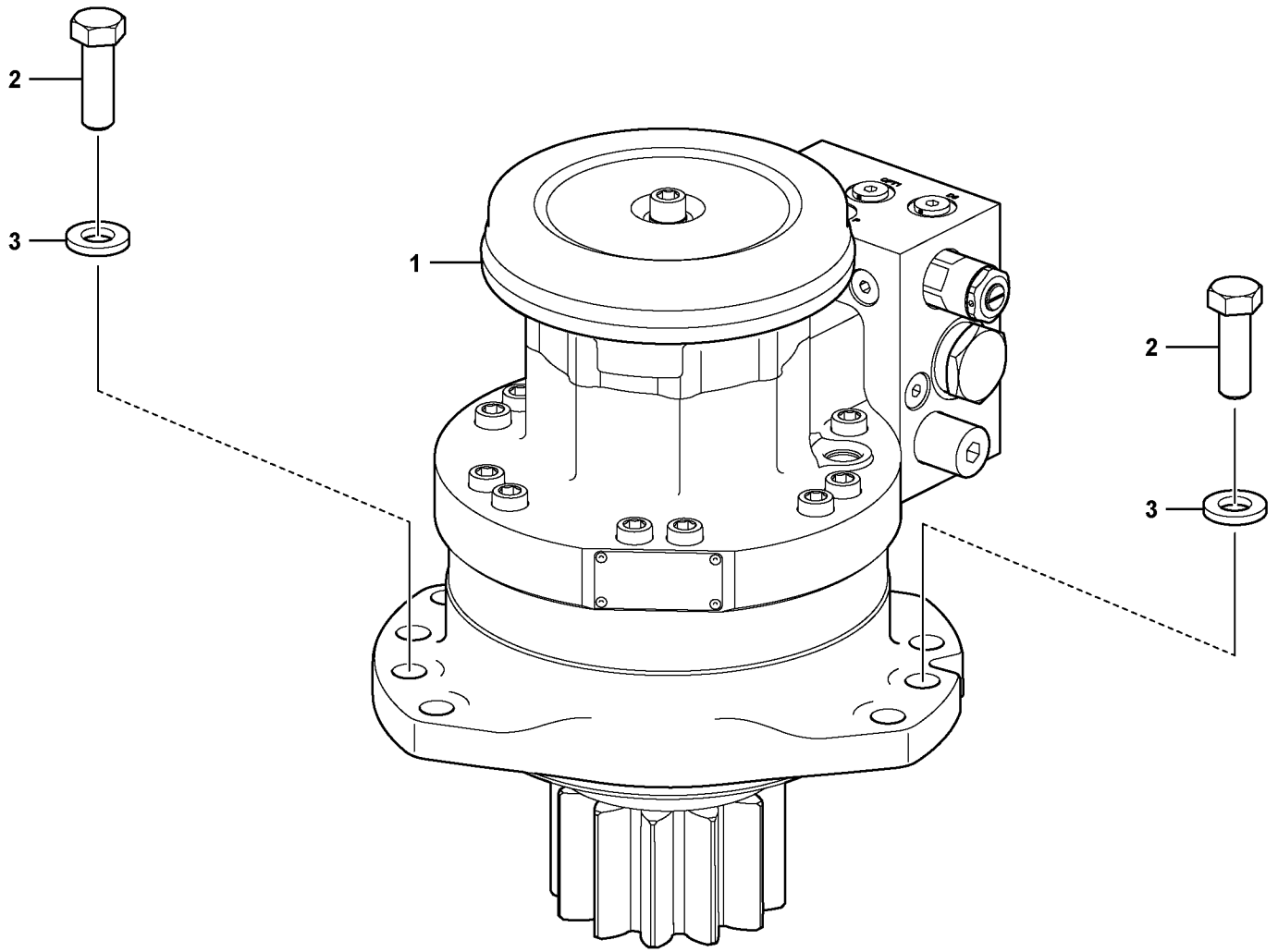

Volvo Construction Equipment
1069823

Fig.	Part No.	Quantity 1	2	3	PS	KIT	Description	Dénomination	Bezeichnung	Denominación	Benämning	Notes
1	**VOE 14654548**	1					Swing motor	Moteur d'orientation	Schwenkmotor		Svängmotor	
2	**VOE 978938**	7					Hexagon screw	Vis à tête hexagonale	Sechskantschraube	Tornillo hexagonal	Sexkantsskruv	
3	**VOE 992045**	7					Plain washer	Rondelle plane	Flachscheibe	Arandela plana	Planbricka	

1		**Svängväxellåda** **Caja de engranaje de giro** **Schwenkgetriebe** **Boîte de vitesses de pivotement** **Swing gearbox**	Catalogue id **20670**	Group **431**
2			Illustr. No **1069823**	Section **300**
3			Issue **PUB 20032419-B**	Page **243**
4				
5				

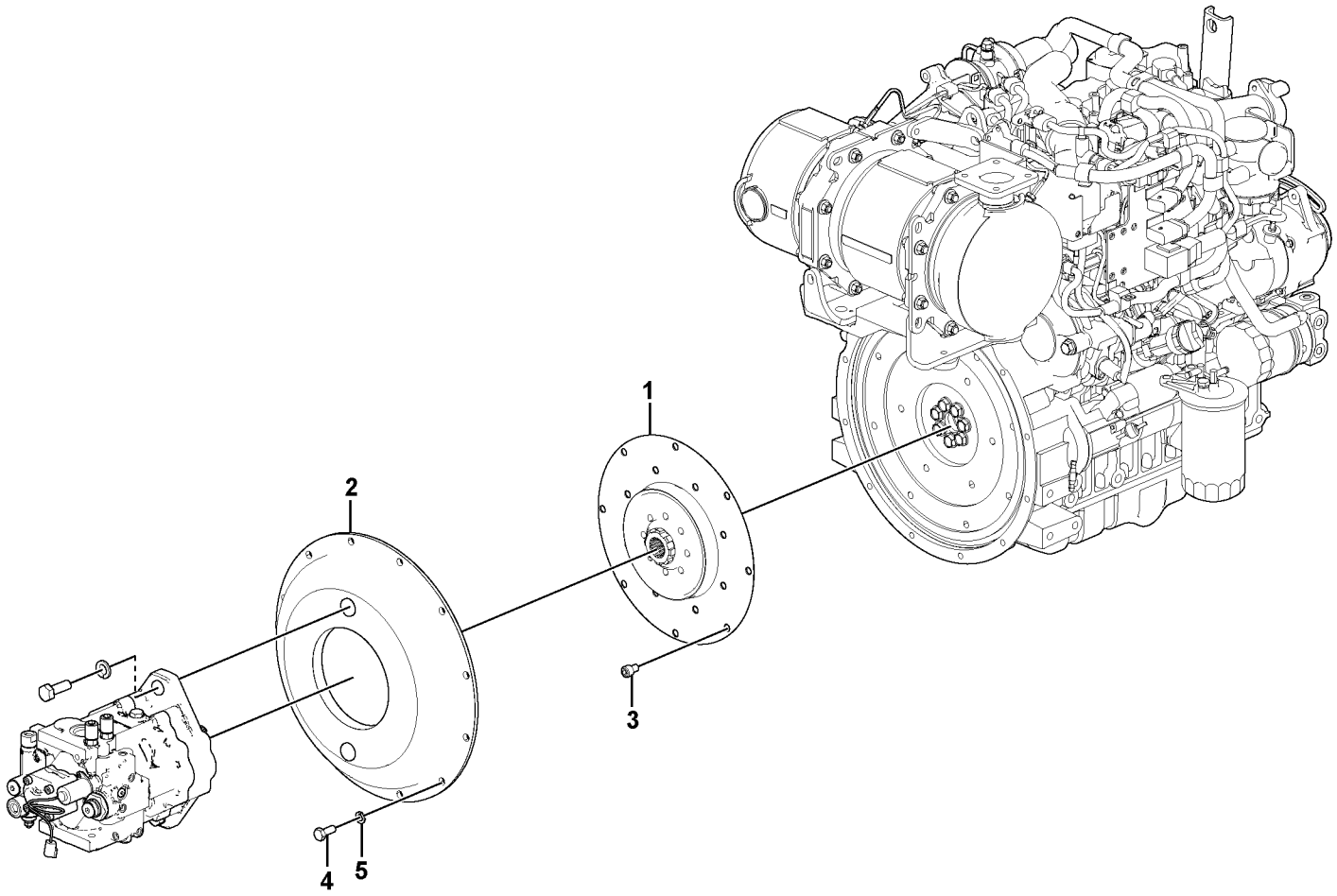
1
2
3
4
5

Fig.	Part No.	Quantity 1	2	3	PS	KIT	Description	Dénomination	Bezeichnung	Denominación	Benämning	Notes
1	**VOE 14630297**	1					Flexible coupling	Coupleur flexible	Flexible Kupplung	Acoplamiento flexible	Flexibel koppling	
2	**VOE 14630298**	1					Flange	Bride	Flansch	Brida	Fläns	
3	**VOE 14628278**	8					Screw	Vis	Schraube	Tornillo	Skruv	
4	**VOE 14635916**	12					Screw	Vis	Schraube	Tornillo	Skruv	
5	**VOE 955922**	12					Spring washer	Rondelle élastique	Federscheibe	Arandela elástica	Fjäderbricka	

1		**Pumpväxellåda med hopsättningsdetaljer** **Caja de engranaje de bomba con piezas de montaje** **Pumpengetriebe mit Anbauteilen** **Boîte de vitesses de la pompe avec pièces d'assemblage** **Pump gearbox with assembling parts**	Catalogue id **20670**	Group **431**
2				
3			Illustr. No **1069113**	Section **400**
4				
5			Issue **PUB 20032419-B**	Page **245**

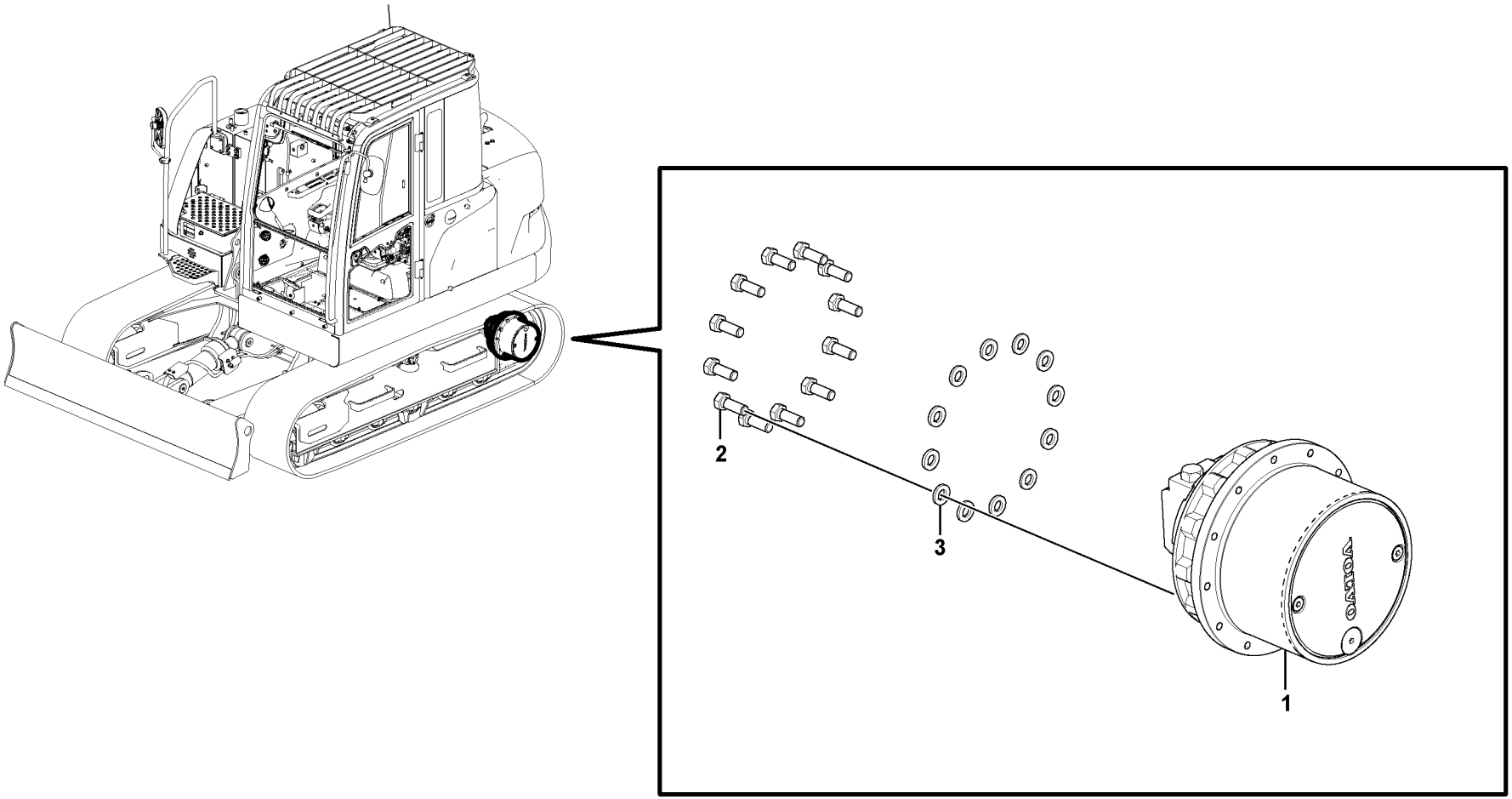

Volvo Construction Equipment
1067512

Fig.	Part No.	Quantity 1	2	3	PS	KIT	Description	Dénomination	Bezeichnung	Denominación	Benämning	Notes
1	**VOE 14633328**	2					Drive unit	Unité de commande	Antriebsaggregat	Unidad propulsora	Drivenhet	
	VOE 14633161	2					•Travel motor	•Moteur de translation	•Fahrmotor	•	•Körmotor	
		2			NS		•Transfer gearbox	•Boîte de transfert	•Verteilergetriebegeh.	•Caja de reenvío	•Fördelningsväxellåd.	
2	**VOE 978937**	24					Hexagon screw	Vis à tête hexagonale	Sechskantschraube	Tornillo hexagonal	Sexkantsskruv	
3	**VOE 992045**	24					Plain washer	Rondelle plane	Flachscheibe	Arandela plana	Planbricka	

1		**Körmotor med monteringsdetaljer** **Motor de traslación con piezas de montaje** **Fahrmotor mit Montageteilen** **Moteur de conduite avec pièces de montage** **Travel motor with mounting parts**	Catalogue id **20670**	Group **441**
2			Illustr. No **1067512**	Section **100**
3			Issue **PUB 20032419-B**	Page **247**
4				
5				

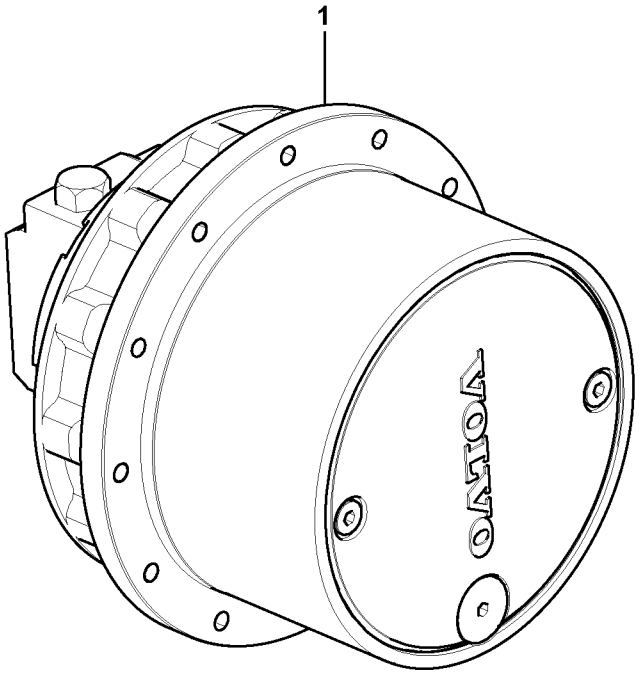
1
VOLVO

Fig.	Part No.	Quantity 1	2	3	PS	KIT	Description	Dénomination	Bezeichnung	Denominación	Benämning	Notes
1	**VOE 14633161**	1					Travel motor.....	Moteur de translation .	Fahrmotor.....	.....	Körmotor.....	

1		**Körmotor** **Motor de traslación** **Fahrmotor** **Moteur de conduite** **Travel motor**	Catalogue id **20670**	Group **441**
2			Illustr. No **1067513**	Section **200**
3			Issue **PUB 20032419-B**	Page **249**
4				
5				

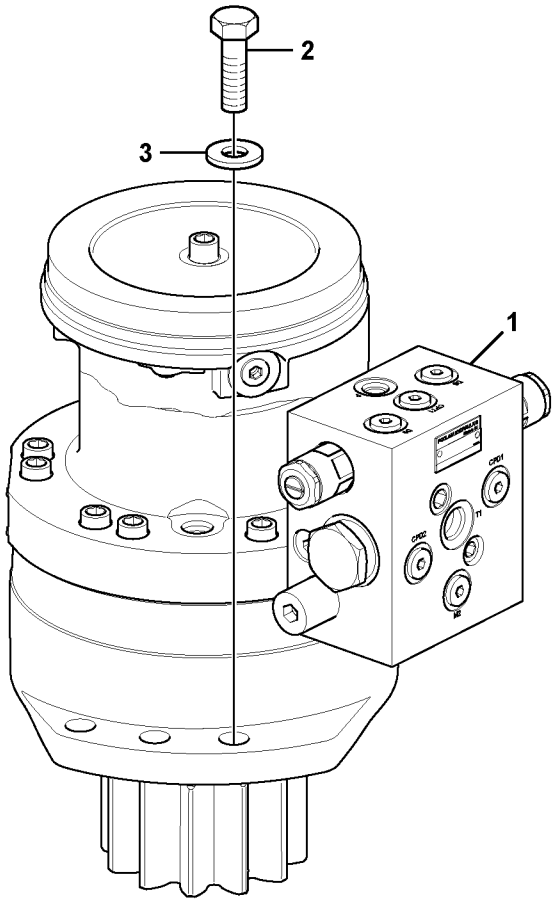
2
3
1

Fig.	Part No.	Quantity 1	2	3	PS	KIT	Description	Dénomination	Bezeichnung	Denominación	Benämning	Notes
1	**VOE 14654548**	1					Swing motor	Moteur d'orientation	Schwenkmotor		Svängmotor	See group 441, Page 253
2	**VOE 978938**	7					Hexagon screw	Vis à tête hexagonale	Sechskantschraube	Tornillo hexagonal	Sexkantsskruv	
3	**VOE 992045**	7					Plain washer	Rondelle plane	Flachscheibe	Arandela plana	Planbricka	

1		**Svängmotor med monteringsdetaljer** **Motor de giro con piezas de montaje** **Schwenkmotor mit Anbauteilen** **Moteur d'orientation avec pièces de montage** **Swing motor with mounting parts**	Catalogue id **20670**	Group **441**
2			Illustr. No **1067544**	Section **500**
3			Issue **PUB 20032419-B**	Page **251**
4				
5				

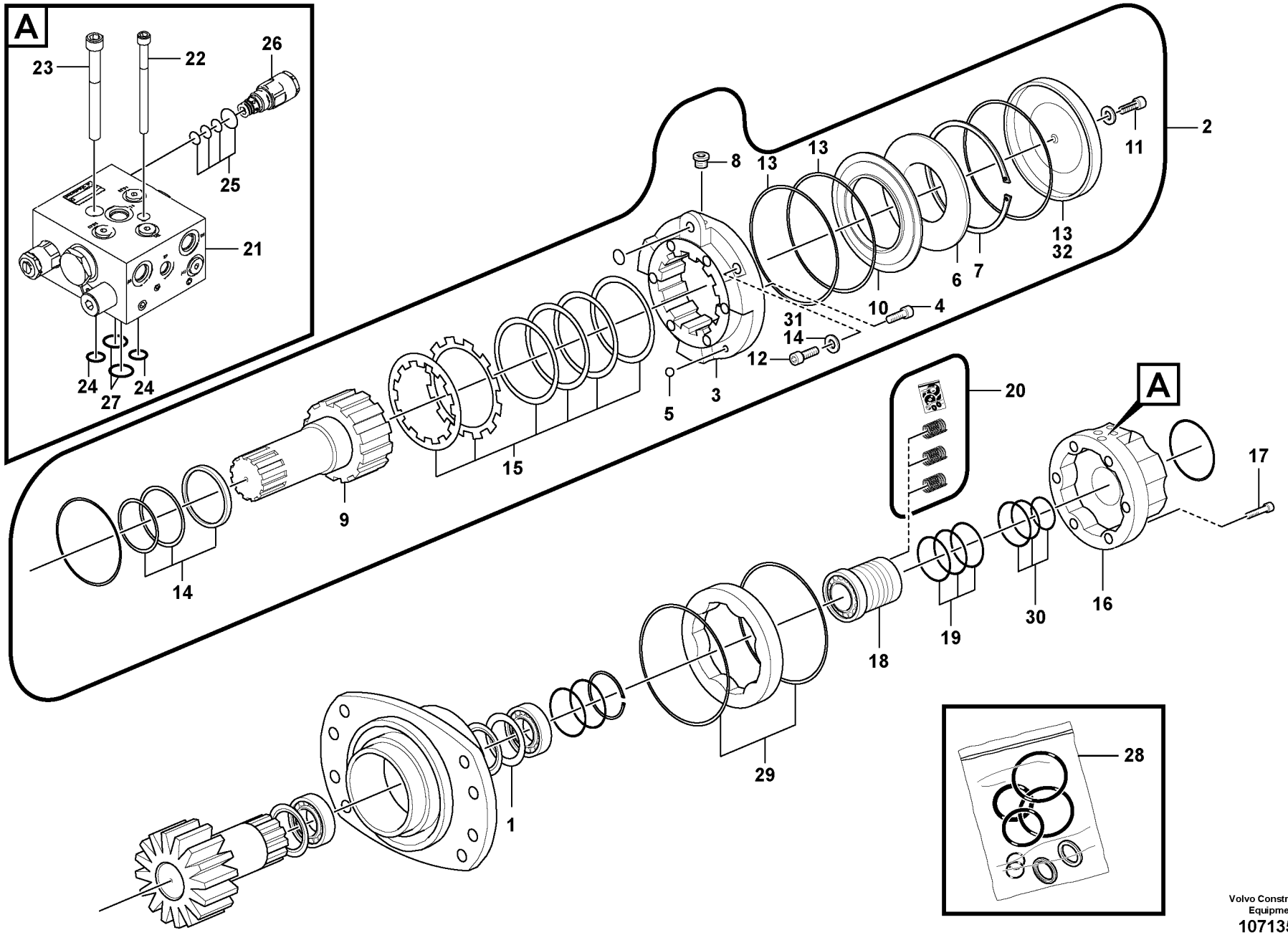

Volvo Construction Equipment
1071358

Fig.	Part No.	Quantity 1	2	3	PS	KIT	Description	Dénomination	Bezeichnung	Denominación	Benämning	Notes
1	**VOE 14527073**	1					Sealing kit	Jeu joints	Dichtungssatz	Juego de reténes	Tätningssats	
2	**VOE 14527081**	1					Brake	Frein	Bremse	Freno	Broms	
3	**VOE 14527082**	1					•Body	•Corps	•Karosserie	•Carrocería	•Kaross	
4	**VOE 14527083**	8					•Bolt	•Boulon	•Bolzen	•Perno	•Bult	
5	**VOE 14527681**	6					•Ball	•Bille	•Kugel	•Bola	•Kula	
6	**VOE 14527085**	1					•Washer	•Rondelle	•Scheibe	•Arandela	•Bricka	
7	**VOE 14527086**	1					•Ring	•Bague	•Ring	•Anillo	•Ring	
8	**VOE 14587959**	1					•Plug	•Tampon	•Stopfen	•Tapón	•Plugg	
9	**VOE 14527087**	1					•Shaft	•Arbre	•Welle	•Eje	•Axel	
10	**VOE 14527084**	1					•Piston	•Piston	•Kolben	•Pistón	•Kolv	
11	**VOE 14527090**	1					•Bolt	•Boulon	•Bolzen	•Perno	•Bult	
12	**VOE 11714987**	2					•Screw	•Vis	•Schraube	•Tornillo	•Skruv	
13	**VOE 14527091**	1					•O-ring	•Joint torique	•O-Ring	•Anillo tórico	•O-ring	
14	**PJ 11712804**	2					•Seal	•Joint	•Dichtring	•Junta	•Tätning	
15	**VOE 14527089**	1					•Disc	•Disque	•Lamelle	•Disco embrague	•Lamell	
16	**VOE 14671450**	1					Cover	Capot	Haube	Capó	Huv	
17	**VOE 14527071**	11					•Bolt	•Boulon	•Bolzen	•Perno	•Bult	
18	**VOE 14587960**	1					•Distributor	•Distributeur	•Verteiler	•Distribuidor	•Fördelare	
19	**VOE 14671460**	1					•Sealing	•Étanchéité	•dichtung	•Junta	•Tätning	
20	**VOE 11715566**	6					•Spring	•Ressort	•Feder	•Resorte	•Fjäder	
21	**VOE 14674570**	1					Block	Bloc	Block	Bloque	Block	
22	**VOE 11712919**	1					•Screw	•Vis	•Schraube	•Tornillo	•Skruv	
23	**VOE 14527071**	1					•Bolt	•Boulon	•Bolzen	•Perno	•Bult	
24	**VOE 14668647**	2					•O-ring	•Joint torique	•O-Ring	•Anillo tórico	•O-ring	
25	**VOE 14674549**	2					•Gasket kit	•Kit joints	•Dichtungssatz	•Juego de juntas	•Packningsats	
26	**VOE 14674567**	2					•Relief valve	•Valve décharge	•Entlastungsventil	•Válvula de descarga	•Avlastningsventil	
27	**VOE 14676471**	2					•O-ring	•Joint torique	•O-Ring	•Anillo tórico	•O-ring	
28	**VOE 14669171**	1					Sealing	Étanchéité	dichtung	Junta	Tätning	
29	**VOE 14587953**	2					•O-ring	•Joint torique	•O-Ring	•Anillo tórico	•O-ring	
30	**VOE 14527073**	1					•Sealing kit	•Jeu joints	•Dichtungssatz	•Juego de reténes	•Tätningssats	

1		**Svängmotor** **Motor de giro** **Schwenkmotor** **Moteur d'orientation** **Swing motor**	Catalogue id **20670**	Group **441**
2			Illustr. No **1071358**	Section **600**
3			Issue **PUB 20032419-B**	Page **253**
4				
5				



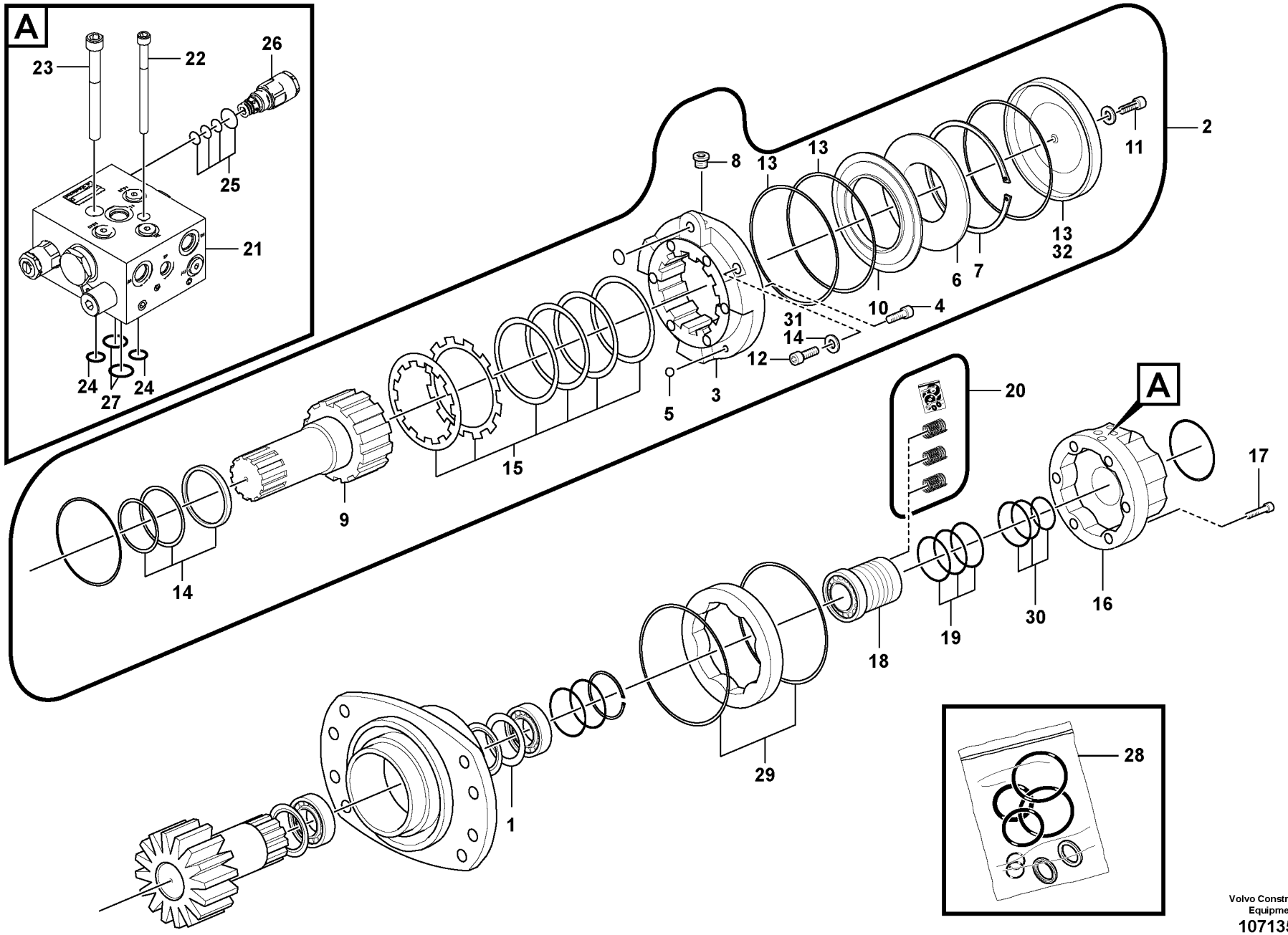

Volvo Construction Equipment
1071358

Fig.	Part No.	Quantity 1	2	3	PS	KIT	Description	Dénomination	Bezeichnung	Denominación	Benämning	Notes
31	**VOE 11712804**	1					•Repair kit	•Kit de réparation	•Reparatursatz	•Kit de reparación	•Reparationssats	
32	**VOE 14527091**	1					•O-ring	•Joint torique	•O-Ring	•Anillo tórico	•O-ring	

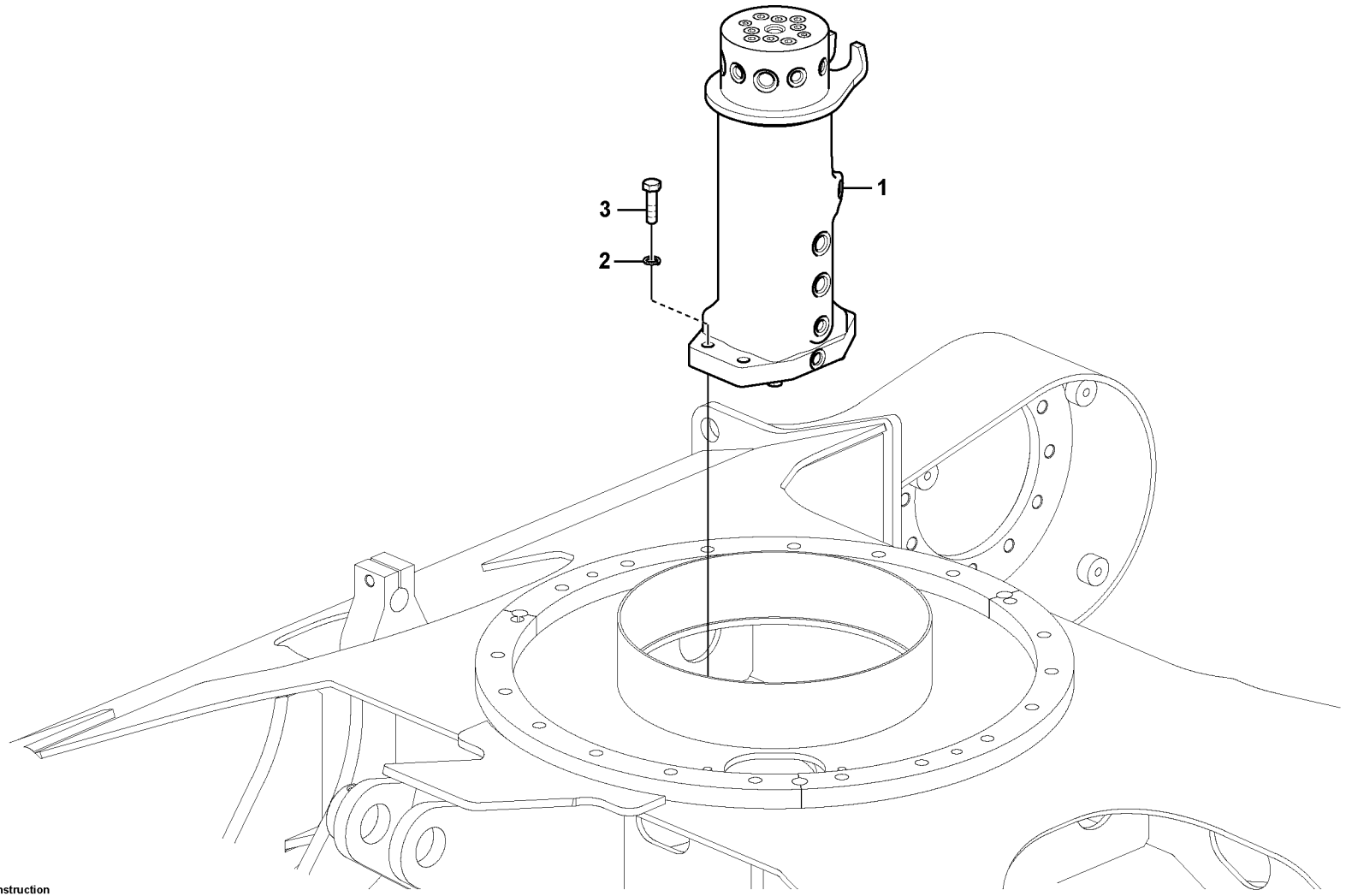

Volvo Construction Equipment

1068340

Fig.	Part No.	Quantity 1	2	3	PS	KIT	Description	Dénomination	Bezeichnung	Denominación	Benämning	Notes
1	**VOE 14622707**	1					Joint	Cardan	Gelenk	Junta	Knut	
1	**VOE 14553156**		1				Swivel	Pivot	Drehgelenk	Boquilla giratoria	Svivel	
2	**VOE 955923**	4	4				Spring washer	Rondelle élastique	Federscheibe	Arandela elástica	Fjäderbricka	
3	**VOE 993421**	4	4				Hexagon screw	Vis à tête hexagonale	Sechskantschraube	Tornillo hexagonal	Sexkantsskruv	

1	**8291482**	**Centrumgenomgång, montering** **Articulación de giro con accesorios de montaje** **Drehgelenk mit anbauteilen** **Articulation de rotation avec piéces de montage** **Turning joint, mounting**	Catalogue id **20670**	Group **443**
2	**8291483**		Illustr. No **1068340**	Section **100**
3			Issue **PUB 20032419-B**	Page **257**
4				
5				

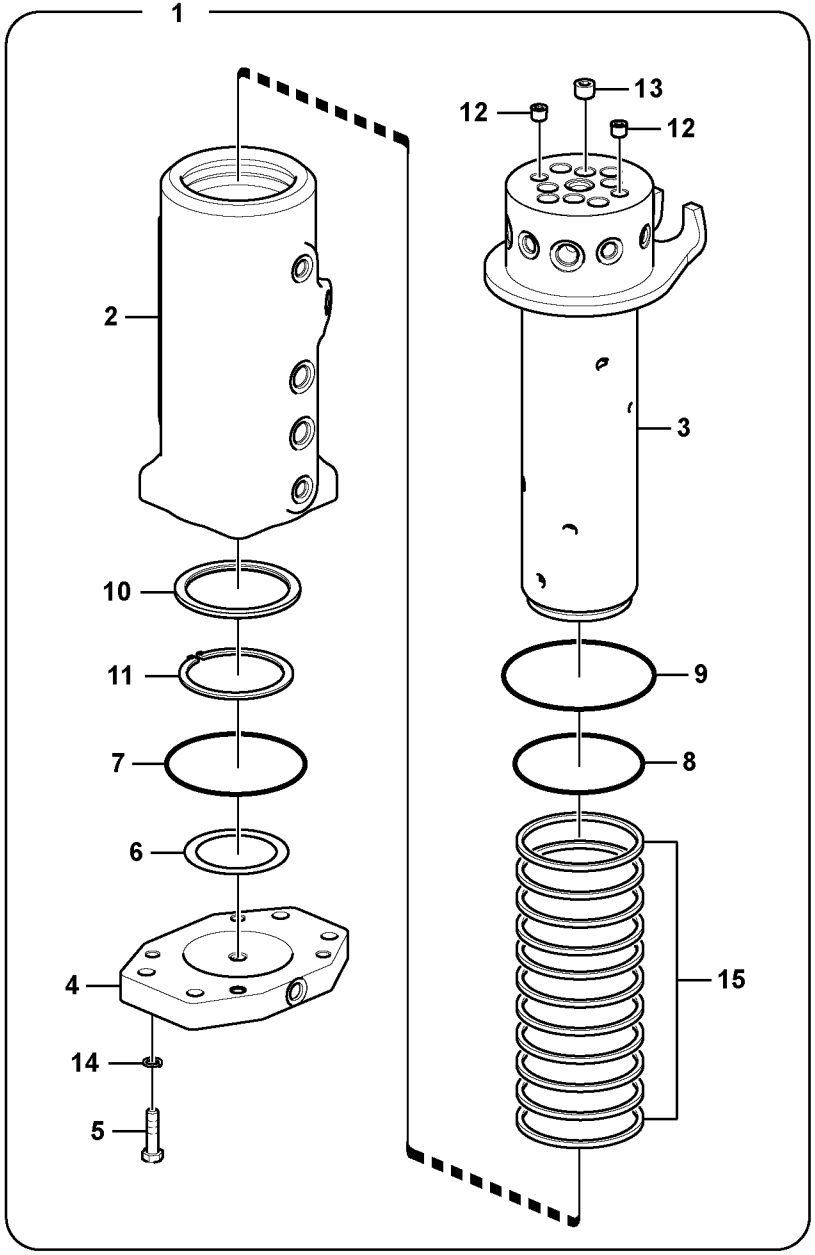
1
2
10
11
7
6
4
14
5
12
13
12
3
9
8
15

Fig.	Part No.	Quantity 1	2	3	PS	KIT	Description	Dénomination	Bezeichnung	Denominación	Benämning	Notes
1	**VOE 14622707**	1					Joint	Cardan	Gelenk	Junta	Knut	
1	**VOE 14553156**		1				Swivel	Pivot	Drehgelenk	Boquilla giratoria	Svivel	
2		1			NS		•Hub	•Moyeu	•Nabe	•Cubo	•Nav	
2			1		NS		•Hub	•Moyeu	•Nabe	•Cubo	•Nav	
3		1			NS		•Shaft	•Arbre	•Welle	•Eje	•Axel	
3			1		NS		•Shaft	•Arbre	•Welle	•Arbol	•Axel	
4	**VOE 14553153**	1					•Cover	•Capot	•Haube	•Capó	•Huv	
4	**VOE 14553159**		1				•Spacer	•Entretoise	•Abstandkörper	•Distanciador	•Distans	
5	**VOE 983253**	4	4				•Hexagon screw	•Vis à tête hexagonal	•Sechskantschraube	•Tornillo hexagonal	•Sexkantsskruv	
6	**SA 1046-00620**	1					•Shim	•Cale réglage	•Ausgleichblech	•Laminilla de ajuste	•Justermellanlägg	
6	**SA 1046-01380**		1				•Shim	•Cale d'épaisseur	•Passcheibe	•Arandela Ajuste	•Passbricka	
7	**VOE 990599**	1					•O-ring	•Joint torique	•O-Ring	•Anillo tórico	•O-ring	
7	**VOE 990595**		1				•O-ring	•Joint torique	•O-Ring	•Anillo tórico	•O-ring	
8	**VOE 990642**	1					•O-ring	•Joint torique	•O-Ring	•Anillo tórico	•O-ring	
8	**VOE 990638**		1				•O-ring	•Joint torique	•O-Ring	•Anillo tórico	•O-ring	
9	**VOE 990647**	1					•O-ring	•Joint torique	•O-Ring	•Anillo tórico	•O-ring	
9	**VOE 990642**		1				•O-ring	•Joint torique	•O-Ring	•Anillo tórico	•O-ring	
10	**VOE 14553154**	1					•Spacer	•Entretoise	•Abstandkörper	•Distanciador	•Distans	
10	**SA 1046-01370**		1				•Spacer	•Entretoise	•Abstandkörper	•Distanciador	•Distans	
11	**SA 9541-01090**	1					•Retaining ring	•Bague retenue	•Haltering	•Anillo retén	•Hållarring	
11	**VOE 914480**		1				•Ring	•Bague	•Ring	•Anillo	•Ring	
12	**SA 9415-43022**	2	1				•Plug	•Bouchon	•Stopfen	•Tapon	•Plugg	
13	**SA 9415-43032**	6	6				•Plug	•Bouchon	•Stopfen	•Tapon	•Plugg	
14	**VOE 955922**	4	4				•Spring washer	•Rondelle élastique	•Federscheibe	•Arandela elástica	•Fjäderbricka	
15	**VOE 14507705**	9					•Sealing	•Étanchéité	•dichtung	•Junta	•Tätning	
15	**VOE 14570251**		8				•Sealing	•Étanchéité	•dichtung	•Junta	•Tätning	

1	**8282629**
2	**8282628**
3	
4	
5	

Centrumgenomgång
Articulación de giro
Drehgelenk
Articulation de rotation
Turning joint

Catalogue id **20670**	Group **443**
Illustr. No **1053317**	Section **200**
Issue **PUB 20032419-B**	Page **259**



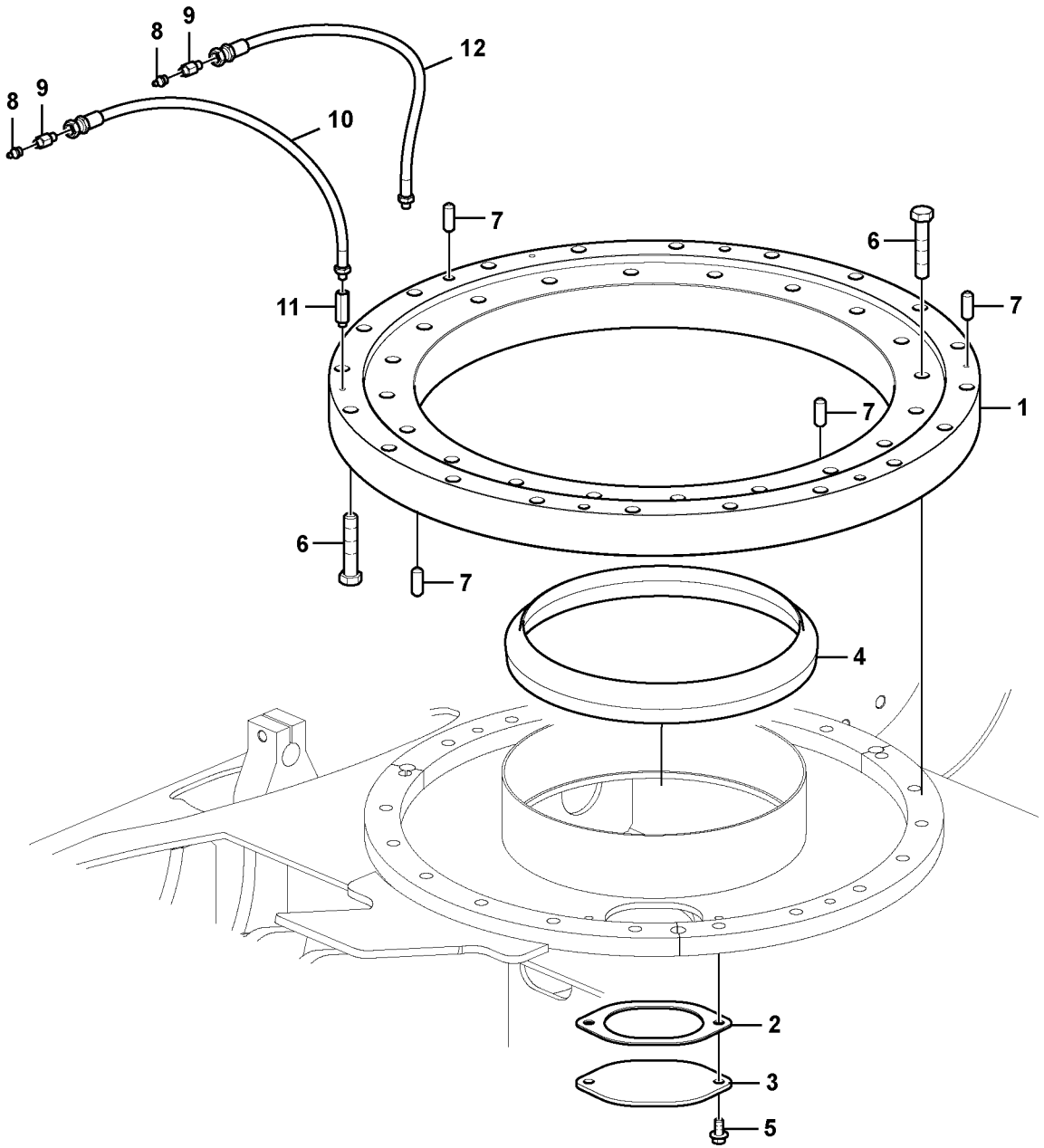

Volvo Construction Equipment

1069152

Fig.	Part No.	Quantity 1	2	3	PS	KIT	Description	Dénomination	Bezeichnung	Denominación	Benämning	Notes
1	**VOE 14563338**	1					Swing gear	Réducteur d'orientati	Drehwerksgetriebe D	Cambio giratorio	Svängväxel	
	VOE 14618790	2					•Sealing	•Étanchéité	•dichtung	•Junta	•Tätning	
2	**VOE 14503342**	1					Gasket	Joint	Dichtung	Junta	Packning	
3	**VOE 14503343**	1					Cover	Capot	Haube	Capó	Huv	
4	**VOE 14521198**	1					Sealing	Étanchéité	dichtung	Junta	Tätning	
5	**VOE 946441**	2					Flange screw	Vis à embase	Flanschschraube	Tornillo embridado	Flänsskruv	
6	**VOE 978941**	60					Hexagon screw	Vis à tête hexagonale	Sechskantschraube	Tornillo hexagonal	Sexkantsskruv	
7	**VOE 14531017**	4					Pin	Goupille	Stift	Pasador	Pinne	
8	**VOE 914167**	2					Lubricating nipple	Graisseur	Schmiernippel	Niple lubricador	Smörjnippel	
9	**VOE 14561099**	2					Nipple	Raccord	Nippel	Niple	Nippel	
10	**VOE 14882734**	1					Hose	Flexible	Schlauch	Manguera	Slang	
11	**SA 9411-91970**	1					Connector	Raccord	Anschluss	Union	Anslutning	
12	**VOE 14880641**	1					Hose	Flexible	Schlauch	Manguera	Slang	

1		**Svängsystem** **Sistema de oscilación** **Schwenksystem** **Système de pivotement** **Swing system**	Catalogue id **20670**	Group **492**
2			Illustr. No **1069152**	Section **100**
3			Issue **PUB 20032419-B**	Page **261**
4				
5				



Volvo Construction Equipment
www.volvoce.com

GROUP		Section	Page
715	Protecting plate	100	269
715	Protective plate for travel motor	200	271
716	Counterweight	100	273
718	Upper frame	500	275
775	Track chain	100	277
775	Track chain	110	279
775	Undercarriage, track guards 8291446, 8294778, 8294779	500	281
775	Undercarriage, spring package 8291446, 8291445	700	283
775	Front idler 8291445, 8294776, 8294777	800	285
775	Front idler 8291446, 8294778, 8294779	850	287
775	Top roller 8291446, 8291445	900	289
775	Bottom roller 8291445, 8294776, 8294777	1000	291
775	Bottom roller 8291446, 8294778, 8294779	1050	293
775	Sprocket 8291446, 8291445	1200	295

GROUPE		Section	Page
715	Plaque de protection	100	269
715	Tôle de protection pour moteur de translation	200	271
716	Contrepoids	100	273
718	Cadre supérieur	500	275
775	Chaîne de chenille	100	277
775	Chaîne de chenille	110	279
775	Châssis porteur, protection de chenilles 8291446, 8294778, 8294779	500	281
775	Châssis porteur, jeu de ressorts 8291446, 8291445	700	283
775	Roue AV 8291445, 8294776, 8294777	800	285
775	Roue AV 8291446, 8294778, 8294779	850	287
775	Rouleau supérieur 8291446, 8291445	900	289
775	Rouleau inférieur 8291445, 8294776, 8294777	1000	291
775	Rouleau inférieur 8291446, 8294778, 8294779	1050	293
775	Barbotin 8291446, 8291445	1200	295

GRUPPE		Abschnitt	Seite
715	Schutzblech	100	269
715	Schutzblech für Fahrmotor	200	271
716	Gegengewicht	100	273
718	Oberwagen	500	275
775	Raupenkette	100	277
775	Raupenkette	110	279
775	Unterwagen, Raupenschutz 8291446, 8294778, 8294779	500	281
775	Unterwagen, Federpaket 8291446, 8291445	700	283
775	Vorderrad 8291445, 8294776, 8294777	800	285
775	Vorderrad 8291446, 8294778, 8294779	850	287
775	Tragrolle 8291446, 8291445	900	289
775	Laufrolle 8291445, 8294776, 8294777	1000	291
775	Laufrolle 8291446, 8294778, 8294779	1050	293
775	Kettentrieb 8291446, 8291445	1200	295

GRUPO		Sección	Página
715	Placa de protección	100	269
715	Placa de protección para el motor de transporte	200	271
716	Contrapeso	100	273
718	Bastidor de la superestructura	500	275
775	Cadena de oruga	100	277
775	Cadena de oruga	110	279
775	Carro inferior, protección de orugas 8291446, 8294778, 8294779	500	281
775	Carro inferior, paquete de muelles 8291446, 8291445	700	283
775	Ruedas de guía delanteras 8291445, 8294776, 8294777	800	285
775	Ruedas de guía delanteras 8291446, 8294778, 8294779	850	287
775	Rodillo superior 8291446, 8291445	900	289
775	Rodillo inferior 8291445, 8294776, 8294777	1000	291
775	Rodillo inferior 8291446, 8294778, 8294779	1050	293
775	Rueda motriz 8291446, 8291445	1200	295

GRUPP		Avsnitt	Sida
715	Skyddsplåt	100	269
715	Skyddsplåt för körmotor	200	271
716	Motvikt	100	273
718	Övre ram	500	275
775	Bandkedja	100	277
775	Bandkedja	110	279
775	Undervagn, bandskydd 8291446, 8294778, 8294779	500	281
775	Undervagn, fjäderpaket 8291446, 8291445	700	283
775	Löphjul fram 8291445, 8294776, 8294777	800	285
775	Löphjul fram 8291446, 8294778, 8294779	850	287
775	Överrulle 8291446, 8291445	900	289
775	Underrulle 8291445, 8294776, 8294777	1000	291
775	Underrulle 8291446, 8294778, 8294779	1050	293
775	Drivhjul 8291446, 8291445	1200	295

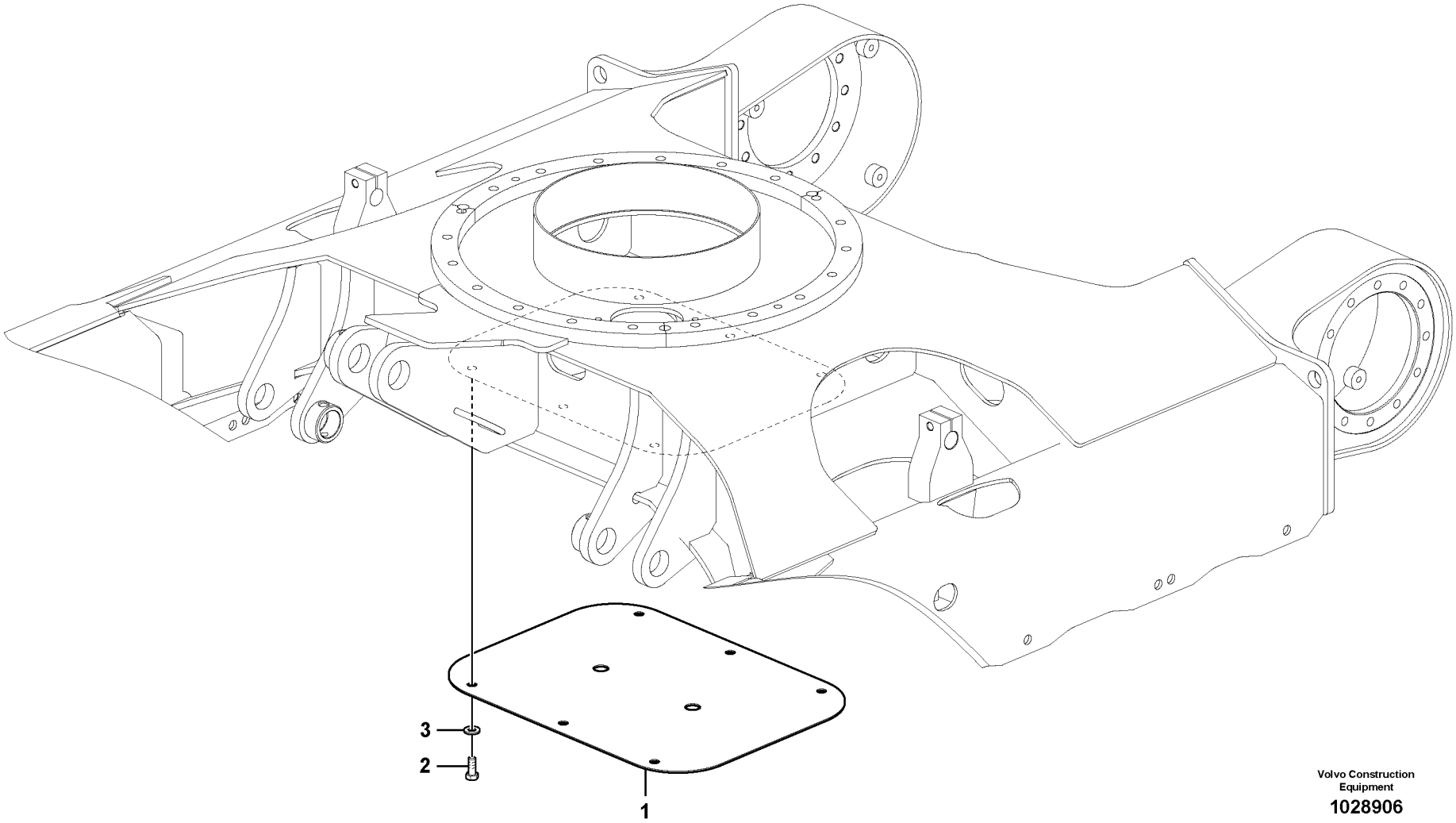

Volvo Construction Equipment

1028906

Fig.	Part No.	Quantity 1	2	3	PS	KIT	Description	Dénomination	Bezeichnung	Denominación	Benämning	Notes
1	**VOE 14519125**	1					Cover	Capot	Haube	Capó	Huv	
2	**VOE 978932**	6					Hexagon screw	Vis à tête hexagonale	Sechskantschraube	Tornillo hexagonal	Sexkantsskruv	
3	**VOE 992042**	6					Plain washer	Rondelle plane	Flachscheibe	Arandela plana	Planbricka	

1		**Skyddsplåt** **Placa de protección** **Schutzblech** **Plaque de protection** **Protecting plate**	Catalogue id **20670**	Group **715**
2			Illustr. No **1028906**	Section **100**
3			Issue **PUB 20032419-B**	Page **269**
4				
5				

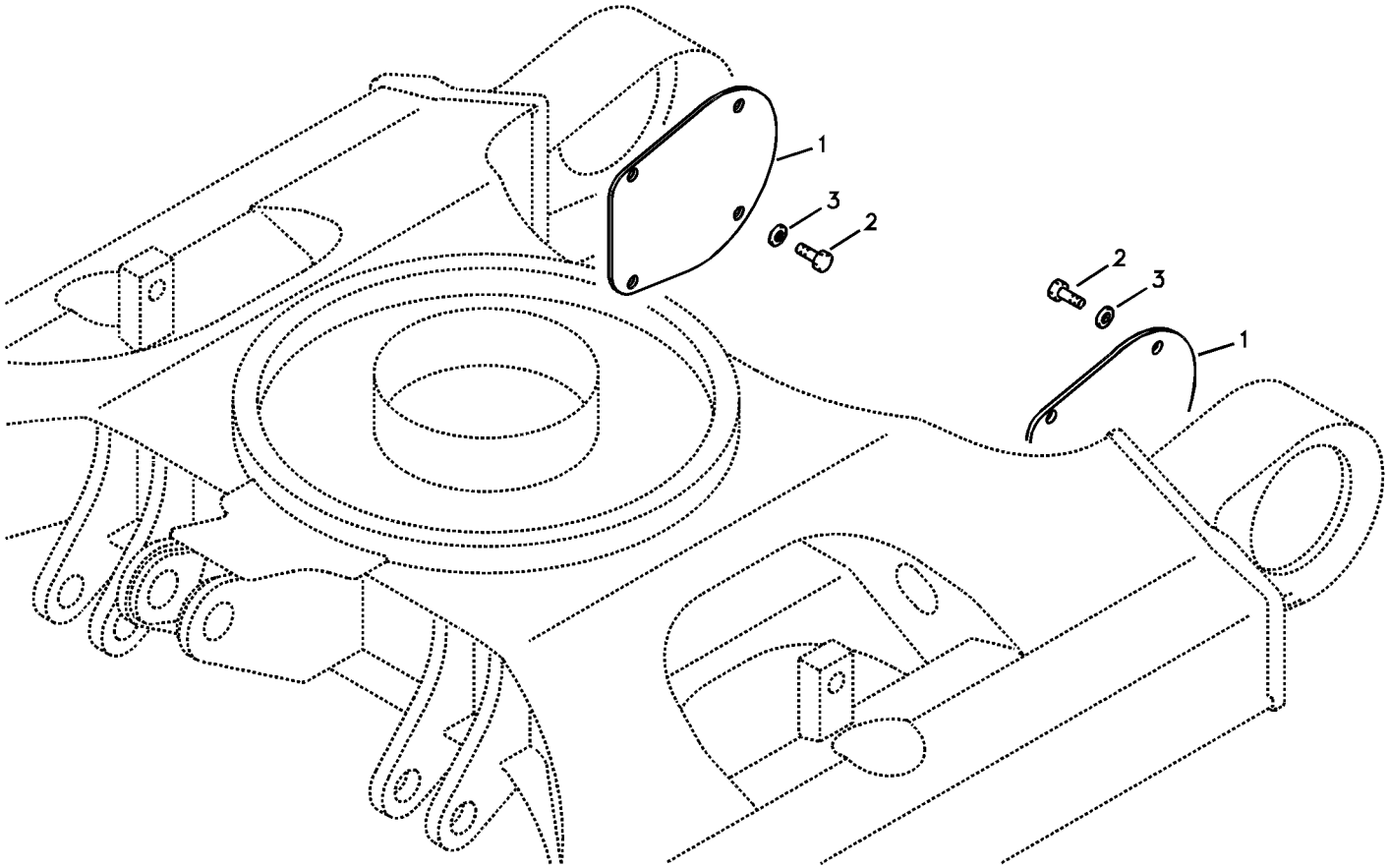
1
3
2
2
3
1

Fig.	Part No.	Quantity 1	2	3	PS	KIT	Description	Dénomination	Bezeichnung	Denominación	Benämning	Notes
1	**VOE 14517286**	2					Cover	Capot	Haube	Capo	Lock	
2	**VOE 978932**	8					Hexagon screw	Vis à tête hexagonale	Sechskantschraube	Tornillo hexagonal	Sexkantsskruv	
3	**VOE 992042**	8					Plain washer	Rondelle plane	Flachscheibe	Arandela plana	Planbricka	

1		**Skyddsplåt för körmotor** **Placa de protección para el motor de transporte** **Schutzblech für Fahrmotor** **Tôle de protection pour moteur de translation** **Protective plate for travel motor**	Catalogue id **20670**	Group **715**
2			Illustr. No **1013441**	Section **200**
3			Issue **PUB 20032419-B**	Page **271**
4				
5				

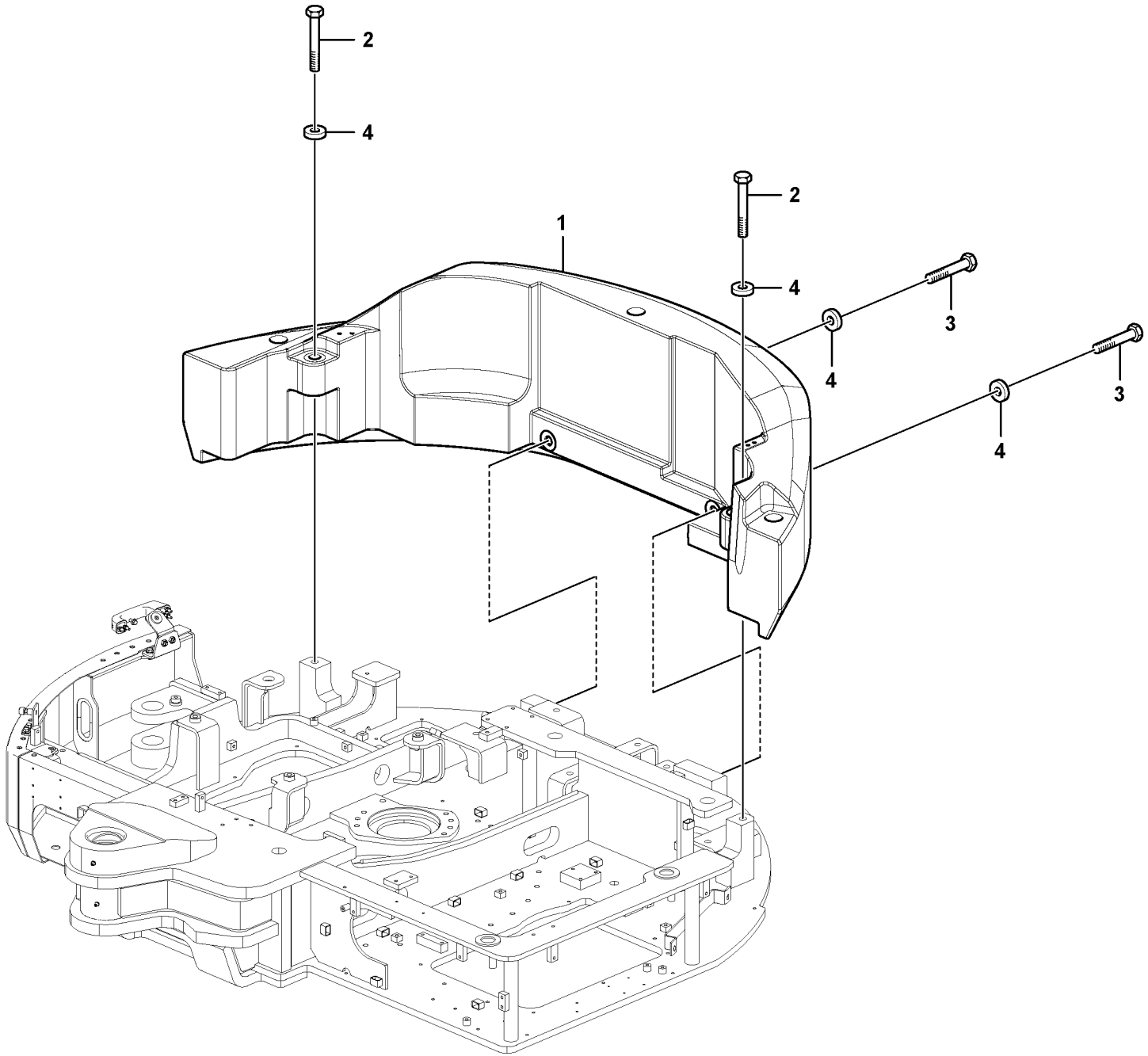

Volvo Construction Equipment
1069872

Fig.	Part No.	Quantity 1	2	3	PS	KIT	Description	Dénomination	Bezeichnung	Denominación	Benämning	Notes
1	**VOE 14601380**	1					Counterweight	Masse d'équilibrage	Gegengewicht	Contrapeso	Motvikt	
2	**VOE 990420**	2					Hexagon screw	Vis à tête hexagonale	Sechskantschraube	Tornillo hexagonal	Sexkantsskruv	
3	**VOE 993005**	2					Hexagon screw	Vis à tête hexagonale	Sechskantschraube	Tornillo hexagonal	Sexkantsskruv	
4	**VOE 14606077**	4					Washer	Rondelle	Scheibe	Arandela	Bricka	

1	**8291481**	**Motvikt** **Contrapeso** **Gegengewicht** **Contrepoids** **Counterweight**	Catalogue id **20670**	Group **716**
2			Illustr. No **1069872**	Section **100**
3			Issue **PUB 20032419-B**	Page **273**
4				
5				

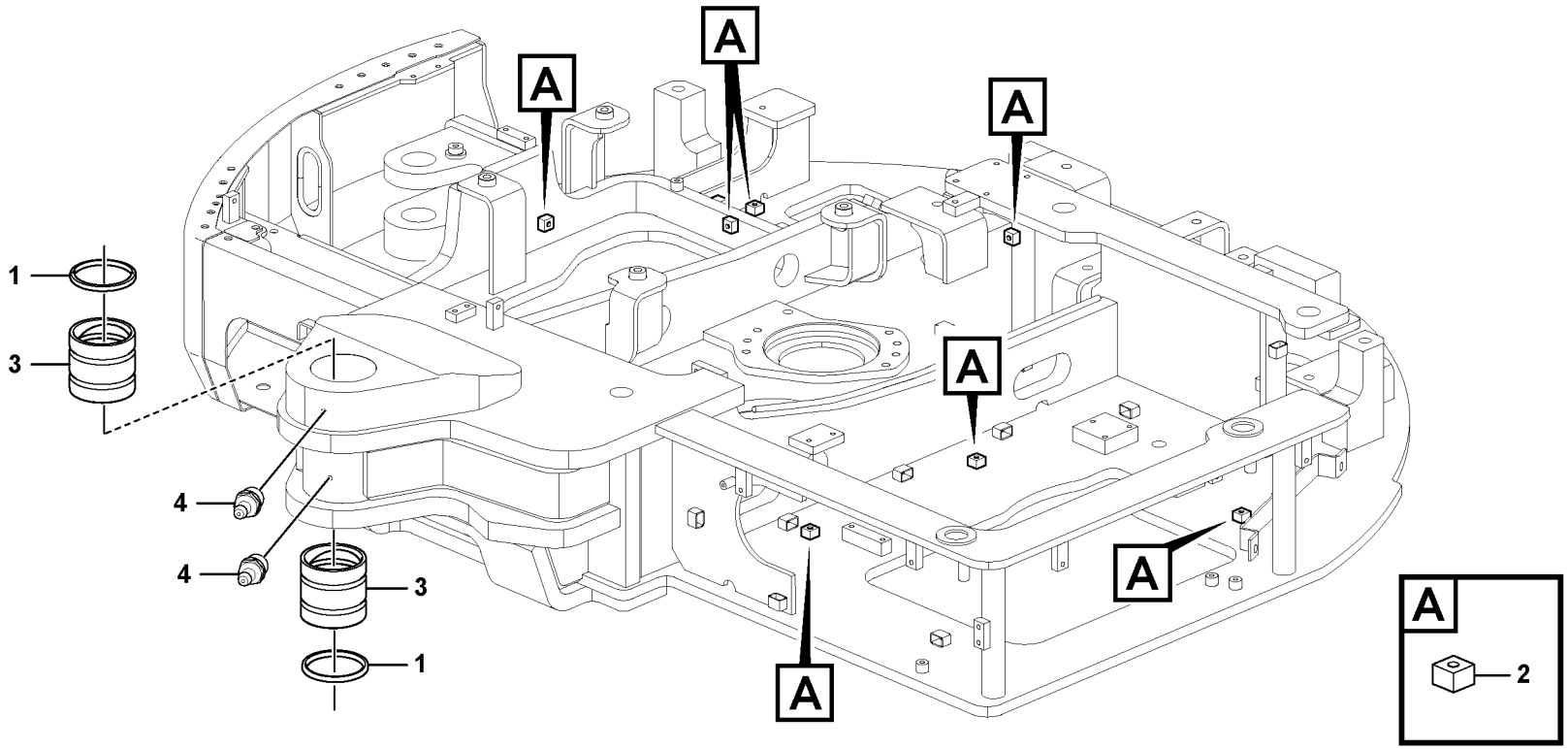

Volvo Construction Equipment

1069140

Fig.	Part No.	Quantity 1	2	3	PS	KIT	Description	Dénomination	Bezeichnung	Denominación	Benämning	Notes
1	**VOE 14645322**	2					Sealing	Étanchéité	dichtung	Junta	Tätning	
2	**SA 9116-31016**	16					Seat	Siège	Sitz	Asiento	Stol	
3	**VOE 14645323**	2					Bushing	Bague	Buchse	Casquillo	Bussning	
4	**VOE 914167**	2					Lubricating nipple	Graisseur	Schmiernippel	Niple lubricador	Smörjnippel	

1		**Övre ram** **Bastidor de la superestructura** **Oberwagen** **Cadre supérieur** **Upper frame**	Catalogue id **20670**	Group **718**
2			Illustr. No **1069140**	Section **500**
3			Issue **PUB 20032419-B**	Page **275**
4				
5				

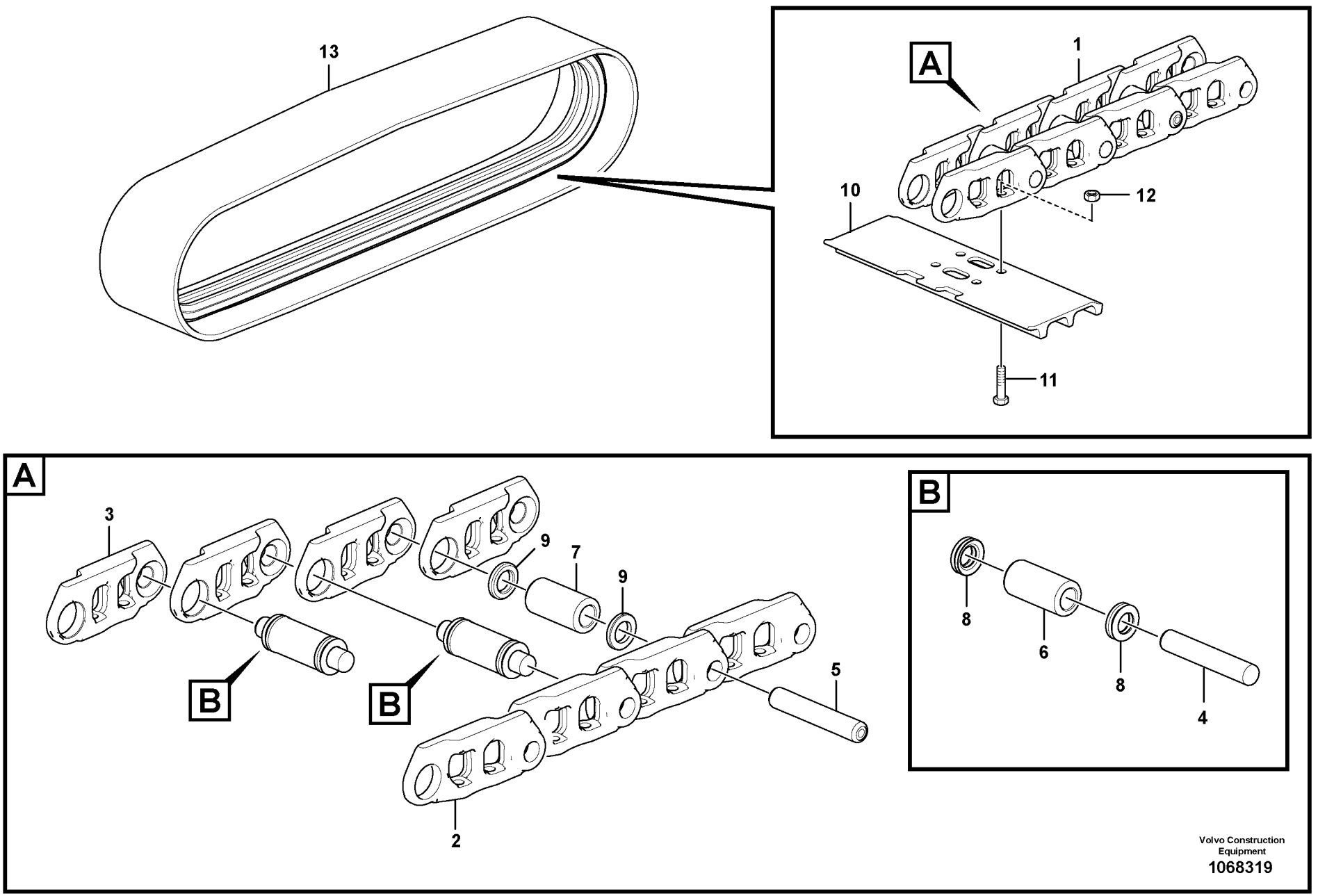
13
A
1
10
12
11
A
3
9
7
9
B
B
5
2
B
8
6
8
4
Volvo Construction Equipment
1068319

Fig.	Part No.	Quantity 1	2	3	4	5	PS	KIT	Description	Dénomination	Bezeichnung	Denominación	Benämning	Notes
1	**VOE 14620750**	2	2	2					Link	Articulation	Gelenk	Articulación	Länk	
2	**VOE 14620751**	39	39	39					•Link	•Articulation	•Gelenk	•Articulación	•Länk	
3	**VOE 14620752**	39	39	39					•Link	•Articulation	•Gelenk	•Articulación	•Länk	
4	**VOE 14620753**	38	38	38					•Pin	•Goupille	•Stift	•Pasador	•Pinne	
5	**VOE 14620754**	1	1	1					•Pin	•Goupille	•Stift	•Pasador	•Pinne	
6	**VOE 14620755**	38	38	38					•Bushing	•Bague	•Buchse	•Casquillo	•Bussning	
7	**VOE 14620756**	1	1	1					•Bushing	•Bague	•Buchse	•Casquillo	•Bussning	
8	**VOE 14620757**	76	76	76					•Sealing	•Étanchéité	•dichtung	•Junta	•Tätning	
9	**VOE 14620758**	2	2	2					•Spacer	•Entretoise	•Abstandkörper	•Distanciador	•Distans	
10	**VOE 14520838**	39							Track shoe	Tuile de chenille	Raupenplatte	Placa de orugas	Bandplatta	
10	**VOE 14529753**		39						Track Shoe	Tuile chenilles	Bodenplatte	Placa De Orugas	Bandplatta	
10	**VOE 14559262**			39					Pad	Support inférieur	Unterlegring	Suplemento	Underlägg	8294780
11	**VOE 14520948**	156	156	156					Bolt	Boulon	Bolzen	Perno	Bult	
12	**VOE 14520947**	156	156	156					Nut	Écrou	Mutter	Tuerca	Mutter	
13	**VOE 14628981**				2				Track chain	Chaîne de chenille	Raupenkette	Cadena orugas	Bandkedja	
13	**VOE 14614315**					2			Pad	Support inférieur	Unterlegring	Suplemento	Underlägg	

1	**8291444, 8294778**
2	**8293050, 8294779**
3	**8293051**
4	**8291443, 8294777**
5	**8293049, 8294776**

Bandkedja
Cadena de oruga
Raupenkette
Chaîne de chenille
Track chain

Catalogue id **20670**	Group **775**
Illustr. No **1068319**	Section **100**
Issue **PUB 20032419-B**	Page **277**



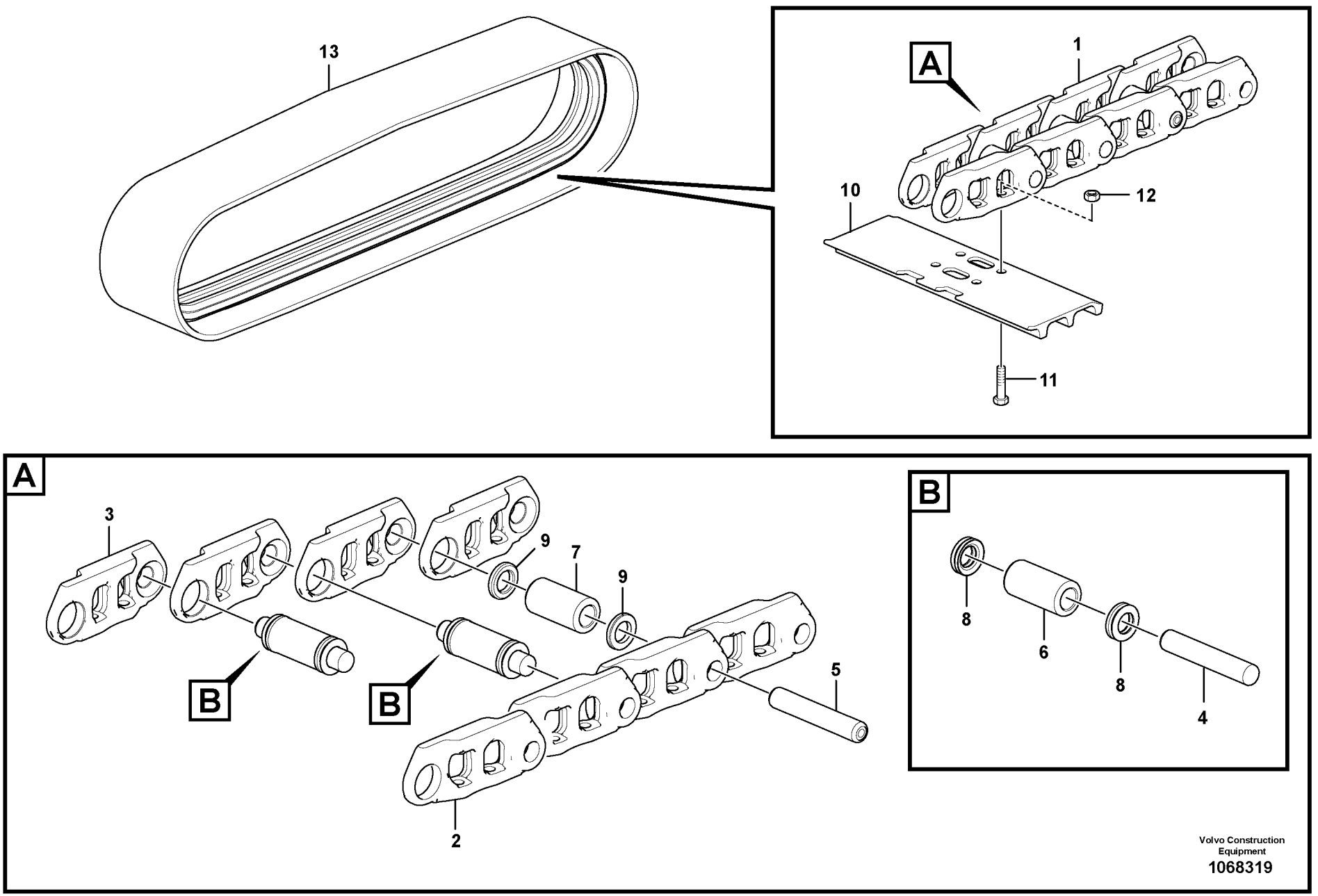
13
A
1
10
12
11
A
3
9
7
9
B
B
5
2
B
8
6
8
4
Volvo Construction Equipment
1068319

Fig.	Part No.	Quantity 1	2	3	PS	KIT	Description	Dénomination	Bezeichnung	Denominación	Benämning	Notes
1	**VOE 14620750**	2					Link	Articulation	Gelenk	Articulación	Länk	
2	**VOE 14620751**	39					•Link	•Articulation	•Gelenk	•Articulación	•Länk	
3	**VOE 14620752**	39					•Link	•Articulation	•Gelenk	•Articulación	•Länk	
4	**VOE 14620753**	38					•Pin	•Goupille	•Stift	•Pasador	•Pinne	
5	**VOE 14620754**	1					•Pin	•Goupille	•Stift	•Pasador	•Pinne	
6	**VOE 14620755**	38					•Bushing	•Bague	•Buchse	•Casquillo	•Bussning	
7	**VOE 14620756**	1					•Bushing	•Bague	•Buchse	•Casquillo	•Bussning	
8	**VOE 14620757**	76					•Sealing	•Étanchéité	•dichtung	•Junta	•Tätning	
9	**VOE 14620758**	2					•Spacer	•Entretoise	•Abstandkörper	•Distanciador	•Distans	
10	**VOE 14628984**	39					Track shoe	Tuile de chenille	Raupenplatte	Placa de orugas	Bandplatta	450mm, Track shoe
	VOE 14636387	39					Pad	Support inférieur	Unterlegring	Suplemento	Underlägg	450mm, Rubber pad
	VOE 992056	156					Plain washer	Rondelle plane	Flachscheibe	Arandela plana	Planbricka	
	VOE 979020	156					Hexagon nut	Écrou hexagonal	Sechskantmutter	Tuerca hexagonal	Sexkantsmutter	8294780
11	**VOE 14520948**	156					Bolt	Boulon	Bolzen	Perno	Bult	
12	**VOE 14520947**	156					Nut	Écrou	Mutter	Tuerca	Mutter	
13	**VOE 14628981**		2				Track chain	Chaîne de chenille	Raupenkette	Cadena orugas	Bandkedja	
13	**VOE 14614315**			2			Pad	Support inférieur	Unterlegring	Suplemento	Underlägg	

1	**8295204**
2	**8291443**
3	**8293049**
4	
5	

Bandkedja
Cadena de oruga
Raupenkette
Chaîne de chenille
Track chain

Catalogue id **20670**	Group **775**
Illustr. No **1068319**	Section **110**
Issue **PUB 20032419-B**	Page **279**



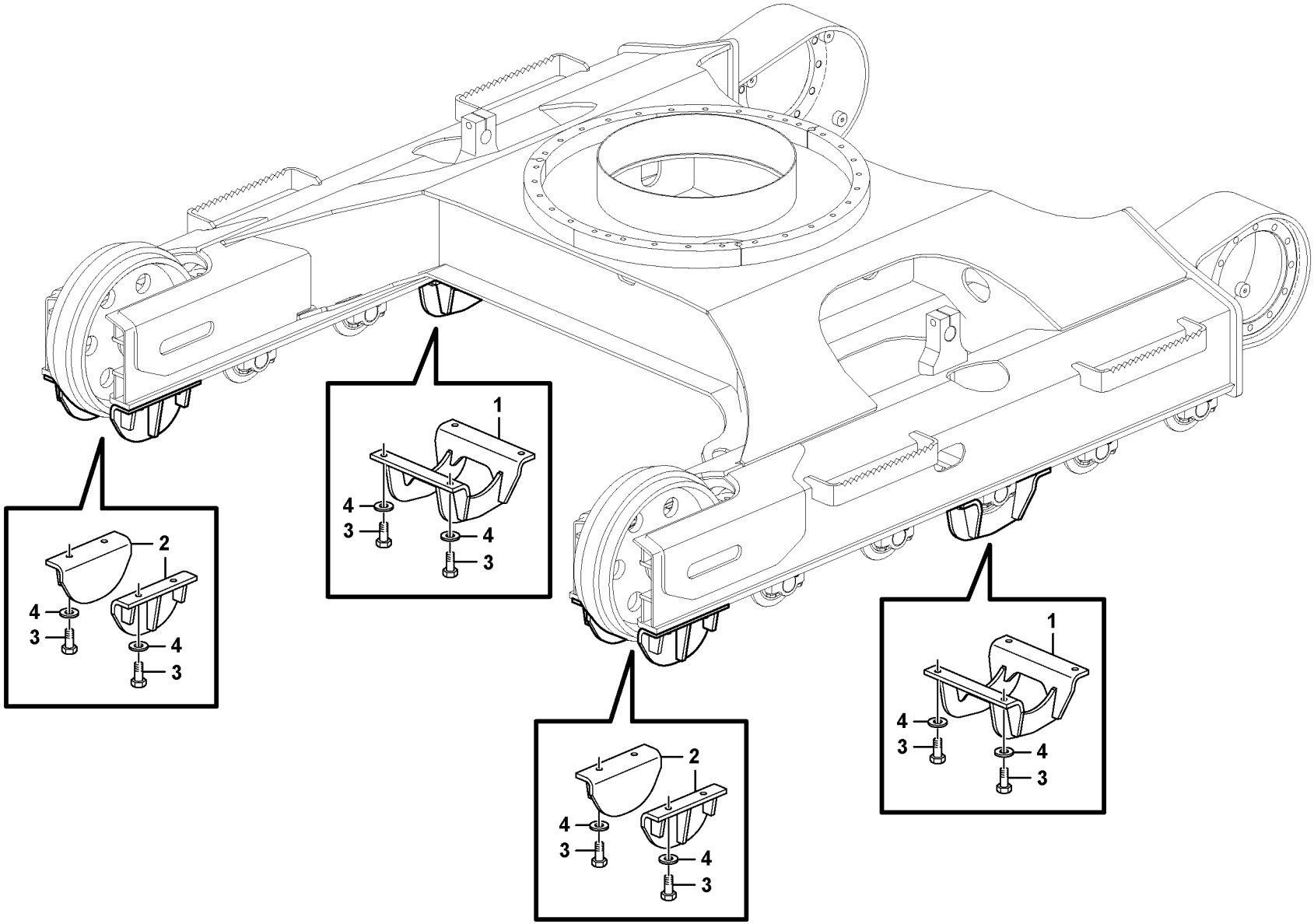

Volvo Construction Equipment

1068288

Fig.	Part No.	Quantity 1	2	3	PS	KIT	Description	Dénomination	Bezeichnung	Denominación	Benämning	Notes
1	**VOE 14628980**	2					Guard	Protection	Schutz	Proteccion	Skydd	
2	**VOE 14520832**	4					Guard	Protection	Schutz	Proteccion	Skydd	
3	**VOE 993030**	16					Hexagon screw	Vis à tête hexagonale	Sechskantschraube	Tornillo hexagonal	Sexkantsskruv	
4	**VOE 992055**	16					Plain washer	Rondelle plane	Flachscheibe	Arandela plana	Planbricka	

1		**Undervagn, bandskydd** **Carro inferior, protección de orugas** **Unterwagen, Raupenschutz** **Châssis porteur, protection de chenilles** **Undercarriage, track guards**	Catalogue id **20670**	Group **775**
2			Illustr. No **1068288**	Section **500**
3			Issue **PUB 20032419-B**	Page **281**
4				
5		**8291446, 8294778, 8294779**		

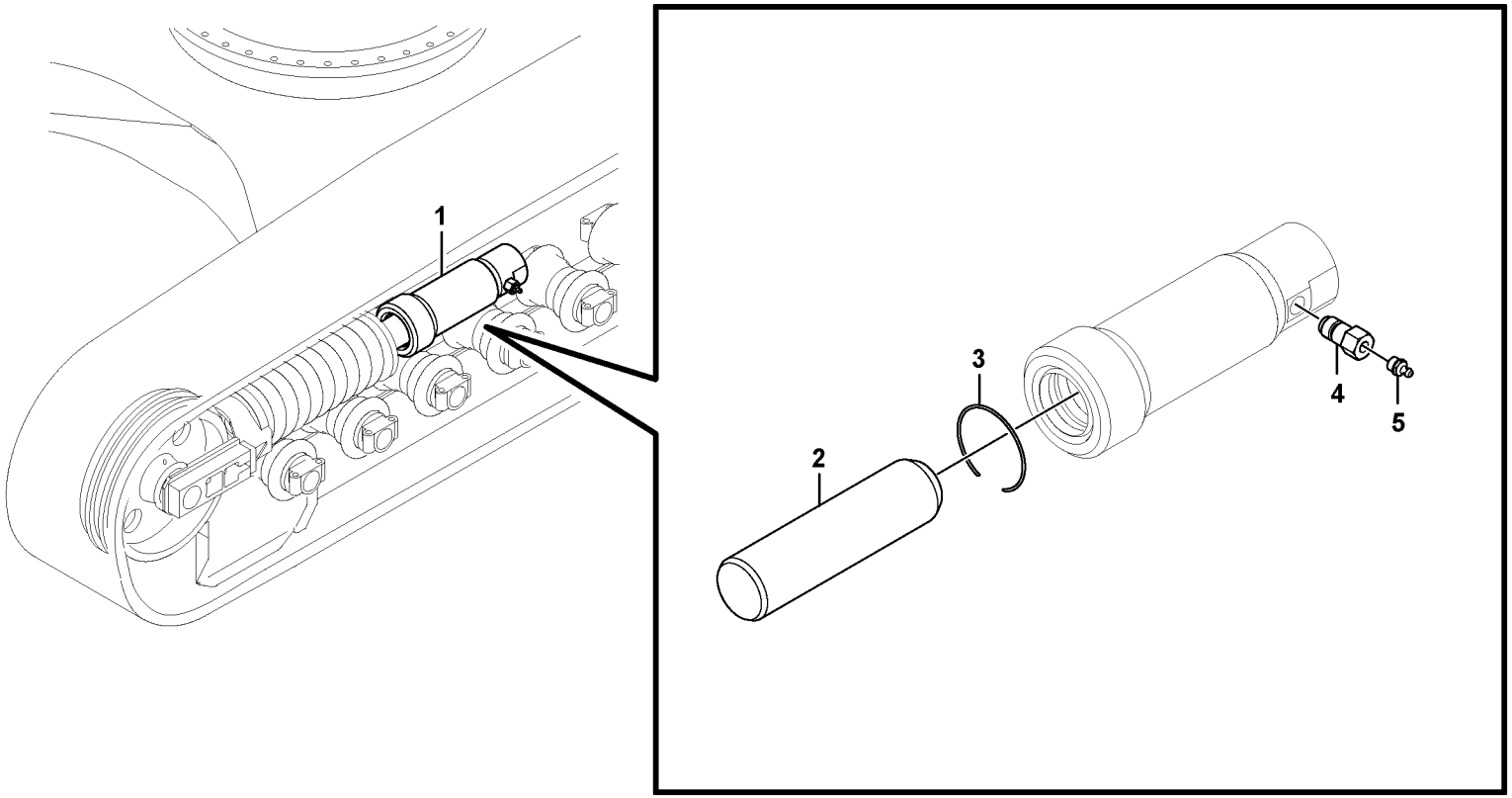
1
2
3
4
5

Fig.	Part No.	Quantity 1	2	3	PS	KIT	Description	Dénomination	Bezeichnung	Denominación	Benämning	Notes
1	**VOE 14662050**	2					Cylinder	Cylindre	Zylinder	Cilindro	Cylinder	
2	**VOE 14629261**	2					•Piston	•Piston	•Kolben	•Pistón	•Kolv	
3	**SA 9556-05000**	2					•Ring	•Anneau	•Ring	•Anillo	•Ring	
4	**VOE 14635841**	2					•Valve	•Valve	•Ventil	•Válvula	•Ventil	
5	**VOE 914167**	2					•Lubricating nipple	•Graisseur	•Schmiernippel	•Niple lubricador	•Smörjnippel	

1		**Undervagn, fjäderpaket** **Carro inferior, paquete de muelles** **Unterwagen, Federpaket** **Châssis porteur, jeu de ressorts** **Undercarriage, spring package**	Catalogue id **20670**	Group **775**
2				
3			Illustr. No **1067180**	Section **700**
4				
5		**8291446, 8291445**	Issue **PUB 20032419-B**	Page **283**

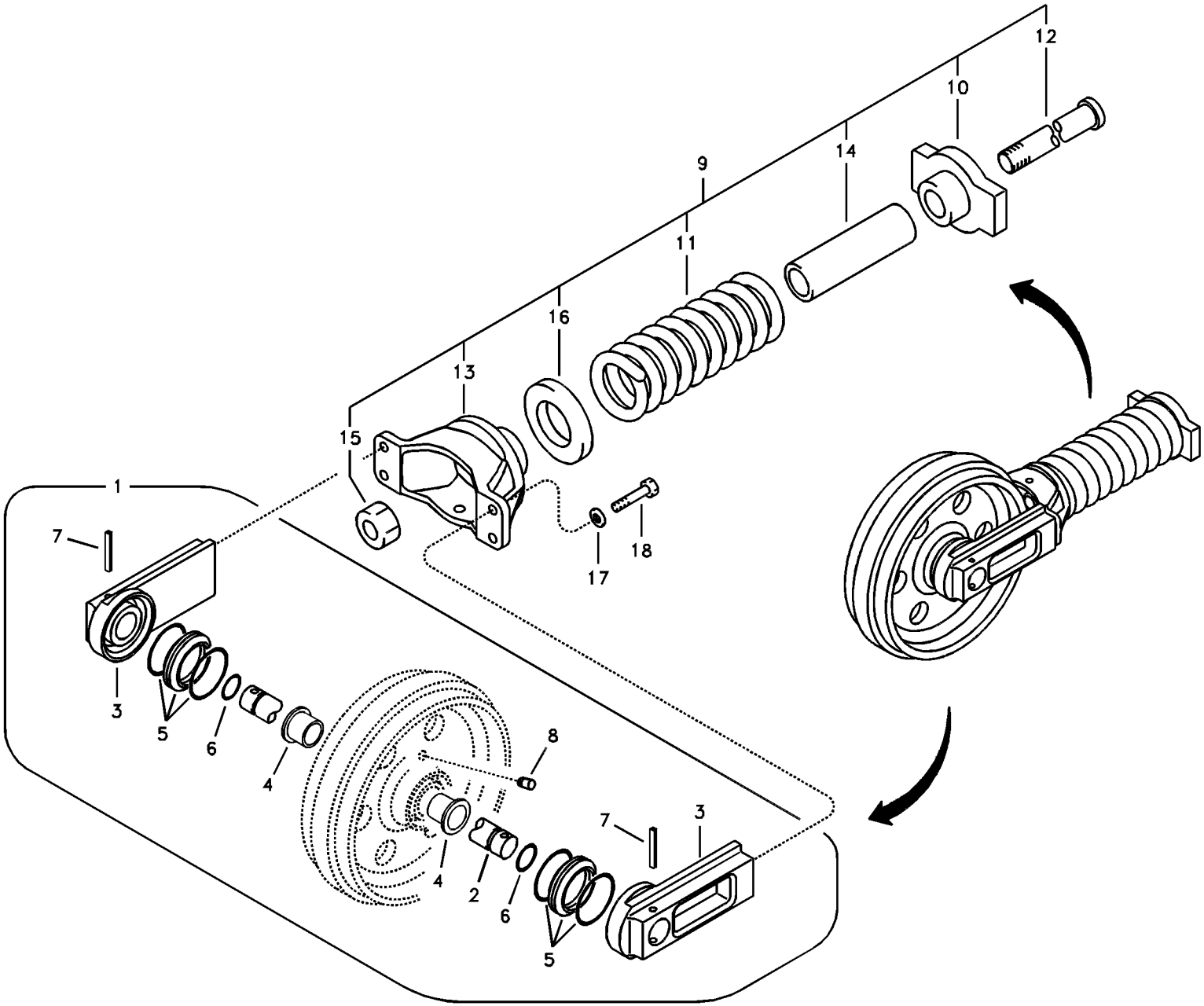

Volvo Construction Equipment

1013448

Fig.	Part No.	Quantity 1	2	3	PS	KIT	Description	Dénomination	Bezeichnung	Denominación	Benämning	Notes
1	**VOE 14628977**	2					Idler	Roue av	Leitrad	Pinon guia	Framhjul	
2	**VOE 14521195**	2					•Shaft	•Arbre	•Welle	•Eje	•Axel	
3	**VOE 14628978**	4					•Support	•Bâti	•Stativ	•Base	•Stativ	
4	**VOE 14521197**	4					•Bushing	•Bague	•Buchse	•Casquillo	•Bussning	
5	**VOE 14521209**	4					•Sealing	•Étanchéité	•dichtung	•Junta	•Tätning	
6	**VOE 990585**	4					•O-ring	•Joint torique	•O-Ring	•Anillo tórico	•O-ring	
7	**VOE 14521202**	4					•Pin	•Goupille	•Zapfen	•Pasador	•Tapp	
8	**VOE 14532276**	2					•Plug	•Bouchon	•Stopfen	•Tapon	•Plugg	
9	**VOE 14567280**	2					Spring	Ressort	Feder	Resorte	Fjäder	
10	**VOE 14567281**	2					•Bracket	•Console	•Konsole	•Consola	•Konsol	
11	**VOE 14521189**	2					•Recoil spring	•	•	•	•Dämpningsfjäder	
12	**VOE 14521190**	2					•Rod	•Monture	•Fuhler	•Varilla	•Spröt	
13	**VOE 14567282**	2					•Yoke	•Chape	•Joch	•Mordaza	•Ok	
14	**VOE 14521218**	2					•Stopping device	•Dispositif d'arrêt	•Anhaltevorrichtung	•Mecanismo de para	•Stoppdon	
15	**VOE 14521191**	2					•Nut	•Écrou	•Mutter	•Tuerca	•Mutter	
16	**VOE 14521193**	2					•Spacer	•Entretoise	•Abstandkörper	•Distanciador	•Distans	
17	**VOE 992042**	8					Plain washer	Rondelle plane	Flachscheibe	Arandela plana	Planbricka	
18	**VOE 993029**	8					Hexagon screw	Vis à tête hexagonale	Sechskantschraube	Tornillo hexagonal	Sexkantsskruv	

1		**Löphjul fram** **Ruedas de guía delanteras** **Vorderrad** **Roue AV** **Front idler**	Catalogue id **20670**	Group **775**
2			Illustr. No **1013448**	Section **800**
3			Issue **PUB 20032419-B**	Page **285**
4				
5		**8291445, 8294776, 8294777**		

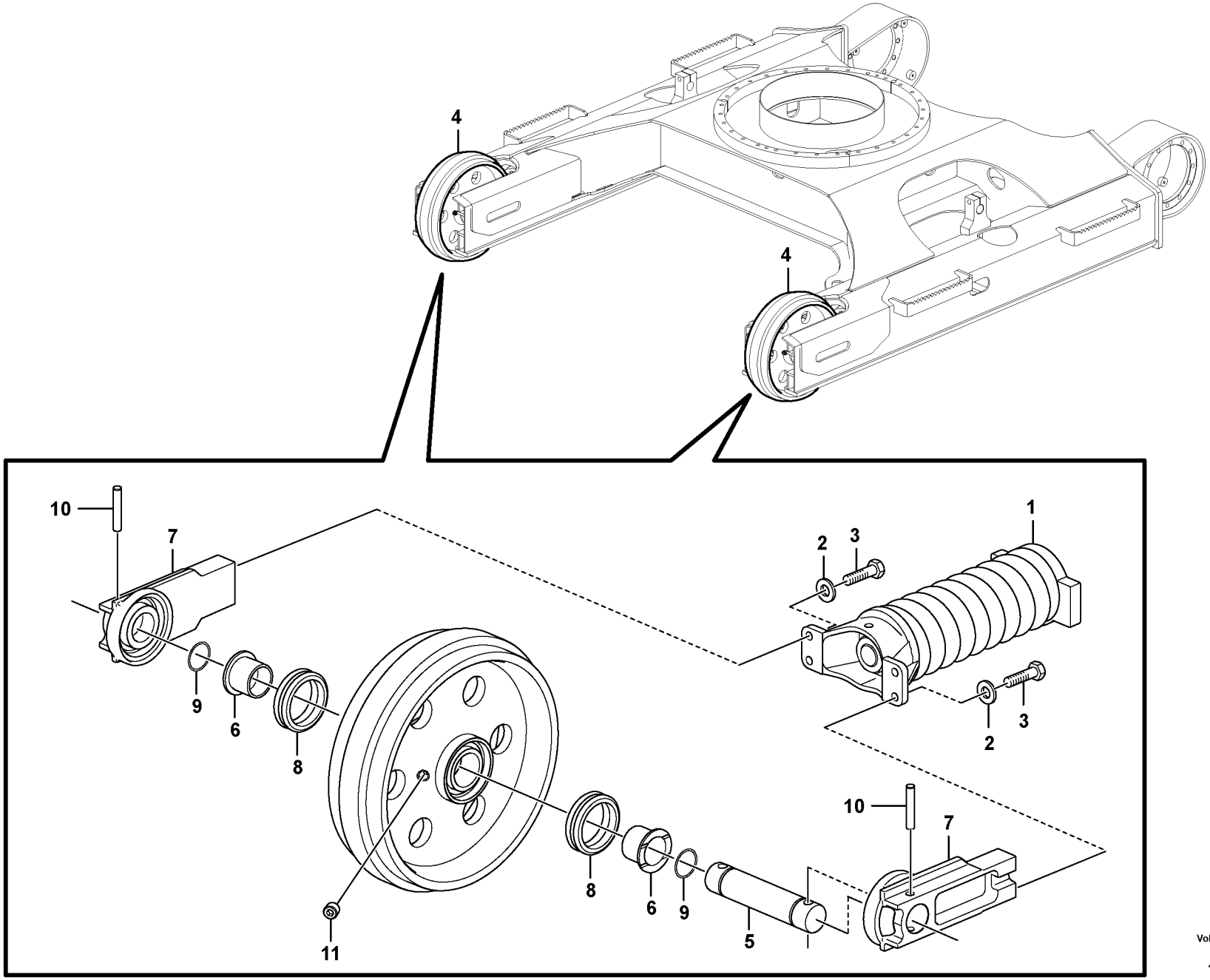

Volvo Construction Equipment

1068298

Fig.	Part No.	Quantity 1	2	3	PS	KIT	Description	Dénomination	Bezeichnung	Denominación	Benämning	Notes
1	**VOE 14567283**	2					Spring	Ressort	Feder	Resorte	Fjäder	
2	**VOE 992042**	8					Plain washer	Rondelle plane	Flachscheibe	Arandela plana	Planbricka	
3	**VOE 993029**	8					Hexagon screw	Vis à tête hexagonale	Sechskantschraube	Tornillo hexagonal	Sexkantsskruv	
4	**VOE 14628979**	2					Idler	Roue av	Leitrad	Pinon guia	Framhjul	
5	**VOE 14521195**	2					•Shaft	•Arbre	•Welle	•Eje	•Axel	
6	**VOE 14521197**	4					•Bushing	•Bague	•Buchse	•Casquillo	•Bussning	
7	**VOE 14628978**	4					•Support	•Bâti	•Stativ	•Base	•Stativ	
8	**VOE 14521209**	4					•Sealing	•Étanchéité	•dichtung	•Junta	•Tätning	
9	**VOE 990585**	4					•O-ring	•Joint torique	•O-Ring	•Anillo tórico	•O-ring	
10	**VOE 14521202**	4					•Pin	•Goupille	•Zapfen	•Pasador	•Tapp	
11	**VOE 14532276**	2					•Plug	•Bouchon	•Stopfen	•Tapon	•Plugg	

1		**Löphjul fram** **Ruedas de guía delanteras** **Vorderrad** **Roue AV** **Front idler**	Catalogue id **20670**	Group **775**
2				
3			Illustr. No **1068298**	Section **850**
4				
5		**8291446, 8294778, 8294779**	Issue **PUB 20032419-B**	Page **287**



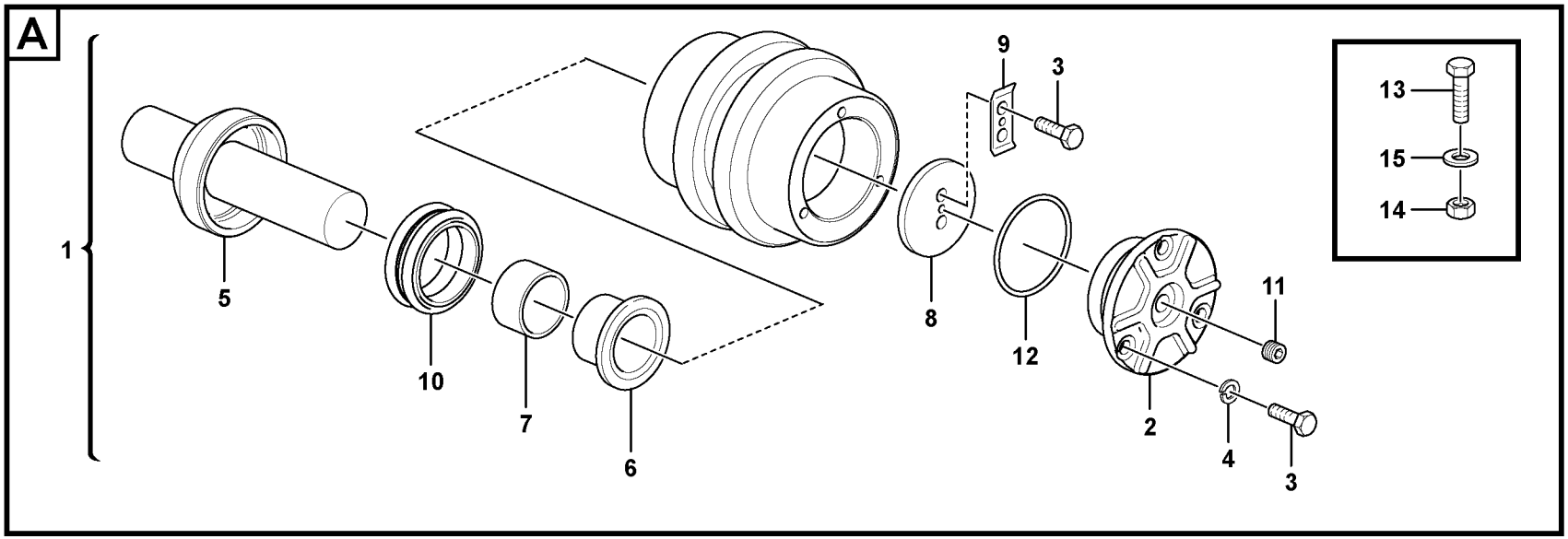

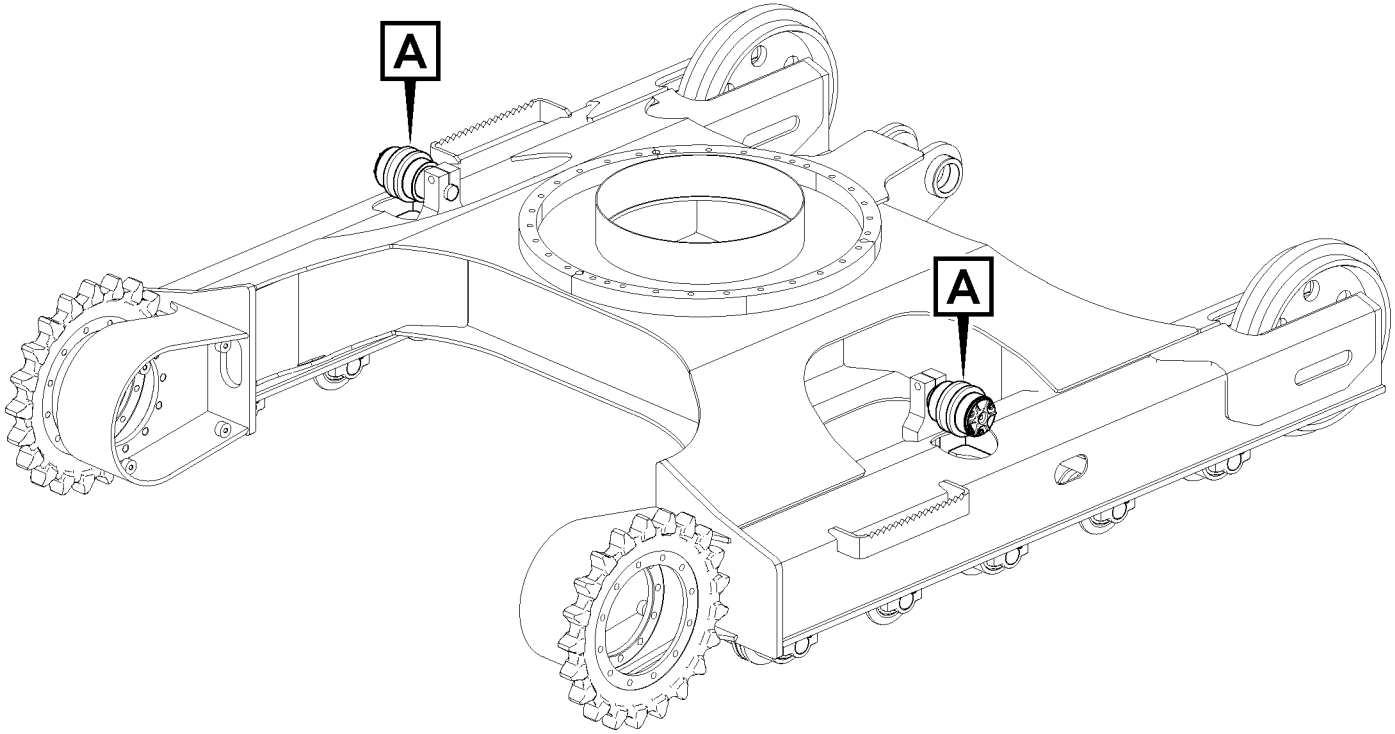

Volvo Construction Equipment
1068491

Fig.	Part No.	Quantity 1	2	3	PS	KIT	Description	Dénomination	Bezeichnung	Denominación	Benämning	Notes
1	**VOE 14593543**	2					Roller	Galet	Rolle	Rodillo	Rulle	
2	**VOE 14593545**	2					•Cover	•Capot	•Haube	•Capó	•Huv	
3	**VOE 983242**	10					•Hexagon screw	•Vis à tête hexagonal	•Sechskantschraube	•Tornillo hexagonal	•Sexkantsskruv	
4	**VOE 955921**	6					•Spring washer	•Rondelle élastique	•Federscheibe	•Arandela elástica	•Fjäderbricka	
5	**VOE 14521165**	2					•Shaft	•Arbre	•Welle	•Eje	•Axel	
6	**VOE 14521169**	2					•Bushing	•Bague	•Buchse	•Casquillo	•Bussning	
7	**VOE 14521170**	2					•Bushing	•Bague	•Buchse	•Casquillo	•Bussning	
8	**VOE 14521171**	2					•Plate	•Tôle	•Blech	•Chapa	•Plåt	
9	**VOE 14521172**	2					•Lock	•Serrure	•Schloß	•Cierre	•Låselement	
10	**VOE 14531427**	2					•Sealing	•Étanchéité	•dichtung	•Junta	•Tätning	
11	**VOE 14532276**	2					•Plug	•Bouchon	•Stopfen	•Tapon	•Plugg	
12	**VOE 990588**	2					•O-ring	•Joint torique	•O-Ring	•Anillo tórico	•O-ring	
13	**VOE 978942**	2					Hexagon screw	Vis à tête hexagonale	Sechskantschraube	Tornillo hexagonal	Sexkantsskruv	
14	**VOE 979021**	2					Hexagon nut	Écrou hexagonal	Sechskantmutter	Tuerca hexagonal	Sexkantsmutter	
15	**VOE 992045**	4					Plain washer	Rondelle plane	Flachscheibe	Arandela plana	Planbricka	

1		**Överrulle** **Rodillo superior** **Tragrolle** **Rouleau supérieur** **Top roller**	Catalogue id **20670**	Group **775**
2				
3			Illustr. No **1068491**	Section **900**
4				
5		**8291446, 8291445**	Issue **PUB 20032419-B**	Page **289**



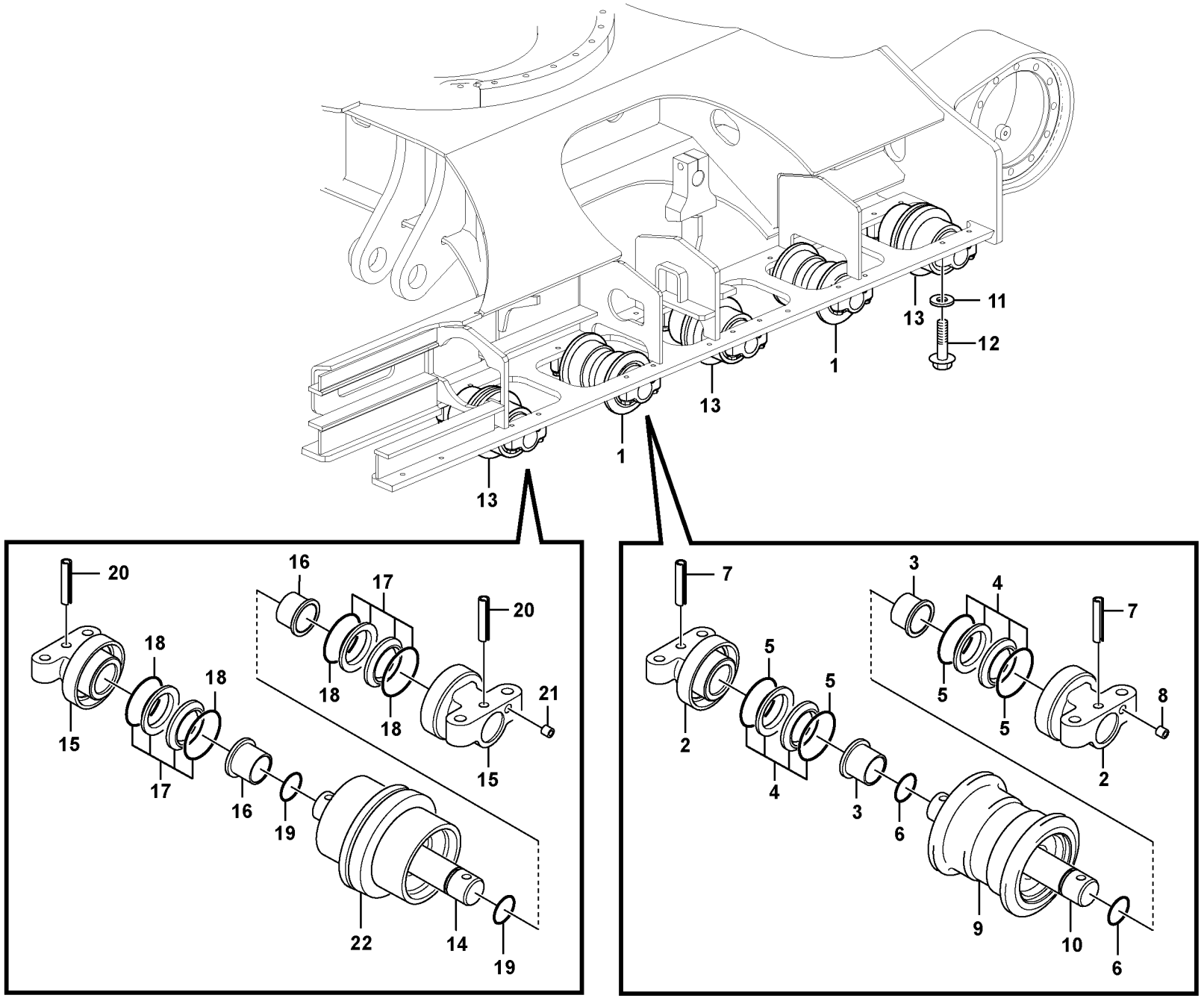

Volvo Construction Equipment

1069156

Fig.	Part No.	Quantity 1	2	3	PS	KIT	Description	Dénomination	Bezeichnung	Denominación	Benämning	Notes
1	**VOE 14619385**	4					Roller	Galet	Rolle	Rodillo	Rulle	
2	**VOE 14619392**	8					•Support	•Bâti	•Stativ	•Base	•Stativ	
3	**VOE 14619394**	8					•Bushing	•Bague	•Buchse	•Casquillo	•Bussning	
4	**VOE 14619600**	8					•Sealing	•Étanchéité	•dichtung	•Junta	•Tätning	
5	**VOE 14619602**	16					••O-ring	••Joint torique	••O-Ring	••Anillo tórico	••O-ring	
6	**VOE 968927**	8					•O-ring	•Joint torique	•O-Ring	•Anillo tórico	•O-ring	
7	**VOE 14619388**	8					•Pin	•Goupille	•Stift	•Pasador	•Pinne	
8	**VOE 14532276**	8					•Plug	•Bouchon	•Stopfen	•Tapon	•Plugg	
9	**VOE 14619386**	4					•Roller body	•Galet	•Rollenkörper	•	•Rullkropp	
10	**VOE 14619393**	4					•Shaft	•Arbre	•Welle	•Eje	•Axel	
11	**VOE 992055**	40					Plain washer	Rondelle plane	Flachscheibe	Arandela plana	Planbricka	
12	**VOE 992580**	40					Hexagon screw	Vis à tête hexagonale	Sechskantschraube	Tornillo hexagonal	Sexkantsskruv	
13	**VOE 14619390**	6					Roller	Galet	Rolle	Rodillo	Rulle	
14	**VOE 14619393**	6					•Shaft	•Arbre	•Welle	•Eje	•Axel	
15	**VOE 14619392**	12					•Support	•Bâti	•Stativ	•Base	•Stativ	
16	**VOE 14619394**	12					•Bushing	•Bague	•Buchse	•Casquillo	•Bussning	
17	**VOE 14619600**	12					•Sealing	•Étanchéité	•dichtung	•Junta	•Tätning	
18	**VOE 14619602**	24					••O-ring	••Joint torique	••O-Ring	••Anillo tórico	••O-ring	
19	**VOE 968927**	12					•O-ring	•Joint torique	•O-Ring	•Anillo tórico	•O-ring	
20	**VOE 14619388**	12					•Pin	•Goupille	•Stift	•Pasador	•Pinne	
21	**VOE 14532276**	12					•Plug	•Bouchon	•Stopfen	•Tapon	•Plugg	
22	**VOE 14619391**	6					•Roller body	•Galet	•Rollenkörper	•	•Rullkropp	

1		**Underrulle** **Rodillo inferior** **Laufrolle** **Rouleau inférieur** **Bottom roller**	Catalogue id **20670**	Group **775**
2				
3			Illustr. No **1069156**	Section **1000**
4				
5		**8291445, 8294776, 8294777**	Issue **PUB 20032419-B**	Page **291**

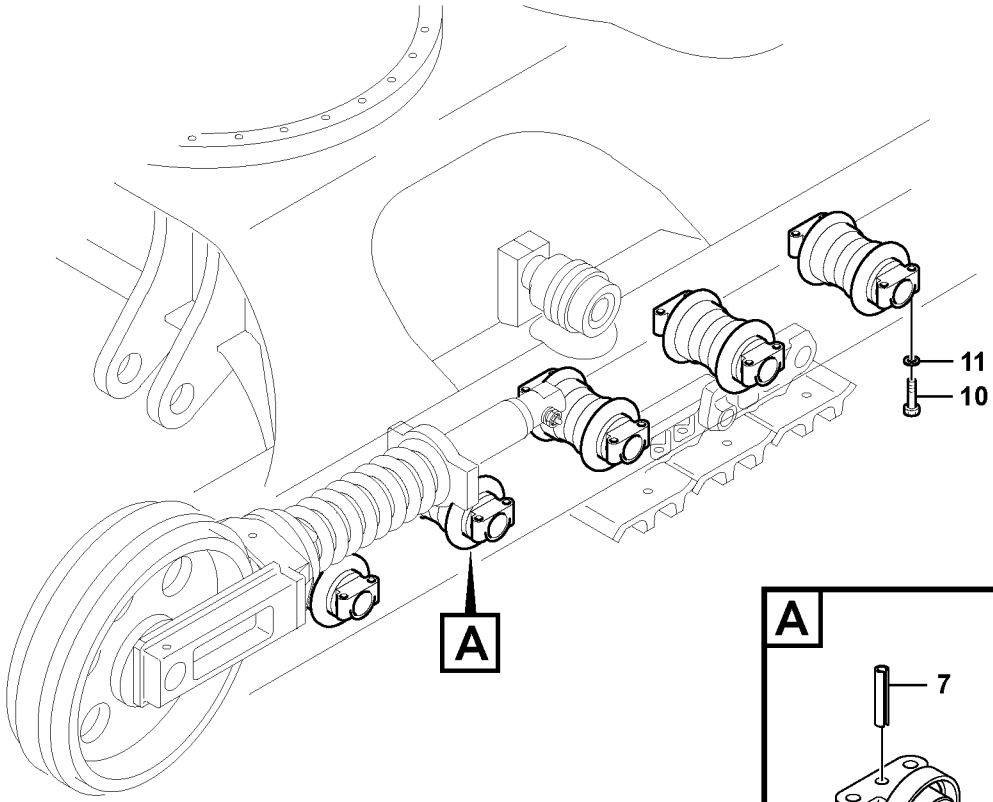
11
10
A

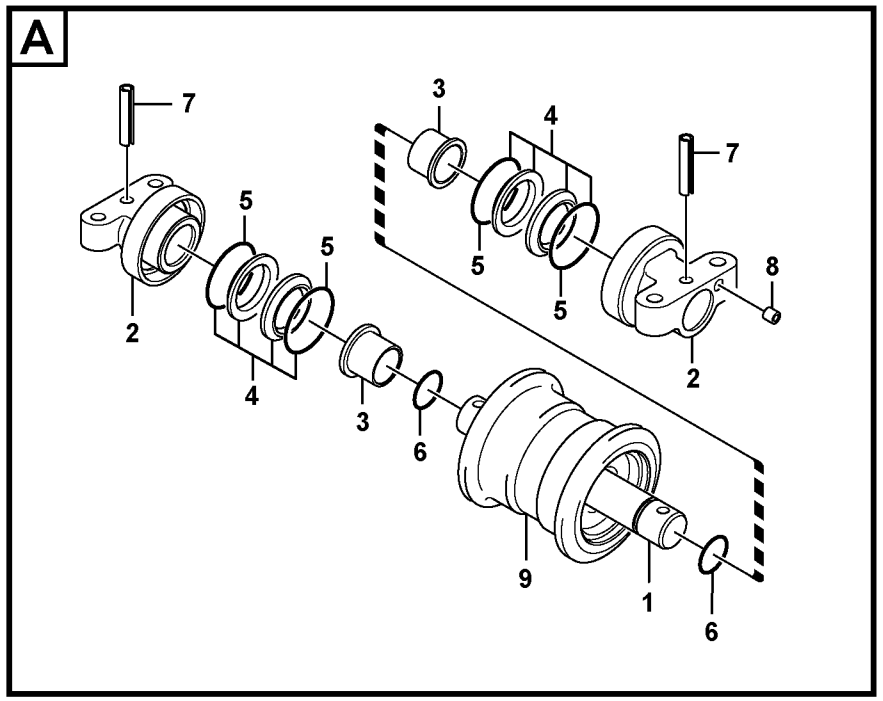
A
7
3
4
7
5
5
5
8
2
5
2
4
3
6
9
1
6

Fig.	Part No.	Quantity 1	2	3	PS	KIT	Description	Dénomination	Bezeichnung	Denominación	Benämning	Notes
	VOE 14619385	10					Roller	Galet	Rolle	Rodillo	Rulle	
1	**VOE 14619393**	10					•Shaft	•Arbre	•Welle	•Eje	•Axel	
2	**VOE 14619392**	20					•Support	•Bâti	•Stativ	•Base	•Stativ	
3	**VOE 14619394**	20					•Bushing	•Bague	•Buchse	•Casquillo	•Bussning	
4	**VOE 14619600**	20					•Sealing	•Étanchéité	•dichtung	•Junta	•Tätning	
5	**VOE 14619602**	40					••O-ring	••Joint torique	••O-Ring	••Anillo tórico	••O-ring	
6	**VOE 968927**	20					•O-ring	•Joint torique	•O-Ring	•Anillo tórico	•O-ring	
7	**VOE 14619388**	20					•Pin	•Goupille	•Stift	•Pasador	•Pinne	
8	**VOE 14532276**	20					•Plug	•Bouchon	•Stopfen	•Tapon	•Plugg	
9	**VOE 14619386**	10					•Roller body	•Galet	•Rollenkörper	•	•Rullkropp	
10	**VOE 992580**	40					Hexagon screw	Vis à tête hexagonale	Sechskantschraube	Tornillo hexagonal	Sexkantsskruv	
11	**VOE 992055**	40					Plain washer	Rondelle plane	Flachscheibe	Arandela plana	Planbricka	

1		**Underrulle** **Rodillo inferior** **Laufrolle** **Rouleau inférieur** **Bottom roller**	Catalogue id **20670**	Group **775**
2				
3			Illustr. No **1069179**	Section **1050**
4				
5		**8291446, 8294778, 8294779**	Issue **PUB 20032419-B**	Page **293**

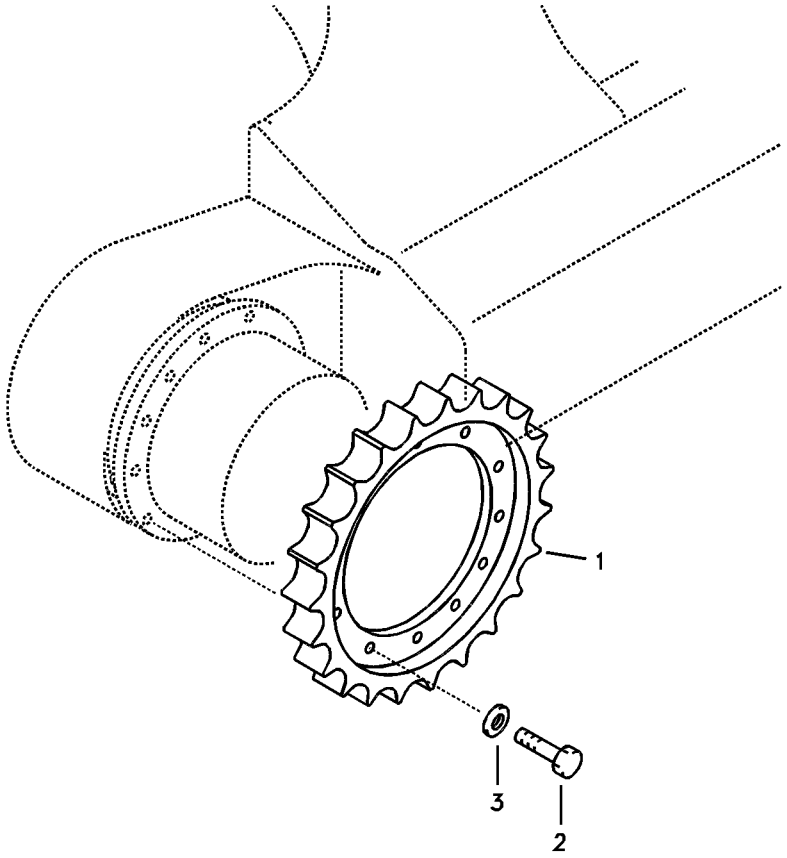
1
2
3

Fig.	Part No.	Quantity 1	2	3	PS	KIT	Description	Dénomination	Bezeichnung	Denominación	Benämning	Notes
1	**VOE 14520835**	2					Sprocket	Pignon chaîne	Kettentrieb	Engranaje de cadena	Kedjedrev	
2	**VOE 991639**	24					Hexagon screw	Vis à tête hexagonale	Sechskantschraube	Tornillo hexagonal	Sexkantsskruv	
3	**VOE 992055**	24					Plain washer	Rondelle plane	Flachscheibe	Arandela plana	Planbricka	

1		**Drivhjul** **Rueda motriz** **Kettentrieb** **Barbotin** **Sprocket**	Catalogue id **20670**	Group **775**
2			Illustr. No **1013452**	Section **1200**
3			Issue **PUB 20032419-B**	Page **295**
4				
5		**8291446, 8291445**		



Volvo Construction Equipment
www.volvoce.com

GROUP		Section	Page
810	Cab mount	100	303
810	Operator's cab 8293042, 8291430	400	305
821	Cowl frame 8291417	100	309
821	Engine hood	200	311
821	Tool box, cowl	300	313
821	Cowl frame, cover and hood	350	315
831	Door, operator's cab	100	317
831	Operator's cab 8291430, 8293042	200	319
837	Cabin floor 8291417	100	321
837	Hatches under engine, hydr.pumps, cooler, m.valve and fuel tank.	200	323
841	Rear view mirror	100	325
841	Rear view mirror 8281459	200	327
843	Glass panes 8291430, 8293042	100	329
843	Front window 8291430, 8293042	200	331
843	Sliding window 8291430, 8293042	300	333
852	Operator seat with fitting parts	100	335
852	Seat Belt Installation	200	337
852	Operator's seat	300	339
852	Operator's seat 8291431, 8293044, 8293045, 8294949	400	343
852	Seat Installation 8291431, 8293044, 8293045, 8294949	500	347
860	Windshield protection 8291441	100	349
860	Falling object guards 8288266	200	351
860	Fops, protecting equipment 8278718	300	353
860	Sun visor interior 8291437	400	355
870	Air conditioning line, cooling and heater 8291434	100	357
870	Air conditioning line, no air conditioner 8293046	200	363
870	Air conditioning unit, cooling and heater 8291434	500	365
872	Air duct cab 8291430, 8293042	100	367
873	Heating line 8293047	100	369
873	Heating unit 8293047	500	373
880	Mouldings/trim, roof, headliner 8293042, 8291430	100	375
880	Mouldings/trim, roof, headliner 8293043	200	379
881	Instrument panel, control panel	100	381
882	Interior equipment, cab 8291430, 8293042	100	385
896	Tools	100	387
897	Sign plates and decals	100	391
897	Sign plates and decals 8293255	150	395
897	Sign plates and decals	200	397
897	Sign plates and decals OPTION	300	399

TABLE DES MATIÈRES

GROUPE		Section	Page
810	Fixation de cabine	100	303
810	Cabine conducteur 8293042, 8291430	400	305
821	Bâti 8291417	100	309
821	Capot moteur	200	311
821	Boîte à outils, auvent	300	313
821	Cadre, couvercle et capot d'auvent	350	315
831	Porte, cabine conducteur	100	317
831	Cabine conducteur 8291430, 8293042	200	319
837	Plancher de cabine 8291417	100	321
837	Trappes sous moteur, pompes hydr., radiateur, valves et réservoir carbura	200	323
841	Rétroviseur	100	325
841	Rétroviseur 8281459	200	327
843	Vitres 8291430, 8293042	100	329
843	Pare-brises 8291430, 8293042	200	331
843	Vitre coulissante 8291430, 8293042	300	333
852	Siège conducteur avec pièces de montage	100	335
852	Installation de la ceinture de sécurité	200	337
852	Siège du conucteur	300	339
852	Siège du conucteur 8291431, 8293044, 8293045, 8294949	400	343
852	Installation du siège 8291431, 8293044, 8293045, 8294949	500	347
860	Protection pare-brise 8291441	100	349
860	Equipement anti-chute 8288266	200	351
860	Fops, équipement de protection 8278718	300	353
860	Pare-soleil intérieur 8291437	400	355
870	Conduite de conditionnement d'air, refroidissement et chauffage 8291434	100	357
870	Conduit de climatisation d'air, pas de climatisation d'air 8293046	200	363
870	Unité de conditionnement d'air, refroidissement et chauffage 8291434	500	365
872	Canaux air cabine du conducteur 8291430, 8293042	100	367
873	Chaufferette de voiture 8293047	100	369
873	Unité de chauffage 8293047	500	373
880	Moulures/garniture, toit, garniture de pavillon 8293042, 8291430	100	375
880	Moulures/garniture, toit, garniture de pavillon 8293043	200	379
881	Panneau d'instruments, panneau de commande	100	381
882	Equipement interieur, cabine 8291430, 8293042	100	385
896	Outil	100	387
897	Enseignes et décalcomanies	100	391
897	Enseignes et décalcomanies 8293255	150	395
897	Enseignes et décalcomanies	200	397
897	Enseignes et décalcomanies OPTION	300	399

GRUPPE		Abschnitt	Seite
810	Kabinenausstattung	100	303
810	Fahrerkabine 8293042, 8291430	400	305
821	Stativ 8291417	100	309
821	Motorhaube	200	311
821	Werkzeugkasten, Haube	300	313
821	Motorhaube, Rahmen und Abdeckung	350	315
831	Tür, Fahrerkabine	100	317
831	Fahrerkabine 8291430, 8293042	200	319
837	Kabinenboden 8291417	100	321
837	Luken unter Motor, Hyd.pumpen, Kühler, M.ventil und Tank	200	323
841	Rückspiegel	100	325
841	Rückspiegel 8281459	200	327
843	Fensterscheibe 8291430, 8293042	100	329
843	Frontscheibe 8291430, 8293042	200	331
843	Schiebefenster 8291430, 8293042	300	333
852	Fahrersitz mit Anbauteilen	100	335
852	Sicherheitsgurt, Einbau	200	337
852	Fahrersitz	300	339
852	Fahrersitz 8291431, 8293044, 8293045, 8294949	400	343
852	Sitz, Einbau 8291431, 8293044, 8293045, 8294949	500	347
860	Frontscheibenschutz 8291441	100	349
860	Fallschutzausrüstung 8288266	200	351
860	Fops, Schutzausrüstung 8278718	300	353
860	Sonnenblende, innen 8291437	400	355
870	Leitungsrohr für Klimaanlage, Kühler und Heizung 8291434	100	357
870	Klimaanlagenleitung, keine Klimaanlage 8293046	200	363
870	Klimaanlage, Kühler und Heizung 8291434	500	365
872	Luftkanäle, Kabine 8291430, 8293042	100	367
873	Heizungsrohr 8293047	100	369
873	Heizung 8293047	500	373
880	Zierleisten, Dach, Dachhimmel 8293042, 8291430	100	375
880	Zierleisten, Dach, Dachhimmel 8293043	200	379
881	Armaturenbrett, Bedientafel	100	381
882	Innenausrüstung, Fahrerhaus 8291430, 8293042	100	385
896	Werkzeug	100	387
897	Schilder und aufklebeschild	100	391
897	Schilder und aufklebeschild 8293255	150	395
897	Schilder und aufklebeschild	200	397
897	Schilder und aufklebeschild OPTION	300	399

INDICE

Catalogue id 20670 | Group 8
Issue PUB 20032419-B | Page 300

GRUPO		Sección	Página
810	Accesorio de cabina	100	303
810	Cabina del conductor 8293042, 8291430	400	305
821	Bastidor 8291417	100	309
821	Capo	200	311
821	Caja de herramientas, capó	300	313
821	Bastidor de capó, cubierta y capó	350	315
831	Puerta, cabina	100	317
831	Cabina del conductor 8291430, 8293042	200	319
837	Suelo de cabina 8291417	100	321
837	Tapas bajo el motor, bombas hidr., enfriador, válvula p. y dep	200	323
841	Espejo retrovisor	100	325
841	Espejo retrovisor 8281459	200	327
843	Ventanillas 8291430, 8293042	100	329
843	Parabrisas delantero 8291430, 8293042	200	331
843	Ventanilla deslizante 8291430, 8293042	300	333
852	Asiento del conductor con piezas de montaje	100	335
852	Instalación de cinturón de seguridad	200	337
852	Asiento del conductor	300	339
852	Asiento del conductor 8291431, 8293044, 8293045, 8294949	400	343
852	Instalación de asiento 8291431, 8293044, 8293045, 8294949	500	347
860	Protecciìn del parabrisas 8291441	100	349
860	Equipo de protección contra caídas 8288266	200	351
860	Fops, equipo de protección 8278718	300	353
860	Parasol interior 8291437	400	355
870	Tubería de aire acondicionado, refrigeración y calefacción 8291434	100	357
870	Tubería de aire acondicionado, no hay aire acondicionado 8293046	200	363
870	Unidad de aire acondicionado, refrigeración y calefacción 8291434	500	365
872	Conductos aire cabina 8291430, 8293042	100	367
873	Calefacción tubería 8293047	100	369
873	Unidad de calefacción 8293047	500	373
880	Molduras/revestimiento, techo, forro de techo 8293042, 8291430	100	375
880	Molduras/revestimiento, techo, forro de techo 8293043	200	379
881	Panel de instrumentos, panel de mandos	100	381
882	Equipo interior, cabina 8291430, 8293042	100	385
896	Herramienta	100	387
897	Muestras y decalcomanias	100	391
897	Muestras y decalcomanias 8293255	150	395
897	Muestras y decalcomanias	200	397
897	Muestras y decalcomanias OPTION	300	399

GRUPP		Avsnitt	Sida
810	Hytt med monteringsdetaljer	100	303
810	Förarhytt 8293042, 8291430	400	305
821	Stativ 8291417	100	309
821	Motorhuv	200	311
821	Verktygslåda, kåpa	300	313
821	Stativ, med luckor och motorhuv	350	315
831	Dörr, förarhytt	100	317
831	Förarhytt 8291430, 8293042	200	319
837	Hyttgolv 8291417	100	321
837	Luckor under motor, hydr. pumpar, kylare, huvudventil och bränsletank	200	323
841	Backspegel	100	325
841	Backspegel 8281459	200	327
843	Rutor 8291430, 8293042	100	329
843	Framruta 8291430, 8293042	200	331
843	Skjutfönster 8291430, 8293042	300	333
852	Förarstol med monteringsdetaljer	100	335
852	Säkerhetsbälte, ditsättning	200	337
852	Förarstol	300	339
852	Förarstol 8291431, 8293044, 8293045, 8294949	400	343
852	Stol, ditsättning 8291431, 8293044, 8293045, 8294949	500	347
860	Vindruteskydd 8291441	100	349
860	Skyddsutrustning mot fallande föremål 8288266	200	351
860	Fops, skyddsutrustning 8278718	300	353
860	Solvisir, insida 8291437	400	355
870	Rörledningar för luftkonditioneringsenhet, kyla och värme 8291434	100	357
870	Luftkonditioneringsledning, ingen luftkonditionering 8293046	200	363
870	Luftkonditioneringsenhet, kyla och värme 8291434	500	365
872	Luftkanaler hytt 8291430, 8293042	100	367
873	Värmeledningsrör 8293047	100	369
873	Värmare 8293047	500	373
880	Lister/prydnadsdetaljer, tak, innertak 8293042, 8291430	100	375
880	Lister/prydnadsdetaljer, tak, innertak 8293043	200	379
881	Instrumentpanel, manöverpanel	100	381
882	Invändig utrustning, hytt 8291430, 8293042	100	385
896	Verktyg	100	387
897	Skyltar och dekaler	100	391
897	Skyltar och dekaler 8293255	150	395
897	Skyltar och dekaler	200	397
897	Skyltar och dekaler OPTION	300	399

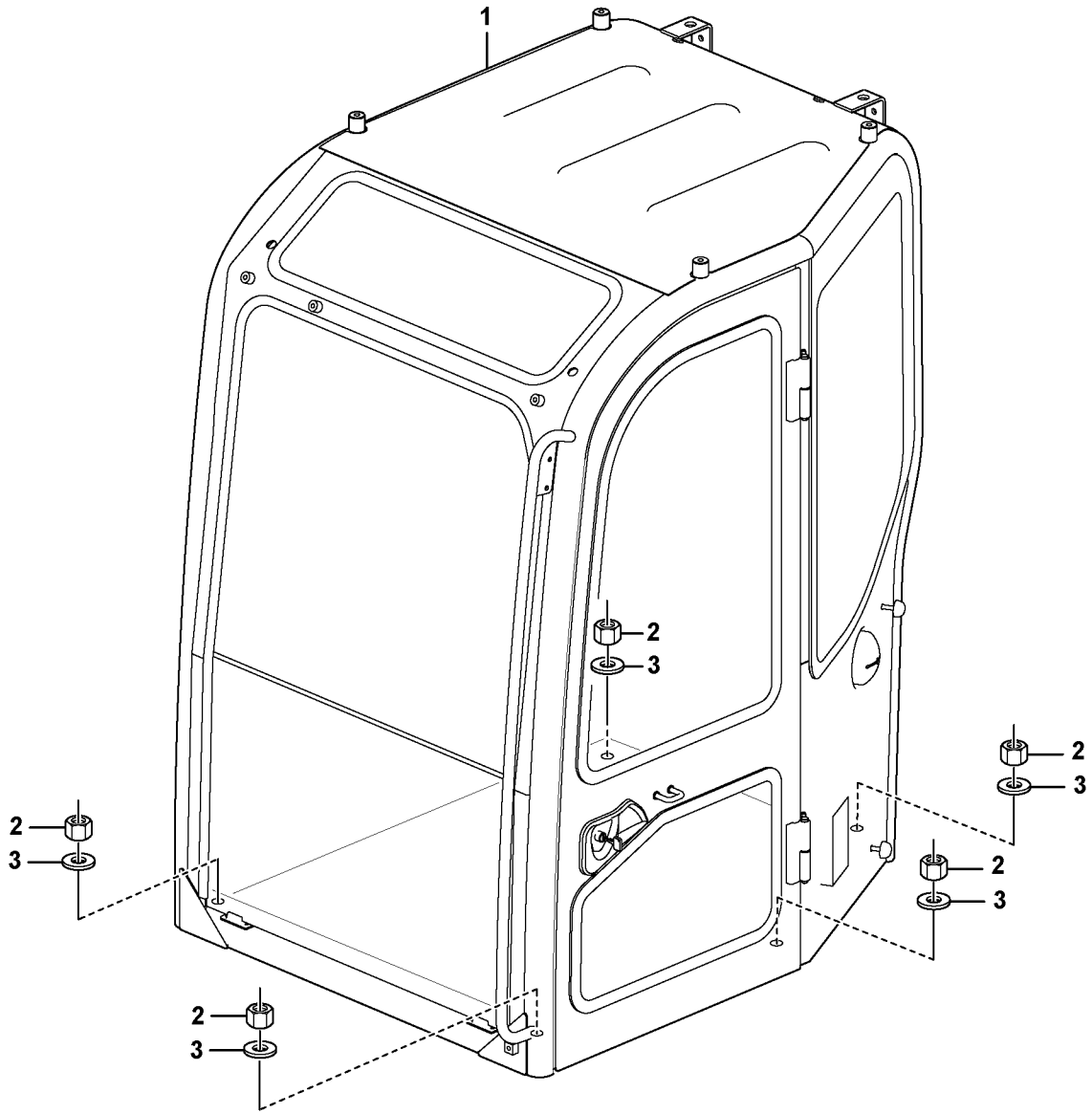

Volvo Construction Equipment

1069756

Fig.	Part No.	Quantity 1	2	3	PS	KIT	Description	Dénomination	Bezeichnung	Denominación	Benämning	Notes
1	**VOE 14625493**	1					Cab	Cabine	Fahrerhaus	Cabina	Hytt	
1	**VOE 14634759**		1				Cab	Cabine	Fahrerhaus	Cabina	Hytt	
2	**VOE 979021**	5	5	5			Hexagon nut	Écrou hexagonal	Sechskantmutter	Tuerca hexagonal	Sexkantsmutter	
3	**VOE 955900**	5	5	5			Plain washer	Rondelle plane	Flachscheibe	Arandela plana	Planbricka	

1	**8291430**	**Hytt med monteringsdetaljer** **Accesorio de cabina** **Kabinenausstattung** **Fixation de cabine** **Cab mount**	Catalogue id **20670**	Group **810**
2	**8293042**		Illustr. No **1069756**	Section **100**
3	**8293043**		Issue **PUB 20032419-B**	Page **303**
4				
5				

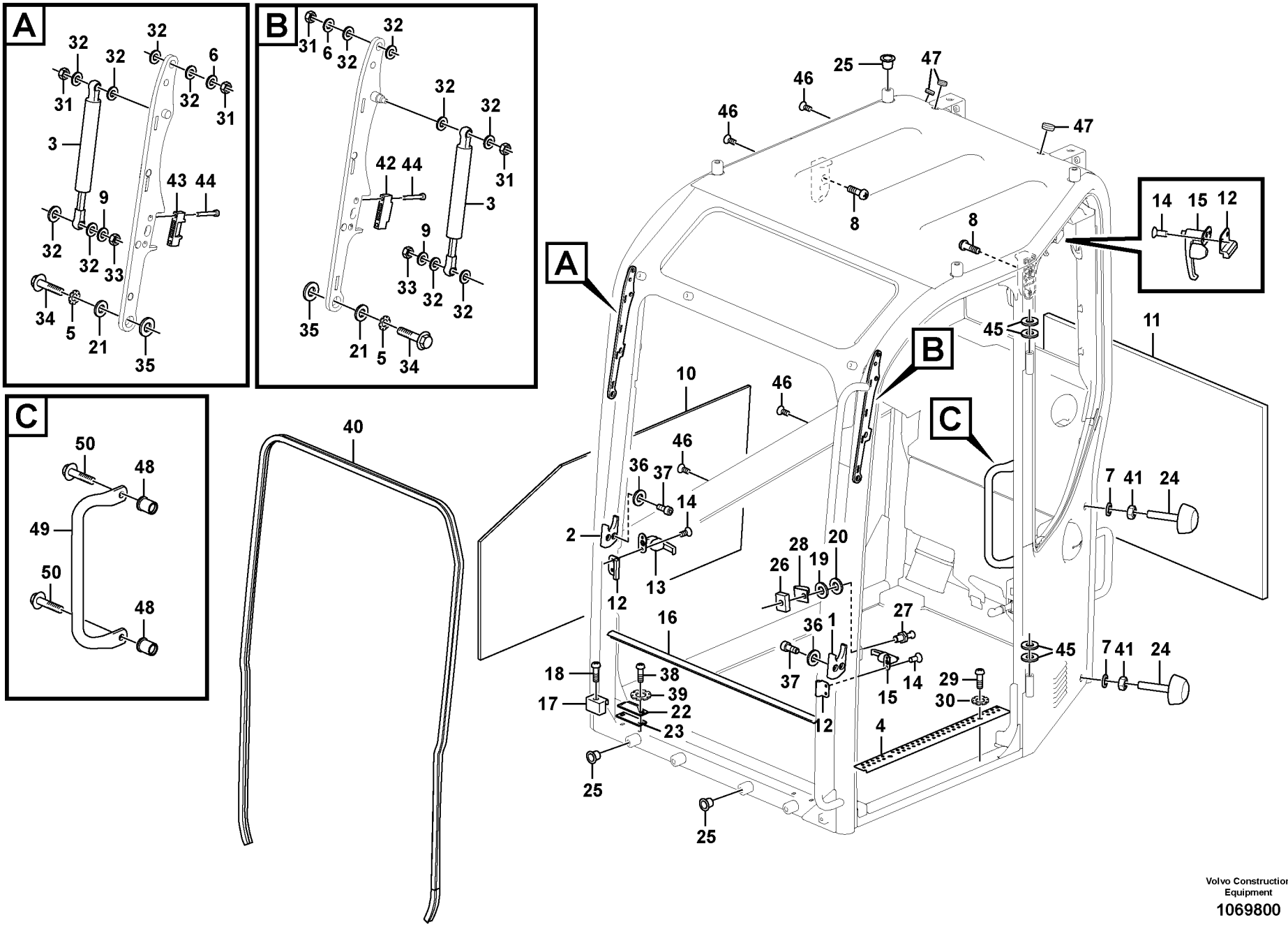
A
B
C
Volvo Construction Equipment
1069800

Fig.	Part No.	Quantity 1	2	3	PS	KIT	Description	Dénomination	Bezeichnung	Denominación	Benämning	Notes
1	**VOE 14635079**	1					Stopping device	Dispositif d'arrêt	Anhaltevorrichtung	Mecanismo de parad.	Stoppdon	
2	**VOE 14635081**	1					Stopping device	Dispositif d'arrêt	Anhaltevorrichtung	Mecanismo de parad.	Stoppdon	
3	**VOE 14632010**	2					Gas spring	Ressort gaz	Gasfeder	Resorte a gas	Gasfjäder	
4	**VOE 14625509**	1					Plate	Tôle	Blech	Chapa	Plåt	
5	**VOE 942767**	2					Toothed washer	Rondelle dentée	Zahnscheibe	Arandela dentada	Tandbricka	
6	**VOE 13955894**	2					Washer	Rondelle	Scheibe	Arandela	Bricka	
7	**VOE 955921**	2					Spring washer	Rondelle élastique	Federscheibe	Arandela elástica	Fjäderbricka	
8	**SA 9021-10604**	4					Screw	Vis	Schraube	Tornillo	Skruv	
9	**VOE 14521287**	2					Washer	Rondelle	Scheibe	Arandela	Bricka	
10	**VOE 14572746**	1					Sponge	Éponge	Schwamm	Esponja	Svamp	
11	**VOE 14572745**	1					Sponge	Éponge	Schwamm	Esponja	Svamp	
12	**VOE 14586780**	3					Stopping device	Dispositif d'arrêt	Anhaltevorrichtung	Mecanismo de parad.	Stoppdon	
13	**VOE 14586779**	1					Handle	Poignée	Griff	Mango	Handtag	S/N -210296
14	**SA 9032-10502**	6					Screw	Vis	Schraube	Tornillo	Skruv	
15	**VOE 14586778**	1					Handle	Poignée	Griff	Mango	Handtag	
16	**VOE 14586631**	1					Weatherstrip	Caoutchouc d etanch.	Abstreifleiste	Lamelunas	Skraplist	S/N -210296
	VOE 14666662	1					Weatherstrip	Caoutchouc d etanch.	Abstreifleiste	Lamelunas	Skraplist	S/N 210297-
17	**VOE 14586654**	2					Guide	Guide	Führung	Guía	Styrning	S/N -210296
18	**SA 9021-10603**	2					Screw	Vis	Schraube	Tornillo	Skruv	
19	**VOE 992042**	1					Plain washer	Rondelle plane	Flachscheibe	Arandela plana	Planbricka	
20	**SA 9213-12000**	1					Spring Washer	Rondelle élastique	Federscheibe	Arandela flexible	Fjäderbricka	
21	**VOE 14615629**	2					Washer	Rondelle	Scheibe	Arandela	Bricka	
22	**VOE 14506834**	2					Stopping device	Dispositif d'arrêt	Anhaltevorrichtung	Mecanismo de parad.	Stoppdon	
23	**VOE 14517023**	2					Shim	Cale réglage	Ausgleichblech	Laminilla de ajuste	Justermellanlägg	
24	**VOE 14523002**	2					Bumper	Pare chocs	Stoßfänger	Parachoques	Stötfångare	
25	**VOE 14615670**	10					Plug	Tampon	Stopfen	Tapón	Plugg	
26	**VOE 14611885**	1					Clamping plate	Plaque serrage	Klemmplatte	Placa de apriete	Klämplatta	
27	**VOE 14520249**	1					Striker plate	Gache	Schließkeil	Placa bloqueo	Låsbleck	S/N -210296
	VOE 14640252	1					Striker plate	Gache	Schließkeil	Placa bloqueo	Låsbleck	S/N 210297-
28	**VOE 14641416**	1					Cover	Capot	Haube	Capó	Huv	

1		**Förarhytt** **Cabina del conductor** **Fahrerkabine** **Cabine conducteur** **Operator's cab**	Catalogue id **20670**	Group **810**
2				
3			Illustr. No **1069800**	Section **400**
4				
5		**8293042, 8291430**	Issue **PUB 20032419-B**	Page **305**



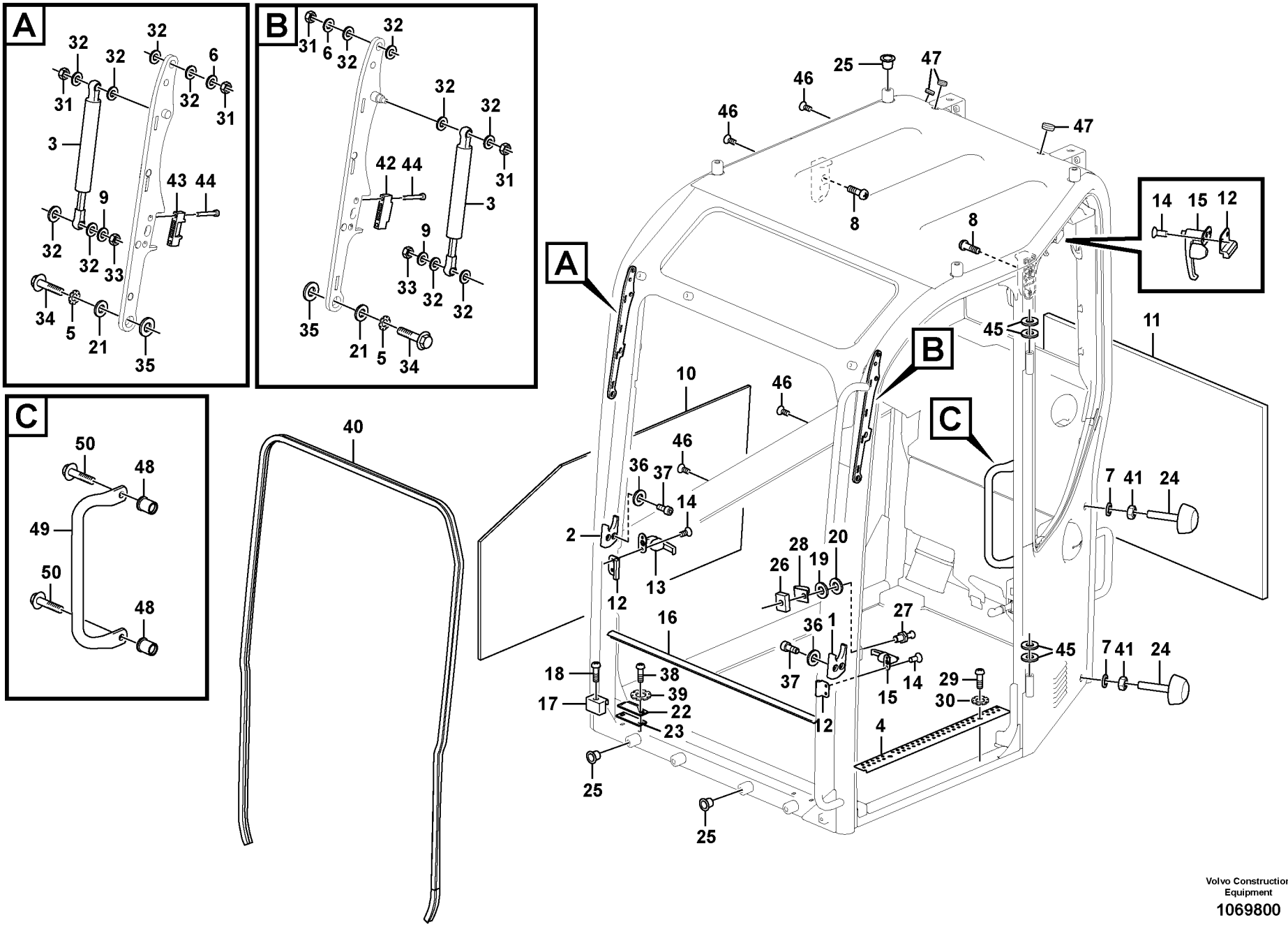
A
B
C
Volvo Construction Equipment
1069800

Fig.	Part No.	Quantity 1	2	3	PS	KIT	Description	Dénomination	Bezeichnung	Denominación	Benämning	Notes
29	**VOE 969842**	2					Six point socket scre..	Vis à 6 pans creux	Sechszahn-Hohlschr..	Racor de seis diente ..	Sextandhålskruv.....	
30	**VOE 14880428**	2					Washer.....	Rondelle.....	Scheibe	Arandela.....	Bricka.....	
31	**VOE 14880450**	4					Nut	Écrou.....	Mutter	Tuerca	Mutter.....	
32	**VOE 14654964**	12					Spacer.....	Entretoise	Abstandkörper.....	Distanciador	Distans.....	
33	**VOE 14880449**	2					Lock nut	Contre-ecrou	Sicherungsmutter.....	Contratuerca	Låsmutter.....	
34	**VOE 946440**	2					Flange screw.....	Vis à embase	Flanschschraube.....	Tornillo embridado	Flänsskruv.....	
35	**VOE 14520252**	2					Spacer.....	Entretoise	Abstandkörper.....	Distanciador	Distans.....	
36	**VOE 955892**	4					Plain washer	Rondelle plane	Flachscheibe	Arandela plana	Planbricka.....	
37	**VOE 969147**	4					Six point socket scre..	Vis à 6 pans creux	Sechszahn-Hohlschr..	Racor de seis diente ..	Sextandhålskruv.....	
38	**VOE 13977628**	4					Six point socket scre..	Vis à 6 pans creux	Sechszahn-Hohlschr..	Racor de seis diente ..	Sextandhålskruv.....	
39	**VOE 14880427**	4					Washer.....	Rondelle.....	Scheibe	Arandela.....	Bricka.....	
40	**VOE 14880454**	1					Weatherstrip.....	Caoutchouc d etanch .	Abstreifleiste.....	Lamelunas.....	Skraplist.....	
41	**VOE 983303**	2					Hexagon nut.....	Écrou hexagonal	Sechskantmutter	Tuerca hexagonal	Sexkantsmutter.....	
42	**VOE 14615631**	1					Guard	Protection	Schutz	Proteccion	Skydd.....	
43	**VOE 14615631**	1					Guard	Protection	Schutz	Proteccion	Skydd.....	
44	**VOE 995081**	4					Hex. socket screw.....	Vis à six pans creux ...	Innensechskantschra .	Tornillo de hexágono .	Insexskruv.....	
45	**VOE 14521986**	4					Spacer.....	Entretoise	Abstandkörper.....	Distanciador	Distans.....	
46	**VOE 969737**	4					Screw	Vis	Schraube.....	Tornillo	Skruv.....	
47	**VOE 14523000**	3					Cap	Capot	Verschlusskappe.....	Capuchón	Hatt.....	
48	**VOE 14641438**	2					Lock nut	Contre-écrou	Sicherungsmutter.....	Contratuerca	Låsmutter.....	
49	**VOE 14654958**	1					Handle.....	Poignée.....	Griff	Mango	Handtag.....	
50	**VOE 946472**	2					Flange screw.....	Vis à embase	Flanschschraube.....	Tornillo embridado	Flänsskruv.....	

1		**Förarhytt** **Cabina del conductor** **Fahrerkabine** **Cabine conducteur** **Operator's cab**	Catalogue id **20670**	Group **810**
2				
3			Illustr. No **1069800**	Section **400**
4				
5		**8293042, 8291430**	Issue **PUB 20032419-B**	Page **307**

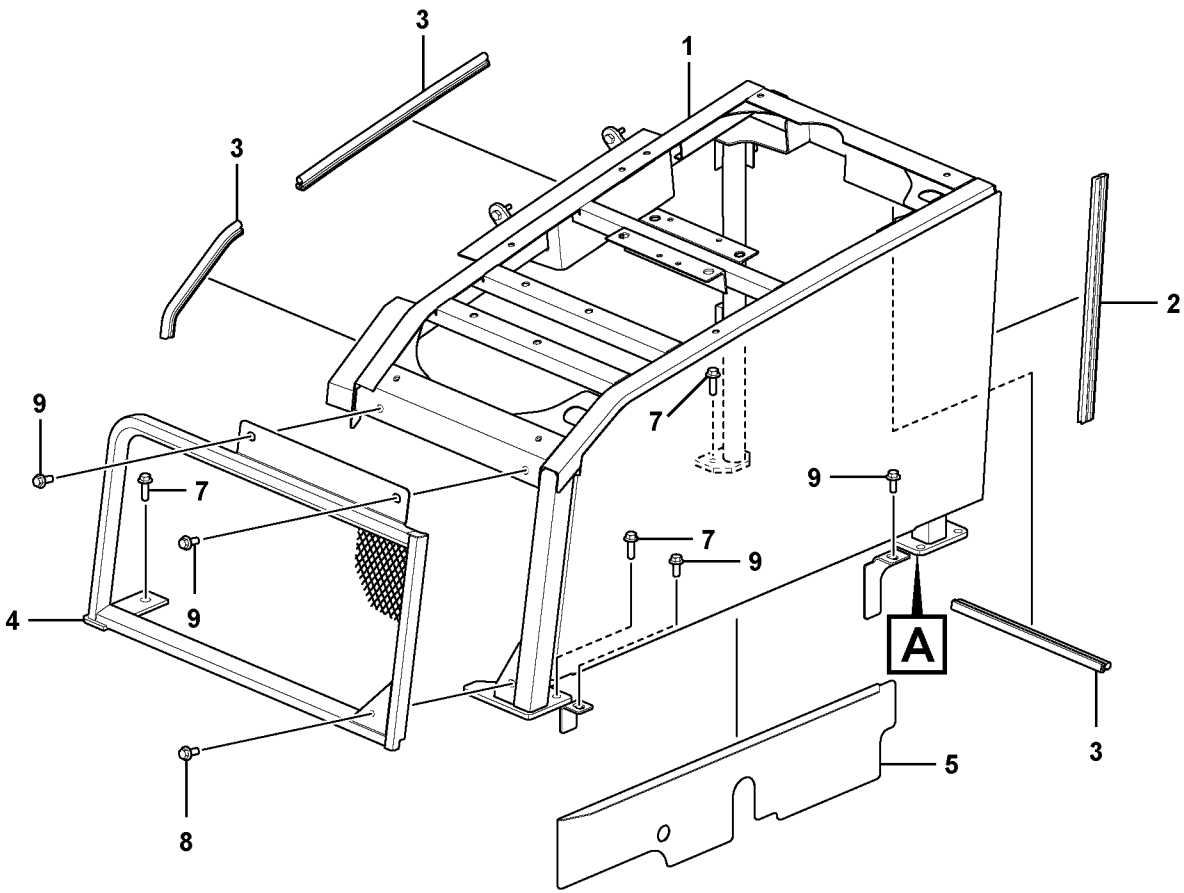

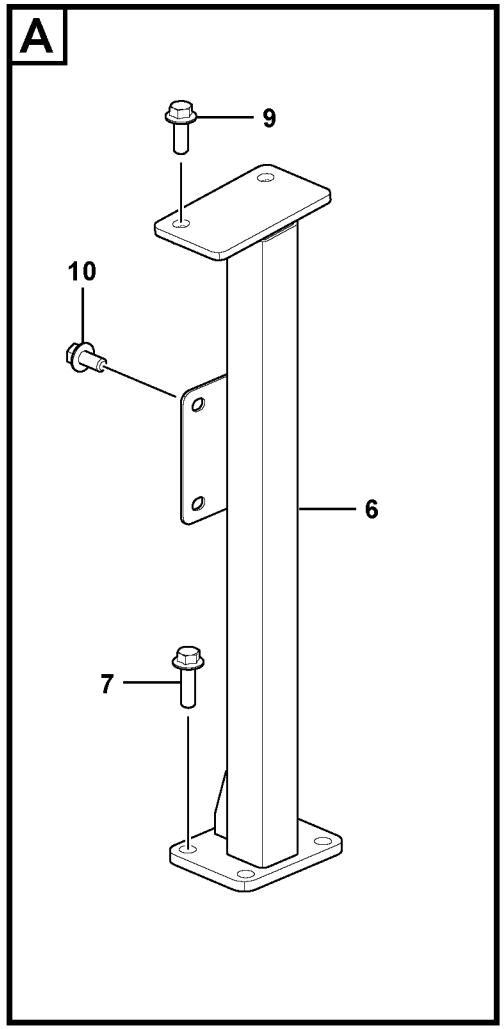

Volvo Construction Equipment
1069884

Fig.	Part No.	Quantity 1	2	3	PS	KIT	Description	Dénomination	Bezeichnung	Denominación	Benämning	Notes
1	**VOE 14631550**	1					Cowl	Auvent	Windlauf	Torpedo	Torped	
2	**VOE 14880921**	1					Weatherstrip	Caoutchouc d etanch	Abstreifleiste	Lamelunas	Skraplist	
3	**VOE 14880931**	3					Weatherstrip	Caoutchouc d etanch	Abstreifleiste	Lamelunas	Skraplist	
4	**VOE 14631551**	1					Grille	Grille	Gitter	Rejilla	Galler	
5	**VOE 14631553**	1					Cover	Capot	Haube	Capó	Huv	
6	**VOE 14644618**	1					Plate	Tôle	Blech	Chapa	Plåt	
7	**VOE 13965192**	9					Screw	Vis	Schraube	Tornillo	Skruv	
8	**VOE 13965193**	1					Screw	Vis	Schraube	Tornillo	Skruv	
9	**VOE 13965191**	6					Screw	Vis	Schraube	Tornillo	Skruv	
10	**VOE 946441**	2					Flange screw	Vis à embase	Flanschschraube	Tornillo embridado	Flänsskruv	

1		**Stativ** **Bastidor** **Stativ** **Bâti** **Cowl frame**	Catalogue id **20670**	Group **821**
2			Illustr. No **1069884**	Section **100**
3			Issue **PUB 20032419-B**	Page **309**
4				
5		**8291417**		

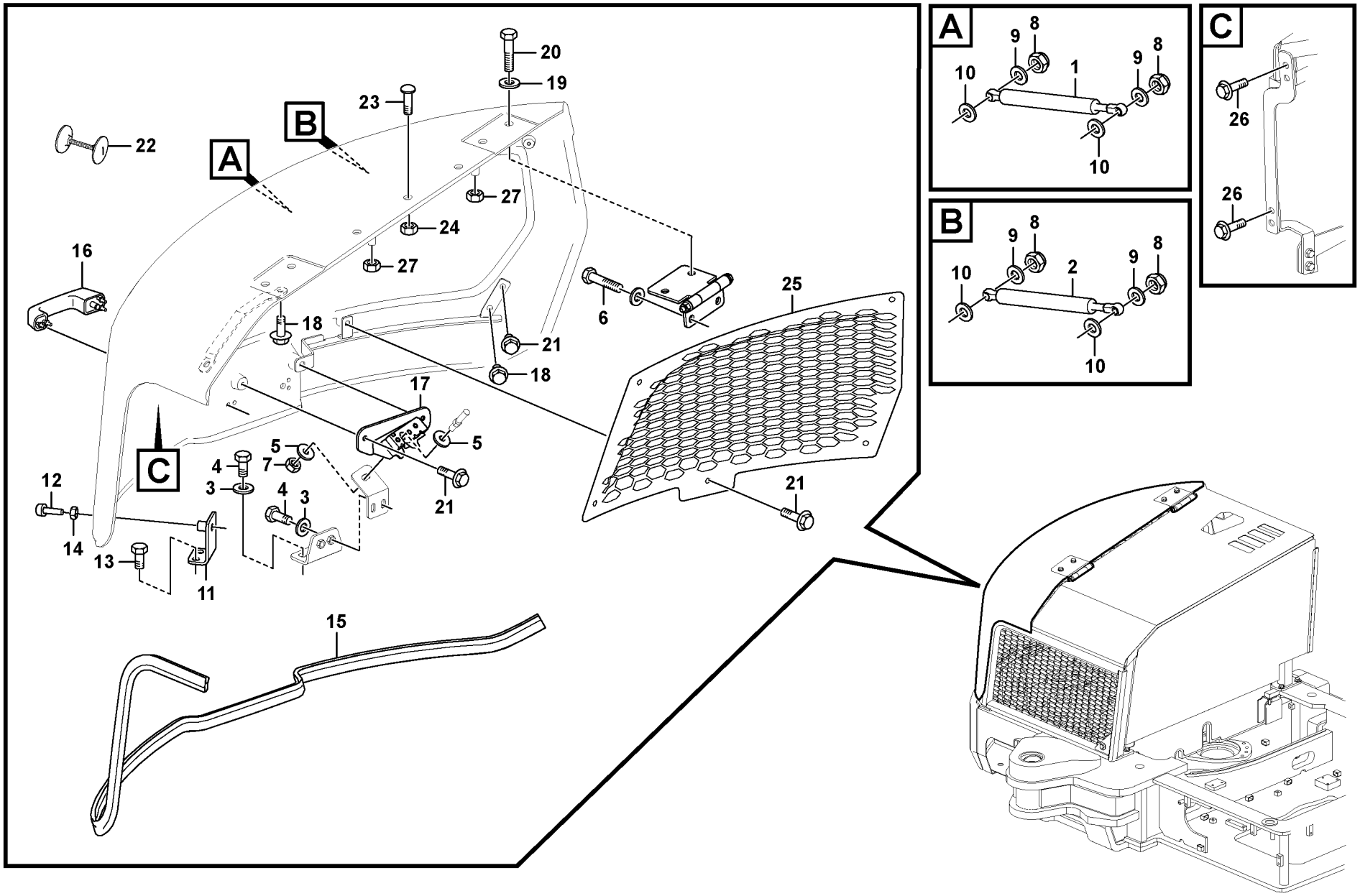

Volvo Construction Equipment

1068774

Fig.	Part No.	Quantity 1	2	3	PS	KIT	Description	Dénomination	Bezeichnung	Denominación	Benämning	Notes
1	**VOE 14630654**	1					Gas spring	Ressort gaz	Gasfeder	Resorte a gas	Gasfjäder	
2	**VOE 14630655**	1					Gas spring	Ressort gaz	Gasfeder	Resorte a gas	Gasfjäder	
3	**VOE 960148**	4					Plain washer	Rondelle plane	Flachscheibe	Arandela plana	Planbricka	
4	**VOE 983251**	4					Hexagon screw	Vis à tête hexagonale	Sechskantschraube	Tornillo hexagonal	Sexkantsskruv	
5	**VOE 14522862**	2					Washer	Rondelle	Scheibe	Arandela	Bricka	
6	**VOE 13965191**	4					Screw	Vis	Schraube	Tornillo	Skruv	
7	**VOE 979019**	1					Hexagon nut	Écrou hexagonal	Sechskantmutter	Tuerca hexagonal	Sexkantsmutter	
8	**VOE 14880450**	4					Nut	Écrou	Mutter	Tuerca	Mutter	
9	**VOE 993835**	4					Plain washer	Rondelle plane	Flachscheibe	Arandela plana	Planbricka	
10	**VOE 992040**	4					Plain washer	Rondelle plane	Flachscheibe	Arandela plana	Planbricka	
11	**VOE 14520967**	1					Bracket	Console	Konsole	Consola	Konsol	
12	**VOE 14522877**	1					Bumper	Pare chocs	Stoßfänger	Parachoques	Stötfångare	
13	**VOE 946441**	2					Flange screw	Vis à embase	Flanschschraube	Tornillo embridado	Flänsskruv	
14	**VOE 983303**	1					Hexagon nut	Écrou hexagonal	Sechskantmutter	Tuerca hexagonal	Sexkantsmutter	
15	**VOE 14880921**	1					Weatherstrip	Caoutchouc d etanch	Abstreifleiste	Lamelunas	Skraplist	S/N -210288
	VOE 14664394	1					Weatherstrip	Caoutchouc d etanch	Abstreifleiste	Lamelunas	Skraplist	S/N 210289-
16	**VOE 14661929**	1					Handle	Poignée	Griff	Mango	Handtag	
17	**VOE 14631630**	1					Catch	Cliquet	Haken	Fiador	Hake	
18	**VOE 947107**	6					Flange screw	Vis à embase	Flanschschraube	Tornillo embridado	Flänsskruv	
19	**VOE 992042**	4					Plain washer	Rondelle plane	Flachscheibe	Arandela plana	Planbricka	
20	**VOE 978933**	4					Hexagon screw	Vis à tête hexagonale	Sechskantschraube	Tornillo hexagonal	Sexkantsskruv	
21	**VOE 946440**	11					Flange screw	Vis à embase	Flanschschraube	Tornillo embridado	Flänsskruv	
22	**VOE 14531438**	16					Cap	Capot	Verschlusskappe	Capuchón	Hatt	
23	**VOE 14645879**	3					Lock	Serrure	Schloss	Cierre	Lås	
24	**VOE 14880449**	3					Lock nut	Contre-ecrou	Sicherungsmutter	Contratuerca	Låsmutter	
25	**VOE 14630648**	1					Grille	Grille	Gitter	Rejilla	Galler	
26	**VOE 13946173**	4					Screw	Vis	Schraube	Tornillo	Skruv	
27	**VOE 13971095**	4					Flange nut	Écrou à bride	Bundmutter	Tuerca embridada	Flänsmutter	

1	**8291417**	**Motorhuv** **Capo** **Motorhaube** **Capot moteur** **Engine hood**	Catalogue id **20670**	Group **821**
2			Illustr. No **1068774**	Section **200**
3			Issue **PUB 20032419-B**	Page **311**
4				
5				

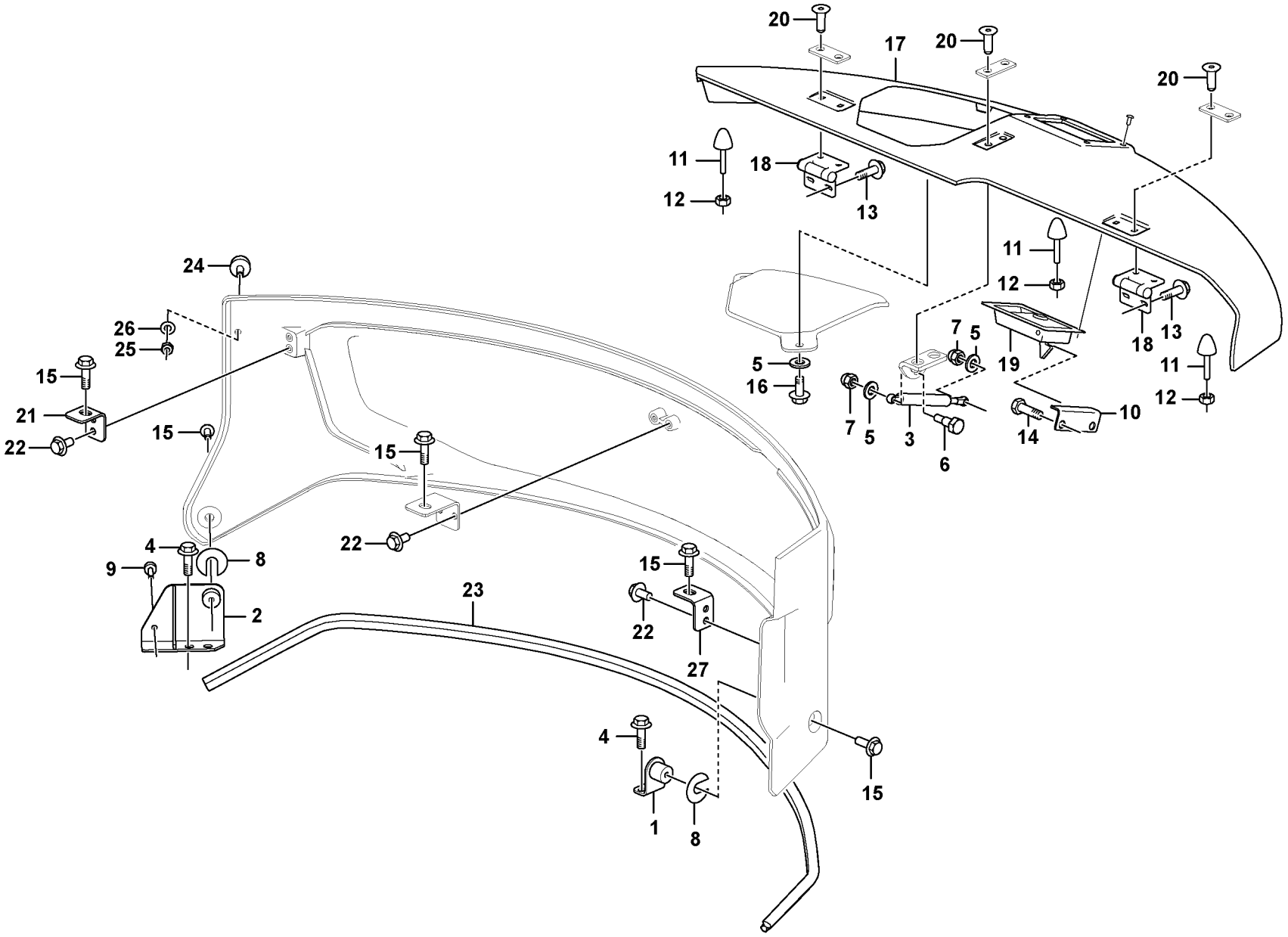

Volvo Construction Equipment

1069196

Fig.	Part No.	Quantity 1	2	3	PS	KIT	Description	Dénomination	Bezeichnung	Denominación	Benämning	Notes
1	**VOE 14633904**	1					Plate	Tôle	Blech	Chapa	Plåt	
2	**VOE 14633907**	1					Plate	Tôle	Blech	Chapa	Plåt	
3	**VOE 14654872**	1					Gas spring	Ressort gaz	Gasfeder	Resorte a gas	Gasfjäder	
4	**VOE 965185**	4					Flange screw	Vis à embase	Flanschschraube	Tornillo embridado	Flänsskruv	
5	**VOE 993835**	5					Plain washer	Rondelle plane	Flachscheibe	Arandela plana	Planbricka	
6	**VOE 14527463**	1					Bolt	Boulon	Bolzen	Perno	Bult	
7	**VOE 14880450**	2					Nut	Écrou	Mutter	Tuerca	Mutter	
8	**VOE 14881065**	2					Shim	Cale réglage	Ausgleichblech	Laminilla de ajuste	Justermellanlägg	
9	**VOE 14522877**	1					Bumper	Pare chocs	Stoßfänger	Parachoques	Stötfångare	
10	**VOE 14524559**	1					Striker plate	Gache	Schließkeil	Placa bloqueo	Låsbleck	
11	**VOE 14527458**	3					Bolt	Boulon	Bolzen	Perno	Bult	
12	**VOE 983304**	3					Hexagon nut	Écrou hexagonal	Sechskantmutter	Tuerca hexagonal	Sexkantsmutter	
13	**VOE 13946173**	4					Screw	Vis	Schraube	Tornillo	Skruv	
14	**VOE 946441**	2					Flange screw	Vis à embase	Flanschschraube	Tornillo embridado	Flänsskruv	
15	**VOE 13965191**	5					Screw	Vis	Schraube	Tornillo	Skruv	
16	**VOE 983241**	3					Hexagon screw	Vis à tête hexagonale	Sechskantschraube	Tornillo hexagonal	Sexkantsskruv	
17	**VOE 14631544**	1					Door	Porte	Tür	Puerta	Dörr	
18	**VOE 14648331**	2					Hinge	Charnière	Scharnier	Bisagra	Gångjärn	
19	**VOE 14508854**	1					Latch	Poignee Blocage	Knebel	Mango Seguridad	Låsvred	
20	**VOE 969843**	6					Six point socket scre	Vis à 6 pans creux	Sechszahn-Hohlschr	Racor de seis diente	Sextandhålskruv	
21	**VOE 14631628**	1					Plate	Tôle	Blech	Chapa	Plåt	
22	**VOE 947107**	6					Flange screw	Vis à embase	Flanschschraube	Tornillo embridado	Flänsskruv	
23	**VOE 14880454**	1					Weatherstrip	Caoutchouc d etanch	Abstreifleiste	Lamelunas	Skraplist	
24	**VOE 14532175**	1					Bumper	Pare chocs	Stoßfänger	Parachoques	Stötfångare	
25	**VOE 14880450**	1					Nut	Écrou	Mutter	Tuerca	Mutter	
26	**VOE 993835**	1					Plain washer	Rondelle plane	Flachscheibe	Arandela plana	Planbricka	
27	**VOE 14661940**	1					Plate	Plaque	Platte	Placa	Platta	

1		**Verktygslåda, kåpa** **Caja de herramientas, capó** **Werkzeugkasten, Haube** **Boîte à outils, auvent** **Tool box, cowl**	Catalogue id **20670**	Group **821**
2			Illustr. No **1069196**	Section **300**
3			Issue **PUB 20032419-B**	Page **313**
4				
5				



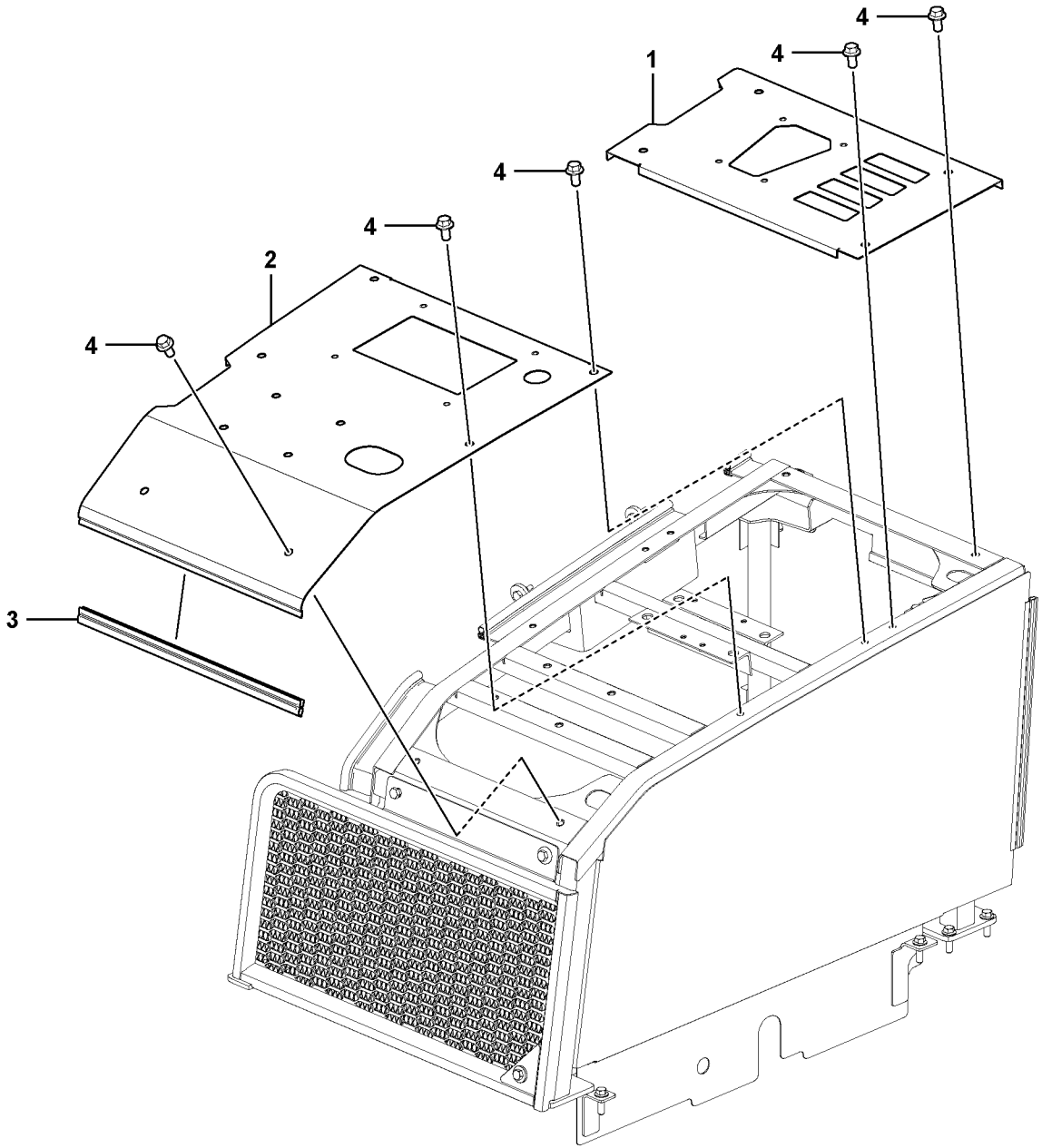

Volvo Construction Equipment
1069902

Fig.	Part No.	Quantity 1	2	3	PS	KIT	Description	Dénomination	Bezeichnung	Denominación	Benämning	Notes
1	**VOE 14643589**	1					Cover	Capot	Haube	Capó	Huv	
2	**VOE 14652698**	1					Cover	Capot	Haube	Capó	Huv	
2	**VOE 14641718**		1				Cover	Capot	Haube	Capó	Huv	
3	**VOE 14880921**	1	1				•Weatherstrip	•Caoutchouc d etanc.	•Abstreifleiste	•Lamelunas	•Skraplist	
4	**VOE 946441**	10	8				Flange screw	Vis à embase	Flanschschraube	Tornillo embridado	Flänsskruv	

1	**8293201**	**Stativ, med luckor och motorhuv** **Bastidor de capó, cubierta y capó** **Motorhaube, Rahmen und Abdeckung** **Cadre, couvercle et capot d'auvent** **Cowl frame, cover and hood**	Catalogue id **20670**	Group **821**
2	**8293202**		Illustr. No **1069902**	Section **350**
3			Issue **PUB 20032419-B**	Page **315**
4				
5				

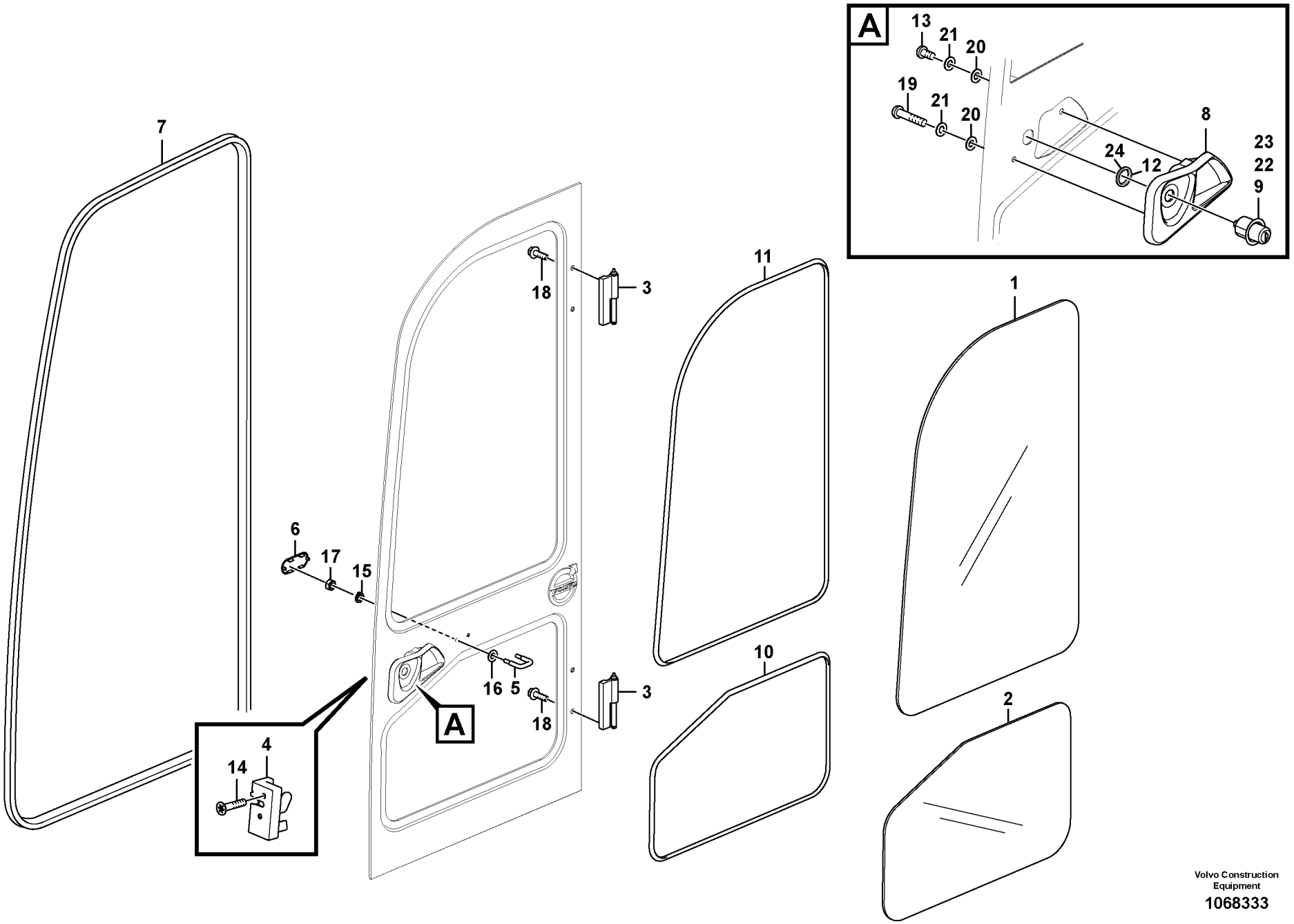

Volvo Construction Equipment

1068333

Fig.	Part No.	Quantity 1	2	3	PS	KIT	Description	Dénomination	Bezeichnung	Denominación	Benämning	Notes
	VOE 14633951						Door	Porte	Tür	Puerta	Dörr	
1	**VOE 14519491**	1					•Glass	•Vitre	•Fensterscheibe	•Cristal	•Glas	
2	**VOE 14519490**	1					•Glass	•Vitre	•Fensterscheibe	•Cristal	•Glas	
3	**VOE 14519489**	2					•Hinge	•Charnière	•Scharnier	•Bisagra	•Gångjärn	
4	**VOE 14522196**	1					•Latch	•Loquet	•Riegel	•Pestillo	•Regel	
5	**VOE 14527552**	1					•Striker plate	•Gache	•Schließkeil	•Placa bloqueo	•Låsbleck	
6	**VOE 14522999**	1					•Cover	•Capot	•Haube	•Capo	•Lock	
7	**VOE 14519785**	1					•Weatherstrip	•Caoutchouc d etanc	•Abstreifleiste	•Lamelunas	•Skraplist	
8	**VOE 14519783**	1					•Handle	•Poignée	•Griff	•Mango	•Handtag	
9	**VOE 14525172**	1					•Door lock	•Serrure de porte	•Türschloss	•Cerradura de puerta	•Dörrlås	
10	**VOE 14528429**	1					•Sealing	•Étanchéité	•dichtung	•Junta	•Tätning	
11	**VOE 14528430**	1					•Sealing	•Étanchéité	•dichtung	•Junta	•Tätning	
12	**VOE 14523601**	1					•Washer	•Rondelle	•Scheibe	•Arandela	•Bricka	
13	**VOE 969420**	1					•Six point socket scre	•Vis à 6 pans creux	•Sechszahn-Hohlschr	•Racor de seis diente	•Sextandhålskruv	
14	**VOE 13965179**	2					•Screw	•Vis	•Schraube	•Tornillo	•Skruv	
15	**VOE 955921**	2					•Spring washer	•Rondelle élastique	•Federscheibe	•Arandela elástica	•Fjäderbricka	
16	**VOE 13955894**	2					•Washer	•Rondelle	•Scheibe	•Arandela	•Bricka	
17	**VOE 983303**	2					•Hexagon nut	•Écrou hexagonal	•Sechskantmutter	•Tuerca hexagonal	•Sexkantsmutter	
18	**VOE 945444**	4					•Flange screw	•Vis à embase	•Flanschschraube	•Tornillo embridado	•Flänsskruv	
19	**VOE 969587**	1					•Six point socket scre	•Vis à 6 pans creux	•Sechszahn-Hohlschr	•Racor de seis diente	•Sextandhålskruv	
20	**VOE 955892**	2					•Plain washer	•Rondelle plane	•Flachscheibe	•Arandela plana	•Planbricka	
21	**VOE 955919**	2					•Spring washer	•Rondelle élastique	•Federscheibe	•Arandela elástica	•Fjäderbricka	
22	**VOE 14527562**		1				Door lock	Serrure de porte	Türschloss	Cerradura de puerta	Dörrlås	See group 334, Page 169
23	**VOE 14527557**			1			Door lock	Serrure de porte	Türschloss	Cerradura de puerta	Dörrlås	See group 334, Page 169
24	**VOE 14523601**		1	1			Washer	Rondelle	Scheibe	Arandela	Bricka	See group 334, Page 169

1	**8291430, 8293042**	**Dörr, förarhytt** **Puerta, cabina** **Tür, Fahrerkabine** **Porte, cabine conducteur** **Door, operator's cab**	Catalogue id **20670**	Group **831**
2	**8294815**		Illustr. No **1068333**	Section **100**
3	**8294814**		Issue **PUB 20032419-B**	Page **317**
4				
5				

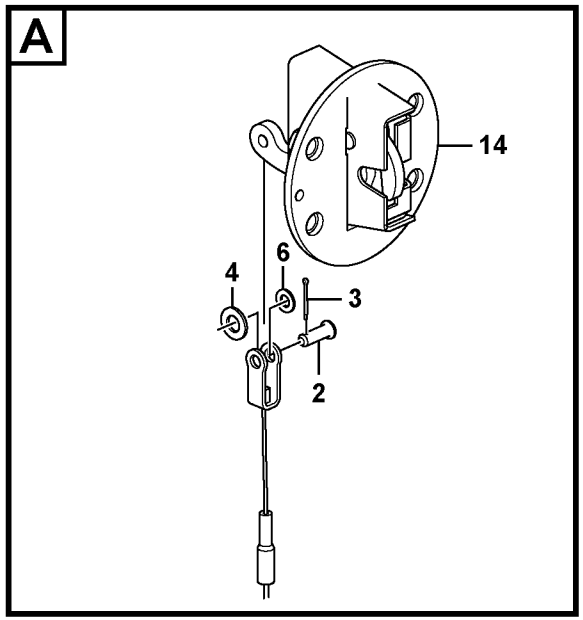

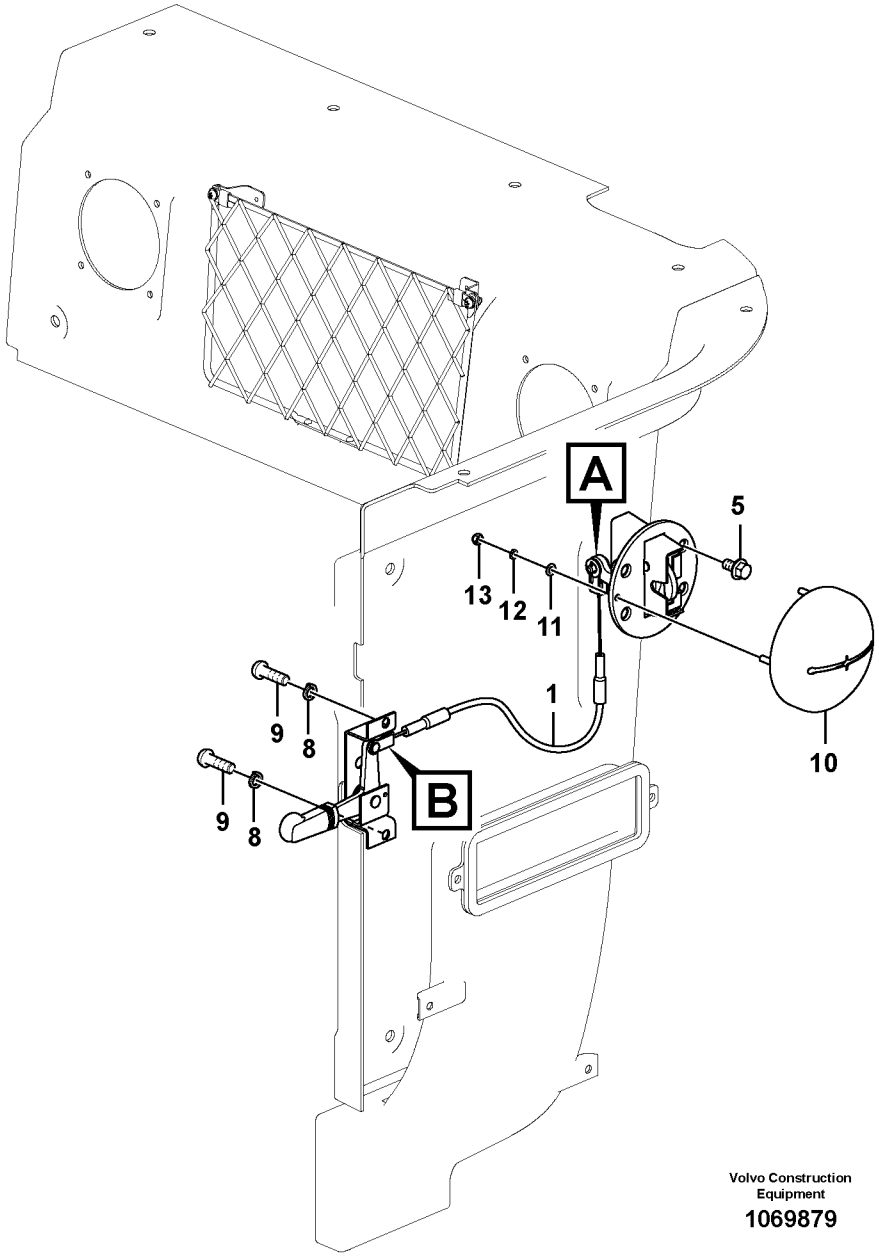

Volvo Construction Equipment

1069879

Fig.	Part No.	Quantity 1	2	3	PS	KIT	Description	Dénomination	Bezeichnung	Denominación	Benämning	Notes
1	**VOE 14519699**	1					Cable	Câble	Kabel	Cable	Kabel	
2	**VOE 14880431**	2					Pin	Goupille	Zapfen	Pasador	Tapp	
3	**VOE 14880451**	2					Split pin	Goupille fendue	Splint	Pasador hendido	Saxpinne	
4	**VOE 13955894**	1					Washer	Rondelle	Scheibe	Arandela	Bricka	
5	**VOE 945444**	4					Flange screw	Vis à embase	Flanschschraube	Tornillo embridado	Flänsskruv	
6	**VOE 955892**	3					Plain washer	Rondelle plane	Flachscheibe	Arandela plana	Planbricka	
7	**VOE 14522186**	1					Door catch	Verrou de porte	Türverriegelung	Bloqueo de puerta	Dörrspärr	
8	**VOE 955919**	2					Spring washer	Rondelle élastique	Federscheibe	Arandela elástica	Fjäderbricka	
9	**VOE 969422**	3					Six point socket scre..	Vis à 6 pans creux	Sechszahn-Hohlschr..	Racor de seis diente ..	Sextandhålskruv	
10	**VOE 14519663**	1					Cover	Capot	Haube	Capo	Lock	
11	**VOE 13940090**	4					Washer	Rondelle	Scheibe	Arandela	Bricka	
12	**VOE 955918**	4					Spring washer	Rondelle élastique	Federscheibe	Arandela elástica	Fjäderbricka	
13	**VOE 14880423**	4					Nut	Écrou	Mutter	Tuerca	Mutter	
14	**VOE 14506786**	1					Catch	Cliquet	Haken	Fiador	Hake	

1		**Förarhytt** **Cabina del conductor** **Fahrerkabine** **Cabine conducteur** **Operator's cab**	Catalogue id **20670**	Group **831**
2			Illustr. No **1069879**	Section **200**
3			Issue **PUB 20032419-B**	Page **319**
4				
5		**8291430, 8293042**		

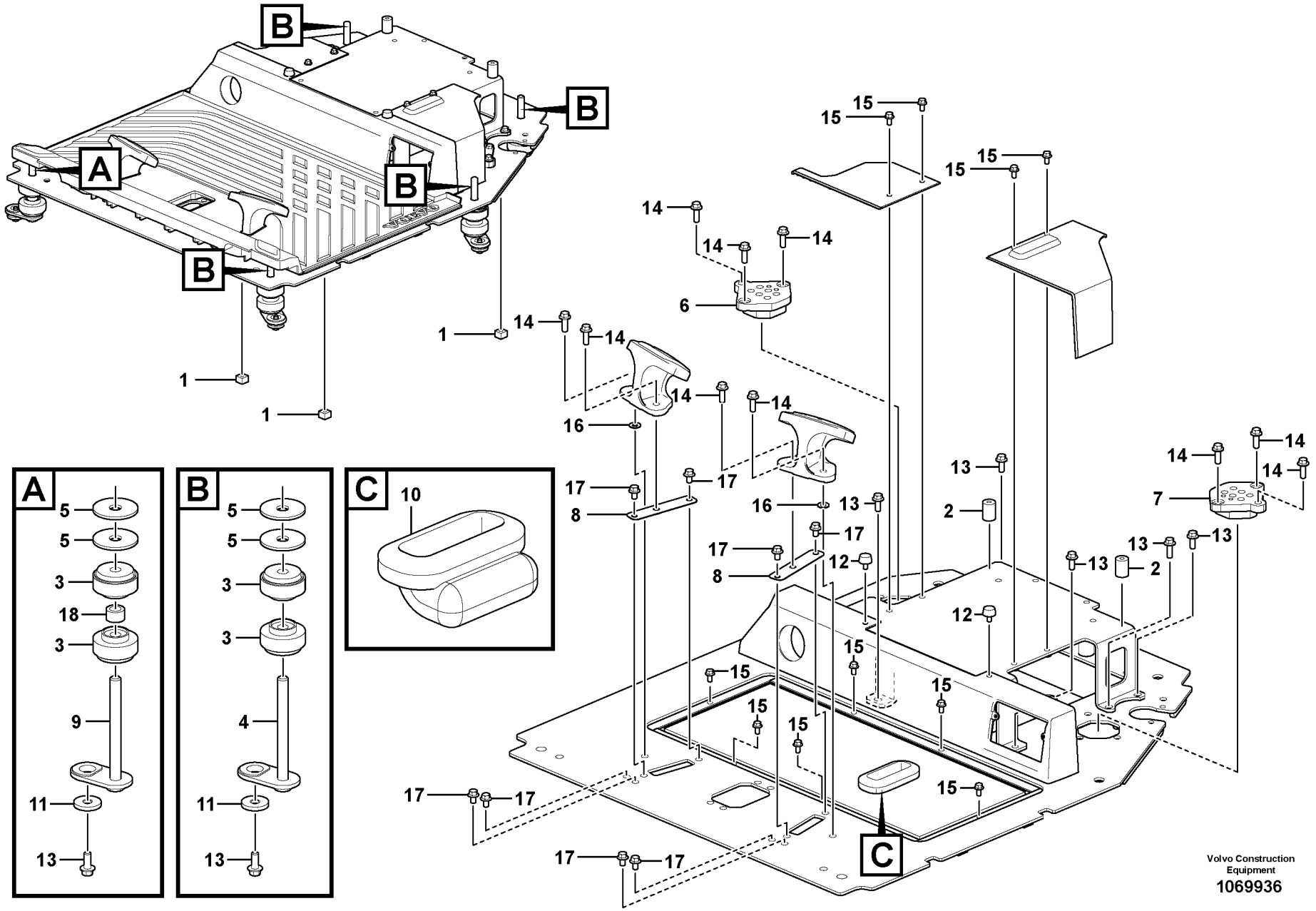
A
B
C
Volvo Construction Equipment
1069936

Fig.	Part No.	Quantity 1	2	3	PS	KIT	Description	Dénomination	Bezeichnung	Denominación	Benämning	Notes
1	**SA 9116-31016**	3					Seat	Siège	Sitz	Asiento	Stol	
2	**VOE 14511343**	2					Set ring	Butée	Halbscheibe	Anillo montaje	Kuts	
3	**VOE 14519527**	10					Bracket	Console	Konsole	Consola	Konsol	
4	**VOE 14519528**	4					Bracket	Console	Konsole	Consola	Konsol	
5	**VOE 14519529**	10					Spacer	Entretoise	Abstandkörper	Distanciador	Distans	
6	**VOE 14520262**	1					Sealing	Étanchéité	dichtung	Junta	Tätning	
7	**VOE 14519636**	1					Sealing	Étanchéité	dichtung	Junta	Tätning	
8	**VOE 14521916**	2					Cover	Capot	Haube	Capo	Lock	
9	**VOE 14556260**	1					Bracket	Console	Konsole	Consola	Konsol	
10	**VOE 14522213**	1					Boot	Soufflet	Manschette	Proteccion	Damask	
11	**VOE 14523121**	5					Washer	Rondelle	Scheibe	Arandela	Bricka	
12	**VOE 14508096**	2					Knob	Bouton	Bedienungsknopf	Volante	Ratt	
13	**VOE 946329**	10					Flange screw	Vis à embase	Flanschschraube	Tornillo embridado	Flänsskruv	
14	**VOE 946472**	10					Flange screw	Vis à embase	Flanschschraube	Tornillo embridado	Flänsskruv	
15	**VOE 946440**	10					Flange screw	Vis à embase	Flanschschraube	Tornillo embridado	Flänsskruv	
16	**VOE 976945**	2					Washer	Rondelle	Scheibe	Arandela	Bricka	
17	**VOE 946471**	8					Flange screw	Vis à embase	Flanschschraube	Tornillo embridado	Flänsskruv	
18	**VOE 14554100**	1					Spacer	Entretoise	Abstandkörper	Distanciador	Distans	

1		**Hyttgolv** **Suelo de cabina** **Kabinenboden** **Plancher de cabine** **Cabin floor**	Catalogue id **20670**	Group **837**
2			Illustr. No **1069936**	Section **100**
3				
4			Issue **PUB 20032419-B**	Page **321**
5		**8291417**		

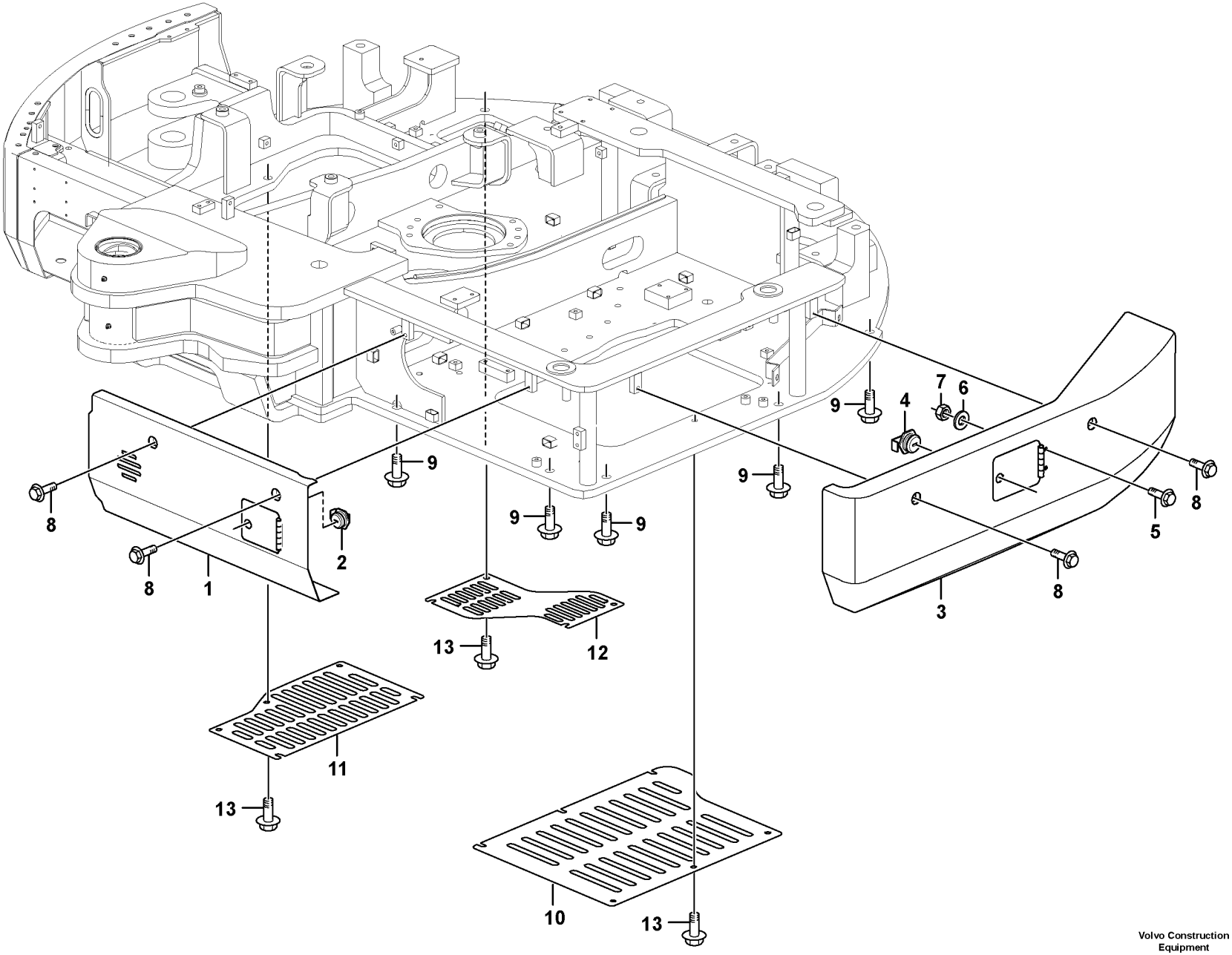

Volvo Construction Equipment

1069249

Fig.	Part No.	Quantity 1	2	3	PS	KIT	Description	Dénomination	Bezeichnung	Denominación	Benämning	Notes
1	**VOE 14632080**	1					Cover	Capot	Haube	Capó	Huv	
1	**VOE 14632086**		1				Cover	Capot	Haube	Capó	Huv	
2	**VOE 14510165**	1					•Key	•Clé	•Schlüssel	•Llave	•Nyckel	
3	**VOE 14632081**	1	1				Cover	Capot	Haube	Capó	Huv	
4	**VOE 14510165**	1	1				•Key	•Clé	•Schlüssel	•Llave	•Nyckel	
5	**VOE 946440**	2	2				•Flange screw	•Vis à embase	•Flanschschraube	•Tornillo embridado	•Flänsskruv	
6	**VOE 993835**	2	2				•Plain washer	•Rondelle plane	•Flachscheibe	•Arandela plana	•Planbricka	
7	**VOE 983303**	2	2				•Hexagon nut	•Écrou hexagonal	•Sechskantmutter	•Tuerca hexagonal	•Sexkantsmutter	
8	**VOE 946441**	4	4				Flange screw	Vis à embase	Flanschschraube	Tornillo embridado	Flänsskruv	
9	**VOE 946441**	5					Flange screw	Vis à embase	Flanschschraube	Tornillo embridado	Flänsskruv	
9	**VOE 946472**		5				Flange screw	Vis à embase	Flanschschraube	Tornillo embridado	Flänsskruv	
10	**VOE 14627872**			1			Cover	Capot	Haube	Capó	Huv	
11	**VOE 14627873**			1			Cover	Capot	Haube	Capó	Huv	
12	**VOE 14627874**			1			Cover	Capot	Haube	Capó	Huv	
13	**VOE 946441**			15			Flange screw	Vis à embase	Flanschschraube	Tornillo embridado	Flänsskruv	

1	**8291473**	**Luckor under motor, hydr. pumpar, kylare, huvudventil och bränsletank** **Tapas bajo el motor, bombas hidr., enfriador, válvula p. y dep** **Luken unter Motor, Hyd.pumpen, Kühler, M.ventil und Tank** **Trappes sous moteur, pompes hydr., radiateur, valves et réservoir carbura** **Hatches under engine, hydr.pumps, cooler, m.valve and fuel tank.**	Catalogue id **20670**	Group **837**
2	**8291474**		Illustr. No **1069249**	Section **200**
3	**8291442**		Issue **PUB 20032419-B**	Page **323**
4				
5				

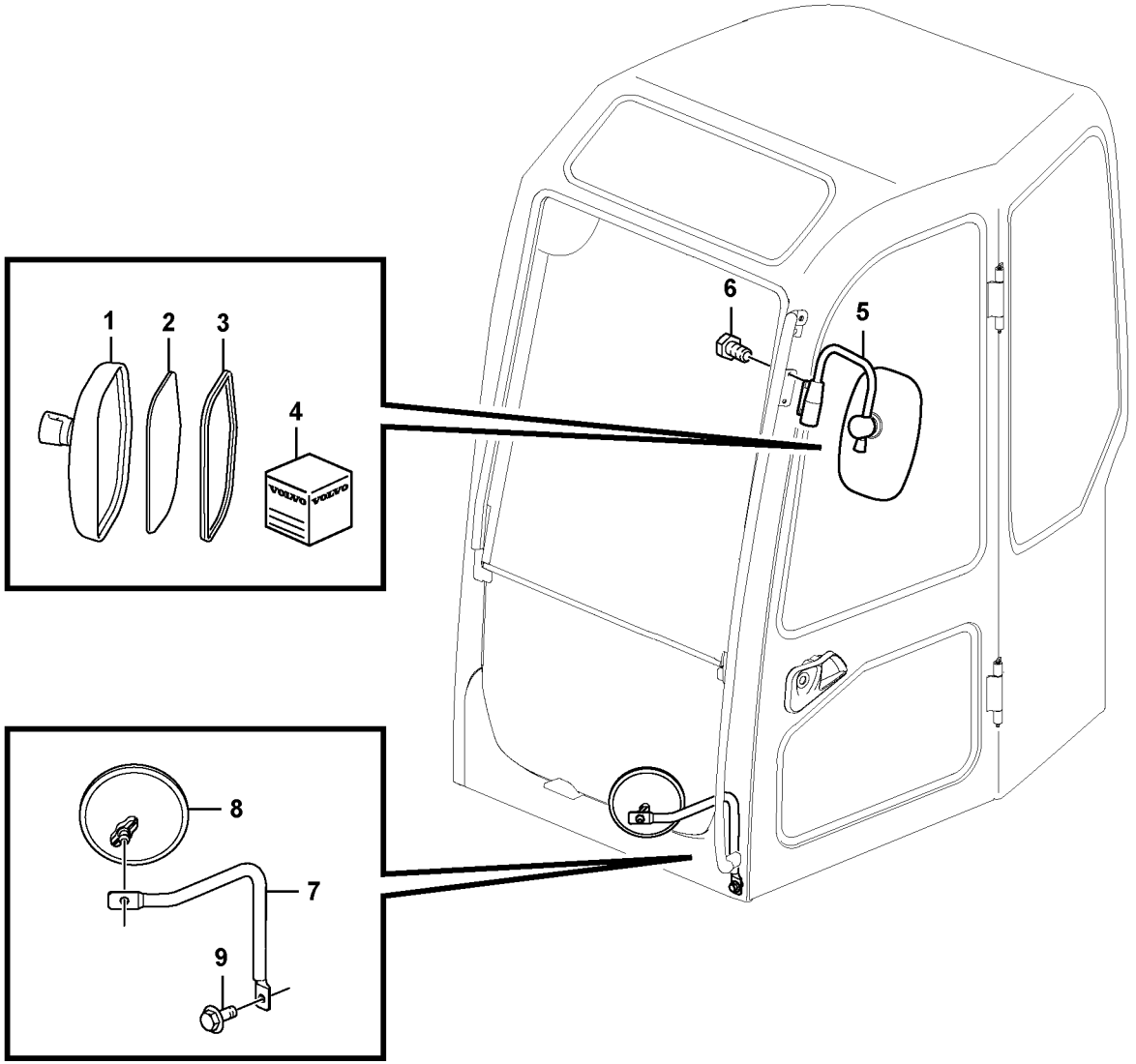
1
2
3
4
5
6
7
8
9

Fig.	Part No.	Quantity 1	2	3	PS	KIT	Description	Dénomination	Bezeichnung	Denominación	Benämning	Notes
	VOE 14634766	1					Mirror	Miroir	Spiegel	Espejo	Spegel	
1	**VOE 14644660**	1					•Cover	•Capot	•Haube	•Capó	•Huv	
2	**VOE 14517743**	1					•Mirror	•Miroir	•Spiegel	•Espejo	•Spegel	
3	**VOE 14517744**	1					•Rubber	•Caoutchouc	•Gummi	•Caucho	•Gummi	
4	**VOE 14560766**	1					•Spare parts kit	•Kit pièce de réchang.	•Ersatzteilsatz	•Kit de recambios	•Reservdelssats	
		1			NS		••Rubber	••Caoutchouc	••Gummi	••Caucho	••Gummi	
		4			NS		••Sleeve	••Manchon	••Muffe	••Manguito	••Muff	
		4			NS		••Screw	••Vis	••Schraube	••Tornillo	••Skruv	
5	**VOE 14634765**	1					Support	Bâti	Stativ	Base	Stativ	
6	**VOE 946440**	2					Flange screw	Vis à embase	Flanschschraube	Tornillo embridado	Flänsskruv	
7	**SA 1166-30540**		1				Support	Support	Stütze	Apoyo	Stöd	
8	**SA 2368943**		1				Mirror	Miroir	Spiegel	Espejo	Spegel	
9	**VOE 946471**		1				Flange screw	Vis à embase	Flanschschraube	Tornillo embridado	Flänsskruv	

1	**8291417**	**Backspegel** **Espejo retrovisor** **Rückspiegel** **Rétroviseur** **Rear view mirror**	Catalogue id **20670**	Group **841**
2	**8291428**		Illustr. No **1068337**	Section **100**
3			Issue **PUB 20032419-B**	Page **325**
4				
5				

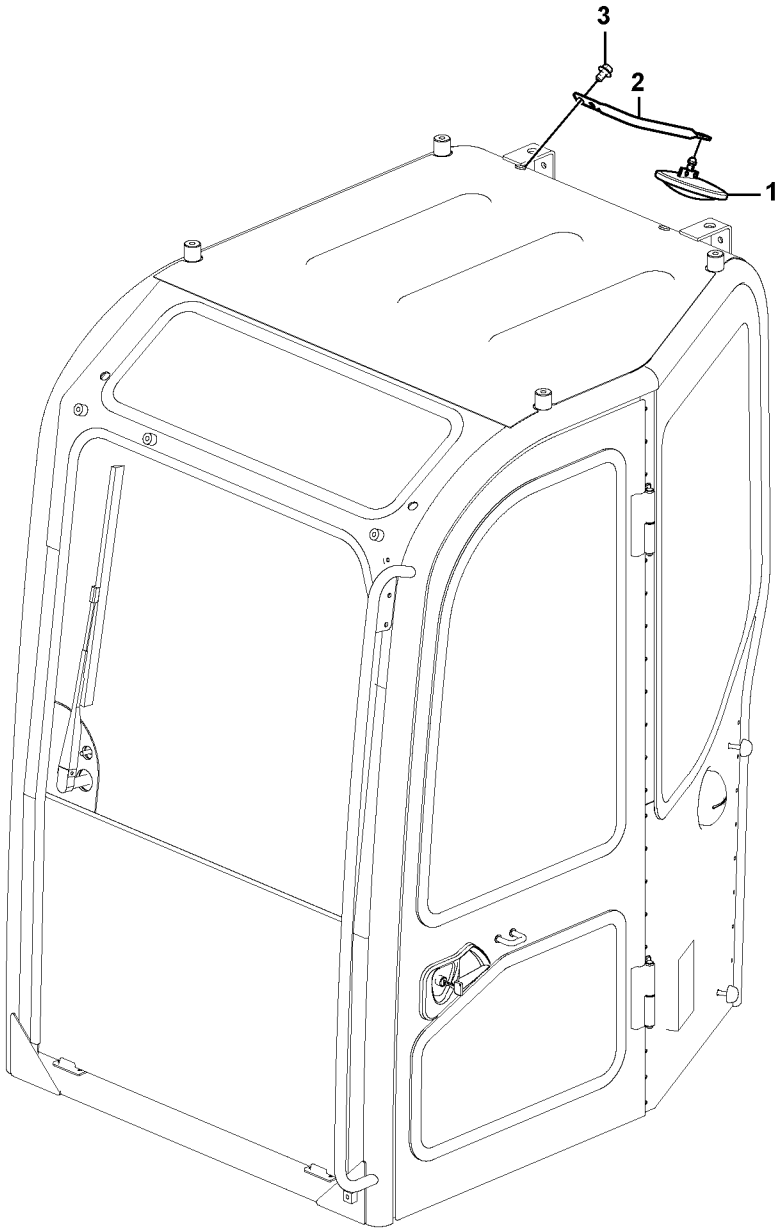

Volvo Construction Equipment

1068399

Fig.	Part No.	Quantity 1	2	3	PS	KIT	Description	Dénomination	Bezeichnung	Denominación	Benämning	Notes
1	**SA 2368943**	1					Mirror	Miroir	Spiegel	Espejo	Spegel	
2	**VOE 14527406**	1					Striker Plate	Gache	Schliesskeil	Placa Bloqueo	Låsbleck	
3	**VOE 946471**	2					Flange screw	Vis à embase	Flanschschraube	Tornillo embridado	Flänsskruv	

1		**Backspegel** **Espejo retrovisor** **Rückspiegel** **Rétroviseur** **Rear view mirror**	Catalogue id **20670**	Group **841**
2				
3			Illustr. No **1068399**	Section **200**
4				
5		**8281459**	Issue **PUB 20032419-B**	Page **327**

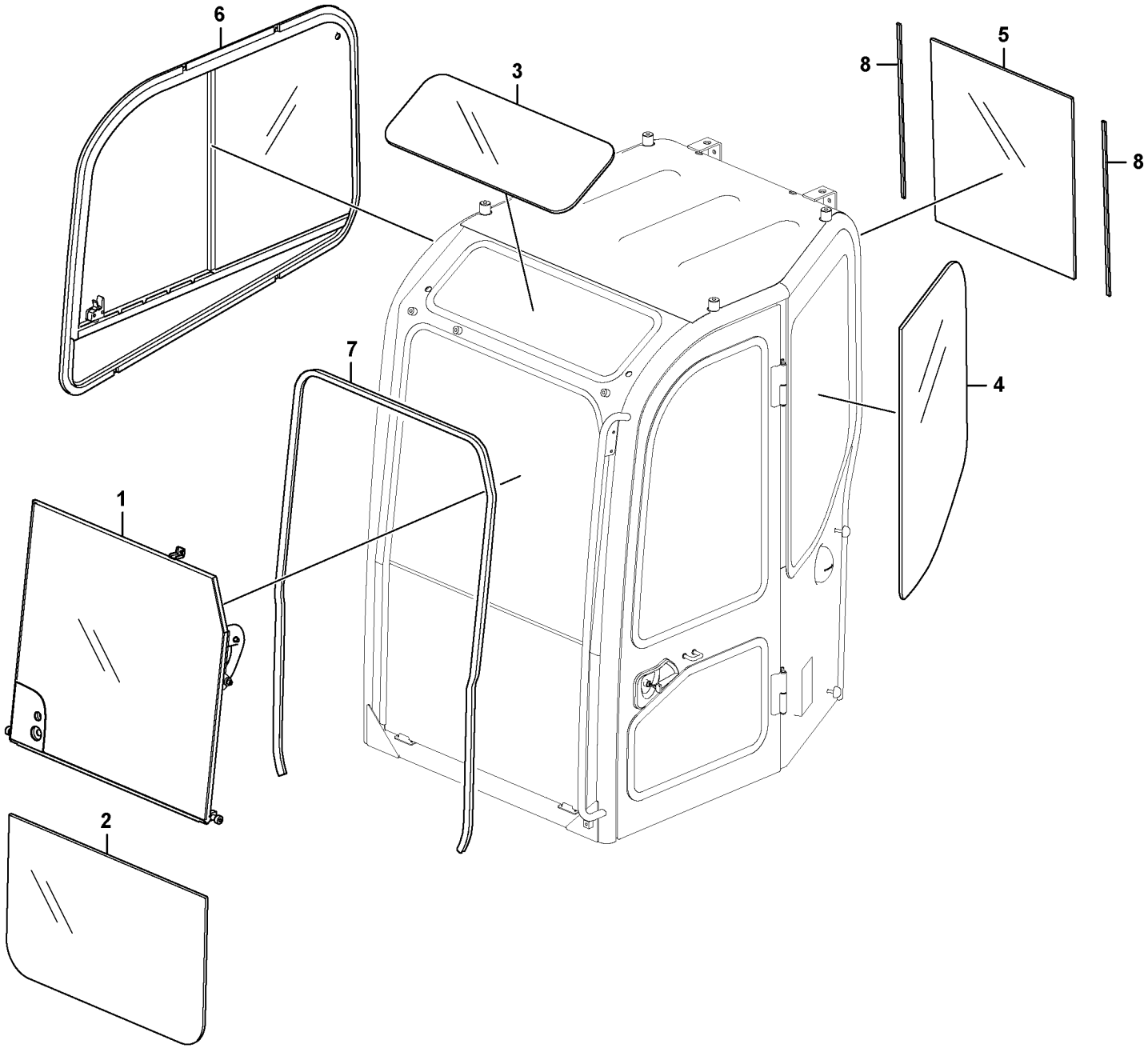

Volvo Construction Equipment
1068413

Fig.	Part No.	Quantity 1	2	3	PS	KIT	Description	Dénomination	Bezeichnung	Denominación	Benämning	Notes
1	**VOE 14629905**	1					Window	Glace	Fenster	Ventana	Fönster	See group 843, Page 331
2	**VOE 14629418**	1					Glass	Vitre	Fensterscheibe	Cristal	Glas	
3	**VOE 14519443**	1					Glass	Vitre	Fensterscheibe	Cristal	Glas	
4	**VOE 14633947**	1					Glass	Vitre	Fensterscheibe	Cristal	Glas	
5	**VOE 14633949**	1					Glass	Vitre	Fensterscheibe	Cristal	Glas	
6	**VOE 14625671**	1					Window	Glace	Fenster	Ventana	Fönster	See group 843, Page 333
7	**VOE 14880454**	1					Weatherstrip	Caoutchouc d etanch	Abstreifleiste	Lamelunas	Skraplist	
8	**VOE 14528630**	2					Sponge	Éponge	Schwamm	Esponja	Svamp	

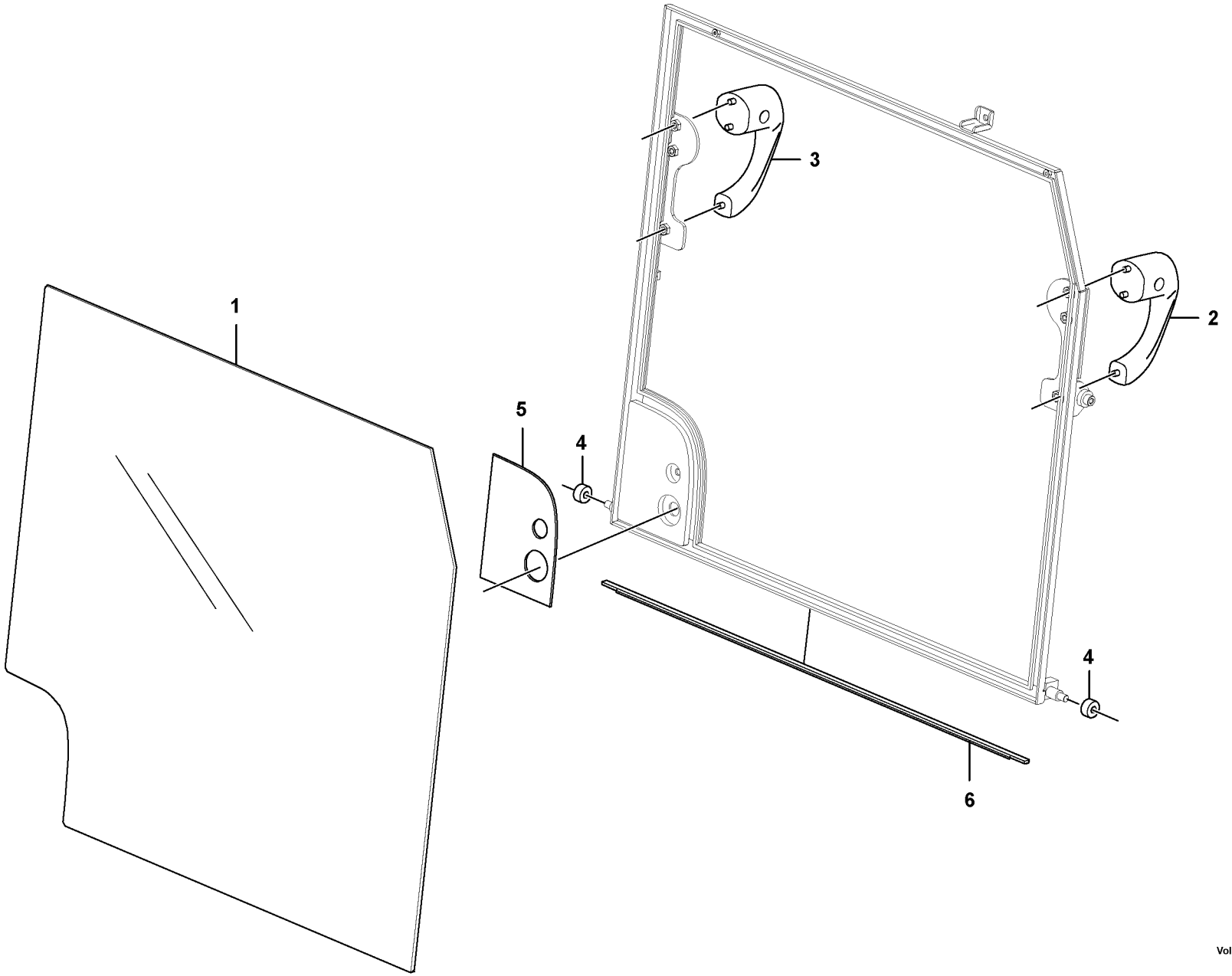

Volvo Construction Equipment

1068402

Fig.	Part No.	Quantity 1	2	3	P S	K I T	Description	Dénomination	Bezeichnung	Denominación	Benämning	Notes
1	**VOE 14629901**	1					Glass	Vitre	Fensterscheibe	Cristal	Glas	
2	**VOE 14615325**	1					Handle	Poignée	Griff	Mango	Handtag	
3	**VOE 14615452**	1					Handle	Poignée	Griff	Mango	Handtag	
4	**VOE 14526782**	2					Roller	Galet	Rolle	Rodillo	Rulle	
5	**VOE 14629902**	1					Plate	Tôle	Blech	Chapa	Plåt	
6	**VOE 14635087**	1					Sealing	Étanchéité	dichtung	Junta	Tätning	

1		**Framruta** **Parabrisas delantero** **Frontscheibe** **Pare-brises** **Front window**	Catalogue id **20670**	Group **843**
2			Illustr. No **1068402**	Section **200**
3				
4			Issue **PUB 20032419-B**	Page **331**
5		**8291430, 8293042**		

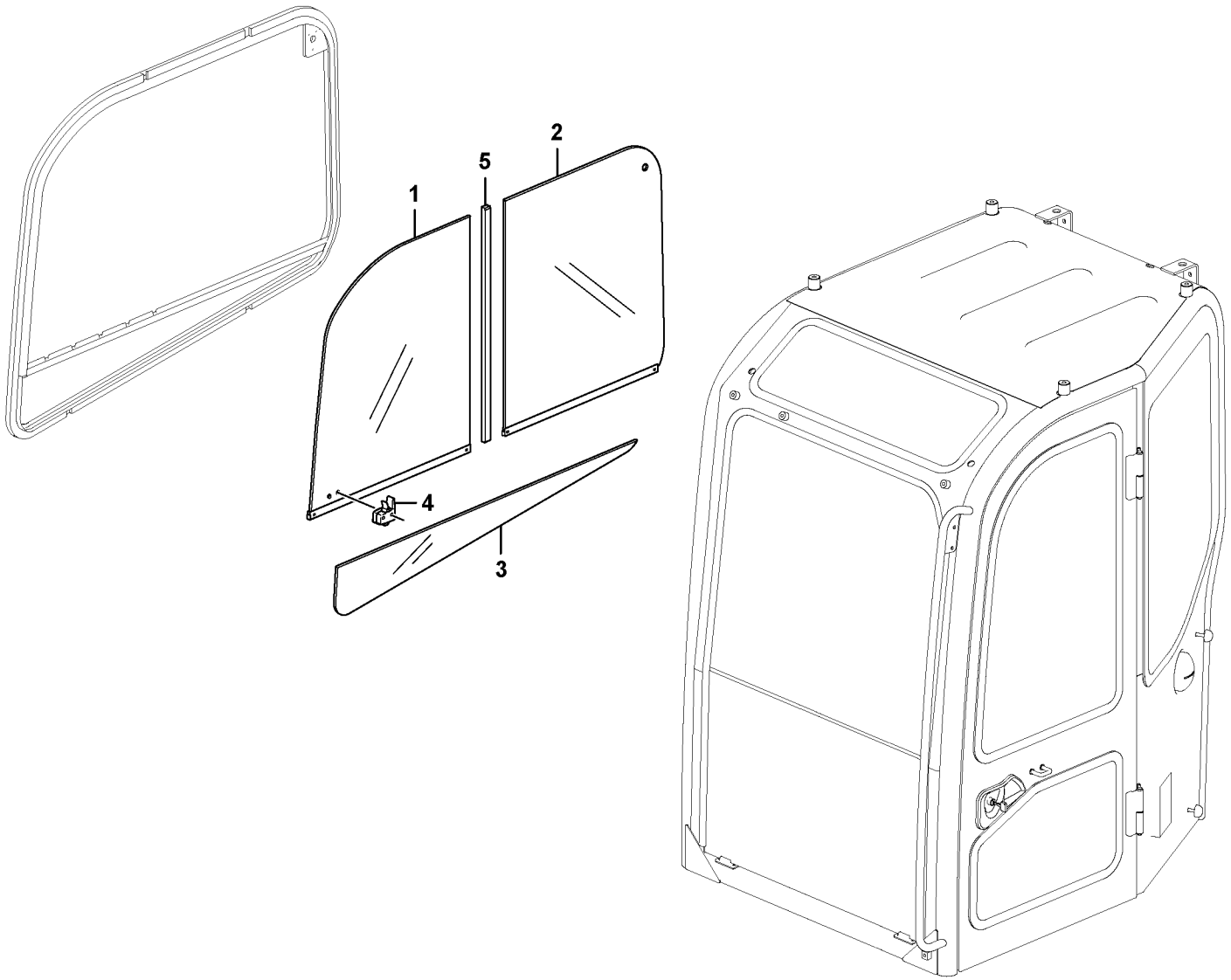

Volvo Construction Equipment

1068871

Fig.	Part No.	Quantity 1	2	3	P S	K I T	Description	Dénomination	Bezeichnung	Denominación	Benämning	Notes
	VOE 14625671	1					Window	Glace	Fenster	Ventana	Fönster	
1	**VOE 14625674**	1					•Glass	•Vitre	•Fensterscheibe	•Cristal	•Glas	
2	**VOE 14633945**	1					•Glass	•Vitre	•Fensterscheibe	•Cristal	•Glas	
3	**VOE 14633944**	1					•Glass	•Vitre	•Fensterscheibe	•Cristal	•Glas	
4	**VOE 14615322**	1					•Catch	•Cliquet	•Haken	•Fiador	•Hake	
5	**VOE 14568514**	1					•Frame	•Cadre châssis	•Rahmen	•Bastidor	•Ram	

1		**Skjutfönster** **Ventanilla deslizante** **Schiebefenster** **Vitre coulissante** **Sliding window**	Catalogue id **20670**	Group **843**
2			Illustr. No **1068871**	Section **300**
3			Issue **PUB 20032419-B**	Page **333**
4				
5		**8291430, 8293042**		

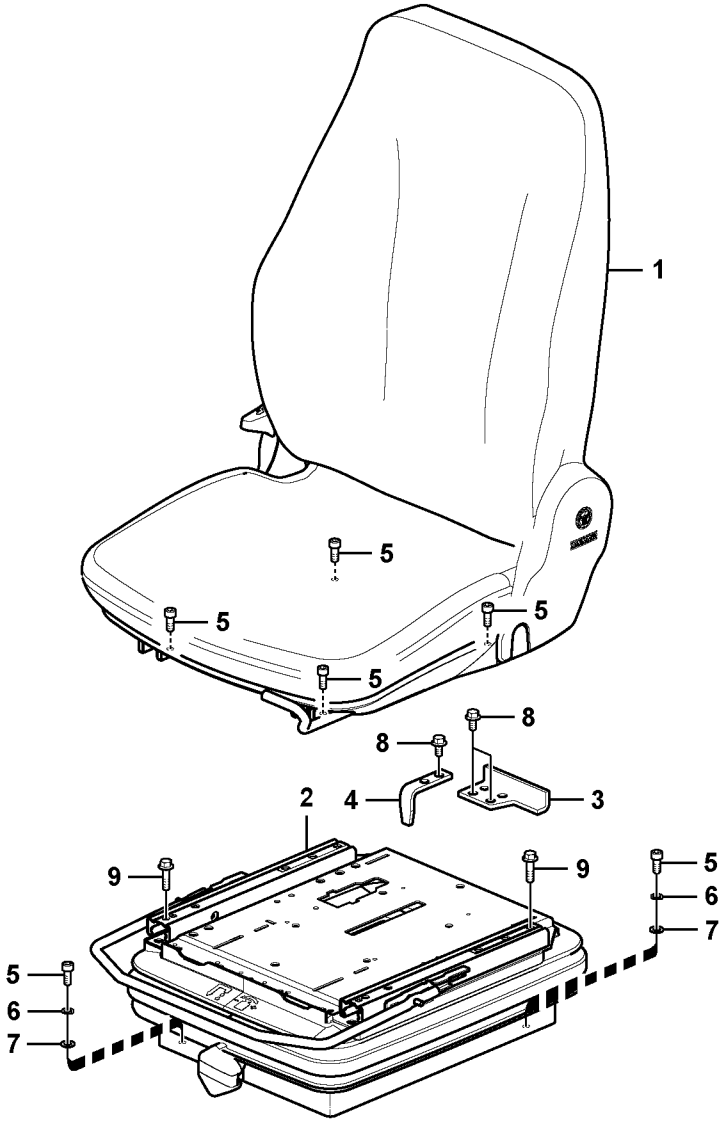

Volvo Construction Equipment

1050543

Fig.	Part No.	Quantity 1	2	3	4	5	PS	KIT	Description	Dénomination	Bezeichnung	Denominación	Benämning	Notes
1	**VOE 14642251**	1							Seat	Siège	Sitz	Asiento	Stol	See group 852, Page 339
	VOE 14638036		1						Seat	Siège	Sitz	Asiento	Stol	See group 852, Page 339
	VOE 14642252			1					Seat	Siège	Sitz	Asiento	Stol	See group 852, Page 339
	VOE 14662826				1				Seat	Siège	Sitz	Asiento	Stol	See group 852, Page 339
2	**VOE 14519549**	1	1	1	1				Seat	Siège	Sitz	Asiento	Stol	See group 852, Page 343
3	**VOE 14519672**	1	1	1	1				Bracket	Console	Konsole	Consola	Konsol	
4	**VOE 14519673**	1	1	1	1				Bracket	Console	Konsole	Consola	Konsol	
5	**VOE 984064**	8	8	8	8				Hex. socket screw	Vis à six pans creu	Innensechskantsc	Tornillo de hexágo	Insexskruv	
6	**VOE 955921**	4	4	4	4				Spring washer	Rondelle élastique	Federscheibe	Arandela elástica	Fjäderbricka	
7	**VOE 13955894**	4	4	4	4				Washer	Rondelle	Scheibe	Arandela	Bricka	
8	**VOE 946440**	4	4	4	4				Flange screw	Vis à embase	Flanschschraube	Tornillo embridado	Flänsskruv	
9	**VOE 946671**	4	4	4	4				Flange screw	Vis à embase	Flanschschraube	Tornillo embridado	Flänsskruv	

1	**8291431**
2	**8293044**
3	**8293045**
4	**8294949 S/N 210301-**
5	

Förarstol med monteringsdetaljer
Asiento del conductor con piezas de montaje
Fahrersitz mit Anbauteilen
Siège conducteur avec pièces de montage
Operator seat with fitting parts

Catalogue id **20670**	Group **852**
Illustr. No **1050543**	Section **100**
Issue **PUB 20032419-B**	Page **335**

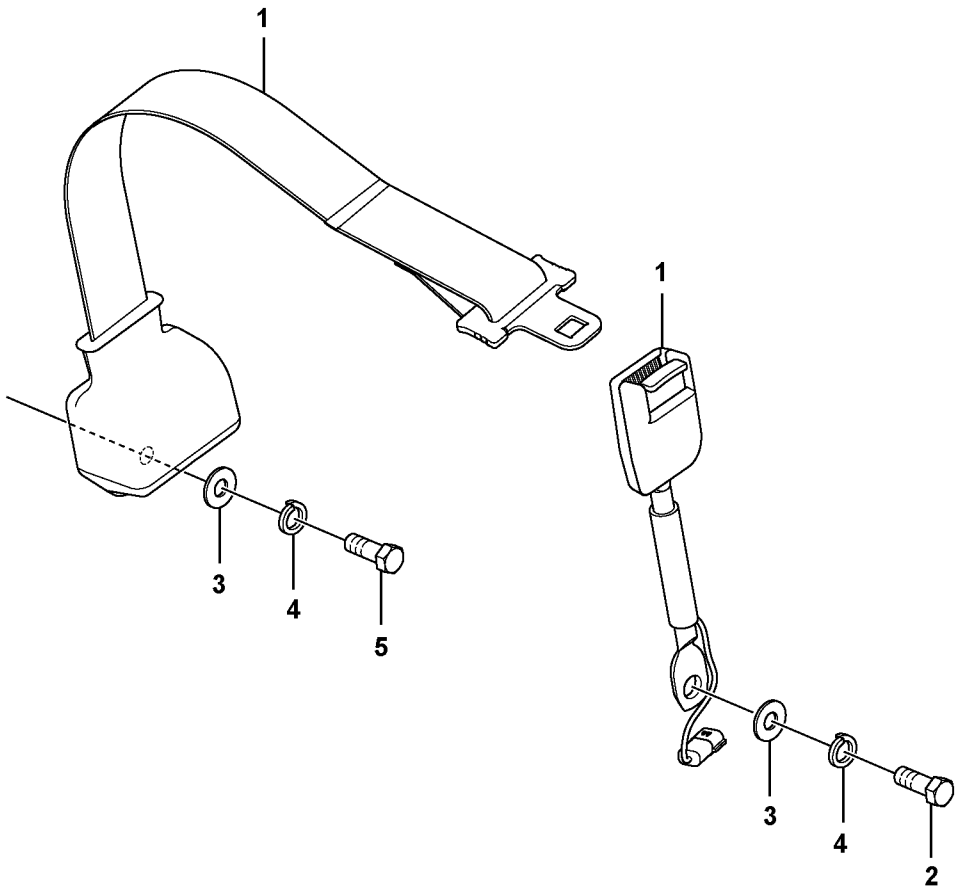
1
3
4
5
1
3
4
2

Fig.	Part No.	Quantity 1	2	3	PS	KIT	Description	Dénomination	Bezeichnung	Denominación	Benämning	Notes
1	**VOE 14557483**	1					Seat belt	Ceinture de sécurité	Sicherheitsgurt	Cinturón de segurida	Bilbälte	
1	**VOE 14558268**		1				Seat belt	Ceinture de sécurité	Sicherheitsgurt	Cinturón de segurida	Bilbälte	
2	**VOE 14881369**	1	1				Bolt	Boulon	Bolzen	Perno	Bult	
3	**VOE 14881290**	1	1				Bolt	Boulon	Bolzen	Perno	Bult	
4	**SA 9285-16000**	2	2				Washer	Rondelle	Scheibe	Arandela	Bricka	
5	**VOE 955923**	2	2				Spring washer	Rondelle élastique	Federscheibe	Arandela elástica	Fjäderbricka	

1	**8284728**	**Säkerhetsbälte, ditsättning** **Instalación de cinturón de seguridad** **Sicherheitsgurt, Einbau** **Installation de la ceinture de sécurité** **Seat Belt Installation**	Catalogue id **20670**	Group **852**
2	**8284729**		Illustr. No **1067279**	Section **200**
3			Issue **PUB 20032419-B**	Page **337**
4				
5				

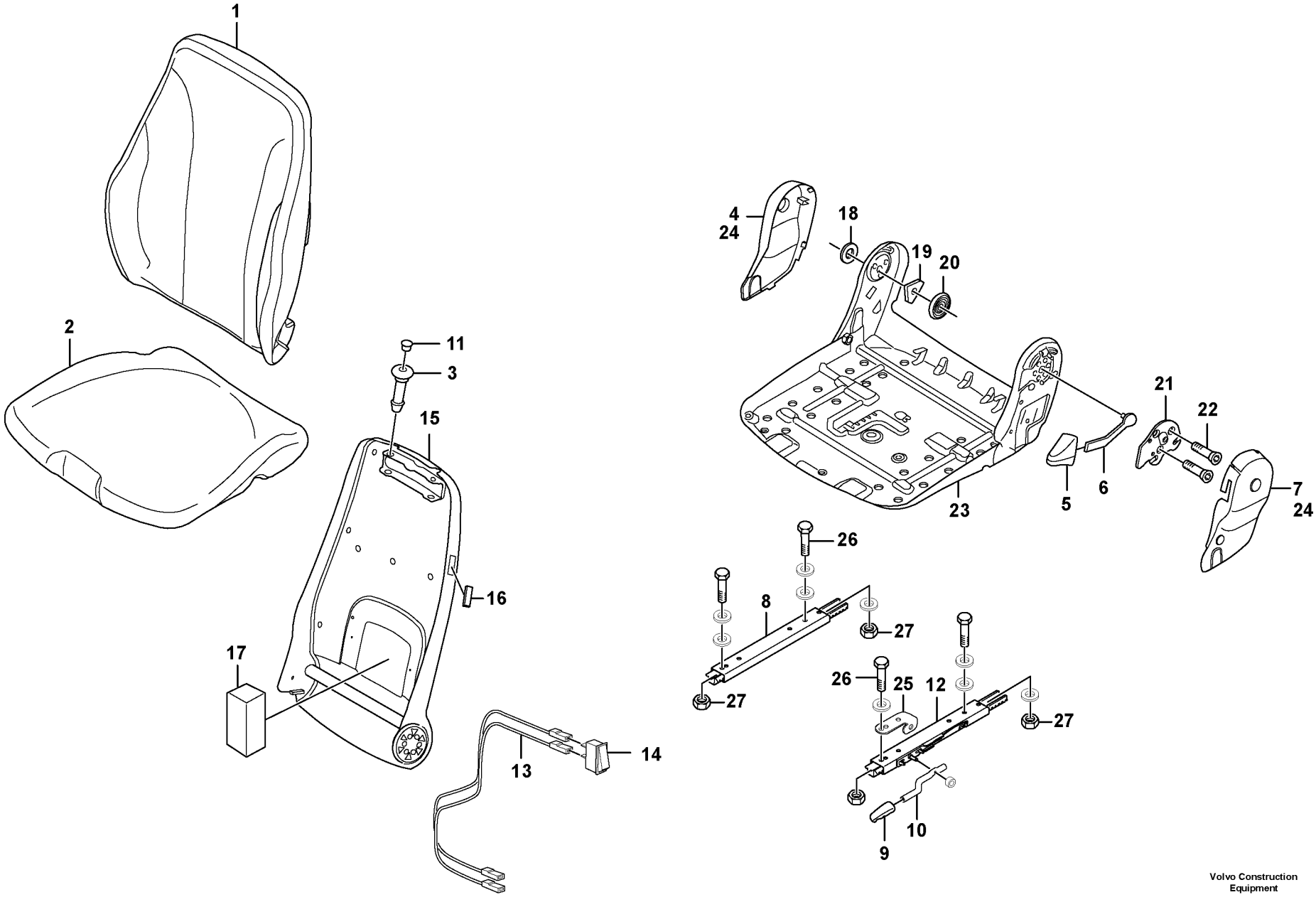

Volvo Construction Equipment

1068425

Fig.	Part No.	Quantity 1	2	3	4	5	PS	KIT	Description	Dénomination	Bezeichnung	Denominación	Benämning	Notes
	VOE 14642251	1							Seat	Siège	Sitz	Asiento	Stol	
	VOE 14638036		1						Seat	Siège	Sitz	Asiento	Stol	
	VOE 14642252			1					Seat	Siège	Sitz	Asiento	Stol	
	VOE 14662826				1				Seat	Siège	Sitz	Asiento	Stol	
1	**VOE 14661923**	1							•Seat cushion	•Coussin de siège	•Sitzkissen	•Cojín asiento	•Sittdyna	
1	**VOE 14664640**		1						•Seat cushion	•Coussin de siège	•Sitzkissen	•Cojín asiento	•Sittdyna	
1	**VOE 14531383**			1					•Backrest	•Support lombaire	•Rückenlehne	•Apoyo respaldo	•Ryggstöd	
2	**VOE 14661924**	1							•Seat cushion	•Coussin de siège	•Sitzkissen	•Cojín asiento	•Sittdyna	
2	**VOE 14664641**		1						•Seat cushion	•Coussin de siège	•Sitzkissen	•Cojín asiento	•Sittdyna	
2	**VOE 14531382**			1					•Cushion	•Coussin	•Sitzkissen	•Cojín	•Dyna	
3	**VOE 14661925**	2					SS		•Bushing	•Bague	•Buchse	•Casquillo	•Bussning	
3	**VOE 14526309**		2	2					•Bushing	•Bague	•Buchse	•Casquillo	•Bussning	
4	**VOE 14661926**	1							•Cover	•Capot	•Haube	•Capó	•Huv	
5	**VOE 14661927**	1							•Handle	•Poignée	•Griff	•Mango	•Handtag	
5	**VOE 15119149**		1	1					•Handle	•Poignée	•Griff	•Mango	•Handtag	
6	**VOE 14662937**	1							•Control lever	•Levier de comman	•Bedienungshebel	•Palanca mando	•Manöverspak	
6	**VOE 15119162**		1	1					•Handle	•Poignée	•Griff	•Mango	•Handtag	
7	**VOE 14662938**	1							•Cover	•Capot	•Haube	•Capó	•Huv	
8	**VOE 14662939**	1							•Rail	•Rail	•Schiene	•Rail	•Skena	
8	**VOE 14526908**		1	1					•Rail	•Rail	•Schiene	•Rail	•Skena	
9	**VOE 14662940**	1							•Handle	•Poignée	•Griff	•Mango	•Handtag	
9	**VOE 14526264**		1	1					•Handle	•Poignée	•Griff	•Mango	•Handtag	
10	**VOE 14662941**	1							•Control lever	•Levier de comman	•Bedienungshebel	•Palanca mando	•Manöverspak	
11	**VOE 14662942**	2							•Cap	•Capot	•Verschlusskappe	•Capuchón	•Hatt	
12	**VOE 14662943**	1							•Slide	•Coluisse	•Schieber	•Corredera	•Slid	
12	**VOE 14662943**		1	1					•Slide	•Coluisse	•Schieber	•Corredera	•Slid	
13	**VOE 14662944**	1							•Cable harness	•Faisceau câbles	•Kabelbaum	•Manojo cables	•Ledningsmatta	
14	**VOE 14662945**	1							•Switch	•Rupteur	•Ausschalter	•Interruptor	•Brytkontakt	
15	**VOE 14526900**		1	1					•Plate	•Tôle	•Blech	•Chapa	•Plåt	
16	**VOE 14526903**		1	1					•Cover	•Capot	•Haube	•Capo	•Lock	

1	**8291431**
2	**8293044**
3	**8293045**
4	**8294949 S/N 210301-**
5	

Förarstol
Asiento del conductor
Fahrersitz
Siège du conucteur
Operator's seat

Catalogue id **20670**	Group **852**
Illustr. No **1068425**	Section **300**
Issue **PUB 20032419-B**	Page **339**



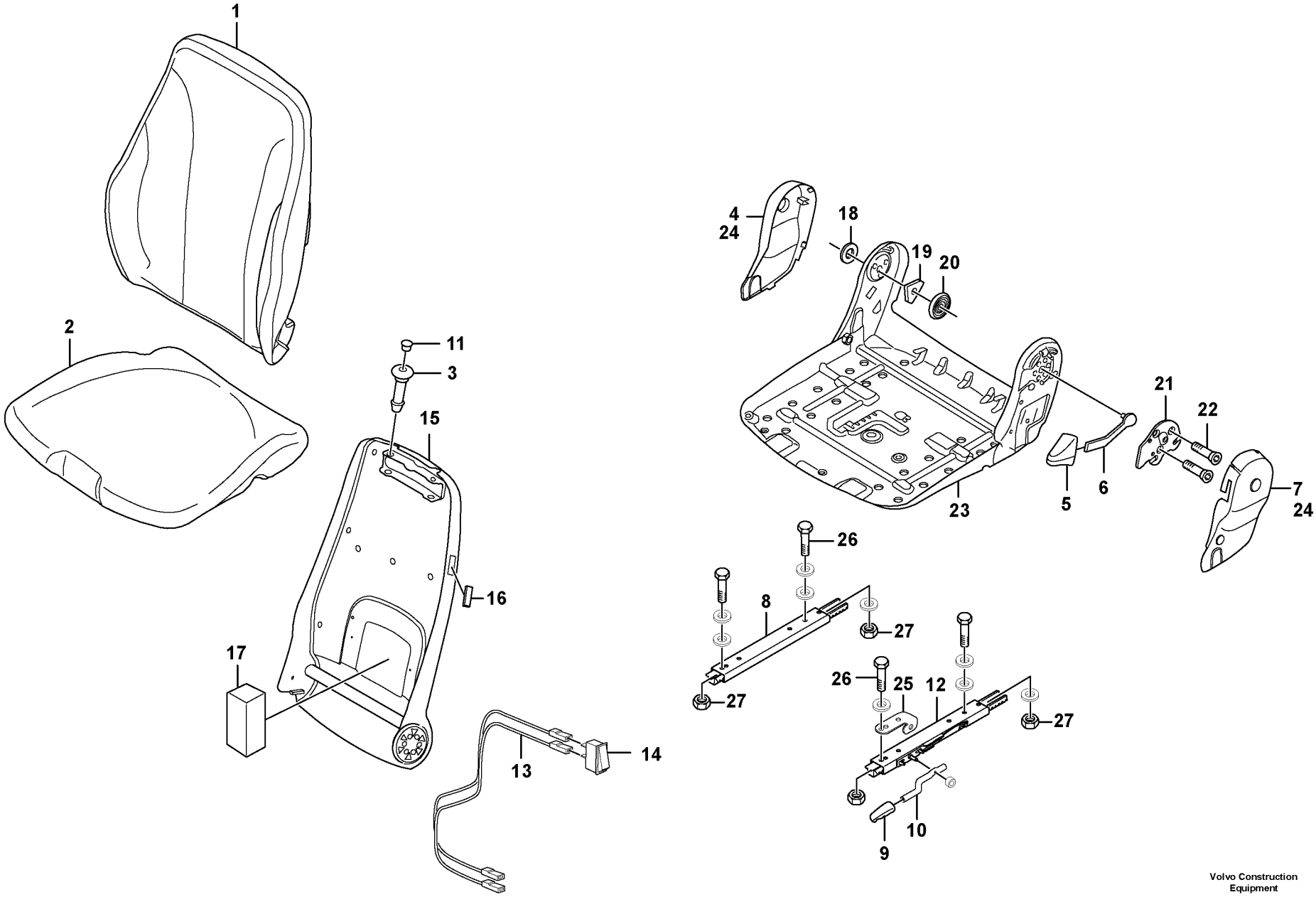

Volvo Construction Equipment

1068425

Fig.	Part No.	Quantity 1	2	3	4	5	PS	KIT	Description	Dénomination	Bezeichnung	Denominación	Benämning	Notes
17	**VOE 14526905**		1	1					•Sponge	•Éponge	•Schwamm	•Esponja	•Svamp	
18	**VOE 14526295**		1	1					•Washer	•Rondelle	•Scheibe	•Arandela	•Bricka	
19	**VOE 14526297**		1	1					•Bearing	•Palier	•Lager	•Cojinete	•Lager	
20	**VOE 14526298**		1	1					•Spring	•Ressort	•Feder	•Resorte	•Fjäder	
21	**VOE 14526305**		1	1					•Plate	•Tôle	•Blech	•Chapa	•Plåt	
22	**VOE 14526306**		3	3					•Screw	•Vis	•Schraube	•Tornillo	•Skruv	
23	**VOE 14526907**		1	1					•Plate	•Tôle	•Blech	•Chapa	•Plåt	
24	**VOE 14664642**		1	1					•Cover	•Capot	•Haube	•Capó	•Huv	INCL RH, LH
25	**VOE 14526914**		1	1					•Bracket	•Console	•Konsole	•Consola	•Konsol	
26	**VOE 14526912**		4	4					•Screw	•Vis	•Schraube	•Tornillo	•Skruv	
27	**VOE 14526262**		4	4					•Nut	•Écrou	•Mutter	•Tuerca	•Mutter	

1	**8291431**	**Förarstol** **Asiento del conductor** **Fahrersitz** **Siège du conucteur** **Operator's seat**	Catalogue id **20670**	Group **852**
2	**8293044**		Illustr. No **1068425**	Section **300**
3	**8293045**		Issue **PUB 20032419-B**	Page **341**
4	**8294949 S/N 210301-**			
5				

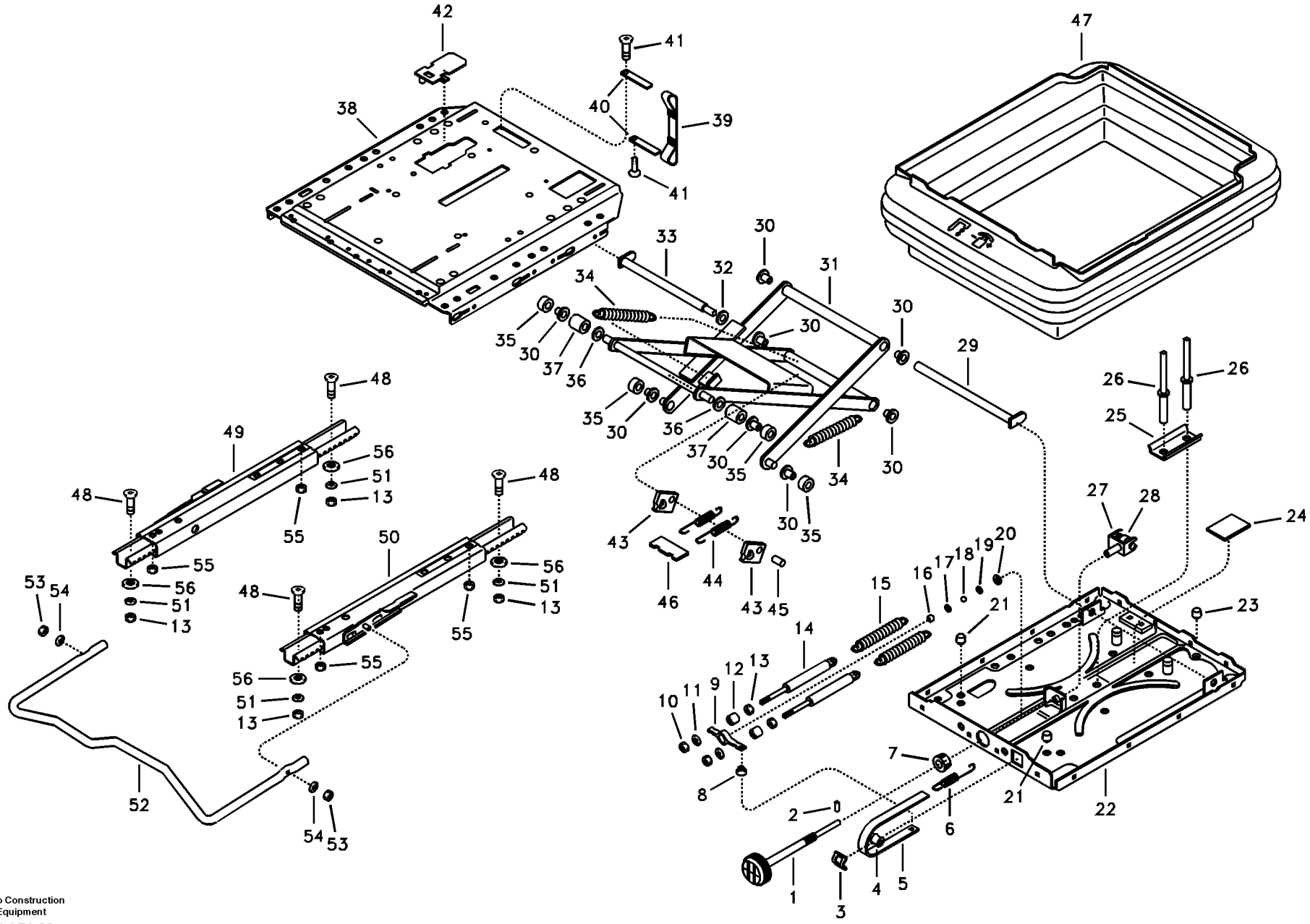

Volvo Construction Equipment

1015048

Fig.	Part No.	Quantity 1	2	3	PS	KIT	Description	Dénomination	Bezeichnung	Denominación	Benämning	Notes
	VOE 14519549	1					Seat	Siège	Sitz	Asiento	Stol	
1	**VOE 14526882**	1					•Handle	•Poignée	•Griff	•Mango	•Handtag	
2	**VOE 14526883**	1					•Pin	•Goupille	•Zapfen	•Pasador	•Tapp	
3	**ZM 2114010**	1					•Guide	•Rail	•Führung	•Guia	•Gejd	
4	**ZM 2289764**	1					•Roller	•Galet	•Rolle	•Rodillo	•Rulle	
5	**VOE 14526275**	1					•Tape	•Ruban	•Klebestreifen	•Cinta adhesiva	•Tejp	
6	**ZM 2289763**	1					•Spring	•Ressort	•Feder	•Muelle	•Fjäder	
7	**ZM 2906158**	1					•Ring	•Anneau	•Ring	•Anillo	•Ring	
8	**ZM 2289762**	1					•Plug	•Bouchon	•Stopfen	•Tapon	•Plugg	
9	**VOE 14526274**	1					•Bracket	•Console	•Konsole	•Consola	•Konsol	
10	**VOE 14526884**	2					•Nut	•Écrou	•Mutter	•Tuerca	•Mutter	
11	**VOE 14526885**	2					•Washer	•Rondelle	•Scheibe	•Arandela	•Bricka	
12	**VOE 14526886**	2					•Lock	•Serrure	•Schloß	•Cierre	•Låselement	
13	**VOE 14526262**	6					•Nut	•Écrou	•Mutter	•Tuerca	•Mutter	
14	**VOE 14526272**	2					•Shock absorber	•Amortisseur	•Stoßdämpfer	•Amortiguador	•Stötdämpare	
15	**VOE 11713300**	2					•Spring	•Ressort	•Feder	•Resorte	•Fjäder	
16	**VOE 14526887**	1					•Bushing	•Bague	•Buchse	•Casquillo	•Bussning	
17	**VOE 14526888**	1					•Washer	•Rondelle	•Scheibe	•Arandela	•Bricka	
18	**VOE 14526889**	1					•Bearing	•Palier	•Lager	•Cojinete	•Lager	
19	**VOE 14526890**	1					•Washer	•Rondelle	•Scheibe	•Arandela	•Bricka	
20	**ZM 2289753**	1					•Washer	•Rondelle	•Scheibe	•Arandela	•Bricka	
21	**VOE 14531365**	2			OP		•Rubber	•Caoutchouc	•Gummi	•Caucho	•Gummi	
22	**VOE 14526894**	1					•Plate	•Tôle	•Blech	•Chapa	•Plåt	
23	**ZM 2289742**	1					•Plate	•Plaque	•Platte	•Placa	•Platta	
24	**VOE 14531366**	1			OP		•Rubber	•Caoutchouc	•Gummi	•Caucho	•Gummi	
25	**VOE 14526893**	1					•Plate	•Tôle	•Blech	•Chapa	•Plåt	
26	**VOE 11713338**	2					•Rivet	•Rivet	•Niet	•Remache	•Nit	
27	**VOE 14526891**	1					•Link	•Articulation	•Gelenk	•Articulación	•Länk	
28	**VOE 14526892**	1					•Bearing	•Palier	•Lager	•Cojinete	•Lager	
29	**VOE 14531367**	1					•Pin	•Goupille	•Zapfen	•Pasador	•Tapp	

1		**Förarstol** **Asiento del conductor** **Fahrersitz** **Siège du conucteur** **Operator's seat**	Catalogue id **20670**	Group **852**
2				
3			Illustr. No **1015048**	Section **400**
4				
5		**8291431, 8293044, 8293045, 8294949**	Issue **PUB 20032419-B**	Page **343**



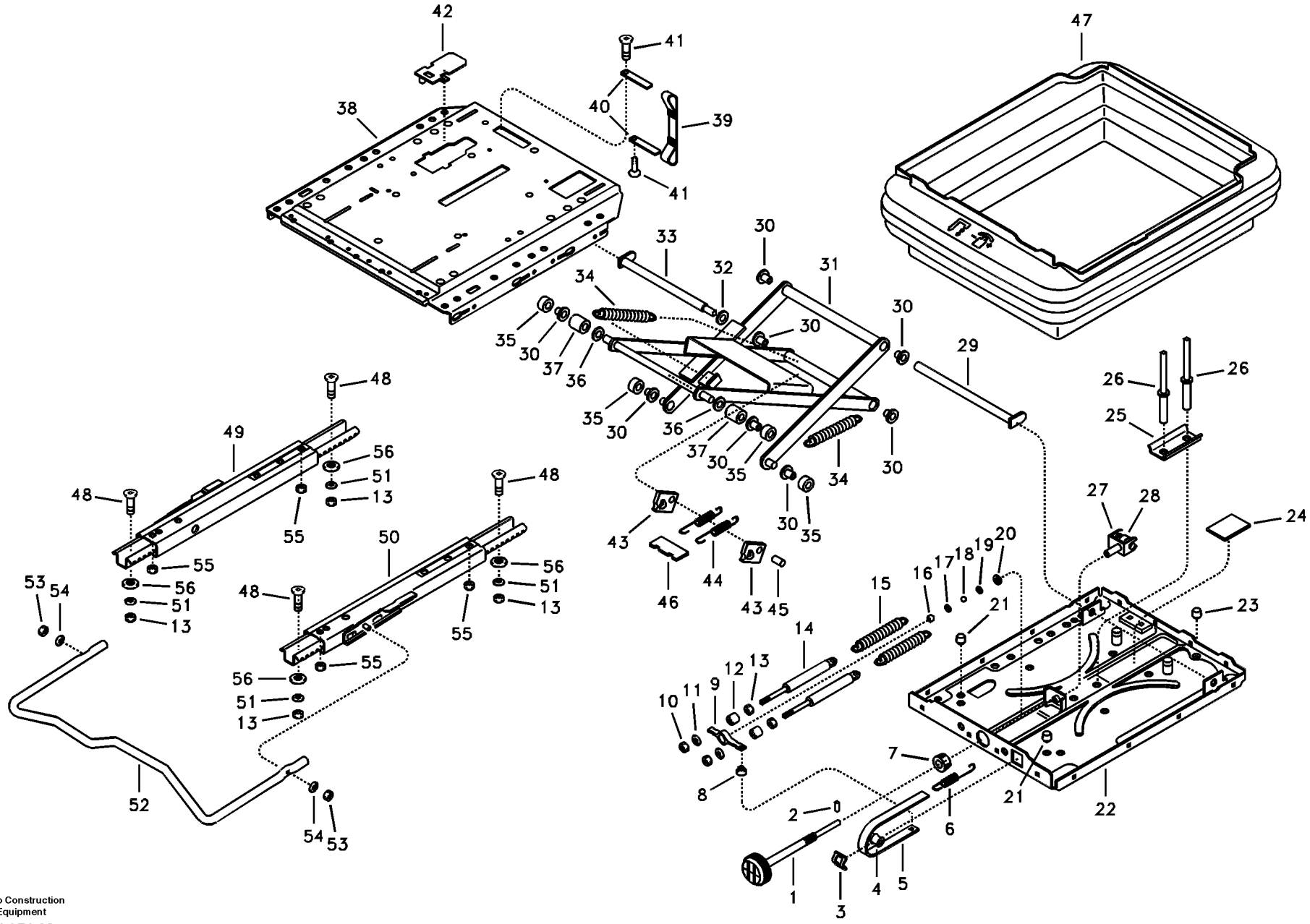

Volvo Construction Equipment

1015048

Fig.	Part No.	Quantity 1	2	3	PS	KIT	Description	Dénomination	Bezeichnung	Denominación	Benämning	Notes
30	**ZM 2289746**	8					•Bushing	•Bague	•Buchse	•Casquillo	•Bussning	
31	**VOE 14531368**	1					•Arm	•Bras	•Arm	•Brazo	•Arm	
32	**VOE 14531369**	1					•Washer	•Rondelle	•Scheibe	•Arandela	•Bricka	
33	**VOE 14531370**	1					•Bolt	•Boulon	•Bolzen	•Perno	•Bult	
34	**VOE 14526282**	2					•Spring	•Ressort	•Feder	•Resorte	•Fjäder	
35	**VOE 14526896**	4					•Roller	•Galet	•Rolle	•Rodillo	•Rulle	
36	**VOE 14531371**	2					•Washer	•Rondelle	•Scheibe	•Arandela	•Bricka	
37	**VOE 14531372**	2					•Bushing	•Bague	•Buchse	•Casquillo	•Bussning	
38	**VOE 14531373**	1					•Frame	•Cadre châssis	•Rahmen	•Bastidor	•Ram	
39	**VOE 14531374**	1					•Belt	•Ceinture	•Riemen	•Correa	•Rem	
40	**VOE 14531375**	2					•Plate	•Tôle	•Blech	•Chapa	•Plåt	
41	**VOE 14531376**	2					•Screw	•Vis	•Schraube	•Tornillo	•Skruv	
42	**VOE 14531377**	1					•Panel	•Panneau	•Paneel	•Panel	•Panel	
43	**ZM 2289749**	2					•Plate	•Plaque	•Platte	•Placa	•Platta	
44	**ZM 2906154**	2					•Spring	•Ressort	•Feder	•Muelle	•Fjäder	
45	**VOE 14526280**	1					•Bolt	•Boulon	•Bolzen	•Perno	•Bult	
46	**ZM 2289748**	1					•Plate	•Plaque	•Platte	•Placa	•Platta	
47	**VOE 14513766**	1					•Bellows	•Capot Caoutcho	•Gummimantel	•Cubierta Goma	•Gummikåpa	
48	**VOE 14526263**	4					•Screw	•Vis	•Schraube	•Tornillo	•Skruv	
49	**VOE 14531378**	1					•Rail	•Rail	•Schiene	•Rail	•Skena	
50	**VOE 14526913**	1					•Rail	•Rail	•Schiene	•Rail	•Skena	
51	**VOE 14526295**	4					•Washer	•Rondelle	•Scheibe	•Arandela	•Bricka	
52	**VOE 14531379**	1					•Handle	•Poignée	•Griff	•Mango	•Handtag	
53	**VOE 14526910**	2					•Nut	•Écrou	•Mutter	•Tuerca	•Mutter	
54	**VOE 14531380**	2					•Washer	•Rondelle	•Scheibe	•Arandela	•Bricka	
55	**VOE 14531381**	4					•Nut	•Écrou	•Mutter	•Tuerca	•Mutter	
56	**VOE 14526261**	4					•Washer	•Rondelle	•Scheibe	•Arandela	•Bricka	

1		**Förarstol** **Asiento del conductor** **Fahrersitz** **Siège du conucteur** **Operator's seat**	Catalogue id **20670**	Group **852**
2			Illustr. No **1015048**	Section **400**
3			Issue **PUB 20032419-B**	Page **345**
4				
5		**8291431, 8293044, 8293045, 8294949**		

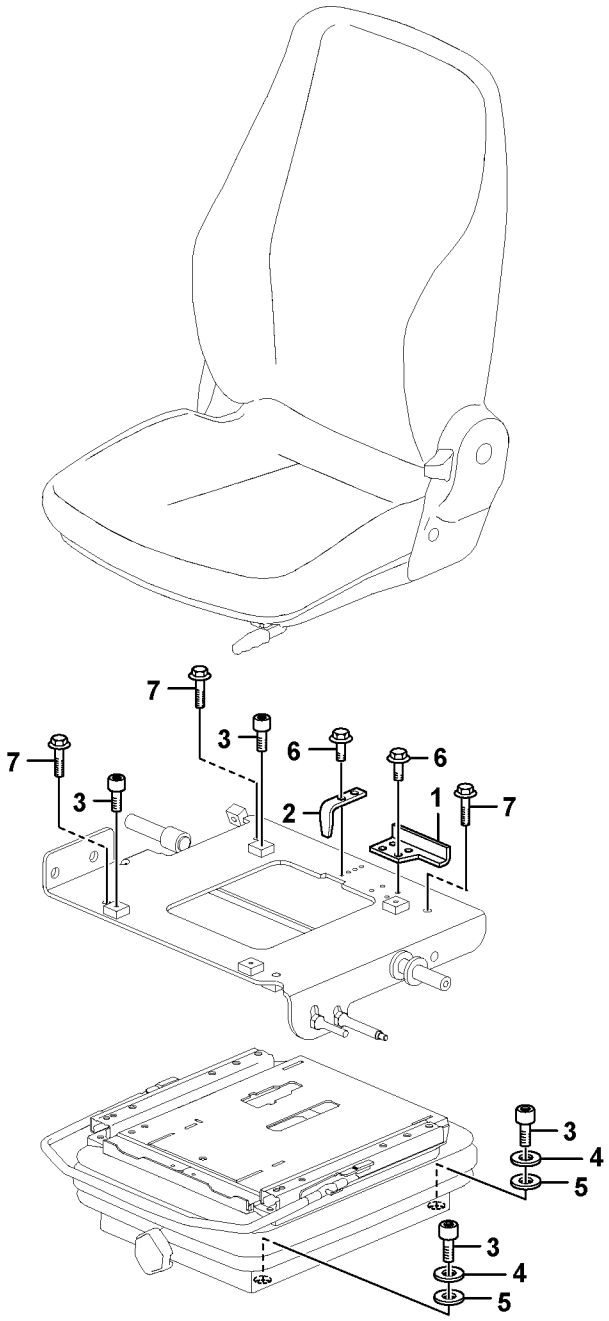

Volvo Construction Equipment
1070144

Fig.	Part No.	Quantity 1	2	3	PS	KIT	Description	Dénomination	Bezeichnung	Denominación	Benämning	Notes
1	**VOE 14519672**	1					Bracket	Console	Konsole	Consola	Konsol	
2	**VOE 14519673**	1					Bracket	Console	Konsole	Consola	Konsol	
3	**VOE 984064**	8					Hex. socket screw	Vis à six pans creux	Innensechskantschra	Tornillo de hexágono	Insexskruv	
4	**VOE 955921**	4					Spring washer	Rondelle élastique	Federscheibe	Arandela elástica	Fjäderbricka	
5	**VOE 13955894**	4					Washer	Rondelle	Scheibe	Arandela	Bricka	
6	**VOE 946440**	4					Flange screw	Vis à embase	Flanschschraube	Tornillo embridado	Flänsskruv	
7	**VOE 946671**	4					Flange screw	Vis à embase	Flanschschraube	Tornillo embridado	Flänsskruv	

1		**Stol, ditsättning** **Instalación de asiento** **Sitz, Einbau** **Installation du siège** **Seat Installation**	Catalogue id **20670**	Group **852**
2			Illustr. No **1070144**	Section **500**
3			Issue **PUB 20032419-B**	Page **347**
4				
5		**8291431, 8293044, 8293045, 8294949**		

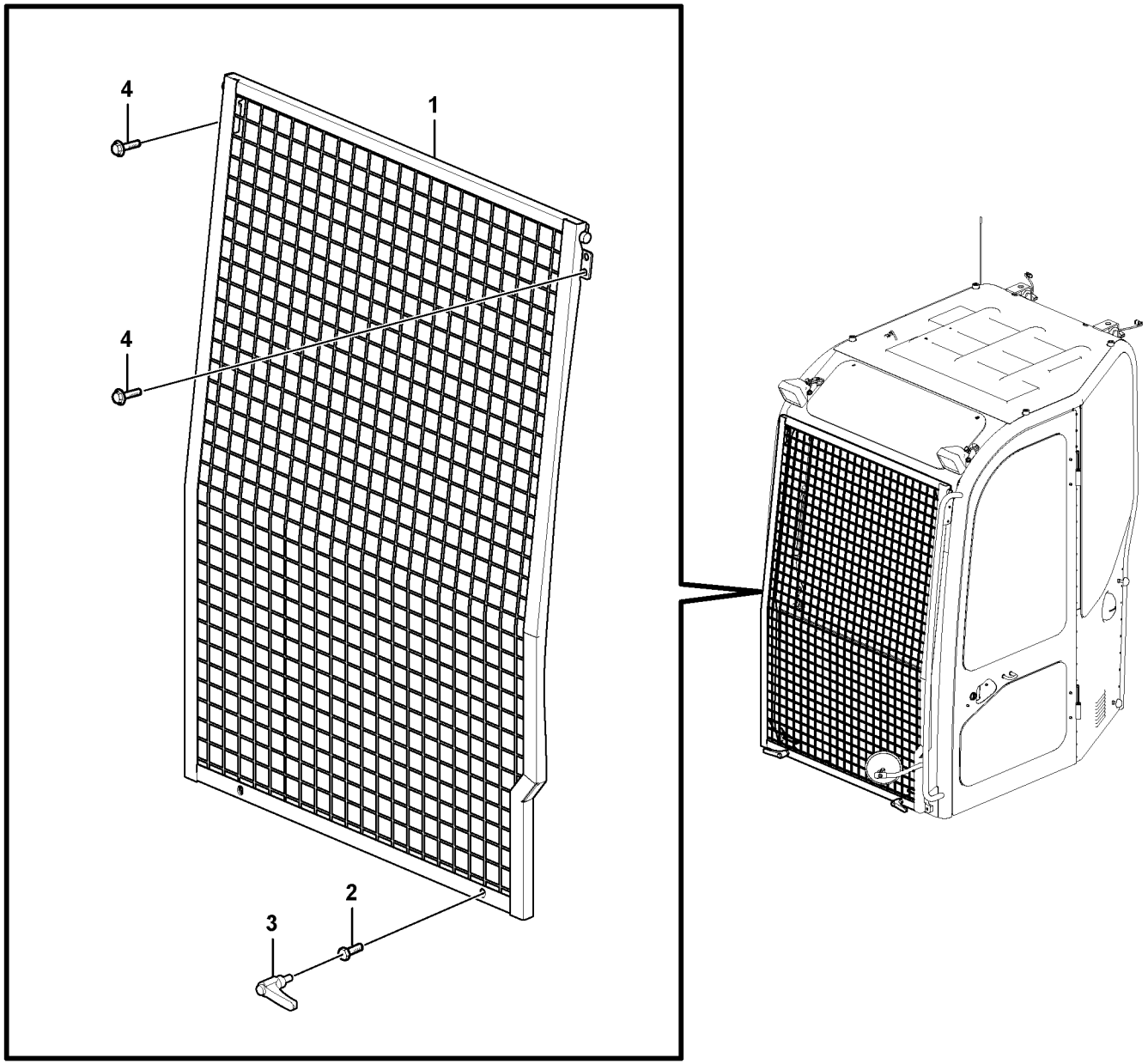

Volvo Construction Equipment
1069876

Fig.	Part No.	Quantity 1	2	3	PS	KIT	Description	Dénomination	Bezeichnung	Denominación	Benämning	Notes
1	**VOE 14628660**	1					Net	Filet	Netz	Red	Nät	
2	**VOE 978932**	2					Hexagon screw	Vis à tête hexagonale	Sechskantschraube	Tornillo hexagonal	Sexkantsskruv	
3	**VOE 15084121**	2					Handle	Poignée	Griff	Mango	Handtag	S/N -210296
	VOE 14666666	2					Handle	Poignée	Griff	Mango	Handtag	S/N 210297-
4	**VOE 946329**	4					Flange screw	Vis à embase	Flanschschraube	Tornillo embridado	Flänsskruv	

1		**Vindruteskydd** **Protecciìn del parabrisas** **Frontscheibenschutz** **Protection pare-brise** **Windshield protection**	Catalogue id **20670**	Group **860**
2				
3			Illustr. No **1069876**	Section **100**
4				
5		**8291441**	Issue **PUB 20032419-B**	Page **349**

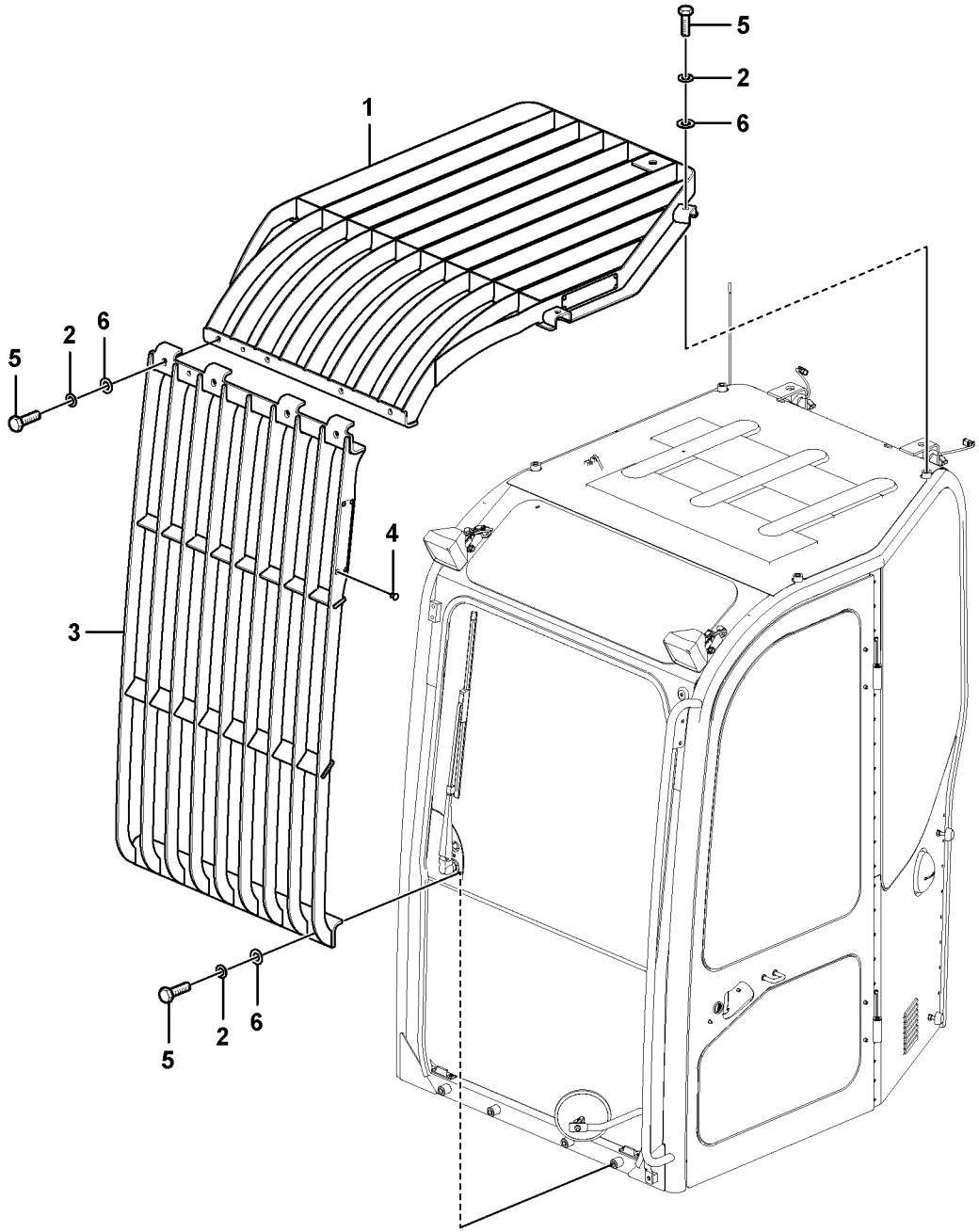

Volvo Construction Equipment
1069883

Fig.	Part No.	Quantity 1	2	3	PS	KIT	Description	Dénomination	Bezeichnung	Denominación	Benämning	Notes
1	**VOE 14593579**	1					Cab guard	Protège-cabine	Fahrerhausschutzrah	Protección de cabina	Hyttskydd	
2	**VOE 955923**	12					Spring washer	Rondelle élastique	Federscheibe	Arandela elástica	Fjäderbricka	
3	**VOE 14593596**	1					Guard	Protection	Schutz	Proteccion	Skydd	
4	**VOE 965602**	4					•Blind rivet	•Rivet borgne	•Blindniet	•Remache ciego	•Blindnit	
5	**VOE 993029**	12					Hexagon screw	Vis à tête hexagonale	Sechskantschraube	Tornillo hexagonal	Sexkantsskruv	
6	**VOE 13955897**	12					Washer	Rondelle	Scheibe	Arandela	Bricka	

1		**Skyddsutrustning mot fallande föremål** **Equipo de protección contra caídas** **Fallschutzausrüstung** **Equipement anti-chute** **Falling object guards**	Catalogue id **20670**	Group **860**
2			Illustr. No **1069883**	Section **200**
3			Issue **PUB 20032419-B**	Page **351**
4				
5		**8288266**		

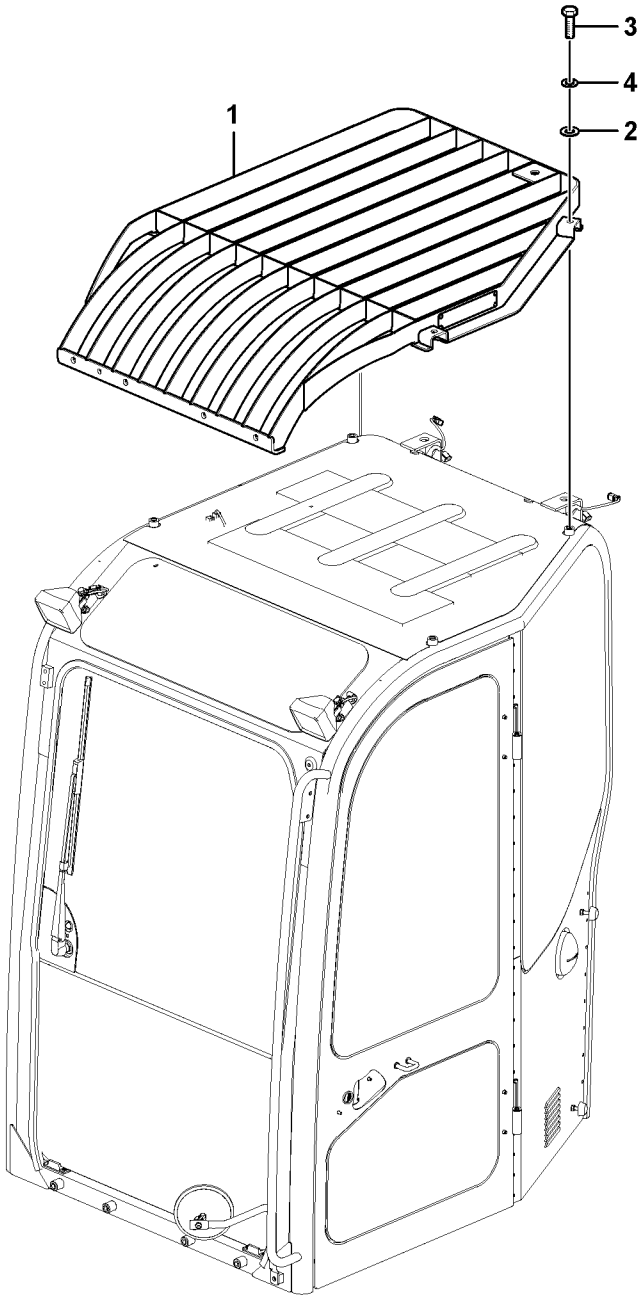

Volvo Construction Equipment
1069888

Fig.	Part No.	Quantity 1	2	3	PS	KIT	Description	Dénomination	Bezeichnung	Denominación	Benämning	Notes
1	**VOE 14593579**	1					Cab guard	Protège-cabine	Fahrerhausschutzrah	Protección de cabina	Hyttskydd	
2	**VOE 13955897**	4					Washer	Rondelle	Scheibe	Arandela	Bricka	
3	**VOE 993029**	4					Hexagon screw	Vis à tête hexagonale	Sechskantschraube	Tornillo hexagonal	Sexkantsskruv	
4	**VOE 955923**	4					Spring washer	Rondelle élastique	Federscheibe	Arandela elástica	Fjäderbricka	

1		**Fops, skyddsutrustning** **Fops, equipo de protección** **Fops, Schutzausrüstung** **Fops, équipement de protection** **Fops, protecting equipment**	Catalogue id **20670**	Group **860**
2				
3			Illustr. No **1069888**	Section **300**
4				
5		**8278718**	Issue **PUB 20032419-B**	Page **353**

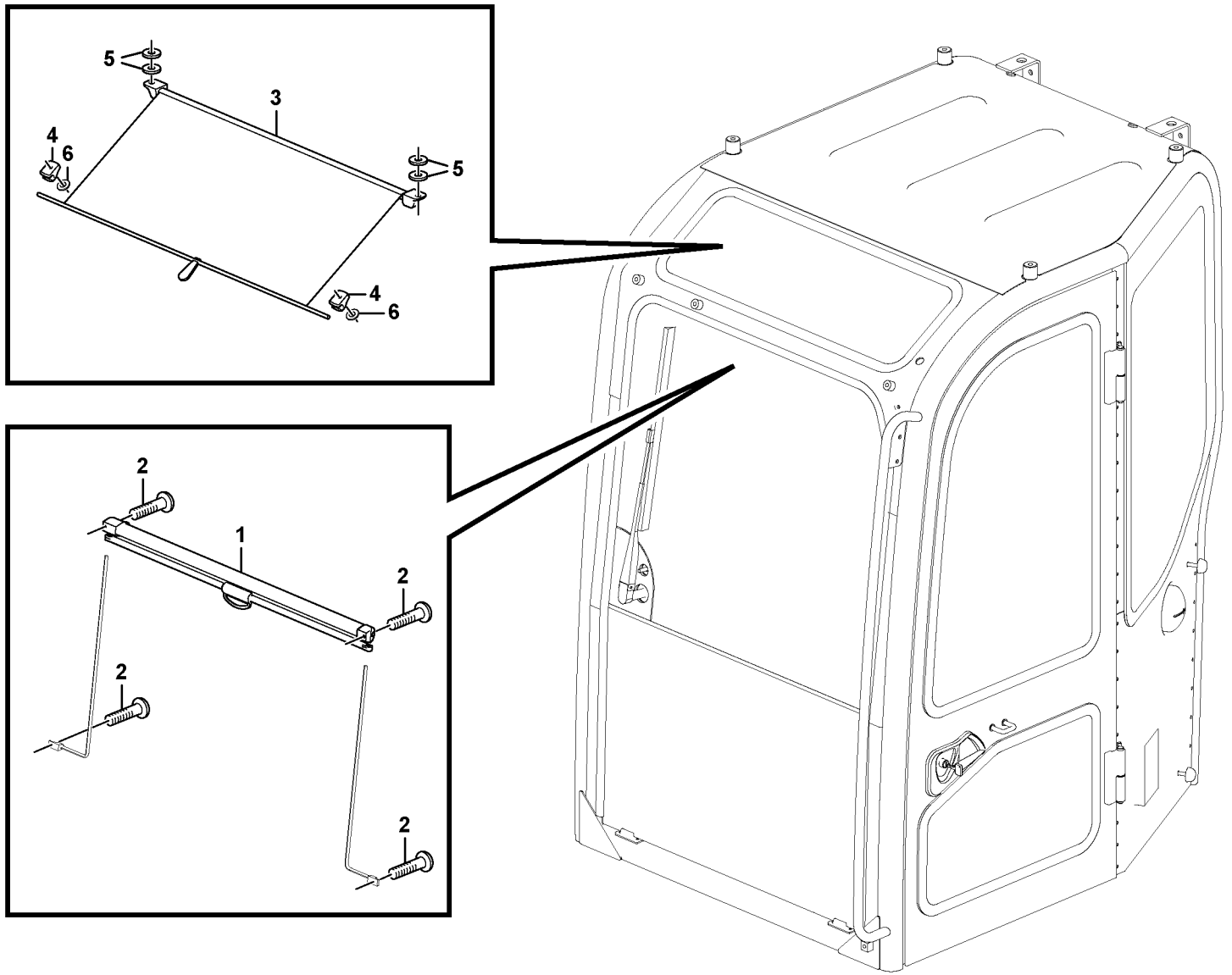

Volvo Construction Equipment

1069181

Fig.	Part No.	Quantity 1	2	3	P S	K I T	Description	Dénomination	Bezeichnung	Denominación	Benämning	Notes
1	**VOE 14514124**	1					Blind	Persienne	Jalousie	Cortina	Jalusi	
2	**SA 9021-10402**	4					Cross recessed scre ..	Vis empreinte crucifor	Kreuzschlitzschraube .	Tornillo cruz	Krysskruv	
3	**VOE 14625498**	1					Sun visor	Visiere	Sonnenblende	Visera	Solskydd	
4	**VOE 14503732**	2					Hook	Crochet	Haken	Gancho	Krok	
5	**VOE 13955894**	4					Washer	Rondelle	Scheibe	Arandela	Bricka	
6	**VOE 14880426**	2					Washer	Rondelle	Scheibe	Arandela	Bricka	

1		**Solvisir, insida** **Parasol interior** **Sonnenblende, innen** **Pare-soleil intérieur** **Sun visor interior**	Catalogue id **20670**	Group **860**
2				
3			Illustr. No **1069181**	Section **400**
4				
5		**8291437**	Issue **PUB 20032419-B**	Page **355**

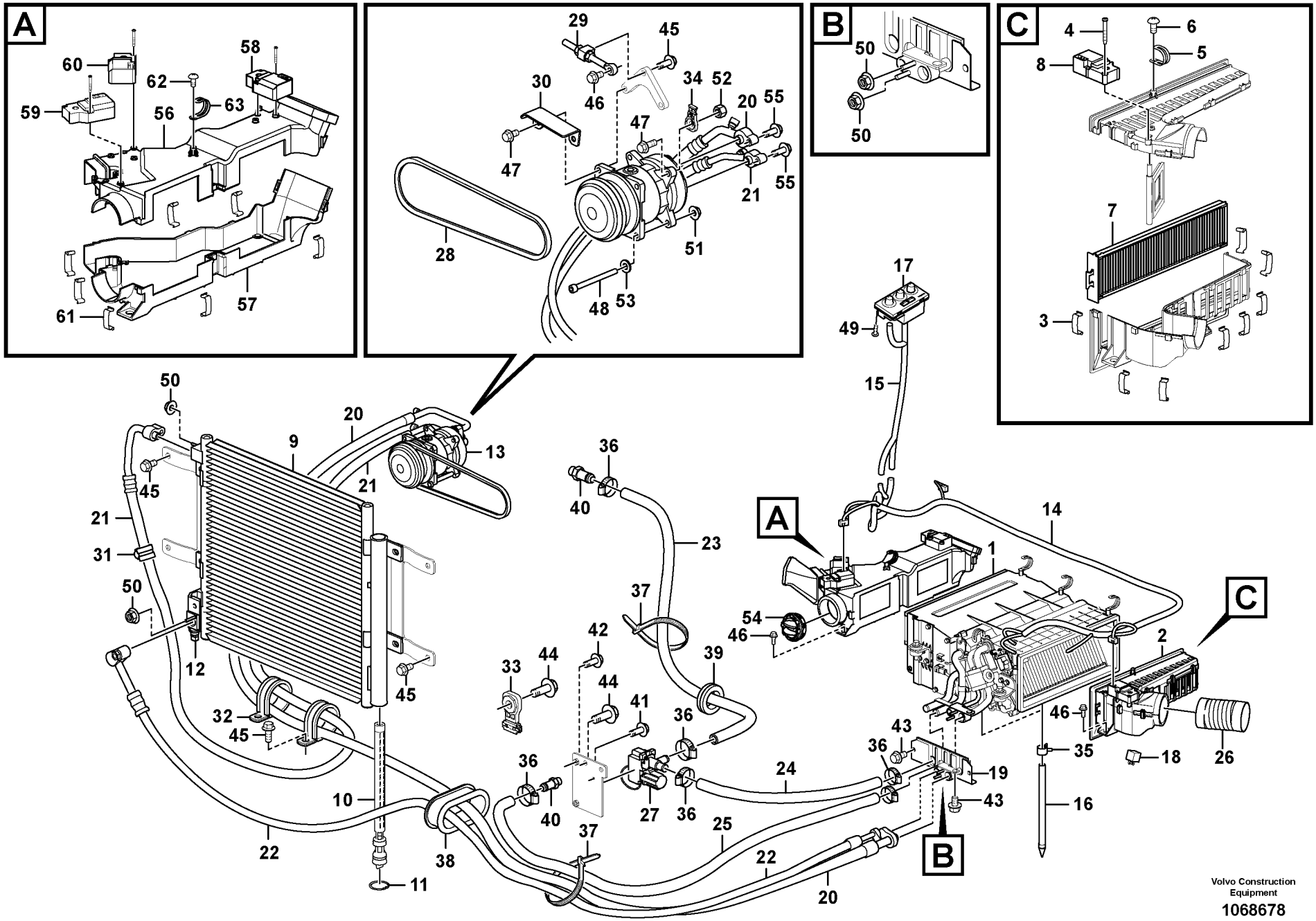
A
60
62
58
59
56
63
61
57
29
45
30
46
34
52
20
55
47
47
21
55
28
51
48
53
B
50
50
C
4
6
8
5
7
3
17
49
15
50
20
9
13
21
45
36
40
23
A
14
1
21
31
50
37
54
46
42
C
2
12
33
44
44
39
45
41
36
46
32
45
36
43
36
35
18
26
24
19
10
40
27
36
43
16
37
25
22
38
B
22
11
20
Volvo Construction Equipment
1068678

Fig.	Part No.	Quantity 1	2	3	PS	KIT	Description	Dénomination	Bezeichnung	Denominación	Benämning	Notes
1	**VOE 14659244**	1					Air Conditioning Unit	Unité de clim.	Klimaanlagenbaugru	Unidad de aire acond	Luftkond Enhet	(VOE 14640267) See group 870, Page 365
2	**VOE 14609504**	1					Filter	Filtre	Filter	Filtro	Filter	
3	**VOE 14557935**	8					•Clip	•Clip	•Clip	•Clip	•Clips	
4	**VOE 14557934**	3					•Screw	•Vis	•Schraube	•Tornillo	•Skruv	
5	**VOE 14557227**	1					•Clip	•Clip	•Clip	•Clip	•Clips	
6	**SA 9025-05002**	1					•Screw	•Vis	•Schraube	•Tornillo	•Skruv	
7	**VOE 14614296**	1					•Filter	•Filtre	•Filter	•Filtro	•Filter	
8	**VOE 14614298**	1					•Actuator	•Actionneur	•Stellorgan	•Actuador	•Aktuator	
9	**VOE 14628916**	1					Condenser	Condenseur	Kondensor	Condensador	Kondensor	
10	**VOE 14612048**	1					•Filter	•Filtre	•Filter	•Filtro	•Filter	
11	**VOE 914515**	1					•Snap ring	•Circlip	•Nutring	•Circlip	•Spårring	
12	**VOE 14591545**	1					•Switch	•Rupteur	•Ausschalter	•Interruptor	•Brytkontakt	
13	**VOE 11412633**	1					Compressor	Compresseur	Kompressor	Compresor	Kompressor	
	VOE 14645662	1					•Clutch	•Embrayage	•Kupplung	•Embrague	•Koppling	
14	**VOE 14613894**	1					Cable harness	Faisceau cables	Kabelbaum	Manojo cables	Ledningsmatta	
15	**VOE 14613898**	1					Cable harness	Faisceau cables	Kabelbaum	Manojo cables	Ledningsmatta	
16	**VOE 14508067**	2					Hose	Durit	Schlauch	Tubo flexible	Slang	
17	**VOE 14637623**	1					Switch	Rupteur	Ausschalter	Interruptor	Brytkontakt	
18	**VOE 14633338**	1					Relay	Relais	Relais	Relé	Relä	
19	**VOE 14608678**	1					Cover	Capot	Haube	Capó	Huv	
20	**VOE 14628912**	1					Hose	Flexible	Schlauch	Manguera	Slang	
21	**VOE 14628913**	1					Hose	Flexible	Schlauch	Manguera	Slang	
22	**VOE 14628914**	1					Hose	Flexible	Schlauch	Manguera	Slang	
23	**VOE 14882729**	1					Hose	Flexible	Schlauch	Manguera	Slang	
24	**VOE 14882737**	1					Hose	Flexible	Schlauch	Manguera	Slang	
25	**SA 9961-23313**	1					Hose	Flexible	Schlauch	Manguera	Slang	
26	**VOE 14609506**	1					Hose	Flexible	Schlauch	Manguera	Slang	
27	**VOE 14521382**	1					Valve	Valve	Ventil	Válvula	Ventil	
28	**VOE 14882738**	1					V-belt	Courroie trapézoïdale	Keilriemen	Correa trapezoidal	Kilrem	

1		**Rörledningar för luftkonditioneringsenhet, kyla och värme** **Tubería de aire acondicionado, refrigeración y calefacción** **Leitungsrohr für Klimaanlage, Kühler und Heizung** **Conduite de conditionnement d'air, refroidissement et chauffage** **Air conditioning line, cooling and heater**	Catalogue id **20670** / Group **870**
2			
3			Illustr. No **1068678** / Section **100**
4			
5		**8291434**	Issue **PUB 20032419-B** / Page **357**

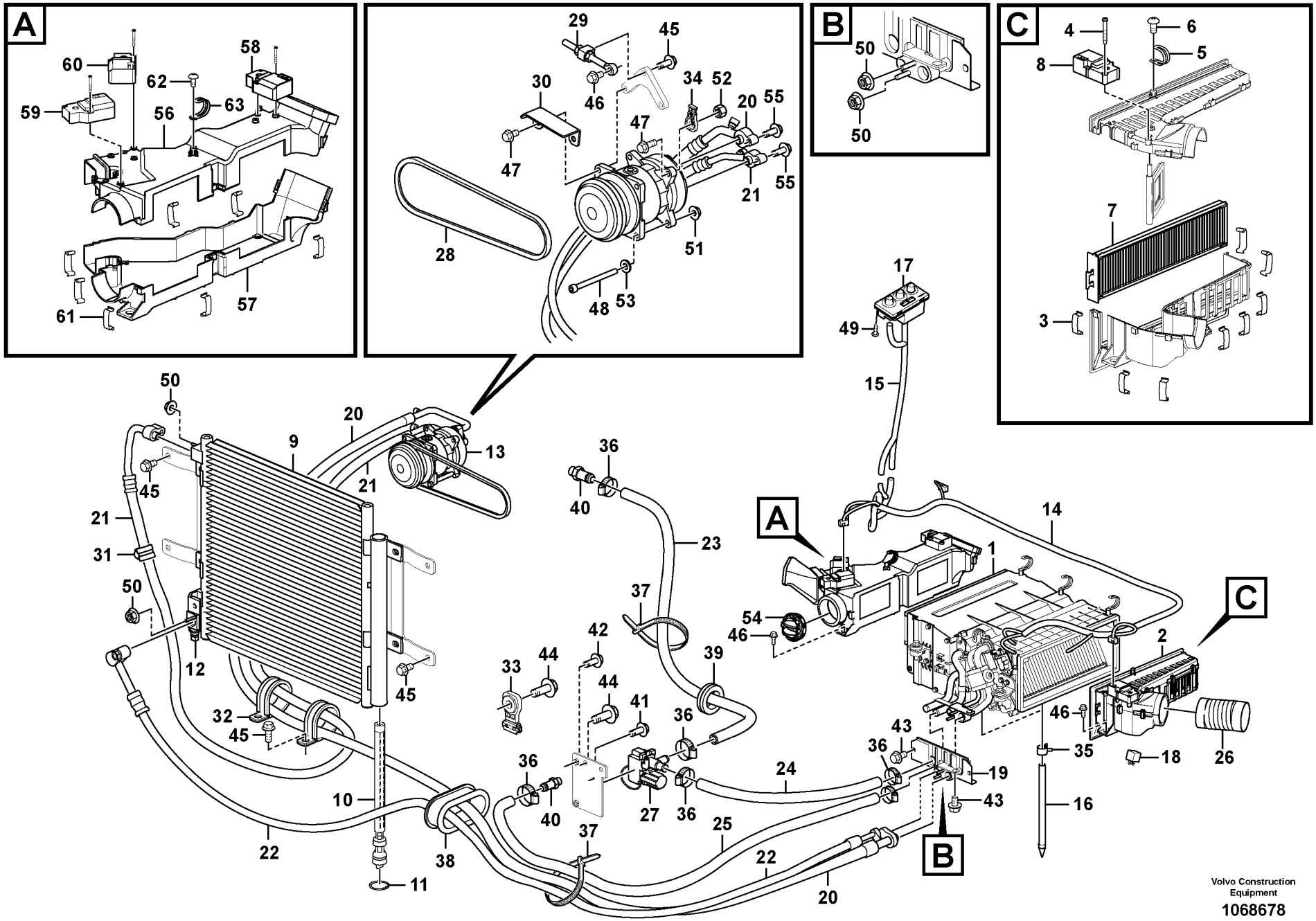
A
60
62
58
59
56
63
61
57
29
45
30
46
34
52
20
55
47
47
21
55
28
51
48
53
B
50
50
C
4
6
8
5
7
3
17
49
15
50
20
9
13
21
45
36
40
23
A
14
1
21
31
50
37
54
46
42
C
2
12
33
44
44
39
45
41
36
46
32
45
36
43
36
35
18
26
24
19
10
40
27
36
43
16
37
25
22
38
B
22
11
20
Volvo Construction Equipment
1068678

Fig.	Part No.	Quantity 1	2	3	PS	KIT	Description	Dénomination	Bezeichnung	Denominación	Benämning	Notes
29	**VOE 14528506**	1					Adjusting device	Dispositif réglage	Nachstellvorrichtung	Dispositivo de ajuste	Justeranordning	
30	**VOE 14627446**	1					Guard	Protection	Schutz	Proteccion	Skydd	
31	**VOE 14500295**	1					Clip	Clip	Clip	Clip	Clips	
32	**VOE 14515524**	2					Clip	Clip	Clip	Clip	Clips	
33	**VOE 14617937**	1					Clip	Clip	Clip	Clip	Clips	
34	**VOE 14587635**	1					Clip	Clip	Clip	Clip	Clips	
35	**VOE 14880627**	2					Clip	Clip	Klemme	Clip	Clips	
36	**VOE 14511415**	6					Clamp	Collier serrage	Klemme	Abrazadera	Klamma	
37	**SA 9314-02300**	3					Cable tie	Serre-câble	Kabelbinder	Abrazadera de cinta	Bandklämma	
38	**VOE 14520756**	1					Grommet	Passe fil	Durchführung	Pasaje	Genomföring	
39	**SA 9751-12504**	1					Grommet	Passe fil	Durchführung	Aislador pasapanel	Genomföring	
40	**VOE 14529012**	2					Nipple	Raccord	Nippel	Niple	Nippel	
41	**VOE 969513**	1					Six point socket scre	Vis à 6 pans creux	Sechszahn-Hohlschr	Racor de seis diente	Sextandhålskruv	
42	**VOE 946544**	2					Flange screw	Vis à embase	Flanschschraube	Tornillo embridado	Flänsskruv	
43	**VOE 946440**	3					Flange screw	Vis à embase	Flanschschraube	Tornillo embridado	Flänsskruv	
44	**VOE 946471**	4					Flange screw	Vis à embase	Flanschschraube	Tornillo embridado	Flänsskruv	
45	**VOE 946441**	11					Flange screw	Vis à embase	Flanschschraube	Tornillo embridado	Flänsskruv	
46	**VOE 946329**	7					Flange screw	Vis à embase	Flanschschraube	Tornillo embridado	Flänsskruv	
47	**VOE 946752**	3					Flange screw	Vis à embase	Flanschschraube	Tornillo embridado	Flänsskruv	
48	**VOE 993149**	1					Hex. socket screw	Vis à six pans creux	Innensechskantschra	Tornillo de hexágono	Insexskruv	
49	**SA 9025-04003**	4					Cross recessed scre	Vis empreinte crucifor	Kreuzschlitzschraube	Tornillo cruz	Krysskruv	
50	**VOE 945407**	4					Flange nut	Écrou à bride	Bundmutter	Tuerca embridada	Flänsmutter	
51	**VOE 13971098**	1					Flange nut	Écrou à bride	Bundmutter	Tuerca embridada	Flänsmutter	
52	**VOE 983304**	1					Hexagon nut	Écrou hexagonal	Sechskantmutter	Tuerca hexagonal	Sexkantsmutter	
53	**VOE 14522473**	1					Washer	Rondelle	Scheibe	Arandela	Bricka	
54	**VOE 14650121**	1					Nozzle	Gicleur	Düse	Difusor	Munstycke	
55	**VOE 946671**	2					Flange screw	Vis à embase	Flanschschraube	Tornillo embridado	Flänsskruv	
56	**VOE 14637498**	1					Case	Caisson	Futteral	Funda	Fodral	
57	**VOE 14637499**	1					Case	Caisson	Futteral	Funda	Fodral	
58	**VOE 14569191**	1					Actuator	Actionneur	Stellorgan	Actuador	Aktuator	

1		**Rörledningar för luftkonditioneringsenhet, kyla och värme** **Tubería de aire acondicionado, refrigeración y calefacción** **Leitungsrohr für Klimaanlage, Kühler und Heizung** **Conduite de conditionnement d'air, refroidissement et chauffage** **Air conditioning line, cooling and heater**	Catalogue id **20670**	Group **870**
2				
3			Illustr. No **1068678**	Section **100**
4				
5		**8291434**	Issue **PUB 20032419-B**	Page **359**

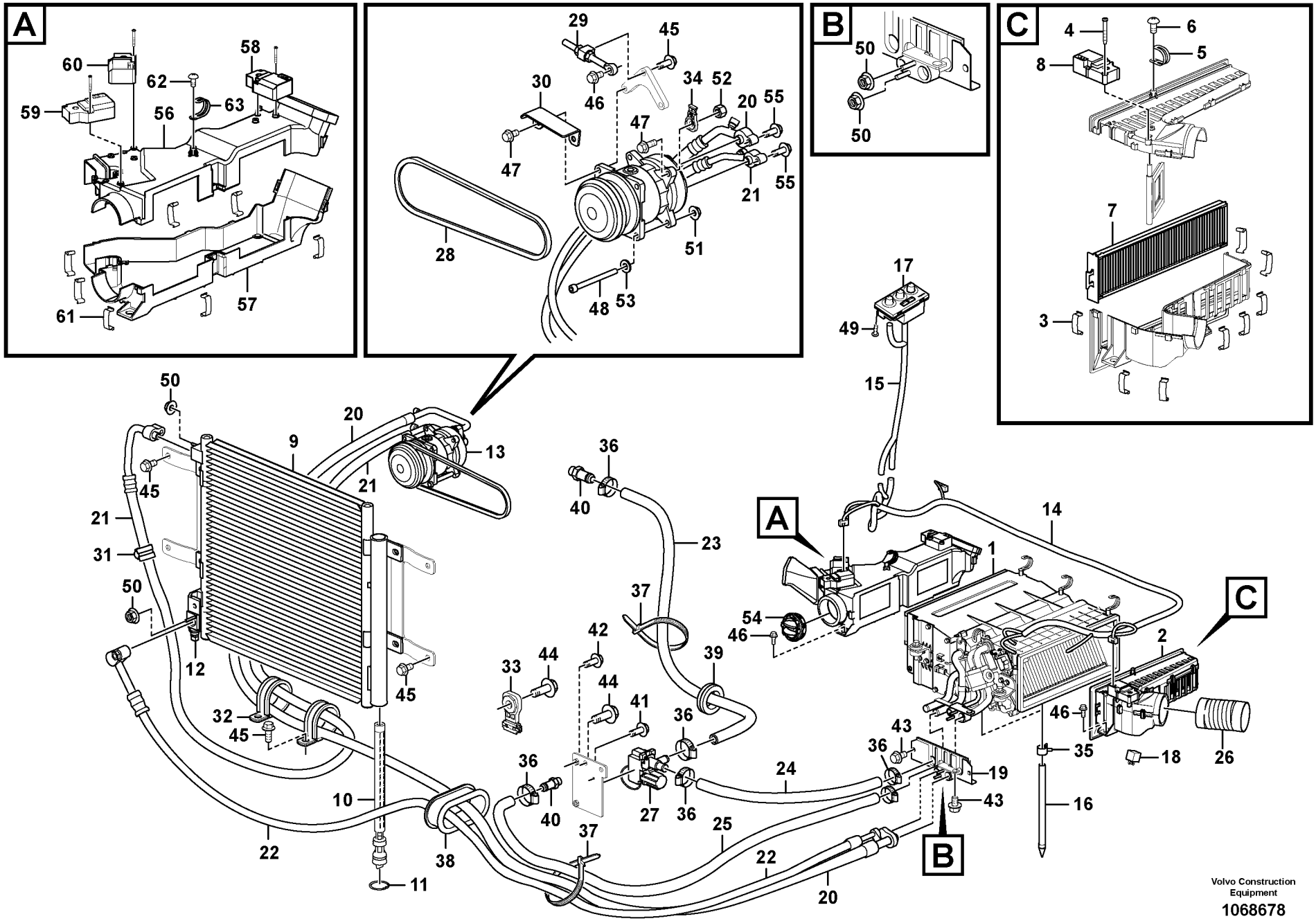
A
60
62
58
59
56
63
61
57
29
45
30
46
34
52
20
55
47
47
21
55
28
51
48
53
B
50
50
C
4
6
8
5
7
3
17
49
15
50
20
9
13
21
45
36
40
23
A
14
1
21
31
50
37
54
46
42
C
2
12
33
44
44
39
45
41
36
46
32
45
36
43
36
35
18
26
24
19
10
40
27
36
43
16
37
25
22
38
B
22
11
20
Volvo Construction Equipment
1068678

Fig.	Part No.	Quantity 1	2	3	PS	KIT	Description	Dénomination	Bezeichnung	Denominación	Benämning	Notes
59	**VOE 14614298**	1					Actuator	Actionneur	Stellorgan	Actuador	Aktuator	
60	**VOE 14646531**	1					Actuator	Actionneur	Stellorgan	Actuador	Aktuator	
61	**VOE 14557935**	8					Clip	Clip	Clip	Clip	Clips	
62	**SA 9025-05002**	1					Screw	Vis	Schraube	Tornillo	Skruv	
63	**VOE 14557227**	1					Clip	Clip	Clip	Clip	Clips	

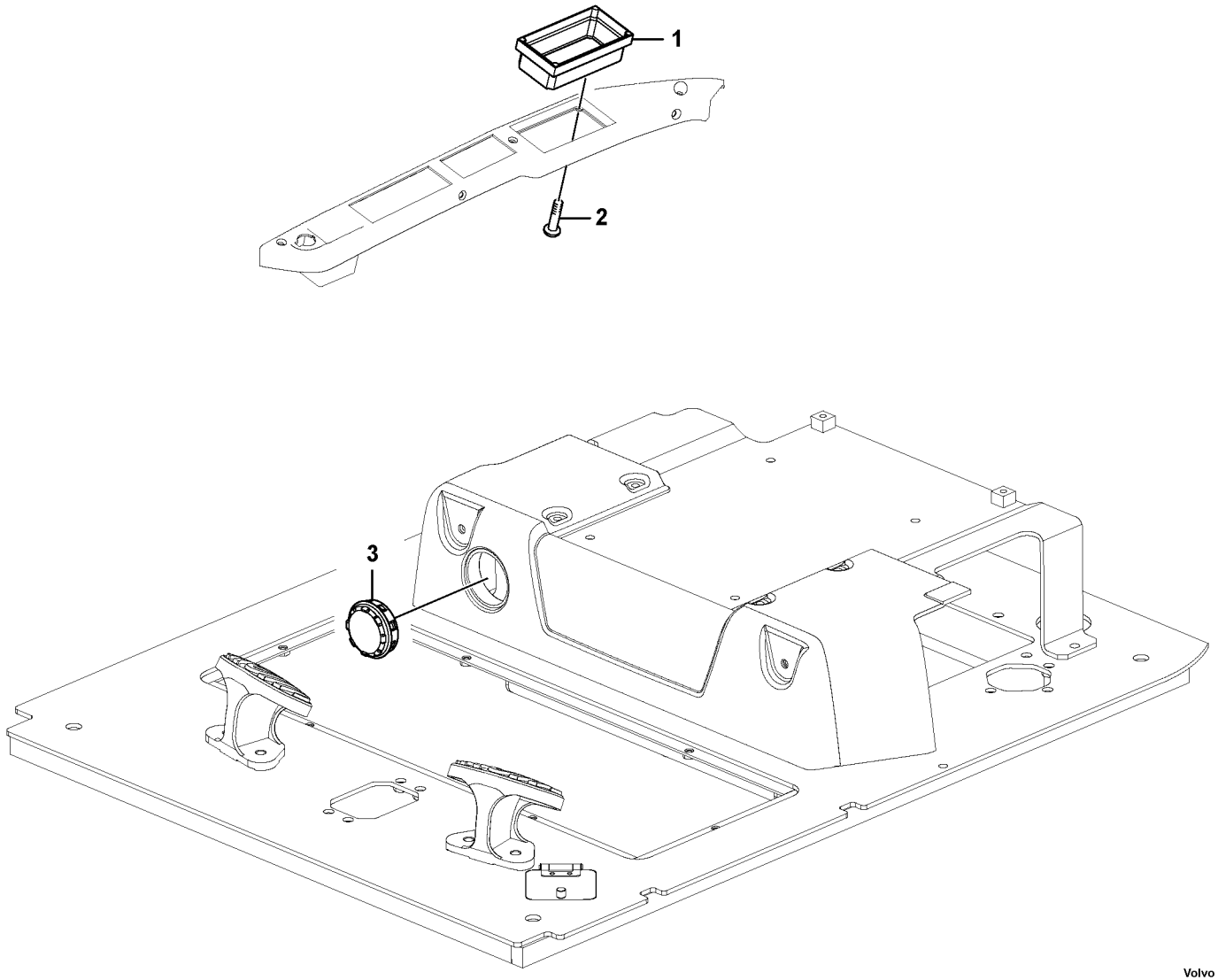

Volvo Construction Equipment

1068652

Fig.	Part No.	Quantity 1	2	3	P S	K I T	Description	Dénomination	Bezeichnung	Denominación	Benämning	Notes
1	**VOE 14520723**	1					Switch	Rupteur	Ausschalter	Interruptor	Brytkontakt	
2	**SA 9025-04003**	4					Cross recessed scre ..	Vis empreinte crucifor	Kreuzschlitzschraube .	Tornillo cruz	Krysskruv	
3	**VOE 14561614**	1					Grille	Grille	Gitter	Rejilla	Galler	

1		**Luftkonditioneringsledning, ingen luftkonditionering** **Tubería de aire acondicionado, no hay aire acondicionado** **Klimaanlagenleitung, keine Klimaanlage** **Conduit de climatisation d'air, pas de climatisation d'air** **Air conditioning line, no air conditioner**	Catalogue id **20670**	Group **870**
2				
3			Illustr. No **1068652**	Section **200**
4				
5		**8293046**	Issue **PUB 20032419-B**	Page **363**

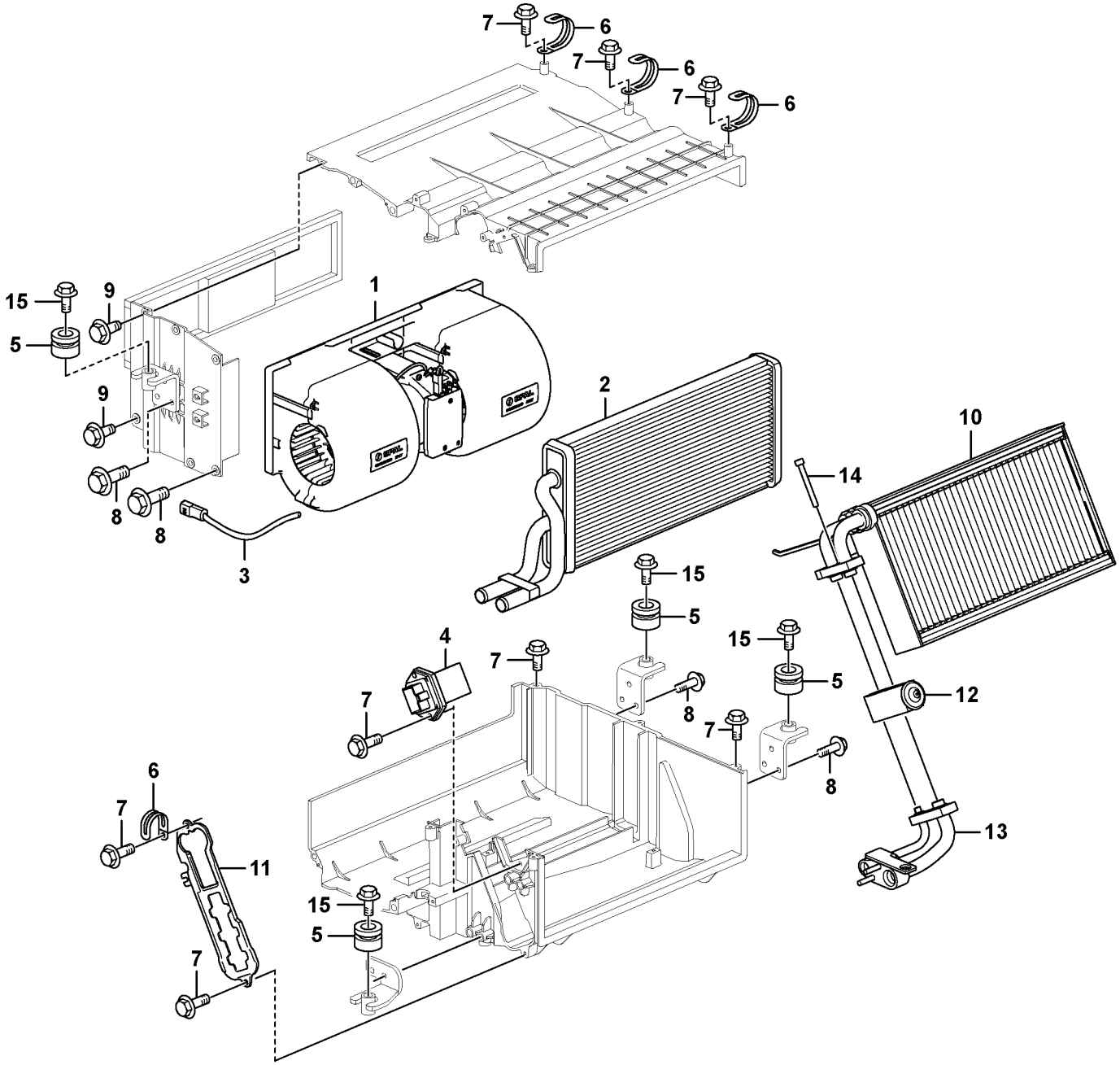

Volvo Construction Equipment

1068669

Fig.	Part No.	Quantity 1	2	3	PS	KIT	Description	Dénomination	Bezeichnung	Denominación	Benämning	Notes
	VOE 14659244	1					Air Conditioning Unit	Unité de clim.	Klimaanlagenbaugru	Unidad de aire acond	Luftkond Enhet	(VOE 14640267)
1	**VOE 14585357**	1					•Fan	•Ventilateur	•Gebläse	•Ventilador	•Fläkt	
2	**VOE 14613895**	1					•Heater	•Réchauffeur	•Heizgerät	•Calefactor	•Värmare	
3	**VOE 14560841**	1					•Cable harness	•Faisceau câbles	•Kabelbaum	•Manojo cables	•Ledningsmatta	
4	**VOE 14629995**	1					•Resistor	•Résistance	•Widerstand	•Resistencia	•Motstånd	
5	**VOE 14514720**	4					•Grommet	•Passe fil	•Durchführung	•Pasaje	•Genomföring	
6	**VOE 14557227**	4					•Clip	•Clip	•Clip	•Clip	•Clips	
7	**SA 9025-05002**	16					•Screw	•Vis	•Schraube	•Tornillo	•Skruv	
8	**VOE 946544**	15					•Flange screw	•Vis à embase	•Flanschschraube	•Tornillo embridado	•Flänsskruv	
9	**VOE 14880564**	2					•Bolt	•Boulon	•Bolzen	•Perno	•Bult	
10	**VOE 14644117**	1					•Cooling system	•Systeme d refroidiss	•Kühlanlage	•Sistema de refrigera	•Kylsystem	
11	**VOE 14645271**	1					•Cover	•Capot	•Haube	•Capó	•Huv	
12	**VOE 14557217**	1					•Extension	•Allonge	•Verlängerer	•Prolongador	•Verktygsförlängare	
13	**VOE 14640268**	1					•Adapter	•Adaptateur	•Adapter	•Adaptador	•Adapter	
14	**VOE 14569957**	2					•Bolt	•Boulon	•Bolzen	•Perno	•Bult	
15	**VOE 965185**	4					Flange screw	Vis à embase	Flanschschraube	Tornillo embridado	Flänsskruv	

1		**Luftkonditioneringsenhet, kyla och värme** **Unidad de aire acondicionado, refrigeración y calefacción** **Klimaanlage, Kühler und Heizung** **Unité de conditionnement d'air, refroidissement et chauffage** **Air conditioning unit, cooling and heater**	Catalogue id **20670**	Group **870**
2				
3			Illustr. No **1068669**	Section **500**
4				
5		**8291434**	Issue **PUB 20032419-B**	Page **365**

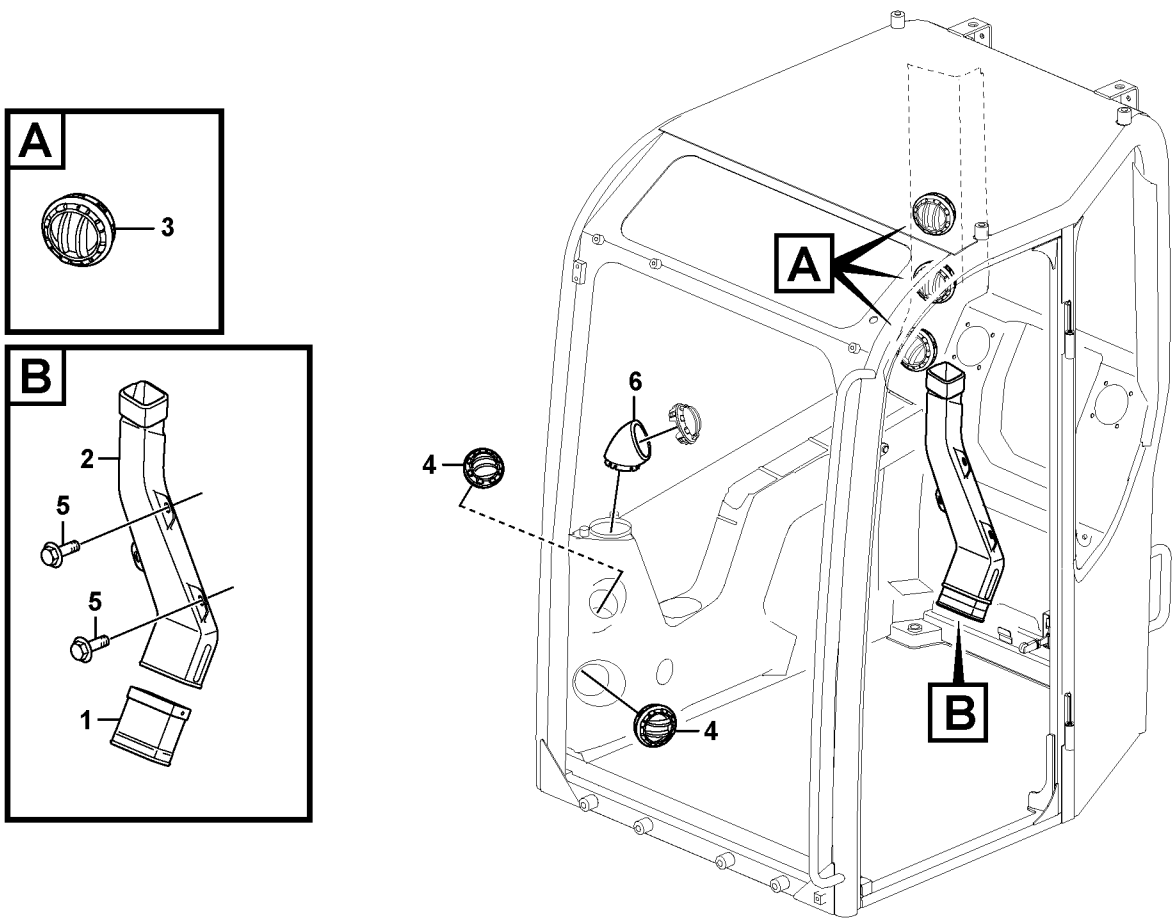
A
3
B
2
5
5
1
A
6
4
4
B

Fig.	Part No.	Quantity 1	2	3	PS	KIT	Description	Dénomination	Bezeichnung	Denominación	Benämning	Notes
1	**VOE 14614023**	1					Duct	Goulotte	Kanal	Canal	Kanal	
2	**VOE 14625510**	1					Duct	Goulotte	Kanal	Canal	Kanal	
3	**VOE 11412785**	3					Air outlet	Gicleur air	Belüftungsdüse	Boquilla	Luftmunstycke	
4	**VOE 11412071**	2					Nozzle	Gicleur	Düse	Difusor	Munstycke	
5	**VOE 946440**	3					Flange screw	Vis à embase	Flanschschraube	Tornillo embridado	Flänsskruv	
6	**VOE 14632018**	1					Duct	Goulotte	Kanal	Canal	Kanal	

1		**Luftkanaler hytt** **Conductos aire cabina** **Luftkanäle, Kabine** **Canaux air cabine du conducteur** **Air duct cab**	Catalogue id **20670**	Group **872**
2			Illustr. No **1069881**	Section **100**
3			Issue **PUB 20032419-B**	Page **367**
4				
5		**8291430, 8293042**		

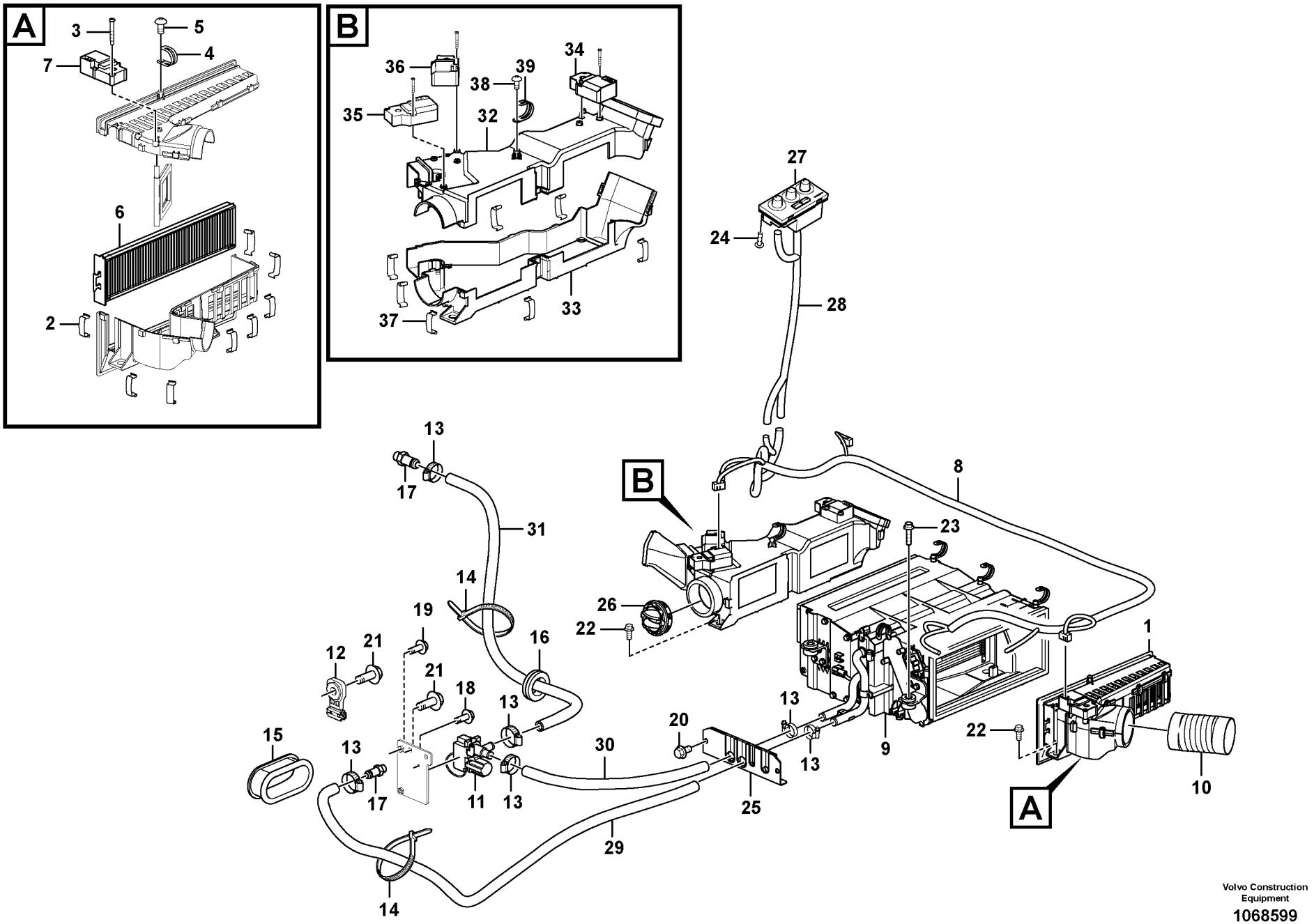

Volvo Construction Equipment

1068599

Fig.	Part No.	Quantity 1	2	3	PS	KIT	Description	Dénomination	Bezeichnung	Denominación	Benämning	Notes
1	**VOE 14609504**	1					Filter	Filtre	Filter	Filtro	Filter	
2	**VOE 14557935**	8					•Clip	•Clip	•Clip	•Clip	•Clips	
3	**VOE 14557934**	3					•Screw	•Vis	•Schraube	•Tornillo	•Skruv	
4	**VOE 14557227**	1					•Clip	•Clip	•Clip	•Clip	•Clips	
5	**SA 9025-05002**	1					•Screw	•Vis	•Schraube	•Tornillo	•Skruv	
6	**VOE 14614296**	1					•Filter	•Filtre	•Filter	•Filtro	•Filter	
7	**VOE 14614298**	1					•Actuator	•Actionneur	•Stellorgan	•Actuador	•Aktuator	
8	**VOE 14613894**	1					Cable harness	Faisceau cables	Kabelbaum	Manojo cables	Ledningsmatta	
9	**VOE 14659243**	1					Air Conditioning Unit	Unité de clim.	Klimaanlagenbaugru	Unidad de aire acond	Luftkond Enhet	(VOE 14646530) See group 873, Page 373
10	**VOE 14609506**	1					Hose	Flexible	Schlauch	Manguera	Slang	
11	**VOE 14521382**	1					Valve	Valve	Ventil	Válvula	Ventil	
12	**VOE 14617937**	1					Clip	Clip	Clip	Clip	Clips	
13	**VOE 14511415**	6					Clamp	Collier serrage	Klemme	Abrazadera	Klamma	
14	**SA 9314-02300**	2					Cable tie	Serre-câble	Kabelbinder	Abrazadera de cinta	Bandklämma	
15	**VOE 14520756**	1					Grommet	Passe fil	Durchführung	Pasaje	Genomföring	
16	**SA 9751-12504**	1					Grommet	Passe fil	Durchführung	Aislador pasapanel	Genomföring	
17	**VOE 14529012**	2					Nipple	Raccord	Nippel	Niple	Nippel	
18	**VOE 969513**	1					Six point socket scre	Vis à 6 pans creux	Sechszahn-Hohlschr	Racor de seis diente	Sextandhålskruv	
19	**VOE 946544**	2					Flange screw	Vis à embase	Flanschschraube	Tornillo embridado	Flänsskruv	
20	**VOE 946440**	2					Flange screw	Vis à embase	Flanschschraube	Tornillo embridado	Flänsskruv	
21	**VOE 946471**	3					Flange screw	Vis à embase	Flanschschraube	Tornillo embridado	Flänsskruv	
22	**VOE 946329**	6					Flange screw	Vis à embase	Flanschschraube	Tornillo embridado	Flänsskruv	
23	**VOE 965185**	4					Flange screw	Vis à embase	Flanschschraube	Tornillo embridado	Flänsskruv	
24	**SA 9025-04003**	4					Cross recessed scre	Vis empreinte crucifor	Kreuzschlitzschraube	Tornillo cruz	Krysskruv	
25	**VOE 14608678**	1					Cover	Capot	Haube	Capó	Huv	
26	**VOE 14650121**	1					Nozzle	Gicleur	Düse	Difusor	Munstycke	
27	**VOE 14637623**	1					Switch	Rupteur	Ausschalter	Interruptor	Brytkontakt	
28	**VOE 14613898**	1					Cable harness	Faisceau cables	Kabelbaum	Manojo cables	Ledningsmatta	
29	**SA 9961-23313**	1					Hose	Flexible	Schlauch	Manguera	Slang	

1		**Värmeledningsrör** **Calefacción tubería** **Heizungsrohr** **Chaufferette de voiture** **Heating line**	Catalogue id **20670**	Group **873**
2				
3			Illustr. No **1068599**	Section **100**
4				
5		**8293047**	Issue **PUB 20032419-B**	Page **369**

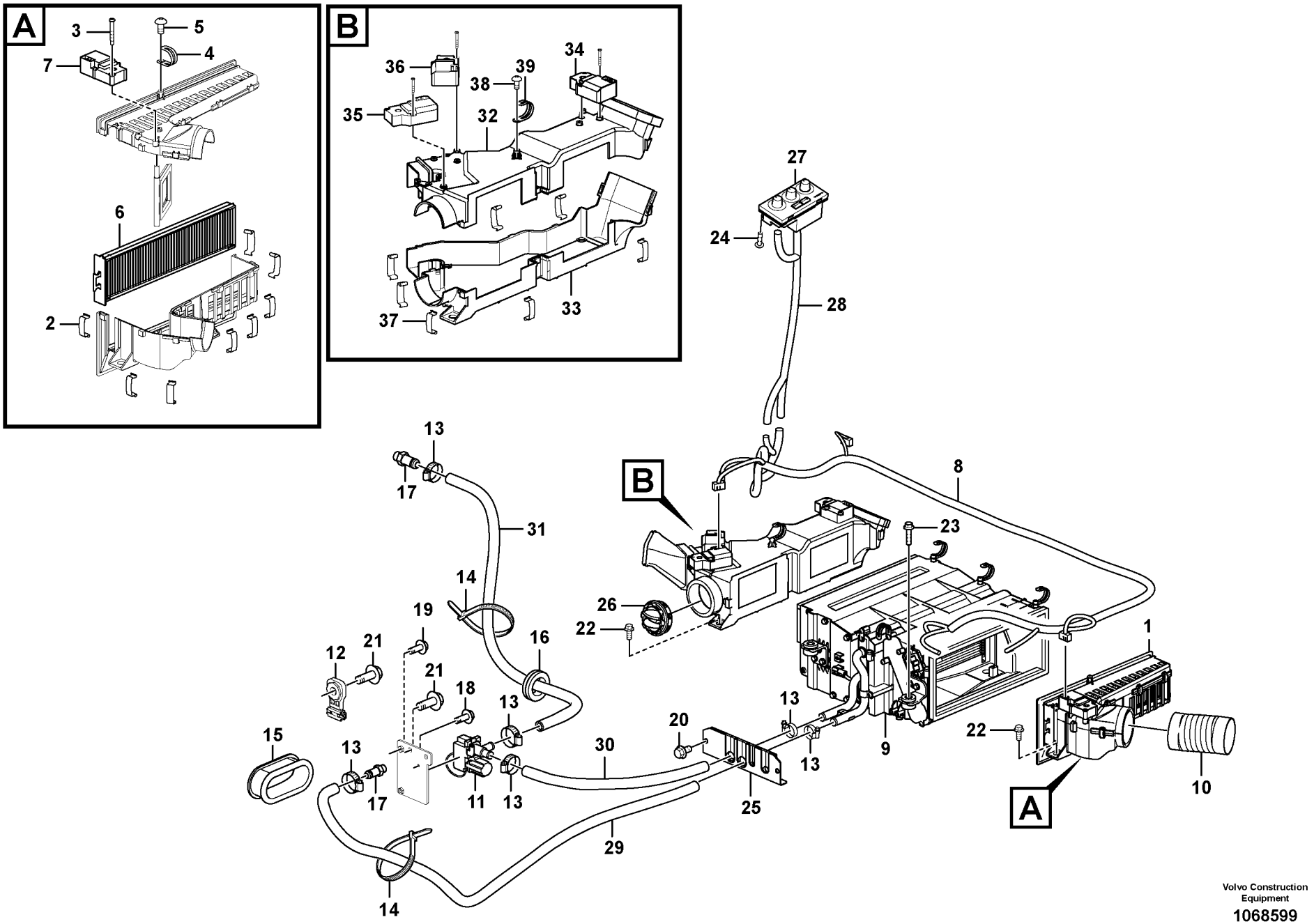

Volvo Construction Equipment

1068599

Fig.	Part No.	Quantity 1	2	3	PS	KIT	Description	Dénomination	Bezeichnung	Denominación	Benämning	Notes
30	**VOE 14882737**	1					Hose	Flexible	Schlauch	Manguera	Slang	
31	**VOE 14882729**	1					Hose	Flexible	Schlauch	Manguera	Slang	
32	**VOE 14637498**	1					Case	Caisson	Futteral	Funda	Fodral	
33	**VOE 14637499**	1					Case	Caisson	Futteral	Funda	Fodral	
34	**VOE 14569191**	1					Actuator	Actionneur	Stellorgan	Actuador	Aktuator	
35	**VOE 14614298**	1					Actuator	Actionneur	Stellorgan	Actuador	Aktuator	
36	**VOE 14646531**	1					Actuator	Actionneur	Stellorgan	Actuador	Aktuator	
37	**VOE 14557935**	8					Clip	Clip	Clip	Clip	Clips	
38	**SA 9025-05002**	1					Screw	Vis	Schraube	Tornillo	Skruv	
39	**VOE 14557227**	1					Clip	Clip	Clip	Clip	Clips	

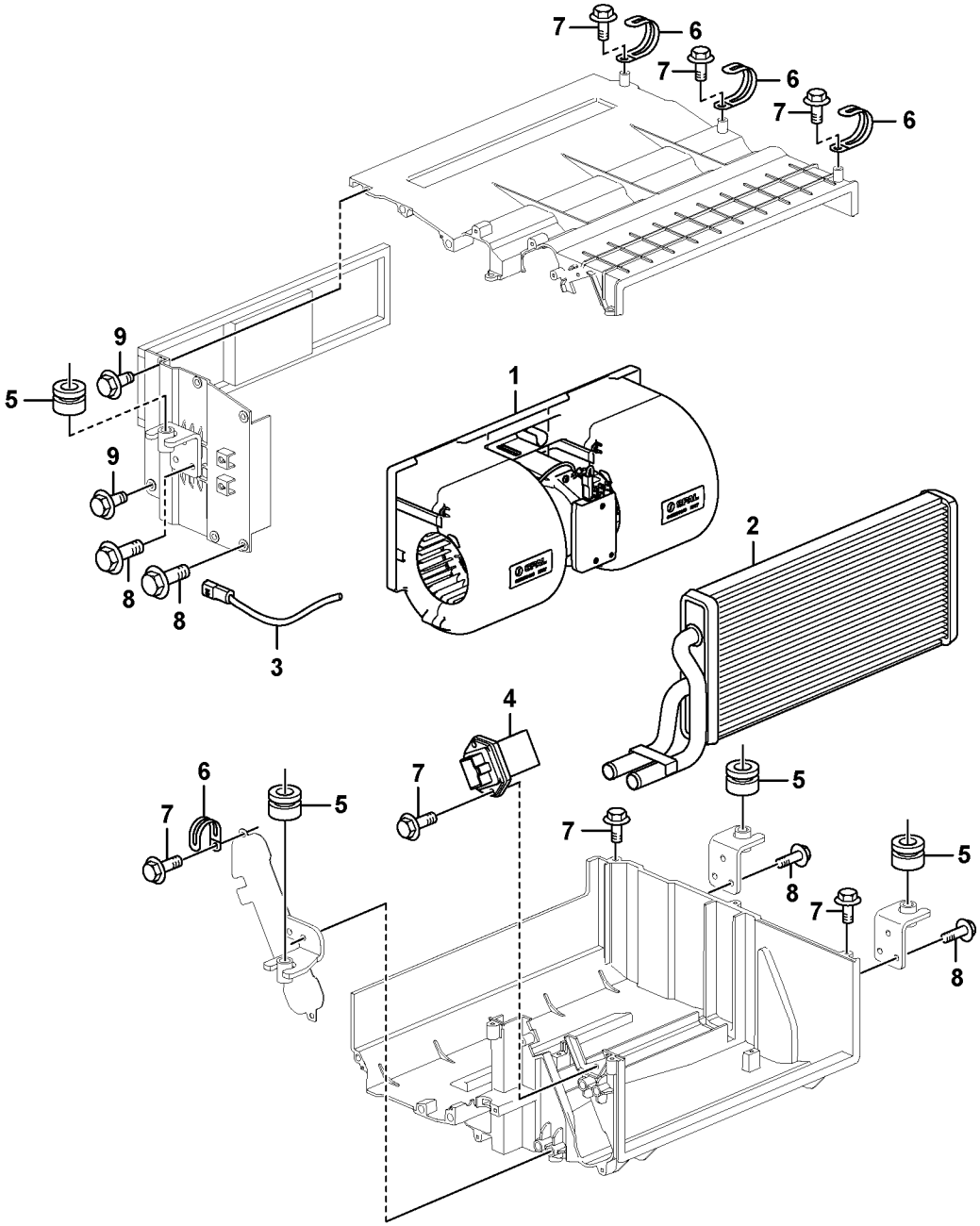
7
6
7
6
7
6
9
5
9
1
8
8
3
2
4
7
6
7
5
7
5
8
7
5
8

Fig.	Part No.	Quantity 1	2	3	PS	KIT	Description	Dénomination	Bezeichnung	Denominación	Benämning	Notes
	VOE 14659243	1					Air Conditioning Unit	Unité de clim.	Klimaanlagenbaugru	Unidad de aire acond	Luftkond Enhet	(VOE 14646530)
1	**VOE 14585357**	1					Fan	Ventilateur	Gebläse	Ventilador	Fläkt	
2	**VOE 14613895**	1					Heater	Réchauffeur	Heizgerät	Calefactor	Värmare	
3	**VOE 14560841**	1					Cable harness	Faisceau câbles	Kabelbaum	Manojo cables	Ledningsmatta	
4	**VOE 14629995**	1					Resistor	Résistance	Widerstand	Resistencia	Motstånd	
5	**VOE 14514720**	4					Grommet	Passe fil	Durchführung	Pasaje	Genomföring	
6	**VOE 14557227**	4					Clip	Clip	Clip	Clip	Clips	
7	**SA 9025-05002**	13					Screw	Vis	Schraube	Tornillo	Skruv	
8	**VOE 946544**	15					Flange screw	Vis à embase	Flanschschraube	Tornillo embridado	Flänsskruv	
9	**VOE 14880564**	2					Bolt	Boulon	Bolzen	Perno	Bult	

1		**Värmare** **Unidad de calefacción** **Heizung** **Unité de chauffage** **Heating unit**	Catalogue id **20670**	Group **873**
2			Illustr. No **1068635**	Section **500**
3			Issue **PUB 20032419-B**	Page **373**
4				
5		**8293047**		

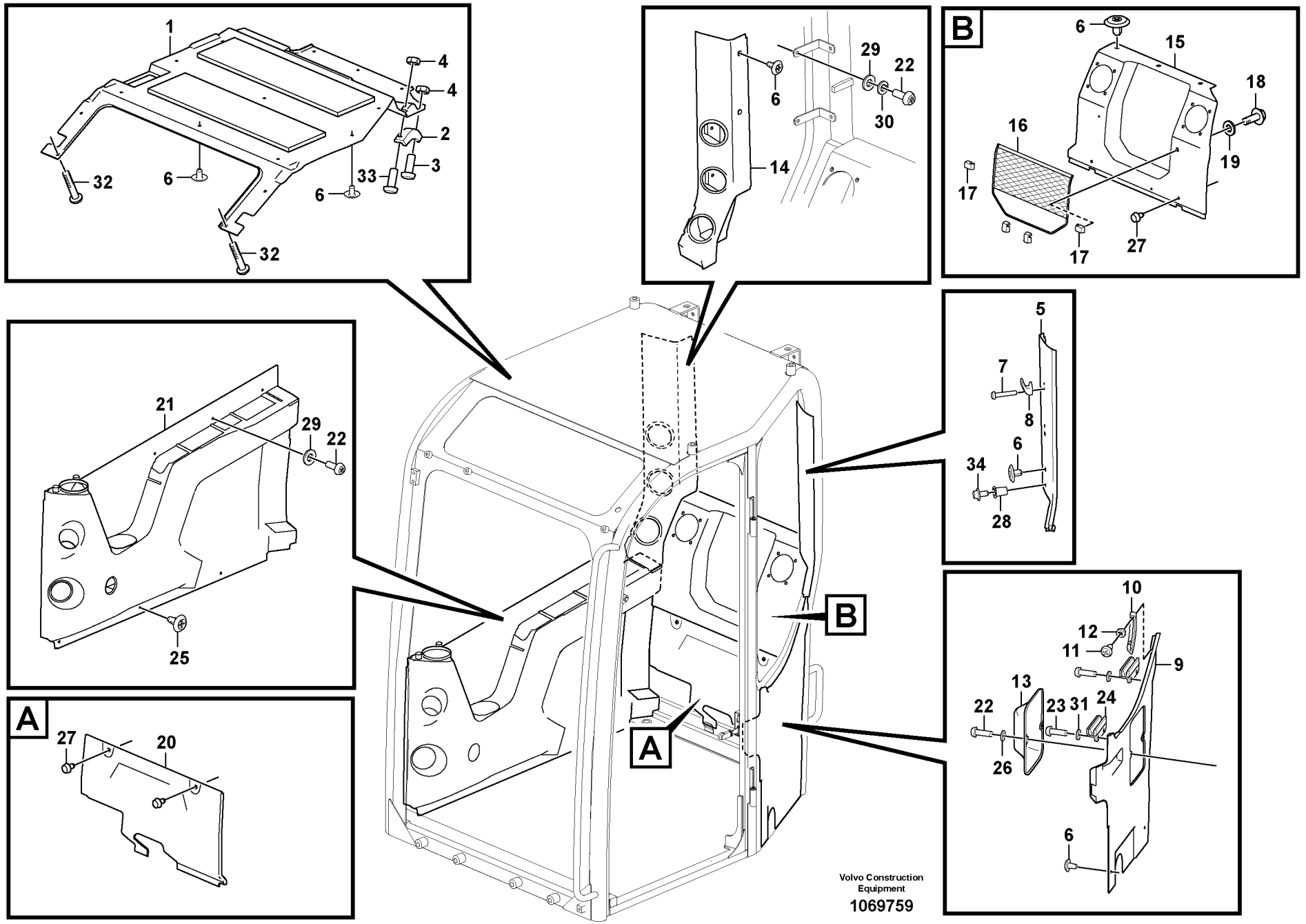
1
4
4
2
3
32
6
33
6
32
6
29
22
30
14
B
6
15
18
16
19
17
17
27
21
29
22
25
5
7
8
6
34
28
10
12
11
9
13
22
23
31
24
26
6
A
27
20
B
A
Volvo Construction Equipment
1069759

Fig.	Part No.	Quantity 1	2	3	PS	KIT	Description	Dénomination	Bezeichnung	Denominación	Benämning	Notes
1	**VOE 14632211**	1					Cab trim	Garniture cabine	Fahrerhausbeplanku	Tapizado de cabina	Hyttbeklädnad	
2	**VOE 14632050**	1					•Rubber plate	•Plaque caoutchouc	•Gummiplatte	•Placa de goma	•Gummiplatta	
3	**SA 9021-10502**	1					•Cross recessed scr	•Vis empreinte crucifo	•Kreuzschlitzschraub	•Tornillo cruz	•Krysskruv	
4	**VOE 991653**	1					•Hexagon nut	•Écrou hexagonal	•Sechskantmutter	•Tuerca hexagonal	•Sexkantsmutter	
5	**VOE 14632210**	1					Cab trim	Garniture cabine	Fahrerhausbeplanku	Tapizado de cabina	Hyttbeklädnad	
6	**VOE 14511327**	19					Moulding fastener	Porte-lisse	Leistenhalter	Sujetador listón	Listhållare	
7	**SA 9021-10404**	2					Cross recessed scre	Vis empreinte crucifor	Kreuzschlitzschraube	Tornillo cruz	Krysskruv	
8	**VOE 11078015**	1					Clothes hook	Crochet de pâterre	Kleiderhaken	Gancho ropa	Klädkrok	
9	**VOE 14635089**	1					Cab trim	Garniture cabine	Fahrerhausbeplanku	Tapizado de cabina	Hyttbeklädnad	
10	**VOE 14632050**	1					•Rubber plate	•Plaque caoutchouc	•Gummiplatte	•Placa de goma	•Gummiplatta	
11	**SA 9021-10501**	2					•Cross recessed scr	•Vis empreinte crucifo	•Kreuzschlitzschraub	•Tornillo cruz	•Krysskruv	
12	**VOE 991653**	2					•Hexagon nut	•Écrou hexagonal	•Sechskantmutter	•Tuerca hexagonal	•Sexkantsmutter	
13	**VOE 14633955**	1					Cab trim	Garniture cabine	Fahrerhausbeplanku	Tapizado de cabina	Hyttbeklädnad	
14	**VOE 14632216**	1					Cab trim	Garniture cabine	Fahrerhausbeplanku	Tapizado de cabina	Hyttbeklädnad	
15	**VOE 14632225**	1					Cab trim	Garniture cabine	Fahrerhausbeplanku	Tapizado de cabina	Hyttbeklädnad	
16	**VOE 14632055**	1					•Net	•Filet	•Netz	•Red	•Nät	
17	**VOE 14632054**	4					•Hook	•Crochet	•Haken	•Gancho	•Krok	
18	**VOE 969420**	4					•Six point socket scre	•Vis à 6 pans creux	•Sechszahn-Hohlschr	•Racor de seis diente	•Sextandhålskruv	
19	**VOE 955892**	4					•Plain washer	•Rondelle plane	•Flachscheibe	•Arandela plana	•Planbricka	
20	**VOE 14632053**	1					Cab trim	Garniture cabine	Fahrerhausbeplanku	Tapizado de cabina	Hyttbeklädnad	
21	**VOE 14632219**	1					Cab trim	Garniture cabine	Fahrerhausbeplanku	Tapizado de cabina	Hyttbeklädnad	
22	**VOE 969422**	15					Six point socket scre	Vis à 6 pans creux	Sechszahn-Hohlschr	Racor de seis diente	Sextandhålskruv	
23	**VOE 969407**	4					Six point socket scre	Vis à 6 pans creux	Sechszahn-Hohlschr	Racor de seis diente	Sextandhålskruv	
24	**VOE 14632051**	2					Rubber plate	Plaque caoutchouc	Gummiplatte	Placa de goma	Gummiplatta	
25	**VOE 14511328**	3					Moulding fastener	Porte-lisse	Leistenhalter	Sujetador listón	Listhållare	
26	**VOE 960139**	2					Washer	Rondelle	Scheibe	Arandela	Bricka	
27	**VOE 14508096**	4					Knob	Bouton	Bedienungsknopf	Volante	Ratt	
28	**VOE 14615669**	2					Plug	Tampon	Stopfen	Tapón	Plugg	
29	**VOE 955892**	9					Plain washer	Rondelle plane	Flachscheibe	Arandela plana	Planbricka	
30	**VOE 955919**	4					Spring washer	Rondelle élastique	Federscheibe	Arandela elástica	Fjäderbricka	

1		**Lister/prydnadsdetaljer, tak, innertak** **Molduras/revestimiento, techo, forro de techo** **Zierleisten, Dach, Dachhimmel** **Moulures/garniture, toit, garniture de pavillon** **Mouldings/trim, roof, headliner**	Catalogue id **20670**	Group **880**
2				
3			Illustr. No **1069759**	Section **100**
4				
5		**8293042, 8291430**	Issue **PUB 20032419-B**	Page **375**

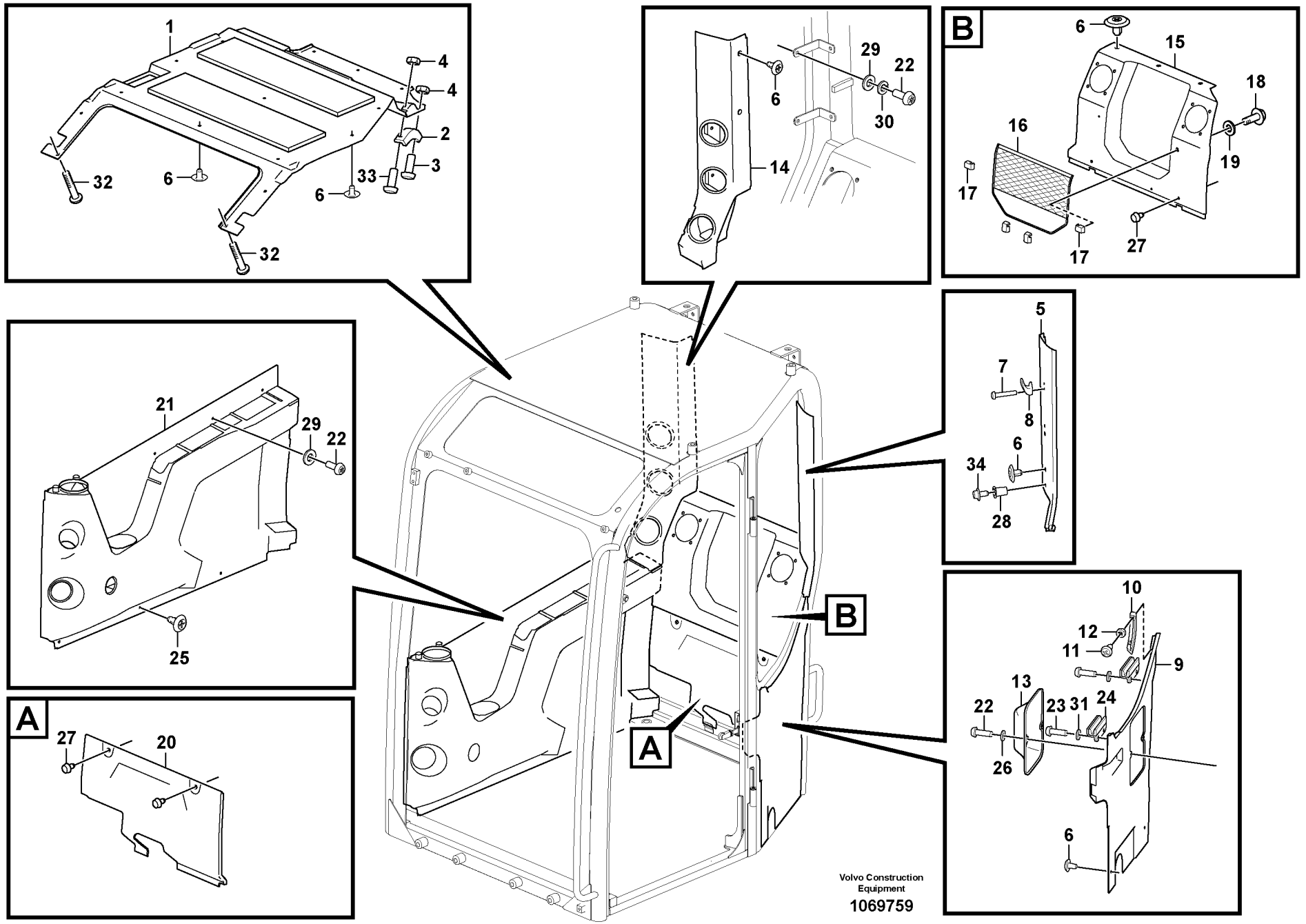
1
4
4
2
3
32
6
33
6
32
6
29
22
30
14
B
6
15
18
16
19
17
17
27
21
29
22
25
5
7
8
6
34
28
10
12
11
9
13
22
23
31
24
26
6
A
27
20
B
A
Volvo Construction Equipment
1069759

Fig.	Part No.	Quantity 1	2	3	P S	K I T	Description	Dénomination	Bezeichnung	Denominación	Benämning	Notes
31	**VOE 955918**	4					Spring washer	Rondelle élastique	Federscheibe	Arandela elástica	Fjäderbricka	
32	**SA 9021-10403**	2					Cross recessed scre	Vis empreinte crucifor	Kreuzschlitzschraube	Tornillo cruz	Krysskruv	
33	**SA 9021-10504**	1					Screw	Vis	Schraube	Tornillo	Skruv	
34	**VOE 946471**	2					Flange screw	Vis à embase	Flanschschraube	Tornillo embridado	Flänsskruv	

1		**Lister/prydnadsdetaljer, tak, innertak** **Molduras/revestimiento, techo, forro de techo** **Zierleisten, Dach, Dachhimmel** **Moulures/garniture, toit, garniture de pavillon** **Mouldings/trim, roof, headliner**	Catalogue id **20670**	Group **880**
2				
3			Illustr. No **1069759**	Section **100**
4				
5		**8293042, 8291430**	Issue **PUB 20032419-B**	Page **377**

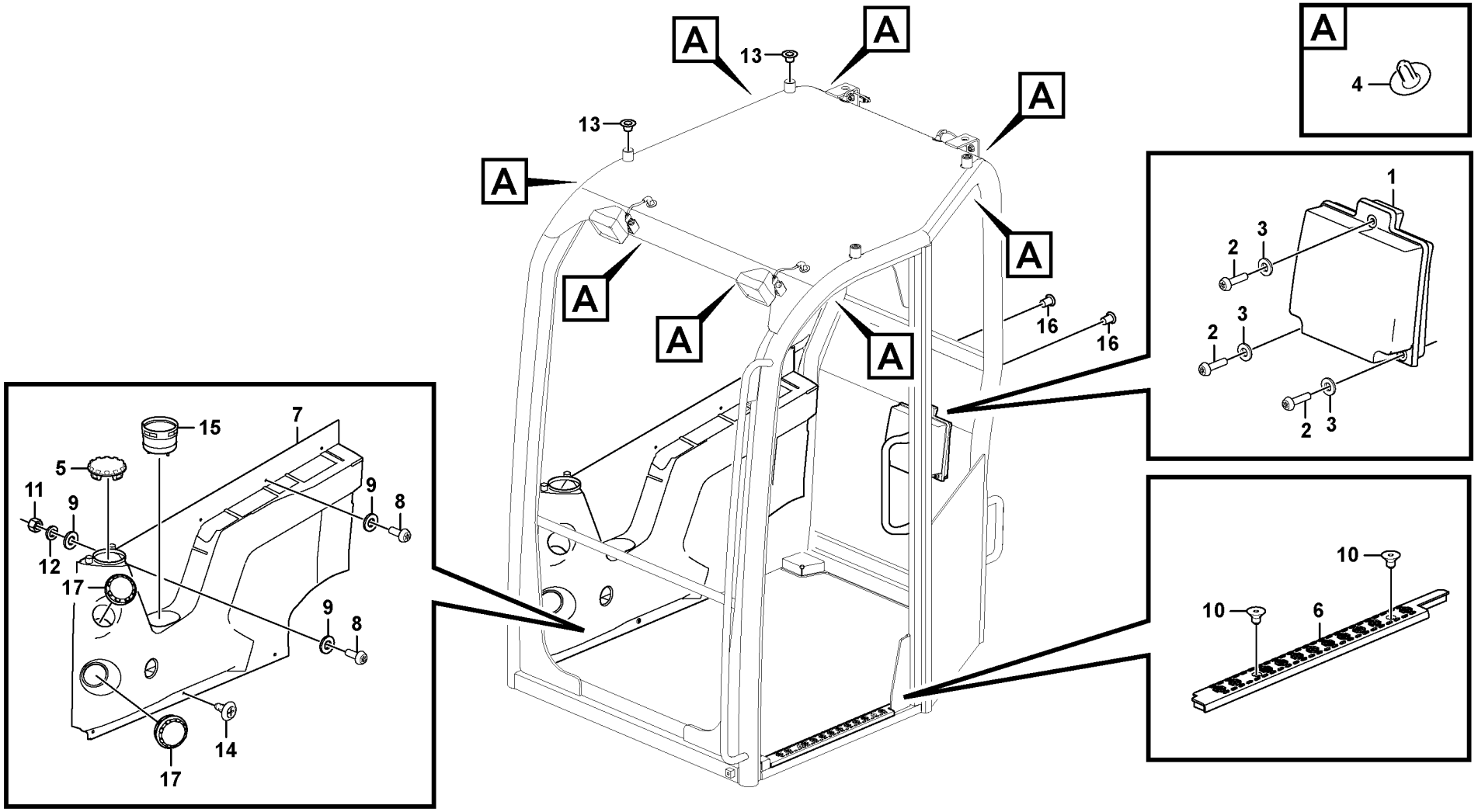

Volvo Construction Equipment

1069891

Fig.	Part No.	Quantity 1	2	3	PS	KIT	Description	Dénomination	Bezeichnung	Denominación	Benämning	Notes
1	**VOE 14568507**	1					Cover	Capot	Haube	Capó	Huv	
2	**VOE 969587**	3					Six point socket scre..	Vis à 6 pans creux	Sechszahn-Hohlschr..	Racor de seis diente ..	Sextandhålskruv	
3	**VOE 955892**	3					Plain washer	Rondelle plane	Flachscheibe	Arandela plana	Planbricka	
4	**VOE 14511327**	9					Moulding fastener	Porte-lisse	Leistenhalter	Sujetador listón	Listhållare	
5	**VOE 14534244**	1					Grille	Grille	Kühlergrill	Calandra	Grill	
6	**VOE 14530958**	1					Plate	Tôle	Blech	Chapa	Plåt	
7	**VOE 14632221**	1					Cab trim	Garniture cabine	Fahrerhausbeplanku..	Tapizado de cabina	Hyttbeklädnad	
8	**VOE 969422**	4					Six point socket scre..	Vis à 6 pans creux	Sechszahn-Hohlschr..	Racor de seis diente ..	Sextandhålskruv	
9	**VOE 955892**	5					Plain washer	Rondelle plane	Flachscheibe	Arandela plana	Planbricka	
10	**VOE 969747**	2					Screw	Vis	Schraube	Tornillo	Skruv	
11	**VOE 14880598**	1					Nut	Écrou	Mutter	Tuerca	Mutter	
12	**VOE 955919**	1					Spring washer	Rondelle élastique	Federscheibe	Arandela elástica	Fjäderbricka	
13	**VOE 14514654**	4					Plug	Tampon	Stopfen	Tapón	Plugg	
14	**VOE 14511328**	3					Moulding fastener	Porte-lisse	Leistenhalter	Sujetador listón	Listhållare	
15	**VOE 14534489**	1					Rubber moulding	Joint caoutchouc	Gummileiste	Listón de goma	Gummilist	
16	**VOE 14615669**	2					Plug	Tampon	Stopfen	Tapón	Plugg	
17	**VOE 14561614**	2					Grille	Grille	Gitter	Rejilla	Galler	

1		**Lister/prydnadsdetaljer, tak, innertak** **Molduras/revestimiento, techo, forro de techo** **Zierleisten, Dach, Dachhimmel** **Moulures/garniture, toit, garniture de pavillon** **Mouldings/trim, roof, headliner**	Catalogue id **20670**	Group **880**
2				
3			Illustr. No **1069891**	Section **200**
4				
5		**8293043**	Issue **PUB 20032419-B**	Page **379**

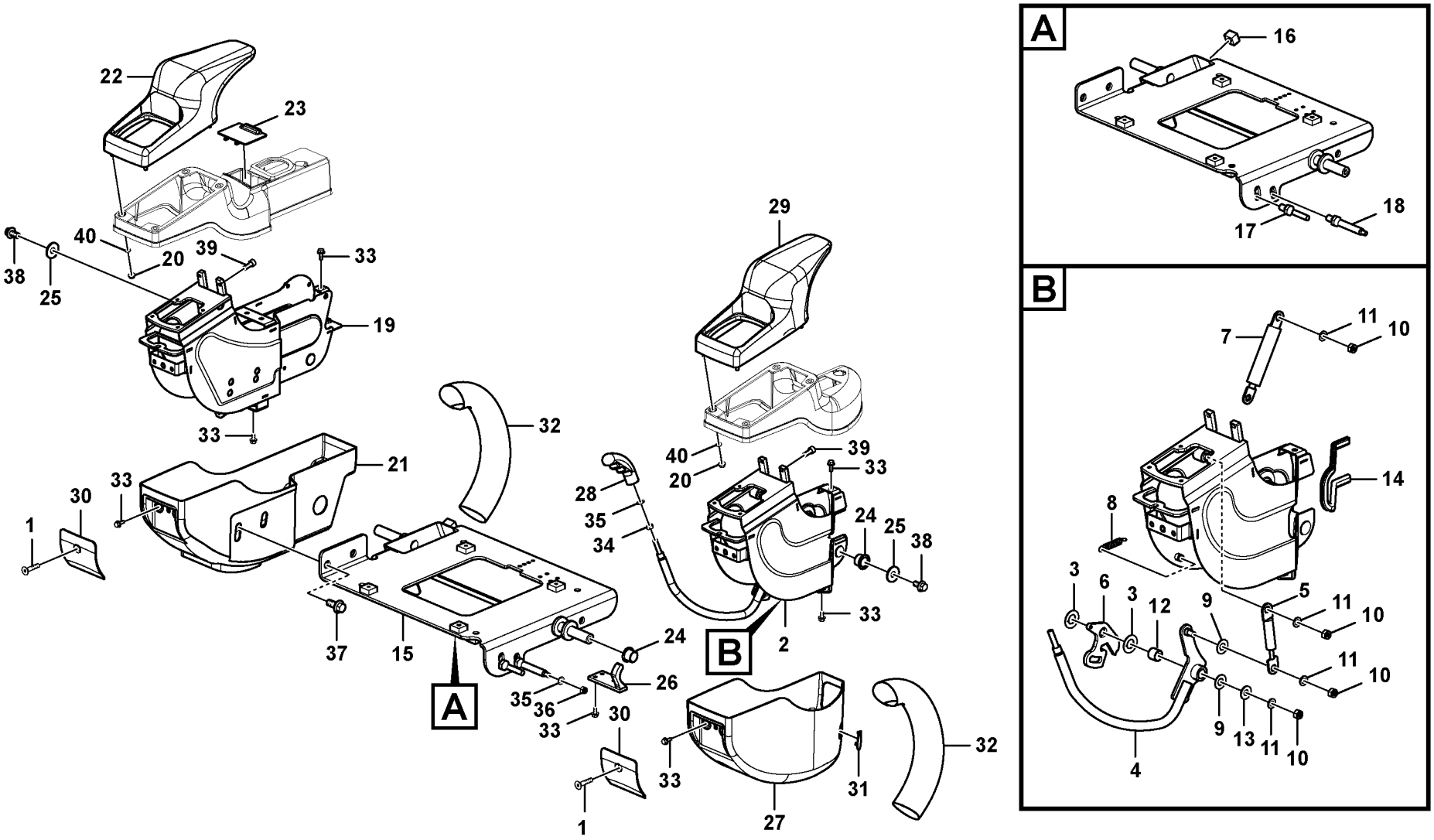

Volvo Construction Equipment
1069899

Fig.	Part No.	Quantity 1	2	3	PS	KIT	Description	Dénomination	Bezeichnung	Denominación	Benämning	Notes
1	**VOE 969846**	2					Six point socket scre..	Vis à 6 pans creux	Sechszahn-Hohlschr..	Racor de seis diente ..	Sextandhålskruv.....	
2	**VOE 14624661**	1					Support	Bâti	Stativ	Base	Stativ.....	
3	**VOE 14520240**	2					•Washer	•Rondelle.....	•Scheibe	•Arandela.....	•Bricka.....	
4	**VOE 14520083**	1					•Latch.....	•Loquet.....	•Riegel.....	•Pestillo	•Regel.....	
5	**VOE 14598687**	1					•Spring	•Ressort	•Feder.....	•Resorte	•Fjäder.....	
6	**VOE 14598688**	1					•Latch.....	•Loquet.....	•Riegel.....	•Pestillo	•Regel.....	
7	**VOE 14520132**	1					•Spring	•Ressort	•Feder.....	•Resorte	•Fjäder.....	
8	**VOE 14523097**	1					•Spring	•Ressort	•Feder.....	•Resorte	•Fjäder.....	
9	**VOE 14523099**	2					•Bushing.....	•Bague	•Buchse	•Casquillo	•Bussning.....	
10	**VOE 14880450**	4					•Nut	•Écrou	•Mutter.....	•Tuerca.....	•Mutter.....	
11	**VOE 13955894**	4					•Washer	•Rondelle.....	•Scheibe	•Arandela.....	•Bricka.....	
12	**VOE 14881314**	1					•Bushing.....	•Bague	•Buchse	•Casquillo	•Bussning.....	
13	**VOE 11117464**	1					•Plain washer	•Rondelle plane.....	•Flachscheibe.....	•Arandela plana.....	•Planbricka.....	
14	**VOE 14880465**	1					•Weatherstrip	•Caoutchouc d etanc..	•Abstreifleiste	•Lamelunas	•Skraplist.....	
15	**VOE 14614032**	1					Support	Bâti	Stativ	Base	Stativ.....	
16	**SA 9116-31016**	1					•Seat	•Siège.....	•Sitz	•Asiento	•Stol.....	
17	**VOE 14520163**	1					•Striker plate	•Gache	•Schließkeil.....	•Placa bloqueo	•Låsbleck.....	
18	**VOE 14568499**	1					•Support	•Bâti.....	•Stativ	•Base	•Stativ.....	
19	**VOE 14623640**	1					Control box.....	Boîtier de contrôle.....	Schaltgerät	Caja de control	Manöverbox.....	
20	**VOE 13945407**	8					Nut	Écrou.....	Mutter	Tuerca	Mutter.....	
21	**VOE 14641412**	1					Cover	Capot	Haube.....	Capó.....	Huv.....	
22	**VOE 14519596**	1					Cover	Capot	Haube.....	Capó.....	Huv.....	
23	**VOE 14654955**	1					Plate.....	Tôle	Blech	Chapa.....	Plåt.....	
24	**VOE 14523095**	2					Bushing.....	Bague.....	Buchse	Casquillo	Bussning.....	
25	**VOE 14526799**	2					Washer.....	Rondelle.....	Scheibe	Arandela.....	Bricka.....	
26	**VOE 14568500**	1					Latch	Loquet	Riegel	Pestillo.....	Regel.....	
27	**VOE 14519595**	1					Cover	Capot	Haube.....	Capo.....	Lock.....	
28	**VOE 14520086**	1					Knob.....	Bouton.....	Knauf.....	Botón.....	Knopp.....	
29	**VOE 14519597**	1					Handle.....	Poignée.....	Griff	Mango	Handtag.....	
30	**VOE 14520227**	2					Clip.....	Clip.....	Klemme	Clip	Clips.....	

1		**Instrumentpanel, manöverpanel** **Panel de instrumentos, panel de mandos** **Armaturenbrett, Bedientafel** **Panneau d'instruments, panneau de commande** **Instrument panel, control panel**	Catalogue id **20670**	Group **881**
2			Illustr. No **1069899**	Section **100**
3			Issue **PUB 20032419-B**	Page **381**
4				
5				

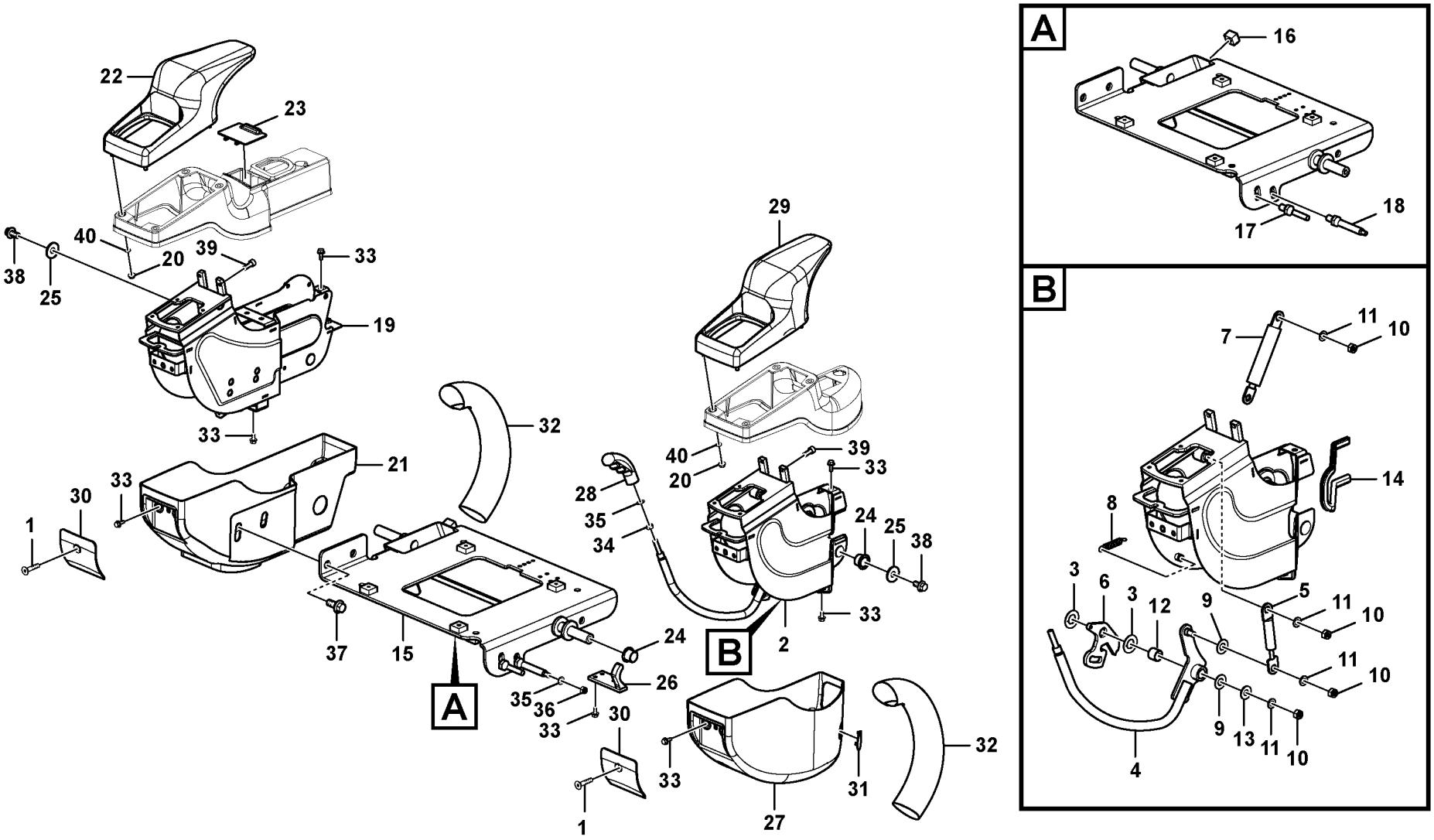

Volvo Construction Equipment
1069899

Fig.	Part No.	Quantity 1	2	3	PS	KIT	Description	Dénomination	Bezeichnung	Denominación	Benämning	Notes
31	**VOE 14520229**	1					Clip	Clip	Klemme	Clip	Clips	
32	**VOE 14526780**	2					Cover	Capot	Haube	Capo	Lock	
33	**VOE 13946544**	16					Screw	Vis	Schraube	Tornillo	Skruv	
34	**VOE 983303**	1					Hexagon nut	Écrou hexagonal	Sechskantmutter	Tuerca hexagonal	Sexkantsmutter	
35	**VOE 13955894**	2					Washer	Rondelle	Scheibe	Arandela	Bricka	
36	**VOE 14880450**	1					Nut	Écrou	Mutter	Tuerca	Mutter	
37	**VOE 13965191**	2					Screw	Vis	Schraube	Tornillo	Skruv	
38	**VOE 946441**	2					Flange screw	Vis à embase	Flanschschraube	Tornillo embridado	Flänsskruv	
39	**VOE 984064**	4					Hex. socket screw	Vis à six pans creux	Innensechskantschra	Tornillo de hexágono	Insexskruv	
40	**VOE 955919**	8					Spring washer	Rondelle élastique	Federscheibe	Arandela elástica	Fjäderbricka	

1		**Instrumentpanel, manöverpanel** **Panel de instrumentos, panel de mandos** **Armaturenbrett, Bedientafel** **Panneau d'instruments, panneau de commande** **Instrument panel, control panel**	Catalogue id **20670**	Group **881**
2			Illustr. No **1069899**	Section **100**
3			Issue **PUB 20032419-B**	Page **383**
4				
5				

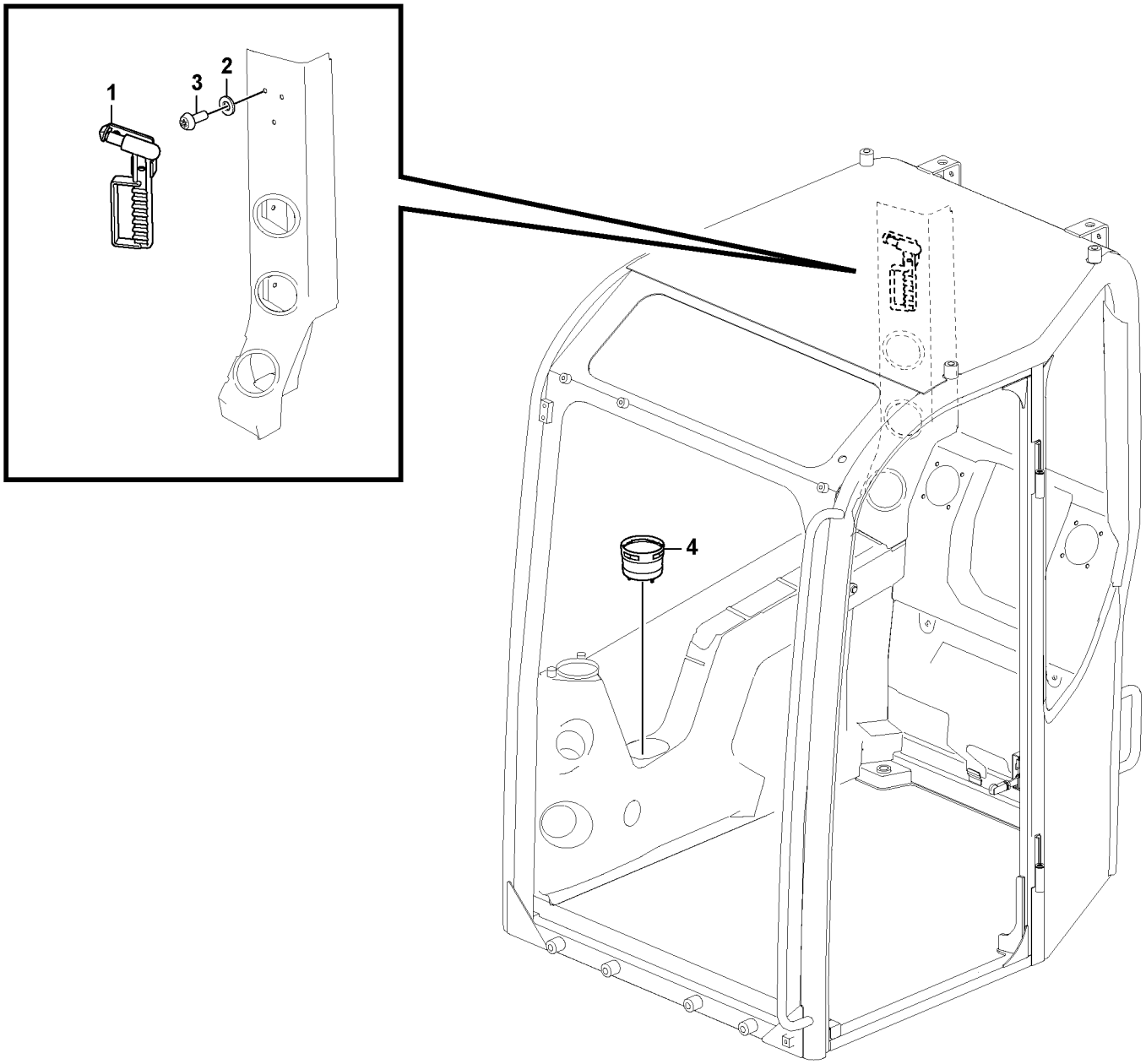

Volvo Construction Equipment

1069799

Fig.	Part No.	Quantity 1	2	3	PS	KIT	Description	Dénomination	Bezeichnung	Denominación	Benämning	Notes
1	**VOE 14522184**	1					Hammer	Marteau	Hammer	Martillo	Hammare	
2	**VOE 14880426**	3					Washer	Rondelle	Scheibe	Arandela	Bricka	
3	**VOE 969513**	3					Six point socket scre..	Vis à 6 pans creux	Sechszahn-Hohlschr..	Racor de seis diente ..	Sextandhålskruv	
4	**VOE 14534489**	1					Rubber moulding	Joint caoutchouc	Gummileiste	Listón de goma	Gummilist	

1		**Invändig utrustning, hytt** **Equipo interior, cabina** **Innenausrüstung, Fahrerhaus** **Equipement interieur, cabine** **Interior equipment, cab**	Catalogue id **20670**	Group **882**
2			Illustr. No **1069799**	Section **100**
3			Issue **PUB 20032419-B**	Page **385**
4				
5		**8291430, 8293042**		

1

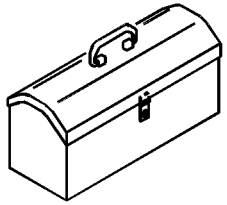

2

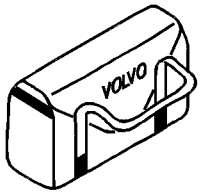

3

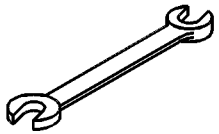

4

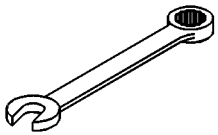

5

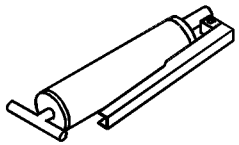

6

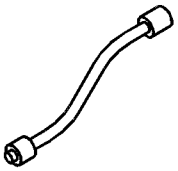

7

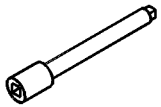

8

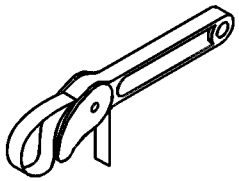

9

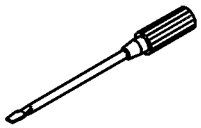

10

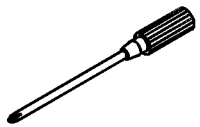

11

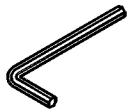

12



13

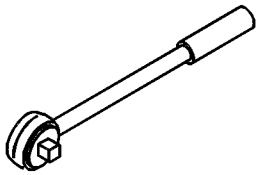

14

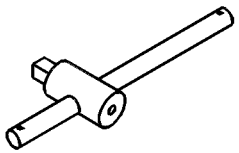

15

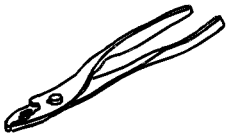

16

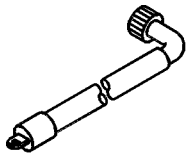

17



Fig.	Part No.	Quantity 1	2	3	PS	KIT	Description	Dénomination	Bezeichnung	Denominación	Benämning	Notes
	VOE 14523648	1					Tool	Outil	Werkzeug	Herramienta	Verktyg	Daily maintenance kit
	VOE 14527683		1				Tool kit	Kit outils	Werkzeugsatz	Juego herramien	Verktygssats	Full set
1	**VOE 14880349**		1				•Tool box	•Caisse à outils	•Werkzeugkasten	•Caja herramientas	•Verktygslåda	Full set
2		1			NS		•Tool Bag	•Trousse outils	•Werkzeugtasche	•Estuche herramienta	•Verktygsfodral	Daily maintenance kit
3		1	1		NS		•Open-end spanner	•Clé plate	•U-Schlüssel	•Llave fija	•U-nyckel	10x12
3		1	1		NS		•Open-end spanner	•Clé plate	•U-Schlüssel	•Llave fija	•U-nyckel	19x22
3			1		NS		•Open-end spanner	•Clé plate	•U-Schlüssel	•Llave fija	•U-nyckel	13x17
3			1		NS		•Open-end spanner	•Clé plate	•U-Schlüssel	•Llave fija	•U-nyckel	24x27
3			1		NS		•Open-end spanner	•Clé plate	•U-Schlüssel	•Llave fija	•U-nyckel	30x32
3			1		NS		•Open-end spanner	•Clé plate	•U-Schlüssel	•Llave fija	•U-nyckel	36x41
4			1		NS		•Combined spanner	•Clé combinée	•Ringgabelschlüssel	•Llave fija-u	•U-ringnyckel	16mm
4			1		NS		•Wrench	•Cle	•Schraubenschlüssel	•Llave	•Nyckel	18mm
4			1		NS		•Combined spanner	•Clé combinée	•Ringgabelschlüssel	•Llave fija-u	•U-ringnyckel	12mm
5	**VOE 14881006**	1	1				•Grease gun	•Pistolet à graisse	•Schmierspritze	•Jeringa de grasa	•Fettspruta	500cc
6		1	1		NS		•Hose	•Durit	•Schlauch	•Tubo flexible	•Slang	13 1/4
7			1		NS		•Extension bar	•Rallonge	•Verlängerung	•Prolongador	•Förlängare	5inch
8			1		NS		•Wrench	•Cle	•Schraubenschlüssel	•Llave	•Nyckel	750mm
9		1			NS		•Screwdriver	•Tournevis	•Schraubenzieher	•Destornillador	•Skruvmejsel	6x100
9			1		NS		•Screwdriver	•Tournevis	•Schraubenzieher	•Destornillador	•Skruvmejsel	3x60
9			1		NS		•Screwdriver	•Tournevis	•Schraubenzieher	•Destornillador	•Skruvmejsel	8x200
10		1			NS		•Screwdriver	•Tournevis	•Schraubenzieher	•Destornillador	•Skruvmejsel	6x100
10			1		NS		•Screwdriver	•Tournevis	•Schraubenzieher	•Destornillador	•Skruvmejsel	8x200
11			1		NS		•Allen key	•Clé hexagonale mat	•Innensechskantschl	•Llave hexagonal	•Insexnyckel	6mm
11			1		NS		•Allen key	•Clé hexagonale mat	•Innensechskantschl	•Llave hexagonal	•Insexnyckel	8mm
11			1		NS		•Allen key	•Clé hexagonale mat	•Innensechskantschl	•Llave hexagonal	•Insexnyckel	10mm
12			1		NS		•Wrench	•Cle	•Schraubenschlüssel	•Llave	•Nyckel	T20
12			1		NS		•Wrench	•Cle	•Schraubenschlüssel	•Llave	•Nyckel	T25
12			1		NS		•Wrench	•Cle	•Schraubenschlüssel	•Llave	•Nyckel	T30
12			1		NS		•Wrench	•Cle	•Schraubenschlüssel	•Llave	•Nyckel	T40
13			1		NS		•Ratchet Handle	•Cliquet	•Knarre	•Llave Carraca	•Spärrhandtag	10inch

1	**8279171**
2	**8279172**
3	
4	
5	

Verktyg
Herramienta
Werkzeug
Outil
Tools

Catalogue id **20670**	Group **896**
Illustr. No **1013476**	Section **100**
Issue **PUB 20032419-B**	Page **387**



1

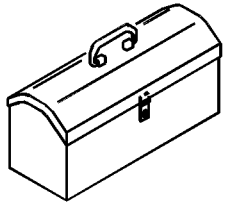

2

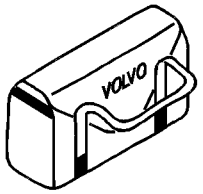

3

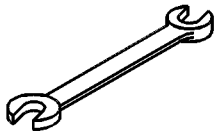

4

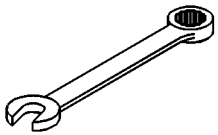

5

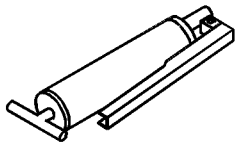

6

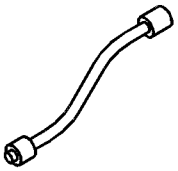

7

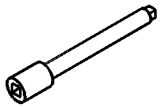

8

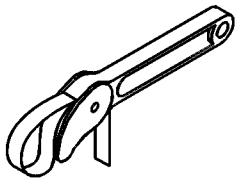

9

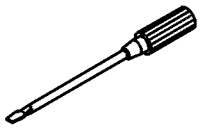

10

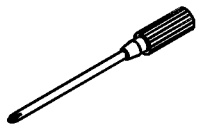

11

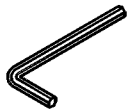

12



13

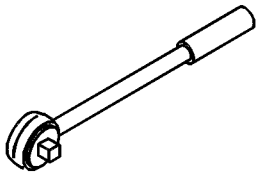

14

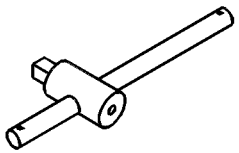

15

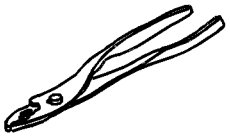

16

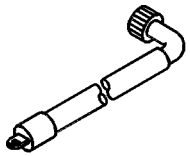

17



Fig.	Part No.	Quantity 1	2	3	PS	KIT	Description	Dénomination	Bezeichnung	Denominación	Benämning	Notes
14			1		NS		•Handle	•Poignee	•Handgriff	•Manilla	•Handgrepp	275mm
15			1		NS		•Pliers	•Pince	•Zange	•Alicates	•Tång	6inch
16	**VOE 14523963**	1	1				•Adapter	•Raccord Reduct.	•Verbind Stutzen	•Adaptador	•Adapter	
17			1		NS		•Socket wrench	•Prise douille	•Schlüsselmehrkantz.	•Manguito de llave	•Hylsgrepp	12mm
17			1		NS		•Socket wrench	•Prise douille	•Schlüsselmehrkantz.	•Manguito de llave	•Hylsgrepp	16mm
17			1		NS		•Socket wrench	•Prise douille	•Schlüsselmehrkantz.	•Manguito de llave	•Hylsgrepp	18mm
17			1		NS		•Socket wrench	•Prise douille	•Schlüsselmehrkantz.	•Manguito de llave	•Hylsgrepp	8mm
17			1		NS		•Socket wrench	•Prise douille	•Schlüsselmehrkantz.	•Manguito de llave	•Hylsgrepp	10mm
17			1		NS		•Socket wrench	•Prise douille	•Schlüsselmehrkantz.	•Manguito de llave	•Hylsgrepp	13mm
17			1		NS		•Socket wrench	•Prise douille	•Schlüsselmehrkantz.	•Manguito de llave	•Hylsgrepp	14mm
17			1		NS		•Socket wrench	•Prise douille	•Schlüsselmehrkantz.	•Manguito de llave	•Hylsgrepp	17mm
17			1		NS		•Socket wrench	•Prise douille	•Schlüsselmehrkantz.	•Manguito de llave	•Hylsgrepp	19mm
17			1		NS		•Socket wrench	•Prise douille	•Schlüsselmehrkantz.	•Manguito de llave	•Hylsgrepp	22mm
17			1		NS		•Socket wrench	•Prise douille	•Schlüsselmehrkantz.	•Manguito de llave	•Hylsgrepp	24mm
17			1		NS		•Socket wrench	•Prise douille	•Schlüsselmehrkantz.	•Manguito de llave	•Hylsgrepp	26mm

1	**8279171**	**Verktyg** **Herramienta** **Werkzeug** **Outil** **Tools**	Catalogue id **20670**	Group **896**
2	**8279172**		Illustr. No **1013476**	Section **100**
3			Issue **PUB 20032419-B**	Page **389**
4				
5				

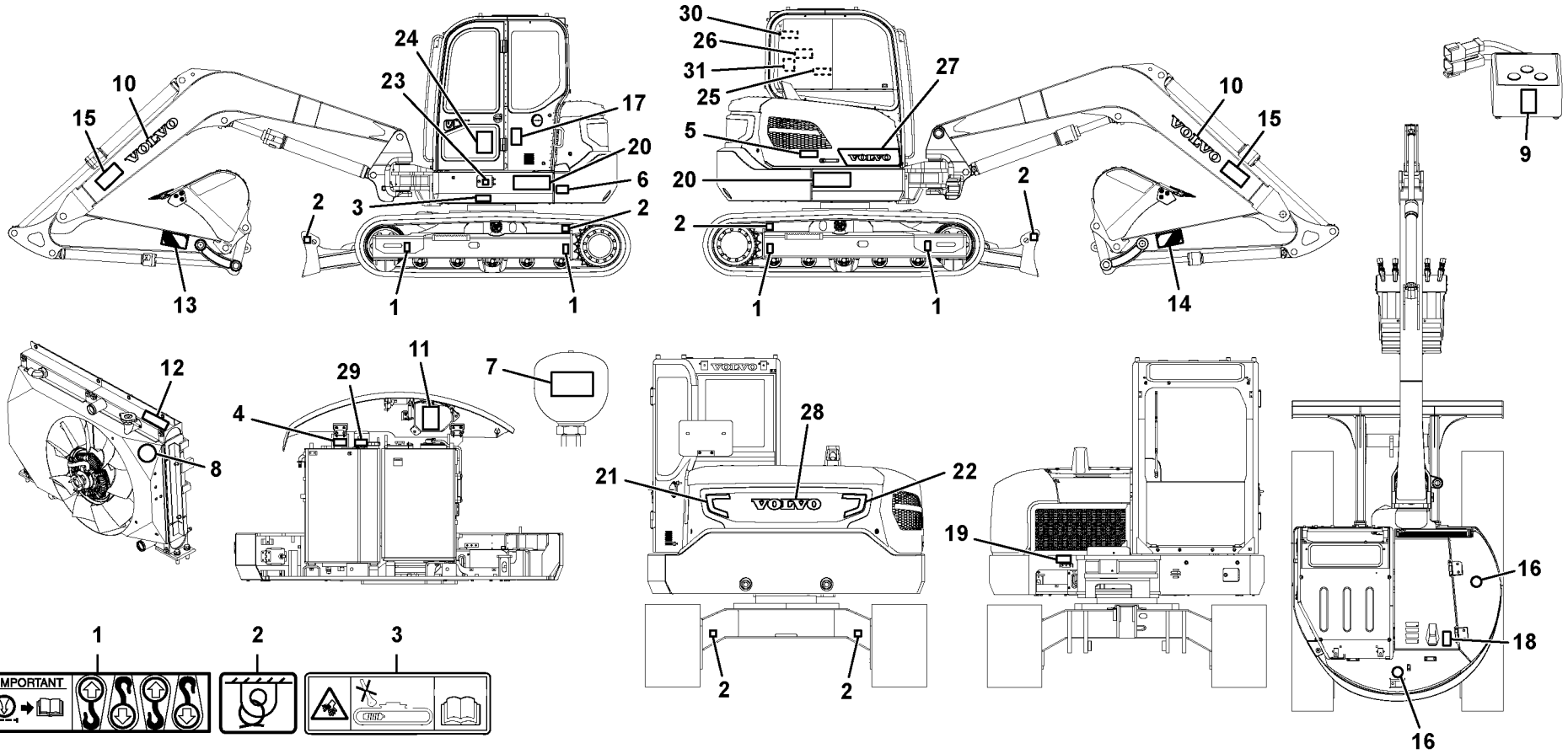

Volvo Construction Equipment

1069103

Fig.	Part No.	Quantity 1	2	3	PS	KIT	Description	Dénomination	Bezeichnung	Denominación	Benämning	Notes
1	**VOE 11004094**	4	4				Decal	Autocollant	Aufklebeschild	Calcomanía	Dekal	
2	**VOE 11026730**	6	6				Decal	Autocollant	Aufklebeschild	Calcomanía	Dekal	
3	**VOE 14616018**	1	1				Decal	Autocollant	Aufklebeschild	Calcomanía	Dekal	
4	**VOE 14616023**	1					Decal	Autocollant	Aufklebeschild	Calcomanía	Dekal	
5	**VOE 14616291**	1	1				Decal	Autocollant	Aufklebeschild	Calcomanía	Dekal	
6	**VOE 14616004**	1	1				Decal	Autocollant	Aufklebeschild	Calcomanía	Dekal	
7	**VOE 14615999**	1					Decal	Autocollant	Aufklebeschild	Calcomanía	Dekal	
8	**VOE 14622191**	1					Decal	Autocollant	Aufklebeschild	Calcomanía	Dekal	
9	**VOE 14527174**	1					Decal	Autocollant	Aufklebeschild	Calcomanía	Dekal	
10	**VOE 14501363**	2	2				Decal	Decalcomanie	Abziehbild	Decalcomania	Dekal	
11	**VOE 14509713**	1					Decal	Autocollant	Aufklebeschild	Calcomanía	Dekal	
12	**VOE 14616297**	1					Decal	Autocollant	Aufklebeschild	Calcomanía	Dekal	
13	**VOE 14507360**	1	1				Decal	Decalcomanie	Abziehbild	Decalcomania	Dekal	
14	**VOE 14507361**	1	1				Decal	Autocollant	Aufklebeschild	Calcomanía	Dekal	
15	**VOE 14616008**	2	2				Decal	Autocollant	Aufklebeschild	Calcomanía	Dekal	
16	**VOE 14615991**	2	2				Decal	Autocollant	Aufklebeschild	Calcomanía	Dekal	
17	**VOE 14645952**	1					Decal	Autocollant	Aufklebeschild	Calcomanía	Dekal	
17	**VOE 14523922**		1				Decal	Autocollant	Aufklebeschild	Calcomanía	Dekal	
18	**VOE 14616015**	1	1				Decal	Autocollant	Aufklebeschild	Calcomanía	Dekal	
19	**VOE 14525331**	1	1				Decal	Autocollant	Aufklebeschild	Calcomanía	Dekal	
20	**VOE 14639700**	2					Decal	Autocollant	Aufklebeschild	Calcomanía	Dekal	
20	**14667244**		2									
21	**VOE 14659968**	1	1				Decal	Autocollant	Aufklebeschild	Calcomanía	Dekal	
22	**VOE 14659969**	1					Decal	Autocollant	Aufklebeschild	Calcomanía	Dekal	
22	**14664244**		1									
23	**VOE 14346537**	1					Sign	Enseigne	Schild	Letrero	Skylt	
23	**VOE 14645129**		1				Decal	Autocollant	Aufklebeschild	Calcomanía	Dekal	
24	**VOE 14645951**	1					Decal	Autocollant	Aufklebeschild	Calcomanía	Dekal	
25	**VOE 14527733**	1					Decal	Decalcomanie	Abziehbild	Decalcomania	Dekal	
26	**VOE 14568593**	1	1				Decal	Autocollant	Aufklebeschild	Calcomanía	Dekal	

1	**8293254, 8293256**
2	**8294782**
3	
4	
5	

Skyltar och dekaler
Muestras y decalcomanias
Schilder und aufklebeschild
Enseignes et décalcomanies
Sign plates and decals

Catalogue id **20670**	Group **897**
Illustr. No **1069103**	Section **100**
Issue **PUB 20032419-B**	Page **391**

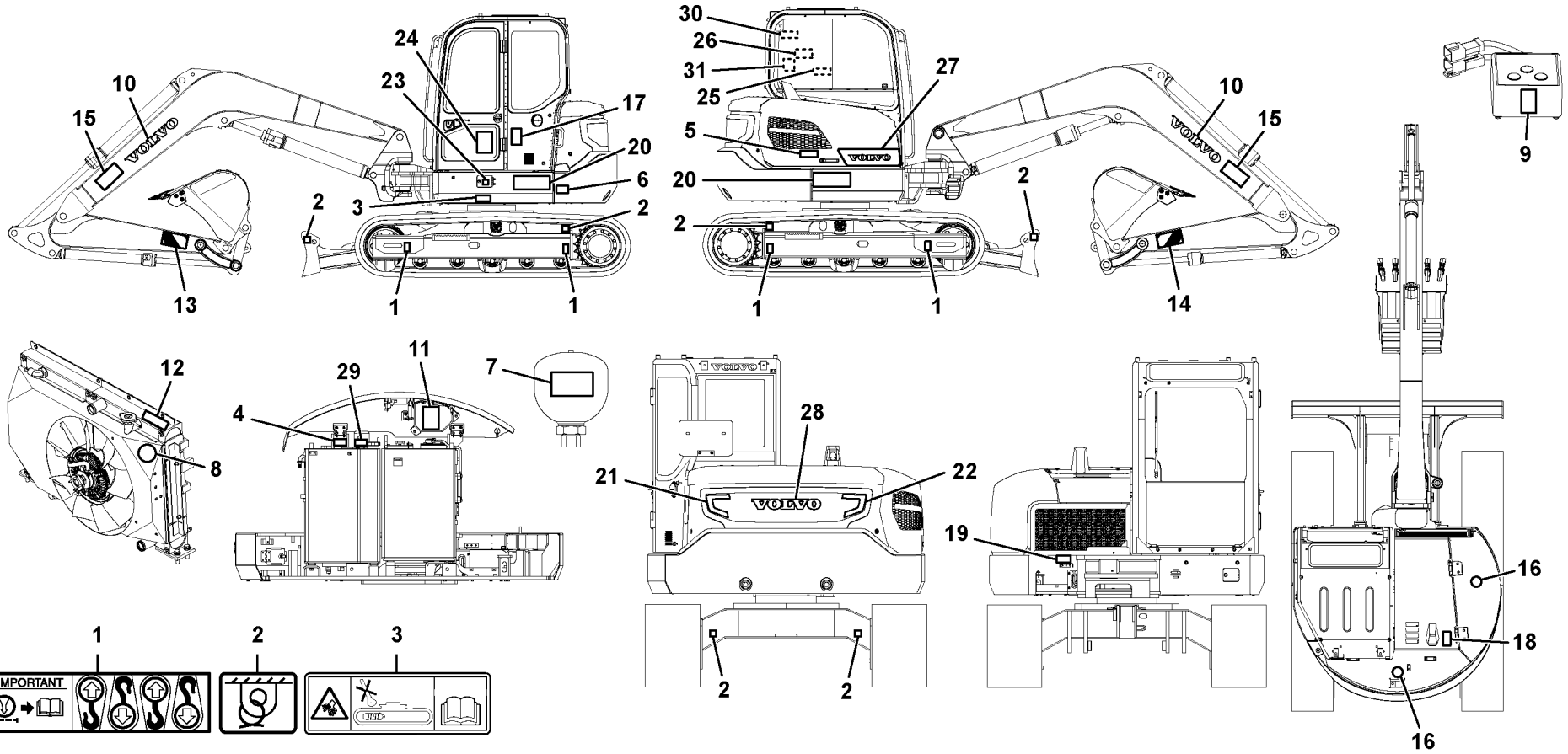

Volvo Construction Equipment

1069103

Fig.	Part No.	Quantity 1	2	3	P S	K I T	Description	Dénomination	Bezeichnung	Denominación	Benämning	Notes
27	**VOE 14659977**	1	1				Decal	Autocollant	Aufklebeschild	Calcomanía	Dekal	
28	**VOE 14639701**	1					Decal	Autocollant	Aufklebeschild	Calcomanía	Dekal	
28	**14671296**		1									
29	**VOE 15186257**	1					Label	Étiquette	Etikett	Etiqueta	Etikett	
30	**VOE 14633473**	1					Decal	Autocollant	Aufklebeschild	Calcomanía	Dekal	8293256
31	**VOE 14647011**	1					Decal	Autocollant	Aufklebeschild	Calcomanía	Dekal	8293256

1	**8293254, 8293256**	**Skyltar och dekaler** **Muestras y decalcomanias** **Schilder und aufklebeschild** **Enseignes et décalcomanies** **Sign plates and decals**	Catalogue id **20670**	Group **897**
2	**8294782**		Illustr. No **1069103**	Section **100**
3			Issue **PUB 20032419-B**	Page **393**
4				
5				

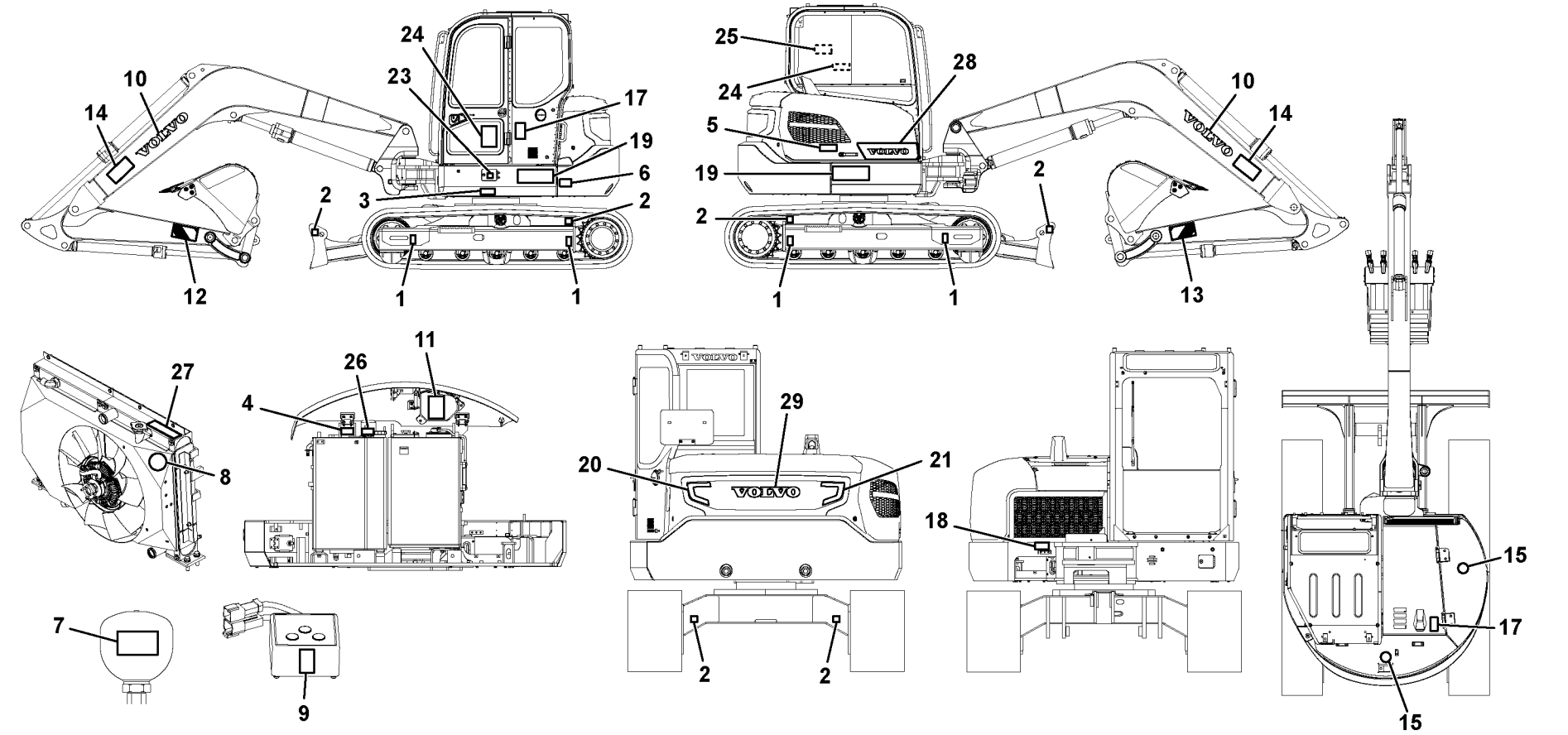

Volvo Construction Equipment

1069004

Fig.	Part No.	Quantity 1	2	3	PS	KIT	Description	Dénomination	Bezeichnung	Denominación	Benämning	Notes
1	**VOE 11004094**	4					Decal	Autocollant	Aufklebeschild	Calcomanía	Dekal	
2	**VOE 11026730**	6					Decal	Autocollant	Aufklebeschild	Calcomanía	Dekal	
3	**VOE 14615977**	1					Decal	Autocollant	Aufklebeschild	Calcomanía	Dekal	
4	**VOE 14615992**	1					Decal	Autocollant	Aufklebeschild	Calcomanía	Dekal	
5	**VOE 14615978**	1					Decal	Autocollant	Aufklebeschild	Calcomanía	Dekal	
6	**VOE 14616004**	1					Decal	Autocollant	Aufklebeschild	Calcomanía	Dekal	
7	**VOE 14616293**	1					Decal	Autocollant	Aufklebeschild	Calcomanía	Dekal	
8	**VOE 14622191**	1					Decal	Autocollant	Aufklebeschild	Calcomanía	Dekal	
9	**VOE 14527174**	1					Decal	Autocollant	Aufklebeschild	Calcomanía	Dekal	
10	**VOE 14501363**	2					Decal	Decalcomanie	Abziehbild	Decalcomania	Dekal	
11	**VOE 14509713**	1					Decal	Autocollant	Aufklebeschild	Calcomanía	Dekal	
12	**VOE 14507360**	1					Decal	Decalcomanie	Abziehbild	Decalcomania	Dekal	
13	**VOE 14507361**	1					Decal	Autocollant	Aufklebeschild	Calcomanía	Dekal	
14	**VOE 14616008**	2					Decal	Autocollant	Aufklebeschild	Calcomanía	Dekal	
15	**VOE 14615991**	2					Decal	Autocollant	Aufklebeschild	Calcomanía	Dekal	
16	**VOE 14645952**	1					Decal	Autocollant	Aufklebeschild	Calcomanía	Dekal	
17	**VOE 14616313**	1					Decal	Autocollant	Aufklebeschild	Calcomanía	Dekal	
18	**VOE 14525331**	1					Decal	Autocollant	Aufklebeschild	Calcomanía	Dekal	
19	**VOE 14639700**	2					Decal	Autocollant	Aufklebeschild	Calcomanía	Dekal	
20	**VOE 14659968**	1					Decal	Autocollant	Aufklebeschild	Calcomanía	Dekal	
21	**VOE 14659969**	1					Decal	Autocollant	Aufklebeschild	Calcomanía	Dekal	
22	**VOE 14346537**	1					Sign	Enseigne	Schild	Letrero	Skylt	
23	**VOE 14645951**	1					Decal	Autocollant	Aufklebeschild	Calcomanía	Dekal	
24	**VOE 14527733**	1					Decal	Decalcomanie	Abziehbild	Decalcomania	Dekal	
25	**VOE 14568593**	1					Decal	Autocollant	Aufklebeschild	Calcomanía	Dekal	
26	**VOE 15152938**	1					Label	Étiquette	Etikett	Etiqueta	Etikett	
27	**VOE 14616297**	1					Decal	Autocollant	Aufklebeschild	Calcomanía	Dekal	
28	**VOE 14659977**	1					Decal	Autocollant	Aufklebeschild	Calcomanía	Dekal	
29	**VOE 14639701**	1					Decal	Autocollant	Aufklebeschild	Calcomanía	Dekal	

1		**Skyltar och dekaler** **Muestras y decalcomanias** **Schilder und aufklebeschild** **Enseignes et décalcomanies** **Sign plates and decals**	Catalogue id **20670**	Group **897**
2			Illustr. No **1069004**	Section **150**
3				
4			Issue **PUB 20032419-B**	Page **395**
5		**8293255**		



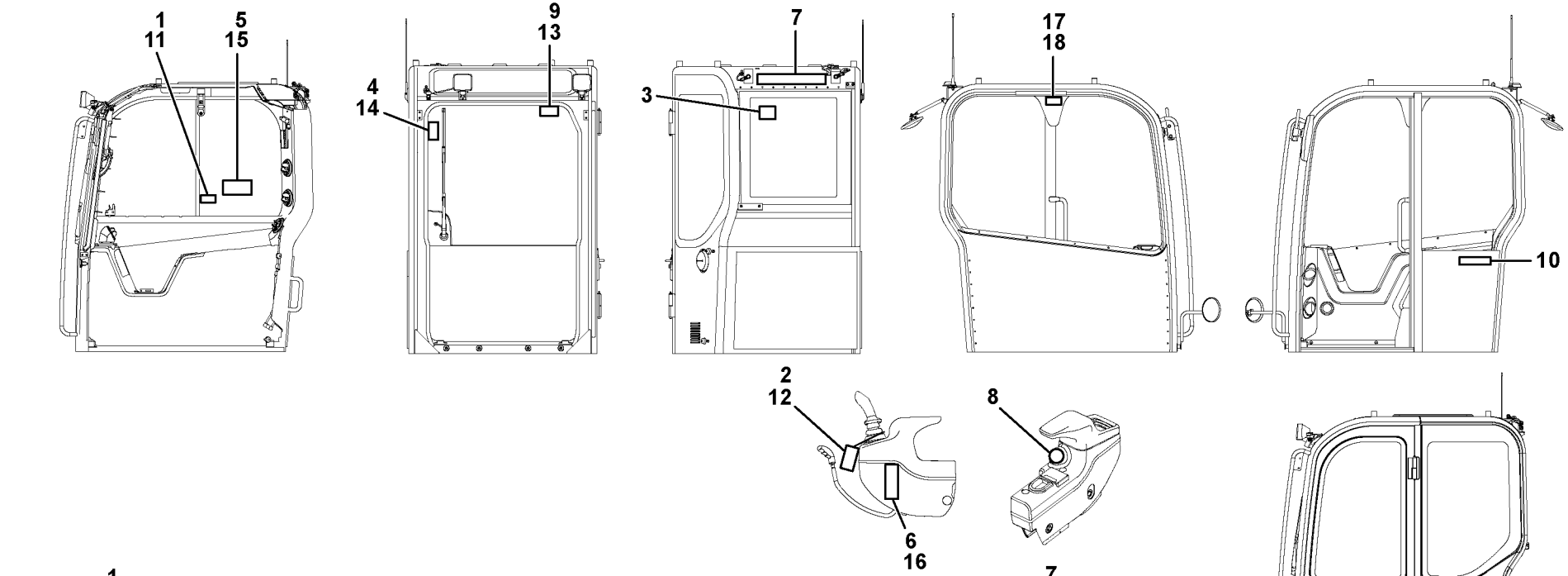

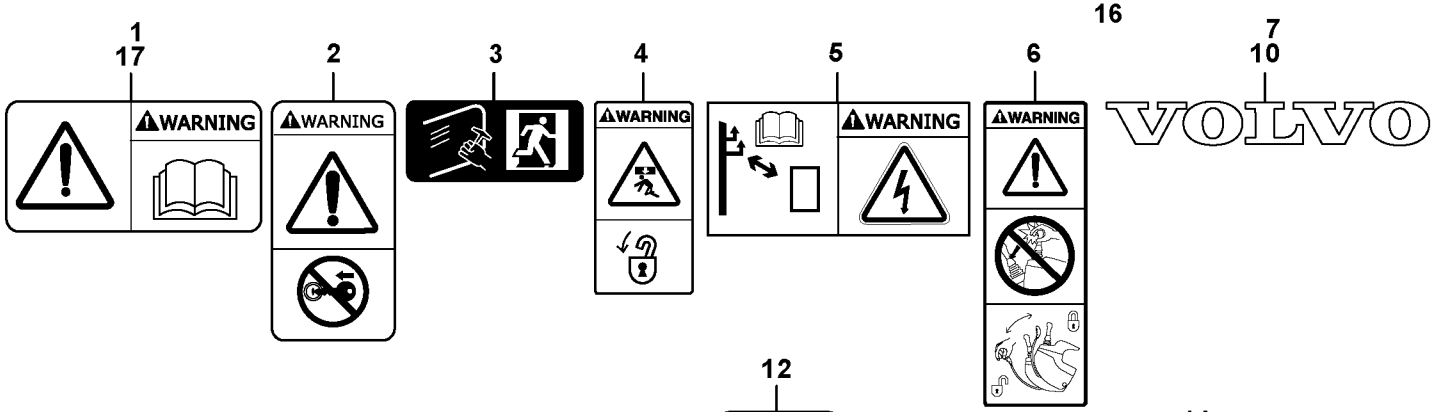

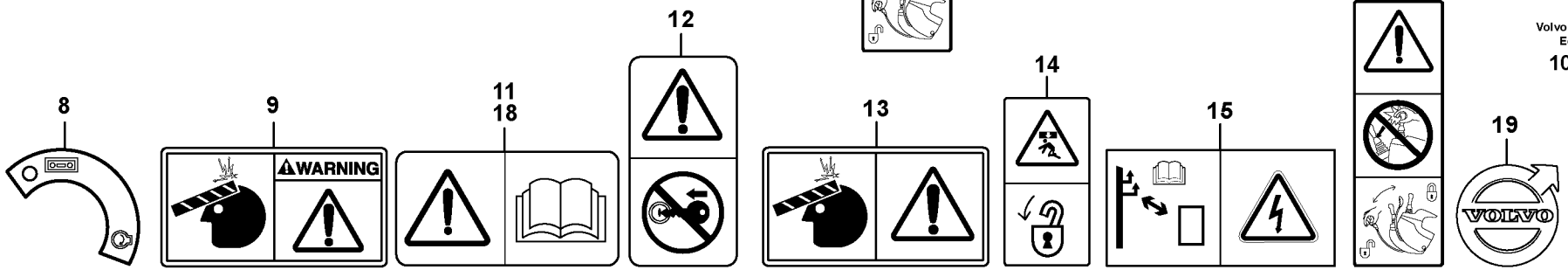

Volvo Construction Equipment

1069579

Fig.	Part No.	Quantity 1	2	3	4	5	PS	KIT	Description	Dénomination	Bezeichnung	Denominación	Benämning	Notes
1	**VOE 14616298**	1							Decal	Autocollant	Aufklebeschild	Calcomanía	Dekal	
2	**VOE 14615988**	1	1						Decal	Autocollant	Aufklebeschild	Calcomanía	Dekal	
3	**VOE 11116814**	1		1					Decal	Autocollant	Aufklebeschild	Calcomanía	Dekal	
4	**VOE 14615989**	1							Decal	Autocollant	Aufklebeschild	Calcomanía	Dekal	
5	**VOE 14607306**	1	1						Decal	Autocollant	Aufklebeschild	Calcomanía	Dekal	
6	**VOE 14616312**	1	1						Decal	Autocollant	Aufklebeschild	Calcomanía	Dekal	
7	**VOE 14525336**	1	1	1	1				Decal	Autocollant	Aufklebeschild	Calcomanía	Dekal	8294782
8	**VOE 14570282**	1	1	1	1				Decal	Autocollant	Aufklebeschild	Calcomanía	Dekal	
9	**VOE 14663238**	1							Decal	Autocollant	Aufklebeschild	Calcomanía	Dekal	
10	**VOE 14534359**		1		1				Decal	Autocollant	Aufklebeschild	Calcomanía	Dekal	
11	**VOE 14616005**			1					Decal	Autocollant	Aufklebeschild	Calcomanía	Dekal	
12	**VOE 14616021**			1	1				Decal	Autocollant	Aufklebeschild	Calcomanía	Dekal	
13	**VOE 14663237**			1					Decal	Autocollant	Aufklebeschild	Calcomanía	Dekal	
14	**VOE 14616016**			1					Decal	Autocollant	Aufklebeschild	Calcomanía	Dekal	
15	**VOE 14607307**			1	1				Decal	Autocollant	Aufklebeschild	Calcomanía	Dekal	
16	**VOE 14616314**			1	1				Decal	Autocollant	Aufklebeschild	Calcomanía	Dekal	
17	**VOE 14616298**		1						Decal	Autocollant	Aufklebeschild	Calcomanía	Dekal	
18	**VOE 14616005**				1				Decal	Autocollant	Aufklebeschild	Calcomanía	Dekal	
19	**VOE 14635989**					1			Decal	Autocollant	Aufklebeschild	Calcomanía	Dekal	

1	**8293268**
2	**8293275**
3	**8293269**
4	**8293276**
5	**8293042, 8291430**

Skyltar och dekaler
Muestras y decalcomanias
Schilder und aufklebeschild
Enseignes et décalcomanies
Sign plates and decals

Catalogue id **20670**	Group **897**
Illustr. No **1069579**	Section **200**
Issue **PUB 20032419-B**	Page **397**



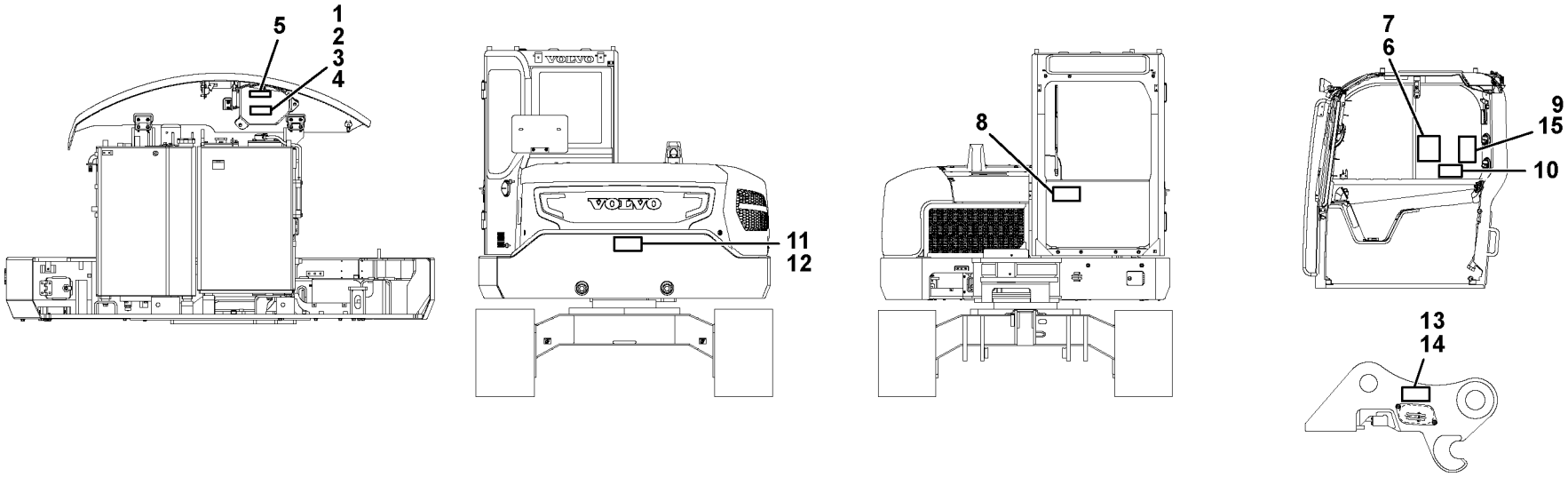

1 — ISO VG #32
2 — ISO VG #46
3 — ISO VG #68
4 — BIO OIL #46
5 — LONG LIFE HYDRAULIC OIL

6

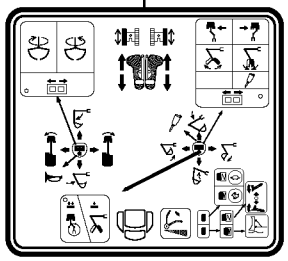

7

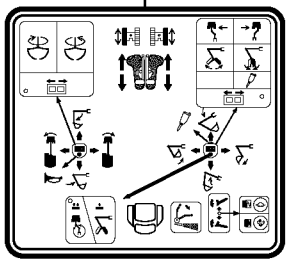

8

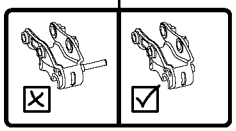

9

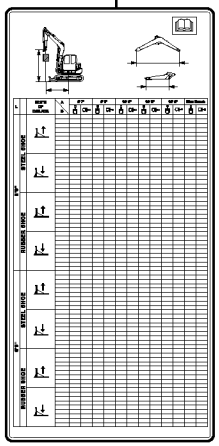

10



11



15

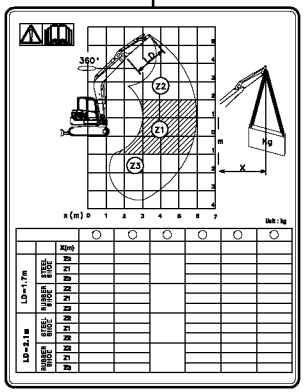

12

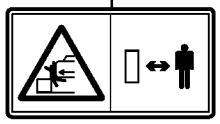

13



14



Volvo Construction Equipment
1068974

Fig.	Part No.	Quantity 1	2	3	PS	KIT	Description	Dénomination	Bezeichnung	Denominación	Benämning	Notes
1	**VOE 14527169**	2					Decal	Autocollant	Aufklebeschild	Calcomanía	Dekal	8279378, 8293072
2	**VOE 14527173**	2					Decal	Autocollant	Aufklebeschild	Calcomanía	Dekal	8279379, 8293073
3	**VOE 14527170**	2					Decal	Autocollant	Aufklebeschild	Calcomanía	Dekal	8279380
4	**VOE 14527172**	2					Decal	Autocollant	Aufklebeschild	Calcomanía	Dekal	8279381
5	**VOE 14565026**	1					Decal	Autocollant	Aufklebeschild	Calcomanía	Dekal	8293072, 8293073
6	**VOE 14652550**	1					Decal	Autocollant	Aufklebeschild	Calcomanía	Dekal	8291482
7	**VOE 14575189**	1					Decal	Autocollant	Aufklebeschild	Calcomanía	Dekal	8291483
8	**VOE 15620246**	1					Decal	Autocollant	Aufklebeschild	Calcomanía	Dekal	8289325
9	**VOE 14647013**	1					Decal	Autocollant	Aufklebeschild	Calcomanía	Dekal	8293266
10	**VOE 14653588**	1					Decal	Autocollant	Aufklebeschild	Calcomanía	Dekal	8294342, 8294343 8294788 ENG
10	**VOE 14650313**	1					Decal	Autocollant	Aufklebeschild	Calcomanía	Dekal	SYMBOL
11	**VOE 14616292**	1					Decal	Autocollant	Aufklebeschild	Calcomanía	Dekal	8293260
12	**VOE 14616001**	1					Decal	Autocollant	Aufklebeschild	Calcomanía	Dekal	8293261, 8293262 8294782
13	**VOE 14615986**	1					Decal	Autocollant	Aufklebeschild	Calcomanía	Dekal	8293263
14	**VOE 14616020**	1					Decal	Autocollant	Aufklebeschild	Calcomanía	Dekal	8293264
15	**VOE 14647012**	1					Decal	Autocollant	Aufklebeschild	Calcomanía	Dekal	8293265

1		**Skyltar och dekaler** **Muestras y decalcomanias** **Schilder und aufklebeschild** **Enseignes et décalcomanies** **Sign plates and decals**	Catalogue id **20670**	Group **897**
2			Illustr. No **1068974**	Section **300**
3			Issue **PUB 20032419-B**	Page **399**
4				
5		**OPTION**		



Volvo Construction Equipment
www.volvoce.com

GROUP		Section	Page
911	Hydraulic oil tank	100	413
911	Turning joint line, control valve to turning joint	200	415
911	Turning joint line, turning joint to travel motor	300	417
911	Hydraulic system, control valve to boom and swing	400	419
911	Hydraulic system, hydraulic tank to hydraulic oil cooler	500	423
911	Hydraulic system, hydraulic tank to hydraulic pump	600	425
912	Control valve with fitting parts.	100	427
912	Main control valve	200	429
912	Main control valve	300	431
913	Pump installation	100	433
913	Hydraulic pump	200	435
914	Servo system, control valve to remote control valve	100	437
914	Servo system, control valve to remote control valve pedal	200	443
914	Servo system, control valve piping.	500	445
914	Remote control valve pedal with fitting parts	700	451
914	Remote control valve pedal, travel motor	800	453
914	Servo system, remote control valve	1100	457
914	Servo system, changing lever function	2100	459
914	Servo system, dozer blade 8291482	3000	461
914	Servo system, dozer blade	3100	463
916	Working hydraulic, boom rupture	300	465
916	Working hydraulic, boom cylinder 8291476	900	469
916	Working hydraulic, bucket cylinder on dipper arm	1000	471
916	Working hydraulic, dipper arm rupture	1200	473
916	Working hydraulic, dipper arm cylinder on boom.	1300	477
916	Working hydraulic, hammer and shear for boom	2000	479
916	Working hydraulic, hammer and shear for dipper arm	2100	481
916	Working hydraulic, hammer and shear for upper	2200	483
916	Working hydraulics, dozer blade upper	4900	485
916	Working hydraulic, dozer blade	5100	487
916	Working hydraulics, grab system on work equipment	8100	489
916	Plugs kit	8150	491
916	Plugs kit	8200	493
916	Working hydraulic, covers 8291467, 8291468, 8293070, 8293071	9000	495
924	Attachment bracket, quickfit 8280305	100	497
924	Quickfit, mechanical 8289325	110	499
924	Attachment bracket, quickfit 8292429	120	501
924	Working hydraulic, quick fit on upper frame	200	503
924	Working hydraulic, quick fit on upper frame	300	505
924	Working hydraulic, quick fit on boom	400	507
924	Working hydraulic, quick fit on dipper arm	700	509
924	Working hydraulic, slope and rotator on upper frame	1000	511
924	Working hydraulic, slope and rotator on boom	1100	513
924	Working hydraulic, slope and rotator on dipper arm	1600	515
924	Rotator	4000	517
924	Quick fit, rototilt	4100	519
925	Links to bucket 8280305, 8293222	2000	521
925	Linkage for no bucket 8279033	2100	523
927	Dozer blade 8291482, 8291483	100	525
927	Dozer blade cylinder 8291482, 8291483	500	527
971	Hydraulic system, control valve to boom and swing	100	529
971	Boom swing cylinder 8291454	600	531
974	Links to boom	100	535
974	Links to boom BOOM SWING	200	537
974	Boom and grease piping 8291447	300	539
974	Boom cylinder 8291451	3000	541
975	Links to dipper arm 8291448, 8291449, 8293054, 8293055, 8294783, 8294855	100	543
975	Dipper arm and grease piping with piping seat	400	545
975	Dipper arm cylinder 8291452	1500	547
975	Links to connecting rod	1900	551
975	Bucket cylinder 8291453	2500	553

GROUP		Section	Page
996	Air compressor 8293201	100	555

GROUPE		Section	Page
911	Réservoir d'huile hydraulique	100	413
911	Articulation de rotation, valve de commande vers articulation de rotation	200	415
911	Articulation de rotation, articulation de rotation vers moteur de conduite	300	417
911	Système hydraulique, valve de commande flèche et pivotement	400	419
911	Syst. hydr, rés. hydr vers refroidisseur huile hydraulique	500	423
911	Syst. hydr, rés. hydraulique vers pompe hydraulique	600	425
912	Valve de commande avec pièces de montage.	100	427
912	Distributeur de commande principal	200	429
912	Distributeur de commande principal	300	431
913	Installation de pompe	100	433
913	Pompe hydraulique	200	435
914	Système servo, valve commande vers valve commande a distance.	100	437
914	Système servo, valve commande vers valve pedale commande a distance	200	443
914	Système servo, conduits vers le distributeur de commande	500	445
914	Pédale valve cde télécommandée avec pièces montage	700	451
914	V. commande vers pédale de v. commande télécommandée, moteur condui	800	453
914	Système servo, valve de commande télécommandée	1100	457
914	Système servo, sélection fonction levier	2100	459
914	Système d¿assistance, lame bulldozer 8291482	3000	461
914	Système d¿assistance, lame bulldozer	3100	463
916	Hydraulique de travail, coupure flèche	300	465
916	Commande hydraulique d'outil, vérin de flèche 8291476	900	469
916	Commande hydraulique d'outil, vérin de godet sur le balancier	1000	471
916	Hydraulique de travail, coupure bras	1200	473
916	Commande hydraulique d'outil, vérin de balancier sur la flèche	1300	477
916	Hydraulique de travail, marteau et ciseaux pour flèche	2000	479
916	Hydraulique de travail, marteau et ciseaux pour bras	2100	481
916	Hydraulique de travail, marteau et ciseaux supérieurs	2200	483
916	Système hydraulique de travail, levage de lame bulldozer	4900	485
916	Hydraulique de travail, lame bulldozer.	5100	487
916	Commande hydraulique d'outil, système de préhension sur équipement de travail	8100	489
916	Kit bouchons	8150	491
916	Kit bouchons	8200	493
916	Commande hydraulique d'outil, capot de protection 8291467, 8291468, 8293070, 8293071	9000	495
924	Fixation, raccord rapide 8280305	100	497
924	Porte-outils, mecanique 8289325	110	499
924	Fixation, raccord rapide 8292429	120	501
924	Commande hydraulique d'outil, porte-outil sur tourelle	200	503
924	Commande hydraulique d'outil, porte-outil sur tourelle	300	505
924	Commande hydraulique d'outil, porte-outil sur flèche	400	507
924	Commande hydraulique d'outil, porte-outil sur balancier	700	509
924	Commande hydraulique d'outil, équipement de talutage et rotateur sur tourelle	1000	511
924	Commande hydraulique d'outil, équipement de talutage et rotateur sur flèche	1100	513
924	Commande hydraulique d'outil, équipement de talutage et rotateur sur balancier	1600	515
924	Rotateur	4000	517
924	QuickFit, Rototilt	4100	519
925	Articulations, godet 8280305, 8293222	2000	521
925	Articulation en l'absence de godet 8279033	2100	523
927	Lame bulldozer 8291482, 8291483	100	525
927	Vérin hydraulique, lame bulldozer 8291482, 8291483	500	527
971	Système hydraulique, valve de commande flèche et pivotement	100	529
971	Flêche d'orientation - cylindre 8291454	600	531
974	Articulations, flèche	100	535

TABLE DES MATIÈRES

GROUPE		Section	Page
974	Articulations, flèche BOOM SWING	200	537
974	Flèche et conduits de graissage 8291447	300	539
974	Vérin de flèche 8291451	3000	541
975	Articulations de balancier 8291448, 8291449, 8293054, 8293055, 8294783, 8294855	100	543
975	Balancier et tuyauterie de lubr avec siège de tuyau	400	545
975	Vérin de bras 8291452	1500	547
975	Articulations, liaison avec la tige de piston	1900	551
975	Vérin de godet 8291453	2500	553
996	Compresseur pneumatique 8293201	100	555

GRUPPE		Abschnitt	Seite
911	Hydrauliköltank	100	413
911	Drehgelenkleitung, Steuerventil zu Drehgelenk	200	415
911	Drehgelenkleitung, Steuerventil zu Fahrmotor	300	417
911	Hydraulikanlage, Steuerventil zu Ausleger und Schwenken	400	419
911	Hydraulikanlage, von Hydrauliktank zu Ölkühler	500	423
911	Hydraulikanlage, von Hydrauliktank zu Hydraulikpumpe	600	425
912	Steuerventil mit Anbauteilen.	100	427
912	Hauptsteuerventil	200	429
912	Hauptsteuerventil	300	431
913	Pumpeninstallation	100	433
913	Hydraulikpumpe	200	435
914	Servosystem, Steuerventil zu Vorsteuergerät	100	437
914	Servosystem, Steuerventil zu Pedal für Fernbetätigungsventil	200	443
914	Servosystem, Rohranschluss zu Steuerventil.	500	445
914	Vorsteuergerät Pedal mit Anbauteilen	700	451
914	steuerventil zu Vorsteuergerät Pedal, Fahrmotor	800	453
914	Servosystem, Vorsteuergerät	1100	457
914	Servosystem, Wechsel der Hebelfunktion	2100	459
914	Servosystem, Planierschild 8291482	3000	461
914	Servosystem, Planierschild	3100	463
916	Arbeitshydraulik, Leitungsbruchventil Ausleger	300	465
916	Arbeitshydraulik, Auslegerzylinder 8291476	900	469
916	Arbeitshydraulik, Löffelzylinder auf Stiel	1000	471
916	Arbeitshydraulik, Leitungsbruchventil Stiel	1200	473
916	Arbeitshydraulik, Stielzylinder auf Ausleger	1300	477
916	Arbeitshydraulik, Hammer und Schere für Ausl	2000	479
916	Arbeitshydraulik, Hammer und Schere für Stie	2100	481
916	Arbeitshydraulik, Hammer und Schere für oberen	2200	483
916	Arbeitshydraulik, Planierschild oben	4900	485
916	Arbeitshydraulik, Frontschar.	5100	487
916	Arbeitshydraulik, Greifersystem auf Arbeitsausstattung	8100	489
916	Stopfens-Kit	8150	491
916	Stopfens-Kit	8200	493
916	Arbeitshydraulik, Haube 8291467, 8291468, 8293070, 8293071	9000	495
924	Geräteträger, Schnellwechsler 8280305	100	497
924	Schnellwechsler, Mechanisch 8289325	110	499
924	Geräteträger, Schnellwechsler 8292429	120	501
924	Arbeitshydraulik, Schnellwechsler auf oberem Rahmen	200	503
924	Arbeitshydraulik, Schnellwechsler auf oberem Rahmen	300	505
924	Arbeitshydraulik, Schnellwechsler auf Ausleger	400	507
924	Arbeitshydraulik, Schnellwechsler auf Stiel	700	509
924	Arbeitshydraulik, Böschung und Rotator auf oberem Rahmen	1000	511
924	Arbeitshydraulik, Böschung und Rotator auf Ausleger	1100	513
924	Arbeitshydraulik, Böschung und Rotator auf Stiel	1600	515
924	Rotator	4000	517
924	Schnellwechsler, Rototilt	4100	519
925	Gelenke zu Löffel 8280305, 8293222	2000	521
925	Gestänge für ohne Löffel 8279033	2100	523
927	Frontschar 8291482, 8291483	100	525
927	Frontscharzylinder 8291482, 8291483	500	527
971	Hydraulikanlage, Steuerventil zu Ausleger und Schwenken	100	529
971	Ausleger-schwenk Zylinder 8291454	600	531
974	Gelenke zu Ausleger	100	535
974	Gelenke zu Ausleger BOOM SWING	200	537
974	Ausleger und Schmierleitungen 8291447	300	539
974	Auslegerzylinder 8291451	3000	541
975	Verbindungen zu Stiel 8291448, 8291449, 8293054, 8293055, 8294783, 8294855	100	543
975	Stiel und Schmierleitungen mit Sitz	400	545
975	Stielzylinder 8291452	1500	547
975	Löffelgelenk	1900	551
975	Schaufelzylinder 8291453	2500	553

INHALTSVERZEICHNIS

GRUPPE	Abschnitt	Seite	GRUPPE	Abschnitt	Seite
996 Druckluftkompressor 8293201	100	555			

GRUPO		Sección	Página
911	Depósito de aceite hidráulico	100	413
911	Tubería de articulación de giro, válvula de control a arti	200	415
911	Tubería de articulación de giro, articulación de giro a motor de tras	300	417
911	Sistema hidráulico, válvula de control para pluma y oscilaci	400	419
911	Sistema hidráulico, depósito hidr. a enfr. aceite hidr.	500	423
911	Sistema hidráulico, depósito hidr. a bomba hidr.	600	425
912	Válvula de mando con piezas se montaje.	100	427
912	Válvula de control principal	200	429
912	Válvula de control principal	300	431
913	Instalación de bomba	100	433
913	Bomba hidráulica	200	435
914	Servosistema, válvula de control a válvula de mando a distan	100	437
914	Servosistema, válvula de control a válvula pedal de mando a distan	200	443
914	Servosistema, tubería de la válvula de control.	500	445
914	Pedal de válvula de control remoto con accesorios	700	451
914	Válvula de control a pedal de válvula de mando a distancia, motor trasl	800	453
914	Servosistema, válvula de mando a distancia	1100	457
914	Servosistema, cambio de función de la palanca	2100	459
914	Servosistema, hoja de bulldozer. 8291482	3000	461
914	Servosistema, hoja de bulldozer.	3100	463
916	Hidráulica de trabajo, válvula de rotura de manguera en plum	300	465
916	Hidráulica de trabajo, cilindro de la pluma. 8291476	900	469
916	Hidráulica de trabajo, cilindro de la cuchara en el brazo.	1000	471
916	Hidráulica de trabajo, válvula de rotura de manguera en braz	1200	473
916	Hidráulica de trabajo, cilindro del brazo en la pluma.	1300	477
916	Hidráulica de trabajo, martillo y cizalla para pluma	2000	479
916	Hidráulica de trabajo, martillo y cizalla para brazo	2100	481
916	Hidráulica de trabajo, martillo y cizalla para superior	2200	483
916	Hidráulica de trabajo, hoja niveladora superior	4900	485
916	Hidráulica de trabajo, hoja diagonal.	5100	487
916	Hidráulica de trabajo, sistema de cuchara de almeja en el equipo de trabajo	8100	489
916	Kit de tapons	8150	491
916	Kit de tapons	8200	493
916	Hidráulica de trabajo, tapas 8291467, 8291468, 8293070, 82930719000		495
924	Portaimplemento, enganche rápido 8280305	100	497
924	Portaimplementos mecanico 8289325	110	499
924	Portaimplemento, enganche rápido 8292429	120	501
924	Hidráulica de trabajo, acoplamiento rápido en el bastidor superior.	200	503
924	Hidráulica de trabajo, acoplamiento rápido en el bastidor superior.	300	505
924	Hidráulica de trabajo, acoplamiento rápido en la pluma.	400	507
924	Hidráulica de trabajo, acoplamiento rápido en el brazo.	700	509
924	Hidráulica de trabajo, inclinación y rotador en el bastidor superior	1000	511
924	Hidráulica de trabajo, inclinación y rotador en la pluma	1100	513
924	Hidráulica de trabajo, inclinación y rotador en el brazo	1600	515
924	Rotador	4000	517
924	Acoplamiento rápido, rotador basculante	4100	519
925	Acoplamientos para la cuchara 8280305, 8293222	2000	521
925	Varillaje para máquina sin cuchara 8279033	2100	523
927	Hoja diagonal 8291482, 8291483	100	525
927	Cilindro hidráulico, hoja diagonal 8291482, 8291483	500	527
971	Sistema hidráulico, válvula de control para pluma y oscilaci	100	529
971	Pluma de giro cilindro 8291454	600	531
974	Acoplamientos para la pluma	100	535
974	Acoplamientos para la pluma BOOM SWING	200	537
974	Pluma y tubería de lubricación 8291447	300	539
974	Cilindro de pluma 8291451	3000	541
975	Enlaces al brazo 8291448, 8291449, 8293054, 8293055, 8294783, 8294855	100	543
975	Brazos y tuberías de engrase con asiento de tuberías	400	545
975	Cilindro de brazo 8291452	1500	547

GRUPO		Sección	Página
975	Acoplamientos para la varilla de conexión	1900	551
975	Cilindro de cazo 8291453	2500	553
996	Compresor de aire 8293201	100	555

GRUPP		Avsnitt	Sida
911	Hydrauloljetank	100	413
911	Ledningar mellan manöverventil och centrumgenomgång	200	415
911	Ledningar mellan centrumgenomgång och körmotor	300	417
911	Hydraulsystem, manöverventil till bom och sväng	400	419
911	Hydraulsystem, hydraultank till hydrauloljekylare	500	423
911	Hydraulsystem, hydraultank till hydraulpump	600	425
912	Manöverventil med monteringsdetaljer.	100	427
912	Manöverventil	200	429
912	Manöverventil	300	431
913	Pump installation	100	433
913	Hydraulpump	200	435
914	Servosystem, manöverventil till fjärrkontrollsventil	100	437
914	Servosystem, mellan manöverventil och pedal för fjärrkontrollventil.	200	443
914	Servosystem, rördragning till riktningsventil.	500	445
914	Fjärrmanövrerad ventil pedal med monteringsdetaljer	700	451
914	Manöverventil för fjärrkontrollsventil pedal, körmotor	800	453
914	Servosystem, fjärrkontrollsventil	1100	457
914	Servosystem, byte spakfunktion	2100	459
914	Servosystem, schaktblad 8291482	3000	461
914	Servosystem, schaktblad	3100	463
916	Arbetshydraulik, bom brott	300	465
916	Arbetshydraulik, bomcylinder 8291476	900	469
916	Arbetshydraulik, skopcylinder på skaft	1000	471
916	Arbetshydraulik, skaft brott	1200	473
916	Arbetshydraulik, skaftcylinder på bom	1300	477
916	Arbetshydraulik, hammare och sax för bom	2000	479
916	Arbetshydraulik, hammare och sax för skaft	2100	481
916	Arbetshydraulik, hammare och sax för övre	2200	483
916	Arbetshydraulik, schaktblad övre	4900	485
916	Arbetshydraulik, schaktblad.	5100	487
916	Arbetshydraulik, gripsystem på arbetsutrustning	8100	489
916	Pluggar sats	8150	491
916	Pluggar sats	8200	493
916	Arbetshydraulik, kåpor 8291467, 8291468, 8293070, 8293071	9000	495
924	Redskapsfäste, snabbfäste 8280305	100	497
924	Snabbfäste, mekaniskt 8289325	110	499
924	Redskapsfäste, snabbfäste 8292429	120	501
924	Arbetshydraulik, snabbfäste på övre ram	200	503
924	Arbetshydraulik, snabbfäste på övre ram	300	505
924	Arbetshydraulik, snabbfäste på bom	400	507
924	Arbetshydraulik, snabbfäste på skaft	700	509
924	Arbetshydraulik, släntskopa och rotator på övre ram	1000	511
924	Arbetshydraulik, släntskopa och rotator på bom	1100	513
924	Arbetshydraulik, släntskopa och rotator på skaft	1600	515
924	Rotator	4000	517
924	Snabbfäste, rototilt	4100	519
925	Länkar till skopa 8280305, 8293222	2000	521
925	Länksystem för utan skopa 8279033	2100	523
927	Schaktblad 8291482, 8291483	100	525
927	Schaktblad cylinder 8291482, 8291483	500	527
971	Hydraulsystem, manöverventil till bom och sväng	100	529
971	Svängcylinder, bom 8291454	600	531
974	Länkar till bom	100	535
974	Länkar till bom BOOM SWING	200	537
974	Bom och smörjledningar 8291447	300	539
974	Bomcylinder 8291451	3000	541
975	Länkar till skaft 8291448, 8291449, 8293054, 8293055, 8294783, 8294855	100	543
975	Skaft och smörjrör med rörsäte	400	545
975	Skaftcylinder 8291452	1500	547
975	Skoplänk	1900	551
975	Skopcylinder 8291453	2500	553

INNEHÅLLSFÖRTECKNING

Catalogue id	Group
20670	**9**
Issue	Page
PUB 20032419-B	**409**

INNEHÅLLSFÖRTECKNING

GRUPP		Avsnitt	Sida
996	Luftkompressor 8293201	100	555



Volvo Construction Equipment
www.volvoce.com

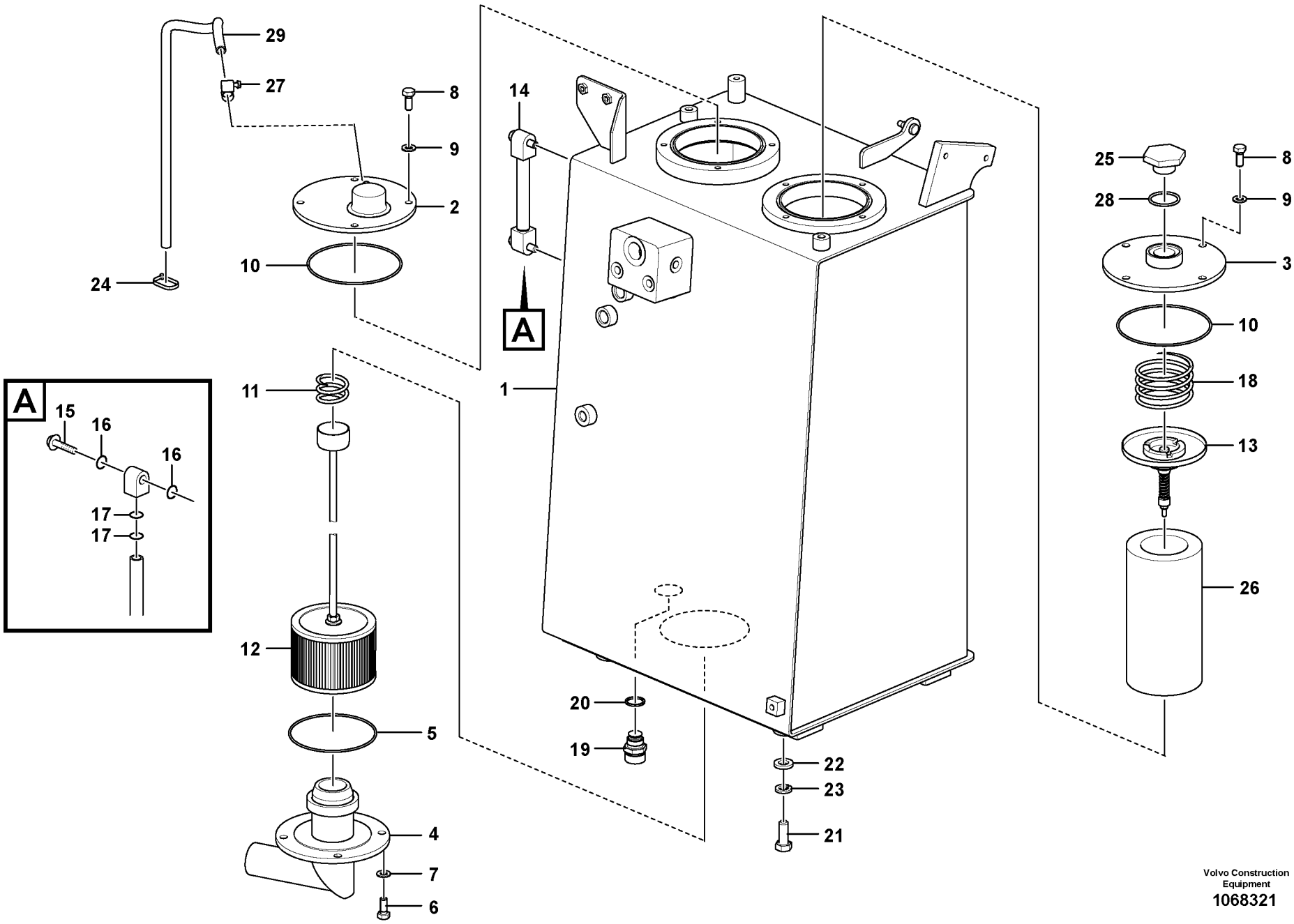

Volvo Construction Equipment
1068321

Fig.	Part No.	Quantity 1	2	3	PS	KIT	Description	Dénomination	Bezeichnung	Denominación	Benämning	Notes
1	**VOE 14662933**	1					Tank	Réservoir	Tank	Depósito	Tank	
2	**VOE 14519271**	1					•Cover	•Capot	•Haube	•Capo	•Lock	
3	**VOE 14523750**	1					•Cover	•Capot	•Haube	•Capo	•Lock	
4	**VOE 14521789**	1					•Cover	•Capot	•Haube	•Capo	•Lock	
5	**VOE 990601**	1					•O-ring	•Joint torique	•O-Ring	•Anillo tórico	•O-ring	
6	**VOE 983251**	4					•Hexagon screw	•Vis à tête hexagonal	•Sechskantschraube	•Tornillo hexagonal	•Sexkantsskruv	
7	**VOE 992040**	4					•Plain washer	•Rondelle plane	•Flachscheibe	•Arandela plana	•Planbricka	
8	**VOE 983251**	8					Hexagon screw	Vis à tête hexagonale	Sechskantschraube	Tornillo hexagonal	Sexkantsskruv	
9	**VOE 992040**	8					Plain washer	Rondelle plane	Flachscheibe	Arandela plana	Planbricka	
10	**VOE 990603**	2					O-ring	Joint torique	O-Ring	Anillo tórico	O-ring	
11	**SA 1040-20360**	1					Spring	Ressort	Feder	Muelle	Fjäder	
12	**VOE 14519254**	1					Strainer	Crépine	Sieb	Colador	Sil	
13	**VOE 14597706**	1					Valve	Valve	Ventil	Válvula	Ventil	
14	**VOE 14532362**	1					Gauge	Calibre	Messlehre	Galga	Tolk	
15	**VOE 14517557**	2					•Bolt	•Boulon	•Bolzen	•Perno	•Bult	
16	**VOE 983497**	4					•O-ring	•Joint torique	•O-Ring	•Anillo tórico	•O-ring	
17	**VOE 990557**	4					•O-ring	•Joint torique	•O-Ring	•Anillo tórico	•O-ring	
18	**SA 1040-20240**	1					Spring	Ressort	Feder	Resorte	Fjäder	
19	**VOE 14521728**	1					Valve	Valve	Ventil	Válvula	Ventil	
20	**VOE 949329**	1					Gasket	Joint	Dichtung	Junta	Packning	
21	**VOE 993030**	4					Hexagon screw	Vis à tête hexagonale	Sechskantschraube	Tornillo hexagonal	Sexkantsskruv	
22	**VOE 992055**	4					Plain washer	Rondelle plane	Flachscheibe	Arandela plana	Planbricka	
23	**VOE 955925**	4					Spring washer	Rondelle élastique	Federscheibe	Arandela elástica	Fjäderbricka	
24	**VOE 14016673**	1					Strip clamp	Serrage de ruban	Bandklammer	Abrazadera de cinta	Bandklamma	
25	**VOE 14533100**	1					Plug	Bouchon	Stopfen	Tapon	Plugg	
26	**SA 1040-20410**	1					Oil Filter	Filtre Huile	Ölfilter	Filtro Aceite	Oljefilter	
27	**VOE 943469**	1					Hose clamp	Collier durite	Schlauchschelle	Abrazadera de mang	Slangklamma	
28	**VOE 990610**	1					O-ring	Joint torique	O-Ring	Anillo tórico	O-ring	
29	**VOE 14523134**	1					Hose	Flexible	Schlauch	Manguera	Slang	

1		**Hydrauloljetank** **Depósito de aceite hidráulico** **Hydrauliköltank** **Réservoir d'huile hydraulique** **Hydraulic oil tank**	Catalogue id **20670** / Group **911**
2			Illustr. No **1068321** / Section **100**
3			Issue **PUB 20032419-B** / Page **413**
4			
5			

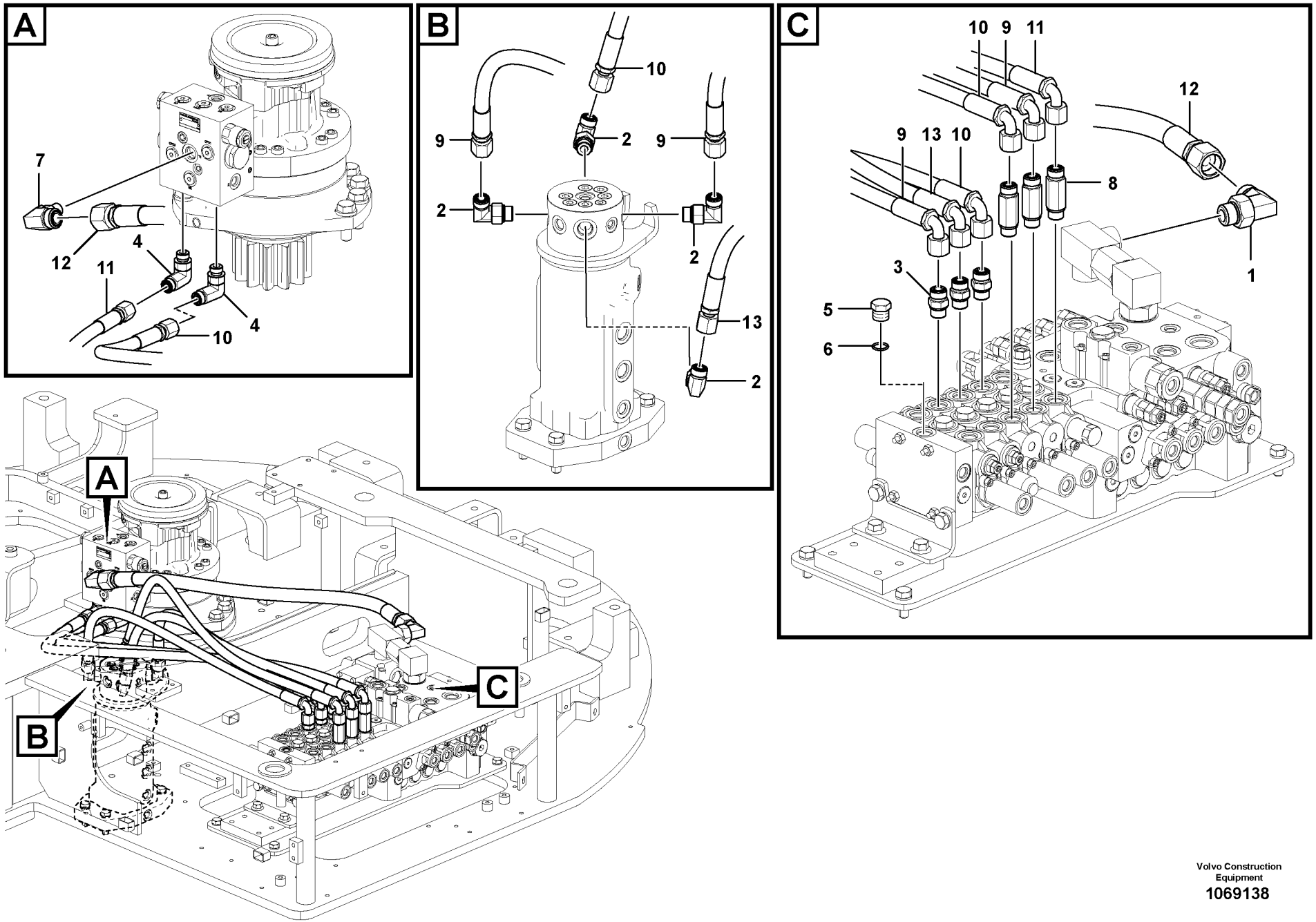

Volvo Construction Equipment
1069138

Fig.	Part No.	Quantity 1	2	3	PS	KIT	Description	Dénomination	Bezeichnung	Denominación	Benämning	Notes
1	**VOE 13933864**	1					Nipple	Raccord	Nippel	Niple	Nippel	
	VOE 990740	1					•O-ring	•Joint torique	•O-Ring	•Anillo tórico	•O-ring	
	VOE 932042	1					•O-ring	•Joint torique	•O-Ring	•Anillo tórico	•O-ring	
2	**VOE 13933868**	4					Elbow nipple	Raccord coudé	Winkelnippel	Niple angular	V-nippel	
	VOE 990738	4					•O-ring	•Joint torique	•O-Ring	•Anillo tórico	•O-ring	
	VOE 993321	4					•O-ring	•Joint torique	•O-Ring	•Anillo tórico	•O-ring	
3	**VOE 13933923**	3					Nipple	Raccord	Nippel	Niple	Nippel	
	VOE 990738	3					•O-ring	•Joint torique	•O-Ring	•Anillo tórico	•O-ring	
	VOE 993321	3					•O-ring	•Joint torique	•O-Ring	•Anillo tórico	•O-ring	
4	**VOE 14654555**	2					Elbow	Coude	Winkel	Ángulo	Vinkel	
5	**VOE 14880068**	2					Plug	Tampon	Stopfen	Tapón	Plugg	
6	**VOE 993321**	2					O-ring	Joint torique	O-Ring	Anillo tórico	O-ring	
7	**VOE 935078**	1					Nipple	Raccord	Nippel	Niple	Nippel	
	VOE 990740	1					•O-ring	•Joint torique	•O-Ring	•Anillo tórico	•O-ring	
	VOE 993321	1					•O-ring	•Joint torique	•O-Ring	•Anillo tórico	•O-ring	
8	**VOE 937777**	3					Nipple	Raccord	Nippel	Niple	Nippel	
	VOE 990738	1					•O-ring	•Joint torique	•O-Ring	•Anillo tórico	•O-ring	
	VOE 993321	1					•O-ring	•Joint torique	•O-Ring	•Anillo tórico	•O-ring	
9	**VOE 936312**	2					Hose assembly	Conduit flexible	Schlauchleitung	Conducto	Slangledning	
10	**VOE 936315**	2					Hose assembly	Conduit flexible	Schlauchleitung	Conducto	Slangledning	
11	**VOE 936318**	1					Hose assembly	Conduit flexible	Schlauchleitung	Conducto	Slangledning	
12	**VOE 15800612**	1					Hose	Flexible	Schlauch	Manguera	Slang	
13	**VOE 938539**	1					Hose assembly	Conduit flexible	Schlauchleitung	Conducto	Slangledning	

1		**Ledningar mellan manöverventil och centrumgenomgång** **Tubería de articulación de giro, válvula de control a arti** **Drehgelenkleitung, Steuerventil zu Drehgelenk** **Articulation de rotation, valve de commande vers articulation de rotation** **Turning joint line, control valve to turning joint**	Catalogue id **20670**	Group **911**
2			Illustr. No **1069138**	Section **200**
3			Issue **PUB 20032419-B**	Page **415**
4				
5				

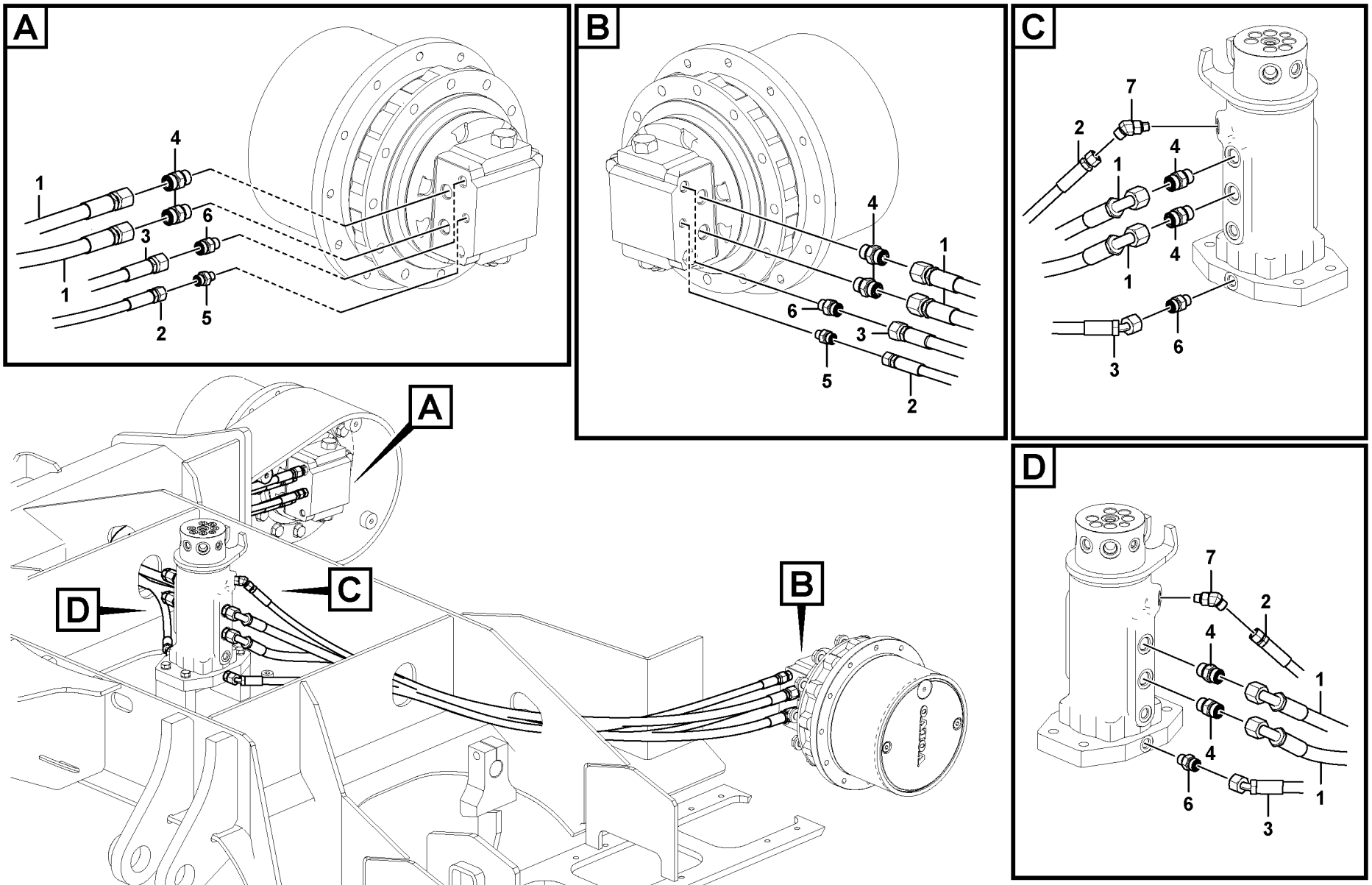

Volvo Construction Equipment

1069185

Fig.	Part No.	Quantity 1	2	3	PS	KIT	Description	Dénomination	Bezeichnung	Denominación	Benämning	Notes
1	**VOE 938565**	4					Hose	Durit	Schlauch	Tubo flexible	Slang	
2	**VOE 15800219**	2					Hose assembly	Conduit flexible	Schlauchleitung	Conducto	Slangledning	
3	**VOE 17210978**	2					Hose	Flexible	Schlauch	Manguera	Slang	
4	**VOE 13933923**	8					Nipple	Raccord	Nippel	Niple	Nippel	
	VOE 990738	1					•O-ring	•Joint torique	•O-Ring	•Anillo tórico	•O-ring	
	VOE 993321	1					•O-ring	•Joint torique	•O-Ring	•Anillo tórico	•O-ring	
5	**VOE 935082**	2					Nipple	Raccord	Nippel	Niple	Nippel	
	VOE 990736	2					•O-ring	•Joint torique	•O-Ring	•Anillo tórico	•O-ring	
	VOE 932037	2					•O-ring	•Joint torique	•O-Ring	•Anillo tórico	•O-ring	
6	**VOE 935085**	4					Nipple	Raccord	Nippel	Niple	Nippel	
	VOE 990737	4					•O-ring	•Joint torique	•O-Ring	•Anillo tórico	•O-ring	
	VOE 993320	4					•O-ring	•Joint torique	•O-Ring	•Anillo tórico	•O-ring	
7	**VOE 936608**	2					Elbow nipple	Raccord coudé	Winkelnippel	Niple angular	V-nippel	
	VOE 990736	2					•O-ring	•Joint torique	•O-Ring	•Anillo tórico	•O-ring	
	VOE 932037	2					•O-ring	•Joint torique	•O-Ring	•Anillo tórico	•O-ring	

1	
2	
3	
4	
5	

Ledningar mellan centrumgenomgång och körmotor
Tubería de articulación de giro, articulación de giro a motor de tras
Drehgelenkleitung, Steuerventil zu Fahrmotor
Articulation de rotation, articulation de rotation vers moteur de conduite
Turning joint line, turning joint to travel motor

Catalogue id **20670**	Group **911**
Illustr. No **1069185**	Section **300**
Issue **PUB 20032419-B**	Page **417**

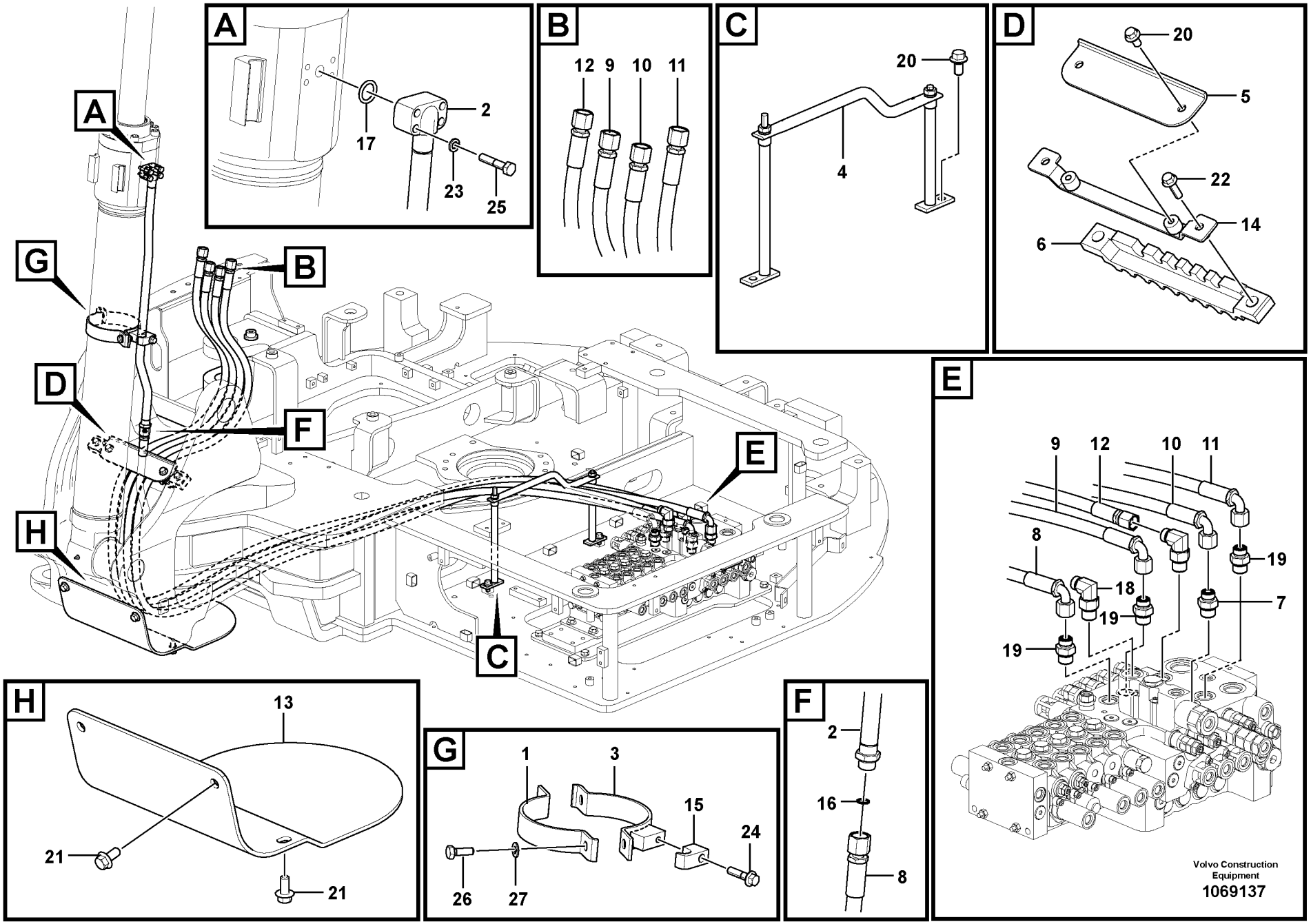

Volvo Construction Equipment

1069137

Fig.	Part No.	Quantity 1	2	3	PS	KIT	Description	Dénomination	Bezeichnung	Denominación	Benämning	Notes
1	**VOE 14521087**	1					Clamp	Collier serrage	Klemme	Abrazadera	Klamma	
2	**VOE 14528811**	1					Pipe	Canalisation	Rohrleitung	Canalizacion	Rör	
3	**VOE 14528906**	1					Clamp	Collier serrage	Klemme	Abrazadera	Klamma	
4	**VOE 14532636**	1					Bar	Barre	Stab	Barra	Stång	
5		1			NS		Plate	Tôle	Blech	Chapa	Plåt	
6	**VOE 14623152**	1					Clamp	Collier serrage	Klemme	Abrazadera	Klamma	
7	**VOE 14629064**	1					Nipple	Raccord	Nippel	Niple	Nippel	
8	**VOE 14628033**	1					Hose	Flexible	Schlauch	Manguera	Slang	
9	**VOE 14629392**	1					Hose	Flexible	Schlauch	Manguera	Slang	
10	**VOE 14632074**	1					Hose	Flexible	Schlauch	Manguera	Slang	
11	**VOE 14632075**	1					Hose	Flexible	Schlauch	Manguera	Slang	
12	**VOE 14632076**	1					Hose	Flexible	Schlauch	Manguera	Slang	
13		1			NS		Cover	Capot	Haube	Capó	Huv	
14		1			NS		Plate	Tôle	Blech	Chapa	Plåt	
15	**VOE 14881233**	1					Clamp	Collier serrage	Klemme	Abrazadera	Klamma	
16	**VOE 990738**	1					O-ring	Joint torique	O-Ring	Anillo tórico	O-ring	
17	**VOE 990741**	1					O-ring	Joint torique	O-Ring	Anillo tórico	O-ring	
18	**VOE 935073**	2					Elbow nipple	Raccord coudé	Winkelnippel	Niple angular	V-nippel	
	VOE 990738	2					•O-ring	•Joint torique	•O-Ring	•Anillo tórico	•O-ring	
	VOE 932041	2					•O-ring	•Joint torique	•O-Ring	•Anillo tórico	•O-ring	
19	**VOE 935092**	3					Nipple	Raccord	Nippel	Niple	Nippel	
	VOE 990738	3					•O-ring	•Joint torique	•O-Ring	•Anillo tórico	•O-ring	
	VOE 932041	3					•O-ring	•Joint torique	•O-Ring	•Anillo tórico	•O-ring	
20	**VOE 946441**	4					Flange screw	Vis à embase	Flanschschraube	Tornillo embridado	Flänsskruv	
21	**VOE 13946817**	4					Screw	Vis	Schraube	Tornillo	Skruv	
22	**VOE 13946752**	2					Screw	Vis	Schraube	Tornillo	Skruv	
23	**VOE 955921**	4					Spring washer	Rondelle élastique	Federscheibe	Arandela elástica	Fjäderbricka	
24	**VOE 13965185**	1					Screw	Vis	Schraube	Tornillo	Skruv	
25	**VOE 983245**	4					Hexagon screw	Vis à tête hexagonale	Sechskantschraube	Tornillo hexagonal	Sexkantsskruv	
26	**VOE 983252**	2					Hexagon screw	Vis à tête hexagonale	Sechskantschraube	Tornillo hexagonal	Sexkantsskruv	

1		**Hydraulsystem, manöverventil till bom och sväng** **Sistema hidráulico, válvula de control para pluma y oscilaci** **Hydraulikanlage, Steuerventil zu Ausleger und Schwenken** **Système hydraulique, valve de commande flèche et pivotement** **Hydraulic system, control valve to boom and swing**	Catalogue id **20670** / Group **911**
2			Illustr. No **1069137** / Section **400**
3			Issue **PUB 20032419-B** / Page **419**
4			
5			



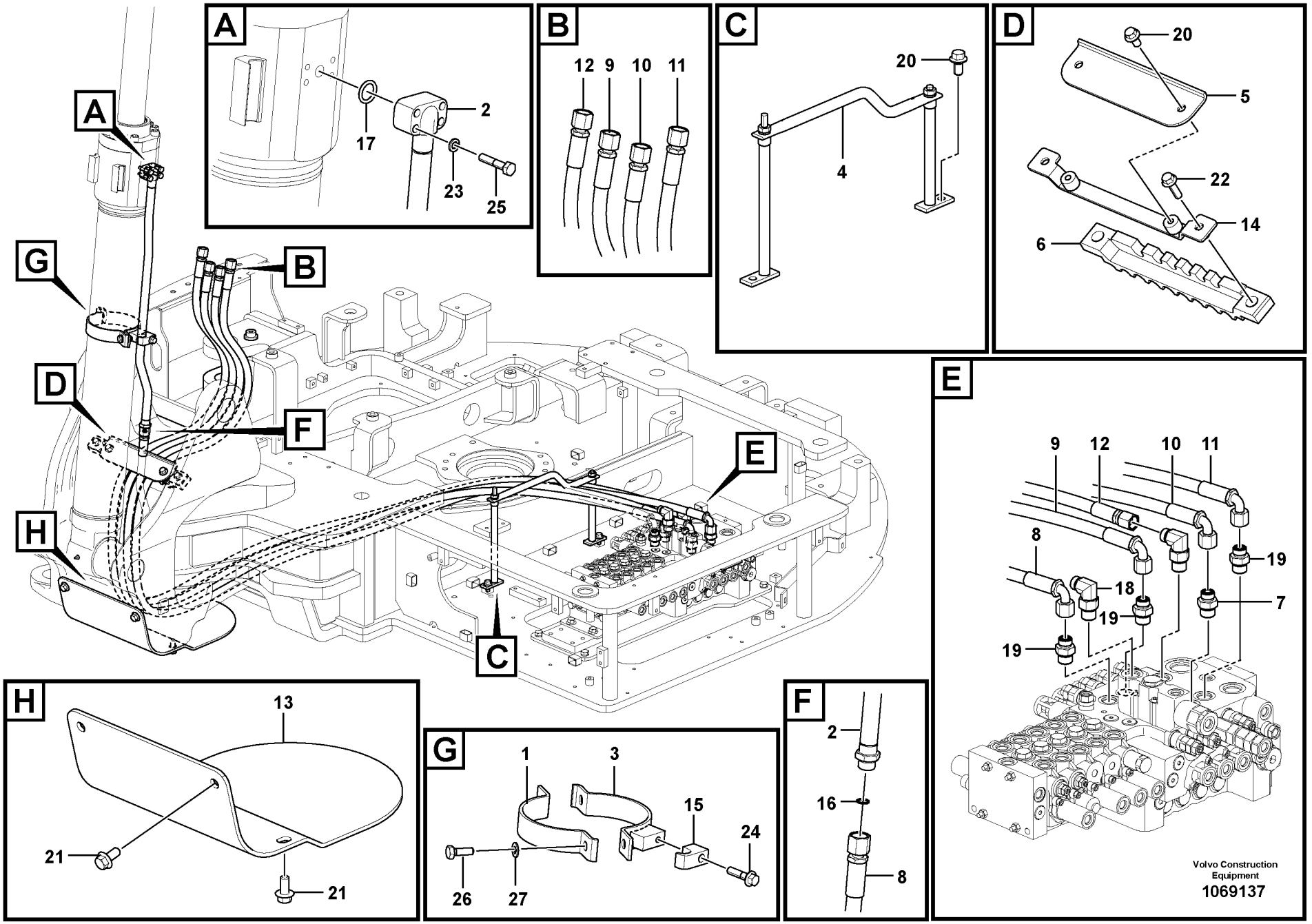
A
2
17
23
25
B
12
9
10
11
C
20
4
D
20
5
22
14
6
E
9
12
10
11
8
19
18
19
7
19
F
2
16
8
G
1
3
15
24
26
27
H
13
21
21
A
G
B
D
F
E
H
C
Volvo Construction Equipment
1069137

Fig.	Part No.	Quantity 1	2	3	PS	KIT	Description	Dénomination	Bezeichnung	Denominación	Benämning	Notes
27	**VOE 992040**	2					Plain washer	Rondelle plane	Flachscheibe	Arandela plana	Planbricka	

1		**Hydraulsystem, manöverventil till bom och sväng** **Sistema hidráulico, válvula de control para pluma y oscilaci** **Hydraulikanlage, Steuerventil zu Ausleger und Schwenken** **Système hydraulique, valve de commande flèche et pivotement** **Hydraulic system, control valve to boom and swing**	Catalogue id **20670**	Group **911**
2				
3			Illustr. No **1069137**	Section **400**
4				
5			Issue **PUB 20032419-B**	Page **421**

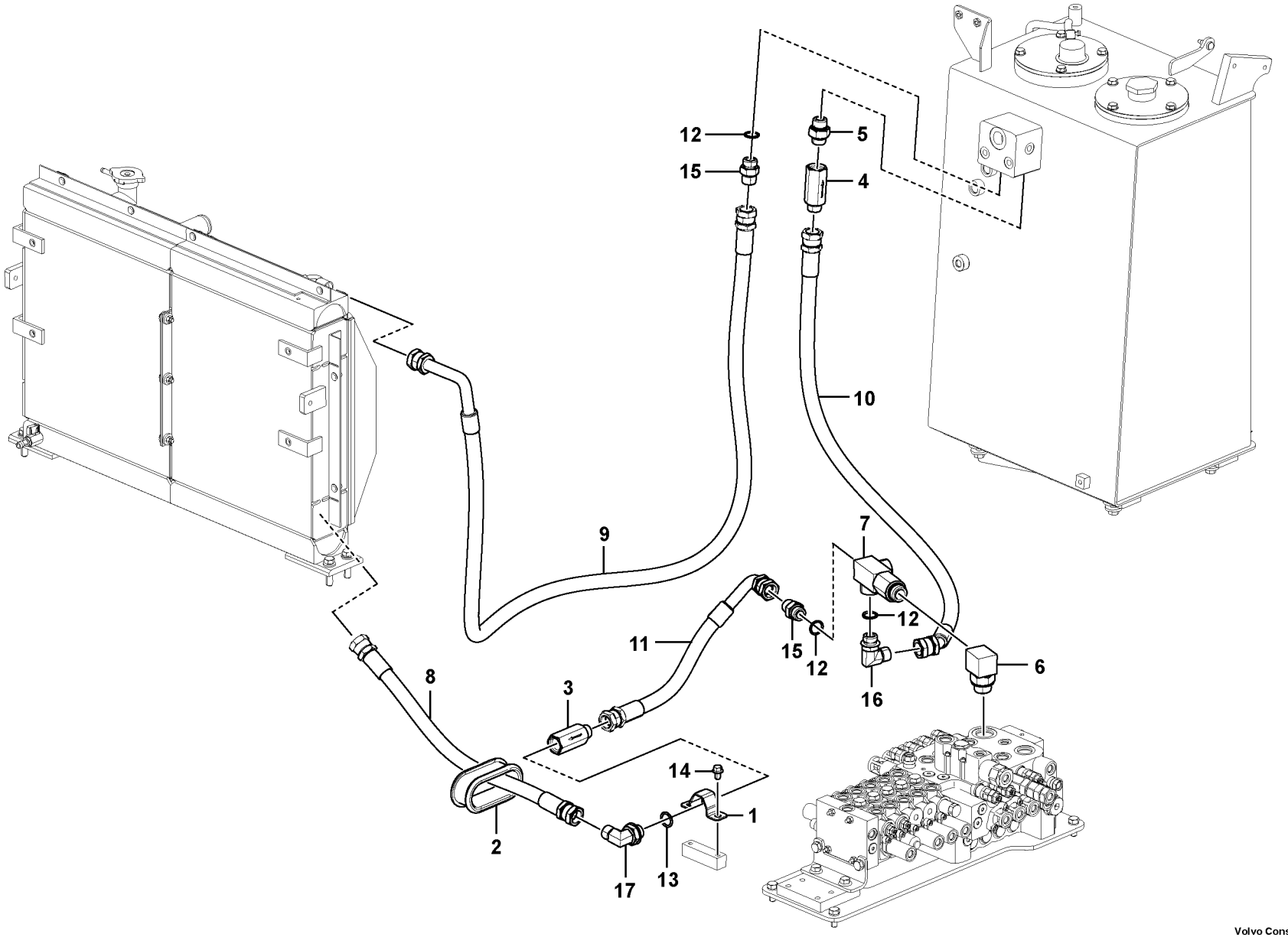

Volvo Construction Equipment
1069186

Fig.	Part No.	Quantity 1	2	3	PS	KIT	Description	Dénomination	Bezeichnung	Denominación	Benämning	Notes
1	**VOE 14663055**	1					Clamp	Collier serrage	Klemme	Abrazadera	Klamma	
2	**VOE 14520756**	1					Grommet	Passe fil	Durchführung	Pasaje	Genomföring	
3	**VOE 14588578**	1					Non-return valve	Clapet antiretour	Rückschlagventil	Válvula de retención	Backventil	
4	**VOE 14588913**	1					Non-return valve	Clapet antiretour	Rückschlagventil	Válvula de retención	Backventil	
5	**VOE 14647419**	1					Nipple	Raccord	Nippel	Niple	Nippel	
6	**VOE 14627821**	1					Nipple	Raccord	Nippel	Niple	Nippel	
7	**VOE 14629380**	1					Nipple	Raccord	Nippel	Niple	Nippel	
8	**VOE 14647418**	1					Hose	Flexible	Schlauch	Manguera	Slang	
9	**VOE 14646217**	1					Hose	Flexible	Schlauch	Manguera	Slang	
10	**VOE 14882744**	1					Hose	Flexible	Schlauch	Manguera	Slang	
11	**SA 9453-05210**	1					Hose assembly	Conduit flexible	Schlauchleitung	Conducto	Slangledning	
12	**VOE 993323**	3					O-ring	Joint torique	O-Ring	Anillo tórico	O-ring	
13	**VOE 983524**	1					O-ring	Joint torique	O-Ring	Anillo tórico	O-ring	
14	**VOE 946471**	2					Flange screw	Vis à embase	Flanschschraube	Tornillo embridado	Flänsskruv	
15	**SA 9412-31100**	2					Connector	Raccord	Anschluss	Union	Anslutning	
16	**SA 9413-31090**	1					Elbow	Coude	Winkelstueck	Tubo acodado	Vinkel	
17	**SA 9413-11040**	1					Elbow nipple	Raccord coudé	Winkelnippel	Niple angular	V-nippel	

1		**Hydraulsystem, hydraultank till hydrauloljekylare** **Sistema hidráulico, depósito hidr. a enfr. aceite hidr.** **Hydraulikanlage, von Hydrauliktank zu Ölkühler** **Syst. hydr, rés. hydr vers refroidisseur huile hydraulique** **Hydraulic system, hydraulic tank to hydraulic oil cooler**
2		
3		
4		
5		

Catalogue id	Group
20670	**911**
Illustr. No **1069186**	Section **500**
Issue **PUB 20032419-B**	Page **423**

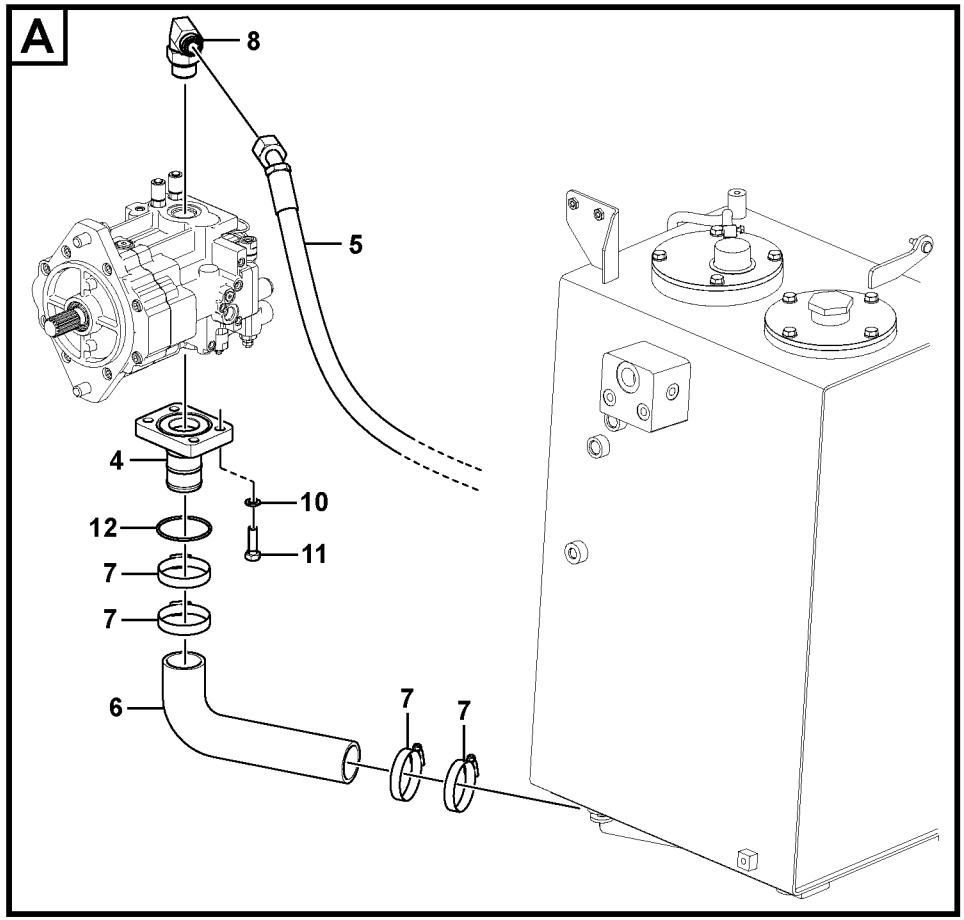

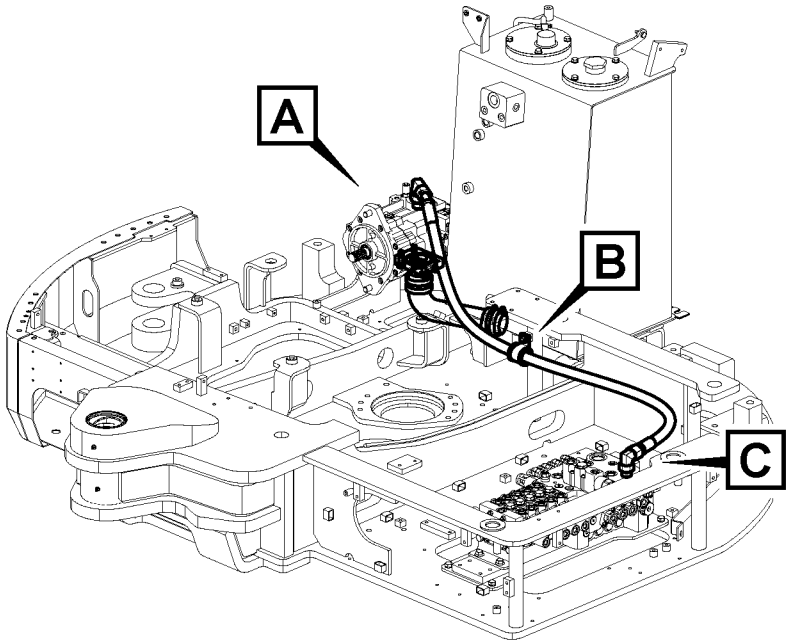

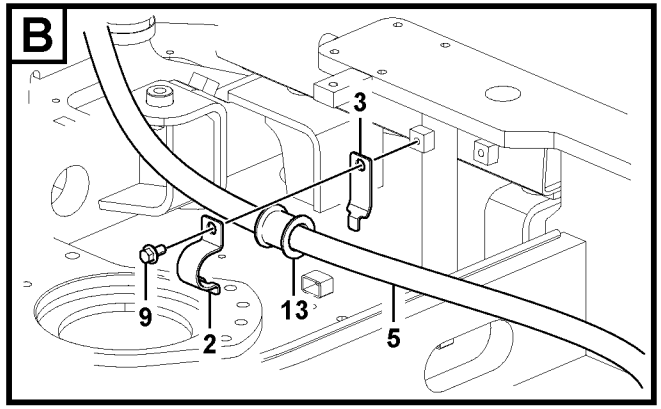

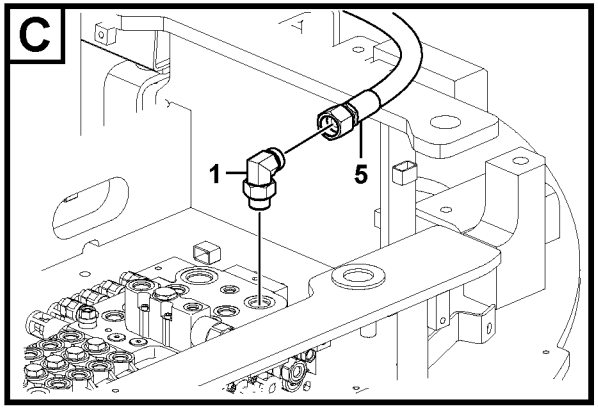

Volvo Construction Equipment
1069187

Fig.	Part No.	Quantity 1	2	3	PS	KIT	Description	Dénomination	Bezeichnung	Denominación	Benämning	Notes
1	**VOE 13933864**	1					Nipple	Raccord	Nippel	Niple	Nippel	
	VOE 990740	1					•O-ring	•Joint torique	•O-Ring	•Anillo tórico	•O-ring	
	VOE 932042	1					•O-ring	•Joint torique	•O-Ring	•Anillo tórico	•O-ring	
2	**VOE 14553476**	1					Clip	Clip	Clip	Clip	Clips	
3	**VOE 14553477**	1					Clip	Clip	Clip	Clip	Clips	
4	**VOE 14628400**	1					Pipe	Tuyau	Rohrleitung	Tubo	Rör	
5	**VOE 14628925**	1					Hose	Flexible	Schlauch	Manguera	Slang	
6	**VOE 14629056**	1					Hose	Flexible	Schlauch	Manguera	Slang	
7	**SA 9312-10300**	4					Clamp	Pince Serrage	Klemme	Abrazadera	Klämma	
8	**VOE 935080**	1					Nipple	Raccord	Nippel	Niple	Nippel	
	VOE 990740	1					•O-ring	•Joint torique	•O-Ring	•Anillo tórico	•O-ring	
	VOE 993324	1					•O-ring	•Joint torique	•O-Ring	•Anillo tórico	•O-ring	
9	**VOE 946441**	1					Flange screw	Vis à embase	Flanschschraube	Tornillo embridado	Flänsskruv	
10	**VOE 955923**	4					Spring washer	Rondelle élastique	Federscheibe	Arandela elástica	Fjäderbricka	
11	**VOE 978933**	4					Hexagon screw	Vis à tête hexagonale	Sechskantschraube	Tornillo hexagonal	Sexkantsskruv	
12	**VOE 980102**	1					O-ring	Joint torique	O-Ring	Anillo tórico	O-ring	
13	**VOE 14531135**	1					Grommet	Passe fil	Durchführung	Pasaje	Genomföring	

1		**Hydraulsystem, hydraultank till hydraulpump** **Sistema hidráulico, depósito hidr. a bomba hidr.** **Hydraulikanlage, von Hydrauliktank zu Hydraulikpumpe** **Syst. hydr, rés. hydraulique vers pompe hydraulique** **Hydraulic system, hydraulic tank to hydraulic pump**	Catalogue id **20670**	Group **911**
2			Illustr. No **1069187**	Section **600**
3			Issue **PUB 20032419-B**	Page **425**
4				
5				

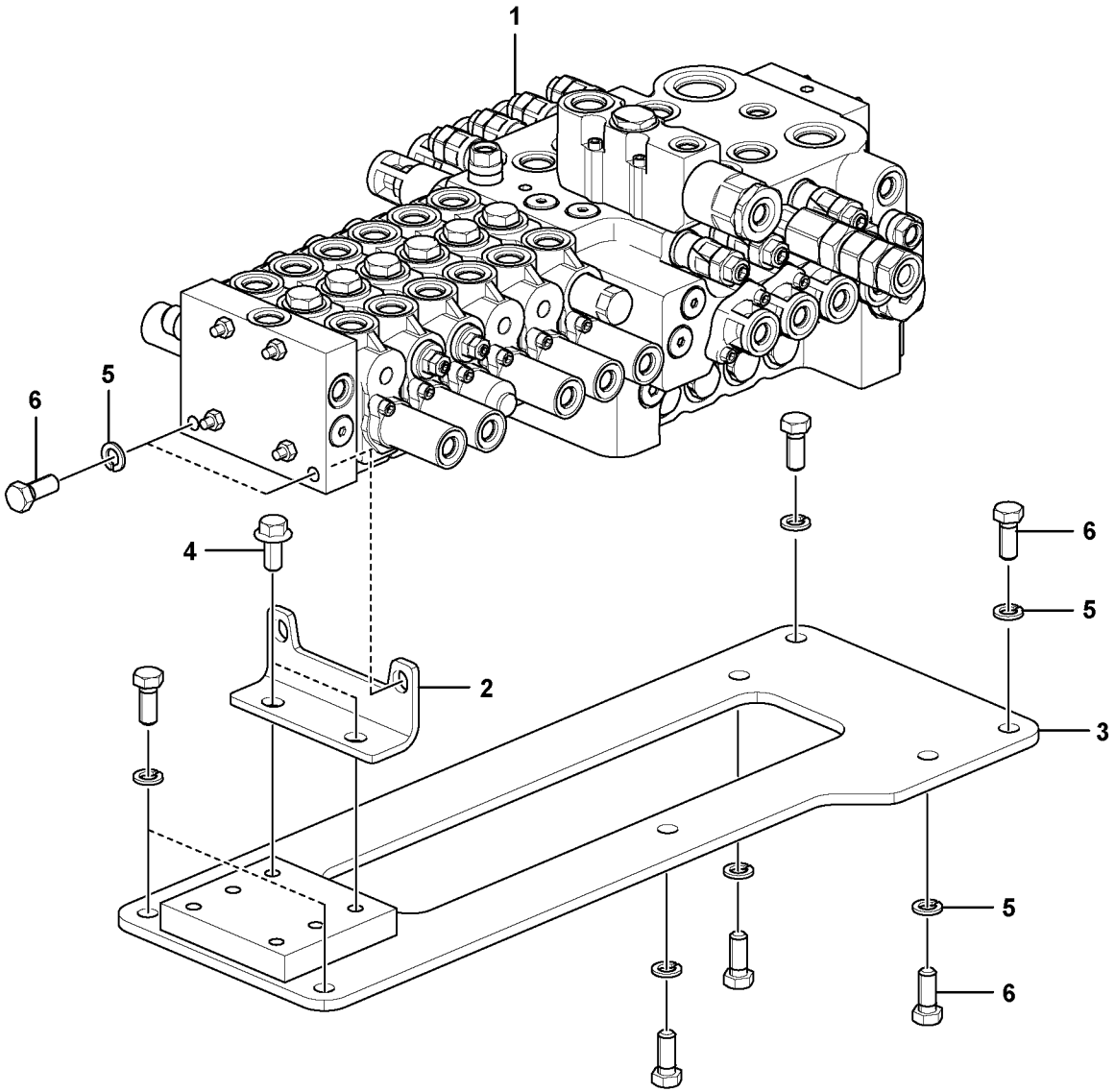

Volvo Construction Equipment
1068335

Fig.	Part No.	Quantity 1	2	3	4	5	PS	KIT	Description	Dénomination	Bezeichnung	Denominación	Benämning	Notes
1	**VOE 14660905**	1							Control valve	Valve controle	Steuerventil	Válvula control	Kontrollventil	
1	**VOE 14660906**		1						Control valve	Valve contrôle	Steuerventil	Válvula de control	Kontrollventil	
2	**VOE 14625331**	1	1						Plate	Tôle	Blech	Chapa	Plåt	
3	**VOE 14628395**	1	1						Bracket	Console	Konsole	Consola	Konsol	
4	**VOE 13946817**	2	2						Screw	Vis	Schraube	Tornillo	Skruv	
5	**VOE 955923**	9	9						Spring washer	Rondelle élastique	Federscheibe	Arandela elástica	Fjäderbricka	
6	**VOE 978932**	9	9						Hexagon screw	Vis à tête hexagona	Sechskantschraub	Tornillo hexagonal	Sexkantsskruv	

1	**8291469**
2	**8291470**
3	
4	
5	

Manöverventil med monteringsdetaljer.
Válvula de mando con piezas se montaje.
Steuerventil mit Anbauteilen.
Valve de commande avec pièces de montage.
Control valve with fitting parts.

Catalogue id **20670**	Group **912**
Illustr. No **1068335**	Section **100**
Issue **PUB 20032419-B**	Page **427**

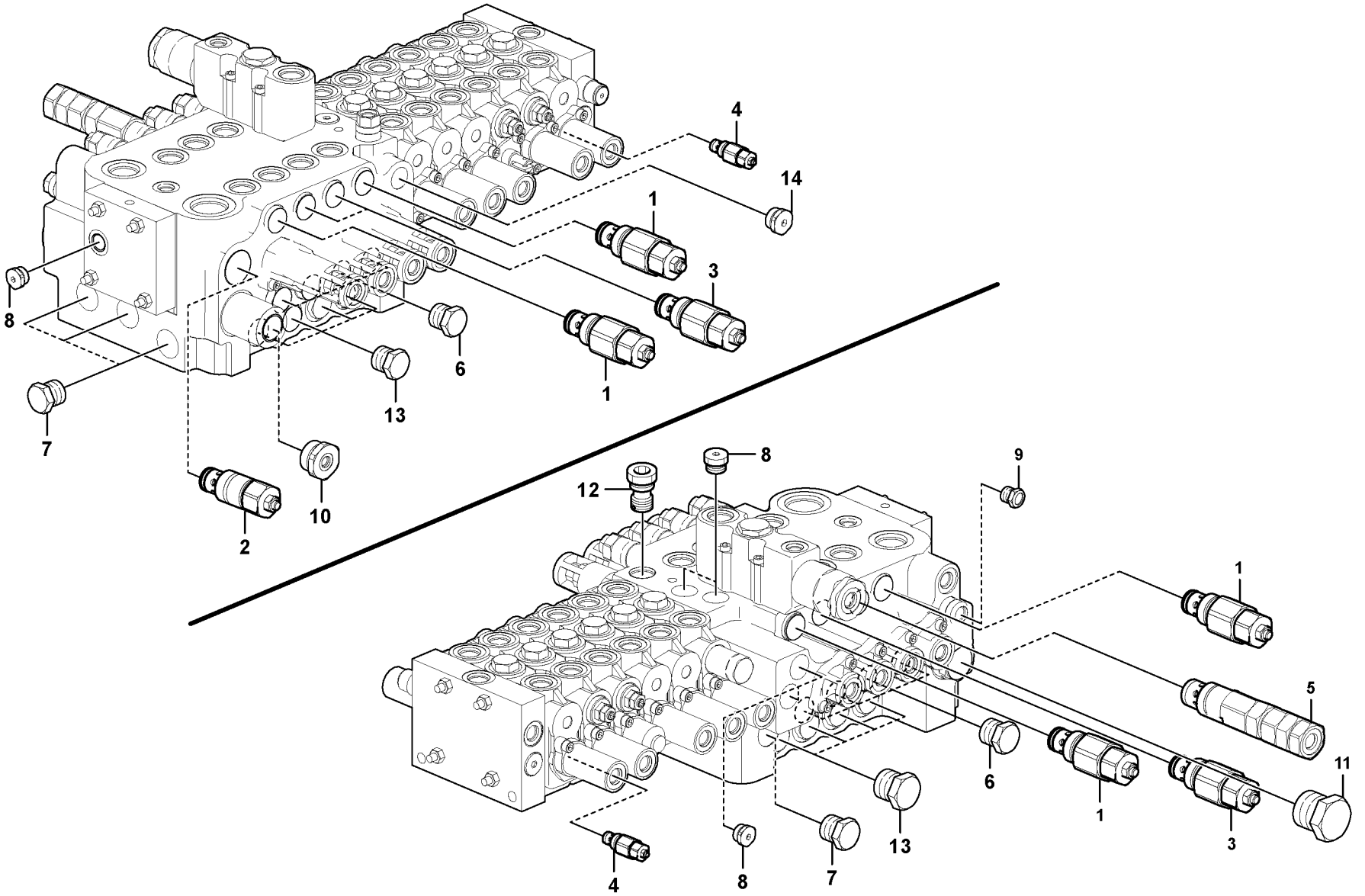

Volvo Construction Equipment

1070456

Fig.	Part No.	Quantity 1	2	3	PS	KIT	Description	Dénomination	Bezeichnung	Denominación	Benämning	Notes
	VOE 14660905	1					Control valve	Valve controle	Steuerventil	Válvula control	Kontrollventil	
	VOE 14660906		1				Control valve	Valve contrôle	Steuerventil	Válvula de control	Kontrollventil	
1	**VOE 14670502**	4	4				•Relief valve	•Valve décharge	•Entlastungsventil	•Válvula de descarga	•Avlastningsventil	
2	**VOE 14667603**	1	1				•Relief valve	•Valve décharge	•Entlastungsventil	•Válvula de descarga	•Avlastningsventil	
3	**VOE 14667604**	3	3				•Relief valve	•Valve décharge	•Entlastungsventil	•Válvula de descarga	•Avlastningsventil	
4	**VOE 14667605**		2				•Relief valve	•Limiteur - pression	•Druckbegrenzer	•Limitador presion	•Avlastningsventil	
5	**VOE 14667606**	1	1				•Relief valve	•Valve décharge	•Entlastungsventil	•Válvula de descarga	•Avlastningsventil	
6	**VOE 14667607**	8	8				•Plug	•Tampon	•Stopfen	•Tapón	•Plugg	
7	**VOE 14667608**	4	4				•Plug	•Tampon	•Stopfen	•Tapón	•Plugg	
8	**VOE 14667609**	5	5				•Plug	•Tampon	•Stopfen	•Tapón	•Plugg	
9	**VOE 14667610**	2	2				•Plug	•Tampon	•Stopfen	•Tapón	•Plugg	
10	**VOE 14667611**	1	1				•Plug	•Tampon	•Stopfen	•Tapón	•Plugg	
11	**VOE 14667612**	1	1				•Plug	•Tampon	•Stopfen	•Tapón	•Plugg	
12	**VOE 14667613**	1	1				•Plug	•Tampon	•Stopfen	•Tapón	•Plugg	
13	**VOE 14667614**	8	8				•Plug	•Tampon	•Stopfen	•Tapón	•Plugg	
14	**VOE 14668643**	1	1				•Plug	•Tampon	•Stopfen	•Tapón	•Plugg	

1	**8291469**
2	**8291470**
3	
4	
5	

Manöverventil
Válvula de control principal
Hauptsteuerventil
Distributeur de commande principal
Main control valve

Catalogue id **20670**	Group **912**
Illustr. No **1070456**	Section **200**
Issue **PUB 20032419-B**	Page **429**

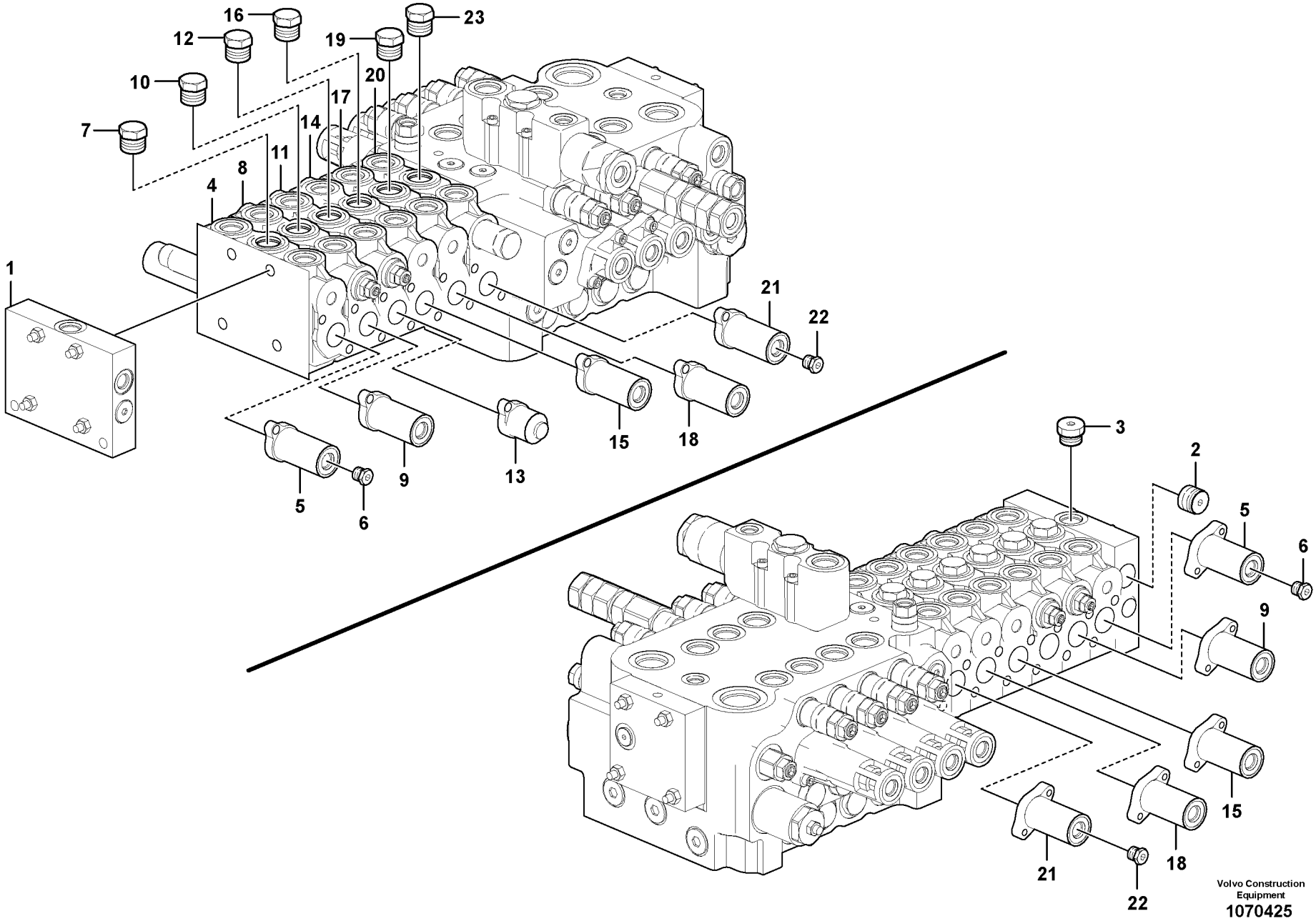

Volvo Construction Equipment

1070425

Fig.	Part No.	Quantity 1	2	3	PS	KIT	Description	Dénomination	Bezeichnung	Denominación	Benämning	Notes
	VOE 14660905	1					Control valve	Valve controle	Steuerventil	Válvula control	Kontrollventil	
	VOE 14660906		1				Control valve	Valve contrôle	Steuerventil	Válvula de control	Kontrollventil	
1	**VOE 14667615**	1	1				•Valve	•Valve	•Ventil	•Válvula	•Ventil	OUTLET
2	**VOE 14667610**	1	1				••Plug	••Tampon	••Stopfen	••Tapón	••Plugg	
3	**VOE 14668642**	1	1				••Plug	••Tampon	••Stopfen	••Tapón	••Plugg	
4	**VOE 14667621**		1				•Valve	•Soupape	•Ventil	•Valvula	•Ventil	ROTATOR
5	**VOE 14667622**		2				••Valve cap	••Chapeau de soupa	••Ventilkappe	••Sombrerete de válv	••Ventilhatt	
6	**VOE 14668633**		2				••Plug	••Tampon	••Stopfen	••Tapón	••Plugg	
7	**VOE 14668634**		1				••Plug	••Tampon	••Stopfen	••Tapón	••Plugg	
8	**VOE 14667616**	1	1				•Valve	•Valve	•Ventil	•Válvula	•Ventil	OFFSET
9	**VOE 14667622**	2	2				••Valve cap	••Chapeau de soupa	••Ventilkappe	••Sombrerete de válv	••Ventilhatt	
10	**VOE 14668634**	1	1				••Plug	••Tampon	••Stopfen	••Tapón	••Plugg	
11	**VOE 14667617**	1	1				•Valve	•Valve	•Ventil	•Válvula	•Ventil	BLADE
12	**VOE 14668634**	1	1				••Plug	••Tampon	••Stopfen	••Tapón	••Plugg	
13	**SA 8230-07350**	1	1				••Cover	••Capot	••Haube	••Capo	••Lock	
14	**VOE 14667618**	1	1				•Valve	•Valve	•Ventil	•Válvula	•Ventil	TRAVEL
15	**VOE 14667622**	2	2				••Valve cap	••Chapeau de soupa	••Ventilkappe	••Sombrerete de válv	••Ventilhatt	
16	**VOE 14668634**	1	1				••Plug	••Tampon	••Stopfen	••Tapón	••Plugg	
17	**VOE 14667619**	1	1				•Valve	•Valve	•Ventil	•Válvula	•Ventil	TRAVEL
18	**VOE 14667622**	2	2				••Valve cap	••Chapeau de soupa	••Ventilkappe	••Sombrerete de válv	••Ventilhatt	
19	**VOE 14668634**	1	1				••Plug	••Tampon	••Stopfen	••Tapón	••Plugg	
20	**VOE 14667620**	1	1				•Valve	•Valve	•Ventil	•Válvula	•Ventil	SWING
21	**VOE 14667622**	2	2				••Valve cap	••Chapeau de soupa	••Ventilkappe	••Sombrerete de válv	••Ventilhatt	
22	**VOE 14668633**	2	2				••Plug	••Tampon	••Stopfen	••Tapón	••Plugg	
23	**VOE 14668634**	1	1				••Plug	••Tampon	••Stopfen	••Tapón	••Plugg	

1	**8291469**	**Manöverventil** **Válvula de control principal** **Hauptsteuerventil** **Distributeur de commande principal** **Main control valve**	Catalogue id **20670**	Group **912**
2	**8291470**		Illustr. No **1070425**	Section **300**
3			Issue **PUB 20032419-B**	Page **431**
4				
5				

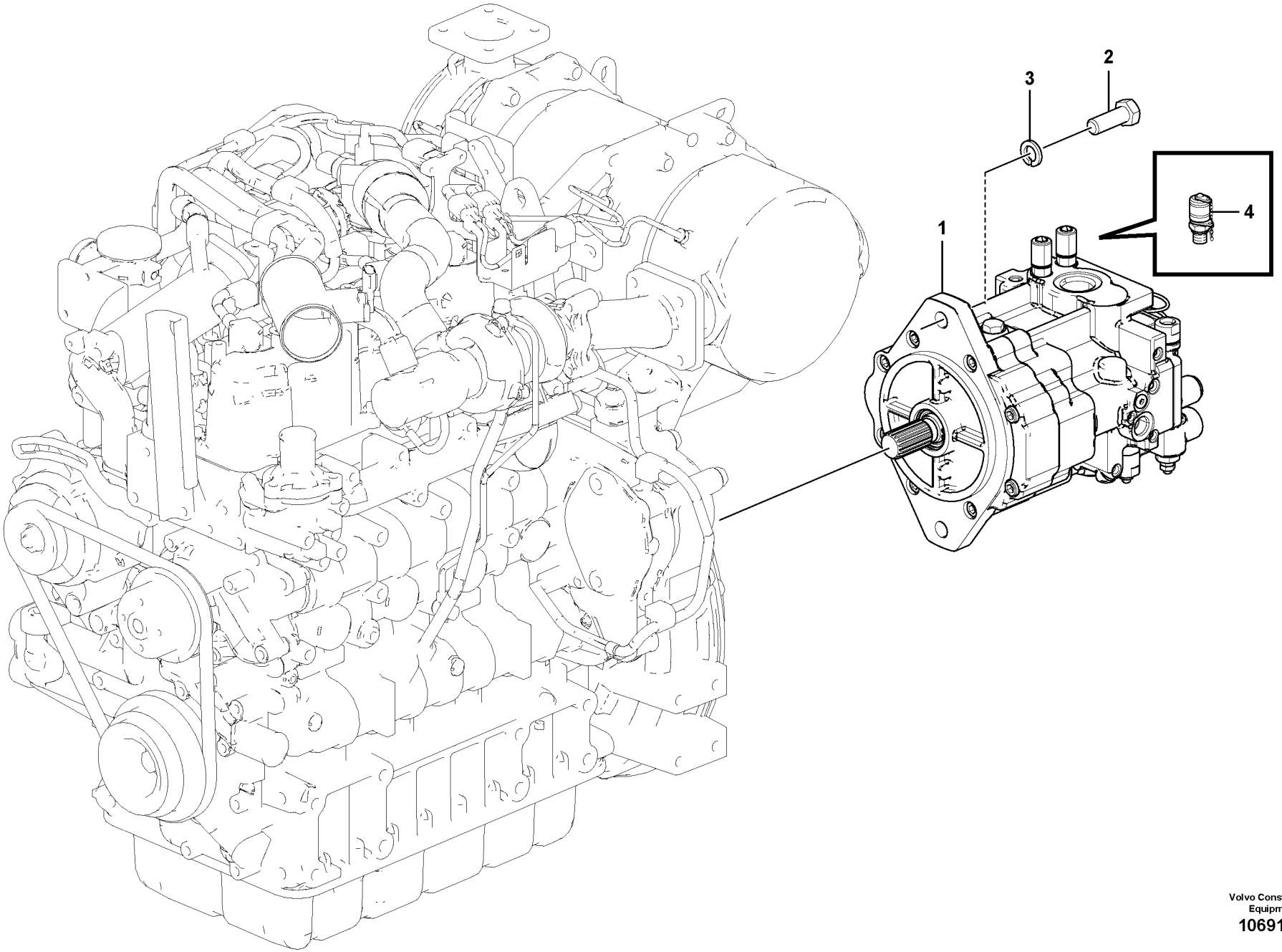

Volvo Construction Equipment
1069135

Fig.	Part No.	Quantity 1	2	3	PS	KIT	Description	Dénomination	Bezeichnung	Denominación	Benämning	Notes
1	**VOE 14660904**	1					Pump	Pompe	Pumpe	Bomba	Pump	
2	**VOE 978937**	2					Hexagon screw	Vis à tête hexagonale	Sechskantschraube	Tornillo hexagonal	Sexkantsskruv	
3	**VOE 955926**	2					Spring washer	Rondelle élastique	Federscheibe	Arandela elástica	Fjäderbricka	
4	**VOE 936445**	2					Testing nipple	Raccord contrôle	Prüfnippel	Niple de medición	Mätnippel	

1		**Pump installation** **Instalación de bomba** **Pumpeninstallation** **Installation de pompe** **Pump installation**	Catalogue id **20670**	Group **913**
2			Illustr. No **1069135**	Section **100**
3			Issue **PUB 20032419-B**	Page **433**
4				
5				

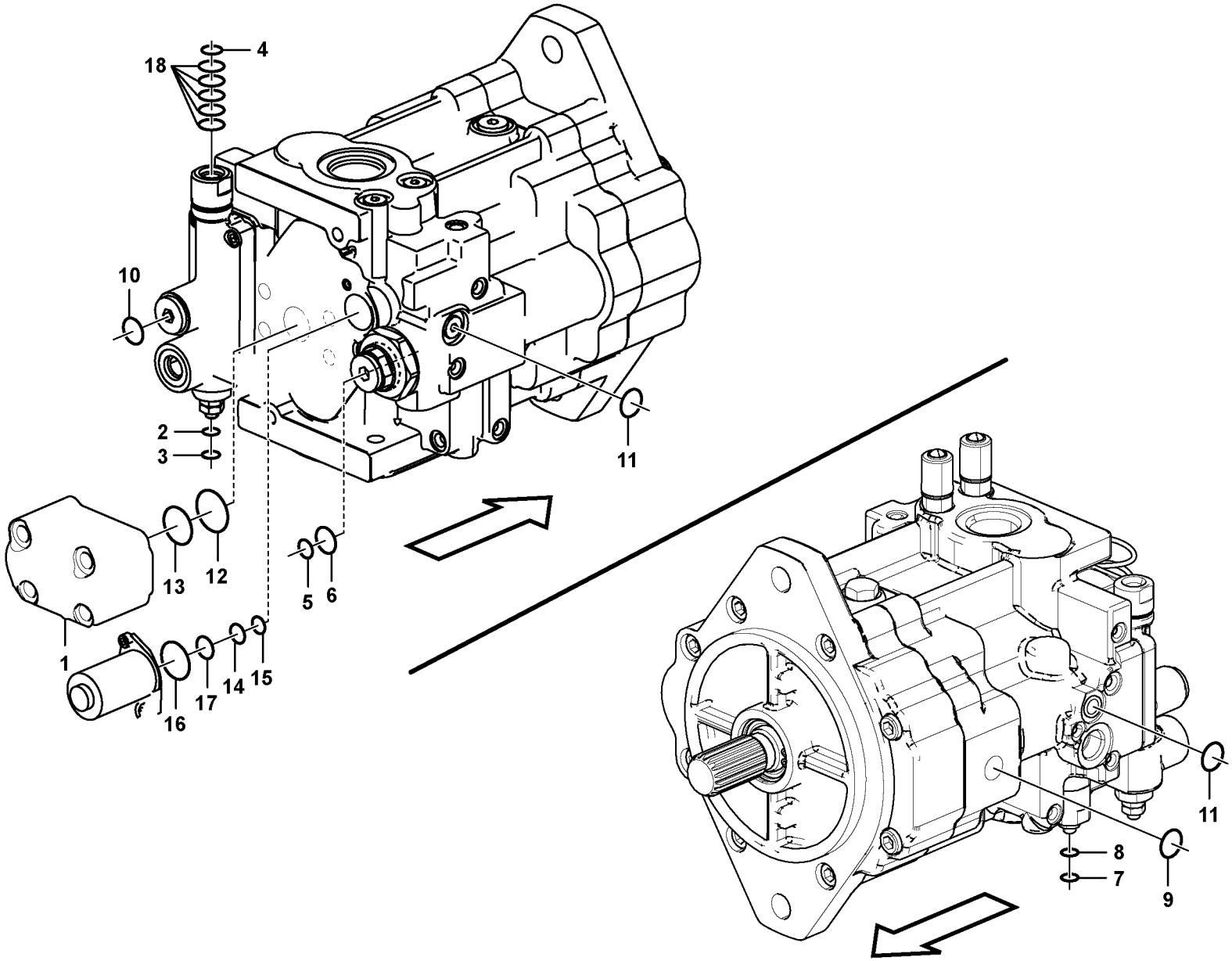

Volvo Construction Equipment
1070062

Fig.	Part No.	Quantity 1	2	3	PS	KIT	Description	Dénomination	Bezeichnung	Denominación	Benämning	Notes
	VOE 14660904	1					Pump	Pompe	Pumpe	Bomba	Pump	
1	**14669172**	1					•	•	•	•	•	
2	**VOE 14668151**	1					•O-ring	•Joint torique	•O-Ring	•Anillo tórico	•O-ring	
3	**VOE 14668152**	1					•O-ring	•Joint torique	•O-Ring	•Anillo tórico	•O-ring	
4	**VOE 983502**	1					•O-ring	•Joint torique	•O-Ring	•Anillo tórico	•O-ring	
5	**VOE 14668153**	1					•O-ring	•Joint torique	•O-Ring	•Anillo tórico	•O-ring	
6	**VOE 14668154**	1					•O-ring	•Joint torique	•O-Ring	•Anillo tórico	•O-ring	
7	**VOE 14668155**	1					•O-ring	•Joint torique	•O-Ring	•Anillo tórico	•O-ring	
8	**VOE 14668156**	1					•O-ring	•Joint torique	•O-Ring	•Anillo tórico	•O-ring	
9	**VOE 983502**	1					•O-ring	•Joint torique	•O-Ring	•Anillo tórico	•O-ring	
10	**VOE 14668157**	1					•O-ring	•Joint torique	•O-Ring	•Anillo tórico	•O-ring	
11	**VOE 14668158**	2					•O-ring	•Joint torique	•O-Ring	•Anillo tórico	•O-ring	
12	**VOE 14669164**	1					•O-ring	•Joint torique	•O-Ring	•Anillo tórico	•O-ring	
13	**VOE 14669165**	1					•O-ring	•Joint torique	•O-Ring	•Anillo tórico	•O-ring	
14	**VOE 14669166**	1					•O-ring	•Joint torique	•O-Ring	•Anillo tórico	•O-ring	
15	**VOE 14669168**	1					•O-ring	•Joint torique	•O-Ring	•Anillo tórico	•O-ring	
16		1			NS		•Steering	•Direction	•Lenkung	•Direccion	•Styrning	
17	**VOE 14669169**	1					•O-ring	•Joint torique	•O-Ring	•Anillo tórico	•O-ring	
18	**VOE 14668150**	1					•O-ring	•Joint torique	•O-Ring	•Anillo tórico	•O-ring	

1		**Hydraulpump** **Bomba hidráulica** **Hydraulikpumpe** **Pompe hydraulique** **Hydraulic pump**	Catalogue id **20670**	Group **913**
2			Illustr. No **1070062**	Section **200**
3			Issue **PUB 20032419-B**	Page **435**
4				
5				

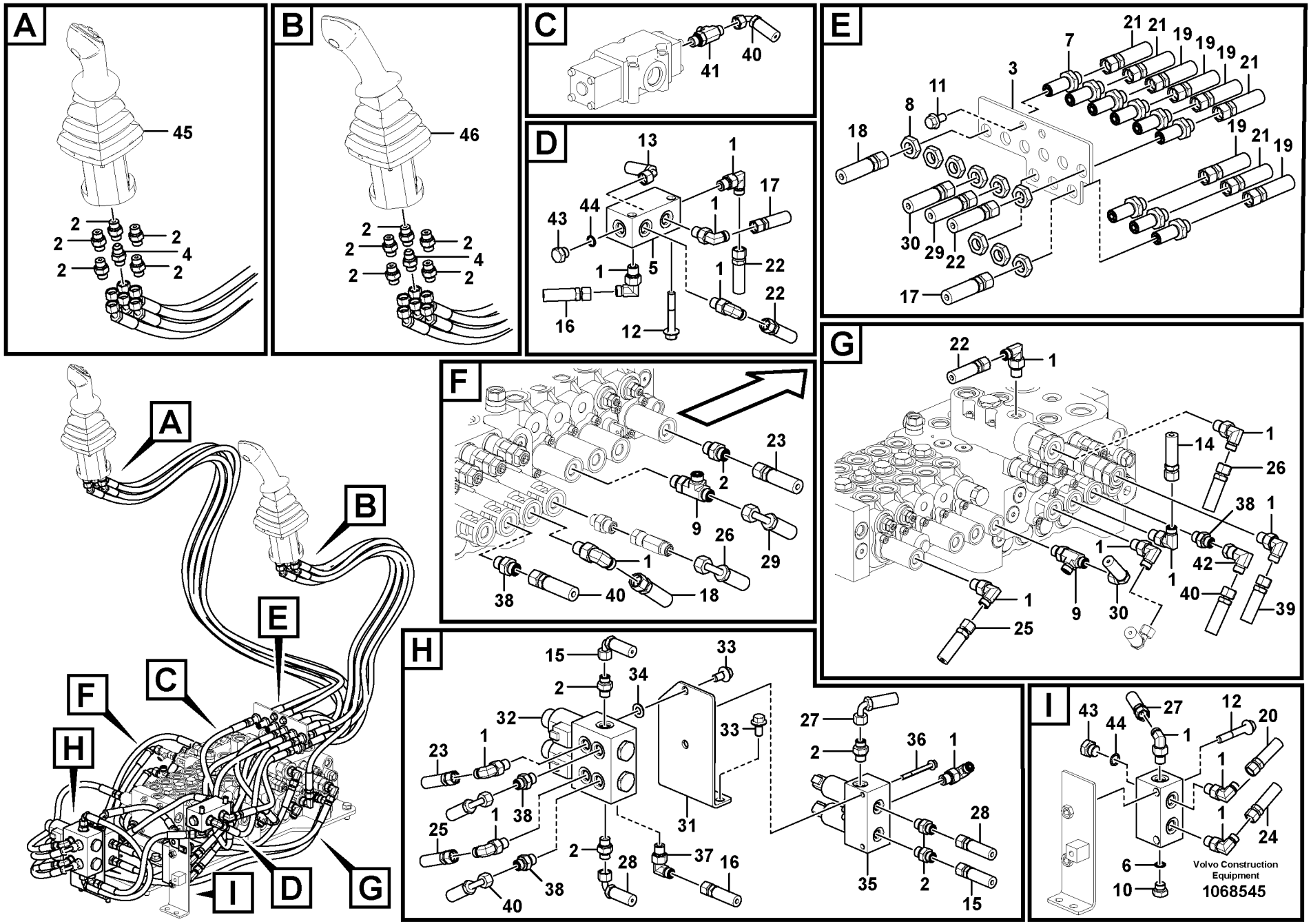
A
45
2
2
2
2
4
2
2
B
46
2
2
2
2
4
2
2
C
41
40
D
13
1
17
43
44
1
1
5
22
1
22
16
12
E
21
21
19
19
19
21
7
3
11
8
18
19
21
19
30
29
22
17
F
23
2
9
26
29
1
38
40
18
G
22
1
1
14
26
38
1
1
42
1
40
39
1
25
9
30
H
15
2
34
33
32
33
1
23
1
38
25
1
38
31
2
28
37
16
40
38
27
2
36
1
28
35
2
15
I
43
44
27
1
12
20
1
1
24
6
10
Volvo Construction Equipment
1068545
A
B
E
C
F
H
I
D
G

Fig.	Part No.	Quantity 1	2	3	4	5	PS	KIT	Description	Dénomination	Bezeichnung	Denominación	Benämning	Notes
1	**VOE 13933857**	17							Elbow nipple	Raccord coudé	Winkelnippel	Niple angular	V-nippel	
	VOE 990736	17							•O-ring	•Joint torique	•O-Ring	•Anillo tórico	•O-ring	
	VOE 993320	17							•O-ring	•Joint torique	•O-Ring	•Anillo tórico	•O-ring	
2	**VOE 13933858**	16							Nipple	Raccord	Nippel	Niple	Nippel	
	VOE 990736	16							•O-ring	•Joint torique	•O-Ring	•Anillo tórico	•O-ring	
	VOE 993320	16							•O-ring	•Joint torique	•O-Ring	•Anillo tórico	•O-ring	
3		1					NS		Plate	Tôle	Blech	Chapa	Plåt	
4	**VOE 14534523**	2							Connector	Connexion	Anschluss	Unión	Anslutning	
5	**VOE 14555441**	2							Block	Bloc	Block	Bloque	Block	
6	**VOE 993320**	1							O-ring	Joint torique	O-Ring	Anillo tórico	O-ring	
7	**VOE 935424**	9							Nipple	Raccord	Nippel	Niple	Nippel	
	VOE 990736	18							•O-ring	•Joint torique	•O-Ring	•Anillo tórico	•O-ring	
8	**VOE 935428**	9							Lock nut	Contre-écrou	Sicherungsmutter	Contratuerca	Låsmutter	
9	**VOE 937540**	2							Nipple	Raccord	Nippel	Niple	Nippel	
	VOE 993320	2							•O-ring	•Joint torique	•O-Ring	•Anillo tórico	•O-ring	
	VOE 990736	4							•O-ring	•Joint torique	•O-Ring	•Anillo tórico	•O-ring	
10	**SA 9415-31021**	1							Plug	Bouchon	Stopfen	Tapon	Plugg	
11	**VOE 946440**	2							Flange screw	Vis à embase	Flanschschraube	Tornillo embridado	Flänsskruv	
12	**VOE 13965187**	4							Screw	Vis	Schraube	Tornillo	Skruv	
13	**VOE 936813**	1							Hose assembly	Conduit flexible	Schlauchleitung	Conducto	Slangledning	
14	**VOE 937201**	1							Hose assembly	Conduit flexible	Schlauchleitung	Conducto	Slangledning	
15	**VOE 936861**	1							Hose assembly	Conduit flexible	Schlauchleitung	Conducto	Slangledning	
16	**VOE 937102**	1							Hose assembly	Conduit flexible	Schlauchleitung	Conducto	Slangledning	
17	**VOE 937103**	1							Hose assembly	Conduit flexible	Schlauchleitung	Conducto	Slangledning	
18	**VOE 936969**	1							Hose assembly	Conduit flexible	Schlauchleitung	Conducto	Slangledning	
19	**VOE 937330**	5							Hose assembly	Conduit flexible	Schlauchleitung	Conducto	Slangledning	
20	**VOE 15175253**	1							Hose	Flexible	Schlauch	Manguera	Slang	
21	**VOE 937289**	4							Hose assembly	Conduit flexible	Schlauchleitung	Conducto	Slangledning	
22	**VOE 937574**	2							Hose assembly	Conduit flexible	Schlauchleitung	Conducto	Slangledning	S/N -210288
	VOE 937575	1							Hose assembly	Conduit flexible	Schlauchleitung	Conducto	Slangledning	S/N 210289-

1	**8291417**
2	**8291615**
3	**8291458**
4	**8291432**
5	

Servosystem, manöverventil till fjärrkontrollsventil
Servosistema, válvula de control a válvula de mando a distan
Servosystem, Steuerventil zu Vorsteuergerät
Système servo, valve commande vers valve commande a distance
Servo system, control valve to remote control valve

Catalogue id **20670**	Group **914**
Illustr. No **1068545**	Section **100**
Issue **PUB 20032419-B**	Page **437**

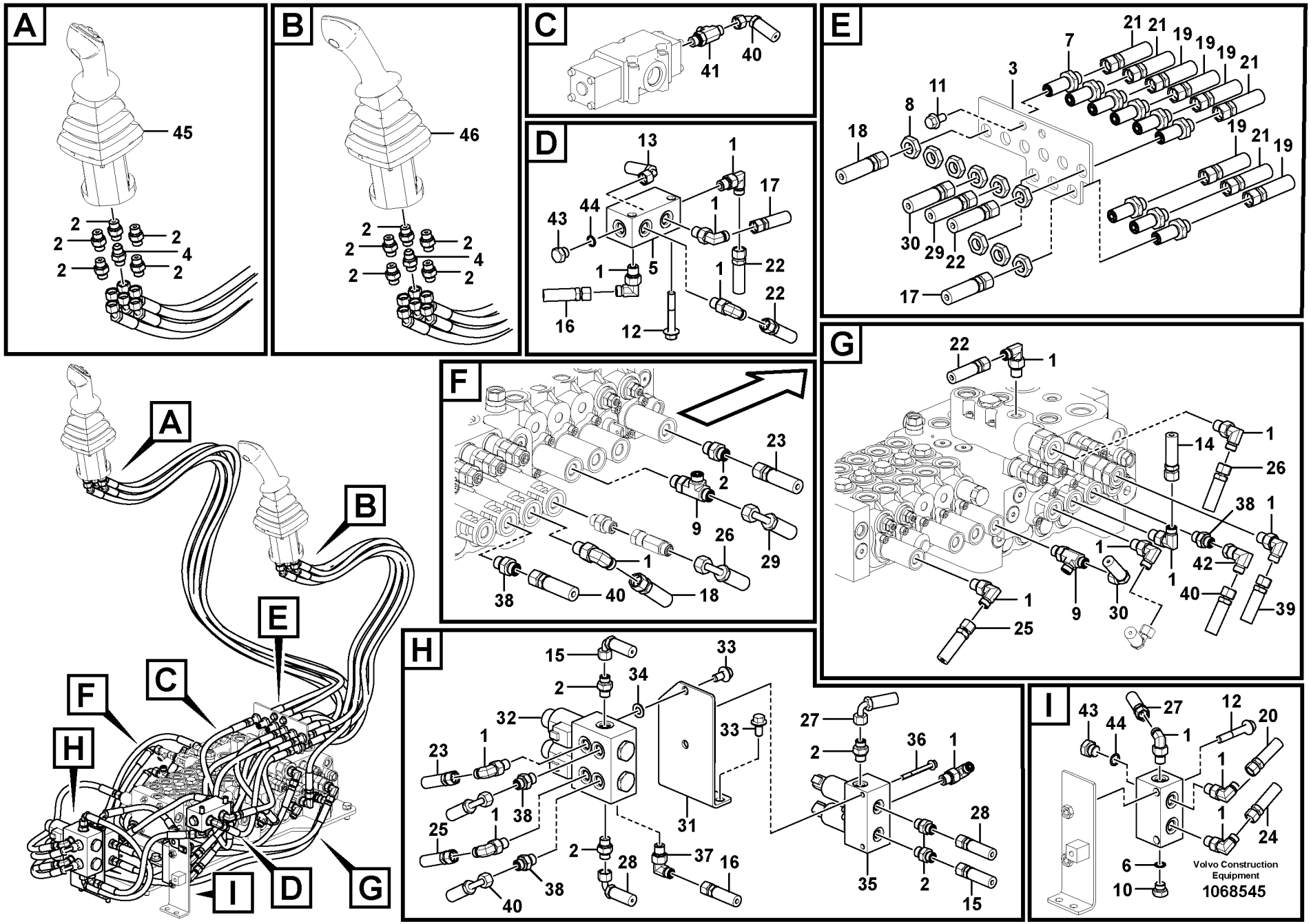
A
45
2
2
2
2
4
2
2
B
46
2
2
2
2
4
2
2
C
41
40
D
13
1
17
43
44
1
1
5
22
1
22
16
12
E
21
21
19
19
19
21
7
3
11
8
18
19
21
19
30
29
22
17
F
23
2
9
26
29
1
38
40
18
G
22
1
1
14
26
38
1
1
42
1
40
39
1
25
9
30
H
15
2
34
33
32
33
1
23
1
38
25
1
38
31
2
28
37
16
40
38
27
2
36
1
28
35
2
15
I
43
44
27
1
12
20
1
1
24
6
10
Volvo Construction Equipment
1068545
A
B
E
C
F
H
I
D
G

Fig.	Part No.	Quantity 1	2	3	4	5	PS	KIT	Description	Dénomination	Bezeichnung	Denominación	Benämning	Notes
	VOE 937105	1							Hose assembly	Conduit flexible	Schlauchleitung	Conducto	Slangledning	S/N 210289-
	VOE 937538	1							Nipple	Raccord	Nippel	Niple	Nippel	S/N 210289-
23	**VOE 937575**	1							Hose assembly	Conduit flexible	Schlauchleitung	Conducto	Slangledning	
24	**VOE 937204**	1							Hose assembly	Conduit flexible	Schlauchleitung	Conducto	Slangledning	
25	**VOE 937698**	1							Hose assembly	Conduit flexible	Schlauchleitung	Conducto	Slangledning	
26	**VOE 936294**	1							Hose assembly	Conduit flexible	Schlauchleitung	Conducto	Slangledning	
27	**VOE 936812**	1							Hose assembly	Conduit flexible	Schlauchleitung	Conducto	Slangledning	
28	**VOE 939901**	1							Hose assembly	Conduit flexible	Schlauchleitung	Conducto	Slangledning	
29	**VOE 936295**	1							Hose assembly	Conduit flexible	Schlauchleitung	Conducto	Slangledning	
30	**VOE 936690**	1							Hose assembly	Conduit flexible	Schlauchleitung	Conducto	Slangledning	
31	**VOE 14629653**	1							Bracket	Console	Konsole	Consola	Konsol	
32	**VOE 14633159**	1							Valve	Valve	Ventil	Válvula	Ventil	
33	**VOE 946441**	4							Flange screw	Vis à embase	Flanschschraube	Tornillo embridado	Flänsskruv	
34	**VOE 992040**	4							Plain washer	Rondelle plane	Flachscheibe	Arandela plana	Planbricka	
35	**VOE 14597279**		1						Valve	Valve	Ventil	Válvula	Ventil	
36	**VOE 13965178**		2						Screw	Vis	Schraube	Tornillo	Skruv	
37	**VOE 13933857**		1						Elbow nipple	Raccord coudé	Winkelnippel	Niple angular	V-nippel	
	VOE 990736		1						•O-ring	•Joint torique	•O-Ring	•Anillo tórico	•O-ring	
	VOE 993320		1						•O-ring	•Joint torique	•O-Ring	•Anillo tórico	•O-ring	
38	**VOE 13933858**		1						Nipple	Raccord	Nippel	Niple	Nippel	
	VOE 990736		1						•O-ring	•Joint torique	•O-Ring	•Anillo tórico	•O-ring	
	VOE 993320		1						•O-ring	•Joint torique	•O-Ring	•Anillo tórico	•O-ring	
39	**VOE 936814**		1						Hose assembly	Conduit flexible	Schlauchleitung	Conducto	Slangledning	
40	**VOE 937110**		2						Hose assembly	Conduit flexible	Schlauchleitung	Conducto	Slangledning	
41	**VOE 937540**		1						Nipple	Raccord	Nippel	Niple	Nippel	
	VOE 993320		1						•O-ring	•Joint torique	•O-Ring	•Anillo tórico	•O-ring	
	VOE 990736		2						•O-ring	•Joint torique	•O-Ring	•Anillo tórico	•O-ring	
42	**VOE 13933905**		1						Elbow nipple	Raccord coudé	Winkelnippel	Niple angular	V-nippel	
	VOE 990736		1						•O-ring	•Joint torique	•O-Ring	•Anillo tórico	•O-ring	
43	**SA 9415-31021**			2					Plug	Bouchon	Stopfen	Tapon	Plugg	

1	**8291417**
2	**8291615**
3	**8291458**
4	**8291432**
5	

Servosystem, manöverventil till fjärrkontrollsventil
Servosistema, válvula de control a válvula de mando a distan
Servosystem, Steuerventil zu Vorsteuergerät
Système servo, valve commande vers valve commande a distance
Servo system, control valve to remote control valve

Catalogue id **20670**	Group **914**
Illustr. No **1068545**	Section **100**
Issue **PUB 20032419-B**	Page **439**

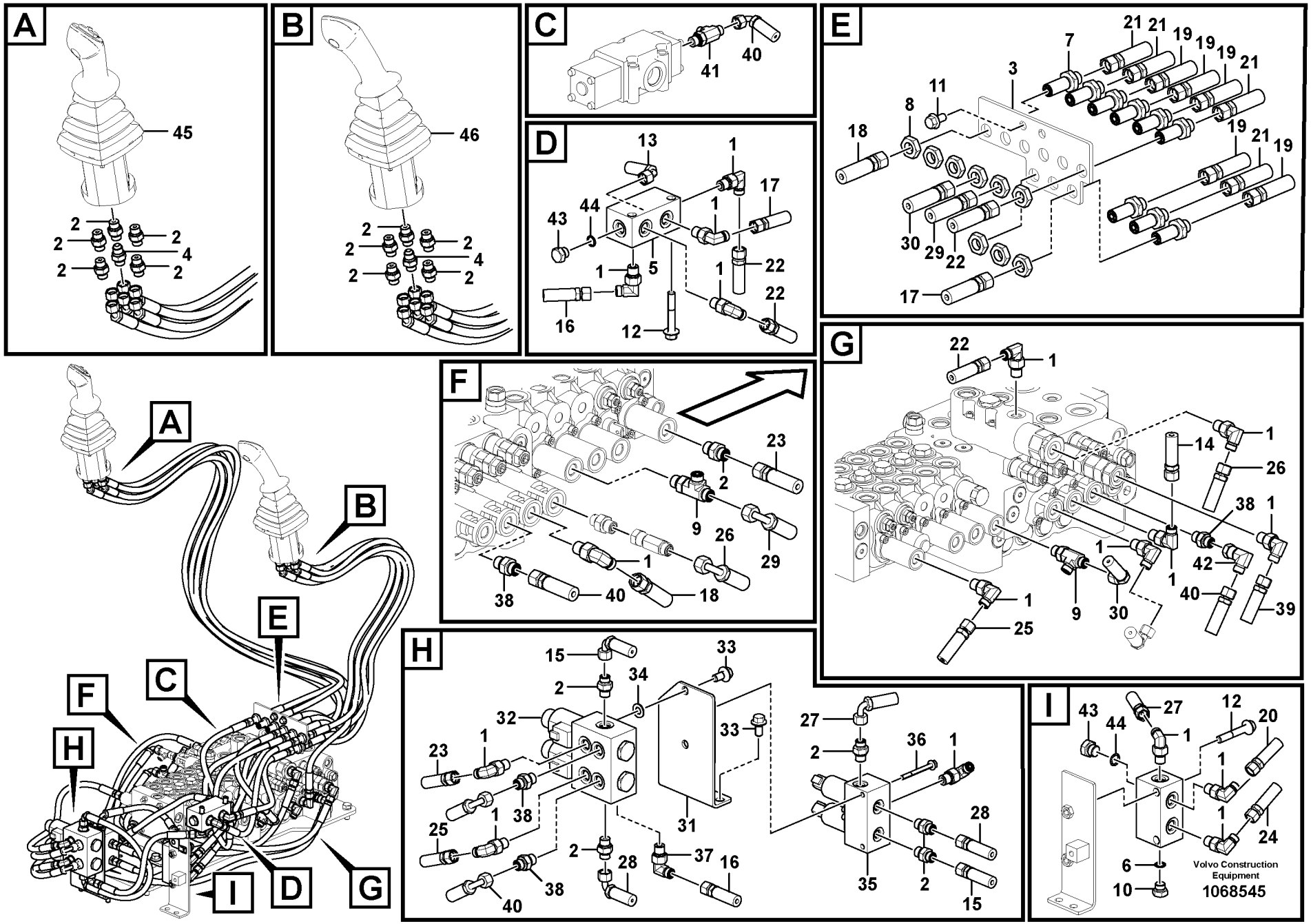
A
45
2
2
2
2
4
2
2
B
46
2
2
2
2
4
2
2
C
41
40
D
13
1
17
43
44
1
1
5
22
1
22
16
12
E
21
21
19
19
19
21
7
3
11
8
18
19
21
19
30
29
22
17
F
23
2
9
26
29
1
38
40
18
G
22
1
1
14
26
38
1
1
42
1
40
39
1
25
9
30
H
15
2
34
33
32
33
1
23
1
38
25
1
38
31
2
28
37
16
40
38
27
2
36
1
28
35
2
15
I
43
44
27
1
12
20
1
1
24
6
10
Volvo Construction Equipment
1068545
A
B
E
C
F
H
I
D
G

Fig.	Part No.	Quantity 1	2	3	4	5	PS	KIT	Description	Dénomination	Bezeichnung	Denominación	Benämning	Notes
44	**VOE 993320**			2					O-ring	Joint torique	O-Ring	Anillo tórico	O-ring	
45	**VOE 14637009**				1				Control lever	Levier de comman..	Bedienungshebel	Palanca mando	Manöverspak	See group 914, Page 457
46	**VOE 14637005**				1				Control lever	Levier de comman..	Bedienungshebel	Palanca mando	Manöverspak	See group 914, Page 457

1	**8291417**	**Servosystem, manöverventil till fjärrkontrollsventil** **Servosistema, válvula de control a válvula de mando a distan** **Servosystem, Steuerventil zu Vorsteuergerät** **Système servo, valve commande vers valve commande a distance** **Servo system, control valve to remote control valve**	Catalogue id **20670**	Group **914**
2	**8291615**			
3	**8291458**		Illustr. No **1068545**	Section **100**
4	**8291432**			
5			Issue **PUB 20032419-B**	Page **441**

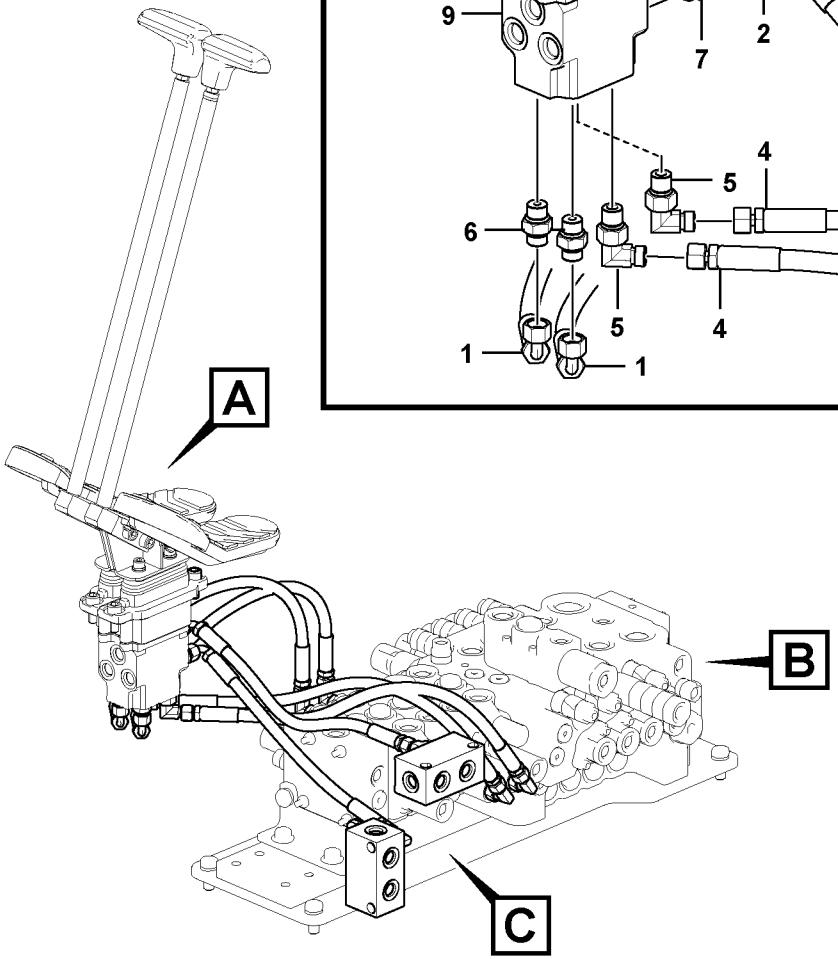
A
B
C

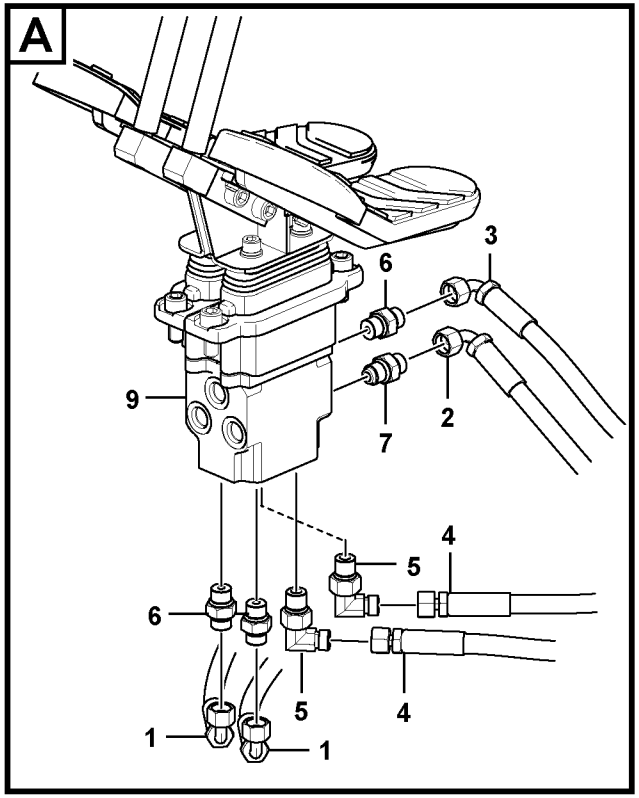
A
3
6
9
7
2
5
4
6
5
4
1
5
1

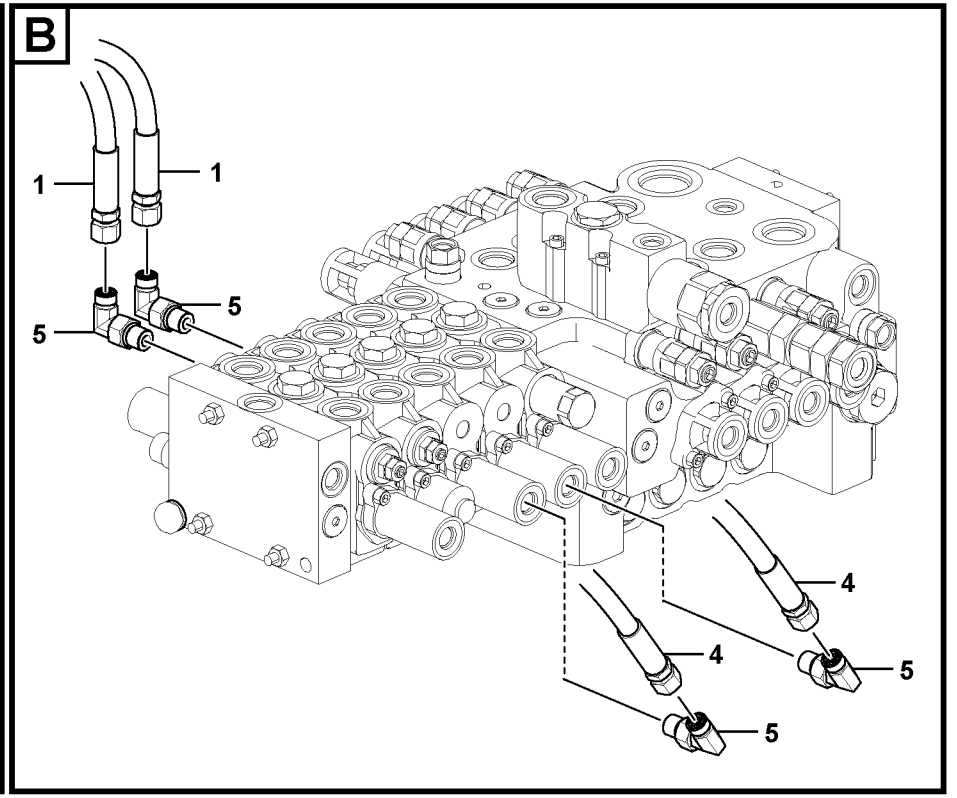
B
1
1
5
5
4
4
5
5

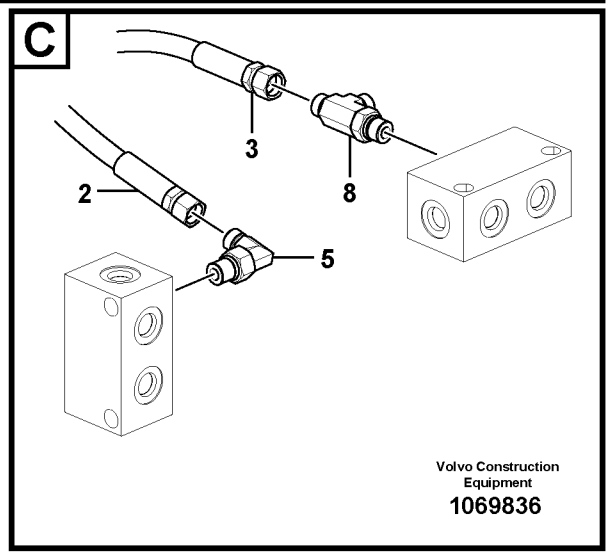
C
3
8
2
5
Volvo Construction Equipment
1069836

Fig.	Part No.	Quantity 1	2	3	PS	KIT	Description	Dénomination	Bezeichnung	Denominación	Benämning	Notes
1	**VOE 936287**	2					Hose assembly	Conduit flexible	Schlauchleitung	Conducto	Slangledning	
2	**VOE 936861**	1					Hose assembly	Conduit flexible	Schlauchleitung	Conducto	Slangledning	
3	**VOE 936690**	1					Hose assembly	Conduit flexible	Schlauchleitung	Conducto	Slangledning	
4	**VOE 937105**	2					Hose assembly	Conduit flexible	Schlauchleitung	Conducto	Slangledning	
5	**VOE 13933857**	7					Elbow nipple	Raccord coudé	Winkelnippel	Niple angular	V-nippel	
	VOE 990736	7					•O-ring	•Joint torique	•O-Ring	•Anillo tórico	•O-ring	
	VOE 993320	7					•O-ring	•Joint torique	•O-Ring	•Anillo tórico	•O-ring	
6	**VOE 13933858**	3					Nipple	Raccord	Nippel	Niple	Nippel	
	VOE 990736	3					•O-ring	•Joint torique	•O-Ring	•Anillo tórico	•O-ring	
	VOE 993320	3					•O-ring	•Joint torique	•O-Ring	•Anillo tórico	•O-ring	
7	**VOE 14534523**	1					Connector	Connexion	Anschluss	Unión	Anslutning	
8	**VOE 937540**	1					Nipple	Raccord	Nippel	Niple	Nippel	
	VOE 993320	1					•O-ring	•Joint torique	•O-Ring	•Anillo tórico	•O-ring	
	VOE 990736	2					•O-ring	•Joint torique	•O-Ring	•Anillo tórico	•O-ring	
9	**VOE 14585847**	1					Valve	Valve	Ventil	Válvula	Ventil	See group 914, Page 451

1		**Servosystem, mellan manöverventil och pedal för fjärrkontrollventil.** **Servosistema, válvula de control a válvula pedal de mando a distan** **Servosystem, Steuerventil zu Pedal für Fernbetätigungsventil** **Système servo, valve commande vers valve pedale commande a distance** **Servo system, control valve to remote control valve pedal**	Catalogue id **20670**	Group **914**
2			Illustr. No **1069836**	Section **200**
3			Issue **PUB 20032419-B**	Page **443**
4				
5				

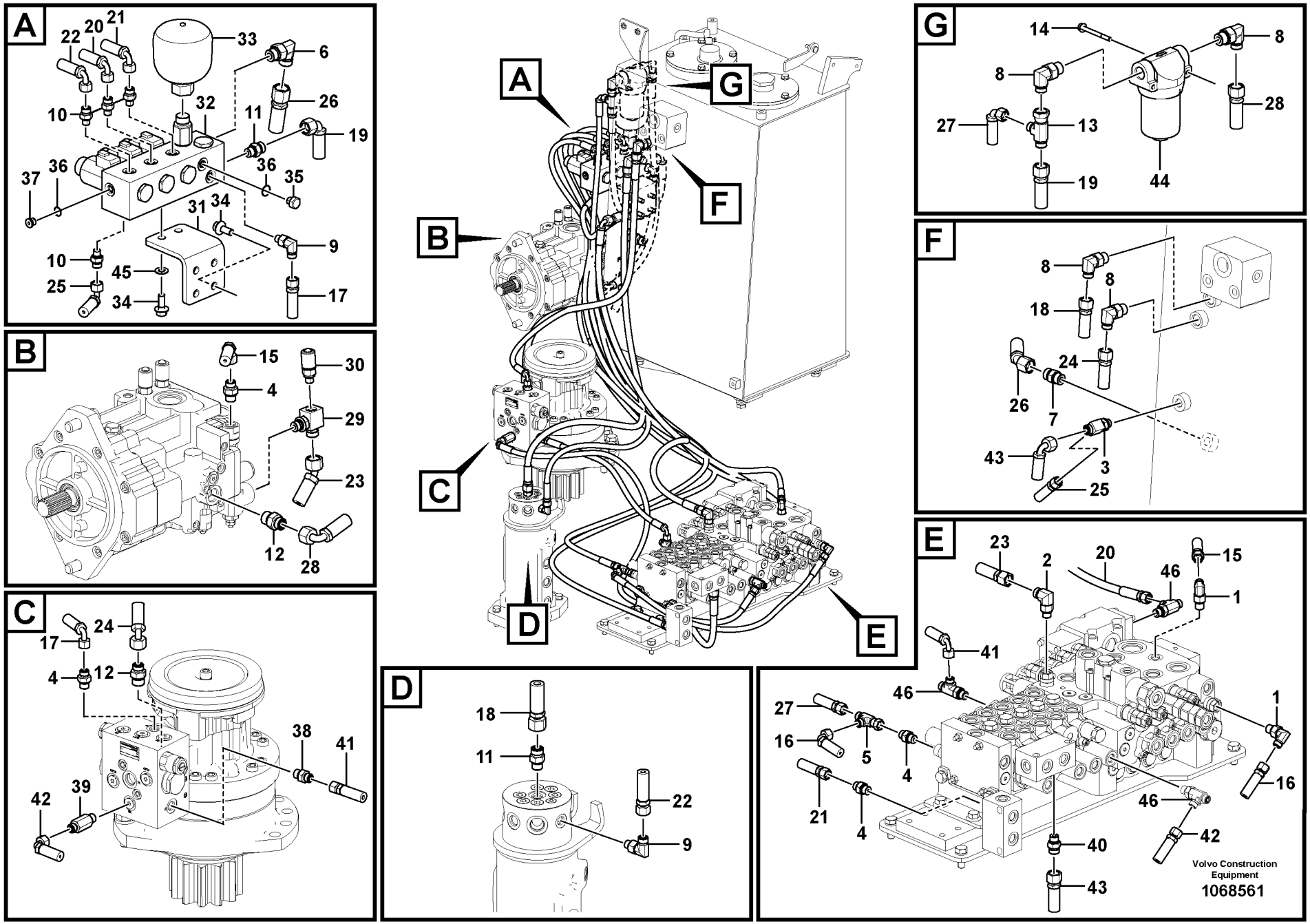
A
22
20
21
33
6
32
26
10
11
19
36
37
36
35
31
34
9
10
45
25
34
17
B
15
30
4
29
23
12
28
C
17
24
4
12
38
41
42
39
D
18
11
22
9
A
G
F
B
C
D
E
G
14
8
8
28
27
13
19
44
F
8
8
18
24
26
7
43
3
25
E
23
2
20
46
15
1
41
46
27
16
5
4
21
4
1
16
46
42
40
43
Volvo Construction Equipment
1068561

Fig.	Part No.	Quantity 1	2	3	PS	KIT	Description	Dénomination	Bezeichnung	Denominación	Benämning	Notes
1	**VOE 13933857**	2					Elbow nipple	Raccord coudé	Winkelnippel	Niple angular	V-nippel	
	VOE 990736	2					•O-ring	•Joint torique	•O-Ring	•Anillo tórico	•O-ring	
	VOE 993320	2					•O-ring	•Joint torique	•O-Ring	•Anillo tórico	•O-ring	
2	**VOE 935069**	1					Elbow nipple	Raccord coudé	Winkelnippel	Niple angular	V-nippel	
	VOE 990737	1					•O-ring	•Joint torique	•O-Ring	•Anillo tórico	•O-ring	
	VOE 993320	1					•O-ring	•Joint torique	•O-Ring	•Anillo tórico	•O-ring	
3	**VOE 14541690**	1					Nipple	Raccord	Nippel	Niple	Nippel	
	VOE 932039	1					•O-ring	•Joint torique	•O-Ring	•Anillo tórico	•O-ring	
	VOE 990736	1					•O-ring	•Joint torique	•O-Ring	•Anillo tórico	•O-ring	
	VOE 990737	1					•O-ring	•Joint torique	•O-Ring	•Anillo tórico	•O-ring	
4	**VOE 13933858**	4					Nipple	Raccord	Nippel	Niple	Nippel	
	VOE 990736	4					•O-ring	•Joint torique	•O-Ring	•Anillo tórico	•O-ring	
	VOE 993320	4					•O-ring	•Joint torique	•O-Ring	•Anillo tórico	•O-ring	
5	**VOE 13933859**	1					T-nipple	Raccord-t	T-Nippel	Niple t	T-nippel	
	VOE 990736	2					•O-ring	•Joint torique	•O-Ring	•Anillo tórico	•O-ring	
6	**VOE 13933868**	1					Elbow nipple	Raccord coudé	Winkelnippel	Niple angular	V-nippel	
	VOE 990738	2					•O-ring	•Joint torique	•O-Ring	•Anillo tórico	•O-ring	
	VOE 993321	2					•O-ring	•Joint torique	•O-Ring	•Anillo tórico	•O-ring	
7	**VOE 13933923**	1					Nipple	Raccord	Nippel	Niple	Nippel	
	VOE 990738	1					•O-ring	•Joint torique	•O-Ring	•Anillo tórico	•O-ring	
	VOE 993321	1					•O-ring	•Joint torique	•O-Ring	•Anillo tórico	•O-ring	
8	**VOE 935070**	4					Nipple	Raccord	Nippel	Niple	Nippel	
	VOE 990737	4					•O-ring	•Joint torique	•O-Ring	•Anillo tórico	•O-ring	
	VOE 993321	4					•O-ring	•Joint torique	•O-Ring	•Anillo tórico	•O-ring	
9	**VOE 935067**	2					Nipple	Raccord	Nippel	Niple	Nippel	
	VOE 990736	2					•O-ring	•Joint torique	•O-Ring	•Anillo tórico	•O-ring	
	VOE 993319	2					•O-ring	•Joint torique	•O-Ring	•Anillo tórico	•O-ring	
10	**VOE 935082**	4					Nipple	Raccord	Nippel	Niple	Nippel	
	VOE 990736	4					•O-ring	•Joint torique	•O-Ring	•Anillo tórico	•O-ring	
	VOE 993319	4					•O-ring	•Joint torique	•O-Ring	•Anillo tórico	•O-ring	

1		**Servosystem, rördragning till riktningsventil.** **Servosistema, tubería de la válvula de control.** **Servosystem, Rohranschluss zu Steuerventil.** **Système servo, conduits vers le distributeur de commande** **Servo system, control valve piping.**	Catalogue id **20670**	Group **914**
2			Illustr. No **1068561**	Section **500**
3			Issue **PUB 20032419-B**	Page **445**
4				
5				



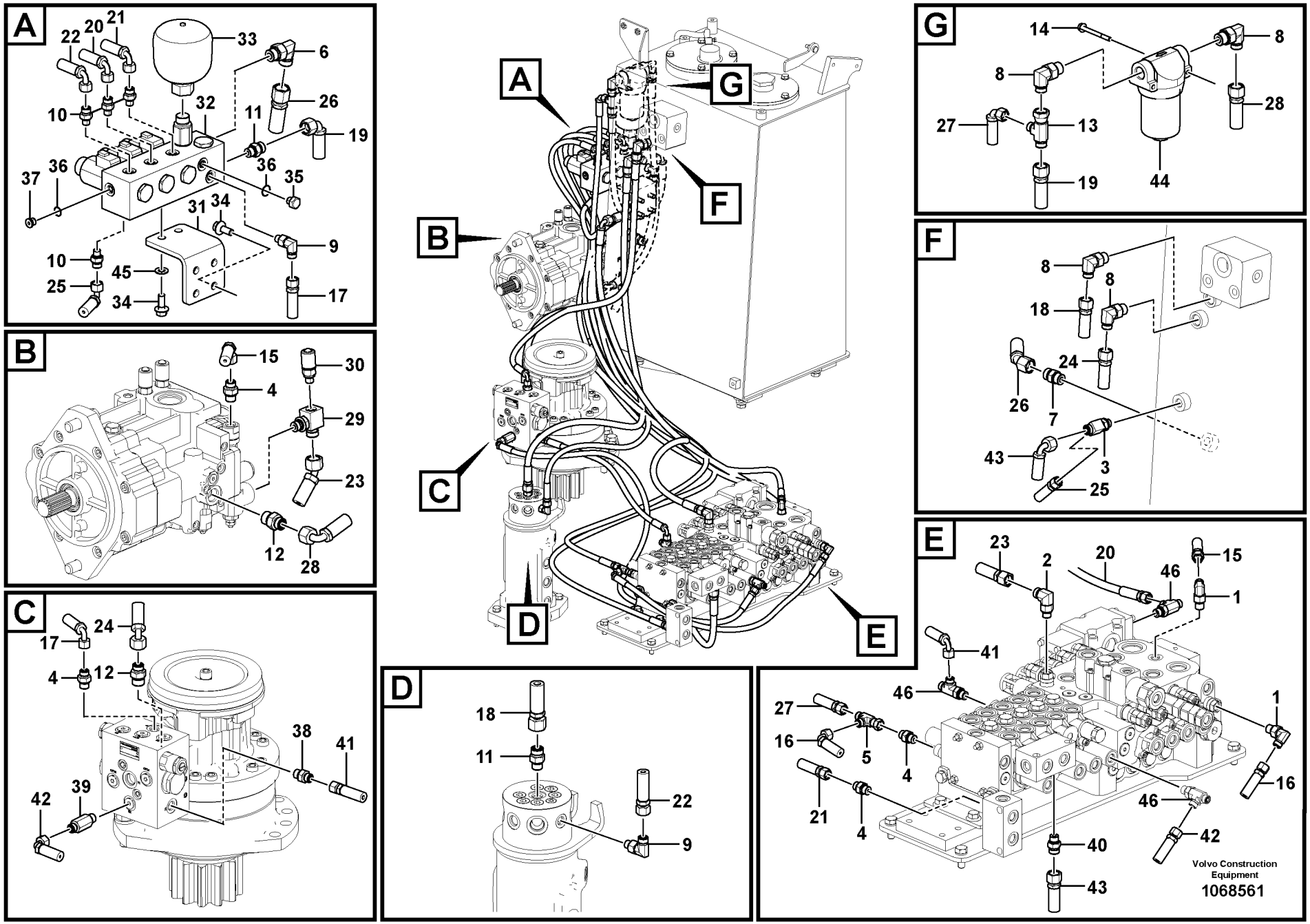
A
22
20
21
33
6
32
26
10
11
19
36
37
36
35
31
34
9
10
45
25
34
17
B
15
30
4
29
23
12
28
C
17
24
4
12
38
41
42
39
D
18
11
22
9
A
G
F
B
C
D
E
G
14
8
8
28
27
13
19
44
F
8
8
18
24
26
7
43
3
25
E
23
2
20
46
15
1
41
46
27
16
5
4
21
4
1
16
46
42
40
43
Volvo Construction Equipment
1068561

Fig.	Part No.	Quantity 1	2	3	PS	KIT	Description	Dénomination	Bezeichnung	Denominación	Benämning	Notes
11	**VOE 935085**	2					Nipple	Raccord	Nippel	Niple	Nippel	
	VOE 990737	2					•O-ring	•Joint torique	•O-Ring	•Anillo tórico	•O-ring	
	VOE 993320	2					•O-ring	•Joint torique	•O-Ring	•Anillo tórico	•O-ring	
12	**VOE 935089**	2					Nipple	Raccord	Nippel	Niple	Nippel	
	VOE 990737	2					•O-ring	•Joint torique	•O-Ring	•Anillo tórico	•O-ring	
	VOE 993321	2					•O-ring	•Joint torique	•O-Ring	•Anillo tórico	•O-ring	
13	**VOE 937436**	1					T-nipple	Raccord-t	T-Nippel	Niple t	T-nippel	
	VOE 990736	1					•O-ring	•Joint torique	•O-Ring	•Anillo tórico	•O-ring	
	VOE 990737	1					•O-ring	•Joint torique	•O-Ring	•Anillo tórico	•O-ring	
14	**VOE 13965178**	2					Screw	Vis	Schraube	Tornillo	Skruv	
15	**VOE 15116841**	1					Hose	Flexible	Schlauch	Manguera	Slang	
16	**VOE 936293**	1					Hose assembly	Conduit flexible	Schlauchleitung	Conducto	Slangledning	
17	**VOE 936298**	1					Hose assembly	Conduit flexible	Schlauchleitung	Conducto	Slangledning	
18	**VOE 936750**	1					Hose assembly	Conduit flexible	Schlauchleitung	Conducto	Slangledning	
19	**VOE 15038812**	1					Hose	Flexible	Schlauch	Manguera	Slang	
20	**VOE 936862**	1					Hose assembly	Conduit flexible	Schlauchleitung	Conducto	Slangledning	
21	**VOE 936979**	1					Hose assembly	Conduit flexible	Schlauchleitung	Conducto	Slangledning	
22	**VOE 937115**	1					Hose assembly	Conduit flexible	Schlauchleitung	Conducto	Slangledning	
23	**VOE 937771**	1					Hose assembly	Conduit flexible	Schlauchleitung	Conducto	Slangledning	
24	**VOE 937217**	1					Hose assembly	Conduit flexible	Schlauchleitung	Conducto	Slangledning	
25	**VOE 936813**	1					Hose assembly	Conduit flexible	Schlauchleitung	Conducto	Slangledning	
26	**VOE 938266**	1					Hose assembly	Conduit flexible	Schlauchleitung	Conducto	Slangledning	
27	**VOE 936823**	1					Hose assembly	Conduit flexible	Schlauchleitung	Conducto	Slangledning	
28	**VOE 936788**	1					Hose assembly	Conduit flexible	Schlauchleitung	Conducto	Slangledning	
29	**VOE 14546293**	1					T-nipple	Raccord-t	T-Nippel	Niple t	T-nippel	
	VOE 993320	1					•O-ring	•Joint torique	•O-Ring	•Anillo tórico	•O-ring	
	VOE 990737	1					•O-ring	•Joint torique	•O-Ring	•Anillo tórico	•O-ring	
30	**VOE 936446**	1					Testing nipple	Raccord contrôle	Prüfnippel	Niple de medición	Mätnippel	
31	**VOE 14526619**	1					Bracket	Console	Konsole	Consola	Konsol	

1		**Servosystem, rördragning till riktningsventil.** **Servosistema, tubería de la válvula de control.** **Servosystem, Rohranschluss zu Steuerventil.** **Système servo, conduits vers le distributeur de commande** **Servo system, control valve piping.**	Catalogue id **20670**	Group **914**
2			Illustr. No **1068561**	Section **500**
3			Issue **PUB 20032419-B**	Page **447**
4				
5				



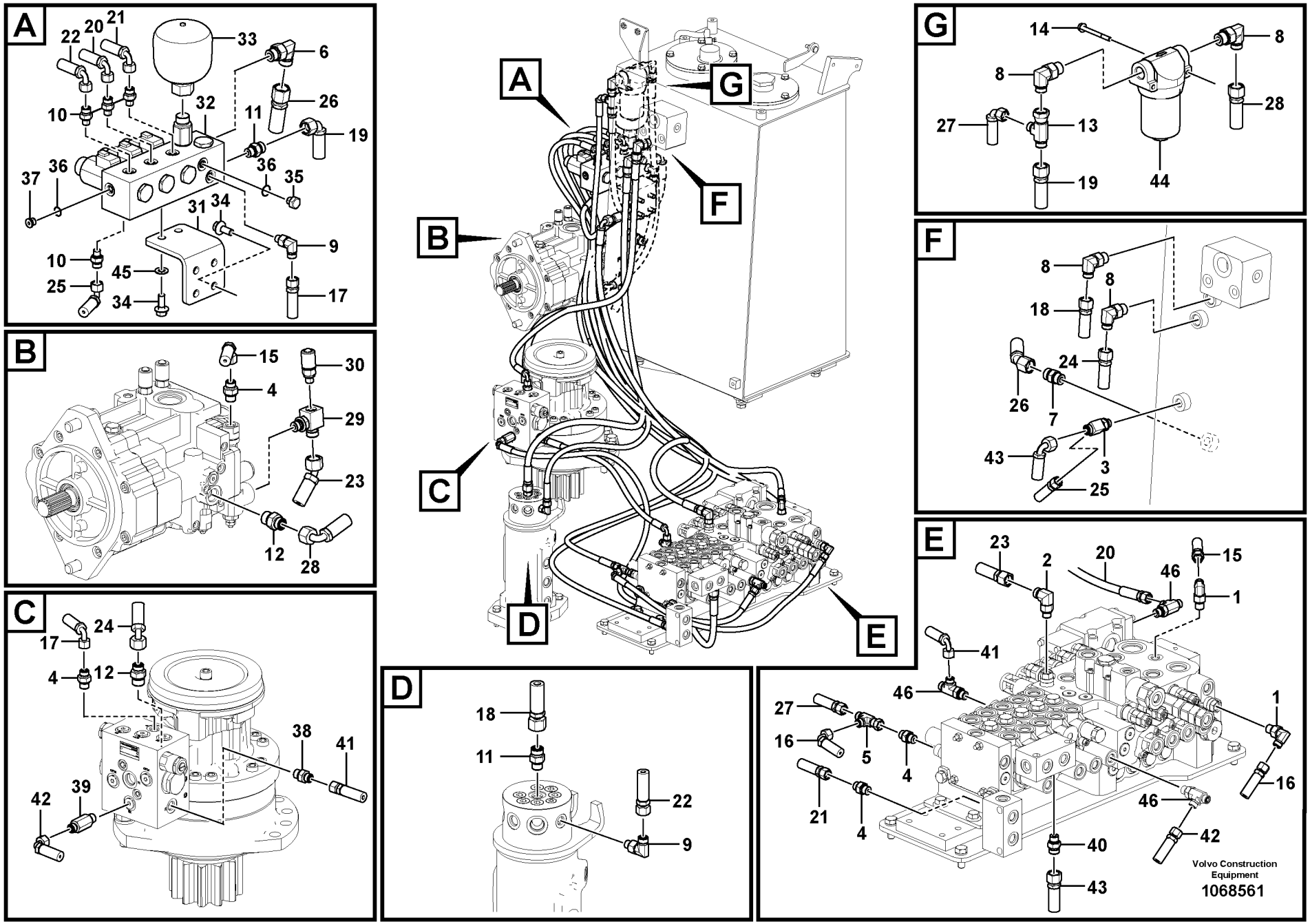
A
22
20
21
33
6
32
26
10
11
19
36
37
36
35
31
34
9
10
45
25
34
17
B
15
30
4
29
23
12
28
C
17
24
4
12
38
41
42
39
D
18
11
22
9
A
G
F
B
C
D
E
G
14
8
8
28
27
13
19
44
F
8
8
18
24
26
7
43
3
25
E
23
2
20
46
15
1
41
46
27
16
5
4
21
4
1
16
46
42
40
43
Volvo Construction Equipment
1068561

Fig.	Part No.	Quantity 1	2	3	PS	KIT	Description	Dénomination	Bezeichnung	Denominación	Benämning	Notes
32	**VOE 14652607**	1					Valve	Valve	Ventil	Válvula	Ventil	
	VOE 14637810	3					•O-ring	•Joint torique	•O-Ring	•Anillo tórico	•O-ring	
	VOE 983509	3					•O-ring	•Joint torique	•O-Ring	•Anillo tórico	•O-ring	
	VOE 990557	12					•O-ring	•Joint torique	•O-Ring	•Anillo tórico	•O-ring	
33	**VOE 11802723**	1					Pressure accumulato	Accumulateur de pre	Druckspeicher	Acumulador	Tryckackumulator	
34	**VOE 946329**	6					Flange screw	Vis à embase	Flanschschraube	Tornillo embridado	Flänsskruv	
35	**SA 9415-31011**	1					Plug	Bouchon	Stopfen	Tapon	Plugg	
36	**VOE 993319**	2					O-ring	Joint torique	O-Ring	Anillo tórico	O-ring	
37	**SA 9415-31012**	1					Plug	Bouchon	Stopfen	Tapon	Plugg	
38	**VOE 13933858**	1					Nipple	Raccord	Nippel	Niple	Nippel	
	VOE 990736	1					•O-ring	•Joint torique	•O-Ring	•Anillo tórico	•O-ring	
	VOE 993320	1					•O-ring	•Joint torique	•O-Ring	•Anillo tórico	•O-ring	
39	**VOE 937520**	1					Nipple	Raccord	Nippel	Niple	Nippel	
	VOE 990736	1					•O-ring	•Joint torique	•O-Ring	•Anillo tórico	•O-ring	
	VOE 993320	1					•O-ring	•Joint torique	•O-Ring	•Anillo tórico	•O-ring	
40	**VOE 935085**	1					Nipple	Raccord	Nippel	Niple	Nippel	
	VOE 990737	1					•O-ring	•Joint torique	•O-Ring	•Anillo tórico	•O-ring	
	VOE 993320	1					•O-ring	•Joint torique	•O-Ring	•Anillo tórico	•O-ring	
41	**VOE 936291**	1					Hose assembly	Conduit flexible	Schlauchleitung	Conducto	Slangledning	
42	**VOE 936816**	1					Hose assembly	Conduit flexible	Schlauchleitung	Conducto	Slangledning	
43	**VOE 937138**	1					Hose assembly	Conduit flexible	Schlauchleitung	Conducto	Slangledning	
44	**VOE 14533119**	1					Filter	Filtre	Filter	Filtro	Filter	
	VOE 14532686	1					•Filter element	•	•	•	•Filterelement	
	VOE 14511215	1					•O-ring	•Joint torique	•O-Ring	•Anillo tórico	•O-ring	
45	**VOE 992040**	2					Plain washer	Rondelle plane	Flachscheibe	Arandela plana	Planbricka	
46	**VOE 937540**	3					Nipple	Raccord	Nippel	Niple	Nippel	See group 914, Page 437

1		**Servosystem, rördragning till riktningsventil.** **Servosistema, tubería de la válvula de control.** **Servosystem, Rohranschluss zu Steuerventil.** **Système servo, conduits vers le distributeur de commande** **Servo system, control valve piping.**	Catalogue id **20670**	Group **914**
2				
3			Illustr. No **1068561**	Section **500**
4				
5			Issue **PUB 20032419-B**	Page **449**

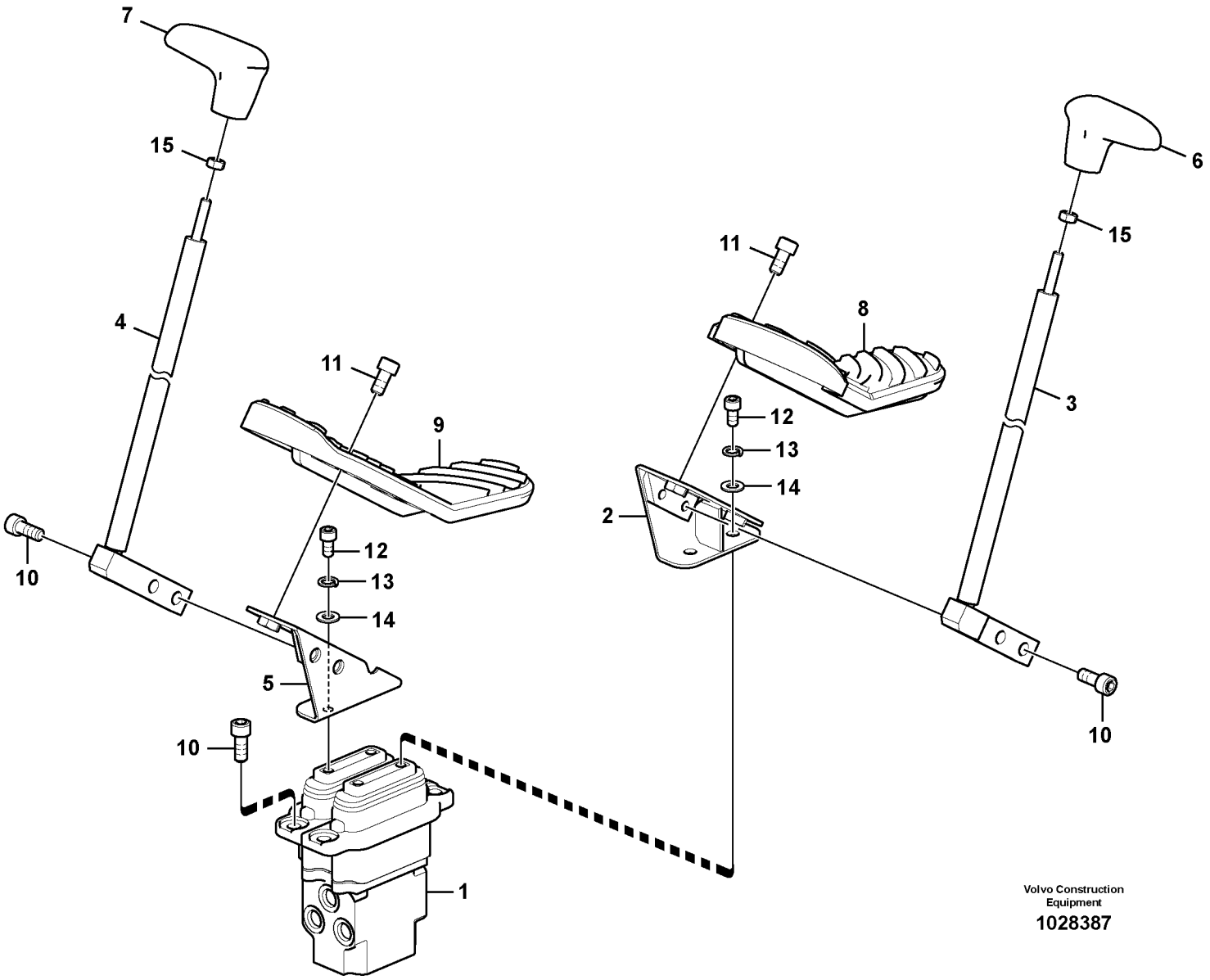
7
15
4
11
9
12
13
14
10
5
10
1
11
8
12
13
14
2
6
15
3
10
Volvo Construction Equipment
1028387

Fig.	Part No.	Quantity 1	2	3	PS	KIT	Description	Dénomination	Bezeichnung	Denominación	Benämning	Notes
1	**VOE 14585847**	1					Valve	Valve	Ventil	Válvula	Ventil	See group 914, Page 453
2	**VOE 14520241**	1					Bracket	Console	Konsole	Consola	Konsol	
3	**VOE 14528527**	1					Control lever	Levier de commande	Bedienungshebel	Palanca mando	Manöverspak	
4	**VOE 14528528**	1					Control lever	Levier de commande	Bedienungshebel	Palanca mando	Manöverspak	
5	**VOE 14520242**	1					Bracket	Console	Konsole	Consola	Konsol	
6	**VOE 14627768**	1					Knob	Bouton	Knauf	Botón	Knopp	
7	**VOE 14627769**	1					Knob	Bouton	Knauf	Botón	Knopp	
8	**VOE 14628658**	1					Cover	Capot	Haube	Capó	Huv	
9	**VOE 14628659**	1					Cover	Capot	Haube	Capó	Huv	
10	**VOE 984079**	8					Hex. socket screw	Vis à six pans creux	Innensechskantschra	Tornillo de hexágono	Insexskruv	
11	**VOE 984078**	4					Hex. socket screw	Vis à six pans creux	Innensechskantschra	Tornillo de hexágono	Insexskruv	
12	**VOE 992397**	4					Hex. socket screw	Vis à six pans creux	Innensechskantschra	Tornillo de hexágono	Insexskruv	
13	**VOE 955921**	4					Spring washer	Rondelle élastique	Federscheibe	Arandela elástica	Fjäderbricka	
14	**VOE 13955894**	4					Washer	Rondelle	Scheibe	Arandela	Bricka	
15	**VOE 983303**	2					Hexagon nut	Écrou hexagonal	Sechskantmutter	Tuerca hexagonal	Sexkantsmutter	

1		**Fjärrmanövrerad ventil pedal med monteringsdetaljer** **Pedal de válvula de control remoto con accesorios** **Vorsteuergerät Pedal mit Anbauteilen** **Pédale valve cde télécommandée avec pièces montage** **Remote control valve pedal with fitting parts**	Catalogue id **20670**	Group **914**
2				
3			Illustr. No **1028387**	Section **700**
4				
5			Issue **PUB 20032419-B**	Page **451**

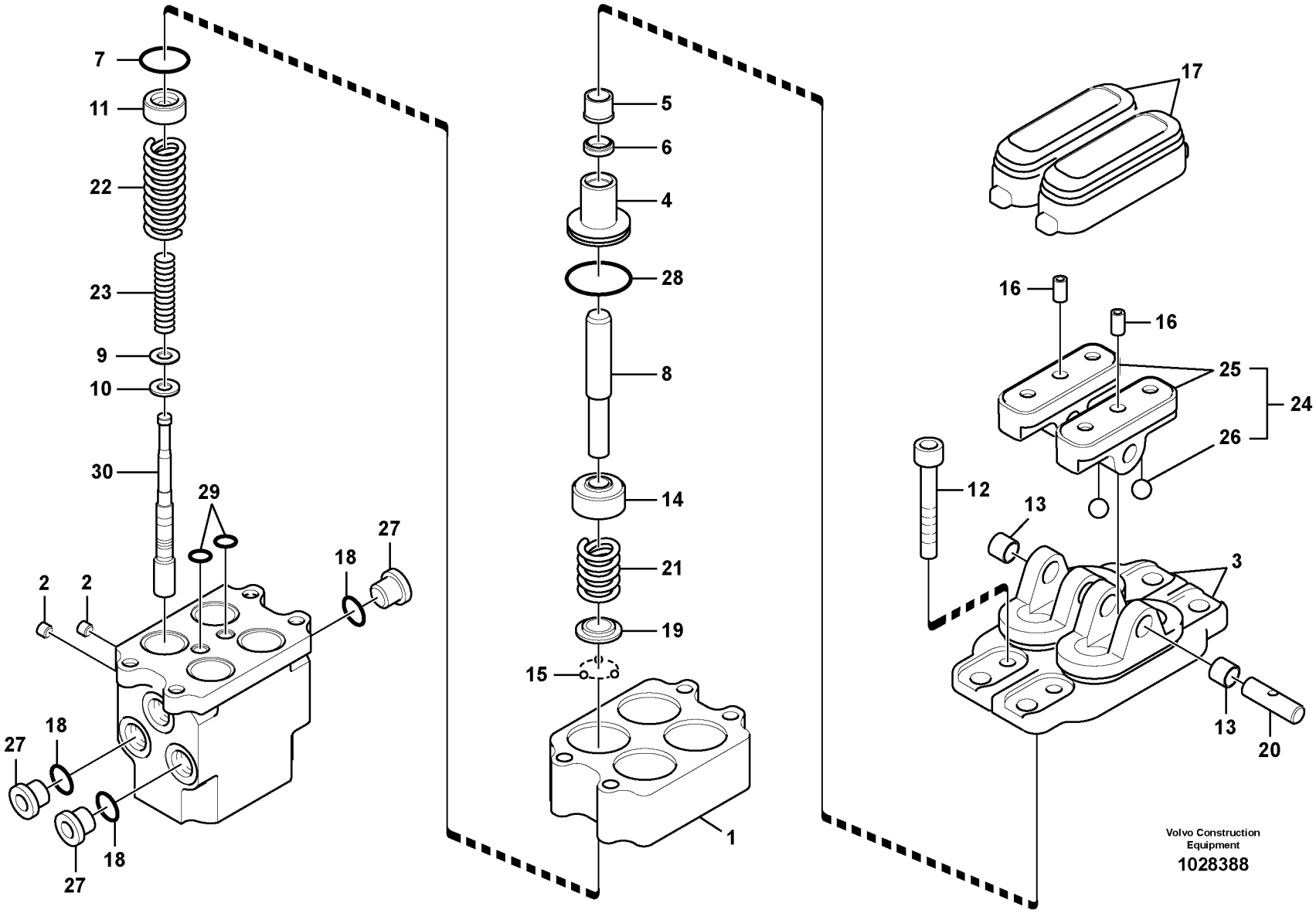
7
11
22
23
9
10
30
29
2
2
18
27
27
18
18
27
5
6
4
28
8
14
21
19
15
1
17
16
16
25
24
26
12
13
3
13
20
Volvo Construction Equipment
1028388

Fig.	Part No.	Quantity 1	2	3	PS	KIT	Description	Dénomination	Bezeichnung	Denominación	Benämning	Notes
	VOE 14585847	1					Valve	Valve	Ventil	Válvula	Ventil	
1		1			NS		•Casing	•Boitier	•Gehäuse	•Cubierta	•Kåpa	
2	**VOE 14560637**	2					•Plug	•Tampon	•Stopfen	•Tapón	•Plugg	
3	**VOE 14524347**	2					•Cover	•Capot	•Haube	•Capo	•Lock	
4	**VOE 14524346**	4					•Plug	•Bouchon	•Stopfen	•Tapon	•Plugg	
5	**VOE 14524344**	4					•Cap	•Chapeau	•Kappe	•Caperuza	•Lock	
6	**VOE 14524342**	4				K	•Packing	•Joint	•Dichtung	•Empaquetadura	•Packning	
7	**VOE 990549**	4				K	•O-ring	•Joint torique	•O-Ring	•Anillo tórico	•O-ring	
8	**VOE 14524339**	4					•Push Rod	•Tige-poussoir	•Druckstange	•Varilla Presion	•Tryckstång	
9	**VOE 14524338**	4					•Shim	•Cale réglage	•Ausgleichblech	•Laminilla de ajuste	•Justermellanlägg	
10	**VOE 14524331**	4					•Washer	•Rondelle	•Scheibe	•Arandela	•Bricka	
11	**VOE 14524332**	4					•Seat	•Siege	•Sitz	•Asiento	•Sits	
12	**VOE 14524333**	4					•Screw	•Vis	•Schraube	•Tornillo	•Skruv	
13	**VOE 14524325**	4					•Bushing	•Bague	•Buchse	•Casquillo	•Bussning	
14		4			NS		•Piston	•Piston	•Kolben	•Piston	•Kolv	
15	**VOE 11705988**	12					•Ball	•Bille	•Kugel	•Bola	•Kula	
16	**VOE 14524321**	2					•Set screw	•Vis butée	•Anschlagschraube	•Tornillo tope	•Stoppskruv	
17	**VOE 14524320**	2					•Bellows	•Soufflet	•Balg	•Fuelle	•Bälg	
18	**VOE 983502**	3					•O-ring	•Joint torique	•O-Ring	•Anillo tórico	•O-ring	
19	**VOE 14524337**	4					•Seat	•Siege	•Sitz	•Asiento	•Sits	
20	**VOE 14524326**	2					•Shaft	•Arbre	•Welle	•Eje	•Axel	
21	**VOE 14524327**	4					•Spring	•Ressort	•Feder	•Resorte	•Fjäder	
22	**VOE 14524329**	4					•Spring	•Ressort	•Feder	•Muelle	•Fjäder	
23	**VOE 14524330**	4					•Spring	•Ressort	•Feder	•Muelle	•Fjäder	
24	**VOE 14524318**	1					•Cam	•Came	•Nocken	•Leva	•Kam	
25		2			NS		••Cam	••Came	••Nocken	••Leva	••Kam	
26	**VOE 14880997**	4					••Ball	••Bille	••Kugel	••Bola	••Kula	
27	**VOE 14524346**	3					•Plug	•Bouchon	•Stopfen	•Tapon	•Plugg	
28	**VOE 981291**	4				K	•O-ring	•Joint torique	•O-Ring	•Anillo tórico	•O-ring	
29	**VOE 983495**	2				K	•O-ring	•Joint torique	•O-Ring	•Anillo tórico	•O-ring	

1	
2	
3	
4	
5	

Manöverventil för fjärrkontrollsventil pedal, körmotor
Válvula de control a pedal de válvula de mando a distancia, motor trasl
steuerventil zu Vorsteuergerät Pedal, Fahrmotor
V. commande vers pédale de v. commande télécommandée, moteur condui
Remote control valve pedal, travel motor

Catalogue id **20670**	Group **914**
Illustr. No **1028388**	Section **800**
Issue **PUB 20032419-B**	Page **453**



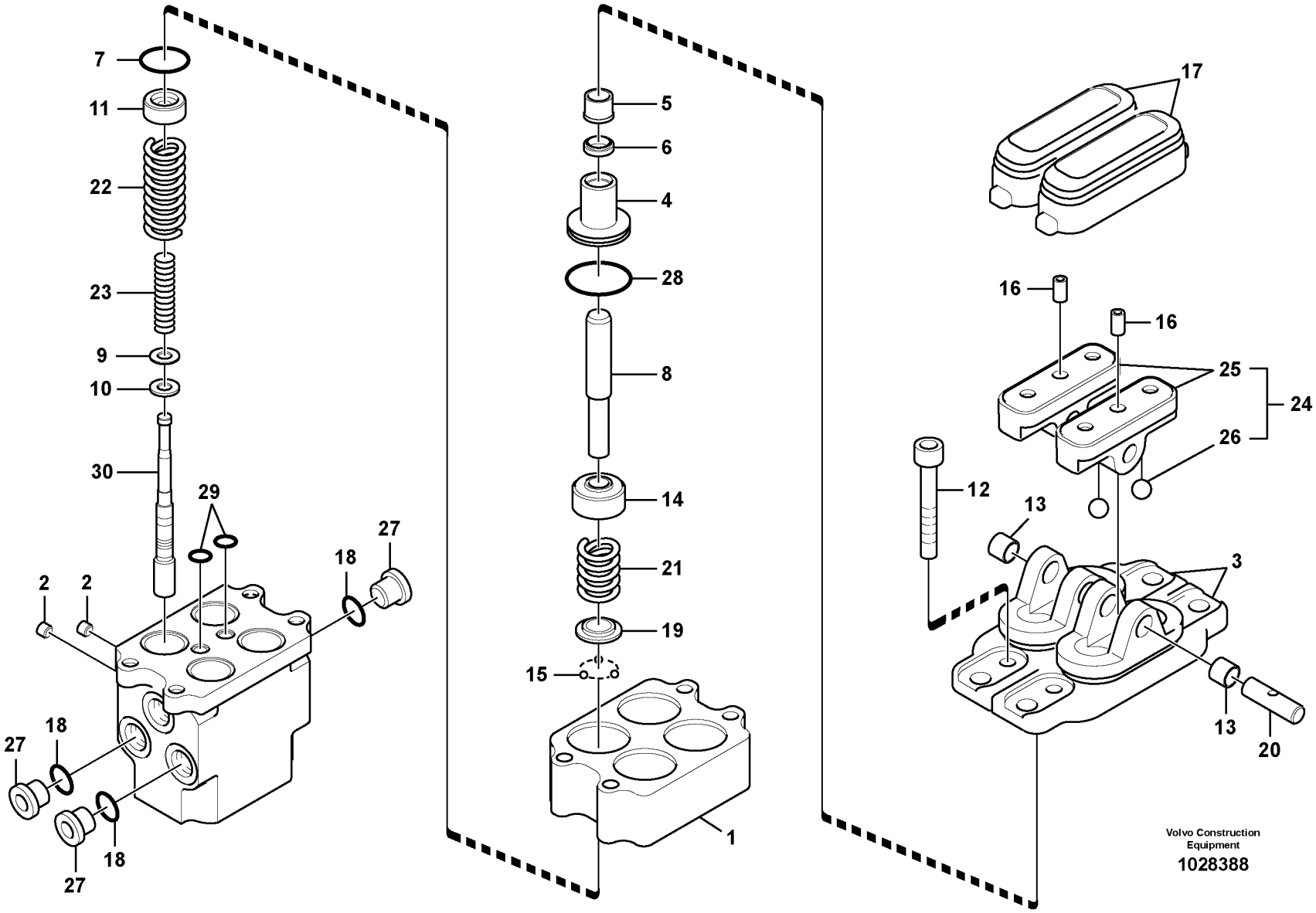
7
11
22
23
9
10
30
29
2
2
18
27
27
18
18
27
5
6
4
28
8
14
21
19
15
1
17
16
16
25
24
26
12
13
3
13
20
Volvo Construction Equipment
1028388

Fig.	Part No.	Quantity 1	2	3	PS	KIT	Description	Dénomination	Bezeichnung	Denominación	Benämning	Notes
30		4			NS		•Spool	•Bobine	•Schieber	•Bobina	•Slid	
	VOE 14524319	1					Sealing Kit	Jeu Joints	Dichtungssatz	Juego Retenes	Tätningssats	

1		**Manöverventil för fjärrkontrollsventil pedal, körmotor** **Válvula de control a pedal de válvula de mando a distancia, motor trasl** **steuerventil zu Vorsteuergerät Pedal, Fahrmotor** **V. commande vers pédale de v. commande télécommandée, moteur condui** **Remote control valve pedal, travel motor**	Catalogue id **20670**	Group **914**
2			Illustr. No **1028388**	Section **800**
3			Issue **PUB 20032419-B**	Page **455**
4				
5				

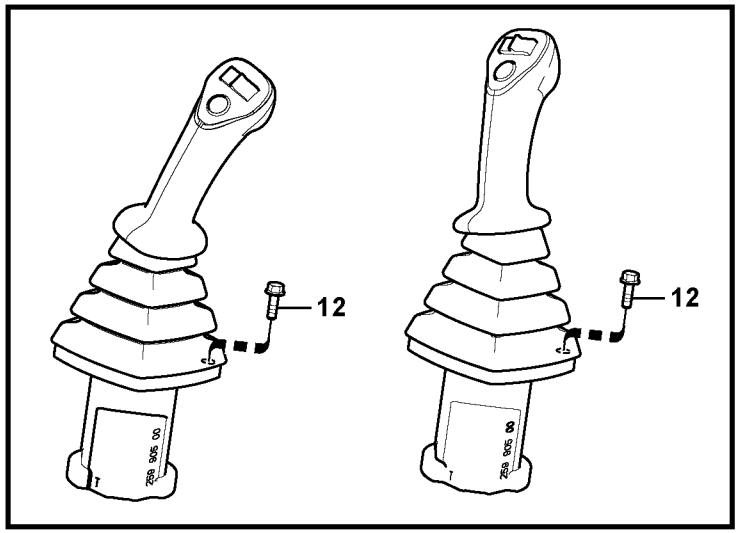

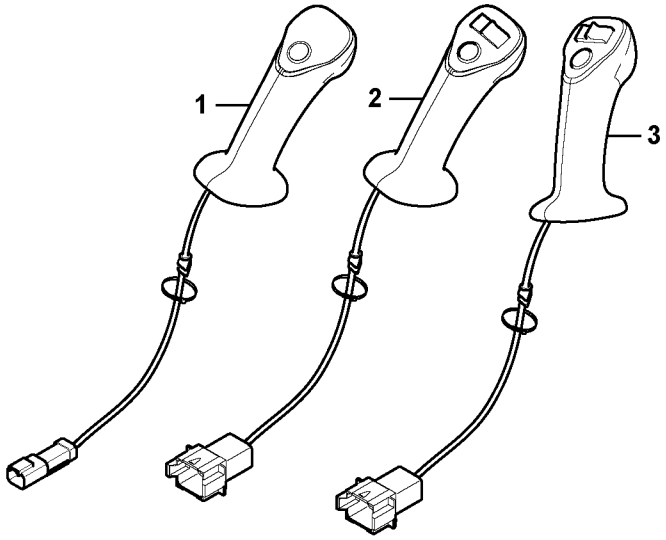

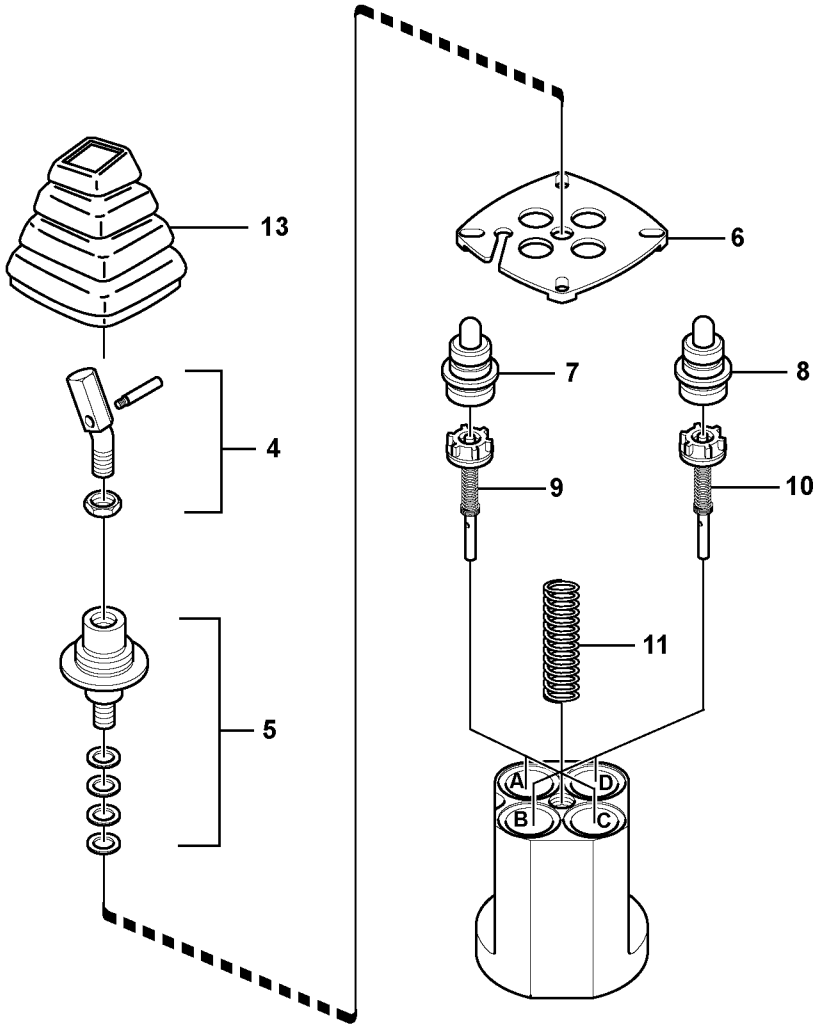

Volvo Construction Equipment

1068571

Fig.	Part No.	Quantity 1	2	3	PS	KIT	Description	Dénomination	Bezeichnung	Denominación	Benämning	Notes
	VOE 14637005	1					Control lever	Levier de commande	Bedienungshebel	Palanca mando	Manöverspak	LH
	VOE 14637009	1	1				Control lever	Levier de commande	Bedienungshebel	Palanca mando	Manöverspak	RH
	VOE 14637006		1	1			Control lever	Levier de commande	Bedienungshebel	Palanca mando	Manöverspak	LH
1	**VOE 14578846**	1					•Handle	•Poignée	•Griff	•Mango	•Handtag	LH
2	**VOE 14578848**		1	1			•Handle	•Poignée	•Griff	•Mango	•Handtag	LH
3	**VOE 14578849**	1	1				•Handle	•Poignée	•Griff	•Mango	•Handtag	RH
4	**VOE 11370672**	1	1	1			•Adapter	•Adaptateur	•Adapter	•Adaptador	•Adapter	
5	**VOE 11714730**	1	1	1			•Propeller shaft	•Arbre cardan	•Gelenkwelle	•Árbol de transmisión	•Kardanaxel	
6	**VOE 11714731**	1	1	1			•Plate	•Tôle	•Blech	•Chapa	•Plåt	
7	**VOE 17245215**	2	2	2			•Control plunger	•Piston	•Stößel	•Pasador de acciona	•Manöverpinne	
8	**VOE 17247799**	2	2	2			•Control plunger	•Piston de command	•Steuerkolben	•Pasador de maniobr	•Manöverkolv	
9	**VOE 14524920**	2	2	2			•Rod	•Monture	•Fuhler	•Varilla	•Spröt	
10	**VOE 14578852**	2	2	2			•Rod	•Monture	•Fühler	•Varilla	•Spröt	
11	**VOE 11713017**	1	1	1			•Spring	•Ressort	•Feder	•Resorte	•Fjäder	
12	**VOE 13946934**	8	8	4			Screw	Vis	Schraube	Tornillo	Skruv	
13	**VOE 11715619**	1	1	1			•Bellows	•Soufflet	•Balg	•Fuelle	•Bälg	

1	**8291432**	**Servosystem, fjärrkontrollsventil** **Servosistema, válvula de mando a distancia** **Servosystem, Vorsteuergerät** **Système servo, valve de commande télécommandée** **Servo system, remote control valve**	Catalogue id **20670**	Group **914**
2	**8291433**		Illustr. No **1068571**	Section **1100**
3	**8294781**		Issue **PUB 20032419-B**	Page **457**
4				
5				

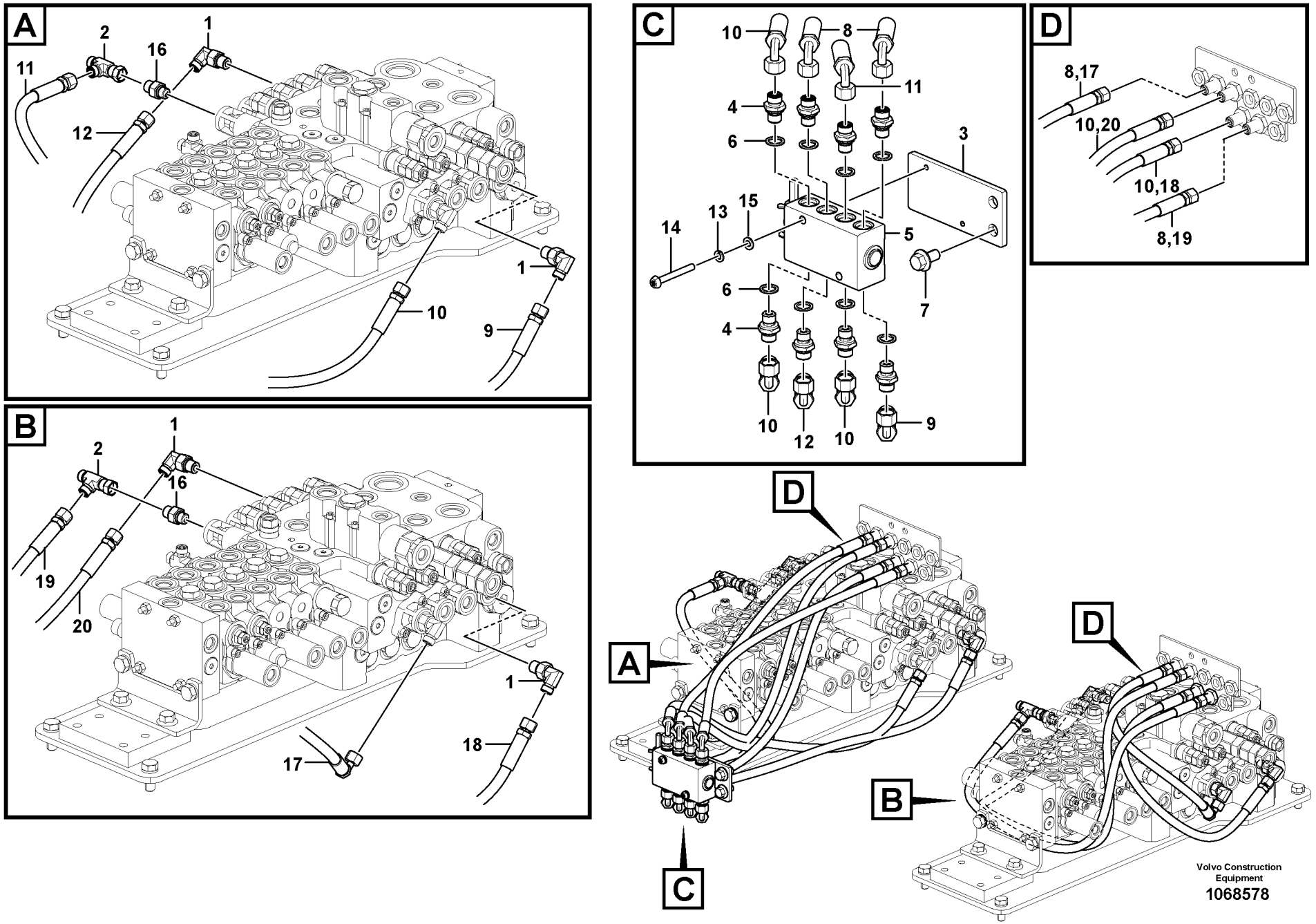
A
2
16
1
11
12
1
10
9
B
1
2
16
19
20
1
17
18
C
10
8
11
4
6
3
14
13
15
5
6
7
4
10
12
10
9
D
8,17
10,20
10,18
8,19
D
A
D
B
C
Volvo Construction Equipment
1068578

Fig.	Part No.	Quantity 1	2	3	PS	KIT	Description	Dénomination	Bezeichnung	Denominación	Benämning	Notes
1	**VOE 13933857**	2	2				Elbow nipple	Raccord coudé	Winkelnippel	Niple angular	V-nippel	
	VOE 990736	2	2				•O-ring	•Joint torique	•O-Ring	•Anillo tórico	•O-ring	
	VOE 993320	2	2				•O-ring	•Joint torique	•O-Ring	•Anillo tórico	•O-ring	
2	**VOE 13933859**	1	1				T-nipple	Raccord-t	T-Nippel	Niple t	T-nippel	
	VOE 990736	2	2				•O-ring	•Joint torique	•O-Ring	•Anillo tórico	•O-ring	
3	**VOE 14526618**	1					Bracket	Console	Konsole	Consola	Konsol	
4	**VOE 14556093**	8					Nipple	Raccord	Nippel	Niple	Nippel	
	VOE 990736	8					•O-ring	•Joint torique	•O-Ring	•Anillo tórico	•O-ring	
5	**VOE 11802737**	1					Gear selector gate	Sélecteur	Schaltkulisse	Colisa selector	Växelkuliss	
6	**VOE 907133**	8					Gasket	Joint	Dichtung	Junta	Packning	
7	**VOE 946441**	2					Flange screw	Vis à embase	Flanschschraube	Tornillo embridado	Flänsskruv	
8	**VOE 17210955**	2					Hose assembly	Conduit flexible	Schlauchleitung	Conducto	Slangledning	
9	**VOE 936292**	1					Hose assembly	Conduit flexible	Schlauchleitung	Conducto	Slangledning	
10	**VOE 936291**	3					Hose assembly	Conduit flexible	Schlauchleitung	Conducto	Slangledning	
11	**VOE 936294**	1					Hose assembly	Conduit flexible	Schlauchleitung	Conducto	Slangledning	
12	**VOE 936295**	1					Hose assembly	Conduit flexible	Schlauchleitung	Conducto	Slangledning	
13	**VOE 955919**	2					Spring washer	Rondelle élastique	Federscheibe	Arandela elástica	Fjäderbricka	
14	**VOE 969591**	2					Six point socket scre	Vis à 6 pans creux	Sechszahn-Hohlschr	Racor de seis diente	Sextandhålskruv	
15	**VOE 992038**	2					Plain washer	Rondelle plane	Flachscheibe	Arandela plana	Planbricka	
16	**VOE 14647423**	1	1				Control valve	Valve contrôle	Steuerventil	Válvula de control	Kontrollventil	
17	**VOE 15169206**		1				Hose	Flexible	Schlauch	Manguera	Slang	
18	**VOE 937575**		1				Hose assembly	Conduit flexible	Schlauchleitung	Conducto	Slangledning	
19	**VOE 936968**		1				Hose assembly	Conduit flexible	Schlauchleitung	Conducto	Slangledning	
20	**VOE 936969**		1				Hose assembly	Conduit flexible	Schlauchleitung	Conducto	Slangledning	

1	**8291473**	**Servosystem, byte spakfunktion** **Servosistema, cambio de función de la palanca** **Servosystem, Wechsel der Hebelfunktion** **Système servo, sélection fonction levier** **Servo system, changing lever function**	Catalogue id **20670**	Group **914**
2	**8291474**			
3			Illustr. No **1068578**	Section **2100**
4				
5			Issue **PUB 20032419-B**	Page **459**



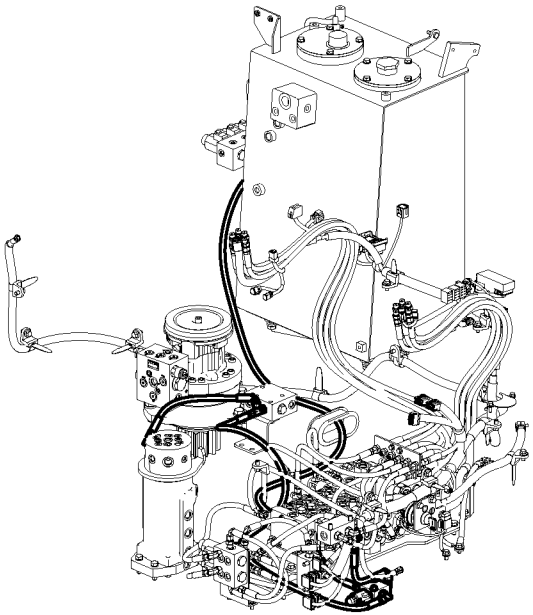

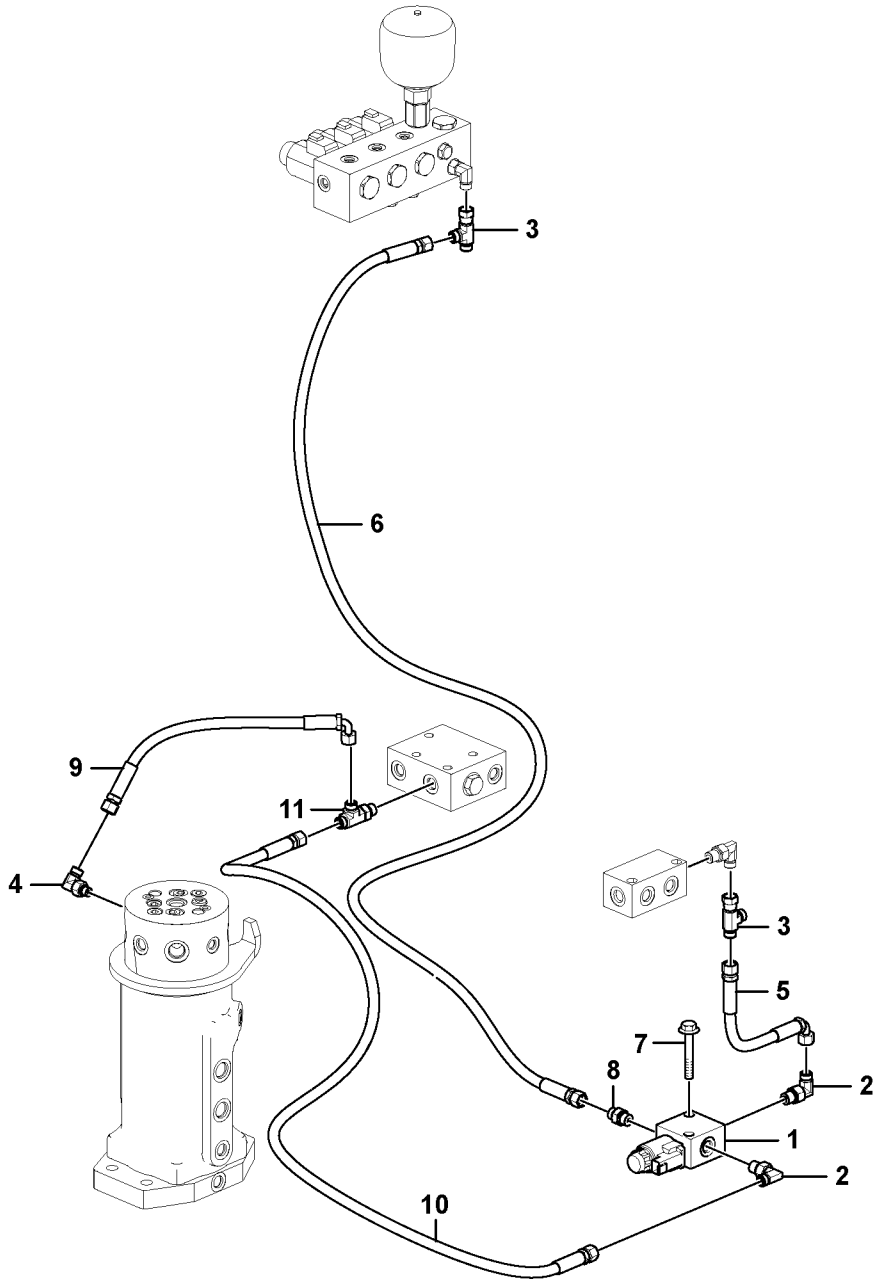

Volvo Construction Equipment
1068600

Fig.	Part No.	Quantity 1	2	3	PS	KIT	Description	Dénomination	Bezeichnung	Denominación	Benämning	Notes
1	**VOE 14553284**	1					Valve	Valve	Ventil	Válvula	Ventil	
	VOE 14576751	1					•Solenoid valve	•Electrovanne	•Magnetventil	•Electroválvula	•Magnetventil	
	VOE 14576752	1					•Coil	•Bobine	•Wickel	•Bobina	•Spole	
2	**VOE 13933857**	2					Elbow nipple	Raccord coudé	Winkelnippel	Niple angular	V-nippel	
	VOE 990736	2					•O-ring	•Joint torique	•O-Ring	•Anillo tórico	•O-ring	
	VOE 993320	2					•O-ring	•Joint torique	•O-Ring	•Anillo tórico	•O-ring	
3	**VOE 13933859**	2					T-nipple	Raccord-t	T-Nippel	Niple t	T-nippel	
	VOE 990736	4					•O-ring	•Joint torique	•O-Ring	•Anillo tórico	•O-ring	
4	**VOE 935067**	1					Nipple	Raccord	Nippel	Niple	Nippel	
	VOE 990736	1					•O-ring	•Joint torique	•O-Ring	•Anillo tórico	•O-ring	
	VOE 993319	1					•O-ring	•Joint torique	•O-Ring	•Anillo tórico	•O-ring	
5	**VOE 936812**	1					Hose assembly	Conduit flexible	Schlauchleitung	Conducto	Slangledning	
6	**VOE 936975**	1					Hose assembly	Conduit flexible	Schlauchleitung	Conducto	Slangledning	
7	**VOE 13965179**	2					Screw	Vis	Schraube	Tornillo	Skruv	
8	**VOE 13933858**	1					Nipple	Raccord	Nippel	Niple	Nippel	
	VOE 990736	1					•O-ring	•Joint torique	•O-Ring	•Anillo tórico	•O-ring	
	VOE 993320	1					•O-ring	•Joint torique	•O-Ring	•Anillo tórico	•O-ring	
9	**VOE 936861**	1					Hose assembly	Conduit flexible	Schlauchleitung	Conducto	Slangledning	
10	**VOE 937189**	1					Hose assembly	Conduit flexible	Schlauchleitung	Conducto	Slangledning	
11	**VOE 937540**	1					Nipple	Raccord	Nippel	Niple	Nippel	
	VOE 993320	1					•O-ring	•Joint torique	•O-Ring	•Anillo tórico	•O-ring	
	VOE 990736	2					•O-ring	•Joint torique	•O-Ring	•Anillo tórico	•O-ring	

1		**Servosystem, schaktblad** **Servosistema, hoja de bulldozer.** **Servosystem, Planierschild** **Système d¿assistance, lame bulldozer** **Servo system, dozer blade**	Catalogue id **20670**	Group **914**
2				
3			Illustr. No **1068600**	Section **3000**
4				
5		**8291482**	Issue **PUB 20032419-B**	Page **461**

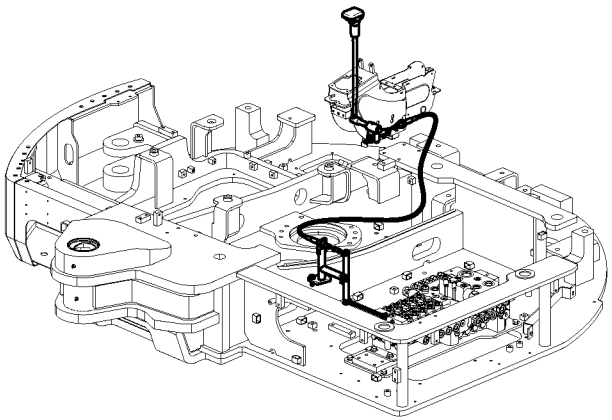

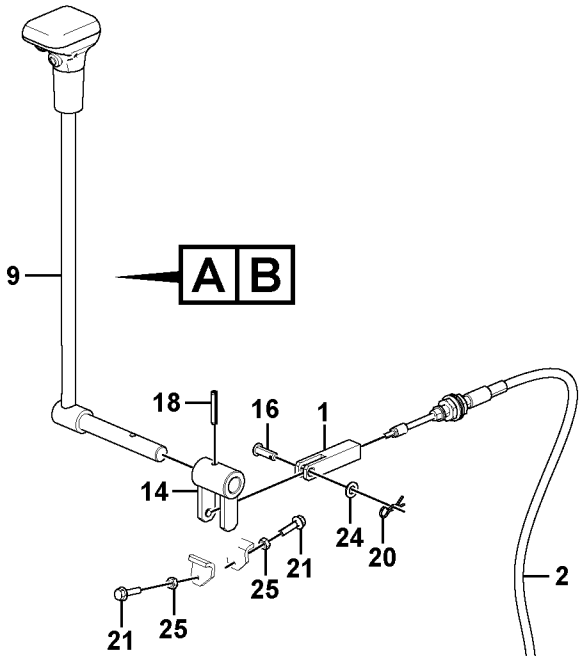

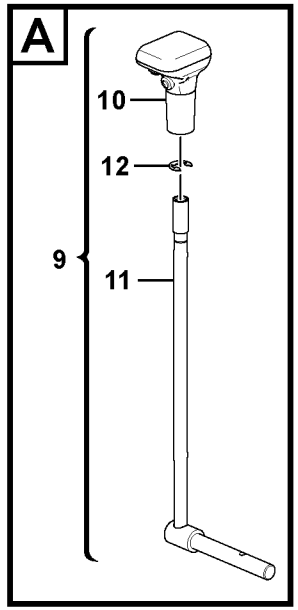

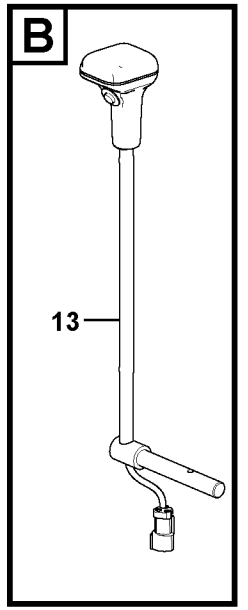

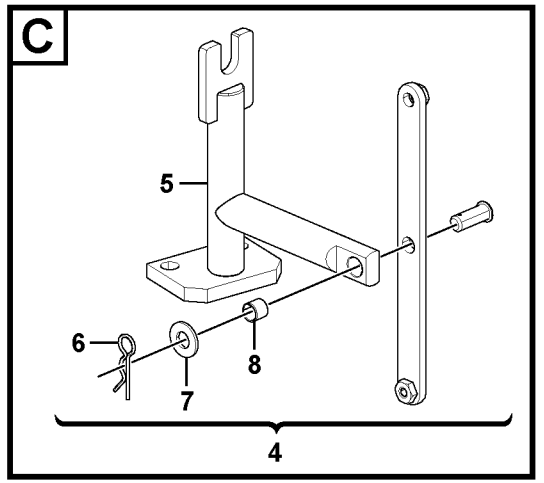

Volvo Construction Equipment
1068601

Fig.	Part No.	Quantity 1	2	3	PS	KIT	Description	Dénomination	Bezeichnung	Denominación	Benämning	Notes
1	**VOE 14521733**	1	1				Yoke	Chape	Joch	Mordaza	Ok	
2	**VOE 14634355**	1	1				Cable	Câble	Kabel	Cable	Kabel	
3	**VOE 14628025**	1	1				Rod	Monture	Fühler	Varilla	Spröt	S/N -210288
	VOE 14664126	1	1				Link	Articulation	Gelenk	Articulación	Länk	S/N 210289-
4	**VOE 14628027**	1	1				Support	Bâti	Stativ	Base	Stativ	S/N -210288
	VOE 14664126	1	1				Link	Articulation	Gelenk	Articulación	Länk	S/N 210289-
5	**VOE 14625136**	1	1				•Support	•Bâti	•Stativ	•Base	•Stativ	
6	**SA 9326-14000**	1	1				•Pin	•Goupille	•Stift	•Pasador	•Pinne	
7	**VOE 976945**	1	1				•Washer	•Rondelle	•Scheibe	•Arandela	•Bricka	
8	**VOE 14882740**	1	1				•Bushing	•Bague	•Buchse	•Casquillo	•Bussning	
9	**VOE 14633448**	1					Control lever	Levier de commande	Bedienungshebel	Palanca mando	Manöverspak	
10	**VOE 14585849**	1					•Knob	•Bouton	•Knauf	•Botón	•Knopp	
11		1			NS		•Connecting lever	•Bras de raccord	•Anschlussglied	•Brazo de conexión	•Anslutningsarm	
12	**SA 9531-00120**	1					•Ring	•Bague	•Ring	•Anillo	•Ring	
13	**VOE 14634377**		1				Control lever	Levier de commande	Bedienungshebel	Palanca mando	Manöverspak	
14	**VOE 14637042**	1	1				Link	Articulation	Gelenk	Articulación	Länk	
15	**VOE 14880989**	2	2				Rod end	Embout	Lenkerende	Extremo de barra	Stagände	
16	**VOE 13964844**	1	1				Clevis pin	Boulon à trou goupill	Splintbolzen	Perno pasador hendi	Sprintbult	
17	**SA 9321-20408**	1	1				Clevis pin	Boulon à trou goupill	Splintbolzen	Perno pasador hendi	Sprintbult	
18	**VOE 976510**	1	1				Spring pin	Goupille tubulaire	Federstift	Pasador tubular	Fjädrande pinne	
19	**SA 9326-05000**	1	1				Pin	Goupille	Zapfen	Pasador	Tapp	
20	**SA 9326-10000**	1	1				Pin	Goupille	Zapfen	Pasador	Tapp	
21	**VOE 13947542**	4	4				Screw	Vis	Schraube	Tornillo	Skruv	
22	**VOE 955922**	2	2				Spring washer	Rondelle élastique	Federscheibe	Arandela elástica	Fjäderbricka	
23	**VOE 983252**	2	2				Hexagon screw	Vis à tête hexagonale	Sechskantschraube	Tornillo hexagonal	Sexkantsskruv	
24	**VOE 993835**	1	1				Plain washer	Rondelle plane	Flachscheibe	Arandela plana	Planbricka	
25	**VOE 993868**	3	3				Hexagon nut	Écrou hexagonal	Sechskantmutter	Tuerca hexagonal	Sexkantsmutter	

1	**8291482**
2	**8291483**
3	
4	
5	

Servosystem, schaktblad
Servosistema, hoja de bulldozer.
Servosystem, Planierschild
Système d¿assistance, lame bulldozer
Servo system, dozer blade

Catalogue id **20670**	Group **914**
Illustr. No **1068601**	Section **3100**
Issue **PUB 20032419-B**	Page **463**



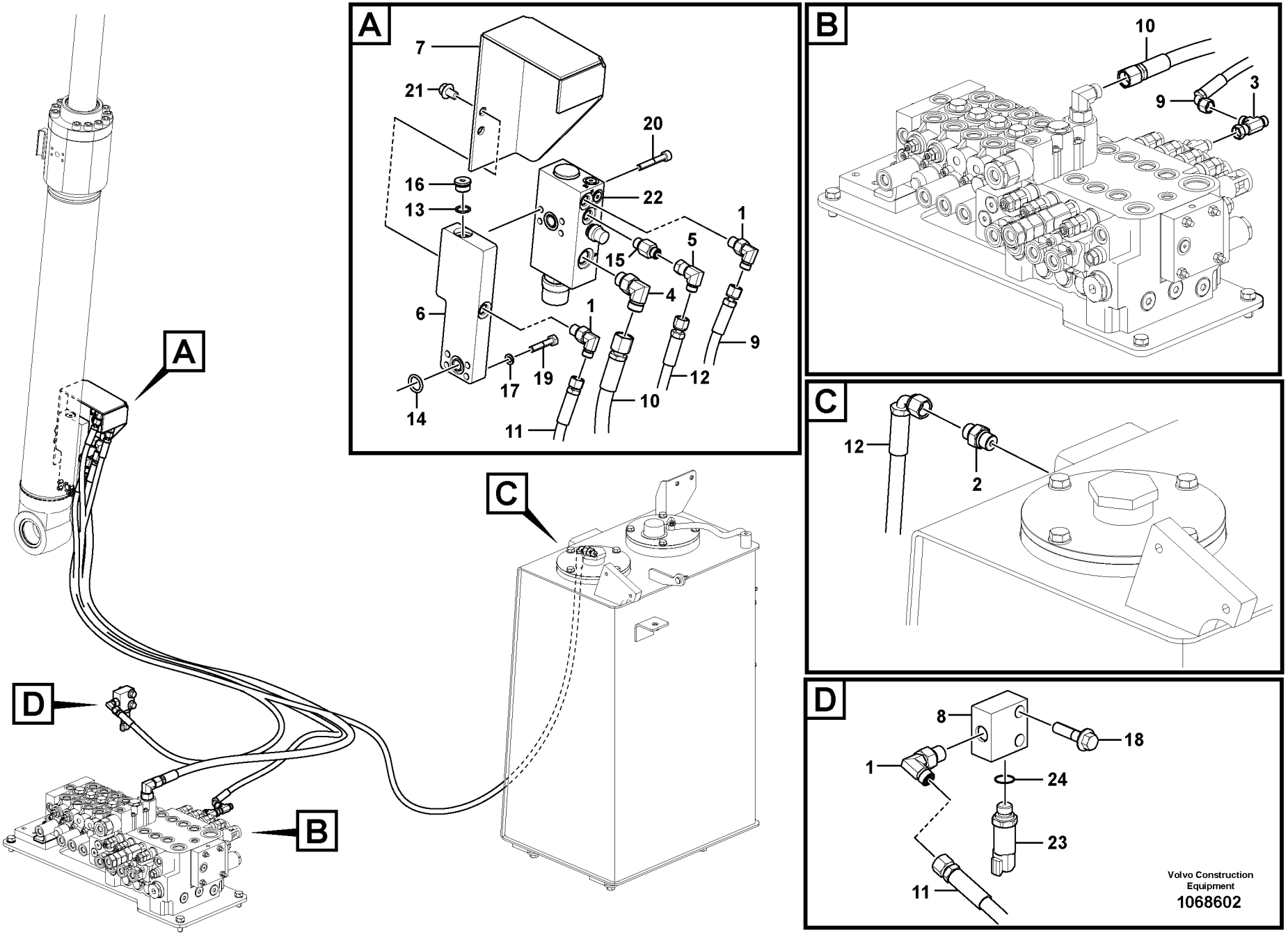
A
7
21
20
16
22
13
1
5
15
4
6
1
9
17
19
12
10
14
11
B
10
3
9
C
12
2
D
8
18
1
24
23
11
Volvo Construction Equipment
1068602

Fig.	Part No.	Quantity 1	2	3	PS	KIT	Description	Dénomination	Bezeichnung	Denominación	Benämning	Notes
1	**VOE 13933857**	3	3				Elbow nipple	Raccord coudé	Winkelnippel	Niple angular	V-nippel	
	VOE 990736	3	3				•O-ring	•Joint torique	•O-Ring	•Anillo tórico	•O-ring	
	VOE 990737	3	3				•O-ring	•Joint torique	•O-Ring	•Anillo tórico	•O-ring	
2	**VOE 13933858**	1	1				Nipple	Raccord	Nippel	Niple	Nippel	
	VOE 990736	1	1				•O-ring	•Joint torique	•O-Ring	•Anillo tórico	•O-ring	
	VOE 993320	1	1				•O-ring	•Joint torique	•O-Ring	•Anillo tórico	•O-ring	
3	**VOE 13933859**	1	1				T-nipple	Raccord-t	T-Nippel	Niple t	T-nippel	
	VOE 990736	2	2				•O-ring	•Joint torique	•O-Ring	•Anillo tórico	•O-ring	
4	**VOE 13933868**	1	1				Elbow nipple	Raccord coudé	Winkelnippel	Niple angular	V-nippel	
	VOE 990738	1	1				•O-ring	•Joint torique	•O-Ring	•Anillo tórico	•O-ring	
	VOE 993321	1	1				•O-ring	•Joint torique	•O-Ring	•Anillo tórico	•O-ring	
5	**VOE 13933905**	1	1				Elbow nipple	Raccord coudé	Winkelnippel	Niple angular	V-nippel	
	VOE 990736	1	1				•O-ring	•Joint torique	•O-Ring	•Anillo tórico	•O-ring	
6	**VOE 14629377**	1	1				Block	Bloc	Block	Bloque	Block	
7	**VOE 14629383**	1					Cover	Capot	Haube	Capó	Huv	
7			1				Cover	Capot	Haube	Capo	Lock	
8	**VOE 14564202**	1	1				Block	Bloc	Block	Bloque	Block	
9	**VOE 14634358**	1	1				Hose	Flexible	Schlauch	Manguera	Slang	
10	**VOE 14634359**	1	1				Hose	Flexible	Schlauch	Manguera	Slang	
11	**VOE 14634360**	1	1				Hose	Flexible	Schlauch	Manguera	Slang	
12	**VOE 14634361**	1	1				Hose	Flexible	Schlauch	Manguera	Slang	
13	**VOE 993321**	1	1				O-ring	Joint torique	O-Ring	Anillo tórico	O-ring	
14	**VOE 990741**	1	1				O-ring	Joint torique	O-Ring	Anillo tórico	O-ring	
15	**VOE 937538**	1					Nipple	Raccord	Nippel	Niple	Nippel	
	VOE 990736	1					•O-ring	•Joint torique	•O-Ring	•Anillo tórico	•O-ring	
	VOE 993320	1					•O-ring	•Joint torique	•O-Ring	•Anillo tórico	•O-ring	
15	**VOE 13933858**		1				Nipple	Raccord	Nippel	Niple	Nippel	
	VOE 990736		1				•O-ring	•Joint torique	•O-Ring	•Anillo tórico	•O-ring	
	VOE 993320		1				•O-ring	•Joint torique	•O-Ring	•Anillo tórico	•O-ring	
16	**SA 9415-31032**	1	1				Plug	Bouchon	Stopfen	Tapon	Plugg	

1	**8291475**
2	**8294788**
3	
4	
5	

Arbetshydraulik, bom brott
Hidráulica de trabajo, válvula de rotura de manguera en plum
Arbeitshydraulik, Leitungsbruchventil Ausleger
Hydraulique de travail, coupure flèche
Working hydraulic, boom rupture

Catalogue id **20670**	Group **916**
Illustr. No **1068602**	Section **300**
Issue **PUB 20032419-B**	Page **465**



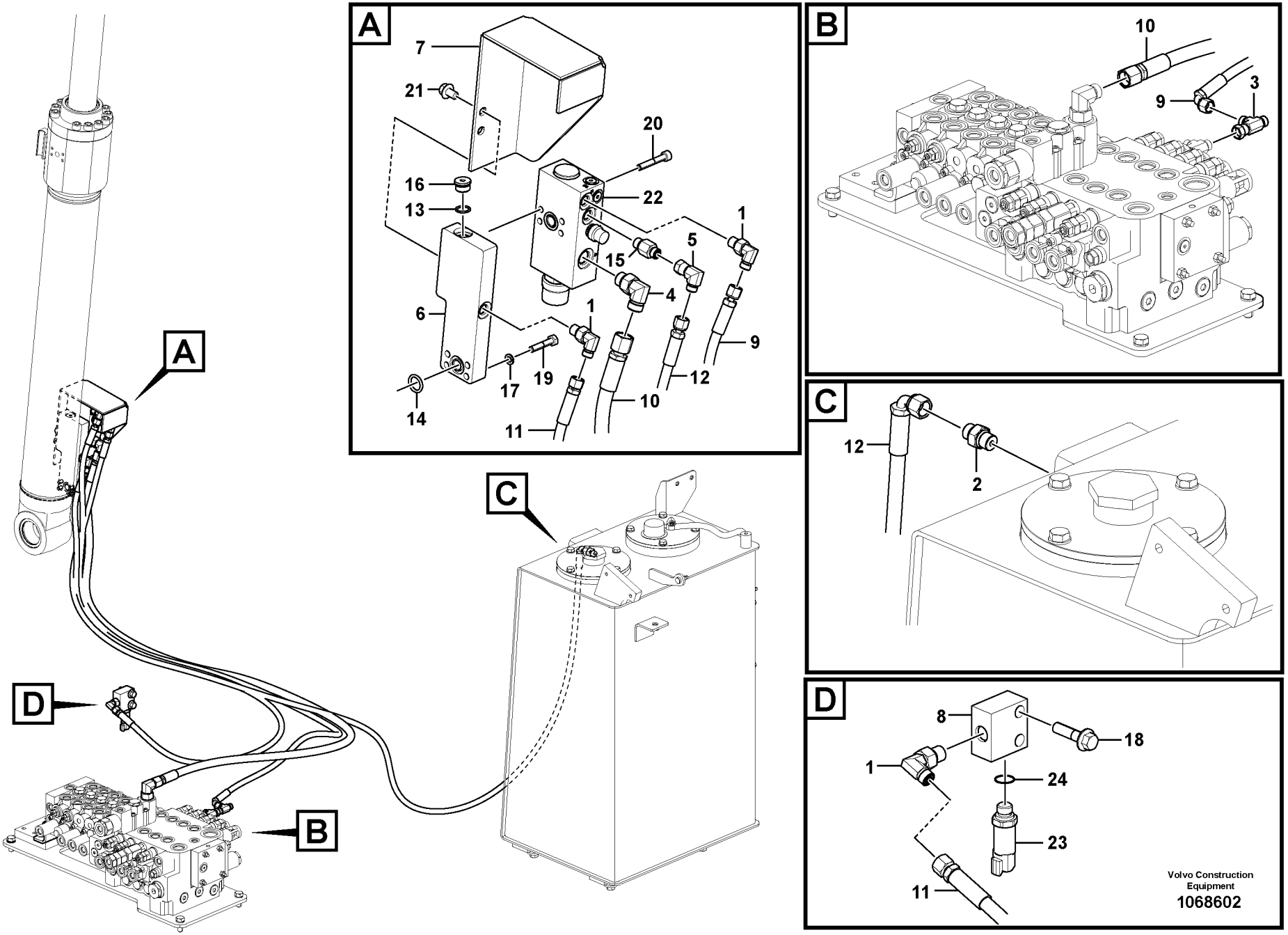
A
7
21
20
16
22
13
1
5
15
4
6
1
9
17
19
12
10
14
11
B
10
3
9
C
12
2
D
8
18
1
24
23
11
Volvo Construction Equipment
1068602

Fig.	Part No.	Quantity 1	2	3	PS	KIT	Description	Dénomination	Bezeichnung	Denominación	Benämning	Notes
17	**VOE 955921**	4	4				Spring washer	Rondelle élastique	Federscheibe	Arandela elástica	Fjäderbricka	
18	**VOE 13965185**	2	2				Screw	Vis	Schraube	Tornillo	Skruv	
19	**VOE 983245**	4	4				Hexagon screw	Vis à tête hexagonale	Sechskantschraube	Tornillo hexagonal	Sexkantsskruv	
20	**VOE 984345**	4	4				Hex. socket screw	Vis à six pans creux	Innensechskantschra	Tornillo de hexágono	Insexskruv	
21	**VOE 946471**	2	2				Flange screw	Vis à embase	Flanschschraube	Tornillo embridado	Flänsskruv	
22	**VOE 14629065**	1	1				Valve	Valve	Ventil	Válvula	Ventil	
23	**VOE 14560161**	1	1				Sensor	Capteur	Geber	Sensor	Givare	
24	**VOE 993320**	1	1				O-ring	Joint torique	O-Ring	Anillo tórico	O-ring	

1	**8291475**	**Arbetshydraulik, bom brott** **Hidráulica de trabajo, válvula de rotura de manguera en plum** **Arbeitshydraulik, Leitungsbruchventil Ausleger** **Hydraulique de travail, coupure flèche** **Working hydraulic, boom rupture**	Catalogue id **20670**	Group **916**
2	**8294788**		Illustr. No **1068602**	Section **300**
3			Issue **PUB 20032419-B**	Page **467**
4				
5				

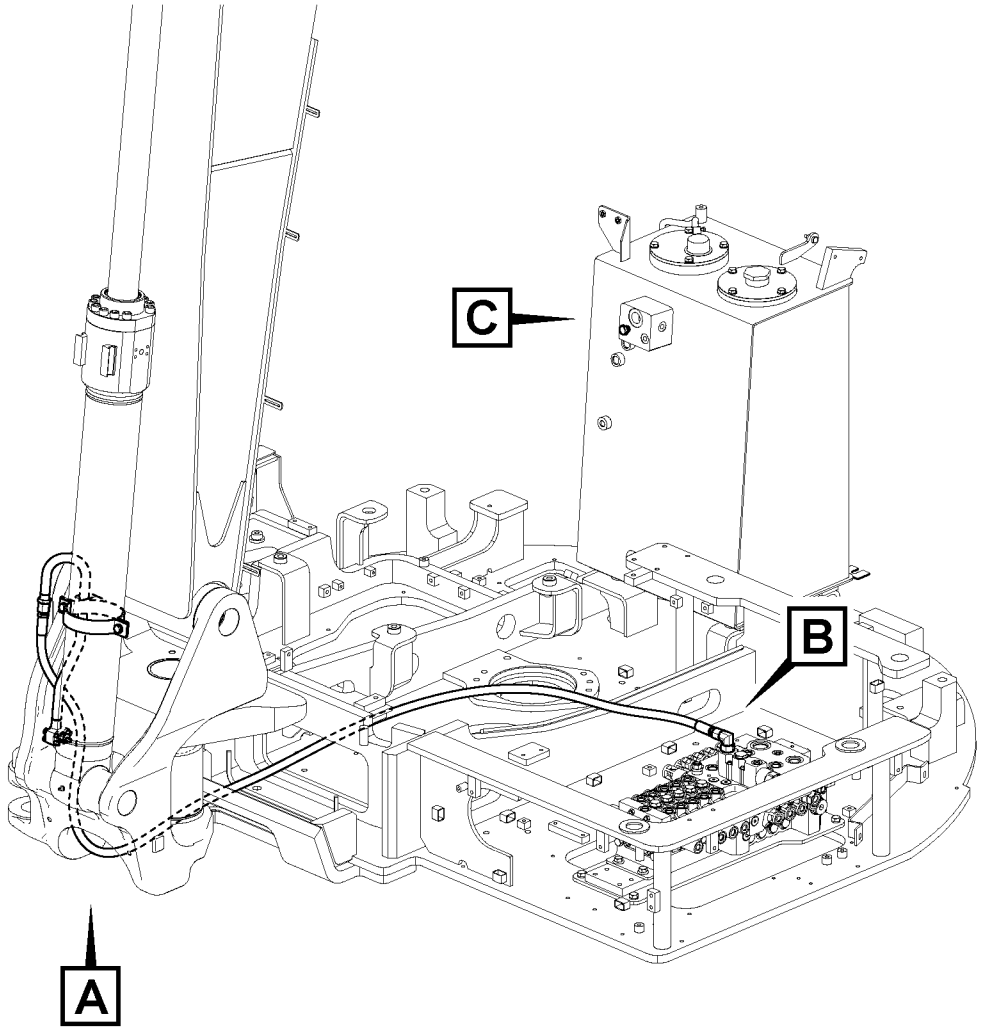

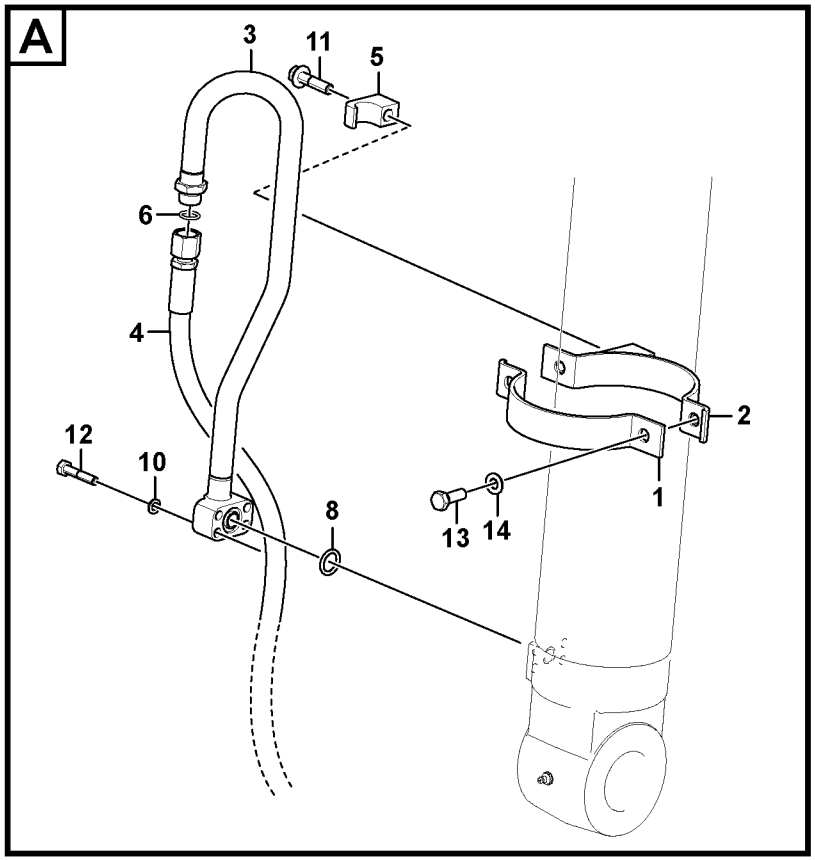

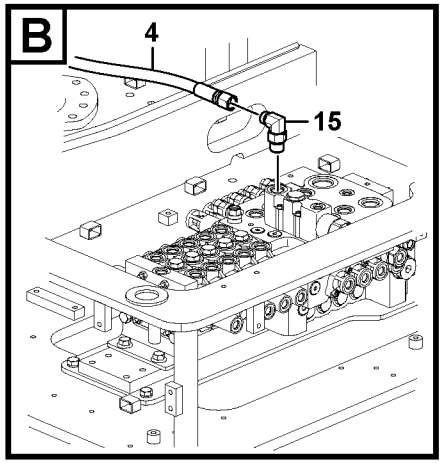

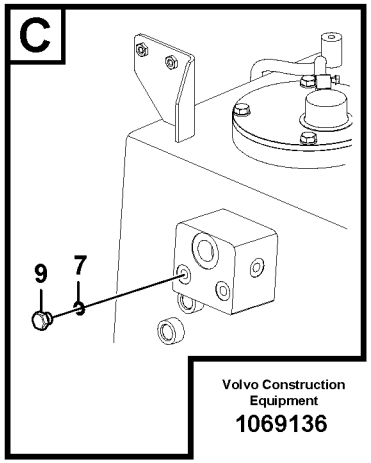

Volvo Construction Equipment
1069136

Fig.	Part No.	Quantity 1	2	3	PS	KIT	Description	Dénomination	Bezeichnung	Denominación	Benämning	Notes
1	**VOE 14521087**	1					Clamp	Collier serrage	Klemme	Abrazadera	Klamma	
2	**VOE 14521088**	1					Clamp	Collier serrage	Klemme	Abrazadera	Klamma	
3	**VOE 14528812**	1					Pipe	Canalisation	Rohrleitung	Canalizacion	Rör	
4	**VOE 14632077**	1					Hose	Flexible	Schlauch	Manguera	Slang	
5	**VOE 14881233**	1					Clamp	Collier serrage	Klemme	Abrazadera	Klamma	
6	**VOE 990738**	1					O-ring	Joint torique	O-Ring	Anillo tórico	O-ring	
7	**VOE 993320**	1					O-ring	Joint torique	O-Ring	Anillo tórico	O-ring	
8	**VOE 990741**	1					O-ring	Joint torique	O-Ring	Anillo tórico	O-ring	
9	**SA 9415-31021**	1					Plug	Bouchon	Stopfen	Tapon	Plugg	
10	**VOE 955921**	4					Spring washer	Rondelle élastique	Federscheibe	Arandela elástica	Fjäderbricka	
11	**VOE 13965185**	1					Screw	Vis	Schraube	Tornillo	Skruv	
12	**VOE 983245**	4					Hexagon screw	Vis à tête hexagonale	Sechskantschraube	Tornillo hexagonal	Sexkantsskruv	
13	**VOE 983252**	2					Hexagon screw	Vis à tête hexagonale	Sechskantschraube	Tornillo hexagonal	Sexkantsskruv	
14	**VOE 992040**	2					Plain washer	Rondelle plane	Flachscheibe	Arandela plana	Planbricka	
15	**VOE 935073**	1					Elbow nipple	Raccord coudé	Winkelnippel	Niple angular	V-nippel	See group 911, Page 419

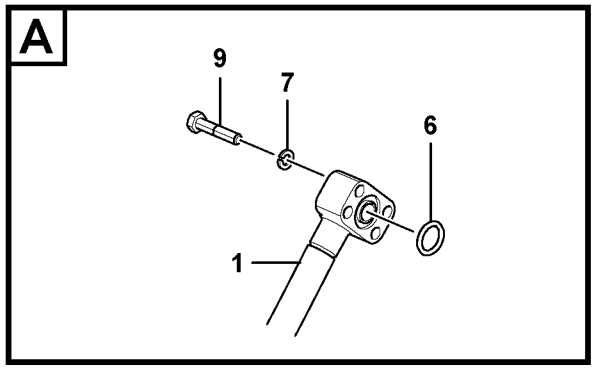

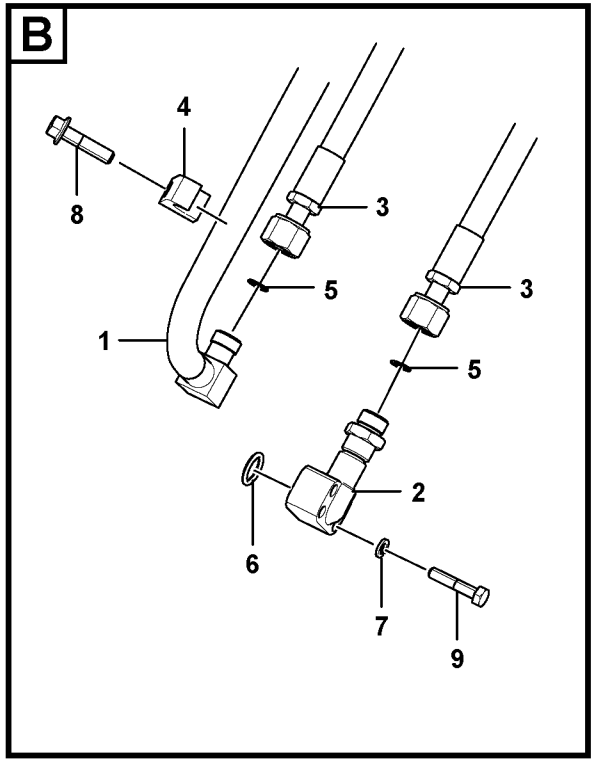

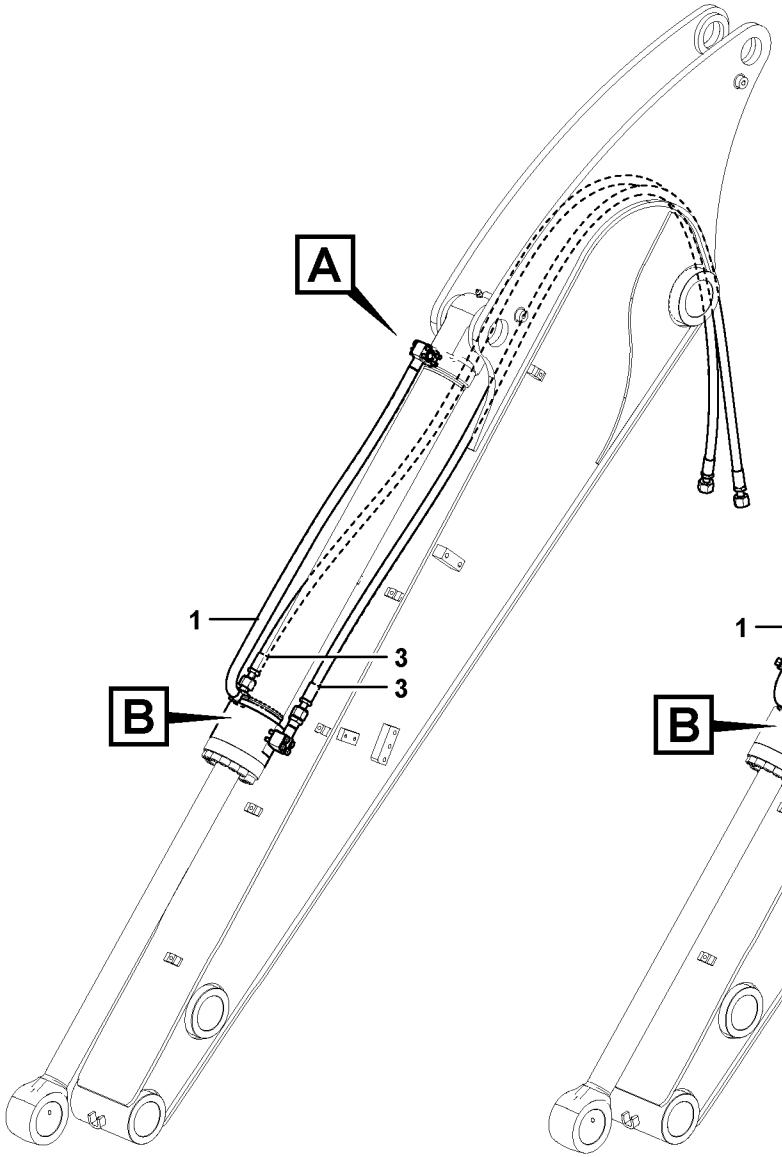

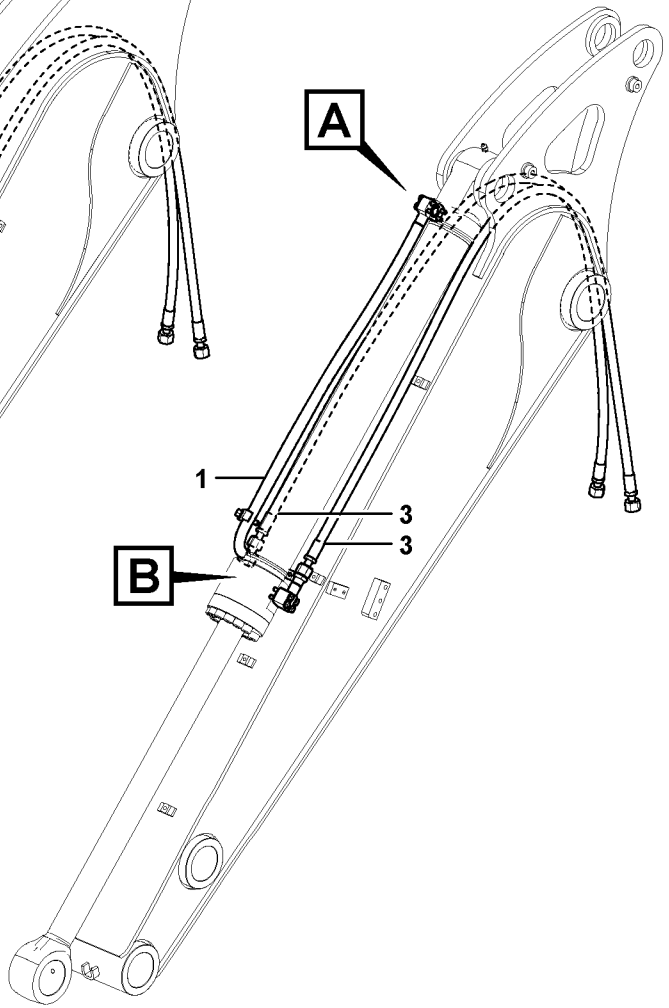

Volvo Construction Equipment
1069838

Fig.	Part No.	Quantity 1	2	3	PS	KIT	Description	Dénomination	Bezeichnung	Denominación	Benämning	Notes
1	**VOE 14628314**	1	1				Pipe	Tuyau	Rohrleitung	Tubo	Rör	
2	**VOE 14628316**	1	1				Pipe	Tuyau	Rohrleitung	Tubo	Rör	
3	**VOE 14634375**	2					Hose	Flexible	Schlauch	Manguera	Slang	
3	**VOE 14634376**		2	2			Hose	Flexible	Schlauch	Manguera	Slang	
4	**VOE 14881233**	1					Clamp	Collier serrage	Klemme	Abrazadera	Klamma	
5	**VOE 990738**	2	2				O-ring	Joint torique	O-Ring	Anillo tórico	O-ring	
6	**VOE 990741**	2	2				O-ring	Joint torique	O-Ring	Anillo tórico	O-ring	
7	**VOE 955921**	8	8				Spring washer	Rondelle élastique	Federscheibe	Arandela elástica	Fjäderbricka	
8	**VOE 13965185**	1					Screw	Vis	Schraube	Tornillo	Skruv	
9	**VOE 983245**	8	8				Hexagon screw	Vis à tête hexagonale	Sechskantschraube	Tornillo hexagonal	Sexkantsskruv	

1	**8291468**
2	**8293071**
3	**8294855**
4	
5	

Arbetshydraulik, skopcylinder på skaft
Hidráulica de trabajo, cilindro de la cuchara en el brazo.
Arbeitshydraulik, Löffelzylinder auf Stiel
Commande hydraulique d'outil, vérin de godet sur le balancier
Working hydraulic, bucket cylinder on dipper arm

Catalogue id **20670**	Group **916**
Illustr. No **1069838**	Section **1000**
Issue **PUB 20032419-B**	Page **471**

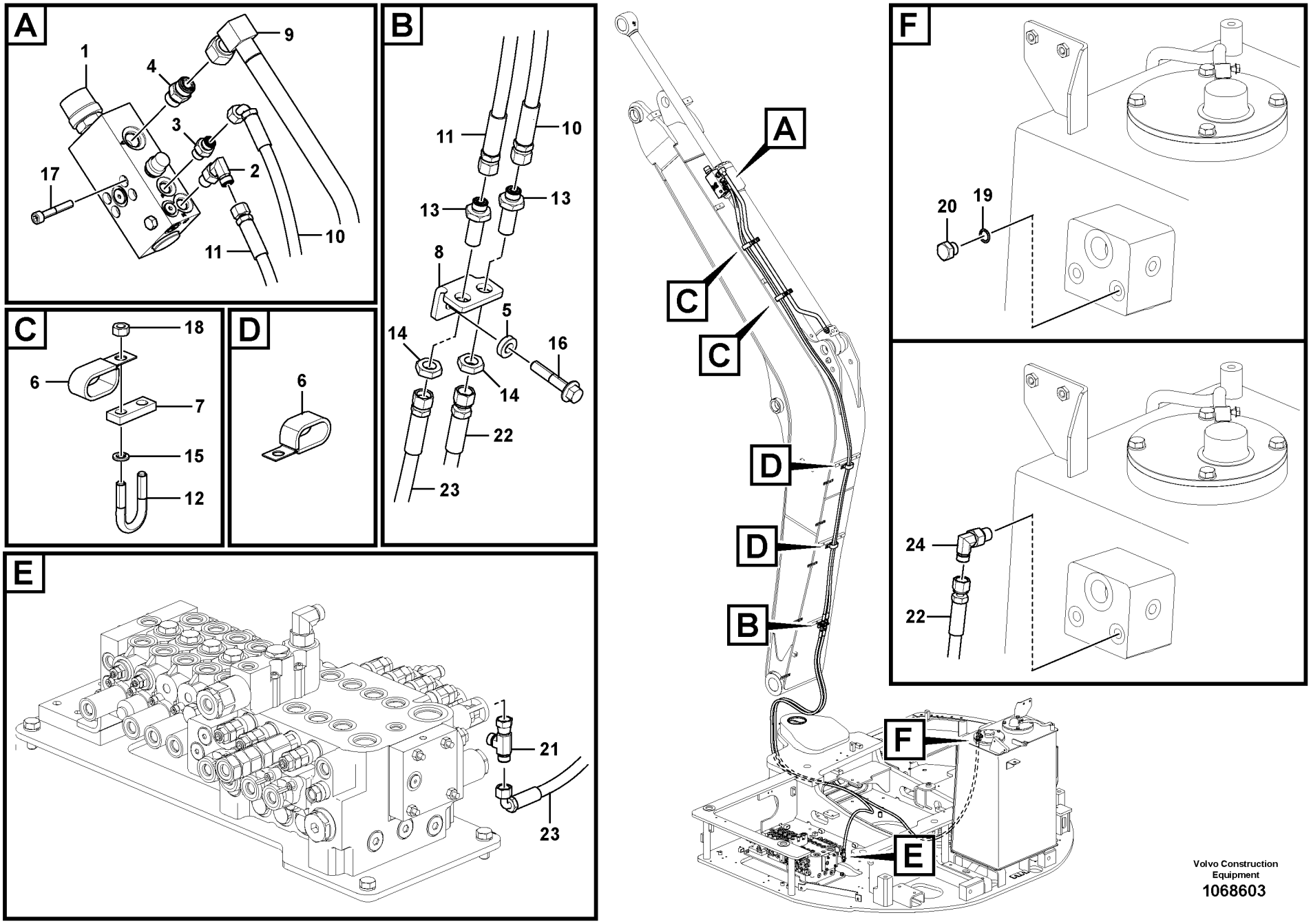

Volvo Construction Equipment

1068603

Fig.	Part No.	Quantity 1	2	3	PS	KIT	Description	Dénomination	Bezeichnung	Denominación	Benämning	Notes
1	**VOE 14629065**	1					Valve	Valve	Ventil	Válvula	Ventil	
2	**VOE 13933857**	1					Elbow nipple	Raccord coudé	Winkelnippel	Niple angular	V-nippel	
	VOE 990736	1					•O-ring	•Joint torique	•O-Ring	•Anillo tórico	•O-ring	
	VOE 993320	1					•O-ring	•Joint torique	•O-Ring	•Anillo tórico	•O-ring	
3	**VOE 13933858**	1					Nipple	Raccord	Nippel	Niple	Nippel	
	VOE 990736	1					•O-ring	•Joint torique	•O-Ring	•Anillo tórico	•O-ring	
	VOE 993320	1					•O-ring	•Joint torique	•O-Ring	•Anillo tórico	•O-ring	
4	**VOE 13933923**	1					Nipple	Raccord	Nippel	Niple	Nippel	
	VOE 990738	1					•O-ring	•Joint torique	•O-Ring	•Anillo tórico	•O-ring	
	VOE 993321	1					•O-ring	•Joint torique	•O-Ring	•Anillo tórico	•O-ring	
5	**VOE 14501898**	1					Plain washer	Rondelle plane	Flachscheibe	Arandela plana	Planbricka	
6	**VOE 14515524**	4					Clip	Clip	Clip	Clip	Clips	
7	**VOE 14519173**	2					Plate	Tôle	Blech	Chapa	Plåt	
8	**VOE 14555444**	1					Bracket	Console	Konsole	Consola	Konsol	
9	**VOE 14629381**	1					Pipe	Tuyau	Rohrleitung	Tubo	Rör	
10	**VOE 14634367**	1					Hose	Flexible	Schlauch	Manguera	Slang	
11	**VOE 14634366**	1					Hose	Flexible	Schlauch	Manguera	Slang	
12	**VOE 14880628**	2					U-bolt	Étrier de ressort	Federbride	Abrazadera-u	Fjäderkrampa	
13	**VOE 935424**	2					Nipple	Raccord	Nippel	Niple	Nippel	
	VOE 990736	4					•O-ring	•Joint torique	•O-Ring	•Anillo tórico	•O-ring	
14	**VOE 935428**	2					Lock nut	Contre-écrou	Sicherungsmutter	Contratuerca	Låsmutter	
15	**VOE 955922**	4					Spring washer	Rondelle élastique	Federscheibe	Arandela elástica	Fjäderbricka	
16	**VOE 13965186**	1					Screw	Vis	Schraube	Tornillo	Skruv	
17	**VOE 984345**	4					Hex. socket screw	Vis à six pans creux	Innensechskantschra	Tornillo de hexágono	Insexskruv	
18	**VOE 993197**	4					Hexagon nut	Écrou hexagonal	Sechskantmutter	Tuerca hexagonal	Sexkantsmutter	
19	**VOE 993320**		1				O-ring	Joint torique	O-Ring	Anillo tórico	O-ring	
20	**SA 9415-31021**		1				Plug	Bouchon	Stopfen	Tapon	Plugg	
21	**VOE 13933859**			1			T-nipple	Raccord-t	T-Nippel	Niple t	T-nippel	
	VOE 990736			2			•O-ring	•Joint torique	•O-Ring	•Anillo tórico	•O-ring	
22	**VOE 14660908**			1			Hose	Flexible	Schlauch	Manguera	Slang	

1	**8291479**
2	**8291478**
3	**8291477**
4	
5	

Arbetshydraulik, skaft brott
Hidráulica de trabajo, válvula de rotura de manguera en braz
Arbeitshydraulik, Leitungsbruchventil Stiel
Hydraulique de travail, coupure bras
Working hydraulic, dipper arm rupture

Catalogue id **20670**	Group **916**
Illustr. No **1068603**	Section **1200**
Issue **PUB 20032419-B**	Page **473**

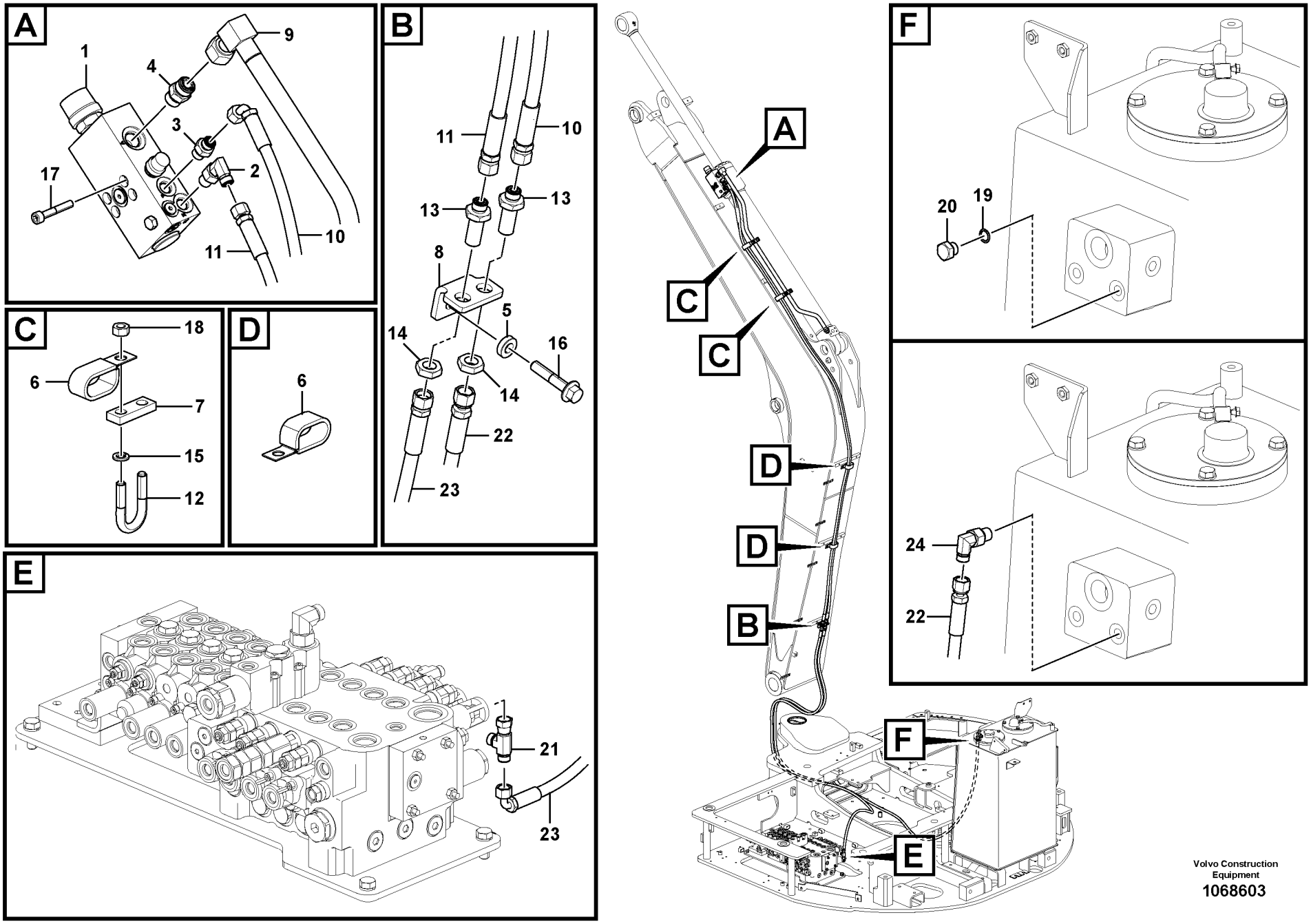

Volvo Construction Equipment

1068603

Fig.	Part No.	Quantity 1	2	3	PS	KIT	Description	Dénomination	Bezeichnung	Denominación	Benämning	Notes
23	**VOE 14636751**			1			Hose	Flexible	Schlauch	Manguera	Slang	
24	**VOE 13933857**			1			Elbow nipple	Raccord coudé	Winkelnippel	Niple angular	V-nippel	
	VOE 990736			1			•O-ring	•Joint torique	•O-Ring	•Anillo tórico	•O-ring	
	VOE 993320			1			•O-ring	•Joint torique	•O-Ring	•Anillo tórico	•O-ring	

1	**8291479**	**Arbetshydraulik, skaft brott** **Hidráulica de trabajo, válvula de rotura de manguera en braz** **Arbeitshydraulik, Leitungsbruchventil Stiel** **Hydraulique de travail, coupure bras** **Working hydraulic, dipper arm rupture**	Catalogue id **20670**	Group **916**
2	**8291478**		Illustr. No **1068603**	Section **1200**
3	**8291477**		Issue **PUB 20032419-B**	Page **475**
4				
5				

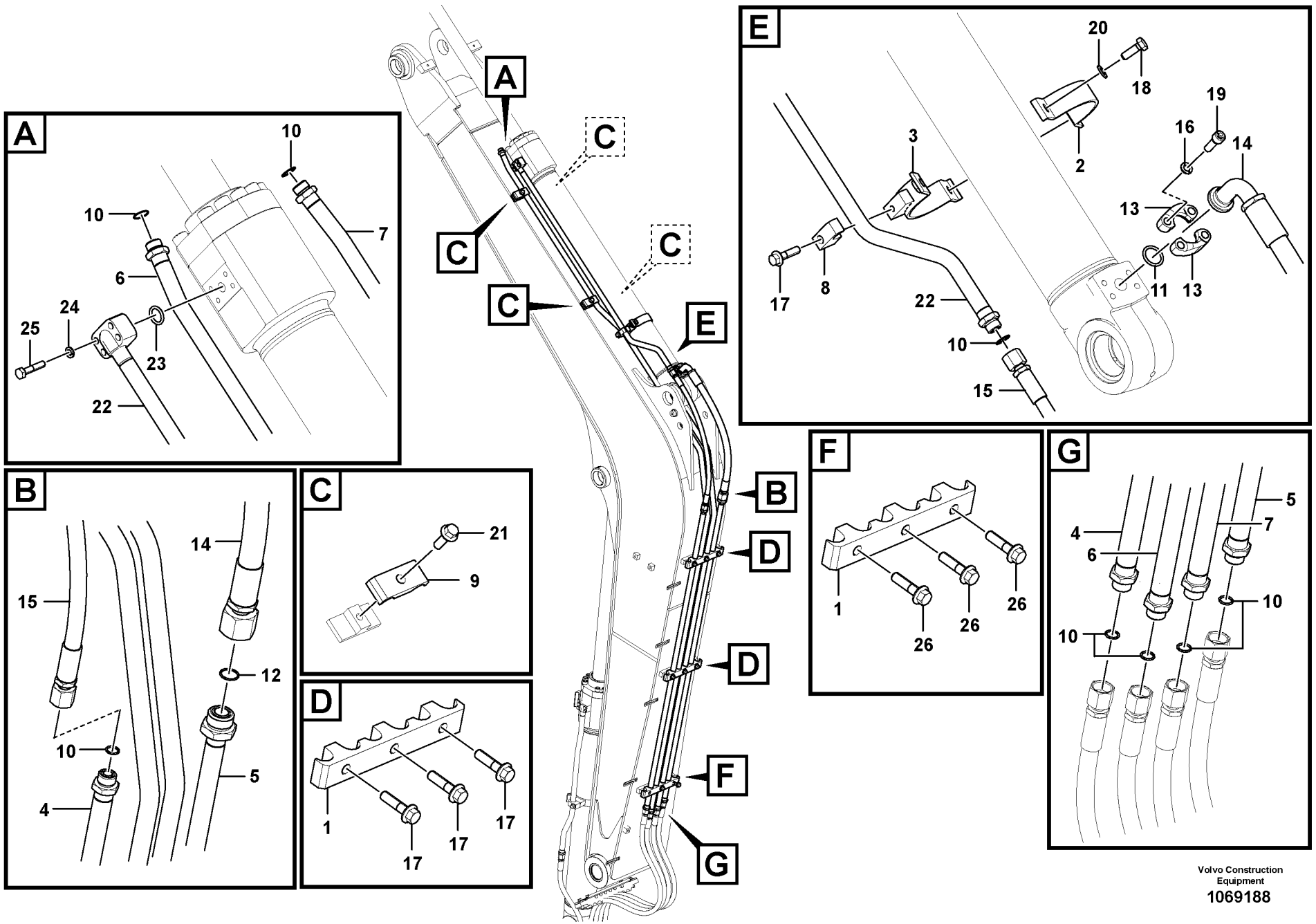

Volvo Construction Equipment
1069188

Fig.	Part No.	Quantity 1	2	3	PS	KIT	Description	Dénomination	Bezeichnung	Denominación	Benämning	Notes
1	**VOE 14519076**	3	3				Clamp	Collier serrage	Klemme	Abrazadera	Klamma	
2	**VOE 14521079**	1	1				Clamp	Collier serrage	Klemme	Abrazadera	Klamma	
3	**VOE 14521080**	1	1				Clamp	Collier serrage	Klemme	Abrazadera	Klamma	
4	**VOE 14528544**	1	1				Pipe	Canalisation	Rohrleitung	Canalizacion	Rör	
5	**VOE 14624926**	1	1				Pipe	Tuyau	Rohrleitung	Tubo	Rör	
6	**VOE 14629590**	1	1				Pipe	Tuyau	Rohrleitung	Tubo	Rör	
7	**VOE 14629592**	1	1				Pipe	Tuyau	Rohrleitung	Tubo	Rör	
8	**VOE 14881233**	1	1				Clamp	Collier serrage	Klemme	Abrazadera	Klamma	
9	**VOE 14881204**	4	4				Clamp	Collier serrage	Klemme	Abrazadera	Klamma	
10	**VOE 990738**	8	8				O-ring	Joint torique	O-Ring	Anillo tórico	O-ring	
11	**VOE 990742**	1	1				O-ring	Joint torique	O-Ring	Anillo tórico	O-ring	
12	**VOE 990740**	1	1				O-ring	Joint torique	O-Ring	Anillo tórico	O-ring	
13	**VOE 936616**	2	2				Flange half	Demi-bride	Flanschhälfte	Mitad brida	Flänshalva	
14	**VOE 17210957**	1	1				Hose	Flexible	Schlauch	Manguera	Slang	
15	**VOE 938536**	1	1				Hose assembly	Conduit flexible	Schlauchleitung	Conducto	Slangledning	
16	**VOE 955922**	4	4				Spring washer	Rondelle élastique	Federscheibe	Arandela elástica	Fjäderbricka	
17	**VOE 13965185**	7	7				Screw	Vis	Schraube	Tornillo	Skruv	
18	**VOE 983252**	2	2				Hexagon screw	Vis à tête hexagonale	Sechskantschraube	Tornillo hexagonal	Sexkantsskruv	
19	**VOE 984080**	4	4				Hex. socket screw	Vis à six pans creux	Innensechskantschra	Tornillo de hexágono	Insexskruv	
20	**VOE 992040**	2	2				Plain washer	Rondelle plane	Flachscheibe	Arandela plana	Planbricka	
21	**VOE 946472**	4	4				Flange screw	Vis à embase	Flanschschraube	Tornillo embridado	Flänsskruv	
22	**VOE 14521081**		1				Pipe	Canalisation	Rohrleitung	Canalizacion	Rör	
23	**VOE 990741**		1				O-ring	Joint torique	O-Ring	Anillo tórico	O-ring	
24	**VOE 955921**		4				Spring washer	Rondelle élastique	Federscheibe	Arandela elástica	Fjäderbricka	
25	**VOE 983245**		4				Hexagon screw	Vis à tête hexagonale	Sechskantschraube	Tornillo hexagonal	Sexkantsskruv	
26	**VOE 13965185**		3				Screw	Vis	Schraube	Tornillo	Skruv	

1	**8291479**	**Arbetshydraulik, skaftcylinder på bom** **Hidráulica de trabajo, cilindro del brazo en la pluma.** **Arbeitshydraulik, Stielzylinder auf Ausleger** **Commande hydraulique d'outil, vérin de balancier sur la flèche** **Working hydraulic, dipper arm cylinder on boom.**	Catalogue id **20670**	Group **916**
2	**8291480**		Illustr. No **1069188**	Section **1300**
3			Issue **PUB 20032419-B**	Page **477**
4				
5				



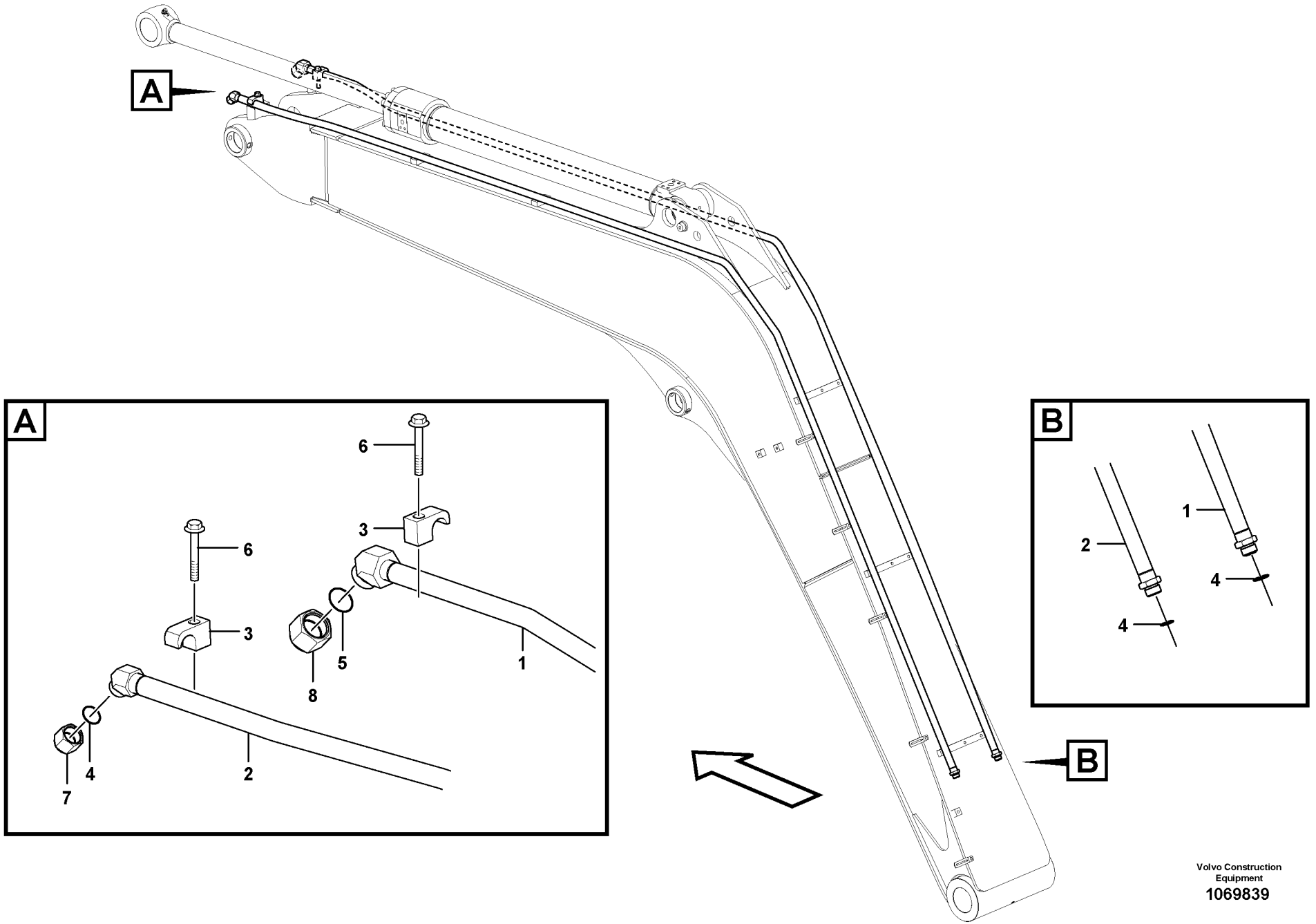

Volvo Construction Equipment

1069839

Fig.	Part No.	Quantity 1	2	3	PS	KIT	Description	Dénomination	Bezeichnung	Denominación	Benämning	Notes
1	**VOE 14625328**	1					Pipe	Tuyau	Rohrleitung	Tubo	Rör	
2	**VOE 14627546**	1					Pipe	Tuyau	Rohrleitung	Tubo	Rör	
3	**VOE 14881233**	2					Clamp	Collier serrage	Klemme	Abrazadera	Klamma	
4	**VOE 990738**	3					O-ring	Joint torique	O-Ring	Anillo tórico	O-ring	
5	**VOE 990740**	1					O-ring	Joint torique	O-Ring	Anillo tórico	O-ring	
6	**VOE 965221**	2					Flange screw	Vis à embase	Flanschschraube	Tornillo embridado	Flänsskruv	
7	**VOE 935574**		1				Plug	Tampon	Stopfen	Tapón	Plugg	
8	**VOE 935576**		1				Plug	Tampon	Stopfen	Tapón	Plugg	

1	**8291455**	**Arbetshydraulik, hammare och sax för bom** **Hidráulica de trabajo, martillo y cizalla para pluma** **Arbeitshydraulik, Hammer und Schere für Ausl** **Hydraulique de travail, marteau et ciseaux pour flèche** **Working hydraulic, hammer and shear for boom**	Catalogue id **20670**	Group **916**
2	**8293058**		Illustr. No **1069839**	Section **2000**
3			Issue **PUB 20032419-B**	Page **479**
4				
5				

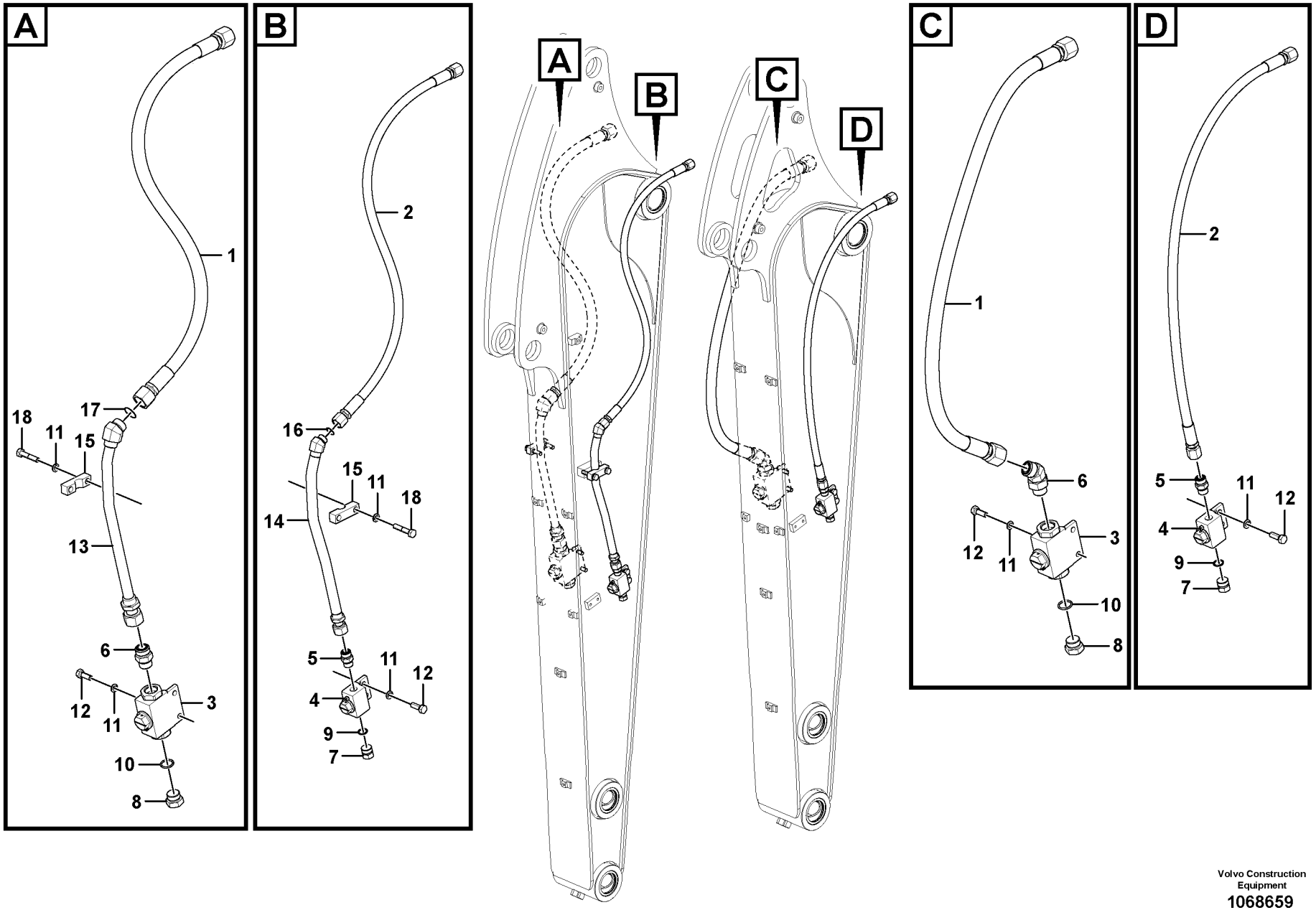

Volvo Construction Equipment
1068659

Fig.	Part No.	Quantity 1	2	3	PS	KIT	Description	Dénomination	Bezeichnung	Denominación	Benämning	Notes
1	**VOE 14647422**	1	1		SS		Hose	Flexible	Schlauch	Manguera	Slang	
2	**VOE 14633895**	1	1				Hose	Flexible	Schlauch	Manguera	Slang	
3	**VOE 14633064**	1	1				Valve	Valve	Ventil	Válvula	Ventil	
4	**VOE 14633063**	1	1		SS		Valve	Valve	Ventil	Válvula	Ventil	
5	**VOE 13933923**	1	1				Nipple	Raccord	Nippel	Niple	Nippel	
	VOE 990738	1	1				•O-ring	•Joint torique	•O-Ring	•Anillo tórico	•O-ring	
	VOE 993321	1	1				•O-ring	•Joint torique	•O-Ring	•Anillo tórico	•O-ring	
6	**VOE 935544**	1					Elbow nipple	Raccord coudé	Winkelnippel	Niple angular	V-nippel	
6	**VOE 13933862**		1				Nipple	Raccord	Nippel	Niple	Nippel	
	VOE 990740	1	1				•O-ring	•Joint torique	•O-Ring	•Anillo tórico	•O-ring	
	VOE 993323	1	1				•O-ring	•Joint torique	•O-Ring	•Anillo tórico	•O-ring	
7	**VOE 14880068**	1	1				Plug	Tampon	Stopfen	Tapón	Plugg	
8	**VOE 14880069**	1	1				Plug	Tampon	Stopfen	Tapón	Plugg	
9	**VOE 993321**	1	1				O-ring	Joint torique	O-Ring	Anillo tórico	O-ring	
10	**VOE 993323**	1	1				O-ring	Joint torique	O-Ring	Anillo tórico	O-ring	
11	**VOE 955922**	4	8	4			Spring washer	Rondelle élastique	Federscheibe	Arandela elástica	Fjäderbricka	
12	**VOE 983252**	4	4				Hexagon screw	Vis à tête hexagonale	Sechskantschraube	Tornillo hexagonal	Sexkantsskruv	
13	**VOE 14536788**		1	1			Pipe	Canalisation	Rohrleitung	Canalizacion	Rör	
14	**VOE 14628037**		1	1			Pipe	Tuyau	Rohrleitung	Tubo	Rör	
15	**VOE 14881223**		2	2			Clamp	Collier serrage	Klemme	Abrazadera	Klamma	
16	**VOE 990738**		1	3			O-ring	Joint torique	O-Ring	Anillo tórico	O-ring	
17	**VOE 990740**		1	1			O-ring	Joint torique	O-Ring	Anillo tórico	O-ring	
18	**VOE 983254**		4	4			Hexagon screw	Vis à tête hexagonale	Sechskantschraube	Tornillo hexagonal	Sexkantsskruv	

1	**8291456**	**Arbetshydraulik, hammare och sax för skaft** **Hidráulica de trabajo, martillo y cizalla para brazo** **Arbeitshydraulik, Hammer und Schere für Stie** **Hydraulique de travail, marteau et ciseaux pour bras** **Working hydraulic, hammer and shear for dipper arm**	Catalogue id **20670**	Group **916**
2	**8291457**		Illustr. No **1068659**	Section **2100**
3	**8294783, 8294855**		Issue **PUB 20032419-B**	Page **481**
4				
5				



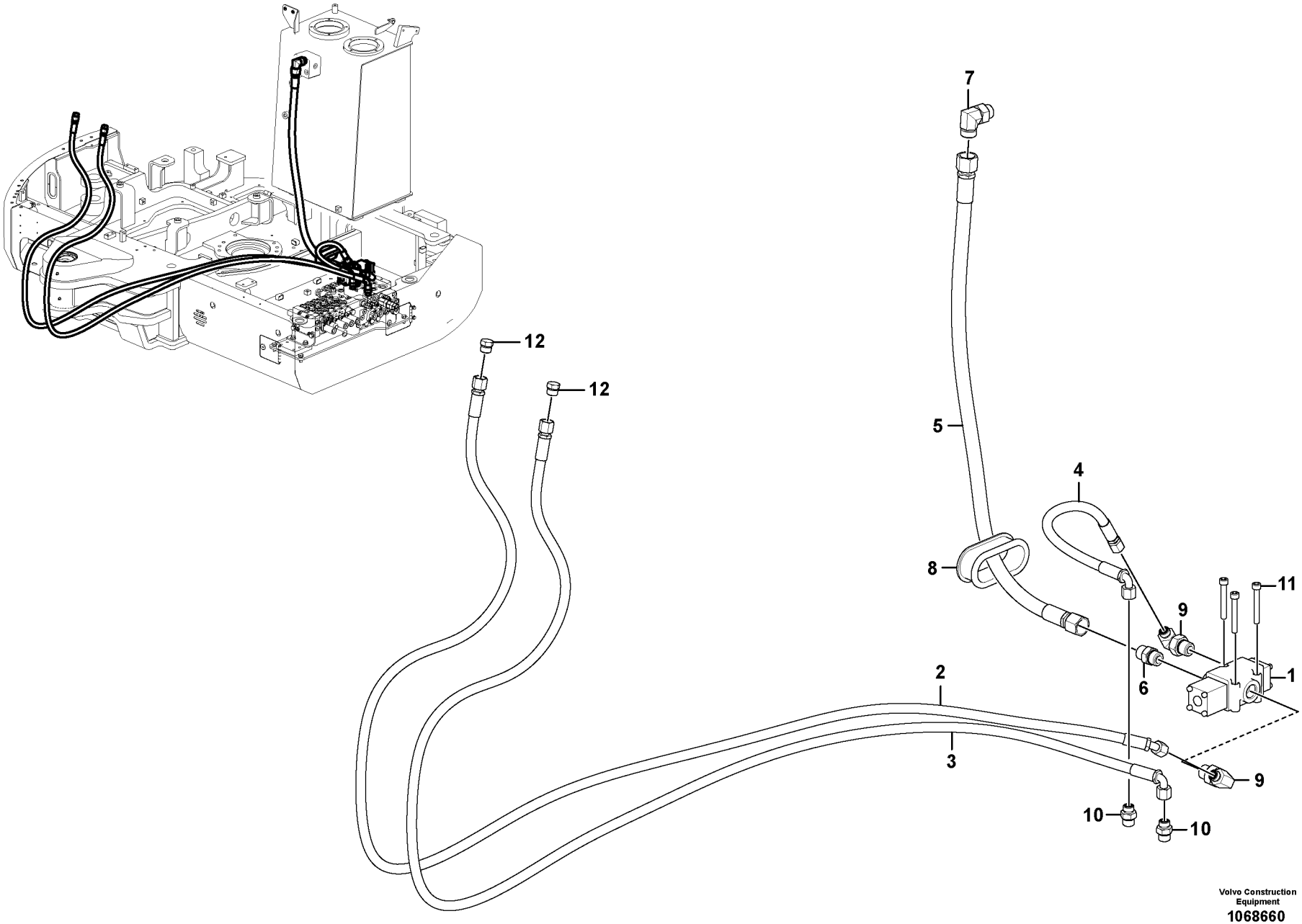

Volvo Construction Equipment
1068660

Fig.	Part No.	Quantity 1	2	3	PS	KIT	Description	Dénomination	Bezeichnung	Denominación	Benämning	Notes
1	**VOE 14553490**	1					Valve	Valve	Ventil	Válvula	Ventil	
2	**VOE 14629834**	1					Hose	Flexible	Schlauch	Manguera	Slang	
3	**VOE 14632074**	1					Hose	Flexible	Schlauch	Manguera	Slang	
4	**VOE 15800611**	1					Hose	Flexible	Schlauch	Manguera	Slang	
5	**VOE 15049577**	1					Hose assembly	Conduit flexible	Schlauchleitung	Conducto	Slangledning	
6	**VOE 13933862**	1					Nipple	Raccord	Nippel	Niple	Nippel	
	VOE 990740	1					•O-ring	•Joint torique	•O-Ring	•Anillo tórico	•O-ring	
	VOE 993323	1					•O-ring	•Joint torique	•O-Ring	•Anillo tórico	•O-ring	
7	**VOE 13933864**	1					Nipple	Raccord	Nippel	Niple	Nippel	
	VOE 990740	1					•O-ring	•Joint torique	•O-Ring	•Anillo tórico	•O-ring	
	VOE 993323	1					•O-ring	•Joint torique	•O-Ring	•Anillo tórico	•O-ring	
8	**VOE 14520756**	1					Grommet	Passe fil	Durchführung	Pasaje	Genomföring	
9	**VOE 935074**	2					Nipple	Raccord	Nippel	Niple	Nippel	
	VOE 990738	2					•O-ring	•Joint torique	•O-Ring	•Anillo tórico	•O-ring	
	VOE 993323	2					•O-ring	•Joint torique	•O-Ring	•Anillo tórico	•O-ring	
10	**VOE 935092**	2					Nipple	Raccord	Nippel	Niple	Nippel	
	VOE 990738	2					•O-ring	•Joint torique	•O-Ring	•Anillo tórico	•O-ring	
	VOE 993322	2					•O-ring	•Joint torique	•O-Ring	•Anillo tórico	•O-ring	
11	**VOE 984351**	3					Hex. socket screw	Vis à six pans creux	Innensechskantschra	Tornillo de hexágono	Insexskruv	
12	**VOE 935486**		2				Plug	Tampon	Stopfen	Tapón	Plugg	
	VOE 990738		2				•O-ring	•Joint torique	•O-Ring	•Anillo tórico	•O-ring	

1	**8291615**
2	**8293057**
3	
4	
5	

Arbetshydraulik, hammare och sax för övre
Hidráulica de trabajo, martillo y cizalla para superior
Arbeitshydraulik, Hammer und Schere für oberen
Hydraulique de travail, marteau et ciseaux supérieurs
Working hydraulic, hammer and shear for upper

Catalogue id **20670**	Group **916**
Illustr. No **1068660**	Section **2200**
Issue **PUB 20032419-B**	Page **483**



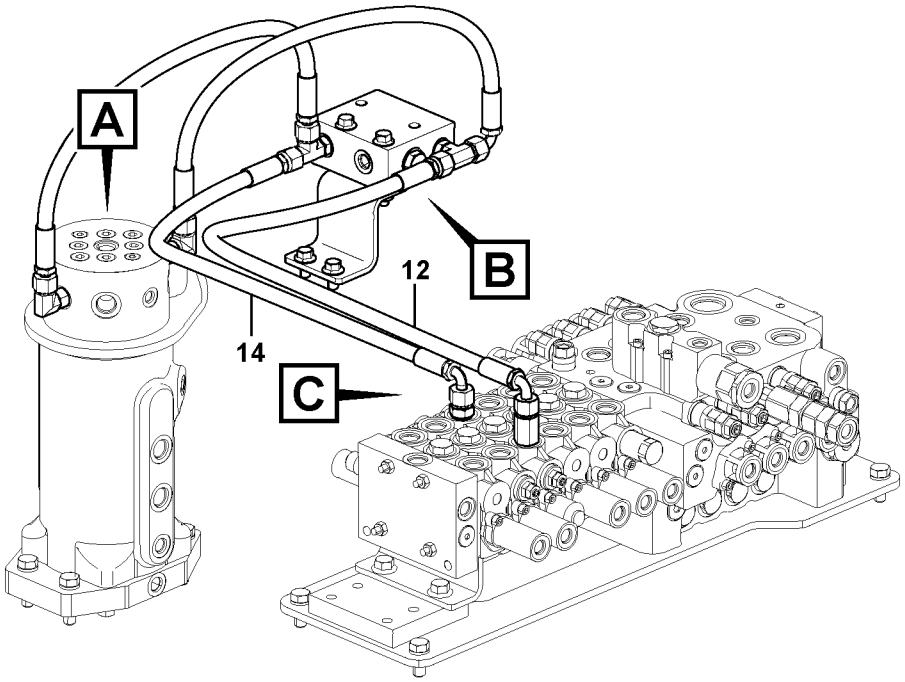
A
B
C
12
14

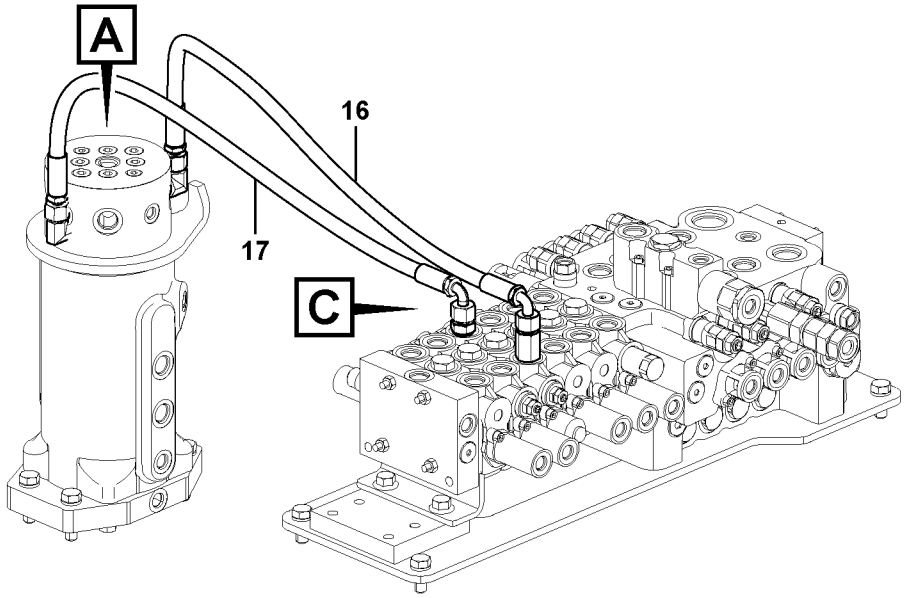
A
C
16
17

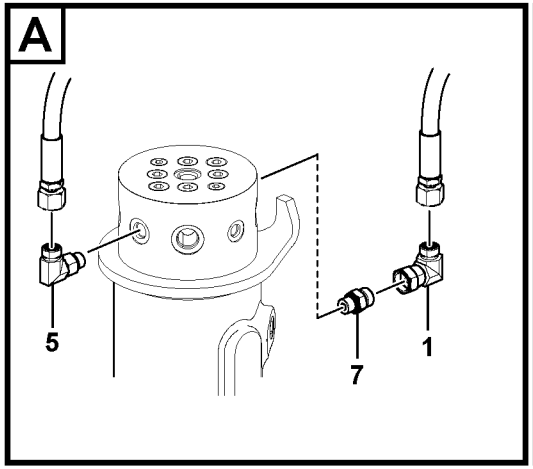
A
5
7
1

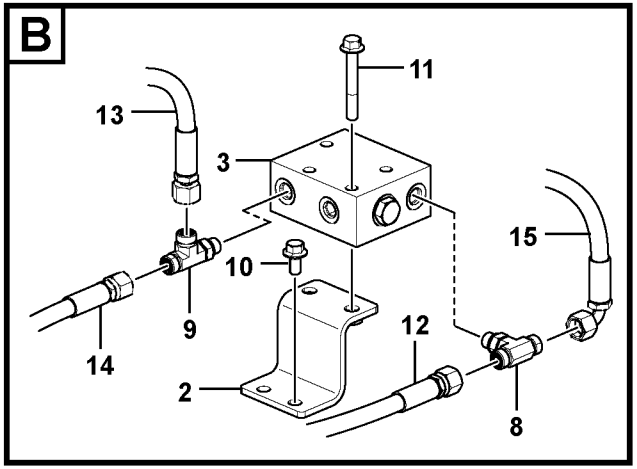
B
11
13
3
15
10
9
12
14
2
8

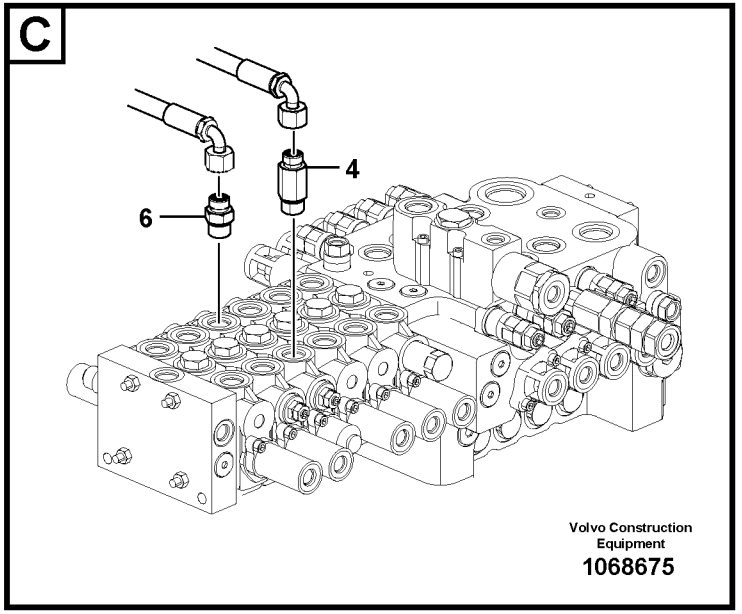
C
4
6
Volvo Construction Equipment
1068675

Fig.	Part No.	Quantity 1	2	3	PS	KIT	Description	Dénomination	Bezeichnung	Denominación	Benämning	Notes
1	**VOE 13933900**	1	1				Elbow nipple	Raccord coudé	Winkelnippel	Niple angular	V-nippel	
	VOE 990737	1	1				•O-ring	•Joint torique	•O-Ring	•Anillo tórico	•O-ring	
2		1			NS		Bracket	Console	Konsole	Consola	Konsol	
3	**VOE 14654556**	1					Non-return valve	Clapet antiretour	Rückschlagventil	Válvula de retención	Backventil	
4	**VOE 15019610**	1	1				Nipple	Raccord	Nippel	Niple	Nippel	
	VOE 990737	1	1				•O-ring	•Joint torique	•O-Ring	•Anillo tórico	•O-ring	
	VOE 993321	1	1				•O-ring	•Joint torique	•O-Ring	•Anillo tórico	•O-ring	
5	**VOE 935069**	1	1				Elbow nipple	Raccord coudé	Winkelnippel	Niple angular	V-nippel	
	VOE 990737	1	1				•O-ring	•Joint torique	•O-Ring	•Anillo tórico	•O-ring	
	VOE 993320	1	1				•O-ring	•Joint torique	•O-Ring	•Anillo tórico	•O-ring	
6	**VOE 935089**	1	1				Nipple	Raccord	Nippel	Niple	Nippel	
	VOE 990737	1	1				•O-ring	•Joint torique	•O-Ring	•Anillo tórico	•O-ring	
	VOE 993321	1	1				•O-ring	•Joint torique	•O-Ring	•Anillo tórico	•O-ring	
7	**VOE 935085**	1	1				Nipple	Raccord	Nippel	Niple	Nippel	
	VOE 990737	1	1				•O-ring	•Joint torique	•O-Ring	•Anillo tórico	•O-ring	
	VOE 993320	1	1				•O-ring	•Joint torique	•O-Ring	•Anillo tórico	•O-ring	
8	**VOE 936606**	1					Nipple	Raccord	Nippel	Niple	Nippel	
	VOE 993320	1					•O-ring	•Joint torique	•O-Ring	•Anillo tórico	•O-ring	
	VOE 990737	2					•O-ring	•Joint torique	•O-Ring	•Anillo tórico	•O-ring	
9	**VOE 936932**	1					Nipple	Raccord	Nippel	Niple	Nippel	S/N -210273
	VOE 14661878	1					Nipple	Raccord	Nippel	Niple	Nippel	S/N 210274-
10	**VOE 946441**	2					Flange screw	Vis à embase	Flanschschraube	Tornillo embridado	Flänsskruv	
11	**VOE 984758**	2					Flange screw	Vis à embase	Flanschschraube	Tornillo embridado	Flänsskruv	
12	**VOE 15095022**	1					Hose assembly	Conduit flexible	Schlauchleitung	Conducto	Slangledning	
13	**936400**	1										
14	**VOE 936510**	1					Hose assembly	Conduit flexible	Schlauchleitung	Conducto	Slangledning	
15	**VOE 936537**	1					Hose assembly	Conduit flexible	Schlauchleitung	Conducto	Slangledning	
16	**VOE 936478**		1				Hose assembly	Conduit flexible	Schlauchleitung	Conducto	Slangledning	
17	**VOE 936474**		1				Hose assembly	Conduit flexible	Schlauchleitung	Conducto	Slangledning	

1	**8291482**	**Arbetshydraulik, schaktblad övre** **Hidráulica de trabajo, hoja niveladora superior** **Arbeitshydraulik, Planierschild oben** **Système hydraulique de travail, levage de lame bulldozer** **Working hydraulics, dozer blade upper**	Catalogue id **20670** / Group **916**
2	**8291483**		Illustr. No **1068675** / Section **4900**
3			Issue **PUB 20032419-B** / Page **485**
4			
5			

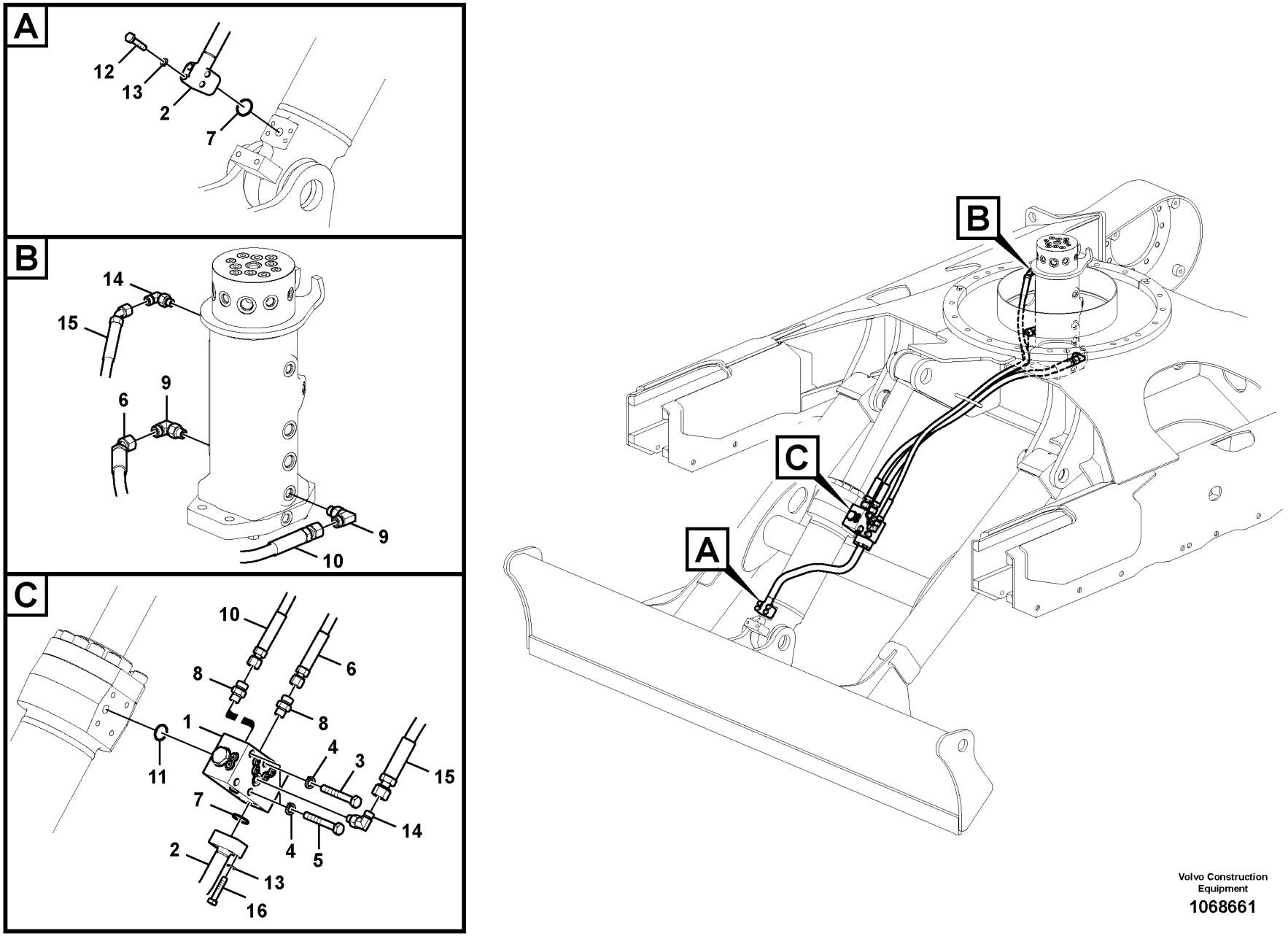

Volvo Construction Equipment

1068661

Fig.	Part No.	Quantity 1	2	3	PS	KIT	Description	Dénomination	Bezeichnung	Denominación	Benämning	Notes
1	**VOE 14660909**	1					Non-return valve	Clapet antiretour	Rückschlagventil	Válvula de retención	Backventil	
1	**VOE 14662064**		1				Non-return valve	Clapet antiretour	Rückschlagventil	Válvula de retención	Backventil	
2	**VOE 14632068**	1	1				Pipe	Tuyau	Rohrleitung	Tubo	Rör	
3	**VOE 983256**	2	2				Hexagon screw	Vis à tête hexagonale	Sechskantschraube	Tornillo hexagonal	Sexkantsskruv	
4	**VOE 955922**	4	4				Spring washer	Rondelle élastique	Federscheibe	Arandela elástica	Fjäderbricka	
5	**VOE 991635**	2	2				Hexagon screw	Vis à tête hexagonale	Sechskantschraube	Tornillo hexagonal	Sexkantsskruv	
6	**VOE 14630051**	1	1				Hose	Flexible	Schlauch	Manguera	Slang	
7	**VOE 990741**	2	2				O-ring	Joint torique	O-Ring	Anillo tórico	O-ring	
8	**VOE 935085**	2	2				Nipple	Raccord	Nippel	Niple	Nippel	
	VOE 990737	2	2				•O-ring	•Joint torique	•O-Ring	•Anillo tórico	•O-ring	
	VOE 993320	2	2				•O-ring	•Joint torique	•O-Ring	•Anillo tórico	•O-ring	
9	**VOE 935069**	2	2				Elbow nipple	Raccord coudé	Winkelnippel	Niple angular	V-nippel	
	VOE 990737	2	2				•O-ring	•Joint torique	•O-Ring	•Anillo tórico	•O-ring	
	VOE 993320	2	2				•O-ring	•Joint torique	•O-Ring	•Anillo tórico	•O-ring	
10	**VOE 14627493**	1	1				Hose	Flexible	Schlauch	Manguera	Slang	
11	**VOE 983505**	1	1				O-ring	Joint torique	O-Ring	Anillo tórico	O-ring	
12	**VOE 983245**	4	4				Hexagon screw	Vis à tête hexagonale	Sechskantschraube	Tornillo hexagonal	Sexkantsskruv	
13	**VOE 955921**	8	8				Spring washer	Rondelle élastique	Federscheibe	Arandela elástica	Fjäderbricka	
14	**VOE 935067**	2					Nipple	Raccord	Nippel	Niple	Nippel	
	VOE 990736	2					•O-ring	•Joint torique	•O-Ring	•Anillo tórico	•O-ring	
	VOE 993319	2					•O-ring	•Joint torique	•O-Ring	•Anillo tórico	•O-ring	
15	**VOE 14632070**	1					Hose	Flexible	Schlauch	Manguera	Slang	
16	**VOE 991634**	4	4				Hexagon screw	Vis à tête hexagonale	Sechskantschraube	Tornillo hexagonal	Sexkantsskruv	

1	**8291482**	**Arbetshydraulik, schaktblad.** **Hidráulica de trabajo, hoja diagonal.** **Arbeitshydraulik, Frontschar.** **Hydraulique de travail, lame bulldozer.** **Working hydraulic, dozer blade**	Catalogue id **20670**	Group **916**
2	**8291483**		Illustr. No **1068661**	Section **5100**
3			Issue **PUB 20032419-B**	Page **487**
4				
5				

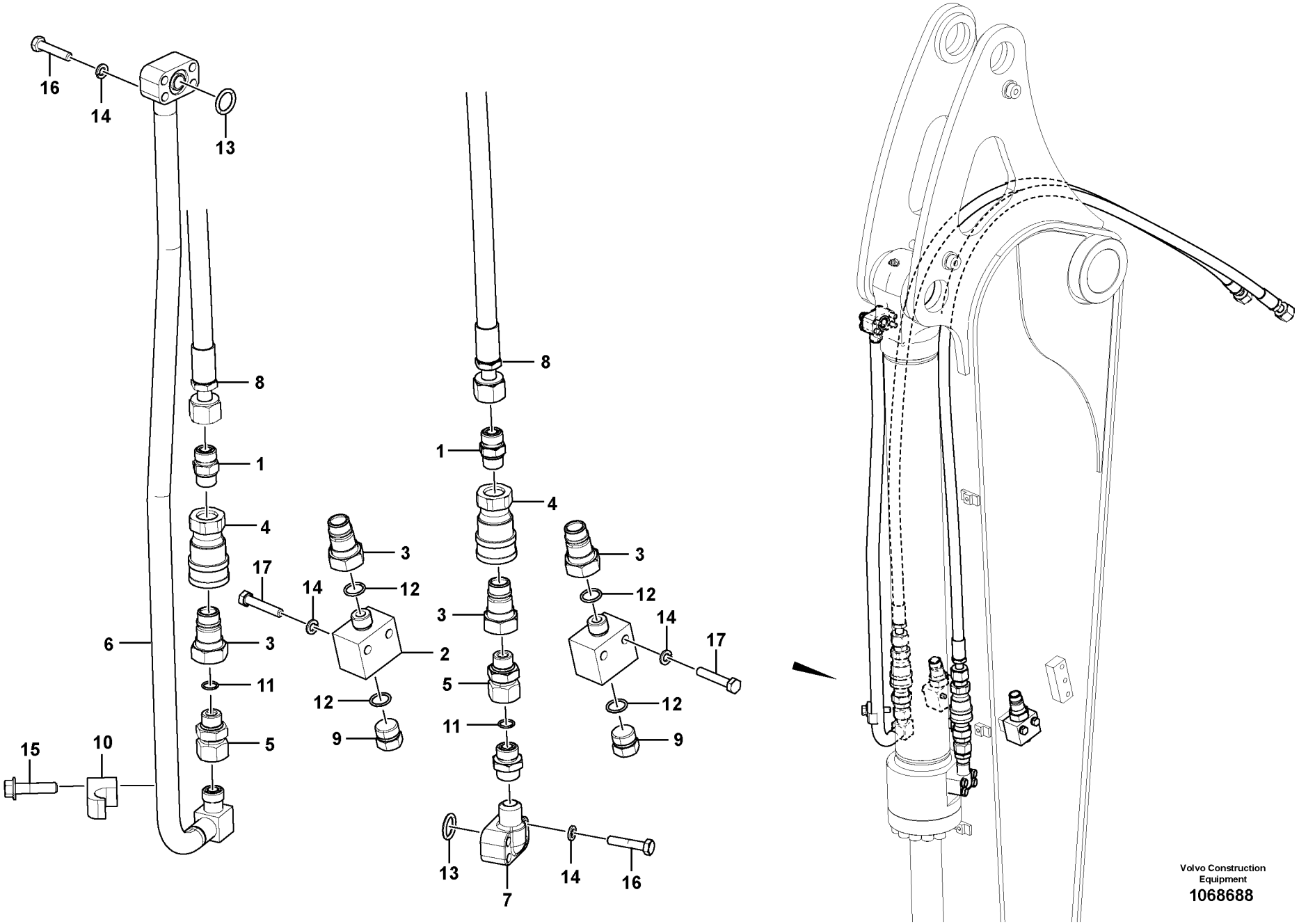

Volvo Construction Equipment
1068688

Fig.	Part No.	Quantity 1	2	3	4	5	PS	KIT	Description	Dénomination	Bezeichnung	Denominación	Benämning	Notes
1	**VOE 13933923**	2	2		2	2			Nipple	Raccord	Nippel	Niple	Nippel	
	VOE 990738	2	2		2	2			•O-ring	•Joint torique	•O-Ring	•Anillo tórico	•O-ring	
	VOE 993321	2	2		2	2			•O-ring	•Joint torique	•O-Ring	•Anillo tórico	•O-ring	
2	**VOE 14585848**	2	2		2	2			Block	Bloc	Block	Bloque	Block	
3	**VOE 14586821**	4	4		4	4			Nipple	Raccord	Nippel	Niple	Nippel	
4	**VOE 14586820**	2	2		2	2			Snap-on coupling	Accouplement rapi.	Schnellkupplung	Acoplamiento rápid.	Snabbkoppling	
5	**VOE 14587717**	2	2		2	2			Connector	Connexion	Anschluss	Unión	Anslutning	
	VOE 993321	2	2		2	2			•O-ring	•Joint torique	•O-Ring	•Anillo tórico	•O-ring	
6	**VOE 14628314**	1	1						Pipe	Tuyau	Rohrleitung	Tubo	Rör	
7	**VOE 14628316**	1	1						Pipe	Tuyau	Rohrleitung	Tubo	Rör	
8	**VOE 14629597**	2		2		2			Hose	Flexible	Schlauch	Manguera	Slang	
8	**VOE 14627235**		2		2				Hose	Flexible	Schlauch	Manguera	Slang	
9	**VOE 14880068**	2	2		2	2			Plug	Tampon	Stopfen	Tapón	Plugg	
10	**VOE 14881233**	1							Clamp	Collier serrage	Klemme	Abrazadera	Klamma	
11	**VOE 990738**	2	3		2	2			O-ring	Joint torique	O-Ring	Anillo tórico	O-ring	
12	**VOE 993321**	4	4		4	4			O-ring	Joint torique	O-Ring	Anillo tórico	O-ring	
13	**VOE 990741**	2	2						O-ring	Joint torique	O-Ring	Anillo tórico	O-ring	
14	**VOE 955921**	12	12		4	4			Spring washer	Rondelle élastique	Federscheibe	Arandela elástica	Fjäderbricka	
15	**VOE 13965185**	1							Screw	Vis	Schraube	Tornillo	Skruv	
16	**VOE 983245**	8	8						Hexagon screw	Vis à tête hexagona	Sechskantschraub	Tornillo hexagonal	Sexkantsskruv	
17	**VOE 991123**	4	4		4	4			Hexagon screw	Vis à tête hexagona	Sechskantschraub	Tornillo hexagonal	Sexkantsskruv	

1	**8291467**	**Arbetshydraulik, gripsystem på arbetsutrustning** **Hidráulica de trabajo, sistema de cuchara de almeja en el equipo de trabajo** **Arbeitshydraulik, Greifersystem auf Arbeitsausstattung** **Commande hydraulique d'outil, système de préhension sur équipement de travail** **Working hydraulics, grab system on work equipment**	Catalogue id **20670** / Group **916** Illustr. No **1068688** / Section **8100** Issue **PUB 20032419-B** / Page **489**
2	**8293070**		
3	**8294783**		
4	**8294797**		
5	**8294784**		

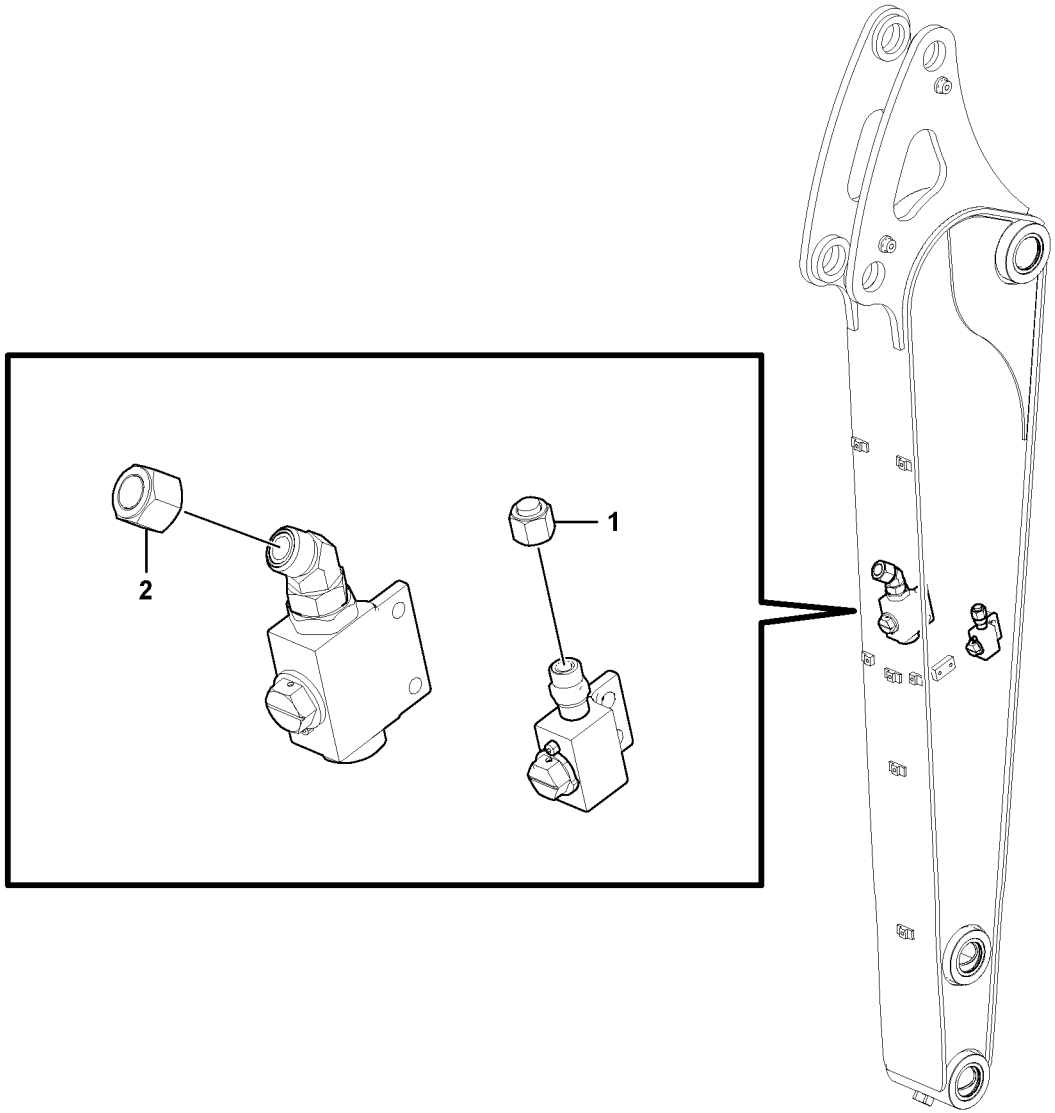

Volvo Construction Equipment
1070038

Fig.	Part No.	Quantity 1	2	3	4	5	PS	KIT	Description	Dénomination	Bezeichnung	Denominación	Benämning	Notes
1	**VOE 935574**	1	1	1	1				Plug	Tampon	Stopfen	Tapón	Plugg	
2	**VOE 935576**	1	1	1	1				Plug	Tampon	Stopfen	Tapón	Plugg	

1	**8294786, 8294787**	**Pluggar sats** **Kit de tapons** **Stopfens-Kit** **Kit bouchons** **Plugs kit**	Catalogue id **20670**	Group **916**
2	**8294791, 8294792**		Illustr. No **1070038**	Section **8150**
3	**8294793, 8294794**		Issue **PUB 20032419-B**	Page **491**
4	**8294795, 8294796**			
5				

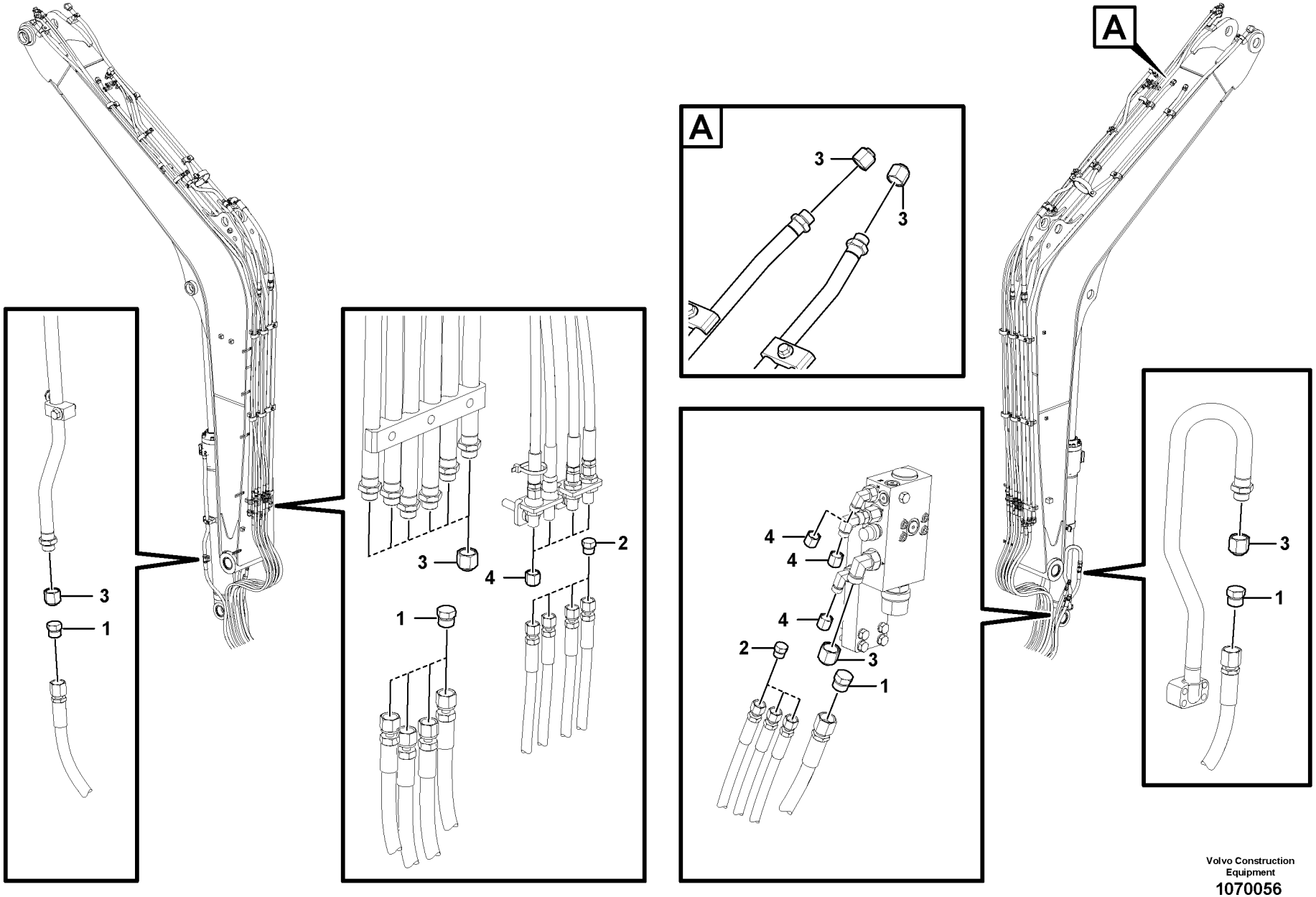

Volvo Construction Equipment

1070056

Fig.	Part No.	Quantity 1	2	3	PS	KIT	Description	Dénomination	Bezeichnung	Denominación	Benämning	Notes
1	**VOE 935486**	6	6				Plug	Tampon	Stopfen	Tapón	Plugg	
	VOE 990738	6	6				•O-ring	•Joint torique	•O-Ring	•Anillo tórico	•O-ring	
2	**VOE 935650**	5					Plug	Tampon	Stopfen	Tapón	Plugg	
3	**VOE 935574**	10	10				Plug	Tampon	Stopfen	Tapón	Plugg	
4	**VOE 935756**		5				Plug	Tampon	Stopfen	Tapón	Plugg	

1	**8294789**	**Pluggar sats** **Kit de tapons** **Stopfens-Kit** **Kit bouchons** **Plugs kit**	Catalogue id **20670**	Group **916**
2	**8294790**		Illustr. No **1070056**	Section **8200**
3			Issue **PUB 20032419-B**	Page **493**
4				
5				

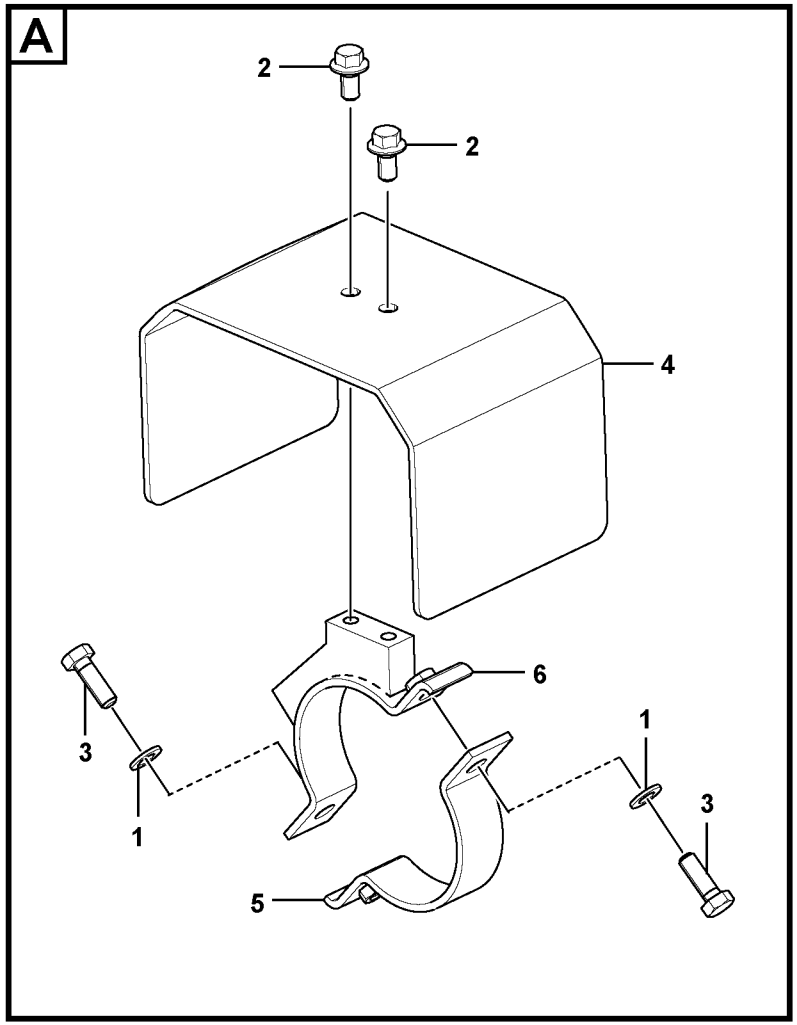

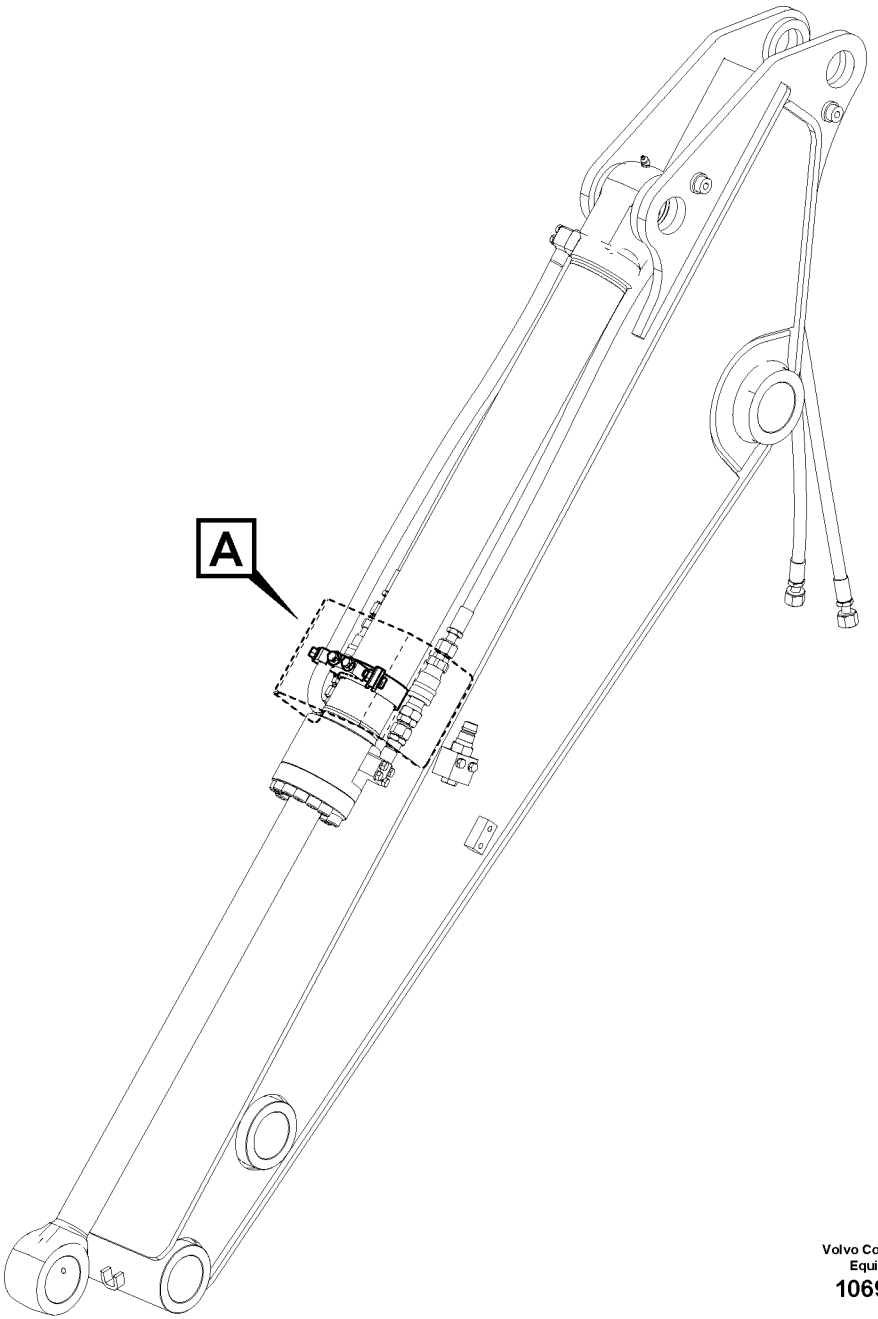

Volvo Construction Equipment
1069837

Fig.	Part No.	Quantity 1	2	3	PS	KIT	Description	Dénomination	Bezeichnung	Denominación	Benämning	Notes
1	**VOE 992040**	2					Plain washer	Rondelle plane	Flachscheibe	Arandela plana	Planbricka	
2	**VOE 946441**	2					Flange screw	Vis à embase	Flanschschraube	Tornillo embridado	Flänsskruv	
3	**VOE 983252**	2					Hexagon screw	Vis à tête hexagonale	Sechskantschraube	Tornillo hexagonal	Sexkantsskruv	
4	**VOE 14528814**	1					Cover	Capot	Haube	Capo	Lock	
5	**VOE 14522134**	1					Clamp	Collier serrage	Klemme	Abrazadera	Klamma	
6	**VOE 14528813**	1					Clamp	Collier serrage	Klemme	Abrazadera	Klamma	

1		**Arbetshydraulik, kåpor** **Hidráulica de trabajo, tapas** **Arbeitshydraulik, Haube** **Commande hydraulique d'outil, capot de protection** **Working hydraulic, covers**	Catalogue id **20670**	Group **916**
2			Illustr. No **1069837**	Section **9000**
3			Issue **PUB 20032419-B**	Page **495**
4				
5		**8291467, 8291468, 8293070, 8293071**		

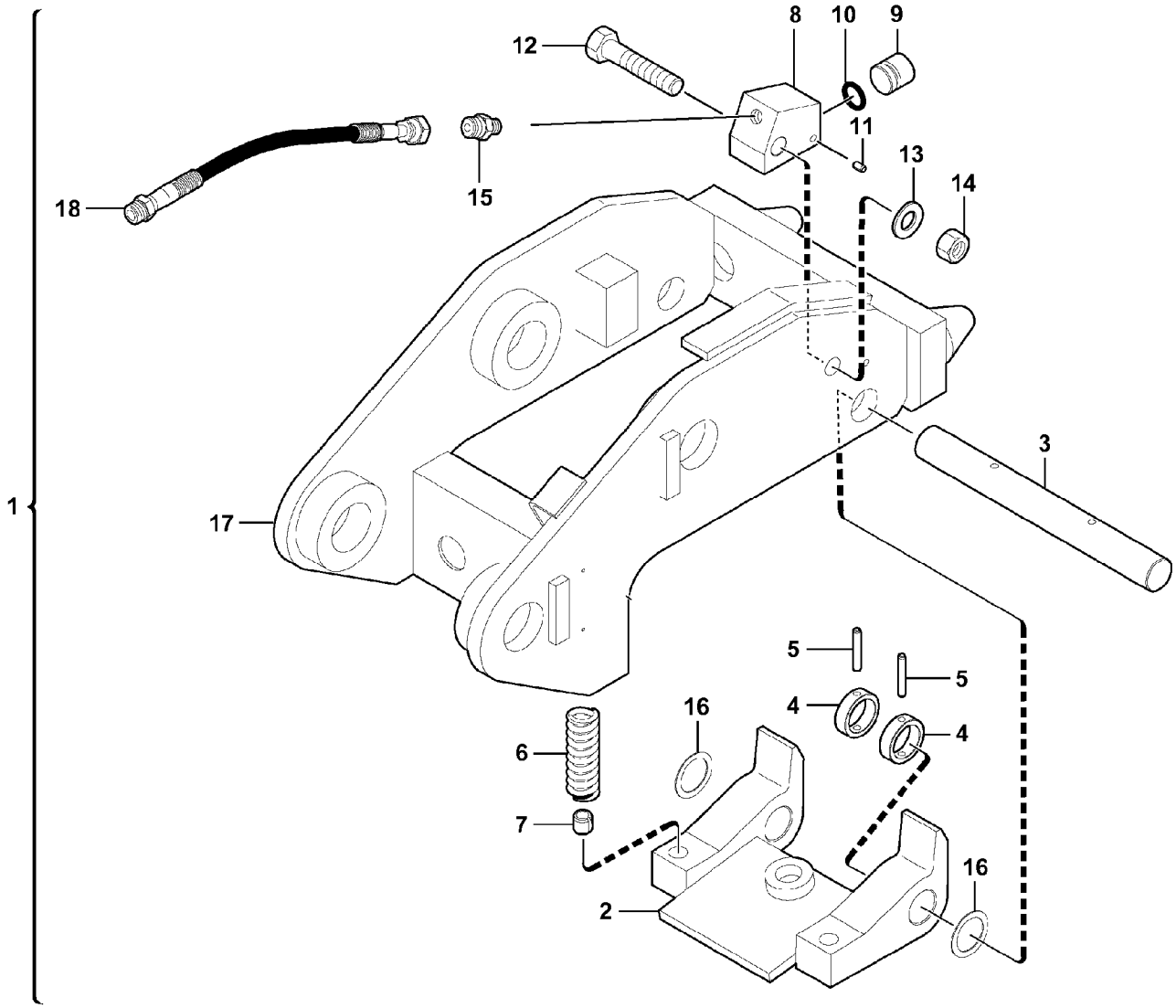
1
2
3
4
4
5
5
6
7
8
9
10
11
12
13
14
15
16
16
17
18

Fig.	Part No.	Quantity 1	2	3	PS	KIT	Description	Dénomination	Bezeichnung	Denominación	Benämning	Notes
1	**VOE 15637685**	1					Quick connecting kit	Raccord rapide	Schnellkupplungssat	Kit acoplamiento rapi	Snabbkopplingssats	
2	**VOE 11805574**	1					•Latch	•Loquet	•Riegel	•Pestillo	•Regel	
3	**VOE 11805502**	1					•Pin	•Clavette	•Splint	•Pasador	•Sprint	
4	**VOE 11805707**	2					•Stop	•Arrêt	•Anschlag	•Parada	•Stopp	
5	**VOE 13951981**	2					•Spring pin	•Goupille tubulaire	•Federstift	•Pasador tubular	•Fjädrande pinne	
6	**VOE 11806487**	2					•Spring	•Ressort	•Feder	•Resorte	•Fjäder	
7	**VOE 11806154**	2					•Pin	•Clavette	•Splint	•Pasador	•Sprint	
8	**VOE 11803893**	1					•Cylinder housing	•Carter cylindre	•Zylindergehäuse	•Cárter cilindro	•Cylinderhus	
9	**VOE 11803891**	1					•Piston	•Piston	•Kolben	•Pistón	•Kolv	
10	**VOE 11803890**	1					•O-ring	•Joint torique	•O-Ring	•Anillo tórico	•O-ring	
11	**VOE 11803897**	1					•Spring pin	•Goupille tubulaire	•Federstift	•Pasador tubular	•Fjädrande pinne	
12	**VOE 978940**	1					•Hexagon screw	•Vis à tête hexagonal	•Sechskantschraube	•Tornillo hexagonal	•Sexkantsskruv	
13	**VOE 11803888**	1					•Washer	•Rondelle	•Scheibe	•Arandela	•Bricka	
14	**VOE 979021**	1					•Hexagon nut	•Écrou hexagonal	•Sechskantmutter	•Tuerca hexagonal	•Sexkantsmutter	
15	**VOE 13933883**	1					•Nipple	•Raccord	•Nippel	•Niple	•Nippel	
	VOE 14211856	1					••Sealing ring	••Bague étanchéité	••Dichtring	••Anillo retén	••Tätningsring	
16	**VOE 11805801**	2					•Washer	•Rondelle	•Scheibe	•Arandela	•Bricka	
17	**VOE 11801981**	1					•Tool retainer	•Porte-outil	•Werkzeughalter	•Portaherramientas	•Verktygshållare	
18	**VOE 11806884**	1					•Hose	•Flexible	•Schlauch	•Manguera	•Slang	

1		**Redskapsfäste, snabbfäste** **Portaimplemento, enganche rápido** **Geräteträger, Schnellwechsler** **Fixation, raccord rapide** **Attachment bracket, quickfit**	Catalogue id **20670**	Group **924**
2				
3			Illustr. No **1025768**	Section **100**
4				
5		**8280305**	Issue **PUB 20032419-B**	Page **497**

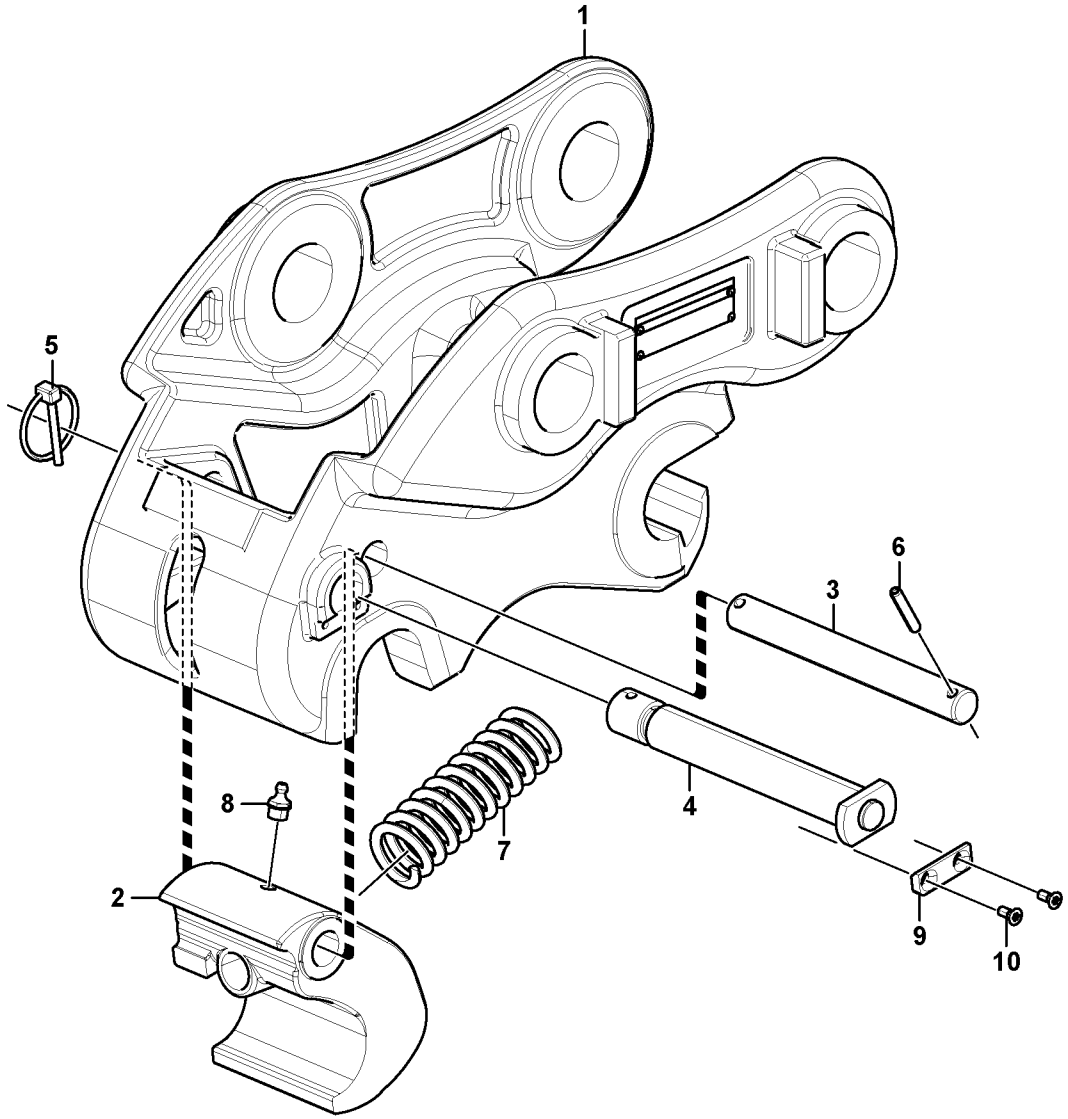

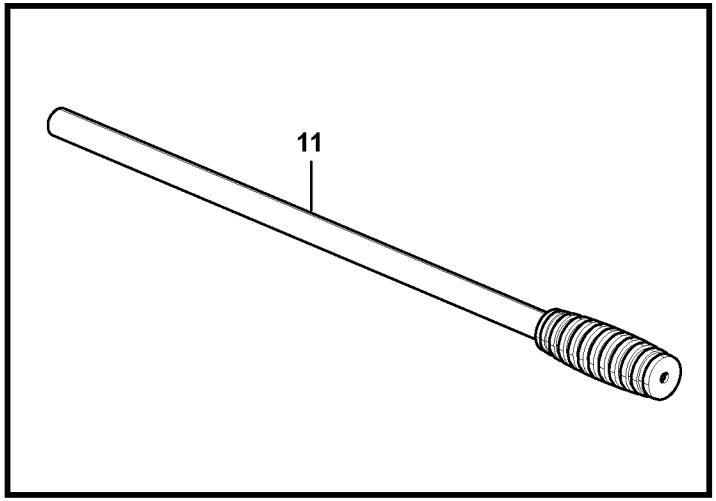

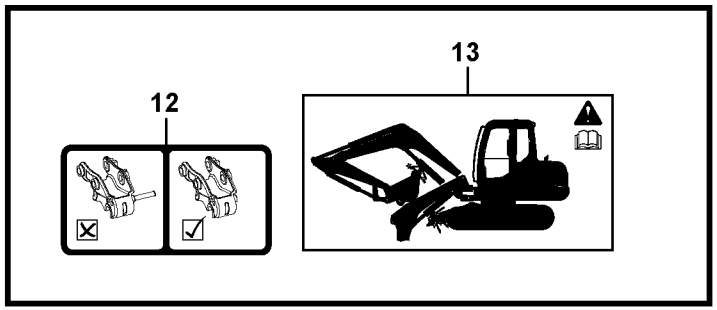

Volvo Construction Equipment
1051680

Fig.	Part No.	Quantity 1	2	3	PS	KIT	Description	Dénomination	Bezeichnung	Denominación	Benämning	Notes
	VOE 15628857	1					Quick connecting kit	Raccord rapide	Schnellkupplungssat	Kit acoplamiento rapi	Snabbkopplingssats	
1		1			NS		•Quick attachment	•Fixation rapide	•Schnellkupplung	•Acoplamiento rápido	•Snabbfäste	
2	**VOE 15626825**	1					••Hook	••Crochet	••Haken	••Gancho	••Krok	
3	**VOE 15626826**	1					••Pivot pin	••Axe palier	••Lagerzapfen	••Eje cojinete	••Lagertapp	
4	**VOE 15626828**	1					••Pin	••Goupille	••Stift	••Pasador	••Pinne	
5	**VOE 15626292**	1					••Pin	••Goupille	••Stift	••Pasador	••Pinne	
6	**VOE 951995**	1					••Spring pin	••Goupille tubulaire	••Federstift	••Pasador tubular	••Fjädrande pinne	
7	**VOE 11712603**	1					••Spring	••Ressort	••Feder	••Resorte	••Fjäder	
8	**VOE 914167**	1					••Lubricating nipple	••Graisseur	••Schmiernippel	••Niple lubricador	••Smörjnippel	
9	**VOE 15626832**	1					••Stop plate	••Plaque butée	••Anschlagplatte	••Disco de tope	••Anslagsplatta	
10	**VOE 969800**	2					••Six point socket scr	••Vis à 6 pans creux	••Sechszahn-Hohlsch	••Racor de seis dient	••Sextandhålskruv	
11	**VOE 15626831**	1					•Handle	•Poignée	•Griff	•Mango	•Handtag	
12	**VOE 15620246**	1					•Decal	•Autocollant	•Aufklebeschild	•Calcomanía	•Dekal	
13	**VOE 14542492**	1					•Warning decal	•Autocollant d'avertiss	•Warnaufkleber	•Calcomanía adverte	•Varningsdekal	

1		**Snabbfäste, mekaniskt** **Portaimplementos mecanico** **Schnellwechsler, Mechanisch** **Porte-outils, mecanique** **Quickfit, mechanical**	Catalogue id **20670**	Group **924**
2			Illustr. No **1051680**	Section **110**
3			Issue **PUB 20032419-B**	Page **499**
4				
5		**8289325**		

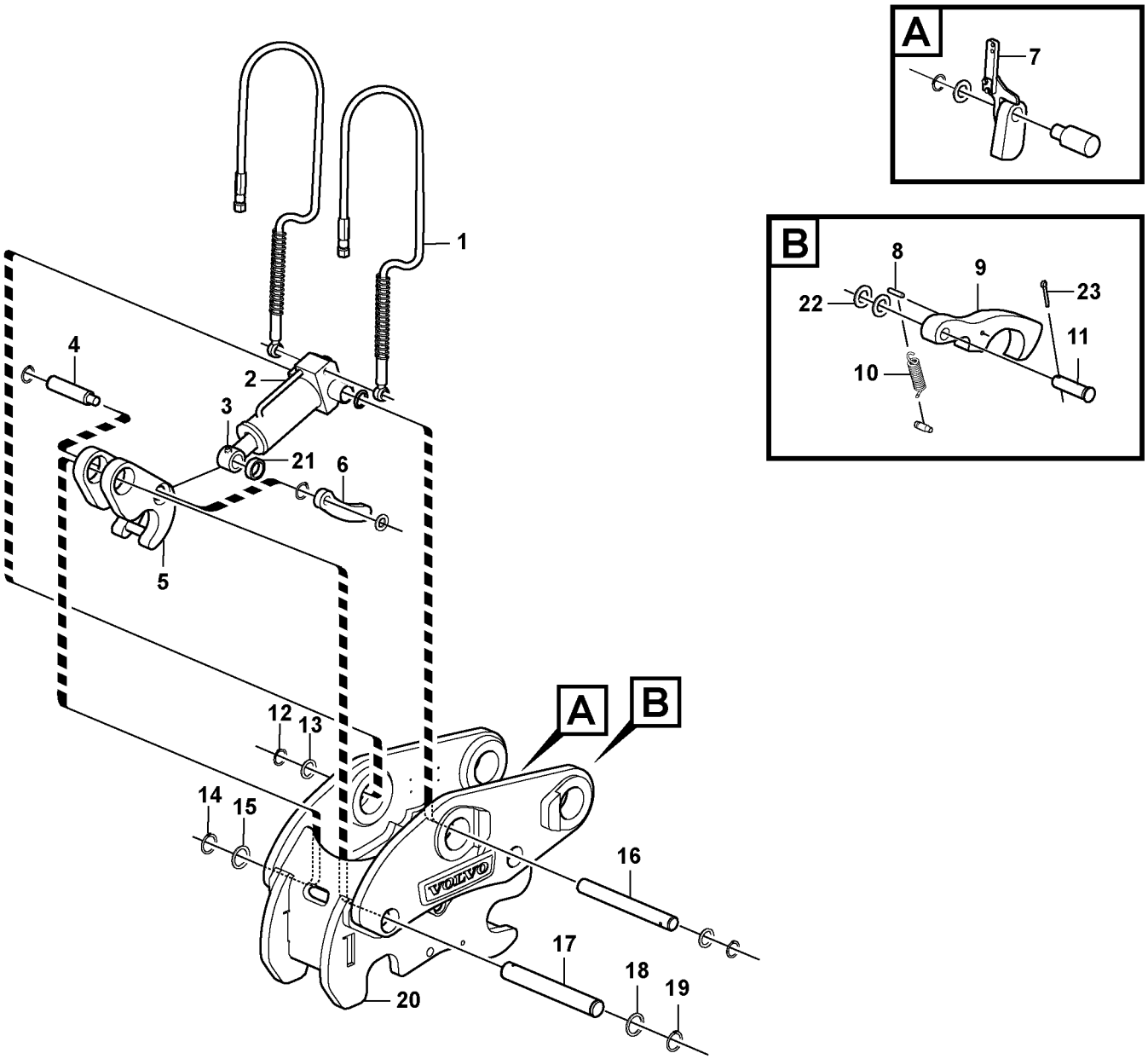

Volvo Construction Equipment
1065762

Fig.	Part No.	Quantity 1	2	3	PS	KIT	Description	Dénomination	Bezeichnung	Denominación	Benämning	Notes
1	**VOE 15415874**	2					Hydraulic hose	Flexible hydraulique	Druckölschlauch	Manguera hidráulica	Hydraulslang	
2	**VOE 15412602**	1					Hydraulic cylinder	Vérin hydraulique	Hydraulikzylinder	Cilindro hidráulico	Hydraulcylinder	
3	**VOE 984453**	2					Lubricating nipple	Graisseur	Schmiernippel	Niple lubricador	Smörjnippel	
4	**VOE 15415864**	1					Pin	Goupille	Stift	Pasador	Pinne	
5	**VOE 15415857**	1					Hook	Crochet	Haken	Gancho	Krok	
6	**VOE 15415858**	1					Pusher plate	Poussoir	Stoßblech	Placa de aplicación	Påtryckare	
7	**VOE 15415861**	1					Bracket	Console	Konsole	Consola	Konsol	
8	**VOE 950570**	1					Pin	Goupille	Stift	Pasador	Pinne	
9	**VOE 15415859**	1					Lock arm	Bras verrouillage	Sperrhebel	Brazo bloqueo	Låsarm	
10	**VOE 15415868**	1					Spring	Ressort	Feder	Resorte	Fjäder	
11	**VOE 15415866**	1					Pivot pin	Axe-guide	Drehzapfen	Eje de articulación	Ledtapp	
12	**VOE 951078**	5					Retaining ring	Bague retenue	Haltering	Anillo retén	Hållarring	
13	**VOE 15415872**	4					Washer	Rondelle	Scheibe	Arandela	Bricka	
14	**VOE 914463**	2					Retaining ring	Bague retenue	Haltering	Anillo retén	Hållarring	
15	**VOE 15415873**	2					Washer	Rondelle	Scheibe	Arandela	Bricka	
16	**VOE 15415862**	1					Pivot pin	Axe-guide	Drehzapfen	Eje de articulación	Ledtapp	
17	**VOE 15415863**	1					Pivot pin	Axe-guide	Drehzapfen	Eje de articulación	Ledtapp	
18	**VOE 955900**	1					Plain washer	Rondelle plane	Flachscheibe	Arandela plana	Planbricka	
19	**VOE 914450**	1					Ring	Bague	Ring	Anillo	Ring	
20		1			NS		Frame	Cadre châssis	Rahmen	Bastidor	Ram	
21	**VOE 15415869**	1					Bushing	Bague	Buchse	Casquillo	Bussning	
22	**VOE 955904**	3					Washer	Rondelle	Scheibe	Arandela	Bricka	
23	**VOE 13907875**	1					Cotter Pin	Goupille Fendue	Splint	Pasador Hendido	Saxpinne	

1		**Redskapsfäste, snabbfäste** **Portaimplemento, enganche rápido** **Geräteträger, Schnellwechsler** **Fixation, raccord rapide** **Attachment bracket, quickfit**	Catalogue id **20670**	Group **924**
2				
3			Illustr. No **1065762**	Section **120**
4				
5		**8292429**	Issue **PUB 20032419-B**	Page **501**



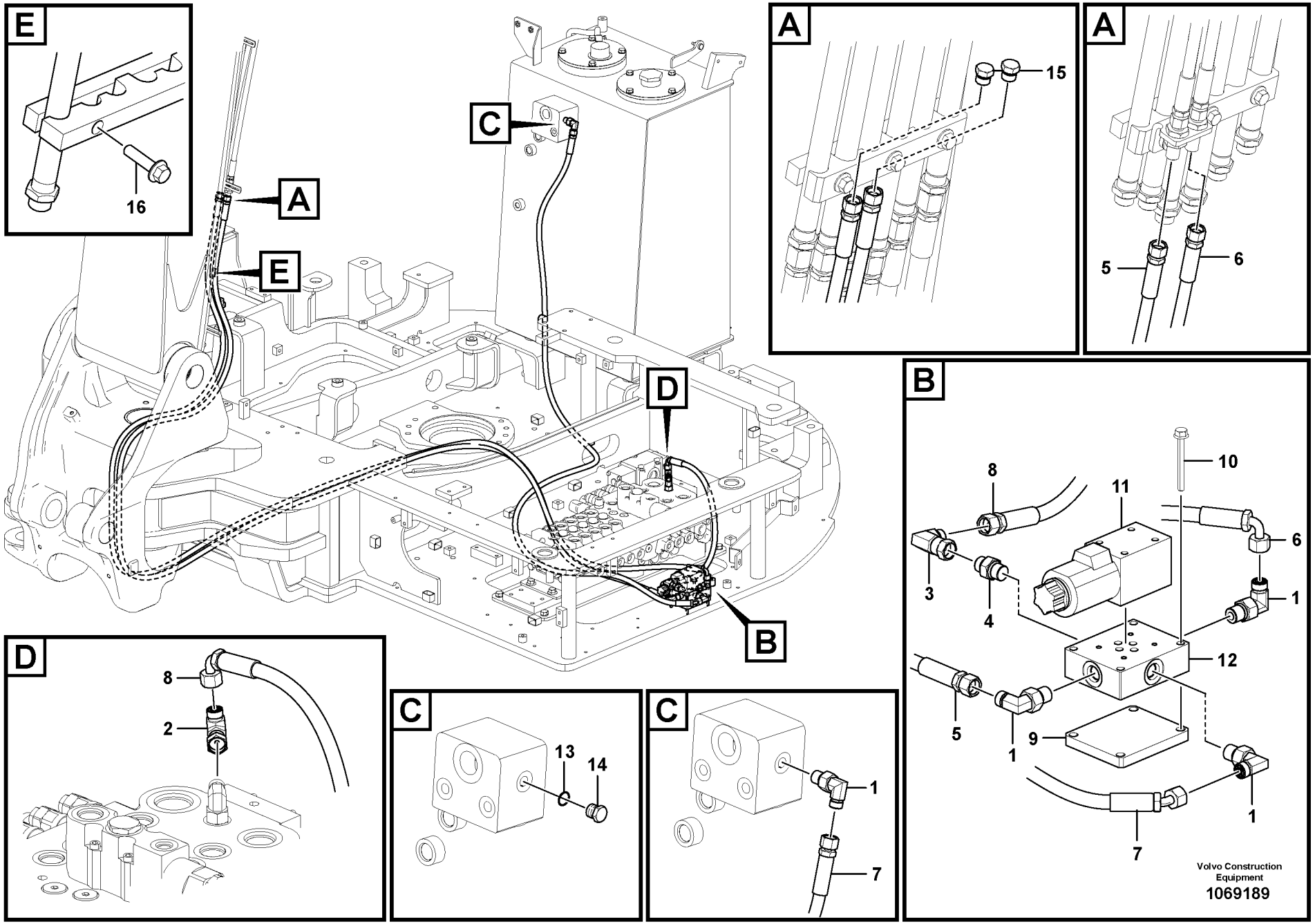
E
16
A
E
C
D
B
A
15
A
5
6
B
8
11
10
6
3
4
1
12
5
1
9
1
7
Volvo Construction Equipment
1069189
D
8
2
C
13
14
C
1
7

Fig.	Part No.	Quantity 1	2	3	PS	KIT	Description	Dénomination	Bezeichnung	Denominación	Benämning	Notes
1	**VOE 13933857**	4					Elbow nipple	Raccord coudé	Winkelnippel	Niple angular	V-nippel	
	VOE 990736	4					•O-ring	•Joint torique	•O-Ring	•Anillo tórico	•O-ring	
	VOE 993320	4					•O-ring	•Joint torique	•O-Ring	•Anillo tórico	•O-ring	
2	**VOE 13933859**	1					T-nipple	Raccord-t	T-Nippel	Niple t	T-nippel	
	VOE 990736	2					•O-ring	•Joint torique	•O-Ring	•Anillo tórico	•O-ring	
3	**VOE 13933905**	1					Elbow nipple	Raccord coudé	Winkelnippel	Niple angular	V-nippel	
	VOE 990736	1					•O-ring	•Joint torique	•O-Ring	•Anillo tórico	•O-ring	
4	**VOE 14578629**	1					Nipple	Raccord	Nippel	Niple	Nippel	
	VOE 990736	1					•O-ring	•Joint torique	•O-Ring	•Anillo tórico	•O-ring	
	VOE 993320	1					•O-ring	•Joint torique	•O-Ring	•Anillo tórico	•O-ring	
5	**VOE 14629057**	1					Hose	Flexible	Schlauch	Manguera	Slang	
6	**VOE 14629058**	1					Hose	Flexible	Schlauch	Manguera	Slang	
7	**VOE 937204**	1					Hose assembly	Conduit flexible	Schlauchleitung	Conducto	Slangledning	
8	**VOE 936403**	1					Hose assembly	Conduit flexible	Schlauchleitung	Conducto	Slangledning	
9	**VOE 14663054**	1					Plate	Tôle	Blech	Chapa	Plåt	
10	**VOE 965214**	4					Screw	Vis	Schraube	Tornillo	Skruv	
11	**VOE 14553285**	1					Valve	Valve	Ventil	Válvula	Ventil	
12	**VOE 14534529**	1					Block	Bloc	Block	Bloque	Block	
13	**VOE 993320**		1				O-ring	Joint torique	O-Ring	Anillo tórico	O-ring	
14	**SA 9415-31021**		1				Plug	Bouchon	Stopfen	Tapon	Plugg	
15	**VOE 935650**			2			Plug	Tampon	Stopfen	Tapón	Plugg	
16	**VOE 13965185**		1				Screw	Vis	Schraube	Tornillo	Skruv	

1	**8291463**
2	**8293061**
3	**8293065**
4	
5	

Arbetshydraulik, snabbfäste på övre ram
Hidráulica de trabajo, acoplamiento rápido en el bastidor superior.
Arbeitshydraulik, Schnellwechsler auf oberem Rahmen
Commande hydraulique d'outil, porte-outil sur tourelle
Working hydraulic, quick fit on upper frame

Catalogue id **20670**	Group **924**
Illustr. No **1069189**	Section **200**
Issue **PUB 20032419-B**	Page **503**



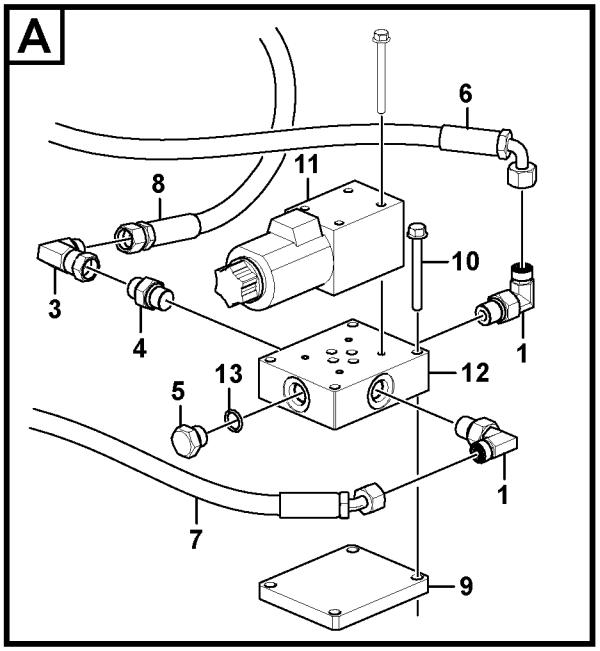

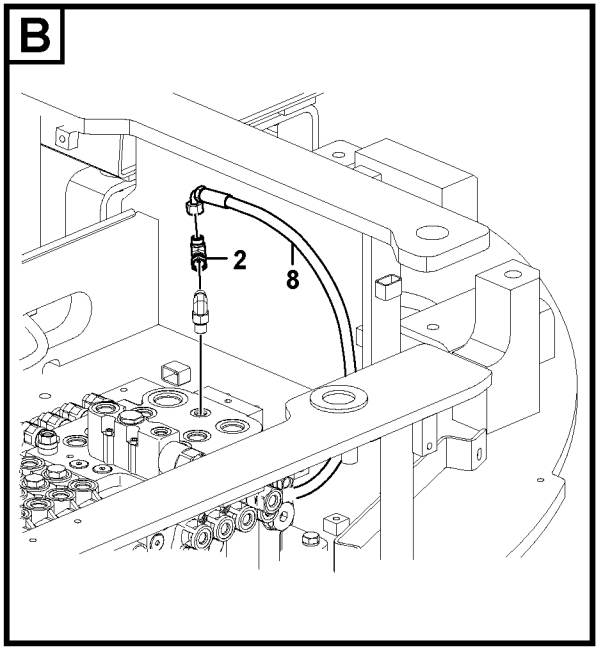

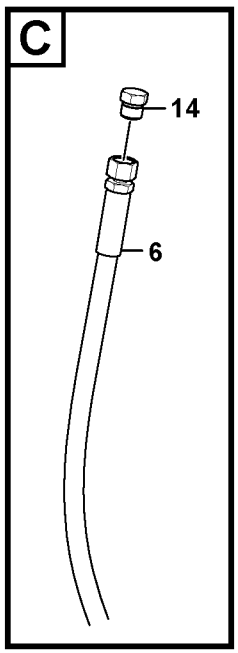

Volvo Construction Equipment
1069212

Fig.	Part No.	Quantity 1	2	3	PS	KIT	Description	Dénomination	Bezeichnung	Denominación	Benämning	Notes
1	**VOE 13933857**	3					Elbow nipple	Raccord coudé	Winkelnippel	Niple angular	V-nippel	
	VOE 990736	3					•O-ring	•Joint torique	•O-Ring	•Anillo tórico	•O-ring	
	VOE 993320	3					•O-ring	•Joint torique	•O-Ring	•Anillo tórico	•O-ring	
2	**VOE 13933859**	1					T-nipple	Raccord-t	T-Nippel	Niple t	T-nippel	
	VOE 990736	2					•O-ring	•Joint torique	•O-Ring	•Anillo tórico	•O-ring	
3	**VOE 13933905**	1					Elbow nipple	Raccord coudé	Winkelnippel	Niple angular	V-nippel	
	VOE 990736	1					•O-ring	•Joint torique	•O-Ring	•Anillo tórico	•O-ring	
4	**VOE 14578629**	1					Nipple	Raccord	Nippel	Niple	Nippel	
	VOE 990736	1					•O-ring	•Joint torique	•O-Ring	•Anillo tórico	•O-ring	
	VOE 993320	1					•O-ring	•Joint torique	•O-Ring	•Anillo tórico	•O-ring	
5	**SA 9415-31021**	1					Plug	Bouchon	Stopfen	Tapon	Plugg	
6	**VOE 14629058**	1					Hose	Flexible	Schlauch	Manguera	Slang	
7	**VOE 937204**	1					Hose assembly	Conduit flexible	Schlauchleitung	Conducto	Slangledning	
8	**VOE 936403**	1					Hose assembly	Conduit flexible	Schlauchleitung	Conducto	Slangledning	
9	**VOE 14663054**	1					Plate	Tôle	Blech	Chapa	Plåt	
10	**VOE 965214**	4					Screw	Vis	Schraube	Tornillo	Skruv	
11	**VOE 14553285**	1					Valve	Valve	Ventil	Válvula	Ventil	
12	**VOE 14534529**	1					Block	Bloc	Block	Bloque	Block	
13	**VOE 993320**	1					O-ring	Joint torique	O-Ring	Anillo tórico	O-ring	
14	**VOE 935650**		2				Plug	Tampon	Stopfen	Tapón	Plugg	

1	**8293062**	**Arbetshydraulik, snabbfäste på övre ram** **Hidráulica de trabajo, acoplamiento rápido en el bastidor superior.** **Arbeitshydraulik, Schnellwechsler auf oberem Rahmen** **Commande hydraulique d'outil, porte-outil sur tourelle** **Working hydraulic, quick fit on upper frame**	Catalogue id **20670**	Group **924**
2	**8293064**		Illustr. No **1069212**	Section **300**
3			Issue **PUB 20032419-B**	Page **505**
4				
5				

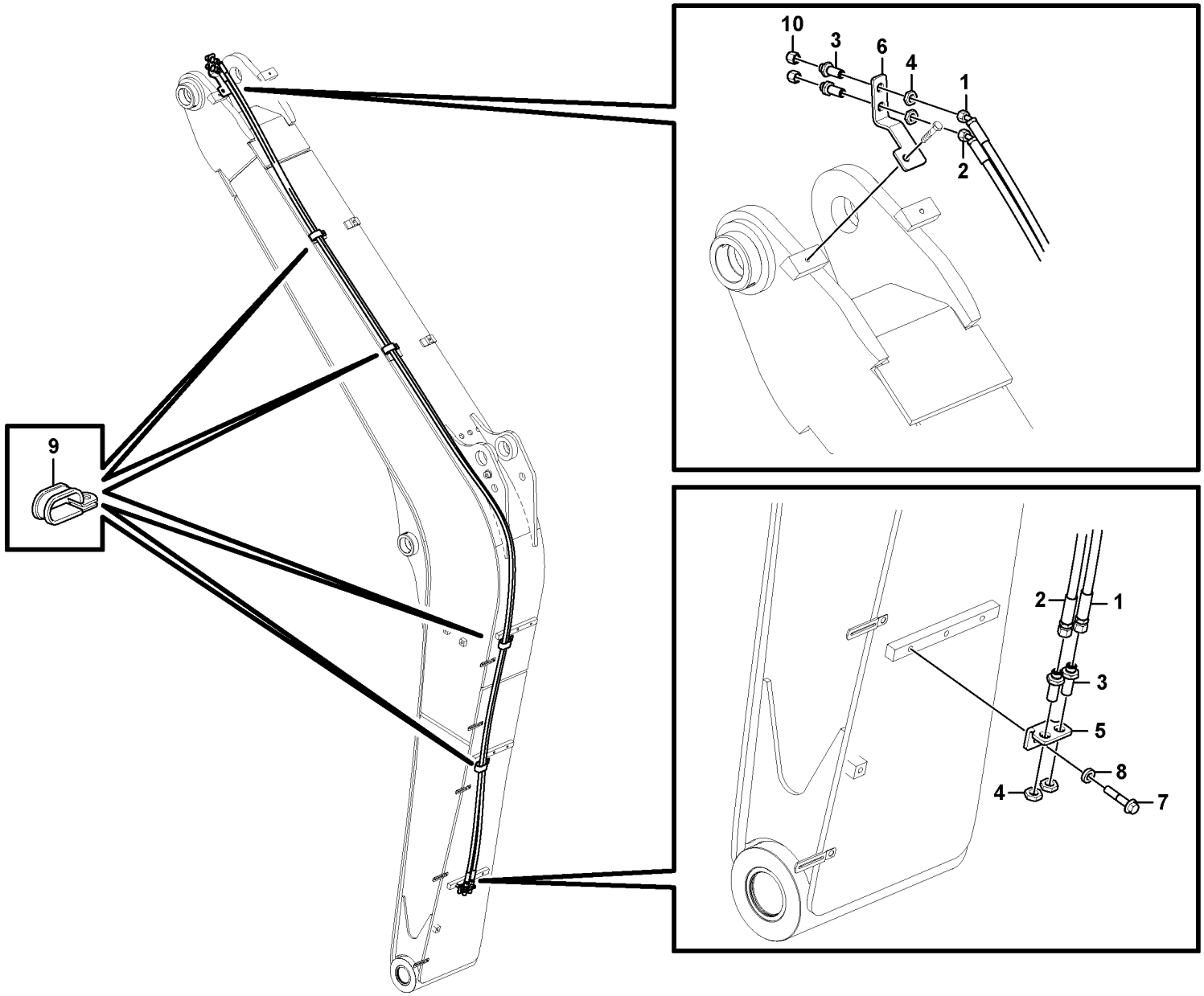
10
3
6
4
1
2
9
2
1
3
5
8
4
7

Fig.	Part No.	Quantity 1	2	3	4	5	PS	KIT	Description	Dénomination	Bezeichnung	Denominación	Benämning	Notes
1	**VOE 14659635**	1	1						Hose	Flexible	Schlauch	Manguera	Slang	
1	**VOE 14659636**			1					Hose	Flexible	Schlauch	Manguera	Slang	
2	**VOE 14659636**	1							Hose	Flexible	Schlauch	Manguera	Slang	
2	**VOE 14662067**			1					Hose	Flexible	Schlauch	Manguera	Slang	
3	**VOE 935424**	4	2	4					Nipple	Raccord	Nippel	Niple	Nippel	
	VOE 990736	8	4	8					•O-ring	•Joint torique	•O-Ring	•Anillo tórico	•O-ring	
4	**VOE 935428**	4	2	4					Lock nut	Contre-écrou	Sicherungsmutter	Contratuerca	Låsmutter	
5	**VOE 14555444**	1	1	1					Bracket	Console	Konsole	Consola	Konsol	
6		1	1	1			NS		Bracket	Console	Konsole	Consola	Konsol	
7	**VOE 13965186**	1	1	1					Screw	Vis	Schraube	Tornillo	Skruv	
8	**VOE 14501898**	1	1	1					Plain washer	Rondelle plane	Flachscheibe	Arandela plana	Planbricka	
9	**VOE 14515524**	4		4					Clip	Clip	Clip	Clip	Clips	
9	**VOE 14500295**		4						Clip	Clip	Clip	Clip	Clips	
10	**VOE 935756**				2	1			Plug	Tampon	Stopfen	Tapón	Plugg	

1	**8291464**	**Arbetshydraulik, snabbfäste på bom** **Hidráulica de trabajo, acoplamiento rápido en la pluma.** **Arbeitshydraulik, Schnellwechsler auf Ausleger** **Commande hydraulique d'outil, porte-outil sur flèche** **Working hydraulic, quick fit on boom**	Catalogue id **20670**	Group **924**
2	**8293063**		Illustr. No **1069840**	Section **400**
3	**8294816**		Issue **PUB 20032419-B**	Page **507**
4	**8293069**			
5	**8293068**			

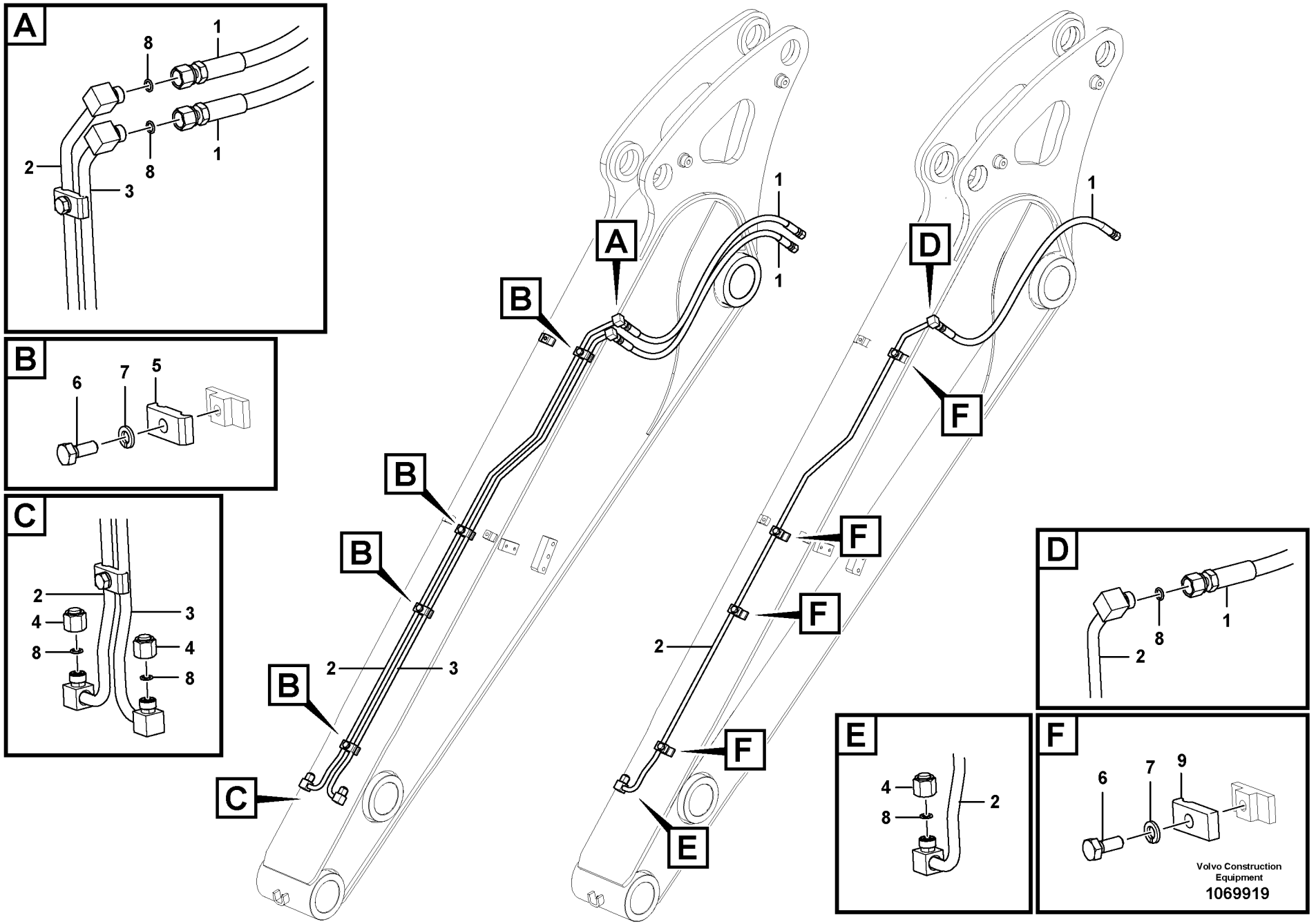
A
8
1
2
3
8
1
B
6
7
5
C
2
4
8
3
4
8
A
B
B
B
B
C
2
3
1
1
D
F
F
F
F
E
2
E
4
8
2
D
1
8
2
F
6
7
9
Volvo Construction Equipment
1069919

Fig.	Part No.	Quantity 1	2	3	4	5	PS	KIT	Description	Dénomination	Bezeichnung	Denominación	Benämning	Notes
1	**VOE 14659639**	2	2	1	1				Hose	Flexible	Schlauch	Manguera	Slang	
2	**VOE 14627496**	1		1					Pipe	Tuyau	Rohrleitung	Tubo	Rör	
2	**VOE 14628919**		1		1				Pipe	Tuyau	Rohrleitung	Tubo	Rör	
3	**VOE 14627494**	1							Pipe	Tuyau	Rohrleitung	Tubo	Rör	
3	**VOE 14628039**		1						Pipe	Tuyau	Rohrleitung	Tubo	Rör	
4	**VOE 935756**	2	2	1	1				Plug	Tampon	Stopfen	Tapón	Plugg	
5	**VOE 14880475**	4	4						Clamp	Collier serrage	Klemme	Abrazadera	Klamma	
6	**VOE 983242**	4	4	4	4				Hexagon screw	Vis à tête hexagona	Sechskantschraub	Tornillo hexagonal	Sexkantsskruv	
7	**VOE 955921**	4	4	4	4				Spring washer	Rondelle élastique	Federscheibe	Arandela elástica	Fjäderbricka	
8	**VOE 990736**	4	4	2	2				O-ring	Joint torique	O-Ring	Anillo tórico	O-ring	
9	**VOE 14880477**			4	4				Clamp	Collier serrage	Klemme	Abrazadera	Klamma	

1	**8291465**
2	**8291466**
3	**8293066**
4	**8293067**
5	

Arbetshydraulik, snabbfäste på skaft
Hidráulica de trabajo, acoplamiento rápido en el brazo.
Arbeitshydraulik, Schnellwechsler auf Stiel
Commande hydraulique d'outil, porte-outil sur balancier
Working hydraulic, quick fit on dipper arm

Catalogue id **20670**	Group **924**
Illustr. No **1069919**	Section **700**
Issue **PUB 20032419-B**	Page **509**

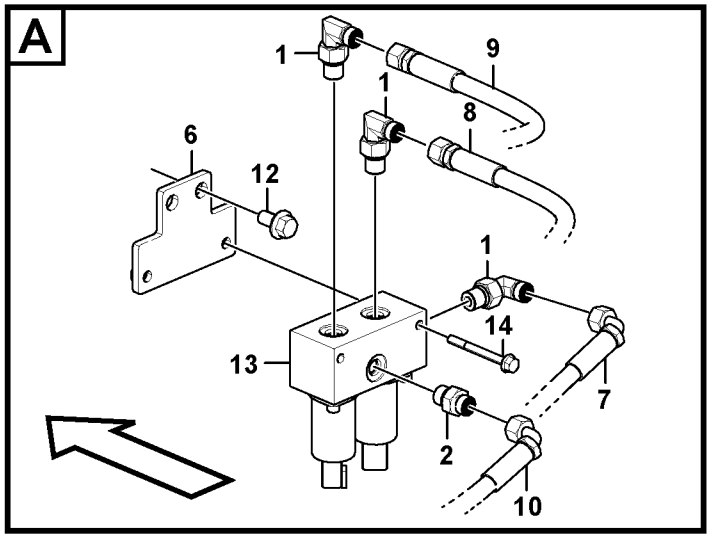

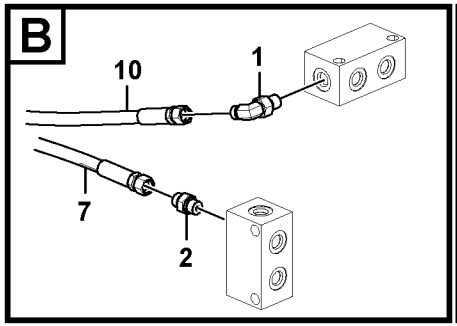

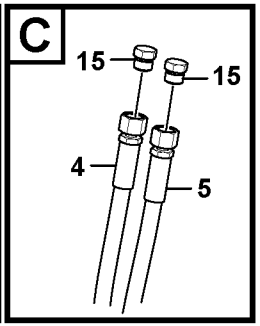

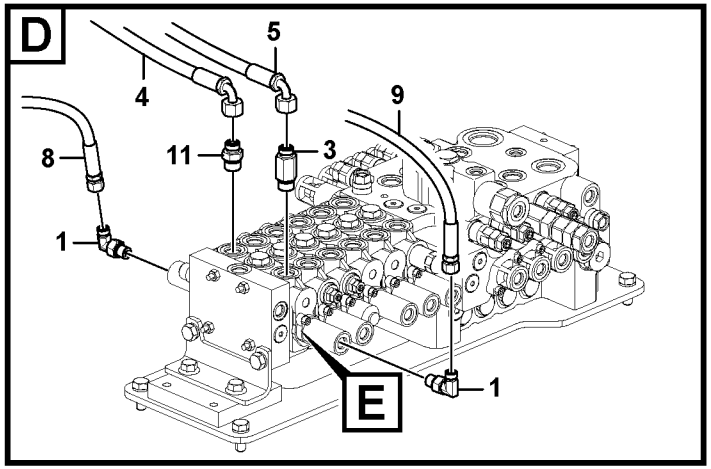

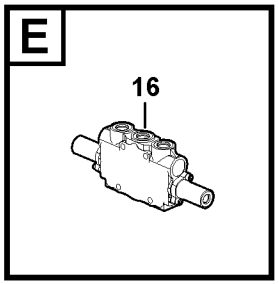

Volvo Construction Equipment
1070019

Fig.	Part No.	Quantity 1	2	3	PS	KIT	Description	Dénomination	Bezeichnung	Denominación	Benämning	Notes
1	**VOE 13933857**	6		6			Elbow nipple	Raccord coudé	Winkelnippel	Niple angular	V-nippel	
	VOE 990736	6		6			•O-ring	•Joint torique	•O-Ring	•Anillo tórico	•O-ring	
	VOE 993320	6		6			•O-ring	•Joint torique	•O-Ring	•Anillo tórico	•O-ring	
2	**VOE 13933858**	2		2			Nipple	Raccord	Nippel	Niple	Nippel	
	VOE 990736	2		2			•O-ring	•Joint torique	•O-Ring	•Anillo tórico	•O-ring	
	VOE 993320	2		2			•O-ring	•Joint torique	•O-Ring	•Anillo tórico	•O-ring	
3	**VOE 15019610**	1		1			Nipple	Raccord	Nippel	Niple	Nippel	
	VOE 990737	1		1			•O-ring	•Joint torique	•O-Ring	•Anillo tórico	•O-ring	
	VOE 993321	1		1			•O-ring	•Joint torique	•O-Ring	•Anillo tórico	•O-ring	
4	**VOE 14629059**	1		1			Hose	Flexible	Schlauch	Manguera	Slang	
5	**VOE 14629060**	1		1			Hose	Flexible	Schlauch	Manguera	Slang	
6	**VOE 14629386**	1		1			Plate	Tôle	Blech	Chapa	Plåt	
7	**VOE 15169206**	1		1			Hose	Flexible	Schlauch	Manguera	Slang	
8	**VOE 936957**	1		1			Hose assembly	Conduit flexible	Schlauchleitung	Conducto	Slangledning	
9	**VOE 937575**	1		1			Hose assembly	Conduit flexible	Schlauchleitung	Conducto	Slangledning	
10	**VOE 936288**	1		1			Hose assembly	Conduit flexible	Schlauchleitung	Conducto	Slangledning	
11	**VOE 935089**	1		1			Nipple	Raccord	Nippel	Niple	Nippel	
	VOE 990737	1		1			•O-ring	•Joint torique	•O-Ring	•Anillo tórico	•O-ring	
	VOE 993321	1		1			•O-ring	•Joint torique	•O-Ring	•Anillo tórico	•O-ring	
12	**VOE 946441**	2		2			Flange screw	Vis à embase	Flanschschraube	Tornillo embridado	Flänsskruv	
13	**VOE 14597279**	1		1			Valve	Valve	Ventil	Válvula	Ventil	
14	**VOE 13965178**	2		2			Screw	Vis	Schraube	Tornillo	Skruv	
15	**VOE 935651**		2				Plug	Tampon	Stopfen	Tapón	Plugg	
	VOE 990737		2				•O-ring	•Joint torique	•O-Ring	•Anillo tórico	•O-ring	
16	**VOE 14654558**			1			Valve	Valve	Ventil	Válvula	Ventil	

1	**8291459**	**Arbetshydraulik, släntskopa och rotator på övre ram** **Hidráulica de trabajo, inclinación y rotador en el bastidor superior** **Arbeitshydraulik, Böschung und Rotator auf oberem Rahmen** **Commande hydraulique d'outil, équipement de talutage et rotateur sur tourelle** **Working hydraulic, slope and rotator on upper frame**	Catalogue id **20670**	Group **924**
2	**8293059**		Illustr. No **1070019**	Section **1000**
3	**8294781**		Issue **PUB 20032419-B**	Page **511**
4				
5				

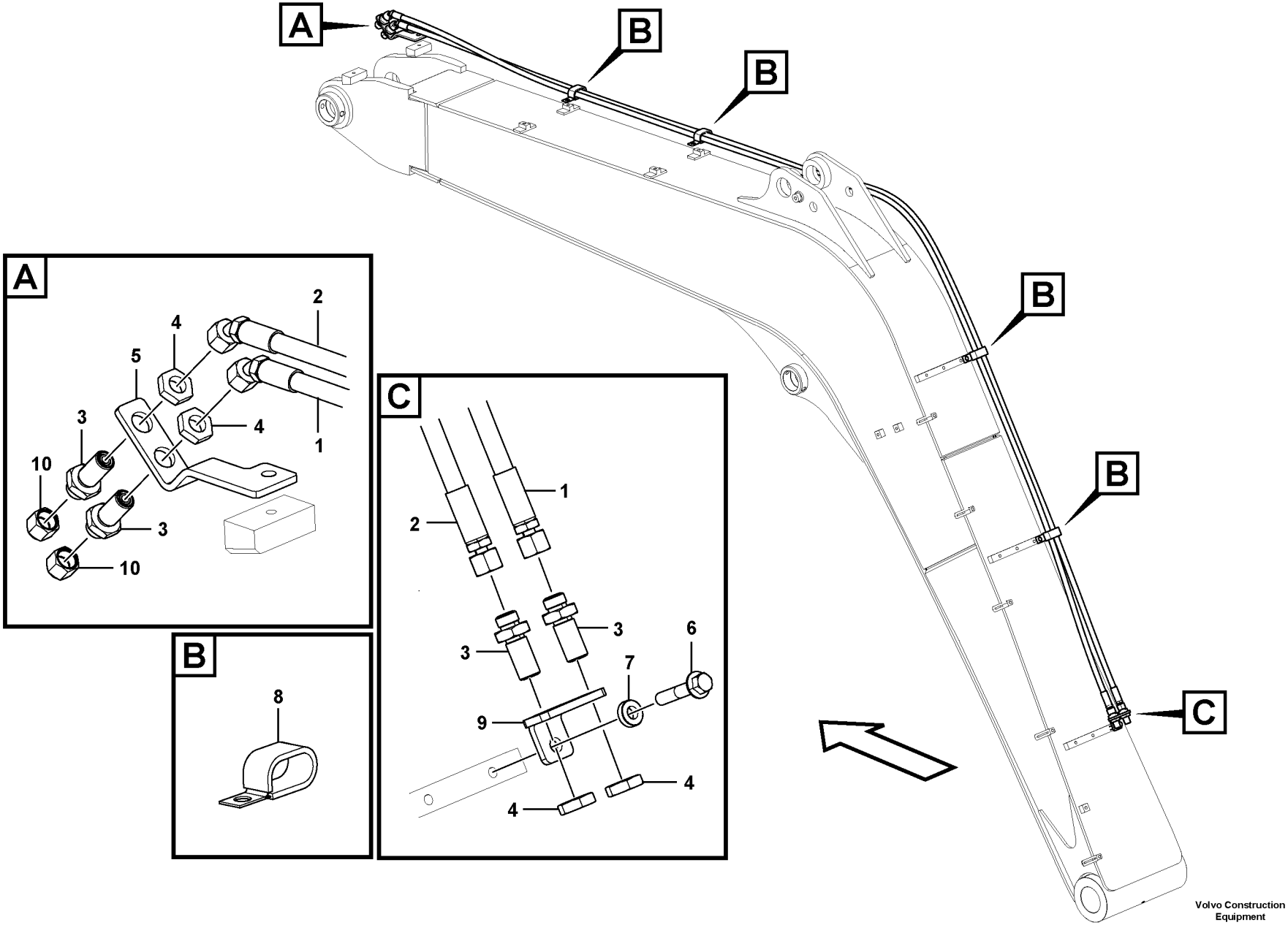

Volvo Construction Equipment

1069958

Fig.	Part No.	Quantity 1	2	3	PS	KIT	Description	Dénomination	Bezeichnung	Denominación	Benämning	Notes
1	**VOE 14659583**	1					Hose	Flexible	Schlauch	Manguera	Slang	
2	**VOE 14659584**	1					Hose	Flexible	Schlauch	Manguera	Slang	
3	**VOE 935425**	4					Nipple	Raccord	Nippel	Niple	Nippel	
	VOE 990737	8					•O-ring	•Joint torique	•O-Ring	•Anillo tórico	•O-ring	
4	**VOE 935429**	4					Lock nut	Contre-écrou	Sicherungsmutter	Contratuerca	Låsmutter	
5	**VOE 14658775**	1					Bracket	Console	Konsole	Consola	Konsol	
6	**VOE 13965186**	1					Screw	Vis	Schraube	Tornillo	Skruv	
7	**VOE 14501898**	1					Plain washer	Rondelle plane	Flachscheibe	Arandela plana	Planbricka	
8	**VOE 14515524**	4					Clip	Clip	Clip	Clip	Clips	
9	**VOE 14555442**	1					Plate	Tôle	Blech	Chapa	Plåt	
10	**VOE 935100**		2				Plug	Tampon	Stopfen	Tapón	Plugg	

1	**8291460**	**Arbetshydraulik, släntskopa och rotator på bom** **Hidráulica de trabajo, inclinación y rotador en la pluma** **Arbeitshydraulik, Böschung und Rotator auf Ausleger** **Commande hydraulique d'outil, équipement de talutage et rotateur sur flèche** **Working hydraulic, slope and rotator on boom**	Catalogue id **20670**	Group **924**
2	**8293060**		Illustr. No **1069958**	Section **1100**
3			Issue **PUB 20032419-B**	Page **513**
4				
5				

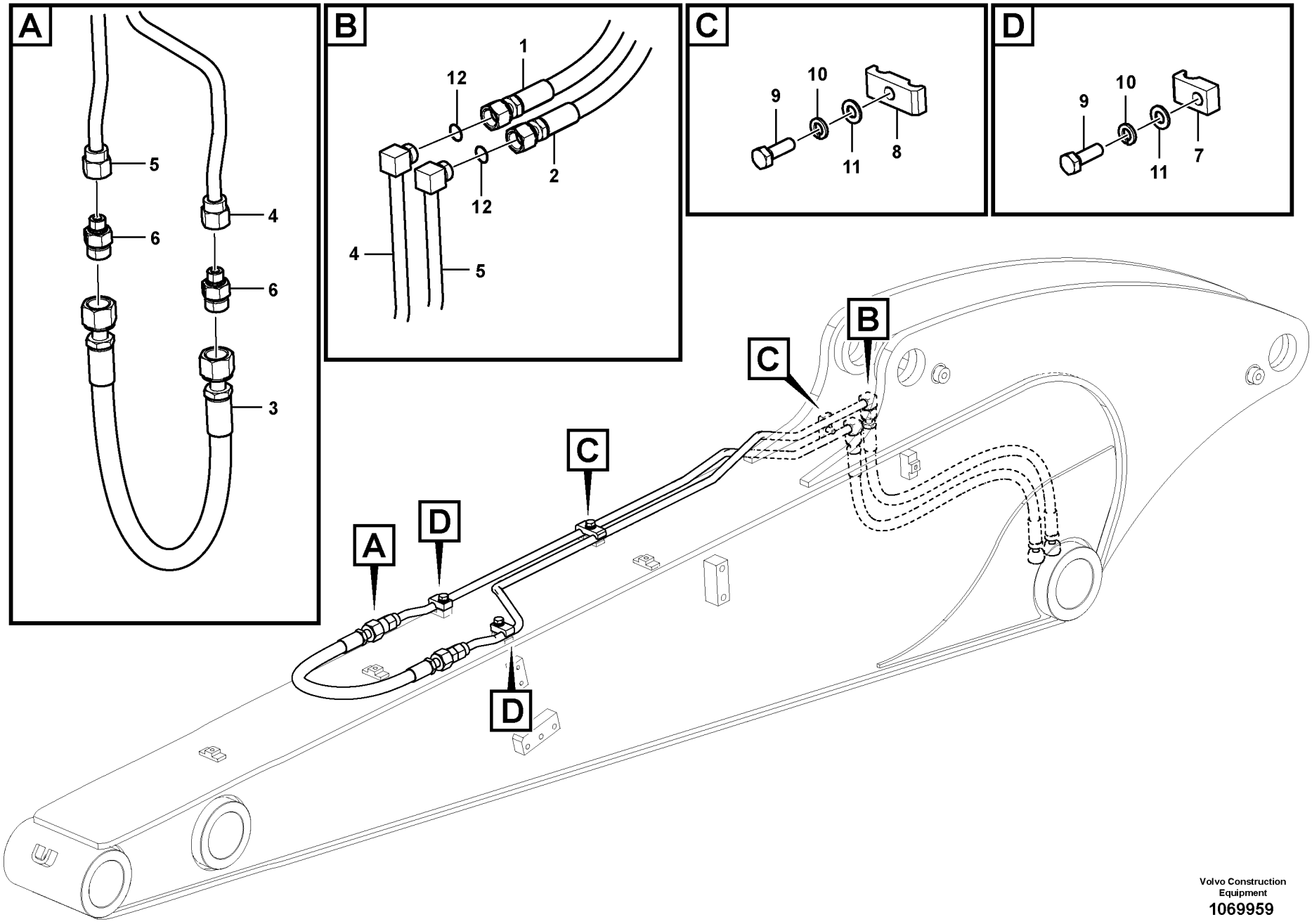

Volvo Construction Equipment
1069959

Fig.	Part No.	Quantity 1	2	3	PS	KIT	Description	Dénomination	Bezeichnung	Denominación	Benämning	Notes
1	**VOE 14659637**	1					Hose	Flexible	Schlauch	Manguera	Slang	
1	**VOE 14659638**		1				Hose	Flexible	Schlauch	Manguera	Slang	
2	**VOE 14659637**	1	1				Hose	Flexible	Schlauch	Manguera	Slang	
3	**VOE 936754**	1	1				Hose assembly	Conduit flexible	Schlauchleitung	Conducto	Slangledning	
4	**VOE 14627547**	1					Pipe	Tuyau	Rohrleitung	Tubo	Rör	
4	**VOE 14628921**		1				Pipe	Tuyau	Rohrleitung	Tubo	Rör	
5	**VOE 14628312**	1					Pipe	Tuyau	Rohrleitung	Tubo	Rör	
5	**VOE 14628923**		1				Pipe	Tuyau	Rohrleitung	Tubo	Rör	
6	**VOE 935091**	2	2				Nipple	Raccord	Nippel	Niple	Nippel	
	VOE 990738	2	2				•O-ring	•Joint torique	•O-Ring	•Anillo tórico	•O-ring	
	VOE 932039	2	2				•O-ring	•Joint torique	•O-Ring	•Anillo tórico	•O-ring	
7	**VOE 14880478**	2	2				Clamp	Collier serrage	Klemme	Abrazadera	Klamma	
8	**VOE 14880476**	1	2				Clamp	Collier serrage	Klemme	Abrazadera	Klamma	
9	**VOE 983243**	3	4				Hexagon screw	Vis à tête hexagonale	Sechskantschraube	Tornillo hexagonal	Sexkantsskruv	
10	**VOE 955921**	3	4				Spring washer	Rondelle élastique	Federscheibe	Arandela elástica	Fjäderbricka	
11	**VOE 993835**	3	3				Plain washer	Rondelle plane	Flachscheibe	Arandela plana	Planbricka	
12	**VOE 990737**	2	2				O-ring	Joint torique	O-Ring	Anillo tórico	O-ring	

1	**8291461**	**Arbetshydraulik, släntskopa och rotator på skaft** **Hidráulica de trabajo, inclinación y rotador en el brazo** **Arbeitshydraulik, Böschung und Rotator auf Stiel** **Commande hydraulique d'outil, équipement de talutage et rotateur sur balancier** **Working hydraulic, slope and rotator on dipper arm**	Catalogue id **20670**	Group **924**
2	**8291462**			
3			Illustr. No **1069959**	Section **1600**
4				
5			Issue **PUB 20032419-B**	Page **515**

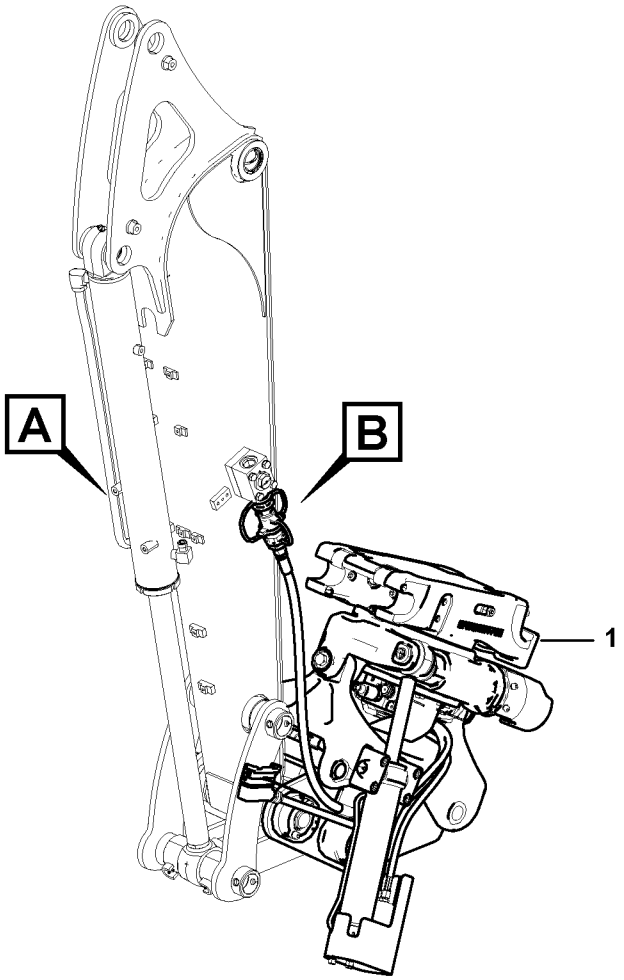
A
B
1

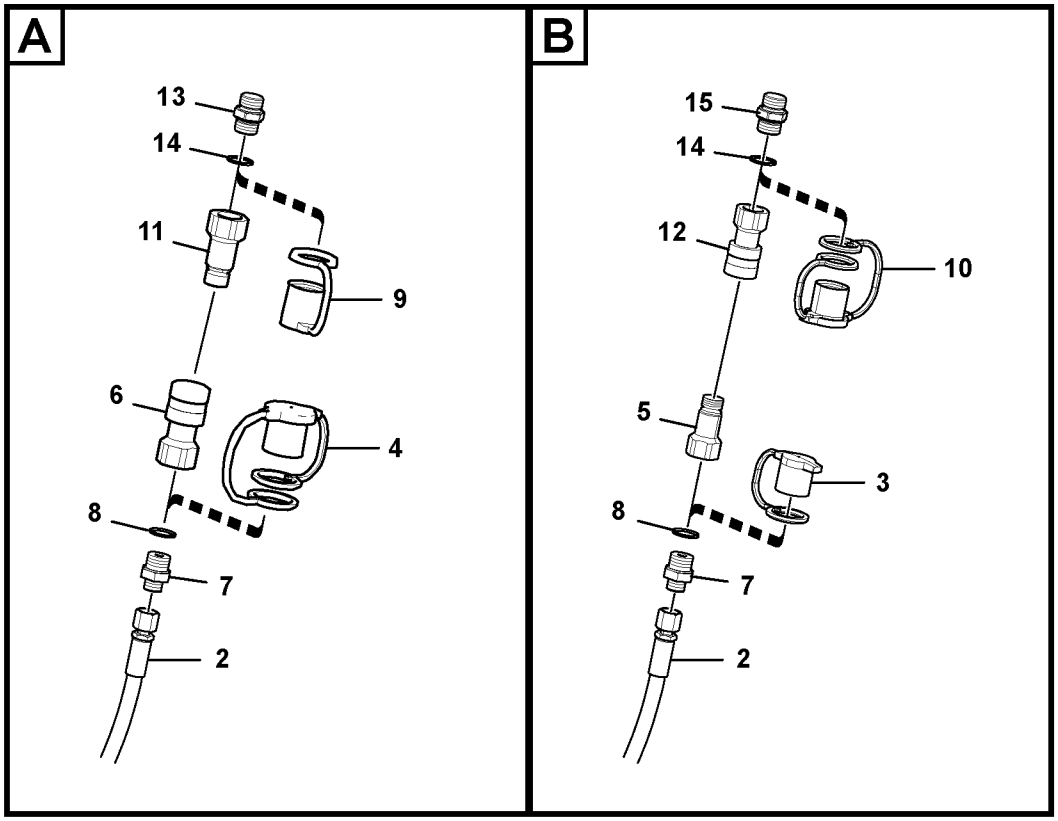
A
13
14
11
9
6
4
8
7
2
B
15
14
12
10
5
3
8
7
2

Fig.	Part No.	Quantity 1	2	3	PS	KIT	Description	Dénomination	Bezeichnung	Denominación	Benämning	Notes
1		1			NS		Tool	Outil	Werkzeug	Herramienta	Verktyg	
			1		NS		Tool	Outil	Werkzeug	Herramienta	Verktyg	
		1			NS		•Tool	•Outil	•Werkzeug	•Herramienta	•Verktyg	
			1		NS		•Tool	•Outil	•Werkzeug	•Herramienta	•Verktyg	
2	**VOE 14671396**	2	2				•Hose	•Flexible	•Schlauch	•Manguera	•Slang	
	VOE 14671397		2				•Hose	•Flexible	•Schlauch	•Manguera	•Slang	
3	**VOE 11305833**	1					•Dust cover	•Pare-poussière	•Staubschutz	•Protección de polvo	•Dammskydd	
4	**VOE 11305834**	1					•Dust cover	•Pare-poussière	•Staubschutz	•Protección de polvo	•Dammskydd	
5	**VOE 11306030**	1					•Quick connecting kit	•Raccord rapide	•Schnellkupplungssa	•Kit acoplamiento rap	•Snabbkopplingssats	
6	**VOE 11306031**	1					•Quick connecting kit	•Raccord rapide	•Schnellkupplungssa	•Kit acoplamiento rap	•Snabbkopplingssats	
7	**VOE 14665172**	2					•Nipple	•Raccord	•Nippel	•Niple	•Nippel	
8	**VOE 13947628**	2					•Plane gasket	•Joint plan	•Plandichtung	•Junta plana	•Planpackning	
9	**VOE 11305833**	1					Dust cover	Pare-poussière	Staubschutz	Protección de polvo	Dammskydd	
10	**VOE 11305834**	1					Dust cover	Pare-poussière	Staubschutz	Protección de polvo	Dammskydd	
11	**VOE 11306030**	1					Quick connecting kit	Raccord rapide	Schnellkupplungssat	Kit acoplamiento rapi	Snabbkopplingssats	
12	**VOE 11306031**	1					Quick connecting kit	Raccord rapide	Schnellkupplungssat	Kit acoplamiento rapi	Snabbkopplingssats	
13	**VOE 14657516**	1					Nipple	Raccord	Nippel	Niple	Nippel	
	VOE 935093		1				Nipple	Raccord	Nippel	Niple	Nippel	
14	**VOE 13947628**	2					Plane gasket	Joint plan	Plandichtung	Junta plana	Planpackning	
15	**VOE 14657515**	1					Nipple	Raccord	Nippel	Niple	Nippel	
	VOE 14595726		1				Nipple	Raccord	Nippel	Niple	Nippel	

1	**8295228**	**Rotator** **Rotador** **Rotator** **Rotateur** **Rotator**	Catalogue id **20670**	Group **924**
2	**8295229**		Illustr. No **1030082**	Section **4000**
3			Issue **PUB 20032419-B**	Page **517**
4				
5				



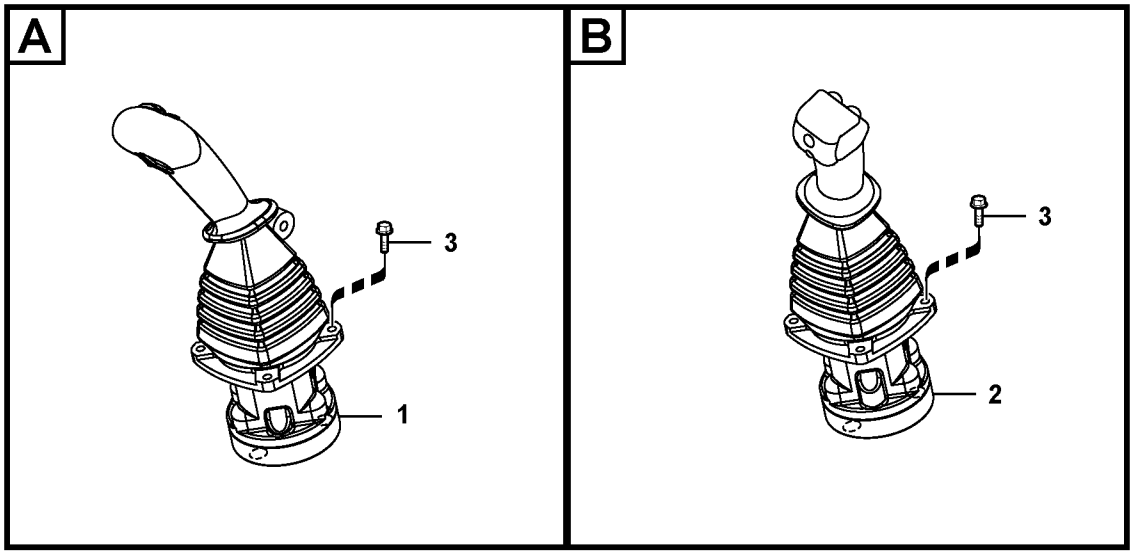
A
3
1
B
3
2

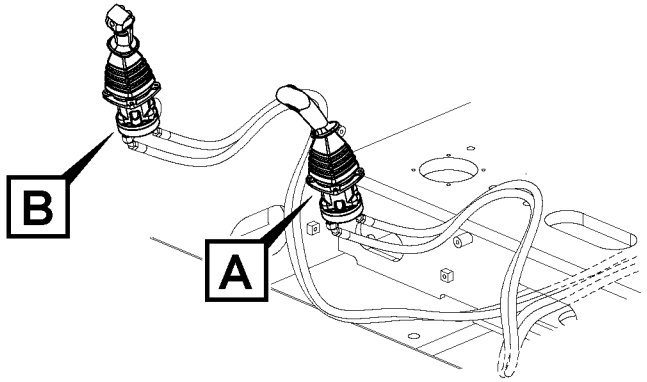
B
A

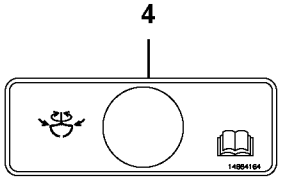
4
14664164
4

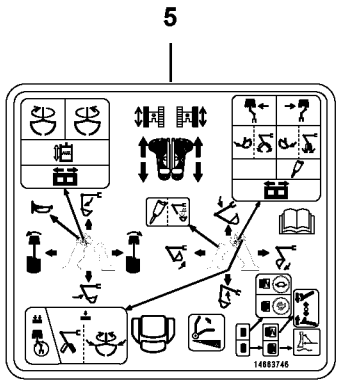
5
14693746

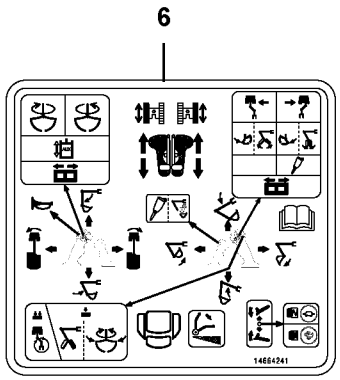
6
14664241

Fig.	Part No.	Quantity 1	2	3	PS	KIT	Description	Dénomination	Bezeichnung	Denominación	Benämning	Notes
1	**VOE 14658003**	1	1				Remote control valve	Vanne automatique	Fernbetätigungsventil	Válvula control distan	Fjärrkontrollventil	LH
2	**VOE 14658004**	1	1				Remote control valve	Vanne automatique	Fernbetätigungsventil	Válvula control distan	Fjärrkontrollventil	RH
3	**VOE 13946934**	4	4				Screw	Vis	Schraube	Tornillo	Skruv	
4	**VOE 14664164**	1					Decal	Autocollant	Aufklebeschild	Calcomanía	Dekal	
	VOE 14664165		1				Decal	Autocollant	Aufklebeschild	Calcomanía	Dekal	
5	**VOE 14663746**	1	1				Decal	Autocollant	Aufklebeschild	Calcomanía	Dekal	
6	**VOE 14664241**	1	1				Decal	Autocollant	Aufklebeschild	Calcomanía	Dekal	

1	**8295220**	**Snabbfäste, rototilt** **Acoplamiento rápido, rotador basculante** **Schnellwechsler, Rototilt** **QuickFit, Rototilt** **Quick fit, rototilt**	Catalogue id **20670**	Group **924**
2	**8295221**		Illustr. No **1030083**	Section **4100**
3			Issue **PUB 20032419-B**	Page **519**
4				
5				

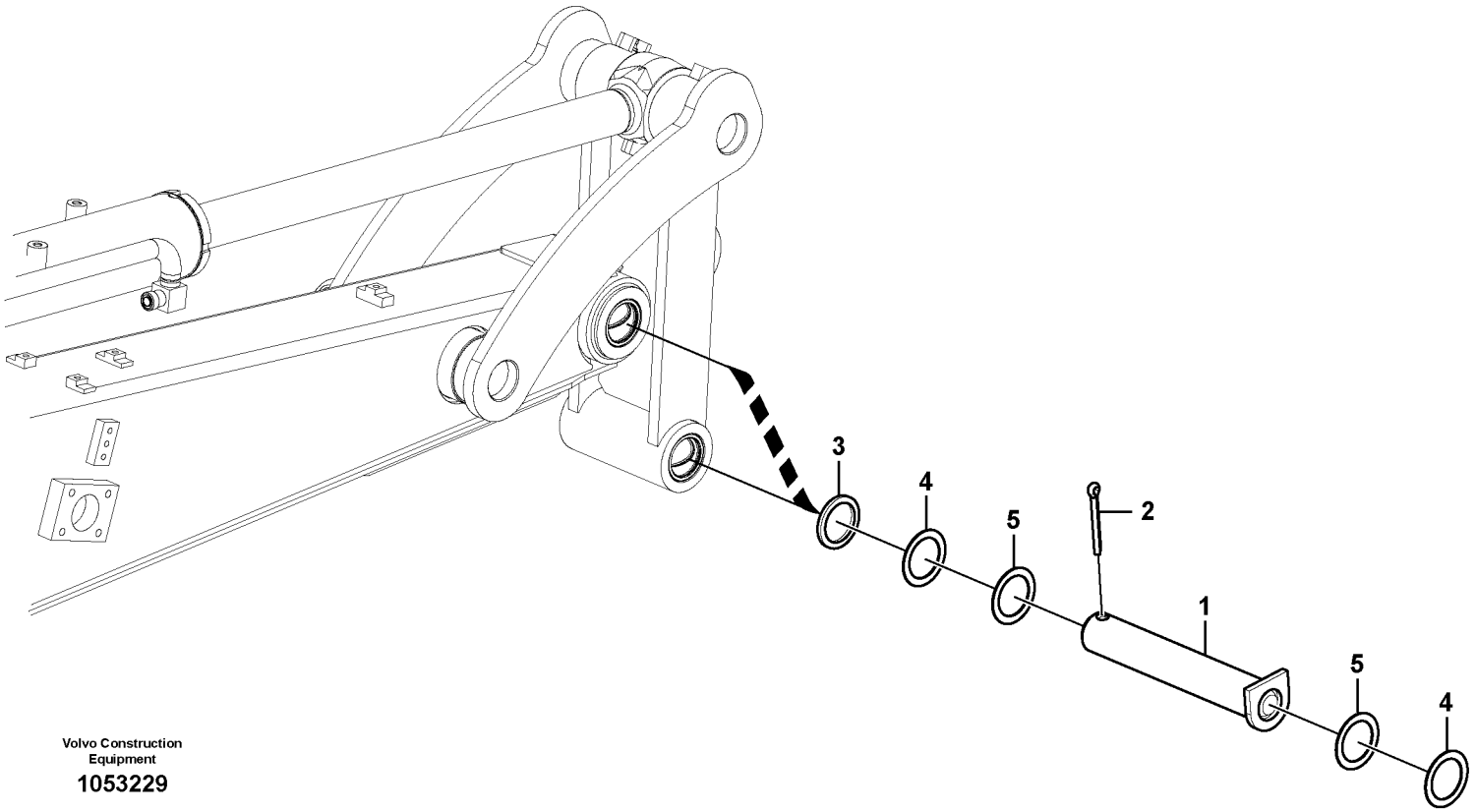

Volvo Construction Equipment

1053229

Fig.	Part No.	Quantity 1	2	3	PS	KIT	Description	Dénomination	Bezeichnung	Denominación	Benämning	Notes
1	**VOE 14546096**	2					Pin	Goupille	Stift	Pasador	Pinne	
2	**VOE 907903**	2					Cotter Pin	Goupille Fendue	Splint	Pasador Hendido	Saxpinne	
3	**VOE 14521086**	2					Washer	Rondelle	Scheibe	Arandela	Bricka	
4	**VOE 14520902**	4					Shim	Cale réglage	Ausgleichblech	Laminilla de ajuste	Justermellanlägg	1,0 Thick
5	**VOE 14520901**	4					Shim	Cale réglage	Ausgleichblech	Laminilla de ajuste	Justermellanlägg	0,5 Thick

1		**Länkar till skopa** **Acoplamientos para la cuchara** **Gelenke zu Löffel** **Articulations, godet** **Links to bucket**	Catalogue id **20670**	Group **925**
2			Illustr. No **1053229**	Section **2000**
3			Issue **PUB 20032419-B**	Page **521**
4				
5		**8280305, 8293222**		

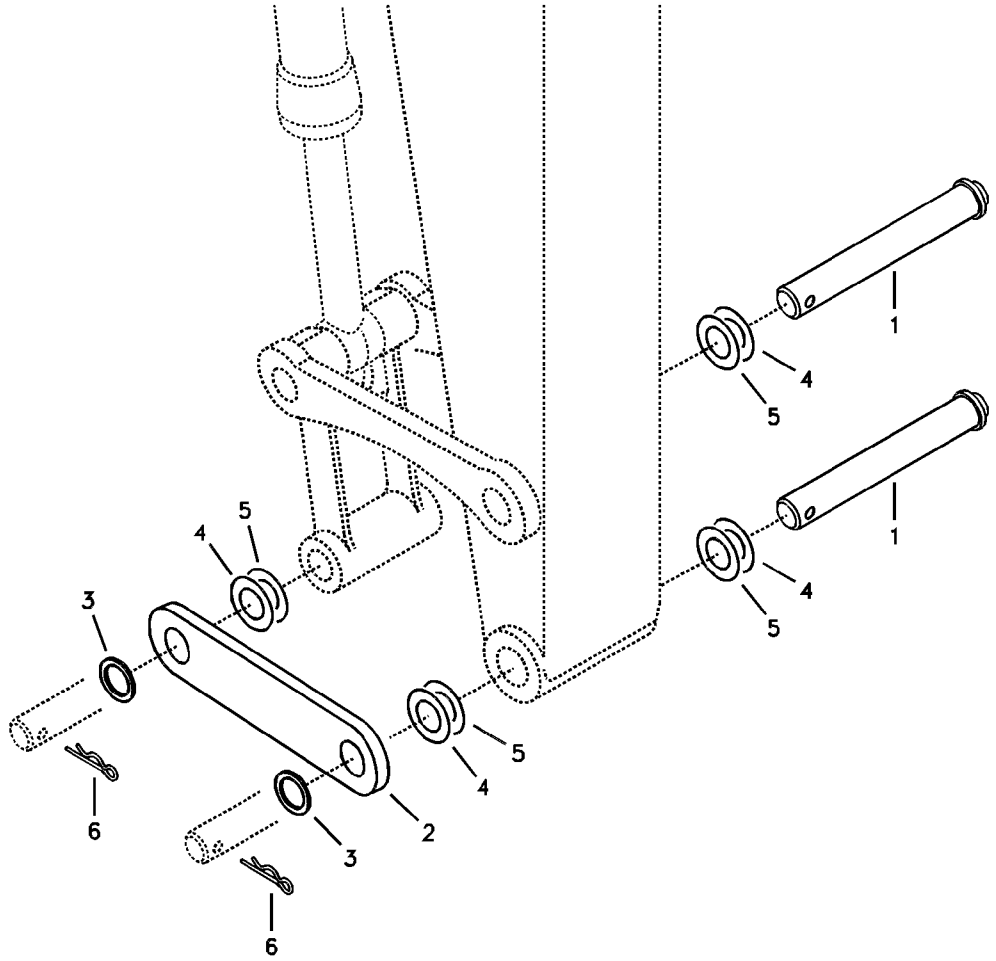
1
4
5
1
4
5
5
4
3
2
3
6
6

Fig.	Part No.	Quantity 1	2	3	PS	KIT	Description	Dénomination	Bezeichnung	Denominación	Benämning	Notes
1	**VOE 14546096**	2					Pin	Goupille	Stift	Pasador	Pinne	
2	**VOE 14546525**	1					Plate	Tôle	Blech	Chapa	Plåt	
3	**VOE 14521086**	2					Washer	Rondelle	Scheibe	Arandela	Bricka	
4	**VOE 14520901**	4					Shim	Cale réglage	Ausgleichblech	Laminilla de ajuste	Justermellanlägg	0,5 Thick
5	**VOE 14520902**	4					Shim	Cale réglage	Ausgleichblech	Laminilla de ajuste	Justermellanlägg	1,0 Thick
6	**VOE 907903**	2					Cotter Pin	Goupille Fendue	Splint	Pasador Hendido	Saxpinne	

1		**Länksystem för utan skopa** **Varillaje para máquina sin cuchara** **Gestänge für ohne Löffel** **Articulation en l'absence de godet** **Linkage for no bucket**	Catalogue id **20670**	Group **925**
2			Illustr. No **1025739**	Section **2100**
3			Issue **PUB 20032419-B**	Page **523**
4				
5		**8279033**		

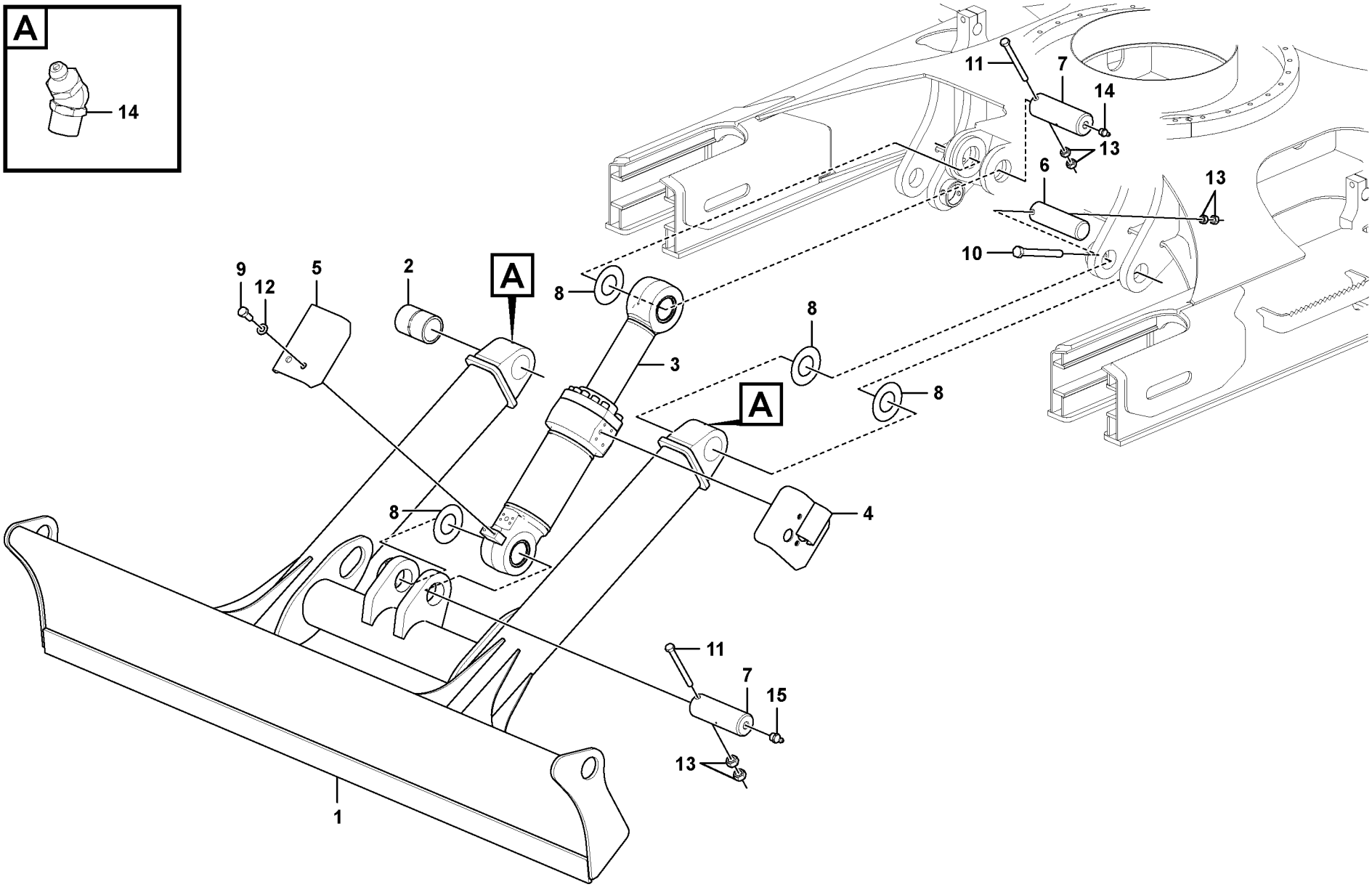

Volvo Construction Equipment
1069305

Fig.	Part No.	Quantity 1	2	3	PS	KIT	Description	Dénomination	Bezeichnung	Denominación	Benämning	Notes
1	**VOE 14644120**	1					Blade	Lame scie	Klinge	Hoja	Klinga	
2	**SA 9624-11220**	2					Bushing	Bague	Buchse	Casquillo	Bussning	
3	**VOE 14632200**	1					Cylinder	Cylindre	Zylinder	Cilindro	Cylinder	See group 927, Page 527
4	**VOE 14643021**	1					Cover	Capot	Haube	Capó	Huv	
5	**VOE 14526756**	1					Cover	Capot	Haube	Capó	Huv	
6	**VOE 14517283**	2					Pin	Goupille	Zapfen	Pasador	Tapp	
7	**VOE 14579440**	2					Pin	Goupille	Stift	Pasador	Pinne	
8	**VOE 14517285**	6					Shim	Cale réglage	Ausgleichblech	Laminilla de ajuste	Justermellanlägg	
9	**VOE 983251**	2					Hexagon screw	Vis à tête hexagonale	Sechskantschraube	Tornillo hexagonal	Sexkantsskruv	
10	**VOE 992572**	2					Hexagon screw	Vis à tête hexagonale	Sechskantschraube	Tornillo hexagonal	Sexkantsskruv	
11	**VOE 992575**	2					Hexagon screw	Vis à tête hexagonale	Sechskantschraube	Tornillo hexagonal	Sexkantsskruv	
12	**VOE 992040**	2					Plain washer	Rondelle plane	Flachscheibe	Arandela plana	Planbricka	
13	**VOE 979019**	8					Hexagon nut	Écrou hexagonal	Sechskantmutter	Tuerca hexagonal	Sexkantsmutter	
14	**VOE 914169**	2					Lubricating nipple	Graisseur	Schmiernippel	Niple lubricador	Smörjnippel	
15	**VOE 914167**	2					Lubricating nipple	Graisseur	Schmiernippel	Niple lubricador	Smörjnippel	

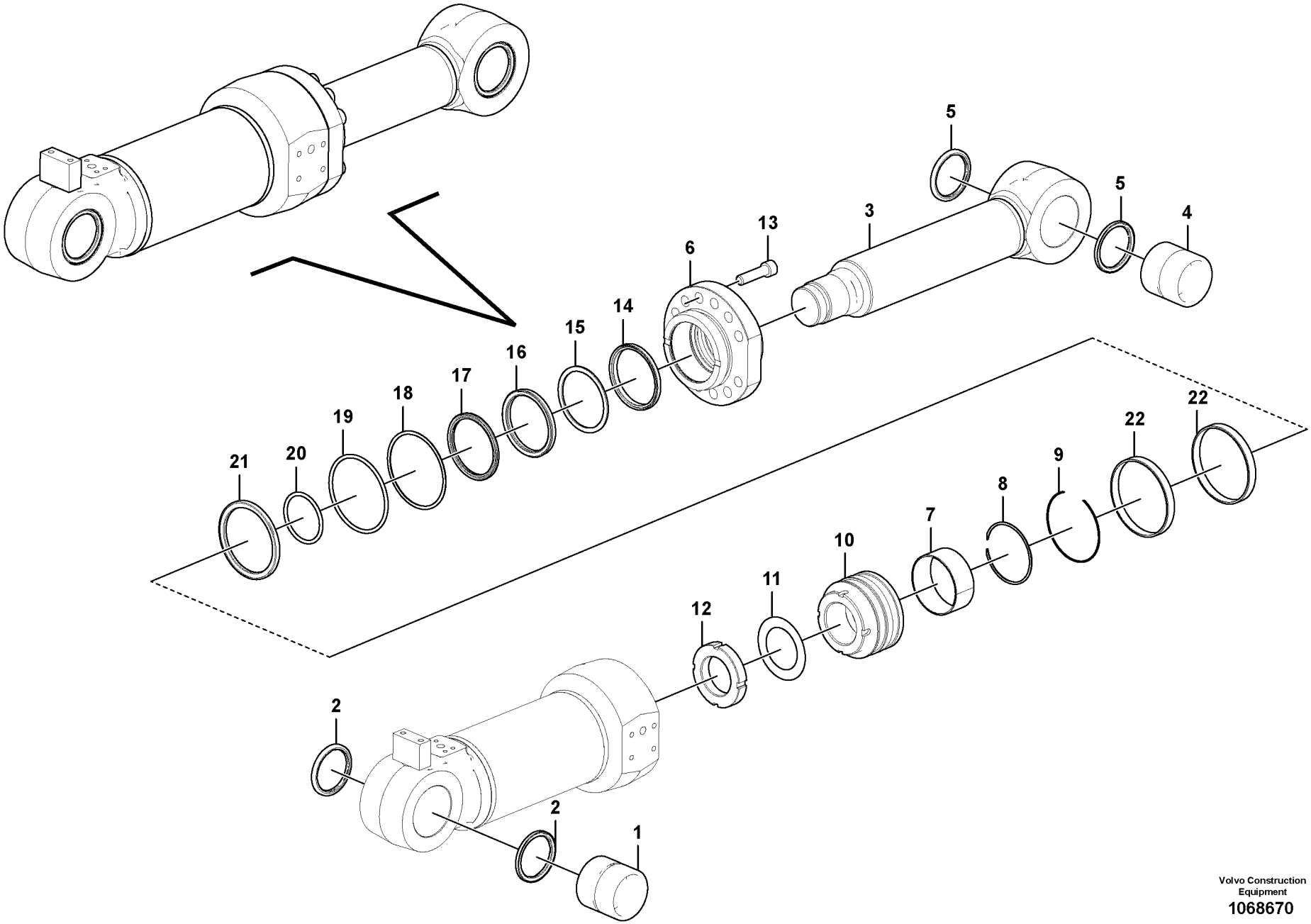

Volvo Construction Equipment
1068670

Fig.	Part No.	Quantity 1	2	3	PS	KIT	Description	Dénomination	Bezeichnung	Denominación	Benämning	Notes
	VOE 14632200	1					Cylinder	Cylindre	Zylinder	Cilindro	Cylinder	
1	**VOE 14518587**	1					•Bushing	•Bague	•Buchse	•Casquillo	•Bussning	
2	**VOE 14503887**	2					•Sealing	•Étanchéité	•dichtung	•Junta	•Tätning	
3	**VOE 14521302**	1					•Rod	•Monture	•Fühler	•Varilla	•Spröt	
4	**VOE 14518587**	1					••Bushing	••Bague	••Buchse	••Casquillo	••Bussning	
5	**VOE 14560204**	2					••Sealing	••Étanchéité	••dichtung	••Junta	••Tätning	
6		1			NS		•Head	•Tête	•Kopf	•Cabezal	•Huvud	
7	**SA 9612-09540**	1					•Bushing	•Bague	•Buchse	•Casquillo	•Bussning	
8	**SA 9557-08500**	1					•Retaining ring	•Bague retenue	•Haltering	•Anillo retén	•Hållarring	
9	**SA 9556-09500**	1					•Retaining ring	•Bague retenue	•Haltering	•Anillo retén	•Hållarring	
10	**VOE 14514578**	1					•Piston	•Piston	•Kolben	•Piston	•Kolv	
11	**SA 9216-07010**	1					•Lock washer	•Rondelle verrouillag	•Sicherungsscheibe	•Arandela seguridad	•Låsbricka	
12	**SA 1146-06900**	1					•Lock nut	•Contre-écrou	•Sicherungsmutter	•Contratuerca	•Låsmutter	
13	**VOE 13949445**	13					•Screw	•Vis	•Schraube	•Tornillo	•Skruv	
14	**SA 9564-20950**	1					•Sealing	•Étanchéité	•dichtung	•Junta	•Tätning	
15	**SA 9567-20950**	1					•Ring	•Anneau	•Ring	•Anillo	•Ring	
16	**SA 9563-20950**	1					•Sealing	•Étanchéité	•dichtung	•Junta	•Tätning	
17	**SA 1146-08110**	1					•Sealing	•Étanchéité	•dichtung	•Junta	•Tätning	
18	**SA 9566-31200**	1					•Ring	•Bague	•Ring	•Anillo	•Ring	
19	**VOE 990647**	1					•O-ring	•Joint torique	•O-Ring	•Anillo tórico	•O-ring	
20	**VOE 990637**	1					•O-ring	•Joint torique	•O-Ring	•Anillo tórico	•O-ring	
21	**VOE 14510828**	1					•Sealing	•Étanchéité	•dichtung	•Junta	•Tätning	
22	**SA 9565-11300**	2					•Wear ring	•Bague d'usure	•Verschleißring	•Anillo de desgaste	•Slitring	

1		**Schaktblad cylinder** **Cilindro hidráulico, hoja diagonal** **Frontscharzylinder** **Vérin hydraulique, lame bulldozer** **Dozer blade cylinder**	Catalogue id **20670**	Group **927**
2				
3			Illustr. No **1068670**	Section **500**
4				
5		**8291482, 8291483**	Issue **PUB 20032419-B**	Page **527**



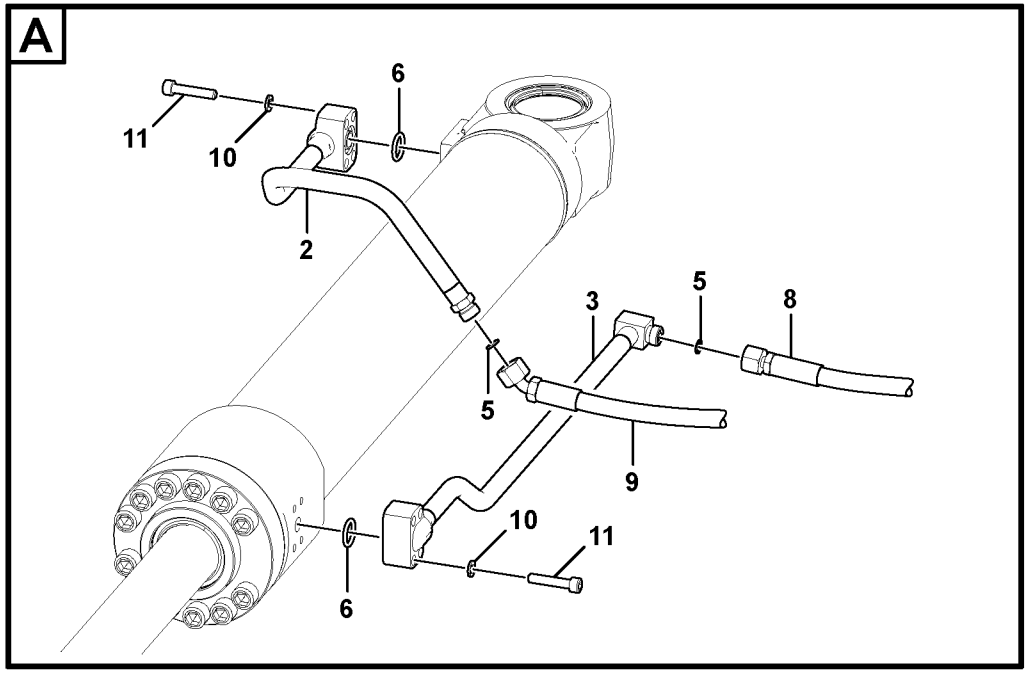

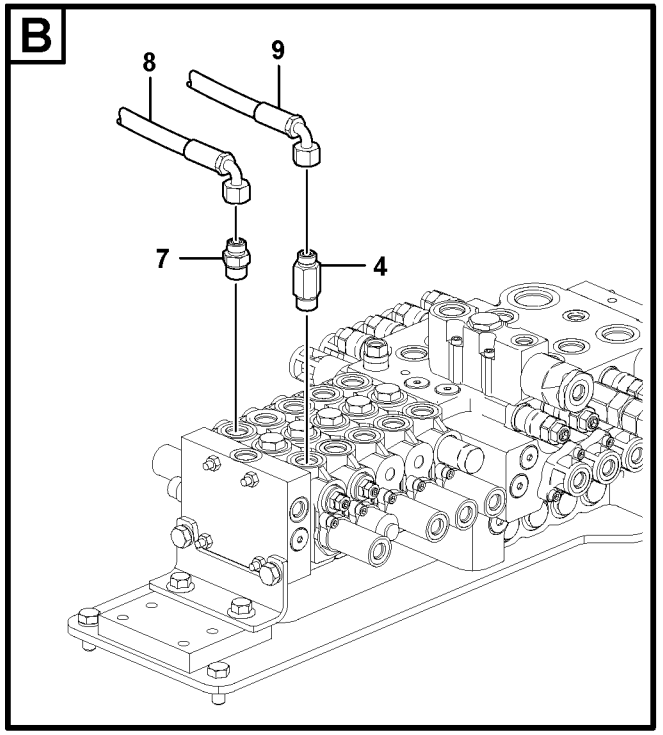

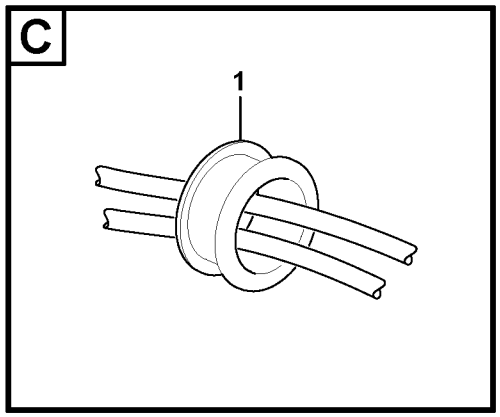

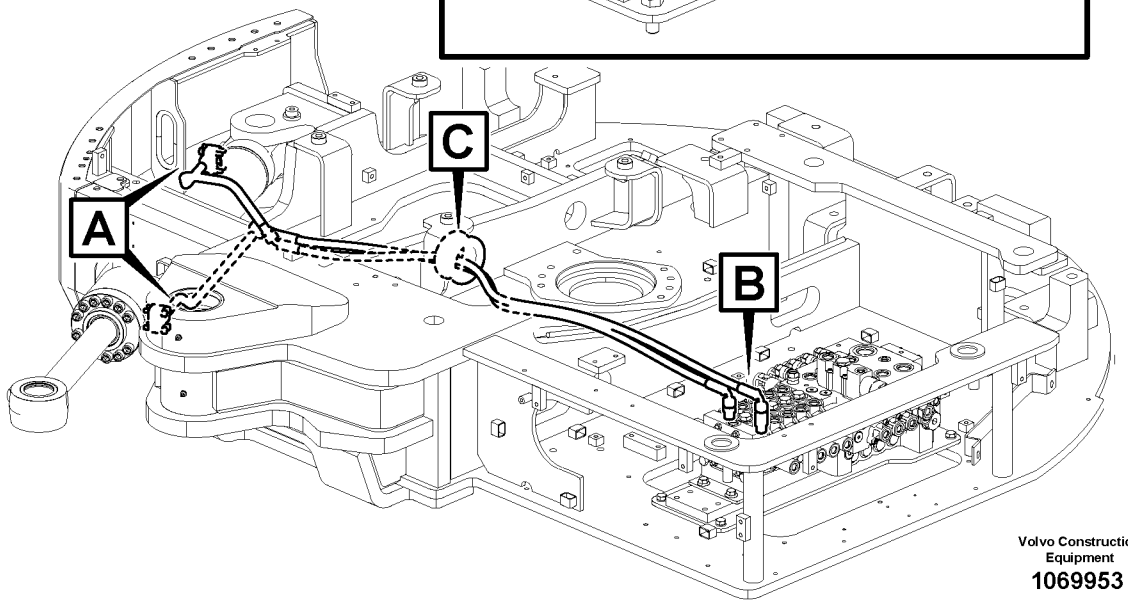

Volvo Construction Equipment
1069953

Fig.	Part No.	Quantity 1	2	3	PS	KIT	Description	Dénomination	Bezeichnung	Denominación	Benämning	Notes
1	**VOE 14521160**	1					Grommet	Passe fil	Durchführung	Pasaje	Genomföring	
2	**VOE 14636760**	1					Pipe	Tuyau	Rohrleitung	Tubo	Rör	
3	**VOE 14636759**	1					Pipe	Tuyau	Rohrleitung	Tubo	Rör	
4	**VOE 15019610**	1					Nipple	Raccord	Nippel	Niple	Nippel	
5	**VOE 990737**	2					O-ring	Joint torique	O-Ring	Anillo tórico	O-ring	
6	**VOE 990741**	2					O-ring	Joint torique	O-Ring	Anillo tórico	O-ring	
7	**VOE 935089**	1					Nipple	Raccord	Nippel	Niple	Nippel	
8	**VOE 937892**	1					Hose assembly	Conduit flexible	Schlauchleitung	Conducto	Slangledning	
9	**VOE 14659678**	1					Hose	Flexible	Schlauch	Manguera	Slang	
10	**VOE 955921**	8					Spring washer	Rondelle élastique	Federscheibe	Arandela elástica	Fjäderbricka	
11	**VOE 984077**	8					Hex. socket screw	Vis à six pans creux	Innensechskantschra	Tornillo de hexágono	Insexskruv	

1		**Hydraulsystem, manöverventil till bom och sväng** **Sistema hidráulico, válvula de control para pluma y oscilaci** **Hydraulikanlage, Steuerventil zu Ausleger und Schwenken** **Système hydraulique, valve de commande flèche et pivotement** **Hydraulic system, control valve to boom and swing**	Catalogue id **20670**	Group **971**
2			Illustr. No **1069953**	Section **100**
3			Issue **PUB 20032419-B**	Page **529**
4				
5				

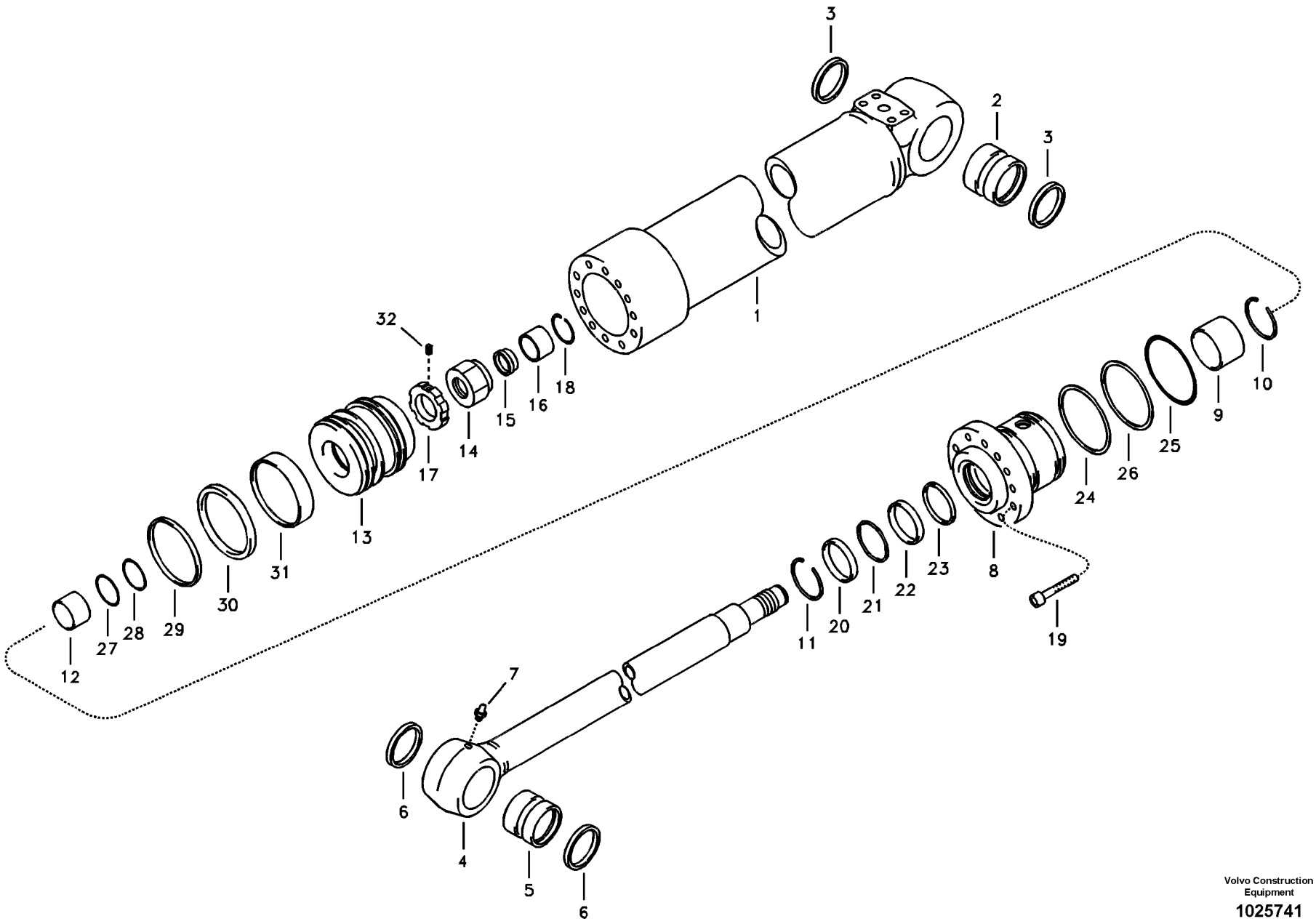

Volvo Construction Equipment

1025741

Fig.	Part No.	Quantity 1	2	3	PS	KIT	Description	Dénomination	Bezeichnung	Denominación	Benämning	Notes
	VOE 14585080	1					Cylinder	Cylindre	Zylinder	Cilindro	Cylinder	
1		1			NS		•Tube	•Tube	•Rohr	•Tubo	•Rör	
2	**VOE 14518613**	1					••Bushing	••Bague	••Buchse	••Casquillo	••Bussning	
3	**VOE 14880731**	2					Seal	Joint	Dichtring	Junta	Tätning	
4	**VOE 14585763**	1					•Rod	•Monture	•Fühler	•Varilla	•Spröt	
5	**VOE 14521327**	1					••Bushing	••Bague	••Buchse	••Casquillo	••Bussning	
6	**VOE 14880731**	2					••Seal	••Joint	••Dichtring	••Junta	••Tätning	
7	**VOE 914167**	1					••Lubricating nipple	••Graisseur	••Schmiernippel	••Niple lubricador	••Smörjnippel	
8	**VOE 14521338**	1					•Head	•Tête	•Kopf	•Cabezal	•Huvud	
9	**SA 9612-05530**	1					•Bushing	•Bague	•Buchse	•Casquillo	•Bussning	
10	**SA 9557-05000**	1					•Ring	•Anneau	•Ring	•Anillo	•Ring	
11	**VOE 14880699**	1					•Ring	•Bague	•Ring	•Anillo	•Ring	
12	**VOE 14521344**	1					•Ring	•Bague	•Ring	•Anillo	•Ring	
13		1			NS		•Piston	•Piston	•Kolben	•Pistón	•Kolv	
14	**VOE 14525448**	1					•Lock nut	•Contre-écrou	•Sicherungsmutter	•Contratuerca	•Låsmutter	
15	**VOE 14529576**	1					•Guard	•Protection	•Schutz	•Proteccion	•Skydd	
16	**VOE 14528937**	1					•Cushion	•Coussin	•Sitzkissen	•Cojín	•Dyna	
17	**VOE 14529572**	1					•Washer	•Rondelle	•Scheibe	•Arandela	•Bricka	
18	**VOE 14529574**	1					•Ring	•Bague	•Ring	•Anillo	•Ring	
19	**VOE 980238**	12					•Hex. socket screw	•Vis à six pans creux	•Innensechskantschr	•Tornillo de hexágono	•Insexskruv	
20	**VOE 14880777**	1					•Seal	•Joint	•Dichtring	•Junta	•Tätning	
21	**SA 9567-20551**	1					•Ring	•Bague	•Ring	•Anillo	•Ring	
22	**SA 9563-20553**	1					•Sealing	•Étanchéité	•dichtung	•Junta	•Tätning	
23	**VOE 14519686**	1					•Sealing	•Étanchéité	•dichtung	•Junta	•Tätning	
24	**SA 9566-10900**	1					•Ring	•Bague	•Ring	•Anillo	•Ring	
25	**VOE 990640**	1					•O-ring	•Joint torique	•O-Ring	•Anillo tórico	•O-ring	
26	**VOE 14880846**	1					•Ring	•Bague	•Ring	•Anillo	•Ring	
27	**VOE 990614**	1					•O-ring	•Joint torique	•O-Ring	•Anillo tórico	•O-ring	
28	**SA 9566-30460**	1					•Ring	•Bague	•Ring	•Anillo	•Ring	
29	**SA 9568-01000**	1					•Sealing	•Étanchéité	•dichtung	•Junta	•Tätning	

1		**Svängcylinder, bom** **Pluma de giro cilindro** **Ausleger-schwenk Zylinder** **Flêche d'orientation - cylindre** **Boom swing cylinder**	Catalogue id **20670** / Group **971**
2			
3			Illustr. No **1025741** / Section **600**
4			
5		**8291454**	Issue **PUB 20032419-B** / Page **531**

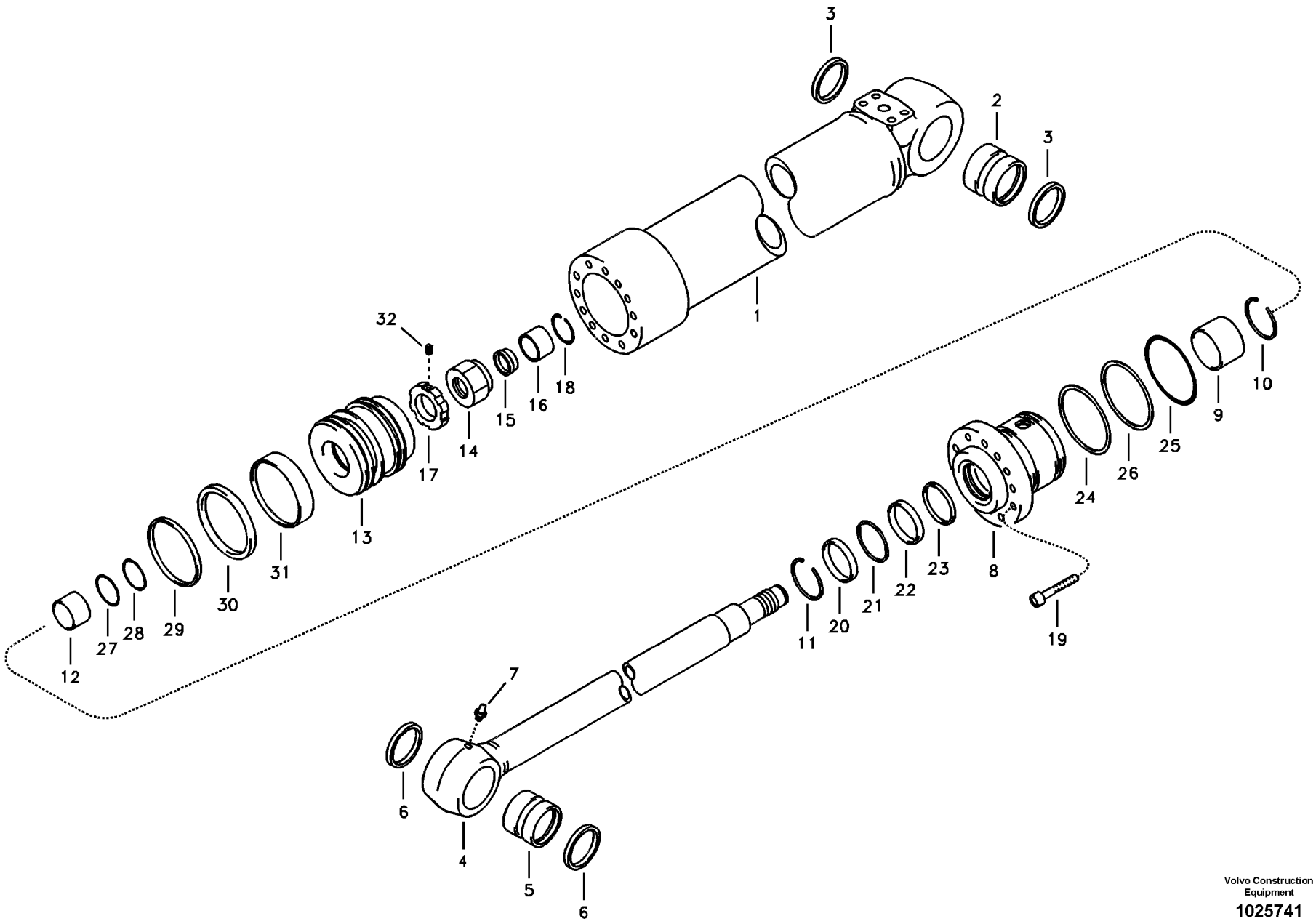

Volvo Construction Equipment

1025741

Fig.	Part No.	Quantity 1	2	3	PS	KIT	Description	Dénomination	Bezeichnung	Denominación	Benämning	Notes
30	**VOE 14510892**	1					•Sealing	•Étanchéité	•dichtung	•Junta	•Tätning	
31	**VOE 14880809**	1					•Ring	•Bague	•Ring	•Anillo	•Ring	
32	**VOE 14535763**	1					•Screw	•Vis	•Schraube	•Tornillo	•Skruv	

1		**Svängcylinder, bom** **Pluma de giro cilindro** **Ausleger-schwenk Zylinder** **Flêche d'orientation - cylindre** **Boom swing cylinder**	Catalogue id **20670**	Group **971**
2				
3			Illustr. No **1025741**	Section **600**
4				
5		**8291454**	Issue **PUB 20032419-B**	Page **533**

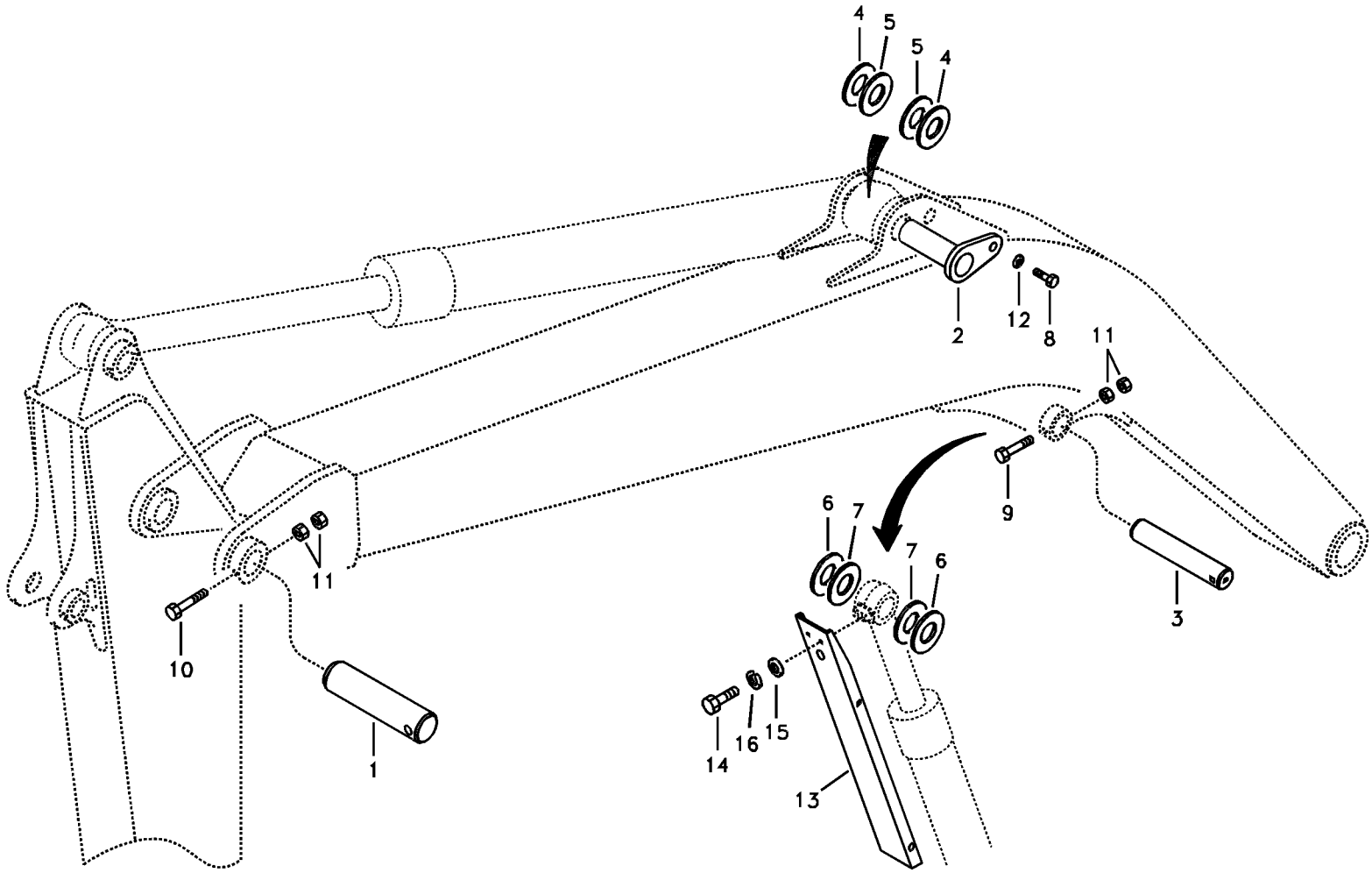
4
5
5
4
2
12
8
11
9
11
10
1
6
7
7
6
3
14
16
15
13

Fig.	Part No.	Quantity 1	2	3	PS	KIT	Description	Dénomination	Bezeichnung	Denominación	Benämning	Notes
1	**VOE 14631166**	1					Pin	Goupille	Stift	Pasador	Pinne	
2	**VOE 14520860**	1					Pin	Goupille	Stift	Pasador	Pinne	
3	**VOE 14520861**	1					Pin	Goupille	Stift	Pasador	Pinne	
4	**VOE 14520901**	2					Shim	Cale réglage	Ausgleichblech	Laminilla de ajuste	Justermellanlägg	THICK = 0,5
5	**VOE 14520902**	2					Shim	Cale réglage	Ausgleichblech	Laminilla de ajuste	Justermellanlägg	THICK = 1,0
6	**VOE 14520903**	2					Shim	Cale réglage	Ausgleichblech	Laminilla de ajuste	Justermellanlägg	THICK = 0,5
7	**VOE 14520904**	2					Shim	Cale réglage	Ausgleichblech	Laminilla de ajuste	Justermellanlägg	THICK = 1,0
8	**VOE 991637**	1					Hexagon screw	Vis à tête hexagonale	Sechskantschraube	Tornillo hexagonal	Sexkantsskruv	
9	**VOE 992562**	1					Hexagon screw	Vis à tête hexagonale	Sechskantschraube	Tornillo hexagonal	Sexkantsskruv	
10	**VOE 992575**	1					Hexagon screw	Vis à tête hexagonale	Sechskantschraube	Tornillo hexagonal	Sexkantsskruv	
11	**VOE 979019**	4					Hexagon nut	Écrou hexagonal	Sechskantmutter	Tuerca hexagonal	Sexkantsmutter	
12	**SA 14532477**	1					Washer	Rondelle	Scheibe	Arandela	Bricka	
13	**VOE 14528917**		1				Cover	Capot	Haube	Capo	Lock	
14	**VOE 983252**		2				Hexagon screw	Vis à tête hexagonale	Sechskantschraube	Tornillo hexagonal	Sexkantsskruv	
15	**VOE 13960144**		2				Washer	Rondelle	Scheibe	Arandela	Bricka	
16	**VOE 955922**		2				Spring washer	Rondelle élastique	Federscheibe	Arandela elástica	Fjäderbricka	

1	**8291447**
2	**8291451**
3	
4	
5	

Länkar till bom
Acoplamientos para la pluma
Gelenke zu Ausleger
Articulations, flèche
Links to boom

Catalogue id **20670**	Group **974**
Illustr. No **1015073**	Section **100**
Issue **PUB 20032419-B**	Page **535**

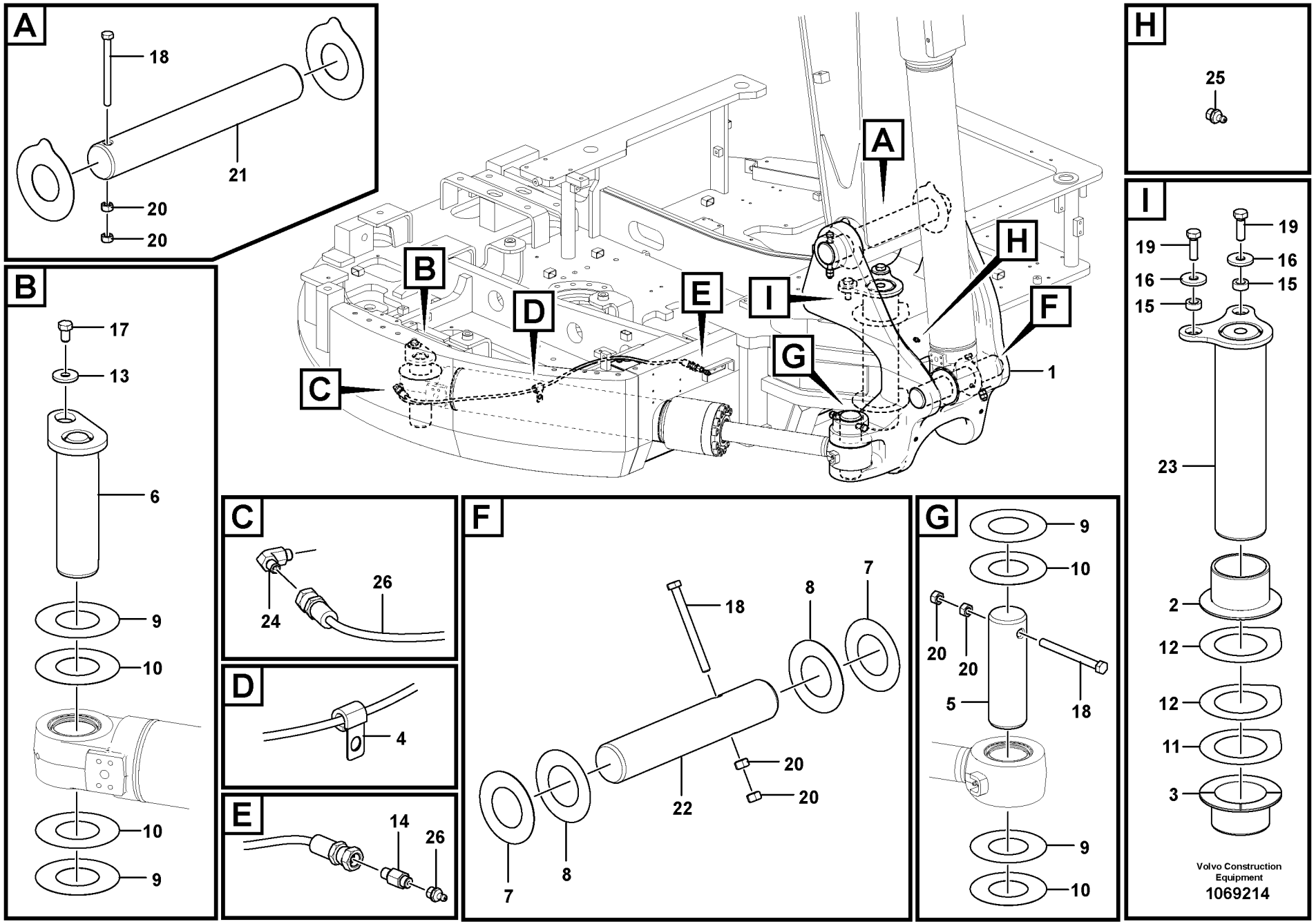
A
18
21
20
20
B
17
13
6
9
10
10
9
C
24
26
D
4
E
14
26
F
18
8
7
22
20
20
7
8
G
9
10
20
20
5
18
9
10
H
25
I
19
19
16
16
15
15
23
2
12
12
11
3
1
Volvo Construction Equipment
1069214

Fig.	Part No.	Quantity 1	2	3	PS	KIT	Description	Dénomination	Bezeichnung	Denominación	Benämning	Notes
1		1			NS		Support	Bâti	Stativ	Base	Stativ	
2	**VOE 14631175**	1					•Bushing	•Bague	•Buchse	•Casquillo	•Bussning	
3	**VOE 14631176**	1					•Bushing	•Bague	•Buchse	•Casquillo	•Bussning	
4	**VOE 14500292**	1					Clip	Clip	Clip	Clip	Clips	
5	**VOE 14528777**	1					Pin	Goupille	Stift	Pasador	Pinne	
6	**VOE 14520867**	1					Pin	Goupille	Stift	Pasador	Pinne	
7	**VOE 14520901**	2					Shim	Cale réglage	Ausgleichblech	Laminilla de ajuste	Justermellanlägg	THICK = 0,5
8	**VOE 14520902**	2					Shim	Cale réglage	Ausgleichblech	Laminilla de ajuste	Justermellanlägg	THICK = 1,0
9	**VOE 14520903**	4					Shim	Cale réglage	Ausgleichblech	Laminilla de ajuste	Justermellanlägg	THICK = 0,5
10	**VOE 14520904**	4					Shim	Cale réglage	Ausgleichblech	Laminilla de ajuste	Justermellanlägg	THICK = 1,0
11	**VOE 14631171**	1					Shim	Cale réglage	Ausgleichblech	Laminilla de ajuste	Justermellanlägg	THICK = 0,5
12	**VOE 14631172**	2					Shim	Cale réglage	Ausgleichblech	Laminilla de ajuste	Justermellanlägg	THICK = 1,0
13	**VOE 14532477**	1					Washer	Rondelle	Scheibe	Arandela	Bricka	
14	**VOE 14561099**	1					Nipple	Raccord	Nippel	Niple	Nippel	S/N -210288
	VOE 14547518	1					Nipple	Raccord	Nippel	Niple	Nippel	S/N 210289-
15	**VOE 14521003**	2					Boss	Bossage	Warze	Tetón	Vårta	
16	**SA 2073-00920**	2					Washer	Rondelle	Scheibe	Arandela	Bricka	
17	**VOE 991637**	1					Hexagon screw	Vis à tête hexagonale	Sechskantschraube	Tornillo hexagonal	Sexkantsskruv	
18	**VOE 992575**	3					Hexagon screw	Vis à tête hexagonale	Sechskantschraube	Tornillo hexagonal	Sexkantsskruv	
19	**VOE 978938**	2					Hexagon screw	Vis à tête hexagonale	Sechskantschraube	Tornillo hexagonal	Sexkantsskruv	
20	**VOE 979019**	6					Hexagon nut	Écrou hexagonal	Sechskantmutter	Tuerca hexagonal	Sexkantsmutter	
21	**VOE 14608080**	1					Pin	Goupille	Stift	Pasador	Pinne	
22	**VOE 14608082**	1					Pin	Goupille	Stift	Pasador	Pinne	
23	**VOE 14608076**	1					Pin	Goupille	Stift	Pasador	Pinne	
24	**VOE 14601364**	1					Nipple	Raccord	Nippel	Niple	Nippel	S/N -210288
	VOE 14547520	1					Nipple	Raccord	Nippel	Niple	Nippel	S/N 210289-
25	**VOE 914167**	1					Lubricating nipple	Graisseur	Schmiernippel	Niple lubricador	Smörjnippel	
26	**VOE 14882700**	1					Hose	Flexible	Schlauch	Manguera	Slang	S/N -210288
	VOE 14880655	1					Hose	Flexible	Schlauch	Manguera	Slang	S/N 210289-

1	**8291417**	**Länkar till bom** **Acoplamientos para la pluma** **Gelenke zu Ausleger** **Articulations, flèche** **Links to boom**	Catalogue id **20670**	Group **974**
2				
3			Illustr. No **1069214**	Section **200**
4				
5		**BOOM SWING**	Issue **PUB 20032419-B**	Page **537**

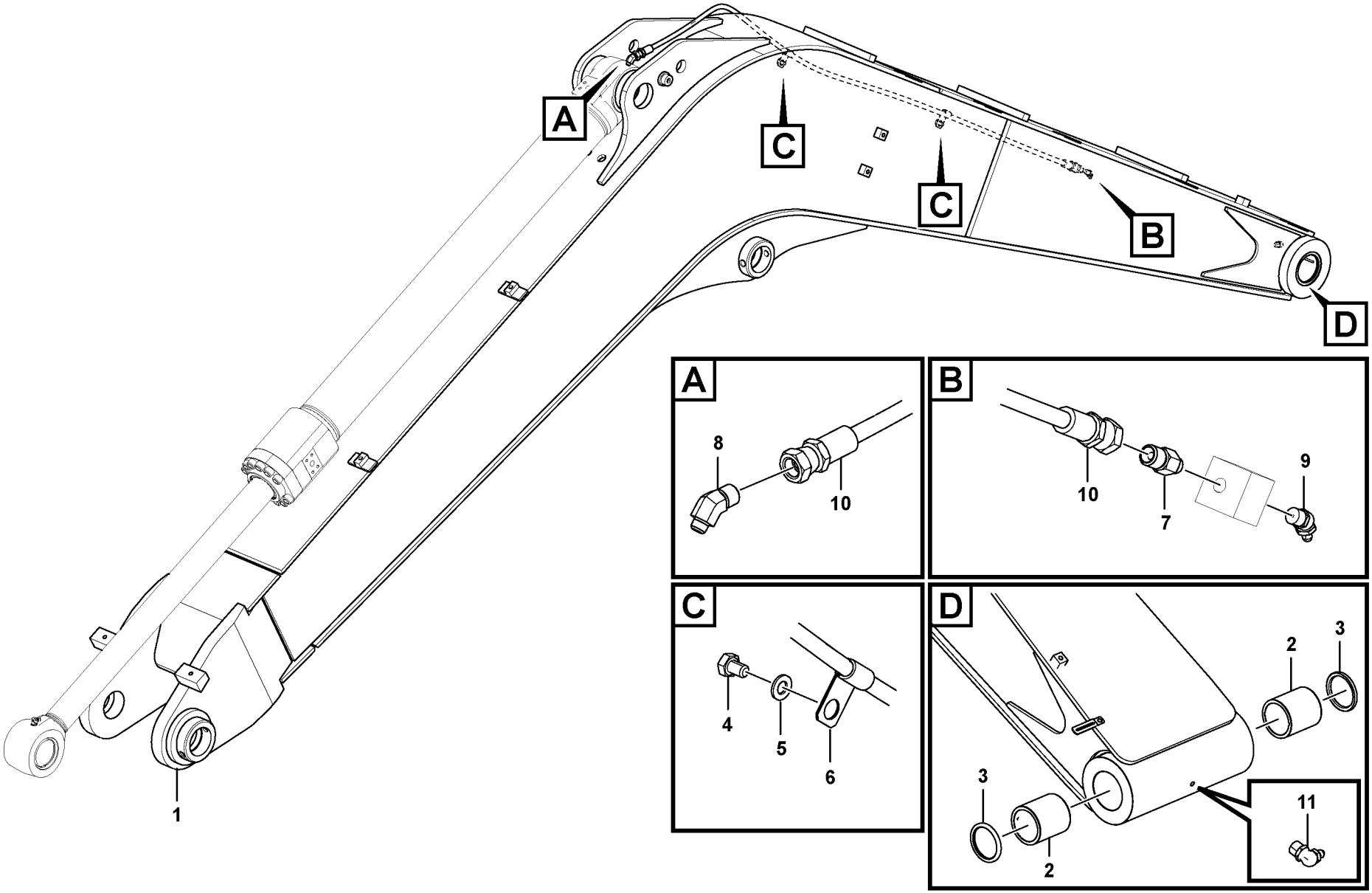

Volvo Construction Equipment
1069215

Fig.	Part No.	Quantity 1	2	3	PS	KIT	Description	Dénomination	Bezeichnung	Denominación	Benämning	Notes
1	**VOE 14660064**						Excavator boom	Fleche d'excavation	Baggerausleger	Pluma de excavacion	Grävbom	
2	**VOE 14520783**	2					•Bushing	•Bague	•Buchse	•Casquillo	•Bussning	
3	**VOE 14880732**	2					•Seal	•Joint	•Dichtring	•Junta	•Tätning	
4	**VOE 991633**	2					Hexagon screw	Vis à tête hexagonale	Sechskantschraube	Tornillo hexagonal	Sexkantsskruv	
5	**VOE 993835**	2					Plain washer	Rondelle plane	Flachscheibe	Arandela plana	Planbricka	
6	**SA 9315-01002**	2					Insulating clip	Circlip isolant	Isolierklemme	Clip de aislamiento	Isolerclips	
7	**VOE 14547518**	1					Nipple	Raccord	Nippel	Niple	Nippel	
8	**VOE 14547519**	1					Nipple	Raccord	Nippel	Niple	Nippel	
9	**VOE 914169**	1					Lubricating nipple	Graisseur	Schmiernippel	Niple lubricador	Smörjnippel	
10	**SA 9482-02138**	1					Hose assembly	Conduit flexible	Schlauchleitung	Conducto	Slangledning	
11	**VOE 914170**	1					Lubricating nipple	Graisseur	Schmiernippel	Niple lubricador	Smörjnippel	

1		**Bom och smörjledningar** **Pluma y tubería de lubricación** **Ausleger und Schmierleitungen** **Flèche et conduits de graissage** **Boom and grease piping**	Catalogue id **20670**	Group **974**
2			Illustr. No **1069215**	Section **300**
3			Issue **PUB 20032419-B**	Page **539**
4				
5		**8291447**		

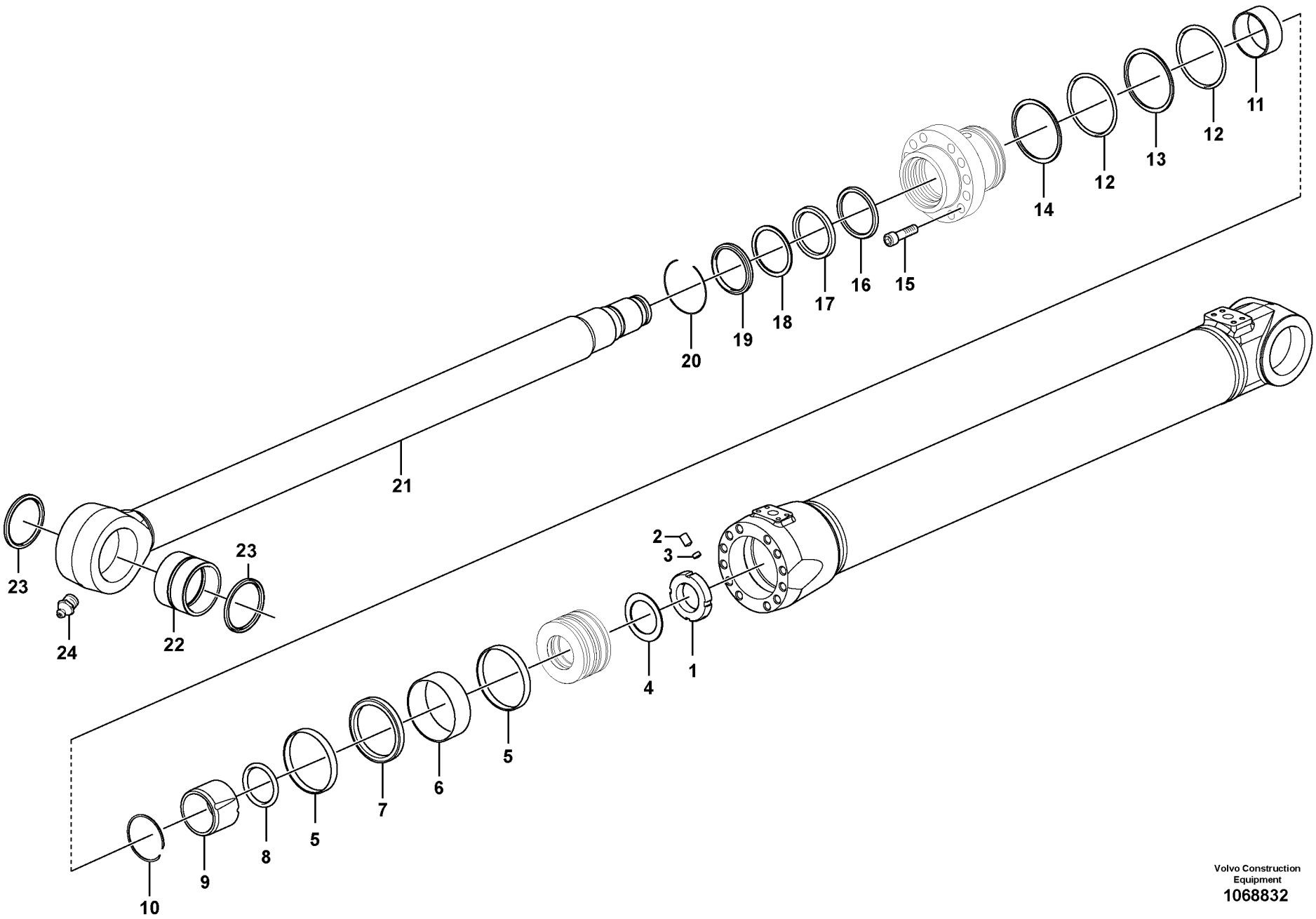

Volvo Construction Equipment
1068832

Fig.	Part No.	Quantity 1	2	3	PS	KIT	Description	Dénomination	Bezeichnung	Denominación	Benämning	Notes
	VOE 14585077	1					Boom cylinder	Verin fleche	Auslegerzylinder	Cilindro pluma	Bomcylinder	
1	**VOE 14524623**	1					•Lock nut	•Contre-écrou	•Sicherungsmutter	•Contratuerca	•Låsmutter	
2	**VOE 13963059**	1					•Set screw	•Vis butée	•Anschlagschraube	•Tornillo tope	•Stoppskruv	
3	**SA 1146-06870**	1					•Pad	•Support inférieur	•Unterlegring	•Suplemento	•Underlägg	
4	**SA 9216-04510**	1					•Lock washer	•Rondelle verrouillag	•Sicherungsscheibe	•Arandela seguridad	•Låsbricka	
5	**SA 9568-01050**	2					•Sealing	•Étanchéité	•dichtung	•Junta	•Tätning	
6	**SA 9565-21050**	1					•Ring	•Bague	•Ring	•Anillo	•Ring	
7	**VOE 14512067**	1					•Sealing	•Étanchéité	•dichtung	•Junta	•Tätning	
8	**VOE 990631**	1					•O-ring	•Joint torique	•O-Ring	•Anillo tórico	•O-ring	
9	**VOE 14541960**	1					•Cushion	•Coussin	•Sitzkissen	•Cojín	•Dyna	
10	**SA 9557-06000**	1					•Retaining ring	•Bague retenue	•Haltering	•Anillo retén	•Hållarring	
11	**SA 9612-07040**	1					•Bushing	•Bague	•Buchse	•Casquillo	•Bussning	
12	**VOE 990641**	2					•O-ring	•Joint torique	•O-Ring	•Anillo tórico	•O-ring	
13	**VOE 14880826**	1					•Ring	•Bague	•Ring	•Anillo	•Ring	
14	**SA 9566-30950**	1					•Ring	•Anneau	•Ring	•Anillo	•Ring	
15	**VOE 980238**	12					•Hex. socket screw	•Vis à six pans creux	•Innensechskantschr	•Tornillo de hexágono	•Insexskruv	
16	**SA 1146-08170**	1					•Sealing	•Étanchéité	•dichtung	•Junta	•Tätning	
17	**SA 9563-20701**	1					•Sealing	•Étanchéité	•dichtung	•Junta	•Tätning	
18	**SA 9567-20701**	1					•Ring	•Bague	•Ring	•Anillo	•Ring	
19	**SA 9564-20700**	1					•Sealing	•Étanchéité	•dichtung	•Junta	•Tätning	
20	**SA 9556-07000**	1					•Retaining ring	•Bague retenue	•Haltering	•Anillo retén	•Hållarring	
21	**VOE 14585745**	1					•Rod	•Monture	•Fühler	•Varilla	•Spröt	
22	**VOE 14638190**	1					••Bushing	••Bague	••Buchse	••Casquillo	••Bussning	
23	**VOE 14880731**	2					••Seal	••Joint	••Dichtring	••Junta	••Tätning	
24	**VOE 914167**	1					••Lubricating nipple	••Graisseur	••Schmiernippel	••Niple lubricador	••Smörjnippel	

1		**Bomcylinder** **Cilindro de pluma** **Auslegerzylinder** **Vérin de flèche** **Boom cylinder**	Catalogue id **20670**	Group **974**
2				
3			Illustr. No **1068832**	Section **3000**
4				
5		**8291451**	Issue **PUB 20032419-B**	Page **541**

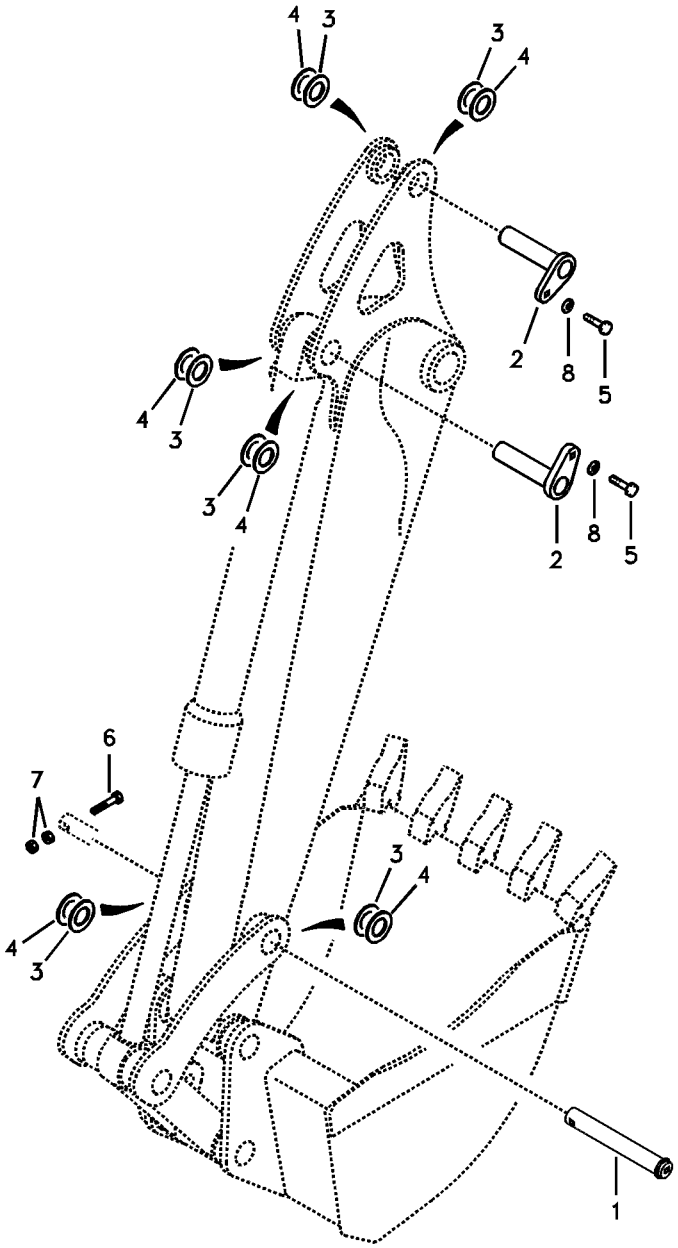
4
3
3
4
2
8
5
4
3
3
4
2
8
5
6
7
3
4
4
3
1

Fig.	Part No.	Quantity 1	2	3	PS	KIT	Description	Dénomination	Bezeichnung	Denominación	Benämning	Notes
1	**VOE 14579560**	1					Pin	Goupille	Stift	Pasador	Pinne	
2	**VOE 14520858**	2					Pin	Goupille	Stift	Pasador	Pinne	
3	**VOE 14520901**	6					Shim	Cale réglage	Ausgleichblech	Laminilla de ajuste	Justermellanlägg	
4	**VOE 14520902**	6					Shim	Cale réglage	Ausgleichblech	Laminilla de ajuste	Justermellanlägg	
5	**VOE 991637**	2					Hexagon screw	Vis à tête hexagonale	Sechskantschraube	Tornillo hexagonal	Sexkantsskruv	
6	**VOE 992562**	1					Hexagon screw	Vis à tête hexagonale	Sechskantschraube	Tornillo hexagonal	Sexkantsskruv	
7	**VOE 979019**	2					Hexagon nut	Écrou hexagonal	Sechskantmutter	Tuerca hexagonal	Sexkantsmutter	
8	**VOE 14532477**	2					Washer	Rondelle	Scheibe	Arandela	Bricka	

1		**Länkar till skaft** **Enlaces al brazo** **Verbindungen zu Stiel** **Articulations de balancier** **Links to dipper arm**	Catalogue id **20670**	Group **975**
2			Illustr. No **1015075**	Section **100**
3			Issue **PUB 20032419-B**	Page **543**
4				
5		**8291448, 8291449, 8293054, 8293055, 8294783, 8294855**		

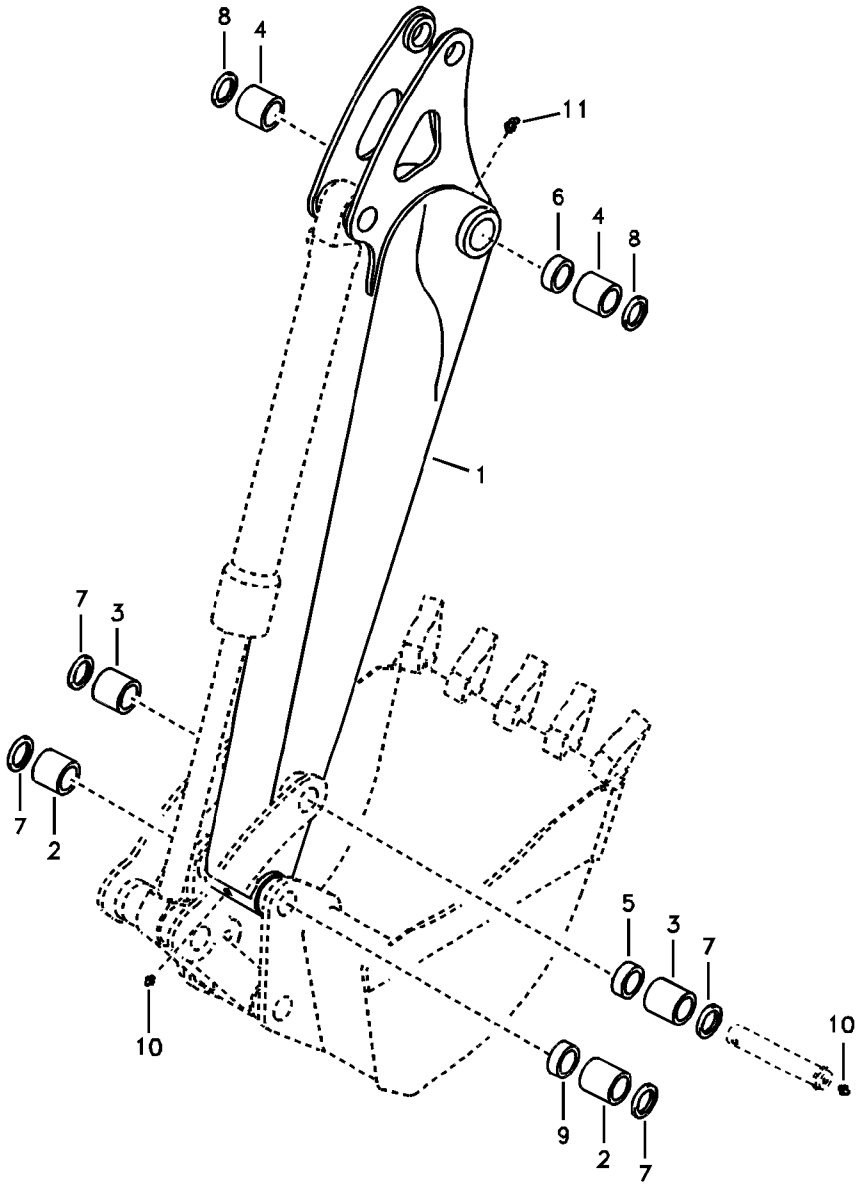
8
4
11
6
4
8
1
7
3
7
2
5
3
7
10
10
9
2
7

Fig.	Part No.	Quantity 1	2	3	4	5	PS	KIT	Description	Dénomination	Bezeichnung	Denominación	Benämning	Notes
1	**VOE 14666063**	1							Arm	Bras	Arm	Brazo	Arm	
1	**VOE 14666064**		1			1			Arm	Bras	Arm	Brazo	Arm	
1	**VOE 14666065**			1					Arm	Bras	Arm	Brazo	Arm	
1	**VOE 14666066**				1				Arm	Bras	Arm	Brazo	Arm	
2	**SA 9625-11213**	2	2	2	2	2			•Bushing	•Bague	•Buchse	•Casquillo	•Bussning	
3	**VOE 14520779**	2	2	2	2	2			•Bushing	•Bague	•Buchse	•Casquillo	•Bussning	
4	**VOE 14520782**	2	2	2	2	2			•Bushing	•Bague	•Buchse	•Casquillo	•Bussning	
5	**VOE 14602168**	1	1	1	1	1			•Boss	•Bossage	•Warze	•Tetón	•Vårta	
6		1	1	1	1	1	NS		•Boss	•Bossage	•Warze	•Tetón	•Vårta	
7	**VOE 14880731**	4	4	4	4	4			•Seal	•Joint	•Dichtring	•Junta	•Tätning	
8	**VOE 14880732**	2	2	2	2	2			•Seal	•Joint	•Dichtring	•Junta	•Tätning	
9	**VOE 14546552**	1	1	1	1	1			•Boss	•Bossage	•Warze	•Tetón	•Vårta	
10	**VOE 914167**	2	2	2	2	2			Lubricating nipple	Graisseur	Schmiernippel	Niple lubricador	Smörjnippel	
11	**VOE 914169**	1	1	1	1	1			Lubricating nipple	Graisseur	Schmiernippel	Niple lubricador	Smörjnippel	

1	**8291448**
2	**8291449**
3	**8293054**
4	**8293055**
5	**8294783, 8294855**

Skaft och smörjrör med rörsäte
Brazos y tuberías de engrase con asiento de tuberías
Stiel und Schmierleitungen mit Sitz
Balancier et tuyauterie de lubr avec siège de tuyau
Dipper arm and grease piping with piping seat

Catalogue id **20670**	Group **975**
Illustr. No **1025742**	Section **400**
Issue **PUB 20032419-B**	Page **545**

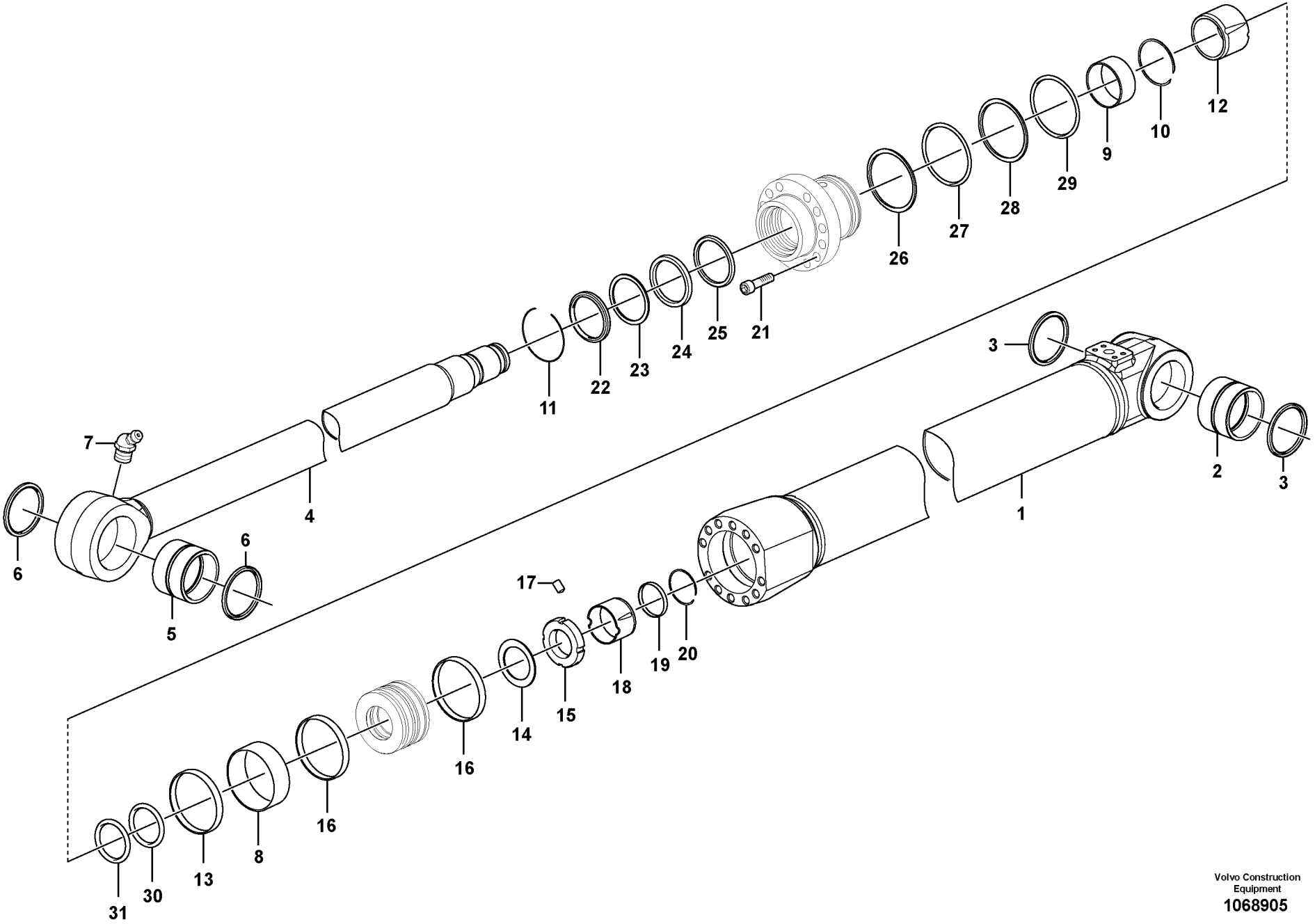

Volvo Construction Equipment

1068905

Fig.	Part No.	Quantity 1	2	3	PS	KIT	Description	Dénomination	Bezeichnung	Denominación	Benämning	Notes
	VOE 14632193	1					Dipper arm cylinder	Vérin de balancier	Stielzylinder		Skaftcylinder	
1	**VOE 14632194**	1					•Tube	•Tube	•Rohr	•Tubo	•Rör	
2	**VOE 14520778**	1					••Bushing	••Bague	••Buchse	••Casquillo	••Bussning	
3	**VOE 14560200**	2					••Sealing	••Étanchéité	••dichtung	••Junta	••Tätning	
4	**VOE 14585751**	1					•Rod	•Monture	•Fühler	•Varilla	•Spröt	
5	**VOE 14520778**	1					••Bushing	••Bague	••Buchse	••Casquillo	••Bussning	
6	**VOE 14880731**	2					••Seal	••Joint	••Dichtring	••Junta	••Tätning	
7	**VOE 914169**	1					••Lubricating nipple	••Graisseur	••Schmiernippel	••Niple lubricador	••Smörjnippel	
8	**SA 9565-20900**	1					•Ring	•Bague	•Ring	•Anillo	•Ring	
9	**SA 9612-06035**	1					•Bushing	•Bague	•Buchse	•Casquillo	•Bussning	
10	**SA 9557-05050**	1					•Ring	•Anneau	•Ring	•Anillo	•Ring	
11	**SA 9556-06000**	1					•Ring	•Anneau	•Ring	•Anillo	•Ring	
12	**SA 1146-01700**	1					•Cushion	•Coussin	•Sitzkissen	•Cojin	•Dyna	
13	**VOE 14512066**	1					•Sealing	•Étanchéité	•dichtung	•Junta	•Tätning	
14	**VOE 14546800**	1					•Washer	•Rondelle	•Scheibe	•Arandela	•Bricka	
15	**VOE 14546798**	1					•Lock	•Serrure	•Schloß	•Cierre	•Låselement	
16	**SA 9568-00900**	2					•Sealing	•Étanchéité	•dichtung	•Junta	•Tätning	
17	**VOE 14535763**	1					•Screw	•Vis	•Schraube	•Tornillo	•Skruv	
18	**VOE 14549989**	1					•Cushion	•Coussin	•Sitzkissen	•Cojín	•Dyna	
19	**VOE 14529576**	1					•Guard	•Protection	•Schutz	•Proteccion	•Skydd	
20	**VOE 14529574**	1					•Ring	•Bague	•Ring	•Anillo	•Ring	
21	**VOE 980238**	12					•Hex. socket screw	•Vis à six pans creux	•Innensechskantschr	•Tornillo de hexágono	•Insexskruv	
22	**SA 9564-20600**	1					•Sealing	•Étanchéité	•dichtung	•Junta	•Tätning	
23	**SA 9567-20601**	1					•Ring	•Bague	•Ring	•Anillo	•Ring	
24	**SA 9563-20600**	1					•Sealing	•Étanchéité	•dichtung	•Junta	•Tätning	
25	**VOE 14519687**	1					•Sealing	•Étanchéité	•dichtung	•Junta	•Tätning	
26	**SA 9566-10800**	1					•Ring	•Anneau	•Ring	•Anillo	•Ring	
27	**VOE 990638**	1					•O-ring	•Joint torique	•O-Ring	•Anillo tórico	•O-ring	
28	**SA 9566-40850**	1					•Ring	•Bague	•Ring	•Anillo	•Ring	
29	**VOE 990593**	1					•O-ring	•Joint torique	•O-Ring	•Anillo tórico	•O-ring	

1		**Skaftcylinder** **Cilindro de brazo** **Stielzylinder** **Vérin de bras** **Dipper arm cylinder**	Catalogue id **20670**	Group **975**
2				
3			Illustr. No **1068905**	Section **1500**
4				
5		**8291452**	Issue **PUB 20032419-B**	Page **547**

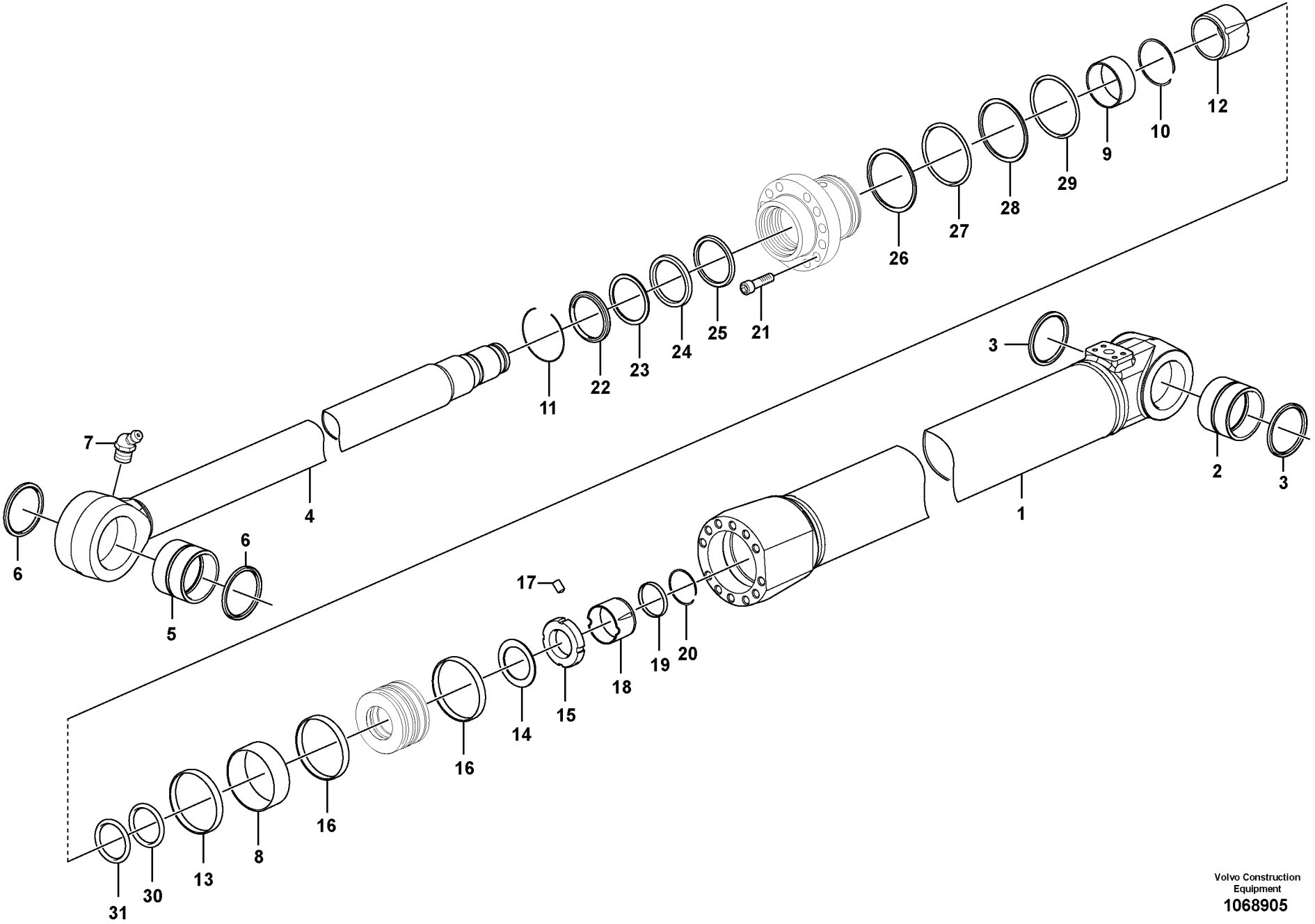

Volvo Construction Equipment

1068905

Fig.	Part No.	Quantity 1	2	3	PS	KIT	Description	Dénomination	Bezeichnung	Denominación	Benämning	Notes
30	**VOE 14881266**	1					•Ring	•Bague	•Ring	•Anillo	•Ring	
31	**VOE 990630**	1					•O-ring	•Joint torique	•O-Ring	•Anillo tórico	•O-ring	

1		**Skaftcylinder** **Cilindro de brazo** **Stielzylinder** **Vérin de bras** **Dipper arm cylinder**	Catalogue id **20670**	Group **975**
2				
3			Illustr. No **1068905**	Section **1500**
4				
5		**8291452**	Issue **PUB 20032419-B**	Page **549**

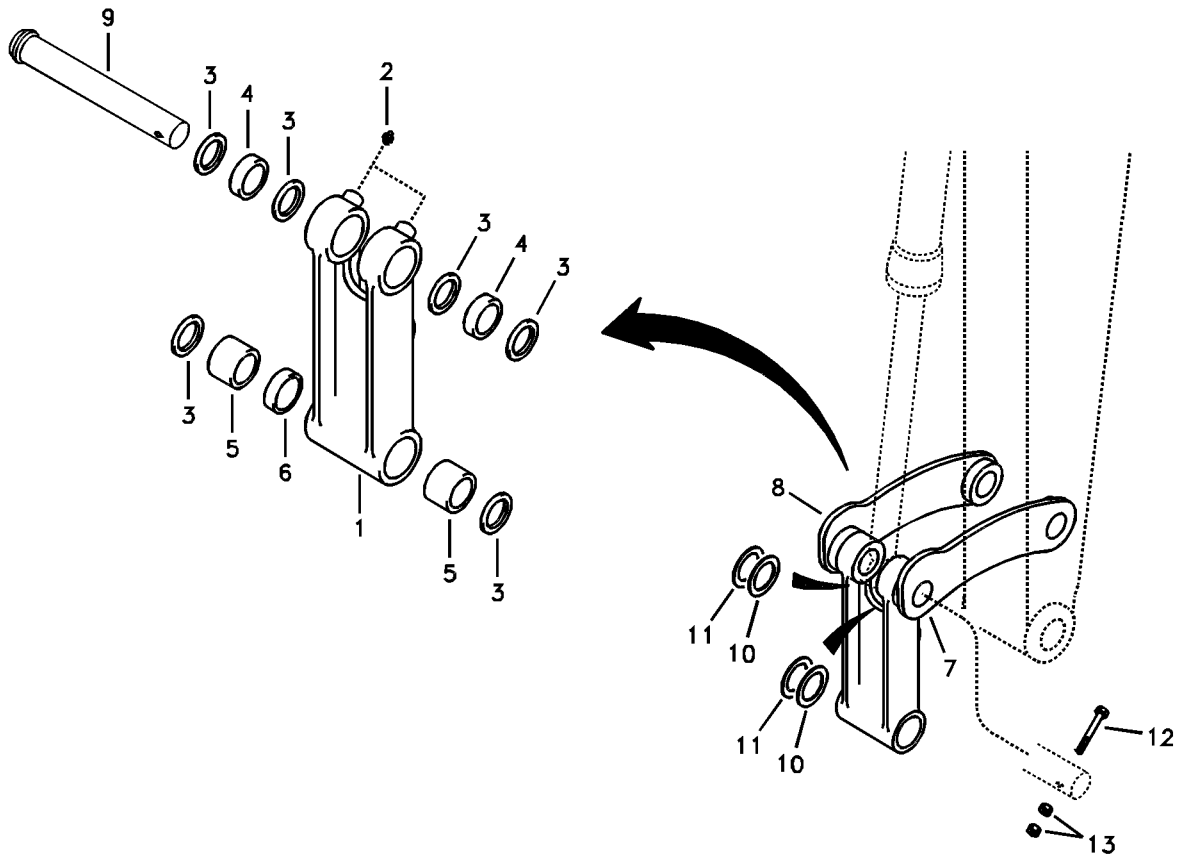
9
3
4
3
2
3
4
3
3
5
6
1
5
3
8
11
10
7
11
10
12
13

Fig.	Part No.	Quantity 1	2	3	PS	KIT	Description	Dénomination	Bezeichnung	Denominación	Benämning	Notes
1	**VOE 14608003**	1		1			Connecting rod	Bielle	Pleuel	Biela	Vevstake	
1	**VOE 14579575**		1				Connecting rod	Bielle	Pleuel	Biela	Vevstake	
2	**VOE 914167**	3	3	3			•Lubricating nipple	•Graisseur	•Schmiernippel	•Niple lubricador	•Smörjnippel	
3	**VOE 14880731**	6	6	6			•Seal	•Joint	•Dichtring	•Junta	•Tätning	
4	**VOE 14520774**	2	2	2			•Bushing	•Bague	•Buchse	•Casquillo	•Bussning	
5	**SA 9625-11213**	2	2	2			•Bushing	•Bague	•Buchse	•Casquillo	•Bussning	
6	**VOE 14546552**	1	1	1			•Boss	•Bossage	•Warze	•Tetón	•Vårta	
7	**VOE 14571836**	1	1				Yoke	Chape	Joch	Mordaza	Ok	LH
8	**VOE 14571837**	1	1				Yoke	Chape	Joch	Mordaza	Ok	RH
9	**VOE 14546092**	1	1				Pin	Goupille	Zapfen	Pasador	Tapp	
10	**VOE 14520901**	4	4				Shim	Cale réglage	Ausgleichblech	Laminilla de ajuste	Justermellanlägg	
11	**VOE 14520902**	4	4				Shim	Cale réglage	Ausgleichblech	Laminilla de ajuste	Justermellanlägg	
12	**VOE 992562**	1	1				Hexagon screw	Vis à tête hexagonale	Sechskantschraube	Tornillo hexagonal	Sexkantsskruv	
13	**VOE 979019**	2	2				Hexagon nut	Écrou hexagonal	Sechskantmutter	Tuerca hexagonal	Sexkantsmutter	

1	**8291450**	**Skoplänk** **Acoplamientos para la varilla de conexión** **Löffelgelenk** **Articulations, liaison avec la tige de piston** **Links to connecting rod**	Catalogue id **20670**	Group **975**
2	**8293056**		Illustr. No **1015076**	Section **1900**
3	**8294783**		Issue **PUB 20032419-B**	Page **551**
4				
5				

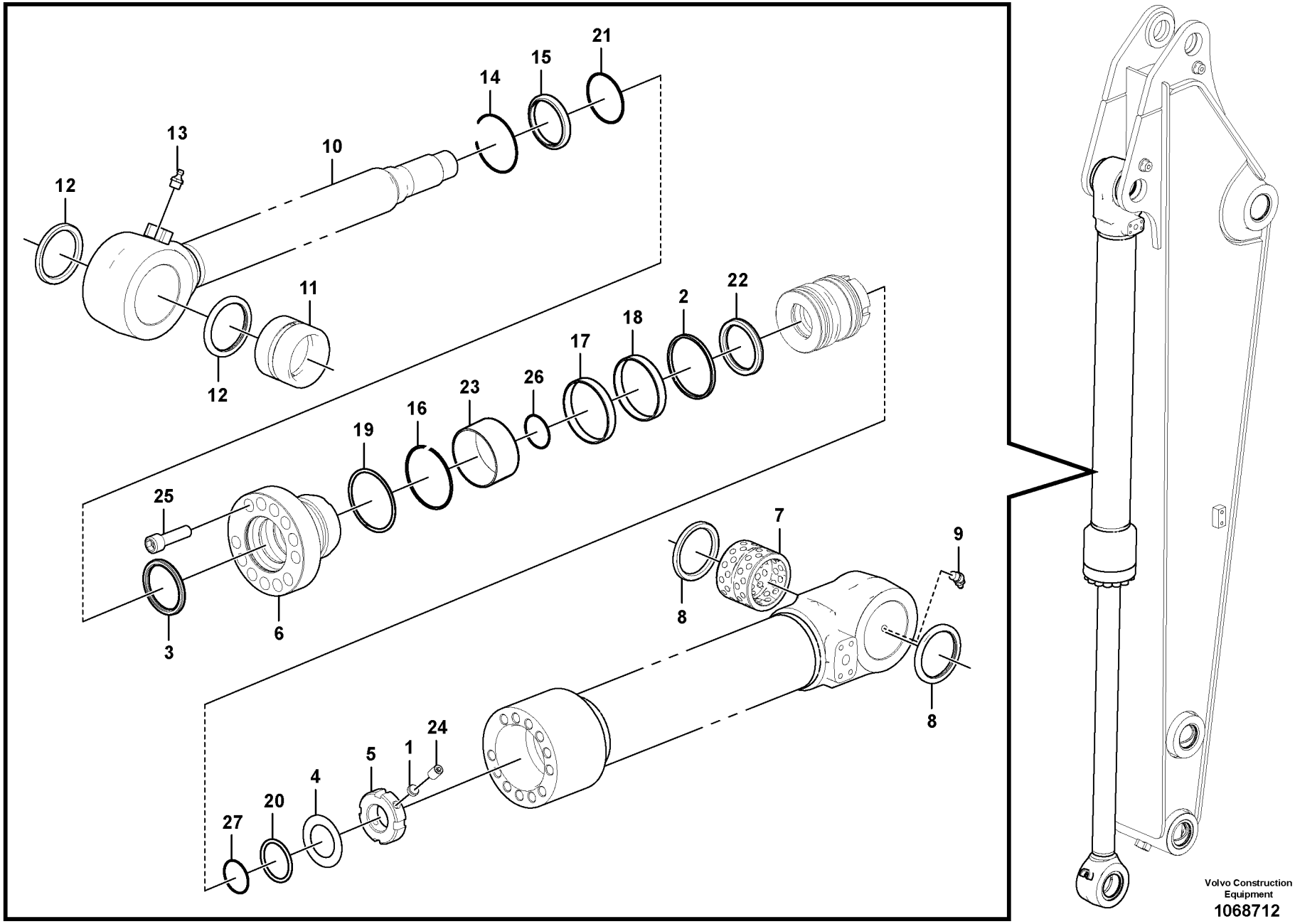

Volvo Construction Equipment

1068712

Fig.	Part No.	Quantity 1	2	3	PS	KIT	Description	Dénomination	Bezeichnung	Denominación	Benämning	Notes
	VOE 14585079	1					Bucket cylinder	Vérin godet	Löffelzylinder	Cilindro de cuchara	Skopcylinder	
1	**SA 1146-06870**	1					•Pad	•Support inférieur	•Unterlegring	•Suplemento	•Underlägg	
2	**VOE 14512065**	1					•Sealing	•Étanchéité	•dichtung	•Junta	•Tätning	
3	**VOE 14519686**	1					•Sealing	•Étanchéité	•dichtung	•Junta	•Tätning	
4	**VOE 14521347**	1					•Washer	•Rondelle	•Scheibe	•Arandela	•Bricka	
5	**VOE 14521348**	1					•Nut	•Écrou	•Mutter	•Tuerca	•Mutter	
6	**VOE 14522100**	1			OP		•Head	•Tête	•Kopf	•Cabezal	•Huvud	
7	**VOE 14520776**	1					•Bushing	•Bague	•Buchse	•Casquillo	•Bussning	
8	**VOE 14880731**	2					•Seal	•Joint	•Dichtring	•Junta	•Tätning	
9	**VOE 914169**	1					•Lubricating nipple	•Graisseur	•Schmiernippel	•Niple lubricador	•Smörjnippel	
10	**VOE 14585757**	1					•Rod	•Monture	•Fühler	•Varilla	•Spröt	
11	**VOE 14520777**	1					••Bushing	••Bague	••Buchse	••Casquillo	••Bussning	
12	**VOE 14880731**	2					••Seal	••Joint	••Dichtring	••Junta	••Tätning	
13	**VOE 914167**	1					••Lubricating nipple	••Graisseur	••Schmiernippel	••Niple lubricador	••Smörjnippel	
14	**VOE 14880699**	1					•Ring	•Bague	•Ring	•Anillo	•Ring	
15	**VOE 14880777**	1					•Seal	•Joint	•Dichtring	•Junta	•Tätning	
16	**SA 9557-05000**	1					•Ring	•Anneau	•Ring	•Anillo	•Ring	
17	**SA 9563-20553**	1					•Sealing	•Étanchéité	•dichtung	•Junta	•Tätning	
18	**SA 9565-20800**	1					•Ring	•Bague	•Ring	•Anillo	•Ring	
19	**VOE 14881263**	1					•Ring	•Bague	•Ring	•Anillo	•Ring	
20	**SA 9566-30450**	1					•Ring	•Bague	•Ring	•Anillo	•Ring	
21	**SA 9567-20551**	1					•Ring	•Bague	•Ring	•Anillo	•Ring	
22	**SA 9568-00800**	2					•Sealing	•Étanchéité	•dichtung	•Junta	•Tätning	
23	**SA 9612-05535**	1					•Bushing	•Bague	•Buchse	•Casquillo	•Bussning	
24	**VOE 13963059**	1					•Set screw	•Vis butée	•Anschlagschraube	•Tornillo tope	•Stoppskruv	
25	**VOE 982038**	12					•Retainer	•Retenue	•Halter	•Soporte	•Hållare	
26	**VOE 990613**	1					•O-ring	•Joint torique	•O-Ring	•Anillo tórico	•O-ring	
27	**VOE 990636**	1					•O-ring	•Joint torique	•O-Ring	•Anillo tórico	•O-ring	

1		**Skopcylinder** **Cilindro de cazo** **Schaufelzylinder** **Vérin de godet** **Bucket cylinder**	Catalogue id **20670**	Group **975**
2			Illustr. No **1068712**	Section **2500**
3			Issue **PUB 20032419-B**	Page **553**
4				
5		**8291453**		



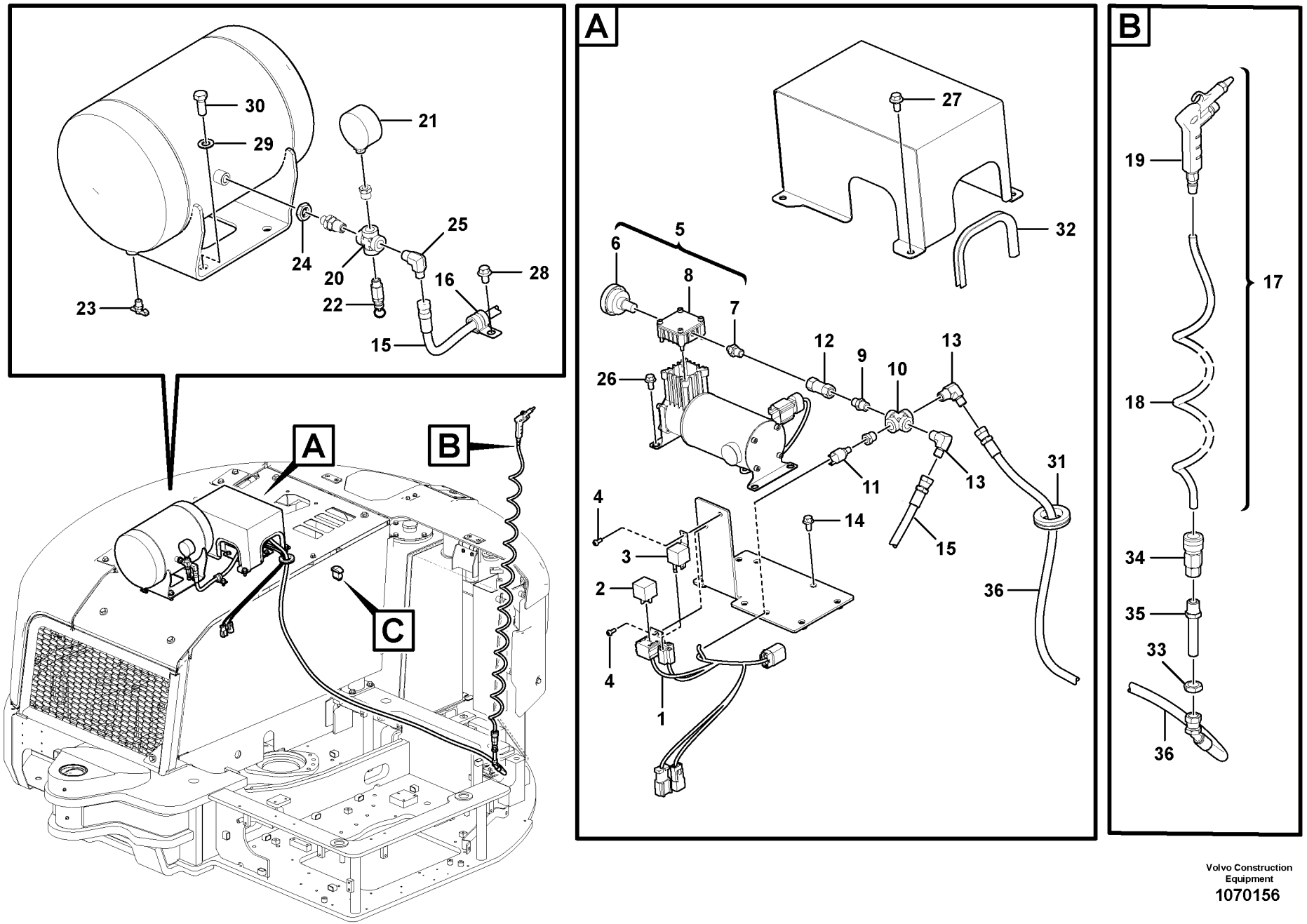

Volvo Construction Equipment
1070156

Fig.	Part No.	Quantity 1	2	3	PS	KIT	Description	Dénomination	Bezeichnung	Denominación	Benämning	Notes
1	**VOE 14646549**	1					Cable harness	Faisceau câbles	Kabelbaum	Manojo cables	Ledningsmatta	See group 371, Page 221
2	**VOE 14640738**	1					Timer	Chronomètre	Zeitschaltwerk	Reloj programador	Tidur	RT9961
3	**VOE 14610293**	1					Relay	Relais	Relais	Relé	Relä	RE9961
4	**VOE 969405**	2					Six point socket scre	Vis à 6 pans creux	Sechszahn-Hohlschr	Racor de seis diente	Sextandhålskruv	
5	**VOE 14627299**	1					Electric motor	Moteur électrique	Elektromotor	Motor eléctrico	Elmotor	MO9961
6	**VOE 14602602**	1					•Filter	•Filtre	•Filter	•Filtro	•Filter	
7	**VOE 14607979**	1					•Nipple	•Raccord	•Nippel	•Niple	•Nippel	
8	**VOE 14611034**	1					•Head	•Tête	•Kopf	•Cabezal	•Huvud	
9	**VOE 14596342**	1					Nipple	Raccord	Nippel	Niple	Nippel	
10	**VOE 14596343**	1					Connector	Connexion	Anschluss	Unión	Anslutning	
11	**VOE 14596351**	1					Sensor	Capteur	Geber	Sensor	Givare	SE9961
12	**VOE 14596356**	1					Non-return valve	Clapet antiretour	Rückschlagventil	Válvula de retención	Backventil	
13	**VOE 14613598**	2					Elbow	Coude	Winkel	Ángulo	Vinkel	
14	**VOE 946440**	4					Flange screw	Vis à embase	Flanschschraube	Tornillo embridado	Flänsskruv	
15	**SA 9451-02211**	1					Hose	Flexible	Schlauch	Manguera	Slang	
16	**VOE 14500294**	1					Clip	Clip	Clip	Clip	Clips	
17	**VOE 14577851**	1					Blow gun	Pistolet à air	Heißluftpistole	Pistola aire presión	Blåspistol	
18	**VOE 14596338**	1					•Hose	•Flexible	•Schlauch	•Manguera	•Slang	
19	**VOE 14577850**	1					•Blow gun	•Pistolet à air	•Heißluftpistole	•Pistola aire presión	•Blåspistol	
20	**VOE 14596343**	1					Connector	Connexion	Anschluss	Unión	Anslutning	
21	**VOE 14596345**	1					Pressure gauge	Manomètre	Druckmesser	Manómetro	Tryckmätare	
22	**VOE 14645603**	1					Valve	Valve	Ventil	Válvula	Ventil	
23	**VOE 14596354**	1					Shut-off cock	Robinet de fermeture	Absperrhahn	Grifo cierre	Avstängningskran	
24	**VOE 14596341**	1					Lock nut	Contre-écrou	Sicherungsmutter	Contratuerca	Låsmutter	
25	**VOE 14613598**	1					Elbow	Coude	Winkel	Ángulo	Vinkel	
26	**VOE 946440**	4					Flange screw	Vis à embase	Flanschschraube	Tornillo embridado	Flänsskruv	
27	**VOE 946441**	4					Flange screw	Vis à embase	Flanschschraube	Tornillo embridado	Flänsskruv	
28	**VOE 946471**	1					Flange screw	Vis à embase	Flanschschraube	Tornillo embridado	Flänsskruv	
29	**VOE 955897**	4					Washer	Rondelle	Scheibe	Arandela	Bricka	
30	**VOE 978932**	4					Hexagon screw	Vis à tête hexagonale	Sechskantschraube	Tornillo hexagonal	Sexkantsskruv	

1		**Luftkompressor** **Compresor de aire** **Druckluftkompressor** **Compresseur pneumatique** **Air compressor**	Catalogue id **20670**	Group **996**
2			Illustr. No **1070156**	Section **100**
3			Issue **PUB 20032419-B**	Page **555**
4				
5		**8293201**		

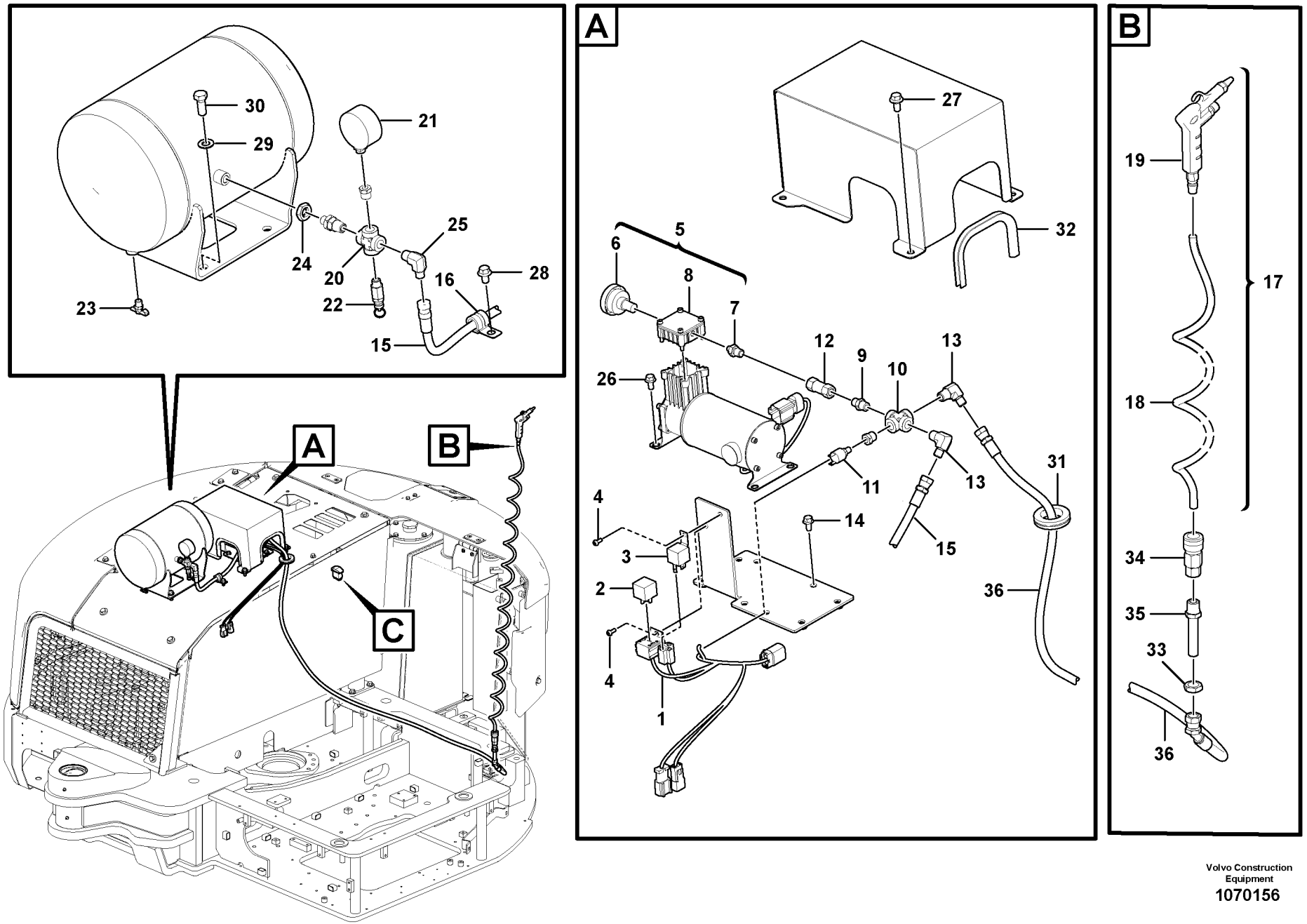

Volvo Construction Equipment
1070156

Fig.	Part No.	Quantity 1	2	3	PS	KIT	Description	Dénomination	Bezeichnung	Denominación	Benämning	Notes
31	**SA 9751-13606**	1					Grommet	Passe fil	Durchführung	Aislador pasapanel	Genomföring	
32	**VOE 14880936**	2					Weatherstrip	Caoutchouc d etanch	Abstreifleiste	Lamelunas	Skraplist	
33	**VOE 14596341**	1					Lock nut	Contre-écrou	Sicherungsmutter	Contratuerca	Låsmutter	
34	**VOE 14601835**	1					Flexible coupling	Coupleur flexible	Flexible Kupplung	Acoplamiento flexible	Flexibel koppling	
35	**VOE 14613599**	1					Nipple	Raccord	Nippel	Niple	Nippel	
36	**SA 9452-02257**	1					Hose assembly	Conduit flexible	Schlauchleitung	Conducto	Slangledning	

1		**Luftkompressor** **Compresor de aire** **Druckluftkompressor** **Compresseur pneumatique** **Air compressor**	Catalogue id **20670**	Group **996**
2			Illustr. No **1070156**	Section **100**
3			Issue **PUB 20032419-B**	Page **557**
4				
5		**8293201**		

REPLACED PARTS

PIÉCES PÉRIMÉES ET REMPLACÉES

ERSETZTE ARTIKEL

PIEZAS SUBSTITUDAS

ERSATTA ARTIKLAR

Part No	Replaced by	Quantity
VOE 14633063	* * * USE	
	VOE 14660640	1.00
VOE 14647422	* * * USE	
	VOE 14662071	1.00
VOE 14661925	* * * USE	
	VOE 14526309	1.00
VOE 16677935	* * * USE	
	VOE 16677933	1.00

Part No	Group	Sect	Page
14664244	897	100	391
14667244	897	100	391
14669172	913	200	435
14671296	897	100	393
936400	916	4900	485
PJ 11712804	441	600	253
SA 1040-20240	911	100	413
SA 1040-20360	911	100	413
SA 1040-20410	911	100	413
SA 1046-00620	443	200	259
SA 1046-01370	443	200	259
SA 1046-01380	443	200	259
SA 1112-00830	218	100	75
SA 1146-01700	975	1500	547
SA 1146-06870	974	3000	541
SA 1146-06870	975	2500	553
SA 1146-06900	927	500	527
SA 1146-08110	927	500	527
SA 1146-08170	974	3000	541
SA 1166-30540	841	100	325
SA 14532477	974	100	535
SA 2073-00920	974	200	537
SA 2368943	841	100	325
SA 2368943	841	200	327
SA 7117-15230	431	100	241
SA 7118-23430	431	100	241
SA 7118-23440	431	100	241
SA 7118-23460	431	100	241
SA 7147-00150	431	100	241
SA 8230-07350	912	300	431
SA 9021-10402	367	2000	201
SA 9021-10402	860	400	355
SA 9021-10403	367	2000	203
SA 9021-10403	880	100	377
SA 9021-10404	880	100	375
SA 9021-10405	364	100	191
SA 9021-10501	880	100	375
SA 9021-10502	880	100	375
SA 9021-10504	880	100	377
SA 9021-10603	810	400	305
SA 9021-10604	810	400	305
SA 9025-04002	363	100	187
SA 9025-04003	393	100	231
SA 9025-04003	870	100	359
SA 9025-04003	870	200	363
SA 9025-04003	873	100	369
SA 9025-05002	870	100	357
SA 9025-05002	870	100	361
SA 9025-05002	870	500	365
SA 9025-05002	873	100	369
SA 9025-05002	873	100	371
SA 9025-05002	873	500	373
SA 9027-10401	393	100	231
SA 9032-10502	810	400	305
SA 9116-31016	718	500	275
SA 9116-31016	837	100	321
SA 9116-31016	881	100	381
SA 9213-04000	364	100	191
SA 9213-12000	810	400	305
SA 9216-04510	974	3000	541
SA 9216-07010	927	500	527
SA 9285-16000	852	200	337
SA 9312-10300	911	600	425
SA 9312-10650	261	100	129
SA 9314-02300	870	100	359
SA 9314-02300	873	100	369
SA 9315-01002	974	300	539
SA 9321-20408	914	3100	463
SA 9325-06012	431	100	241
SA 9326-05000	914	3100	463
SA 9326-10000	914	3100	463
SA 9326-14000	914	3100	463
SA 9411-91970	492	100	261
SA 9412-31100	911	500	423
SA 9413-11040	911	500	423
SA 9413-31090	911	500	423
SA 9415-31011	914	500	449
SA 9415-31012	914	500	449
SA 9415-31021	914	100	437
SA 9415-31021	914	100	439
SA 9415-31021	916	900	469
SA 9415-31021	916	1200	473
SA 9415-31021	924	200	503
SA 9415-31021	924	300	505
SA 9415-31032	916	300	465
SA 9415-43022	443	200	259
SA 9415-43032	443	200	259
SA 9451-02211	996	100	555
SA 9452-02257	996	100	557
SA 9453-05210	911	500	423
SA 9482-02138	974	300	539
SA 9531-00120	914	3100	463
SA 9541-01090	443	200	259
SA 9556-05000	775	700	283
SA 9556-06000	975	1500	547
SA 9556-07000	974	3000	541
SA 9556-09500	927	500	527
SA 9557-05000	971	600	531
SA 9557-05000	975	2500	553
SA 9557-05050	975	1500	547
SA 9557-06000	974	3000	541
SA 9557-08500	927	500	527
SA 9563-20553	971	600	531
SA 9563-20553	975	2500	553
SA 9563-20600	975	1500	547
SA 9563-20701	974	3000	541
SA 9563-20950	927	500	527
SA 9564-20600	975	1500	547
SA 9564-20700	974	3000	541
SA 9564-20950	927	500	527
SA 9565-11300	927	500	527
SA 9565-20800	975	2500	553
SA 9565-20900	975	1500	547
SA 9565-21050	974	3000	541
SA 9566-10800	975	1500	547
SA 9566-10900	971	600	531
SA 9566-30450	975	2500	553
SA 9566-30460	971	600	531
SA 9566-30950	974	3000	541
SA 9566-31200	927	500	527
SA 9566-40850	975	1500	547
SA 9567-20551	971	600	531
SA 9567-20551	975	2500	553
SA 9567-20601	975	1500	547
SA 9567-20701	974	3000	541
SA 9567-20950	927	500	527
SA 9568-00800	975	2500	553
SA 9568-00900	975	1500	547
SA 9568-01000	971	600	531
SA 9568-01050	974	3000	541
SA 9612-05530	971	600	531
SA 9612-05535	975	2500	553
SA 9612-06035	975	1500	547
SA 9612-07040	974	3000	541
SA 9612-09540	927	500	527
SA 9624-11220	927	100	525
SA 9625-11213	975	400	545
SA 9625-11213	975	1900	551
SA 9751-12504	870	100	359
SA 9751-12504	873	100	369
SA 9751-13606	996	100	557
SA 9961-23313	870	100	357
SA 9961-23313	873	100	369
VOE 1096614	371	500	213
VOE 11004094	897	100	391
VOE 11004094	897	150	395
VOE 11026730	897	100	391
VOE 11026730	897	150	395
VOE 11039397	356	100	177
VOE 11039713	371	400	211
VOE 11039713	371	500	213
VOE 11039847	352	100	171
VOE 11039847	352	150	173
VOE 11039847	356	100	177
VOE 11039856	356	200	179
VOE 11078015	880	100	375
VOE 11109241	261	100	129
VOE 11116814	897	200	397
VOE 11117464	881	100	381
VOE 11170006	356	100	177
VOE 11170103	362	300	185
VOE 11172907	234	100	87
VOE 11200915	354	100	175
VOE 11201898	393	100	231
VOE 11201899	393	100	231
VOE 11305113	362	100	181
VOE 11305833	924	4000	517
VOE 11305834	924	4000	517
VOE 11306030	924	4000	517
VOE 11306031	924	4000	517
VOE 11370672	914	1100	457
VOE 11381207	398	100	233
VOE 11381209	398	100	233
VOE 11383250	366	100	197
VOE 11412071	872	100	367

NUMERICAL INDEX

RÉPERTOIRE DE NUMÉROS

NUMMERNREGISTER

INDICE DE NÚMERO

NUMMERREGISTER

NUMERICAL INDEX

RÉPERTOIRE DE NUMÉROS

NUMMERNREGISTER

INDICE DE NÚMERO

NUMMERREGISTER

Part No	Group	Sect	Page
VOE 11412633	870	100	357
VOE 11412785	872	100	367
VOE 11428010	364	100	191
VOE 11428011	364	100	191
VOE 11428013	364	100	191
VOE 11428051	371	400	209
VOE 11428051	371	500	213
VOE 11428051	371	900	221
VOE 11428052	371	900	221
VOE 11428059	371	400	209
VOE 11428061	371	400	209
VOE 11428063	371	500	213
VOE 11428067	371	500	213
VOE 11428069	398	100	233
VOE 11428070	398	100	233
VOE 11428079	371	500	213
VOE 11705988	914	800	453
VOE 11709746	256	100	127
VOE 11712603	924	110	499
VOE 11712804	441	600	255
VOE 11712919	441	600	253
VOE 11713017	914	1100	457
VOE 11713300	852	400	343
VOE 11713338	852	400	343
VOE 11714730	914	1100	457
VOE 11714731	914	1100	457
VOE 11714987	441	600	253
VOE 11715566	441	600	253
VOE 11715619	914	1100	457
VOE 11801981	924	100	497
VOE 11802576	363	200	189
VOE 11802723	914	500	449
VOE 11802737	914	2100	459
VOE 11803888	924	100	497
VOE 11803890	924	100	497
VOE 11803891	924	100	497
VOE 11803893	924	100	497
VOE 11803897	924	100	497
VOE 11805502	924	100	497
VOE 11805574	924	100	497
VOE 11805707	924	100	497
VOE 11805801	924	100	497
VOE 11806154	924	100	497
VOE 11806306	356	100	177
VOE 11806487	924	100	497
VOE 11806884	924	100	497
VOE 11882512	371	400	209
VOE 12749482	371	800	217
VOE 12749483	371	800	217
VOE 1378257	235	100	93
VOE 13907875	924	120	501
VOE 13933857	914	100	437
VOE 13933857	914	100	439
VOE 13933857	914	200	443
VOE 13933857	914	500	445
VOE 13933857	914	2100	459
VOE 13933857	914	3000	461
VOE 13933857	916	300	465
VOE 13933857	916	1200	473
VOE 13933857	916	1200	475
VOE 13933857	924	200	503
VOE 13933857	924	300	505
VOE 13933857	924	1000	511
VOE 13933858	914	100	437
VOE 13933858	914	100	439
VOE 13933858	914	200	443
VOE 13933858	914	500	445
VOE 13933858	914	500	449
VOE 13933858	914	3000	461
VOE 13933858	916	300	465
VOE 13933858	916	1200	473
VOE 13933858	924	1000	511
VOE 13933859	914	500	445
VOE 13933859	914	2100	459
VOE 13933859	914	3000	461
VOE 13933859	916	300	465
VOE 13933859	916	1200	473
VOE 13933859	924	200	503
VOE 13933859	924	300	505
VOE 13933862	916	2100	481
VOE 13933862	916	2200	483
VOE 13933864	911	200	415
VOE 13933864	911	600	425
VOE 13933864	916	2200	483
VOE 13933868	911	200	415
VOE 13933868	914	500	445
VOE 13933868	916	300	465
VOE 13933883	924	100	497
VOE 13933900	916	4900	485
VOE 13933905	914	100	439
VOE 13933905	916	300	465
VOE 13933905	924	200	503
VOE 13933905	924	300	505
VOE 13933923	911	200	415
VOE 13933923	911	300	417
VOE 13933923	914	500	445
VOE 13933923	916	1200	473
VOE 13933923	916	2100	481
VOE 13933923	916	8100	489
VOE 13940090	371	400	211
VOE 13940090	371	500	213
VOE 13940090	831	200	319
VOE 13943472	261	200	133
VOE 13943474	234	300	89
VOE 13945407	881	100	381
VOE 13945414	235	100	91
VOE 13945444	235	100	93
VOE 13945444	261	100	131
VOE 13946173	234	300	89
VOE 13946173	261	100	131
VOE 13946173	371	500	215
VOE 13946173	372	100	223
VOE 13946173	821	200	311
VOE 13946173	821	300	313
VOE 13946544	363	200	189
VOE 13946544	371	400	211
VOE 13946544	881	100	383
VOE 13946752	911	400	419
VOE 13946817	911	400	419
VOE 13946817	912	100	427
VOE 13946934	914	1100	457
VOE 13946934	924	4100	519
VOE 13947542	263	300	143
VOE 13947542	914	3100	463
VOE 13947628	924	4000	517
VOE 13949445	927	500	527
VOE 13951981	924	100	497
VOE 13955894	310	100	161
VOE 13955894	810	400	305
VOE 13955894	831	100	317
VOE 13955894	831	200	319
VOE 13955894	852	100	335
VOE 13955894	852	500	347
VOE 13955894	860	400	355
VOE 13955894	881	100	381
VOE 13955894	881	100	383
VOE 13955894	914	700	451
VOE 13955897	860	200	351
VOE 13955897	860	300	353
VOE 13960144	974	100	535
VOE 13963059	974	3000	541
VOE 13963059	975	2500	553
VOE 13964844	914	3100	463
VOE 13965175	364	300	195
VOE 13965175	366	100	197
VOE 13965176	367	2000	203
VOE 13965178	914	100	439
VOE 13965178	914	500	447
VOE 13965178	924	1000	511
VOE 13965179	831	100	317
VOE 13965179	914	3000	461
VOE 13965185	911	400	419
VOE 13965185	916	300	467
VOE 13965185	916	900	469
VOE 13965185	916	1000	471
VOE 13965185	916	1300	477
VOE 13965185	916	8100	489
VOE 13965185	924	200	503
VOE 13965186	916	1200	473
VOE 13965186	924	400	507
VOE 13965186	924	1100	513
VOE 13965187	914	100	437
VOE 13965191	821	100	309
VOE 13965191	821	200	311
VOE 13965191	821	300	313
VOE 13965191	881	100	383
VOE 13965192	821	100	309
VOE 13965193	821	100	309
VOE 13969162	372	100	223
VOE 13971095	398	100	233
VOE 13971095	821	200	311
VOE 13971098	371	850	219
VOE 13971098	870	100	359
VOE 13977628	810	400	307
VOE 14016673	911	100	413

Part No	Group	Sect	Page
VOE 14211856	924	100	497
VOE 14213026	371	800	217
VOE 14346537	897	100	391
VOE 14346537	897	150	395
VOE 14370881	356	100	177
VOE 14370883	371	900	221
VOE 14500292	235	100	91
VOE 14500292	974	200	537
VOE 14500293	235	100	91
VOE 14500293	261	100	129
VOE 14500293	371	400	211
VOE 14500294	996	100	555
VOE 14500295	870	100	359
VOE 14500295	924	400	507
VOE 14501363	897	100	391
VOE 14501363	897	150	395
VOE 14501898	916	1200	473
VOE 14501898	924	400	507
VOE 14501898	924	1100	513
VOE 14503342	492	100	261
VOE 14503343	492	100	261
VOE 14503732	860	400	355
VOE 14503887	927	500	527
VOE 14506431	363	200	189
VOE 14506786	831	200	319
VOE 14506834	810	400	305
VOE 14507360	897	100	391
VOE 14507360	897	150	395
VOE 14507361	897	100	391
VOE 14507361	897	150	395
VOE 14507705	443	200	259
VOE 14508060	371	800	217
VOE 14508067	870	100	357
VOE 14508096	837	100	321
VOE 14508096	880	100	375
VOE 14508603	364	100	191
VOE 14508854	821	300	313
VOE 14509713	897	100	391
VOE 14509713	897	150	395
VOE 14510165	837	200	323
VOE 14510828	927	500	527
VOE 14510892	971	600	533
VOE 14511215	914	500	449
VOE 14511327	880	100	375
VOE 14511327	880	200	379
VOE 14511328	880	100	375
VOE 14511328	880	200	379
VOE 14511343	837	100	321
VOE 14511415	870	100	359
VOE 14511415	873	100	369
VOE 14512065	975	2500	553
VOE 14512066	975	1500	547
VOE 14512067	974	3000	541
VOE 14512153	235	100	91
VOE 14513766	852	400	345
VOE 14514124	860	400	355
VOE 14514158	371	400	209
VOE 14514578	927	500	527
VOE 14514654	880	200	379
VOE 14514720	870	500	365
VOE 14514720	873	500	373
VOE 14515524	870	100	359
VOE 14515524	916	1200	473
VOE 14515524	924	400	507
VOE 14515524	924	1100	513
VOE 14516540	431	100	241
VOE 14516542	431	100	241
VOE 14516543	431	100	241
VOE 14516544	431	100	241
VOE 14516545	431	100	241
VOE 14516546	431	100	241
VOE 14516547	431	100	241
VOE 14516548	431	100	241
VOE 14516549	431	100	241
VOE 14516550	431	100	241
VOE 14516551	431	100	241
VOE 14516552	431	100	241
VOE 14516567	431	100	241
VOE 14517023	810	400	305
VOE 14517283	927	100	525
VOE 14517285	927	100	525
VOE 14517286	715	200	271
VOE 14517557	911	100	413
VOE 14517731	371	100	205
VOE 14517743	841	100	325
VOE 14517744	841	100	325
VOE 14517748	234	300	89
VOE 14517749	234	300	89
VOE 14517753	234	300	89
VOE 14517754	234	300	89
VOE 14518587	927	500	527
VOE 14518613	971	600	531
VOE 14519076	916	1300	477
VOE 14519083	235	100	91
VOE 14519125	715	100	269
VOE 14519173	916	1200	473
VOE 14519254	911	100	413
VOE 14519271	911	100	413
VOE 14519443	843	100	329
VOE 14519489	831	100	317
VOE 14519490	831	100	317
VOE 14519491	831	100	317
VOE 14519527	837	100	321
VOE 14519528	837	100	321
VOE 14519529	837	100	321
VOE 14519549	852	100	335
VOE 14519549	852	400	343
VOE 14519595	881	100	381
VOE 14519596	881	100	381
VOE 14519597	881	100	381
VOE 14519636	837	100	321
VOE 14519653	356	100	177
VOE 14519663	831	200	319
VOE 14519672	852	100	335
VOE 14519672	852	500	347
VOE 14519673	852	100	335
VOE 14519673	852	500	347
VOE 14519686	971	600	531
VOE 14519686	975	2500	553
VOE 14519687	975	1500	547
VOE 14519699	831	200	319
VOE 14519783	831	100	317
VOE 14519785	831	100	317
VOE 14520083	881	100	381
VOE 14520086	881	100	381
VOE 14520132	881	100	381
VOE 14520163	881	100	381
VOE 14520227	881	100	381
VOE 14520229	881	100	383
VOE 14520240	881	100	381
VOE 14520241	914	700	451
VOE 14520242	914	700	451
VOE 14520249	810	400	305
VOE 14520252	810	400	307
VOE 14520262	837	100	321
VOE 14520723	870	200	363
VOE 14520756	870	100	359
VOE 14520756	873	100	369
VOE 14520756	911	500	423
VOE 14520756	916	2200	483
VOE 14520774	975	1900	551
VOE 14520776	975	2500	553
VOE 14520777	975	2500	553
VOE 14520778	975	1500	547
VOE 14520779	975	400	545
VOE 14520782	975	400	545
VOE 14520783	974	300	539
VOE 14520832	775	500	281
VOE 14520835	775	1200	295
VOE 14520838	775	100	277
VOE 14520858	975	100	543
VOE 14520860	974	100	535
VOE 14520861	974	100	535
VOE 14520867	974	200	537
VOE 14520901	925	2000	521
VOE 14520901	925	2100	523
VOE 14520901	974	100	535
VOE 14520901	974	200	537
VOE 14520901	975	100	543
VOE 14520901	975	1900	551
VOE 14520902	925	2000	521
VOE 14520902	925	2100	523
VOE 14520902	974	100	535
VOE 14520902	974	200	537
VOE 14520902	975	100	543
VOE 14520902	975	1900	551
VOE 14520903	974	100	535
VOE 14520903	974	200	537
VOE 14520904	974	100	535
VOE 14520904	974	200	537
VOE 14520947	775	100	277
VOE 14520947	775	110	279
VOE 14520948	775	100	277
VOE 14520948	775	110	279
VOE 14520967	821	200	311

NUMERICAL INDEX

RÉPERTOIRE DE NUMÉROS

NUMMERNREGISTER

INDICE DE NÚMERO

NUMMERREGISTER

Catalogue id	Group
20670	**1000**
Issue	Page
PUB 20032419-B	**3**

NUMERICAL INDEX

INDICE DE NÚMERO

RÉPERTOIRE DE NUMÉROS

NUMMERREGISTER

NUMMERNREGISTER

Part No	Group	Sect	Page
VOE 14521003	974	200	537
VOE 14521079	916	1300	477
VOE 14521080	916	1300	477
VOE 14521081	916	1300	477
VOE 14521086	925	2000	521
VOE 14521086	925	2100	523
VOE 14521087	911	400	419
VOE 14521087	916	900	469
VOE 14521088	916	900	469
VOE 14521160	371	200	207
VOE 14521160	971	100	529
VOE 14521165	775	900	289
VOE 14521169	775	900	289
VOE 14521170	775	900	289
VOE 14521171	775	900	289
VOE 14521172	775	900	289
VOE 14521189	775	800	285
VOE 14521190	775	800	285
VOE 14521191	775	800	285
VOE 14521193	775	800	285
VOE 14521195	775	800	285
VOE 14521195	775	850	287
VOE 14521197	775	800	285
VOE 14521197	775	850	287
VOE 14521198	492	100	261
VOE 14521202	775	800	285
VOE 14521202	775	850	287
VOE 14521209	775	800	285
VOE 14521209	775	850	287
VOE 14521218	775	800	285
VOE 14521287	810	400	305
VOE 14521302	927	500	527
VOE 14521327	971	600	531
VOE 14521338	971	600	531
VOE 14521344	971	600	531
VOE 14521347	975	2500	553
VOE 14521348	975	2500	553
VOE 14521382	870	100	357
VOE 14521382	873	100	369
VOE 14521728	234	100	87
VOE 14521728	911	100	413
VOE 14521733	914	3100	463
VOE 14521789	911	100	413
VOE 14521916	837	100	321
VOE 14521986	810	400	307
VOE 14522100	975	2500	553
VOE 14522134	916	9000	495
VOE 14522184	882	100	385
VOE 14522186	831	200	319
VOE 14522196	831	100	317
VOE 14522213	837	100	321
VOE 14522473	870	100	359
VOE 14522862	821	200	311
VOE 14522877	821	200	311
VOE 14522877	821	300	313
VOE 14522999	831	100	317
VOE 14523000	810	400	307
VOE 14523002	810	400	305
VOE 14523095	881	100	381
VOE 14523097	881	100	381
VOE 14523099	881	100	381
VOE 14523121	837	100	321
VOE 14523134	911	100	413
VOE 14523237	310	100	161
VOE 14523601	334	100	169
VOE 14523601	831	100	317
VOE 14523648	896	100	387
VOE 14523750	911	100	413
VOE 14523922	897	100	391
VOE 14523944	234	100	87
VOE 14523963	896	100	389
VOE 14524318	914	800	453
VOE 14524319	914	800	455
VOE 14524320	914	800	453
VOE 14524321	914	800	453
VOE 14524325	914	800	453
VOE 14524326	914	800	453
VOE 14524327	914	800	453
VOE 14524329	914	800	453
VOE 14524330	914	800	453
VOE 14524331	914	800	453
VOE 14524332	914	800	453
VOE 14524333	914	800	453
VOE 14524337	914	800	453
VOE 14524338	914	800	453
VOE 14524339	914	800	453
VOE 14524342	914	800	453
VOE 14524344	914	800	453
VOE 14524346	914	800	453
VOE 14524347	914	800	453
VOE 14524559	821	300	313
VOE 14524623	974	3000	541
VOE 14524753	362	300	185
VOE 14524920	914	1100	457
VOE 14525172	334	100	169
VOE 14525172	831	100	317
VOE 14525331	897	100	391
VOE 14525331	897	150	395
VOE 14525336	897	200	397
VOE 14525448	971	600	531
VOE 14526159	393	100	231
VOE 14526162	393	100	231
VOE 14526163	393	100	231
VOE 14526261	852	400	345
VOE 14526262	852	300	341
VOE 14526262	852	400	343
VOE 14526263	852	400	345
VOE 14526264	852	300	339
VOE 14526272	852	400	343
VOE 14526274	852	400	343
VOE 14526275	852	400	343
VOE 14526280	852	400	345
VOE 14526282	852	400	345
VOE 14526295	852	300	341
VOE 14526295	852	400	345
VOE 14526297	852	300	341
VOE 14526298	852	300	341
VOE 14526305	852	300	341
VOE 14526306	852	300	341
VOE 14526309	852	300	339
VOE 14526618	914	2100	459
VOE 14526619	914	500	447
VOE 14526756	927	100	525
VOE 14526780	371	500	215
VOE 14526780	881	100	383
VOE 14526782	843	200	331
VOE 14526799	881	100	381
VOE 14526870	364	100	191
VOE 14526882	852	400	343
VOE 14526883	852	400	343
VOE 14526884	852	400	343
VOE 14526885	852	400	343
VOE 14526886	852	400	343
VOE 14526887	852	400	343
VOE 14526888	852	400	343
VOE 14526889	852	400	343
VOE 14526890	852	400	343
VOE 14526891	852	400	343
VOE 14526892	852	400	343
VOE 14526893	852	400	343
VOE 14526894	852	400	343
VOE 14526896	852	400	345
VOE 14526900	852	300	339
VOE 14526903	852	300	339
VOE 14526905	852	300	341
VOE 14526907	852	300	341
VOE 14526908	852	300	339
VOE 14526910	852	400	345
VOE 14526912	852	300	341
VOE 14526913	852	400	345
VOE 14526914	852	300	341
VOE 14527071	441	600	253
VOE 14527073	441	600	253
VOE 14527081	441	600	253
VOE 14527082	441	600	253
VOE 14527083	441	600	253
VOE 14527084	441	600	253
VOE 14527085	441	600	253
VOE 14527086	441	600	253
VOE 14527087	441	600	253
VOE 14527089	441	600	253
VOE 14527090	441	600	253
VOE 14527091	441	600	253
VOE 14527091	441	600	255
VOE 14527169	897	300	399
VOE 14527170	897	300	399
VOE 14527172	897	300	399
VOE 14527173	897	300	399
VOE 14527174	897	100	391
VOE 14527174	897	150	395
VOE 14527406	841	200	327
VOE 14527458	821	300	313
VOE 14527463	821	300	313
VOE 14527552	831	100	317
VOE 14527557	334	100	169

Part No	Group	Sect	Page
VOE 14527557	831	100	317
VOE 14527562	334	100	169
VOE 14527562	831	100	317
VOE 14527681	441	600	253
VOE 14527683	896	100	387
VOE 14527687	234	100	87
VOE 14527733	897	100	391
VOE 14527733	897	150	395
VOE 14528429	831	100	317
VOE 14528430	831	100	317
VOE 14528506	870	100	359
VOE 14528514	218	100	75
VOE 14528527	914	700	451
VOE 14528528	914	700	451
VOE 14528544	916	1300	477
VOE 14528630	843	100	329
VOE 14528777	974	200	537
VOE 14528811	911	400	419
VOE 14528812	916	900	469
VOE 14528813	916	9000	495
VOE 14528814	916	9000	495
VOE 14528906	911	400	419
VOE 14528917	974	100	535
VOE 14528937	971	600	531
VOE 14529012	870	100	359
VOE 14529012	873	100	369
VOE 14529132	371	900	221
VOE 14529315	234	300	89
VOE 14529334	371	400	211
VOE 14529354	363	200	189
VOE 14529572	971	600	531
VOE 14529574	971	600	531
VOE 14529574	975	1500	547
VOE 14529576	971	600	531
VOE 14529576	975	1500	547
VOE 14529753	775	100	277
VOE 14529928	371	100	205
VOE 14529947	234	100	87
VOE 14530958	880	200	379
VOE 14531017	492	100	261
VOE 14531135	911	600	425
VOE 14531365	852	400	343
VOE 14531366	852	400	343
VOE 14531367	852	400	343
VOE 14531368	852	400	345
VOE 14531369	852	400	345
VOE 14531370	852	400	345
VOE 14531371	852	400	345
VOE 14531372	852	400	345
VOE 14531373	852	400	345
VOE 14531374	852	400	345
VOE 14531375	852	400	345
VOE 14531376	852	400	345
VOE 14531377	852	400	345
VOE 14531378	852	400	345
VOE 14531379	852	400	345
VOE 14531380	852	400	345
VOE 14531381	852	400	345
VOE 14531382	852	300	339
VOE 14531383	852	300	339
VOE 14531427	775	900	289
VOE 14531438	821	200	311
VOE 14532175	821	300	313
VOE 14532276	775	800	285
VOE 14532276	775	850	287
VOE 14532276	775	900	289
VOE 14532276	775	1000	291
VOE 14532276	775	1050	293
VOE 14532362	911	100	413
VOE 14532477	974	200	537
VOE 14532477	975	100	543
VOE 14532636	911	400	419
VOE 14532686	914	500	449
VOE 14533100	911	100	413
VOE 14533119	914	500	449
VOE 14534244	880	200	379
VOE 14534359	897	200	397
VOE 14534489	880	200	379
VOE 14534489	882	100	385
VOE 14534523	914	100	437
VOE 14534523	914	200	443
VOE 14534529	924	200	503
VOE 14534529	924	300	505
VOE 14535346	393	100	231
VOE 14535763	971	600	533
VOE 14535763	975	1500	547
VOE 14536788	916	2100	481
VOE 14539459	234	300	89
VOE 14539460	371	400	211
VOE 14540283	371	400	211
VOE 14541690	914	500	445
VOE 14541960	974	3000	541
VOE 14542492	924	110	499
VOE 14546092	975	1900	551
VOE 14546096	925	2000	521
VOE 14546096	925	2100	523
VOE 14546293	914	500	447
VOE 14546525	925	2100	523
VOE 14546552	975	400	545
VOE 14546552	975	1900	551
VOE 14546798	975	1500	547
VOE 14546800	975	1500	547
VOE 14546944	371	400	209
VOE 14547518	974	200	537
VOE 14547518	974	300	539
VOE 14547519	974	300	539
VOE 14547520	974	200	537
VOE 14549839	371	500	213
VOE 14549989	975	1500	547
VOE 14553153	443	200	259
VOE 14553154	443	200	259
VOE 14553156	443	100	257
VOE 14553156	443	200	259
VOE 14553159	443	200	259
VOE 14553284	914	3000	461
VOE 14553285	924	200	503
VOE 14553285	924	300	505
VOE 14553476	911	600	425
VOE 14553477	911	600	425
VOE 14553490	916	2200	483
VOE 14554100	837	100	321
VOE 14555441	914	100	437
VOE 14555442	924	1100	513
VOE 14555444	916	1200	473
VOE 14555444	924	400	507
VOE 14555601	364	100	191
VOE 14556093	914	2100	459
VOE 14556260	837	100	321
VOE 14557217	870	500	365
VOE 14557227	870	100	357
VOE 14557227	870	100	361
VOE 14557227	870	500	365
VOE 14557227	873	100	369
VOE 14557227	873	100	371
VOE 14557227	873	500	373
VOE 14557483	852	200	337
VOE 14557934	870	100	357
VOE 14557934	873	100	369
VOE 14557935	870	100	357
VOE 14557935	870	100	361
VOE 14557935	873	100	369
VOE 14557935	873	100	371
VOE 14558268	852	200	337
VOE 14558276	364	200	193
VOE 14558808	371	100	205
VOE 14558808	371	500	213
VOE 14558809	371	100	205
VOE 14558809	371	200	207
VOE 14558809	371	500	215
VOE 14558810	234	300	89
VOE 14558810	371	100	205
VOE 14558810	371	200	207
VOE 14558810	371	400	211
VOE 14558810	371	500	215
VOE 14558810	386	100	227
VOE 14559262	775	100	277
VOE 14560161	916	300	467
VOE 14560200	975	1500	547
VOE 14560204	927	500	527
VOE 14560637	914	800	453
VOE 14560766	841	100	325
VOE 14560841	870	500	365
VOE 14560841	873	500	373
VOE 14561099	492	100	261
VOE 14561099	974	200	537
VOE 14561391	393	100	231
VOE 14561614	870	200	363
VOE 14561614	880	200	379
VOE 14561618	371	800	217
VOE 14562193	367	200	199
VOE 14563338	492	100	261
VOE 14564202	916	300	465
VOE 14565026	897	300	399
VOE 14567280	775	800	285
VOE 14567281	775	800	285

NUMERICAL INDEX

RÉPERTOIRE DE NUMÉROS

NUMMERNREGISTER

INDICE DE NÚMERO

NUMMERREGISTER

Catalogue id	Group
20670	**1000**
Issue	Page
PUB 20032419-B	**5**

VOLVO

ECR88D

Part No	Group	Sect	Page
VOE 14567282	775	800	285
VOE 14567283	775	850	287
VOE 14568370	380	100	225
VOE 14568499	881	100	381
VOE 14568500	881	100	381
VOE 14568507	880	200	379
VOE 14568514	843	300	333
VOE 14568593	897	100	391
VOE 14568593	897	150	395
VOE 14569191	870	100	359
VOE 14569191	873	100	371
VOE 14569591	371	500	213
VOE 14569603	371	400	209
VOE 14569604	371	400	209
VOE 14569604	371	900	221
VOE 14569605	371	900	221
VOE 14569616	371	900	221
VOE 14569620	371	900	221
VOE 14569623	371	500	213
VOE 14569628	371	400	209
VOE 14569789	371	400	209
VOE 14569836	234	300	89
VOE 14569871	371	400	209
VOE 14569957	870	500	365
VOE 14570251	443	200	259
VOE 14570282	897	200	397
VOE 14570285	393	100	231
VOE 14571836	975	1900	551
VOE 14571837	975	1900	551
VOE 14572745	810	400	305
VOE 14572746	810	400	305
VOE 14575189	897	300	399
VOE 14576751	914	3000	461
VOE 14576752	914	3000	461
VOE 14577850	996	100	555
VOE 14577851	996	100	555
VOE 14578629	924	200	503
VOE 14578629	924	300	505
VOE 14578846	914	1100	457
VOE 14578848	914	1100	457
VOE 14578849	914	1100	457
VOE 14578852	914	1100	457
VOE 14579440	927	100	525
VOE 14579560	975	100	543
VOE 14579575	975	1900	551
VOE 14585077	974	3000	541
VOE 14585079	975	2500	553
VOE 14585080	971	600	531
VOE 14585357	870	500	365
VOE 14585357	873	500	373
VOE 14585745	974	3000	541
VOE 14585751	975	1500	547
VOE 14585757	975	2500	553
VOE 14585763	971	600	531
VOE 14585847	914	200	443
VOE 14585847	914	700	451
VOE 14585847	914	800	453
VOE 14585848	916	8100	489
VOE 14585849	914	3100	463
VOE 14586631	810	400	305
VOE 14586654	810	400	305
VOE 14586778	810	400	305
VOE 14586779	810	400	305
VOE 14586780	810	400	305
VOE 14586820	916	8100	489
VOE 14586821	916	8100	489
VOE 14587612	364	100	191
VOE 14587613	364	100	191
VOE 14587614	364	100	191
VOE 14587635	234	300	89
VOE 14587635	356	100	177
VOE 14587635	362	200	183
VOE 14587635	362	300	185
VOE 14587635	367	2000	201
VOE 14587635	371	200	207
VOE 14587635	371	400	211
VOE 14587635	371	800	217
VOE 14587635	386	100	227
VOE 14587635	870	100	359
VOE 14587717	916	8100	489
VOE 14587953	441	600	253
VOE 14587959	441	600	253
VOE 14587960	441	600	253
VOE 14588578	911	500	423
VOE 14588913	911	500	423
VOE 14588955	362	300	185
VOE 14588962	371	100	205
VOE 14591545	870	100	357
VOE 14592306	234	300	89
VOE 14593543	775	900	289
VOE 14593545	775	900	289
VOE 14593579	860	200	351
VOE 14593579	860	300	353
VOE 14593596	860	200	351
VOE 14594431	362	300	185
VOE 14595726	924	4000	517
VOE 14596338	996	100	555
VOE 14596341	996	100	555
VOE 14596341	996	100	557
VOE 14596342	996	100	555
VOE 14596343	996	100	555
VOE 14596345	996	100	555
VOE 14596351	996	100	555
VOE 14596354	996	100	555
VOE 14596356	996	100	555
VOE 14596476	371	400	209
VOE 14597279	914	100	439
VOE 14597279	924	1000	511
VOE 14597706	911	100	413
VOE 14598687	881	100	381
VOE 14598688	881	100	381
VOE 14601083	398	100	233
VOE 14601364	974	200	537
VOE 14601380	716	100	273
VOE 14601835	996	100	557
VOE 14602168	975	400	545
VOE 14602602	996	100	555
VOE 14604058	372	100	223
VOE 14606077	716	100	273
VOE 14607306	897	200	397
VOE 14607307	897	200	397
VOE 14607979	996	100	555
VOE 14608003	975	1900	551
VOE 14608076	974	200	537
VOE 14608080	974	200	537
VOE 14608082	974	200	537
VOE 14608596	371	400	209
VOE 14608596	371	500	213
VOE 14608598	371	500	213
VOE 14608599	371	400	209
VOE 14608599	371	500	213
VOE 14608600	371	400	209
VOE 14608600	371	500	213
VOE 14608678	870	100	357
VOE 14608678	873	100	369
VOE 14609375	334	100	169
VOE 14609504	870	100	357
VOE 14609504	873	100	369
VOE 14609506	870	100	357
VOE 14609506	873	100	369
VOE 14610293	364	300	195
VOE 14610293	996	100	555
VOE 14611034	996	100	555
VOE 14611885	810	400	305
VOE 14612048	870	100	357
VOE 14612652	371	400	209
VOE 14612652	371	900	221
VOE 14612653	371	900	221
VOE 14612980	371	100	205
VOE 14613598	996	100	555
VOE 14613599	996	100	557
VOE 14613894	870	100	357
VOE 14613894	873	100	369
VOE 14613895	870	500	365
VOE 14613895	873	500	373
VOE 14613898	870	100	357
VOE 14613898	873	100	369
VOE 14614023	872	100	367
VOE 14614032	881	100	381
VOE 14614041	363	200	189
VOE 14614296	870	100	357
VOE 14614296	873	100	369
VOE 14614298	870	100	357
VOE 14614298	870	100	361
VOE 14614298	873	100	369
VOE 14614298	873	100	371
VOE 14614315	775	100	277
VOE 14614315	775	110	279
VOE 14615322	843	300	333
VOE 14615325	843	200	331
VOE 14615452	843	200	331
VOE 14615629	810	400	305
VOE 14615631	810	400	307
VOE 14615669	880	100	375
VOE 14615669	880	200	379

Part No	Group	Sect	Page
VOE 14615670	810	400	305
VOE 14615977	897	150	395
VOE 14615978	897	150	395
VOE 14615986	897	300	399
VOE 14615988	897	200	397
VOE 14615989	897	200	397
VOE 14615991	897	100	391
VOE 14615991	897	150	395
VOE 14615992	897	150	395
VOE 14615999	897	100	391
VOE 14616001	897	300	399
VOE 14616004	897	100	391
VOE 14616004	897	150	395
VOE 14616005	897	200	397
VOE 14616008	897	100	391
VOE 14616008	897	150	395
VOE 14616015	897	100	391
VOE 14616016	897	200	397
VOE 14616018	897	100	391
VOE 14616020	897	300	399
VOE 14616021	897	200	397
VOE 14616023	897	100	391
VOE 14616035	398	100	233
VOE 14616291	897	100	391
VOE 14616292	897	300	399
VOE 14616293	897	150	395
VOE 14616297	897	100	391
VOE 14616297	897	150	395
VOE 14616298	897	200	397
VOE 14616312	897	200	397
VOE 14616313	897	150	395
VOE 14616314	897	200	397
VOE 14616764	371	200	207
VOE 14616764	371	400	211
VOE 14616768	363	100	187
VOE 14616771	363	100	187
VOE 14616773	371	200	207
VOE 14616784	363	100	187
VOE 14617298	210	50	49
VOE 14617298	210	75	51
VOE 14617298	210	100	53
VOE 14617298	211	100	55
VOE 14617298	211	200	57
VOE 14617298	212	100	59
VOE 14617298	213	100	61
VOE 14617298	214	100	63
VOE 14617298	215	200	65
VOE 14617298	216	100	67
VOE 14617298	216	200	69
VOE 14617298	217	100	71
VOE 14617298	217	200	73
VOE 14617298	221	100	77
VOE 14617298	223	100	79
VOE 14617298	233	100	81
VOE 14617298	233	200	83
VOE 14617298	236	100	95
VOE 14617298	237	100	97
VOE 14617298	237	200	99
VOE 14617298	237	300	101
VOE 14617298	251	100	103
VOE 14617298	251	200	105
VOE 14617298	251	300	107
VOE 14617298	254	100	111
VOE 14617298	254	200	113
VOE 14617298	254	300	115
VOE 14617298	254	400	117
VOE 14617298	255	100	119
VOE 14617298	255	200	121
VOE 14617298	255	300	123
VOE 14617298	255	400	125
VOE 14617298	262	100	135
VOE 14617298	262	200	137
VOE 14617298	263	100	139
VOE 14617298	263	200	141
VOE 14617298	284	100	145
VOE 14617298	286	100	147
VOE 14617298	286	200	149
VOE 14617298	286	300	151
VOE 14617298	293	100	153
VOE 14617298	321	100	163
VOE 14617298	331	100	165
VOE 14617298	331	200	167
VOE 14617937	870	100	359
VOE 14617937	873	100	369
VOE 14618790	492	100	261
VOE 14619385	775	1000	291
VOE 14619385	775	1050	293
VOE 14619386	775	1000	291
VOE 14619386	775	1050	293
VOE 14619388	775	1000	291
VOE 14619388	775	1050	293
VOE 14619390	775	1000	291
VOE 14619391	775	1000	291
VOE 14619392	775	1000	291
VOE 14619392	775	1050	293
VOE 14619393	775	1000	291
VOE 14619393	775	1050	293
VOE 14619394	775	1000	291
VOE 14619394	775	1050	293
VOE 14619600	775	1000	291
VOE 14619600	775	1050	293
VOE 14619602	775	1000	291
VOE 14619602	775	1050	293
VOE 14619746	363	200	189
VOE 14620750	775	100	277
VOE 14620750	775	110	279
VOE 14620751	775	100	277
VOE 14620751	775	110	279
VOE 14620752	775	100	277
VOE 14620752	775	110	279
VOE 14620753	775	100	277
VOE 14620753	775	110	279
VOE 14620754	775	100	277
VOE 14620754	775	110	279
VOE 14620755	775	100	277
VOE 14620755	775	110	279
VOE 14620756	775	100	277
VOE 14620756	775	110	279
VOE 14620757	775	100	277
VOE 14620757	775	110	279
VOE 14620758	775	100	277
VOE 14620758	775	110	279
VOE 14622191	897	100	391
VOE 14622191	897	150	395
VOE 14622707	443	100	257
VOE 14622707	443	200	259
VOE 14623152	911	400	419
VOE 14623640	881	100	381
VOE 14623862	393	100	231
VOE 14624615	256	100	127
VOE 14624661	881	100	381
VOE 14624926	916	1300	477
VOE 14625136	914	3100	463
VOE 14625328	916	2000	479
VOE 14625331	912	100	427
VOE 14625493	810	100	303
VOE 14625498	860	400	355
VOE 14625509	810	400	305
VOE 14625510	872	100	367
VOE 14625671	843	100	329
VOE 14625671	843	300	333
VOE 14625674	843	300	333
VOE 14626002	367	2000	201
VOE 14626010	367	2000	201
VOE 14626318	371	900	221
VOE 14626783	380	100	225
VOE 14626800	364	200	193
VOE 14627235	916	8100	489
VOE 14627299	996	100	555
VOE 14627446	870	100	359
VOE 14627493	916	5100	487
VOE 14627494	924	700	509
VOE 14627496	924	700	509
VOE 14627546	916	2000	479
VOE 14627547	924	1600	515
VOE 14627739	310	100	161
VOE 14627768	914	700	451
VOE 14627769	914	700	451
VOE 14627779	218	100	75
VOE 14627781	218	100	75
VOE 14627821	911	500	423
VOE 14627872	837	200	323
VOE 14627873	837	200	323
VOE 14627874	837	200	323
VOE 14628025	914	3100	463
VOE 14628027	914	3100	463
VOE 14628033	911	400	419
VOE 14628037	916	2100	481
VOE 14628039	924	700	509
VOE 14628278	431	400	245
VOE 14628300	261	100	129
VOE 14628312	924	1600	515
VOE 14628314	916	1000	471
VOE 14628314	916	8100	489
VOE 14628316	916	1000	471

NUMERICAL INDEX

RÉPERTOIRE DE NUMÉROS

NUMMERNREGISTER

INDICE DE NÚMERO

NUMMERREGISTER

NUMERICAL INDEX

INDICE DE NÚMERO

RÉPERTOIRE DE NUMÉROS

NUMMERREGISTER

NUMMERNREGISTER

Catalogue id **20670** | Group **1000** | Issue **PUB 20032419-B** | Page **8**

Part No	Group	Sect	Page
VOE 14628316	916	8100	489
VOE 14628361	362	200	183
VOE 14628395	912	100	427
VOE 14628400	911	600	425
VOE 14628429	334	100	169
VOE 14628531	367	2000	201
VOE 14628658	914	700	451
VOE 14628659	914	700	451
VOE 14628660	860	100	349
VOE 14628912	870	100	357
VOE 14628913	870	100	357
VOE 14628914	870	100	357
VOE 14628916	870	100	357
VOE 14628919	924	700	509
VOE 14628921	924	1600	515
VOE 14628923	924	1600	515
VOE 14628925	911	600	425
VOE 14628977	775	800	285
VOE 14628978	775	800	285
VOE 14628978	775	850	287
VOE 14628979	775	850	287
VOE 14628980	775	500	281
VOE 14628981	775	100	277
VOE 14628981	775	110	279
VOE 14628984	775	110	279
VOE 14628992	363	200	189
VOE 14628993	363	200	189
VOE 14629056	911	600	425
VOE 14629057	924	200	503
VOE 14629058	924	200	503
VOE 14629058	924	300	505
VOE 14629059	924	1000	511
VOE 14629060	924	1000	511
VOE 14629064	911	400	419
VOE 14629065	916	300	467
VOE 14629065	916	1200	473
VOE 14629261	775	700	283
VOE 14629276	363	200	189
VOE 14629377	916	300	465
VOE 14629380	911	500	423
VOE 14629381	916	1200	473
VOE 14629383	916	300	465
VOE 14629386	924	1000	511
VOE 14629392	911	400	419
VOE 14629418	843	100	329
VOE 14629590	916	1300	477
VOE 14629592	916	1300	477
VOE 14629597	916	8100	489
VOE 14629653	914	100	439
VOE 14629834	916	2200	483
VOE 14629843	218	100	75
VOE 14629844	218	100	75
VOE 14629845	261	100	129
VOE 14629901	843	200	331
VOE 14629902	843	200	331
VOE 14629905	843	100	329
VOE 14629995	870	500	365
VOE 14629995	873	500	373
VOE 14630051	916	5100	487
VOE 14630297	431	400	245
VOE 14630298	431	400	245
VOE 14630305	356	100	177
VOE 14630434	261	100	131
VOE 14630507	256	100	127
VOE 14630508	256	100	127
VOE 14630509	256	100	127
VOE 14630648	821	200	311
VOE 14630654	821	200	311
VOE 14630655	821	200	311
VOE 14631166	974	100	535
VOE 14631171	974	200	537
VOE 14631172	974	200	537
VOE 14631175	974	200	537
VOE 14631176	974	200	537
VOE 14631544	821	300	313
VOE 14631550	821	100	309
VOE 14631551	821	100	309
VOE 14631553	821	100	309
VOE 14631574	218	100	75
VOE 14631628	821	300	313
VOE 14631630	821	200	311
VOE 14631828	252	100	109
VOE 14632010	810	400	305
VOE 14632018	872	100	367
VOE 14632050	880	100	375
VOE 14632051	880	100	375
VOE 14632053	880	100	375
VOE 14632054	880	100	375
VOE 14632055	880	100	375
VOE 14632068	916	5100	487
VOE 14632070	916	5100	487
VOE 14632074	911	400	419
VOE 14632074	916	2200	483
VOE 14632075	911	400	419
VOE 14632076	911	400	419
VOE 14632077	916	900	469
VOE 14632080	837	200	323
VOE 14632081	837	200	323
VOE 14632086	837	200	323
VOE 14632193	975	1500	547
VOE 14632194	975	1500	547
VOE 14632200	927	100	525
VOE 14632200	927	500	527
VOE 14632210	880	100	375
VOE 14632211	880	100	375
VOE 14632216	880	100	375
VOE 14632219	880	100	375
VOE 14632221	880	200	379
VOE 14632223	364	200	193
VOE 14632224	387	100	229
VOE 14632225	880	100	375
VOE 14632584	261	100	129
VOE 14632585	261	100	129
VOE 14632586	261	100	129
VOE 14632587	261	100	129
VOE 14632588	261	100	129
VOE 14633063	916	2100	481
VOE 14633064	916	2100	481
VOE 14633159	914	100	439
VOE 14633161	431	100	241
VOE 14633161	441	100	247
VOE 14633161	441	200	249
VOE 14633223	234	300	89
VOE 14633328	441	100	247
VOE 14633338	372	100	223
VOE 14633338	870	100	357
VOE 14633420	263	300	143
VOE 14633421	263	300	143
VOE 14633448	914	3100	463
VOE 14633473	897	100	393
VOE 14633620	261	200	133
VOE 14633624	261	100	129
VOE 14633895	916	2100	481
VOE 14633904	821	300	313
VOE 14633907	821	300	313
VOE 14633944	843	300	333
VOE 14633945	843	300	333
VOE 14633947	843	100	329
VOE 14633949	843	100	329
VOE 14633951	831	100	317
VOE 14633955	880	100	375
VOE 14634012	398	100	233
VOE 14634355	914	3100	463
VOE 14634358	916	300	465
VOE 14634359	916	300	465
VOE 14634360	916	300	465
VOE 14634361	916	300	465
VOE 14634366	916	1200	473
VOE 14634367	916	1200	473
VOE 14634375	916	1000	471
VOE 14634376	916	1000	471
VOE 14634377	914	3100	463
VOE 14634545	398	100	233
VOE 14634548	367	2000	201
VOE 14634759	810	100	303
VOE 14634765	841	100	325
VOE 14634766	841	100	325
VOE 14635079	810	400	305
VOE 14635081	810	400	305
VOE 14635087	843	200	331
VOE 14635089	880	100	375
VOE 14635841	775	700	283
VOE 14635916	252	100	109
VOE 14635916	431	400	245
VOE 14635989	897	200	397
VOE 14636387	775	110	279
VOE 14636751	916	1200	475
VOE 14636759	971	100	529
VOE 14636760	971	100	529
VOE 14637005	914	100	441
VOE 14637005	914	1100	457
VOE 14637006	914	1100	457
VOE 14637009	914	100	441
VOE 14637009	914	1100	457
VOE 14637042	914	3100	463

Part No	Group	Sect	Page
VOE 14637498	870	100	359
VOE 14637498	873	100	371
VOE 14637499	870	100	359
VOE 14637499	873	100	371
VOE 14637623	870	100	357
VOE 14637623	873	100	369
VOE 14637810	914	500	449
VOE 14638036	852	100	335
VOE 14638036	852	300	339
VOE 14638113	261	100	129
VOE 14638164	371	400	211
VOE 14638190	974	3000	541
VOE 14639312	371	400	209
VOE 14639700	897	100	391
VOE 14639700	897	150	395
VOE 14639701	897	100	393
VOE 14639701	897	150	395
VOE 14639732	234	100	87
VOE 14640026	431	100	241
VOE 14640220	398	100	233
VOE 14640221	398	100	233
VOE 14640252	810	400	305
VOE 14640268	870	500	365
VOE 14640738	996	100	555
VOE 14641412	881	100	381
VOE 14641416	810	400	305
VOE 14641438	810	400	307
VOE 14641718	821	350	315
VOE 14642218	371	100	205
VOE 14642251	852	100	335
VOE 14642251	852	300	339
VOE 14642252	852	100	335
VOE 14642252	852	300	339
VOE 14642483	372	100	223
VOE 14643021	927	100	525
VOE 14643589	821	350	315
VOE 14643925	364	100	191
VOE 14643926	364	100	191
VOE 14644117	870	500	365
VOE 14644120	927	100	525
VOE 14644561	363	100	187
VOE 14644618	821	100	309
VOE 14644660	841	100	325
VOE 14644804	261	100	129
VOE 14644805	261	100	129
VOE 14644927	252	100	109
VOE 14645129	897	100	391
VOE 14645271	870	500	365
VOE 14645322	718	500	275
VOE 14645323	718	500	275
VOE 14645603	996	100	555
VOE 14645662	870	100	357
VOE 14645879	821	200	311
VOE 14645951	897	100	391
VOE 14645951	897	150	395
VOE 14645952	897	100	391
VOE 14645952	897	150	395
VOE 14646217	911	500	423
VOE 14646499	252	100	109
VOE 14646504	263	300	143
VOE 14646505	210	50	49
VOE 14646505	210	75	51
VOE 14646505	210	100	53
VOE 14646505	211	100	55
VOE 14646505	211	200	57
VOE 14646505	212	100	59
VOE 14646505	213	100	61
VOE 14646505	214	100	63
VOE 14646505	215	200	65
VOE 14646505	216	100	67
VOE 14646505	216	200	69
VOE 14646505	217	100	71
VOE 14646505	217	200	73
VOE 14646505	221	100	77
VOE 14646505	223	100	79
VOE 14646505	233	100	81
VOE 14646505	233	200	83
VOE 14646505	236	100	95
VOE 14646505	237	100	97
VOE 14646505	237	200	99
VOE 14646505	237	300	101
VOE 14646505	251	100	103
VOE 14646505	251	200	105
VOE 14646505	251	300	107
VOE 14646505	254	100	111
VOE 14646505	254	200	113
VOE 14646505	254	300	115
VOE 14646505	254	400	117
VOE 14646505	255	100	119
VOE 14646505	255	200	121
VOE 14646505	255	300	123
VOE 14646505	255	400	125
VOE 14646505	262	100	135
VOE 14646505	262	200	137
VOE 14646505	263	100	139
VOE 14646505	263	200	141
VOE 14646505	284	100	145
VOE 14646505	286	100	147
VOE 14646505	286	200	149
VOE 14646505	286	300	151
VOE 14646505	293	100	153
VOE 14646505	321	100	163
VOE 14646505	331	100	165
VOE 14646505	331	200	167
VOE 14646531	870	100	361
VOE 14646531	873	100	371
VOE 14646549	371	900	221
VOE 14646549	996	100	555
VOE 14647011	897	100	393
VOE 14647012	897	300	399
VOE 14647013	897	300	399
VOE 14647418	911	500	423
VOE 14647419	911	500	423
VOE 14647422	916	2100	481
VOE 14647423	914	2100	459
VOE 14648331	821	300	313
VOE 14649967	235	100	91
VOE 14649972	235	100	91
VOE 14649973	261	100	129
VOE 14649976	235	100	91
VOE 14650121	870	100	359
VOE 14650121	873	100	369
VOE 14650313	897	300	399
VOE 14651664	386	100	227
VOE 14652550	897	300	399
VOE 14652607	914	500	449
VOE 14652698	821	350	315
VOE 14653588	897	300	399
VOE 14653922	398	100	233
VOE 14654548	431	300	243
VOE 14654548	441	500	251
VOE 14654555	911	200	415
VOE 14654556	916	4900	485
VOE 14654558	924	1000	511
VOE 14654872	821	300	313
VOE 14654955	881	100	381
VOE 14654958	810	400	307
VOE 14654964	810	400	307
VOE 14657306	367	2000	201
VOE 14657307	367	2000	201
VOE 14657515	924	4000	517
VOE 14657516	924	4000	517
VOE 14657950	371	200	207
VOE 14658003	924	4100	519
VOE 14658004	924	4100	519
VOE 14658775	924	1100	513
VOE 14659100	371	400	209
VOE 14659101	371	400	211
VOE 14659102	371	400	211
VOE 14659243	873	100	369
VOE 14659243	873	500	373
VOE 14659244	870	100	357
VOE 14659244	870	500	365
VOE 14659583	924	1100	513
VOE 14659584	924	1100	513
VOE 14659630	371	100	205
VOE 14659635	924	400	507
VOE 14659636	924	400	507
VOE 14659637	924	1600	515
VOE 14659638	924	1600	515
VOE 14659639	924	700	509
VOE 14659678	971	100	529
VOE 14659801	364	100	191
VOE 14659968	897	100	391
VOE 14659968	897	150	395
VOE 14659969	897	100	391
VOE 14659969	897	150	395
VOE 14659977	897	100	393
VOE 14659977	897	150	395
VOE 14660064	974	300	539
VOE 14660331	367	2000	201
VOE 14660332	367	2000	201
VOE 14660334	367	2000	201
VOE 14660904	913	100	433
VOE 14660904	913	200	435

NUMERICAL INDEX

RÉPERTOIRE DE NUMÉROS

NUMMERNREGISTER

INDICE DE NÚMERO

NUMMERREGISTER

NUMERICAL INDEX

INDICE DE NÚMERO

RÉPERTOIRE DE NUMÉROS

NUMMERREGISTER

NUMMERNREGISTER

Part No	Group	Sect	Page
VOE 14660905	912	100	427
VOE 14660905	912	200	429
VOE 14660905	912	300	431
VOE 14660906	912	100	427
VOE 14660906	912	200	429
VOE 14660906	912	300	431
VOE 14660908	916	1200	473
VOE 14660909	916	5100	487
VOE 14660950	371	100	205
VOE 14660952	371	100	205
VOE 14660953	371	100	205
VOE 14661016	362	300	185
VOE 14661025	371	800	217
VOE 14661026	371	850	219
VOE 14661331	218	100	75
VOE 14661332	218	100	75
VOE 14661342	371	400	209
VOE 14661447	367	2000	201
VOE 14661878	916	4900	485
VOE 14661900	371	500	215
VOE 14661901	371	500	213
VOE 14661910	261	100	129
VOE 14661912	261	100	129
VOE 14661913	261	100	129
VOE 14661917	235	100	91
VOE 14661918	235	100	91
VOE 14661923	852	300	339
VOE 14661924	852	300	339
VOE 14661925	852	300	339
VOE 14661926	852	300	339
VOE 14661927	852	300	339
VOE 14661929	821	200	311
VOE 14661940	821	300	313
VOE 14662050	775	700	283
VOE 14662064	916	5100	487
VOE 14662067	924	400	507
VOE 14662112	372	100	223
VOE 14662113	372	100	223
VOE 14662826	852	100	335
VOE 14662826	852	300	339
VOE 14662933	911	100	413
VOE 14662935	234	100	87
VOE 14662937	852	300	339
VOE 14662938	852	300	339
VOE 14662939	852	300	339
VOE 14662940	852	300	339
VOE 14662941	852	300	339
VOE 14662942	852	300	339
VOE 14662943	852	300	339
VOE 14662944	852	300	339
VOE 14662945	852	300	339
VOE 14663054	924	200	503
VOE 14663054	924	300	505
VOE 14663055	911	500	423
VOE 14663156	371	100	205
VOE 14663177	371	400	211
VOE 14663237	897	200	397
VOE 14663238	897	200	397
VOE 14663639	371	200	207
VOE 14663746	924	4100	519
VOE 14664126	914	3100	463
VOE 14664164	924	4100	519
VOE 14664165	924	4100	519
VOE 14664241	924	4100	519
VOE 14664394	821	200	311
VOE 14664640	852	300	339
VOE 14664641	852	300	339
VOE 14664642	852	300	341
VOE 14665172	924	4000	517
VOE 14666063	975	400	545
VOE 14666064	975	400	545
VOE 14666065	975	400	545
VOE 14666066	975	400	545
VOE 14666641	371	500	213
VOE 14666662	810	400	305
VOE 14666666	860	100	349
VOE 14667603	912	200	429
VOE 14667604	912	200	429
VOE 14667605	912	200	429
VOE 14667606	912	200	429
VOE 14667607	912	200	429
VOE 14667608	912	200	429
VOE 14667609	912	200	429
VOE 14667610	912	200	429
VOE 14667610	912	300	431
VOE 14667611	912	200	429
VOE 14667612	912	200	429
VOE 14667613	912	200	429
VOE 14667614	912	200	429
VOE 14667615	912	300	431
VOE 14667616	912	300	431
VOE 14667617	912	300	431
VOE 14667618	912	300	431
VOE 14667619	912	300	431
VOE 14667620	912	300	431
VOE 14667621	912	300	431
VOE 14667622	912	300	431
VOE 14668150	913	200	435
VOE 14668151	913	200	435
VOE 14668152	913	200	435
VOE 14668153	913	200	435
VOE 14668154	913	200	435
VOE 14668155	913	200	435
VOE 14668156	913	200	435
VOE 14668157	913	200	435
VOE 14668158	913	200	435
VOE 14668633	912	300	431
VOE 14668634	912	300	431
VOE 14668642	912	300	431
VOE 14668643	912	200	429
VOE 14668647	441	600	253
VOE 14669164	913	200	435
VOE 14669165	913	200	435
VOE 14669166	913	200	435
VOE 14669168	913	200	435
VOE 14669169	913	200	435
VOE 14669171	441	600	253
VOE 14670502	912	200	429
VOE 14671396	924	4000	517
VOE 14671397	924	4000	517
VOE 14671450	441	600	253
VOE 14671460	441	600	253
VOE 14674549	441	600	253
VOE 14674567	441	600	253
VOE 14674570	441	600	253
VOE 14676471	441	600	253
VOE 14880068	911	200	415
VOE 14880068	916	2100	481
VOE 14880068	916	8100	489
VOE 14880069	916	2100	481
VOE 14880349	896	100	387
VOE 14880423	831	200	319
VOE 14880426	367	2000	201
VOE 14880426	860	400	355
VOE 14880426	882	100	385
VOE 14880427	810	400	307
VOE 14880428	810	400	307
VOE 14880431	831	200	319
VOE 14880449	810	400	307
VOE 14880449	821	200	311
VOE 14880450	310	100	161
VOE 14880450	371	100	205
VOE 14880450	810	400	307
VOE 14880450	821	200	311
VOE 14880450	821	300	313
VOE 14880450	881	100	381
VOE 14880450	881	100	383
VOE 14880451	831	200	319
VOE 14880454	810	400	307
VOE 14880454	821	300	313
VOE 14880454	843	100	329
VOE 14880465	881	100	381
VOE 14880475	924	700	509
VOE 14880476	924	1600	515
VOE 14880477	924	700	509
VOE 14880478	924	1600	515
VOE 14880484	310	100	161
VOE 14880564	870	500	365
VOE 14880564	873	500	373
VOE 14880598	880	200	379
VOE 14880627	870	100	359
VOE 14880628	916	1200	473
VOE 14880641	492	100	261
VOE 14880655	974	200	537
VOE 14880699	971	600	531
VOE 14880699	975	2500	553
VOE 14880731	971	600	531
VOE 14880731	974	3000	541
VOE 14880731	975	400	545
VOE 14880731	975	1500	547
VOE 14880731	975	1900	551
VOE 14880731	975	2500	553
VOE 14880732	974	300	539
VOE 14880732	975	400	545
VOE 14880777	971	600	531

Part No	Group	Sect	Page
VOE 14880777	975	2500	553
VOE 14880809	971	600	533
VOE 14880826	974	3000	541
VOE 14880846	971	600	531
VOE 14880887	235	100	91
VOE 14880921	821	100	309
VOE 14880921	821	200	311
VOE 14880921	821	350	315
VOE 14880931	821	100	309
VOE 14880936	996	100	557
VOE 14880989	914	3100	463
VOE 14880997	914	800	453
VOE 14881006	896	100	387
VOE 14881065	821	300	313
VOE 14881085	235	100	91
VOE 14881147	363	200	189
VOE 14881204	916	1300	477
VOE 14881223	916	2100	481
VOE 14881233	911	400	419
VOE 14881233	916	900	469
VOE 14881233	916	1000	471
VOE 14881233	916	1300	477
VOE 14881233	916	2000	479
VOE 14881233	916	8100	489
VOE 14881252	371	400	211
VOE 14881263	975	2500	553
VOE 14881266	975	1500	549
VOE 14881290	852	200	337
VOE 14881314	881	100	381
VOE 14881369	852	200	337
VOE 14881493	235	100	91
VOE 14882665	235	100	91
VOE 14882667	261	100	129
VOE 14882670	235	100	91
VOE 14882696	235	100	91
VOE 14882697	363	200	189
VOE 14882700	974	200	537
VOE 14882714	261	100	129
VOE 14882729	870	100	357
VOE 14882729	873	100	371
VOE 14882734	492	100	261
VOE 14882737	870	100	357
VOE 14882737	873	100	371
VOE 14882738	870	100	357
VOE 14882739	261	100	129
VOE 14882740	914	3100	463
VOE 14882744	911	500	423
VOE 14882754	261	100	129
VOE 14882759	235	100	91
VOE 14882761	235	100	91
VOE 14882763	235	100	91
VOE 15019610	916	4900	485
VOE 15019610	924	1000	511
VOE 15019610	971	100	529
VOE 15038812	914	500	447
VOE 15049577	916	2200	483
VOE 15084121	860	100	349
VOE 15095022	916	4900	485
VOE 15116841	914	500	447
VOE 15119149	852	300	339
VOE 15119162	852	300	339
VOE 15120621	364	100	191
VOE 15152938	897	150	395
VOE 15169206	914	2100	459
VOE 15169206	924	1000	511
VOE 15175253	914	100	437
VOE 15180716	398	100	233
VOE 15186257	897	100	393
VOE 15193308	235	100	91
VOE 15412602	924	120	501
VOE 15415857	924	120	501
VOE 15415858	924	120	501
VOE 15415859	924	120	501
VOE 15415861	924	120	501
VOE 15415862	924	120	501
VOE 15415863	924	120	501
VOE 15415864	924	120	501
VOE 15415866	924	120	501
VOE 15415868	924	120	501
VOE 15415869	924	120	501
VOE 15415872	924	120	501
VOE 15415873	924	120	501
VOE 15415874	924	120	501
VOE 15620246	897	300	399
VOE 15620246	924	110	499
VOE 15626292	924	110	499
VOE 15626825	924	110	499
VOE 15626826	924	110	499
VOE 15626828	924	110	499
VOE 15626831	924	110	499
VOE 15626832	924	110	499
VOE 15628857	924	110	499
VOE 15637685	924	100	497
VOE 15652142	371	400	209
VOE 15800219	911	300	417
VOE 15800611	916	2200	483
VOE 15800612	911	200	415
VOE 16224002	235	100	91
VOE 16631876	256	100	127
VOE 16633052	256	100	127
VOE 16633067	256	100	127
VOE 16645898	371	400	209
VOE 16650486	371	400	209
VOE 16650520	371	400	209
VOE 16650537	371	400	209
VOE 16658811	371	400	209
VOE 16658858	216	100	67
VOE 16658858	236	100	95
VOE 16658875	211	100	55
VOE 16658875	221	100	77
VOE 16658973	212	100	59
VOE 16659071	217	200	73
VOE 16659178	211	200	57
VOE 16659178	255	200	121
VOE 16659306	215	200	65
VOE 16659819	254	100	111
VOE 16659955	321	100	163
VOE 16659977	321	100	163
VOE 16660116	321	100	163
VOE 16660128	321	100	163
VOE 16660274	223	100	79
VOE 16660274	293	100	153
VOE 16660409	255	400	125
VOE 16660409	286	200	149
VOE 16660433	331	100	165
VOE 16660471	255	300	123
VOE 16660484	211	200	57
VOE 16660546	233	200	83
VOE 16660546	286	200	149
VOE 16660585	286	300	151
VOE 16660598	211	100	55
VOE 16660598	233	100	81
VOE 16660598	293	100	153
VOE 16660606	236	100	95
VOE 16660606	237	100	97
VOE 16660606	251	300	107
VOE 16660681	237	100	97
VOE 16660690	237	200	99
VOE 16660692	237	200	99
VOE 16660694	237	200	99
VOE 16660699	237	100	97
VOE 16660703	254	100	111
VOE 16660720	321	100	163
VOE 16660722	321	100	163
VOE 16660724	321	100	163
VOE 16660726	321	100	163
VOE 16660728	321	100	163
VOE 16660732	321	100	163
VOE 16660736	321	100	163
VOE 16660741	321	100	163
VOE 16660743	321	100	163
VOE 16660745	321	100	163
VOE 16660752	212	100	59
VOE 16660752	331	100	165
VOE 16660755	331	100	165
VOE 16660827	223	100	79
VOE 16660827	293	100	153
VOE 16668177	331	100	165
VOE 16668217	236	100	95
VOE 16668217	254	100	111
VOE 16668217	254	400	117
VOE 16668217	255	200	121
VOE 16668217	255	300	123
VOE 16668217	255	400	125
VOE 16668217	263	200	141
VOE 16668217	286	300	151
VOE 16668217	293	100	153
VOE 16668221	286	300	151
VOE 16668235	211	100	55
VOE 16668238	262	100	135
VOE 16668238	263	100	139
VOE 16668238	293	100	153
VOE 16668271	233	100	81
VOE 16668271	286	200	149
VOE 16668271	293	100	153

NUMERICAL INDEX

RÉPERTOIRE DE NUMÉROS

NUMMERNREGISTER

INDICE DE NÚMERO

NUMMERREGISTER

NUMERICAL INDEX

INDICE DE NÚMERO

RÉPERTOIRE DE NUMÉROS

NUMMERREGISTER

NUMMERNREGISTER

Part No	Group	Sect	Page
VOE 16668276	286	200	149
VOE 16668278	251	100	103
VOE 16668296	254	100	111
VOE 16668298	233	100	81
VOE 16668298	254	100	111
VOE 16668301	254	100	111
VOE 16668301	254	200	113
VOE 16668304	212	100	59
VOE 16668304	331	100	165
VOE 16668308	254	200	113
VOE 16668318	236	100	95
VOE 16668345	254	100	111
VOE 16668373	216	200	69
VOE 16668373	254	100	111
VOE 16668377	210	50	49
VOE 16668377	286	300	151
VOE 16668407	210	50	49
VOE 16668407	286	300	151
VOE 16668440	210	50	49
VOE 16668440	237	100	97
VOE 16668443	210	75	51
VOE 16668443	217	100	71
VOE 16668456	211	200	57
VOE 16668465	210	75	51
VOE 16668465	221	100	77
VOE 16668474	233	100	81
VOE 16668693	251	300	107
VOE 16668693	254	400	117
VOE 16668715	254	400	117
VOE 16668729	255	400	125
VOE 16668745	255	200	121
VOE 16668745	255	300	123
VOE 16668765	255	300	123
VOE 16668783	233	100	81
VOE 16668783	284	100	145
VOE 16668790	236	100	95
VOE 16669816	233	100	81
VOE 16669993	221	100	77
VOE 16670003	233	100	81
VOE 16670009	233	100	81
VOE 16670489	221	100	77
VOE 16670540	236	100	95
VOE 16670644	331	200	167
VOE 16670811	251	200	105
VOE 16671235	221	100	77
VOE 16671389	210	50	49
VOE 16671389	211	200	57
VOE 16671570	233	100	81
VOE 16671578	233	100	81
VOE 16671647	210	50	49
VOE 16671647	210	75	51
VOE 16671647	255	200	121
VOE 16671659	216	200	69
VOE 16671666	210	50	49
VOE 16671666	255	200	121
VOE 16671901	236	100	95
VOE 16671938	233	100	81
VOE 16672612	254	200	113
VOE 16672645	251	200	105
VOE 16672758	210	75	51
VOE 16672758	236	100	95
VOE 16672784	210	75	51
VOE 16672784	236	100	95
VOE 16672793	210	75	51
VOE 16672793	286	300	151
VOE 16672797	236	100	95
VOE 16672982	211	200	57
VOE 16672982	217	200	73
VOE 16672984	255	300	123
VOE 16677663	212	100	59
VOE 16677663	251	100	103
VOE 16677720	233	200	83
VOE 16677726	233	200	83
VOE 16677736	233	200	83
VOE 16677751	233	200	83
VOE 16677754	237	100	97
VOE 16677758	237	100	97
VOE 16677760	210	50	49
VOE 16677760	210	75	51
VOE 16677760	237	100	97
VOE 16677762	237	100	97
VOE 16677766	210	50	49
VOE 16677766	237	100	97
VOE 16677769	237	100	97
VOE 16677772	237	100	97
VOE 16677775	210	50	49
VOE 16677775	237	100	97
VOE 16677777	237	100	97
VOE 16677779	237	300	101
VOE 16677786	263	100	139
VOE 16677786	321	100	163
VOE 16677792	331	100	165
VOE 16677792	331	200	167
VOE 16677796	286	300	151
VOE 16677798	210	75	51
VOE 16677798	286	300	151
VOE 16677803	286	300	151
VOE 16677819	210	50	49
VOE 16677819	262	100	135
VOE 16677821	262	100	135
VOE 16677823	210	50	49
VOE 16677823	262	100	135
VOE 16677825	262	200	137
VOE 16677827	210	75	51
VOE 16677827	262	200	137
VOE 16677830	263	200	141
VOE 16677832	210	50	49
VOE 16677832	251	100	103
VOE 16677838	210	50	49
VOE 16677838	251	300	107
VOE 16677842	251	300	107
VOE 16677845	210	50	49
VOE 16677845	251	200	105
VOE 16677859	210	50	49
VOE 16677859	293	100	153
VOE 16677863	210	50	49
VOE 16677863	293	100	153
VOE 16677869	293	100	153
VOE 16677872	293	100	153
VOE 16677876	293	100	153
VOE 16677878	210	50	49
VOE 16677878	293	100	153
VOE 16677892	293	100	153
VOE 16677900	293	100	153
VOE 16677902	255	100	119
VOE 16677907	210	50	49
VOE 16677907	255	100	119
VOE 16677917	255	100	119
VOE 16677928	210	50	49
VOE 16677928	255	100	119
VOE 16677928	284	100	145
VOE 16677933	254	200	113
VOE 16677935	254	200	113
VOE 16677938	254	200	113
VOE 16677941	254	300	115
VOE 16677944	254	300	115
VOE 16677946	254	300	115
VOE 16677948	255	200	121
VOE 16677950	210	50	49
VOE 16677950	255	200	121
VOE 16677953	255	200	121
VOE 16677953	284	100	145
VOE 16677956	223	100	79
VOE 16677958	210	75	51
VOE 16677958	223	100	79
VOE 16677968	217	100	71
VOE 16677971	217	200	73
VOE 16677973	217	200	73
VOE 16677975	217	200	73
VOE 16677977	211	100	55
VOE 16677979	211	100	55
VOE 16677980	211	100	55
VOE 16677983	216	200	69
VOE 16677985	236	100	95
VOE 16677987	233	100	81
VOE 16677990	233	100	81
VOE 16677990	236	100	95
VOE 16677992	233	200	83
VOE 16677995	233	100	81
VOE 16677995	284	100	145
VOE 16677998	210	50	49
VOE 16677998	211	200	57
VOE 16678001	210	75	51
VOE 16678001	212	100	59
VOE 16678004	210	75	51
VOE 16678004	216	200	69
VOE 16678009	210	75	51
VOE 16678009	216	200	69
VOE 16678011	210	75	51
VOE 16678011	236	100	95
VOE 16678014	210	75	51
VOE 16678014	221	100	77
VOE 16678017	210	75	51
VOE 16678017	216	100	67
VOE 16678065	215	200	65

Part No	Group	Sect	Page
VOE 16678071	215	200	65
VOE 16678106	215	200	65
VOE 16678108	217	100	71
VOE 16678110	215	200	65
VOE 16678119	216	200	69
VOE 16678122	217	100	71
VOE 16678126	210	75	51
VOE 16678126	217	100	71
VOE 16678128	216	200	69
VOE 16678130	262	100	135
VOE 16678134	262	100	135
VOE 16678136	262	200	137
VOE 16678138	263	200	141
VOE 16678141	216	200	69
VOE 16678143	216	200	69
VOE 16678145	216	200	69
VOE 16678149	236	100	95
VOE 16678151	236	100	95
VOE 16678159	233	100	81
VOE 16678160	263	200	141
VOE 16678167	233	100	81
VOE 16678171	233	100	81
VOE 16678175	233	100	81
VOE 16678188	210	75	51
VOE 16678188	217	200	73
VOE 16678193	251	300	107
VOE 16678198	216	200	69
VOE 16678207	237	100	97
VOE 16678215	237	100	97
VOE 16678220	237	100	97
VOE 16678227	237	100	97
VOE 16678238	210	50	49
VOE 16678238	237	100	97
VOE 16678241	237	100	97
VOE 16678247	237	200	99
VOE 16678248	210	50	49
VOE 16678248	255	100	119
VOE 16678252	237	200	99
VOE 16678253	255	100	119
VOE 16678256	237	200	99
VOE 16678259	237	200	99
VOE 16678263	237	200	99
VOE 16678264	255	100	119
VOE 16678273	255	100	119
VOE 16678275	255	100	119
VOE 16678277	255	100	119
VOE 16678283	263	100	139
VOE 16678286	255	100	119
VOE 16678302	321	100	163
VOE 16678308	321	100	163
VOE 16678354	215	200	65
VOE 16678356	215	200	65
VOE 16678358	215	200	65
VOE 16678360	215	200	65
VOE 16678363	216	100	67
VOE 16678366	216	100	67
VOE 16678368	216	100	67
VOE 16678370	213	100	61
VOE 16678372	213	100	61
VOE 16678375	216	100	67
VOE 16678381	216	100	67
VOE 16678383	216	100	67
VOE 16678390	216	100	67
VOE 16678392	255	100	119
VOE 16678393	216	100	67
VOE 16678404	216	100	67
VOE 16678417	216	100	67
VOE 16678423	216	100	67
VOE 16678425	216	100	67
VOE 16678427	216	100	67
VOE 16678430	216	100	67
VOE 16678433	216	100	67
VOE 16678435	216	100	67
VOE 16678445	213	100	61
VOE 16678448	213	100	61
VOE 16678453	213	100	61
VOE 16678455	213	100	61
VOE 16678459	213	100	61
VOE 16678463	213	100	61
VOE 16678465	213	100	61
VOE 16678476	254	100	111
VOE 16678479	254	100	111
VOE 16678481	254	100	111
VOE 16678488	254	200	113
VOE 16678490	254	200	113
VOE 16678492	254	200	113
VOE 16678501	254	400	117
VOE 16678506	254	400	117
VOE 16678512	254	400	117
VOE 16678520	254	400	117
VOE 16678529	221	100	77
VOE 16678533	255	300	123
VOE 16678539	255	300	123
VOE 16678541	255	300	123
VOE 16678543	255	400	125
VOE 16678550	255	400	125
VOE 16678553	255	400	125
VOE 16678557	210	75	51
VOE 16678557	255	400	125
VOE 16678561	255	400	125
VOE 16678563	255	400	125
VOE 16678565	255	200	121
VOE 16678572	255	200	121
VOE 16678580	221	100	77
VOE 16678582	221	100	77
VOE 16678584	221	100	77
VOE 16678586	221	100	77
VOE 16678590	210	50	49
VOE 16678590	211	200	57
VOE 16678602	214	100	63
VOE 16678604	214	100	63
VOE 16678607	214	100	63
VOE 16678614	214	100	63
VOE 16678618	214	100	63
VOE 16678639	214	100	63
VOE 16678643	214	100	63
VOE 16678650	211	100	55
VOE 16678650	212	100	59
VOE 16678662	210	50	49
VOE 16678662	211	100	55
VOE 16678664	211	100	55
VOE 16678666	211	100	55
VOE 16678668	211	100	55
VOE 16678670	211	100	55
VOE 16678672	211	100	55
VOE 16678680	211	100	55
VOE 17203221	387	100	229
VOE 17210955	914	2100	459
VOE 17210957	916	1300	477
VOE 17210978	911	300	417
VOE 17216855	256	100	127
VOE 17224270	233	300	85
VOE 17230228	217	100	71
VOE 17230229	210	75	51
VOE 17230229	221	100	77
VOE 17230256	210	50	49
VOE 17230256	211	200	57
VOE 17230275	210	50	49
VOE 17230275	237	100	97
VOE 17230276	210	50	49
VOE 17230276	237	100	97
VOE 17230310	233	200	83
VOE 17230310	284	100	145
VOE 17236661	256	100	127
VOE 17236665	256	100	127
VOE 17245215	914	1100	457
VOE 17247799	914	1100	457
VOE 17248713	286	300	151
VOE 17248715	284	100	145
VOE 17248717	254	400	117
VOE 17248722	286	300	151
VOE 17248724	286	300	151
VOE 17248728	286	300	151
VOE 17259407	233	100	81
VOE 17272786	256	100	127
VOE 17272792	256	100	127
VOE 17275080	261	200	133
VOE 17275081	261	200	133
VOE 17315805	286	100	147
VOE 17315806	286	100	147
VOE 17315807	286	100	147
VOE 20429842	371	500	213
VOE 20799680	235	100	93
VOE 20852765	235	100	91
VOE 20992232	364	100	191
VOE 21447168	364	100	191
VOE 3944413	371	500	213
VOE 4881440	371	800	217
VOE 70369714	371	500	213
VOE 70377107	364	100	191
VOE 70377120	364	100	191
VOE 8278718	860	300	353
VOE 8279033	925	2100	523
VOE 8279152	234	300	89
VOE 8279171	896	100	387

NUMERICAL INDEX

RÉPERTOIRE DE NUMÉROS

NUMMERNREGISTER

INDICE DE NÚMERO

NUMMERREGISTER

Catalogue id	Group
20670	**1000**
Issue	Page
PUB 20032419-B	**13**

NUMERICAL INDEX

INDICE DE NÚMERO

RÉPERTOIRE DE NUMÉROS

NUMMERREGISTER

NUMMERNREGISTER

Part No	Group	Sect	Page
VOE 8279172	896	100	387
VOE 8279378	897	300	399
VOE 8279379	897	300	399
VOE 8279380	897	300	399
VOE 8279381	897	300	399
VOE 8280305	924	100	497
VOE 8280305	925	2000	521
VOE 8281459	841	200	327
VOE 8282628	443	200	259
VOE 8282629	443	200	259
VOE 8284725	380	100	225
VOE 8284728	852	200	337
VOE 8284729	852	200	337
VOE 8288266	860	200	351
VOE 8289294	393	100	231
VOE 8289325	897	300	399
VOE 8289325	924	110	499
VOE 8291417	235	100	91
VOE 8291417	310	100	161
VOE 8291417	364	100	191
VOE 8291417	371	200	207
VOE 8291417	371	400	209
VOE 8291417	371	500	213
VOE 8291417	821	100	309
VOE 8291417	821	200	311
VOE 8291417	837	100	321
VOE 8291417	841	100	325
VOE 8291417	914	100	437
VOE 8291417	974	200	537
VOE 8291418	210	100	53
VOE 8291420	261	200	133
VOE 8291420	263	300	143
VOE 8291421	234	300	89
VOE 8291423	356	100	177
VOE 8291424	356	200	179
VOE 8291424	364	100	191
VOE 8291426	362	200	183
VOE 8291427	362	300	185
VOE 8291427	364	100	191
VOE 8291428	841	100	325
VOE 8291430	334	100	169
VOE 8291430	352	100	171
VOE 8291430	354	100	175
VOE 8291430	363	100	187
VOE 8291430	363	200	189
VOE 8291430	371	800	217
VOE 8291430	393	100	231
VOE 8291430	810	100	303
VOE 8291430	810	400	305
VOE 8291430	831	100	317
VOE 8291430	831	200	319
VOE 8291430	843	100	329
VOE 8291430	843	200	331
VOE 8291430	843	300	333
VOE 8291430	872	100	367
VOE 8291430	880	100	375
VOE 8291430	882	100	385
VOE 8291430	897	200	397
VOE 8291431	852	100	335
VOE 8291431	852	300	339
VOE 8291431	852	400	343
VOE 8291431	852	500	347
VOE 8291432	914	100	437
VOE 8291432	914	1100	457
VOE 8291433	914	1100	457
VOE 8291434	870	100	357
VOE 8291434	870	500	365
VOE 8291436	393	100	231
VOE 8291437	860	400	355
VOE 8291438	380	100	225
VOE 8291441	860	100	349
VOE 8291442	837	200	323
VOE 8291443	775	100	277
VOE 8291443	775	110	279
VOE 8291444	775	100	277
VOE 8291445	775	700	283
VOE 8291445	775	800	285
VOE 8291445	775	900	289
VOE 8291445	775	1000	291
VOE 8291445	775	1200	295
VOE 8291446	775	500	281
VOE 8291446	775	700	283
VOE 8291446	775	850	287
VOE 8291446	775	900	289
VOE 8291446	775	1050	293
VOE 8291446	775	1200	295
VOE 8291447	974	100	535
VOE 8291447	974	300	539
VOE 8291448	975	100	543
VOE 8291448	975	400	545
VOE 8291449	975	100	543
VOE 8291449	975	400	545
VOE 8291450	975	1900	551
VOE 8291451	974	100	535
VOE 8291451	974	3000	541
VOE 8291452	975	1500	547
VOE 8291453	975	2500	553
VOE 8291454	971	600	531
VOE 8291455	916	2000	479
VOE 8291456	916	2100	481
VOE 8291457	916	2100	481
VOE 8291458	914	100	437
VOE 8291459	924	1000	511
VOE 8291460	924	1100	513
VOE 8291461	924	1600	515
VOE 8291462	924	1600	515
VOE 8291463	364	100	191
VOE 8291463	924	200	503
VOE 8291464	924	400	507
VOE 8291465	924	700	509
VOE 8291466	924	700	509
VOE 8291467	916	8100	489
VOE 8291467	916	9000	495
VOE 8291468	916	1000	471
VOE 8291468	916	9000	495
VOE 8291469	912	100	427
VOE 8291469	912	200	429
VOE 8291469	912	300	431
VOE 8291470	912	100	427
VOE 8291470	912	200	429
VOE 8291470	912	300	431
VOE 8291473	837	200	323
VOE 8291473	914	2100	459
VOE 8291474	837	200	323
VOE 8291474	914	2100	459
VOE 8291475	916	300	465
VOE 8291476	916	900	469
VOE 8291477	916	1200	473
VOE 8291478	916	1200	473
VOE 8291479	916	1200	473
VOE 8291479	916	1300	477
VOE 8291480	916	1300	477
VOE 8291481	716	100	273
VOE 8291482	443	100	257
VOE 8291482	897	300	399
VOE 8291482	914	3000	461
VOE 8291482	914	3100	463
VOE 8291482	916	4900	485
VOE 8291482	916	5100	487
VOE 8291482	927	100	525
VOE 8291482	927	500	527
VOE 8291483	443	100	257
VOE 8291483	897	300	399
VOE 8291483	914	3100	463
VOE 8291483	916	4900	485
VOE 8291483	916	5100	487
VOE 8291483	927	100	525
VOE 8291483	927	500	527
VOE 8291615	914	100	437
VOE 8291615	916	2200	483
VOE 8292429	924	120	501
VOE 8293037	210	100	53
VOE 8293040	398	100	233
VOE 8293041	398	100	233
VOE 8293042	352	100	171
VOE 8293042	354	100	175
VOE 8293042	363	100	187
VOE 8293042	363	200	189
VOE 8293042	371	800	217
VOE 8293042	393	100	231
VOE 8293042	810	100	303
VOE 8293042	810	400	305
VOE 8293042	831	100	317
VOE 8293042	831	200	319
VOE 8293042	843	100	329
VOE 8293042	843	200	331
VOE 8293042	843	300	333
VOE 8293042	872	100	367
VOE 8293042	880	100	375
VOE 8293042	882	100	385
VOE 8293042	897	200	397
VOE 8293043	352	150	173
VOE 8293043	371	850	219
VOE 8293043	810	100	303
VOE 8293043	880	200	379

Part No	Group	Sect	Page
VOE 8293044	852	100	335
VOE 8293044	852	300	339
VOE 8293044	852	400	343
VOE 8293044	852	500	347
VOE 8293045	852	100	335
VOE 8293045	852	300	339
VOE 8293045	852	400	343
VOE 8293045	852	500	347
VOE 8293046	870	200	363
VOE 8293047	873	100	369
VOE 8293047	873	500	373
VOE 8293048	393	100	231
VOE 8293049	775	100	277
VOE 8293049	775	110	279
VOE 8293050	775	100	277
VOE 8293051	775	100	277
VOE 8293054	975	100	543
VOE 8293054	975	400	545
VOE 8293055	975	100	543
VOE 8293055	975	400	545
VOE 8293056	975	1900	551
VOE 8293057	916	2200	483
VOE 8293058	916	2000	479
VOE 8293059	924	1000	511
VOE 8293060	924	1100	513
VOE 8293061	924	200	503
VOE 8293062	364	100	191
VOE 8293062	924	300	505
VOE 8293063	924	400	507
VOE 8293064	924	300	505
VOE 8293065	924	200	503
VOE 8293066	924	700	509
VOE 8293067	924	700	509
VOE 8293068	924	400	507
VOE 8293069	924	400	507
VOE 8293070	916	8100	489
VOE 8293070	916	9000	495
VOE 8293071	916	1000	471
VOE 8293071	916	9000	495
VOE 8293072	897	300	399
VOE 8293073	897	300	399
VOE 8293201	364	100	191
VOE 8293201	821	350	315
VOE 8293201	996	100	555
VOE 8293202	821	350	315
VOE 8293222	925	2000	521
VOE 8293254	897	100	391
VOE 8293255	897	150	395
VOE 8293256	897	100	391
VOE 8293256	897	100	393
VOE 8293260	897	300	399
VOE 8293261	897	300	399
VOE 8293262	897	300	399
VOE 8293263	897	300	399
VOE 8293264	897	300	399
VOE 8293265	897	300	399
VOE 8293266	897	300	399
VOE 8293268	897	200	397
VOE 8293269	897	200	397
VOE 8293275	897	200	397
VOE 8293276	897	200	397
VOE 8294342	897	300	399
VOE 8294343	897	300	399
VOE 8294776	775	100	277
VOE 8294776	775	800	285
VOE 8294776	775	1000	291
VOE 8294777	775	100	277
VOE 8294777	775	800	285
VOE 8294777	775	1000	291
VOE 8294778	775	100	277
VOE 8294778	775	500	281
VOE 8294778	775	850	287
VOE 8294778	775	1050	293
VOE 8294779	775	100	277
VOE 8294779	775	500	281
VOE 8294779	775	850	287
VOE 8294779	775	1050	293
VOE 8294780	775	100	277
VOE 8294780	775	110	279
VOE 8294781	914	1100	457
VOE 8294781	924	1000	511
VOE 8294782	897	100	391
VOE 8294782	897	200	397
VOE 8294782	897	300	399
VOE 8294783	916	2100	481
VOE 8294783	916	8100	489
VOE 8294783	975	100	543
VOE 8294783	975	400	545
VOE 8294783	975	1900	551
VOE 8294784	916	8100	489
VOE 8294786	916	8150	491
VOE 8294787	916	8150	491
VOE 8294788	897	300	399
VOE 8294788	916	300	465
VOE 8294789	916	8200	493
VOE 8294790	916	8200	493
VOE 8294791	916	8150	491
VOE 8294792	916	8150	491
VOE 8294793	916	8150	491
VOE 8294794	916	8150	491
VOE 8294795	916	8150	491
VOE 8294796	916	8150	491
VOE 8294797	916	8100	489
VOE 8294814	334	100	169
VOE 8294814	831	100	317
VOE 8294815	334	100	169
VOE 8294815	831	100	317
VOE 8294816	924	400	507
VOE 8294855	916	1000	471
VOE 8294855	916	2100	481
VOE 8294855	975	100	543
VOE 8294855	975	400	545
VOE 8294949	852	100	335
VOE 8294949	852	300	339
VOE 8294949	852	400	343
VOE 8294949	852	500	347
VOE 8295204	775	110	279
VOE 8295220	367	2000	201
VOE 8295220	924	4100	519
VOE 8295221	367	2000	201
VOE 8295221	924	4100	519
VOE 8295228	924	4000	517
VOE 8295229	924	4000	517
VOE 874091	371	500	213
VOE 874654	371	500	213
VOE 874802	371	900	221
VOE 874954	356	100	177
VOE 874955	356	100	177
VOE 874955	371	400	209
VOE 874955	371	500	213
VOE 874957	371	400	209
VOE 874959	371	400	211
VOE 874960	371	400	209
VOE 874960	371	500	213
VOE 874966	371	400	209
VOE 874966	371	500	213
VOE 881515	263	300	143
VOE 907133	914	2100	459
VOE 907903	925	2000	521
VOE 907903	925	2100	523
VOE 914167	492	100	261
VOE 914167	718	500	275
VOE 914167	775	700	283
VOE 914167	924	110	499
VOE 914167	927	100	525
VOE 914167	971	600	531
VOE 914167	974	200	537
VOE 914167	974	3000	541
VOE 914167	975	400	545
VOE 914167	975	1900	551
VOE 914167	975	2500	553
VOE 914169	927	100	525
VOE 914169	974	300	539
VOE 914169	975	400	545
VOE 914169	975	1500	547
VOE 914169	975	2500	553
VOE 914170	974	300	539
VOE 914450	924	120	501
VOE 914462	431	100	241
VOE 914463	924	120	501
VOE 914480	443	200	259
VOE 914515	870	100	357
VOE 932037	911	300	417
VOE 932039	914	500	445
VOE 932039	924	1600	515
VOE 932041	911	400	419
VOE 932042	911	200	415
VOE 932042	911	600	425
VOE 935067	914	500	445
VOE 935067	914	3000	461
VOE 935067	916	5100	487
VOE 935069	914	500	445
VOE 935069	916	4900	485
VOE 935069	916	5100	487
VOE 935070	914	500	445

Part No	Group	Sect	Page
VOE 935073	911	400	419
VOE 935073	916	900	469
VOE 935074	916	2200	483
VOE 935078	911	200	415
VOE 935080	911	600	425
VOE 935082	911	300	417
VOE 935082	914	500	445
VOE 935085	911	300	417
VOE 935085	914	500	447
VOE 935085	914	500	449
VOE 935085	916	4900	485
VOE 935085	916	5100	487
VOE 935089	914	500	447
VOE 935089	916	4900	485
VOE 935089	924	1000	511
VOE 935089	971	100	529
VOE 935091	924	1600	515
VOE 935092	911	400	419
VOE 935092	916	2200	483
VOE 935093	924	4000	517
VOE 935100	924	1100	513
VOE 935424	914	100	437
VOE 935424	916	1200	473
VOE 935424	924	400	507
VOE 935425	924	1100	513
VOE 935428	914	100	437
VOE 935428	916	1200	473
VOE 935428	924	400	507
VOE 935429	924	1100	513
VOE 935486	916	2200	483
VOE 935486	916	8200	493
VOE 935544	916	2100	481
VOE 935574	916	2000	479
VOE 935574	916	8150	491
VOE 935574	916	8200	493
VOE 935576	916	2000	479
VOE 935576	916	8150	491
VOE 935650	916	8200	493
VOE 935650	924	200	503
VOE 935650	924	300	505
VOE 935651	924	1000	511
VOE 935756	916	8200	493
VOE 935756	924	400	507
VOE 935756	924	700	509
VOE 936287	914	200	443
VOE 936288	924	1000	511
VOE 936291	914	500	449
VOE 936291	914	2100	459
VOE 936292	914	2100	459
VOE 936293	914	500	447
VOE 936294	914	100	439
VOE 936294	914	2100	459
VOE 936295	914	100	439
VOE 936295	914	2100	459
VOE 936298	914	500	447
VOE 936312	911	200	415
VOE 936315	911	200	415
VOE 936318	911	200	415
VOE 936403	924	200	503
VOE 936403	924	300	505
VOE 936445	913	100	433
VOE 936446	914	500	447
VOE 936474	916	4900	485
VOE 936478	916	4900	485
VOE 936510	916	4900	485
VOE 936537	916	4900	485
VOE 936606	916	4900	485
VOE 936608	911	300	417
VOE 936616	916	1300	477
VOE 936690	914	100	439
VOE 936690	914	200	443
VOE 936750	914	500	447
VOE 936754	924	1600	515
VOE 936788	914	500	447
VOE 936812	914	100	439
VOE 936812	914	3000	461
VOE 936813	914	100	437
VOE 936813	914	500	447
VOE 936814	914	100	439
VOE 936816	914	500	449
VOE 936823	914	500	447
VOE 936861	914	100	437
VOE 936861	914	200	443
VOE 936861	914	3000	461
VOE 936862	914	500	447
VOE 936932	916	4900	485
VOE 936957	924	1000	511
VOE 936968	914	2100	459
VOE 936969	914	100	437
VOE 936969	914	2100	459
VOE 936975	914	3000	461
VOE 936979	914	500	447
VOE 937102	914	100	437
VOE 937103	914	100	437
VOE 937105	914	100	439
VOE 937105	914	200	443
VOE 937110	914	100	439
VOE 937115	914	500	447
VOE 937138	914	500	449
VOE 937189	914	3000	461
VOE 937201	914	100	437
VOE 937204	914	100	439
VOE 937204	924	200	503
VOE 937204	924	300	505
VOE 937217	914	500	447
VOE 937289	914	100	437
VOE 937330	914	100	437
VOE 937436	914	500	447
VOE 937520	914	500	449
VOE 937538	914	100	439
VOE 937538	916	300	465
VOE 937540	914	100	437
VOE 937540	914	100	439
VOE 937540	914	200	443
VOE 937540	914	500	449
VOE 937540	914	3000	461
VOE 937574	914	100	437
VOE 937575	914	100	437
VOE 937575	914	100	439
VOE 937575	914	2100	459
VOE 937575	924	1000	511
VOE 937698	914	100	439
VOE 937771	914	500	447
VOE 937777	911	200	415
VOE 937892	971	100	529
VOE 938266	914	500	447
VOE 938536	916	1300	477
VOE 938539	911	200	415
VOE 938565	911	300	417
VOE 939901	914	100	439
VOE 941686	235	100	91
VOE 942767	810	400	305
VOE 943311	371	400	211
VOE 943469	235	100	91
VOE 943469	363	200	189
VOE 943469	911	100	413
VOE 943470	235	100	91
VOE 943470	261	100	129
VOE 943470	263	300	143
VOE 943480	256	100	127
VOE 943481	256	100	127
VOE 944265	352	100	171
VOE 944265	352	150	173
VOE 944265	356	100	177
VOE 944265	356	200	179
VOE 945358	263	300	143
VOE 945407	870	100	359
VOE 945444	831	100	317
VOE 945444	831	200	319
VOE 946329	235	100	91
VOE 946329	356	200	179
VOE 946329	367	2000	201
VOE 946329	371	200	207
VOE 946329	371	850	219
VOE 946329	386	100	227
VOE 946329	398	100	233
VOE 946329	837	100	321
VOE 946329	860	100	349
VOE 946329	870	100	359
VOE 946329	873	100	369
VOE 946329	914	500	449
VOE 946440	234	300	89
VOE 946440	235	100	91
VOE 946440	261	100	129
VOE 946440	371	400	211
VOE 946440	810	400	307
VOE 946440	821	200	311
VOE 946440	837	100	321
VOE 946440	837	200	323
VOE 946440	841	100	325
VOE 946440	852	100	335
VOE 946440	852	500	347
VOE 946440	870	100	359
VOE 946440	872	100	367
VOE 946440	873	100	369

Part No	Group	Sect	Page
VOE 946440	914	100	437
VOE 946440	996	100	555
VOE 946441	234	100	87
VOE 946441	234	300	89
VOE 946441	261	100	129
VOE 946441	362	300	185
VOE 946441	371	100	205
VOE 946441	371	200	207
VOE 946441	371	400	211
VOE 946441	371	500	213
VOE 946441	371	800	217
VOE 946441	492	100	261
VOE 946441	821	100	309
VOE 946441	821	200	311
VOE 946441	821	300	313
VOE 946441	821	350	315
VOE 946441	837	200	323
VOE 946441	870	100	359
VOE 946441	881	100	383
VOE 946441	911	400	419
VOE 946441	911	600	425
VOE 946441	914	100	439
VOE 946441	914	2100	459
VOE 946441	916	4900	485
VOE 946441	916	9000	495
VOE 946441	924	1000	511
VOE 946441	996	100	555
VOE 946471	234	300	89
VOE 946471	235	100	91
VOE 946471	252	100	109
VOE 946471	261	100	131
VOE 946471	352	100	171
VOE 946471	352	150	173
VOE 946471	356	100	177
VOE 946471	362	200	183
VOE 946471	363	200	189
VOE 946471	371	100	205
VOE 946471	371	200	207
VOE 946471	371	400	211
VOE 946471	371	800	217
VOE 946471	386	100	227
VOE 946471	837	100	321
VOE 946471	841	100	325
VOE 946471	841	200	327
VOE 946471	870	100	359
VOE 946471	873	100	369
VOE 946471	880	100	377
VOE 946471	911	500	423
VOE 946471	916	300	467
VOE 946471	996	100	555
VOE 946472	810	400	307
VOE 946472	837	100	321
VOE 946472	837	200	323
VOE 946472	916	1300	477
VOE 946544	870	100	359
VOE 946544	870	500	365
VOE 946544	873	100	369
VOE 946544	873	500	373
VOE 946671	256	100	127
VOE 946671	852	100	335
VOE 946671	852	500	347
VOE 946671	870	100	359
VOE 946752	870	100	359
VOE 947107	261	100	129
VOE 947107	362	100	181
VOE 947107	362	200	183
VOE 947107	821	200	311
VOE 947107	821	300	313
VOE 947760	362	300	185
VOE 949329	234	100	87
VOE 949329	911	100	413
VOE 950570	924	120	501
VOE 951078	924	120	501
VOE 951995	924	110	499
VOE 955779	367	2000	201
VOE 955891	367	2000	201
VOE 955891	367	2000	203
VOE 955892	364	200	193
VOE 955892	367	2000	201
VOE 955892	387	100	229
VOE 955892	810	400	307
VOE 955892	831	100	317
VOE 955892	831	200	319
VOE 955892	880	100	375
VOE 955892	880	200	379
VOE 955897	996	100	555
VOE 955900	810	100	303
VOE 955900	924	120	501
VOE 955904	924	120	501
VOE 955918	831	200	319
VOE 955918	880	100	377
VOE 955919	371	400	211
VOE 955919	831	100	317
VOE 955919	831	200	319
VOE 955919	880	100	375
VOE 955919	880	200	379
VOE 955919	881	100	383
VOE 955919	914	2100	459
VOE 955921	256	100	127
VOE 955921	310	100	161
VOE 955921	775	900	289
VOE 955921	810	400	305
VOE 955921	831	100	317
VOE 955921	852	100	335
VOE 955921	852	500	347
VOE 955921	911	400	419
VOE 955921	914	700	451
VOE 955921	916	300	467
VOE 955921	916	900	469
VOE 955921	916	1000	471
VOE 955921	916	1300	477
VOE 955921	916	5100	487
VOE 955921	916	8100	489
VOE 955921	924	700	509
VOE 955921	924	1600	515
VOE 955921	971	100	529
VOE 955922	218	100	75
VOE 955922	252	100	109
VOE 955922	261	100	129
VOE 955922	356	200	179
VOE 955922	431	400	245
VOE 955922	443	200	259
VOE 955922	914	3100	463
VOE 955922	916	1200	473
VOE 955922	916	1300	477
VOE 955922	916	2100	481
VOE 955922	916	5100	487
VOE 955922	974	100	535
VOE 955923	218	100	75
VOE 955923	261	200	133
VOE 955923	443	100	257
VOE 955923	852	200	337
VOE 955923	860	200	351
VOE 955923	860	300	353
VOE 955923	911	600	425
VOE 955923	912	100	427
VOE 955925	234	100	87
VOE 955925	911	100	413
VOE 955926	913	100	433
VOE 960139	880	100	375
VOE 960148	821	200	311
VOE 965185	821	300	313
VOE 965185	870	500	365
VOE 965185	873	100	369
VOE 965214	924	200	503
VOE 965214	924	300	505
VOE 965221	916	2000	479
VOE 965602	860	200	351
VOE 965826	354	100	175
VOE 968927	775	1000	291
VOE 968927	775	1050	293
VOE 969147	810	400	307
VOE 969161	372	100	223
VOE 969163	371	400	209
VOE 969404	364	200	193
VOE 969404	364	300	195
VOE 969404	372	100	223
VOE 969405	386	100	227
VOE 969405	996	100	555
VOE 969407	371	400	211
VOE 969407	371	500	213
VOE 969407	393	100	231
VOE 969407	880	100	375
VOE 969420	831	100	317
VOE 969420	880	100	375
VOE 969422	364	200	193
VOE 969422	387	100	229
VOE 969422	398	100	233
VOE 969422	831	200	319
VOE 969422	880	100	375
VOE 969422	880	200	379
VOE 969423	367	2000	201
VOE 969423	367	2000	203
VOE 969512	367	2000	201
VOE 969513	367	2000	201

NUMERICAL INDEX

RÉPERTOIRE DE NUMÉROS

NUMMERNREGISTER

INDICE DE NÚMERO

NUMMERREGISTER

NUMERICAL INDEX

RÉPERTOIRE DE NUMÉROS

NUMMERNREGISTER

INDICE DE NÚMERO

NUMMERREGISTER

Part No	Group	Sect	Page
VOE 969513	870	100	359
VOE 969513	873	100	369
VOE 969513	882	100	385
VOE 969515	393	100	231
VOE 969587	367	2000	203
VOE 969587	831	100	317
VOE 969587	880	200	379
VOE 969591	914	2100	459
VOE 969737	810	400	307
VOE 969747	880	200	379
VOE 969800	924	110	499
VOE 969842	810	400	307
VOE 969843	821	300	313
VOE 969846	881	100	381
VOE 976510	914	3100	463
VOE 976945	837	100	321
VOE 976945	914	3100	463
VOE 978932	715	100	269
VOE 978932	715	200	271
VOE 978932	860	100	349
VOE 978932	912	100	427
VOE 978932	996	100	555
VOE 978933	821	200	311
VOE 978933	911	600	425
VOE 978934	261	200	133
VOE 978937	441	100	247
VOE 978937	913	100	433
VOE 978938	431	300	243
VOE 978938	441	500	251
VOE 978938	974	200	537
VOE 978940	924	100	497
VOE 978941	218	100	75
VOE 978941	492	100	261
VOE 978942	775	900	289
VOE 978999	367	2000	203
VOE 978999	372	100	223
VOE 979019	821	200	311
VOE 979019	927	100	525
VOE 979019	974	100	535
VOE 979019	974	200	537
VOE 979019	975	100	543
VOE 979019	975	1900	551
VOE 979020	775	110	279
VOE 979021	775	900	289
VOE 979021	810	100	303
VOE 979021	924	100	497
VOE 979708	371	400	211
VOE 980102	911	600	425
VOE 980238	971	600	531
VOE 980238	974	3000	541
VOE 980238	975	1500	547
VOE 981291	914	800	453
VOE 982038	975	2500	553
VOE 983241	821	300	313
VOE 983242	256	100	127
VOE 983242	775	900	289
VOE 983242	924	700	509
VOE 983243	924	1600	515
VOE 983245	911	400	419
VOE 983245	916	300	467
VOE 983245	916	900	469
VOE 983245	916	1000	471
VOE 983245	916	1300	477
VOE 983245	916	5100	487
VOE 983245	916	8100	489
VOE 983251	234	100	87
VOE 983251	252	100	109
VOE 983251	261	100	129
VOE 983251	821	200	311
VOE 983251	911	100	413
VOE 983251	927	100	525
VOE 983252	218	100	75
VOE 983252	911	400	419
VOE 983252	914	3100	463
VOE 983252	916	900	469
VOE 983252	916	1300	477
VOE 983252	916	2100	481
VOE 983252	916	9000	495
VOE 983252	974	100	535
VOE 983253	443	200	259
VOE 983254	916	2100	481
VOE 983256	916	5100	487
VOE 983303	252	100	109
VOE 983303	256	100	127
VOE 983303	810	400	307
VOE 983303	821	200	311
VOE 983303	831	100	317
VOE 983303	837	200	323
VOE 983303	881	100	383
VOE 983303	914	700	451
VOE 983304	821	300	313
VOE 983304	870	100	359
VOE 983495	914	800	453
VOE 983497	911	100	413
VOE 983502	367	200	199
VOE 983502	913	200	435
VOE 983502	914	800	453
VOE 983505	431	100	241
VOE 983505	916	5100	487
VOE 983509	914	500	449
VOE 983524	911	500	423
VOE 984064	852	100	335
VOE 984064	852	500	347
VOE 984064	881	100	383
VOE 984077	971	100	529
VOE 984078	914	700	451
VOE 984079	914	700	451
VOE 984080	916	1300	477
VOE 984345	916	300	467
VOE 984345	916	1200	473
VOE 984351	916	2200	483
VOE 984453	924	120	501
VOE 984758	916	4900	485
VOE 990420	716	100	273
VOE 990549	914	800	453
VOE 990557	911	100	413
VOE 990557	914	500	449
VOE 990585	775	800	285
VOE 990585	775	850	287
VOE 990588	775	900	289
VOE 990593	975	1500	547
VOE 990595	443	200	259
VOE 990599	443	200	259
VOE 990601	234	100	87
VOE 990601	911	100	413
VOE 990603	911	100	413
VOE 990610	911	100	413
VOE 990613	975	2500	553
VOE 990614	971	600	531
VOE 990630	975	1500	549
VOE 990631	974	3000	541
VOE 990636	975	2500	553
VOE 990637	927	500	527
VOE 990638	443	200	259
VOE 990638	975	1500	547
VOE 990640	971	600	531
VOE 990641	974	3000	541
VOE 990642	443	200	259
VOE 990647	443	200	259
VOE 990647	927	500	527
VOE 990664	431	100	241
VOE 990736	911	300	417
VOE 990736	914	100	437
VOE 990736	914	100	439
VOE 990736	914	200	443
VOE 990736	914	500	445
VOE 990736	914	500	447
VOE 990736	914	500	449
VOE 990736	914	2100	459
VOE 990736	914	3000	461
VOE 990736	916	300	465
VOE 990736	916	1200	473
VOE 990736	916	1200	475
VOE 990736	916	5100	487
VOE 990736	924	200	503
VOE 990736	924	300	505
VOE 990736	924	400	507
VOE 990736	924	700	509
VOE 990736	924	1000	511
VOE 990737	911	300	417
VOE 990737	914	500	445
VOE 990737	914	500	447
VOE 990737	914	500	449
VOE 990737	916	300	465
VOE 990737	916	4900	485
VOE 990737	916	5100	487
VOE 990737	924	1000	511
VOE 990737	924	1100	513
VOE 990737	924	1600	515
VOE 990737	971	100	529
VOE 990738	911	200	415
VOE 990738	911	300	417
VOE 990738	911	400	419
VOE 990738	914	500	445
VOE 990738	916	300	465

Part No	Group	Sect	Page
VOE 990738	916	900	469
VOE 990738	916	1000	471
VOE 990738	916	1200	473
VOE 990738	916	1300	477
VOE 990738	916	2000	479
VOE 990738	916	2100	481
VOE 990738	916	2200	483
VOE 990738	916	8100	489
VOE 990738	916	8200	493
VOE 990738	924	1600	515
VOE 990740	911	200	415
VOE 990740	911	600	425
VOE 990740	916	1300	477
VOE 990740	916	2000	479
VOE 990740	916	2100	481
VOE 990740	916	2200	483
VOE 990741	911	400	419
VOE 990741	916	300	465
VOE 990741	916	900	469
VOE 990741	916	1000	471
VOE 990741	916	1300	477
VOE 990741	916	5100	487
VOE 990741	916	8100	489
VOE 990741	971	100	529
VOE 990742	916	1300	477
VOE 991123	916	8100	489
VOE 991633	974	300	539
VOE 991634	916	5100	487
VOE 991635	916	5100	487
VOE 991637	974	100	535
VOE 991637	974	200	537
VOE 991637	975	100	543
VOE 991639	775	1200	295
VOE 991653	367	2000	201
VOE 991653	880	100	375
VOE 992038	914	2100	459
VOE 992040	234	100	87
VOE 992040	261	100	129
VOE 992040	821	200	311
VOE 992040	911	100	413
VOE 992040	911	400	421
VOE 992040	914	100	439
VOE 992040	914	500	449
VOE 992040	916	900	469
VOE 992040	916	1300	477
VOE 992040	916	9000	495
VOE 992040	927	100	525
VOE 992042	261	200	133
VOE 992042	715	100	269
VOE 992042	715	200	271
VOE 992042	775	800	285
VOE 992042	775	850	287
VOE 992042	810	400	305
VOE 992042	821	200	311
VOE 992045	431	300	243
VOE 992045	441	100	247
VOE 992045	441	500	251
VOE 992045	775	900	289
VOE 992055	234	100	87
VOE 992055	775	500	281
VOE 992055	775	1000	291
VOE 992055	775	1050	293
VOE 992055	775	1200	295
VOE 992055	911	100	413
VOE 992056	398	100	233
VOE 992056	775	110	279
VOE 992397	914	700	451
VOE 992562	974	100	535
VOE 992562	975	100	543
VOE 992562	975	1900	551
VOE 992572	927	100	525
VOE 992575	927	100	525
VOE 992575	974	100	535
VOE 992575	974	200	537
VOE 992580	775	1000	291
VOE 992580	775	1050	293
VOE 993005	716	100	273
VOE 993029	775	800	285
VOE 993029	775	850	287
VOE 993029	860	200	351
VOE 993029	860	300	353
VOE 993030	234	100	87
VOE 993030	775	500	281
VOE 993030	911	100	413
VOE 993112	263	300	143
VOE 993149	870	100	359
VOE 993197	916	1200	473
VOE 993319	914	500	445
VOE 993319	914	500	449
VOE 993319	914	3000	461
VOE 993319	916	5100	487
VOE 993320	911	300	417
VOE 993320	914	100	437
VOE 993320	914	100	439
VOE 993320	914	100	441
VOE 993320	914	200	443
VOE 993320	914	500	445
VOE 993320	914	500	447
VOE 993320	914	500	449
VOE 993320	914	2100	459
VOE 993320	914	3000	461
VOE 993320	916	300	465
VOE 993320	916	300	467
VOE 993320	916	900	469
VOE 993320	916	1200	473
VOE 993320	916	1200	475
VOE 993320	916	4900	485
VOE 993320	916	5100	487
VOE 993320	924	200	503
VOE 993320	924	300	505
VOE 993320	924	1000	511
VOE 993321	911	200	415
VOE 993321	911	300	417
VOE 993321	914	500	445
VOE 993321	914	500	447
VOE 993321	916	300	465
VOE 993321	916	1200	473
VOE 993321	916	2100	481
VOE 993321	916	4900	485
VOE 993321	916	8100	489
VOE 993321	924	1000	511
VOE 993322	916	2200	483
VOE 993323	911	500	423
VOE 993323	916	2100	481
VOE 993323	916	2200	483
VOE 993324	911	600	425
VOE 993421	443	100	257
VOE 993686	235	100	91
VOE 993835	252	100	109
VOE 993835	256	100	127
VOE 993835	821	200	311
VOE 993835	821	300	313
VOE 993835	837	200	323
VOE 993835	914	3100	463
VOE 993835	924	1600	515
VOE 993835	974	300	539
VOE 993868	371	400	211
VOE 993868	914	3100	463
VOE 995081	810	400	307
ZM 2114010	852	400	343
ZM 2289742	852	400	343
ZM 2289746	852	400	345
ZM 2289748	852	400	345
ZM 2289749	852	400	345
ZM 2289753	852	400	343
ZM 2289762	852	400	343
ZM 2289763	852	400	343
ZM 2289764	852	400	343
ZM 2906154	852	400	345
ZM 2906158	852	400	343

NUMERICAL INDEX

RÉPERTOIRE DE NUMÉROS

NUMMERNREGISTER

INDICE DE NÚMERO

NUMMERREGISTER