EW55B

RUTHZIL TRATOR COMERCIAL DE PEÇAS LTDA 11 97083-6812 ROLANDO CITRANGULO

RECYCLABLE PAPER

Construction Equipment

VOLVO

Ref. No. VOE 74G992002O

LABEL FOR STEELBINDER

PARTS CATALOG

EW55B

CUT HERE

VOLVO

PARTS CATALOG VOLVO EW55B

PARTS CATALOG

EW55B

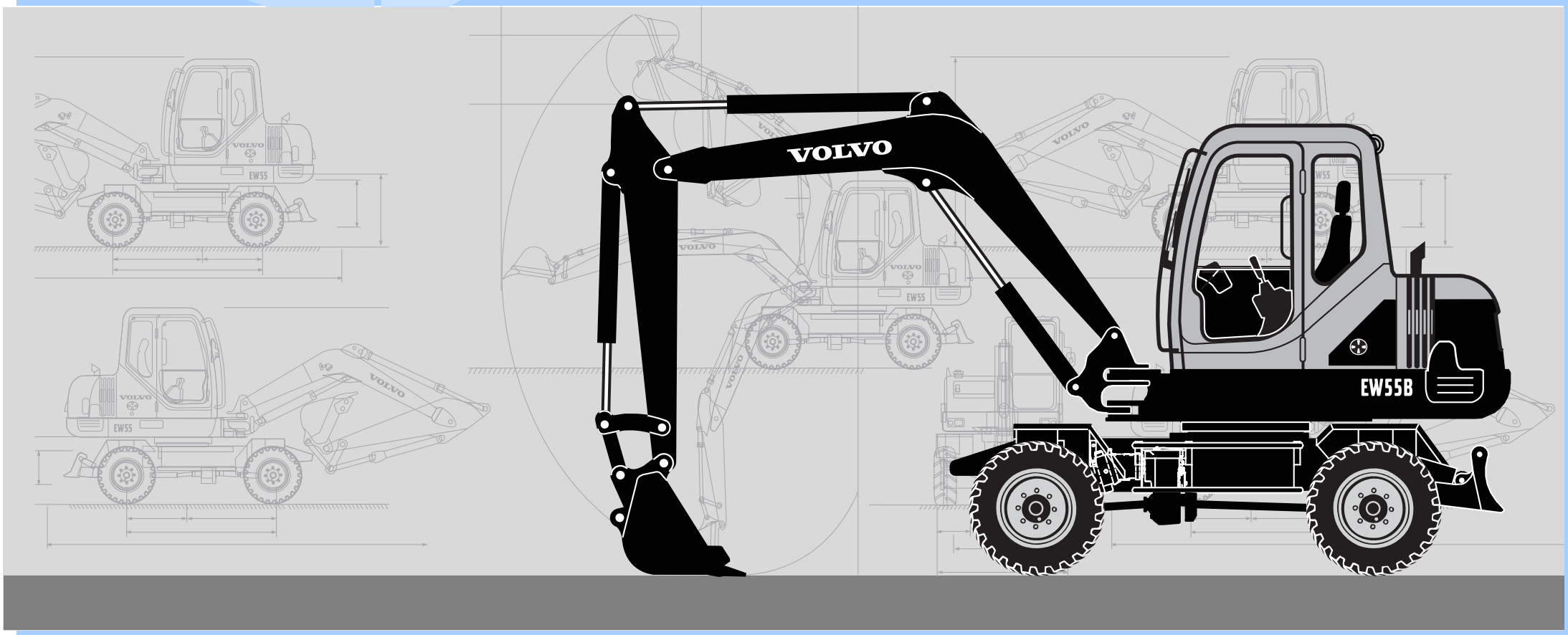

VOLVO

PARTS CATALOG

EW55B

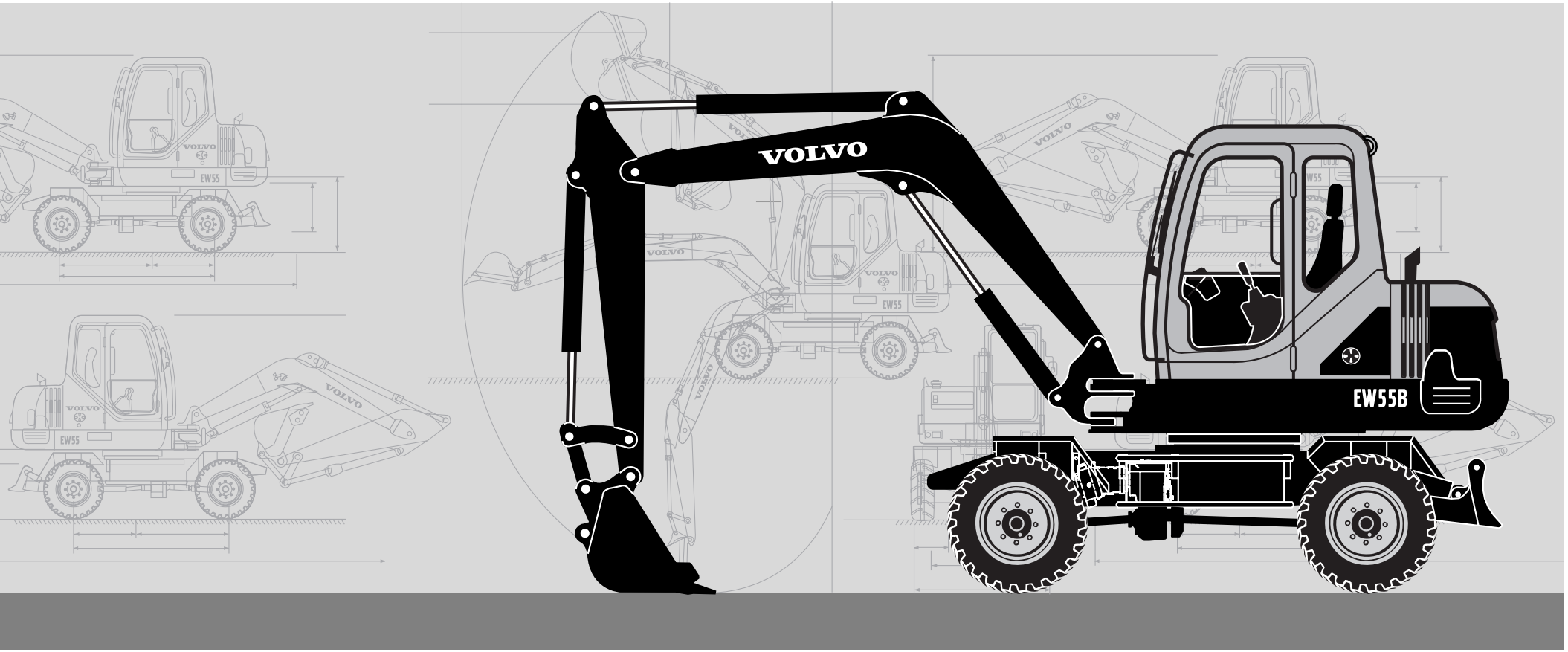

Publ. No. PUB 74G9920020

VOLVO

Construction Equipment

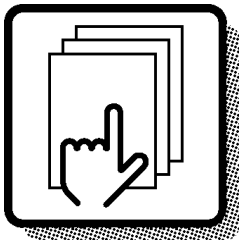

1

Preface and instructions
Préface et instructions
Vorwort und Anweisungen
머리말 및 지침
Prefacio e instrucciones

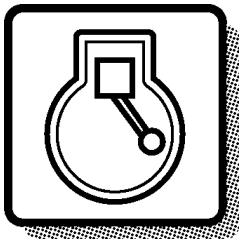

2

Engine
Moteur
Motor
엔진
Motor

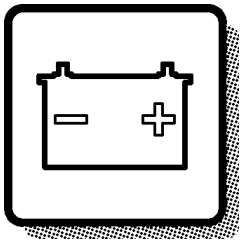

3

Electrical systems and instruments
Système électrique et instruments
Elektrisches System und Instrumente
전기장치 및 계기판
Sistema eléctrico e instrumentos

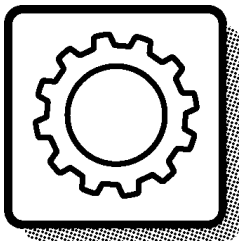

4

Power transmission
Transmission de force
Kraftübertragung
트랜스미션
Transmissión de fuerza

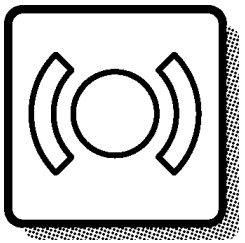

5

Brakes
Freins
Bremsen
브레이크
Frenos

Steering system
Systèm de direction
Lenksystem
조향장치
Sistema de dirección

6

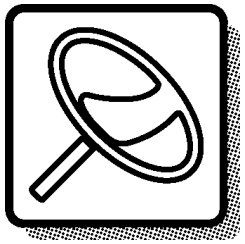

Frame and wheels
Bâti et roues
Rahmen und räder
프레임 및 휠
Bastidor y ruedas

7

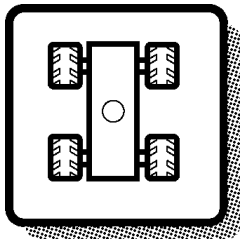

Body with associated parts
Carrosserie avec détails
Aufbau mit Zubehörteilen
본체 구성품
Carroceria con detalles

8

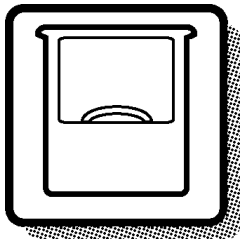

Miscellaneous equipment
Equipments divers
Übrige Ausrüstung
유압 및 작업장치
Equipo diverso

9

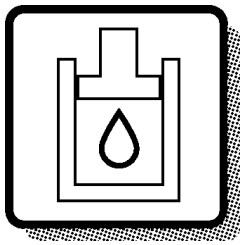

Numerical index
Répertoire numérique
Nummernverzeichnis
부품번호 색인
Indice numérico

10

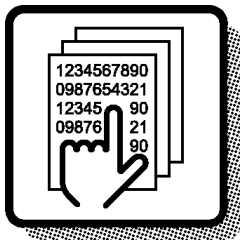

1	2	3	4	5	6	7	8	9	10

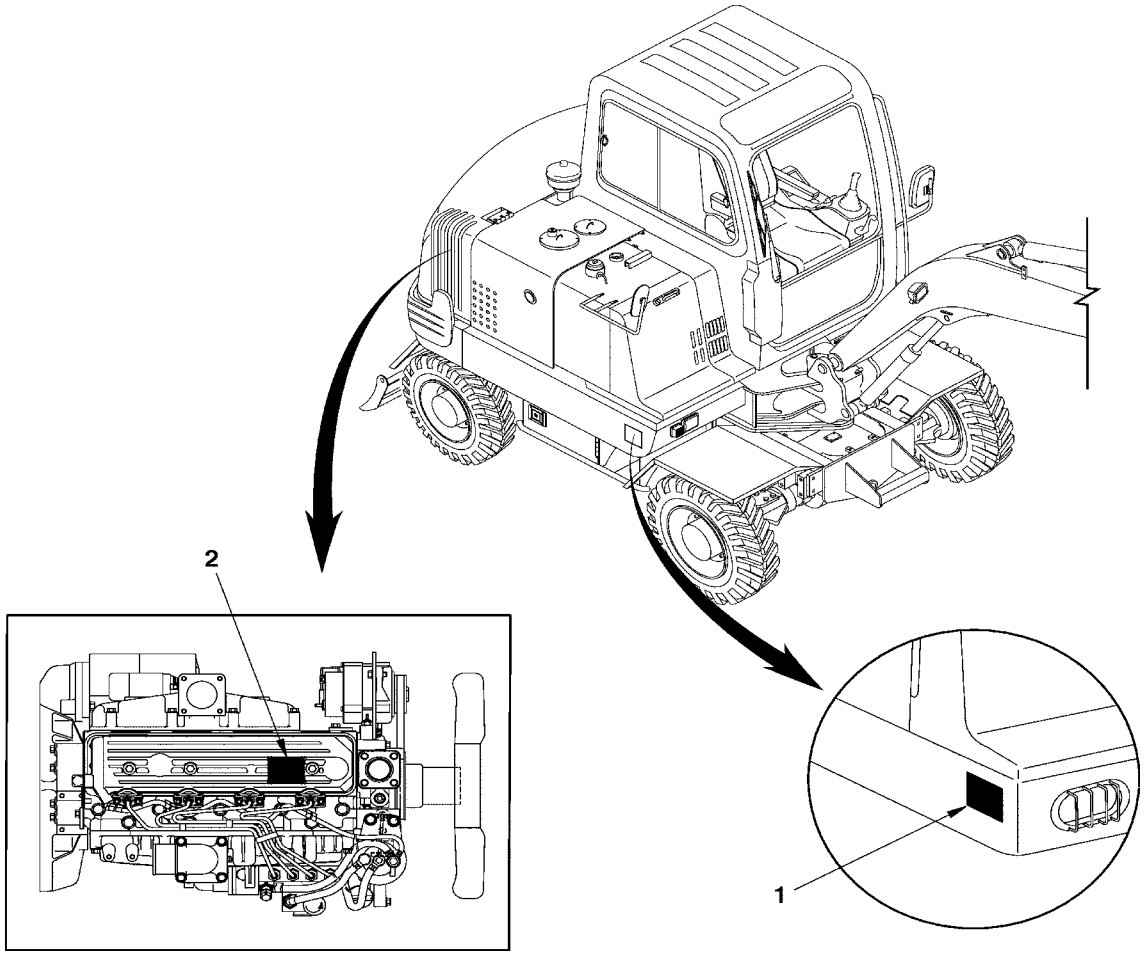
2
1

GBR	FRA	DEU	KOR	ESP
1 Product sign plate	1 Enseigne de produit	1 Produktschild	1 장비 명판 (일련번호)	1 Muestra del producto
2 Engine sign plate	2 Enseigne de moteur	2 Motorschild	2 엔진 명판	2 Muestra de motor

Only genuine parts are presented in this catalogue. These parts have been subjected to the necessary function and endurance tests, and they comply with the high quality and safety requirements that have been set for Volvo Construction Equipment. You should note that warranties do not cover damages that are caused or aggravated by the fact that a non-genuine part was fitted.

The illustrations shown in the catalogues should not be used as assembly or workshop instructions. Separate literature for the various specific subject areas is available for that purpose.

The owner of the machine or equipment should state the model designation, manufacturing number, part number, quantity, and the name, or description, of the part when ordering parts.

For location of the model and engine designation plates, etc, see page 4.

Market-adapted equipment entered in catalogue, can be seen on page 26.

See page 12 for a ”Catalogue Guide” on how to use the parts catalogue.

See page 22 for table of abbreviations.

This catalogue has been produced by Volvo Construction Equipment Customer Support. If you have any point of views regarding the catalogue, or if you detect any errors in the catalogue, please send a mail to:
E-mail: vce.parts.catalog@volvo.com

EXCAVATOR VOLVO EW55B
This catalogue lists the spare parts for Excavator EW55B.

BASIC MACHINE
PROD NO 8278941, EW55B, SER NO 30001-

ENGINE
Part No. 14520350, 4TNV94L-XVW2U, Emission Certificate according to EPA
Part No. 14517964, 4TNV94L-XVW2K, Without label

BUCKETS
Bucket GP. ESCO. 0,15/0,17, S1 - F24.
Description:
GP = General purpose. (RB)= Rock bucket.
ESCO = Type of bucket tooth, Esco.
0,15 = Volume CECE cubic meter.
0,17 = Volume SAE cubic meter.
F24 = Direct-mounted (pin-on) bucket.

FRA

Seules les pièces d'origine sont présentées dans ce catalogue. Toutes ces pièces ont été soumises à des tests de fonctionnement et de longévité pour être conformes aux exigences sévères de qualité et de sécurité posées par Volvo Construction Equipment. Notez que les garanties ne couvrent pas les dégâts causés ou aggravés par le montage de pièces autres que des pièces d'origine.

Les illustrations figurant dans le catalogue ne doivent pas être utilisées comme notice de montage ni comme instructions d'atelier. Pour ceci, nous vous renvoyons à la documentation spécifiquement éditée dans ce but.

Pour toute commande de pièces de rechange, indiquez la désignation du modèle, le numéro de fabrication, le numéro de référence, la quantité ainsi que la désignation de la pièce.

L'emplacement des plaques de désignation de modèle et de moteur etc. est indiqué à la page 4.

Les équipements adaptés au marché et indiqués dans la catalogue se trouvent à la page 26.

Un ”Guide d'utilisation” du catalogue de pièces de rechange, figure à la page 12.

Voir page 22 pour la liste des abréviations employées.

Ce catalogue est édité par Volvo Construction Equipment, Customer Support. Si vous avez des commentaires ou si vous découvrez des erreurs dans ce catalogue, nous vous serions reconnaissants de bien vouloir envoyer un e-mail à :
E-mail: vce.parts.catalog@volvo.com

PELLE HYDRAULIQUE VOLVO EW55B
Ce catalogue contient les pièces de rechange pour la pelle hydraulique EW55B.

MACHINE DE BASE
NO DE RÉF. 8278941, EW55B, NO DE SÉRIE 30001-

MOTEUR
Numéro de référence 14520350, 4TNV94L-XVW2U, Émissions homologuées par l'EPA
Numéro de référence 14517964, 4TNV94L-XVW2K, Sans label

GODETS
Godet universel ESCO. 0,15/0,17, S1 - F24.
Description:
GP = Utilisation générale (RB)= Godet roche.
ESCO = Type de dent, Esco.
0,15 = Volume CECE en mètres cubes
0,17 = Volume SAE en mètres cubes.
F24 = Montage direct.

In den Ersatzteilkatalogen sind nur Originalteile verzeichnet. Diese Teile haben die notwendigen Funktions- und Lebensdauertests durchlaufen und erfüllen die hohen Qualitäts- und Sicherheitsanforderungen von Volvo Construction Equipment. Beachten Sie bitte, dass die Garantien keine Schäden umfassen, die durch die Montage eines fremden Teils verursacht oder verschlimmert wurden.

Die Abbildungen in dem Katalog dürfen nicht als Montageanweisungen oder Werkstattanleitungen verwendet werden. Wir verweisen statt dessen auf die separate Literatur für diesen Zweck.

Der Maschinenbesitzer muss bei der Bestellung von Ersatzteilen die Modellbezeichnung, Fabriksnummer, Artikelnummer sowie Anzahl und Bezeichnung des Teils angeben.

Die Anbringung der Schilder für Modell- und Motorbezeichnung usw. geht aus dem Bild auf Seite 4 hervor.

Für den Markt angepasste Ausrüstung wurde in den Katalog aufgenommen, Seite 26.

Die Anweisung auf Seite 16 hilft Ihnen sich im Ersatzteilkatalog zurechtzufinden.

Abkürzungsverzeichnis, siehe Seite 22.

Dieser Katalog wurde von Volvo Construction Equipment Customer Support herausgegeben. Wenn Sie Kommentare zu diesem Katalog haben oder Fehler darin finden, schreiben Sie bitte an:
E-Mail: vce.parts.catalog@volvo.com

RAUPENBAGGER VOLVO EW55B
Dieser Katalog enthält ein Ersatzteilverzeichnis für Raupenbagger EW55B.

GRUNDMASCHINE
PROD. NR. 8278941, EW55B, SERIENNR. 30001-

MOTOR
Bestellnummer 14520350, 4TNV94L-XVW2U, Emissionszertifiziert gemäß EPA
Bestellnummer 14517964, 4TNV94L-XVW2K, Without label

LÖFFEL
Tieflöffel GP. ESCO. 0,15/0,17, S1 - F24.
Beschreibung:
GP = Allgemeiner Einsatz. (RB) = Felslöffel.
ESCO = Aufsteckzahn, Esco.
0,15 = Fassungsvermögen in CECE Kubikmeter.
0,17 = Fassungsvermögen in SAE Kubikmeter.
F24 = Direktmontierter Löffel.

KOR

이 카탈로그에는 오직 순정부품만이 표시되어 있습니다 . 이러한 부품들은 필요한 기능과 내구성 테스트에 따라 달라지며
VCE 에 맞게 설정된 고품질과 안전 요건을 준수하고 있습니다 . 사용자는 순정부품이 아닌 부품이 장착되어 발생하거나 이에 대한 영향으로 인한 손상은 보증 범위에 포함되지 않는다는 점을 유념해야 합니다 .

카탈로그에 표시된 그림은 조립 및 작업장 지침으로 사용되어서는 안 됩니다 . 다양한 특정 분야에 대한 별도의 설명서를 지침으로 사용할 수 있습니다 .

기계 및 장비 소유주는 모델 명칭 , 제조 번호 , 부품 번호 , 수량 및 부품 주문 시 이름 또는 설명을 명시해야 합니다 .

모델 및 엔진 명판 등의 위치는 4 페이지를 참조합니다 .

카탈로그에 표시된 시판 장비는 26 페이지에서 찾을 수 있습니다 .

부품 카탈로그 사용 방법에 대한 " 카탈로그 가이드 " 는 12 페이지를 참조합니다 .

약어표는 22 페이지를 참조합니다 .

이 카탈로그는 Volvo Construction Equipment, Customer Support 에서 제작되었습니다 . 카탈로그에 대한 의문 사항이 있거나 카탈로그 안에서 오류 사항을 발견한 경우 이메일을 vce.parts.catalog@volvo.com 로 보내주십시오

볼보굴삭기 EW55B
이 부품카탈로그는 EW55B 의 서비스 부품목록을 수록하고 있습니다 .

장비본체 (BASIC MACHINE)
제조 번호 : 8278941 , EW55B, 30001 호기부터 ~

엔진 (ENGINE)
부품번호 : 14520350, 형식 : 4TNV94L-XVW2U, EPA 라벨 부착
부품번호 : 14517964, 형식 : 4TNV94L-XVW2K, 라벨 미 부착

버켓
버켓 GP,ESCO,BKT 0.15/0.17 ㎥-F24
내용 :
BKT = 버켓
GP = 버켓용도 , (GP) 일반 작업용 , (RB) 암반용
ESCO = 버켓 투스 형식
0.15㎥ = 용량 (CECE)
0.17㎥ = 용량 (SAE)
F24 = 직접 결합식 버켓

ESP

En los catálogos de repuestos se presentan únicamente piezas originales que han sido sometidas a las necesarias pruebas de funcionamiento y duración y que cumplen las elevadas exigencias de seguridad y calidad de Volvo Construction Equipment. Recuerde que las garantías no cubren los daños ocasionados o agravados por no haber montado una pieza original.

Las ilustraciones del catálogo no deben utilizarse como base para el montaje ni como instrucciones de taller. Para ello recomendamos utilizar los manuales de taller editados a propósito.

Al hacer el pedido de repuestos, el propietario de la máquina debe indicar el modelo de la misma, su número de fabricación, la referencia de la pieza, la cantidad y la denominación.

La ubicación de letreros con las denominaciones de modelo y motor etc., puede verse en la página 4.

La lista de equipos de adaptación según mercado, introducidos en el catálogo, puede verse en la página 26.

Guía para el uso del catálogo, puede verse en la página 12.

La tabla de abreviaturas puede verse en la página 22.

Esté catálogo ha sido editado por Volvo Construction Equipment, soporte al cliente. Si tiene algún comentario que hacer sobre el catálogo, o detecta algún error, le rogamos que haga una copia de la página en cuestión y nos la remita junto con sus comentarios a:
E-mail: vce.parts.catalog@volvo.com

ESP

EXCAVADORA HIDRAULICA VOLVO EW55B
Este catálogo contiene las piezas de repuesto para excavadora hidráulica EW55B.

MAQUINA BASICA
PROD NO 8278941, EW55B, SER NO 30001-

MOTOR
Referencia 14520350, 4TNV94L-XVW2U, Certificado de emisiones EPA
Referencia 14517964, 4TNV94L-XVW2K, Sin etiqueta

CUCHARAS
Cuchara de retro GP. ESCO. 0,15/0,17, S1 - F24.
Descripción:
GP = Empleo general. (RB)= Cuchara para roca
ESCO = Tipo de dientes, Esco.
0,15 = Volumen en metros cúbicos CECE.
0,17 = Volumen en metros cúbicos SAE.
F24 = Fijación directa.

VOLVO

Construction Equipment

Fig.	Part No.	Quantity 1	2	3	PS	KIT	Description	Dénomination	Bezeichnung	품명	Denominatición	Notes
	SA 1146-00030	1					Bucket Cylinder	Verin Godet	Löffelzylinder	버켓 실린더	Cilind Cuchara	STD
												See group 924, page 625
1		1			NS		•Tube	•Tuyau	•Rohr	튜브	•Tubo	
2	**SA 9624-11617**	2					•Bushing	•Bague	•Buchse	부싱	•Casquillo	
3	**SA 9481-10003**	2					•Nipple	•Raccord	•Nippel	니플	•Niple	
4	**SA 9561-08010**	4					•Seal	•Joint	•Dichtung	시일	•Reten	
5	**SA 14501183**	1					•Rod	•Tige piston	•Kolbenstange	로드	•Varilla piston	(1146-00530)
6	**SA 9568-01200**	2				K	•Seal	•Joint	•Dichtung	시일	•Reten	
7	**SA 9023-10802**	1					•Set Screw	•Vis Butee	•Anschlagschraub	세트스크류	•Tornillo Tope	
8	**SA 1146-06870**	1					•Pad	•Patin	•Belag	패드	•Pastilla	
9	**SA 1146-00610**	1					•Head	•Tete	•Kopf	헤드	•Capo	
10	**SA 9612-08040**	1				K	•Bushing	•Bague	•Buchse	부싱	•Casquillo	
11	**SA 9557-07000**	1					•Ring	•Anneau	•Ring	링	•Anillo	87,6 x 15
12	**SA 9556-08000**	1					•Ring	•Anneau	•Ring	링	•Anillo	
13	**SA 1146-00220**	1					•Cushion	•Coussin	•Sitzkissen	쿠션	•Cojin	
14	**SA 1146-00620**	1					•Piston	•Piston	•Kolben	피스톤	•Piston	
15	**SA 9216-06520**	1					•Washer	•Rondelle	•Scheibe	와셔	•Arandela	66 x 95
16	**SA 1146-06880**	1					•Lock Nut	•Contre-ecrou	•Sicher Mutter	로크너트	•Contratuerca	
17	**SA 9016-21612**	12					•Bolt	•Boulon	•Bolzen	볼트	•Perno	M16 x 60
18	**SA 9564-20800**	1				K	•Seal	•Joint	•Dichtung	시일	•Reten	
19	**SA 9567-20801**	1				K	•Ring	•Anneau	•Ring	링	•Anillo	
20	**SA 9563-20801**	1				K	•Seal	•Joint	•Dichtung	시일	•Reten	
21	**SA 1146-07960**	1				K	•Seal	•Joint	•Dichtung	시일	•Reten	
22	**SA 9566-31100**	1				K	•Ring	•Anneau	•Ring	링	•Anillo	
23	**SA 9566-11100**	1				K	•Ring	•Anneau	•Ring	링	•Anillo	
100	**SA 8148-10071**	1				K	Sealing kit	Jeu joints	Dichtungssatz	시일	Juego retenes	1)

7 8 9 10 11 3 1 2 12 6 4 13 5

1) **GB:** Replacement version **FR:** Version piéce de rechange. **DE:** Ersatzteil-ausführung. **KR:** 신규발행판으로 교환 **ES:** Version piezas de repuesto.

1	**DD17G001**	**Cilindro de cazo** **버켓 실린더** **Schaufelzylinder** **Vérin de godet** **Bucket cylinder**	Catalogue id **56001**	Group **975**
2				
3			Illustr. No **SA296**	Section **1000**
4				
5		**STD**	Issue **VOE 74C995601**	Page **655**

VOLVO

In addition to part numbers, the Parts Catalogue also includes a vast amount of essential information which you, the operator, should be acquainted with.
With the ”Catalogue Guide”, we want to show clearly how the catalogues are arranged and what sort of information is presented therein.

Group 1 Preface and Instructions
Here you can find the following information:
- Title page and publication number
- Group index
- Product signs
- Preface
- List of items of equipment adapted to market requirements that have been introduced
- Catalogue Guide
- Table of abbreviations

Group 2 - 9 Text and illustration pages

- The table of contents shows the division of the main groups into sub-groups, with reference to page number and section.
- Illustration page. The position number of the illustration refers to the text page.
- Text page
  1. Heading.
  2. Additional text which limits the validity of the section. An example is information relating to manufacturing numbers and equipment adapted to market requirements.
  3. Designation for quantity columns.
  4. Illustrations.
  5. Group, section, page, which you should use when you search for information in the catalogue.
  6. Catalogue identification and issue designation.
  7. Position number of the part on the associated drawing.
  8. Part number
  9. Quantity. The column designation indicates the version which is shown in each column. The quantity stated refers to the quantity for each machine or, where appropriate, for each complete unit.
     ”REQ” refers to the required amount. See also ”Notes” column.
  10. PS (Parts Status) indicates the status code of the part.
      ”NS” means that the part is not kept in stock.
      ”OP” means that the part is no longer in stock.
      ”SE” means that an alternative part shall be used.
      ”SS” means that the part has been replaced.
      Refer to Group 10 Replaced parts for further information.
  11. KIT. Parts that are marked with a ”K” are included in a kit. The number of the kit is often indicated after other part numbers.
  12. Description. The indentations indicate if one or more parts are included in the assembled unit described above. The parts are included when a complete unit is ordered.
  13. Notes. Other information relating to a particular part is given here.
      - Footnote number (3001 for example) is given at the bottom of the page.
      - Replaced parts (1146-00530, for example).
      - Product or manufacturing number.
      - Abbreviations and technical information.
      - Reference to page and group.

Group 10 Replaced parts / Number index

- Replaced parts. The part numbers of parts marked with ”SS” (in the PS column) are indicated here, together with their replacement numbers.
  The replacement parts may in turn be also replaced, and so on.
- Number index. All parts included in the catalogue are indicated here, together with a reference to group, section and page.

Continued improvements and successes in design could result in modifications to your equipment which are not covered by this publication. Each publication is revised when required to include these modifications in later issues. For additional information, you should contact Volvo Construction Equipment Korea, Customer Support, Business Planning Department.

Any unauthorized reproduction of any part of this document would be in violation of Volvo Construction Equipment Korea, Customer Support's rights and will be prosecuted to the fullest extent allowed by law. We reserve the right to make changes without prior notice.
Volvo Construction Equipment Korea, Customer Support

Fig.	Part No.	Quantity 1	2	3	PS	KIT	Description	Dénomination	Bezeichnung	품명	Denominatición	Notes
	SA 1146-00030	1					Bucket Cylinder	Verin Godet	Löffelzylinder	버켓 실린더	Cilind Cuchara	STD
												See group 924, page 625
1		1			NS		•Tube	•Tuyau	•Rohr	튜브	•Tubo	
2	**SA 9624-11617**	2					•Bushing	•Bague	•Buchse	부싱	•Casquillo	
3	**SA 9481-10003**	2					•Nipple	•Raccord	•Nippel	니플	•Niple	
4	**SA 9561-08010**	4					•Seal	•Joint	•Dichtung	시일	•Reten	
5	**SA 14501183**	1					•Rod	•Tige piston	•Kolbenstange	로드	•Varilla piston	(1146-00530)
6	**SA 9568-01200**	2				K	•Seal	•Joint	•Dichtung	시일	•Reten	
7	**SA 9023-10802**	1					•Set Screw	•Vis Butee	•Anschlagschraub	세트스크류	•Tornillo Tope	
8	**SA 1146-06870**	1					•Pad	•Patin	•Belag	패드	•Pastilla	
9	**SA 1146-00610**	1					•Head	•Tete	•Kopf	헤드	•Capo	
10	**SA 9612-08040**	1				K	•Bushing	•Bague	•Buchse	부싱	•Casquillo	
11	**SA 9557-07000**	1					•Ring	•Anneau	•Ring	링	•Anillo	87,6 x 15
12	**SA 9556-08000**	1					•Ring	•Anneau	•Ring	링	•Anillo	
13	**SA 1146-00220**	1					•Cushion	•Coussin	•Sitzkissen	쿠션	•Cojin	
14	**SA 1146-00620**	1					•Piston	•Piston	•Kolben	피스톤	•Piston	
15	**SA 9216-06520**	1					•Washer	•Rondelle	•Scheibe	와셔	•Arandela	66 x 95
16	**SA 1146-06880**	1					•Lock Nut	•Contre-ecrou	•Sicher Mutter	로크너트	•Contratuerca	
17	**SA 9016-21612**	12					•Bolt	•Boulon	•Bolzen	볼트	•Perno	M16 x 60
18	**SA 9564-20800**	1				K	•Seal	•Joint	•Dichtung	시일	•Reten	
19	**SA 9567-20801**	1				K	•Ring	•Anneau	•Ring	링	•Anillo	
20	**SA 9563-20801**	1				K	•Seal	•Joint	•Dichtung	시일	•Reten	
21	**SA 1146-07960**	1				K	•Seal	•Joint	•Dichtung	시일	•Reten	
22	**SA 9566-31100**	1				K	•Ring	•Anneau	•Ring	링	•Anillo	
23	**SA 9566-11100**	1				K	•Ring	•Anneau	•Ring	링	•Anillo	
100	**SA 8148-10071**	1				K	Sealing kit	Jeu joints	Dichtungssatz	시일	Juego retenes	1)

7 8 9 10 11 3 1 2 12 6 4 13 5

1) **GB:** Replacement version **FR:** Version piéce de rechange. **DE:** Ersatzteil-ausführung. **KR:** 신규발행판으로 교환 **ES:** Version piezas de repuesto.

1	**DD17G001**	**Cilindro de cazo** **버켓 실린더** **Schaufelzylinder** **Vérin de godet** **Bucket cylinder**	Catalogue id **56001**	Group **975**
2				
3			Illustr. No **SA296**	Section **1000**
4				
5		**STD**	Issue **VOE 74C995601**	Page **655**

VOLVO

FRA

Le catalogue de pièces de rechange présente, non seulement les numéros de référence, mais également d'autres informations qu'un opérateur se doit de connaître. Ce guide de catalogue vous indique, d'une façon générale, comment sont conçus nos catalogues et quelles informations ils vous apportent.

Groupe 1 Avant-propos et instructions
Sous ce groupe, vous trouvez :
- La page de titre avec le numéro de publication
- Le registre des groupes
- Les plaques de produit
- Un avant-propos
- Une liste des équipements introduits suivant les pays
- Un guide de catalogue
- Un tableau des abréviations

Groupes 2 - 9 Pages de texte et d'illustration
- Le sommaire indique la division des groupes principaux en sous-groupes avec des renvois aux pages et aux sections.
- La page d'illustration. L'illustration donne les numéros de position qui renvoient à la page de texte.
- La page de texte
  1. Rubrique
  2. Texte supplémentaire qui limite la validité de la section, par exemple numéro de série et équipements adaptés aux pays
  3. Désignation des modèles pour les différentes colonnes
  4. Illustrations
  5. Groupe, section, page utilisés pour la recherche dans le catalogue
  6. Identification du catalogue et de l'édition
  7. Numéro de position de la pièce sur l'illustration afférente
  8. Numéro de référence
  9. Quantité. La désignation des colonnes indique le modèle qui se réfère à chaque colonne. La quantité indiquée correspond à la quantité par engin ou, suivant les cas, par unité complète. ”REQ” signifie quantité nécessaire, voir la colonne Notes
  10. PS (Parts Status) indique le code d'état de la pièce.
  -”NS” signifie que la pièce n'existe pas en magasin.
  ”OP” signifie que la pièce n¿est plus en magasin.
  ”SE” signifie qu¿une autre pièce devrait être employée. .
  ”SS” signifie que la pièce a été remplacée.
  Voir le groupe 10, pièces remplacées, pour de plus amples informations.
  11. KIT. Les pièces marquées ”K” font partie d'un kit. Le numéro du kit est le plus souvent indiqué après les autres numéros de référence.
  12. Description. Le décalage indique si une ou plusieurs pièces font partie de l'unité complète indiquée au-dessus. Ces pièces sont envoyées pour une commande d'une unité complète.
  13. Notes (Remarques). Diverses informations relatives à une pièce sont notées ici.
  - Un numéro de note de bas de page (par exemple 3001) est donné au bas de la page.
  - Pièces remplacées (par exemple 1146-00530).
  - Numéro de produit ou numéro de fabrication.
  - Abréviations et explications techniques.
  - Renvoi aux pages et aux groupes.

Groupe 10 Pièces remplacées/Registre des numéros

- Pièces remplacées. Les numéros de référence marquées ”SS” (dans la colonne PS) sont repris ici avec leur numéro de remplacement. Ces pièces remplacées peuvent, à leur tour, être remplacées par d'autres, etc.
- Registre des numéros. Tous les numéros de référence du catalogue se retrouvent ici avec un renvoi au groupe, à la section et à la page.

Les perfectionnements continus et les progrès réalisés dans la conception peuvent entraîner, sur votre engin, des modifications qui ne sont pas prises en compte dans cette publication. Chaque publication est remise à jour suivant les besoins pour inclure toutes ces modifications dans les dernières éditions. Pour plus d¿informations, veuillez contacter Volvo Construction Equipment Korea, Customer Support, Business Planning Department.

La reproduction non autorisée de toute partie de ce document constitue une violation des droits d'auteur de Volvo Construction Equipment AB, Customer Support Division et entraînera des poursuites aux termes de la loi. Nous nous réservons le droit d'apporter des modifications sans préavis.
Volvo Construction Equipment Korea, Customer Support

Fig.	Part No.	Quantity 1	2	3	PS	KIT	Description	Dénomination	Bezeichnung	품명	Denominatición	Notes
	SA 1146-00030	1					Bucket Cylinder	Verin Godet	Löffelzylinder	버켓 실린더	Cilind Cuchara	STD
												See group 924, page 625
1		1			NS		•Tube	•Tuyau	•Rohr	튜브	•Tubo	
2	**SA 9624-11617**	2					•Bushing	•Bague	•Buchse	부싱	•Casquillo	
3	**SA 9481-10003**	2					•Nipple	•Raccord	•Nippel	니플	•Niple	
4	**SA 9561-08010**	4					•Seal	•Joint	•Dichtung	시일	•Reten	
5	**SA 14501183**	1					•Rod	•Tige piston	•Kolbenstange	로드	•Varilla piston	(1146-00530)
6	**SA 9568-01200**	2				K	•Seal	•Joint	•Dichtung	시일	•Reten	
7	**SA 9023-10802**	1					•Set Screw	•Vis Butee	•Anschlagschraub	세트스크류	•Tornillo Tope	
8	**SA 1146-06870**	1					•Pad	•Patin	•Belag	패드	•Pastilla	
9	**SA 1146-00610**	1					•Head	•Tete	•Kopf	헤드	•Capo	
10	**SA 9612-08040**	1				K	•Bushing	•Bague	•Buchse	부싱	•Casquillo	
11	**SA 9557-07000**	1					•Ring	•Anneau	•Ring	링	•Anillo	87,6 x 15
12	**SA 9556-08000**	1					•Ring	•Anneau	•Ring	링	•Anillo	
13	**SA 1146-00220**	1					•Cushion	•Coussin	•Sitzkissen	쿠션	•Cojin	
14	**SA 1146-00620**	1					•Piston	•Piston	•Kolben	피스톤	•Piston	
15	**SA 9216-06520**	1					•Washer	•Rondelle	•Scheibe	와셔	•Arandela	66 x 95
16	**SA 1146-06880**	1					•Lock Nut	•Contre-ecrou	•Sicher Mutter	로크너트	•Contratuerca	
17	**SA 9016-21612**	12					•Bolt	•Boulon	•Bolzen	볼트	•Perno	M16 x 60
18	**SA 9564-20800**	1				K	•Seal	•Joint	•Dichtung	시일	•Reten	
19	**SA 9567-20801**	1				K	•Ring	•Anneau	•Ring	링	•Anillo	
20	**SA 9563-20801**	1				K	•Seal	•Joint	•Dichtung	시일	•Reten	
21	**SA 1146-07960**	1				K	•Seal	•Joint	•Dichtung	시일	•Reten	
22	**SA 9566-31100**	1				K	•Ring	•Anneau	•Ring	링	•Anillo	
23	**SA 9566-11100**	1				K	•Ring	•Anneau	•Ring	링	•Anillo	
100	**SA 8148-10071**	1				K	Sealing kit	Jeu joints	Dichtungssatz	시일	Juego retenes	1)

7 8 9 10 11 3 1 2 12 6 4 13 5

1) **GB:** Replacement version **FR:** Version piéce de rechange. **DE:** Ersatzteil-ausführung. **KR:** 신규발행판으로 교환 **ES:** Version piezas de repuesto.

1	**DD17G001**	**Cilindro de cazo** **버켓 실린더** **Schaufelzylinder** **Vérin de godet** **Bucket cylinder**	Catalogue id **56001**	Group **975**
2				
3			Illustr. No **SA296**	Section **1000**
4				
5		**STD**	Issue **VOE 74C995601**	Page **655**

VOLVO

DEU

Im Ersatzteilkatalog sind außer den Artikelnummern auch eine Reihe von wichtigen Informationen aufgeführt, die man unbedingt kennen sollte.
Mit der Kataloganweisung wollen wir auf eine überschaubare Art und Weise zeigen, wie unsere Kataloge aufgebaut und welche Informationen hier enthalten sind.

Gruppe 1 Vorwort und Anweisungen
Hier findet man folgendes:
- Titelseite mit Publikationsnummer
- Gruppenregister
- Produktschilder
- Vorwort
- Verzeichnis über eingeführte marktangepasste Ausrüstungen
- Kataloganweisung
- Abkürzungstabelle

Gruppe 2 - 9 Text- und Bildseiten

- Das Inhaltsverzeichnis zeigt die Einteilung der Hauptgruppe in Untergruppen mit Hinweis auf Seite und Abschnitt.
- Bildseite. Die Positionsnummer der Abbildung weist auf die Textseite hin.
- Textseite.
  1. Überschrift
  2. Zusatztext, der die Gültigkeit des Abschnitts begrenzt, z.B. Information über Herstellungsnummer und marktangepasste Ausrüstungen.
  3. Bezeichnung für die Anzahl-Spalten
  4. Abbildungen
  5. Gruppe, Abschnitt, Seite, die bei der Suche im Katalog verwendet werden.
  6. Katalogkennung und Ausgabebezeichnung
  7. Positionsnummer des Artikels mit dazugehöriger Abbildung.
  8. Artikelnummer
  9. Anzahl. Die Spaltenbezeichnung zeigt, welche Ausführung per Spalte aufgeführt ist. Die angegebene Anzahl betrifft Anzahl pro Maschine oder ggf. pro komplette Einheit. ”REQ” bezeichnet die erforderliche Menge, siehe Anmerkungsspalte.
  10. PS (Parts Status) zeigt den Statuscode des Artikels.
  -”NS” bedeutet, dass der Artikel nicht mehr auf Lager gehalten wird.
  ”OP” bedeutet, dass das Teil nicht mehr geführt wird.
  ”SE” bedeutet, dass ein alternatives Teil zu verwenden ist.
  -”SS” bedeutet, dass der Artikel ersetzt wurde.
  Siehe Gruppe 10, Ersetzte Artikel, für weitere Information.
  11. KIT. Artikel, die mit einem ”K” gekennzeichnet sind, gehören zu einem Satz. Die Nummer des Satzes wird in den meisten Fällen nach den übrigen Artikelnummern angegeben.
  12. Bezeichnung. Die Einrückung zeigt, dass ein oder mehrere Artikel in einer oben aufgeführten zusammengesetzten Einheit enthalten sind. Die Artikel sind in der Bestellung der kompletten Einheit enthalten.
  13. Notes (Anmerkungen). Hier werden übrige Informationen für einen Artikel aufgeführt:
  - Fußnotennummer, (beispielsweise 3001), wird ganz unten auf der Seite angegeben.
  - Ersetzte Artikel, (beispielsweise 1146-00530)
  - Produkt- oder Herstellungsnummer
  - Abkürzungen oder technische Informationen
  - Seiten- und Gruppenhinweis

Gruppe 10 Ersetzte Artikel / Nummernregister

- Ersetzte Artikel. Hier sind die mit ”SS” markierten (in der PS-Spalte) Artikelnummern mit ihrem Ersatz aufgeführt. Die ersetzten Artikel können wiederum ersetzt worden sein usw.
- Nummernregister. Hier sind alle im Katalog vorkommenden Artikel aufgeführt, und zwar mit Hinweis auf Gruppe, Abschnitt und Seite.

Fortlaufende Verbesserungen und Fortschritte in der Konstruktion können auch bei Ihrer Maschine zu Änderungen führen, die nicht von dieser Schrift umfasst werden. Jede Ausgabe wird bei Bedarf überarbeitet, um diese Veränderungen bei späteren Ausgaben mit zu berücksichtigen.
Weitere Informationen erhalten Sie von Volvo Construction Equipment Korea Customer Support, Business Planning Department.

Jegliche Reproduktion dieses Dokumentes in Auszügen oder in vollem Umfang stellt eine Verletzung der Rechte von Volvo Construction Equipment Korea Customer Support, Business Planning Department dar und wird unter voller Ausschöpfung der gesetzlichen Möglichkeiten strafrechtlich verfolgt. Wir behalten uns das Recht auf Änderungen ohne vorherige Ankündigung vor.
Volvo Construction Equipment Korea Customer Support

Fig.	Part No.	Quantity 1	2	3	PS	KIT	Description	Dénomination	Bezeichnung	품명	Denominatición	Notes
	SA 1146-00030	1					Bucket Cylinder	Verin Godet	Löffelzylinder	버켓 실린더	Cilind Cuchara	STD
												See group 924, page 625
1		1			NS		•Tube	•Tuyau	•Rohr	튜브	•Tubo	
2	**SA 9624-11617**	2					•Bushing	•Bague	•Buchse	부싱	•Casquillo	
3	**SA 9481-10003**	2					•Nipple	•Raccord	•Nippel	니플	•Niple	
4	**SA 9561-08010**	4					•Seal	•Joint	•Dichtung	시일	•Reten	
5	**SA 14501183**	1					•Rod	•Tige piston	•Kolbenstange	로드	•Varilla piston	(1146-00530)
6	**SA 9568-01200**	2				K	•Seal	•Joint	•Dichtung	시일	•Reten	
7	**SA 9023-10802**	1					•Set Screw	•Vis Butee	•Anschlagschraub	세트스크류	•Tornillo Tope	
8	**SA 1146-06870**	1					•Pad	•Patin	•Belag	패드	•Pastilla	
9	**SA 1146-00610**	1					•Head	•Tete	•Kopf	헤드	•Capo	
10	**SA 9612-08040**	1				K	•Bushing	•Bague	•Buchse	부싱	•Casquillo	
11	**SA 9557-07000**	1					•Ring	•Anneau	•Ring	링	•Anillo	87,6 x 15
12	**SA 9556-08000**	1					•Ring	•Anneau	•Ring	링	•Anillo	
13	**SA 1146-00220**	1					•Cushion	•Coussin	•Sitzkissen	쿠션	•Cojin	
14	**SA 1146-00620**	1					•Piston	•Piston	•Kolben	피스톤	•Piston	
15	**SA 9216-06520**	1					•Washer	•Rondelle	•Scheibe	와셔	•Arandela	66 x 95
16	**SA 1146-06880**	1					•Lock Nut	•Contre-ecrou	•Sicher Mutter	로크너트	•Contratuerca	
17	**SA 9016-21612**	12					•Bolt	•Boulon	•Bolzen	볼트	•Perno	M16 x 60
18	**SA 9564-20800**	1				K	•Seal	•Joint	•Dichtung	시일	•Reten	
19	**SA 9567-20801**	1				K	•Ring	•Anneau	•Ring	링	•Anillo	
20	**SA 9563-20801**	1				K	•Seal	•Joint	•Dichtung	시일	•Reten	
21	**SA 1146-07960**	1				K	•Seal	•Joint	•Dichtung	시일	•Reten	
22	**SA 9566-31100**	1				K	•Ring	•Anneau	•Ring	링	•Anillo	
23	**SA 9566-11100**	1				K	•Ring	•Anneau	•Ring	링	•Anillo	
100	**SA 8148-10071**	1				K	Sealing kit	Jeu joints	Dichtungssatz	시일	Juego retenes	1)

7 8 9 10 11 3 1 2 12 6 4 13 5

1) **GB:** Replacement version **FR:** Version piéce de rechange. **DE:** Ersatzteil-ausführung. **KR:** 신규발행판으로 교환 **ES:** Version piezas de repuesto.

1	**DD17G001**	**Cilindro de cazo** **버켓 실린더** **Schaufelzylinder** **Vérin de godet** **Bucket cylinder**	Catalogue id **56001**	Group **975**
2				
3			Illustr. No **SA296**	Section **1000**
4				
5		**STD**	Issue **VOE 74C995601**	Page **655**

VOLVO

KOR

부품 번호 이외에도 , 부품 카탈로그에는
작업자로서 알고 있어야 할 수 많은 필수 정보가 포함되어 있습니다 .
" 카탈로그 가이드 " 를 통해 카탈로그 구성과
수록된 정보의 종류를 명확하게 보여주고자 합니다 .

그룹 1 서론 및 지침

여기에서는 다음과 같은 정보를 찾을 수 있습니다 .
- 제목 페이지 및 간행 번호
- 그룹 색인
- 제품 표지
- 서론
- 시장 요건에 맞춰 적용된 장비 항목 목록
- 카탈로그 가이드
- 약어표

그룹 2 – 9 텍스트 및 그림 페이지

- 목차를 보면 페이지 번호와 선택 항목에 대한 참조 사항과 함께
  주요 그룹의 세부 그룹 구분 방식을 알 수 있습니다 .
- 그림 페이지 . 그림의 위치 번호는 텍스트 페이지를 의미합니다 .
- 텍스트 페이지
  1. 표제 .
  2. 해당 항목의 유효성 범위를 제한하는 추가 텍스트 . 다음 예는 제조 번호 및
  시장 요건에 맞춰 개조된 장비에 관한 내용입니다 .
  3. 수량 열의 명칭 .
  4. 그림 .
  5. 카탈로그의 정보 검색 시 사용하는 그룹 , 항목 ,
     페이지
  6. 카탈로그 확인 및 간행판 명칭 .
  7. 관련 도면에 포함된 부품의 위치 번호
  8. 부품 번호
  9. 수량 . 열의 명칭은 각 열에 표시된 버전을
  나타냅니다 . 언급된 수량은 각 기계의 수량 또는
  해당되는 경우 각 완성품 유닛의 수량입니다 .
     "REQ" 는 필요 수량을 의미합니다 . " 참고 " 열을 참조하십시오 .

  10. PS (부품 상태) 는 부품의 상태 코드를 나타냅니다 .
     "NS" 는 재고가 없는 부품을 의미합니다 .
  "OP" 는 더 이상 재고로 보관하지 않는 부품을 의미합니다 .
  "SE" 는 대체 부품이 사용될 것임을 의미합니다 .
  "SS" 는 부품이 교체되었다는 것을 의미합니다 .
  추가 정보는 그룹 10, 교체된 부품을 참조하십시오 .
  11. 키트 . "K" 표시가 된 부품은 키트에 포함된 것입니다 . 키트의 번호는
  대개 다른 부품 번호 다음에 표시됩니다 .
  12. 설명 . 들여쓰기된 항목들은 위에 설명한 조립 유닛에 한 개 이상의 부품이 포함된
  경우를 나타냅니다 .
  이와 같은 부품들은 완성품 유닛 주문 시
  포함됩니다 .
  13. 참고 . 특정 부품에 관한 기타 정보는 여기에 수록되어 있습니다 .
     - 주석 번호 (예 :3001) 는 페이지 하단에 표시되어 있습니다 .
     - 교체된 부품 (예 : 1146-00530).
     - 제품 또는 제조 번호 .
     - 약어 및 기술 정보 .
     - 페이지 및 그룹 참조 사항 .

그룹 10 교체된 부품 / 번호 색인

- 교체된 부품 . "SS" 로 표시된 부품의 부품 번호 (PS 열에 표시됨) 는
해당 교체 번호와 함께 여기에 수록되어 있습니다 .
  교체 부품 또한 계속 교체될 수 있습니다 .
- 번호 색인 . 카달로그에 수록된 모든 부품은 그룹 , 항목 및 페이지 참조 사항과
함께 여기에 수록되어 있습니다 .

설계가 지속적으로 개선되므로 사용자의 장비에 대한 개정 사항이 이 간행물에 포함되어
있지 않을 수도 있습니다 .
각 카탈로그는 추후 버전에 이와 같은 변경 사항을 포함시켜야 할 경우 개정됩니다 .
더 자세한 정보를 원할 경우에는 볼보건설기계코리아 , 고객지원부서 , 사업기획부로 문
의하여 주시기 바랍니다 .

이 문서 일부분의 무단 복제는 볼보건설기계코리아 , 고객지원부서의 권리를 침해하는 행위이므로 엄중한 법적 처벌을 받게 됩니다 . 당사는 사전 통보 없이 문서 내용을 변경할 수 있는 권리를 보유하고 있습니다 .
볼보건설기계코리아 , 고객 지원

Fig.	Part No.	Quantity 1	2	3	PS	KIT	Description	Dénomination	Bezeichnung	품명	Denominatición	Notes
	SA 1146-00030	1					Bucket Cylinder	Verin Godet	Löffelzylinder	버켓 실린더	Cilind Cuchara	STD
												See group 924, page 625
1		1			NS		•Tube	•Tuyau	•Rohr	튜브	•Tubo	
2	**SA 9624-11617**	2					•Bushing	•Bague	•Buchse	부싱	•Casquillo	
3	**SA 9481-10003**	2					•Nipple	•Raccord	•Nippel	니플	•Niple	
4	**SA 9561-08010**	4					•Seal	•Joint	•Dichtung	시일	•Reten	
5	**SA 14501183**	1					•Rod	•Tige piston	•Kolbenstange	로드	•Varilla piston	(1146-00530)
6	**SA 9568-01200**	2				K	•Seal	•Joint	•Dichtung	시일	•Reten	
7	**SA 9023-10802**	1					•Set Screw	•Vis Butee	•Anschlagschraub	세트스크류	•Tornillo Tope	
8	**SA 1146-06870**	1					•Pad	•Patin	•Belag	패드	•Pastilla	
9	**SA 1146-00610**	1					•Head	•Tete	•Kopf	헤드	•Capo	
10	**SA 9612-08040**	1				K	•Bushing	•Bague	•Buchse	부싱	•Casquillo	
11	**SA 9557-07000**	1					•Ring	•Anneau	•Ring	링	•Anillo	87,6 x 15
12	**SA 9556-08000**	1					•Ring	•Anneau	•Ring	링	•Anillo	
13	**SA 1146-00220**	1					•Cushion	•Coussin	•Sitzkissen	쿠션	•Cojin	
14	**SA 1146-00620**	1					•Piston	•Piston	•Kolben	피스톤	•Piston	
15	**SA 9216-06520**	1					•Washer	•Rondelle	•Scheibe	와셔	•Arandela	66 x 95
16	**SA 1146-06880**	1					•Lock Nut	•Contre-ecrou	•Sicher Mutter	로크너트	•Contratuerca	
17	**SA 9016-21612**	12					•Bolt	•Boulon	•Bolzen	볼트	•Perno	M16 x 60
18	**SA 9564-20800**	1				K	•Seal	•Joint	•Dichtung	시일	•Reten	
19	**SA 9567-20801**	1				K	•Ring	•Anneau	•Ring	링	•Anillo	
20	**SA 9563-20801**	1				K	•Seal	•Joint	•Dichtung	시일	•Reten	
21	**SA 1146-07960**	1				K	•Seal	•Joint	•Dichtung	시일	•Reten	
22	**SA 9566-31100**	1				K	•Ring	•Anneau	•Ring	링	•Anillo	
23	**SA 9566-11100**	1				K	•Ring	•Anneau	•Ring	링	•Anillo	
100	**SA 8148-10071**	1				K	Sealing kit	Jeu joints	Dichtungssatz	시일	Juego retenes	1)

7 8 9 10 11 3 1 2 12 6 4 13 5

1) **GB:** Replacement version **FR:** Version piéce de rechange. **DE:** Ersatzteil-ausführung. **KR:** 신규발행판으로 교환 **ES:** Version piezas de repuesto.

1	**DD17G001**	**Cilindro de cazo** **버켓 실린더** **Schaufelzylinder** **Vérin de godet** **Bucket cylinder**	Catalogue id **56001**	Group **975**
2				
3			Illustr. No **SA296**	Section **1000**
4				
5		**STD**	Issue **VOE 74C995601**	Page **655**

VOLVO

En el catálogo de repuestos se incluye, además de los números de artículo, numerosa información muy útil.
El propósito de la guía es explicar la estructura de los catálogos y la información que se ofrece en los mismos.

Grupo 1 Prefacio e instrucciones
Se encontrará aquí:
- El título y el número de publicación
- El índice de grupos
- Los letreros de producto
- El prefacio
- Una lista sobre los equipos adaptados a los mercados
- La guía al catálogo
- Una tabla de abreviaturas

Grupo 2 - 9 páginas con texto e ilustraciones

- El índice muestra la clasificación de los grupos principales en subgrupos con remisiones a páginas y secciones.
- Página de ilustraciones. Los números de posición de las ilustraciones. Remisiones a páginas de texto.
- Páginas de texto
  1. Rúbrica
  2. Texto adicional que delimita la validez de la sección, por ejemplo, información sobre números de fabricación y equipos según mercado.
  3. Designación para columnas de cantidades.
  4. Número de ilustración.
  5. Grupo, sección, página. Se utilizan al manejar el catálogo
  6. Identificación e indicación de la edición del catálogo.
  7. Números de posición en la ilustración correspondiente.
  8. Números de artículo
  9. Cantidad. Se indica en esta columna la ejecución. El número indicado se refiere a la cantidad por máquina o, si procede, por unidad completa. ”REQ” significa la cantidad necesaria, véase la columna de las notas.
  10. PS (Parts Status) indica el código de estado del artículo.
  -”NS” indica que el artículo no se tiene en stock.
  ”OP” significa que ya no se mantiene la pieza en stock.
  ”SE” significa que se puede usar una pieza alternativa.
  -”SS” indica que el artículo ha sido sustituido.
  Para más información, véase el grupo 10, artículos sustituidos.
  11. KIT. Los artículos marcados con una ”K” forman parte de un juego. El número de juego suele indicarse detrás de los demás números de artículo.
  12. Denominación. El desplazamiento indica que en la unidad indicada se incluyen uno o varios artículos. Estos se incluyen en la unidad completa pedida.
  13. Notas. Aparecen aquí diversas informaciones relativas a los artículos:
  - Números de notas de pie de página; ej. 3001) aparece al final de la página.
  - Artículos sustituidos. Ej. (1146-00530)
  - Números de producto o fabricación.
  - Abreviaturas e información técnica.
  - Remisiones a páginas y grupos.

Grupo 10 Artículos sustituidos/Índice de números

- Artículos sustituidos. Se marcan aquí con ”SS” (en la columna PS) los números de artículo con sus sustituciones. Los artículos sustituidos, a su vez, pueden haber sido sustituidos, etc.
- Índice de números. Aparecen aquí todos los artículos existentes en el catálogo con remisión a grupo, sección y página.

En su modelo de máquina pueden haberse introducido mejoras que no aparecen en esta publicación. Las publicaciones son revisadas para incluir las mejoras en ediciones posteriores. Para más información, diríjase a Volvo Construction Equipment Korea Customer Support, Business Planning Department.

Este documento está protegido por los derechos de autor y por lo tanto está prohibida su copia, impresión o cualquier otro tipo de reproducción indebida. La infracción de esta prohibición será penalizada. Reservado el derecho a introducir modificaciones.
Volvo Construction Equipment Korea Customer Support

TABLE OF ABBREVIATION 약어 일람표

POUR LA LISTE DES ABRÉVIATIONS EMPLOYÉES **PABLO DE ABREVIATIONS**

ABKÜRZUNGSVERZEICHNIS

ABBREVIATION	ENGLISH	FRANÇAIS	DEUTSCH	KOREAN	ESPAÑOL
A	ampere	ampère	Ampere	전류	amperio
AC	Alternating Current	Courant alternatif	Wechselstrom	교류	Corriente alterna
ALT	alternative	alternative	wahlweise	대체사양	alternativa
AWD	All Wheel Drive	Toutes roues motrices	Allradantrieb	상시 4 륜 구동	Tracción en las todas las ruedas
AX ####-	as from axle No.	à partir du N° d'essieu	ab Achsennr.	액슬 일련번호 ~ 부터	a partir del eje nro
AX - ####	up to and incl. axle No.	jusqu'au N° d'essieu	bis Achsennr.	액슬 일련번호 ~ 까지	hasta el eje nro
BL	black	noir	schwarz	검정색	negro
BLUE	blue	bleu	blau	파랑색	azul
BR	brown	brun	braun	갈색	marrón
BRA	Brazil	Brésil	Brasilien	브라질	Brasil
CAB #### -	as from cab No.	à partir du N° de cabine	ab Kabinen-herstellnr.	캡 일련번호 ~ 부터	a partir de la cabina
CAB - ####	up to and incl. cab No.	jusqu'au N° de cabine	bis Kabinen-herstellnr.	캡 일련번호 ~ 까지	hasta la cabina nro
CAN	Canada	Canada	Kanada	캐나다	Canadá
CENT	centre	au milieu	Mittere	중앙	central
CHN	China	Chine	China	중국	China
CIN	component identification number	Numéro de référence de sous-ensemble	Bauteil-Identifizierungsnummer	기능품 식별 번호	Número de identificación del componente
CPL	complete	complet	komplett	조립체	completo
m3 (CU M)	cubic metre	mètre cube	Kubikmeter	입방미터	metro cúbico
Cu Yd	Cubic Yard	Yard cube	Kubikyard	평방 야드	Yarda cúbica
DC	Direct Current	Courant continu	Gleichstrom	직류	Corriente continua
DEG	numbers of degrees, C°	nombres de degré de chaleur, C°	Anzahl in Graden C°	섭씨 온도 번호	numero de grado de calor, C°
DELETED	deleted	supprimé	Nicht mehr lieferbar	삭제	Retirado
DEU	Germany	Allemagne	Deutschland	독일	Alemania
DNK	Denmark	Danemark	Dänemark	덴마크	Dinamarca
EEC	European Economic Community (EEC)	pays du marche commun (EEC)	EU-Markt (EEC)	유럽경제공동체 번호	el mercado común (EEC)
ENG	Engine	moteur	Motor	엔진	motor
ENG #### -	as from engine No.	à partir du N° de moteur	ab Motornr.	엔진 일련번호 ~ 부터	a partir del motor nro
ENG - ####	up to and incl. engine No.	jusqu'au N° de moteur	bis Motornr.	엔진 일련번호 ~ 까지	hasta el motor nro
E PROD	early production	production antérieure	Frühere Ausführung	양산전	producción anterior
ESP	Spain	Espagne	Spanien	스페인	España
EU	European Union	Union Européenne	Europäische Union	유럽 연합	Unión Europea
EXC ### -	as from excavator unit No.	à partir du N° d'excavateur	Ab Bagger-Aggregatnr.	작업장치 일련번호 ~ 부터 번호	a partir de agregado excavador nro

ABBREVIATION	ENGLISH	FRANÇAIS	DEUTSCH	KOREAN	ESPAÑOL
EXC - ###	up to and incl. excavator unit No.	jusqu'au N° d'excavateur	bis Bagger-Aggregatnr	작업장치 일련번호 ~ 까지 번호	hasta el agregado excavador nro
EXCL	excluding	exclus	auschliesslich	제외	exclusivo
FIN	Finland	Finlande	Finnland	핀란드	Finlandia
F-N-R	Forward-Neutral-Reverse	Marche avant-Point mort-Marche arrière	Vorwärts-Neutral-Rückwärts	전진 – 중립 – 후진 번호	Adelante - Punto muerto - Atrás
FOPS	Falling Object Protection System	Système de protection contre la chute d'objets	FOPS (Schutz vor herabfallenden Gegenständen)	낙하 물체 보호 시스템 번호	Sistema de protección contra caída de objetos
FORW	forward	avant	vordere	전진	delante
FRA	France	France	Frankreich	프랑스	Francia
GBR	Great Britain	Angleterre	England	영국	Inglaterra
g (GRAM)	gram	gramme	Gramm	그램	gramo
GREEN	green	vert	grün	녹색	verde
GREY	grey	gris	grau	회색	gris
HD	Heavy Duty	Heavy Duty	Heavy Duty	대용량	Heavy Duty
HT #### -	as from hydraulic transmission No.	à partir du transmission hydraulique Nº	ab Hydraulikgetriebe	트랜스미션 일련번호 ~ 부터 번호	a partir de transmisión hidráulico nro
HT - ####	up to and incl. hydraulic transmission No.	jusqu'au transmission hydraulique Nº	bis Hydraulikgetriebe	트랜스미션 일련번호 ~ 까지 번호	hasta el transmisión hidráulico nro
ID	diameter, inner	diamètre, intérieur	Innendurchmesser	내경	diámetro, interior
IN	inch(es)	pouce	Zoll	인치	pulgada
INCL	inclusive	inclus	einschliesslich	포함	inclusive
INCL IN	included in	inclus dans	gehört zur	포함	forma parte de
INLET	inlet	entrée	Einlass	흡입	entrada
INNER	inner	intérieur	innen	내측	interior
IRN	Iran	Iran	Iran	이란	Iran
ITA	Italy	Italie	Italien	이태리	Italia
ITEM NO	see item No.	voir position	siehe Position Nr.	품번 참조	véase posición
K	included in parts kits	fait partie du jeu complet de réparation	gehört zur Satzverpackung	부품 킷에 포함 번호	forma parte del juego por juego
KOR	Korea	Corée	Korea	한국	Corea
L	litre, length	litre, longueur	Liter, Länge	리터 , 길이	litros, longitud
LH	left	gauche	links	왼쪽	izquierdo
LOAD #### -	as from loading unit No.	à partir du N° de chargeur	ab Hubaggregatnr.	인양장치 일련번호 ~ 부터 번호	a partir du unibad carga nro
LOAD - ####	up to and incl. loading unit No.	jusqu'au N° de chargeur	bis Hubaggregatnr.	인양장치 일련번호 ~ 까지 번호	hasta unidad carga nro

TABLE OF ABBREVIATION 약어 일람표

POUR LA LISTE DES ABRÉVIATIONS EMPLOYÉES **PABLO DE ABREVIATIONS**

ABKÜRZUNGSVERZEICHNIS

ABBREVIATION	ENGLISH	FRANÇAIS	DEUTSCH	KOREAN	ESPAÑOL
L PROD	late production	production postérieure	jetzige Ausführung	양산후	producción posterior
m (M)	metric	mètre	Meter	미터	métrico
MARKED	marked	marque de	gekennzeichnet mit	표시	marcado
MEX	Mexico	Mexique	Mexiko	멕시코	México
MODEL	model designation	Désignation de modèle	Modellbezeichnung	모델 명칭	Designación de modelo
ml (ML)	millilitre	millilitre	Milliliter	밀리리터	milílitro
mm (MM)	millimetre	millimètre	Millimeter	밀리미터	milimetros
NLD	Netherlands	Pays-Bas	Holland	네델란드	Holanda
NO	number	numéro	Nummer	번호	número
NOR	Norway	Norvège	Norwegen	노르웨이	Noruega
NS	part not stocked as spare part	n`est pas stocké comme pièce de rechange	nicht als Ersatzteil vorrätig	공급불가 부품 번호	no disponible como repuesto pieza de repuesto
OP	The part is no longer in stock	La pièce n'est plus en stock	Der Artikel wird nicht länger geführt	이 부품은 더 이상 재고가 없습니다 번호	El artículo no se mantiene ya en stock
O SZ	over size	côte supérieur	Übergrösse	오버 사이즈	sobredimensión
OD	diameter, outer	diamètre extérieur	Aussendurchmesser	외경	diámetro, exterior
OR	orange	orange	orange	주황색	naranja
ORDER	order	commander	bestellen	순서	hacer un pedido
OUTER	outer	extérieur	aussen	외측	exterior
OUTLET	outlet	échappement	Auslass	배기	escape
PAGE	see page	voir page	siehe Seite	~ 쪽 참조	véase página
PAIR	pair	paire	Paar	짝	par
PCS	piece(s)	pièce	Stück	갯수	cada uno
PIN	product identification number	Numéro d'identification de produit	Produktidentifizierungs-Nummer	제품 식별 번호 번호	Número de identificación del producto
PINK	pink	rose	rosa	분홍색	rosa
POL	Poland	Pologne	Polen	폴란드	Polonia
PROD NO	product No.	Nº de produit	Produktnr.	장비 본체번호	nro de producto
PRT	Portugal	Portugal	Portugal	포르투갈	Portugal
Q	Quantity l/min	Quantité l/min	Quantität l/min	유량 (L/MIN)	Cantidad l/min
REAR	rear	arrière	hinten	뒤쪽	detrás
RED	red	rouge	rot	빨강색	rojo
REPL BY -	replaced by	remplacé par	ersetzt durch	~ 에 대체된	substituido por
REQ	order as required	quantité nécessaire	erforderliche Anzahl	소요량 만큼 주문	cantidad necesaria
RH	right	droite	rechts	오른쪽	derecha
ROPS	Roll-Over Protection System	Système de protection en cas de retournement	ROPS (Überrollschutz)	전복 보호 시스템 번호	Sistema de protección antivuelco

ABBREVIATION	ENGLISH	FRANÇAIS	DEUTSCH	KOREAN	ESPAÑOL
RPM	revolutions per minute	tours par minute	Umdrehungen je Minute	분당 회전수	revoluciones por minuto
SE	alternative spare part version exists	une version pièce de rechange existe également	Alternative Ersatzteilausführung lieferbar	대체 예비부품 버전 있음 번호	Existen otras versiones de las piezas de repuesto
SEE GROUP	see group	voir groupe	siehe Gruppe	그룹 참조	véase grupo
SEE SB	see Service Bulletin	voir bulletin de service	siehe Kundendienstmitteilung	서비스 회보 참조	ver boletin de servicio
SER NO # -	as from serial No.	à partir du N° de fabrication	ab Fabrikationsnr.	장비 일련번호 ~ 부터	a partir de fabric. nro
SER NO - #	up to and incl.serial No.	jusqu'au N° de fabrication	bis Fabrikationsnr.	장비 일련번호 ~ 까지	hasta el fabric. nro
SMV	slow-moving vehicle	véhicule lent	Langsames Fahrzeug	서행 차량	Vehículo lento
S/N #### -	as from serial No.	à partir du N° de série	ab Fabrikationsnr.	장비 일련번호 ~ 부터	a partir de fabricación nro.
S/N - ####	up to and incl. serial No.	jusqu'au N° de série	bis Fabrikationsnr.	장비 일련번호 ~ 까지	hasta el fabricación nro.
SUPPL	supplementary details, no spare part	indication compléter	zuzätliche Angaben	보조 부품 , 예비부품이 아님	parte completar
SPECIAL	special model	construction spéciale	Sonderausführung	주문사양	modelo especial
mm2 (SQ MM)	square millimeters	millimètre carré	Quadratmillimeter	평방미터	milimetros cuadrados
SS	superseded part	pièce remplacée	ersetztes Teil	교체된 부품	pieza substituida
STD	standard version	version standard	Standardausführung	표준사양	versión standard
STD SZ	standard size	dimension standard	Standardabmessung	표준규격	dimensión standard
SWE	Sweden	Suède	Schweden	스웨덴	Suecia
THICK	thickness	épaisseur	Dicke	두께	espesor
TM NO # -	as from transmission No.	à partir du N° de transmission	ab Getriebenr.	트랜스미션 일련번호 ~ 부터	a partir de transmisión nro
TM NO - #	up to and incl. transmission No.	jusqu'au N° de transmission	bis Getriebenr.	트랜스미션 일련번호 ~ 까지	hasta el de transmisión nro
UPPER	upper	supérieur	oben	상부	superior
USA	United States of America	États-Unis	Vereinigte Staaten	미국	Estados Unidos
U SZ	under size	côte interieur	Untergrösse	언더 사이즈	subdimensión
V	volt	volt	Volt	전압	voltio
VIOL	violet	violet	violett	보라색	violeta
VPM	vibrations per minute	vibrations par minute	Vibrationen je Minute	분당 진동수	Vibraciones por minuto
W	Watt	watt	Watt	와트	watio
WHITE	white	blanc	weiss	흰색	blanco
WID	width	largeur	Breite	폭	ancho
YELL	yellow	jaune	gelb	노란색	amarillo
ZAF	South Africa	Afrique du Sud	Südafrika	남아프리카	Sudáfrica

Equipment	Kit No	Description
8278800		Fuel filling pump, not equipped with Sans Pompe de remplissage de carburant Ohne Kraftstoffpumpe 연료 주유 펌프 미장착 Sin Bomba de repostaje
8278801		Fuel filling pump Pompe de remplissage de carburant Kraftstoffpumpe 연료 주유 펌프 Bomba de repostaje *35LPM*
8278802	VOE 14522739	Extra lamp Lampe supplémentaire Zusatzscheinwerfer 보조 램프 Lámpara extra *FRONT*
8278803	VOE 14522777	Extra lamp Lampe supplémentaire Zusatzscheinwerfer 보조 램프 Lámpara extra *REAR*
8278805		Rotating beacon Phare rotatif Rotierende Warnleuchte 경광등 Lámpara rotatoria de advertencia
8278806		Cab Cabine Fahrerhaus 운전실 Cabina *FIXED GLASS*
8278807		Cab Cabine Fahrerhaus 운전실 Cabina *SLIDE GLASS*
8278808		Cab Cabine Fahrerhaus 운전실 Cabina *ROPS AND TOPS*
8278809		Cab Cabine Fahrerhaus 운전실 Cabina *TOPS*
8278810		Operator seat Siege conduteur Fahrersitz 운전석 Asiento conductor *FABRIC*

Equipment	Kit No	Description
8278811		Operator seat, heated, air suspended Siege conduteur, chauffe, suspension air Fahrersitzbeheizung, luftgefedert 운전석 – 시트 가열장치 ; 에어쿠션 설치 Asiento conductor, termico, suspension aire *FABRIC*
8278815		Without air conditioning Sans Conditionnement d'air Ohne Klimaanlage 에어컨 미장착 Sin Acondicionador de aire
8278816		Air conditioning, cooler Conditionnement d'air Klimaanlage 에어컨 Acondicionador de aire
8278817		Air conditioning, heater Conditionnement d'air, chaufferette Klimaanlage, Heizgerät 히터 Acondicionador de aire, calefactor
8278818		Air conditioning, heater and cooler. Conditionnement d'air Klimaanlage 에어컨 및 히터 겸용 Acondicionador de aire
8278819		Specific Key. Combination Clé Spécifique Einzeltaste 호기별 열쇠 Llave específica
8278820		Master Key Clé Principale Haupttaste 공용 열쇠 Llave maestra
8278821		Without Cassette radio Sans radio-cassette Ohne Kassettenrecorder 카세트 라디오 없음 Sin radiocasete
8278822		Cassette radio, Korea and INT Radio-cassette Kassettenrecorder 카세트 라디오 – 국내 및 기타지역 Radiocasete *INT AND ASIAN MARKET*
8278823		Cassette radio, Usa Radio-cassette Kassettenrecorder 카세트 라디오 – 미주용 Radiocasete
8278835		Bucket - None Sans godet Ohne Löffel 버켓 미장착 No cazo *USA*

Equipment	Kit No	Description
8278843		Dipper arm with leak seat Bras avec siège de fuite Stiel mit leckeinsitz 디퍼 암 – 배관용 브라켓 설치 Brazo con asiento de fuga *1,5M FOR KOREA*
8278844		Dipper arm with leak seat Bras avec siège de fuite Stiel mit leckeinsitz 디퍼 암 – 배관용 브라켓 설치 Brazo con asiento de fuga *1,5M FOR USA*
8278846		Hd Dipper arm with leak seat Bras Hd avec siège de fuite Hd-stiel mit leckeinsitz 디퍼 암 – 배관용 브라켓 설치 ; 강화형 Brazo Hd con asiento de fuga *1,5M FOR KOREA*
8278847		Hd Dipper arm with leak seat Bras Hd avec siège de fuite Hd-stiel mit leckeinsitz 디퍼 암 – 배관용 브라켓 설치 ; 강화형 Brazo Hd con asiento de fuga *1,5M FOR USA*
8278849		Linkage for bucket Articulation de godet Löffelgelenk 버켓 연결 Varillaje de cuchara *GP*
8278851		Boom cylinder, std seal Vérin de flèche Auslegerzylinder 붐 실린더 – 표준형 시일 Cilindro de pluma *FIXED TYPE*
8278852		Boom cylinder, std seal Vérin de flèche Auslegerzylinder 붐 실린더 – 표준형 시일 Cilindro de pluma *FIXED TYPE WITH CYLINDER COVER*
8278853		Boom cylinder, std seal Vérin de flèche Auslegerzylinder 붐 실린더 – 표준형 시일 Cilindro de pluma *SWING TYPE WITH CYLINDER COVER*
8278854		Dipper arm cylinder, std seal Vérin de bras Stielzylinder 디퍼 암 실린더 – 표준형 시일 Cilindro de brazo
8278856		Bucket cylinder Vérin de godet Löffelzylinder 버켓 실린더 Cilindro de cazo

Equipment	Kit No	Description
8278857		Boom swing cylinder Vérin d'orientation, flèche Auslegerschwenkzylinder 붐 선회 실린더 Cilindro de giro, pluma
8278858		Hydraulic fluid Fluide hydraulique Hydrauliköl 유압 작동유 Aceite hidraulico *MINERAL NO.32*
8278859		Hydraulic fluid Fluide hydraulique Hydrauliköl 유압 작동유 Aceite hidraulico *MINERAL NO.46*
8278860		Hydraulic fluid Fluide hydraulique Hydrauliköl 유압 작동유 Aceite hidraulico *MINERAL NO.68*
8278882		Bucket, open hook Godet, crochet ouvert Löffel, offen Haken 버켓 – 개방형 훅 장착 Cuchara, gancho deslapado *0,15 CU M CECE*
8278883		Bucket, closed hook Godet, crochet fermer Löffel, verschlossen Haken 버켓 , 폐쇄형 후크 Cuchara, gancho cerrado *0,176 CU M CECE*
8278885		Bucket, narrow, open hook Godet, étroit, crochet ouvert Löffel, Schmal, offen Haken 협소용 버켓 – 개방형 훅 장착 Cuchara, delgado, gancho deslapado *0,06 CU M CECE*
8278886		Bucket, narrow, closed hook Godet, étroit, crochet fermer Löffel, Schmal, verschlossen Haken 협소용 버켓 – 폐쇄형 훅 장착 Cuchara, delgado, gancho cerrado *0,06 CU M CECE*
8278941		Basic Machine Machine de base Grundmaschine 본체 Máquina básica *EW55B*
8278942		Engine without Epa label Moteur sans étiquette Epa Verbrennungsmotor ohne Epa Etikett 엔진 –EPA 라벨 미부착 Motor sin etiqueta Epa *INT AND KOREAN MARKET*

Equipment	Kit No	Description
8278943		Engine with Epa label Moteur avec étiquette Epa Verbrennungsmotor mit Epa Etikett 엔진 –EPA 라벨 부착 Motor con etiqueta Epa *EMISSION CERTIFICATED FROM EPA*
8278944		Boom with leak seat Flèche avec siège de fuite Ausleger mit leckeinsitz 붐 – 배관용 브라켓 설치 Pluma con asiento de fuga *2,9M*
8278945		Servo control pattern change for lever control Échange fonction servo, levier de commande Austausch, Servofunktion für Hebelbedienung 서보 제어 패턴 변환 – 조종 조이스틱 Cambio de patrón de servomando para control de la p *WITHOUT*
8278946		Servo control pattern change for lever control Échange fonction servo, levier de commande Austausch, Servofunktion für Hebelbedienung 서보 제어 패턴 변환 – 조종 조이스틱 Cambio de patrón de servomando para control de la p
8278947		Quickfit hydraulic, double-acting Porte-outil hydraulique, double effet Schnellwechsler, hydraulisch, doppeltwirkend 퀵 핏 배관 , 양방향 작동형 Portaimplementos hidráulico, doble efecto *FIXED TYPE*
8278948		Quickfit hydraulic, double-acting Porte-outil hydraulique, double effet Schnellwechsler, hydraulisch, doppeltwirkend 퀵 핏 배관 , 양방향 작동형 Portaimplementos hidráulico, doble efecto *OFFSET TYPE*
8278949	VOE 14534553	Quickfit hydraulic, double-acting Porte-outil hydraulique, double effet Schnellwechsler, hydraulisch, doppeltwirkend 퀵 핏 배관 , 양방향 작동형 Portaimplementos hidráulico, doble efecto *NA*
8278950		Hammer/shears and upper frame, single-acting Marteau - cisaille et bâti supérieur, simple effet Hammer - Schere und oberer Rahmen, einfachwirkend 해머 – 시어 및 상부프레임 , 한방향 작동형 Martillo/cizalla y bastidor superior, simple efecto *FIXED TYPE*
8278951		Hammer/shears and upper frame, double-acting Marteau - cisaille et bâti supérieur, double effet Hammer - Schere und oberer Rahmen, doppelwirkend 해머 – 시어 및 상부프레임 , 양방향 작동형 Martillo/cizalla y bastidor superior, doble efecto *OFFSET TYPE*
8278952		Tool kit Outillage Werkzeugsatz 공구 세트 Juego de herramientas *FULL SCALE*

Equipment	Kit No	Description
8278953		Tool kit Outillage Werkzeugsatz 공구 세트 Juego de herramientas *DAILY MAINTENANCE*
8278957		Decals,Korea Autocollants Aufkleber 데칼 – 국내용 Pegatinas
8278958		Decals,usa Autocollants,usa Aufkleber,usa 데칼 – 미주용 Pegatinas,usa
8279139	VOE 14534552	Travel alarm Alarme de conduite Fahralarm 후진 경고 장치 Alarma de traslación
8279578		Hydraulic pump Pompe hydraulique Hydraulikpumpe 유압 펌프 Bomba hidraulica
8279579		Hydraulic pump Pompe hydraulique Hydraulikpumpe 유압 펌프 Bomba hidraulica
8279584		Bucket, narrow, open hook Godet, étroit, crochet ouvert Löffel, Schmal, offen Haken 협소용 버켓 – 개방형 훅 장착 Cuchara, delgado, gancho deslapado *0,06 CU M CECE*
8279585		Bucket, open hook Godet, crochet ouvert Löffel, offen Haken 버켓 – 개방형 훅 장착 Cuchara, gancho deslapado *0,176 CU M CECE*
8280304		Quick fit Raccord rapide Schnellwechsler 퀵 핏 Enganche ráp.
8284377		Extra lamp Lampe supplémentaire Zusatzscheinwerfer 보조 램프 Lámpara extra *REAR*
8286121		Travel alarm Alarme de conduite Fahralarm 후진 경고 장치 Alarma de traslación

VOLVO

Construction Equipment

GROUP		Section	Page
210	Engine	100	39
210	Repair kits for engine	200	41
211	Cylinder head	100	45
211	Valve cover	200	47
212	Cylinder block	100	49
212	Flywheel housing	300	51
212	Lifting eye	500	53
213	Connecting rod and piston	100	55
214	Rocker arm	200	57
215	Camshaft	100	59
215	Timing gear casing	200	61
215	Timing gear	250	63
216	Crankshaft	100	65
216	Flywheel	200	67
217	Oil sump	100	69
218	Engine mount	100	71
220	Lubricating oil system	300	73
234	Fuel tank with fitting parts	100	75
234	Fuel filling pump with assembling details	300	77
235	Fuel pipe - Fuel tank	100	79
235	Fuel pipes, fuel injec.pump-fuel filter	200	81
235	Fuel pipes-injector	300	85
236	Injection pump	100	87
237	Injector	100	89
251	Exhaust manifold	100	91
251	Inlet manifold	200	93
252	Exhaust system	100	95
256	Inlet system	100	97
261	Cooling system	100	99
261	Radiator	300	101
262	Thermostat housing	200	103
263	Fan drive	100	105
263	Cooling fan mounting	300	107
275	Speed control	100	109

TABLE DES MATIÈRES

GROUPE		Section	Page
210	Moteur	100	39
210	Jeu pour moteur	200	41
211	Culasse	100	45
211	Couvre-culasse	200	47
212	Bloc cylindres	100	49
212	Carter de volant	300	51
212	Fixation de levage	500	53
213	Bielle et piston	100	55
214	Culbuteur	200	57
215	Arbre à cames	100	59
215	Carter de la distribution	200	61
215	Transmission à roues	250	63
216	Vilebrequin	100	65
216	Volant	200	67
217	Carter d'huile	100	69
218	Support moteur	100	71
220	Système de graissage	300	73
234	Réservoir de carburant avec pièces de montage	100	75
234	Pompe rempl carburant avec pièces de montage.	300	77
235	Conduit de carburant - Réservoir de carburant	100	79
235	Conduits de carburant, pompe d'inj de carburant- Filtre à carburant	200	81
235	Conduits de carburant - Injecteur complet	300	85
236	Pompe d'injection	100	87
237	Injecteur complet	100	89
251	Tubulure d'échappement	100	91
251	Tubulure d'admission	200	93
252	Système d'échappement	100	95
256	Système d'aspiration	100	97
261	Système de refroidissement	100	99
261	Radiateur	300	101
262	Boîtier de thermostat	200	103
263	Entraînement de ventilateur	100	105
263	Ventilateur, montage	300	107
275	Commande de vitesse	100	109

GRUPPE		Abschnitt	Seite
210	Motor	100	39
210	Motorsätze	200	41
211	Zylinderkopf	100	45
211	Ventilkammerdeckel	200	47
212	Zylinderblock	100	49
212	Schwungradgehäuse	300	51
212	Hebezeug	500	53
213	Verbindungsstange und Kolben	100	55
214	Kipphebel	200	57
215	Nockenwelle	100	59
215	Steuergehäuse	200	61
215	Rädergetriebe	250	63
216	Kurbelwelle	100	65
216	Schwungrad	200	67
217	Ölwanne	100	69
218	Motorbefestigung	100	71
220	Schmierölsystem	300	73
234	Kraftstofftank mit Anbauteilen	100	75
234	Tankpumpe mit Anbauteilen.	300	77
235	Kraftstoffrohr - Kraftstofftank	100	79
235	Kraftstoffrohre, Einspritzpumpe - Kraftstoff	200	81
235	Kraftstoffrohre, Einspritzdüse	300	85
236	Einspritzpumpe	100	87
237	Einspritzdüse	100	89
251	Auspuffkrümmer	100	91
251	Einlassrohr	200	93
252	Auspuffanlage	100	95
256	Ansaugsystem	100	97
261	Kühlanlage	100	99
261	Kühler	300	101
262	Thermostatgehäuse	200	103
263	Lüftermotor	100	105
263	Sauglüfter, Montage	300	107
275	Geschwindigkeitsregler	100	109

목차

그룹		절	페이지
210	엔진	100	39
210	엔진 수리부품	200	41
211	실린더 헤드	100	45
211	밸브 커버	200	47
212	실린더 블록	100	49
212	플라이휠 하우징	300	51
212	리프팅 브라켓	500	53
213	커넥팅 로드 및 피스톤	100	55
214	로커 암	200	57
215	캠 축	100	59
215	타이밍기어 케이싱	200	61
215	타이밍 기어	250	63
216	크랭크 샤프트	100	65
216	플라이휠	200	67
217	오일 팬	100	69
218	엔진 장착부품	100	71
220	윤활장치	300	73
234	연료탱크 및 장착부품	100	75
234	연료주입펌프 및 장착부품	300	77
235	연료 흡입 및 리턴 배관	100	79
235	배관 , 연료 분사펌프에서 연료 필터	200	81
235	연료 인젝터 배관	300	85
236	연료 분사 펌프	100	87
237	인젝터	100	89
251	배기 매니홀드	100	91
251	흡기 매니홀드	200	93
252	배기장치	100	95
256	흡기장치	100	97
261	냉각장치	100	99
261	라디에이터	300	101
262	항온기 하우징	200	103
263	팬 드라이브	100	105
263	냉각 팬 장착	300	107
275	속도 제어 장치	100	109

GRUPO		Sección	Página
210	Motor	100	39
210	Juegos para el motor	200	41
211	Culata	100	45
211	Tapa de válvulas	200	47
212	Bloque de cilindros	100	49
212	Carcasa del volante	300	51
212	Soporte elevador	500	53
213	Biela y pistón	100	55
214	Balancín	200	57
215	Eje de levas	100	59
215	Tapa del engranaje de distribución	200	61
215	Engranaje de distribución	250	63
216	Cigüeñal	100	65
216	Volante	200	67
217	Cárter de aceite	100	69
218	Suspensión del motor	100	71
220	Sistema de lubricación	300	73
234	Depósito de combustible con accesorios de montaje	100	75
234	Bomba de llenado con accesorios de montaje	300	77
235	Tubo de combustible - Depósito de combustible	100	79
235	Tubos de combustible, bomba de inyección de comb.-filtro de co	200	81
235	Tubos de combustible-inyector	300	85
236	Bomba de inyección	100	87
237	Inyector	100	89
251	Colector de escape	100	91
251	Tubo de admisión	200	93
252	Sistema de escape	100	95
256	Sistema de aspiración	100	97
261	Sistema de refrigeración	100	99
261	Radiador	300	101
262	Caja de termostato	200	103
263	Accionamiento del ventilador	100	105
263	Ventilador, montaje	300	107
275	Control de velocidad	100	109

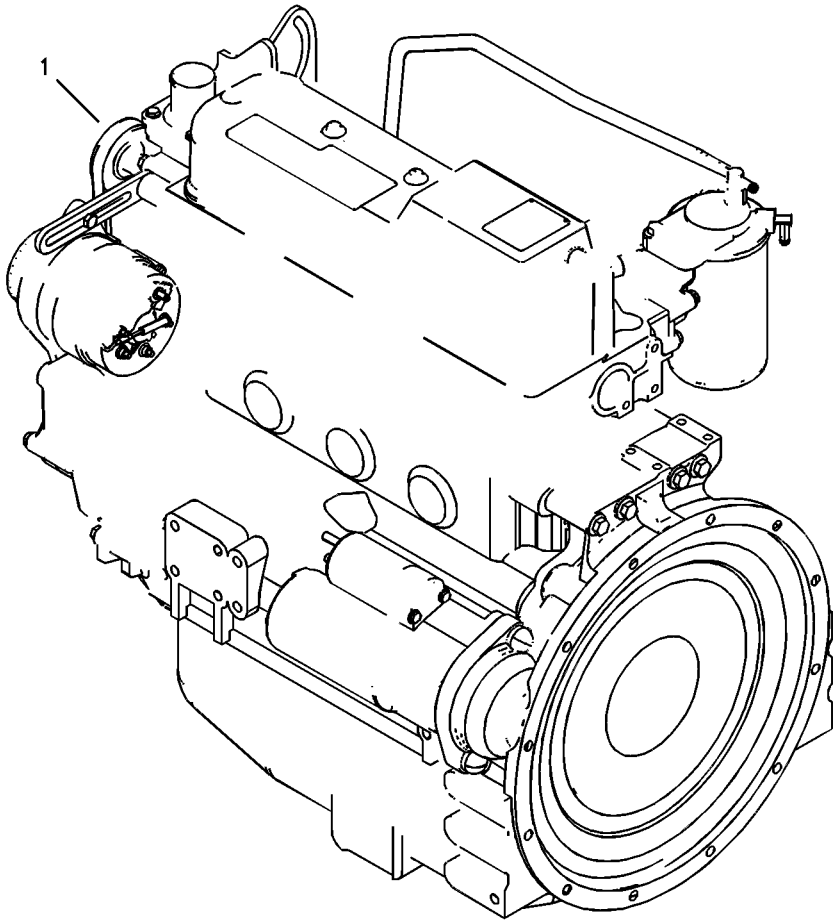
1

Fig.	Part No.	Quantity 1	2	3	PS	KIT	Description	Dénomination	Bezeichnung	품명	Denominación	Notes
1	**VOE 14517964**	1			SS		Engine	Moteur	Verbrenn Motor	엔진	Motor	WITHOUT LABLES SER NO 30001-30335
	VOE 14533404	1			OP		Engine	Moteur	Verbrenn Motor	엔진	Motor	SER NO 30336-30433
	VOE 14575307	1					Engine	Moteur	Motor	엔진	Motor	SER NO 30434-
	VOE 14520350		1		SS		Engine	Moteur	Verbrenn Motor	엔진	Motor	WITH EPA LABLE SER NO 30001-30335
	VOE 14533405		1		OP		Engine	Moteur	Motor	엔진	Motor	SER NO 30336-30433
	VOE 14575306		1				Engine	Moteur	Motor	엔진	Motor	SER NO 30434-

1	**8278942**	**Motor** 엔진 **Motor** **Moteur** **Engine**	Catalogue id **20020**	Group **210**
2	**8278943**		Illustr. No **1006949**	Section **100**
3			Issue **PUB 74G9920020**	Page **39**
4				
5				

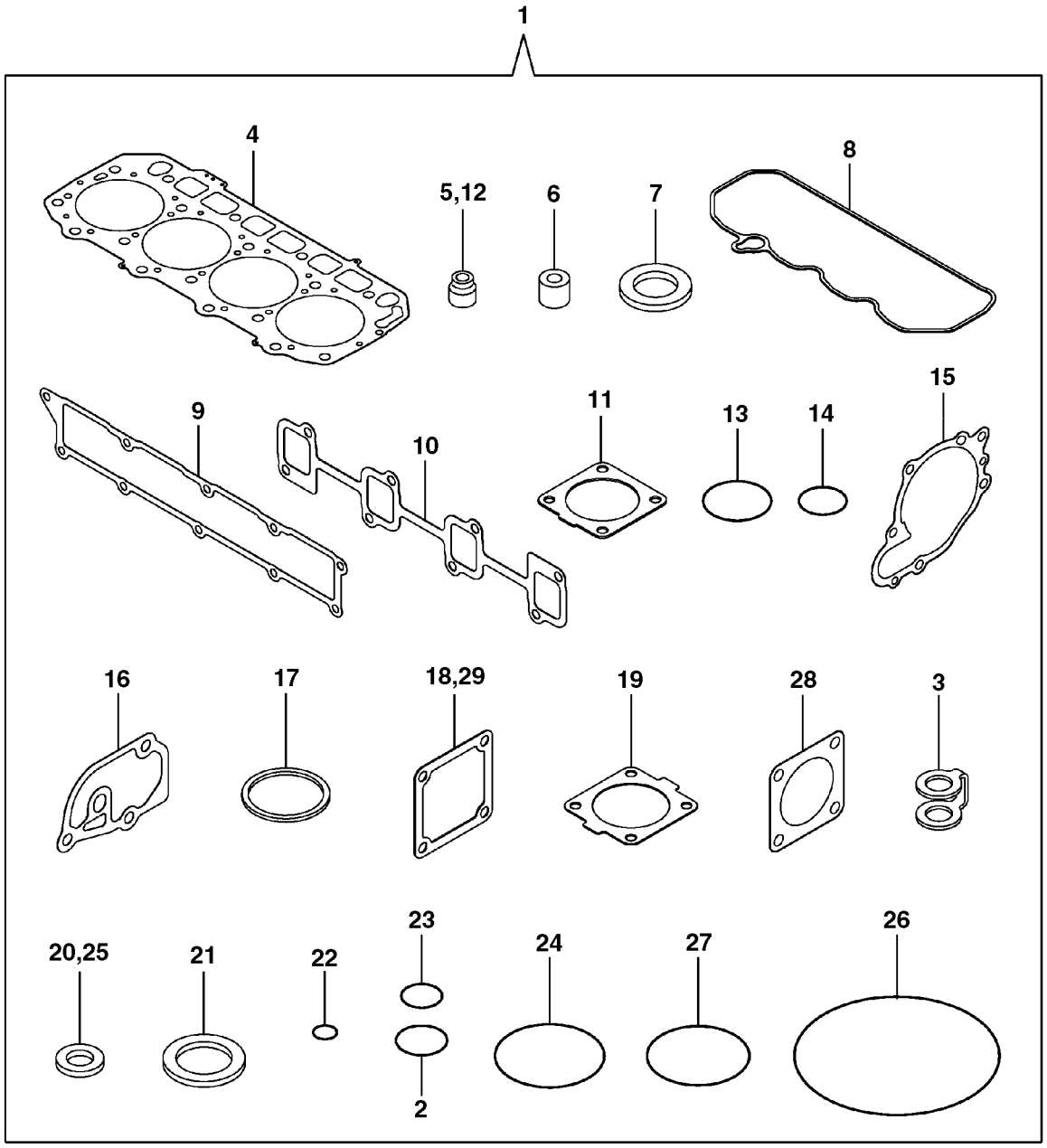

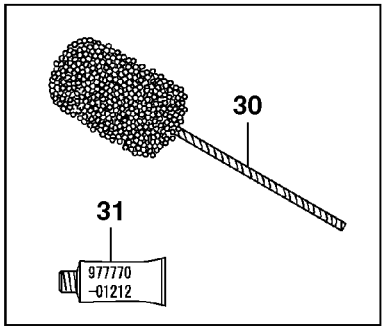

Volvo Construction Equipment
1006950

Fig.	Part No.	Quantity 1	2	3	PS	KIT	Description	Dénomination	Bezeichnung	품명	Denominación	Notes
1	**VOE 14521640**	1	1				Gasket	Joint	Dichtung	개스킷	Junta	OPTIONAL PART
2	**VOE 14521588**	1	1				•O-ring	•Joint Torique	•O-Ring	• 오링	•Junta torica	
3	**VOE 14521606**	5	5				•Gasket	•Joint	•Dichtung	• 개스킷	•Junta	
4	**VOE 14617016**	1	1				•Gasket	•Joint	•Dichtung	• 개스킷	•Junta	(VOE 14521505)
5	**VOE 14521527**	8	8				•Valve seal	•Joint soupape	•Ventildichtung	• 밸브 씰	•Retén válvula	
6	**VOE 14521532**	4	4				•Protection	•Protection	•Abdeckung	•	•Protección	
7	**SA 8210-08770**	4	4		SS		•Seat	•Siege	•Sitz	• 시트	•Asiento	
8	**VOE 14521552**	1	1				•Gasket	•Joint	•Dichtung	• 가스켓	•Junta	
9	**VOE 14521554**	1	1				•Gasket	•Joint	•Dichtung	• 개스킷	•Junta	
10	**VOE 11714737**	1	1				•Gasket	•Joint	•Dichtung	• 개스킷	•Junta	(SA 8210-04570)
11	**VOE 14520599**	1	1				•Gasket	•Joint	•Dichtung	• 가스켓	•Junta	
12	**VOE 14521528**	8	8				•Valve seal	•Joint soupape	•Ventildichtung	• 밸브 씰	•Retén válvula	
13	**VOE 11714738**	2	2				•O-ring	•Joint torique	•O-Ring	•O 링	•Anillo tórico	(SA 8210-04770)
14	**VOE 11714739**	1	1				•O-ring	•Joint torique	•O-Ring	•O 링	•Anillo tórico	(SA 8210-04780)
15	**SA 8210-04820**	1	1				•Gasket	•Joint	•Dichtung	• 개스킷	•Junta	
16	**SA 8210-04840**	1	1				•Gasket	•Joint	•Dichtung	• 개스킷	•Junta	
17	**VOE 11714740**	1	1				•Gasket	•Joint	•Dichtung	• 개스킷	•Junta	(SA 8210-02790)
18	**VOE 11714741**	1	1				•Gasket	•Joint	•Dichtung	• 개스킷	•Junta	(SA 8210-02840)
19	**SA 8210-02780**	1	1				•Gasket	•Joint	•Dichtung	• 개스킷	•Junta	
20	**VOE 11714477**	3	3				•Gasket	•Joint	•Dichtung	• 개스킷	•Junta	(SA 8210-05580)
21	**VOE 11714478**	2	2				•Gasket	•Joint	•Dichtung	• 개스킷	•Junta	(SA 8210-03370)
22	**SA 8210-08860**	1	1				•O-ring	•Joint Torique	•O-Ring	• 오링	•Junta torica	
23	**VOE 11714386**	8	8				•O-ring	•Joint torique	•O-Ring	•O 링	•Anillo tórico	(SA 8210-08870)
24	**VOE 11714371**	3	3				•O-ring	•Joint torique	•O-Ring	•O 링	•Anillo tórico	(SA 8210-08880)
25	**VOE 11714476**	7	7				•Sealing washer	•Rondelle étanchéité	•Dichtscheibe	• 씰링 워셔	•Arandela de retén	(SA 8240-01020)
26	**VOE 14509382**	1	1				•O-ring	•Joint torique	•O-Ring	•O 링	•Anillo tórico	
27	**VOE 14521512**	1	1				•Wrapping	•Couverture	•Umschlag	• 포장	•Envoltura	
28	**VOE 14521514**	1	1				•Gasket	•Joint	•Dichtung	• 가스켓	•Junta	
29	**VOE 11714827**	1	1				•Gasket	•Joint	•Dichtung	• 개스킷	•Junta	(SA 8210-01870)
30	**VOE 14521641**	1	1				Brush	Balai	Bürste	브러시	Cepillo	OPTIONAL PART

1	**8278942**
2	**8278943**
3	
4	
5	

Juegos para el motor
엔진 수리부품
Motorsätze
Jeu pour moteur
Repair kits for engine

Catalogue id	Group
20020	**210**
Illustr. No	Section
1006950	**200**
Issue	Page
PUB 74G9920020	**41**

VOLVO

EW55B

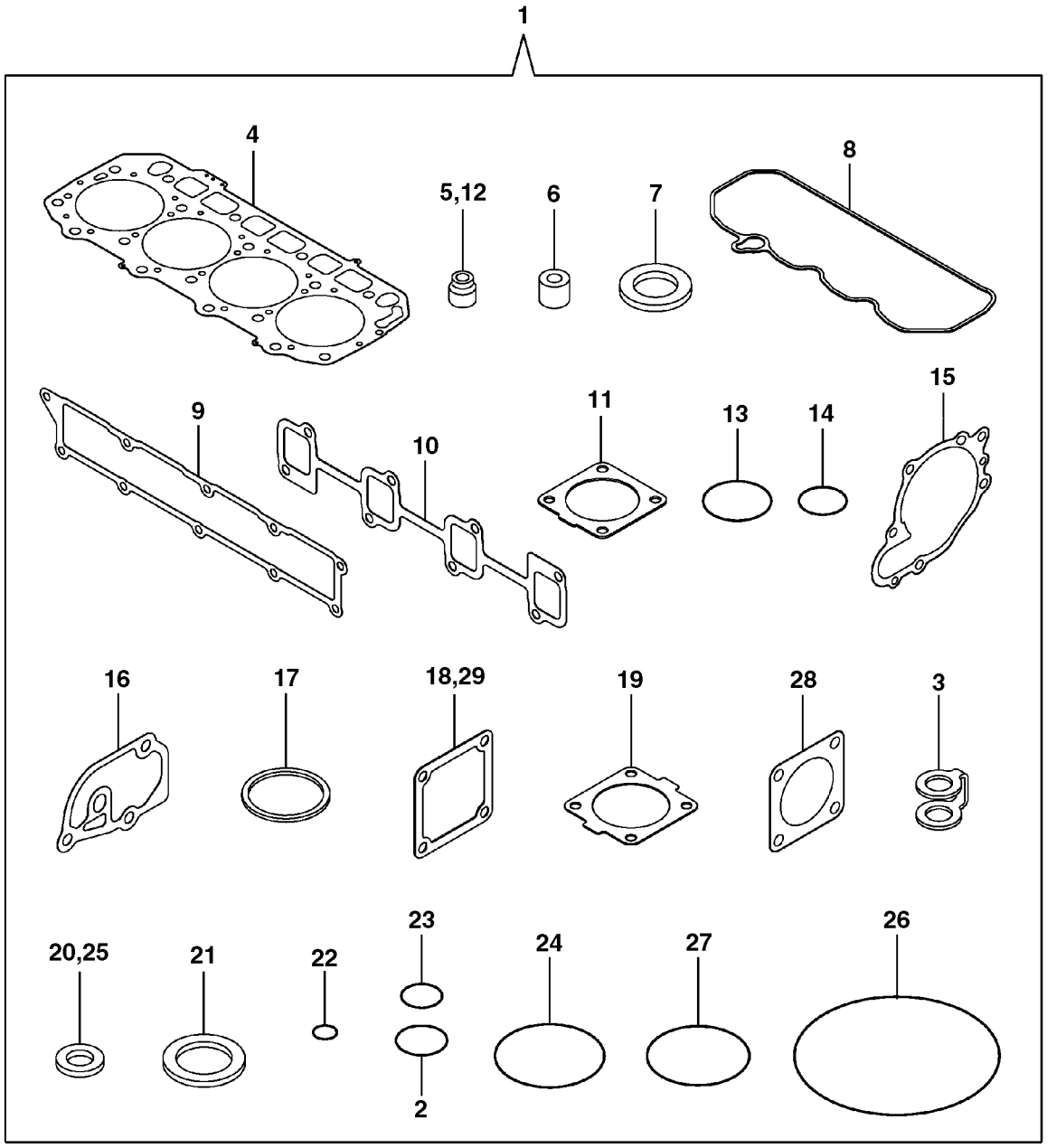

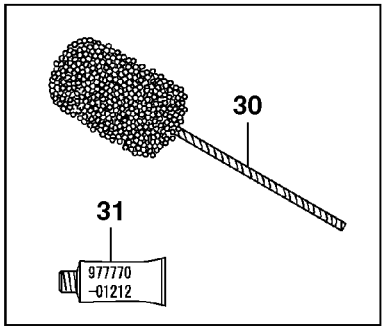

Volvo Construction Equipment
1006950

Fig.	Part No.	Quantity 1	2	3	PS	KIT	Description	Dénomination	Bezeichnung	품명	Denominación	Notes
31	**VOE 14543857**	1	1				Gasket	Joint	Dichtung	개스킷	Junta	(SA 8240-02760) OPTIONAL PART

1	**8278942**	**Juegos para el motor** 엔진 수리부품 **Motorsätze** **Jeu pour moteur** **Repair kits for engine**	Catalogue id **20020**	Group **210**
2	**8278943**		Illustr. No **1006950**	Section **200**
3			Issue **PUB 74G9920020**	Page **43**
4				
5				

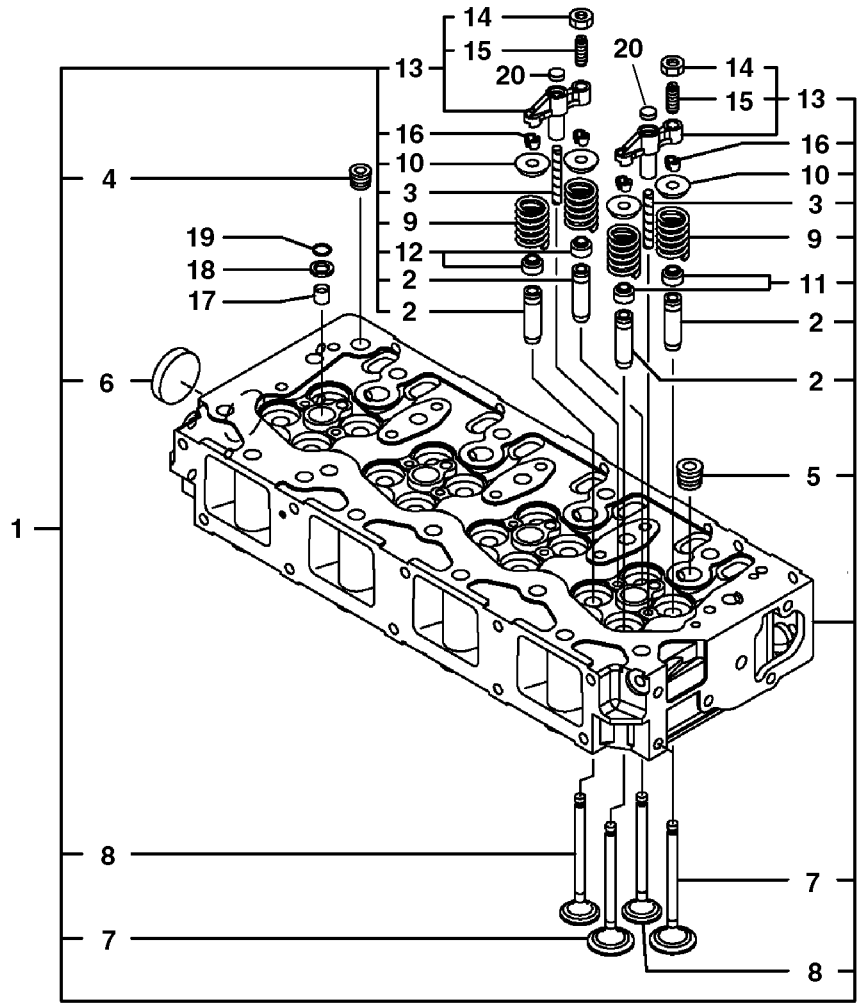
14
15
20
13
16
10
4
3
9
19
12
18
2
17
2
6
1
8
7
20
14
15
13
16
10
3
9
11
2
2
5
7
8

Fig.	Part No.	Quantity 1	2	3	PS	KIT	Description	Dénomination	Bezeichnung	품명	Denominación	Notes
1	**VOE 14521519**	1	1				Cylinder head	Culasse	Zylinderkopf	실린더 헤드	Culata	
2	**VOE 14521520**	16	16		SS		•Guide	•Rail	•Führung	• 가이드	•Guia	
3	**VOE 14521521**	8	8				•Guide	•Guide	•Führung	• 가이드	•Guía	
4	**VOE 14521522**	1	1				•Plug	•Tampon	•Stopfen	• 플러그	•Tapón	
5	**VOE 14521504**	4	4				•Plug	•Tampon	•Stopfen	• 플러그	•Tapón	
6	**VOE 11714379**	1	1				•Plug	•Tampon	•Stopfen	• 플러그	•Tapón	(SA 8210-05840)
7	**VOE 14521523**	8	8				•Inlet valve	•Soupape admission	•Einlassventil	• 입구 밸브	•Válvula de admisión	INT
8	**VOE 14521524**	8	8				•Exhaust valve	•Soupape d'échappe	•Auslassventil	• 배기 밸브	•Válvua de escape	EXH
9	**VOE 14521525**	16	16				•Valve spring	•Ressort soupape	•Ventilfeder	• 밸브 스프링	•Resorte de válvula	
10	**VOE 14521526**	16	16				•Retainer	•Retenue	•Halter	• 리테이너	•Soporte	
11	**VOE 14521527**	8	8				•Valve seal	•Joint soupape	•Ventildichtung	• 밸브 씰	•Retén válvula	
12	**VOE 14521528**	8	8				•Valve seal	•Joint soupape	•Ventildichtung	• 밸브 씰	•Retén válvula	
13	**VOE 14521529**	8	8				•Valve guide	•Guide soupape	•Ventilführung	• 밸브 가이드	•Guía de válvula	
14	**VOE 11714380**	8	8				••Nut	••Écrou	••Mutter	•• 너트	••Tuerca	(SA 8210-03680)
15	**VOE 14521530**	8	8				••Screw	••Vis	••Schraube	•• 나사	••Tornillo	
16	**VOE 14521531**	16	16				•Valve cone	•Taquet	•Ventilkegelstück	• 밸브 콘	•Crujido	
17	**VOE 14521532**	4	4				Protection	Protection	Abdeckung		Protección	
18	**SA 8210-08770**	4	4		SS		Seat	Siege	Sitz	시트	Asiento	
19	**VOE 11714386**	4	4				O-ring	Joint torique	O-Ring	O 링	Anillo tórico	(SA 8210-08870)
20	**VOE 14521518**	8	8				Seat	Siège	Sitz	시트	Asiento	

1	**8278942**
2	**8278943**
3	
4	
5	

Culata
실린더 헤드
Zylinderkopf
Culasse
Cylinder head

Catalogue id **20020**	Group **211**
Illustr. No **1006951**	Section **100**
Issue **PUB 74G9920020**	Page **45**

VOLVO

EW55B

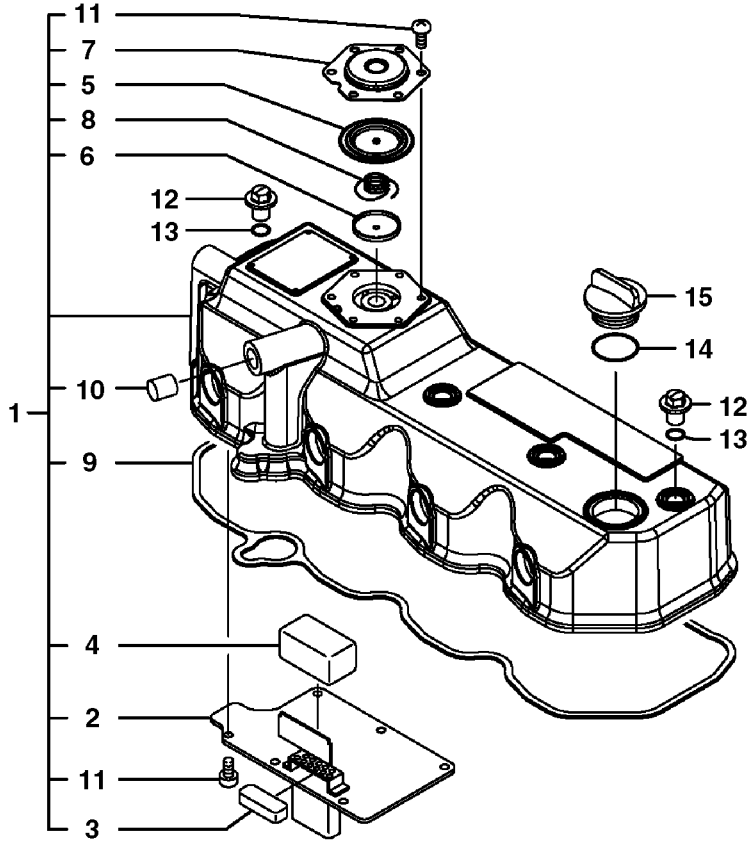
11
7
5
8
6
12
13
15
14
12
13
10
1
9
4
2
11
3

Fig.	Part No.	Quantity 1	2	3	PS	KIT	Description	Dénomination	Bezeichnung	품명	Denominación	Notes
1	**VOE 14521544**	1	1		SS		Cover	Capot	Haube	커버	Capó	
2	**VOE 14521545**	1	1				•Plate	•Plaque	•Platte	• 플레이트	•Placa	
3	**VOE 14521546**	1	1				•Baffle	•Paroi Intermed.	•Spritzwand	• 배플	•Pared Intermed.	
4	**VOE 14521547**	1	1				•Baffle	•Anti-éclaboussures	•Spritzschutz	• 배플	•Parafango	
5	**VOE 14521548**	1	1				•Diaphragm	•Diaphragme	•Membrane	• 다이어프램	•Diafragma	
6	**VOE 14521549**	1	1				•Plate	•Tôle	•Blech	• 플레이트	•Chapa	
7	**VOE 14521550**	1	1				•Plate	•Tôle	•Blech	• 플레이트	•Chapa	
8	**VOE 14521551**	1	1				•Spring	•Ressort	•Feder	• 스프링	•Resorte	
9	**VOE 14521552**	1	1				•Gasket	•Joint	•Dichtung	• 가스켓	•Junta	
10	**VOE 14521553**	1	1				•Plug	•Tampon	•Stopfen	• 플러그	•Tapón	
11	**SA 8210-08850**	12	12				•Screw	•Vis	•Schraube	• 스크류	•Tornillo	
12	**VOE 11714385**	4	4				Flange cap nut	Écrou à calotte et em	Flanschhutmutter	플랜지 캡 너트	Sombrerete embrida	(SA 8210-03250)
13	**VOE 11714386**	4	4				O-ring	Joint torique	O-Ring	O 링	Anillo tórico	(SA 8210-08870)
14	**VOE 11714371**	1	1				O-ring	Joint torique	O-Ring	O 링	Anillo tórico	(SA 8210-08880)
15	**VOE 11714383**	1	1				Cap	Capot	Verschlusskappe	캡	Capuchón	(SA 8210-03240)

1	**8278942**	**Tapa de válvulas** 밸브 커버 **Ventilkammerdeckel** **Couvre-culasse** **Valve cover**	Catalogue id **20020**	Group **211**
2	**8278943**		Illustr. No **1006952**	Section **200**
3			Issue **PUB 74G9920020**	Page **47**
4				
5				

VOLVO

EW55B

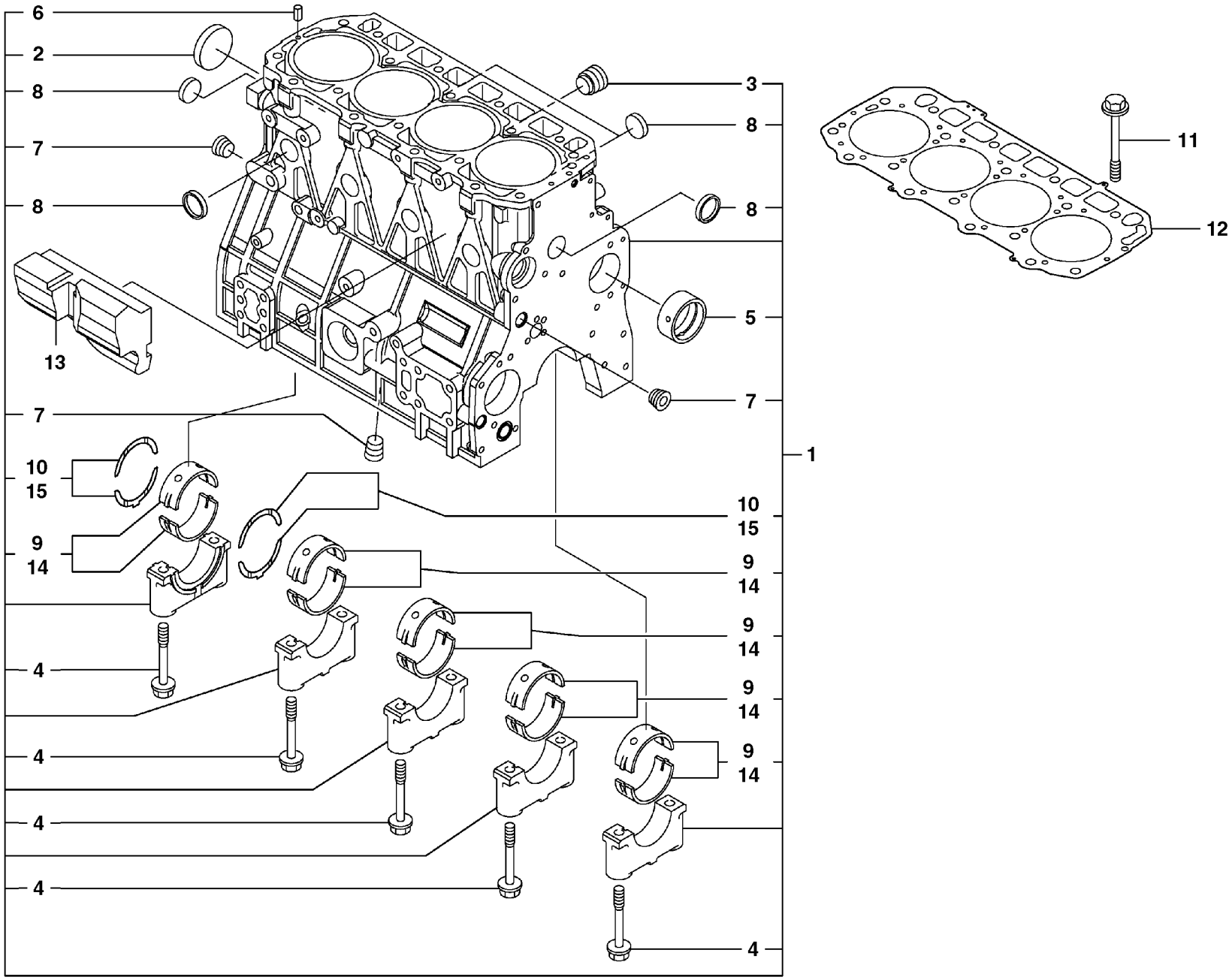

Volvo Construction Equipment

1006953

Fig.	Part No.	Quantity 1	2	3	PS	KIT	Description	Dénomination	Bezeichnung	품명	Denominación	Notes
1	**VOE 15067547**	1	1				Cylinder block	Unite cylindre	Zylinderblock	실린더 블록	Bloque de cilindro	(VOE 14521502)
2	**VOE 14521503**	1	1				•Plug	•Tampon	•Stopfen	• 플러그	•Tapón	
3	**SA 8210-05320**	1	1		SS		•Plug	•Bouchon	•Stopfen	• 플러그	•Tapon	
4	**VOE 11714756**	10	10				•Screw	•Vis	•Schraube	• 나사	•Tornillo	(SA 8210-04340)
5	**VOE 11714757**	1	1				•Bushing	•Bague	•Buchse	• 부싱	•Casquillo	(SA 8210-04360)
6	**VOE 11714387**	2	2				•Spring pin	•Goupille tubulaire	•Federstift	• 스프링 핀	•Pasador tubular	(SA 8240-01340)
7	**VOE 14521504**	3	3				•Plug	•Tampon	•Stopfen	• 플러그	•Tapón	
8	**VOE 11714369**	8	8				•Plug	•Tampon	•Stopfen	• 플러그	•Tapón	(SA 8210-06750)
9	**SA 8210-04370**	5	5		SS		•Bearing	•Palier	•Lager	• 베어링	•Cojinete	
10	**VOE 15057699**	2	2				•Thrust washer	•Rondelle butée	•Druckscheibe	• 스러스트 워셔	•Arandela de presión	(SA 8210-04380)
11	**VOE 11714759**	18	18				Screw	Vis	Schraube	나사	Tornillo	(SA 8210-04270)
12	**VOE 14617016**	1	1				Gasket	Joint	Dichtung	개스킷	Junta	(VOE 14521505)
13	**VOE 14521506**	1	1				Spacer	Entretoise	Abstandkörper	스페이서	Distanciador	
14	**VOE 11714760**	5	5				Main bearing	Palier de vilebrequin	Hauptlager	메인 베어링	Cojinete de bancada	(SA 8210-04350) 0.25 U SZ
15	**VOE 11714761**	2	2				Thrust washer	Disque de butée	Axialscheibe	스러스트 워셔	Arandela axial	(SA 8210-04390) 0.25 O SZ

1	**8278942**
2	**8278943**
3	
4	
5	

Bloque de cilindros
실린더 블록
Zylinderblock
Bloc cylindres
Cylinder block

Catalogue id **20020**	Group **212**
Illustr. No **1006953**	Section **100**
Issue **PUB 74G9920020**	Page **49**

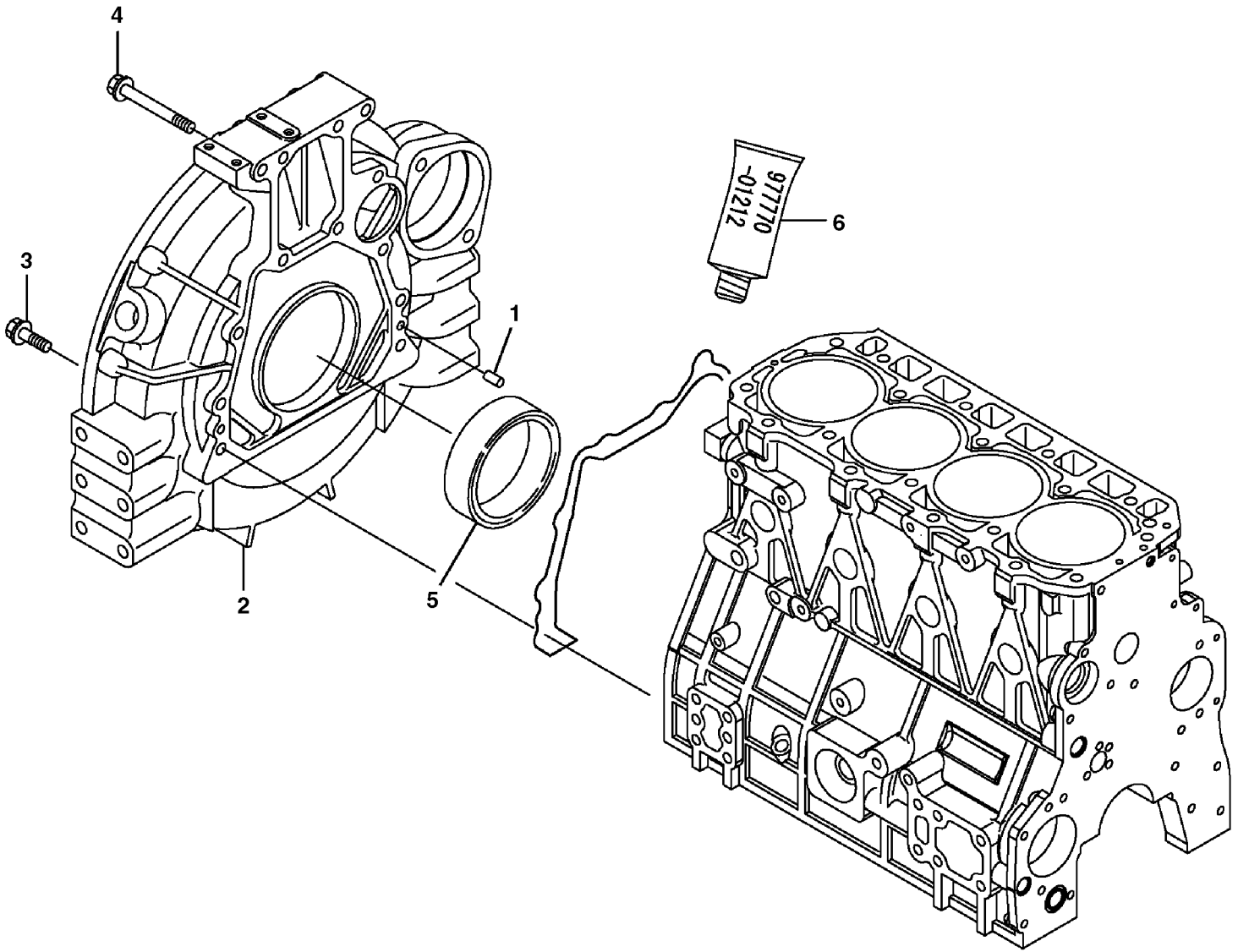
4
3
1
2
5
6
97770-01212

Fig.	Part No.	Quantity 1	2	3	PS	KIT	Description	Dénomination	Bezeichnung	품명	Denominación	Notes
1	**VOE 11714376**	2	2				Pin	Clavette	Splint	핀	Pasador	(SA 8210-03530)
2	**VOE 11714762**	1	1				Flywheel housing	Carter de volant	Schwungradgehäuse	플라이휠 하우징	Cubierta de volante	(SA 8210-04290)
3	**VOE 11714763**	9	9				Screw	Vis	Schraube	나사	Tornillo	(SA 8240-01980)
4	**VOE 11714764**	4	4				Screw	Vis	Schraube	나사	Tornillo	(SA 8240-01990)
5	**VOE 14514458**	1	1				Seal	Joint	Dichtung	실	Reten	
6	**VOE 14543857**	1	1				Gasket	Joint	Dichtung	개스킷	Junta	(SA 8240-02760) OPTIONAL PART

1	**8278942**
2	**8278943**
3	
4	
5	

Carcasa del volante
플라이휠 하우징
Schwungradgehäuse
Carter de volant
Flywheel housing

Catalogue id **20020**	Group **212**
Illustr. No **1006954**	Section **300**
Issue **PUB 74G9920020**	Page **51**

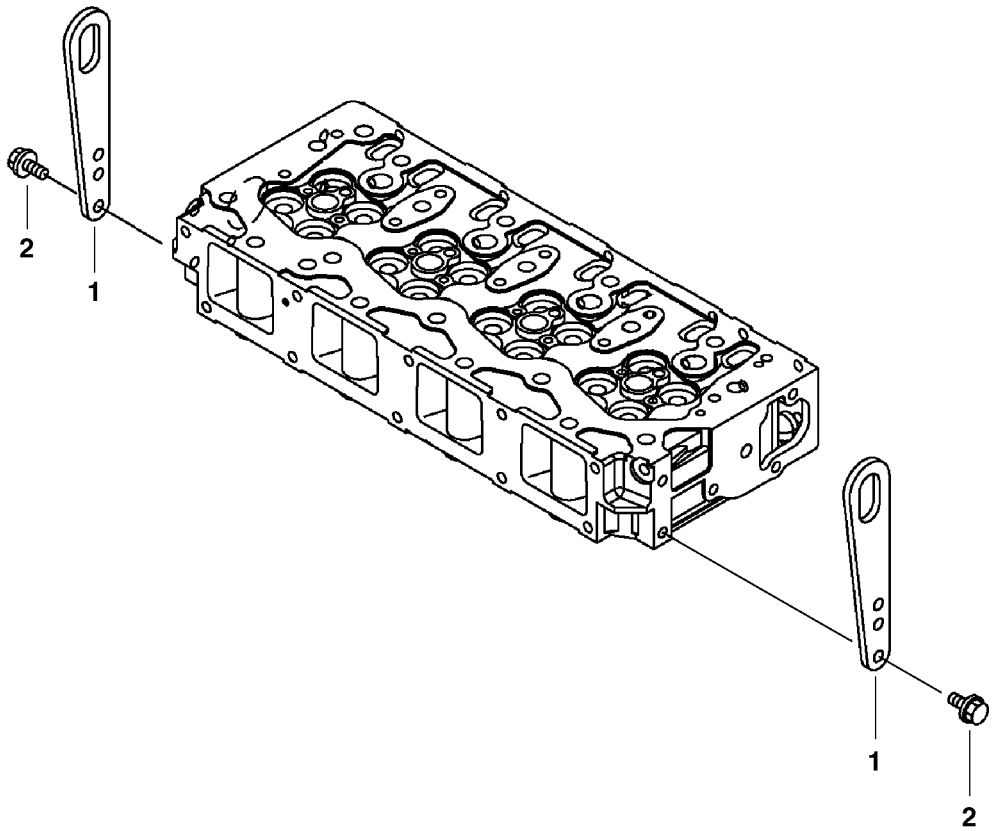
2
1
1
2

Fig.	Part No.	Quantity 1	2	3	PS	KIT	Description	Dénomination	Bezeichnung	품명	Denominación	Notes
1	**VOE 11714378**	2	2				Lifting bracket	Console levage	Hubstütze	리프트 브래킷	Consola elevación	(SA 8210-04400)
2	**VOE 11714372**	4	4				Bolt	Boulon	Bolzen	볼트	Perno	(SA 8240-01680)

1	**8278942**	**Soporte elevador** 리프팅 브라켓 **Hebezeug** **Fixation de levage** **Lifting eye**	Catalogue id **20020**	Group **212**
2	**8278943**		Illustr. No **1006955**	Section **500**
3			Issue **PUB 74G9920020**	Page **53**
4				
5				

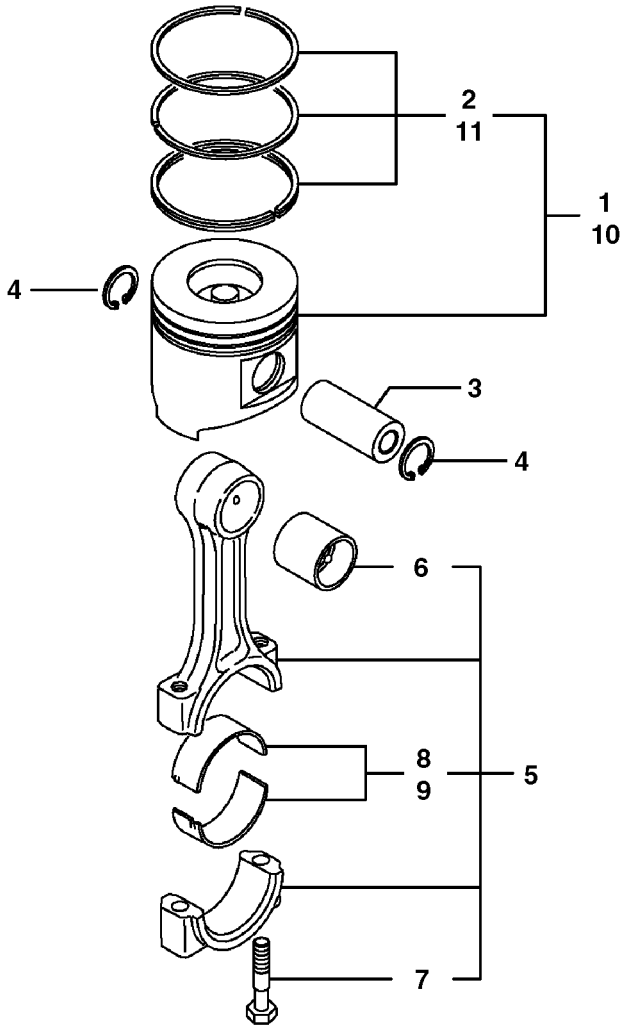
2
11
1
10
4
3
4
6
8
9
5
7

Fig.	Part No.	Quantity 1	2	3	PS	KIT	Description	Dénomination	Bezeichnung	품명	Denominación	Notes
1	**VOE 14521566**	4	4				Piston	Piston	Kolben	피스톤	Piston	
2	**VOE 14521567**	4	4				•Ring	•Anneau	•Ring	• 링	•Anillo	
3	**VOE 11714797**	4	4				Gudgeon pin	Axe piston	Kolbenbolzen	고리 핀	Bulón	(SA 8210-02170)
4	**SA 8240-01140**	8	8				Retaining ring	Circlip	Nutring	리테인 링	Circlip	
5	**VOE 11714799**	4	4				Connecting rod	Bielle	Pleuel	피스톤 로드	Biela	(SA 8210-04680)
6	**SA 8210-04720**	1	1				•Bushing	•Bague	•Buchse	• 부싱	•Casquillo	REPAIR PART
7	**VOE 11714801**	2	2				•Screw	•Vis	•Schraube	• 나사	•Tornillo	(SA 8210-04690)
8	**VOE 11714802**	1	1				•Piston Bearing	•Coussine.bielle	•Pleuellager	• 피스톤 베어링	•Cojinet Biela	(SA 8210-04700)
9	**VOE 11714803**	4	4				Piston Bearing	Coussine.bielle	Pleuellager	피스톤 베어링	Cojinet Biela	(SA 8210-04710) 0.25 U SZ
10	**VOE 14521568**	4	4				Piston	Piston	Kolben	피스톤	Piston	0.25 O SZ
11	**VOE 14521569**	4	4				•Ring	•Anneau	•Ring	• 링	•Anillo	

1	**8278942**	**Biela y pistón** 커넥팅 로드 및 피스톤 **Verbindungsstange und Kolben** **Bielle et piston** **Connecting rod and piston**	Catalogue id **20020**	Group **213**
2	**8278943**		Illustr. No **1006956**	Section **100**
3			Issue **PUB 74G9920020**	Page **55**
4				
5				

VOLVO

EW55B

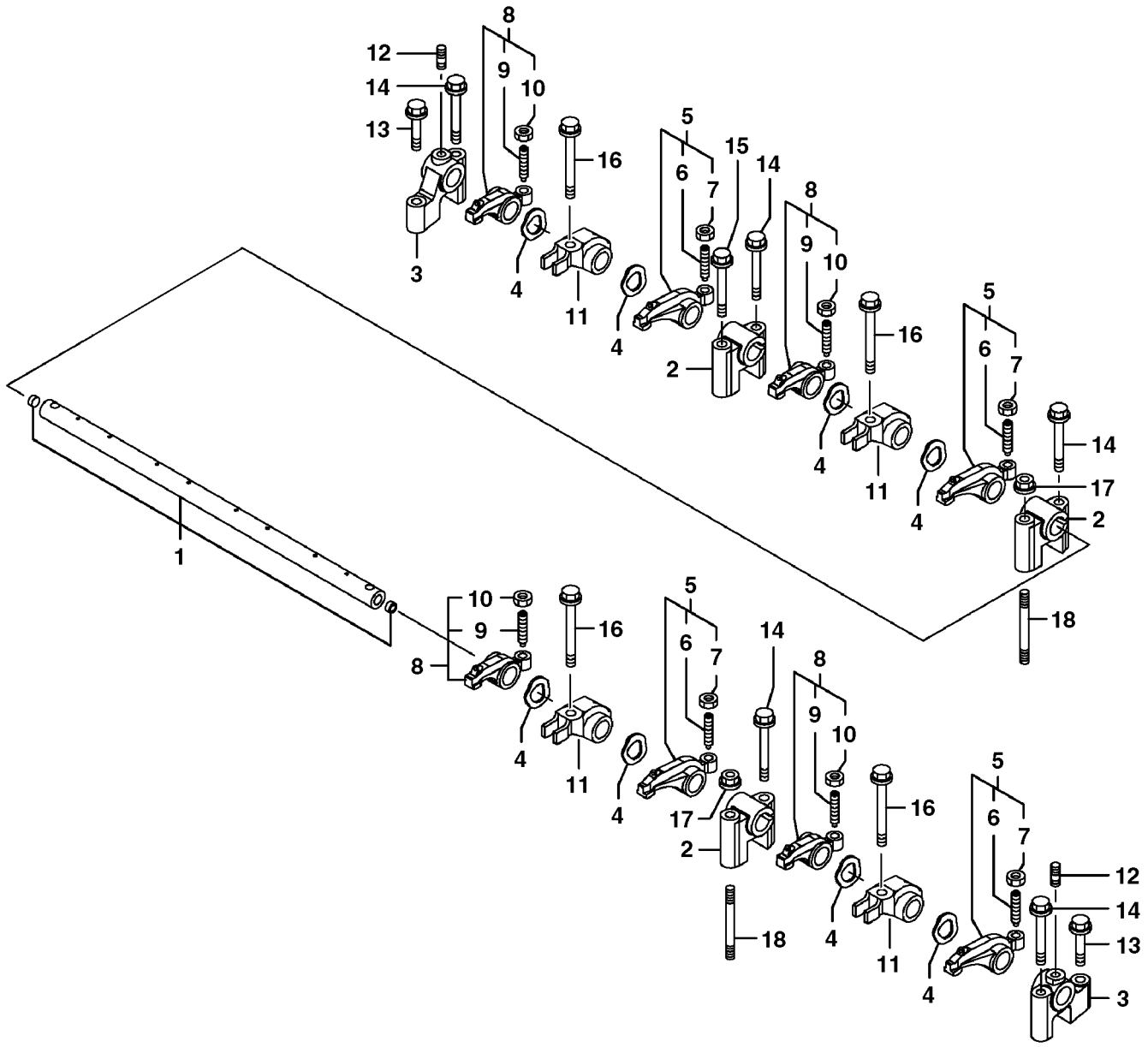
1
2
3
4
5
6
7
8
9
10
11
12
13
14
15
16
17
18

Fig.	Part No.	Quantity 1	2	3	PS	KIT	Description	Dénomination	Bezeichnung	품명	Denominación	Notes
1	**VOE 14521534**	1	1		SS		Support	Support	Stütze	서포트	Apoyo	
	VOE 14521535	1	1				•Rocker arm	•Culbuteur	•Kipphebel	• 로커 암	•Balancín	
2	**VOE 14521536**	3	3				•Support	•Support	•Stütze	• 지지대	•Apoyo	
3	**VOE 14521537**	2	2				•Support	•Support	•Stütze	• 지지대	•Apoyo	
4	**VOE 14521538**	8	8				•Spring washer	•Rondelle élastique	•Federscheibe	• 스프링 워셔	•Arandela elástica	
5	**VOE 14521539**	4	4				•Rocker arm	•Culbuteur	•Kipphebel	• 로커 암	•Balancín	
6	**SA 8210-03660**	1	1				••Screw	••Vis	••Schraube	•• 스크류	••Tornillo	
7	**VOE 11714380**	1	1				••Nut	••Écrou	••Mutter	•• 너트	••Tuerca	(SA 8210-03680)
8	**VOE 14521540**	4	4				•Rocker arm	•Culbuteur	•Kipphebel	• 로커 암	•Balancín	
9	**SA 8210-03660**	1	1				••Screw	••Vis	••Schraube	•• 스크류	••Tornillo	
10	**VOE 11714380**	1	1				••Nut	••Écrou	••Mutter	•• 너트	••Tuerca	(SA 8210-03680)
11	**VOE 14521541**	4	4				•Retainer	•Retenue	•Halter	• 리테이너	•Soporte	
12	**VOE 14521542**	2	2				•Bolt	•Boulon	•Bolzen	• 볼트	•Perno	
13	**VOE 11714487**	2	2				Bolt	Boulon	Bolzen	볼트	Perno	(SA 8240-01710)
14	**SA 8240-01740**	5	5		SS		Bolt	Boulon	Bolzen	볼트	Perno	
15	**SA 8240-01750**	1	1				Bolt	Boulon	Bolzen	볼트	Perno	
16	**SA 8240-01770**	4	4				Bolt	Boulon	Bolzen	볼트	Perno	
17	**VOE 14521543**	2	2				Nut	Écrou	Mutter	너트	Tuerca	
18	**VOE 14521533**	2	2				Bolt	Boulon	Bolzen	볼트	Perno	

1	**8278942**
2	**8278943**
3	
4	
5	

Balancín
로커 암
Kipphebel
Culbuteur
Rocker arm

Catalogue id **20020**	Group **214**
Illustr. No **1006957**	Section **200**
Issue **PUB 74G9920020**	Page **57**



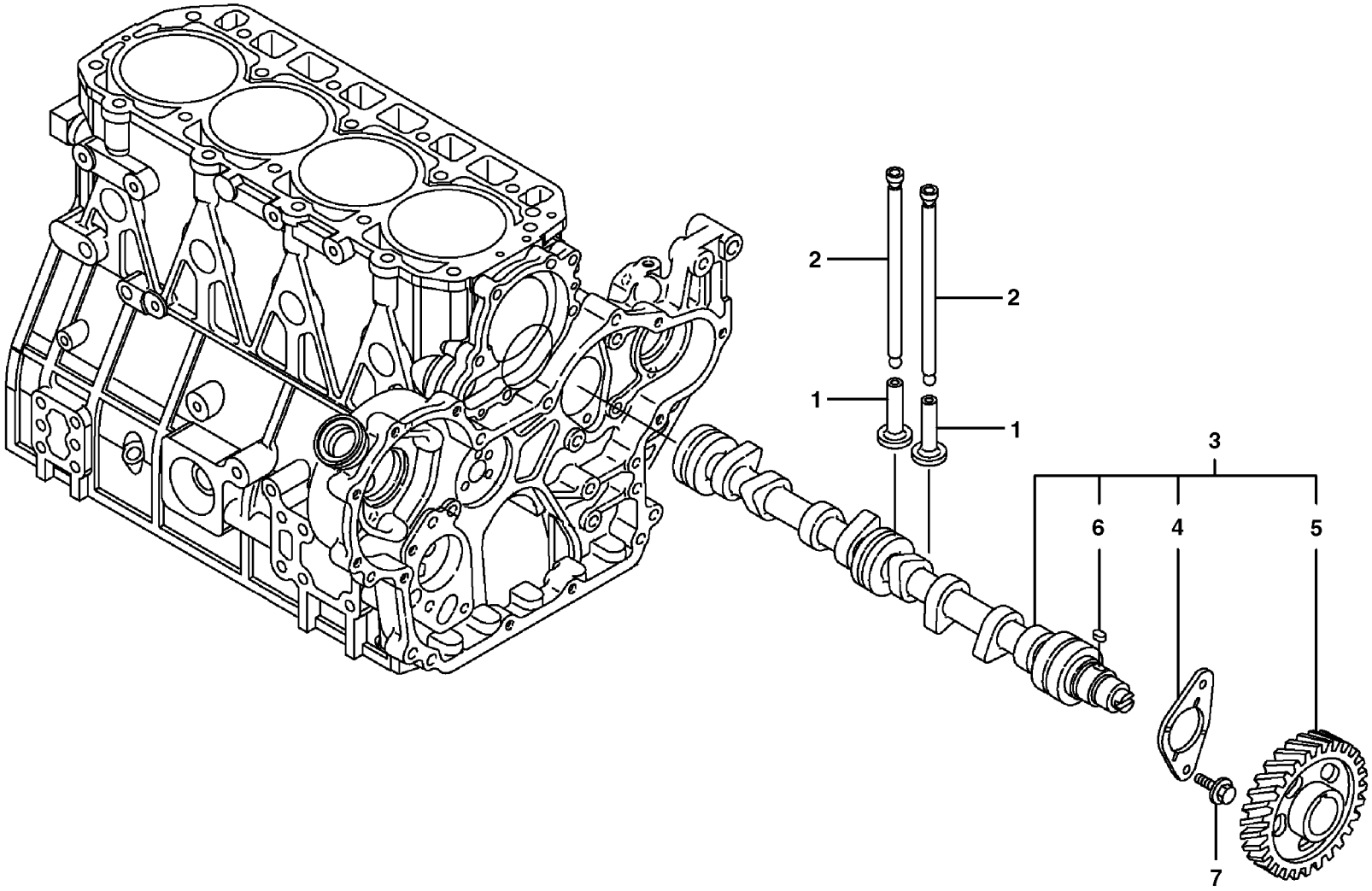

Volvo Construction Equipment
1006958

Fig.	Part No.	Quantity 1	2	3	PS	KIT	Description	Dénomination	Bezeichnung	품명	Denominación	Notes
1	**SA 8210-08810**	8	8		SS		Tappet	Poussoir Pompe	Pumpdrucker	태핏	Balancin	
2	**VOE 14521559**	8	8				Push rod	Tige-poussoir	Stößelstange	푸시 로드	Barra de apoyo	
3	**VOE 14521560**	1	1				Camshaft	Arbre cames	Nockenwelle	캠 샤프트	Árbol de levas	
4	**SA 8210-03640**	1	1				•Bearing	•Palier	•Lager	• 베어링	•Cojinete	
5	**SA 8210-04580**	1	1				•Gear	•Pignon	•Zahnradgetriebe	• 기어	•Engranaje	
6	**SA 8210-05520**	1	1				•Key	•Clavette	•Keil	• 키	•Llave (cuna)	
7	**VOE 11714372**	2	2				Bolt	Boulon	Bolzen	볼트	Perno	(SA 8240-01680)

1	**8278942**
2	**8278943**
3	
4	
5	

Eje de levas
캠 축
Nockenwelle
Arbre à cames
Camshaft

Catalogue id **20020**	Group **215**
Illustr. No **1006958**	Section **100**
Issue **PUB 74G9920020**	Page **59**



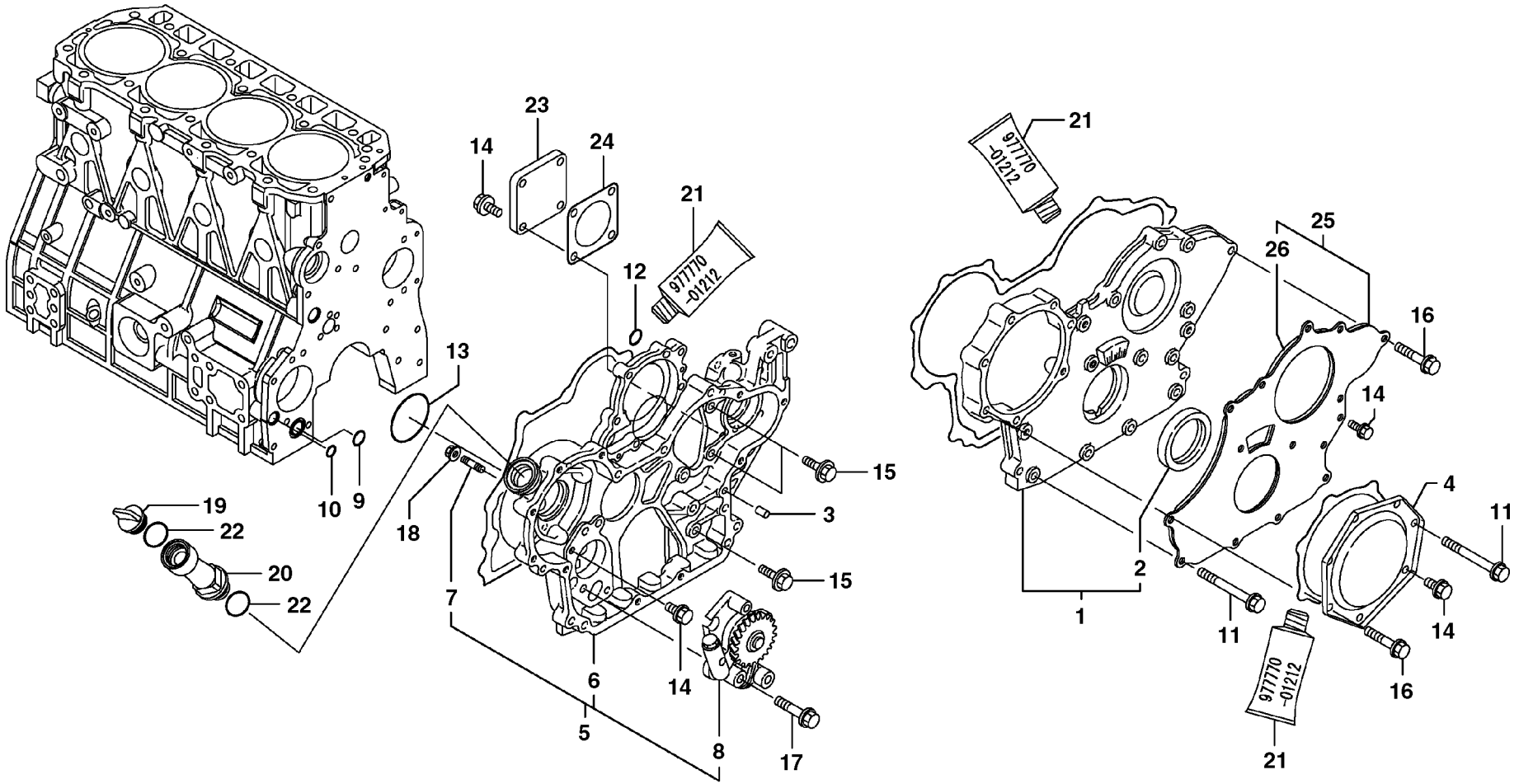

Volvo Construction Equipment

1006959

Fig.	Part No.	Quantity 1	2	3	PS	KIT	Description	Dénomination	Bezeichnung	품명	Denominación	Notes
1	**VOE 14521507**	1	1				Housing	Carter	Gehäuse	하우징	Carter	
2	**VOE 14514867**	1	1				•Sealing	•Étanchéité	•dichtung	• 시일링	•Junta	
3	**VOE 11714376**	4	4				Pin	Clavette	Splint	핀	Pasador	(SA 8210-03530)
4	**VOE 11714746**	1	1				Cover	Capot	Haube	커버	Capó	(SA 8210-04300)
5	**VOE 14521508**	1	1		SS		Case	Etui	Futteral	케이스	Funda	
6	**VOE 14521183**	1	1				•Case	•Etui	•Futteral	• 케이스	•Funda	
7	**SA 8210-02620**	4	4				•Stud	•Goujon	•Stiftschraube	• 스터드	•Espárrago	
8	**VOE 14525387**	1	1				•Pump	•Pompe	•Pumpe	• 펌프	•Bomba	(VOE 14521509)
9	**VOE 11714738**	1	1				O-ring	Joint torique	O-Ring	O 링	Anillo tórico	(SA 8210-04770)
10	**VOE 11714739**	1	1				O-ring	Joint torique	O-Ring	O 링	Anillo tórico	(SA 8210-04780)
11	**VOE 14521510**	7	7				Bolt	Boulon	Bolzen	볼트	Perno	
12	**VOE 14521511**	1	1		SS		O-ring	Joint Torique	O-Ring	오링	Junta torica	
13	**VOE 14521512**	1	1				Wrapping	Couverture	Umschlag	포장	Envoltura	
14	**VOE 11714372**	9	9				Bolt	Boulon	Bolzen	볼트	Perno	(SA 8240-01680)
15	**VOE 11714388**	3	3				Bolt	Boulon	Bolzen	볼트	Perno	(SA 8240-01700)
16	**VOE 11714487**	10	10				Bolt	Boulon	Bolzen	볼트	Perno	(SA 8240-01710)
17	**VOE 11714377**	3	3				Bolt	Boulon	Bolzen	볼트	Perno	(SA 8240-01720)
18	**VOE 14521513**	4	4				Nut	Écrou	Mutter	너트	Tuerca	
19	**VOE 11714383**	1	1				Cap	Capot	Verschlusskappe	캡	Capuchón	(SA 8210-03240)
20	**SA 8210-05300**	1	1				Pipe	Canalisation	Rohrleitung	파이프	Canalizacion	
21	**VOE 14543857**	1	1				Gasket	Joint	Dichtung	개스킷	Junta	(SA 8240-02760) OPTIONAL PART
22	**VOE 11714371**	2	2				O-ring	Joint torique	O-Ring	O 링	Anillo tórico	(SA 8210-08880)
23	**VOE 11714370**	1	1				Cover	Capot	Haube	커버	Capó	(SA 8210-03280)
24	**VOE 14521514**	1	1				Gasket	Joint	Dichtung	가스켓	Junta	
25	**VOE 14521515**	1	1				Cover	Capot	Haube	커버	Capó	
26	**VOE 14521516**	1	1				•Sponge	•Éponge	•Schwamm	• 스폰지	•Esponja	

1	**8278942**
2	**8278943**
3	
4	
5	

Tapa del engranaje de distribución
타이밍기어 케이싱
Steuergehäuse
Carter de la distribution
Timing gear casing

Catalogue id **20020**	Group **215**
Illustr. No **1006959**	Section **200**
Issue **PUB 74G9920020**	Page **61**

VOLVO

EW55B

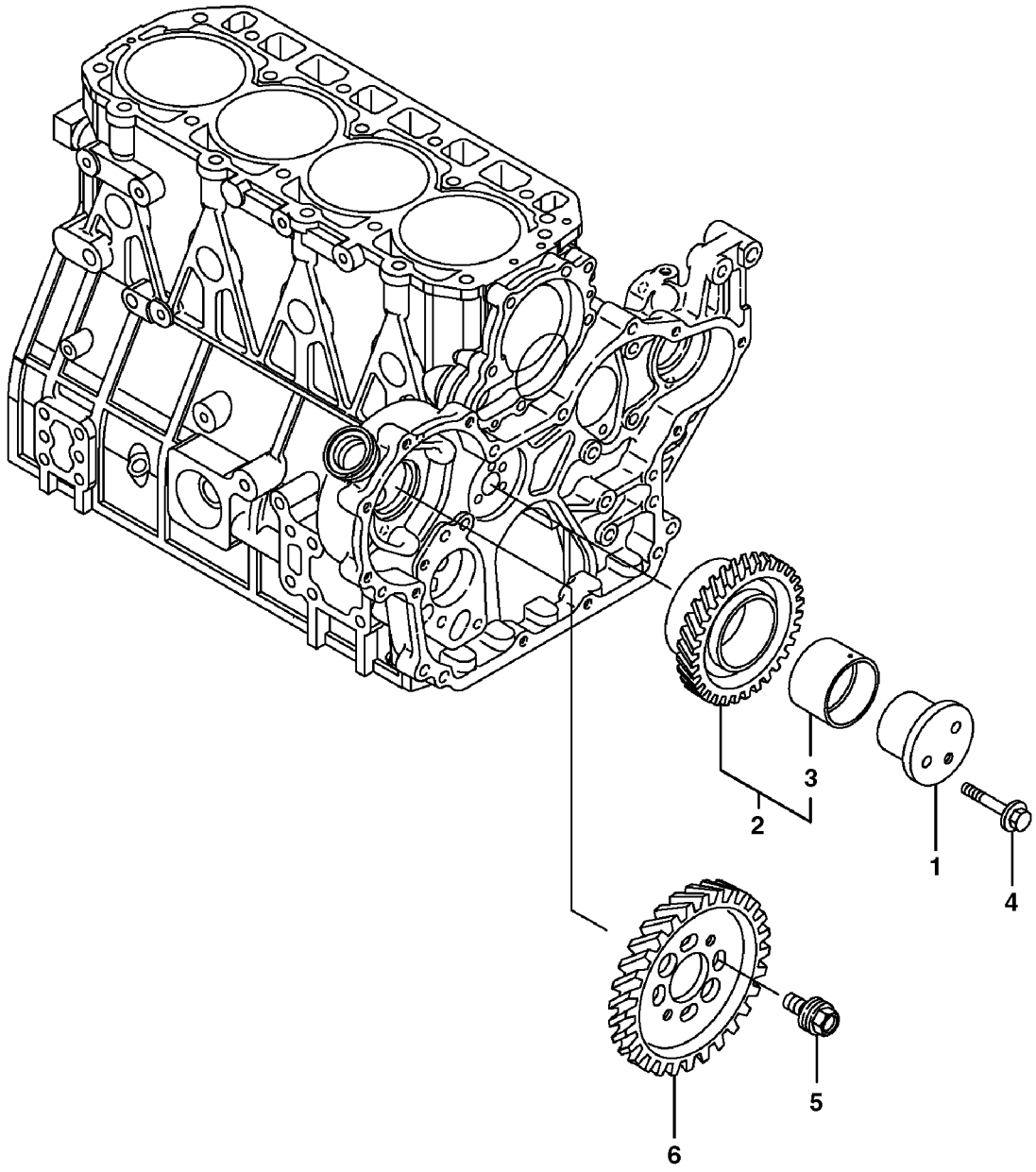
1
2
3
4
5
6

Fig.	Part No.	Quantity 1	2	3	PS	KIT	Description	Dénomination	Bezeichnung	품명	Denominación	Notes
1	**VOE 14521561**	1	1				Shaft	Arbre	Welle	샤프트	Eje	
2	**VOE 11714785**	1	1				Gear	Pignon	Zahnrad	기어	Engranaje	(SA 8210-04740)
3	**SA 8210-03700**	1	1				•Bushing	•Bague	•Buchse	• 부싱	•Casquillo	REPAIR PART
4	**VOE 11714373**	3	3				Bolt	Boulon	Bolzen	볼트	Perno	(SA 8240-01730)
5	**VOE 14521562**	4	4				Bolt	Boulon	Bolzen	볼트	Perno	
6	**VOE 14521563**	1	1				Gear	Pignon	Zahnradgetriebe	기어	Engranaje	

1	**8278942**
2	**8278943**
3	
4	
5	

Engranaje de distribución
타이밍 기어
Rädergetriebe
Transmission à roues
Timing gear

Catalogue id	Group
20020	**215**
Illustr. No **1006960**	Section **250**
Issue **PUB 74G9920020**	Page **63**

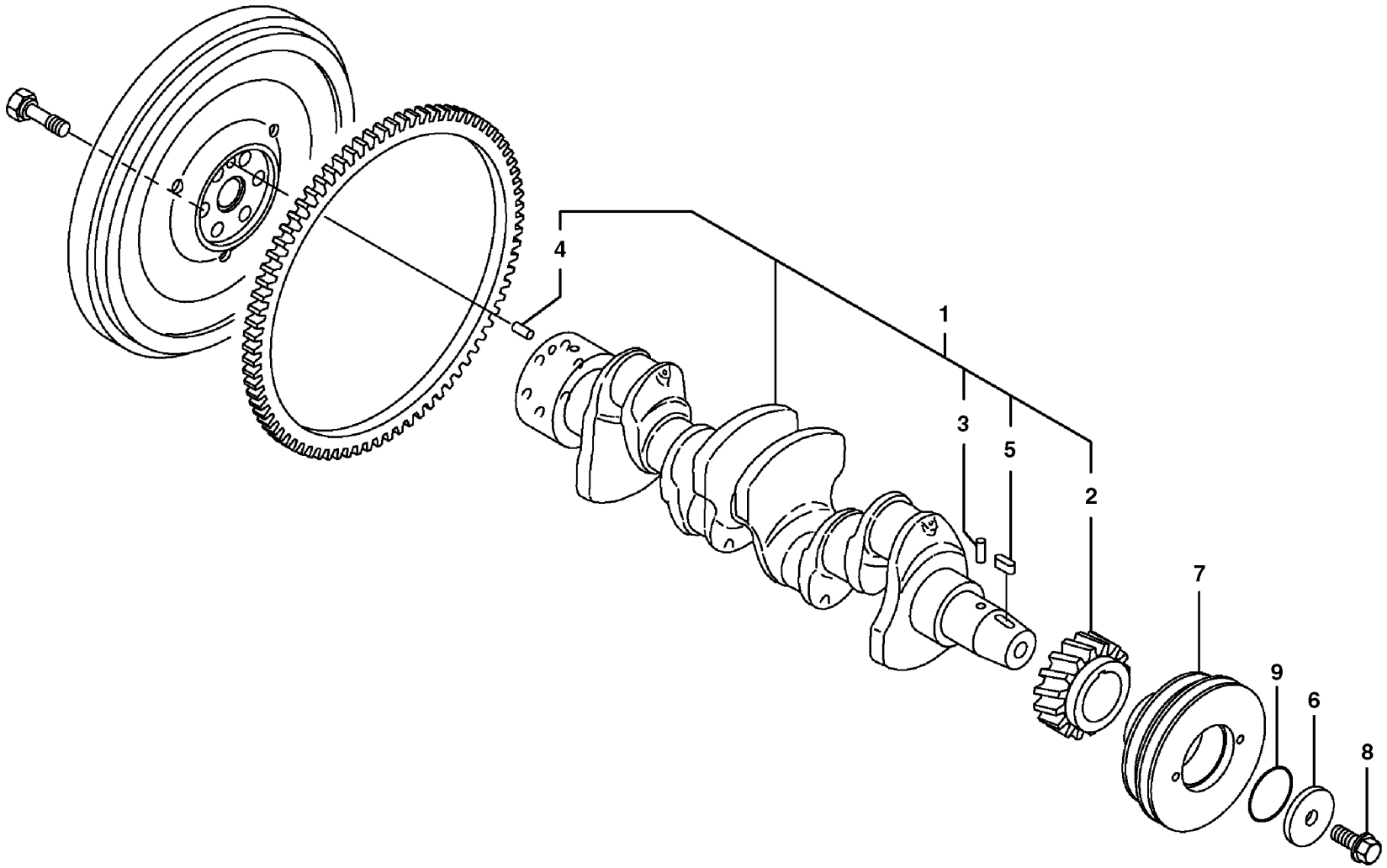
4
1
3
5
2
7
9
6
8

Fig.	Part No.	Quantity 1	2	3	PS	KIT	Description	Dénomination	Bezeichnung	품명	Denominación	Notes
1	**VOE 14521564**	1	1				Crankshaft	Vilebrequin	Kurbelwelle	크랭크샤프트	Cigüeñal	
2	**VOE 11714790**	1	1				•Crankshaft gear	•Pignon de vilebrequi	•Kurbelwellenrad	• 크랭크샤프트 기어	•Piñón cigüeñal	(SA 8210-04620)
3	**VOE 11714791**	1	1				•Guide pin	•Colonnette guide	•Führungszapfen	• 가이드 핀	•Eje de guía	(SA 8210-02710)
4	**VOE 11714792**	1	1				•Guide pin	•Colonnette guide	•Führungszapfen	• 가이드 핀	•Eje de guía	(SA 8210-02740)
5	**SA 8210-05520**	1	1				•Key	•Clavette	•Keil	• 키	•Llave (cuna)	
6	**VOE 14509381**	1	1				Washer	Rondelle	Scheibe	워셔	Arandela	
7	**VOE 14517628**	1	1				Pulley	Poulie	Z-riemenscheibe	풀리	Polea Corr Dent	
8	**VOE 14517969**	1	1				Bolt	Boulon	Bolzen	볼트	Perno	
9	**VOE 14509382**	1	1				O-ring	Joint torique	O-Ring	O 링	Anillo tórico	

1	**8278942**	**Cigüeñal** 크랭크 샤프트 **Kurbelwelle** **Vilebrequin** **Crankshaft**	Catalogue id **20020**	Group **216**
2	**8278943**		Illustr. No **1006961**	Section **100**
3			Issue **PUB 74G9920020**	Page **65**
4				
5				

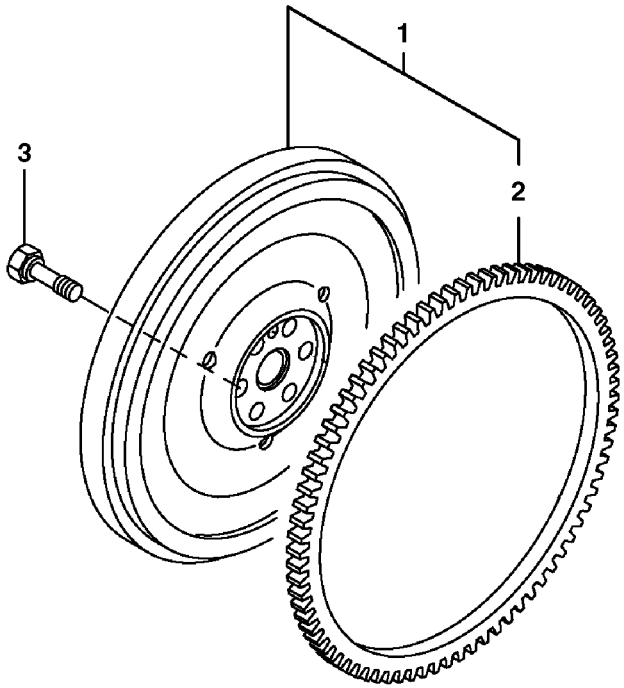
1
2
3

Fig.	Part No.	Quantity 1	2	3	PS	KIT	Description	Dénomination	Bezeichnung	품명	Denominación	Notes
1	**VOE 14521565**	1	1		SS		Flywheel	Volant	Schwungrad	플라이 휠	Volante	
2	**VOE 11714795**	1	1				•Gear ring	•Couronne	•Zahnkranz	• 기어 링	•Corona dentada	(SA 8210-04630)
3	**VOE 11714793**	6	6				Screw	Vis	Schraube	나사	Tornillo	(SA 8210-02690)

1	**8278942**
2	**8278943**
3	
4	
5	

Volante
플라이휠
Schwungrad
Volant
Flywheel

Catalogue id **20020**	Group **216**
Illustr. No **1006962**	Section **200**
Issue **PUB 74G9920020**	Page **67**

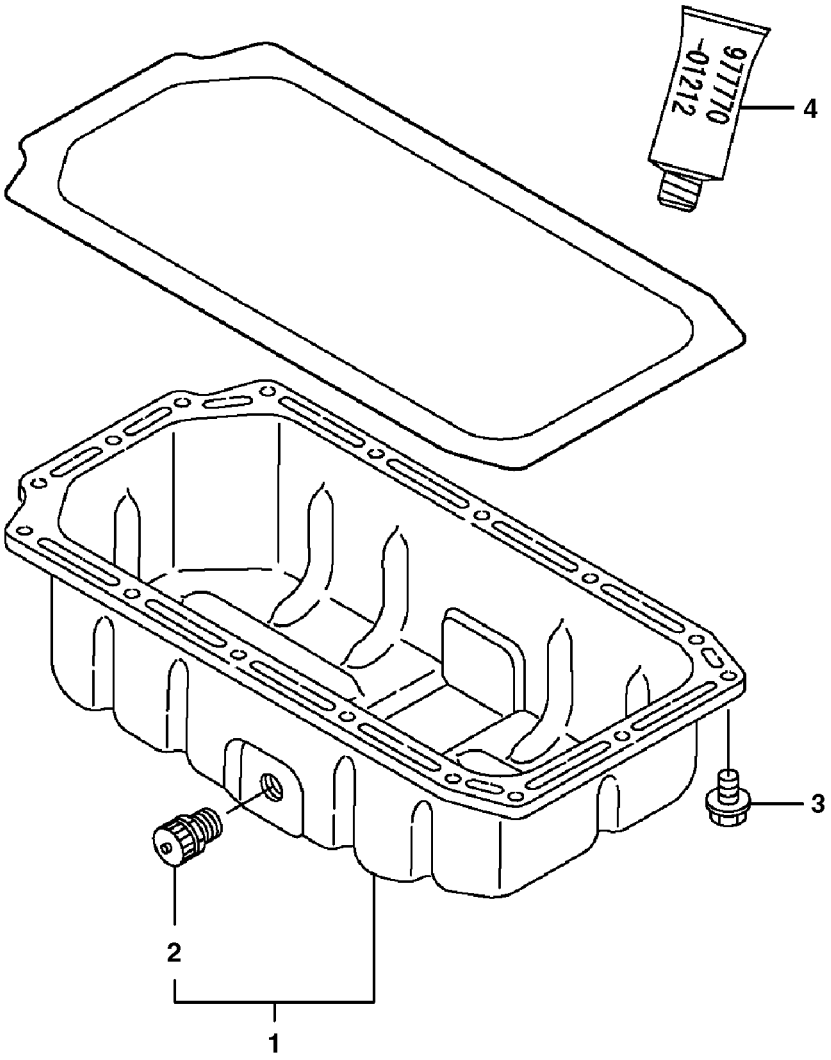
4
3
2
1

Fig.	Part No.	Quantity 1	2	3	PS	KIT	Description	Dénomination	Bezeichnung	품명	Denominación	Notes
1	**VOE 14521517**	1	1				Oil pan	Carter d'huile	Ölwanne		Cárter de aceite	
2	**VOE 14521185**	1	1				•Valve	•Soupape	•Ventil	• 밸브	•Valvula	DRAIN ENGINE OIL
3	**VOE 11714490**	1	1				Bolt	Boulon	Bolzen	볼트	Perno	(SA 8240-01670)
4	**VOE 14543857**	1	1				Gasket	Joint	Dichtung	개스킷	Junta	(SA 8240-02760) OPTIONAL PART

1	**8278942**	**Cárter de aceite** 오일 팬 **Ölwanne** **Carter d'huile** **Oil sump**	Catalogue id **20020**	Group **217**
2	**8278943**		Illustr. No **1006963**	Section **100**
3			Issue **PUB 74G9920020**	Page **69**
4				
5				

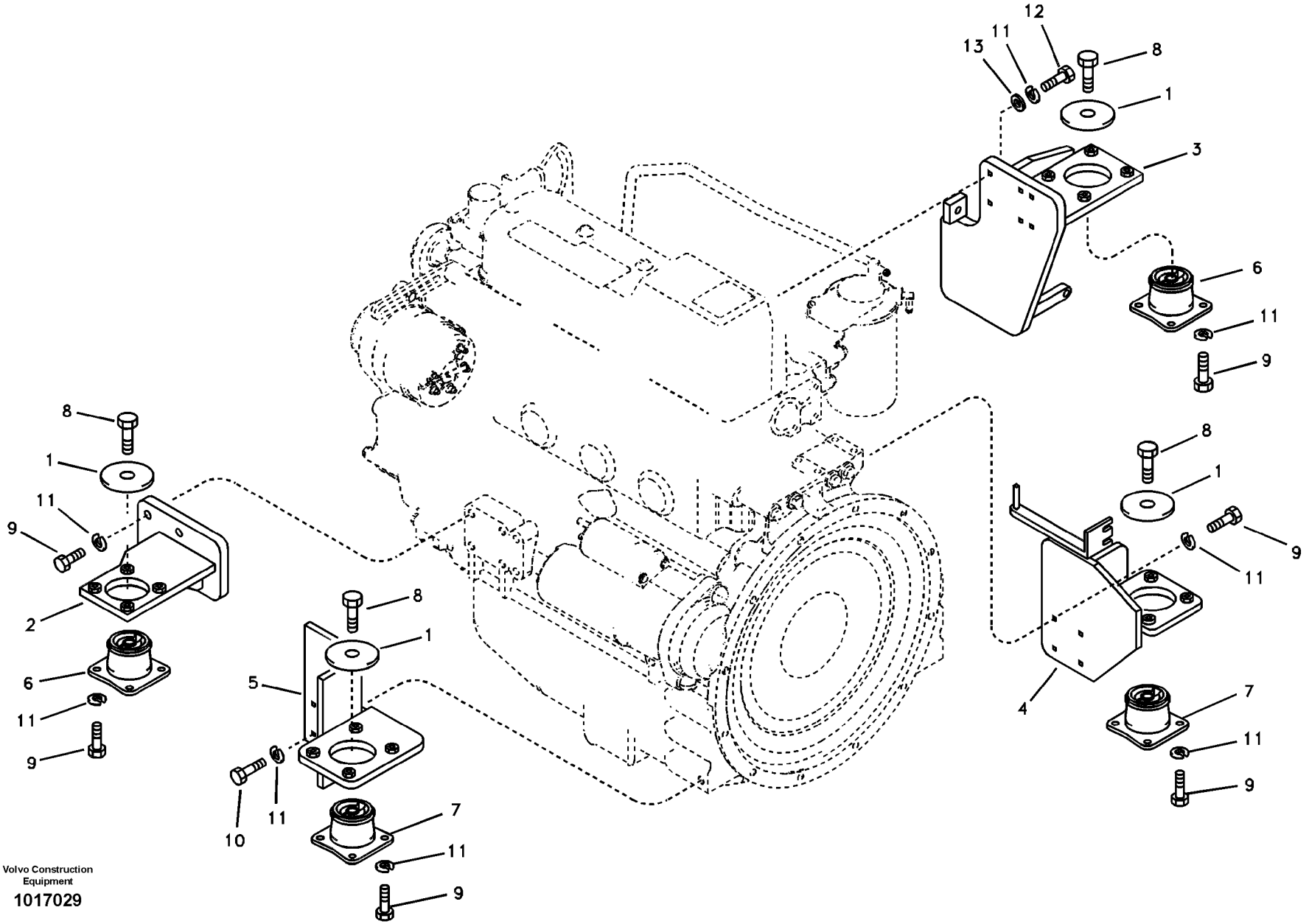

Volvo Construction Equipment

1017029

Fig.	Part No.	Quantity 1	2	3	PS	KIT	Description	Dénomination	Bezeichnung	품명	Denominación	Notes
1	**SA 1112-00830**	4					Plate	Plaque	Platte	플레이트	Placa	
2	**SA 1112-30382**	1					Bracket	Console	Konsole	브라켓	Ménsula	FRONT LH
3	**VOE 14520059**	1			SS		Bracket	Console	Konsole	브라켓	Ménsula	FRONT RH SER NO 30001-30338
	VOE 14531319	1					Bracket	Console	Konsole	브라켓	Ménsula	SER NO 30339-
4	**SA 1112-30481**	1			OP		Bracket	Console	Konsole	브라켓	Ménsula	REAR RH SER NO 30001-30433
	VOE 14535607	1					Bracket	Console	Konsole	브래킷	Consola	SER NO 30434-
5	**VOE 14518132**	1					Bracket	Console	Konsole	브라켓	Ménsula	REAR LH
6	**VOE 14592731**	2					Cushion	Coussin	Sitzkissen	쿠션	Cojín	(SA 1112-30340)
7	**VOE 14592730**	2					Cushion	Coussin	Sitzkissen	쿠션	Cojín	(SA 1112-30350)
8	**VOE 978941**	4					Hexagon screw	Vis à tête hexagonale	Sechskantschraube	육각 나사	Tornillo hexagonal	
9	**VOE 983252**	30					Hexagon screw	Vis à tête hexagonale	Sechskantschraube	육각 나사	Tornillo hexagonal	SER NO 30001-30338
	VOE 983252	24					Hexagon screw	Vis à tête hexagonale	Sechskantschraube	육각 나사	Tornillo hexagonal	SER NO 30339-
10	**VOE 983254**	4					Hexagon screw	Vis à tête hexagonale	Sechskantschraube	육각 나사	Tornillo hexagonal	
11	**VOE 955922**	34					Spring washer	Rondelle élastique	Federscheibe	스프링 워셔	Arandela elástica	
12	**SA 9011-11007**	6					Bolt	Boulon	Bolzen	볼트	Perno	SER NO 30339-
13	**SA 9211-10000**	6					Washer	Rondelle	Scheibe	워셔	Arandela	SER NO 30339-

1	**8278941**	**Suspensión del motor** 엔진 장착부품 **Motorbefestigung** **Support moteur** **Engine mount**	Catalogue id **20020**	Group **218**
2				
3			Illustr. No **1017029**	Section **100**
4				
5			Issue **PUB 74G9920020**	Page **71**

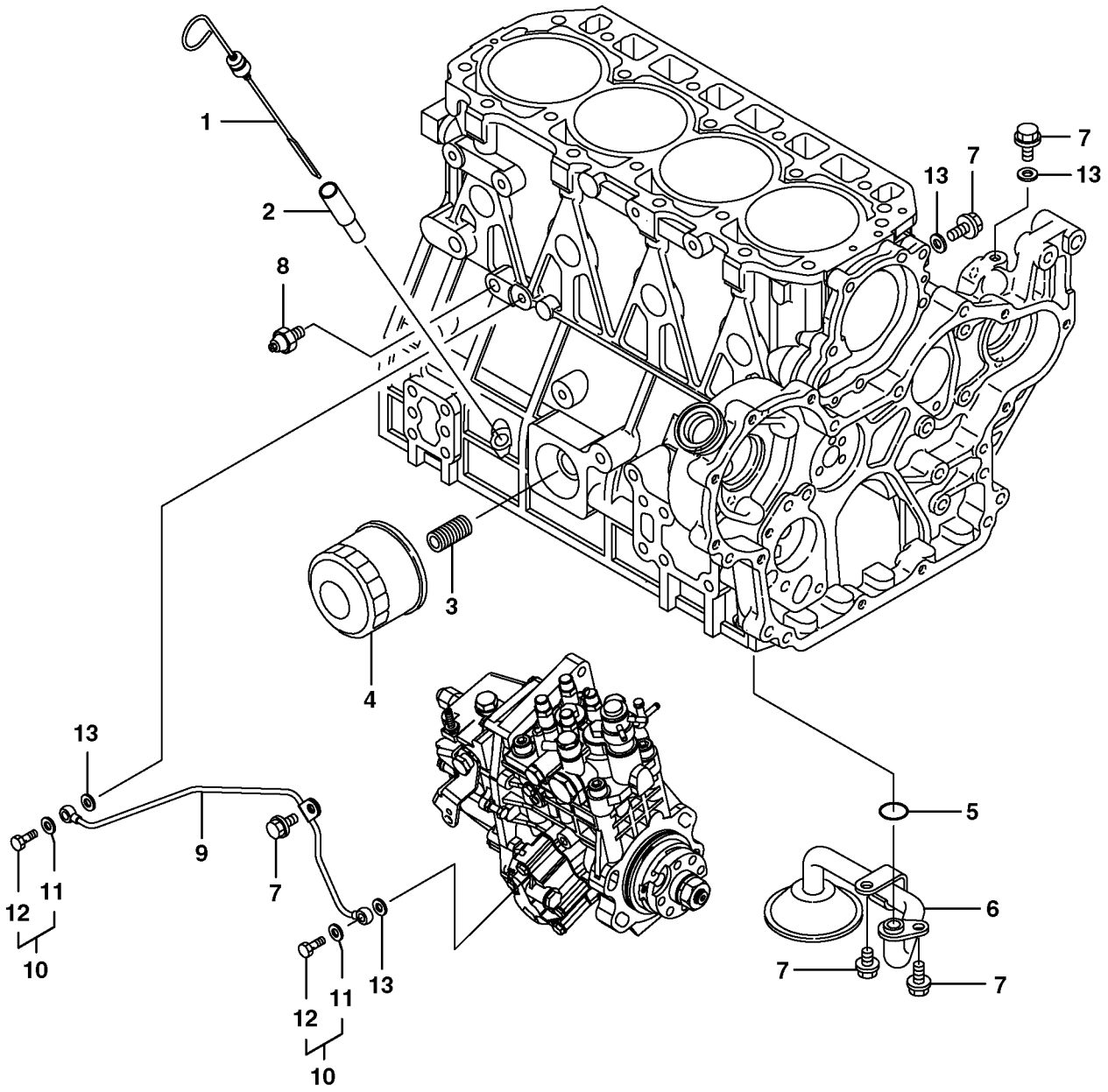

Volvo Construction Equipment

1006965

Fig.	Part No.	Quantity 1	2	3	PS	KIT	Description	Dénomination	Bezeichnung	품명	Denominación	Notes
1	**VOE 14521179**	1	1				Dipstick	Jauge	Messtab	딥스틱	Varill Medic	
2	**VOE 11715318**	1	1				Dipstick tube	Tube de jauge	Messtabrohr	딥스틱 튜브	Tubo de medición	(SA 8210-03930)
3	**VOE 11714907**	1	1				Fitting	Écrou raccord	Verschraubung	피팅	Racor	(SA 8210-00920)
4	**VOE 14528387**	1	1				Oil Filter	Filtre Huile	Ölfilter	오일 필터	Filtro Aceite	
5	**VOE 11714738**	1	1				O-ring	Joint torique	O-Ring	O 링	Anillo tórico	(SA 8210-04770)
6	**SA 8210-04790**	1	1				Pipe	Canalisation	Rohrleitung	파이프	Canalizacion	
7	**VOE 11714490**	5	5				Bolt	Boulon	Bolzen	볼트	Perno	(SA 8240-01670)
8	**VOE 14520582**	1	1				Switch	Contacteur	Schalter	스위치	Interruptor	LUB OIL PRESSURE
9	**VOE 14521570**	1	1				Pipe	Canalisation	Rohrleitung	파이프	Canalizacion	
10	**VOE 14521571**	2	2				Bolt	Boulon	Bolzen	볼트	Perno	
11	**VOE 11714476**	1	1				•Sealing washer	•Rondelle étanchéité	•Dichtscheibe	• 씰링 워셔	•Arandela de retén	(SA 8240-01020)
12	**SA 8210-05600**	1	1				•Bolt	•Boulon	•Bolzen	• 볼트	•Perno	
13	**VOE 11714476**	4	4				Sealing washer	Rondelle étanchéité	Dichtscheibe	씰링 워셔	Arandela de retén	(SA 8240-01020)

1	**8278942**	**Sistema de lubricación** **윤활장치** **Schmierölsystem** **Système de graissage** **Lubricating oil system**	Catalogue id **20020**	Group **220**
2	**8278943**			
3			Illustr. No **1006965**	Section **300**
4				
5			Issue **PUB 74G9920020**	Page **73**

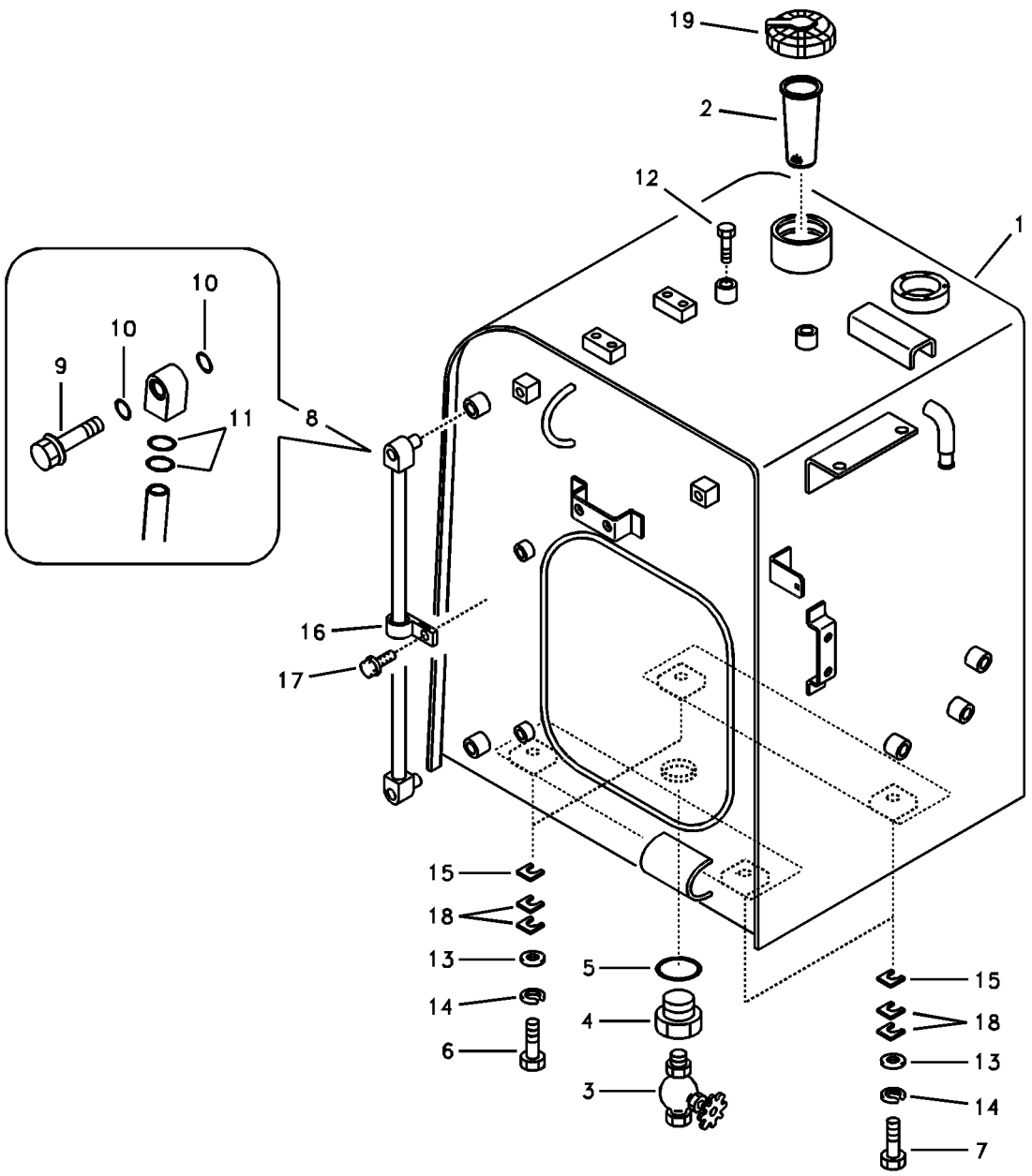
19
2
12
1
10
10
9
11
8
16
17
15
18
13
14
6
5
4
3
15
18
13
14
7

Fig.	Part No.	Quantity 1	2	3	PS	KIT	Description	Dénomination	Bezeichnung	품명	Denominación	Notes
1	**VOE 14519779**	1					Fuel tank	Réservoir de carbura	Kraftstofftank	연료 탱크	Depósito de combust.	
2	**SA 1116-00220**	1					Filter	Filtre	Filter	필터	Filtro	SER NO 30001-30217
	VOE 14528386	1			SS		Screen	Ecran	Schirm	스크린	Pantalla	SER NO 30218-
3	**SA P4100875**	1			SS		Shut-off cock	Robinet de fermeture	Absperrhahn	셧오프 코크	Grifo cierre	
4	**SA 1116-30080**	1					Plug	Bouchon	Stopfen	플러그	Tapon	
5	**SA 9511-12044**	1					O-ring	Joint Torique	O-Ring	오링	Junta torica	
6	**SA 9011-11407**	2					Bolt	Boulon	Bolzen	볼트	Perno	
7	**SA 9011-11408**	2					Bolt	Boulon	Bolzen	볼트	Perno	
8	**VOE 14517105**	1			SS		Gauge	Calibre	Schablone	게이지	Plantilla	SER NO 30001-30483
	VOE 14539977	1					Level indicator	Indicateur de niveau	Niveauanzeiger	레벨 표시기	Indicador de nivel	SER NO 30484-
9	**VOE 14517557**	2					•Bolt	•Boulon	•Bolzen	• 볼트	•Perno	
10	**SA 9511-12010**	4					•O-ring	•Joint Torique	•O-Ring	• 오링	•Junta torica	
11	**SA 9511-12018**	4			SS		•O-ring	•Joint Torique	•O-Ring	• 오링	•Junta torica	
12	**SA 9011-11203**	2					Bolt	Boulon	Bolzen	볼트	Perno	SER NO 30001-30228
13	**SA 9211-14000**	4					Washer	Rondelle	Scheibe	워셔	Arandela	
14	**SA 9213-14000**	4					Spring washer	Rondelle élastique	Federscheibe	스프링 워셔	Arandela elástica	
15	**SA 1040-20290**	2					Shim	Cale d'épaisseur	Passcheibe	심	Arandela Ajuste	
16	**VOE 14500294**	1					Clip	Clip	Clip	클립	Clip	
17	**VOE 946471**	1					Flange screw	Vis à embase	Flanschschraube	플랜지 나사	Tornillo embridado	
18	**SA 1040-20270**	4					Shim	Cale d'épaisseur	Passcheibe	심	Arandela Ajuste	
19	**SA 1116-00240**		1	1			Cap	Chapeau	Kappe	캡	Caperuza	SER NO 30001-30251
	VOE 14529069		1	1			Cap	Chapeau	Verschlusskappe	캡	Caperuza	SER NO 30252-

1	8278941
2	8278819
3	8278820
4	
5	

Depósito de combustible con accesorios de montaje
연료탱크 및 장착부품
Kraftstofftank mit Anbauteilen
Réservoir de carburant avec pièces de montage
Fuel tank with fitting parts

Catalogue id **20020**	Group **234**
Illustr. No **1014319**	Section **100**
Issue **PUB 74G9920020**	Page **75**

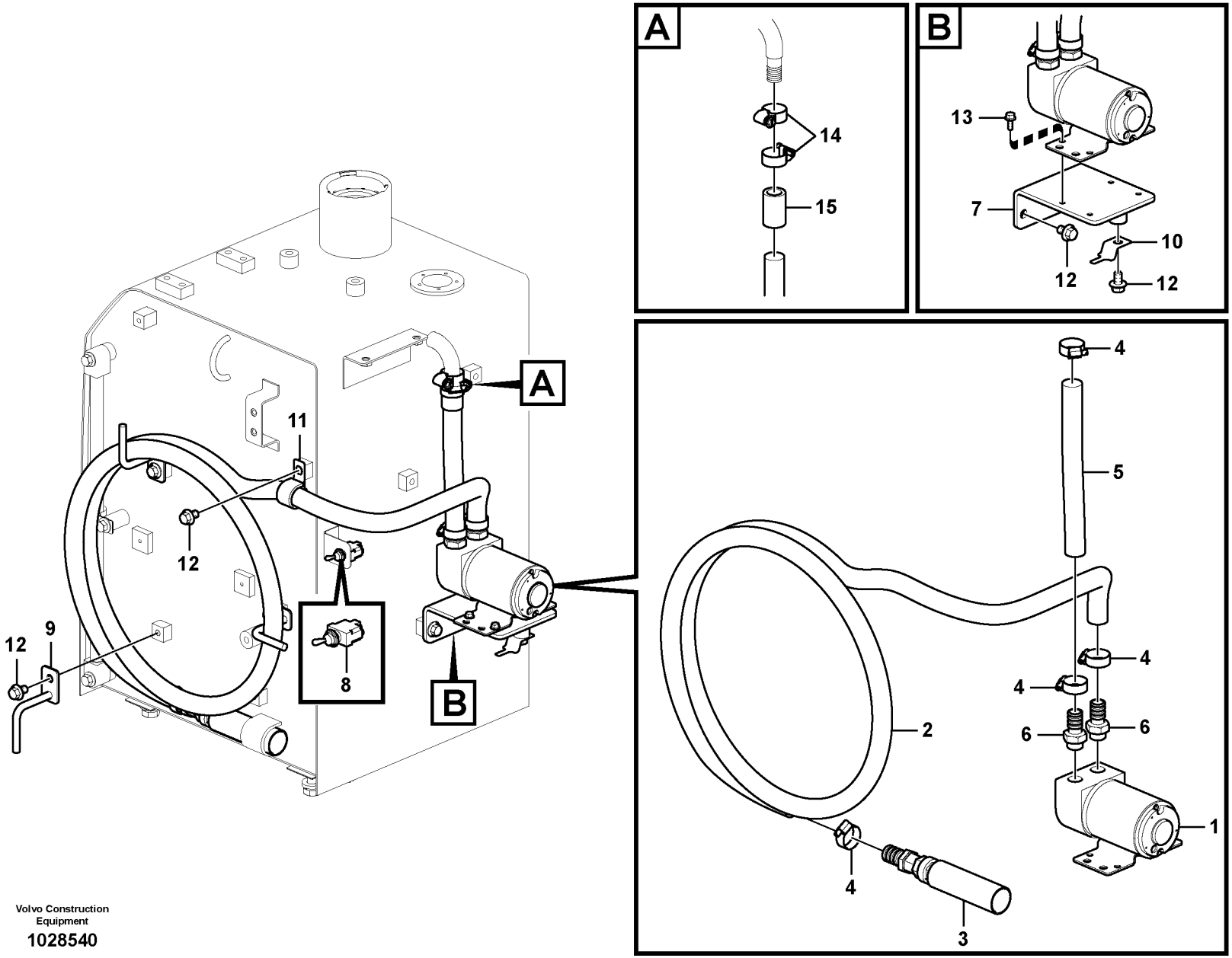

Volvo Construction Equipment

1028540

Fig.	Part No.	Quantity 1	2	3	PS	KIT	Description	Dénomination	Bezeichnung	품명	Denominación	Notes
1		1					Fuel Fill Pump	Pompe de remplissa	Tankpumpe	연료 주유 펌프	Bomba Llenado	
	VOE 14517821	1					•Fuel filling pump	•Pompe de rempliss	•Tankpumpe	•	•Bomba de llenado	
2	**VOE 14517808**	1					•Hose	•Flexible	•Schlauch	• 호스	•Manguera	
3	**VOE 14517753**	1					•Valve	•Valve	•Ventil	• 밸브	•Válvula	
4	**VOE 14517754**	4					•Clip	•Clip	•Klemme	• 클립	•Clip	
5	**VOE 14517820**	1					•Hose	•Durit	•Schlauch	• 호스	•Tubo flexible	
6	**VOE 14517747**	2					•Adapter	•Raccord Reduct.	•Verbind Stutzen	• 어댑터	•Adaptador	
7	**VOE 14529314**	1					Bracket	Console	Konsole	브라켓	Ménsula	
8	**VOE 14502170**	1					Toggle switch	Interrupteur à bascul	Wippschalter	토글 스위치	Interruptor basculant	
9	**VOE 14529313**	3					Stop	Arrêt	Anschlag	스톱	Parada	
10	**VOE 14529136**	1					Clip	Clip	Klemme	클립	Clip	
11	**VOE 14547765**	1					Clip	Clip	Klemme	클립	Clip	
12	**VOE 946471**	7					Flange screw	Vis à embase	Flanschschraube	플랜지 나사	Tornillo embridado	
13	**VOE 13946544**	4					Screw	Vis	Schraube	나사	Tornillo	
14	**VOE 943473**		2				Hose clamp	Collier durite	Schlauchschelle	호스 클램프	Abrazadera de mang	
15	**VOE 14529315**		1				Grommet	Passe fil	Durchführung	그로메트	Aislador pasapanel	

1	**8278800**	**Bomba de llenado con accesorios de montaje** **연료주입펌프 및 장착부품** **Tankpumpe mit Anbauteilen.** **Pompe rempl carburant avec pièces de montage.** **Fuel filling pump with assembling details**	Catalogue id **20020**	Group **234**
2	**8278801**		Illustr. No **1028540**	Section **300**
3			Issue **PUB 74G9920020**	Page **77**
4				
5				

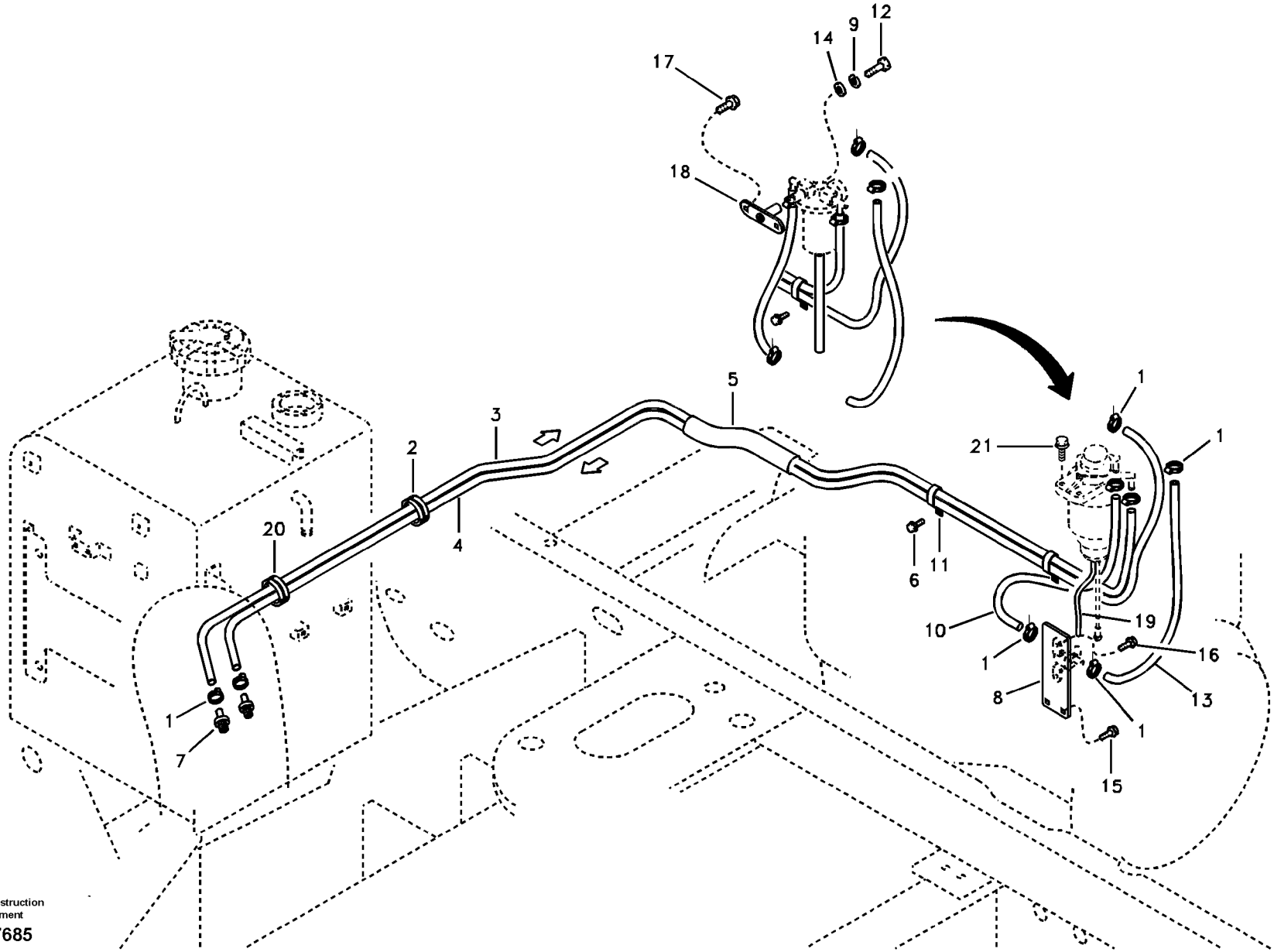

Volvo Construction Equipment

1017685

Fig.	Part No.	Quantity 1	2	3	PS	KIT	Description	Dénomination	Bezeichnung	품명	Denominación	Notes
1	**SA 9312-00004**	8					Clamp	Pince Serrage	Klemme	클램프	Abrazadera	
2	**SA 9751-33606**	2					Grommet	Passe fil	Durchführung	그로메트	Aislador pasapanel	SER NO 30001-30077
	SA 9751-33606	1					Grommet	Passe fil	Durchführung	그로메트	Aislador pasapanel	SER NO 30078-
3	**VOE 14881121**	1					Hose	Durit	Schlauch	호스	Tubo flexible	SER NO 30001-30433
	VOE 14881192	1					Hose	Durit	Schlauch	호스	Tubo flexible	SER NO 30434-
4	**VOE 14881090**	1					Fuel hose	Flexible de carburant	Kraftstoffschlauch	연료 호스	Manguera de combu	
5	**SA 9443-30505**	1			OP		Cover	Capot	Haube	커버	Capó	
6	**VOE 946471**	2					Flange screw	Vis à embase	Flanschschraube	플랜지 나사	Tornillo embridado	
7	**VOE 14519083**	2					Connector	Raccord	Anschluss	커넥터	Union	
8	**VOE 14520351**	1			SS		Bracket	Console	Konsole	브래킷	Consola	SER NO 30001-30112
	VOE 14523965	1					Bracket	Console	Konsole	브래킷	Consola	SER NO 30113-30433
	VOE 14535608	1					Bracket	Console	Konsole	브래킷	Consola	SER NO 30434-
9	**VOE 955921**	1					Spring washer	Rondelle élastique	Federscheibe	스프링 워셔	Arandela elástica	SER NO 30001-30433
10	**VOE 14881085**	1					Hose	Durit	Schlauch	호스	Tubo flexible	SER NO 30001-30433
	VOE 14881086	1					Fuel hose	Flexi.carburant	Kraftstoffschlauch	연료 호스	Manguera comb	SER NO 30434-
11	**VOE 14512153**	2					Clip	Clip	Clip	클립	Clip	
12	**VOE 983249**	1					Hexagon screw	Vis à tête hexagonale	Sechskantschraube	육각 나사	Tornillo hexagonal	SER NO 30001-30433
13	**SA 9951-08007**	1			SS		Fuel hose	Flexible de carburant	Kraftstoffschlauch	연료 호스	Manguera de combu	SER NO 30001-30112
	VOE 14881085	1					Hose	Durit	Schlauch	호스	Tubo flexible	SER NO 30113-
14	**SA 9211-08000**	1					Washer	Rondelle	Scheibe	워셔	Arandela	SER NO 30001-30433
15	**VOE 946441**	2					Flange screw	Vis à embase	Flanschschraube	플랜지 나사	Tornillo embridado	
16	**VOE 965175**	2					Flange screw	Vis à embase	Flanschschraube	플랜지 나사	Tornillo embridado	
17	**VOE 946173**	2					Flange screw	Vis à embase	Flanschschraube	플랜지 나사	Tornillo embridado	SER NO 30001-30433
18	**VOE 14520115**	1					Bracket	Console	Konsole	브라켓	Ménsula	SER NO 30001-30433
19	**VOE 14881091**	1					Fuel hose	Flexible de carburant	Kraftstoffschlauch	연료 호스	Manguera de combu	
20	**SA 9751-13606**	1					Grommet	Passe fil	Durchführung	그로메트	Aislador pasapanel	SER NO 30078-
21	**VOE 947760**	2					Flange screw	Vis à embase	Flanschschraube	플랜지 나사	Tornillo embridado	SER NO 30434-

1	**8278941**	**Tubo de combustible - Depósito de combustible** 연료 흡입 및 리턴 배관 **Kraftstoffrohr - Kraftstofftank** **Conduit de carburant - Réservoir de carburant** **Fuel pipe - Fuel tank**	Catalogue id **20020**	Group **235**
2			Illustr. No **1017685**	Section **100**
3			Issue **PUB 74G9920020**	Page **79**
4				
5				

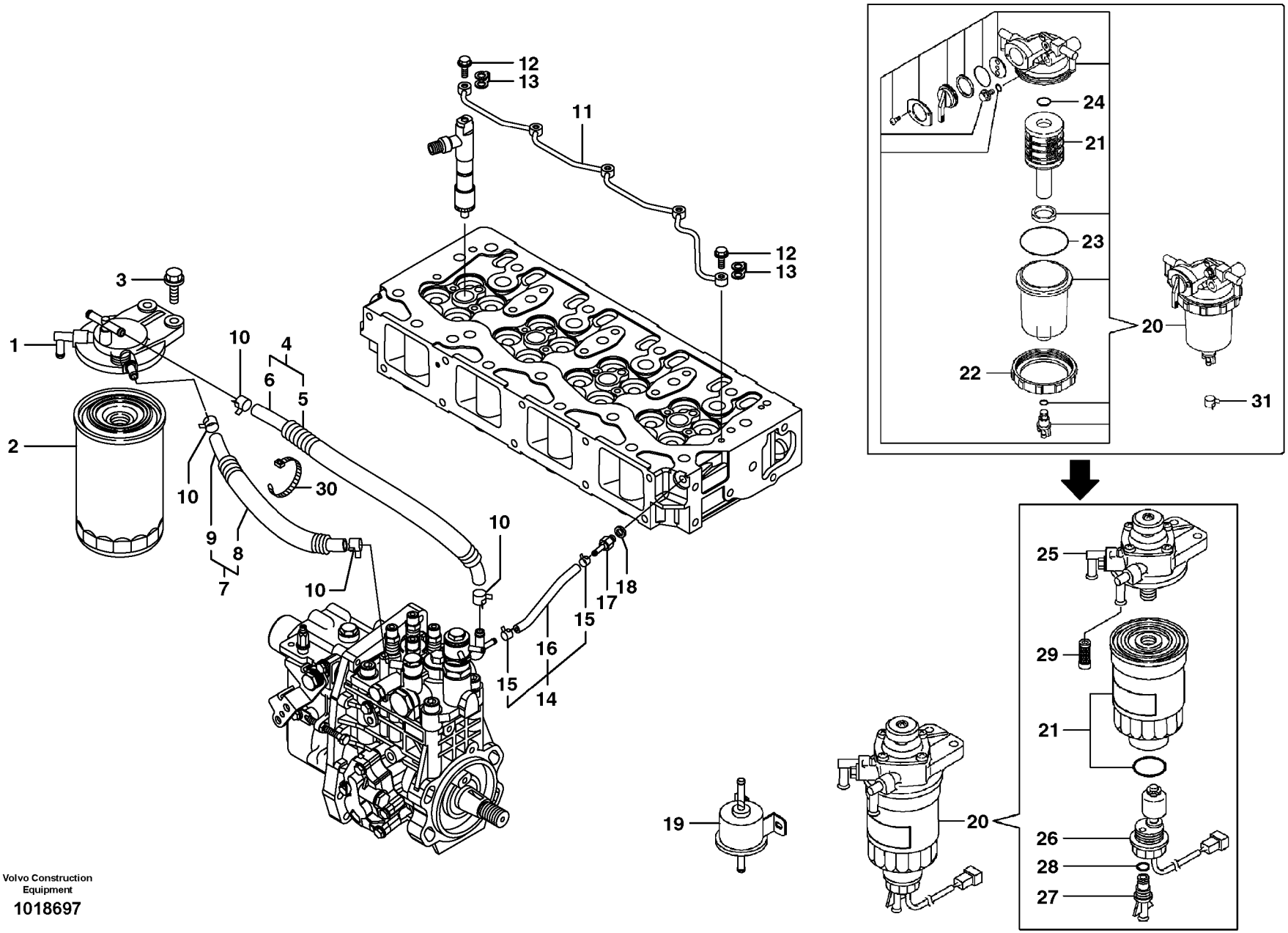

Volvo Construction Equipment

1018697

Fig.	Part No.	Quantity 1	2	3	PS	KIT	Description	Dénomination	Bezeichnung	품명	Denominación	Notes
1	**VOE 15013074**	1	1				Fuel filter housing	Boîtier de filtre	Kraftstofffiltergehäus	연료 필터 하우징	Cuerpo de filtro de co	
2	**VOE 14520578**	1	1		SS		Fuel Filter	Filtre carburant	Kraftstoffilter	연료 필터	Filtro Combust	
3	**SA 8210-08890**	2	2				Bolt	Boulon	Bolzen	볼트	Perno	
4	**VOE 14521175**	1	1				Pipe	Canalisation	Rohrleitung	파이프	Canalizacion	
5	**VOE 14521600**	1	1				•Protector	•Protection	•Schutz	• 프로텍터	•Protector	
6	**VOE 14521601**	1	1				•Pipe	•Canalisation	•Rohrleitung	• 파이프	•Canalizacion	
7		1	1		NS		Pipe	Canalisation	Rohrleitung	파이프	Canalizacion	
8	**VOE 14521602**	1	1				•Tube	•Tube	•Rohr	• 튜브	•Tubo	
9	**VOE 14521603**	1	1				•Pipe	•Canalisation	•Rohrleitung	• 파이프	•Canalizacion	
10	**VOE 14521604**	4	4				Clamp	Pince Serrage	Klemme	클램프	Abrazadera	
11	**VOE 14521177**	1	1				Fuel pipe	Tuyauterie de carbura	Kraftstoffrohr	연료 파이프	Tubo de combustible	
12	**VOE 14521605**	5	5				Joint	Cardan	Gelenk	조인트	Junta	
13	**VOE 14521606**	5	5				Gasket	Joint	Dichtung	개스킷	Junta	
14	**VOE 14521178**	1	1				Pipe	Canalisation	Rohrleitung	파이프	Canalizacion	
15	**VOE 14521580**	2	2				•Clamp	•Collier serrage	•Klemme	• 클램프	•Abrazadera	
16	**VOE 14521607**	1	1				•Pipe	•Canalisation	•Rohrleitung	• 파이프	•Canalizacion	
17	**VOE 14521608**	1	1				Hose nipple	Raccord flexible	Schlauchnippel	호스 니플	Niple de manguera	
18	**VOE 11714476**	1	1				Sealing washer	Rondelle étanchéité	Dichtscheibe	씰링 워셔	Arandela de retén	(SA 8240-01020)
19	**VOE 14520577**	1	1				Pump	Pompe	Pumpe	펌프	Bomba	
20	**VOE 14521186**	1	1				Water separator	Séparateur d'eau	Wasserabscheider	물 분리기	Separador de agua	SER NO 30001-30433
	VOE 14538918	1	1		SS		Water separator	Séparateur d'eau	Wasserabscheider	물 분리기	Separador de agua	SER NO 30434-
21	**VOE 14521609**	1	1				•Element	•Elément	•Element	• 엘리멘트	•Elemento	SER NO 30001-30433
	VOE 14536511	1	1				•Filter	•Filtre	•Filter	• 필터	•Filtro	SER NO 30434-
22		1	1				•Ring	•Anneau	•Ring	• 링	•Anillo	SER NO 30001-30433
23		1	1		SS		•O-ring	•Joint Torique	•O-Ring	• 오링	•Junta torica	SER NO 30001-30433
24		1	1				•O-ring	•Joint Torique	•O-Ring	• 오링	•Junta torica	SER NO 30001-30433
25	**VOE 14543919**	1	1				•Body	•Carcasse	•Rumpf	• 본체	•Cuerpo	SER NO 30434-
26	**VOE 14543920**	1	1				•Sensor	•Capteur	•Geber	• 센서	•Captador	SER NO 30434-
27	**VOE 14543921**	1	1				•Plug	•Bouchon	•Stopfen	• 플러그	•Tapon	SER NO 30434-
28	**VOE 14543922**	1	1				•O-ring	•Joint Torique	•O-Ring	• 오링	•Junta torica	SER NO 30434-

1	**8278942**
2	**8278943**
3	
4	
5	

Tubos de combustible, bomba de inyección de comb.-filtro de co
배관 , 연료 분사펌프에서 연료 필터
Kraftstoffrohre, Einspritzpumpe - Kraftstoff
Conduits de carburant, pompe d'inj de carburant- Filtre à carburant
Fuel pipes, fuel injec.pump-fuel filter

Catalogue id **20020**	Group **235**
Illustr. No **1018697**	Section **200**
Issue **PUB 74G9920020**	Page **81**



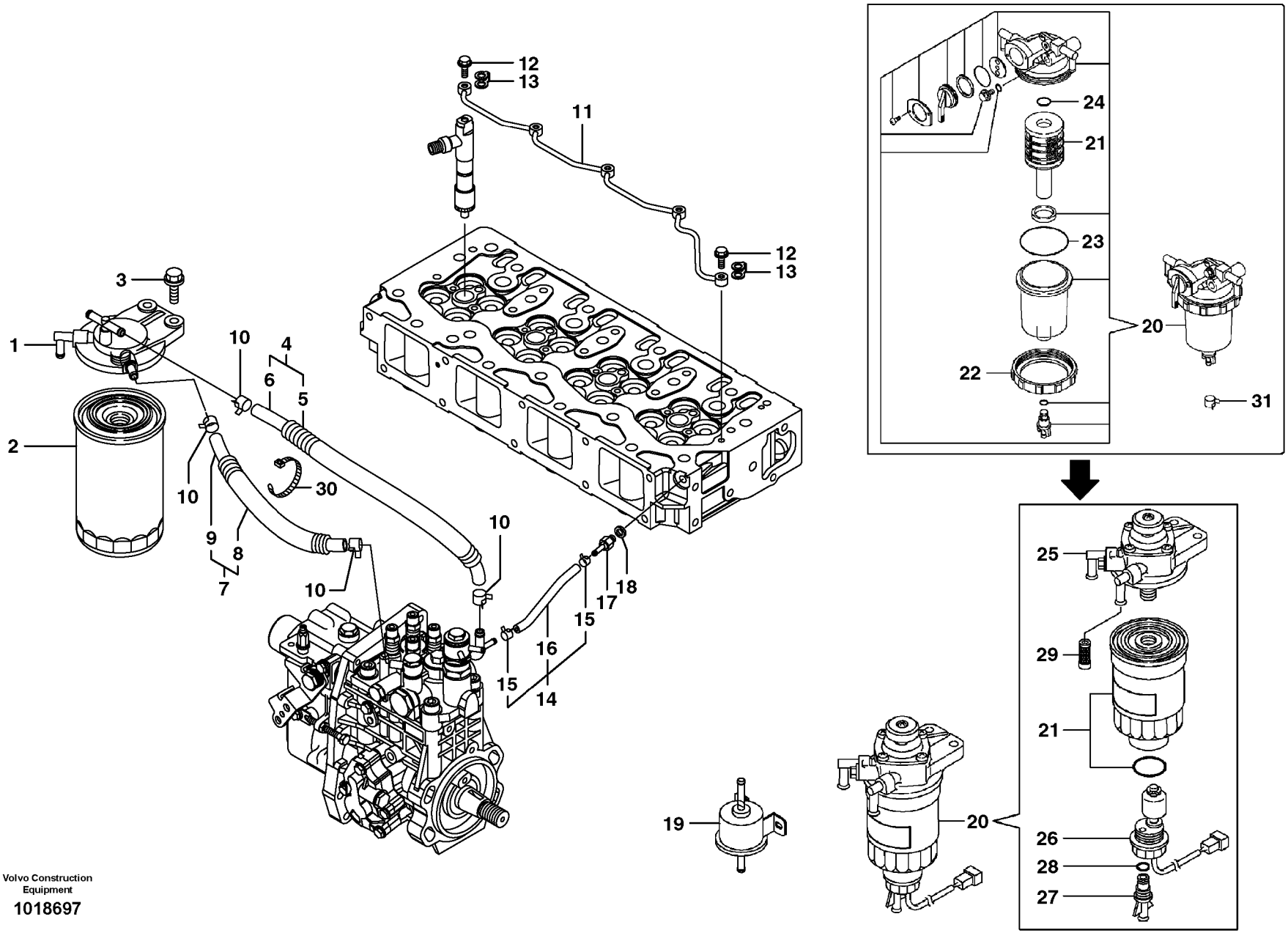

Volvo Construction Equipment

1018697

Fig.	Part No.	Quantity 1	2	3	PS	KIT	Description	Dénomination	Bezeichnung	품명	Denominación	Notes
29	**VOE 14543924**	1	1		OP		•Filter	•Filtre	•Filter	• 필터	•Filtro	SER NO 30434-
30	**SA 8210-08800**	1	1				Strip Clamp	Ruban Serrage	Kabelbinder	스트립 클램프	Abraz Cinta	
31	**VOE 14521580**	1	1				Clamp	Collier serrage	Klemme	클램프	Abrazadera	

1	**8278942**	**Tubos de combustible, bomba de inyección de comb.-filtro de co** 배관 , 연료 분사펌프에서 연료 필터 **Kraftstoffrohre, Einspritzpumpe - Kraftstoff** **Conduits de carburant, pompe d'inj de carburant- Filtre à carburant** **Fuel pipes, fuel injec.pump-fuel filter**	Catalogue id **20020**	Group **235**
2	**8278943**		Illustr. No **1018697**	Section **200**
3			Issue **PUB 74G9920020**	Page **83**
4				
5				

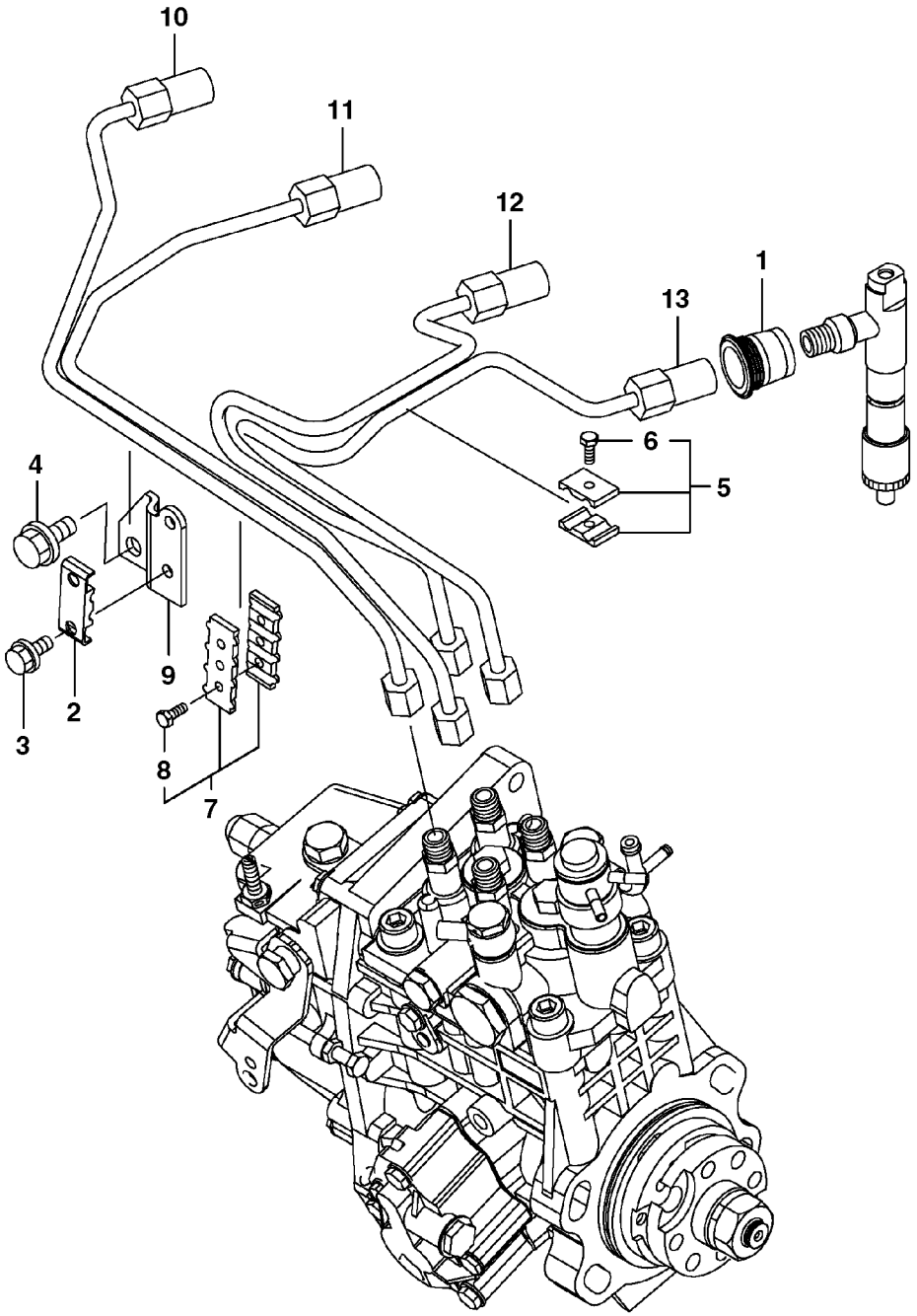
10
11
12
1
13
6
5
4
9
2
3
8
7

Fig.	Part No.	Quantity 1	2	3	PS	KIT	Description	Dénomination	Bezeichnung	품명	Denominación	Notes
1	**VOE 14521592**	4	4				Pipe	Tuyau	Rohrleitung	파이프	Tubo	
2	**VOE 14521593**	2	2				Clamp	Collier serrage	Klemme	클램프	Abrazadera	
3	**VOE 11714374**	2	2				Bolt	Boulon	Bolzen	볼트	Perno	(SA 8240-01600)
4	**VOE 11714885**	1	1				Screw	Vis	Schraube	나사	Tornillo	(SA 8240-01690)
5	**VOE 11714505**	1	1				Retainer	Retenue	Halter	리테이너	Soporte	(SA 8210-01950)
6	**VOE 11714506**	2	2				•Bolt	•Boulon	•Bolzen	• 볼트	•Perno	(SA 8210-03750)
7	**VOE 11714507**	1	1				Retainer	Retenue	Halter	리테이너	Soporte	(SA 8210-04030)
8	**VOE 11714506**	2	2				•Bolt	•Boulon	•Bolzen	• 볼트	•Perno	(SA 8210-03750)
9	**VOE 14521594**	1	1				Bracket	Console	Konsole	브래킷	Consola	
10	**VOE 14521595**	1	1				Pipe	Tuyau	Rohrleitung	파이프	Tubo	
11	**VOE 14521596**	1	1				Pipe	Tuyau	Rohrleitung	파이프	Tubo	
12	**VOE 14521597**	1	1				Pipe	Tuyau	Rohrleitung	파이프	Tubo	
13	**VOE 14521598**	1	1				Pipe	Tuyau	Rohrleitung	파이프	Tubo	

1	**8278942**
2	**8278943**
3	
4	
5	

Tubos de combustible-inyector
연료 인젝터 배관
Kraftstoffrohre, Einspritzdüse
Conduits de carburant - Injecteur complet
Fuel pipes-injector

Catalogue id **20020**	Group **235**
Illustr. No **1006970**	Section **300**
Issue **PUB 74G9920020**	Page **85**

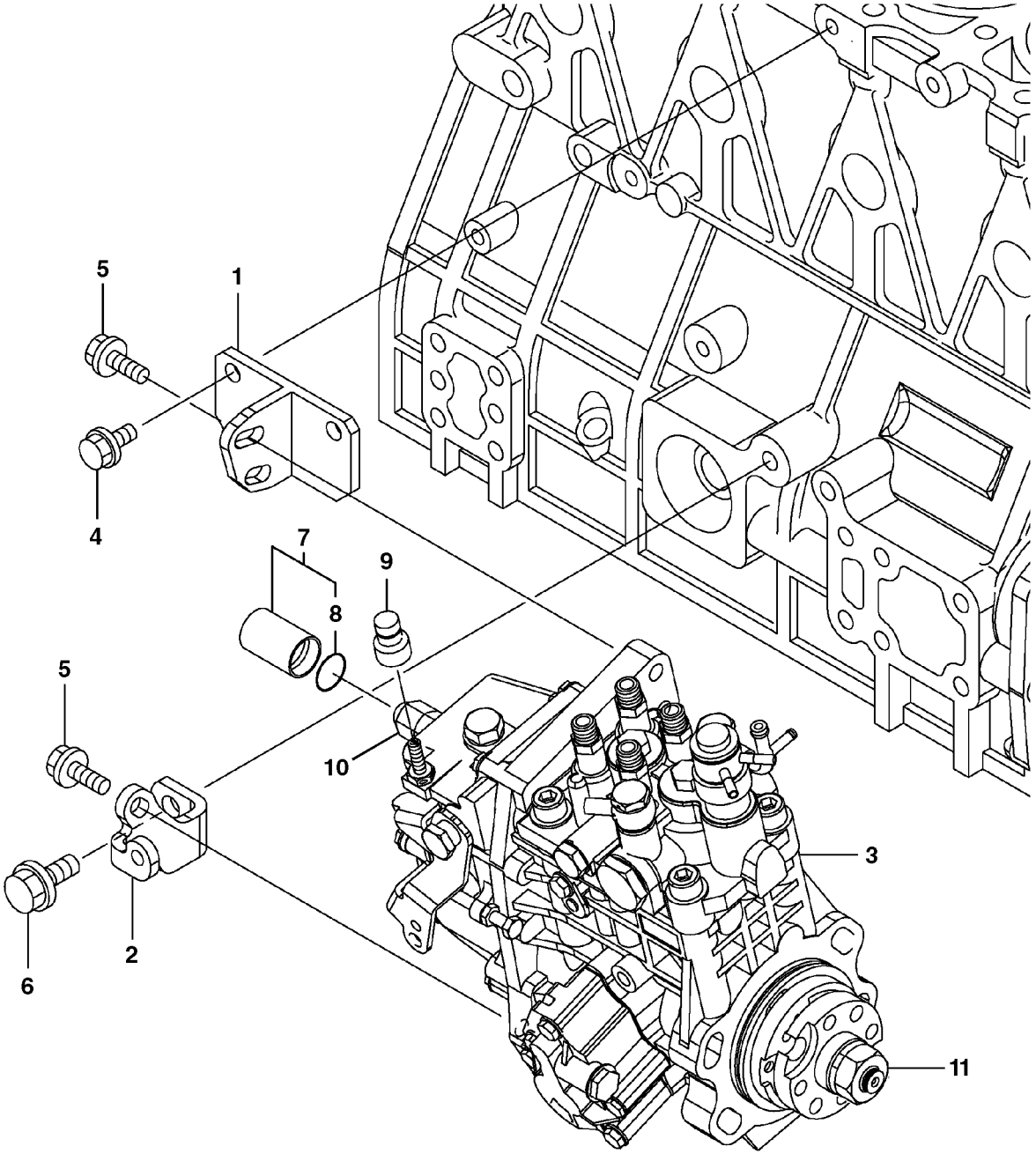

Volvo Construction Equipment

1006971

Fig.	Part No.	Quantity 1	2	3	PS	KIT	Description	Dénomination	Bezeichnung	품명	Denominación	Notes
1	**VOE 14521584**	1	1				Retainer	Retenue	Halter	리테이너	Soporte	
2	**VOE 14521585**	1	1				Retainer	Retenue	Halter	리테이너	Soporte	
3	**VOE 14521174**	1	1				Pump	Pompe	Pumpe	펌프	Bomba	
4	**VOE 11714372**	2	2				Bolt	Boulon	Bolzen	볼트	Perno	(SA 8240-01680)
5	**VOE 14521586**	3	3				Bolt	Boulon	Bolzen	볼트	Perno	
6	**VOE 11714755**	1	1				Screw	Vis	Schraube	나사	Tornillo	(SA 8240-01830)
7	**VOE 14521587**	1	1				Case	Etui	Futteral	케이스	Funda	
8	**VOE 14521588**	1	1				•O-ring	•Joint Torique	•O-Ring	• 오링	•Junta torica	
9	**VOE 14521589**	1	1				Cap	Chapeau	Kappe	캡	Caperuza	REPAIR PART
10	**VOE 14521915**	1	1				Solenoid valve	Vanne electrom.	Magnetventil	솔레노이드 밸브	Electrovalvula	
11	**VOE 11714789**	1	1				Nut	Écrou	Mutter	너트	Tuerca	(SA 8240-02230)
	SA 8240-01070	1	1				Spring Washer	Rondelle élastique	Federscheibe	스프링 와셔	Arandela flexible	

1	**8278942**	**Bomba de inyección** 연료 분사 펌프 **Einspritzpumpe** **Pompe d'injection** **Injection pump**	Catalogue id **20020**	Group **236**
2	**8278943**		Illustr. No **1006971**	Section **100**
3			Issue **PUB 74G9920020**	Page **87**
4				
5				

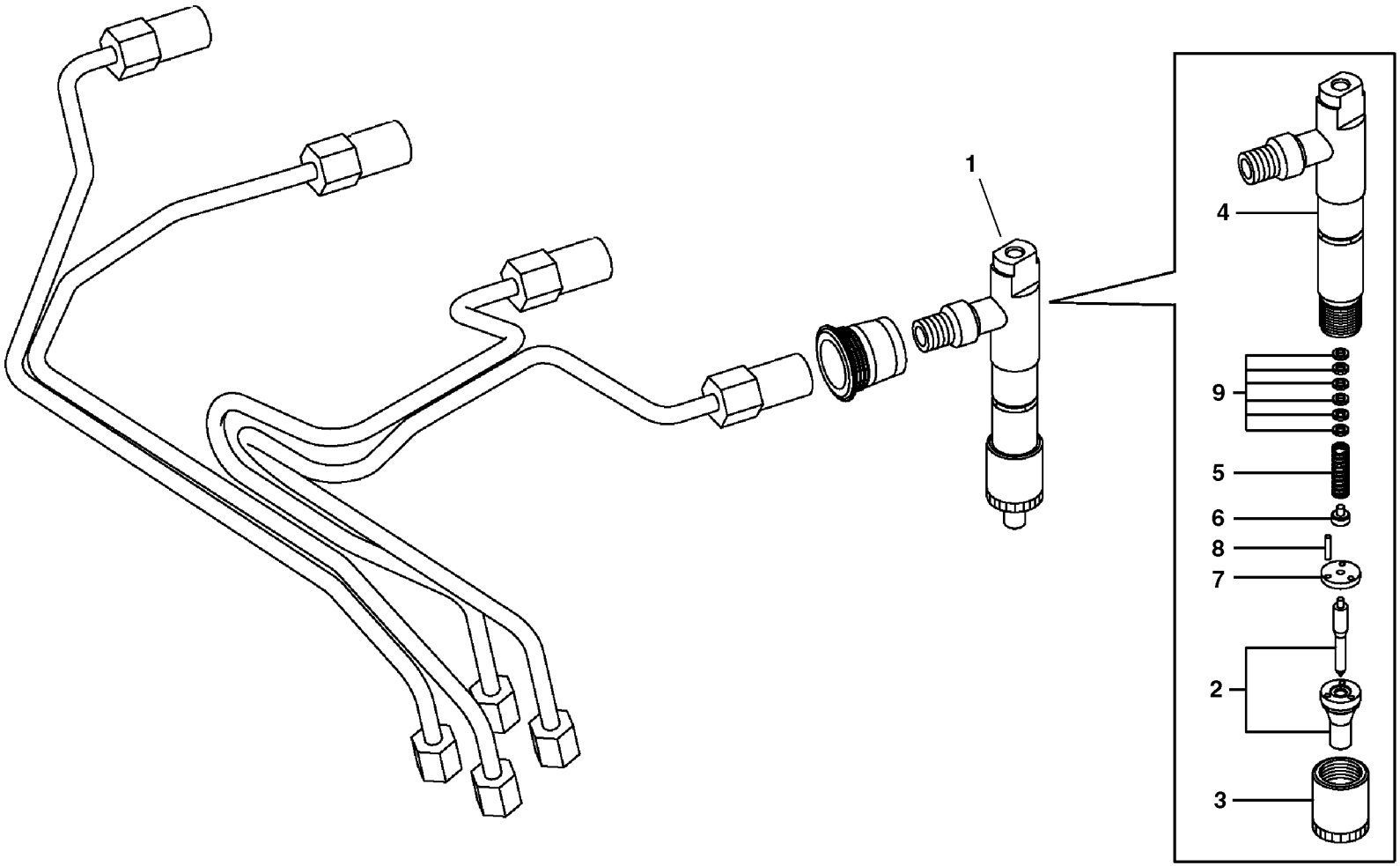
1
4
9
5
6
8
7
2
3

Fig.	Part No.	Quantity 1	2	3	PS	KIT	Description	Dénomination	Bezeichnung	품명	Denominación	Notes
1	**VOE 14520576**	4	4				Nozzle	Nez D'injecteur	Einspritzduse	노즐	Tobera	
2	**VOE 14521590**	1	1				•Nozzle	•Nez D'injecteur	•Einspritzduse	• 노즐	•Tobera	
3	**SA 8210-00380**	1	1				•Nut	•Ecrou	•Mutter	• 너트	•Tuerca	
4	**VOE 14521591**	1	1				•Nozzle	•Gicleur	•Düse	• 노즐	•Difusor	
5	**SA 8210-00390**	1	1				•Spring	•Ressort	•Feder	• 스프링	•Muelle	
6	**SA 8210-00400**	1	1				•Spring	•Ressort	•Feder	• 스프링	•Muelle	
7	**SA 8210-00410**	1	1				•Plate	•Plaque	•Platte	• 플레이트	•Placa	
8	**SA 8210-00420**	3	3				•Pin	•Goupille	•Zapfen	• 핀	•Pasador	
9	**SA 8210-00430**	1	1				•Shim	•Cale d'épaisseur	•Passcheibe	• 심	•Arandela Ajuste	

1	**8278942**	**Inyector** 인젝터 **Einspritzdüse** **Injecteur complet** **Injector**	Catalogue id **20020**	Group **237**
2	**8278943**			
3			Illustr. No **1006972**	Section **100**
4				
5			Issue **PUB 74G9920020**	Page **89**

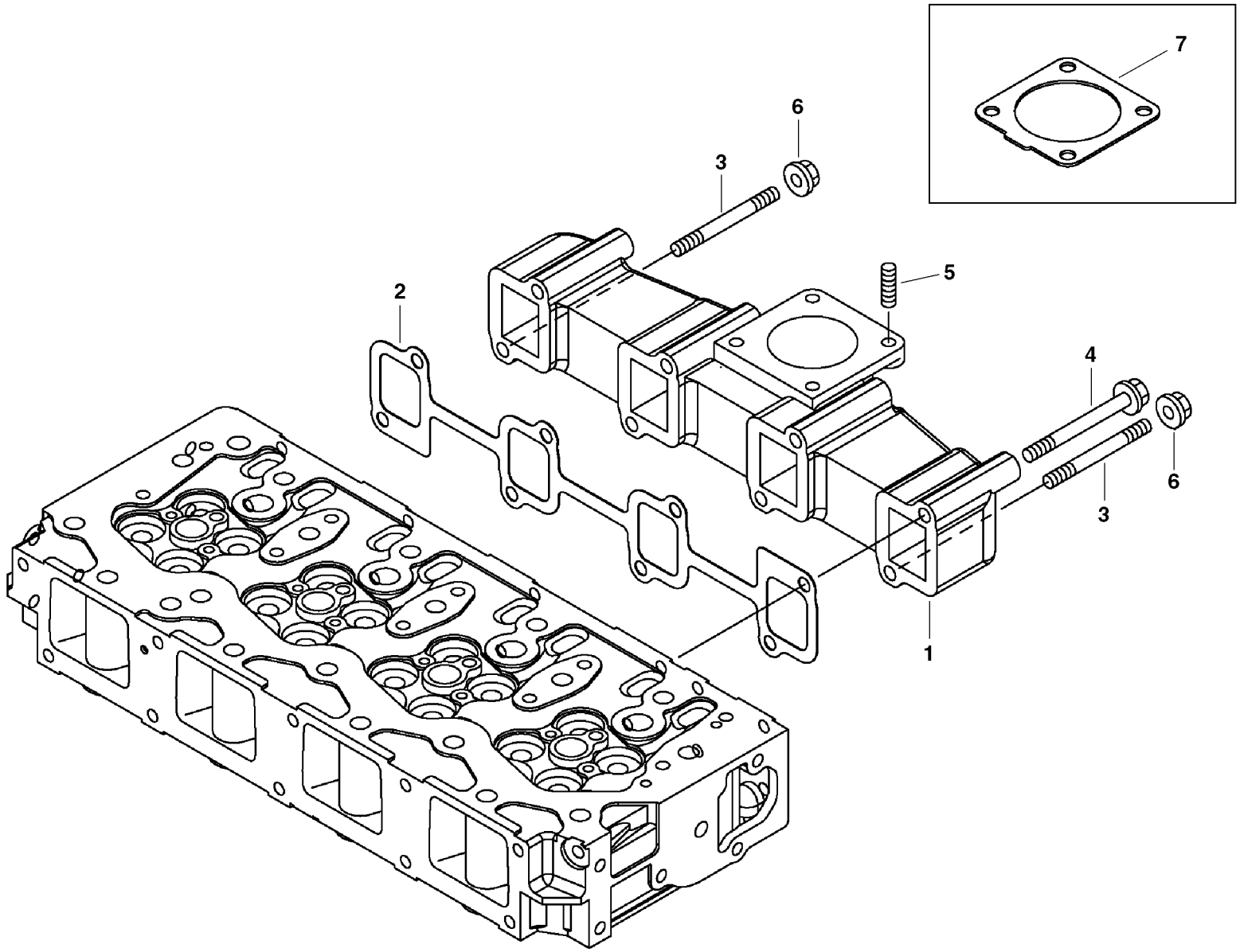

Volvo Construction Equipment

1006973

Fig.	Part No.	Quantity 1	2	3	PS	KIT	Description	Dénomination	Bezeichnung	품명	Denominación	Notes
1	**VOE 11714780**	1	1				Manifold	Tubulure	Verzweigung	다기관	Bifurcación	(SA 8210-05110)
2	**VOE 11714737**	1	1				Gasket	Joint	Dichtung	개스킷	Junta	(SA 8210-04570)
3	**VOE 14521556**	2	2				Bolt	Boulon	Bolzen	볼트	Perno	
4	**VOE 11714632**	6	6				Bolt	Boulon	Bolzen	볼트	Perno	(VOE 14521557)
5	**VOE 14521558**	4	4				Bolt	Boulon	Bolzen	볼트	Perno	
6	**VOE 14521543**	2	2				Nut	Écrou	Mutter	너트	Tuerca	
7	**VOE 14520599**	1	1				Gasket	Joint	Dichtung	가스켓	Junta	

1	**8278942**
2	**8278943**
3	
4	
5	

Colector de escape
배기 매니홀드
Auspuffkrümmer
Tubulure d'échappement
Exhaust manifold

Catalogue id **20020**	Group **251**
Illustr. No **1006973**	Section **100**
Issue **PUB 74G9920020**	Page **91**

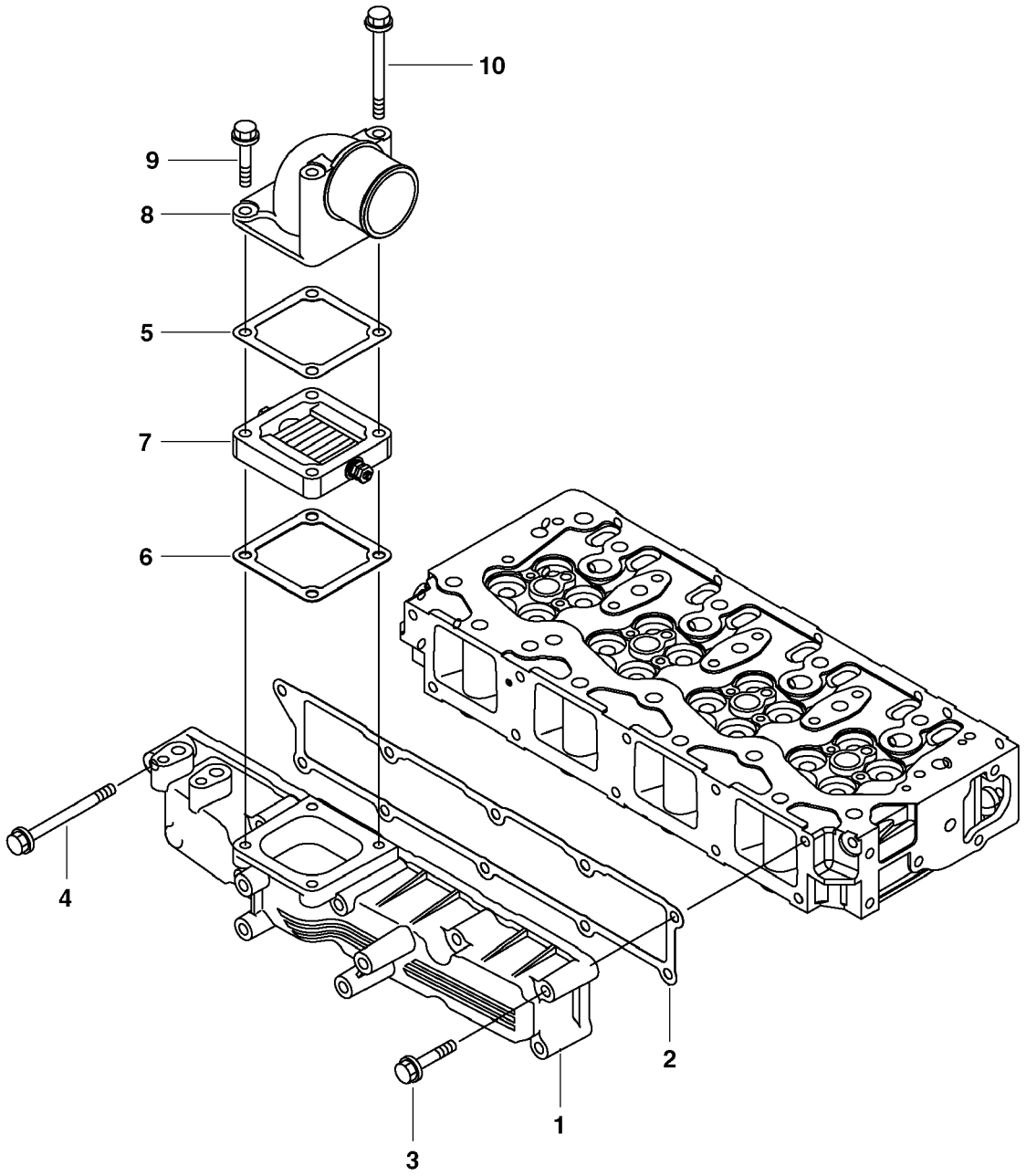
10
9
8
5
7
6
4
2
1
3

Fig.	Part No.	Quantity 1	2	3	PS	KIT	Description	Dénomination	Bezeichnung	품명	Denominación	Notes
1	**VOE 14521184**	1	1				Inlet manifold	Collecteur admission	Einlassrohr	입구 다기관	Tubo de admisión	
2	**VOE 14521554**	1	1				Gasket	Joint	Dichtung	개스킷	Junta	
3	**VOE 11714373**	9	9				Bolt	Boulon	Bolzen	볼트	Perno	(SA 8240-01730)
4	**VOE 11713624**	1	1				Bolt	Boulon	Bolzen	볼트	Perno	(SA 8240-01790)
5	**VOE 11714827**	1	1				Gasket	Joint	Dichtung	개스킷	Junta	(SA 8210-01870)
6	**VOE 11714741**	1	1				Gasket	Joint	Dichtung	개스킷	Junta	(SA 8210-02840)
7	**VOE 15065822**	1	1				Heater	Réchauffeur	Heizgerät	히터	Calefactor	(SA 8210-01680)
8	**VOE 14521187**	1	1				Pipe	Canalisation	Rohrleitung	파이프	Canalizacion	
9	**SA 8240-01740**	2	2		SS		Bolt	Boulon	Bolzen	볼트	Perno	
10	**VOE 14521555**	2	2				Bolt	Boulon	Bolzen	볼트	Perno	

1	**8278942**	**Tubo de admisión** 흡기 매니홀드 **Einlassrohr** **Tubulure d'admission** **Inlet manifold**	Catalogue id **20020**	Group **251**
2	**8278943**		Illustr. No **1006974**	Section **200**
3			Issue **PUB 74G9920020**	Page **93**
4				
5				

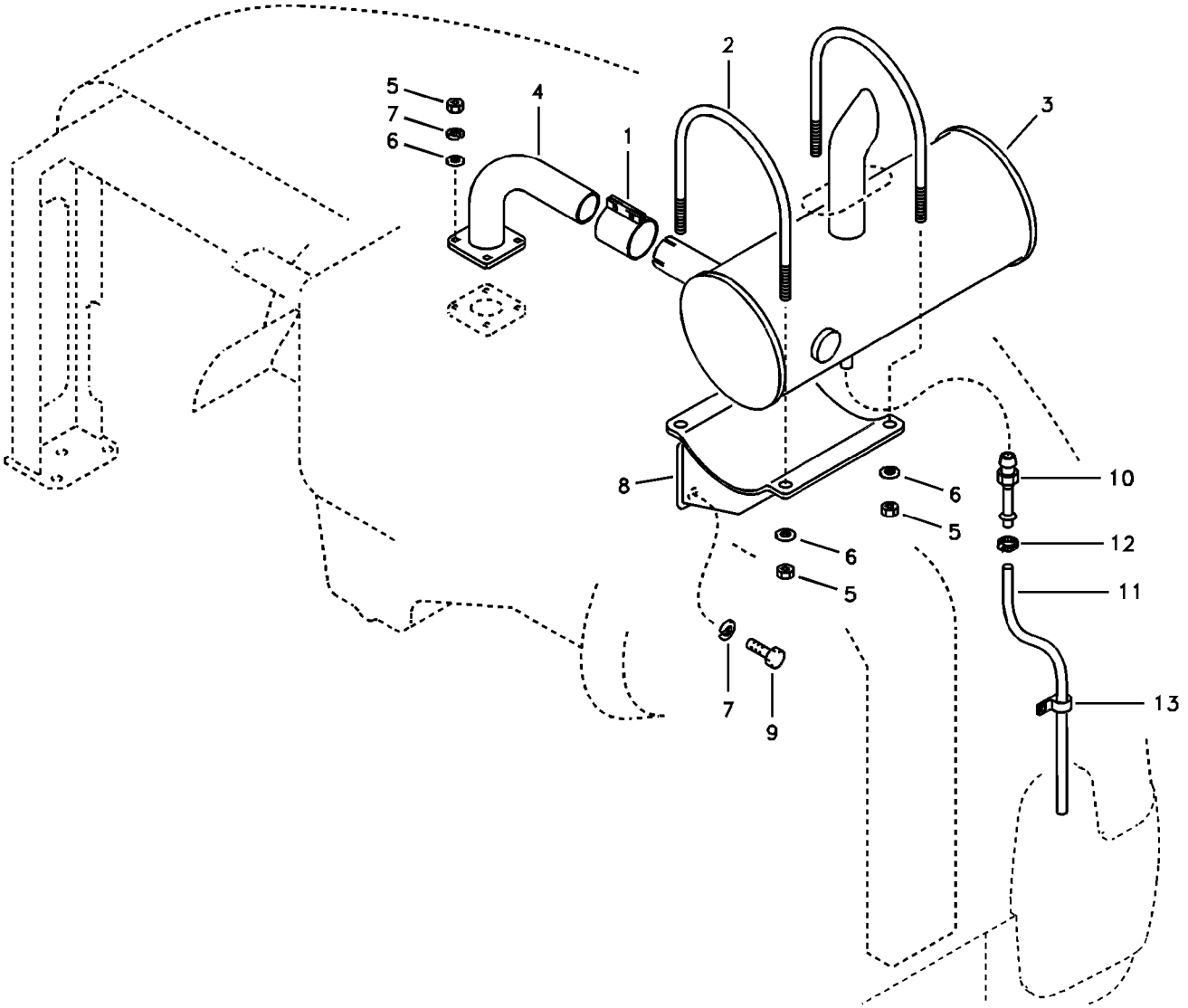
1
2
3
4
5
6
7
8
9
10
11
12
13

Fig.	Part No.	Quantity 1	2	3	PS	KIT	Description	Dénomination	Bezeichnung	품명	Denominación	Notes
1	**VOE 14518748**	1					Clamp	Pince Serrage	Klemme	클램프	Abrazadera	
2	**VOE 14518139**	2					U-bolt	Etrier Ressort	Federbride	유 볼트	Abrazadera-u	
3	**VOE 14518141**	1					Silencer	Silencieux	Schalldämpfer	소음기	Silenciador	SER NO 30001-30529
	VOE 14543180	1					Muffler	Silencieux	Schalldämpfer	소음기	Silencioso	SER NO 30530-
4	**VOE 14518143**	1					Pipe	Canalisation	Rohrleitung	파이프	Canalizacion	
5	**VOE 983303**	12					Hexagon nut	Écrou hexagonal	Sechskantmutter	육각 너트	Tuerca hexagonal	
6	**SA 9211-08000**	8					Washer	Rondelle	Scheibe	워셔	Arandela	
7	**VOE 955921**	8					Spring washer	Rondelle élastique	Federscheibe	스프링 워셔	Arandela elástica	
8	**VOE 14520064**	1					Bracket	Console	Konsole	브래킷	Consola	
9	**VOE 983242**	4					Hexagon screw	Vis à tête hexagonale	Sechskantschraube	육각 나사	Tornillo hexagonal	
10	**VOE 14541712**	1					Connector	Raccord	Anschluss	커넥터	Union	SER NO 30530-
11	**VOE 14880584**	1					Hose	Flexible	Schlauch	호스	Manguera	SER NO 30530-
12	**SA 9312-00004**	1					Clamp	Pince Serrage	Klemme	클램프	Abrazadera	SER NO 30530-
13	**SA 9315-01002**	1					Insulating clip	Circlip isolant	Isolierklemme	인슐레이팅 클립	Clip de aislamiento	SER NO 30530-

1	**8278941**	**Sistema de escape** 배기장치 **Auspuffanlage** **Système d'échappement** **Exhaust system**	Catalogue id **20020**	Group **252**
2				
3			Illustr. No **1018752**	Section **100**
4				
5			Issue **PUB 74G9920020**	Page **95**

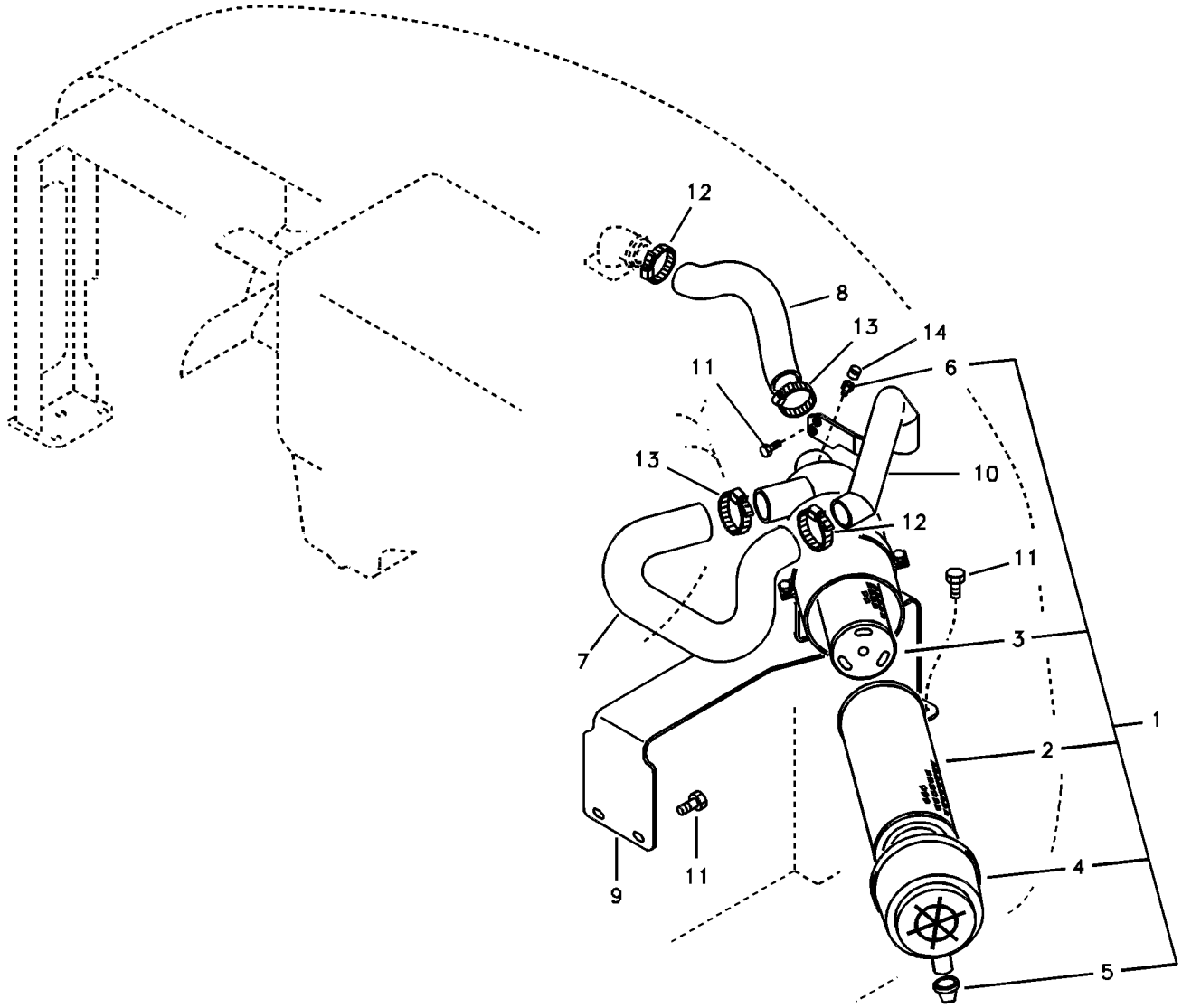
12
8
13
14
6
11
13
10
12
11
3
7
1
2
4
9
11
5

Fig.	Part No.	Quantity 1	2	3	PS	KIT	Description	Dénomination	Bezeichnung	품명	Denominación	Notes
1	**VOE 14518135**	1					Air Cleaner	Filtre Air	Luftfilter	에어크리너	Filtro Aire	
2	**VOE 14519261**	1					•Filter	•Filtre	•Filter	• 필터	•Filtro	MAIN
3	**VOE 14519262**	1					•Filter	•Filtre	•Filter	• 필터	•Filtro	SAFETY
4	**VOE 14519263**	1					•Cover	•Capot	•Haube	• 커버	•Capo	
5	**VOE 14519264**	1					•Vacuator	•Evacuation	•Vacuator	• 진공기	•Vaciador	
6	**VOE 14522129**	1					•Cap	•Chapeau	•Kappe	• 캡	•Caperuza	
7	**VOE 14522064**	1					Hose	Durit	Schlauch	호스	Tubo flexible	
8	**VOE 14520091**	1					Hose	Durit	Schlauch	호스	Tubo flexible	
9	**VOE 14518406**	1					Bracket	Console	Konsole	브래킷	Consola	
10	**VOE 14522066**	1			SS		Tube	Tuyau	Rohr	파이프	Tubo	SER NO 30001-30288
	VOE 14528517	1					Pipe	Canalisation	Rohrleitung	파이프	Canalizacion	SER NO 30289-
11	**VOE 946329**	6					Flange screw	Vis à embase	Flanschschraube	플랜지 나사	Tornillo embridado	
12	**SA 9312-10300**	2					Clamp	Pince Serrage	Klemme	클램프	Abrazadera	
13	**SA 9312-10350**	2					Clamp	Collier serrage	Klemme	클램프	Abrazadera	
14	**VOE 14881082**	1					Indicator	Indicateur	Indikator	인디케이터	Indicador	

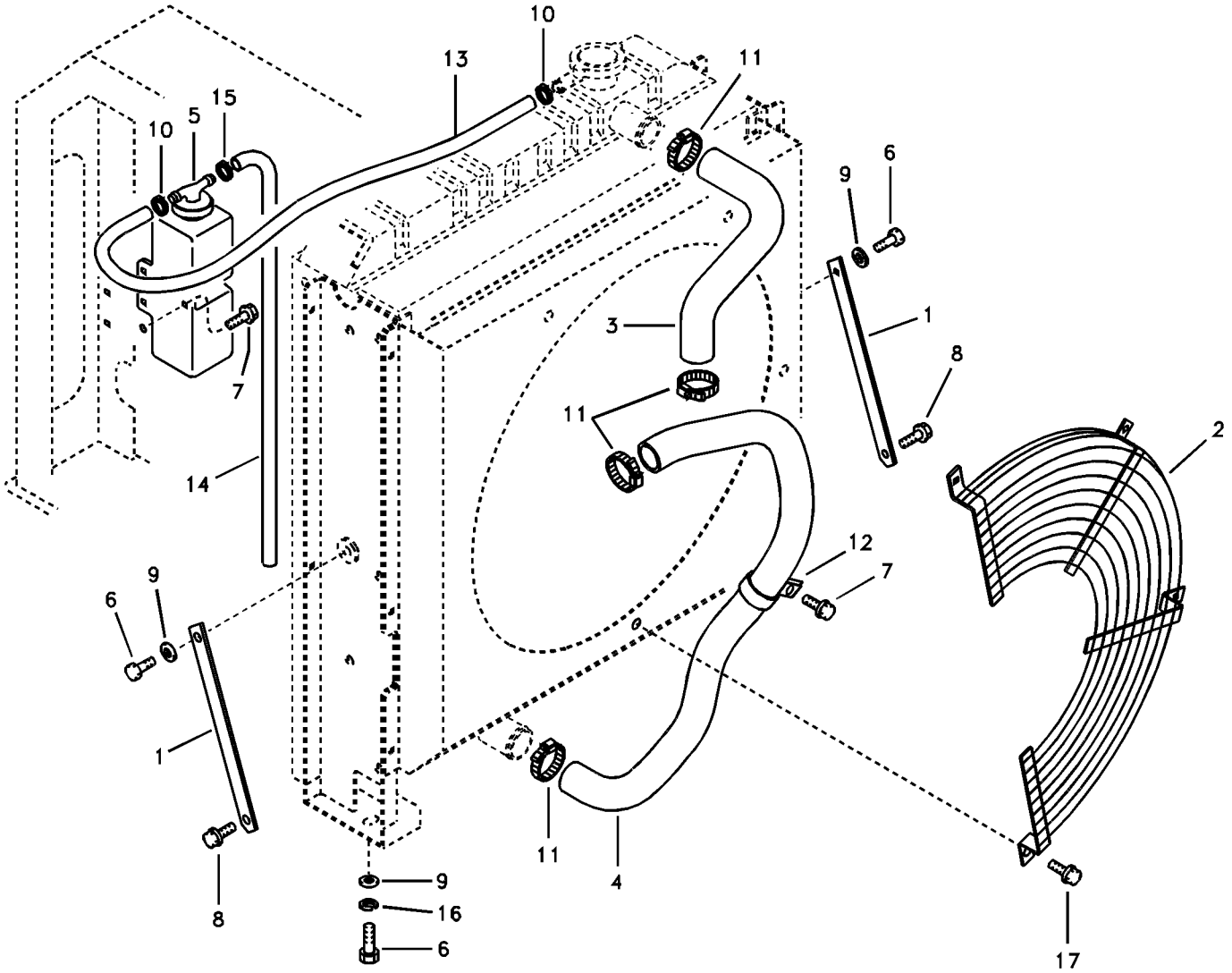
10
13
11
15
5
10
6
9
1
3
8
7
11
2
14
12
7
9
6
1
11
4
8
9
16
6
17

Fig.	Part No.	Quantity 1	2	3	P S	K I T	Description	Dénomination	Bezeichnung	품명	Denominación	Notes
1	**SA 1115-30130**	2					Stay	Tirant	Strebe	스테이	Barra	
2	**SA 1115-30220**	1					Guard	Protection	Schutz	가드	Proteccion	
3	**VOE 14503559**	1					Hose	Durit	Schlauch	호스	Tubo flexible	S/N 30001-30529
	VOE 14542491	1					Hose	Durit	Schlauch	호스	Tubo flexible	S/N 30530-
4	**VOE 14503561**	1					Hose	Flexible	Schlauch	호스	Manguera	
5	**VOE 14546444**	1					Tank	Réservoir	Tank	탱크	Depósito	COOLANT SUB
	VOE 14546526	1					•Cap	•Capot	•Verschlusskappe	• 캡	•Capuchón	
6	**VOE 983252**	4					Hexagon screw	Vis à tête hexagonale	Sechskantschraube	육각 나사	Tornillo hexagonal	
7	**VOE 946440**	6					Flange screw	Vis à embase	Flanschschraube	플랜지 나사	Tornillo embridado	S/N 30001-30077
	VOE 946440	2					Flange screw	Vis à embase	Flanschschraube	플랜지 나사	Tornillo embridado	S/N 30078-
8	**VOE 965191**	2					Flange screw	Vis à embase	Flanschschraube	플랜지 나사	Tornillo embridado	
9	**SA 9211-10000**	4					Washer	Rondelle	Scheibe	워셔	Arandela	
10	**SA 9312-00004**	2					Clamp	Pince Serrage	Klemme	클램프	Abrazadera	
11	**SA 9312-10250**	4					Clamp	Pince Serrage	Klemme	클램프	Abrazadera	
12	**SA 9315-16001**	1					Clip	Clip	Klemme	클립	Clip	
13	**VOE 14881087**	1					Fuel hose	Flexible de carburant	Kraftstoffschlauch	연료 호스	Manguera de combu	S/N 30001-30529
	VOE 14881123	1					Hose	Durit	Schlauch	호스	Tubo flexible	S/N 30530-
14	**VOE 14881183**	1					Hose	Flexible	Schlauch	호스	Manguera	S/N 30001-30529
	VOE 14881125	1					Hose	Durit	Schlauch	호스	Tubo flexible	S/N 30530-
15	**SA 9312-00005**	1					Clamp	Pince Serrage	Klemme	클램프	Abrazadera	
16	**VOE 955922**	2					Spring washer	Rondelle élastique	Federscheibe	스프링 워셔	Arandela elástica	
17	**VOE 946173**	4					Flange screw	Vis à embase	Flanschschraube	플랜지 나사	Tornillo embridado	S/N 30078-

1	**8278941**	**Sistema de refrigeración** 냉각장치 **Kühlanlage** **Système de refroidissement** **Cooling system**	Catalogue id **20020**	Group **261**
2				
3			Illustr. No **1011022**	Section **100**
4				
5			Issue **PUB 74G9920020**	Page **99**

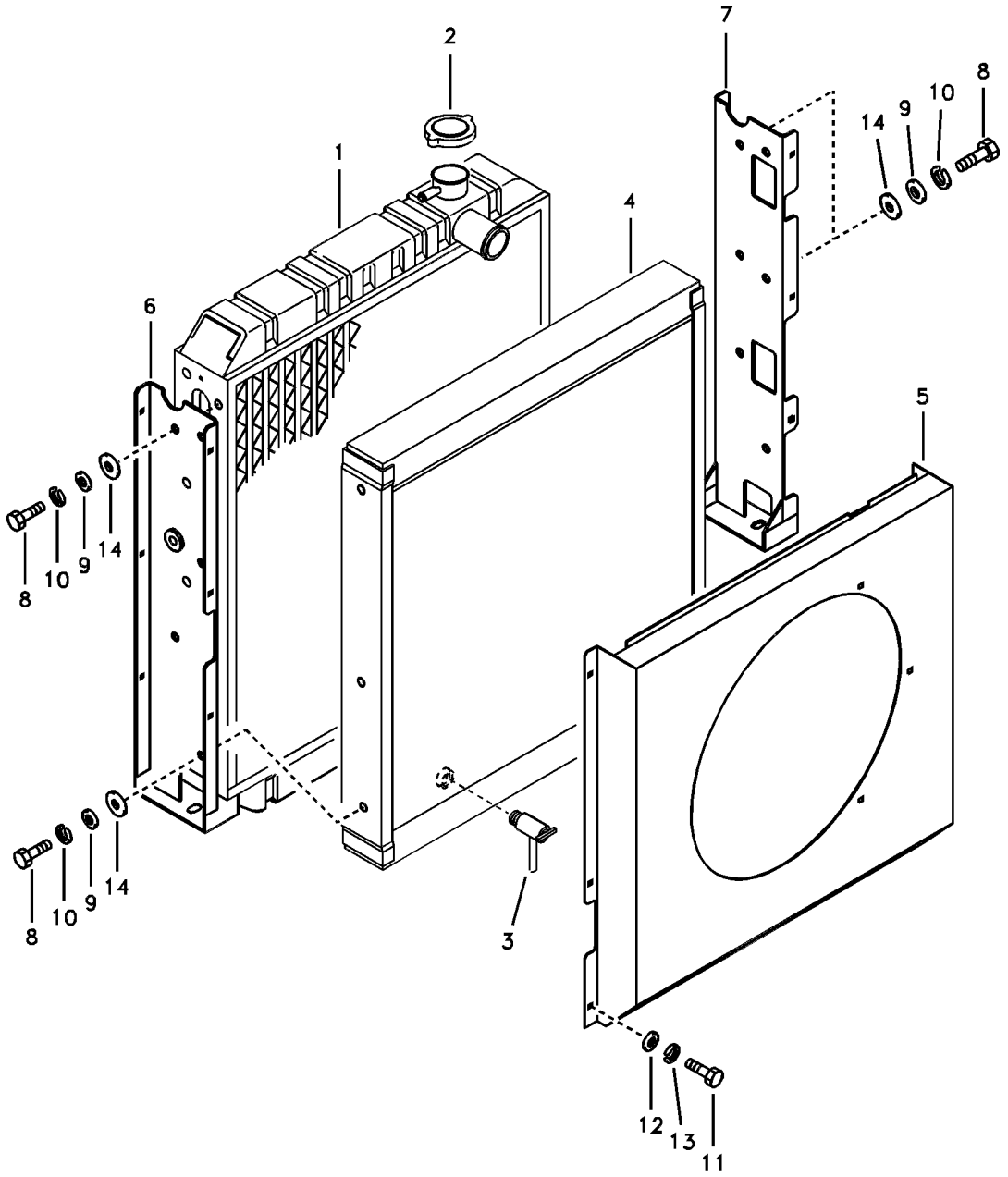
1
2
3
4
5
6
7
8
9
10
11
12
13
14

Fig.	Part No.	Quantity 1	2	3	PS	KIT	Description	Dénomination	Bezeichnung	품명	Denominación	Notes
		1			NS		Radiator	Radiateur	Radiator	라디에이터	Radiador	STANDARD
1	**VOE 14503550**	1			SS		•Radiator	•Radiateur	•Radiator	• 라디에이터	•Radiador	SER NO 30001-30089
	VOE 14523887	1					•Radiator	•Radiateur	•Kühler	• 라디에이터	•Radiador	SER NO 30090-
2	**SA 1015-00820**	1					••Cap	••Chapeau	••Kappe	•• 캡	••Caperuza	
3	**SA 8240-01380**	1			SS		••Shut-off Cock	••Robinet Fermet.	••Absperrhahn	•• 셧 – 오프 콕	••Grifo Cierre	
4	**VOE 14518315**	1					•Oil cooler	•Radiateur huile	•Ölkühler	• 오일 냉각기	•Enfriador de aceite	
5	**VOE 14585973**	1					•Fan shroud	•Buse de ventilateur	•Lüfterhaube	• 팬 측판	•Cubierta ventilador	
6	**VOE 14521812**	1					•Bracket	•Console	•Konsole	• 브래킷	•Consola	
7	**VOE 14521813**	1					•Bracket	•Console	•Konsole	• 브래킷	•Consola	
8	**VOE 983251**	10					•Hexagon screw	•Vis à tête hexagonal	•Sechskantschraube	• 육각 나사	•Tornillo hexagonal	
9	**SA 9211-10000**	10					•Washer	•Rondelle	•Scheibe	• 워셔	•Arandela	
10	**VOE 955922**	10					•Spring washer	•Rondelle élastique	•Federscheibe	• 스프링 워셔	•Arandela elástica	
11	**VOE 983242**	6					•Hexagon screw	•Vis à tête hexagonal	•Sechskantschraube	• 육각 나사	•Tornillo hexagonal	
12	**SA 9211-08000**	6					•Washer	•Rondelle	•Scheibe	• 워셔	•Arandela	
13	**VOE 955921**	6					•Spring washer	•Rondelle élastique	•Federscheibe	• 스프링 워셔	•Arandela elástica	
14	**VOE 14521837**	6					•Spacer	•Partie Intermédiaire	•Zwischenstück	• 스페이서	•Espaciador	

1	**8278941**	**Radiador** 라디에이터 **Kühler** **Radiateur** **Radiator**	Catalogue id **20020**	Group **261**
2			Illustr. No **1006978**	Section **300**
3			Issue **PUB 74G9920020**	Page **101**
4				
5				

VOLVO

EW55B

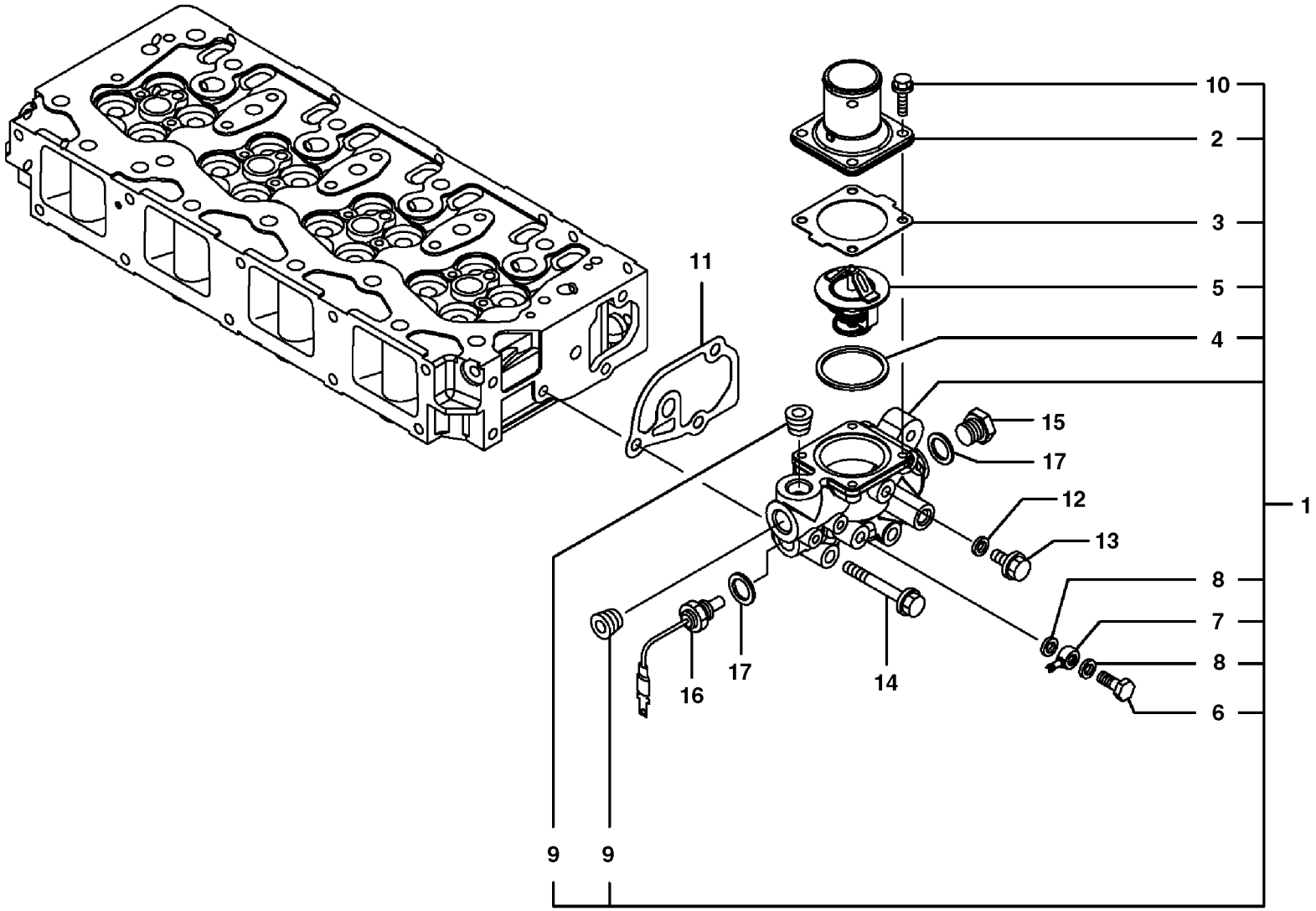
10
2
3
5
4
11
15
17
12
13
1
8
7
8
6
16
17
14
9
9

Fig.	Part No.	Quantity 1	2	3	PS	KIT	Description	Dénomination	Bezeichnung	품명	Denominación	Notes
1	**VOE 14521573**	1	1				Case	Etui	Futteral	케이스	Funda	
2	**VOE 14520587**	1	1				•Cover	•Capot	•Haube	• 커버	•Capo	
3	**SA 8210-02780**	1	1				•Gasket	•Joint	•Dichtung	• 개스킷	•Junta	
4	**VOE 11714740**	1	1				•Gasket	•Joint	•Dichtung	• 개스킷	•Junta	(SA 8210-02790)
5	**VOE 14515351**	1	1				•Thermostat	•Thermostat	•Thermostat	• 서머스탯	•Termóstato	
6	**VOE 14521574**	1	1				•Bolt	•Boulon	•Bolzen	• 볼트	•Perno	
7	**VOE 14521575**	1	1				•Joint	•Cardan	•Gelenk	• 조인트	•Junta	
8	**VOE 11714477**	1	1				•Gasket	•Joint	•Dichtung	• 개스킷	•Junta	(SA 8210-05580)
9	**VOE 14521576**	2	2				•Plug	•Tampon	•Stopfen	• 플러그	•Tapón	
10	**VOE 14521577**	4	4				•Bolt	•Boulon	•Bolzen	• 볼트	•Perno	
11	**SA 8210-04840**	1	1				Gasket	Joint	Dichtung	개스킷	Junta	
12	**VOE 11714477**	1	1				Gasket	Joint	Dichtung	개스킷	Junta	(SA 8210-05580)
13	**VOE 11714490**	1	1				Bolt	Boulon	Bolzen	볼트	Perno	(SA 8240-01670)
14	**SA 8240-01740**	3	3		SS		Bolt	Boulon	Bolzen	볼트	Perno	
15	**VOE 11714492**	1	1				Plug	Tampon	Stopfen	플러그	Tapón	(SA 8210-02520)
16	**VOE 14500477**	1	1				Sensor	Capteur	Geber	센서	Sensor	Engine pre heating
17	**VOE 11714478**	2	2				Gasket	Joint	Dichtung	개스킷	Junta	(SA 8210-03370)

1	**8278942**
2	**8278943**
3	
4	
5	

Caja de termostato
항온기 하우징
Thermostatgehäuse
Boîtier de thermostat
Thermostat housing

Catalogue id **20020**	Group **262**
Illustr. No **1006979**	Section **200**
Issue **PUB 74G9920020**	Page **103**

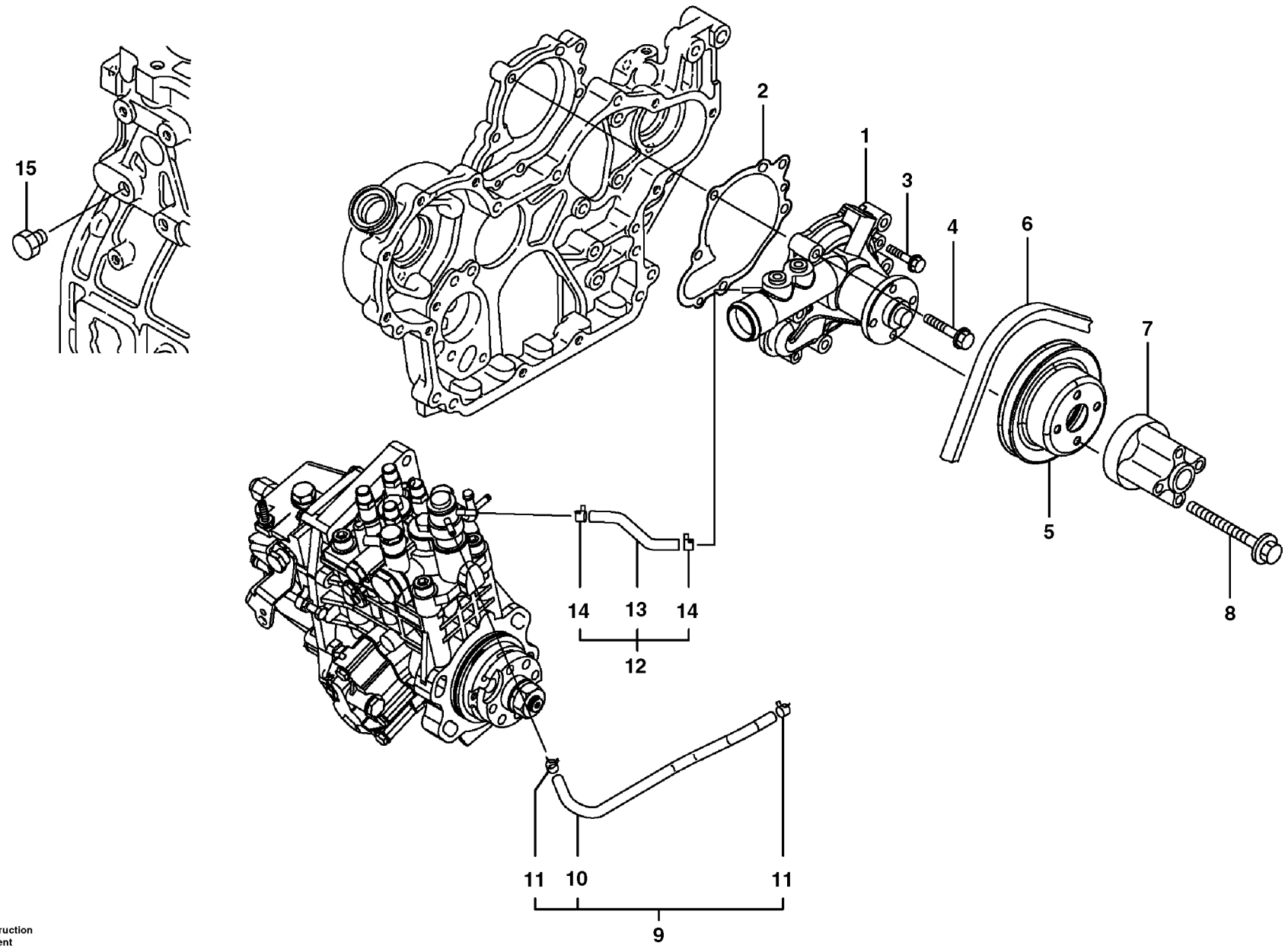

Volvo Construction Equipment

1006980

Fig.	Part No.	Quantity 1	2	3	PS	KIT	Description	Dénomination	Bezeichnung	품명	Denominación	Notes
1	**VOE 14521180**	1	1				Water Pump	Pompe a eau	Wasserpumpe	워터펌프	Bomba de agua	
2	**SA 8210-04820**	1	1				Gasket	Joint	Dichtung	개스킷	Junta	
3	**VOE 11714491**	2	2				Bolt	Boulon	Bolzen	볼트	Perno	(SA 8240-01630)
4	**VOE 11714373**	5	5				Bolt	Boulon	Bolzen	볼트	Perno	(SA 8240-01730)
5	**VOE 14520586**	1					Pulley	Poulie	Zahnriemenscheibe	풀리	Polea correa dentada	
	VOE 14523905		1				Pulley	Poulie	Z-riemenscheibe	풀리	Polea Corr Dent	(SA 8210-04830)
6	**VOE 14519063**	1					V-belt	Courroie Trape.	Keilriemen	V 벨트	Correa Trapez	
	VOE 11714725		1				V-belt	Courroie trapézoïdale	Keilriemen	V 벨트	Correa trapezoidal	(SA 8210-05770)
7	**SA 8210-01860**	1	1				Spacer	Entretoise	Abstandkörper	스페이서	Distanciador	
8	**VOE 14521572**	4	4				Bolt	Boulon	Bolzen	볼트	Perno	
9	**VOE 14521578**	1	1				Hose	Durit	Schlauch	호스	Tubo flexible	
10	**VOE 14521579**	1	1				•Pipe	•Canalisation	•Rohrleitung	• 파이프	•Canalizacion	
11	**VOE 14521580**	2	2				•Clamp	•Collier serrage	•Klemme	• 클램프	•Abrazadera	
12	**VOE 14521581**	1	1				Hose	Durit	Schlauch	호스	Tubo flexible	
13	**VOE 14521582**	1	1				•Pipe	•Canalisation	•Rohrleitung	• 파이프	•Canalizacion	
14	**VOE 14521580**	2	2				•Clamp	•Collier serrage	•Klemme	• 클램프	•Abrazadera	
15	**VOE 14521583**	1	1				Plug	Bouchon	Stopfen	플러그	Tapon	

1	**8278942**
2	**8278943**
3	
4	
5	

Accionamiento del ventilador
팬 드라이브
Lüftermotor
Entraînement de ventilateur
Fan drive

Catalogue id **20020**	Group **263**
Illustr. No **1006980**	Section **100**
Issue **PUB 74G9920020**	Page **105**

VOLVO

EW55B

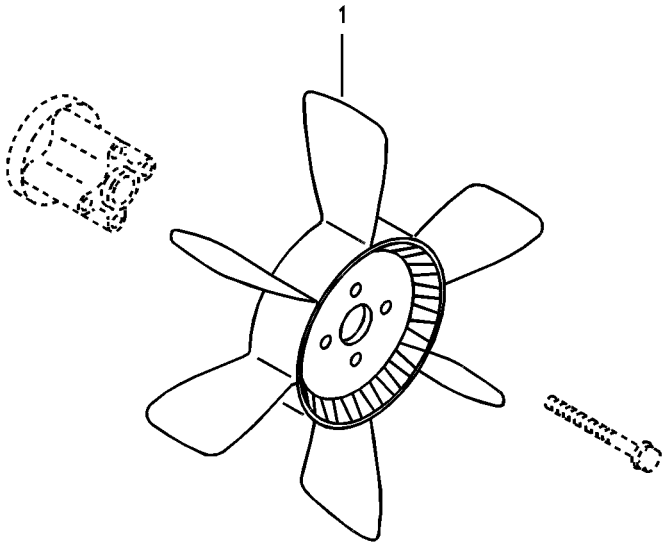
1

Fig.	Part No.	Quantity 1	2	3	PS	KIT	Description	Dénomination	Bezeichnung	품명	Denominación	Notes
1	**VOE 14520369**	1					Fan	Ventilateur	Gebläse	팬	Ventilador	

1	**8278941**	**Ventilador, montaje** 냉각 팬 장착 **Sauglüfter, Montage** **Ventilateur, montage** **Cooling fan mounting**	Catalogue id **20020**	Group **263**
2			Illustr. No **1006981**	Section **300**
3			Issue **PUB 74G9920020**	Page **107**
4				
5				

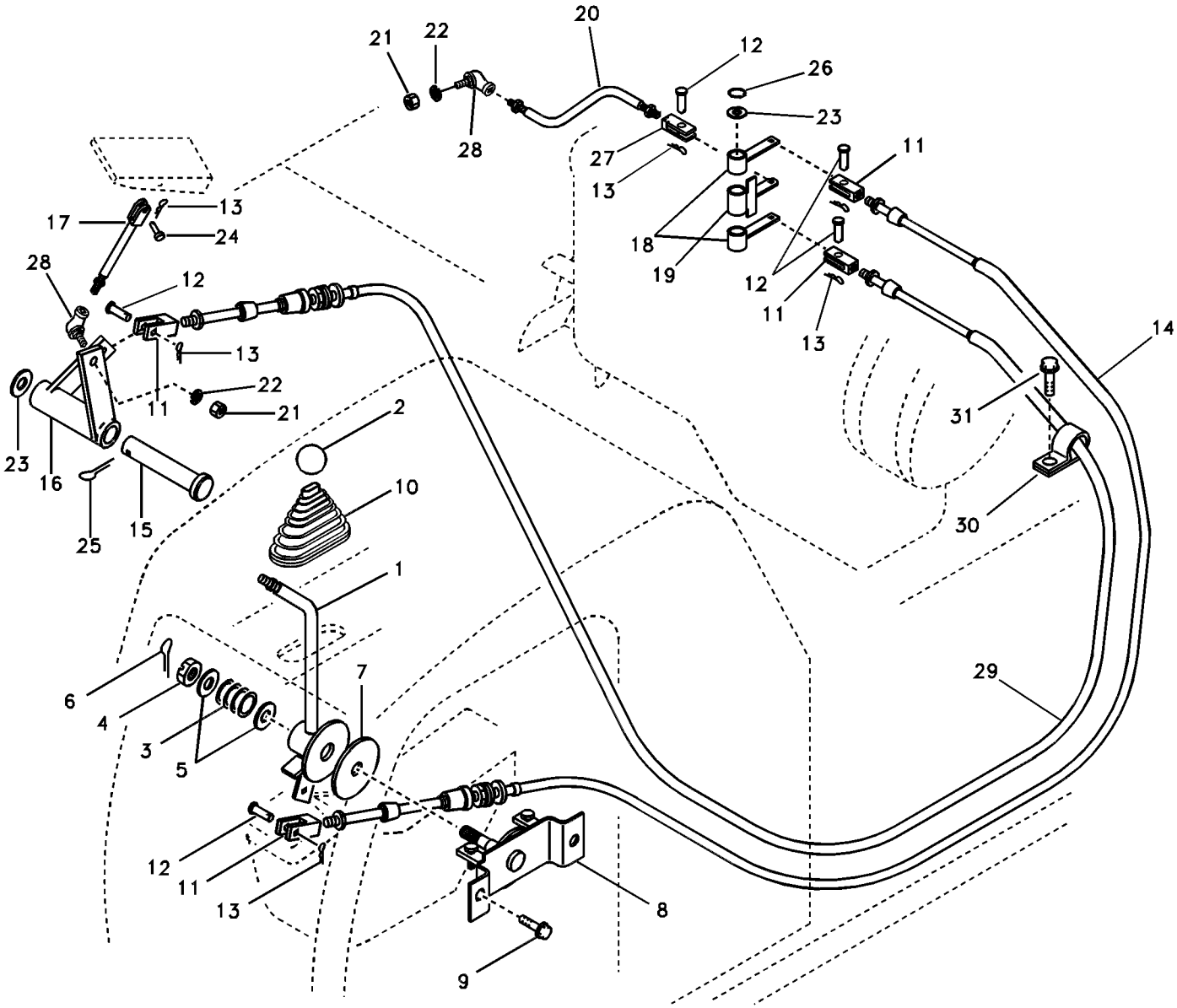
21
22
20
12
26
23
28
27
13
11
18
19
12
11
13
14
31
30
29
17
13
24
28
12
13
22
21
11
2
10
1
23
16
25
15
6
4
3
5
7
12
11
13
8
9

Fig.	Part No.	Quantity 1	2	3	PS	KIT	Description	Dénomination	Bezeichnung	품명	Denominación	Notes
1	**VOE 14518149**	1					Lever	Levier	Hebel	레버	Palanca	
2	**VOE 14881068**	1					Knob	Bouton	Knopf	노브	Boton	
3	**SA 3018-00910**	1					Spring	Ressort	Feder	스프링	Muelle	
4	**VOE 14880601**	1					Castle nut	Écrou crénelé	Kronenmutter	캐슬 너트	Tuerca almenada	
5	**VOE 955897**	2					Washer	Rondelle	Scheibe	워셔	Arandela	
6	**SA 9323-02912**	1					Split Pin	Goupille Fendue	Splint	분할 핀	Chaveta Hendida	
7	**SA 1018-02590**	1					Clutch Facing	Garnitur.disque	Lamellenbelag	클러치 페이싱	Forros Disc Emb	
8	**SA 1018-01673**	1					Bracket	Console	Konsole	브라켓	Ménsula	
9	**VOE 946329**	2					Flange screw	Vis à embase	Flanschschraube	플랜지 나사	Tornillo embridado	
10	**SA 1018-00660**	1					Boot	Soufflet	Manschette	부트	Proteccion	
11	**SA 1018-00850**	4					Yoke	Chape	Joch	요크	Horquilla	
12	**SA 9321-20609**	5					Clevis Pin	Vis A Oeuillet	Zylinderbolzen	클레비스 핀	Espiga	
13	**SA 9326-06000**	6					Pin	Goupille	Stift	핀	Pasador	
14	**VOE 14881057**	1					Cable	Câble	Seil	케이블	Cable	
15	**SA 1118-30070**	1					Pin	Goupille	Zapfen	핀	Pasador	
16	**SA 1118-30080**	1					Link	Articulation	Gelenk	링크	Articulacion	
17	**VOE 14505265**	1					Rod	Tige	Stange	로드	Barra	
18	**SA 1018-01381**	2					Link	Articulation	Gelenk	링크	Articulacion	
19	**VOE 14518408**	1					Link	Articulation	Gelenk	링크	Articulación	
20	**VOE 14521809**	1					Rod	Monture	Fuhler	로드	Varilla	
21	**SA 9111-10500**	2					Nut	Ecrou	Mutter	너트	Tuerca	
22	**VOE 940090**	2			SS		Washer	Rondelle	Scheibe	워셔	Arandela	
23	**VOE 955899**	2					Washer	Rondelle	Scheibe	워셔	Arandela	
24	**SA 9321-20611**	1					Clevis Pin	Vis A Oeuillet	Zylinderbolzen	클레비스 핀	Espiga	
25	**SA 9323-03718**	1					Split Pin	Goupille Fendue	Splint	분할 핀	Chaveta Hendida	
26	**SA 9541-01014**	1					Ring	Anneau	Ring	링	Anillo	
27	**SA 1010-23790**	1					Yoke	Chape	Joch	요크	Horquilla	
28	**VOE 14880991**	2					Rod end	Embout	Lenkerende	로드 끝	Extremo de barra	
29	**VOE 14881059**	1					Cable	Câble	Seil	케이블	Cable	
30	**SA 2030-02840**	1					Clamp	Pince Serrage	Klemme	클램프	Abrazadera	

1	**8278941**	**Control de velocidad** 속도 제어 장치 **Geschwindigkeitsregler** **Commande de vitesse** **Speed control**	Catalogue id **20020**	Group **275**
2			Illustr. No **1007203**	Section **100**
3			Issue **PUB 74G9920020**	Page **109**
4				
5				

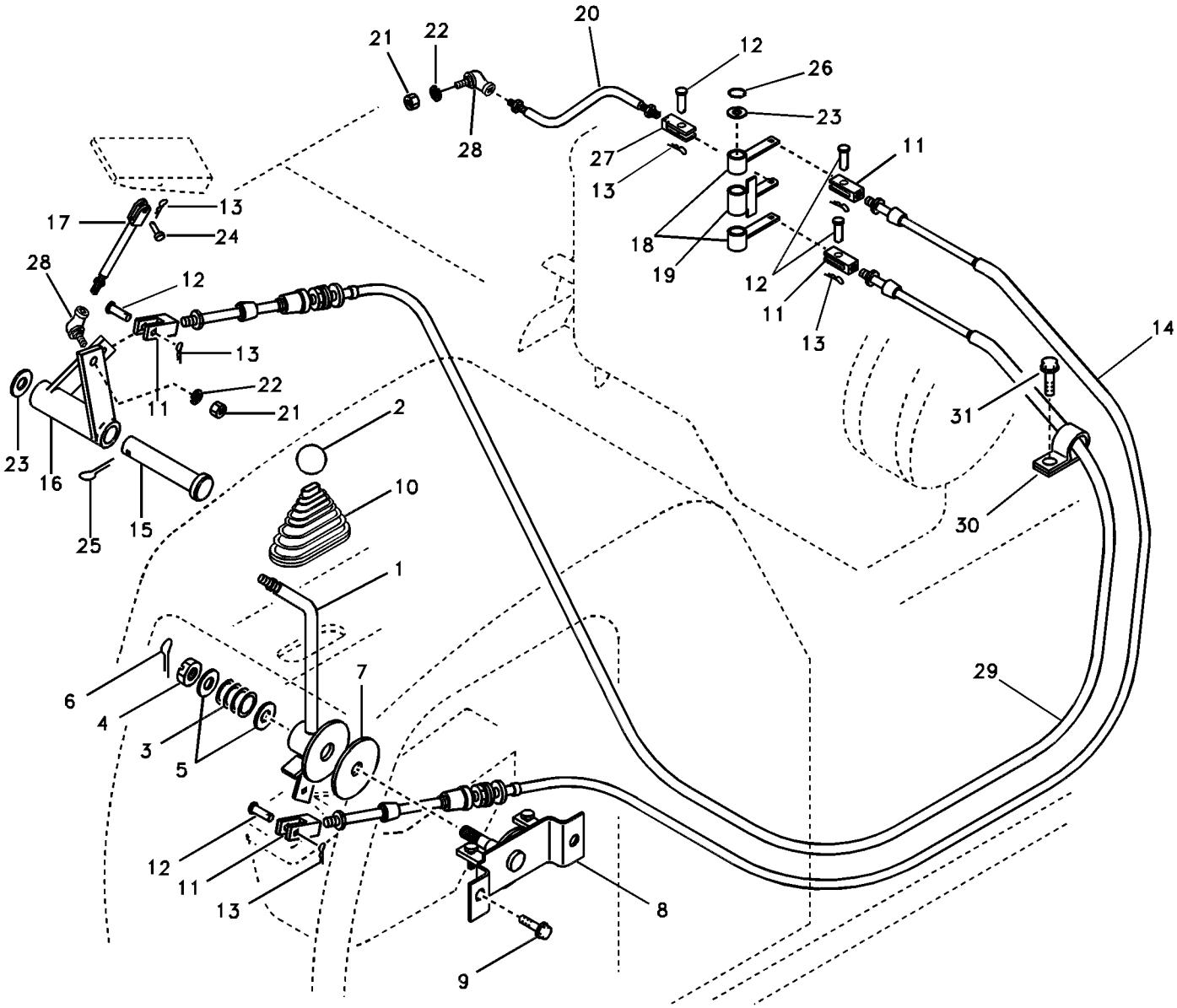
21
22
20
12
26
23
28
27
13
11
18
19
12
11
13
14
31
30
29
17
13
24
28
12
13
22
21
11
2
10
1
23
16
25
15
6
4
3
5
7
12
11
13
8
9

Fig.	Part No.	Quantity 1	2	3	PS	KIT	Description	Dénomination	Bezeichnung	품명	Denominación	Notes
31	**VOE 946471**	1					Flange screw.....	Vis à embase	Flanschschraube ……	플랜지 나사	Tornillo embridado.....	

1	**8278941**	**Control de velocidad** 속도 제어 장치 **Geschwindigkeitsregler** **Commande de vitesse** **Speed control**	Catalogue id **20020**	Group **275**
2			Illustr. No **1007203**	Section **100**
3			Issue **PUB 74G9920020**	Page **111**
4				
5				

VOLVO

Construction Equipment

GROUP		Section	Page
310	Battery with assembling details	100	119
321	Alternator with assembling details	100	121
331	Starter motor, mounting	100	123
352	Lighting, front	100	125
353	Lighting, rear	100	127
356	Working lamp on boom	100	129
356	Work lights, extra	300	131
362	Rotating beacon	100	133
362	Back-up warning unit 8279139,8286121	200	135
362	Horn	300	137
363	Windshield wiper	100	139
363	Windshield washer	200	141
364	Switch	100	143
364	Key system	200	147
369	Switch, quickfit control	100	149
371	Cables, battery	100	151
371	Cable and wire harness, main	200	153
371	Cable harness, engine	400	155
371	Cable and wire harness, instrument panel	500	157
371	Cable harnesses, cab	800	159
372	Electrical distribution box	100	161
386	Electrical sensor	100	165
387	Instrument panel, warning unit and information unit	100	167
393	Cassette radio recorder with mounting details	100	169

TABLE DES MATIÈRES

GROUPE		Section	Page
310	Batterie avec pièces d'assemblage	100	119
321	Alternateur avec pièces d'assemblage	100	121
331	Démarreur, montage	100	123
352	Eclairage, avant	100	125
353	Eclairage, arrière	100	127
356	Projecteur de travail sur la flèche	100	129
356	Projecteurs de travail, supplémentaires	300	131
362	Détecteur rotatif	100	133
362	Unité d'alerte de secours 8279139,8286121	200	135
362	Avertisseur sonore	300	137
363	Essuie-glace du pare-brise	100	139
363	Lave - glace	200	141
364	Interrupteur	100	143
364	Système de clé	200	147
369	Interrupteur, raccord rapide	100	149
371	Câbles, batterie	100	151
371	Câble et faisceau de câbles, principal	200	153
371	Faisceau de câbles, moteur	400	155
371	Câble et faisceau de câbles, tableau de bord	500	157
371	Faisceaux de câbles, cabine	800	159
372	Unité de distribution électrique	100	161
386	Capteur électrique	100	165
387	Tableau de bord, unités d'alerte et d'information	100	167
393	Lecteur de cassettes auto-radio avec pièces de montage	100	169

GRUPPE		Abschnitt	Seite	GRUPPE		Abschnitt	Seite
310	Batterie mit Anbauteilen	100	119				
321	Generator mit Anbauteilen	100	121				
331	Anlasser, Befestigung	100	123				
352	Beleuchtung, vorne	100	125				
353	Beleuchtung, hinten	100	127				
356	Arbeitsscheinwerfer auf Ausleger	100	129				
356	Arbeitsbeleuchtung, extra	300	131				
362	Rotierende Warnleuchte	100	133				
362	Reserve-warneinheit 8279139,8286121	200	135				
362	Signalhorn	300	137				
363	Scheibenwischer	100	139				
363	Scheibenwaschanlage	200	141				
364	Schalter	100	143				
364	Schlüsselsystem	200	147				
369	Schalter, Schnellwechsler	100	149				
371	Batteriekabel	100	151				
371	Hauptkabel und -leitungen	200	153				
371	Kabelbündel, Motor	400	155				
371	Kabel und Leitungen, Armaturenbrett	500	157				
371	Kabelbündel, Kabine	800	159				
372	Elektrozentrale	100	161				
386	Elektr. Sensor	100	165				
387	Armaturenbrett, Warneinheit und Informations	100	167				
393	Kassettenrecorder mit Montageteilen	100	169				

그룹		절	페이지
310	밧데리 및 장착부품	100	119
321	알터네이터 및 장착 부품	100	121
331	시동 모터 및 장착 부품	100	123
352	전조등	100	125
353	후미등	100	127
356	붐 작업등	100	129
356	보조작업등	300	131
362	경광등	100	133
362	후진경보장치	200	135
362	경음기	300	137
363	와이퍼	100	139
363	차창유리 와셔	200	141
364	스위치	100	143
364	키이장치	200	147
369	퀵 핏 제어 스위치	100	149
371	밧데리 케이블	100	151
371	메인 배선	200	153
371	엔진 배선	400	155
371	계기판 배선	500	157
371	운전실 배선	800	159
372	배전 박스 및 휴즈 박스	100	161
386	전기장치 센서	100	165
387	경고장치 및 게이지 계기판	100	167
393	카세트 라디오	100	169

GRUPO		Sección	Página
310	Batería con accesorios de montaje	100	119
321	Alternador con accesorios de montaje	100	121
331	Motor de arranque, montaje	100	123
352	Alumbrado, frontal	100	125
353	Alumbrado, trasera	100	127
356	Lámpara de trabajo en pluma	100	129
356	Luces de trabajo, extra	300	131
362	Luz giratoria de advertencia	100	133
362	Unidad de advertencia de reserva 8279139,8286121	200	135
362	Bocina	300	137
363	Limpiaparabrisas	100	139
363	Lavaparabrisas	200	141
364	Interruptor	100	143
364	Sistema de llave	200	147
369	Interruptor, control de enganche rápido	100	149
371	Cables, batería	100	151
371	Haz de cables, principal	200	153
371	Haz de cables, motor	400	155
371	Haz de cables, panel de instrumentos	500	157
371	Haz de cables, cabina	800	159
372	Unidad de distribución eléctrica	100	161
386	Sensor eléctrico	100	165
387	Panel de instrumentos, unidad de advertencia y unidad de informa	100	167
393	Radiocasete con accesorios de montaje	100	169

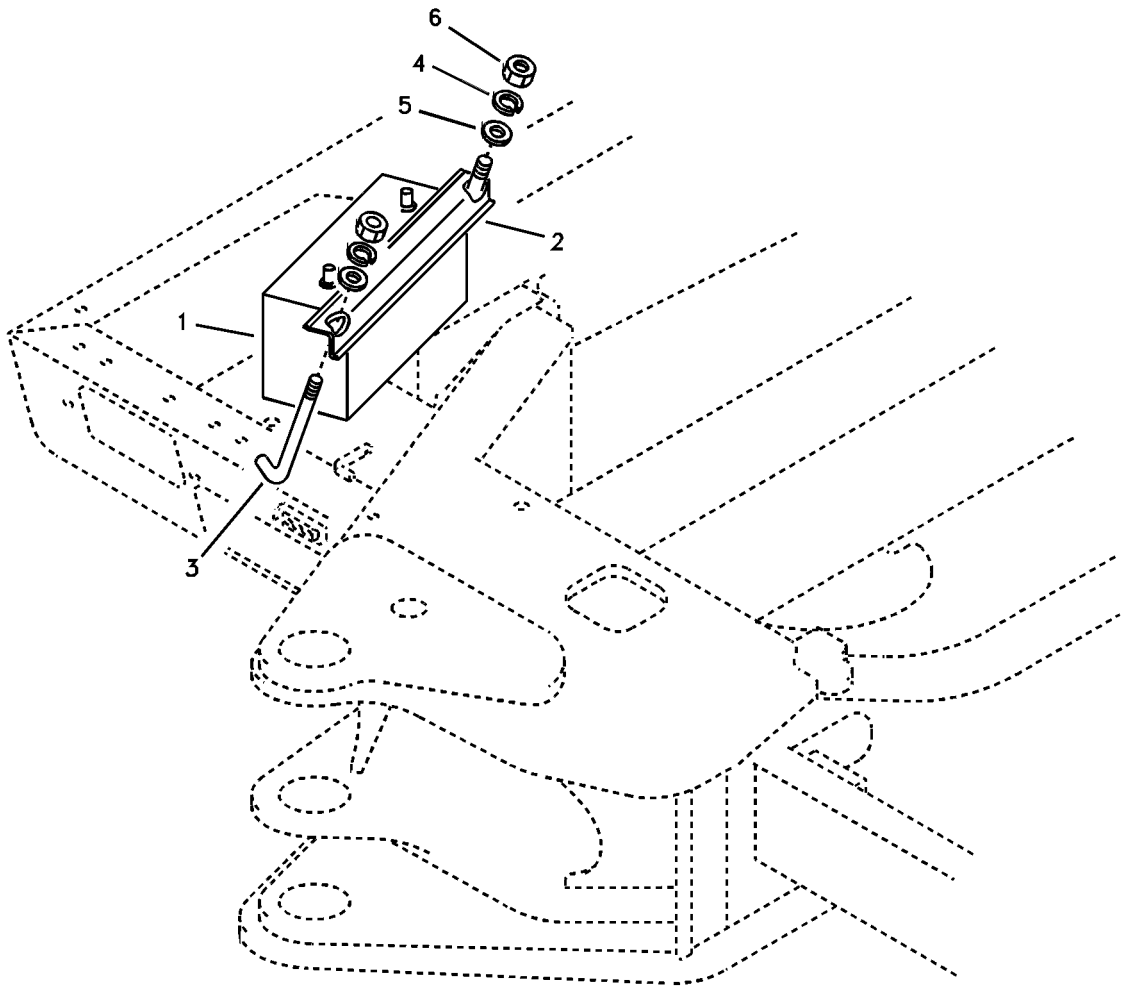
6
4
5
2
1
3

Fig.	Part No.	Quantity 1	2	3	PS	KIT	Description	Dénomination	Bezeichnung	품명	Denominación	Notes
1	**VOE 14511102**	1					Battery	Batterie	Batterie	밧데리	Bateria	12V, 100A
2	**VOE 14501876**	1					Angle	Tige Angulaire	Winkelstange	앵글	Barra Angular	
3	**VOE 14529083**	2					Bolt	Boulon	Bolzen	볼트	Perno	
4	**VOE 955922**	2					Spring washer	Rondelle élastique	Federscheibe	스프링 워셔	Arandela elástica	
5	**VOE 960148**	2					Washer	Rondelle	Scheibe	워셔	Arandela	
6	**VOE 971095**	2			SS		Flange nut	Écrou à bride	Bundmutter	플랜지 너트	Tuerca embridada	

1	**8278941**	**Batería con accesorios de montaje** 밧데리 및 장착부품 **Batterie mit Anbauteilen** **Batterie avec pièces d'assemblage** **Battery with assembling details**	Catalogue id **20020**	Group **310**
2			Illustr. No **1006983**	Section **100**
3			Issue **PUB 74G9920020**	Page **119**
4				
5				

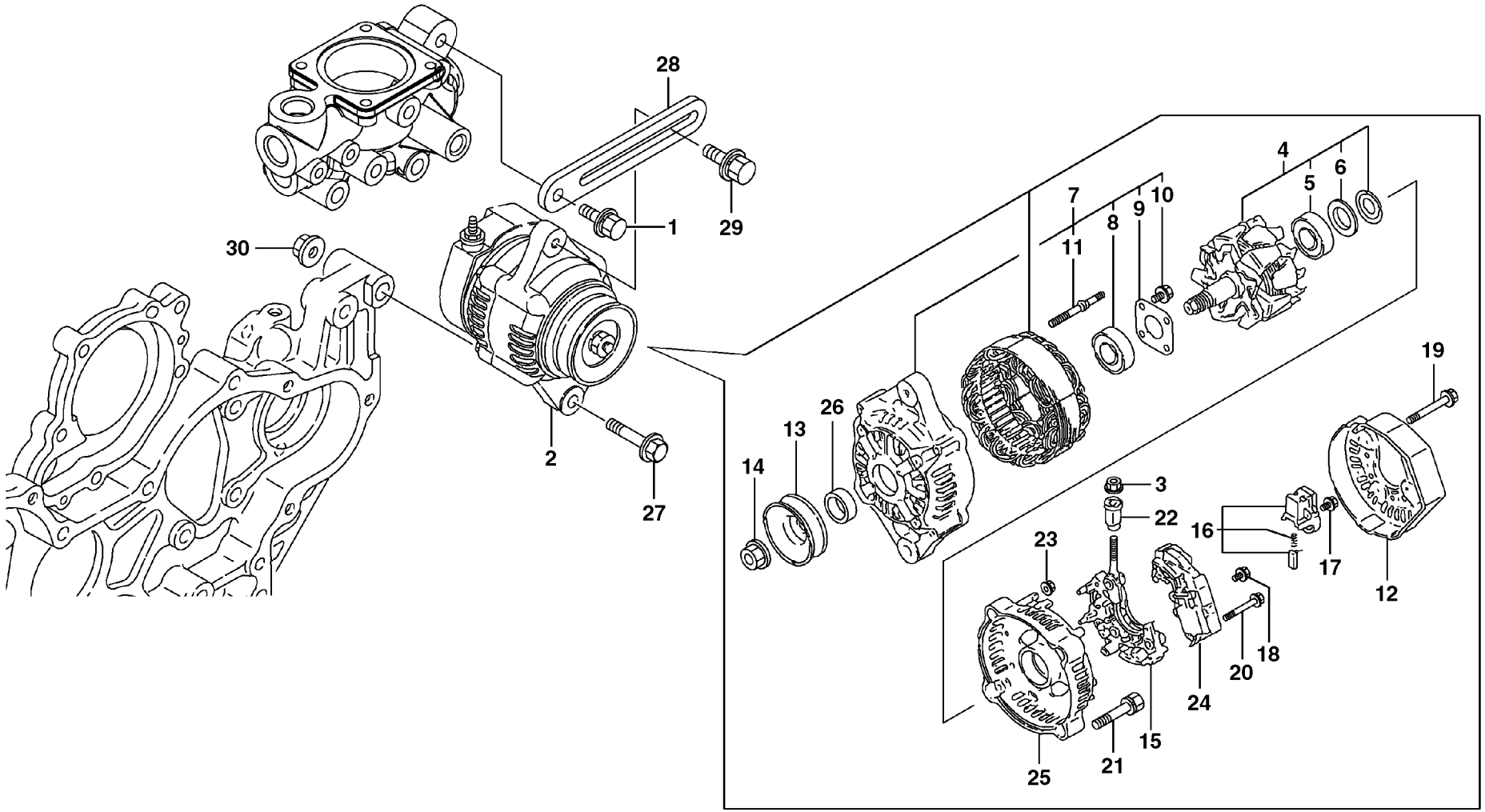

Volvo Construction Equipment

1006984

Fig.	Part No.	Quantity 1	2	3	PS	KIT	Description	Dénomination	Bezeichnung	품명	Denominación	Notes
1	**VOE 14521613**	1	1				Stud	Goujon	Stiftschraube	스터드	Espárrago	
2	**VOE 14520588**	1	1				Alternator	Alternateur	Lichtmaschine	알터네이터	Alternador	
3	**VOE 14521614**	1	1				•Nut	•Écrou	•Mutter	• 너트	•Tuerca	
4	**VOE 14521615**	1	1				•Rotator	•Rotateur	•Rotator	• 로테이터	•Rotador	
5	**VOE 14521616**	1	1				••Ball Bearing	••Roulemen.billes	••Kugellager	•• 볼 베어링	••Cojinete Bolas	
6	**VOE 14521617**	1	1				••Cover	••Capot	••Haube	•• 커버	••Capó	
7	**VOE 14521618**	1	1				•Frame	•Chassis	•Rahmen	• 프레임	•Bastidor	
8	**VOE 14521619**	1	1				••Ball bearing	••Roulement billes	••Kugellager	•• 볼 베어링	••Cojinete de bolas	
9	**VOE 14521620**	1	1				••Plate	••Tôle	••Blech	•• 플레이트	••Chapa	
10	**VOE 14521621**	4	4				••Screw	••Vis	••Schraube	•• 나사	••Tornillo	
11	**VOE 14521622**	2	2				••Bolt	••Boulon	••Bolzen	•• 볼트	••Perno	
12	**VOE 14521623**	1	1				•Frame	•Cadre châssis	•Rahmen	•	•Bastidor	
13	**VOE 14521624**	1	1				•Pulley	•Poulie	•Zahnriemenscheibe	• 풀리	•Polea correa dentad	
14	**VOE 14521625**	1	1				•Nut	•Écrou	•Mutter	• 너트	•Tuerca	
15	**VOE 14521626**	1	1				•Holder	•Retenue	•Halter	• 홀더	•Soporte	
16	**VOE 14521627**	1	1				•Brush retainer	•Porte-balai	•Bürstenhalter	• 브러시 리테이너	•Portaescobilla	
17	**VOE 14521628**	6	6				•Screw	•Vis	•Schraube	• 나사	•Tornillo	
18	**VOE 14521629**	1	1				•Screw	•Vis	•Schraube	• 나사	•Tornillo	
19	**VOE 14521630**	3	3				•Bolt	•Boulon	•Bolzen	• 볼트	•Perno	
20	**VOE 14521631**	2	2				•Screw	•Vis	•Schraube	• 나사	•Tornillo	
21	**VOE 14521632**	2	2				•Bolt	•Boulon	•Bolzen	• 볼트	•Perno	
22	**VOE 14521633**	1	1				•Bushing	•Bague	•Buchse	• 부싱	•Casquillo	
23	**VOE 14521634**	2	2				•Nut	•Écrou	•Mutter	• 너트	•Tuerca	
24	**VOE 14521635**	1	1				•Regulator	•Regulateur	•Regler	• 레귤레이터	•Regulador	
25	**VOE 14521636**	1	1				•Cover	•Capot	•Haube	• 커버	•Capo	
26	**VOE 14521637**	1	1				•Collar	•Collerette	•Bördelung	• 칼라	•Collar	
27	**VOE 14521638**	1	1				Flange screw	Vis à embase	Flanschschraube	플랜지 나사	Tornillo embridado	
28	**VOE 11714888**	1	1				Tensioner	Bride de serrage	Spanneisen	텐셔너	Barra de tensión	(SA 8210-04900)
29	**VOE 11714889**	1	1				Screw	Vis	Schraube	나사	Tornillo	(SA 8240-01520)
30	**VOE 14521513**	1	1				Nut	Écrou	Mutter	너트	Tuerca	

1	**8278942**
2	**8278943**
3	
4	
5	

Alternador con accesorios de montaje
알터네이터 및 장착 부품
Generator mit Anbauteilen
Alternateur avec pièces d'assemblage
Alternator with assembling details

Catalogue id **20020**	Group **321**
Illustr. No **1006984**	Section **100**
Issue **PUB 74G9920020**	Page **121**

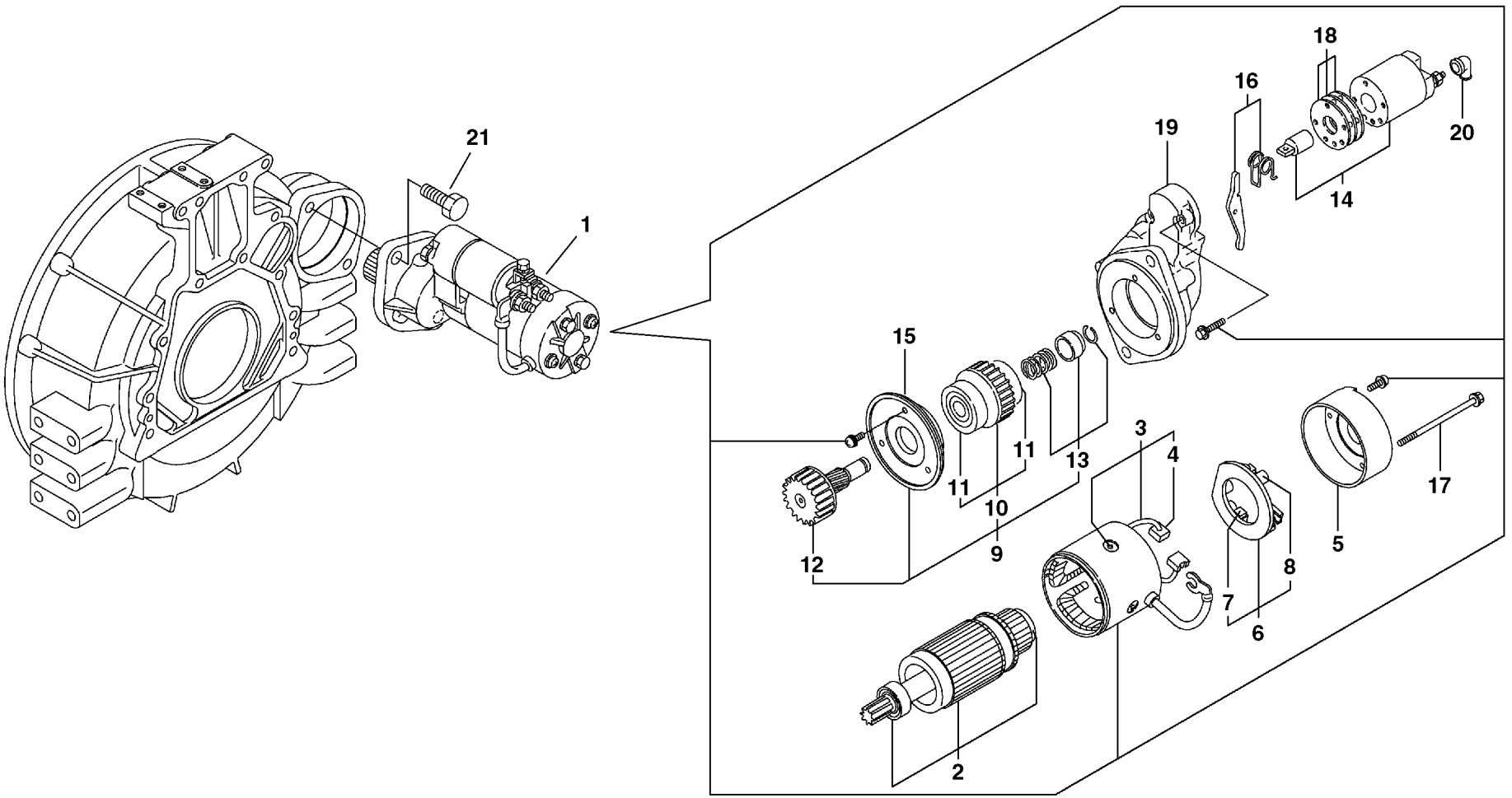
21
1
18
16
19
20
14
15
3
4
11
13
11
10
9
12
5
17
8
7
6
2

Fig.	Part No.	Quantity 1	2	3	PS	KIT	Description	Dénomination	Bezeichnung	품명	Denominación	Notes
1	**VOE 14522114**	1	1				Starter motor	Démarreur	Anlasser	스타터 모터	Motor de arranque	12V,3.0KW
2	**VOE 14522143**	1	1				•Armature	•Bobine Stator	•Ständerwicklung	• 아마츄어	•Bobina Estator	
3	**VOE 14522144**	1	1				•Coil	•Spirale	•Spirale	• 코일	•Espiral	
4	**VOE 14522145**	2	2				••Brush	••Balai	••Bürste	•• 브러시	••Escobilla	
5	**VOE 14522146**	1	1				•Cover	•Capot	•Haube	• 커버	•Capo	
6	**VOE 14522147**	1	1				•Holder	•Retenue	•Halter	• 홀더	•Soporte	
7	**VOE 14522145**	2	2				••Brush	••Balai	••Bürste	•• 브러시	••Escobilla	
8	**VOE 14522157**	4	4				••Spring	••Ressort	••Feder	•• 스프링	••Muelle	
9	**VOE 14522148**	1	1				•Pinion	•Pignon	•Ritzel	• 피니온	•Pinon	
10	**VOE 14522149**	1	1				••Clutch	••Embrayage	••Kupplung	•• 클러치	••Embrague	
11	**VOE 14522150**	2	2				•••Ball Bearing	•••Roulemen.billes	•••Kugellager	••• 볼 베어링	•••Cojinete Bolas	
12	**VOE 14522151**	1	1				••Shaft	••Arbre	••Welle	•• 샤프트	••Arbol	
13	**VOE 14522152**	1	1				••Stopper	••Bouchon	••Anschlag	•• 스토퍼	••Obturador	
14	**SA 8210-05000**	1	1				•Switch	•Commutateur	•Schalter	• 스위치	•Contactor	
15	**VOE 14522153**	1	1				•Retainer	•Retenue	•Halter	• 리테이너	•Soporte	
16	**SA 8210-05010**	1	1				•Lever	•Levier	•Hebel	• 레버	•Palanca	
17	**VOE 14522154**	2	2				•Bolt	•Boulon	•Bolzen	• 볼트	•Perno	
18	**VOE 14522155**	1	1				•Cover	•Capot	•Haube	• 커버	•Capo	
19	**VOE 14522156**	1	1				•Housing	•Carter	•Gehäuse	• 하우징	•Carter	
20	**SA 8210-05290**	1	1				•Cover	•Capot	•Haube	• 커버	•Capo	
21	**SA 8210-08900**	2	2				Bolt	Boulon	Bolzen	볼트	Perno	

1	**8278942**	**Motor de arranque, montaje** 시동 모터 및 장착 부품 **Anlasser, Befestigung** **Démarreur, montage** **Starter motor, mounting**	Catalogue id **20020**	Group **331**
2	**8278943**		Illustr. No **1006986**	Section **100**
3			Issue **PUB 74G9920020**	Page **123**
4				
5				



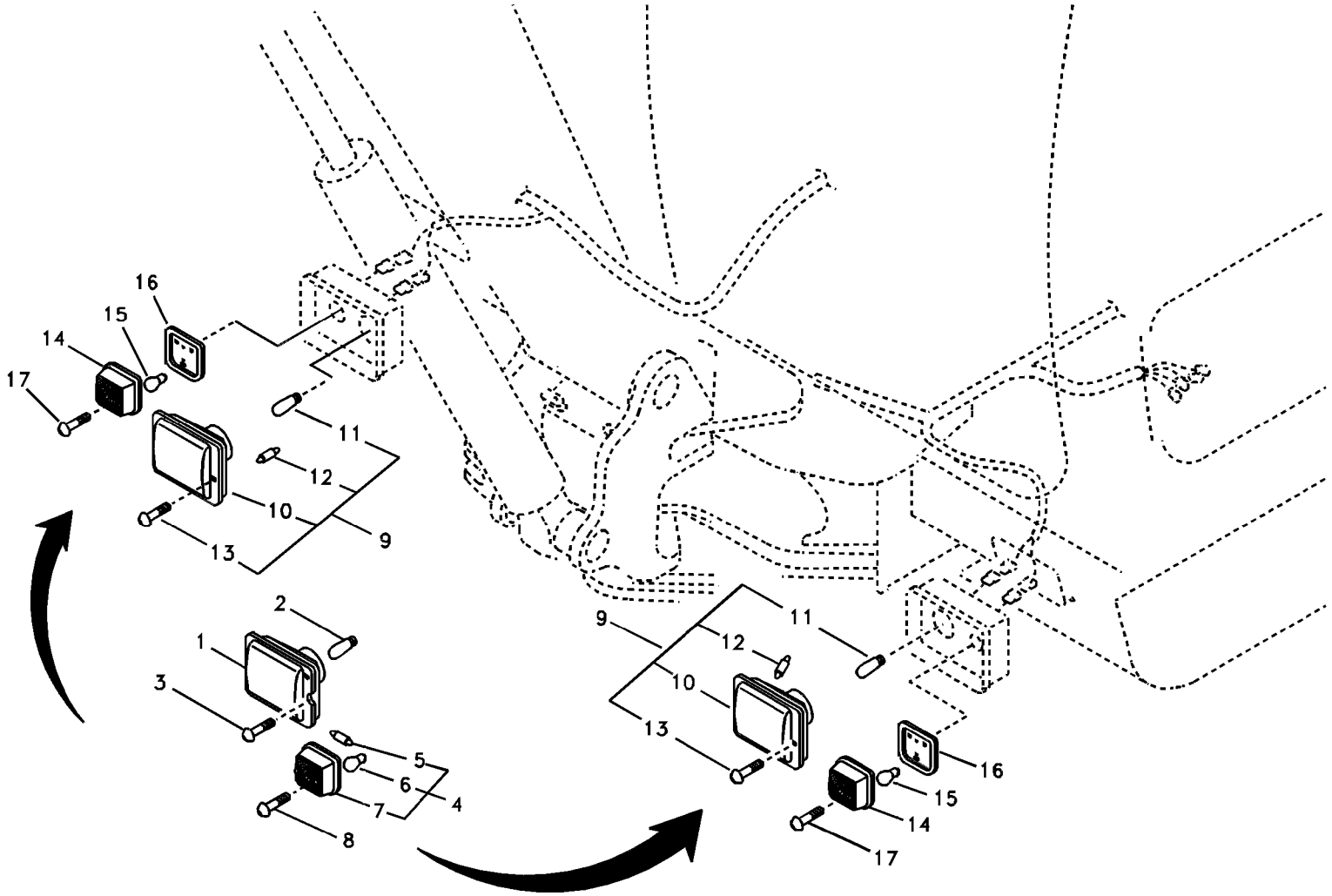
16
15
14
17
11
12
10
9
13
2
1
3
5
6
4
7
8
9
11
12
10
13
16
15
14
17

Fig.	Part No.	Quantity 1	2	3	PS	KIT	Description	Dénomination	Bezeichnung	품명	Denominación	Notes
1	**VOE 14529032**	2					Headlights	Projecteurs	Hauptscheinwerfer	전조등	Faros	SER NO 30001-30362
2	**SA 9873-06055**	2					Bulb	Ampoule	Glühlampe	전구	Ampolla	HALOGEN P45T SER NO 30001-30362
3	**SA 9027-10403**	4					Screw	Vis	Schraube	스크류	Tornillo	SER NO 30001-30362
4	**VOE 14529120**	2					Flasher	Clignotant	Blinker	플래셔 유닛	Intermitentes	SER NO 30001-30362
5	**SA 1022-05180**	1					•Bulb	•Ampoule	•Glühlampe	• 전구	•Ampolla	12V,5W SER NO 30001-30362
6	**VOE 965826**	1					•Bulb	•Ampoule	•Glühlampe	• 전구	•Bombilla	(SA 1122-02930) 12V,21W SER NO 30001-30362
7	**VOE 14529335**	1					•Flasher	•Clignotant	•Blinker	• 플래셔 유닛	•Intermitentes	SER NO 30001-30362
8	**SA 9021-10403**	4					Screw	Vis	Schraube	스크류	Tornillo	SER NO 30001-30362
9	**VOE 14533126**	2					Headlamp	Projecteur	Scheinwerfer	헤드램프	Faro	SER NO 30363-
10	**VOE 14371518**	1					•Headlamp	•Projecteur	•Scheinwerfer	• 헤드램프	•Faro	SER NO 30363-
11	**VOE 963187**	1			SS		•Bulb	•Ampoule	•Glühlampe	• 전구	•Bombilla	SER NO 30363-
12	**VOE 192451**	1					•Bulb	•Ampoule	•Glühlampe	• 전구	•Bombilla	SER NO 30363-
13	**SA 9021-10406**	2					•Cross recessed scr	•Vis empreinte crucifo	•Kreuzschlitzschraub	• 크로스 후퇴 나사	•Tornillo cruz	SER NO 30363-
14	**VOE 14533127**	2					Flasher	Clignotant	Blinker	자동점멸기	Intermitentes	SER NO 30363-
15	**VOE 965826**	1					•Bulb	•Ampoule	•Glühlampe	• 전구	•Bombilla	(VOE 980036) SER NO 30363-
16	**VOE 14533128**	2					Pad	Patin	Belag	패드	Pastilla	SER NO 30363-
17	**VOE 969408**	4					Six point socket scre	Vis à 6 pans creux	Sechszahn-Hohlschr	6 포인트 소켓 나사	Racor de seis diente	SER NO 30363-

1	**8278941**	**Alumbrado, frontal** **전조등** **Beleuchtung, vorne** **Eclairage, avant** **Lighting, front**	Catalogue id **20020**	Group **352**
2			Illustr. No **1019797**	Section **100**
3			Issue **PUB 74G9920020**	Page **125**
4				
5				



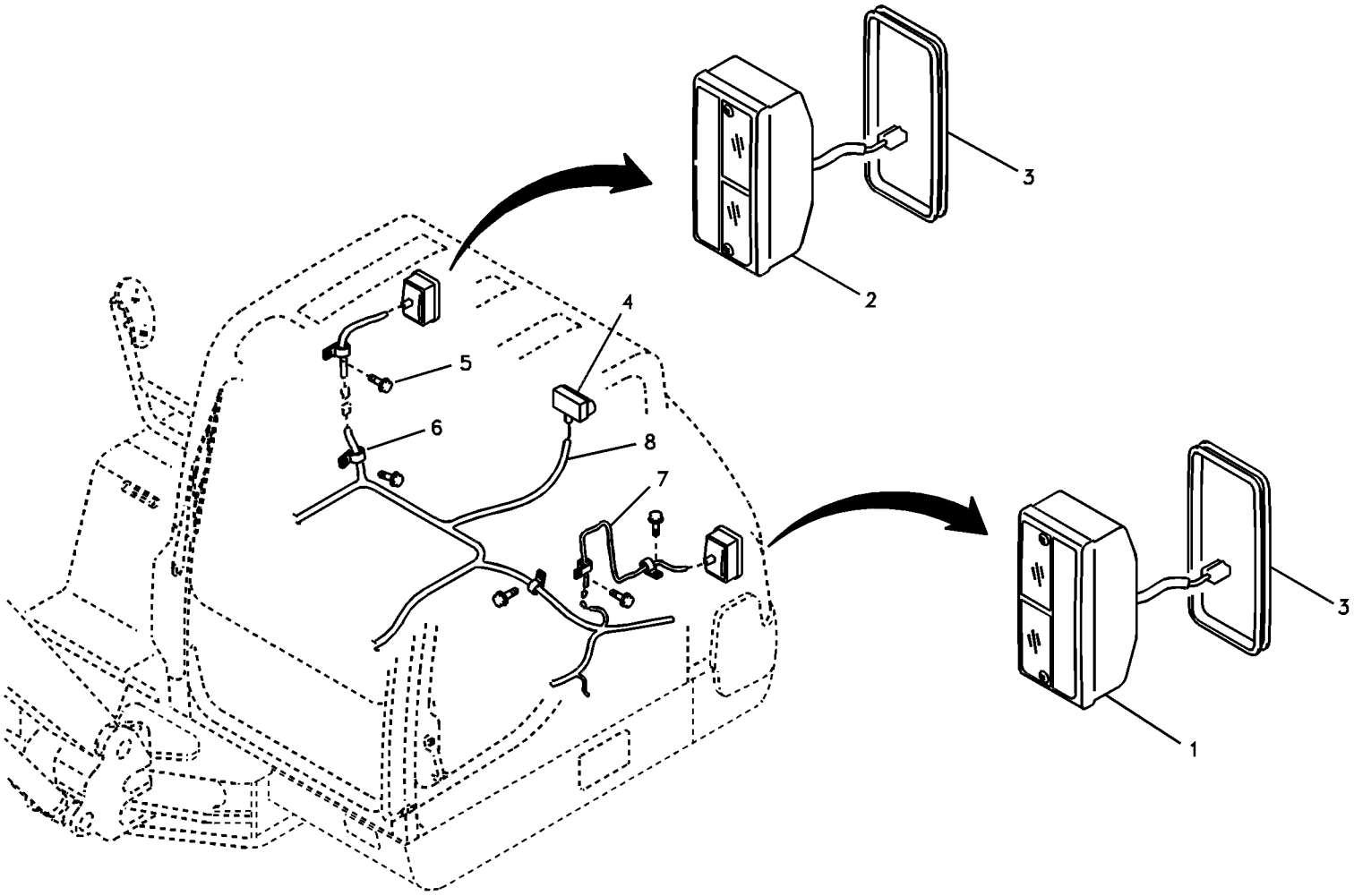
1
2
3
3
4
5
6
7
8

Fig.	Part No.	Quantity 1	2	3	PS	KIT	Description	Dénomination	Bezeichnung	품명	Denominación	Notes
1	**VOE 14529116**	1					Tail lamp	Feu ar	Heckleuchte	후미 램프	Piloto trasero	LH
	VOE 14550616	2					•Bulb	•Ampoule	•Glühlampe	• 전구	•Bombilla	
	VOE 14550617	1					•Bulb	•Ampoule	•Glühlampe	• 전구	•Bombilla	
2	**VOE 14529115**	1					Tail lamp	Feu ar	Heckleuchte	후미 램프	Piloto trasero	RH
	VOE 14550616	2					•Bulb	•Ampoule	•Glühlampe	• 전구	•Bombilla	
	VOE 14550617	1					•Bulb	•Ampoule	•Glühlampe	• 전구	•Bombilla	
3	**VOE 14505227**	2					Ring	Anneau	Ring	링	Anillo	
4	**VOE 14529034**	1					Lamp	Lampe	Leuchte	램프	Lampara	
5	**VOE 946471**	5					Flange screw	Vis à embase	Flanschschraube	플랜지 나사	Tornillo embridado	
6	**VOE 14500291**	5					Clip	Clip	Clip	클립	Clip	
7	**VOE 14520287**	1					Wire harness	Faisceau electrique	Kabelbaum	배선	Manojo cables	LH REAR SER NO 30001-30077
	VOE 14522758	1					Wire harness	Faisceau electrique	Kabelbaum	배선	Manojo cables	LH REAR SER NO 30078-
8	**VOE 14520288**	1					Wire harness	Faisceau electrique	Kabelbaum	배선	Manojo cables	RH REAR SER NO 30001-30077
	VOE 14522759	1					Wire harness	Faisceau electrique	Kabelbaum	배선	Manojo cables	RH REAR SER NO 30078-

1	**8278941**	**Alumbrado, trasera** 후미등 **Beleuchtung, hinten** **Eclairage, arrière** **Lighting, rear**	Catalogue id **20020**	Group **353**
2			Illustr. No **1007205**	Section **100**
3			Issue **PUB 74G9920020**	Page **127**
4				
5				

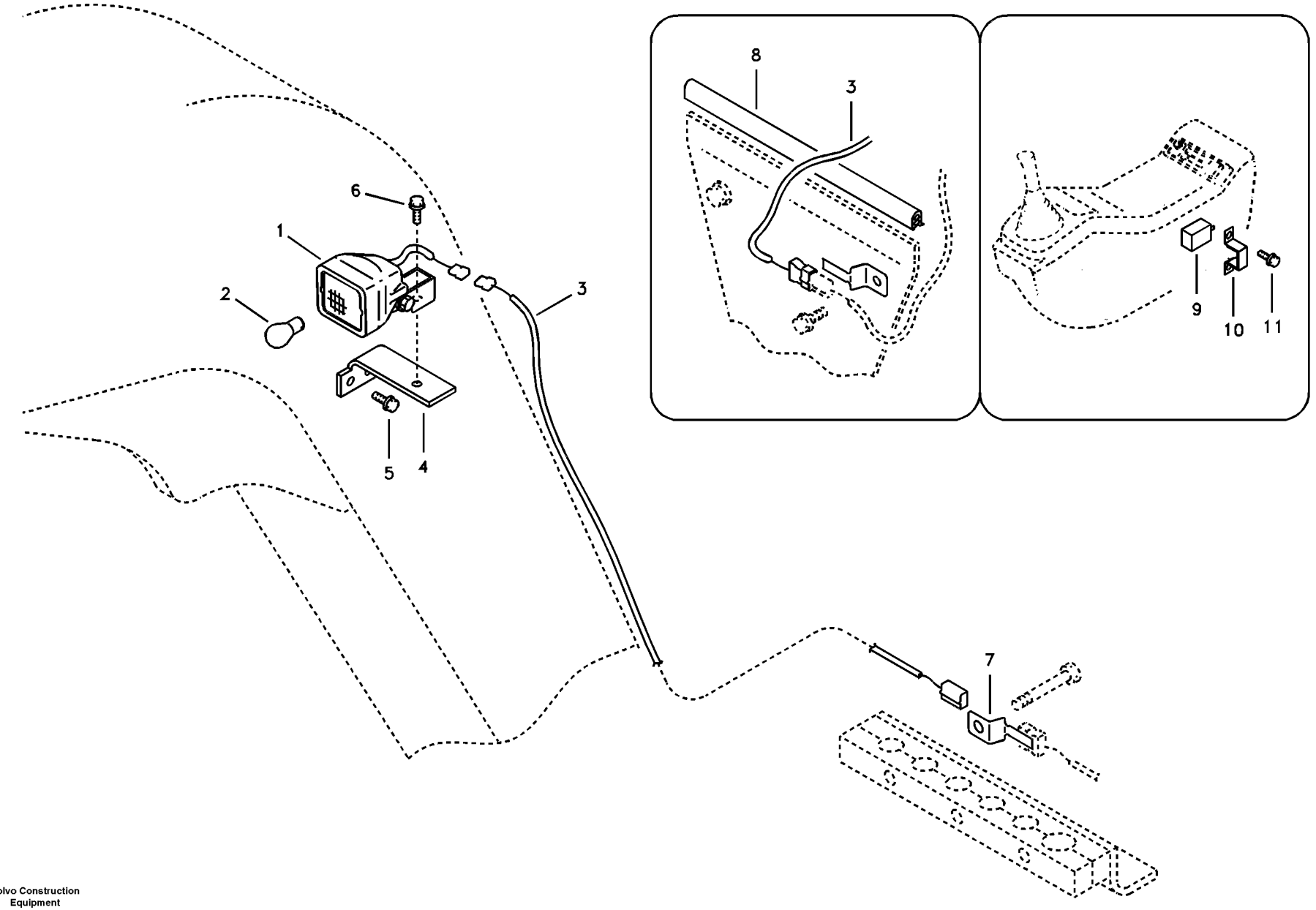

Volvo Construction Equipment

1006988

Fig.	Part No.	Quantity 1	2	3	PS	KIT	Description	Dénomination	Bezeichnung	품명	Denominación	Notes
1	**VOE 11039847**	1	1	1			Work lamp	Projecteur de travail	Arbeitsscheinwerfer	작업등	Faro de trabajo	
2	**SA 1122-01230**	1	1	1			•Bulb	•Ampoule	•Glühlampe	• 전구	•Ampolla	12V,55W
3	**VOE 14513031**	1	1	1			Wire harness	Faisceau electrique	Kabelbaum	배선	Manojo cables	BOOM
4	**VOE 14513035**	1	1	1			Bracket	Support	Halter	브래킷	Soporte	
5	**VOE 946441**	2	2	2			Flange screw	Vis à embase	Flanschschraube	플랜지 나사	Tornillo embridado	
6	**VOE 965185**	1	1	1			Flange screw	Vis à embase	Flanschschraube	플랜지 나사	Tornillo embridado	
7	**VOE 14881252**	1	1	1			Clip	Clip	Klemme	클립	Clip	
8	**SA 9572-40250**		1		SS		Weatherstrip	Leche-vitre	Abstreifleiste	웨더스트립	Lamelunas	
9	**VOE 14507736**		1				Relay	Relais	Relais	릴레이	Rele	BOOM OFFSET
10	**VOE 14507738**		1				Clip	Clip	Klemme	클립	Clip	
11	**VOE 965175**		2				Flange screw	Vis à embase	Flanschschraube	플랜지 나사	Tornillo embridado	

1	**8278950 S/N -30112**	**Lámpara de trabajo en pluma** **붐 작업등** **Arbeitsscheinwerfer auf Ausleger** **Projecteur de travail sur la flèche** **Working lamp on boom**	Catalogue id **20020**	Group **356**
2	**8278951 S/N -30112**		Illustr. No **1006988**	Section **100**
3	**8278944 S/N 30113-**		Issue **PUB 74G9920020**	Page **129**
4				
5				

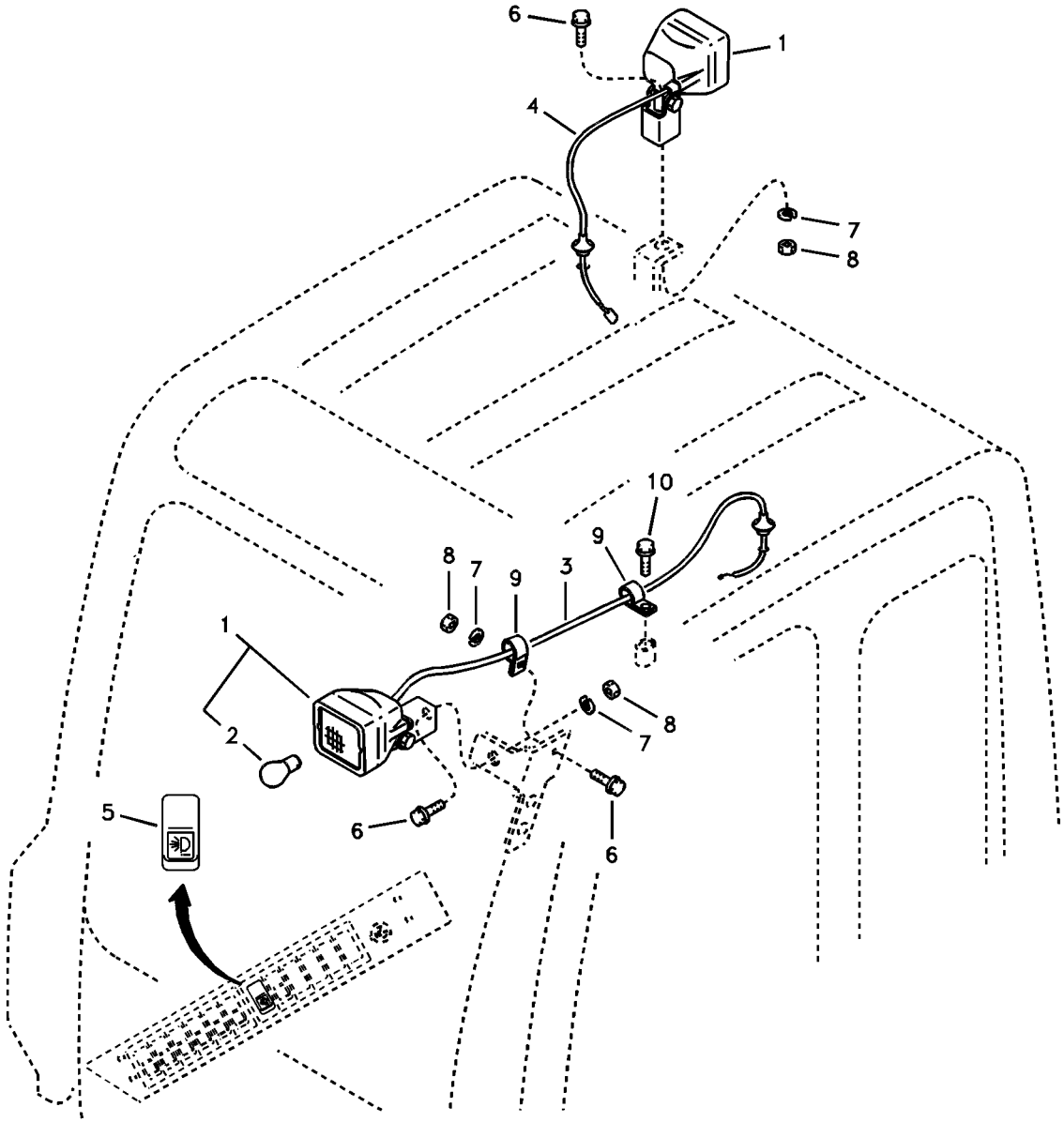
6
1
4
7
8
10
9
8
7
9
3
1
2
5
6
8
7
6

Fig.	Part No.	Quantity 1	2	3	PS	KIT	Description	Dénomination	Bezeichnung	품명	Denominación	Notes
1	**VOE 11039847**	1	1				Work lamp	Projecteur de travail	Arbeitsscheinwerfer	작업등	Faro de trabajo	12V,55W
2	**SA 1122-01230**	1	1				•Bulb	•Ampoule	•Glühlampe	• 전구	•Ampolla	12V,55W
3	**VOE 14519981**	1					Wire harness	Faisceau electrique	Kabelbaum	배선	Manojo cables	C EXT SER NO 30001-30529
	VOE 14540330	1					Wire harness	Faisceau electrique	Kabelbaum	배선	Manojo cables	C EXT SER NO 30530-
4	**VOE 14513052**		1				Wire harness	Faisceau electrique	Kabelbaum	배선	Manojo cables	C EXT
5	**VOE 14504268**			1			Switch	Commutateur	Schalter	스위치	Contactor	R/SW-EXTRA
6	**VOE 946441**	2	1				Flange screw	Vis à embase	Flanschschraube	플랜지 나사	Tornillo embridado	
7	**VOE 955922**	2	1				Spring washer	Rondelle élastique	Federscheibe	스프링 워셔	Arandela elástica	
8	**VOE 983304**	2	1				Hexagon nut	Écrou hexagonal	Sechskantmutter	육각 너트	Tuerca hexagonal	
9	**VOE 14500290**	2					Clip	Clip	Clip	클립	Clip	
10	**VOE 965191**	1					Flange screw	Vis à embase	Flanschschraube	플랜지 나사	Tornillo embridado	

1	**8278802**	**Luces de trabajo, extra** 보조작업등 **Arbeitsbeleuchtung, extra** **Projecteurs de travail, supplémentaires** **Work lights, extra**	Catalogue id **20020**	Group **356**
2	**8278803**		Illustr. No **1006989**	Section **300**
3	**8284377**		Issue **PUB 74G9920020**	Page **131**
4				
5				



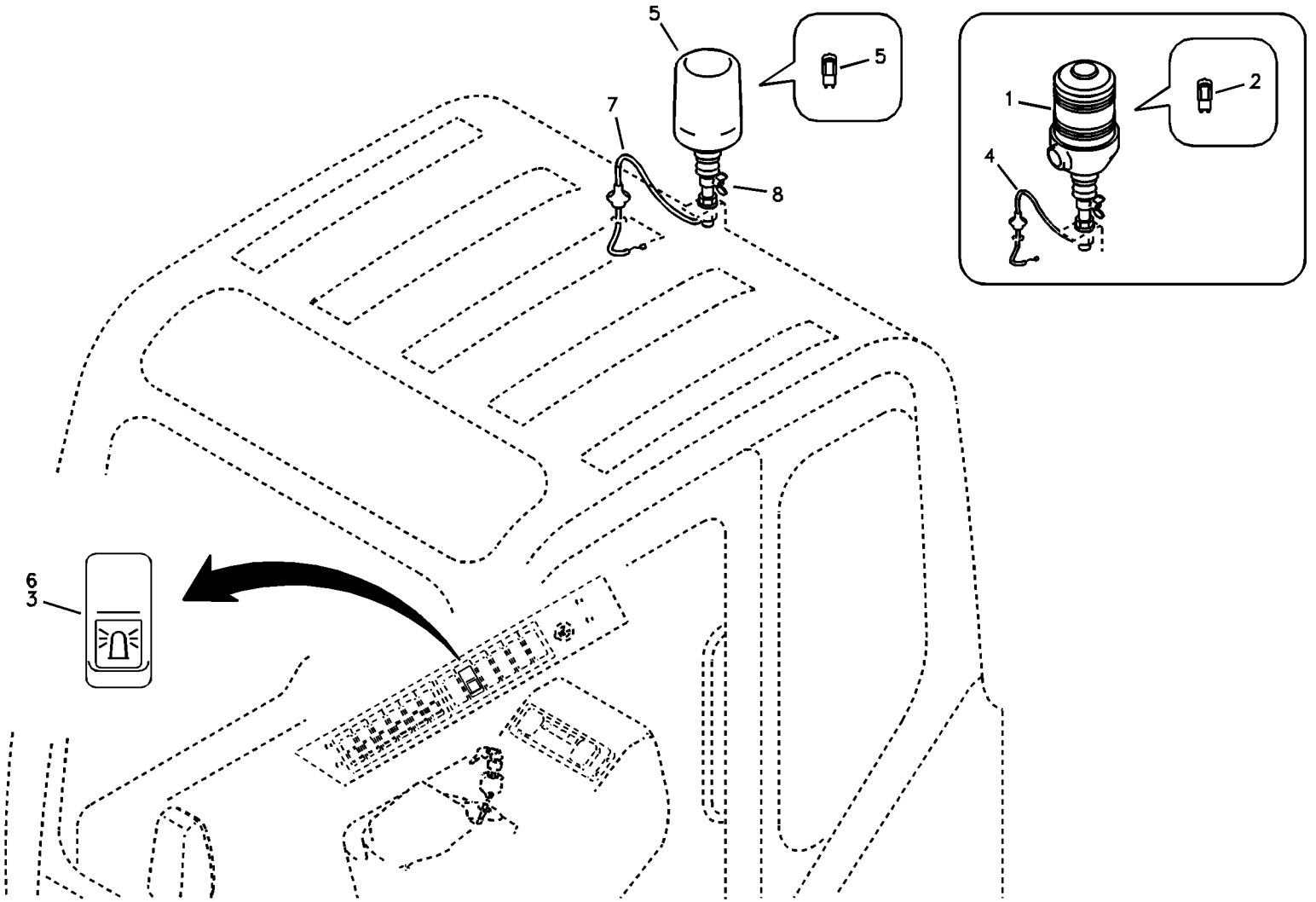

Volvo Construction Equipment

1014321

Fig.	Part No.	Quantity 1	2	3	PS	KIT	Description	Dénomination	Bezeichnung	품명	Denominación	Notes
1	**VOE 11803529**	1					Rotating beacon	Gyrophare	Rundumleuchte		Alumbrado rotativo	(VOE 14503277) SER NO 30001-30223
2	**VOE 14510156**	1					•Bulb	•Ampoule	•Glühlampe	• 전구	•Ampolla	SER NO 30001-30223 12V,55W
3	**VOE 14504269**	1					Switch	Commutateur	Schalter	스위치	Contactor	SER NO 30001-30223 BEACOM(12V)
4	**VOE 14519988**	1					Wire harness	Faisceau electrique	Kabelbaum	배선	Manojo cables	SER NO 30001-30223 C EXT
5	**VOE 14618432**	1					Rotating beacon	Gyrophare	Rundumleuchte		Alumbrado rotativo	(VOE 11170103) SER NO 30224-
	VOE 14524752	1					•Lamp	•Lampe	•Leuchte	• 램프	•Lampara	SER NO 30224-
	VOE 14524753	1					•Bulb	•Ampoule	•Glühlampe	• 전구	•Ampolla	SER NO 30224-
	VOE 14524755	1					•Belt	•Courroie	•Riemen	• 벨트	•Correa	SER NO 30224-
	VOE 14524756	1					•Pad	•Patin	•Belag	• 패드	•Pastilla	SER NO 30224-
6	**VOE 14504269**	1					Switch	Commutateur	Schalter	스위치	Contactor	SER NO 30224-
7	**VOE 14528616**	1					Wire harness	Faisceau electrique	Kabelbaum	배선	Manojo cables	SER NO 30224-
8	**VOE 14522952**	1					Bracket	Console	Konsole	브라켓	Ménsula	SER NO 30224-

1	**8278805**	**Luz giratoria de advertencia** 경광등 **Rotierende Warnleuchte** **Détecteur rotatif** **Rotating beacon**	Catalogue id **20020**	Group **362**
2			Illustr. No **1014321**	Section **100**
3			Issue **PUB 74G9920020**	Page **133**
4				
5				

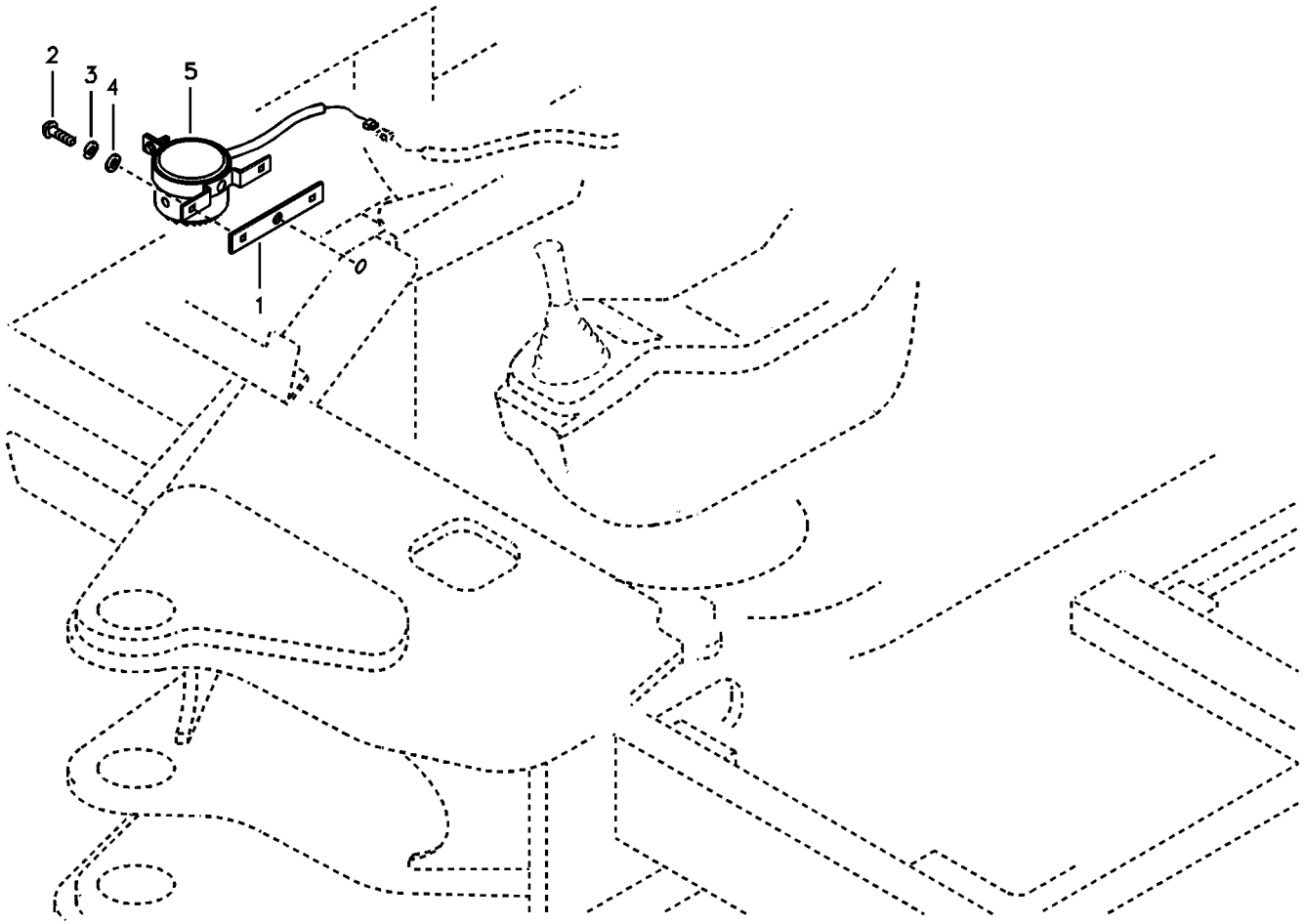
2
3
4
5
1

Fig.	Part No.	Quantity 1	2	3	PS	KIT	Description	Dénomination	Bezeichnung	품명	Denominación	Notes
1	**VOE 14529131**	1					Bracket	Console	Konsole	브래킷	Consola	
2	**VOE 969422**	2					Six point socket scre..	Vis à 6 pans creux	Sechszahn-Hohlschr .	6 포인트 소켓 나사	Racor de seis diente..	
3	**VOE 955919**	2					Spring washer	Rondelle élastique	Federscheibe	스프링 워셔	Arandela elástica	
4	**VOE 955892**	2					Washer	Rondelle	Scheibe	워셔	Arandela	
5	**VOE 14587696**	1					Alarm	Alarme	Alarm		Alarma	

1		**Unidad de advertencia de reserva** 후진경보장치 **Reserve-warneinheit** **Unité d'alerte de secours** **Back-up warning unit**	Catalogue id **20020**	Group **362**
2				
3			Illustr. No **1011023**	Section **200**
4				
5		**8279139,8286121**	Issue **PUB 74G9920020**	Page **135**

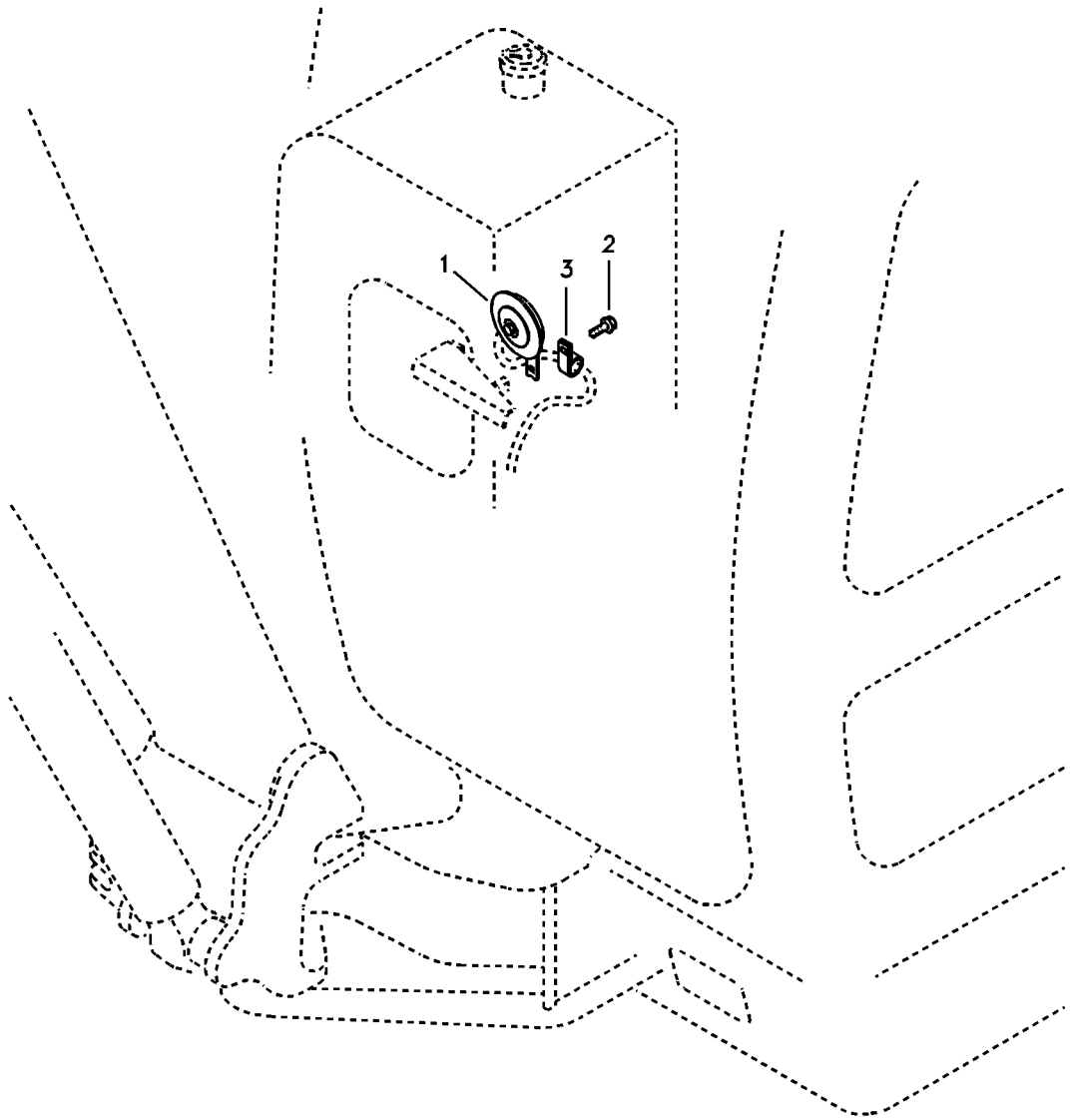
1
3
2

Fig.	Part No.	Quantity 1	2	3	P S	K I T	Description	Dénomination	Bezeichnung	품명	Denominación	Notes
1	**VOE 14515040**	1					Horn	Avertisseur sonore	Signalhorn	경음기	Avisador sonoro	12V SER NO 30001-30418
	VOE 11305113	1					Horn	Avertisseur	Signalhorn	경적	Bocina	SER NO 30419-
2	**VOE 946173**	1					Flange screw	Vis à embase	Flanschschraube	플랜지 나사	Tornillo embridado	
3	**VOE 14500291**	1					Clip	Clip	Clip	클립	Clip	

1	**8278941**	**Bocina** 경음기 **Signalhorn** **Avertisseur sonore** **Horn**	Catalogue id **20020**	Group **362**
2			Illustr. No **1006992**	Section **300**
3			Issue **PUB 74G9920020**	Page **137**
4				
5				

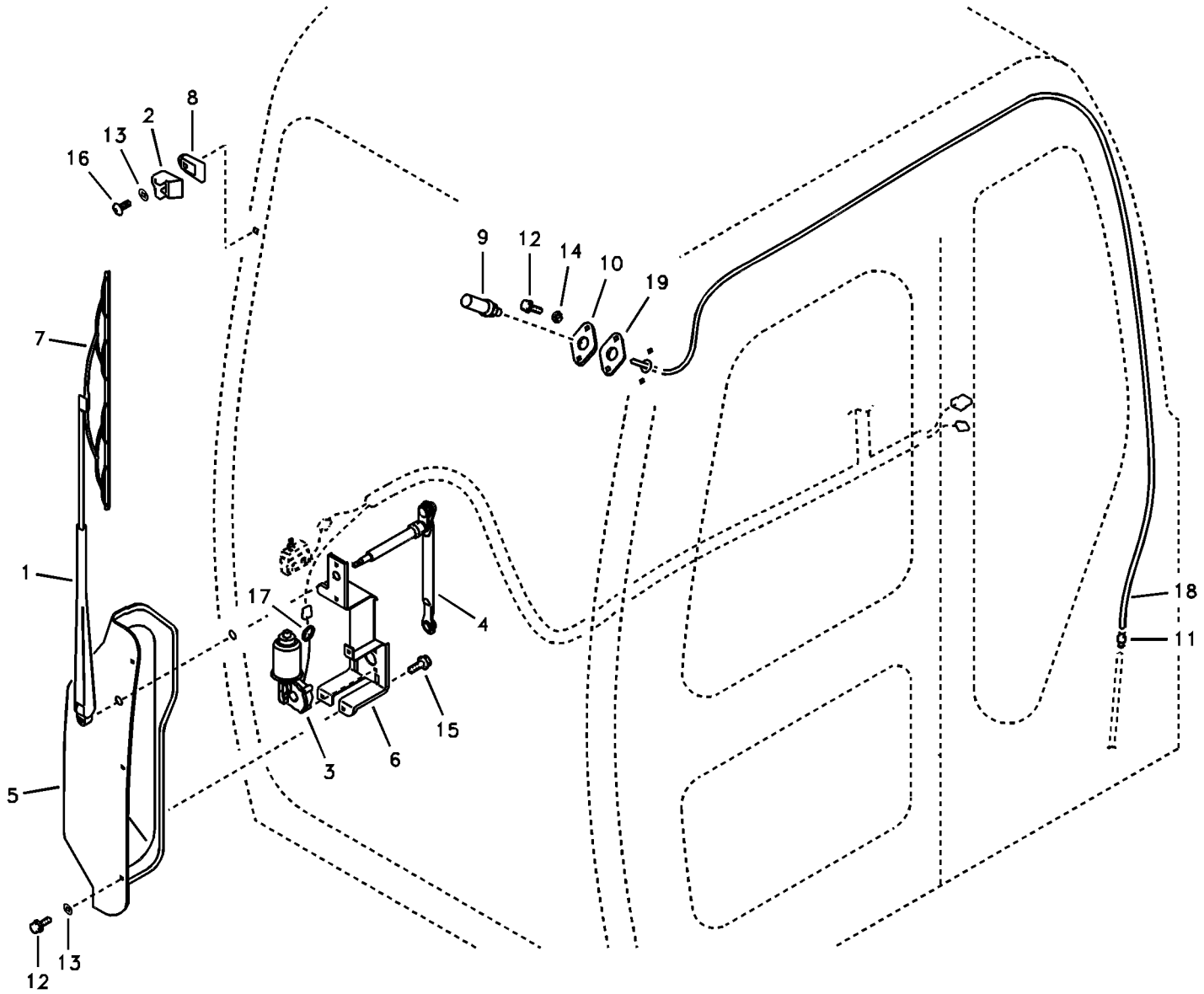

Volvo Construction Equipment

1006993

Fig.	Part No.	Quantity 1	2	3	4	5	PS	KIT	Description	Dénomination	Bezeichnung	품명	Denominación	Notes
1	**VOE 14529141**	1	1	1	1				Wiper Arm	Bras Essu.glac.	Wischerarm	와이퍼 암	Brazo Limpiapar.	
2	**VOE 14529151**	1	1	1	1				Stop	Arrêt	Anschlag	스톱	Parada	
3	**VOE 14529159**	1	1	1	1				Wiper Motor	Moteur essuie glac.	Wischermotor	와이퍼 모터	Motor l.p.	
4	**VOE 14529160**	1	1	1	1				Link	Articulation	Gelenk	링크	Articulacion	
5	**VOE 14529161**	1	1	1	1				Guard	Protection	Schutz	가드	Protección	
6	**VOE 14529168**	1	1	1	1				Bracket	Console	Konsole	브라켓	Ménsula	
7	**VOE 14529172**	1	1	1	1				Wiper blade	Balai essuie glace	Wischerblatt	와이퍼 블레이드	Escobilla l.p.	
8	**VOE 14529201**	1	1	1	1				Grommet	Passe fil	Durchführung	그로메트	Aislador pasapanel.	
9	**VOE 14529209**	1	1	1	1				Nozzle	Nez D'injecteur	Einspritzduse	노즐	Tobera	
10	**VOE 14529210**	1	1	1	1				Bracket	Ferrure-support	Tragstütze	브라켓	Hierro Apoyo	
11	**VOE 14529354**	1	1	1	1				Connector	Raccord	Anschluss	커넥터	Union	
12	**VOE 946544**	8	8	8	8				Flange screw	Vis à embase	Flanschschraube	플랜지 나사	Tornillo embridado.	
13	**VOE 955892**	7	7	7	7				Washer	Rondelle	Scheibe	워셔	Arandela	
14	**VOE 955919**	2	2	2	2				Spring washer	Rondelle élastique	Federscheibe	스프링 워셔	Arandela elástica	
15	**VOE 965175**	5	5	5	5				Flange screw	Vis à embase	Flanschschraube	플랜지 나사	Tornillo embridado.	
16	**VOE 969587**	1	1	1	1				Six point socket scr.	Vis à 6 pans creux	Sechszahn-Hohlsc.	6 포인트 소켓 나사.	Racor de seis dient.	
17	**SA 9751-12504**	2	2	2	2				Grommet	Passe fil	Durchführung	그로메트	Aislador pasapanel.	
18	**VOE 14881147**	1	1	1	1				Hose	Durit	Schlauch	호스	Tubo flexible	
19	**VOE 14529038**	1	1	1	1				Plate	Plaque	Platte	플레이트	Placa	

1	**8278806**
2	**8278807**
3	**8278808**
4	**8278809**
5	

Limpiaparabrisas
와이퍼
Scheibenwischer
Essuie-glace du pare-brise
Windshield wiper

Catalogue id **20020**	Group **363**
Illustr. No **1006993**	Section **100**
Issue **PUB 74G9920020**	Page **139**

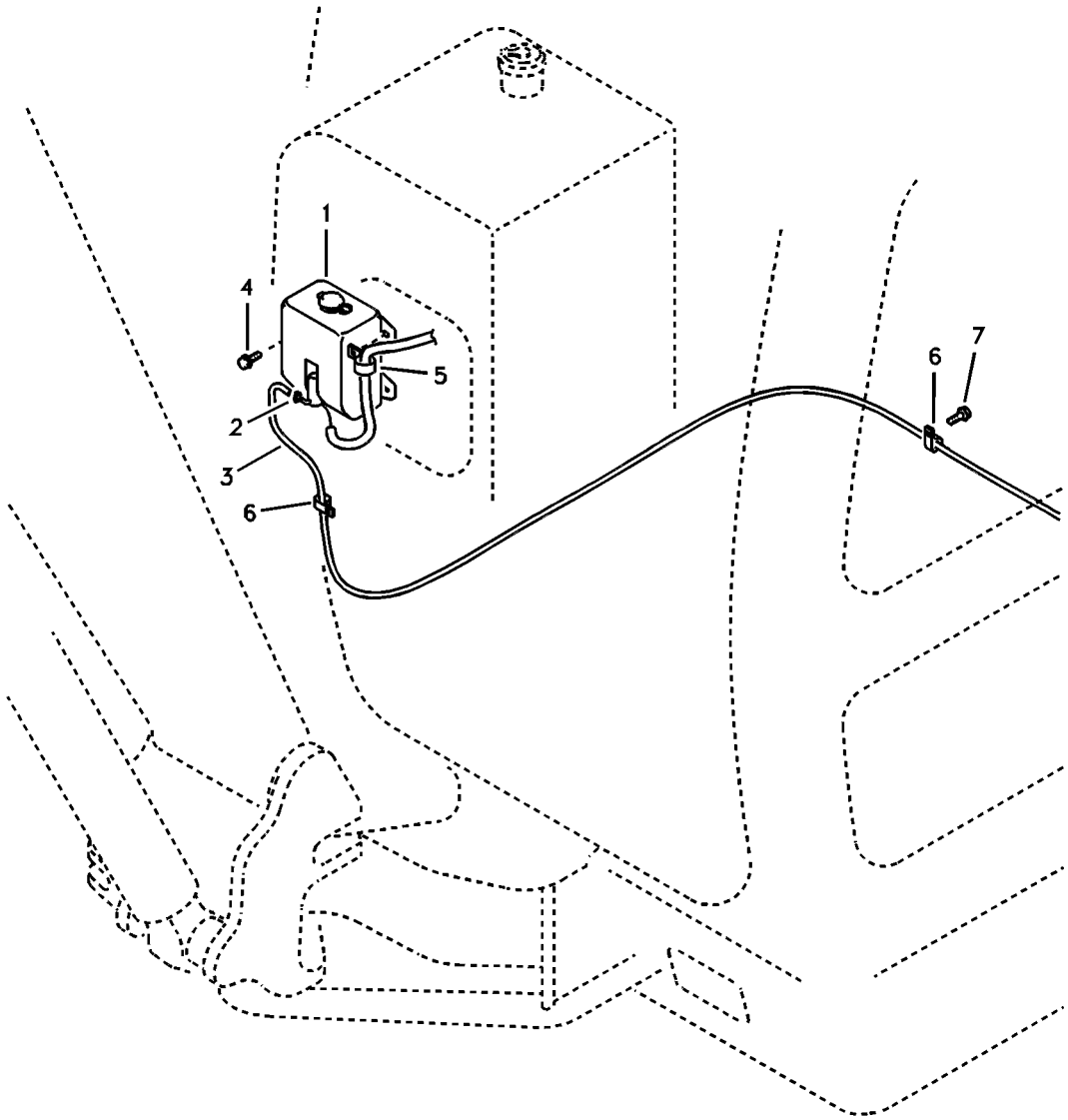
1
4
5
2
3
6
6
7

Fig.	Part No.	Quantity 1	2	3	PS	KIT	Description	Dénomination	Bezeichnung	품명	Denominación	Notes
1	**VOE 14529045**	1					Washer pump	Pompe lave-glace	Spülpumpe	워셔 펌프	Bomba rociador	
2	**SA 9312-00004**	1					Clamp	Pince Serrage	Klemme	클램프	Abrazadera	
3	**VOE 14881146**	1			SS		Hose	Durit	Schlauch	호스	Tubo flexible	
4	**VOE 946440**	3					Flange screw	Vis à embase	Flanschschraube	플랜지 나사	Tornillo embridado	
5	**VOE 14500291**	1					Clip	Clip	Clip	클립	Clip	
6	**VOE 14500292**	2					Clip	Clip	Clip	클립	Clip	
7	**VOE 946471**	1					Flange screw	Vis à embase	Flanschschraube	플랜지 나사	Tornillo embridado	

1	**8278941**	**Lavaparabrisas** 차창유리 와셔 **Scheibenwaschanlage** **Lave - glace** **Windshield washer**	Catalogue id **20020**	Group **363**
2			Illustr. No **1006994**	Section **200**
3				
4			Issue **PUB 74G9920020**	Page **141**
5				

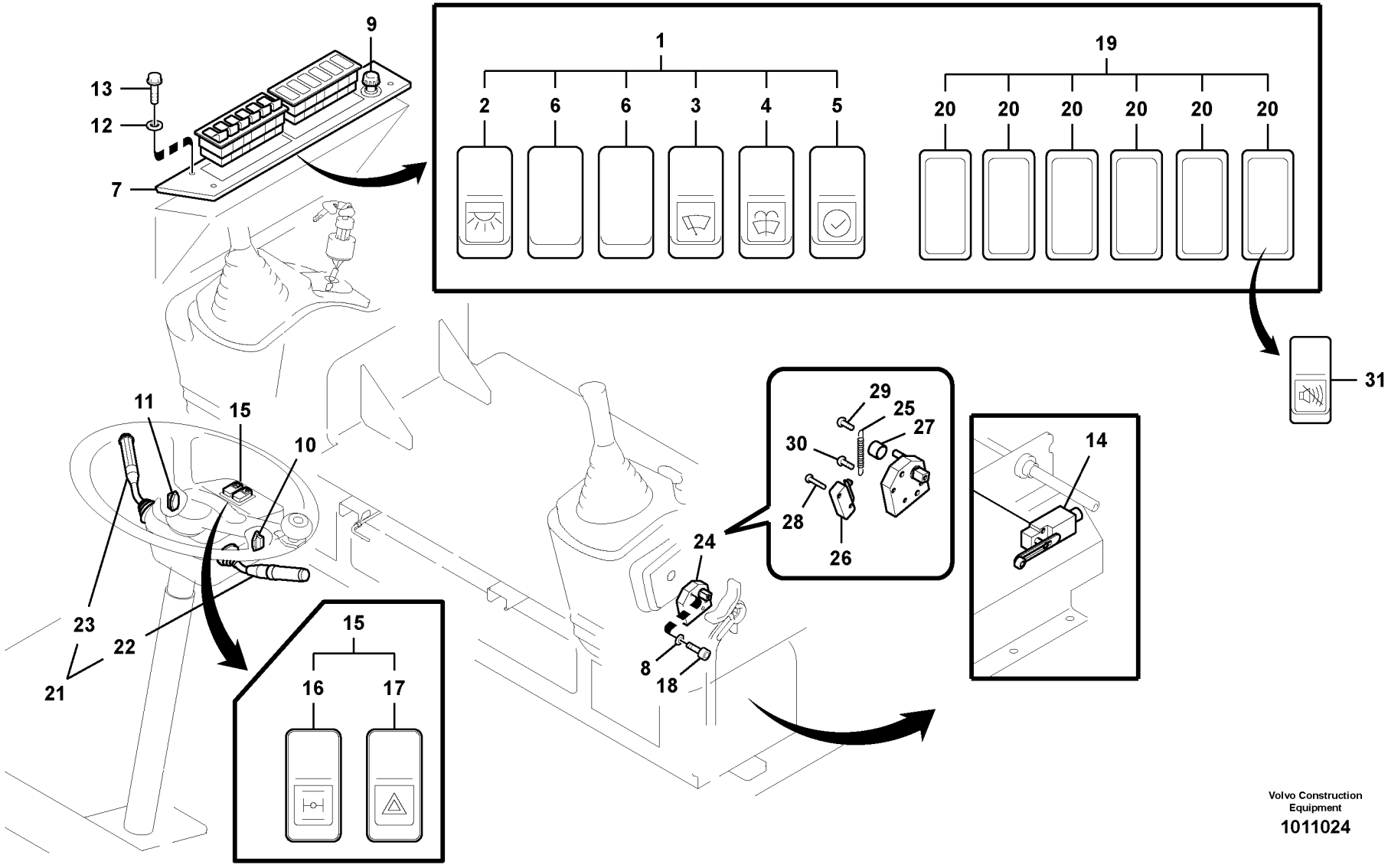

Volvo Construction Equipment

1011024

Fig.	Part No.	Quantity 1	2	3	PS	KIT	Description	Dénomination	Bezeichnung	품명	Denominación	Notes
1	**VOE 14506545**	1					Switch	Commutateur	Schalter	스위치	Commutador	ROCKER 6
2	**VOE 14529195**	1					•Switch	•Commutateur	•Schalter	• 스위치	•Contactor	(SA 1123-03580) ROOM LAMP
3	**SA 1123-03550**	1			SS		•Switch	•Commutateur	•Schalter	• 스위치	•Contactor	WIPER
4	**SA 1123-03560**	1					•Switch	•Commutateur	•Schalter	• 스위치	•Contactor	WASHER
5	**VOE 14529194**	1					•Switch	•Commutateur	•Schalter	• 스위치	•Contactor	(SA 1123-03570) CHECK
6	**SA 1123-00480**	2					•Cover	•Capot	•Haube	• 커버	•Capo	
7	**VOE 14507593**	1					Plate, switch	Plate_switch	Plate, switch	스위치 플레이트	Plate, switch	
8	**VOE 940090**	3			SS		Washer	Rondelle	Scheibe	워셔	Arandela	
9	**VOE 14529037**	1					Cig Lighter	Allume cigare	Zig Anzünder	시가 라이터	Encendfdor cigarro	
10	**VOE 14504500**	1					Switch	Commutateur	Schalter	스위치	Commutador	ROTARY
11	**VOE 14504499**	1					Switch	Commutateur	Schalter	스위치	Commutador	ROTARY
12	**VOE 955892**	4					Washer	Rondelle	Scheibe	워셔	Arandela	
13	**VOE 965175**	4					Flange screw	Vis à embase	Flanschschraube	플랜지 나사	Tornillo embridado	
14	**SA 1123-01530**	1			SS		Switch	Commutateur	Schalter	스위치	Contactor	LIMIT 30001-30112
	VOE 14526157	1					Switch	Commutateur	Schalter	스위치	Contactor	SER NO 30113-30750
	VOE 14550607	1					Switch	Commutateur	Schalter	스위치	Contactor	SER NO 30751-
15	**VOE 14529202**	1					Switch	Commutateur	Schalter	스위치	Contactor	HAZARD AXLE
16	**VOE 14529204**	1					•Switch	•Commutateur	•Umsteuerventil	• 스위치	•Commutador	(SA 1123-03830) AXLE LOCKING
17	**VOE 14529205**	1					•Switch	•Commutateur	•Umsteuerventil	• 스위치	•Commutador	(SA 1123-03840) HAZARD
18	**SA 9016-10503**	3					Bolt	Boulon	Bolzen	볼트	Perno	
19	**VOE 14504201**	1					Blank	Contact factice	Blinddeckel	블랭크	Toma ficticia	
20	**VOE 14529148**	6					•Cover	•Capot	•Haube	• 커버	•Capo	
21	**VOE 14529203**	1					Switch	Commutateur	Schalter	스위치	Contactor	TM COMBINATION
22	**VOE 14529207**	1					•Switch	•Commutateur	•Schalter	• 스위치	•Contactor	TM CONTROL
23	**VOE 14529208**	1					•Switch	•Commutateur	•Schalter	• 스위치	•Contactor	COMBINATION
24	**VOE 14502716**	1					Lock lever	Levier blocage	Sperriegel	잠금장치 레버	Palanca de bloqueo	
25	**VOE 14502721**	1					•Spring	•Ressort	•Feder	• 스프링	•Resorte	

1	**8278941**
2	**8286121**
3	
4	
5	

Interruptor
스위치
Schalter
Interrupteur
Switch

Catalogue id	Group
20020	**364**
Illustr. No **1011024**	Section **100**
Issue **PUB 74G9920020**	Page **143**

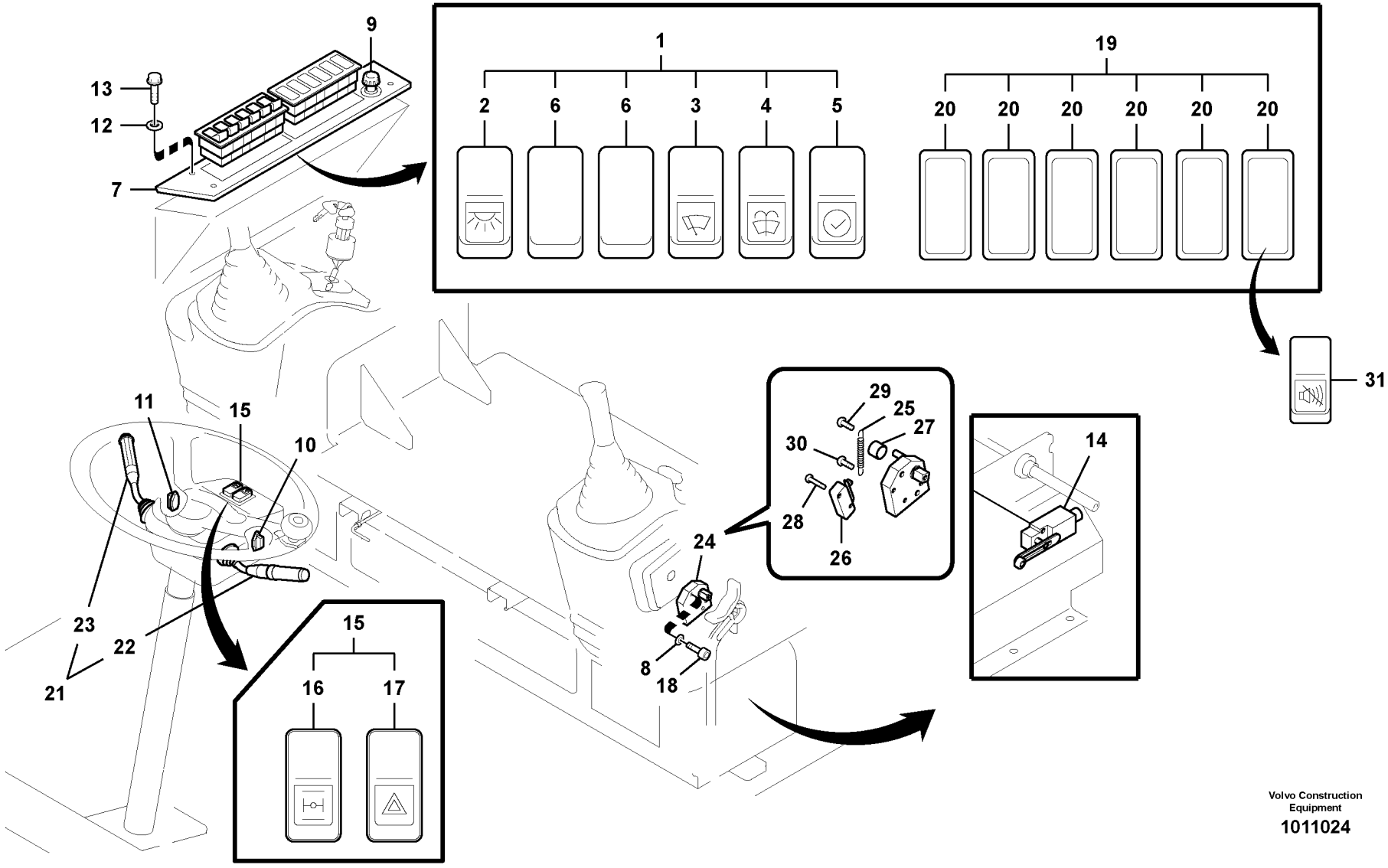

Volvo Construction Equipment

1011024

Fig.	Part No.	Quantity 1	2	3	PS	KIT	Description	Dénomination	Bezeichnung	품명	Denominación	Notes
26	**VOE 14502722**	1					•Switch	•Rupteur	•Ausschalter	• 스위치	•Interruptor	
27	**VOE 14503053**	1					•Bushing	•Bague	•Buchse	• 부싱	•Casquillo	
28	**SA 9021-10303**	2					•Screw	•Vis	•Schraube	• 스크류	•Tornillo	
29	**SA 9021-10402**	1					•Screw	•Vis	•Schraube	• 스크류	•Tornillo	
30	**SA 9021-10404**	1					•Screw	•Vis	•Schraube	• 스크류	•Tornillo	
31	**VOE 14571642**		1				Switch	Rupteur	Ausschalter	스위치	Interruptor	

1	**8278941**	**Interruptor** 스위치 **Schalter** **Interrupteur** **Switch**	Catalogue id **20020**	Group **364**
2	**8286121**		Illustr. No **1011024**	Section **100**
3			Issue **PUB 74G9920020**	Page **145**
4				
5				

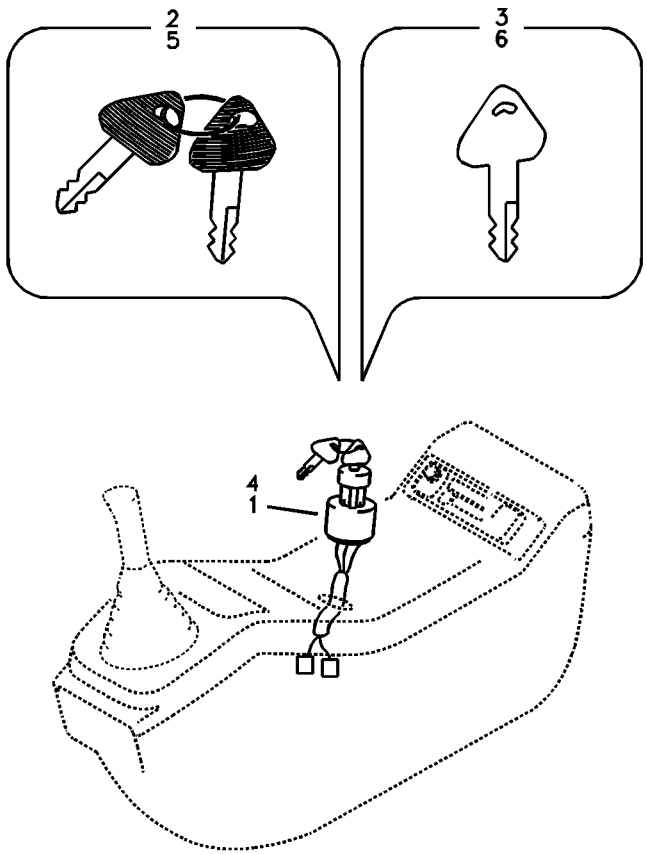
2
5
3
6
4
1

Fig.	Part No.	Quantity 1	2	3	P S	K I T	Description	Dénomination	Bezeichnung	품명	Denominación	Notes
1	**VOE 1123-01030**	1					Starter Switch	Commutat. demarreu	Anlasschalter	시동 스위치	Contact Arranq	SER NO 30001-30251
	VOE 14529152	1					Starter switch	Verrouillage de déma	Startschloss	스타터 스위치	Cerradura de arranqu	SER NO 30252-
2	**VOE 14529177**	2			SS		•Key	•Clavette	•Keil	• 키	•Chaveta	
3		1			NS		•Key	•Clavette	•Keil	• 키	•Llave (cuna)	
4	**VOE 1123-02820**		1				Starter Switch	Commutat. demarreu	Anlasschalter	시동 스위치	Contact Arranq	SER NO 30001-30251
	VOE 14526158		1				Starter switch	Verrouillage de déma	Startschloss	스타터 스위치	Cerradura de arranqu	SER NO 30252-
5	**VOE 14529178**		2				•Key	•Cle	•Schlüssel	• 키	•Llave	
6	**VOE 14529180**		1				•Key	•Cle	•Schlüssel	• 키	•Llave	

1	**8278819**	**Sistema de llave** 키이장치 **Schlüsselsystem** **Système de clé** **Key system**	Catalogue id **20020**	Group **364**
2	**8278820**		Illustr. No **1014322**	Section **200**
3			Issue **PUB 74G9920020**	Page **147**
4				
5				

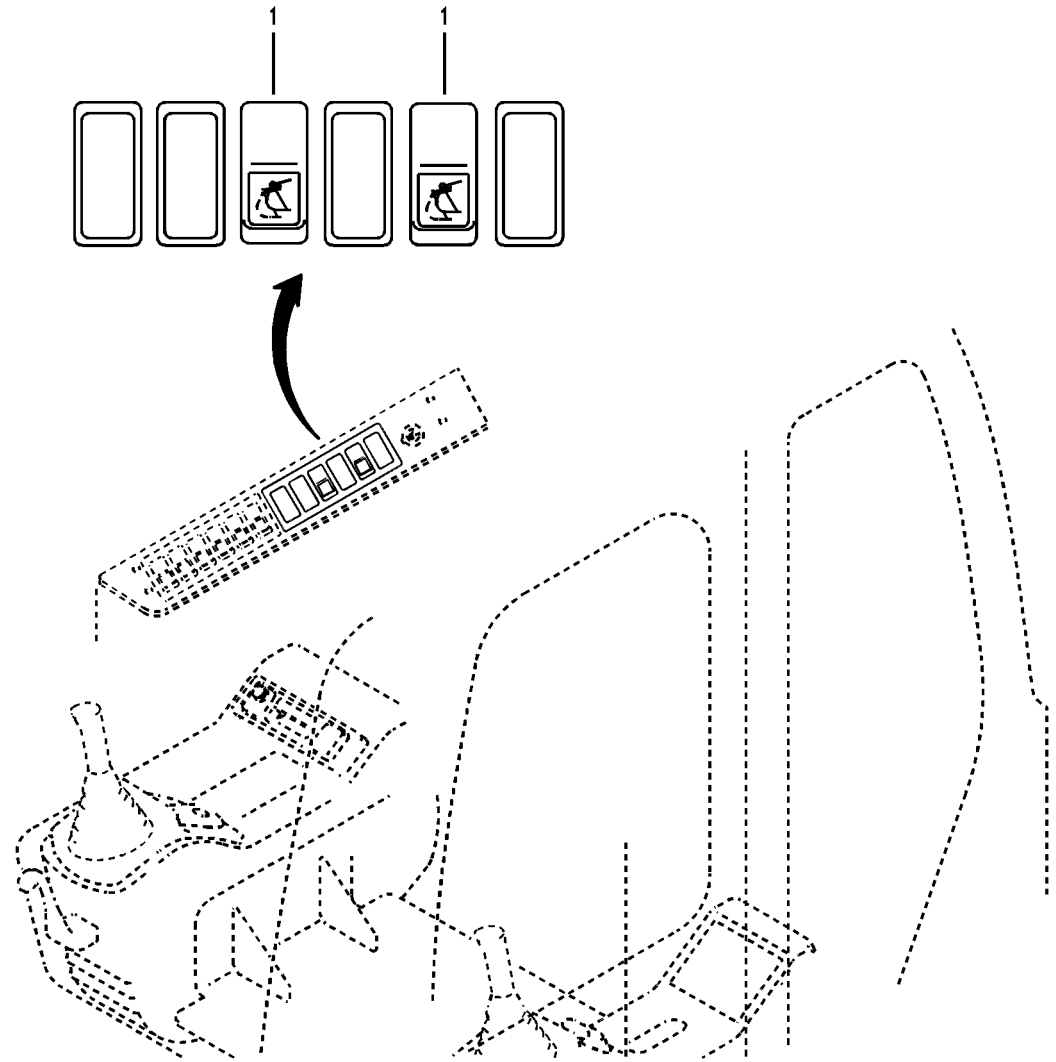
1
1

Fig.	Part No.	Quantity 1	2	3	PS	KIT	Description	Dénomination	Bezeichnung	품명	Denominación	Notes
1	**VOE 14529226**	2	2				Switch	Commutateur	Schalter	스위치	Contactor	(SA 1123-04800) QUICK FIT
	VOE 14508696			2			Switch	Commutateur	Schalter	스위치	Contactor	QUICK FIT(N062)12V

1	**8278947**	**Interruptor, control de enganche rápido** 퀵 핏 제어 스위치 **Schalter, Schnellwechsler** **Interrupteur, raccord rapide** **Switch, quickfit control**	Catalogue id **20020**	Group **369**
2	**8278948**			
3	**8278949**		Illustr. No **1006996**	Section **100**
4				
5			Issue **PUB 74G9920020**	Page **149**

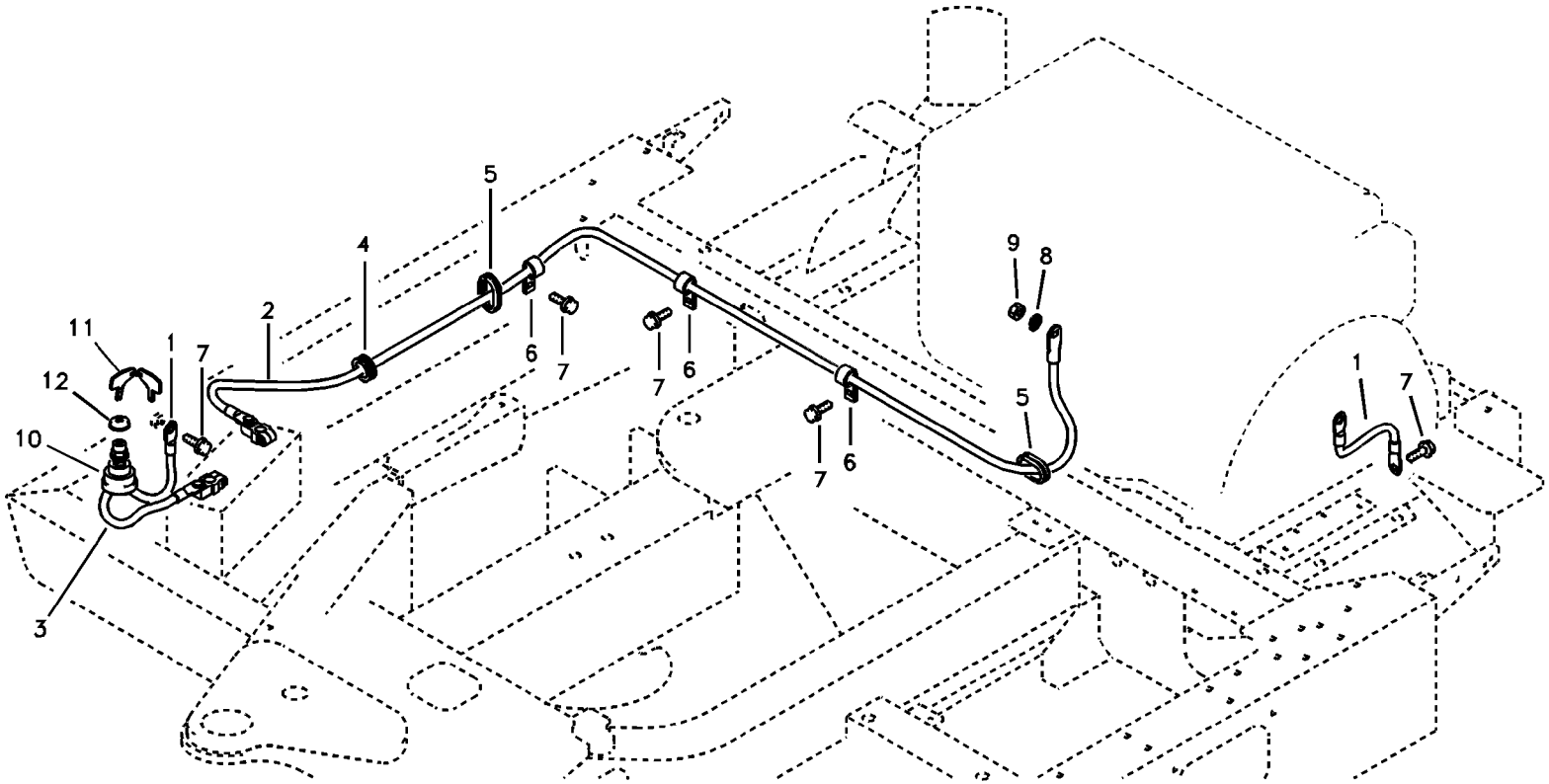
11
12
10
3
1
7
2
4
5
6
7
7
6
7
6
9
8
5
1
7

Fig.	Part No.	Quantity 1	2	3	PS	KIT	Description	Dénomination	Bezeichnung	품명	Denominación	Notes
1	**VOE 14529026**	2					Earth strap	Bande de masse	Masseband	접지 스트랩	Cinta de masa	
2	**VOE 14529079**	1					Battery cable	Câble de batterie	Batterieleitung	배터리 케이블	Cable de batería	POSITIVE
3	**VOE 14588954**	1					Battery cable	Câble de batterie	Batterieleitung	배터리 케이블	Cable de batería	NEGATIVE
4	**SA 9751-13606**	1					Grommet	Passe fil	Durchführung	그로메트	Aislador pasapanel	
5	**SA 9751-33606**	2					Grommet	Passe fil	Durchführung	그로메트	Aislador pasapanel	
6	**VOE 14500293**	3					Clip	Clip	Clip	클립	Clip	
7	**VOE 946471**	5					Flange screw	Vis à embase	Flanschschraube	플랜지 나사	Tornillo embridado	
8	**VOE 955921**	1					Spring washer	Rondelle élastique	Federscheibe	스프링 워셔	Arandela elástica	
9	**VOE 983303**	1					Hexagon nut	Écrou hexagonal	Sechskantmutter	육각 너트	Tuerca hexagonal	
10	**VOE 14588962**	1					Switch	Rupteur	Ausschalter	스위치	Interruptor	(VOE 14529076) MASTER
11	**SA 8240-00500**	2					•Key	•Clé	•Schlüssel	• 키	•Llave	
12	**VOE 14529928**	2					Cover	Capot	Haube	커버	Capo	SER NO 30338-

1	**8278941**	**Cables, batería** 밧데리 케이블 **Batteriekabel** **Câbles, batterie** **Cables, battery**	Catalogue id **20020**	Group **371**
2			Illustr. No **1017361**	Section **100**
3			Issue **PUB 74G9920020**	Page **151**
4				
5				

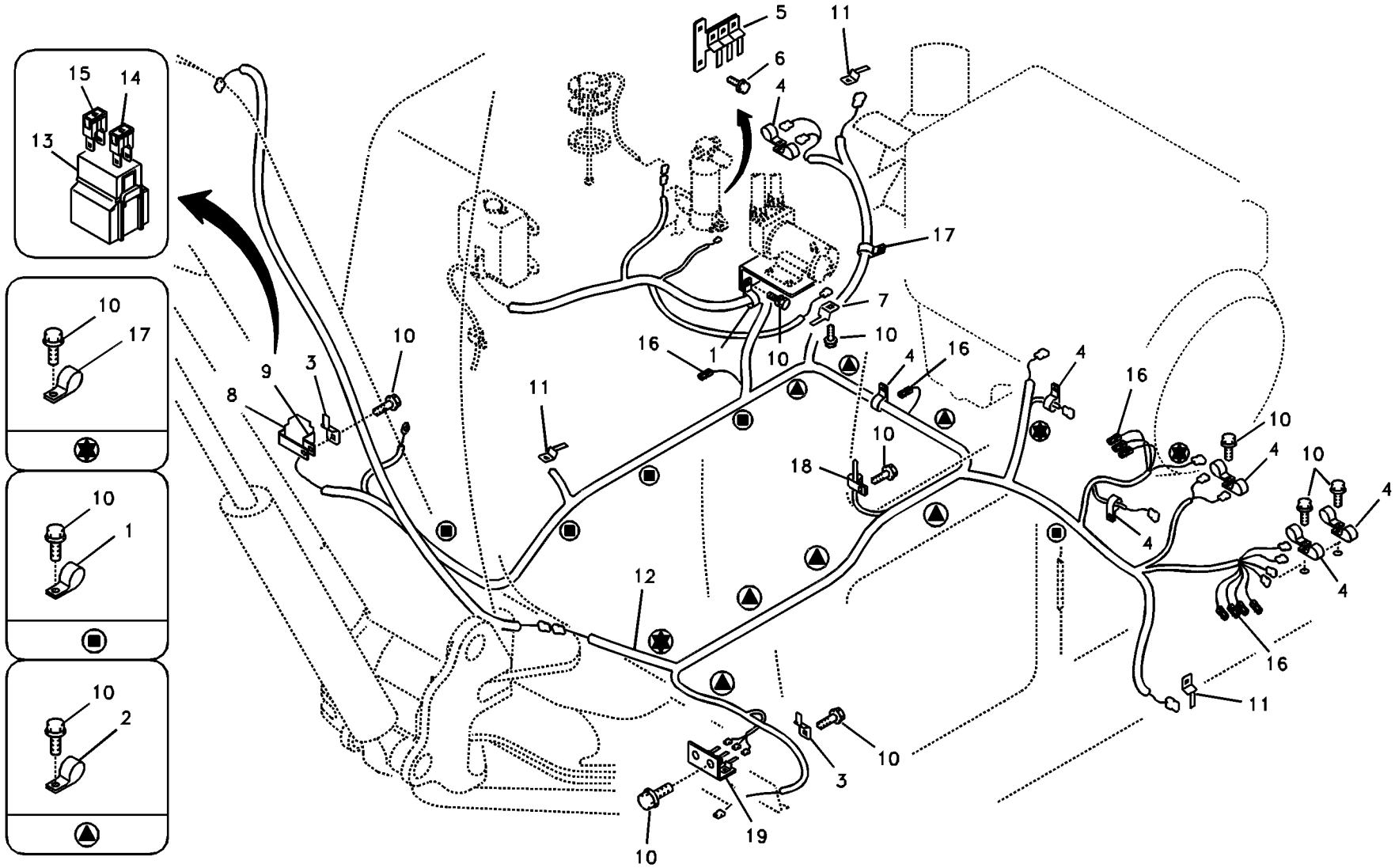

Volvo Construction Equipment

1007207

Fig.	Part No.	Quantity 1	2	3	PS	KIT	Description	Dénomination	Bezeichnung	품명	Denominación	Notes
1	**VOE 14500293**	6					Clip	Clip	Clip	클립	Clip	
2	**VOE 14500294**	7					Clip	Clip	Clip	클립	Clip	
3	**VOE 14881250**	2					Clip	Clip	Klemme	클립	Clip	SER NO 30001-30362
	VOE 14510011	2					Clip	Clip	Clip	클립	Clip	SER NO 30363-
4	**VOE 14529345**	11					Clip	Clip	Klemme	클립	Clip	
5	**VOE 14519884**	1					Bracket	Console	Konsole	브래킷	Consola	
6	**VOE 946934**	2					Flange screw	Vis à embase	Flanschschraube	플랜지 나사	Tornillo embridado	
7	**VOE 14529136**	1					Clip	Clip	Klemme	클립	Clip	
8	**VOE 14529099**	1					Bracket	Ferrure-support	Tragstütze	브라켓	Hierro Apoyo	
9	**VOE 14529100**	1					Bracket	Ferrure-support	Tragstütze	브라켓	Hierro Apoyo	
10	**VOE 946471**	24					Flange screw	Vis à embase	Flanschschraube	플랜지 나사	Tornillo embridado	
11	**VOE 14510011**	3					Clip	Clip	Clip	클립	Clip	
12	**VOE 14518427**	1					Cable	Câble	Seilzug	케이블	Cable	MAIN SER NO 30001-30077
	VOE 14522760	1					Wire harness	Faisceau electrique	Kabelbaum	배선	Manojo cables	SER NO 30078-30362
	VOE 14533125	1					Wire harness	Faisceau electrique	Kabelbaum	배선	Manojo cables	SER NO 30363-30418
	VOE 14529086	1					Wire harness	Faisceau electrique	Kabelbaum	배선	Manojo cables	SER NO 30419-31094
	VOE 14576404	1					Cable harness	Faisceau câbles	Kabelbaum	케이블 설비	Manojo cables	SER NO 31095-38429
	VOE 14595646	1					Cable harness	Faisceau câbles	Kabelbaum	케이블 설비	Manojo cables	S/N 38430-
13	**SA 1122-00940**	1					•Fuse holder	•Porte-fusible	•Sicherungshalter	• 퓨즈 홀더	•Portafusibles	
14	**SA 9879-10600**	1					•Fuse	•Fusible	•Schmelzsicherung	• 휴즈	•Fusible	60A,ORANGE
15	**SA 9879-10800**	1					•Fuse	•Fusible	•Schmelzsicherung	• 휴즈	•Fusible	80A,BLACK
16	**VOE 14529132**	9					•Diode	•Diode	•Diode	• 다이오드	•Diodo	3A
17	**VOE 14500291**	4					Clip	Clip	Clip	클립	Clip	
18	**VOE 14500295**	1					Clip	Clip	Clip	클립	Clip	
19	**VOE 14520294**	1			OP		Bracket	Console	Konsole	브라켓	Ménsula	

1	**8278941**	**Haz de cables, principal** 메인 배선 **Hauptkabel und -leitungen** **Câble et faisceau de câbles, principal** **Cable and wire harness, main**	Catalogue id **20020**	Group **371**
2			Illustr. No **1007207**	Section **200**
3			Issue **PUB 74G9920020**	Page **153**
4				
5				

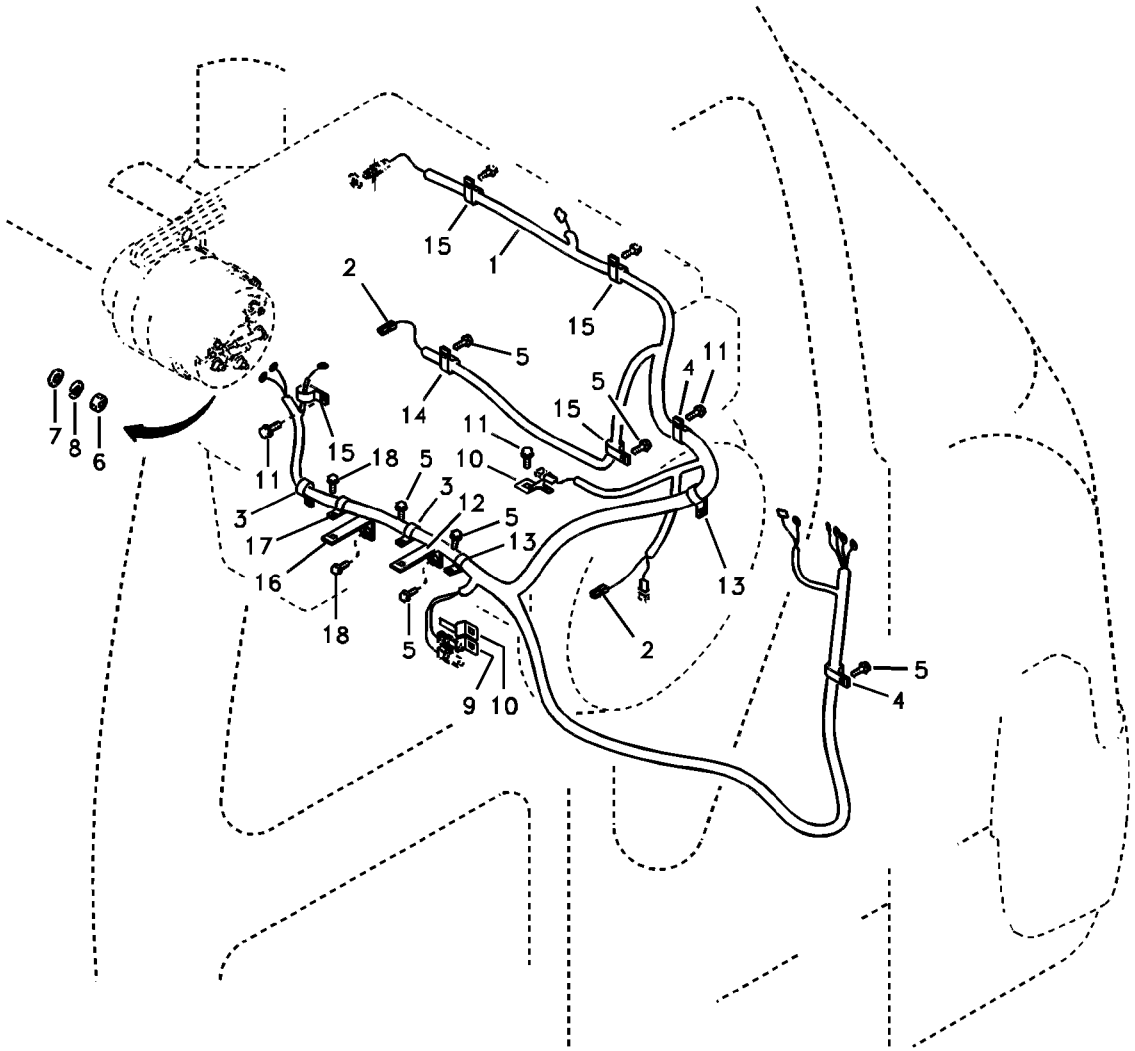
15
1
15
2
5
14
4
11
5
15
11
10
15
11
18
5
3
12
3
5
17
13
16
18
5
9
10
2
13
5
4
7
8
6

Fig.	Part No.	Quantity 1	2	3	PS	KIT	Description	Dénomination	Bezeichnung	품명	Denominación	Notes
1	**VOE 14518440**	1					Wire harness	Faisceau electrique	Kabelbaum	배선	Manojo cables	ENGINE SER NO 30001-30433
	VOE 14525604	1					Wire harness	Faisceau electrique	Kabelbaum	배선	Manojo cables	SER NO 30434-
2	**VOE 14529132**	2					•Diode	•Diode	•Diode	• 다이오드	•Diodo	3A
3	**VOE 14500292**	2					Clip	Clip	Clip	클립	Clip	
4	**VOE 14500293**	2					Clip	Clip	Clip	클립	Clip	
5	**VOE 946471**	4					Flange screw	Vis à embase	Flanschschraube	플랜지 나사	Tornillo embridado	SER NO 30001-30077
	VOE 946471	5					Flange screw	Vis à embase	Flanschschraube	플랜지 나사	Tornillo embridado	SER NO 30078-30433
	VOE 946471	6					Flange screw	Vis à embase	Flanschschraube	플랜지 나사	Tornillo embridado	SER NO 30434-
6	**VOE 983302**	1					Hexagon nut	Écrou hexagonal	Sechskantmutter	육각 너트	Tuerca hexagonal	
7	**VOE 955892**	1					Washer	Rondelle	Scheibe	워셔	Arandela	
8	**VOE 955919**	1					Spring washer	Rondelle élastique	Federscheibe	스프링 워셔	Arandela elástica	
9	**VOE 14510011**	1					Clip	Clip	Clip	클립	Clip	
10	**VOE 14881252**	2					Clip	Clip	Klemme	클립	Clip	
11	**VOE 947107**	4					Flange screw	Vis à embase	Flanschschraube	플랜지 나사	Tornillo embridado	SER NO 30001-30077
	VOE 947107	3					Flange screw	Vis à embase	Flanschschraube	플랜지 나사	Tornillo embridado	SER NO 30078-
12	**VOE 14510983**	1					Bracket	Console	Konsole	브라켓	Ménsula	
13	**VOE 14500294**	2					Clip	Clip	Clip	클립	Clip	
14	**VOE 14529345**	1					Clip	Clip	Klemme	클립	Clip	
15	**VOE 14500291**	4					Clip	Clip	Clip	클립	Clip	
16	**VOE 14529393**	1					Bracket	Console	Konsole	브라켓	Ménsula	SER NO 30434-
17	**VOE 14500295**	1					Clip	Clip	Clip	클립	Clip	SER NO 30434-
18	**VOE 946471**	2					Flange screw	Vis à embase	Flanschschraube	플랜지 나사	Tornillo embridado	SER NO 30434-
	VOE 946173	1					Flange screw	Vis à embase	Flanschschraube	플랜지 나사	Tornillo embridado	

1	**8278941**	**Haz de cables, motor** 엔진 배선 **Kabelbündel, Motor** **Faisceau de câbles, moteur** **Cable harness, engine**	Catalogue id **20020**	Group **371**
2			Illustr. No **1017683**	Section **400**
3			Issue **PUB 74G9920020**	Page **155**
4				
5				



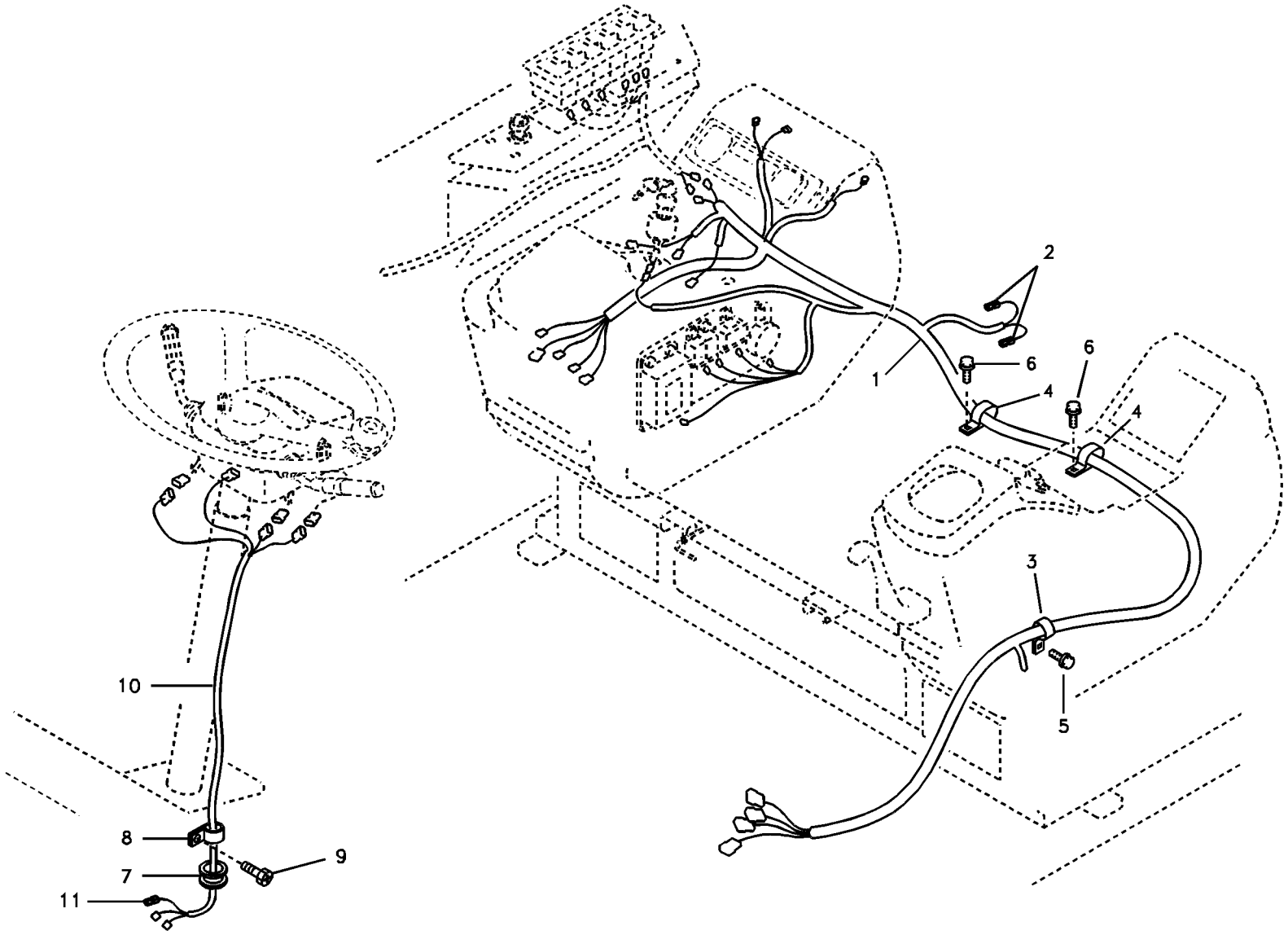

Volvo Construction Equipment

1007209

Fig.	Part No.	Quantity 1	2	3	PS	KIT	Description	Dénomination	Bezeichnung	품명	Denominación	Notes
1	**VOE 14521857**	1					Wire harness	Faisceau electrique	Kabelbaum	배선	Manojo cables	INSTRUMENT SER NO 30001-30328
	VOE 14531253	1					Wire harness	Faisceau electrique	Kabelbaum	배선	Manojo cables	SER NO 30329-30433
	VOE 14535878	1					Wire harness	Faisceau electrique	Kabelbaum	배선	Manojo cables	SER NO 30434-30463
	VOE 14535887	1					Wire harness	Faisceau electrique	Kabelbaum	배선	Manojo cables	SER NO 30464-31094
	VOE 14611478	1					Cable harness	Faisceau cables	Kabelbaum	배선	Manojo cables	(VOE 14576406) SER NO 31095-
2	**VOE 14529132**	2					•Diode	•Diode	•Diode	• 다이오드	•Diodo	3A
3	**VOE 14500295**	1					Clip	Clip	Clip	클립	Clip	
4	**SA 9316-03601**	2					Clip	Clip	Klemme	클립	Clip	
5	**VOE 946471**	1					Flange screw	Vis à embase	Flanschschraube	플랜지 나사	Tornillo embridado	
6	**VOE 946441**	2					Flange screw	Vis à embase	Flanschschraube	플랜지 나사	Tornillo embridado	
7	**SA 9751-33208**	1					Grommet	Passe fil	Durchführung	그로메트	Aislador pasapanel	
8	**SA 9316-02201**	1					Clip	Clip	Klemme	클립	Clip	
9	**SA 9042-10803**	1			SS		Bolt	Boulon	Bolzen	볼트	Perno	
10	**VOE 14520342**	1					Wire harness	Faisceau electrique	Kabelbaum	배선	Manojo cables	STEERING COLUMN SER NO 30001-31094
	VOE 14576403	1					Cable harness	Faisceau câbles	Kabelbaum	케이블 설비	Manojo cables	SER NO 31095-
11	**VOE 14529132**	1					•Diode	•Diode	•Diode	• 다이오드	•Diodo	3A

1	**8278941**	**Haz de cables, panel de instrumentos** 계기판 배선 **Kabel und Leitungen, Armaturenbrett** **Câble et faisceau de câbles, tableau de bord** **Cable and wire harness, instrument panel**	Catalogue id **20020**	Group **371**
2			Illustr. No **1007209**	Section **500**
3			Issue **PUB 74G9920020**	Page **157**
4				
5				

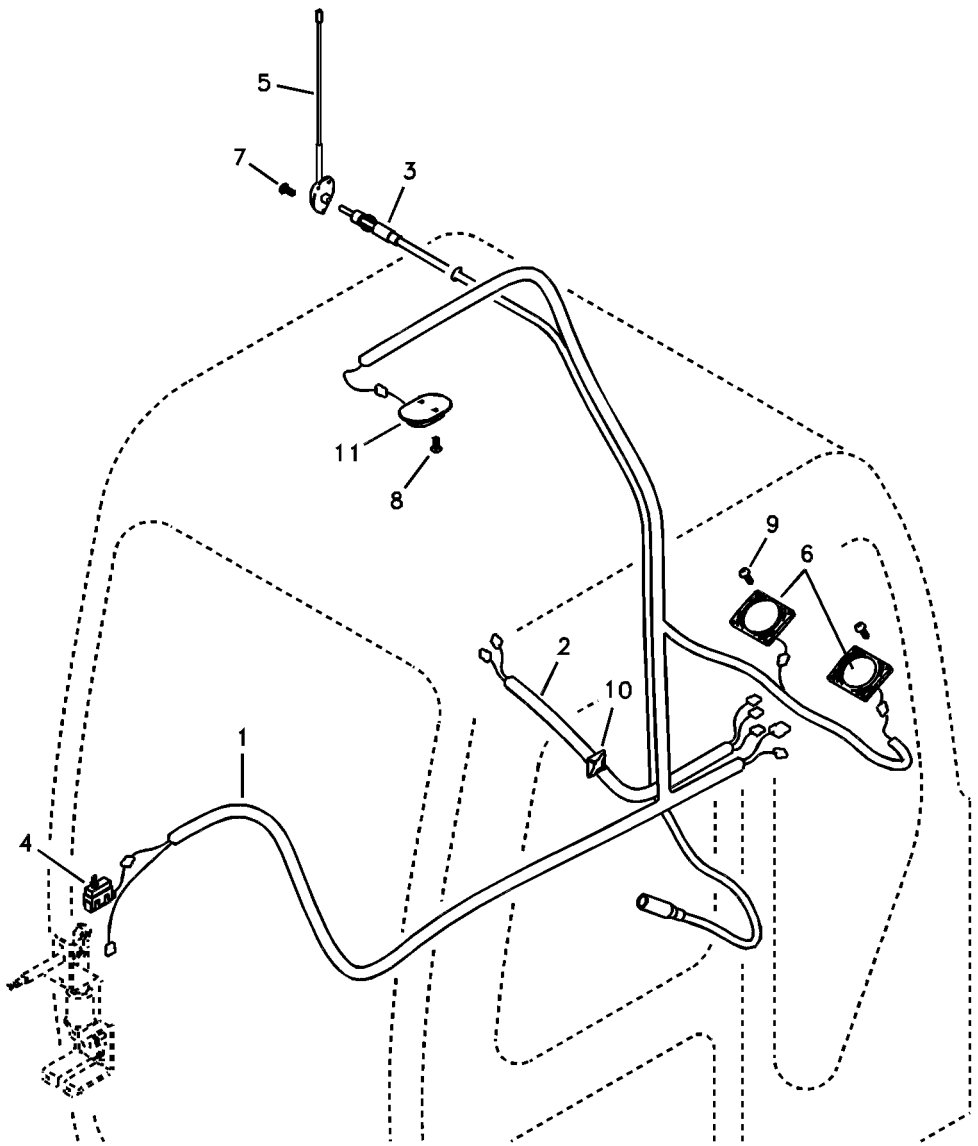
5
7
3
11
8
9
6
2
10
1
4

Fig.	Part No.	Quantity 1	2	3	4	5	PS	KIT	Description	Dénomination	Bezeichnung	품명	Denominación	Notes
1	**VOE 14518270**	1	1	1	1				Wire harness	Faisceau electriqu	Kabelbaum	배선	Manojo cables	CAB SER NO 30001-30223
	VOE 14527251	1	1	1	1				Wire harness	Faisceau electriqu	Kabelbaum	배선	Manojo cables	SER NO 30224-
2	**VOE 14521783**	1	1	1	1				Wire harness	Faisceau electriqu	Kabelbaum	배선	Manojo cables	SWITCH SER NO 30001-30433
	VOE 14595648	1	1	1	1				Cable harness	Faisceau cables	Kabelbaum	배선	Manojo cables	(VOE 14535284) SER NO 30434-
3	**VOE 14529061**	1	1	1	1				Cable	Câble	Kabel	케이블	Cable	
4	**VOE 14529138**	1	1	1	1				Switch	Commutateur	Schalter	스위치	Contactor	LIMIT
5	**VOE 14529181**	1	1	1	1		SS		Antenna	Antenne	Antenne	안테나	Antena	SER NO 30001-30392
	VOE 14535346	1	1	1	1				Antenna	Antenne	Antenne	안테나	Antena	SER NO 30393-
6	**VOE 14529230**	2	2	2	2				Speaker	Haut-parleur	Lautsprecher	스피커	Altavoz	
7	**SA 9025-04003**	3	3	3	3				Screw	Vis	Schraube	스크류	Tornillo	
8	**VOE 969408**	2	2	2	2				Six point socket scr	Vis à 6 pans creux	Sechszahn-Hohlsc	6 포인트 소켓 나사	Racor de seis dient	
9	**VOE 969407**	8	8	8	8				Six point socket scr	Vis à 6 pans creux	Sechszahn-Hohlsc	6 포인트 소켓 나사	Racor de seis dient	
10	**VOE 14529068**	6	6	6	6				Strip clamp	Serrage de ruban	Bandklammer	스트립 클램프	Abrazadera de cint	
11	**VOE 14529089**	1	1	1	1				Interior lamp	Lampe intérieure	Innenleuchte	실내등	Lámpara interior	

1	**8278806**	**Haz de cables, cabina** 운전실 배선 **Kabelbündel, Kabine** **Faisceaux de câbles, cabine** **Cable harnesses, cab**	Catalogue id **20020** / Group **371**
2	**8278807**		
3	**8278808**		Illustr. No **1007001** / Section **800**
4	**8278809**		
5			Issue **PUB 74G9920020** / Page **159**

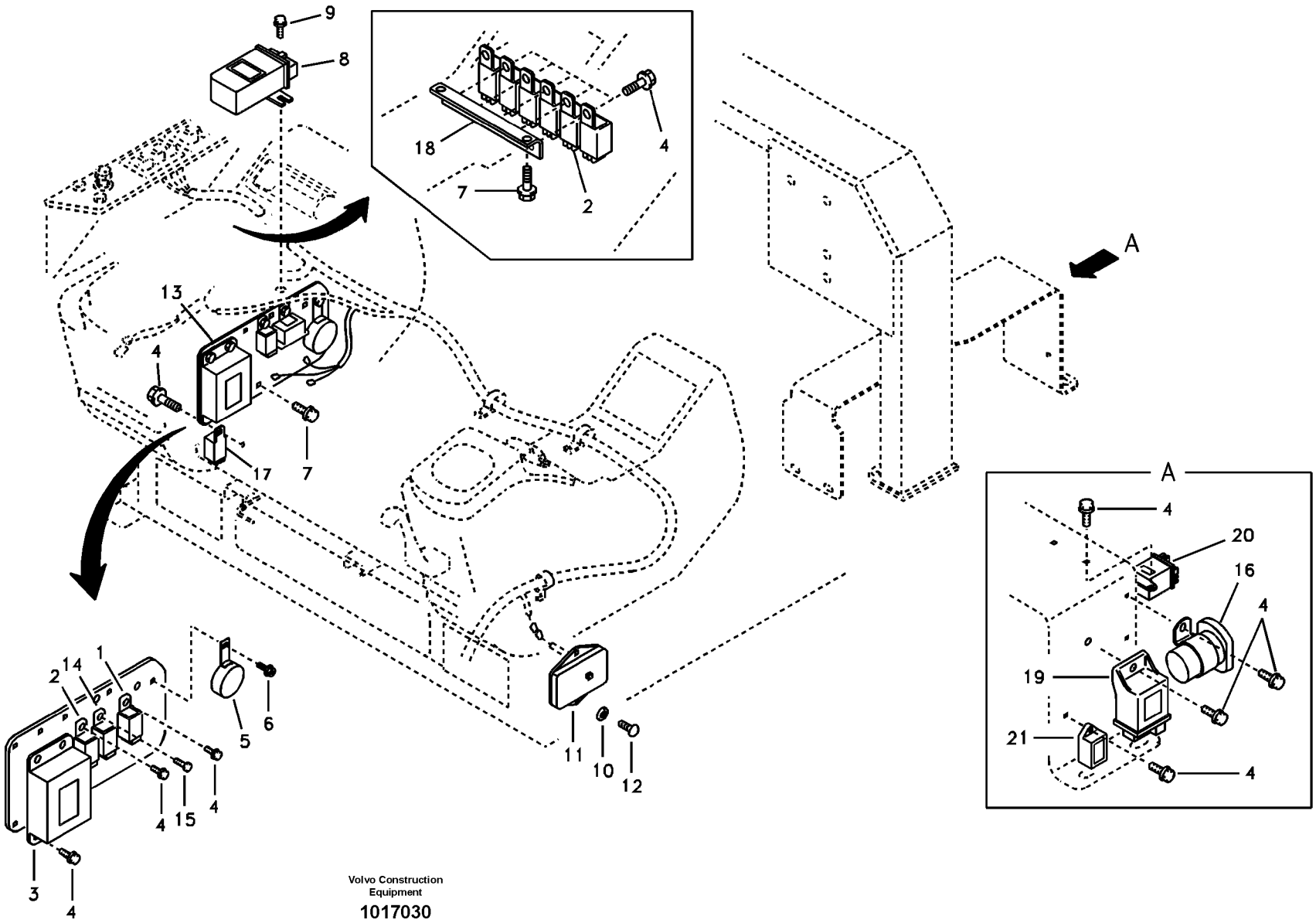

Volvo Construction Equipment

1017030

Fig.	Part No.	Quantity 1	2	3	4	5	PS	KIT	Description	Dénomination	Bezeichnung	품명	Denominación	Notes
1	**VOE 14529036**	1							Relay	Relais	Relais	릴레이	Relé	HORN SER NO 30252-30328
2	**VOE 14529155**	8			2				Relay	Relais	Relais	릴레이	Relé	THREE POINT SER NO 30329-30893
3	**VOE 14529145**	1							Control Unit	Unité de command	Steuereinheit	제어장치	Unidad de mando	WIPER
4	**VOE 965175**	19							Flange screw	Vis à embase	Flanschschraube	플랜지 나사	Tornillo embridado	
	VOE 992543				2				Hexagon screw	Vis à tête hexagona	Sechskantschraub	육각 나사	Tornillo hexagonal	
5	**VOE 14507752**	1							Buzzer	Répétiteur acoustiq	Summer	부저	Zumbador	12V,500mA MAX
6	**VOE 14880561**	1							Bolt	Boulon	Bolzen	볼트	Perno	
7	**VOE 946440**	4							Flange screw	Vis à embase	Flanschschraube	플랜지 나사	Tornillo embridado	
8	**VOE 14529040**	1							Control Unit	Unité de command	Steuereinheit	제어장치	Unidad de mando	PREHEATER
9	**VOE 946544**	2							Flange screw	Vis à embase	Flanschschraube	플랜지 나사	Tornillo embridado	
10	**VOE 940090**	2					SS		Washer	Rondelle	Scheibe	워셔	Arandela	
11	**VOE 14518493**	1					SS		Fuse box	Boite a fusibles	Sicherungsdose	휴즈 박스	Caja de fusibles	SER NO 30001-30038
	VOE 14522924	1							Fuse box	Boite a fusibles	Sicherungsdose	휴즈 박스	Caja de fusibles	SER NO 30039-30463
	VOE 14556198	1							Fuse Central		Sicherungszentr	휴즈 박스	Central Fusible	(VOE 14535888) SER NO 30464-30815
	VOE 14556198	1							Fuse Central		Sicherungszentr	휴즈 박스	Central Fusible	SER NO 30816-
12	**VOE 969407**	2							Six point socket scr	Vis à 6 pans creux	Sechszahn-Hohlsc	6 포인트 소켓 나사	Racor de seis dient	
13	**VOE 14519873**	1							Bracket	Console	Konsole	브래킷	Consola	SER NO 30001-30893
	VOE 14558796	1							Bracket	Console	Konsole	브래킷	Consola	SER NO 30894-
14	**VOE 14610293**	1							Relay	Relais	Relais	릴레이	Relé	(VOE 14519234) MAIN(70A)
15	**SA 9011-10502**	9							Bolt	Boulon	Bolzen	볼트	Perno	
16	**VOE 14529031**	1							Relay	Relais	Relais	릴레이	Rele	AIR HEAT
17	**VOE 14529013**	1							Flasher	Clignotant	Blinker	플래셔 유닛	Intermitentes	
18	**VOE 14529213**	1							Bracket	Console	Konsole	브래킷	Consola	SER NO 30001-30893
	VOE 14558798	1							Bracket	Console	Konsole	브래킷	Consola	SER NO 30894-
19	**VOE 14521639**		1	1					Relay	Relais	Relais	릴레이	Relé	
20	**VOE 14524242**		1	1					Relay	Relais	Relais	릴레이	Rele	

1	**8278941**
2	**8278942**
3	**8278943**
4	**8286121**
5	

Unidad de distribución eléctrica
배전 박스 및 휴즈 박스
Elektrozentrale
Unité de distribution électrique
Electrical distribution box

Catalogue id	Group
20020	**372**
Illustr. No **1017030**	Section **100**
Issue **PUB 74G9920020**	Page **161**

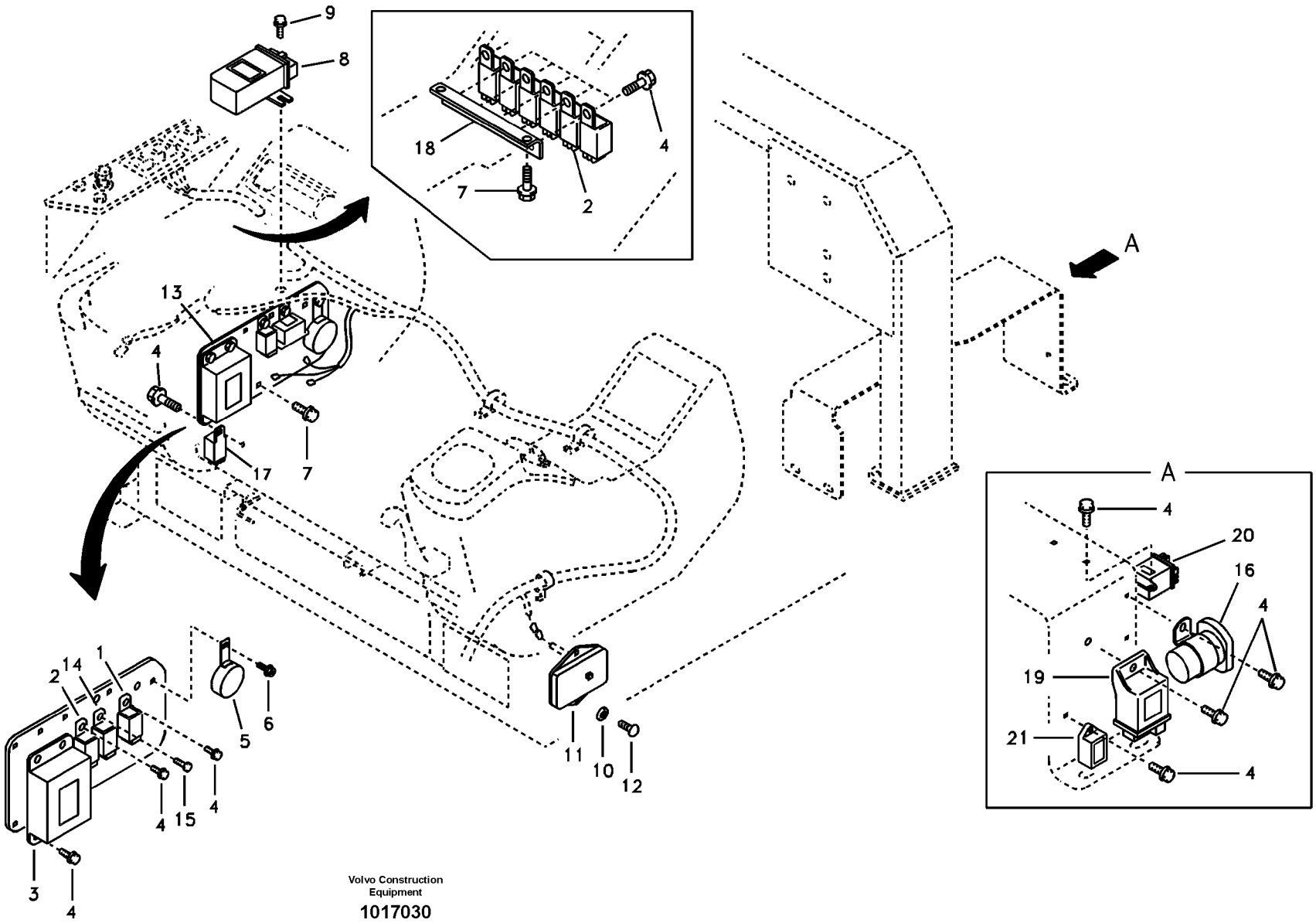

Volvo Construction Equipment

1017030

Fig.	Part No.	Quantity 1	2	3	4	5	PS	KIT	Description	Dénomination	Bezeichnung	품명	Denominación	Notes
21	**VOE 14524243**		1	1					Timer	Chronomètre	Zeitschaltwerk	타이머	Reloj programador	

1	**8278941**	**Unidad de distribución eléctrica** 배전 박스 및 휴즈 박스 **Elektrozentrale** **Unité de distribution électrique** **Electrical distribution box**	Catalogue id **20020**	Group **372**
2	**8278942**		Illustr. No **1017030**	Section **100**
3	**8278943**		Issue **PUB 74G9920020**	Page **163**
4	**8286121**			
5				

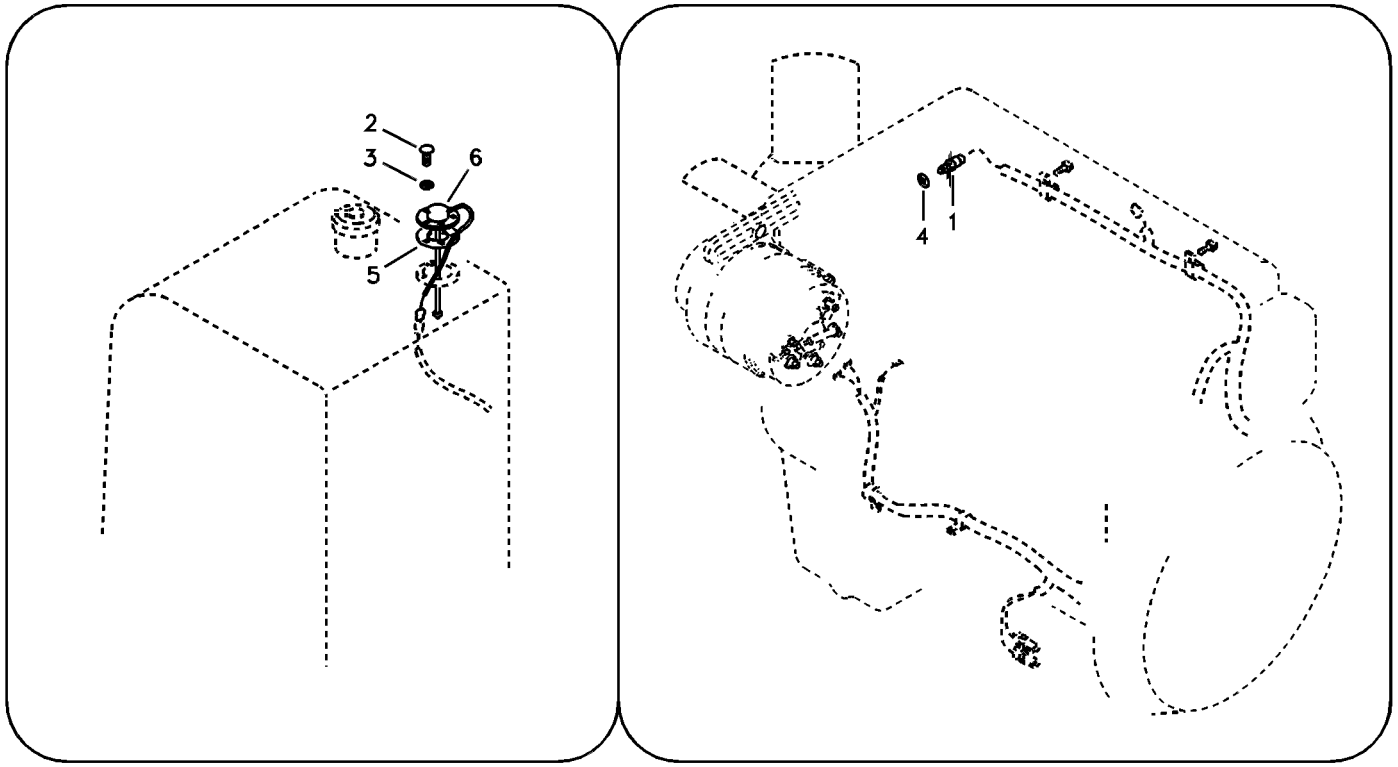
2
3
6
5
4
1

Fig.	Part No.	Quantity 1	2	3	PS	KIT	Description	Dénomination	Bezeichnung	품명	Denominación	Notes
1	**VOE 14529397**	1					Sender	Détecteur	Sender	센더	Emisor	Engine temperature
2	**VOE 969407**	5					Six point socket scre..	Vis à 6 pans creux	Sechszahn-Hohlschr.	6 포인트 소켓 나사	Racor de seis diente..	SER NO 30001-30952
	VOE 969405	5					Six point socket scre..	Vis à 6 pans creux	Sechszahn-Hohlschr.	6 포인트 소켓 나사	Racor de seis diente..	SER NO 30953-
3	**VOE 955918**	5					Spring washer	Rondelle élastique	Federscheibe	스프링 워셔	Arandela elástica	SER NO 30001-30952
4	**SA 9426-20020**	1					Gasket	Joint	Dichtung	가스켓	Junta	
5	**VOE 14529332**	1					Gasket	Joint	Dichtung	가스켓	Junta	SER NO 30001-30952
6	**VOE 14511654**	1			SS		Sensor	Capteur	Geber	센서	Captador	FUEL SER NO 30001-30563
	VOE 14559245	1					Sensor	Capteur	Geber	센서	Sensor	(VOE 14546516) FUEL SER NO 30564-30952
	VOE 14559245	1					Sensor	Capteur	Geber	센서	Sensor	SER NO 30953-

1	**8278941**	**Sensor eléctrico** 전기장치 센서 **Elektr. Sensor** **Capteur électrique** **Electrical sensor**	Catalogue id **20020**	Group **386**
2			Illustr. No **1007003**	Section **100**
3			Issue **PUB 74G9920020**	Page **165**
4				
5				

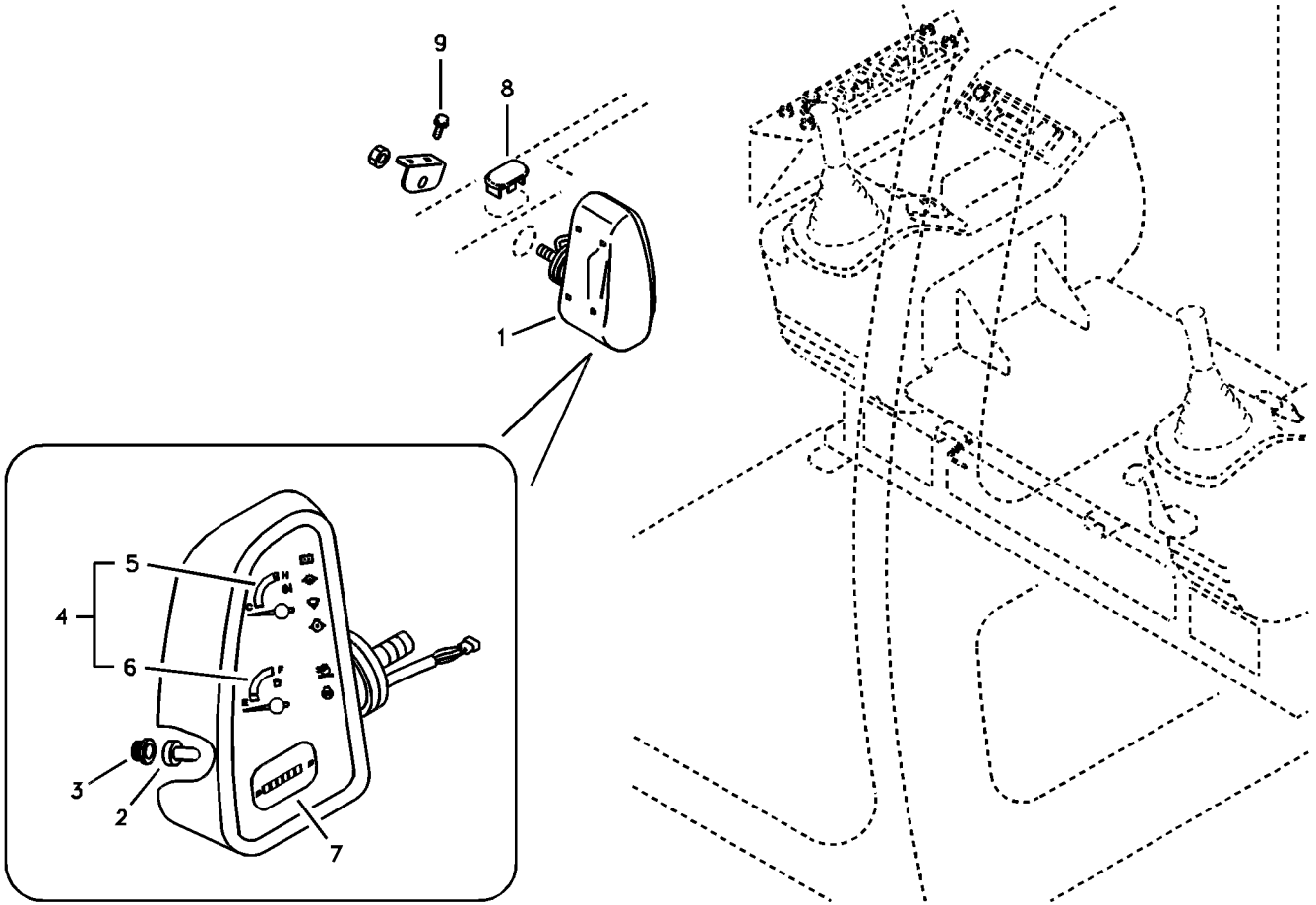
9
8
1
5
4
6
3
2
7

Fig.	Part No.	Quantity 1	2	3	PS	KIT	Description	Dénomination	Bezeichnung	품명	Denominación	Notes
1	**VOE 14521240**	1					Instr Panel	Planche de bord	Instr Tafel	계기판	Panel Instrum	SER NO 30001-30373
	VOE 14535876	1					Instr Panel	Planche de bord	Instr Tafel	계기판	Panel Instrum	SER NO 30374-
2	**SA 9861-10100**	11					•Bulb	•Ampoule	•Glühlampe	• 전구	•Bombilla	12V,0.10A
3	**SA 9861-00200**	2					•Bulb	•Ampoule	•Glühlampe	• 전구	•Ampolla	12V,0.15A
4	**VOE 14521362**	1					•Movement	•Mouvement	•Bewegung	• 무브먼트	•Movimiento	
5		1			NS		••Movement	••Mouvement	••Bewegung	•• 무브먼트	••Movimiento	
6	**VOE 14529166**	1			OP		••Gauge	••Calibre	••Messlehre	•• 게이지	••Galga	
7	**VOE 14529042**	1					•Hour counter	•Compteur horaire	•Stundenzähler	• 아워 미터	•Contador horario	
8	**VOE 14529167**	1					Cap	Chapeau	Kappe	캡	Caperuza	
9	**VOE 946440**	2					Flange screw	Vis à embase	Flanschschraube	플랜지 나사	Tornillo embridado	

1	**8278941**	**Panel de instrumentos, unidad de advertencia y unidad de informa** 경고장치 및 게이지 계기판 **Armaturenbrett, Warneinheit und Informations** **Tableau de bord, unités d'alerte et d'information** **Instrument panel, warning unit and information unit**	Catalogue id **20020**	Group **387**
2			Illustr. No **1007004**	Section **100**
3				
4			Issue **PUB 74G9920020**	Page **167**
5				

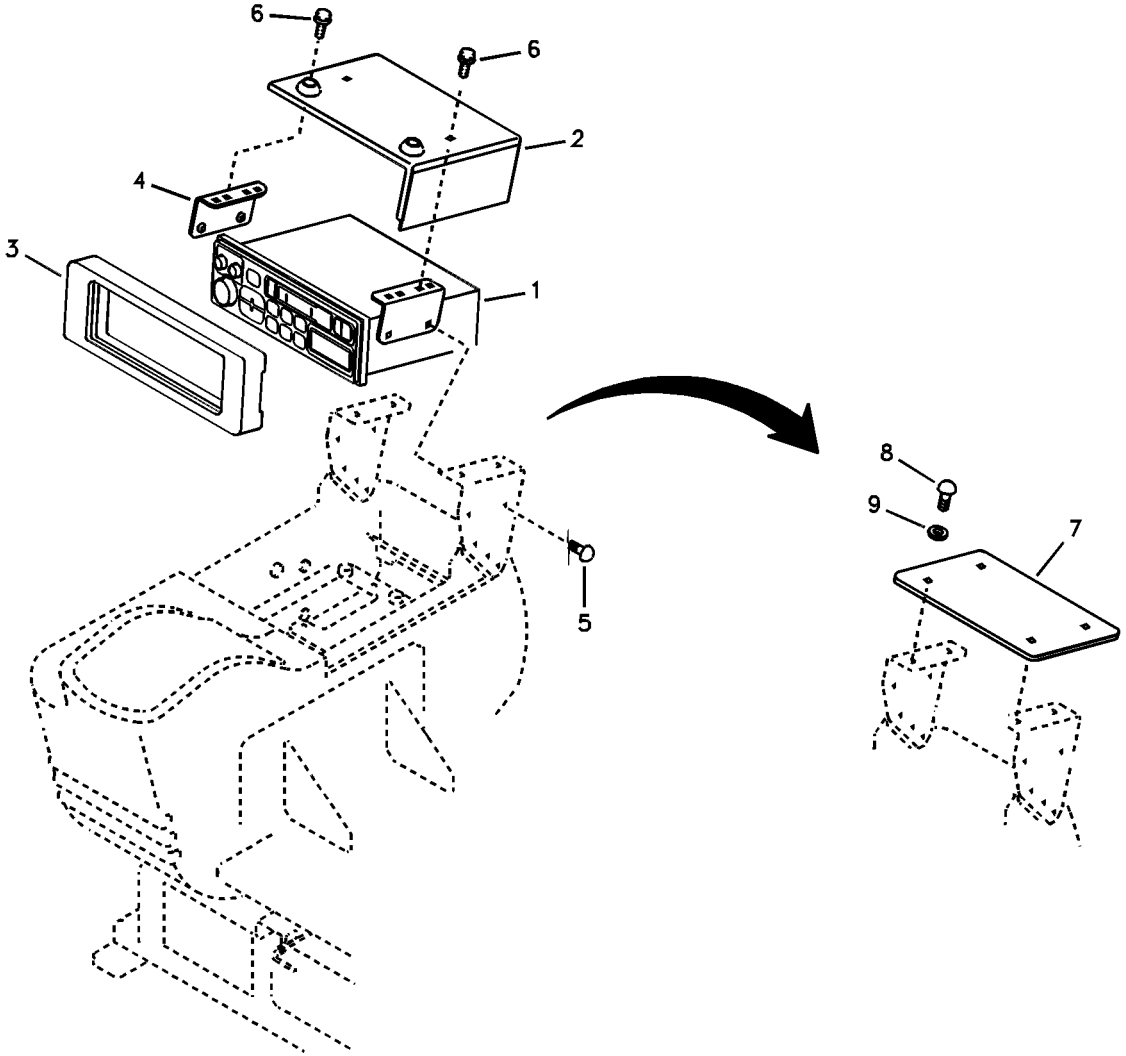
6
6
2
4
3
1
5
8
9
7

Fig.	Part No.	Quantity 1	2	3	PS	KIT	Description	Dénomination	Bezeichnung	품명	Denominación	Notes
1	**SA 1123-04300**		1				Cassette	Cassette	Kassette	카세트	Cassette	DOMESTIC SER NO 30001-30112
	VOE 14526160		1		SS		Cassette	Cassette	Kassette	카세트	Cassette	SER NO 30113-30184
	VOE 14527150		1				Radio	Radio	Radio	라디오	Radio	SER NO 30185-
	SA 1123-04310			1			Cassette	Cassette	Kassette	카세트	Cassette	USA SER NO 30001-30112
	VOE 14526161			1	SS		Cassette	Cassette	Kassette	카세트	Cassette	SER NO 30113-30195
	VOE 14527151			1	SS		Radio	Radio	Radio	라디오	Radio	SER NO 30196-
2	**SA 1123-04180**		1	1	SS		Cover	Capot	Haube	커버	Capo	SER NO 30001-30231
	VOE 14527153		1	1			Cover	Capot	Haube	커버	Capo	SER NO 30232-
3	**SA 1123-04330**		1	1	SS		Cover	Capot	Haube	커버	Capo	SER NO 30001-30112
	VOE 14526162		1	1			Cover	Capot	Haube	커버	Capo	SER NO 30113-
4	**VOE 14529212**		2	2			Bracket	Console	Konsole	브래킷	Consola	
5	**SA 9027-10401**		4	4			Screw	Vis	Schraube	스크류	Tornillo	
6	**VOE 965175**		4	4			Flange screw	Vis à embase	Flanschschraube	플랜지 나사	Tornillo embridado	
7	**VOE 14516484**	1					Cover	Capot	Haube	커버	Capo	
8	**VOE 969407**	4					Six point socket scre	Vis à 6 pans creux	Sechszahn-Hohlschr	6 포인트 소켓 나사	Racor de seis diente	
9	**VOE 940090**	4			SS		Washer	Rondelle	Scheibe	워셔	Arandela	

1	**8278821**
2	**8278822**
3	**8278823**
4	
5	

Radiocasete con accesorios de montaje
카세트 라디오
Kassettenrecorder mit Montageteilen
Lecteur de cassettes auto-radio avec pièces de montage
Cassette radio recorder with mounting details

Catalogue id **20020**	Group **393**
Illustr. No **1007005**	Section **100**
Issue **PUB 74G9920020**	Page **169**

VOLVO

Construction Equipment

GROUP		Section	Page
421	Transmission mounting	100	177
424	Power train control system (gear shift-linkage type)	100	179
431	Swing gearbox	300	183
431	Pump gearbox with assembling parts	400	187
431	Input shaft, housing	500	189
441	Travel motor with mounting parts	100	193
441	Travel motor	200	195
441	Control valve, travel motor	300	199
441	Swing motor with mounting parts	500	203
441	Swing motor	600	205
443	Turning joint, mounting	100	209
443	Turning joint	200	211
451	Propeller shaft, mounting	100	213
451	Propeller shaft, front	200	215
451	Propeller shaft, rear	300	217
460	Front and rear axle mounting	100	219
461	Axle, front	100	221
461	Differential , front axle	200	223
461	Hub reduction, front axle	300	227
461	Housing, front axle	400	231
463	Axle, rear	100	233
463	Differential , rear axle	200	235
463	Hub reduction, rear axle	300	239
463	Housing, rear axle	400	243
492	Swing system	100	245



GROUPE		Section	Page
421	Suspension de boîte de vitesses	100	177
424	Système controle, transmission (commande-type articulation)	100	179
431	Boîte de vitesses de pivotement	300	183
431	Boîte de vitesses de la pompe avec pièces d'assemblage	400	187
431	Arbre primaire, carter	500	189
441	Moteur de conduite avec pièces de montage	100	193
441	Moteur de conduite	200	195
441	Valve de commande, moteur de conduite	300	199
441	Moteur d'orientation avec pièces de montage	500	203
441	Moteur d'orientation	600	205
443	Articulation de rotation avec piéces de montage	100	209
443	Articulation de rotation	200	211
451	Arbres de transmission avec pièces de montage	100	213
451	Arbre de transmission, Av	200	215
451	Arbre de transmission, Ar	300	217
460	Essieuxmoteurs avec pièces de montage	100	219
461	Axe satellite, Av	100	221
461	Differentiel, axe satellite, Av	200	223
461	Reducteur moyeu, axe satellite, Av	300	227
461	Boîte essieu, essieu Av	400	231
463	Axe satellite, Ar	100	233
463	Differentiel, axe satellite, Ar	200	235
463	Reducteur moyeu, axe satellite, Ar	300	239
463	Boîte essieu, essieu Ar	400	243
492	Système de pivotement	100	245

GRUPPE		Abschnitt	Seite
421	Getreibeaufhängung	100	177
424	Kontrollsystem, Kraftübertragung (schalt-typ Gestänge)	100	179
431	Schwenkgetriebe	300	183
431	Pumpengetriebe mit Anbauteilen	400	187
431	Antriebswelle, Gehäuse	500	189
441	Fahrmotor mit Montageteilen	100	193
441	Fahrmotor	200	195
441	Steuerventil, Fahrmotor	300	199
441	Schwenkmotor mit Anbauteilen	500	203
441	Schwenkmotor	600	205
443	Drehgelenk mit anbauteilen	100	209
443	Drehgelenk	200	211
451	Gelenkwellen mit Anbauteilen	100	213
451	Gelenkwelle, vorne	200	215
451	Gelenkwelle, hinten	300	217
460	Antriebsachsen mit Anbauteilen	100	219
461	Planetenwelle, vorne	100	221
461	Ausgleichgetriebe, Planetenwelle, vorne	200	223
461	Nabenvorgelege, Plantenwelle, vorne	300	227
461	Achsgehäuse, Achse, vorne	400	231
463	Planetenwelle, hinten	100	233
463	Ausgleichgetriebe, Planetenwelle, hinten	200	235
463	Nabenvorgelege, Plantenwelle, hinten	300	239
463	Achsgehäuse, Achse, hinten	400	243
492	Schwenksystem	100	245

그룹		절	페이지
421	트랜스밋션 장착	100	177
424	파워 트레인 제어 장치	100	179
431	선회기어박스	300	183
431	펌프기어박스 및 커플링	400	187
431	입력축 하우징	500	189
441	주행모터 및 장착부품	100	193
441	주행모터	200	195
441	주행모터 제어 밸브	300	199
441	선회모터 및 장착부품	500	203
441	선회모터	600	205
443	터닝조인트 장착	100	209
443	터닝조인트	200	211
451	추진 축 장착	100	213
451	추진 축 – 프론트	200	215
451	추진 축 – 리어	300	217
460	프론트 및 리어 액슬 장착	100	219
461	액슬 , 프론트	100	221
461	차동장치 , 프론트 액슬	200	223
461	리덕션 허브 , 프론트 액슬	300	227
461	하우징 , 프론트 액슬	400	231
463	액슬 , 리어	100	233
463	차동장치 , 리어 액슬	200	235
463	리덕션 허브 , 리어 액슬	300	239
463	하우징 , 리어 액슬	400	243
492	선회장치	100	245

GRUPO		Sección	Página
421	Suspensiòn de la caja de cambios	100	177
424	Sistema control, transmision de fuerza (mando cambio-tipo varillado)	100	179
431	Caja de engranaje de giro	300	183
431	Caja de engranaje de bomba con piezas de montaje	400	187
431	Eje primario, carter	500	189
441	Motor de traslación con piezas de montaje	100	193
441	Motor de traslación	200	195
441	Válvula de control, motor de traslación	300	199
441	Motor de giro con piezas de montaje	500	203
441	Motor de giro	600	205
443	Articulación de giro con accesorios de montaje	100	209
443	Articulación de giro	200	211
451	Ejes cardán con accesorios de montaje	100	213
451	Eje cardán, delantero	200	215
451	Eje cardán, trasero	300	217
460	Ejes delantero y trasero con accesorios de montaje	100	219
461	Eje planeta, delantero	100	221
461	Diferencial, eje planeta delantero	200	223
461	Reduccion cubo, eje planeta delantero	300	227
461	Carter eje, eje delantero	400	231
463	Eje planeta, trasero	100	233
463	Diferencial, eje planeta trasero	200	235
463	Reduccion cubo, eje planeta trasero	300	239
463	Carter eje, eje trasero	400	243
492	Sistema de oscilación	100	245

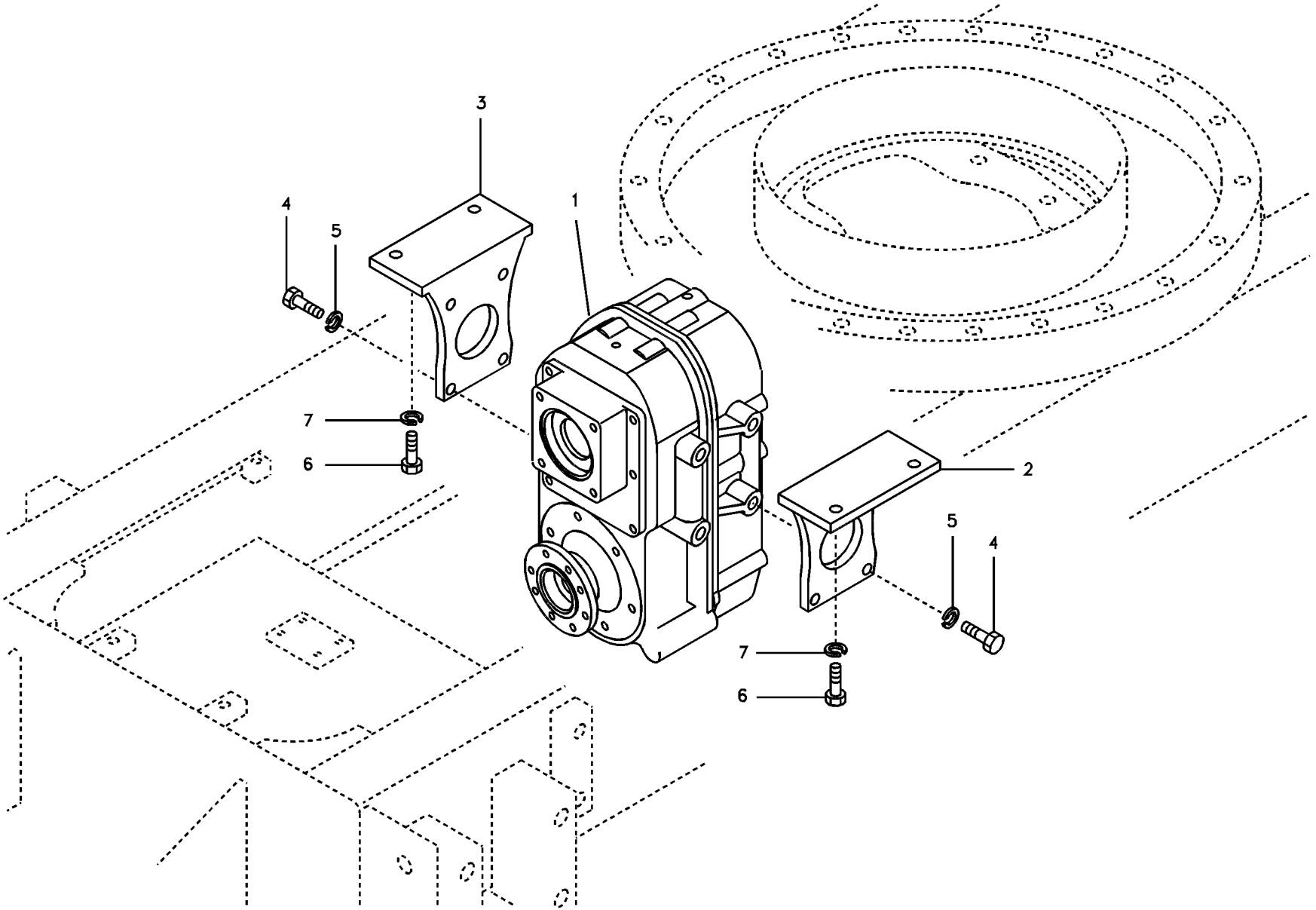

Volvo Construction Equipment

1007211

Fig.	Part No.	Quantity 1	2	3	PS	KIT	Description	Dénomination	Bezeichnung	품명	Denominación	Notes
1	**VOE 14554134**	1					Gearbox	Boite vitesses	Schaltgetriebe	기어박스	Caja velocidades	See group 431, Page 189
2	**VOE 14501456**	1					Bracket	Support	Konsole	브래킷	Ménsula	LH
3	**VOE 14501458**	1					Bracket	Support	Konsole	브래킷	Ménsula	RH
4	**SA 9011-11407**	8					Bolt	Boulon	Bolzen	볼트	Perno	
5	**SA 9213-14000**	8					Spring washer	Rondelle élastique	Federscheibe	스프링 워셔	Arandela elástica	
6	**SA 9011-22013**	4					Bolt	Boulon	Bolzen	볼트	Perno	
7	**SA 9213-20000**	4					Spring Washer	Rondelle élastique	Federscheibe	스프링 와셔	Arandela flexible	

1	**8278941**	**Suspensiòn de la caja de cambios** 트랜스밋션 장착 **Getreibeaufhängung** **Suspension de boîte de vitesses** **Transmission mounting**	Catalogue id **20020**	Group **421**
2				
3			Illustr. No **1007211**	Section **100**
4				
5			Issue **PUB 74G9920020**	Page **177**

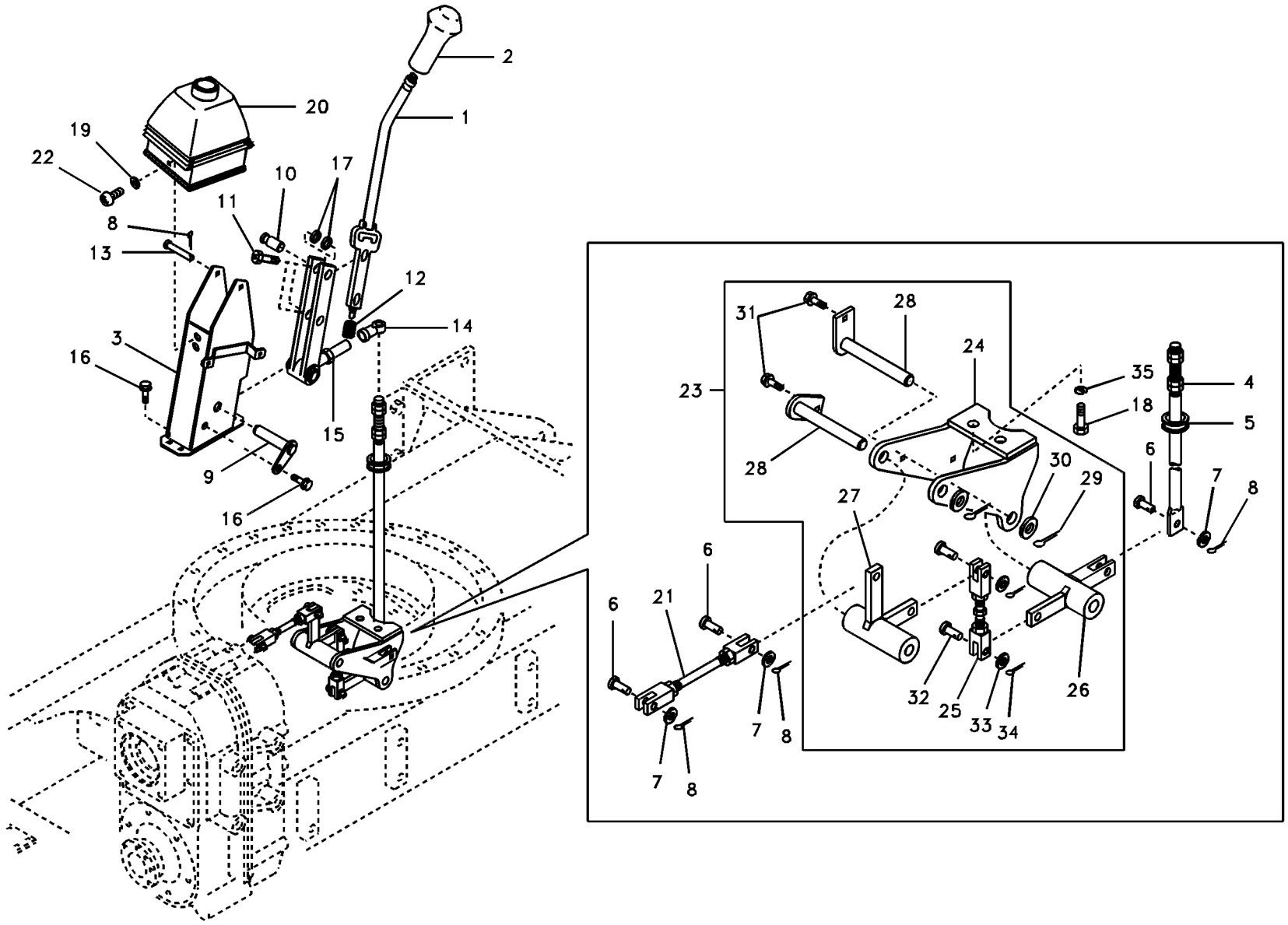
2
20
1
19
22
10
17
11
8
13
12
14
3
16
15
9
16
31
28
24
23
28
35
4
18
5
6
7
8
30
29
27
6
21
6
7
8
32
25
33
34
26
7
8

Fig.	Part No.	Quantity 1	2	3	PS	KIT	Description	Dénomination	Bezeichnung	품명	Denominación	Notes
1	**SA 1138-00092**	1			SS		Lever	Levier	Hebel	레버	Palanca	SER NO 30001-30207
	VOE 14527751	1					Lever	Levier	Hebel	레버	Palanca	SER NO 30208-30547
	VOE 14543992	1					Lever	Levier	Hebel	레버	Palanca	SER NO 30548-
2	**VOE 14881069**	1					Knob	Bouton	Knopf	노브	Boton	
3	**SA 1138-00081**	1					Box	Boîte	Kasten	박스	Caja	
4	**SA 1138-00260**	1					Joint	Cardan	Gelenk	조인트	Junta	
5	**SA 1138-00221**	1					Boot	Soufflet	Manschette	부트	Proteccion	
6	**SA 9321-21015**	3					Clevis Pin	Vis A Oeuillet	Zylinderbolzen	클레비스 핀	Espiga	
7	**SA 9211-10000**	3					Washer	Rondelle	Scheibe	워셔	Arandela	
8	**SA 9323-01810**	4					Split Pin	Goupille Fendue	Splint	분할 핀	Chaveta Hendida	
9	**SA 1138-00150**	1					Pin	Goupille	Zapfen	핀	Pasador	
10	**VOE 14521496**	2					Pin	Goupille	Zapfen	핀	Pasador	
11	**VOE 14880564**	4					Bolt	Boulon	Bolzen	볼트	Perno	
12	**SA 2030-00060**	1			OP		Spring	Ressort	Feder	스프링	Muelle	
13	**SA 1138-00140**	1					Pin	Goupille	Zapfen	핀	Pasador	
14	**VOE 14880990**	1					Rod end	Embout	Lenkerende	로드 끝	Extremo de barra	
15	**VOE 14521495**	1					Lever	Levier	Hebel	레버	Palanca	
16	**VOE 946441**	5					Flange screw	Vis à embase	Flanschschraube	플랜지 나사	Tornillo embridado	
17	**VOE 1138-00320**	4					Spacer	Partie Intermédiaire	Zwischenstück	스페이서	Espaciador	SER NO 30001-30207
	VOE 14528356	4					Spacer	Partie Intermédiaire	Zwischenstück	스페이서	Espaciador	SER NO 30208-30547
	VOE 14543993	4					Spacer	Entretoise	Abstandkörper	스페이서	Distanciador	SER NO 30548-
18	**SA 9011-11205**	2					Bolt	Boulon	Bolzen	볼트	Perno	
19	**SA 9285-12000**	2					Washer	Rondelle	Scheibe	와셔	Arandela	
20	**SA 1138-00300**	1					Boot	Soufflet	Manschette	부트	Proteccion	
21	**VOE 14501459**	1					Bar	Barre	Stab	바	Barra	
22	**VOE 969422**	2					Six point socket scre	Vis à 6 pans creux	Sechszahn-Hohlschr	6 포인트 소켓 나사	Racor de seis diente	
23	**VOE 14506588**	1					Link	Articulation	Gelenk	링크	Articulación	
24	**VOE 14501461**	1					•Bracket	•Support	•Konsole	• 브래킷	•Ménsula	
25	**VOE 14501455**	1					•Bar	•Barre	•Stab	• 바	•Barra	
26	**VOE 14501462**	1					•Lever	•Levier	•Hebel	• 레버	•Palanca	

1	**8278941**	**Sistema control, transmision de fuerza (mando cambio-tipo varillado)** 파워 트레인 제어 장치 **Kontrollsystem, Kraftübertragung (schalt-typ Gestänge)** **Système controle, transmission (commande-type articulation)** **Power train control system (gear shift-linkage type)**	Catalogue id **20020** / Group **424**
2			Illustr. No **1011026** / Section **100**
3			Issue **PUB 74G9920020** / Page **179**
4			
5			

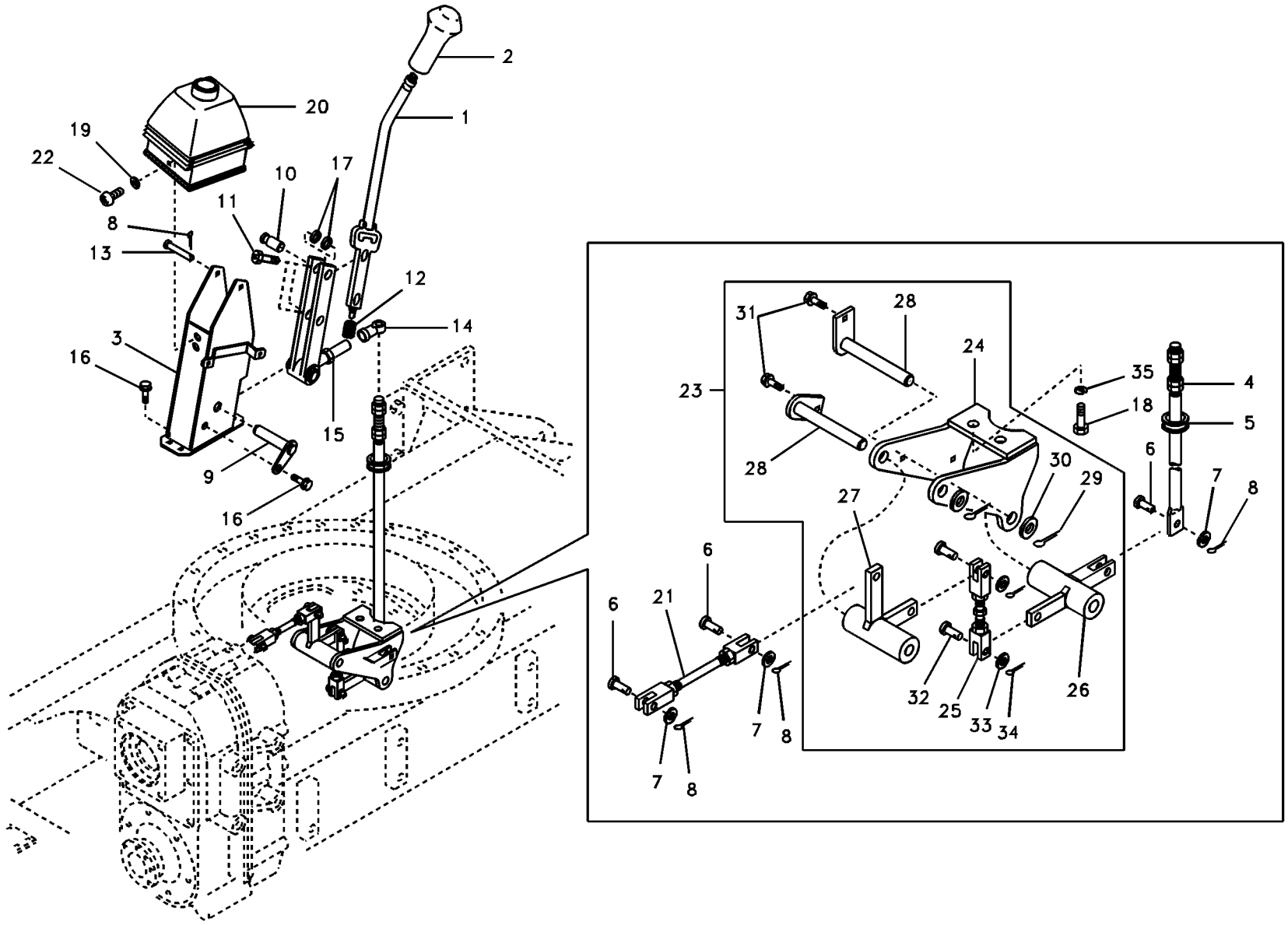
2
20
1
19
22
10
17
11
8
13
12
14
3
16
15
9
16
31
28
24
23
28
35
4
18
5
6
7
8
30
29
27
6
21
6
7
8
32
25
33
34
26
7
8

Fig.	Part No.	Quantity 1	2	3	PS	KIT	Description	Dénomination	Bezeichnung	품명	Denominación	Notes
27	**VOE 14501460**	1					•Lever	•Levier	•Hebel	• 레버	•Palanca	
28	**VOE 14501719**	2					•Pin	•Goupille	•Zapfen	• 핀	•Pasador	
29	**SA 9323-03712**	2					•Split Pin	•Goupille Fendue	•Splint	• 분할 핀	•Chaveta Hendida	
30	**VOE 14880474**	2					•Washer	•Rondelle	•Scheibe	• 워셔	•Arandela	
31	**SA 9041-11004**	2					•Bolt	•Boulon	•Bolzen	• 볼트	•Perno	
32	**SA 9321-21015**	2					•Clevis Pin	•Vis A Oeuillet	•Zylinderbolzen	• 클레비스 핀	•Espiga	
33	**SA 9211-10000**	2					•Washer	•Rondelle	•Scheibe	• 워셔	•Arandela	
34	**SA 9323-01810**	2					•Split Pin	•Goupille Fendue	•Splint	• 분할 핀	•Chaveta Hendida	

1	**8278941**	**Sistema control, transmision de fuerza (mando cambio-tipo varillado)** 파워 트레인 제어 장치 **Kontrollsystem, Kraftübertragung (schalt-typ Gestänge)** **Système controle, transmission (commande-type articulation)** **Power train control system (gear shift-linkage type)**	Catalogue id **20020**	Group **424**
2			Illustr. No **1011026**	Section **100**
3				
4			Issue **PUB 74G9920020**	Page **181**
5				

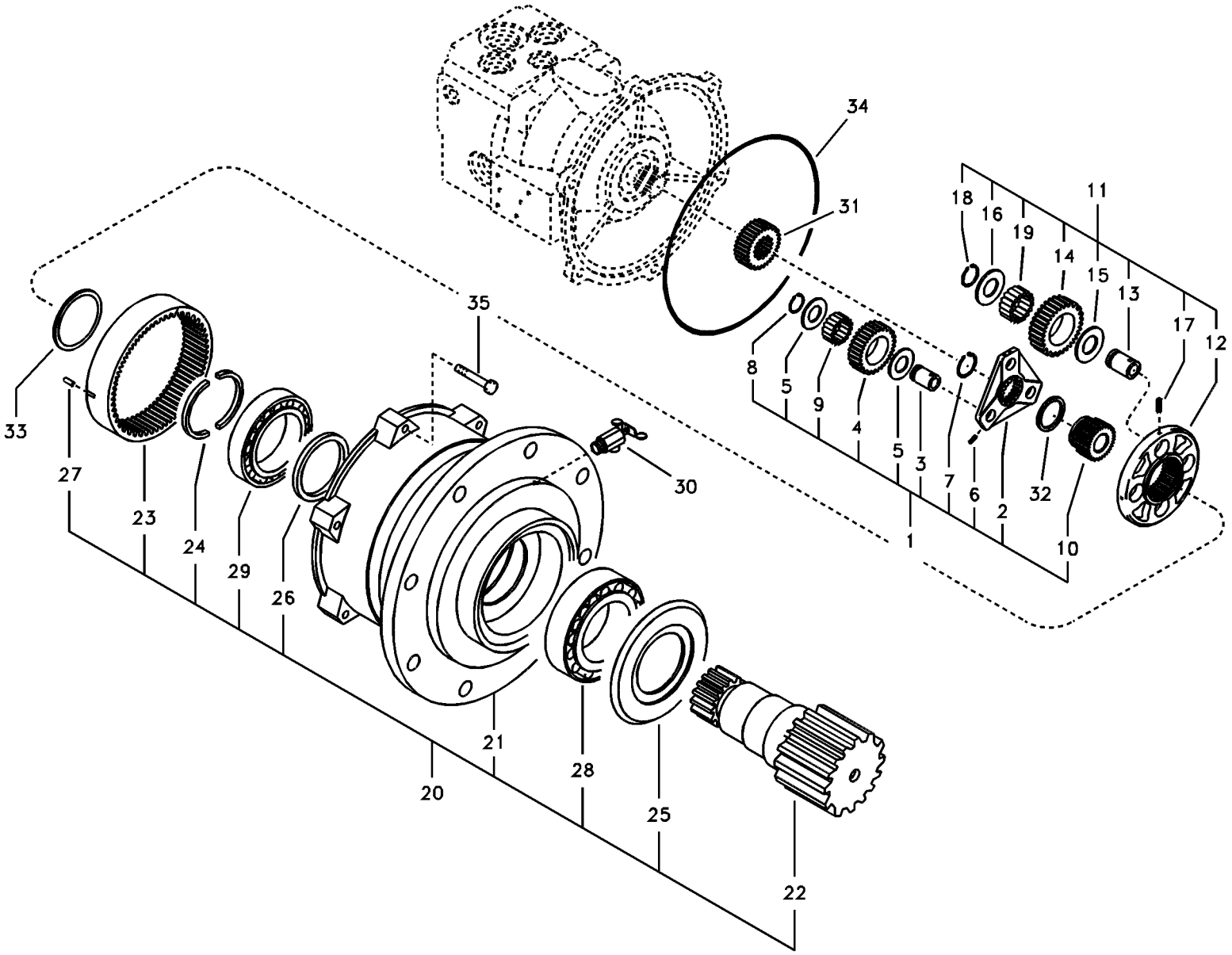
34
31
18
16
19
11
14
15
13
17
12
8
5
9
4
5
3
7
6
2
32
10
1
35
33
27
23
24
29
26
30
21
28
20
25
22

Fig.	Part No.	Quantity 1	2	3	PS	KIT	Description	Dénomination	Bezeichnung	품명	Denominación	Notes
	VOE 14529547	1					Reduction Gear	Pigno.reducteur	Langsamgang	감속 기어	Reduccion	(SA 1155-30060)
1	**VOE 14503948**	1					•Carrier	•Support	•Träger	• 캐리어	•Soporte	SUB 1ST
2		1			NS		••Carrier	••Support	••Träger	•• 캐리어	••Soporte	
3		3			NS		••Pin	••Goupille	••Zapfen	•• 핀	••Pasador	
4	**VOE 14503933**	3					••Gear	••Pignon	••Zahnradgetriebe	•• 기어	••Engranaje	
5		6			NS		••Spacer	••Partie Intermédiaire	••Zwischenstück	•• 스페이서	••Espaciador	
6	**VOE 14503939**	3					••Pin	••Goupille	••Zapfen	•• 핀	••Pasador	
7	**VOE 14503944**	1					••Ring	••Anneau	••Ring	•• 링	••Anillo	
8	**VOE 14503946**	3					••Ring	••Anneau	••Ring	•• 링	••Anillo	
9		48			NS		••Bearing	••Palier	••Lager	•• 베어링	••Cojinete	
10	**VOE 14503932**	1					••Gear	••Pignon	••Zahnradgetriebe	•• 기어	••Engranaje	
11	**VOE 14503947**	1					•Carrier	•Support	•Träger	• 캐리어	•Soporte	SUB 2ND
12		1			NS		••Carrier	••Support	••Träger	•• 캐리어	••Soporte	
13		4			NS		••Pin	••Goupille	••Zapfen	•• 핀	••Pasador	
14	**VOE 14503931**	4					••Gear	••Pignon	••Zahnradgetriebe	•• 기어	••Engranaje	
15		4			NS		••Spacer	••Partie Intermédiaire	••Zwischenstück	•• 스페이서	••Espaciador	
16		4			NS		••Spacer	••Partie Intermédiaire	••Zwischenstück	•• 스페이서	••Espaciador	
17	**VOE 14503940**	4					••Pin	••Goupille	••Zapfen	•• 핀	••Pasador	
18	**VOE 14503945**	4					••Ring	••Anneau	••Ring	•• 링	••Anillo	
19		96			NS		••Bearing	••Palier	••Lager	•• 베어링	••Cojinete	
20	**VOE 14503949**	1					•Shaft	•Arbre	•Welle	• 샤프트	•Arbol	
21		1			NS		••Case	••Etui	••Futteral	•• 케이스	••Funda	
22		1			NS		••Shaft	••Arbre	••Welle	•• 샤프트	••Arbol	
23		1			NS		••Gear	••Pignon	••Zahnradgetriebe	•• 기어	••Engranaje	
24		2			NS		••Key	••Clavette	••Keil	•• 키	••Llave (cuna)	
25	**VOE 14503937**	1					••Seal	••Joint	••Dichtring	•• 시일	••Junta	
26	**VOE 14503938**	1					••Seal	••Joint	••Dichtring	•• 시일	••Junta	
27		2			NS		••Pin	••Goupille	••Zapfen	•• 핀	••Pasador	
28	**VOE 14503941**	1					••Bearing	••Palier	••Lager	•• 베어링	••Cojinete	
29	**VOE 14503942**	1					••Bearing	••Palier	••Lager	•• 베어링	••Cojinete	

1	**8278941**	**Caja de engranaje de giro** 선회기어박스 **Schwenkgetriebe** **Boîte de vitesses de pivotement** **Swing gearbox**	Catalogue id **20020**	Group **431**
2				
3			Illustr. No **1007007**	Section **300**
4				
5			Issue **PUB 74G9920020**	Page **183**

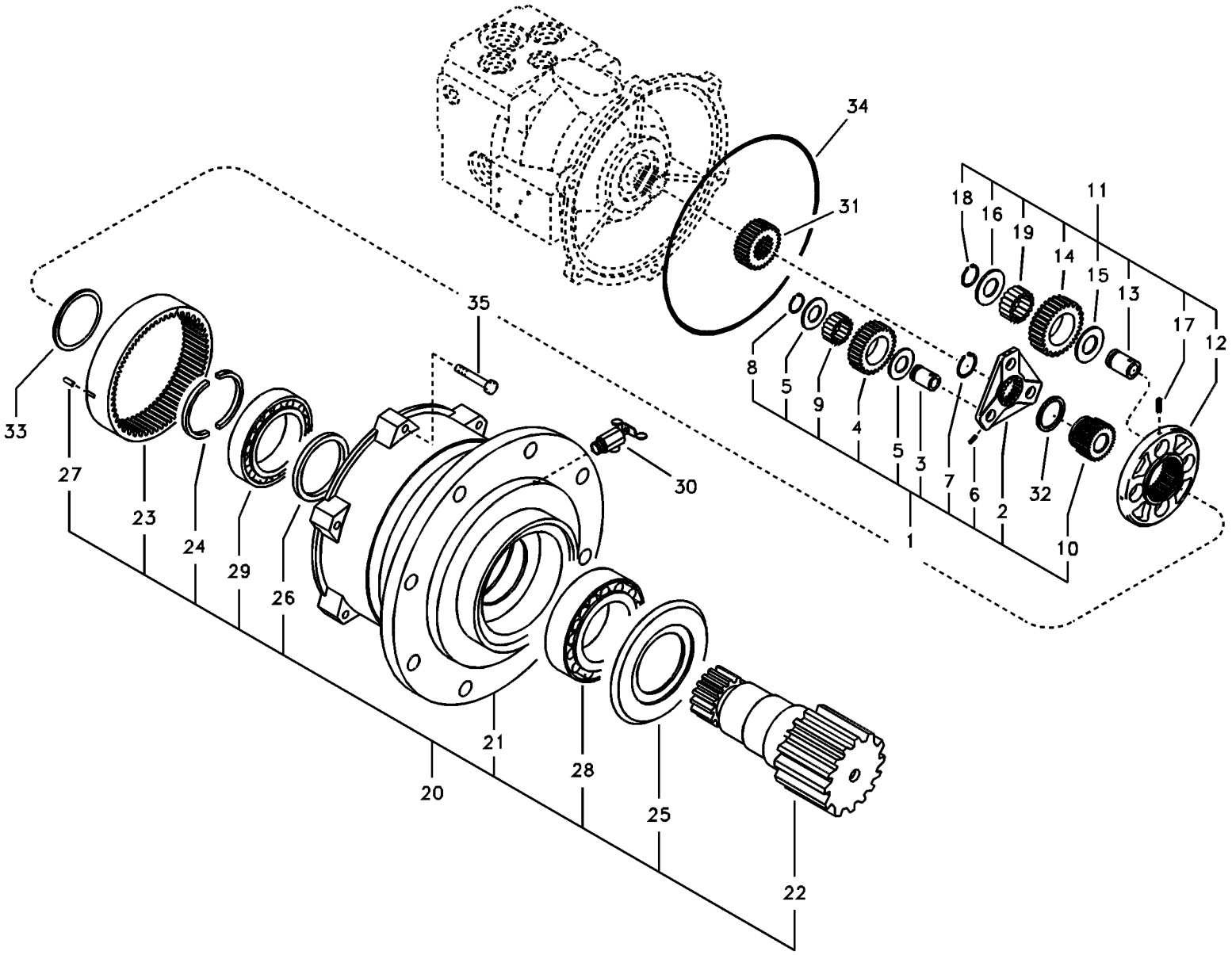
34
31
18
16
19
11
14
15
13
17
12
8
5
9
4
5
3
7
6
2
32
10
1
35
33
27
23
24
29
26
30
21
28
20
25
22

Fig.	Part No.	Quantity 1	2	3	PS	KIT	Description	Dénomination	Bezeichnung	품명	Denominación	Notes
30	**SA 1020-02081**	1			SS		•Valve	•Soupape	•Ventil	• 밸브	•Valvula	
31	**VOE 14503934**	1					•Gear	•Pignon	•Zahnradgetriebe	• 기어	•Engranaje	
32	**VOE 14503935**	1					•Collar	•Collier	•Bördel	• 칼러	•Collar	
33	**VOE 14503936**	1					•Collar	•Collier	•Bördel	• 칼러	•Collar	
34	**SA 8230-27020**	1					•O-ring	•Joint Torique	•O-Ring	• 오링	•Junta torica	
35	**SA 8230-32040**	6					•Screw	•Vis	•Schraube	• 스크류	•Tornillo	

1	**8278941**	**Caja de engranaje de giro** 선회기어박스 **Schwenkgetriebe** **Boîte de vitesses de pivotement** **Swing gearbox**	Catalogue id **20020**	Group **431**
2			Illustr. No **1007007**	Section **300**
3			Issue **PUB 74G9920020**	Page **185**
4				
5				

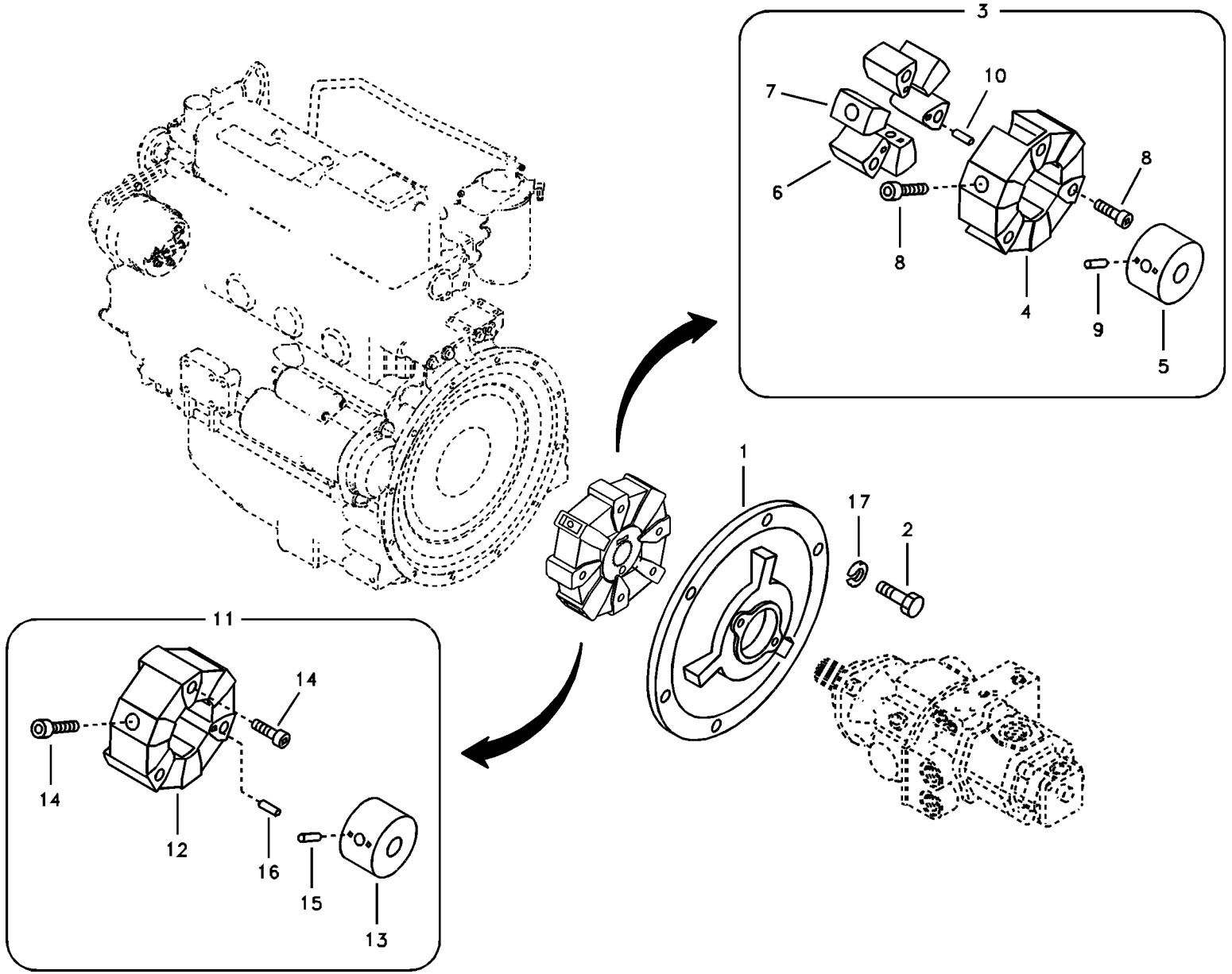
3
7
10
6
8
8
4
9
5
1
17
2
11
14
14
12
16
15
13

Fig.	Part No.	Quantity 1	2	3	PS	KIT	Description	Dénomination	Bezeichnung	품명	Denominación	Notes
1	**VOE 14520061**	1					Flange	Bride	Flansch	플랜지	Brida	
	SA 1142-30030		1				Flange	Flasque	Flansch	플랜지	Brida	
	VOE 14520061			1			Flange	Bride	Flansch	플랜지	Brida	
2	**VOE 983252**	6	6	6			Hexagon screw	Vis à tête hexagonale	Sechskantschraube	육각 나사	Tornillo hexagonal	
3	**SA 1112-30290**	1			SS		Coupling	Accouplement	Kupplung	커플링	Acoplamiento	SER NO 30001-30030
4	**SA 1112-30440**	1			SS		•Element	•Elément	•Element	• 엘리멘트	•Elemento	SER NO 30001-30030
5	**SA 1112-30450**	1			SS		•Hub	•Bossage	•Nabe	• 허브	•Asiento	SER NO 30001-30030
6	**SA 1112-30460**	3			SS		•Clutch	•Embrayage	•Kupplung	• 클러치	•Embrague	SER NO 30001-30030
7	**SA 1112-30470**	3			SS		•Clutch	•Embrayage	•Kupplung	• 클러치	•Embrague	SER NO 30001-30030
8	**VOE 13978797**	6					•Allen Hd Screw	•Vis A 6 Pans Cr	•Inbusschraube	• 스크류	•Torn Hex Embut	(SA 9016-11408) SER NO 30001-30030
9	**SA 9325-05005**	6					•Spring Pin	•Axe de ressort	•Federstift	• 스프링 핀	•Pasador Resorte	SER NO 30001-30030
10	**VOE 951970**	3					•Spring pin	•Goupille tubulaire	•Federstift	• 스프링 핀	•Pasador tubular	(SA 9325-05020) SER NO 30001-30030
11	**VOE 14522374**	1	1	1			Coupling	Accouplement	Kupplung	커플링	Acoplamiento	SER NO 30031-
12	**VOE 14522414**	1	1	1			•Element	•Elément	•Element	• 엘리멘트	•Elemento	SER NO 30031-
13	**VOE 14522413**	1	1	1			•Hub	•Bossage	•Nabe	• 허브	•Asiento	SER NO 30031-
14	**VOE 13978797**	6	6	6			•Allen Hd Screw	•Vis A 6 Pans Cr	•Inbusschraube	• 스크류	•Torn Hex Embut	(SA 9016-11408) SER NO 30031-
15	**SA 9325-05005**	6	6	6			•Spring Pin	•Axe de ressort	•Federstift	• 스프링 핀	•Pasador Resorte	SER NO 30031-
16	**VOE 951970**	3	3	3			•Spring pin	•Goupille tubulaire	•Federstift	• 스프링 핀	•Pasador tubular	(SA 9325-05020) SER NO 30031-
17	**VOE 955922**	6	6	6			Spring washer	Rondelle élastique	Federscheibe	스프링 워셔	Arandela elástica	

1	**8278941 S/N -30313**	**Caja de engranaje de bomba con piezas de montaje** 펌프기어박스 및 커플링 **Pumpengetriebe mit Anbauteilen** **Boîte de vitesses de la pompe avec pièces d'assemblage** **Pump gearbox with assembling parts**	Catalogue id **20020**	Group **431**
2	**8279578 S/N 30314-**		Illustr. No **1008194**	Section **400**
3	**8279579 S/N 30314-**		Issue **PUB 74G9920020**	Page **187**
4				
5				

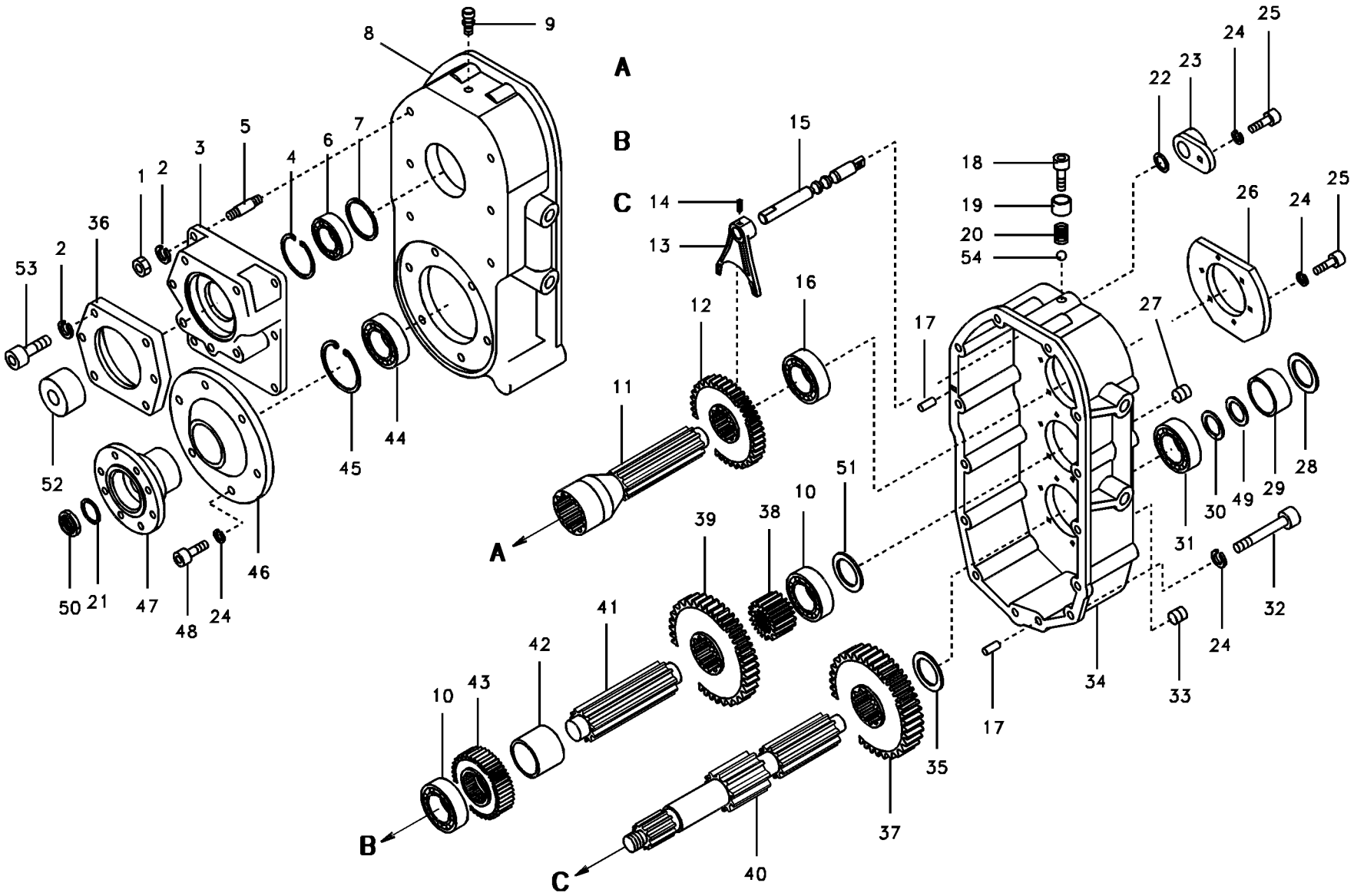

Volvo Construction Equipment

1007213

Fig.	Part No.	Quantity 1	2	3	PS	KIT	Description	Dénomination	Bezeichnung	품명	Denominación	Notes
	VOE 14554134	1					Gearbox	Boite vitesses	Schaltgetriebe	기어박스	Caja velocidades	
1	**SA 8220-00910**	6					•Nut	•Ecrou	•Mutter	• 너트	•Tuerca	
2	**VOE 11996489**	6					•Washer	•Rondelle	•Scheibe	• 워셔	•Arandela	(SA 8220-05680)
3	**SA 8220-13840**	1					•Cover	•Capot	•Haube	• 커버	•Capo	
4	**SA 8220-00020**	1					•Seal	•Joint	•Dichtring	• 시일	•Junta	
5	**SA 8220-14310**	6					•Stud	•Goujon	•Stiftschraube	• 스터드	•Esparrago	
6	**VOE 11716456**	1					•Roller bearing	•Roulement à roulea	•Rollenlager	• 롤러 베어링	•Cojínete rodillo	(SA 8220-13860)
7	**PJ 7415034**	1					•Spacer	•Entretoise	•Abstandstueck	• 스페이서	•Casquillo distanciad	(SA 8220-14380)
8	**SA 8220-13490**	1					•Housing	•Carter	•Gehäuse	• 하우징	•Carter	
9	**SA 8220-13370**	1					•Vent	•Sortie D'air	•Entluftung	• 벤트	•Purga De Aire	
10	**SA 8220-00630**	2					•Bearing	•Palier	•Lager	• 베어링	•Cojinete	
11	**SA 8220-13850**	1					•Shaft	•Arbre	•Welle	• 샤프트	•Arbol	
12	**SA 8220-13740**	1					•Gear	•Pignon	•Zahnradgetriebe	• 기어	•Engranaje	
13	**SA 8220-13770**	1					•Fork	•Fourche	•Gabel	• 포크	•Horquilla	
14	**SA 8220-01420**	1					•Pin	•Goupille	•Zapfen	• 핀	•Pasador	
15	**SA 8220-13760**	1					•Bar	•Barre	•Stab	• 바	•Barra	
16	**SA 8220-00600**	1					•Bearing	•Palier	•Lager	• 베어링	•Cojinete	
17	**SA 8220-01410**	2					•Dowel	•pion	•Zapfen	• 핀	•pasador	
18	**VOE 14505528**	1					•Bolt	•Boulon	•Bolzen	• 볼트	•Perno	
19	**VOE 14505529**	1					•Spacer	•Entretoise	•Abstandkörper	• 스페이서	•Distanciador	
20	**SA 8220-14110**	1					•Spring	•Ressort	•Feder	• 스프링	•Muelle	
21	**SA 8220-00050**	1					•Ring	•Anneau	•Ring	• 링	•Anillo	
22	**SA 8220-00240**	1					•O-ring	•Joint Torique	•O-Ring	• 오링	•Junta torica	
23	**SA 8220-13870**	1					•Cover	•Capot	•Haube	• 커버	•Capo	
24	**VOE 11708605**	25					•Washer	•Rondelle	•Scheibe	• 와셔	•Arandela	(SA 8220-01050)
25	**SA 8220-01500**	6					•Bolt	•Boulon	•Bolzen	• 볼트	•Perno	
26	**SA 8220-14280**	1					•Cover	•Capot	•Haube	• 커버	•Capo	
27	**VOE 11716458**	1					•Plug	•Tampon	•Stopfen	• 플러그	•Tapón	(SA 8320-20870)
28	**SA 8220-01130**	1					•Shim	•Cale d'épaisseur	•Passcheibe	• 심	•Arandela Ajuste	
29	**SA 8220-13550**	1					•Spacer	•Partie Intermédiaire	•Zwischenstück	• 스페이서	•Espaciador	40X55X0.3

1	**8278941**	**Eje primario, carter** 입력축 하우징 **Antriebswelle, Gehäuse** **Arbre primaire, carter** **Input shaft, housing**	Catalogue id **20020**	Group **431**
2				
3			Illustr. No **1007213**	Section **500**
4				
5			Issue **PUB 74G9920020**	Page **189**

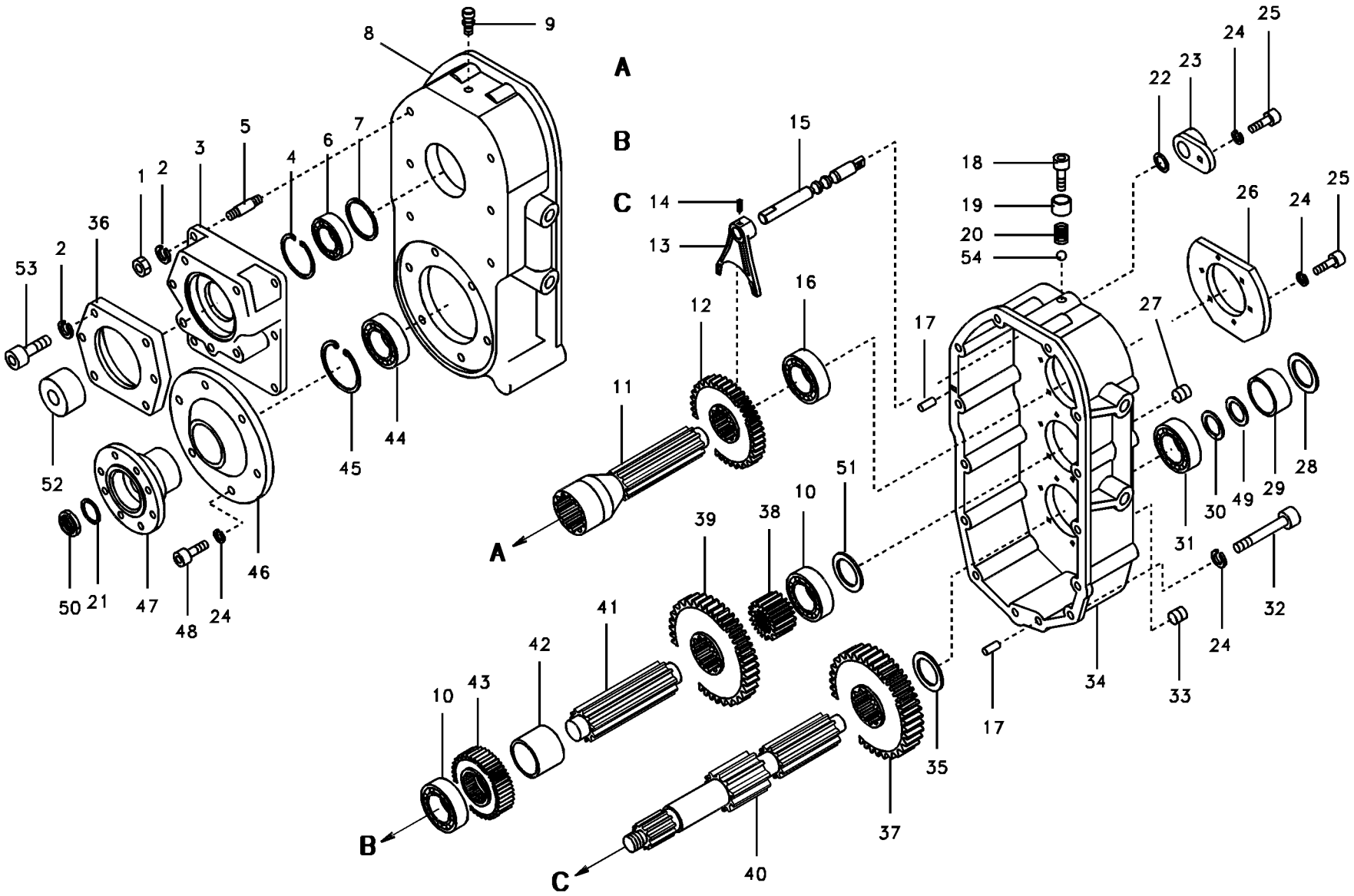

Volvo Construction Equipment

1007213

Fig.	Part No.	Quantity 1	2	3	PS	KIT	Description	Dénomination	Bezeichnung	품명	Denominación	Notes
30	**SA 8220-00060**	1					•O-ring	•Joint Torique	•O-Ring	• 오링	•Junta torica	
31	**SA 8220-00720**	1					•Bearing	•Palier	•Lager	• 베어링	•Cojinete	
32	**SA 8220-01560**	13					•Bolt	•Boulon	•Bolzen	• 볼트	•Perno	
33	**VOE 11716409**	1					•Plug	•Tampon	•Stopfen	• 플러그	•Tapón	(SA 8320-20890)
34	**SA 8220-13500**	1					•Cover	•Capot	•Haube	• 커버	•Capo	
35	**SA 8220-13510**	1					•Spacer	•Partie Intermédiaire	•Zwischenstück	• 스페이서	•Espaciador	
36	**SA 8220-13710**	1					•Cover	•Capot	•Haube	• 커버	•Capo	
37	**SA 8220-13820**	1					•Gear	•Pignon	•Zahnradgetriebe	• 기어	•Engranaje	
38	**SA 8220-13800**	1					•Gear	•Pignon	•Zahnrad	• 기어	•Engranaje	
39	**SA 8220-13790**	1					•Gear	•Pignon	•Zahnradgetriebe	• 기어	•Engranaje	
40	**SA 8220-13520**	1					•Shaft	•Arbre	•Welle	• 샤프트	•Arbol	
41	**SA 8220-13570**	1					•Shaft	•Arbre	•Welle	• 샤프트	•Arbol	
42	**SA 8220-13780**	1					•Spacer	•Partie Intermédiaire	•Zwischenstück	• 스페이서	•Espaciador	
43	**SA 8220-13580**	1					•Gear	•Pignon	•Zahnradgetriebe	• 기어	•Engranaje	
44	**SA 8220-00610**	1					•Bearing	•Palier	•Lager	• 베어링	•Cojinete	
45	**SA 8220-00030**	1					•Seal	•Joint	•Dichtring	• 시일	•Junta	
46	**SA 8220-13560**	1			SS		•Cover	•Capot	•Haube	• 커버	•Capo	
47	**ZM 2230410**	1					•Flange	•Flasque	•Flansch	• 플랜지	•Brida	(SA 8220-13680)
48	**SA 8220-05690**	6					•Bolt	•Boulon	•Bolzen	• 볼트	•Perno	
49	**SA 8220-01140**	1					•Shim	•Cale d'épaisseur	•Passcheibe	• 심	•Arandela Ajuste	63X80X1.8
50	**PJ 7413432**	1					•Nut	•Ecrou	•Mutter	• 너트	•Tuerca	(SA 8220-14090)
51	**SA 8220-01150**	1					•Shim	•Cale d'épaisseur	•Passcheibe	• 심	•Arandela Ajuste	65X79.5X0.5
	SA 8220-01230	2					•Shim	•Cale d'épaisseur	•Passcheibe	• 심	•Arandela Ajuste	65X80X0.25
	SA 8220-01240	2					•Shim	•Cale d'épaisseur	•Passcheibe	• 심	•Arandela Ajuste	65X80X1.0
52	**SA 8220-13720**	1					•Bushing	•Bague	•Buchse	• 부싱	•Casquillo	
53	**SA 8220-15620**	3					•Bolt	•Boulon	•Bolzen	• 볼트	•Perno	
54	**SA 8220-01110**	1			OP		•Ball	•Bille	•Kugel	• 볼	•Bola	

1	**8278941**	**Eje primario, carter** 입력축 하우징 **Antriebswelle, Gehäuse** **Arbre primaire, carter** **Input shaft, housing**	Catalogue id **20020**	Group **431**
2			Illustr. No **1007213**	Section **500**
3			Issue **PUB 74G9920020**	Page **191**
4				
5				

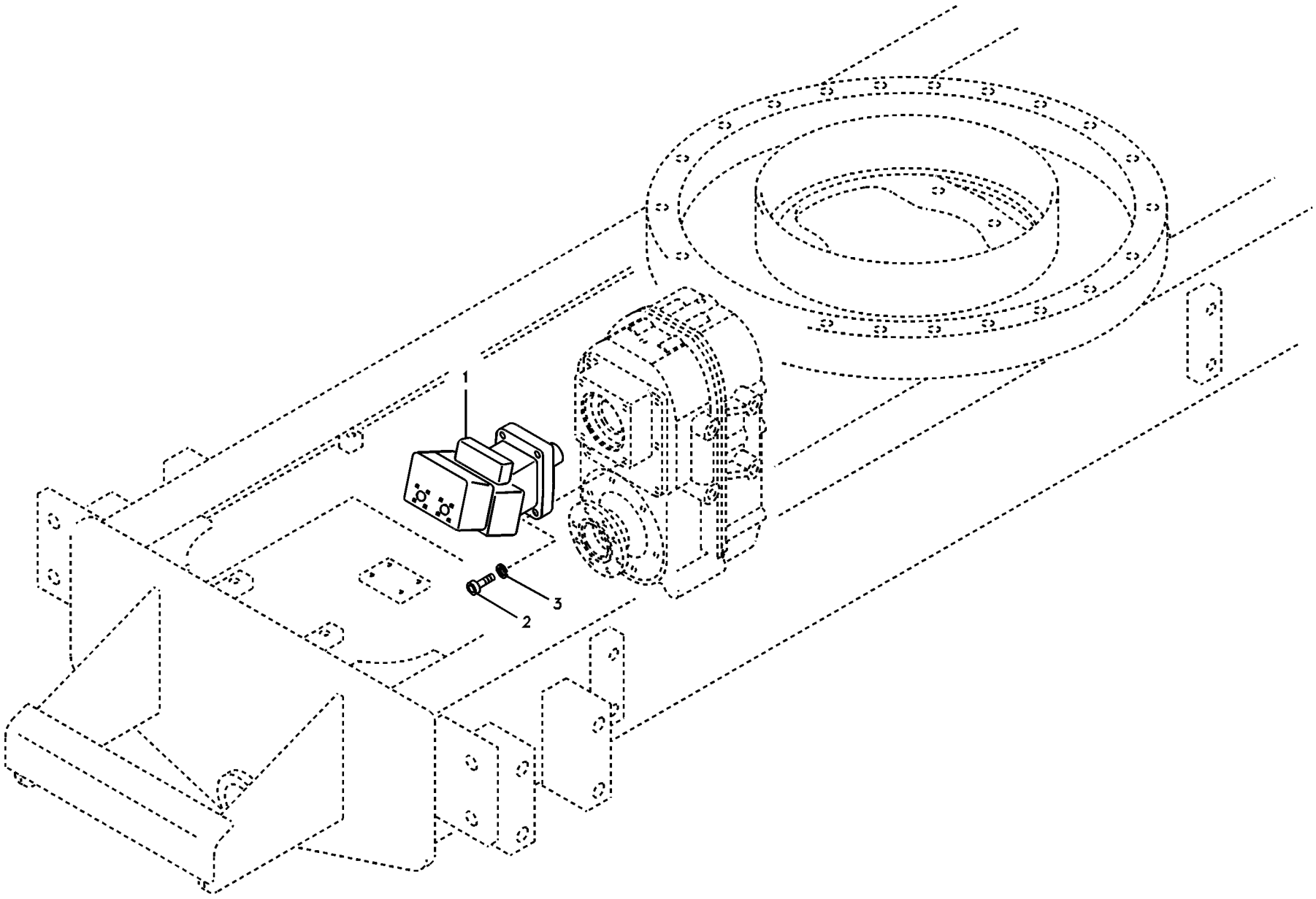

Volvo Construction Equipment

1007214

Fig.	Part No.	Quantity 1	2	3	PS	KIT	Description	Dénomination	Bezeichnung	품명	Denominación	Notes
1	**SA 1143-30040**	1					Travel motor	Moteur conduite	Fahrmotor	주행 모터	Motor traslation	SER NO 30001-30223
												See group 441, Page 195
	VOE 14524181	1			SS		Travel motor	Moteur de translation	Fahrmotor			SER NO 30224-30419
	VOE 14533314	1					Motor	Moteur	Motor	모터	Motor	SER NO 30420-
2	**VOE 984092**	4					Hex. socket screw	Vis à six pans creux	Inbusschraube	육각 소켓 나사	Tornillo de hexágono	
3	**VOE 955923**	4					Spring washer	Rondelle élastique	Federscheibe	스프링 워셔	Arandela elástica	

1	**8278941**	**Motor de traslación con piezas de montaje** **주행모터 및 장착부품** **Fahrmotor mit Montageteilen** **Moteur de conduite avec pièces de montage** **Travel motor with mounting parts**	Catalogue id **20020**	Group **441**
2			Illustr. No **1007214**	Section **100**
3			Issue **PUB 74G9920020**	Page **193**
4				
5				

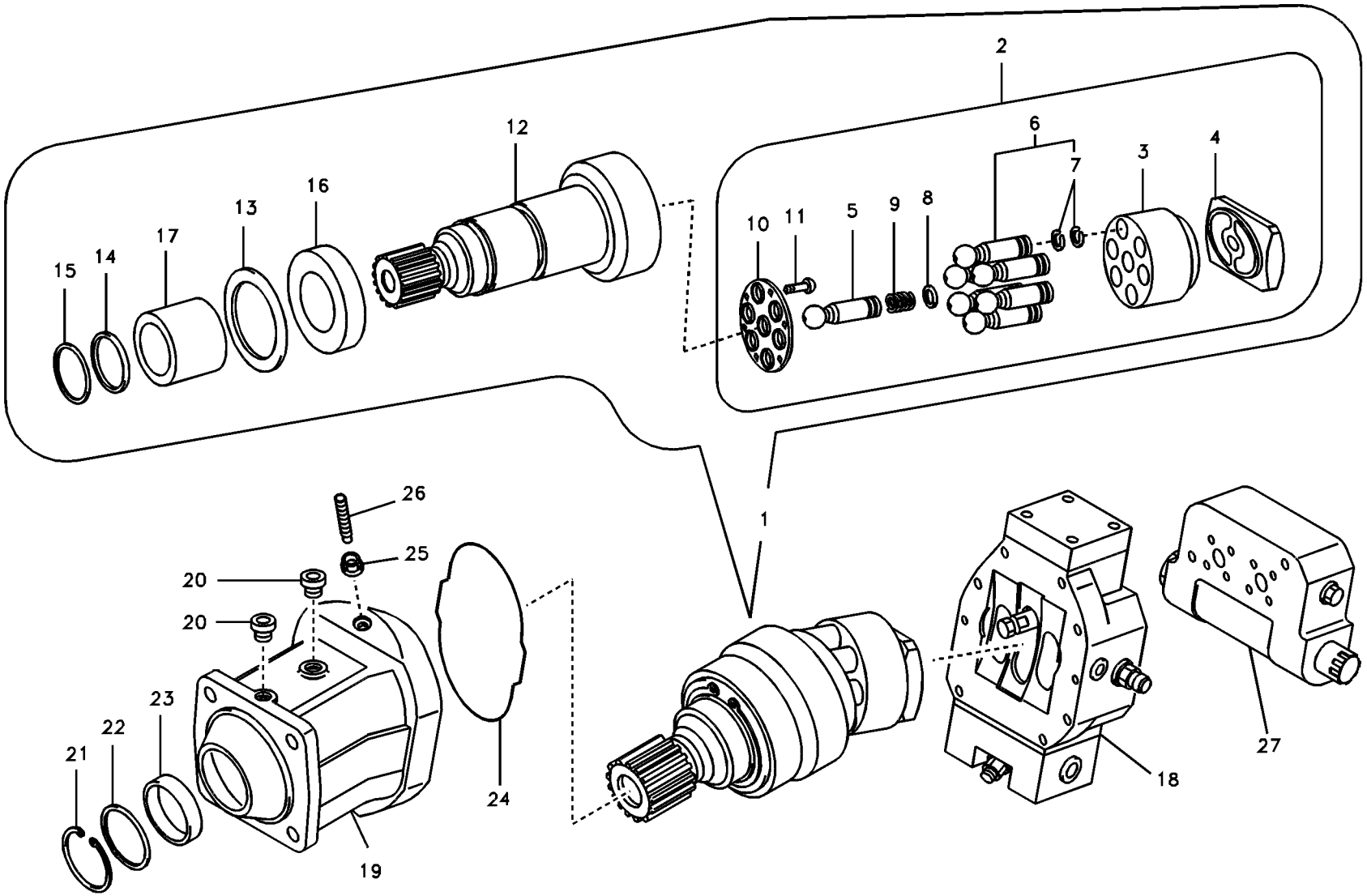

Volvo Construction Equipment

1007215

Fig.	Part No.	Quantity 1	2	3	PS	KIT	Description	Dénomination	Bezeichnung	품명	Denominación	Notes
	SA 1143-30040	1					Travel motor	Moteur conduite	Fahrmotor	주행 모터	Motor traslation	SER NO 30001-30223
	VOE 14524181	1			SS		Travel motor	Moteur de translation	Fahrmotor			SER NO 30224-30419
	VOE 14533314	1					Motor	Moteur	Motor	모터	Motor	SER NO 30420-
1	**VOE 14503845**	1					•Rotator	•Rotateur	•Rotator	• 회전자	•Rotador	
2	**VOE 14503846**	1					••Rotary, travel Motor	••Moteur d'orientation	••Schwenkmotor	•• 로터리 – 트래블 모터	••Motor de traslación	
3	**VOE 14503844**	1					•••Cylinder	•••Verin	•••Zylinder	••• 실린더	•••Cilindro	
4	**VOE 14503847**	1					•••Lens, control	•••Lentille de contrôle	•••Lens, control	••• 렌즈 _ 제어	•••Lente	
5	**VOE 14503848**	1					•••Pin, center	•••Goupille de centrag	•••Zentrumsstift	••• 핀 _ 센터	•••Pasador de centra	
6	**VOE 14516447**	7					•••Piston	•••Piston	•••Kolben	••• 피스톤	•••Piston	
		1			NS		••••Piston	••••Piston	••••Kolben	•••• 피스톤	••••Piston	
7	**VOE 14503850**	2					••••Sealing Ring, stee	••••Bague d'étanchéit	••••Dichtring, Stahl	•••• 실 링 _ 강철	••••Anillo de estanque	
8	**VOE 14503851**	1					•••Shim, adjustment	•••Cale d'épaisseur	•••Passscheibe	••• 심 _ 조정	•••Arandela de relleno	
	VOE 15095027	REQ					•••Shim	•••Cale Reglage	•••Nachstellblech	••• 심	•••Cuna de calzar	(VOE 14503854)
	VOE 15095050	REQ					•••Shim	•••Cale Reglage	•••Nachstellblech	••• 심	•••Cuna de calzar	(VOE 14503855)
	VOE 14503856	REQ					•••Shim, adjustment	•••Cale d'épaisseur	•••Passscheibe	••• 심 _ 조정	•••Arandela de relleno	
	VOE 15095058	REQ					•••Shim	•••Cale Reglage	•••Nachstellblech	••• 심	•••Cuna de calzar	(VOE 14503857)
	VOE 14503858	REQ					•••Shim, adjustment	•••Cale d'épaisseur	•••Passscheibe	••• 심 _ 조정	•••Arandela de relleno	
9	**VOE 14503859**	1					•••Spring, preasure	•••Ressort de compre	•••Federdruck	••• 스프링 _ 압력	•••Presión de resorte	
10	**ZM 2118650**	1					•••Plate	•••Tôle	•••Blech	••• 플레이트	•••Chapa	(VOE 14503862)
11	**ZM 2903335**	14					•••Screw	•••Vis	•••Schraube	••• 나사	•••Tornillo	(SA 8230-29910)
12	**VOE 14503864**	1					••Shaft, drive	••Arbre moteur	••Antriebswelle	•• 샤프트 _ 드라이브	••Eje motriz	
13	**VOE 14503865**	1			OP		••Shim, adjustment	••Cale d'épaisseur	••Passscheibe	•• 심 _ 조정	••Arandela de relleno	
	VOE 14503866	REQ			OP		••Shim, adjustment	••Cale d'épaisseur	••Passscheibe	•• 심 _ 조정	••Arandela de relleno	
	ZM 2905689	REQ					••Spacer washer	••Rondelle entretoise	••Abstandscheibe	••	••Arandela de ajuste	(VOE 14503867)
	VOE 14503868	REQ					••Shim, adjustment	••Cale d'épaisseur	••Passscheibe	•• 심 _ 조정	••Arandela de relleno	
	VOE 14503869	REQ					••Shim, adjustment	••Cale d'épaisseur	••Passscheibe	•• 심 _ 조정	••Arandela de relleno	
14	**ZM 2905692**	1					••Support washer	••Rondelle support	••Stützscheibe	•• 지지 와셔	••Arandela apoyo	(VOE 14503870)
	ZM 2905693	REQ					••Support washer	••Rondelle support	••Stützscheibe	•• 지지 와셔	••Arandela apoyo	(VOE 14503871)
	ZM 2905694	REQ					••Support washer	••Rondelle support	••Stützscheibe	•• 지지 와셔	••Arandela apoyo	(VOE 14503872)
	ZM 2905695	REQ					••Support washer	••Rondelle support	••Stützscheibe	•• 지지 와셔	••Arandela apoyo	(VOE 14503873)

1	**8278941**	**Motor de traslación** 주행모터 **Fahrmotor** **Moteur de conduite** **Travel motor**	Catalogue id **20020** / Group **441**
2			
3			Illustr. No **1007215** / Section **200**
4			
5			Issue **PUB 74G9920020** / Page **195**



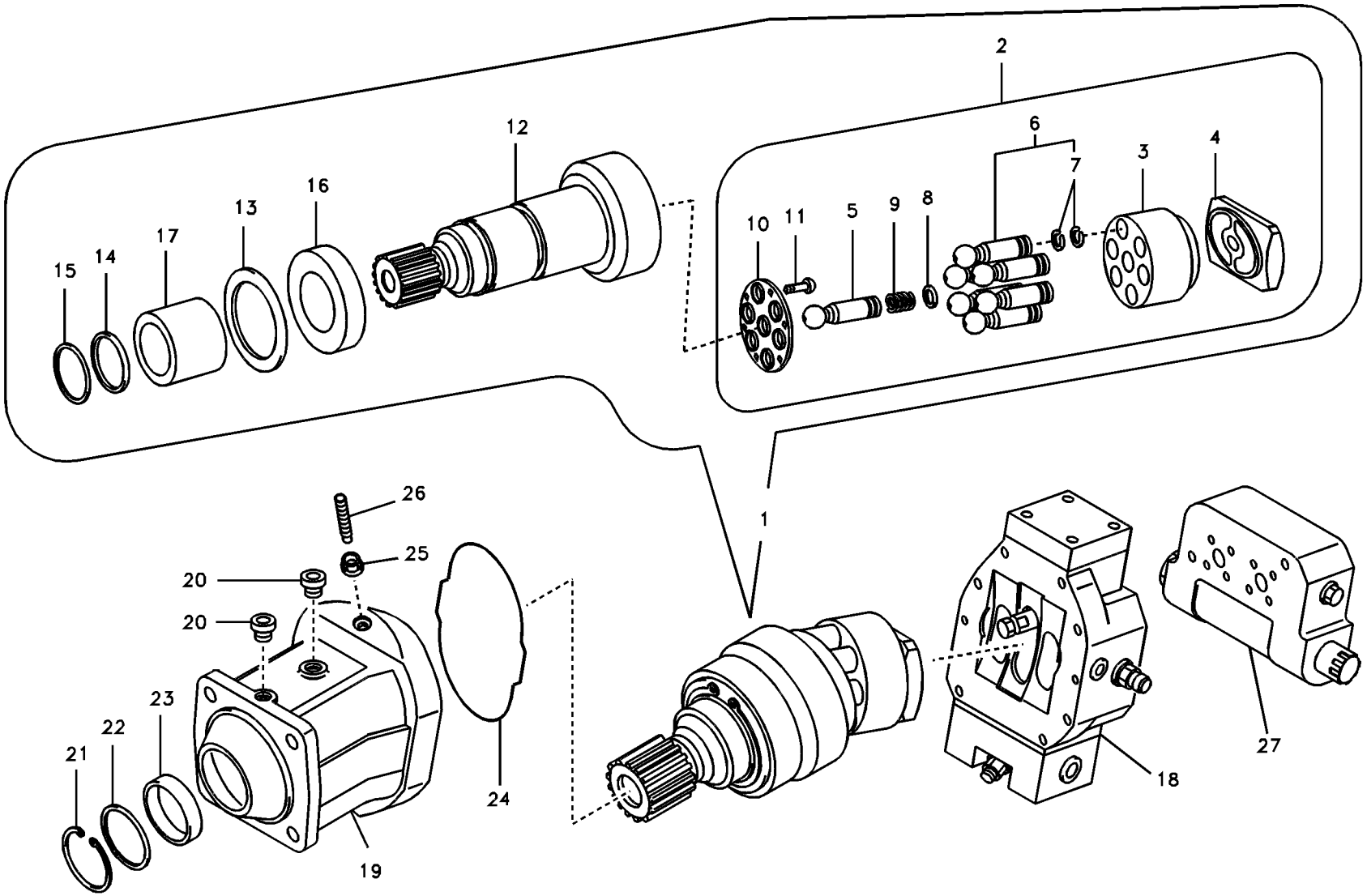

Volvo Construction Equipment

1007215

Fig.	Part No.	Quantity 1	2	3	PS	KIT	Description	Dénomination	Bezeichnung	품명	Denominación	Notes
	ZM 2905696	REQ					••Support washer	••Rondelle support	••Stützscheibe	•• 지지 와셔	••Arandela apoyo	(VOE 14503874)
	ZM 2905697	REQ					••Support washer	••Rondelle support	••Stützscheibe	•• 지지 와셔	••Arandela apoyo	(VOE 14503875)
	ZM 2905698	REQ					••Support washer	••Rondelle support	••Stützscheibe	•• 지지 와셔	••Arandela apoyo	(VOE 14503876)
	ZM 2905699	REQ					••Support washer	••Rondelle support	••Stützscheibe	•• 지지 와셔	••Arandela apoyo	(VOE 14503877)
15	**VOE 14503878**	1					••Ring	••Bague	••Ring	•• 링	••Anillo	
16	**ZM 2903166**	1					••Roller Bearing	••Roulement rouleaux	••Rollenlager	•• 롤러 베어링	••Cojinet Rodillo	(VOE 14503879)
17	**ZM 2903167**	1					••Roller bearing	••Roulement à roulea	••Rollenlager	•• 롤러 베어링	••Cojínete rodillo	(VOE 14503880)
18	**VOE 14503882**	1					•Control Unit	•Roulement à roulea	•Steuergerät	• 제어장치	•Unidad de control	See group 441, Page 199
19	**VOE 14503914**	1					•Housing	•Isolant	•Isolator	• 절연체	•Aislador	
20	**SA 8230-29430**	1					•Screw	•Vis	•Schraube	• 스크류	•Tornillo	
21	**VOE 15058556**	1					•Retaining ring	•Bague retenue	•Haltering	• 리테이닝 링	•Anillo retén	(VOE 14503915)
22	**VOE 11702173**	1					•Sealing ring	•Bague étanchéité	•Dichtring	• 씰링 링	•Anillo retén	(VOE 14503916)
23	**VOE 14211609**	1					•Back-up ring	•Rondelle anti-extrusi	•Stützring	• 백업 링	•Anillo Apoyo	(VOE 14503917)
24	**ZM 2906772**	1					•O-ring	•Joint Torique	•O-Ring	• 오링	•Junta torica	(VOE 14503918)
25	**VOE 14211726**	2					•Lock nut	•Contre-écrou	•Sicherungsmutter	• 잠금장치 너트	•Contratuerca	(SA 8230-29300)
26	**SA 8230-29650**	2			OP		•Pin	•Goupille	•Zapfen	• 핀	•Pasador	
	SA 8230-29190	REQ					••Pin	••Goupille	••Zapfen	•• 핀	••Pasador	
	ZM 2269270	REQ					••Screw Nail	••Clou-vis	••Gewindestift	•• 스크류	••Clavo Roscado	(SA 8230-29230)
	SA 8230-29240	REQ					••Pin	••Goupille	••Zapfen	•• 핀	••Pasador	
	SA 8230-29330	REQ					••Pin	••Goupille	••Zapfen	•• 핀	••Pasador	
	VOE 11702171	REQ					••Stud	••Goujon	••Stiftschraube	•• 스터드	••Espárrago	(SA 8230-29350)
	SA 8230-29360	REQ					••Pin	••Goupille	••Zapfen	•• 핀	••Pasador	
	SA 8230-29380	REQ					••Pin	••Goupille	••Zapfen	•• 핀	••Pasador	
27	**VOE 14505830**	1					•Valve	•Soupape	•Ventil	• 밸브	•Valvula	BRAKE TRAVEL MOTOR

1	**8278941**	**Motor de traslación** 주행모터 **Fahrmotor** **Moteur de conduite** **Travel motor**	Catalogue id **20020**	Group **441**
2			Illustr. No **1007215**	Section **200**
3			Issue **PUB 74G9920020**	Page **197**
4				
5				

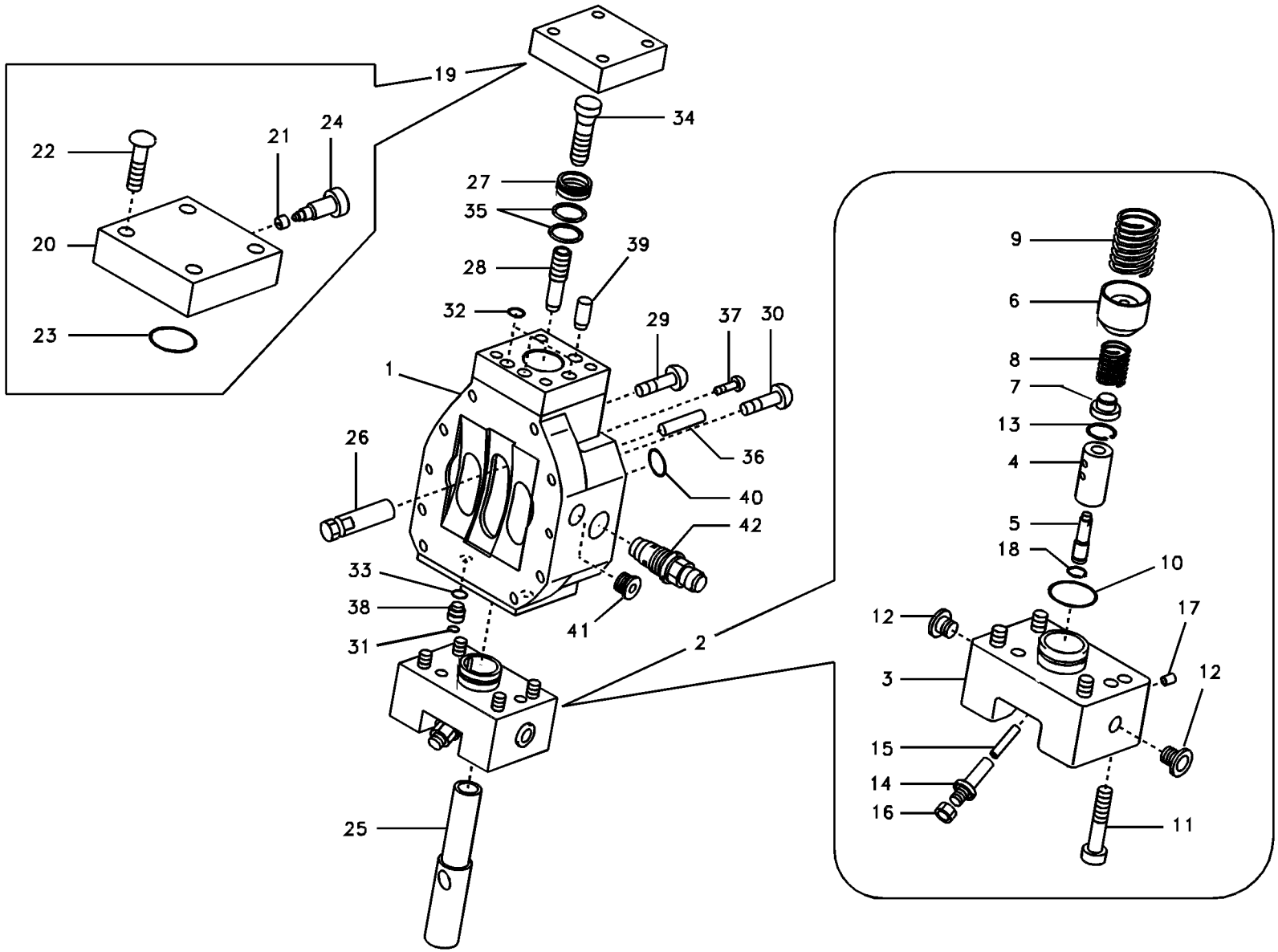
19
22
21
24
20
23
34
27
35
28
39
32
29
37
30
1
26
36
40
42
33
38
31
41
2
25
9
6
8
7
13
4
5
18
10
12
17
3
12
15
14
16
11

Fig.	Part No.	Quantity 1	2	3	PS	KIT	Description	Dénomination	Bezeichnung	품명	Denominación	Notes
	VOE 14503882	1					Control Unit	Roulement à rouleau	Steuergerät	제어장치	Unidad de control	
1	**VOE 14503896**	1					•Plate	•Tôle	•Blech	• 플레이트	•Chapa	
2	**VOE 14503881**	1					•Plate, control	•Plaque de fixation	•Plate, control	• 플레이트 _ 제어	•Plate, control	
3	**VOE 14503883**	1					••Housing	••Carter	••Gehäuse	•• 하우징	••Cuerpo	
4	**SA 8230-29500**	1					••Bushing	••Bague	••Buchse	•• 부싱	••Casquillo	
5	**SA 8230-29540**	1					••Piston	••Piston	••Kolben	•• 피스톤	••Piston	
6	**VOE 14503891**	1					••Bushing	••Bague	••Buchse	•• 부싱	••Casquillo	
7	**SA 8230-30010**	1					••Collar	••Collier	••Bördel	•• 칼러	••Collar	
8	**SA 8230-30030**	1					••Spring	••Ressort	••Feder	•• 스프링	••Muelle	
9	**ZM 2905551**	1					••Thrust spring	••Ressort de compre	••Druckfeder	•• 스러스트 스프링	••Resorte de presión	(VOE 14503892)
10	**VOE 15059650**	1					••O-ring	••Joint torique	••O-Ring	••O 링	••Anillo tórico	(VOE 14503921)
11	**VOE 14503894**	4					••Screw	••Vis	••Schraube	•• 나사	••Tornillo	
12	**SA 8230-29340**	2					••Screw	••Vis	••Schraube	•• 스크류	••Tornillo	
13	**SA 8230-29160**	1					••Ring	••Anneau	••Ring	•• 링	••Anillo	
14	**SA 8230-29290**	1					••Pin	••Goupille	••Zapfen	•• 핀	••Pasador	
15	**ZM 2286654**	1					••Cylindric pin	••Goupille cylindrique	••Zylinderstift	•• 원통형 핀	••Pasador cilíndrico	(VOE 14503895)
16	**SA 8230-29280**	1					••Lock nut	••Contre-ecrou	••Sicherungsmutter	•• 록 너트	••Contratuerca	
17	**ZM 2161770**	1					••Plug	••Bouchon	••Stopfen	•• 플러그	••Tapon	(SA 8230-29930)
18	**SA 8230-29220**	1					••Disc	••Disque	••Scheibe	•• 디스크	••Disco	
19	**SA 8230-29700**	1					•Cover	•Capot	•Haube	• 커버	•Capo	
20	**SA 8230-29630**	1					••Cover	••Capot	••Haube	•• 커버	••Capo	
21	**SA 8230-29570**	1					••Screw	••Vis	••Schraube	•• 스크류	••Tornillo	
22	**ZM 2251430**	4					••Screw	••Vis	••Schraube	•• 스크류	••Tornillo	(SA 8230-29460)
23	**VOE 14513229**	1					••O-ring	••Joint torique	••O-Ring	••O 링	••Anillo tórico	(SA 8230-02400)
24	**SA 8230-29340**	1					••Screw	••Vis	••Schraube	•• 스크류	••Tornillo	
25	**VOE 14503897**	1					•Piston	•Piston	•Kolben	• 피스톤	•Piston	
26	**VOE 14503898**	1					•Trunnion	•Goupille	•Drehzapfen	• 트러니온	•Munon	
27	**VOE 14503899**	1			OP		•Piston	•Piston	•Kolben	• 피스톤	•Piston	
28	**ZM 2905714**	1					•Screwed pin	•Ergot de filet	•Gewindestift	• 나사처리 핀	•Varrilla roscada	(VOE 14503843)
29	**VOE 14503900**	4					•Screw	•Vis	•Schraube	• 스크류	•Tornillo	

1	**8278941**	**Válvula de control, motor de traslación** 주행모터 제어 밸브 **Steuerventil, Fahrmotor** **Valve de commande, moteur de conduite** **Control valve, travel motor**	Catalogue id **20020**	Group **441**
2				
3			Illustr. No **1007216**	Section **300**
4				
5			Issue **PUB 74G9920020**	Page **199**

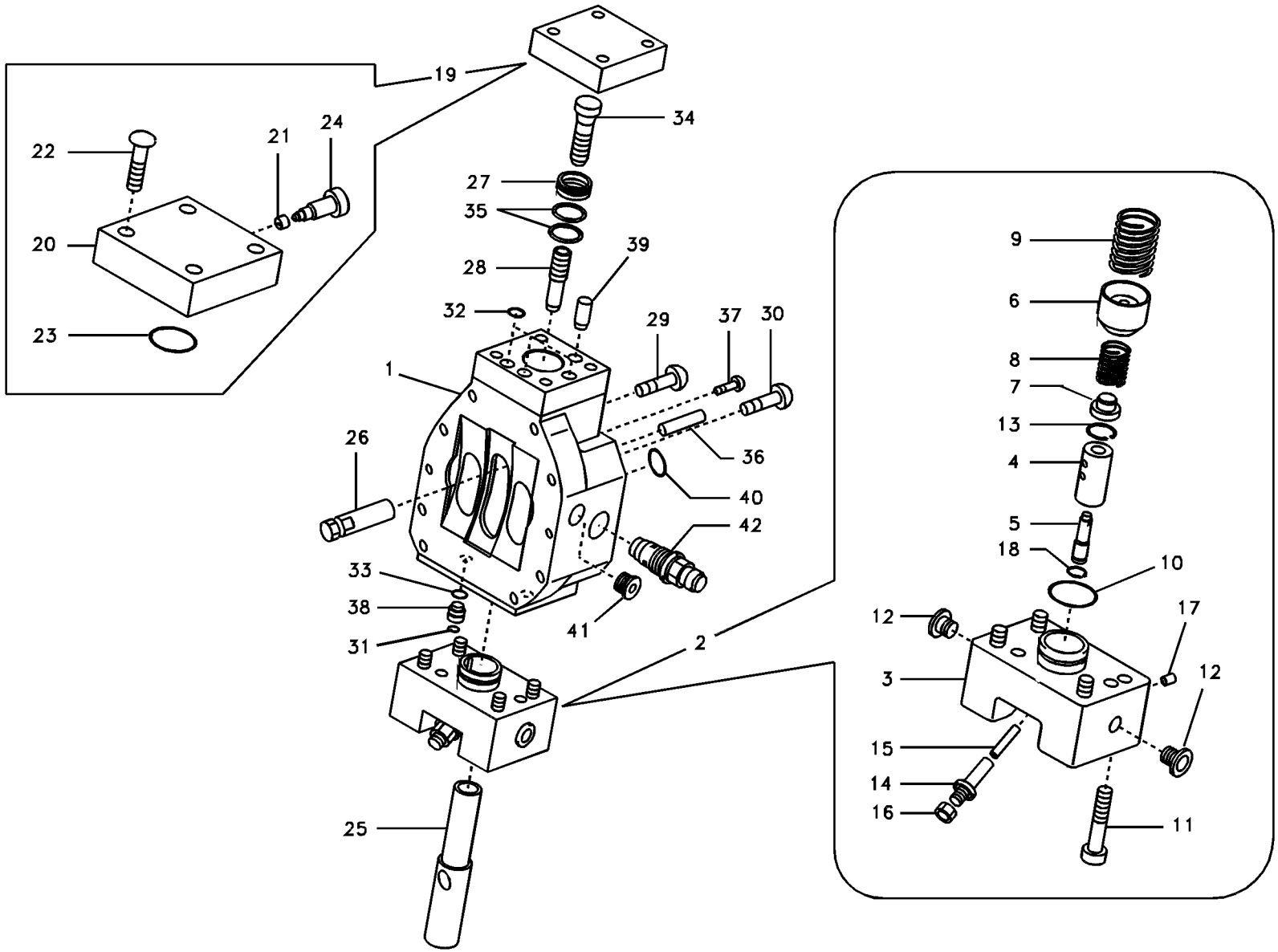
19
22
21
24
20
23
34
27
35
28
39
32
29
37
30
1
26
36
40
42
33
38
31
41
2
25
9
6
8
7
13
4
5
18
10
12
17
3
12
15
14
16
11

Fig.	Part No.	Quantity 1	2	3	PS	KIT	Description	Dénomination	Bezeichnung	품명	Denominación	Notes
30	**VOE 14503910**	4					•Screw	•Vis	•Schraube	• 나사	•Tornillo	
31	**SA 8230-02510**	2			SS		•O-ring	•Joint torique	•O-Ring	•O 링	•Anillo tórico	
32	**VOE 14525808**	3					•O-ring	•Joint Torique	•O-Ring	• 오링	•Junta torica	(SA 8230-02390)
33		2			NS		•O-ring	•Joint torique	•O-Ring	•O 링	•Anillo tórico	
34	**SA 8230-29140**	1					•Screw	•Vis	•Schraube	• 스크류	•Tornillo	
35	**ZM 2905715**	3					•Compression ring	•Segment compressi	•Verdichtungsring	• 압축 링	•Segmento compresi	(VOE 14503912)
36	**SA 8230-29310**	2					•Pin	•Goupille	•Zapfen	• 핀	•Pasador	
37	**SA 8230-29940**	1					•Pin	•Goupille	•Zapfen	• 핀	•Pasador	
38	**ZM 2902141**	2					•Plug	•Tampon	•Stopfen	• 플러그	•Tapon	(SA 8230-29490)
39	**SA 8230-29950**	1					•Pin	•Goupille	•Zapfen	• 핀	•Pasador	
40	**SA 8230-29270**	1					•O-ring	•Joint Torique	•O-Ring	• 오링	•Junta torica	
41	**SA 8230-29430**	2					•Screw	•Vis	•Schraube	• 스크류	•Tornillo	
42	**VOE 14503913**	2					•Relief valve	•Limiteur - pression	•Druckbegrenzer	• 릴리프 밸브	•Limitador presion	

1	**8278941**	**Válvula de control, motor de traslación** 주행모터 제어 밸브 **Steuerventil, Fahrmotor** **Valve de commande, moteur de conduite** **Control valve, travel motor**	Catalogue id **20020**	Group **441**
2			Illustr. No **1007216**	Section **300**
3			Issue **PUB 74G9920020**	Page **201**
4				
5				



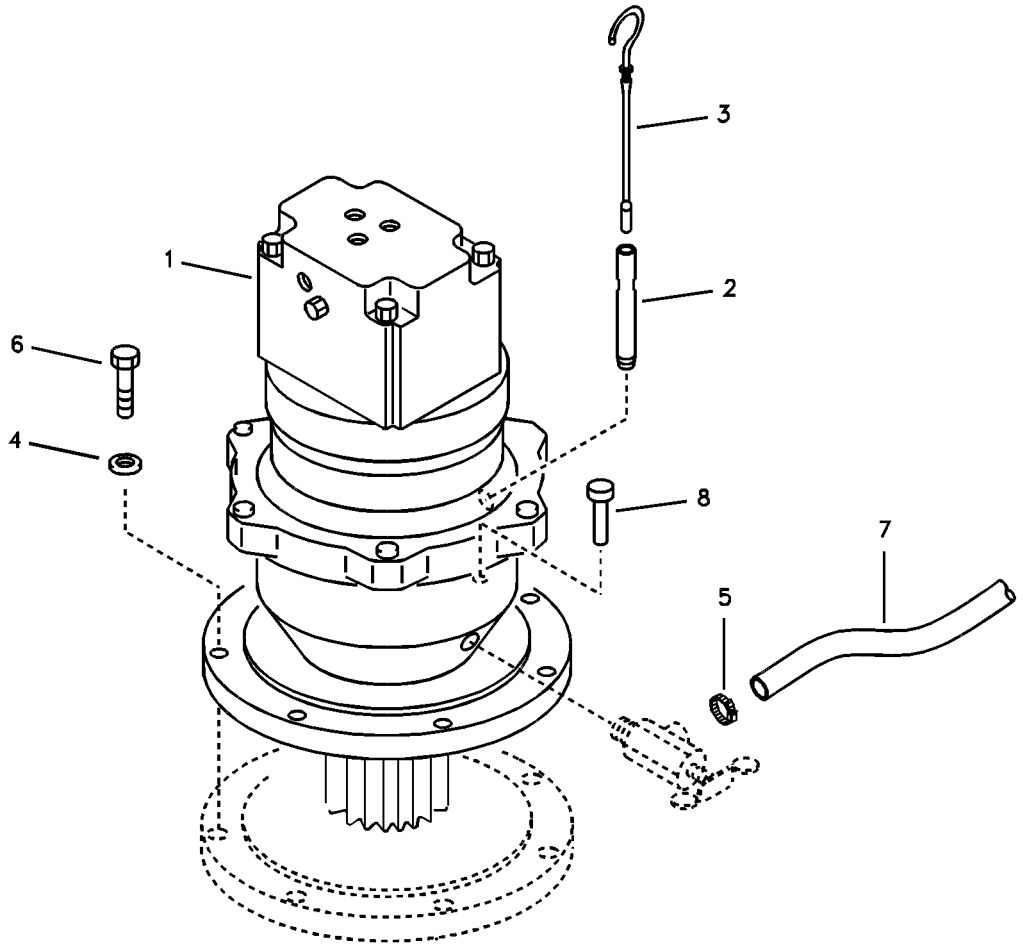
1
2
3
4
5
6
7
8

Fig.	Part No.	Quantity 1	2	3	PS	KIT	Description	Dénomination	Bezeichnung	품명	Denominación	Notes
1	**VOE 14513821**	1			SS		Drive Unit	Unite Commande	Antr Aggregat	드라이브 유니트	Und Propulsora	SER NO 30001-30383
	VOE 14532628	1					Swing motor	Moteur d'orientation	Schwenkmotor			SER NO 30384-
	VOE 14529547	1					•Reduction Gear	•Pigno.reducteur	•Langsamgang	• 감속 기어	•Reduccion	(SA 1155-30060) See group 431, Page 183
	VOE 14514261	1					•Swing Motor	•Moteur orientat	•Schwenkmotor	• 선회 모터	•Motor de giro	SER NO 30001-30383 See group 441, Page 205
	VOE 14532629	1					•Swing Motor	•Moteur orientat	•Schwenkmotor	• 선회 모터	•Motor de giro	SER NO 30384-
2	**VOE 14530846**	1					Pipe	Canalisation	Rohrleitung	파이프	Canalizacion	
3	**SA 7118-30600**	1					Gauge	Calibre	Schablone	게이지	Plantilla	LEVEL
4	**VOE 14880474**	7					Washer	Rondelle	Scheibe	워셔	Arandela	
5	**SA 9313-00033**	1					Clamp	Pince Serrage	Klemme	클램프	Abrazadera	
6	**VOE 978938**	7					Hexagon screw	Vis à tête hexagonale	Sechskantschraube	육각 나사	Tornillo hexagonal	
7	**VOE 14881113**	1					Fuel hose	Flexi.carburant	Kraftstoffschlauch	연료 호스	Manguera comb	
8	**SA 9349-00020**	1					Pin	Goupille	Zapfen	핀	Pasador	SER NO 30001-30077
	VOE 14521092	1					Pin	Goupille	Zapfen	핀	Pasador	SER NO 30078-

1	**8278941**	**Motor de giro con piezas de montaje** 선회모터 및 장착부품 **Schwenkmotor mit Anbauteilen** **Moteur d'orientation avec pièces de montage** **Swing motor with mounting parts**	Catalogue id **20020**	Group **441**
2			Illustr. No **1007011**	Section **500**
3			Issue **PUB 74G9920020**	Page **203**
4				
5				



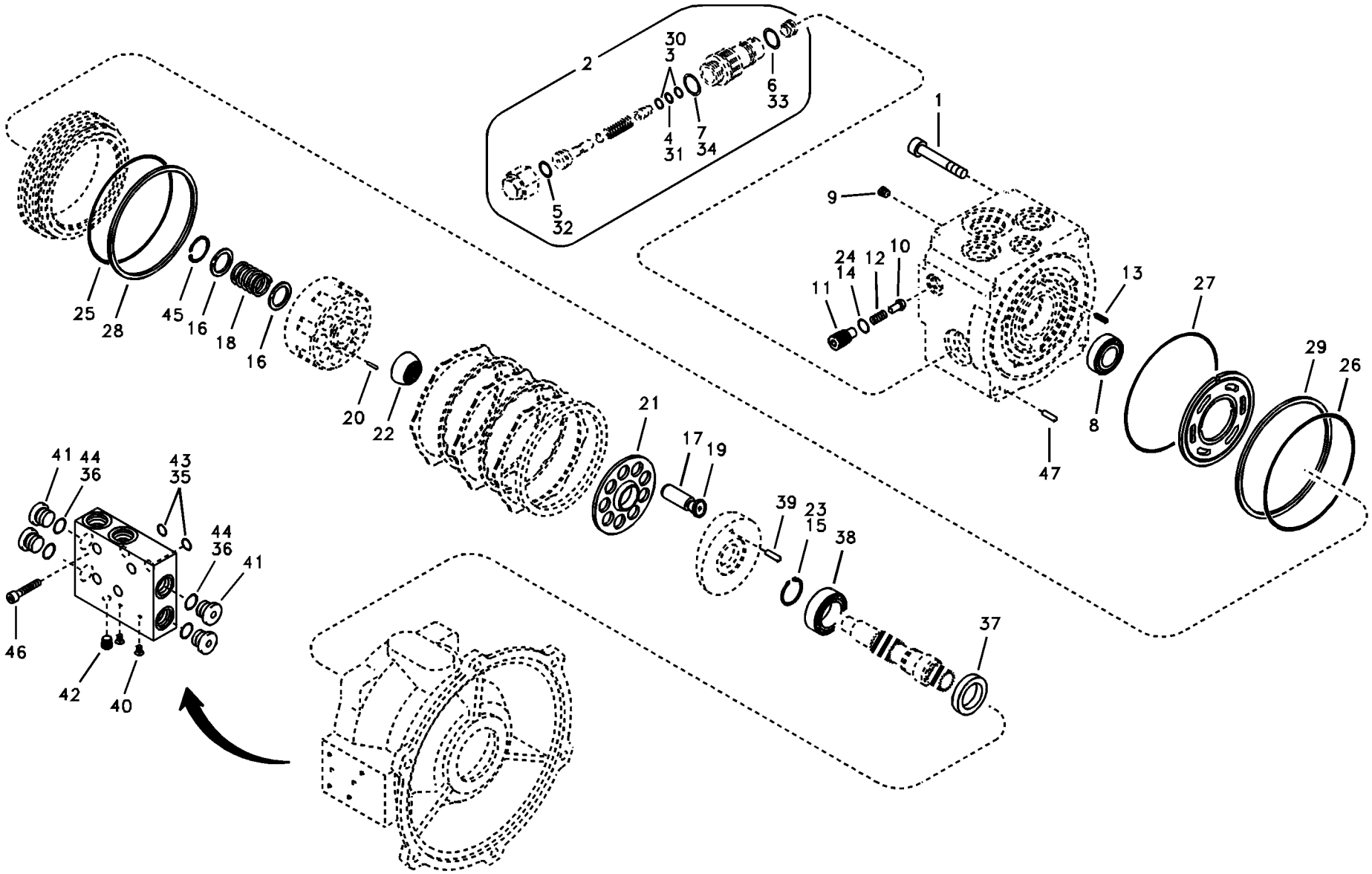

Volvo Construction Equipment

1007012

Fig.	Part No.	Quantity 1	2	3	PS	KIT	Description	Dénomination	Bezeichnung	품명	Denominación	Notes
	VOE 14532629	1					Swing Motor	Moteur orientat	Schwenkmotor	선회 모터	Motor de giro	
1	**VOE 14516649**	5					•Screw	•Vis	•Schraube	• 스크류	•Tornillo	
2	**VOE 14537189**	1					•Relief valve	•Limiteur - pression	•Druckbegrenzer	• 릴리프 밸브	•Limitador presion	
3	**SA 9566-10140**	2					••Ring	••Anneau	••Ring	•• 링	••Anillo	
4	**VOE 983505**	1					••O-ring	••Joint torique	••O-Ring	••O 링	••Anillo tórico	
5	**VOE 990557**	1					••O-ring	••Joint torique	••O-Ring	••O 링	••Anillo tórico	
6	**VOE 983511**	1					••O-ring	••Joint torique	••O-Ring	••O 링	••Anillo tórico	
7	**VOE 983526**	1					••O-ring	••Joint torique	••O-Ring	••O 링	••Anillo tórico	
	VOE 14516652	1					•Body	•Corps	•Karosserie	• 바디	•Carrocería	
8	**VOE 14537188**	1					••Bearing	••Palier	••Lager	•• 베어링	••Cojinete	
9	**SA 8230-27190**	2					••Plug	••Bouchon	••Stopfen	•• 플러그	••Tapon	
10		2			NS		••Check valve	••Valve antiretour	••Rückschlagventil	•• 체크 밸브	••Válvula de retención	
11		2			NS		••Plug	••Bouchon	••Stopfen	•• 플러그	••Tapon	
12		2			NS		••Spring	••Ressort	••Feder	•• 스프링	••Muelle	
13	**SA 8230-31860**	1					••Spring Pin	••Axe de ressort	••Federstift	•• 스프링 핀	••Pasador Resorte	
14	**VOE 983502**	2					••O-ring	••Joint torique	••O-Ring	••O 링	••Anillo tórico	
	VOE 14516653	1					•Cylinder	•Cylindre	•Zylinder	• 실린더	•Cilindro	
15	**SA 8210-06420**	1					••Ring	••Anneau	••Ring	•• 링	••Anillo	
16	**SA 8230-31640**	2			OP		••Retainer	••Retenue	••Halter	•• 리테이너	••Soporte	
17	**SA 8230-31650**	9			OP		••Piston	••Piston	••Kolben	•• 피스톤	••Piston	
18	**SA 8230-31670**	1			OP		••Spring	••Ressort	••Feder	•• 스프링	••Muelle	
19	**SA 8230-31880**	9			OP		••Track Shoe	••Tuile chenilles	••Bodenplatte	•• 트랙 슈	••Placa De Orugas	
20	**SA 8230-31890**	3			OP		••Pin	••Goupille	••Zapfen	•• 핀	••Pasador	
21	**SA 8230-31900**	1			OP		••Cage	••Support	••Halter	•• 케이지	••Soporte	
22	**SA 8230-31910**	1			OP		••Cage	••Support	••Halter	•• 케이지	••Soporte	
	VOE 14516654	1					•Plate	•Tôle	•Blech	• 플레이트	•Chapa	
23	**SA 8210-06420**	1					••Ring	••Anneau	••Ring	•• 링	••Anillo	
	VOE 14516657	1					•Sealing Kit	•Jeu Joints	•Dichtungssatz	• 시일 킷	•Juego Retenes	
		1			NS		••Seal	••Joint	••Dichtring	•• 시일	••Junta	
24	**VOE 983502**	2					•••O-ring	•••Joint torique	•••O-Ring	•••O 링	•••Anillo tórico	

1	**8278941**	**Motor de giro** 선회모터 **Schwenkmotor** **Moteur d'orientation** **Swing motor**	Catalogue id **20020**	Group **441**
2				
3			Illustr. No **1007012**	Section **600**
4				
5			Issue **PUB 74G9920020**	Page **205**



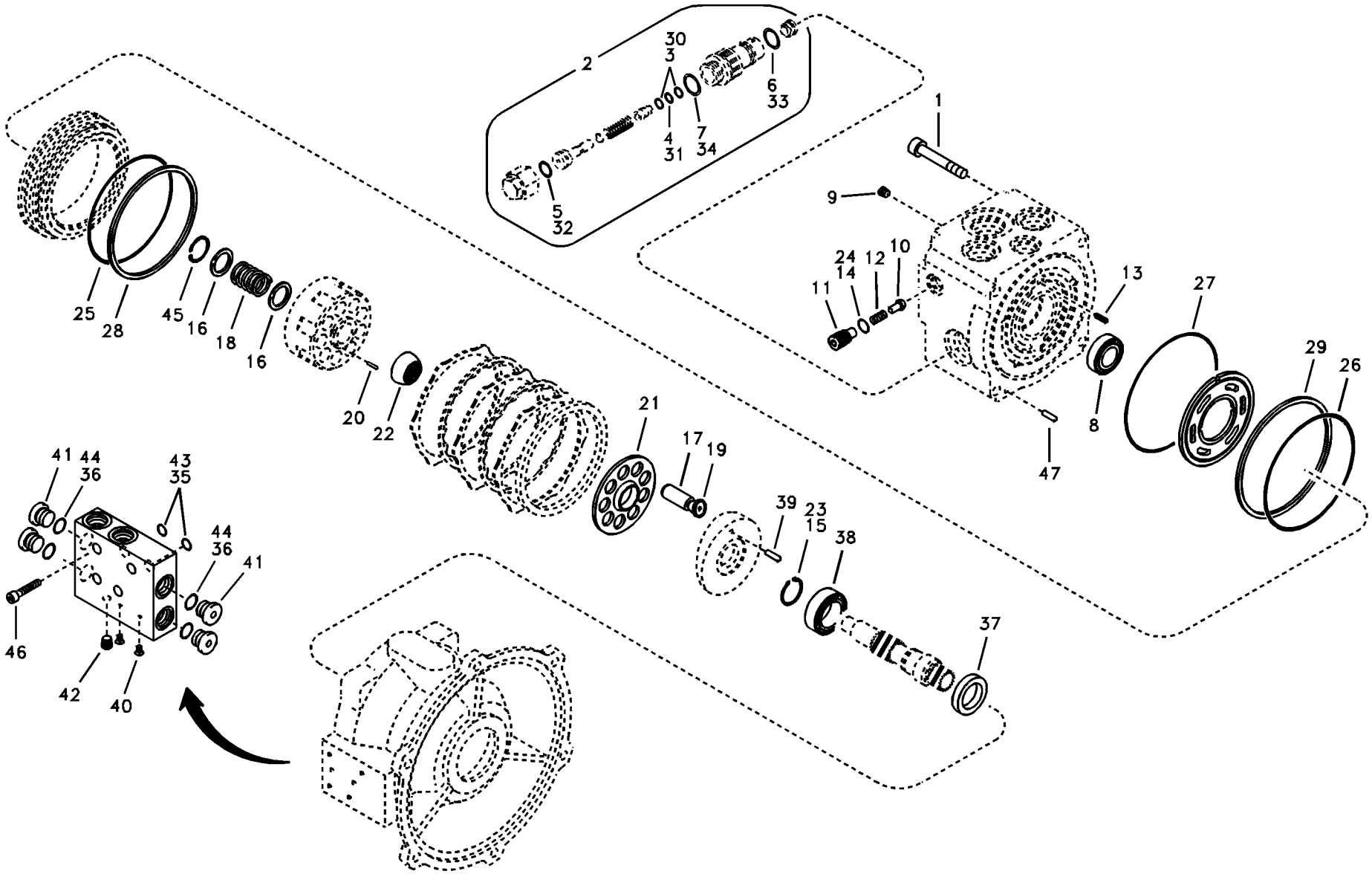

Volvo Construction Equipment

1007012

Fig.	Part No.	Quantity 1	2	3	PS	KIT	Description	Dénomination	Bezeichnung	품명	Denominación	Notes
25	**VOE 990599**	1					•••O-ring	•••Joint torique	•••O-Ring	•••O 링	•••Anillo tórico	
26	**VOE 990601**	1					•••O-ring	•••Joint torique	•••O-Ring	•••O 링	•••Anillo tórico	
27	**VOE 990603**	1					•••O-ring	•••Joint torique	•••O-Ring	•••O 링	•••Anillo tórico	
28	**SA 9566-41100**	1					•••Ring	•••Anneau	•••Ring	••• 링	•••Anillo	
29	**SA 9566-41250**	1					•••Ring	•••Anneau	•••Ring	••• 링	•••Anillo	
		1			NS		••Seal	••Joint	••Dichtring	•• 시일	••Junta	
30	**SA 9566-10140**	2					•••Ring	•••Anneau	•••Ring	••• 링	•••Anillo	
31	**VOE 983505**	1					•••O-ring	•••Joint torique	•••O-Ring	•••O 링	•••Anillo tórico	
32	**VOE 990557**	1					•••O-ring	•••Joint torique	•••O-Ring	•••O 링	•••Anillo tórico	
33	**VOE 983511**	1					•••O-ring	•••Joint torique	•••O-Ring	•••O 링	•••Anillo tórico	
34	**VOE 983526**	1					•••O-ring	•••Joint torique	•••O-Ring	•••O 링	•••Anillo tórico	
	SA 8230-24780	1					••Sealing Kit	••Jeu Joints	••Dichtungssatz	•• 시일 킷	••Juego Retenes	
35	**VOE 983494**	2					•••O-ring	•••Joint torique	•••O-Ring	•••O 링	•••Anillo tórico	
36	**VOE 983502**	4					•••O-ring	•••Joint torique	•••O-Ring	•••O 링	•••Anillo tórico	
37	**SA 8230-32000**	1					••Seal	••Joint	••Dichtring	•• 시일	••Junta	
38	**SA 8230-00020**	1			SS		•Bearing	•Palier	•Lager	• 베어링	•Cojinete	
39	**SA 8230-26680**	1					•Pin	•Goupille	•Zapfen	• 핀	•Pasador	
	VOE 14537190	1					•Valve	•Soupape	•Ventil	• 밸브	•Valvula	
40	**SA 8230-06530**	2					••Plug	••Bouchon	••Stopfen	•• 플러그	••Tapon	
41	**VOE 15092722**	4					••Plug	••Bouchon	••Stöpsel	•• 플러그	••Tapón	(SA 8230-24890)
42	**SA 8230-27200**	1					••Plug	••Bouchon	••Stopfen	•• 플러그	••Tapon	
43	**VOE 983494**	2					••O-ring	••Joint torique	••O-Ring	••O 링	••Anillo tórico	
44	**VOE 983502**	4					••O-ring	••Joint torique	••O-Ring	••O 링	••Anillo tórico	
45	**VOE 14503946**	1					•Ring	•Anneau	•Ring	• 링	•Anillo	
46	**SA 8230-32030**	4			OP		•Screw	•Vis	•Schraube	• 스크류	•Tornillo	
47	**SA 8230-32170**	1					•Pin	•Goupille	•Zapfen	• 핀	•Pasador	

1	**8278941**	**Motor de giro** 선회모터 **Schwenkmotor** **Moteur d'orientation** **Swing motor**	Catalogue id **20020**	Group **441**
2				
3			Illustr. No **1007012**	Section **600**
4				
5			Issue **PUB 74G9920020**	Page **207**

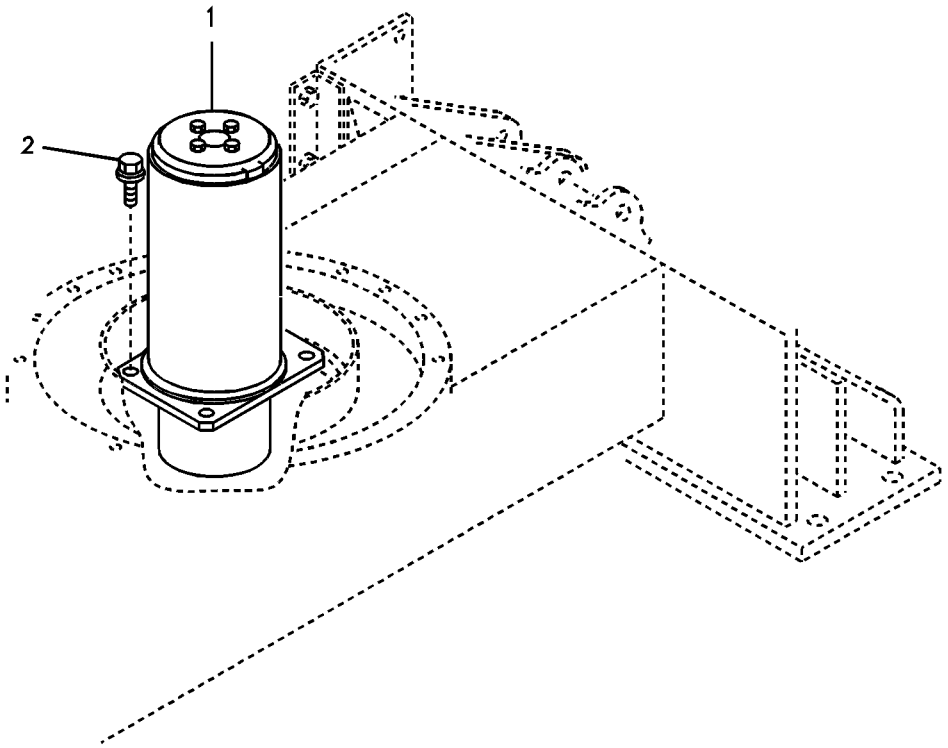
1
2

Fig.	Part No.	Quantity 1	2	3	PS	KIT	Description	Dénomination	Bezeichnung	품명	Denominación	Notes
1	**SA 1146-04571**	1			SS		Turning Joint	Artic Rotation	Drehgelenk	터닝조인트	Junta Giratoria	SER NO 30001-30039 See group 443, Page 211
	VOE 14522203	1					Joint	Cardan	Gelenk	조인트	Junta	SER NO 30040-
2	**VOE 13965192**	4					Screw	Vis	Schraube	나사	Tornillo	(VOE 965192)

1	**8278941**	**Articulación de giro con accesorios de montaje** 터닝조인트 장착 **Drehgelenk mit anbauteilen** **Articulation de rotation avec piéces de montage** **Turning joint, mounting**	Catalogue id **20020**	Group **443**
2			Illustr. No **1007217**	Section **100**
3				
4			Issue **PUB 74G9920020**	Page **209**
5				

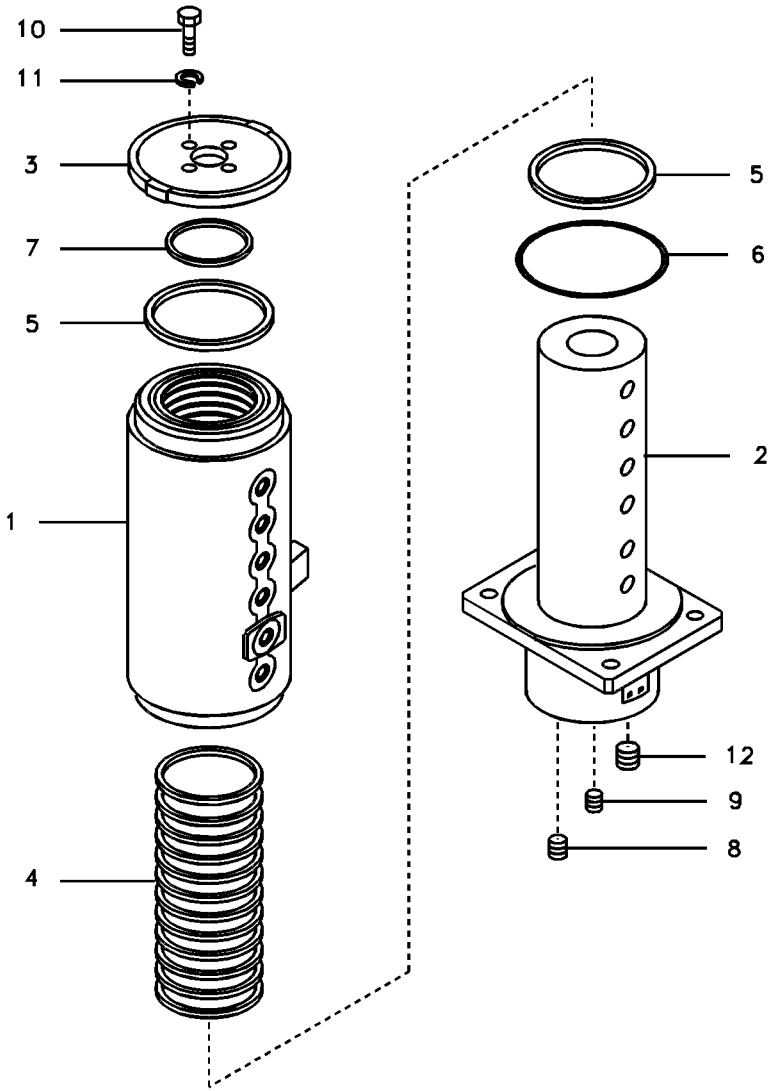
10
11
3
7
5
1
4
5
6
2
12
9
8

Fig.	Part No.	Quantity 1	2	3	PS	KIT	Description	Dénomination	Bezeichnung	품명	Denominación	Notes
	SA 1146-04571	1			SS		Turning Joint	Artic Rotation	Drehgelenk	터닝조인트	Junta Giratoria	SER NO 30001-30039
	VOE 14522203	1					Joint	Cardan	Gelenk	조인트	Junta	SER NO 30040-
1	**SA 1146-04600**	1			OP		•Hub	•Bossage	•Nabe	• 허브	•Asiento	SER NO 30001-30039
		1			NS		•Hub	•Bossage	•Nabe	• 허브	•Asiento	SER NO 30040-
2	**SA 1146-04611**	1			OP		•Shaft	•Arbre	•Welle	• 샤프트	•Arbol	
3	**SA 1040-95191**	1			OP		•Cover	•Capot	•Haube	• 커버	•Capo	
4	**VOE 14507705**	12				K	•Seal	•Joint	•Dichtring	• 시일	•Junta	
5	**SA 9511-12125**	2				K	•O-ring	•Joint Torique	•O-Ring	• 오링	•Junta torica	
6	**SA 9511-22140**	1				K	•O-ring	•Joint Torique	•O-Ring	• 오링	•Junta torica	
7	**SA 9511-22075**	1				K	•O-ring	•Joint torique	•O-Ring	•O 링	•Anillo tórico	
8	**SA 9415-43032**	8					•Plug	•Bouchon	•Stopfen	• 플러그	•Tapon	
9	**SA 9415-43022**	2					•Plug	•Bouchon	•Stopfen	• 플러그	•Tapon	
10	**VOE 983252**	4					•Hexagon screw	•Vis à tête hexagonal	•Sechskantschraube	• 육각 나사	•Tornillo hexagonal	
11	**VOE 955922**	4					•Spring washer	•Rondelle élastique	•Federscheibe	• 스프링 워셔	•Arandela elástica	
12	**SA 9415-43052**	2					•Plug	•Bouchon	•Stopfen	• 플러그	•Tapon	
100	**VOE 14514938**	1					Sealing Kit	Jeu Joints	Dichtungssatz	시일 킷	Juego Retenes	

1	**8278941**	**Articulación de giro** 터닝조인트 **Drehgelenk** **Articulation de rotation** **Turning joint**	Catalogue id **20020**	Group **443**
2			Illustr. No **1007218**	Section **200**
3			Issue **PUB 74G9920020**	Page **211**
4				
5				

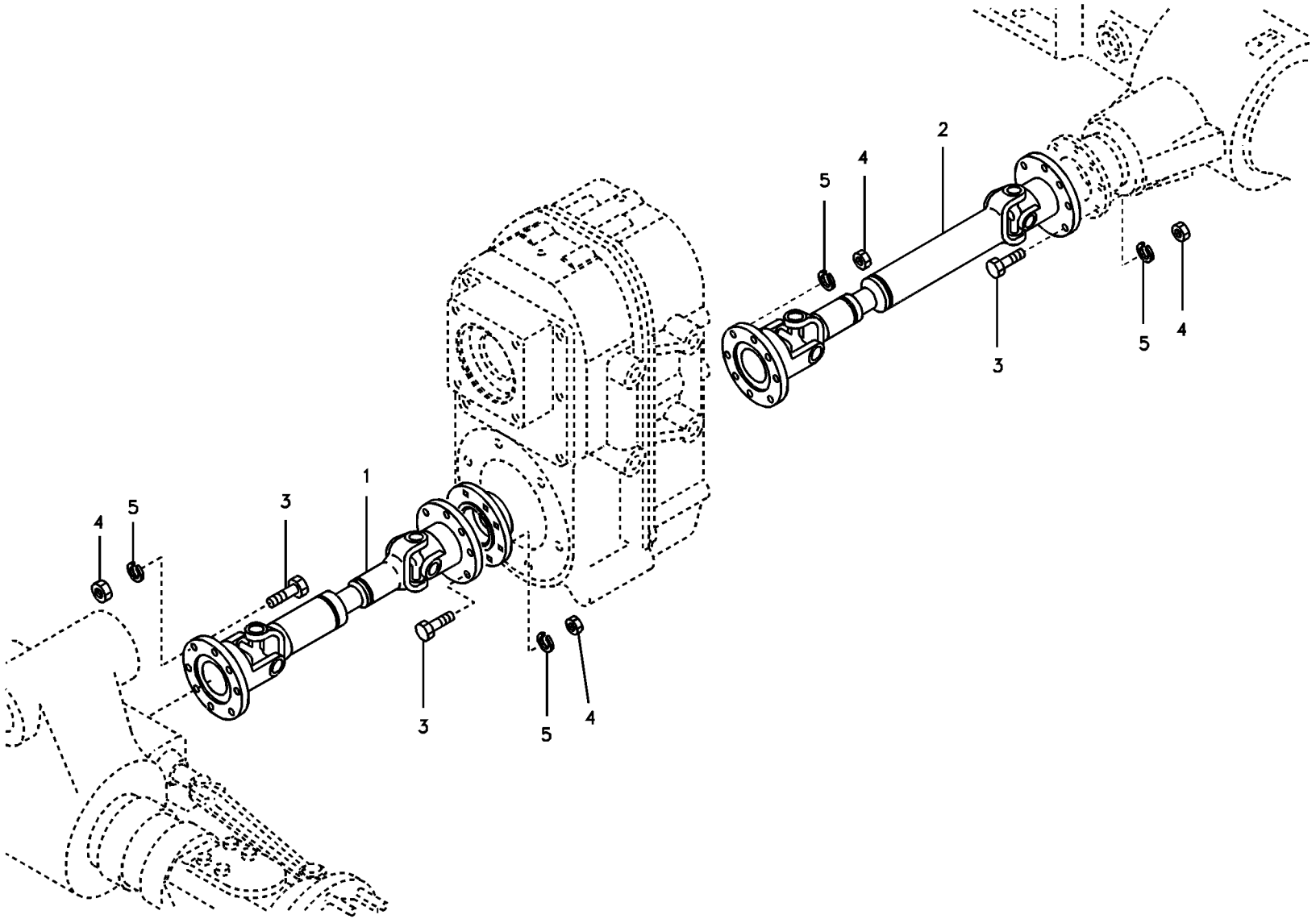

Volvo Construction Equipment

1007219

Fig.	Part No.	Quantity 1	2	3	PS	KIT	Description	Dénomination	Bezeichnung	품명	Denominación	Notes
1	**VOE 14518020**	1					Propeller shaft	Arbre cardan	Gelenkwelle	추진축	Arbol transm	FR See group 451, Page 215
2	**VOE 14518021**	1					Propeller shaft	Arbre cardan	Gelenkwelle	추진축	Arbol transm	RR See group 451, Page 217
3	**VOE 983252**	24					Hexagon screw	Vis à tête hexagonale	Sechskantschraube	육각 나사	Tornillo hexagonal	
4	**VOE 983304**	32					Hexagon nut	Écrou hexagonal	Sechskantmutter	육각 너트	Tuerca hexagonal	
5	**VOE 955922**	32					Spring washer	Rondelle élastique	Federscheibe	스프링 워셔	Arandela elástica	

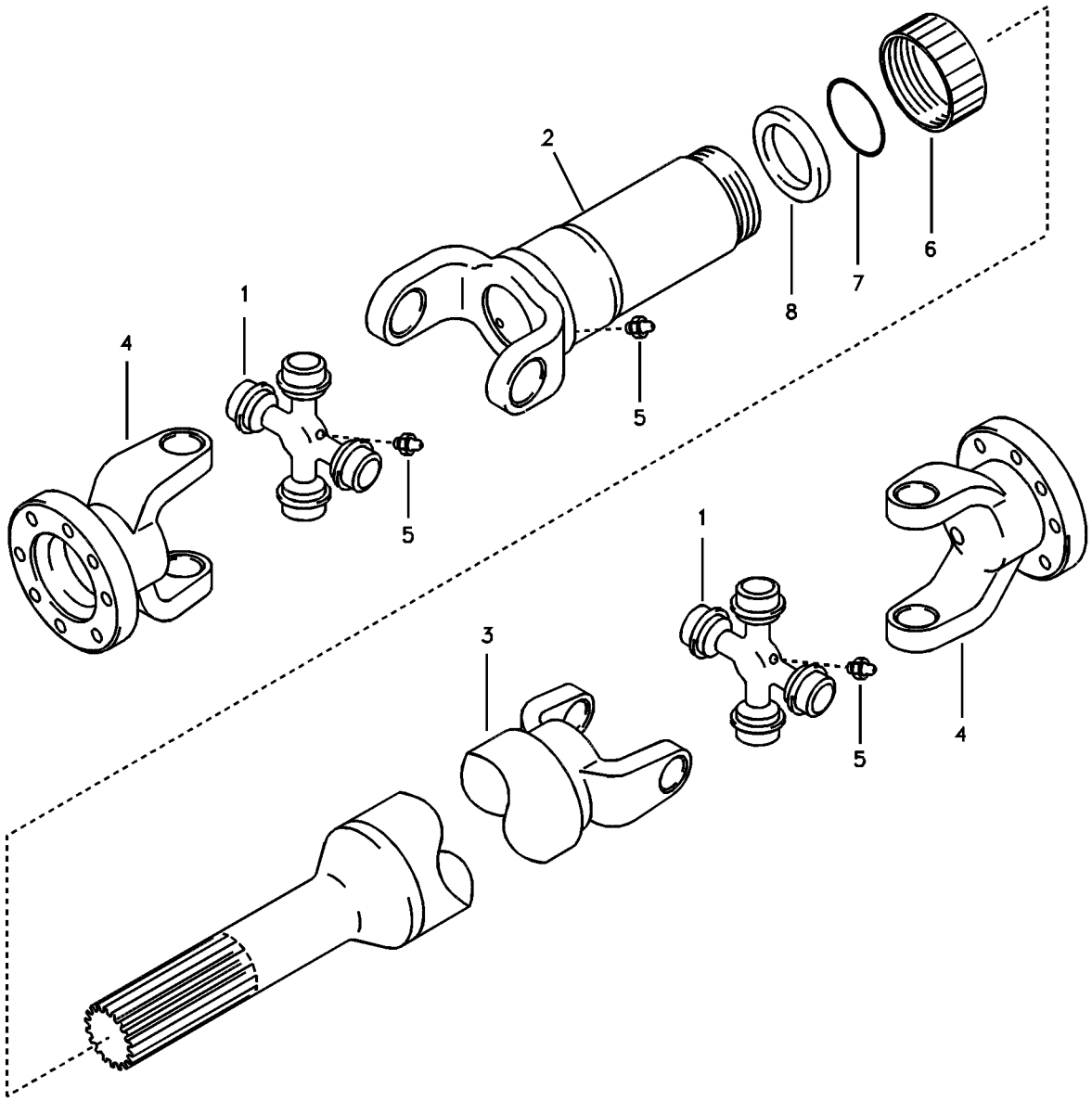
1
2
3
4
5
6
7
8
1
4
5
5

Fig.	Part No.	Quantity 1	2	3	PS	KIT	Description	Dénomination	Bezeichnung	품명	Denominación	Notes
	VOE 14518020	1					Propeller shaft	Arbre cardan	Gelenkwelle	추진축	Arbol transm	
1	**VOE 14521705**	2					•Spider	•Croisillon	•Achsstern	• 스파이더	•Cruceta	
2	**VOE 14521704**	1			OP		•Sleeve yoke	•Douille à chape	•Hohldorngabel	• 슬리브 요크	•Horq manguito	
3	**VOE 14521703**	1			OP		•Shaft	•Arbre	•Welle	• 샤프트	•Eje	
4	**VOE 14521702**	2					•Yoke	•Chape	•Joch	• 이음쇠	•Mordaza	
5	**VOE 14521701**	3					•Nipple	•Raccord	•Nippel	• 니플	•Niple	
6	**VOE 14521700**	1					•Cap	•Chapeau	•Kappe	• 캡	•Caperuza	
7	**VOE 14521699**	1					•O-ring	•Joint torique	•O-Ring	•O 링	•Anillo tórico	
8	**VOE 14521698**	1					•Retainer	•Retenue	•Halter	• 리테이너	•Soporte	

1	**8278941**	**Eje cardán, delantero** **추진 축 – 프론트** **Gelenkwelle, vorne** **Arbre de transmission, Av** **Propeller shaft, front**	Catalogue id **20020**	Group **451**
2			Illustr. No **1007220**	Section **200**
3			Issue **PUB 74G9920020**	Page **215**
4				
5				

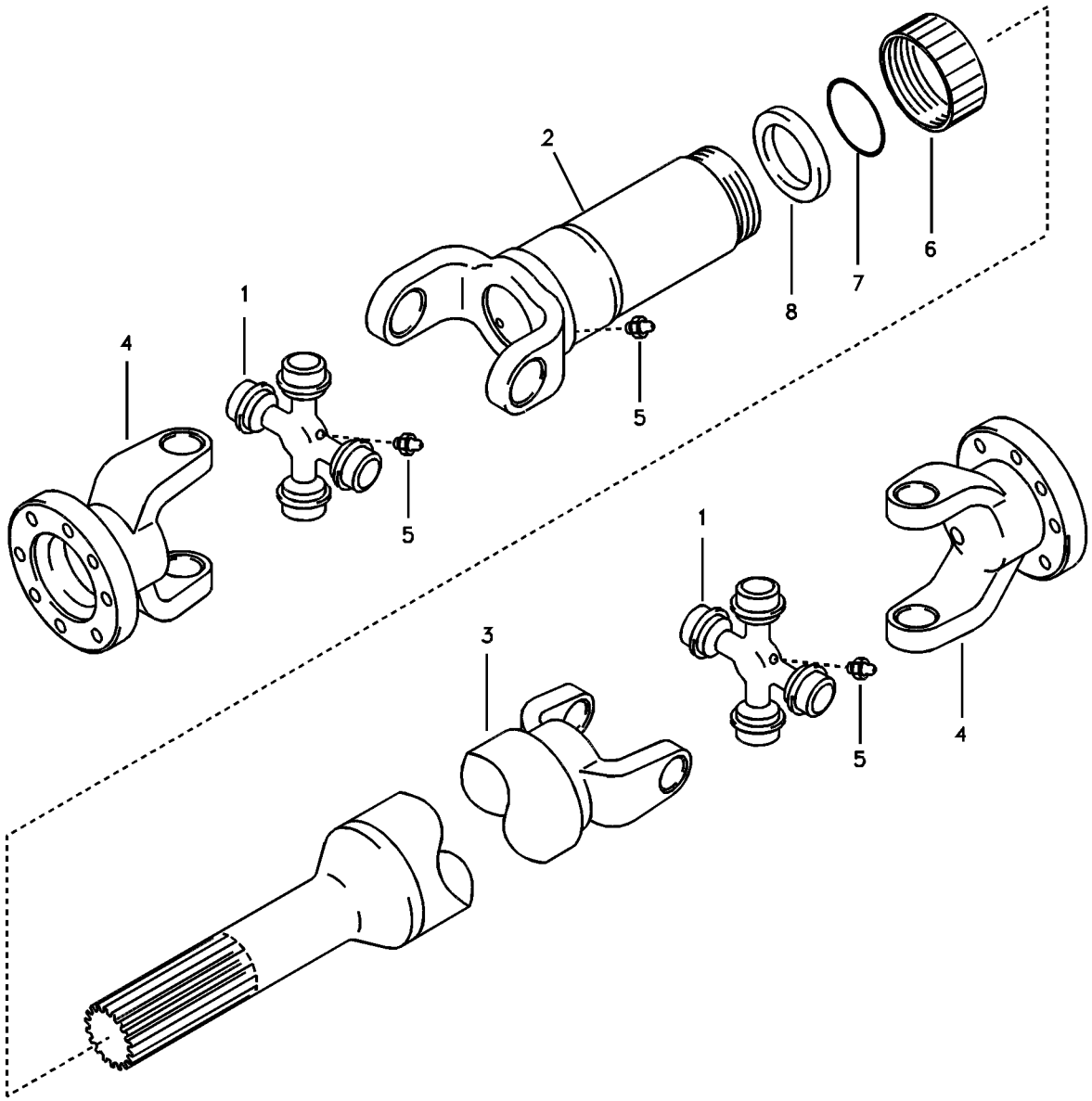
1
2
3
4
5
6
7
8
1
4
5
5

Fig.	Part No.	Quantity 1	2	3	PS	KIT	Description	Dénomination	Bezeichnung	품명	Denominación	Notes
	VOE 14518021	1					Propeller shaft	Arbre cardan	Gelenkwelle	추진축	Arbol transm	
1	**VOE 14521705**	2					•Spider	•Croisillon	•Achsstern	• 스파이더	•Cruceta	
2	**VOE 14521704**	1			OP		•Sleeve yoke	•Douille à chape	•Hohldorngabel	• 슬리브 요크	•Horq manguito	
3	**VOE 14521706**	1			OP		•Shaft	•Arbre	•Welle	• 샤프트	•Eje	
4	**VOE 14521702**	2					•Yoke	•Chape	•Joch	• 이음쇠	•Mordaza	
5	**VOE 14521701**	3					•Nipple	•Raccord	•Nippel	• 니플	•Niple	
6	**VOE 14521700**	1					•Cap	•Chapeau	•Kappe	• 캡	•Caperuza	
7	**VOE 14521699**	1					•O-ring	•Joint torique	•O-Ring	•O 링	•Anillo tórico	
8	**VOE 14521698**	1					•Retainer	•Retenue	•Halter	• 리테이너	•Soporte	

1	**8278941**	**Eje cardán, trasero** 추진 축 – 리어 **Gelenkwelle, hinten** **Arbre de transmission, Ar** **Propeller shaft, rear**	Catalogue id **20020**	Group **451**
2			Illustr. No **1007220**	Section **300**
3			Issue **PUB 74G9920020**	Page **217**
4				
5				

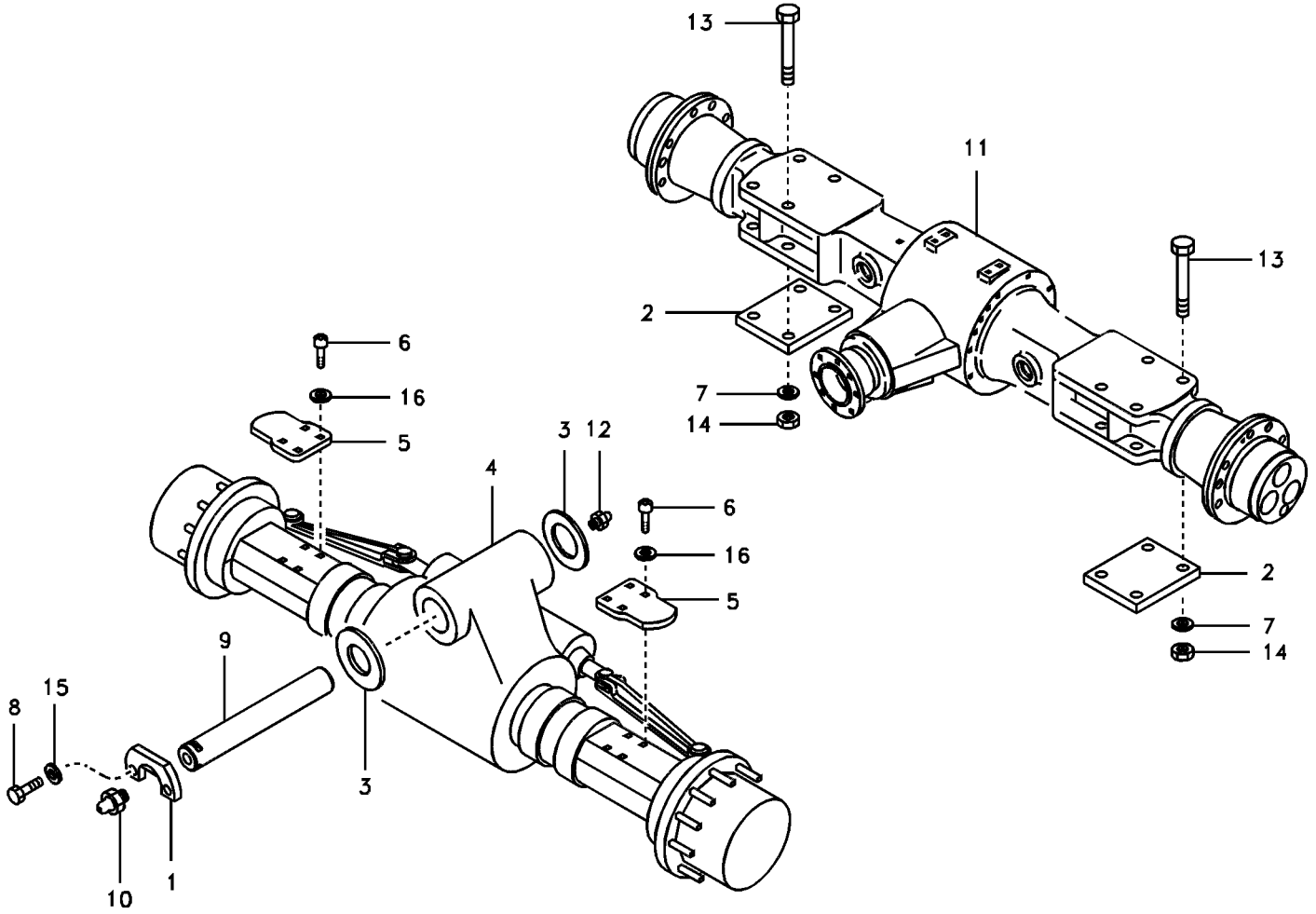
13
11
13
2
6
16
5
7
14
3
12
4
6
16
5
2
7
14
9
15
8
3
10
1

Fig.	Part No.	Quantity 1	2	3	PS	KIT	Description	Dénomination	Bezeichnung	품명	Denominación	Notes
1	**SA 1036-01580**	1					Stop	Arrêt	Anschlag	스톱	Parada	
2	**SA 1036-00811**	2			OP		Plate	Plaque	Platte	플레이트	Placa	
3	**VOE 14881063**	2					Shim	Cale d'épaisseur	Passcheibe	심	Arandela Ajuste	
4	**VOE 14521428**	1					Axle	Essieu	Achse	차축	Eje	FR See group 461, Page 221
5	**VOE 14505911**	2					Plate	Plaque	Blech	플레이트	Placa	
6	**VOE 984089**	8					Allen Hd Screw	Vis A 6 Pans Cr	Inbusschraube	스크류	Torn Hex Embut	
7	**SA 9211-20000**	8					Washer	Rondelle	Scheibe	와셔	Arandela	
8	**SA 9013-11207**	2					Bolt	Boulon	Bolzen	볼트	Perno	
9	**SA 1036-01570**	1					Pin	Goupille	Zapfen	핀	Pasador	
10	**SA 9481-11003**	1					Nipple	Raccord	Nippel	니플	Niple	
11	**VOE 14521429**	1					Axle	Essieu	Achse	차축	Eje	RR See group 463, Page 233
12	**SA 9481-21002**	1					Nipple	Raccord	Nippel	니플	Niple	
13	**VOE 992961**	8					Screw	Vis	Schraube	스크류	Tornillo	(SA 9011-22028)
14	**SA 9131-12000**	8					Lock nut	Contre-ecrou	Sicherungsmutter	록 너트	Contratuerca	
15	**VOE 955923**	2					Spring washer	Rondelle élastique	Federscheibe	스프링 워셔	Arandela elástica	
16	**SA 9211-12000**	8					Washer	Rondelle	Scheibe	와셔	Arandela	

1	**8278941**	**Ejes delantero y trasero con accesorios de montaje** 프론트 및 리어 액슬 장착 **Antriebsachsen mit Anbauteilen** **Essieuxmoteurs avec pièces de montage** **Front and rear axle mounting**	Catalogue id **20020**	Group **460**
2				
3			Illustr. No **1007221**	Section **100**
4				
5			Issue **PUB 74G9920020**	Page **219**

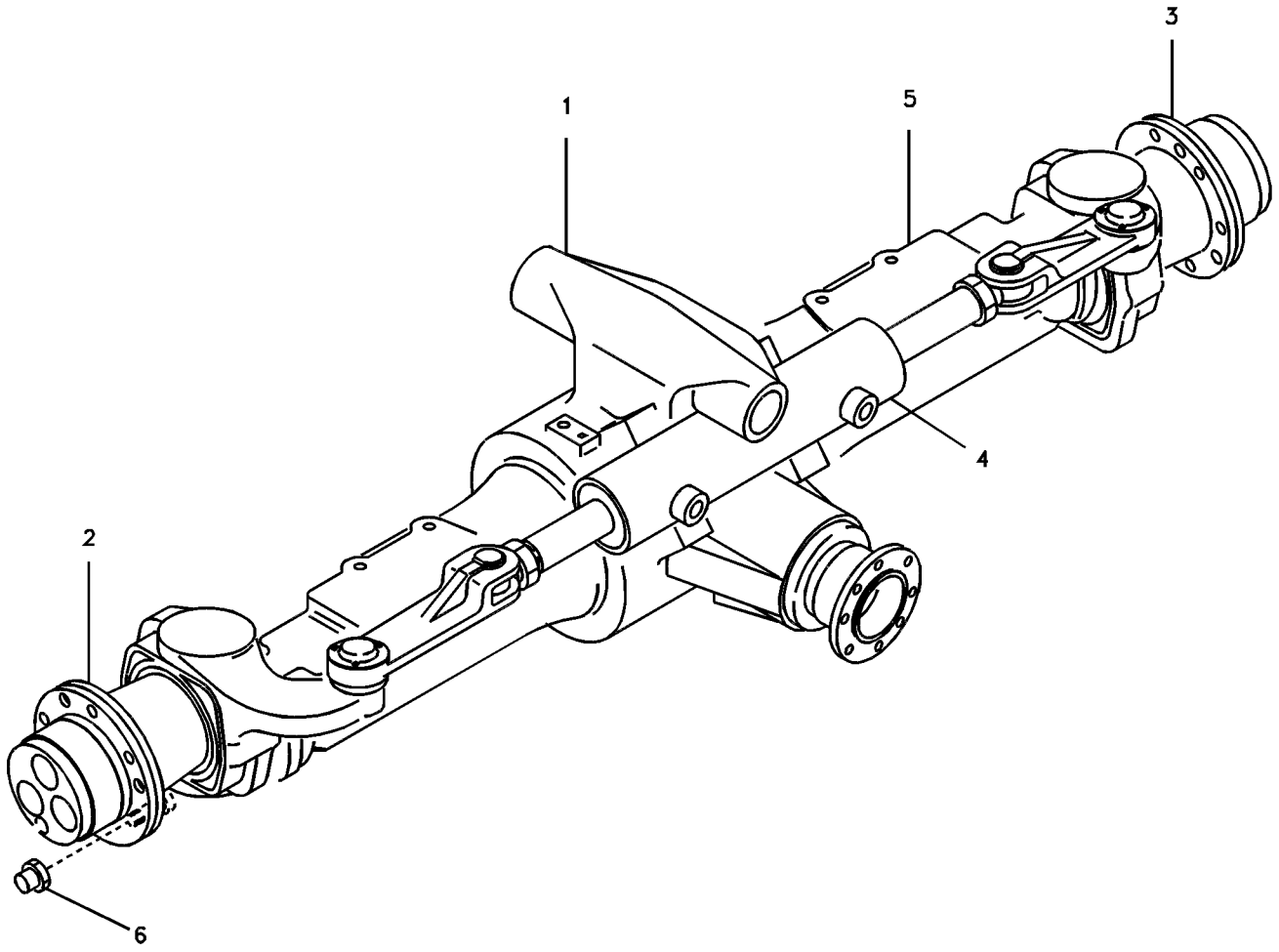
1
2
3
4
5
6

Fig.	Part No.	Quantity 1	2	3	PS	KIT	Description	Dénomination	Bezeichnung	품명	Denominación	Notes
	VOE 14521428	1					Axle	Essieu	Achse	차축	Eje	
1	**VOE 14521430**	1					•Differential	•Différentiel	•Ausgleichgetriebe	• 차동	•Diferencial	See group 461, Page 223
2	**VOE 14503996**	1			OP		•Reduction	•Reduction	•Reduzierung	• 리덕션	•Reduccion	See group 461, Page 227
3		1			NS		•Reduction	•Réducteur	•Reduktion	• 감속	•Reducción	See group 461, Page 227
4	**VOE 14509637**	1			OP		•Steering	•Direction	•Lenkung	• 스티어링	•Direccion	See group 645, Page 275
5		1			NS		•Housing	•Carter	•Gehäuse	• 하우징	•Carter	See group 461, Page 231
6	**SA 7113-52531**	12					•Nut	•Ecrou	•Mutter	• 너트	•Tuerca	

1	**8278941**	**Eje planeta, delantero** 액슬 , 프론트 **Planetenwelle, vorne** **Axe satellite, Av** **Axle, front**	Catalogue id **20020**	Group **461**
2			Illustr. No **1007222**	Section **100**
3			Issue **PUB 74G9920020**	Page **221**
4				
5				

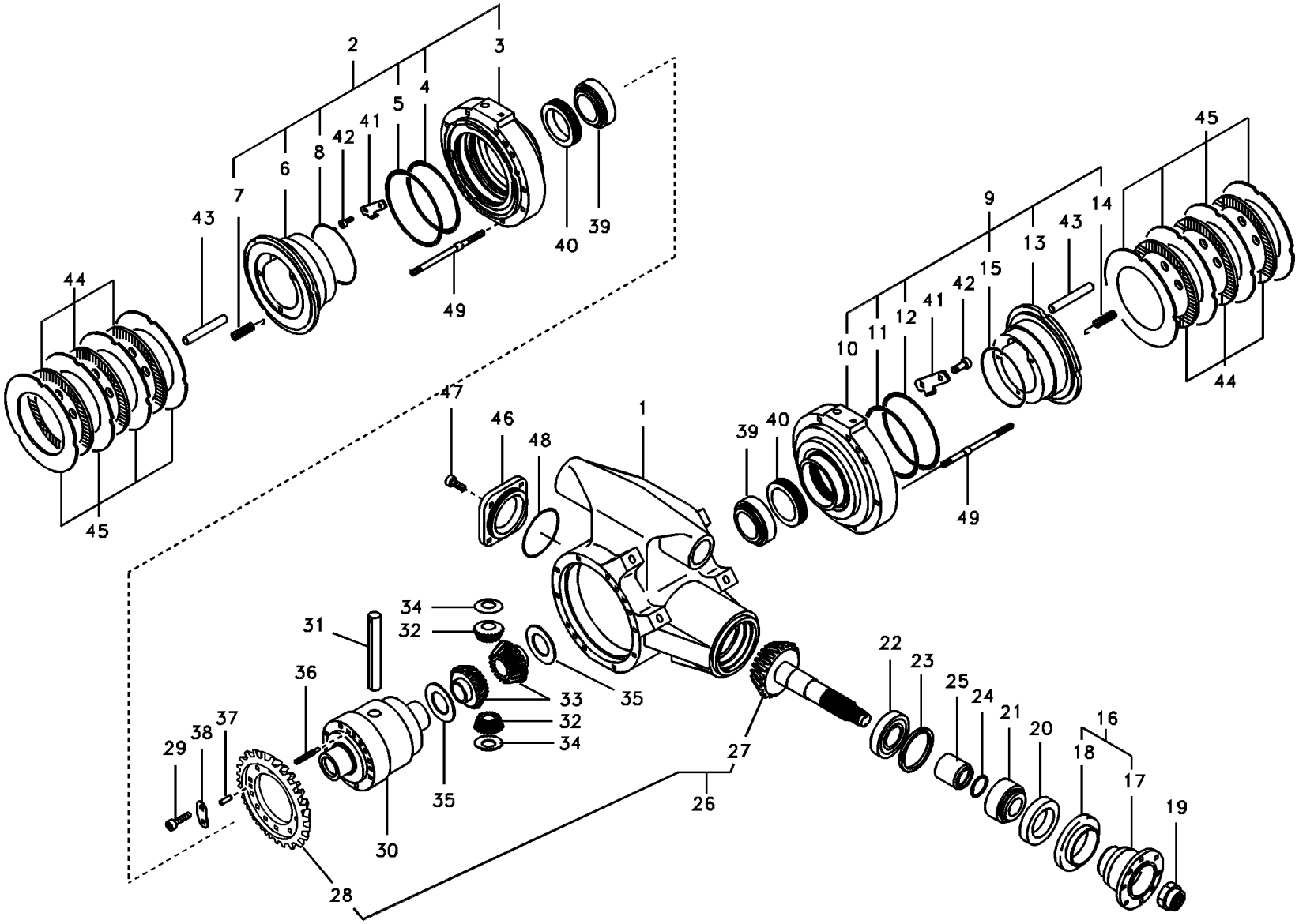

Volvo Construction Equipment

1007223

Fig.	Part No.	Quantity 1	2	3	PS	KIT	Description	Dénomination	Bezeichnung	품명	Denominación	Notes
	VOE 14521430	1					Differential	Différentiel	Ausgleichgetriebe	차동	Diferencial	
1	**VOE 14509636**	1					•Carrier	•Support	•Träger	• 캐리어	•Soporte	FR
2	**VOE 14521431**	1					•Cover	•Capot	•Haube	• 커버	•Capó	
3		1			NS		••Cover	••Capot	••Haube	•• 커버	••Capó	
4	**VOE 14503993**	1					••O-ring	••Joint Torique	••O-ring	••O 링	••Anillo Torico	
5	**VOE 14503994**	1					••O-ring	••Joint Torique	••O-ring	••O 링	••Anillo Torico	
6	**VOE 14503995**	1					••Piston	••Piston	••Kolben	•• 피스톤	••Piston	
7	**SA 7113-51770**	6					••Spring	••Ressort	••Feder	•• 스프링	••Muelle	
8	**SA 7113-51860**	1					••Ring	••Anneau	••Ring	•• 링	••Anillo	
9	**VOE 14521432**	1					•Cover	•Capot	•Haube	• 커버	•Capó	
10		1			NS		••Cover	••Capot	••Haube	•• 커버	••Capó	
11	**VOE 14503993**	1					••O-ring	••Joint Torique	••O-ring	••O 링	••Anillo Torico	
12	**VOE 14503994**	1					••O-ring	••Joint Torique	••O-ring	••O 링	••Anillo Torico	
13	**VOE 14503995**	1					••Piston	••Piston	••Kolben	•• 피스톤	••Piston	
14	**SA 7113-51770**	6					••Spring	••Ressort	••Feder	•• 스프링	••Muelle	
15	**SA 7113-51860**	1					••Ring	••Anneau	••Ring	•• 링	••Anillo	
16	**VOE 14515353**	1					•Flange	•Flasque	•Flansch	• 플랜지	•Brida	
17		1					••Flange	••Flasque	••Flansch	•• 플랜지	••Brida	
18		1			NS		••Cover	••Capot	••Haube	•• 커버	••Capo	
19	**SA 7114-11400**	1					•Nut	•Ecrou	•Mutter	• 너트	•Tuerca	
20	**VOE 14511752**	1					•Seal	•Joint	•Dichtring	• 시일	•Junta	
21	**SA 7113-51400**	1					•Roller Bearing	•Roulement rouleaux	•Rollenlager	• 롤러 베어링	•Cojinet Rodillo	
22	**SA 7113-51410**	1					•Roller Bearing	•Roulement rouleaux	•Rollenlager	• 롤러 베어링	•Cojinet Rodillo	
23	**SA 7113-51421**	REQ					•Shim	•Cale d'épaisseur	•Passcheibe	• 심	•Arandela Ajuste	T=0.1MM
	SA 7113-51431	REQ					•Shim	•Cale d'épaisseur	•Passcheibe	• 심	•Arandela Ajuste	T=0.3MM
	SA 7113-51441	REQ					•Shim	•Cale d'épaisseur	•Passcheibe	• 심	•Arandela Ajuste	T=0.5MM
24	**SA 7113-51530**	REQ					•Shim	•Cale d'épaisseur	•Passcheibe	• 심	•Arandela Ajuste	T=0.1MM
	SA 7113-51540	REQ					•Shim	•Cale d'épaisseur	•Passcheibe	• 심	•Arandela Ajuste	T=0.3MM
	SA 7113-51550	REQ					•Shim	•Cale d'épaisseur	•Passcheibe	• 심	•Arandela Ajuste	T=0.5MM
	SA 7113-51560	REQ					•Shim	•Cale d'épaisseur	•Passcheibe	• 심	•Arandela Ajuste	T=1.0MM

1	**8278941**	**Diferencial, eje planeta delantero** 차동장치 , 프론트 액슬 **Ausgleichgetriebe, Planetenwelle, vorne** **Differentiel, axe satellite, Av** **Differential , front axle**	Catalogue id **20020** / Group **461**
2			
3			Illustr. No **1007223** / Section **200**
4			
5			Issue **PUB 74G9920020** / Page **223**



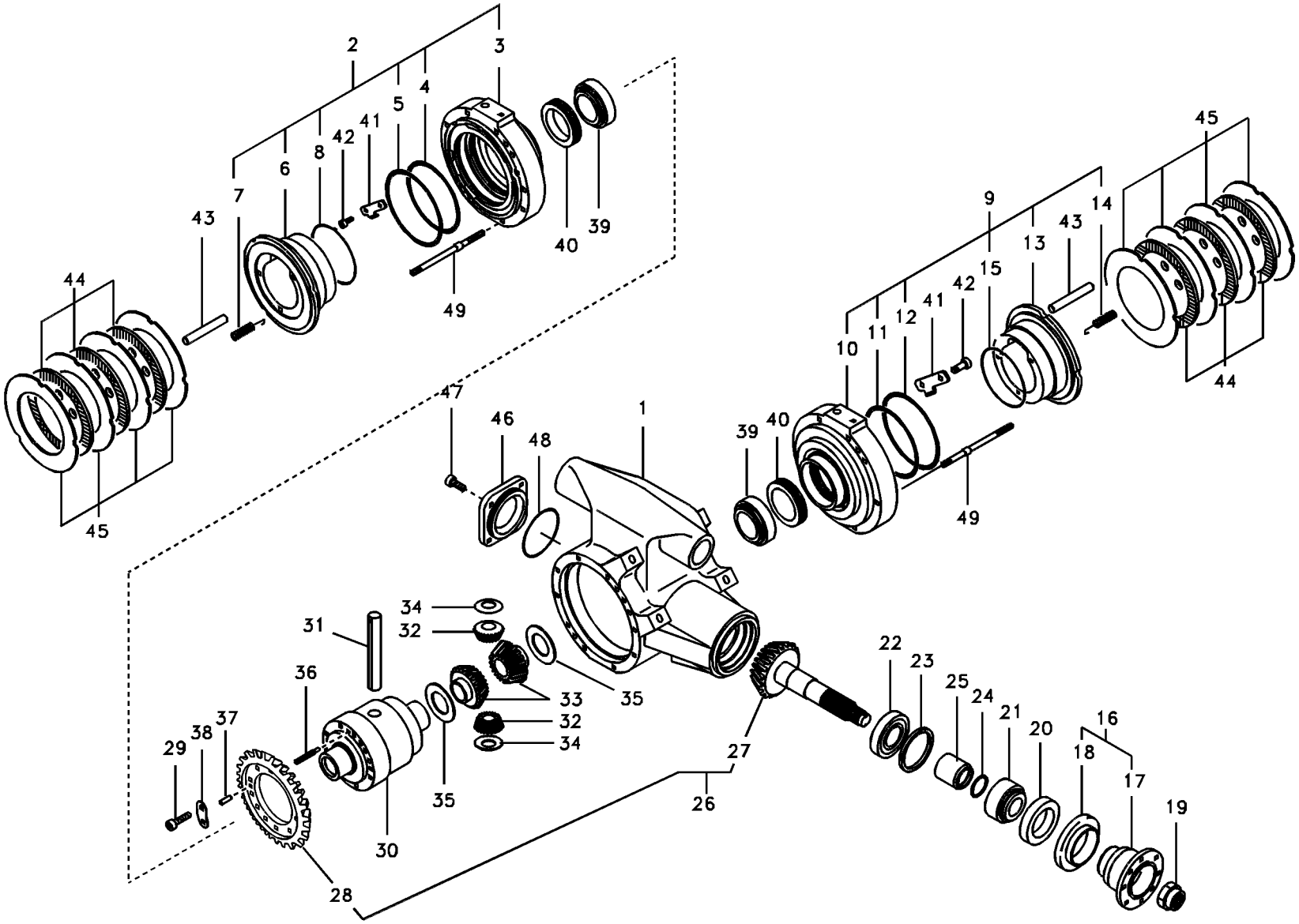

Volvo Construction Equipment

1007223

Fig.	Part No.	Quantity 1	2	3	PS	KIT	Description	Dénomination	Bezeichnung	품명	Denominación	Notes
25	**SA 7113-51600**	1					•Spacer	•Partie Intermédiaire	•Zwischenstück	• 스페이서	•Espaciador	T=39.000MM
	SA 7113-51610	REQ					•Spacer	•Partie Intermédiaire	•Zwischenstück	• 스페이서	•Espaciador	T=39.025MM
	SA 7113-51620	REQ			OP		•Spacer	•Partie Intermédiaire	•Zwischenstück	• 스페이서	•Espaciador	T=39.050MM
	SA 7113-51630	REQ			OP		•Spacer	•Partie Intermédiaire	•Zwischenstück	• 스페이서	•Espaciador	T=39.075MM
26	**SA 7113-51200**	1					•Gear	•Pignon	•Zahnradgetriebe	• 기어	•Engranaje	
27	**SA 7113-51210**	1			OP		••Pinion	••Pignon	••Ritzel	•• 피니온	••Pinon	
28	**SA 7113-51220**	1			OP		••Gear	••Pignon	••Zahnradgetriebe	•• 기어	••Engranaje	
29	**SA 7113-51230**	12					•Bolt	•Boulon	•Bolzen	• 볼트	•Perno	
30	**SA 7113-51300**	1					•Case	•Etui	•Futteral	• 케이스	•Funda	
31	**SA 7113-51310**	1					•Spider	•Croisillon	•Kreuzstück	• 스파이더	•Cruceta	
32	**SA 7113-51320**	2					•Pinion	•Pignon	•Ritzel	• 피니온	•Pinon	
33	**SA 7113-51330**	2					•Gear	•Pignon	•Zahnradgetriebe	• 기어	•Engranaje	
34	**SA 7113-51340**	2					•Washer	•Rondelle	•Scheibe	• 와셔	•Arandela	
35	**SA 7113-51350**	2					•Washer	•Rondelle	•Scheibe	• 와셔	•Arandela	
36	**SA 7113-51360**	1					•Screw	•Vis	•Schraube	• 스크류	•Tornillo	
37	**VOE 950588**	2					•Pin	•Goupille	•Stift	• 핀	•Pasador	(SA 9324-11011)
38	**SA 7113-51370**	2					•Plate	•Plaque	•Platte	• 플레이트	•Placa	
39	**SA 7114-11700**	2					•Roller Bearing	•Roulement rouleaux	•Rollenlager	• 롤러 베어링	•Cojinet Rodillo	
40	**SA 7114-11710**	2					•Nut	•Ecrou	•Mutter	• 너트	•Tuerca	
41	**SA 7113-51750**	2					•Plate	•Plaque	•Platte	• 플레이트	•Placa	
42	**SA 9016-10802**	4					•Bolt	•Boulon	•Bolzen	• 볼트	•Perno	
43	**SA 7113-51800**	6					•Pin	•Goupille	•Zapfen	• 핀	•Pasador	
44	**SA 7113-51810**	6					•Brake Disc	•Disque Frein	•Bremslamelle	• 브레이크 디스크	•Disco De Freno	
45	**SA 7113-51820**	8					•Plate	•Plaque	•Platte	• 플레이트	•Placa	
46	**SA 7113-51851**	1					•Cover	•Capot	•Haube	• 커버	•Capo	
47	**SA 9016-11003**	4					•Bolt	•Boulon	•Bolzen	• 볼트	•Perno	
48	**SA 9511-22095**	1					•O-ring	•Joint Torique	•O-Ring	• 오링	•Junta torica	
49	**SA 7113-55210**	4					•Stud	•Goujon	•Stiftschraube	• 스터드	•Esparrago	

1	**8278941**	**Diferencial, eje planeta delantero** 차동장치 , 프론트 액슬 **Ausgleichgetriebe, Planetenwelle, vorne** **Differentiel, axe satellite, Av** **Differential , front axle**	Catalogue id **20020**	Group **461**
2			Illustr. No **1007223**	Section **200**
3			Issue **PUB 74G9920020**	Page **225**
4				
5				

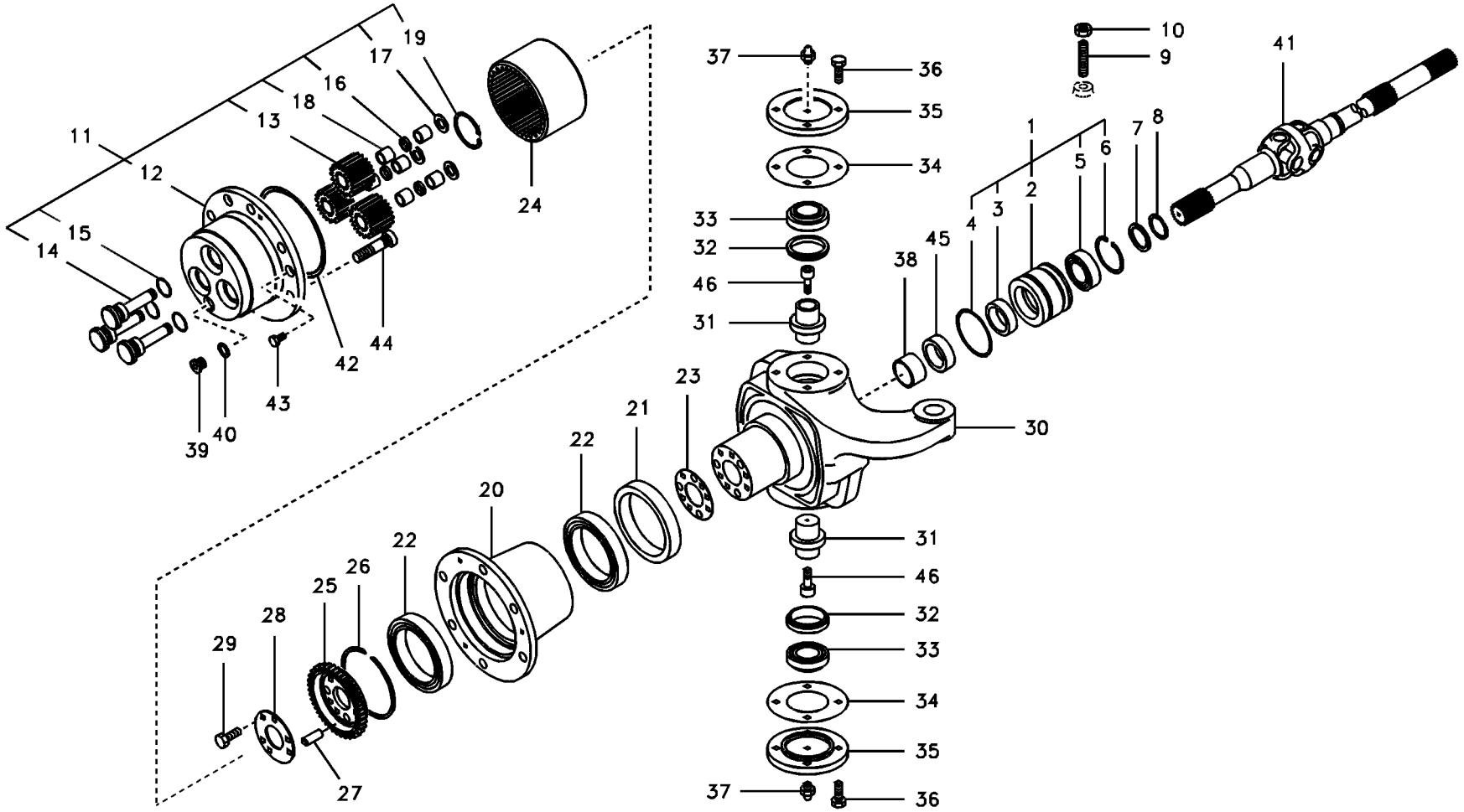

Volvo Construction Equipment

1007224

Fig.	Part No.	Quantity 1	2	3	PS	KIT	Description	Dénomination	Bezeichnung	품명	Denominación	Notes
	VOE 14503996	1			OP		Reduction	Reduction	Reduzierung	리덕션	Reduccion	LH,FRONT
			1		NS		Reduction	Réducteur	Reduktion	감속	Reducción	RH,FRONT
1	**SA 7114-12100**	1	1		SS		•Support	•Support	•Stütze	• 서포트	•Apoyo	
2	**SA 7114-12110**	1	1				••Support	••Support	••Stütze	•• 서포트	••Apoyo	
3	**SA 7114-12121**	1	1				••Seal	••Joint	••Dichtring	•• 시일	••Junta	
4	**SA 7114-12130**	1	1				••O-ring	••Joint Torique	••O-Ring	•• 오링	••Junta torica	
5	**SA 7114-12140**	1	1				••Ball Bearing	••Roulemen.billes	••Kugellager	•• 볼 베어링	••Cojinete Bolas	
6	**SA 9541-02068**	1	1				••Ring	••Anneau	••Ring	•• 링	••Anillo	
7	**SA 7114-12200**	1	1				•Spacer	•Partie Intermédiaire	•Zwischenstück	• 스페이서	•Espaciador	
8	**SA 9541-01040**	1	1				•Ring	•Anneau	•Ring	• 링	•Anillo	
9	**SA 7114-32130**	1	1				•Bolt	•Boulon	•Bolzen	• 볼트	•Perno	
10	**SA 9131-11200**	1	1				•Lock nut	•Contre-ecrou	•Sicherungsmutter	• 록 너트	•Contratuerca	
11	**VOE 14503997**	1	1				•Hub	•Bossage	•Nabe	• 허브	•Asiento	
12	**VOE 14503998**	1	1				••Hub	••Bossage	••Nabe	•• 허브	••Asiento	
13	**SA 7113-52420**	3	3				••Planetary Gear	••Train Planetai.	••Planet Getr	•• 유성 기어	••Planetario	
14	**VOE 14504000**	3	3				••Pin	••Goupille	••Zapfen	•• 핀	••Pasador	
15	**SA 9511-12026**	3	3				••O-ring	••Joint torique	••O-Ring	••O 링	••Anillo tórico	
16	**SA 7113-52450**	3	3				••Spacer	••Partie Intermédiaire	••Zwischenstück	•• 스페이서	••Espaciador	
17	**VOE 14503999**	3	3				••Washer	••Rondelle	••Scheibe	•• 와셔	••Arandela	
18	**SA 7113-52470**	132	132				••Roller Bearing	••Roulement rouleaux	••Rollenlager	•• 롤러 베어링	••Cojinet Rodillo	
19	**VOE 14504001**	1	1				••Ring	••Bague	••Ring	•• 링	••Anillo	
20	**VOE 14504008**	1	1				•Hub	•Bossage	•Nabe	• 허브	•Asiento	
21	**VOE 14504007**	1	1				•Seal	•Joint	•Dichtring	• 시일	•Junta	
22	**SA 7113-52240**	2	2				•Roller Bearing	•Roulement rouleaux	•Rollenlager	• 롤러 베어링	•Cojinet Rodillo	
23	**SA 7113-52250**	1	1				•Shim	•Cale d'épaisseur	•Passcheibe	• 심	•Arandela Ajuste	T=0.1MM
	SA 7113-52260	1	1				•Shim	•Cale d'épaisseur	•Passcheibe	• 심	•Arandela Ajuste	T=0.3MM
	SA 7113-52270	1	1				•Shim	•Cale réglage	•Ausgleichscheibe	• 심	•Laminilla de ajuste	T=0.5MM
	SA 7113-52280	1	1				•Shim	•Cale d'épaisseur	•Passcheibe	• 심	•Arandela Ajuste	T=1.0MM
24	**SA 7113-52300**	1	1				•Gear	•Pignon	•Zahnradgetriebe	• 기어	•Engranaje	
25	**SA 7113-52310**	1	1				•Support	•Support	•Stütze	• 서포트	•Apoyo	

1	**8278941**
2	**8278941**
3	
4	
5	

Reduccion cubo, eje planeta delantero
리덕션 허브 , 프론트 액슬
Nabenvorgelege, Plantenwelle, vorne
Reducteur moyeu, axe satellite, Av
Hub reduction, front axle

Catalogue id **20020**	Group **461**
Illustr. No **1007224**	Section **300**
Issue **PUB 74G9920020**	Page **227**



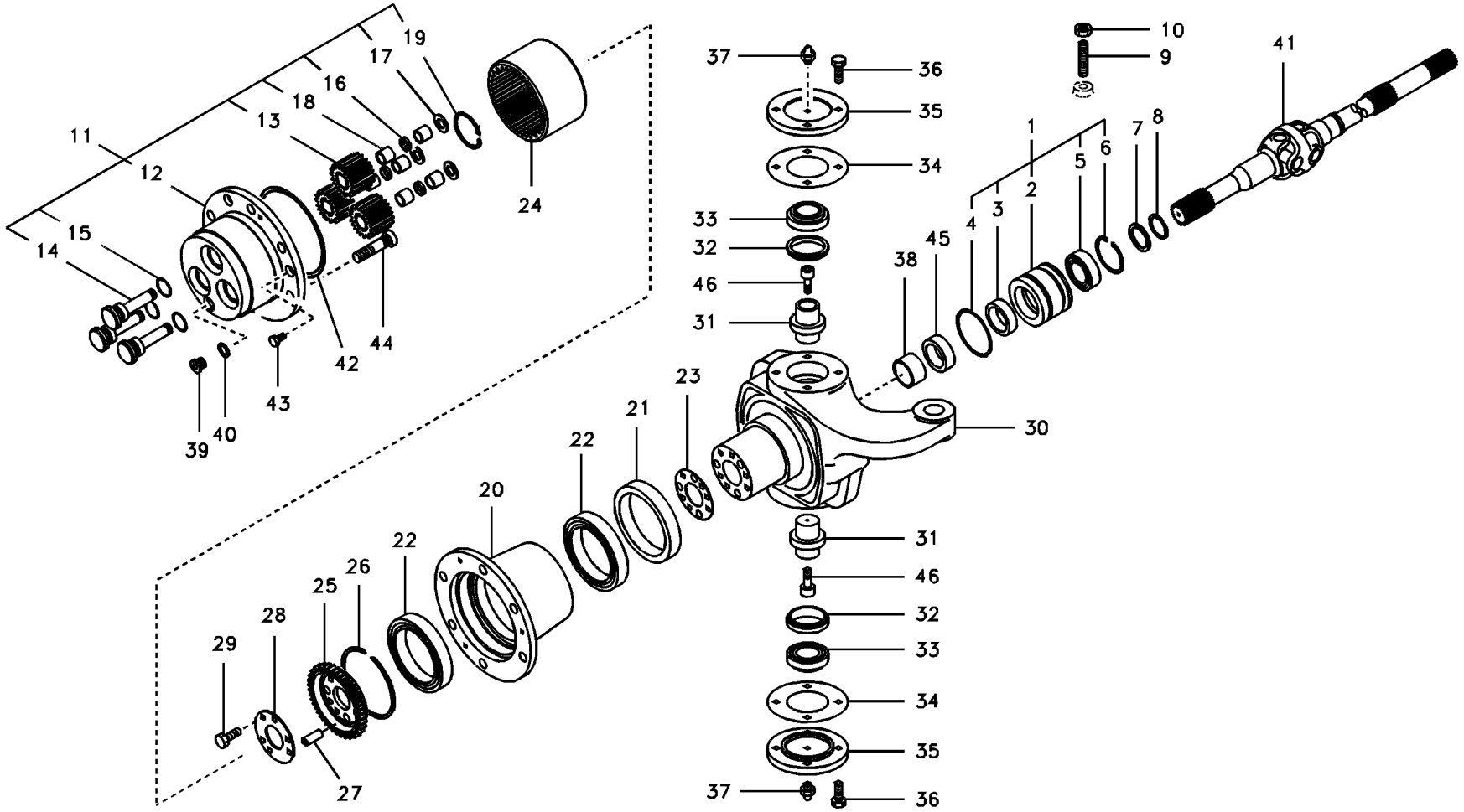

Volvo Construction Equipment

1007224

Fig.	Part No.	Quantity 1	2	3	PS	KIT	Description	Dénomination	Bezeichnung	품명	Denominación	Notes
26	**SA 7113-52320**	1	1				•Ring	•Anneau	•Ring	• 링	•Anillo	
27	**SA 7113-52330**	3	3				•Pin	•Goupille	•Zapfen	• 핀	•Pasador	
28	**VOE 14546804**	1	1				•Plate	•Tôle	•Blech	• 플레이트	•Chapa	(SA 7113-52341)
29	**SA 7114-11230**	6	6				•Bolt	•Boulon	•Bolzen	• 볼트	•Perno	
30	**VOE 14504003**	1					•Strg Knuckle	•Fusée	•Achsschenkel	• 스티어링 너클	•Pivote de dirección	LH
	VOE 14504010		1				•Strg Knuckle	•Fusée	•Achsschenkel	• 스티어링 너클	•Pivote de dirección	RH
31	**VOE 14504004**	2	2				•Pin	•Goupille	•Bolzen	• 핀	•Pasador	
32	**SA 7113-52130**	2	2				•Seal	•Joint	•Dichtring	• 시일	•Junta	
33	**SA 7113-52140**	2	2				•Roller Bearing	•Roulement rouleaux	•Rollenlager	• 롤러 베어링	•Cojinet Rodillo	
34	**SA 7113-52150**	REQ	REQ				•Shim	•Cale d'épaisseur	•Passcheibe	• 심	•Arandela Ajuste	T=0.1MM
	SA 7113-52160	REQ	REQ				•Shim	•Cale d'épaisseur	•Passcheibe	• 심	•Arandela Ajuste	T=0.3MM
	SA 7113-52170	REQ	REQ				•Shim	•Cale d'épaisseur	•Passcheibe	• 심	•Arandela Ajuste	T=0.5MM
	SA 7113-52180	REQ	REQ		OP		•Shim	•Cale d'épaisseur	•Passcheibe	• 심	•Arandela Ajuste	T=1.0MM
35	**VOE 14504005**	2	2				•Cover	•Capot	•Haube	• 커버	•Capo	
36	**SA 9011-31205**	8	8				•Bolt	•Boulon	•Bolzen	• 볼트	•Perno	
37	**SA 9481-10003**	2	2				•Nipple	•Raccord	•Nippel	• 니플	•Niple	
38	**VOE 14880948**	1	1				•Bushing	•Bague	•Buchse	• 부싱	•Casquillo	
39	**VOE 14504002**	1	1				•Plug	•Tampon	•Stopfen	• 플러그	•Tapon	
40	**SA 9511-12015**	1	1				•O-ring	•Joint Torique	•O-Ring	• 오링	•Junta torica	
41	**SA 7113-52500**	1	1				•Shaft	•Arbre	•Welle	• 샤프트	•Arbol	
42	**SA 7113-52510**	1	1				•O-ring	•Joint Torique	•O-Ring	• 오링	•Junta torica	
43	**VOE 983241**	3	3				•Hexagon screw	•Vis à tête hexagonal	•Sechskantschraube	• 육각 나사	•Tornillo hexagonal	
44	**SA 7113-52521**	6	6				•Stud	•Goujon	•Stiftschraube	• 스터드	•Esparrago	
45	**SA 7114-12121**	1	1				•Seal	•Joint	•Dichtring	• 시일	•Junta	
46	**SA 9016-11204**	2	2				•Bolt	•Boulon	•Bolzen	• 볼트	•Perno	

1	**8278941**	**Reduccion cubo, eje planeta delantero** 리덕션 허브 , 프론트 액슬 **Nabenvorgelege, Plantenwelle, vorne** **Reducteur moyeu, axe satellite, Av** **Hub reduction, front axle**	Catalogue id **20020**	Group **461**
2	**8278941**		Illustr. No **1007224**	Section **300**
3			Issue **PUB 74G9920020**	Page **229**
4				
5				



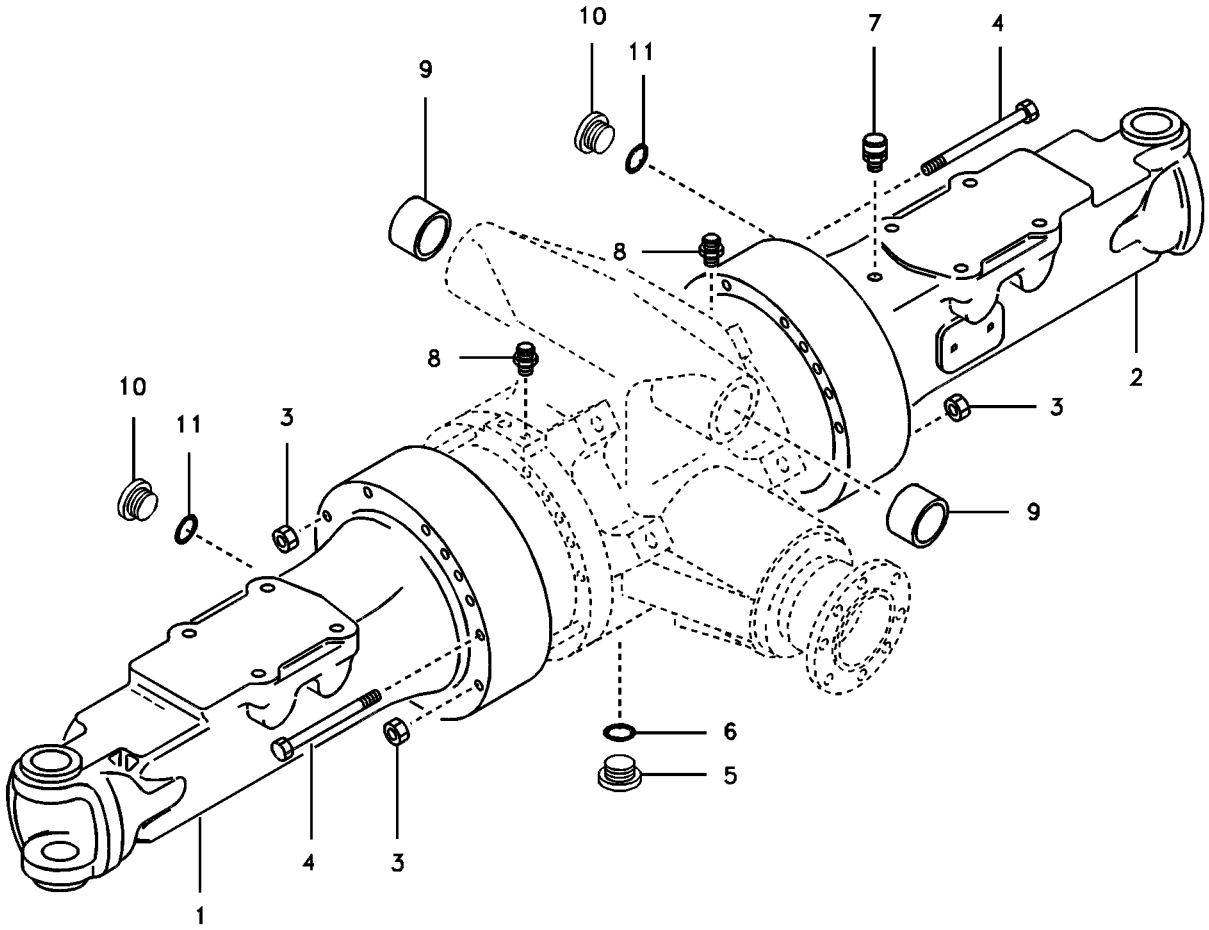
10
11
7
4
9
8
8
10
11
3
3
9
6
5
4
3
1
2

Fig.	Part No.	Quantity 1	2	3	PS	KIT	Description	Dénomination	Bezeichnung	품명	Denominación	Notes
		1			NS		Housing	Carter	Gehäuse	하우징	Carter	
1	**SA 7113-55100**	1			OP		•Housing	•Carter	•Gehäuse	• 하우징	•Carter	LH
2	**VOE 14548743**	1					•Housing	•Carter	•Gehäuse	• 하우징	•Cuerpo	
3	**SA 9111-31000**	4					•Nut	•Ecrou	•Mutter	• 너트	•Tuerca	
4	**SA 7113-55220**	22					•Bolt	•Boulon	•Bolzen	• 볼트	•Perno	
5	**SA 7123-53200**	1					•Plug	•Bouchon	•Stopfen	• 플러그	•Tapon	
6	**SA 9511-42910**	1					•O-ring	•Joint Torique	•O-Ring	• 오링	•Junta torica	
7	**SA 7123-53300**	1					•Breather	•Racc Aeration	•Entlufter	• 브리더	•Respiradero	
8	**SA 7114-12400**	2					•Breather	•Racc Aeration	•Entlufter	• 브리더	•Respiradero	
9	**SA 7113-55400**	2					•Bushing	•Bague	•Buchse	• 부싱	•Casquillo	
10	**SA 7123-53210**	2					•Plug	•Bouchon	•Stopfen	• 플러그	•Tapon	
11	**SA 9511-12024**	2					•O-ring	•Joint Torique	•O-Ring	• 오링	•Junta torica	

1	**8278941**	**Carter eje, eje delantero** 하우징 , 프론트 액슬 **Achsgehäuse, Achse, vorne** **Boîte essieu, essieu Av** **Housing, front axle**	Catalogue id **20020**	Group **461**
2			Illustr. No **1007225**	Section **400**
3			Issue **PUB 74G9920020**	Page **231**
4				
5				



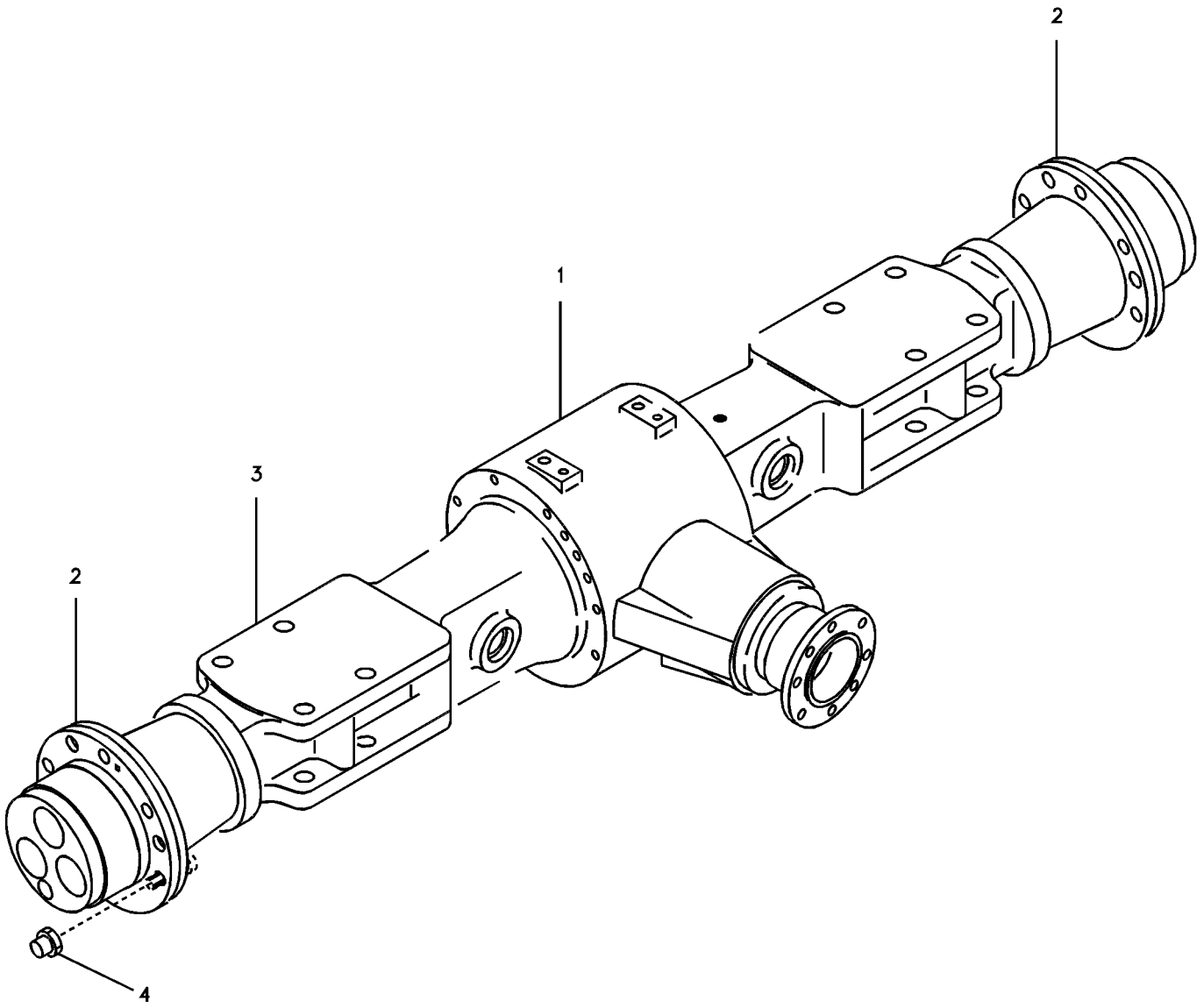

Volvo Construction Equipment

1007226

Fig.	Part No.	Quantity 1	2	3	PS	KIT	Description	Dénomination	Bezeichnung	품명	Denominación	Notes
	VOE 14521429	1					Axle	Essieu	Achse	차축	Eje	RR
1	**VOE 14521780**	1					•Differential	•Différentiel	•Ausgleichgetriebe	• 차동	•Diferencial	See group 463, Page 235
2	**VOE 14503927**	2			OP		•Reduction	•Réducteur	•Reduktion	• 감속	•Reducción	See group 463, Page 239
3		1					•Housing	•Carter	•Gehäuse	• 하우징	•Carter	See group 463, Page 243
4	**SA 7113-52531**	12					•Nut	•Ecrou	•Mutter	• 너트	•Tuerca	

1	**8278941**	**Eje planeta, trasero** 액슬 , 리어 **Planetenwelle, hinten** **Axe satellite, Ar** **Axle, rear**	Catalogue id **20020**	Group **463**
2			Illustr. No **1007226**	Section **100**
3			Issue **PUB 74G9920020**	Page **233**
4				
5				

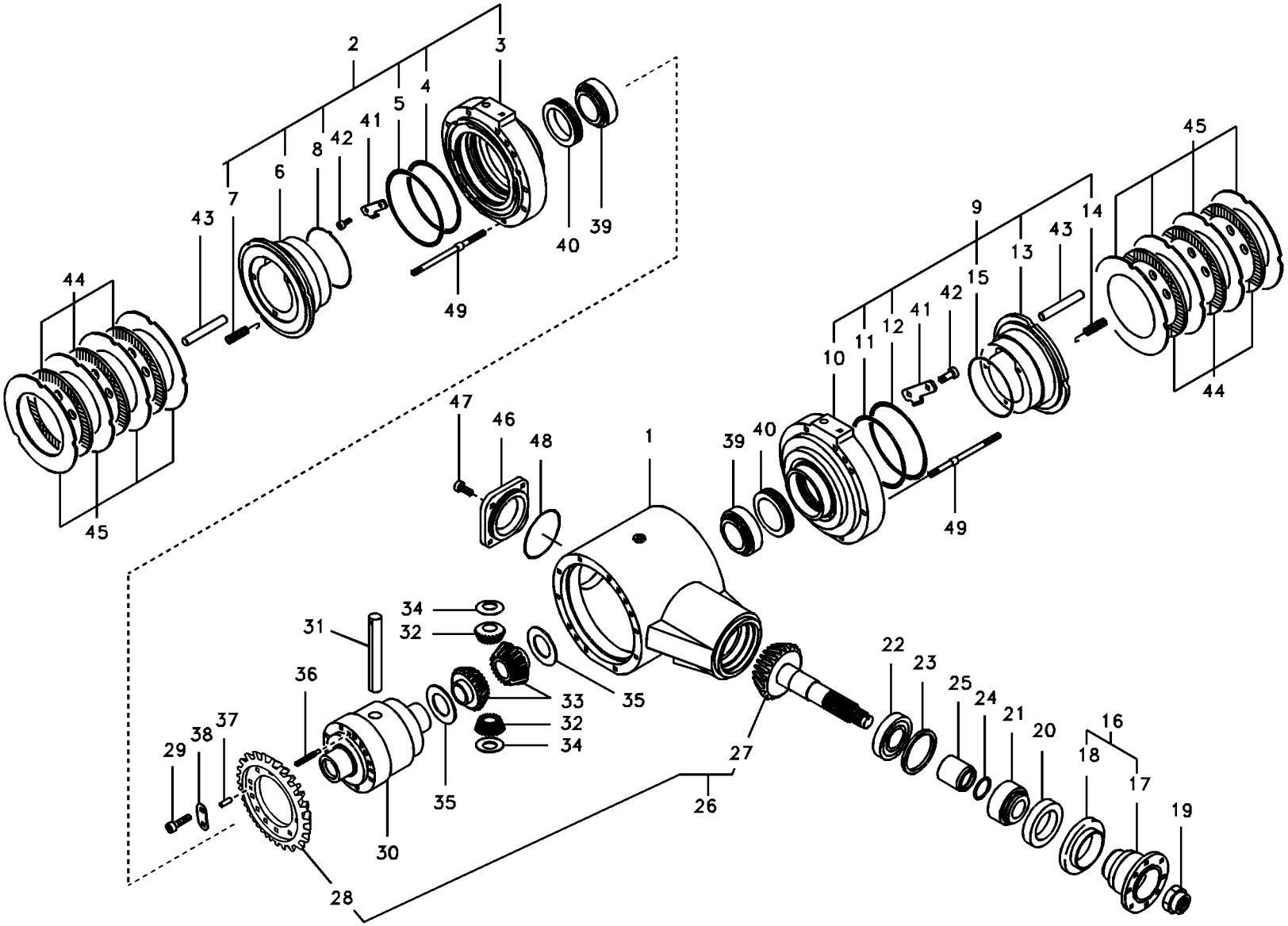

Volvo Construction Equipment

1007227

Fig.	Part No.	Quantity 1	2	3	PS	KIT	Description	Dénomination	Bezeichnung	품명	Denominación	Notes
	VOE 14521780	1					Differential	Différentiel	Ausgleichgetriebe	차동	Diferencial	
1	**SA 7115-51012**	1					•Carrier	•Support	•Träger	• 캐리어	•Soporte	RR
2	**VOE 14521431**	1					•Cover	•Capot	•Haube	• 커버	•Capó	
3		1			NS		••Cover	••Capot	••Haube	•• 커버	••Capó	
4	**VOE 14503993**	1					••O-ring	••Joint Torique	••O-ring	••O 링	••Anillo Torico	
5	**VOE 14503994**	1					••O-ring	••Joint Torique	••O-ring	••O 링	••Anillo Torico	
6	**VOE 14503995**	1					••Piston	••Piston	••Kolben	•• 피스톤	••Piston	
7	**SA 7113-51770**	6					••Spring	••Ressort	••Feder	•• 스프링	••Muelle	
8	**SA 7113-51860**	1					••Ring	••Anneau	••Ring	•• 링	••Anillo	
9	**VOE 14521432**	1					•Cover	•Capot	•Haube	• 커버	•Capó	
10		1			NS		••Cover	••Capot	••Haube	•• 커버	••Capó	
11	**VOE 14503993**	1					••O-ring	••Joint Torique	••O-ring	••O 링	••Anillo Torico	
12	**VOE 14503994**	1					••O-ring	••Joint Torique	••O-ring	••O 링	••Anillo Torico	
13	**VOE 14503995**	1					••Piston	••Piston	••Kolben	•• 피스톤	••Piston	
14	**SA 7113-51770**	6					••Spring	••Ressort	••Feder	•• 스프링	••Muelle	
15	**SA 7113-51860**	1					••Ring	••Anneau	••Ring	•• 링	••Anillo	
16	**VOE 14515353**	1					•Flange	•Flasque	•Flansch	• 플랜지	•Brida	
17		1					••Flange	••Flasque	••Flansch	•• 플랜지	••Brida	
18		1			NS		••Cover	••Capot	••Haube	•• 커버	••Capo	
19	**SA 7114-11400**	1					•Nut	•Ecrou	•Mutter	• 너트	•Tuerca	
20	**VOE 14511752**	1					•Seal	•Joint	•Dichtring	• 시일	•Junta	
21	**SA 7113-51400**	1					•Roller Bearing	•Roulement rouleaux	•Rollenlager	• 롤러 베어링	•Cojinet Rodillo	
22	**SA 7113-51410**	1					•Roller Bearing	•Roulement rouleaux	•Rollenlager	• 롤러 베어링	•Cojinet Rodillo	
23	**SA 7113-51421**	REQ					•Shim	•Cale d'épaisseur	•Passcheibe	• 심	•Arandela Ajuste	T=0.1MM
	SA 7113-51431	REQ					•Shim	•Cale d'épaisseur	•Passcheibe	• 심	•Arandela Ajuste	T=0.3MM
	SA 7113-51441	REQ					•Shim	•Cale d'épaisseur	•Passcheibe	• 심	•Arandela Ajuste	T=0.5MM
24	**SA 7113-51530**	REQ					•Shim	•Cale d'épaisseur	•Passcheibe	• 심	•Arandela Ajuste	T=0.1MM
	SA 7113-51540	REQ					•Shim	•Cale d'épaisseur	•Passcheibe	• 심	•Arandela Ajuste	T=0.3MM
	SA 7113-51550	REQ					•Shim	•Cale d'épaisseur	•Passcheibe	• 심	•Arandela Ajuste	T=0.5MM
	SA 7113-51560	REQ					•Shim	•Cale d'épaisseur	•Passcheibe	• 심	•Arandela Ajuste	T=1.0MM

1	**8278941**	**Diferencial, eje planeta trasero** 차동장치 , 리어 액슬 **Ausgleichgetriebe, Planetenwelle, hinten** **Differentiel, axe satellite, Ar** **Differential , rear axle**	Catalogue id **20020** / Group **463**
2			
3			Illustr. No **1007227** / Section **200**
4			
5			Issue **PUB 74G9920020** / Page **235**

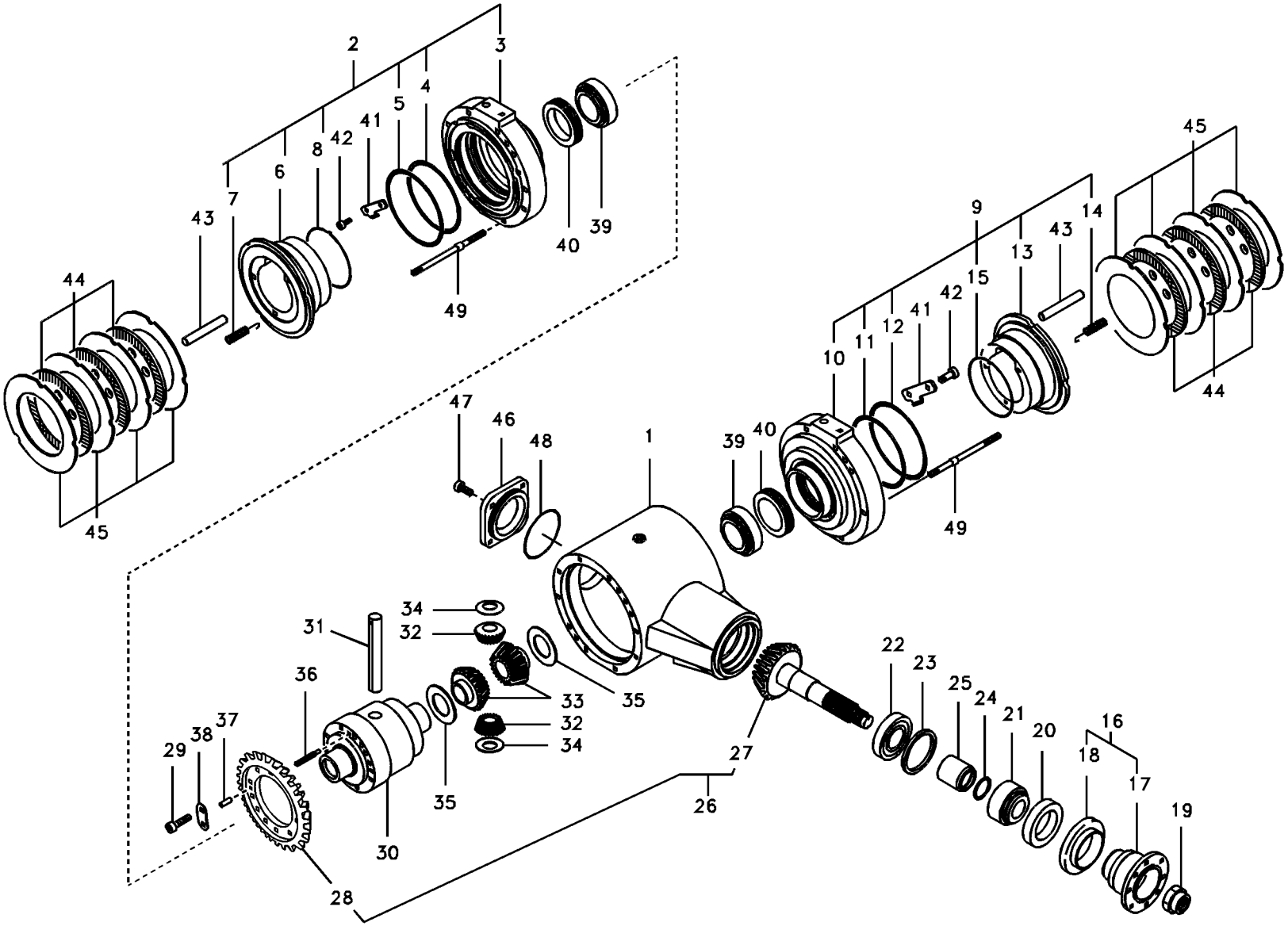

Volvo Construction Equipment

1007227

Fig.	Part No.	Quantity 1	2	3	PS	KIT	Description	Dénomination	Bezeichnung	품명	Denominación	Notes
25	**SA 7113-51600**	1					•Spacer	•Partie Intermédiaire	•Zwischenstück	• 스페이서	•Espaciador	T=39.000MM
	SA 7113-51610	REQ					•Spacer	•Partie Intermédiaire	•Zwischenstück	• 스페이서	•Espaciador	T=39.025MM
	SA 7113-51620	REQ			OP		•Spacer	•Partie Intermédiaire	•Zwischenstück	• 스페이서	•Espaciador	T=39.050MM
	SA 7113-51630	REQ			OP		•Spacer	•Partie Intermédiaire	•Zwischenstück	• 스페이서	•Espaciador	T=39.075MM
26	**SA 7113-51200**	1					•Gear	•Pignon	•Zahnradgetriebe	• 기어	•Engranaje	
27	**SA 7113-51210**	1			OP		••Pinion	••Pignon	••Ritzel	•• 피니온	••Pinon	
28	**SA 7113-51220**	1			OP		••Gear	••Pignon	••Zahnradgetriebe	•• 기어	••Engranaje	
29	**SA 7113-51230**	12					•Bolt	•Boulon	•Bolzen	• 볼트	•Perno	
30	**SA 7113-51300**	1					•Case	•Etui	•Futteral	• 케이스	•Funda	
31	**SA 7113-51310**	1					•Spider	•Croisillon	•Kreuzstück	• 스파이더	•Cruceta	
32	**SA 7113-51320**	2					•Pinion	•Pignon	•Ritzel	• 피니온	•Pinon	
33	**SA 7113-51330**	2					•Gear	•Pignon	•Zahnradgetriebe	• 기어	•Engranaje	
34	**SA 7113-51340**	2					•Washer	•Rondelle	•Scheibe	• 와셔	•Arandela	
35	**SA 7113-51350**	2					•Washer	•Rondelle	•Scheibe	• 와셔	•Arandela	
36	**SA 7113-51360**	1					•Screw	•Vis	•Schraube	• 스크류	•Tornillo	
37	**VOE 950588**	2					•Pin	•Goupille	•Stift	• 핀	•Pasador	(SA 9324-11011)
38	**SA 7113-51370**	2					•Plate	•Plaque	•Platte	• 플레이트	•Placa	
39	**SA 7114-11700**	2					•Roller Bearing	•Roulement rouleaux	•Rollenlager	• 롤러 베어링	•Cojinet Rodillo	
40	**SA 7114-11710**	2					•Nut	•Ecrou	•Mutter	• 너트	•Tuerca	
41	**SA 7113-51750**	2					•Plate	•Plaque	•Platte	• 플레이트	•Placa	
42	**SA 9016-10802**	4					•Bolt	•Boulon	•Bolzen	• 볼트	•Perno	
43	**SA 7113-51800**	6					•Pin	•Goupille	•Zapfen	• 핀	•Pasador	
44	**SA 7113-51810**	6					•Brake Disc	•Disque Frein	•Bremslamelle	• 브레이크 디스크	•Disco De Freno	
45	**SA 7113-51820**	8					•Plate	•Plaque	•Platte	• 플레이트	•Placa	
46	**SA 7113-51851**	1					•Cover	•Capot	•Haube	• 커버	•Capo	
47	**SA 9016-11003**	4					•Bolt	•Boulon	•Bolzen	• 볼트	•Perno	
48	**SA 9511-22095**	1					•O-ring	•Joint Torique	•O-Ring	• 오링	•Junta torica	
49	**SA 7113-55210**	4					•Stud	•Goujon	•Stiftschraube	• 스터드	•Esparrago	

1	**8278941**	**Diferencial, eje planeta trasero** 차동장치 , 리어 액슬 **Ausgleichgetriebe, Planetenwelle, hinten** **Differentiel, axe satellite, Ar** **Differential , rear axle**	Catalogue id **20020**	Group **463**
2			Illustr. No **1007227**	Section **200**
3			Issue **PUB 74G9920020**	Page **237**
4				
5				



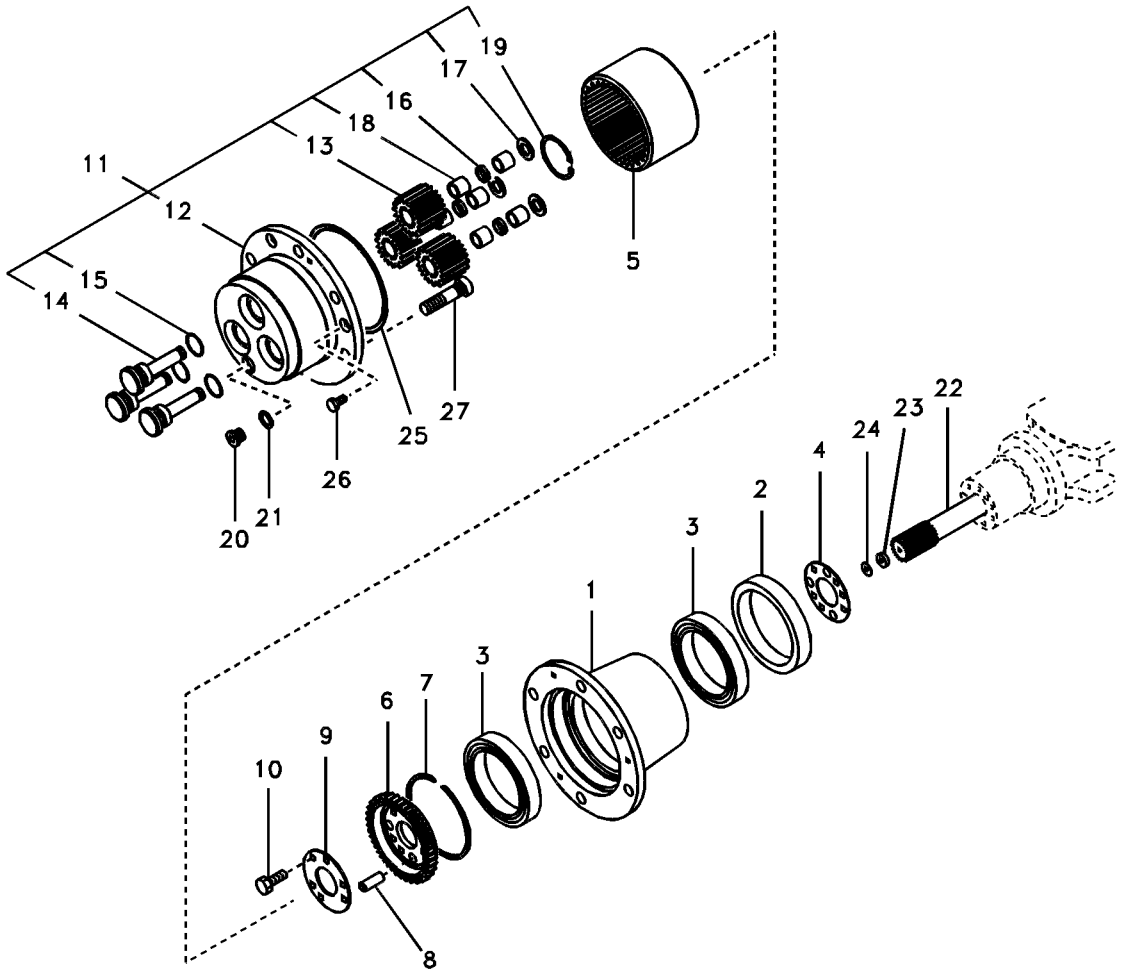
19
17
16
18
13
11
12
15
14
5
25
27
26
20
21
22
23
24
4
2
3
1
3
7
6
9
10
8

Fig.	Part No.	Quantity 1	2	3	PS	KIT	Description	Dénomination	Bezeichnung	품명	Denominación	Notes
	VOE 14503927	1			OP		Reduction	Réducteur	Reduktion	감속	Reducción	REAR
1	**VOE 14504008**	1					•Hub	•Bossage	•Nabe	• 허브	•Asiento	
2	**VOE 14504007**	1					•Seal	•Joint	•Dichtring	• 시일	•Junta	
3	**SA 7113-52240**	2					•Roller Bearing	•Roulement rouleaux	•Rollenlager	• 롤러 베어링	•Cojinet Rodillo	
4	**SA 7113-52250**	REQ					•Shim	•Cale d'épaisseur	•Passcheibe	• 심	•Arandela Ajuste	T=0.1MM
	SA 7113-52260	REQ					•Shim	•Cale d'épaisseur	•Passcheibe	• 심	•Arandela Ajuste	T=0.3MM
	SA 7113-52270	REQ					•Shim	•Cale réglage	•Ausgleichscheibe	• 심	•Laminilla de ajuste	T=0.5MM
	SA 7113-52280	REQ					•Shim	•Cale d'épaisseur	•Passcheibe	• 심	•Arandela Ajuste	T=1.0MM
5	**SA 7113-52300**	1					•Gear	•Pignon	•Zahnradgetriebe	• 기어	•Engranaje	
6	**SA 7113-52310**	1					•Support	•Support	•Stütze	• 서포트	•Apoyo	
7	**SA 7113-52320**	1					•Ring	•Anneau	•Ring	• 링	•Anillo	
8	**SA 7113-52330**	3					•Pin	•Goupille	•Zapfen	• 핀	•Pasador	
9	**VOE 14546804**	1					•Plate	•Tôle	•Blech	• 플레이트	•Chapa	(SA 7113-52341)
10	**SA 7114-11230**	6					•Bolt	•Boulon	•Bolzen	• 볼트	•Perno	
11	**VOE 14503997**	1					•Hub	•Bossage	•Nabe	• 허브	•Asiento	
12	**VOE 14503998**	1					••Hub	••Bossage	••Nabe	•• 허브	••Asiento	
13	**SA 7113-52420**	3					••Planetary Gear	••Train Planetai.	••Planet Getr	•• 유성 기어	••Planetario	
14	**VOE 14504000**	3					••Pin	••Goupille	••Zapfen	•• 핀	••Pasador	
15	**SA 9511-12026**	3					••O-ring	••Joint torique	••O-Ring	••O 링	••Anillo tórico	
16	**SA 7113-52450**	3					••Spacer	••Partie Intermédiaire	••Zwischenstück	•• 스페이서	••Espaciador	
17	**VOE 14503999**	3					••Washer	••Rondelle	••Scheibe	•• 와셔	••Arandela	
18	**SA 7113-52470**	132					••Roller Bearing	••Roulement rouleaux	••Rollenlager	•• 롤러 베어링	••Cojinet Rodillo	
19	**VOE 14504001**	1					••Ring	••Bague	••Ring	•• 링	••Anillo	
20	**VOE 14504002**	1					•Plug	•Tampon	•Stopfen	• 플러그	•Tapon	
21	**SA 9511-12015**	1					•O-ring	•Joint Torique	•O-Ring	• 오링	•Junta torica	
22	**SA 7115-52500**	1					•Shaft	•Arbre	•Welle	• 샤프트	•Arbol	
23	**SA 7115-52550**	1					•Plate	•Plaque	•Platte	• 플레이트	•Placa	
24	**SA 7115-52560**	REQ					•Shim	•Cale d'épaisseur	•Passcheibe	• 심	•Arandela Ajuste	T=0.1MM
	SA 7115-52570	REQ			OP		•Shim	•Cale d'épaisseur	•Passcheibe	• 심	•Arandela Ajuste	T=0.3MM
	SA 7115-52580	REQ			OP		•Shim	•Cale d'épaisseur	•Passcheibe	• 심	•Arandela Ajuste	T=0.5MM

1	**8278941**	**Reduccion cubo, eje planeta trasero** 리덕션 허브 , 리어 액슬 **Nabenvorgelege, Plantenwelle, hinten** **Reducteur moyeu, axe satellite, Ar** **Hub reduction, rear axle**	Catalogue id **20020**	Group **463**
2			Illustr. No **1007228**	Section **300**
3			Issue **PUB 74G9920020**	Page **239**
4				
5				



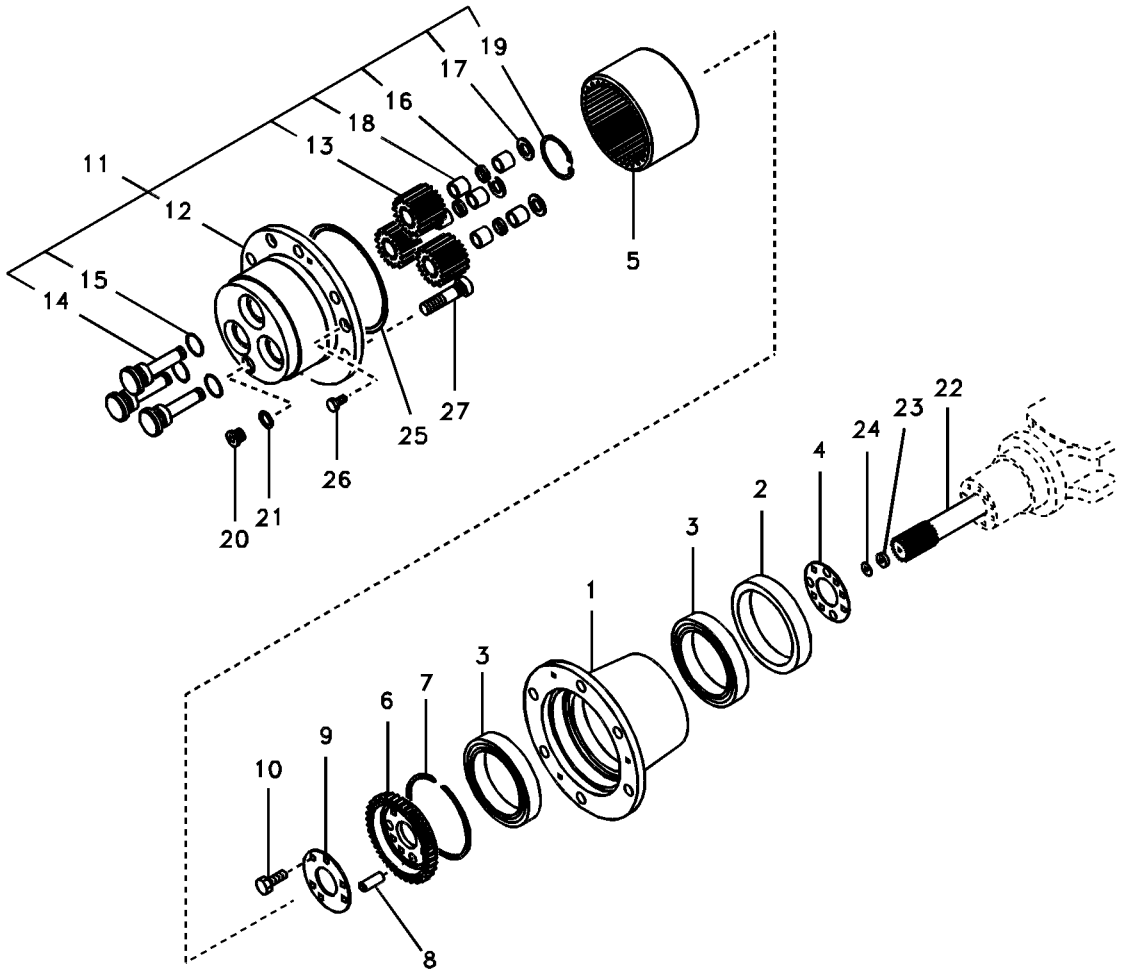
19
17
16
18
13
11
12
15
14
5
25
27
26
20
21
22
23
24
4
2
3
1
3
7
6
9
10
8

Fig.	Part No.	Quantity 1	2	3	PS	KIT	Description	Dénomination	Bezeichnung	품명	Denominación	Notes
	SA 7115-52590	REQ			OP		•Shim	•Cale d'épaisseur	•Passcheibe	• 심	•Arandela Ajuste	T=1.0MM
25	**SA 7113-52510**	1					•O-ring	•Joint Torique	•O-Ring	• 오링	•Junta torica	
26	**VOE 983241**	3					•Hexagon screw	•Vis à tête hexagonal	•Sechskantschraube	• 육각 나사	•Tornillo hexagonal	
27	**SA 7113-52521**	6					•Stud	•Goujon	•Stiftschraube	• 스터드	•Esparrago	

1	**8278941**	**Reduccion cubo, eje planeta trasero** 리덕션 허브 , 리어 액슬 **Nabenvorgelege, Plantenwelle, hinten** **Reducteur moyeu, axe satellite, Ar** **Hub reduction, rear axle**	Catalogue id **20020**	Group **463**
2			Illustr. No **1007228**	Section **300**
3			Issue **PUB 74G9920020**	Page **241**
4				
5				

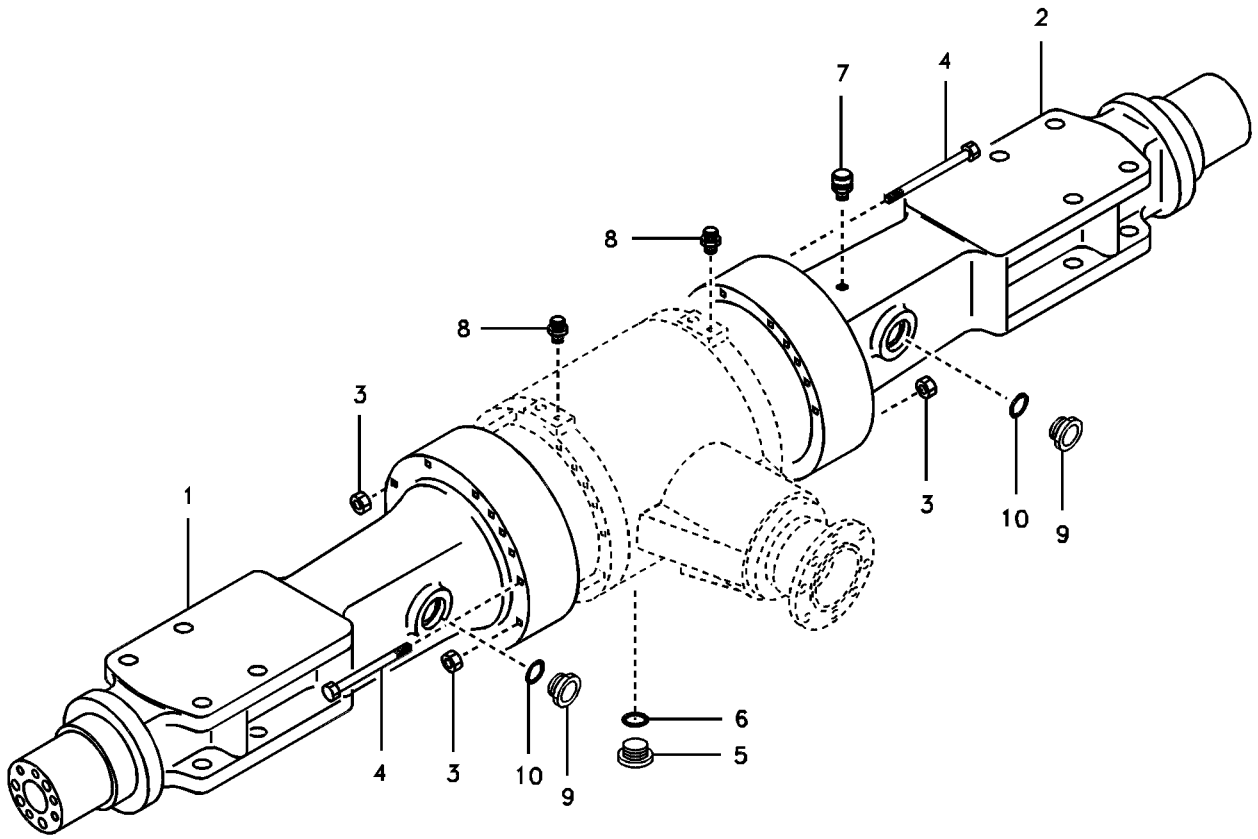
1
2
3
4
5
6
7
8
9
10

Fig.	Part No.	Quantity 1	2	3	PS	KIT	Description	Dénomination	Bezeichnung	품명	Denominación	Notes
		1					Housing	Carter	Gehäuse	하우징	Carter	
1	**VOE 14504018**	1					•Housing	•Carter	•Gehäuse	• 하우징	•Carter	LH
2	**VOE 14504019**	1					•Housing	•Carter	•Gehäuse	• 하우징	•Carter	RH
3	**SA 9111-31000**	4					•Nut	•Ecrou	•Mutter	• 너트	•Tuerca	
4	**SA 7113-55220**	22					•Bolt	•Boulon	•Bolzen	• 볼트	•Perno	
5	**SA 7123-53200**	1					•Plug	•Bouchon	•Stopfen	• 플러그	•Tapon	
6	**SA 9511-42910**	1					•O-ring	•Joint Torique	•O-Ring	• 오링	•Junta torica	
7	**SA 7123-53300**	1					•Breather	•Racc Aeration	•Entlufter	• 브리더	•Respiradero	
8	**SA 7114-12400**	2					•Breather	•Racc Aeration	•Entlufter	• 브리더	•Respiradero	
9	**SA 7123-53210**	2					•Plug	•Bouchon	•Stopfen	• 플러그	•Tapon	
10	**SA 9511-12024**	2					•O-ring	•Joint Torique	•O-Ring	• 오링	•Junta torica	

1	**8278941**	**Carter eje, eje trasero** 하우징 , 리어 액슬 **Achsgehäuse, Achse, hinten** **Boîte essieu, essieu Ar** **Housing, rear axle**	Catalogue id **20020**	Group **463**
2			Illustr. No **1007229**	Section **400**
3			Issue **PUB 74G9920020**	Page **243**
4				
5				

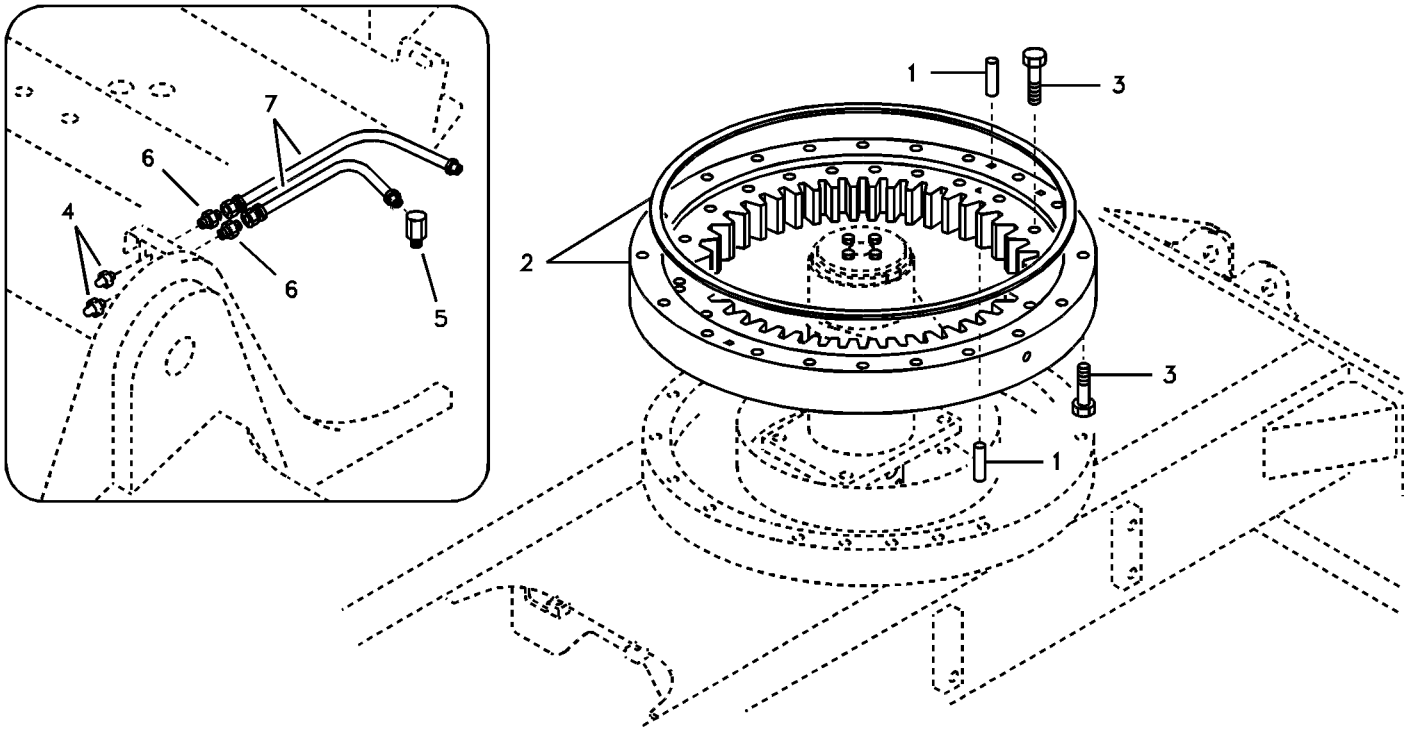
1
3
2
3
1
7
6
4
6
5

Fig.	Part No.	Quantity 1	2	3	PS	KIT	Description	Dénomination	Bezeichnung	품명	Denominación	Notes
1	**VOE 14531017**	4					Pin	Goupille	Stift	핀	Pasador	
2	**VOE 14530319**	1			SS		Swing Gear	Réducteur d'orientati..	Drehwe.getriebe	선회 기어	Cambio Girator	(SA 1050-20110) SER NO 30001-30225
	VOE 14517104	1			SS		Swing Gear	Réducteur d'orientati..	Drehwe.getriebe	선회 기어	Cambio Girator	SER NO 30226-30293
	VOE 14563337	1					Swing gear	Réducteur d'orientati..	Drehwerksgetriebe D.		Cambio giratorio	SER NO 30294-
	VOE 14511867	1			SS		•Seal	•Joint	•Dichtring	• 시일	•Junta	SER NO 30001-30293
	VOE 14565611	2					•Seal	•Joint	•Dichtring	• 시일	•Junta	(VOE 14530856) SER NO 30294-30920
	VOE 14565611	2					•Seal	•Joint	•Dichtring	• 시일	•Junta	SER NO 30921-
3	**SA 1055-00320**	40					Bolt	Boulon	Bolzen	볼트	Perno	SER NO 30001-30225
	VOE 978940	40					Hexagon screw	Vis à tête hexagonale	Sechskantschraube ..	육각 나사	Tornillo hexagonal	SER NO 30226-
4	**SA 9481-11003**	2	2	2			Nipple	Raccord	Nippel	니플	Niple	SER NO 30001-30313
5	**SA 9411-91970**	1	1	1			Connector	Raccord	Anschluss	커넥터	Union	SER NO 30001-30313
6	**SA 9412-43010**	2	2	2			Connector	Raccord	Anschluss	커넥터	Union	SER NO 30001-30313
7	**VOE 14880640**	2	2	2			Hose	Flexible	Schlauch	호스	Manguera	SER NO 30001-30313

1	**8278941**
2	**8279578 S/N 30314-**
3	**8279579 S/N 30314-**
4	
5	

Sistema de oscilación
선회장치
Schwenksystem
Système de pivotement
Swing system

Catalogue id **20020**	Group **492**
Illustr. No **1007230**	Section **100**
Issue **PUB 74G9920020**	Page **245**

VOLVO

Construction Equipment

GROUP		Section	Page
520	Hydraulic system, upper brake line	100	253
520	Hydraulic system, brake valve	400	259
520	Hydraulic system, lower brake line	500	261
550	Parking brake system	100	263

GROUPE		Section	Page
520	Système hydraulique, conduit frein, partie supérieur	100	253
520	Système hydraulique, robinet de frein	400	259
520	Système hydraulique, conduit frein, dessous	500	261
550	Système frein de stationnement	100	263

GRUPPE		Abschnitt	Seite	GRUPPE		Abschnitt	Seite
520	Druckölsystem, Bremsleitung, Oberteil	100	253				
520	Druckölsystem, Bremsventil	400	259				
520	Druckölsystem, Bremsleitung, Unterteil	500	261				
550	Feststellbremssystem	100	263				

그룹		절	페이지
520	유압 배관 , 상부 브레이크	100	253
520	유압 배관 , 브레이크 밸브	400	259
520	유압 배관 , 하부 브레이크	500	261
550	주차 브레이크 장치	100	263

GRUPO		Sección	Página
520	Sistema hidráulico, conducto de freno, sección superior	100	253
520	Sistema hidráulico, válvula de freno	400	259
520	Sistema hidráulico, conducto de freno, sección inferior	500	261
550	Sistema de freno de estacionamiento	100	263

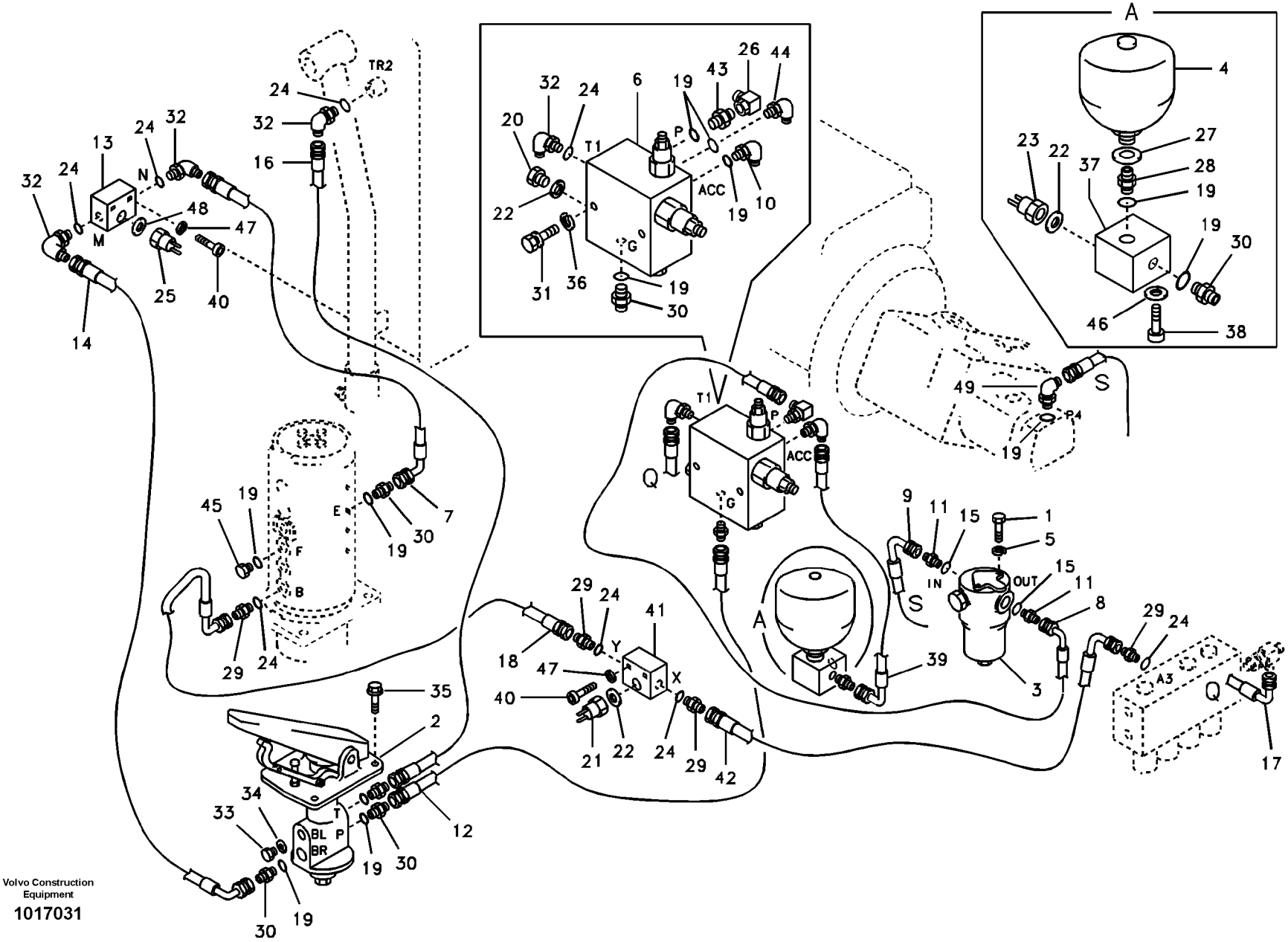

Volvo Construction Equipment

1017031

Fig.	Part No.	Quantity 1	2	3	PS	KIT	Description	Dénomination	Bezeichnung	품명	Denominación	Notes
1	**SA 9081-11502**	2	2	2			Bolt	Boulon	Bolzen	볼트	Perno	
2	**VOE 14520366**	1			SS		Brake valve	Robinet de command	Bremsventil	브레이크 밸브	Válvula de freno	SER NO 30001-30207
	VOE 14528339	1	1	1			Valve	Valve	Ventil	밸브	Válvula	SER NO 30208-
3	**SA 1135-01410**	1	1	1			Filter	Filtre	Filter	필터	Filtro	W/O INDICATOR
	SA 1030-61680	1	1	1			•Filter	•Filtre	•Filter	• 필터	•Filtro	
4	**SA 1035-01060**	1	1	1			Accumulator	Accumulateur	Speicher	축압기	Acumulador	
5	**VOE 955921**	2	2	2			Spring washer	Rondelle élastique	Federscheibe	스프링 워셔	Arandela elástica	
6	**SA 1135-01421**	1	1	1			Valve	Soupape	Ventil	밸브	Valvula	DISTRIBUTOR
7	**SA 9453-32323**	1	1	1			Hose	Durit	Schlauch	호스	Tubo flexible	
8	**SA 9453-03709**	1	1	1			Hose	Durit	Schlauch	호스	Tubo flexible	
9	**SA 9453-13718**	1	1				Hose	Durit	Schlauch	호스	Tubo flexible	SER NO 30001-30077
	SA 9453-13716	1		1			Hose	Durit	Schlauch	호스	Tubo flexible	SER NO 30078-
10	**SA 9413-11170**	1	1	1			Elbow	Coude	Winkelstueck	엘보	Tubo acodado	
11	**SA 9412-31050**	2	2	2			Connector	Raccord	Anschluss	커넥터	Union	
12	**SA 9451-02448**	1	1	1			Hose	Durit	Schlauch	호스	Tubo flexible	
13	**VOE 14506682**	1					Block	Cale	Block	블록	Bloque	SER NO 30001-30059
	VOE 14523150	1	1	1			Block	Bloc	Block	블록	Bloque	SER NO 30060-
14	**SA 9453-32332**	1	1	1			Hose	Durit	Schlauch	호스	Tubo flexible	
15	**SA 9511-42908**	2					O-ring	Joint Torique	O-Ring	오링	Junta torica	
	SA 9511-42908		2	2			O-ring	Joint Torique	O-Ring	오링	Junta torica	SER NO 30114-30542
	VOE 932040		2	2			O-ring	Joint torique	O-Ring	O 링	Anillo tórico	SER NO 30543-
16	**SA 9451-02234**	1	1	1			Hose	Durit	Schlauch	호스	Tubo flexible	
17	**SA 9453-02223**	1	1	1			Hose assembly	Conduit flexible	Schlauchleitung	호스 어셈블리	Conducto	
18	**SA 9453-32227**	1	1	1			Hose	Durit	Schlauch	호스	Tubo flexible	
19	**SA 9511-12014**	12					O-ring	Joint Torique	O-Ring	오링	Junta torica	
	SA 9511-12014		11	12			O-ring	Joint Torique	O-Ring	오링	Junta torica	SER NO 30114-30542
	VOE 983505		11	12			O-ring	Joint torique	O-Ring	O 링	Anillo tórico	SER NO 30543-
20	**SA 9415-22031**	1	1	1			Plug	Bouchon	Stopfen	플러그	Tapon	
21	**VOE 14529558**	1	1	1			Switch	Commutateur	Schalter	스위치	Contactor	
22	**SA 9426-20030**	3	3	3			Gasket	Joint	Dichtung	가스켓	Junta	

1	**8278941 S/N -30313**
2	**8279578 S/N 30314-**
3	**8279579 S/N 30314-**
4	
5	

Sistema hidráulico, conducto de freno, sección superior
유압 배관 , 상부 브레이크
Druckölsystem, Bremsleitung, Oberteil
Système hydraulique, conduit frein, partie supérieur
Hydraulic system, upper brake line

Catalogue id **20020**	Group **520**
Illustr. No **1017031**	Section **100**
Issue **PUB 74G9920020**	Page **253**

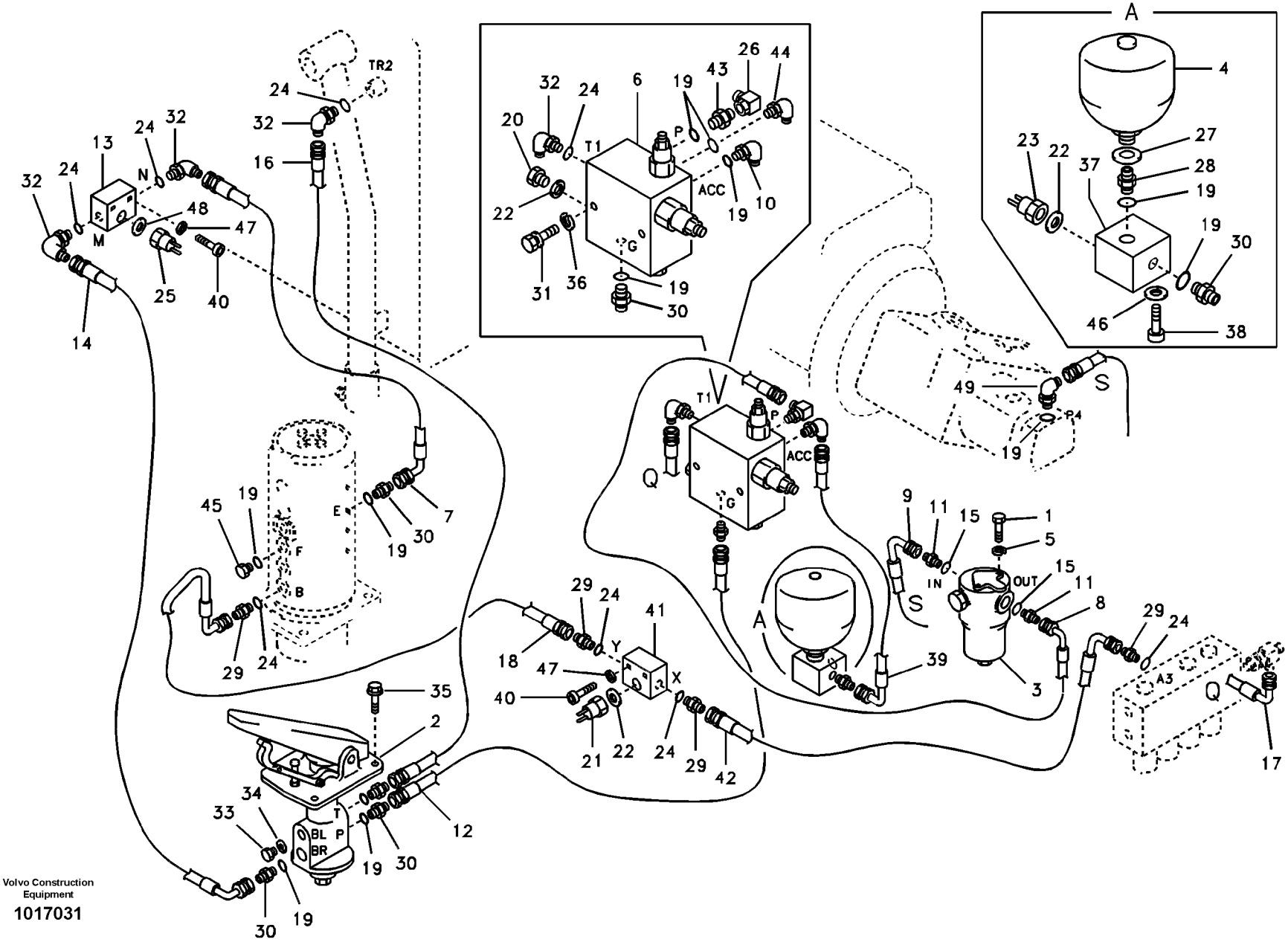

Volvo Construction Equipment

1017031

Fig.	Part No.	Quantity 1	2	3	PS	KIT	Description	Dénomination	Bezeichnung	품명	Denominación	Notes
23	**VOE 14529559**	1	1	1			Switch	Commutateur	Schalter	스위치	Commutador	PRESSURE
24	**SA 9511-12011**	8					O-ring	Joint Torique	O-Ring	오링	Junta torica	
	SA 9511-12011		8	8			O-ring	Joint Torique	O-Ring	오링	Junta torica	SER NO 30114-30542
	VOE 983502		8	8			O-ring	Joint torique	O-Ring	O 링	Anillo tórico	SER NO 30543-
25	**SA 1135-00160**	1					Switch	Commutateur	Schalter	스위치	Contactor	PRESSURE SER NO 30001-30059
	VOE 14523007	1	1	1			Switch	Commutateur	Schalter	스위치	Contactor	SER NO 30060-
26	**SA 9411-90490**	1	1	1			Elbow	Coude	Winkelstueck	엘보	Tubo acodado	
27	**SA 9426-20060**	1	1	1			Gasket	Joint	Dichtung	가스켓	Junta	
28	**SA 9411-95790**	1	1	1			Connector	Raccord	Anschluss	커넥터	Union	
29	**SA 9412-11020**	4	4	4			Connector	Raccord	Anschluss	커넥터	Union	
30	**SA 9412-11130**	6	6	6			Connector	Raccord	Anschluss	커넥터	Union	
31	**SA 9011-21015**	2	2	2			Bolt	Boulon	Bolzen	볼트	Perno	
32	**SA 9413-11010**	4	4	4			Elbow	Coude	Winkelstueck	엘보	Tubo acodado	
33	**SA 9415-22021**	1	1	1			Plug	Bouchon	Stopfen	플러그	Tapon	
34	**SA 9426-20020**	1	1	1			Gasket	Joint	Dichtung	가스켓	Junta	
35	**VOE 945444**	4	4	4			Flange screw	Vis à embase	Flanschschraube	플랜지 나사	Tornillo embridado	
36	**VOE 955922**	2	2	2			Spring washer	Rondelle élastique	Federscheibe	스프링 워셔	Arandela elástica	
37	**SA 1135-01631**	1	1	1			Block	Bloc	Block	블록	Bloque	
38	**VOE 984086**	2	2	2			Screw	Vis	Schraube	스크류	Tornillo	
39	**SA 9453-02406**	1	1	1			Hose	Durit	Schlauch	호스	Tubo flexible	
40	**VOE 984083**	4	4	4			Allen Hd Screw	Vis A 6 Pans Cr	Inbusschraube	스크류	Torn Hex Embut	
41	**SA 1135-01800**	1	1	1			Block	Bloc	Block	블록	Bloque	
42	**SA 9453-02212**	1	1	1			Hose assembly	Conduit flexible	Schlauchleitung	호스 어셈블리	Conducto	
43	**SA 9412-11030**	2					Connector	Raccord	Anschluss	커넥터	Union	SER NO 30001-30077
	SA 9412-11030	1	1	1			Connector	Raccord	Anschluss	커넥터	Union	SER NO 30078-
44	**SA 9413-11020**	1					Elbow	Coude	Winkelstueck	엘보	Tubo acodado	SER NO 30001-30077
	SA 9413-11020	2					Elbow	Coude	Winkelstueck	엘보	Tubo acodado	SER NO 30078-30269
	SA 9413-11020	1		1			Elbow	Coude	Winkelstueck	엘보	Tubo acodado	SER NO 30270-
45	**SA 9415-11031**	1	1	1			Plug	Bouchon	Stopfen	플러그	Tapon	

1	**8278941 S/N -30313**
2	**8279578 S/N 30314-**
3	**8279579 S/N 30314-**
4	
5	

Sistema hidráulico, conducto de freno, sección superior
유압 배관 , 상부 브레이크
Druckölsystem, Bremsleitung, Oberteil
Système hydraulique, conduit frein, partie supérieur
Hydraulic system, upper brake line

Catalogue id **20020**	Group **520**
Illustr. No **1017031**	Section **100**
Issue **PUB 74G9920020**	Page **255**

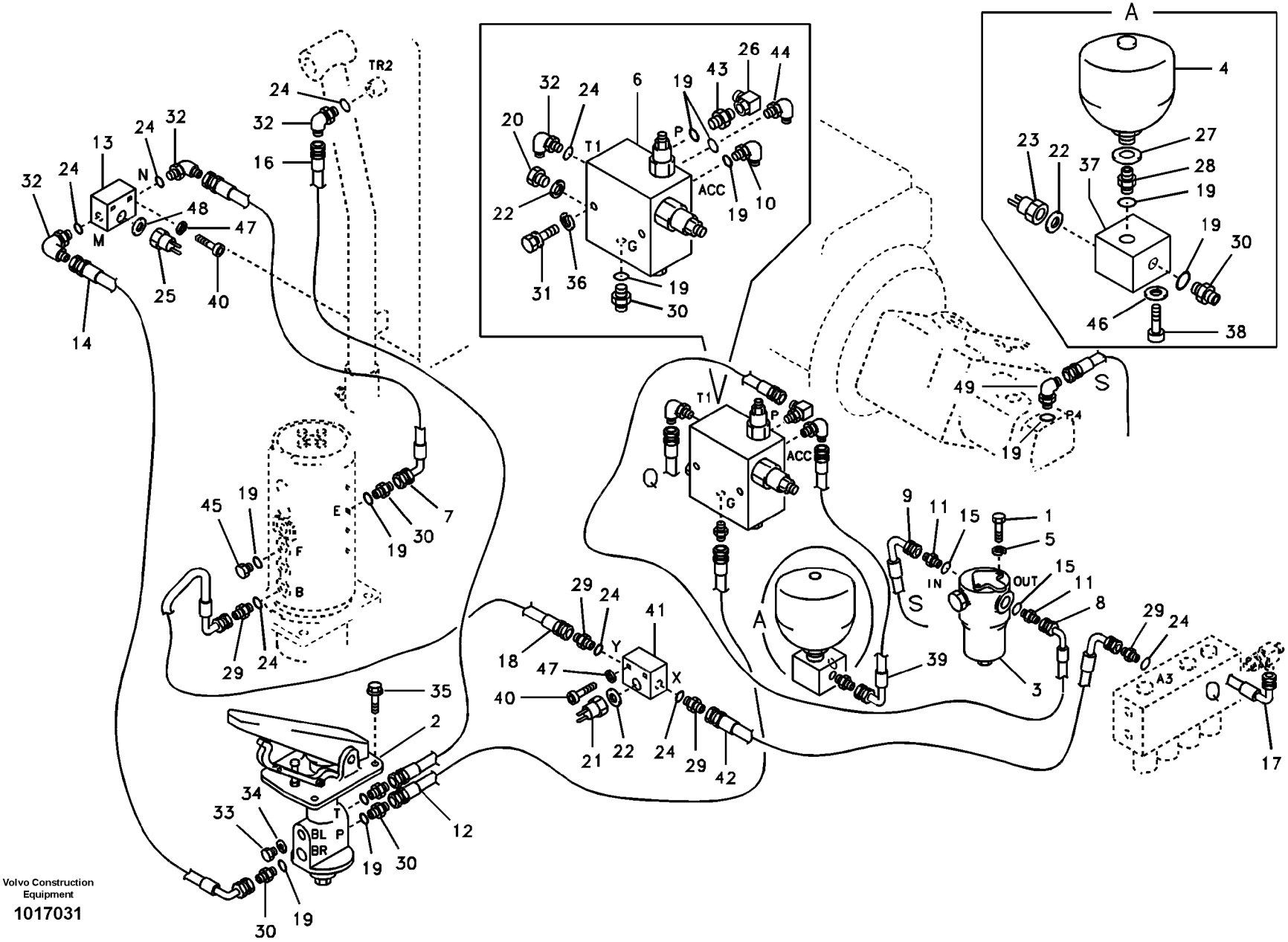

Volvo Construction Equipment

1017031

Fig.	Part No.	Quantity 1	2	3	PS	KIT	Description	Dénomination	Bezeichnung	품명	Denominación	Notes
46	**SA 9211-12000**	2	2	2			Washer	Rondelle	Scheibe	와셔	Arandela	
47	**SA 9211-10000**	4	4	4			Washer	Rondelle	Scheibe	워셔	Arandela	
48	**SA 9426-20040**	1	1	1			Gasket	Joint	Dichtung	가스켓	Junta	SER NO 30060-
49	**VOE 14881438**			1			Elbow	Coude	Winkel	엘보우	Ángulo	SER NO 30270-

1	**8278941 S/N -30313**	**Sistema hidráulico, conducto de freno, sección superior** 유압 배관 , 상부 브레이크 **Druckölsystem, Bremsleitung, Oberteil** **Système hydraulique, conduit frein, partie supérieur** **Hydraulic system, upper brake line**	Catalogue id **20020**	Group **520**
2	**8279578 S/N 30314-**		Illustr. No **1017031**	Section **100**
3	**8279579 S/N 30314-**		Issue **PUB 74G9920020**	Page **257**
4				
5				

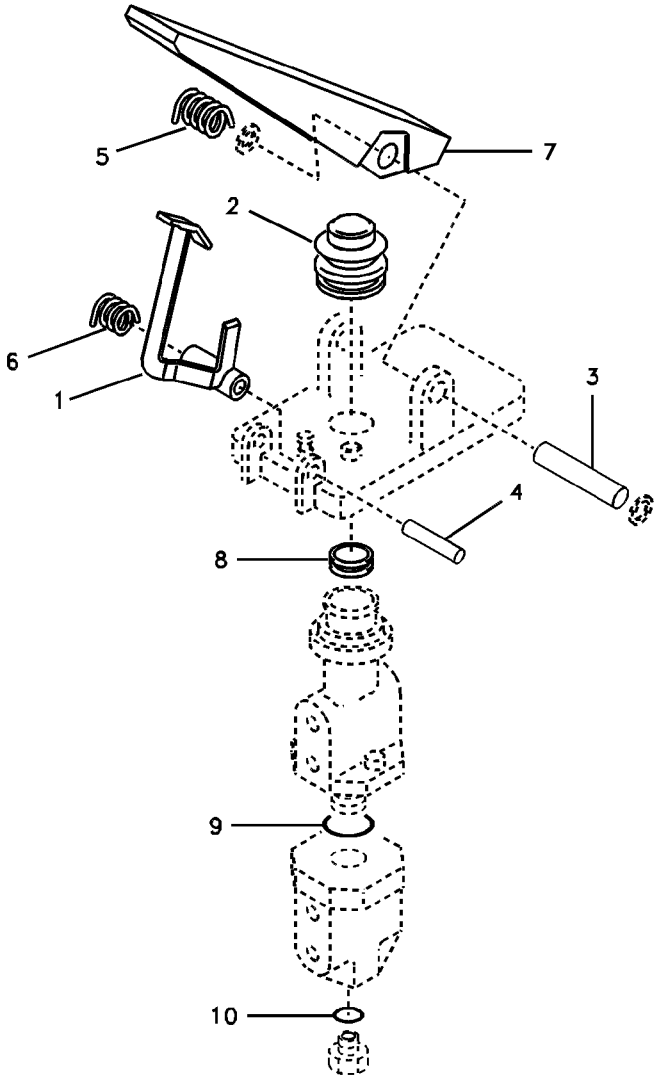
5
7
2
6
1
3
4
8
9
10

Fig.	Part No.	Quantity 1	2	3	PS	KIT	Description	Dénomination	Bezeichnung	품명	Denominación	Notes
	SA 14520366	1					Brake valve	Valve de frein	Bremsventil	브레이크 밸브	Valvula de freno	SER NO 30001-30207
	VOE 14528339	1	1	1			Valve	Valve	Ventil	밸브	Válvula	SER NO 30208-
1	**SA 14522356**	1	1	1			•Latch	•Poignee Blocage	•Knebel	• 래치	•Mango Seguridad	
2	**SA 14507516**	1					•Cover	•Capot	•Haube	• 커버	•Capo	SER NO 30001-30207
	VOE 14528830	1	1	1			•Cover	•Capot	•Haube	• 커버	•Capo	SER NO 30208-
3	**SA 14507517**	1	1	1			•Pin	•Goupille	•Zapfen	• 핀	•Pasador	
4	**SA 14507518**	1	1	1			•Pin	•Goupille	•Zapfen	• 핀	•Pasador	
5	**SA 14522357**	1	1	1			•Spring	•Ressort	•Feder	• 스프링	•Muelle	
6		1			NS		•Spring	•Ressort	•Feder	• 스프링	•Muelle	SER NO 30001-30207
	VOE 14528831	1	1	1			•Valve	•Soupape	•Ventil	• 밸브	•Valvula	SER NO 30208-
7	**SA 14520524**	1	1	1			•Seal	•Joint	•Dichtring	• 시일	•Junta	
8	**VOE 14507521**	1	1	1			•Seal	•Joint	•Dichtring	• 시일	•Junta	SER NO 30208-
9	**VOE 14880453**	1	1	1			•Ring	•Anneau	•Ring	• 링	•Anillo	SER NO 30208-
10	**SA 9511-12011**	1	1	1			•O-ring	•Joint Torique	•O-Ring	• 오링	•Junta torica	SER NO 30208-

1	**8278941 S/N -30313**	**Sistema hidráulico, válvula de freno** 유압 배관 , 브레이크 밸브 **Druckölsystem, Bremsventil** **Système hydraulique, robinet de frein** **Hydraulic system, brake valve**	Catalogue id **20020**	Group **520**
2	**8279578 S/N 30314-**		Illustr. No **1015445**	Section **400**
3	**8279579 S/N 30314-**		Issue **PUB 74G9920020**	Page **259**
4				
5				

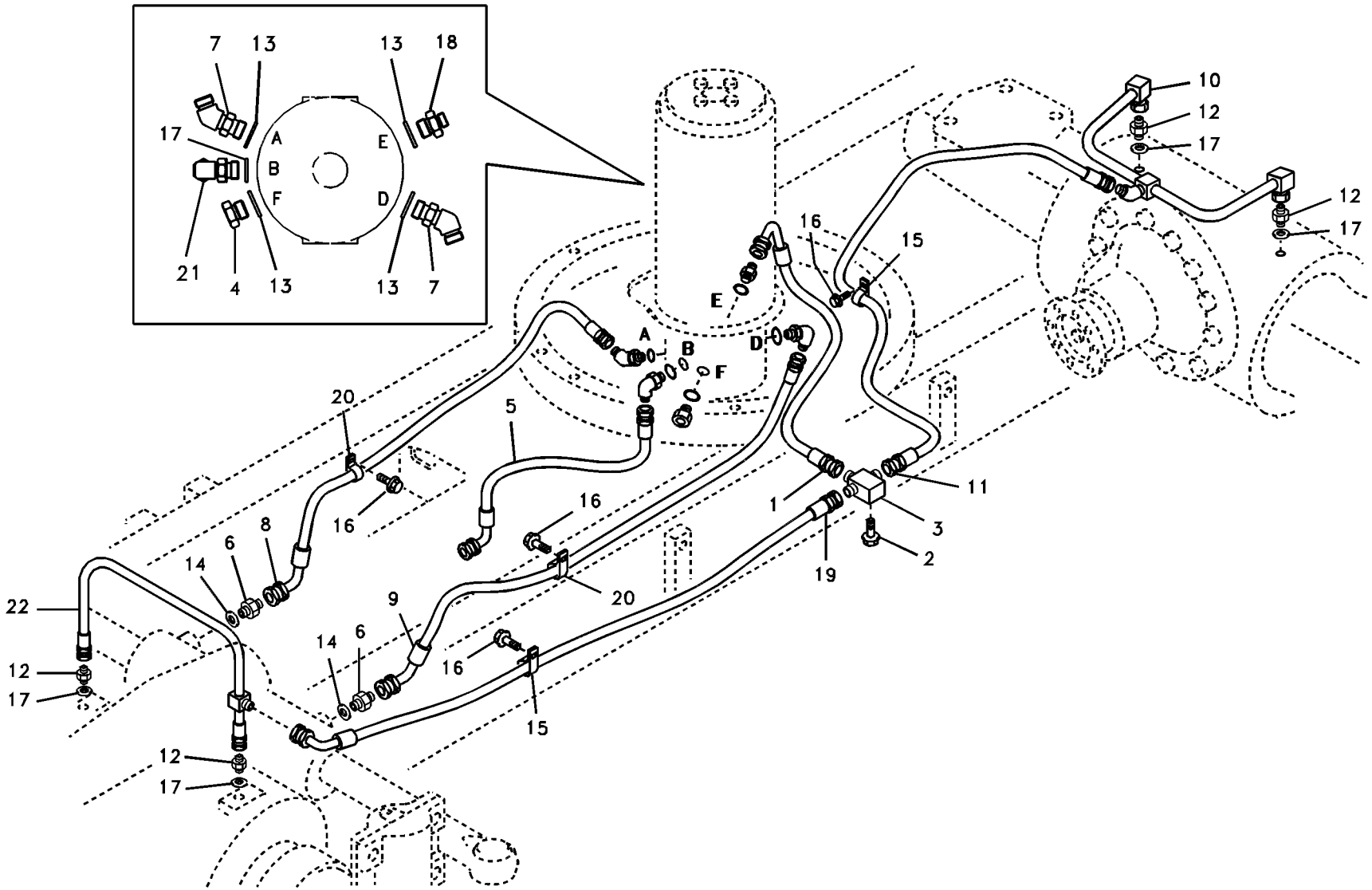
7
13
13
18
17
A
B
F
E
D
21
4
13
13
7
10
12
17
12
17
16
15
E
A
B
D
F
20
5
16
16
1
11
3
2
19
20
8
6
14
22
12
17
9
14
6
16
15
12
17

Fig.	Part No.	Quantity 1	2	3	PS	KIT	Description	Dénomination	Bezeichnung	품명	Denominación	Notes
1	**SA 9453-12313**	1					Hose	Durit	Schlauch	호스	Tubo flexible	
2	**VOE 965185**	1					Flange screw	Vis à embase	Flanschschraube	플랜지 나사	Tornillo embridado	
3	**SA 9411-92010**	1					Tee	Connexion en T	T-stuck	티	Acoplamiento T	
4	**SA 9415-11031**	1					Plug	Bouchon	Stopfen	플러그	Tapon	
5	**SA 9453-12209**	1					Hose	Durit	Schlauch	호스	Tubo flexible	
6	**SA 9412-22070**	2			SS		Connector	Raccord	Anschluss	커넥터	Union	
7	**SA 9414-11020**	2					Elbow	Coude	Winkelstueck	엘보	Tubo acodado	
8	**SA 9453-13526**	1					Hose	Durit	Schlauch	호스	Tubo flexible	
9	**SA 9453-13531**	1					Hose	Durit	Schlauch	호스	Tubo flexible	
10	**SA 1135-01221**	1					Pipe	Canalisation	Rohrleitung	파이프	Canalizacion	
11	**SA 9451-12318**	1					Hose	Durit	Schlauch	호스	Tubo flexible	
12	**SA 9412-21020**	4					Connector	Raccord	Anschluss	커넥터	Union	
13	**SA 9511-12014**	4					O-ring	Joint Torique	O-Ring	오링	Junta torica	SER NO 30001-30542
	VOE 983505	4					O-ring	Joint torique	O-Ring	O 링	Anillo tórico	SER NO 30543-
14	**SA 9426-20060**	2					Gasket	Joint	Dichtung	가스켓	Junta	
15	**SA 9315-02201**	2					Clip	Clip	Klemme	클립	Clip	
16	**VOE 946471**	4					Flange screw	Vis à embase	Flanschschraube	플랜지 나사	Tornillo embridado	
17	**SA 9511-12011**	5					O-ring	Joint Torique	O-Ring	오링	Junta torica	SER NO 30001-30542
	VOE 983502	5					O-ring	Joint torique	O-Ring	O 링	Anillo tórico	SER NO 30543-
18	**SA 9412-11130**	1					Connector	Raccord	Anschluss	커넥터	Union	
19	**SA 9452-12325**	1					Hose	Durit	Schlauch	호스	Tubo flexible	
20	**SA 9315-03001**	2					Clip	Clip	Klemme	클립	Clip	
21	**SA 9413-11010**	1					Elbow	Coude	Winkelstueck	엘보	Tubo acodado	
22	**SA 1135-01290**	1					Pipe	Canalisation	Rohrleitung	파이프	Canalizacion	

1	**8278941**	**Sistema hidráulico, conducto de freno, sección inferior** 유압 배관 , 하부 브레이크 **Druckölsystem, Bremsleitung, Unterteil** **Système hydraulique, conduit frein, dessous** **Hydraulic system, lower brake line**	Catalogue id **20020**	Group **520**
2			Illustr. No **1007232**	Section **500**
3			Issue **PUB 74G9920020**	Page **261**
4				
5				



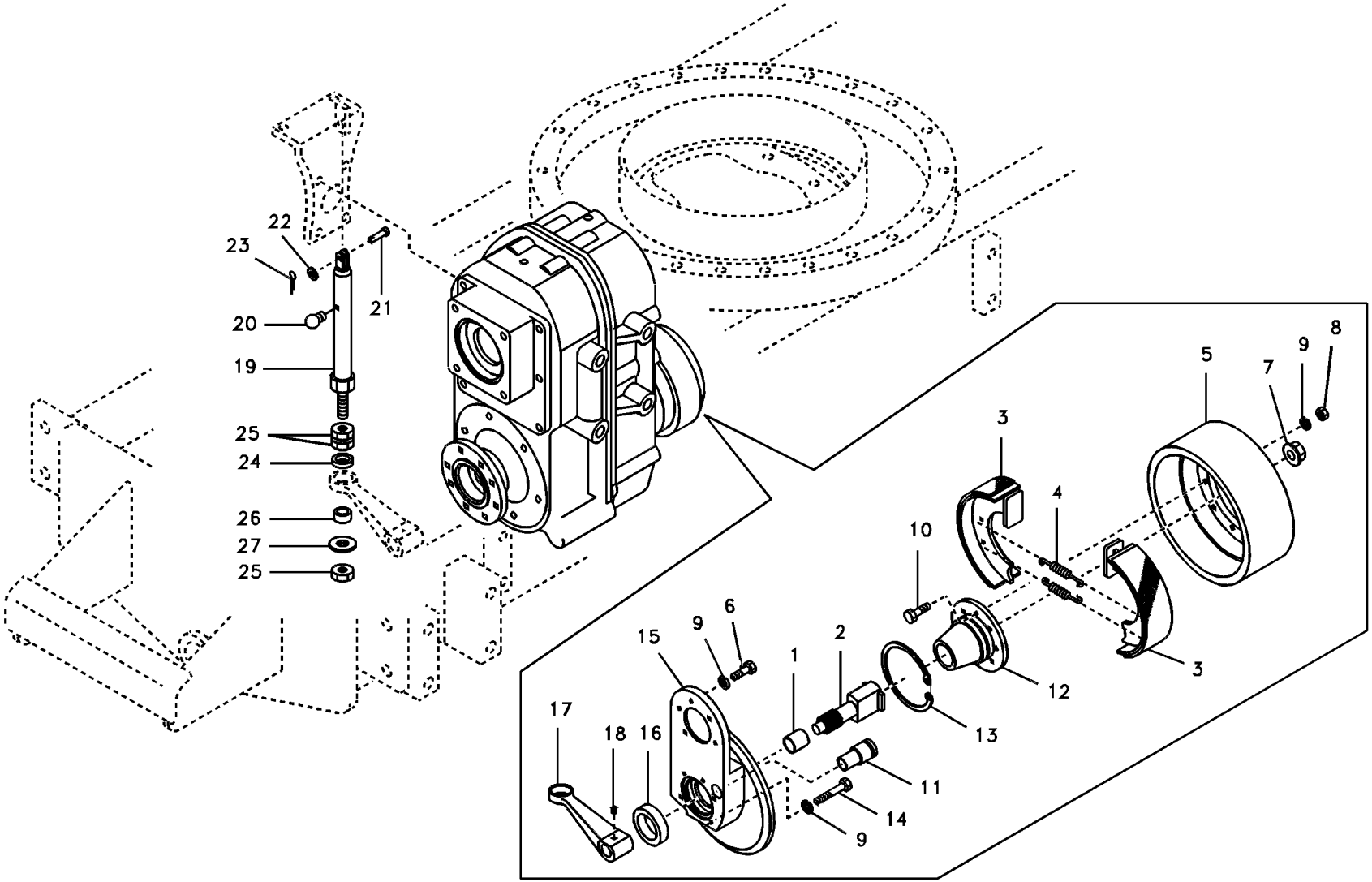

Volvo Construction Equipment

1007233

Fig.	Part No.	Quantity 1	2	3	PS	KIT	Description	Dénomination	Bezeichnung	품명	Denominación	Notes
	VOE 14554134	1					Gearbox	Boite vitesses	Schaltgetriebe	기어박스	Caja velocidades	
1	**SA 8220-14350**	1					•Bushing	•Bague	•Buchse	• 부싱	•Casquillo	
2	**SA 8220-14330**	1					•Pin	•Goupille	•Zapfen	• 핀	•Pasador	
3	**SA 8220-14370**	2					•Brake Shoe	•Segment Frein	•Bremsbacke	• 브레이크 슈	•Zapata De Freno	
4	**SA 8240-02540**	2					•Spring	•Ressort	•Feder	• 스프링	•Muelle	
5	**SA 8220-13540**	1					•Brake drum	•Tambour de frein	•Bremstrommel	• 브레이크 드럼	•Tambor de freno	
6	**SA 8220-01500**	5					•Bolt	•Boulon	•Bolzen	• 볼트	•Perno	
7	**PJ 7413432**	1					•Nut	•Ecrou	•Mutter	• 너트	•Tuerca	(SA 8220-14090)
8	**SA 8220-01000**	8					•Nut	•Ecrou	•Mutter	• 너트	•Tuerca	
9	**VOE 11708605**	18					•Washer	•Rondelle	•Scheibe	• 와셔	•Arandela	(SA 8220-01050)
10	**SA 8220-01520**	8					•Bolt	•Boulon	•Bolzen	• 볼트	•Perno	
11	**SA 8220-14320**	1					•Pin	•Goupille	•Zapfen	• 핀	•Pasador	
12	**SA 8220-13530**	1					•Flange	•Flasque	•Flansch	• 플랜지	•Brida	
13	**SA 8220-00490**	1					•Ring	•Anneau	•Ring	• 링	•Anillo	
14	**SA 8220-01530**	5					•Bolt	•Boulon	•Bolzen	• 볼트	•Perno	
15	**SA 8240-02390**	1					•Cover	•Capot	•Haube	• 커버	•Capo	
16	**SA 8220-00010**	1					•Seal	•Joint	•Dichtring	• 시일	•Junta	
17	**SA 8220-14340**	1					•Lever	•Levier	•Hebel	• 레버	•Palanca	
18	**SA 8220-01570**	1					•Bolt	•Boulon	•Bolzen	• 볼트	•Perno	
19	**SA 1035-01943**	1					Cylinder	Verin	Zylinder	실린더	Cilindro	
20	**SA 1038-00060**	1					•Breather	•Racc Aeration	•Entlufter	• 브리더	•Respiradero	
21	**SA 9321-20814**	1					Clevis Pin	Vis A Oeuillet	Zylinderbolzen	클레비스 핀	Espiga	
22	**SA 9211-08000**	1					Washer	Rondelle	Scheibe	워셔	Arandela	
23	**SA 9323-01812**	1					Split Pin	Goupille Fendue	Splint	분할 핀	Chaveta Hendida	
24	**SA 1032-00170**	1					Cone	Bague Interieu	Innenring	콘	Anillo Interior	
25	**SA 9113-31400**	3					Nut	Ecrou	Mutter	너트	Tuerca	
26	**SA 1035-01372**	1					Support	Support	Stütze	서포트	Apoyo	
27	**SA 9211-14000**	1					Washer	Rondelle	Scheibe	워셔	Arandela	

1	**8278941**	**Sistema de freno de estacionamiento** 주차 브레이크 장치 **Feststellbremssystem** **Système frein de stationnement** **Parking brake system**	Catalogue id **20020**	Group **550**
2				
3			Illustr. No **1007233**	Section **100**
4				
5			Issue **PUB 74G9920020**	Page **263**

VOLVO

Construction Equipment

GROUP		Section	Page
641	Steering wheel and column	100	271
645	Hydraulic system, steering line	100	273
645	Steering cylinder	700	275
660	Steering linkage	200	279



GROUPE		Section	Page
641	Volant et colonne de volant	100	271
645	Système de direction, canalisation	100	273
645	Vérin direction	700	275
660	Bielle de direction	200	279

GRUPPE		Abschnitt	Seite	GRUPPE		Abschnitt	Seite
641	Lenkrad und Lenksäule	100	271				
645	Lenksystem, Leitungen	100	273				
645	Lenkzylinder	700	275				
660	Steuerglied	200	279				

그룹		절	페이지
641	스티어링 휠 및 컬럼	100	271
645	유압 배관 , 스티어링	100	273
645	스티어링 실린더	700	275
660	제어링크	200	279

GRUPO		Sección	Página
641	Volante y columna de dirección	100	271
645	Sistema de dirección, tuberías	100	273
645	Cilindro dirección	700	275
660	Articulación de dirección	200	279

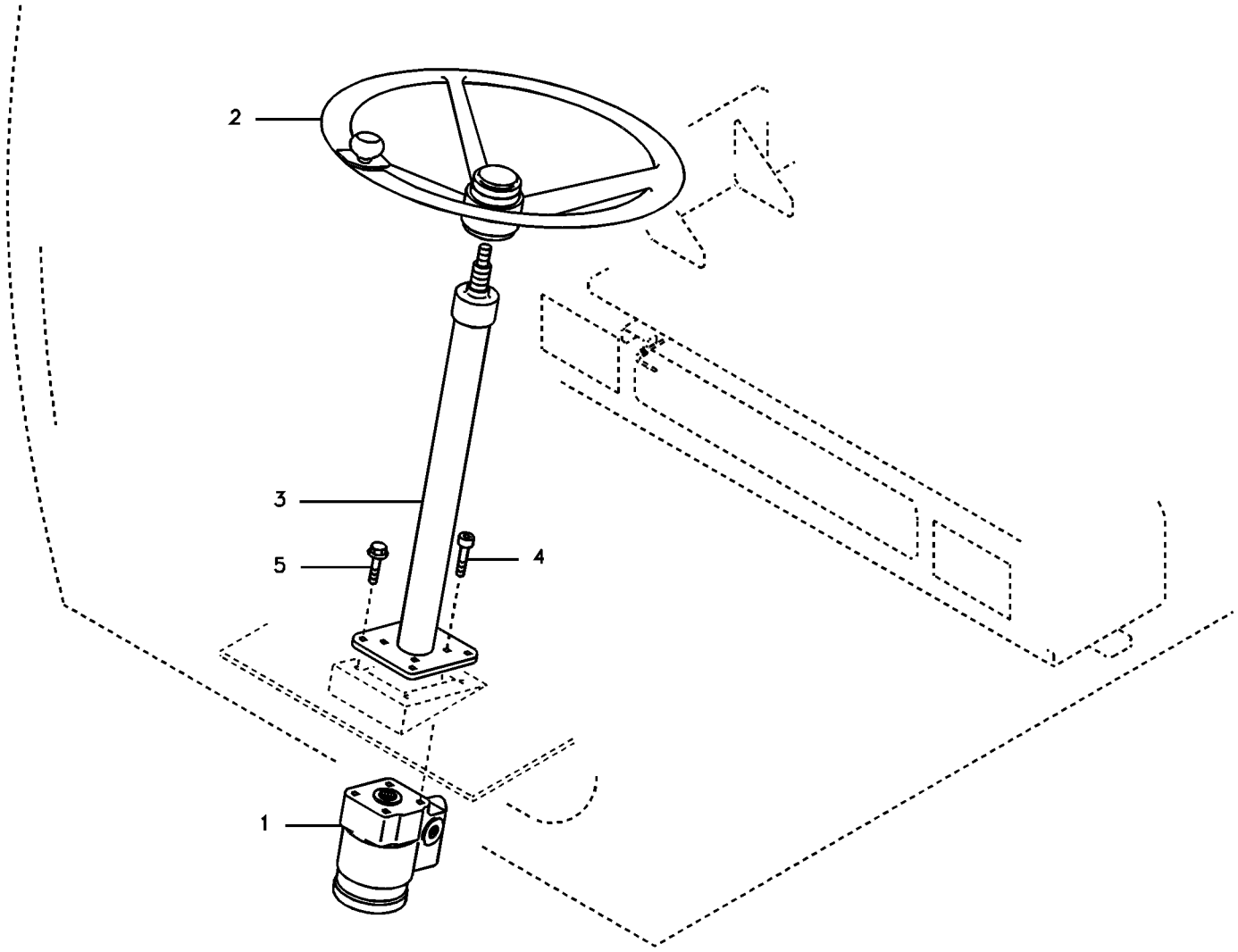
2
3
5
4
1

Fig.	Part No.	Quantity 1	2	3	PS	KIT	Description	Dénomination	Bezeichnung	품명	Denominación	Notes
1	**SA 1133-00370**	1	1	1			Steering	Direction	Lenkung	스티어링	Direccion	
	SA 8220-14720	1	1	1			•Sealing Kit	•Jeu Joints	•Dichtungssatz	• 시일 킷	•Juego Retenes	KIT
2	**SA 1033-00330**	1	1	1			Steering Wheel	Volant direction	Lenkrad	스티어링 휠	Volante de direccion	
3	**VOE 14509534**	1	1	1			Steering Column	Colonne direction	Lenksäule	스티어링 칼럼	Columna direccion	SER NO 30314-30991
	VOE 14559174	0	1	1			Steering column	Colonne de direction	Lenksäule	스티어링 칼럼	Columna del volante	SER NO 30992-
4	**VOE 984081**	4	4	4			Allen Hd Screw	Vis A 6 Pans Cr	Inbusschraube	스크류	Torn Hex Embut	
5	**VOE 965191**	4	4	4			Flange screw	Vis à embase	Flanschschraube	플랜지 나사	Tornillo embridado	

1	**8278941 S/N -30313**
2	**8279578 S/N 30314-**
3	**8279579 S/N 30314-**
4	
5	

Volante y columna de dirección
스티어링 휠 및 컬럼
Lenkrad und Lenksäule
Volant et colonne de volant
Steering wheel and column

Catalogue id **20020**	Group **641**
Illustr. No **1007234**	Section **100**
Issue **PUB 74G9920020**	Page **271**

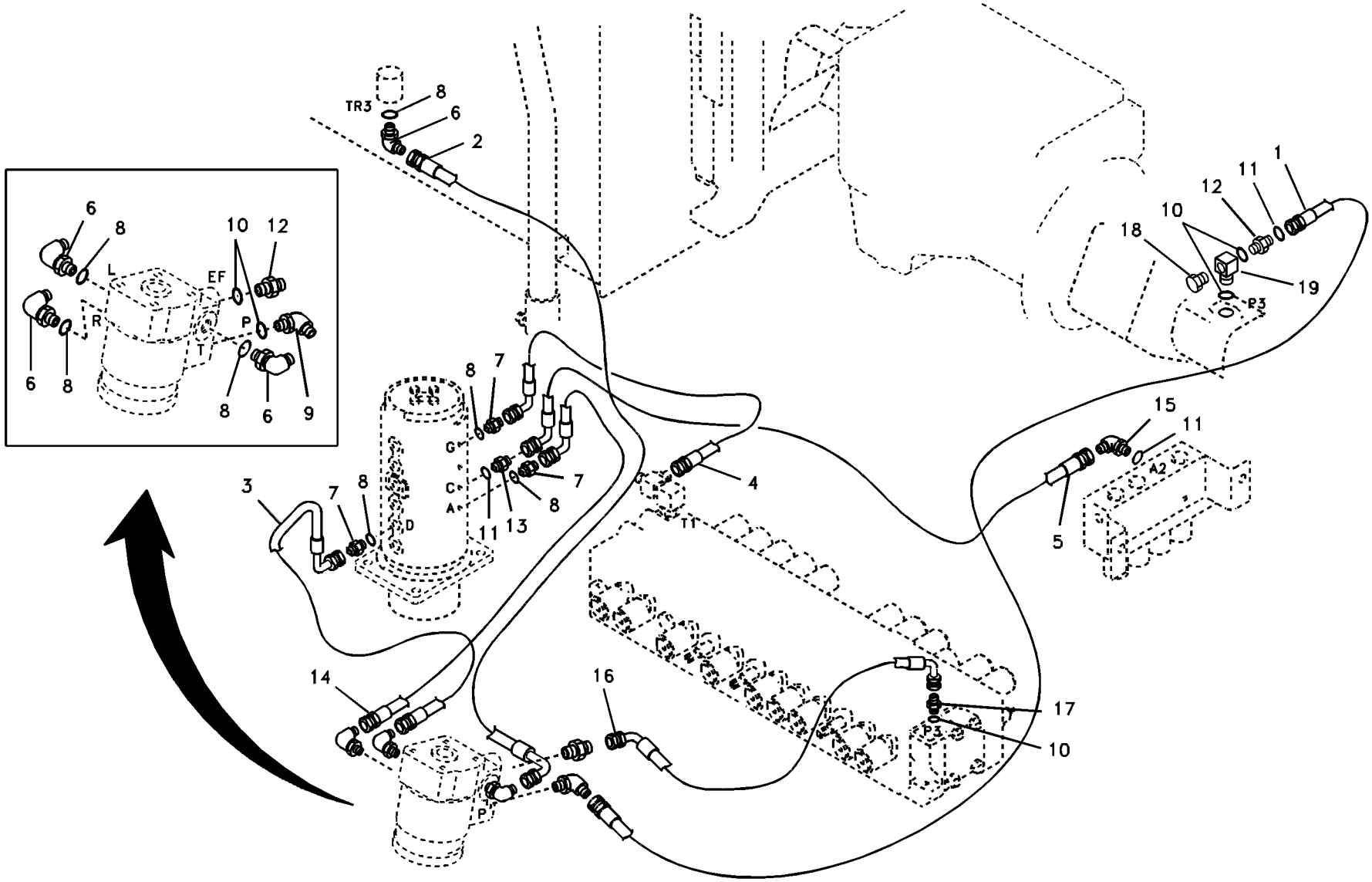

Volvo Construction Equipment

1007235

Fig.	Part No.	Quantity 1	2	3	PS	KIT	Description	Dénomination	Bezeichnung	품명	Denominación	Notes
1	**VOE 14880350**	1	1				Hose	Flexible	Schlauch	호스	Manguera	SER NO 30001-30077
	VOE 14881326	1					Hose	Flexible	Schlauch	호스	Manguera	(VOE 14880417) SER NO 30078-30282
	VOE 14881326	1		1			Hose	Flexible	Schlauch	호스	Manguera	SER NO 30283-
2	**SA 9453-03145**	1	1	1			Hose	Durit	Schlauch	호스	Tubo flexible	
3	**SA 9453-03312**	1	1	1			Hose	Durit	Schlauch	호스	Tubo flexible	
4	**SA 9453-03109**	1	1	1			Hose	Durit	Schlauch	호스	Tubo flexible	
5	**SA 9453-02233**	1	1	1			Hose assembly	Conduit flexible	Schlauchleitung	호스 어셈블리	Conducto	
6	**SA 9413-11020**	4	4	4			Elbow	Coude	Winkelstueck	엘보	Tubo acodado	
7	**SA 9412-11030**	3	3	3			Connector	Raccord	Anschluss	커넥터	Union	
8	**SA 9511-12014**	7	7	7			O-ring	Joint Torique	O-Ring	오링	Junta torica	
9	**SA 9413-11030**	1	1	1			Elbow	Coude	Winkelstueck	엘보	Tubo acodado	
10	**VOE 990557**	5					O-ring	Joint torique	O-Ring	O 링	Anillo tórico	
	VOE 990557		4	5			O-ring	Joint torique	O-Ring	O 링	Anillo tórico	SER NO 30314-30542
	VOE 990557		4	5			O-ring	Joint torique	O-Ring	O 링	Anillo tórico	SER NO 30543-
11	**SA 9511-12011**	3					O-ring	Joint Torique	O-Ring	오링	Junta torica	
	SA 9511-12011		2	3			O-ring	Joint Torique	O-Ring	오링	Junta torica	SER NO 30314-30542
	VOE 983502		2	3			O-ring	Joint torique	O-Ring	O 링	Anillo tórico	SER NO 30543-
12	**SA 9412-11040**	2	1	2			Connector	Raccord	Anschluss	커넥터	Union	
13	**SA 9412-11020**	1	1	1			Connector	Raccord	Anschluss	커넥터	Union	
14	**SA 9453-03317**	1	1	1			Hose	Durit	Schlauch	호스	Tubo flexible	
15	**SA 9413-11010**	1	1	1			Elbow	Coude	Winkelstueck	엘보	Tubo acodado	
16	**VOE 14880016**	1	1	1			Hose	Flexible	Schlauch	호스	Manguera	
17	**SA 9412-11045**	1	1	1			Connector	Raccord	Anschluss	커넥터	Union	
18	**SA 9415-11021**	1		1			Plug	Bouchon	Stopfen	플러그	Tapon	
19	**VOE 14880310**	1		1			Tee	Connexion en T	T-stuck	티	Acoplamiento T	

1	**8278941 S/N -30313**
2	**8279578 S/N 30314-**
3	**8279579 S/N 30314-**
4	
5	

Sistema de dirección, tuberías
유압 배관 , 스티어링
Lenksystem, Leitungen
Système de direction, canalisation
Hydraulic system, steering line

Catalogue id **20020**	Group **645**
Illustr. No **1007235**	Section **100**
Issue **PUB 74G9920020**	Page **273**

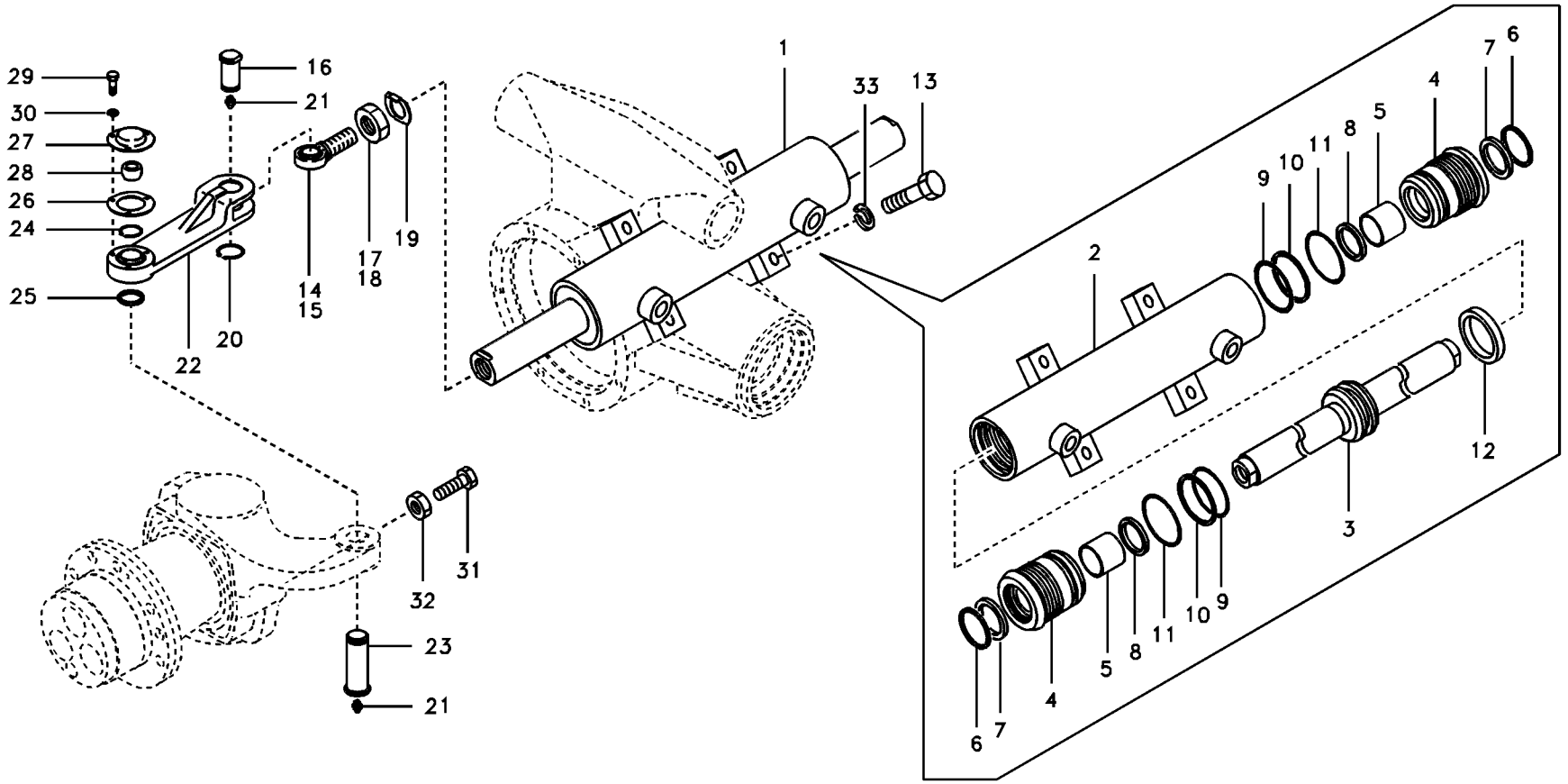

Volvo Construction Equipment

1007236

Fig.	Part No.	Quantity 1	2	3	PS	KIT	Description	Dénomination	Bezeichnung	품명	Denominación	Notes
	VOE 14509637	1			OP		Steering	Direction	Lenkung	스티어링	Direccion	
1	**VOE 14509556**	1					•Strg Cylinder	•Verin Direction	•Lenkzylinder	• 스티어링 실린더	•Cil Direccion	
2	**VOE 14509557**	1			OP		••Pipe	••Canalisation	••Rohrleitung	•• 파이프	••Canalizacion	
3	**SA 1146-08190**	1					••Bar	••Barre	••Stab	•• 바	••Barra	
4	**VOE 14880994**	2			OP		••Head	••Tete	••Kopf	•• 헤드	••Capo	
5	**VOE 14880947**	2					••Bushing	••Bague	••Buchse	•• 부싱	••Casquillo	
6	**VOE 14880696**	2					••Ring	••Anneau	••Ring	•• 링	••Anillo	
7	**VOE 14880774**	2				K	••Seal	••Joint	••Dichtring	•• 시일	••Junta	
8	**VOE 14881261**	2				K	••Seal	••Joint	••Dichtring	•• 시일	••Junta	
9	**SA 9511-22065**	2				K	••O-ring	••Joint Torique	••O-Ring	•• 오링	••Junta torica	
10	**VOE 14880863**	2				K	••Ring	••Anneau	••Ring	•• 링	••Anillo	
11	**SA 9511-22070**	2				K	••O-ring	••Joint Torique	••O-Ring	•• 오링	••Junta torica	
12	**VOE 14880753**	1				K	••Seal	••Joint	••Dichtring	•• 시일	••Junta	
13	**VOE 993045**	4					•Hexagon screw	•Vis tête hexagonale	•Sechskantschraube	• 스크류	•Tornillo hexago	(SA 9011-31409)
14	**SA 7114-14200**	1					•Rod End	•Rotul.angulaire	•Winkelgelenk	• 로드 엔드	•Rotula Angular	LH
15	**SA 7114-14250**	1					•Rod End	•Rotul.angulaire	•Winkelgelenk	• 로드 엔드	•Rotula Angular	RH
16	**SA 7114-14300**	2					•Pin	•Goupille	•Stift	• 핀	•Pasador	
17	**SA 7114-14310**	1					•Nut	•Ecrou	•Mutter	• 너트	•Tuerca	
18	**SA 7114-14320**	1					•Nut	•Ecrou	•Mutter	• 너트	•Tuerca	
19	**SA 7114-14330**	2					•Plate	•Plaque	•Platte	• 플레이트	•Placa	
20	**SA 9541-01030**	2					•Ring	•Anneau	•Ring	• 링	•Anillo	
21	**SA 9481-10003**	4					•Nipple	•Raccord	•Nippel	• 니플	•Niple	
22	**VOE 14504012**	2					•Lever	•Levier	•Hebel	• 레버	•Palanca	
23	**VOE 14504013**	2					•Pin	•Goupille	•Bolzen	• 핀	•Pasador	
24	**VOE 914459**	2					•Retaining ring	•Bague retenue	•Haltering	• 리테이닝 링	•Anillo retén	(SA 9541-01025)
25	**VOE 14504014**	2					•Spacer	•Entretoise	•Abstandkörper	• 스페이서	•Distanciador	
26	**VOE 14504015**	2					•Spacer	•Entretoise	•Abstandkörper	• 스페이서	•Distanciador	
27	**VOE 14504016**	2					•Cap	•Chapeau	•Kappe	• 캡	•Caperuza	
28	**VOE 14504017**	2					•Ball joint	•Rotule	•Kugelgelenk	• 볼 조인트	•Rótula	
29	**VOE 983241**	6					•Hexagon screw	•Vis à tête hexagonal	•Sechskantschraube	• 육각 나사	•Tornillo hexagonal	

1	**8278941**	**Cilindro dirección** 스티어링 실린더 **Lenkzylinder** **Vérin direction** **Steering cylinder**	Catalogue id **20020** / Group **645**
2			
3			Illustr. No **1007236** / Section **700**
4			
5			Issue **PUB 74G9920020** / Page **275**

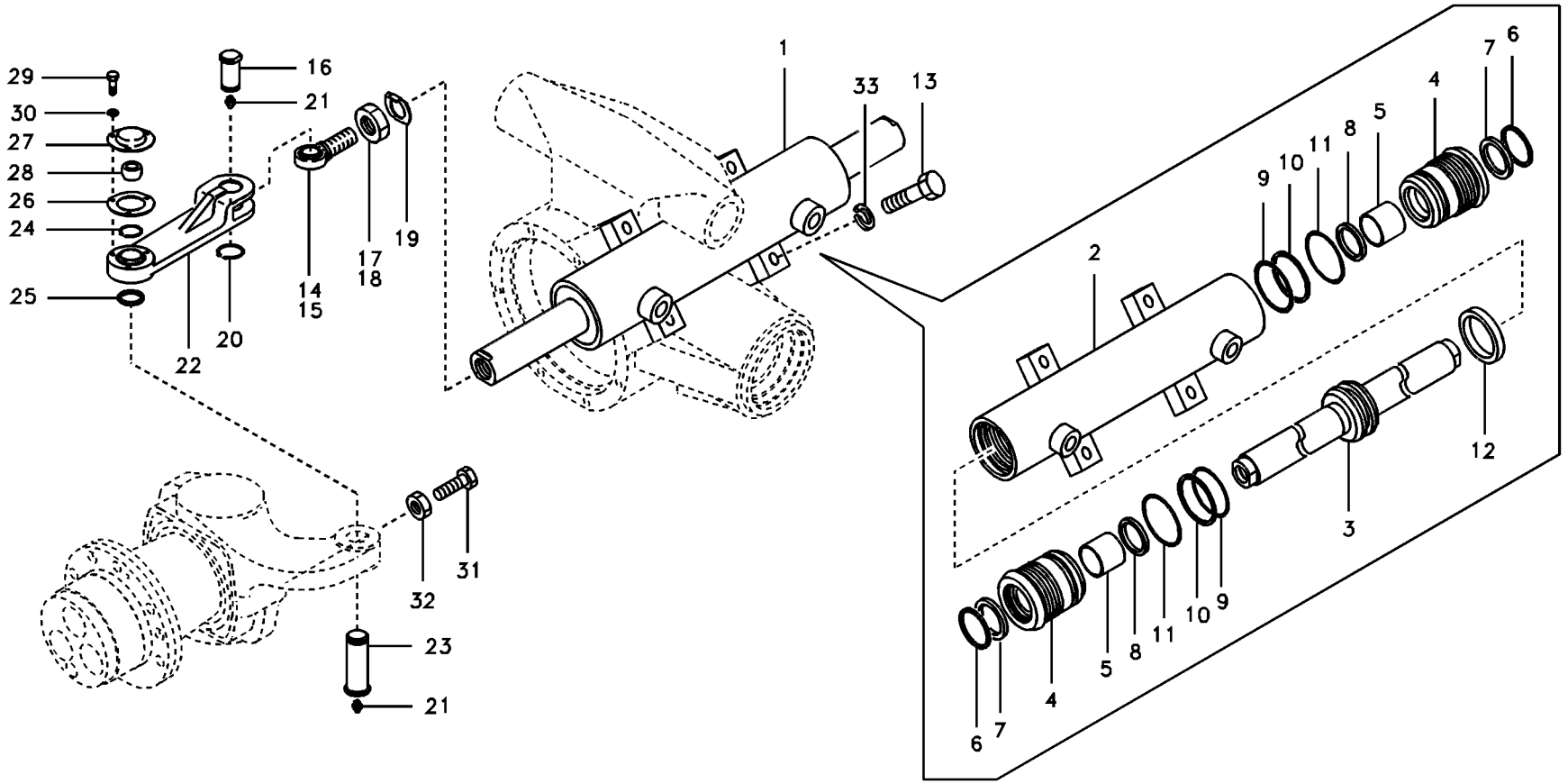

Volvo Construction Equipment

1007236

Fig.	Part No.	Quantity 1	2	3	PS	KIT	Description	Dénomination	Bezeichnung	품명	Denominación	Notes
30	**VOE 955921**	6					•Spring washer	•Rondelle élastique	•Federscheibe	• 스프링 워셔	•Arandela elástica	
31	**SA 7114-14410**	2					•Bolt	•Boulon	•Bolzen	• 볼트	•Perno	
32	**SA 9111-31600**	2					•Nut	•Ecrou	•Mutter	• 너트	•Tuerca	
33	**SA 9213-14000**	4					•Spring washer	•Rondelle élastique	•Federscheibe	• 스프링 워셔	•Arandela elástica	
100	**VOE 14589806**	1					Sealing kit	Kit plombage	Plombiersatz	씰링 키트	Kit de precinto	

1	**8278941**	**Cilindro dirección** 스티어링 실린더 **Lenkzylinder** **Vérin direction** **Steering cylinder**	Catalogue id **20020**	Group **645**
2			Illustr. No **1007236**	Section **700**
3			Issue **PUB 74G9920020**	Page **277**
4				
5				

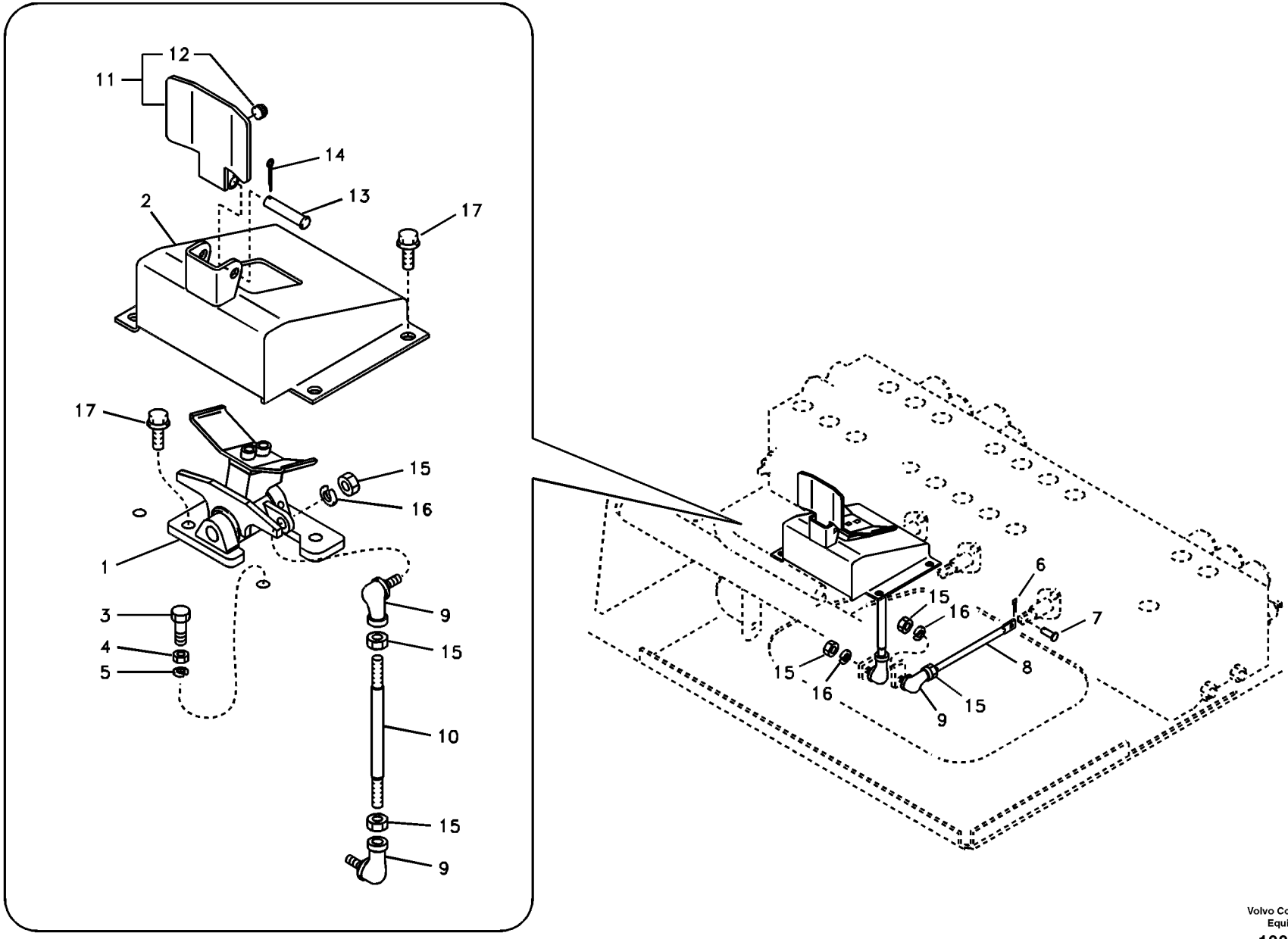

Volvo Construction Equipment

1007237

Fig.	Part No.	Quantity 1	2	3	PS	KIT	Description	Dénomination	Bezeichnung	품명	Denominación	Notes
1	**VOE 14529561**	1					Pedal	Pédale	Pedal	페달	Pedal	
2	**VOE 14520367**	1					Cover	Capot	Haube	커버	Capo	
3	**VOE 983252**	2					Hexagon screw	Vis à tête hexagonale	Sechskantschraube	육각 나사	Tornillo hexagonal	
4	**VOE 983304**	2					Hexagon nut	Écrou hexagonal	Sechskantmutter	육각 너트	Tuerca hexagonal	
5	**VOE 955922**	2					Spring washer	Rondelle élastique	Federscheibe	스프링 워셔	Arandela elástica	
6	**SA 9326-05000**	1					Pin	Goupille	Zapfen	핀	Pasador	
7	**SA 9321-20408**	1					Clevis pin	Boulon à trou goupill	Splintbolzen	클레비스 핀	Perno pasador hendi	
8	**SA 1138-30090**	1					Rod	Monture	Fuhler	로드	Varilla	
9	**VOE 14880992**	3					Rod end	Embout	Lenkerende	로드 끝	Extremo de barra	
10	**SA 1138-30160**	1					Rod	Monture	Fuhler	로드	Varilla	
11	**SA 1138-30200**	1					Lock	Serrure	Schloß	록	Cierre	
12	**SA 1060-22840**	1					•Grommet	•Passe fil	•Durchführung	• 그로메트	•Aislador pasapanel	
13	**SA 9321-21227**	1					Clevis Pin	Vis A Oeuillet	Zylinderbolzen	클레비스 핀	Espiga	
14	**VOE 14880452**	1					Split Pin	Goupille Fendue	Splint	분할 핀	Chaveta Hendida	
15	**VOE 983303**	6					Hexagon nut	Écrou hexagonal	Sechskantmutter	육각 너트	Tuerca hexagonal	
16	**VOE 955921**	3					Spring washer	Rondelle élastique	Federscheibe	스프링 워셔	Arandela elástica	
17	**VOE 946329**	7					Flange screw	Vis à embase	Flanschschraube	플랜지 나사	Tornillo embridado	

1	**8278951**	**Articulación de dirección** 제어링크 **Steuerglied** **Bielle de direction** **Steering linkage**	Catalogue id **20020**	Group **660**
2			Illustr. No **1007237**	Section **200**
3			Issue **PUB 74G9920020**	Page **279**
4				
5				

VOLVO

Construction Equipment

GROUP		Section	Page
716	Counterweights	100	287
718	Undercarriage frame	100	289
718	Upper frame	500	291
718	Upper frame	600	293
718	Foot step	700	295
763	Axle locking system	100	297
763	Axle locking cylinder	200	299
771	Wheel and tire	100	301



GROUPE		Section	Page
716	Contrepoids	100	287
718	Cadre du chariot inférieur	100	289
718	Cadre supérieur	500	291
718	Cadre supérieur	600	293
718	Marche-pied	700	295
763	Verrou hydraulique, de pont oscillant	100	297
763	Vérin hydraulique, de pont oscillant	200	299
771	Roue et pneu	100	301

GRUPPE		Abschnitt	Seite	GRUPPE		Abschnitt	Seite
716	Gegengewicht	100	287				
718	Laufwerksrahmen	100	289				
718	Oberwagen	500	291				
718	Oberwagen	600	293				
718	Trittleiter	700	295				
763	Hydraulikspere, Pendelsystem	100	297				
763	Pendelzylinder	200	299				
771	Räder und Reifen	100	301				

그룹		절	페이지
716	카운터웨이트	100	287
718	하부 프레임	100	289
718	상부 프레임	500	291
718	상부 프레임	600	293
718	풋 스텝	700	295
763	액슬 로킹 장치	100	297
763	액슬 로킹 실린더	200	299
771	휠 및 타이어	100	301

GRUPO		Sección	Página
716	Contrapesos	100	287
718	Bastidor del carro inferior	100	289
718	Bastidor de la superestructura	500	291
718	Bastidor de la superestructura	600	293
718	Escalón de acceso	700	295
763	Bloque hidráulico, sistema oscilacion	100	297
763	Cilindro de oscillacion	200	299
771	Rueda y neumatico	100	301

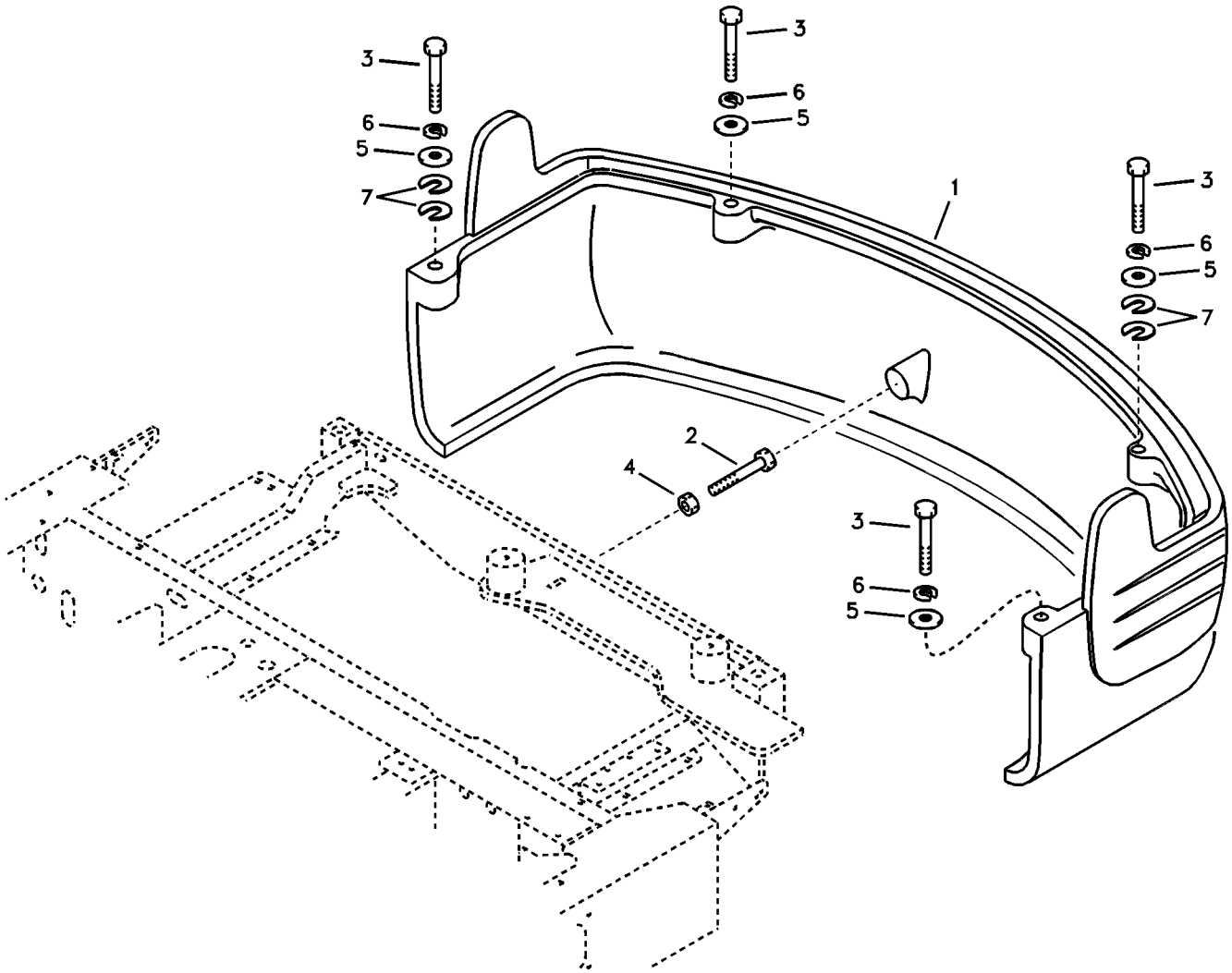
3
6
5
7
1
2
4

Fig.	Part No.	Quantity 1	2	3	PS	KIT	Description	Dénomination	Bezeichnung	품명	Denominación	Notes
1	**VOE 14501541**	1					Counterweight	Masse d'équilibrage	Gegengewicht	카운터웨이트	Contrapeso	SER NO 30001-31086 240kg
	VOE 14572683	1					Counterweight	Masse d'équilibrage	Gegengewicht	카운터웨이트	Contrapeso	SER NO 31087- 240kg
2	**VOE 993422**	1					Hexagon screw	Vis à tête hexagonale	Sechskantschraube	육각 나사	Tornillo hexagonal	(VOE 14881196)
3	**VOE 978941**	4					Hexagon screw	Vis à tête hexagonale	Sechskantschraube	육각 나사	Tornillo hexagonal	
4	**VOE 979021**	1					Hexagon nut	Écrou hexagonal	Sechskantmutter	육각 너트	Tuerca hexagonal	
5	**SA 2073-00920**	4					Washer	Rondelle	Scheibe	와셔	Arandela	
6	**VOE 955926**	4					Spring washer	Rondelle élastique	Federscheibe	스프링 워셔	Arandela elástica	
7	**VOE 14881065**	4					Shim	Cale d'épaisseur	Passcheibe	심	Arandela Ajuste	

1	**8278941**	**Contrapesos** 카운터웨이트 **Gegengewicht** **Contrepoids** **Counterweights**	Catalogue id **20020**	Group **716**
2			Illustr. No **1007021**	Section **100**
3				
4			Issue **PUB 74G9920020**	Page **287**
5				

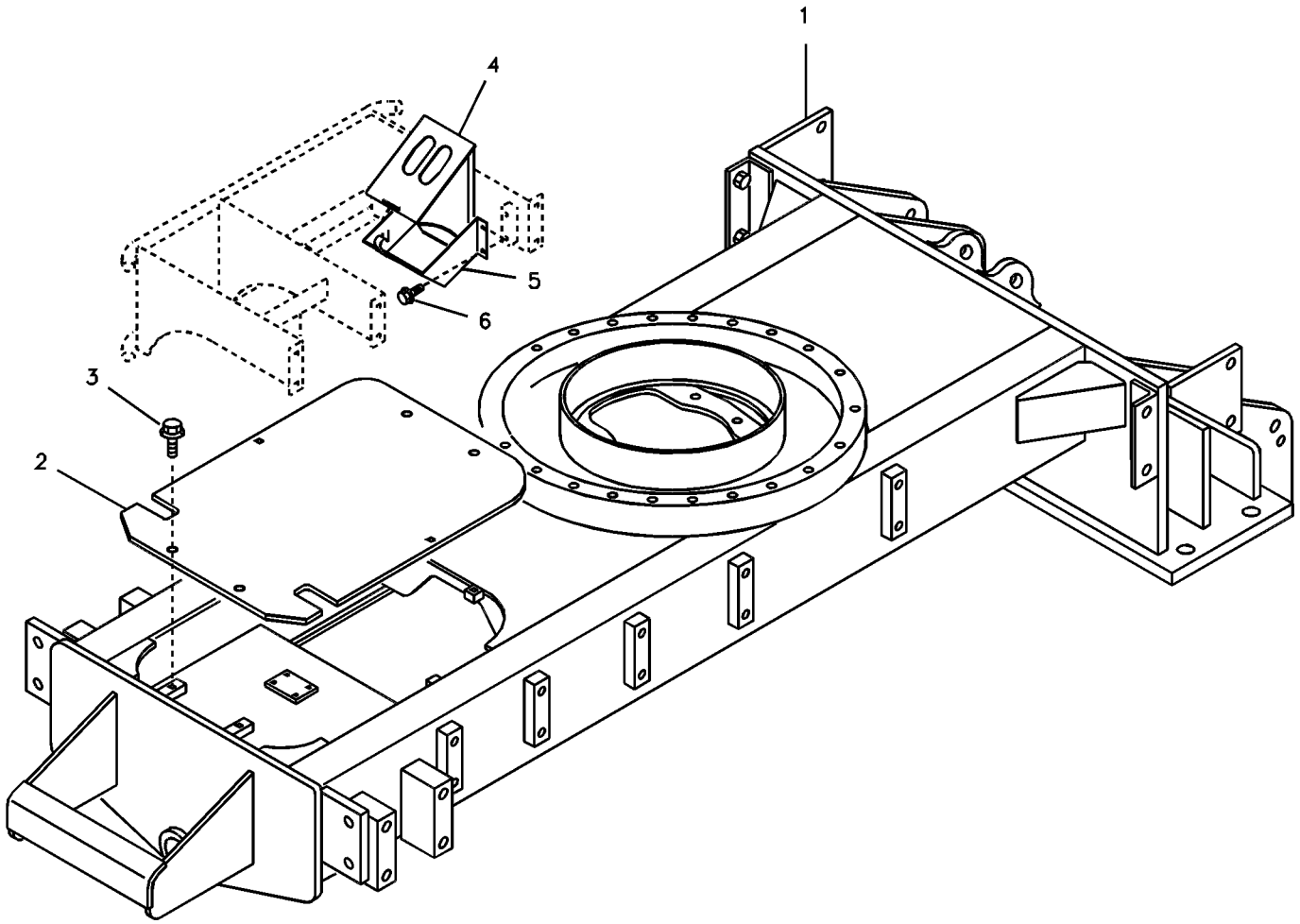
1
2
3
4
5
6

Fig.	Part No.	Quantity 1	2	3	PS	KIT	Description	Dénomination	Bezeichnung	품명	Denominación	Notes
1	**VOE 14520343**	1					Frame	Chassis	Rahmen	프레임	Bastidor	LOWER
2	**SA 1064-01170**	1			OP		Plate	Plaque	Platte	플레이트	Placa	
3	**VOE 946441**	6					Flange screw	Vis à embase	Flanschschraube	플랜지 나사	Tornillo embridado	
4	**VOE 14528379**	2					Chock	Cale	Schock	고임목	Choque	S/N -31547
5	**SA 1036-01010**	2			OP		Bracket	Console	Konsole	브라켓	Ménsula	S/N -31547
6	**VOE 946471**	8					Flange screw	Vis à embase	Flanschschraube	플랜지 나사	Tornillo embridado	S/N -31547

1	**8278941**
2	
3	
4	
5	

Bastidor del carro inferior
하부 프레임
Laufwerksrahmen
Cadre du chariot inférieur
Undercarriage frame

Catalogue id **20020**	Group **718**
Illustr. No **1007238**	Section **100**
Issue **PUB 74G9920020**	Page **289**

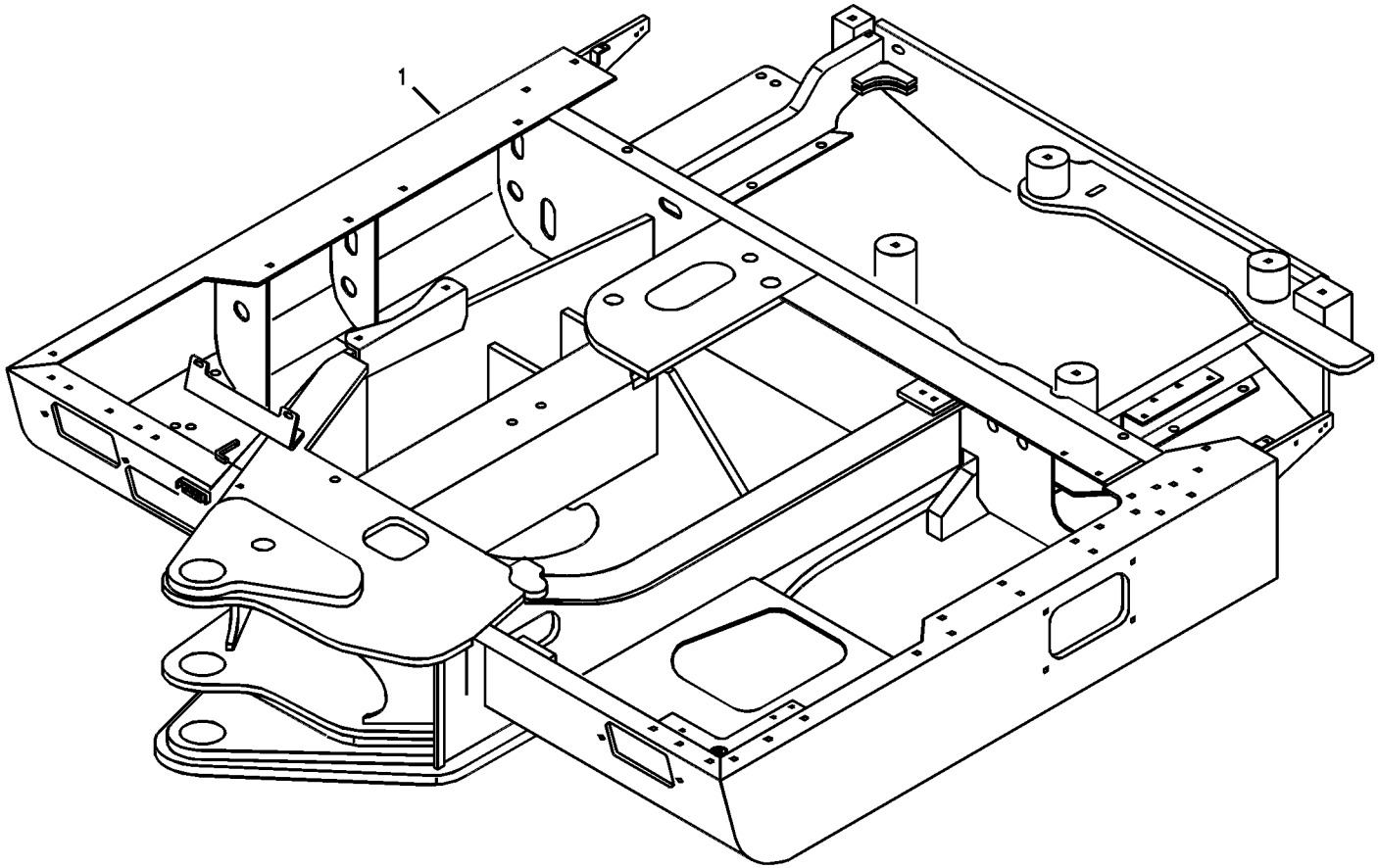
1

Fig.	Part No.	Quantity 1	2	3	PS	KIT	Description	Dénomination	Bezeichnung	품명	Denominación	Notes
1	**VOE 14519660**	1					Frame	Cadre châssis	Rahmen		Bastidor	SER NO 30001-30243 SWING
	VOE 14527676	1					Frame	Cadre châssis	Rahmen		Bastidor	SER NO 30244-30362
	VOE 14533464	1					Frame	Cadre châssis	Rahmen		Bastidor	SER NO 30363-30833
	VOE 14533464	1					Frame	Cadre châssis	Rahmen		Bastidor	SER NO 30834-31726
		1			NS		Frame	Chassis	Rahmen	프레임	Bastidor	S/N 31727-
	VOE 14527897	1					•Bushing	•Bague	•Buchse	• 부싱	•Casquillo	

1	**8278951**	**Bastidor de la superestructura** 상부 프레임 **Oberwagen** **Cadre supérieur** **Upper frame**	Catalogue id **20020**	Group **718**
2			Illustr. No **1007023**	Section **500**
3			Issue **PUB 74G9920020**	Page **291**
4				
5				

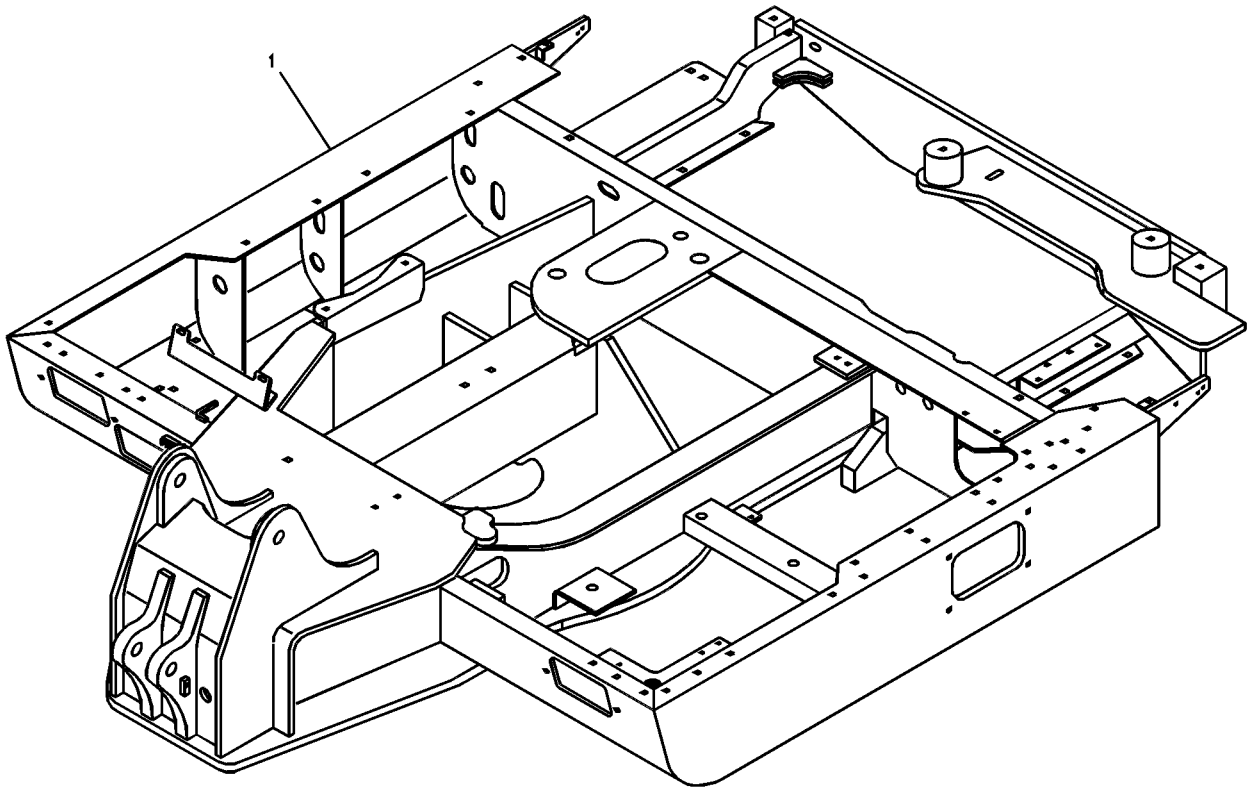
1

Fig.	Part No.	Quantity 1	2	3	P S	K I T	Description	Dénomination	Bezeichnung	품명	Denominación	Notes
1	**VOE 14519659**	1					Frame	Cadre châssis	Rahmen		Bastidor	FIX SER NO 30001-30362
	VOE 14533463	1					Frame	Cadre châssis	Rahmen		Bastidor	SER NO 30363-31726
		1			NS		Frame	Chassis	Rahmen	프레임	Bastidor	S/N 31727-

1	**8278950**	**Bastidor de la superestructura** 상부 프레임 **Oberwagen** **Cadre supérieur** **Upper frame**	Catalogue id **20020**	Group **718**
2			Illustr. No **1007239**	Section **600**
3			Issue **PUB 74G9920020**	Page **293**
4				
5				

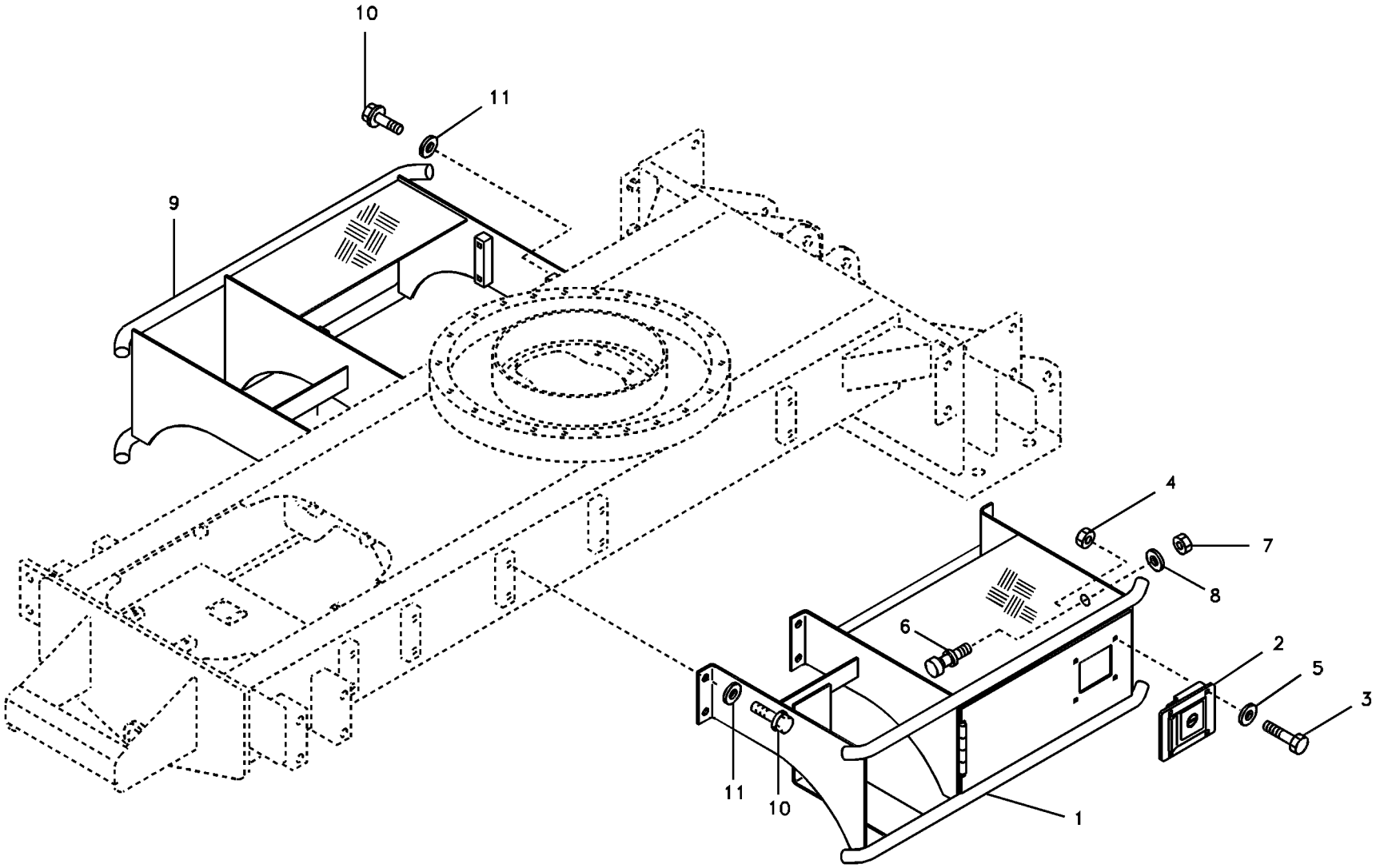

Volvo Construction Equipment

1007240

Fig.	Part No.	Quantity 1	2	3	PS	KIT	Description	Dénomination	Bezeichnung	품명	Denominación	Notes
1	**SA 1060-22701**	1			SS		Step	Marche Escalier	Treppenstufe	스텝	Escalon	SER NO 30001-30185
	VOE 14527696	1					Tool box	Caisse à outils	Werkzeugkasten	도구 박스	Caja herramientas	SER NO 30186-
2	**SA 1162-08910**	1			SS		•Latch	•Poignee Blocage	•Knebel	• 래치	•Mango Seguridad	SER NO 30001-30185
	VOE 14527471	1					•Latch	•Loquet	•Riegel	• 래치	•Pestillo	SER NO 30186-30810
	VOE 14527205	1					•Latch	•Poignee Blocage	•Knebel	• 래치	•Mango Seguridad	SER NO 30811-
3	**SA 9011-10605**	4					•Bolt	•Boulon	•Bolzen	• 볼트	•Perno	SER NO 30001-30810
4	**SA 9111-10600**	4			SS		•Nut	•Ecrou	•Mutter	• 너트	•Tuerca	SER NO 30001-30810
5	**SA 9211-06000**	4					•Washer	•Rondelle	•Scheibe	• 와셔	•Arandela	SER NO 30001-30810
6	**SA 1162-02810**	1			SS		•Striker	•Butee	•Hammer	• 스트라이커	•Cerrojo	SER NO 30001-30185
	VOE 14527445	1					•Striker Plate	•Gache	•Schliesskeil	• 스트라이커 플레이트	•Placa Bloqueo	SER NO 30186-30810
7	**SA 9131-11000**	1					•Lock nut	•Contre-ecrou	•Sicherungsmutter	• 록 너트	•Contratuerca	SER NO 30001-30810
8	**SA 9211-10000**	1					•Washer	•Rondelle	•Scheibe	• 워셔	•Arandela	
9	**SA 1060-22083**	1					Step	Marche Escalier	Treppenstufe	스텝	Escalon	
10	**SA 9011-11205**	12					Bolt	Boulon	Bolzen	볼트	Perno	
11	**SA 9211-12000**	12					Washer	Rondelle	Scheibe	와셔	Arandela	

1	**8278941**	**Escalón de acceso** 풋 스텝 **Trittleiter** **Marche-pied** **Foot step**	Catalogue id **20020**	Group **718**
2			Illustr. No **1007240**	Section **700**
3			Issue **PUB 74G9920020**	Page **295**
4				
5				



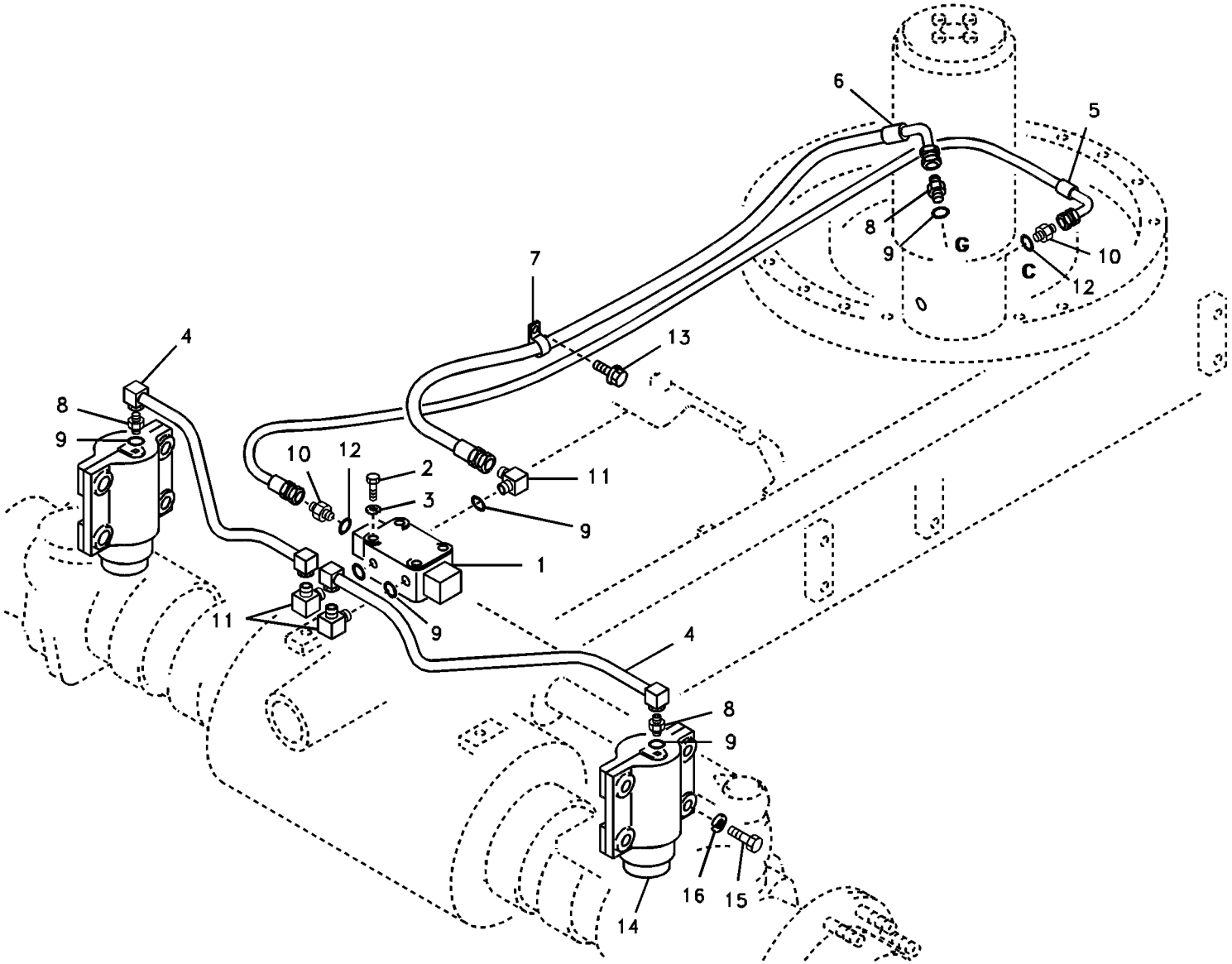

Volvo Construction Equipment

1007241

Fig.	Part No.	Quantity 1	2	3	PS	KIT	Description	Dénomination	Bezeichnung	품명	Denominación	Notes
1	**VOE 14514653**	1					Valve	Soupape	Ventil	밸브	Valvula	AXLE LOCKING
2	**VOE 983249**	4					Hexagon screw	Vis à tête hexagonale	Sechskantschraube	육각 나사	Tornillo hexagonal	
3	**VOE 955921**	4					Spring washer	Rondelle élastique	Federscheibe	스프링 워셔	Arandela elástica	
4	**SA 1136-00300**	2					Pipe	Canalisation	Rohrleitung	파이프	Canalizacion	
5	**SA 9453-12232**	1					Hose	Durit	Schlauch	호스	Tubo flexible	
6	**SA 9452-13230**	1					Hose	Durit	Schlauch	호스	Tubo flexible	
7	**SA 9315-03001**	1					Clip	Clip	Klemme	클립	Clip	
8	**SA 9412-11030**	3					Connector	Raccord	Anschluss	커넥터	Union	
9	**SA 9511-12014**	6					O-ring	Joint Torique	O-Ring	오링	Junta torica	SER NO 30001-30542
	VOE 983505	6					O-ring	Joint torique	O-Ring	O 링	Anillo tórico	SER NO 30543-
10	**SA 9412-11020**	2					Connector	Raccord	Anschluss	커넥터	Union	
11	**SA 9413-11020**	3					Elbow	Coude	Winkelstueck	엘보	Tubo acodado	
12	**SA 9511-12011**	2					O-ring	Joint Torique	O-Ring	오링	Junta torica	SER NO 30001-30542
	VOE 983502	2					O-ring	Joint torique	O-Ring	O 링	Anillo tórico	SER NO 30543-
13	**VOE 946471**	1					Flange screw	Vis à embase	Flanschschraube	플랜지 나사	Tornillo embridado	
14	**SA 1040-97000**	2					Cylinder	Verin	Zylinder	실린더	Cilindro	See group 763, Page 299
15	**VOE 978949**	8					Hexagon screw	Vis à tête hexagonale	Sechskantschraube	육각 나사	Tornillo hexagonal	
16	**SA 9213-20000**	8					Spring Washer	Rondelle élastique	Federscheibe	스프링 와셔	Arandela flexible	

1	**8278941**	**Bloque hidráulico, sistema oscilacion** 액슬 로킹 장치 **Hydrauliksperre, Pendelsystem** **Verrou hydraulique, de pont oscillant** **Axle locking system**	Catalogue id **20020**	Group **763**
2			Illustr. No **1007241**	Section **100**
3			Issue **PUB 74G9920020**	Page **297**
4				
5				

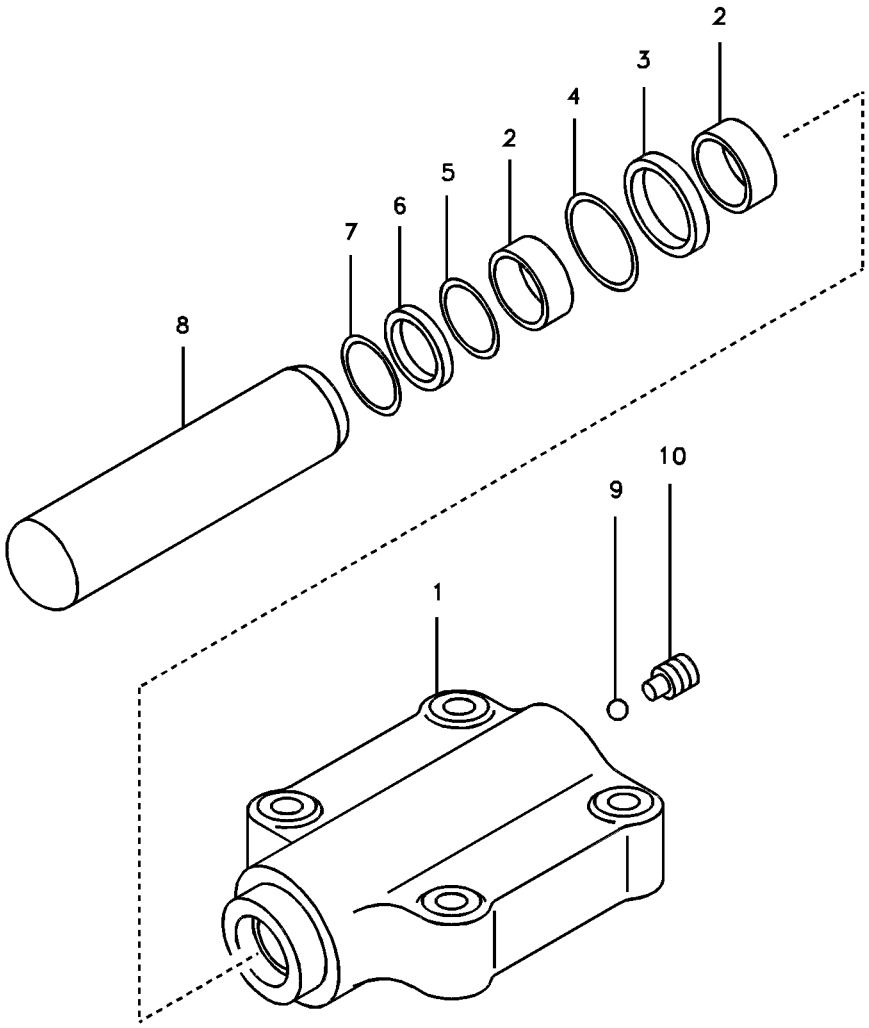
2
3
4
2
5
6
7
8
10
9
1

Fig.	Part No.	Quantity 1	2	3	PS	KIT	Description	Dénomination	Bezeichnung	품명	Denominación	Notes
	SA 1040-97000	1					Cylinder	Verin	Zylinder	실린더	Cilindro	
1	**SA 1040-97010**	1					•Body	•Carcasse	•Rumpf	• 본체	•Cuerpo	
2	**SA 9611-06530**	2				K	•Bushing	•Bague	•Buchse	• 부싱	•Casquillo	
3	**SA 9563-20651**	1				K	•Seal	•Joint	•Dichtring	• 시일	•Junta	
4	**SA 9567-10651**	1				K	•Ring	•Anneau	•Ring	• 링	•Anillo	
5	**SA 1040-92240**	1				K	•Ring	•Anneau	•Ring	• 링	•Anillo	
6	**SA 9564-20650**	1				K	•Seal	•Joint	•Dichtring	• 시일	•Junta	
7	**SA 9556-06500**	1				K	•Ring	•Anneau	•Ring	• 링	•Anillo	
8	**SA 1040-92250**	1					•Rod	•Monture	•Fuhler	• 로드	•Varilla	
9	**SA 9676-14000**	1			SS		•Ball	•Bille	•Kugel	• 볼	•Bola	
10	**SA 1040-97030**	1					•Set Screw	•Vis Butee	•Anschlagschraub	• 세트 스크류	•Tornillo Tope	
100	**SA 8048-00600**	1					Sealing Kit	Jeu Joints	Dichtungssatz	시일 킷	Juego Retenes	

1	**8278941**	**Cilindro de oscillacion** 액슬 로킹 실린더 **Pendelzylinder** **Vérin hydraulique, de pont oscillant** **Axle locking cylinder**	Catalogue id **20020**	Group **763**
2			Illustr. No **1007242**	Section **200**
3			Issue **PUB 74G9920020**	Page **299**
4				
5				

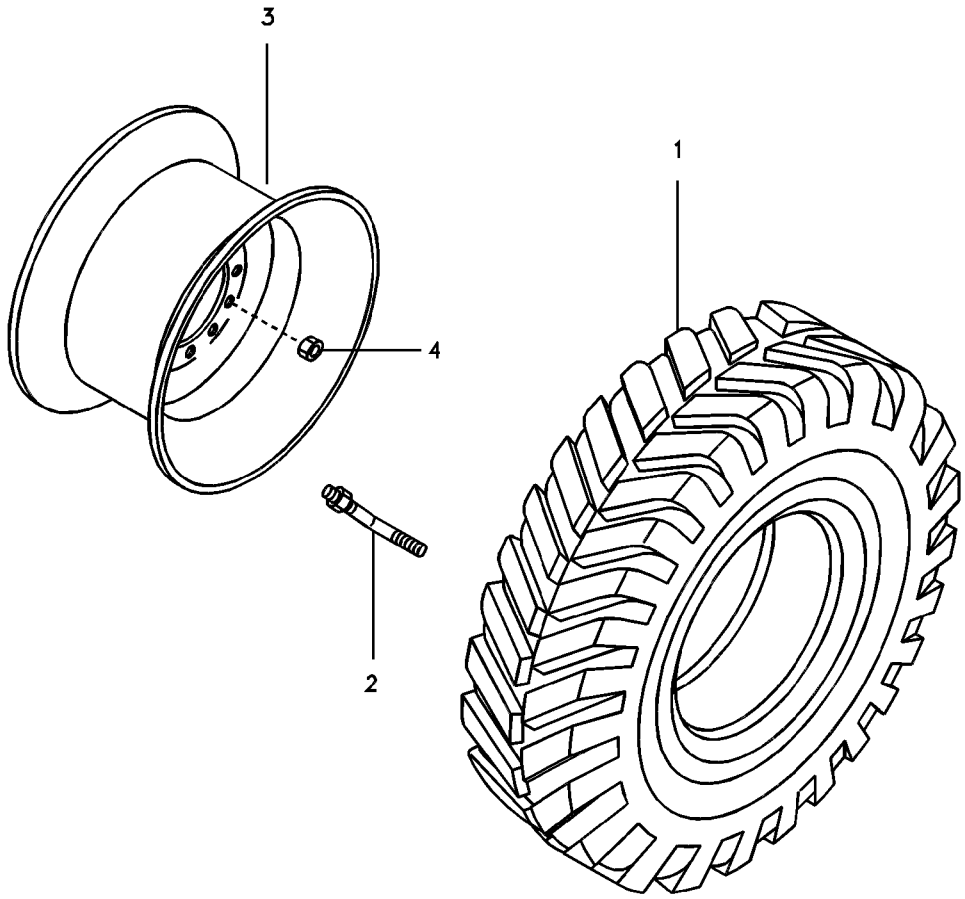
3
1
4
2

Fig.	Part No.	Quantity 1	2	3	PS	KIT	Description	Dénomination	Bezeichnung	품명	Denominación	Notes
1	**VOE 14609788**	4					Tyre	Pneu	Reifen	타이어	Neumático	(SA 1037-00061) 12.00X16.5-12P
2	**SA 1030-25450**	1					•Valve	•Soupape	•Ventil	• 밸브	•Valvula	TIRE
3	**SA 1037-00210**	4					Rim	Cadre	Zarge	림	Marco	
4	**SA 7113-52531**	24					Nut	Ecrou	Mutter	너트	Tuerca	

1	**8278941**	**Rueda y neumatico** 휠 및 타이어 **Räder und Reifen** **Roue et pneu** **Wheel and tire**	Catalogue id **20020**	Group **771**
2			Illustr. No **1018753**	Section **100**
3			Issue **PUB 74G9920020**	Page **301**
4				
5				

VOLVO

Construction Equipment

GROUP		Section	Page
810	Cab mount	100	309
810	Operator's cab	400	313
810	Operator's cab	500	315
810	Operator's cab	600	317
810	Operator's cab	700	321
821	Cowl frame	100	323
821	Cowl frame, cover and hood	200	325
821	Cowl frame, cover and hood	250	329
825	Fender	100	331
830	Door, operator's cab	100	333
830	Door, operator's cab	200	335
837	Cabin floor	100	339
837	Hatches under engine, hydr.pumps, cooler, m.valve and fuel tank.	200	341
841	Rear view mirror	100	343
843	Windows	100	345
843	Windshield	200	347
852	Operator seat with fitting parts	100	349
870	Air conditioning line, cooling and heater	100	351
873	Heating line	100	355
874	Air conditioning unit line	100	357
874	Air duct in cabin and cabin floor	200	361
874	Air duct in cabin and cabin floor	250	363
881	Instrument panel, control panel	100	365
896	Tools	100	369
897	Decal, outer location	100	373
897	Decal, inner location	200	377

TABLE DES MATIÈRES

GROUPE		Section	Page
810	Fixation de cabine	100	309
810	Cabine conducteur	400	313
810	Cabine conducteur	500	315
810	Cabine conducteur	600	317
810	Cabine conducteur	700	321
821	Bâti	100	323
821	Cadre, couvercle et capot d'auvent	200	325
821	Cadre, couvercle et capot d'auvent	250	329
825	Aile	100	331
830	Porte, cabine conducteur	100	333
830	Porte, cabine conducteur	200	335
837	Plancher de cabine	100	339
837	Trappes sous moteur, pompes hydr., radiateur, valves et réservoir carbura	200	341
841	Rétroviseur	100	343
843	Fenêtres	100	345
843	Pare-brise	200	347
852	Siège conducteur avec pièces de montage	100	349
870	Conduite de conditionnement d'air, refroidissement et chauffage	100	351
873	Chaufferette de voiture	100	355
874	Unité de conditionnement d'air	100	357
874	Conduit d'air dans la cabine et dans le plancher de cabine	200	361
874	Conduit d'air dans la cabine et dans le plancher de cabine	250	363
881	Panneau d'instruments, panneau de commande	100	365
896	Outil	100	369
897	Autocollant, extérieur	100	373
897	Autocollant, intérieur	200	377

GRUPPE		Abschnitt	Seite
810	Kabinenausstattung	100	309
810	Fahrerkabine	400	313
810	Fahrerkabine	500	315
810	Fahrerkabine	600	317
810	Fahrerkabine	700	321
821	Stativ	100	323
821	Motorhaube, Rahmen und Abdeckung	200	325
821	Motorhaube, Rahmen und Abdeckung	250	329
825	Kotflugel	100	331
830	Tür, Fahrerkabine	100	333
830	Tür, Fahrerkabine	200	335
837	Kabinenboden	100	339
837	Luken unter Motor, Hyd.pumpen, Kühler, M.ventil und Tank	200	341
841	Rückspiegel	100	343
843	Fenster	100	345
843	Frontscheibe	200	347
852	Fahrersitz mit Anbauteilen	100	349
870	Leitungsrohr für Klimaanlage, Kühler und Heizung	100	351
873	Heizungsrohr	100	355
874	Klimaanlage, Leitung	100	357
874	Luftkanal in Kabine und Kabinenboden	200	361
874	Luftkanal in Kabine und Kabinenboden	250	363
881	Armaturenbrett, Bedientafel	100	365
896	Werkzeug	100	369
897	Aufkleber, aussen	100	373
897	Aufkleber, innen	200	377

그룹		절	페이지
810	운전실 장착부품	100	309
810	운전실	400	313
810	운전실	500	315
810	운전실	600	317
810	운전실	700	321
821	카울 프레임	100	323
821	카울 프레임 , 커버 및 후드	200	325
821	카울 프레임 , 커버 및 후드	250	329
825	펜더	100	331
830	운전실 도어	100	333
830	운전실 도어	200	335
837	운전실 플로어	100	339
837	보텀 커버	200	341
841	후사경	100	343
843	운전실 글라스	100	345
843	앞 유리창	200	347
852	운전석 및 장착부품	100	349
870	에어컨 유니트 배관 , 쿨러 및 히터 겸용	100	351
873	히터 배관	100	355
874	에어컨 유니트 배관	100	357
874	에어 분기장치	200	361
874	에어 분기장치	250	363
881	계기판 , 제어 패널	100	365
896	공구	100	369
897	데칼 , 외부	100	373
897	데칼 , 내부	200	377

GRUPO		Sección	Página
810	Accesorio de cabina	100	309
810	Cabina del conductor	400	313
810	Cabina del conductor	500	315
810	Cabina del conductor	600	317
810	Cabina del conductor	700	321
821	Bastidor	100	323
821	Bastidor de capó, cubierta y capó	200	325
821	Bastidor de capó, cubierta y capó	250	329
825	Guardabarro	100	331
830	Puerta, cabina	100	333
830	Puerta, cabina	200	335
837	Suelo de cabina	100	339
837	Tapas bajo el motor, bombas hidr., enfriador, válvula p. y dep	200	341
841	Espejo retrovisor	100	343
843	Ventanas	100	345
843	Parabrisas	200	347
852	Asiento del conductor con piezas de montaje	100	349
870	Tubería de aire acondicionado, refrigeración y calefacción	100	351
873	Calefacción tubería	100	355
874	Tubería de unidad de aire acondicionado	100	357
874	Conducto de aire en cabina y suelo de cabina	200	361
874	Conducto de aire en cabina y suelo de cabina	250	363
881	Panel de instrumentos, panel de mandos	100	365
896	Herramienta	100	369
897	Pegatina, ubicación exterior	100	373
897	Pegatina, ubicación interior	200	377

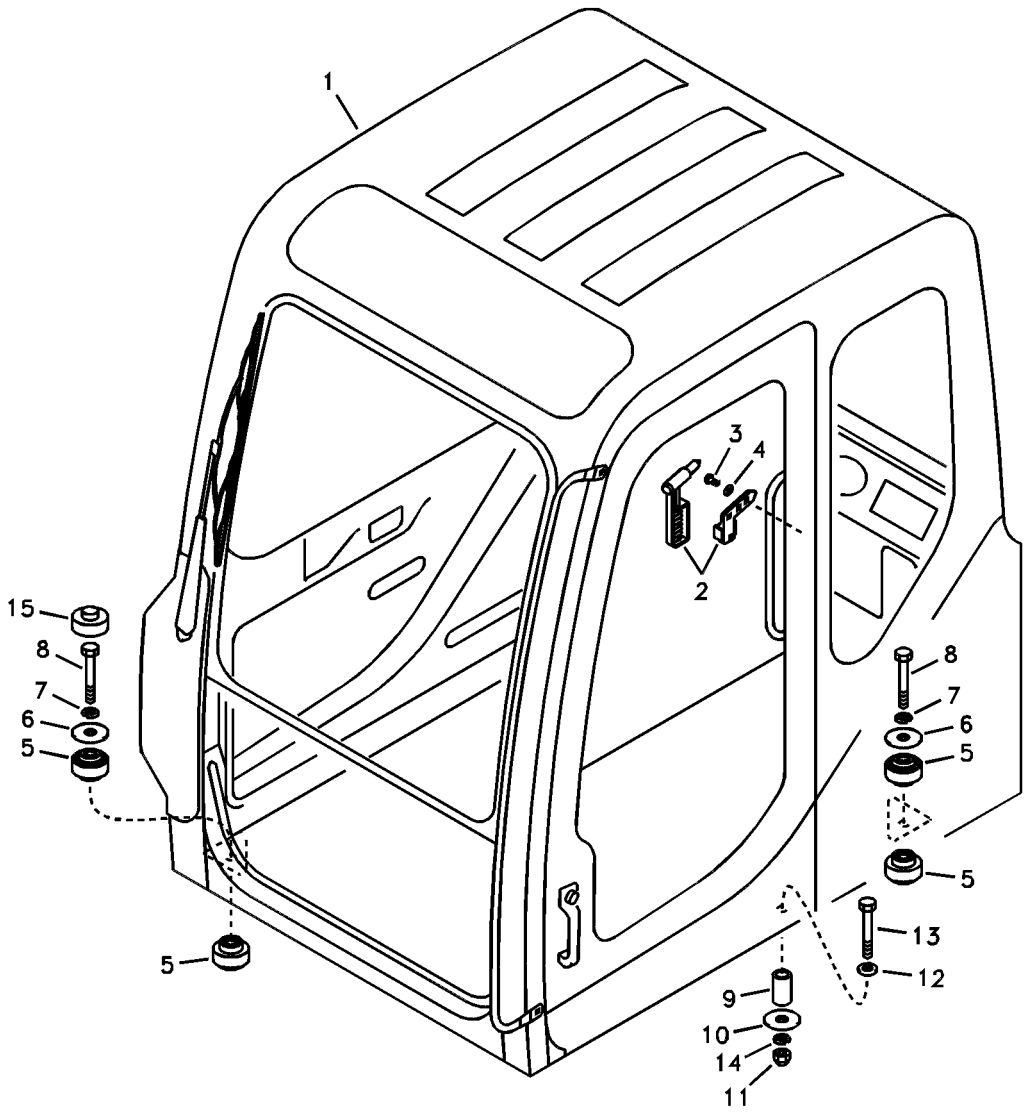
1
2
3
4
5
5
5
5
6
6
7
7
8
8
9
10
11
12
13
14
15

Fig.	Part No.	Quantity 1	2	3	4	5	PS	KIT	Description	Dénomination	Bezeichnung	품명	Denominación	Notes
1	**VOE 14599022**	1					SS		Cab	Cabine	Fahrerhaus	캡	Cabina	(VOE 14520036) SER NO 30001-30433
	VOE 14530982	1							Cab	Cabine	Fahrerhaus	캡	Cabina	SER NO 30434-31008
	VOE 14568561	1							Cab	Cabine	Fahrerhaus	캡	Cabina	SER NO 31009-31094
	VOE 14572750	1							Cab	Cabine	Fahrerhaus	캡	Cabina	SER NO 31095-31384
	VOE 14599022	1					SS		Cab	Cabine	Fahrerhaus	캡	Cabina	SER NO 31385-
	VOE 14522812		1				SS		Cab	Cabine	Fahrerhaus	캡	Cabina	SER NO 30001-30433
	VOE 14624666		1						Cab	Cabine	Fahrerhaus	운전실	Cabina	(VOE 14530983) SER NO 30434-31008
	VOE 14572751		1				SS		Cab	Cabine	Fahrerhaus	캡	Cabina	(VOE 14568564) SER NO 31009-31094
	VOE 14572751		1				SS		Cab	Cabine	Fahrerhaus	캡	Cabina	SER NO 31095-31384
	VOE 14599025		1						Cab	Cabine	Fahrerhaus	캡	Cabina	SER NO 31385-
	VOE 14530980			1			SS		Cab	Cabine	Fahrerhaus	캡	Cabina	SER NO 30001-31094
	VOE 14572748			1			SS		Cab	Cabine	Fahrerhaus	캡	Cabina	SER NO 31095-31384
	VOE 14599014			1					Cab	Cabine	Fahrerhaus	캡	Cabina	SER NO 31385-
	VOE 14530981				1				Cab	Cabine	Fahrerhaus	캡	Cabina	SER NO 30001-31094
	VOE 14572749				1				Cab	Cabine	Fahrerhaus	캡	Cabina	SER NO 31095-31384
	VOE 14599018				1				Cab	Cabine	Fahrerhaus	캡	Cabina	SER NO 31385-
2	**VOE 14522184**	1	1	1	1				•Hammer	•Marteau	•Hammer	• 망치	•Martillo	
3	**SA 9021-10402**	3	3	3	3				•Screw	•Vis	•Schraube	• 스크류	•Tornillo	
4	**VOE 14880426**	3	3	3	3				•Washer	•Rondelle	•Scheibe	• 워셔	•Arandela	
5	**VOE 14520066**	8	8	8	8		SS		Isolator	Isolateur	Isolator	아이솔레이터	Aislamiento	SER NO 30001-30223
	VOE 14527542	8	8	8	8				Isolator	Isolateur	Isolator	아이솔레이터	Aislamiento	SER NO 30224-
6	**VOE 14520067**	4	4	4	4		SS		Washer	Rondelle	Scheibe	워셔	Arandela	SER NO 30001-30077
	VOE 14522804	4	4	4	4				Washer	Rondelle	Scheibe	워셔	Arandela	SER NO 30078-
7	**VOE 955926**	4	4	4	4				Spring washer	Rondelle élastique	Federscheibe	스프링 워셔	Arandela elástica	
8	**VOE 980465**	4	4	4	4				Hexagon screw	Vis à tête hexagona	Sechskantschraub	육각 나사	Tornillo hexagonal	
9	**VOE 14520008**	1	1	1	1		SS		Boss	Bossage	Warze	보스	Tetón	SER NO 30001-30077
	VOE 14522891	1	1	1	1				Boss	Bossage	Warze	보스	Tetón	SER NO 30078-

1	**8278806**
2	**8278807**
3	**8278808**
4	**8278809**
5	

Accesorio de cabina
운전실 장착부품
Kabinenausstattung
Fixation de cabine
Cab mount

Catalogue id **20020**	Group **810**
Illustr. No **1007033**	Section **100**
Issue **PUB 74G9920020**	Page **309**

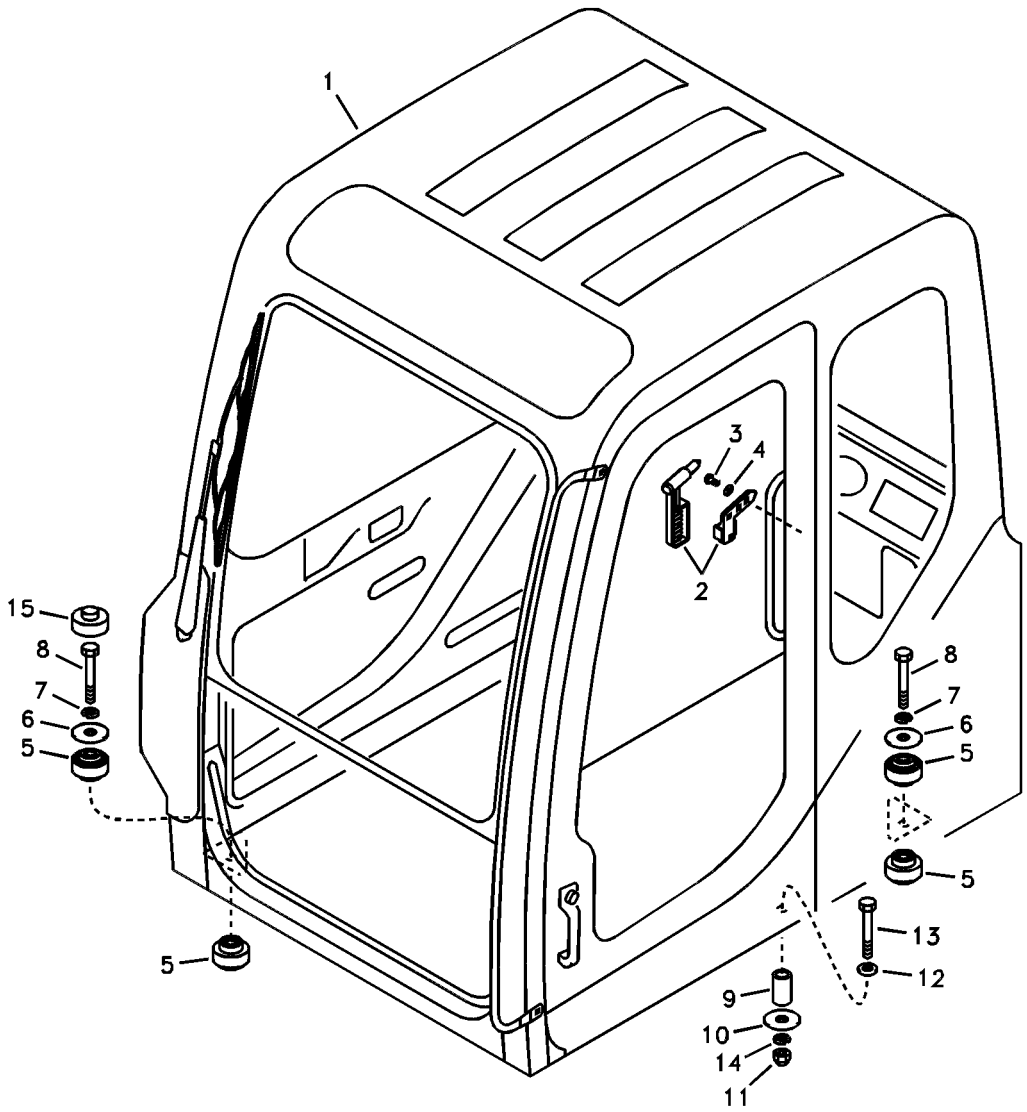
1
2
3
4
5
5
5
5
6
6
7
7
8
8
9
10
11
12
13
14
15

Fig.	Part No.	Quantity 1	2	3	4	5	PS	KIT	Description	Dénomination	Bezeichnung	품명	Denominación	Notes
10	**SA 2015-00370**	1	1	1	1				Washer	Rondelle	Scheibe	와셔	Arandela	SER NO 30001-30392
	VOE 14532476	1	1	1	1				Washer	Rondelle	Scheibe	와셔	Arandela	SER NO 30393-
11	**VOE 14880599**	1	1	1	1				Nut	Écrou	Mutter	너트	Tuerca	
12	**VOE 960148**	1	1	1	1				Washer	Rondelle	Scheibe	워셔	Arandela	
13	**VOE 983256**	1	1	1	1				Hexagon screw	Vis à tête hexagona	Sechskantschraub	육각 나사	Tornillo hexagonal	
14	**VOE 955922**	1	1	1	1				Spring washer	Rondelle élastique	Federscheibe	스프링 워셔	Arandela elástica	
15	**VOE 14521825**	2	2	2	2				Cover	Capot	Haube	커버	Capo	

1	**8278806**	**Accesorio de cabina** 운전실 장착부품 **Kabinenausstattung** **Fixation de cabine** **Cab mount**	Catalogue id **20020**	Group **810**
2	**8278807**			
3	**8278808**		Illustr. No **1007033**	Section **100**
4	**8278809**			
5			Issue **PUB 74G9920020**	Page **311**

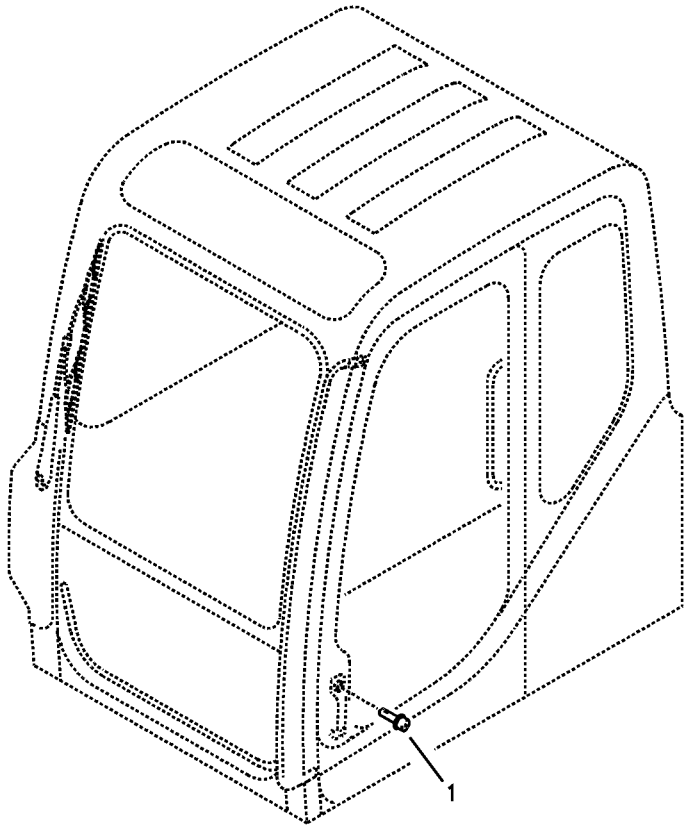
1

Fig.	Part No.	Quantity 1	2	3	PS	KIT	Description	Dénomination	Bezeichnung	품명	Denominación	Notes
1	**VOE 1166-01870**	1					Pusher	Poussoir	Stossel	푸셔	Empujador	SER NO 30001-30185
	VOE 14527557	1					Pusher	Poussoir	Stossel	푸셔	Empujador	SER NO 30286-
	VOE 1166-02070		1				Pusher	Poussoir	Stossel	푸셔	Empujador	SER NO 30001-30185
	VOE 14527562		1				Pusher	Poussoir	Stossel	푸셔	Empujador	SER NO 30186-

1	**8278819**	**Cabina del conductor** 운전실 **Fahrerkabine** **Cabine conducteur** **Operator's cab**	Catalogue id **20020**	Group **810**
2	**8278820**		Illustr. No **1014327**	Section **400**
3			Issue **PUB 74G9920020**	Page **313**
4				
5				

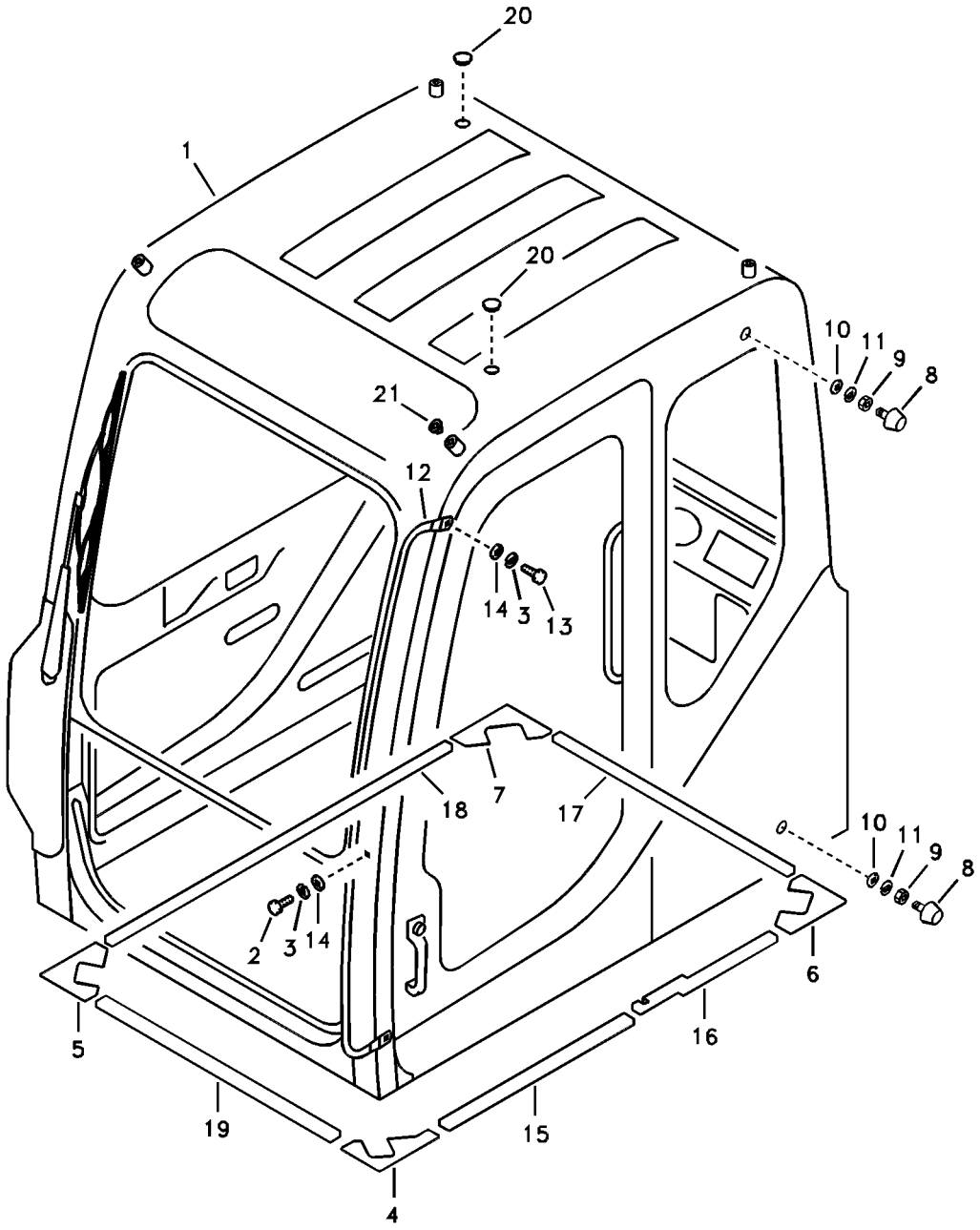
20
1
20
21
10
11
9
8
12
14
3
13
18
7
17
10
11
9
8
2
3
14
6
5
16
19
15
4

Fig.	Part No.	Quantity 1	2	3	4	5	PS	KIT	Description	Dénomination	Bezeichnung	품명	Denominación	Notes
1		1	1	1	1		NS		Cab	Cabine	Kabine	운전실	Cabina	
2	**VOE 983250**	1	1	1	1				Hexagon screw	Vis à tête hexagona	Sechskantschraub	육각 나사	Tornillo hexagonal	
3	**VOE 955922**	3	3	3	3				Spring washer	Rondelle élastique	Federscheibe	스프링 워셔	Arandela elástica	
4	**VOE 14519977**	1	1	1	1		SS		Sponge	Éponge	Schwamm	스폰지	Esponja	SER NO 30001-30077
	VOE 14522787	1	1	1	1				Sponge	Éponge	Schwamm	스폰지	Esponja	SER NO 30078-
5	**VOE 14519978**	1	1	1	1		SS		Sponge	Éponge	Schwamm	스폰지	Esponja	SER NO 30001-30077
	VOE 14522794	1	1	1	1				Sponge	Éponge	Schwamm	스폰지	Esponja	SER NO 30078-
6	**VOE 14519979**	1	1	1	1		SS		Sponge	Éponge	Schwamm	스폰지	Esponja	SER NO 30001-30077
	VOE 14522790	1	1	1	1				Sponge	Éponge	Schwamm	스폰지	Esponja	SER NO 30078-
7	**VOE 14519980**	1	1	1	1		SS		Sponge	Éponge	Schwamm	스폰지	Esponja	SER NO 30001-30077
	VOE 14522792	1	1	1	1				Sponge	Éponge	Schwamm	스폰지	Esponja	SER NO 30078-
8	**SA 3066-05060**	2	2	2	2		SS		Bumper	Pare-chocs	Stossfänger	범퍼	Parachoques	
9	**VOE 983303**	2	2	2	2				Hexagon nut	Écrou hexagonal	Sechskantmutter	육각 너트	Tuerca hexagonal	
10	**VOE 955894**	2	2	2	2		SS		Washer	Rondelle	Scheibe	워셔	Arandela	
11	**VOE 955921**	2	2	2	2				Spring washer	Rondelle élastique	Federscheibe	스프링 워셔	Arandela elástica	
12	**VOE 14519983**	1	1	1	1				Handle	Poignée	Griff	핸들	Mango	FRONT LH
13	**VOE 983252**	2	2	2	2				Hexagon screw	Vis à tête hexagona	Sechskantschraub	육각 나사	Tornillo hexagonal	
14	**VOE 960148**	3	3	3	4				Washer	Rondelle	Scheibe	워셔	Arandela	
15	**VOE 14519985**	1	1	1	1		SS		Sponge	Éponge	Schwamm	스폰지	Esponja	SER NO 30001-30077
	VOE 14522788	1	1	1	1				Sponge	Éponge	Schwamm	스폰지	Esponja	SER NO 30078-
16	**VOE 14519986**	1	1	1	1		SS		Sponge	Éponge	Schwamm	스폰지	Esponja	SER NO 30001-30077
	VOE 14522789	1	1	1	1				Sponge	Éponge	Schwamm	스폰지	Esponja	SER NO 30078-
17	**VOE 14519987**	1	1	1	1		SS		Sponge	Éponge	Schwamm	스폰지	Esponja	SER NO 30001-30077
	VOE 14522791	1	1	1	1				Sponge	Éponge	Schwamm	스폰지	Esponja	SER NO 30078-
18	**VOE 14519989**	1	1	1	1		SS		Sponge	Éponge	Schwamm	스폰지	Esponja	SER NO 30001-30077
	VOE 14522793	1	1	1	1				Sponge	Éponge	Schwamm	스폰지	Esponja	SER NO 30078-
19	**VOE 14519990**	1	1	1	1		SS		Sponge	Éponge	Schwamm	스폰지	Esponja	SER NO 30001-30077
	VOE 14522795	1	1	1	1				Sponge	Éponge	Schwamm	스폰지	Esponja	SER NO 30078-
20	**VOE 14523000**	2	2	2	2				Cap	Capot	Verschlusskappe	캡	Capuchón	
21	**VOE 14514654**	1	1	4	5				Plug	Tampon	Stopfen	플러그	Tapón	

1	**8278806**
2	**8278807**
3	**8278808**
4	**8278809**
5	

Cabina del conductor
운전실
Fahrerkabine
Cabine conducteur
Operator's cab

Catalogue id **20020**	Group **810**
Illustr. No **1007034**	Section **500**
Issue **PUB 74G9920020**	Page **315**



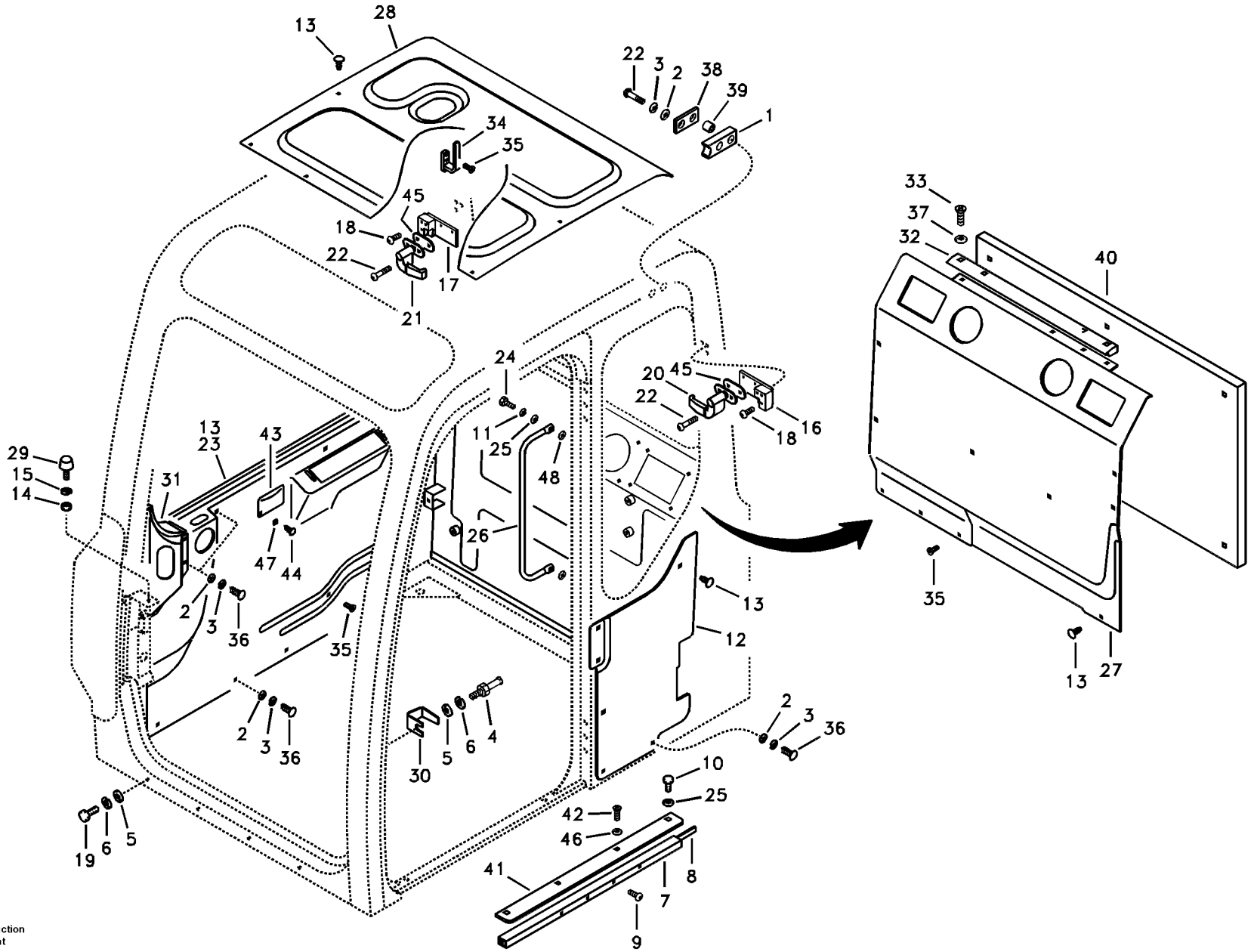

Volvo Construction Equipment

1014328

Fig.	Part No.	Quantity 1	2	3	4	5	PS	KIT	Description	Dénomination	Bezeichnung	품명	Denominación	Notes
1	**VOE 14519976**	2	2	2	2				Bumper	Pare chocs	Stoßfänger	범퍼	Parachoques	
2	**VOE 955892**	16	16	16	16				Washer	Rondelle	Scheibe	워셔	Arandela	
3	**VOE 955919**	16	16	16	16				Spring washer	Rondelle élastique	Federscheibe	스프링 워셔	Arandela elástica	
4	**VOE 14527405**	1	1	1	1				Pin	Clavette	Splint	핀	Pasador	
5	**VOE 955897**	1	1	5	5				Washer	Rondelle	Scheibe	워셔	Arandela	
6	**VOE 955923**	1	1	5	5				Spring washer	Rondelle élastique	Federscheibe	스프링 워셔	Arandela elástica	
7	**VOE 14527657**	1	1	1	1				Seal	Joint	Dichtring	시일	Junta	
8	**VOE 14527537**	1	1	1	1				Plate	Tôle	Blech	플레이트	Chapa	
9	**SA 9021-10402**	4	4	4	4				Screw	Vis	Schraube	스크류	Tornillo	
10	**VOE 983250**	1	1	1	1				Hexagon screw	Vis à tête hexagona	Sechskantschraub	육각 나사	Tornillo hexagonal	
11	**VOE 955922**	2	2	2	2				Spring washer	Rondelle élastique	Federscheibe	스프링 워셔	Arandela elástica	
12	**VOE 14519982**	1	1	1	1				Cab trim	Garniture cabine	Fahrerhausbeplan	캡 트림	Tapizado de cabina	LH
13	**VOE 14527553**	21	21	21	21				Clip	Clip	Klemme	클립	Clip	
14	**VOE 983303**	2	2	2	2				Hexagon nut	Écrou hexagonal	Sechskantmutter	육각 너트	Tuerca hexagonal	
15	**VOE 955921**	2	2	2	2				Spring washer	Rondelle élastique	Federscheibe	스프링 워셔	Arandela elástica	
16	**VOE 14527415**	1	1	1	1				Handle	Poignée	Griff	핸들	Mango	LH
17	**VOE 14527416**	1	1	1	1				Handle	Poignée	Griff	핸들	Mango	RH
18	**VOE 969408**	4	4	4	4				Six point socket scr	Vis à 6 pans creux	Sechszahn-Hohlsc	6 포인트 소켓 나사	Racor de seis dient	
19	**VOE 978932**			4	4				Hexagon screw	Vis à tête hexagona	Sechskantschraub	육각 나사	Tornillo hexagonal	
20	**VOE 14527560**	1	1	1	1				Fixture	Bâti	Aufspannvorrichtun	비품	Dispositivo	LH GLASS
21	**VOE 14527561**	1	1	1	1				Fixture	Bâti	Aufspannvorrichtun	비품	Dispositivo	RH GLASS
22	**VOE 969589**	10	10	10	10				Six point socket scr	Vis à 6 pans creux	Sechszahn-Hohlsc	6 포인트 소켓 나사	Racor de seis dient	
23	**VOE 14519993**	1	1	1	1				Cab trim	Garniture cabine	Fahrerhausbeplan	캡 트림	Tapizado de cabina	RH
24	**VOE 983252**	2		2	2				Hexagon screw	Vis à tête hexagona	Sechskantschraub	육각 나사	Tornillo hexagonal	
	VOE 983252		2						Hexagon screw	Vis à tête hexagona	Sechskantschraub	육각 나사	Tornillo hexagonal	SER NO 30001-30223
	VOE 983254		2						Hexagon screw	Vis à tête hexagona	Sechskantschraub	육각 나사	Tornillo hexagonal	SER NO 30224-
25	**VOE 960148**	3	3	3	3				Washer	Rondelle	Scheibe	워셔	Arandela	
26	**VOE 14501499**	1	1	1	1				Handle	Poignee	Handgriff	핸들	Manilla	GRAB INNER
27	**VOE 14519984**	1	1	1	1				Cab trim	Garniture cabine	Fahrerhausbeplan	캡 트림	Tapizado de cabina	RR

1	**8278806**
2	**8278807**
3	**8278808**
4	**8278809**
5	

Cabina del conductor
운전실
Fahrerkabine
Cabine conducteur
Operator's cab

Catalogue id	Group
20020	**810**
Illustr. No **1014328**	Section **600**
Issue **PUB 74G9920020**	Page **317**

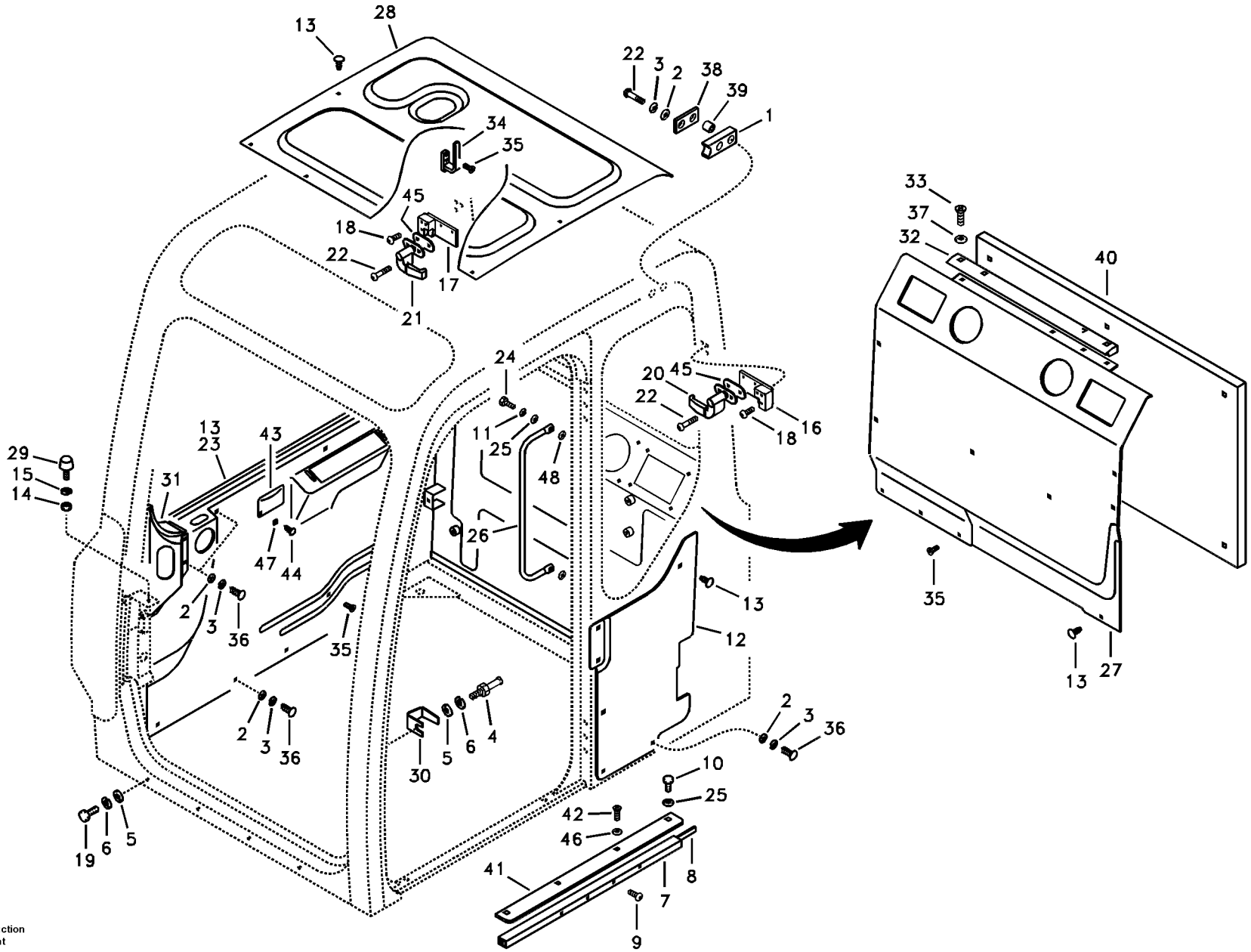

Volvo Construction Equipment

1014328

Fig.	Part No.	Quantity 1	2	3	4	5	PS	KIT	Description	Dénomination	Bezeichnung	품명	Denominación	Notes
28	**VOE 14501504**	1	1	1	1		SS		Trim	Garniture	Verkleidung	트림	Tapizado	ROOF SER NO 30001-30077
	VOE 14522802	1	1	1	1				Trim	Garniture	Verkleidung	트림	Tapizado	SER NO 30078-
29	**VOE 14527549**	2	2	2	2				Bumper	Pare chocs	Stoßfänger	범퍼	Parachoques	
30	**VOE 14527655**	1	1	1	1				Striker	Butee	Hammer	스트라이커	Cerrojo	
31	**VOE 14501500**	1	1	1	1				Duct	Conduit	Leitung	덕트	Conducto	
32	**SA 1166-01800**	1	1	1	1				Stop	Arrêt	Anschlag	스톱	Parada	
33	**VOE 969841**	4	4	4	4				Screw	Vis	Schraube	나사	Tornillo	
34	**VOE 14506863**	1	1	1	1				Hanger	Console	Ausleger	걸이	Colgante	SER NO 30001-30529
	VOE 11078015	1	1	1	1				Clothes hook	Crochet de pâterre	Kleiderhaken	옷 후크	Gancho ropa	SER NO 30530-
35	**VOE 14880446**	10	10	10	10				Screw	Vis	Schraube	스크류	Tornillo	
36	**VOE 969422**	12	12	12	12				Six point socket scr	Vis à 6 pans creux	Sechszahn-Hohlsc	6 포인트 소켓 나사	Racor de seis dient	
37	**VOE 942767**	4	4	4	4				Toothed washer	Rondelle dentée	Zahnscheibe	톱니 워셔	Arandela dentada	
38	**VOE 14519991**	2	2	2	2				Plate	Tôle	Blech	플레이트	Chapa	
39	**VOE 14519992**	4	4	4	4				Boss	Bossage	Warze	보스	Tetón	
40	**VOE 14520088**	1	1	1	1				Sponge	Éponge	Schwamm	스폰지	Esponja	
41	**SA 1166-02490**	1	1	1	1				Cover	Capot	Haube	커버	Capo	
42	**VOE 969737**	2	2	2	2				Screw	Vis	Schraube	나사	Tornillo	
43	**SA 1066-02890**	1	1	1	1		SS		Ashtray	Cendrier	Aschenbecher	재떨이	Cenicero	SER NO 30001-30112
	VOE 14526153	1	1	1	1				Ashtray	Cendrier	Aschenbecher	재떨이	Cenicero	SER NO 30113-
44	**VOE 969405**	2	2	2	2				Six point socket scr	Vis à 6 pans creux	Sechszahn-Hohlsc	6 포인트 소켓 나사	Racor de seis dient	
45	**VOE 14509139**	6	6	6	6				Shim	Cale d'épaisseur	Passcheibe	심	Arandela Ajuste	
46	**VOE 942605**	2	2	2	2				Toothed washer	Rondelle dentée	Zahnscheibe	톱니 워셔	Arandela dentada	
47	**VOE 940090**	2	2	2	2		SS		Washer	Rondelle	Scheibe	워셔	Arandela	
48	**VOE 14528425**	2		2	2				Spacer	Entretoise	Abstandkörper	스페이서	Distanciador	SER NO 30224-
	VOE 14528426		2						Spacer	Entretoise	Abstandkörper	스페이서	Distanciador	SER NO 30224-

1	**8278806**	**Cabina del conductor** 운전실 **Fahrerkabine** **Cabine conducteur** **Operator's cab**	Catalogue id **20020**	Group **810**
2	**8278807**			
3	**8278808**		Illustr. No **1014328**	Section **600**
4	**8278809**			
5			Issue **PUB 74G9920020**	Page **319**

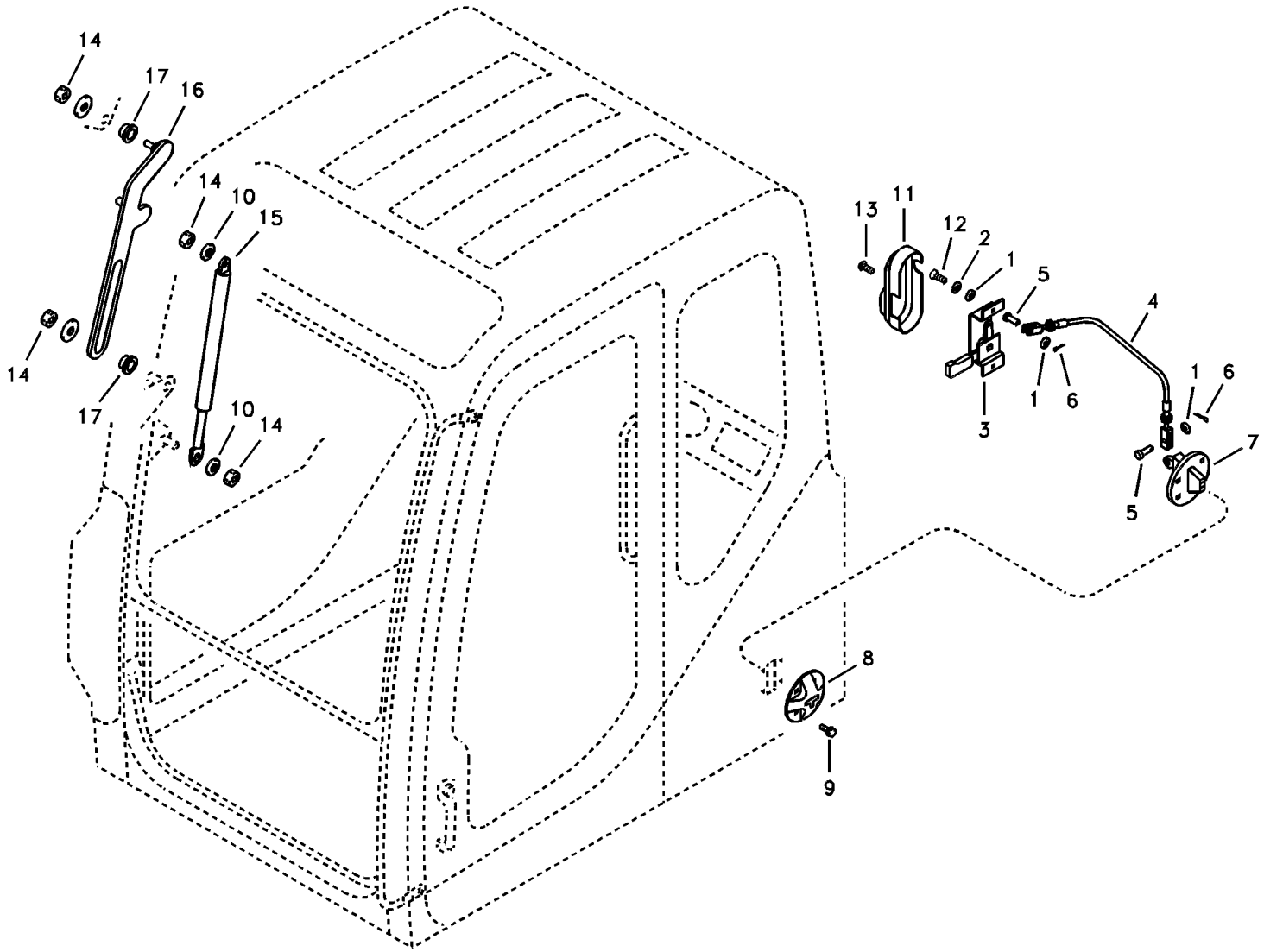
14
17
16
14
10
15
14
17
10
14
13
11
12
2
1
5
4
3
1
6
1
6
5
7
8
9

Fig.	Part No.	Quantity 1	2	3	4	5	PS	KIT	Description	Dénomination	Bezeichnung	품명	Denominación	Notes
1	**VOE 955892**	4	4	4	4				Washer	Rondelle	Scheibe	워셔	Arandela	
2	**VOE 955919**	2	2	2	2				Spring washer	Rondelle élastique	Federscheibe	스프링 워셔	Arandela elástica	
3	**SA 1166-31300**	1	1	1	1				Lever	Levier	Hebel	레버	Palanca	
4	**VOE 14527538**	1	1	1	1				Cable	Câble	Seil	케이블	Cable	
5	**SA 9321-20609**	2	2	2	2				Clevis Pin	Vis A Oeuillet	Zylinderbolzen	클레비스 핀	Espiga	
6	**VOE 14880451**	2	2	2	2				Split Pin	Goupille Fendue	Splint	분할 핀	Chaveta Hendida	
7	**VOE 14527402**	1	1	1	1				Catch	Cliquet	Haken	캐치	Fiador	
8	**VOE 14527539**	1	1	1	1				Cover	Capot	Haube	커버	Capo	
9	**VOE 947542**	4	4	4	4		SS		Flange screw	Vis à embase	Flanschschraube	플랜지 나사	Tornillo embridado	
10	**SA 9285-16000**	2	2	2	2				Washer	Rondelle	Scheibe	와셔	Arandela	
11	**VOE 14527608**	1	1	1	1				Cover	Capot	Haube	커버	Capo	
12	**VOE 969422**	2	2	2	2				Six point socket scr	Vis à 6 pans creux	Sechszahn-Hohlsc	6 포인트 소켓 나사	Racor de seis dient	
13	**VOE 969420**	1	1	1	1				Six point socket scr	Vis à 6 pans creux	Sechszahn-Hohlsc	6 포인트 소켓 나사	Racor de seis dient	
14	**VOE 14880450**	4	4	4	4				Nut	Écrou	Mutter	너트	Tuerca	
15	**VOE 14519994**	1	1	1	1		SS		Gas spring	Ressort gaz	Gasfeder	가스 스프링	Resorte a gas	SER NO 30001-30223
	VOE 14527695	1	1	1	1				Gas spring	Ressort gaz	Gasfeder	가스 스프링	Resorte a gas	SER NO 30224-
16	**VOE 14519995**	1	1	1	1				Plate	Tôle	Blech	플레이트	Chapa	SER NO 30001-30223
	VOE 14527911	1	1	1	1				Plate	Tôle	Blech	플레이트	Chapa	SER NO 30224-
17	**VOE 14519996**	2	2	2	2				Bushing	Bague	Buchse	부싱	Casquillo	

1	**8278806**	**Cabina del conductor** 운전실 **Fahrerkabine** **Cabine conducteur** **Operator's cab**	Catalogue id **20020**	Group **810**
2	**8278807**			
3	**8278808**		Illustr. No **1007036**	Section **700**
4	**8278809**			
5			Issue **PUB 74G9920020**	Page **321**

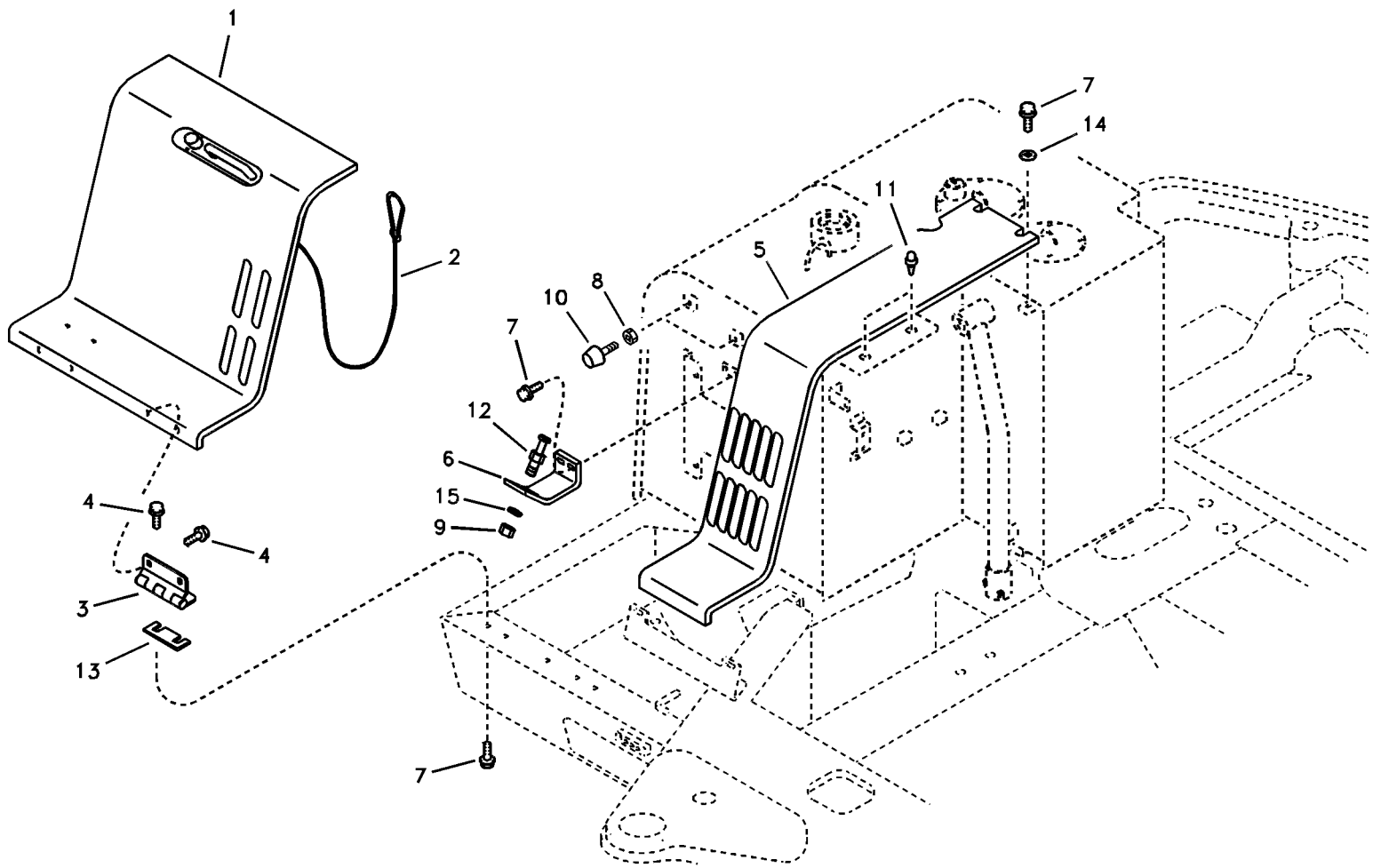
1
2
4
4
3
13
7
12
6
15
9
10
8
7
5
11
7
14
7

Fig.	Part No.	Quantity 1	2	3	PS	KIT	Description	Dénomination	Bezeichnung	품명	Denominación	Notes
1	**VOE 14502065**	1					Cover	Capot	Haube	커버	Capó	
2	**VOE 14506948**	1					•Wire	•Fil	•Draht	• 와이어	•Alambre	
3	**VOE 14512489**	2					•Hinge	•Charniere	•Scharnier	• 힌지	•Bisagra	
4	**VOE 946440**	8					•Flange screw	•Vis à embase	•Flanschschraube	• 플랜지 나사	•Tornillo embridado	
5	**VOE 14502068**	1					Cover	Capot	Haube	커버	Capo	
	VOE 14527620	3					•Cushion	•Coussin	•Sitzkissen	• 쿠션	•Cojin	
6	**SA 1164-30221**	1					Bracket	Console	Konsole	브라켓	Ménsula	
7	**VOE 946173**	10					Flange screw	Vis à embase	Flanschschraube	플랜지 나사	Tornillo embridado	
8	**VOE 983303**	1					Hexagon nut	Écrou hexagonal	Sechskantmutter	육각 너트	Tuerca hexagonal	
9	**VOE 979019**	1					Hexagon nut	Écrou hexagonal	Sechskantmutter	육각 너트	Tuerca hexagonal	
10	**VOE 14501963**	2					Bumper	Pare-chocs	Stossfänger	범퍼	Parachoques	
11	**VOE 14527620**	2					Cushion	Coussin	Sitzkissen	쿠션	Cojin	
12	**VOE 14527482**	1					Striker	Butee	Hammer	스트라이커	Cerrojo	
13	**VOE 14881060**	2					Shim	Cale réglage	Ausgleichscheibe	심	Laminilla de ajuste	
14	**VOE 13960141**	4					Washer	Rondelle	Scheibe	워셔	Arandela	(VOE 14880429)
15	**SA 9211-12000**	1					Washer	Rondelle	Scheibe	와셔	Arandela	

1	**8278941**	**Bastidor** 카울 프레임 **Stativ** **Bâti** **Cowl frame**	Catalogue id **20020**	Group **821**
2			Illustr. No **1007037**	Section **100**
3			Issue **PUB 74G9920020**	Page **323**
4				
5				

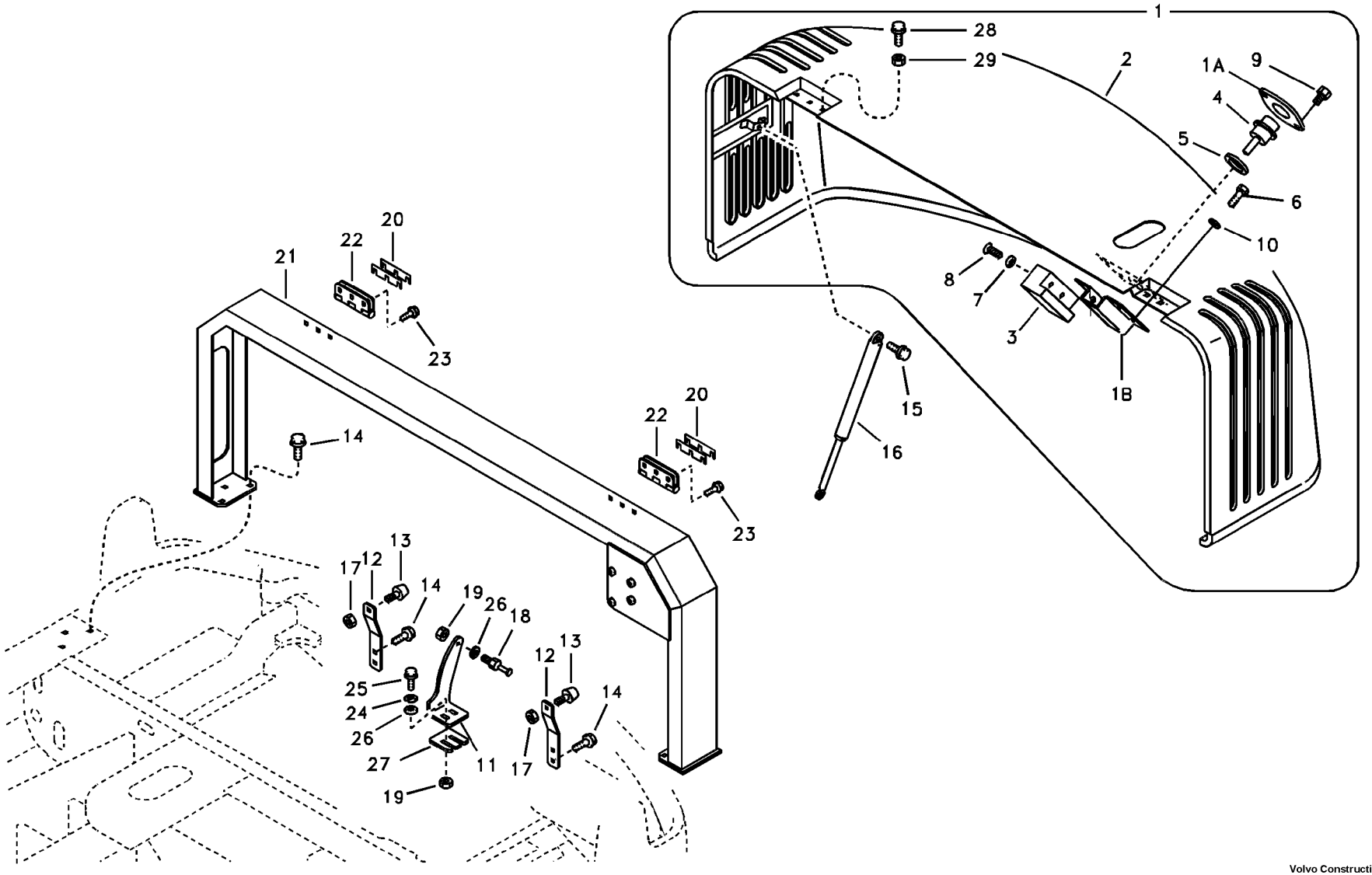

Volvo Construction Equipment

1017032

Fig.	Part No.	Quantity 1	2	3	PS	KIT	Description	Dénomination	Bezeichnung	품명	Denominación	Notes
1	**VOE 14520315**	1			SS		Hood	Capot Moteur	Motorhaube	후드	Tapa motor	RR SER NO 30001-30328
	VOE 14526927	1					Bonnet	Capot	Motorhaube	보닛	Capó	SER NO 30329-
1A	**VOE 14553379**	1					•Cover	•Capot	•Haube	• 커버	•Capo	
1B	**VOE 14507498**	1					•Bracket	•Console	•Konsole	• 브라켓	•Ménsula	
2	**VOE 14880932**	1					•Weatherstrip	•Caoutchouc d etanc	•Abstreifleiste	• 웨더스트립	•Lamelunas	
3	**VOE 14527477**	1					•Catch	•Cliquet	•Haken	• 캐치	•Fiador	
4	**VOE 14527481**	1					•Pusher	•Poussoir	•Stossel	• 푸셔	•Empujador	
5	**VOE 14523601**	1					•Washer	•Rondelle	•Scheibe	• 와셔	•Arandela	
6	**VOE 946173**	4					•Flange screw	•Vis à embase	•Flanschschraube	• 플랜지 나사	•Tornillo embridado	
7	**VOE 942767**	2					•Toothed washer	•Rondelle dentée	•Zahnscheibe	• 톱니 워셔	•Arandela dentada	
8	**VOE 969846**	2					•Screw	•Vis	•Schraube	• 나사	•Tornillo	
9	**VOE 969408**	2					•Six point socket scre	•Vis à 6 pans creux	•Sechszahn-Hohlschr	•6 포인트 소켓 나사	•Racor de seis diente	
10	**VOE 955894**	4			SS		•Washer	•Rondelle	•Scheibe	• 워셔	•Arandela	
11	**VOE 14527474**	1					Bracket	Console	Konsole	브래킷	Consola	
12	**VOE 14527475**	2					Bracket	Console	Konsole	브래킷	Consola	
13	**VOE 14501963**	2					Bumper	Pare-chocs	Stossfänger	범퍼	Parachoques	
14	**VOE 965191**	16					Flange screw	Vis à embase	Flanschschraube	플랜지 나사	Tornillo embridado	SER NO 30001-30328
	VOE 965191	10					Flange screw	Vis à embase	Flanschschraube	플랜지 나사	Tornillo embridado	SER NO 30329-
15	**VOE 946544**	8					Flange screw	Vis à embase	Flanschschraube	플랜지 나사	Tornillo embridado	
16	**VOE 14527401**	2					Gas spring	Ressort gaz	Gasfeder	가스 스프링	Resorte a gas	
17	**VOE 983303**	2					Hexagon nut	Écrou hexagonal	Sechskantmutter	육각 너트	Tuerca hexagonal	
18	**VOE 14527482**	1					Striker	Butee	Hammer	스트라이커	Cerrojo	
19	**VOE 979019**	3					Hexagon nut	Écrou hexagonal	Sechskantmutter	육각 너트	Tuerca hexagonal	
20	**VOE 14881062**	4					Shim	Cale d'épaisseur	Passcheibe	심	Arandela Ajuste	
21	**VOE 14520314**	1					Hood	Capot Moteur	Motorhaube	후드	Tapa motor	FR
22	**VOE 14881053**	2					•Hinge	•Charnière	•Scharnier	• 힌지	•Bisagra	
23	**VOE 965191**	6					•Flange screw	•Vis à embase	•Flanschschraube	• 플랜지 나사	•Tornillo embridado	
24	**VOE 955923**	2					Spring washer	Rondelle élastique	Federscheibe	스프링 워셔	Arandela elástica	
25	**VOE 965193**	2			SS		Flange screw	Vis à embase	Flanschschraube	플랜지 나사	Tornillo embridado	

1	**8278941**	**Bastidor de capó, cubierta y capó** 카울 프레임 , 커버 및 후드 **Motorhaube, Rahmen und Abdeckung** **Cadre, couvercle et capot d'auvent** **Cowl frame, cover and hood**	Catalogue id **20020** / Group **821**
2			Illustr. No **1017032** / Section **200**
3			Issue **PUB 74G9920020** / Page **325**
4			
5			

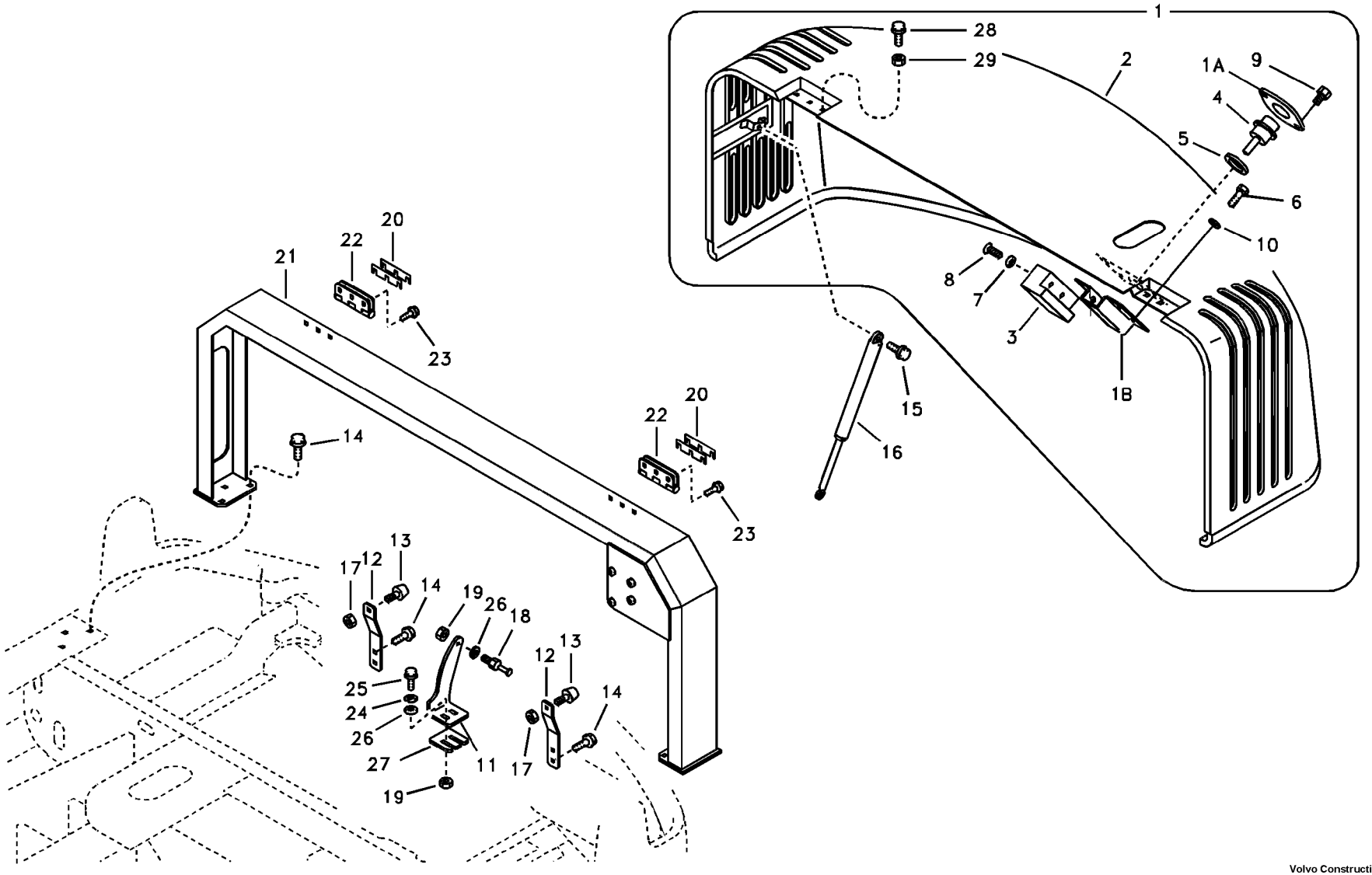

Volvo Construction Equipment

1017032

Fig.	Part No.	Quantity 1	2	3	PS	KIT	Description	Dénomination	Bezeichnung	품명	Denominación	Notes
26	**SA 9211-12000**	3					Washer	Rondelle	Scheibe	와셔	Arandela	
27	**VOE 14505256**	1					Plate	Tôle	Blech	플레이트	Chapa	
28	**VOE 965192**	6			SS		Flange screw	Vis à embase	Flanschschraube	플랜지 나사	Tornillo embridado	SER NO 30329-
29	**SA 9119-11200**	6			OP		Nut	Écrou	Mutter	너트	Tuerca	SER NO 30329-

1	**8278941**	**Bastidor de capó, cubierta y capó** 카울 프레임 , 커버 및 후드 **Motorhaube, Rahmen und Abdeckung** **Cadre, couvercle et capot d'auvent** **Cowl frame, cover and hood**	Catalogue id **20020**	Group **821**
2			Illustr. No **1017032**	Section **200**
3			Issue **PUB 74G9920020**	Page **327**
4				
5				

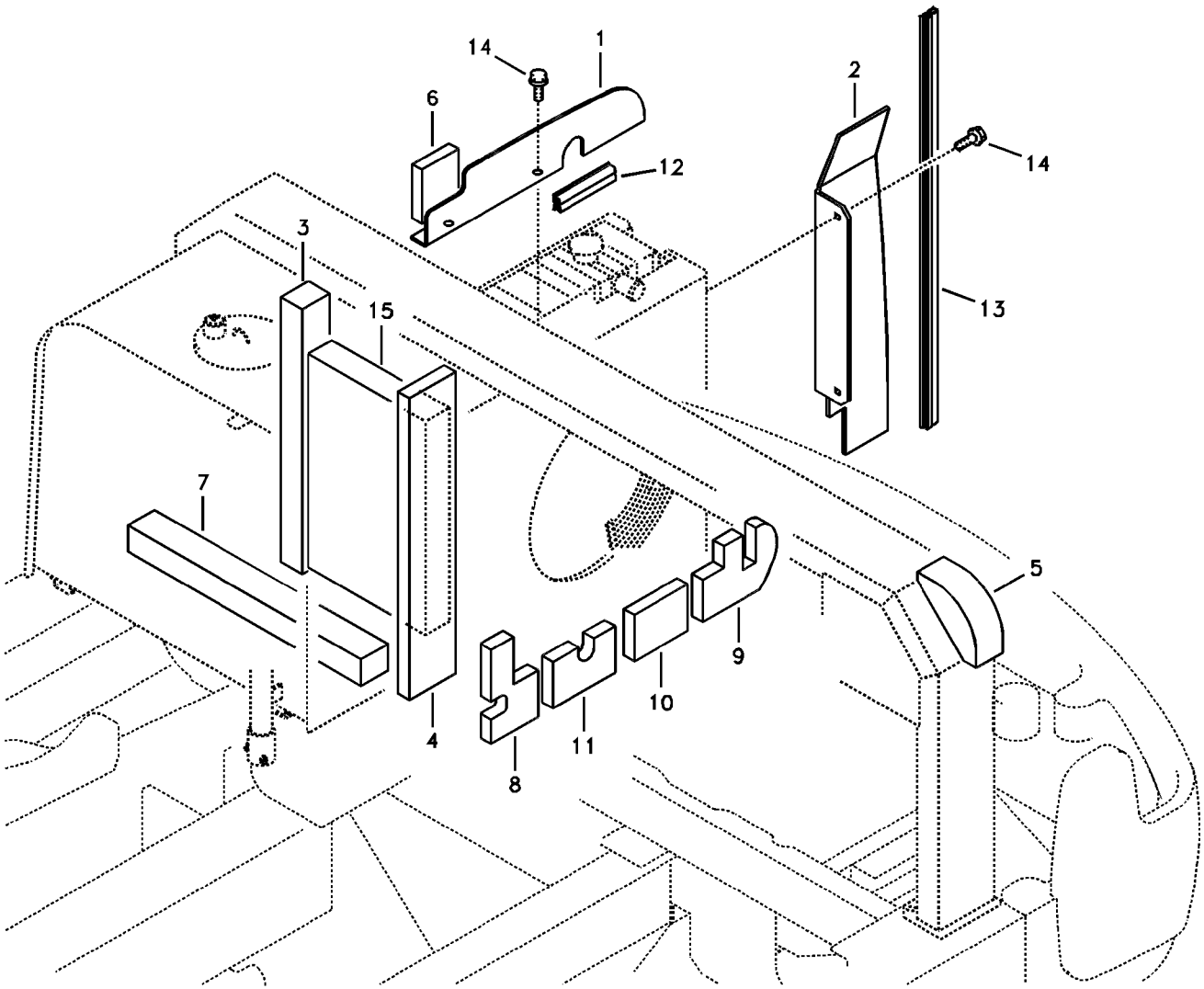
14
1
6
12
2
14
3
15
13
7
5
4
9
10
11
8

Fig.	Part No.	Quantity 1	2	3	PS	KIT	Description	Dénomination	Bezeichnung	품명	Denominación	Notes
1	**VOE 14503629**	1					Plate	Plaque	Platte	플레이트	Placa	
2	**VOE 14503630**	1					Plate	Plaque	Platte	플레이트	Placa	
3	**VOE 14527478**	1					Sponge	Éponge	Schwamm	스폰지	Esponja	
4	**VOE 14527479**	1					Sponge	Éponge	Schwamm	스폰지	Esponja	
5	**VOE 14527480**	1					Sponge	Éponge	Schwamm	스폰지	Esponja	
6	**VOE 14503677**	1					Sponge	Eponge	Schwamm	스폰지	Esponja	
7	**VOE 14527483**	1					Sponge	Éponge	Schwamm	스폰지	Esponja	
8	**VOE 14520973**	1					Sponge	Éponge	Schwamm	스폰지	Esponja	
9	**VOE 14520974**	1					Sponge	Éponge	Schwamm	스폰지	Esponja	
10	**VOE 14520975**	1					Sponge	Éponge	Schwamm	스폰지	Esponja	
11	**VOE 14520976**	1					Sponge	Éponge	Schwamm	스폰지	Esponja	
12	**SA 9572-10200**	1			SS		Weatherstrip	Leche-vitre	Abstreifleiste	웨더스트립	Lamelunas	SER NO 30001-30164
	VOE 14880918	1					Weatherstrip	Leche-vitre	Abstreifleiste	웨더스트립	Lamelunas	SER NO 30165-
13	**SA 9572-11040**	1			SS		Weatherstrip	Leche-vitre	Abstreifleiste	웨더스트립	Lamelunas	SER NO 30001-30164
	VOE 14880922	1					Weatherstrip	Leche-vitre	Abstreifleiste	웨더스트립	Lamelunas	SER NO 30165-
14	**VOE 946173**	4					Flange screw	Vis à embase	Flanschschraube	플랜지 나사	Tornillo embridado	
15	**VOE 14533341**	1					Sponge	Éponge	Schwamm	스폰지	Esponja	SER NO 30530-

1	**8278941**	**Bastidor de capó, cubierta y capó** 카울 프레임 , 커버 및 후드 **Motorhaube, Rahmen und Abdeckung** **Cadre, couvercle et capot d'auvent** **Cowl frame, cover and hood**	Catalogue id **20020**	Group **821**
2			Illustr. No **1018712**	Section **250**
3			Issue **PUB 74G9920020**	Page **329**
4				
5				

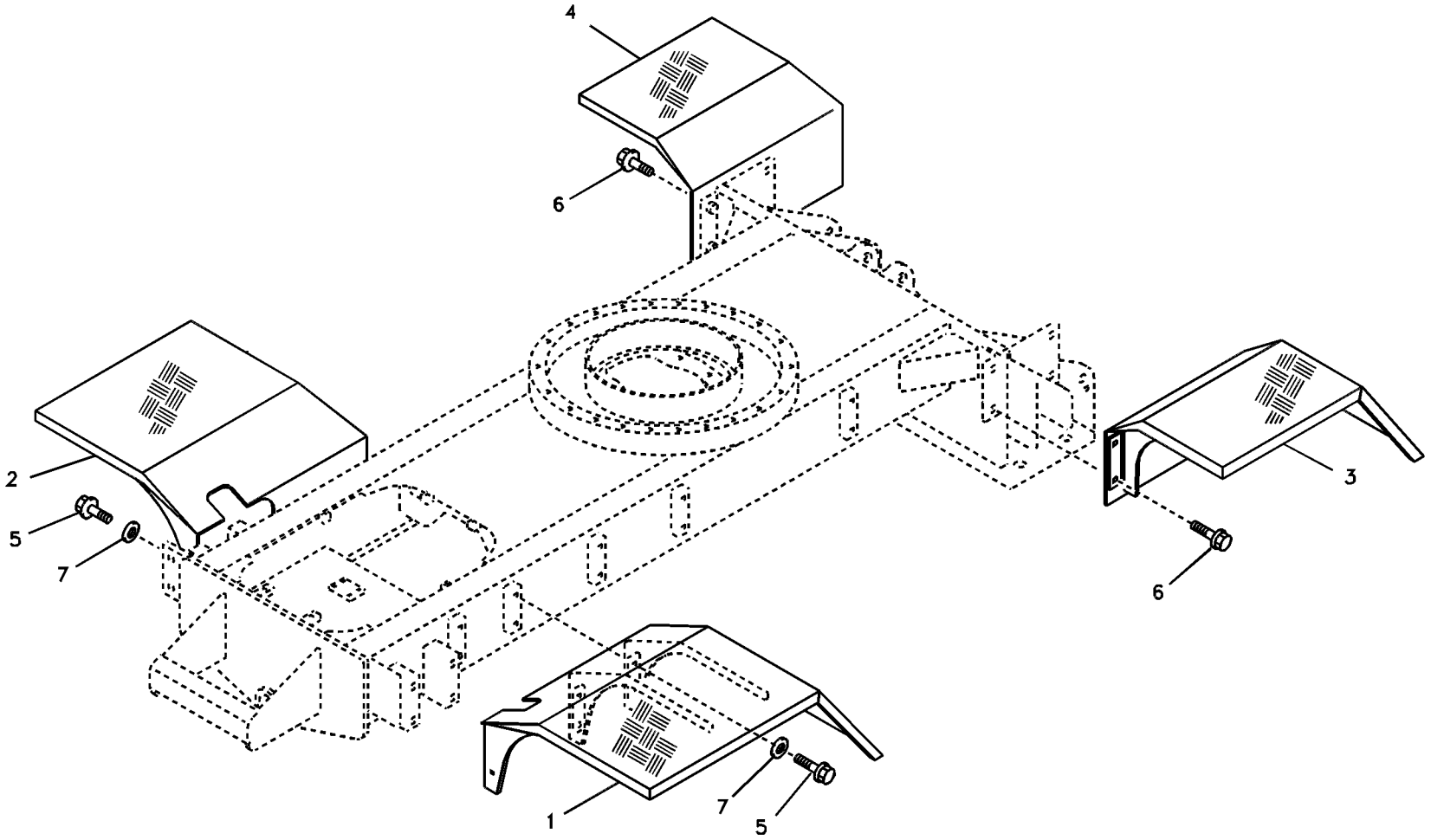
4
6
2
5
7
3
6
1
7
5

Fig.	Part No.	Quantity 1	2	3	PS	KIT	Description	Dénomination	Bezeichnung	품명	Denominación	Notes
1	**SA 1065-00421**	1					Fender	Aile	Kotflügel	펜더	Guardabarro	LH FRONT
2	**SA 1065-00431**	1					Fender	Aile	Kotflügel	펜더	Guardabarro	RH FRONT
3	**SA 1065-00442**	1					Fender	Aile	Kotflügel	펜더	Guardabarro	LH REAR
4	**SA 1065-00452**	1					Fender	Aile	Kotflügel	펜더	Guardabarro	RH REAR
5	**SA 9011-11205**	12					Bolt	Boulon	Bolzen	볼트	Perno	
6	**VOE 965191**	8					Flange screw	Vis à embase	Flanschschraube	플랜지 나사	Tornillo embridado	
7	**SA 9211-12000**	12					Washer	Rondelle	Scheibe	와셔	Arandela	

1	**8278941**	**Guardabarro** 펜더 **Kotflugel** **Aile** **Fender**	Catalogue id **20020**	Group **825**
2			Illustr. No **1007245**	Section **100**
3			Issue **PUB 74G9920020**	Page **331**
4				
5				

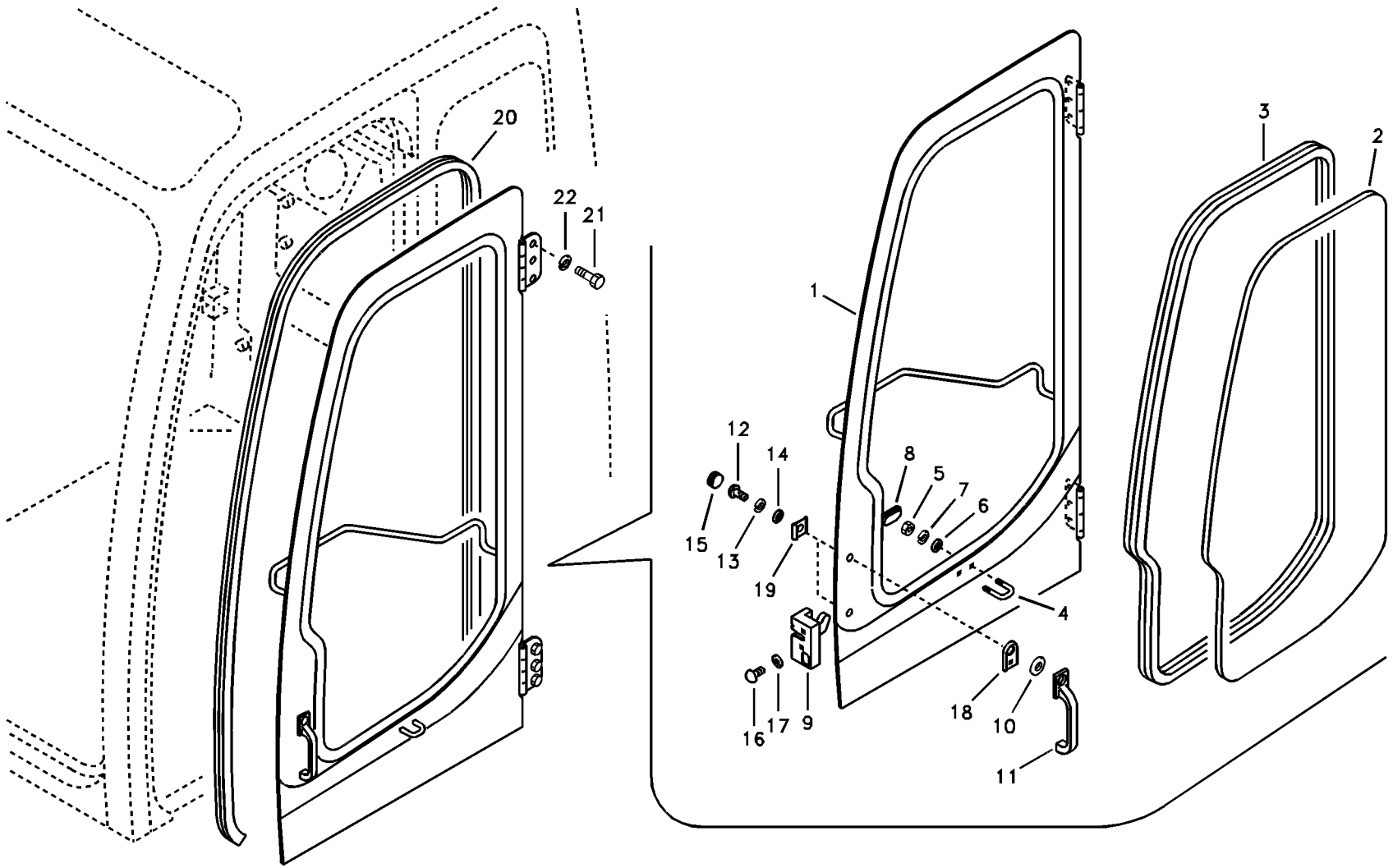
20
22
21
1
12
14
8
5
7
6
15
13
19
4
16
17
9
18
10
11
3
2

Fig.	Part No.	Quantity 1	2	3	PS	KIT	Description	Dénomination	Bezeichnung	품명	Denominación	Notes
	VOE 14501492	1	1	1			Door	Porte	Tür	도어	Puerta	
1		1	1	1	NS		•Door	•Porte	•Tür	• 도어	•Puerta	
2	**VOE 14527536**	1	1	1			•Glass	•Vitre	•Fensterscheibe	• 글래스	•Cristal	
3	**VOE 14880916**	1	1	1			•Weatherstrip	•Caoutchouc d etanc.	•Abstreifleiste	• 웨더스트립	•Lamelunas	
4	**VOE 14527552**	1	1	1			•Striker	•Butee	•Hammer	• 스트라이커	•Cerrojo	
5	**VOE 983303**	2	2	2			•Hexagon nut	•Écrou hexagonal	•Sechskantmutter	• 육각 너트	•Tuerca hexagonal	
6	**VOE 955894**	2	2	2	SS		•Washer	•Rondelle	•Scheibe	• 워셔	•Arandela	
7	**VOE 955921**	2	2	2			•Spring washer	•Rondelle élastique	•Federscheibe	• 스프링 워셔	•Arandela elástica	
8	**VOE 14501501**	1	1	1			•Cover	•Capot	•Haube	• 커버	•Capo	
9	**VOE 14522196**	1	1	1			•Latch	•Loquet	•Riegel	• 래치	•Pestillo	LH
10	**VOE 14523601**	1	1	1			•Washer	•Rondelle	•Scheibe	• 와셔	•Arandela	
11	**VOE 14527656**	1	1	1			•Handle	•Poignée	•Griff	• 핸들	•Mango	OUTSIDE
12	**VOE 969420**	2	2	2			•Six point socket scre.	•Vis à 6 pans creux	•Sechszahn-Hohlschr.	•6 포인트 소켓 나사	•Racor de seis diente.	
13	**VOE 955919**	2	2	2			•Spring washer	•Rondelle élastique	•Federscheibe	• 스프링 워셔	•Arandela elástica	
14	**VOE 955892**	2	2	2			•Washer	•Rondelle	•Scheibe	• 워셔	•Arandela	
15	**VOE 14523000**	2	2	2			•Cap	•Capot	•Verschlusskappe	• 캡	•Capuchón	
16	**VOE 969846**	2	2	2			•Screw	•Vis	•Schraube	• 나사	•Tornillo	
17	**VOE 942767**	2	2	2			•Toothed washer	•Rondelle dentée	•Zahnscheibe	• 톱니 워셔	•Arandela dentada	
18	**VOE 14527602**	1	1	1			•Pad	•Support inférieur	•Unterlegring	• 패드	•Suplemento	
19	**VOE 14527604**	1	1	1			•Pad	•Support inférieur	•Unterlegring	• 패드	•Suplemento	
20	**VOE 14527565**	1	1	1			Weatherstrip	Caoutchouc d etanch.	Abstreifleiste	웨더스트립	Lamelunas	
21	**VOE 983250**	6	6	6			Hexagon screw	Vis à tête hexagonale	Sechskantschraube	육각 나사	Tornillo hexagonal	
22	**VOE 955922**	6	6	6			Spring washer	Rondelle élastique	Federscheibe	스프링 워셔	Arandela elástica	

1	**8278806**	**Puerta, cabina** 운전실 도어 **Tür, Fahrerkabine** **Porte, cabine conducteur** **Door, operator's cab**
2	**8278808**	
3	**8278809**	
4		
5		

Catalogue id **20020**	Group **830**
Illustr. No **1007040**	Section **100**
Issue **PUB 74G9920020**	Page **333**



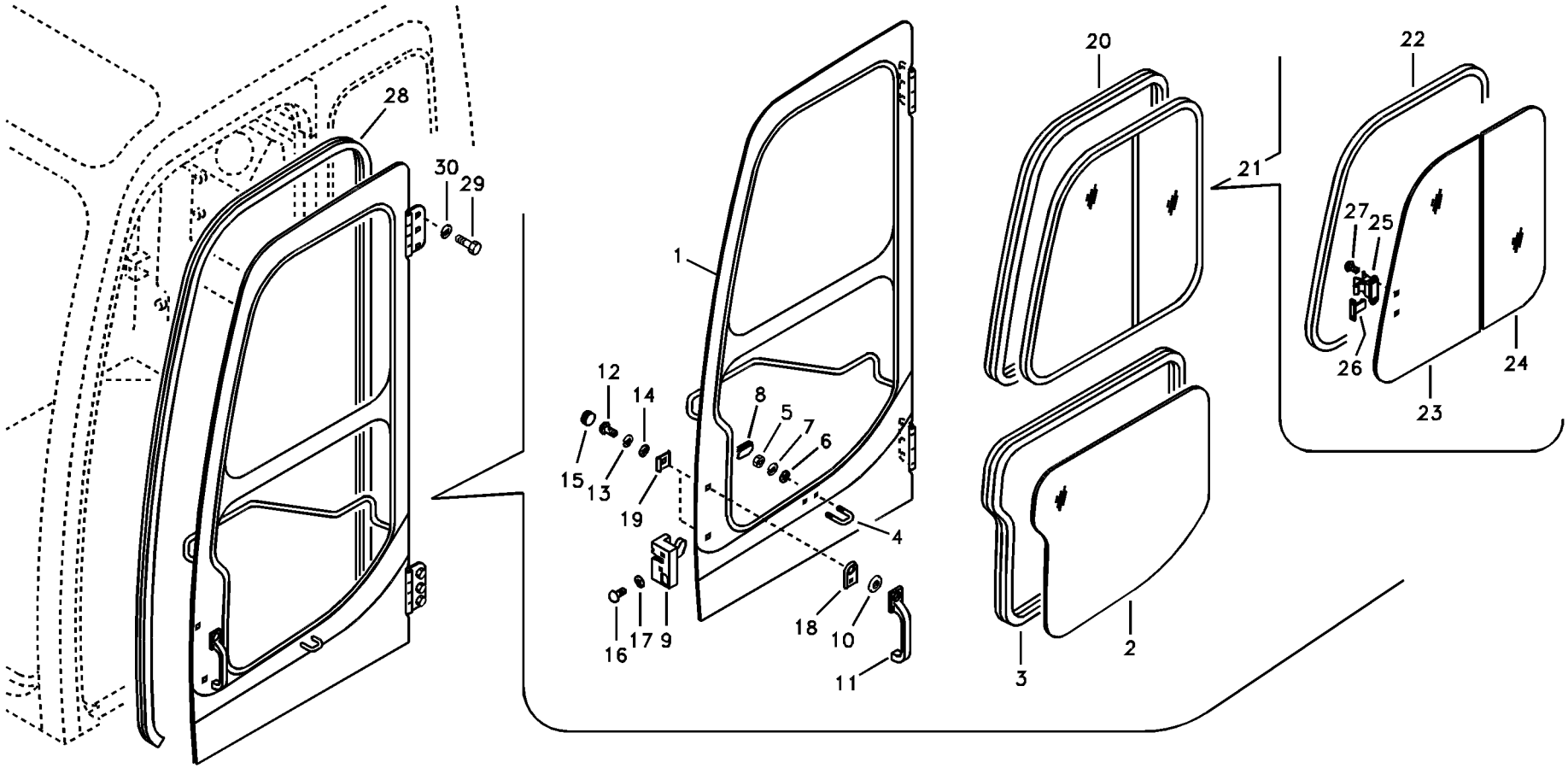

Volvo Construction Equipment

1007041

Fig.	Part No.	Quantity 1	2	3	PS	KIT	Description	Dénomination	Bezeichnung	품명	Denominación	Notes
	VOE 14508694	1					Door	Porte	Tür	도어	Puerta	
1		1			NS		•Door	•Porte	•Tür	• 도어	•Puerta	
2	**VOE 14509048**	1					•Glass	•Vitre	•Scheibe	• 유리	•Cristal	
3	**VOE 14881197**	1					•Weatherstrip	•Caoutchouc d etanc	•Abstreifleiste	• 웨더스트립	•Lamelunas	
4	**VOE 14527552**	1					•Striker	•Butee	•Hammer	• 스트라이커	•Cerrojo	
5	**VOE 983303**	2					•Hexagon nut	•Écrou hexagonal	•Sechskantmutter	• 육각 너트	•Tuerca hexagonal	
6	**VOE 955894**	2			SS		•Washer	•Rondelle	•Scheibe	• 워셔	•Arandela	
7	**VOE 955921**	2					•Spring washer	•Rondelle élastique	•Federscheibe	• 스프링 워셔	•Arandela elástica	
8	**VOE 14501501**	1					•Cover	•Capot	•Haube	• 커버	•Capo	
9	**VOE 14522196**	1					•Latch	•Loquet	•Riegel	• 래치	•Pestillo	LH
10	**VOE 14523601**	1					•Washer	•Rondelle	•Scheibe	• 와셔	•Arandela	
11	**VOE 14527656**	1					•Handle	•Poignée	•Griff	• 핸들	•Mango	OUTSIDE
12	**VOE 969420**	2					•Six point socket scre	•Vis à 6 pans creux	•Sechszahn-Hohlschr	•6 포인트 소켓 나사	•Racor de seis diente	
13	**VOE 955919**	2					•Spring washer	•Rondelle élastique	•Federscheibe	• 스프링 워셔	•Arandela elástica	
14	**VOE 955892**	2					•Washer	•Rondelle	•Scheibe	• 워셔	•Arandela	
15	**VOE 14523000**	2					•Cap	•Capot	•Verschlusskappe	• 캡	•Capuchón	
16	**VOE 969846**	2					•Screw	•Vis	•Schraube	• 나사	•Tornillo	
17	**VOE 942767**	2					•Toothed washer	•Rondelle dentée	•Zahnscheibe	• 톱니 워셔	•Arandela dentada	
18	**VOE 14527602**	1					•Pad	•Support inférieur	•Unterlegring	• 패드	•Suplemento	
19	**VOE 14527604**	1					•Pad	•Support inférieur	•Unterlegring	• 패드	•Suplemento	
20	**VOE 14880910**	1					•Weatherstrip	•Caoutchouc d etanc	•Abstreifleiste	• 웨더스트립	•Lamelunas	
21	**VOE 14509077**	1					•Window	•Vitre	•Fensterscheibe	• 윈도우	•Ventana	
22	**VOE 14509111**	1					••Frame	••Cadre	••Rahmen	•• 프레임	••Cuadro	
23	**VOE 14509112**	1					••Glass	••Glace	••Scheibe	•• 글라스	••Vidrio	
24	**VOE 14509113**	1					••Glass	••Glace	••Scheibe	•• 글라스	••Vidrio	
25	**VOE 14527407**	1					••Catch	••Disque Blocage	••Sperrplatte	•• 캐치	••Disco Bloqueo	
26	**VOE 14527409**	1					••Catch	••Cliquet	••Haken	•• 캐치	••Fiador	
27	**VOE 14880446**	2					••Screw	••Vis	••Schraube	•• 스크류	••Tornillo	
28	**VOE 14527565**	1					Weatherstrip	Caoutchouc d etanch	Abstreifleiste	웨더스트립	Lamelunas	
29	**VOE 983250**	6					Hexagon screw	Vis à tête hexagonale	Sechskantschraube	육각 나사	Tornillo hexagonal	

1	**8278807**	**Puerta, cabina** 운전실 도어 **Tür, Fahrerkabine** **Porte, cabine conducteur** **Door, operator's cab**	Catalogue id **20020** / Group **830**
2			Illustr. No **1007041** / Section **200**
3			Issue **PUB 74G9920020** / Page **335**
4			
5			

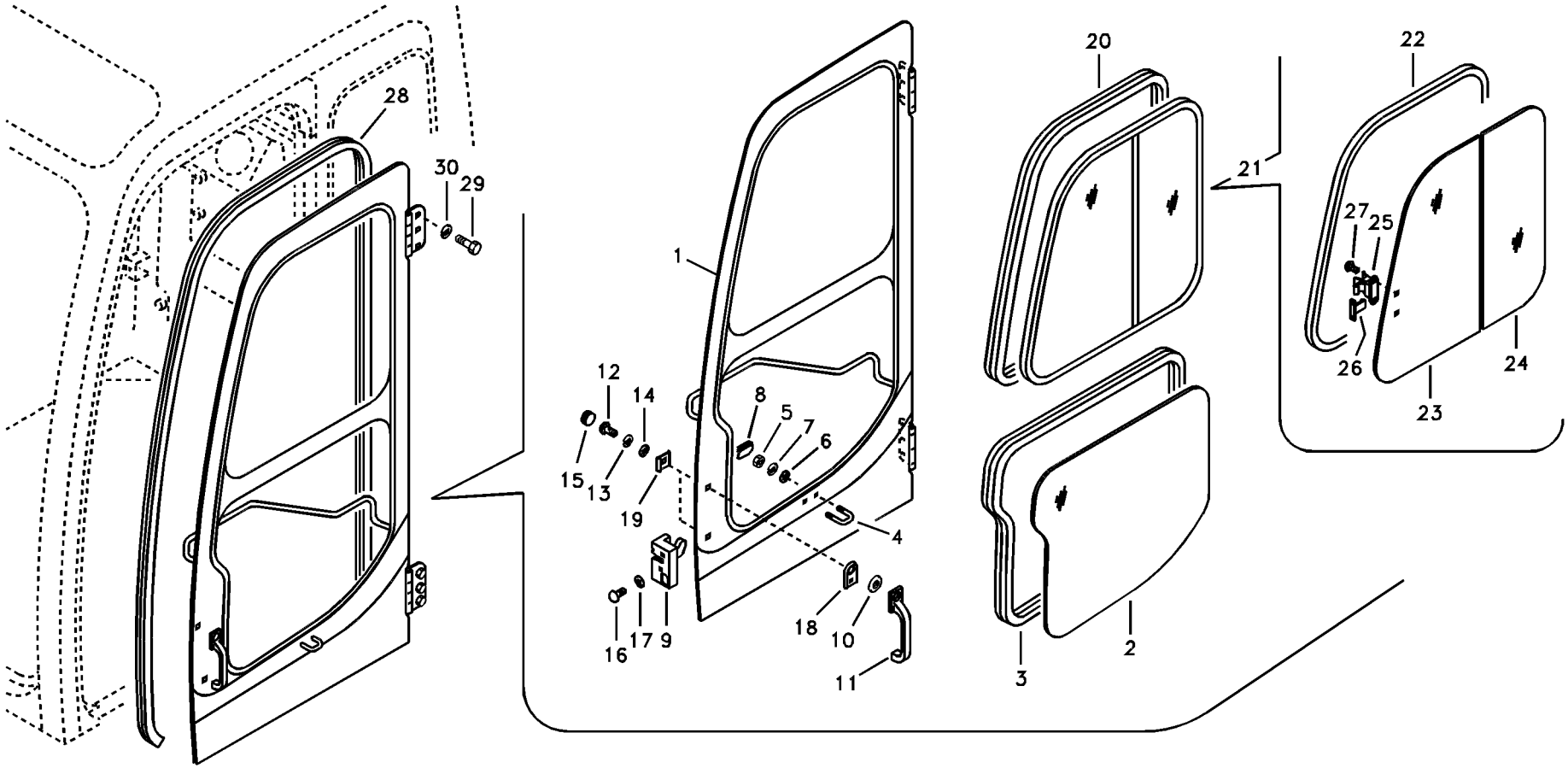

Volvo Construction Equipment

1007041

Fig.	Part No.	Quantity 1	2	3	PS	KIT	Description	Dénomination	Bezeichnung	품명	Denominación	Notes
30	**VOE 955922**	6					Spring washer.....	Rondelle élastique	Federscheibe……	스프링 워셔	Arandela elástica.....	

1	**8278807**	**Puerta, cabina** 운전실 도어 **Tür, Fahrerkabine** **Porte, cabine conducteur** **Door, operator's cab**	Catalogue id **20020**	Group **830**
2			Illustr. No **1007041**	Section **200**
3			Issue **PUB 74G9920020**	Page **337**
4				
5				

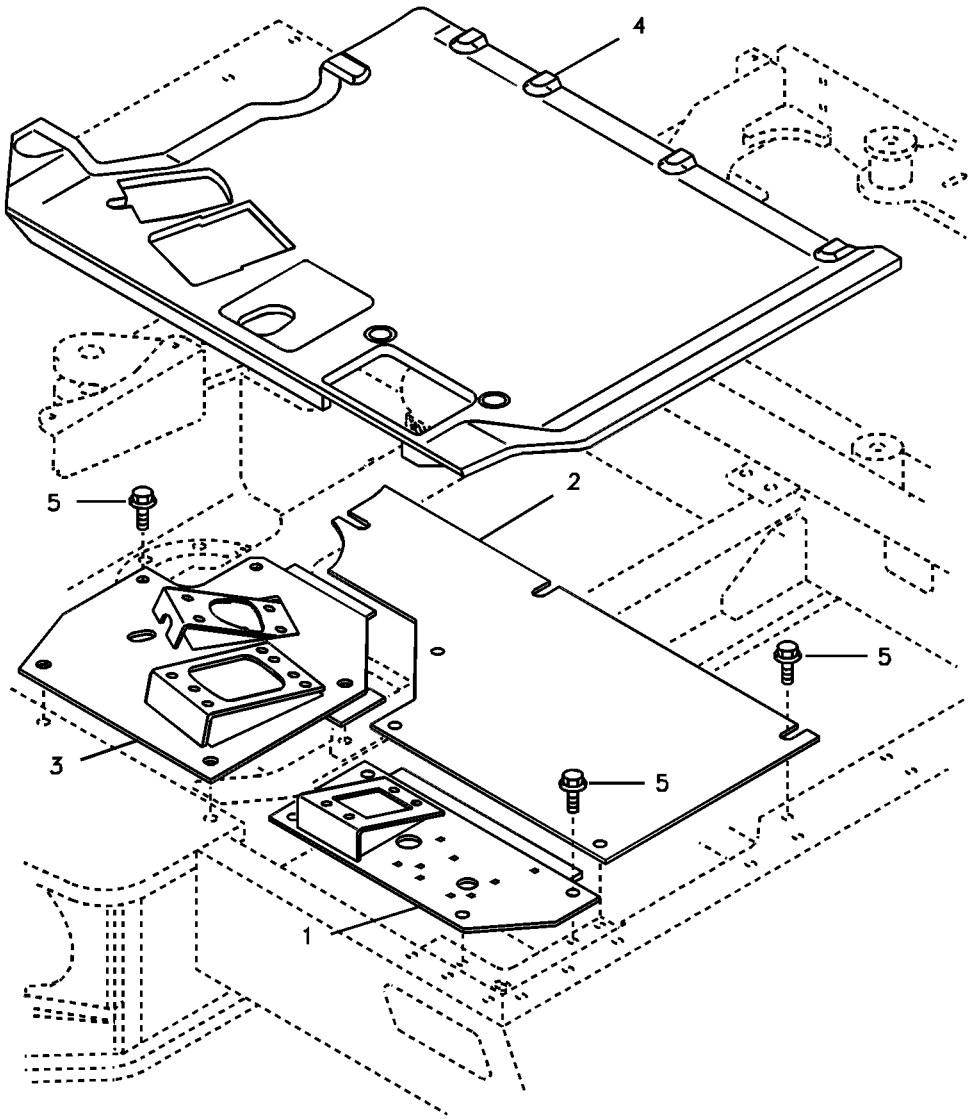
4
5
2
5
3
5
1

Fig.	Part No.	Quantity 1	2	3	PS	KIT	Description	Dénomination	Bezeichnung	품명	Denominación	Notes
1	**VOE 14520352**	1			OP		Step	Marche Escalier	Treppenstufe	스텝	Escalon	
2	**VOE 14518502**	1			OP		Step	Marche Escalier	Treppenstufe	스텝	Escalon	
3	**VOE 14520354**	1			OP		Step	Marche Escalier	Treppenstufe	스텝	Escalon	
4	**VOE 14520353**	1					Floor mat	Tapis sol	Bodenmatte	플로어 매트	Alfombra piso	
5	**VOE 946329**	14					Flange screw	Vis à embase	Flanschschraube	플랜지 나사	Tornillo embridado	

1	**8278941**	**Suelo de cabina** 운전실 플로어 **Kabinenboden** **Plancher de cabine** **Cabin floor**	Catalogue id **20020**	Group **837**
2			Illustr. No **1007246**	Section **100**
3			Issue **PUB 74G9920020**	Page **339**
4				
5				

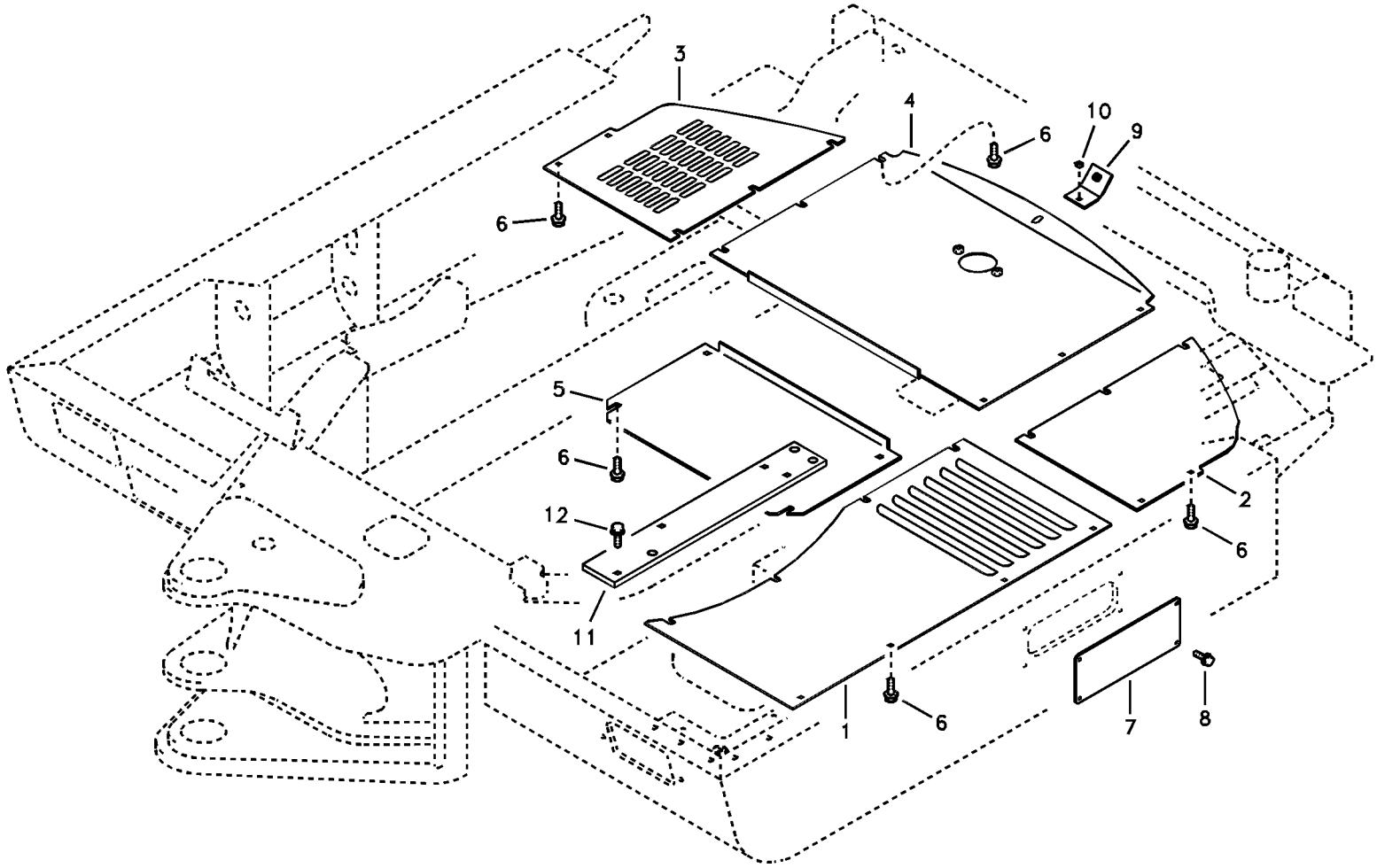
3
4
10
9
6
6
5
6
12
11
2
6
1
6
7
8

Fig.	Part No.	Quantity 1	2	3	PS	KIT	Description	Dénomination	Bezeichnung	품명	Denominación	Notes
1	**VOE 14521042**	1					Plate	Tôle	Blech	플레이트	Chapa	
2	**VOE 14519930**	1					Cover	Capot	Haube	커버	Capo	
3	**VOE 14519931**	1					Cover	Capot	Haube	커버	Capo	
4	**VOE 14519998**	1					Cover	Capot	Haube	커버	Capo	
5	**SA 1164-30051**	1					Cover	Capot	Haube	커버	Capó	
6	**VOE 946441**	29					Flange screw	Vis à embase	Flanschschraube	플랜지 나사	Tornillo embridado	
7	**VOE 14521140**	1			SS		Cover	Capot	Haube	커버	Capo	SER NO 30001-30077
	VOE 14522554	1					Cover	Capot	Haube	커버	Capo	SER NO 30078-
8	**VOE 946173**	4					Flange screw	Vis à embase	Flanschschraube	플랜지 나사	Tornillo embridado	
9	**SA 1164-30170**	1					Plate	Plaque	Platte	플레이트	Placa	
10	**VOE 979021**	1					Hexagon nut	Écrou hexagonal	Sechskantmutter	육각 너트	Tuerca hexagonal	
11	**VOE 14518163**	1					Cover	Capot	Haube	커버	Capo	
12	**VOE 946329**	3					Flange screw	Vis à embase	Flanschschraube	플랜지 나사	Tornillo embridado	

1	**8278941**	**Tapas bajo el motor, bombas hidr., enfriador, válvula p. y dep** 보텀 커버 **Luken unter Motor, Hyd.pumpen, Kühler, M.ventil und Tank** **Trappes sous moteur, pompes hydr., radiateur, valves et réservoir carbura** **Hatches under engine, hydr.pumps, cooler, m.valve and fuel tank.**	Catalogue id **20020**	Group **837**
2			Illustr. No **1007043**	Section **200**
3				
4			Issue **PUB 74G9920020**	Page **341**
5				

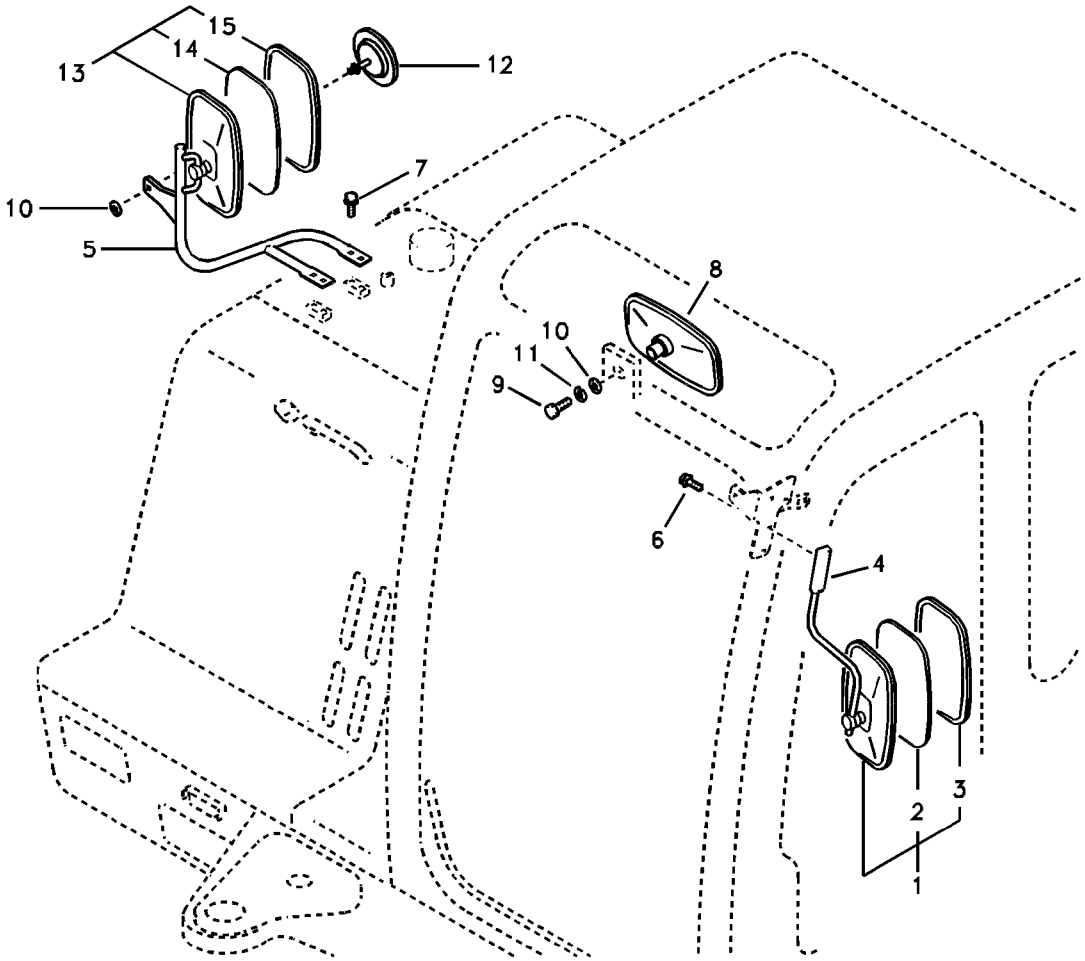
15
14
13
12
7
10
5
8
10
11
9
6
4
2
3
1

Fig.	Part No.	Quantity 1	2	3	PS	KIT	Description	Dénomination	Bezeichnung	품명	Denominación	Notes
1	**VOE 14564772**	1					Mirror	Miroir	Spiegel	미러	Espejo	SER NO 30506-
2	**VOE 14517743**	1					•Mirror	•Miroir	•Spiegel	• 미러	•Espejo	SER NO 30001-30505
	VOE 14559368	1					•Mirror	•Miroir	•Spiegel	• 미러	•Espejo	SER NO 30506-
3	**VOE 14560766**	1					•Spare parts kit	•Kit pièce de réchang	•Ersatzteilsatz	• 스패어 부품 키트	•Kit de recambios	
		1					••Rubber	••Caoutchouc	••Gummi	•• 고무	••Caucho	
		4					••Sleeve	••Manchon	••Muffe	•• 슬리브	••Manguito	
		4					••Screw	••Vis	••Schraube	•• 스크류	••Tornillo	
4	**VOE 14522195**	1					Support	Support	Stütze	서포트	Apoyo	
5	**VOE 14528377**	1					Support	Support	Stütze	서포트	Apoyo	
6	**VOE 946440**	2					Flange screw	Vis à embase	Flanschschraube	플랜지 나사	Tornillo embridado	
7	**VOE 946441**	4					Flange screw	Vis à embase	Flanschschraube	플랜지 나사	Tornillo embridado	
8	**VOE 11164488**	1					Rear view mirror	Rétroviseur	Rückblickspiegel	백미러	Retrovisor	
9	**VOE 983241**	1					Hexagon screw	Vis à tête hexagonale	Sechskantschraube	육각 나사	Tornillo hexagonal	
10	**VOE 13955894**	2					Washer	Rondelle	Scheibe	워셔	Arandela	
11	**VOE 955921**	1					Spring washer	Rondelle élastique	Federscheibe	스프링 워셔	Arandela elástica	
12	**SA 2368943**	1					Mirror	Miroir	Spiegel	미러	Espejo	SER NO 30226-
13	**VOE 14564772**	1					Mirror	Miroir	Spiegel	미러	Espejo	
14	**VOE 14517743**	1					•Mirror	•Miroir	•Spiegel	• 미러	•Espejo	SER NO 30001-30505
	VOE 14559368	1					•Mirror	•Miroir	•Spiegel	• 미러	•Espejo	SER NO 30506-
15	**VOE 14560766**	1					•Spare parts kit	•Kit pièce de réchang	•Ersatzteilsatz	• 스패어 부품 키트	•Kit de recambios	
		1					••Rubber	••Caoutchouc	••Gummi	•• 고무	••Caucho	
		4					••Sleeve	••Manchon	••Muffe	•• 슬리브	••Manguito	
		4					••Screw	••Vis	••Schraube	•• 스크류	••Tornillo	

1	**8278941**	**Espejo retrovisor** 후사경 **Rückspiegel** **Rétroviseur** **Rear view mirror**	Catalogue id **20020**	Group **841**
2				
3			Illustr. No **1017555**	Section **100**
4				
5			Issue **PUB 74G9920020**	Page **343**

VOLVO

EW55B

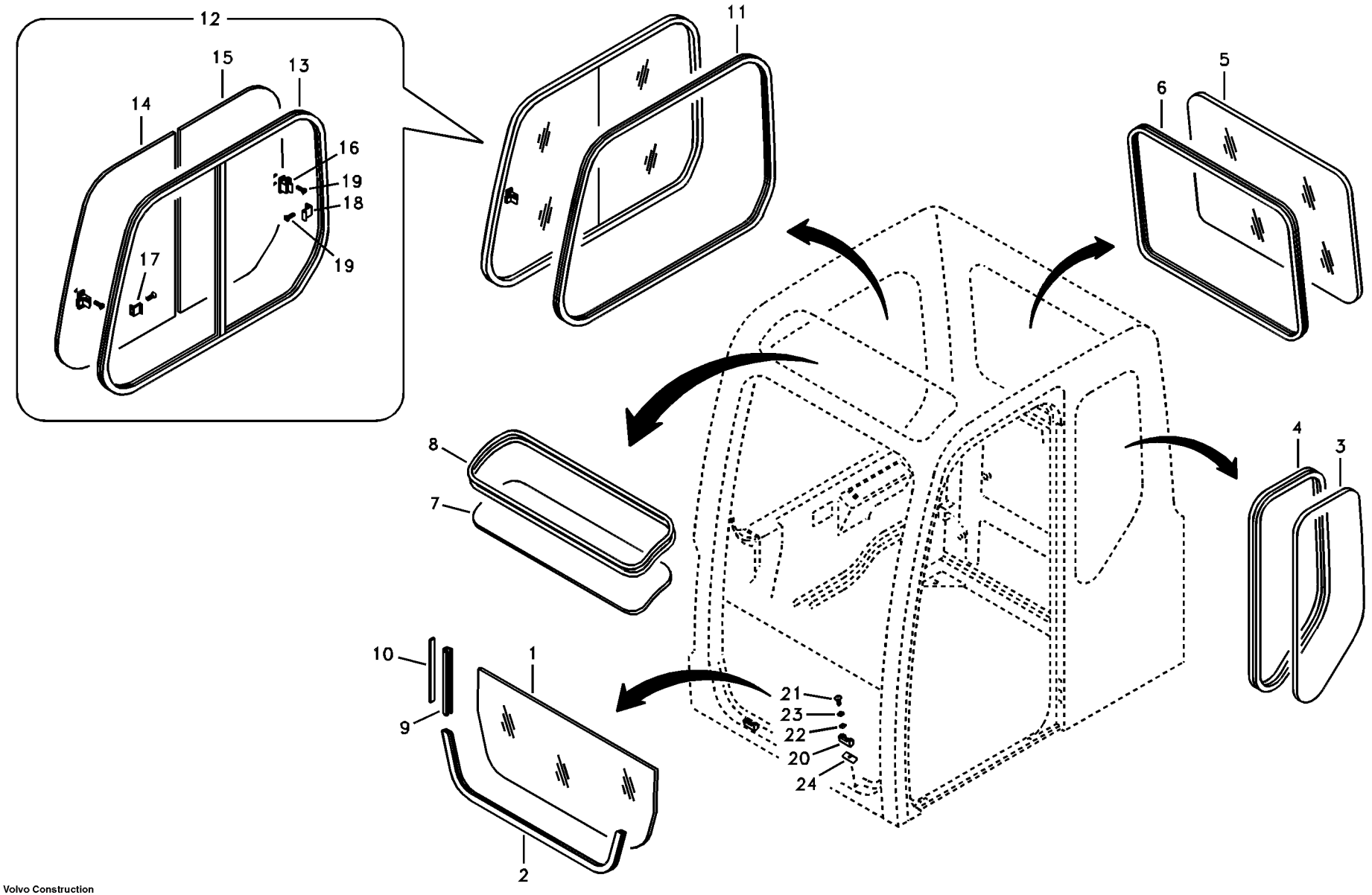

Volvo Construction Equipment

1007045

Fig.	Part No.	Quantity 1	2	3	4	5	PS	KIT	Description	Dénomination	Bezeichnung	품명	Denominación	Notes
1	**VOE 14504140**	1	1	1	1				Glass	Glace	Scheibe	글라스	Vidrio	
2	**VOE 14527564**	1	1	1	1				Weatherstrip	Caoutchouc d etan	Abstreifleiste	웨더스트립	Lamelunas	
3	**VOE 14527540**	1	1	1	1				Glass	Vitre	Fensterscheibe	글래스	Cristal	
4	**VOE 14880914**	1	1	1	1				Weatherstrip	Caoutchouc d etan	Abstreifleiste	웨더스트립	Lamelunas	
5	**VOE 14527541**	1	1	1	1				Glass	Vitre	Fensterscheibe	글래스	Cristal	
6	**VOE 14880915**	1	1	1	1				Weatherstrip	Caoutchouc d etan	Abstreifleiste	웨더스트립	Lamelunas	
7	**SA 1166-01550**	1	1	1	1		SS		Glass	Glace	Scheibe	글라스	Vidrio	SER NO 30001-30077
	VOE 14522853	1	1	1	1				Glass	Vitre	Fensterscheibe	글래스	Cristal	SER NO 30078-
8	**SA 9571-72250**	1	1	1	1		SS		Weatherstrip	Leche-vitre	Abstreifleiste	웨더스트립	Lamelunas	SER NO 30001-30077
	VOE 14522886	1	1	1	1				Weatherstrip	Caoutchouc d etan	Abstreifleiste	웨더스트립	Lamelunas	SER NO 30078-30164
	VOE 14881197	1	1	1	1				Weatherstrip	Caoutchouc d etan	Abstreifleiste	웨더스트립	Lamelunas	SER NO 30165-
9	**VOE 14880940**	2	2	2	2				Weatherstrip	Caoutchouc d etan	Abstreifleiste	웨더스트립	Lamelunas	
10	**VOE 14527414**	2	2	2	2				Rubber	Caoutchouc	Gummi	고무	Caucho	
11	**VOE 14880911**	1	1	1	1				Weatherstrip	Caoutchouc d etan	Abstreifleiste	웨더스트립	Lamelunas	
12	**VOE 14527703**	1	1	1	1				Window	Glace	Fenster	윈도우	Ventana	
13		1	1	1	1		NS		•Frame	•Chassis	•Rahmen	• 프레임	•Bastidor	
14	**VOE 14527544**	1	1	1	1				•Glass	•Vitre	•Fensterscheibe	• 글래스	•Cristal	
15	**VOE 14527545**	1	1	1	1				•Glass	•Vitre	•Fensterscheibe	• 글래스	•Cristal	
16	**VOE 14527408**	2	2	2	2				•Lock	•Serrure	•Schloss	• 록	•Cierre	
17	**VOE 14527409**	1	1	1	1				•Catch	•Cliquet	•Haken	• 캐치	•Fiador	
18	**VOE 14527407**	1	1	1	1				•Catch	•Disque Blocage	•Sperrplatte	• 캐치	•Disco Bloqueo	
19	**VOE 14880446**	4	4	4	4				•Screw	•Vis	•Schraube	• 스크류	•Tornillo	
20	**VOE 14527418**	2	2	2	2				Support	Support	Stütze	서포트	Apoyo	
21	**VOE 969423**	2	2	2	2				Six point socket scr	Vis à 6 pans creux	Sechszahn-Hohlsc	6 포인트 소켓 나사	Racor de seis dient	
22	**VOE 955892**	2	2	2	2				Washer	Rondelle	Scheibe	워셔	Arandela	
23	**VOE 955919**	2	2	2	2				Spring washer	Rondelle élastique	Federscheibe	스프링 워셔	Arandela elástica	
24	**VOE 14527578**	2	2	2	2				Pad	Support inférieur	Unterlegring	패드	Suplemento	

1	**8278806**
2	**8278807**
3	**8278808**
4	**8278809**
5	

Ventanas
운전실 글라스
Fenster
Fenêtres
Windows

Catalogue id **20020**	Group **843**
Illustr. No **1007045**	Section **100**
Issue **PUB 74G9920020**	Page **345**

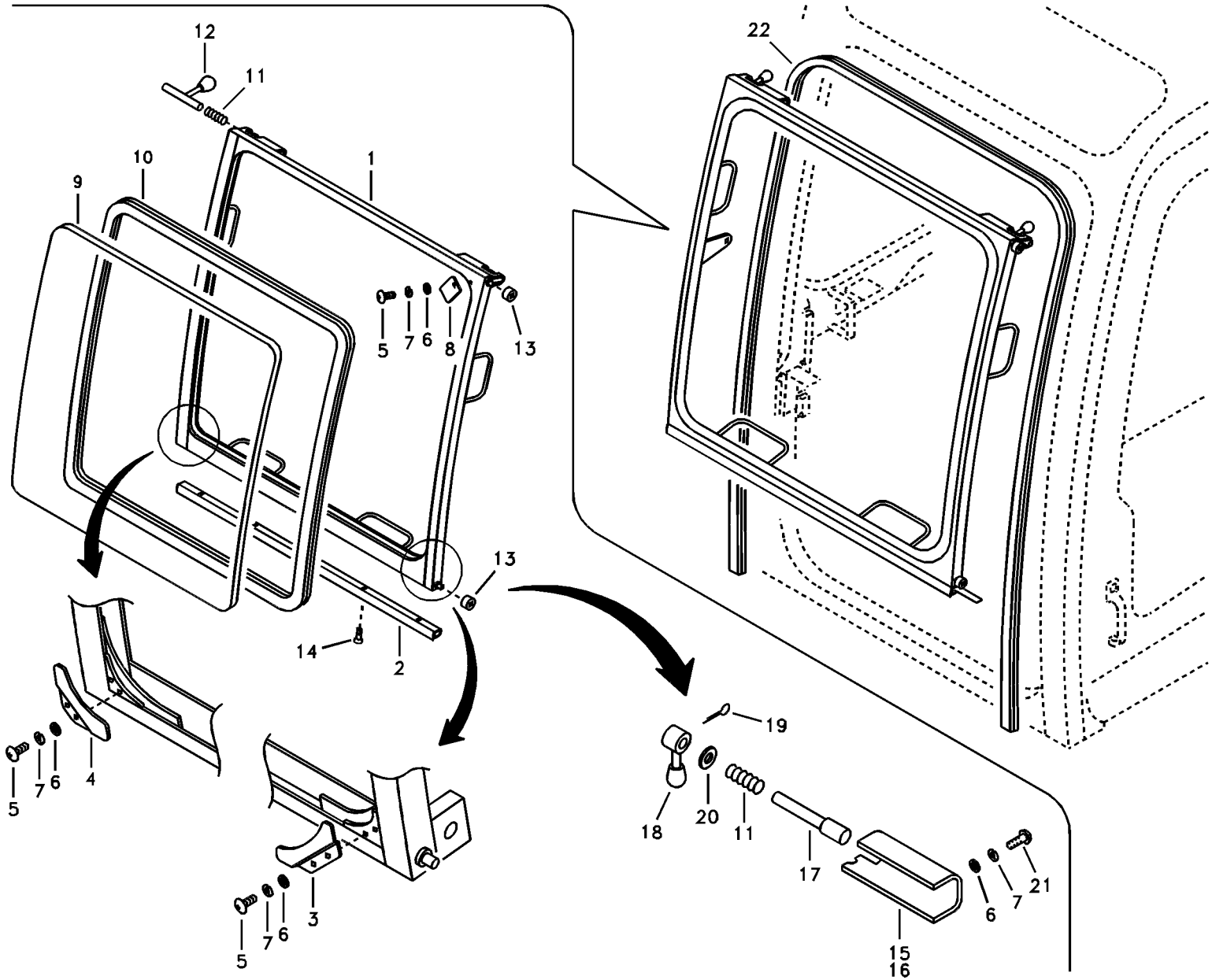

Volvo Construction Equipment

1007046

Fig.	Part No.	Quantity 1	2	3	4	5	PS	KIT	Description	Dénomination	Bezeichnung	품명	Denominación	Notes
	VOE 14522842	1	1	1	1				Shield	Bouclier	Schild	실드	Defensa	
1	**VOE 14520003**	1	1	1	1				•Shield	•Bouclier	•Schild	• 실드	•Defensa	
2	**VOE 14527571**	1	1	1	1				•Weatherstrip	•Caoutchouc d etan	•Abstreifleiste	• 웨더스트립	•Lamelunas	
3	**VOE 14527576**	1	1	1	1				•Bracket	•Console	•Konsole	• 브래킷	•Consola	LH
4	**VOE 14527577**	1	1	1	1		SS		•Bracket	•Console	•Konsole	• 브래킷	•Consola	RH
5	**VOE 969422**	6	6	6	6				•Six point socket sc.	•Vis à 6 pans creux	•Sechszahn-Hohls ..	•6 포인트 소켓 나사	•Racor de seis die..	
6	**VOE 955892**	10	10	10	10				•Washer	•Rondelle	•Scheibe	• 워셔	•Arandela	
7	**VOE 955919**	10	10	10	10				•Spring washer	•Rondelle élastiqu ..	•Federscheibe	• 스프링 워셔	•Arandela elástica..	
8	**SA 1166-03170**	2	2	2	2				•Bracket	•Ferrure-support	•Tragstütze	• 브라켓	•Hierro Apoyo	
9	**VOE 14504141**	1	1	1	1				•Glass	•Glace	•Scheibe	• 글라스	•Vidrio	
10	**VOE 14504142**	1	1	1	1				•Weatherstrip	•Leche-vitre	•Abstreifleiste	• 웨더스트립	•Lamelunas	
11	**VOE 14527551**	4	4	4	4				•Spring	•Ressort	•Feder	• 스프링	•Resorte	
12	**VOE 14527550**	2	2	2	2				•Pin	•Goupille	•Zapfen	• 핀	•Pasador	
13	**VOE 14509459**	4	4	4	4				•Roller	•Galet	•Rolle	• 롤러	•Rodillo	
14	**SA 9027-10401**	2	2	2	2				•Screw	•Vis	•Schraube	• 스크류	•Tornillo	
15	**VOE 14520004**	1	1	1	1				•Channel	•Barre U	•U-träger	• 찬넬	•Barra-u	LH
16	**VOE 14520005**	1	1	1	1				•Channel	•Barre U	•U-träger	• 찬넬	•Barra-u	RH
17	**VOE 14520006**	2	2	2	2		SS		•Shaft	•Arbre	•Welle	• 샤프트	•Eje	SER NO 30001-30077
	VOE 14522800	2	2	2	2				•Shaft	•Arbre	•Welle	• 샤프트	•Eje	SER NO 30078-
18	**VOE 14520007**	2	2	2	2		SS		•Handle	•Poignée	•Griff	• 핸들	•Mango	SER NO 30001-30077
	VOE 14522801	2	2	2	2				•Handle	•Poignée	•Griff	• 핸들	•Mango	SER NO 30078-
19	**SA 9323-02910**	2	2	2	2		SS		•Split Pin	•Goupille Fendue	•Splint	• 분할 핀	•Chaveta Hendida	SER NO 30001-30077
	VOE 14522820	2	2	2	2				•Split pin	•Goupille fendue	•Splint	• 스플릿 핀	•Pasador hendido	SER NO 30078-
20	**VOE 955894**	2	2	2	2		SS		•Washer	•Rondelle	•Scheibe	• 워셔	•Arandela	
21	**VOE 969420**	4	4	4	4				•Six point socket sc.	•Vis à 6 pans creux	•Sechszahn-Hohls ..	•6 포인트 소켓 나사	•Racor de seis die..	
22	**VOE 14527563**	1	1	1	1				Weatherstrip	Caoutchouc d etan	Abstreifleiste	웨더스트립	Lamelunas	

1	**8278806**	**Parabrisas** 앞 유리창 **Frontscheibe** **Pare-brise** **Windshield**	Catalogue id **20020**	Group **843**
2	**8278807**			
3	**8278808**		Illustr. No **1007046**	Section **200**
4	**8278809**			
5			Issue **PUB 74G9920020**	Page **347**

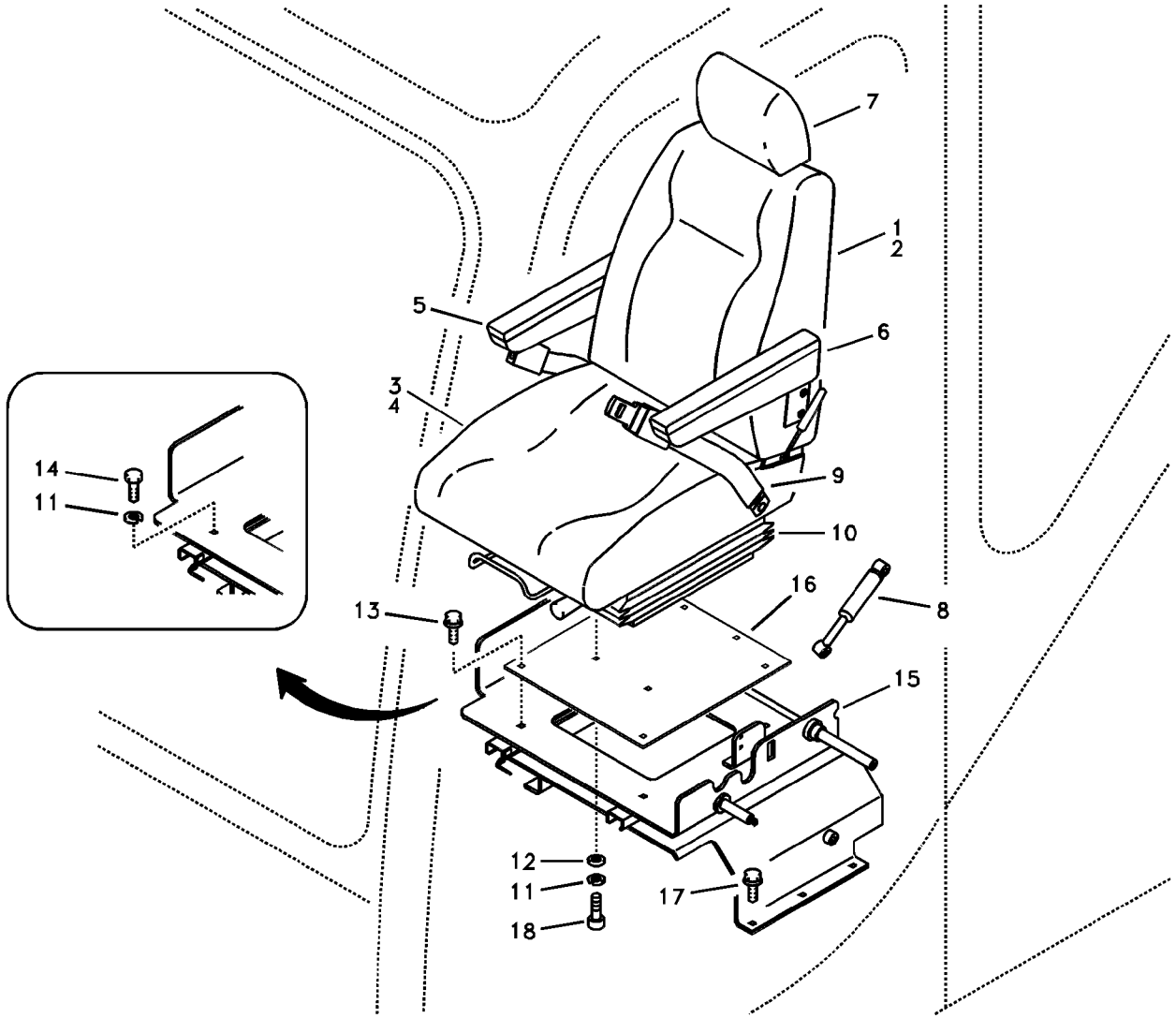
7
1
2
5
6
3
4
9
10
16
8
13
15
14
11
12
11
17
18

Fig.	Part No.	Quantity 1	2	3	PS	KIT	Description	Dénomination	Bezeichnung	품명	Denominación	Notes
	VOE 14558275	1					Driver seat	Siège du conducteur	Fahrersitz	운전석	Asiento conductor	
	SA 1167-00150		1				Seat	Siege	Sitz	시트	Asiento	SER NO 30001-30440
	VOE 14528944		1		SS		Operator seat	Siege conducteur	Fahrersitz	운전석	Asiento conductor	SER NO 30441-30844
	VOE 14549414		1				Operator seat	Siege conducteur	Fahrersitz	운전석	Asiento conductor	(VOE 14528944) SER NO 30845-
1	**VOE 14548326**		1				•Cover	•Capot	•Haube	• 커버	•Capo	
2	**VOE 14548328**		1				•Seat	•Siege	•Sitz	• 시트	•Asiento	
3	**VOE 14548327**		1				•Cover	•Capot	•Haube	• 커버	•Capo	
4	**VOE 14548329**		1				•Seat	•Siege	•Sitz	• 시트	•Asiento	
5	**VOE 14509465**	1					•Arm Rest	•Accoudoir	•Armlehne	• 팔걸이	•Reposabrazos	RH
	VOE 14509805		1		SS	K	•Arm Rest	•Accoudoir	•Armlehne	• 팔걸이	•Reposabrazos	RH
6	**VOE 14509466**	1					•Arm Rest	•Accoudoir	•Armlehne	• 팔걸이	•Reposabrazos	LH
	VOE 14509824		1		SS	K	•Arm Rest	•Accoudoir	•Armlehne	• 팔걸이	•Reposabrazos	LH
7	**VOE 14509803**		1				•Head	•Tete	•Kopf	• 헤드	•Capo	
8	**VOE 14512980**		1		SS		•Damper	•Amortisseur	•Dämpfer	• 댐퍼	•Amortiguador	
9	**VOE 14509804**		1				•Belt	•Courroie	•Riemen	• 벨트	•Correa	
10	**VOE 14548330**		1				•Cover	•Capot	•Haube	• 커버	•Capo	
11	**VOE 955921**	4	4				Spring washer	Rondelle élastique	Federscheibe	스프링 워셔	Arandela elástica	
12	**VOE 955894**		4		SS		Washer	Rondelle	Scheibe	워셔	Arandela	
13	**VOE 946440**		4				Flange screw	Vis à embase	Flanschschraube	플랜지 나사	Tornillo embridado	
14	**VOE 984065**	4					Allen Hd Screw	Vis A 6 Pans Cr	Inbusschraube	스크류	Torn Hex Embut	
15	**VOE 14513489**	1	1				Support	Support	Stütze	서포트	Apoyo	
16	**SA 1167-00160**		1				Plate	Tôle	Blech	플레이트	Chapa	
17	**VOE 965191**	5	5				Flange screw	Vis à embase	Flanschschraube	플랜지 나사	Tornillo embridado	
18	**VOE 984064**		4				Allen Hd Screw	Vis A 6 Pans Cr	Inbusschraube	스크류	Torn Hex Embut	
100	**VOE 14510130**		1				Arm Rest	Accoudoir	Armlehne	팔걸이	Reposabrazos	

1	**8278810**	**Asiento del conductor con piezas de montaje** 운전석 및 장착부품 **Fahrersitz mit Anbauteilen** **Siège conducteur avec pièces de montage** **Operator seat with fitting parts**	Catalogue id **20020**	Group **852**
2	**8278811**		Illustr. No **1020472**	Section **100**
3			Issue **PUB 74G9920020**	Page **349**
4				
5				

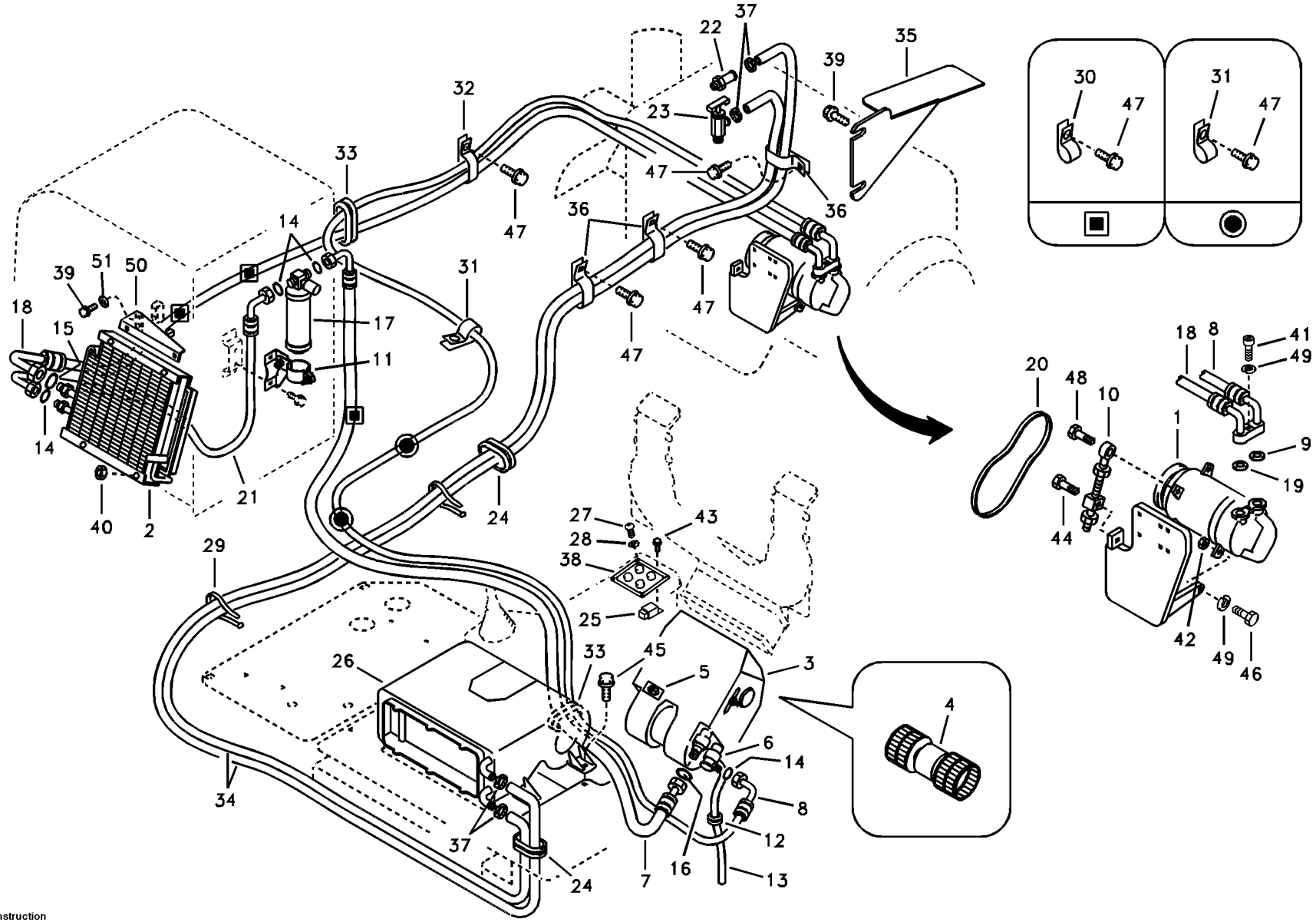

Volvo Construction Equipment

1009053

Fig.	Part No.	Quantity 1	2	3	PS	KIT	Description	Dénomination	Bezeichnung	품명	Denominación	Notes
	SA 1125-01883	1			SS		Air Cond Unit	Conditionne.air	Klimator Agg	에어컨 유니트	Unid Aire Acond	SER NO 30001-30163
	VOE 14526341	1					Air conditioning unit	Conditionneur air	Klimaanlage	에어컨 유닛	Unidad aire acondici	SER NO 30164-
1	**VOE 14526228**	1					•Compressor	•Compresseur	•Kompressor	• 컴프레서	•Compresor	
2	**VOE 14526229**	1					•Condenser	•Condenseur	•Kondensor	• 컨덴서	•Condensador	
	VOE 14616716	1					••Fan Shroud	••Boitier Ventilateur	••Lufterhaube	•• 팬 슈라우드	••Cubierta Ventilador	(VOE 14530642) WITH MOTOR and FAN
	VOE 14543095	1					••Wire harness	••Faisceau electrique	••Kabelbaum	•• 배선	••Manojo cables	
3	**VOE 14529057**	1			SS		•Cooling system	•Systeme d refroidiss	•Kühlanlage	•	•Sistema de refrigera	
4	**VOE 14510152**	1					••Motor	••Moteur	••Motor	•• 모터	••Motor	
	VOE 14517978	1			SS		•Resistor	•Resistance	•Widerstand	• 저항기	•Resistencia	
5	**VOE 14529060**	1					••Resistor	••Résistance	••Widerstand	•• 리지스터	••Resistencia	
6	**VOE 14512743**	1			SS		••Valve	••Soupape	••Ventil	•• 밸브	••Valvula	COOLING UNIT
7	**VOE 14529270**	1					•Hose	•Flexible	•Schlauch	• 호스	•Manguera	
8	**VOE 14529264**	1					•Hose	•Flexible	•Schlauch	• 호스	•Manguera	
9	**VOE 14512724**	1					••Washer	••Rondelle	••Scheibe	•• 와셔	••Arandela	
10	**VOE 14528506**	1					•Adj Device	•Disposi.reglage	•Nachst Vorrtg	• 조정기	•Disposit Ajuste	
11	**VOE 14529025**	1					•Bracket	•Console	•Konsole	• 브래킷	•Consola	
12	**VOE 14529024**	1					•Grommet	•Passe fil	•Durchführung	• 그로멧	•Pasaje	
13	**VOE 14529049**	1					•Hose	•Flexible	•Schlauch	• 호스	•Manguera	
14	**VOE 14529050**	4					•O-ring	•Joint Torique	•O-Ring	• 오링	•Junta torica	
15	**VOE 14529051**	1					•O-ring	•Joint Torique	•O-Ring	• 오링	•Junta torica	
16	**VOE 14529052**	1					•O-ring	•Joint Torique	•O-Ring	• 오링	•Junta torica	
17	**VOE 14526230**	1					•Receiver drier	•Déshydrateur	•Entfeuchter	• 리시버 드라이어	•Secador	
18	**VOE 14529282**	1					•Hose	•Flexible	•Schlauch	• 호스	•Manguera	
19	**VOE 14512724**	1					••Washer	••Rondelle	••Scheibe	•• 와셔	••Arandela	
20	**SA 9817-12400**	1					•V-belt	•Courroie Trape	•Keilriemen	•V 벨트	•Correa Trapez	
21	**VOE 14529263**	1					•Hose	•Flexible	•Schlauch	• 호스	•Manguera	
22	**VOE 14529012**	1					Nipple	Raccord	Nippel	니플	Niple	
23	**VOE 14529015**	1					Valve	Soupape	Ventil	밸브	Valvula	
24	**VOE 14529046**	2					Grommet	Passe fil	Durchführung	그로메트	Aislador pasapanel	

1	**8278818**	**Tubería de aire acondicionado, refrigeración y calefacción** 에어컨 유니트 배관 , 쿨러 및 히터 겸용 **Leitungsrohr für Klimaanlage, Kühler und Heizung** **Conduite de conditionnement d'air, refroidissement et chauffage** **Air conditioning line, cooling and heater**	Catalogue id **20020**	Group **870**
2			Illustr. No **1009053**	Section **100**
3				
4			Issue **PUB 74G9920020**	Page **351**
5				

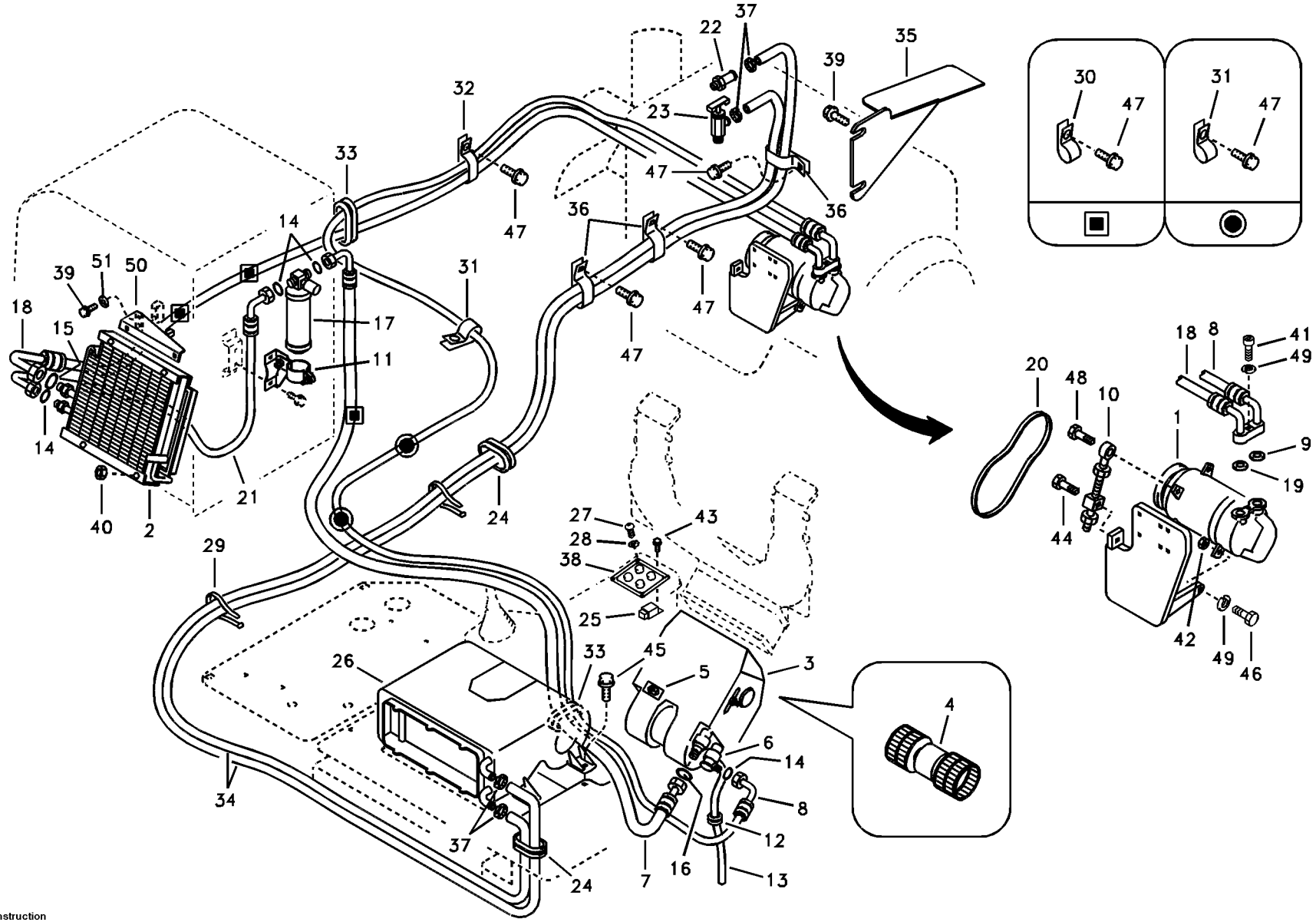

Volvo Construction Equipment

1009053

Fig.	Part No.	Quantity 1	2	3	PS	KIT	Description	Dénomination	Bezeichnung	품명	Denominación	Notes
25	**VOE 14529155**	1					Relay	Relais	Relais	릴레이	Relé	THREE POINT
26	**VOE 14528972**	1					Heater	Réchauffeur	Heizgerät	히터	Calefactor	
27	**VOE 14530767**	4					Resistor	Resistance	Widerstand	저항기	Resistencia	
28	**VOE 14880426**	4					Washer	Rondelle	Scheibe	워셔	Arandela	
29	**SA 9314-02300**	10					Strip Clamp	Ruban Serrage	Kabelbinder	스트립 클램프	Abraz Cinta	
30	**SA 9315-03001**	2					Clip	Clip	Klemme	클립	Clip	
31	**SA 9315-03601**	3					Clip	Clip	Klemme	클립	Clip	
32	**SA 9316-03601**	1					Clip	Clip	Klemme	클립	Clip	
33	**SA 9751-33606**	2					Grommet	Passe fil	Durchführung	그로메트	Aislador pasapanel	
34	**VOE 14881145**	2					Hose	Flexible	Schlauch	호스	Manguera	
35	**VOE 14525308**	1					Guard	Protection	Schutz	가드	Proteccion	(VOE 14503526) SER NO 30001-30112
	VOE 14525308	1					Guard	Protection	Schutz	가드	Proteccion	SER NO 30113-
36	**SA 9316-02402**	3					Clip	Clip	Klemme	클립	Clip	
37	**VOE 14511415**	4					Clamp	Collier serrage	Klemme	클램프	Abrazadera	
38	**VOE 14529278**	1					Contact	Contact	Kontakt	접점	Contacto	CONTROL
39	**VOE 946440**	3					Flange screw	Vis à embase	Flanschschraube	플랜지 나사	Tornillo embridado	
40	**VOE 945407**	4					Flange nut	Écrou à bride	Bundmutter	플랜지 너트	Tuerca embridada	
41	**VOE 984082**	1					Allen Hd Screw	Vis A 6 Pans Cr	Inbusschraube	스크류	Torn Hex Embut	
42	**VOE 983304**	2					Hexagon nut	Écrou hexagonal	Sechskantmutter	육각 너트	Tuerca hexagonal	
43	**VOE 965175**	1					Flange screw	Vis à embase	Flanschschraube	플랜지 나사	Tornillo embridado	
44	**VOE 983251**	1					Hexagon screw	Vis à tête hexagonale	Sechskantschraube	육각 나사	Tornillo hexagonal	
45	**VOE 945444**	4					Flange screw	Vis à embase	Flanschschraube	플랜지 나사	Tornillo embridado	
46	**VOE 983252**	2					Hexagon screw	Vis à tête hexagonale	Sechskantschraube	육각 나사	Tornillo hexagonal	
47	**VOE 946471**	8					Flange screw	Vis à embase	Flanschschraube	플랜지 나사	Tornillo embridado	
48	**VOE 983253**	1					Hexagon screw	Vis à tête hexagonale	Sechskantschraube	육각 나사	Tornillo hexagonal	
49	**VOE 955922**	3					Spring washer	Rondelle élastique	Federscheibe	스프링 워셔	Arandela elástica	
50	**VOE 14520096**	1					Bracket	Console	Konsole	브래킷	Consola	
51	**VOE 955894**	2			SS		Washer	Rondelle	Scheibe	워셔	Arandela	SER NO 30078-

1	**8278818**	**Tubería de aire acondicionado, refrigeración y calefacción** 에어컨 유니트 배관 , 쿨러 및 히터 겸용 **Leitungsrohr für Klimaanlage, Kühler und Heizung** **Conduite de conditionnement d'air, refroidissement et chauffage** **Air conditioning line, cooling and heater**	Catalogue id **20020**	Group **870**
2			Illustr. No **1009053**	Section **100**
3				
4			Issue **PUB 74G9920020**	Page **353**
5				

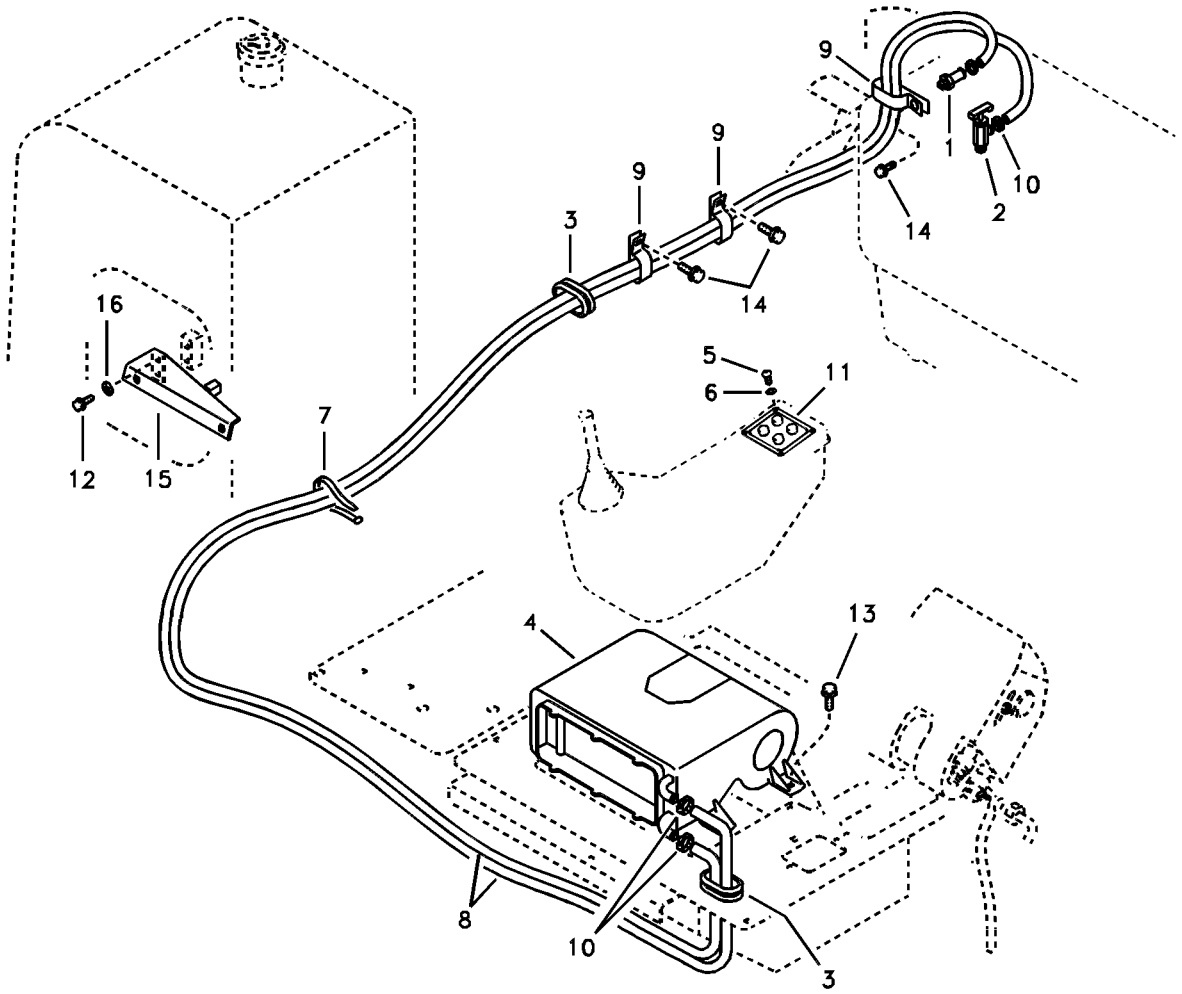
9
1
10
2
14
9
9
3
14
16
5
6
11
7
12
15
4
13
8
10
3

Fig.	Part No.	Quantity 1	2	3	PS	KIT	Description	Dénomination	Bezeichnung	품명	Denominación	Notes
1	**VOE 14529012**	1					Nipple	Raccord	Nippel	니플	Niple	
2	**VOE 14529015**	1					Valve	Soupape	Ventil	밸브	Valvula	
3	**VOE 14529046**	2					Grommet	Passe fil	Durchführung	그로메트	Aislador pasapanel	
4	**VOE 14528972**	1					Heater	Réchauffeur	Heizgerät	히터	Calefactor	(SA 1124-00040) SER NO 30001-30278
	VOE 14528972	1					Heater	Réchauffeur	Heizgerät	히터	Calefactor	SER NO 30279-
	VOE 14517978	1			SS		•Resistor	•Resistance	•Widerstand	• 저항기	•Resistencia	SER NO 30001-30278
	VOE 14530767	1					•Resistor	•Resistance	•Widerstand	• 저항기	•Resistencia	SER NO 30279-
5	**SA 9021-10403**	4					Screw	Vis	Schraube	스크류	Tornillo	
6	**VOE 14880426**	4					Washer	Rondelle	Scheibe	워셔	Arandela	
7	**SA 9314-02300**	10					Strip Clamp	Ruban Serrage	Kabelbinder	스트립 클램프	Abraz Cinta	
8	**VOE 14881145**	2					Hose	Flexible	Schlauch	호스	Manguera	
9	**SA 9316-02402**	3					Clip	Clip	Klemme	클립	Clip	
10	**VOE 14511415**	4					Clamp	Collier serrage	Klemme	클램프	Abrazadera	
11	**VOE 14529280**	1			SS		Switch	Commutateur	Schalter	스위치	Contactor	CONTROL
12	**VOE 946440**	2					Flange screw	Vis à embase	Flanschschraube	플랜지 나사	Tornillo embridado	
13	**VOE 945444**	4					Flange screw	Vis à embase	Flanschschraube	플랜지 나사	Tornillo embridado	
14	**VOE 946471**	3					Flange screw	Vis à embase	Flanschschraube	플랜지 나사	Tornillo embridado	
15	**VOE 14520096**	1					Bracket	Console	Konsole	브래킷	Consola	
16	**VOE 955894**	2			SS		Washer	Rondelle	Scheibe	워셔	Arandela	SER NO 30078-

1	**8278817**	**Calefacción tubería** 히터 배관 **Heizungsrohr** **Chaufferette de voiture** **Heating line**	Catalogue id **20020**	Group **873**
2			Illustr. No **1009054**	Section **100**
3			Issue **PUB 74G9920020**	Page **355**
4				
5				

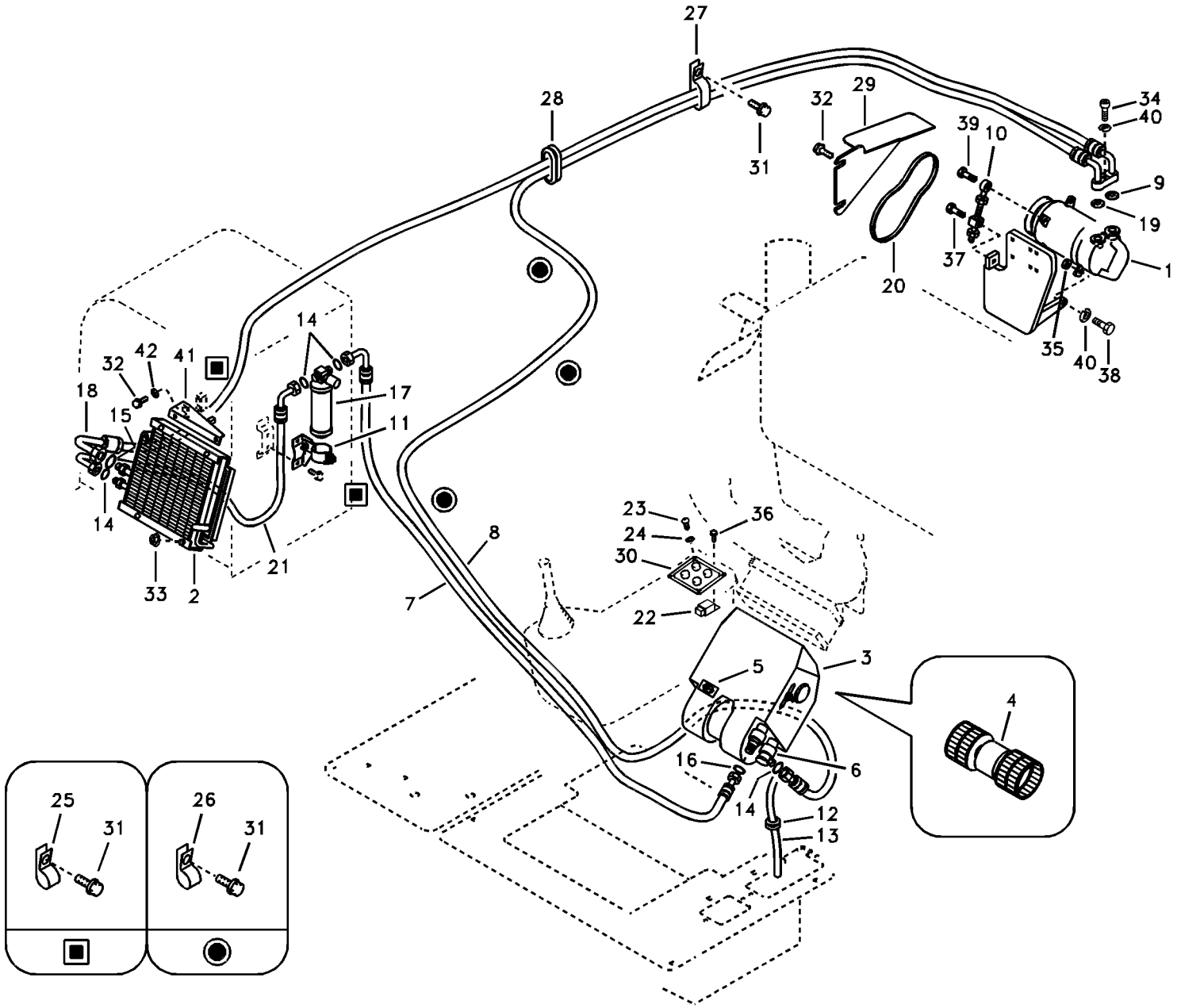

Volvo Construction Equipment

1009055

Fig.	Part No.	Quantity 1	2	3	PS	KIT	Description	Dénomination	Bezeichnung	품명	Denominación	Notes
	SA 1125-01883	1			SS		Air Cond Unit	Conditionne.air	Klimator Agg	에어컨 유니트	Unid Aire Acond	SER NO 30001-30163
	VOE 14526341	1					Air conditioning unit	Conditionneur air	Klimaanlage	에어컨 유닛	Unidad aire acondici	SER NO 30164-
1	**VOE 14526228**	1					•Compressor	•Compresseur	•Kompressor	• 컴프레서	•Compresor	
2	**VOE 14526229**	1					•Condenser	•Condenseur	•Kondensor	• 컨덴서	•Condensador	
	VOE 14616716	1					••Fan Shroud	••Boitier Ventilateur	••Lufterhaube	•• 팬 슈라우드	••Cubierta Ventilador	(VOE 14530642) WITH MOTOR and FAN
	VOE 14543095	1					••Wire harness	••Faisceau electrique	••Kabelbaum	•• 배선	••Manojo cables	
3	**VOE 14529057**	1			SS		•Cooling system	•Systeme d refroidiss	•Kühlanlage	•	•Sistema de refrigera	SER NO 30001-30431
	VOE 14539071	1			SS		•Cooling system	•Systeme d refroidiss	•Kühlanlage	•	•Sistema de refrigera	SER NO 30432-
	VOE 14539071	1			SS		••Cooling system	••Systeme d refroidis	••Kühlanlage	••	••Sistema de refriger	
4	**VOE 14510152**	1					••Motor	••Moteur	••Motor	•• 모터	••Motor	
5	**VOE 14529060**	1					••Resistor	••Résistance	••Widerstand	•• 리지스터	••Resistencia	
6	**VOE 14512743**	1			SS		••Valve	••Soupape	••Ventil	•• 밸브	••Valvula	COOLING UNIT
7	**VOE 14529270**	1					•Hose	•Flexible	•Schlauch	• 호스	•Manguera	
8	**VOE 14529264**	1					•Hose	•Flexible	•Schlauch	• 호스	•Manguera	
9	**VOE 14512724**	1					••Washer	••Rondelle	••Scheibe	•• 와셔	••Arandela	
10	**VOE 1125-03070**	1					•Adj Device	•Disposi.reglage	•Nachst Vorrtg	• 조정기	•Disposit Ajuste	SER NO 30001-30231
	VOE 14528506	1					•Adj Device	•Disposi.reglage	•Nachst Vorrtg	• 조정기	•Disposit Ajuste	SER NO 30232-
11	**VOE 14529025**	1					•Bracket	•Console	•Konsole	• 브래킷	•Consola	
12	**VOE 14529024**	1					•Grommet	•Passe fil	•Durchführung	• 그로멧	•Pasaje	
13	**VOE 14529049**	1					•Hose	•Flexible	•Schlauch	• 호스	•Manguera	
14	**VOE 14529050**	4					•O-ring	•Joint Torique	•O-Ring	• 오링	•Junta torica	
15	**VOE 14529051**	1					•O-ring	•Joint Torique	•O-Ring	• 오링	•Junta torica	
16	**VOE 14529052**	1					•O-ring	•Joint Torique	•O-Ring	• 오링	•Junta torica	
17	**VOE 14526230**	1					•Receiver drier	•Déshydrateur	•Entfeuchter	• 리시버 드라이어	•Secador	
18	**VOE 14529282**	1					•Hose	•Flexible	•Schlauch	• 호스	•Manguera	
19	**VOE 14512724**	1					••Washer	••Rondelle	••Scheibe	•• 와셔	••Arandela	
20	**SA 9817-12400**	1					•V-belt	•Courroie Trape	•Keilriemen	•V 벨트	•Correa Trapez	
21	**VOE 14529263**	1					•Hose	•Flexible	•Schlauch	• 호스	•Manguera	
22	**VOE 14529155**	1					Relay	Relais	Relais	릴레이	Relé	THREE POINT

1	**8278816**	**Tubería de unidad de aire acondicionado** 에어컨 유니트 배관 **Klimaanlage, Leitung** **Unité de conditionnement d'air** **Air conditioning unit line**	Catalogue id **20020**	Group **874**
2				
3			Illustr. No **1009055**	Section **100**
4				
5			Issue **PUB 74G9920020**	Page **357**

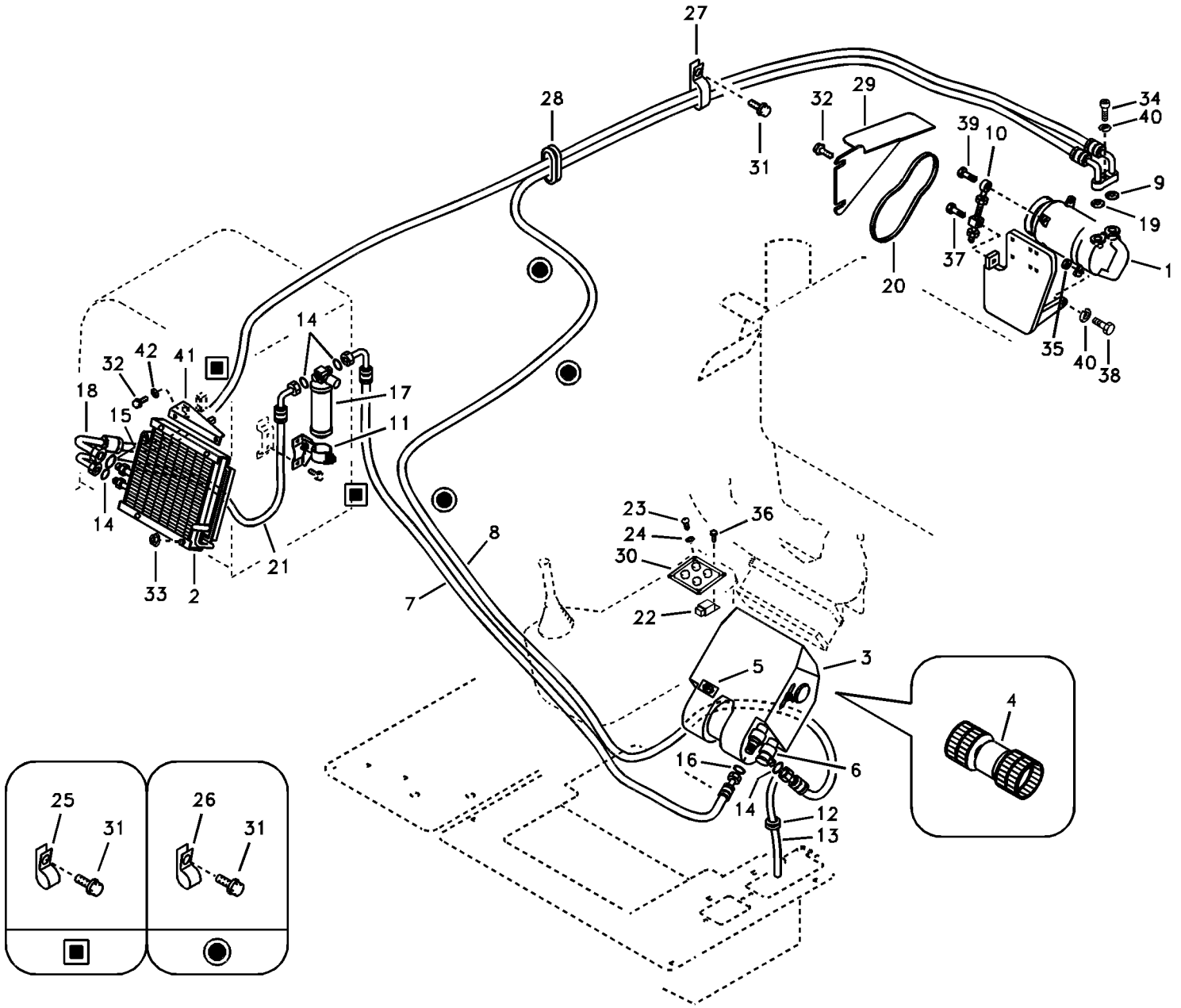

Volvo Construction Equipment

1009055

Fig.	Part No.	Quantity 1	2	3	PS	KIT	Description	Dénomination	Bezeichnung	품명	Denominación	Notes
23	**SA 9021-10403**	4					Screw	Vis	Schraube	스크류	Tornillo	
24	**VOE 14880426**	4					Washer	Rondelle	Scheibe	워셔	Arandela	
25	**SA 9315-03001**	2					Clip	Clip	Klemme	클립	Clip	
26	**SA 9315-03601**	3					Clip	Clip	Klemme	클립	Clip	
27	**SA 9316-03601**	1					Clip	Clip	Klemme	클립	Clip	
28	**SA 9751-33606**	1					Grommet	Passe fil	Durchführung	그로메트	Aislador pasapanel	
29	**VOE 14525308**	1					Guard	Protection	Schutz	가드	Proteccion	(VOE 14503526) SER NO 30001-30112
	VOE 14525308	1					Guard	Protection	Schutz	가드	Proteccion	SER NO 30113-
30	**VOE 14529279**	1			SS		Switch	Commutateur	Schalter	스위치	Contactor	CONTROL
31	**VOE 946471**	5					Flange screw	Vis à embase	Flanschschraube	플랜지 나사	Tornillo embridado	
32	**VOE 946440**	3					Flange screw	Vis à embase	Flanschschraube	플랜지 나사	Tornillo embridado	
33	**VOE 945407**	4					Flange nut	Écrou à bride	Bundmutter	플랜지 너트	Tuerca embridada	
34	**VOE 984082**	1					Allen Hd Screw	Vis A 6 Pans Cr	Inbusschraube	스크류	Torn Hex Embut	
35	**VOE 983304**	2					Hexagon nut	Écrou hexagonal	Sechskantmutter	육각 너트	Tuerca hexagonal	
36	**VOE 965175**	1					Flange screw	Vis à embase	Flanschschraube	플랜지 나사	Tornillo embridado	
37	**VOE 983251**	1					Hexagon screw	Vis à tête hexagonale	Sechskantschraube	육각 나사	Tornillo hexagonal	
38	**VOE 983252**	2					Hexagon screw	Vis à tête hexagonale	Sechskantschraube	육각 나사	Tornillo hexagonal	
39	**VOE 983253**	1					Hexagon screw	Vis à tête hexagonale	Sechskantschraube	육각 나사	Tornillo hexagonal	
40	**VOE 955922**	3					Spring washer	Rondelle élastique	Federscheibe	스프링 워셔	Arandela elástica	
41	**VOE 14520096**	1					Bracket	Console	Konsole	브래킷	Consola	
42	**VOE 955894**	2			SS		Washer	Rondelle	Scheibe	워셔	Arandela	SER NO 30078-

1	**8278816**	**Tubería de unidad de aire acondicionado** 에어컨 유니트 배관 **Klimaanlage, Leitung** **Unité de conditionnement d'air** **Air conditioning unit line**	Catalogue id **20020**	Group **874**
2			Illustr. No **1009055**	Section **100**
3			Issue **PUB 74G9920020**	Page **359**
4				
5				

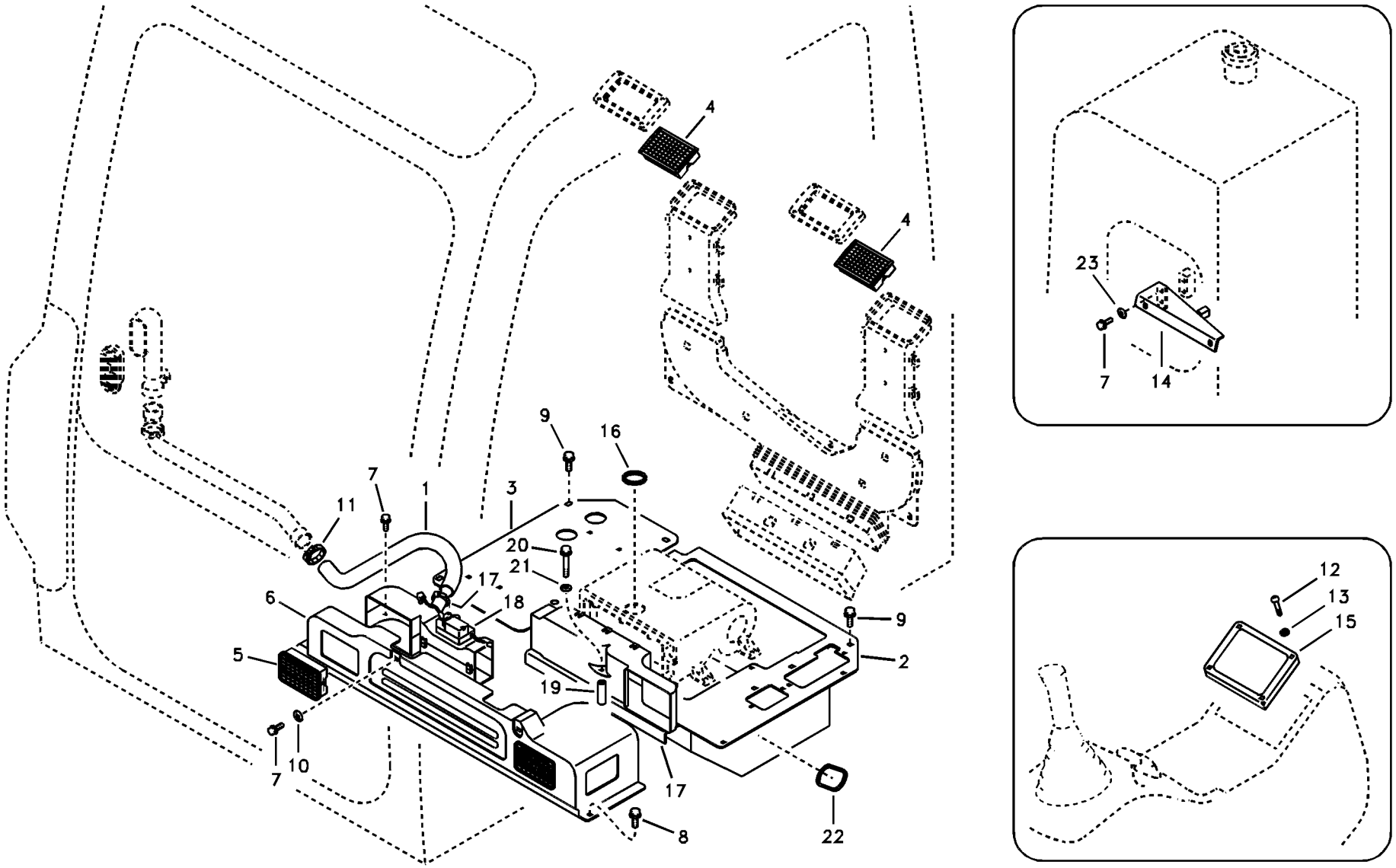

Volvo Construction Equipment

1009056

Fig.	Part No.	Quantity 1	2	3	4	5	PS	KIT	Description	Dénomination	Bezeichnung	품명	Denominación	Notes
1	**VOE 14529232**	1	1	1	1				Defroster hose	Durit dégivreur	Entfrosterschlauch	디프로스터 호스	Manguera de dese	
2	**VOE 14529237**	1	1	1	1				Bracket	Console	Konsole	브래킷	Consola	
3	**VOE 14529238**	1	1	1	1				Bracket	Console	Konsole	브래킷	Consola	
4	**VOE 14529252**	2	2	2	2				Grille	Grille	Kühlergrill	그릴	Calandra	
5	**VOE 14529277**	2	2	2	2				Grille	Grille	Kühlergrill	그릴	Calandra	
6	**VOE 14502072**	1	1	1	1				Cover	Capot	Haube	커버	Capo	
7	**VOE 946440**	4	2	2	2				Flange screw	Vis à embase	Flanschschraube	플랜지 나사	Tornillo embridado	
8	**VOE 946472**	1	1	2	2				Flange screw	Vis à embase	Flanschschraube	플랜지 나사	Tornillo embridado	
9	**VOE 946441**	6	6	6	6				Flange screw	Vis à embase	Flanschschraube	플랜지 나사	Tornillo embridado	
10	**VOE 13960141**	2	2	2	2				Washer	Rondelle	Scheibe	워셔	Arandela	(VOE 14880429)
11	**SA 9312-10200**	1	1	1	1				Clamp	Collier serrage	Klemme	클램프	Abrazadera	
12	**SA 9021-10403**	4							Screw	Vis	Schraube	스크류	Tornillo	
13	**VOE 14880426**	4							Washer	Rondelle	Scheibe	워셔	Arandela	
14	**VOE 14520096**	1							Bracket	Console	Konsole	브래킷	Consola	
15	**VOE 14529281**	1					SS		Switch	Commutateur	Schalter	스위치	Contactor	CONTROL
16	**VOE 14529392**	1		1					Grommet	Passe fil	Durchführung	그로멧	Pasaje	
17	**VOE 14529233**			1	1				Duct	Goulotte	Kanal	덕트	Canal	
18	**VOE 14529234**			1	1				Case	Caisson	Futteral	케이스	Funda	
19	**VOE 14529242**			1	1				Spacer	Entretoise	Abstandkörper	스페이서	Distanciador	
20	**VOE 960148**			1	1				Washer	Rondelle	Scheibe	워셔	Arandela	
21	**VOE 965187**			1	1				Flange screw	Vis à embase	Flanschschraube	플랜지 나사	Tornillo embridado	
22	**SA 9751-33606**		1		1				Grommet	Passe fil	Durchführung	그로메트	Aislador pasapanel	
23	**VOE 955894**	2					SS		Washer	Rondelle	Scheibe	워셔	Arandela	SER NO 30078-

1	**8278815**	**Conducto de aire en cabina y suelo de cabina** 에어 분기장치 **Luftkanal in Kabine und Kabinenboden** **Conduit d'air dans la cabine et dans le plancher de cabine** **Air duct in cabin and cabin floor**	Catalogue id **20020**	Group **874**
2	**8278816**			
3	**8278817**		Illustr. No **1009056**	Section **200**
4	**8278818**			
5			Issue **PUB 74G9920020**	Page **361**

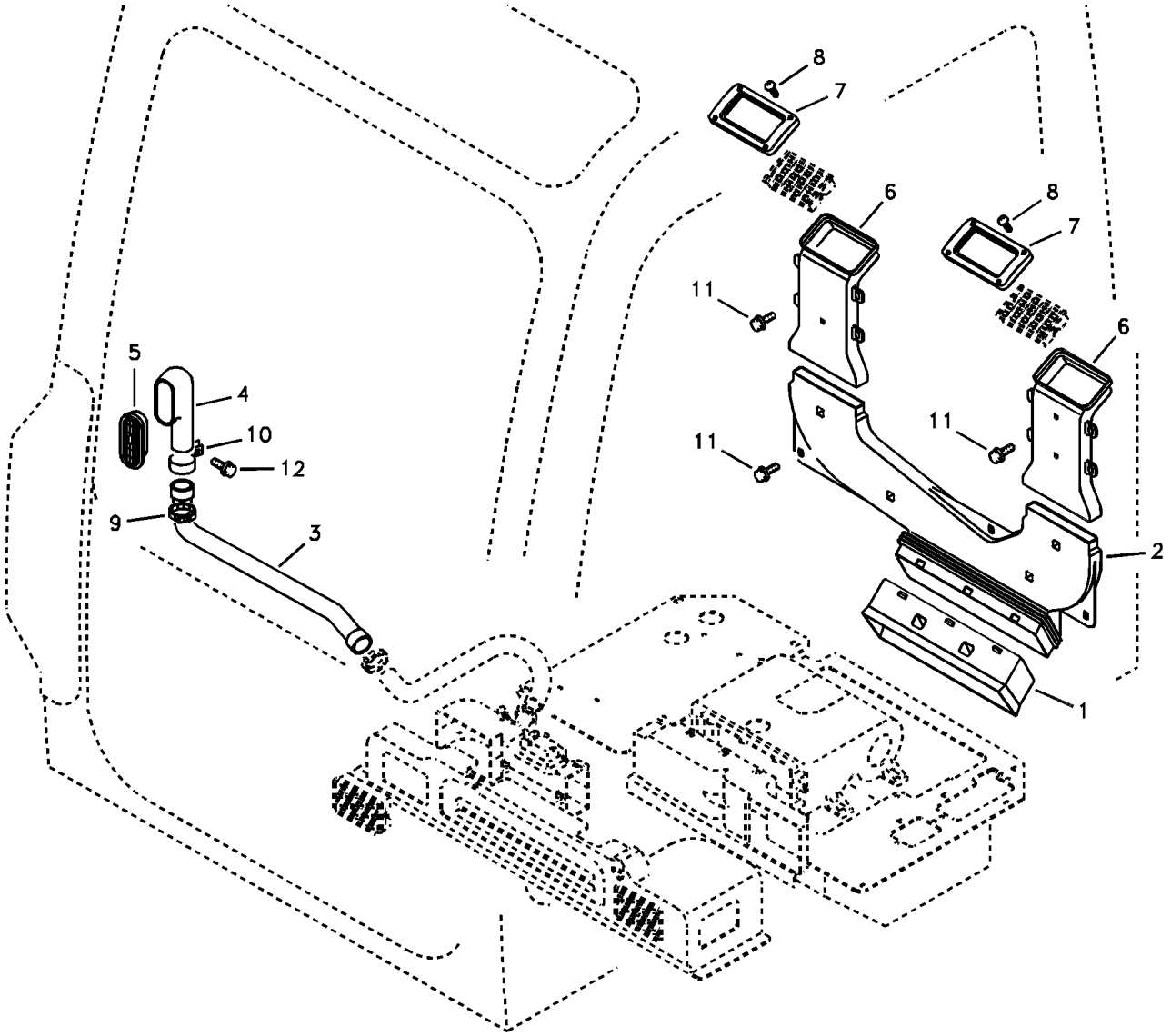
8
7
6
8
7
11
6
11
11
5
4
10
12
9
3
2
1
1

Fig.	Part No.	Quantity 1	2	3	4	5	PS	KIT	Description	Dénomination	Bezeichnung	품명	Denominación	Notes
1	**VOE 14521123**	1	1	1	1				Duct	Conduit	Leitung	덕트	Conducto	
2	**VOE 14529056**	1	1	1	1				Duct	Goulotte	Kanal	덕트	Canal	
3	**VOE 14529243**	1	1	1	1				Duct	Goulotte	Kanal	덕트	Canal	
4	**VOE 14529244**	1	1	1	1				Hose	Flexible	Schlauch	호스	Manguera	
5	**VOE 14529248**	1	1	1	1				Grille	Grille	Kühlergrill	그릴	Calandra	
6	**VOE 14529254**	2	2	2	2				Duct	Goulotte	Kanal	덕트	Canal	
7	**VOE 14529276**	2	2	2	2				Bracket	Console	Konsole	브래킷	Consola	
8	**SA 9032-10504**	8	8	8	8				Screw	Vis	Schraube	스크류	Tornillo	
9	**SA 9312-00016**	1	1	1	1				Clamp	Pince Serrage	Klemme	클램프	Abrazadera	
10	**SA 9315-04001**	1	1	1	1				Clip	Clip	Klemme	클립	Clip	
11	**VOE 946471**	11	11	11	11				Flange screw	Vis à embase	Flanschschraube	플랜지 나사	Tornillo embridado	
12	**VOE 965175**	1	1	1	1				Flange screw	Vis à embase	Flanschschraube	플랜지 나사	Tornillo embridado	

1	**8278806**	**Conducto de aire en cabina y suelo de cabina** 에어 분기장치 **Luftkanal in Kabine und Kabinenboden** **Conduit d'air dans la cabine et dans le plancher de cabine** **Air duct in cabin and cabin floor**	Catalogue id **20020**	Group **874**
2	**8278807**			
3	**8278808**		Illustr. No **1007054**	Section **250**
4	**8278809**			
5			Issue **PUB 74G9920020**	Page **363**

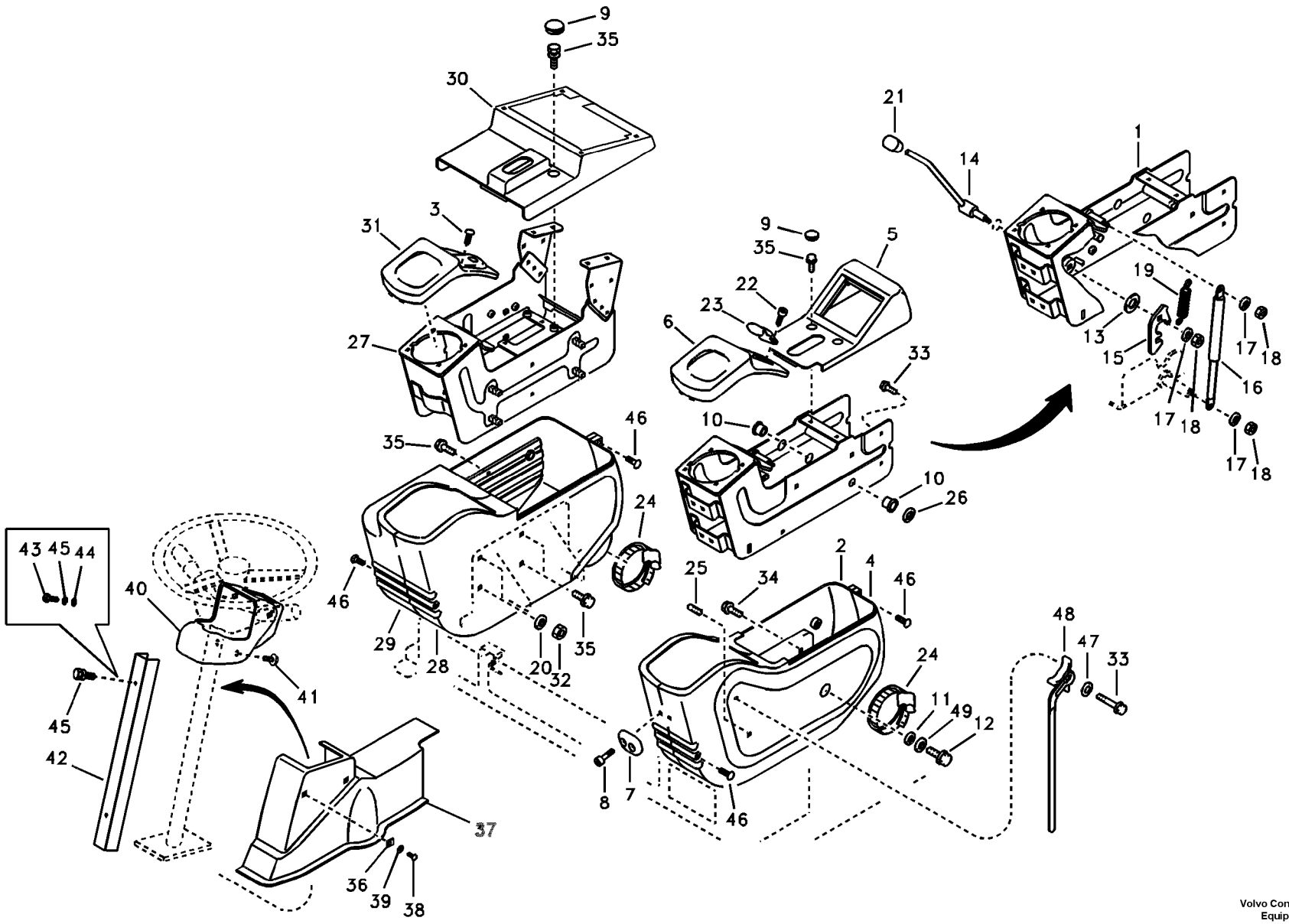

Volvo Construction Equipment

1045846

Fig.	Part No.	Quantity 1	2	3	PS	KIT	Description	Dénomination	Bezeichnung	품명	Denominación	Notes
1	**VOE 14518097**	1					Support	Bâti	Stativ	지지대	Base	LH STAND
2	**VOE 14502095**	1					Box	Boîtier	Box	박스	Caja	LH
3	**SA 9032-10504**	2					Screw	Vis	Schraube	스크류	Tornillo	
4	**VOE 14518098**	1					Box	Boîte	Kasten	박스	Caja	LH
5	**VOE 14502097**	1					Box	Boîtier	Box	박스	Caja	LH
6	**VOE 14502091**	1					Cover	Capot	Haube	커버	Capo	
7	**VOE 14518099**	1					Guide	Rail	Führung	가이드	Guia	
8	**VOE 984066**	2					Hex. socket screw	Vis à six pans creux	Inbusschraube	육각 소켓 나사	Tornillo de hexágono	
9	**VOE 14502098**	4					Clip	Clip	Clip	클립	Clip	
10	**SA 1168-00090**	2					Bushing	Bague	Buchse	부싱	Casquillo	SER NO 30001-30112
	VOE 14523095	2					Bushing	Bague	Buchse	부싱	Casquillo	SER NO 30113-
11	**SA 9217-11400**	1					Washer	Rondelle	Scheibe	와셔	Arandela	
12	**SA 9011-11204**	1					Bolt	Boulon	Bolzen	볼트	Perno	
13	**VOE 14527420**	1					Bushing	Bague	Buchse	부싱	Casquillo	
14	**VOE 14513476**	1					Lever	Levier	Hebel	레버	Palanca	
15	**VOE 14513479**	1					Latch	Poignee Blocage	Knebel	래치	Mango Seguridad	
16	**VOE 14527629**	1					Gas spring	Ressort gaz	Gasfeder	가스 스프링	Resorte a gas	
17	**VOE 955894**	3			SS		Washer	Rondelle	Scheibe	워셔	Arandela	
18	**VOE 14880450**	3					Nut	Écrou	Mutter	너트	Tuerca	
19	**VOE 14527419**	1					Spring	Ressort	Feder	스프링	Resorte	
20	**VOE 955897**	4					Washer	Rondelle	Scheibe	워셔	Arandela	
21	**VOE 14527399**	1					Knob	Bouton	Knopf	노브	Boton	
22	**SA 9016-10607**	2					Bolt	Boulon	Bolzen	볼트	Perno	
23	**VOE 14527628**	1					Handle	Poignée	Griff	핸들	Mango	
24	**SA 9312-10450**	2					Clamp	Pince Serrage	Klemme	클램프	Abrazadera	
25	**SA 9027-20605**	1					Screw	Vis	Schraube	스크류	Tornillo	
26	**VOE 14527622**	1					Shim	Cale d'épaisseur	Passcheibe	심	Arandela Ajuste	LH
27	**VOE 14521792**	1					Lever	Levier	Hebel	레버	Palanca	RH STAND SER NO 30001-31094
	VOE 14572752	1					Lever	Levier	Hebel	레버	Palanca	SER NO 31095-

1	**8278941**	**Panel de instrumentos, panel de mandos** 계기판 , 제어 패널 **Armaturenbrett, Bedientafel** **Panneau d'instruments, panneau de commande** **Instrument panel, control panel**	Catalogue id **20020** / Group **881**
2			
3			Illustr. No **1045846** / Section **100**
4			
5			Issue **PUB 74G9920020** / Page **365**

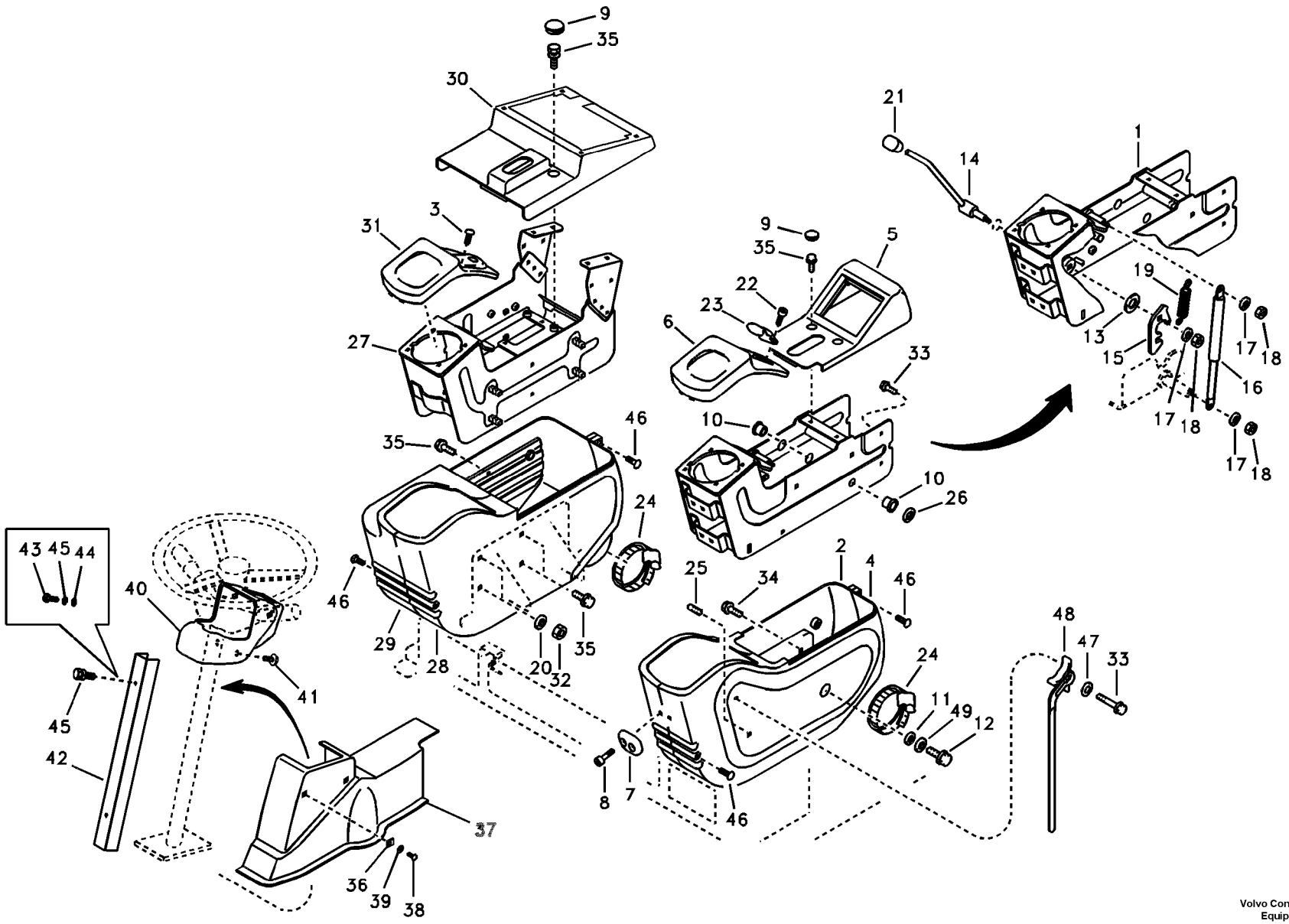

Volvo Construction Equipment

1045846

Fig.	Part No.	Quantity 1	2	3	PS	KIT	Description	Dénomination	Bezeichnung	품명	Denominación	Notes
28	**VOE 14502093**	1					Box	Boîte	Kasten	박스	Caja	RH
29	**VOE 14502092**	1					Box	Boîte	Kasten	박스	Caja	
30	**VOE 14502096**	1					Box	Boîte	Kasten	박스	Caja	RH
31	**VOE 14502090**	1					Cover	Capot	Haube	커버	Capo	
32	**SA 9131-11200**	4					Lock nut	Contre-ecrou	Sicherungsmutter	록 너트	Contratuerca	
33	**VOE 965175**	3					Flange screw	Vis à embase	Flanschschraube	플랜지 나사	Tornillo embridado	
34	**VOE 946544**	2					Flange screw	Vis à embase	Flanschschraube	플랜지 나사	Tornillo embridado	
35	**VOE 946934**	10					Flange screw	Vis à embase	Flanschschraube	플랜지 나사	Tornillo embridado	
36	**VOE 14527421**	2					Fastener	Attache	Befestigung	파스너	Atadura	
37	**VOE 14502119**	1					Cover	Capot	Haube	커버	Capo	
38	**VOE 969423**	2					Six point socket scre	Vis à 6 pans creux	Sechszahn-Hohlschr	6 포인트 소켓 나사	Racor de seis diente	
39	**VOE 955892**	2					Washer	Rondelle	Scheibe	워셔	Arandela	
40	**SA 1168-01550**	1			SS		Cover	Capot	Haube	커버	Capo	SER NO 30001-30104
	VOE 14524098	1					Cover	Capot	Haube	커버	Capo	SER NO 30105-
41	**VOE 945444**	2					Flange screw	Vis à embase	Flanschschraube	플랜지 나사	Tornillo embridado	
42	**VOE 14509564**	1					Cover	Capot	Haube	커버	Capo	
43	**VOE 983241**	2					Hexagon screw	Vis à tête hexagonale	Sechskantschraube	육각 나사	Tornillo hexagonal	SER NO 30001-30077
44	**SA 9285-15000**	2					Washer	Rondelle	Scheibe	와셔	Arandela	SER NO 30001-30077
45	**VOE 955919**	2					Spring washer	Rondelle élastique	Federscheibe	스프링 워셔	Arandela elástica	SER NO 30001-30077
46	**SA 9021-10603**	4					Screw	Vis	Schraube	스크류	Tornillo	
47	**SA 9285-11000**	1					Washer	Rondelle	Scheibe	워셔	Arandela	
48	**VOE 14508324**	1					Hand lever	Levier	Hebel	핸드 레버	Palanca	
49	**SA 9211-12000**	1					Washer	Rondelle	Scheibe	와셔	Arandela	
50	**VOE 946440**	2					Flange screw	Vis à embase	Flanschschraube	플랜지 나사	Tornillo embridado	SER NO 30078-

1	**8278941**	**Panel de instrumentos, panel de mandos** 계기판 , 제어 패널 **Armaturenbrett, Bedientafel** **Panneau d'instruments, panneau de commande** **Instrument panel, control panel**	Catalogue id **20020**	Group **881**
2				
3			Illustr. No **1045846**	Section **100**
4				
5			Issue **PUB 74G9920020**	Page **367**

1

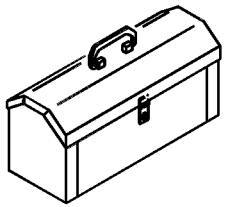

2

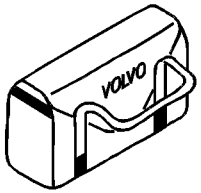

3

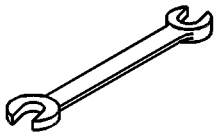

4

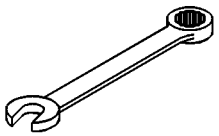

5

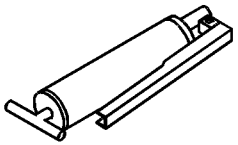

6

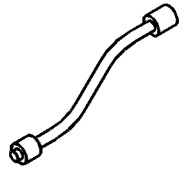

7

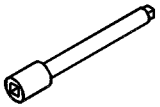

8

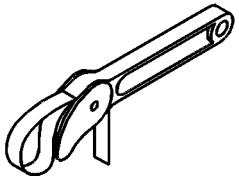

9

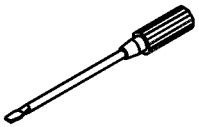

10

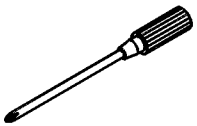

11

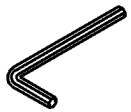

12

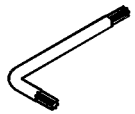

13

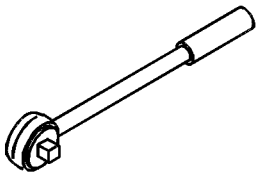

14

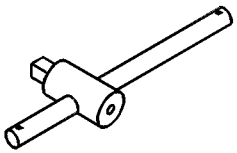

15



16

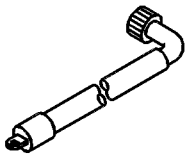

17



18

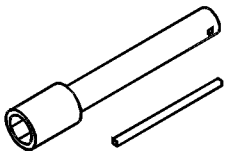

Volvo Construction Equipment

1007249

Fig.	Part No.	Quantity 1	2	3	PS	KIT	Description	Dénomination	Bezeichnung	품명	Denominación	Notes
	VOE 14521852	1					Tool	Outil	Werkzeug		Herramienta	FULL SCALE
	VOE 14520548		1				Tool	Outil	Gerät	공구	Aparejo	Daily maintenance
1	**VOE 14880349**	1					•Tool Box	•Boite a outils	•Werkzeugkasten	• 공구 박스	•Caja herramientas	
2			1		NS		•Tool Bag	•Trousse outils	•Werkzeugtasche	• 공구 백	•Estuche herramienta	
3		1	1		NS		•Wrench	•Cle	•Schraubenschlüssel	• 렌치	•Llave	10x12
		1			NS		•Wrench	•Cle	•Schraubenschlüssel	• 렌치	•Llave	13x17
		1	1		NS		•Wrench	•Cle	•Schraubenschlüssel	• 렌치	•Llave	19x22
		1			NS		•Wrench	•Cle	•Schraubenschlüssel	• 렌치	•Llave	24x27
		1			NS		•Wrench	•Cle	•Schraubenschlüssel	• 렌치	•Llave	30x32
		1			NS		•Wrench	•Cle	•Schraubenschlüssel	• 렌치	•Llave	36x41
4		1			NS		•Wrench	•Cle	•Schraubenschlüssel	• 렌치	•Llave	12mm
		1			NS		•Wrench	•Cle	•Schraubenschlüssel	• 렌치	•Llave	16mm
		1			NS		•Wrench	•Cle	•Schraubenschlüssel	• 렌치	•Llave	18mm
5	**VOE 14881006**	1	1				•Grease gun	•Pistolet à graisse	•Schmierspritze	• 그리스 건	•Jeringa de grasa	500CC
6		1	1		NS		•Hose	•Durit	•Schlauch	• 호스	•Tubo flexible	13 1/4
7		1			NS		•Bar	•Barre	•Stab	• 바	•Barra	5inch
8	**VOE 14881043**	1					•Wrench	•Clé	•Schraubenschlüssel	• 렌치	•Llave	750mm
9		1			NS		•Screwdriver	•Tournevis	•Schraubenzieher	• 스크류드라이버	•Destornillador	3x60
			1		NS		•Screwdriver	•Tournevis	•Schraubenzieher	• 스크류드라이버	•Destornillador	6x100
		1			NS		•Screwdriver	•Tournevis	•Schraubenzieher	• 스크류드라이버	•Destornillador	8x200
10			1		NS		•Screwdriver	•Tournevis	•Schraubenzieher	• 스크류드라이버	•Destornillador	6x100
		1			NS		•Screwdriver	•Tournevis	•Schraubenzieher	• 스크류드라이버	•Destornillador	8x200
11		1			NS		•Wrench	•Cle	•Schraubenschlüssel	• 렌치	•Llave	6mm
		1			NS		•Wrench	•Cle	•Schraubenschlüssel	• 렌치	•Llave	8mm
		1			NS		•Wrench	•Cle	•Schraubenschlüssel	• 렌치	•Llave	10mm
12		1			NS		•Wrench	•Cle	•Schraubenschlüssel	• 렌치	•Llave	T20
		1			NS		•Wrench	•Cle	•Schraubenschlüssel	• 렌치	•Llave	T25
		1			NS		•Wrench	•Cle	•Schraubenschlüssel	• 렌치	•Llave	T30
		1			NS		•Wrench	•Cle	•Schraubenschlüssel	• 렌치	•Llave	T40
13		1			NS		•Ratchet Handle	•Cliquet	•Knarre	• 래칫 핸들	•Llave Carraca	10inch

1	**8278952**
2	**8278953**
3	
4	
5	

Herramienta
공구
Werkzeug
Outil
Tools

Catalogue id **20020**	Group **896**
Illustr. No **1007249**	Section **100**
Issue **PUB 74G9920020**	Page **369**

1

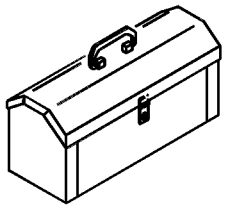

2

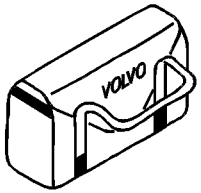

3

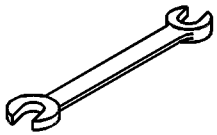

4

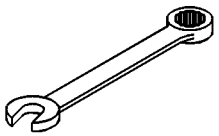

5

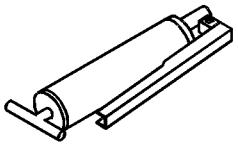

6

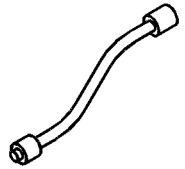

7

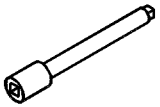

8

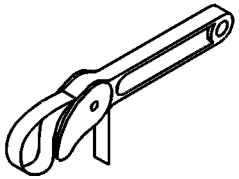

9

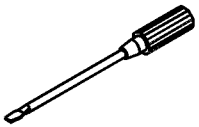

10

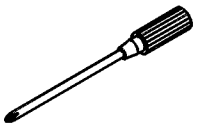

11

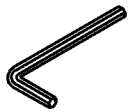

12

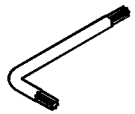

13

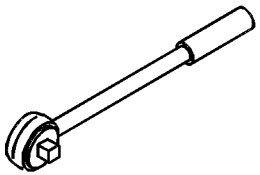

14

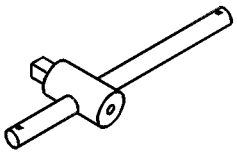

15



16

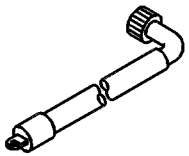

17



18

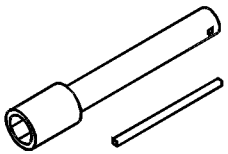

Volvo Construction Equipment

1007249

Fig.	Part No.	Quantity 1	2	3	PS	KIT	Description	Dénomination	Bezeichnung	품명	Denominación	Notes
14	**VOE 14881010**	1					•Handle	•Poignee	•Handgriff	• 핸들	•Manilla	275mm
15		1			NS		•Pliers	•Pince	•Zange	• 플라이어	•Alicates	6inch
16	**VOE 14520541**	1	1				•Adapter	•Raccord Reduct.	•Verbind Stutzen	• 어댑터	•Adaptador	
17		1			NS		•Socket	•Socle	•Sockel	• 소켓	•Zocalo	8mm
		1			NS		•Socket	•Socle	•Sockel	• 소켓	•Zocalo	10mm
		1			NS		•Socket	•Socle	•Sockel	• 소켓	•Zocalo	12mm
		1			NS		•Socket	•Socle	•Sockel	• 소켓	•Zocalo	13mm
		1			NS		•Socket	•Socle	•Sockel	• 소켓	•Zocalo	14mm
		1			NS		•Socket	•Socle	•Sockel	• 소켓	•Zocalo	16mm
		1			NS		•Socket	•Socle	•Sockel	• 소켓	•Zocalo	17mm
		1			NS		•Socket	•Socle	•Sockel	• 소켓	•Zocalo	18mm
		1			NS		•Socket	•Socle	•Sockel	• 소켓	•Zocalo	19mm
		1			NS		•Socket	•Socle	•Sockel	• 소켓	•Zocalo	22mm
		1			NS		•Socket	•Socle	•Sockel	• 소켓	•Zocalo	24mm
		1			NS		•Socket	•Socle	•Sockel	• 소켓	•Zocalo	26mm
18		1			NS		•Handle	•Poignee	•Handgriff	• 핸들	•Manilla	

1	**8278952**
2	**8278953**
3	
4	
5	

Herramienta
공구
Werkzeug
Outil
Tools

Catalogue id **20020**	Group **896**
Illustr. No **1007249**	Section **100**
Issue **PUB 74G9920020**	Page **371**

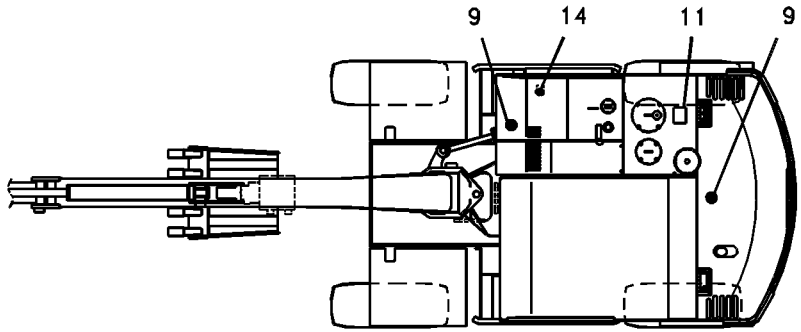
9
14
11
9

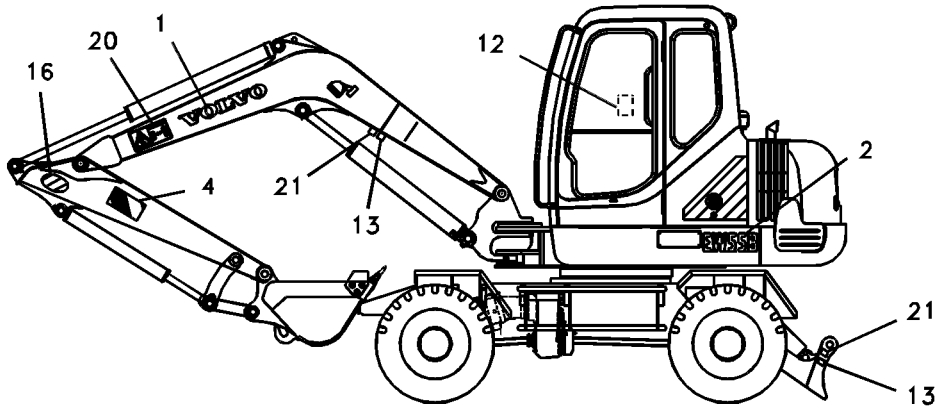
1
20
16
12
VOLVO
4
21
13
2
21
13

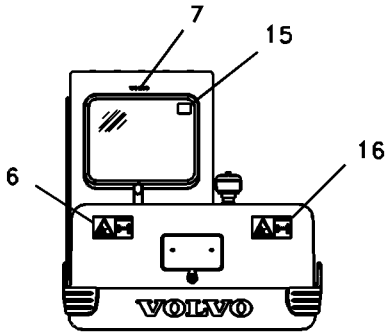
7
15
16
6
VOLVO

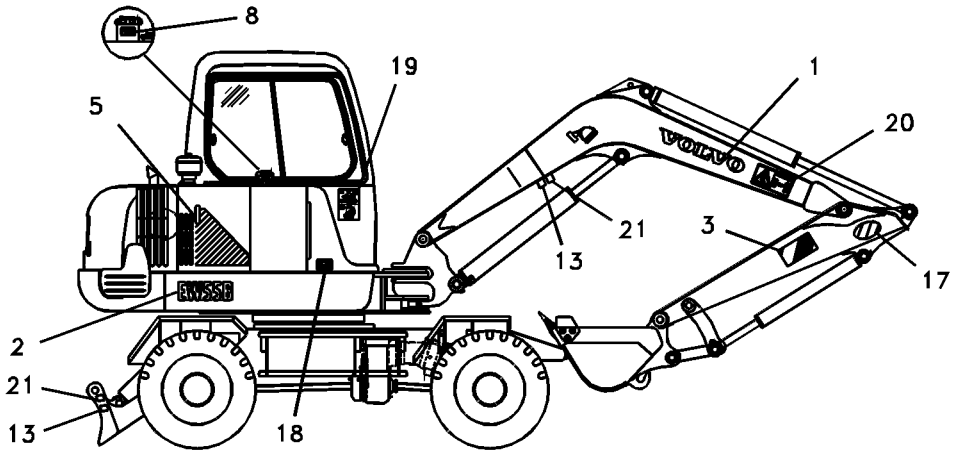
8
19
5
1
20
VOLVO
21
13
3
17
2
21
13
18

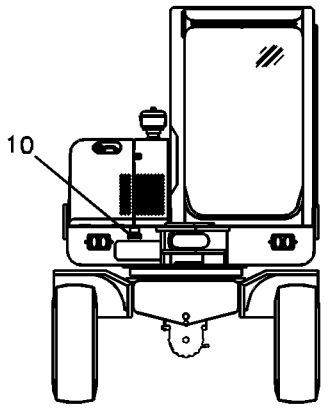
10

Fig.	Part No.	Quantity 1	2	3	PS	KIT	Description	Dénomination	Bezeichnung	품명	Denominación	Notes
1	**VOE 14501363**	2	2			K	Decal	Decalcomanie	Abziehbild	데칼	Decalcomania	
2	**VOE 14504907**	2	2			K	Decal	Autocollant	Aufklebeschild	데칼	Calcomanía	
3	**VOE 14507361**	1	1			K	Decal	Decalcomanie	Abziehbild	데칼	Decalcomania	
4	**VOE 14507360**	1	1			K	Decal	Decalcomanie	Abziehbild	데칼	Decalcomania	
5	**VOE 14501527**	1	1			K	Decal	Autocollant	Aufklebeschild	데칼	Calcomanía	
6	**VOE 14502506**	2	2		SS	K	Decal	Decalcomanie	Abziehbild	데칼	Decalcomania	
7	**VOE 14501366**	1	1			K	Decal	Decalcomanie	Abziehbild	데칼	Decalcomania	
8	**SA 1192-03620**	1	1			K	Decal	Autocollant	Aufklebeschild	데칼	Calcomanía	
9	**VOE 14512078**	2	2			K	Decal	Decalcomanie	Abziehbild	데칼	Decalcomania	
10	**VOE 14505226**	1	1		SS	K	Decal	Autocollant	Aufklebeschild	데칼	Calcomanía	SER NO 30001-30089
	VOE 14518065	1	1			K	Decal	Autocollant	Aufklebeschild	데칼	Calcomanía	SER NO 30090-
11	**VOE 14501714**	1	1			K	Decal	Decalcomanie	Abziehbild	데칼	Decalcomania	
12	**VOE 14505999**	1	1			K	Decal	Autocollant	Aufklebeschild	데칼	Calcomanía	
13	**SA 1192-02830**	4	4			K	Decal	Decalcomanie	Abziehbild	데칼	Decalcomania	
14	**VOE 14509574**	1	1			K	Decal	Decalcomanie	Abziehbild	데칼	Decalcomania	
15	**SA 1192-05180**	1	1			K	Decal	Decalcomanie	Abziehbild	데칼	Decalcomania	
16	**VOE 14509723**	1	1			K	Decal	Decalcomanie	Abziehbild	데칼	Decalcomania	
17	**VOE 14509724**	1	1			K	Decal	Decalcomanie	Abziehbild	데칼	Decalcomania	
18	**VOE 14511914**	1	1			K	Decal	Decalcomanie	Abziehbild	데칼	Decalcomania	
19	**VOE 14519006**	1	1			K	Decal	Decalcomanie	Abziehbild	데칼	Decalcomania	
20	**VOE 14507874**	2	2			K	Decal	Decalcomanie	Abziehbild	데칼	Decalcomania	
21	**SA 1192-02820**	4	4			K	Decal	Decalcomanie	Abziehbild	데칼	Decalcomania	
100	**VOE 14505995**	1			SS		Decal	Autocollant	Aufklebeschild	데칼	Calcomanía	KOREA SER NO 30001-30088
	VOE 14522302	1					Decal	Autocollant	Aufklebeschild	데칼	Calcomanía	SER NO 30089-30433
	VOE 14548680	1					Decal	Autocollant	Aufklebeschild	데칼	Calcomanía	(VOE 14536766) SER NO 30434-30629
	VOE 14548680	1					Decal	Autocollant	Aufklebeschild	데칼	Calcomanía	SER NO 30630-
	VOE 14506000		1				Decal	Autocollant	Aufklebeschild	데칼	Calcomanía	NA SER NO 30001-30433

1	**8278957**
2	**8278958**
3	
4	
5	

Pegatina, ubicación exterior
데칼 , 외부
Aufkleber, aussen
Autocollant, extérieur
Decal, outer location

Catalogue id **20020**	Group **897**
Illustr. No **1007250**	Section **100**
Issue **PUB 74G9920020**	Page **373**

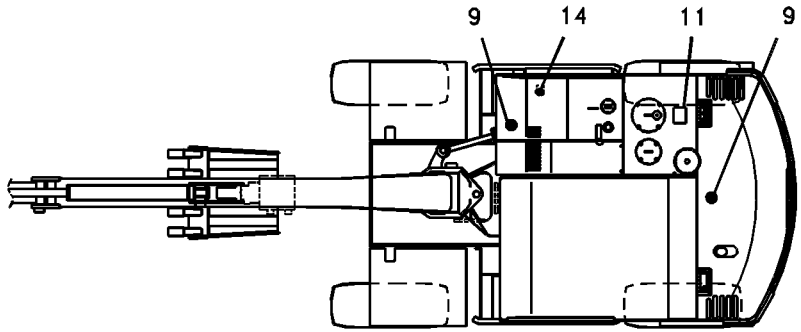
9
14
11
9

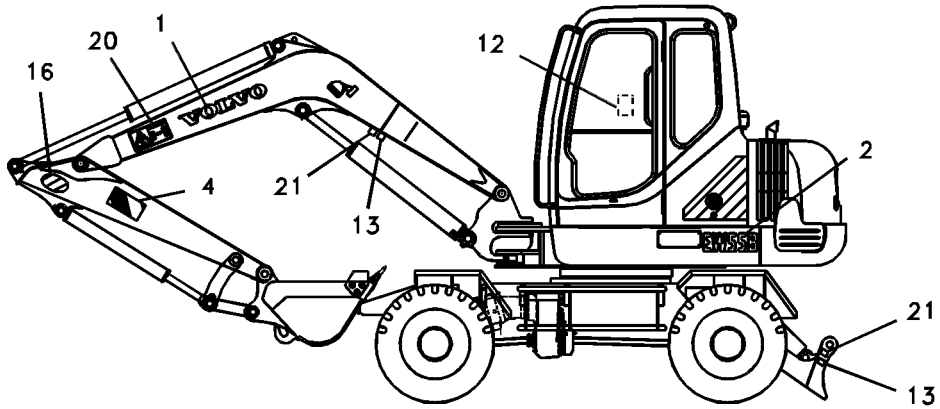
1
20
16
12
VOLVO
4
21
13
2
21
13

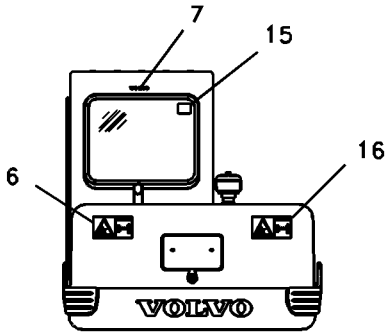
7
15
16
6
VOLVO

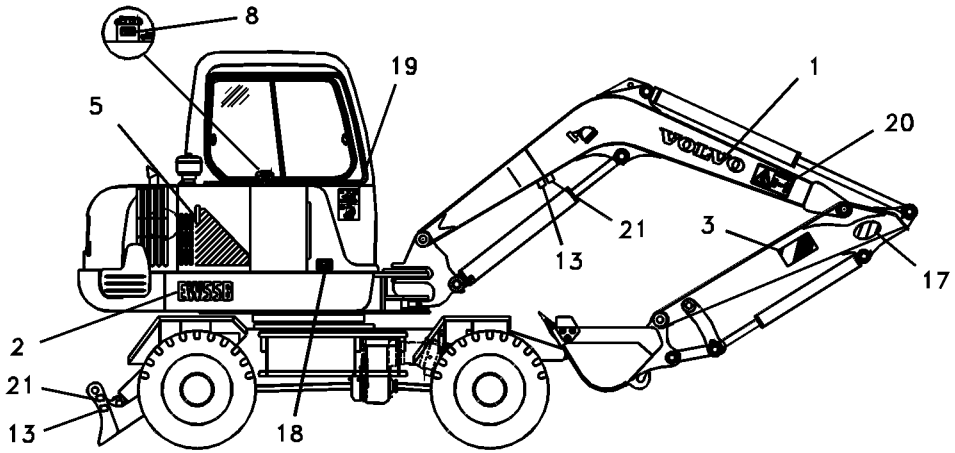
8
19
5
1
20
VOLVO
21
13
3
17
2
21
13
18

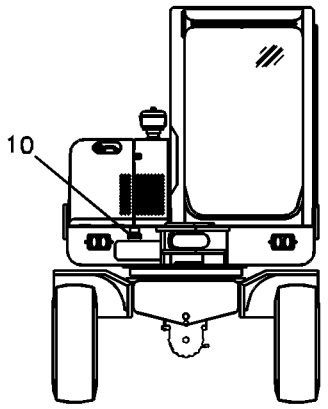
10

Fig.	Part No.	Quantity 1	2	3	PS	KIT	Description	Dénomination	Bezeichnung	품명	Denominación	Notes
	VOE 14536765	1					Decal	Autocollant	Aufklebeschild	데칼	Calcomanía	SER NO 30434-30629
	VOE 14548687	1					Decal	Autocollant	Aufklebeschild	데칼	Calcomanía	SER NO 30630-

1	**8278957**	**Pegatina, ubicación exterior** 데칼 , 외부 **Aufkleber, aussen** **Autocollant, extérieur** **Decal, outer location**	Catalogue id **20020**	Group **897**
2	**8278958**		Illustr. No **1007250**	Section **100**
3			Issue **PUB 74G9920020**	Page **375**
4				
5				

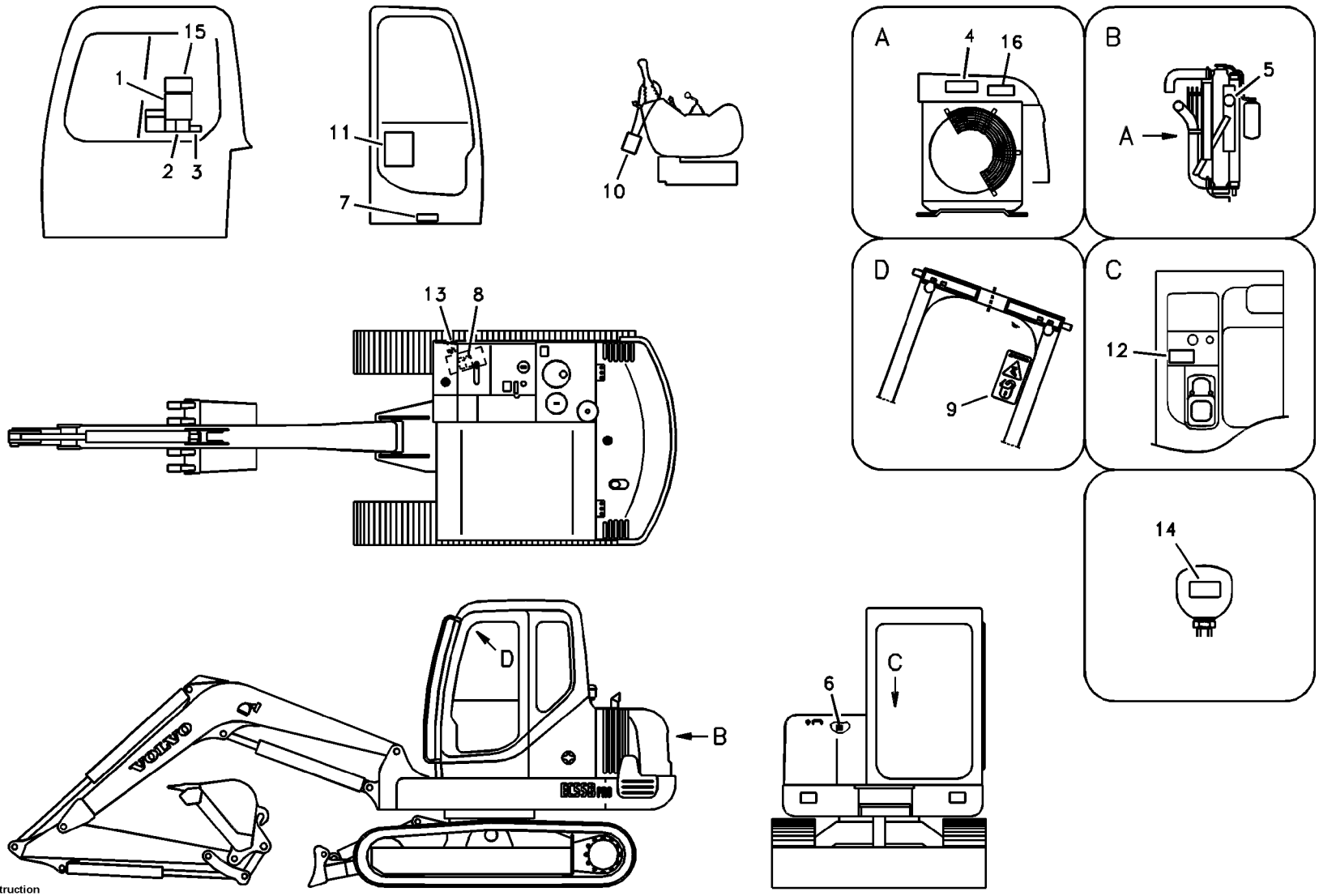

Volvo Construction Equipment

1022062

Fig.	Part No.	Quantity 1	2	3	PS	KIT	Description	Dénomination	Bezeichnung	품명	Denominación	Notes
1	**SA 1192-03630**	1	1			K	Decal	Decalcomanie	Abziehbild	데칼	Decalcomania	
2	**VOE 14509712**	1	1			K	Decal	Decalcomanie	Abziehbild	데칼	Decalcomania	
3	**SA 1192-05070**	1	1			K	Decal	Decalcomanie	Abziehbild	데칼	Decalcomania	
4	**SA 1192-03730**	1	1			K	Decal	Decalcomanie	Abziehbild	데칼	Decalcomania	
5	**SA 1192-30180**	1	1			K	Decal	Decalcomanie	Abziehbild	데칼	Decalcomania	
6	**SA 1192-03820**	1	1			K	Decal	Decalcomanie	Abziehbild	데칼	Decalcomania	
7	**SA 1192-03760**	1	1			K	Decal	Decalcomanie	Abziehbild	데칼	Decalcomania	
8	**SA 1192-30720**	1	1			K	Decal	Decalcomanie	Abziehbild	데칼	Decalcomania	
9	**VOE 14510068**	1	1			K	Decal	Autocollant	Aufklebeschild	데칼	Calcomanía	SER NO 30001-30433
	VOE 14536178	1	1			K	Decal	Autocollant	Aufklebeschild	데칼	Calcomanía	SER NO 30434-
10	**VOE 14518915**	1	1			K	Decal	Decalcomanie	Abziehbild	데칼	Decalcomania	
11	**VOE 14518063**	1	1			K	Decal	Autocollant	Aufklebeschild	데칼	Calcomanía	
12	**VOE 14505182**	1	1			K	Decal	Decalcomanie	Abziehbild	데칼	Decalcomania	
13	**SA 1192-04690**	1	1			K	Decal	Decalcomanie	Abziehbild	데칼	Decalcomania	
14	**VOE 14506001**	1			SS	K	Decal	Autocollant	Aufklebeschild	데칼	Calcomanía	SER NO 30001-30088
	VOE 14522298	1				K	Decal	Autocollant	Aufklebeschild	데칼	Calcomanía	SER NO 30089-
	VOE 14505980		1			K	Decal	Autocollant	Aufklebeschild	데칼	Calcomanía	
15	**VOE 11445056**	1	1			K	Decal	Autocollant	Aufklebeschild	데칼	Calcomanía	SER NO 30630-
100	**VOE 14505995**	1			SS		Decal	Autocollant	Aufklebeschild	데칼	Calcomanía	KOREA SER NO 30001-30088
	VOE 14522302	1					Decal	Autocollant	Aufklebeschild	데칼	Calcomanía	SER NO 30089-30433
	VOE 14548680	1					Decal	Autocollant	Aufklebeschild	데칼	Calcomanía	(VOE 14536766) SER NO 30434-30629
	VOE 14548680	1					Decal	Autocollant	Aufklebeschild	데칼	Calcomanía	SER NO 30630-
	VOE 14506000		1				Decal	Autocollant	Aufklebeschild	데칼	Calcomanía	NA SER NO 30001-30433
	VOE 14536765		1				Decal	Autocollant	Aufklebeschild	데칼	Calcomanía	SER NO 30434-30629
	VOE 14548687		1				Decal	Autocollant	Aufklebeschild	데칼	Calcomanía	SER NO 30630-

1	**8278957**	**Pegatina, ubicación interior** 데칼 , 내부 **Aufkleber, innen** **Autocollant, intérieur** **Decal, inner location**	Catalogue id **20020**	Group **897**
2	**8278958**		Illustr. No **1022062**	Section **200**
3			Issue **PUB 74G9920020**	Page **377**
4				
5				

VOLVO

Construction Equipment

GROUP		Section	Page
911	Hydraulic oil tank	100	385
911	Turning joint line, control valve to turning joint	200	389
911	Turning joint line, turning joint to travel motor	300	391
911	Hydraulic system, control valve to boom and swing	400	393
911	Hydraulic system, hydraulic tank to hydraulic oil cooler	500	397
911	Hydraulic system, hydraulic tank to hydraulic pump	600	399
912	Control valve with fitting parts.	100	403
912	Main control valve, inlet and boom and boom swing	200	405
912	Main control valve, travel straight forward and dipper arm 1 and boom 2.	300	409
912	Main control valve, travel Lh and mid inlet and travel Rh	400	413
912	Main control valve, boom 1 and bucket and dipper arm 2 and outlet.	500	417
912	Main control valve, boom and bucket and travel Rh	600	423
913	Hydraulic pump	100	425
913	Hydraulic gear pump	200	427
913	Hydraulic gear pump	250	429
913	Hydraulic gear pump	300	435
914	Servo system, control valve to remote control valve	100	437
914	Servo system, control valve to remote control valve	150	439
914	Servo system, control valve to remote control valve pedal	200	441
914	Servo system, control valve to solenoid valve	300	445
914	Remote control valve pedal	850	447
914	Servo system, solenoid valve	900	449
914	Servo system, solenoid valve	1100	451
914	Servo system, changing lever function	2100	455
914	Servo system, changing lever function	2150	457
916	Working hydraulic, dipper arm cylinder on boom.	100	459
916	Working hydraulic, hammer and shear for boom	2000	461
924	Attachment bracket, quickfit	100	463
924	Working hydraulic, quick fit on upper frame	200	465
924	Working hydraulic, quick fit on boom	400	467
924	Working hydraulic, quick fit on boom	500	471
925	Bucket	100	475
925	Bucket	200	477
925	Linkage for no bucket	1500	479
927	Dozer blade	100	481
927	Dozer blade cylinder	500	483
971	Boom swing system	100	485
971	Boom swing cylinder	600	487
974	Links to boom	100	489
974	Links to boom	200	491
974	Boom and grease piping	300	495
974	Boom cylinder	3000	497
975	Links to dipper arm	100	501
975	Dipper arm and grease piping with piping seat	500	503
975	Dipper arm cylinder	1500	505
975	Links to connecting rod	1900	509
975	Bucket cylinder	2500	511

TABLE DES MATIÈRES

Catalogue id 20020 | Group 900 | Issue PUB 74G9920020 | Page 380

GROUPE		Section	Page
911	Réservoir d'huile hydraulique	100	385
911	Articulation de rotation, valve de commande vers articulation de rotation	200	389
911	Articulation de rotation, articulation de rotation vers moteur de conduite	300	391
911	Système hydraulique, valve de commande flèche et pivotement	400	393
911	Syst. hydr, rés. hydr vers refroidisseur huile hydraulique	500	397
911	Syst. hydr, rés. hydraulique vers pompe hydraulique	600	399
912	Valve de commande avec pièces de montage.	100	403
912	Valve de commande, admission, flêche et flêche d'orientation	200	405
912	Valve de commande, direction de course - droit, bras 1 et flêche 2.	300	409
912	Valve de commande, direction de course gauche et droite, admission centrale	400	413
912	Valve de commande, flêche 1, godet, bras 2 et sortie.	500	417
912	Valve de commande principale, flèche et godet et conduite Rh	600	423
913	Pompe hydraulique	100	425
913	Pompe à engrenages hydraulique	200	427
913	Pompe à engrenages hydraulique	250	429
913	Pompe à engrenages hydraulique	300	435
914	Système servo, valve commande vers valve commande a distance.	100	437
914	Système servo, valve commande vers valve commande a distance.	150	439
914	Système servo, valve commande vers valve pedale commande a distance	200	441
914	Système servo, valve de commande vers valve de solénoïde	300	445
914	Pédale v commande a distance.	850	447
914	Système servo, valve de solénoïde	900	449
914	Système servo, valve de solénoïde	1100	451
914	Système servo, sélection fonction levier	2100	455
914	Système servo, sélection fonction levier	2150	457
916	Commande hydraulique d'outil, vérin de balancier sur la flèche	100	459
916	Hydraulique de travail, marteau et ciseaux pour flèche	2000	461
924	Fixation, raccord rapide	100	463
924	Commande hydraulique d'outil, porte-outil sur tourelle	200	465
924	Commande hydraulique d'outil, porte-outil sur flèche	400	467
924	Commande hydraulique d'outil, porte-outil sur flèche	500	471
925	Godet	100	475
925	Godet	200	477
925	Articulation en l'absence de godet	1500	479
927	Lame bulldozer	100	481
927	Vérin hydraulique, lame bulldozer	500	483
971	Système hydraulique, orientation	100	485
971	Flêche d'orientation - cylindre	600	487
974	Articulations, flèche	100	489
974	Articulations, flèche	200	491
974	Flèche et conduits de graissage	300	495
974	Vérin de flèche	3000	497
975	Articulations de balancier	100	501
975	Balancier et tuyauterie de lubr avec siège de tuyau	500	503
975	Vérin de bras	1500	505
975	Articulations, liaison avec la tige de piston	1900	509
975	Vérin de godet	2500	511

GRUPPE		Abschnitt	Seite
911	Hydrauliköltank	100	385
911	Drehgelenkleitung, Steuerventil zu Drehgelenk	200	389
911	Drehgelenkleitung, Steuerventil zu Fahrmotor	300	391
911	Hydraulikanlage, Steuerventil zu Ausleger und Schwenken	400	393
911	Hydraulikanlage, von Hydrauliktank zu Ölkühler	500	397
911	Hydraulikanlage, von Hydrauliktank zu Hydraulikpumpe	600	399
912	Steuerventil mit Anbauteilen.	100	403
912	Steuerventil, Einlass und Ausleger und Schwenk-ausleger	200	405
912	Steuerventil, geradeaus fahren und Stiel 1 und Ausleger 2.	300	409
912	Steuerventil, fahren links, Einlass Mittelteil, fahren rechts	400	413
912	Steuerventil, Ausleger 1, Löffel, Stiel 2 und auslass.	500	417
912	Steuerventilblock, Ausleger, Schaufel und Fahren rechts	600	423
913	Hydraulikpumpe	100	425
913	Hydraulische Zahnradpumpe	200	427
913	Hydraulische Zahnradpumpe	250	429
913	Hydraulische Zahnradpumpe	300	435
914	Servosystem, Steuerventil zu Vorsteuergerät	100	437
914	Servosystem, Steuerventil zu Vorsteuergerät	150	439
914	Servosystem, Steuerventil zu Pedal für Fernbetätigungsventil	200	441
914	Servosystem. Steuerventil zu Magnetventil	300	445
914	Fernbetätigungsventil, Pedal	850	447
914	Servosystem, Magnetventil	900	449
914	Servosystem, Magnetventil	1100	451
914	Servosystem, Wechsel der Hebelfunktion	2100	455
914	Servosystem, Wechsel der Hebelfunktion	2150	457
916	Arbeitshydraulik, Stielzylinder auf Ausleger	100	459
916	Arbeitshydraulik, Hammer und Schere für Ausl	2000	461
924	Geräteträger, Schnellwechsler	100	463
924	Arbeitshydraulik, Schnellwechsler auf oberem Rahmen	200	465
924	Arbeitshydraulik, Schnellwechsler auf Ausleger	400	467
924	Arbeitshydraulik, Schnellwechsler auf Ausleger	500	471
925	Schaufel	100	475
925	Schaufel	200	477
925	Gestänge für ohne Löffel	1500	479
927	Frontschar	100	481
927	Frontscharzylinder	500	483
971	Hydraulikkreis, Schwenken	100	485
971	Ausleger-schwenk Zylinder	600	487
974	Gelenke zu Ausleger	100	489
974	Gelenke zu Ausleger	200	491
974	Ausleger und Schmierleitungen	300	495
974	Auslegerzylinder	3000	497
975	Verbindungen zu Stiel	100	501
975	Stiel und Schmierleitungen mit Sitz	500	503
975	Stielzylinder	1500	505
975	Löffelgelenk	1900	509
975	Schaufelzylinder	2500	511

목차

그룹		절	페이지
911	유압오일탱크	100	385
911	터닝조인트 배관 , 제어밸브에서 터닝조인트	200	389
911	터닝조인트 배관 , 터닝조인트에서 주행모터	300	391
911	유압 배관 , 제어밸브에서 붐 및 선회	400	393
911	유압 배관 , 유압탱크에서 오일쿨러	500	397
911	유압 배관 , 유압탱크에서 메인펌프	600	399
912	제어밸브 및 장착부품	100	403
912	제어밸브 , 입력 및 붐 및 붐 선회	200	405
912	제어밸브 , 주행 직진 및 디퍼 암 1 및 붐 2	300	409
912	제어밸브 , 좌측 주행 및 중간 입력 및 우측 주행	400	413
912	제어밸브 , 붐 1 및 버켓 및 디퍼 암 2 및 출력	500	417
912	제어밸브 , 붐 및 버켓 및 우측주행모터	600	423
913	유압펌프	100	425
913	기어펌프	200	427
913	기어펌프	250	429
913	기어펌프	300	435
914	서보 배관 , 제어밸브에서 원격조종밸브	100	437
914	서보 배관 , 제어밸브에서 원격조종밸브	150	439
914	서보 배관 , 제어밸브에서 원격조종밸브 페달	200	441
914	서보 배관 , 제어밸브에서 솔레노이드밸브	300	445
914	원격조종밸브 페달	850	447
914	서보 배관 , 솔레노이드밸브	900	449
914	서보 배관 , 솔레노이드밸브	1100	451
914	서보 배관 , 레버 작동방향 변경	2100	455
914	서보 배관 , 레버 작동방향 변경	2150	457
916	유압 배관 , 붐측 디퍼 암 실린더	100	459
916	해머 및 시어 배관 , 붐	2000	461
924	작업장치 브라켓 , 퀵 핏	100	463
924	유압 배관 , 상부프레임측 퀵 핏	200	465
924	유압 배관 , 붐측 퀵 핏	400	467
924	유압 배관 , 붐측 퀵 핏	500	471
925	버켓	100	475
925	버켓	200	477
925	버켓 미장착시 연결 장치	1500	479
927	도자 블레이드	100	481
927	도자 블레이드 실린더	500	483
971	붐 선회 장치	100	485
971	붐 선회 실린더	600	487
974	붐 연결장치	100	489
974	붐 연결장치	200	491
974	붐 및 윤활 배관	300	495
974	붐 실린더	3000	497
975	디퍼 암 연결장치	100	501
975	디퍼 암 및 윤활 배관 , 유압배관 장착브라켓 포함	500	503
975	디퍼 암 실린더	1500	505
975	커넥팅로드 연결장치	1900	509
975	버켓 실린더	2500	511

GRUPO		Sección	Página
911	Depósito de aceite hidráulico	100	385
911	Tubería de articulación de giro, válvula de control a arti	200	389
911	Tubería de articulación de giro, articulación de giro a motor de tras	300	391
911	Sistema hidráulico, válvula de control para pluma y oscilaci	400	393
911	Sistema hidráulico, depósito hidr. a enfr. aceite hidr.	500	397
911	Sistema hidráulico, depósito hidr. a bomba hidr.	600	399
912	Válvula de mando con piezas se montaje.	100	403
912	Válvula de mando, admision, pluma y pluma de giro	200	405
912	Válvula de mando, manejar derechamento, brazo 1 y pluma 2.	300	409
912	Válvula de mando, manejar izquierdo, adm. parte central, manejar derecha.	400	413
912	Válvula de mando, pluma 1, cuchara, brazo 2 y salida.	500	417
912	Válvula de control principal, pluma, cazo y traslación Rh	600	423
913	Bomba hidráulica	100	425
913	Engranaje de bomba hidráulica	200	427
913	Engranaje de bomba hidráulica	250	429
913	Engranaje de bomba hidráulica	300	435
914	Servosistema, válvula de control a válvula de mando a distan	100	437
914	Servosistema, válvula de control a válvula de mando a distan	150	439
914	Servosistema, válvula de control a válvula pedal de mando a distan	200	441
914	Servosistema, válvula de control a válvula solenoide	300	445
914	Pedal de valvula control a distancia.	850	447
914	Servosistema, válvula solenoide	900	449
914	Servosistema, válvula solenoide	1100	451
914	Servosistema, cambio de función de la palanca	2100	455
914	Servosistema, cambio de función de la palanca	2150	457
916	Hidráulica de trabajo, cilindro del brazo en la pluma.	100	459
916	Hidráulica de trabajo, martillo y cizalla para pluma	2000	461
924	Portaimplemento, enganche rápido	100	463
924	Hidráulica de trabajo, acoplamiento rápido en el bastidor superior.	200	465
924	Hidráulica de trabajo, acoplamiento rápido en la pluma.	400	467
924	Hidráulica de trabajo, acoplamiento rápido en la pluma.	500	471
925	Cazo	100	475
925	Cazo	200	477
925	Varillaje para máquina sin cuchara	1500	479
927	Hoja diagonal	100	481
927	Cilindro hidráulico, hoja diagonal	500	483
971	Sistema hidráulico, giro	100	485
971	Pluma de giro cilindro	600	487
974	Acoplamientos para la pluma	100	489
974	Acoplamientos para la pluma	200	491
974	Pluma y tubería de lubricación	300	495
974	Cilindro de pluma	3000	497
975	Enlaces al brazo	100	501
975	Brazos y tuberías de engrase con asiento de tuberías	500	503
975	Cilindro de brazo	1500	505
975	Acoplamientos para la varilla de conexión	1900	509
975	Cilindro de cazo	2500	511

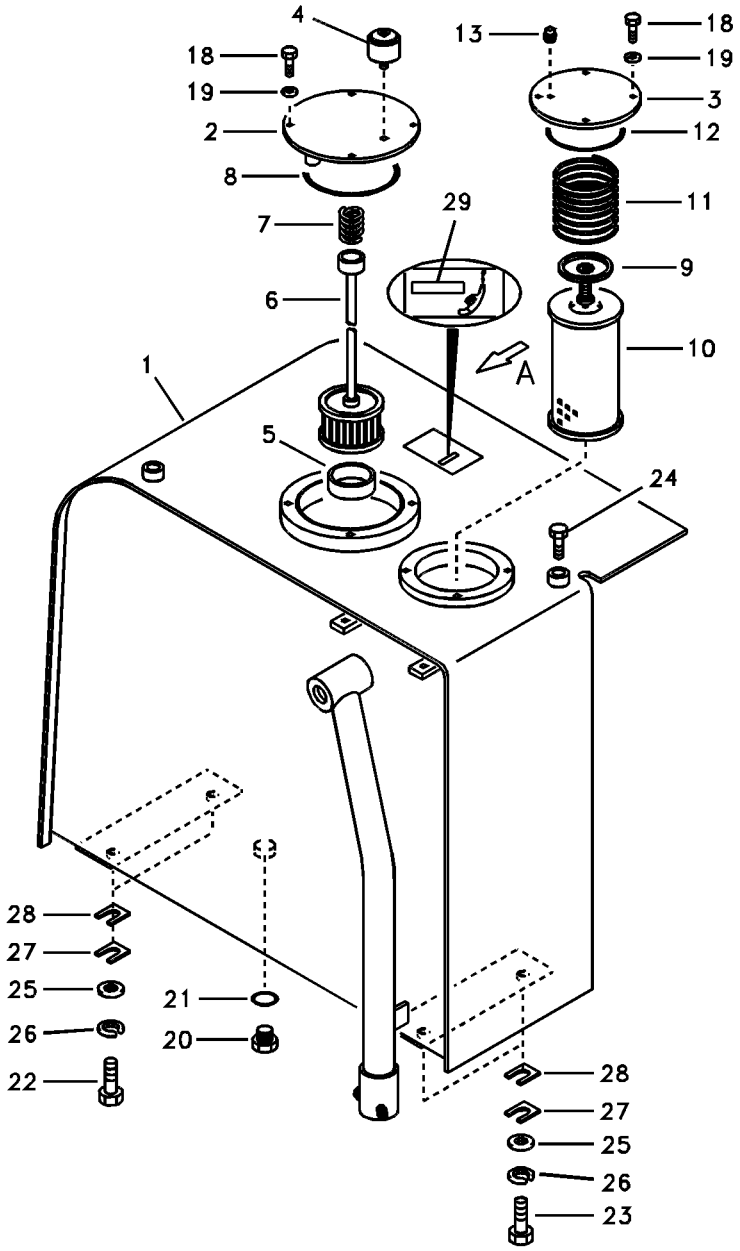
4
18
19
2
8
7
6
1
5
13
18
19
3
12
11
9
10
29
A
24
28
27
25
26
22
21
20
28
27
25
26
23

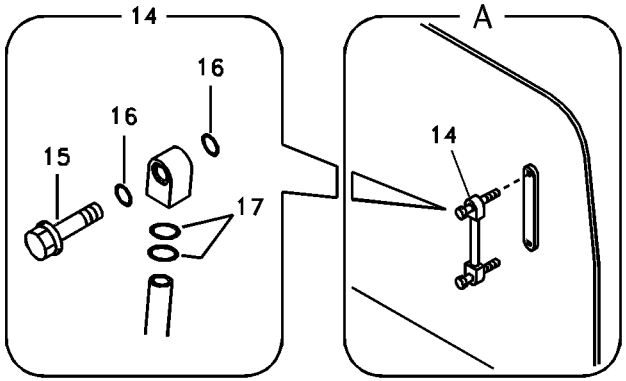
14
16
16
15
17
A
14

Fig.	Part No.	Quantity 1	2	3	4	5	PS	KIT	Description	Dénomination	Bezeichnung	품명	Denominación	Notes
1	**VOE 14513898**	1							Tank	Resérvoir	Behälter	탱크	Depósito	UPR HYD TANK
2	**SA 1141-30160**	1							•Cover	•Capot	•Haube	• 커버	•Capo	
3	**SA 1040-22950**	1							•Cover	•Capot	•Haube	• 커버	•Capo	
4	**SA 1040-20311**	1							Breather	Racc Aeration	Entlufter	브리더	Respiradero	
5	**SA 1041-00341**	1							Plate	Plaque	Platte	플레이트	Placa	
6	**VOE 14531070**	1							Strainer	Crepine	Sieb	스트레이너	Colador	
	VOE 14531069	1							•Strainer	•Crépine	•Seiher	• 스트레이너	•Colador	
	VOE 14531071	1							•Rod	•Tringle	•Stange	• 로드	•Tirante	
7	**SA 1040-20360**	1							Spring	Ressort	Feder	스프링	Muelle	
8	**SA 9511-22190**	1							O-ring	Joint Torique	O-Ring	오링	Junta torica	SER NO 30001-30542
	VOE 960254	1							O-ring	Joint torique	O-Ring	O 링	Anillo tórico	SER NO 30543-
9	**SA 1040-23870**	1							Valve	Soupape	Ventil	밸브	Valvula	BY PASS
10	**SA 1040-20410**	1							Oil Filter	Filtre Huile	Ölfilter	오일 필터	Filtro Aceite	
11	**SA 1040-20240**	1							Spring	Ressort	Feder	스프링	Resorte	
12	**SA 9511-22135**	1							O-ring	Joint Torique	O-Ring	오링	Junta torica	SER NO 30001-30542
	VOE 990603	1							O-ring	Joint torique	O-Ring	O 링	Anillo tórico	SER NO 30543-
13	**SA 1040-20380**	1							Plug	Bouchon	Stopfen	플러그	Tapon	
14	**VOE 14532362**	1							Gauge	Calibre	Messlehre	게이지	Galga	LEVEL
15	**VOE 14517557**	2							•Bolt	•Boulon	•Bolzen	• 볼트	•Perno	
16	**VOE 983496**	4							•O-ring	•Joint torique	•O-Ring	•O 링	•Anillo tórico	
17	**VOE 990557**	4							•O-ring	•Joint torique	•O-Ring	•O 링	•Anillo tórico	
18	**VOE 983250**	8							Hexagon screw	Vis à tête hexagona	Sechskantschraub	육각 나사	Tornillo hexagonal	
19	**SA 9211-10000**	8							Washer	Rondelle	Scheibe	워셔	Arandela	
20	**SA 1010-60030**	1							Plug	Bouchon	Stopfen	플러그	Tapon	
21	**VOE 983526**	1							O-ring	Joint torique	O-Ring	O 링	Anillo tórico	
22	**SA 9011-11407**	2							Bolt	Boulon	Bolzen	볼트	Perno	
23	**SA 9011-11408**	2							Bolt	Boulon	Bolzen	볼트	Perno	
24	**SA 9011-11203**	2							Bolt	Boulon	Bolzen	볼트	Perno	SER NO 30001-30229
25	**SA 9211-14000**	4							Washer	Rondelle	Scheibe	워셔	Arandela	
26	**SA 9213-14000**	4							Spring washer	Rondelle élastique	Federscheibe	스프링 워셔	Arandela elástica	

1	**8278941**
2	**8278858**
3	**8278859**
4	**8278860**
5	

Depósito de aceite hidráulico
유압오일탱크
Hydrauliköltank
Réservoir d'huile hydraulique
Hydraulic oil tank

Catalogue id **20020**	Group **911**
Illustr. No **1007252**	Section **100**
Issue **PUB 74G9920020**	Page **385**

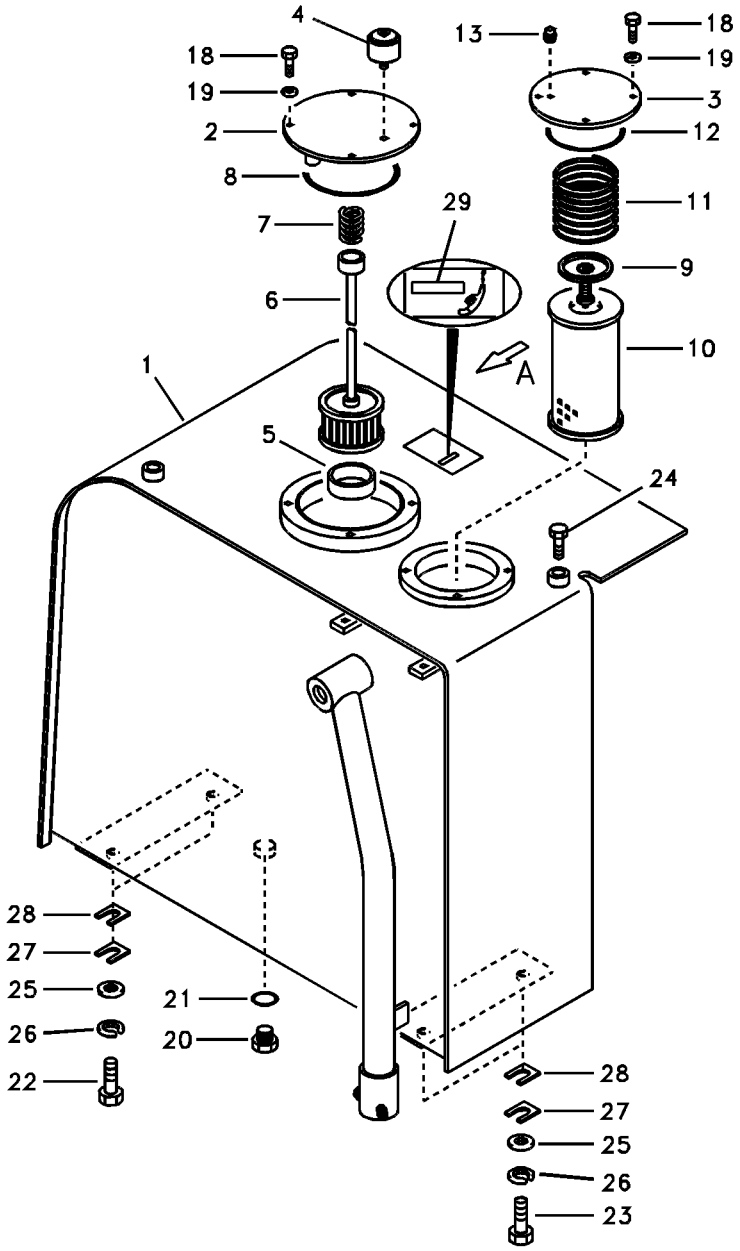
4
18
19
2
8
7
6
1
5
13
18
19
3
12
11
9
10
29
A
24
28
27
25
26
22
21
20
28
27
25
26
23

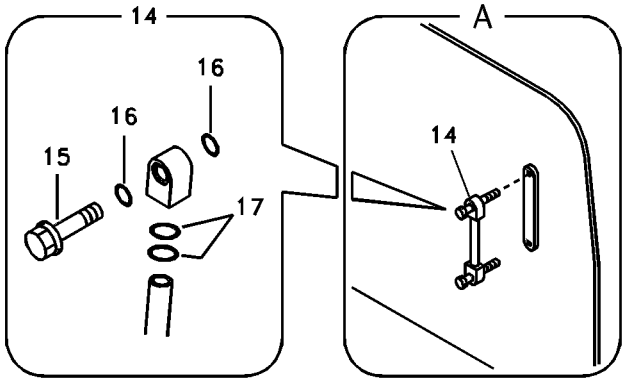
14
16
16
15
17
A
14

Fig.	Part No.	Quantity 1	2	3	4	5	PS	KIT	Description	Dénomination	Bezeichnung	품명	Denominación	Notes
27	**SA 1040-20290**	2							Shim	Cale d'épaisseur	Passcheibe	심	Arandela Ajuste	
28	**SA 1040-20270**	4							Shim	Cale d'épaisseur	Passcheibe	심	Arandela Ajuste	
29	**SA 1192-04700**		1						Decal	Decalcomanie	Abziehbild	데칼	Decalcomania	
	SA 1192-04880			1					Decal	Decalcomanie	Abziehbild	데칼	Decalcomania	
	SA 1192-04710				1				Decal	Decalcomanie	Abziehbild	데칼	Decalcomania	

1	**8278941**	**Depósito de aceite hidráulico** 유압오일탱크 **Hydrauliköltank** **Réservoir d'huile hydraulique** **Hydraulic oil tank**	Catalogue id **20020**	Group **911**
2	**8278858**			
3	**8278859**		Illustr. No **1007252**	Section **100**
4	**8278860**			
5			Issue **PUB 74G9920020**	Page **387**

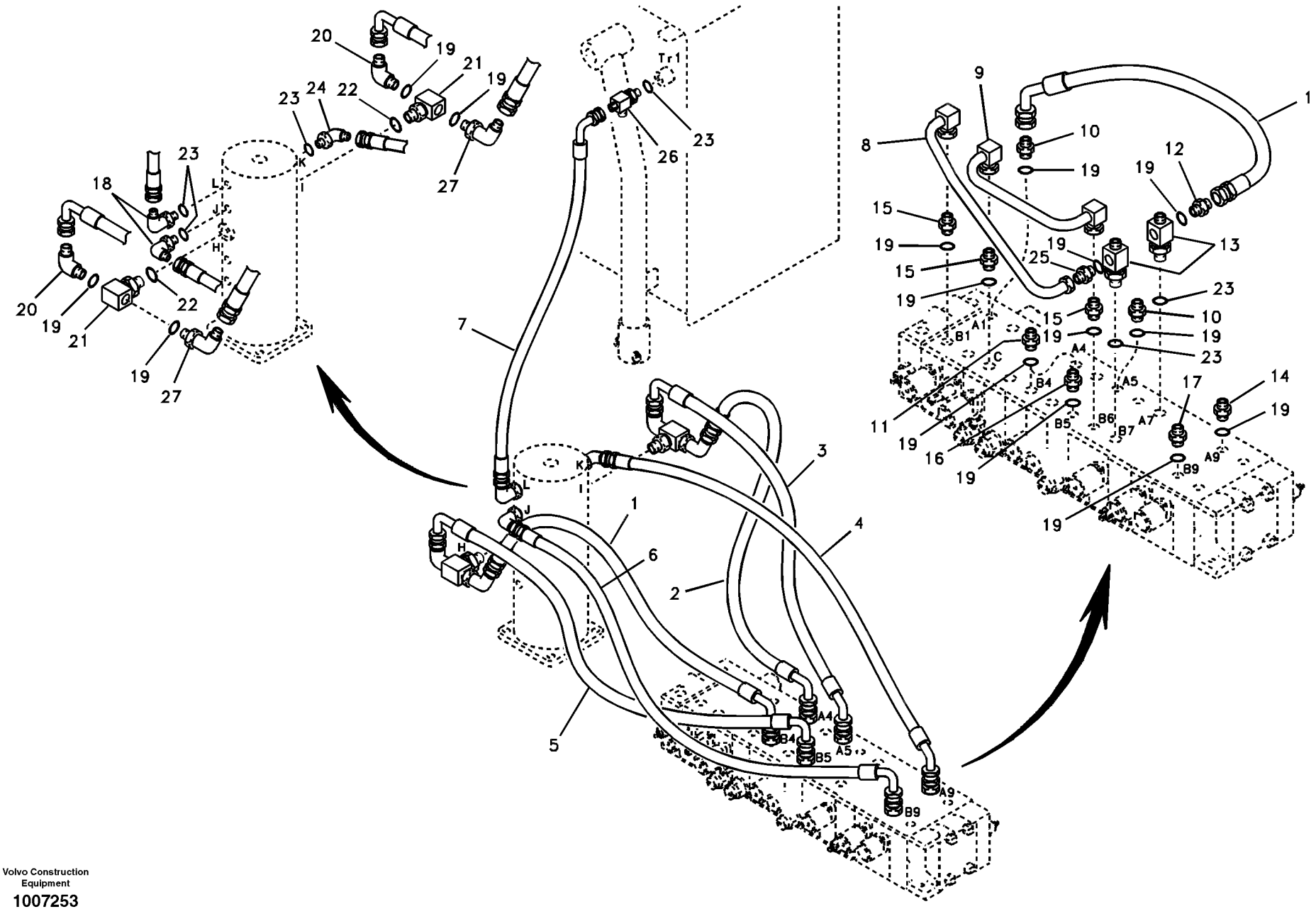

Volvo Construction Equipment

1007253

Fig.	Part No.	Quantity 1	2	3	PS	KIT	Description	Dénomination	Bezeichnung	품명	Denominación	Notes
1	**SA 9453-04713**	2	2	2			Hose	Durit	Schlauch	호스	Tubo flexible	
2	**SA 9453-04711**	1	1	1			Hose	Durit	Schlauch	호스	Tubo flexible	
3	**SA 9455-04715**	1	1	1			Hose	Durit	Schlauch	호스	Tubo flexible	
4	**SA 9453-03719**	1	1	1			Hose	Durit	Schlauch	호스	Tubo flexible	
5	**SA 9455-04713**	1	1	1			Hose	Durit	Schlauch	호스	Tubo flexible	
6	**SA 9453-03716**	1	1	1			Hose	Durit	Schlauch	호스	Tubo flexible	
7	**SA 9453-03127**	1	1	1			Hose	Durit	Schlauch	호스	Tubo flexible	
8	**SA 1142-30251**	1	1	1			Pipe	Canalisation	Rohrleitung	파이프	Canalizacion	
9	**SA 1142-30260**	1	1	1			Pipe	Canalisation	Rohrleitung	파이프	Canalizacion	
10	**SA 9412-11040**	2	2	2			Connector	Raccord	Anschluss	커넥터	Union	
11	**SA 9412-11047**	1	1	1			Connector	Raccord	Anschluss	커넥터	Union	
12	**SA 9412-11140**	1	1	1			Connector	Raccord	Anschluss	커넥터	Union	
13	**SA 9411-93621**	2	2	2			Tee	Connexion en T	T-stuck	티	Acoplamiento T	
14	**SA 9412-11153**	1	1	1			Connector	Raccord	Anschluss	커넥터	Union	
15	**SA 9412-11150**	3	3	3			Connector	Raccord	Anschluss	커넥터	Union	
16	**SA 9412-11044**	1	1	1			Connector	Raccord	Anschluss	커넥터	Union	
17	**SA 9412-11155**	1	1	1			Connector	Raccord	Anschluss	커넥터	Union	
18	**SA 9413-11020**	2	2	2			Elbow	Coude	Winkelstueck	엘보	Tubo acodado	
19	**VOE 990557**	16	16	16			O-ring	Joint torique	O-Ring	O 링	Anillo tórico	
20	**SA 9413-11030**	2	2	2			Elbow	Coude	Winkelstueck	엘보	Tubo acodado	
21	**SA 9411-91450**	2	2	2			Connector	Raccord	Anschluss	커넥터	Union	
22	**SA 9511-12024**	2	2	2			O-ring	Joint Torique	O-Ring	오링	Junta torica	
23	**SA 9511-12014**	6	6	6			O-ring	Joint Torique	O-Ring	오링	Junta torica	
24	**SA 9414-11020**	1	1	1			Elbow	Coude	Winkelstueck	엘보	Tubo acodado	
25	**SA 9412-11030**	1	1	1			Connector	Raccord	Anschluss	커넥터	Union	
26	**SA 9411-95910**	1	1	1			T-nipple	Raccord-t	T-Nippel	T 니플	Niple t	
27	**SA 9414-11030**	2	2	2			Elbow	Coude	Winkelstueck	엘보	Tubo acodado	

1	**8278941 S/N -30313**
2	**8279578 S/N 30314-**
3	**8279579 S/N 30314-**
4	
5	

Tubería de articulación de giro, válvula de control a arti
터닝조인트 배관 , 제어밸브에서 터닝조인트
Drehgelenkleitung, Steuerventil zu Drehgelenk
Articulation de rotation, valve de commande vers articulation de rotation
Turning joint line, control valve to turning joint

Catalogue id **20020**	Group **911**
Illustr. No **1007253**	Section **200**
Issue **PUB 74G9920020**	Page **389**

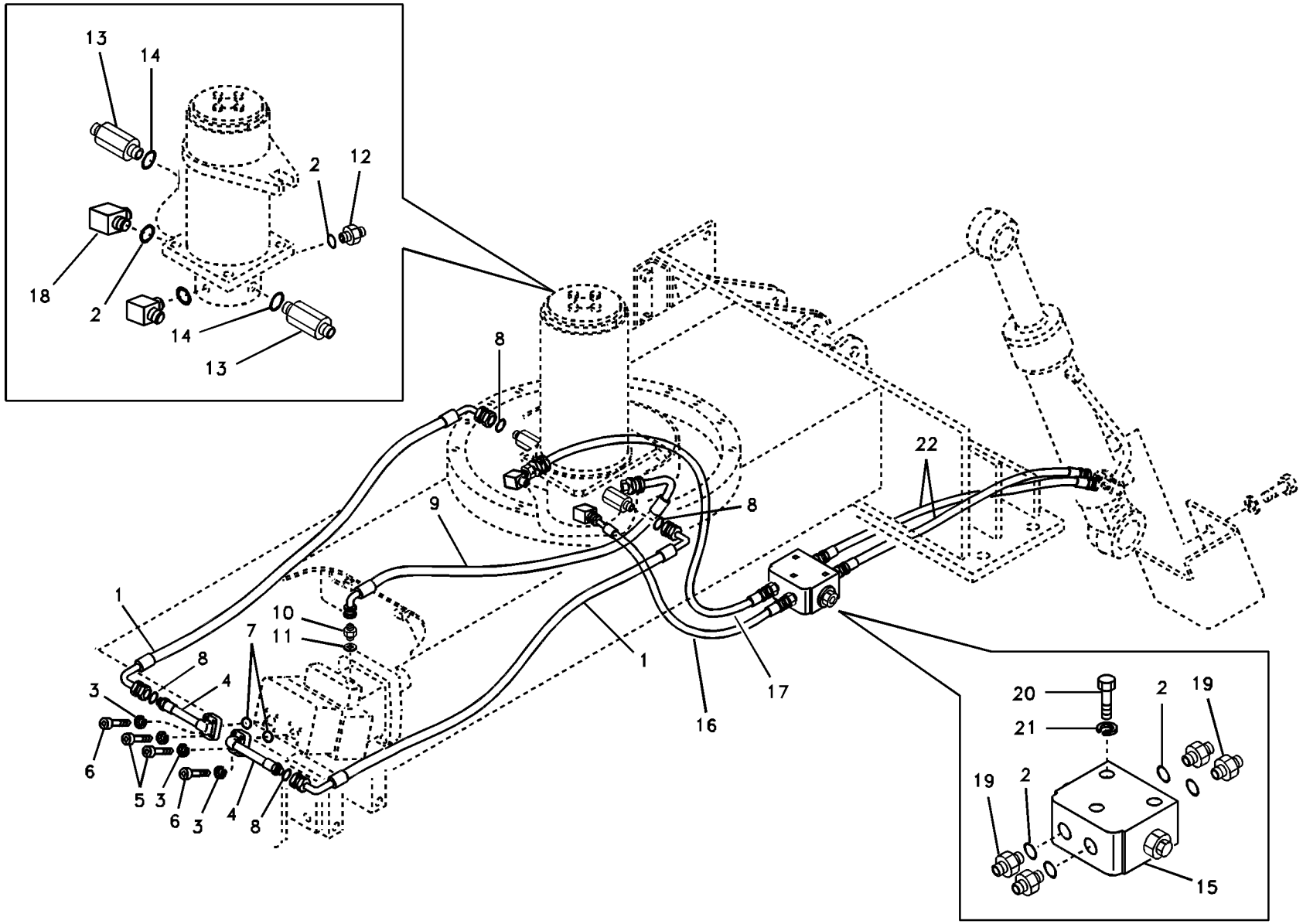
13
14
2
12
18
2
14
13
8
22
9
8
1
10
11
7
1
17
16
8
3
4
6
5
3
6
3
4
8
20
21
2
19
19
2
15

Fig.	Part No.	Quantity 1	2	3	PS	KIT	Description	Dénomination	Bezeichnung	품명	Denominación	Notes
1	**SA 9459-05980**	2					Hose	Flexible	Schlauch	호스	Manguera	
2	**SA 9511-12014**	7					O-ring	Joint Torique	O-Ring	오링	Junta torica	SER NO 30001-30542
	VOE 983505	7					O-ring	Joint torique	O-Ring	O 링	Anillo tórico	SER NO 30543-
3	**VOE 955923**	8					Spring washer	Rondelle élastique	Federscheibe	스프링 워셔	Arandela elástica	
4	**SA 1143-30022**	2					Pipe	Canalisation	Rohrleitung	파이프	Canalizacion	
5	**VOE 984088**	2					Bolt	Boulon	Bolzen	볼트	Perno	
6	**VOE 984356**	6					Hex. socket screw	Vis à six pans creux	Inbusschraube	육각 소켓 나사	Tornillo de hexágono	
7	**SA 9512-02219**	2					O-ring	Joint Torique	O-Ring	오링	Junta torica	SER NO 30001-30542
	VOE 948700	2					O-ring	Joint torique	O-Ring	O 링	Anillo tórico	SER NO 30543-
8	**SA 9512-02018**	4					O-ring	Joint Torique	O-Ring	오링	Junta torica	SER NO 30001-30542
	VOE 981289	4					O-ring	Joint torique	O-Ring	O 링	Anillo tórico	SER NO 30543-
9	**SA 9459-05970**	1					Hose	Flexible	Schlauch	호스	Manguera	
10	**SA 9412-22080**	1					Connector	Raccord	Anschluss	커넥터	Union	
11	**SA 9426-20060**	1					Gasket	Joint	Dichtung	가스켓	Junta	
12	**SA 9412-11140**	1					Connector	Raccord	Anschluss	커넥터	Union	
13	**VOE 14880018**	2					Connector	Raccord	Anschluss	커넥터	Union	
14	**SA 9511-12024**	2					O-ring	Joint Torique	O-Ring	오링	Junta torica	SER NO 30001-30542
	VOE 983524	2					O-ring	Joint torique	O-Ring	O 링	Anillo tórico	SER NO 30543-
15	**VOE 14589113**	1					Non-return valve	Clapet antiretour	Rückschlagventil	논 - 리턴 밸브	Válvula de reténción	(VOE 14531094)
16	**SA 9451-13710**	1					Hose	Durit	Schlauch	호스	Tubo flexible	
17	**SA 9452-13712**	1					Hose	Durit	Schlauch	호스	Tubo flexible	
18	**SA 9413-11020**	2					Elbow	Coude	Winkelstueck	엘보	Tubo acodado	
19	**SA 9412-11030**	4					Connector	Raccord	Anschluss	커넥터	Union	
20	**VOE 983247**	3					Hexagon screw	Vis à tête hexagonale	Sechskantschraube	육각 나사	Tornillo hexagonal	
21	**VOE 955921**	3					Spring washer	Rondelle élastique	Federscheibe	스프링 워셔	Arandela elástica	
22	**VOE 14880073**	2					Hose	Durit	Schlauch	호스	Tubo flexible	

1	**8278941**	**Tubería de articulación de giro, articulación de giro a motor de tras** 터닝조인트 배관 , 터닝조인트에서 주행모터 **Drehgelenkleitung, Steuerventil zu Fahrmotor** **Articulation de rotation, articulation de rotation vers moteur de conduite** **Turning joint line, turning joint to travel motor**	Catalogue id **20020**	Group **911**
2			Illustr. No **1011028**	Section **300**
3				
4			Issue **PUB 74G9920020**	Page **391**
5				

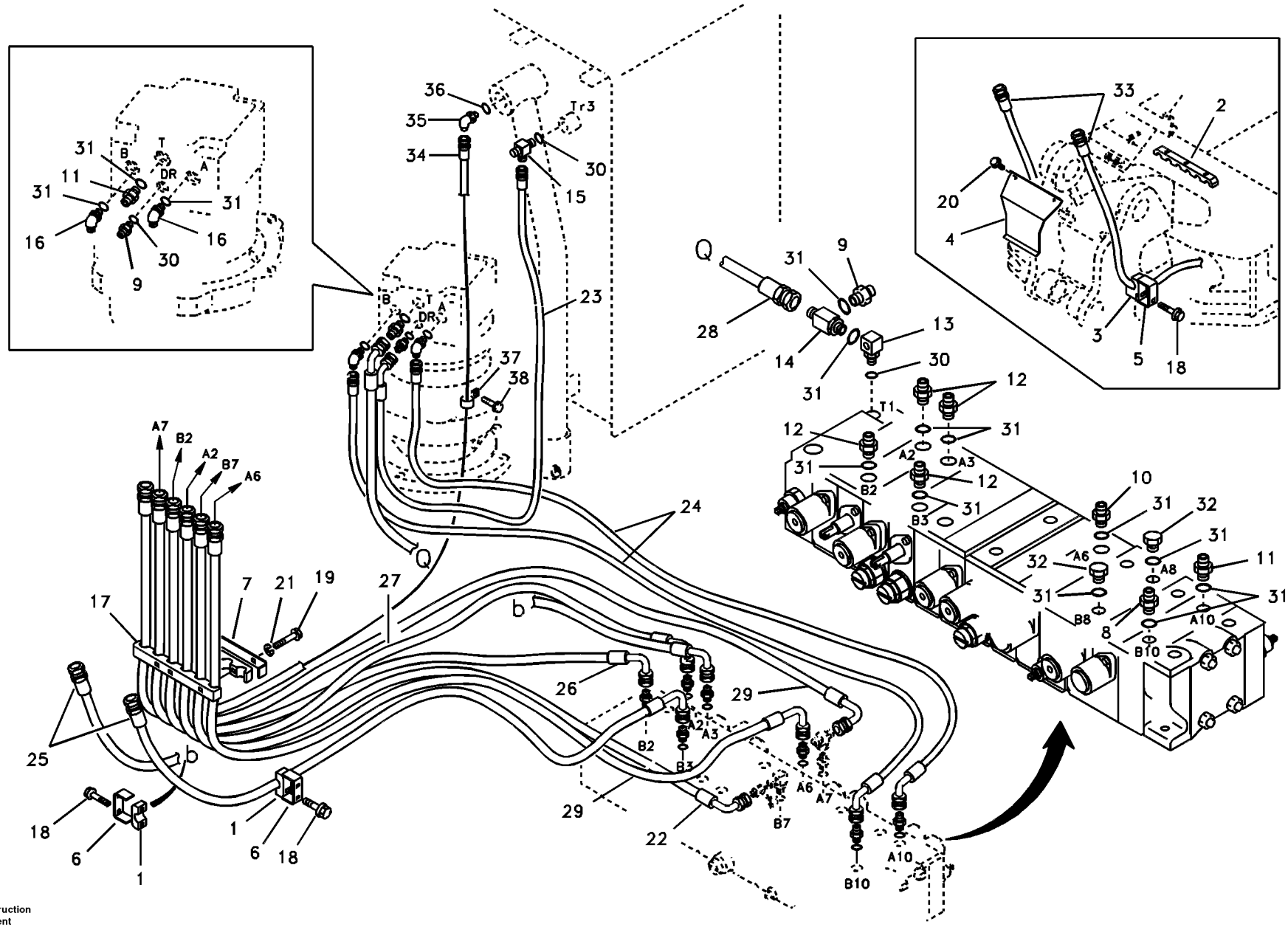

Volvo Construction Equipment

1007255

Fig.	Part No.	Quantity 1	2	3	4	5	PS	KIT	Description	Dénomination	Bezeichnung	품명	Denominación	Notes
1	**VOE 14504576**		2						Clamp	Pince Serrage	Klemme	클램프	Abrazadera	
2	**SA 1142-30142**			1					Clamp	Pince Serrage	Klemme	클램프	Abrazadera	
3	**SA 1142-30160**			2					Clamp	Pince Serrage	Klemme	클램프	Abrazadera	
4	**SA 1142-30152**			1					Plate	Plaque	Platte	플레이트	Placa	
5	**VOE 14531091**			2					Plate	Tôle	Blech	플레이트	Chapa	
6	**VOE 14504577**		2						Plate	Plaque	Platte	플레이트	Placa	
7	**VOE 14531090**		1						Plate	Plaque	Platte	플레이트	Placa	
8	**SA 9412-11042**	1			1	1			Connector	Raccord	Anschluss	커넥터	Union	
9	**SA 9412-11030**	2			2	2			Connector	Raccord	Anschluss	커넥터	Union	
10	**SA 9412-11045**		1	1					Connector	Raccord	Anschluss	커넥터	Union	
11	**SA 9412-11040**	2			2	2			Connector	Raccord	Anschluss	커넥터	Union	
12	**SA 9412-11047**		4	4					Connector	Raccord	Anschluss	커넥터	Union	
13	**SA 9411-95771**	1			1	1			Elbow	Coude	Winkelstueck	엘보	Tubo acodado	
14	**SA 9411-93621**	1			1	1			Tee	Connexion en T	T-stuck	티	Acoplamiento T	
15	**SA 9411-92360**	1			1	1			Tee	Connexion en T	T-stuck	티	Acoplamiento T	
16	**SA 9413-11030**	2			2	2			Elbow	Coude	Winkelstueck	엘보	Tubo acodado	
17	**SA 1142-30132**		2						Clamp	Pince Serrage	Klemme	클램프	Abrazadera	
18	**VOE 965186**		4	2					Flange screw	Vis à embase	Flanschschraube	플랜지 나사	Tornillo embridado	
19	**VOE 983257**		3						Hexagon screw	Vis à tête hexagona	Sechskantschraub	육각 나사	Tornillo hexagonal	
20	**VOE 946441**			2					Flange screw	Vis à embase	Flanschschraube	플랜지 나사	Tornillo embridado	
21	**VOE 955922**		3						Spring washer	Rondelle élastique	Federscheibe	스프링 워셔	Arandela elástica	
22	**SA 9459-05830**		1						Hose	Flexible	Schlauch	호스	Manguera	
	VOE 14880214			1					Hose	Flexible	Schlauch	호스	Manguera	
23	**SA 9453-03123**	1			1	1			Hose	Durit	Schlauch	호스	Tubo flexible	
24	**SA 9453-04428**	2			2	2			Hose	Durit	Schlauch	호스	Tubo flexible	
25	**SA 9459-05930**		2						Hose	Flexible	Schlauch	호스	Manguera	SER NO 30001-30225
	VOE 14881260		2						Hose assembly	Conduit flexible	Schlauchleitung	호스 어셈블리	Conducto	SER NO 30226-
26	**SA 9459-05860**		1						Hose	Flexible	Schlauch	호스	Manguera	
	SA 9459-05830			1					Hose	Flexible	Schlauch	호스	Manguera	
27	**VOE 14880087**		1						Hose	Durit	Schlauch	호스	Tubo flexible	

1	**8278941 S/N -30313**
2	**8278950**
3	**8278951**
4	**8279578 S/N 30314-**
5	**8279579 S/N 30314-**

Sistema hidráulico, válvula de control para pluma y oscilaci
유압 배관 , 제어밸브에서 붐 및 선회
Hydraulikanlage, Steuerventil zu Ausleger und Schwenken
Système hydraulique, valve de commande flèche et pivotement
Hydraulic system, control valve to boom and swing

Catalogue id **20020**	Group **911**
Illustr. No **1007255**	Section **400**
Issue **PUB 74G9920020**	Page **393**

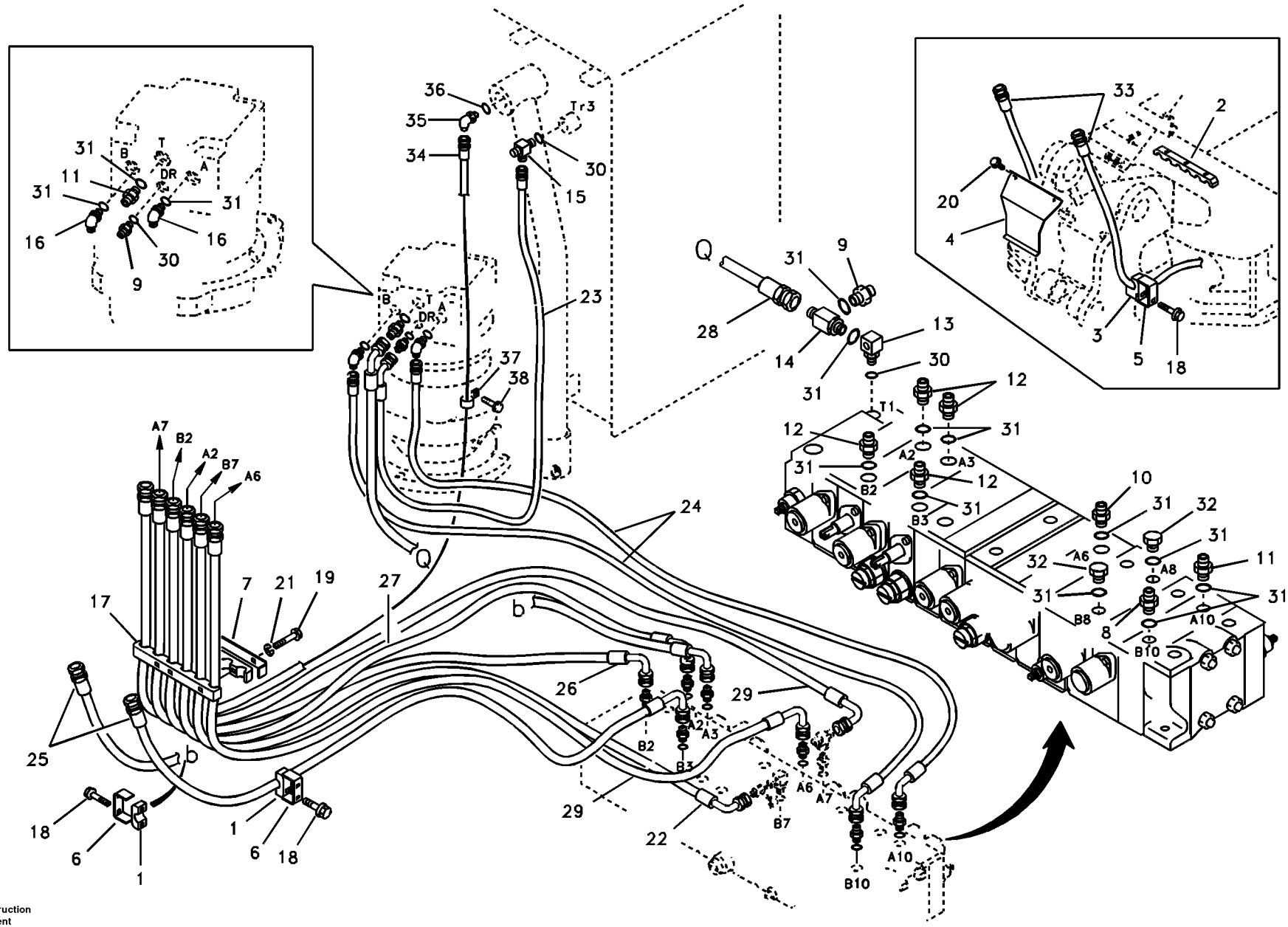

Volvo Construction Equipment

1007255

Fig.	Part No.	Quantity 1	2	3	4	5	PS	KIT	Description	Dénomination	Bezeichnung	품명	Denominación	Notes
	SA 9459-05880			1					Hose	Flexible	Schlauch	호스	Manguera	
28	**SA 9453-04114**	1			1	1			Hose	Durit	Schlauch	호스	Tubo flexible	
29	**VOE 14880088**		2						Hose	Durit	Schlauch	호스	Tubo flexible	
	SA 9459-05920			2					Hose	Flexible	Schlauch	호스	Manguera	
30	**SA 9511-12014**	3			3	3			O-ring	Joint Torique	O-Ring	오링	Junta torica	SER NO 30314-30542
	VOE 983505				3	3			O-ring	Joint torique	O-Ring	O 링	Anillo tórico	SER NO 30543-
31	**VOE 990557**	7							O-ring	Joint torique	O-Ring	O 링	Anillo tórico	
	VOE 990557		7	5					O-ring	Joint torique	O-Ring	O 링	Anillo tórico	SER NO 30001-30542
	VOE 990557		7	5					O-ring	Joint torique	O-Ring	O 링	Anillo tórico	SER NO 30543-
	VOE 990557				7	7			O-ring	Joint torique	O-Ring	O 링	Anillo tórico	SER NO 30314-30542
	VOE 990557				7	7			O-ring	Joint torique	O-Ring	O 링	Anillo tórico	SER NO 30543-
32	**SA 9415-11041**		2						Plug	Tampon	Stopfen	플러그	Tapón	
33	**SA 9453-44760**			2					Hose	Durit	Schlauch	호스	Tubo flexible	
34	**SA 9451-05256**	1			1	1			Hose	Durit	Schlauch	호스	Tubo flexible	
35	**SA 9413-11230**	1			1	1			Elbow	Coude	Winkelstueck	엘보	Tubo acodado	
36	**SA 9511-12029**	1			1	1			O-ring	Joint Torique	O-Ring	오링	Junta torica	SER NO 30314-30542
	VOE 983527				1	1			O-ring	Joint torique	O-Ring	O 링	Anillo tórico	SER NO 30543-
37	**SA 9315-03001**	1			1	1			Clip	Clip	Klemme	클립	Clip	
38	**VOE 946471**	1			1	1			Flange screw	Vis à embase	Flanschschraube	플랜지 나사	Tornillo embridado	

1	**8278941 S/N -30313**
2	**8278950**
3	**8278951**
4	**8279578 S/N 30314-**
5	**8279579 S/N 30314-**

Sistema hidráulico, válvula de control para pluma y oscilaci
유압 배관 , 제어밸브에서 붐 및 선회
Hydraulikanlage, Steuerventil zu Ausleger und Schwenken
Système hydraulique, valve de commande flèche et pivotement
Hydraulic system, control valve to boom and swing

Catalogue id **20020**	Group **911**
Illustr. No **1007255**	Section **400**
Issue **PUB 74G9920020**	Page **395**

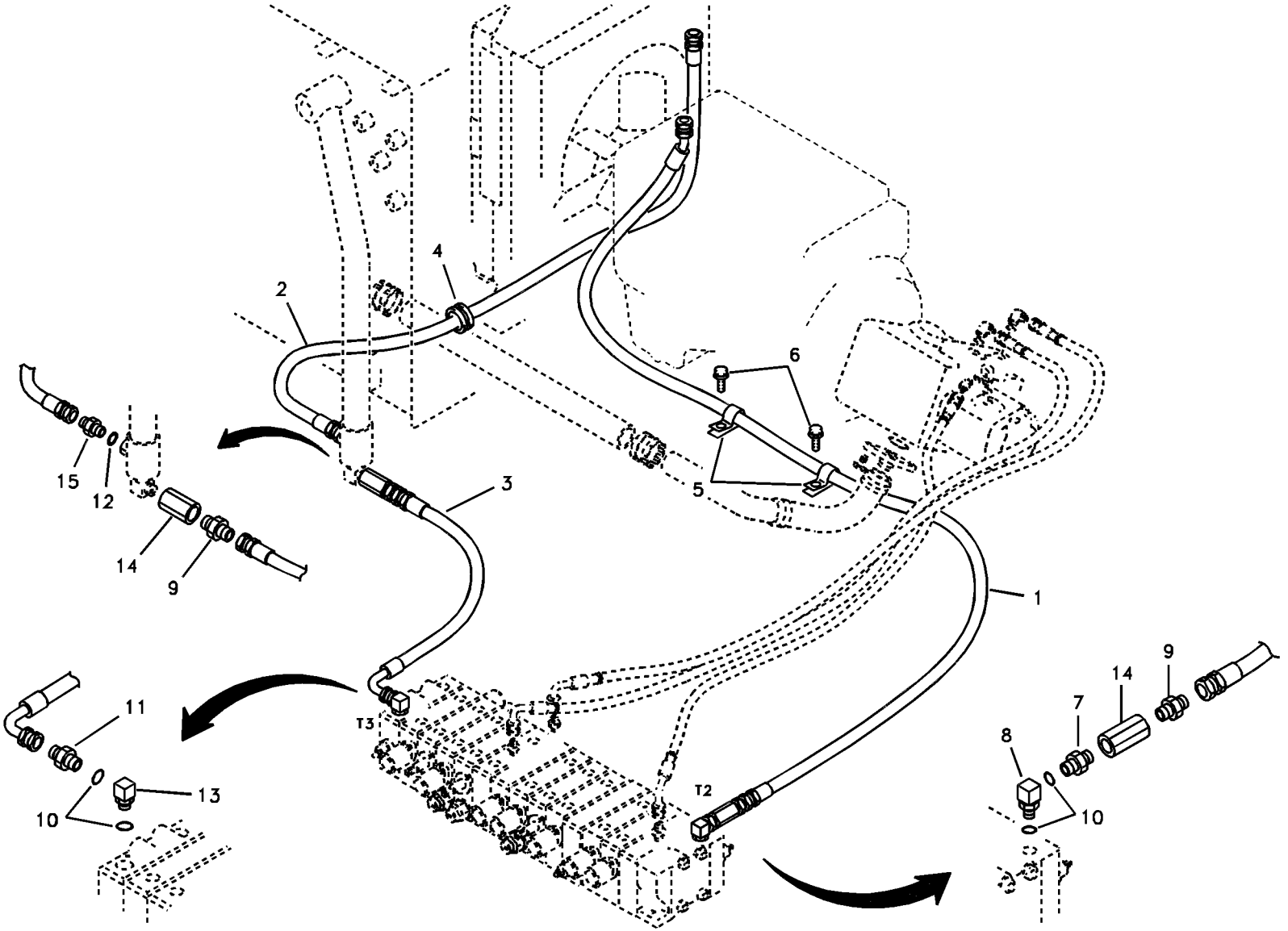

Volvo Construction Equipment

1007256

Fig.	Part No.	Quantity 1	2	3	PS	KIT	Description	Dénomination	Bezeichnung	품명	Denominación	Notes
1	**SA 9452-35262**	1	1	1			Hose	Durit	Schlauch	호스	Tubo flexible	
2	**SA 9451-35236**	1	1	1			Hose	Durit	Schlauch	호스	Tubo flexible	
3	**SA 9453-05215**	1	1	1			Hose assembly	Conduit flexible	Schlauchleitung	호스 어셈블리	Conducto	
4	**SA 9751-15016**	1	1	1			Grommet	Passe fil	Durchführung	그로메트	Aislador pasapanel	
5	**SA 9315-03601**	2	2	2			Clip	Clip	Klemme	클립	Clip	
6	**VOE 946471**	2	2	2			Flange screw	Vis à embase	Flanschschraube	플랜지 나사	Tornillo embridado	
7	**SA 9411-95780**	1	1	1	SS		Connector	Raccord	Anschluss	커넥터	Union	
8	**SA 9411-95160**	1	1	1			Elbow	Coude	Winkelstueck	엘보	Tubo acodado	
9	**SA 9412-43050**	2	2	2			Connector	Raccord	Anschluss	커넥터	Union	
10	**VOE 990557**	4	4	4			O-ring	Joint torique	O-Ring	O 링	Anillo tórico	SER NO 30314-30542
	VOE 990557		4	4			O-ring	Joint torique	O-Ring	O 링	Anillo tórico	SER NO 30543-
11	**SA 9412-11250**	1	1	1			Connector	Raccord	Anschluss	커넥터	Union	
12	**SA 9511-12024**	1	1	1			O-ring	Joint Torique	O-Ring	오링	Junta torica	SER NO 30001-30542
	VOE 983524		1	1			O-ring	Joint torique	O-Ring	O 링	Anillo tórico	SER NO 30543-
13	**SA 9411-95771**	1	1	1			Elbow	Coude	Winkelstueck	엘보	Tubo acodado	
14	**VOE 14530984**	2	2	2			Non-return valve	Clapet antiretour	Rückschlagventil	논 - 리턴 밸브	Válvula de reténción	
15	**SA 9412-11050**	1	1	1			Connector	Raccord	Anschluss	커넥터	Union	

1	**8278941 S/N -30313**	**Sistema hidráulico, depósito hidr. a enfr. aceite hidr.** 유압 배관 , 유압탱크에서 오일쿨러 **Hydraulikanlage, von Hydrauliktank zu Ölkühler** **Syst. hydr, rés. hydr vers refroidisseur huile hydraulique** **Hydraulic system, hydraulic tank to hydraulic oil cooler**	Catalogue id **20020**	Group **911**
2	**8279578 S/N 30314-**		Illustr. No **1007256**	Section **500**
3	**8279579 S/N 30314-**		Issue **PUB 74G9920020**	Page **397**
4				
5				

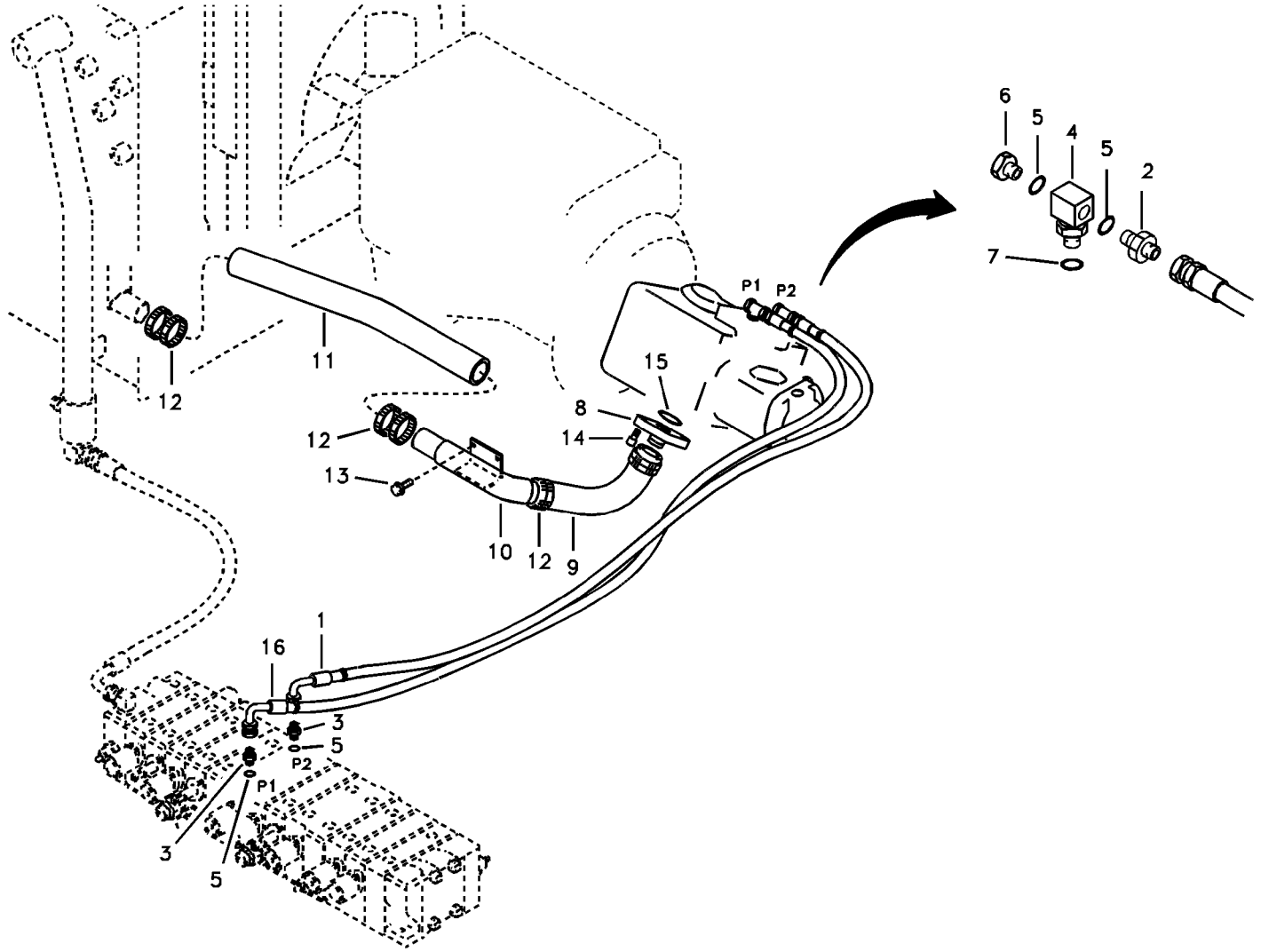

Volvo Construction Equipment

1017034

Fig.	Part No.	Quantity 1	2	3	PS	KIT	Description	Dénomination	Bezeichnung	품명	Denominación	Notes
1	**VOE 14880416**	2					Hose	Flexible	Schlauch	호스	Manguera	(VOE 14880335) SER NO 30001-30077
	VOE 14880416	2					Hose	Flexible	Schlauch	호스	Manguera	SER NO 30078-30282
	VOE 14881325	1		1			Hose	Flexible	Schlauch	호스	Manguera	SER NO 30283-
	VOE 14880335		1		SS		Hose	Flexible	Schlauch	호스	Manguera	
2	**SA 9412-11040**	2		2			Connector	Raccord	Anschluss	커넥터	Union	
3	**SA 9412-11047**	2	2	2			Connector	Raccord	Anschluss	커넥터	Union	
4	**VOE 14880310**	2		2			Tee	Connexion en T	T-stuck	티	Acoplamiento T	
	SA 9413-11030		2				Elbow	Coude	Winkelstueck	엘보	Tubo acodado	
5	**VOE 990557**	4		4			O-ring	Joint torique	O-Ring	O 링	Anillo tórico	SER NO 30314-30542
	VOE 990557			4			O-ring	Joint torique	O-Ring	O 링	Anillo tórico	SER NO 30543-
6	**SA 9415-11021**	2		2			Plug	Bouchon	Stopfen	플러그	Tapon	
7	**SA 9511-12011**	2		2			O-ring	Joint Torique	O-Ring	오링	Junta torica	SER NO 30001-30542
	VOE 983502			2			O-ring	Joint torique	O-Ring	O 링	Anillo tórico	SER NO 30543-
8	**VOE 14530847**	1					Flange	Flasque	Flansch	플랜지	Brida	(VOE 14517855) SER NO 30001-30289
	VOE 14530847	1		1			Flange	Flasque	Flansch	플랜지	Brida	SER NO 30290-
	VOE 14532631		1				Flange	Flasque	Flansch	플랜지	Brida	
9	**VOE 14517854**	1	1	1			Hose	Flexible	Schlauch	호스	Manguera	
10	**VOE 14508990**	1	1	1			Pipe	Conduit	Leitung	파이프	Tubo	
11	**SA 1142-30191**	1	1	1			Hose	Durit	Schlauch	호스	Tubo flexible	
12	**SA 9312-10250**	8	8	8			Clamp	Pince Serrage	Klemme	클램프	Abrazadera	
13	**VOE 946329**	2	2	2			Flange screw	Vis à embase	Flanschschraube	플랜지 나사	Tornillo embridado	
14	**VOE 984082**	4		4			Allen Hd Screw	Vis A 6 Pans Cr	Inbusschraube	스크류	Torn Hex Embut	
	VOE 965191		4				Flange screw	Vis à embase	Flanschschraube	플랜지 나사	Tornillo embridado	
15	**SA 9512-02222**	1		1			O-ring	Joint torique	O-Ring	O 링	Anillo tórico	SER NO 30001-30542
	VOE 949238			1			O-ring	Joint torique	O-Ring	O 링	Anillo tórico	SER NO 30543-
	SA 9512-02225		1				O-ring	Joint Torique	O-Ring	오링	Junta torica	SER NO 30001-30542
	VOE 949239		1				O-ring	Joint torique	O-Ring	O 링	Anillo tórico	SER NO 30543-
16	**VOE 14881325**	1					Hose	Flexible	Schlauch	호스	Manguera	

1	**8278941 S/N -30313**
2	**8279578 S/N 30314-**
3	**8279579 S/N 30314-**
4	
5	

Sistema hidráulico, depósito hidr. a bomba hidr.
유압 배관 , 유압탱크에서 메인펌프
Hydraulikanlage, von Hydrauliktank zu Hydraulikpumpe
Syst. hydr, rés. hydraulique vers pompe hydraulique
Hydraulic system, hydraulic tank to hydraulic pump

Catalogue id	Group
20020	**911**
Illustr. No **1017034**	Section **600**
Issue **PUB 74G9920020**	Page **399**

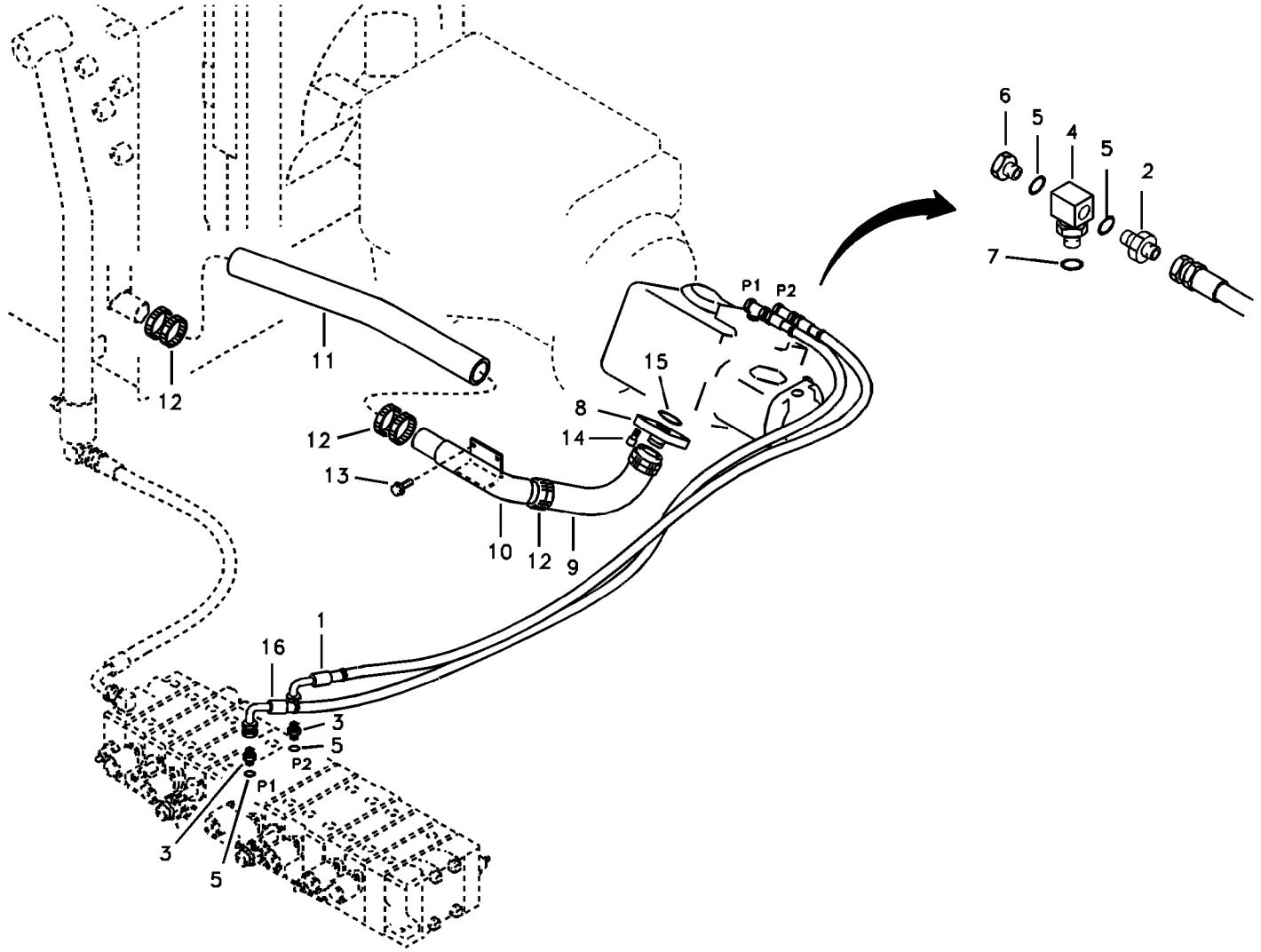

Volvo Construction Equipment

1017034

Fig.	Part No.	Quantity 1	2	3	PS	KIT	Description	Dénomination	Bezeichnung	품명	Denominación	Notes
	VOE 14880335		1		SS		Hose	Flexible	Schlauch ……	호스	Manguera	
	VOE 14880416			1			Hose	Flexible	Schlauch ……	호스	Manguera	

1	**8278941 S/N -30313**	**Sistema hidráulico, depósito hidr. a bomba hidr.** 유압 배관 , 유압탱크에서 메인펌프 **Hydraulikanlage, von Hydrauliktank zu Hydraulikpumpe** **Syst. hydr, rés. hydraulique vers pompe hydraulique** **Hydraulic system, hydraulic tank to hydraulic pump**	Catalogue id **20020**	Group **911**
2	**8279578 S/N 30314-**		Illustr. No **1017034**	Section **600**
3	**8279579 S/N 30314-**		Issue **PUB 74G9920020**	Page **401**
4				
5				

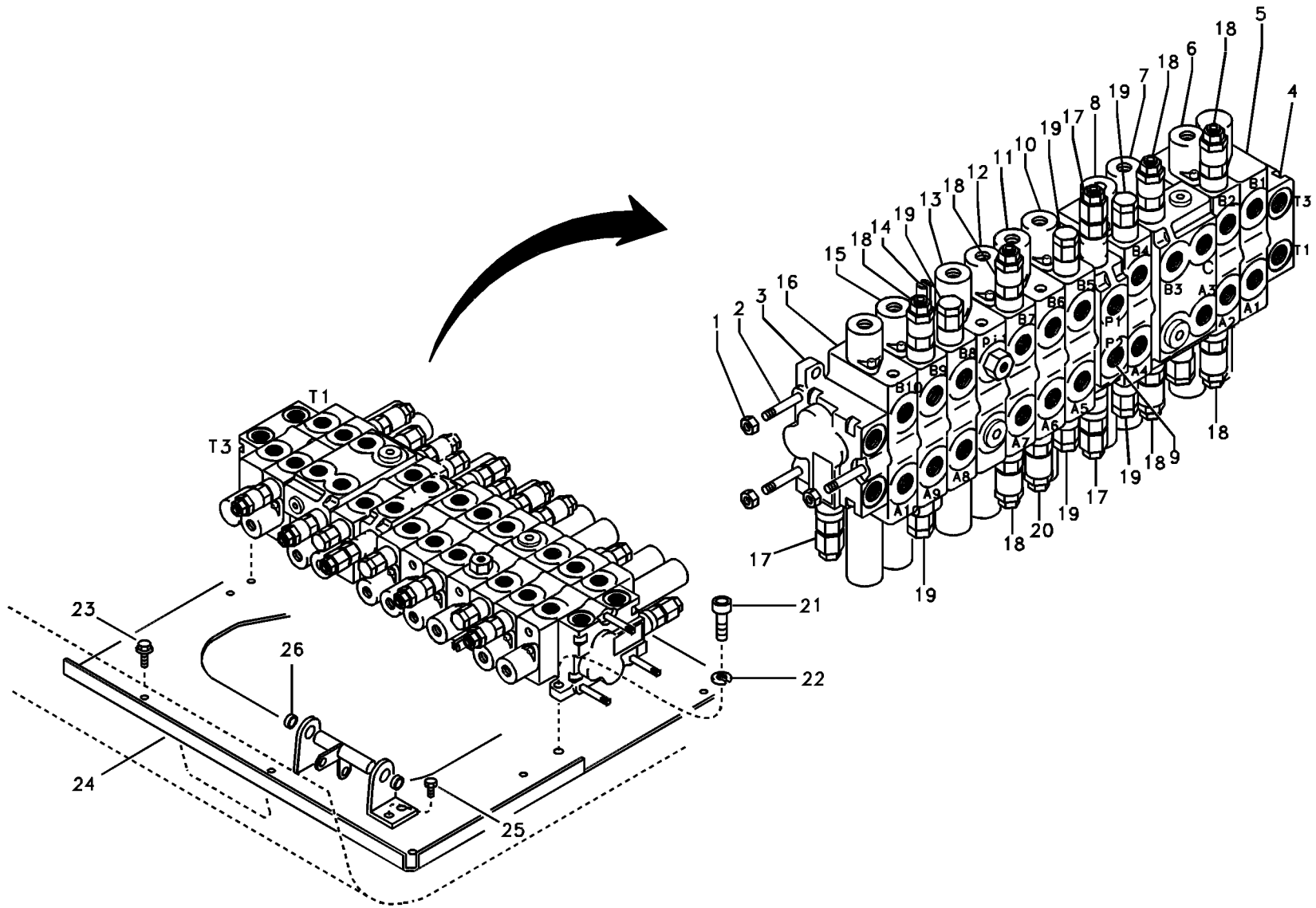

Volvo Construction Equipment

1007258

Fig.	Part No.	Quantity 1	2	3	PS	KIT	Description	Dénomination	Bezeichnung	품명	Denominación	Notes
	VOE 14514262	1					Control valve	Valve de commande	Steuerventil	제어 밸브	Válvula de mando	MAIN
1	**SA 8230-23590**	6					•Nut	•Ecrou	•Mutter	• 너트	•Tuerca	
2	**SA 8230-08140**	3					•Stud	•Goujon	•Stiftschraube	• 스터드	•Esparrago	
3	**SA 8230-30690**	1					•Control valve	•Valve controle	•Steuerventil	• 제어 밸브	•Válvula control	See group 912, Page 405
4	**SA 8230-30700**	1					•Control valve	•Valve controle	•Steuerventil	• 제어 밸브	•Válvula control	See group 912, Page 417
5	**VOE 14508491**	1					•Valve	•Soupape	•Ventil	• 밸브	•Valvula	See group 912, Page 417
6	**VOE 14508494**	1					•Valve	•Soupape	•Ventil	• 밸브	•Valvula	See group 912, Page 417
7	**SA 8230-30780**	1					•Slide	•Tiroir	•Schieber	• 슬라이드	•Corredera	See group 912, Page 417
8	**VOE 14505639**	1					•Spool	•Bobine	•Schieber	• 스풀	•Bobina	See group 912, Page 413
9	**SA 8230-30710**	1					•Spacer	•Partie Intermédiaire	•Zwischenstück	• 스페이서	•Espaciador	See group 912, Page 413
10	**VOE 14505660**	1			OP		•Spool	•Bobine	•Schieber	• 스풀	•Bobina	See group 912, Page 413
11	**SA 8230-30790**	1					•Spool	•Bobine	•Schieber	• 스풀	•Bobina	See group 912, Page 409
12	**VOE 14505644**	1					•Spool	•Bobine	•Schieber	• 스풀	•Bobina	See group 912, Page 409
13	**SA 8230-30750**	1					•Spool	•Bobine	•Schieber	• 스풀	•Bobina	See group 912, Page 409
14	**SA 8230-30740**	1					•Spool	•Bobine	•Schieber	• 스풀	•Bobina	See group 912, Page 405
15	**VOE 14505649**	1			OP		•Spool	•Bobine	•Schieber	• 스풀	•Bobina	See group 912, Page 405
16	**VOE 14516341**	1					•Spool	•Bobine	•Schieber	• 스풀	•Bobina	See group 912, Page 405
17	**SA 8230-30830**	1					•Relief valve	•Limiteur - pression	•Druckbegrenzer	• 릴리프 밸브	•Limitador presion	See group 912, Page 423
18	**SA 8230-07860**	1					•Relief valve	•Limiteur - pression	•Druckbegrenzer	• 릴리프 밸브	•Limitador presion	See group 912, Page 423
19	**SA 8230-07850**	1					•Valve	•Soupape	•Ventil	• 밸브	•Valvula	See group 912, Page 423
20	**SA 8230-30680**	1					•Relief valve	•Limiteur - pression	•Druckbegrenzer	• 릴리프 밸브	•Limitador presion	
21	**VOE 984080**	3					Hex. socket screw	Vis à six pans creux	Inbusschraube	육각 소켓 나사	Tornillo de hexágono	
22	**VOE 955922**	3					Spring washer	Rondelle élastique	Federscheibe	스프링 워셔	Arandela elástica	
23	**VOE 946329**	6					Flange screw	Vis à embase	Flanschschraube	플랜지 나사	Tornillo embridado	
24	**VOE 14529567**	1					Plate	Tôle	Blech	플레이트	Chapa	
25	**VOE 946329**	2					•Flange screw	•Vis à embase	•Flanschschraube	• 플랜지 나사	•Tornillo embridado	
26	**VOE 14880945**	2					•Bushing	•Bague	•Buchse	• 부싱	•Casquillo	

1	**8278941**	**Válvula de mando con piezas se montaje.** 제어밸브 및 장착부품 **Steuerventil mit Anbauteilen.** **Valve de commande avec pièces de montage.** **Control valve with fitting parts.**	Catalogue id **20020**	Group **912**
2			Illustr. No **1007258**	Section **100**
3			Issue **PUB 74G9920020**	Page **403**
4				
5				

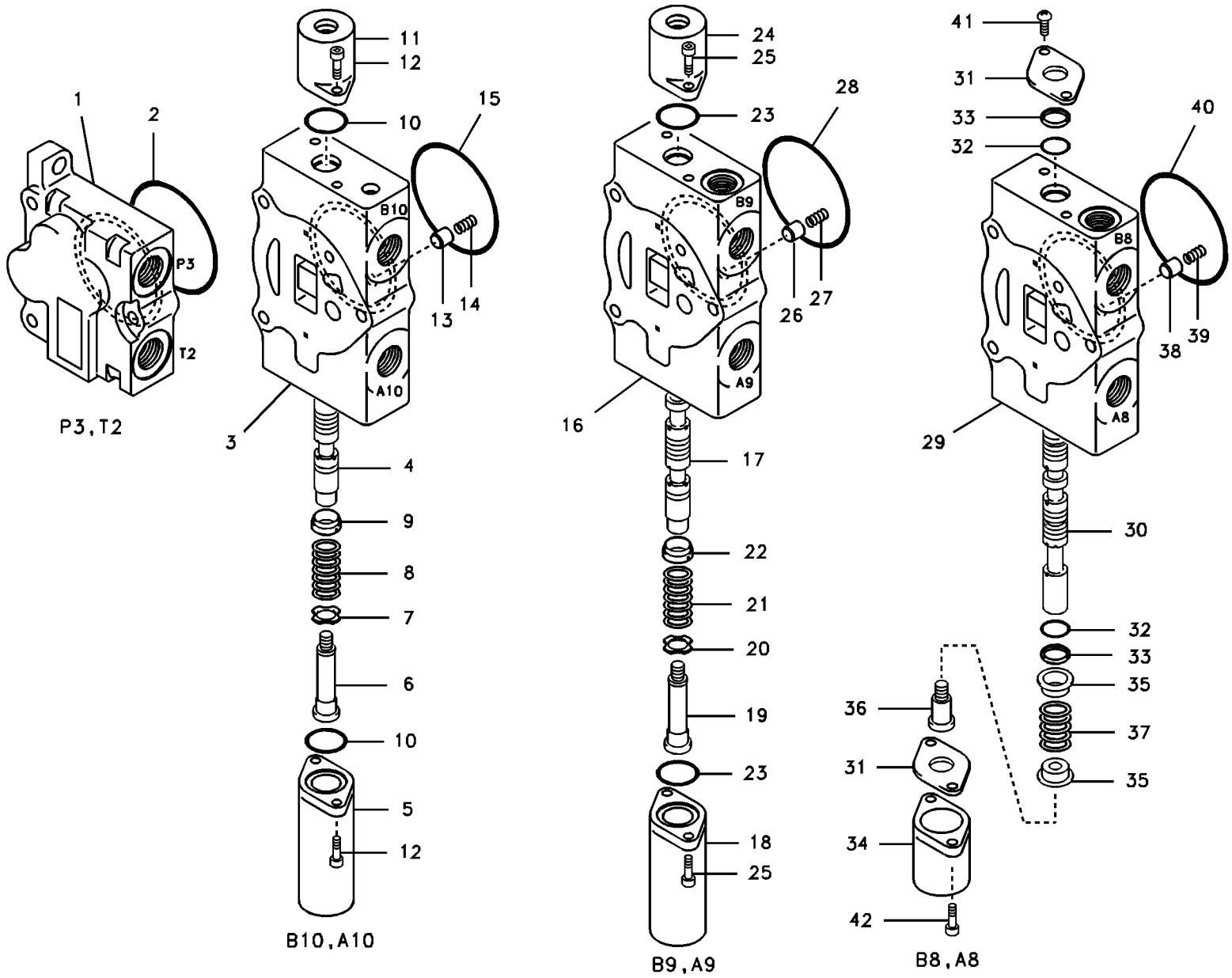
1
2
P3
T2
P3,T2
11
12
10
15
B10
13
14
A10
3
4
9
8
7
6
10
5
12
B10,A10
24
25
23
28
B9
26
27
A9
16
17
22
21
20
19
23
18
25
B9,A9
41
31
33
32
40
B8
38
39
A8
29
30
32
33
35
37
35
36
31
34
42
B8,A8

Fig.	Part No.	Quantity 1	2	3	PS	KIT	Description	Dénomination	Bezeichnung	품명	Denominación	Notes
1	**SA 8230-30690**	1					Control valve	Valve controle	Steuerventil	제어 밸브	Válvula control	INLET SECTION
	SA 8230-07750	1					•Housing	•Carter	•Gehäuse	• 하우징	•Carter	
2	**SA 8230-23680**	1				K	•O-ring	•Joint Torique	•O-Ring	• 오링	•Junta torica	
3	**VOE 14516341**	1					Spool	Bobine	Schieber	스풀	Bobina	
		1			NS		•Housing	•Carter	•Gehäuse	• 하우징	•Carter	
4		1			NS		•Spool	•Bobine	•Schieber	• 스풀	•Bobina	
5	**SA 8230-07390**	1					•Cover	•Capot	•Haube	• 커버	•Capo	
6	**SA 8230-07280**	1					•End	•Extremite	•Ende	• 엔드	•Extremo	
7	**SA 8230-08150**	1					•Seat	•Siege	•Sitz	• 시트	•Asiento	
8	**SA 8230-07740**	1					•Spring	•Ressort	•Feder	• 스프링	•Muelle	
9	**SA 8230-07330**	1					•Seat	•Siege	•Sitz	• 시트	•Asiento	
10	**SA 8230-23690**	2				K	•O-ring	•Joint Torique	•O-Ring	• 오링	•Junta torica	
11	**SA 8230-07380**	1					•Cover	•Capot	•Haube	• 커버	•Capo	
12	**SA 8230-14290**	4					•Spring	•Ressort	•Feder	• 스프링	•Muelle	
13	**SA 8230-07470**	1					•Check valve	•Valve antiretour	•Rückschlagventil	• 체크 밸브	•Válvula de retención	
14	**SA 8230-07290**	1					•Spring	•Ressort	•Feder	• 스프링	•Muelle	
15	**VOE 983497**	1				K	•O-ring	•Joint torique	•O-Ring	•O 링	•Anillo tórico	
16	**VOE 14505649**	1			OP		Spool	Bobine	Schieber	스풀	Bobina	
		1			NS		•Housing	•Carter	•Gehäuse	• 하우징	•Carter	
17		1			NS		•Spool	•Bobine	•Schieber	• 스풀	•Bobina	
18	**SA 8230-07390**	1					•Cover	•Capot	•Haube	• 커버	•Capo	
19	**SA 8230-07280**	1					•End	•Extremite	•Ende	• 엔드	•Extremo	
20	**SA 8230-08150**	1					•Seat	•Siege	•Sitz	• 시트	•Asiento	
21	**SA 8230-07740**	1					•Spring	•Ressort	•Feder	• 스프링	•Muelle	
22	**SA 8230-07330**	1					•Seat	•Siege	•Sitz	• 시트	•Asiento	
23	**SA 8230-23690**	2				K	•O-ring	•Joint Torique	•O-Ring	• 오링	•Junta torica	
24	**SA 8230-07380**	1					•Cover	•Capot	•Haube	• 커버	•Capo	
25	**SA 8220-14290**	4					•Bolt	•Boulon	•Bolzen	• 볼트	•Perno	
26	**SA 8230-07470**	1					•Check valve	•Valve antiretour	•Rückschlagventil	• 체크 밸브	•Válvula de retención	
27	**SA 8230-07290**	1					•Spring	•Ressort	•Feder	• 스프링	•Muelle	

1	**8278941**
2	
3	
4	
5	

Válvula de mando, admision, pluma y pluma de giro
제어밸브 , 입력 및 붐 및 붐 선회
Steuerventil, Einlass und Ausleger und Schwenk-ausleger
Valve de commande, admission, flêche et flêche d'orientation
Main control valve, inlet and boom and boom swing

Catalogue id **20020**	Group **912**
Illustr. No **1007259**	Section **200**
Issue **PUB 74G9920020**	Page **405**

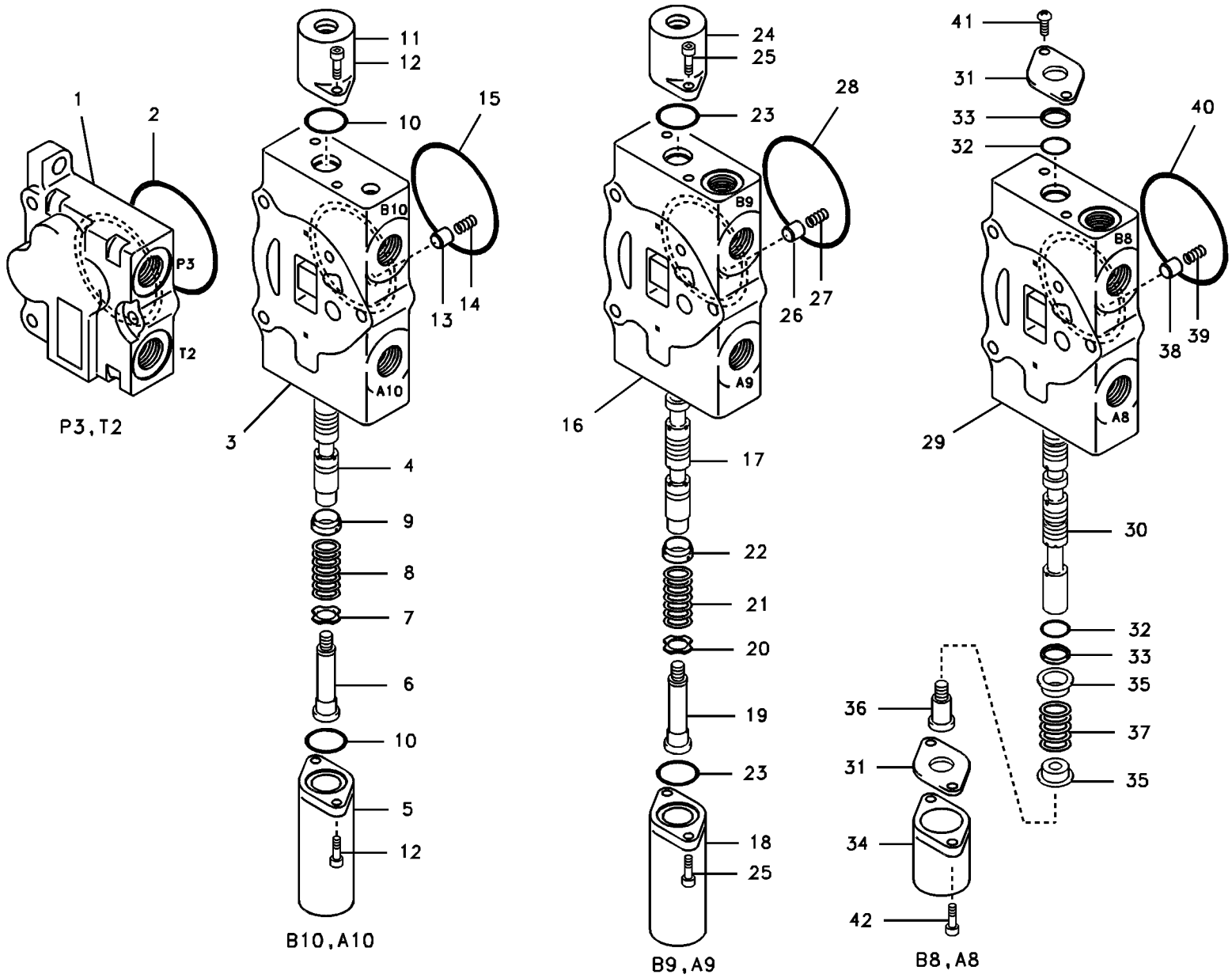
1
2
P3
T2
P3,T2
11
12
10
15
B10
13
14
A10
3
4
9
8
7
6
10
5
12
B10,A10
24
25
23
28
B9
26
27
A9
16
17
22
21
20
19
23
18
25
B9,A9
41
31
33
32
40
B8
38
39
A8
29
30
32
33
35
37
35
36
31
34
42
B8,A8

Fig.	Part No.	Quantity 1	2	3	PS	KIT	Description	Dénomination	Bezeichnung	품명	Denominación	Notes
28	**SA 8230-23680**	1				K	•O-ring	•Joint Torique	•O-Ring	• 오링	•Junta torica	
29	**SA 8230-30740**	1					Spool	Bobine	Schieber	스풀	Bobina	
		1			NS		•Housing	•Carter	•Gehäuse	• 하우징	•Carter	
30		1			NS		•Spool	•Bobine	•Schieber	• 스풀	•Bobina	
31	**SA 8230-07410**	2					•Plate	•Plaque	•Platte	• 플레이트	•Placa	
32	**SA 8230-00190**	2				K	•O-ring	•Joint torique	•O-Ring	•O 링	•Anillo tórico	
33	**SA 8230-07620**	2				K	•Seal	•Joint	•Dichtring	• 시일	•Junta	
34	**SA 8230-07350**	1					•Cover	•Capot	•Haube	• 커버	•Capo	
35	**SA 8230-07310**	2					•Seat	•Siege	•Sitz	• 시트	•Asiento	
36	**SA 8230-07270**	1					•Screw	•Vis	•Schraube	• 스크류	•Tornillo	
37	**SA 8230-07300**	1					•Spring	•Ressort	•Feder	• 스프링	•Muelle	
38	**SA 8230-07470**	1					•Check valve	•Valve antiretour	•Rückschlagventil	• 체크 밸브	•Válvula de retención	
39	**SA 8230-07290**	1					•Spring	•Ressort	•Feder	• 스프링	•Muelle	
40	**SA 8230-23680**	1				K	•O-ring	•Joint Torique	•O-Ring	• 오링	•Junta torica	
41	**SA 8230-23560**	2					•Screw	•Vis	•Schraube	• 스크류	•Tornillo	
42	**SA 8220-14290**	2					•Bolt	•Boulon	•Bolzen	• 볼트	•Perno	
100	**VOE 14505687**	1					Sealing Kit	Jeu Joints	Dichtungssatz	시일 킷	Juego Retenes	

1	**8278941**	**Válvula de mando, admision, pluma y pluma de giro** **제어밸브 , 입력 및 붐 및 붐 선회** **Steuerventil, Einlass und Ausleger und Schwenk-ausleger** **Valve de commande, admission, flêche et flêche d'orientation** **Main control valve, inlet and boom and boom swing**	Catalogue id **20020**	Group **912**
2			Illustr. No **1007259**	Section **200**
3			Issue **PUB 74G9920020**	Page **407**
4				
5				

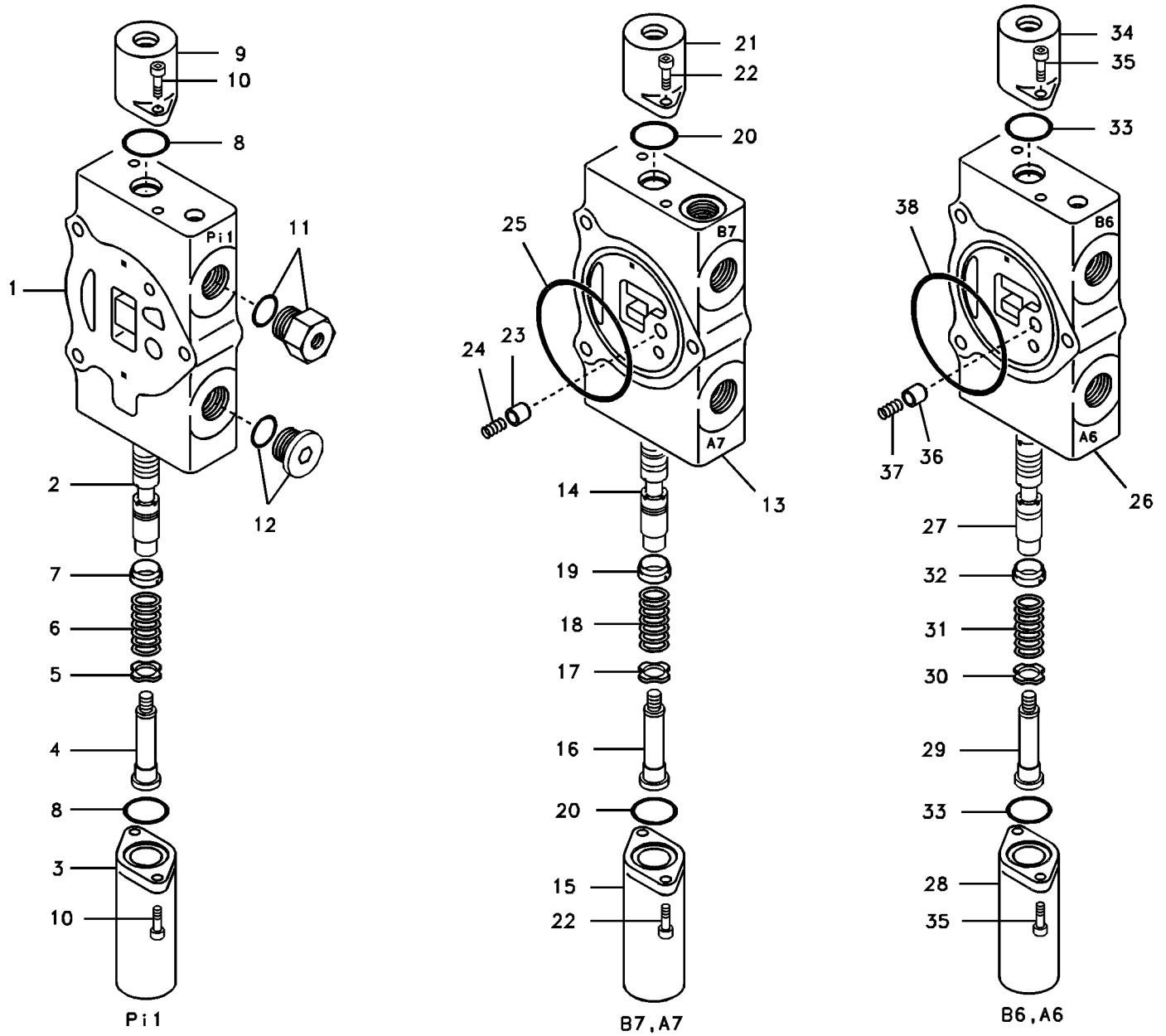
9
10
8
Pi1
11
1
2
12
7
6
5
4
8
3
10
Pi1
21
22
20
B7
25
24
23
A7
14
13
19
18
17
16
20
15
22
B7,A7
34
35
33
38
B6
37
36
A6
26
27
32
31
30
29
33
28
35
B6,A6

Fig.	Part No.	Quantity 1	2	3	PS	KIT	Description	Dénomination	Bezeichnung	품명	Denominación	Notes
1	**SA 8230-30750**	1					Spool	Bobine	Schieber	스풀	Bobina	
		1			NS		•Housing	•Carter	•Gehäuse	• 하우징	•Carter	
2		1			NS		•Spool	•Bobine	•Schieber	• 스풀	•Bobina	
3	**SA 8230-07400**	1					•Cover	•Capot	•Haube	• 커버	•Capo	
4	**SA 8230-07280**	1					•End	•Extremite	•Ende	• 엔드	•Extremo	
5	**SA 8230-08150**	1					•Seat	•Siege	•Sitz	• 시트	•Asiento	
6	**SA 8230-07710**	1					•Spring	•Ressort	•Feder	• 스프링	•Muelle	
7	**SA 8230-07330**	1					•Seat	•Siege	•Sitz	• 시트	•Asiento	
8	**SA 8230-23690**	2				K	•O-ring	•Joint Torique	•O-Ring	• 오링	•Junta torica	
9	**SA 8230-07780**	1					•Cover	•Capot	•Haube	• 커버	•Capo	
10	**SA 8220-14290**	4					•Bolt	•Boulon	•Bolzen	• 볼트	•Perno	
11	**SA 8230-07220**	1					•Cap	•Chapeau	•Kappe	• 캡	•Caperuza	
12	**SA 8230-07210**	1					•Cap	•Chapeau	•Kappe	• 캡	•Caperuza	
13	**VOE 14505644**	1					Spool	Bobine	Schieber	스풀	Bobina	
		1			NS		•Housing	•Carter	•Gehäuse	• 하우징	•Carter	
14		1			NS		•Spool	•Bobine	•Schieber	• 스풀	•Bobina	
15	**SA 8230-07390**	1					•Cover	•Capot	•Haube	• 커버	•Capo	
16	**SA 8230-07280**	1					•End	•Extremite	•Ende	• 엔드	•Extremo	
17	**SA 8230-08150**	1					•Seat	•Siege	•Sitz	• 시트	•Asiento	
18	**SA 8230-07740**	1					•Spring	•Ressort	•Feder	• 스프링	•Muelle	
19	**SA 8230-07330**	1					•Seat	•Siege	•Sitz	• 시트	•Asiento	
20	**SA 8230-23690**	2				K	•O-ring	•Joint Torique	•O-Ring	• 오링	•Junta torica	
21	**SA 8230-07380**	1					•Cover	•Capot	•Haube	• 커버	•Capo	
22	**SA 8220-14290**	4					•Bolt	•Boulon	•Bolzen	• 볼트	•Perno	
23	**SA 8230-07470**	1					•Check valve	•Valve antiretour	•Rückschlagventil	• 체크 밸브	•Válvula de retención.	
24	**SA 8230-07290**	1					•Spring	•Ressort	•Feder	• 스프링	•Muelle	
25	**SA 8230-23680**	1				K	•O-ring	•Joint Torique	•O-Ring	• 오링	•Junta torica	
26	**SA 8230-30790**	1					Spool	Bobine	Schieber	스풀	Bobina	
		1			NS		•Housing	•Carter	•Gehäuse	• 하우징	•Carter	
27		1			NS		•Spool	•Bobine	•Schieber	• 스풀	•Bobina	

1	**8278941**	**Válvula de mando, manejar derechamento, brazo 1 y pluma 2.** 제어밸브 , 주행 직진 및 디퍼 암 1 및 붐 2 **Steuerventil, geradeaus fahren und Stiel 1 und Ausleger 2.** **Valve de commande, direction de course - droit, bras 1 et flêche 2.** **Main control valve, travel straight forward and dipper arm 1 and boom 2.**
2		
3		
4		
5		

Catalogue id	Group
20020	**912**
Illustr. No **1007260**	Section **300**
Issue **PUB 74G9920020**	Page **409**

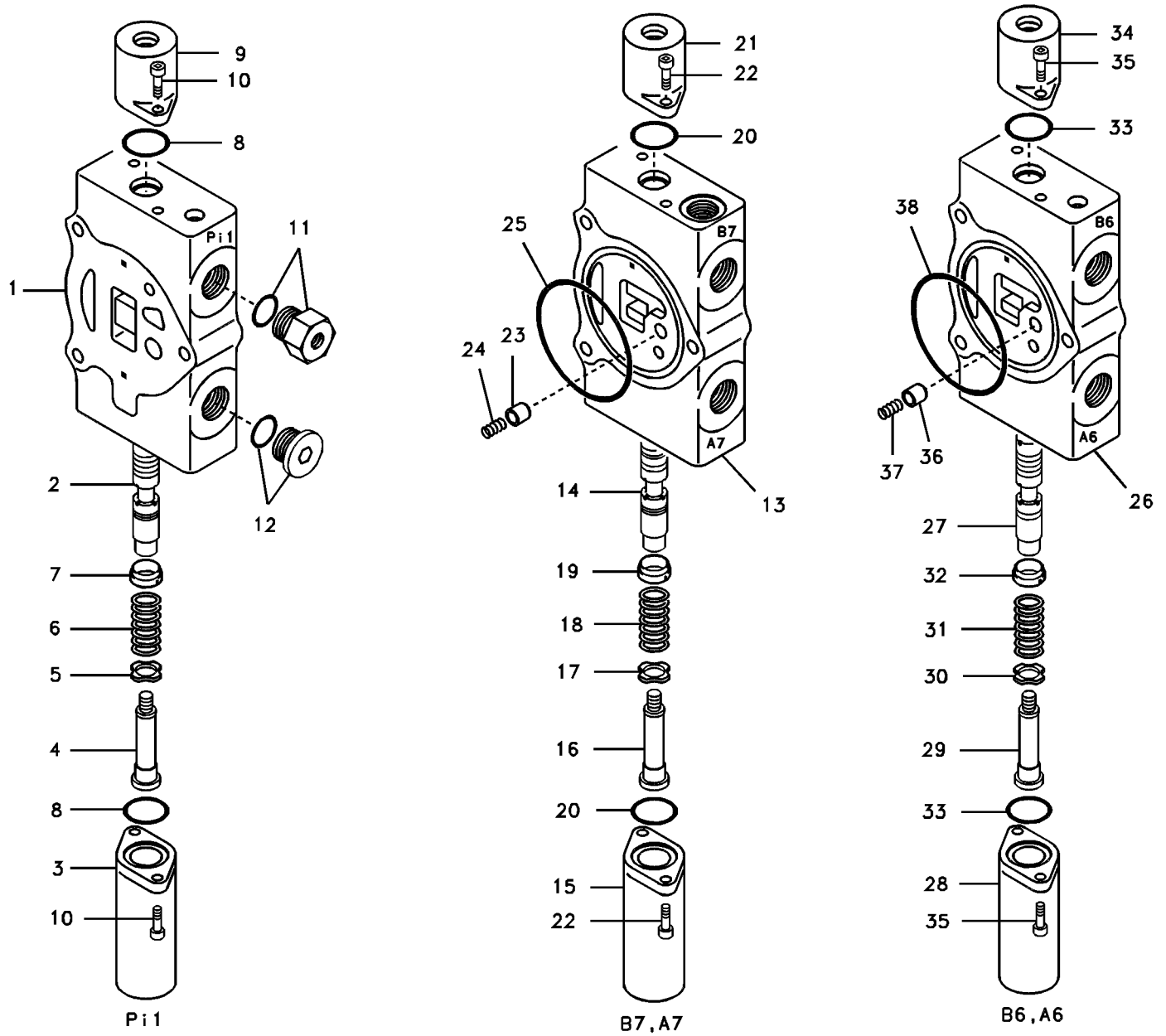
9
10
8
Pi1
11
1
2
12
7
6
5
4
8
3
10
Pi1
21
22
20
B7
25
24
23
A7
14
13
19
18
17
16
20
15
22
B7,A7
34
35
33
38
B6
37
36
A6
26
27
32
31
30
29
33
28
35
B6,A6

Fig.	Part No.	Quantity 1	2	3	PS	KIT	Description	Dénomination	Bezeichnung	품명	Denominación	Notes
28	**SA 8230-07390**	1					•Cover	•Capot	•Haube	• 커버	•Capo	
29	**SA 8230-07280**	1					•End	•Extremite	•Ende	• 엔드	•Extremo	
30	**SA 8230-08150**	1					•Seat	•Siege	•Sitz	• 시트	•Asiento	
31	**SA 8230-07730**	1					•Spring	•Ressort	•Feder	• 스프링	•Muelle	
32	**SA 8230-07330**	1					•Seat	•Siege	•Sitz	• 시트	•Asiento	
33	**SA 8230-23690**	2				K	•O-ring	•Joint Torique	•O-Ring	• 오링	•Junta torica	
34	**SA 8230-07380**	1					•Cover	•Capot	•Haube	• 커버	•Capo	
35	**SA 8220-14290**	4					•Bolt	•Boulon	•Bolzen	• 볼트	•Perno	
36	**SA 8230-07470**	1					•Check valve	•Valve antiretour	•Rückschlagventil	• 체크 밸브	•Válvula de retención	
37	**SA 8230-07290**	1					•Spring	•Ressort	•Feder	• 스프링	•Muelle	
38	**SA 8230-23680**	1				K	•O-ring	•Joint Torique	•O-Ring	• 오링	•Junta torica	
100	**VOE 14505687**	1					Sealing Kit	Jeu Joints	Dichtungssatz	시일 킷	Juego Retenes	

1	**8278941**	**Válvula de mando, manejar derechamento, brazo 1 y pluma 2.** 제어밸브 , 주행 직진 및 디퍼 암 1 및 붐 2 **Steuerventil, geradeaus fahren und Stiel 1 und Ausleger 2.** **Valve de commande, direction de course - droit, bras 1 et flêche 2.** **Main control valve, travel straight forward and dipper arm 1 and boom 2.**	Catalogue id **20020**	Group **912**
2			Illustr. No **1007260**	Section **300**
3				
4			Issue **PUB 74G9920020**	Page **411**
5				

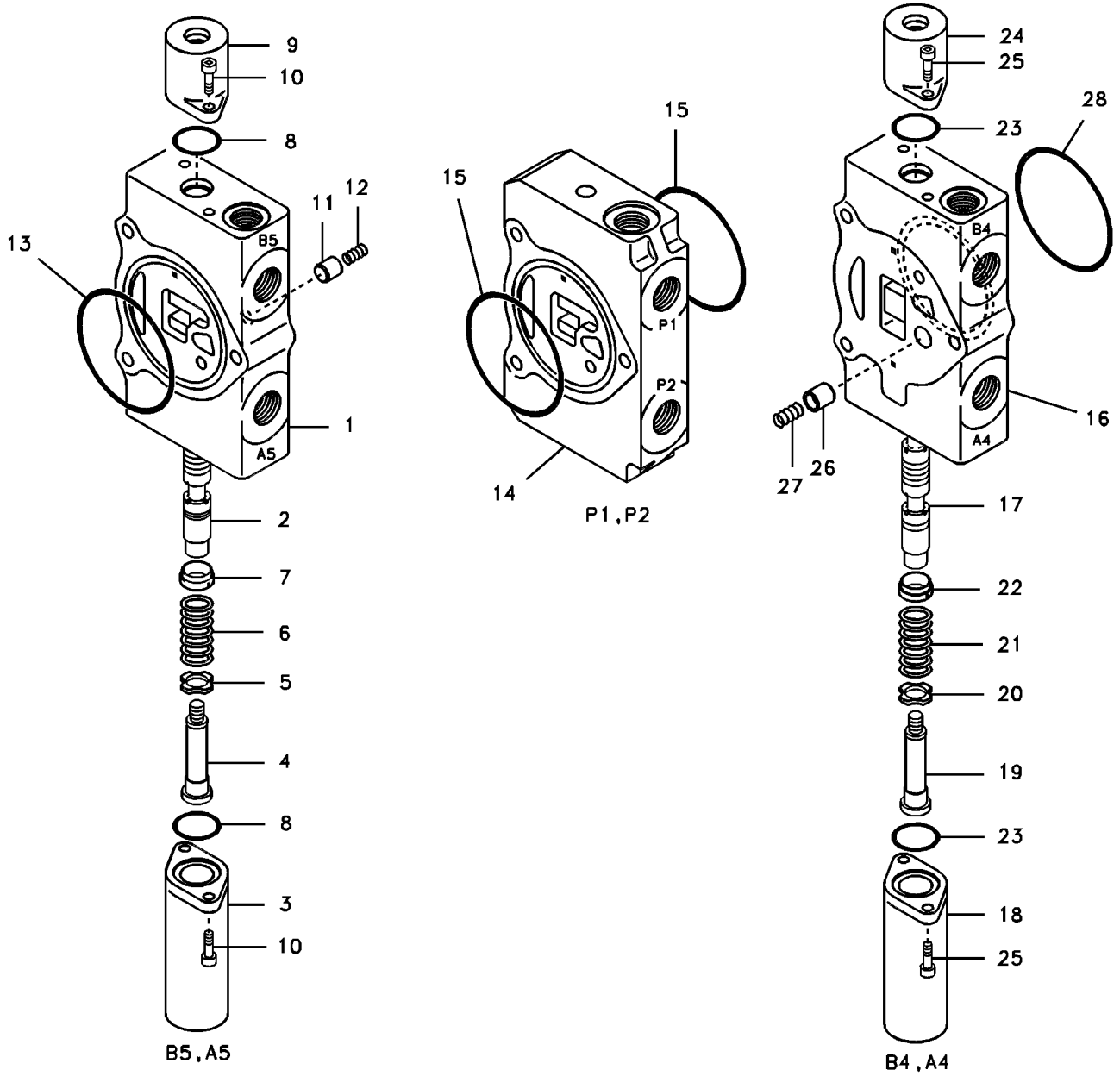
9
10
8
12
11
13
B5
1
A5
2
7
6
5
4
8
3
10
B5, A5
15
15
P1
P2
14
P1, P2
24
25
28
23
B4
16
A4
27
26
17
22
21
20
19
23
18
25
B4, A4

Fig.	Part No.	Quantity 1	2	3	PS	KIT	Description	Dénomination	Bezeichnung	품명	Denominación	Notes
1	**VOE 14505660**	1			OP		Spool	Bobine	Schieber	스풀	Bobina	
		1			NS		•Housing	•Carter	•Gehäuse	• 하우징	•Carter	
2		1			NS		•Spool	•Bobine	•Schieber	• 스풀	•Bobina	
3	**SA 8230-07390**	1					•Cover	•Capot	•Haube	• 커버	•Capo	
4	**SA 8230-07280**	1					•End	•Extremite	•Ende	• 엔드	•Extremo	
5	**SA 8230-08150**	1					•Seat	•Siege	•Sitz	• 시트	•Asiento	
6	**SA 8230-07740**	1					•Spring	•Ressort	•Feder	• 스프링	•Muelle	
7	**SA 8230-07330**	1					•Seat	•Siege	•Sitz	• 시트	•Asiento	
8	**SA 8230-23690**	2				K	•O-ring	•Joint Torique	•O-Ring	• 오링	•Junta torica	
9	**SA 8230-07380**	1					•Cover	•Capot	•Haube	• 커버	•Capo	
10	**SA 8220-14290**	4					•Bolt	•Boulon	•Bolzen	• 볼트	•Perno	
11	**SA 8230-07540**	1					•Check valve	•Valve antiretour	•Rückschlagventil	• 체크 밸브	•Válvula de retención.	
12	**SA 8230-07290**	1					•Spring	•Ressort	•Feder	• 스프링	•Muelle	
13	**SA 8230-23680**	1				K	•O-ring	•Joint Torique	•O-Ring	• 오링	•Junta torica	
14	**SA 8230-30710**	1					Spacer	Partie Intermédiaire	Zwischenstück	스페이서	Espaciador	
		1					•Spacer	•Entretoise	•Abstandkörper	• 스페이서	•Distanciador	
15	**SA 8230-23680**	2				K	•O-ring	•Joint Torique	•O-Ring	• 오링	•Junta torica	
16	**VOE 14505639**	1					Spool	Bobine	Schieber	스풀	Bobina	
		1			NS		•Housing	•Carter	•Gehäuse	• 하우징	•Carter	
17		1			NS		•Spool	•Bobine	•Schieber	• 스풀	•Bobina	
18	**SA 8230-07390**	1					•Cover	•Capot	•Haube	• 커버	•Capo	
19	**SA 8230-07280**	1					•End	•Extremite	•Ende	• 엔드	•Extremo	
20	**SA 8230-08150**	1					•Seat	•Siege	•Sitz	• 시트	•Asiento	
21	**SA 8230-07740**	1					•Spring	•Ressort	•Feder	• 스프링	•Muelle	
22	**SA 8230-07330**	1					•Seat	•Siege	•Sitz	• 시트	•Asiento	
23	**SA 8230-23690**	2				K	•O-ring	•Joint Torique	•O-Ring	• 오링	•Junta torica	
24	**SA 8230-07380**	1					•Cover	•Capot	•Haube	• 커버	•Capo	
25	**SA 8220-14290**	4					•Bolt	•Boulon	•Bolzen	• 볼트	•Perno	
26	**SA 8230-07540**	1					•Check valve	•Valve antiretour	•Rückschlagventil	• 체크 밸브	•Válvula de retención.	
27	**SA 8230-07290**	1					•Spring	•Ressort	•Feder	• 스프링	•Muelle	

1	**8278941**
2	
3	
4	
5	

Válvula de mando, manejar izquierdo, adm. parte central, manejar derecha.
제어밸브 , 좌측 주행 및 중간 입력 및 우측 주행
Steuerventil, fahren links, Einlass Mittelteil, fahren rechts
Valve de commande, direction de course gauche et droite, admission centrale
Main control valve, travel Lh and mid inlet and travel Rh

Catalogue id **20020**	Group **912**
Illustr. No **1007261**	Section **400**
Issue **PUB 74G9920020**	Page **413**

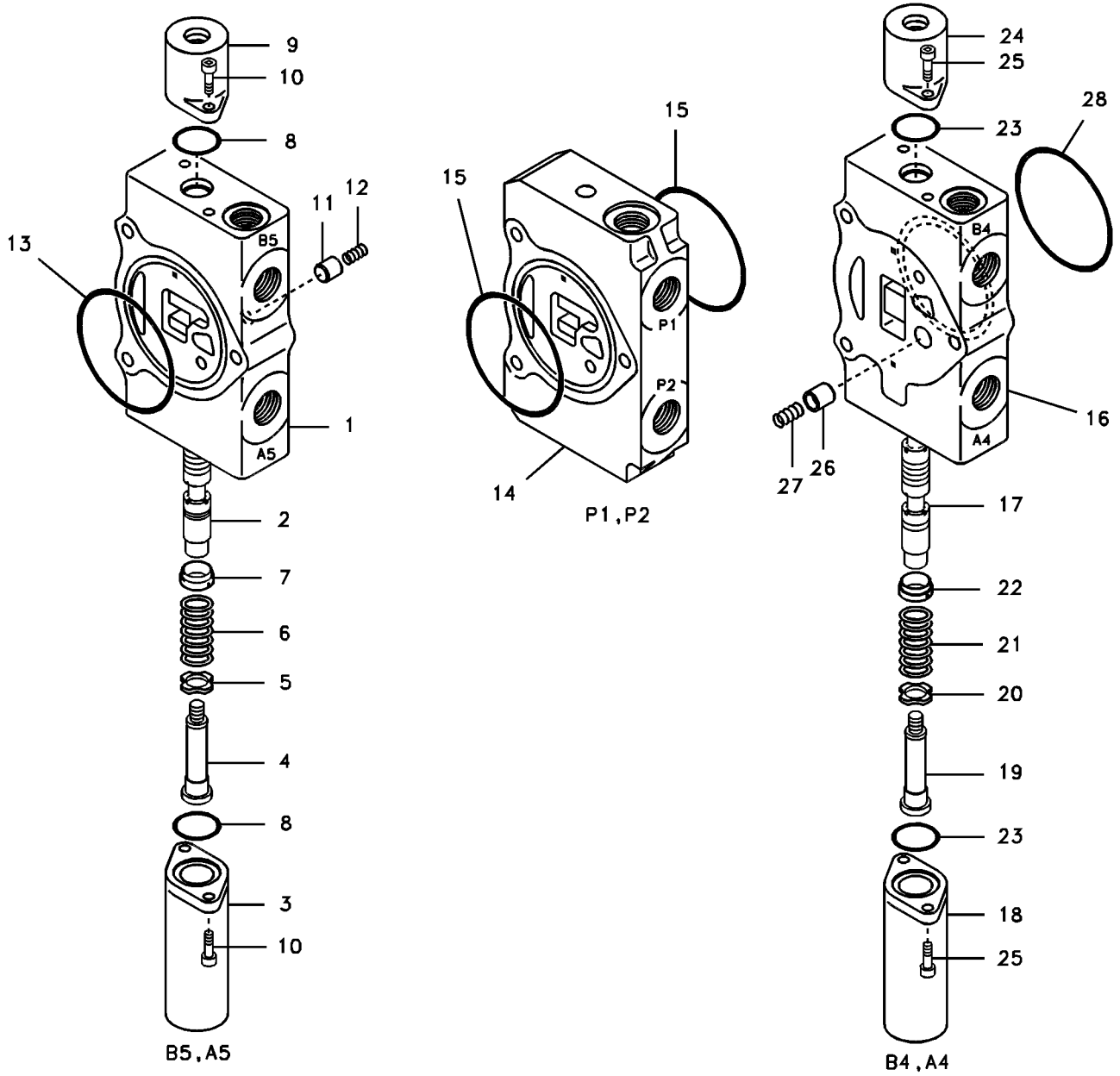
9
10
8
12
11
13
B5
1
A5
2
7
6
5
4
8
3
10
B5, A5
15
15
P1
P2
14
P1, P2
24
25
28
23
B4
16
A4
27
26
17
22
21
20
19
23
18
25
B4, A4

Fig.	Part No.	Quantity 1	2	3	PS	KIT	Description	Dénomination	Bezeichnung	품명	Denominación	Notes
28	**SA 8230-23680**	1				K	•O-ring	•Joint Torique	•O-Ring	• 오링	•Junta torica	
100	**VOE 14505687**	1					Sealing Kit	Jeu Joints	Dichtungssatz	…… 시일 킷	Juego Retenes	

1	**8278941**	**Válvula de mando, manejar izquierdo, adm. parte central, manejar derecha.** 제어밸브 , 좌측 주행 및 중간 입력 및 우측 주행 **Steuerventil, fahren links, Einlass Mittelteil, fahren rechts** **Valve de commande, direction de course gauche et droite, admission centrale** **Main control valve, travel Lh and mid inlet and travel Rh**	Catalogue id **20020**	Group **912**
2				
3			Illustr. No **1007261**	Section **400**
4				
5			Issue **PUB 74G9920020**	Page **415**

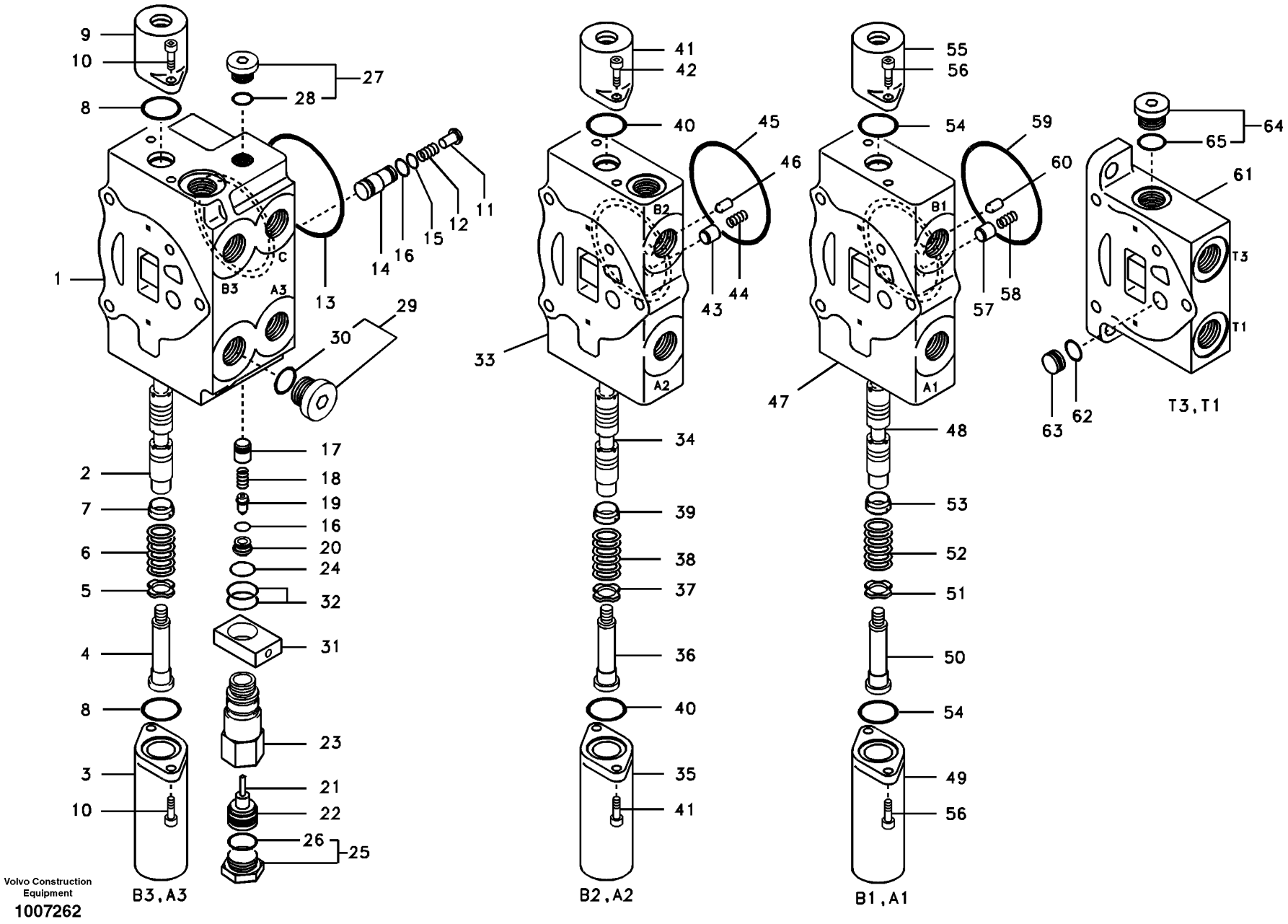

Volvo Construction Equipment

1007262

Fig.	Part No.	Quantity 1	2	3	PS	KIT	Description	Dénomination	Bezeichnung	품명	Denominación	Notes
1	**SA 8230-30780**	1					Slide	Tiroir	Schieber	슬라이드	Corredera	
		1			NS		•Housing	•Carter	•Gehäuse	• 하우징	•Carter	
2		1			NS		•Spool	•Bobine	•Schieber	• 스풀	•Bobina	
3	**SA 8230-07390**	1					•Cover	•Capot	•Haube	• 커버	•Capo	
4	**SA 8230-07280**	1					•End	•Extremite	•Ende	• 엔드	•Extremo	
5	**SA 8230-07150**	1			OP		•Plate	•Plaque	•Platte	• 플레이트	•Placa	
6	**SA 8230-07740**	1					•Spring	•Ressort	•Feder	• 스프링	•Muelle	
7	**SA 8230-07320**	1					•Seat	•Siege	•Sitz	• 시트	•Asiento	
8	**SA 8230-23690**	2				K	•O-ring	•Joint Torique	•O-Ring	• 오링	•Junta torica	
9	**SA 8230-07770**	1					•Cover	•Capot	•Haube	• 커버	•Capo	
10	**SA 8230-14290**	4					•Spring	•Ressort	•Feder	• 스프링	•Muelle	
11	**SA 8230-07550**	1					•Check valve	•Valve antiretour	•Rückschlagventil	• 체크 밸브	•Válvula de retención.	
12	**SA 8230-07290**	1					•Spring	•Ressort	•Feder	• 스프링	•Muelle	
13	**SA 8230-23680**	1				K	•O-ring	•Joint Torique	•O-Ring	• 오링	•Junta torica	
14	**SA 8230-07680**	1					•Spool	•Bobine	•Schieber	• 스풀	•Bobina	
15	**VOE 983496**	1				K	•O-ring	•Joint torique	•O-Ring	•O 링	•Anillo tórico	
16	**SA 8230-23640**	2				K	•O-ring	•Joint Torique	•O-Ring	• 오링	•Junta torica	
17	**SA 8230-07530**	1					•Check valve	•Valve antiretour	•Rückschlagventil	• 체크 밸브	•Válvula de retención.	
18	**SA 8230-07720**	1					•Spring	•Ressort	•Feder	• 스프링	•Muelle	
19	**SA 8230-07520**	1					•Non-return valve	•Clapet antiretour	•Rückschlagventil	• 논 – 리턴 밸브	•Válvula de reténción.	
20	**SA 8230-07420**	1					•Sleeve	•Manchon	•Muffe	• 슬리브	•Manguito	
21	**SA 8230-07590**	1					•Piston	•Piston	•Kolben	• 피스톤	•Piston	
22	**SA 8230-07610**	1					•Piston	•Piston	•Kolben	• 피스톤	•Piston	
23	**SA 8230-07660**	1					•Plug	•Bouchon	•Stopfen	• 플러그	•Tapon	
24	**VOE 932040**	1				K	•O-ring	•Joint torique	•O-Ring	•O 링	•Anillo tórico	
25	**SA 8230-07230**	1					•Plug	•Bouchon	•Stopfen	• 플러그	•Tapon	
26	**SA 8230-07110**	1				K	••O-ring	••Joint Torique	••O-Ring	•• 오링	••Junta torica	
27	**SA 8230-07240**	1					•Plug	•Bouchon	•Stopfen	• 플러그	•Tapon	
28	**SA 8230-23660**	1				K	••O-ring	••Joint Torique	••O-Ring	•• 오링	••Junta torica	
29	**SA 8230-07250**	1					•Plug	•Bouchon	•Stopfen	• 플러그	•Tapon	

1	**8278941**
2	
3	
4	
5	

Válvula de mando, pluma 1, cuchara, brazo 2 y salida.
제어밸브 , 붐 1 및 버켓 및 디퍼 암 2 및 출력
Steuerventil, Ausleger 1, Löffel, Stiel 2 und auslass.
Valve de commande, flêche 1, godet, bras 2 et sortie.
Main control valve, boom 1 and bucket and dipper arm 2 and outlet.

Catalogue id **20020**	Group **912**
Illustr. No **1007262**	Section **500**
Issue **PUB 74G9920020**	Page **417**

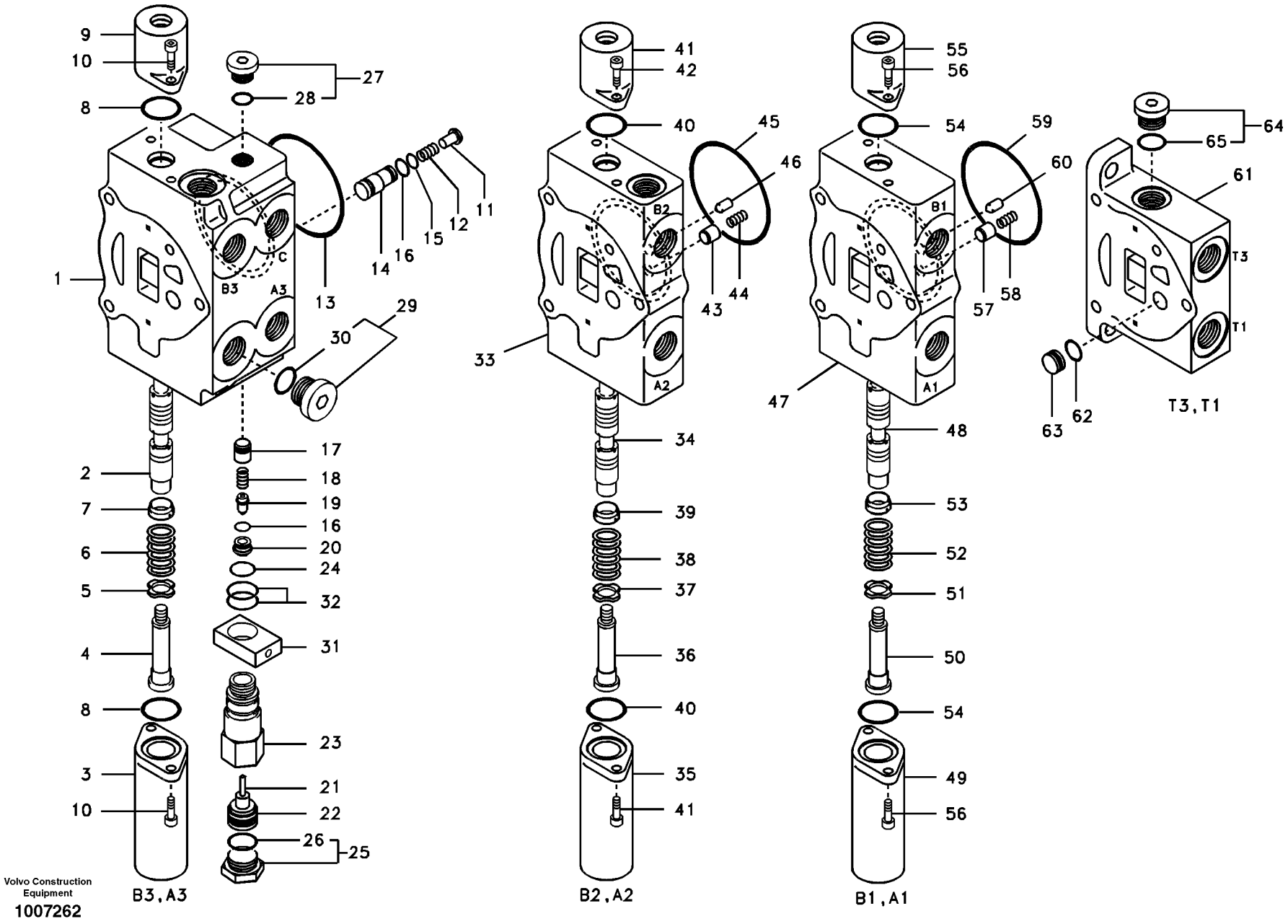

Volvo Construction Equipment

1007262

Fig.	Part No.	Quantity 1	2	3	PS	KIT	Description	Dénomination	Bezeichnung	품명	Denominación	Notes
31	**SA 8230-07700**	1					•Block	•Bloc	•Block	• 블록	•Bloque	
32	**VOE 983509**	2				K	•O-ring	•Joint torique	•O-Ring	•O 링	•Anillo tórico	
33	**VOE 14508494**	1					Valve	Soupape	Ventil	밸브	Valvula	
		1			NS		•Housing	•Carter	•Gehäuse	• 하우징	•Carter	
34		1			NS		•Spool	•Bobine	•Schieber	• 스풀	•Bobina	
35	**SA 8230-07390**	1					•Cover	•Capot	•Haube	• 커버	•Capo	
36	**SA 8230-07280**	1					•End	•Extremite	•Ende	• 엔드	•Extremo	
37	**SA 8230-07150**	1			OP		•Plate	•Plaque	•Platte	• 플레이트	•Placa	
38	**SA 8230-07740**	1					•Spring	•Ressort	•Feder	• 스프링	•Muelle	
39	**SA 8230-07330**	1					•Seat	•Siege	•Sitz	• 시트	•Asiento	
40	**SA 8230-23690**	2				K	•O-ring	•Joint Torique	•O-Ring	• 오링	•Junta torica	
41	**SA 8230-07380**	1					•Cover	•Capot	•Haube	• 커버	•Capo	
42	**SA 8220-14290**	4					•Bolt	•Boulon	•Bolzen	• 볼트	•Perno	
43	**SA 8230-07470**	1					•Check valve	•Valve antiretour	•Rückschlagventil	• 체크 밸브	•Válvula de retención.	
44	**SA 8230-07290**	1					•Spring	•Ressort	•Feder	• 스프링	•Muelle	
45	**SA 8230-23680**	1				K	•O-ring	•Joint Torique	•O-Ring	• 오링	•Junta torica	
46	**SA 8230-07560**	1					•Check valve	•Valve antiretour	•Rückschlagventil	• 체크 밸브	•Válvula de retención.	
47	**VOE 14508491**	1					Valve	Soupape	Ventil	밸브	Valvula	
		1			NS		•Housing	•Carter	•Gehäuse	• 하우징	•Carter	
48		1			NS		•Spool	•Bobine	•Schieber	• 스풀	•Bobina	
49	**SA 8230-07390**	1					•Cover	•Capot	•Haube	• 커버	•Capo	
50	**SA 8230-07280**	1					•End	•Extremite	•Ende	• 엔드	•Extremo	
51	**SA 8230-08150**	1					•Seat	•Siege	•Sitz	• 시트	•Asiento	
52	**SA 8230-07730**	1					•Spring	•Ressort	•Feder	• 스프링	•Muelle	
53	**SA 8230-07330**	1					•Seat	•Siege	•Sitz	• 시트	•Asiento	
54	**SA 8230-23690**	2				K	•O-ring	•Joint Torique	•O-Ring	• 오링	•Junta torica	
55	**SA 8230-07380**	1					•Cover	•Capot	•Haube	• 커버	•Capo	
56	**SA 8220-14290**	4					•Bolt	•Boulon	•Bolzen	• 볼트	•Perno	
57	**SA 8230-07470**	1					•Check valve	•Valve antiretour	•Rückschlagventil	• 체크 밸브	•Válvula de retención.	
58	**SA 8230-07290**	1					•Spring	•Ressort	•Feder	• 스프링	•Muelle	

1	**8278941**
2	
3	
4	
5	

Válvula de mando, pluma 1, cuchara, brazo 2 y salida.
제어밸브 , 붐 1 및 버켓 및 디퍼 암 2 및 출력
Steuerventil, Ausleger 1, Löffel, Stiel 2 und auslass.
Valve de commande, flêche 1, godet, bras 2 et sortie.
Main control valve, boom 1 and bucket and dipper arm 2 and outlet.

Catalogue id **20020**	Group **912**
Illustr. No **1007262**	Section **500**
Issue **PUB 74G9920020**	Page **419**



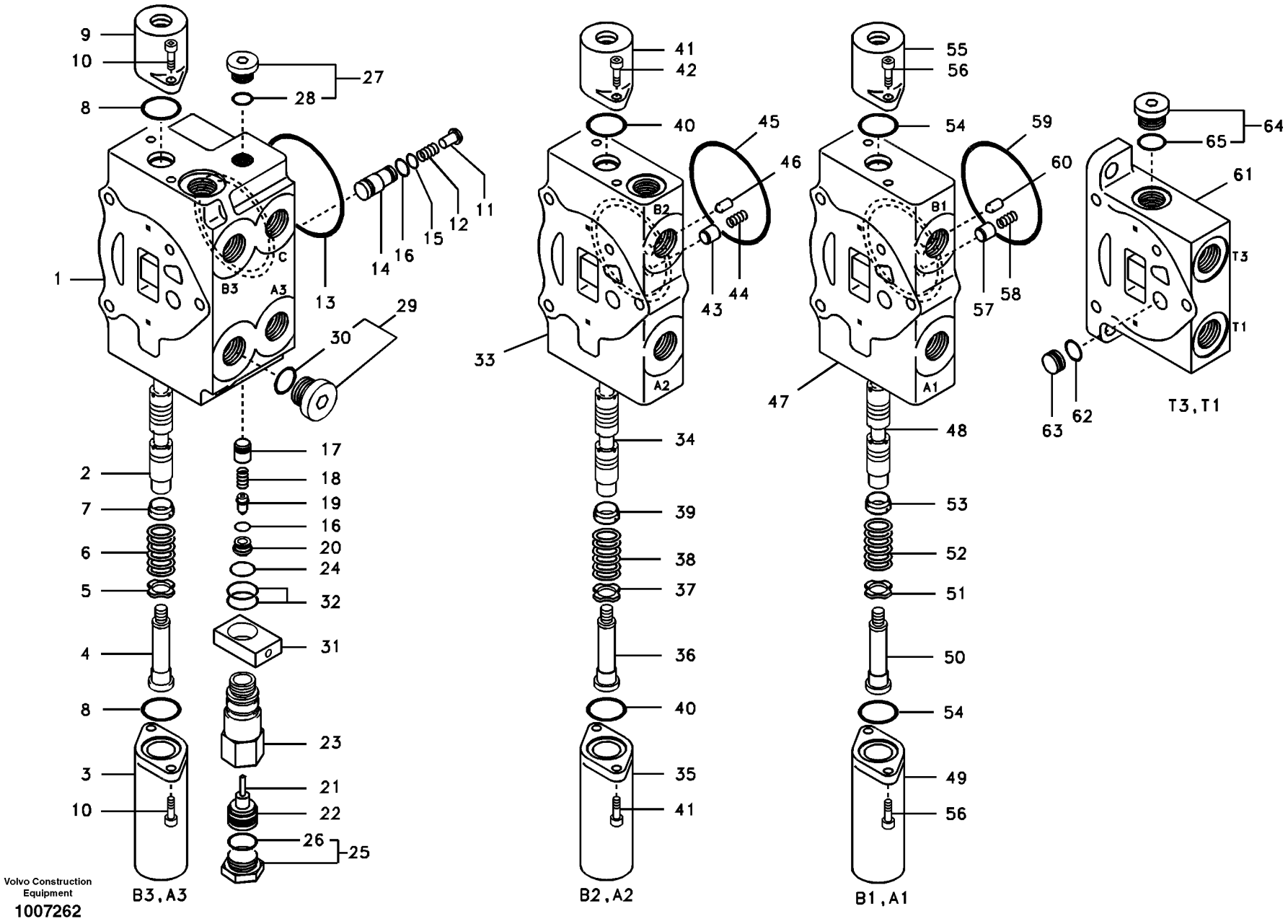

Volvo Construction Equipment

1007262

Fig.	Part No.	Quantity 1	2	3	PS	KIT	Description	Dénomination	Bezeichnung	품명	Denominación	Notes
59	**SA 8230-23680**	1				K	•O-ring	•Joint Torique	•O-Ring	• 오링	•Junta torica	
60	**VOE 14508493**	1					•Poppet	•Clapet champignon	•Niete	• 포핏	•Vástago	
61	**SA 8230-30700**	1					Control valve	Valve controle	Steuerventil	제어 밸브	Válvula control	OUTLET SECTION
62	**VOE 983503**	1				K	•O-ring	•Joint torique	•O-Ring	•O 링	•Anillo tórico	
63	**SA 8230-07690**	1					•Spacer	•Partie Intermédiaire	•Zwischenstück	• 스페이서	•Espaciador	
64	**SA 8230-07250**	1					•Plug	•Bouchon	•Stopfen	• 플러그	•Tapon	
65	**SA 8230-23670**	1				K	••O-ring	••Joint Torique	••O-Ring	•• 오링	••Junta torica	
100	**VOE 14505687**	1					Sealing Kit	Jeu Joints	Dichtungssatz	시일 킷	Juego Retenes	

1	**8278941**	**Válvula de mando, pluma 1, cuchara, brazo 2 y salida.** 제어밸브 , 붐 1 및 버켓 및 디퍼 암 2 및 출력 **Steuerventil, Ausleger 1, Löffel, Stiel 2 und auslass.** **Valve de commande, flêche 1, godet, bras 2 et sortie.** **Main control valve, boom 1 and bucket and dipper arm 2 and outlet.**	Catalogue id **20020**	Group **912**
2			Illustr. No **1007262**	Section **500**
3			Issue **PUB 74G9920020**	Page **421**
4				
5				

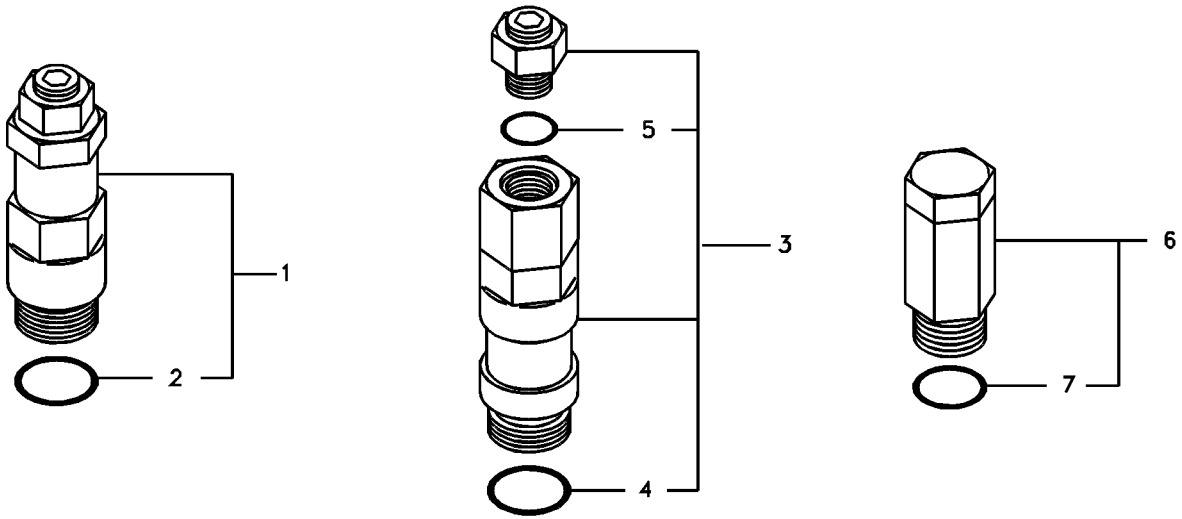
1
2
3
4
5
6
7

Fig.	Part No.	Quantity 1	2	3	PS	KIT	Description	Dénomination	Bezeichnung	품명	Denominación	Notes
1	**SA 8230-07860**	1					Relief valve	Limiteur - pression	Druckbegrenzer	릴리프 밸브	Limitador presion	
2	**VOE 932041**	1			K		•O-ring	•Joint torique	•O-Ring	•O 링	•Anillo tórico	
3	**SA 8230-30830**	1					Relief valve	Limiteur - pression	Druckbegrenzer	릴리프 밸브	Limitador presion	
4	**VOE 932041**	1			K		•O-ring	•Joint torique	•O-Ring	•O 링	•Anillo tórico	
5	**VOE 983497**	1			K		•O-ring	•Joint torique	•O-Ring	•O 링	•Anillo tórico	
6	**SA 8230-07850**	1					Valve	Soupape	Ventil	밸브	Valvula	
7	**VOE 932041**	1			K		•O-ring	•Joint torique	•O-Ring	•O 링	•Anillo tórico	
100	**VOE 14505687**	1					Sealing Kit	Jeu Joints	Dichtungssatz	시일 킷	Juego Retenes	

1	**8278941**	**Válvula de control principal, pluma, cazo y traslación Rh** 제어밸브 , 붐 및 버켓 및 우측주행모터 **Steuerventilblock, Ausleger, Schaufel und Fahren rechts** **Valve de commande principale, flèche et godet et conduite Rh** **Main control valve, boom and bucket and travel Rh**	Catalogue id **20020**	Group **912**
2			Illustr. No **1007263**	Section **600**
3				
4			Issue **PUB 74G9920020**	Page **423**
5				

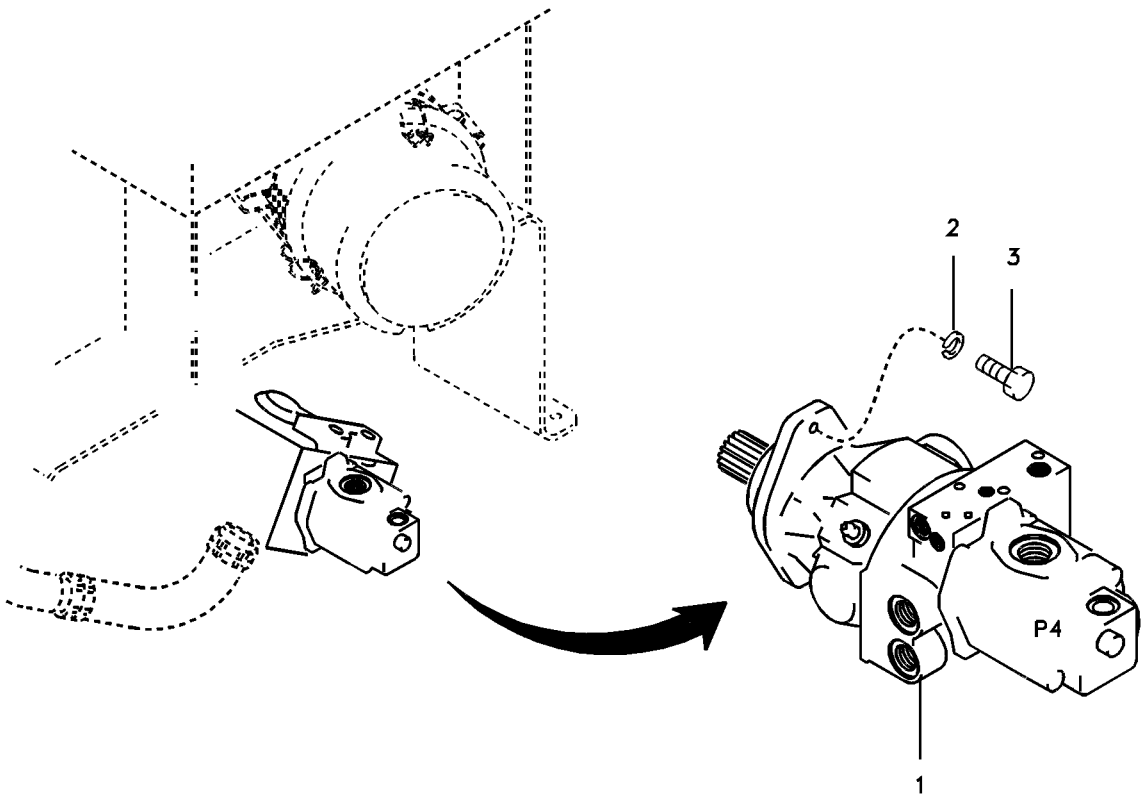
2
3
P4
1

Fig.	Part No.	Quantity 1	2	3	PS	KIT	Description	Dénomination	Bezeichnung	품명	Denominación	Notes
1	**VOE 14518005**	1					Pump	Pompe	Pumpe	펌프	Bomba	See group 913, Page 427
	VOE 14553214		1				Hydraulic pump	Pompe hydraulique	Hydraulikpumpe	유압 펌프	Bomba de hidráulica	(VOE 14532630) SER NO 30001-30808
	VOE 14553214		1				Hydraulic pump	Pompe hydraulique	Hydraulikpumpe	유압 펌프	Bomba de hidráulica	SER NO 30809-
	VOE 14528548			1			Pump	Pompe	Pumpe	펌프	Bomba	
2	**VOE 955923**	2	2	2			Spring washer	Rondelle élastique	Federscheibe	스프링 워셔	Arandela elástica	
3	**VOE 984088**	2	2				Bolt	Boulon	Bolzen	볼트	Perno	
	VOE 978932			2			Hexagon screw	Vis à tête hexagonale	Sechskantschraube	육각 나사	Tornillo hexagonal	

1	**8278941 S/N -30313**	**Bomba hidráulica** 유압펌프 **Hydraulikpumpe** **Pompe hydraulique** **Hydraulic pump**	Catalogue id **20020**	Group **913**
2	**8279578 S/N 30314-**		Illustr. No **1007264**	Section **100**
3	**8279579 S/N 30314-**		Issue **PUB 74G9920020**	Page **425**
4				
5				

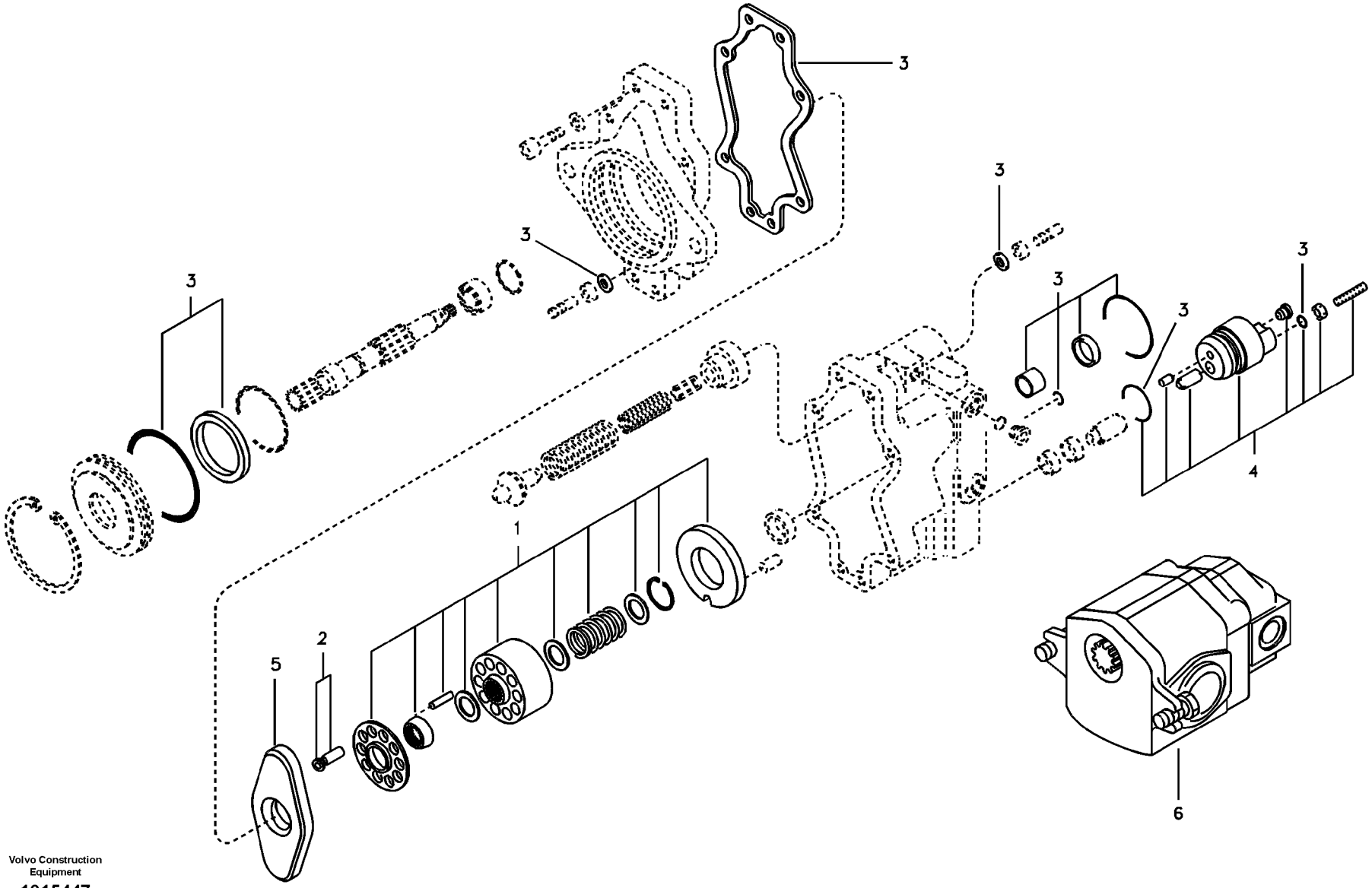

Volvo Construction Equipment

1015447

Fig.	Part No.	Quantity 1	2	3	PS	KIT	Description	Dénomination	Bezeichnung	품명	Denominación	Notes
	VOE 14518005	1					Pump	Pompe	Pumpe	펌프	Bomba	
	VOE 14528548		1				Pump	Pompe	Pumpe	펌프	Bomba	
1	**VOE 14520403**	1	1		SS		•Barrel	•Cylindre	•Zyl. Laufbuchse	• 배럴	•Cilindro	
2	**VOE 14520404**	1	1		SS		•Piston	•Piston	•Kolben	• 피스톤	•Piston	
3	**VOE 14520405**	1	1				•Sealing Kit	•Jeu Joints	•Dichtungssatz	• 시일 킷	•Juego Retenes	
4	**VOE 14520406**	1	1				•Sleeve	•Manchon	•Muffe	• 슬리브	•Manguito	
5	**VOE 14533142**	1	1		SS		•Bushing	•Bague	•Buchse	• 부싱	•Casquillo	SER NO 30314-
6	**VOE 14520478**	1			SS		•Gear pump	•Pompe engrenages	•Zahnradpumpe	• 기어 펌프	•Bomba de engranaj	
	VOE 14533145		1		SS		•Gear pump	•Pompe engrenages	•Zahnradpumpe	• 기어 펌프	•Bomba de engranaj	
	VOE 14533146		1				•Seal	•Joint	•Dichtring	• 시일	•Junta	

1	**8278941 S/N -30313**
2	**8279579 S/N 30314-**
3	
4	
5	

Engranaje de bomba hidráulica
기어펌프
Hydraulische Zahnradpumpe
Pompe à engrenages hydraulique
Hydraulic gear pump

Catalogue id **20020**	Group **913**
Illustr. No **1015447**	Section **200**
Issue **PUB 74G9920020**	Page **427**

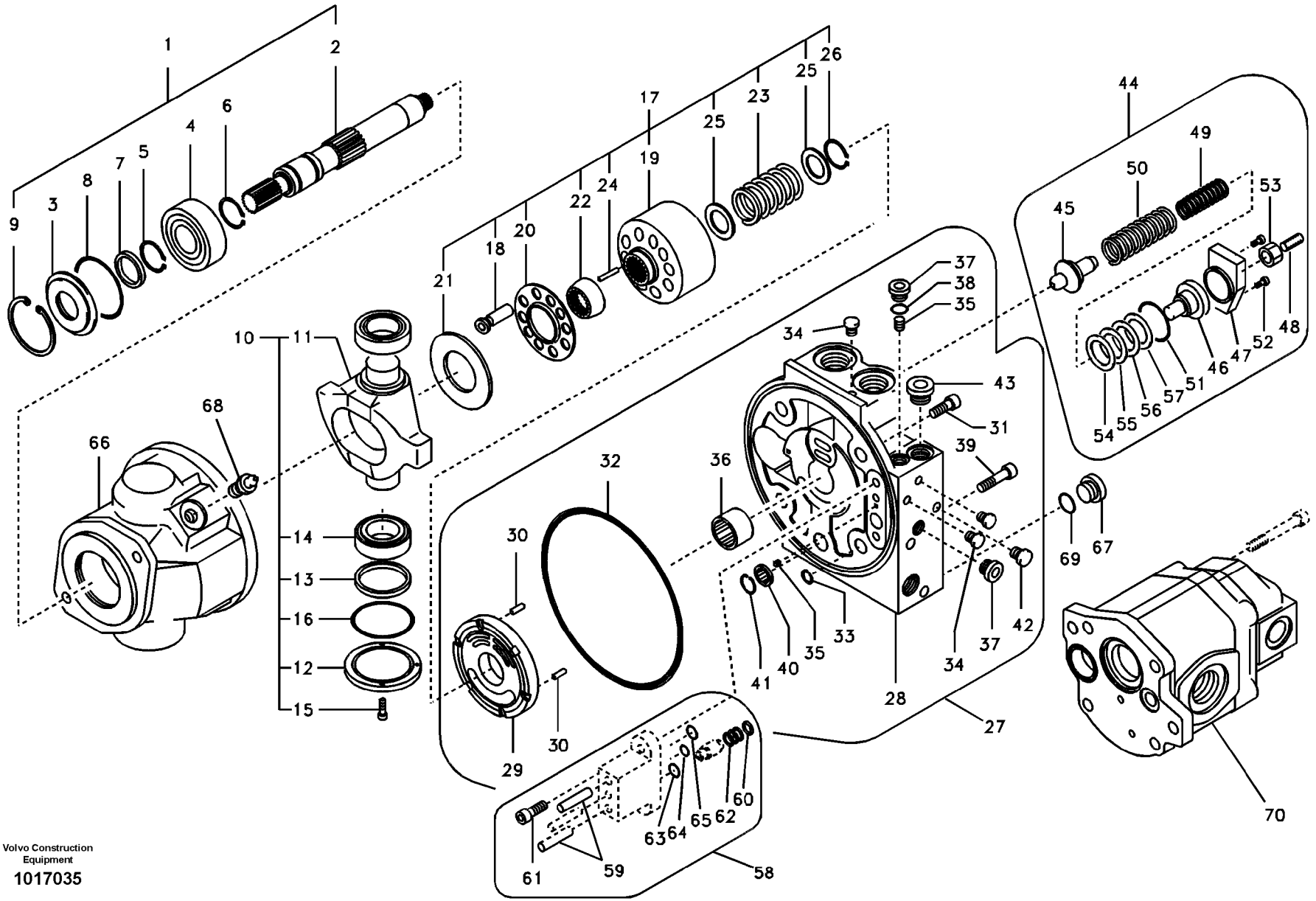

Volvo Construction Equipment

1017035

Fig.	Part No.	Quantity 1	2	3	PS	KIT	Description	Dénomination	Bezeichnung	품명	Denominación	Notes
	VOE 14553214	1					Hydraulic pump	Pompe hydraulique	Hydraulikpumpe	유압 펌프	Bomba de hidráulica	(VOE 14532630)
1	**VOE 14525798**	1					•Shaft	•Arbre	•Welle	• 샤프트	•Arbol	
2	**SA 8230-03190**	1					••Shaft	••Arbre	••Welle	•• 샤프트	••Arbol	
3	**SA 8230-03170**	1					••Seal	••Joint	••Dichtring	•• 시일	••Junta	
4	**SA 8230-03180**	1					••Bearing	••Palier	••Lager	•• 베어링	••Cojinete	
5	**SA 8230-03850**	1					••Ring	••Anneau	••Ring	•• 링	••Anillo	
6	**SA 8230-03860**	1					••Ring	••Anneau	••Ring	•• 링	••Anillo	
7	**VOE 14525799**	1				K	••Seal	••Joint	••Dichtring	•• 시일	••Junta	
8	**SA 8230-03730**	1				K	••O-ring	••Joint torique	••O-Ring	••O 링	••Anillo tórico	
9	**SA 8230-03910**	1					••Ring	••Anneau	••Ring	•• 링	••Anillo	
10	**SA 8230-15520**	1					•Hanger	•Console	•Ausleger	• 행거	•Colgante	
11	**SA 8230-15530**	1					••Hanger	••Console	••Ausleger	•• 행거	••Colgante	
12	**SA 8230-02970**	1					••Plate	••Plaque	••Platte	•• 플레이트	••Placa	
13	**SA 8230-02990**	1					••Seal	••Joint	••Dichtring	•• 시일	••Junta	
14	**SA 8230-02980**	2					••Bearing	••Palier	••Lager	•• 베어링	••Cojinete	
15	**VOE 14525800**	4					••Screw	••Vis	••Schraube	•• 스크류	••Tornillo	
16	**SA 8230-03720**	1				K	••O-ring	••Joint Torique	••O-Ring	•• 오링	••Junta torica	
17	**SA 8230-15610**	1					•Rotator	•Rotateur	•Rotator	• 로테이터	•Rotator	
18	**SA 8230-15620**	10					••Piston	••Piston	••Kolben	•• 피스톤	••Piston	
19	**SA 8230-03350**	1					••Block	••Bloc	••Block	•• 블록	••Bloque	
20	**SA 8230-03340**	1					••Retainer	••Retenue	••Halter	•• 리테이너	••Soporte	
21	**SA 8230-03120**	1					••Plate	••Plaque	••Platte	•• 플레이트	••Placa	
22	**SA 8230-03010**	1					••Guide	••Rail	••Führung	•• 가이드	••Guia	
23	**SA 8230-03360**	1					••Spring	••Ressort	••Feder	•• 스프링	••Muelle	
24	**SA 8230-02950**	3					••Pin	••Goupille	••Zapfen	•• 핀	••Pasador	
25	**SA 8230-03110**	2					••Seat	••Siege	••Sitz	•• 시트	••Asiento	
26	**SA 8230-03880**	1					••Ring	••Anneau	••Ring	•• 링	••Anillo	
27	**VOE 14504578**	1					•Cover	•Capot	•Haube	• 커버	•Capo	
28	**SA 8230-03410**	1					••Cover	••Capot	••Haube	•• 커버	••Capo	
29	**SA 8230-03450**	1					••Plate	••Plaque	••Platte	•• 플레이트	••Placa	

1	**8279578 S/N 30314-**	**Engranaje de bomba hidráulica** 기어펌프 **Hydraulische Zahnradpumpe** **Pompe à engrenages hydraulique** **Hydraulic gear pump**	Catalogue id **20020**	Group **913**
2				
3			Illustr. No **1017035**	Section **250**
4				
5			Issue **PUB 74G9920020**	Page **429**

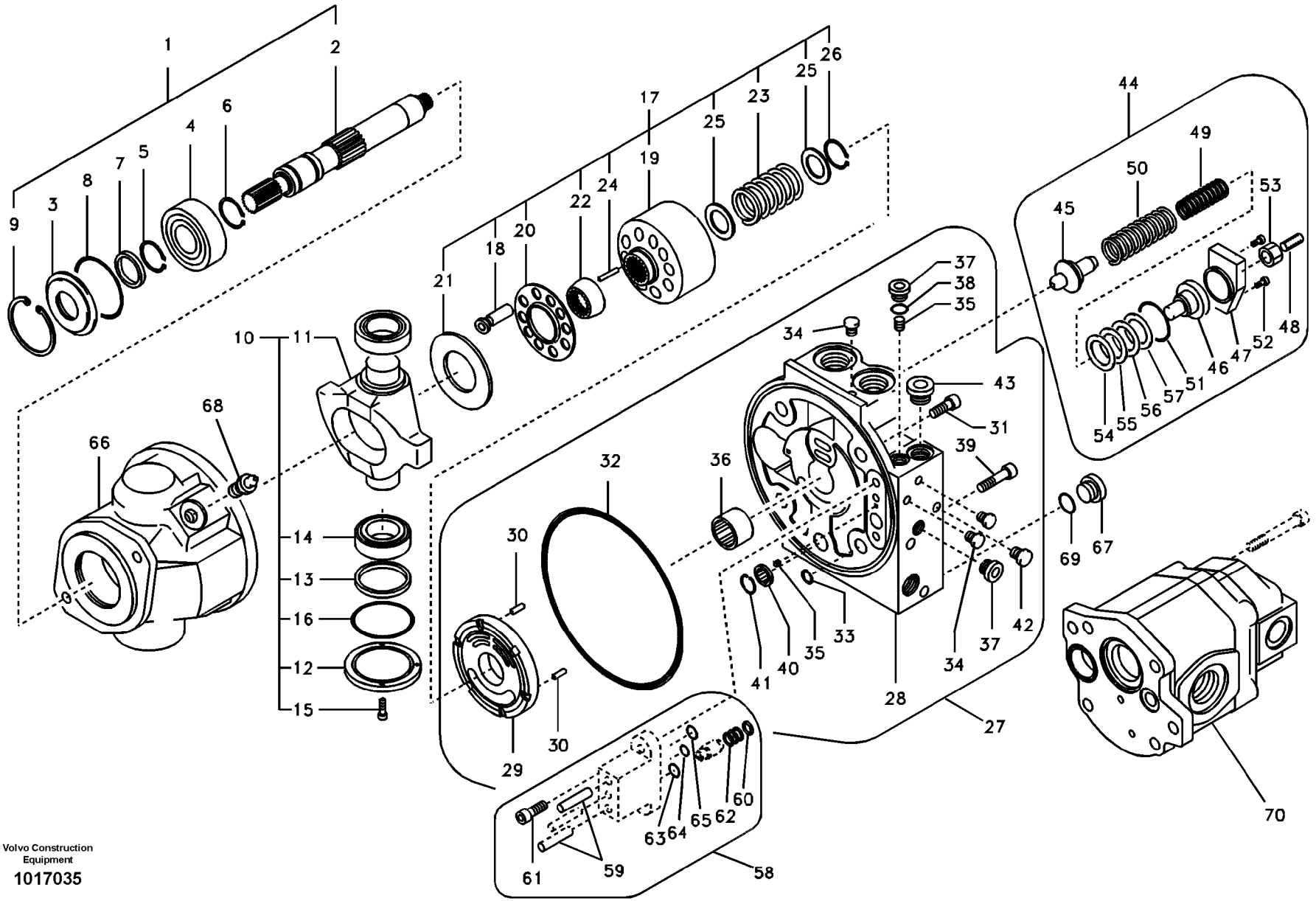

Volvo Construction Equipment

1017035

Fig.	Part No.	Quantity 1	2	3	PS	KIT	Description	Dénomination	Bezeichnung	품명	Denominación	Notes
30	**SA 8230-03890**	2					••Pin	••Goupille	••Zapfen	•• 핀	••Pasador	
31	**SA 8230-03820**	2					••Bolt	••Boulon	••Bolzen	•• 볼트	••Perno	
32	**SA 8230-03930**	1				K	••O-ring	••Joint Torique	••O-Ring	•• 오링	••Junta torica	
33	**SA 8230-06960**	4					••O-ring	••Joint Torique	••O-Ring	•• 오링	••Junta torica	
34	**SA 8230-06540**	2					••Plug	••Bouchon	••Stopfen	•• 플러그	••Tapon	
35	**SA 8230-03080**	3					••Orifice	••Orifice	••Dusenbohrung	•• 오리피스	••Orificio	
36	**SA 8230-03130**	1					••Bearing	••Palier	••Lager	•• 베어링	••Cojinete	
37	**SA 8230-15450**	2				K	••Plug	••Bouchon	••Stopfen	•• 플러그	••Tapon	
38	**VOE 14504579**	1			SS	K	••O-ring	••Joint Torique	••O-Ring	•• 오링	••Junta torica	
39	**SA 8230-03800**	1					••Bolt	••Boulon	••Bolzen	•• 볼트	••Perno	
40	**SA 8230-03310**	1					••Filter	••Filtre	••Filter	•• 필터	••Filtro	
41	**SA 8230-03870**	1					••Ring	••Anneau	••Ring	•• 링	••Anillo	
42	**SA 8230-06550**	3					••Plug	••Bouchon	••Stopfen	•• 플러그	••Tapon	
43	**SA 8230-15460**	3					••Plug	••Bouchon	••Stopfen	•• 플러그	••Tapon	
44	**VOE 14525801**	1			OP		•Spring	•Ressort	•Feder	• 스프링	•Muelle	
45	**SA 8230-03140**	1					••Seat	••Siege	••Sitz	•• 시트	••Asiento	
46	**SA 8230-03220**	1					••Seat	••Siege	••Sitz	•• 시트	••Asiento	
47	**VOE 14525802**	1					••Cover	••Capot	••Haube	•• 커버	••Capo	
48	**SA 8230-03160**	1					••Screw	••Vis	••Schraube	•• 스크류	••Tornillo	
49	**SA 8230-03210**	1					••Spring	••Ressort	••Feder	•• 스프링	••Muelle	
50	**SA 8230-03250**	1					••Spring	••Ressort	••Feder	•• 스프링	••Muelle	
51	**SA 8230-03770**	1				K	••O-ring	••Joint Torique	••O-Ring	•• 오링	••Junta torica	
52	**SA 8230-03790**	2					••Bolt	••Boulon	••Bolzen	•• 볼트	••Perno	
53	**SA 8230-03830**	1					••Nut	••Ecrou	••Mutter	•• 너트	••Tuerca	
54	**SA 8230-06560**	2					••Shim	••Cale d'épaisseur	••Passcheibe	•• 심	••Arandela Ajuste	
55	**SA 8230-03920**	2					••Shim	••Cale d'épaisseur	••Passcheibe	•• 심	••Arandela Ajuste	
56	**SA 8230-03060**	2					••Shim	••Cale d'épaisseur	••Passcheibe	•• 심	••Arandela Ajuste	
57	**SA 8230-03070**	2					••Shim	••Cale d'épaisseur	••Passcheibe	•• 심	••Arandela Ajuste	
58	**VOE 14525803**	1					•Spring	•Ressort	•Feder	• 스프링	•Muelle	
59	**SA 8230-03380**	2					••Pin	••Goupille	••Zapfen	•• 핀	••Pasador	

1	**8279578 S/N 30314-**	**Engranaje de bomba hidráulica** 기어펌프 **Hydraulische Zahnradpumpe** **Pompe à engrenages hydraulique** **Hydraulic gear pump**	Catalogue id **20020** / Group **913**
2			
3			Illustr. No **1017035** / Section **250**
4			
5			Issue **PUB 74G9920020** / Page **431**



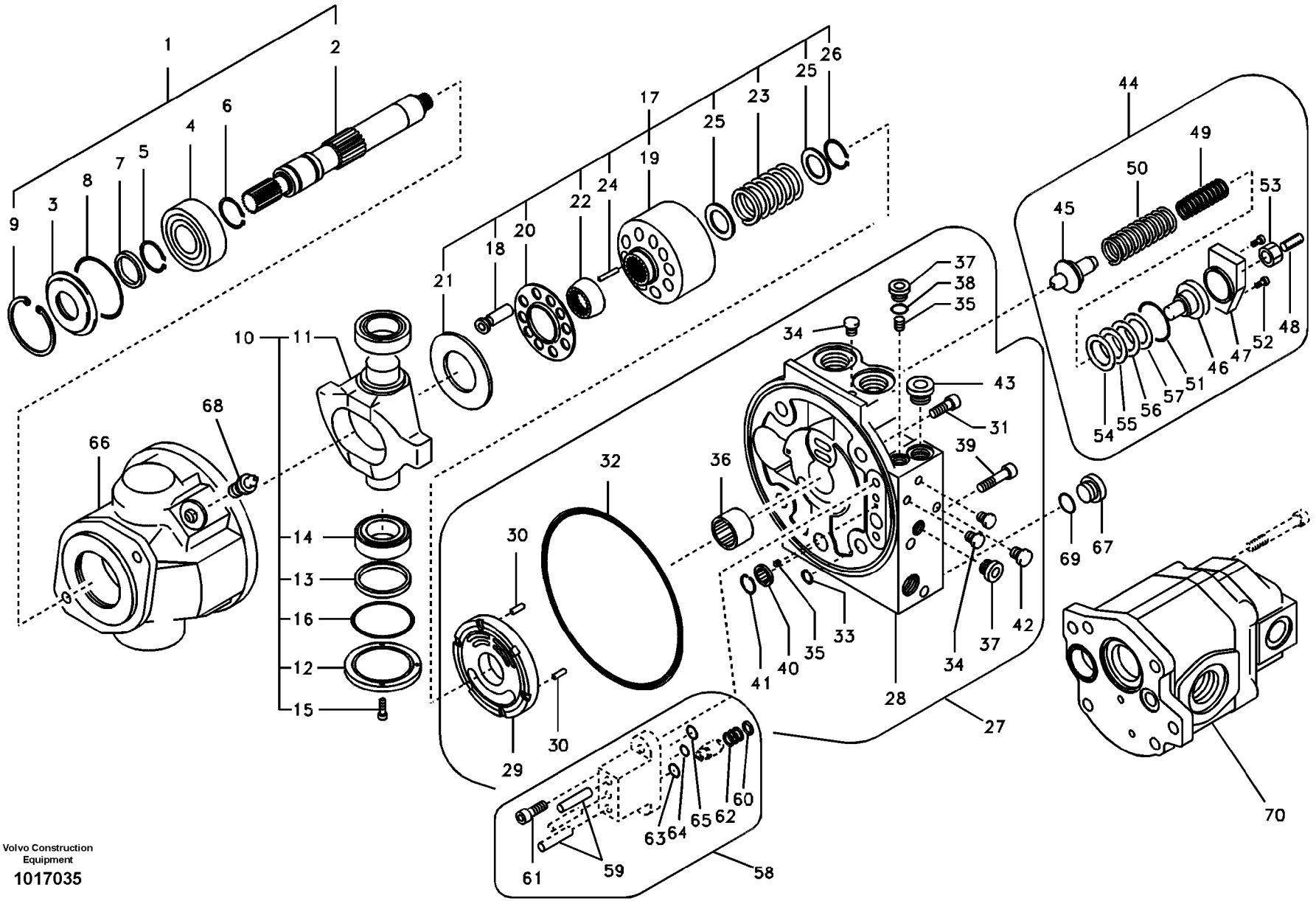

Volvo Construction Equipment

1017035

Fig.	Part No.	Quantity 1	2	3	PS	KIT	Description	Dénomination	Bezeichnung	품명	Denominación	Notes
60	**SA 8230-03440**	2					••Seat	••Siege	••Sitz	•• 시트	••Asiento	
61	**SA 8230-03780**	2					••Bolt	••Boulon	••Bolzen	•• 볼트	••Perno	
62	**SA 8230-03150**	3					••Spring	••Ressort	••Feder	•• 스프링	••Muelle	
63	**VOE 14525806**	1				K	••O-ring	••Joint Torique	••O-Ring	•• 오링	••Junta torica	
64	**VOE 14525807**	1				K	••O-ring	••Joint Torique	••O-Ring	•• 오링	••Junta torica	
65	**VOE 14525808**	1				K	••O-ring	••Joint Torique	••O-Ring	•• 오링	••Junta torica	
66	**SA 8230-03390**	1					•Housing	•Carter	•Gehäuse	• 하우징	•Carter	
67	**VOE 14505487**	1					•Plug	•Bouchon	•Stopfen	• 플러그	•Tapon	
68	**SA 8230-03400**	1					•Nipple	•Raccord	•Nippel	• 니플	•Niple	
69	**SA 8230-06960**	1					•O-ring	•Joint Torique	•O-Ring	• 오링	•Junta torica	
70	**VOE 14558375**	1					•Gear Pump	•Pomp.engrenages	•Zahnradpumpe	• 기어 펌프	•Bomba Engranaje	See group 913, Page 435
100	**VOE 14525810**	1					Sealing Kit	Jeu Joints	Dichtungssatz	시일 킷	Juego Retenes	

1	**8279578 S/N 30314-**	**Engranaje de bomba hidráulica** 기어펌프 **Hydraulische Zahnradpumpe** **Pompe à engrenages hydraulique** **Hydraulic gear pump**	Catalogue id **20020**	Group **913**
2			Illustr. No **1017035**	Section **250**
3			Issue **PUB 74G9920020**	Page **433**
4				
5				

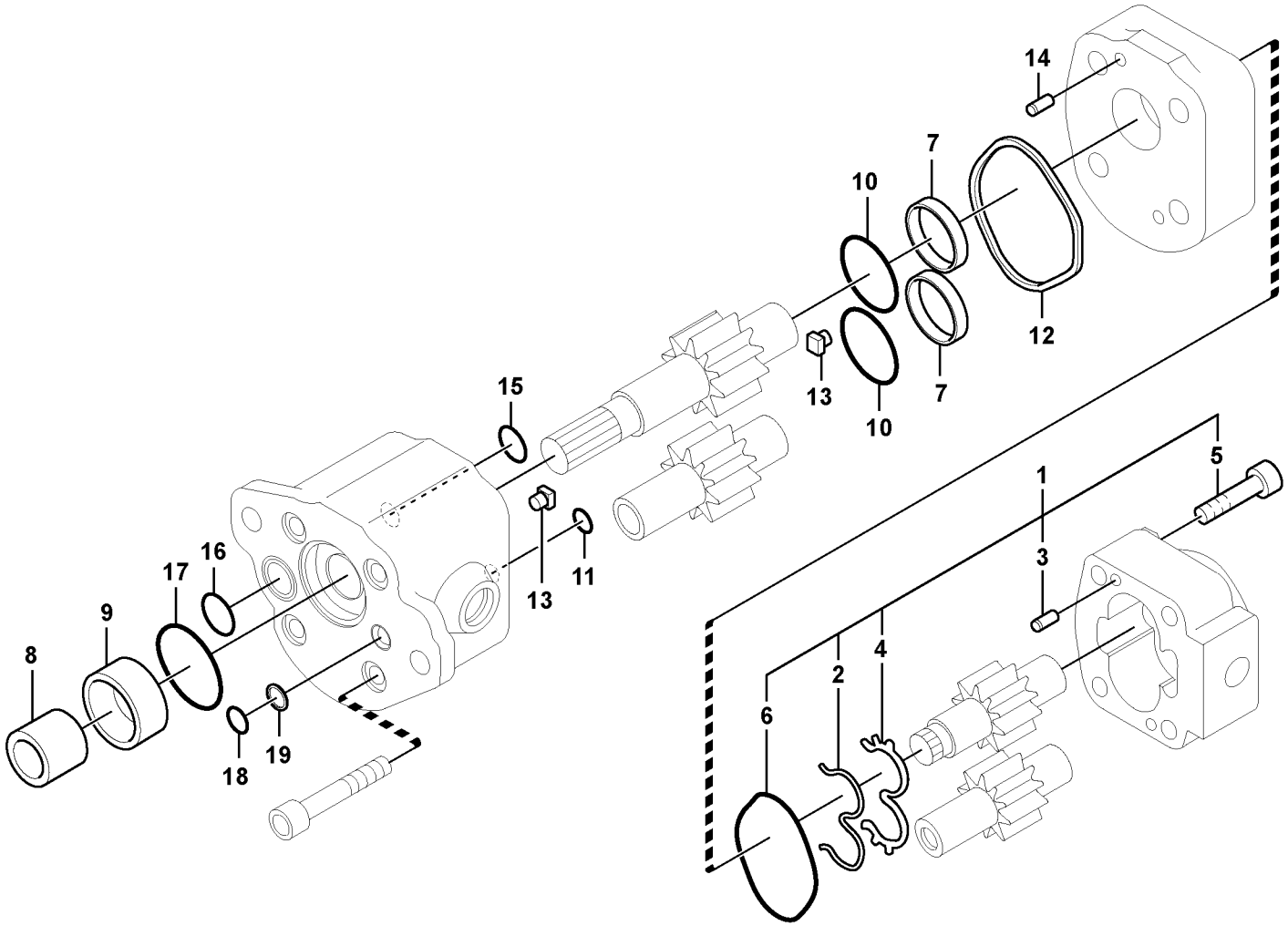

Volvo Construction Equipment

1049261

Fig.	Part No.	Quantity 1	2	3	PS	KIT	Description	Dénomination	Bezeichnung	품명	Denominación	Notes
	VOE 14558375	1					Gear Pump	Pomp.engrenages	Zahnradpumpe	기어 펌프	Bomba Engranaje	
1	**VOE 14505486**	1					•Pump	•Pompe	•Pumpe	• 펌프	•Bomba	
2	**VOE 14504271**	1				K	••Ring	••Anneau	••Ring	•• 링	••Anillo	
3	**SA 8230-02900**	8					••Pin	••Goupille	••Zapfen	•• 핀	••Pasador	
4	**VOE 14504272**	1				K	••Ring_back Up	••Ring_back Up	••Ring_back Up	•• 백업 링	••Ring_back Up	
5	**VOE 14507789**	4					••Bolt	••Boulon	••Bolzen	•• 볼트	••Perno	
6	**VOE 14504270**	1				K	••O-ring	••Joint Torique	••O-Ring	•• 오링	••Junta torica	
7	**SA 8230-03490**	2					•Guide	•Rail	•Führung	• 가이드	•Guia	
8	**SA 8230-03270**	1					•Clutch	•Embrayage	•Kupplung	• 클러치	•Embrague	
9	**SA 8230-03290**	1					•Bushing	•Bague	•Buchse	• 부싱	•Casquillo	
10	**SA 8230-02920**	2				K	•Seal	•Joint	•Dichtring	• 시일	•Junta	
11	**VOE 14507644**	1				K	•O-ring	•Joint Torique	•O-Ring	• 오링	•Junta torica	
12	**SA 8230-02930**	1				K	•Seal	•Joint	•Dichtring	• 시일	•Junta	
13	**SA 8230-03040**	2				K	•Seal	•Joint	•Dichtring	• 시일	•Junta	
14	**SA 8230-02900**	2					•Pin	•Goupille	•Zapfen	• 핀	•Pasador	
15	**VOE 14504584**	1				K	•O-ring	•Joint Torique	•O-Ring	• 오링	•Junta torica	
16	**VOE 14504585**	1				K	•O-ring	•Joint torique	•O-Ring	•O 링	•Anillo tórico	
17	**SA 8230-03710**	1				K	•O-ring	•Joint Torique	•O-Ring	• 오링	•Junta torica	
18	**VOE 14504586**	1				K	•O-ring	•Joint torique	•O-Ring	•O 링	•Anillo tórico	
19	**SA 8230-02940**	1					•Filter	•Filtre	•Filter	• 필터	•Filtro	
100	**VOE 14609513**	1					Sealing kit	Kit plombage	Plombiersatz	씰링 키트	Kit de precinto	

1	**8279578**	**Engranaje de bomba hidráulica** 기어펌프 **Hydraulische Zahnradpumpe** **Pompe à engrenages hydraulique** **Hydraulic gear pump**	Catalogue id **20020**	Group **913**
2			Illustr. No **1049261**	Section **300**
3			Issue **PUB 74G9920020**	Page **435**
4				
5				

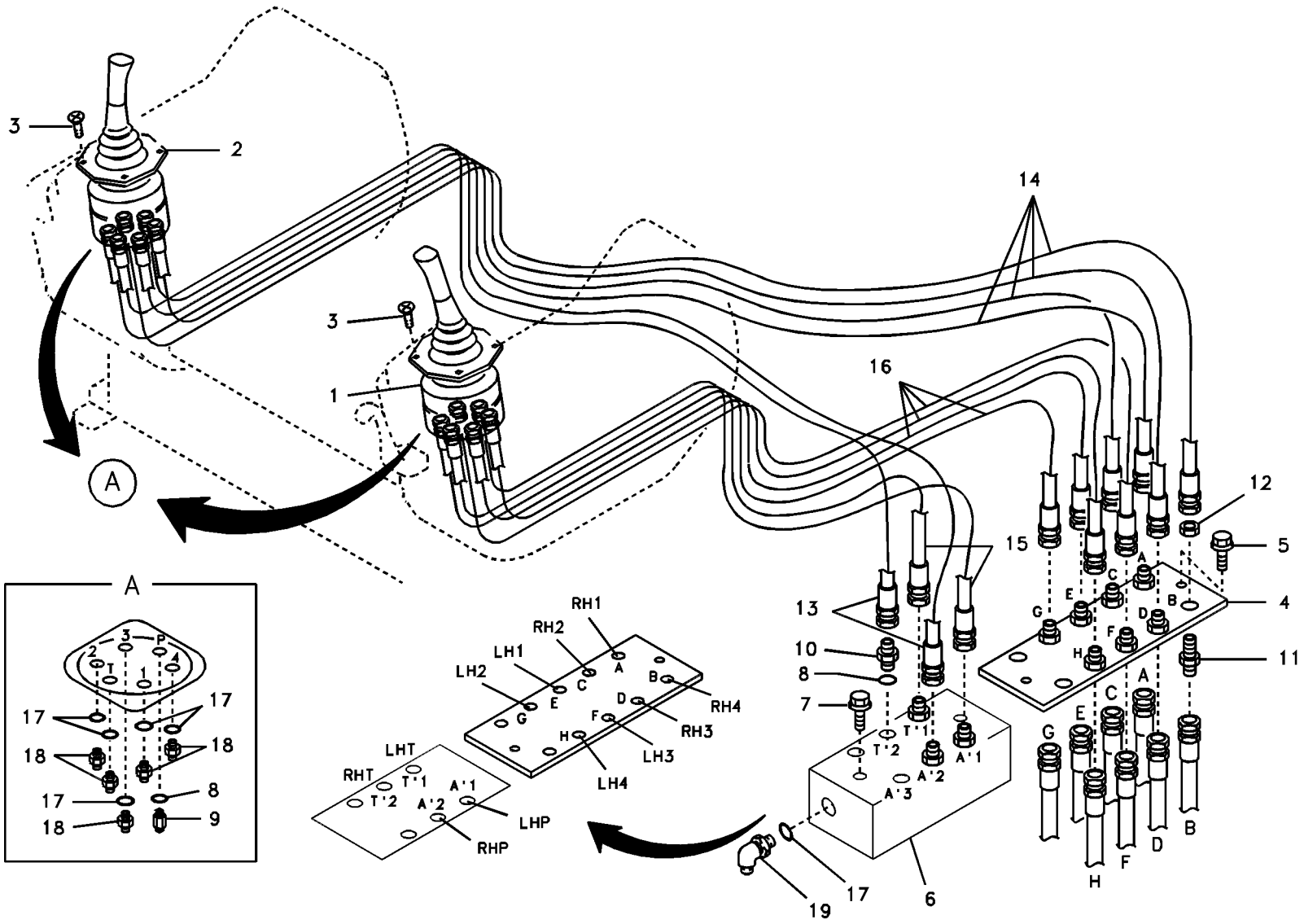

Volvo Construction Equipment

1007266

Fig.	Part No.	Quantity 1	2	3	PS	KIT	Description	Dénomination	Bezeichnung	품명	Denominación	Notes
1	**SA 1148-01890**	1					Control lever	Levier de commande	Bedienungshebel	컨트롤 레버	Palanca mando	SER NO 30001-30529 See group 914, Page 451
	VOE 14533385	1					Rmt Cont Valve	Comm.a Distance	Fernbet Vent	원격조종밸브	Valv Contr Dist	SER NO 30530- See group 914, Page 451
2	**SA 1148-01900**	1					Control lever	Levier de commande	Bedienungshebel	컨트롤 레버	Palanca mando	SER NO 30001-30529 See group 914, Page 451
	VOE 14556360	1					Remote control valve	Vanne automatique	Fernbetätigungsventil	리모트 컨트롤 밸브	Válvula control distan.	(VOE 14533386) SER NO 30530- See group 914, Page 451
3	**VOE 946934**	8					Flange screw	Vis à embase	Flanschschraube	플랜지 나사	Tornillo embridado	
4	**VOE 14519889**	1					Plate	Tôle	Blech	플레이트	Chapa	
5	**VOE 946440**	2					Flange screw	Vis à embase	Flanschschraube	플랜지 나사	Tornillo embridado	
6	**SA 1148-30060**	1			SS		Block	Bloc	Block	블록	Bloque	SER NO 30001-30288
	VOE 14531106	1					Block	Bloc	Block	블록	Bloque	SER NO 30289-
7	**VOE 965175**	2					Flange screw	Vis à embase	Flanschschraube	플랜지 나사	Tornillo embridado	
8	**SA 9511-12011**	6					O-ring	Joint Torique	O-Ring	오링	Junta torica	SER NO 30001-30542
	VOE 983502	6					O-ring	Joint torique	O-Ring	O 링	Anillo tórico	SER NO 30543-
9	**SA 1048-10540**	2					Connector	Raccord	Anschluss	커넥터	Union	
10	**SA 9412-11020**	4					Connector	Raccord	Anschluss	커넥터	Union	
11	**SA 9416-11091**	8					Connector	Raccord	Anschluss	커넥터	Union	
12	**SA 1040-80490**	8					Nut	Ecrou	Mutter	너트	Tuerca	
13	**SA 9451-02234**	2					Hose	Durit	Schlauch	호스	Tubo flexible	
14	**SA 9451-02229**	4					Hose assembly	Conduit flexible	Schlauchleitung	호스 어셈블리	Conducto	
15	**SA 9451-02216**	2			SS		Hose	Durit	Schlauch	호스	Tubo flexible	
16	**SA 9451-02214**	4					Hose assembly	Conduit flexible	Schlauchleitung	호스 어셈블리	Conducto	
17	**SA 9511-12014**	11					O-ring	Joint Torique	O-Ring	오링	Junta torica	SER NO 30001-30542
	VOE 983505	11					O-ring	Joint torique	O-Ring	O 링	Anillo tórico	SER NO 30543-
18	**SA 9412-11130**	10					Connector	Raccord	Anschluss	커넥터	Union	
19	**SA 9413-11170**	1					Elbow	Coude	Winkelstueck	엘보	Tubo acodado	

1	**8278941**	**Servosistema, válvula de control a válvula de mando a distan** 서보 배관 , 제어밸브에서 원격조종밸브 **Servosystem, Steuerventil zu Vorsteuergerät** **Système servo, valve commande vers valve commande a distance** **Servo system, control valve to remote control valve**	Catalogue id **20020**	Group **914**
2			Illustr. No **1007266**	Section **100**
3				
4			Issue **PUB 74G9920020**	Page **437**
5				

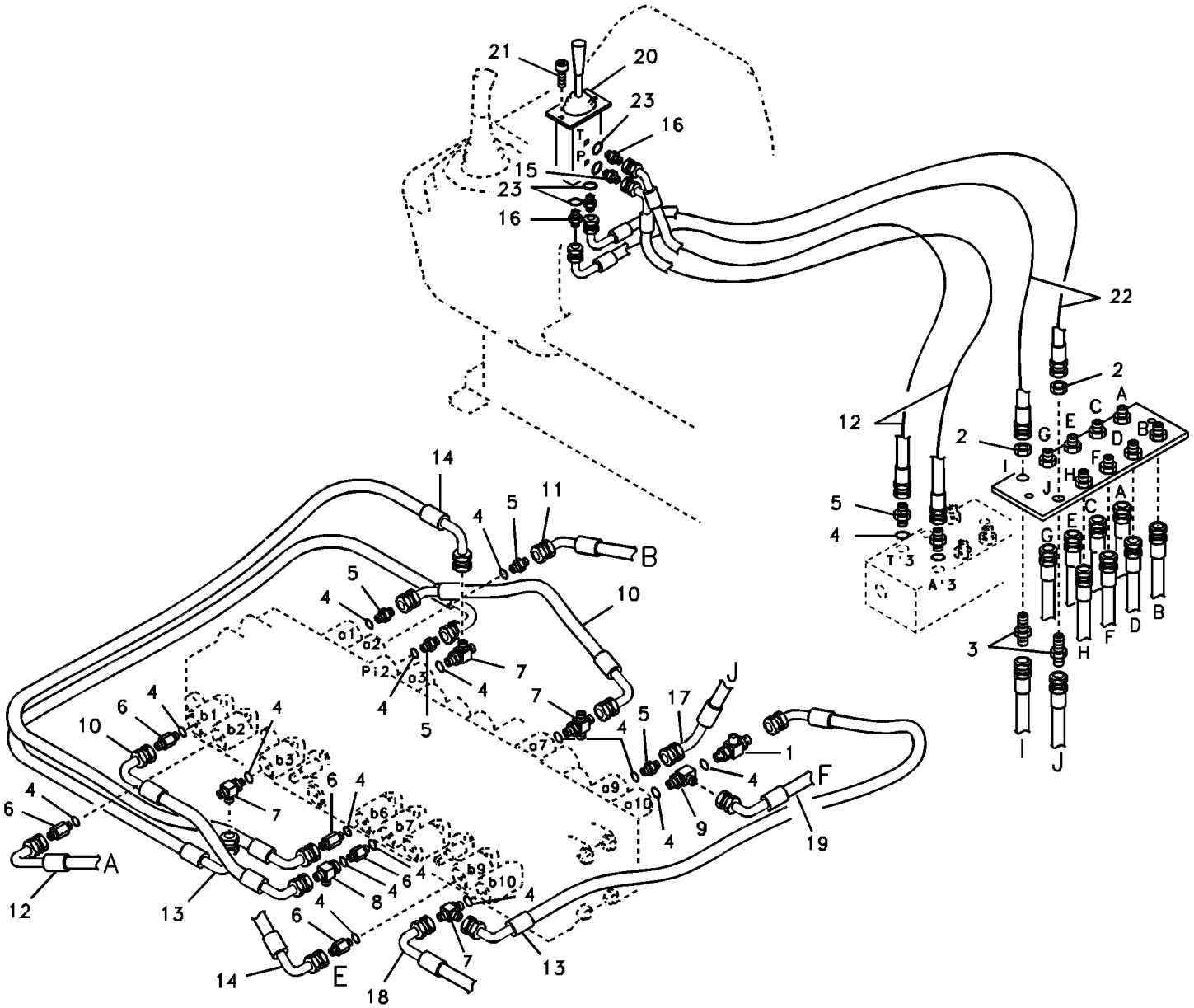

Volvo Construction Equipment

1007267

Fig.	Part No.	Quantity 1	2	3	PS	KIT	Description	Dénomination	Bezeichnung	품명	Denominación	Notes
1	**VOE 14520633**	1					Tee	Connexion en T	T-stuck	티	Acoplamiento T	
2	**SA 1040-80490**	2					Nut	Ecrou	Mutter	너트	Tuerca	
3	**SA 9416-11091**	2					Connector	Raccord	Anschluss	커넥터	Union	
4	**SA 9511-12011**	18					O-ring	Joint Torique	O-Ring	오링	Junta torica	SER NO 30001-30542
	VOE 983502	18					O-ring	Joint torique	O-Ring	O 링	Anillo tórico	SER NO 30543-
5	**SA 9412-11020**	6					Connector	Raccord	Anschluss	커넥터	Union	
6	**SA 9412-11090**	5					Connector	Raccord	Anschluss	커넥터	Union	
7	**SA 9411-92350**	4					Tee	Connexion en T	T-stuck	티	Acoplamiento T	
8	**SA 9411-95440**	1					Tee	Connexion en T	T-stuck	티	Acoplamiento T	
9	**SA 9411-93900**	1					Tee	Connexion en T	T-stuck	티	Acoplamiento T	
10	**SA 9455-02207**	2					Hose assembly	Conduit flexible	Schlauchleitung	호스 어셈블리	Conducto	
11	**SA 9453-02219**	1					Hose assembly	Conduit flexible	Schlauchleitung	호스 어셈블리	Conducto	
12	**SA 9453-02229**	3					Hose assembly	Conduit flexible	Schlauchleitung	호스 어셈블리	Conducto	
13	**SA 9453-02217**	2					Hose assembly	Conduit flexible	Schlauchleitung	호스 어셈블리	Conducto	
14	**SA 9453-02221**	2					Hose assembly	Conduit flexible	Schlauchleitung	호스 어셈블리	Conducto	
15	**SA 1048-10540**	1					Connector	Raccord	Anschluss	커넥터	Union	
16	**SA 9412-12020**	3					Connector	Raccord	Anschluss	커넥터	Union	
17	**SA 9453-02212**	1					Hose assembly	Conduit flexible	Schlauchleitung	호스 어셈블리	Conducto	
18	**SA 9453-02220**	1					Hose assembly	Conduit flexible	Schlauchleitung	호스 어셈블리	Conducto	
19	**SA 9453-02246**	1					Hose assembly	Conduit flexible	Schlauchleitung	호스 어셈블리	Conducto	
20	**SA 1040-74450**	1			SS		Rmt Cont Valve	Comm.a Distance	Fernbet Vent	원격조종밸브	Valv Contr Dist	SER NO 30001-30513
	VOE 14540716	1					Rmt Cont Valve	Comm.a Distance	Fernbet Vent	원격조종밸브	Valv Contr Dist	SER NO 30514-
	VOE 11716129	1					•Piston Kit	•Jeu Pistons	•Kolbensatz	• 피스톤 키트	•Juego Piston	(VOE 14517502)
21	**VOE 984066**	2					Hex. socket screw	Vis à six pans creux	Inbusschraube	육각 소켓 나사	Tornillo de hexágono	
22	**SA 9453-02225**	2					Hose assembly	Conduit flexible	Schlauchleitung	호스 어셈블리	Conducto	
23	**SA 9426-10020**	4					Gasket	Joint	Dichtung	가스켓	Junta	

1	**8278941**	**Servosistema, válvula de control a válvula de mando a distan** 서보 배관 , 제어밸브에서 원격조종밸브 **Servosystem, Steuerventil zu Vorsteuergerät** **Système servo, valve commande vers valve commande a distance** **Servo system, control valve to remote control valve**	Catalogue id **20020**	Group **914**
2			Illustr. No **1007267**	Section **150**
3				
4			Issue **PUB 74G9920020**	Page **439**
5				

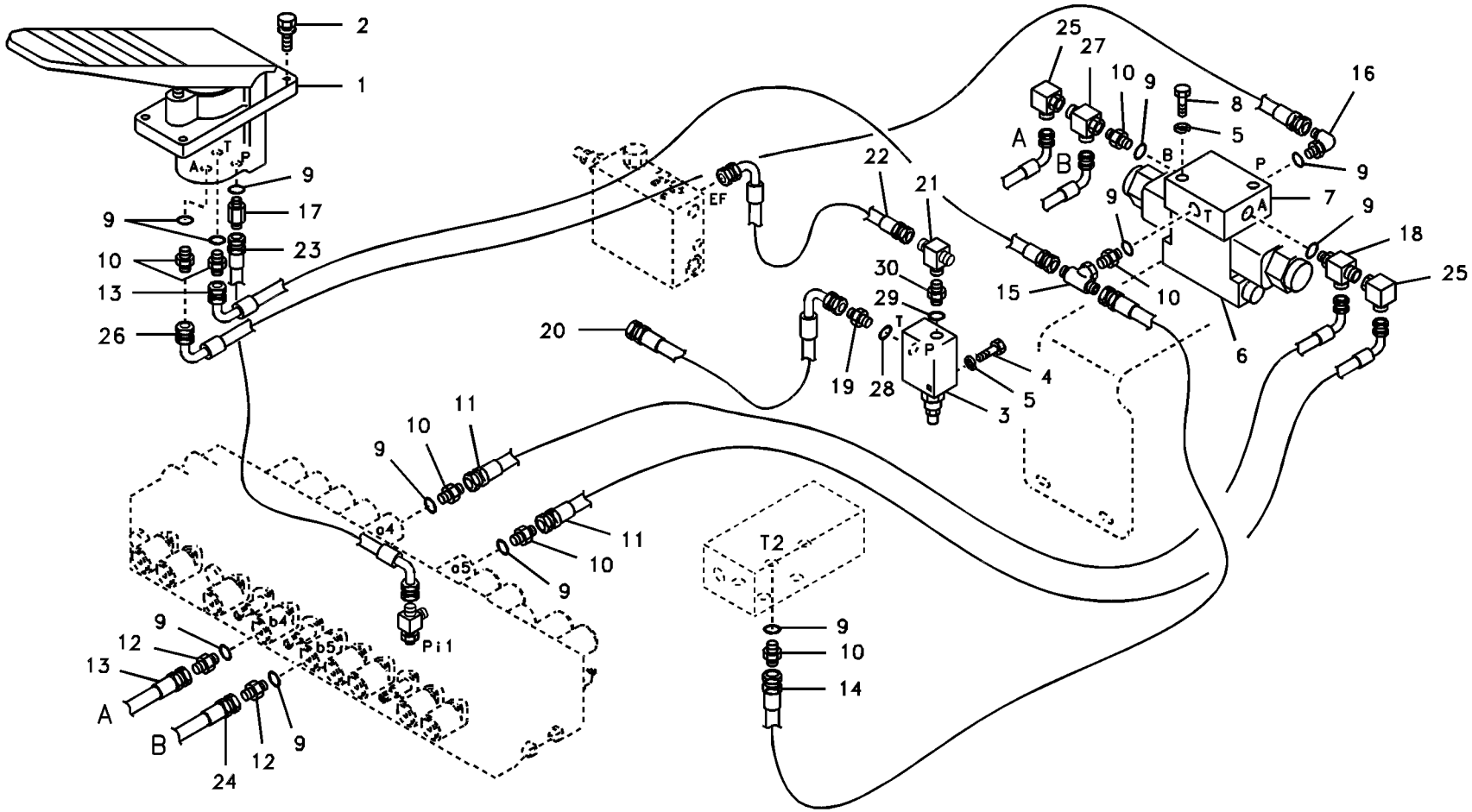
2
1
9
17
23
10
13
26
22
21
25
27
10
9
16
8
5
A
B
P
T
7
18
30
29
15
20
19
28
4
3
6
11
10
9
T2
14
12
24
Pi1
b4
b5
o4
o5

Fig.	Part No.	Quantity 1	2	3	PS	KIT	Description	Dénomination	Bezeichnung	품명	Denominación	Notes
1	**SA 7260-00220**	1			SS		Rmt Cont Valve	Comm.a Distance	Fernbet Vent	원격조종밸브	Valv Contr Dist	SER NO 30001-30028
												See group 914, Page 447
	VOE 14521716	1					Valve	Soupape	Ventil	밸브	Valvula	SER NO 30029-
2	**VOE 945444**	4					Flange screw	Vis à embase	Flanschschraube	플랜지 나사	Tornillo embridado	
3	**VOE 14517323**	1					Relief valve	Limiteur - pression	Druckbegrenzer	릴리프 밸브	Limitador presion	
4	**SA 9011-20610**	2					Bolt	Boulon	Bolzen	볼트	Perno	
5	**VOE 955919**	4					Spring washer	Rondelle élastique	Federscheibe	스프링 워셔	Arandela elástica	
6	**SA 1048-14271**	1			SS		Solenoid valve	Vanne electrom.	Magnetventil	솔레노이드 밸브	Electrovalvula	SER NO 30001-30338
	VOE 14531861	1					Solenoid valve	Electrovanne	Magnetventil	솔레노이드 밸브	Electroválvula	SER NO 30339-
7	**SA 1040-65471**	1					Plate	Plaque	Platte	플레이트	Placa	
8	**VOE 969589**	2					Six point socket scre	Vis à 6 pans creux	Sechszahn-Hohlschr	6 포인트 소켓 나사	Racor de seis diente	
9	**SA 9511-12011**	12					O-ring	Joint Torique	O-Ring	오링	Junta torica	SER NO 30001-30542
	VOE 983502	12					O-ring	Joint torique	O-Ring	O 링	Anillo tórico	SER NO 30543-
10	**SA 9412-11020**	6					Connector	Raccord	Anschluss	커넥터	Union	
11	**SA 9453-02226**	2					Hose assembly	Conduit flexible	Schlauchleitung	호스 어셈블리	Conducto	
12	**SA 9412-11090**	2					Connector	Raccord	Anschluss	커넥터	Union	
13	**SA 9453-02240**	2					Hose assembly	Conduit flexible	Schlauchleitung	호스 어셈블리	Conducto	
14	**SA 9451-02221**	1					Hose assembly	Conduit flexible	Schlauchleitung	호스 어셈블리	Conducto	
15	**SA 9411-92180**	1					Tee	Connexion en T	T-stuck	티	Acoplamiento T	
16	**SA 9413-11010**	1					Elbow	Coude	Winkelstueck	엘보	Tubo acodado	
17	**SA 1048-10540**	1					Connector	Raccord	Anschluss	커넥터	Union	
18	**SA 9411-92350**	1					Tee	Connexion en T	T-stuck	티	Acoplamiento T	
19	**SA 9412-11040**	1					Connector	Raccord	Anschluss	커넥터	Union	
20	**SA 9453-04311**	1					Hose	Durit	Schlauch	호스	Tubo flexible	
21	**SA 9411-92190**	1					T-nipple	Raccord-t	T-Nippel	T 니플	Niple t	
22	**SA 9453-03211**	1					Hose assembly	Conduit flexible	Schlauchleitung	호스 어셈블리	Conducto	
23	**SA 9453-02215**	1					Hose assembly	Conduit flexible	Schlauchleitung	호스 어셈블리	Conducto	
24	**SA 9453-02238**	1					Hose assembly	Conduit flexible	Schlauchleitung	호스 어셈블리	Conducto	
25	**SA 9411-95190**	2					Elbow	Coude	Winkelstueck	엘보	Tubo acodado	
26	**SA 9453-02242**	1					Hose assembly	Conduit flexible	Schlauchleitung	호스 어셈블리	Conducto	

1	**8278941**	**Servosistema, válvula de control a válvula pedal de mando a distan** 서보 배관 , 제어밸브에서 원격조종밸브 페달 **Servosystem, Steuerventil zu Pedal für Fernbetätigungsventil** **Système servo, valve commande vers valve pedale commande a distance** **Servo system, control valve to remote control valve pedal**	Catalogue id **20020**	Group **914**
2			Illustr. No **1007268**	Section **200**
3			Issue **PUB 74G9920020**	Page **441**
4				
5				

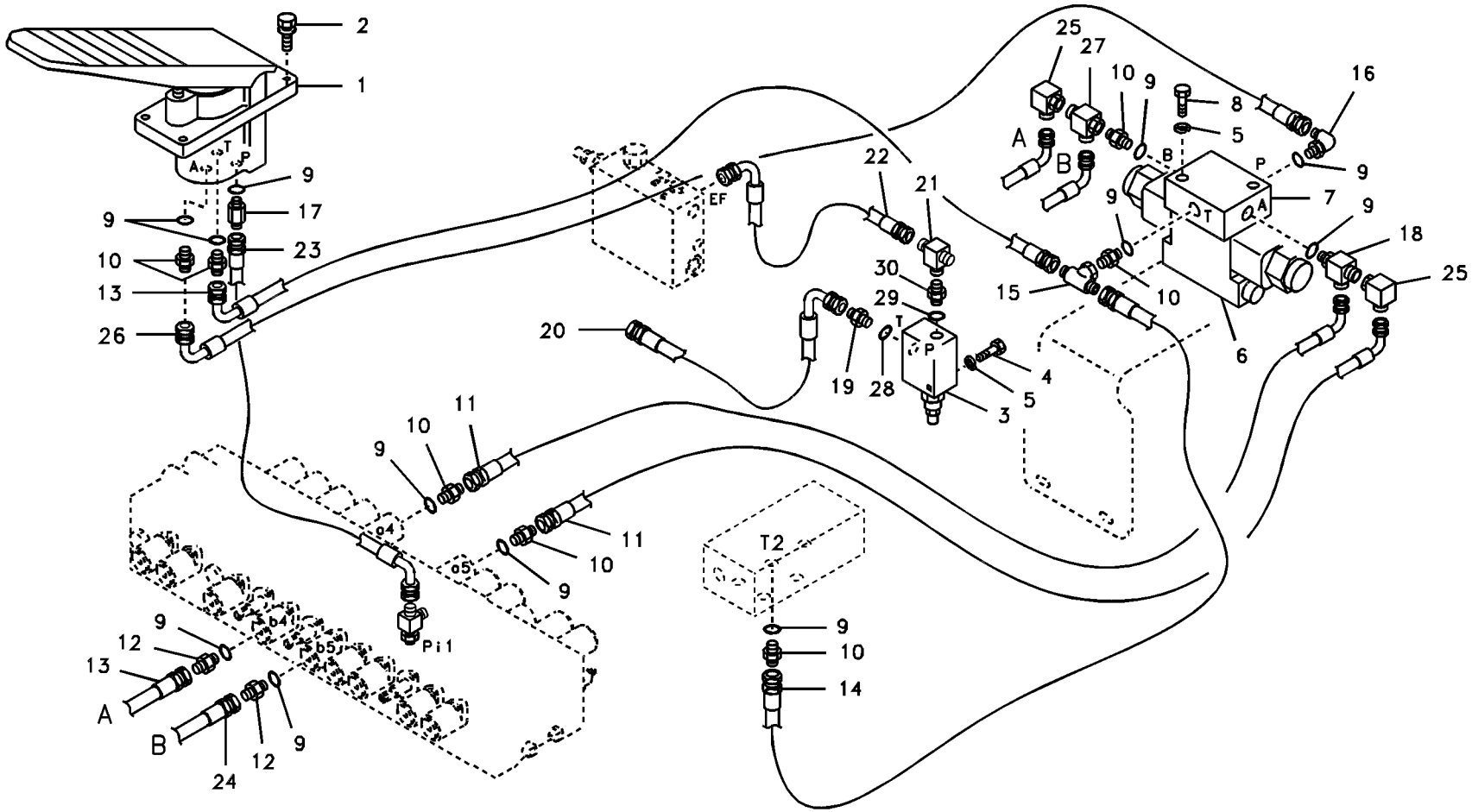
2
1
9
17
23
10
13
26
22
21
25
27
10
9
16
8
5
A
B
P
T
7
18
30
29
15
20
19
28
4
3
6
11
10
9
T2
14
12
24
Pi1
b4
b5
o4
o5

Fig.	Part No.	Quantity 1	2	3	PS	KIT	Description	Dénomination	Bezeichnung	품명	Denominación	Notes
27	**SA 9411-95440**	1					Tee	Connexion en T	T-stuck	티	Acoplamiento T	
28	**VOE 990557**	1					O-ring	Joint torique	O-Ring	O 링	Anillo tórico	SER NO 30001-30542
	VOE 990557	1					O-ring	Joint torique	O-Ring	O 링	Anillo tórico	SER NO 30543-
29	**SA 9511-12014**	1					O-ring	Joint Torique	O-Ring	오링	Junta torica	SER NO 30001-30542
	VOE 983505	1					O-ring	Joint torique	O-Ring	O 링	Anillo tórico	SER NO 30543-
30	**SA 9412-11030**	1					Connector	Raccord	Anschluss	커넥터	Union	

1	**8278941**	**Servosistema, válvula de control a válvula pedal de mando a distan** 서보 배관 , 제어밸브에서 원격조종밸브 페달 **Servosystem, Steuerventil zu Pedal für Fernbetätigungsventil** **Système servo, valve commande vers valve pedale commande a distance** **Servo system, control valve to remote control valve pedal**	Catalogue id **20020**	Group **914**
2			Illustr. No **1007268**	Section **200**
3				
4			Issue **PUB 74G9920020**	Page **443**
5				

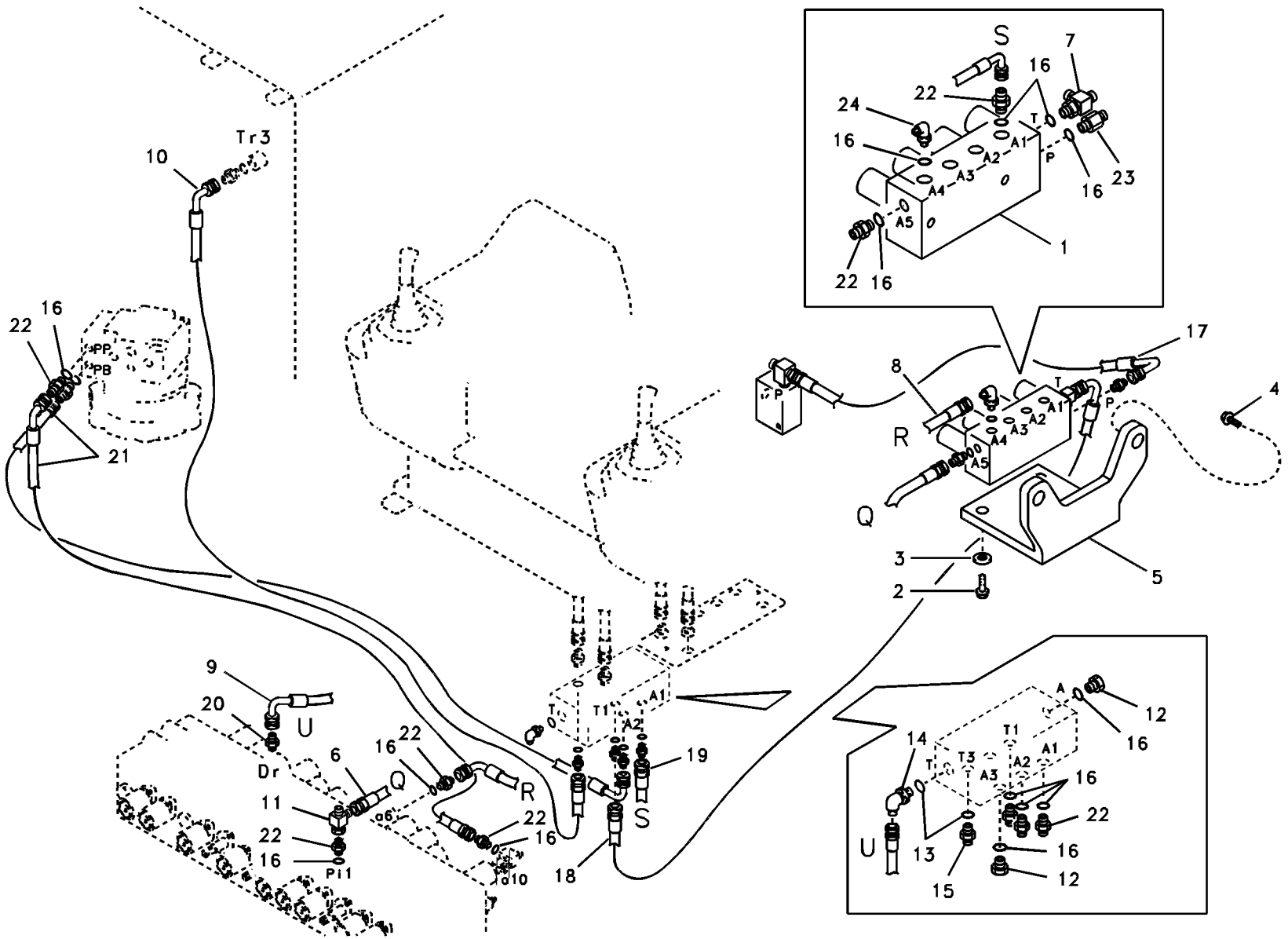

Volvo Construction Equipment

1007269

Fig.	Part No.	Quantity 1	2	3	PS	KIT	Description	Dénomination	Bezeichnung	품명	Denominación	Notes
1	**SA 1148-30081**	1			SS		Solenoid valve	Vanne electrom.	Magnetventil	솔레노이드 밸브	Electrovalvula	SER NO 30001-30168
												See group 914, Page 449
	VOE 14526663	1					Solenoid valve	Electrovanne	Magnetventil	솔레노이드 밸브	Electroválvula	SER NO 30169-
2	**VOE 946440**	2					Flange screw	Vis à embase	Flanschschraube	플랜지 나사	Tornillo embridado	
3	**SA 9211-08000**	2					Washer	Rondelle	Scheibe	워셔	Arandela	
4	**VOE 946441**	2					Flange screw	Vis à embase	Flanschschraube	플랜지 나사	Tornillo embridado	
5	**VOE 14507831**	1			SS		Bracket	Console	Konsole	브라켓	Ménsula	SER NO 30001-30077
	VOE 14522776	1					Bracket	Console	Konsole	브래킷	Consola	SER NO 30078-
6	**SA 9451-02222**	1					Hose assembly	Conduit flexible	Schlauchleitung	호스 어셈블리	Conducto	
7	**SA 9411-92350**	1					Tee	Connexion en T	T-stuck	티	Acoplamiento T	
8	**SA 9453-02221**	1					Hose assembly	Conduit flexible	Schlauchleitung	호스 어셈블리	Conducto	
9	**SA 9453-02214**	1					Hose assembly	Conduit flexible	Schlauchleitung	호스 어셈블리	Conducto	
10	**SA 9453-03136**	1					Hose	Durit	Schlauch	호스	Tubo flexible	
11	**SA 9411-92180**	1					Tee	Connexion en T	T-stuck	티	Acoplamiento T	
12	**SA 9415-11021**	2					Plug	Bouchon	Stopfen	플러그	Tapon	
13	**SA 9511-12014**	2					O-ring	Joint Torique	O-Ring	오링	Junta torica	SER NO 30001-30542
	VOE 983505	2					O-ring	Joint torique	O-Ring	O 링	Anillo tórico	SER NO 30543-
14	**SA 9413-11170**	1					Elbow	Coude	Winkelstueck	엘보	Tubo acodado	
15	**SA 9412-11030**	1					Connector	Raccord	Anschluss	커넥터	Union	
16	**SA 9511-12011**	15					O-ring	Joint Torique	O-Ring	오링	Junta torica	SER NO 30001-30542
	VOE 983502	15					O-ring	Joint torique	O-Ring	O 링	Anillo tórico	SER NO 30543-
17	**SA 9453-03215**	1					Hose assembly	Conduit flexible	Schlauchleitung	호스 어셈블리	Conducto	
18	**SA 9453-02220**	1					Hose assembly	Conduit flexible	Schlauchleitung	호스 어셈블리	Conducto	
19	**SA 9453-02219**	1					Hose assembly	Conduit flexible	Schlauchleitung	호스 어셈블리	Conducto	
20	**SA 9412-43110**	1					Connector	Raccord	Anschluss	커넥터	Union	
21	**SA 9453-02229**	2					Hose assembly	Conduit flexible	Schlauchleitung	호스 어셈블리	Conducto	
22	**SA 9412-11020**	9					Connector	Raccord	Anschluss	커넥터	Union	
23	**SA 1048-10530**	1					Connector	Connexion	Anschluss	커넥터	Unión	
24	**SA 9413-11010**	1					Elbow	Coude	Winkelstueck	엘보	Tubo acodado	

1	**8278941**	**Servosistema, válvula de control a válvula solenoide** 서보 배관 , 제어밸브에서 솔레노이드밸브 **Servosystem. Steuerventil zu Magnetventil** **Système servo, valve de commande vers valve de solénoïde** **Servo system, control valve to solenoid valve**	Catalogue id **20020**	Group **914**
2			Illustr. No **1007269**	Section **300**
3				
4			Issue **PUB 74G9920020**	Page **445**
5				

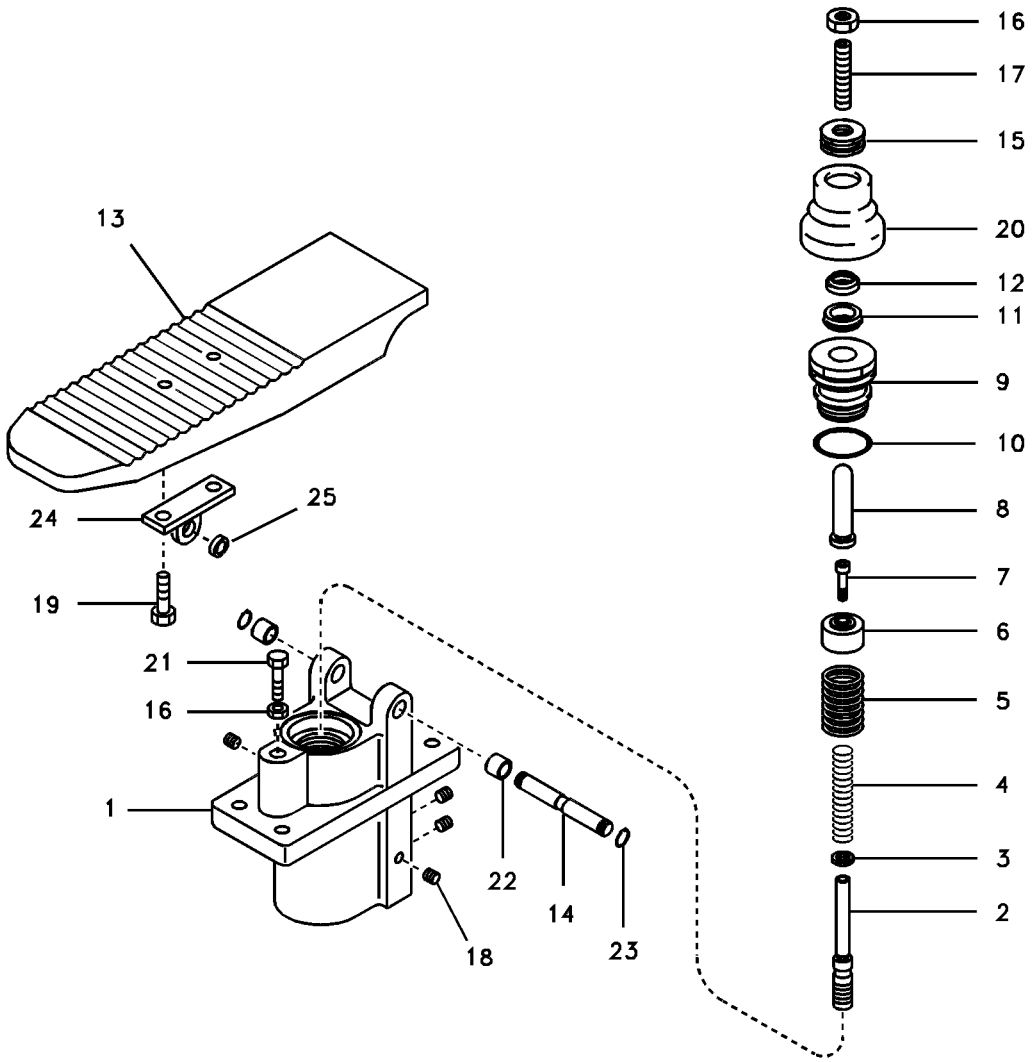
16
17
15
20
12
11
9
10
8
7
6
5
4
3
2
13
24
25
19
21
16
1
22
14
23
18

Fig.	Part No.	Quantity 1	2	3	PS	KIT	Description	Dénomination	Bezeichnung	품명	Denominación	Notes
	SA 7260-00220	1			SS		Rmt Cont Valve	Comm.a Distance	Fernbet Vent	원격조종밸브	Valv Contr Dist	SER NO 30001-30028
	VOE 14521716	1					Valve	Soupape	Ventil	밸브	Valvula	SER NO 30029-
1	**SA 7261-00072**	1					•Block	•Bloc	•Block	• 블록	•Bloque	
2	**SA 7263-00013**	1					•Slide	•Tiroir	•Schieber	• 슬라이드	•Corredera	
3	**SA 7263-00122**	1					•Spacer	•Partie Intermédiaire	•Zwischenstück	• 스페이서	•Espaciador	
4	**SA 7263-00212**	1					•Spring	•Ressort	•Feder	• 스프링	•Muelle	
5	**SA 7263-00200**	1					•Spring	•Ressort	•Feder	• 스프링	•Muelle	
6	**SA 7263-00071**	1					•Seat	•Siege	•Sitz	• 시트	•Asiento	
7	**VOE 981730**	1					•Allen Hd Screw	•Vis A 6 Pans Cr	•Inbusschraube	• 스크류	•Torn Hex Embut	(SA 9016-10401)
8	**SA 7263-00243**	1			SS		•Bar	•Barre	•Stab	• 바	•Barra	SER NO 30001-30028
	VOE 14521718	1					•Rod	•Monture	•Fuhler	• 로드	•Varilla	SER NO 30029-
9	**SA 7263-00021**	1					•Cap	•Chapeau	•Kappe	• 캡	•Caperuza	
10	**SA 9511-22025**	1					•O-ring	•Joint Torique	•O-Ring	• 오링	•Junta torica	
11	**SA 7263-00140**	1					•Seal	•Joint	•Dichtung	• 실	•Reten	
12	**SA 7263-00130**	1					•Seal	•Joint	•Dichtung	• 실	•Reten	
13	**SA 7263-00272**	1					•Pedal	•Pedale	•Pedal	• 페달	•Pedal	
14	**SA 7263-00171**	1					•Shaft	•Arbre	•Welle	• 샤프트	•Arbol	
15	**SA 7263-00080**	1					•Lock nut	•Contre-ecrou	•Sicherungsmutter	• 록 너트	•Contratuerca	
16	**SA 9113-10800**	2					•Nut	•Ecrou	•Mutter	• 너트	•Tuerca	
17	**VOE 962939**	1					•Set screw	•Vis butée	•Anschlagschraube	• 세트 나사	•Tornillo tope	(SA 9023-10806)
18	**SA 9415-43012**	4					•Plug	•Bouchon	•Stopfen	• 플러그	•Tapon	
19	**SA 9016-10602**	2					•Bolt	•Boulon	•Bolzen	• 볼트	•Perno	
20	**SA 7263-00041**	1					•Bellows	•Capot Caoutcho	•Gummimantel	• 벨로즈	•Cubierta Goma	
21	**VOE 983244**	1					•Hexagon screw	•Vis à tête hexagonal	•Sechskantschraube	• 육각 나사	•Tornillo hexagonal	
22	**SA 9611-01008**	2					•Bushing	•Bague	•Buchse	• 부싱	•Casquillo	
23	**SA 9541-01010**	2					•Ring	•Anneau	•Ring	• 링	•Anillo	
24	**SA 7263-00480**	1					•Bracket	•Console	•Konsole	• 브라켓	•Ménsula	
25	**SA 7263-00490**	1					•Bearing	•Palier	•Lager	• 베어링	•Cojinete	

1	**8278941**	**Pedal de valvula control a distancia.** **원격조종밸브 페달** **Fernbetätigungsventil, Pedal** **Pédale v commande a distance.** **Remote control valve pedal**	Catalogue id **20020**	Group **914**
2			Illustr. No **1007270**	Section **850**
3			Issue **PUB 74G9920020**	Page **447**
4				
5				

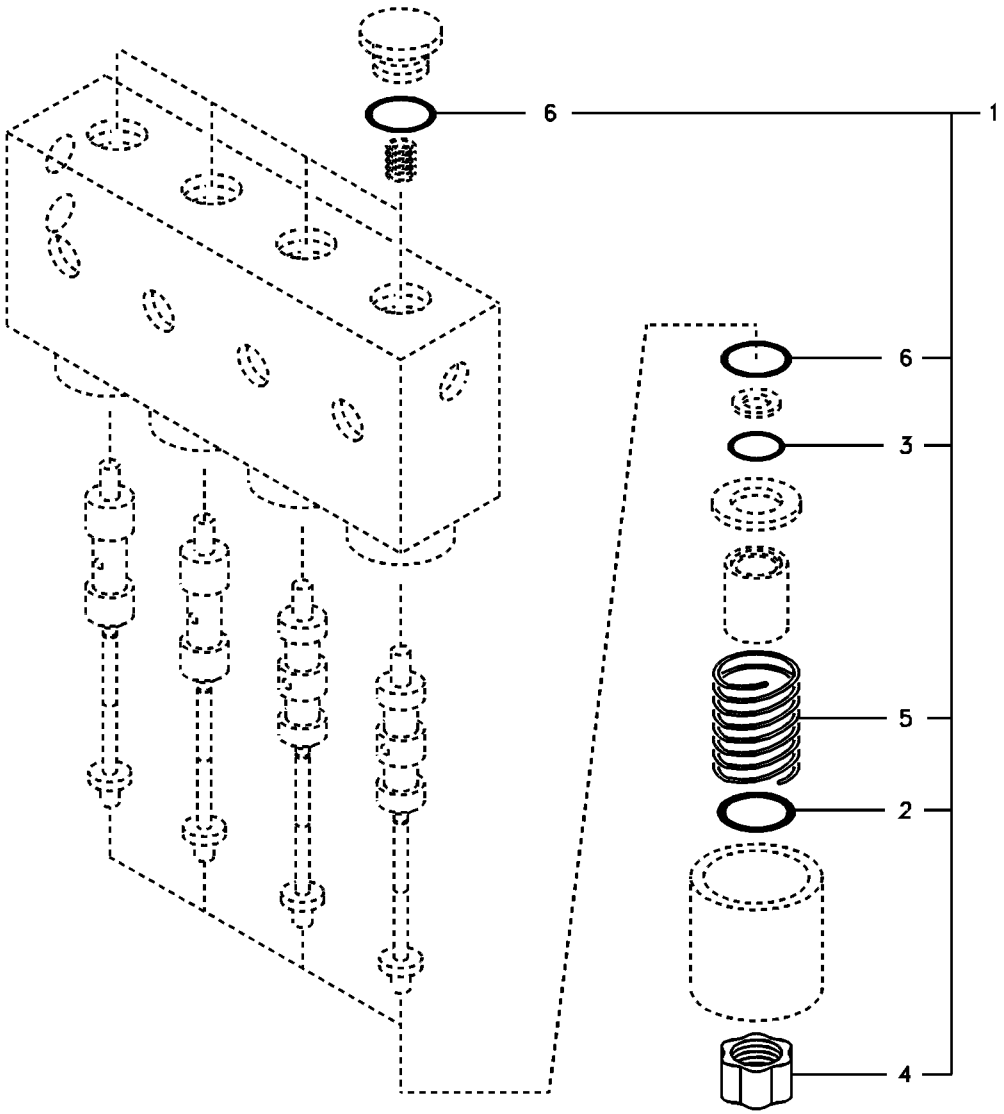
6
1
6
3
5
2
4

Fig.	Part No.	Quantity 1	2	3	PS	KIT	Description	Dénomination	Bezeichnung	품명	Denominación	Notes
	SA 1148-30081	1			SS		Solenoid valve	Vanne electrom.	Magnetventil	솔레노이드 밸브	Electrovalvula	SER NO 30001-30168
	VOE 14526663	1					Solenoid valve	Electrovanne	Magnetventil	솔레노이드 밸브	Electroválvula	SER NO 30169-
1	**VOE 14505472**	4			SS		•Kit	•Jeu	•Bausatz	• 킷	•Juego	SER NO 30001-30168
	VOE 14527265	4					•Set	•Jeu	•Satz	• 세트	•Juego	SER NO 30169-
2		1			NS		••O-ring	••Joint Torique	••O-Ring	•• 오링	••Junta torica	
3		1			NS		••O-ring	••Joint Torique	••O-Ring	•• 오링	••Junta torica	
4		1			NS		••Nut	••Ecrou	••Mutter	•• 너트	••Tuerca	
5		1			NS		••Coil	••Spirale	••Spirale	•• 코일	••Espiral	
6	**VOE 990557**	2					••O-ring	••Joint torique	••O-Ring	••O 링	••Anillo tórico	

1	**8278941**	**Servosistema, válvula solenoide** 서보 배관 , 솔레노이드밸브 **Servosystem, Magnetventil** **Système servo, valve de solénoïde** **Servo system, solenoid valve**	Catalogue id **20020**	Group **914**
2			Illustr. No **1007271**	Section **900**
3				
4			Issue **PUB 74G9920020**	Page **449**
5				

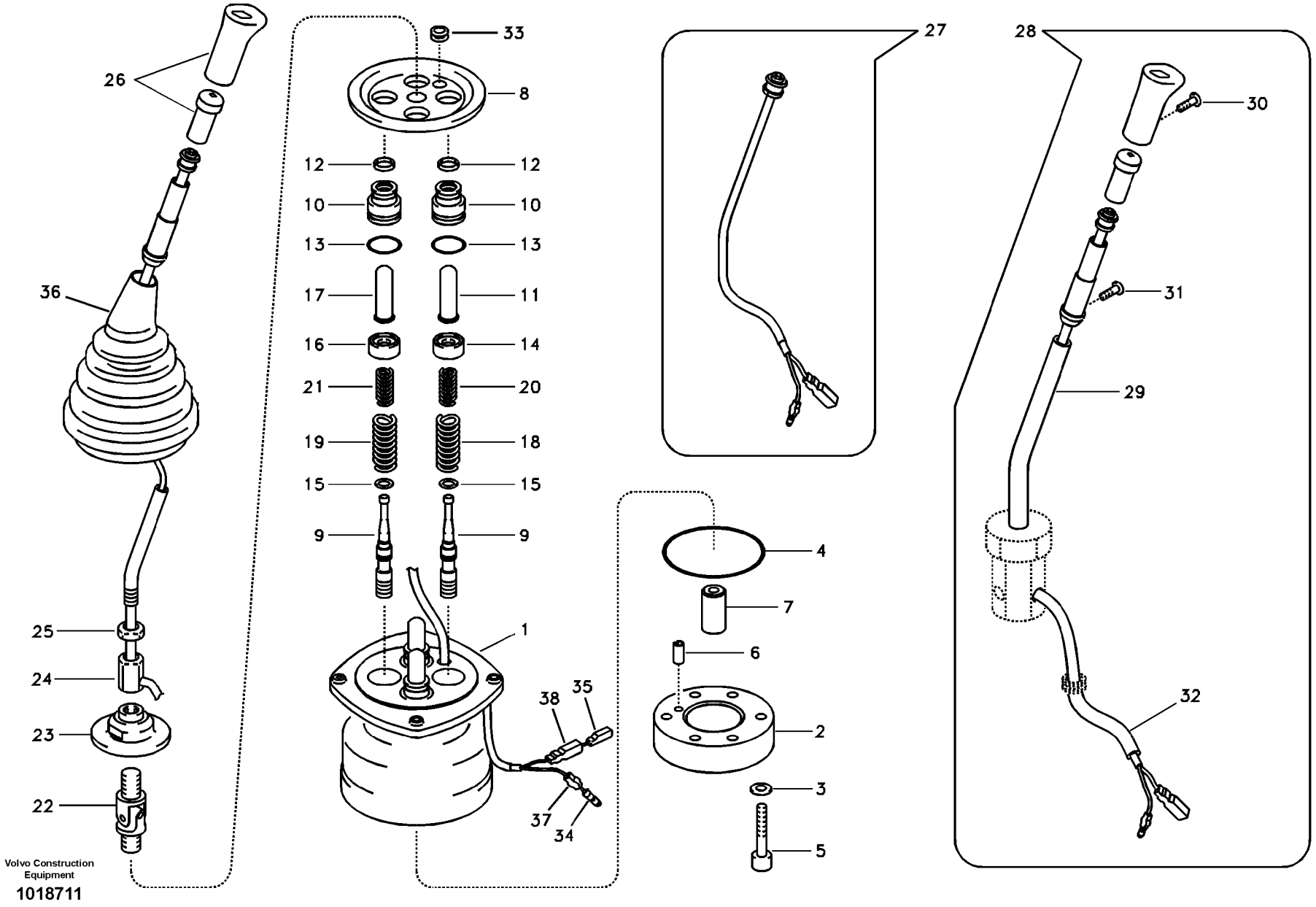

Volvo Construction Equipment

1018711

Fig.	Part No.	Quantity 1	2	3	PS	KIT	Description	Dénomination	Bezeichnung	품명	Denominación	Notes
	SA 1148-01900	1					Control lever	Levier de commande	Bedienungshebel	컨트롤 레버	Palanca mando	RH SER NO 30001-30529
	VOE 14556360	1					Remote control valve	Vanne automatique	Fernbetätigungsventil	리모트 컨트롤 밸브	Válvula control distan.	(VOE 14533386) RH SER NO 30530-
	SA 1148-01890	1					Control lever	Levier de commande	Bedienungshebel	컨트롤 레버	Palanca mando	LH SER NO 30001-30529
	VOE 14533385	1					Rmt Cont Valve	Comm.a Distance	Fernbet Vent	원격조종밸브	Valv Contr Dist	LH SER NO 30530-
1	**SA 8230-37050**	1			OP		•Casing	•Boitier	•Gehäuse	• 케이싱	•Cubierta	
2	**SA 8230-37150**	1					•Plate	•Plaque	•Platte	• 플레이트	•Placa	
3	**SA 8230-19730**	2			SS		•Washer	•Rondelle	•Scheibe	• 와셔	•Arandela	
4	**SA 8230-37060**	1				K	•O-ring	•Joint Torique	•O-Ring	• 오링	•Junta torica	
5	**SA 8230-36920**	2					•Screw	•Vis	•Schraube	• 스크류	•Tornillo	
6	**SA 8230-25940**	1					•Spring Pin	•Axe de ressort	•Federstift	• 스프링 핀	•Pasador Resorte	
7	**SA 8230-37100**	1					•Bushing	•Bague	•Buchse	• 부싱	•Casquillo	
8	**SA 8230-37140**	1					•Plate	•Plaque	•Platte	• 플레이트	•Placa	
9	**VOE 14540762**	4			OP		•Spool	•Bobine	•Schieber	• 스풀	•Bobina	
10	**SA 8230-28800**	4					•Plug	•Bouchon	•Stopfen	• 플러그	•Tapon	
11	**SA 8230-19790**	2					•Rod	•Monture	•Fühler	• 로드	•Varilla	
12	**SA 8230-20110**	4				K	•Seal	•Joint	•Dichtring	• 시일	•Junta	
13	**SA 9511-12020**	4				K	•O-ring	•Joint torique	•O-Ring	•O 링	•Anillo tórico	
14	**SA 8230-36650**	2					•Seat	•Siege	•Sitz	• 시트	•Asiento	
15	**SA 8230-19690**	4					•Washer	•Rondelle	•Scheibe	• 와셔	•Arandela	
16	**SA 8230-36640**	2					•Seat	•Siege	•Sitz	• 시트	•Asiento	
17	**SA 8230-19810**	2					•Rod	•Monture	•Fühler	• 로드	•Varilla	
18	**SA 8230-36750**	2					•Spring	•Ressort	•Feder	• 스프링	•Muelle	SER NO 30001-30529
	VOE 14540763	2			SS		•Spring	•Ressort	•Feder	• 스프링	•Muelle	SER NO 30530-
19	**SA 8230-36760**	2					•Spring	•Ressort	•Feder	• 스프링	•Muelle	SER NO 30001-30529
	VOE 14512873	2					•Spring	•Ressort	•Feder	• 스프링	•Muelle	SER NO 30530-
20	**SA 8230-36770**	2					•Spring	•Ressort	•Feder	• 스프링	•Muelle	

1	**8278941**	**Servosistema, válvula solenoide** 서보 배관 , 솔레노이드밸브 **Servosystem, Magnetventil** **Système servo, valve de solénoïde** **Servo system, solenoid valve**	Catalogue id **20020**	Group **914**
2			Illustr. No **1018711**	Section **1100**
3			Issue **PUB 74G9920020**	Page **451**
4				
5				



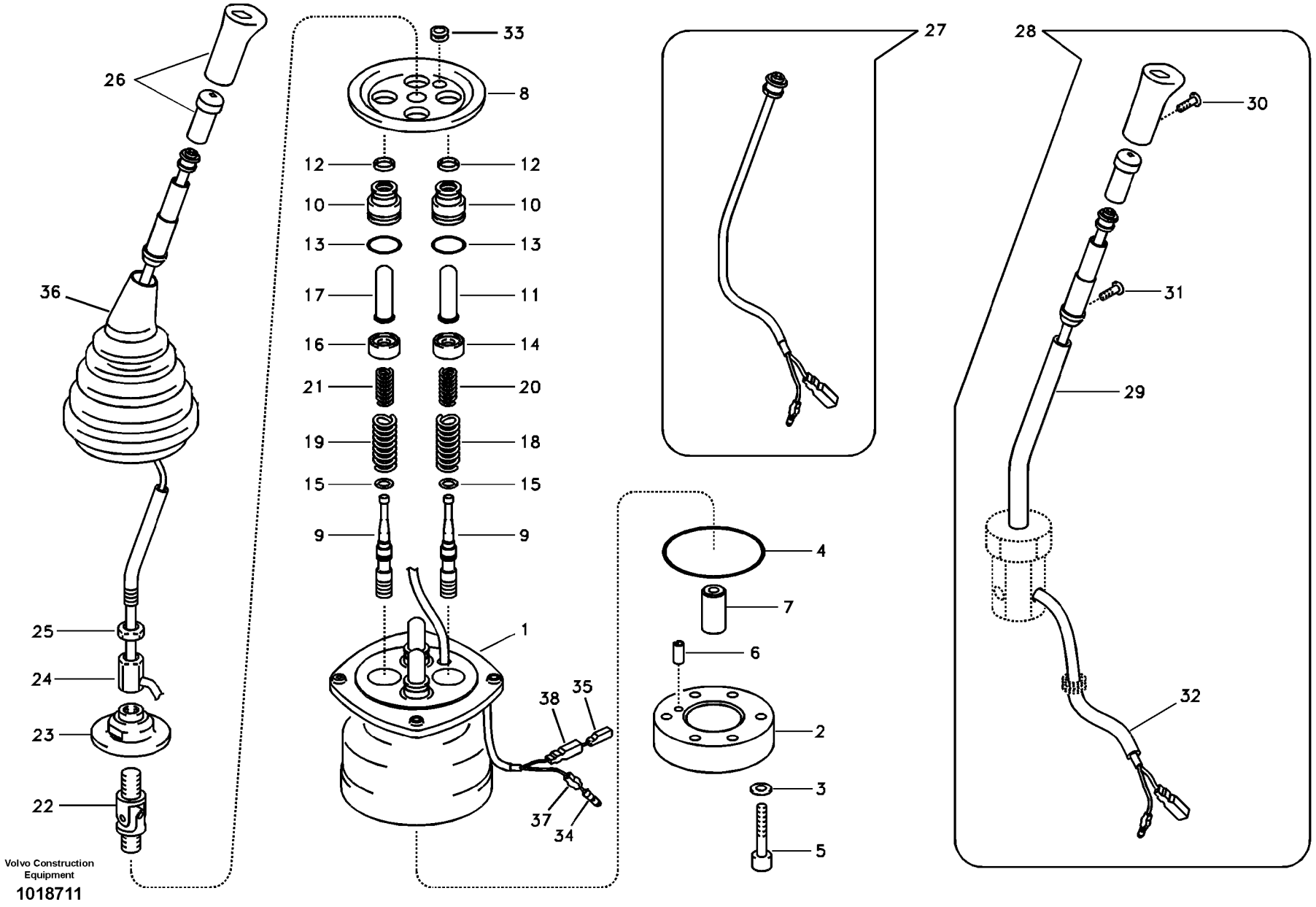

Volvo Construction Equipment

1018711

Fig.	Part No.	Quantity 1	2	3	PS	KIT	Description	Dénomination	Bezeichnung	품명	Denominación	Notes
21	**SA 8230-36780**	2					•Spring	•Ressort	•Feder	• 스프링	•Muelle	
22	**SA 8230-20040**	1					•Joint	•Cardan	•Gelenk	• 조인트	•Junta	
23	**SA 8230-37120**	1					•Plate	•Plaque	•Platte	• 플레이트	•Placa	
24	**SA 8230-20140**	1					•Nut	•Ecrou	•Mutter	• 너트	•Tuerca	
25	**SA 8230-19950**	1					•Lock nut	•Contre-ecrou	•Sicherungsmutter	• 록 너트	•Contratuerca	
26	**VOE 14500137**	1					•Knob	•Bouton	•Knauf	• 노브	•Botón	
	SA 8230-37090	1					•Knob	•Bouton	•Knauf	• 노브	•Botón	
27	**SA 8230-36940**	1					•Switch	•Commutateur	•Schalter	• 스위치	•Contactor	RMT LEVER
28	**SA 8230-37080**	1					•Handle	•Poignée	•Griff	• 핸들	•Mango	LH
29	**SA 8230-36320**	1					••Bar	••Barre	••Stab	•• 바	••Barra	
30	**SA 8230-32090**	1					••Screw	••Vis	••Schraube	•• 스크류	••Tornillo	
31	**SA 8230-28020**	2					••Screw	••Vis	••Schraube	•• 스크류	••Tornillo	
32	**SA 8230-32100**	1					••Pipe	••Canalisation	••Rohrleitung	•• 파이프	••Canalizacion	
33	**SA 8230-37110**	1					•Bushing	•Bague	•Buchse	• 부싱	•Casquillo	
34	**SA 8230-20180**	1					•Terminal	•Fiche Connexion	•Anschlusstift	• 터미널	•Espiga Terminal	
35	**SA 8230-20190**	1					•Terminal	•Fiche Connexion	•Anschlusstift	• 터미널	•Espiga Terminal	
36	**SA 8230-27600**	1					•Bellows	•Capot Caoutcho.	•Gummimantel	• 벨로즈	•Cubierta Goma	
37	**VOE 14540764**	1					•Sleeve	•Manchon	•Muffe	• 슬리브	•Manguito	SER NO 30530-
38	**VOE 14540765**	1					•Sleeve	•Manchon	•Muffe	• 슬리브	•Manguito	SER NO 30530-
100	**SA 8230-36840**	1					Sealing kit	Kit plombage	Plombiersatz	씰링 키트	Kit de precinto	

1	**8278941**	**Servosistema, válvula solenoide** 서보 배관 , 솔레노이드밸브 **Servosystem, Magnetventil** **Système servo, valve de solénoïde** **Servo system, solenoid valve**	Catalogue id **20020**	Group **914**
2			Illustr. No **1018711**	Section **1100**
3			Issue **PUB 74G9920020**	Page **453**
4				
5				



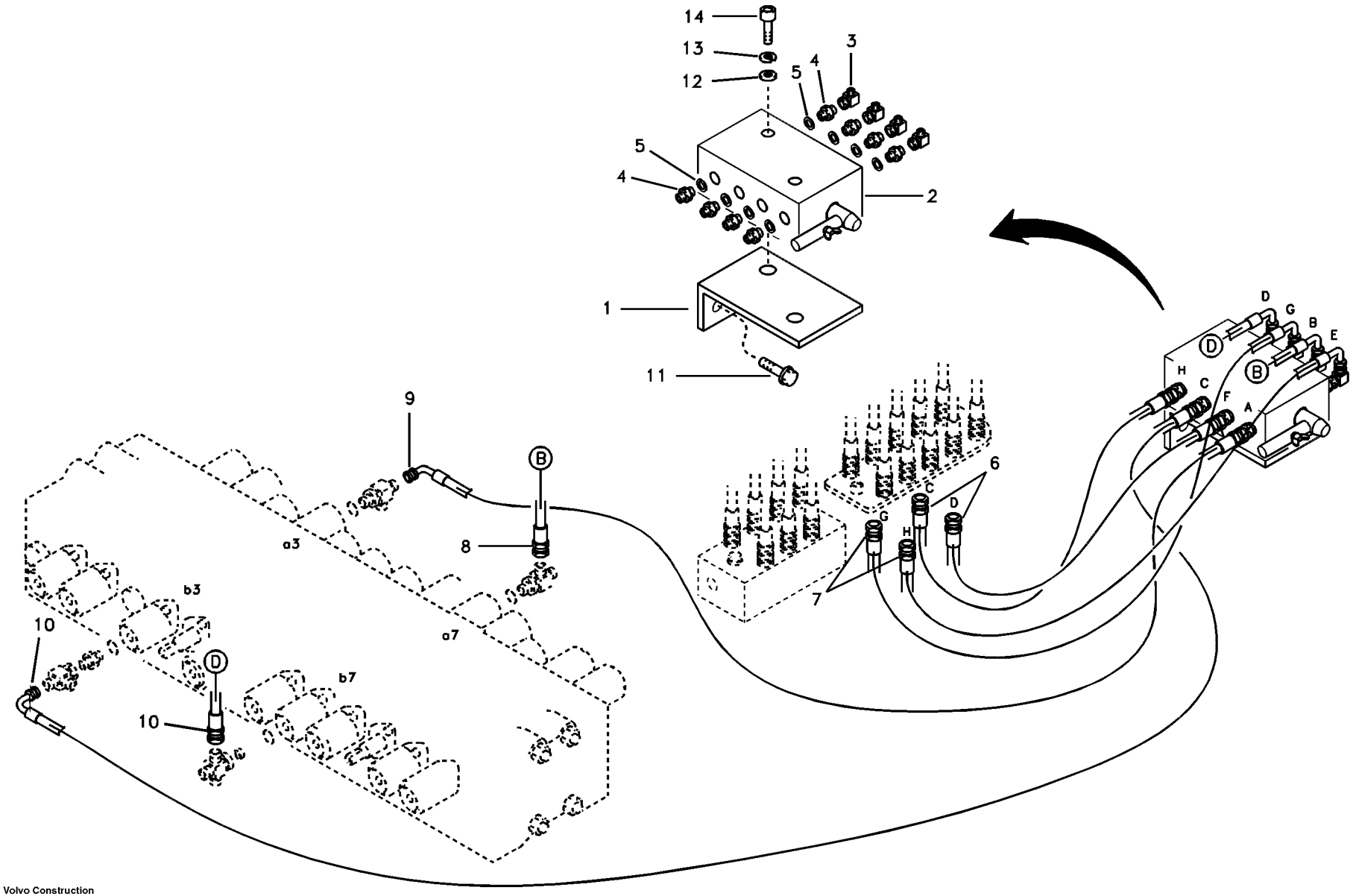

Volvo Construction Equipment

1007272

Fig.	Part No.	Quantity 1	2	3	PS	KIT	Description	Dénomination	Bezeichnung	품명	Denominación	Notes
1	**VOE 14520370**	1			OP		Plate	Tôle	Blech	플레이트	Chapa	
2	**VOE 11802737**	1					Gear selector gate	Sélecteur	Schaltkulisse	기어 실렉터 게이트	Colisa selector	(PJ 5360342)
3	**SA 9411-95190**	4					Elbow	Coude	Winkelstueck	엘보	Tubo acodado	
4	**SA 9412-12020**	8					Connector	Raccord	Anschluss	커넥터	Union	
5	**SA 9426-10020**	8					Gasket	Joint	Dichtung	가스켓	Junta	
6	**SA 9451-02220**	2					Hose assembly	Conduit flexible	Schlauchleitung	호스 어셈블리	Conducto	
7	**SA 9453-02223**	2					Hose assembly	Conduit flexible	Schlauchleitung	호스 어셈블리	Conducto	
8	**SA 9453-02228**	1					Hose assembly	Conduit flexible	Schlauchleitung	호스 어셈블리	Conducto	
9	**SA 9453-02229**	1					Hose assembly	Conduit flexible	Schlauchleitung	호스 어셈블리	Conducto	
10	**SA 9453-02238**	2					Hose assembly	Conduit flexible	Schlauchleitung	호스 어셈블리	Conducto	
11	**VOE 946441**	2					Flange screw	Vis à embase	Flanschschraube	플랜지 나사	Tornillo embridado	
12	**VOE 955892**	2					Washer	Rondelle	Scheibe	워셔	Arandela	
13	**VOE 955919**	2					Spring washer	Rondelle élastique	Federscheibe	스프링 워셔	Arandela elástica	
14	**VOE 969591**	2					Six point socket scre..	Vis à 6 pans creux	Sechszahn-Hohlschr .	6 포인트 소켓 나사	Racor de seis diente..	

1	**8278946**	**Servosistema, cambio de función de la palanca** 서보 배관 , 레버 작동방향 변경 **Servosystem, Wechsel der Hebelfunktion** **Système servo, sélection fonction levier** **Servo system, changing lever function**	Catalogue id **20020**	Group **914**
2			Illustr. No **1007272**	Section **2100**
3			Issue **PUB 74G9920020**	Page **455**
4				
5				

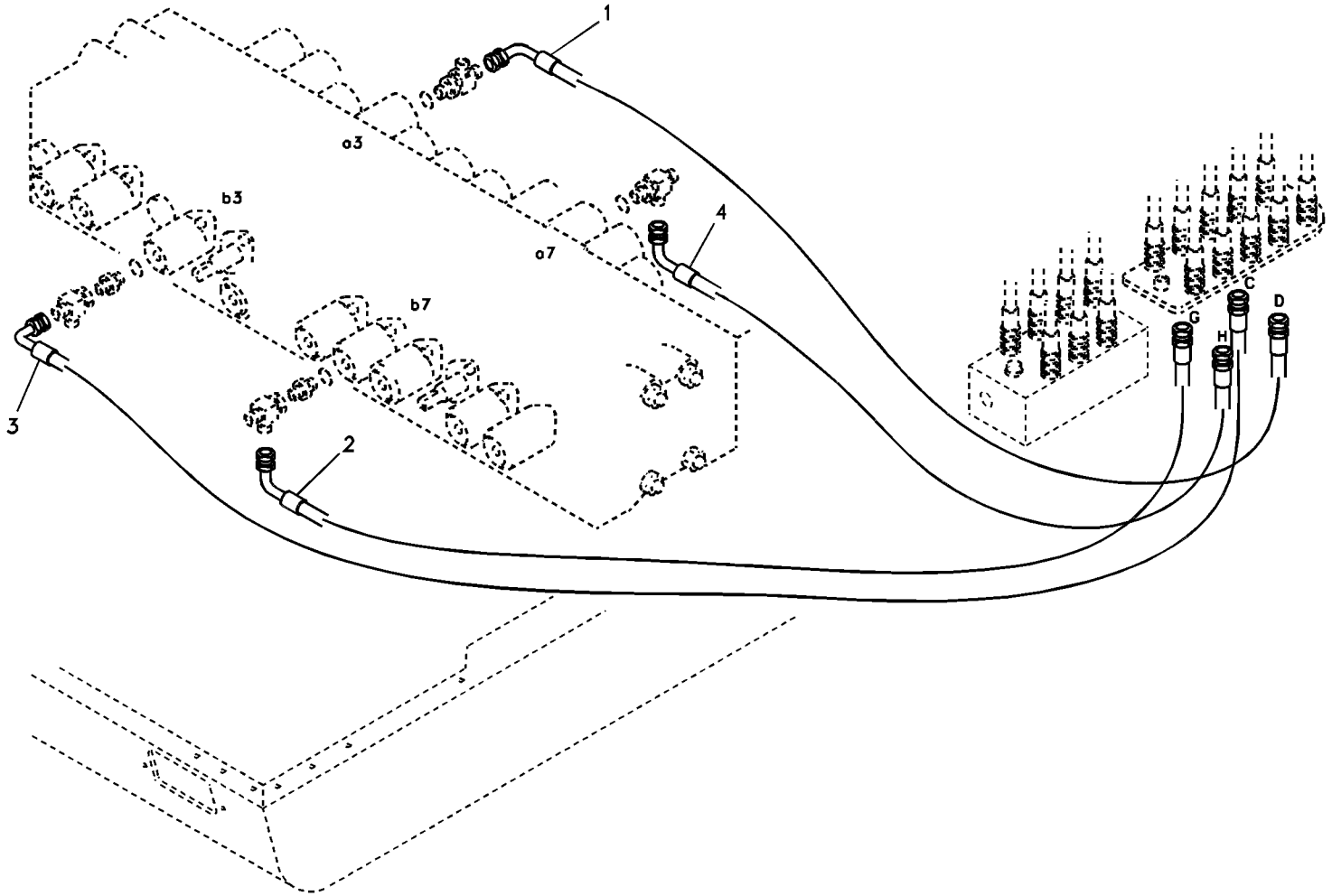
1
2
3
4
a3
a7
b3
b7
C
D
G
H

Fig.	Part No.	Quantity 1	2	3	PS	KIT	Description	Dénomination	Bezeichnung	품명	Denominación	Notes
1	**SA 9453-02217**	1					Hose assembly	Conduit flexible	Schlauchleitung.....	호스 어셈블리	Conducto.....	
2	**SA 9453-02223**	1					Hose assembly	Conduit flexible	Schlauchleitung.....	호스 어셈블리	Conducto.....	
3	**SA 9453-02229**	1					Hose assembly	Conduit flexible	Schlauchleitung.....	호스 어셈블리	Conducto.....	
4	**SA 9453-02243**	1					Hose assembly	Conduit flexible	Schlauchleitung.....	호스 어셈블리	Conducto.....	

1	**8278945**	**Servosistema, cambio de función de la palanca** 서보 배관 , 레버 작동방향 변경 **Servosystem, Wechsel der Hebelfunktion** **Système servo, sélection fonction levier** **Servo system, changing lever function**	Catalogue id **20020**	Group **914**
2			Illustr. No **1007273**	Section **2150**
3			Issue **PUB 74G9920020**	Page **457**
4				
5				

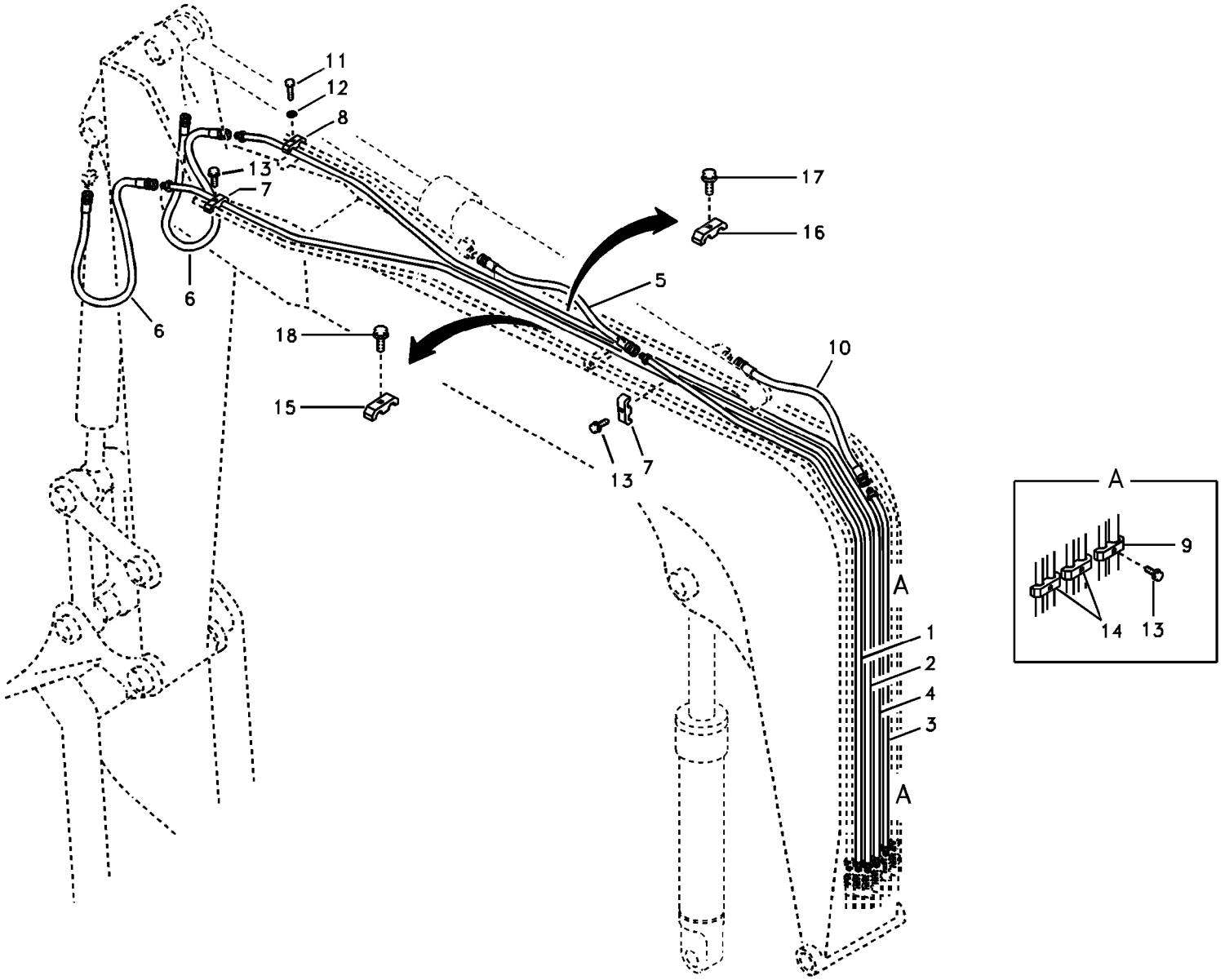
11
12
8
13
7
6
6
18
15
17
16
5
10
13
7
A
1
2
4
3
A
A
9
14
13

Fig.	Part No.	Quantity 1	2	3	PS	KIT	Description	Dénomination	Bezeichnung	품명	Denominación	Notes
1	**VOE 14510965**	1					Pipe	Conduit	Leitung	파이프	Tubo	
2	**VOE 14507837**	1					Pipe	Conduit	Leitung	파이프	Tubo	SER NO 30001-30367
	VOE 14532395	1					Pipe	Canalisation	Rohrleitung	파이프	Canalizacion	SER NO 30368-
3	**VOE 14508901**	1					Pipe	Conduit	Leitung	파이프	Tubo	
4	**VOE 14507838**	1					Pipe	Conduit	Leitung	파이프	Tubo	SER NO 30001-30367
	VOE 14532396	1					Pipe	Canalisation	Rohrleitung	파이프	Canalizacion	SER NO 30368-
5	**SA 9451-04713**	1					Hose	Durit	Schlauch	호스	Tubo flexible	
6	**SA 9451-14719**	2					Hose	Durit	Schlauch	호스	Tubo flexible	
7	**VOE 14881203**	2					Clamp	Pince Serrage	Klemme	클램프	Abrazadera	
8	**VOE 14881216**	1					Clamp	Collier serrage	Klemme	클램프	Abrazadera	
9	**SA 1174-30120**	2					Clamp	Pince Serrage	Klemme	클램프	Abrazadera	SER NO 30001-30331
	VOE 14881440	2					Clamp	Collier serrage	Klemme	클램프	Abrazadera	SER NO 30332-
10	**SA 9451-05710**	1					Hose	Durit	Schlauch	호스	Tubo flexible	
11	**VOE 1629544**	1					Hexagon screw	Vis à tête hexagonale	Sechskantschraube	육각 나사	Tornillo hexagonal	
12	**VOE 955926**	1					Spring washer	Rondelle élastique	Federscheibe	스프링 워셔	Arandela elástica	
13	**VOE 965186**	8					Flange screw	Vis à embase	Flanschschraube	플랜지 나사	Tornillo embridado	
14	**VOE 14881439**	4					Clamp	Pince Serrage	Klemme	클램프	Abrazadera	SER NO 30332-
15	**VOE 14881204**	1					Clamp	Pince Serrage	Klemme	클램프	Abrazadera	SER NO 30368-
16	**VOE 14532654**	1					Clamp	Collier serrage	Klemme	클램프	Abrazadera	SER NO 30368-
17	**VOE 965185**	1					Flange screw	Vis à embase	Flanschschraube	플랜지 나사	Tornillo embridado	SER NO 30368-
18	**VOE 946472**	1					Flange screw	Vis à embase	Flanschschraube	플랜지 나사	Tornillo embridado	SER NO 30368-

1	**8278944**	**Hidráulica de trabajo, cilindro del brazo en la pluma.** 유압 배관 , 붐측 디퍼 암 실린더 **Arbeitshydraulik, Stielzylinder auf Ausleger** **Commande hydraulique d'outil, vérin de balancier sur la flèche** **Working hydraulic, dipper arm cylinder on boom.**	Catalogue id **20020**	Group **916**
2			Illustr. No **1017036**	Section **100**
3				
4			Issue **PUB 74G9920020**	Page **459**
5				

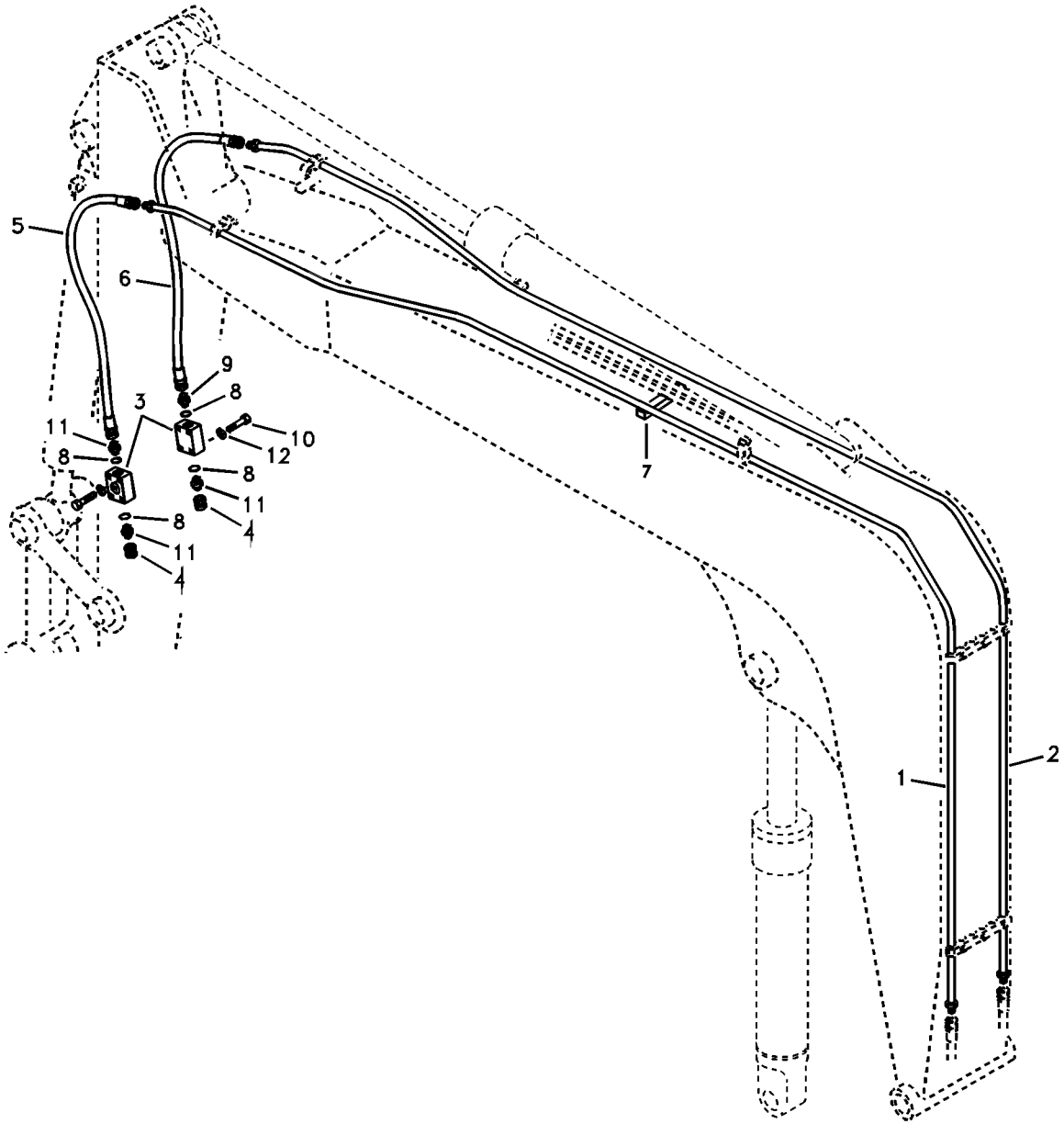
5
6
9
8
3
11
10
12
8
8
11
4
8
11
4
7
1
2

Fig.	Part No.	Quantity 1	2	3	P S	K I T	Description	Dénomination	Bezeichnung	품명	Denominación	Notes
1	**VOE 14507841**	1					Pipe	Conduit	Leitung	파이프	Tubo	SER NO 30001-30077
	VOE 14522579	1					Pipe	Canalisation	Rohrleitung	파이프	Canalizacion	SER NO 30078-
2	**VOE 14509678**	1					Pipe	Conduit	Leitung	파이프	Tubo	SER NO 30001-30077
	VOE 14522578	1					Pipe	Canalisation	Rohrleitung	파이프	Canalizacion	SER NO 30078-
3	**VOE 14501722**	2					Valve	Valve	Ventil	밸브	Válvula	
4	**SA 9411-91000**	2					Plug	Bouchon	Stopfen	플러그	Tapon	
5	**SA 9451-14720**	1					Hose	Durit	Schlauch	호스	Tubo flexible	SER NO 30001-30077
	SA 9451-14721	1					Hose assembly	Conduit flexible	Schlauchleitung	호스 어셈블리	Conducto	SER NO 30078-
6	**SA 9451-15320**	1					Hose	Durit	Schlauch	호스	Tubo flexible	SER NO 30001-30077
	SA 9451-15721	1					Hose	Flexible	Schlauch	호스	Manguera	SER NO 30078-
7	**SA 1174-30200**	1					Clamp	Pince Serrage	Klemme	클램프	Abrazadera	SER NO 30001-30367
8	**SA 9511-12024**	4					O-ring	Joint Torique	O-Ring	오링	Junta torica	SER NO 30001-30542
	VOE 983524	4					O-ring	Joint torique	O-Ring	O 링	Anillo tórico	SER NO 30543-
9	**SA 9412-11050**	1					Connector	Raccord	Anschluss	커넥터	Union	
10	**VOE 983256**	8					Hexagon screw	Vis à tête hexagonale	Sechskantschraube	육각 나사	Tornillo hexagonal	
11	**SA 9412-11170**	3					Connector	Raccord	Anschluss	커넥터	Union	
12	**VOE 955922**	8					Spring washer	Rondelle élastique	Federscheibe	스프링 워셔	Arandela elástica	

1	**8278944**	**Hidráulica de trabajo, martillo y cizalla para pluma** **해머 및 시어 배관 , 붐** **Arbeitshydraulik, Hammer und Schere für Ausl** **Hydraulique de travail, marteau et ciseaux pour flèche** **Working hydraulic, hammer and shear for boom**	Catalogue id **20020**	Group **916**
2			Illustr. No **1007092**	Section **2000**
3			Issue **PUB 74G9920020**	Page **461**
4				
5				

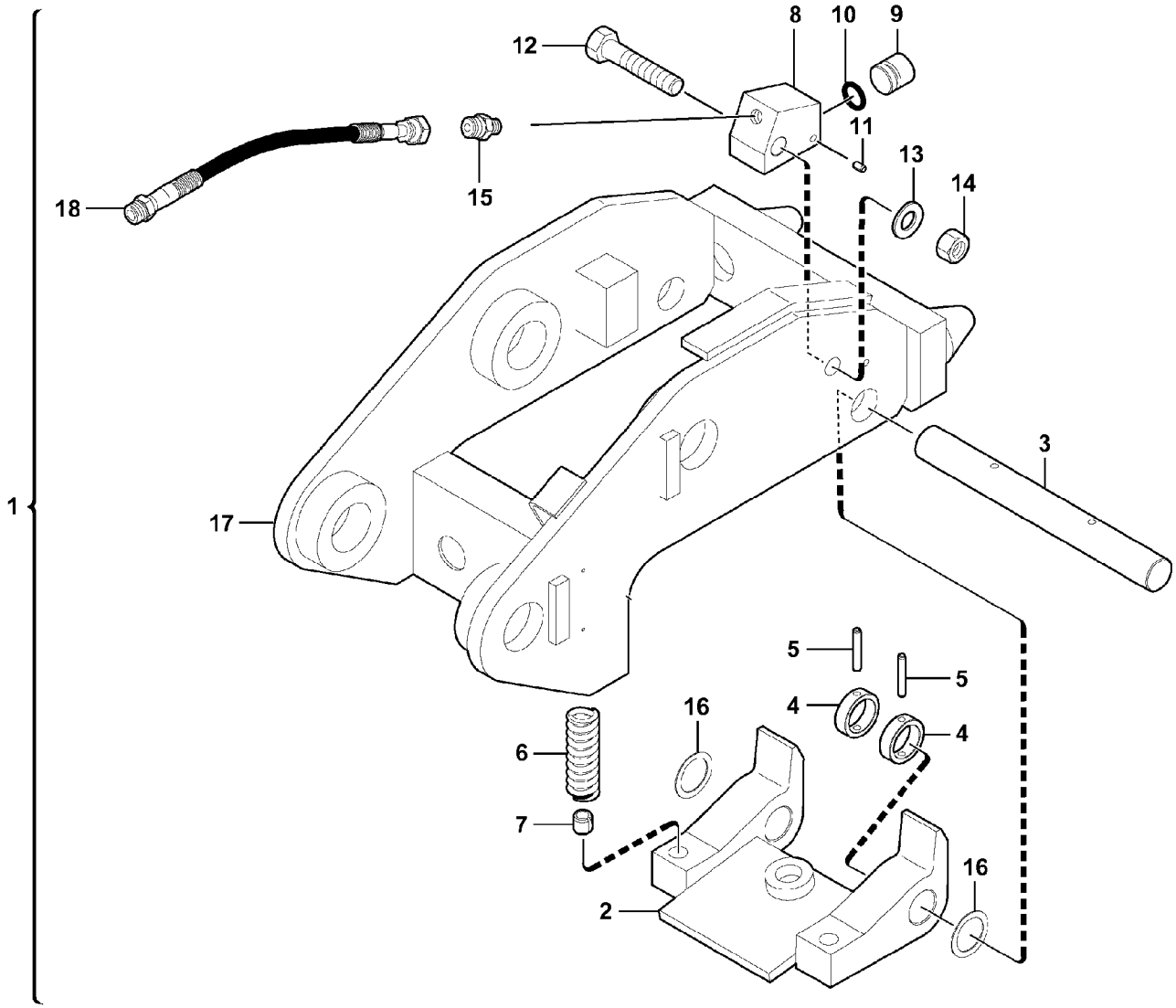
1
2
3
4
4
5
5
6
7
8
9
10
11
12
13
14
15
16
16
17
18

Fig.	Part No.	Quantity 1	2	3	PS	KIT	Description	Dénomination	Bezeichnung	품명	Denominación	Notes
1	**VOE 11803962**	1					Tool holder	Crochet à outils	Werkzeughaken	도구 홀더	Gancho herramienta	
2	**VOE 11805574**	1					•Latch	•Loquet	•Riegel	• 래치	•Pestillo	
3	**VOE 11805502**	1					•Pin	•Clavette	•Splint	• 핀	•Pasador	
4	**VOE 11805707**	2					•Stop	•Arrêt	•Anschlag	• 스톱	•Parada	
5	**VOE 13951981**	2					•Spring pin	•Goupille tubulaire	•Federstift	• 스프링 핀	•Pasador tubular	
6	**VOE 11806487**	2					•Spring	•Ressort	•Feder	• 스프링	•Resorte	
7	**VOE 11806154**	2					•Pin	•Clavette	•Splint	• 핀	•Pasador	
8	**VOE 11803893**	1					•Cylinder housing	•Carter cylindre	•Zylindergehäuse	• 실린더 하우징	•Cárter cilindro	
9	**VOE 11803891**	1					•Piston	•Piston	•Kolben	• 피스톤	•Pistón	
10	**VOE 11803890**	1					•O-ring	•Joint torique	•O-Ring	•O 링	•Anillo tórico	
11	**VOE 11803897**	1					•Spring pin	•Goupille tubulaire	•Federstift	• 스프링 핀	•Pasador tubular	
12	**VOE 978940**	1					•Hexagon screw	•Vis à tête hexagonal	•Sechskantschraube	• 육각 나사	•Tornillo hexagonal	
13	**VOE 11803888**	1					•Washer	•Rondelle	•Scheibe	• 워셔	•Arandela	
14	**VOE 979021**	1					•Hexagon nut	•Écrou hexagonal	•Sechskantmutter	• 육각 너트	•Tuerca hexagonal	
15	**VOE 13933897**	1					•Nipple	•Raccord	•Nippel	• 니플	•Niple	
16	**VOE 11805801**	2					•Washer	•Rondelle	•Scheibe	• 워셔	•Arandela	
17	**VOE 11805557**	1					•Tool holder	•Crochet à outils	•Werkzeughaken	• 도구 홀더	•Gancho herramienta	
18	**VOE 11807535**	1					Hose	Flexible	Schlauch	호스	Manguera	

1	**8280304**	**Portaimplemento, enganche rápido** 작업장치 브라켓 , 퀵 핏 **Geräteträger, Schnellwechsler** **Fixation, raccord rapide** **Attachment bracket, quickfit**	Catalogue id **20020**	Group **924**
2			Illustr. No **1025768**	Section **100**
3			Issue **PUB 74G9920020**	Page **463**
4				
5				

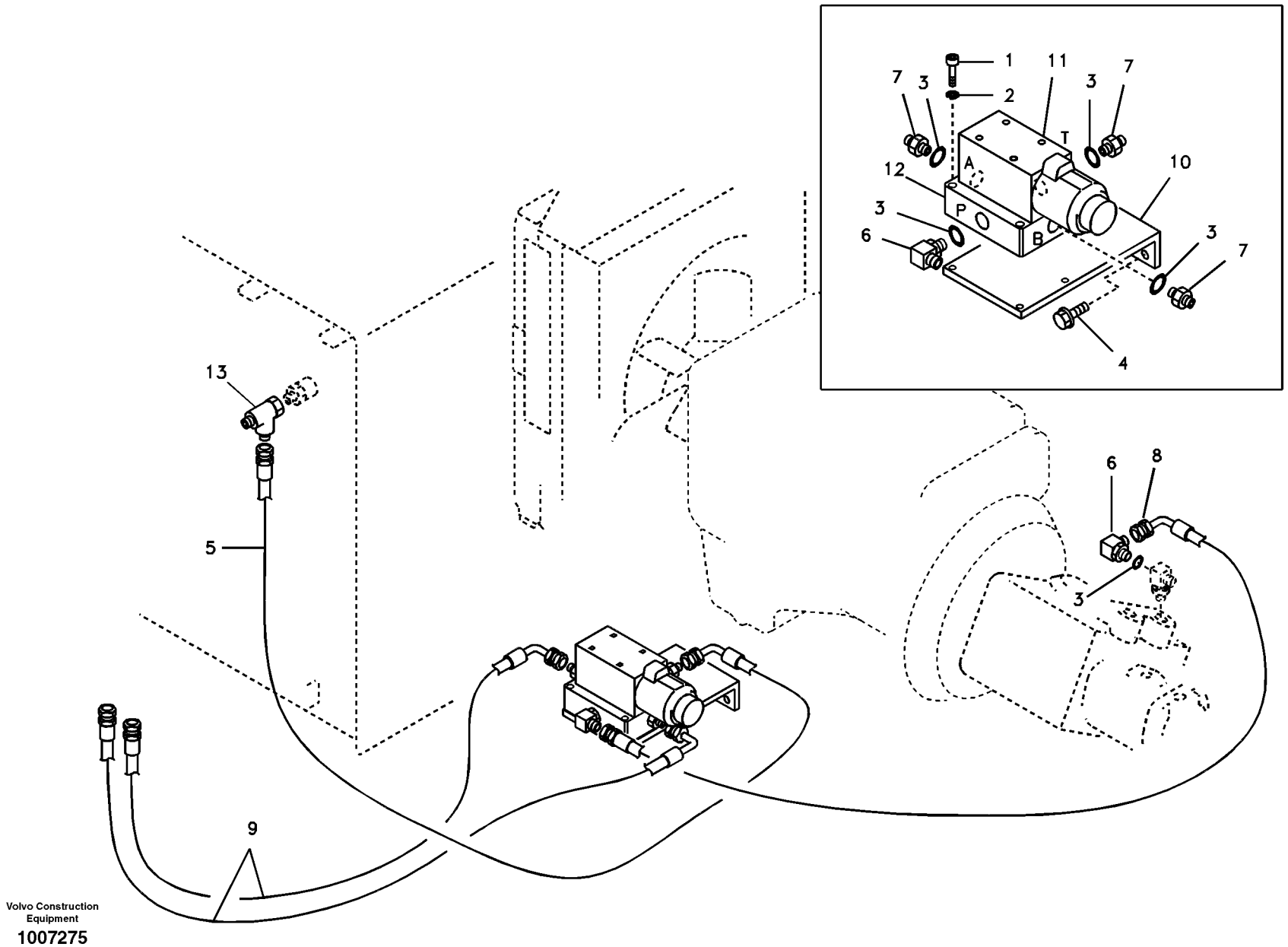

Volvo Construction Equipment

1007275

Fig.	Part No.	Quantity 1	2	3	PS	KIT	Description	Dénomination	Bezeichnung	품명	Denominación	Notes
1	**VOE 969591**	4	4	4			Six point socket scre..	Vis à 6 pans creux	Sechszahn-Hohlschr .	6 포인트 소켓 나사	Racor de seis diente..	
2	**VOE 955919**	4	4	4			Spring washer.....	Rondelle élastique	Federscheibe.....	스프링 워셔	Arandela elástica.....	
3	**SA 9511-12011**	5	5	5			O-ring.....	Joint Torique	O-Ring	오링	Junta torica.....	SER NO 30001-30542
	VOE 983502	5	5	5			O-ring.....	Joint torique	O-Ring	O 링	Anillo tórico.....	SER NO 30543-
4	**VOE 946441**	2	2	2			Flange screw.....	Vis à embase	Flanschschraube	플랜지 나사	Tornillo embridado.....	
5	**SA 9453-02223**	1	1	1			Hose assembly	Conduit flexible	Schlauchleitung.....	호스 어셈블리	Conducto.....	
6	**SA 9413-11010**	2	2	2			Elbow	Coude	Winkelstueck	엘보	Tubo acodado.....	
7	**SA 9412-11020**	3	3	3			Connector	Raccord.....	Anschluss	커넥터	Union.....	
8	**SA 9453-02734**	1	1	1			Hose.....	Flexible.....	Schlauch	호스	Manguera.....	SER NO 30001-30313
	SA 9451-02735	1	1	1			Hose.....	Flexible.....	Schlauch	호스	Manguera.....	SER NO 30314-
9	**VOE 14880169**	2	2	2			Hose.....	Flexible.....	Schlauch	호스	Manguera.....	
10	**VOE 14512606**	1	1	1			Bracket.....	Support	Halter.....	브래킷	Soporte.....	
11	**VOE 14508609**	1	1	1			Solenoid valve.....	Vanne electrom.	Magnetventil.....	솔레노이드 밸브	Electrovalvula.....	
12	**SA 1040-65471**	1	1	1			Plate.....	Plaque.....	Platte	플레이트	Placa.....	
13	**SA 9411-95870**	1	1	1			Tee.....	Connexion en T.....	T-stuck.....	티	Acoplamiento T.....	SER NO 30001-30313

1	**8278947**
2	**8278948**
3	**8278949**
4	
5	

Hidráulica de trabajo, acoplamiento rápido en el bastidor superior.
유압 배관 , 상부프레임측 퀵 핏
Arbeitshydraulik, Schnellwechsler auf oberem Rahmen
Commande hydraulique d'outil, porte-outil sur tourelle
Working hydraulic, quick fit on upper frame

Catalogue id **20020**	Group **924**
Illustr. No **1007275**	Section **200**
Issue **PUB 74G9920020**	Page **465**

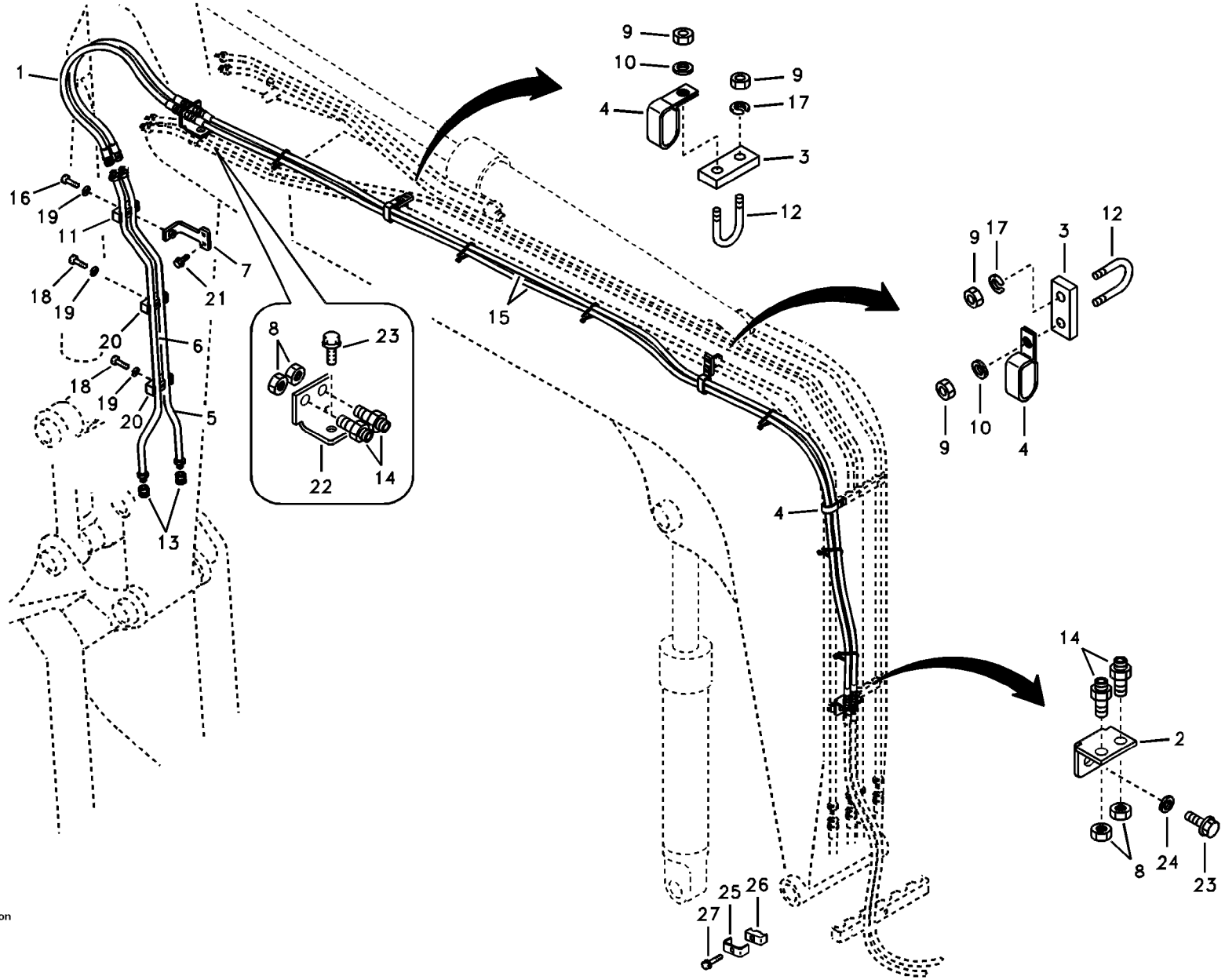
1
16
19
11
18
19
20
18
19
20
6
5
13
7
21
8
23
22
14
15
9
10
4
9
17
3
12
4
9
17
3
12
9
10
4
4
14
2
8
24
23
25
26
27

Fig.	Part No.	Quantity 1	2	3	PS	KIT	Description	Dénomination	Bezeichnung	품명	Denominación	Notes
1	**VOE 14880120**	2					Hose	Durit	Schlauch	호스	Tubo flexible	SER NO 30001-30077
	VOE 14880410	2					Hose	Durit	Schlauch	호스	Tubo flexible	SER NO 30078-
2	**VOE 14508581**	1			SS		Bracket	Ferrure-support	Tragstütze	브라켓	Hierro Apoyo	SER NO 30001-30077
	VOE 14522105	1					Bracket	Console	Konsole	브래킷	Consola	SER NO 30078-30367
	VOE 14522338	1					Bracket	Console	Konsole	브래킷	Consola	SER NO 30368-
3	**VOE 14510564**	3					Plate	Plaque	Platte	플레이트	Placa	SER NO 30001-30367
	VOE 14519173	2					Plate	Plaque	Platte	플레이트	Placa	SER NO 30368-
4	**VOE 14512153**	3					Clip	Clip	Clip	클립	Clip	SER NO 30001-30077
5	**VOE 14517329**	1					Pipe	Canalisation	Rohrleitung	파이프	Canalizacion	SER NO 30001-30367
	VOE 14532565	1					Pipe	Canalisation	Rohrleitung	파이프	Canalizacion	SER NO 30368-
6	**VOE 14517330**	1					Pipe	Canalisation	Rohrleitung	파이프	Canalizacion	SER NO 30001-30367
	VOE 14532566	1					Pipe	Canalisation	Rohrleitung	파이프	Canalizacion	SER NO 30368-
7	**VOE 14517418**	1					Plate	Plaque	Platte	플레이트	Placa	SER NO 30001-30077
	VOE 14522889	1					Bracket	Console	Konsole	브래킷	Consola	SER NO 30078-30367
	VOE 14532523	1					Bracket	Console	Konsole	브래킷	Consola	SER NO 30368-
8	**SA 1040-80490**	4					Nut	Ecrou	Mutter	너트	Tuerca	
9	**SA 9111-31000**	4					Nut	Ecrou	Mutter	너트	Tuerca	SER NO 30078-
10	**SA 9211-10000**	2					Washer	Rondelle	Scheibe	워셔	Arandela	SER NO 30001-30077
11	**VOE 14881238**	1					Clamp	Collier serrage	Klemme	클램프	Abrazadera	SER NO 30078-
12	**VOE 14880629**	2					U-bolt	Étrier de ressort	Federbride	U 볼트	Abrazadera-u	SER NO 30001-30367
	VOE 14880628	2					U-bolt	Etrier Ressort	Federbride	유 볼트	Abrazadera-u	SER NO 30368-
13	**SA 9411-93390**	2					Plug	Bouchon	Stopfen	플러그	Tapon	SER NO 30078-
14	**SA 9416-11091**	4					Connector	Raccord	Anschluss	커넥터	Union	
15	**SA 9451-02757**	2					Hose	Durit	Schlauch	호스	Tubo flexible	(SA 9451-02758) SER NO 30001-30077
	SA 9451-02757	2					Hose	Durit	Schlauch	호스	Tubo flexible	SER NO 30078-
16	**VOE 983244**	1					Hexagon screw	Vis à tête hexagonale	Sechskantschraube	육각 나사	Tornillo hexagonal	SER NO 30001-30077
17	**VOE 955922**	4					Spring washer	Rondelle élastique	Federscheibe	스프링 워셔	Arandela elástica	SER NO 30078-
18	**VOE 983242**	2					Hexagon screw	Vis à tête hexagonale	Sechskantschraube	육각 나사	Tornillo hexagonal	
19	**VOE 955921**	3					Spring washer	Rondelle élastique	Federscheibe	스프링 워셔	Arandela elástica	

1	**8278949**	**Hidráulica de trabajo, acoplamiento rápido en la pluma.** 유압 배관 , 붐측 퀵 핏 **Arbeitshydraulik, Schnellwechsler auf Ausleger** **Commande hydraulique d'outil, porte-outil sur flèche** **Working hydraulic, quick fit on boom**	Catalogue id **20020** / Group **924**
2			Illustr. No **1017037** / Section **400**
3			
4			Issue **PUB 74G9920020** / Page **467**
5			

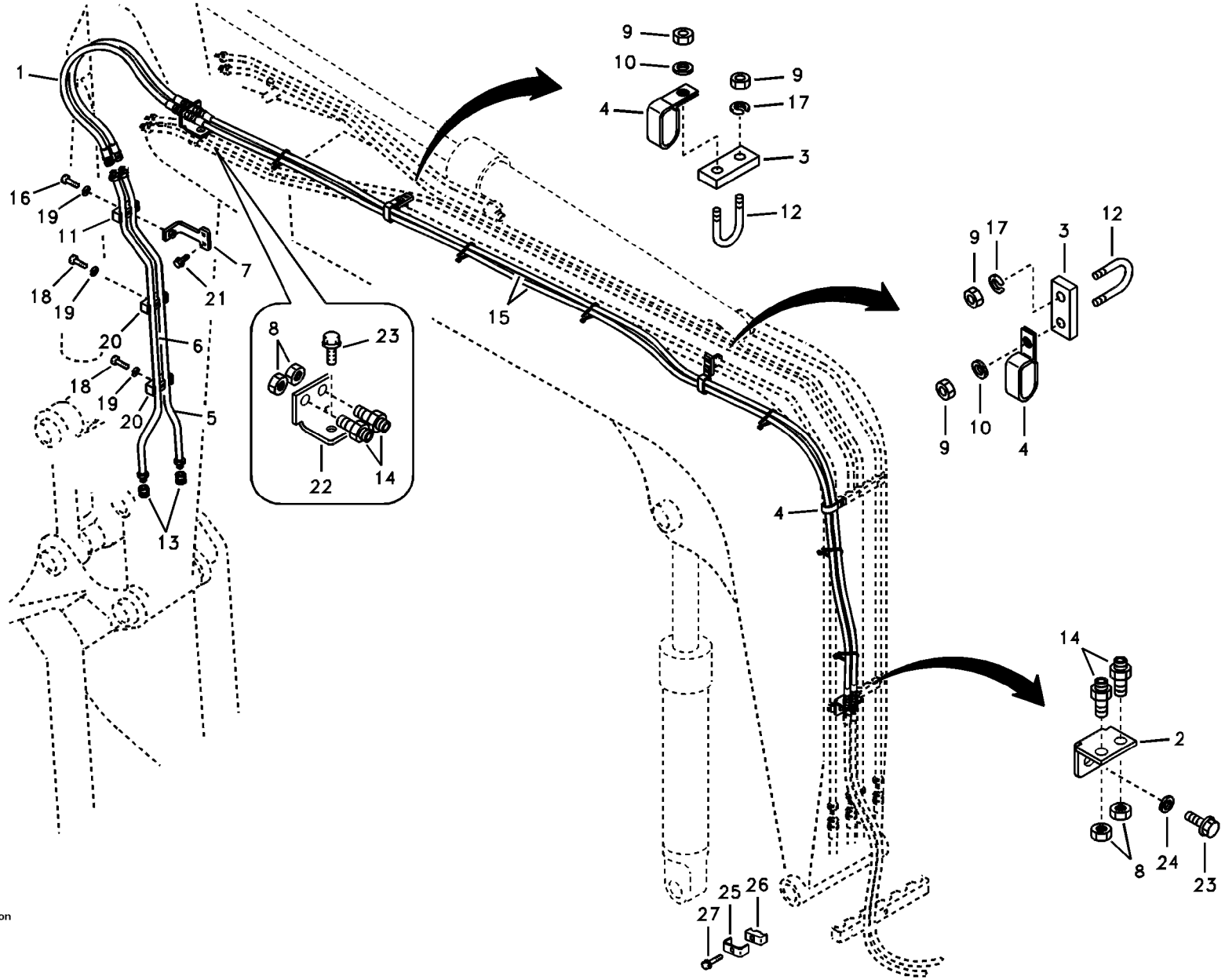
1
16
19
11
18
19
20
18
19
20
6
5
13
7
21
8
23
22
14
15
9
10
4
9
17
3
12
4
9
17
3
12
9
10
4
4
14
2
8
24
23
25
26
27

Fig.	Part No.	Quantity 1	2	3	PS	KIT	Description	Dénomination	Bezeichnung	품명	Denominación	Notes
20	**VOE 14880475**	2					Clamp	Pince Serrage	Klemme	클램프	Abrazadera	
21	**VOE 946440**	2					Flange screw	Vis à embase	Flanschschraube	플랜지 나사	Tornillo embridado	SER NO 30078-
22	**VOE 14512609**	1					Bracket	Support	Halter	브래킷	Soporte	SER NO 30001-30077
	VOE 14522338	1					Bracket	Console	Konsole	브래킷	Consola	SER NO 30078-
23	**VOE 965187**	2					Flange screw	Vis à embase	Flanschschraube	플랜지 나사	Tornillo embridado	
24	**VOE 14511898**	1					Hexagon screw	Vis a tête hexagonale	Sechskantschr.	육각 나사	Tornillo hexago	
25	**VOE 14512610**	1					Plate	Plaque	Blech	플레이트	Placa	
26	**VOE 14512612**	1					Clamp	Pince Serrage	Klemme	클램프	Abrazadera	
27	**VOE 965185**	1					Flange screw	Vis à embase	Flanschschraube	플랜지 나사	Tornillo embridado	

1	**8278949**	**Hidráulica de trabajo, acoplamiento rápido en la pluma.** 유압 배관 , 붐측 퀵 핏 **Arbeitshydraulik, Schnellwechsler auf Ausleger** **Commande hydraulique d'outil, porte-outil sur flèche** **Working hydraulic, quick fit on boom**	Catalogue id **20020**	Group **924**
2			Illustr. No **1017037**	Section **400**
3				
4			Issue **PUB 74G9920020**	Page **469**
5				

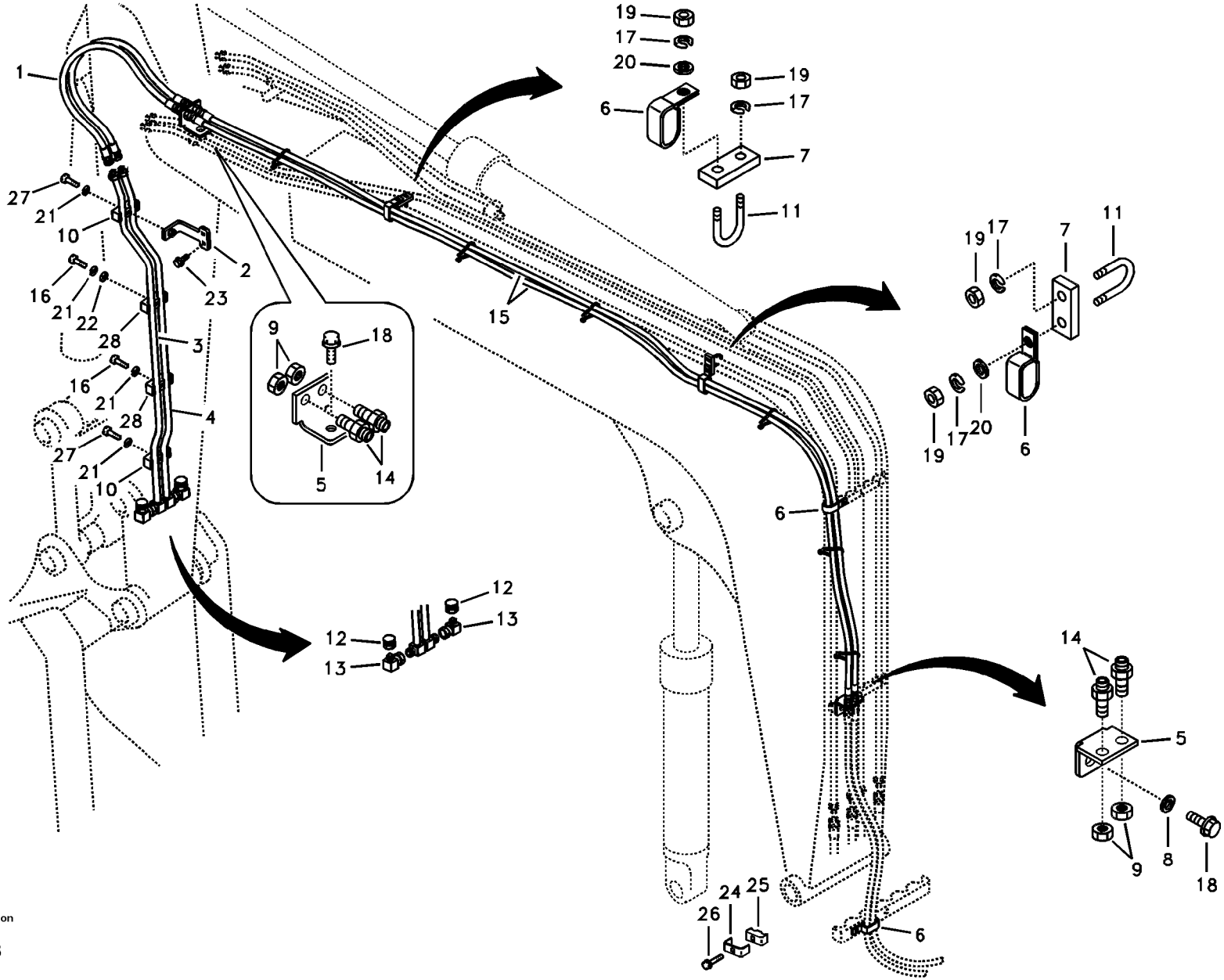

Volvo Construction Equipment

1017038

Fig.	Part No.	Quantity 1	2	3	PS	KIT	Description	Dénomination	Bezeichnung	품명	Denominación	Notes
1	**VOE 14880120**	2	2				Hose	Durit	Schlauch	호스	Tubo flexible	SER NO 30001-30077
	VOE 14880410	2	2				Hose	Durit	Schlauch	호스	Tubo flexible	SER NO 30078-
2	**VOE 14517418**	1	1				Plate	Plaque	Platte	플레이트	Placa	SER NO 30001-30077
	VOE 14522341	1	1				Bracket	Console	Konsole	브래킷	Consola	SER NO 30078-30367
	VOE 14532523	1	1				Bracket	Console	Konsole	브래킷	Consola	SER NO 30368-
3	**VOE 14520795**	1	1				Pipe	Canalisation	Rohrleitung	파이프	Canalizacion	SER NO 30001-30367
	VOE 14532563	1	1				Pipe	Canalisation	Rohrleitung	파이프	Canalizacion	SER NO 30368-
4	**VOE 14520796**	1	1				Pipe	Canalisation	Rohrleitung	파이프	Canalizacion	SER NO 30001-30367
	VOE 14532564	1	1				Pipe	Canalisation	Rohrleitung	파이프	Canalizacion	SER NO 30368-
5	**VOE 14512609**	2	2				Bracket	Support	Halter	브래킷	Soporte	SER NO 30001-30077
	VOE 14522338	2	2				Bracket	Console	Konsole	브래킷	Consola	SER NO 30078-
6	**VOE 14512153**	4	3				Clip	Clip	Clip	클립	Clip	SER NO 30001-30077
7	**VOE 14519173**	2	2				Plate	Plaque	Platte	플레이트	Placa	SER NO 30078-
8	**VOE 14501898**	1	1				Washer	Rondelle	Scheibe	와셔	Arandela	SER NO 30001-30077
9	**SA 1040-80490**	4	4				Nut	Ecrou	Mutter	너트	Tuerca	SER NO 30078-
10	**VOE 14881238**	4	4				Clamp	Collier serrage	Klemme	클램프	Abrazadera	
11	**VOE 14880629**	2	2				U-bolt	Étrier de ressort	Federbride	U 볼트	Abrazadera-u	SER NO 30001-30225
	VOE 14880628	2	2				U-bolt	Etrier Ressort	Federbride	유 볼트	Abrazadera-u	SER NO 30226-
12	**SA 9411-93390**	2	2				Plug	Bouchon	Stopfen	플러그	Tapon	
13	**VOE 9411-95190**	2	2				Flange screw	Vis a bride	Flanschschraube	플랜지 스크류	Torn embridado	
14	**VOE 9416-11091**	4	4				Flange screw	Vis à bride	Flanschschraube	플랜지 스크류	Torn embridado	
15	**SA 9451-02760**	2	2				Hose	Durit	Schlauch	호스	Tubo flexible	SER NO 30001-30225
	SA 9451-02757	2	2				Hose	Durit	Schlauch	호스	Tubo flexible	SER NO 30226-
16	**VOE 983244**	2	2				Hexagon screw	Vis à tête hexagonale	Sechskantschraube	육각 나사	Tornillo hexagonal	SER NO 30001-30367
	VOE 983242	2	2				Hexagon screw	Vis à tête hexagonale	Sechskantschraube	육각 나사	Tornillo hexagonal	SER NO 30368-
17	**VOE 955922**	4	4				Spring washer	Rondelle élastique	Federscheibe	스프링 워셔	Arandela elástica	
18	**VOE 965187**	2	2				Flange screw	Vis à embase	Flanschschraube	플랜지 나사	Tornillo embridado	
19	**SA 9111-31000**	4	4				Nut	Ecrou	Mutter	너트	Tuerca	
20	**SA 9211-10000**	2	2				Washer	Rondelle	Scheibe	워셔	Arandela	
21	**VOE 955921**	4	4				Spring washer	Rondelle élastique	Federscheibe	스프링 워셔	Arandela elástica	

1	**8278947**
2	**8278948**
3	
4	
5	

Hidráulica de trabajo, acoplamiento rápido en la pluma.
유압 배관 , 붐측 퀵 핏
Arbeitshydraulik, Schnellwechsler auf Ausleger
Commande hydraulique d'outil, porte-outil sur flèche
Working hydraulic, quick fit on boom

Catalogue id **20020**	Group **924**
Illustr. No **1017038**	Section **500**
Issue **PUB 74G9920020**	Page **471**

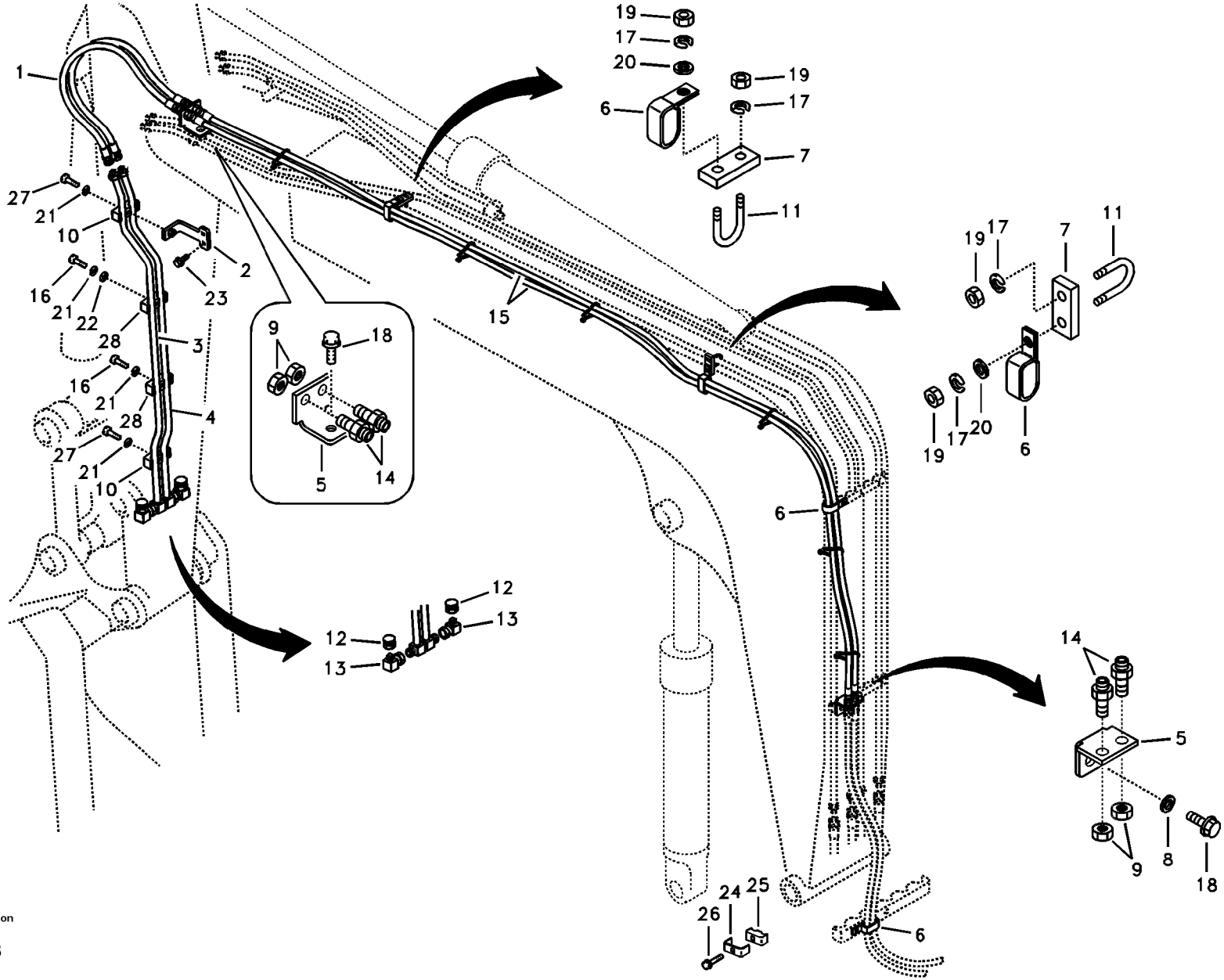

Volvo Construction Equipment

1017038

Fig.	Part No.	Quantity 1	2	3	PS	KIT	Description	Dénomination	Bezeichnung	품명	Denominación	Notes
22	**SA 9211-08000**	1	1				Washer	Rondelle	Scheibe	워셔	Arandela	SER NO 30001-30367
23	**VOE 946440**	2	2				Flange screw	Vis à embase	Flanschschraube	플랜지 나사	Tornillo embridado	
24	**VOE 14512610**		1				Plate	Plaque	Blech	플레이트	Placa	
25	**VOE 14512612**		1				Clamp	Pince Serrage	Klemme	클램프	Abrazadera	
26	**VOE 965185**		1				Flange screw	Vis à embase	Flanschschraube	플랜지 나사	Tornillo embridado	
27	**VOE 983244**	2	2				Hexagon screw	Vis à tête hexagonale	Sechskantschraube	육각 나사	Tornillo hexagonal	
28	**VOE 14881238**	2	2				Clamp	Collier serrage	Klemme	클램프	Abrazadera	SER NO 30001-30367
	VOE 14880475	2	2				Clamp	Pince Serrage	Klemme	클램프	Abrazadera	SER NO 30368-

1	**8278947**
2	**8278948**
3	
4	
5	

Hidráulica de trabajo, acoplamiento rápido en la pluma.
유압 배관 , 붐측 퀵 핏
Arbeitshydraulik, Schnellwechsler auf Ausleger
Commande hydraulique d'outil, porte-outil sur flèche
Working hydraulic, quick fit on boom

Catalogue id **20020**	Group **924**
Illustr. No **1017038**	Section **500**
Issue **PUB 74G9920020**	Page **473**

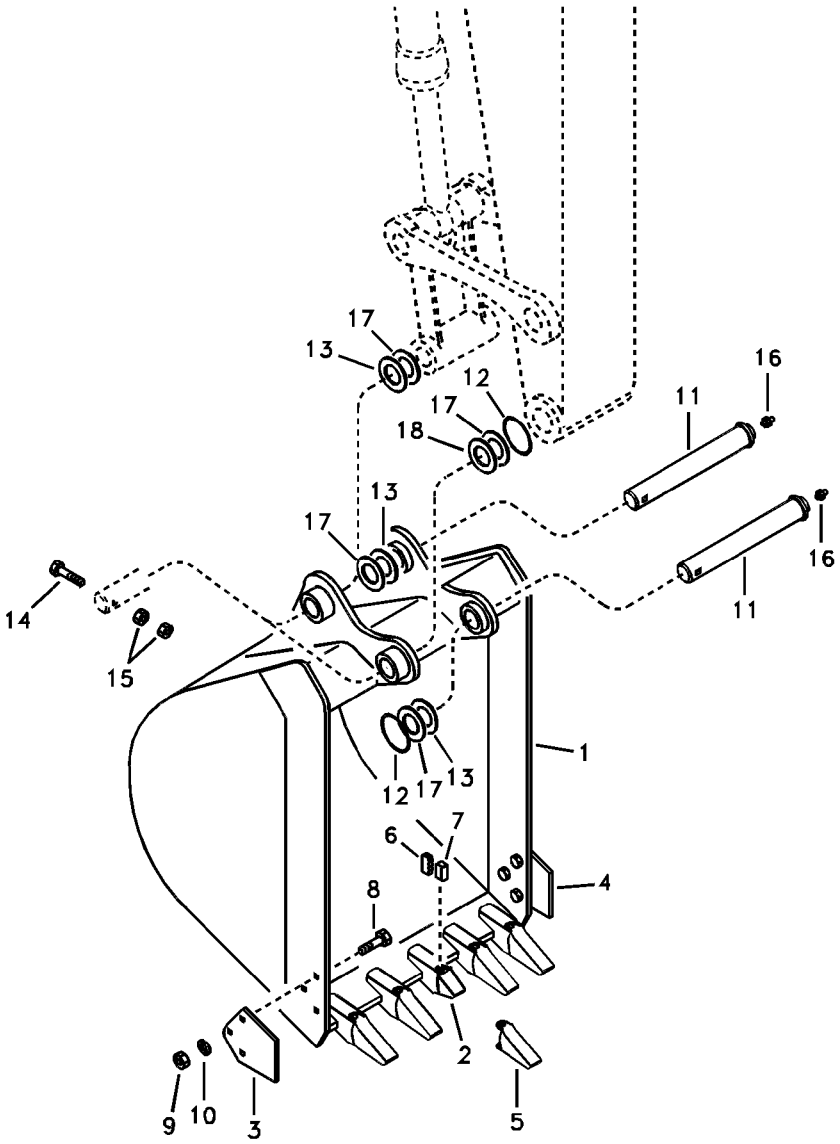
17
13
12
17
18
16
11
13
17
16
14
11
15
1
12
17
13
6
7
4
8
2
9
10
3
5

Fig.	Part No.	Quantity 1	2	3	PS	KIT	Description	Dénomination	Bezeichnung	품명	Denominación	Notes
1	**VOE 14501953**	1					Bucket	Godet série	Standardschaufel	버킷	Cuchara universal	SAE 0.176M^3
	VOE 14501955		1				Bucket	Godet série	Standardschaufel	버킷	Cuchara universal	0.15M^3 SER NO 30001-30367
	VOE 14534335		1		SS		Bucket	Godet série	Standardschaufel	버킷	Cuchara universal	SER NO 30368-30452
	VOE 14537045		1		OP		Bucket	Godet série	Standardschaufel	버킷	Cuchara universal	SER NO 30453-
	VOE 14537043			1	OP		Bucket	Godet série	Standardschaufel	버킷	Cuchara universal	
2	**SA 1071-01850**	5	5	5			•Adapter	•Raccord Reduct.	•Verbind Stutzen	• 어댑터	•Adaptador	
3	**SA 1070-23180**	1	1	1			•Plate	•Tôle	•Blech	• 플레이트	•Chapa	LH
4	**SA 1070-23190**	1	1	1			•Plate	•Tôle	•Blech	• 플레이트	•Chapa	RH
5	**SA 1071-01840**	5	5	5			•Tooth	•Dent	•Zahn	• 투스	•Diente	
6	**VOE 15615415**	5	5	5			•Pin	•Fiche	•Stift	• 핀	•Clavija	(SA 1071-01860)
7	**VOE 15615418**	5	5	5			•Pin	•Fiche	•Stift	• 핀	•Clavija	(SA 1071-01870)
8	**VOE 978933**	6	6	6			•Hexagon screw	•Vis à tête hexagonal	•Sechskantschraube	• 육각 나사	•Tornillo hexagonal	
9	**VOE 979019**	6	6	6			•Hexagon nut	•Écrou hexagonal	•Sechskantmutter	• 육각 너트	•Tuerca hexagonal	
10	**VOE 955923**	6	6	6			•Spring washer	•Rondelle élastique	•Federscheibe	• 스프링 워셔	•Arandela elástica	
11	**VOE 14519816**	2		2			Pin	Goupille	Stift	핀	Pasador	SER NO 30368-30643
	VOE 14546095			2			Pin	Goupille	Stift	핀	Pasador	SER NO 30644-
	VOE 14519816		2				Pin	Goupille	Stift	핀	Pasador	SER NO 30001-30529
	VOE 14532984		2				Pin	Goupille	Stift	핀	Pasador	SER NO 30530-30643
	VOE 14546095		2				Pin	Goupille	Stift	핀	Pasador	SER NO 30644-
12	**SA 1071-00420**	2	2	2			O-ring	Joint Torique	O-Ring	오링	Junta torica	
13	**SA 1171-30600**	3	3	3			Shim	Cale d'épaisseur	Passcheibe	심	Arandela Ajuste	0.5MM
14	**SA 9011-21217**	2	2	2			Bolt	Boulon	Bolzen	볼트	Perno	
15	**VOE 979019**	4	4	4			Hexagon nut	Écrou hexagonal	Sechskantmutter	육각 너트	Tuerca hexagonal	
16	**SA 9481-11003**	2	2	2			Nipple	Raccord	Nippel	니플	Niple	
17	**SA 1171-30590**		4	4			Shim	Cale d'épaisseur	Passcheibe	심	Arandela Ajuste	SER NO 30530-
18	**SA 1171-30600**	1					Shim	Cale d'épaisseur	Passcheibe	심	Arandela Ajuste	
	SA 1171-30600		1	1			Shim	Cale d'épaisseur	Passcheibe	심	Arandela Ajuste	SER NO 30001-30529

1	**8278882 S/N -30367**
2	**8278883**
3	**8279585 S/N 30368-**
4	
5	

Cazo
버켓
Schaufel
Godet
Bucket

Catalogue id **20020**	Group **925**
Illustr. No **1018713**	Section **100**
Issue **PUB 74G9920020**	Page **475**

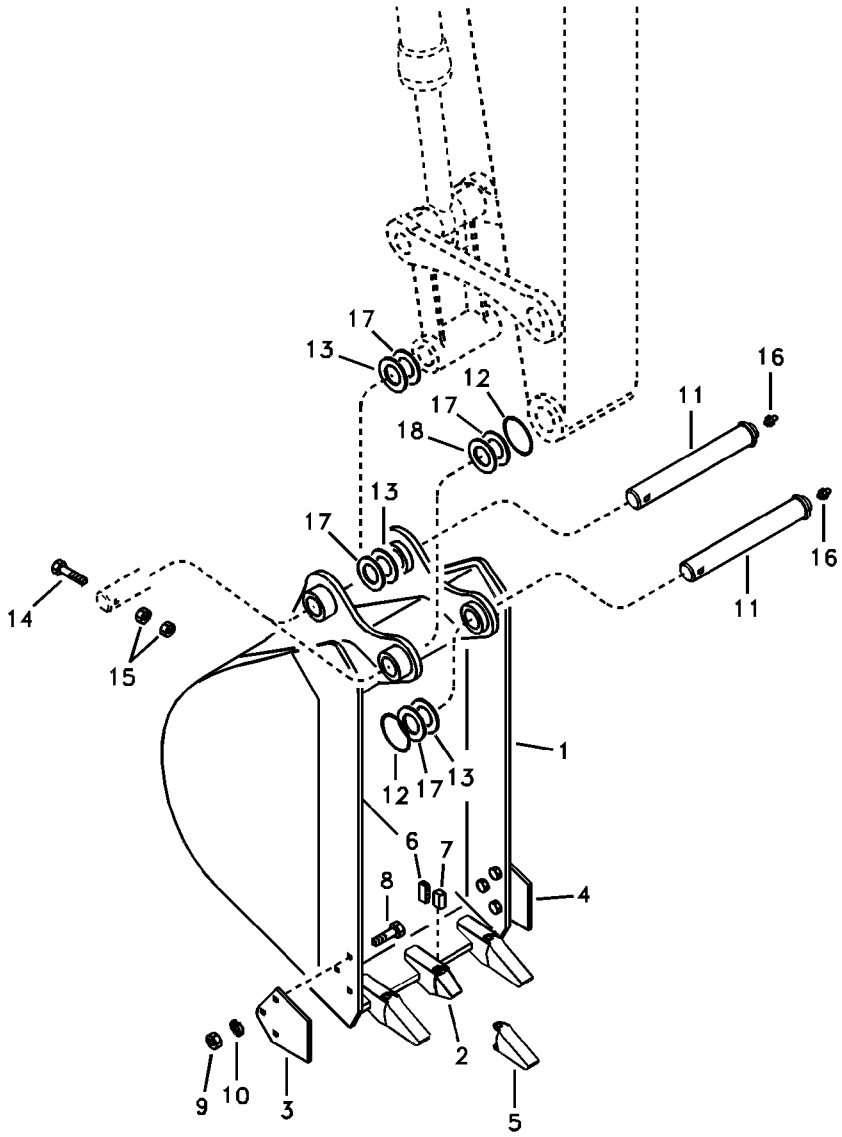
17
13
12
17
18
16
11
13
17
16
14
11
15
1
12
17
13
6
7
8
4
9
10
3
2
5

Fig.	Part No.	Quantity 1	2	3	PS	KIT	Description	Dénomination	Bezeichnung	품명	Denominación	Notes
1	**VOE 14520097**	1			OP		Bucket	Godet série	Standardschaufel	버킷	Cuchara universal	0.062M^3
	VOE 14520099		1				Bucket	Godet série	Standardschaufel	버킷	Cuchara universal	0.062M^3 SER NO 30001-30367
	VOE 14534339		1		OP		Bucket	Godet série	Standardschaufel	버킷	Cuchara universal	SER NO 30368-
	VOE 14532976			1	OP		Bucket	Godet série	Standardschaufel	버킷	Cuchara universal	
2	**SA 1071-01850**	3	3	3			•Adapter	•Raccord Reduct.	•Verbind Stutzen	• 어댑터	•Adaptador	
3	**SA 1070-23180**	1	1	1			•Plate	•Tôle	•Blech	• 플레이트	•Chapa	LH
4	**SA 1070-23190**	1	1	1			•Plate	•Tôle	•Blech	• 플레이트	•Chapa	RH
5	**SA 1071-01840**	3	3	3			•Tooth	•Dent	•Zahn	• 투스	•Diente	
6	**VOE 15615415**	3	3	3			•Pin	•Fiche	•Stift	• 핀	•Clavija	(SA 1071-01860)
7	**VOE 15615418**	3	3	3			•Pin	•Fiche	•Stift	• 핀	•Clavija	(SA 1071-01870)
8	**VOE 978933**	6	6	6			•Hexagon screw	•Vis à tête hexagonal	•Sechskantschraube	• 육각 나사	•Tornillo hexagonal	
9	**VOE 979019**	6	6	6			•Hexagon nut	•Écrou hexagonal	•Sechskantmutter	• 육각 너트	•Tuerca hexagonal	
10	**VOE 955923**	6	6	6			•Spring washer	•Rondelle élastique	•Federscheibe	• 스프링 워셔	•Arandela elástica	
11	**VOE 14519816**	2		2			Pin	Goupille	Stift	핀	Pasador	SER NO 30368-30643
	VOE 14546095			2			Pin	Goupille	Stift	핀	Pasador	SER NO 30644-
	VOE 14519816		2				Pin	Goupille	Stift	핀	Pasador	SER NO 30001-30529
	VOE 14532984		2				Pin	Goupille	Stift	핀	Pasador	SER NO 30530-30643
	VOE 14546095		2				Pin	Goupille	Stift	핀	Pasador	SER NO 30644-
12	**SA 1071-00420**	2	2	2			O-ring	Joint Torique	O-Ring	오링	Junta torica	
13	**SA 1171-30600**	3	3	3			Shim	Cale d'épaisseur	Passcheibe	심	Arandela Ajuste	0.5MM
14	**SA 9011-21217**	2	2	2			Bolt	Boulon	Bolzen	볼트	Perno	
15	**VOE 979019**	4	4	4			Hexagon nut	Écrou hexagonal	Sechskantmutter	육각 너트	Tuerca hexagonal	
16	**SA 9481-11003**	2	2	2			Nipple	Raccord	Nippel	니플	Niple	
17	**SA 1171-30590**		4	4			Shim	Cale d'épaisseur	Passcheibe	심	Arandela Ajuste	SER NO 30530-
18	**SA 1171-30600**	1					Shim	Cale d'épaisseur	Passcheibe	심	Arandela Ajuste	
	SA 1171-30600		1	1			Shim	Cale d'épaisseur	Passcheibe	심	Arandela Ajuste	SER NO 30001-30529

1	**8278885 S/N -30367**
2	**8278886**
3	**8279584 S/N 30368-**
4	
5	

Cazo
버켓
Schaufel
Godet
Bucket

Catalogue id **20020**	Group **925**
Illustr. No **1018714**	Section **200**
Issue **PUB 74G9920020**	Page **477**

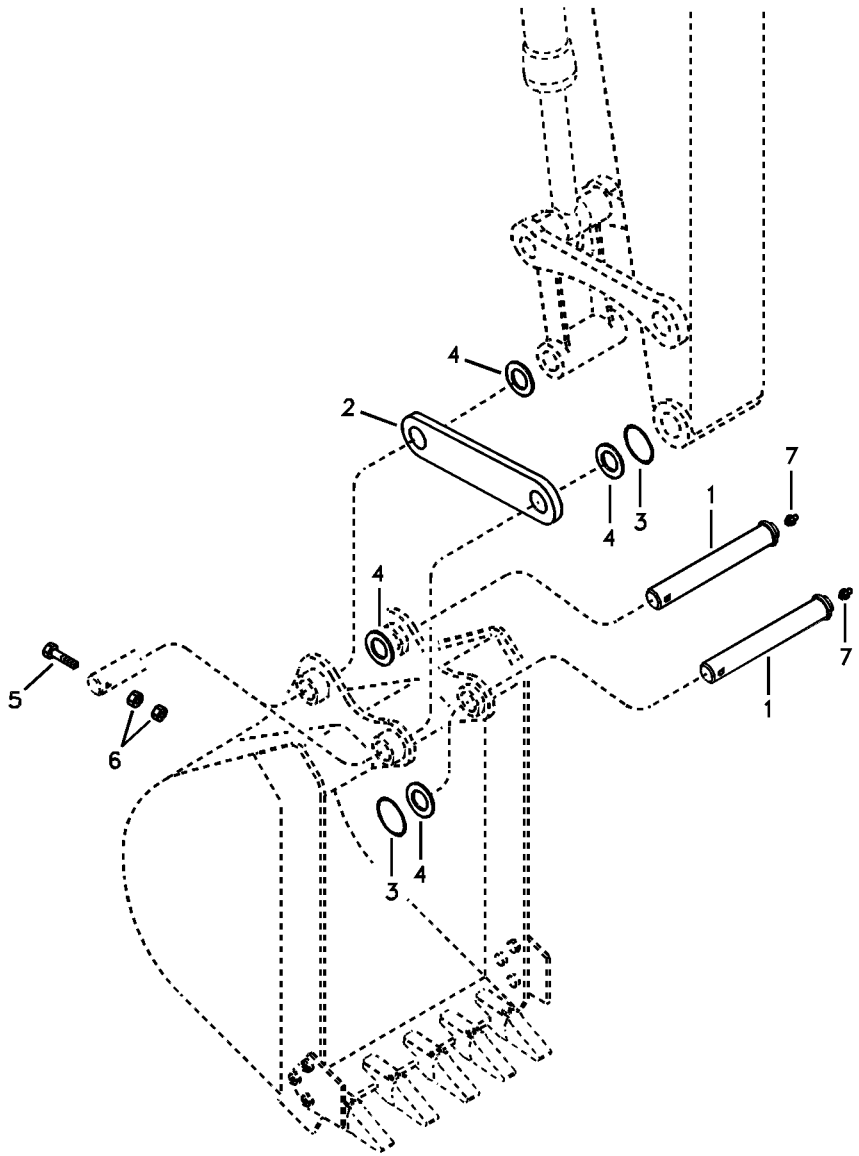

Volvo Construction Equipment

1007277

Fig.	Part No.	Quantity 1	2	3	PS	KIT	Description	Dénomination	Bezeichnung	품명	Denominación	Notes
1	**VOE 14519816**	2					Pin	Goupille	Stift	핀	Pasador	SER NO 30001-30643
	VOE 14546095	2					Pin	Goupille	Stift	핀	Pasador	SER NO 30644-
2	**VOE 14519906**	1			OP		Plate	Plaque	Platte	플레이트	Placa	
3	**SA 1071-00420**	2					O-ring	Joint Torique	O-Ring	오링	Junta torica	
4	**SA 1171-30600**	4					Shim	Cale d'épaisseur	Passcheibe	심	Arandela Ajuste	0.5MM
5	**SA 9011-21217**	2					Bolt	Boulon	Bolzen	볼트	Perno	
6	**VOE 979019**	4					Hexagon nut	Écrou hexagonal	Sechskantmutter	육각 너트	Tuerca hexagonal	
7	**SA 9481-11003**	2					Nipple	Raccord	Nippel	니플	Niple	

1	**8278835**	**Varillaje para máquina sin cuchara** 버켓 미장착시 연결 장치 **Gestänge für ohne Löffel** **Articulation en l'absence de godet** **Linkage for no bucket**	Catalogue id **20020**	Group **925**
2			Illustr. No **1007277**	Section **1500**
3				
4			Issue **PUB 74G9920020**	Page **479**
5				

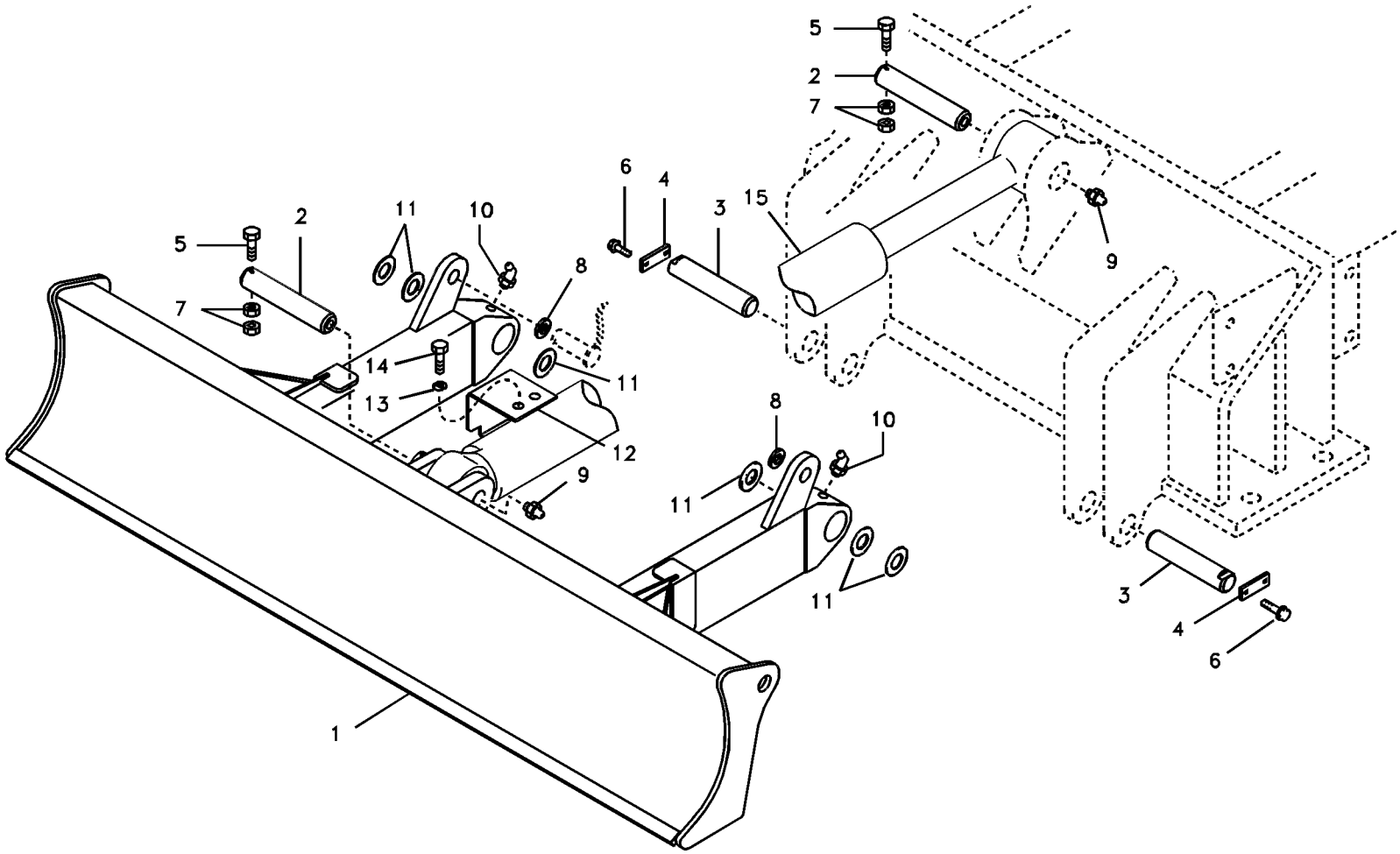

Volvo Construction Equipment

1007278

Fig.	Part No.	Quantity 1	2	3	P S	K I T	Description	Dénomination	Bezeichnung	품명	Denominación	Notes
1	**VOE 14520349**	1					Dozer Blade	Lame Bulldozer	Frontschar	도자 블레이드	Hoja Diagonal	
2	**SA 1175-30030**	2					Pin	Goupille	Stift	핀	Pasador	S/N 30001-31726
	VOE 14567395	2					Pin	Goupille	Stift	핀	Pasador	S/N 31727-
3	**SA 1075-00040**	2			SS		Pin	Goupille	Zapfen	핀	Pasador	
4	**SA 1075-00050**	2					Plate	Plaque	Platte	플레이트	Placa	
5	**SA 9011-21218**	2					Bolt	Boulon	Bolzen	볼트	Perno	
6	**VOE 946329**	4					Flange screw	Vis à embase	Flanschschraube	플랜지 나사	Tornillo embridado	
7	**VOE 979019**	4					Hexagon nut	Écrou hexagonal	Sechskantmutter	육각 너트	Tuerca hexagonal	
8	**SA 9211-22000**	2					Washer	Rondelle	Scheibe	와셔	Arandela	
9	**VOE 914167**	2					Lubricating nipple	Graisseur	Schmiernippel	윤활 니플	Niple lubricador	
10	**VOE 914169**	2					Lubricating nipple	Graisseur	Schmiernippel	윤활 니플	Niple lubricador	
11	**SA 1171-30590**	8					Shim	Cale d'épaisseur	Passcheibe	심	Arandela Ajuste	1.0MM
12	**VOE 14507844**	1			OP		Cover	Capot	Haube	커버	Capo	
13	**VOE 955923**	2					Spring washer	Rondelle élastique	Federscheibe	스프링 워셔	Arandela elástica	
14	**SA 9011-11205**	2					Bolt	Boulon	Bolzen	볼트	Perno	
15	**VOE 14507852**	1					Doz Blade Cyl	Vérin de lame niveleu	Doz Blade Cyl	블레이드 실린더	Cilindro de hoja doze	See group 927, Page 483

1	**8278941**	**Hoja diagonal** 도자 블레이드 **Frontschar** **Lame bulldozer** **Dozer blade**	Catalogue id **20020** / Group **927**
2			
3			Illustr. No **1007278** / Section **100**
4			
5			Issue **PUB 74G9920020** / Page **481**

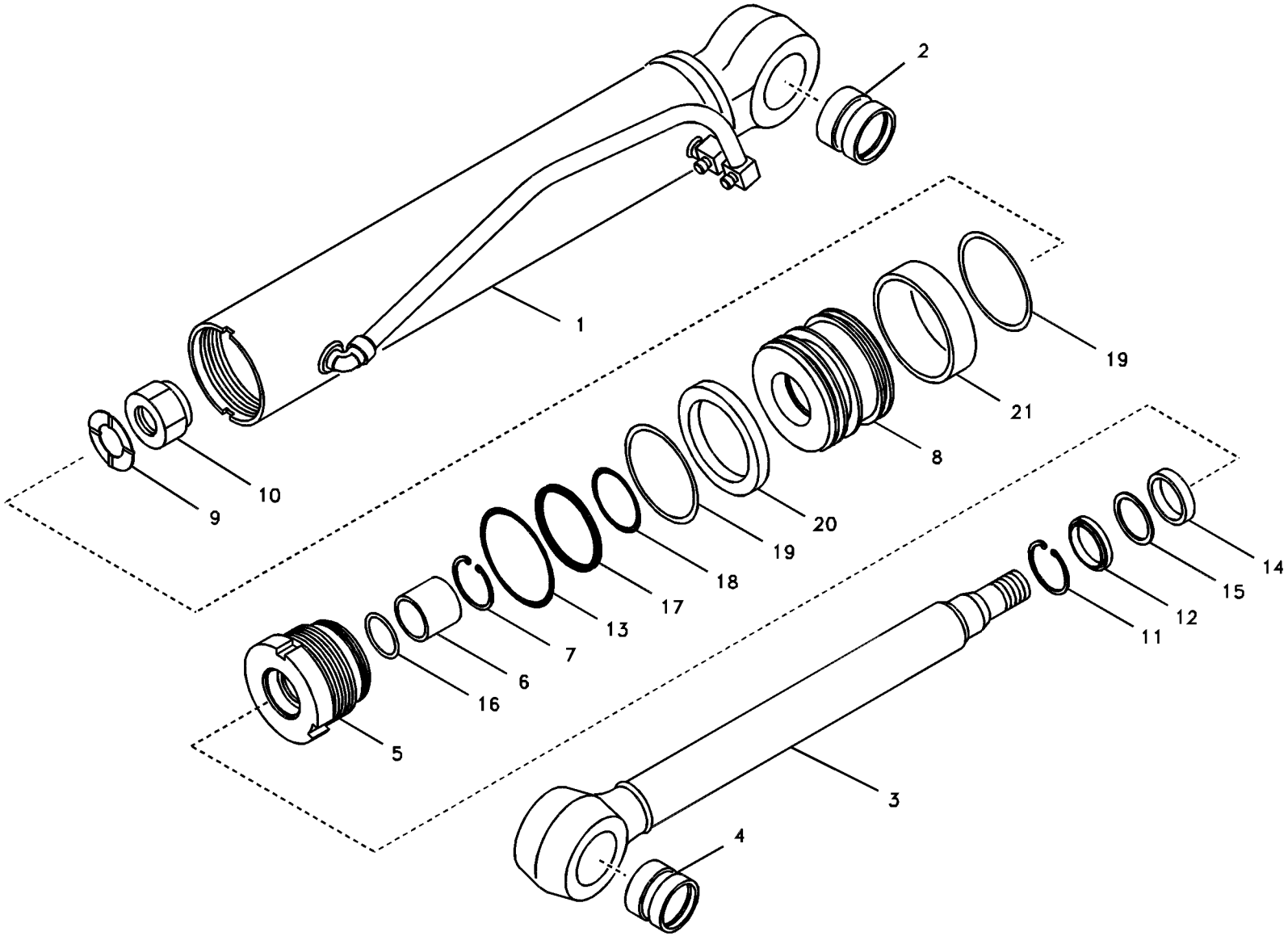
2
1
19
21
8
20
19
18
17
13
7
6
16
5
10
9
11
12
15
14
3
4

Fig.	Part No.	Quantity 1	2	3	PS	KIT	Description	Dénomination	Bezeichnung	품명	Denominación	Notes
	VOE 14507852	1					Doz Blade Cyl	Vérin de lame niveleu	Doz Blade Cyl	블레이드 실린더	Cilindro de hoja doze.	
1	**VOE 14509207**	1			OP		•Tube	•Conduit	•Rohr	• 튜브	•Tubo	
2	**SA 1046-01460**	1			SS		••Bushing	••Bague	••Buchse	•• 부싱	••Casquillo	
3	**VOE 14509208**	1					•Rod	•Monture	•Fühler	• 로드	•Varilla	
4	**VOE 14517951**	1					••Bushing	••Bague	••Buchse	•• 부싱	••Casquillo	
5	**SA 1146-01970**	1			OP		•Head	•Tete	•Kopf	• 헤드	•Capo	
6	**SA 9612-06035**	1					•Bushing	•Bague	•Buchse	• 부싱	•Casquillo	
7	**SA 9557-05050**	1					•Ring	•Anneau	•Ring	• 링	•Anillo	
8	**SA 1146-01710**	1			OP		•Piston	•Piston	•Kolben	• 피스톤	•Pistón	
9	**SA 9216-04510**	1					•Washer	•Rondelle	•Scheibe	• 와셔	•Arandela	
10	**SA 1146-02950**	1					•Lock nut	•Contre-ecrou	•Sicherungsmutter	• 록 너트	•Contratuerca	
11	**SA 9556-06000**	1					•Ring	•Anneau	•Ring	• 링	•Anillo	
12	**SA 9564-20600**	1				K	•Seal	•Joint	•Dichtring	• 시일	•Junta	
13	**SA 9511-22105**	1				K	•O-ring	•Joint torique	•O-Ring	•O 링	•Anillo tórico	
14	**SA 9563-20600**	1				K	•Seal	•Joint	•Dichtring	• 시일	•Junta	
15	**SA 9567-20601**	1				K	•Ring	•Anneau	•Ring	• 링	•Anillo	
16	**SA 1146-08250**	1				K	•Buffer Ring	•Butee	•Puffer Ring	• 버퍼 링	•Parachoques	
17	**SA 9511-12095**	1				K	•O-ring	•Joint Torique	•O-Ring	• 오링	•Junta torica	
18	**SA 9511-12048**	1				K	•O-ring	•Joint Torique	•O-Ring	• 오링	•Junta torica	
19	**SA 9568-01050**	2				K	•Sealing	•Étanchéité	•dichtung	• 시일링	•Junta	
20	**SA 1146-07860**	1				K	•Packing	•Joint	•Dichtung	• 패킹	•Empaquetadura	
21	**SA 9565-21050**	1				K	•Ring	•Anneau	•Ring	• 링	•Anillo	
100	**SA 8148-14041**	1					Sealing Kit	Jeu Joints	Dichtungssatz	시일 킷	Juego Retenes	

1	**8278941**	**Cilindro hidráulico, hoja diagonal** 도자 블레이드 실린더 **Frontscharzylinder** **Vérin hydraulique, lame bulldozer** **Dozer blade cylinder**	Catalogue id **20020**	Group **927**
2			Illustr. No **1007279**	Section **500**
3			Issue **PUB 74G9920020**	Page **483**
4				
5				

VOLVO

EW55B

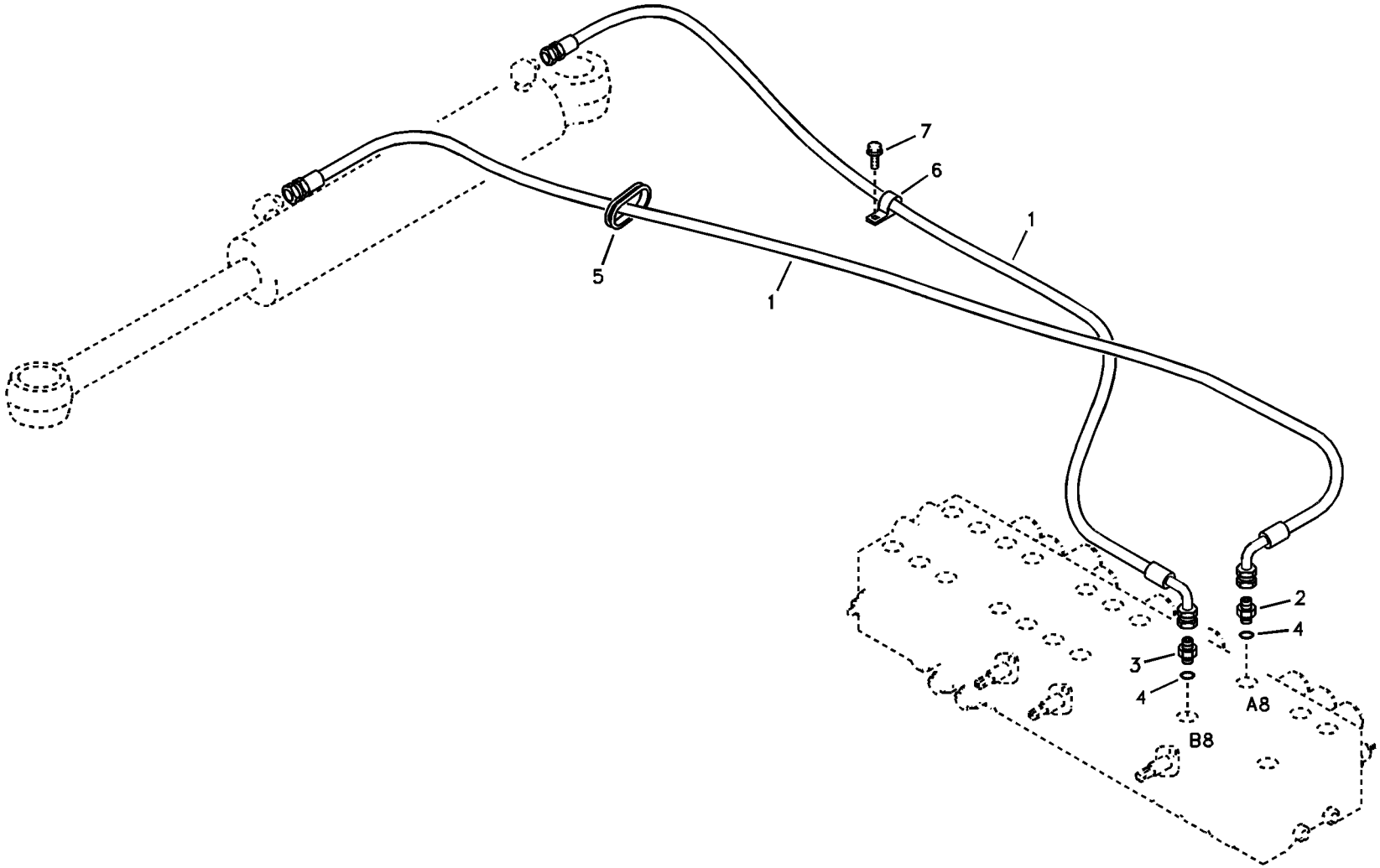
7
6
1
5
1
2
4
3
4
A8
B8

Fig.	Part No.	Quantity 1	2	3	PS	KIT	Description	Dénomination	Bezeichnung	품명	Denominación	Notes
1	**SA 9453-03736**	2					Hose	Durit	Schlauch	호스	Tubo flexible	
2	**SA 9412-11153**	1					Connector	Raccord	Anschluss	커넥터	Union	
3	**SA 9412-11155**	1					Connector	Raccord	Anschluss	커넥터	Union	
4	**VOE 990557**	2					O-ring	Joint torique	O-Ring	O 링	Anillo tórico	SER NO 30001-30542
	VOE 990557	2					O-ring	Joint torique	O-Ring	O 링	Anillo tórico	SER NO 30543-
5	**SA 9751-15016**	1					Grommet	Passe fil	Durchführung	그로메트	Aislador pasapanel	
6	**SA 9315-02201**	1					Clip	Clip	Klemme	클립	Clip	
7	**VOE 946471**	1					Flange screw	Vis à embase	Flanschschraube	플랜지 나사	Tornillo embridado	

1	**8278951**	**Sistema hidráulico, giro** 붐 선회 장치 **Hydraulikkreis, Schwenken** **Système hydraulique, orientation** **Boom swing system**	Catalogue id **20020**	Group **971**
2			Illustr. No **1007280**	Section **100**
3			Issue **PUB 74G9920020**	Page **485**
4				
5				

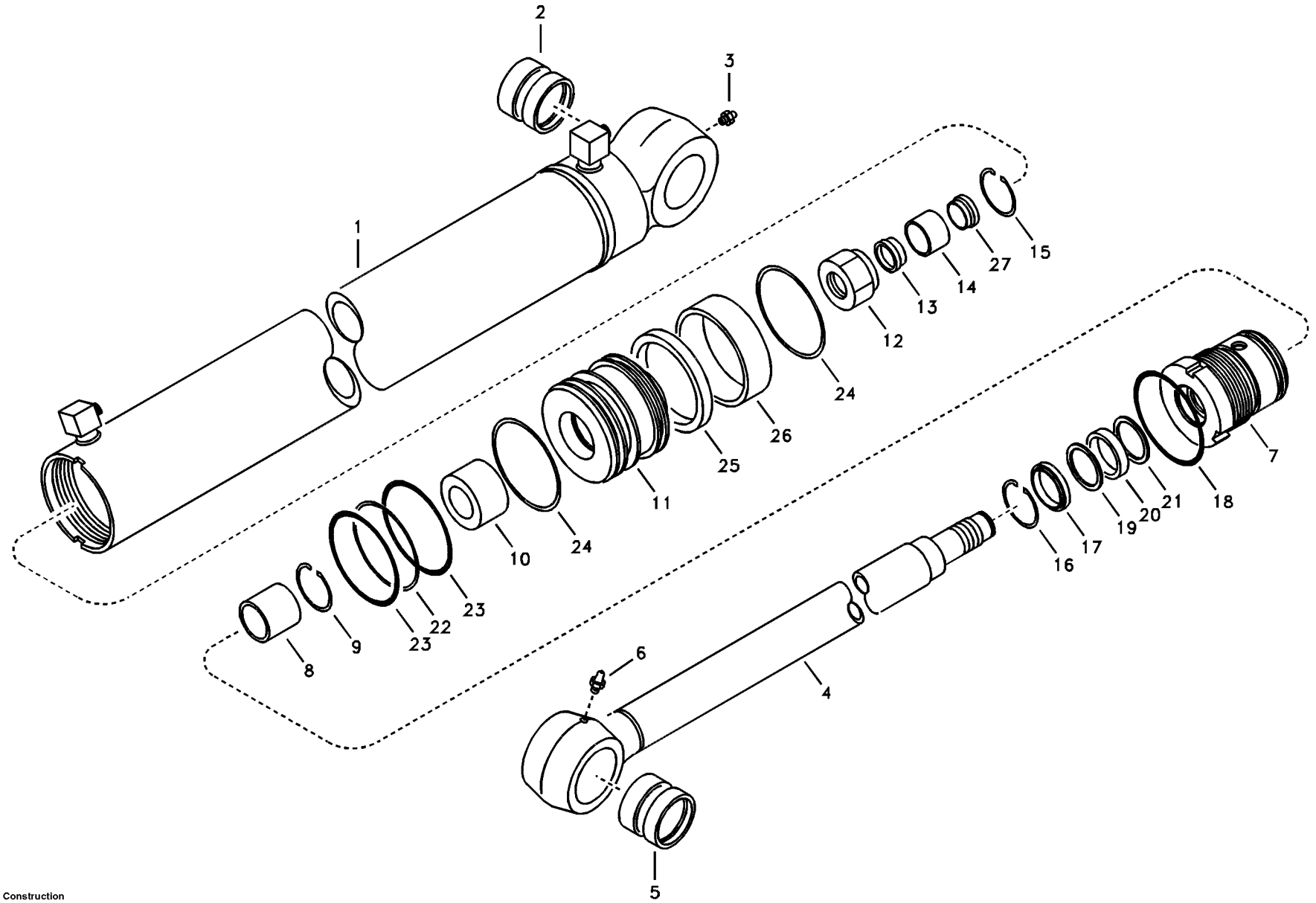

Volvo Construction Equipment

1007110

Fig.	Part No.	Quantity 1	2	3	PS	KIT	Description	Dénomination	Bezeichnung	품명	Denominación	Notes
	SA 1146-01211	1					Cylinder	Verin	Zylinder	실린더	Cilindro	
1		1					•Tube	•Tube	•Rohr	• 튜브	•Tubo	
2	**VOE 14517955**	1					••Bushing	••Bague	••Buchse	•• 부싱	••Casquillo	
3	**SA 9481-10003**	1					••Nipple	••Raccord	••Nippel	•• 니플	••Niple	
4	**VOE 14501086**	1					•Bar	•Barre	•Stab	• 바	•Barra	
5	**VOE 14517955**	1					••Bushing	••Bague	••Buchse	•• 부싱	••Casquillo	
6	**SA 9481-10003**	2					•Nipple	•Raccord	•Nippel	• 니플	•Niple	
7		1					•Head	•Tete	•Kopf	• 헤드	•Capo	
8	**SA 9612-04530**	1				K	•Bushing	•Bague	•Buchse	• 부싱	•Casquillo	
9	**SA 9557-04000**	1					•Ring	•Anneau	•Ring	• 링	•Anillo	
10	**SA 1146-02040**	1					•Cushion	•Coussin	•Sitzkissen	• 쿠션	•Cojin	
11		1					•Piston	•Piston	•Kolben	• 피스톤	•Piston	
12	**SA 9133-12700**	1					•Lock nut	•Contre-ecrou	•Sicherungsmutter	• 록 너트	•Contratuerca	
13	**SA 1146-02080**	1					•Ring	•Anneau	•Ring	• 링	•Anillo	
14	**SA 1146-02090**	1					•Cushion	•Coussin	•Sitzkissen	• 쿠션	•Cojin	
15	**SA 1146-06630**	1					•Ring	•Anneau	•Ring	• 링	•Anillo	
16	**SA 9556-04500**	1					•Ring	•Anneau	•Ring	• 링	•Anillo	
17	**SA 9564-20450**	1				K	•Seal	•Joint	•Dichtring	• 시일	•Junta	
18	**SA 9511-22090**	1				K	•O-ring	•Joint Torique	•O-Ring	• 오링	•Junta torica	
19	**SA 9567-20450**	1				K	•Ring	•Anneau	•Ring	• 링	•Anillo	
20	**SA 9563-20450**	1				K	•Seal	•Joint	•Dichtring	• 시일	•Junta	
21	**SA 1146-08220**	1				K	•Buffer Ring	•Butee	•Puffer Ring	• 버퍼 링	•Parachoques	
22	**SA 9566-30800**	1				K	•Ring	•Anneau	•Ring	• 링	•Anillo	
23	**SA 9511-12080**	2				K	•O-ring	•Joint Torique	•O-Ring	• 오링	•Junta torica	
24	**SA 9568-00900**	2				K	•Seal	•Joint	•Dichtring	• 시일	•Junta	
25	**SA 1146-07850**	1				K	•Packing	•Joint	•Dichtung	• 패킹	•Empaquetadura	
26	**SA 9565-20900**	1				K	•Ring	•Anneau	•Ring	• 링	•Anillo	
27	**SA 1146-06950**	1					•Ring	•Anneau	•Ring	• 링	•Anillo	
100	**SA 8148-14051**	1					Sealing Kit	Jeu Joints	Dichtungssatz	시일 킷	Juego Retenes	

1	**8278857**	**Pluma de giro cilindro** 붐 선회 실린더 **Ausleger-schwenk Zylinder** **Flêche d'orientation - cylindre** **Boom swing cylinder**	Catalogue id **20020**	Group **971**
2			Illustr. No **1007110**	Section **600**
3			Issue **PUB 74G9920020**	Page **487**
4				
5				

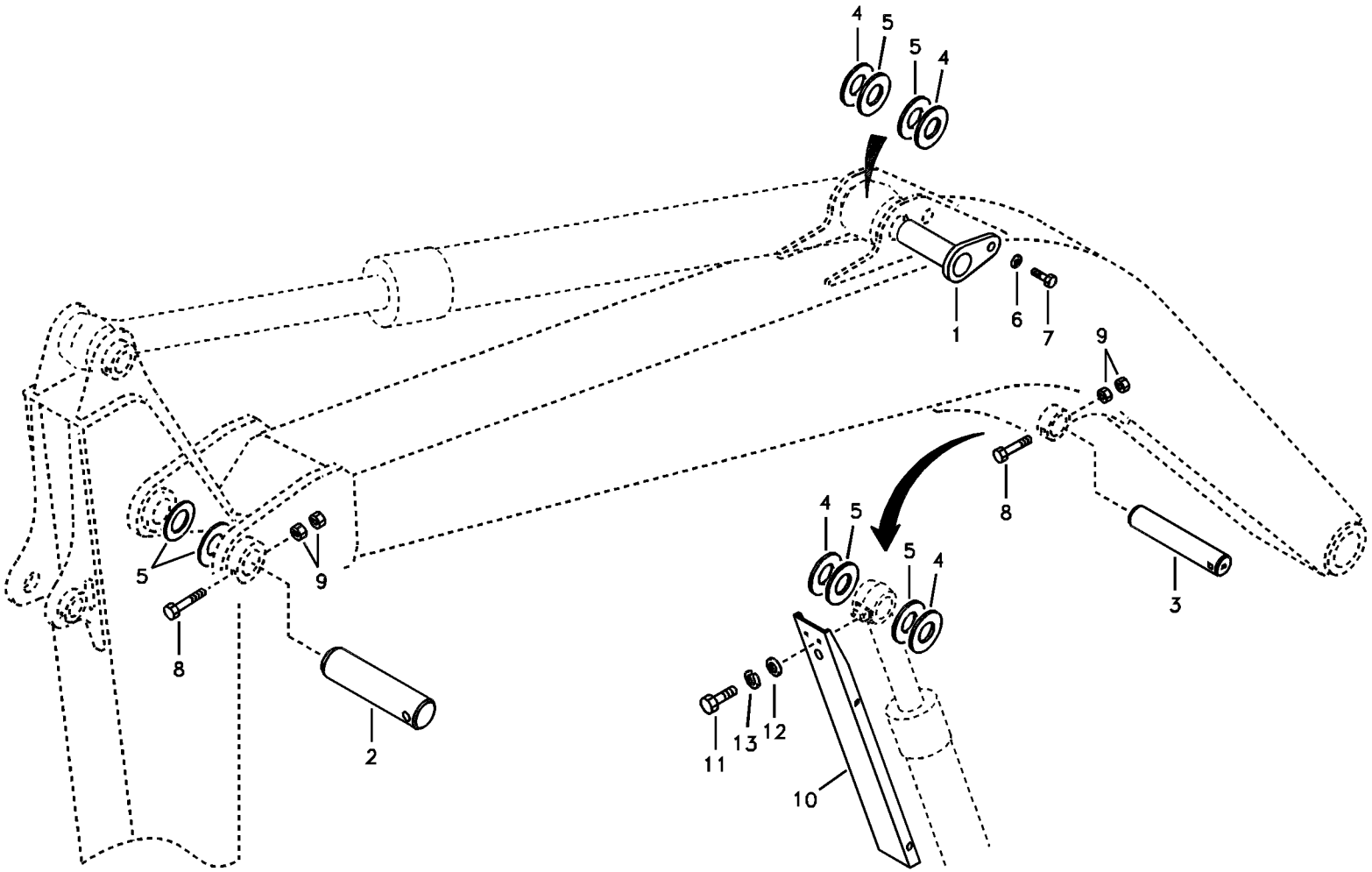

Volvo Construction Equipment

1007111

Fig.	Part No.	Quantity 1	2	3	PS	KIT	Description	Dénomination	Bezeichnung	품명	Denominación	Notes
1	**VOE 14519819**	1					Pin	Goupille	Stift	핀	Pasador	
2	**VOE 14517420**	1					Pin	Goupille	Stift	핀	Pasador	
3	**VOE 14517421**	1					Pin	Goupille	Stift	핀	Pasador	
4	**SA 1171-30610**	4					Shim	Cale d'épaisseur	Passcheibe	심	Arandela Ajuste	1.0MM
5	**SA 1171-30620**	6					Shim	Cale d'épaisseur	Passcheibe	심	Arandela Ajuste	0.5MM
6	**VOE 14532477**	1					Washer	Rondelle	Scheibe	와셔	Arandela	
7	**SA 9011-11204**	1					Bolt	Boulon	Bolzen	볼트	Perno	
8	**SA 9011-21218**	2					Bolt	Boulon	Bolzen	볼트	Perno	
9	**VOE 979019**	4					Hexagon nut	Écrou hexagonal	Sechskantmutter	육각 너트	Tuerca hexagonal	
10	**SA 1173-30091**		1	1			Cover	Capot	Haube	커버	Capo	
11	**VOE 983252**		2	2			Hexagon screw	Vis à tête hexagonale	Sechskantschraube	육각 나사	Tornillo hexagonal	
12	**VOE 13960144**		2	2			Washer	Rondelle	Scheibe	워셔	Arandela	(SA 9285-17000)
13	**VOE 955922**		2	2			Spring washer	Rondelle élastique	Federscheibe	스프링 워셔	Arandela elástica	

1	**8278944**
2	**8278852**
3	**8278853**
4	
5	

Acoplamientos para la pluma
붐 연결장치
Gelenke zu Ausleger
Articulations, flèche
Links to boom

Catalogue id **20020**	Group **974**
Illustr. No **1007111**	Section **100**
Issue **PUB 74G9920020**	Page **489**

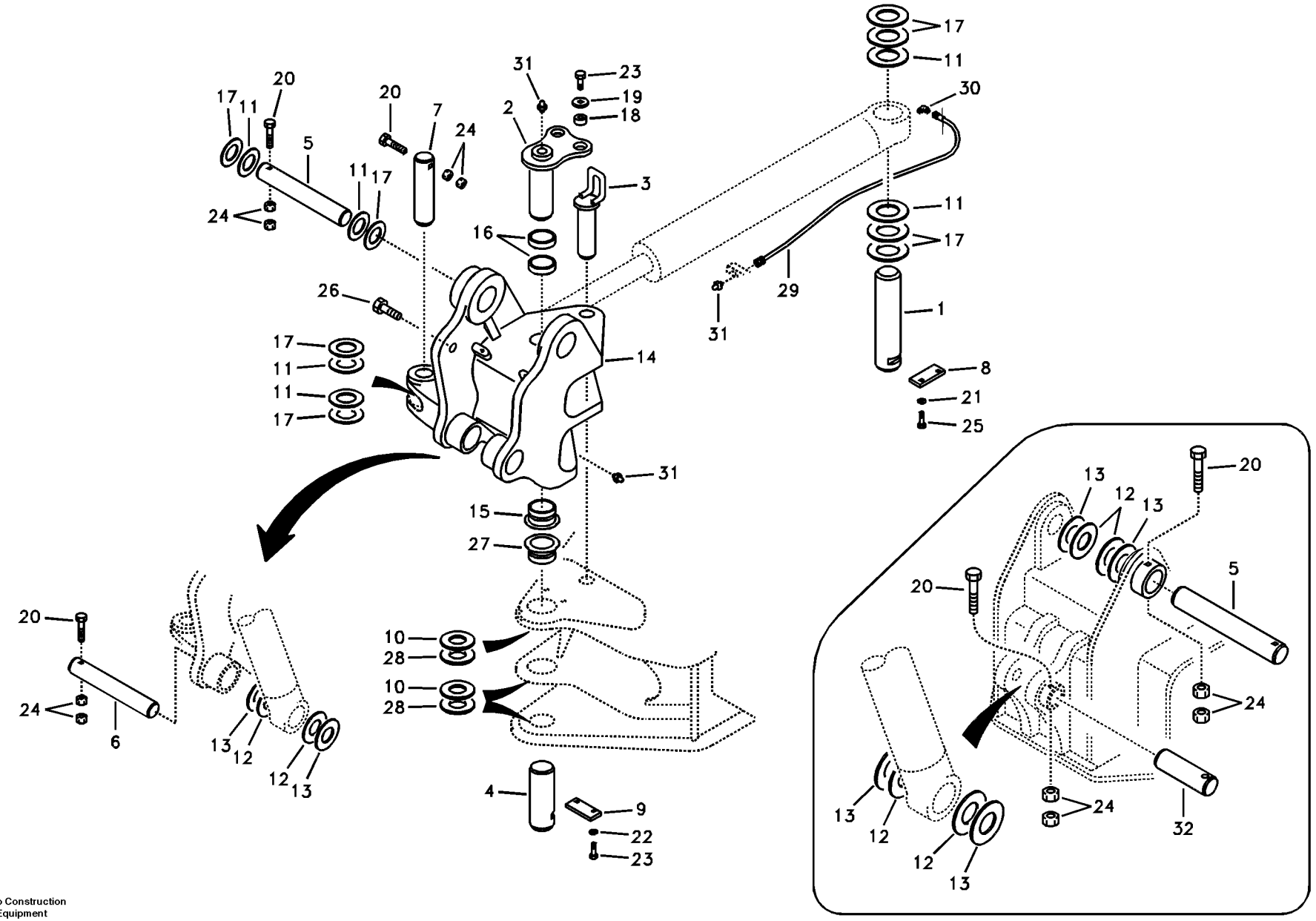

Volvo Construction Equipment

1014337

Fig.	Part No.	Quantity 1	2	3	PS	KIT	Description	Dénomination	Bezeichnung	품명	Denominación	Notes
1	**VOE 14519921**		1				Pin	Goupille	Stift	핀	Pasador	
2	**VOE 14519820**		1		SS		Pin	Goupille	Stift	핀	Pasador	SER NO 30001-30243
	VOE 14579516		1				Pin	Goupille	Stift	핀	Pasador	(VOE 14527894) SER NO 30244-
3	**VOE 14507565**		1				Pin	Goupille	Stift	핀	Pasador	
4	**VOE 14519821**		1				Pin	Goupille	Stift	핀	Pasador	SER NO 30001-30243
	VOE 14527895		1				Pin	Goupille	Stift	핀	Pasador	SER NO 30244-
5	**VOE 14517422**	1	1				Pin	Goupille	Stift	핀	Pasador	
6	**VOE 14517423**		1				Pin	Goupille	Stift	핀	Pasador	
7	**VOE 14519725**		1				Pin	Goupille	Stift	핀	Pasador	
8	**SA 1070-23270**		1				Plate	Plaque	Platte	플레이트	Placa	
9	**SA 1075-00250**		1				Stop	Arrêt	Anschlag	스톱	Parada	
10	**SA 1171-30440**		4				Shim	Cale d'épaisseur	Passcheibe	심	Arandela Ajuste	SER NO 30001-30243
	SA 1171-30440		3				Shim	Cale d'épaisseur	Passcheibe	심	Arandela Ajuste	SER NO 30244-
11	**SA 1171-30580**		4				Shim	Cale d'épaisseur	Passcheibe	심	Arandela Ajuste	0.5MM
12	**SA 1171-30610**	4	4				Shim	Cale d'épaisseur	Passcheibe	심	Arandela Ajuste	1.0MM
13	**SA 1171-30620**	4	4				Shim	Cale d'épaisseur	Passcheibe	심	Arandela Ajuste	0.5MM
14	**VOE 14511839**		1		SS		Support	Support	Stütze	서포트	Apoyo	SER NO 30001-30225
	VOE 14527893		1				Support	Support	Stütze	서포트	Apoyo	SER NO 30226-30243
	VOE 14528502		1				Support	Support	Stütze	서포트	Apoyo	SER NO 30244-
15	**SA 1173-30060**		1		SS		•Bushing	•Bague	•Buchse	• 부싱	•Casquillo	SER NO 30001-30243
	VOE 14527896		1				•Bushing	•Bague	•Buchse	• 부싱	•Casquillo	SER NO 30244-
16	**VOE 14511837**		2		SS		•Bushing	•Bague	•Buchse	• 부싱	•Casquillo	SER NO 30001-30243
	VOE 14527892		2				•Bushing	•Bague	•Buchse	• 부싱	•Casquillo	SER NO 30244-
17	**SA 1171-30640**		6				Shim	Cale d'épaisseur	Passcheibe	심	Arandela Ajuste	1.0MM
18	**SA 1173-30082**		2		SS		Boss	Bossage	Warze	보스	Teton	
19	**SA 2073-00920**		2				Washer	Rondelle	Scheibe	와셔	Arandela	
20	**SA 9011-21218**	2					Bolt	Boulon	Bolzen	볼트	Perno	
	SA 9011-21219		3				Hexagon screw	Vis à tête hexagonale	Sechskantschraube	육각 나사	Tornillo hexagonal	
21	**VOE 955922**		2				Spring washer	Rondelle élastique	Federscheibe	스프링 워셔	Arandela elástica	

1	**8278950**
2	**8278951**
3	
4	
5	

Acoplamientos para la pluma
붐 연결장치
Gelenke zu Ausleger
Articulations, flèche
Links to boom

Catalogue id **20020**	Group **974**
Illustr. No **1014337**	Section **200**
Issue **PUB 74G9920020**	Page **491**

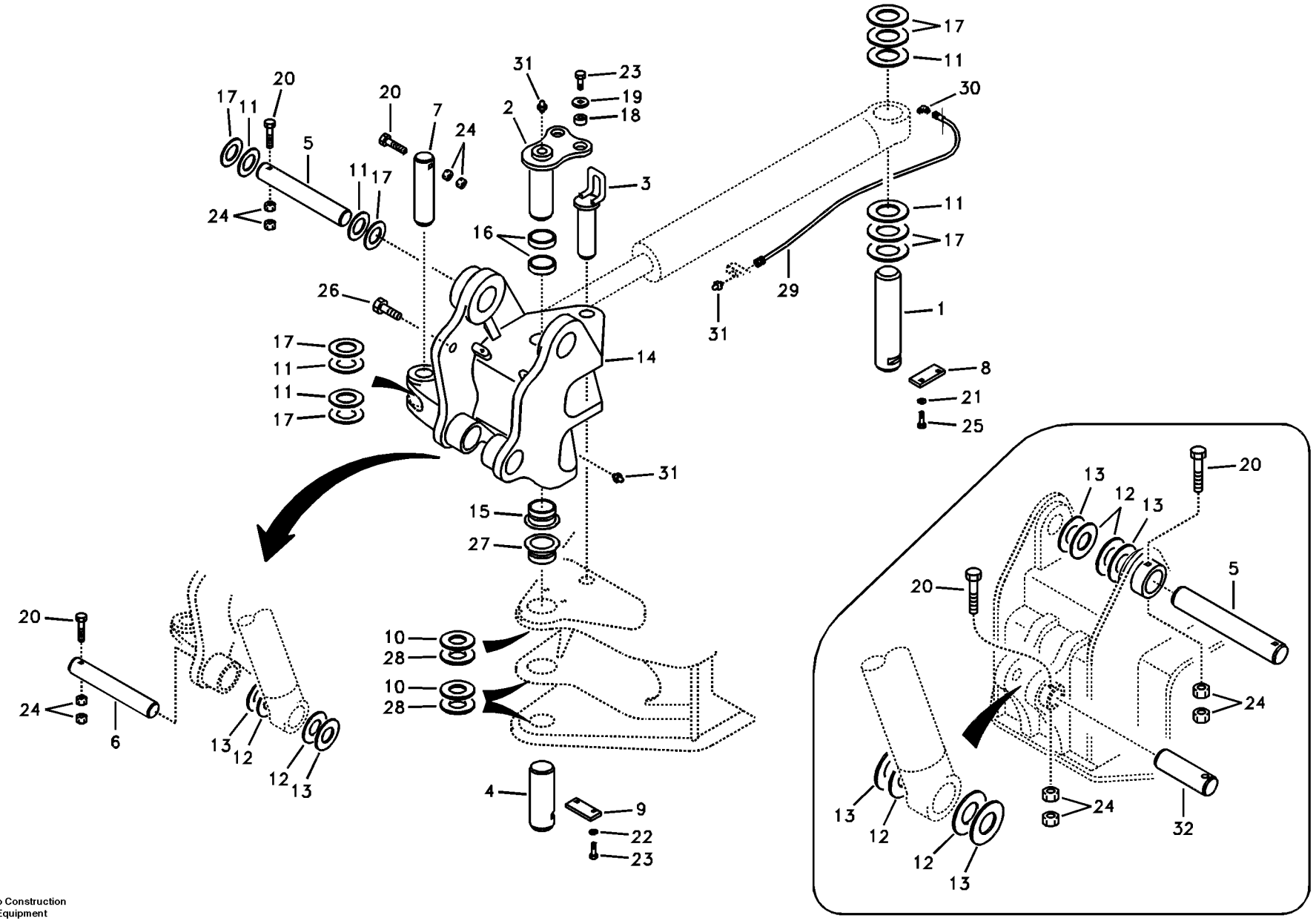

Volvo Construction Equipment

1014337

Fig.	Part No.	Quantity 1	2	3	PS	KIT	Description	Dénomination	Bezeichnung	품명	Denominación	Notes
22	**VOE 955926**		2				Spring washer	Rondelle élastique	Federscheibe	스프링 워셔	Arandela elástica	
23	**VOE 978936**		4				Hexagon screw	Vis à tête hexagonale	Sechskantschraube	육각 나사	Tornillo hexagonal	
24	**VOE 979019**	4	6				Hexagon nut	Écrou hexagonal	Sechskantmutter	육각 너트	Tuerca hexagonal	
25	**VOE 983250**		2				Hexagon screw	Vis à tête hexagonale	Sechskantschraube	육각 나사	Tornillo hexagonal	
26	**VOE 983252**		1				Hexagon screw	Vis à tête hexagonale	Sechskantschraube	육각 나사	Tornillo hexagonal	SER NO 30001-30225
27	**SA 1173-30070**		1		SS		Bushing	Bague	Buchse	부싱	Casquillo	SER NO 30001-30243
	VOE 14527897		1				Bushing	Bague	Buchse	부싱	Casquillo	SER NO 30244-30833
28	**SA 1171-30630**		2				Shim	Cale d'épaisseur	Passcheibe	심	Arandela Ajuste	1.0mm
29	**VOE 14880643**		1				Hose	Flexible	Schlauch	호스	Manguera	
30	**SA 9413-43010**		1				Elbow	Coude	Winkelstueck	엘보	Tubo acodado	
31	**SA 9481-11003**		3				Nipple	Raccord	Nippel	니플	Niple	
32	**VOE 14519729**	1					Pin	Goupille	Stift	핀	Pasador	

1	**8278950**
2	**8278951**
3	
4	
5	

Acoplamientos para la pluma
붐 연결장치
Gelenke zu Ausleger
Articulations, flèche
Links to boom

Catalogue id **20020**	Group **974**
Illustr. No **1014337**	Section **200**
Issue **PUB 74G9920020**	Page **493**

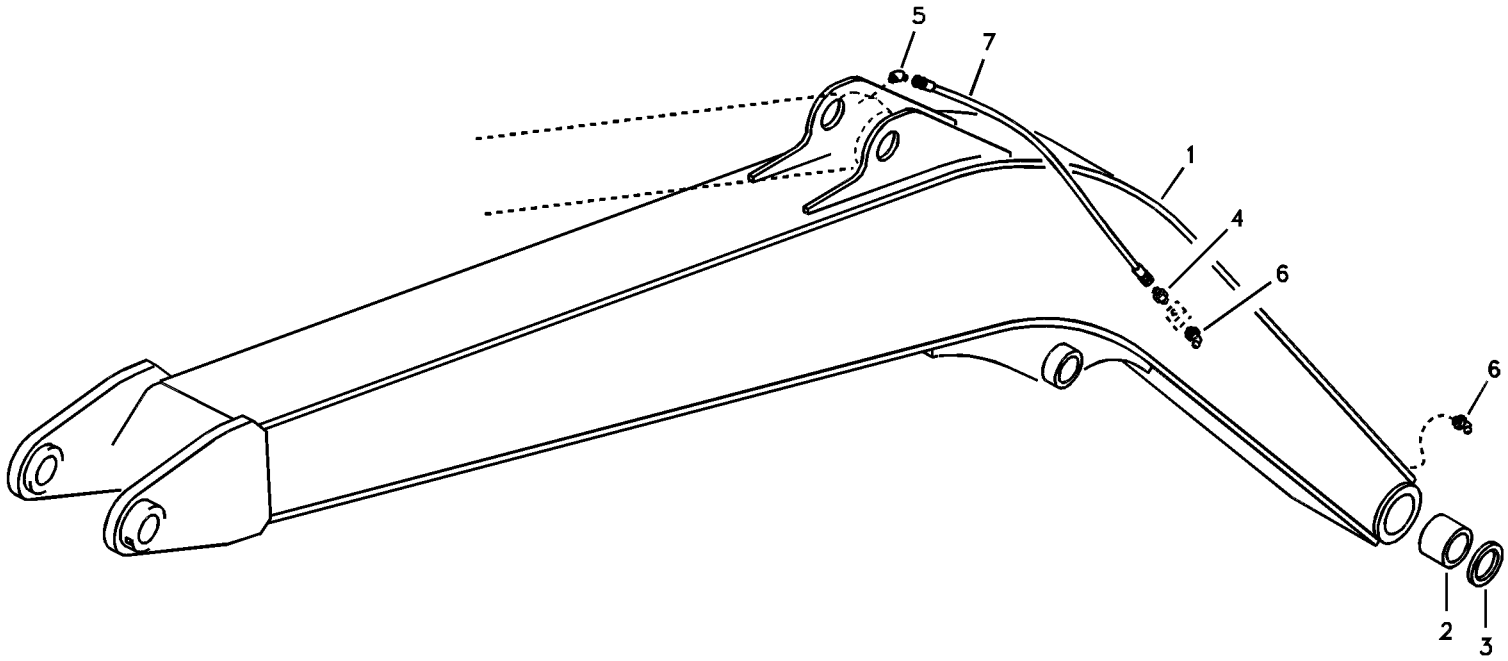
5
7
1
4
6
6
2
3

Fig.	Part No.	Quantity 1	2	3	PS	KIT	Description	Dénomination	Bezeichnung	품명	Denominación	Notes
1	**VOE 14519730**	1					Boom	Fleche	Ausleger	붐	Pluma	SER NO 30001-30225 2.9M
	VOE 14528299	1					Excavator boom	Fleche d'excavation	Baggerausleger		Pluma de excavacion	SER NO 30226-30367
	VOE 14534330	1					Boom	Fleche	Ausleger	붐	Pluma	SER NO 30368-31726
	VOE 14579513	1					Excavator boom	Fleche d'excavation	Baggerausleger		Pluma de excavacion	SER NO 31727-
2	**VOE 14510771**	2					•Bushing	•Bague	•Buchse	• 부싱	•Casquillo	
3	**VOE 14880730**	2					•Seal	•Joint	•Dichtring	• 시일	•Junta	
4	**VOE 14547518**	1					Nipple	Raccord	Nippel	니플	Niple	
5	**VOE 14547519**	1					Nipple	Raccord	Nippel	니플	Niple	
6	**VOE 914169**	2					Lubricating nipple	Graisseur	Schmiernippel	윤활 니플	Niple lubricador	
7	**VOE 14880648**	1					Hose assembly	Conduit flexible	Schlauchleitung	호스 어셈블리	Conducto	

1	**8278944**	**Pluma y tubería de lubricación** **붐 및 윤활 배관** **Ausleger und Schmierleitungen** **Flèche et conduits de graissage** **Boom and grease piping**	Catalogue id **20020**	Group **974**
2			Illustr. No **1007113**	Section **300**
3			Issue **PUB 74G9920020**	Page **495**
4				
5				

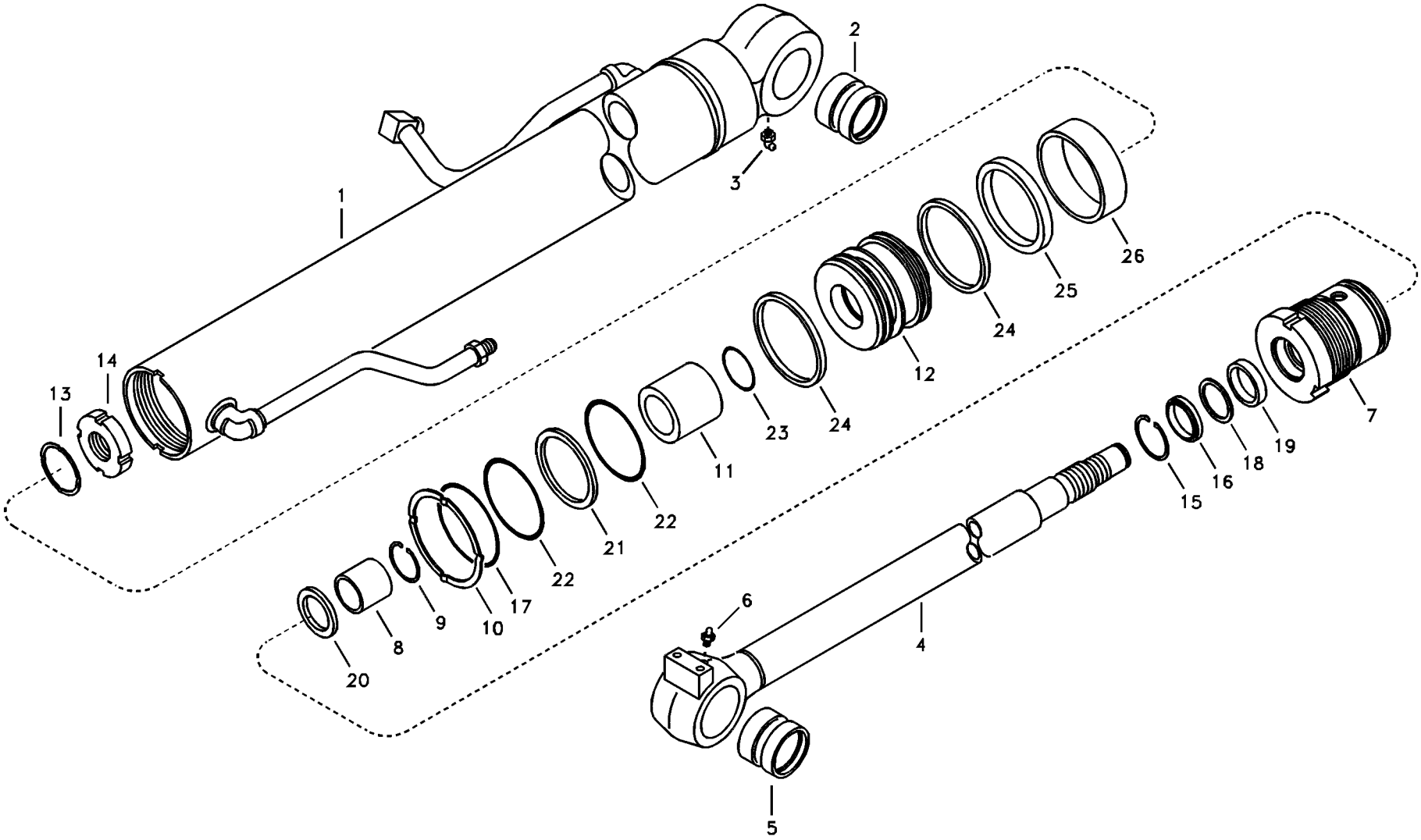

Volvo Construction Equipment

1007114

Fig.	Part No.	Quantity 1	2	3	PS	KIT	Description	Dénomination	Bezeichnung	품명	Denominación	Notes
	VOE 14501658	1			SS		Boom Cylinder	Verin de fleche	Auslegerzylinder	붐 실린더	Maquina de flecha	SER NO 30001-30112
	VOE 14524922	1					Boom cylinder	Verin fleche	Auslegerzylinder		Cilindro pluma	SER NO 30113-
	VOE 14501659		1		SS		Boom Cylinder	Verin de fleche	Auslegerzylinder	붐 실린더	Maquina de flecha	SER NO 30001-30112
	VOE 14524923		1				Boom cylinder	Verin fleche	Auslegerzylinder		Cilindro pluma	SER NO 30113-
	SA 1146-06461			1	SS		Boom Cylinder	Verin de fleche	Auslegerzylinder	붐 실린더	Maquina de flecha	SER NO 30001-30112
	VOE 14524924			1			Boom cylinder	Verin fleche	Auslegerzylinder		Cilindro pluma	SER NO 30113-
1	**VOE 14525160**	1	1	1			•Tube	•Tube	•Rohr	• 튜브	•Tubo	SER NO 30113-
2	**VOE 14519013**	1	1	1			••Bushing	••Bague	••Buchse	•• 부싱	••Casquillo	
3	**SA 9481-20002**	1	1	1	SS		••Nipple	••Raccord	••Nippel	•• 니플	••Niple	
4	**VOE 14501078**	1					•Bar	•Barre	•Stab	• 바	•Barra	
	VOE 14501080		1	1			•Rod	•Monture	•Fuhler	• 로드	•Varilla	
5	**VOE 14519013**	1	1	1			••Bushing	••Bague	••Buchse	•• 부싱	••Casquillo	
6	**SA 9481-10003**	1	1	1			••Nipple	••Raccord	••Nippel	•• 니플	••Niple	
7		1	1	1			•Head	•Tete	•Kopf	• 헤드	•Capo	
8	**SA 9612-06035**	1	1	1		K	•Bushing	•Bague	•Buchse	• 부싱	•Casquillo	
9	**SA 9557-05050**	1	1	1			•Ring	•Anneau	•Ring	• 링	•Anillo	
10	**SA 7282-05870**	1	1	1			•Washer	•Rondelle	•Scheibe	• 와셔	•Arandela	
11	**SA 1146-01700**	1	1	1			•Cushion	•Coussin	•Sitzkissen	• 쿠션	•Cojin	
12		1	1	1			•Piston	•Piston	•Kolben	• 피스톤	•Piston	
13	**SA 9216-04510**	1	1	1			•Washer	•Rondelle	•Scheibe	• 와셔	•Arandela	
14	**SA 1146-02950**	1	1	1			•Lock nut	•Contre-ecrou	•Sicherungsmutter	• 록 너트	•Contratuerca	
15	**SA 9556-06000**	1	1	1			•Ring	•Anneau	•Ring	• 링	•Anillo	
16	**SA 9564-20600**	1	1	1		K	•Seal	•Joint	•Dichtring	• 시일	•Junta	
17	**SA 9511-22105**	1	1	1		K	•O-ring	•Joint torique	•O-Ring	•O 링	•Anillo tórico	
18	**SA 9567-20601**	1	1	1		K	•Ring	•Anneau	•Ring	• 링	•Anillo	
19	**SA 9563-20600**	1	1	1		K	•Seal	•Joint	•Dichtring	• 시일	•Junta	
20	**SA 1146-08250**	1	1	1		K	•Buffer Ring	•Butee	•Puffer Ring	• 버퍼 링	•Parachoques	
21	**SA 9566-30950**	1	1	1		K	•Ring	•Anneau	•Ring	• 링	•Anillo	
22	**SA 9511-12095**	2	2	2		K	•O-ring	•Joint Torique	•O-Ring	• 오링	•Junta torica	
23	**SA 9511-12048**	1	1	1		K	•O-ring	•Joint Torique	•O-Ring	• 오링	•Junta torica	

1	**8278851**
2	**8278852**
3	**8278853**
4	
5	

Cilindro de pluma
붐 실린더
Auslegerzylinder
Vérin de flèche
Boom cylinder

Catalogue id	Group
20020	**974**
Illustr. No **1007114**	Section **3000**
Issue **PUB 74G9920020**	Page **497**

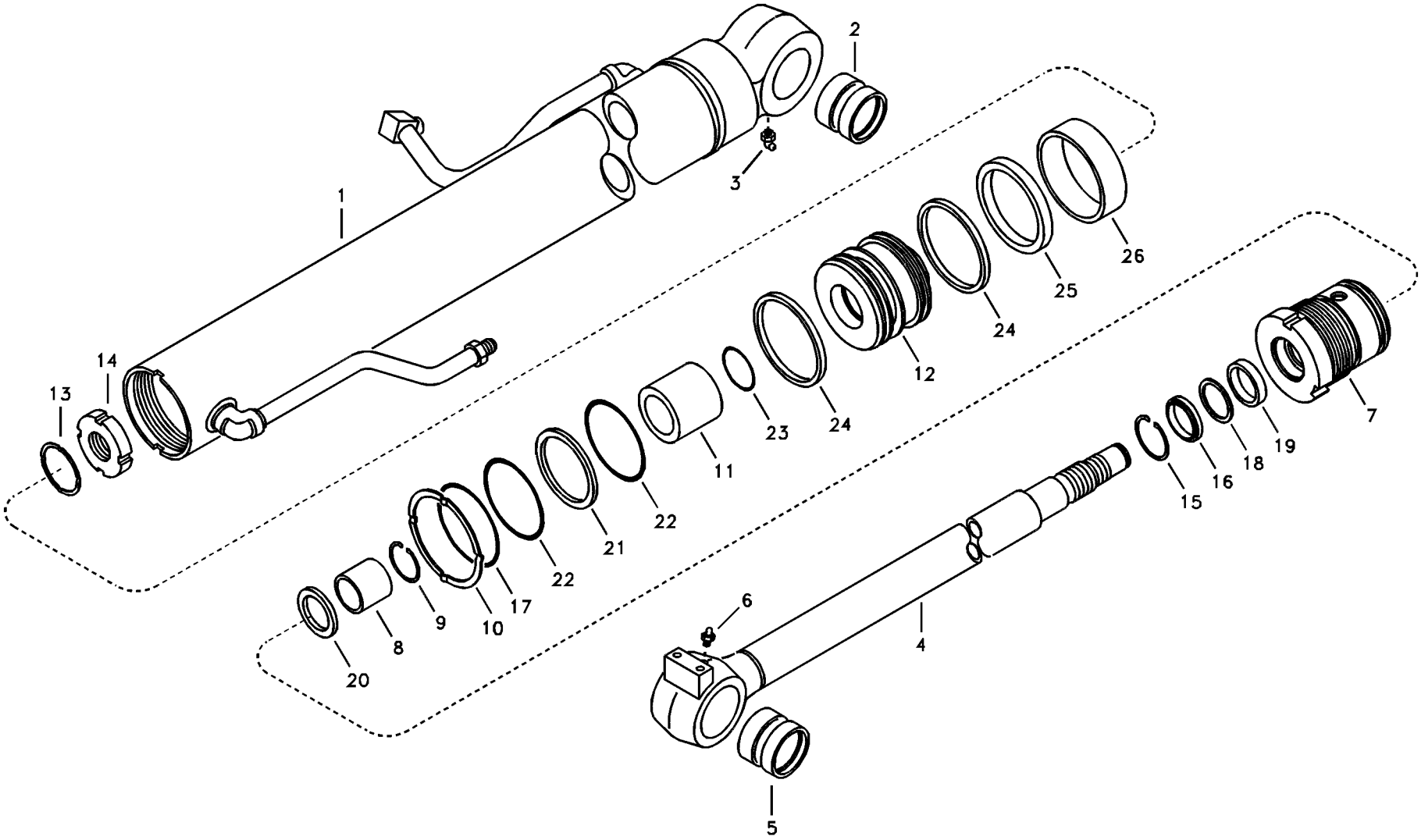

Volvo Construction Equipment

1007114

Fig.	Part No.	Quantity 1	2	3	PS	KIT	Description	Dénomination	Bezeichnung	품명	Denominación	Notes
24	**SA 9568-01050**	2	2	2		K	•Sealing	•Étanchéité	•dichtung	• 시일링	•Junta	
25	**SA 1146-07860**	1	1	1		K	•Packing	•Joint	•Dichtung	• 패킹	•Empaquetadura	
26	**SA 9565-21050**	1	1	1		K	•Ring	•Anneau	•Ring	• 링	•Anillo	
100	**VOE 14589154**	1	1	1			Sealing kit	Kit plombage	Plombiersatz ……	씰링 키트	Kit de precinto	(SA 8148-14011)

1	**8278851**
2	**8278852**
3	**8278853**
4	
5	

Cilindro de pluma
붐 실린더
Auslegerzylinder
Vérin de flèche
Boom cylinder

Catalogue id **20020**	Group **974**
Illustr. No **1007114**	Section **3000**
Issue **PUB 74G9920020**	Page **499**

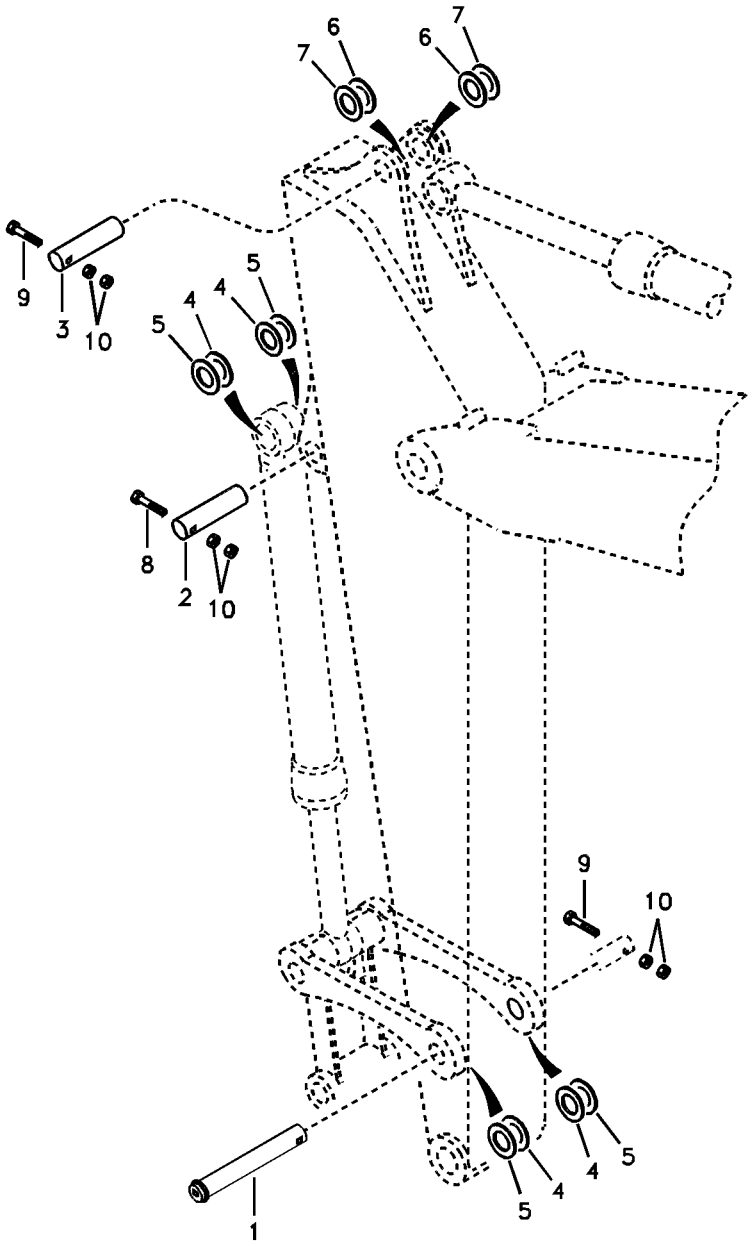
7
6
7
6
9
3
10
5
4
4
5
8
2
10
9
10
5
4
4
5
1

Fig.	Part No.	Quantity 1	2	3	4	5	PS	KIT	Description	Dénomination	Bezeichnung	품명	Denominación	Notes
1	**VOE 14556290**	1	1	1	1				Pin	Goupille	Stift	핀	Pasador	(VOE 14519814)
2	**VOE 14519817**	1	1	1	1				Pin	Goupille	Stift	핀	Pasador	
3	**VOE 14519818**	1	1	1	1				Pin	Goupille	Stift	핀	Pasador	
4	**SA 1171-30590**	4	4	4	4				Shim	Cale d'épaisseur	Passcheibe	심	Arandela Ajuste	1.0mm
5	**SA 1171-30600**	4	4	4	4				Shim	Cale d'épaisseur	Passcheibe	심	Arandela Ajuste	1.0mm
6	**SA 1171-30610**	2	2	2	2				Shim	Cale d'épaisseur	Passcheibe	심	Arandela Ajuste	0.5mm
7	**SA 1171-30620**	2	2	2	2				Shim	Cale d'épaisseur	Passcheibe	심	Arandela Ajuste	
8	**SA 9011-21217**	2	2	2	2				Bolt	Boulon	Bolzen	볼트	Perno	
9	**SA 9011-21218**	1	1	1	1				Bolt	Boulon	Bolzen	볼트	Perno	
10	**VOE 979019**	6	6	6	6				Hexagon nut	Écrou hexagonal	Sechskantmutter	육각 너트	Tuerca hexagonal	

1	**8278843**
2	**8278844**
3	**8278846**
4	**8278847**
5	

Enlaces al brazo
디퍼 암 연결장치
Verbindungen zu Stiel
Articulations de balancier
Links to dipper arm

Catalogue id **20020**	Group **975**
Illustr. No **1007115**	Section **100**
Issue **PUB 74G9920020**	Page **501**

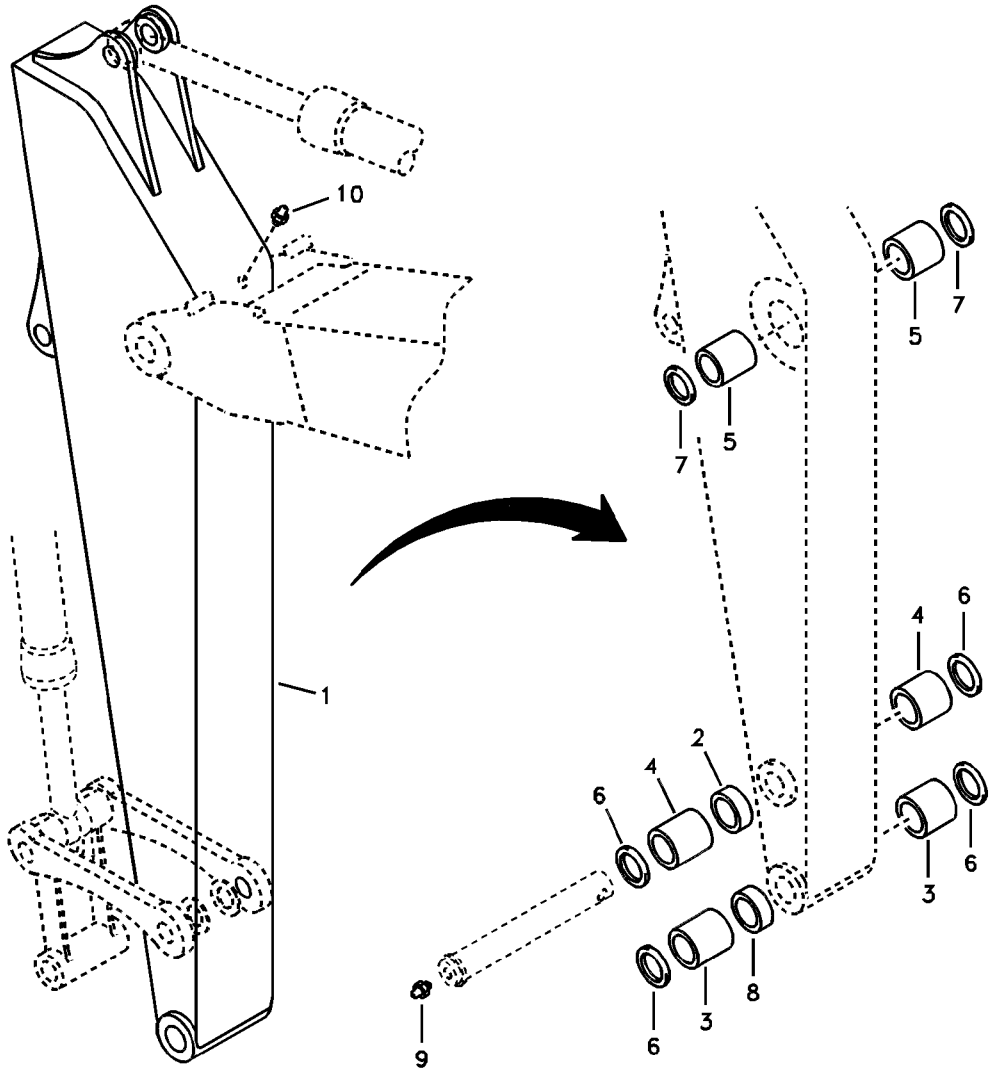
10
1
7
5
7
5
7
6
4
2
6
4
6
3
6
3
8
6
9

Fig.	Part No.	Quantity 1	2	3	4	5	PS	KIT	Description	Dénomination	Bezeichnung	품명	Denominación	Notes
1	**VOE 14519838**	1					SS		Arm	Bras	Arm	암	Brazo	SER NO 30001-30077
	VOE 14522583	1							Arm	Bras	Arm	암	Brazo	SER NO 30078-30367
	VOE 14534331	1							Arm	Bras	Arm	암	Brazo	SER NO 30368-30529
	VOE 14535807	1							Arm	Bras	Arm	암	Brazo	SER NO 30530-
	VOE 14519837		1				SS		Arm	Bras	Arm	암	Brazo	SER NO 30001-30077
	VOE 14522584		1						Arm	Bras	Arm	암	Brazo	SER NO 30078-
	VOE 14519842			1			SS		Arm	Bras	Arm	암	Brazo	SER NO 30001-30077
	VOE 14522585			1					Arm	Bras	Arm	암	Brazo	SER NO 30078-30367
	VOE 14534332			1					Arm	Bras	Arm	암	Brazo	SER NO 30368-30433
	VOE 14537145			1					Arm	Bras	Arm	암	Brazo	SER NO 30434-30529
	VOE 14543557			1					Arm	Bras	Arm	암	Brazo	SER NO 30530-30643
	VOE 14557279			1			SS		Arm	Bras	Arm	암	Brazo	(VOE 14546101) SER NO 30644-30810
	VOE 14557279			1			SS		Arm	Bras	Arm	암	Brazo	SER NO 30811-
	VOE 14519840				1		SS		Arm	Bras	Arm	암	Brazo	SER NO 30001-30077
	VOE 14522586				1				Arm	Bras	Arm	암	Brazo	SER NO 30078-
2	**SA 1070-22680**	2			2		SS		•Bushing	•Bague	•Buchse	• 부싱	•Casquillo	SER NO 30001-30367
	VOE 14524137	1			1				•Bushing	•Bague	•Buchse	• 부싱	•Casquillo	SER NO 30368-
	SA 1070-22680		1	1			SS		•Bushing	•Bague	•Buchse	• 부싱	•Casquillo	
3	**SA 1070-22670**	2	2	2	2		SS		•Bushing	•Bague	•Buchse	• 부싱	•Casquillo	SER NO 30001-30367
	VOE 14524136	2	2	2	2				•Bushing	•Bague	•Buchse	• 부싱	•Casquillo	SER NO 30368-
4	**VOE 14510769**	2	2	2	2				•Bushing	•Bague	•Buchse	• 부싱	•Casquillo	
5	**VOE 14510771**	2	2	2	2				•Bushing	•Bague	•Buchse	• 부싱	•Casquillo	
6	**VOE 14880729**	4	4	4	4				•Seal	•Joint	•Dichtring	• 시일	•Junta	
7	**VOE 14880730**	2	2	2	2				•Seal	•Joint	•Dichtring	• 시일	•Junta	
8	**VOE 14504227**	1	1	1	1				Bushing	Bague	Buchse	부싱	Casquillo	SER NO 30001-30643
	VOE 14546527	1	1	1	1				Boss	Bossage	Warze	보스	Teton	SER NO 30644-
9	**VOE 914167**	1	1	1	1				Lubricating nipple	Graisseur	Schmiernippel	윤활 니플	Niple lubricador	
10	**VOE 914169**	1	1	1	1				Lubricating nipple	Graisseur	Schmiernippel	윤활 니플	Niple lubricador	

1	**8278843**	**Brazos y tuberías de engrase con asiento de tuberías** 디퍼 암 및 윤활 배관 , 유압배관 장착브라켓 포함 **Stiel und Schmierleitungen mit Sitz** **Balancier et tuyauterie de lubr avec siège de tuyau** **Dipper arm and grease piping with piping seat**	Catalogue id **20020**	Group **975**
2	**8278844**		Illustr. No **1017039**	Section **500**
3	**8278846**			
4	**8278847**		Issue **PUB 74G9920020**	Page **503**
5				

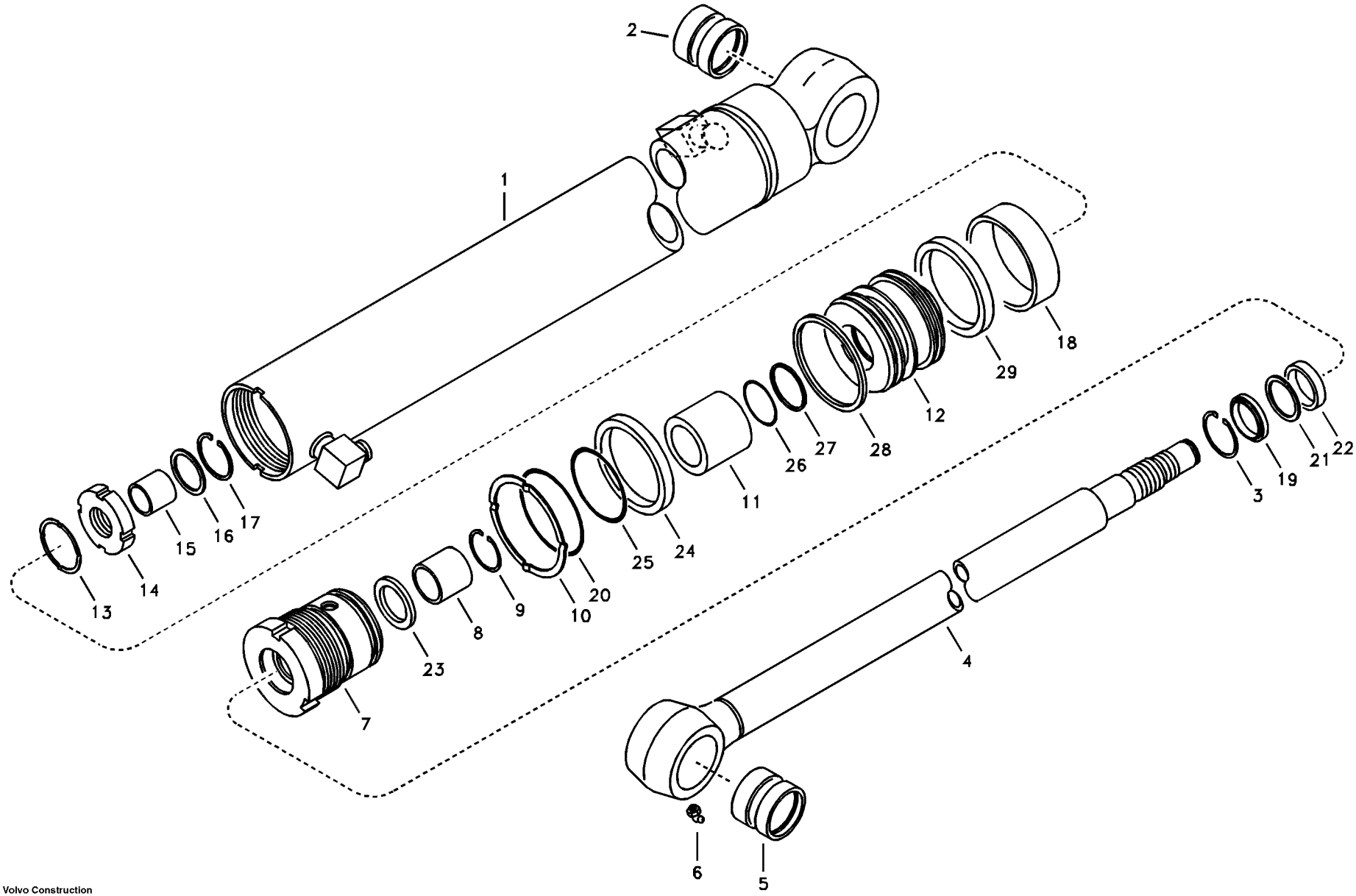

Volvo Construction Equipment

1007119

Fig.	Part No.	Quantity 1	2	3	PS	KIT	Description	Dénomination	Bezeichnung	품명	Denominación	Notes
	VOE 14503580	1					Cylinder	Cylindre	Zylinder	실린더	Cilindro	
1		1					•Tube	•Tube	•Rohr	• 튜브	•Tubo	
2	**VOE 14517953**	1					••Bushing	••Bague	••Buchse	•• 부싱	••Casquillo	
3	**SA 9556-05500**	1			SS		•Ring	•Anneau	•Ring	• 링	•Anillo	
4	**VOE 14501082**	1					•Rod	•Monture	•Fuhler	• 로드	•Varilla	
5	**VOE 14517952**	1					••Bushing	••Bague	••Buchse	•• 부싱	••Casquillo	
6	**SA 9481-20002**	1			SS		••Nipple	••Raccord	••Nippel	•• 니플	••Niple	
7		1					•Head	•Tete	•Kopf	• 헤드	•Capo	
8	**SA 9612-05535**	1				K	•Bushing	•Bague	•Buchse	• 부싱	•Casquillo	
9	**SA 9557-05000**	1					•Ring	•Anneau	•Ring	• 링	•Anillo	
10	**SA 1046-01770**	1			SS		•Washer	•Rondelle	•Scheibe	• 와셔	•Arandela	
11	**SA 1146-01771**	1					•Cushion	•Coussin	•Sitzkissen	• 쿠션	•Cojin	
12		1					•Piston	•Piston	•Kolben	• 피스톤	•Piston	
13	**SA 9216-04510**	1					•Washer	•Rondelle	•Scheibe	• 와셔	•Arandela	
14	**SA 9125-33000**	1					•Lock nut	•Contre-ecrou	•Sicherungsmutter	• 록 너트	•Contratuerca	
15	**SA 1146-01800**	1			SS		•Cushion	•Coussin	•Sitzkissen	• 쿠션	•Cojin	
16	**SA 1146-06640**	1					•Guard	•Protection	•Schutz	• 가드	•Protección	
17	**SA 1146-06630**	1					•Ring	•Anneau	•Ring	• 링	•Anillo	
18	**SA 9565-20900**	1				K	•Ring	•Anneau	•Ring	• 링	•Anillo	
19	**SA 9564-20550**	1			SS	K	•Seal	•Joint	•Dichtring	• 시일	•Junta	
20	**SA 9511-22090**	1				K	•O-ring	•Joint Torique	•O-Ring	• 오링	•Junta torica	
21	**SA 9567-20551**	1				K	•Ring	•Anneau	•Ring	• 링	•Anillo	
22	**SA 9563-20553**	1				K	•Seal	•Joint	•Dichtring	• 시일	•Junta	
23	**SA 1146-08240**	1				K	•Buffer Ring	•Butee	•Puffer Ring	• 버퍼 링	•Parachoques	
24	**SA 9566-30800**	1				K	•Ring	•Anneau	•Ring	• 링	•Anillo	
25	**SA 9511-12080**	2				K	•O-ring	•Joint Torique	•O-Ring	• 오링	•Junta torica	
26	**SA 9511-12048**	1				K	•O-ring	•Joint Torique	•O-Ring	• 오링	•Junta torica	
27	**SA 9566-30480**	1				K	•Ring	•Anneau	•Ring	• 링	•Anillo	
28	**SA 9568-00900**	2				K	•Seal	•Joint	•Dichtring	• 시일	•Junta	
29	**SA 1146-07850**	1				K	•Packing	•Joint	•Dichtung	• 패킹	•Empaquetadura	

1	**8278854**	**Cilindro de brazo** 디퍼 암 실린더 **Stielzylinder** **Vérin de bras** **Dipper arm cylinder**	Catalogue id **20020**	Group **975**
2				
3			Illustr. No **1007119**	Section **1500**
4				
5			Issue **PUB 74G9920020**	Page **505**

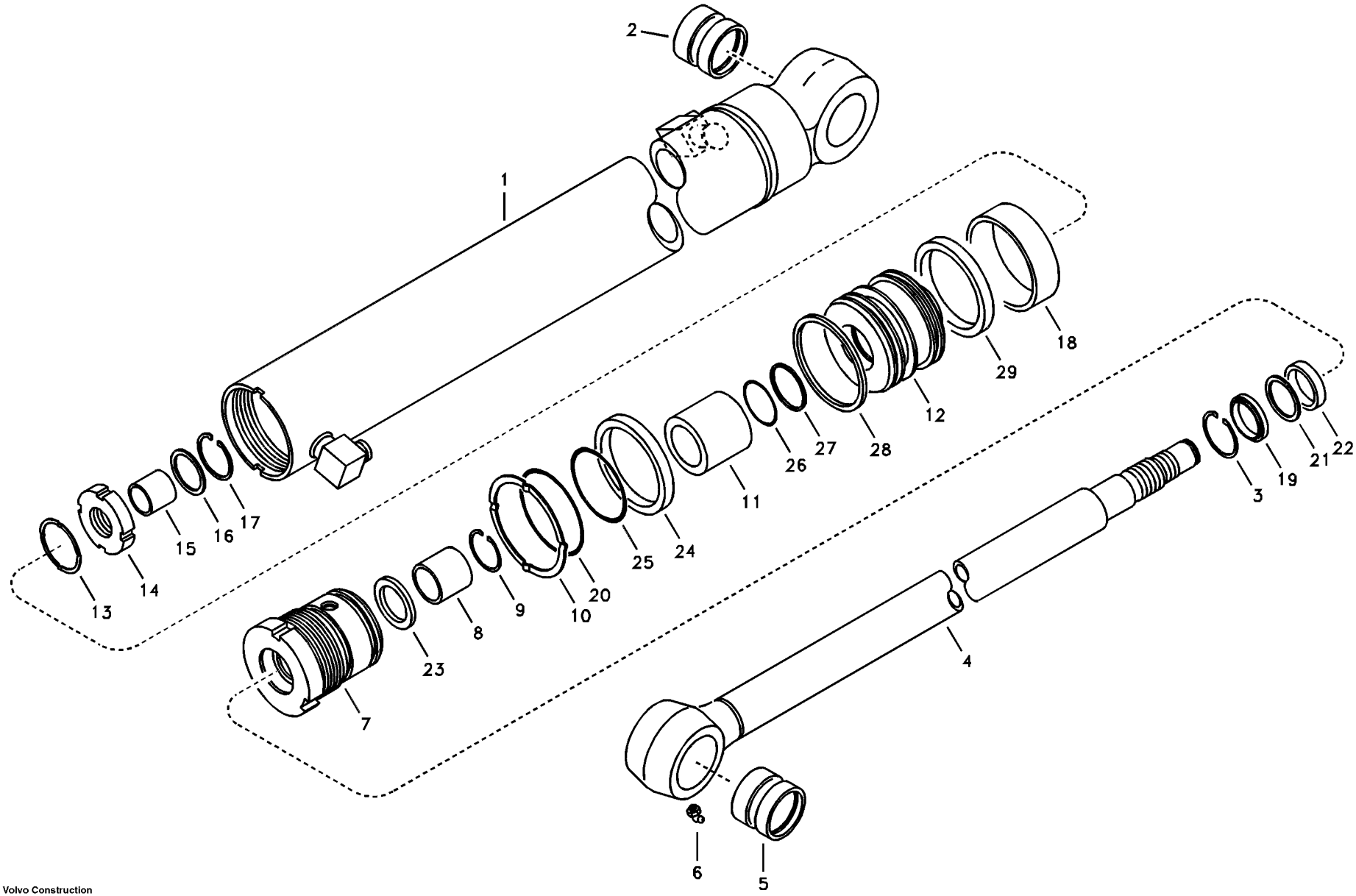

Volvo Construction Equipment

1007119

Fig.	Part No.	Quantity 1	2	3	PS	KIT	Description	Dénomination	Bezeichnung	품명	Denominación	Notes
100	**VOE 14589153**	1					Sealing Kit	Jeu Joints	Dichtungssatz	시일 킷	Juego Retenes	(SA 8148-14021)

1	**8278854**	**Cilindro de brazo** 디퍼 암 실린더 **Stielzylinder** **Vérin de bras** **Dipper arm cylinder**	Catalogue id **20020**	Group **975**
2				
3			Illustr. No **1007119**	Section **1500**
4				
5			Issue **PUB 74G9920020**	Page **507**

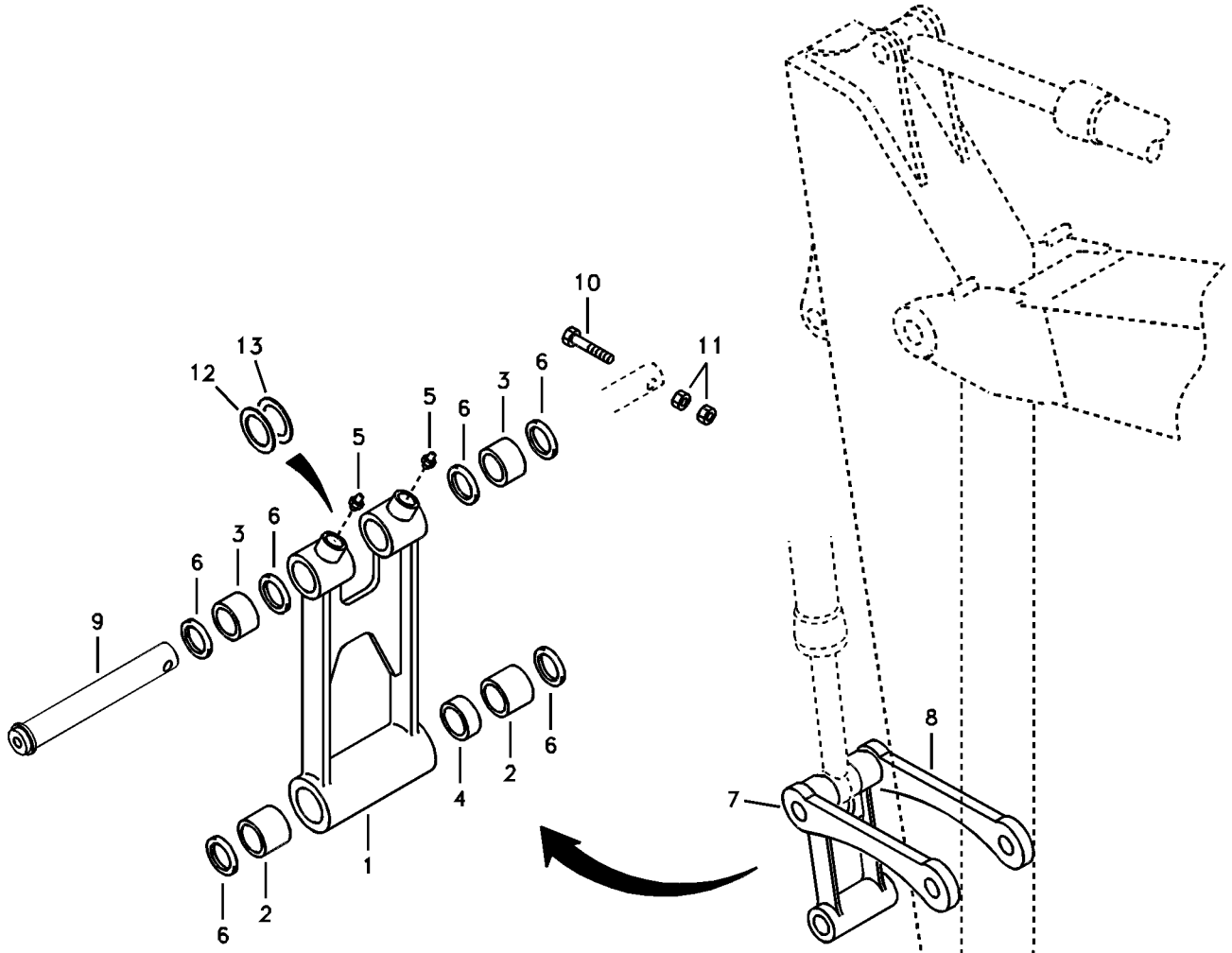
10
13
12
11
5
6
3
6
5
6
3
6
9
4
2
6
1
6
2
8
7

Fig.	Part No.	Quantity 1	2	3	PS	KIT	Description	Dénomination	Bezeichnung	품명	Denominación	Notes
	VOE 14510834	1					Connecting Rod	Bielle	Pleuel	커넥팅 로드	Biela	SER NO 30001-30367
	VOE 14532972	1					Connecting Rod	Bielle	Pleuel	커넥팅 로드	Biela	SER NO 30368-30643
	VOE 14566989	1					Connecting rod	Bielle	Pleuel	피스톤 로드	Biela	(VOE 14546152) SER NO 30644-
1		1			NS		•Connecting Rod	•Bielle	•Pleuel	• 커넥팅 로드	•Biela	
2	**VOE 14510769**	2					•Bushing	•Bague	•Buchse	• 부싱	•Casquillo	
3	**VOE 14510770**	2					•Bushing	•Bague	•Buchse	• 부싱	•Casquillo	
4	**SA 1070-22680**	1			SS		•Bushing	•Bague	•Buchse	• 부싱	•Casquillo	SER NO 30001-30367
	VOE 14504227	1					•Bushing	•Bague	•Buchse	• 부싱	•Casquillo	SER NO 30368-30643
	VOE 14546527	1					•Boss	•Bossage	•Warze	• 보스	•Teton	SER NO 30644-
5	**SA 9481-11003**	2					•Nipple	•Raccord	•Nippel	• 니플	•Niple	SER NO 30001-30643
	SA 9481-11003	3					•Nipple	•Raccord	•Nippel	• 니플	•Niple	SER NO 30644-
6	**VOE 14880729**	6					•Seal	•Joint	•Dichtring	• 시일	•Junta	
7	**VOE 14505011**	1					Yoke	Chape	Joch	요크	Horquilla	LH
8	**VOE 14505012**	1					Yoke	Chape	Joch	요크	Horquilla	RH
9	**VOE 14519815**	1					Pin	Goupille	Stift	핀	Pasador	SER NO 30001-30643
	VOE 14532983	1					Pin	Goupille	Stift	핀	Pasador	SER NO 30644-
10	**SA 9011-21217**	1					Bolt	Boulon	Bolzen	볼트	Perno	
11	**VOE 979019**	2					Hexagon nut	Écrou hexagonal	Sechskantmutter	육각 너트	Tuerca hexagonal	
12	**SA 1171-30590**	4					Shim	Cale d'épaisseur	Passcheibe	심	Arandela Ajuste	1.0MM
13	**SA 1171-30600**	4					Shim	Cale d'épaisseur	Passcheibe	심	Arandela Ajuste	RH

1	**8278849**	**Acoplamientos para la varilla de conexión** 커넥팅로드 연결장치 **Löffelgelenk** **Articulations, liaison avec la tige de piston** **Links to connecting rod**	Catalogue id **20020** / Group **975**
2			Illustr. No **1007120** / Section **1900**
3			Issue **PUB 74G9920020** / Page **509**
4			
5			

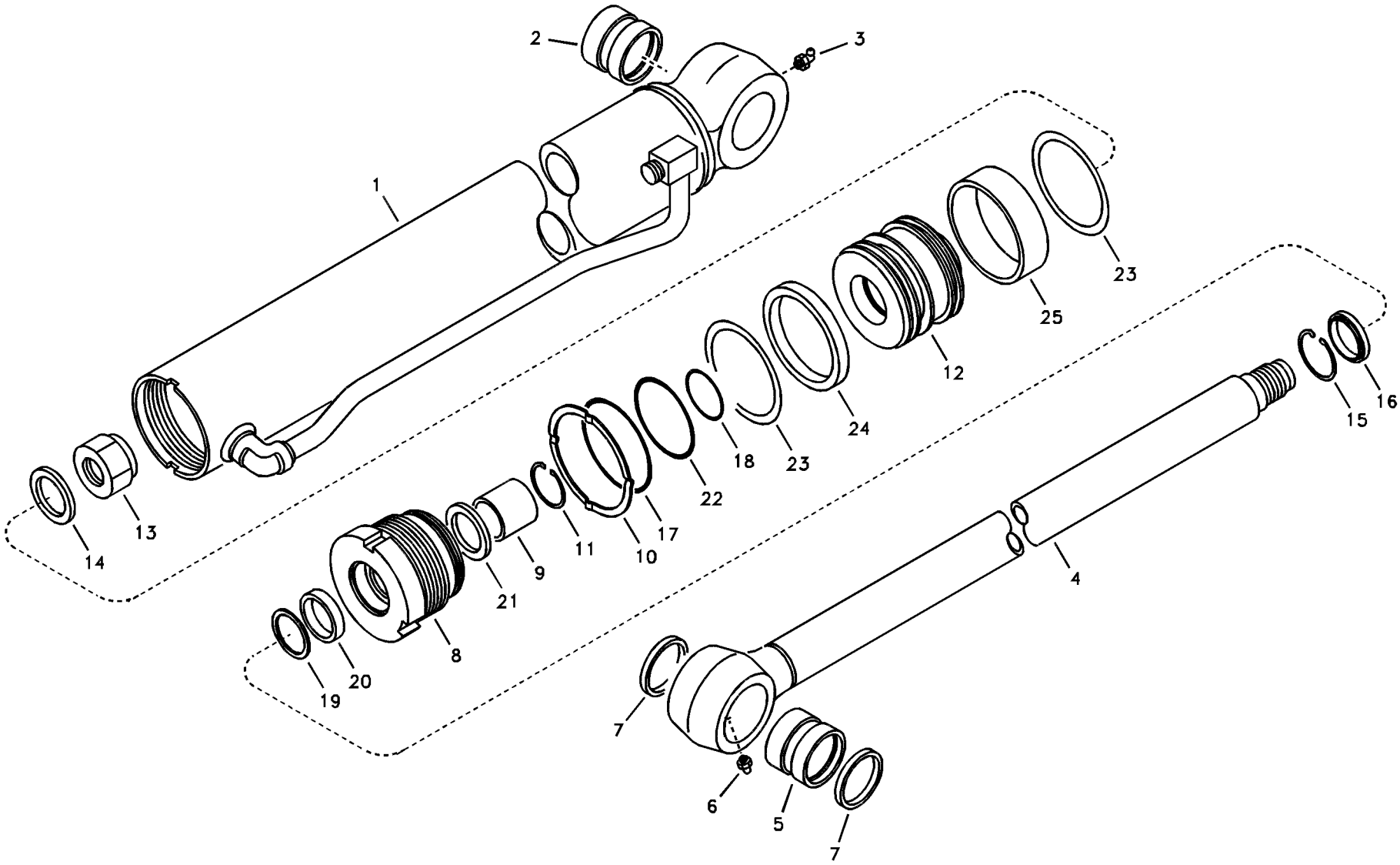

Volvo Construction Equipment

1007121

Fig.	Part No.	Quantity 1	2	3	PS	KIT	Description	Dénomination	Bezeichnung	품명	Denominación	Notes
	SA 1146-01191	1			SS		Bucket Cylinder	Verin de godet	Löffelzylinder	버켓 실린더	Maquina de copa	SER NO 30001-30112
	VOE 14590908	1					Bucket Cylinder	Verin de godet	Löffelzylinder	버켓 실린더	Maquina de copa	(VOE 14524787) SER NO 30113-
1		1					•Tube	•Tube	•Rohr	• 튜브	•Tubo	
2	**VOE 14517954**	1					••Bushing	••Bague	••Buchse	•• 부싱	••Casquillo	
3	**SA 9481-20002**	1			SS		••Nipple	••Raccord	••Nippel	•• 니플	••Niple	
4	**VOE 14501084**	1					•Rod	•Monture	•Fühler	• 로드	•Varilla	
5	**VOE 14517954**	1					••Bushing	••Bague	••Buchse	•• 부싱	••Casquillo	
6	**SA 9481-10003**	1					••Nipple	••Raccord	••Nippel	•• 니플	••Niple	
7	**SA 9561-04520**	2			SS		••Seal	••Joint	••Dichtring	•• 시일	••Junta	
8		1					•Head	•Tete	•Kopf	• 헤드	•Capo	
9	**SA 9612-05035**	1					•Bushing	•Bague	•Buchse	• 부싱	•Casquillo	
10	**SA 7282-04711**	1					•Washer	•Rondelle	•Scheibe	• 와셔	•Arandela	
11	**SA 9557-04500**	1					•Ring	•Anneau	•Ring	• 링	•Anillo	
12		1					•Piston	•Piston	•Kolben	• 피스톤	•Piston	
13	**SA 9125-30000**	1					•Lock nut	•Contre-ecrou	•Sicherungsmutter	• 록 너트	•Contratuerca	
14	**SA 1146-01780**	1					•Washer	•Rondelle	•Scheibe	• 와셔	•Arandela	
15	**SA 9556-05000**	1					•Ring	•Anneau	•Ring	• 링	•Anillo	
16	**SA 9564-20500**	1				K	•Seal	•Joint	•Dichtring	• 시일	•Junta	
17	**SA 9511-22075**	1				K	•O-ring	•Joint torique	•O-Ring	•O 링	•Anillo tórico	
18	**SA 9511-12038**	1				K	•O-ring	•Joint Torique	•O-Ring	• 오링	•Junta torica	
19	**SA 9567-20500**	1				K	•Ring	•Anneau	•Ring	• 링	•Anillo	
20	**SA 9563-20500**	1				K	•Seal	•Joint	•Dichtring	• 시일	•Junta	
21	**SA 1146-08230**	1				K	•Buffer Ring	•Butee	•Puffer Ring	• 버퍼 링	•Parachoques	
22	**SA 9511-12070**	1				K	•O-ring	•Joint Torique	•O-Ring	• 오링	•Junta torica	
23	**SA 9568-00800**	2				K	•Seal	•Joint	•Dichtring	• 시일	•Junta	
24	**SA 1146-07840**	1				K	•Packing	•Joint	•Dichtung	• 패킹	•Empaquetadura	
25	**SA 9565-20800**	1				K	•Ring	•Anneau	•Ring	• 링	•Anillo	
100	**VOE 14589150**	1					Sealing kit	Kit plombage	Plombiersatz	씰링 키트	Kit de precinto	(SA 8148-14031)

1	**8278856**
2	
3	
4	
5	

Cilindro de cazo
버켓 실린더
Schaufelzylinder
Vérin de godet
Bucket cylinder

Catalogue id **20020**	Group **975**
Illustr. No **1007121**	Section **2500**
Issue **PUB 74G9920020**	Page **511**

REPLACED PARTS 교체부품

PIÉCES PÉRIMÉES ET REMPLACÉES **PIEZAS SUBSTITUDAS**

ERSETZTE ARTIKEL

Catalogue id	Group
20020	**1000**
Issue	Page
PUB 74G9920020	**1**

Part No	Replaced by	Quantity
SA P4100875	* * * USE	
	SA 8210-06290	SS
SA 1020-02081	* * * USE	
	VOE 14529015	SS
SA 1040-74450	* * * USE	
	VOE 14540716	1.00
SA 1046-01460	* * * USE	
	VOE 14517951	1.00
SA 1046-01770	* * * USE	
	SA 9742-10410	1.00
SA 1048-14271	* * * USE	
	VOE 14531861	1.00
SA 1060-22701	* * * USE	
	VOE 14527696	1.00
SA 1066-02890	* * * USE	
	VOE 14526153	1.00
SA 1070-22670	* * * USE	
	VOE 14524136	SS
SA 1070-22680	* * * USE	
	VOE 14524137	1.00
SA 1075-00040	* * * USE	
	SA 8240-00720	
SA 1112-30290	* * * USE	
	VOE 14522374	1.00
SA 1112-30440	* * * USE	
	VOE 14522414	1.00
SA 1112-30450	* * * USE	
	VOE 14522413	1.00
SA 1112-30460	* * * USE	
	SA 1112-30440	SS
SA 1112-30470	* * * USE	
	SA 1112-30440	SS
SA 1123-01530	* * * USE	
	VOE 14526157	1.00
SA 1123-03550	* * * USE	
	VOE 14529192	1.00
SA 1123-04180	* * * USE	
	VOE 14527153	1.00
SA 1123-04330	* * * USE	
	VOE 14526162	1.00
SA 1125-01883	* * * USE	
	VOE 14526341	1.00
SA 1138-00092	* * * USE	
	VOE 14527751	1.00
SA 1146-01191	* * * USE	
	VOE 14524787	SS
SA 1146-01800	* * * USE	
	VOE 14529575	1.00
SA 1146-04571	* * * USE	
	VOE 14522203	1.00
SA 1146-06461	* * * USE	
	VOE 14524924	SS
SA 1148-30060	* * * USE	
	VOE 14531106	1.00
SA 1148-30081	* * * USE	
	VOE 14526663	1.00
SA 1162-02810	* * * USE	
	VOE 14527445	1.00
SA 1162-08910	* * * USE	
	VOE 14527471	1.00
SA 1166-01550	* * * USE	
	VOE 14522853	1.00
SA 1168-01550	* * * USE	
	VOE 14524098	1.00
SA 1173-30060	* * * USE	
	VOE 14527896	1.00
SA 1173-30070	* * * USE	
	VOE 14527897	1.00
SA 1173-30082	* * * USE	
	VOE 14521003	1.00
VOE 14501504	* * * USE	
	VOE 14522802	1.00
VOE 14501658	* * * USE	
	VOE 14524922	1.00
VOE 14501659	* * * USE	
	SA 1146-06461	SS
VOE 14502506	* * * USE	
	VOE 14616302	1.00
VOE 14503550	* * * USE	
	VOE 14523887	1.00
VOE 14504579	* * * USE	
	VOE 14533604	1.00
VOE 14505226	* * * USE	
	VOE 14518065	1.00
VOE 14505472	* * * USE	
	VOE 14527265	1.00
VOE 14505995	* * * USE	
	VOE 14522302	1.00
VOE 14506001	* * * USE	
	VOE 14522298	1.00
VOE 14507831	* * * USE	
	VOE 14522776	1.00
VOE 14508581	* * * USE	
	VOE 14512609	1.00
VOE 14509805	* * * USE	
	VOE 14510130	1.00
VOE 14509824	* * * USE	
	VOE 14510130	1.00
VOE 14511654	* * * USE	
	VOE 14546516	SS
VOE 14511837	* * * USE	
	VOE 14527892	1.00
VOE 14511839	* * * USE	
	VOE 14528502	1.00
VOE 14511867	* * * USE	
	VOE 14530856	SS
VOE 14512743	* * * USE	
	VOE 14619863	1.00
VOE 14512980	* * * USE	
	VOE 14527964	1.00
VOE 14513821	* * * USE	
VOE 14517104	VOE 14530319	SS
	* * * USE	
VOE 14517105	VOE 14539977	1.00
	* * * USE	
VOE 14517964	VOE 14533404	OP
	* * * USE	
VOE 14517978	VOE 14530767	1.00
	* * * USE	
VOE 14518493	VOE 14522924	1.00
	* * * USE	
VOE 14519820	VOE 14527894	SS
	* * * USE	
VOE 14519837	VOE 14522584	1.00
	* * * USE	
VOE 14519838	VOE 14522583	1.00
	* * * USE	
VOE 14519840	VOE 14522586	1.00
	* * * USE	
VOE 14519842	VOE 14522585	1.00
	* * * USE	
VOE 14519977	VOE 14522787	1.00
	* * * USE	
VOE 14519978	VOE 14522794	1.00
	* * * USE	
VOE 14519979	VOE 14522790	1.00
	* * * USE	
VOE 14519980	VOE 14522792	1.00
	* * * USE	
VOE 14519985	VOE 14522788	1.00
	* * * USE	
VOE 14519986	VOE 14522789	1.00
	* * * USE	
VOE 14519987	VOE 14522791	1.00
	* * * USE	
VOE 14519989	VOE 14522793	1.00
	* * * USE	

Part No	Replaced by	Quantity
VOE 14519990	* * * USE	
	VOE 14522795	1.00
VOE 14519994	* * * USE	
	VOE 14524686	1.00
VOE 14520006	* * * USE	
	VOE 14522800	1.00
VOE 14520007	* * * USE	
	VOE 14522801	1.00
VOE 14520008	* * * USE	
	VOE 14522891	1.00
VOE 14520059	* * * USE	
	VOE 14531319	1.00
VOE 14520066	* * * USE	
	VOE 14527542	1.00
VOE 14520067	* * * USE	
	VOE 14522804	1.00
VOE 14520315	* * * USE	
	VOE 14526927	1.00
VOE 14520350	* * * USE	
	VOE 14533405	OP
VOE 14520351	* * * USE	
	VOE 14523965	1.00
VOE 14520366	* * * USE	
	VOE 14528339	1.00
VOE 14520403	* * * USE	
	FOR EC55B	
	VOE 14529549	SS
	VOE 14536990	1.00
	FOR EW55B	
	VOE 14532630	1.00
	VOE 14536991	OP
VOE 14520404	* * * USE	
	FOR EC55B	
	VOE 14553215	1.00
	VOE 14536990	1.00
	FOR EW55B	
	VOE 14553214	1.00
	VOE 14536991	OP
	* * * USE	
VOE 14520478	* * * USE	
VOE 14520578	* * * USE	
VOE 14520542	SS	
VOE 14521140	* * * USE	
VOE 14522554	1.00	
VOE 14521508	* * * USE	
VOE 14521183	1.00	
VOE 14521509	SS	
SA 8210-02620	4.00	
VOE 14521511	* * * USE	
SA 8210-08860	1.00	
VOE 14521520	* * * USE	
VOE 14525388	1.00	
VOE 14521534	* * * USE	
VOE 14525390	1.00	
VOE 14521544	* * * USE	
VOE 14533736	1.00	
VOE 14521565	* * * USE	
VOE 14500479	1.00	
VOE 14522066	* * * USE	
VOE 14528517	1.00	
VOE 14522812	* * * USE	
VOE 14530983	SS	
VOE 14524181	* * * USE	
VOE 14533314	1.00	
VOE 14526160	* * * USE	
VOE 14527150	1.00	
VOE 14526161	* * * USE	
VOE 14527151	SS	
VOE 14527151	* * * USE	
FOR RADIO ONLY		
VOE 14561391	1.00	
FOR RADIO+ CD+M		
VOE 14561400	1.00	
VOE 14527577	* * * USE	
VOE 14536991	OP	
	* * * USE	
VOE 14528386	* * * USE	
VOE 14528944	* * * USE	
VOE 14529057	* * * USE	
VOE 14529177	* * * USE	
VOE 14529181	* * * USE	
VOE 14529279	* * * USE	
VOE 14529280	* * * USE	
VOE 14529281	* * * USE	
VOE 14530319	* * * USE	
VOE 14530980	* * * USE	
VOE 14533142	* * * USE	
VOE 14533145	* * * USE	
VOE 14534335	* * * USE	
VOE 14538918	* * * USE	
VOE 14527576	1.00	
VOE 14537348	1.00	
VOE 14549414	1.00	
VOE 14539071	SS	
VOE 14529152	1.00	
VOE 14535346	1.00	
VOE 14529278	SS	
VOE 14529278	SS	
VOE 14529278	SS	
VOE 14563337	1.00	
VOE 14572748	SS	
FOR EC55B		
VOE 14529549	1.00	
VOE 14536990	1.00	
FOR EW55B		
VOE 14532630	1.00	
VOE 14536991	OP	
VOE 14532630	SS	
VOE 14536991	OP	
VOE 14537045	OP	
VOE 14543919	1.00	
VOE 14536511	1.00	
VOE 14543920	1.00	
VOE 14543922	1.00	
VOE 14543921	1.00	
VOE 14539071	* * * USE	
VOE 14619862	1.00	
VOE 14540763	* * * USE	
VOE 14541091	1.00	
VOE 14557279	* * * USE	
VOE 14579484	1.00	
VOE 14572748	* * * USE	
VOE 14599014	1.00	
VOE 14572751	* * * USE	
VOE 14599025	1.00	
VOE 14599022	* * * USE	
VOE 14624665	1.00	
VOE 14880335	* * * USE	
VOE 14880416	1.00	
VOE 14881146	* * * USE	
VOE 14881147	1.00	
SA 3066-05060	* * * USE	
VOE 14501963	1.00	
SA 7114-12100	* * * USE	
VOE 14534462	1.00	
SA 7260-00220	* * * USE	
VOE 14521716	1.00	
SA 7263-00243	* * * USE	
VOE 14521718	1.00	
SA 8210-04370	* * * USE	
VOE 14524620	SS	
SA 8210-05320	* * * USE	
VOE 11713560	1.00	
SA 8210-08770	* * * USE	
SA 8210-01990	1.00	
SA 8210-08810	* * * USE	
VOE 14500478	SS	
SA 8220-13560	* * * USE	
VOE 14559153	1.00	
VOE 14559154	1.00	

REPLACED PARTS

PIÉCES PÉRIMÉES ET REMPLACÉES

ERSETZTE ARTIKEL

교체부품

PIEZAS SUBSTITUDAS

Catalogue id	Group
20020	**1000**
Issue	Page
PUB 74G9920020	**2**

REPLACED PARTS

PIÉCES PÉRIMÉES ET REMPLACÉES

ERSETZTE ARTIKEL

교체부품

PIEZAS SUBSTITUDAS

Catalogue id	Group
20020	**1000**
Issue	Page
PUB 74G9920020	**3**

Part No	Replaced by	Quantity
SA 8230-00020	* * * USE	
	VOE 14537187	1.00
SA 8230-02510	* * * USE	
	SA 8230-02511	SS
SA 8230-19730	* * * USE	
	SA 8230-19731	1.00
SA 8240-01380	* * * USE	
	SA 1015-00390	1.00
SA 8240-01740	* * * USE	
	VOE 11714494	1.00
SA 9042-10803	* * * USE	
	VOE 983241	1.00
SA 9111-10600	* * * USE	
	VOE 983302	SS
SA 9323-02910	* * * USE	
	VOE 14522820	1.00
VOE 940090	* * * USE	
	FOR VOLVO BM	
	VOE 13940090	SS
	FOR MICHIGAN	
	VOE 12000082	SS
SA 9411-95780	* * * USE	
	SA 9411-95180	1.00
SA 9412-22070	* * * USE	
	SA 9412-12150	1.00
SA 9451-02216	* * * USE	
	SA 9453-02218	1.00
VOE 947542	* * * USE	
	VOE 13947542	1.00
SA 9481-20002	* * * USE	
	SA 9481-21002	1.00
SA 9511-12018	OLD.THAN 3 YEAR	
SA 9556-05500	* * * USE	
	VOE 14880699	1.00
VOE 955894	OLD.THAN 3 YEAR	
SA 9561-04520	* * * USE	
	VOE 14880729	SS
SA 9564-20550	* * * USE	
	VOE 14880777	SS
SA 9571-72250	* * * USE	
	VOE 14881197	1.00
SA 9572-10200	* * * USE	
	VOE 14880918	1.00
SA 9572-11040	* * * USE	
	VOE 14880922	1.00
SA 9572-40250	* * * USE	
	VOE 14880936	1.00
VOE 963187	* * * USE	
	FÖR VOLVO BM	
	VOE 13963187	SS
	FÖR MICHIGAN	
	VOE 12001105	OP
VOE 965192	* * * USE	
	VOE 13965192	SS
VOE 965193	* * * USE	
	VOE 13965193	SS
SA 9676-14000	* * * USE	
	VOE 14880995	SS
VOE 971095	* * * USE	
	VOE 13971095	1.00
SA 9951-08007	* * * USE	
	VOE 14881085	1.00

Part No	Group	Sect	Page
PJ 7413432	431	500	191
PJ 7413432	550	100	263
PJ 7415034	431	500	189
SA 1010-23790	275	100	109
SA 1010-60030	911	100	385
SA 1015-00820	261	300	101
SA 1018-00660	275	100	109
SA 1018-00850	275	100	109
SA 1018-01381	275	100	109
SA 1018-01673	275	100	109
SA 1018-02590	275	100	109
SA 1020-02081	431	300	185
SA 1022-05180	352	100	125
SA 1030-25450	771	100	301
SA 1030-61680	520	100	253
SA 1032-00170	550	100	263
SA 1033-00330	641	100	271
SA 1035-01060	520	100	253
SA 1035-01372	550	100	263
SA 1035-01943	550	100	263
SA 1036-00811	460	100	219
SA 1036-01010	718	100	289
SA 1036-01570	460	100	219
SA 1036-01580	460	100	219
SA 1037-00210	771	100	301
SA 1038-00060	550	100	263
SA 1040-20240	911	100	385
SA 1040-20270	234	100	75
SA 1040-20270	911	100	387
SA 1040-20290	234	100	75
SA 1040-20290	911	100	387
SA 1040-20311	911	100	385
SA 1040-20360	911	100	385
SA 1040-20380	911	100	385
SA 1040-20410	911	100	385
SA 1040-22950	911	100	385
SA 1040-23870	911	100	385
SA 1040-65471	914	200	441
SA 1040-65471	924	200	465
SA 1040-74450	914	150	439
SA 1040-80490	914	100	437
SA 1040-80490	914	150	439
SA 1040-80490	924	400	467
SA 1040-80490	924	500	471
SA 1040-92240	763	200	299
SA 1040-92250	763	200	299
SA 1040-95191	443	200	211
SA 1040-97000	763	100	297
SA 1040-97000	763	200	299
SA 1040-97010	763	200	299
SA 1040-97030	763	200	299
SA 1041-00341	911	100	385
SA 1046-01460	927	500	483
SA 1046-01770	975	1500	505
SA 1048-10530	914	300	445
SA 1048-10540	914	100	437
SA 1048-10540	914	150	439
SA 1048-10540	914	200	441
SA 1048-14271	914	200	441
SA 1055-00320	492	100	245
SA 1060-22083	718	700	295
SA 1060-22701	718	700	295
SA 1060-22840	660	200	279
SA 1064-01170	718	100	289
SA 1065-00421	825	100	331
SA 1065-00431	825	100	331
SA 1065-00442	825	100	331
SA 1065-00452	825	100	331
SA 1066-02890	810	600	319
SA 1070-22670	975	500	503
SA 1070-22680	975	500	503
SA 1070-22680	975	1900	509
SA 1070-23180	925	100	475
SA 1070-23180	925	200	477
SA 1070-23190	925	100	475
SA 1070-23190	925	200	477
SA 1070-23270	974	200	491
SA 1071-00420	925	100	475
SA 1071-00420	925	200	477
SA 1071-00420	925	1500	479
SA 1071-01840	925	100	475
SA 1071-01840	925	200	477
SA 1071-01850	925	100	475
SA 1071-01850	925	200	477
SA 1075-00040	927	100	481
SA 1075-00050	927	100	481
SA 1075-00250	974	200	491
SA 1112-00830	218	100	71
SA 1112-30290	431	400	187
SA 1112-30382	218	100	71
SA 1112-30440	431	400	187
SA 1112-30450	431	400	187
SA 1112-30460	431	400	187
SA 1112-30470	431	400	187
SA 1112-30481	218	100	71
SA 1115-30130	261	100	99
SA 1115-30220	261	100	99
SA 1116-00220	234	100	75
SA 1116-00240	234	100	75
SA 1116-30080	234	100	75
SA 1118-30070	275	100	109
SA 1118-30080	275	100	109
SA 1122-00940	371	200	153
SA 1122-01230	356	100	129
SA 1122-01230	356	300	131
SA 1123-00480	364	100	143
SA 1123-01530	364	100	143
SA 1123-03550	364	100	143
SA 1123-03560	364	100	143
SA 1123-04180	393	100	169
SA 1123-04300	393	100	169
SA 1123-04310	393	100	169
SA 1123-04330	393	100	169
SA 1125-01883	870	100	351
SA 1125-01883	874	100	357
SA 1133-00370	641	100	271
SA 1135-00160	520	100	255
SA 1135-01221	520	500	261
SA 1135-01290	520	500	261
SA 1135-01410	520	100	253
SA 1135-01421	520	100	253
SA 1135-01631	520	100	255
SA 1135-01800	520	100	255
SA 1136-00300	763	100	297
SA 1138-00081	424	100	179
SA 1138-00092	424	100	179
SA 1138-00140	424	100	179
SA 1138-00150	424	100	179
SA 1138-00221	424	100	179
SA 1138-00260	424	100	179
SA 1138-00300	424	100	179
SA 1138-30090	660	200	279
SA 1138-30160	660	200	279
SA 1138-30200	660	200	279
SA 1141-30160	911	100	385
SA 1142-30030	431	400	187
SA 1142-30132	911	400	393
SA 1142-30142	911	400	393
SA 1142-30152	911	400	393
SA 1142-30160	911	400	393
SA 1142-30191	911	600	399
SA 1142-30251	911	200	389
SA 1142-30260	911	200	389
SA 1143-30022	911	300	391
SA 1143-30040	441	100	193
SA 1143-30040	441	200	195
SA 1146-01191	975	2500	511
SA 1146-01211	971	600	487
SA 1146-01700	974	3000	497
SA 1146-01710	927	500	483
SA 1146-01771	975	1500	505
SA 1146-01780	975	2500	511
SA 1146-01800	975	1500	505
SA 1146-01970	927	500	483
SA 1146-02040	971	600	487
SA 1146-02080	971	600	487
SA 1146-02090	971	600	487
SA 1146-02950	927	500	483
SA 1146-02950	974	3000	497
SA 1146-04571	443	100	209
SA 1146-04571	443	200	211
SA 1146-04600	443	200	211
SA 1146-04611	443	200	211
SA 1146-06461	974	3000	497
SA 1146-06630	971	600	487
SA 1146-06630	975	1500	505
SA 1146-06640	975	1500	505
SA 1146-06950	971	600	487
SA 1146-07840	975	2500	511
SA 1146-07850	971	600	487
SA 1146-07850	975	1500	505
SA 1146-07860	927	500	483
SA 1146-07860	974	3000	499
SA 1146-08190	645	700	275
SA 1146-08220	971	600	487

NUMERICAL INDEX 부품번호 색인

RÉPERTOIRE DE NUMÉROS **INDICE DE NÚMERO**

NUMMERNREGISTER

NUMERICAL INDEX

RÉPERTOIRE DE NUMÉROS

NUMMERNREGISTER

부품번호 색인

INDICE DE NÚMERO

Part No	Group	Sect	Page
SA 1146-08230	975	2500	511
SA 1146-08240	975	1500	505
SA 1146-08250	927	500	483
SA 1146-08250	974	3000	497
SA 1148-01890	914	100	437
SA 1148-01890	914	1100	451
SA 1148-01900	914	100	437
SA 1148-01900	914	1100	451
SA 1148-30060	914	100	437
SA 1148-30081	914	300	445
SA 1148-30081	914	900	449
SA 1162-02810	718	700	295
SA 1162-08910	718	700	295
SA 1164-30051	837	200	341
SA 1164-30170	837	200	341
SA 1164-30221	821	100	323
SA 1166-01550	843	100	345
SA 1166-01800	810	600	319
SA 1166-02490	810	600	319
SA 1166-03170	843	200	347
SA 1166-31300	810	700	321
SA 1167-00150	852	100	349
SA 1167-00160	852	100	349
SA 1168-00090	881	100	365
SA 1168-01550	881	100	367
SA 1171-30440	974	200	491
SA 1171-30580	974	200	491
SA 1171-30590	925	100	475
SA 1171-30590	925	200	477
SA 1171-30590	927	100	481
SA 1171-30590	975	100	501
SA 1171-30590	975	1900	509
SA 1171-30600	925	100	475
SA 1171-30600	925	200	477
SA 1171-30600	925	1500	479
SA 1171-30600	975	100	501
SA 1171-30600	975	1900	509
SA 1171-30610	974	100	489
SA 1171-30610	974	200	491
SA 1171-30610	975	100	501
SA 1171-30620	974	100	489
SA 1171-30620	974	200	491
SA 1171-30620	975	100	501
SA 1171-30630	974	200	493
SA 1171-30640	974	200	491
SA 1173-30060	974	200	491
SA 1173-30070	974	200	493
SA 1173-30082	974	200	491
SA 1173-30091	974	100	489
SA 1174-30120	916	100	459
SA 1174-30200	916	2000	461
SA 1175-30030	927	100	481
SA 1192-02820	897	100	373
SA 1192-02830	897	100	373
SA 1192-03620	897	100	373
SA 1192-03630	897	200	377
SA 1192-03730	897	200	377
SA 1192-03760	897	200	377
SA 1192-03820	897	200	377
SA 1192-04690	897	200	377
SA 1192-04700	911	100	387
SA 1192-04710	911	100	387
SA 1192-04880	911	100	387
SA 1192-05070	897	200	377
SA 1192-05180	897	100	373
SA 1192-30180	897	200	377
SA 1192-30720	897	200	377
SA 14507516	520	400	259
SA 14507517	520	400	259
SA 14507518	520	400	259
SA 14520366	520	400	259
SA 14520524	520	400	259
SA 14522356	520	400	259
SA 14522357	520	400	259
SA 2015-00370	810	100	311
SA 2030-00060	424	100	179
SA 2030-02840	275	100	109
SA 2073-00920	716	100	287
SA 2073-00920	974	200	491
SA 2368943	841	100	343
SA 3018-00910	275	100	109
SA 3066-05060	810	500	315
SA 7113-51200	461	200	225
SA 7113-51200	463	200	237
SA 7113-51210	461	200	225
SA 7113-51210	463	200	237
SA 7113-51220	461	200	225
SA 7113-51220	463	200	237
SA 7113-51230	461	200	225
SA 7113-51230	463	200	237
SA 7113-51300	461	200	225
SA 7113-51300	463	200	237
SA 7113-51310	461	200	225
SA 7113-51310	463	200	237
SA 7113-51320	461	200	225
SA 7113-51320	463	200	237
SA 7113-51330	461	200	225
SA 7113-51330	463	200	237
SA 7113-51340	461	200	225
SA 7113-51340	463	200	237
SA 7113-51350	461	200	225
SA 7113-51350	463	200	237
SA 7113-51360	461	200	225
SA 7113-51360	463	200	237
SA 7113-51370	461	200	225
SA 7113-51370	463	200	237
SA 7113-51400	461	200	223
SA 7113-51400	463	200	235
SA 7113-51410	461	200	223
SA 7113-51410	463	200	235
SA 7113-51421	461	200	223
SA 7113-51421	463	200	235
SA 7113-51431	461	200	223
SA 7113-51431	463	200	235
SA 7113-51441	461	200	223
SA 7113-51441	463	200	235
SA 7113-51530	461	200	223
SA 7113-51530	463	200	235
SA 7113-51540	461	200	223
SA 7113-51540	463	200	235
SA 7113-51550	461	200	223
SA 7113-51550	463	200	235
SA 7113-51560	461	200	223
SA 7113-51560	463	200	235
SA 7113-51600	461	200	225
SA 7113-51600	463	200	237
SA 7113-51610	461	200	225
SA 7113-51610	463	200	237
SA 7113-51620	461	200	225
SA 7113-51620	463	200	237
SA 7113-51630	461	200	225
SA 7113-51630	463	200	237
SA 7113-51750	461	200	225
SA 7113-51750	463	200	237
SA 7113-51770	461	200	223
SA 7113-51770	463	200	235
SA 7113-51800	461	200	225
SA 7113-51800	463	200	237
SA 7113-51810	461	200	225
SA 7113-51810	463	200	237
SA 7113-51820	461	200	225
SA 7113-51820	463	200	237
SA 7113-51851	461	200	225
SA 7113-51851	463	200	237
SA 7113-51860	461	200	223
SA 7113-51860	463	200	235
SA 7113-52130	461	300	229
SA 7113-52140	461	300	229
SA 7113-52150	461	300	229
SA 7113-52160	461	300	229
SA 7113-52170	461	300	229
SA 7113-52180	461	300	229
SA 7113-52240	461	300	227
SA 7113-52240	463	300	239
SA 7113-52250	461	300	227
SA 7113-52250	463	300	239
SA 7113-52260	461	300	227
SA 7113-52260	463	300	239
SA 7113-52270	461	300	227
SA 7113-52270	463	300	239
SA 7113-52280	461	300	227
SA 7113-52280	463	300	239
SA 7113-52300	461	300	227
SA 7113-52300	463	300	239
SA 7113-52310	461	300	227
SA 7113-52310	463	300	239
SA 7113-52320	461	300	229
SA 7113-52320	463	300	239
SA 7113-52330	461	300	229
SA 7113-52330	463	300	239
SA 7113-52420	461	300	227
SA 7113-52420	463	300	239
SA 7113-52450	461	300	227
SA 7113-52450	463	300	239
SA 7113-52470	461	300	227

Part No	Group	Sect	Page
SA 7113-52470	463	300	239
SA 7113-52500	461	300	229
SA 7113-52510	461	300	229
SA 7113-52510	463	300	241
SA 7113-52521	461	300	229
SA 7113-52521	463	300	241
SA 7113-52531	461	100	221
SA 7113-52531	463	100	233
SA 7113-52531	771	100	301
SA 7113-55100	461	400	231
SA 7113-55210	461	200	225
SA 7113-55210	463	200	237
SA 7113-55220	461	400	231
SA 7113-55220	463	400	243
SA 7113-55400	461	400	231
SA 7114-11230	461	300	229
SA 7114-11230	463	300	239
SA 7114-11400	461	200	223
SA 7114-11400	463	200	235
SA 7114-11700	461	200	225
SA 7114-11700	463	200	237
SA 7114-11710	461	200	225
SA 7114-11710	463	200	237
SA 7114-12100	461	300	227
SA 7114-12110	461	300	227
SA 7114-12121	461	300	227
SA 7114-12121	461	300	229
SA 7114-12130	461	300	227
SA 7114-12140	461	300	227
SA 7114-12200	461	300	227
SA 7114-12400	461	400	231
SA 7114-12400	463	400	243
SA 7114-14200	645	700	275
SA 7114-14250	645	700	275
SA 7114-14300	645	700	275
SA 7114-14310	645	700	275
SA 7114-14320	645	700	275
SA 7114-14330	645	700	275
SA 7114-14410	645	700	277
SA 7114-32130	461	300	227
SA 7115-51012	463	200	235
SA 7115-52500	463	300	239
SA 7115-52550	463	300	239
SA 7115-52560	463	300	239
SA 7115-52570	463	300	239
SA 7115-52580	463	300	239
SA 7115-52590	463	300	241
SA 7118-30600	441	500	203
SA 7123-53200	461	400	231
SA 7123-53200	463	400	243
SA 7123-53210	461	400	231
SA 7123-53210	463	400	243
SA 7123-53300	461	400	231
SA 7123-53300	463	400	243
SA 7260-00220	914	200	441
SA 7260-00220	914	850	447
SA 7261-00072	914	850	447
SA 7263-00013	914	850	447
SA 7263-00021	914	850	447
SA 7263-00041	914	850	447
SA 7263-00071	914	850	447
SA 7263-00080	914	850	447
SA 7263-00122	914	850	447
SA 7263-00130	914	850	447
SA 7263-00140	914	850	447
SA 7263-00171	914	850	447
SA 7263-00200	914	850	447
SA 7263-00212	914	850	447
SA 7263-00243	914	850	447
SA 7263-00272	914	850	447
SA 7263-00480	914	850	447
SA 7263-00490	914	850	447
SA 7282-04711	975	2500	511
SA 7282-05870	974	3000	497
SA 8048-00600	763	200	299
SA 8148-14041	927	500	483
SA 8148-14051	971	600	487
SA 8210-00380	237	100	89
SA 8210-00390	237	100	89
SA 8210-00400	237	100	89
SA 8210-00410	237	100	89
SA 8210-00420	237	100	89
SA 8210-00430	237	100	89
SA 8210-01860	263	100	105
SA 8210-02620	215	200	61
SA 8210-02780	210	200	41
SA 8210-02780	262	200	103
SA 8210-03640	215	100	59
SA 8210-03660	214	200	57
SA 8210-03700	215	250	63
SA 8210-04370	212	100	49
SA 8210-04580	215	100	59
SA 8210-04720	213	100	55
SA 8210-04790	220	300	73
SA 8210-04820	210	200	41
SA 8210-04820	263	100	105
SA 8210-04840	210	200	41
SA 8210-04840	262	200	103
SA 8210-05000	331	100	123
SA 8210-05010	331	100	123
SA 8210-05290	331	100	123
SA 8210-05300	215	200	61
SA 8210-05320	212	100	49
SA 8210-05520	215	100	59
SA 8210-05520	216	100	65
SA 8210-05600	220	300	73
SA 8210-06420	441	600	205
SA 8210-08770	210	200	41
SA 8210-08770	211	100	45
SA 8210-08800	235	200	83
SA 8210-08810	215	100	59
SA 8210-08850	211	200	47
SA 8210-08860	210	200	41
SA 8210-08890	235	200	81
SA 8210-08900	331	100	123
SA 8220-00010	550	100	263
SA 8220-00020	431	500	189
SA 8220-00030	431	500	191
SA 8220-00050	431	500	189
SA 8220-00060	431	500	191
SA 8220-00240	431	500	189
SA 8220-00490	550	100	263
SA 8220-00600	431	500	189
SA 8220-00610	431	500	191
SA 8220-00630	431	500	189
SA 8220-00720	431	500	191
SA 8220-00910	431	500	189
SA 8220-01000	550	100	263
SA 8220-01110	431	500	191
SA 8220-01130	431	500	189
SA 8220-01140	431	500	191
SA 8220-01150	431	500	191
SA 8220-01230	431	500	191
SA 8220-01240	431	500	191
SA 8220-01410	431	500	189
SA 8220-01420	431	500	189
SA 8220-01500	431	500	189
SA 8220-01500	550	100	263
SA 8220-01520	550	100	263
SA 8220-01530	550	100	263
SA 8220-01560	431	500	191
SA 8220-01570	550	100	263
SA 8220-05690	431	500	191
SA 8220-13370	431	500	189
SA 8220-13490	431	500	189
SA 8220-13500	431	500	191
SA 8220-13510	431	500	191
SA 8220-13520	431	500	191
SA 8220-13530	550	100	263
SA 8220-13540	550	100	263
SA 8220-13550	431	500	189
SA 8220-13560	431	500	191
SA 8220-13570	431	500	191
SA 8220-13580	431	500	191
SA 8220-13710	431	500	191
SA 8220-13720	431	500	191
SA 8220-13740	431	500	189
SA 8220-13760	431	500	189
SA 8220-13770	431	500	189
SA 8220-13780	431	500	191
SA 8220-13790	431	500	191
SA 8220-13800	431	500	191
SA 8220-13820	431	500	191
SA 8220-13840	431	500	189
SA 8220-13850	431	500	189
SA 8220-13870	431	500	189
SA 8220-14110	431	500	189
SA 8220-14280	431	500	189
SA 8220-14290	912	200	405
SA 8220-14290	912	200	407
SA 8220-14290	912	300	409
SA 8220-14290	912	300	411
SA 8220-14290	912	400	413
SA 8220-14290	912	500	419
SA 8220-14310	431	500	189

NUMERICAL INDEX

RÉPERTOIRE DE NUMÉROS

NUMMERNREGISTER

부품번호 색인

INDICE DE NÚMERO

Part No	Group	Sect	Page
SA 8220-14320	550	100	263
SA 8220-14330	550	100	263
SA 8220-14340	550	100	263
SA 8220-14350	550	100	263
SA 8220-14370	550	100	263
SA 8220-14720	641	100	271
SA 8220-15620	431	500	191
SA 8230-00020	441	600	207
SA 8230-00190	912	200	407
SA 8230-02510	441	300	201
SA 8230-02900	913	300	435
SA 8230-02920	913	300	435
SA 8230-02930	913	300	435
SA 8230-02940	913	300	435
SA 8230-02950	913	250	429
SA 8230-02970	913	250	429
SA 8230-02980	913	250	429
SA 8230-02990	913	250	429
SA 8230-03010	913	250	429
SA 8230-03040	913	300	435
SA 8230-03060	913	250	431
SA 8230-03070	913	250	431
SA 8230-03080	913	250	431
SA 8230-03110	913	250	429
SA 8230-03120	913	250	429
SA 8230-03130	913	250	431
SA 8230-03140	913	250	431
SA 8230-03150	913	250	433
SA 8230-03160	913	250	431
SA 8230-03170	913	250	429
SA 8230-03180	913	250	429
SA 8230-03190	913	250	429
SA 8230-03210	913	250	431
SA 8230-03220	913	250	431
SA 8230-03250	913	250	431
SA 8230-03270	913	300	435
SA 8230-03290	913	300	435
SA 8230-03310	913	250	431
SA 8230-03340	913	250	429
SA 8230-03350	913	250	429
SA 8230-03360	913	250	429
SA 8230-03380	913	250	431
SA 8230-03390	913	250	433
SA 8230-03400	913	250	433
SA 8230-03410	913	250	429
SA 8230-03440	913	250	433
SA 8230-03450	913	250	429
SA 8230-03490	913	300	435
SA 8230-03710	913	300	435
SA 8230-03720	913	250	429
SA 8230-03730	913	250	429
SA 8230-03770	913	250	431
SA 8230-03780	913	250	433
SA 8230-03790	913	250	431
SA 8230-03800	913	250	431
SA 8230-03820	913	250	431
SA 8230-03830	913	250	431
SA 8230-03850	913	250	429
SA 8230-03860	913	250	429
SA 8230-03870	913	250	431
SA 8230-03880	913	250	429
SA 8230-03890	913	250	431
SA 8230-03910	913	250	429
SA 8230-03920	913	250	431
SA 8230-03930	913	250	431
SA 8230-06530	441	600	207
SA 8230-06540	913	250	431
SA 8230-06550	913	250	431
SA 8230-06560	913	250	431
SA 8230-06960	913	250	431
SA 8230-06960	913	250	433
SA 8230-07110	912	500	417
SA 8230-07150	912	500	417
SA 8230-07150	912	500	419
SA 8230-07210	912	300	409
SA 8230-07220	912	300	409
SA 8230-07230	912	500	417
SA 8230-07240	912	500	417
SA 8230-07250	912	500	417
SA 8230-07250	912	500	421
SA 8230-07270	912	200	407
SA 8230-07280	912	200	405
SA 8230-07280	912	300	409
SA 8230-07280	912	300	411
SA 8230-07280	912	400	413
SA 8230-07280	912	500	417
SA 8230-07280	912	500	419
SA 8230-07290	912	200	405
SA 8230-07290	912	200	407
SA 8230-07290	912	300	409
SA 8230-07290	912	300	411
SA 8230-07290	912	400	413
SA 8230-07290	912	500	417
SA 8230-07290	912	500	419
SA 8230-07300	912	200	407
SA 8230-07310	912	200	407
SA 8230-07320	912	500	417
SA 8230-07330	912	200	405
SA 8230-07330	912	300	409
SA 8230-07330	912	300	411
SA 8230-07330	912	400	413
SA 8230-07330	912	500	419
SA 8230-07350	912	200	407
SA 8230-07380	912	200	405
SA 8230-07380	912	300	409
SA 8230-07380	912	300	411
SA 8230-07380	912	400	413
SA 8230-07380	912	500	419
SA 8230-07390	912	200	405
SA 8230-07390	912	300	409
SA 8230-07390	912	300	411
SA 8230-07390	912	400	413
SA 8230-07390	912	500	417
SA 8230-07390	912	500	419
SA 8230-07400	912	300	409
SA 8230-07410	912	200	407
SA 8230-07420	912	500	417
SA 8230-07470	912	200	405
SA 8230-07470	912	200	407
SA 8230-07470	912	300	409
SA 8230-07470	912	300	411
SA 8230-07470	912	500	419
SA 8230-07520	912	500	417
SA 8230-07530	912	500	417
SA 8230-07540	912	400	413
SA 8230-07550	912	500	417
SA 8230-07560	912	500	419
SA 8230-07590	912	500	417
SA 8230-07610	912	500	417
SA 8230-07620	912	200	407
SA 8230-07660	912	500	417
SA 8230-07680	912	500	417
SA 8230-07690	912	500	421
SA 8230-07700	912	500	419
SA 8230-07710	912	300	409
SA 8230-07720	912	500	417
SA 8230-07730	912	300	411
SA 8230-07730	912	500	419
SA 8230-07740	912	200	405
SA 8230-07740	912	300	409
SA 8230-07740	912	400	413
SA 8230-07740	912	500	417
SA 8230-07740	912	500	419
SA 8230-07750	912	200	405
SA 8230-07770	912	500	417
SA 8230-07780	912	300	409
SA 8230-07850	912	100	403
SA 8230-07850	912	600	423
SA 8230-07860	912	100	403
SA 8230-07860	912	600	423
SA 8230-08140	912	100	403
SA 8230-08150	912	200	405
SA 8230-08150	912	300	409
SA 8230-08150	912	300	411
SA 8230-08150	912	400	413
SA 8230-08150	912	500	419
SA 8230-14290	912	200	405
SA 8230-14290	912	500	417
SA 8230-15450	913	250	431
SA 8230-15460	913	250	431
SA 8230-15520	913	250	429
SA 8230-15530	913	250	429
SA 8230-15610	913	250	429
SA 8230-15620	913	250	429
SA 8230-19690	914	1100	451
SA 8230-19730	914	1100	451
SA 8230-19790	914	1100	451
SA 8230-19810	914	1100	451
SA 8230-19950	914	1100	453
SA 8230-20040	914	1100	453
SA 8230-20110	914	1100	451
SA 8230-20140	914	1100	453
SA 8230-20180	914	1100	453
SA 8230-20190	914	1100	453
SA 8230-23560	912	200	407

Part No	Group	Sect	Page
SA 8230-23590	912	100	403
SA 8230-23640	912	500	417
SA 8230-23660	912	500	417
SA 8230-23670	912	500	421
SA 8230-23680	912	200	405
SA 8230-23680	912	200	407
SA 8230-23680	912	300	409
SA 8230-23680	912	300	411
SA 8230-23680	912	400	413
SA 8230-23680	912	400	415
SA 8230-23680	912	500	417
SA 8230-23680	912	500	419
SA 8230-23680	912	500	421
SA 8230-23690	912	200	405
SA 8230-23690	912	300	409
SA 8230-23690	912	300	411
SA 8230-23690	912	400	413
SA 8230-23690	912	500	417
SA 8230-23690	912	500	419
SA 8230-24780	441	600	207
SA 8230-25940	914	1100	451
SA 8230-26680	441	600	207
SA 8230-27020	431	300	185
SA 8230-27190	441	600	205
SA 8230-27200	441	600	207
SA 8230-27600	914	1100	453
SA 8230-28020	914	1100	453
SA 8230-28800	914	1100	451
SA 8230-29140	441	300	201
SA 8230-29160	441	300	199
SA 8230-29190	441	200	197
SA 8230-29220	441	300	199
SA 8230-29240	441	200	197
SA 8230-29270	441	300	201
SA 8230-29280	441	300	199
SA 8230-29290	441	300	199
SA 8230-29310	441	300	201
SA 8230-29330	441	200	197
SA 8230-29340	441	300	199
SA 8230-29360	441	200	197
SA 8230-29380	441	200	197
SA 8230-29430	441	200	197
SA 8230-29430	441	300	201
SA 8230-29500	441	300	199
SA 8230-29540	441	300	199
SA 8230-29570	441	300	199
SA 8230-29630	441	300	199
SA 8230-29650	441	200	197
SA 8230-29700	441	300	199
SA 8230-29940	441	300	201
SA 8230-29950	441	300	201
SA 8230-30010	441	300	199
SA 8230-30030	441	300	199
SA 8230-30680	912	100	403
SA 8230-30690	912	100	403
SA 8230-30690	912	200	405
SA 8230-30700	912	100	403
SA 8230-30700	912	500	421
SA 8230-30710	912	100	403
SA 8230-30710	912	400	413
SA 8230-30740	912	100	403
SA 8230-30740	912	200	407
SA 8230-30750	912	100	403
SA 8230-30750	912	300	409
SA 8230-30780	912	100	403
SA 8230-30780	912	500	417
SA 8230-30790	912	100	403
SA 8230-30790	912	300	409
SA 8230-30830	912	100	403
SA 8230-30830	912	600	423
SA 8230-31640	441	600	205
SA 8230-31650	441	600	205
SA 8230-31670	441	600	205
SA 8230-31860	441	600	205
SA 8230-31880	441	600	205
SA 8230-31890	441	600	205
SA 8230-31900	441	600	205
SA 8230-31910	441	600	205
SA 8230-32000	441	600	207
SA 8230-32030	441	600	207
SA 8230-32040	431	300	185
SA 8230-32090	914	1100	453
SA 8230-32100	914	1100	453
SA 8230-32170	441	600	207
SA 8230-36320	914	1100	453
SA 8230-36640	914	1100	451
SA 8230-36650	914	1100	451
SA 8230-36750	914	1100	451
SA 8230-36760	914	1100	451
SA 8230-36770	914	1100	451
SA 8230-36780	914	1100	453
SA 8230-36840	914	1100	453
SA 8230-36920	914	1100	451
SA 8230-36940	914	1100	453
SA 8230-37050	914	1100	451
SA 8230-37060	914	1100	451
SA 8230-37080	914	1100	453
SA 8230-37090	914	1100	453
SA 8230-37100	914	1100	451
SA 8230-37110	914	1100	453
SA 8230-37120	914	1100	453
SA 8230-37140	914	1100	451
SA 8230-37150	914	1100	451
SA 8240-00500	371	100	151
SA 8240-01070	236	100	87
SA 8240-01140	213	100	55
SA 8240-01380	261	300	101
SA 8240-01740	214	200	57
SA 8240-01740	251	200	93
SA 8240-01740	262	200	103
SA 8240-01750	214	200	57
SA 8240-01770	214	200	57
SA 8240-02390	550	100	263
SA 8240-02540	550	100	263
SA 9011-10502	372	100	161
SA 9011-10605	718	700	295
SA 9011-11007	218	100	71
SA 9011-11203	234	100	75
SA 9011-11203	911	100	385
SA 9011-11204	881	100	365
SA 9011-11204	974	100	489
SA 9011-11205	424	100	179
SA 9011-11205	718	700	295
SA 9011-11205	825	100	331
SA 9011-11205	927	100	481
SA 9011-11407	234	100	75
SA 9011-11407	421	100	177
SA 9011-11407	911	100	385
SA 9011-11408	234	100	75
SA 9011-11408	911	100	385
SA 9011-20610	914	200	441
SA 9011-21015	520	100	255
SA 9011-21217	925	100	475
SA 9011-21217	925	200	477
SA 9011-21217	925	1500	479
SA 9011-21217	975	100	501
SA 9011-21217	975	1900	509
SA 9011-21218	927	100	481
SA 9011-21218	974	100	489
SA 9011-21218	974	200	491
SA 9011-21218	975	100	501
SA 9011-21219	974	200	491
SA 9011-22013	421	100	177
SA 9011-31205	461	300	229
SA 9013-11207	460	100	219
SA 9016-10503	364	100	143
SA 9016-10602	914	850	447
SA 9016-10607	881	100	365
SA 9016-10802	461	200	225
SA 9016-10802	463	200	237
SA 9016-11003	461	200	225
SA 9016-11003	463	200	237
SA 9016-11204	461	300	229
SA 9021-10303	364	100	145
SA 9021-10402	364	100	145
SA 9021-10402	810	100	309
SA 9021-10402	810	600	317
SA 9021-10403	352	100	125
SA 9021-10403	873	100	355
SA 9021-10403	874	100	359
SA 9021-10403	874	200	361
SA 9021-10404	364	100	145
SA 9021-10406	352	100	125
SA 9021-10603	881	100	367
SA 9025-04003	371	800	159
SA 9027-10401	393	100	169
SA 9027-10401	843	200	347
SA 9027-10403	352	100	125
SA 9027-20605	881	100	365
SA 9032-10504	874	250	363
SA 9032-10504	881	100	365
SA 9041-11004	424	100	181
SA 9042-10803	371	500	157
SA 9081-11502	520	100	253
SA 9111-10500	275	100	109

NUMERICAL INDEX 부품번호 색인

RÉPERTOIRE DE NUMÉROS **INDICE DE NÚMERO**

NUMMERNREGISTER

Part No	Group	Sect	Page
SA 9111-10600	718	700	295
SA 9111-31000	461	400	231
SA 9111-31000	463	400	243
SA 9111-31000	924	400	467
SA 9111-31000	924	500	471
SA 9111-31600	645	700	277
SA 9113-10800	914	850	447
SA 9113-31400	550	100	263
SA 9119-11200	821	200	327
SA 9125-30000	975	2500	511
SA 9125-33000	975	1500	505
SA 9131-11000	718	700	295
SA 9131-11200	461	300	227
SA 9131-11200	881	100	367
SA 9131-12000	460	100	219
SA 9133-12700	971	600	487
SA 9211-06000	718	700	295
SA 9211-08000	235	100	79
SA 9211-08000	252	100	95
SA 9211-08000	261	300	101
SA 9211-08000	550	100	263
SA 9211-08000	914	300	445
SA 9211-08000	924	500	473
SA 9211-10000	218	100	71
SA 9211-10000	261	100	99
SA 9211-10000	261	300	101
SA 9211-10000	424	100	179
SA 9211-10000	424	100	181
SA 9211-10000	520	100	257
SA 9211-10000	718	700	295
SA 9211-10000	911	100	385
SA 9211-10000	924	400	467
SA 9211-10000	924	500	471
SA 9211-12000	460	100	219
SA 9211-12000	520	100	257
SA 9211-12000	718	700	295
SA 9211-12000	821	100	323
SA 9211-12000	821	200	327
SA 9211-12000	825	100	331
SA 9211-12000	881	100	367
SA 9211-14000	234	100	75
SA 9211-14000	550	100	263
SA 9211-14000	911	100	385
SA 9211-20000	460	100	219
SA 9211-22000	927	100	481
SA 9213-14000	234	100	75
SA 9213-14000	421	100	177
SA 9213-14000	645	700	277
SA 9213-14000	911	100	385
SA 9213-20000	421	100	177
SA 9213-20000	763	100	297
SA 9216-04510	927	500	483
SA 9216-04510	974	3000	497
SA 9216-04510	975	1500	505
SA 9217-11400	881	100	365
SA 9285-11000	881	100	367
SA 9285-12000	424	100	179
SA 9285-15000	881	100	367
SA 9285-16000	810	700	321
SA 9312-00004	235	100	79
SA 9312-00004	252	100	95
SA 9312-00004	261	100	99
SA 9312-00004	363	200	141
SA 9312-00005	261	100	99
SA 9312-00016	874	250	363
SA 9312-10200	874	200	361
SA 9312-10250	261	100	99
SA 9312-10250	911	600	399
SA 9312-10300	256	100	97
SA 9312-10350	256	100	97
SA 9312-10450	881	100	365
SA 9313-00033	441	500	203
SA 9314-02300	870	100	353
SA 9314-02300	873	100	355
SA 9315-01002	252	100	95
SA 9315-02201	520	500	261
SA 9315-02201	971	100	485
SA 9315-03001	520	500	261
SA 9315-03001	763	100	297
SA 9315-03001	870	100	353
SA 9315-03001	874	100	359
SA 9315-03001	911	400	395
SA 9315-03601	870	100	353
SA 9315-03601	874	100	359
SA 9315-03601	911	500	397
SA 9315-04001	874	250	363
SA 9315-16001	261	100	99
SA 9316-02201	371	500	157
SA 9316-02402	870	100	353
SA 9316-02402	873	100	355
SA 9316-03601	371	500	157
SA 9316-03601	870	100	353
SA 9316-03601	874	100	359
SA 9321-20408	660	200	279
SA 9321-20609	275	100	109
SA 9321-20609	810	700	321
SA 9321-20611	275	100	109
SA 9321-20814	550	100	263
SA 9321-21015	424	100	179
SA 9321-21015	424	100	181
SA 9321-21227	660	200	279
SA 9323-01810	424	100	179
SA 9323-01810	424	100	181
SA 9323-01812	550	100	263
SA 9323-02910	843	200	347
SA 9323-02912	275	100	109
SA 9323-03712	424	100	181
SA 9323-03718	275	100	109
SA 9325-05005	431	400	187
SA 9326-05000	660	200	279
SA 9326-06000	275	100	109
SA 9349-00020	441	500	203
SA 9411-90490	520	100	255
SA 9411-91000	916	2000	461
SA 9411-91450	911	200	389
SA 9411-91970	492	100	245
SA 9411-92010	520	500	261
SA 9411-92180	914	200	441
SA 9411-92180	914	300	445
SA 9411-92190	914	200	441
SA 9411-92350	914	150	439
SA 9411-92350	914	200	441
SA 9411-92350	914	300	445
SA 9411-92360	911	400	393
SA 9411-93390	924	400	467
SA 9411-93390	924	500	471
SA 9411-93621	911	200	389
SA 9411-93621	911	400	393
SA 9411-93900	914	150	439
SA 9411-95160	911	500	397
SA 9411-95190	914	200	441
SA 9411-95190	914	2100	455
SA 9411-95440	914	150	439
SA 9411-95440	914	200	443
SA 9411-95771	911	400	393
SA 9411-95771	911	500	397
SA 9411-95780	911	500	397
SA 9411-95790	520	100	255
SA 9411-95870	924	200	465
SA 9411-95910	911	200	389
SA 9412-11020	520	100	255
SA 9412-11020	645	100	273
SA 9412-11020	763	100	297
SA 9412-11020	914	100	437
SA 9412-11020	914	150	439
SA 9412-11020	914	200	441
SA 9412-11020	914	300	445
SA 9412-11020	924	200	465
SA 9412-11030	520	100	255
SA 9412-11030	645	100	273
SA 9412-11030	763	100	297
SA 9412-11030	911	200	389
SA 9412-11030	911	300	391
SA 9412-11030	911	400	393
SA 9412-11030	914	200	443
SA 9412-11030	914	300	445
SA 9412-11040	645	100	273
SA 9412-11040	911	200	389
SA 9412-11040	911	400	393
SA 9412-11040	911	600	399
SA 9412-11040	914	200	441
SA 9412-11042	911	400	393
SA 9412-11044	911	200	389
SA 9412-11045	645	100	273
SA 9412-11045	911	400	393
SA 9412-11047	911	200	389
SA 9412-11047	911	400	393
SA 9412-11047	911	600	399
SA 9412-11050	911	500	397
SA 9412-11050	916	2000	461
SA 9412-11090	914	150	439
SA 9412-11090	914	200	441
SA 9412-11130	520	100	255
SA 9412-11130	520	500	261
SA 9412-11130	914	100	437

Part No	Group	Sect	Page
SA 9412-11140	911	200	389
SA 9412-11140	911	300	391
SA 9412-11150	911	200	389
SA 9412-11153	911	200	389
SA 9412-11153	971	100	485
SA 9412-11155	911	200	389
SA 9412-11155	971	100	485
SA 9412-11170	916	2000	461
SA 9412-11250	911	500	397
SA 9412-12020	914	150	439
SA 9412-12020	914	2100	455
SA 9412-21020	520	500	261
SA 9412-22070	520	500	261
SA 9412-22080	911	300	391
SA 9412-31050	520	100	253
SA 9412-43010	492	100	245
SA 9412-43050	911	500	397
SA 9412-43110	914	300	445
SA 9413-11010	520	100	255
SA 9413-11010	520	500	261
SA 9413-11010	645	100	273
SA 9413-11010	914	200	441
SA 9413-11010	914	300	445
SA 9413-11010	924	200	465
SA 9413-11020	520	100	255
SA 9413-11020	645	100	273
SA 9413-11020	763	100	297
SA 9413-11020	911	200	389
SA 9413-11020	911	300	391
SA 9413-11030	645	100	273
SA 9413-11030	911	200	389
SA 9413-11030	911	400	393
SA 9413-11030	911	600	399
SA 9413-11170	520	100	253
SA 9413-11170	914	100	437
SA 9413-11170	914	300	445
SA 9413-11230	911	400	395
SA 9413-43010	974	200	493
SA 9414-11020	520	500	261
SA 9414-11020	911	200	389
SA 9414-11030	911	200	389
SA 9415-11021	645	100	273
SA 9415-11021	911	600	399
SA 9415-11021	914	300	445
SA 9415-11031	520	100	255
SA 9415-11031	520	500	261
SA 9415-11041	911	400	395
SA 9415-22021	520	100	255
SA 9415-22031	520	100	253
SA 9415-43012	914	850	447
SA 9415-43022	443	200	211
SA 9415-43032	443	200	211
SA 9415-43052	443	200	211
SA 9416-11091	914	100	437
SA 9416-11091	914	150	439
SA 9416-11091	924	400	467
SA 9426-10020	914	150	439
SA 9426-10020	914	2100	455
SA 9426-20020	386	100	165
SA 9426-20020	520	100	255
SA 9426-20030	520	100	253
SA 9426-20040	520	100	257
SA 9426-20060	520	100	255
SA 9426-20060	520	500	261
SA 9426-20060	911	300	391
SA 9443-30505	235	100	79
SA 9451-02214	914	100	437
SA 9451-02216	914	100	437
SA 9451-02220	914	2100	455
SA 9451-02221	914	200	441
SA 9451-02222	914	300	445
SA 9451-02229	914	100	437
SA 9451-02234	520	100	253
SA 9451-02234	914	100	437
SA 9451-02448	520	100	253
SA 9451-02735	924	200	465
SA 9451-02757	924	400	467
SA 9451-02757	924	500	471
SA 9451-02760	924	500	471
SA 9451-04713	916	100	459
SA 9451-05256	911	400	395
SA 9451-05710	916	100	459
SA 9451-12318	520	500	261
SA 9451-13710	911	300	391
SA 9451-14719	916	100	459
SA 9451-14720	916	2000	461
SA 9451-14721	916	2000	461
SA 9451-15320	916	2000	461
SA 9451-15721	916	2000	461
SA 9451-35236	911	500	397
SA 9452-12325	520	500	261
SA 9452-13230	763	100	297
SA 9452-13712	911	300	391
SA 9452-35262	911	500	397
SA 9453-02212	520	100	255
SA 9453-02212	914	150	439
SA 9453-02214	914	300	445
SA 9453-02215	914	200	441
SA 9453-02217	914	150	439
SA 9453-02217	914	2150	457
SA 9453-02219	914	150	439
SA 9453-02219	914	300	445
SA 9453-02220	914	150	439
SA 9453-02220	914	300	445
SA 9453-02221	914	150	439
SA 9453-02221	914	300	445
SA 9453-02223	520	100	253
SA 9453-02223	914	2100	455
SA 9453-02223	914	2150	457
SA 9453-02223	924	200	465
SA 9453-02225	914	150	439
SA 9453-02226	914	200	441
SA 9453-02228	914	2100	455
SA 9453-02229	914	150	439
SA 9453-02229	914	300	445
SA 9453-02229	914	2100	455
SA 9453-02229	914	2150	457
SA 9453-02233	645	100	273
SA 9453-02238	914	200	441
SA 9453-02238	914	2100	455
SA 9453-02240	914	200	441
SA 9453-02242	914	200	441
SA 9453-02243	914	2150	457
SA 9453-02246	914	150	439
SA 9453-02406	520	100	255
SA 9453-02734	924	200	465
SA 9453-03109	645	100	273
SA 9453-03123	911	400	393
SA 9453-03127	911	200	389
SA 9453-03136	914	300	445
SA 9453-03145	645	100	273
SA 9453-03211	914	200	441
SA 9453-03215	914	300	445
SA 9453-03312	645	100	273
SA 9453-03317	645	100	273
SA 9453-03709	520	100	253
SA 9453-03716	911	200	389
SA 9453-03719	911	200	389
SA 9453-03736	971	100	485
SA 9453-04114	911	400	395
SA 9453-04311	914	200	441
SA 9453-04428	911	400	393
SA 9453-04711	911	200	389
SA 9453-04713	911	200	389
SA 9453-05215	911	500	397
SA 9453-12209	520	500	261
SA 9453-12232	763	100	297
SA 9453-12313	520	500	261
SA 9453-13526	520	500	261
SA 9453-13531	520	500	261
SA 9453-13716	520	100	253
SA 9453-13718	520	100	253
SA 9453-32227	520	100	253
SA 9453-32323	520	100	253
SA 9453-32332	520	100	253
SA 9453-44760	911	400	395
SA 9455-02207	914	150	439
SA 9455-04713	911	200	389
SA 9455-04715	911	200	389
SA 9459-05830	911	400	393
SA 9459-05860	911	400	393
SA 9459-05880	911	400	395
SA 9459-05920	911	400	395
SA 9459-05930	911	400	393
SA 9459-05970	911	300	391
SA 9459-05980	911	300	391
SA 9481-10003	461	300	229
SA 9481-10003	645	700	275
SA 9481-10003	971	600	487
SA 9481-10003	974	3000	497
SA 9481-10003	975	2500	511
SA 9481-11003	460	100	219
SA 9481-11003	492	100	245
SA 9481-11003	925	100	475
SA 9481-11003	925	200	477

NUMERICAL INDEX 부품번호 색인

RÉPERTOIRE DE NUMÉROS **INDICE DE NÚMERO**

NUMMERNREGISTER

NUMERICAL INDEX 부품번호 색인

RÉPERTOIRE DE NUMÉROS **INDICE DE NÚMERO**

NUMMERNREGISTER

Part No	Group	Sect	Page
SA 9481-11003	925	1500	479
SA 9481-11003	974	200	493
SA 9481-11003	975	1900	509
SA 9481-20002	974	3000	497
SA 9481-20002	975	1500	505
SA 9481-20002	975	2500	511
SA 9481-21002	460	100	219
SA 9511-12010	234	100	75
SA 9511-12011	520	100	255
SA 9511-12011	520	400	259
SA 9511-12011	520	500	261
SA 9511-12011	645	100	273
SA 9511-12011	763	100	297
SA 9511-12011	911	600	399
SA 9511-12011	914	100	437
SA 9511-12011	914	150	439
SA 9511-12011	914	200	441
SA 9511-12011	914	300	445
SA 9511-12011	924	200	465
SA 9511-12014	520	100	253
SA 9511-12014	520	500	261
SA 9511-12014	645	100	273
SA 9511-12014	763	100	297
SA 9511-12014	911	200	389
SA 9511-12014	911	300	391
SA 9511-12014	911	400	395
SA 9511-12014	914	100	437
SA 9511-12014	914	200	443
SA 9511-12014	914	300	445
SA 9511-12015	461	300	229
SA 9511-12015	463	300	239
SA 9511-12018	234	100	75
SA 9511-12020	914	1100	451
SA 9511-12024	461	400	231
SA 9511-12024	463	400	243
SA 9511-12024	911	200	389
SA 9511-12024	911	300	391
SA 9511-12024	911	500	397
SA 9511-12024	916	2000	461
SA 9511-12026	461	300	227
SA 9511-12026	463	300	239
SA 9511-12029	911	400	395
SA 9511-12038	975	2500	511
SA 9511-12044	234	100	75
SA 9511-12048	927	500	483
SA 9511-12048	974	3000	497
SA 9511-12048	975	1500	505
SA 9511-12070	975	2500	511
SA 9511-12080	971	600	487
SA 9511-12080	975	1500	505
SA 9511-12095	927	500	483
SA 9511-12095	974	3000	497
SA 9511-12125	443	200	211
SA 9511-22025	914	850	447
SA 9511-22065	645	700	275
SA 9511-22070	645	700	275
SA 9511-22075	443	200	211
SA 9511-22075	975	2500	511
SA 9511-22090	971	600	487
SA 9511-22090	975	1500	505
SA 9511-22095	461	200	225
SA 9511-22095	463	200	237
SA 9511-22105	927	500	483
SA 9511-22105	974	3000	497
SA 9511-22135	911	100	385
SA 9511-22140	443	200	211
SA 9511-22190	911	100	385
SA 9511-42908	520	100	253
SA 9511-42910	461	400	231
SA 9511-42910	463	400	243
SA 9512-02018	911	300	391
SA 9512-02219	911	300	391
SA 9512-02222	911	600	399
SA 9512-02225	911	600	399
SA 9541-01010	914	850	447
SA 9541-01014	275	100	109
SA 9541-01030	645	700	275
SA 9541-01040	461	300	227
SA 9541-02068	461	300	227
SA 9556-04500	971	600	487
SA 9556-05000	975	2500	511
SA 9556-05500	975	1500	505
SA 9556-06000	927	500	483
SA 9556-06000	974	3000	497
SA 9556-06500	763	200	299
SA 9557-04000	971	600	487
SA 9557-04500	975	2500	511
SA 9557-05000	975	1500	505
SA 9557-05050	927	500	483
SA 9557-05050	974	3000	497
SA 9561-04520	975	2500	511
SA 9563-20450	971	600	487
SA 9563-20500	975	2500	511
SA 9563-20553	975	1500	505
SA 9563-20600	927	500	483
SA 9563-20600	974	3000	497
SA 9563-20651	763	200	299
SA 9564-20450	971	600	487
SA 9564-20500	975	2500	511
SA 9564-20550	975	1500	505
SA 9564-20600	927	500	483
SA 9564-20600	974	3000	497
SA 9564-20650	763	200	299
SA 9565-20800	975	2500	511
SA 9565-20900	971	600	487
SA 9565-20900	975	1500	505
SA 9565-21050	927	500	483
SA 9565-21050	974	3000	499
SA 9566-10140	441	600	205
SA 9566-10140	441	600	207
SA 9566-30480	975	1500	505
SA 9566-30800	971	600	487
SA 9566-30800	975	1500	505
SA 9566-30950	974	3000	497
SA 9566-41100	441	600	207
SA 9566-41250	441	600	207
SA 9567-10651	763	200	299
SA 9567-20450	971	600	487
SA 9567-20500	975	2500	511
SA 9567-20551	975	1500	505
SA 9567-20601	927	500	483
SA 9567-20601	974	3000	497
SA 9568-00800	975	2500	511
SA 9568-00900	971	600	487
SA 9568-00900	975	1500	505
SA 9568-01050	927	500	483
SA 9568-01050	974	3000	499
SA 9571-72250	843	100	345
SA 9572-10200	821	250	329
SA 9572-11040	821	250	329
SA 9572-40250	356	100	129
SA 9611-01008	914	850	447
SA 9611-06530	763	200	299
SA 9612-04530	971	600	487
SA 9612-05035	975	2500	511
SA 9612-05535	975	1500	505
SA 9612-06035	927	500	483
SA 9612-06035	974	3000	497
SA 9676-14000	763	200	299
SA 9751-12504	363	100	139
SA 9751-13606	235	100	79
SA 9751-13606	371	100	151
SA 9751-15016	911	500	397
SA 9751-15016	971	100	485
SA 9751-33208	371	500	157
SA 9751-33606	235	100	79
SA 9751-33606	371	100	151
SA 9751-33606	870	100	353
SA 9751-33606	874	100	359
SA 9751-33606	874	200	361
SA 9817-12400	870	100	351
SA 9817-12400	874	100	357
SA 9861-00200	387	100	167
SA 9861-10100	387	100	167
SA 9873-06055	352	100	125
SA 9879-10600	371	200	153
SA 9879-10800	371	200	153
SA 9951-08007	235	100	79
SA P4100875	234	100	75
VOE 11039847	356	100	129
VOE 11039847	356	300	131
VOE 11078015	810	600	319
VOE 11164488	841	100	343
VOE 1123-01030	364	200	147
VOE 1123-02820	364	200	147
VOE 1125-03070	874	100	357
VOE 11305113	362	300	137
VOE 1138-00320	424	100	179
VOE 11445056	897	200	377
VOE 1166-01870	810	400	313
VOE 1166-02070	810	400	313
VOE 11702171	441	200	197
VOE 11702173	441	200	197
VOE 11708605	431	500	189
VOE 11708605	550	100	263

Part No	Group	Sect	Page
VOE 11713624	251	200	93
VOE 11714369	212	100	49
VOE 11714370	215	200	61
VOE 11714371	210	200	41
VOE 11714371	211	200	47
VOE 11714371	215	200	61
VOE 11714372	212	500	53
VOE 11714372	215	100	59
VOE 11714372	215	200	61
VOE 11714372	236	100	87
VOE 11714373	215	250	63
VOE 11714373	251	200	93
VOE 11714373	263	100	105
VOE 11714374	235	300	85
VOE 11714376	212	300	51
VOE 11714376	215	200	61
VOE 11714377	215	200	61
VOE 11714378	212	500	53
VOE 11714379	211	100	45
VOE 11714380	211	100	45
VOE 11714380	214	200	57
VOE 11714383	211	200	47
VOE 11714383	215	200	61
VOE 11714385	211	200	47
VOE 11714386	210	200	41
VOE 11714386	211	100	45
VOE 11714386	211	200	47
VOE 11714387	212	100	49
VOE 11714388	215	200	61
VOE 11714476	210	200	41
VOE 11714476	220	300	73
VOE 11714476	235	200	81
VOE 11714477	210	200	41
VOE 11714477	262	200	103
VOE 11714478	210	200	41
VOE 11714478	262	200	103
VOE 11714487	214	200	57
VOE 11714487	215	200	61
VOE 11714490	217	100	69
VOE 11714490	220	300	73
VOE 11714490	262	200	103
VOE 11714491	263	100	105
VOE 11714492	262	200	103
VOE 11714505	235	300	85
VOE 11714506	235	300	85
VOE 11714507	235	300	85
VOE 11714632	251	100	91
VOE 11714725	263	100	105
VOE 11714737	210	200	41
VOE 11714737	251	100	91
VOE 11714738	210	200	41
VOE 11714738	215	200	61
VOE 11714738	220	300	73
VOE 11714739	210	200	41
VOE 11714739	215	200	61
VOE 11714740	210	200	41
VOE 11714740	262	200	103
VOE 11714741	210	200	41
VOE 11714741	251	200	93
VOE 11714746	215	200	61
VOE 11714755	236	100	87
VOE 11714756	212	100	49
VOE 11714757	212	100	49
VOE 11714759	212	100	49
VOE 11714760	212	100	49
VOE 11714761	212	100	49
VOE 11714762	212	300	51
VOE 11714763	212	300	51
VOE 11714764	212	300	51
VOE 11714780	251	100	91
VOE 11714785	215	250	63
VOE 11714789	236	100	87
VOE 11714790	216	100	65
VOE 11714791	216	100	65
VOE 11714792	216	100	65
VOE 11714793	216	200	67
VOE 11714795	216	200	67
VOE 11714797	213	100	55
VOE 11714799	213	100	55
VOE 11714801	213	100	55
VOE 11714802	213	100	55
VOE 11714803	213	100	55
VOE 11714827	210	200	41
VOE 11714827	251	200	93
VOE 11714885	235	300	85
VOE 11714888	321	100	121
VOE 11714889	321	100	121
VOE 11714907	220	300	73
VOE 11715318	220	300	73
VOE 11716129	914	150	439
VOE 11716409	431	500	191
VOE 11716456	431	500	189
VOE 11716458	431	500	189
VOE 11802737	914	2100	455
VOE 11803529	362	100	133
VOE 11803888	924	100	463
VOE 11803890	924	100	463
VOE 11803891	924	100	463
VOE 11803893	924	100	463
VOE 11803897	924	100	463
VOE 11803962	924	100	463
VOE 11805502	924	100	463
VOE 11805557	924	100	463
VOE 11805574	924	100	463
VOE 11805707	924	100	463
VOE 11805801	924	100	463
VOE 11806154	924	100	463
VOE 11806487	924	100	463
VOE 11807535	924	100	463
VOE 11996489	431	500	189
VOE 13933897	924	100	463
VOE 13946544	234	300	77
VOE 13951981	924	100	463
VOE 13955894	841	100	343
VOE 13960141	821	100	323
VOE 13960141	874	200	361
VOE 13960144	974	100	489
VOE 13965192	443	100	209
VOE 13978797	431	400	187
VOE 14211609	441	200	197
VOE 14211726	441	200	197
VOE 14371518	352	100	125
VOE 14500137	914	1100	453
VOE 14500290	356	300	131
VOE 14500291	353	100	127
VOE 14500291	362	300	137
VOE 14500291	363	200	141
VOE 14500291	371	200	153
VOE 14500291	371	400	155
VOE 14500292	363	200	141
VOE 14500292	371	400	155
VOE 14500293	371	100	151
VOE 14500293	371	200	153
VOE 14500293	371	400	155
VOE 14500294	234	100	75
VOE 14500294	371	200	153
VOE 14500294	371	400	155
VOE 14500295	371	200	153
VOE 14500295	371	400	155
VOE 14500295	371	500	157
VOE 14500477	262	200	103
VOE 14501078	974	3000	497
VOE 14501080	974	3000	497
VOE 14501082	975	1500	505
VOE 14501084	975	2500	511
VOE 14501086	971	600	487
VOE 14501363	897	100	373
VOE 14501366	897	100	373
VOE 14501455	424	100	179
VOE 14501456	421	100	177
VOE 14501458	421	100	177
VOE 14501459	424	100	179
VOE 14501460	424	100	181
VOE 14501461	424	100	179
VOE 14501462	424	100	179
VOE 14501492	830	100	333
VOE 14501499	810	600	317
VOE 14501500	810	600	319
VOE 14501501	830	100	333
VOE 14501501	830	200	335
VOE 14501504	810	600	319
VOE 14501527	897	100	373
VOE 14501541	716	100	287
VOE 14501658	974	3000	497
VOE 14501659	974	3000	497
VOE 14501714	897	100	373
VOE 14501719	424	100	181
VOE 14501722	916	2000	461
VOE 14501876	310	100	119
VOE 14501898	924	500	471
VOE 14501953	925	100	475
VOE 14501955	925	100	475
VOE 14501963	821	100	323
VOE 14501963	821	200	325
VOE 14502065	821	100	323

NUMERICAL INDEX 부품번호 색인

RÉPERTOIRE DE NUMÉROS **INDICE DE NÚMERO**

NUMMERNREGISTER

Catalogue id	Group
20020	**1000**
Issue	Page
PUB 74G9920020	**9**

NUMERICAL INDEX 부품번호 색인

RÉPERTOIRE DE NUMÉROS **INDICE DE NÚMERO**

NUMMERNREGISTER

Part No	Group	Sect	Page
VOE 14502068	821	100	323
VOE 14502072	874	200	361
VOE 14502090	881	100	367
VOE 14502091	881	100	365
VOE 14502092	881	100	367
VOE 14502093	881	100	367
VOE 14502095	881	100	365
VOE 14502096	881	100	367
VOE 14502097	881	100	365
VOE 14502098	881	100	365
VOE 14502119	881	100	367
VOE 14502170	234	300	77
VOE 14502506	897	100	373
VOE 14502716	364	100	143
VOE 14502721	364	100	143
VOE 14502722	364	100	145
VOE 14503053	364	100	145
VOE 14503550	261	300	101
VOE 14503559	261	100	99
VOE 14503561	261	100	99
VOE 14503580	975	1500	505
VOE 14503629	821	250	329
VOE 14503630	821	250	329
VOE 14503677	821	250	329
VOE 14503844	441	200	195
VOE 14503845	441	200	195
VOE 14503846	441	200	195
VOE 14503847	441	200	195
VOE 14503848	441	200	195
VOE 14503850	441	200	195
VOE 14503851	441	200	195
VOE 14503856	441	200	195
VOE 14503858	441	200	195
VOE 14503859	441	200	195
VOE 14503864	441	200	195
VOE 14503865	441	200	195
VOE 14503866	441	200	195
VOE 14503868	441	200	195
VOE 14503869	441	200	195
VOE 14503878	441	200	197
VOE 14503881	441	300	199
VOE 14503882	441	200	197
VOE 14503882	441	300	199
VOE 14503883	441	300	199
VOE 14503891	441	300	199
VOE 14503894	441	300	199
VOE 14503896	441	300	199
VOE 14503897	441	300	199
VOE 14503898	441	300	199
VOE 14503899	441	300	199
VOE 14503900	441	300	199
VOE 14503910	441	300	201
VOE 14503913	441	300	201
VOE 14503914	441	200	197
VOE 14503927	463	100	233
VOE 14503927	463	300	239
VOE 14503931	431	300	183
VOE 14503932	431	300	183
VOE 14503933	431	300	183
VOE 14503934	431	300	185
VOE 14503935	431	300	185
VOE 14503936	431	300	185
VOE 14503937	431	300	183
VOE 14503938	431	300	183
VOE 14503939	431	300	183
VOE 14503940	431	300	183
VOE 14503941	431	300	183
VOE 14503942	431	300	183
VOE 14503944	431	300	183
VOE 14503945	431	300	183
VOE 14503946	431	300	183
VOE 14503946	441	600	207
VOE 14503947	431	300	183
VOE 14503948	431	300	183
VOE 14503949	431	300	183
VOE 14503993	461	200	223
VOE 14503993	463	200	235
VOE 14503994	461	200	223
VOE 14503994	463	200	235
VOE 14503995	461	200	223
VOE 14503995	463	200	235
VOE 14503996	461	100	221
VOE 14503996	461	300	227
VOE 14503997	461	300	227
VOE 14503997	463	300	239
VOE 14503998	461	300	227
VOE 14503998	463	300	239
VOE 14503999	461	300	227
VOE 14503999	463	300	239
VOE 14504000	461	300	227
VOE 14504000	463	300	239
VOE 14504001	461	300	227
VOE 14504001	463	300	239
VOE 14504002	461	300	229
VOE 14504002	463	300	239
VOE 14504003	461	300	229
VOE 14504004	461	300	229
VOE 14504005	461	300	229
VOE 14504007	461	300	227
VOE 14504007	463	300	239
VOE 14504008	461	300	227
VOE 14504008	463	300	239
VOE 14504010	461	300	229
VOE 14504012	645	700	275
VOE 14504013	645	700	275
VOE 14504014	645	700	275
VOE 14504015	645	700	275
VOE 14504016	645	700	275
VOE 14504017	645	700	275
VOE 14504018	463	400	243
VOE 14504019	463	400	243
VOE 14504140	843	100	345
VOE 14504141	843	200	347
VOE 14504142	843	200	347
VOE 14504201	364	100	143
VOE 14504227	975	500	503
VOE 14504227	975	1900	509
VOE 14504268	356	300	131
VOE 14504269	362	100	133
VOE 14504270	913	300	435
VOE 14504271	913	300	435
VOE 14504272	913	300	435
VOE 14504499	364	100	143
VOE 14504500	364	100	143
VOE 14504576	911	400	393
VOE 14504577	911	400	393
VOE 14504578	913	250	429
VOE 14504579	913	250	431
VOE 14504584	913	300	435
VOE 14504585	913	300	435
VOE 14504586	913	300	435
VOE 14504907	897	100	373
VOE 14505011	975	1900	509
VOE 14505012	975	1900	509
VOE 14505182	897	200	377
VOE 14505226	897	100	373
VOE 14505227	353	100	127
VOE 14505256	821	200	327
VOE 14505265	275	100	109
VOE 14505472	914	900	449
VOE 14505486	913	300	435
VOE 14505487	913	250	433
VOE 14505528	431	500	189
VOE 14505529	431	500	189
VOE 14505639	912	100	403
VOE 14505639	912	400	413
VOE 14505644	912	100	403
VOE 14505644	912	300	409
VOE 14505649	912	100	403
VOE 14505649	912	200	405
VOE 14505660	912	100	403
VOE 14505660	912	400	413
VOE 14505687	912	200	407
VOE 14505687	912	300	411
VOE 14505687	912	400	415
VOE 14505687	912	500	421
VOE 14505687	912	600	423
VOE 14505830	441	200	197
VOE 14505911	460	100	219
VOE 14505980	897	200	377
VOE 14505995	897	100	373
VOE 14505995	897	200	377
VOE 14505999	897	100	373
VOE 14506000	897	100	373
VOE 14506000	897	200	377
VOE 14506001	897	200	377
VOE 14506545	364	100	143
VOE 14506588	424	100	179
VOE 14506682	520	100	253
VOE 14506863	810	600	319
VOE 14506948	821	100	323
VOE 14507360	897	100	373
VOE 14507361	897	100	373
VOE 14507498	821	200	325
VOE 14507521	520	400	259

Part No	Group	Sect	Page
VOE 14507565	974	200	491
VOE 14507593	364	100	143
VOE 14507644	913	300	435
VOE 14507705	443	200	211
VOE 14507736	356	100	129
VOE 14507738	356	100	129
VOE 14507752	372	100	161
VOE 14507789	913	300	435
VOE 14507831	914	300	445
VOE 14507837	916	100	459
VOE 14507838	916	100	459
VOE 14507841	916	2000	461
VOE 14507844	927	100	481
VOE 14507852	927	100	481
VOE 14507852	927	500	483
VOE 14507874	897	100	373
VOE 14508324	881	100	367
VOE 14508491	912	100	403
VOE 14508491	912	500	419
VOE 14508493	912	500	421
VOE 14508494	912	100	403
VOE 14508494	912	500	419
VOE 14508581	924	400	467
VOE 14508609	924	200	465
VOE 14508694	830	200	335
VOE 14508696	369	100	149
VOE 14508901	916	100	459
VOE 14508990	911	600	399
VOE 14509048	830	200	335
VOE 14509077	830	200	335
VOE 14509111	830	200	335
VOE 14509112	830	200	335
VOE 14509113	830	200	335
VOE 14509139	810	600	319
VOE 14509207	927	500	483
VOE 14509208	927	500	483
VOE 14509381	216	100	65
VOE 14509382	210	200	41
VOE 14509382	216	100	65
VOE 14509459	843	200	347
VOE 14509465	852	100	349
VOE 14509466	852	100	349
VOE 14509534	641	100	271
VOE 14509556	645	700	275
VOE 14509557	645	700	275
VOE 14509564	881	100	367
VOE 14509574	897	100	373
VOE 14509636	461	200	223
VOE 14509637	461	100	221
VOE 14509637	645	700	275
VOE 14509678	916	2000	461
VOE 14509712	897	200	377
VOE 14509723	897	100	373
VOE 14509724	897	100	373
VOE 14509803	852	100	349
VOE 14509804	852	100	349
VOE 14509805	852	100	349
VOE 14509824	852	100	349
VOE 14510011	371	200	153
VOE 14510011	371	400	155
VOE 14510068	897	200	377
VOE 14510130	852	100	349
VOE 14510152	870	100	351
VOE 14510152	874	100	357
VOE 14510156	362	100	133
VOE 14510564	924	400	467
VOE 14510769	975	500	503
VOE 14510769	975	1900	509
VOE 14510770	975	1900	509
VOE 14510771	974	300	495
VOE 14510771	975	500	503
VOE 14510834	975	1900	509
VOE 14510965	916	100	459
VOE 14510983	371	400	155
VOE 14511102	310	100	119
VOE 14511415	870	100	353
VOE 14511415	873	100	355
VOE 14511654	386	100	165
VOE 14511752	461	200	223
VOE 14511752	463	200	235
VOE 14511837	974	200	491
VOE 14511839	974	200	491
VOE 14511867	492	100	245
VOE 14511898	924	400	469
VOE 14511914	897	100	373
VOE 14512078	897	100	373
VOE 14512153	235	100	79
VOE 14512153	924	400	467
VOE 14512153	924	500	471
VOE 14512489	821	100	323
VOE 14512606	924	200	465
VOE 14512609	924	400	469
VOE 14512609	924	500	471
VOE 14512610	924	400	469
VOE 14512610	924	500	473
VOE 14512612	924	400	469
VOE 14512612	924	500	473
VOE 14512724	870	100	351
VOE 14512724	874	100	357
VOE 14512743	870	100	351
VOE 14512743	874	100	357
VOE 14512873	914	1100	451
VOE 14512980	852	100	349
VOE 14513031	356	100	129
VOE 14513035	356	100	129
VOE 14513052	356	300	131
VOE 14513229	441	300	199
VOE 14513476	881	100	365
VOE 14513479	881	100	365
VOE 14513489	852	100	349
VOE 14513821	441	500	203
VOE 14513898	911	100	385
VOE 14514261	441	500	203
VOE 14514262	912	100	403
VOE 14514458	212	300	51
VOE 14514653	763	100	297
VOE 14514654	810	500	315
VOE 14514867	215	200	61
VOE 14514938	443	200	211
VOE 14515040	362	300	137
VOE 14515351	262	200	103
VOE 14515353	461	200	223
VOE 14515353	463	200	235
VOE 14516341	912	100	403
VOE 14516341	912	200	405
VOE 14516447	441	200	195
VOE 14516484	393	100	169
VOE 14516649	441	600	205
VOE 14516652	441	600	205
VOE 14516653	441	600	205
VOE 14516654	441	600	205
VOE 14516657	441	600	205
VOE 14517104	492	100	245
VOE 14517105	234	100	75
VOE 14517323	914	200	441
VOE 14517329	924	400	467
VOE 14517330	924	400	467
VOE 14517418	924	400	467
VOE 14517418	924	500	471
VOE 14517420	974	100	489
VOE 14517421	974	100	489
VOE 14517422	974	200	491
VOE 14517423	974	200	491
VOE 14517557	234	100	75
VOE 14517557	911	100	385
VOE 14517628	216	100	65
VOE 14517743	841	100	343
VOE 14517747	234	300	77
VOE 14517753	234	300	77
VOE 14517754	234	300	77
VOE 14517808	234	300	77
VOE 14517820	234	300	77
VOE 14517821	234	300	77
VOE 14517854	911	600	399
VOE 14517951	927	500	483
VOE 14517952	975	1500	505
VOE 14517953	975	1500	505
VOE 14517954	975	2500	511
VOE 14517955	971	600	487
VOE 14517964	210	100	39
VOE 14517969	216	100	65
VOE 14517978	870	100	351
VOE 14517978	873	100	355
VOE 14518005	913	100	425
VOE 14518005	913	200	427
VOE 14518020	451	100	213
VOE 14518020	451	200	215
VOE 14518021	451	100	213
VOE 14518021	451	300	217
VOE 14518063	897	200	377
VOE 14518065	897	100	373
VOE 14518097	881	100	365
VOE 14518098	881	100	365
VOE 14518099	881	100	365
VOE 14518132	218	100	71

NUMERICAL INDEX 부품번호 색인

RÉPERTOIRE DE NUMÉROS **INDICE DE NÚMERO**

NUMMERNREGISTER

Catalogue id	Group
20020	**1000**
Issue	Page
PUB 74G9920020	**11**

Part No	Group	Sect	Page
VOE 14518135	256	100	97
VOE 14518139	252	100	95
VOE 14518141	252	100	95
VOE 14518143	252	100	95
VOE 14518149	275	100	109
VOE 14518163	837	200	341
VOE 14518270	371	800	159
VOE 14518315	261	300	101
VOE 14518406	256	100	97
VOE 14518408	275	100	109
VOE 14518427	371	200	153
VOE 14518440	371	400	155
VOE 14518493	372	100	161
VOE 14518502	837	100	339
VOE 14518748	252	100	95
VOE 14518915	897	200	377
VOE 14519006	897	100	373
VOE 14519013	974	3000	497
VOE 14519063	263	100	105
VOE 14519083	235	100	79
VOE 14519173	924	400	467
VOE 14519173	924	500	471
VOE 14519261	256	100	97
VOE 14519262	256	100	97
VOE 14519263	256	100	97
VOE 14519264	256	100	97
VOE 14519659	718	600	293
VOE 14519660	718	500	291
VOE 14519725	974	200	491
VOE 14519729	974	200	493
VOE 14519730	974	300	495
VOE 14519779	234	100	75
VOE 14519815	975	1900	509
VOE 14519816	925	100	475
VOE 14519816	925	200	477
VOE 14519816	925	1500	479
VOE 14519817	975	100	501
VOE 14519818	975	100	501
VOE 14519819	974	100	489
VOE 14519820	974	200	491
VOE 14519821	974	200	491
VOE 14519837	975	500	503
VOE 14519838	975	500	503
VOE 14519840	975	500	503
VOE 14519842	975	500	503
VOE 14519873	372	100	161
VOE 14519884	371	200	153
VOE 14519889	914	100	437
VOE 14519906	925	1500	479
VOE 14519921	974	200	491
VOE 14519930	837	200	341
VOE 14519931	837	200	341
VOE 14519976	810	600	317
VOE 14519977	810	500	315
VOE 14519978	810	500	315
VOE 14519979	810	500	315
VOE 14519980	810	500	315
VOE 14519981	356	300	131
VOE 14519982	810	600	317
VOE 14519983	810	500	315
VOE 14519984	810	600	317
VOE 14519985	810	500	315
VOE 14519986	810	500	315
VOE 14519987	810	500	315
VOE 14519988	362	100	133
VOE 14519989	810	500	315
VOE 14519990	810	500	315
VOE 14519991	810	600	319
VOE 14519992	810	600	319
VOE 14519993	810	600	317
VOE 14519994	810	700	321
VOE 14519995	810	700	321
VOE 14519996	810	700	321
VOE 14519998	837	200	341
VOE 14520003	843	200	347
VOE 14520004	843	200	347
VOE 14520005	843	200	347
VOE 14520006	843	200	347
VOE 14520007	843	200	347
VOE 14520008	810	100	309
VOE 14520059	218	100	71
VOE 14520061	431	400	187
VOE 14520064	252	100	95
VOE 14520066	810	100	309
VOE 14520067	810	100	309
VOE 14520088	810	600	319
VOE 14520091	256	100	97
VOE 14520096	870	100	353
VOE 14520096	873	100	355
VOE 14520096	874	100	359
VOE 14520096	874	200	361
VOE 14520097	925	200	477
VOE 14520099	925	200	477
VOE 14520115	235	100	79
VOE 14520287	353	100	127
VOE 14520288	353	100	127
VOE 14520294	371	200	153
VOE 14520314	821	200	325
VOE 14520315	821	200	325
VOE 14520342	371	500	157
VOE 14520343	718	100	289
VOE 14520349	927	100	481
VOE 14520350	210	100	39
VOE 14520351	235	100	79
VOE 14520352	837	100	339
VOE 14520353	837	100	339
VOE 14520354	837	100	339
VOE 14520366	520	100	253
VOE 14520367	660	200	279
VOE 14520369	263	300	107
VOE 14520370	914	2100	455
VOE 14520403	913	200	427
VOE 14520404	913	200	427
VOE 14520405	913	200	427
VOE 14520406	913	200	427
VOE 14520478	913	200	427
VOE 14520541	896	100	371
VOE 14520548	896	100	369
VOE 14520576	237	100	89
VOE 14520577	235	200	81
VOE 14520578	235	200	81
VOE 14520582	220	300	73
VOE 14520586	263	100	105
VOE 14520587	262	200	103
VOE 14520588	321	100	121
VOE 14520599	210	200	41
VOE 14520599	251	100	91
VOE 14520633	914	150	439
VOE 14520795	924	500	471
VOE 14520796	924	500	471
VOE 14520973	821	250	329
VOE 14520974	821	250	329
VOE 14520975	821	250	329
VOE 14520976	821	250	329
VOE 14521042	837	200	341
VOE 14521092	441	500	203
VOE 14521123	874	250	363
VOE 14521140	837	200	341
VOE 14521174	236	100	87
VOE 14521175	235	200	81
VOE 14521177	235	200	81
VOE 14521178	235	200	81
VOE 14521179	220	300	73
VOE 14521180	263	100	105
VOE 14521183	215	200	61
VOE 14521184	251	200	93
VOE 14521185	217	100	69
VOE 14521186	235	200	81
VOE 14521187	251	200	93
VOE 14521240	387	100	167
VOE 14521362	387	100	167
VOE 14521428	460	100	219
VOE 14521428	461	100	221
VOE 14521429	460	100	219
VOE 14521429	463	100	233
VOE 14521430	461	100	221
VOE 14521430	461	200	223
VOE 14521431	461	200	223
VOE 14521431	463	200	235
VOE 14521432	461	200	223
VOE 14521432	463	200	235
VOE 14521495	424	100	179
VOE 14521496	424	100	179
VOE 14521503	212	100	49
VOE 14521504	211	100	45
VOE 14521504	212	100	49
VOE 14521506	212	100	49
VOE 14521507	215	200	61
VOE 14521508	215	200	61
VOE 14521510	215	200	61
VOE 14521511	215	200	61
VOE 14521512	210	200	41
VOE 14521512	215	200	61
VOE 14521513	215	200	61
VOE 14521513	321	100	121

Part No	Group	Sect	Page
VOE 14521514	210	200	41
VOE 14521514	215	200	61
VOE 14521515	215	200	61
VOE 14521516	215	200	61
VOE 14521517	217	100	69
VOE 14521518	211	100	45
VOE 14521519	211	100	45
VOE 14521520	211	100	45
VOE 14521521	211	100	45
VOE 14521522	211	100	45
VOE 14521523	211	100	45
VOE 14521524	211	100	45
VOE 14521525	211	100	45
VOE 14521526	211	100	45
VOE 14521527	210	200	41
VOE 14521527	211	100	45
VOE 14521528	210	200	41
VOE 14521528	211	100	45
VOE 14521529	211	100	45
VOE 14521530	211	100	45
VOE 14521531	211	100	45
VOE 14521532	210	200	41
VOE 14521532	211	100	45
VOE 14521533	214	200	57
VOE 14521534	214	200	57
VOE 14521535	214	200	57
VOE 14521536	214	200	57
VOE 14521537	214	200	57
VOE 14521538	214	200	57
VOE 14521539	214	200	57
VOE 14521540	214	200	57
VOE 14521541	214	200	57
VOE 14521542	214	200	57
VOE 14521543	214	200	57
VOE 14521543	251	100	91
VOE 14521544	211	200	47
VOE 14521545	211	200	47
VOE 14521546	211	200	47
VOE 14521547	211	200	47
VOE 14521548	211	200	47
VOE 14521549	211	200	47
VOE 14521550	211	200	47
VOE 14521551	211	200	47
VOE 14521552	210	200	41
VOE 14521552	211	200	47
VOE 14521553	211	200	47
VOE 14521554	210	200	41
VOE 14521554	251	200	93
VOE 14521555	251	200	93
VOE 14521556	251	100	91
VOE 14521558	251	100	91
VOE 14521559	215	100	59
VOE 14521560	215	100	59
VOE 14521561	215	250	63
VOE 14521562	215	250	63
VOE 14521563	215	250	63
VOE 14521564	216	100	65
VOE 14521565	216	200	67
VOE 14521566	213	100	55
VOE 14521567	213	100	55
VOE 14521568	213	100	55
VOE 14521569	213	100	55
VOE 14521570	220	300	73
VOE 14521571	220	300	73
VOE 14521572	263	100	105
VOE 14521573	262	200	103
VOE 14521574	262	200	103
VOE 14521575	262	200	103
VOE 14521576	262	200	103
VOE 14521577	262	200	103
VOE 14521578	263	100	105
VOE 14521579	263	100	105
VOE 14521580	235	200	81
VOE 14521580	235	200	83
VOE 14521580	263	100	105
VOE 14521581	263	100	105
VOE 14521582	263	100	105
VOE 14521583	263	100	105
VOE 14521584	236	100	87
VOE 14521585	236	100	87
VOE 14521586	236	100	87
VOE 14521587	236	100	87
VOE 14521588	210	200	41
VOE 14521588	236	100	87
VOE 14521589	236	100	87
VOE 14521590	237	100	89
VOE 14521591	237	100	89
VOE 14521592	235	300	85
VOE 14521593	235	300	85
VOE 14521594	235	300	85
VOE 14521595	235	300	85
VOE 14521596	235	300	85
VOE 14521597	235	300	85
VOE 14521598	235	300	85
VOE 14521600	235	200	81
VOE 14521601	235	200	81
VOE 14521602	235	200	81
VOE 14521603	235	200	81
VOE 14521604	235	200	81
VOE 14521605	235	200	81
VOE 14521606	210	200	41
VOE 14521606	235	200	81
VOE 14521607	235	200	81
VOE 14521608	235	200	81
VOE 14521609	235	200	81
VOE 14521613	321	100	121
VOE 14521614	321	100	121
VOE 14521615	321	100	121
VOE 14521616	321	100	121
VOE 14521617	321	100	121
VOE 14521618	321	100	121
VOE 14521619	321	100	121
VOE 14521620	321	100	121
VOE 14521621	321	100	121
VOE 14521622	321	100	121
VOE 14521623	321	100	121
VOE 14521624	321	100	121
VOE 14521625	321	100	121
VOE 14521626	321	100	121
VOE 14521627	321	100	121
VOE 14521628	321	100	121
VOE 14521629	321	100	121
VOE 14521630	321	100	121
VOE 14521631	321	100	121
VOE 14521632	321	100	121
VOE 14521633	321	100	121
VOE 14521634	321	100	121
VOE 14521635	321	100	121
VOE 14521636	321	100	121
VOE 14521637	321	100	121
VOE 14521638	321	100	121
VOE 14521639	372	100	161
VOE 14521640	210	200	41
VOE 14521641	210	200	41
VOE 14521698	451	200	215
VOE 14521698	451	300	217
VOE 14521699	451	200	215
VOE 14521699	451	300	217
VOE 14521700	451	200	215
VOE 14521700	451	300	217
VOE 14521701	451	200	215
VOE 14521701	451	300	217
VOE 14521702	451	200	215
VOE 14521702	451	300	217
VOE 14521703	451	200	215
VOE 14521704	451	200	215
VOE 14521704	451	300	217
VOE 14521705	451	200	215
VOE 14521705	451	300	217
VOE 14521706	451	300	217
VOE 14521716	914	200	441
VOE 14521716	914	850	447
VOE 14521718	914	850	447
VOE 14521780	463	100	233
VOE 14521780	463	200	235
VOE 14521783	371	800	159
VOE 14521792	881	100	365
VOE 14521809	275	100	109
VOE 14521812	261	300	101
VOE 14521813	261	300	101
VOE 14521825	810	100	311
VOE 14521837	261	300	101
VOE 14521852	896	100	369
VOE 14521857	371	500	157
VOE 14521915	236	100	87
VOE 14522064	256	100	97
VOE 14522066	256	100	97
VOE 14522105	924	400	467
VOE 14522114	331	100	123
VOE 14522129	256	100	97
VOE 14522143	331	100	123
VOE 14522144	331	100	123
VOE 14522145	331	100	123
VOE 14522146	331	100	123
VOE 14522147	331	100	123

NUMERICAL INDEX

부품번호 색인

RÉPERTOIRE DE NUMÉROS

INDICE DE NÚMERO

NUMMERNREGISTER

Catalogue id	Group
20020	**1000**
Issue	Page
PUB 74G9920020	**13**

VOLVO

EW55B

NUMERICAL INDEX

RÉPERTOIRE DE NUMÉROS

NUMMERNREGISTER

부품번호 색인

INDICE DE NÚMERO

Part No	Group	Sect	Page
VOE 14522148	331	100	123
VOE 14522149	331	100	123
VOE 14522150	331	100	123
VOE 14522151	331	100	123
VOE 14522152	331	100	123
VOE 14522153	331	100	123
VOE 14522154	331	100	123
VOE 14522155	331	100	123
VOE 14522156	331	100	123
VOE 14522157	331	100	123
VOE 14522184	810	100	309
VOE 14522195	841	100	343
VOE 14522196	830	100	333
VOE 14522196	830	200	335
VOE 14522203	443	100	209
VOE 14522203	443	200	211
VOE 14522298	897	200	377
VOE 14522302	897	100	373
VOE 14522302	897	200	377
VOE 14522338	924	400	467
VOE 14522338	924	400	469
VOE 14522338	924	500	471
VOE 14522341	924	500	471
VOE 14522374	431	400	187
VOE 14522413	431	400	187
VOE 14522414	431	400	187
VOE 14522554	837	200	341
VOE 14522578	916	2000	461
VOE 14522579	916	2000	461
VOE 14522583	975	500	503
VOE 14522584	975	500	503
VOE 14522585	975	500	503
VOE 14522586	975	500	503
VOE 14522758	353	100	127
VOE 14522759	353	100	127
VOE 14522760	371	200	153
VOE 14522776	914	300	445
VOE 14522787	810	500	315
VOE 14522788	810	500	315
VOE 14522789	810	500	315
VOE 14522790	810	500	315
VOE 14522791	810	500	315
VOE 14522792	810	500	315
VOE 14522793	810	500	315
VOE 14522794	810	500	315
VOE 14522795	810	500	315
VOE 14522800	843	200	347
VOE 14522801	843	200	347
VOE 14522802	810	600	319
VOE 14522804	810	100	309
VOE 14522812	810	100	309
VOE 14522820	843	200	347
VOE 14522842	843	200	347
VOE 14522853	843	100	345
VOE 14522886	843	100	345
VOE 14522889	924	400	467
VOE 14522891	810	100	309
VOE 14522924	372	100	161
VOE 14522952	362	100	133
VOE 14523000	810	500	315
VOE 14523000	830	100	333
VOE 14523000	830	200	335
VOE 14523007	520	100	255
VOE 14523095	881	100	365
VOE 14523150	520	100	253
VOE 14523601	821	200	325
VOE 14523601	830	100	333
VOE 14523601	830	200	335
VOE 14523887	261	300	101
VOE 14523905	263	100	105
VOE 14523965	235	100	79
VOE 14524098	881	100	367
VOE 14524136	975	500	503
VOE 14524137	975	500	503
VOE 14524181	441	100	193
VOE 14524181	441	200	195
VOE 14524242	372	100	161
VOE 14524243	372	100	163
VOE 14524752	362	100	133
VOE 14524753	362	100	133
VOE 14524755	362	100	133
VOE 14524756	362	100	133
VOE 14524922	974	3000	497
VOE 14524923	974	3000	497
VOE 14524924	974	3000	497
VOE 14525160	974	3000	497
VOE 14525308	870	100	353
VOE 14525308	874	100	359
VOE 14525387	215	200	61
VOE 14525604	371	400	155
VOE 14525798	913	250	429
VOE 14525799	913	250	429
VOE 14525800	913	250	429
VOE 14525801	913	250	431
VOE 14525802	913	250	431
VOE 14525803	913	250	431
VOE 14525806	913	250	433
VOE 14525807	913	250	433
VOE 14525808	441	300	201
VOE 14525808	913	250	433
VOE 14525810	913	250	433
VOE 14526153	810	600	319
VOE 14526157	364	100	143
VOE 14526158	364	200	147
VOE 14526160	393	100	169
VOE 14526161	393	100	169
VOE 14526162	393	100	169
VOE 14526228	870	100	351
VOE 14526228	874	100	357
VOE 14526229	870	100	351
VOE 14526229	874	100	357
VOE 14526230	870	100	351
VOE 14526230	874	100	357
VOE 14526341	870	100	351
VOE 14526341	874	100	357
VOE 14526663	914	300	445
VOE 14526663	914	900	449
VOE 14526927	821	200	325
VOE 14527150	393	100	169
VOE 14527151	393	100	169
VOE 14527153	393	100	169
VOE 14527205	718	700	295
VOE 14527251	371	800	159
VOE 14527265	914	900	449
VOE 14527399	881	100	365
VOE 14527401	821	200	325
VOE 14527402	810	700	321
VOE 14527405	810	600	317
VOE 14527407	830	200	335
VOE 14527407	843	100	345
VOE 14527408	843	100	345
VOE 14527409	830	200	335
VOE 14527409	843	100	345
VOE 14527414	843	100	345
VOE 14527415	810	600	317
VOE 14527416	810	600	317
VOE 14527418	843	100	345
VOE 14527419	881	100	365
VOE 14527420	881	100	365
VOE 14527421	881	100	367
VOE 14527445	718	700	295
VOE 14527471	718	700	295
VOE 14527474	821	200	325
VOE 14527475	821	200	325
VOE 14527477	821	200	325
VOE 14527478	821	250	329
VOE 14527479	821	250	329
VOE 14527480	821	250	329
VOE 14527481	821	200	325
VOE 14527482	821	100	323
VOE 14527482	821	200	325
VOE 14527483	821	250	329
VOE 14527536	830	100	333
VOE 14527537	810	600	317
VOE 14527538	810	700	321
VOE 14527539	810	700	321
VOE 14527540	843	100	345
VOE 14527541	843	100	345
VOE 14527542	810	100	309
VOE 14527544	843	100	345
VOE 14527545	843	100	345
VOE 14527549	810	600	319
VOE 14527550	843	200	347
VOE 14527551	843	200	347
VOE 14527552	830	100	333
VOE 14527552	830	200	335
VOE 14527553	810	600	317
VOE 14527557	810	400	313
VOE 14527560	810	600	317
VOE 14527561	810	600	317
VOE 14527562	810	400	313
VOE 14527563	843	200	347
VOE 14527564	843	100	345
VOE 14527565	830	100	333
VOE 14527565	830	200	335

Part No	Group	Sect	Page
VOE 14527571	843	200	347
VOE 14527576	843	200	347
VOE 14527577	843	200	347
VOE 14527578	843	100	345
VOE 14527602	830	100	333
VOE 14527602	830	200	335
VOE 14527604	830	100	333
VOE 14527604	830	200	335
VOE 14527608	810	700	321
VOE 14527620	821	100	323
VOE 14527622	881	100	365
VOE 14527628	881	100	365
VOE 14527629	881	100	365
VOE 14527655	810	600	319
VOE 14527656	830	100	333
VOE 14527656	830	200	335
VOE 14527657	810	600	317
VOE 14527676	718	500	291
VOE 14527695	810	700	321
VOE 14527696	718	700	295
VOE 14527703	843	100	345
VOE 14527751	424	100	179
VOE 14527892	974	200	491
VOE 14527893	974	200	491
VOE 14527895	974	200	491
VOE 14527896	974	200	491
VOE 14527897	718	500	291
VOE 14527897	974	200	493
VOE 14527911	810	700	321
VOE 14528299	974	300	495
VOE 14528339	520	100	253
VOE 14528339	520	400	259
VOE 14528356	424	100	179
VOE 14528377	841	100	343
VOE 14528379	718	100	289
VOE 14528386	234	100	75
VOE 14528387	220	300	73
VOE 14528425	810	600	319
VOE 14528426	810	600	319
VOE 14528502	974	200	491
VOE 14528506	870	100	351
VOE 14528506	874	100	357
VOE 14528517	256	100	97
VOE 14528548	913	100	425
VOE 14528548	913	200	427
VOE 14528616	362	100	133
VOE 14528830	520	400	259
VOE 14528831	520	400	259
VOE 14528944	852	100	349
VOE 14528972	870	100	353
VOE 14528972	873	100	355
VOE 14529012	870	100	351
VOE 14529012	873	100	355
VOE 14529013	372	100	161
VOE 14529015	870	100	351
VOE 14529015	873	100	355
VOE 14529024	870	100	351
VOE 14529024	874	100	357
VOE 14529025	870	100	351
VOE 14529025	874	100	357
VOE 14529026	371	100	151
VOE 14529031	372	100	161
VOE 14529032	352	100	125
VOE 14529034	353	100	127
VOE 14529036	372	100	161
VOE 14529037	364	100	143
VOE 14529038	363	100	139
VOE 14529040	372	100	161
VOE 14529042	387	100	167
VOE 14529045	363	200	141
VOE 14529046	870	100	351
VOE 14529046	873	100	355
VOE 14529049	870	100	351
VOE 14529049	874	100	357
VOE 14529050	870	100	351
VOE 14529050	874	100	357
VOE 14529051	870	100	351
VOE 14529051	874	100	357
VOE 14529052	870	100	351
VOE 14529052	874	100	357
VOE 14529056	874	250	363
VOE 14529057	870	100	351
VOE 14529057	874	100	357
VOE 14529060	870	100	351
VOE 14529060	874	100	357
VOE 14529061	371	800	159
VOE 14529068	371	800	159
VOE 14529069	234	100	75
VOE 14529079	371	100	151
VOE 14529083	310	100	119
VOE 14529086	371	200	153
VOE 14529089	371	800	159
VOE 14529099	371	200	153
VOE 14529100	371	200	153
VOE 14529115	353	100	127
VOE 14529116	353	100	127
VOE 14529120	352	100	125
VOE 14529131	362	200	135
VOE 14529132	371	200	153
VOE 14529132	371	400	155
VOE 14529132	371	500	157
VOE 14529136	234	300	77
VOE 14529136	371	200	153
VOE 14529138	371	800	159
VOE 14529141	363	100	139
VOE 14529145	372	100	161
VOE 14529148	364	100	143
VOE 14529151	363	100	139
VOE 14529152	364	200	147
VOE 14529155	372	100	161
VOE 14529155	870	100	353
VOE 14529155	874	100	357
VOE 14529159	363	100	139
VOE 14529160	363	100	139
VOE 14529161	363	100	139
VOE 14529166	387	100	167
VOE 14529167	387	100	167
VOE 14529168	363	100	139
VOE 14529172	363	100	139
VOE 14529177	364	200	147
VOE 14529178	364	200	147
VOE 14529180	364	200	147
VOE 14529181	371	800	159
VOE 14529194	364	100	143
VOE 14529195	364	100	143
VOE 14529201	363	100	139
VOE 14529202	364	100	143
VOE 14529203	364	100	143
VOE 14529204	364	100	143
VOE 14529205	364	100	143
VOE 14529207	364	100	143
VOE 14529208	364	100	143
VOE 14529209	363	100	139
VOE 14529210	363	100	139
VOE 14529212	393	100	169
VOE 14529213	372	100	161
VOE 14529226	369	100	149
VOE 14529230	371	800	159
VOE 14529232	874	200	361
VOE 14529233	874	200	361
VOE 14529234	874	200	361
VOE 14529237	874	200	361
VOE 14529238	874	200	361
VOE 14529242	874	200	361
VOE 14529243	874	250	363
VOE 14529244	874	250	363
VOE 14529248	874	250	363
VOE 14529252	874	200	361
VOE 14529254	874	250	363
VOE 14529263	870	100	351
VOE 14529263	874	100	357
VOE 14529264	870	100	351
VOE 14529264	874	100	357
VOE 14529270	870	100	351
VOE 14529270	874	100	357
VOE 14529276	874	250	363
VOE 14529277	874	200	361
VOE 14529278	870	100	353
VOE 14529279	874	100	359
VOE 14529280	873	100	355
VOE 14529281	874	200	361
VOE 14529282	870	100	351
VOE 14529282	874	100	357
VOE 14529313	234	300	77
VOE 14529314	234	300	77
VOE 14529315	234	300	77
VOE 14529332	386	100	165
VOE 14529335	352	100	125
VOE 14529345	371	200	153
VOE 14529345	371	400	155
VOE 14529354	363	100	139
VOE 14529392	874	200	361
VOE 14529393	371	400	155
VOE 14529397	386	100	165
VOE 14529547	431	300	183

NUMERICAL INDEX

부품번호 색인

RÉPERTOIRE DE NUMÉROS

INDICE DE NÚMERO

NUMMERNREGISTER

Catalogue id	Group
20020	**1000**
Issue	Page
PUB 74G9920020	**15**

Part No	Group	Sect	Page
VOE 14529547	441	500	203
VOE 14529558	520	100	253
VOE 14529559	520	100	255
VOE 14529561	660	200	279
VOE 14529567	912	100	403
VOE 14529928	371	100	151
VOE 14530319	492	100	245
VOE 14530767	870	100	353
VOE 14530767	873	100	355
VOE 14530846	441	500	203
VOE 14530847	911	600	399
VOE 14530980	810	100	309
VOE 14530981	810	100	309
VOE 14530982	810	100	309
VOE 14530984	911	500	397
VOE 14531017	492	100	245
VOE 14531069	911	100	385
VOE 14531070	911	100	385
VOE 14531071	911	100	385
VOE 14531090	911	400	393
VOE 14531091	911	400	393
VOE 14531106	914	100	437
VOE 14531253	371	500	157
VOE 14531319	218	100	71
VOE 14531861	914	200	441
VOE 14532362	911	100	385
VOE 14532395	916	100	459
VOE 14532396	916	100	459
VOE 14532476	810	100	311
VOE 14532477	974	100	489
VOE 14532523	924	400	467
VOE 14532523	924	500	471
VOE 14532563	924	500	471
VOE 14532564	924	500	471
VOE 14532565	924	400	467
VOE 14532566	924	400	467
VOE 14532628	441	500	203
VOE 14532629	441	500	203
VOE 14532629	441	600	205
VOE 14532631	911	600	399
VOE 14532654	916	100	459
VOE 14532972	975	1900	509
VOE 14532976	925	200	477
VOE 14532983	975	1900	509
VOE 14532984	925	100	475
VOE 14532984	925	200	477
VOE 14533125	371	200	153
VOE 14533126	352	100	125
VOE 14533127	352	100	125
VOE 14533128	352	100	125
VOE 14533142	913	200	427
VOE 14533145	913	200	427
VOE 14533146	913	200	427
VOE 14533314	441	100	193
VOE 14533314	441	200	195
VOE 14533341	821	250	329
VOE 14533385	914	100	437
VOE 14533385	914	1100	451
VOE 14533404	210	100	39
VOE 14533405	210	100	39
VOE 14533463	718	600	293
VOE 14533464	718	500	291
VOE 14534330	974	300	495
VOE 14534331	975	500	503
VOE 14534332	975	500	503
VOE 14534335	925	100	475
VOE 14534339	925	200	477
VOE 14535346	371	800	159
VOE 14535607	218	100	71
VOE 14535608	235	100	79
VOE 14535807	975	500	503
VOE 14535876	387	100	167
VOE 14535878	371	500	157
VOE 14535887	371	500	157
VOE 14536178	897	200	377
VOE 14536511	235	200	81
VOE 14536765	897	100	375
VOE 14536765	897	200	377
VOE 14537043	925	100	475
VOE 14537045	925	100	475
VOE 14537145	975	500	503
VOE 14537188	441	600	205
VOE 14537189	441	600	205
VOE 14537190	441	600	207
VOE 14538918	235	200	81
VOE 14539071	874	100	357
VOE 14539977	234	100	75
VOE 14540330	356	300	131
VOE 14540716	914	150	439
VOE 14540762	914	1100	451
VOE 14540763	914	1100	451
VOE 14540764	914	1100	453
VOE 14540765	914	1100	453
VOE 14541712	252	100	95
VOE 14542491	261	100	99
VOE 14543095	870	100	351
VOE 14543095	874	100	357
VOE 14543180	252	100	95
VOE 14543557	975	500	503
VOE 14543857	210	200	43
VOE 14543857	212	300	51
VOE 14543857	215	200	61
VOE 14543857	217	100	69
VOE 14543919	235	200	81
VOE 14543920	235	200	81
VOE 14543921	235	200	81
VOE 14543922	235	200	81
VOE 14543924	235	200	83
VOE 14543992	424	100	179
VOE 14543993	424	100	179
VOE 14546095	925	100	475
VOE 14546095	925	200	477
VOE 14546095	925	1500	479
VOE 14546444	261	100	99
VOE 14546526	261	100	99
VOE 14546527	975	500	503
VOE 14546527	975	1900	509
VOE 14546804	461	300	229
VOE 14546804	463	300	239
VOE 14547518	974	300	495
VOE 14547519	974	300	495
VOE 14547765	234	300	77
VOE 14548326	852	100	349
VOE 14548327	852	100	349
VOE 14548328	852	100	349
VOE 14548329	852	100	349
VOE 14548330	852	100	349
VOE 14548680	897	100	373
VOE 14548680	897	200	377
VOE 14548687	897	100	375
VOE 14548687	897	200	377
VOE 14548743	461	400	231
VOE 14549414	852	100	349
VOE 14550607	364	100	143
VOE 14550616	353	100	127
VOE 14550617	353	100	127
VOE 14553214	913	100	425
VOE 14553214	913	250	429
VOE 14553379	821	200	325
VOE 14554134	421	100	177
VOE 14554134	431	500	189
VOE 14554134	550	100	263
VOE 14556198	372	100	161
VOE 14556290	975	100	501
VOE 14556360	914	100	437
VOE 14556360	914	1100	451
VOE 14557279	975	500	503
VOE 14558275	852	100	349
VOE 14558375	913	250	433
VOE 14558375	913	300	435
VOE 14558796	372	100	161
VOE 14558798	372	100	161
VOE 14559174	641	100	271
VOE 14559245	386	100	165
VOE 14559368	841	100	343
VOE 14560766	841	100	343
VOE 14563337	492	100	245
VOE 14564772	841	100	343
VOE 14565611	492	100	245
VOE 14566989	975	1900	509
VOE 14567395	927	100	481
VOE 14568561	810	100	309
VOE 14571642	364	100	145
VOE 14572683	716	100	287
VOE 14572748	810	100	309
VOE 14572749	810	100	309
VOE 14572750	810	100	309
VOE 14572751	810	100	309
VOE 14572752	881	100	365
VOE 14575306	210	100	39
VOE 14575307	210	100	39
VOE 14576403	371	500	157
VOE 14576404	371	200	153
VOE 14579513	974	300	495
VOE 14579516	974	200	491

Part No	Group	Sect	Page
VOE 14585973	261	300	101
VOE 14587696	362	200	135
VOE 14588954	371	100	151
VOE 14588962	371	100	151
VOE 14589113	911	300	391
VOE 14589150	975	2500	511
VOE 14589153	975	1500	507
VOE 14589154	974	3000	499
VOE 14589806	645	700	277
VOE 14590908	975	2500	511
VOE 14592730	218	100	71
VOE 14592731	218	100	71
VOE 14595646	371	200	153
VOE 14595648	371	800	159
VOE 14599014	810	100	309
VOE 14599018	810	100	309
VOE 14599022	810	100	309
VOE 14599025	810	100	309
VOE 14609513	913	300	435
VOE 14609788	771	100	301
VOE 14610293	372	100	161
VOE 14611478	371	500	157
VOE 14616716	870	100	351
VOE 14616716	874	100	357
VOE 14617016	210	200	41
VOE 14617016	212	100	49
VOE 14618432	362	100	133
VOE 14624666	810	100	309
VOE 14880016	645	100	273
VOE 14880018	911	300	391
VOE 14880073	911	300	391
VOE 14880087	911	400	393
VOE 14880088	911	400	395
VOE 14880120	924	400	467
VOE 14880120	924	500	471
VOE 14880169	924	200	465
VOE 14880214	911	400	393
VOE 14880310	645	100	273
VOE 14880310	911	600	399
VOE 14880335	911	600	399
VOE 14880335	911	600	401
VOE 14880349	896	100	369
VOE 14880350	645	100	273
VOE 14880410	924	400	467
VOE 14880410	924	500	471
VOE 14880416	911	600	399
VOE 14880416	911	600	401
VOE 14880426	810	100	309
VOE 14880426	870	100	353
VOE 14880426	873	100	355
VOE 14880426	874	100	359
VOE 14880426	874	200	361
VOE 14880446	810	600	319
VOE 14880446	830	200	335
VOE 14880446	843	100	345
VOE 14880450	810	700	321
VOE 14880450	881	100	365
VOE 14880451	810	700	321
VOE 14880452	660	200	279
VOE 14880453	520	400	259
VOE 14880474	424	100	181
VOE 14880474	441	500	203
VOE 14880475	924	400	469
VOE 14880475	924	500	473
VOE 14880561	372	100	161
VOE 14880564	424	100	179
VOE 14880584	252	100	95
VOE 14880599	810	100	311
VOE 14880601	275	100	109
VOE 14880628	924	400	467
VOE 14880628	924	500	471
VOE 14880629	924	400	467
VOE 14880629	924	500	471
VOE 14880640	492	100	245
VOE 14880643	974	200	493
VOE 14880648	974	300	495
VOE 14880696	645	700	275
VOE 14880729	975	500	503
VOE 14880729	975	1900	509
VOE 14880730	974	300	495
VOE 14880730	975	500	503
VOE 14880753	645	700	275
VOE 14880774	645	700	275
VOE 14880863	645	700	275
VOE 14880910	830	200	335
VOE 14880911	843	100	345
VOE 14880914	843	100	345
VOE 14880915	843	100	345
VOE 14880916	830	100	333
VOE 14880918	821	250	329
VOE 14880922	821	250	329
VOE 14880932	821	200	325
VOE 14880940	843	100	345
VOE 14880945	912	100	403
VOE 14880947	645	700	275
VOE 14880948	461	300	229
VOE 14880990	424	100	179
VOE 14880991	275	100	109
VOE 14880992	660	200	279
VOE 14880994	645	700	275
VOE 14881006	896	100	369
VOE 14881010	896	100	371
VOE 14881043	896	100	369
VOE 14881053	821	200	325
VOE 14881057	275	100	109
VOE 14881059	275	100	109
VOE 14881060	821	100	323
VOE 14881062	821	200	325
VOE 14881063	460	100	219
VOE 14881065	716	100	287
VOE 14881068	275	100	109
VOE 14881069	424	100	179
VOE 14881082	256	100	97
VOE 14881085	235	100	79
VOE 14881086	235	100	79
VOE 14881087	261	100	99
VOE 14881090	235	100	79
VOE 14881091	235	100	79
VOE 14881113	441	500	203
VOE 14881121	235	100	79
VOE 14881123	261	100	99
VOE 14881125	261	100	99
VOE 14881145	870	100	353
VOE 14881145	873	100	355
VOE 14881146	363	200	141
VOE 14881147	363	100	139
VOE 14881183	261	100	99
VOE 14881192	235	100	79
VOE 14881197	830	200	335
VOE 14881197	843	100	345
VOE 14881203	916	100	459
VOE 14881204	916	100	459
VOE 14881216	916	100	459
VOE 14881238	924	400	467
VOE 14881238	924	500	471
VOE 14881238	924	500	473
VOE 14881250	371	200	153
VOE 14881252	356	100	129
VOE 14881252	371	400	155
VOE 14881260	911	400	393
VOE 14881261	645	700	275
VOE 14881325	911	600	399
VOE 14881326	645	100	273
VOE 14881438	520	100	257
VOE 14881439	916	100	459
VOE 14881440	916	100	459
VOE 15013074	235	200	81
VOE 15057699	212	100	49
VOE 15058556	441	200	197
VOE 15059650	441	300	199
VOE 15065822	251	200	93
VOE 15067547	212	100	49
VOE 15092722	441	600	207
VOE 15095027	441	200	195
VOE 15095050	441	200	195
VOE 15095058	441	200	195
VOE 15615415	925	100	475
VOE 15615415	925	200	477
VOE 15615418	925	100	475
VOE 15615418	925	200	477
VOE 1629544	916	100	459
VOE 192451	352	100	125
VOE 8278800	234	300	77
VOE 8278801	234	300	77
VOE 8278802	356	300	131
VOE 8278803	356	300	131
VOE 8278805	362	100	133
VOE 8278806	363	100	139
VOE 8278806	371	800	159
VOE 8278806	810	100	309
VOE 8278806	810	500	315
VOE 8278806	810	600	317
VOE 8278806	810	700	321
VOE 8278806	830	100	333
VOE 8278806	843	100	345

NUMERICAL INDEX 부품번호 색인

RÉPERTOIRE DE NUMÉROS **INDICE DE NÚMERO**

NUMMERNREGISTER

Part No	Group	Sect	Page
VOE 8278806	843	200	347
VOE 8278806	874	250	363
VOE 8278807	363	100	139
VOE 8278807	371	800	159
VOE 8278807	810	100	309
VOE 8278807	810	500	315
VOE 8278807	810	600	317
VOE 8278807	810	700	321
VOE 8278807	830	200	335
VOE 8278807	843	100	345
VOE 8278807	843	200	347
VOE 8278807	874	250	363
VOE 8278808	363	100	139
VOE 8278808	371	800	159
VOE 8278808	810	100	309
VOE 8278808	810	500	315
VOE 8278808	810	600	317
VOE 8278808	810	700	321
VOE 8278808	830	100	333
VOE 8278808	843	100	345
VOE 8278808	843	200	347
VOE 8278808	874	250	363
VOE 8278809	363	100	139
VOE 8278809	371	800	159
VOE 8278809	810	100	309
VOE 8278809	810	500	315
VOE 8278809	810	600	317
VOE 8278809	810	700	321
VOE 8278809	830	100	333
VOE 8278809	843	100	345
VOE 8278809	843	200	347
VOE 8278809	874	250	363
VOE 8278810	852	100	349
VOE 8278811	852	100	349
VOE 8278815	874	200	361
VOE 8278816	874	100	357
VOE 8278816	874	200	361
VOE 8278817	873	100	355
VOE 8278817	874	200	361
VOE 8278818	870	100	351
VOE 8278818	874	200	361
VOE 8278819	234	100	75
VOE 8278819	364	200	147
VOE 8278819	810	400	313
VOE 8278820	234	100	75
VOE 8278820	364	200	147
VOE 8278820	810	400	313
VOE 8278821	393	100	169
VOE 8278822	393	100	169
VOE 8278823	393	100	169
VOE 8278835	925	1500	479
VOE 8278843	975	100	501
VOE 8278843	975	500	503
VOE 8278844	975	100	501
VOE 8278844	975	500	503
VOE 8278846	975	100	501
VOE 8278846	975	500	503
VOE 8278847	975	100	501
VOE 8278847	975	500	503
VOE 8278849	975	1900	509
VOE 8278851	974	3000	497
VOE 8278852	974	100	489
VOE 8278852	974	3000	497
VOE 8278853	974	100	489
VOE 8278853	974	3000	497
VOE 8278854	975	1500	505
VOE 8278856	975	2500	511
VOE 8278857	971	600	487
VOE 8278858	911	100	385
VOE 8278859	911	100	385
VOE 8278860	911	100	385
VOE 8278882	925	100	475
VOE 8278883	925	100	475
VOE 8278885	925	200	477
VOE 8278886	925	200	477
VOE 8278941	218	100	71
VOE 8278941	234	100	75
VOE 8278941	235	100	79
VOE 8278941	252	100	95
VOE 8278941	256	100	97
VOE 8278941	261	100	99
VOE 8278941	261	300	101
VOE 8278941	263	300	107
VOE 8278941	275	100	109
VOE 8278941	310	100	119
VOE 8278941	352	100	125
VOE 8278941	353	100	127
VOE 8278941	362	300	137
VOE 8278941	363	200	141
VOE 8278941	364	100	143
VOE 8278941	371	100	151
VOE 8278941	371	200	153
VOE 8278941	371	400	155
VOE 8278941	371	500	157
VOE 8278941	372	100	161
VOE 8278941	386	100	165
VOE 8278941	387	100	167
VOE 8278941	421	100	177
VOE 8278941	424	100	179
VOE 8278941	431	300	183
VOE 8278941	431	400	187
VOE 8278941	431	500	189
VOE 8278941	441	100	193
VOE 8278941	441	200	195
VOE 8278941	441	300	199
VOE 8278941	441	500	203
VOE 8278941	441	600	205
VOE 8278941	443	100	209
VOE 8278941	443	200	211
VOE 8278941	451	100	213
VOE 8278941	451	200	215
VOE 8278941	451	300	217
VOE 8278941	460	100	219
VOE 8278941	461	100	221
VOE 8278941	461	200	223
VOE 8278941	461	300	227
VOE 8278941	461	400	231
VOE 8278941	463	100	233
VOE 8278941	463	200	235
VOE 8278941	463	300	239
VOE 8278941	463	400	243
VOE 8278941	492	100	245
VOE 8278941	520	100	253
VOE 8278941	520	400	259
VOE 8278941	520	500	261
VOE 8278941	550	100	263
VOE 8278941	641	100	271
VOE 8278941	645	100	273
VOE 8278941	645	700	275
VOE 8278941	716	100	287
VOE 8278941	718	100	289
VOE 8278941	718	700	295
VOE 8278941	763	100	297
VOE 8278941	763	200	299
VOE 8278941	771	100	301
VOE 8278941	821	100	323
VOE 8278941	821	200	325
VOE 8278941	821	250	329
VOE 8278941	825	100	331
VOE 8278941	837	100	339
VOE 8278941	837	200	341
VOE 8278941	841	100	343
VOE 8278941	881	100	365
VOE 8278941	911	100	385
VOE 8278941	911	200	389
VOE 8278941	911	300	391
VOE 8278941	911	400	393
VOE 8278941	911	500	397
VOE 8278941	911	600	399
VOE 8278941	912	100	403
VOE 8278941	912	200	405
VOE 8278941	912	300	409
VOE 8278941	912	400	413
VOE 8278941	912	500	417
VOE 8278941	912	600	423
VOE 8278941	913	100	425
VOE 8278941	913	200	427
VOE 8278941	913	250	429
VOE 8278941	914	100	437
VOE 8278941	914	150	439
VOE 8278941	914	200	441
VOE 8278941	914	300	445
VOE 8278941	914	850	447
VOE 8278941	914	900	449
VOE 8278941	914	1100	451
VOE 8278941	927	100	481
VOE 8278941	927	500	483
VOE 8278942	210	100	39
VOE 8278942	210	200	41
VOE 8278942	211	100	45
VOE 8278942	211	200	47
VOE 8278942	212	100	49
VOE 8278942	212	300	51
VOE 8278942	212	500	53
VOE 8278942	213	100	55

Part No	Group	Sect	Page
VOE 8278942	214	200	57
VOE 8278942	215	100	59
VOE 8278942	215	200	61
VOE 8278942	215	250	63
VOE 8278942	216	100	65
VOE 8278942	216	200	67
VOE 8278942	217	100	69
VOE 8278942	220	300	73
VOE 8278942	235	200	81
VOE 8278942	235	300	85
VOE 8278942	236	100	87
VOE 8278942	237	100	89
VOE 8278942	251	100	91
VOE 8278942	251	200	93
VOE 8278942	262	200	103
VOE 8278942	263	100	105
VOE 8278942	321	100	121
VOE 8278942	331	100	123
VOE 8278942	372	100	161
VOE 8278943	210	100	39
VOE 8278943	210	200	41
VOE 8278943	211	100	45
VOE 8278943	211	200	47
VOE 8278943	212	100	49
VOE 8278943	212	300	51
VOE 8278943	212	500	53
VOE 8278943	213	100	55
VOE 8278943	214	200	57
VOE 8278943	215	100	59
VOE 8278943	215	200	61
VOE 8278943	215	250	63
VOE 8278943	216	100	65
VOE 8278943	216	200	67
VOE 8278943	217	100	69
VOE 8278943	220	300	73
VOE 8278943	235	200	81
VOE 8278943	235	300	85
VOE 8278943	236	100	87
VOE 8278943	237	100	89
VOE 8278943	251	100	91
VOE 8278943	251	200	93
VOE 8278943	262	200	103
VOE 8278943	263	100	105
VOE 8278943	321	100	121
VOE 8278943	331	100	123
VOE 8278943	372	100	161
VOE 8278944	356	100	129
VOE 8278944	916	100	459
VOE 8278944	916	2000	461
VOE 8278944	974	100	489
VOE 8278944	974	300	495
VOE 8278945	914	2150	457
VOE 8278946	914	2100	455
VOE 8278947	369	100	149
VOE 8278947	924	200	465
VOE 8278947	924	500	471
VOE 8278948	369	100	149
VOE 8278948	924	200	465
VOE 8278948	924	500	471
VOE 8278949	369	100	149
VOE 8278949	924	200	465
VOE 8278949	924	400	467
VOE 8278950	356	100	129
VOE 8278950	718	600	293
VOE 8278950	911	400	393
VOE 8278950	974	200	491
VOE 8278951	356	100	129
VOE 8278951	660	200	279
VOE 8278951	718	500	291
VOE 8278951	911	400	393
VOE 8278951	971	100	485
VOE 8278951	974	200	491
VOE 8278952	896	100	369
VOE 8278953	896	100	369
VOE 8278957	897	100	373
VOE 8278957	897	200	377
VOE 8278958	897	100	373
VOE 8278958	897	200	377
VOE 8279139	362	200	135
VOE 8279578	431	400	187
VOE 8279578	492	100	245
VOE 8279578	520	100	253
VOE 8279578	520	400	259
VOE 8279578	641	100	271
VOE 8279578	645	100	273
VOE 8279578	911	200	389
VOE 8279578	911	400	393
VOE 8279578	911	500	397
VOE 8279578	911	600	399
VOE 8279578	913	100	425
VOE 8279578	913	200	427
VOE 8279578	913	300	435
VOE 8279579	431	400	187
VOE 8279579	492	100	245
VOE 8279579	520	100	253
VOE 8279579	520	400	259
VOE 8279579	641	100	271
VOE 8279579	645	100	273
VOE 8279579	911	200	389
VOE 8279579	911	400	393
VOE 8279579	911	500	397
VOE 8279579	911	600	399
VOE 8279579	913	100	425
VOE 8279584	925	200	477
VOE 8279585	925	100	475
VOE 8280304	924	100	463
VOE 8284377	356	300	131
VOE 8286121	364	100	143
VOE 8286121	372	100	161
VOE 914167	927	100	481
VOE 914167	975	500	503
VOE 914169	927	100	481
VOE 914169	974	300	495
VOE 914169	975	500	503
VOE 914459	645	700	275
VOE 932040	520	100	253
VOE 932040	912	500	417
VOE 932041	912	600	423
VOE 940090	275	100	109
VOE 940090	364	100	143
VOE 940090	372	100	161
VOE 940090	393	100	169
VOE 940090	810	600	319
VOE 9411-95190	924	500	471
VOE 9416-11091	924	500	471
VOE 942605	810	600	319
VOE 942767	810	600	319
VOE 942767	821	200	325
VOE 942767	830	100	333
VOE 942767	830	200	335
VOE 943473	234	300	77
VOE 945407	870	100	353
VOE 945407	874	100	359
VOE 945444	520	100	255
VOE 945444	870	100	353
VOE 945444	873	100	355
VOE 945444	881	100	367
VOE 945444	914	200	441
VOE 946173	235	100	79
VOE 946173	261	100	99
VOE 946173	362	300	137
VOE 946173	371	400	155
VOE 946173	821	100	323
VOE 946173	821	200	325
VOE 946173	821	250	329
VOE 946173	837	200	341
VOE 946329	256	100	97
VOE 946329	275	100	109
VOE 946329	660	200	279
VOE 946329	837	100	339
VOE 946329	837	200	341
VOE 946329	911	600	399
VOE 946329	912	100	403
VOE 946329	927	100	481
VOE 946440	261	100	99
VOE 946440	363	200	141
VOE 946440	372	100	161
VOE 946440	387	100	167
VOE 946440	821	100	323
VOE 946440	841	100	343
VOE 946440	852	100	349
VOE 946440	870	100	353
VOE 946440	873	100	355
VOE 946440	874	100	359
VOE 946440	874	200	361
VOE 946440	881	100	367
VOE 946440	914	100	437
VOE 946440	914	300	445
VOE 946440	924	400	469
VOE 946440	924	500	473
VOE 946441	235	100	79
VOE 946441	356	100	129
VOE 946441	356	300	131
VOE 946441	371	500	157
VOE 946441	424	100	179

NUMERICAL INDEX 부품번호 색인

RÉPERTOIRE DE NUMÉROS **INDICE DE NÚMERO**

NUMMERNREGISTER

Part No	Group	Sect	Page
VOE 946441	718	100	289
VOE 946441	837	200	341
VOE 946441	841	100	343
VOE 946441	874	200	361
VOE 946441	911	400	393
VOE 946441	914	300	445
VOE 946441	914	2100	455
VOE 946441	924	200	465
VOE 946471	234	100	75
VOE 946471	234	300	77
VOE 946471	235	100	79
VOE 946471	275	100	111
VOE 946471	353	100	127
VOE 946471	363	200	141
VOE 946471	371	100	151
VOE 946471	371	200	153
VOE 946471	371	400	155
VOE 946471	371	500	157
VOE 946471	520	500	261
VOE 946471	718	100	289
VOE 946471	763	100	297
VOE 946471	870	100	353
VOE 946471	873	100	355
VOE 946471	874	100	359
VOE 946471	874	250	363
VOE 946471	911	400	395
VOE 946471	911	500	397
VOE 946471	971	100	485
VOE 946472	874	200	361
VOE 946472	916	100	459
VOE 946544	363	100	139
VOE 946544	372	100	161
VOE 946544	821	200	325
VOE 946544	881	100	367
VOE 946934	371	200	153
VOE 946934	881	100	367
VOE 946934	914	100	437
VOE 947107	371	400	155
VOE 947542	810	700	321
VOE 947760	235	100	79
VOE 948700	911	300	391
VOE 949238	911	600	399
VOE 949239	911	600	399
VOE 950588	461	200	225
VOE 950588	463	200	237
VOE 951970	431	400	187
VOE 955892	362	200	135
VOE 955892	363	100	139
VOE 955892	364	100	143
VOE 955892	371	400	155
VOE 955892	810	600	317
VOE 955892	810	700	321
VOE 955892	830	100	333
VOE 955892	830	200	335
VOE 955892	843	100	345
VOE 955892	843	200	347
VOE 955892	881	100	367
VOE 955892	914	2100	455
VOE 955894	810	500	315
VOE 955894	821	200	325
VOE 955894	830	100	333
VOE 955894	830	200	335
VOE 955894	843	200	347
VOE 955894	852	100	349
VOE 955894	870	100	353
VOE 955894	873	100	355
VOE 955894	874	100	359
VOE 955894	874	200	361
VOE 955894	881	100	365
VOE 955897	275	100	109
VOE 955897	810	600	317
VOE 955897	881	100	365
VOE 955899	275	100	109
VOE 955918	386	100	165
VOE 955919	362	200	135
VOE 955919	363	100	139
VOE 955919	371	400	155
VOE 955919	810	600	317
VOE 955919	810	700	321
VOE 955919	830	100	333
VOE 955919	830	200	335
VOE 955919	843	100	345
VOE 955919	843	200	347
VOE 955919	881	100	367
VOE 955919	914	200	441
VOE 955919	914	2100	455
VOE 955919	924	200	465
VOE 955921	235	100	79
VOE 955921	252	100	95
VOE 955921	261	300	101
VOE 955921	371	100	151
VOE 955921	520	100	253
VOE 955921	645	700	277
VOE 955921	660	200	279
VOE 955921	763	100	297
VOE 955921	810	500	315
VOE 955921	810	600	317
VOE 955921	830	100	333
VOE 955921	830	200	335
VOE 955921	841	100	343
VOE 955921	852	100	349
VOE 955921	911	300	391
VOE 955921	924	400	467
VOE 955921	924	500	471
VOE 955922	218	100	71
VOE 955922	261	100	99
VOE 955922	261	300	101
VOE 955922	310	100	119
VOE 955922	356	300	131
VOE 955922	431	400	187
VOE 955922	443	200	211
VOE 955922	451	100	213
VOE 955922	520	100	255
VOE 955922	660	200	279
VOE 955922	810	100	311
VOE 955922	810	500	315
VOE 955922	810	600	317
VOE 955922	830	100	333
VOE 955922	830	200	337
VOE 955922	870	100	353
VOE 955922	874	100	359
VOE 955922	911	400	393
VOE 955922	912	100	403
VOE 955922	916	2000	461
VOE 955922	924	400	467
VOE 955922	924	500	471
VOE 955922	974	100	489
VOE 955922	974	200	491
VOE 955923	441	100	193
VOE 955923	460	100	219
VOE 955923	810	600	317
VOE 955923	821	200	325
VOE 955923	911	300	391
VOE 955923	913	100	425
VOE 955923	925	100	475
VOE 955923	925	200	477
VOE 955923	927	100	481
VOE 955926	716	100	287
VOE 955926	810	100	309
VOE 955926	916	100	459
VOE 955926	974	200	493
VOE 960148	310	100	119
VOE 960148	810	100	311
VOE 960148	810	500	315
VOE 960148	810	600	317
VOE 960148	874	200	361
VOE 960254	911	100	385
VOE 962939	914	850	447
VOE 963187	352	100	125
VOE 965175	235	100	79
VOE 965175	356	100	129
VOE 965175	363	100	139
VOE 965175	364	100	143
VOE 965175	372	100	161
VOE 965175	393	100	169
VOE 965175	870	100	353
VOE 965175	874	100	359
VOE 965175	874	250	363
VOE 965175	881	100	367
VOE 965175	914	100	437
VOE 965185	356	100	129
VOE 965185	520	500	261
VOE 965185	916	100	459
VOE 965185	924	400	469
VOE 965185	924	500	473
VOE 965186	911	400	393
VOE 965186	916	100	459
VOE 965187	874	200	361
VOE 965187	924	400	469
VOE 965187	924	500	471
VOE 965191	261	100	99
VOE 965191	356	300	131
VOE 965191	641	100	271
VOE 965191	821	200	325
VOE 965191	825	100	331

Part No	Group	Sect	Page
VOE 965191	852	100	349
VOE 965191	911	600	399
VOE 965192	821	200	327
VOE 965193	821	200	325
VOE 965826	352	100	125
VOE 969405	386	100	165
VOE 969405	810	600	319
VOE 969407	371	800	159
VOE 969407	372	100	161
VOE 969407	386	100	165
VOE 969407	393	100	169
VOE 969408	352	100	125
VOE 969408	371	800	159
VOE 969408	810	600	317
VOE 969408	821	200	325
VOE 969420	810	700	321
VOE 969420	830	100	333
VOE 969420	830	200	335
VOE 969420	843	200	347
VOE 969422	362	200	135
VOE 969422	424	100	179
VOE 969422	810	600	319
VOE 969422	810	700	321
VOE 969422	843	200	347
VOE 969423	843	100	345
VOE 969423	881	100	367
VOE 969587	363	100	139
VOE 969589	810	600	317
VOE 969589	914	200	441
VOE 969591	914	2100	455
VOE 969591	924	200	465
VOE 969737	810	600	319
VOE 969841	810	600	319
VOE 969846	821	200	325
VOE 969846	830	100	333
VOE 969846	830	200	335
VOE 971095	310	100	119
VOE 978932	810	600	317
VOE 978932	913	100	425
VOE 978933	925	100	475
VOE 978933	925	200	477
VOE 978936	974	200	493
VOE 978938	441	500	203
VOE 978940	492	100	245
VOE 978940	924	100	463
VOE 978941	218	100	71
VOE 978941	716	100	287
VOE 978949	763	100	297
VOE 979019	821	100	323
VOE 979019	821	200	325
VOE 979019	925	100	475
VOE 979019	925	200	477
VOE 979019	925	1500	479
VOE 979019	927	100	481
VOE 979019	974	100	489
VOE 979019	974	200	493
VOE 979019	975	100	501
VOE 979019	975	1900	509
VOE 979021	716	100	287
VOE 979021	837	200	341
VOE 979021	924	100	463
VOE 980465	810	100	309
VOE 981289	911	300	391
VOE 981730	914	850	447
VOE 983241	461	300	229
VOE 983241	463	300	241
VOE 983241	645	700	275
VOE 983241	841	100	343
VOE 983241	881	100	367
VOE 983242	252	100	95
VOE 983242	261	300	101
VOE 983242	924	400	467
VOE 983242	924	500	471
VOE 983244	914	850	447
VOE 983244	924	400	467
VOE 983244	924	500	471
VOE 983244	924	500	473
VOE 983247	911	300	391
VOE 983249	235	100	79
VOE 983249	763	100	297
VOE 983250	810	500	315
VOE 983250	810	600	317
VOE 983250	830	100	333
VOE 983250	830	200	335
VOE 983250	911	100	385
VOE 983250	974	200	493
VOE 983251	261	300	101
VOE 983251	870	100	353
VOE 983251	874	100	359
VOE 983252	218	100	71
VOE 983252	261	100	99
VOE 983252	431	400	187
VOE 983252	443	200	211
VOE 983252	451	100	213
VOE 983252	660	200	279
VOE 983252	810	500	315
VOE 983252	810	600	317
VOE 983252	870	100	353
VOE 983252	874	100	359
VOE 983252	974	100	489
VOE 983252	974	200	493
VOE 983253	870	100	353
VOE 983253	874	100	359
VOE 983254	218	100	71
VOE 983254	810	600	317
VOE 983256	810	100	311
VOE 983256	916	2000	461
VOE 983257	911	400	393
VOE 983302	371	400	155
VOE 983303	252	100	95
VOE 983303	371	100	151
VOE 983303	660	200	279
VOE 983303	810	500	315
VOE 983303	810	600	317
VOE 983303	821	100	323
VOE 983303	821	200	325
VOE 983303	830	100	333
VOE 983303	830	200	335
VOE 983304	356	300	131
VOE 983304	451	100	213
VOE 983304	660	200	279
VOE 983304	870	100	353
VOE 983304	874	100	359
VOE 983494	441	600	207
VOE 983496	911	100	385
VOE 983496	912	500	417
VOE 983497	912	200	405
VOE 983497	912	600	423
VOE 983502	441	600	205
VOE 983502	441	600	207
VOE 983502	520	100	255
VOE 983502	520	500	261
VOE 983502	645	100	273
VOE 983502	763	100	297
VOE 983502	911	600	399
VOE 983502	914	100	437
VOE 983502	914	150	439
VOE 983502	914	200	441
VOE 983502	914	300	445
VOE 983502	924	200	465
VOE 983503	912	500	421
VOE 983505	441	600	205
VOE 983505	441	600	207
VOE 983505	520	100	253
VOE 983505	520	500	261
VOE 983505	763	100	297
VOE 983505	911	300	391
VOE 983505	911	400	395
VOE 983505	914	100	437
VOE 983505	914	200	443
VOE 983505	914	300	445
VOE 983509	912	500	419
VOE 983511	441	600	205
VOE 983511	441	600	207
VOE 983524	911	300	391
VOE 983524	911	500	397
VOE 983524	916	2000	461
VOE 983526	441	600	205
VOE 983526	441	600	207
VOE 983526	911	100	385
VOE 983527	911	400	395
VOE 984064	852	100	349
VOE 984065	852	100	349
VOE 984066	881	100	365
VOE 984066	914	150	439
VOE 984080	912	100	403
VOE 984081	641	100	271
VOE 984082	870	100	353
VOE 984082	874	100	359
VOE 984082	911	600	399
VOE 984083	520	100	255
VOE 984086	520	100	255
VOE 984088	911	300	391
VOE 984088	913	100	425
VOE 984089	460	100	219

NUMERICAL INDEX 부품번호 색인

RÉPERTOIRE DE NUMÉROS **INDICE DE NÚMERO**

NUMMERNREGISTER

NUMERICAL INDEX

RÉPERTOIRE DE NUMÉROS

NUMMERNREGISTER

부품번호 색인

INDICE DE NÚMERO

Catalogue id	Group
20020	**1000**
Issue	Page
PUB 74G9920020	**22**

Part No	Group	Sect	Page
VOE 984092	441	100	193
VOE 984356	911	300	391
VOE 990557	441	600	205
VOE 990557	441	600	207
VOE 990557	645	100	273
VOE 990557	911	100	385
VOE 990557	911	200	389
VOE 990557	911	400	395
VOE 990557	911	500	397
VOE 990557	911	600	399
VOE 990557	914	200	443
VOE 990557	914	900	449
VOE 990557	971	100	485
VOE 990599	441	600	207
VOE 990601	441	600	207
VOE 990603	441	600	207
VOE 990603	911	100	385
VOE 992543	372	100	161
VOE 992961	460	100	219
VOE 993045	645	700	275
VOE 993422	716	100	287
ZM 2118650	441	200	195
ZM 2161770	441	300	199
ZM 2230410	431	500	191
ZM 2251430	441	300	199
ZM 2269270	441	200	197
ZM 2286654	441	300	199
ZM 2902141	441	300	201
ZM 2903166	441	200	197
ZM 2903167	441	200	197
ZM 2903335	441	200	195
ZM 2905551	441	300	199
ZM 2905689	441	200	195
ZM 2905692	441	200	195
ZM 2905693	441	200	195
ZM 2905694	441	200	195
ZM 2905695	441	200	195
ZM 2905696	441	200	197
ZM 2905697	441	200	197
ZM 2905698	441	200	197
ZM 2905699	441	200	197
ZM 2905714	441	300	199
ZM 2905715	441	300	201
ZM 2906772	441	200	197