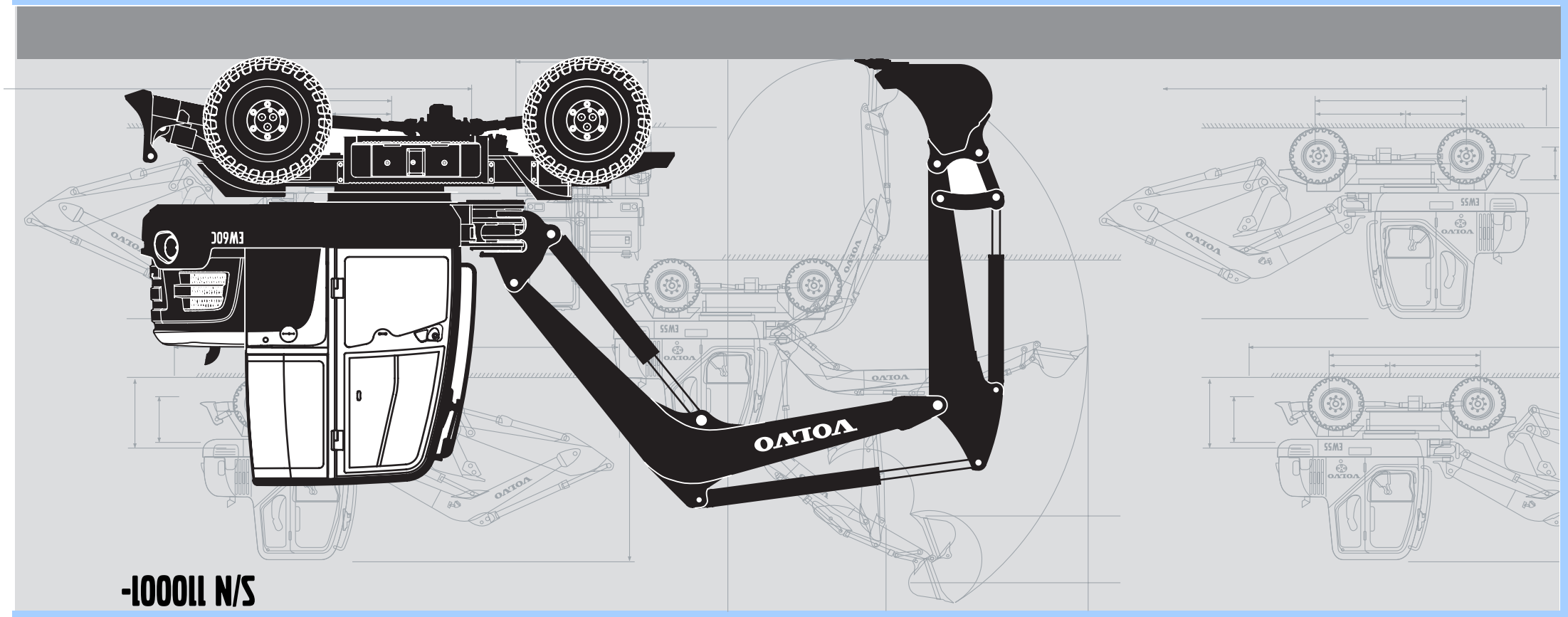

EW60C

VOLVO CONSTRUCTION EQUIPMENT

PARTS CATALOG

S/N 110001-

PARTS CATALOG VOLVO EW60C

PARTS CATALOG
EW60C
S/N 110001-

✂CUT HERE

LABEL FOR STEELBINDER

RUTHZIL TRATOR COMERCIAL DE PEÇAS LTDA 11 97083-6812 ROLANDO CITRANGULO

Ref. No. PUB 20030829-B gb/es/br/fr/
2014.02
Volvo, Eskilstuna

VOLVO

Volvo Construction Equipment
www.volvoce.com

EW60C

FEVEREIRO 2014

VOLVO CONSTRUCTION EQUIPMENT

EW60C

PARTS CATALOG

S/N 110001-

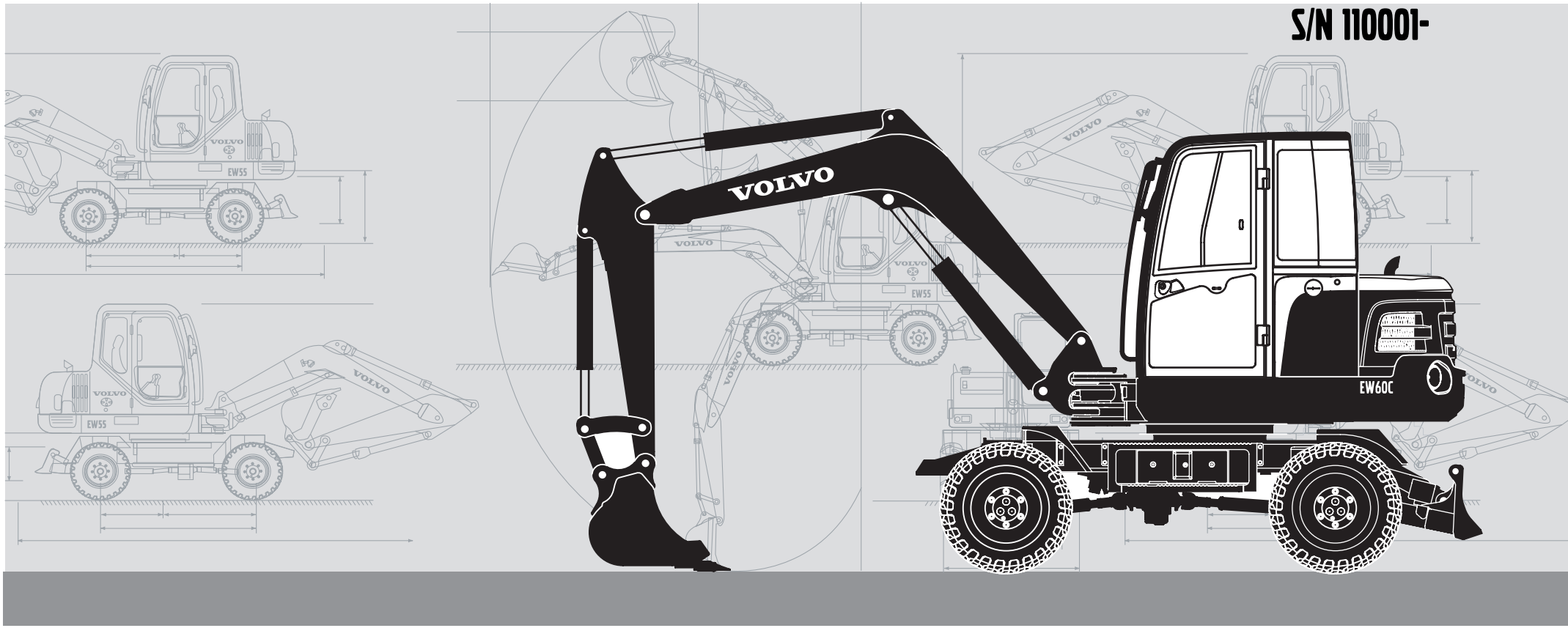

Publ. No. PUB 20030829-B



Volvo Construction Equipment
www.volvoce.com

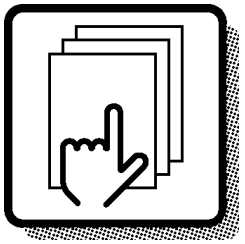

1

Preface and instructions
Prefacio e instrucciones
Prefácio e instruções
Préface et instructions

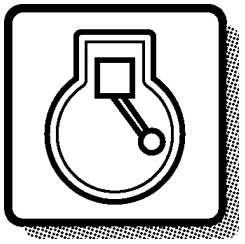

2

Engine
Motor
Motor
Moteur

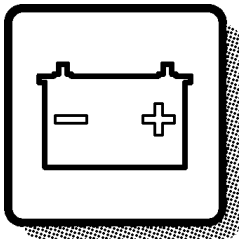

3

Electrical systems and instruments
Sistema eléctrico e instrumentos
Sistema elétrico e instrumentos
Système électrique et instruments

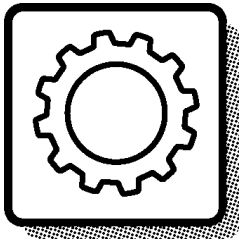

4

Power transmission
Transmisión de fuerza
Transmissão de força
Transmission de force

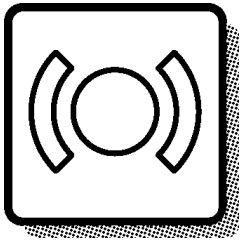

5

Brakes
Frenos
Freios
Freins

Steering system
Sistema de dirección
Sistema de direção
Systèm de direction

6

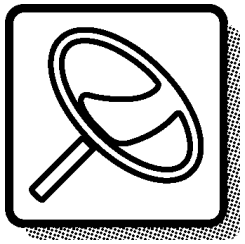

Frame and wheels
Bastidor y ruedas
Quadro e rodas
Bâti et roues

7

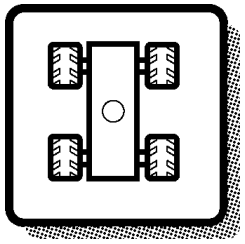

Body with associated parts
Carroceria con detalles
Carroceria com peças agregadas
Carrosserie avec détails

8

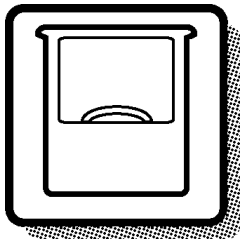

Miscellaneous equipment
Equipo diverso
Equipamentos diversos
Equipments divers

9

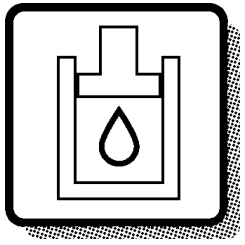

Numerical index
Indice numérico
Índice numérico
Répertoire numérique

10

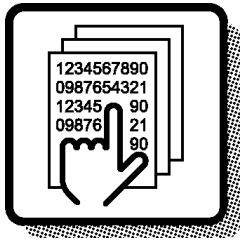

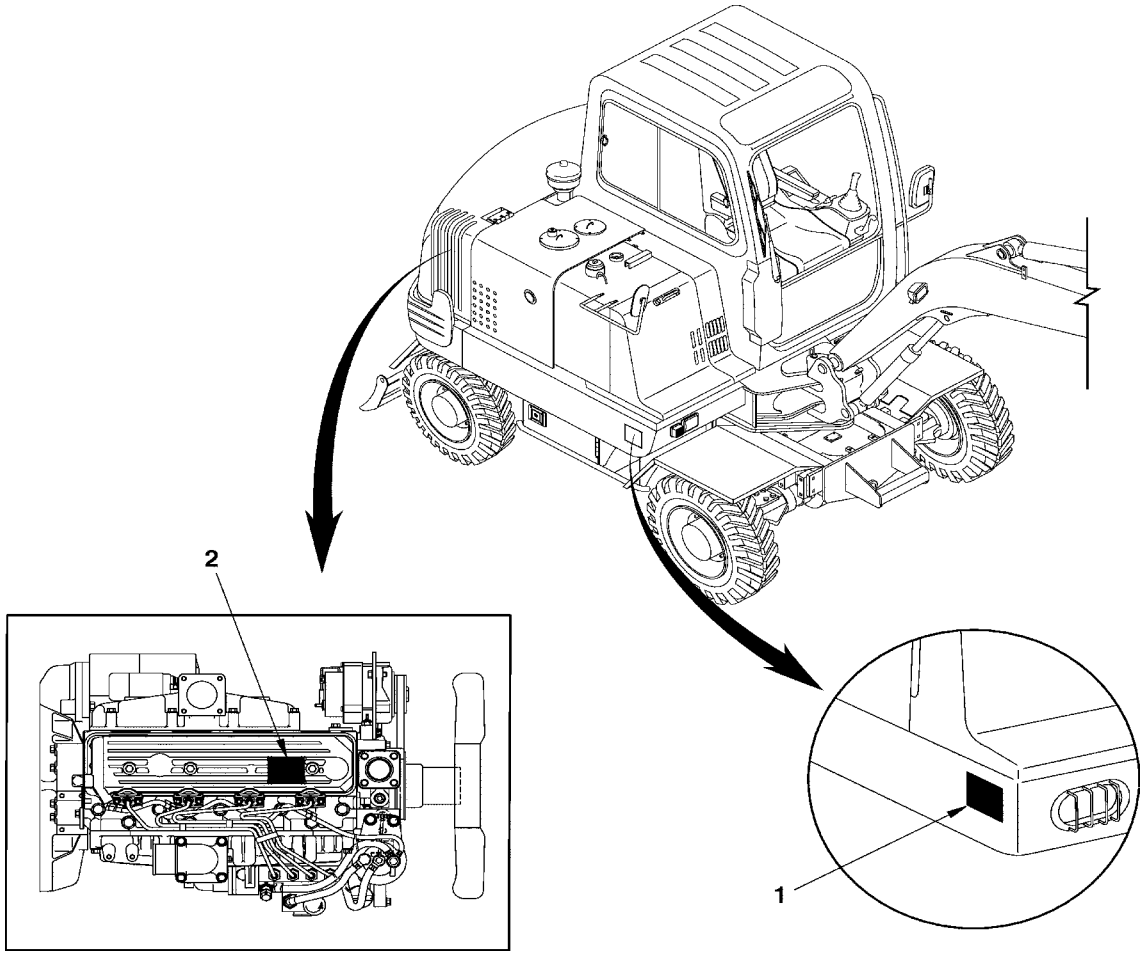
2
1

GBR	ESP	BRA	FRA
1 Product sign plate	1 Muestra del producto	1 Placa de identificação do produto	1 Enseigne de produit
2 Engine sign plate	2 Muestra de motor	2 Pl. Ident.motor	2 Enseigne de moteur

Only genuine parts are presented in this catalogue. These parts have been subjected to the necessary function and endurance tests, and they comply with the high quality and safety requirements that have been set for Volvo Construction Equipment. You should note that warranties do not cover damages that are caused or aggravated by the fact that a non-genuine part was fitted.

The illustrations shown in the catalogues should not be used as assembly or workshop instructions. Separate literature for the various specific subject areas is available for that purpose.

The owner of the machine or equipment should state the model designation, manufacturing number, part number, quantity, and the name, or description, of the part when ordering parts.

For location of the model and engine designation plates, etc, see page 4.

Market-adapted equipment entered in catalogue, can be seen on page 26.

See page 12 for a ”Catalogue Guide” on how to use the parts catalogue.

See page 22 for table of abbreviations.

This catalogue has been produced by Volvo Construction Equipment. If you have any point of views regarding the catalogue, or if you detect any errors in the catalogue, please send a mail to:
E-mail: vce.parts.catalog@volvo.com

This catalogue lists the spare parts for Excavator EW60C.

BASIC MACHINE
PROD NO 8287418, EW60C, SER NO 110001 -

ENGINE
Part No. 14591757, D3.4DCDE3, S/N -121069
Part No. 14617295, D3.4DCDE3, S/N 121070-

BUCKETS
Bucket GP. VTS. 0,068/0,176 - F24
Description:
GP = General purpose. (RB)= Rock bucket.
VTS = Type of bucket tooth, Volvo.
0,068 = Volume CECE cubic meter.
0,176 = Volume SAE cubic meter.
S1 = Quick fit bucket.
F24 = Direct-mounted (pin-on) bucket.

ESP

En los catálogos de repuestos se presentan únicamente piezas originales que han sido sometidas a las necesarias pruebas de funcionamiento y duración y que cumplen las elevadas exigencias de seguridad y calidad de Volvo Construction Equipment. Recuerde que las garantías no cubren los daños ocasionados o agravados por no haber montado una pieza original.

Las ilustraciones del catálogo no deben utilizarse como base para el montaje ni como instrucciones de taller. Para ello recomendamos utilizar los manuales de taller editados a propósito.

Al hacer el pedido de repuestos, el propietario de la máquina debe indicar el modelo de la misma, su número de fabricación, la referencia de la pieza, la cantidad y la denominación.

La ubicación de letreros con las denominaciones de modelo y motor, etc., puede verse en la página 4.

La lista de equipos de adaptación según mercado, introducidos en el catálogo, puede verse en la página 26.

Guía para el uso del catálogo, puede verse en la página 12.

La tabla de abreviaturas puede verse en la página 22.

Este catálogo ha sido producido por Volvo Construction Equipment. Si tiene algún comentario que hacer sobre el catálogo, o detecta algún error, le rogamos que haga una copia de la página en cuestión y nos la remita junto con sus comentarios a:
E-mail: vce.parts.catalog@volvo.com

Este catálogo contiene las piezas de repuesto para excavadora hidráulica EW60C.

MAQUINA BASICA
Nº DE PROD. 8287418 EW60C, Nº DE FABR.. 110001 -

MOTOR
Nº. de pieza 14591757, D3,4DCDE3, Nº DE FABR. -121069
Nº de pieza 14617295, D3.4DCDE3, Nº DE FABR. 121070-

CUCHARAS
Cuchara de retro GP. VTS. 0,068/0,176 - F24
Descripcion:
GP = Empleo general. (RB)= Cuchara para roca
VTS = Tipo de dientes, Volvo.
0,068 = Volumen en metro cubico CECE.
0,176 = Volumen en metros cubicos SAE.
S1 = Cucharas de acoplamiento rapido
F24 = Fijacion directa.

Este catálogo mostra unicamente peças genuínas. Essas peças foram submetidas aos testes de funcionamento e de durabilidade necessários, e satisfazem os elevados requisitos de qualidade e segurança determinados pela Volvo Construction Equipment. Observe que as garantias não cobrem danos causados ou agravados pelo uso de peças não genuínas.

As ilustrações do catálogo não devem ser usadas como instruções de montagem ou de reparo. Está disponível literatura específica para cada área de aplicação.

O proprietário da máquina ou equipamento deve indicar a designação do modelo, número de série, número de peça, a quantidade e o nome ou descrição da peça quando encomendar peças.

Para conhecer a localização das placas de modelo e designação do motor, etc., veja na pág.4.

Equipamento adaptado a mercado inserido no catálogo, pode ser visto na página 26.

Veja na página 12 o ”Guia do Catálogo” informando como usá-lo.

Uma tabela de abreviações encontra-se na página 22.

Este catálogo foi produzido pela Volvo Construction Equipment. Caso tenha algum comentário a fazer ou detecte erros no catálogo, favor enviar um e-mail para:
E-mail: vce.parts.catalog@volvo.com

Este catálogo contém as peças de reposição da Escavadeira EW60C.

MÁQUINA BÁSICA
Nº. PROD. 8287418, EW60C, Nº. de SÉRIE 110001 -

MOTOR
Nº. de peça 14591757, D3.4DCDE3, S/N -121069
Nº. de peça 14617295, D3.4DCDE3, S/N 121070-

CAÇAMBAS
Caçamba GP. VTS. 0,068/0,176 - F24
Descrição:
GP = Aplicação geral. (RB)= Caçamba para rochas.
VTS = Tipo de dentes de caçamba, Volvo.
0,068 = Volume CECE metro cúbico.
0,176 = Volume SAE metro cúbico.
S1 = Caçamba de acoplamento rápido.
F24 = Caçamba montada diretamente (pin-on).

FRA

Seules les pièces d'origine sont présentées dans ce catalogue. Toutes ces pièces ont été soumises à des tests de fonctionnement et de longévité pour être conformes aux exigences sévères de qualité et de sécurité posées par Volvo Construction Equipment. Notez que les garanties ne couvrent pas les dégâts causés ou aggravés par le montage de pièces autres que des pièces d'origine.

Les illustrations figurant dans le catalogue ne doivent pas être utilisées comme notice de montage ni comme instructions d'atelier. Pour ceci, nous vous renvoyons à la documentation spécifiquement éditée dans ce but.

Pour toute commande de pièces de rechange, indiquez la désignation du modèle, le numéro de fabrication, le numéro de référence, la quantité ainsi que la désignation de la pièce.

L'emplacement des plaques de désignation de modèle et de moteur etc. est indiqué à la page 4.

Les équipements adaptés au marché et indiqués dans la catalogue se trouvent à la page 26.

Un ”Guide d'utilisation” du catalogue de pièces de rechange, figure à la page 12.

Voir page 22 pour la liste des abréviations employées.

Ce catalogue est édité par Volvo Construction Equipment. Si vous avez des commentaires ou si vous découvrez des erreurs dans ce catalogue, nous vous serions reconnaissants de bien vouloir envoyer un e-mail à :
E-mail: vce.parts.catalog@volvo.com

Ce catalogue contient les pièces de rechange pour la pelle hydraulique EW60C.

MACHINE DE BASE
N° PRODUIT 8287418, EW60C, N° DE SÉRIE 110001 -

MOTEUR
N° de référence 14591757, D3.4DCEDE3, N° de série -121069
N° de référence 14617295, D3.4DCDE3, N° de série 121070-

GODETS
Godet GP. VTS. 0,068/0,176 - F24
Description:
GP = Utilisation générale. (RB)= Godet roche.
VTS = Type de dent, Volvo.
0,068 = Volume CECE en mètres cubes.
0,176 = Volume SAE en mètres cubes.
S1 = Godet à montage Quickfit
F24 = Godet à montage direct (pin-on).

Fig.	Part No.	Quantity 1	2	3	PS	KIT	Description	Dénomination	Bezeichnung	Denominatición	Notes
1		1	2		NS		Steering Column	Colonne Volant	Lenksäule	Columna Direcci	CPL
2	**VOE 13960151**	2	3				••Washer	••Rondelle	••Scheibe	••Arandela	(ZM 2099130) BRB 34X62X
3	**ZM 2099140**	2	3				••Gasket	••Joint	••Dichtung	••Junta	G8x6
4	**ZM 2120650**	6	3		SS		•Housing	•Carter	•Gehäuse	•Carter	1) CPL
5	**ZM 2099180**	1	1				••Spring Ring	••Annea.elastique	••Federring	••Anillo Elastico	
6	**ZM 2099190**	2	2				••Needle Holder	••Porte-aiguille	••Nadelkäfig	••Portaagujas	
7	**ZM 2099650**	1	1				Steering Wheel	Volant	Lenkrad	Volante	



1) **GB:** Replacement version **FR:** Version piéce de rechange. **DE:** Ersatzteil-ausführung. **ES:** Versión piezas de repuesto.

1	**1800001**	**1800199**
2	**1810001**	
3		
4		
5		

Columna de dirección, montaje
Lenksäule, Einbauteilen
Colonne de direction, montage
Steering column, assembly

Catalogue id **07501**	Group **641**
Illustr. No **1000351**	Section **100**
Issue **VOE64A9907501**	Page **423**

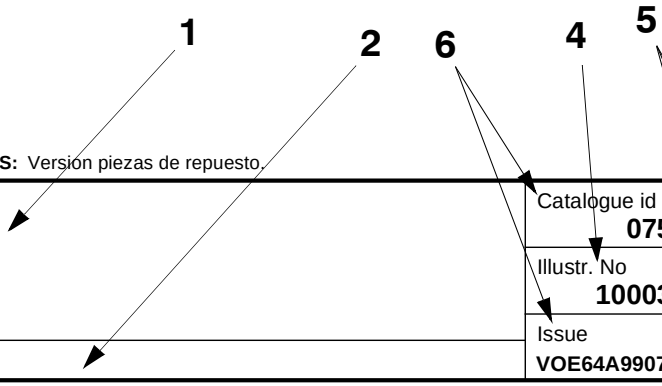

VOLVO

In addition to part numbers, the Parts Catalogue also includes a vast amount of essential information which you, the operator, should be acquainted with.
With the ”Catalogue Guide”, we want to show clearly how the catalogues are arranged and what sort of information is presented therein.

Group 1 Preface and Instructions
Here you can find the following information:
- Title page and publication number
- Group index
- Product signs
- Preface
- List of items of equipment adapted to market requirements that have been introduced
- Catalogue Guide
- Table of abbreviations

Group 2 - 9 Text and illustration pages

- The table of contents shows the division of the main groups into sub-groups, with reference to page number and section.
- Illustration page. The position number of the illustration refers to the text page.
- Text page
  1. Heading.
  2. Additional text which limits the validity of the section. An example is information relating to manufacturing numbers and equipment adapted to market requirements.
  3. Designation for quantity columns.
  4. Illustrations.
  5. Group, section, page, which you should use when you search for information in the catalogue.
  6. Catalogue identification and issue designation.
  7. Position number of the part on the associated drawing.
  8. Part number
  9. Quantity. The column designation indicates the version which is shown in each column. The quantity stated refers to the quantity for each machine or, where appropriate, for each complete unit.
     ”REQ” refers to the required amount. See also ”Notes” column.
  10. PS (Parts Status) indicates the status code of the part.
      ”NS” means that the part is not kept in stock.
      ”OP” means that the part is no longer in stock.
      ”SE” means that an alternative part shall be used.
      ”SS” means that the part has been replaced.
      Refer to Group 10 Replaced parts for further information.
  11. KIT. Parts that are marked with a ”K” are included in a kit. The number of the kit is often indicated after other part numbers.
  12. Description. The indentations indicate if one or more parts are included in the assembled unit described above. The parts are included when a complete unit is ordered.
  13. Notes. Other information relating to a particular part is given here.
      - Footnote number (3001 for example) is given at the bottom of the page.
      - Replaced parts (1146-00530, for example).
      - Product or manufacturing number.
      - Abbreviations and technical information.
      - Reference to page and group.

Group 10 Replaced parts / Number index

- Replaced parts. The part numbers of parts marked with ”SS” (in the PS column) are indicated here, together with their replacement numbers.
  The replacement parts may in turn be also replaced, and so on.
- Number index. All parts included in the catalogue are indicated here, together with a reference to group, section and page.

Continued improvements and successes in design could result in modifications to your equipment which are not covered by this publication. Each publication is revised when required to include these modifications in later issues. For additional information, you should contact Volvo Construction Equipment.

Any unauthorized reproduction of any part of this document would be in violation of Volvo Construction Equipment Korea, rights and will be prosecuted to the fullest extent allowed by law. We reserve the right to make changes without prior notice.
Volvo Construction Equipment

Fig.	Part No.	Quantity 1	2	3	PS	KIT	Description	Dénomination	Bezeichnung	Denominatición	Notes
1		1	2		NS		Steering Column	Colonne Volant	Lenksäule	Columna Direcci	CPL
2	**VOE 13960151**	2	3				••Washer	••Rondelle	••Scheibe	••Arandela	(ZM 2099130) BRB 34X62X
3	**ZM 2099140**	2	3				••Gasket	••Joint	••Dichtung	••Junta	G8x6
4	**ZM 2120650**	6	3		SS		•Housing	•Carter	•Gehäuse	•Carter	1) CPL
5	**ZM 2099180**	1	1				••Spring Ring	••Annea.elastique	••Federring	••Anillo Elastico	
6	**ZM 2099190**	2	2				••Needle Holder	••Porte-aiguille	••Nadelkäfig	••Portaagujas	
7	**ZM 2099650**	1	1				Steering Wheel	Volant	Lenkrad	Volante	



1) **GB:** Replacement version **FR:** Version piéce de rechange. **DE:** Ersatzteil-ausführung. **ES:** Versión piezas de repuesto.

1	**1800001**	**1800199**
2	**1810001**	
3		
4		
5		

Columna de dirección, montaje
Lenksäule, Einbauteilen
Colonne de direction, montage
Steering column, assembly

Catalogue id **07501**	Group **641**
Illustr. No **1000351**	Section **100**
Issue **VOE64A9907501**	Page **423**

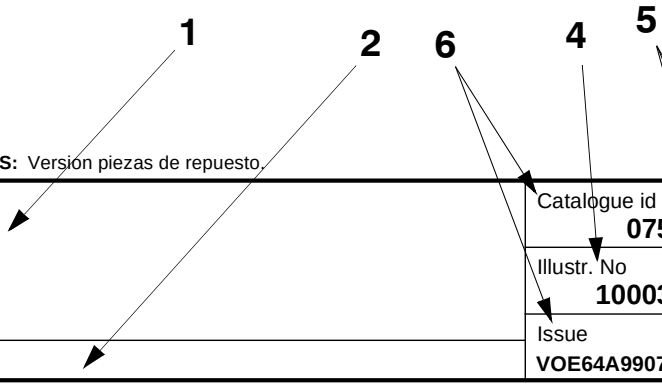

VOLVO

En el catálogo de repuestos se incluye, además de los números de artículo, numerosa información muy útil.
El propósito de la guía es explicar la estructura de los catálogos y la información que se ofrece en los mismos.

Grupo 1 Prefacio e instrucciones
Se encontrará aquí:
- El título y el número de publicación
- El índice de grupos
- Los letreros de producto
- El prefacio
- Una lista sobre los equipos adaptados a los mercados
- La guía al catálogo
- Una tabla de abreviaturas

Grupo 2 - 9 páginas con texto e ilustraciones

- El índice muestra la clasificación de los grupos principales en subgrupos con remisiones a páginas y secciones.
- Página de ilustraciones. Los números de posición de las ilustraciones. Remisiones a páginas de texto.
- Páginas de texto
  1. Rúbrica
  2. Texto adicional que delimita la validez de la sección, por ejemplo, información sobre números de fabricación y equipos según mercado.
  3. Designación para columnas de cantidades.
  4. Número de ilustración.
  5. Grupo, sección, página. Se utilizan al manejar el catálogo
  6. Identificación e indicación de la edición del catálogo.
  7. Números de posición en la ilustración correspondiente.
  8. Números de artículo
  9. Cantidad. Se indica en esta columna la ejecución. El número indicado se refiere a la cantidad por máquina o, si procede, por unidad completa. ”REQ” significa la cantidad necesaria, véase la columna de las notas.

  10. PS (Parts Status) indica el código de estado del artículo.
  -”NS” indica que el artículo no se tiene en stock.
”OP” significa que ya no se mantiene la pieza en stock.
”SE” significa que se puede usar una pieza alternativa.
  -”SS” indica que el artículo ha sido sustituido.
  Para más información, véase el grupo 10, artículos sustituidos.
  11. KIT. Los artículos marcados con una ”K” forman parte de un juego. El número de juego suele indicarse detrás de los demás números de artículo.
  12. Denominación. El desplazamiento indica que en la unidad indicada se incluyen uno o varios artículos. Estos se incluyen en la unidad completa pedida.
  13. Notas. Aparecen aquí diversas informaciones relativas a los artículos:
  - Números de notas de pie de página; ej. 3001) aparece al final de la página.
  - Artículos sustituidos. Ej. (1146-00530)
  - Números de producto o fabricación.
  - Abreviaturas e información técnica.
  - Remisiones a páginas y grupos.

Grupo 10 Artículos sustituidos/Índice de números

- Artículos sustituidos. Se marcan aquí con ”SS” (en la columna PS) los números de artículo con sus sustituciones. Los artículos sustituidos, a su vez, pueden haber sido sustituidos, etc.
- Índice de números. Aparecen aquí todos los artículos existentes en el catálogo con remisión a grupo, sección y página.

En su modelo de máquina pueden haberse introducido mejoras que no aparecen en esta publicación. Las publicaciones son revisadas para incluir las mejoras en ediciones posteriores. Para más información, diríjase a Volvo Construction Equipment.

Este documento está protegido por los derechos de autor y por lo tanto está prohibida su copia, impresión o cualquier otro tipo de reproducción indebida. La infracción de esta prohibición será penalizada. Reservado el derecho a introducir modificaciones.
Volvo Construction Equipment

Fig.	Part No.	Quantity 1	2	3	PS	KIT	Description	Dénomination	Bezeichnung	Denominatición	Notes
1		1	2		NS		Steering Column	Colonne Volant	Lenksäule	Columna Direcci	CPL
2	**VOE 13960151**	2	3				••Washer	••Rondelle	••Scheibe	••Arandela	(ZM 2099130) BRB 34X62X
3	**ZM 2099140**	2	3				••Gasket	••Joint	••Dichtung	••Junta	G8x6
4	**ZM 2120650**	6	3		SS		•Housing	•Carter	•Gehäuse	•Carter	1) CPL
5	**ZM 2099180**	1	1				••Spring Ring	••Annea.elastique	••Federring	••Anillo Elastico	
6	**ZM 2099190**	2	2				••Needle Holder	••Porte-aiguille	••Nadelkäfig	••Portaagujas	
7	**ZM 2099650**	1	1				Steering Wheel	Volant	Lenkrad	Volante	



1) **GB:** Replacement version **FR:** Version piéce de rechange. **DE:** Ersatzteil-ausführung. **ES:** Versión piezas de repuesto.

1	**1800001**	**1800199**
2	**1810001**	
3		
4		
5		

Columna de dirección, montaje
Lenksäule, Einbauteilen
Colonne de direction, montage
Steering column, assembly

Catalogue id **07501**	Group **641**
Illustr. No **1000351**	Section **100**
Issue **VOE64A9907501**	Page **423**

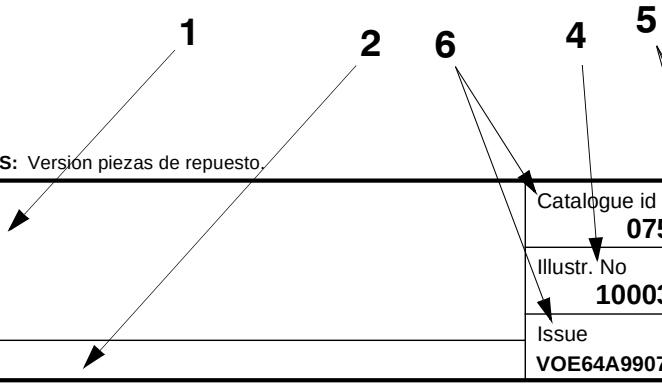

VOLVO

Além dos números de peça, o Catálogo de Peças contém um grande número de informações essenciais, com que você, o operador, deverá estar familiarizado.
Com o ”Guia do catálogo”, desejamos mostrar claramente como os catálogos são organizados
e quais os tipos de informação que são apresentados.

Grupo 1 Prefácio e Instruções
Aqui se encontram as seguintes informações:
- Título da página e número da publicação
- Índice de grupos
- Marcas de produto
- Prefácio
- Lista dos equipamentos introduzidos, adaptados aos requisitos do mercado
- Guia do catálogo
- Tabela de abreviações

Grupos 2 - 9 páginas com texto e ilustrações

- O índice mostra a divisão dos grupos principais em subgrupos, com referência ao número da página e à seção.
- Página de ilustrações. O número de posição da ilustração refere-se à página do texto.
- Página do texto

1. Título.
2. Texto adicional que limita a validade da seção. Um exemplo é a informação relacionada aos números de série e equipamentos adaptados aos requisitos do mercado.
3. Designação para as colunas de quantidades.
4. Ilustrações.
5. Grupo, seção, página, que devem ser usados para buscar informações no catálogo.
6. Identificação do catálogo e designação da edição.
7. Número de posição da peça no desenho associado.
8. Número de peça
9. Quantidade. A designação da coluna indica a versão mostrada em cada coluna. A quantidade indicada indica a quantidade para cada máquina ou, onde adequado, para cada unidade completa.
”REQ” refere-se à quantidade necessária. Veja também a coluna de ”Notas”.
10. PS (Part Status) indica o código de status da peça.
”NS” significa que a peça não é mantida em estoque.
”OP” significa que a peça foi descontinuada.
”SE” significa que deve ser usada uma peça em alternativa.
”SS” significa que a peça foi substituída.
Para maior informação, ver o grupo 10 Peças substituídas.
11. KIT. As peças marcadas com um ”K” estão incluídas em um kit. O número do kit é geralmente indicado após outros números de peça.
12. Descrição. As identificações indicam se uma ou mais peças estão incluídas na unidade completa descrita encima. As peças são incluídas quando uma unidade completa for
pedida.
13. Notas. Aqui são fornecidas informações complementares, relativas a uma peça em particular.
- Números ao pé da página (3001 por exemplo) aparecem no final das páginas.
- Peças substituídas (1146-00530, por exemplo).
- Número de produto ou de série.
- Abreviações e informações técnicas.
- Referência à página e ao grupo.

Grupo 10 Peças substituídas / Índice numérico

- Peças substituídas. Os números de peça das peças marcadas ”SS” (na coluna PS) são indicados aqui, juntos com os números das peças de substituição.
As peças de substituição também podem ter sido substituídas, etc.
- Índice numérico. Contém todas as peças incluídas no catálogo, com uma referência ao grupo, seção e página.

Os constantes aperfeiçoamentos e o desenvolvimento do desenho podem resultar em alterações em seu
equipamento, não incluídas nesta publicação. Cada publicação é revisada sempre que seja
necessário, incluindo essas informações em edições mais recentes. Para mais informações,
entre em contato com a Volvo Construction Equipment Korea, Customer Support, Business Planning Department.

Fig.	Part No.	Quantity 1	2	3	PS	KIT	Description	Dénomination	Bezeichnung	Denominatición	Notes
1		1	2		NS		Steering Column	Colonne Volant	Lenksäule	Columna Direcci	CPL
2	**VOE 13960151**	2	3				••Washer	••Rondelle	••Scheibe	••Arandela	(ZM 2099130) BRB 34X62X
3	**ZM 2099140**	2	3				••Gasket	••Joint	••Dichtung	••Junta	G8x6
4	**ZM 2120650**	6	3		SS		•Housing	•Carter	•Gehäuse	•Carter	1) CPL
5	**ZM 2099180**	1	1				••Spring Ring	••Annea.elastique	••Federring	••Anillo Elastico	
6	**ZM 2099190**	2	2				••Needle Holder	••Porte-aiguille	••Nadelkäfig	••Portaagujas	
7	**ZM 2099650**	1	1				Steering Wheel	Volant	Lenkrad	Volante	



1) **GB:** Replacement version **FR:** Version piéce de rechange. **DE:** Ersatzteil-ausführung. **ES:** Versión piezas de repuesto.

1	**1800001**	**1800199**
2	**1810001**	
3		
4		
5		

Columna de dirección, montaje
Lenksäule, Einbauteilen
Colonne de direction, montage
Steering column, assembly

Catalogue id **07501**	Group **641**
Illustr. No **1000351**	Section **100**
Issue **VOE64A9907501**	Page **423**

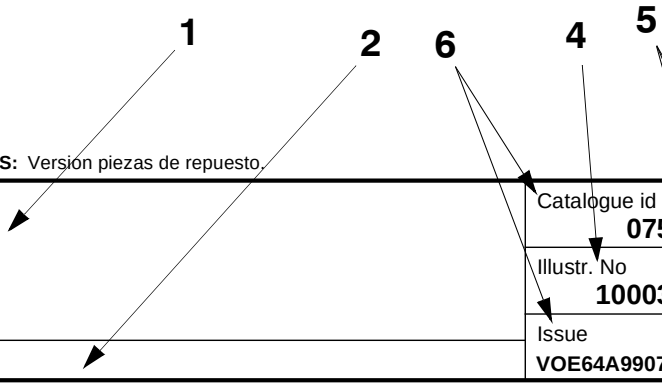

VOLVO

FRA

Le catalogue de pièces de rechange présente, non seulement les numéros de référence, mais également d'autres informations qu'un opérateur se doit de connaître. Ce guide de catalogue vous indique, d'une façon générale, comment sont conçus nos catalogues et quelles informations ils vous apportent.

Groupe 1 Avant-propos et instructions
Sous ce groupe, vous trouvez :
- La page de titre avec le numéro de publication
- Le registre des groupes
- Les plaques de produit
- Un avant-propos
- Une liste des équipements introduits suivant les pays
- Un guide de catalogue
- Un tableau des abréviations

Groupes 2 - 9 Pages de texte et d'illustration
- Le sommaire indique la division des groupes principaux en sous-groupes avec des renvois aux pages et aux sections.
- La page d'illustration. L'illustration donne les numéros de position qui renvoient à la page de texte.
- La page de texte

1. Rubrique
2. Texte supplémentaire qui limite la validité de la section, par exemple numéro de série et équipements adaptés aux pays
3. Désignation des modèles pour les différentes colonnes
4. Illustrations
5. Groupe, section, page utilisés pour la recherche dans le catalogue
6. Identification du catalogue et de l'édition
7. Numéro de position de la pièce sur l'illustration afférente
8. Numéro de référence
9. Quantité. La désignation des colonnes indique le modèle qui se réfère à chaque colonne. La quantité indiquée correspond à la quantité par engin ou, suivant les cas, par unité complète. ”REQ” signifie quantité nécessaire, voir la colonne Notes
10. PS (Parts Status) indique le code d'état de la pièce.
    -”NS” signifie que la pièce n'existe pas en magasin.
    ”OP” signifie que la pièce n¿est plus en magasin.
    ”SE” signifie qu¿une autre pièce devrait être employée. .
    ”SS” signifie que la pièce a été remplacée.
    Voir le groupe 10, pièces remplacées, pour de plus amples informations.
11. KIT. Les pièces marquées ”K” font partie d'un kit. Le numéro du kit est le plus souvent indiqué après les autres numéros de référence.
12. Description. Le décalage indique si une ou plusieurs pièces font partie de l'unité complète indiquée au-dessus. Ces pièces sont envoyées pour une commande d'une unité complète.
13. Notes (Remarques). Diverses informations relatives à une pièce sont notées ici.
    - Un numéro de note de bas de page (par exemple 3001) est donné au bas de la page.
    - Pièces remplacées (par exemple 1146-00530).
    - Numéro de produit ou numéro de fabrication.
    - Abréviations et explications techniques.
    - Renvoi aux pages et aux groupes.

Groupe 10 Pièces remplacées/Registre des numéros

- Pièces remplacées. Les numéros de référence marquées ”SS” (dans la colonne PS) sont repris ici avec leur numéro de remplacement. Ces pièces remplacées peuvent, à leur tour, être remplacées par d'autres, etc.
- Registre des numéros. Tous les numéros de référence du catalogue se retrouvent ici avec un renvoi au groupe, à la section et à la page.

Les perfectionnements continus et les progrès réalisés dans la conception peuvent entraîner, sur votre engin, des modifications qui ne sont pas prises en compte dans cette publication. Chaque publication est remise à jour suivant les besoins pour inclure toutes ces modifications dans les dernières éditions. Pour plus d¿informations, veuillez contacter Volvo Construction Equipment.

La reproduction non autorisée de toute partie de ce document constitue une violation des droits d'auteur de Volvo Construction Equipment et entraînera des poursuites aux termes de la loi. Nous nous réservons le droit d'apporter des modifications sans préavis.
Volvo Construction Equipment

TABLE OF ABBREVIATION

PABLO DE ABREVIATIONS

TABELA DE ABREVIATURAS

POUR LA LISTE DES ABRÉVIATIONS EMPLOYÉES

ABBREVIATION	ENGLISH	ESPAÑOL	PORTUGUÊS BRASILEIRO	FRANÇAIS
A	ampere	amperio	ampère	Ampères
AC	Alternating Current	Corriente alterna	Corrente alternada	Courant alternatif
ALT	alternative	alternativa	Alternativa	alternative
AWD	All Wheel Drive	Tracción en las todas las ruedas	Tração em todas as rodas	Toutes roues motrices
AX ####-	as from axle No.	a partir del eje nro	A partir do eixo n°.	à partir du N° d'essieu
AX - ####	up to and incl. axle No.	hasta el eje nro	Até ao eixo n°.	jusqu'au N° d'essieu
BL	black	negro	Preto	noir
BLUE	blue	azul	Azul	bleu
BR	brown	marrón	Marrom	brun
BRA	Brazil	Brasil	Brasil	Brésil
CAB #### -	as from cab No.	a partir de la cabina	A partir da cabine n°.	à partir du N° de cabine
CAB - ####	up to and incl. cab No.	hasta la cabina nro	Até a cabine n°.	jusqu'au N° de cabine
CAN	Canada	Canadá	Canadá	Canada
CENT	centre	central	Central	au milieu
CHN	China	China	China	Chine
CIN	component identification number	Número de identificación del componente	Número de identificação de componente	Numéro de référence de sous-ensemble
CPL	complete	completo	Completo	complet
m3 (CU M)	cubic metre	metro cúbico	Metro cúbico	mètre cube
Cu Yd	Cubic Yard	Yarda cúbica	Jarda cúbica	Yard cube
DC	Direct Current	Corriente continua	Corrente contínua	Courant continu
DEG	numbers of degrees, C°	numero de grado de calor, C°	Número de graus, C°	nombres de degré de chaleur, C°
DELETED	deleted	Retirado	Descontinuada	supprimé
DEU	Germany	Alemania	Alemanha	Allemagne
DNK	Denmark	Dinamarca	Dinamarca	Danemark
EEC	European Economic Community (EEC)	el mercado común (EEC)	Mercado Comum Europeu (EEC)	pays du marche commun (EEC)
ENG	Engine	motor	motor	moteur
ENG #### -	as from engine No.	a partir del motor nro	A partir do motor n°.	à partir du N° de moteur
ENG - ####	up to and incl. engine No.	hasta el motor nro	Até ao motor n°.	jusqu'au N° de moteur
E PROD	early production	producción anterior	Modelo anterior	production antérieure
ESP	Spain	España	Espanha	Espagne
EU	European Union	Unión Europea	União Européia	Union Européenne
EXC ### -	as from excavator unit No.	a partir de agregado excavador nro	A partir da unidade escavadeira n°.	à partir du N° d'excavateur

ABBREVIATION	ENGLISH	ESPAÑOL	PORTUGUÊS BRASILEIRO	FRANÇAIS
EXC - ###	up to and incl. excavator unit No.	hasta el agregado excavador nro	Até a unidade escavadeira n°.	jusqu'au N° d'excavateur
EXCL	excluding	exclusivo	Exclusivo	exclus
FIN	Finland	Finlandia	Finlândia	Finlande
F-N-R	Forward-Neutral-Reverse	Adelante - Punto muerto - Atrás	Frente-Neutral-Ré	Marche avant-Point mort-Marche arrière
FOPS	Falling Object Protection System	Sistema de protección contra caída de objetos	Sistema de proteção contra objetos em queda	Système de protection contre la chute d'objets
FORW	forward	delante	Avante	avant
FRA	France	Francia	França	France
GBR	Great Britain	Inglaterra	Inglaterra	Angleterre
g (GRAM)	gram	gramo	Grama	gramme
GREEN	green	verde	Verde	vert
GREY	grey	gris	Cinza	gris
HD	Heavy Duty	Heavy Duty	Serviço pesado	Heavy Duty
HT #### -	as from hydraulic transmission No.	a partir de transmisión hidráulico nro	A partir da transmissão hidráulica n°.	à partir du transmission hydraulique Nº
HT - ####	up to and incl. hydraulic transmission No.	hasta el transmisión hidráulico nro	Até a transmissão hidráulica n°.	jusqu'au transmission hydraulique Nº
ID	diameter, inner	diámetro, interior	Diâmetro interno	diamètre, intérieur
IN	inch(es)	pulgada	Polegada	pouce
INCL	inclusive	inclusive	Inclusive	inclus
INCL IN	included in	forma parte de	Faz parte de	inclus dans
INLET	inlet	entrada	Admissão, entrada	entrée
INNER	inner	interior	Interior	intérieur
IRN	Iran	Iran	Irã	Iran
ITA	Italy	Italia	Itália	Italie
ITEM NO	see item No.	véase posición	Ver posição número	voir position
K	included in parts kits	forma parte del juego por juego	Incluído no kit	fait partie du jeu complet de réparation
KOR	Korea	Corea	Coréia	Corée
L	litre, length	litros, longitud	Litro, comprimento	litre, longueur
LH	left	izquierdo	Esquerdo	gauche
LOAD #### -	as from loading unit No.	a partir du unibad carga nro	Até a unidade escavadeira n°.	à partir du N° de chargeur
LOAD - ####	up to and incl. loading unit No.	hasta unidad carga nro	Até a unidade escavadeira n°.	jusqu'au N° de chargeur
LOW	lower	inferior	Inferior	dessous

TABLE OF ABBREVIATION

PABLO DE ABREVIATIONS

TABELA DE ABREVIATURAS

POUR LA LISTE DES ABRÉVIATIONS EMPLOYÉES

ABBREVIATION	ENGLISH	ESPAÑOL	PORTUGUÊS BRASILEIRO	FRANÇAIS
m (M)	metric	métrico	metro	mètre
MARKED	marked	marcado	Marcado com	marque de
MEX	Mexico	México	México	Mexique
MODEL	model designation	Designación de modelo	Designação de modelo	Désignation de modèle
ml (ML)	millilitre	milílitro	Mililitro	millilitre
mm (MM)	millimetre	milimetros	Milímetro	millimètre
NLD	Netherlands	Holanda	Holanda	Pays-Bas
NO	number	número	Número	numéro
NOR	Norway	Noruega	Noruega	Norvège
NS	part not stocked as spare part	no disponible como repuesto pieza de repuesto	Peça não estocada como	n`est pas stocké comme pièce de rechange
OP	The part is no longer in stock	El artículo no se mantiene ya en stock	A peça foi descontinuada no estoque	La pièce n'est plus en stock
O SZ	over size	sobredimensión	Superdimensionado	côte supérieur
OD	diameter, outer	diámetro, exterior	Diâmetro externo	diamètre extérieur
OR	orange	naranja	Alaranjado	orange
ORDER	order	hacer un pedido	Encomendar	commander
OUTER	outer	exterior	Externo	extérieur
OUTLET	outlet	escape	Escapamento, saída	échappement
PAGE	see page	véase página	Ver a página	voir page
PAIR	pair	par	Par	paire
PCS	piece(s)	cada uno	Unidade	pièce
PIN	product identification number	Número de identificación del producto	Número de identificação de produto	Numéro d'identification de produit
PINK	pink	rosa	Cor-de-rosa	rose
POL	Poland	Polonia	Polônia	Pologne
PROD NO	product No.	nro de producto	Número de produto	Nº de produit
PRT	Portugal	Portugal	Portugal	Portugal
Q	Quantity l/min	Cantidad l/min	Quantidade l/min	Quantité l/min
REAR	rear	detrás	Atrás	arrière
RED	red	rojo	Vermelho	rouge
REPL BY -	replaced by	substituido por	Substituído por	remplacé par
REQ	order as required	cantidad necesaria	Quantidade necessária	quantité nécessaire
RH	right	derecha	Direito	droite
ROPS	Roll-Over Protection System	Sistema de protección antivuelco	Sitema de proteção contra tombamento	Système de protection en cas de retournement
RPM	revolutions per minute	revoluciones por minuto	giros por minuto	tours par minute
SE	alternative spare part version exists	Existen otras versiones de las piezas de repuesto	Existe modelo alternativo de peça de reposição	une version pièce de rechange existe également

ABBREVIATION	ENGLISH	ESPAÑOL	PORTUGUÊS BRASILEIRO	FRANÇAIS
SEE GROUP	see group	véase grupo	Ver o grupo	voir groupe
SEE SB	see Service Bulletin	ver boletin de servicio	Ver o boletim de serviço	voir bulletin de service
SER NO # -	as from serial No.	a partir de fabric. nro	A partir do n°. de série	à partir du N° de fabrication
SER NO - #	up to and incl.serial No.	hasta el fabric. nro	Até ao n°. de série	jusqu'au N° de fabrication
SMV	slow-moving vehicle	Vehículo lento	veículo lento	véhicule lent
S/N #### -	as from serial No.	a partir de fabricación nro.	A partir do n°. de série	à partir du N° de série
S/N - ####	up to and incl. serial No.	hasta el fabricación nro.	Até ao n°. de série	jusqu'au N° de série
SUPPL	supplementary details, no spare part	parte completar	Dado complementar	indication compléter
SPECIAL	special model	modelo especial	Modelo especial	construction spéciale
mm2 (SQ MM)	square millimeters	milimetros cuadrados	Milímetros quadrados	millimètre carré
SS	superseded part	pieza substituida	Peça substituída	pièce remplacée
STD	standard version	versión standard	Modelo padrão	version standard
STD SZ	standard size	dimensión standard	Dimensão padrão	dimension standard
SWE	Sweden	Suecia	Suécia	Suède
THICK	thickness	espesor	Espessura	épaisseur
TM NO # -	as from transmission No.	a partir de transmisión nro	A partir da transmissão n°.	à partir du N° de transmission
TM NO - #	up to and incl. transmission No.	hasta el de transmisión nro	Até a transmissão n°.	jusqu'au N° de transmission
UPPER	upper	superior	Superior	supérieur
USA	United States of America	Estados Unidos	Estados Unidos	États-Unis
U SZ	under size	subdimensión	Subdimensionado	côte interieur
V	volt	voltio	Volt	volt
VIOL	violet	violeta	Violeta	violet
VPM	vibrations per minute	Vibraciones por minuto	vibrações por minuto	vibrations par minute
W	Watt	watio	Watt	watt
WHITE	white	blanco	Branco	blanc
WID	width	ancho	Largura	largeur
YELL	yellow	amarillo	Amarelo	jaune
ZAF	South Africa	Sudáfrica	África do Sul	Afrique du Sud

Equipment	Kit No	Description
14591757		Engine Motor Motor Moteur *TIER 3*
8278859		Hydraulic fluid Aceite hidraulico Fluido hidráulico Fluide hydraulique *MINERAL NO.46*
8278860		Hydraulic fluid Aceite hidraulico Fluido hidráulico Fluide hydraulique *MINERAL NO.68*
8278884		Bucket, closed hook Cuchara, gancho cerrado Caçamba, gancho fechado Godet, crochet fermer *0,15 CU M CECE*
8278887		Bucket, narrow, without hook Cuchara, delgado, sin gancho Caçamba, estreita, sem gancho Godet, étroit, sans crochet *0,06 CU M CECE*
8282587		Control joystick - semi long Palanca universal de mando-semilarga Alavanca de controle - semi-longa Levier de commande-semi-long *LH ONE BUTTON, RH PROG. SWITCH*
8282614		Boom cylinder, std seal Cilindro de pluma Cilindro da lança, vedação padrão Vérin de flèche *BOOM SWING*
8282616		Bucket cylinder Cilindro de cazo Cilindro caçamba Vérin de godet
8282617		Boom swing cylinder Cilindro de giro, pluma Cilindro de giro da lança Vérin d'orientation, flèche
8282696	VOE 14579718	Switch-controlled function no. 1 for hammer-shear Función núm. 1 controlada por interruptor para martillo- Função n° 1 controlada por interruptor para o martelo-c Fonction No 1 commandée par commutateur, marteau/ *ON/OFF 1WAY*
8282697	VOE 14579719	Switch-controlled function no. 2 for hammer-shear Función núm. 2 controlada por interruptor para martillo- Função n° 2 controlada por interruptor para o martelo-c Fonction No 2 commandée par commutateur, marteau/ *ON/OFF 2WAY*
8282733		Linkage for bucket Varillaje de cuchara Articulação da caçamba Articulation de godet

Equipment	Kit No	Description
8282734		Bucket, open hook Cuchara, gancho deslapado Caçamba, gancho aberto Godet, crochet ouvert *0,176 CU M SAE*
8284723		Headrest Reposacabezas Apoio de cabeça Appuie-tête *FABRIC*
8284728		Seat belt Cinturòn de cadera Ceinture à la hanche *2 INCH RETRACTABLE SEAT BELT*
8284746		Bucket - None No cazo Sem caçamba Sans godet
8284747		Bucket, open hook Cuchara, gancho deslapado Caçamba, gancho aberto Godet, crochet ouvert *0,068 CU M SAE*
8285354	VOE 14586405	Cassette radio Radiocasete Rádio-toca-fitas Radio-cassette *MP3*
8286493		Cover for cylinder Tapa de cilindro Tampa do cilindro Couvercle pour vérin
8287418		Basic Machine Máquina básica Máquina básica Machine de base *EW60C*
8287419		Fuel filling pump Bomba de repostaje Bomba de abastecimento de combustível Pompe de remplissage de carburant *35LPM*
8287420		Engine acceleration control Control de aceleración del motor Comando do acelerador do motor Commande d'accélération du moteur *AUTO DECELERATION*
8287421		Extra lamp Lámpara extra Lâmpada extra Lampe supplémentaire *BOOM RH*
8287422		Extra lamp Lámpara extra Lâmpada extra Lampe supplémentaire *REAR*

Equipment	Kit No	Description
8287423		Travel alarm Alarma de traslación Alarme de locomoção Alarme de conduite
8287424		Cab Cabina Cabine Cabine *ROPS CAB WITH SLIDING WINDOW*
8287429		Air conditioning, heater and cooler. Acondicionador de aire Ar condicionado, aquecedor e refrigerador Conditionnement d'air
8287430		Specific Key. Combination Llave específica Chave específica. Combinação Clé Spécifique
8287433		Rear-view mirror Retrovisor Espelho retrovisor Rétroviseur
8287434		Air pressure equipment Equipo deaire comprimido Equipement compresseur d'air
8287435		Air pressure equipment Equipo deaire comprimido Equipement compresseur d'air *NON*
8287441		Tires Neumatico Pneu
8287442		Fender Guardabarro Pára-lama Aile
8287443		Boom swing Giro de la pluma Giro da lança Orientation flèche
8287444		Boom with leak seat Pluma con asiento de fuga Lança com assento vazado Flèche avec siège de fuite *2,9M*
8287445		Operator's seat, with suspension Asiento del conductor, suspensión Banco do operador, com suspensão Siège conducteur, avec suspension *FABRIC*
8287446		Hydr. leak-off line for hammer-shear. Fuga hidr. para martillo-cizalla. Linha de fuga hidráulica para o martelo-cortador Fuite hydraulique marteau-ciseaux.
8287448		Leak-off line for Quick fit equipment on boom Fuga para enganche ràp. en pluma Linha de retorno para o acoplamento rápido na lança Fuite pour raccord rapide sur flèche

Equipment	Kit No	Description
8287449		Dozer blade Hoja diagonal Lame bulldozer
8287488		Decals,usa Pegatinas,usa Adesivos, USA Autocollants,usa
8289294		Cassette radio Radiocasete Rádio-toca-fitas Radio-cassette *RADIO*
8289302		Dipper arm with leak seat Brazo con asiento de fuga Braço com base vazada Bras avec siège de fuite *1,6M*
8289303		Dipper arm cylinder, std seal Cilindro de brazo Cilindro do braço , vedação padrão Vérin de bras *NORMAL BUSH*
8289304		Tool kit Juego de herramientas Kit de ferramentas Outillage *FULL SCALE*
8289307		Decals,Korea Pegatinas Adesivos (coreanos) Autocollants
8289454		Alternator Alternador Alternador Alternateur *65A*
8289455		Alternator Alternador Alternador Alternateur *85A*
8290470		Boom cylinder, std seal Cilindro de pluma Cilindro da lança, vedação padrão Vérin de flèche *BOOM SWING*
8290723		Operator's seat, with suspension Asiento del conductor, suspensión Banco do operador, com suspensão Siège conducteur, avec suspension
8292692		Travel motor Motor de traslación Motor de locomoção Moteur de déplacement

Equipment	Kit No	Description
8292693		Travel motor Motor de traslación Motor de locomoção Moteur de déplacement
8292694		Rear-view camera Cámara retrovisora Câmera retrovisora Caméra de recul
8292695		Boom leak without Hose rupture Tubo retorno en pluma sin rotura manguera Vazamento na lança sem ruptura de mangueira Conduit fuite sur flèche sans rupture flexible
8292696		Boom leak without Hose rupture Tubo retorno en pluma sin rotura manguera Vazamento na lança sem ruptura de mangueira Conduit fuite sur flèche sans rupture flexible
8292697		Boom leak with Hose rupture Tubo retorno en pluma con rotura manguera Vazamento na lança com ruptura de mangueira Conduit fuite sur flèche avec rupture flexible
8292698		Decals Pegatinas Adesivos Autocollants
8292699		Emergency accumulator Acumulador de emergencia Acumulador de emergência Accumulateur de secours *IF NOT EQUIPPED*
8292700		Emergency accumulator Acumulador de emergencia Acumulador de emergência Accumulateur de secours
8292854		Headrest Reposacabezas Apoio de cabeça Appuie-tête *FABRIC SEAT*
8294950		Headrest Reposacabezas Apoio de cabeça Appuie-tête *PVC*
8295214		Extra lamp Lámpara extra Lâmpada extra Lampe supplémentaire
8295215		Extra lamp Lámpara extra Lâmpada extra Lampe supplémentaire *REAR*
8295216		Microphone Micrófono Microfone Microphone

Equipment	Kit No	Description	Equipment	Kit No	Description
8295371		Hydraulic fluid Aceite hidraulico Fluido hidráulico Fluide hydraulique *LONGLIFE MINERAL NO.46*			
8295506		Engine with Epa label Motor con etiqueta Epa Motor sem etiqueta Epa Moteur avec étiquette Epa *TIER 3*			
8295507		Engine with Epa label Motor con etiqueta Epa Motor sem etiqueta Epa Moteur avec étiquette Epa *TIER 3 FOR CN*			
8295509		Decals, China Letreros, China Adesivos Autocollants, Chine			
8295687		Hydr. leak-off line for hammer-shear. Fuga hidr. para martillo-cizalla. Linha de fuga hidráulica para o martelo-cortador Fuite hydraulique marteau-ciseaux. *WITHOUT*			



Volvo Construction Equipment
www.volvoce.com

GROUP		Section	Page
210	Engine	100	35
210	Repair kits for engine	200	37
211	Cylinder head	100	41
211	Valve cover	200	43
212	Cylinder block	100	45
212	Flywheel housing	200	47
213	Connecting rod and piston	100	49
214	Rocker arm	100	51
215	Camshaft	100	53
215	Timing gear casing	200	55
215	Timing gear	250	57
216	Crankshaft	100	59
216	Flywheel	200	61
217	Oil sump	100	63
218	Engine mount	100	65
220	Lubricating oil system	300	67
234	Fuel tank with fitting parts	100	69
234	Fuel filling pump with assembling details	300	71
235	Fuel pipe - Fuel tank	100	73
235	Fuel pipes, fuel injec.pump-fuel filter	200	75
236	Fuel injection pump with fitting parts	100	77
236	Fuel injection pump with fitting parts	200	79
236	Fuel injection pump with fitting parts	300	83
237	Injector	100	85
251	Inlet manifold	100	87
251	Exhaust manifold	200	89
252	Exhaust system	100	91
256	Inlet system	100	93
261	Cooling system	100	95
261	Radiator S/N - 110254	200	99
261	Radiator S/N 110255 -	250	101
262	Thermostat housing	200	103
262	Fan drive	300	105
263	Belt transmission	200	107
263	Cooling fan mounting	300	109

INDICE

GRUPO		Sección	Página
210	Motor	100	35
210	Juegos para el motor	200	37
211	Culata	100	41
211	Tapa de válvulas	200	43
212	Bloque de cilindros	100	45
212	Carcasa del volante	200	47
213	Biela y pistón	100	49
214	Balancín	100	51
215	Eje de levas	100	53
215	Tapa del engranaje de distribución	200	55
215	Engranaje de distribución	250	57
216	Cigüeñal	100	59
216	Volante	200	61
217	Cárter de aceite	100	63
218	Suspensión del motor	100	65
220	Sistema de lubricación	300	67
234	Depósito de combustible con accesorios de montaje	100	69
234	Bomba de llenado con accesorios de montaje	300	71
235	Tubo de combustible - Depósito de combustible	100	73
235	Tubos de combustible, bomba de inyección de comb.-filtro de co	200	75
236	Bomba de inyección de accesorisde montaje	100	77
236	Bomba de inyección de accesorisde montaje	200	79
236	Bomba de inyección de accesorisde montaje	300	83
237	Inyector	100	85
251	Tubo de admisión	100	87
251	Colector de escape	200	89
252	Sistema de escape	100	91
256	Sistema de aspiración	100	93
261	Sistema de refrigeración	100	95
261	Radiador S/N - 110254	200	99
261	Radiador S/N 110255 -	250	101
262	Caja de termostato	200	103
262	Accionamiento del ventilador	300	105
263	Correa distribución	200	107
263	Ventilador, montaje	300	109

GRUPO		Seção	Página
210	Motor	100	35
210	Kit de reparação para o motor	200	37
211	Cabeçote	100	41
211	Tampa das válvulas	200	43
212	Bloco de cilindros	100	45
212	Carcaça do volante	200	47
213	Biela e pistão	100	49
214	Balancim	100	51
215	Eixo de came	100	53
215	Caixa da engrenagem de distribuição	200	55
215	Engrenagem reguladora	250	57
216	Eixo de manivela	100	59
216	Volante	200	61
217	Cárter de óleo	100	63
218	Suporte do motor	100	65
220	Sistema de lubrificação	300	67
234	Tanque de combustível com peças de montagem	100	69
234	Bomba de abastecimento de combustível com peças de montagem	300	71
235	Tubo de combustível - Tanque de combustível	100	73
235	Tubos de combustível, bomba injetora de combustível-filtro de combustível	200	75
236	Bomba injetora de combustível com peças de montagem	100	77
236	Bomba injetora de combustível com peças de montagem	200	79
236	Bomba injetora de combustível com peças de montagem	300	83
237	Injetor	100	85
251	Coletor de admissão	100	87
251	Coletor de escape	200	89
252	Sistema de escape	100	91
256	Sistema de admissão	100	93
261	Sistema de refrigeração	100	95
261	Radiador S/N - 110254	200	99
261	Radiador S/N 110255 -	250	101
262	Carcaça do termostato	200	103
262	Acionador do ventilador	300	105
263	Correia, transmissão	200	107
263	Ventilador de refrigeração, montagem	300	109

TABLE DES MATIÈRES

Catalogue id 20555 | Group 2 | Issue PUB 20030829-B | Page 32

GROUPE		Section	Page
210	Moteur	100	35
210	Jeu pour moteur	200	37
211	Culasse	100	41
211	Couvre-culasse	200	43
212	Bloc-cylindres	100	45
212	Carter de volant	200	47
213	Bielle et piston	100	49
214	Culbuteur	100	51
215	Arbre à cames	100	53
215	Carter de la distribution	200	55
215	Transmission à roues	250	57
216	Vilebrequin	100	59
216	Volant	200	61
217	Carter d'huile	100	63
218	Support moteur	100	65
220	Système de graissage	300	67
234	Réservoir de carburant avec pièces de montage	100	69
234	Pompe rempl carburant avec pièces de montage.	300	71
235	Conduit de carburant - Réservoir de carburant	100	73
235	Conduits de carburant, pompe d'inj de carburant- Filtre à carburant	200	75
236	Pompe d'injection de combustible avec pièces de montage	100	77
236	Pompe d'injection de combustible avec pièces de montage	200	79
236	Pompe d'injection de combustible avec pièces de montage	300	83
237	Injecteur complet	100	85
251	Tubulure d'admission	100	87
251	Tubulure d'échappement	200	89
252	Système d'échappement	100	91
256	Système d'aspiration	100	93
261	Système de refroidissement	100	95
261	Radiateur S/N - 110254	200	99
261	Radiateur S/N 110255 -	250	101
262	Boîtier de thermostat	200	103
262	Entraînement de ventilateur	300	105
263	Transmission courrouie	200	107
263	Ventilateur, montage	300	109



Volvo Construction Equipment
www.volvoce.com

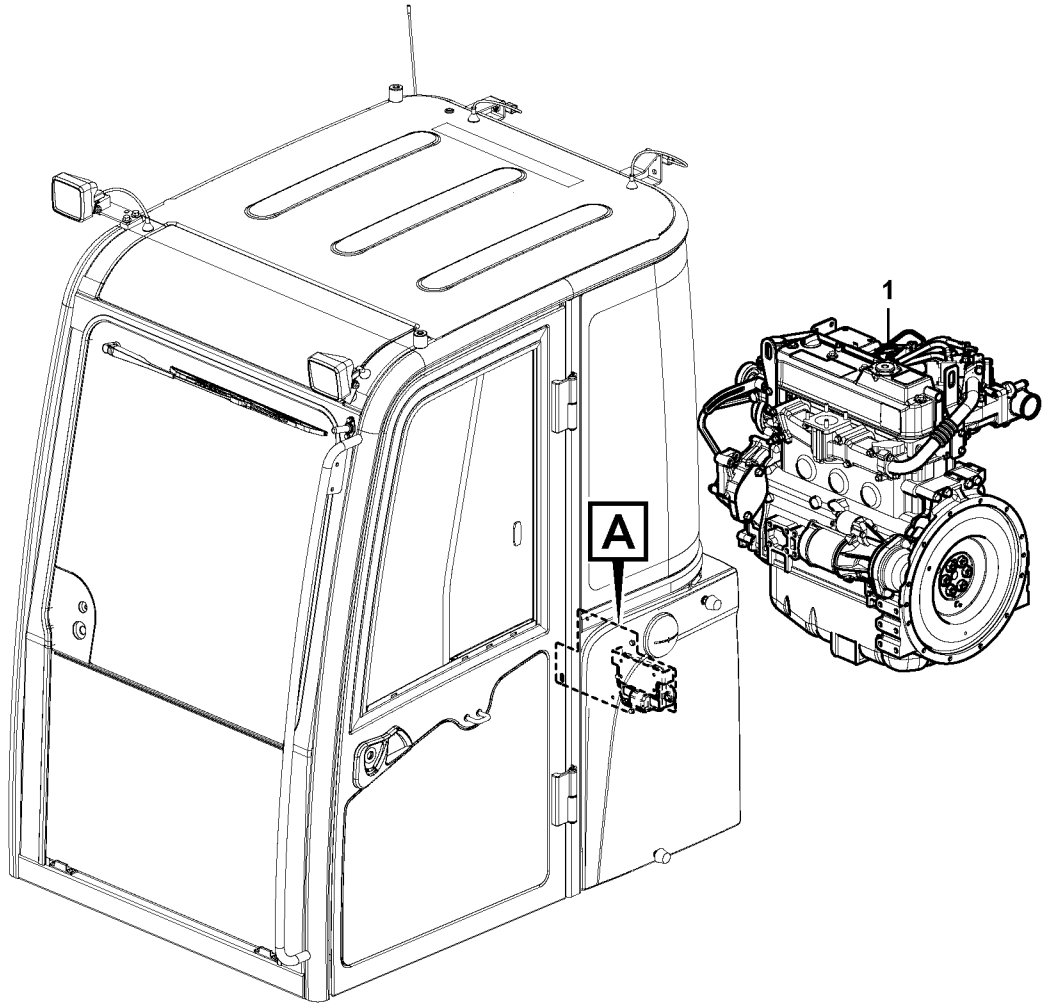

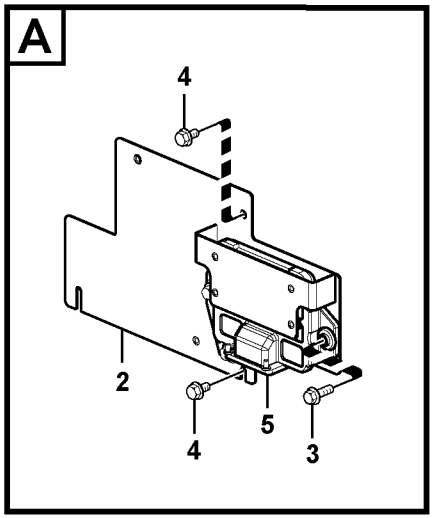

Volvo Construction Equipment

1049353

Fig.	Part No.	Quantity 1	2	3	PS	KIT	Description	Denominación	Denominação	Dénomination	Notes
1	**VOE 14617295**	1					Engine	Motor	Motor	Moteur	
	VOE 14670200		1				Engine	Motor	Motor	Moteur	
2		1					Plate	Placa	Placa	Plaque	
3	**VOE 945444**	3	3				Flange screw	Tornillo embridado	Parafuso flangeado	Vis à embase	
4	**VOE 965175**	2	2				Flange screw	Tornillo embridado	Parafuso flangeado	Vis à embase	
5	**VOE 11380001**	1					ECU	ECU	ECU	ECU	

1	**8287418,8295506**	**Moteur** **Motor** **Motor** **Engine**	Catalogue id **20555**	Group **210**
2	**8295507**		Illustr. No **1049353**	Section **100**
3			Issue **PUB 20030829-B**	Page **35**
4				
5				

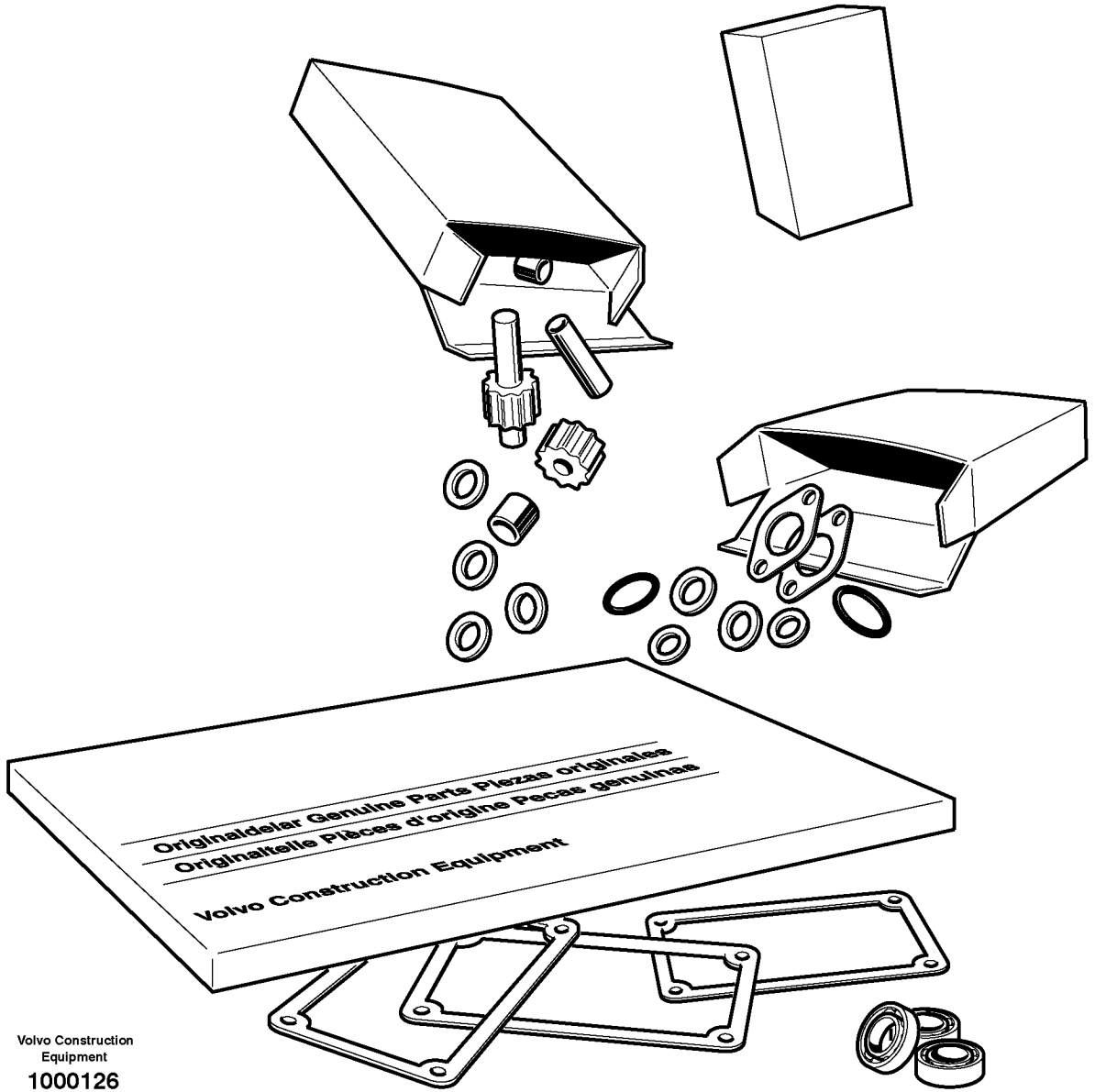

Volvo Construction Equipment

1000126

Fig.	Part No.	Quantity 1	2	3	PS	KIT	Description	Denominación	Denominação	Dénomination	Notes
1	**VOE 15158092**	1					Gasket kit	Juego de juntas	Kit de juntas	Kit joints	
2	**VOE 14528171**	1			SS		•Cylinder head gasket	•Junta de culata	•Junta cabeçote	•Joint de culasse	
3	**VOE 11714738**	2					•O-ring	•Anillo tórico	•Anel-o	•Joint torique	
4	**VOE 11714739**	1					•O-ring	•Anillo tórico	•Anel-o	•Joint torique	
5	**SA 8210-08860**	1					•O-ring	•Junta torica	•Anel de vedação-O	•Joint Torique	
6	**VOE 14521512**	1					•Wrapping	•Envoltura	•Invólucro	•Couverture	
7	**VOE 11714371**	3					•O-ring	•Anillo tórico	•Anel-o	•Joint torique	
8	**VOE 11713639**	1					•Sealing	•Junta	•Vedação	•Étanchéité	
9	**VOE 15057732**	8					•Valve seal	•Retén válvula	•Retentor da válvula	•Joint soupape	
10	**VOE 14521527**	8					•Valve seal	•Retén válvula	•Retentor da válvula	•Joint soupape	
11	**VOE 14521532**	4					•Protection	•Protección	•Proteção	•Protection	
12	**VOE 11714381**	4					•Seat	•Asiento	•Banco	•Siège	
13	**VOE 11714386**	8					•O-ring	•Anillo tórico	•Anel-o	•Joint torique	
14	**VOE 15057758**	1					•Valve cover gasket	•Junta cubierta valvula	•	•Joint de cache-culbuteurs	
15	**VOE 14521554**	1					•Gasket	•Junta	•Junta	•Joint	
16	**VOE 11714827**	1					•Gasket	•Junta	•Junta	•Joint	
17	**VOE 11714741**	1					•Gasket	•Junta	•Junta	•Joint	
18	**VOE 11714737**	1					•Gasket	•Junta	•Junta	•Joint	
19	**VOE 11714614**	1					•Gasket	•Junta	•Junta	•Joint	
20	**VOE 15066176**	1					•Gasket	•Junta	•Junta	•Joint	
21	**VOE 15066187**	1					•Gasket	•Junta	•Junta	•Joint	
22	**VOE 15066188**	1					•Gasket	•Junta	•Junta	•Joint	
23	**VOE 14509382**	1					•O-ring	•Anillo tórico	•Anel-o	•Joint torique	
24	**VOE 11714476**	7					•Sealing washer	•Arandela de retén	•Arruela de vedação	•Rondelle étanchéité	
25	**SA 8210-04820**	1					•Gasket	•Junta	•Junta	•Joint	
26	**SA 8210-02780**	1					•Gasket	•Junta	•Junta	•Joint	
27	**VOE 11714740**	1					•Gasket	•Junta	•Junta	•Joint	
28	**VOE 11713313**	1					•Sealing	•Junta	•Vedação	•Étanchéité	
29	**SA 8210-04840**	1					•Gasket	•Junta	•Junta	•Joint	
30	**VOE 11714477**	1					•Gasket	•Junta	•Junta	•Joint	

1	
2	
3	
4	
5	

Jeu pour moteur
Kit de reparação para o motor
Juegos para el motor
Repair kits for engine

Catalogue id **20555**	Group **210**
Illustr. No **1000126**	Section **200**
Issue **PUB 20030829-B**	Page **37**

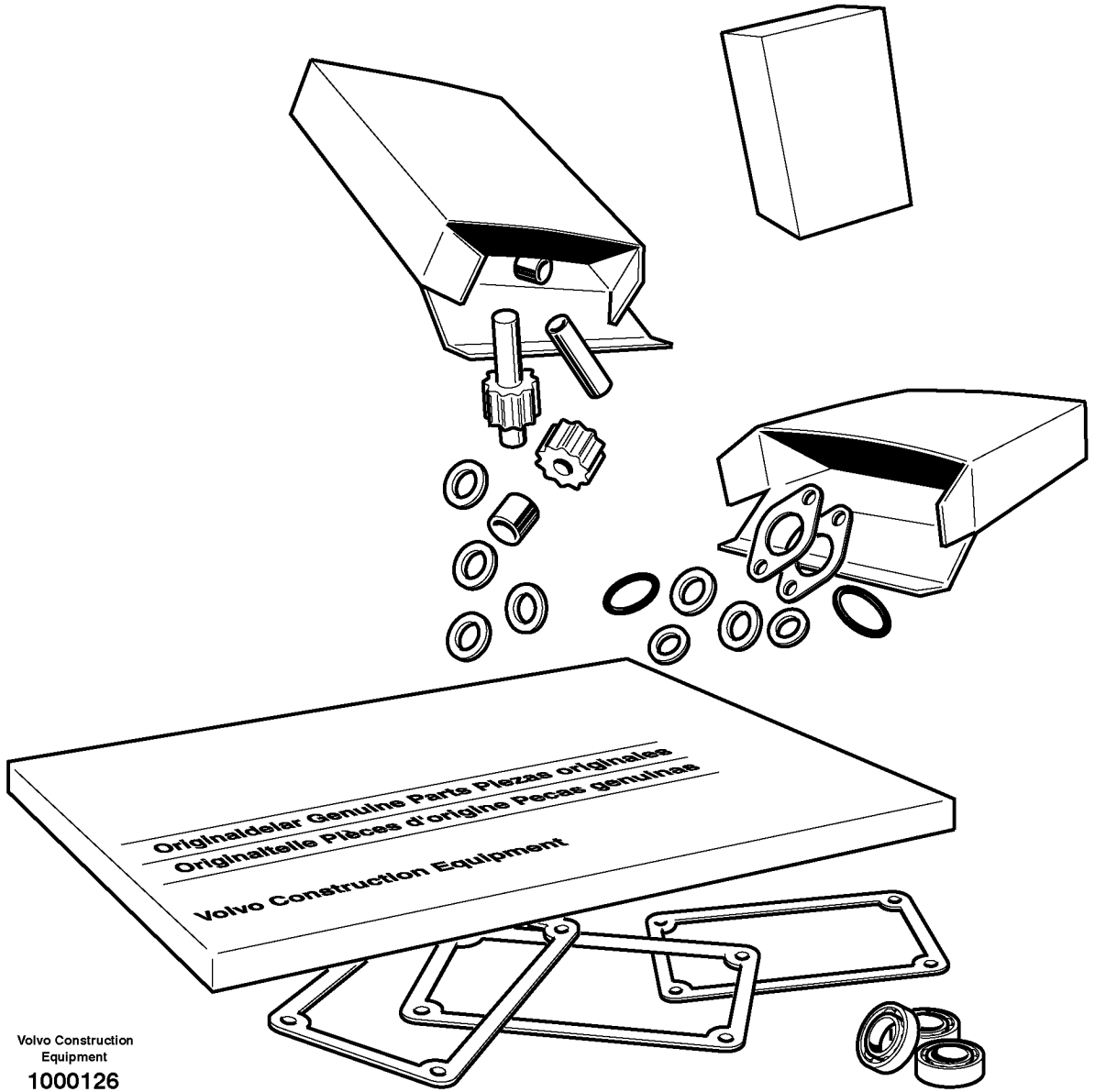

Volvo Construction Equipment

1000126

Fig.	Part No.	Quantity 1	2	3	PS	KIT	Description	Denominación	Denominação	Dénomination	Notes
31	**VOE 11714478**	2					•Gasket	•Junta	•Junta	•Joint	
32	**VOE 151577718**	1					•Packing	•Empaquetadura	•Gaxeta	•Joint	
33	**VOE 14521606**	5					•Gasket	•Junta	•Junta	•Joint	
34	**VOE 14521641**	1					•Brush	•Cepillo	•Escova	•Balai	
35	**VOE 14543857**	1					•Gasket	•Junta	•Junta	•Joint	

1		**Jeu pour moteur** **Kit de reparação para o motor** **Juegos para el motor** **Repair kits for engine**	Catalogue id **20555**	Group **210**
2			Illustr. No **1000126**	Section **200**
3			Issue **PUB 20030829-B**	Page **39**
4				
5				

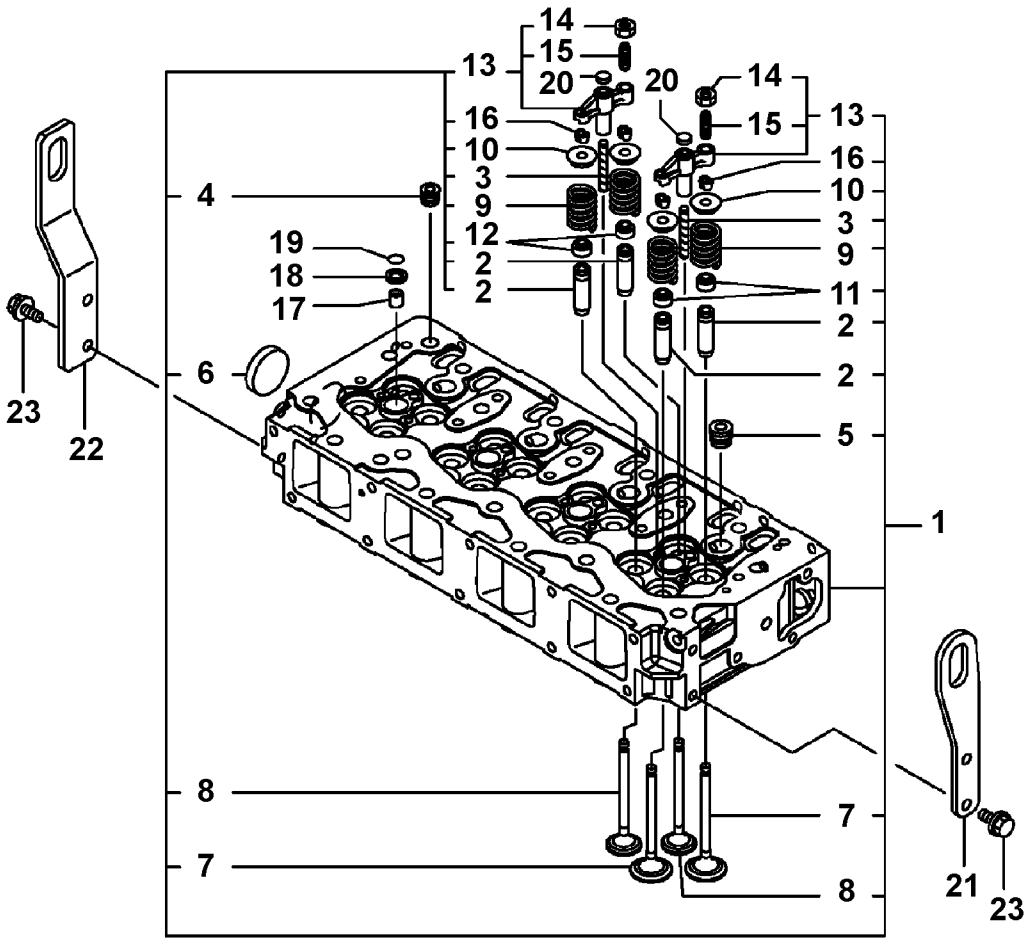
14
15
13
20
16
10
3
9
12
2
2
19
18
17
4
6
23
22
8
7
20
14
15
13
16
10
3
9
11
2
2
5
1
7
8
21
23

Fig.	Part No.	Quantity 1	2	3	PS	KIT	Description	Denominación	Denominação	Dénomination	Notes
1	**VOE 15065393**	1					Cylinder head	Culata	Cabeçote	Culasse	
2	**VOE 14525388**	16					•Valve guide	•Guía de válvula	•Guia da válvula	•Guide soupape	
3	**VOE 14521521**	8					•Guide	•Guía	•Guia	•Guide	
4	**VOE 14521522**	1					•Plug	•Tapón	•Bujão	•Tampon	
5	**VOE 14521504**	4					•Plug	•Tapón	•Bujão	•Tampon	
6	**VOE 11714379**	1					•Plug	•Tapón	•Bujão	•Tampon	(SA 8210-05840)
7	**VOE 14521523**	8					•Inlet valve	•Válvula de admisión	•Válvula admissão	•Soupape admission	
8	**VOE 14521524**	8					•Exhaust valve	•Válvua de escape	•Válvula de escape	•Soupape d'échappement	
9	**VOE 14521525**	16					•Valve spring	•Resorte de válvula	•Mola da válvula	•Ressort soupape	
10	**VOE 14521526**	16					•Retainer	•Soporte	•Retentor	•Retenue	
11	**VOE 14521527**	8					•Valve seal	•Retén válvula	•Retentor da válvula	•Joint soupape	
12	**VOE 15057732**	8					•Valve seal	•Retén válvula	•Retentor da válvula	•Joint soupape	
13	**VOE 14521529**	8					•Valve guide	•Guía de válvula	•Guia da válvula	•Guide soupape	
14	**VOE 11714380**	8					••Nut	••Tuerca	••Porca	••Écrou	(SA 8210-03680)
15	**VOE 14521530**	8					••Screw	••Tornillo	••Parafuso	••Vis	
16	**VOE 14521531**	16					•Valve cone	•Crujido	•Cone da válvula	•Taquet	
17	**VOE 14521532**	4					Protection	Protección	Proteção	Protection	
18	**VOE 11714381**	4					Seat	Asiento	Banco	Siège	
19	**VOE 11714386**	4					O-ring	Anillo tórico	Anel-o	Joint torique	(SA 8210-08870)
20	**VOE 14521518**	8					Seat	Asiento	Banco	Siège	
21	**VOE 11714768**	1					Lifting eye	Argolla de elevación	Argola elevação	Oeillet levage	
22	**VOE 15102355**	1					Lifting bracket	Consola elevación	Suporte de guindaste	Console levage	
23	**VOE 11714372**	4					Bolt	Perno	Parafuso	Boulon	

1		**Culasse** **Cabeçote** **Culata** **Cylinder head**	Catalogue id **20555**	Group **211**
2			Illustr. No **1054241**	Section **100**
3			Issue **PUB 20030829-B**	Page **41**
4				
5				

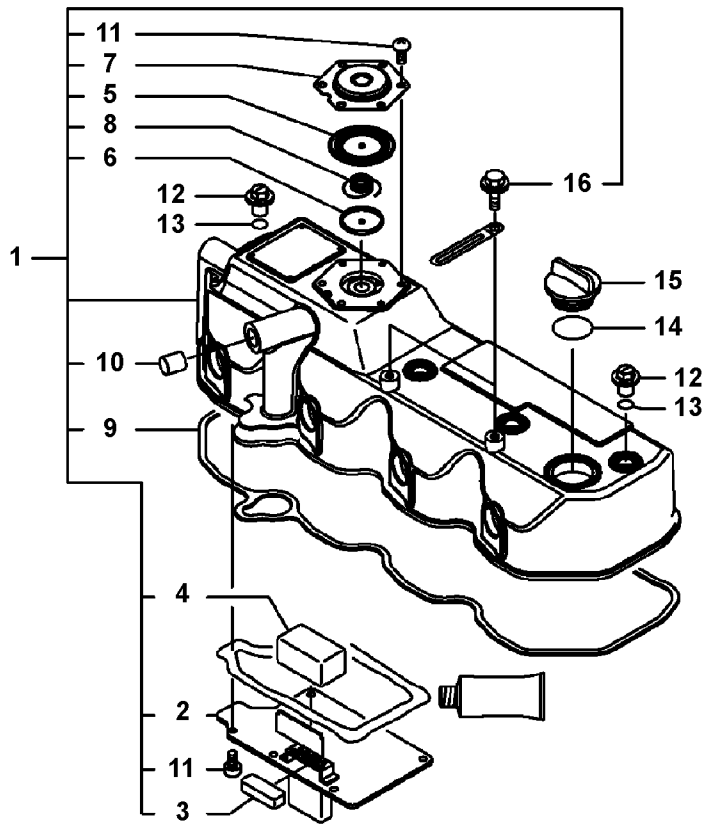
11
7
5
8
6
12
13
1
16
15
14
12
13
10
9
4
2
11
3

Fig.	Part No.	Quantity 1	2	3	PS	KIT	Description	Denominación	Denominação	Dénomination	Notes
1	**VOE 15065401**	1					Valve cover	Cubierta válvula	Tampa da válvula	Couvre culasse	
2		1			NS		•Plate	•Placa	•Placa	•Plaque	
3		1			NS		•Baffle	•Pared Intermed	•Quebra-onda	•Paroi Intermed	
4	**VOE 14521547**	1					•Baffle	•Parafango	•Protetor de lama	•Anti-éclaboussures	
5	**VOE 14521548**	1					•Diaphragm	•Diafragma	•Diafragma	•Diaphragme	
6	**VOE 14521549**	1					•Plate	•Chapa	•Chapa	•Tôle	
7	**VOE 14521550**	1					•Plate	•Chapa	•Chapa	•Tôle	
8	**VOE 14521551**	1					•Spring	•Resorte	•Mola	•Ressort	
9	**VOE 15057758**	1					•Valve cover gasket	•Junta cubierta valvula	•	•Joint de cache-culbuteurs	
10	**VOE 14521553**	1					•Plug	•Tapón	•Bujão	•Tampon	
11	**VOE 11714720**	12					•Screw	•Tornillo	•Parafuso	•Vis	
12	**VOE 11714385**	4					Flange cap nut	Sombrerete embridado	Porca chapeu flangeada	Écrou à calotte et embase	(SA 8210-03250)
13	**VOE 11714386**	4					O-ring	Anillo tórico	Anel-o	Joint torique	(SA 8210-08870)
14	**VOE 11714371**	1					O-ring	Anillo tórico	Anel-o	Joint torique	(SA 8210-08880)
15	**VOE 11714383**	1					Cap	Capuchón	Tampa	Capot	(SA 8210-03240)
16	**VOE 11713360**	1					Bolt	Perno	Parafuso	Boulon	

1	
2	
3	
4	
5	

Couvre-culasse
Tampa das válvulas
Tapa de válvulas
Valve cover

Catalogue id **20555**	Group **211**
Illustr. No **1054233**	Section **200**
Issue **PUB 20030829-B**	Page **43**

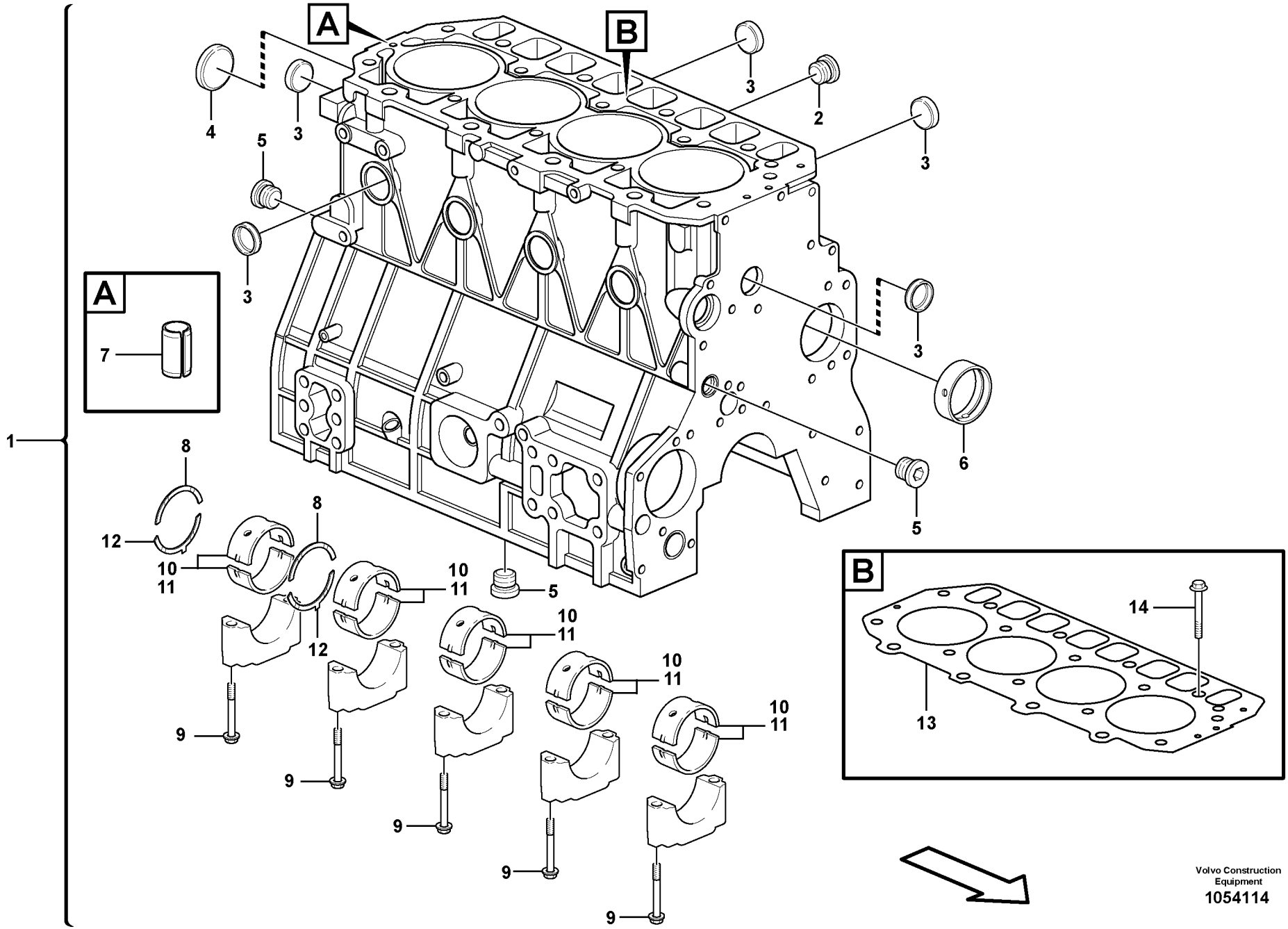

Volvo Construction Equipment
1054114

Fig.	Part No.	Quantity 1	2	3	PS	KIT	Description	Denominación	Denominação	Dénomination	Notes
1	**VOE 15065328**	1					Cylinder block	Bloque de cilindro	Bloco de cilindros	Unite cylindre	
2	**VOE 11713560**	1					•Plug	•Tapón	•Bujão	•Tampon	
3	**VOE 11714369**	8					•Plug	•Tapón	•Bujão	•Tampon	
4	**VOE 14521503**	1					•Plug	•Tapón	•Bujão	•Tampon	
5	**VOE 14521504**	3					•Plug	•Tapón	•Bujão	•Tampon	
6	**VOE 11714757**	1					•Bushing	•Casquillo	•Bucha	•Bague	
7	**VOE 11714387**	2					•Spring pin	•Pasador tubular	•Pino tubular	•Goupille tubulaire	
8	**VOE 15057699**	2					•Thrust washer	•Arandela de presión	•Arruela de encosto	•Rondelle butée	
9	**VOE 11714756**	10					•Screw	•Tornillo	•Parafuso	•Vis	
10	**VOE 15057722**	5					Main bearing kit	Juego cojinete de bancada	Jogo mancal principal	Kit de palier vilebrequin	
11	**VOE 15057730**	5					Main bearing kit	Juego cojinete de bancada	Jogo mancal principal	Kit de palier vilebrequin	
12	**VOE 15057718**	2					Thrust washer	Arandela de presión	Arruela de encosto	Rondelle butée	
13	**VOE 14528171**	1			SS		Cylinder head gasket	Junta de culata	Junta cabeçote	Joint de culasse	
14	**VOE 11714759**	18					Screw	Tornillo	Parafuso	Vis	

1		**Bloc-cylindres** **Bloco de cilindros** **Bloque de cilindros** **Cylinder block**	Catalogue id **20555**	Group **212**
2			Illustr. No **1054114**	Section **100**
3			Issue **PUB 20030829-B**	Page **45**
4				
5				

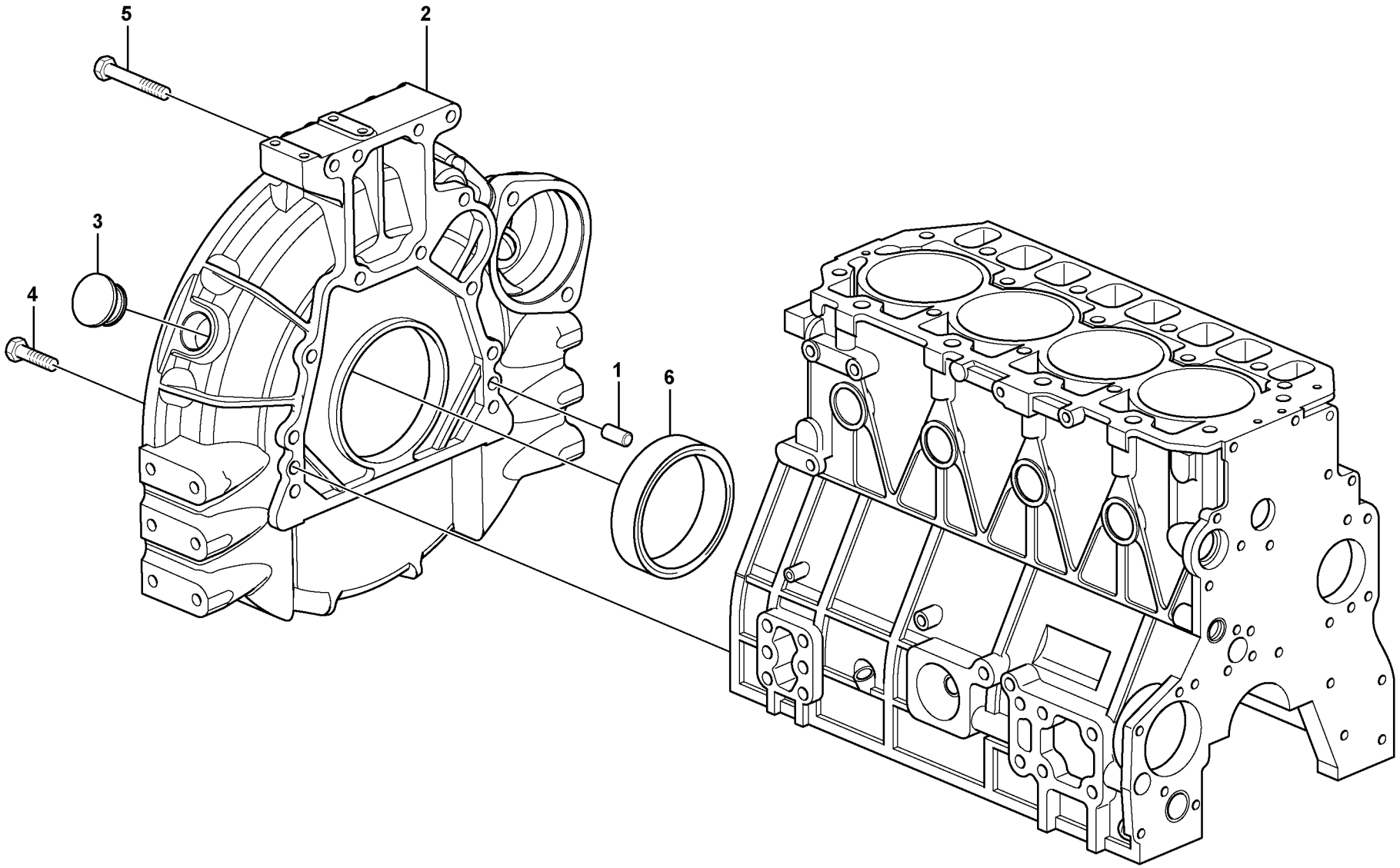

Volvo Construction Equipment
1054124

Fig.	Part No.	Quantity 1	2	3	PS	KIT	Description	Denominación	Denominação	Dénomination	Notes
1	**VOE 11714376**	2					Pin	Pasador	Coupilha	Clavette	
2	**VOE 11714762**	1					Flywheel housing	Cubierta de volante	Carcaça do volante	Carter de volant	
3	**VOE 11713372**	1					Cap	Capuchón	Tampa	Capot	
4	**VOE 11714763**	9					Screw	Tornillo	Parafuso	Vis	
5	**VOE 11714764**	4					Screw	Tornillo	Parafuso	Vis	
6	**VOE 14514458**	1					Seal	Reten	Vedante	Joint	

1	**8287418**	**Carter de volant** **Carcaça do volante** **Carcasa del volante** **Flywheel housing**	Catalogue id **20555**	Group **212**
2			Illustr. No **1054124**	Section **200**
3			Issue **PUB 20030829-B**	Page **47**
4				
5				

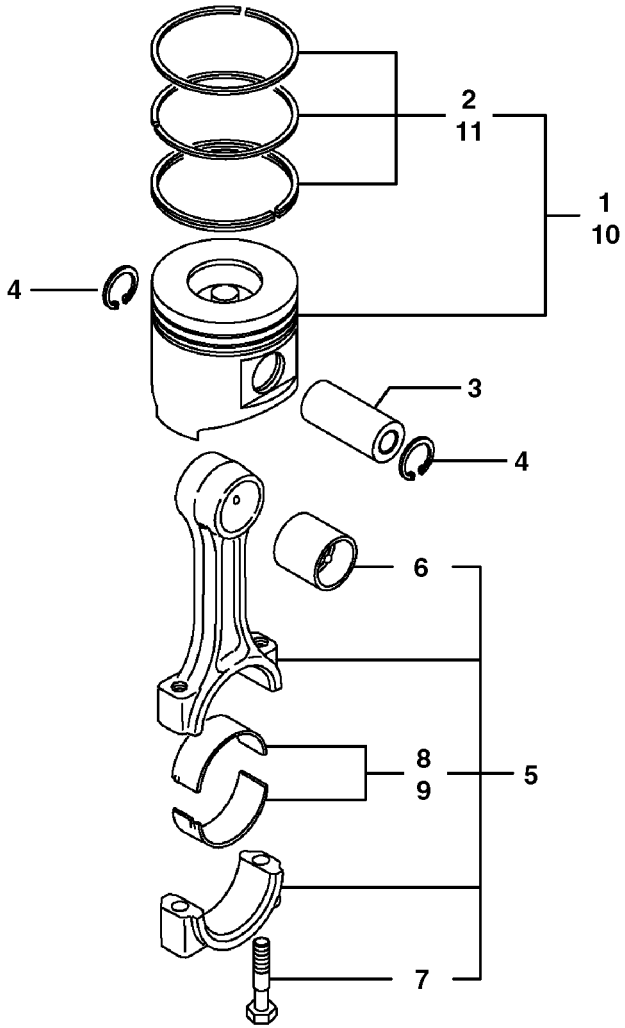
2
11
1
10
4
3
4
6
8
9
5
7

Fig.	Part No.	Quantity 1	2	3	PS	KIT	Description	Denominación	Denominação	Dénomination	Notes
1	**VOE 15065402**	4					Piston	Pistón	Pistão	Piston	
2	**VOE 15065408**	4					•Piston ring kit	•Juego aro de pistón	•Jogo aneis pistão	•Jeu segments piston	
3	**VOE 11714797**	4					Gudgeon pin	Bulón	Pino do pistão	Axe piston	
4	**SA 11714798**	8					Ring	Anillo	Anel	Anneau	
5	**VOE 11714799**	4					Connecting rod	Biela	Biela	Bielle	
6	**VOE 11714800**	4					•Bushing	•Casquillo	•Bucha	•Bague	Repair part
7	**VOE 11714801**	8					•Screw	•Tornillo	•Parafuso	•Vis	(SA 8210-04690)
8	**VOE 15057777**	4					•Big-end bearing kit	•Juego cojinete biela	•Jogo bronzinas da biela	•Jeu coussinets bielles	
9	**VOE 11714803**	4					Piston Bearing	Cojinet Biela		Coussine.bielle	(SA 8210-04710) 0,25 U SZ
10	**VOE 15065410**	4					Piston	Pistón	Pistão	Piston	0,25 O SZ
11	**VOE 15065414**	4					•Piston ring kit	•Juego aro de pistón	•Jogo aneis pistão	•Jeu segments piston	0,25 O SZ

1		**Bielle et piston** **Biela e pistão** **Biela y pistón** **Connecting rod and piston**	Catalogue id **20555**	Group **213**
2			Illustr. No **1006956**	Section **100**
3			Issue **PUB 20030829-B**	Page **49**
4				
5				

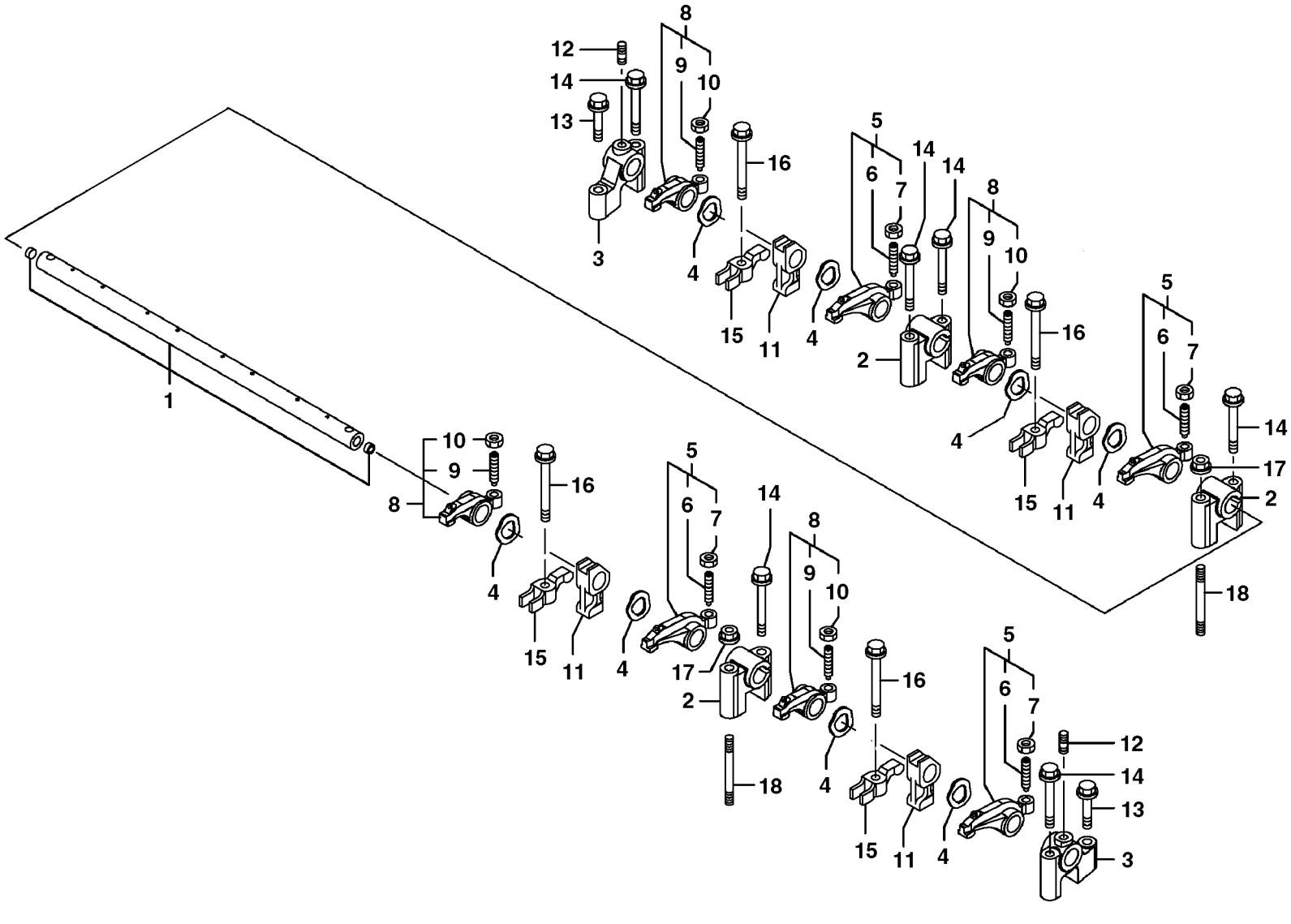
1
2
3
4
5
6
7
8
9
10
11
12
13
14
15
16
17
18

Fig.	Part No.	Quantity 1	2	3	PS	KIT	Description	Denominación	Denominação	Dénomination	Notes
	VOE 14525390	1					Valve	Válvula	Válvula	Valve	
1	**VOE 14521535**	1					•Rocker arm	•Balancín	•Balancim	•Culbuteur	
2	**VOE 14521536**	3					•Support	•Apoyo	•Suporte	•Support	
3	**VOE 14521537**	2					•Support	•Apoyo	•Suporte	•Support	
4	**VOE 14521538**	8					•Spring washer	•Arandela elástica	•Arruela de pressão	•Rondelle élastique	
5	**VOE 14521539**	4					•Rocker arm	•Balancín	•Balancim	•Culbuteur	
6	**SA 8210-03660**	1					••Screw	••Tornillo	••Parafuso	••Vis	
7	**VOE 11714380**	4					••Nut	••Tuerca	••Porca	••Écrou	(SA 8210-03680)
8	**VOE 14521540**	4					•Rocker arm	•Balancín	•Balancim	•Culbuteur	
9	**SA 8210-03660**	4					••Screw	••Tornillo	••Parafuso	••Vis	
10	**VOE 11714380**	4					••Nut	••Tuerca	••Porca	••Écrou	(SA 8210-03680)
11	**VOE 14525391**	4					•Retainer	•Soporte	•Retentor	•Retenue	
12	**VOE 14521542**	2					•Bolt	•Perno	•Parafuso	•Boulon	
13	**VOE 11714388**	2					Bolt	Perno	Parafuso	Boulon	(SA 8240-01710)
14	**VOE 11714494**	4					Bolt	Perno	Parafuso	Boulon	
15	**VOE 14525392**	4					Retainer	Soporte	Retentor	Retenue	
16	**VOE 14525393**	4					Flange screw	Tornillo embridado	Parafuso flangeado	Vis à embase	
17	**VOE 14521543**	2					Nut	Tuerca	Porca	Écrou	
18	**VOE 14525389**	2					Bolt	Perno	Parafuso	Boulon	

1		**Culbuteur** **Balancim** **Balancín** **Rocker arm**	Catalogue id **20555**	Group **214**
2			Illustr. No **1013377**	Section **100**
3			Issue **PUB 20030829-B**	Page **51**
4				
5				

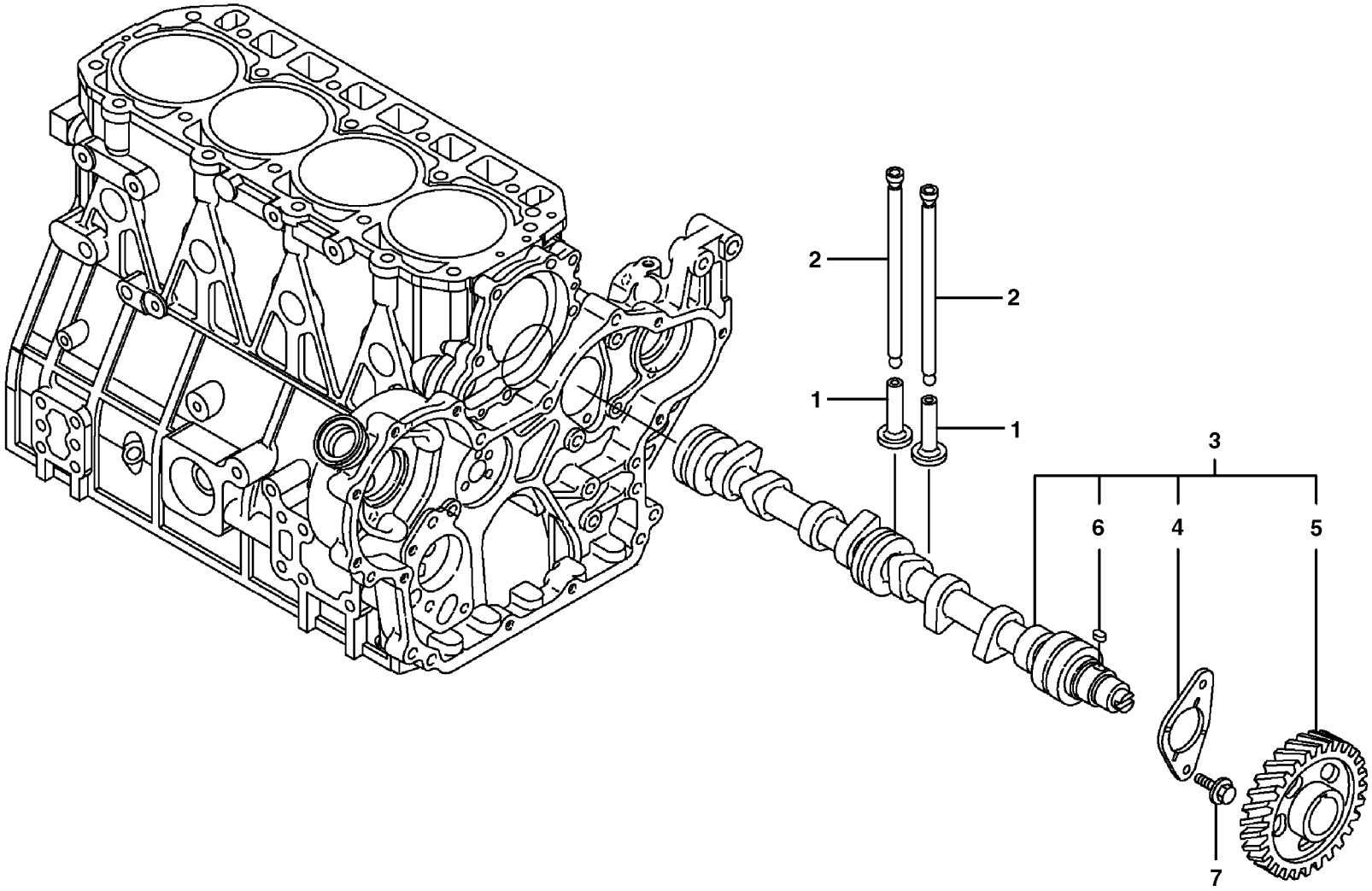
2
2
1
1
3
6
4
5
7

Fig.	Part No.	Quantity 1	2	3	PS	KIT	Description	Denominación	Denominação	Dénomination	Notes
1	**VOE 11714485**	8					Tappet	Empujador válvula	Tucho da válvula	Poussoir	
2	**VOE 14521559**	8					Push rod	Barra de apoyo	Haste de comando	Tige-poussoir	
3	**VOE 11714784**	1					Camshaft	Árbol de levas	Arv comando válvulas	Arbre cames	
4	**VOE 11714486**	1					•Thrust washer	•Arandela axial	•Arruela trava	•Disque de butée	
5	**VOE 11714783**	1			SS		•Camshaft gear	•Piñón de árbol de leva	•Engrenagem arv com valv	•Pignon arbre cames	
6	**VOE 11714468**	1					•Key	•Llave	•Chave	•Clé	
7	**VOE 11714372**	2					Bolt	Perno	Parafuso	Boulon	(SA 8240-01680)

1	
2	
3	
4	
5	

Arbre à cames
Eixo de came
Eje de levas
Camshaft

Catalogue id **20555**	Group **215**
Illustr. No **1013378**	Section **100**
Issue **PUB 20030829-B**	Page **53**

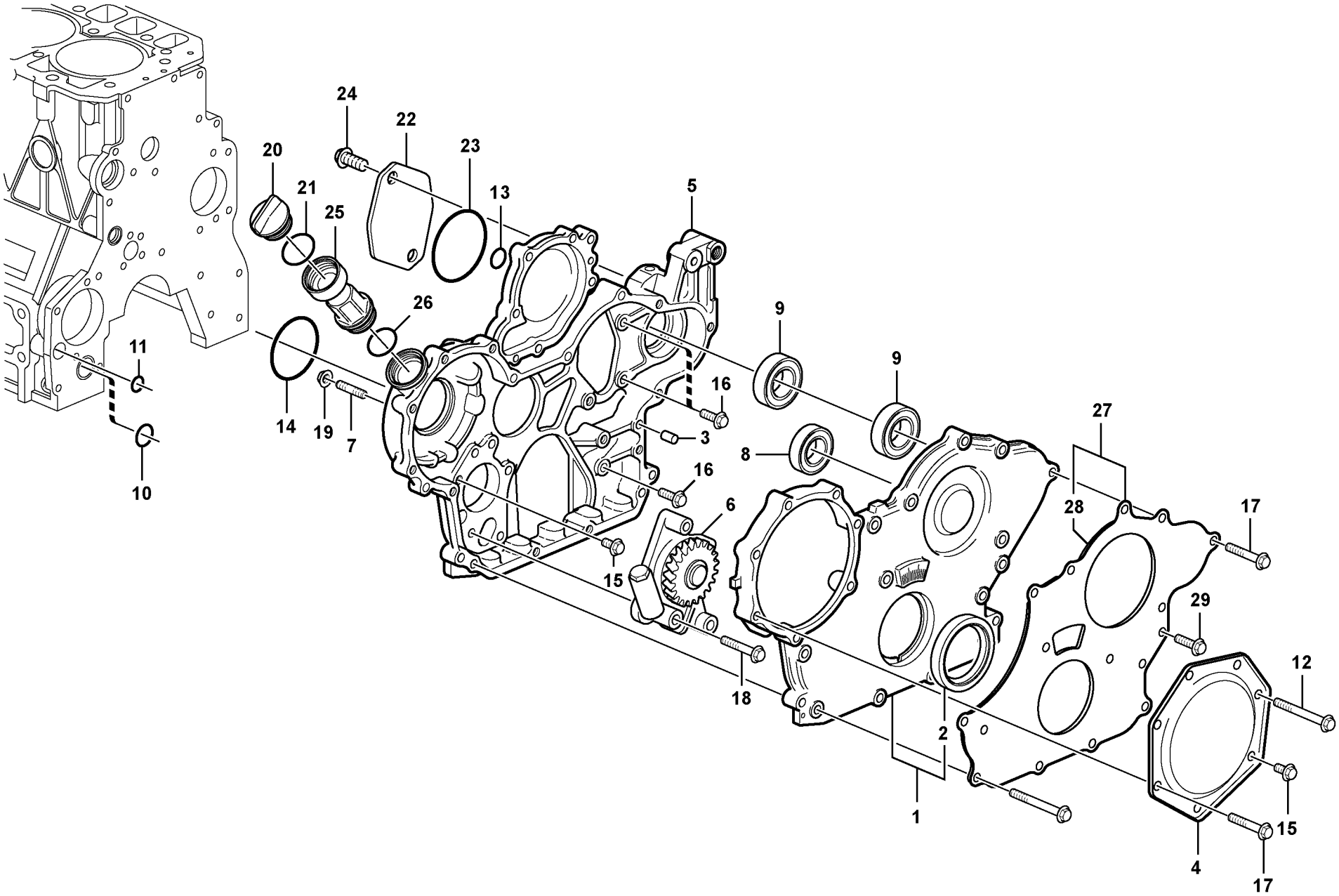

Volvo Construction Equipment

1033799

Fig.	Part No.	Quantity 1	2	3	PS	KIT	Description	Denominación	Denominação	Dénomination	Notes
1	**VOE 14521507**	1					Housing	Cuerpo	Carcaça	Carter	
2	**VOE 14514867**	1					•Sealing	•Junta	•Vedação	•Étanchéité	
3	**VOE 11714376**	4					Pin	Pasador	Coupilha	Clavette	(SA 8210-03530)
4	**VOE 11714746**	1					Cover	Capó	Capô	Capot	
5	**VOE 15067553**	1					Case	Funda	Caixa	Caisson	
6	**VOE 14525387**	1					Pump	Bomba	Bomba	Pompe	
7	**VOE 11714749**	4					Stud	Espárrago	Prisioneiro	Goujon	
8	**VOE 11714753**	1					Bearing	Cojinete	Mancal	Roulement	
9	**VOE 11714752**	2					Ball bearing	Cojinete de bolas	Rolamento de esferas	Roulement billes	
10	**VOE 11714738**	1					O-ring	Anillo tórico	Anel-o	Joint torique	
11	**VOE 11714739**	1					O-ring	Anillo tórico	Anel-o	Joint torique	
12	**VOE 8240-01770**	1					Bolt	Perno	Parafuso	Boulon	
13	**SA 15082614**	1					O-ring	Junta torica	Anel de vedação-O	Joint Torique	
14	**VOE 14521512**	1					Wrapping	Envoltura	Invólucro	Couverture	
15	**VOE 11714372**	2					Bolt	Perno	Parafuso	Boulon	
16	**VOE 11714388**	3					Bolt	Perno	Parafuso	Boulon	
17	**VOE 11714388**	5					Bolt	Perno	Parafuso	Boulon	
18	**VOE 11714377**	3					Bolt	Perno	Parafuso	Boulon	
19	**VOE 14521513**	4					Nut	Tuerca	Porca	Écrou	
20	**VOE 11714383**	1					Cap	Capuchón	Tampa	Capot	
21	**VOE 11714371**	1					O-ring	Anillo tórico	Anel-o	Joint torique	
22	**VOE 15157694**	1					Cover	Capó	Capô	Capot	
23	**VOE 11714346**	1					O-ring	Anillo tórico	Anel-o	Joint torique	
24	**VOE 11714755**	2					Screw	Tornillo	Parafuso	Vis	
25	**SA 8210-05300**	1					Pipe	Canalizacion	Tubo	Canalisation	
26	**VOE 11714371**	1					O-ring	Anillo tórico	Anel-o	Joint torique	
27	**VOE 14521515**	1					Cover	Capó	Capô	Capot	
28	**VOE 14521516**	1					•Sponge	•Esponja	•Esponja	•Éponge	
29	**VOE 11714372**	3					Bolt	Perno	Parafuso	Boulon	

1	
2	
3	
4	
5	

Carter de la distribution
Caixa da engrenagem de distribuição
Tapa del engranaje de distribución
Timing gear casing

Catalogue id	Group
20555	**215**
Illustr. No **1033799**	Section **200**
Issue **PUB 20030829-B**	Page **55**

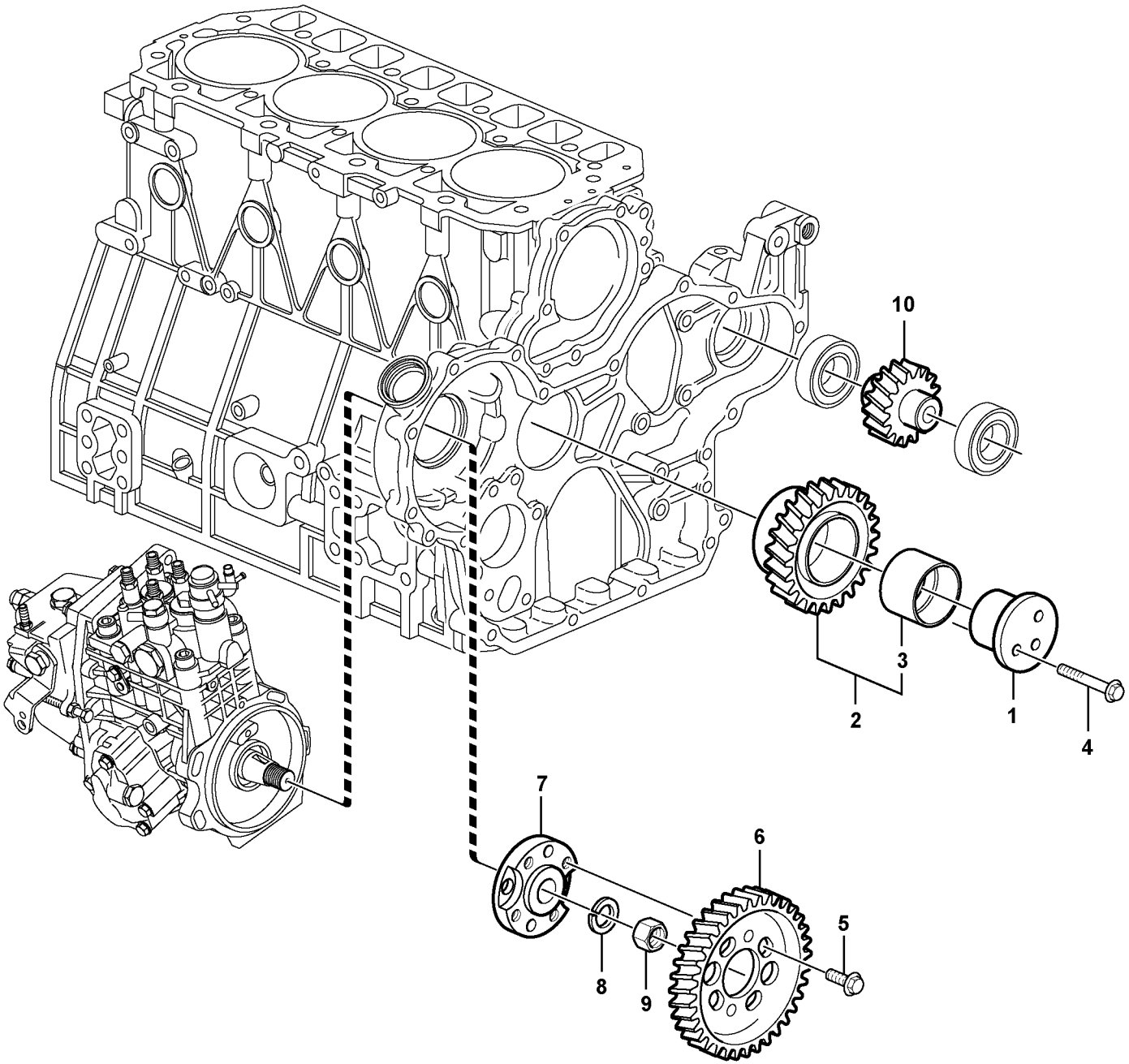

Volvo Construction Equipment

1033888

Fig.	Part No.	Quantity 1	2	3	PS	KIT	Description	Denominación	Denominação	Dénomination	Notes
1	**VOE 14521561**	1					Shaft	Eje	Eixo	Arbre	
2	**VOE 11714785**	1					Gear	Engranaje	Engrenagem	Pignon	
3	**SA 8210-03700**	1					Bushing	Casquillo	Casquilho	Bague	
4	**VOE 11714373**	3					Bolt	Perno	Parafuso	Boulon	(SA 8240-01730)
5	**VOE 14521562**	4					Bolt	Perno	Parafuso	Boulon	
6	**VOE 11714787**	1					Gear	Engranaje	Engrenagem	Pignon	
7	**VOE 14525395**	1					Flange	Brida	Flange	Bride	
8	**VOE 11714788**	1					Spring washer	Arandela elástica	Arruela de pressão	Rondelle élastique	
9	**VOE 11714789**	1					Nut	Tuerca	Porca	Écrou	
10	**VOE 15067561**	1					Gear	Engranaje	Engrenagem	Pignon	

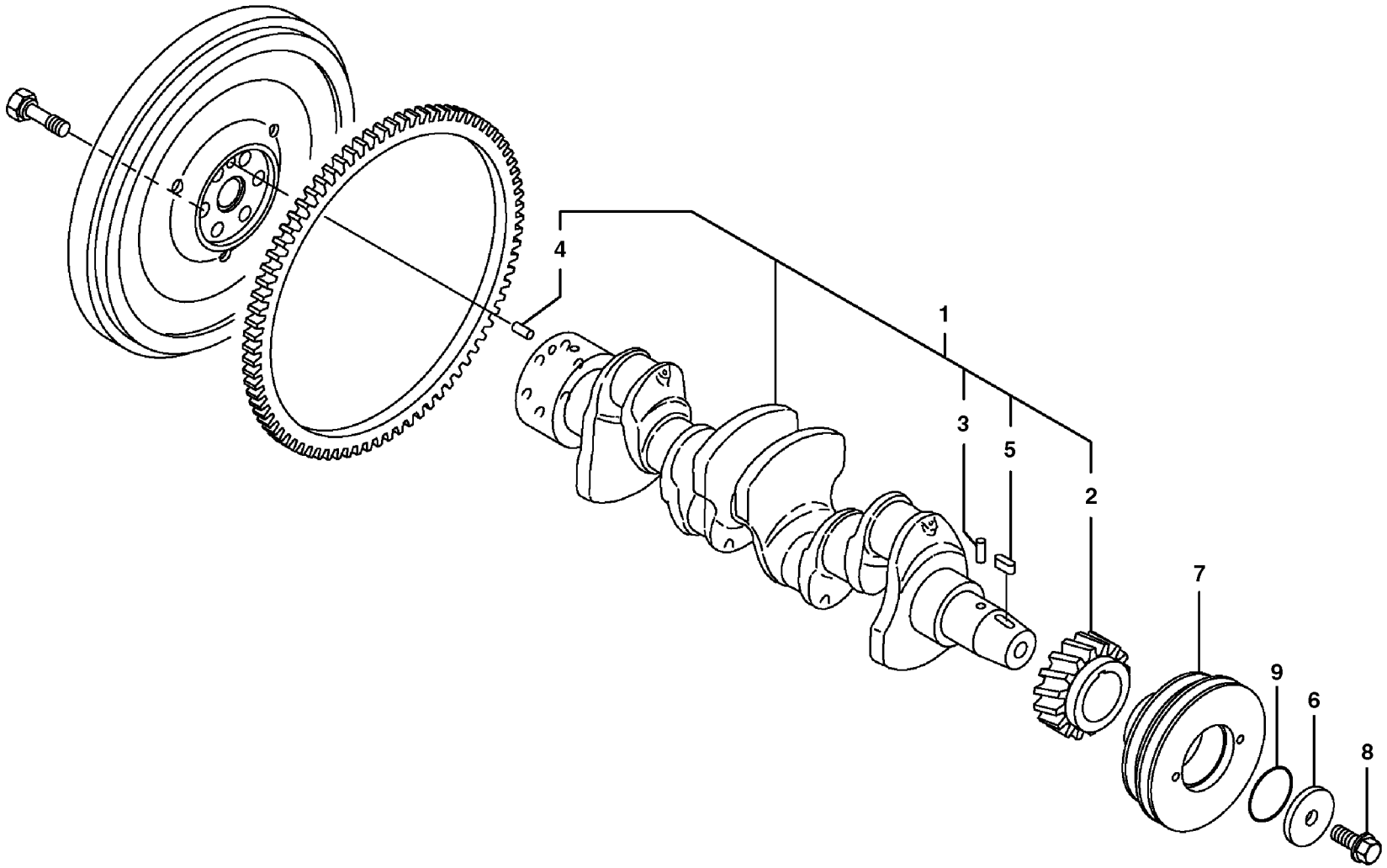
4
1
3
5
2
7
9
6
8

Fig.	Part No.	Quantity 1	2	3	PS	KIT	Description	Denominación	Denominação	Dénomination	Notes
1	**VOE 14521564**	1					Crankshaft	Cigüeñal	Eixo de manivelas	Vilebrequin	
2	**VOE 11714790**	1					•Crankshaft gear	•Piñón cigüeñal	•Engrenagem eixo maniv	•Pignon de vilebrequin	
3	**VOE 11714791**	1					•Guide pin	•Eje de guía	•Pino guia	•Colonnette guide	
4	**VOE 11714792**	1					•Guide pin	•Eje de guía	•Pino guia	•Colonnette guide	
5	**VOE 11714468**	1					•Key	•Llave	•Chave	•Clé	
6	**VOE 14509381**	1					Washer	Arandela	Arruela	Rondelle	
7	**VOE 14517628**	1					Pulley	Polea Corr Dent	Polia	Poulie	
8	**VOE 14517969**	1					Bolt	Perno	Parafuso	Boulon	
9	**VOE 14509382**	1					O-ring	Anillo tórico	Anel-o	Joint torique	

1		**Vilebrequin** **Eixo de manivela** **Cigüeñal** **Crankshaft**	Catalogue id **20555**	Group **216**
2			Illustr. No **1006961**	Section **100**
3			Issue **PUB 20030829-B**	Page **59**
4				
5				

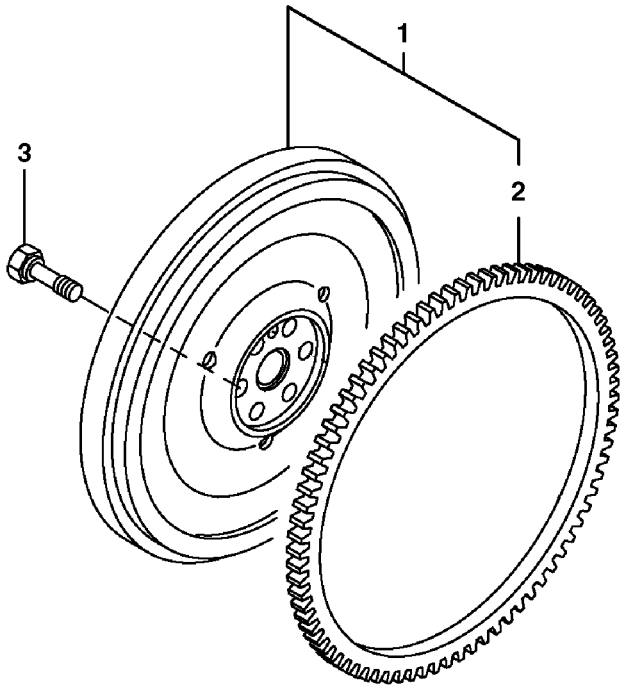
1
2
3

Fig.	Part No.	Quantity 1	2	3	PS	KIT	Description	Denominación	Denominação	Dénomination	Notes
1	**VOE 15057763**	1					Flywheel	Volante	Volante do motor	Volant moteur	
2	**VOE 11714795**	1					•Gear ring	•Corona dentada	•Coroa dentada	•Couronne	(SA 8210-04630)
3	**VOE 11714793**	6					Screw	Tornillo	Parafuso	Vis	(SA 8210-02690)

1	**8287418**	**Volant** **Volante** **Volante** **Flywheel**	Catalogue id **20555**	Group **216**
2			Illustr. No **1006962**	Section **200**
3			Issue **PUB 20030829-B**	Page **61**
4				
5				

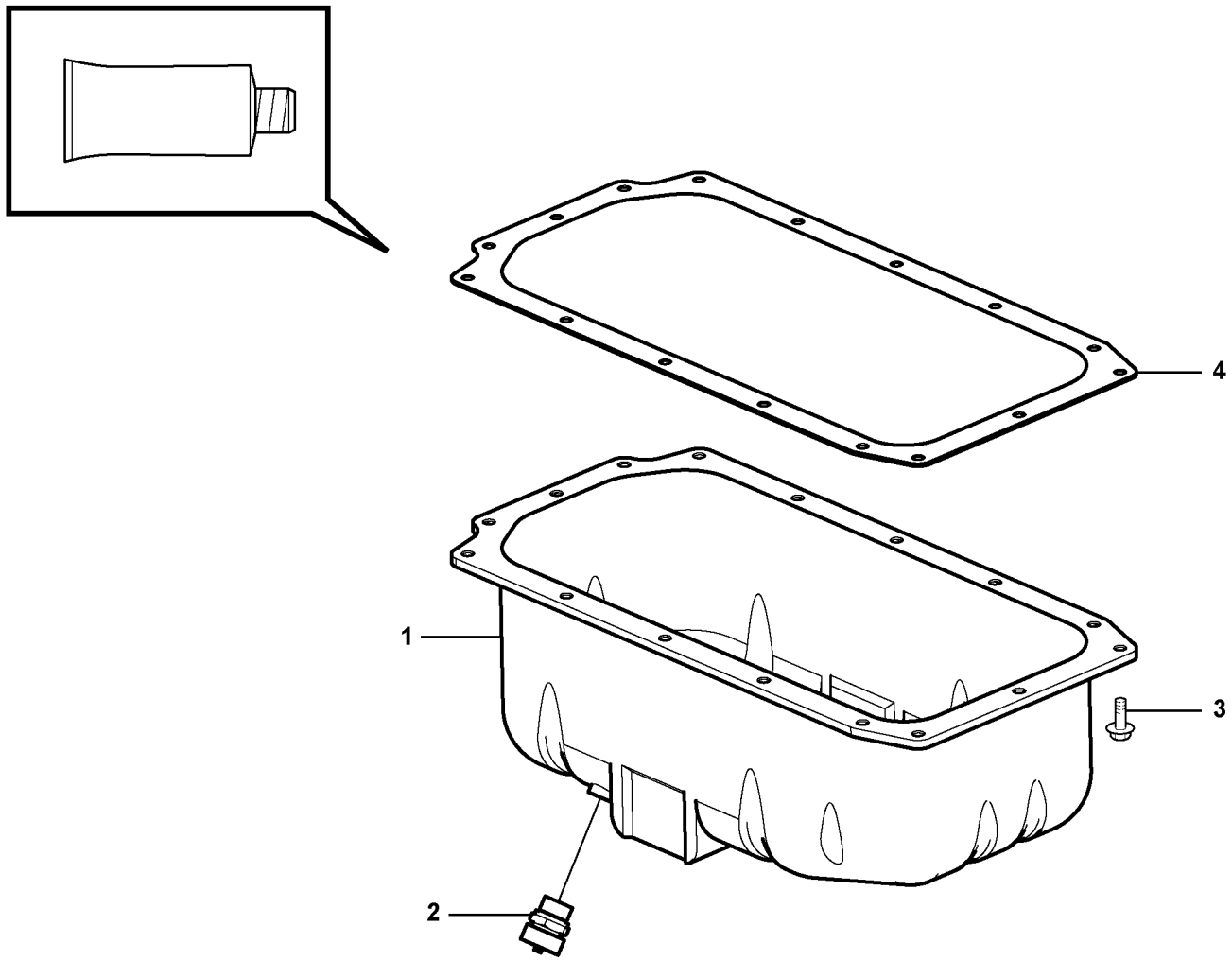
4
1
3
2

Fig.	Part No.	Quantity 1	2	3	PS	KIT	Description	Denominación	Denominação	Dénomination	Notes
1	**VOE 14524469**	1					Oil pan	Cárter de aceite	Cárter	Carter d'huile	
2	**VOE 11713638**	1					•Drain plug	•Tapón de vaciado	•Plugue de drenagem	•Bouchon de vidange	
3	**VOE 11714490**	16					Bolt	Perno	Parafuso	Boulon	(SA 8240-01670)
4		1			NS		Gasket	Junta	Junta	Joint	

1		**Carter d'huile** **Cárter de óleo** **Cárter de aceite** **Oil sump**	Catalogue id **20555**	Group **217**
2			Illustr. No **1054092**	Section **100**
3			Issue **PUB 20030829-B**	Page **63**
4				
5				

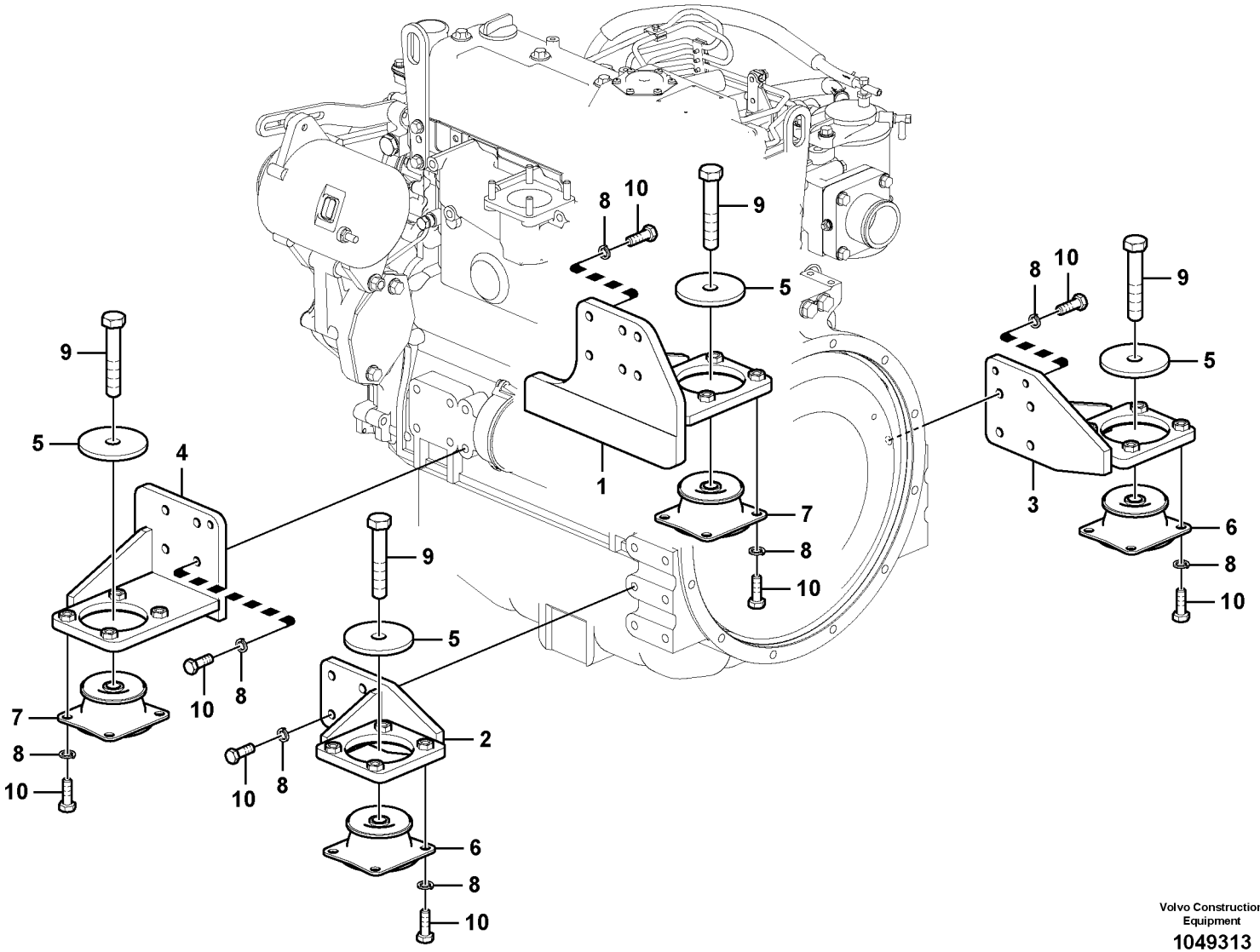

Volvo Construction Equipment

1049313

Fig.	Part No.	Quantity 1	2	3	PS	KIT	Description	Denominación	Denominação	Dénomination	Notes
1	**VOE 14639844**	1					Bracket	Consola	Suporte	Console	(VOE 14592726)
2	**VOE 14578953**	1					Bracket	Consola	Suporte	Console	
3	**VOE 14555250**	1					Bracket	Consola	Suporte	Console	
4	**VOE 14639845**	1					Bracket	Consola	Suporte	Console	(VOE 14591774)
5	**SA 1112-00830**	4					Plate	Placa	Placa	Plaque	
6	**VOE 14661331**	2					Cushion	Cojín	Assento	Coussin	
7	**VOE 14661332**	2					Cushion	Cojín	Assento	Coussin	
8	**VOE 955922**	34					Spring washer	Arandela elástica	Arruela de pressão	Rondelle élastique	
9	**VOE 978941**	4					Hexagon screw	Tornillo hexagonal	Parafuso sextavado	Vis à tête hexagonale	
10	**VOE 983252**	34					Hexagon screw	Tornillo hexagonal	Parafuso sextavado	Vis à tête hexagonale	

1	**8287418**	**Support moteur** **Suporte do motor** **Suspensión del motor** **Engine mount**	Catalogue id **20555**	Group **218**
2			Illustr. No **1049313**	Section **100**
3			Issue **PUB 20030829-B**	Page **65**
4				
5				

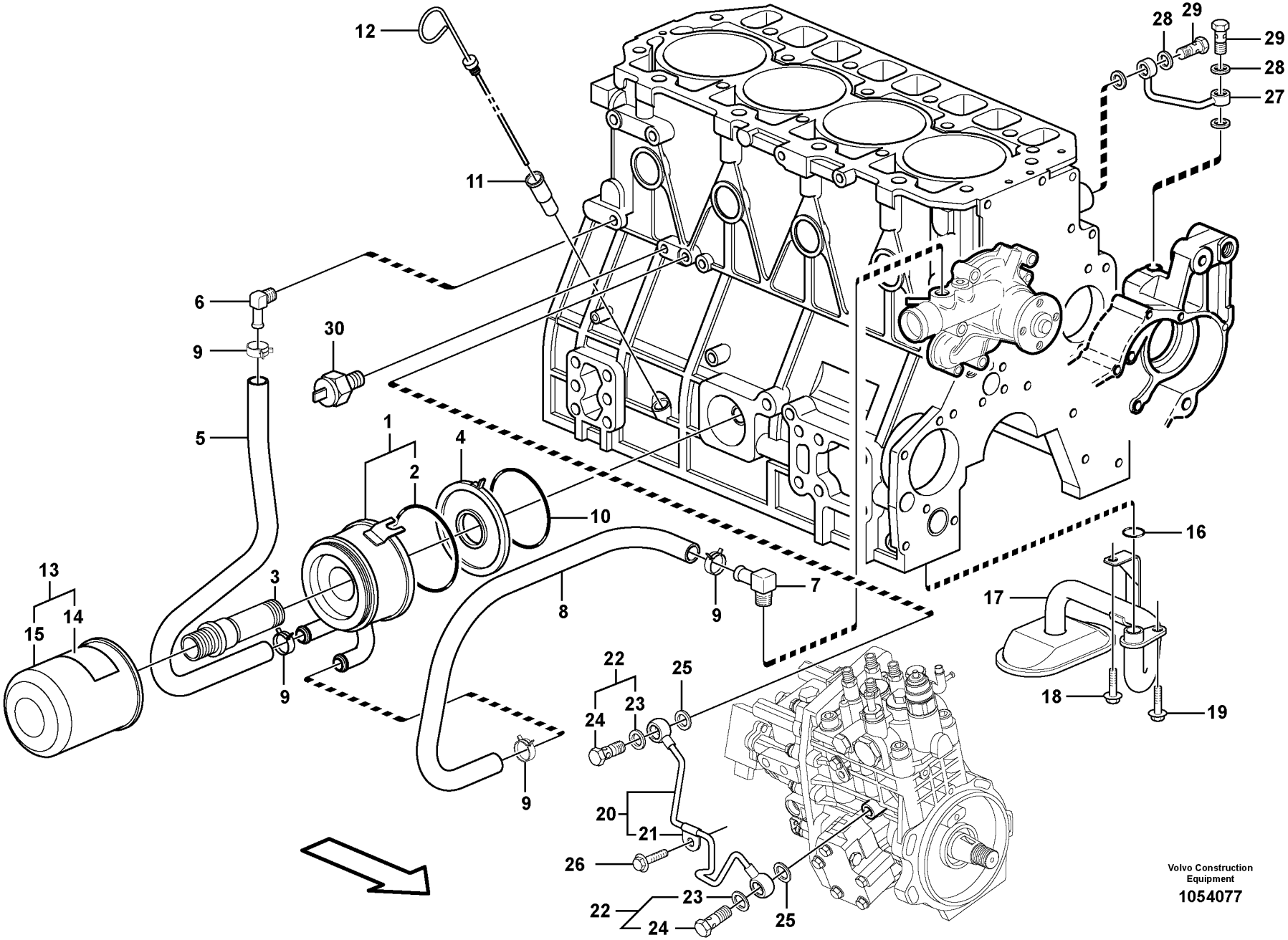
12
11
6
9
30
5
1
2
4
10
13
15
14
3
9
8
9
7
22
23
24
25
20
21
26
22
23
24
25
28
29
29
28
27
16
17
18
19
Volvo Construction Equipment
1054077

Fig.	Part No.	Quantity 1	2	3	PS	KIT	Description	Denominación	Denominação	Dénomination	Notes
1	**VOE 15057832**	1					Oil cooler	Enfriador de aceite	Resfriador de óleo	Radiateur huile	
2	**VOE 15057833**	1					•O-ring	•Anillo tórico	•Anel-o	•Joint torique	
3	**VOE 11714852**	1					Nipple	Niple	Niple	Raccord	
4		1			NS		Bracket	Ménsula	Suporte	Console	
5	**VOE 15057890**	1					Hose	Manguera	Mangueira	Flexible	
6	**VOE 11713722**	1					Elbow	Ángulo	Cotovelo	Coude	
7	**VOE 11714410**	1					Elbow nipple	Niple angular	Cotovelo	Raccord coudé	
8	**VOE 15066037**	1					Hose assembly	Conducto	Mangueira completa	Conduit flexible	
9	**VOE 11714421**	4					Hose clamp	Abrazadera de manguera	Braçadeira da mangueira	Collier durite	
10	**VOE 11714892**	1					O-ring	Anillo tórico	Anel-o	Joint torique	
11	**VOE 11715318**	1					Dipstick tube	Tubo de medición	Tubo vareta medidora	Tube de jauge	
12	**VOE 14543858**	1					Dipstick	Varilla de medición	Vareta medidora	Jauge	
13	**VOE 14523962**	1			SS		Filter	Filtro	Filtro	Filtre	
14		1					•Label	•Etiqueta	•	•Etiquette	
15		1					•Filter	•Filtro	•Filtro	•Filtre	
16	**VOE 11714738**	1					O-ring	Anillo tórico	Anel-o	Joint torique	
17	**VOE 14525397**	1					Oil pipe	Tubo de aceite	Tubo de óleo	Conduit d'huile	
18	**VOE 11714490**	1					Bolt	Perno	Parafuso	Boulon	
19	**VOE 11714372**	1					Bolt	Perno	Parafuso	Boulon	
20	**VOE 15066108**	1					Pipe	Tubo	Tubo	Tuyau	
21	**VOE 14543860**	1					•Support	•Apoyo	•Suporte	•Support	
22	**VOE 14521571**	2					Bolt	Perno	Parafuso	Boulon	
23	**VOE 11714476**	2					•Sealing washer	•Arandela de retén	•Arruela de vedação	•Rondelle étanchéité	
24	**SA 8210-05600**	2					•Bolt	•Perno	•Parafuso	•Boulon	
25	**VOE 11714476**	2					Sealing washer	Arandela de retén	Arruela de vedação	Rondelle étanchéité	
26	**VOE 11714490**	1					Bolt	Perno	Parafuso	Boulon	
27	**VOE 11714899**	1					Tube Assembly	Tuberia		Tuyauterie	
28	**VOE 11714900**	2					•Hollow screw	•Tornillo perforado	•Parafuso união	•Vis creuse	
29	**VOE 11714476**	4					•Sealing washer	•Arandela de retén	•Arruela de vedação	•Rondelle étanchéité	
30	**VOE 15066081**	1					Oil pressure sensor	Emisor presión de aceite	Indicador pressão óleo	Manocontact huile	

1	
2	
3	
4	
5	

Système de graissage
Sistema de lubrificação
Sistema de lubricación
Lubricating oil system

Catalogue id	Group
20555	**220**
Illustr. No **1054077**	Section **300**
Issue **PUB 20030829-B**	Page **67**

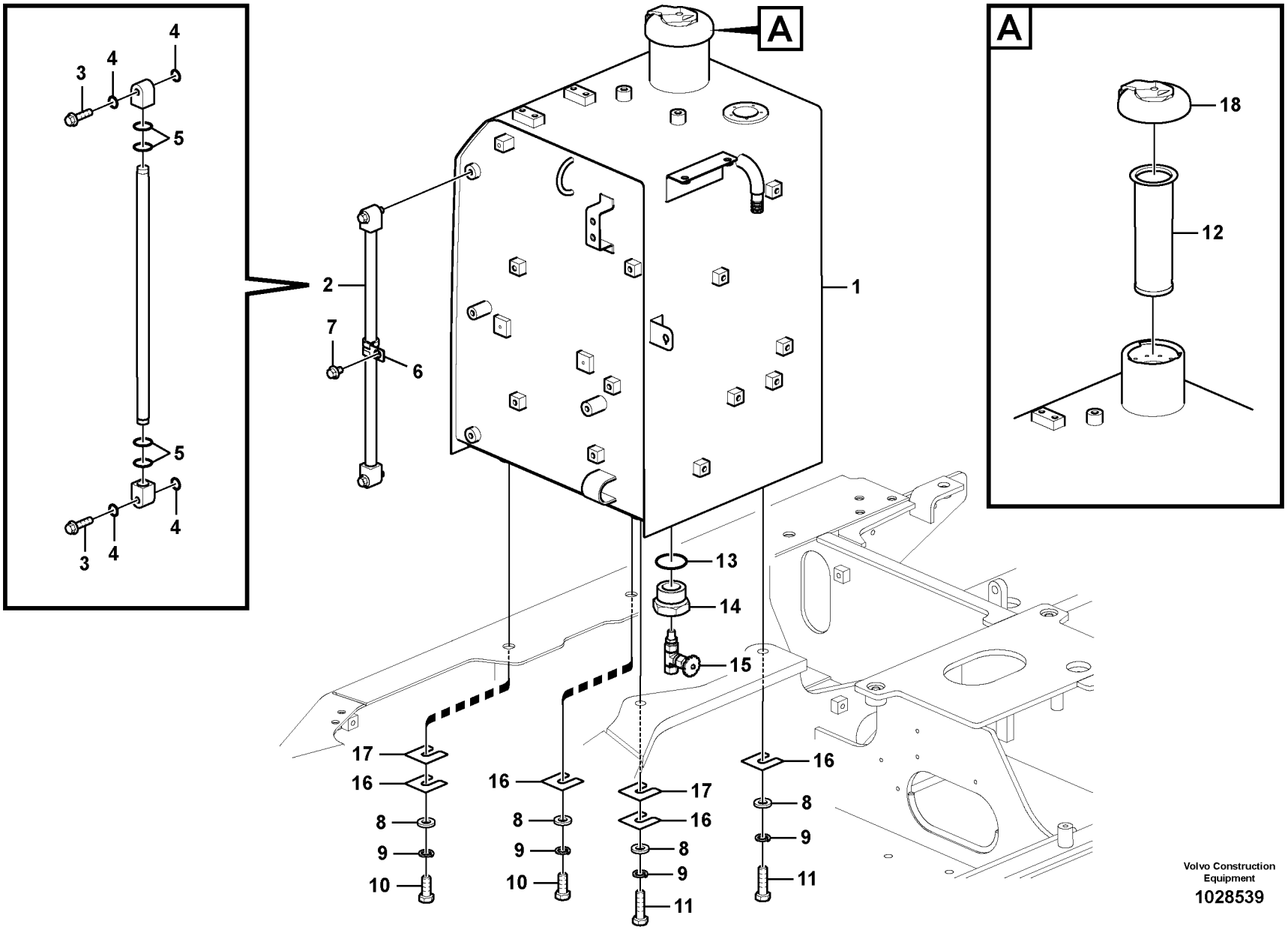

Volvo Construction Equipment

1028539

Fig.	Part No.	Quantity 1	2	3	PS	KIT	Description	Denominación	Denominação	Dénomination	Notes
1	**VOE 14588239**	1					Fuel tank	Depósito de combustible	Tanque combustível	Réservoir de carburant	S/N -110512
	VOE 14640000	1					Fuel tank	Depósito de combustible	Tanque combustível	Réservoir de carburant	S/N 110513-
2	**VOE 14539977**	1					Level indicator	Indicador de nivel	Indicador de nível	Indicateur de niveau	S/N -110940
3	**VOE 14517557**	2					•Bolt	•Perno	•Parafuso	•Boulon	
4	**VOE 983497**	4					•O-ring	•Anillo tórico	•Anel-o	•Joint torique	
5	**VOE 990557**	4					•O-ring	•Anillo tórico	•Anel-o	•Joint torique	
6	**VOE 14500294**	1					Clip	Clip	Clipe	Clip	
7	**VOE 946471**	1					Flange screw	Tornillo embridado	Parafuso flangeado	Vis à embase	
8	**VOE 992055**	4					Plain washer	Arandela plana	Arruela simples	Rondelle plane	
9	**SA 9213-14000**	4					Spring washer	Arandela elástica	Arruela de pressão	Rondelle élastique	
10	**VOE 993030**	2					Hexagon screw	Tornillo hexagonal	Parafuso sextavado	Vis à tête hexagonale	
11	**VOE 992578**	2					Hexagon screw	Tornillo hexagonal	Parafuso sextavado	Vis à tête hexagonale	
12	**VOE 14537348**	1					Strainer	Colador	Peneira	Crépine	
13	**VOE 983533**	1					O-ring	Anillo tórico	Anel-o	Joint torique	
14	**SA 1116-30080**	1					Plug	Tapon	Bujão	Bouchon	
15	**SA 8210-06290**	1					Shut-off Cock	Grifo Cierre	Torneira de vedaç.	Robinet Fermet	
16	**SA 1040-20270**	4					Shim	Laminilla de ajuste	Calço de ajuste	Cale réglage	
17	**SA 1040-20290**	2					Shim	Laminilla de ajuste	Calço de ajuste	Cale réglage	
18	**VOE 14611799**		1				Starter switch	Cerradura de arranque	Chave de partida	Verrouillage de démarrage	3885)
18	**VOE 14528922**		1				•Cap	•Capuchón	•Tampa	•Capot	(VOE 14529069)

3885) **GB:** Kit includes: pusher switch, cab door; cap, fuel tank; starter switch kit, oper ator seat **ES:** El juego incluye: interruptor de empuje, puerta de cabina; tapón, depósito de combustible; juego de interruptor de motor de arranque, asiento del operador **BR:** O kit inclui: interruptor de apertar, porta de cabine; tampa, tanque de combustível: kit de interruptor do motor de arranque, assento do operador **FR:** Composition du kit : bouton-poussoir, porte de cabine ; bouchon, réservoir de carburant ; kit serrure de contact, siège conducteur

1	**8287418**
2	**8287430**
3	
4	
5	

Réservoir de carburant avec pièces de montage
Tanque de combustível com peças de montagem
Depósito de combustible con accesorios de montaje
Fuel tank with fitting parts

Catalogue id	Group
20555	**234**
Illustr. No **1028539**	Section **100**
Issue **PUB 20030829-B**	Page **69**

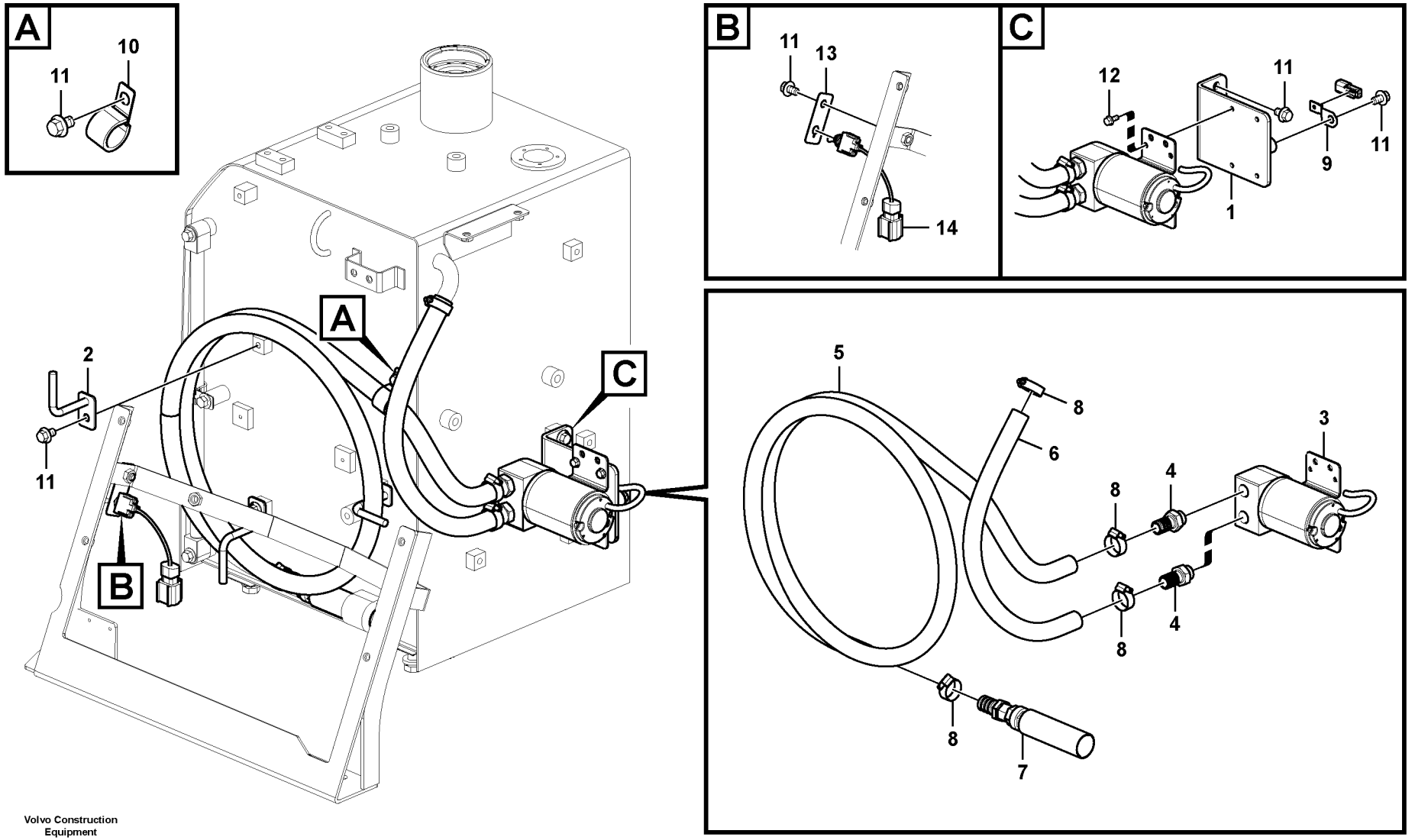

Volvo Construction Equipment

1049314

Fig.	Part No.	Quantity 1	2	3	PS	KIT	Description	Denominación	Denominação	Dénomination	Notes
1	**VOE 14529314**	1					Bracket	Consola	Suporte	Console	
2	**VOE 14529313**	3					Stopping device	Mecanismo de parada	Dispositivo parada	Dispositif d'arrêt	
3	**VOE 14611797**	1					Fuel filling pump	Bomba de llenado		Pompe de remplissage de	
4	**VOE 14517747**	2					•Adapter	•Adaptador	•Adaptador	•Raccord Reduct	
5	**VOE 14517808**	1					•Hose	•Manguera	•Mangueira	•Flexible	
6	**VOE 14611796**	1					•Hose	•Manguera	•Mangueira	•Flexible	
7	**VOE 14517753**	1					•Valve	•Válvula	•Válvula	•Valve	
8	**VOE 14517754**	4					•Clip	•Clip	•Clipe	•Clip	
9	**VOE 14522575**	1					Clip	Clip	Clipe	Clip	
10	**VOE 14547765**	1					Clip	Clip	Clipe	Clip	
11	**VOE 946471**	8					Flange screw	Tornillo embridado	Parafuso flangeado	Vis à embase	
12	**VOE 946544**	4					Flange screw	Tornillo embridado	Parafuso flangeado	Vis à embase	
13	**VOE 14611028**	1					Bracket	Consola	Suporte	Console	
14	**VOE 14502170**	1					Toggle switch	Interruptor basculante	Chave reversível	Interrupteur à bascule	

1	**8287419**	**Pompe rempl carburant avec pièces de montage.** **Bomba de abastecimento de combustível com peças de montagem** **Bomba de llenado con accesorios de montaje** **Fuel filling pump with assembling details**	Catalogue id **20555**	Group **234**
2			Illustr. No **1049314**	Section **300**
3			Issue **PUB 20030829-B**	Page **71**
4				
5				

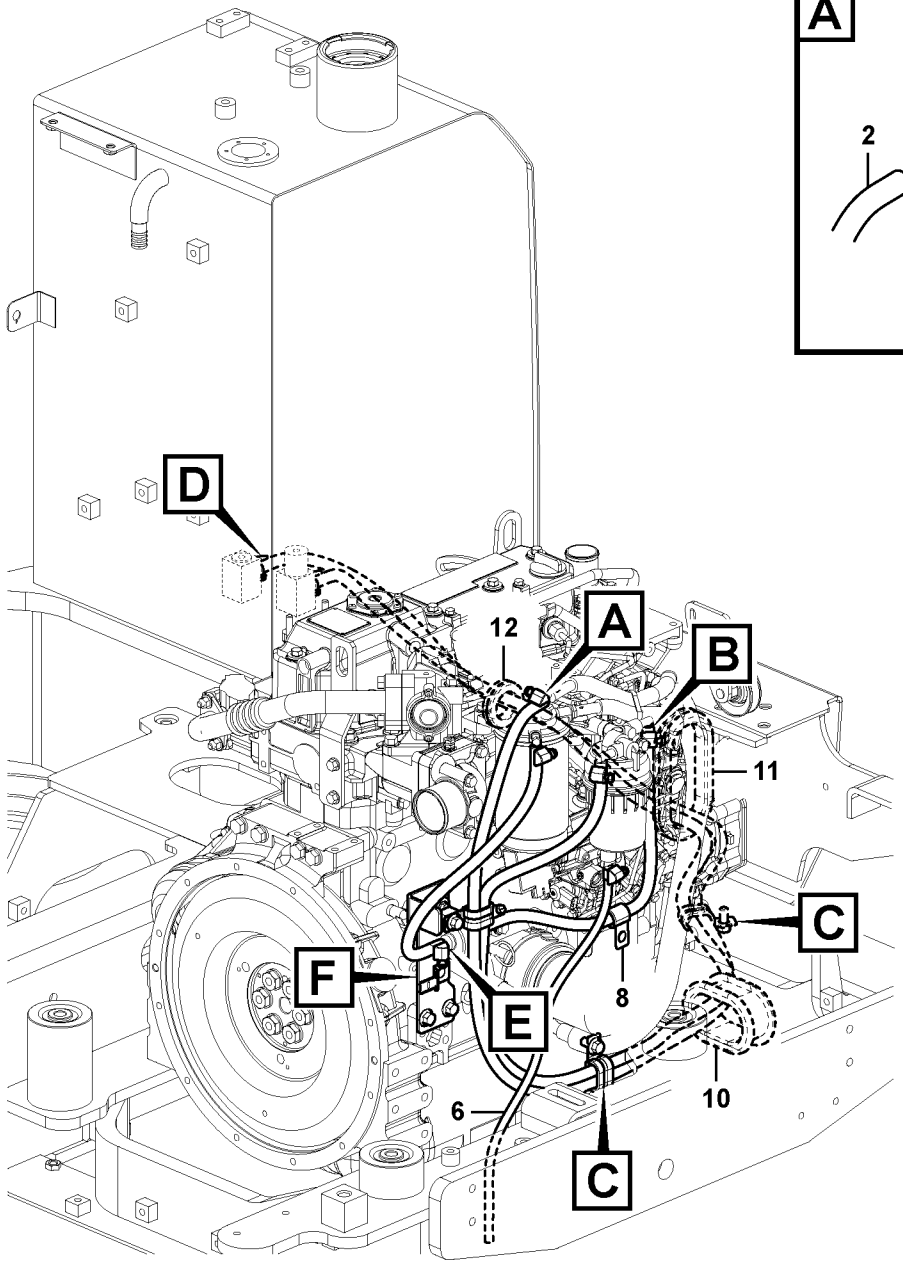

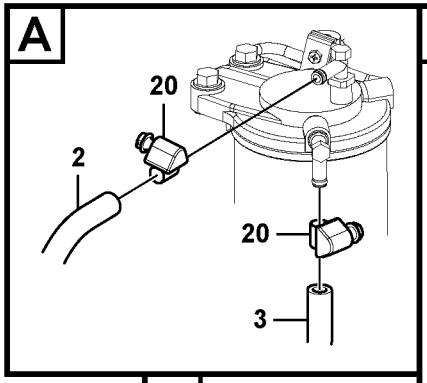

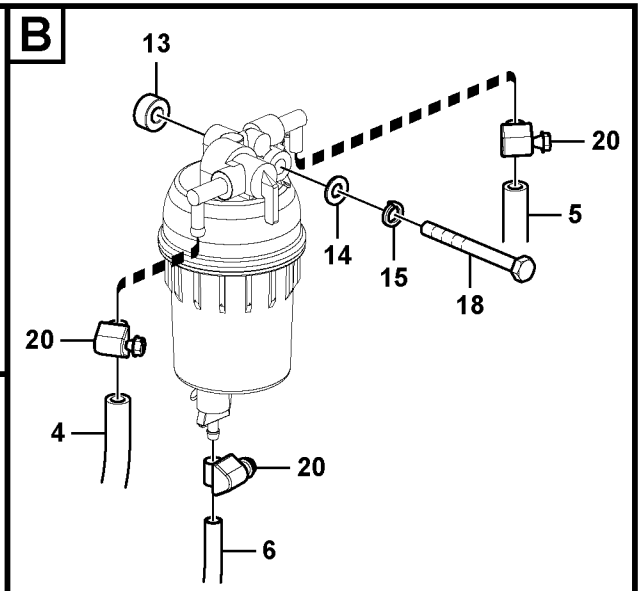

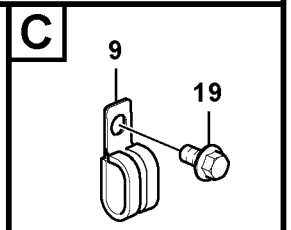

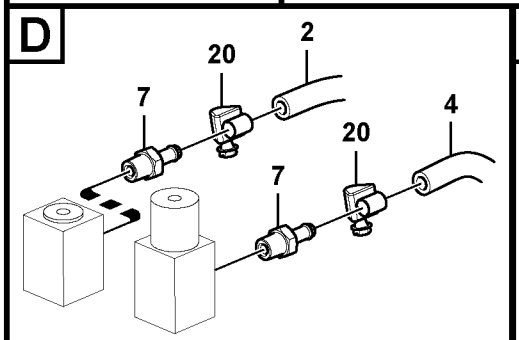

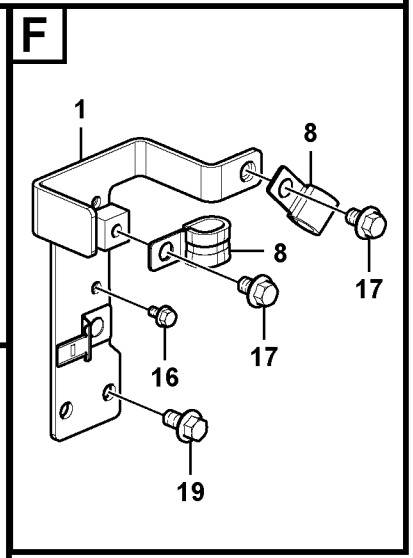

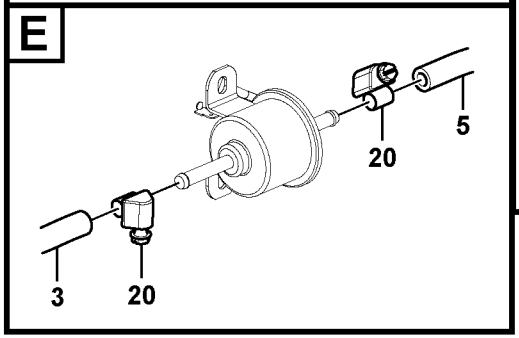

Volvo Construction Equipment

1049473

Fig.	Part No.	Quantity 1	2	3	PS	KIT	Description	Denominación	Denominação	Dénomination	Notes
1	**VOE 14568285**	1					Bracket	Consola	Suporte	Console	
2	**SA 9951-08052**	1					Fuel hose	Manguera comb	Mangueira de combustível	Flexi.carburant	
	VOE 14617290	1					Fuel hose	Manguera de combustible	Mangueira combustível	Flexible de carburant	GLASS FIBER COVER S/N 110244-
3	**VOE 14881086**	1					Fuel hose	Manguera de combustible	Mangueira combustível	Flexible de carburant	
	VOE 14612135	2					Fuel hose	Manguera de combustible	Mangueira combustível	Flexible de carburant	GLASS FIBER COVER S/N 110244-
4	**SA 9951-08047**	1					Fuel hose	Manguera comb	Mangueira de combustível	Flexi.carburant	
	VOE 14612135	1					Fuel hose	Manguera de combustible	Mangueira combustível	Flexible de carburant	GLASS FIBER COVER S/N 110244-
5	**VOE 14881964**	1					Fuel hose	Manguera de combustible	Mangueira combustível	Flexible de carburant	
	VOE 14612135	2					Fuel hose	Manguera de combustible	Mangueira combustível	Flexible de carburant	GLASS FIBER COVER S/N 110244-
6	**VOE 14881192**	1					Hose	Tubo flexible	Mangueira	Durit	
7	**VOE 14519083**	2					Connector	Union	Conector	Raccord	
8	**VOE 14500293**	3					Clip	Clip	Clipe	Clip	
9	**VOE 14512153**	2					Clip	Clip	Clipe	Clip	
10	**VOE 14566472**	1					Grommet	Pasaje	Passa muro	Passe fil	
11	**VOE 14529064**	1					Grommet	Pasaje	Passa muro	Passe fil	
12	**SA 9751-13606**	1					Grommet	Aislador pasapanel	Ilhós	Passe fil	
13	**VOE 14579471**	1					Washer	Arandela	Arruela	Rondelle	
14	**VOE 993835**	1					Plain washer	Arandela plana	Arruela simples	Rondelle plane	
15	**VOE 955921**	1					Spring washer	Arandela elástica	Arruela de pressão	Rondelle élastique	
16	**VOE 965175**	2					Flange screw	Tornillo embridado	Parafuso flangeado	Vis à embase	
17	**VOE 946471**	2					Flange screw	Tornillo embridado	Parafuso flangeado	Vis à embase	
18	**VOE 983249**	1					Hexagon screw	Tornillo hexagonal	Parafuso sextavado	Vis à tête hexagonale	
19	**VOE 946441**	4					Flange screw	Tornillo embridado	Parafuso flangeado	Vis à embase	
20	**SA 9312-00004**	9					Hose clamp	Abrazadera de manguera	Braçadeira da mangueira	Collier durite	

1	**8287418**
2	
3	
4	
5	

Conduit de carburant - Réservoir de carburant
Tubo de combustível - Tanque de combustível
Tubo de combustible - Depósito de combustible
Fuel pipe - Fuel tank

Catalogue id **20555**	Group **235**
Illustr. No **1049473**	Section **100**
Issue **PUB 20030829-B**	Page **73**

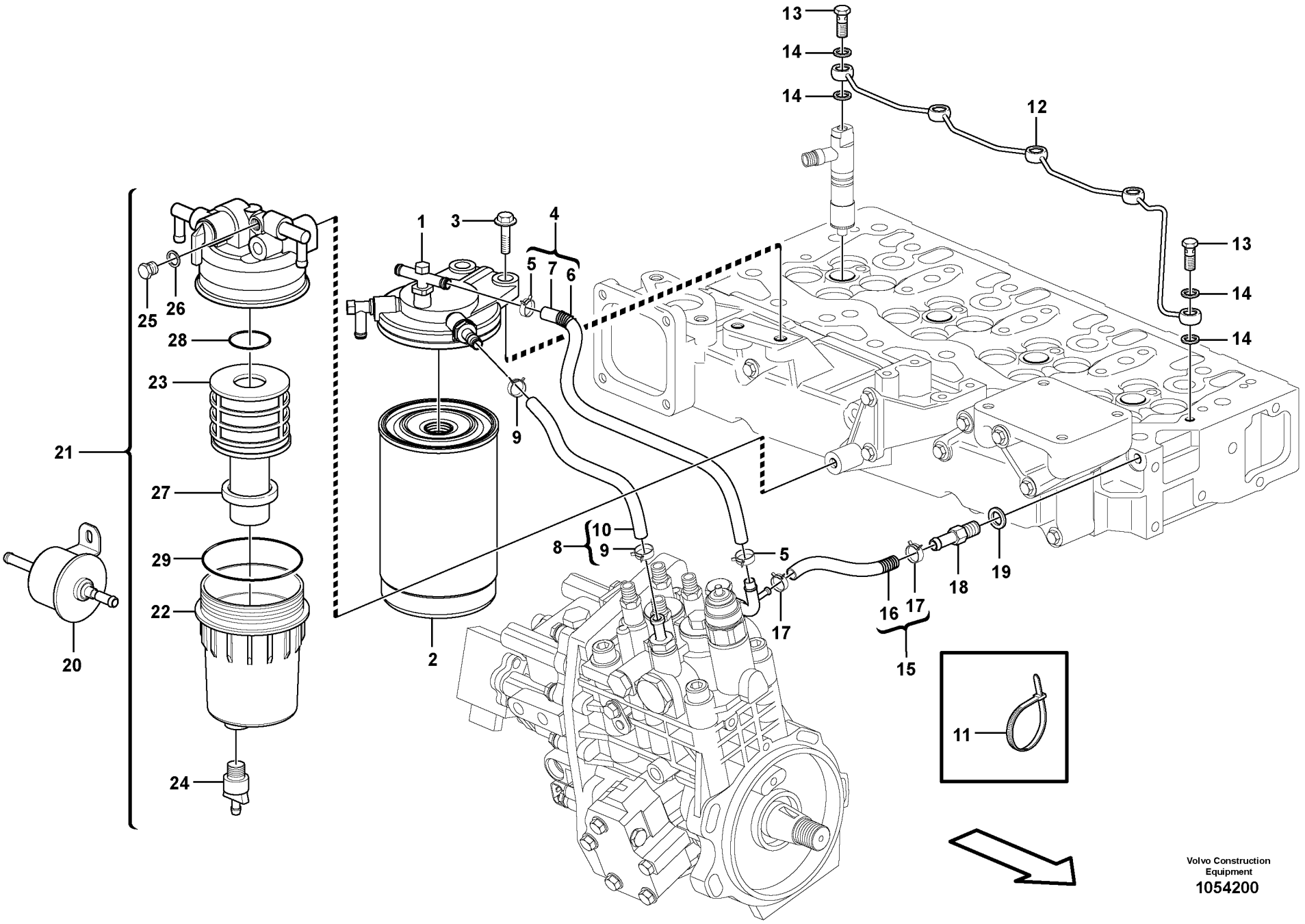

Volvo Construction Equipment
1054200

Fig.	Part No.	Quantity 1	2	3	4	5	PS	KIT	Description	Denominación	Denominação	Dénomination	Notes
1	**VOE 15013074**	1							Fuel filter housing	Cuerpo de filtro de com	Aloj. filtro combustível	Boîtier de filtre	
2	**VOE 14559479**	1							Fuel filter	Filtro de combustible	Filtro combustível	Filtre a combustible	
3	**VOE 11714508**	2							Bolt	Perno	Parafuso	Boulon	
4	**VOE 14521175**	1							Pipe	Canalizacion	Tubo	Canalisation	
5	**VOE 14521604**	2							•Clamp	•Abrazadera	•Braçadeira	•Collier serrage	
6	**VOE 14521600**	1							•Protector	•Protector	•Protetor	•Protection	
7	**VOE 14521601**	1							•Pipe	•Canalizacion	•Tubo	•Canalisation	
8	**VOE 15157752**	1							Pipe line	Tuberia		Conduite tubulaire	
9	**VOE 14521604**	2							•Clamp	•Abrazadera	•Braçadeira	•Collier serrage	
10	**VOE 11713496**	1							•Hose	•Manguera	•Mangueira	•Flexible	
11	**SA 8210-08800**	1							Strip Clamp	Abraz Cinta	Braçadeira de fita	Ruban Serrage	
12	**VOE 14521177**	1							Fuel pipe	Tubo de combustible	Tubo combustível	Tuyauterie de carburant	
13	**VOE 14521605**	5							Joint	Junta	Junta	Cardan	
14	**VOE 14521606**	5							Gasket	Junta	Junta	Joint	
15	**VOE 15066453**	1							Pipe	Tubo	Tubo	Tuyau	
16	**VOE 15102343**	1							•Corrugated hose	•Manguera en espiral	•Mangueira corrugada	•Durit accordéon	
17	**VOE 14521580**	2							•Clamp	•Abrazadera	•Braçadeira	•Collier serrage	
18	**VOE 14521608**	1							Hose nipple	Niple de manguera	Niple de mangueira	Raccord flexible	
19	**VOE 11714476**	1							Sealing washer	Arandela de retén	Arruela de vedação	Rondelle étanchéité	
20	**VOE 14520577**	1							Pump	Bomba	Bomba	Pompe	
21	**VOE 15066189**	1							Separator	Separador	Separador	Séparateur	
22	**VOE 15066531**	1							•Cup	•Copa	•Copo	•Coupelle	
23	**VOE 15066534**	1							•Filter	•Filtro	•Filtro	•Filtre	
24	**VOE 15066536**	1							•Drain plug	•Tapón de vaciado	•Plugue de drenagem	•Bouchon de vidange	
25	**VOE 15067630**	1							•Plug	•Tapón	•Bujão	•Tampon	
26	**VOE 15067632**	1							•Washer	•Arandela	•Arruela	•Rondelle	
27	**VOE 15066558**	1							•Float	•Flotador	•Flutuador	•Flotteur	
28	**VOE 14521612**	1							•O-ring	•Anillo tórico	•Anel-o	•Joint torique	
29	**VOE 15066561**	1							•O-ring	•Anillo tórico	•Anel-o	•Joint torique	

1	
2	
3	
4	
5	

Conduits de carburant, pompe d'inj de carburant- Filtre à carburant
Tubos de combustível, bomba injetora de combustível-filtro de combustível
Tubos de combustible, bomba de inyección de comb.-filtro de co
Fuel pipes, fuel injec.pump-fuel filter

Catalogue id **20555**	Group **235**
Illustr. No **1054200**	Section **200**
Issue **PUB 20030829-B**	Page **75**

VOLVO

EW60C

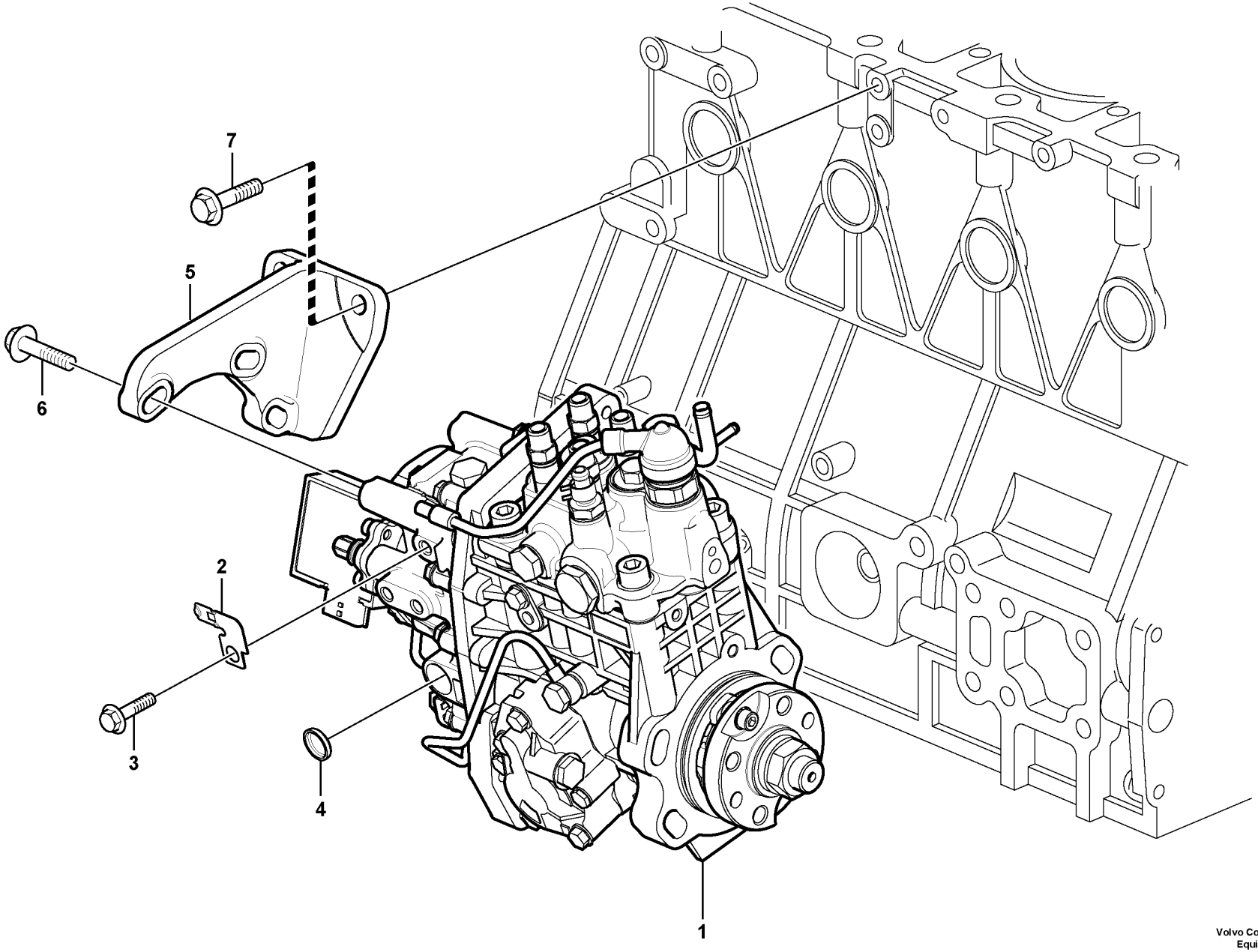

Volvo Construction Equipment
1054159

Fig.	Part No.	Quantity 1	2	3	4	5	PS	KIT	Description	Denominación	Denominação	Dénomination	Notes
1	**VOE 15191456**	1							Injection pump	Bomba de inyección	Bomba injetora	Pompe injection	(VOE 15157723)
2	**VOE 15066329**	1							Bracket	Consola	Suporte	Console	
3	**VOE 11713360**	1							Bolt	Perno	Parafuso	Boulon	
4	**VOE 8210-05820**	1							Bolt	Perno	Parafuso	Boulon	
5	**VOE 15103606**	1							Retainer	Soporte	Retentor	Retenue	
6	**VOE 11714508**	3							Bolt	Perno	Parafuso	Boulon	
7	**SA 11714388**	3							Plug	Tapon	Bujão	Bouchon	

1	
2	
3	
4	
5	

Pompe d'injection de combustible avec pièces de montage
Bomba injetora de combustível com peças de montagem
Bomba de inyección de accesorisde montaje
Fuel injection pump with fitting parts

Catalogue id	Group
20555	**236**
Illustr. No **1054159**	Section **100**
Issue **PUB 20030829-B**	Page **77**

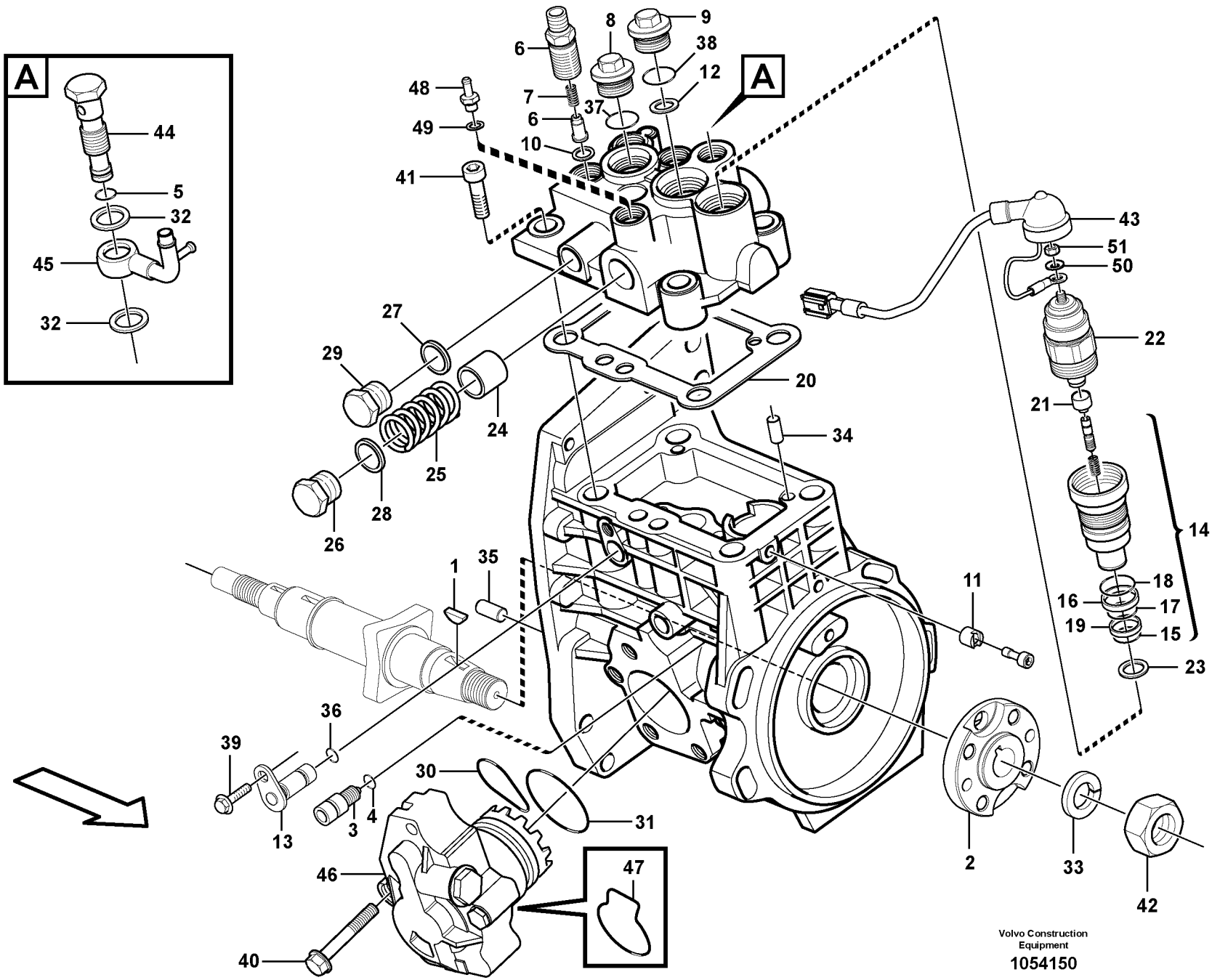
A
44
5
32
45
32
A
6
8
9
38
12
48
7
37
6
49
10
41
43
51
50
22
27
29
20
21
24
34
25
28
26
14
18
16
17
19
15
23
1
35
11
36
39
30
31
3
4
13
46
47
40
2
33
42
Volvo Construction Equipment
1054150

Fig.	Part No.	Quantity 1	2	3	PS	KIT	Description	Denominación	Denominação	Dénomination	Notes
1	**SA 8210-05240**	1			OP		Key	Llave (cuna)	Chave	Clavette	
2	**VOE 14525395**	1					Flange	Brida	Flange	Bride	
3	**VOE 14543870**	1			OP		Stopper	Obturador	Rolha	Bouchon	
4	**VOE 14543871**	1					O-ring	Anillo tórico	Anel-o	Joint torique	
5	**VOE 14543871**	1					O-ring	Anillo tórico	Anel-o	Joint torique	
6	**VOE 15103821**	4					Delivery valve	Válvula de presión	Válvula de pressão	Soupape de refoulement	
7	**VOE 14543873**	4			OP		•Spring	•Resorte	•Mola	•Ressort	
8	**VOE 14543875**	1					Plug	Tapon	Bujão	Bouchon	
9	**VOE 14543878**	1			OP		Plug	Tapon	Bujão	Bouchon	
10	**VOE 15103200**	4			OP		Washer	Arandela	Arruela	Rondelle	
11	**VOE 14543880**	1			OP		Plug	Tapon	Bujão	Bouchon	
12	**VOE 14543882**	1			OP		Packing	Empaquetadura	Gaxeta	Joint	
13	**VOE 14543881**	1			OP		Lift	Elevador		Levage	
14	**VOE 15066216**	1					Injection timing device	Regulador de inyección	Disp.regul.injeção	Variateur d'avance	
15	**VOE 14543885**	1					•O-ring	•Anillo tórico	•Anel-o	•Joint torique	
16	**VOE 14543886**	1			OP		•Ring	•Anillo	•Anel	•Bague	
17	**VOE 14543887**	1					•O-ring	•Anillo tórico	•Anel-o	•Joint torique	
18	**VOE 14543888**	1					•Packing	•Empaquetadura	•Gaxeta	•Joint	
19	**VOE 14543889**	1			OP		•Ring	•Anillo	•Anel	•Bague	
20	**VOE 14543890**	1			OP		Packing	Empaquetadura	Gaxeta	Joint	
21	**VOE 15103601**	1					Cap	Capuchón	Tampa	Capot	
22	**VOE 15103612**	1					Solenoid	Electroimán	Eletroímã	Électro-aimant	
23	**VOE 14543895**	1					Packing	Empaquetadura	Gaxeta	Joint	
24	**VOE 14543866**	1			OP		Piston	Pistón	Pistão	Piston	
25	**VOE 15066218**	1					Spring	Resorte	Mola	Ressort	
26	**VOE 14543868**	1			OP		Plug	Tapon	Bujão	Bouchon	
27	**VOE 11713313**	1					Sealing	Junta	Vedação	Étanchéité	
28	**VOE 14543869**	1					Washer	Arandela	Arruela	Rondelle	
29	**VOE 15157749**	1			OP		Plug	Tapón	Bujão	Tampon	
30	**VOE 14543898**	1					O-ring	Anillo tórico	Anel-o	Joint torique	

1	
2	
3	
4	
5	

Pompe d'injection de combustible avec pièces de montage
Bomba injetora de combustível com peças de montagem
Bomba de inyección de accesorisde montaje
Fuel injection pump with fitting parts

Catalogue id	Group
20555	**236**
Illustr. No **1054150**	Section **200**
Issue **PUB 20030829-B**	Page **79**

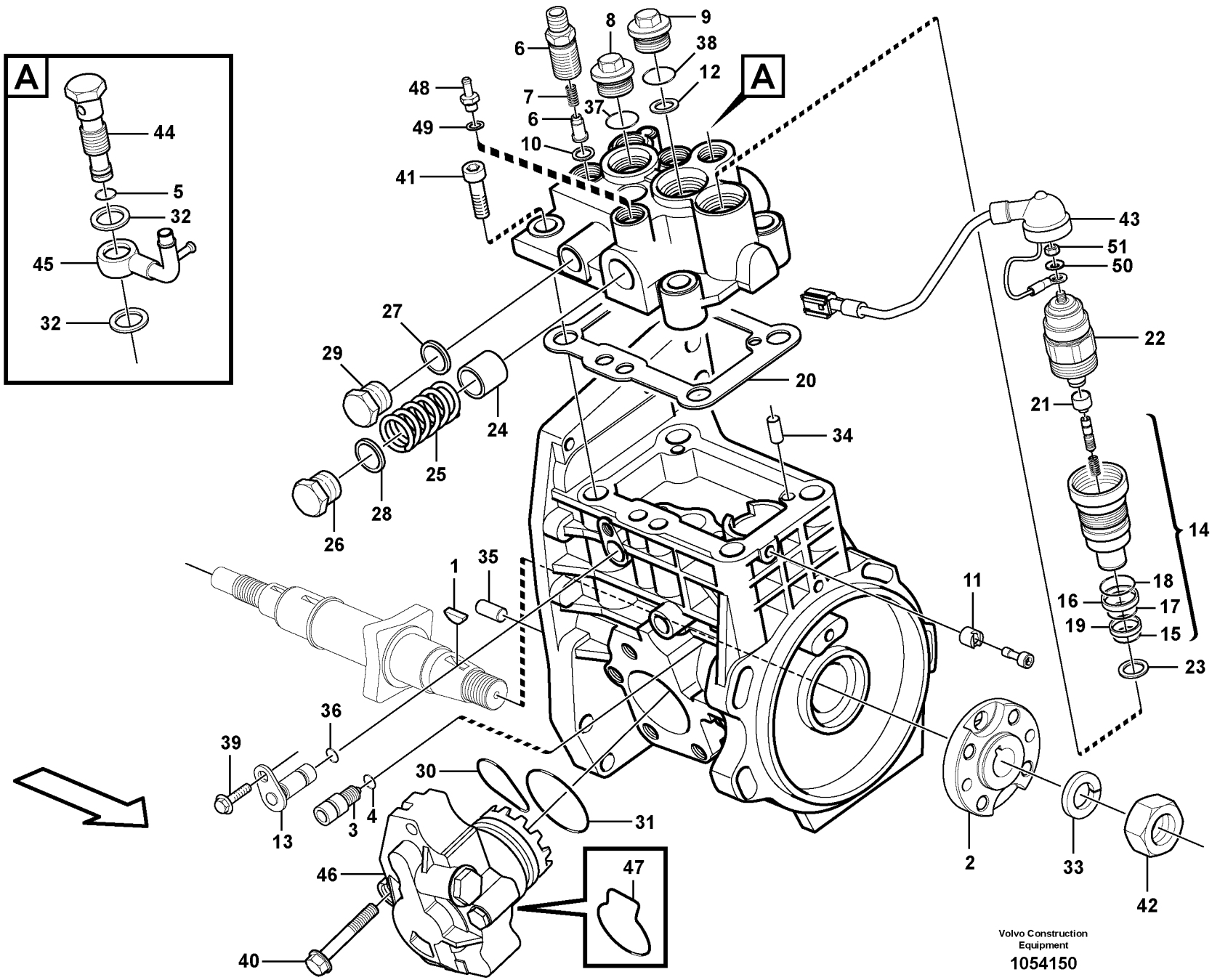
A
44
5
32
45
32
A
6
8
9
38
12
48
7
37
6
49
10
41
43
51
50
22
27
29
20
21
24
34
25
28
26
14
18
16
17
19
15
23
1
35
11
36
39
30
31
3
4
13
46
47
40
2
33
42
Volvo Construction Equipment
1054150

Fig.	Part No.	Quantity 1	2	3	PS	KIT	Description	Denominación	Denominação	Dénomination	Notes
31	**VOE 14543899**	1					O-ring	Anillo tórico	Anel-o	Joint torique	
32	**VOE 11713313**	2					Sealing	Junta	Vedação	Étanchéité	
33	**VOE 11714788**	1					Spring washer	Arandela elástica	Arruela de pressão	Rondelle élastique	
34	**VOE 14543900**	2					Pin	Pasador	Pino	Goupille	
35	**VOE 14543901**	2					Pin	Pasador	Pino	Goupille	
36	**VOE 15082614**	1			SS		O-ring	Anillo tórico	Anel-o	Joint torique	
37	**VOE 14543888**	1					Packing	Empaquetadura	Gaxeta	Joint	
38	**VOE 14543902**	1					O-ring	Anillo tórico	Anel-o	Joint torique	
39	**VOE 11713437**	1					Bolt	Perno	Parafuso	Boulon	
40	**VOE 11713414**	4					Bolt	Perno	Parafuso	Boulon	
41	**VOE 14543903**	4			OP		Bolt	Perno	Parafuso	Boulon	
42	**VOE 11714789**	1					Nut	Tuerca	Porca	Écrou	
43	**VOE 15066326**	1					Cable harness	Manojo cables	Chicote cabos	Faisceau câbles	
44	**VOE 14543893**	1					Joint	Unión	União	Articulation	
45	**VOE 14543904**	1					Joint	Junta	Junta	Cardan	
46	**VOE 14543896**	1					Feed pump	Bomba alimentacion	Bomba alimentação	Pompe alimentation	
47	**VOE 14543897**	1					O-ring	Anillo tórico	Anel-o	Joint torique	
48	**VOE 15066335**	1					Pipe end	Final tubo	Terminal do tubo	Embout de tuyau	
49	**VOE 11713313**	1					Sealing	Junta	Vedação	Étanchéité	
50	**VOE 15103609**	1					Spring washer	Arandela elástica	Arruela de pressão	Rondelle élastique	
51	**VOE 15103607**	1					Nut	Tuerca	Porca	Écrou	

1	
2	
3	
4	
5	

Pompe d'injection de combustible avec pièces de montage
Bomba injetora de combustível com peças de montagem
Bomba de inyección de accesorisde montaje
Fuel injection pump with fitting parts

Catalogue id **20555**	Group **236**
Illustr. No **1054150**	Section **200**
Issue **PUB 20030829-B**	Page **81**

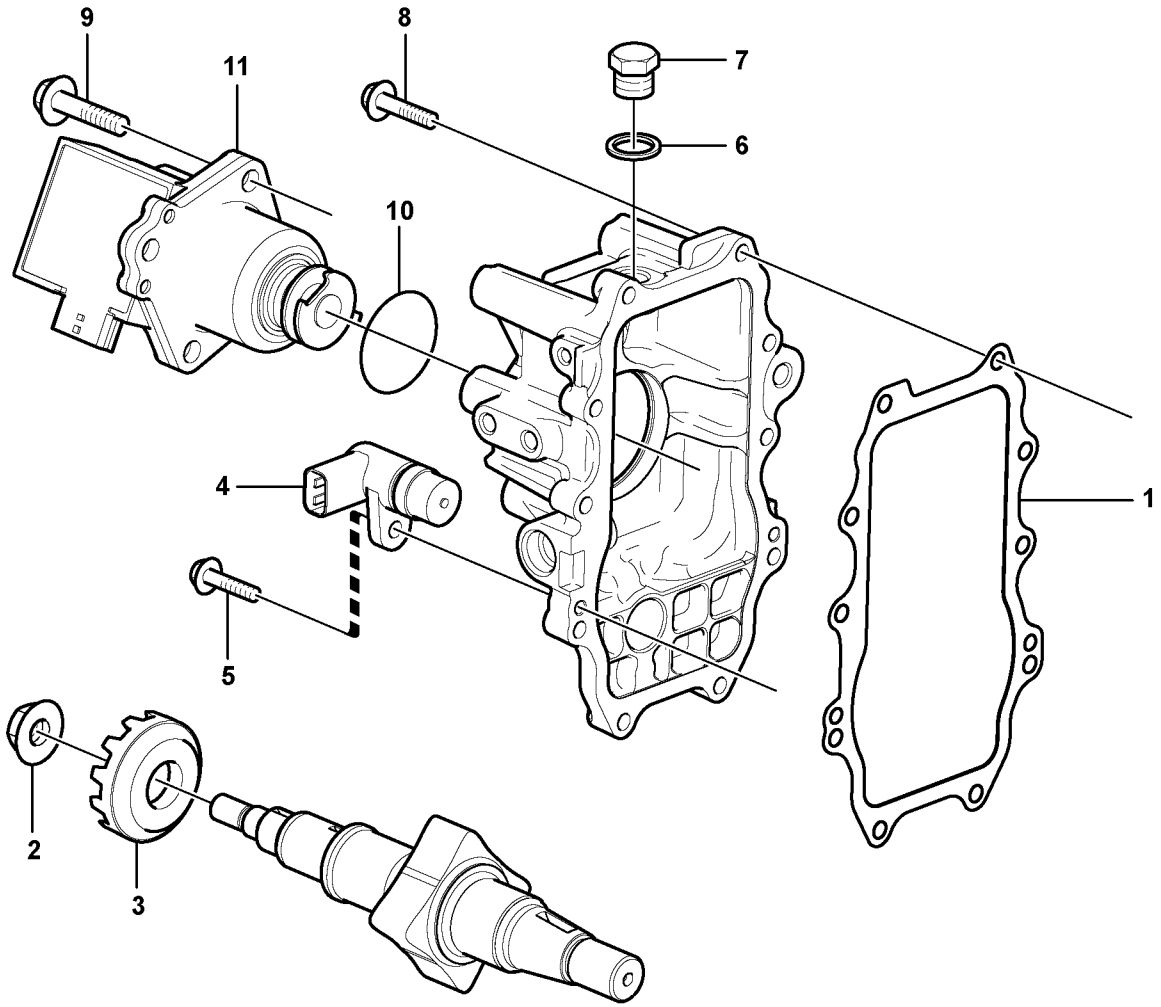

Volvo Construction Equipment
1056535

Fig.	Part No.	Quantity 1	2	3	4	5	PS	KIT	Description	Denominación	Denominação	Dénomination	Notes
1	**VOE 14543906**	1							Gasket	Junta	Junta	Joint	
2	**VOE 15103577**	1					OP		Nut	Tuerca	Porca	Écrou	
3	**VOE 15066398**	1							Gear	Engranaje	Engrenagem	Pignon	
4	**VOE 15066400**	1							Sensor	Sensor	Sensor	Capteur	
5	**VOE 11714374**	1							Bolt	Perno	Parafuso	Boulon	
6	**VOE 11713313**	1							Sealing	Junta	Vedação	Étanchéité	
7	**SA 15157749**	1							Plug	Tapon	Bujão	Bouchon	
8	**VOE 14543917**	10					OP		Bolt	Perno	Parafuso	Boulon	
9	**VOE 11713640**	3							Bolt	Perno	Parafuso	Boulon	
10	**VOE 15066331**	1							O-ring	Anillo tórico	Anel-o	Joint torique	
11	**VOE 15066564**	1					SS		Actuator	Actuador	Atuador	Actionneur	

1	
2	
3	
4	
5	

Pompe d'injection de combustible avec pièces de montage
Bomba injetora de combustível com peças de montagem
Bomba de inyección de accesorisde montaje
Fuel injection pump with fitting parts

Catalogue id **20555**	Group **236**
Illustr. No **1056535**	Section **300**
Issue **PUB 20030829-B**	Page **83**

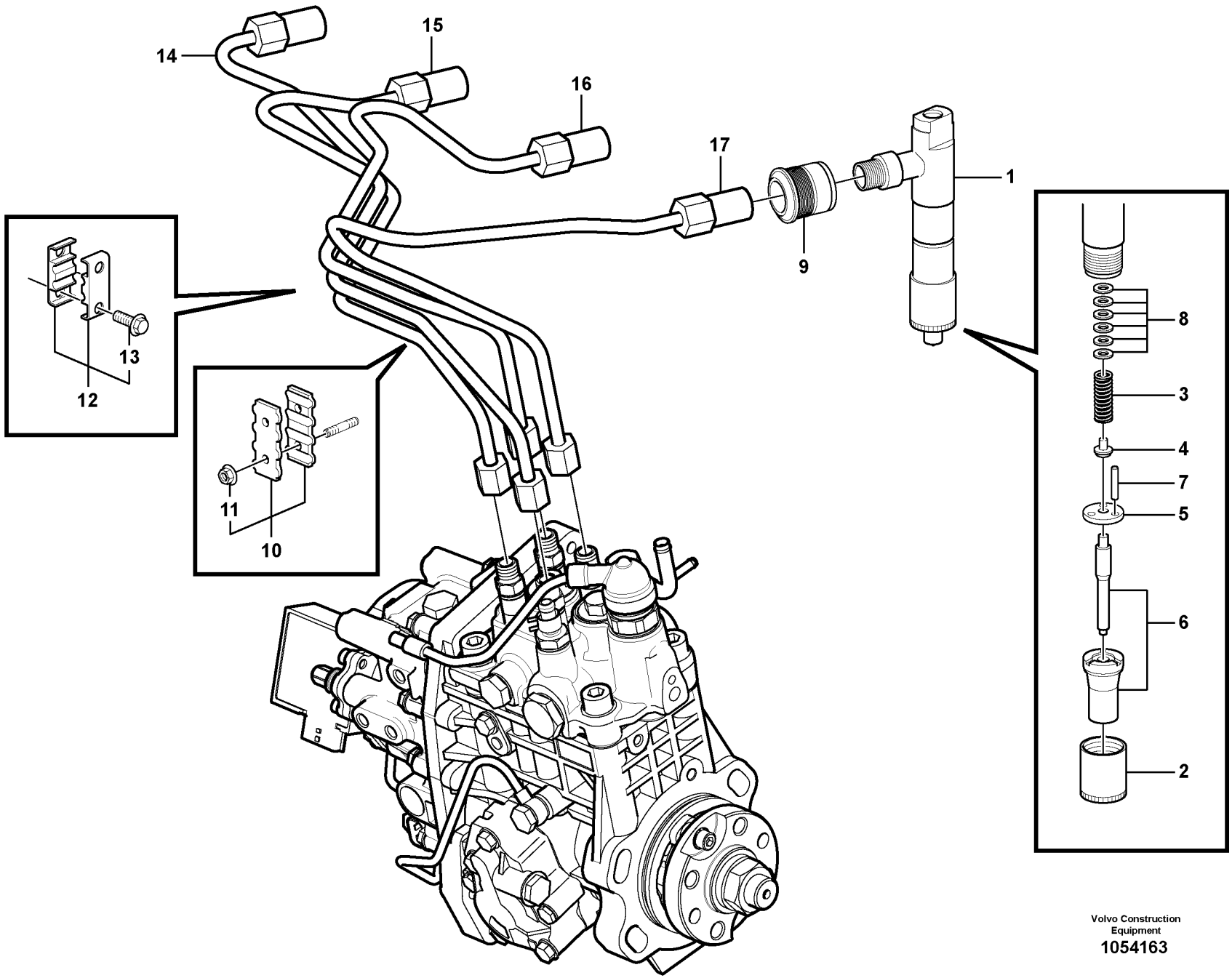

Volvo Construction Equipment
1054163

Fig.	Part No.	Quantity 1	2	3	PS	KIT	Description	Denominación	Denominação	Dénomination	Notes
1	**VOE 15157750**	4					Injection valve	Válvula de inyección	Válvula de injeção	Soupape d'injection	
2	**VOE 8210-00380**	4					Seal	Junta	Vedação	Joint	
3	**VOE 8210-00390**	4					Retainer	Soporte	Retentor	Retenue	
4	**VOE 8210-00400**	4					Retainer	Soporte	Retentor	Retenue	
5	**VOE 8210-00410**	4					Bolt	Perno	Parafuso	Boulon	
6	**VOE 15157751**	4					Injection valve	Válvula de inyección	Válvula de injeção	Soupape d'injection	
7	**VOE 8210-00420**	8					Pipe	Canalizacion	Tubo	Canalisation	
8	**VOE 15079990**	4					Shim kit	Kit de laminilla ajuste	Jogo de calços	Kit cales	
9	**VOE 14521592**	4					Pipe	Tubo	Tubo	Tuyau	
10	**VOE 15065858**	2					Bracket	Consola	Suporte	Console	
11	**VOE 11713709**	2					Nut	Tuerca	Porca	Écrou	
12	**VOE 11713464**	1					Retainer	Soporte	Retentor	Retenue	
13	**VOE 11714506**	2					Bolt	Perno	Parafuso	Boulon	
14	**VOE 15065963**	1					Fuel pipe	Tubo de combustible	Tubo combustível	Tuyauterie de carburant	
15	**VOE 15065964**	1					Fuel pipe	Tubo de combustible	Tubo combustível	Tuyauterie de carburant	
16	**VOE 15065966**	1					Fuel pipe	Tubo de combustible	Tubo combustível	Tuyauterie de carburant	
17	**VOE 15065968**	1					Fuel pipe	Tubo de combustible	Tubo combustível	Tuyauterie de carburant	

1		**Injecteur complet** **Injetor** **Inyector** **Injector**	Catalogue id **20555**	Group **237**
2			Illustr. No **1054163**	Section **100**
3			Issue **PUB 20030829-B**	Page **85**
4				
5				

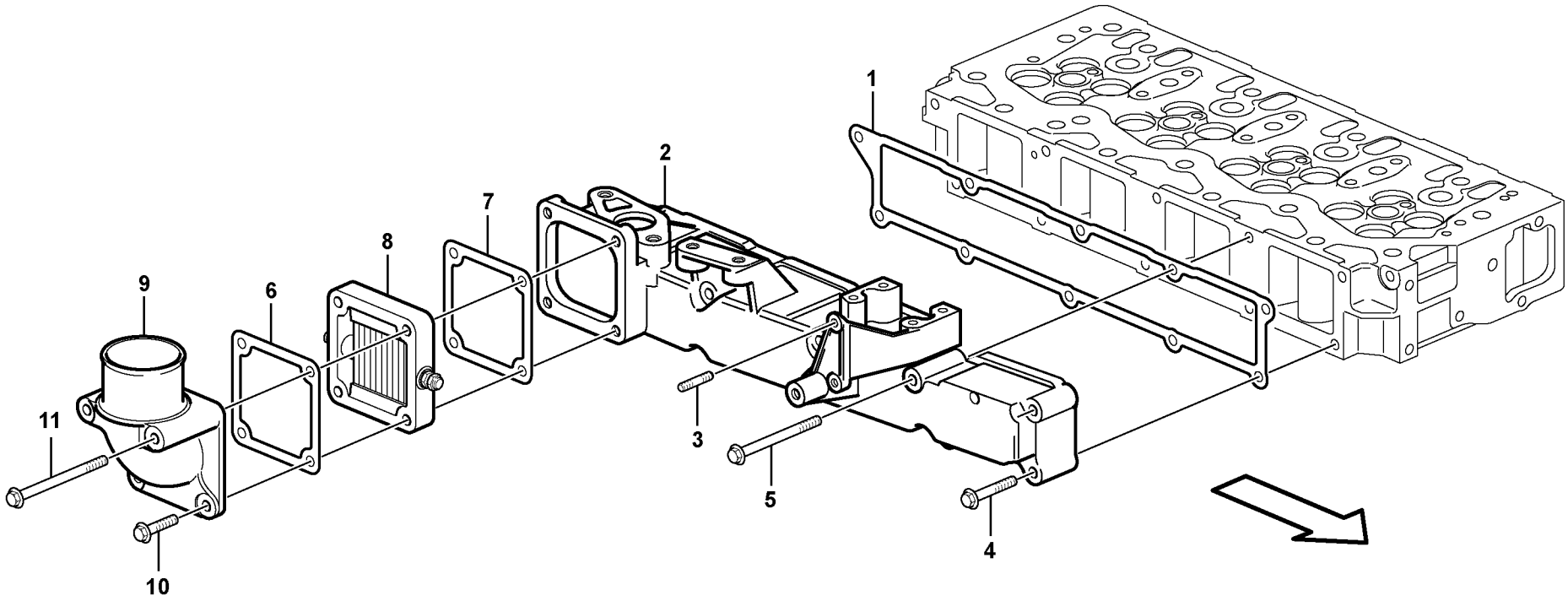

Volvo Construction Equipment

1054050

Fig.	Part No.	Quantity 1	2	3	PS	KIT	Description	Denominación	Denominação	Dénomination	Notes
1	**VOE 14521554**	1					Gasket	Junta	Junta	Joint	
2	**VOE 15102354**	1					Manifold	Bifurcación	Coletor	Tubulure	
3	**VOE 15065819**	2					Stud	Espárrago	Prisioneiro	Goujon	
4	**VOE 11714377**	6					Bolt	Perno	Parafuso	Boulon	
5	**VOE 11713672**	4					Bolt	Perno	Parafuso	Boulon	
6	**VOE 11714827**	1					Gasket	Junta	Junta	Joint	
7	**VOE 11714741**	1					Gasket	Junta	Junta	Joint	
8	**VOE 15065822**	1					Heater	Calefactor	Aquecedor	Réchauffeur	
9	**SA 8210-01880**	1					Pipe	Canalizacion	Tubo	Canalisation	
10	**VOE 11714388**	2					Bolt	Perno	Parafuso	Boulon	
11	**VOE 15065847**	2					Bolt	Perno	Parafuso	Boulon	

1		**Tubulure d'admission** **Coletor de admissão** **Tubo de admisión** **Inlet manifold**	Catalogue id **20555**	Group **251**
2			Illustr. No **1054050**	Section **100**
3			Issue **PUB 20030829-B**	Page **87**
4				
5				

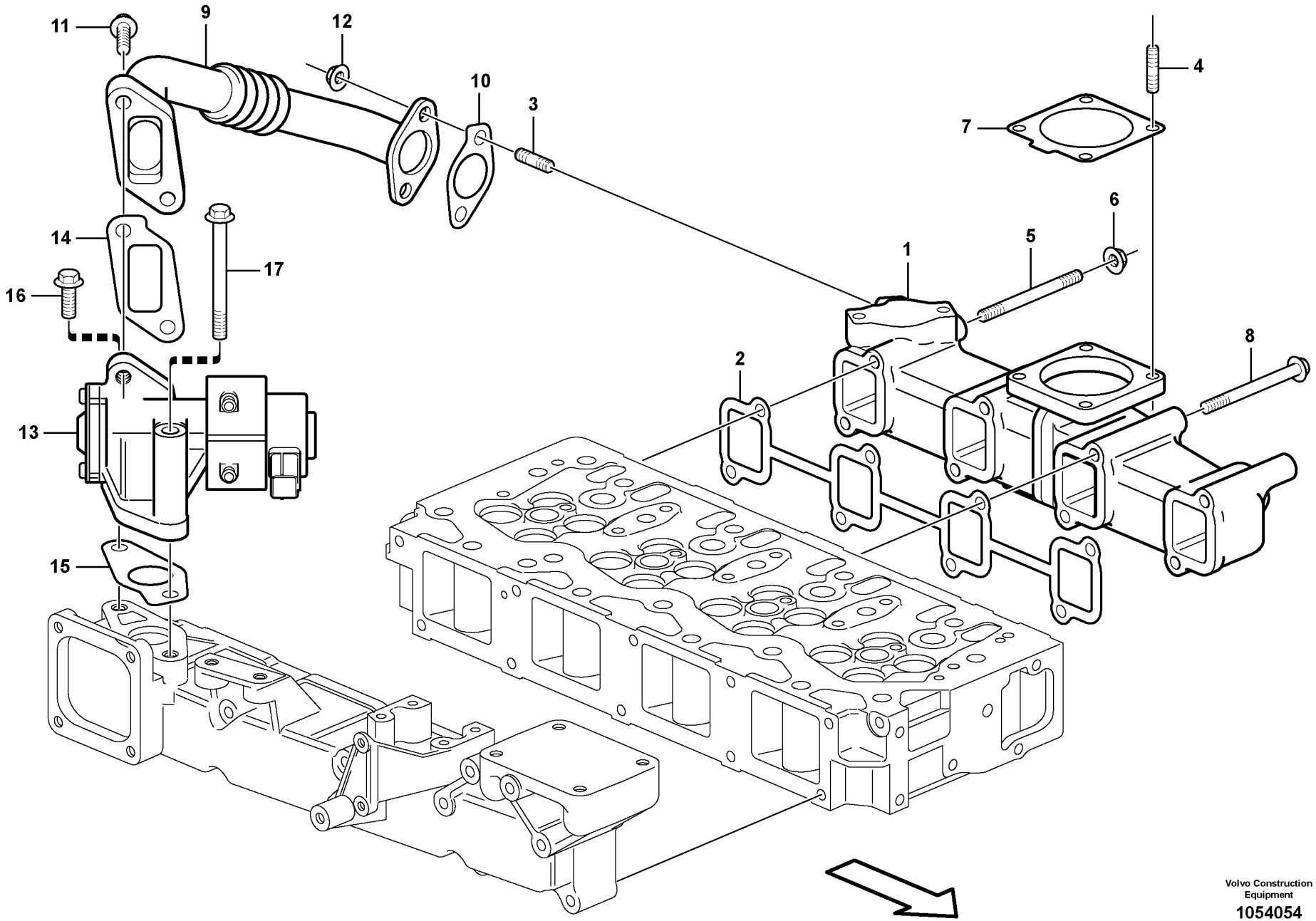

Volvo Construction Equipment

1054054

Fig.	Part No.	Quantity 1	2	3	PS	KIT	Description	Denominación	Denominação	Dénomination	Notes
1	**VOE 15103790**	1					Manifold	Bifurcación	Coletor	Tubulure	
2	**VOE 11714737**	1					Gasket	Junta	Junta	Joint	
3	**VOE 11714351**	2					Stud	Espárrago	Prisioneiro	Goujon	
4	**VOE 14521558**	4					Bolt	Perno	Parafuso	Boulon	
5	**VOE 15066056**	2					Stud	Espárrago	Prisioneiro	Goujon	
6	**VOE 14521543**	2					Nut	Tuerca	Porca	Écrou	
7	**VOE 11714614**	1					Gasket	Junta	Junta	Joint	
8	**VOE 15066072**	6					Bolt	Perno	Parafuso	Boulon	
9	**VOE 15066076**	1					Egr pipe	Tubo-egr	Tubo-egr	Tuyau egr	
10	**VOE 15066176**	1					Gasket	Junta	Junta	Joint	
11	**VOE 15066179**	2					Bolt	Perno	Parafuso	Boulon	
12	**VOE 14521543**	2					Nut	Tuerca	Porca	Écrou	
13	**VOE 15157698**	1					Egr valve	Válvula-egr	Válvula-egr	Soupape egr	
14	**VOE 15066187**	1					Gasket	Junta	Junta	Joint	
15	**VOE 15066188**	1					Gasket	Junta	Junta	Joint	
16	**VOE 15066179**	1					Bolt	Perno	Parafuso	Boulon	
17	**VOE 15066192**	1					Bolt	Perno	Parafuso	Boulon	

1	
2	
3	
4	
5	

Tubulure d'échappement
Coletor de escape
Colector de escape
Exhaust manifold

Catalogue id	Group
20555	**251**
Illustr. No **1054054**	Section **200**
Issue **PUB 20030829-B**	Page **89**

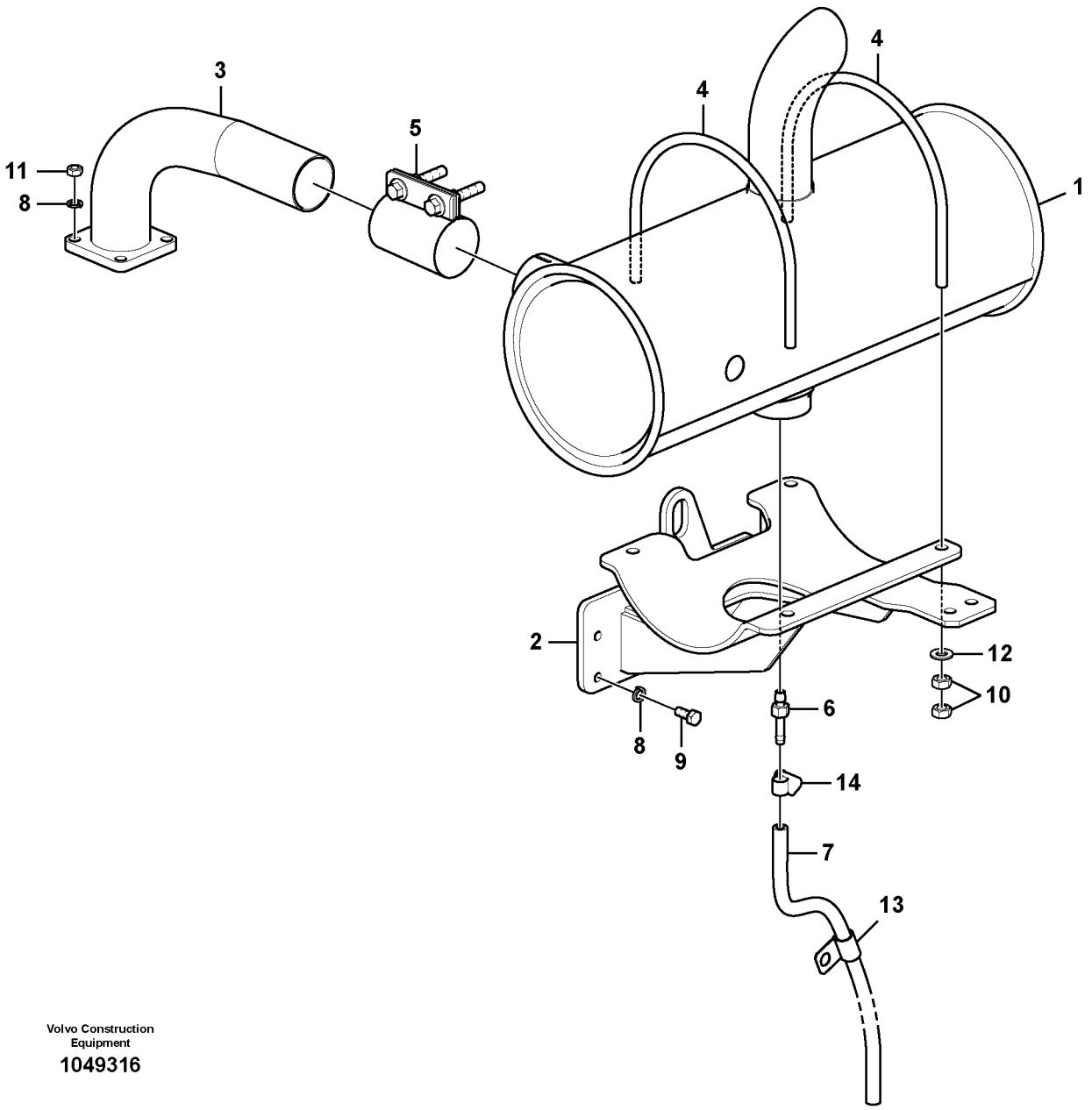

Volvo Construction Equipment

1049316

Fig.	Part No.	Quantity 1	2	3	PS	KIT	Description	Denominación	Denominação	Dénomination	Notes
1	**VOE 14612123**	1					Silencer	Silenciador	Silencioso	Silencieux	
2	**VOE 14591758**	1					Bracket	Consola	Suporte	Console	
3	**VOE 14591768**	1					Pipe	Tubo	Tubo	Tuyau	
4	**VOE 14570901**	2					U-bolt	Abrazadera-u	Grampo u	Étrier de ressort	
5	**VOE 14518748**	1					Clamp	Abrazadera	Braçadeira	Collier serrage	
6	**VOE 14555267**	1					Connector	Unión	Conexão	Connexion	
7	**VOE 14881254**	1					Cooling hose	Manguera de refigeración	Mangueira de resfriamento	Flexible de refroidissemen	
8	**VOE 955921**	8					Spring washer	Arandela elástica	Arruela de pressão	Rondelle élastique	
9	**VOE 983242**	4					Hexagon screw	Tornillo hexagonal	Parafuso sextavado	Vis à tête hexagonale	
10	**VOE 983304**	8					Hexagon nut	Tuerca hexagonal	Porca sextavada	Écrou hexagonal	
11	**VOE 983303**	4					Hexagon nut	Tuerca hexagonal	Porca sextavada	Écrou hexagonal	
12	**VOE 992040**	4					Plain washer	Arandela plana	Arruela simples	Rondelle plane	
13	**SA 9315-01401**	1					Insulating clip	Clip de aislamiento	Clip isolamento	Circlip isolant	
14	**SA 9312-00004**	1					Hose clamp	Abrazadera de manguera	Braçadeira da mangueira	Collier durite	

1	**8287418**	**Système d'échappement** **Sistema de escape** **Sistema de escape** **Exhaust system**	Catalogue id **20555**	Group **252**
2			Illustr. No **1049316**	Section **100**
3			Issue **PUB 20030829-B**	Page **91**
4				
5				

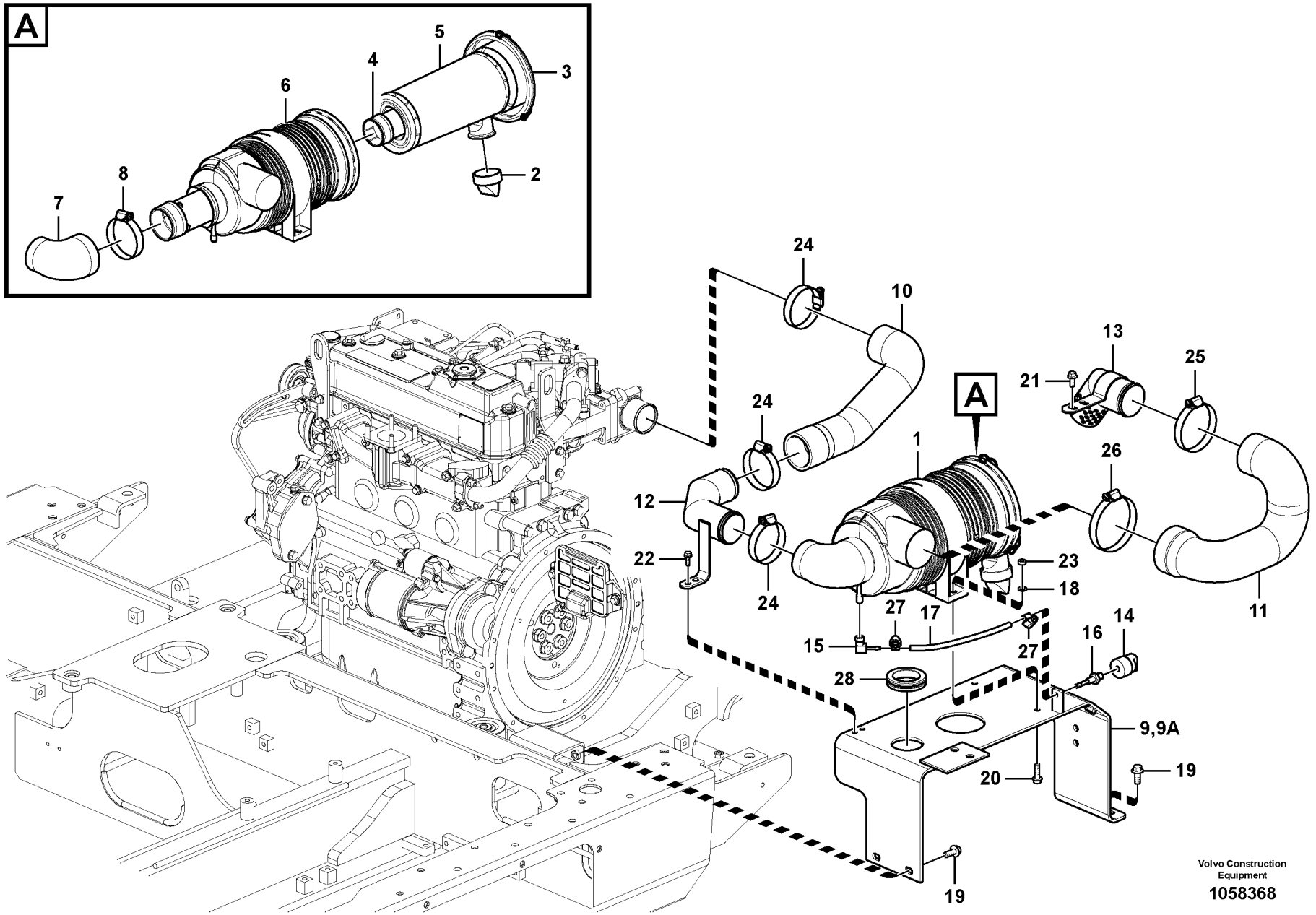
A
1
2
3
4
5
6
7
8
9,9A
10
11
12
13
14
15
16
17
18
19
20
21
22
23
24
25
26
27
28
A
Volvo Construction Equipment
1058368

Fig.	Part No.	Quantity 1	2	3	PS	KIT	Description	Denominación	Denominação	Dénomination	Notes
1		1			NS		Air Cleaner	Filtro Aire	Purificador de ar	Filtre Air	
2	**VOE 14528513**	1					•Valve	•Válvula	•Válvula	•Valve	(VOE 14542474)
3	**VOE 14542157**	1					•Cover	•Tapa	•Tampa	•Couvercle	
4	**VOE 14542156**	1			SS		•Filter element	•Cartucho de filtro	•	•Elément de filtre	
5	**VOE 14542155**	1					•Filter element	•Cartucho de filtro	•	•Elément de filtre	
6	**VOE 14542158**	1					•Bracket	•Consola	•Suporte	•Console	
7	**VOE 14542162**	1					•Hose	•Manguera	•Mangueira	•Flexible	
8	**VOE 14542481**	1					•Clamp	•Abrazadera	•Braçadeira	•Collier serrage	
9		1			NS		Bracket	Ménsula	Suporte	Console	S/N - 120810
9A		1			NS		Bracket	Ménsula	Suporte	Console	S/N 110255 -
10	**VOE 14590025**	1					Hose	Manguera	Mangueira	Flexible	
11	**VOE 14590026**	1					Hose	Manguera	Mangueira	Flexible	
12	**VOE 14592698**	1					Pipe	Tubo	Tubo	Tuyau	
13		1			NS		Pipe	Canalizacion	Tubo	Canalisation	
14	**VOE 14559478**	1					Indicator	Indicador	Indicador	Indicateur	
15	**VOE 14545031**	1					Nipple	Niple	Niple	Raccord	
16	**VOE 14531320**	1					Connector	Union	Conector	Raccord	
17	**VOE 14881195**	1					Cooling hose	Manguera de refigeración	Mangueira de resfriamento	Flexible de refroidissemen...	
18	**VOE 993835**	2					Plain washer	Arandela plana	Arruela simples	Rondelle plane	
19	**VOE 946329**	4					Flange screw	Tornillo embridado	Parafuso flangeado	Vis à embase	
20	**VOE 946671**	2					Flange screw	Tornillo embridado	Parafuso flangeado	Vis à embase	
21	**VOE 946173**	2					Flange screw	Tornillo embridado	Parafuso flangeado	Vis à embase	
22	**VOE 946934**	2					Flange screw	Tornillo embridado	Parafuso flangeado	Vis à embase	
23	**VOE 983303**	2					Hexagon nut	Tuerca hexagonal	Porca sextavada	Écrou hexagonal	
24	**SA 9312-10300**	3					Hose clamp	Abrazadera de manguera	Braçadeira da mangueira	Collier durite	
25	**SA 9312-10350**	1					Hose clamp	Abrazadera de manguera	Braçadeira da mangueira	Collier durite	
26	**SA 9312-10400**	1					Hose clamp	Abrazadera de manguera	Braçadeira da mangueira	Collier durite	
27	**SA 9312-00004**	2					Hose clamp	Abrazadera de manguera	Braçadeira da mangueira	Collier durite	
28	**SA 9751-15009**	1					Grommet	Aislador pasapanel	Ilhós	Passe fil	

1	**8287418**	**Système d'aspiration** **Sistema de admissão** **Sistema de aspiración** **Inlet system**	Catalogue id **20555**	Group **256**
2				
3			Illustr. No **1058368**	Section **100**
4				
5			Issue **PUB 20030829-B**	Page **93**

VOLVO

EW60C

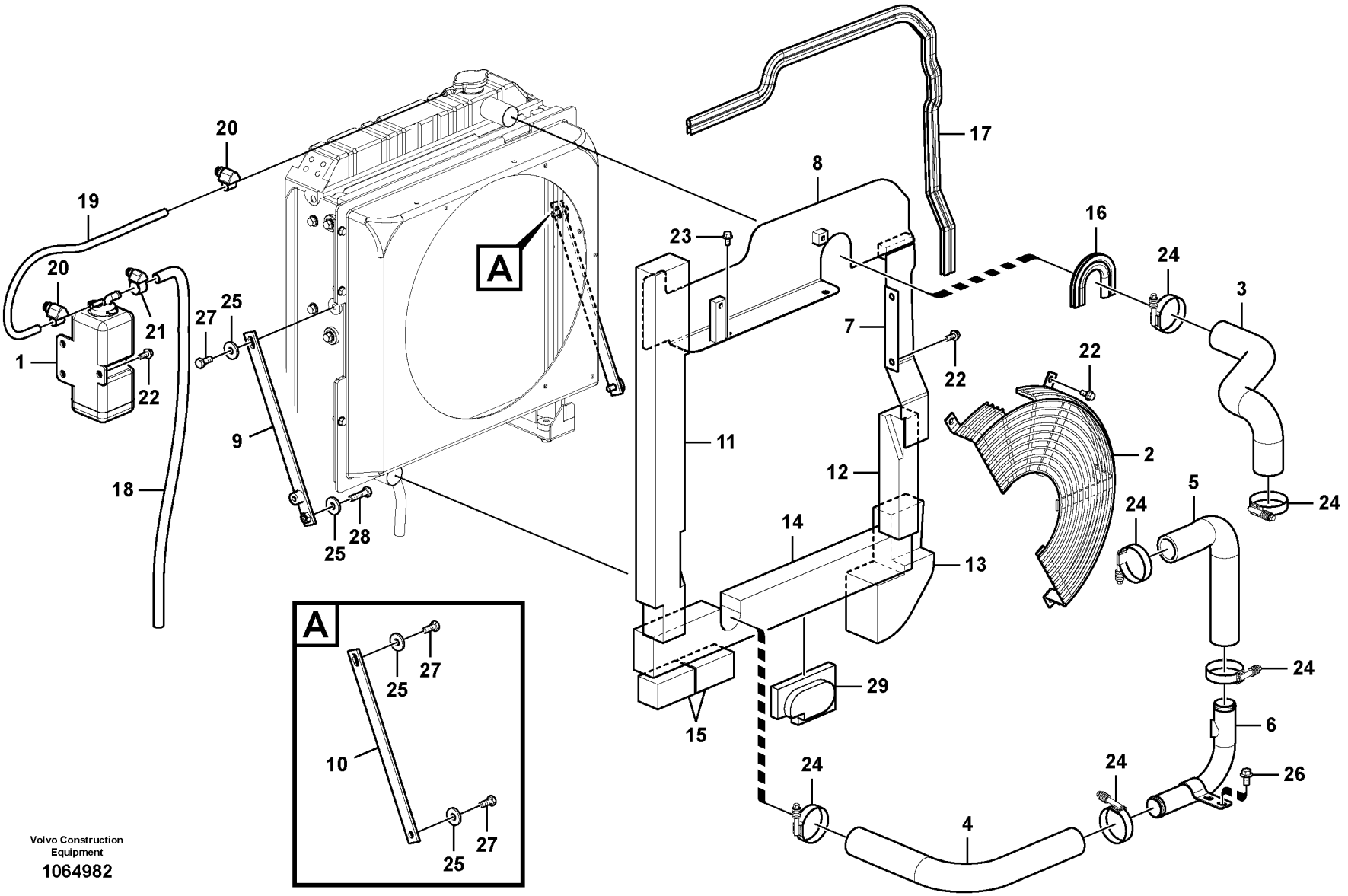

Volvo Construction Equipment

1064982

Fig.	Part No.	Quantity 1	2	3	PS	KIT	Description	Denominación	Denominação	Dénomination	Notes
1	**VOE 14546444**	1					Tank	Depósito	Tanque	Réservoir	S/N -110243
	VOE 14546526	1					•Cap	•Capuchón	•Tampa	•Capot	(VOE 14614283) S/N -110243
1	**VOE 14644804**	1					Expansion tank	Vaso de expansión	Tanque de expansão	Vase d'expansion	S/N 110244-
	VOE 17256439	1					•Cap	•Capuchón	•Tampa	•Capot	S/N 110244-
2		1			NS		Guard	Protección	Proteção	Protection	S/N -110508
	VOE 14638742	1					Guard	Proteccion	Protecao	Protection	S/N 110509-
3	**VOE 14612122**	1					Hose	Manguera	Mangueira	Flexible	
4	**VOE 14590028**	1					Hose	Manguera	Mangueira	Flexible	
5	**VOE 14591778**	1					Hose	Manguera	Mangueira	Flexible	
6	**VOE 14592694**	1					Pipe	Tubo	Tubo	Tuyau	
7	**VOE 14555846**	1					Plate	Chapa	Chapa	Tôle	
8		1			NS		Plate	Placa	Placa	Plaque	
9	**VOE 14612117**	1					Stay	Barra	Escora	Tirant	
10	**VOE 14567662**	1					Stay	Barra	Escora	Tirant	
11		1			NS		Sponge	Esponja	Esponja	Eponge	
12	**VOE 14576224**	1					Sponge	Esponja	Esponja	Éponge	
13	**VOE 14567665**	1					Sponge	Esponja	Esponja	Éponge	
14	**VOE 14579225**	1					Sponge	Esponja	Esponja	Éponge	
15	**VOE 14556172**	2					Sponge	Esponja	Esponja	Éponge	
16	**VOE 14880918**	1					Weatherstrip	Lamelunas	Guarnição	Caoutchouc d etancheite	
17	**VOE 14880923**	1					Weatherstrip	Lamelunas	Guarnição	Caoutchouc d etancheite	
18	**VOE 14880596**	1					Hose	Manguera	Mangueira	Flexible	S/N -110243
	VOE 14881125	1					Hose	Manguera	Mangueira	Flexible	S/N 110244-110245
	VOE 14882525	1					Hose	Manguera	Mangueira	Flexible	S/N 110246-
19	**SA 9952-08011**	1					Hose	Tubo flexible	Mangueira	Durit	S/N -110243
	VOE 14882505	1			OP		Hose	Manguera	Mangueira	Flexible	S/N 110244-110245
	VOE 14882541	1					Hose	Manguera	Mangueira	Flexible	S/N 110246-110725
	VOE 14882735	1					Hose	Manguera	Mangueira	Flexible	S/N 110726-
20	**SA 9312-00004**	2					Hose clamp	Abrazadera de manguera	Braçadeira da mangueira	Collier durite	

1	**8287418**
2	
3	
4	
5	

Système de refroidissement
Sistema de refrigeração
Sistema de refrigeración
Cooling system

Catalogue id	Group
20555	**261**
Illustr. No **1064982**	Section **100**
Issue **PUB 20030829-B**	Page **95**

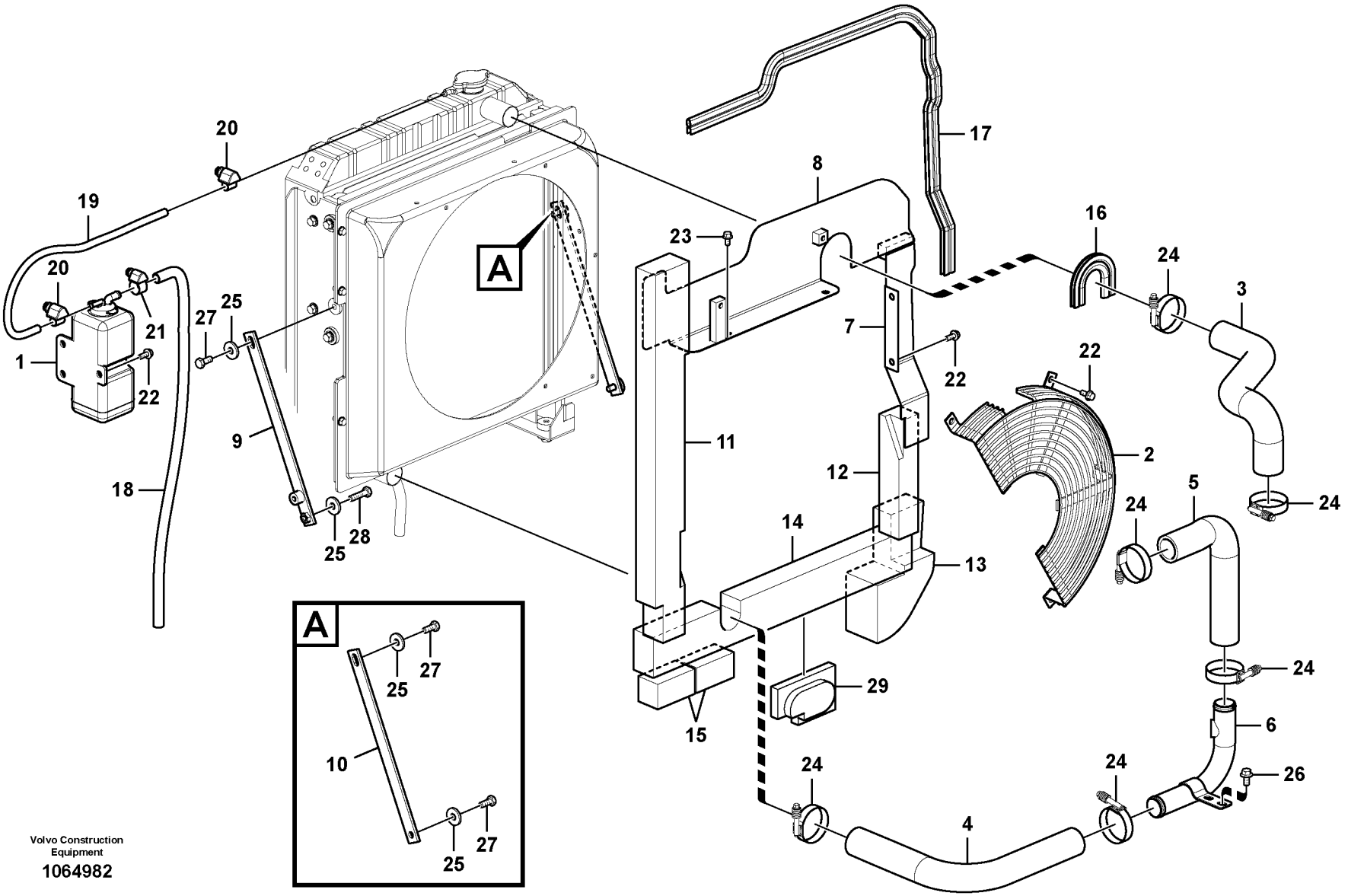

Volvo Construction Equipment

1064982

Fig.	Part No.	Quantity 1	2	3	PS	KIT	Description	Denominación	Denominação	Dénomination	Notes
21	**SA 9312-00005**	1					Hose clamp	Abrazadera de manguera	Braçadeira da mangueira	Collier durite	
22	**VOE 946173**	9					Flange screw	Tornillo embridado	Parafuso flangeado	Vis à embase	
23	**VOE 946440**	2					Flange screw	Tornillo embridado	Parafuso flangeado	Vis à embase	
24	**VOE 14881505**	6					Hose clamp	Abrazadera de manguera	Braçadeira da mangueira	Collier durite	
25	**VOE 14522862**	4					Washer	Arandela	Arruela	Rondelle	
26	**VOE 946441**	2					Flange screw	Tornillo embridado	Parafuso flangeado	Vis à embase	
27	**VOE 983251**	3					Hexagon screw	Tornillo hexagonal	Parafuso sextavado	Vis à tête hexagonale	
28	**VOE 983253**	1					Hexagon screw	Tornillo hexagonal	Parafuso sextavado	Vis à tête hexagonale	
29	**VOE 14640082**	1					Sponge	Esponja	Esponja	Éponge	S/N 111236 -

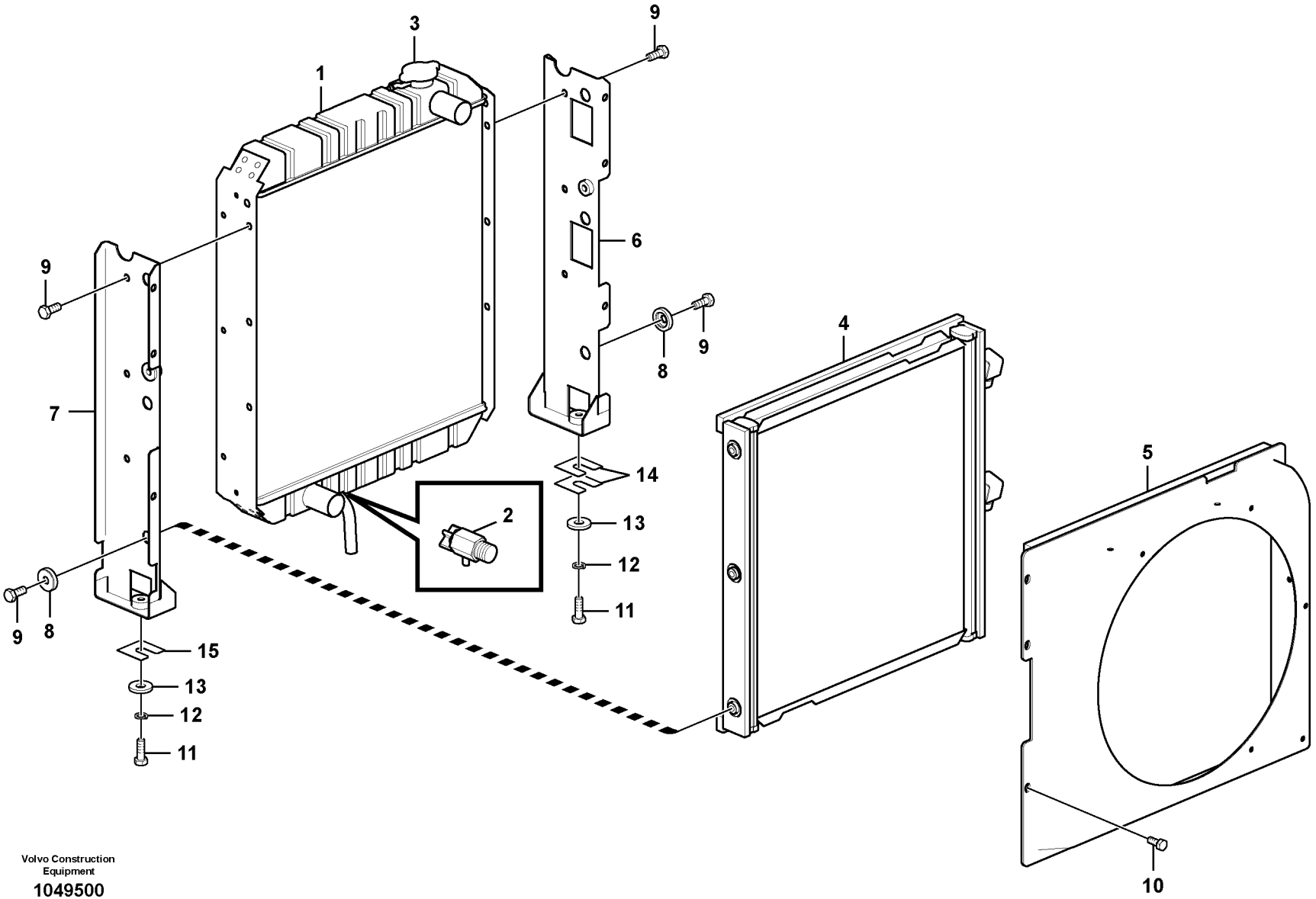

Volvo Construction Equipment

1049500

Fig.	Part No.	Quantity 1	2	3	PS	KIT	Description	Denominación	Denominação	Dénomination	Notes
		1			NS		Radiator	Radiador	Radiador	Radiateur	
1	**VOE 14568042**	1					•Radiator	•Radiador	•Radiador	•Radiateur	
2	**SA 1015-00390**	1					••Shut-off Cock	••Grifo Cierre	••Torneira de vedaç.	••Robinet Fermet	
3	**SA 1015-00820**	1					••Cap	••Caperuza	••Tampa	••Chapeau	
4	**VOE 14638978**	1					•Oil cooler	•Enfriador de aceite	•Resfriador de óleo	•Radiateur huile	(VOE 14592697)
5	**VOE 14585975**	1					•Fan shroud	•Cubierta ventilador	•Defletor do ventilador	•Buse de ventilateur	
6	**VOE 14568045**	1					•Bracket	•Consola	•Suporte	•Console	
7	**VOE 14568107**	1					•Bracket	•Consola	•Suporte	•Console	
8	**VOE 14521837**	6					•Spacer	•Distanciador	•Espaçador	•Entretoise	
9	**VOE 983250**	12					•Hexagon screw	•Tornillo hexagonal	•Parafuso sextavado	•Vis à tête hexagonale	
10	**VOE 983241**	6					•Hexagon screw	•Tornillo hexagonal	•Parafuso sextavado	•Vis à tête hexagonale	
11	**VOE 983252**	2					Hexagon screw	Tornillo hexagonal	Parafuso sextavado	Vis à tête hexagonale	
12	**VOE 955922**	2					Spring washer	Arandela elástica	Arruela de pressão	Rondelle élastique	
13	**VOE 14522862**	2					Washer	Arandela	Arruela	Rondelle	
14	**SA 1040-20270**	2					Shim	Laminilla de ajuste	Calço de ajuste	Cale réglage	
15	**SA 1040-20290**	1					Shim	Laminilla de ajuste	Calço de ajuste	Cale réglage	

1	**8287418**	**Radiateur** **Radiador** **Radiador** **Radiator**	Catalogue id **20555**	Group **261**
2			Illustr. No **1049500**	Section **200**
3			Issue **PUB 20030829-B**	Page **99**
4				
5		**S/N - 110254**		

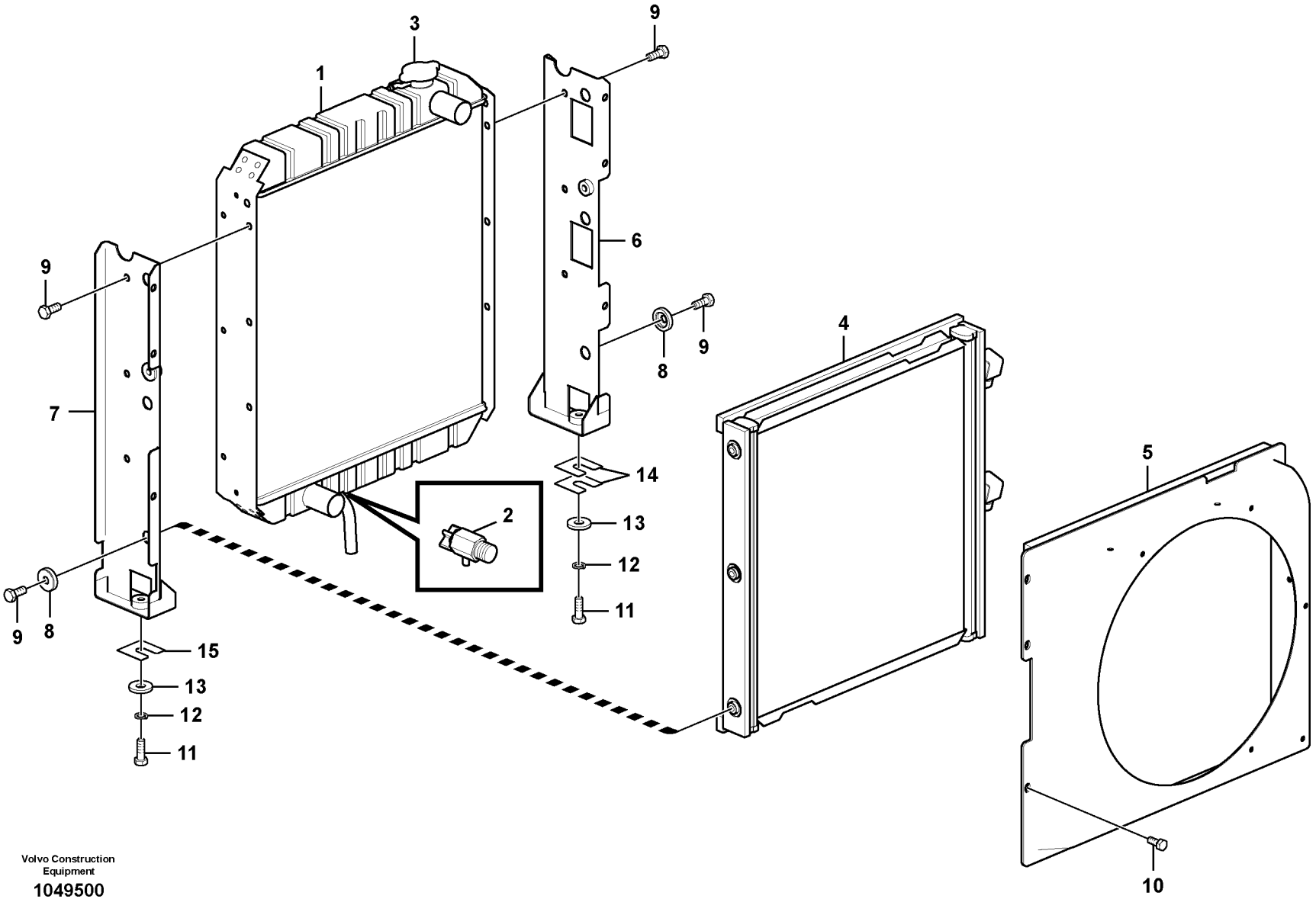

Volvo Construction Equipment

1049500

Fig.	Part No.	Quantity 1	2	3	PS	KIT	Description	Denominación	Denominação	Dénomination	Notes
		1			NS		Radiator	Radiador	Radiador	Radiateur	
1	**VOE 14568042**	1					•Radiator	•Radiador	•Radiador	•Radiateur	S/N -110532
	VOE 14630555	1					•Radiator	•Radiador	•Radiador	•Radiateur	S/N 110533-111051
	VOE 14638555	1					•Radiator	•Radiador	•Radiador	•Radiateur	S/N 111052-
2	**SA 8240-01380**	1			SS		••Shut-off Cock	••Grifo Cierre	••Torneira de vedaç.	••Robinet Fermet	
3	**SA 1015-00820**	1					••Cap	••Caperuza	••Tampa	••Chapeau	
4	**VOE 14638979**	1					•Oil cooler	•Enfriador de aceite	•Resfriador de óleo	•Radiateur huile	(VOE 14624620) S/N 110255-110341
	VOE 14638979	1					•Oil cooler	•Enfriador de aceite	•Resfriador de óleo	•Radiateur huile	(VOE 14628287) S/N 110342-
5	**VOE 14585975**	1					•Fan shroud	•Cubierta ventilador	•Defletor do ventilador	•Buse de ventilateur	
6	**VOE 14624604**	1					•Bracket	•Consola	•Suporte	•Console	S/N -111051
	VOE 14644257	1					•Bracket	•Consola	•Suporte	•Console	S/N 111052-
7	**VOE 14568107**	1					•Bracket	•Consola	•Suporte	•Console	S/N -111051
	VOE 14641567	1					•Bracket	•Consola	•Suporte	•Console	S/N 111052-
8	**VOE 14521837**	6					•Spacer	•Distanciador	•Espaçador	•Entretoise	
9	**VOE 983250**	12					•Hexagon screw	•Tornillo hexagonal	•Parafuso sextavado	•Vis à tête hexagonale	
10	**VOE 983241**	6					•Hexagon screw	•Tornillo hexagonal	•Parafuso sextavado	•Vis à tête hexagonale	
11	**VOE 983252**	2					Hexagon screw	Tornillo hexagonal	Parafuso sextavado	Vis à tête hexagonale	
12	**VOE 955922**	2					Spring washer	Arandela elástica	Arruela de pressão	Rondelle élastique	
13	**VOE 14522862**	2					Washer	Arandela	Arruela	Rondelle	
14	**SA 1040-20270**	2					Shim	Laminilla de ajuste	Calço de ajuste	Cale réglage	
15	**SA 1040-20290**	1					Shim	Laminilla de ajuste	Calço de ajuste	Cale réglage	

1	**8287418**	**Radiateur** **Radiador** **Radiador** **Radiator**	Catalogue id **20555**	Group **261**
2			Illustr. No **1049500**	Section **250**
3			Issue **PUB 20030829-B**	Page **101**
4				
5		**S/N 110255 -**		

VOLVO

EW60C

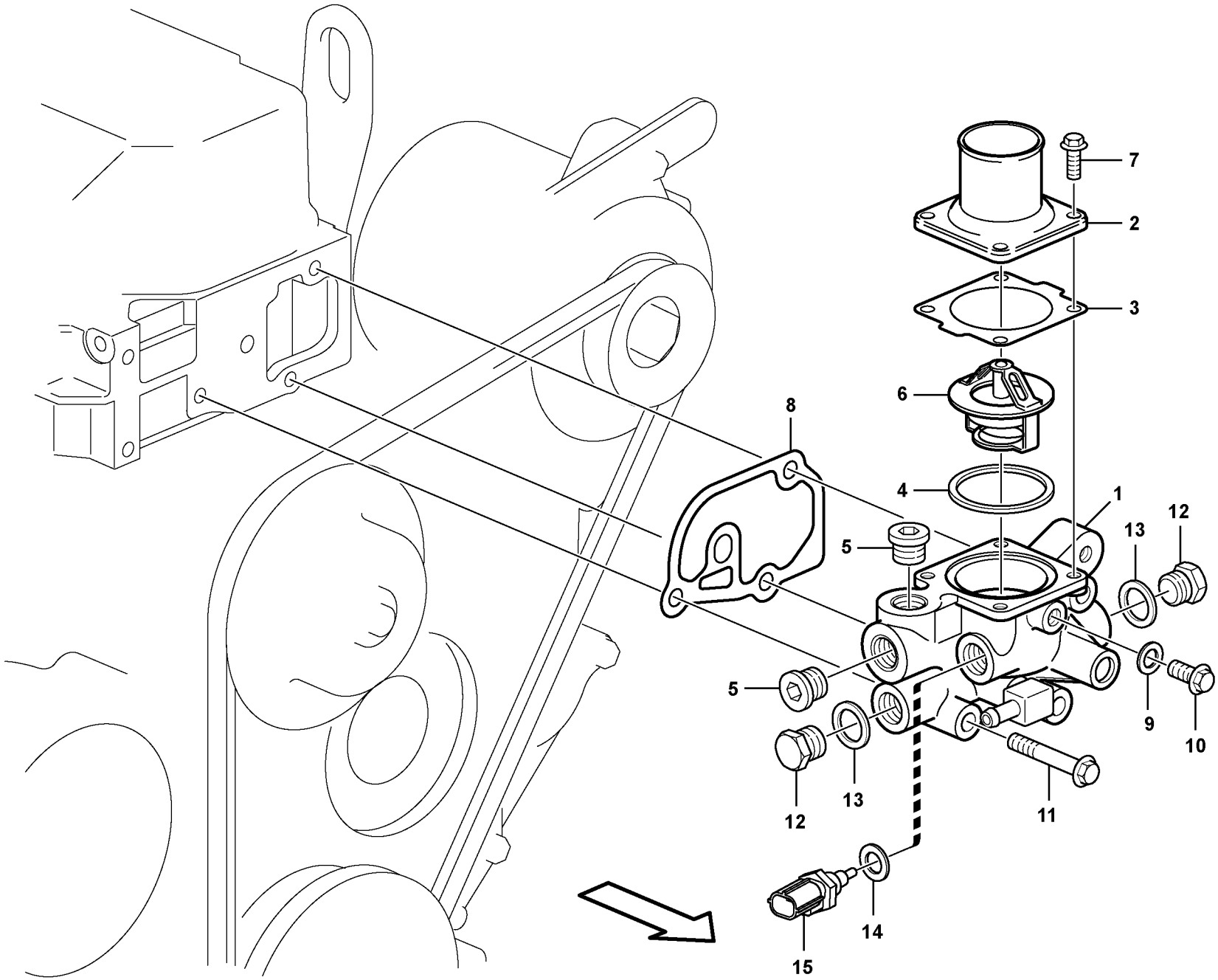

Volvo Construction Equipment
1054137

Fig.	Part No.	Quantity 1	2	3	PS	KIT	Description	Denominación	Denominação	Dénomination	Notes
1	**VOE 15128830**	1					Thermostat casing	Caja de termóstato	Tampa do termostato	Capot thermostat	
2	**VOE 14520587**	1					•Cover	•Capo	•Tampa	•Capot	
3	**SA 8210-02780**	1					•Gasket	•Junta	•Junta	•Joint	
4	**VOE 11714740**	1					•Gasket	•Junta	•Junta	•Joint	
5	**VOE 15066546**	2					•Plug	•Tapón	•Tampão	•Bouchon	
6	**SA 8210-02800**	1					•Thermostat	•Termostato	•Termostato	•Thermostat	
7	**VOE 14521577**	4					•Bolt	•Perno	•Parafuso	•Boulon	
8	**SA 8210-04840**	1					Gasket	Junta	Junta	Joint	
9	**VOE 11714477**	1					Gasket	Junta	Junta	Joint	
10	**VOE 11714490**	1					Bolt	Perno	Parafuso	Boulon	
11	**VOE 11714494**	3					Bolt	Perno	Parafuso	Boulon	
12	**VOE 11714492**	2					Plug	Tapón	Bujão	Tampon	
13	**VOE 11714478**	2					Gasket	Junta	Junta	Joint	
14	**VOE 11713313**	1					Sealing	Junta	Vedação	Étanchéité	
15	**VOE 15066541**	1					Thermostat	Termóstato	Termostato	Thermostat	

1		**Boîtier de thermostat** **Carcaça do termostato** **Caja de termostato** **Thermostat housing**	Catalogue id **20555**	Group **262**
2			Illustr. No **1054137**	Section **200**
3			Issue **PUB 20030829-B**	Page **103**
4				
5				

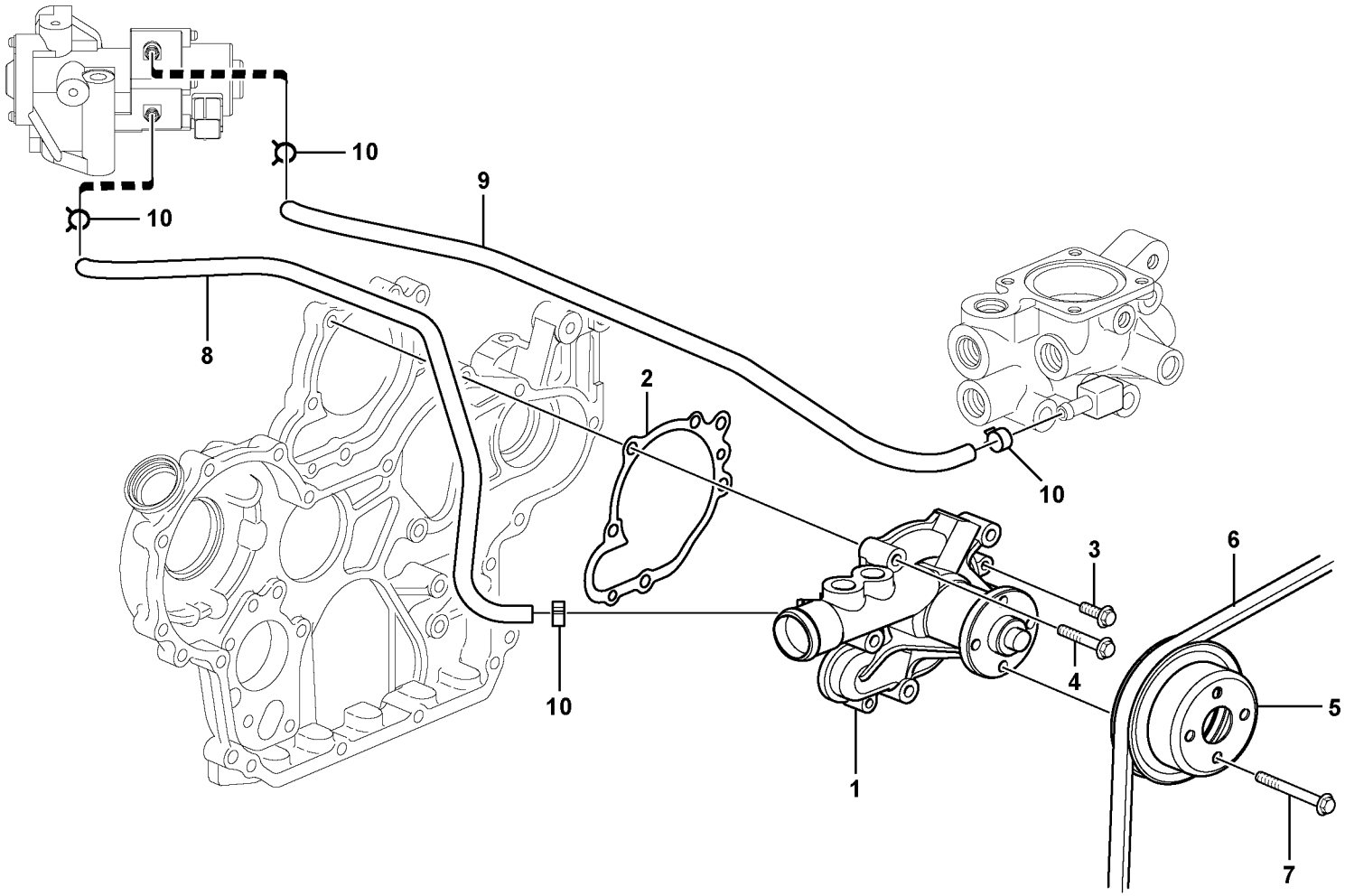

Volvo Construction Equipment
1054139

Fig.	Part No.	Quantity 1	2	3	PS	KIT	Description	Denominación	Denominação	Dénomination	Notes
1	**VOE 15066405**	1					Water pump	Bomba de agua	Bomba d'água	Pompe à eau	
2	**SA 8210-04820**	1					Gasket	Junta	Junta	Joint	
3	**VOE 11714491**	2					Bolt	Perno	Parafuso	Boulon	(SA 8240-01630)
4	**VOE 11714373**	5					Bolt	Perno	Parafuso	Boulon	(SA 8240-01730)
5	**VOE 14523905**	1					Pulley	Polea Corr Dent	Polia	Poulie	(SA 8210-04830)
6	**VOE 15074767**	1			SS		•V-belt	•Correa trapezoidal	•Correia trapezoidal	•Courroie trapézoïdale	
7	**VOE 15157706**	4					•Bolt	•Perno	•Parafuso	•Boulon	
8	**VOE 15066552**	1					Pipe	Tubo	Tubo	Tuyau	
9	**VOE 15066554**	1					•Pipe line	•Tuberia	•	•Conduite tubulaire	
10	**VOE 15066557**	4					•Clamp	•Abrazadera	•Braçadeira	•Collier serrage	

1		**Entraînement de ventilateur** **Acionador do ventilador** **Accionamiento del ventilador** **Fan drive**	Catalogue id **20555**	Group **262**
2			Illustr. No **1054139**	Section **300**
3			Issue **PUB 20030829-B**	Page **105**
4				
5				

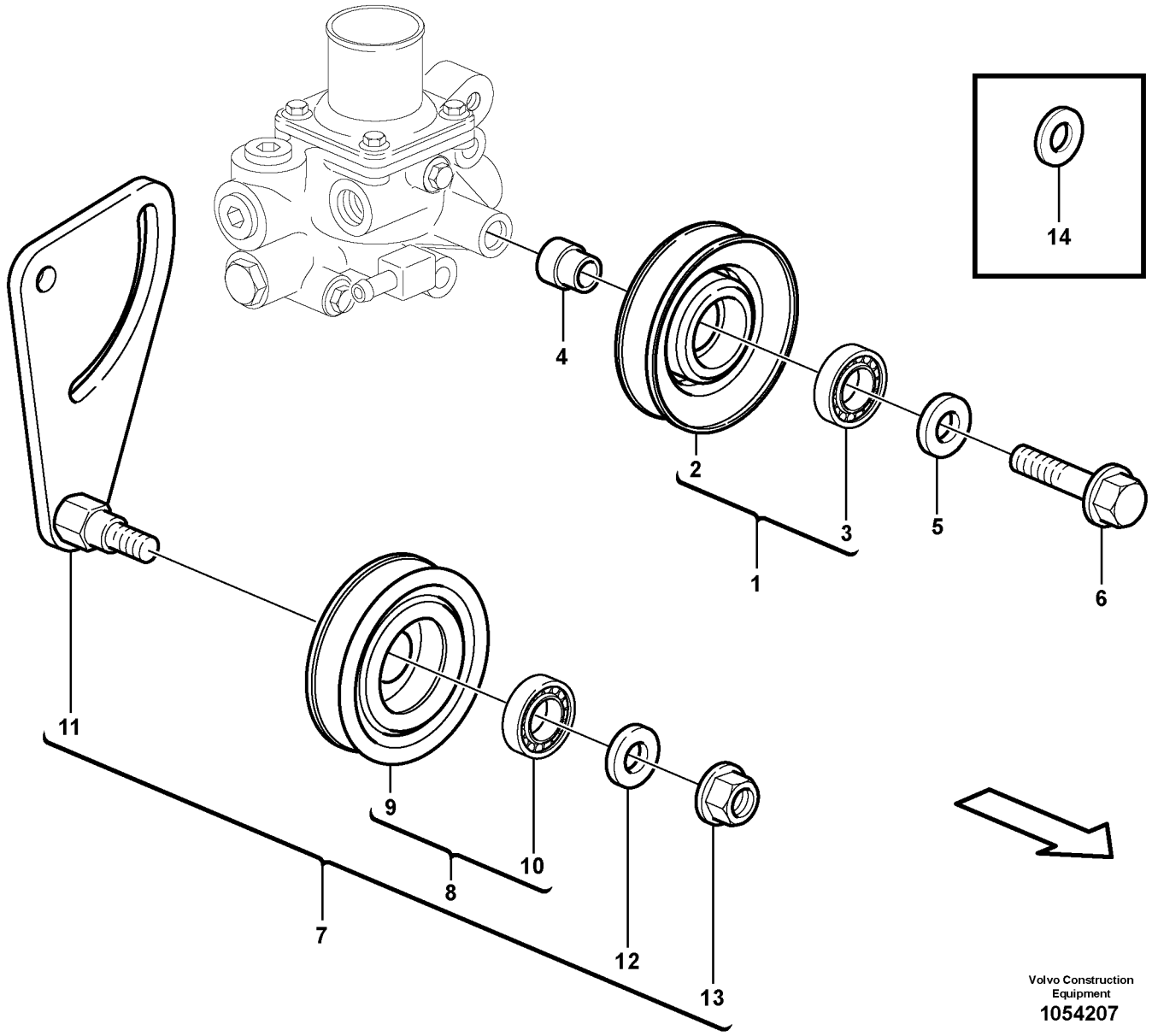
14
4
2
3
5
6
1
11
9
10
8
7
12
13
Volvo Construction Equipment
1054207

Fig.	Part No.	Quantity 1	2	3	PS	KIT	Description	Denominación	Denominação	Dénomination	Notes
1	**VOE 14524474**	1			OP		Idler	Pinon guia		Roue av	
2	**VOE 14525407**	1					•Pulley	•Polea Corr Dent	•Polia	•Poulie	
3	**VOE 14525408**	1					•Ball bearing	•Cojinete de bolas	•Rolamento de esferas	•Roulement billes	
4	**VOE 14525404**	1					Spacer	Distanciador	Espaçador	Entretoise	
5	**SA 8210-05460**	1					Washer	Arandela	Arruela	Rondelle	
6	**VOE 14525405**	1					Bolt	Perno	Parafuso	Boulon	
7	**VOE 14525406**	1					Adj Device	Disposit Ajuste	Disposit. ajustáv.	Disposi.reglage	
8	**VOE 14524474**	1			OP		•Idler	•Pinon guia	•	•Roue av	
9	**VOE 14525407**	1					••Pulley	••Polea Corr Dent	••Polia	••Poulie	
10	**VOE 14525408**	1					••Ball bearing	••Cojinete de bolas	••Rolamento de esferas	••Roulement billes	
11	**VOE 14525409**	1					•Arm	•Brazo	•Braço	•Bras	
12	**SA 8210-05460**	1					•Washer	•Arandela	•Arruela	•Rondelle	
13	**VOE 14521513**	1					•Nut	•Tuerca	•Porca	•Écrou	
14	**VOE 15067381**	3					Washer	Arandela	Arruela	Rondelle	

1	
2	
3	
4	
5	

Transmission courrouie
Correia, transmissão
Correa distribución
Belt transmission

Catalogue id	Group
20555	**263**
Illustr. No **1054207**	Section **200**
Issue **PUB 20030829-B**	Page **107**

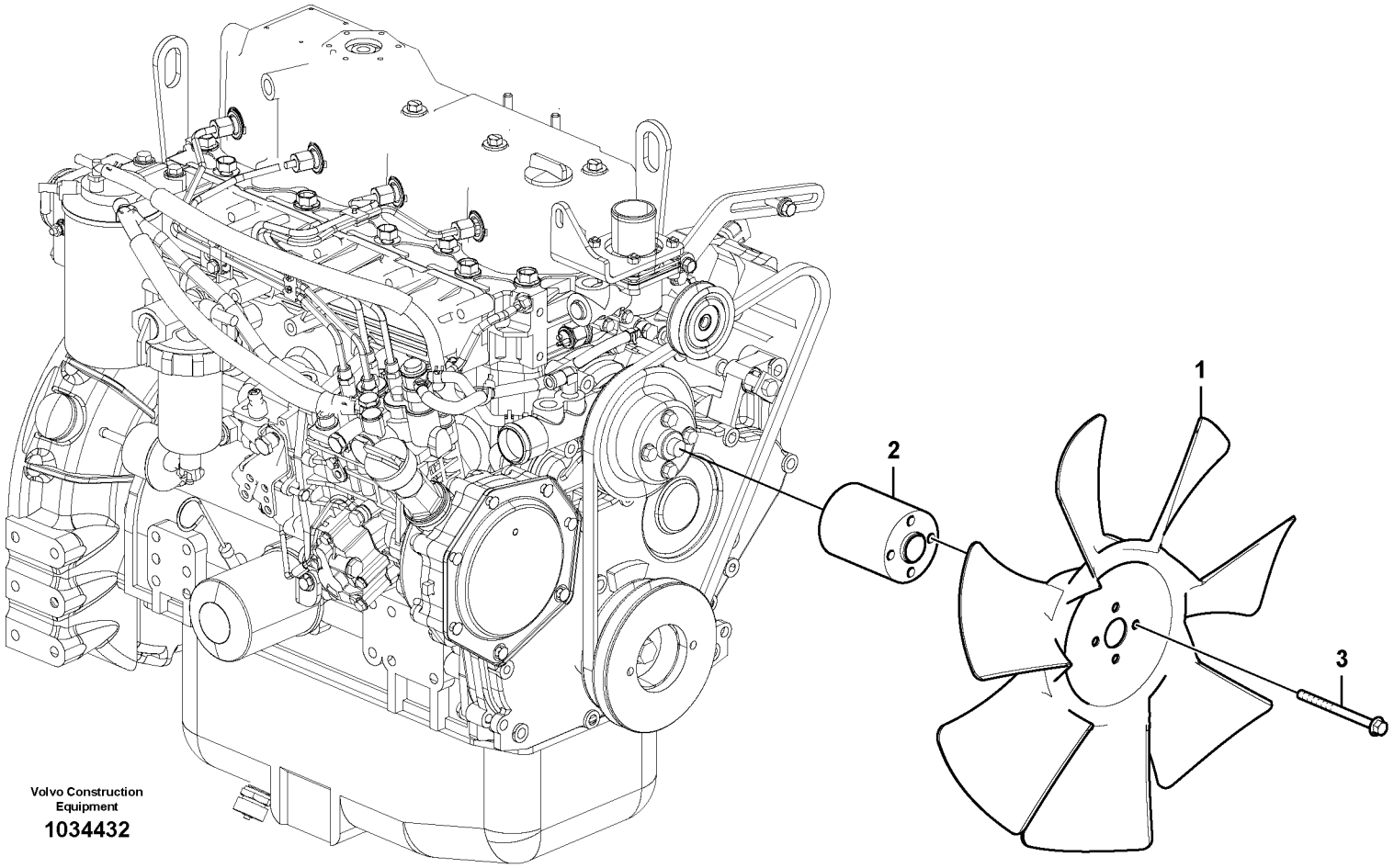
1
2
3
Volvo Construction Equipment
1034432

Fig.	Part No.	Quantity 1	2	3	PS	KIT	Description	Denominación	Denominação	Dénomination	Notes
1	**VOE 14522199**	1					Fan	Ventilador	Ventilador	Ventilateur	
2	**VOE 14522200**	1					Spacer	Distanciador	Espaçador	Entretoise	
3	**VOE 13965184**	4					Flange screw	Tornillo embridado	Parafuso flangeado	Vis à embase	

1	**8287418**	**Ventilateur, montage** **Ventilador de refrigeração, montagem** **Ventilador, montaje** **Cooling fan mounting**	Catalogue id **20555**	Group **263**
2			Illustr. No **1034432**	Section **300**
3			Issue **PUB 20030829-B**	Page **109**
4				
5				



Volvo Construction Equipment
www.volvoce.com

GROUP		Section	Page
310	Battery with assembling details	100	117
321	Alternator with assembling details	100	119
321	Alternator with assembling details	200	121
330	Key system	100	123
331	Starter motor, mounting	100	125
352	Lighting, front	100	127
353	Lighting, rear S/N 110011-110254	100	129
353	Lighting, rear S/N 110255-	150	131
356	Working lamp on boom	100	133
356	Work lights, extra	200	135
356	Work lights, extra	250	137
356	Work lights, extra	300	139
356	Work lights, extra 8295214	400	141
362	Rotating beacon	100	143
362	Rotating beacon	150	145
362	Back-up warning unit	200	147
362	Horn	300	149
362	Microphone	400	151
362	Microphone	500	153
363	Windshield wiper	100	155
363	Windshield washer	200	157
364	Switch	100	159
364	Switch 8287418	200	163
366	Electronic unit 14591757	100	165
367	Electronic unit.	100	167
367	Electronic unit.	200	169
367	Proportional valve	300	171
369	Electronic unit.	100	173
371	Cables, battery	100	175
371	Cable and wire harness, main	200	177
371	Cable harness, engine	400	179
371	Cable harness, engine	450	181
371	Cable and wire harness, instrument panel	500	183
371	Cable harnesses, cab	800	185
372	Electrical distribution box	100	187
386	Electrical sensor	100	189
393	Cassette radio recorder with mounting details	100	191

INDICE

GRUPO		Sección	Página
310	Batería con accesorios de montaje	100	117
321	Alternador con accesorios de montaje	100	119
321	Alternador con accesorios de montaje	200	121
330	Sistema de llave	100	123
331	Motor de arranque, montaje	100	125
352	Alumbrado, frontal	100	127
353	Alumbrado, trasera S/N 110011-110254	100	129
353	Alumbrado, trasera S/N 110255-	150	131
356	Lámpara de trabajo en pluma	100	133
356	Luces de trabajo, extra	200	135
356	Luces de trabajo, extra	250	137
356	Luces de trabajo, extra	300	139
356	Luces de trabajo, extra 8295214	400	141
362	Luz giratoria de advertencia	100	143
362	Luz giratoria de advertencia	150	145
362	Unidad de advertencia de reserva	200	147
362	Bocina	300	149
362	Micrófono	400	151
362	Micrófono	500	153
363	Limpiaparabrisas	100	155
363	Lavaparabrisas	200	157
364	Interruptor	100	159
364	Interruptor 8287418	200	163
366	Unidad electrónica 14591757	100	165
367	Unidad electrónica	100	167
367	Unidad electrónica	200	169
367	Valvula proporcional	300	171
369	Unidad electrónica	100	173
371	Cables, batería	100	175
371	Haz de cables, principal	200	177
371	Haz de cables, motor	400	179
371	Haz de cables, motor	450	181
371	Haz de cables, panel de instrumentos	500	183
371	Haz de cables, cabina	800	185
372	Unidad de distribución eléctrica	100	187
386	Sensor eléctrico	100	189
393	Radiocasete con accesorios de montaje	100	191

GRUPO		Seção	Página
310	Bateria com peças de montagem	100	117
321	Alternador com peças de montagem	100	119
321	Alternador com peças de montagem	200	121
330	Sistema de chave	100	123
331	Motor de arranque, montagem	100	125
352	Luz, dianteira	100	127
353	Iluminação, traseira S/N 110011-110254	100	129
353	Iluminação, traseira S/N 110255-	150	131
356	Lâmpada de trabalho na lança	100	133
356	Luzes de trabalho, extras	200	135
356	Luzes de trabalho, extras	250	137
356	Luzes de trabalho, extras	300	139
356	Luzes de trabalho, extras 8295214	400	141
362	Sinalizador rotativo	100	143
362	Sinalizador rotativo	150	145
362	Unidade de alerta auxiliar	200	147
362	Buzina	300	149
362	Microfone	400	151
362	Microfone	500	153
363	Limpador de pára-brisa	100	155
363	Lavador de pára-brisa	200	157
364	Interruptor	100	159
364	Interruptor 8287418	200	163
366	Unidade eletrônica 14591757	100	165
367	Unidade eletrônica	100	167
367	Unidade eletrônica	200	169
367		300	171
369	Unidade eletrônica	100	173
371	Cabos, bateria	100	175
371	Cabo e chicote, principais	200	177
371	Chicote, motor	400	179
371	Chicote, motor	450	181
371	Cabo e chicote, painel de instrumentos	500	183
371	Chicote, cabine	800	185
372	Caixa de distribuição elétrica	100	187
386	Sensor elétrico	100	189
393	Rádio toca-fitas com peças de montagem	100	191

TABLE DES MATIÈRES

Catalogue id 20555 | Group 3 | Issue PUB 20030829-B | Page 114

GROUPE		Section	Page
310	Batterie avec pièces d'assemblage	100	117
321	Alternateur avec pièces d'assemblage	100	119
321	Alternateur avec pièces d'assemblage	200	121
330	Système de clé	100	123
331	Démarreur, montage	100	125
352	Eclairage, avant	100	127
353	Eclairage, arrière S/N 110011-110254	100	129
353	Eclairage, arrière S/N 110255-	150	131
356	Projecteur de travail sur la flèche	100	133
356	Projecteurs de travail, supplémentaires	200	135
356	Projecteurs de travail, supplémentaires	250	137
356	Projecteurs de travail, supplémentaires	300	139
356	Projecteurs de travail, supplémentaires 8295214	400	141
362	Détecteur rotatif	100	143
362	Détecteur rotatif	150	145
362	Unité d'alerte de secours	200	147
362	Avertisseur sonore	300	149
362	Microphone	400	151
362	Microphone	500	153
363	Essuie-glace du pare-brise	100	155
363	Lave - glace	200	157
364	Interrupteur	100	159
364	Interrupteur 8287418	200	163
366	Unité électronique 14591757	100	165
367	Unité électronique	100	167
367	Unité électronique	200	169
367	Valvula proporcional	300	171
369	Unité électronique	100	173
371	Câbles, batterie	100	175
371	Câble et faisceau de câbles, principal	200	177
371	Faisceau de câbles, moteur	400	179
371	Faisceau de câbles, moteur	450	181
371	Câble et faisceau de câbles, tableau de bord	500	183
371	Faisceaux de câbles, cabine	800	185
372	Unité de distribution électrique	100	187
386	Capteur électrique	100	189
393	Lecteur de cassettes auto-radio avec pièces de montage	100	191



Volvo Construction Equipment
www.volvoce.com

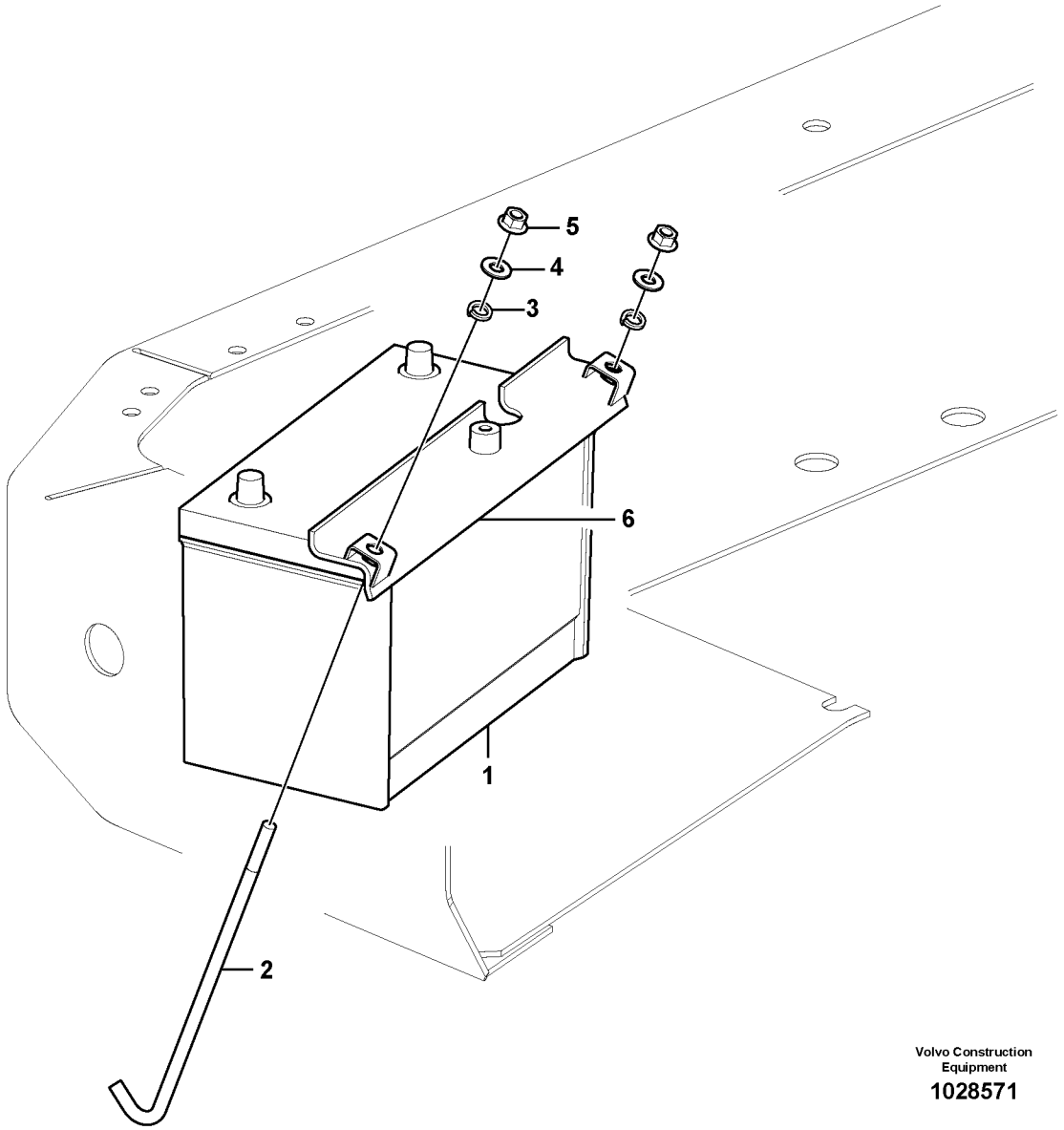

Volvo Construction Equipment

1028571

Fig.	Part No.	Quantity 1	2	3	PS	KIT	Description	Denominación	Denominação	Dénomination	Notes
1	**VOE 14880484**	1					Battery	Batería	Bateria	Batterie	12V,100A
2	**VOE 14529083**	2					Bolt	Perno	Parafuso	Boulon	
3	**VOE 955922**	2					Spring washer	Arandela elástica	Arruela de pressão	Rondelle élastique	
4	**VOE 960148**	2					Plain washer	Arandela plana	Arruela simples	Rondelle plane	
5	**VOE 13971095**	2					Flange nut	Tuerca embridada	Porca flangeada	Écrou à bride	
6	**VOE 14568171**	1					Angle bar	Barra angular	Barra angular	Tige angulaire	

1	**8287418**	**Batterie avec pièces d'assemblage** **Bateria com peças de montagem** **Batería con accesorios de montaje** **Battery with assembling details**	Catalogue id **20555**	Group **310**
2			Illustr. No **1028571**	Section **100**
3			Issue **PUB 20030829-B**	Page **117**
4				
5				

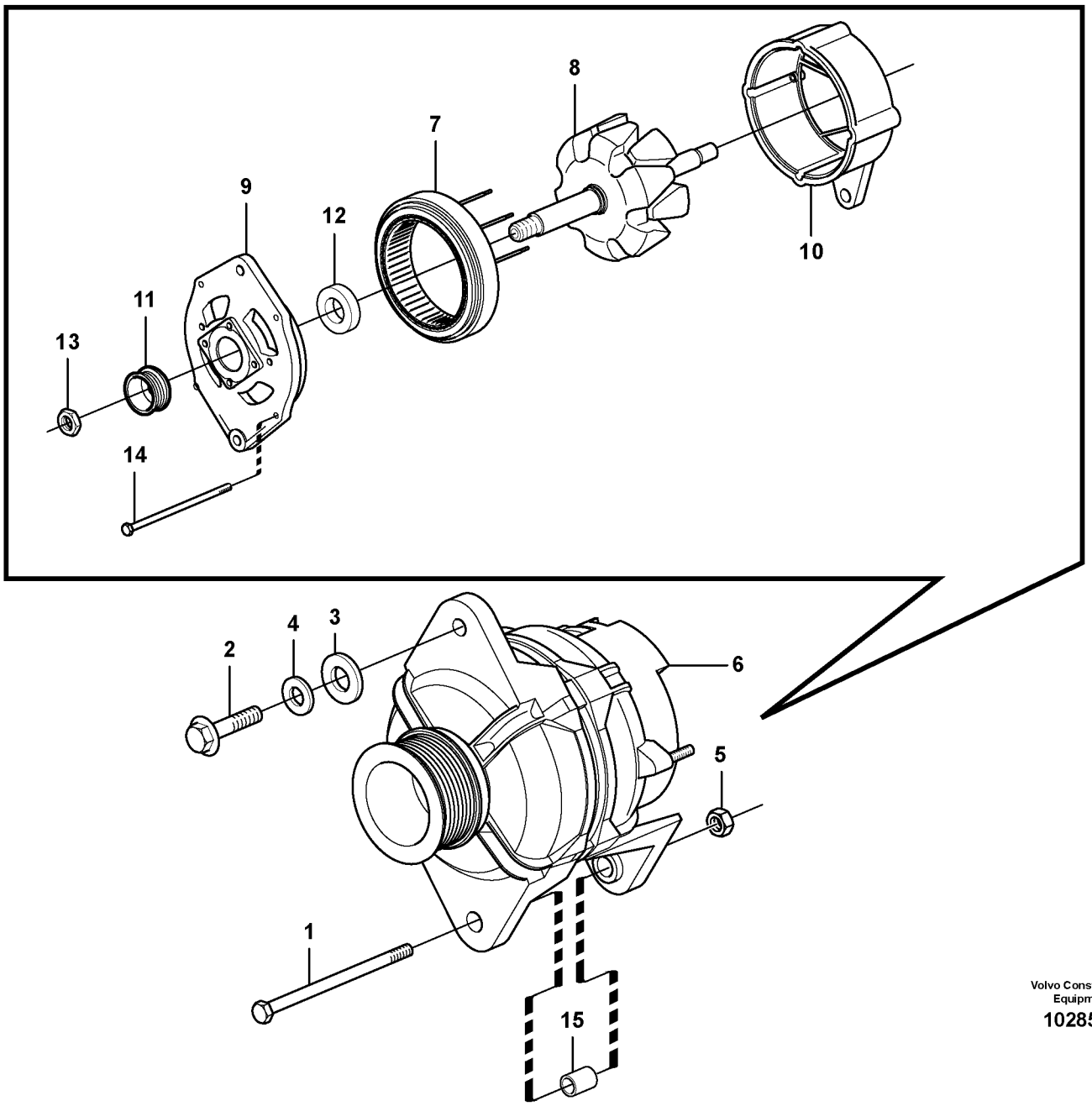

Volvo Construction Equipment

1028572

Fig.	Part No.	Quantity 1	2	3	PS	KIT	Description	Denominación	Denominação	Dénomination	Notes
1	**VOE 993168**	1					Hexagon screw	Tornillo hexagonal	Parafuso sextavado	Vis à tête hexagonale	
2	**VOE 983244**	1					Hexagon screw	Tornillo hexagonal	Parafuso sextavado	Vis à tête hexagonale	
3	**VOE 11117464**	1					Plain washer	Arandela plana	Arruela simples	Rondelle plane	
4	**VOE 955921**	1					Spring washer	Arandela elástica	Arruela de pressão	Rondelle élastique	
5	**VOE 983304**	1					Hexagon nut	Tuerca hexagonal	Porca sextavada	Écrou hexagonal	
6	**VOE 14559184**	1					Alternator	Alternador	Alternador	Alternateur	65A
7	**VOE 14579215**	1					•Stator	•Estator	•Estator	•Stator	
8	**VOE 14579216**	1					•Rotor	•Rotor	•Rotor	•Rotor	
9	**VOE 14579217**	1					•Bracket	•Consola	•Suporte	•Console	
10	**VOE 14579218**	1					•Bracket	•Consola	•Suporte	•Console	
11	**VOE 14579219**	1					•Pulley	•Polea correa dentada	•Polia correia dent	•Poulie	
12	**VOE 14579220**	1					•Spacer	•Distanciador	•Espaçador	•Entretoise	
13	**VOE 14579221**	1					•Nut	•Tuerca	•Porca	•Écrou	
14	**VOE 14579222**	4					•Bolt	•Perno	•Parafuso	•Boulon	
15	**VOE 930440**	1					Spacer ring	Anillo distanciador	Anel espaçador	Bague entretoise	

1	**8289454**	**Alternateur avec pièces d'assemblage** **Alternador com peças de montagem** **Alternador con accesorios de montaje** **Alternator with assembling details**	Catalogue id **20555**	Group **321**
2				
3			Illustr. No **1028572**	Section **100**
4				
5			Issue **PUB 20030829-B**	Page **119**

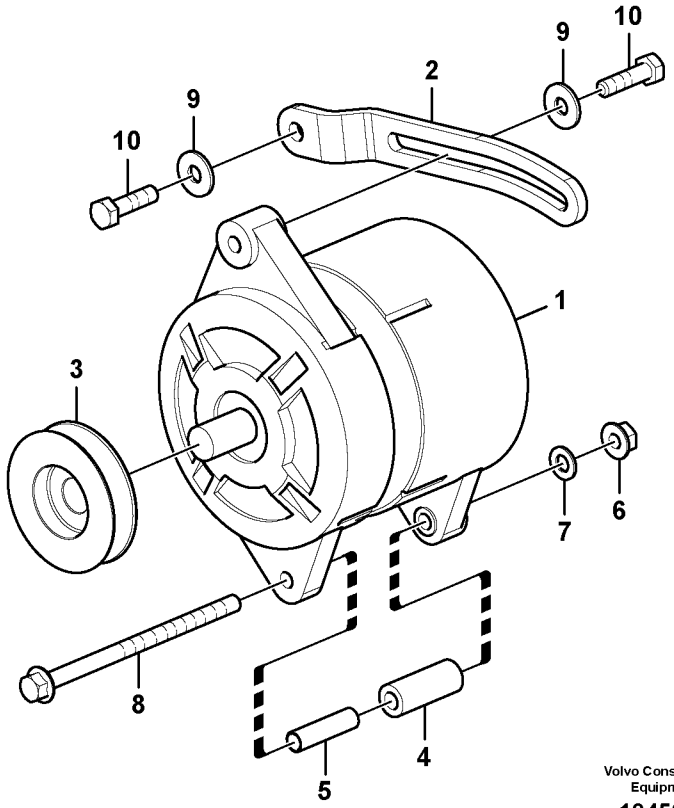

Volvo Construction Equipment

1045610

Fig.	Part No.	Quantity 1	2	3	PS	KIT	Description	Denominación	Denominação	Dénomination	Notes
1	**VOE 14550366**	1					Alternator	Alternador	Alternador	Alternateur	85A S/N -110781
1	**VOE 14645434**	1					Alternator	Alternador	Alternador	Alternateur	85A S/N 110782-
2	**VOE 14613603**	1					Support	Base	Base	Bâti	
3	**VOE 14611518**	1					Pulley	Polea correa dentada	Polia correia dent	Poulie	
4	**VOE 14612341**	1					Ring	Anillo	Anel	Bague	
5	**VOE 14612342**	1					Ring	Anillo	Anel	Bague	
6	**VOE 948645**	1					Flange lock nut	Contratuerca embridada	Contra porca flange	Contre-écrou à bride	
7	**VOE 13955894**	1					Washer	Arandela	Arruela	Rondelle	
8	**VOE 968999**	1					Flange screw	Tornillo embridado	Parafuso flangeado	Vis à embase	
9	**VOE 11117464**	2					Plain washer	Arandela plana	Arruela simples	Rondelle plane	
10	**VOE 983244**	2					Hexagon screw	Tornillo hexagonal	Parafuso sextavado	Vis à tête hexagonale	

1	**8289455**	**Alternateur avec pièces d'assemblage** **Alternador com peças de montagem** **Alternador con accesorios de montaje** **Alternator with assembling details**	Catalogue id **20555**	Group **321**
2			Illustr. No **1045610**	Section **200**
3				
4			Issue **PUB 20030829-B**	Page **121**
5				

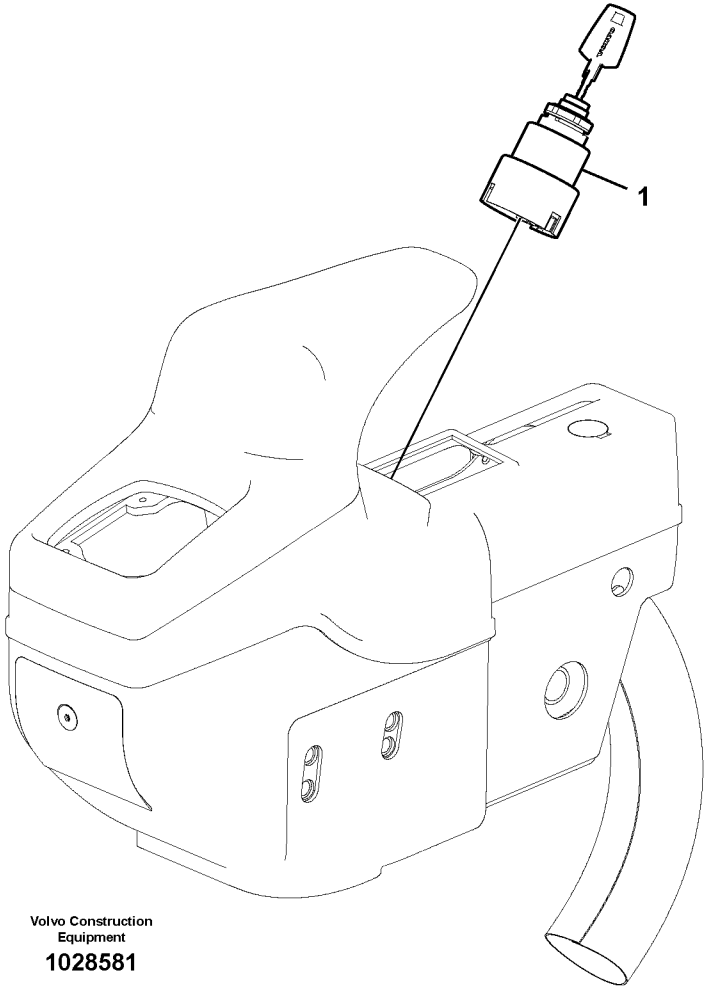

Volvo Construction Equipment

1028581

Fig.	Part No.	Quantity 1	2	3	PS	KIT	Description	Denominación	Denominação	Dénomination	Notes
1	**VOE 14611799**	1					Starter switch	Cerradura de arranque	Chave de partida	Verrouillage de démarrage	3885)
1	**VOE 14609375**	1					•Switch	•Interruptor	•Interruptor	•Rupteur	(VOE 14587633)

3885) **GB:** Kit includes: pusher switch, cab door; cap, fuel tank; starter switch kit, oper ator seat **ES:** El juego incluye: interruptor de empuje, puerta de cabina; tapón, depósito de combustible; juego de interruptor de motor de arranque, asiento del operador **BR:** O kit inclui: interruptor de apertar, porta de cabine; tampa, tanque de combustível: kit de interruptor do motor de arranque, assento do operador **FR:** Composition du kit : bouton-poussoir, porte de cabine ; bouchon, réservoir de carburant ; kit serrure de contact, siège conducteur

1	**8287430**	**Système de clé** **Sistema de chave** **Sistema de llave** **Key system**	Catalogue id **20555**	Group **330**
2			Illustr. No **1028581**	Section **100**
3			Issue **PUB 20030829-B**	Page **123**
4				
5				

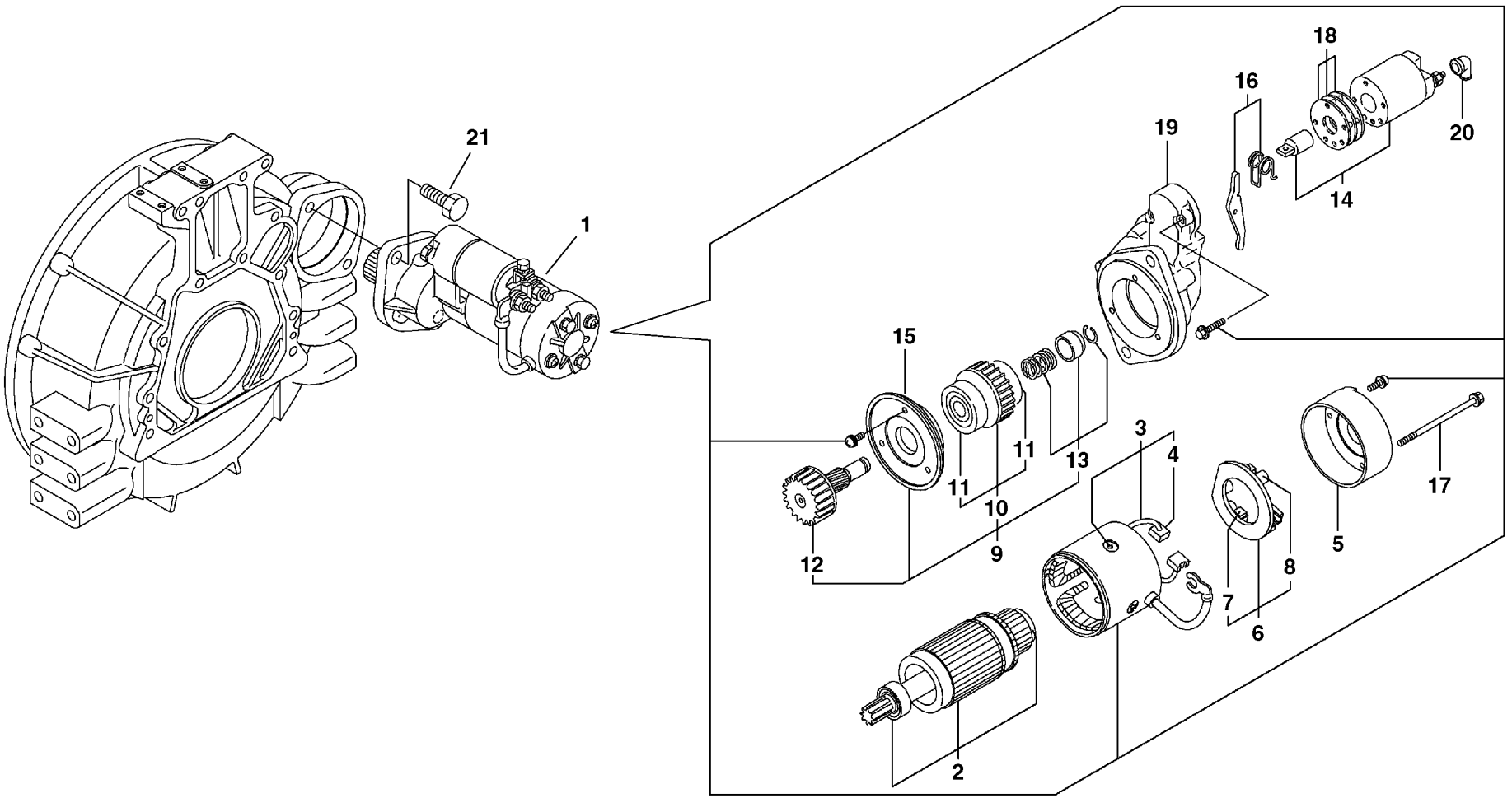
21
1
18
16
19
20
14
15
3
4
11
13
11
10
9
12
5
17
8
7
6
2

Fig.	Part No.	Quantity 1	2	3	PS	KIT	Description	Denominación	Denominação	Dénomination	Notes
1	**VOE 14522114**	1					Starter motor	Motor de arranque	Motor de partida	Démarreur	12V-3,0Kw
2	**VOE 14522143**	1					•Armature	•Bobina Estator	•Armação	•Bobine Stator	
3	**VOE 14522144**	1					•Coil	•Bobina	•Bobina	•Bobine	
4	**VOE 14522145**	2					••Brush	••Cepillo	••Escova	••Balai	
5	**VOE 14522146**	1					•Cover	•Capo	•Tampa	•Capot	
6	**VOE 14522147**	1					•Holder	•Soporte	•Suporte	•Retenue	
7	**VOE 14522145**	2					••Brush	••Cepillo	••Escova	••Balai	
8	**VOE 14522157**	4					••Spring	••Resorte	••Mola	••Ressort	
9	**VOE 14522148**	1					•Pinion	•Piñón	•Pinhão	•Pignon	
10	**VOE 14522149**	1					••Clutch	••Embrague	••Embreagem	••Embrayage	
11	**VOE 14522150**	2					•••Ball bearing	•••Cojinete de bolas	•••Rolamento de esferas	•••Roulement billes	
12	**VOE 14522151**	1					••Shaft	••Eje	••Eixo	••Arbre	
13	**VOE 14522152**	1					••Stopper	••Obturador	••Rolha	••Bouchon	
14	**SA 15158031**	1					•Switch	•Contactor	•Interruptor	•Commutateur	
15	**VOE 14522153**	1					•Retainer	•Soporte	•Retentor	•Retenue	
16	**SA 8210-05010**	1					•Lever	•Palanca	•Alavanca	•Levier	
17	**VOE 14522154**	2					•Bolt	•Perno	•Parafuso	•Boulon	
18	**VOE 14522155**	1					•Cover	•Capo	•Tampa	•Capot	
19	**VOE 14522156**	1					•Housing	•Cuerpo	•Carcaça	•Carter	
20	**SA 8210-05290**	1					•Cover	•Capo	•Tampa	•Capot	
21	**SA 11714496**	2					Bolt	Perno	Parafuso	Boulon	

1		**Démarreur, montage** **Motor de arranque, montagem** **Motor de arranque, montaje** **Starter motor, mounting**	Catalogue id **20555**	Group **331**
2			Illustr. No **1006986**	Section **100**
3			Issue **PUB 20030829-B**	Page **125**
4				
5				

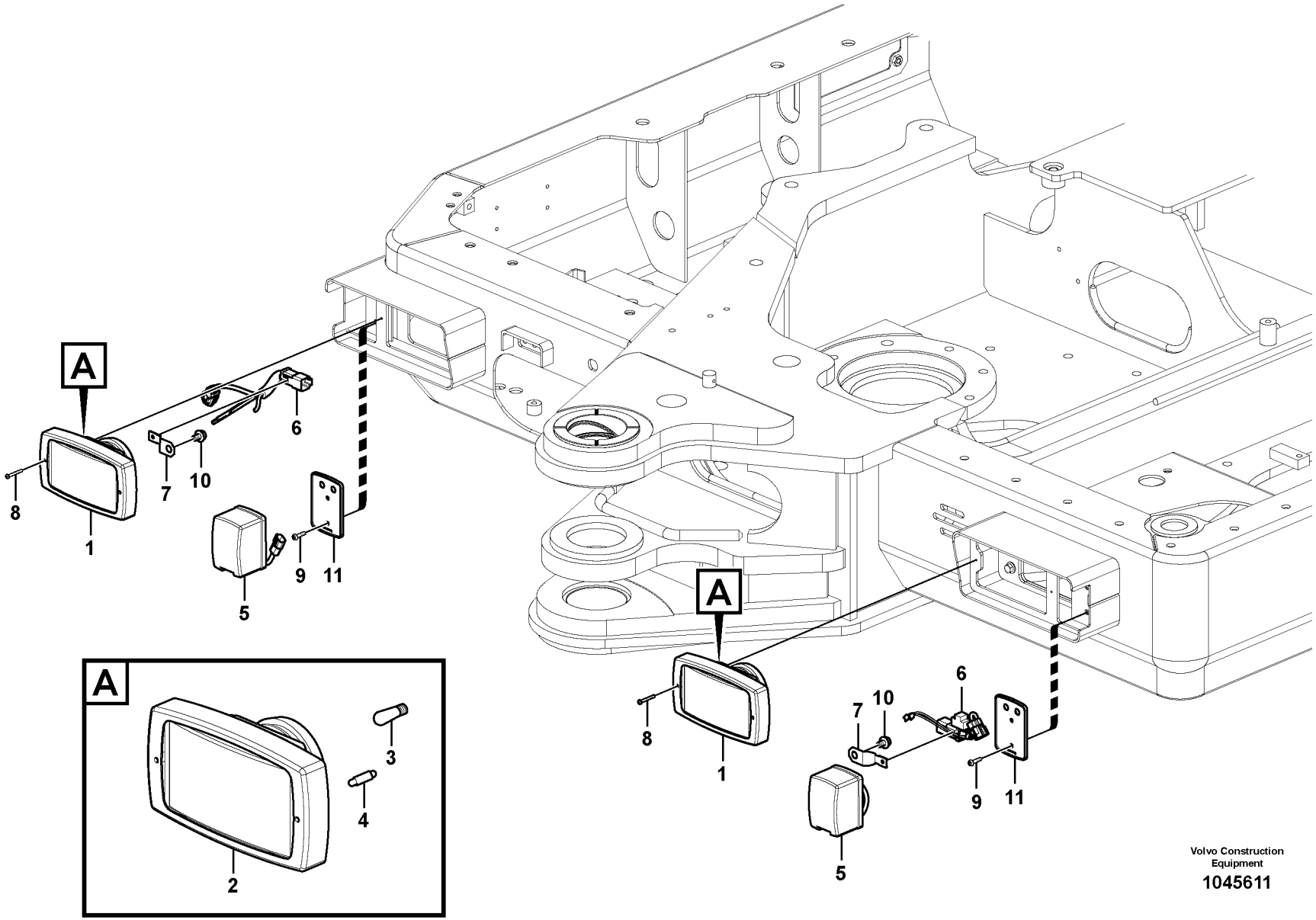

Volvo Construction Equipment

1045611

Fig.	Part No.	Quantity 1	2	3	PS	KIT	Description	Denominación	Denominação	Dénomination	Notes
1	**VOE 14533126**	2					Headlamp	Faro	Farol	Projecteur	
2	**VOE 14371518**	1					•Headlamp	•Faro	•Farol	•Projecteur	
3	**ZM 3402643**	1					•Bulb	•Bombilla	•Lâmpada	•Ampoule	(VOE 13963187)
4	**VOE 192451**	1					•Bulb	•Bombilla	•Lâmpada	•Ampoule	
5	**VOE 14533127**	2					Flasher	Intermitentes	Pisca-pisca	Clignotant	
	VOE 965826	1					•Bulb	•Bombilla	•Lâmpada	•Ampoule	
6	**VOE 14611613**	2					Cable harness	Manojo cables	Chicote cabos	Faisceau câbles	
7	**VOE 14522575**	2					Clip	Clip	Clipe	Clip	
8	**SA 9021-10406**	4					Cross recessed screw	Tornillo cruz	Parafuso phillips	Vis empreinte cruciforme	
9	**VOE 969408**	4					Six point socket screw	Racor de seis dientes	Paraf soquete sext	Vis à 6 pans creux	
10	**VOE 947107**	2					Flange screw	Tornillo embridado	Parafuso flangeado	Vis à embase	
11	**VOE 14533128**	2					Pad	Pastilla	Almofada	Patin	

1	**8287418**	**Eclairage, avant** **Luz, dianteira** **Alumbrado, frontal** **Lighting, front**	Catalogue id **20555**	Group **352**
2			Illustr. No **1045611**	Section **100**
3			Issue **PUB 20030829-B**	Page **127**
4				
5				

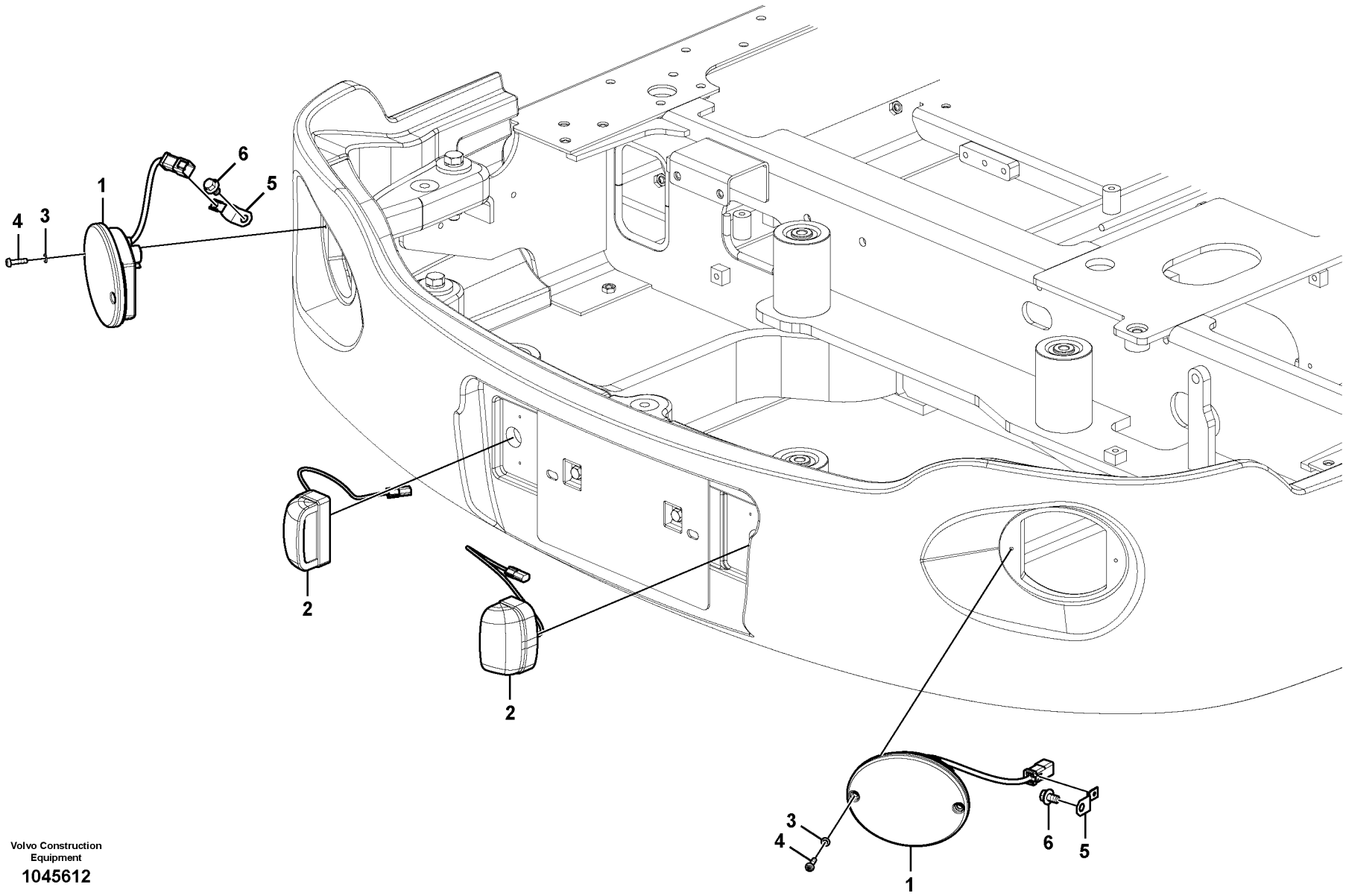

Volvo Construction Equipment

1045612

Fig.	Part No.	Quantity 1	2	3	PS	KIT	Description	Denominación	Denominação	Dénomination	Notes
1	**VOE 14615921**	2					Lamp	Lámpara	Lâmpada	Lampe	(VOE 14591657) S/N 110011-110224
	VOE 14615921	2					Lamp	Lámpara	Lâmpada	Lampe	S/N 110225-110254
2	**VOE 14529034**	2					Lamp	Lampara	Lâmpada	Lampe	
3	**VOE 955892**	4					Plain washer	Arandela plana	Arruela simples	Rondelle plane	
4	**VOE 969423**	4					Six point socket screw	Racor de seis dientes	Paraf soquete sext	Vis à 6 pans creux	
5	**VOE 14522575**	2					Clip	Clip	Clipe	Clip	
6	**VOE 946471**	2					Flange screw	Tornillo embridado	Parafuso flangeado	Vis à embase	

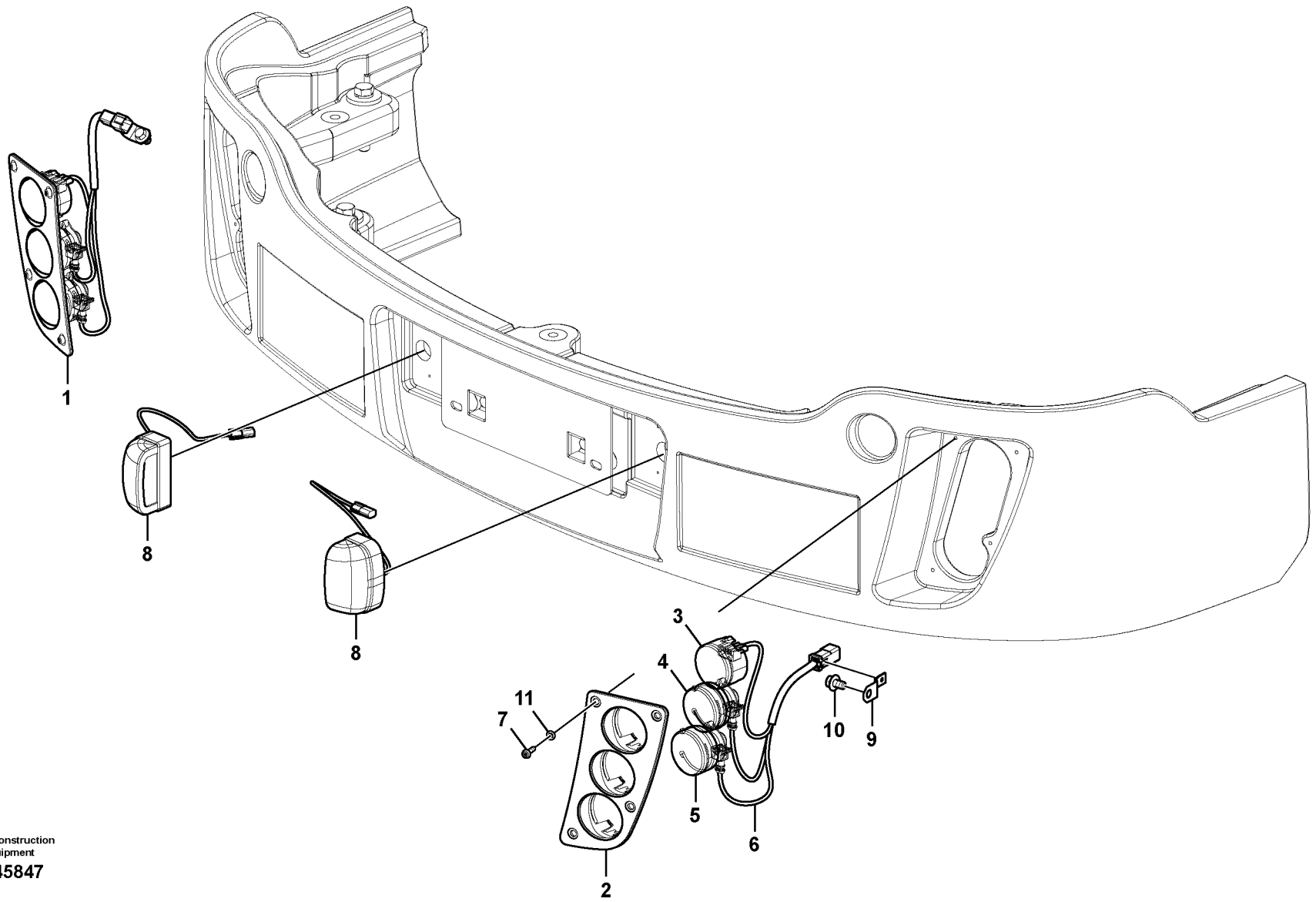

Volvo Construction Equipment

1045847

Fig.	Part No.	Quantity 1	2	3	PS	KIT	Description	Denominación	Denominação	Dénomination	Notes
1	**VOE 14618434**	1					Lamp	Lámpara	Lâmpada	Lampe	LH
	VOE 14618433	1					Lamp	Lámpara	Lâmpada	Lampe	RH
2	**VOE 14619615**	1					•Body	•Carrocería	•Carroceria	•Corps	LH
	VOE 14619616	1					•Body	•Carrocería	•Carroceria	•Corps	RH
3	**VOE 14618429**	1					•Lamp	•Lámpara	•Lâmpada	•Lampe	Red
4	**VOE 14618430**	1					•Lamp	•Lámpara	•Lâmpada	•Lampe	Amber
5	**VOE 14618431**	1					•Lamp	•Lámpara	•Lâmpada	•Lampe	White
6	**VOE 14619341**	1					•Cable harness	•Manojo cables	•Chicote cabos	•Faisceau câbles	
7	**VOE 969422**	8					Six point socket screw	Racor de seis dientes	Paraf soquete sext	Vis à 6 pans creux	
8	**VOE 14529034**	2					Lamp	Lampara	Lâmpada	Lampe	
9	**VOE 14522575**	2					Clip	Clip	Clipe	Clip	
10	**VOE 946471**	2					Flange screw	Tornillo embridado	Parafuso flangeado	Vis à embase	
11	**VOE 955892**	8					Plain washer	Arandela plana	Arruela simples	Rondelle plane	

1	**8287418**	**Eclairage, arrière** **Iluminação, traseira** **Alumbrado, trasera** **Lighting, rear**	Catalogue id **20555**	Group **353**
2			Illustr. No **1045847**	Section **150**
3			Issue **PUB 20030829-B**	Page **131**
4				
5		**S/N 110255-**		

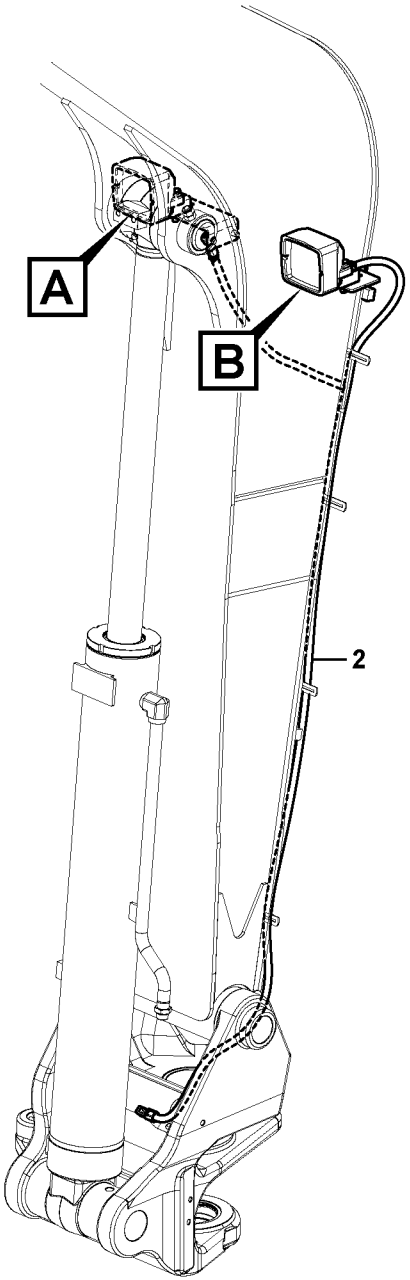

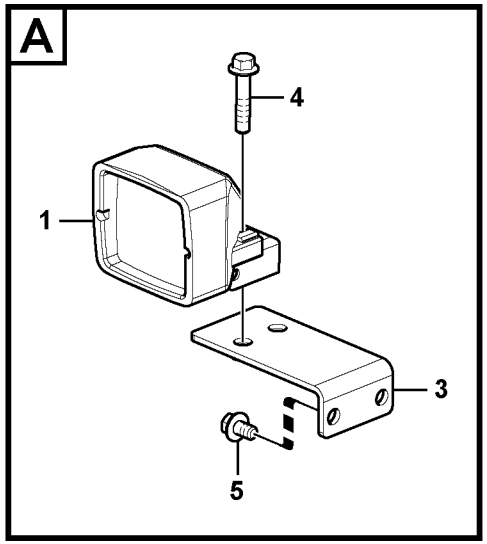

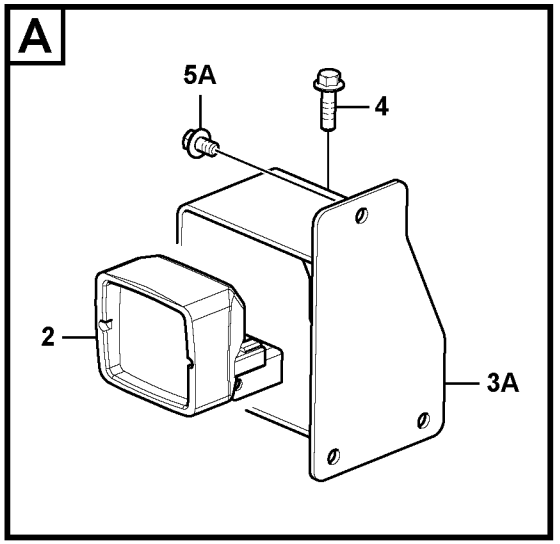

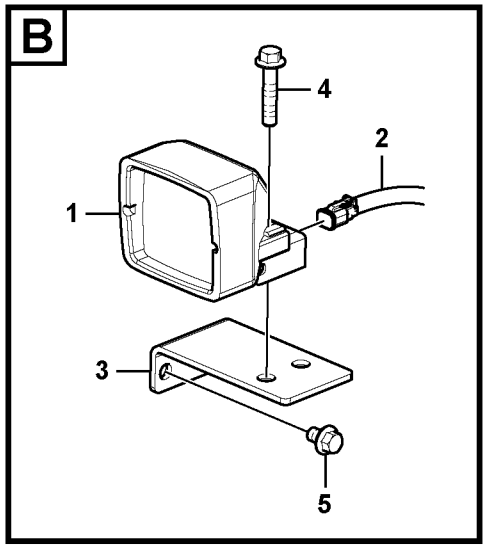

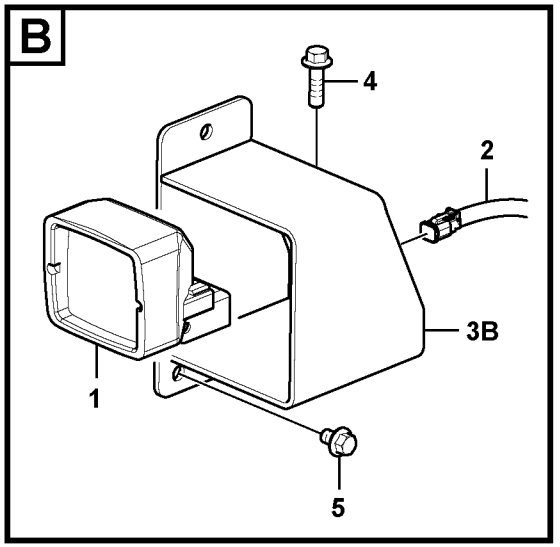

Volvo Construction Equipment

1050550

Fig.	Part No.	Quantity 1	2	3	PS	KIT	Description	Denominación	Denominação	Dénomination	Notes
1	**VOE 11039847**	1	1				Work lamp	Faro de trabajo	Farolete	Projecteur de travail	
	SA 1122-01230	1	1				•Bulb	•Bombilla	•Lâmpada	•Ampoule	
2	**VOE 14574842**	1					Cable harness	Manojo cables	Chicote cabos	Faisceau câbles	
3	**VOE 14568169**	1	1				Bracket	Consola	Suporte	Console	S/N -111109
3A	**VOE 14667267**		1				Bracket	Consola	Suporte	Console	S/N 111110-
3B	**VOE 14665792**	1					Bracket	Consola	Suporte	Console	S/N 111110-
4	**VOE 946329**	1	1				Flange screw	Tornillo embridado	Parafuso flangeado	Vis à embase	
5	**VOE 946471**	4					Flange screw	Tornillo embridado	Parafuso flangeado	Vis à embase	
5A	**VOE 946441**		2				Flange screw	Tornillo embridado	Parafuso flangeado	Vis à embase	S/N 111110-

1	**8287418**
2	**8287421**
3	
4	
5	

Projecteur de travail sur la flèche
Lâmpada de trabalho na lança
Lámpara de trabajo en pluma
Working lamp on boom

Catalogue id **20555**	Group **356**
Illustr. No **1050550**	Section **100**
Issue **PUB 20030829-B**	Page **133**

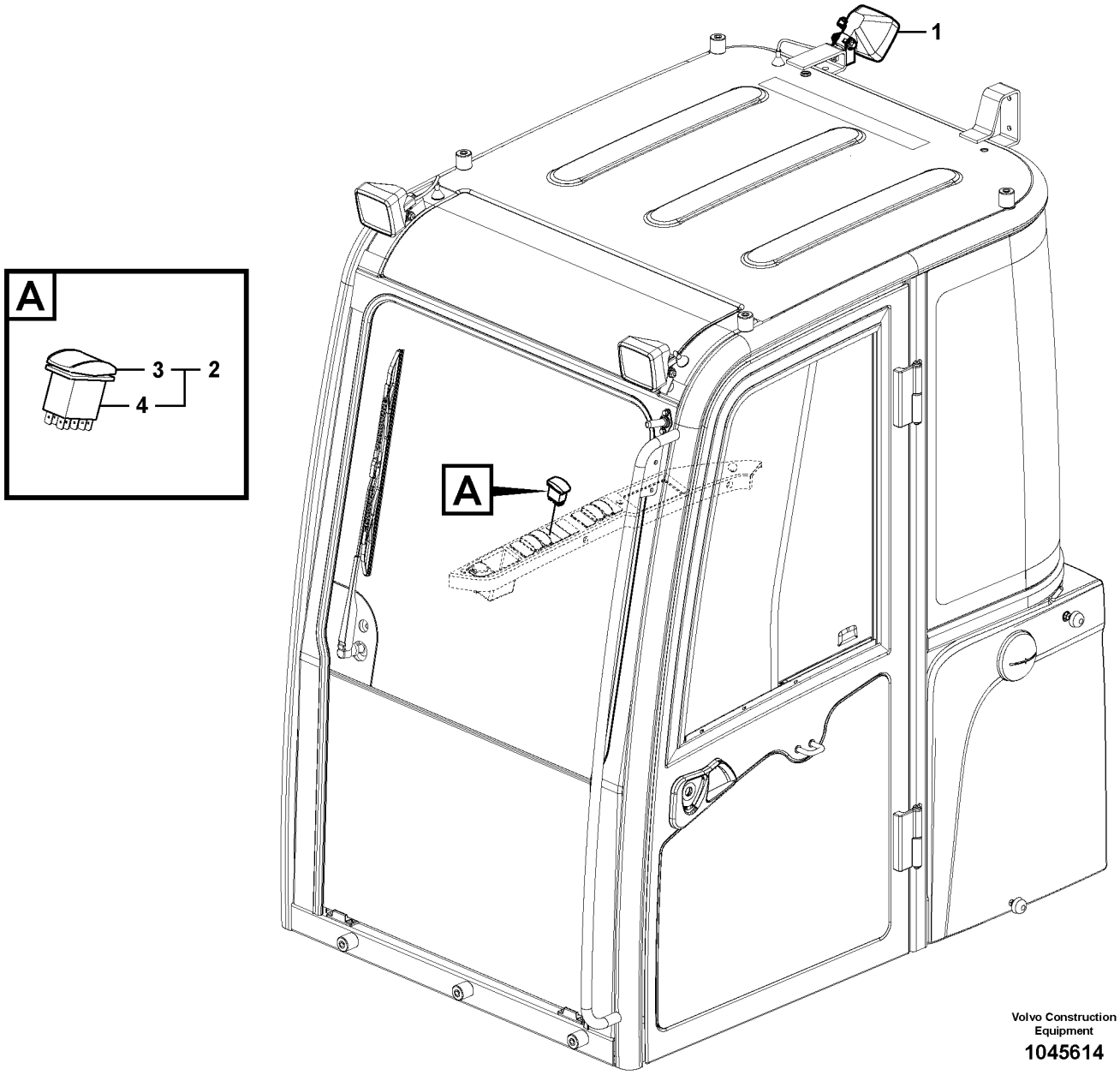

Volvo Construction Equipment

1045614

Fig.	Part No.	Quantity 1	2	3	PS	KIT	Description	Denominación	Denominação	Dénomination	Notes
1	**VOE 11039847**	1					Work lamp	Faro de trabajo	Farolete	Projecteur de travail	
	SA 1122-01230	1					•Bulb	•Bombilla	•Lâmpada	•Ampoule	
2		1			NS		Switch	Contactor	Interruptor	Commutateur	
3	**VOE 11428011**	1					•Rocker arm	•Balancín	•Balancim	•Culbuteur	
4	**VOE 70377107**	1					•Switch	•Interruptor	•Interruptor	•Rupteur	

1	**8287422**	**Projecteurs de travail, supplémentaires** **Luzes de trabalho, extras** **Luces de trabajo, extra** **Work lights, extra**	Catalogue id **20555**	Group **356**
2			Illustr. No **1045614**	Section **200**
3			Issue **PUB 20030829-B**	Page **135**
4				
5				

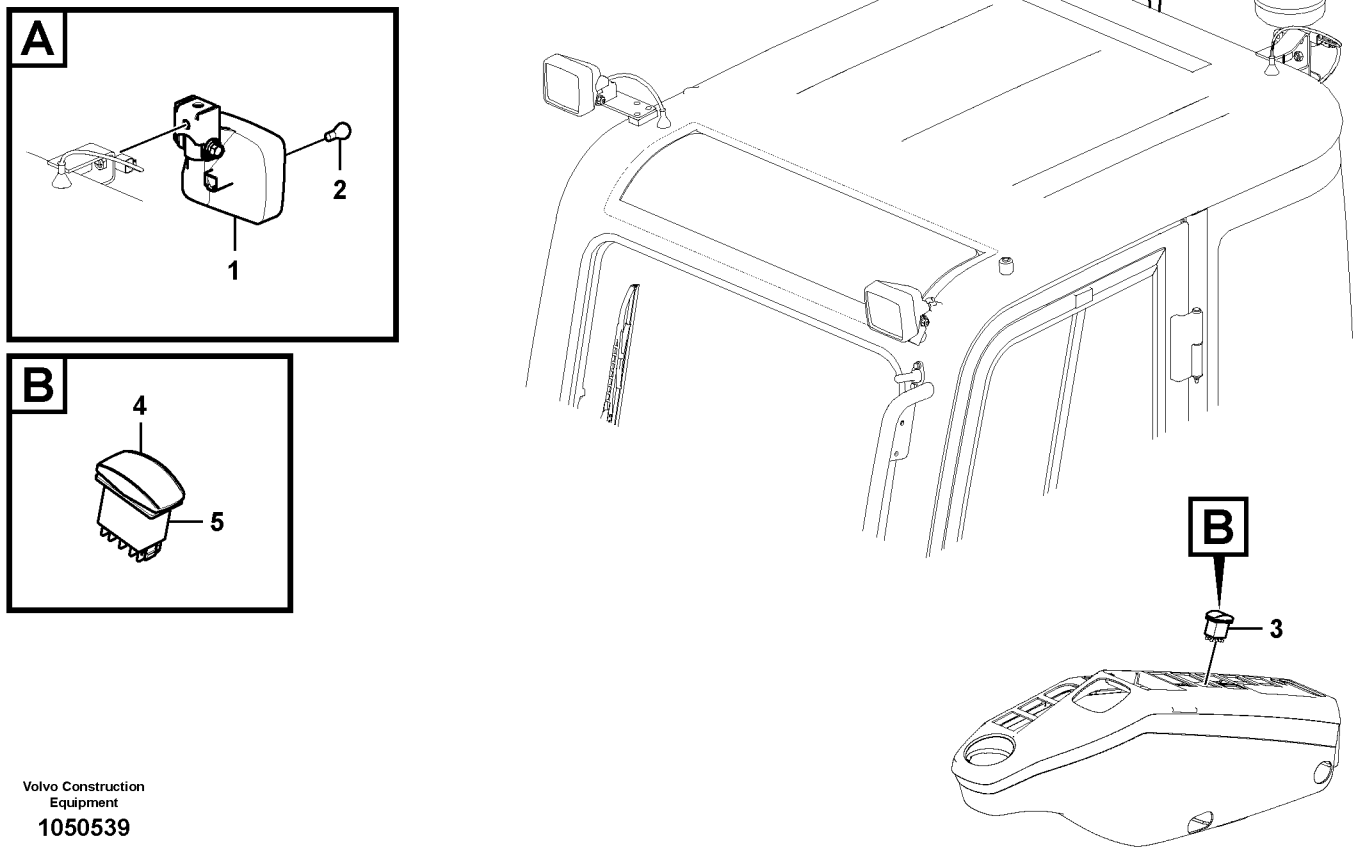

Volvo Construction Equipment

1050539

Fig.	Part No.	Quantity 1	2	3	PS	KIT	Description	Denominación	Denominação	Dénomination	Notes
1	**VOE 11039856**	1					Work lamp	Faro de trabajo	Farolete	Projecteur de travail	
2	**SA 1122-01230**	1					•Bulb	•Bombilla	•Lâmpada	•Ampoule	
3		1			NS		Switch	Contactor	Interruptor	Commutateur	
4	**VOE 11428011**	1					•Rocker arm	•Balancín	•Balancim	•Culbuteur	
5	**VOE 70377107**	1					•Switch	•Interruptor	•Interruptor	•Rupteur	

1	**8295215**	**Projecteurs de travail, supplémentaires** **Luzes de trabalho, extras** **Luces de trabajo, extra** **Work lights, extra**	Catalogue id **20555**	Group **356**
2			Illustr. No **1050539**	Section **250**
3			Issue **PUB 20030829-B**	Page **137**
4				
5				

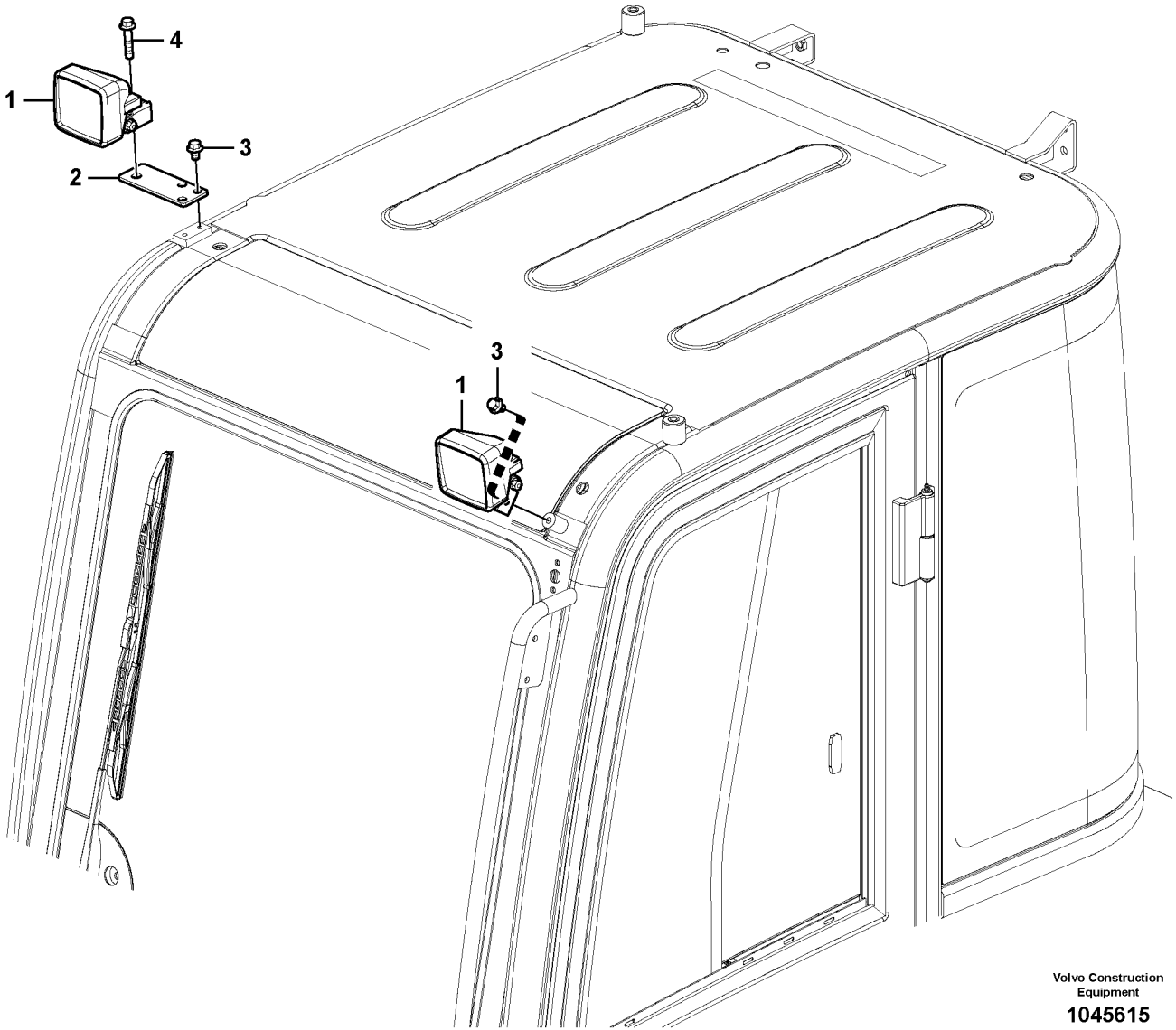

Volvo Construction Equipment

1045615

Fig.	Part No.	Quantity 1	2	3	PS	KIT	Description	Denominación	Denominação	Dénomination	Notes
1	**VOE 11039847**	2					Work lamp	Faro de trabajo	Farolete	Projecteur de travail	S/N -110255
	VOE 11039847	1					Work lamp	Faro de trabajo	Farolete	Projecteur de travail	S/N 110256-
	SA 1122-01230	1					•Bulb	•Bombilla	•Lâmpada	•Ampoule	
2		1			NS		Bracket	Ménsula	Suporte	Console	S/N -110255
3	**VOE 946471**	3					Flange screw	Tornillo embridado	Parafuso flangeado	Vis à embase	
4	**VOE 13965186**	1					Screw	Tornillo	Parafuso	Vis	

1	**8287424**	**Projecteurs de travail, supplémentaires** **Luzes de trabalho, extras** **Luces de trabajo, extra** **Work lights, extra**	Catalogue id **20555**	Group **356**
2			Illustr. No **1045615**	Section **300**
3			Issue **PUB 20030829-B**	Page **139**
4				
5				

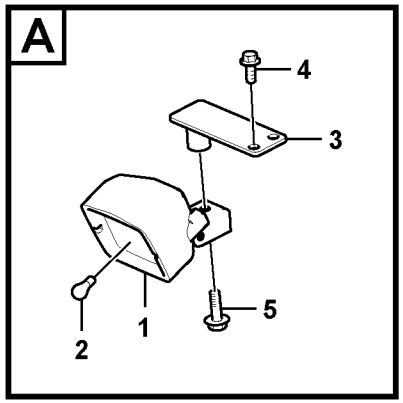

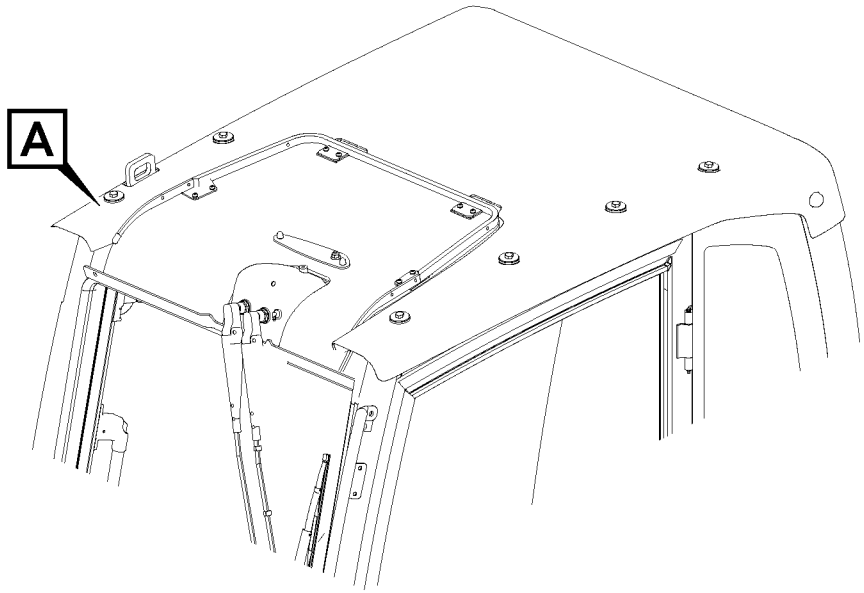

Volvo Construction Equipment

1050538

Fig.	Part No.	Quantity 1	2	3	PS	KIT	Description	Denominación	Denominação	Dénomination	Notes
1	**VOE 11039847**	1					Work lamp	Faro de trabajo	Farolete	Projecteur de travail	
2	**SA 1122-01230**	1					•Bulb	•Bombilla	•Lâmpada	•Ampoule	
3	**VOE 14624238**	1					Bracket	Consola	Suporte	Console	
4	**VOE 946471**	1					Flange screw	Tornillo embridado	Parafuso flangeado	Vis à embase	
5	**VOE 946472**	1					Flange screw	Tornillo embridado	Parafuso flangeado	Vis à embase	

1		**Projecteurs de travail, supplémentaires** **Luzes de trabalho, extras** **Luces de trabajo, extra** **Work lights, extra**	Catalogue id **20555**	Group **356**
2			Illustr. No **1050538**	Section **400**
3			Issue **PUB 20030829-B**	Page **141**
4				
5		**8295214**		

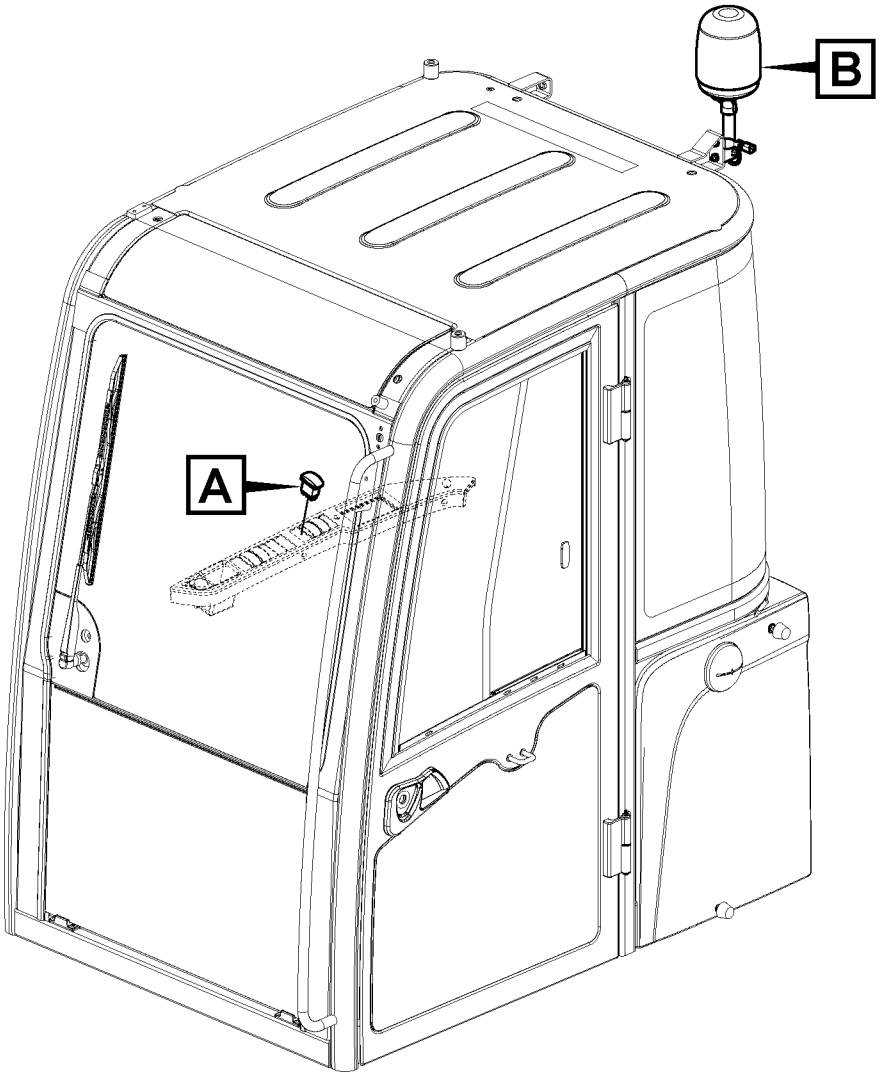

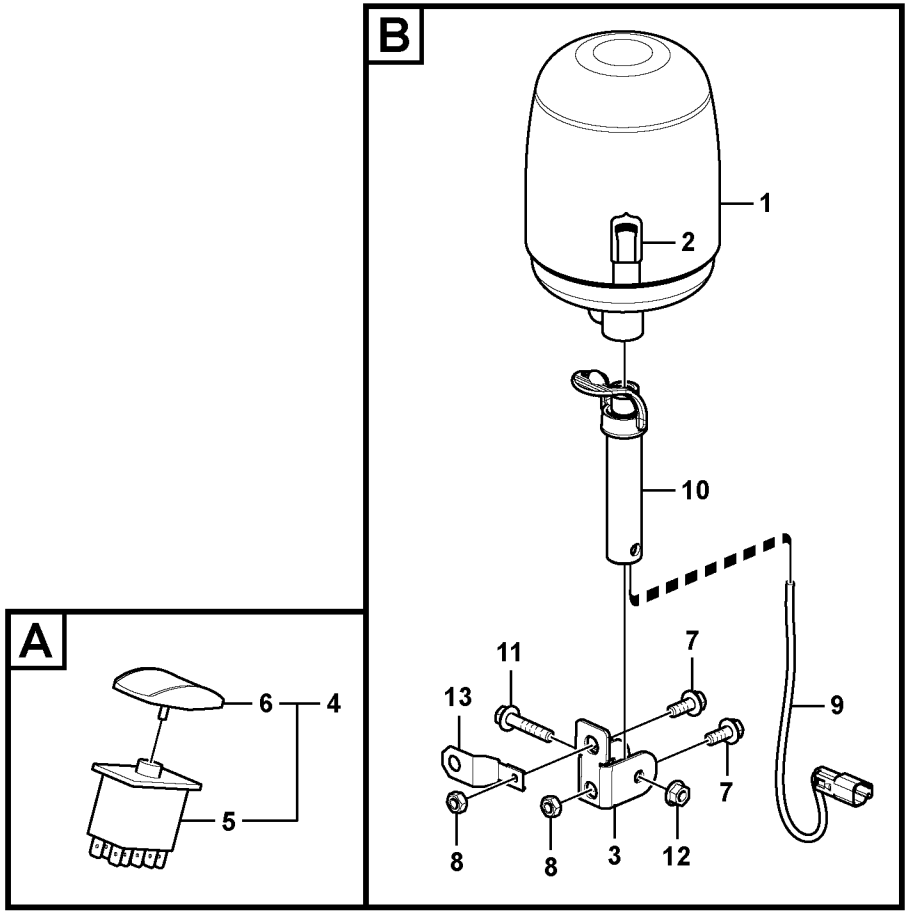

Volvo Construction Equipment

1045616

Fig.	Part No.	Quantity 1	2	3	PS	KIT	Description	Denominación	Denominação	Dénomination	Notes
1	**VOE 11170103**	1					Rotating beacon	Alumbrado rotativo	Farol rotativo	Gyrophare	
2	**VOE 14524753**	1					•Bulb	•Bombilla	•Lâmpada	•Ampoule	
3	**VOE 14618425**	1					Bracket	Consola	Suporte	Console	(VOE 14587695)
4	**VOE 14555601**	1					Switch	Interruptor	Interruptor	Rupteur	
5	**VOE 70377107**	1					•Switch	•Interruptor	•Interruptor	•Rupteur	
6	**VOE 11428013**	1					•Rocker arm	•Balancín	•Balancim	•Culbuteur	
7	**VOE 946173**	2					Flange screw	Tornillo embridado	Parafuso flangeado	Vis à embase	
8	**VOE 983303**	2					Hexagon nut	Tuerca hexagonal	Porca sextavada	Écrou hexagonal	
9	**VOE 14588955**	1					Cable harness	Manojo cables	Chicote cabos	Faisceau câbles	
10	**VOE 14594431**	1					Bracket	Consola	Suporte	Console	
11	**VOE 947760**	1					Flange screw	Tornillo embridado	Parafuso flangeado	Vis à embase	
12	**VOE 948645**	1					Flange lock nut	Contratuerca embridada	Contra porca flange	Contre-écrou à bride	
13	**VOE 14522575**	1					Clip	Clip	Clipe	Clip	

1	**8287422**	**Détecteur rotatif** **Sinalizador rotativo** **Luz giratoria de advertencia** **Rotating beacon**	Catalogue id **20555**	Group **362**
2			Illustr. No **1045616**	Section **100**
3			Issue **PUB 20030829-B**	Page **143**
4				
5				

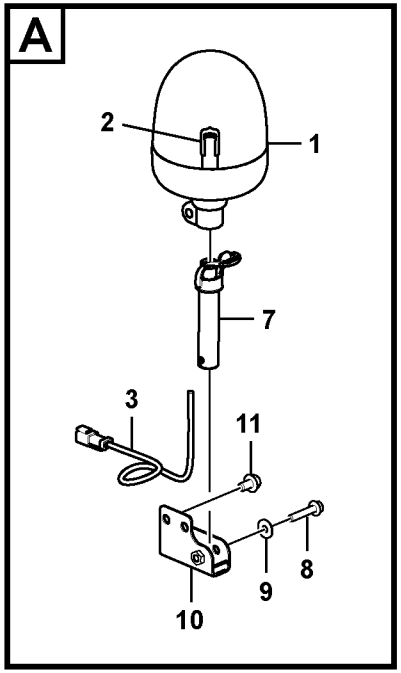

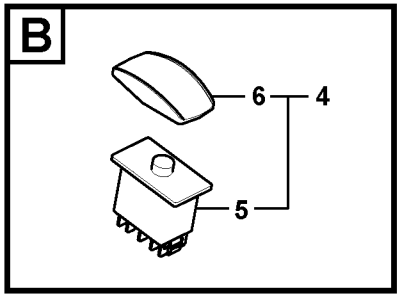

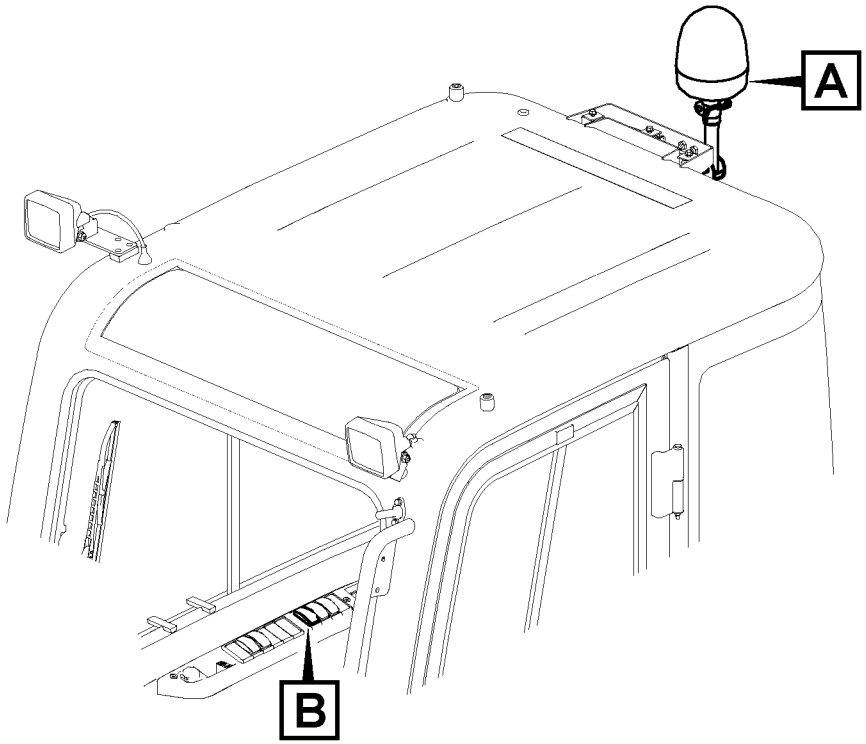

Volvo Construction Equipment

1050540

Fig.	Part No.	Quantity 1	2	3	PS	KIT	Description	Denominación	Denominação	Dénomination	Notes
1	**VOE 11170103**	1					Rotating beacon	Alumbrado rotativo	Farol rotativo	Gyrophare	
2	**VOE 14524753**	1					•Bulb	•Bombilla	•Lâmpada	•Ampoule	
3	**VOE 14664645**	1					Cable harness	Manojo cables	Chicote cabos	Faisceau câbles	(VOE 14587695)
	VOE 14596477	2					•Terminal	•Espiga terminal	•Pino do terminal	•Contact électrique	
	VOE 20846136	1					•Housing	•Cuerpo	•Carcaça	•Carter	
	VOE 14370881	1					•Spacer	•Distanciador	•Espaçador	•Entretoise	
	VOE 874033	2					•Cable terminal	•Terminal de cable	•Terminal cabos	•Cosse câble	
	VOE 11039397	1					•End sleeve	•Manguito final	•Luva final	•Douille d'extrémité	
4	**VOE 14555601**	1					Switch	Interruptor	Interruptor	Rupteur	
5	**VOE 70377107**	1					•Switch	•Interruptor	•Interruptor	•Rupteur	
6	**VOE 11428013**	1					•Rocker arm	•Balancín	•Balancim	•Culbuteur	
7	**VOE 14594431**	1					Bracket	Consola	Suporte	Console	
8	**VOE 947760**	1					Flange screw	Tornillo embridado	Parafuso flangeado	Vis à embase	
9	**VOE 11117464**	1					Plain washer	Arandela plana	Arruela simples	Rondelle plane	
10	**VOE 14664643**	1					Bracket	Consola	Suporte	Console	
11	**VOE 946471**	2					Flange screw	Tornillo embridado	Parafuso flangeado	Vis à embase	

1	**8295215**	**Détecteur rotatif** **Sinalizador rotativo** **Luz giratoria de advertencia** **Rotating beacon**	Catalogue id **20555**	Group **362**
2			Illustr. No **1050540**	Section **150**
3			Issue **PUB 20030829-B**	Page **145**
4				
5				

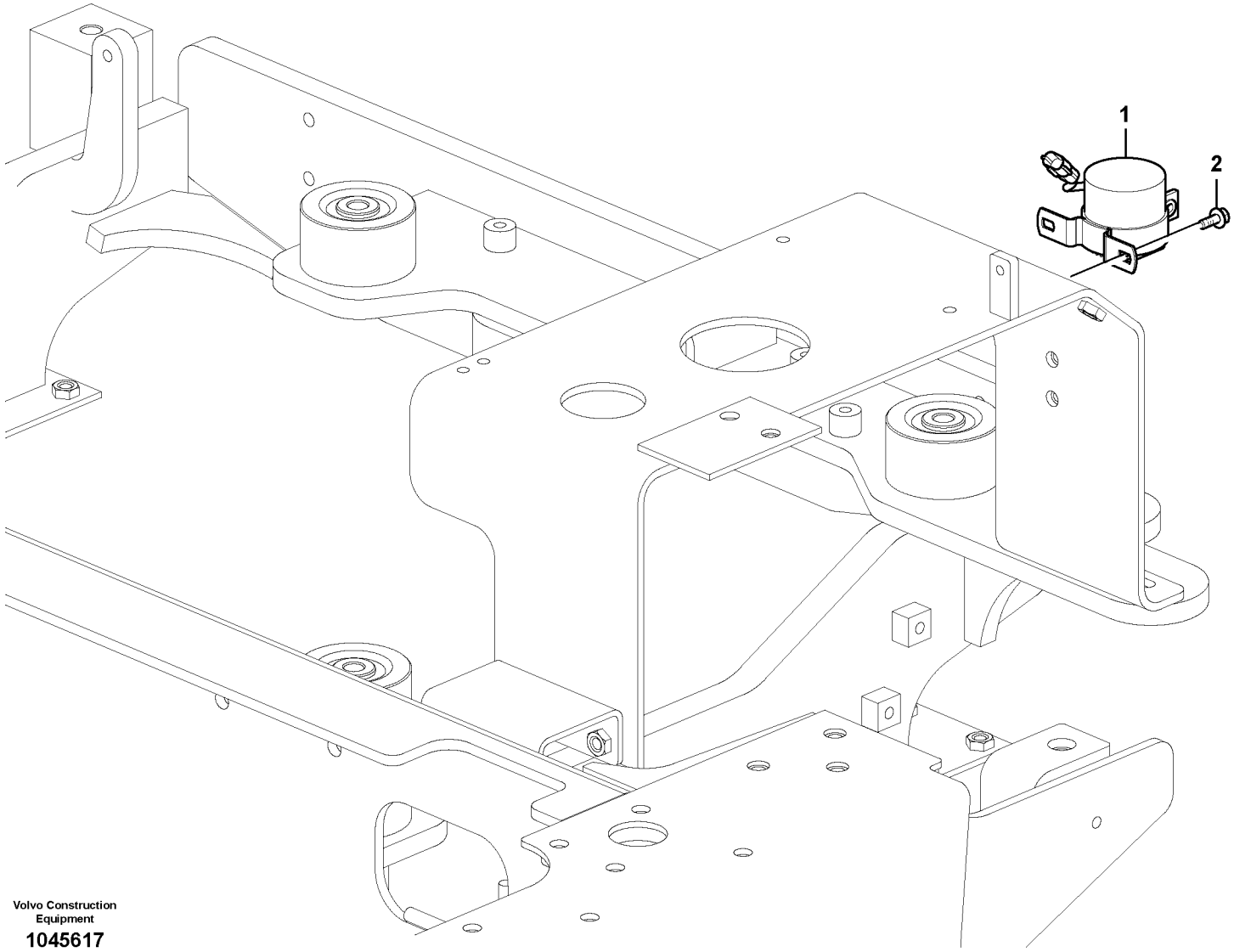

Volvo Construction Equipment

1045617

Fig.	Part No.	Quantity 1	2	3	PS	KIT	Description	Denominación	Denominação	Dénomination	Notes
1	**VOE 14613294**	1					Alarm	Alarma	Alarme	Alarme	S/N -111024
	VOE 14628361	1					Alarm	Alarma	Alarme	Alarme	S/N 111025-
	VOE 946173	2					Flange screw	Tornillo embridado	Parafuso flangeado	Vis à embase	S/N 111025-
2	**VOE 13946544**	2					Screw	Tornillo	Parafuso	Vis	S/N -111024
	VOE 947107	2					Flange screw	Tornillo embridado	Parafuso flangeado	Vis à embase	S/N 111025-

1	**8287423**	**Unité d'alerte de secours** **Unidade de alerta auxiliar** **Unidad de advertencia de reserva** **Back-up warning unit**	Catalogue id **20555**	Group **362**
2			Illustr. No **1045617**	Section **200**
3				
4			Issue **PUB 20030829-B**	Page **147**
5				

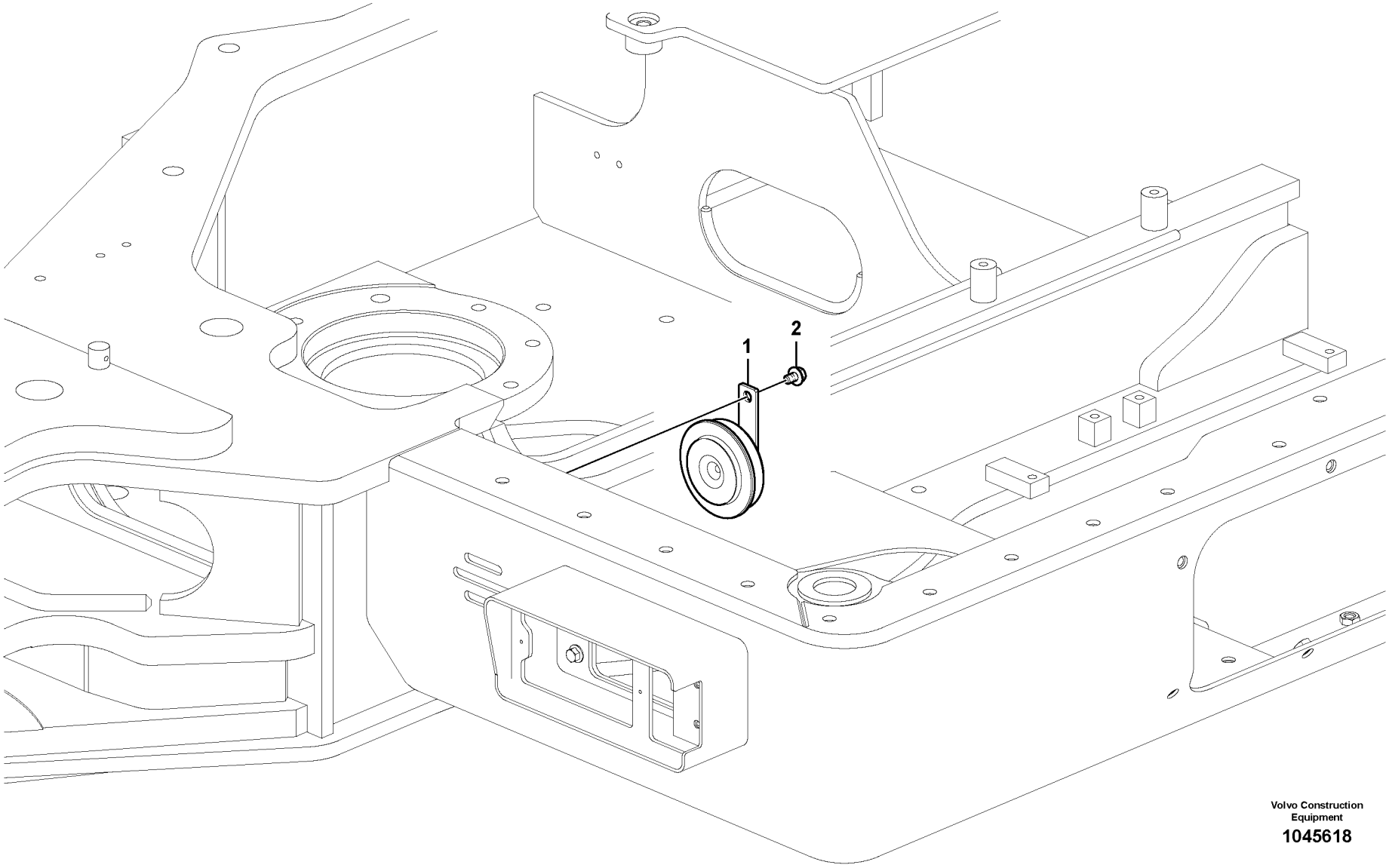

Volvo Construction Equipment

1045618

Fig.	Part No.	Quantity 1	2	3	PS	KIT	Description	Denominación	Denominação	Dénomination	Notes
1	**VOE 11305113**	1					Horn	Bocina	Buzina	Avertisseur	
2	**VOE 947107**	1					Flange screw	Tornillo embridado	Parafuso flangeado	Vis à embase	

1	**8287418**	**Avertisseur sonore** **Buzina** **Bocina** **Horn**	Catalogue id **20555**	Group **362**
2			Illustr. No **1045618**	Section **300**
3			Issue **PUB 20030829-B**	Page **149**
4				
5				

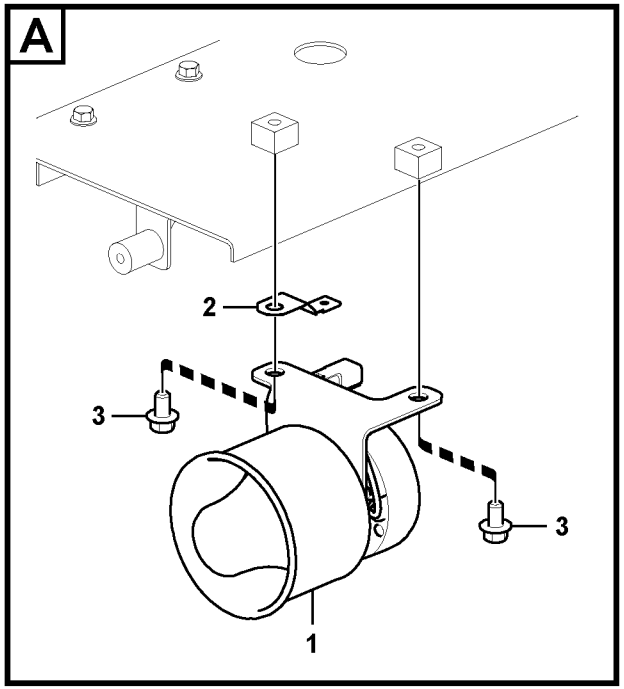

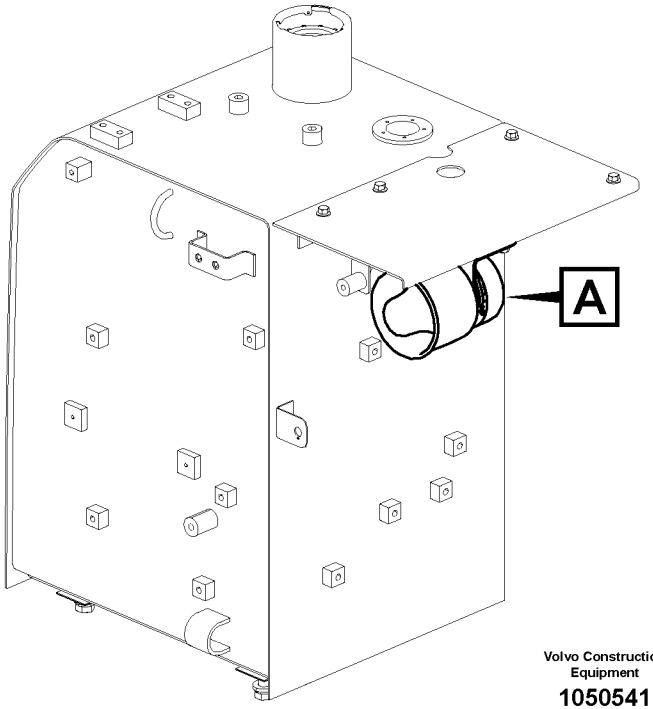

Volvo Construction Equipment

1050541

Fig.	Part No.	Quantity 1	2	3	PS	KIT	Description	Denominación	Denominação	Dénomination	Notes
1	**VOE 14667009**	1					Loudspeaker	Altavoz	Altofalante	Haut-parleur	
2	**VOE 14522575**	1					Clip	Clip	Clipe	Clip	
3	**VOE 946471**	2					Flange screw	Tornillo embridado	Parafuso flangeado	Vis à embase	

1	**8295216**	**Microphone** **Microfone** **Micrófono** **Microphone**	Catalogue id **20555**	Group **362**
2			Illustr. No **1050541**	Section **400**
3			Issue **PUB 20030829-B**	Page **151**
4				
5				

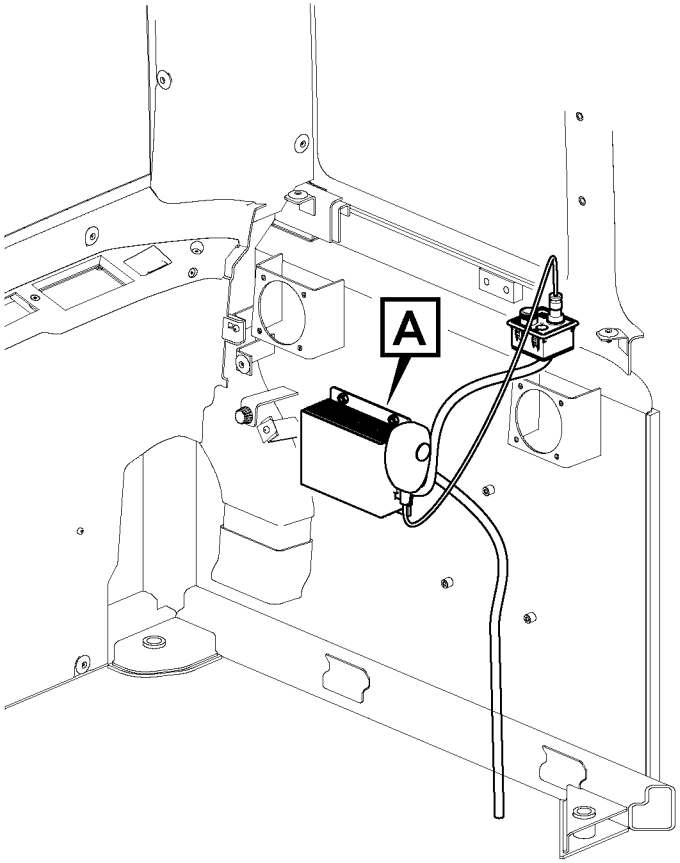

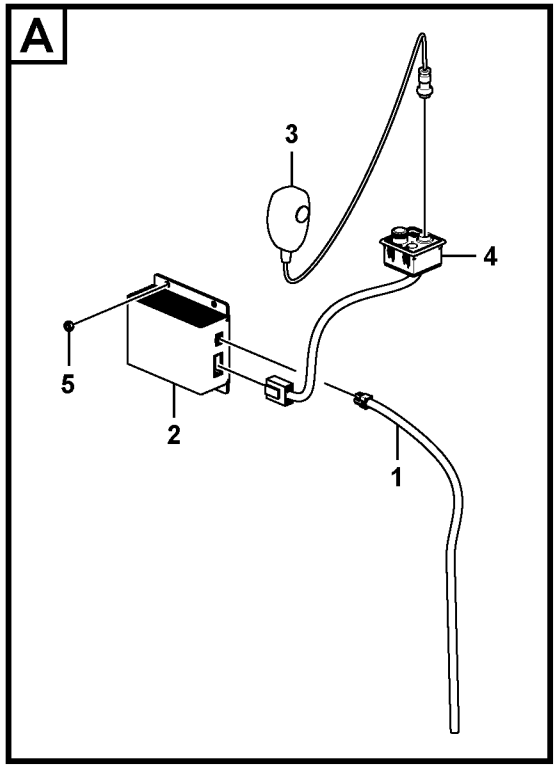

Volvo Construction Equipment

1050557

Fig.	Part No.	Quantity 1	2	3	PS	KIT	Description	Denominación	Denominação	Dénomination	Notes
1	**VOE 14667014**	1					Cable harness	Manojo cables	Chicote cabos	Faisceau câbles	
2	**VOE 14603793**	1					Amplifier	Amplificador	Amplificador	Amplificateur	
3	**VOE 14667012**	1					Microphone	Micrófono	Microfone	Microphone	
4	**VOE 14644224**	1					Microphone	Micrófono	Microfone	Microphone	
5	**VOE 983305**	4					Hexagon nut	Tuerca hexagonal	Porca sextavada	Écrou hexagonal	

1	**8287424**	**Microphone** **Microfone** **Micrófono** **Microphone**	Catalogue id **20555**	Group **362**
2			Illustr. No **1050557**	Section **500**
3			Issue **PUB 20030829-B**	Page **153**
4				
5				

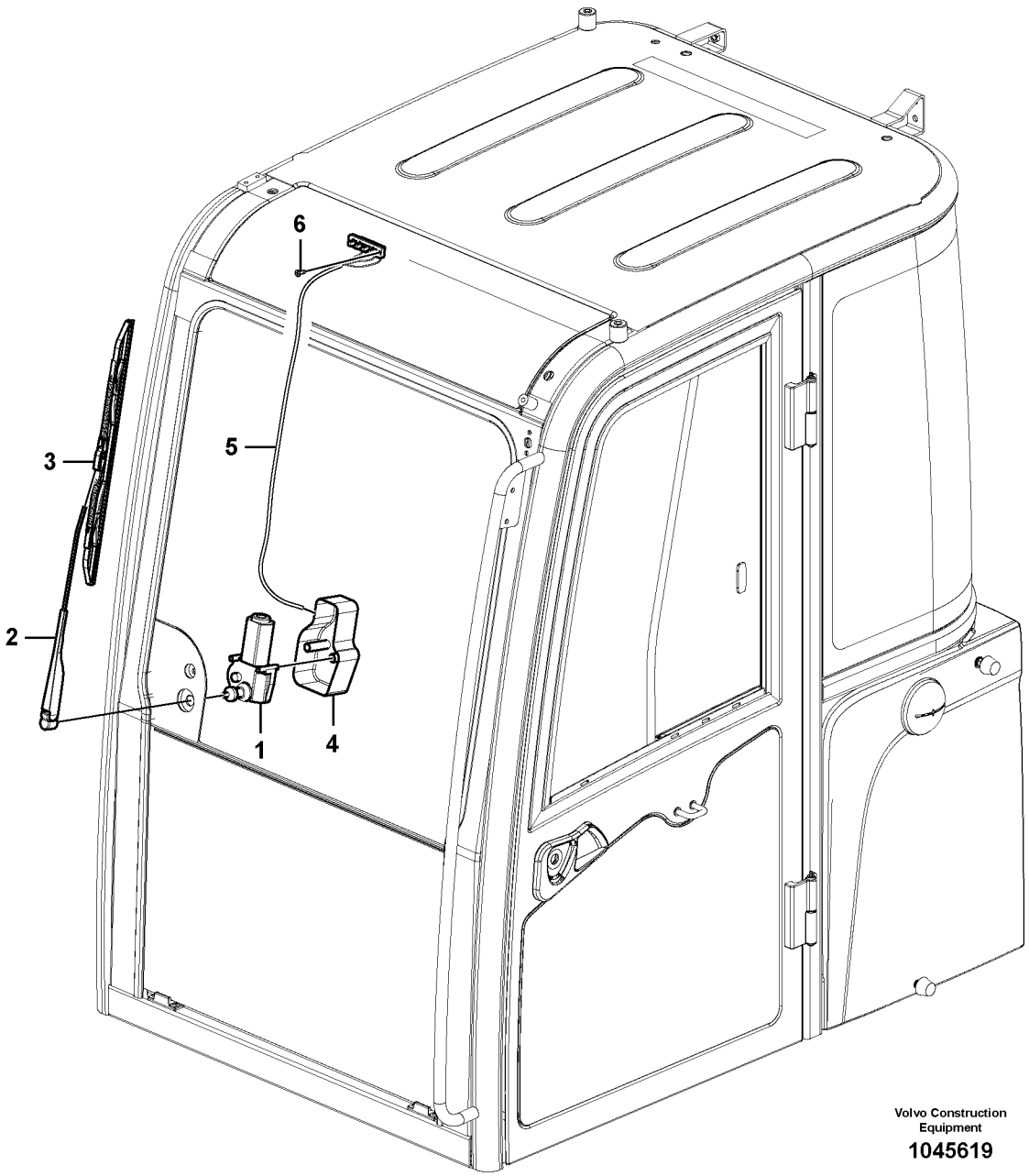
6
3
5
2
1
4
Volvo Construction Equipment
1045619

Fig.	Part No.	Quantity 1	2	3	PS	KIT	Description	Denominación	Denominação	Dénomination	Notes
1	**VOE 11802574**	1					Wiper motor	Motor limpiaparabrisas	Motor do limpador para-bri	Moteur essuie-glace	
	VOE 14616768		1				Wiper motor	Motor limpiaparabrisas	Motor do limpador para-bri	Moteur essuie-glace	
2	**VOE 11802573**	1					Wiper arm	Brazo limpiaparabrisas	Braço limpador para-brisa	Bras d'essuie-glace	
	VOE 14644561		1				Wiper arm	Brazo limpiaparabrisas	Braço limpador para-brisa	Bras d'essuie-glace	
3	**VOE 11802575**	1					Wiper blade	Hoja limpiafaros	Palheta do limpador	Balai d'essuie-glace	
	VOE 14660062		1				Wiper blade	Hoja limpiafaros	Palheta do limpador	Balai d'essuie-glace	
4	**VOE 11802577**	1	1				Cover	Capo	Tampa	Capot	
5	**VOE 11802571**	1	1		SS		Cable harness	Manojo cables	Chicote cabos	Faisceau câbles	
6	**VOE 14880446**	1	1				Cross recessed screw	Tornillo cruz	Parafuso phillips	Vis empreinte cruciforme	

1	**8287424 S/N -110983**
2	**8287424 S/N 110984-**
3	
4	
5	

Essuie-glace du pare-brise
Limpador de pára-brisa
Limpiaparabrisas
Windshield wiper

Catalogue id **20555**	Group **363**
Illustr. No **1045619**	Section **100**
Issue **PUB 20030829-B**	Page **155**

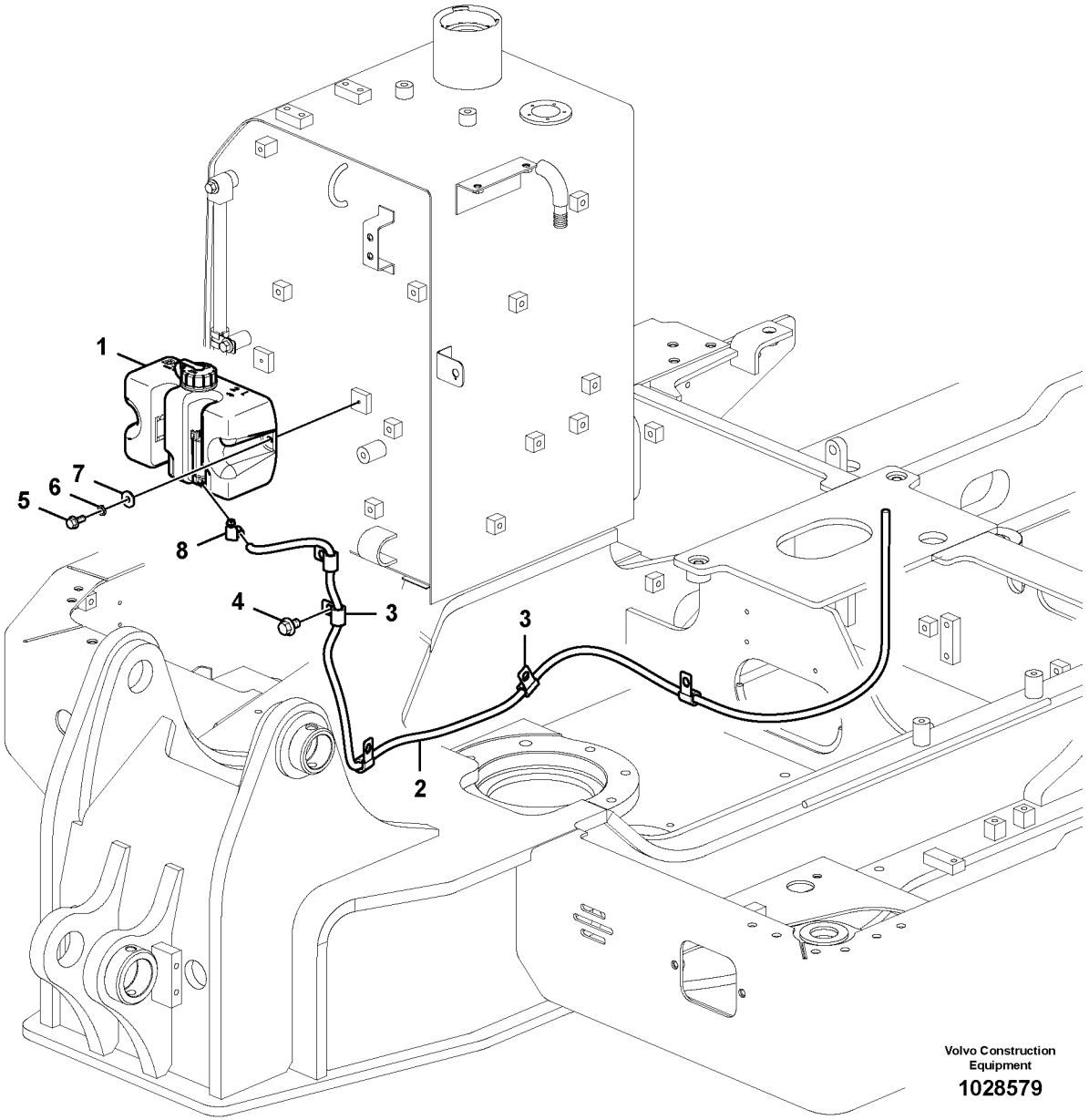
1
2
3
3
4
5
6
7
8
Volvo Construction Equipment
1028579

Fig.	Part No.	Quantity 1	2	3	PS	KIT	Description	Denominación	Denominação	Dénomination	Notes
1	**VOE 14576413**	1					Washer pump	Bomba rociador	Bomba lavador	Pompe lave-glace	S/N -110581
	VOE 14611673	1					•Washer pump	•Bomba rociador	•Bomba lavador	•Pompe lave-glace	
	VOE 15041562	1					•Cap	•Capuchón	•Tampa	•Capot	
	VOE 14628993	1					Washer pump	Bomba rociador	Bomba lavador	Pompe lave-glace	S/N 110582-
	VOE 14619746	1					•Washer pump	•Bomba rociador	•Bomba lavador	•Pompe lave-glace	
	VOE 14614041	1					•Filler cap	•Tapa de llenado	•Tampa de enchimento	•Bouchon remplissage	
	VOE 14628992	1					•Washer pump	•Bomba rociador	•Bomba lavador	•Pompe lave-glace	
	VOE 14629276	1					•Washer pump	•Bomba rociador	•Bomba lavador	•Pompe lave-glace	
2	**VOE 14881147**	1					Cooling hose	Manguera de refigeración	Mangueira de resfriamento	Flexible de refroidissemen	
3	**VOE 14500292**	3					Clip	Clip	Clipe	Clip	
4	**VOE 946471**	1					Flange screw	Tornillo embridado	Parafuso flangeado	Vis à embase	
5	**VOE 946544**	2					Flange screw	Tornillo embridado	Parafuso flangeado	Vis à embase	
6	**VOE 955919**	2					Spring washer	Arandela elástica	Arruela de pressão	Rondelle élastique	
7	**VOE 960139**	2					Plain washer	Arandela plana	Arruela simples	Rondelle plane	
8	**VOE 943469**	1					Hose clamp	Abrazadera de manguera	Braçadeira da mangueira	Collier durite	

1	**8287418**	**Lave - glace** **Lavador de pára-brisa** **Lavaparabrisas** **Windshield washer**	Catalogue id **20555**	Group **363**
2			Illustr. No **1028579**	Section **200**
3				
4			Issue **PUB 20030829-B**	Page **157**
5				

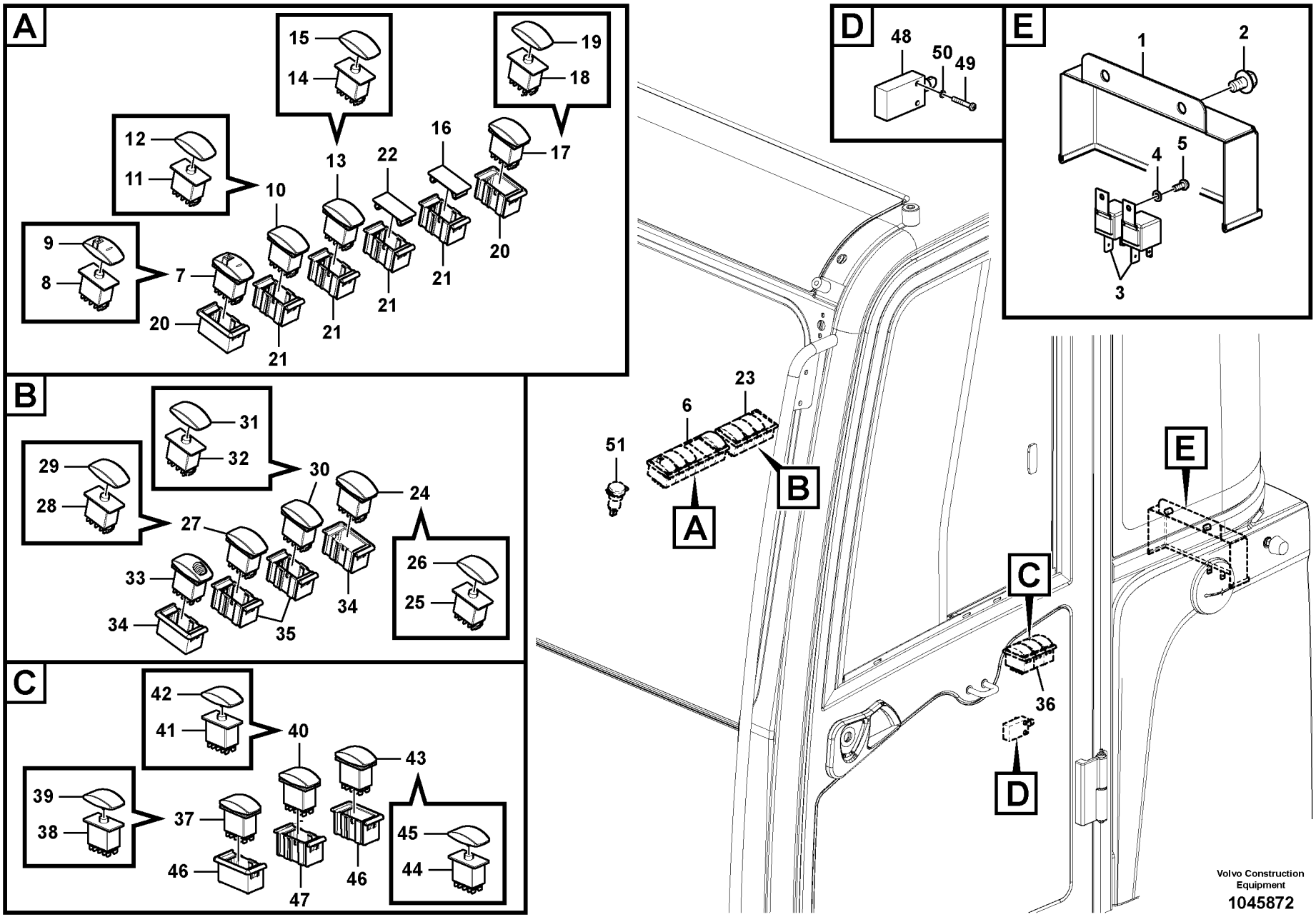

Volvo Construction Equipment

1045872

Fig.	Part No.	Quantity 1	2	3	4	5	PS	KIT	Description	Denominación	Denominação	Dénomination	Notes
1	**VOE 14585826**	1							Bracket	Consola	Suporte	Console	
2	**VOE 946471**	2							Flange screw	Tornillo embridado	Parafuso flangeado	Vis à embase	
3	**VOE 14610293**	2							Relay	Relé	Relé	Relais	(VOE 14519234)
4	**VOE 13940090**	2							Washer	Arandela	Arruela	Rondelle	
5	**VOE 969405**	2							Six point socket screw	Racor de seis dientes	Paraf soquete sext	Vis à 6 pans creux	
6			1				NS		Switch	Interruptor	Interruptor	Rupteur	
				1			NS		Switch	Interruptor	Interruptor	Rupteur	
					1		NS		Switch	Interruptor	Interruptor	Rupteur	
7			1	1	1		NS		•Switch	•Contactor	•Interruptor	•Commutateur	
8	**VOE 70377107**		1	1	1				••Switch	••Interruptor	••Interruptor	••Rupteur	
9	**VOE 11428120**		1	1	1				••Rocker arm	••Balancín	••Balancim	••Culbuteur	
10			1	1			NS		•Switch	•Interruptor	•Interruptor	•Rupteur	
	VOE 14587612			1					•Cover	•Tapa	•Tampa	•Couvercle	
					1		NS		•Switch	•Contactor	•Interruptor	•Commutateur	
11	**VOE 70377107**		1		1				••Switch	••Interruptor	••Interruptor	••Rupteur	
12	**VOE 17222771**		1						••Rocker arm	••Balancín	••Balancim	••Culbuteur	
	VOE 11428170				1				••Rocker arm	••Balancín	••Balancim	••Culbuteur	
13			1	1	1		NS		•Switch	•Contactor	•Interruptor	•Commutateur	
14	**VOE 70377120**		1	1	1				••Switch	••Interruptor	••Interruptor	••Rupteur	
15	**VOE 11428010**		1	1	1				••Rocker arm	••Balancín	••Balancim	••Culbuteur	
16	**VOE 14587612**		1	1	1				•Cover	•Tapa	•Tampa	•Couvercle	
17			1	1	1		NS		•Switch	•Contactor	•Interruptor	•Commutateur	
18	**VOE 70377107**		1	1	1				••Switch	••Interruptor	••Interruptor	••Rupteur	
19	**VOE 11428171**		1	1	1				••Rocker arm	••Balancín	••Balancim	••Culbuteur	
20	**VOE 14587613**		2	2	2				•Cover	•Cubierta	•Tampa	•Capot recouvrement	
21	**VOE 14587614**		4	4	4				•Fitting	•Racor	•Niple	•Écrou raccord	
22	**VOE 14587612**		1	1	1				•Cover	•Tapa	•Tampa	•Couvercle	
23			1	1	1		NS		Switch	Interruptor	Interruptor	Rupteur	
24	**VOE 14611873**		1	1	1		SS		•Switch	•Interruptor	•Interruptor	•Rupteur	
25	**VOE 20992232**		1	1	1				••Switch	••Interruptor	••Interruptor	••Rupteur	

1	**8287418**	**Interrupteur** **Interruptor** **Interruptor** **Switch**	Catalogue id **20555** / Group **364**
2	**8292694**		
3	**8282696**		Illustr. No **1045872** / Section **100**
4	**8282697**		
5			Issue **PUB 20030829-B** / Page **159**

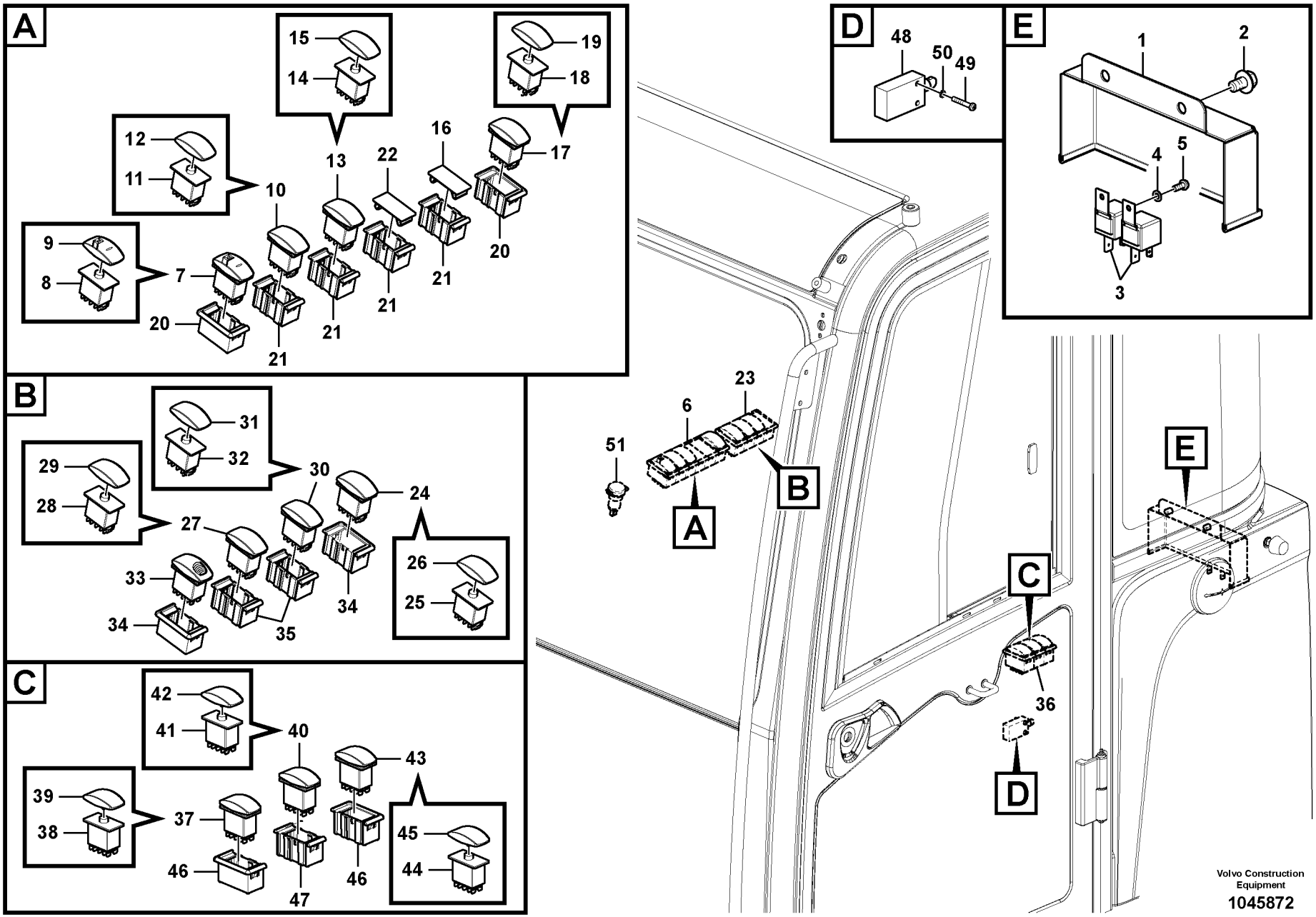

Volvo Construction Equipment

1045872

Fig.	Part No.	Quantity 1	2	3	4	5	PS	KIT	Description	Denominación	Denominação	Dénomination	Notes
26	**VOE 15150915**		1	1	1				••Rocker arm	••Balancín	••Balancim	••Culbuteur	
27			1	1	1		NS		•Switch	•Contactor	•Interruptor	•Commutateur	
28	**VOE 70377120**		1	1	1				••Switch	••Interruptor	••Interruptor	••Rupteur	
29	**VOE 11428014**		1	1	1				••Rocker arm	••Balancín	••Balancim	••Culbuteur	
30			1	1	1		NS		•Switch	•Contactor	•Interruptor	•Commutateur	
31	**VOE 15107603**		1	1	1				••Rocker arm	••Balancín	••Balancim	••Culbuteur	
32	**VOE 70377107**		1	1	1				••Switch	••Interruptor	••Interruptor	••Rupteur	
33	**VOE 15000521**		1	1	1				•Switch	•Interruptor	•Interruptor	•Contacteur	
34	**VOE 14587613**		2	2	2				•Cover	•Cubierta	•Tampa	•Capot recouvrement	
35	**VOE 14587614**		2	2	2				•Fitting	•Racor	•Niple	•Écrou raccord	
36			1	1	1		NS		Switch	Contactor	Interruptor	Commutateur	
37			1	1	1		NS		•Switch	•Contactor	•Interruptor	•Commutateur	
38	**VOE 70377107**		1	1	1				••Switch	••Interruptor	••Interruptor	••Rupteur	
39	**VOE 11428128**		1	1	1				••Rocker arm	••Balancín	••Balancim	••Culbuteur	
40			1	1	1		NS		•Switch	•Contactor	•Interruptor	•Commutateur	
41	**VOE 21442535**		1	1	1				••Switch	••Interruptor	••Interruptor	••Rupteur	
42	**VOE 15150916**		1	1	1				••Rocker arm	••Balancín	••Balancim	••Culbuteur	
43			1	1	1		NS		•Switch	•Contactor	•Interruptor	•Commutateur	
44	**VOE 70377102**		1	1	1				••Switch	••Interruptor	••Interruptor	••Rupteur	
45	**VOE 15088141**		1	1	1				••Rocker arm	••Balancín	••Balancim	••Culbuteur	
46	**VOE 14587613**		2	2	2				•Cover	•Cubierta	•Tampa	•Capot recouvrement	
47	**VOE 14587614**		1	1	1				•Fitting	•Racor	•Niple	•Écrou raccord	
48	**VOE 15075486**		1	1	1				Switch	Interruptor	Interruptor	Contacteur	(VOE 11803207)
49	**SA 9021-10405**		2	2	2				Cross recessed screw	Tornillo cruz	Parafuso phillips	Vis empreinte cruciform	
50	**SA 9213-04000**		2	2	2				Spring washer	Arandela elástica	Arruela de pressão	Rondelle élastique	
51	**VOE 14508603**		1	1	1				Socket	Toma de corriente	Conector	Socle	

1	**8287418**	**Interrupteur** **Interruptor** **Interruptor** **Switch**	Catalogue id **20555**	Group **364**
2	**8292694**		Illustr. No **1045872**	Section **100**
3	**8282696**		Issue **PUB 20030829-B**	Page **161**
4	**8282697**			
5				

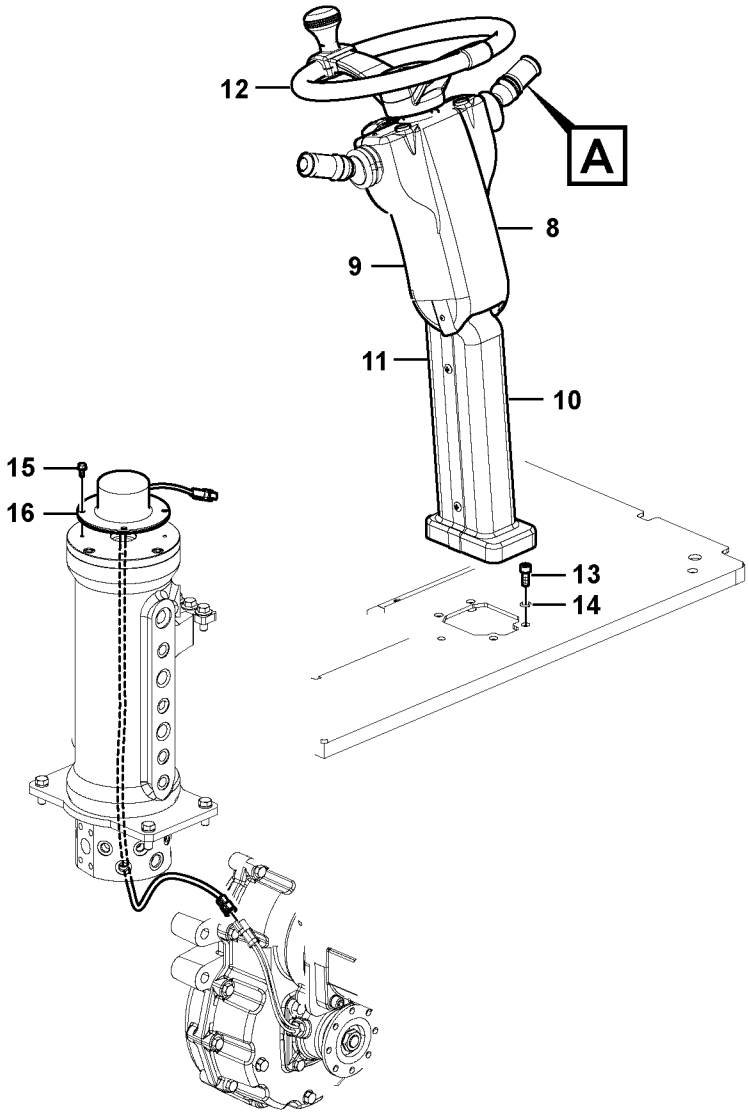
12
A
8
9
11
10
15
16
13
14

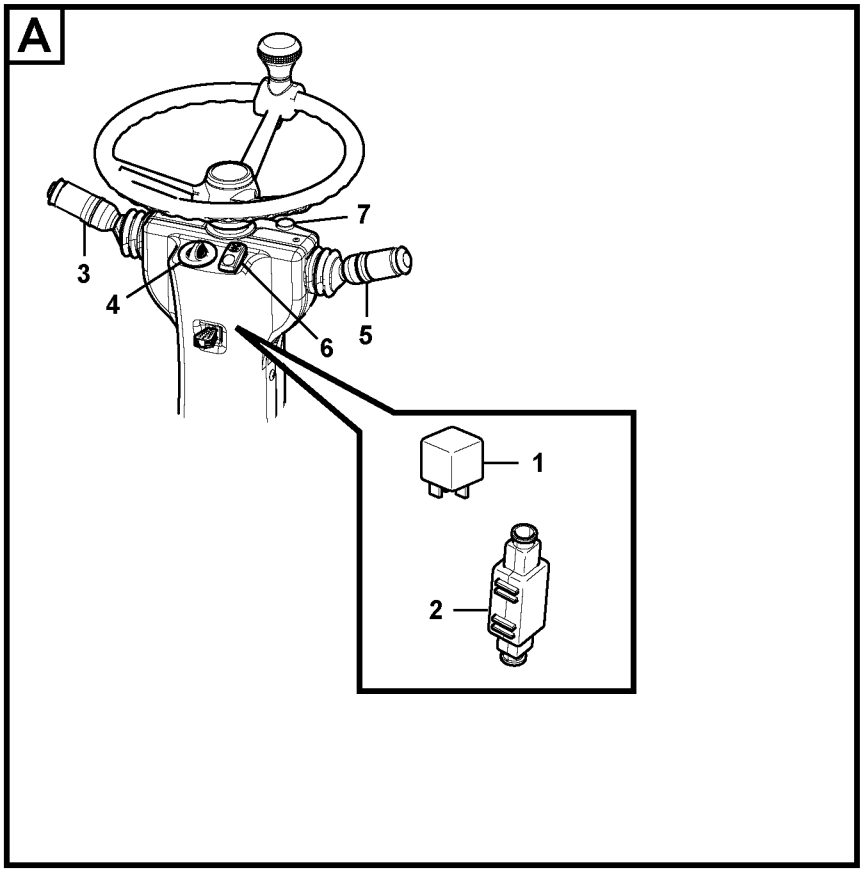
A
7
3
4
6
5
1
2

Fig.	Part No.	Quantity 1	2	3	PS	KIT	Description	Denominación	Denominação	Dénomination	Notes
	VOE 14592838	1					Steering wheel	Volante	Volante direção	Volant de direction	
	VOE 14623505		1				Steering wheel	Volante	Volante direção	Volant de direction	
	VOE 14609377	1	1				•Cable harness	•Manojo cables	•Chicote cabos	•Faisceau câbles	
1	**VOE 14612853**	2	2				••Relay	••Relé	••Relé	••Relais	RE4209, RE4210
2	**VOE 14612854**	1	1				••Resistor	••Resistencia	••Resistência	••Résistance	R3601
3	**VOE 14611349**	1	1				•Switch	•Interruptor	•Interruptor	•Rupteur	LH
4	**VOE 14609428**	1	1				•Switch	•Interruptor	•Interruptor	•Rupteur	Rotary
5	**VOE 14611350**	1	1				•Switch	•Interruptor	•Interruptor	•Rupteur	RH
6	**VOE 14609429**	1	1				•Switch	•Interruptor	•Interruptor	•Rupteur	Rocker
7	**VOE 14609426**	1	1				•Indicator	•Indicador	•Indicador	•Indicateur	
8	**VOE 14628818**	1					•Cover	•Capó	•Capô	•Capot	FORW
8			1		NS		•Cover	•Capo	•Tampa	•Capot	FORW
9	**VOE 14628819**	1					•Cover	•Capó	•Capô	•Capot	FORW
9			1		NS		•Cover	•Capo	•Tampa	•Capot	FORW
10	**VOE 14628820**	1	1				•Cover	•Capó	•Capô	•Capot	LOW
11	**VOE 14628821**	1	1				•Cover	•Capó	•Capô	•Capot	LOW
12	**VOE 14621310**	1					•Steering wheel	•Volante	•Volante direção	•Volant de direction	
12	**VOE 14621310**		1				Steering wheel	Volante	Volante direção	Volant de direction	
13	**VOE 984079**	4	4				Hex. socket screw	Tornillo de hexágono emb...	Parafuso soquete sext...	Vis à six pans creux	
14	**VOE 955922**	4	4				Spring washer	Arandela elástica	Arruela de pressão	Rondelle élastique	
15	**VOE 13945414**	4	4				Flange screw	Tornillo embridado	Parafuso flangeado	Vis à embase	
16	**VOE 14612984**	1	1				Connector	Unión	Conexão	Connexion	(VOE 14597984)

1	**S/N - 110247**	**Interrupteur** **Interruptor** **Interruptor** **Switch**	Catalogue id **20555**	Group **364**
2	**S/N 110248 -**		Illustr. No **1067346**	Section **200**
3			Issue **PUB 20030829-B**	Page **163**
4				
5		**8287418**		

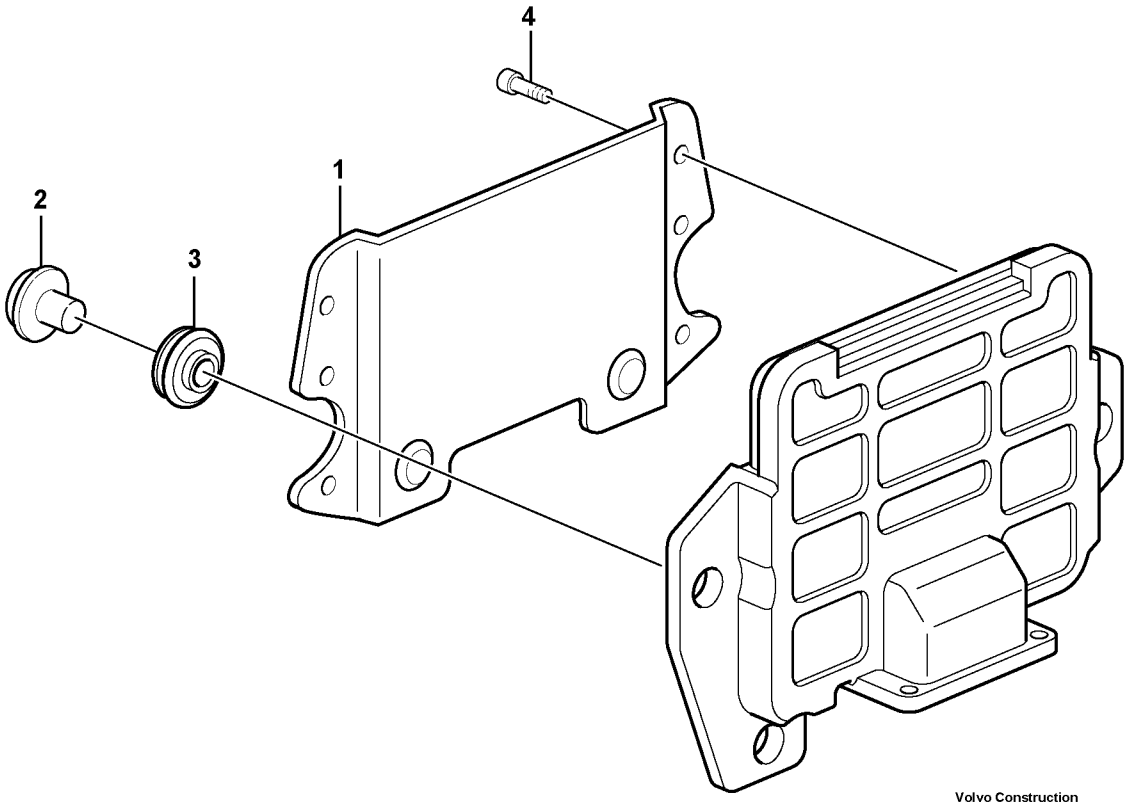

Volvo Construction Equipment

1054218

Fig.	Part No.	Quantity 1	2	3	PS	KIT	Description	Denominación	Denominação	Dénomination	Notes
1	**VOE 15103284**	1					Shield	Defensa	Protetor	Bouclier	
2	**VOE 15067260**	3					Collar	Collar	Colar	Collerette	
3	**VOE 15067308**	3					Rubber bushing	Buje de goma	Bucha de borracha	Bague caoutchouc	
4	**VOE 15067367**	6					Screw	Tornillo	Parafuso	Vis	

1		**Unité électronique** **Unidade eletrônica** **Unidad electrónica** **Electronic unit**	Catalogue id **20555**	Group **366**
2			Illustr. No **1054218**	Section **100**
3			Issue **PUB 20030829-B**	Page **165**
4				
5		**14591757**		

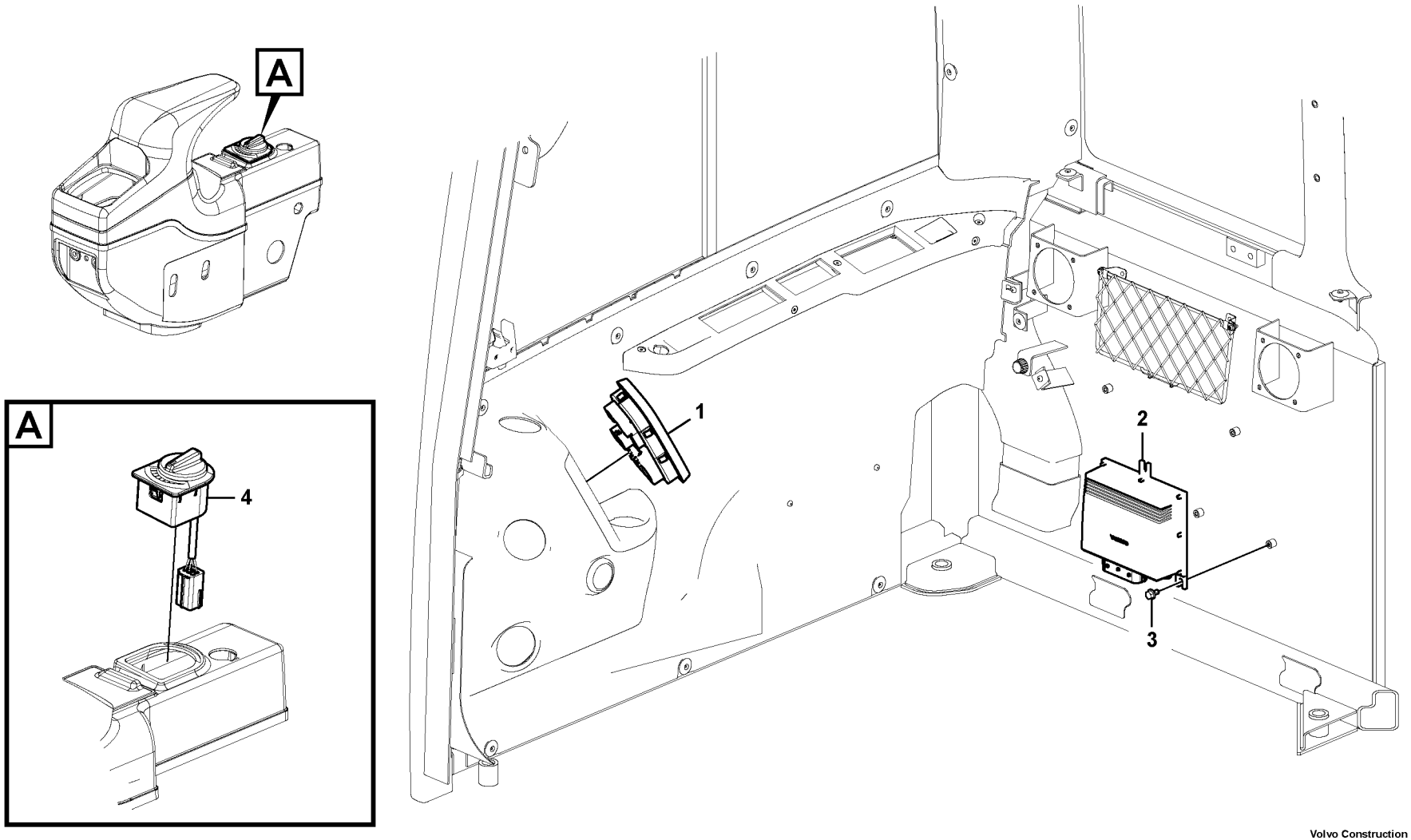

Volvo Construction Equipment

1045622

Fig.	Part No.	Quantity 1	2	3	PS	KIT	Description	Denominación	Denominação	Dénomination	Notes
1	**VOE 15118049**	1					Control unit	Unidad automática	Unidade de controle	Unité de commande	
2	**VOE 11380500**	1					Electronic unit	Unidad electrónica	Unidade eletrônica	Unité électronique	
3	**VOE 965175**	3					Flange screw	Tornillo embridado	Parafuso flangeado	Vis à embase	
4	**VOE 14558276**	1					Selector unit	Dispositivo de cambio	Unidade seletora	Dispositif de sélection	

1	**8287418**	**Unité électronique** **Unidade eletrônica** **Unidad electrónica** **Electronic unit.**	Catalogue id **20555**	Group **367**
2			Illustr. No **1045622**	Section **100**
3			Issue **PUB 20030829-B**	Page **167**
4				
5				

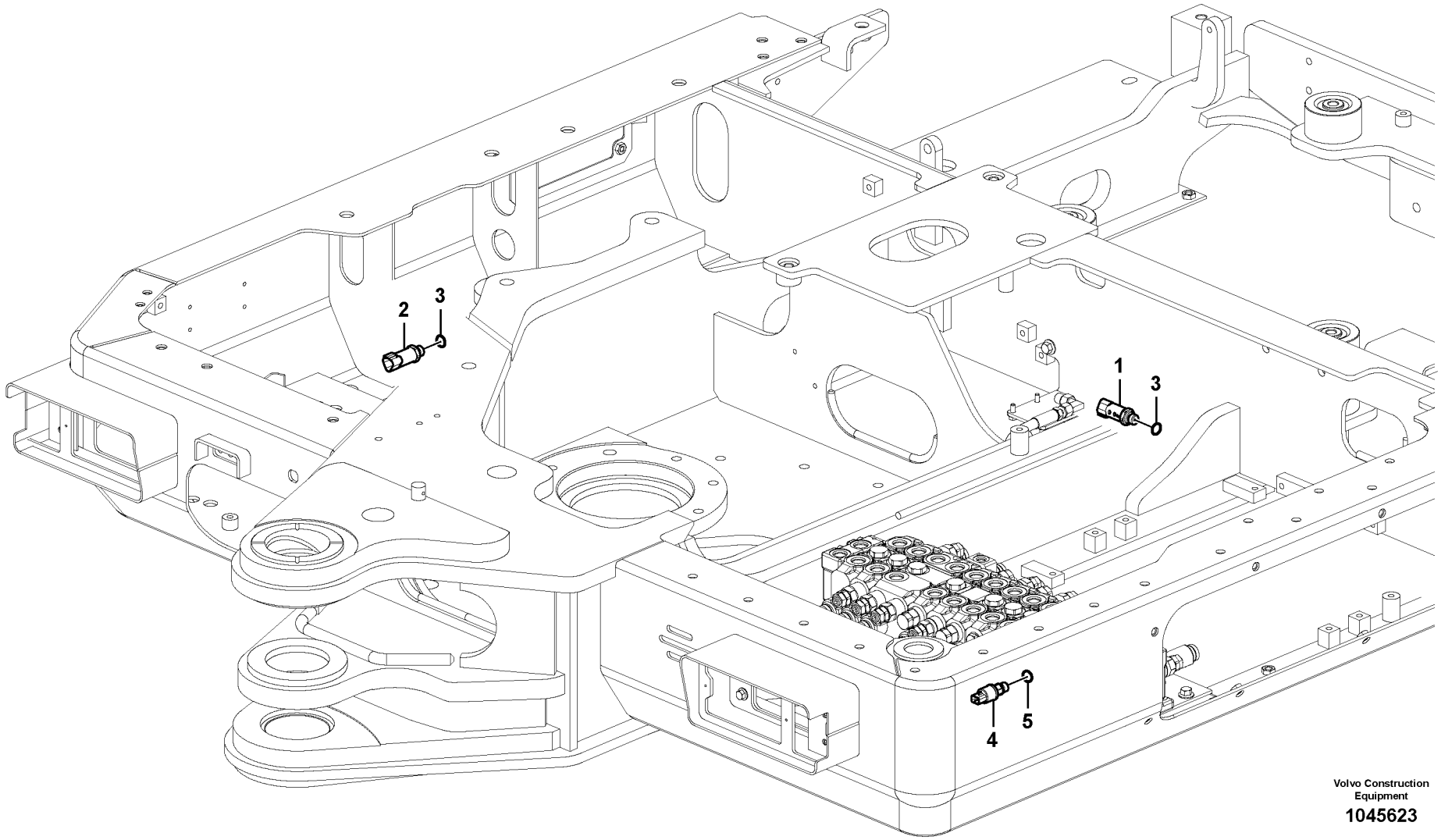

Volvo Construction Equipment

1045623

Fig.	Part No.	Quantity 1	2	3	PS	KIT	Description	Denominación	Denominação	Dénomination	Notes
1	**VOE 14560160**	1					Sensor	Sensor	Sensor	Capteur	
2	**VOE 14560161**	1					Sensor	Sensor	Sensor	Capteur	
3	**VOE 932039**	2					O-ring	Anillo tórico	Anel-o	Joint torique	
4	**VOE 14562193**		1				Switch	Interruptor	Interruptor	Rupteur	
5	**VOE 983502**		1				O-ring	Anillo tórico	Anel-o	Joint torique	

1	**8287418**	**Unité électronique** **Unidade eletrônica** **Unidad electrónica** **Electronic unit.**	Catalogue id **20555**	Group **367**
2	**8287420**		Illustr. No **1045623**	Section **200**
3			Issue **PUB 20030829-B**	Page **169**
4				
5				

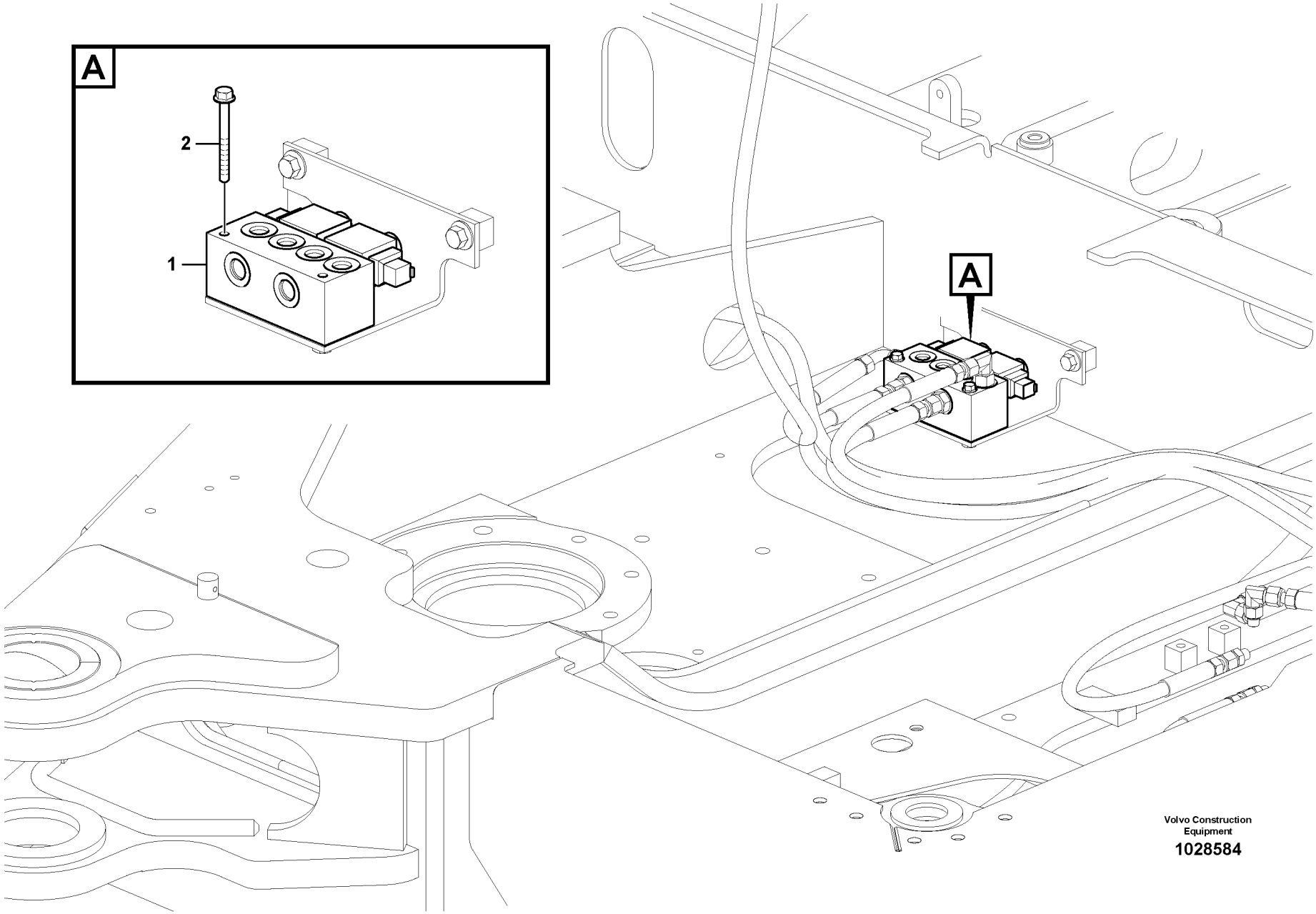

Volvo Construction Equipment

1028584

Fig.	Part No.	Quantity 1	2	3	PS	KIT	Description	Denominación	Denominação	Dénomination	Notes
1	**VOE 11807523**	1					Valve	Válvula	Válvula	Valve	
	VOE 14527754	1					•Sealing kit	•Kit de precinto	•Jogo de vedação	•Kit plombage	
	VOE 14548185	1					•Coil	•Bobina	•Bobina	•Bobine	
	VOE 14548186	1					•Cartridge	•Patron	•Cartucho	•Cartouche	
2	**VOE 13965178**	2					Screw	Tornillo	Parafuso	Vis	

1	**8287443**	**Valvula proporcional** **Valvula proporcional** **Proportional valve**	Catalogue id **20555**	Group **367**
2			Illustr. No **1028584**	Section **300**
3			Issue **PUB 20030829-B**	Page **171**
4				
5				

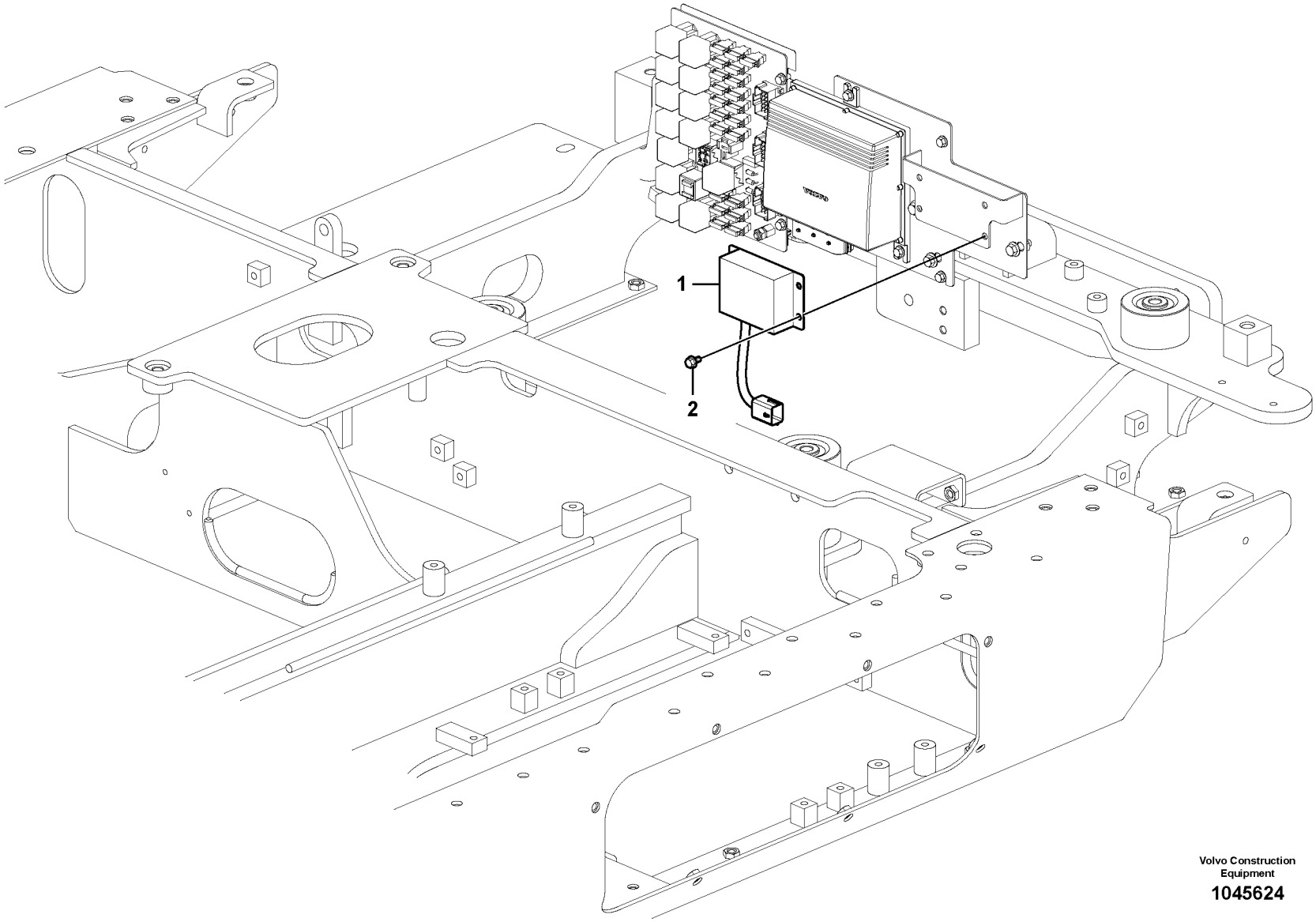

Volvo Construction Equipment

1045624

Fig.	Part No.	Quantity 1	2	3	PS	KIT	Description	Denominación	Denominação	Dénomination	Notes
1	**VOE 14611032**	1					Control unit	Unidad de mando	Unidade de comando	Calculateur	Boom offset
2	**VOE 965175**	4					Flange screw	Tornillo embridado	Parafuso flangeado	Vis à embase	

1	**8287418**	**Unité électronique** **Unidade eletrônica** **Unidad electrónica** **Electronic unit.**	Catalogue id **20555**	Group **369**
2			Illustr. No **1045624**	Section **100**
3			Issue **PUB 20030829-B**	Page **173**
4				
5				

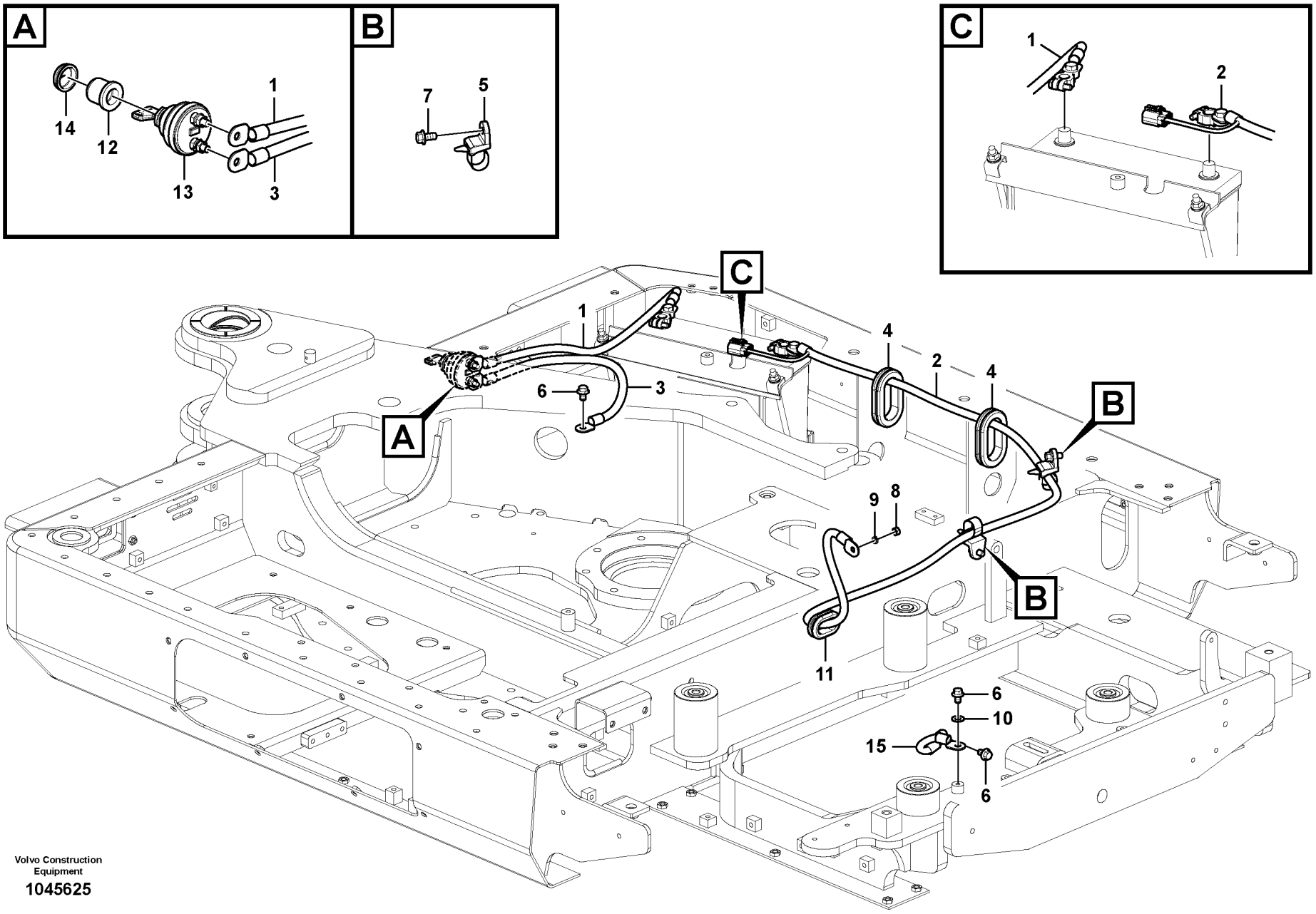

Volvo Construction Equipment

1045625

Fig.	Part No.	Quantity 1	2	3	PS	KIT	Description	Denominación	Denominação	Dénomination	Notes
1	**VOE 14588960**	1					Battery cable	Cable de batería	Cabo da bateria	Câble de batterie	
2	**VOE 14611617**	1					Battery cable	Cable de batería	Cabo da bateria	Câble de batterie	
3	**VOE 14609193**	1					Battery cable	Cable de batería	Cabo da bateria	Câble de batterie	
4	**SA 9751-33606**	2					Grommet	Aislador pasapanel	Ilhós	Passe fil	
5	**VOE 14558810**	2					Strip clamp	Abrazadera de cinta	Cinta braçadeira	Serrage de ruban	
6	**VOE 946471**	3					Flange screw	Tornillo embridado	Parafuso flangeado	Vis à embase	
7	**VOE 946441**	2					Flange screw	Tornillo embridado	Parafuso flangeado	Vis à embase	
8	**VOE 983303**	1					Hexagon nut	Tuerca hexagonal	Porca sextavada	Écrou hexagonal	
9	**VOE 955921**	1					Spring washer	Arandela elástica	Arruela de pressão	Rondelle élastique	
10	**VOE 960148**	1					Plain washer	Arandela plana	Arruela simples	Rondelle plane	
11	**VOE 14529046**	1					Grommet	Pasaje	Passa muro	Passe fil	
12	**VOE 14543100**	1					Cover	Capó	Capô	Capot	
13	**VOE 14588962**	1					Switch	Interruptor	Interruptor	Rupteur	
	VOE 14612980	1					•Switch	•Interruptor	•Interruptor	•Rupteur	
14	**VOE 14529928**	1					Cover	Capo	Tampa	Capot	
15	**VOE 14529026**	1					Strap	Cable	Tira	Sangle	

1	**8287418**	**Câbles, batterie** **Cabos, bateria** **Cables, batería** **Cables, battery**	Catalogue id **20555**	Group **371**
2			Illustr. No **1045625**	Section **100**
3			Issue **PUB 20030829-B**	Page **175**
4				
5				

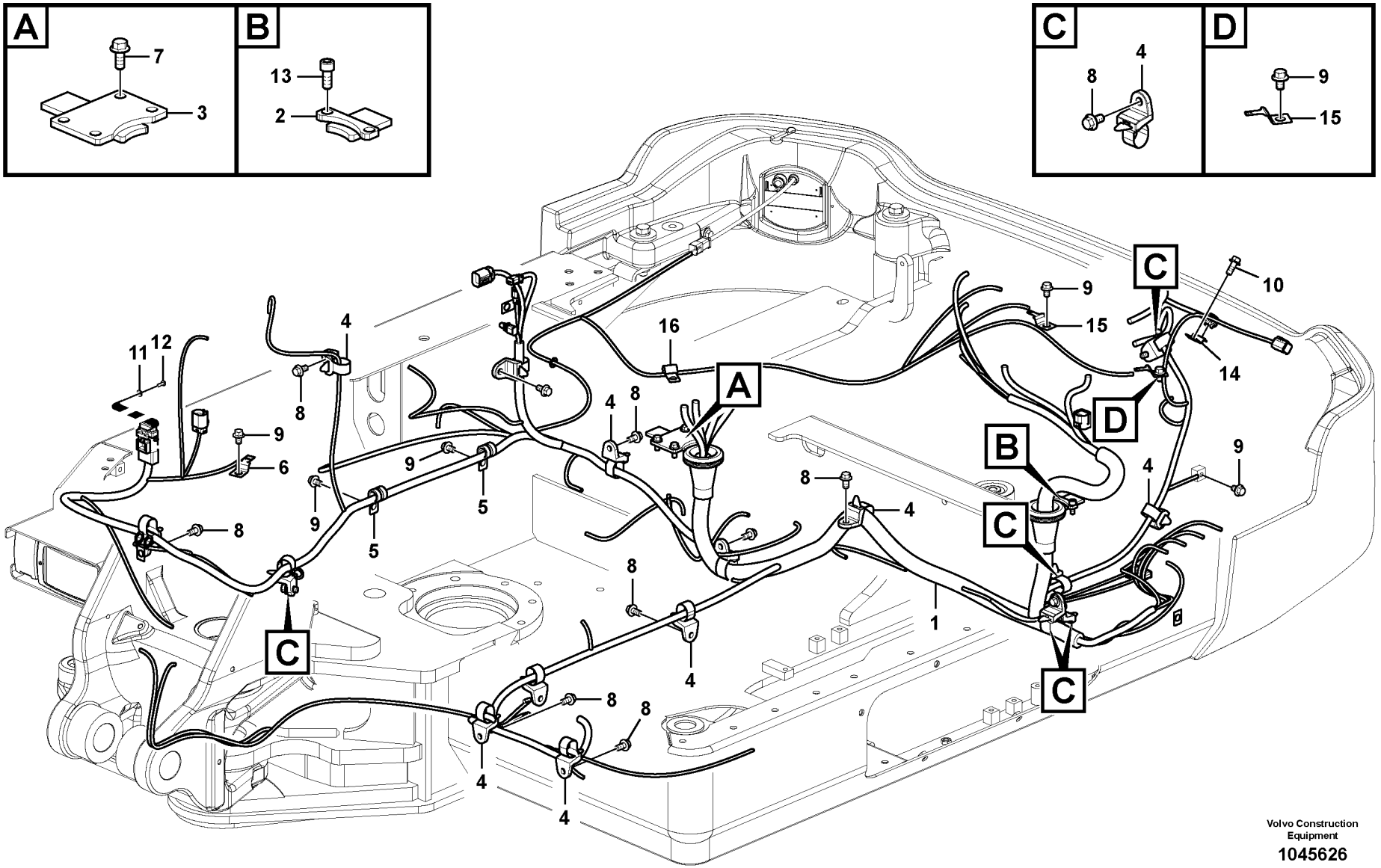

Volvo Construction Equipment

1045626

Fig.	Part No.	Quantity 1	2	3	PS	KIT	Description	Denominación	Denominação	Dénomination	Notes
1	**VOE 14617342**	1					Cable harness	Manojo cables	Chicote	Faisceau cables	S/N -110254
	VOE 14619178	1					Cable harness	Manojo cables	Chicote cabos	Faisceau câbles	S/N 110255-110617
	VOE 14637457	1					Cable harness	Manojo cables	Chicote cabos	Faisceau câbles	S/N 110618-111024
	VOE 14661074	1					Cable harness	Manojo cables	Chicote cabos	Faisceau câbles	S/N 111025-111109
	VOE 14657512	1					Cable harness	Manojo cables	Chicote cabos	Faisceau câbles	S/N 111110-
2		1			NS		Bracket	Ménsula	Suporte	Console	
3		1			NS		Bracket	Ménsula	Suporte	Console	
4	**VOE 14558810**	16					Strip clamp	Abrazadera de cinta	Cinta braçadeira	Serrage de ruban	
5	**VOE 14500294**	2					Clip	Clip	Clipe	Clip	
6	**VOE 14881252**	1					Clip	Clip	Clipe	Clip	
7	**VOE 946173**	4					Flange screw	Tornillo embridado	Parafuso flangeado	Vis à embase	
8	**VOE 946441**	15					Flange screw	Tornillo embridado	Parafuso flangeado	Vis à embase	
9	**VOE 946471**	6					Flange screw	Tornillo embridado	Parafuso flangeado	Vis à embase	
10	**VOE 946329**	1					Flange screw	Tornillo embridado	Parafuso flangeado	Vis à embase	
11	**VOE 955892**	1					Plain washer	Arandela plana	Arruela simples	Rondelle plane	
12	**VOE 969407**	1					Six point socket screw	Racor de seis dientes	Paraf soquete sext	Vis à 6 pans creux	
13	**VOE 984064**	2					Hex. socket screw	Tornillo de hexágono emb	Parafuso soquete sext	Vis à six pans creux	
14	**VOE 14510011**	1					Clip	Clip	Clipe	Clip	
15	**VOE 14881250**	2					Clip	Clip	Clipe	Clip	
16	**VOE 14500291**	1					Clip	Clip	Clipe	Clip	

1	**8287418**	**Câble et faisceau de câbles, principal** **Cabo e chicote, principais** **Haz de cables, principal** **Cable and wire harness, main**	Catalogue id **20555**	Group **371**
2			Illustr. No **1045626**	Section **200**
3			Issue **PUB 20030829-B**	Page **177**
4				
5				

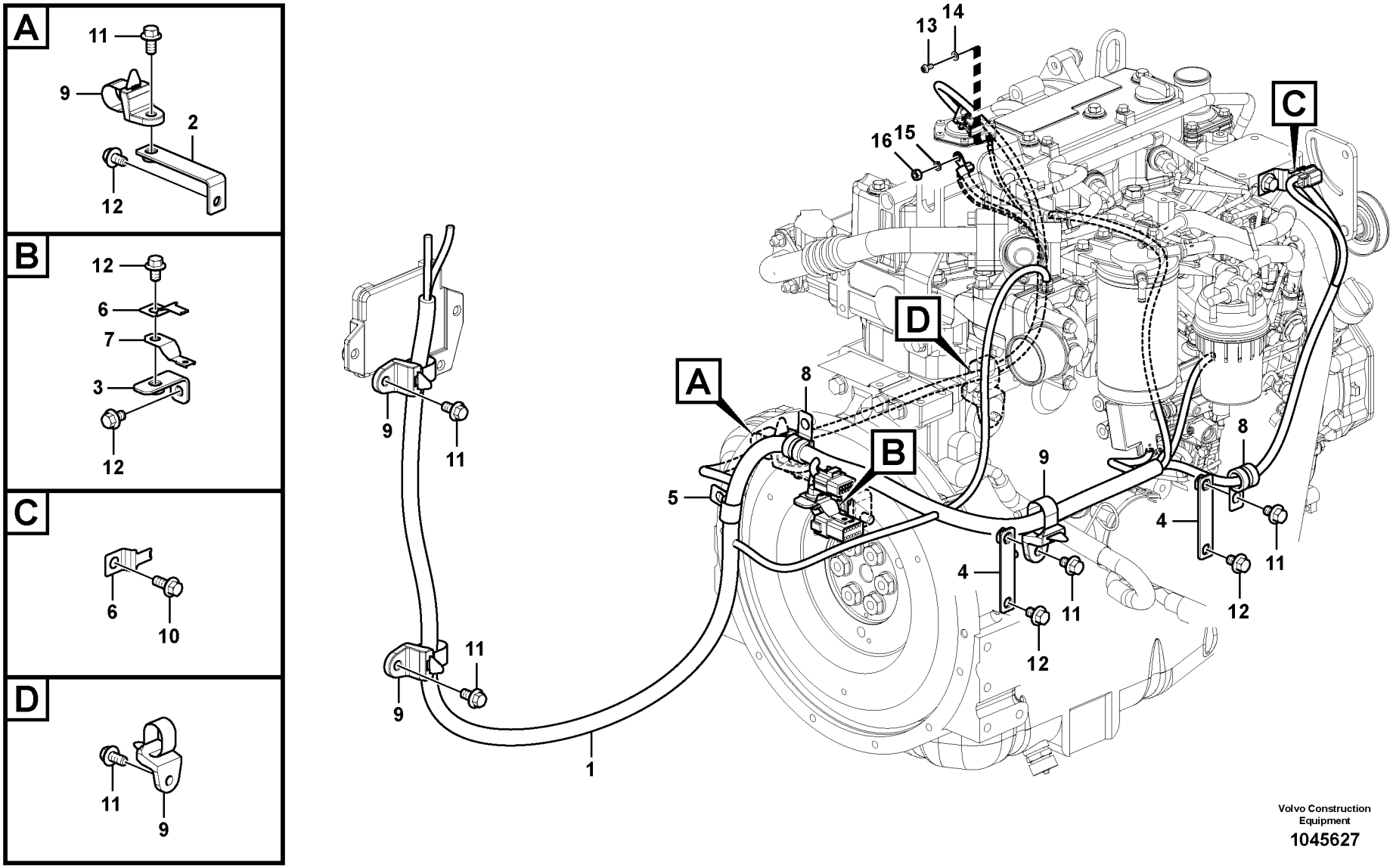

Volvo Construction Equipment

1045627

Fig.	Part No.	Quantity 1	2	3	PS	KIT	Description	Denominación	Denominação	Dénomination	Notes
1	**VOE 14612809**	1					Cable harness	Manojo cables	Chicote	Faisceau cables	
2	**VOE 14510983**	1					Bracket	Ménsula	Suporte	Console	
3		1			NS		Bracket	Ménsula	Suporte	Console	
4	**VOE 14592483**	2					Plate	Chapa	Chapa	Tôle	
5	**VOE 14500293**	1					Clip	Clip	Clipe	Clip	
6	**VOE 14510011**	2					Clip	Clip	Clipe	Clip	
7	**VOE 14522575**	1					Clip	Clip	Clipe	Clip	
8	**VOE 14500294**	2					Clip	Clip	Clipe	Clip	
9	**VOE 14558810**	5					Strip clamp	Abrazadera de cinta	Cinta braçadeira	Serrage de ruban	
10	**VOE 946329**	1					Flange screw	Tornillo embridado	Parafuso flangeado	Vis à embase	
11	**VOE 946441**	6					Flange screw	Tornillo embridado	Parafuso flangeado	Vis à embase	
12	**VOE 946471**	5					Flange screw	Tornillo embridado	Parafuso flangeado	Vis à embase	
13	**VOE 969404**	1					Six point socket screw	Racor de seis dientes	Paraf soquete sext	Vis à 6 pans creux	
14	**VOE 13940090**	1					Washer	Arandela	Arruela	Rondelle	
15	**VOE 955919**	1					Spring washer	Arandela elástica	Arruela de pressão	Rondelle élastique	
16	**VOE 993868**	1					Hexagon nut	Tuerca hexagonal	Porca sextavada	Écrou hexagonal	

1	**8289454**	**Faisceau de câbles, moteur** **Chicote, motor** **Haz de cables, motor** **Cable harness, engine**	Catalogue id **20555**	Group **371**
2			Illustr. No **1045627**	Section **400**
3			Issue **PUB 20030829-B**	Page **179**
4				
5				

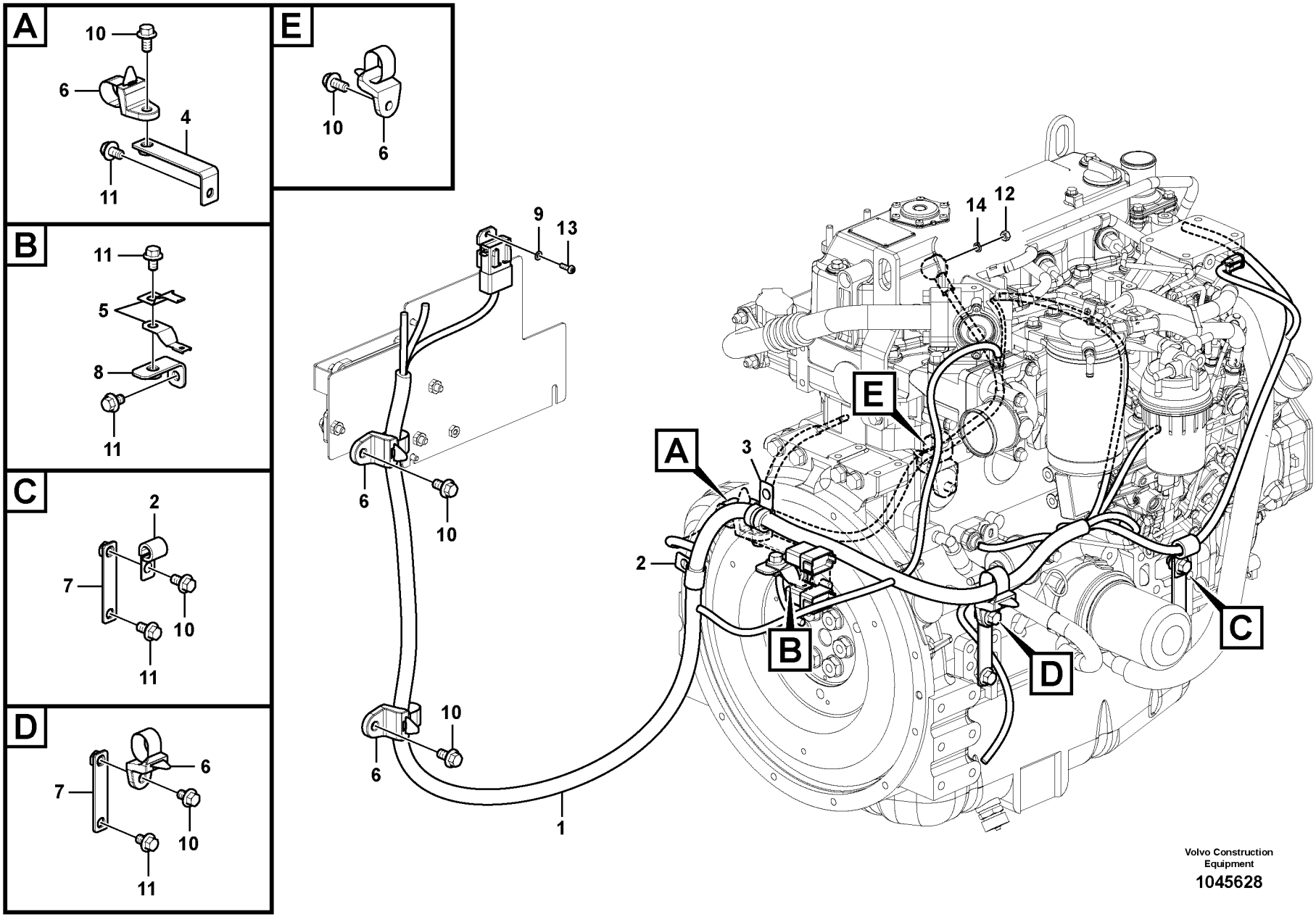

Volvo Construction Equipment

1045628

Fig.	Part No.	Quantity 1	2	3	PS	KIT	Description	Denominación	Denominação	Dénomination	Notes
1	**VOE 14612345**	1			SS		Cable harness	Manojo cables	Chicote	Faisceau cables	S/N -110786
1	**VOE 14658575**	1					Cable harness	Manojo cables	Chicote cabos	Faisceau câbles	S/N 110787-
2	**VOE 14500293**	2					Clip	Clip	Clipe	Clip	
3	**VOE 14500294**	1					Clip	Clip	Clipe	Clip	
4	**VOE 14510983**	1					Bracket	Ménsula	Suporte	Console	
5	**VOE 14522575**	2					Clip	Clip	Clipe	Clip	
6	**VOE 14558810**	5					Strip clamp	Abrazadera de cinta	Cinta braçadeira	Serrage de ruban	
7	**VOE 14592483**	2					Plate	Chapa	Chapa	Tôle	
8		1			NS		Bracket	Ménsula	Suporte	Console	
9	**VOE 940090**	1			SS		Plain washer	Arandela plana	Arruela simples	Rondelle plane	
10	**VOE 946441**	6					Flange screw	Tornillo embridado	Parafuso flangeado	Vis à embase	
11	**VOE 946471**	5					Flange screw	Tornillo embridado	Parafuso flangeado	Vis à embase	
12	**VOE 955919**	1					Spring washer	Arandela elástica	Arruela de pressão	Rondelle élastique	
13	**VOE 969407**	1					Six point socket screw	Racor de seis dientes	Paraf soquete sext	Vis à 6 pans creux	
14	**VOE 993868**	1					Hexagon nut	Tuerca hexagonal	Porca sextavada	Écrou hexagonal	

1	**8289455**	**Faisceau de câbles, moteur** **Chicote, motor** **Haz de cables, motor** **Cable harness, engine**	Catalogue id **20555**	Group **371**
2			Illustr. No **1045628**	Section **450**
3			Issue **PUB 20030829-B**	Page **181**
4				
5				

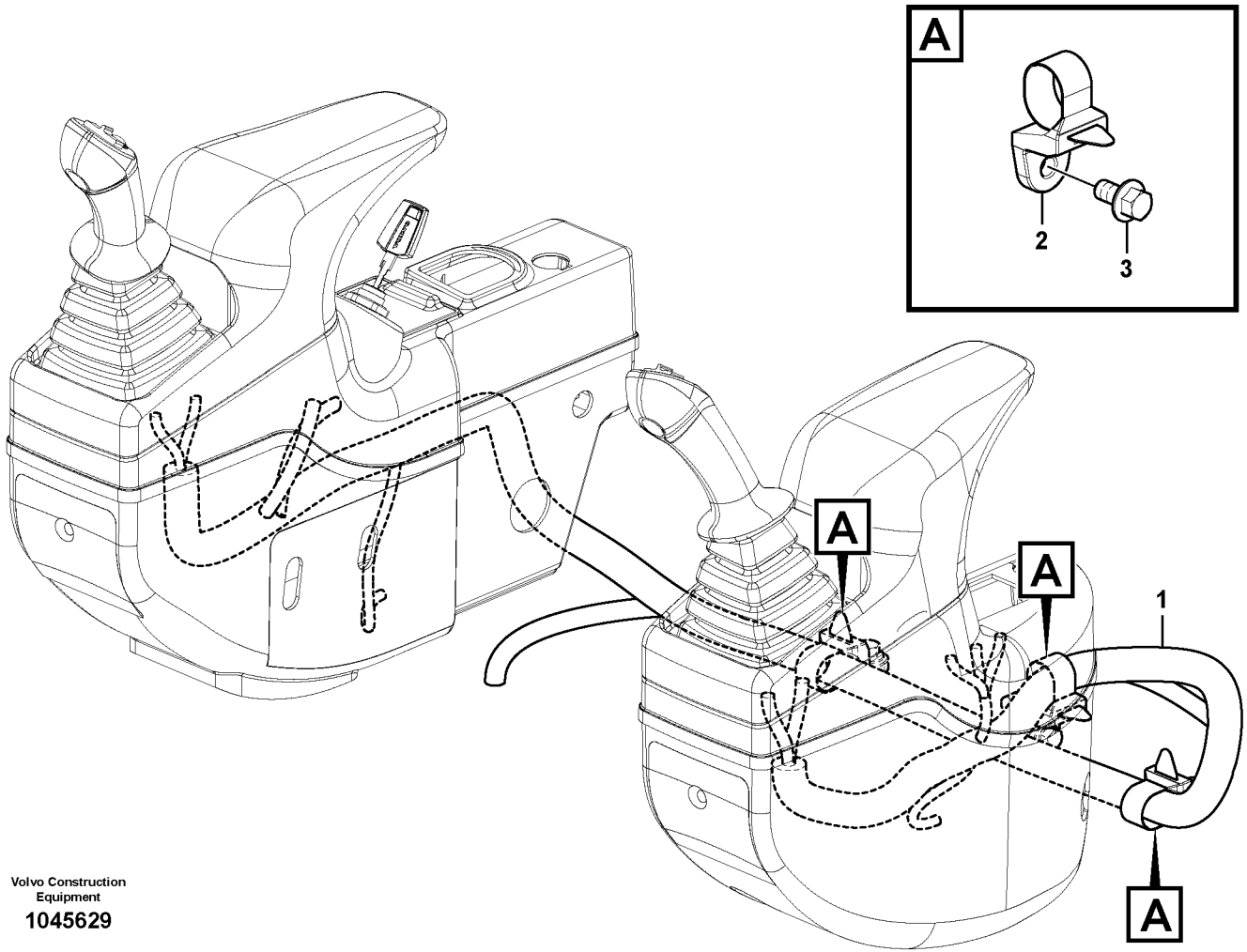

Volvo Construction Equipment

1045629

Fig.	Part No.	Quantity 1	2	3	PS	KIT	Description	Denominación	Denominação	Dénomination	Notes
1	**VOE 14616758**	1					Cable harness	Manojo cables	Chicote cabos	Faisceau câbles	
2	**VOE 14558810**	3					Strip clamp	Abrazadera de cinta	Cinta braçadeira	Serrage de ruban	
3	**VOE 946441**	3					Flange screw	Tornillo embridado	Parafuso flangeado	Vis à embase	

1	**8287418**	**Câble et faisceau de câbles, tableau de bord** **Cabo e chicote, painel de instrumentos** **Haz de cables, panel de instrumentos** **Cable and wire harness, instrument panel**	Catalogue id **20555**	Group **371**
2			Illustr. No **1045629**	Section **500**
3			Issue **PUB 20030829-B**	Page **183**
4				
5				

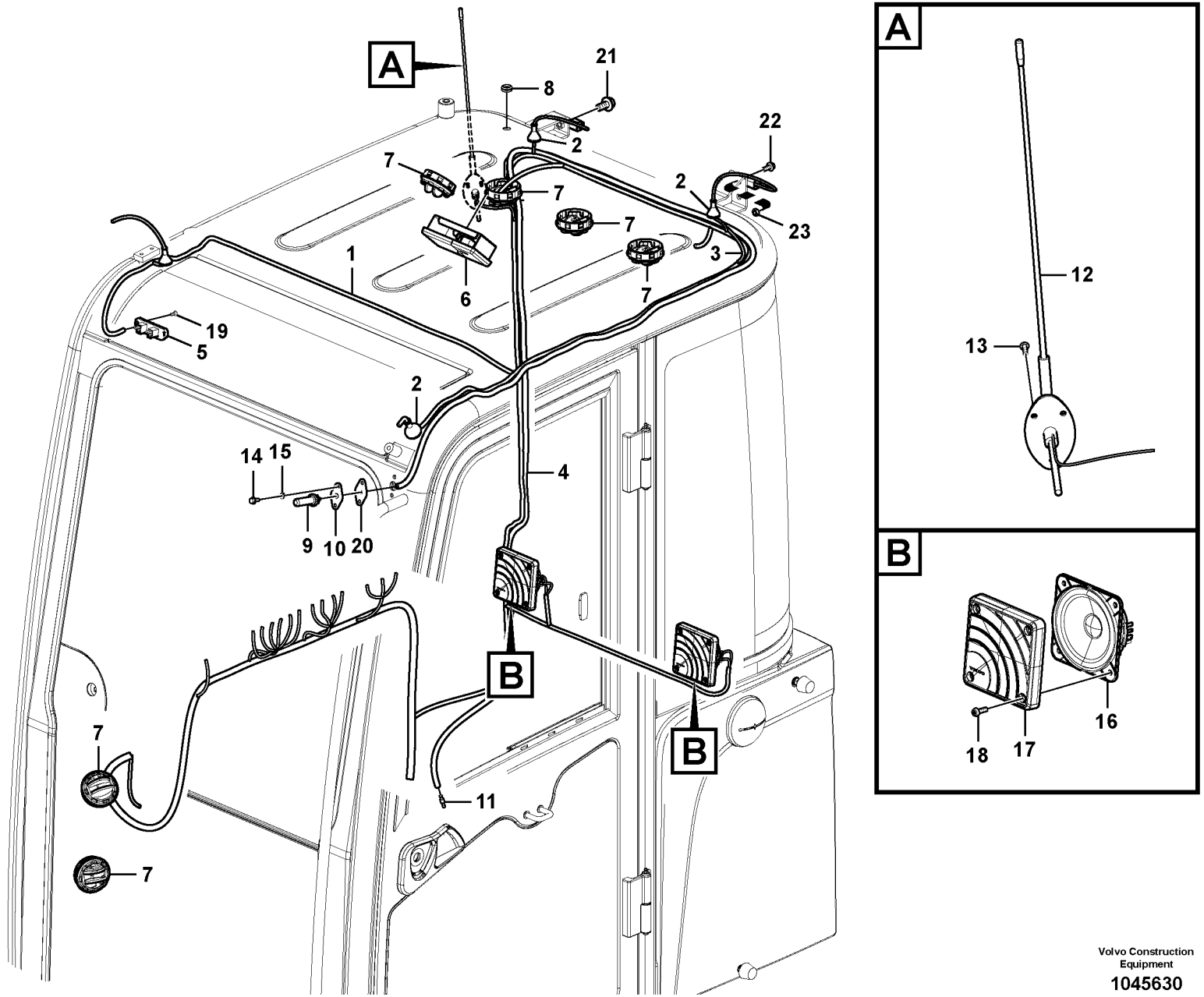

Volvo Construction Equipment

1045630

Fig.	Part No.	Quantity 1	2	3	PS	KIT	Description	Denominación	Denominação	Dénomination	Notes
1	**VOE 14613176**	1			SS		Wire harness	Manojo cables	Chicote	Faisceau electrique	(VOE 14612200)
2	**VOE 14519662**	3					•Grommet	•Pasaje	•Passa muro	•Passe fil	
3	**VOE 14558863**	1					Cable	Cable	Cabo	Câble	
4	**VOE 14881147**	1					Cooling hose	Manguera de refigeración	Mangueira de resfriamento	Flexible de refroidissemen	
5	**VOE 11802572**	1					Cable harness	Manojo cables	Chicote cabos	Faisceau câbles	
6	**VOE 11200915**	1					Interior lamp	Lámpara interior	Luze cortesia	Lampe intérieure	
	VOE 965826	1					•Bulb	•Bombilla	•Lâmpada	•Ampoule	
7	**VOE 11412071**	6					Nozzle	Difusor	Bico	Gicleur	
8	**VOE 14523000**	1					Cap	Capuchón	Tampa	Capot	
9	**VOE 14529209**	1					Nozzle	Difusor	Bico	Gicleur	
10		1			NS		Bracket	Ménsula	Suporte	Console	
11	**VOE 14529354**	1					Connector	Unión	Conexão	Connexion	
12	**VOE 14535346**	1					Antenna	Antena	Antena	Antenne	
13	**SA 9025-04003**	3					Cross recessed screw	Tornillo cruz	Parafuso phillips	Vis empreinte cruciforme	
14	**VOE 946544**	2					Flange screw	Tornillo embridado	Parafuso flangeado	Vis à embase	
15	**VOE 955919**	2					Spring washer	Arandela elástica	Arruela de pressão	Rondelle élastique	
16	**VOE 11201898**	2					Loudspeaker	Altavoz	Altofalante	Haut-parleur	
17	**VOE 11201899**	2					Loudspeaker grille	Rejilla de altavoz	Grade altofalante	Grille haut-parleur	
18	**VOE 969407**	8					Six point socket screw	Racor de seis dientes	Paraf soquete sext	Vis à 6 pans creux	
19	**VOE 14880446**	1					Cross recessed screw	Tornillo cruz	Parafuso phillips	Vis empreinte cruciforme	
20	**VOE 14529038**	1					Plate	Chapa	Chapa	Tôle	
21	**VOE 946441**	1					Flange screw	Tornillo embridado	Parafuso flangeado	Vis à embase	
22	**VOE 946173**	1					Flange screw	Tornillo embridado	Parafuso flangeado	Vis à embase	
23	**VOE 983303**	1					Hexagon nut	Tuerca hexagonal	Porca sextavada	Écrou hexagonal	

1	**8287424**
2	
3	
4	
5	

Faisceaux de câbles, cabine
Chicote, cabine
Haz de cables, cabina
Cable harnesses, cab

Catalogue id **20555**	Group **371**
Illustr. No **1045630**	Section **800**
Issue **PUB 20030829-B**	Page **185**

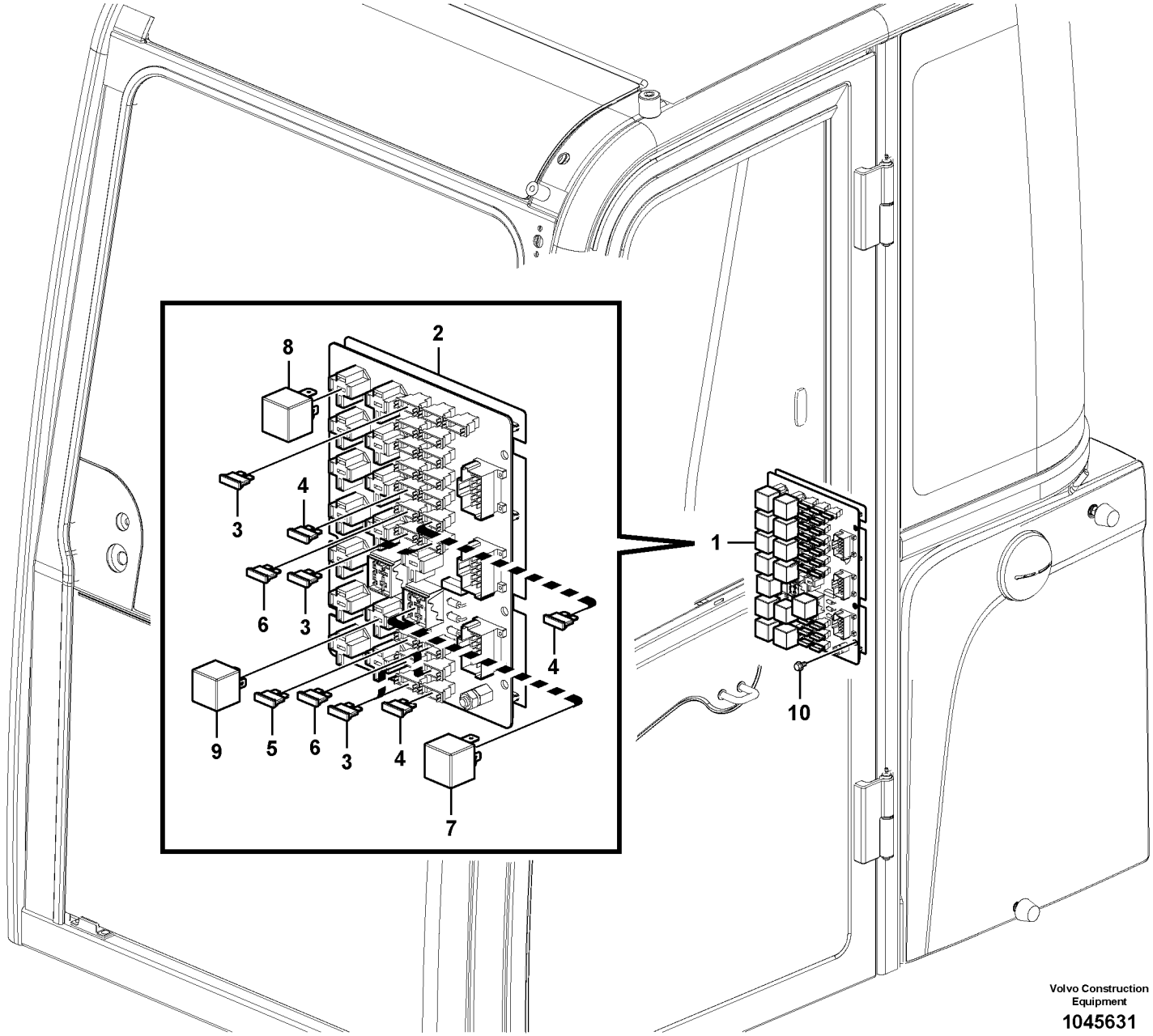

Volvo Construction Equipment

1045631

Fig.	Part No.	Quantity 1	2	3	PS	KIT	Description	Denominación	Denominação	Dénomination	Notes
1	**VOE 14619330**	1					Fuse box	Caja de fusibles	Caixa de fusíveis	Boîtier fusible	S/N -110635
	VOE 14639725	1					Fuse box	Caja de fusibles	Caixa de fusíveis	Boîtier fusible	S/N 110636-
2	**VOE 14612337**	1					•Printed Circuit	•Placa Circuito	•	•Carte Circuit	
3	**VOE 969161**	14					•Fuse	•Fusible	•Fusível	•Fusible	10A
4	**VOE 13969162**	3					•Fuse	•Fusible	•Fusível	•Fusible	15A
5	**VOE 969163**	1					•Fuse	•Fusible	•Fusível	•Fusible	25A
6	**VOE 978999**	3					•Fuse	•Fusible	•Fusível	•Fusible	20A
7	**VOE 14604058**	1					•Relay	•Relé	•Relé	•Relais	70A
8	**VOE 14604056**	16					•Relay	•Relé	•Relé	•Relais	
9	**VOE 14612339**	1					•Flasher	•Intermitentes	•Pisca-pisca	•Clignotant	S/N -110254
	VOE 14619333	1					•Flasher	•Intermitentes	•Pisca-pisca	•Clignotant	S/N 110255-
10	**VOE 965175**	6					Flange screw	Tornillo embridado	Parafuso flangeado	Vis à embase	
	VOE 14608472		1				Timer	Reloj programador	Relógio programador	Chronomètre	S/N 110254-

1	**8287418**
2	**8287434**
3	
4	
5	

Unité de distribution électrique
Caixa de distribuição elétrica
Unidad de distribución eléctrica
Electrical distribution box

Catalogue id **20555**	Group **372**
Illustr. No **1045631**	Section **100**
Issue **PUB 20030829-B**	Page **187**

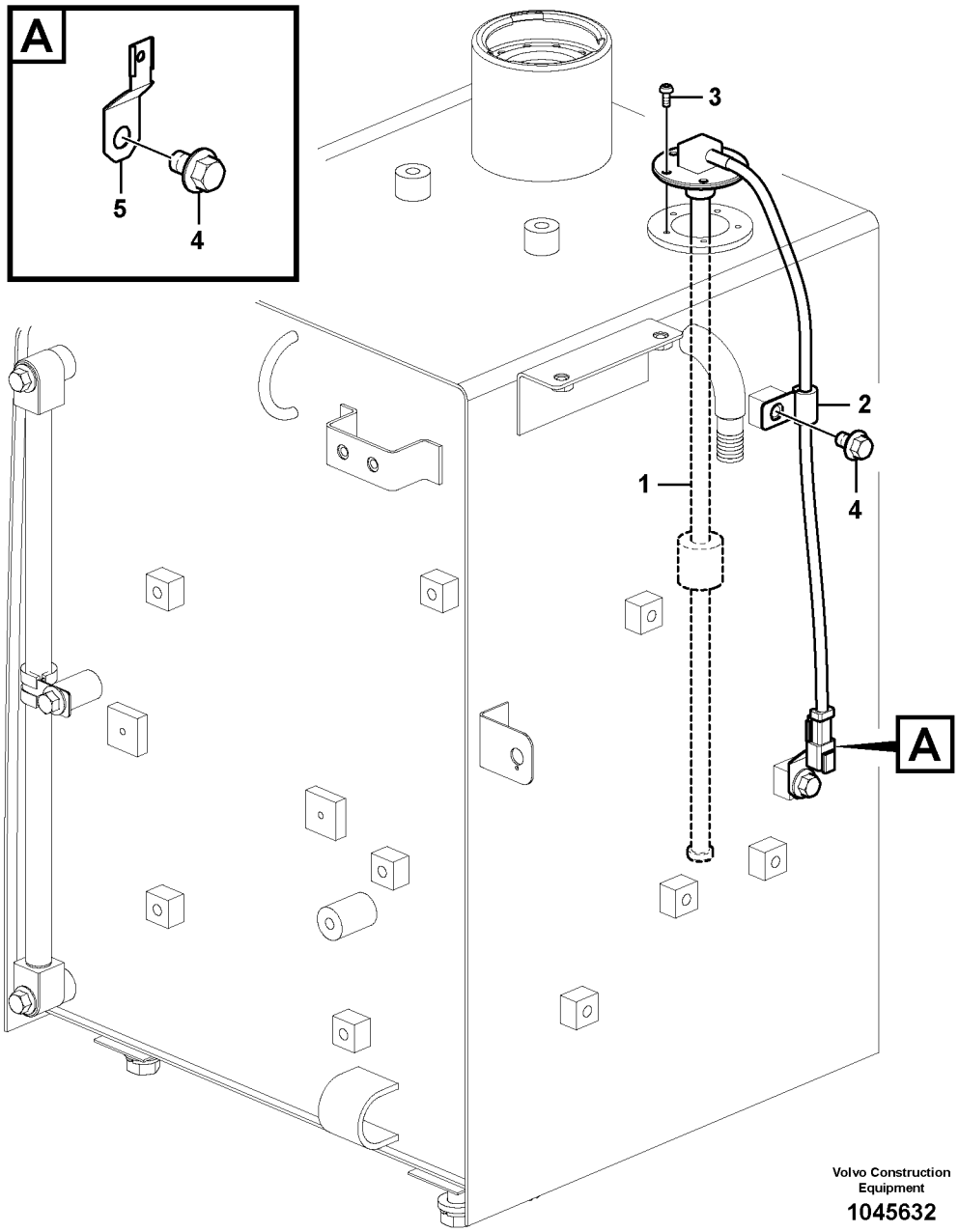

Volvo Construction Equipment

1045632

Fig.	Part No.	Quantity 1	2	3	PS	KIT	Description	Denominación	Denominação	Dénomination	Notes
1	**VOE 14553986**	1					Sensor	Sensor	Sensor	Capteur	
2	**VOE 14500290**	1					Clip	Clip	Clipe	Clip	
3	**VOE 969405**	5					Six point socket screw	Racor de seis dientes	Paraf soquete sext	Vis à 6 pans creux	
4	**VOE 946471**	2					Flange screw	Tornillo embridado	Parafuso flangeado	Vis à embase	
5	**VOE 14522575**	1					Clip	Clip	Clipe	Clip	

1	**8287418**	**Capteur électrique** **Sensor elétrico** **Sensor eléctrico** **Electrical sensor**	Catalogue id **20555**	Group **386**
2			Illustr. No **1045632**	Section **100**
3			Issue **PUB 20030829-B**	Page **189**
4				
5				

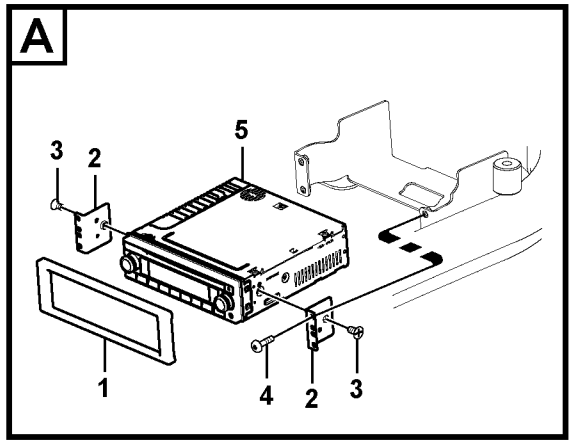
A
3
2
5
1
4
2
3

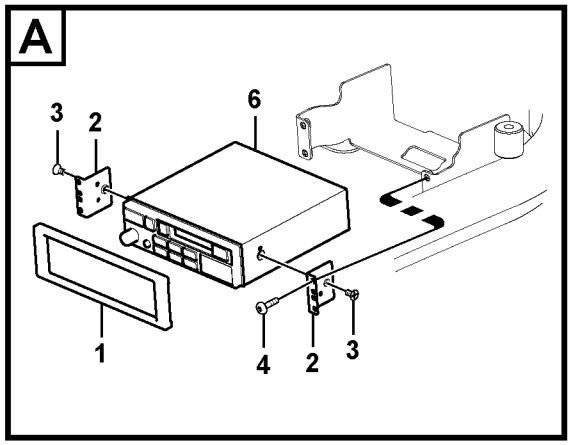
A
3
2
6
1
4
2
3

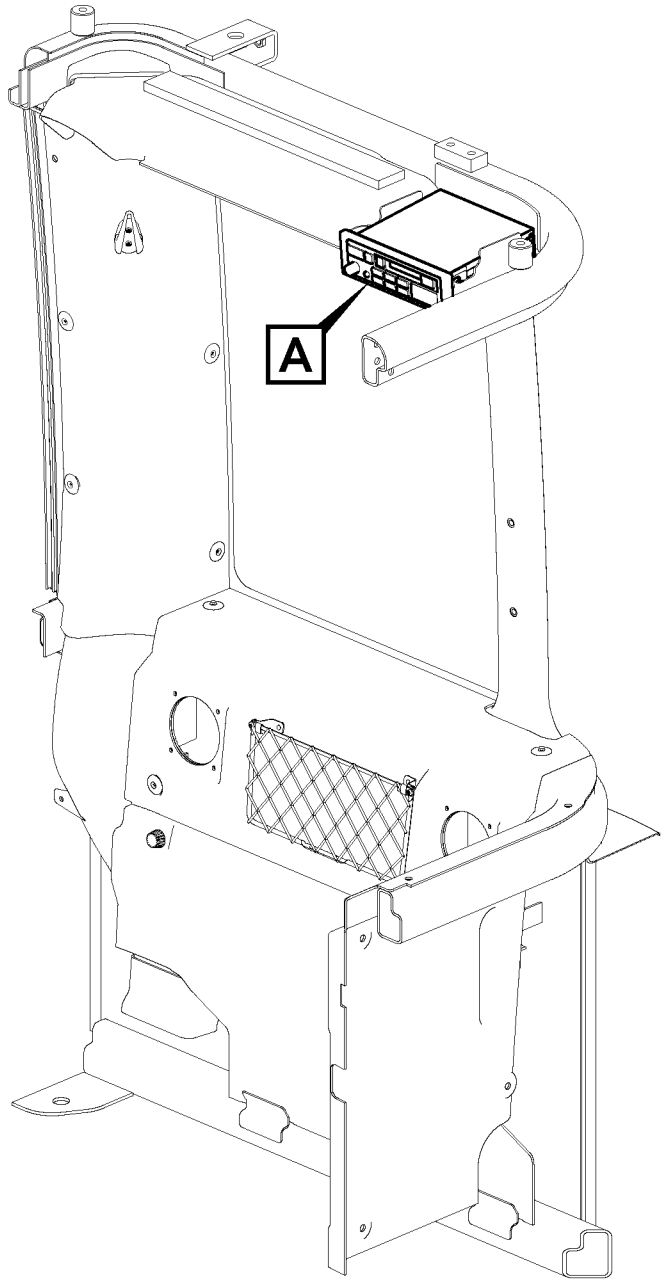
A

Fig.	Part No.	Quantity 1	2	3	PS	KIT	Description	Denominación	Denominação	Dénomination	Notes
1	**VOE 14526162**	1	1				Cover	Capó	Capô	Capot	
2	**VOE 14526163**	2	2				Bracket	Consola	Suporte	Console	
3	**SA 9027-10401**	2	2				Cross recessed screw	Tornillo cruz	Parafuso phillips	Vis empreinte cruciforme	
4	**VOE 969515**	4	4				Six point socket screw	Racor de seis dientes	Paraf soquete sext	Vis à 6 pans creux	
5	**VOE 14561400**	1					Radio	Radio	Rádio	Radio	
6	**VOE 14561391**		1				Radio	Radio	Rádio	Radio	

1	**8285354**
2	**8289294**
3	
4	
5	

Lecteur de cassettes auto-radio avec pièces de montage
Rádio toca-fitas com peças de montagem
Radiocasete con accesorios de montaje
Cassette radio recorder with mounting details

Catalogue id **20555**	Group **393**
Illustr. No **1034438**	Section **100**
Issue **PUB 20030829-B**	Page **191**



Volvo Construction Equipment
www.volvoce.com

GROUP		Section	Page
421	Transmission mounting	100	199
421	Turning joint line, turning joint to travel motor	500	201
431	Travel gearbox	100	203
431	Swing gearbox	300	209
431	Pump gearbox with assembling parts	400	211
441	Travel motor with mounting parts	100	213
441	Travel motor	200	215
441	Swing motor with mounting parts	500	217
441	Swing motor	600	219
443	Turning joint	200	221
451	Propeller shaft, front	200	223
451	Propeller shaft, rear	500	225
461	Front axle mounting	100	227
461	Differential , front axle	300	229
461	Hub reduction, front axle	500	233
461	Housing, front axle	700	237
461	Steering system	1000	239
463	Rear axle mounting	100	243
463	Differential , rear axle	300	245
463	Hub reduction, rear axle	500	251
463	Housing, rear axle	700	255
463	Parking brake system	1000	257
463	Parking brake system	1200	261
492	Swing system	100	263



GRUPO		Sección	Página
421	Suspensiòn de la caja de cambios	100	199
421	Tubería de articulación de giro, articulación de giro a motor de tras	500	201
431	Caja de cambios de traslación	100	203
431	Caja de engranaje de giro	300	209
431	Caja de engranaje de bomba con piezas de montaje	400	211
441	Motor de traslación con piezas de montaje	100	213
441	Motor de traslación	200	215
441	Motor de giro con piezas de montaje	500	217
441	Motor de giro	600	219
443	Articulación de giro	200	221
451	Eje cardán, delantero	200	223
451	Eje cardán, trasero	500	225
461	Montaje de eje delantero	100	227
461	Diferencial, eje planeta delantero	300	229
461	Reduccion cubo, eje planeta delantero	500	233
461	Carter eje, eje delantero	700	237
461	Sistema de dirección, conducto LS	1000	239
463	Suspens eje tras	100	243
463	Diferencial, eje planeta trasero	300	245
463	Reduccion cubo, eje planeta trasero	500	251
463	Carter eje, eje trasero	700	255
463	Sistema de freno de estacionamiento	1000	257
463	Sistema de freno de estacionamiento	1200	261
492	Sistema de oscilación	100	263

GRUPO		Seção	Página
421	Montagem da transmissão	100	199
421	Linha da junta de rotação, junta de rotação para o motor de curso	500	201
431	Caixa de mudança de curso	100	203
431	Caixa de engrenagem de giro	300	209
431	Caixa de engrenagem da bomba com peças de montagem	400	211
441	Motor de curso com peças de montagem	100	213
441	Motor de curso	200	215
441	Motor de giro com peças de montagem	500	217
441	Motor de giro	600	219
443	Junta de rotação	200	221
451	Árvore de transmissão, dianteira	200	223
451	Árvore de transmissão, traseira	500	225
461	Montagem do eixo dianteiro	100	227
461	Diferencial, eixo dianteiro	300	229
461	Redução do cubo, eixo dianteiro	500	233
461	Alojamento, eixo dianteiro	700	237
461	Sistema de direção	1000	239
463	Montagem do eixo traseiro	100	243
463	Diferencial, eixo traseiro	300	245
463	Redução do cubo, eixo traseiro	500	251
463	Alojamento, eixo traseiro	700	255
463	Sistema de freio de estacionamento	1000	257
463	Sistema de freio de estacionamento	1200	261
492	Sistema de giro	100	263

GROUPE		Section	Page
421	Suspension de boîte de vitesses	100	199
421	Articulation de rotation, articulation de rotation vers moteur de conduite	500	201
431	Boîte de vitesses de conduite	100	203
431	Boîte de vitesses de pivotement	300	209
431	Boîte de vitesses de la pompe avec pièces d'assemblage	400	211
441	Moteur de conduite avec pièces de montage	100	213
441	Moteur de conduite	200	215
441	Moteur d'orientation avec pièces de montage	500	217
441	Moteur d'orientation	600	219
443	Articulation de rotation	200	221
451	Arbre de transmission, Av	200	223
451	Arbre de transmission, Ar	500	225
461	Support d'essieu avant	100	227
461	Differentiel, axe satellite, Av	300	229
461	Reducteur moyeu, axe satellite, Av	500	233
461	Boîte essieu, essieu Av	700	237
461	Système de direction, circuit de détection de charge	1000	239
463	Suspension essieu Ar	100	243
463	Differentiel, axe satellite, Ar	300	245
463	Reducteur moyeu, axe satellite, Ar	500	251
463	Boîte essieu, essieu Ar	700	255
463	Système frein de stationnement	1000	257
463	Système frein de stationnement	1200	261
492	Système de pivotement	100	263



Volvo Construction Equipment
www.volvoce.com

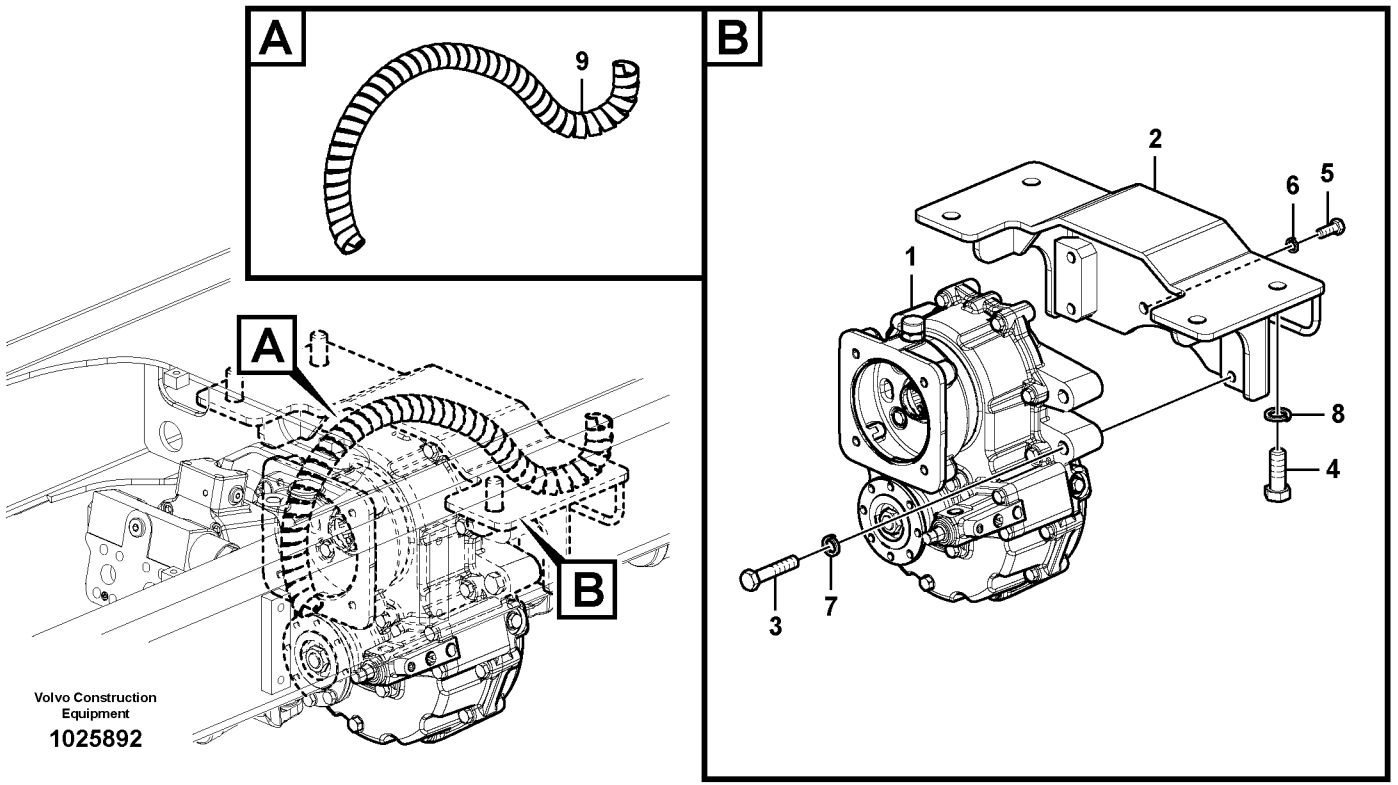
A
9
A
B
B
2
6
5
1
8
4
3
7
Volvo Construction Equipment
1025892

Fig.	Part No.	Quantity 1	2	3	PS	KIT	Description	Denominación	Denominação	Dénomination	Notes
1	**VOE 14604899**	1					Transfer gearbox	Caja de reenvío	Caixa de transferência	Boîte de transfert	See group 431, Page 203
2	**VOE 14614925**	1					Bracket	Consola	Suporte	Console	(VOE 14559295)
3	**VOE 978940**	4					Hexagon screw	Tornillo hexagonal	Parafuso sextavado	Vis à tête hexagonale	
4	**VOE 993033**	4					Hexagon screw	Tornillo hexagonal	Parafuso sextavado	Vis à tête hexagonale	
5	**VOE 978932**	2					Hexagon screw	Tornillo hexagonal	Parafuso sextavado	Vis à tête hexagonale	
6	**VOE 955923**	2					Spring washer	Arandela elástica	Arruela de pressão	Rondelle élastique	
7	**VOE 955926**	4					Spring washer	Arandela elástica	Arruela de pressão	Rondelle élastique	
8	**SA 9213-20000**	4					Spring washer	Arandela elástica	Arruela de pressão	Rondelle élastique	
9	**VOE 14604320**	1					Guard	Proteccion	Protecao	Protection	

1	**8287418**	**Suspension de boîte de vitesses** **Montagem da transmissão** **Suspensiòn de la caja de cambios** **Transmission mounting**	Catalogue id **20555**	Group **421**
2			Illustr. No **1025892**	Section **100**
3			Issue **PUB 20030829-B**	Page **199**
4				
5				

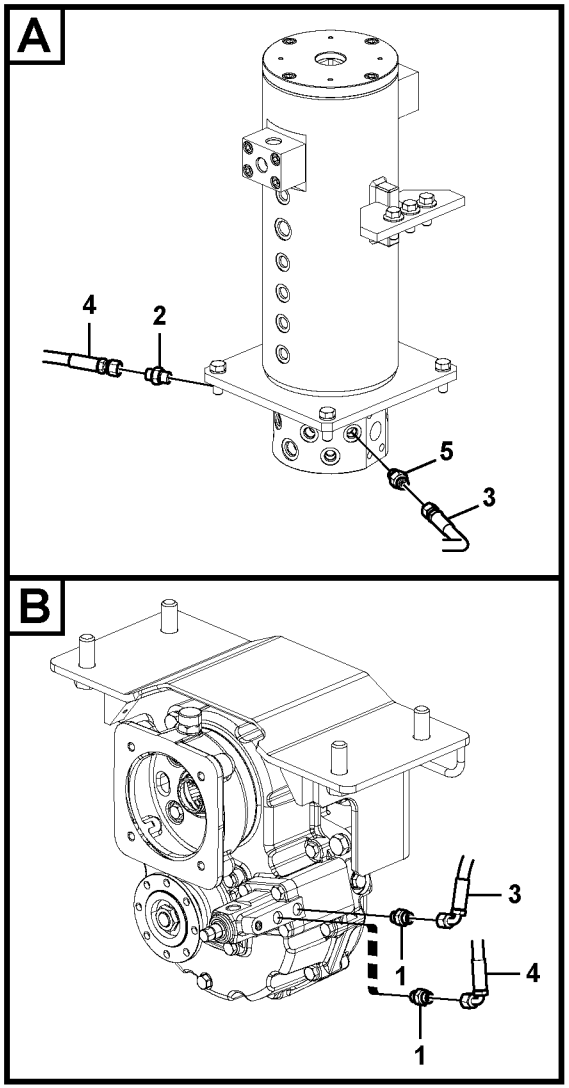

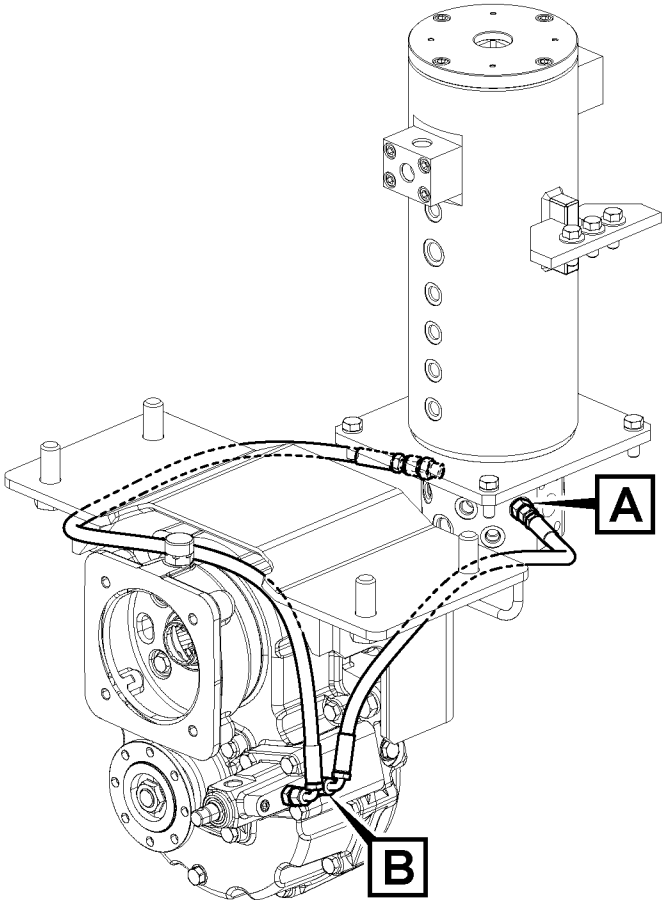

Volvo Construction Equipment

1025893

Fig.	Part No.	Quantity 1	2	3	PS	KIT	Description	Denominación	Denominação	Dénomination	Notes
1	**VOE 936669**	2					Nipple	Niple	Niple	Raccord	
2	**VOE 13933858**	1					Nipple	Niple	Niple	Raccord	
3	**VOE 15156621**	1					Hose assembly	Conducto	Mangueira completa	Conduit flexible	
4	**VOE 15143770**	1					Hose assembly	Conducto	Mangueira completa	Conduit flexible	
5	**VOE 15056768**	1					Nipple	Niple	Niple	Raccord	

1	**8287418**	**Articulation de rotation, articulation de rotation vers moteur de conduite** **Linha da junta de rotação, junta de rotação para o motor de curso** **Tubería de articulación de giro, articulación de giro a motor de tras** **Turning joint line, turning joint to travel motor**	Catalogue id **20555**	Group **421**
2			Illustr. No **1025893**	Section **500**
3			Issue **PUB 20030829-B**	Page **201**
4				
5				

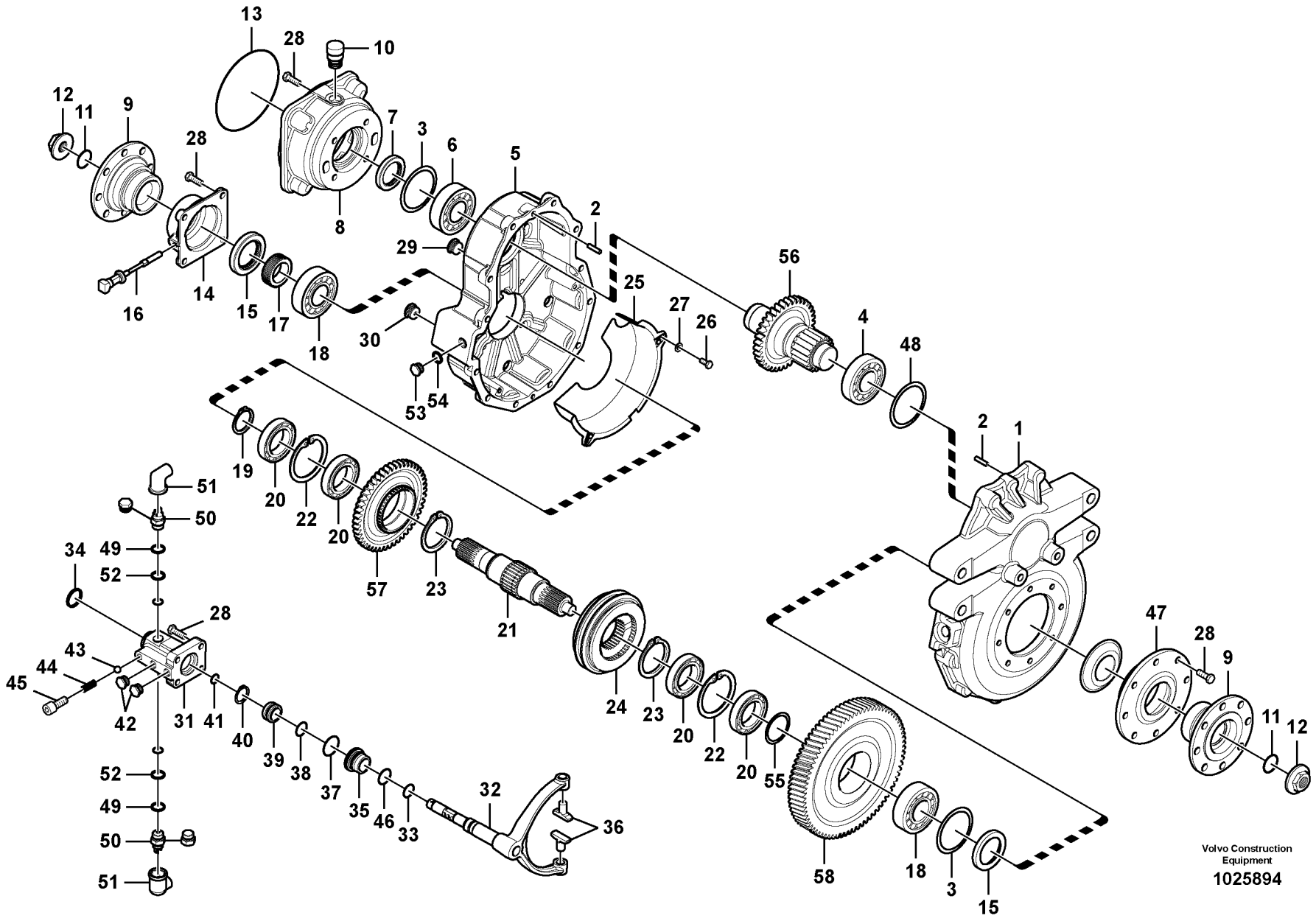

Volvo Construction Equipment

1025894

Fig.	Part No.	Quantity 1	2	3	PS	KIT	Description	Denominación	Denominação	Dénomination	Notes
	VOE 14604899	1					Transfer gearbox	Caja de reenvío	Caixa de transferência	Boîte de transfert	
1	**VOE 14603103**	1					•Housing	•Cuerpo	•Carcaça	•Carter	
2	**VOE 14613489**	2					•Pin	•Pasador	•Pino	•Goupille	
3	**ZM 2265170**	2					•Washer	•Arandela	•Arruela	•Rondelle	
	VOE 14613490	2					•Washer	•Arandela	•Arruela	•Rondelle	
	ZM 2265172	2					•Washer	•Arandela	•Arruela	•Rondelle	
	VOE 14613491	1					•Washer	•Arandela	•Arruela	•Rondelle	
	ZM 2265173	2					•Washer	•Arandela	•Arruela	•Rondelle	
4	**VOE 14613492**	1					•Ball bearing	•Cojinete de bolas	•Rolamento de esferas	•Roulement billes	
5	**VOE 14613493**	1					•Cover	•Capó	•Capô	•Capot	
6	**VOE 11716423**	1					•Ball bearing	•Cojinete de bolas	•Rolamento de esferas	•Roulement billes	
7	**SA 8220-00010**	1					•Seal	•Junta	•Vedação	•Joint	
8	**VOE 14613494**	1					•Cover	•Capó	•Capô	•Capot	
9	**VOE 14613495**	2					•Flange	•Brida	•Flange	•Bride	
10	**RM 59218206**	1					•Vent pipe	•Tubo purga de aire	•Tubo de ventilação	•Tuyau de purge	
11	**VOE 11716415**	2					•O-ring	•Anillo tórico	•Anel-o	•Joint torique	
12	**VOE 14613496**	2					•Nut	•Tuerca	•Porca	•Écrou	
13	**VOE 14613497**	1					•O-ring	•Anillo tórico	•Anel-o	•Joint torique	
14	**VOE 14613334**	1					•Cover	•Capó	•Capô	•Capot	
15	**RM 59218396**	2					•Sealing	•Junta	•Vedação	•Étanchéité	
16	**VOE 14613333**	1					•Sensor	•Sensor	•Sensor	•Capteur	
17	**VOE 14613498**	1					•Wheel	•Rueda	•Roda	•Roue	
18	**ZM 7093172**	2					•Bearing	•Cojinete	•Rolamento	•Palier	
19	**SA 8220-00410**	1					•Ring	•Anillo	•Anel	•Anneau	
20	**VOE 14613614**	4					•Bearing	•Cojinete	•Mancal	•Roulement	
21	**VOE 14613615**	1					•Shaft	•Eje	•Eixo	•Arbre	
22	**VOE 14613616**	2					•Clip	•Clip	•Clipe	•Clip	
23	**VOE 14613617**	2					•Clip	•Clip	•Clipe	•Clip	
24	**VOE 14613618**	1					•Differential	•Diferencial	•Diferencial	•Différentiel	
25	**VOE 14613619**	1					•Cover	•Cubierta	•Tampa	•Capot	

1	**8292693**
2	
3	
4	
5	

Boîte de vitesses de conduite
Caixa de mudança de curso
Caja de cambios de traslación
Travel gearbox

Catalogue id **20555**	Group **431**
Illustr. No **1025894**	Section **100**
Issue **PUB 20030829-B**	Page **203**

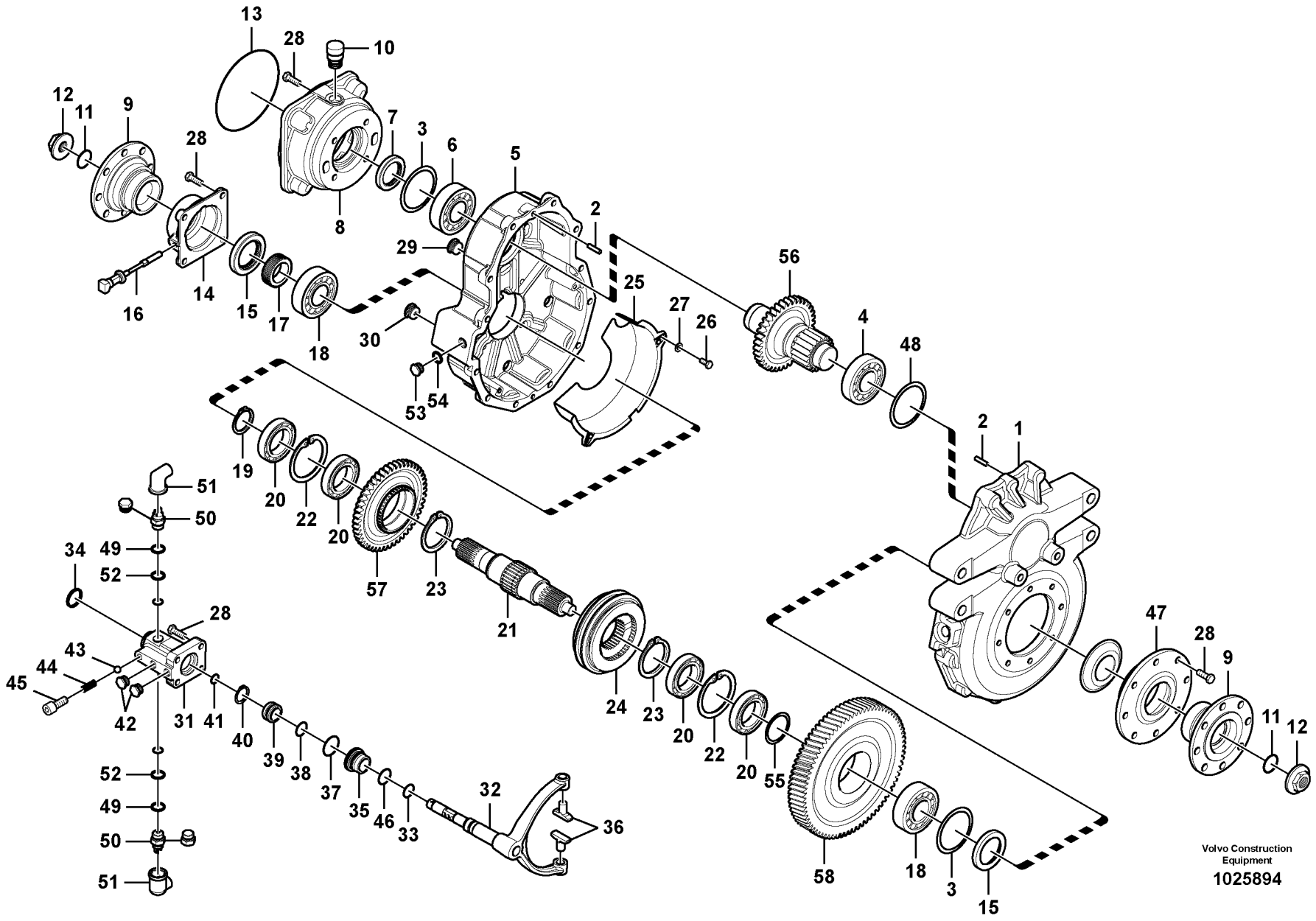

Volvo Construction Equipment

1025894

Fig.	Part No.	Quantity 1	2	3	PS	KIT	Description	Denominación	Denominação	Dénomination	Notes
26	**VOE 14613620**	2					•Bolt	•Perno	•Parafuso	•Boulon	
27	**VOE 14613621**	2					•Washer	•Arandela	•Arruela	•Rondelle	
28	**VOE 14613622**	32					•Bolt	•Perno	•Parafuso	•Boulon	
29	**VOE 14613623**	1					•Plug	•Tapón	•Bujão	•Tampon	
30	**VOE 11716409**	1					•Plug	•Tapón	•Bujão	•Tampon	(VOE 14613738)
31	**VOE 14613624**	1					•Cylinder	•Cilindro	•Cilindro	•Cylindre	
32	**VOE 14613634**	1					•Shaft	•Eje	•Eixo	•Arbre	
33	**VOE 14613675**	1					•O-ring	•Anillo tórico	•Anel-o	•Joint torique	
34	**VOE 14613676**	1					•Sealing	•Junta	•Vedação	•Étanchéité	
35	**VOE 14613677**	1					•Bushing	•Casquillo	•Bucha	•Bague	
36	**VOE 14613678**	2					•Pin	•Pasador	•Pino	•Goupille	
37	**SA 8220-00060**	1					•O-ring	•Junta torica	•Anel de vedação-O	•Joint Torique	
38	**VOE 14613679**	1					•O-ring	•Anillo tórico	•Anel-o	•Joint torique	
39	**VOE 14613680**	1					•Piston	•Pistón	•Pistão	•Piston	
40	**VOE 14613681**	2					•Clip	•Clip	•Clipe	•Clip	
41	**VOE 14613682**	2					•O-ring	•Anillo tórico	•Anel-o	•Joint torique	
42	**VOE 14613683**	2					•Plug	•Tapón	•Bujão	•Tampon	
43	**VOE 14613684**	1					•Ball	•Bola	•Esfera	•Bille	
44	**VOE 14613695**	1					•Spring	•Resorte	•Mola	•Ressort	
45	**VOE 14613696**	1					•Bolt	•Perno	•Parafuso	•Boulon	
46	**VOE 14613697**	1					•O-ring	•Anillo tórico	•Anel-o	•Joint torique	
47	**VOE 14613698**	1					•Cover	•Capó	•Capô	•Capot	
48	**VOE 14613742**	1					•Shim	•Laminilla de ajuste	•Calço de ajuste	•Cale réglage	
	VOE 14613743	1					•Shim	•Laminilla de ajuste	•Calço de ajuste	•Cale réglage	
49	**VOE 14613699**	1					•Shim	•Laminilla de ajuste	•Calço de ajuste	•Cale réglage	
	VOE 14613700	1					•Shim	•Laminilla de ajuste	•Calço de ajuste	•Cale réglage	
	VOE 14613701	1					•Shim	•Laminilla de ajuste	•Calço de ajuste	•Cale réglage	
	VOE 14613702	1					•Shim	•Laminilla de ajuste	•Calço de ajuste	•Cale réglage	
	VOE 14613703	1					•Shim	•Laminilla de ajuste	•Calço de ajuste	•Cale réglage	
	VOE 14613704	1					•Shim	•Laminilla de ajuste	•Calço de ajuste	•Cale réglage	

1	**8292693**	**Boîte de vitesses de conduite** **Caixa de mudança de curso** **Caja de cambios de traslación** **Travel gearbox**	Catalogue id **20555**	Group **431**
2			Illustr. No **1025894**	Section **100**
3			Issue **PUB 20030829-B**	Page **205**
4				
5				

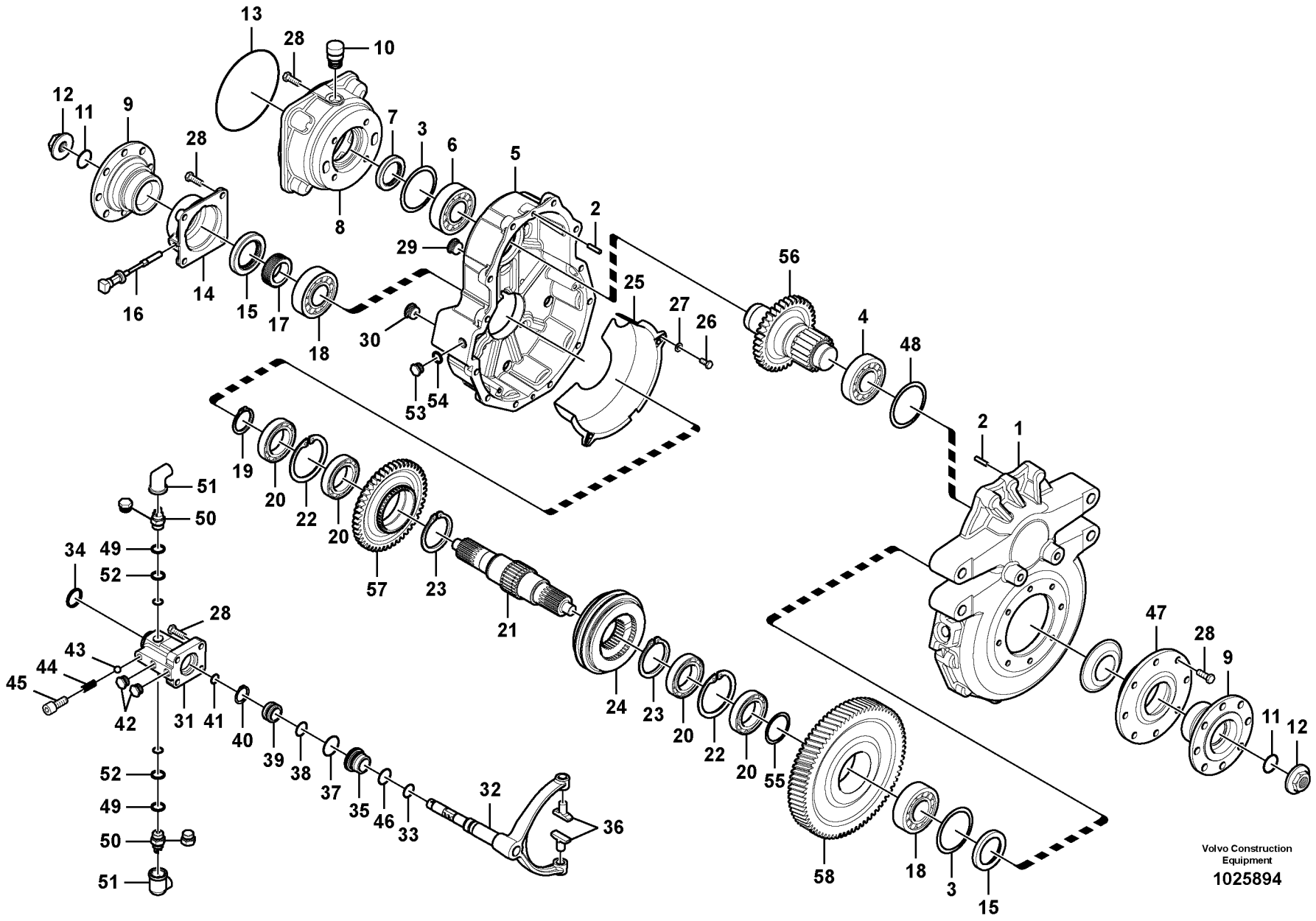

Volvo Construction Equipment

1025894

Fig.	Part No.	Quantity 1	2	3	PS	KIT	Description	Denominación	Denominação	Dénomination	Notes
50	**VOE 14613736**	2					•Switch	•Interruptor	•Interruptor	•Rupteur	
51	**VOE 14613737**	2					•Gaiter	•Fuelle	•Proteção	•Gaine	
52	**VOE 14613739**	1					•Washer	•Arandela	•Arruela	•Rondelle	
53	**VOE 11706884**	2					•Plug	•Tapón	•Bujão	•Tampon	
54	**VOE 14613741**	2					•Washer	•Arandela	•Arruela	•Rondelle	
55	**SA 8220-01280**	1					•Shim	•Arandela Ajuste	•Calço	•Cale d'épaisseur	
	SA 8220-01200	1					•Shim	•Arandela Ajuste	•Calço	•Cale d'épaisseur	
	RM 54632864	1					•Shim	•Laminilla de ajuste	•Calço de ajuste	•Cale réglage	
56	**VOE 14613744**	1					•Shaft	•Eje	•Eixo	•Arbre	
57	**VOE 14613745**	1					•Gear	•Engranaje	•Engrenagem	•Pignon	
58	**VOE 14613746**	1					•Gear	•Engranaje	•Engrenagem	•Pignon	

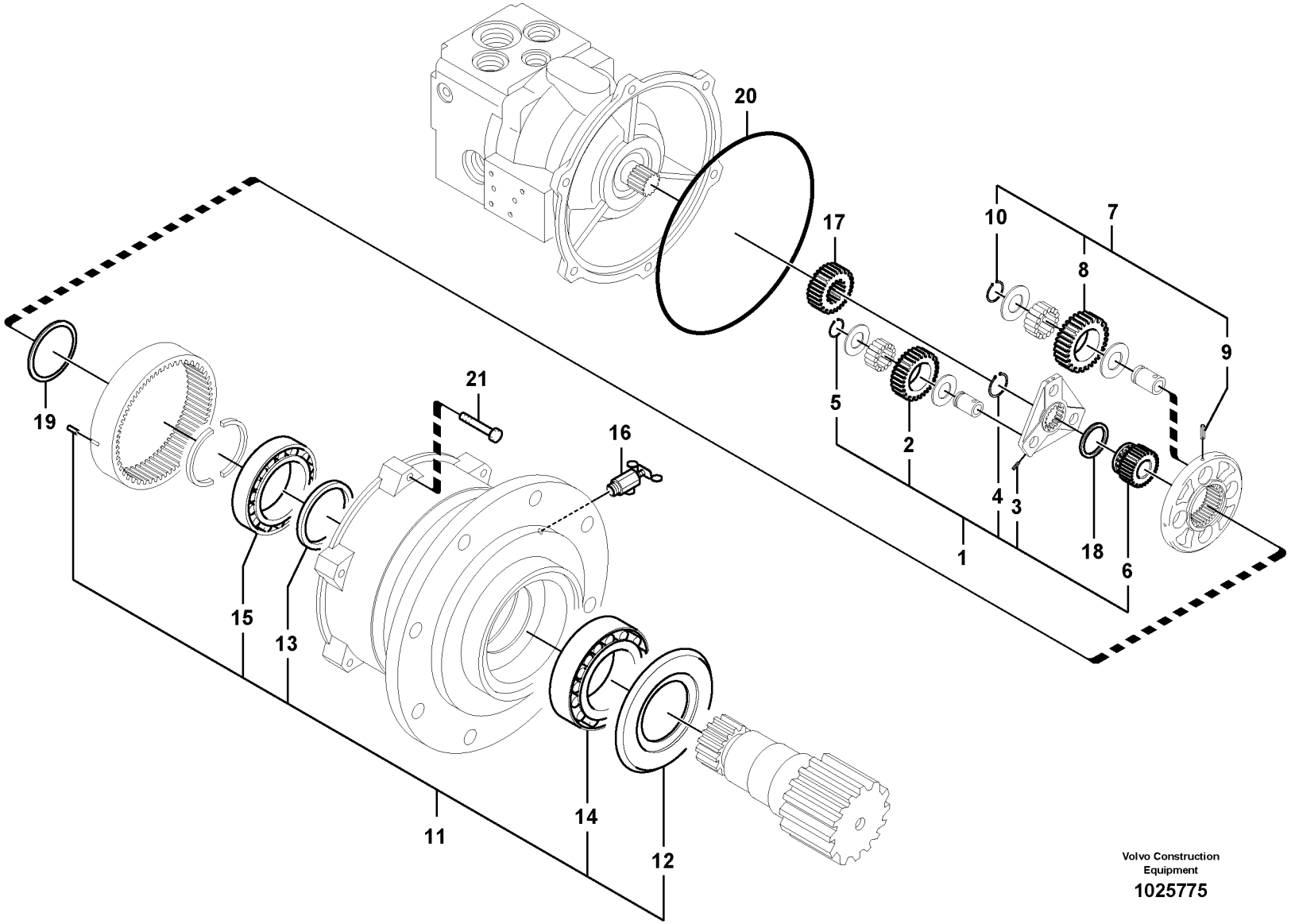

Volvo Construction Equipment

1025775

Fig.	Part No.	Quantity 1	2	3	PS	KIT	Description	Denominación	Denominação	Dénomination	Notes
	VOE 14560849	1					Reduction gear	Reducción	Eixo de redução	Pignon réducteur	
1	**VOE 14503948**	1					•Carrier	•Soporte	•Transportador	•Support	
2	**VOE 14503933**	3					••Gear	••Engranaje	••Engrenagem	••Pignon	
3	**VOE 14503939**	3					••Pin	••Pasador	••Pino	••Goupille	
4	**VOE 14503944**	1					••Ring	••Anillo	••Anel	••Anneau	
5	**VOE 14503946**	3					••Ring	••Anillo	••Anel	••Anneau	
6	**VOE 14503932**	1					••Gear	••Engranaje	••Engrenagem	••Pignon	
7	**VOE 14503947**	1					•Carrier	•Soporte	•Transportador	•Support	
8	**VOE 14503931**	4					••Gear	••Engranaje	••Engrenagem	••Pignon	
9	**VOE 14503940**	4					••Pin	••Pasador	••Pino	••Goupille	
10	**VOE 14503945**	4					••Ring	••Anillo	••Anel	••Anneau	
11	**VOE 14503949**	1					•Shaft	•Arbol	•Eixo	•Arbre	
12	**VOE 14503937**	1					••Seal	••Junta	••Vedação	••Joint	
13	**VOE 14503938**	1					••Seal	••Junta	••Vedação	••Joint	
14	**VOE 14503941**	1					••Bearing	••Cojinete	••Rolamento	••Palier	
15	**VOE 14503942**	1					••Bearing	••Cojinete	••Rolamento	••Palier	
16	**VOE 14529015**	1					•Valve	•Válvula	•Válvula	•Valve	
17	**VOE 14503934**	1					•Gear	•Engranaje	•Engrenagem	•Pignon	
18	**VOE 14503935**	1					•Collar	•Collar	•Colar	•Collier	
19	**VOE 14503936**	1					•Collar	•Collar	•Colar	•Collier	
20	**SA 8230-27020**	1					•O-ring	•Junta torica	•Anel de vedação-O	•Joint Torique	
21	**SA 8230-32040**	6					•Screw	•Tornillo	•Parafuso	•Vis	

1	**8287418**	**Boîte de vitesses de pivotement** **Caixa de engrenagem de giro** **Caja de engranaje de giro** **Swing gearbox**	Catalogue id **20555**	Group **431**
2			Illustr. No **1025775**	Section **300**
3			Issue **PUB 20030829-B**	Page **209**
4				
5				

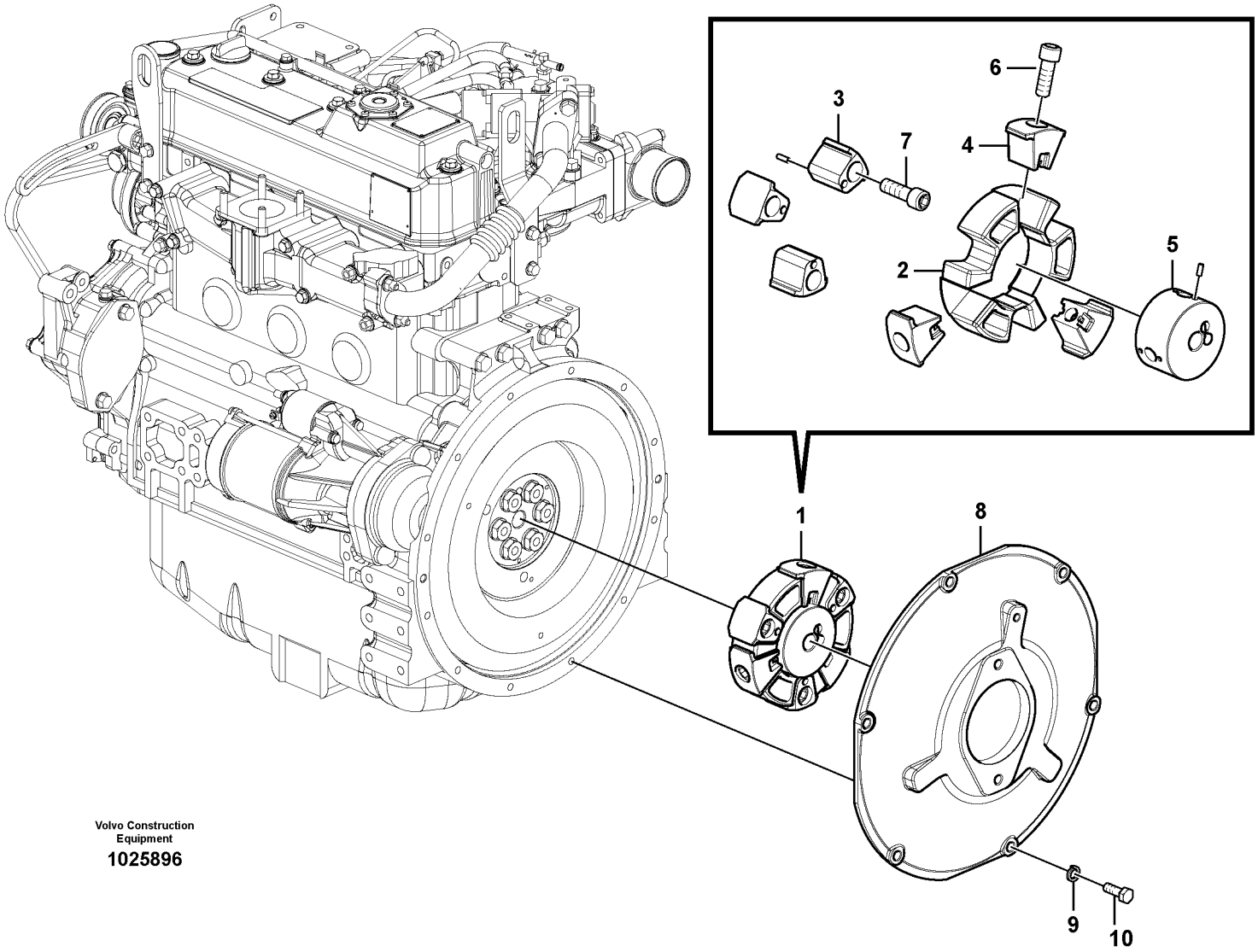

Volvo Construction Equipment

1025896

Fig.	Part No.	Quantity 1	2	3	PS	KIT	Description	Denominación	Denominação	Dénomination	Notes
1	**VOE 14591770**	1					Flexible coupling	Acoplamiento flexible	Ligacão flexível	Coupleur flexible	
2	**VOE 14519260**	1					•Filter element	•Cartucho de filtro	•	•Elément de filtre	
3	**VOE 14519259**	3					•Insert	•Elemento	•Elemento	•Cartouche	
4	**VOE 14519258**	3					•Insert	•Elemento	•Elemento	•Cartouche	
5		1			NS		•Hub	•Asiento	•Cubo	•Bossage	
6	**VOE 13978797**	3					•Allen Hd Screw	•Torn Hex Embut	•Parafuso Allen Hd	•Vis A 6 Pans Cr	
7	**VOE 983317**	3					•Hex. socket screw	•Tornillo de hexágono emb	•Parafuso soquete sext	•Vis à six pans creux	
8	**VOE 14555268**	1					Flange	Brida	Flange	Bride	
9	**VOE 955922**	6					Spring washer	Arandela elástica	Arruela de pressão	Rondelle élastique	
10	**VOE 983252**	6					Hexagon screw	Tornillo hexagonal	Parafuso sextavado	Vis à tête hexagonale	

1	**8287418**	**Boîte de vitesses de la pompe avec pièces d'assemblage** **Caixa de engrenagem da bomba com peças de montagem** **Caja de engranaje de bomba con piezas de montaje** **Pump gearbox with assembling parts**	Catalogue id **20555**	Group **431**
2			Illustr. No **1025896**	Section **400**
3				
4			Issue **PUB 20030829-B**	Page **211**
5				

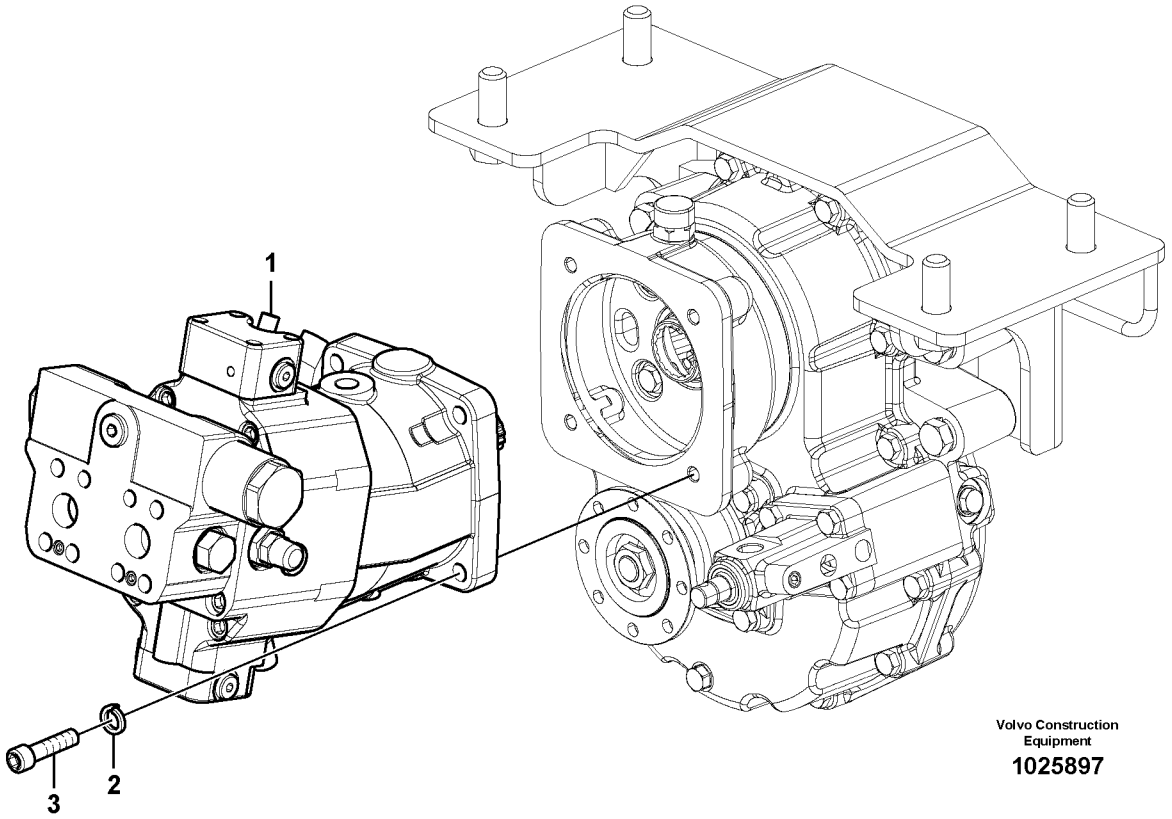

Volvo Construction Equipment

1025897

Fig.	Part No.	Quantity 1	2	3	PS	KIT	Description	Denominación	Denominação	Dénomination	Notes
1	**VOE 14633896**	1					Travel motor			Moteur de translation	
	VOE 14604900		1				Travel motor			Moteur de translation	See group 441, Page 215
2	**VOE 955923**	4	4				Spring washer	Arandela elástica	Arruela de pressão	Rondelle élastique	
3	**VOE 984092**	4	4				Hex. socket screw	Tornillo de hexágono emb...	Parafuso soquete sext...	Vis à six pans creux	

1	**8292692**
2	**8292693**
3	
4	
5	

Moteur de conduite avec pièces de montage
Motor de curso com peças de montagem
Motor de traslación con piezas de montaje
Travel motor with mounting parts

Catalogue id **20555**	Group **441**
Illustr. No **1025897**	Section **100**
Issue **PUB 20030829-B**	Page **213**

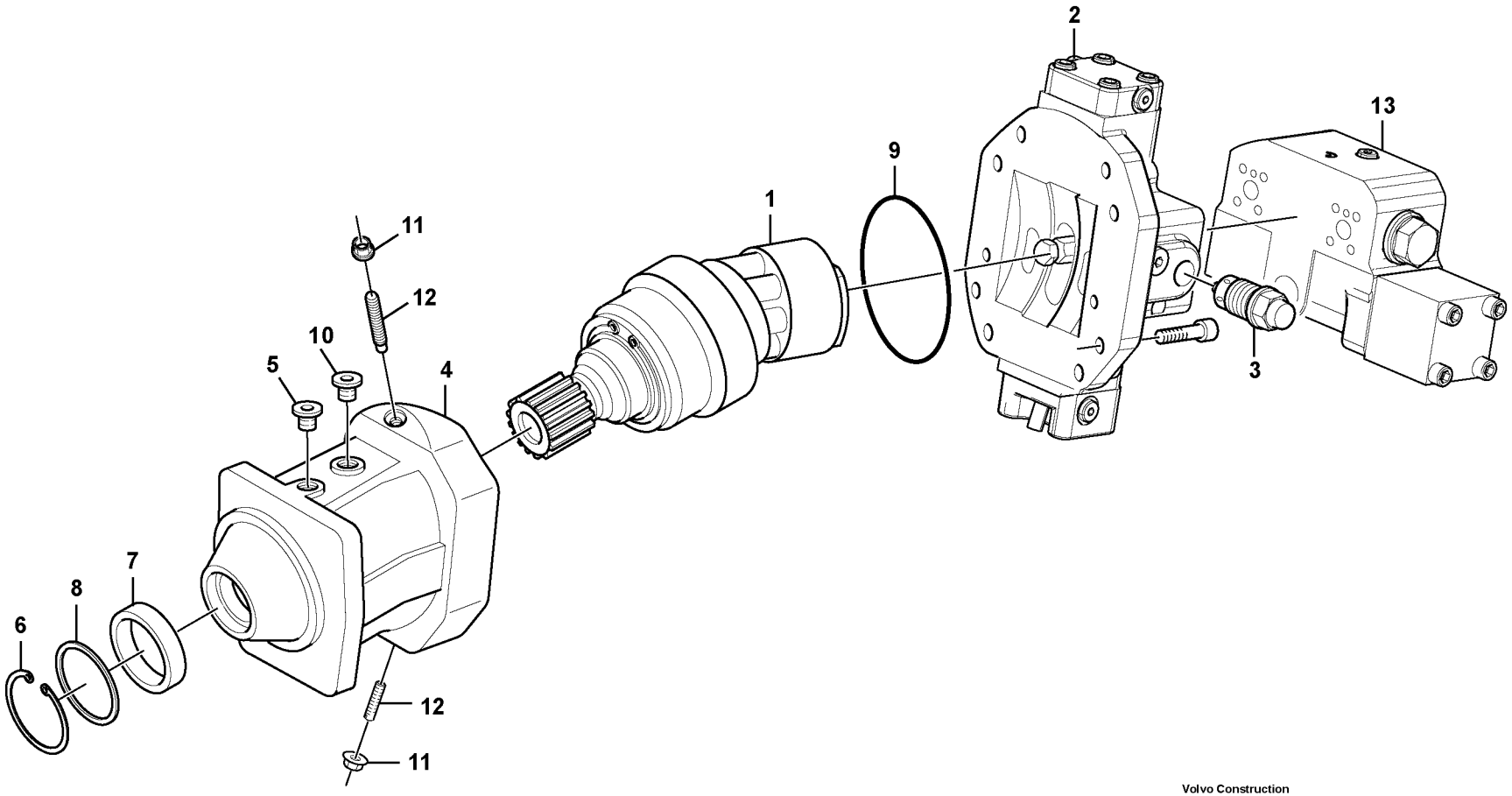

Volvo Construction Equipment

1048531

Fig.	Part No.	Quantity 1	2	3	PS	KIT	Description	Denominación	Denominação	Dénomination	Notes
	VOE 14604900	1					Travel motor			Moteur de translation	
1	**VOE 14612378**	1					•Rotator	•Rotador	•Rotor	•Rotateur	
2	**VOE 14503882**	1					•Control Unit	•Unidad de control	•Unidade de comando	•Roulement à rouleaux con..	
3	**VOE 14612379**	2					•Relief valve	•Válvula de descarga	•Válvula de descarga	•Valve décharge	
4		1					•Housing	•Carter	•Carcaça	•Carter	
5	**VOE 15033174**	1					•Lock screw	•Tornillo de seguridad	•Parafuso auto-blocante	•Vis verrouillage	(SA 8230-29430)
6	**VOE 15058556**	1					•Retaining ring	•Anillo retén	•Anel de fixação	•Bague retenue	(VOE 14503915)
7	**VOE 11702173**	1					•Sealing ring	•Anillo retén	•Anel de vedação	•Bague étanchéité	(VOE 14503916)
8	**VOE 14211609**	1					•Back-up ring	•Anillo Apoyo	•Arruela de apoio	•Rondelle anti-extrusion	(VOE 14503917)
9	**ZM 2906772**	1					•O-ring	•Junta torica	•Anel de vedação-O	•Joint Torique	(VOE 14503918)
10	**VOE 15033174**	1					•Lock screw	•Tornillo de seguridad	•Parafuso auto-blocante	•Vis verrouillage	(SA 8230-29430)
11	**VOE 14211726**	2					•Lock nut	•Contratuerca	•Porca trava	•Contre-écrou	(SA 8230-29300)
12	**SA 8230-29650**	2			OP		•Pin	•Pasador	•Pino	•Goupille	
13	**VOE 14539187**	1					•Control valve	•Válvula control	•Válvula de controle	•Valve controle	
100	**VOE 14611918**	1					Sealing kit	Juego de reténes	Jogo de vedação	Jeu joints	

1	**8292693**	**Moteur de conduite** **Motor de curso** **Motor de traslación** **Travel motor**	Catalogue id **20555**	Group **441**
2			Illustr. No **1048531**	Section **200**
3			Issue **PUB 20030829-B**	Page **215**
4				
5				

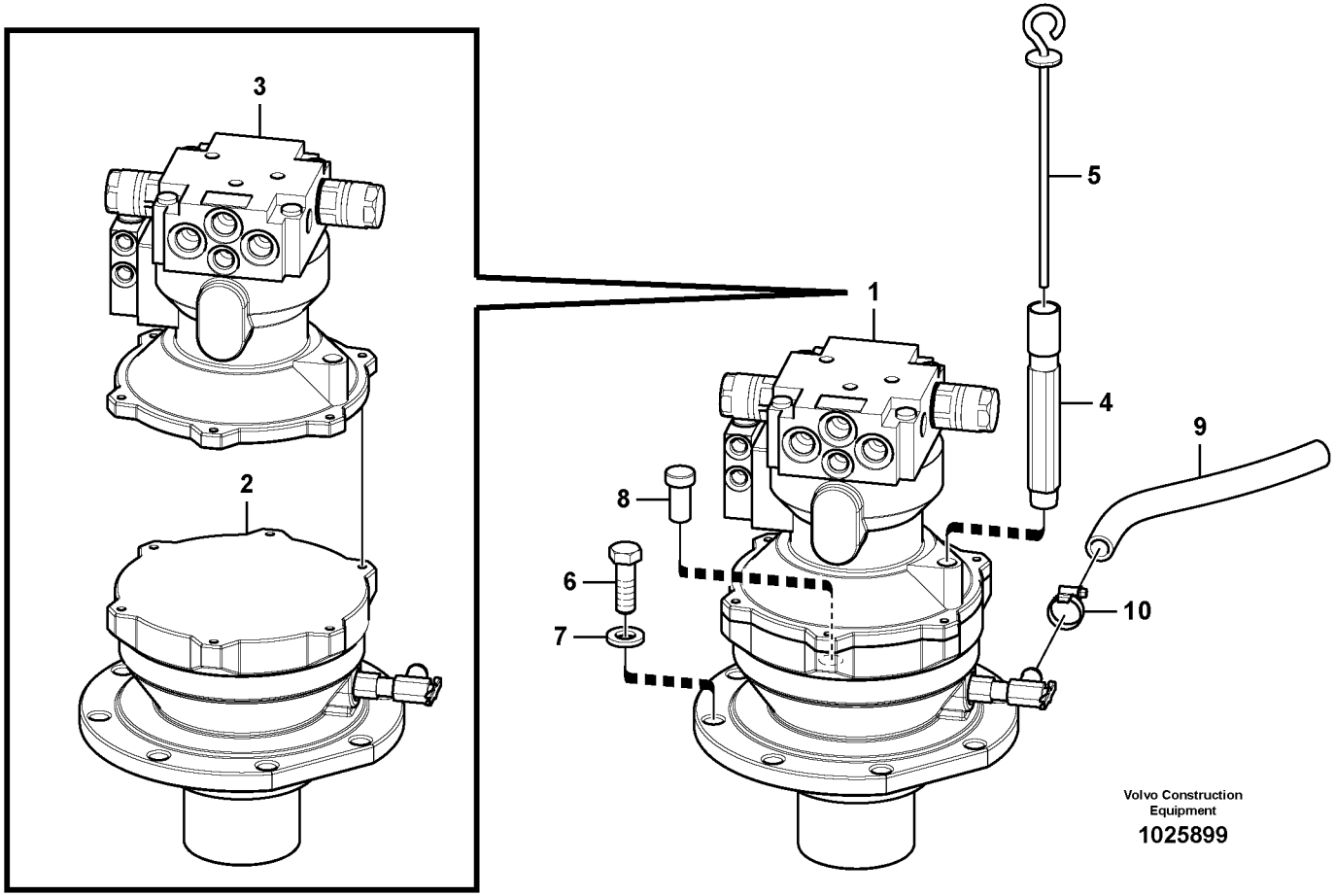
3
2
1
5
4
9
8
6
7
10
Volvo Construction Equipment
1025899

Fig.	Part No.	Quantity 1	2	3	PS	KIT	Description	Denominación	Denominação	Dénomination	Notes
1	**VOE 14639960**	1					Swing motor			Moteur d'orientation	See group 441, Page 219
2	**VOE 14560849**	1					•Reduction gear	•Reducción	•Eixo de redução	•Pignon réducteur	See group 431, Page 209
3	**VOE 14579564**	1					•Swing motor	•	•	•Moteur d'orientation	See group 441, Page 219
4	**VOE 14530846**	1					•Pipe	•Canalizacion	•Tubo	•Canalisation	
5	**VOE 14613925**	1					•Gauge	•Galga	•Calibrador	•Calibre	
6	**VOE 978938**	7					Hexagon screw	Tornillo hexagonal	Parafuso sextavado	Vis à tête hexagonale	
7	**VOE 992045**	7					Plain washer	Arandela plana	Arruela simples	Rondelle plane	
8	**VOE 14521092**	1					Pin	Pasador	Pino	Goupille	
9	**VOE 14881113**	1					Fuel hose	Manguera de combustible	Mangueira combustível	Flexible de carburant	
10	**VOE 14511415**	1					Clamp	Abrazadera	Braçadeira	Collier serrage	

1	**8287418**	**Moteur d'orientation avec pièces de montage** **Motor de giro com peças de montagem** **Motor de giro con piezas de montaje** **Swing motor with mounting parts**	Catalogue id **20555**	Group **441**
2			Illustr. No **1025899**	Section **500**
3			Issue **PUB 20030829-B**	Page **217**
4				
5				

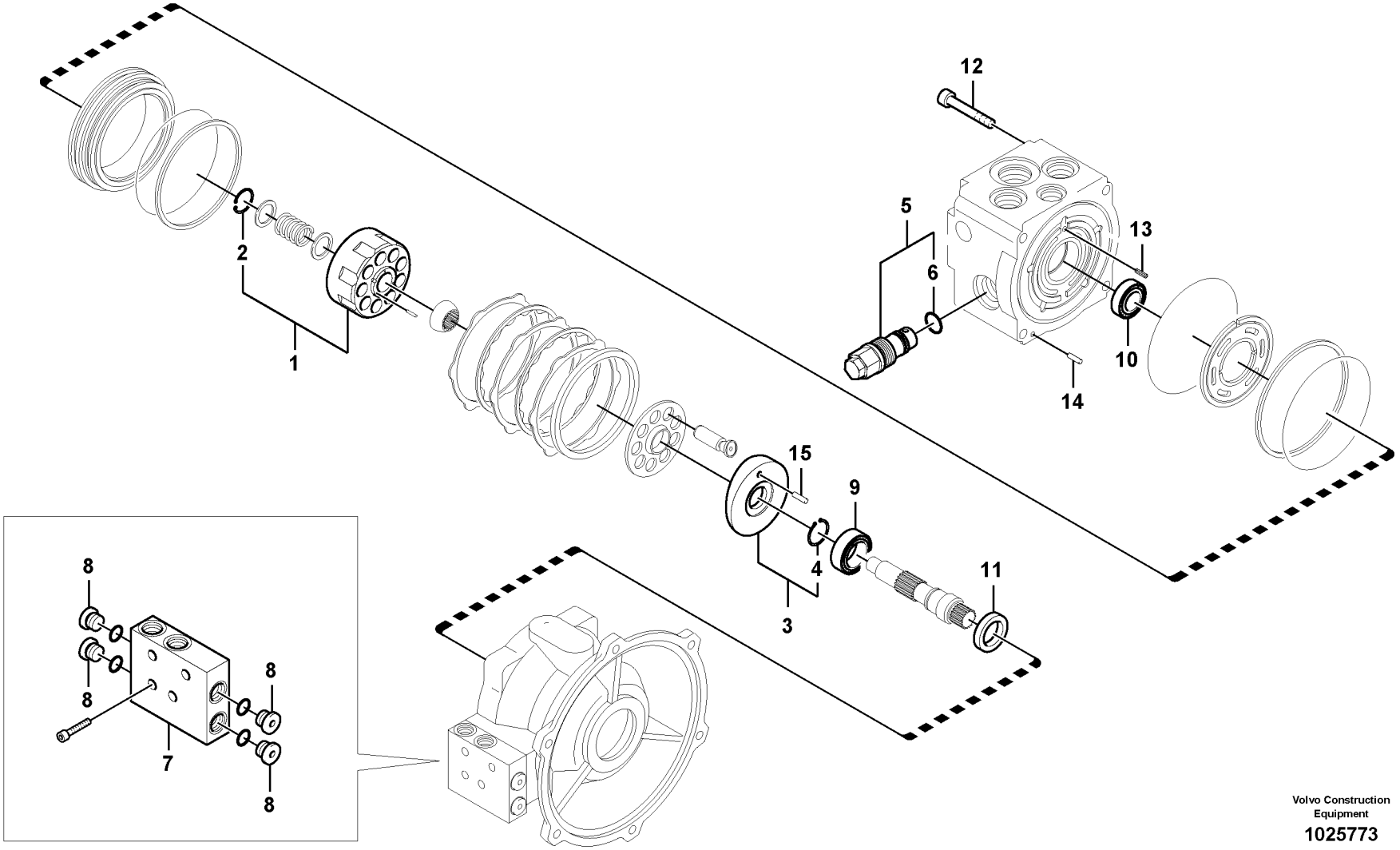

Volvo Construction Equipment

1025773

Fig.	Part No.	Quantity 1	2	3	PS	KIT	Description	Denominación	Denominação	Dénomination	Notes
	VOE 14579564	1					Swing motor			Moteur d'orientation	
	VOE 14587276	1					•Body	•Carrocería	•Carroceria	•Corps	Kit
1	**VOE 14516653**	1					•Cylinder	•Cilindro	•Cilindro	•Cylindre	Kit
2	**SA 8210-06420**	1					••Ring	••Anillo	••Anel	••Anneau	
3	**VOE 14516654**	1					•Plate	•Chapa	•Chapa	•Tôle	Swash plate kit
4	**VOE 14503946**	1					••Ring	••Anillo	••Anel	••Anneau	
5	**VOE 14579020**	1					•Relief valve	•Válvula de descarga	•Válvula de descarga	•Valve décharge	
6	**VOE 968564**	1				K	••O-ring	••Anillo tórico	••Anel-o	••Joint torique	
7	**VOE 14579021**	1					•Valve	•Válvula	•Válvula	•Valve	
8	**VOE 15092722**	4					••Plug	••Tapón	••Tampão	••Bouchon	(SA 8230-24890)
	SA 8230-24780	1					••Sealing Kit	••Juego Retenes	••Kit de vedação	••Jeu Joints	
9	**VOE 14537187**	1					•Bearing	•Cojinete	•Rolamento	•Palier	
10	**VOE 14537188**	1					•Bearing	•Cojinete	•Rolamento	•Palier	
11	**SA 8230-32000**	1				K	•Seal	•Junta	•Vedação	•Joint	
12	**VOE 14516649**	4					•Screw	•Tornillo	•Parafuso	•Vis	
13	**SA 8230-31860**	1					•Spring pin	•Pasador tubular	•Pino tubular	•Goupille tubulaire	
14	**SA 8230-32170**	1					•Pin	•Pasador	•Pino	•Goupille	
15	**SA 8230-26680**	1					•Pin	•Pasador	•Pino	•Goupille	
100	**VOE 14516657**	1					Sealing Kit	Juego Retenes	Kit de vedação	Jeu Joints	

1	**8287418**	**Moteur d'orientation** **Motor de giro** **Motor de giro** **Swing motor**	Catalogue id **20555**	Group **441**
2			Illustr. No **1025773**	Section **600**
3			Issue **PUB 20030829-B**	Page **219**
4				
5				

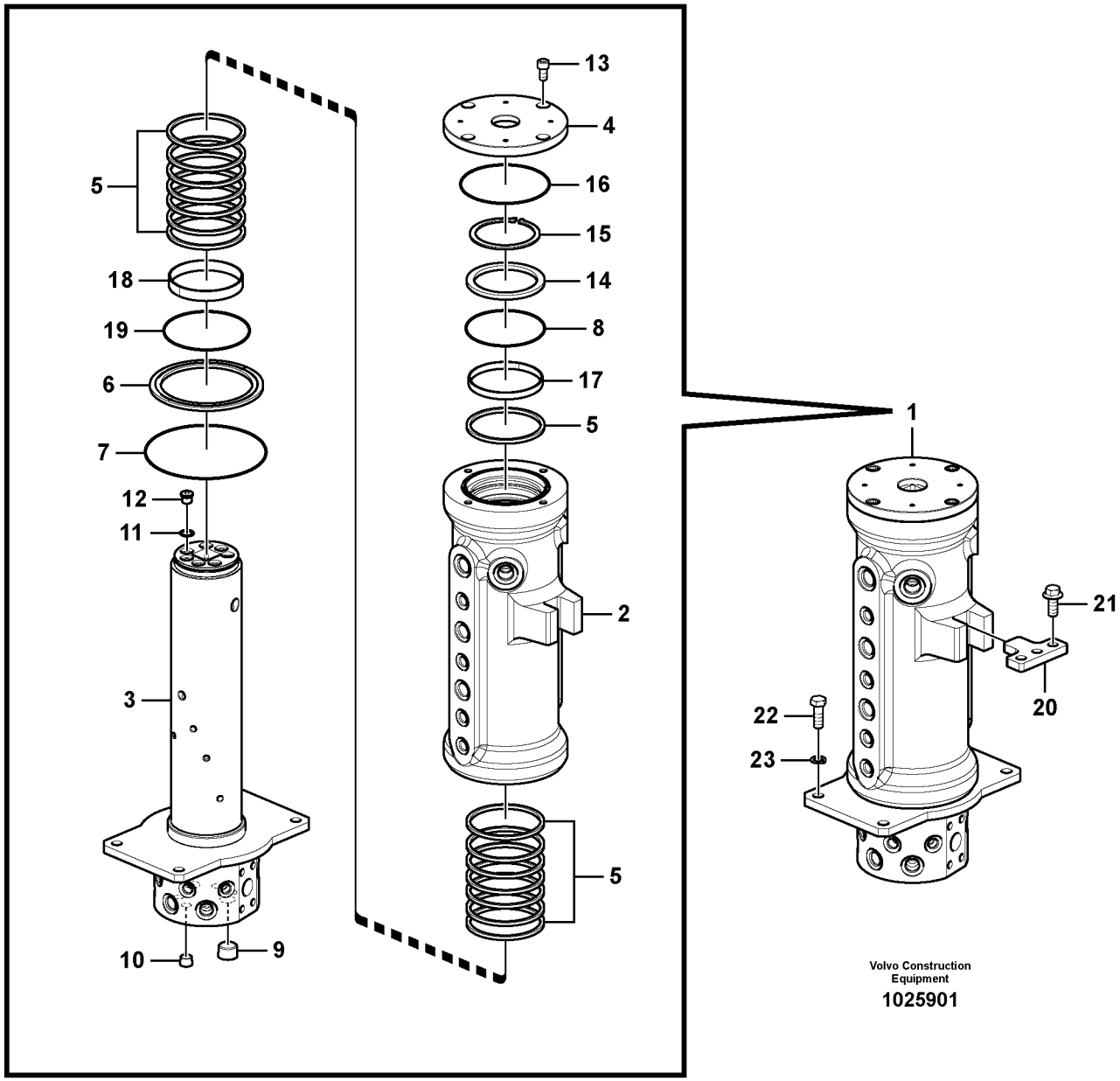

Volvo Construction Equipment

1025901

Fig.	Part No.	Quantity 1	2	3	PS	KIT	Description	Denominación	Denominação	Dénomination	Notes
1	**VOE 14591677**	1					Swivel	Boquilla giratoria	Placa giratória	Pivot	
2		1			NS		•Hub	•Asiento	•Cubo	•Bossage	
3		1			NS		•Shaft	•Arbol	•Eixo	•Arbre	
4		1			NS		•Cover	•Capo	•Tampa	•Capot	
5	**VOE 14507705**	15				K	•Sealing	•Junta	•Vedação	•Étanchéité	
6	**VOE 14594605**	1					•Bushing	•Casquillo	•Bucha	•Bague	
7	**VOE 13960248**	1				K	•O-ring	•Anillo tórico	•Anel-o	•Joint torique	
8	**VOE 990642**	1				K	•O-ring	•Anillo tórico	•Anel-o	•Joint torique	
9	**SA 9415-43052**	2					•Plug	•Tapon	•Bujão	•Bouchon	
10	**SA 9415-43032**	5					•Plug	•Tapon	•Bujão	•Bouchon	
11	**VOE 983502**	7					•O-ring	•Anillo tórico	•Anel-o	•Joint torique	
12	**VOE 14562256**	7					•Plug	•Tapón	•Bujão	•Tampon	
13	**VOE 967634**	4					•Hex. socket screw	•Tornillo de hexágono emb	•Parafuso soquete sext	•Vis à six pans creux	
14	**SA 1046-00610**	1					•Spacer	•Distanciador	•Espaçador	•Entretoise	
15	**SA 9541-01090**	1					•Retaining ring	•Anillo retén	•Anel de fixação	•Bague retenue	
16	**VOE 990600**	1				K	•O-ring	•Anillo tórico	•Anel-o	•Joint torique	
17	**VOE 14594607**	1					•Bushing	•Casquillo	•Bucha	•Bague	
18	**VOE 14594606**	1					•Bushing	•Casquillo	•Bucha	•Bague	
19	**VOE 990645**	1				K	•O-ring	•Anillo tórico	•Anel-o	•Joint torique	
20		1			NS		Bracket	Ménsula	Suporte	Console	
21	**VOE 965191**	3					Flange screw	Tornillo embridado	Parafuso flangeado	Vis à embase	
22	**VOE 993029**	4					Hexagon screw	Tornillo hexagonal	Parafuso sextavado	Vis à tête hexagonale	
23	**VOE 955923**	4					Spring washer	Arandela elástica	Arruela de pressão	Rondelle élastique	
100	**VOE 14611919**	1					Sealing kit	Juego de reténes	Jogo de vedação	Jeu joints	

1	**8287418**	**Articulation de rotation** **Junta de rotação** **Articulación de giro** **Turning joint**	Catalogue id **20555**	Group **443**
2			Illustr. No **1025901**	Section **200**
3			Issue **PUB 20030829-B**	Page **221**
4				
5				

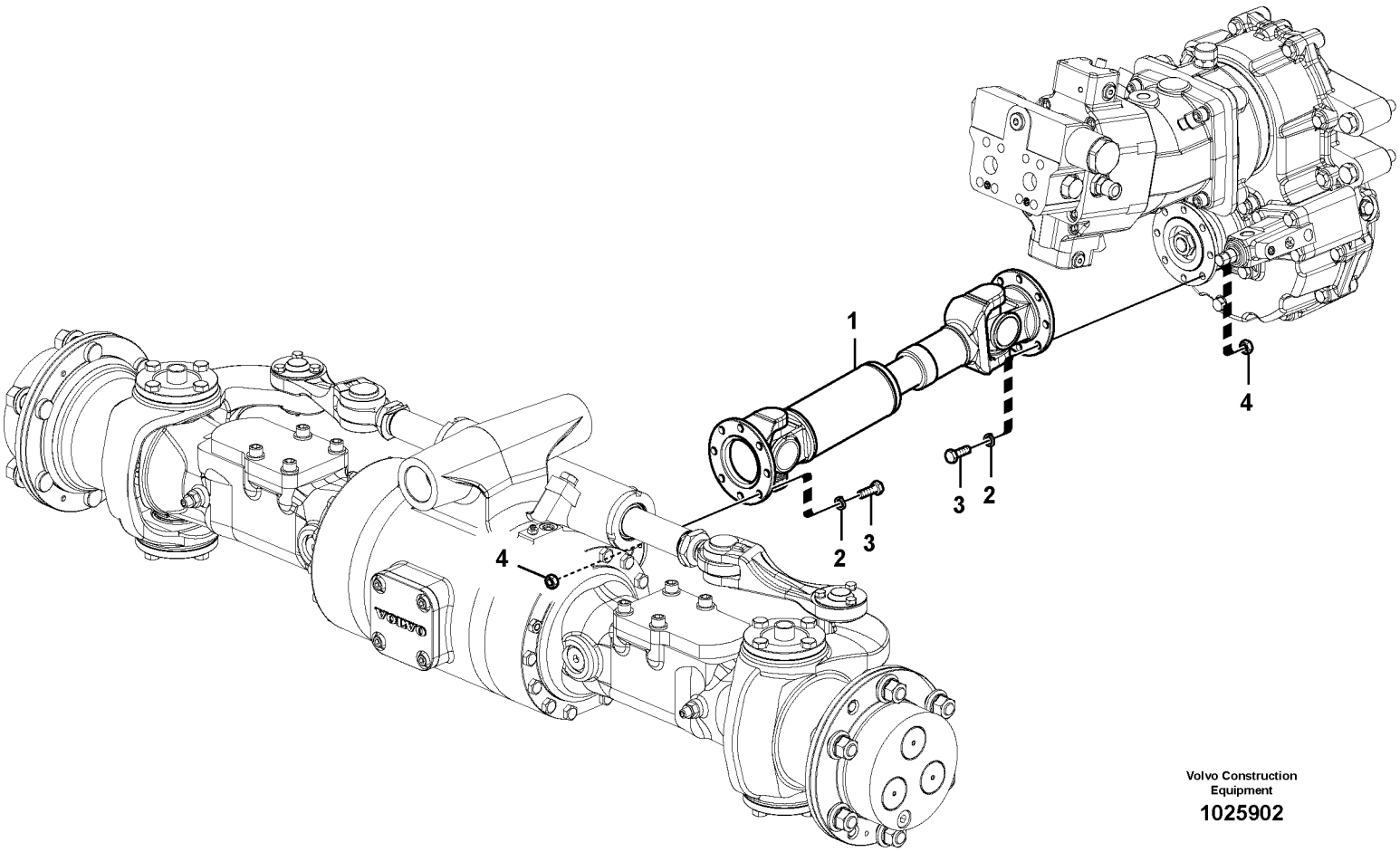

Volvo Construction Equipment

1025902

Fig.	Part No.	Quantity 1	2	3	PS	KIT	Description	Denominación	Denominação	Dénomination	Notes
1	**VOE 14593882**	1					Propeller shaft	Árbol de transmisión	Árvore de transmissão	Arbre cardan	
2	**VOE 955922**	16					Spring washer	Arandela elástica	Arruela de pressão	Rondelle élastique	
3	**VOE 983252**	16					Hexagon screw	Tornillo hexagonal	Parafuso sextavado	Vis à tête hexagonale	
4	**VOE 983304**	16					Hexagon nut	Tuerca hexagonal	Porca sextavada	Écrou hexagonal	

1	**8287418**	**Arbre de transmission, Av** **Árvore de transmissão, dianteira** **Eje cardán, delantero** **Propeller shaft, front**	Catalogue id **20555**	Group **451**
2			Illustr. No **1025902**	Section **200**
3			Issue **PUB 20030829-B**	Page **223**
4				
5				

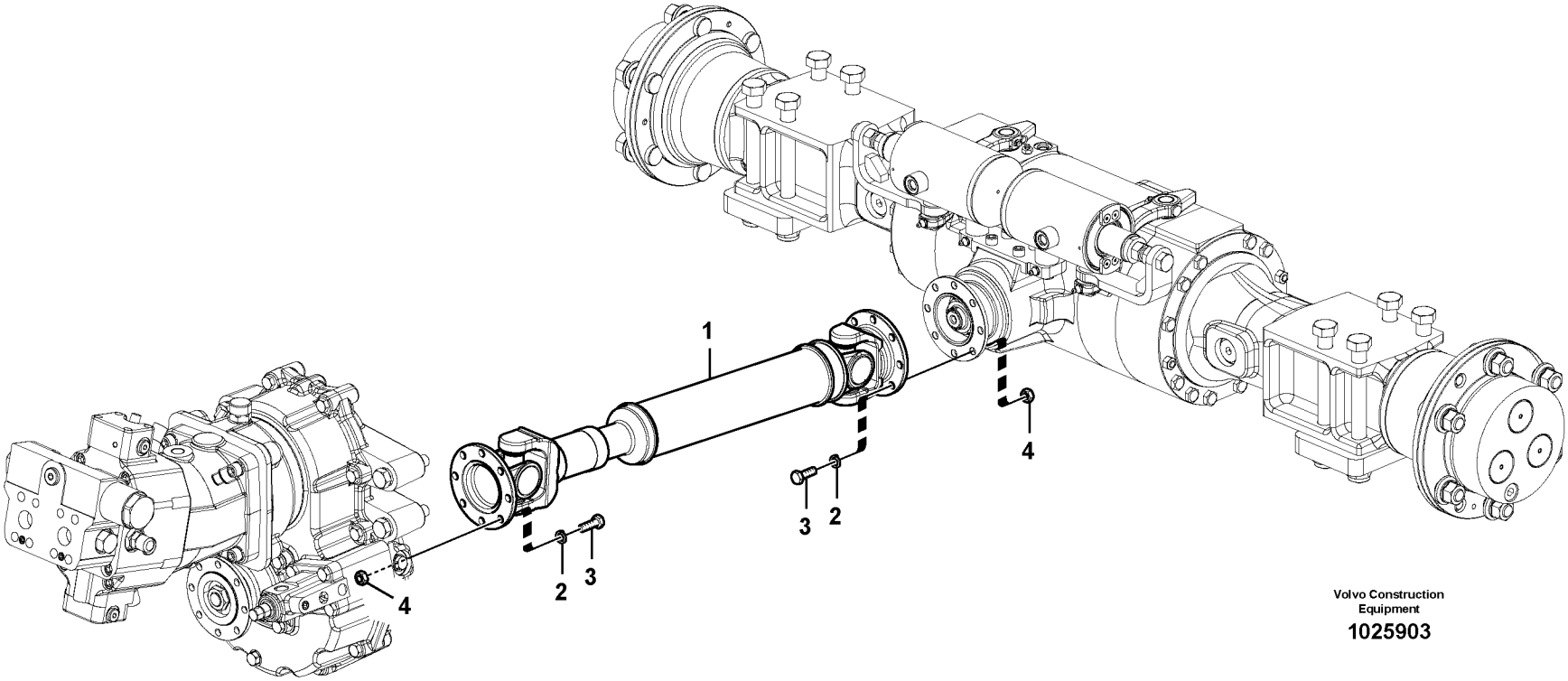
1
2
3
4
2
3
4
Volvo Construction
Equipment
1025903

Fig.	Part No.	Quantity 1	2	3	PS	KIT	Description	Denominación	Denominação	Dénomination	Notes
1	**VOE 14593883**	1					Propeller shaft	Árbol de transmisión	Árvore de transmissão	Arbre cardan	
2	**VOE 955922**	16					Spring washer	Arandela elástica	Arruela de pressão	Rondelle élastique	
3	**VOE 983252**	16					Hexagon screw	Tornillo hexagonal	Parafuso sextavado	Vis à tête hexagonale	
4	**VOE 983304**	16					Hexagon nut	Tuerca hexagonal	Porca sextavada	Écrou hexagonal	

1	**8287418**	**Arbre de transmission, Ar** **Árvore de transmissão, traseira** **Eje cardán, trasero** **Propeller shaft, rear**	Catalogue id **20555**	Group **451**
2			Illustr. No **1025903**	Section **500**
3			Issue **PUB 20030829-B**	Page **225**
4				
5				

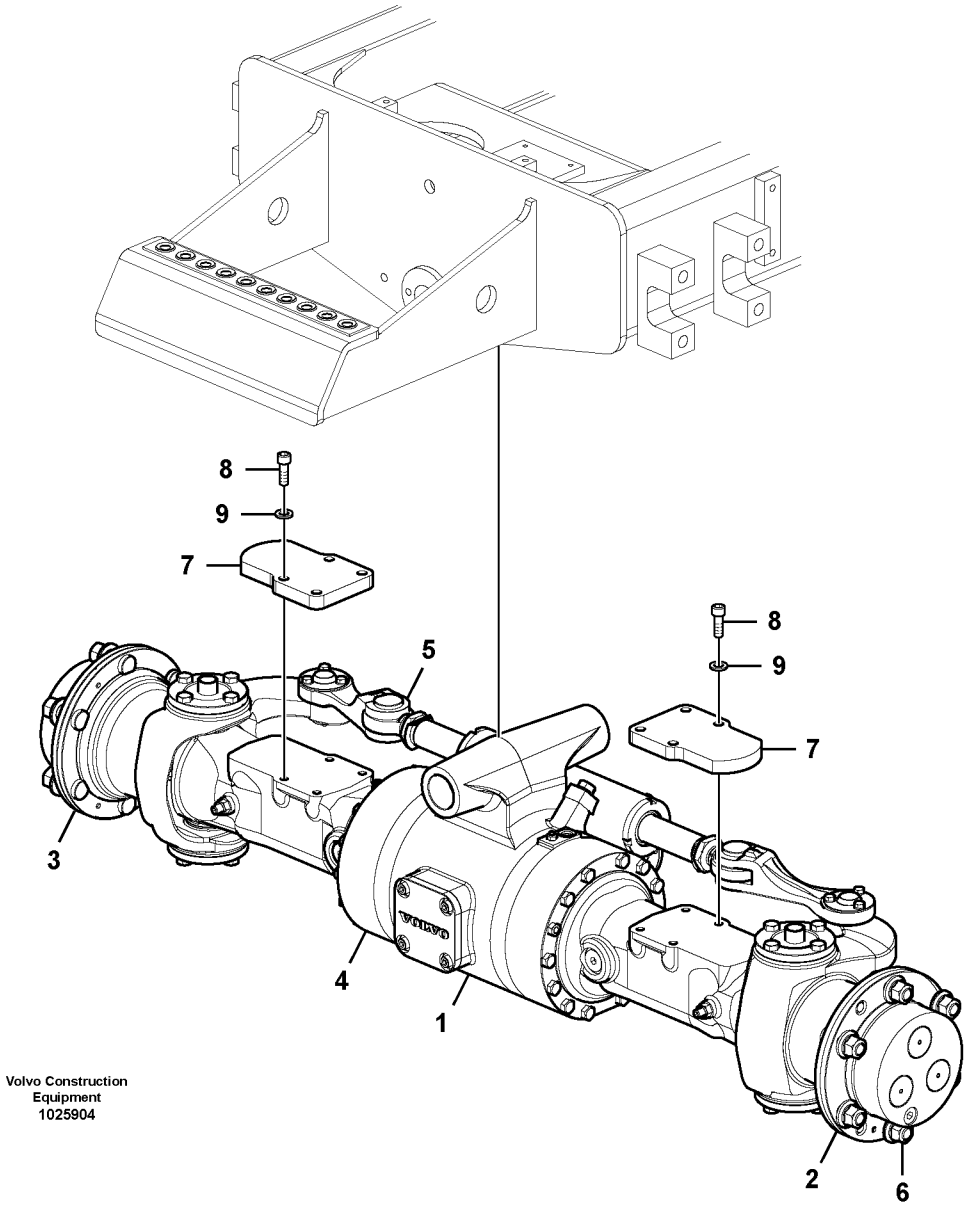

Volvo Construction
Equipment
1025904

Fig.	Part No.	Quantity 1	2	3	PS	KIT	Description	Denominación	Denominação	Dénomination	Notes
	VOE 14606230	1					Axle	Eje	Eixo	Essieu	
1	**VOE 14606698**	1			OP		•Differential	•Diferencial	•Diferencial	•Différentiel	See group 461, Page 229
2	**VOE 14610932**	1			OP		•Reduction gear	•Reducción	•Eixo de redução	•Pignon réducteur	LH See group 461, Page 233
3	**VOE 14610933**	1			OP		•Reduction gear	•Reducción	•Eixo de redução	•Pignon réducteur	RH See group 461, Page 233
4		1			NS		•Housing	•Carter	•Carcaça	•Carter	See group 461, Page 237
5		1			NS		•Steering axle	•Eje de dirección	•Eixo da direção	•Essieu directeur	See group 461, Page 239
6	**SA 7113-52531**	12					•Nut	•Tuerca	•Porca	•Ecrou	
7	**VOE 14505911**	2					Plate	Placa	Placa	Plaque	
8	**VOE 984089**	8					Hex. socket screw	Tornillo de hexágono emb	Parafuso soquete sext	Vis à six pans creux	
9	**VOE 992042**	8					Plain washer	Arandela plana	Arruela simples	Rondelle plane	

1	**8287418**	**Support d'essieu avant** **Montagem do eixo dianteiro** **Montaje de eje delantero** **Front axle mounting**	Catalogue id **20555**	Group **461**
2			Illustr. No **1025904**	Section **100**
3				
4			Issue **PUB 20030829-B**	Page **227**
5				

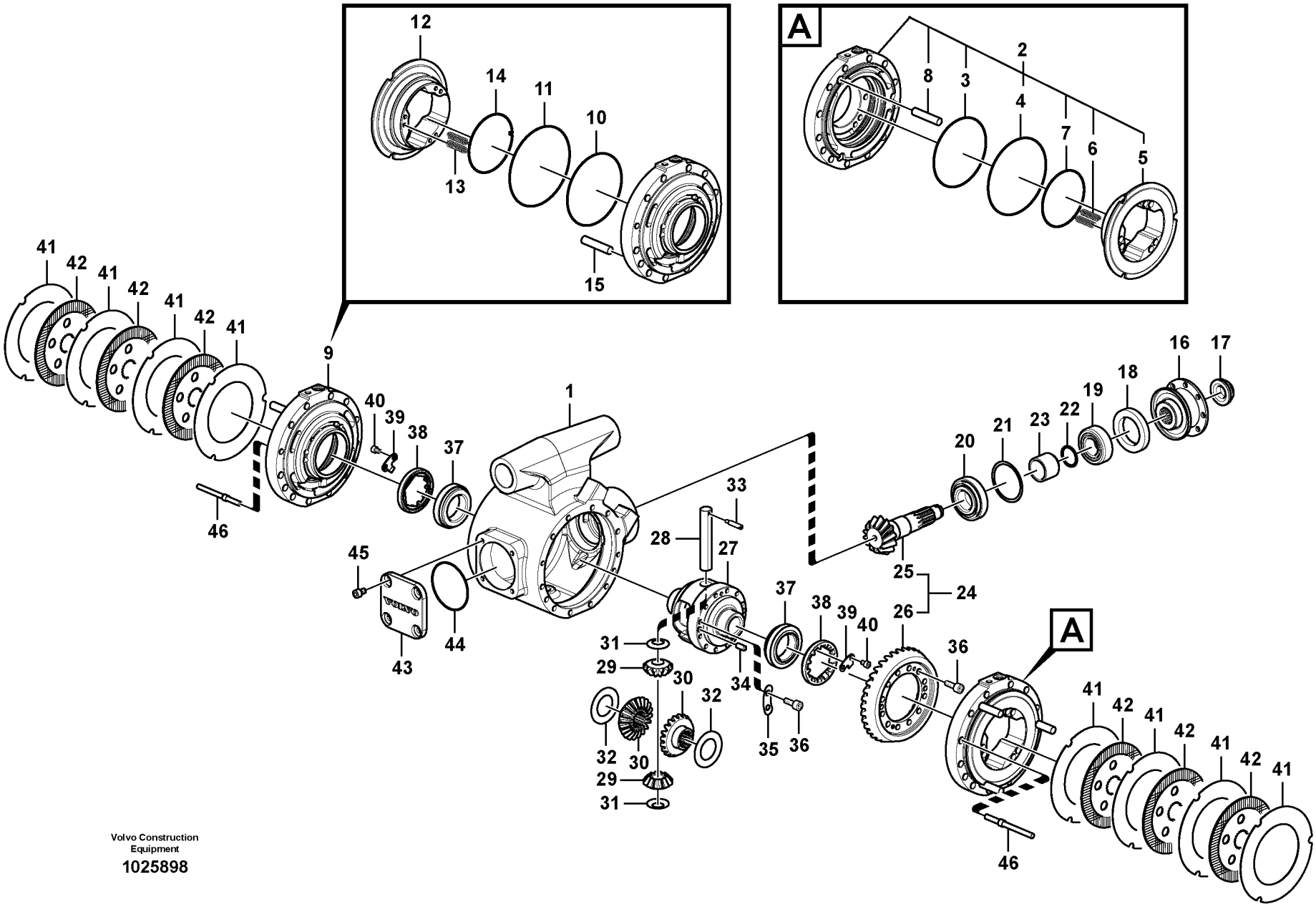

Volvo Construction Equipment

1025898

Fig.	Part No.	Quantity 1	2	3	PS	KIT	Description	Denominación	Denominação	Dénomination	Notes
	VOE 14606698	1			OP		Differential	Diferencial	Diferencial	Différentiel	
1	**VOE 14610930**	1					•Planet carrier	•Portasatélites	•Porta satélites	•Porte-satellite	
2		1			NS		•Cover	•Capo	•Tampa	•Capot	
3	**VOE 14606544**	1					••O-ring	••Anillo tórico	••Anel-o	••Joint torique	
4	**VOE 14503994**	1					••O-ring	••Anillo Torico	••Anel de vedação-O	••Joint Torique	
5		1			NS		••Piston	••Piston	••Pistão	••Piston	
6	**SA 7113-51770**	6					••Spring	••Muelle	••Mola	••Ressort	
7	**SA 7113-51860**	1					••Ring	••Anillo	••Anel	••Anneau	
8	**SA 7113-51800**	3					••Pin	••Pasador	••Pino	••Goupille	
9		1			NS		•Cover	•Capo	•Tampa	•Capot	
10	**VOE 14606544**	1					••O-ring	••Anillo tórico	••Anel-o	••Joint torique	
11	**VOE 14503994**	1					••O-ring	••Anillo Torico	••Anel de vedação-O	••Joint Torique	
12		1			NS		••Piston	••Piston	••Pistão	••Piston	
13	**SA 7113-51770**	6					••Spring	••Muelle	••Mola	••Ressort	
14	**SA 7113-51860**	1					••Ring	••Anillo	••Anel	••Anneau	
15	**SA 7113-51800**	3					••Pin	••Pasador	••Pino	••Goupille	
16	**VOE 14515353**	1					•Flange	•Brida	•Flange	•Flasque	
17	**SA 7114-11400**	1					•Nut	•Tuerca	•Porca	•Ecrou	
18	**VOE 14511752**	1					•Sealing	•Junta	•Vedação	•Étanchéité	
19	**SA 7113-51400**	1					•Roller Bearing	•Cojinet Rodillo	•Rolam.de roletes	•Roulement rouleaux	
20	**SA 7113-51410**	1					•Roller Bearing	•Cojinet Rodillo	•Rolam.de roletes	•Roulement rouleaux	
21	**SA 7113-51421**	REQ					•Shim	•Arandela Ajuste	•Calço	•Cale d'épaisseur	0,1t
	SA 7113-51431	REQ					•Shim	•Arandela Ajuste	•Calço	•Cale d'épaisseur	0,3t
	SA 7113-51441	REQ					•Shim	•Arandela Ajuste	•Calço	•Cale d'épaisseur	0,5t
22	**SA 7113-51530**	REQ					•Shim	•Arandela Ajuste	•Calço	•Cale d'épaisseur	0,1t
	SA 7113-51540	REQ					•Shim	•Arandela Ajuste	•Calço	•Cale d'épaisseur	0,3t
	SA 7113-51550	REQ					•Shim	•Arandela Ajuste	•Calço	•Cale d'épaisseur	0,5t
	SA 7113-51560	REQ					•Shim	•Arandela Ajuste	•Calço	•Cale d'épaisseur	1,0t
23	**SA 7113-51600**	REQ					•Spacer	•Espaciador	•Espaçador	•Partie Intermédiaire	39,000mm
	SA 7113-51610	REQ					•Spacer	•Espaciador	•Espaçador	•Partie Intermédiaire	39,025mm

1	**8287418**
2	
3	
4	
5	

Differentiel, axe satellite, Av
Diferencial, eixo dianteiro
Diferencial, eje planeta delantero
Differential , front axle

Catalogue id **20555**	Group **461**
Illustr. No **1025898**	Section **300**
Issue **PUB 20030829-B**	Page **229**

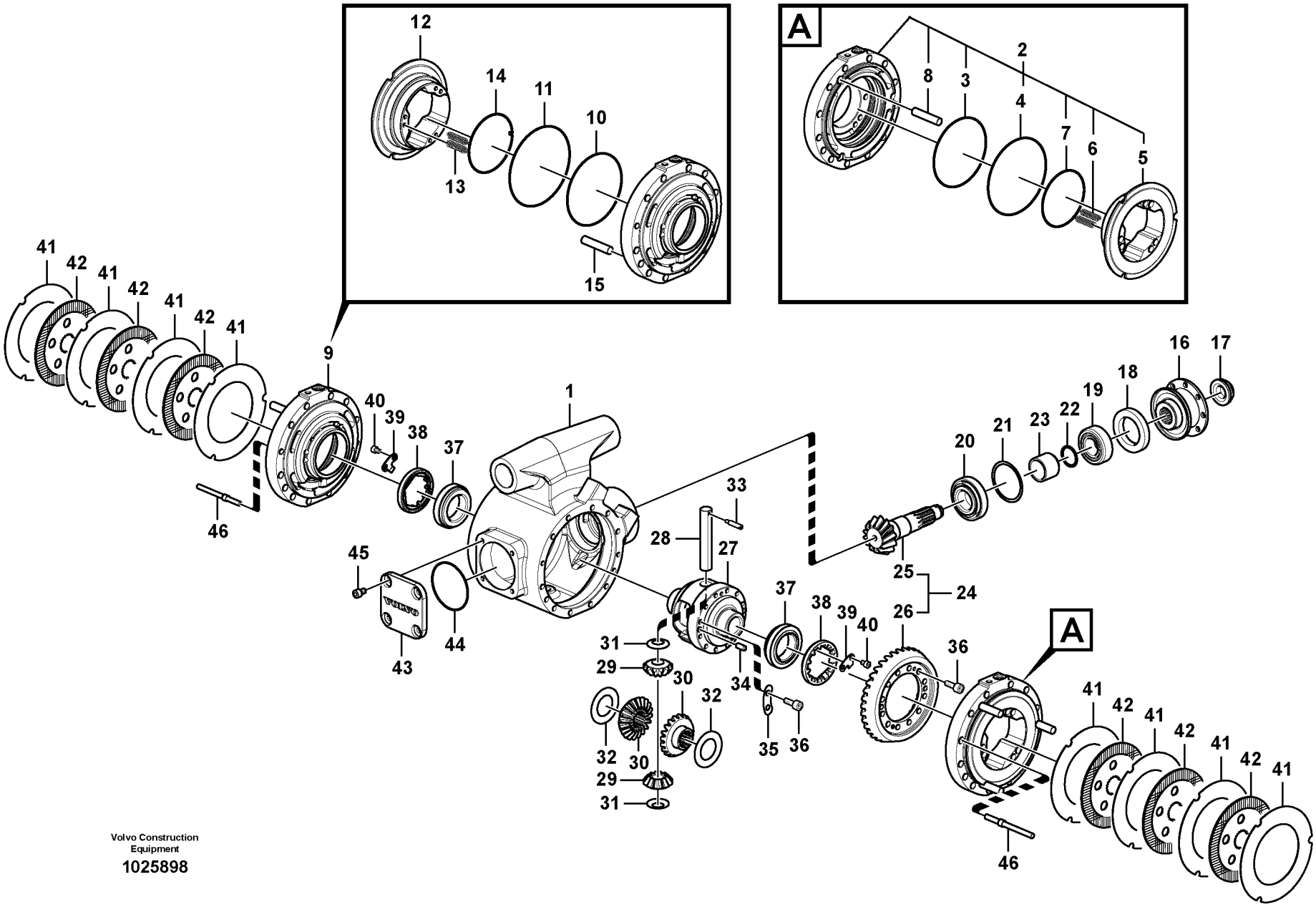

Volvo Construction Equipment

1025898

Fig.	Part No.	Quantity 1	2	3	PS	KIT	Description	Denominación	Denominação	Dénomination	Notes
	SA 7113-51620	REQ			OP		•Spacer	•Espaciador	•Espaçador	•Partie Intermédiaire	39,050mm
	SA 7113-51630	REQ			OP		•Spacer	•Espaciador	•Espaçador	•Partie Intermédiaire	39,075mm
24	**VOE 14606267**	1					•Gear	•Engranaje	•Engrenagem	•Pignon	
25		1					••Pinion	••Pinon	••Pinhão	••Pignon	
26		1					••Gear	••Engranaje	••Engrenagem	••Pignon	
27	**VOE 14606541**	1					•Case	•Funda	•Caixa	•Caisson	
28	**SA 7113-51310**	1					•Spider	•Cruceta	•	•Croisillon	
29	**SA 8813-51320**	2					•Pinion	•Pinon	•Pinhão	•Pignon	
30	**SA 7113-51330**	2					•Gear	•Engranaje	•Engrenagem	•Pignon	
31	**SA 7113-51340**	2					•Washer	•Arandela	•Arruela	•Rondelle	
32	**SA 7113-51350**	2					•Washer	•Arandela	•Arruela	•Rondelle	
33	**VOE 14606542**	1					•Screw	•Tornillo	•Parafuso	•Vis	
34	**VOE 950588**	2					•Pin	•Pasador	•Pino	•Goupille	
35	**SA 7113-51370**	2					•Plate	•Placa	•Placa	•Plaque	
36	**SA 7113-51230**	12					•Bolt	•Perno	•Parafuso	•Boulon	
37	**SA 7114-11700**	2					•Roller Bearing	•Cojinet Rodillo	•Rolam.de roletes	•Roulement rouleaux	
38	**SA 7114-11710**	2					•Nut	•Tuerca	•Porca	•Ecrou	
39		2			NS		•Plate	•Placa	•Placa	•Plaque	
40	**VOE 994024**	4					•Hex. socket screw	•Tornillo de hexágono emb	•Parafuso soquete sext	•Vis à six pans creux	
41	**SA 7113-51820**	8					•Plate	•Placa	•Placa	•Plaque	
42	**VOE 14610931**	6					•Disc	•Disco embrague	•Disco	•Disque	
43	**SA 7113-51851**	1					•Cover	•Capo	•Tampa	•Capot	
44	**VOE 990595**	1					•O-ring	•Anillo tórico	•Anel-o	•Joint torique	
45	**SA 9016-11003**	4					•Hex. socket screw	•Tornillo de hexágono emb	•Parafuso soquete sext	•Vis à six pans creux	
46	**SA 7113-55210**	4					•Stud	•Esparrago	•Paraf. prisioneiro	•Goujon	

1	**8287418**
2	
3	
4	
5	

Differentiel, axe satellite, Av
Diferencial, eixo dianteiro
Diferencial, eje planeta delantero
Differential , front axle

Catalogue id **20555**	Group **461**
Illustr. No **1025898**	Section **300**
Issue **PUB 20030829-B**	Page **231**

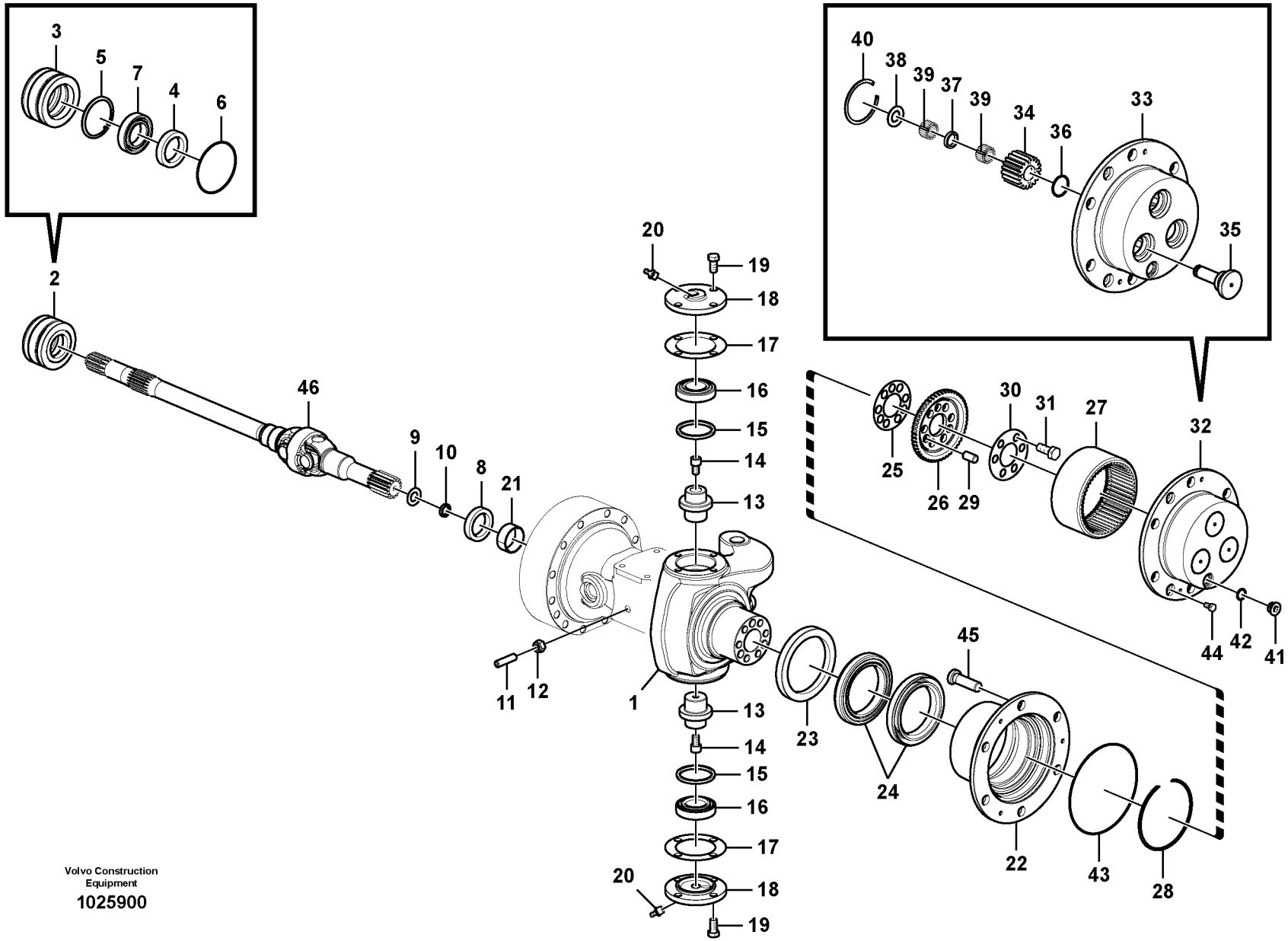

Volvo Construction Equipment

1025900

Fig.	Part No.	Quantity 1	2	3	PS	KIT	Description	Denominación	Denominação	Dénomination	Notes
		1					Hub	Asiento	Cubo	Bossage	LH
		1					Hub	Asiento	Cubo	Bossage	RH
1	**VOE 14610939**	1					•Steering knuckle	•Mangueta de guía	•Manga do eixo	•Fusée de direction	LH
	VOE 14610940	1					•Steering knuckle	•Mangueta de guía	•Manga do eixo	•Fusée de direction	RH
2	**VOE 14534462**	1					•Support	•Apoyo	•Suporte	•Support	
3	**SA 7114-12110**	1					••Support	••Apoyo	••Suporte	••Support	
4	**SA 7114-12121**	1					••Sealing	••Junta	••Vedação	••Étanchéité	
5	**VOE 914535**	1					••Retaining ring	••Anillo retén	••Anel de fixação	••Bague retenue	(SA 9541-02068)
6	**VOE 990851**	1					••O-ring	••Anillo tórico	••Anel-o	••Joint torique	
7	**VOE 11716133**	1					••Bearing	••Cojinete	••Mancal	••Roulement	(SA 7114-12140)
8	**SA 7114-12121**	1					•Sealing	•Junta	•Vedação	•Étanchéité	
9	**SA 7114-12200**	1					•Spacer	•Espaciador	•Espaçador	•Partie Intermédiaire	
10	**SA 9541-01040**	1					•Retaining ring	•Anillo retén	•Anel de fixação	•Bague retenue	
11	**SA 7114-32130**	1					•Bolt	•Perno	•Parafuso	•Boulon	
12	**SA 9131-11200**	1					•Lock nut	•Contratuerca	•Porca de trava	•Contre-ecrou	
13	**VOE 14504004**	2					•Pin	•Pasador	•Pino	•Goupille	
14	**SA 9016-11204**	2					•Hex. socket screw	•Tornillo de hexágono emb	•Parafuso soquete sext	•Vis à six pans creux	
15	**SA 7113-52130**	2					•Sealing	•Junta	•Vedação	•Étanchéité	
16	**SA 7113-52140**	2					•Roller Bearing	•Cojinet Rodillo	•Rolam.de roletes	•Roulement rouleaux	
17	**SA 7113-52150**	REQ					•Shim	•Arandela Ajuste	•Calço	•Cale d'épaisseur	0,1t
	SA 7113-52160	REQ					•Shim	•Arandela Ajuste	•Calço	•Cale d'épaisseur	0,3t
	SA 7113-52170	REQ					•Shim	•Arandela Ajuste	•Calço	•Cale d'épaisseur	0,5t
	SA 7113-52180	REQ			OP		•Shim	•Arandela Ajuste	•Calço	•Cale d'épaisseur	1,0t
18	**VOE 14610942**	2					•Cover	•Capó	•Capô	•Capot	
19	**VOE 993426**	8					•Hexagon screw	•Tornillo hexagonal	•Parafuso sextavado	•Vis à tête hexagonale	
20	**VOE 914167**	2					•Lubricating nipple	•Niple lubricador	•Engraxadeira	•Graisseur	
21	**VOE 14880948**	1					•Bearing	•Cojinete	•Mancal	•Roulement	
22	**VOE 14610943**	1					•Hub	•Cubo	•Cubo	•Moyeu	
23	**VOE 14504007**	1					•Sealing	•Junta	•Vedação	•Étanchéité	
24	**SA 7113-52240**	2					•Roller Bearing	•Cojinet Rodillo	•Rolam.de roletes	•Roulement rouleaux	

1	**8287418**
2	
3	
4	
5	

Reducteur moyeu, axe satellite, Av
Redução do cubo, eixo dianteiro
Reduccion cubo, eje planeta delantero
Hub reduction, front axle

Catalogue id	Group
20555	**461**
Illustr. No	Section
1025900	**500**
Issue	Page
PUB 20030829-B	**233**



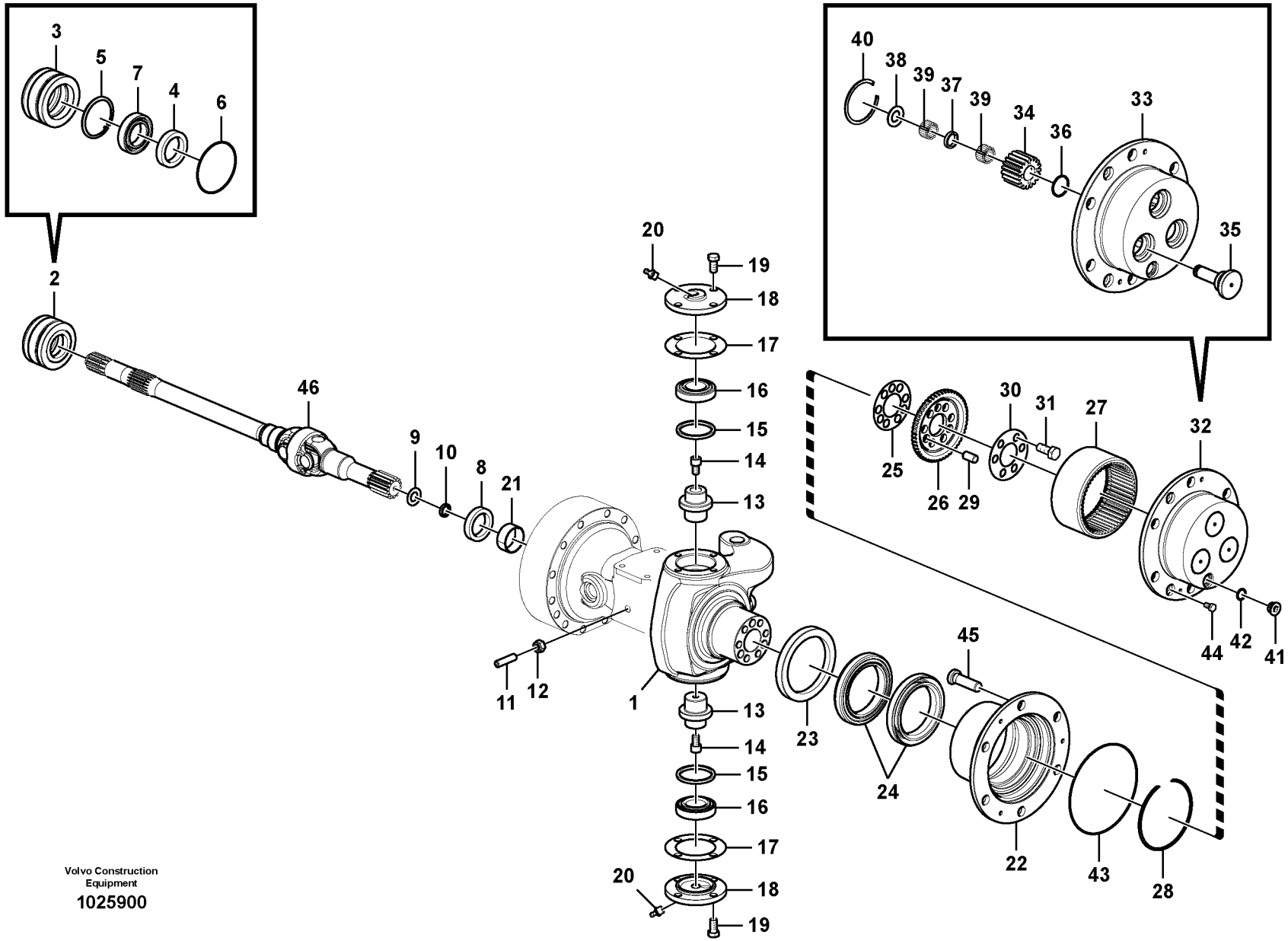

Volvo Construction Equipment

1025900

Fig.	Part No.	Quantity 1	2	3	PS	KIT	Description	Denominación	Denominação	Dénomination	Notes
25	**VOE 14610945**	REQ					•Shim	•Laminilla de ajuste	•Calço de ajuste	•Cale réglage	0,1t
	VOE 14610946	REQ					•Shim	•Laminilla de ajuste	•Calço de ajuste	•Cale réglage	0,3t
	VOE 14610947	REQ					•Shim	•Laminilla de ajuste	•Calço de ajuste	•Cale réglage	0,5t
	VOE 14610948	REQ					•Shim	•Laminilla de ajuste	•Calço de ajuste	•Cale réglage	1,0t
26	**VOE 14610949**	1					•Support	•Base	•Base	•Bâti	
27	**SA 7113-52300**	1					•Gear	•Engranaje	•Engrenagem	•Pignon	
28	**SA 7113-52320**	1					•Retainer	•Soporte	•Retentor	•Retenue	
29	**SA 7113-52330**	3					•Pin	•Pasador	•Pino	•Goupille	
30	**VOE 14610944**	1					•Plate	•Chapa	•Chapa	•Tôle	
31	**SA 7123-32410**	6					•Bolt	•Perno	•Parafuso	•Boulon	
32	**VOE 14610934**	1					•Hub	•Cubo	•Cubo	•Moyeu	
33	**VOE 14610935**	1					••Hub	••Cubo	••Cubo	••Moyeu	
34	**VOE 14610937**	3					••Gear	••Engranaje	••Engrenagem	••Pignon	
35	**VOE 14610936**	3					••Pin	••Pasador	••Pino	••Goupille	
36	**VOE 983525**	3					••O-ring	••Anillo tórico	••Anel-o	••Joint torique	
37	**VOE 14610938**	3					••Spacer	••Distanciador	••Espaçador	••Entretoise	
38	**VOE 14503999**	3					••Washer	••Arandela	••Arruela	••Rondelle	
39	**SA 7113-52470**	132					••Roller Bearing	••Cojinet Rodillo	••Rolam.de roletes	••Roulement rouleaux	
40	**VOE 14504001**	1					••Ring	••Anillo	••Anel	••Bague	
41	**VOE 14504002**	1					•Plug	•Tapon	•Bujão	•Tampon	
42	**VOE 983506**	1					•O-ring	•Anillo tórico	•Anel-o	•Joint torique	
43	**SA 7113-52510**	1					•O-ring	•Junta torica	•Anel de vedação-O	•Joint Torique	
44	**VOE 983241**	3					•Hexagon screw	•Tornillo hexagonal	•Parafuso sextavado	•Vis à tête hexagonale	
45	**SA 7113-52521**	6					•Stud	•Esparrago	•Paraf. prisioneiro	•Goujon	
46	**SA 7113-52500**	1					•Shaft	•Arbol	•Eixo	•Arbre	

1	**8287418**	**Reducteur moyeu, axe satellite, Av** **Redução do cubo, eixo dianteiro** **Reduccion cubo, eje planeta delantero** **Hub reduction, front axle**	Catalogue id **20555**	Group **461**
2			Illustr. No **1025900**	Section **500**
3			Issue **PUB 20030829-B**	Page **235**
4				
5				

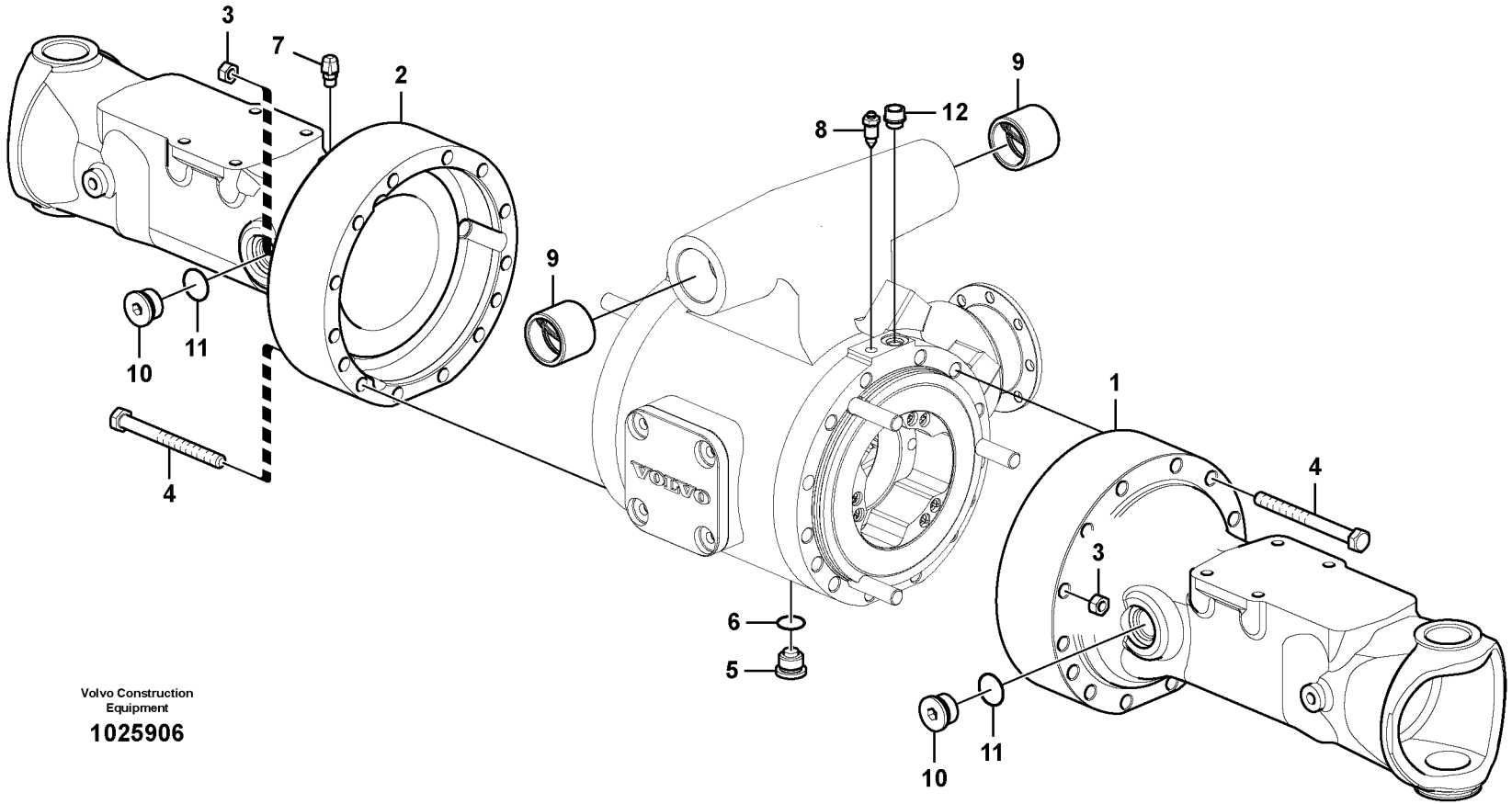

Volvo Construction Equipment

1025906

Fig.	Part No.	Quantity 1	2	3	PS	KIT	Description	Denominación	Denominação	Dénomination	Notes
					NS		Housing	Carter	Carcaça	Carter	
1	**VOE 14610951**	1					•Housing	•Cuerpo	•Carcaça	•Carter	
2	**VOE 14610952**	1					•Housing	•Cuerpo	•Carcaça	•Carter	
3	**VOE 993197**	4					•Hexagon nut	•Tuerca hexagonal	•Porca sextavada	•Écrou hexagonal	
4	**SA 7113-55220**	24					•Bolt	•Perno	•Parafuso	•Boulon	
5	**SA 7123-53200**	1					•Plug	•Tapon	•Bujão	•Bouchon	
6	**VOE 932041**	1					•O-ring	•Anillo tórico	•Anel-o	•Joint torique	
7	**SA 7123-53300**	1					•Breather	•Respiradero	•Respiro	•Racc Aeration	
8	**SA 7114-12400**	2					•Venting	•Purga de aire	•	•Sortie d'air	
9	**SA 7113-55400**	2					•Bushing	•Casquillo	•Casquilho	•Bague	
10	**SA 7123-53210**	2					•Plug	•Tapon	•Bujão	•Bouchon	
11	**VOE 932042**	2					•O-ring	•Anillo tórico	•Anel-o	•Joint torique	
12		2			NS		•Plastic plug	•Tapón plástico	•Bujão plástico	•Tampon plastique	

1	**8287418**	**Boîte essieu, essieu Av** **Alojamento, eixo dianteiro** **Carter eje, eje delantero** **Housing, front axle**	Catalogue id **20555**	Group **461**
2			Illustr. No **1025906**	Section **700**
3			Issue **PUB 20030829-B**	Page **237**
4				
5				

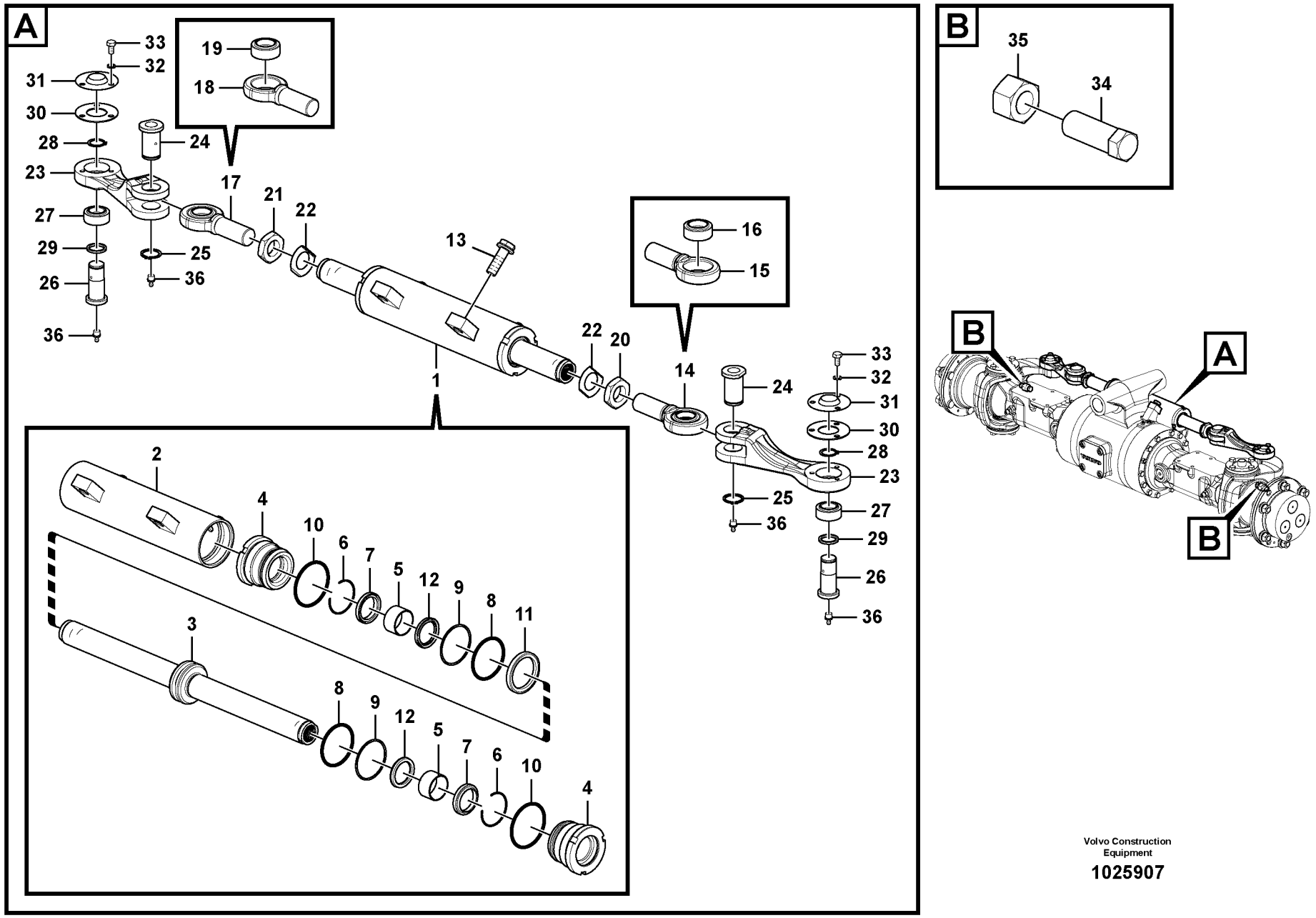

Volvo Construction Equipment

1025907

Fig.	Part No.	Quantity 1	2	3	PS	KIT	Description	Denominación	Denominação	Dénomination	Notes
		1			NS		Steering axle	Eje de dirección	Eixo da direção	Essieu directeur	
1	**VOE 14609672**	1					•Steering cylinder	•Cilindro de dirección	•Cilindro da direção	•Vérin de direction	
2		1			NS		••Tube	••Tubo	••Tubo	••Tube	
3	**SA 1146-08190**	1					••Bar	••Barra	••Barra	••Barre	
4	**VOE 14880994**	2			OP		••Head	••Cabezal	••Cofre	••Tête	
5	**VOE 14880947**	2				K	••Bearing	••Cojinete	••Mancal	••Roulement	
6	**VOE 14880696**	2					••Retaining ring	••Anillo retén	••Anel de fixação	••Bague retenue	
7	**VOE 14880774**	2				K	••Sealing	••Junta	••Vedação	••Étanchéité	
8	**VOE 990589**	2				K	••O-ring	••Anillo tórico	••Anel-o	••Joint torique	
9	**VOE 14880863**	2				K	••Back-up ring	••Anillo de apoyo	••Anel de apoio	••Bague support	
10	**VOE 990590**	2				K	••O-ring	••Anillo tórico	••Anel-o	••Joint torique	
11	**VOE 14880753**	1				K	••Piston seal	••Retén de pistón	••Retentor do pistão	••Étanchéité piston	
12	**SA 9563-10400**	2				K	••Sealing	••Junta	••Vedação	••Étanchéité	
13	**SA 7126-41950**	4					•Bolt	•Perno	•Parafuso	•Boulon	
14	**SA 7114-14200**	1					•Rod End	•Rotula Angular	•Terminal de haste	•Rotul.angulaire	
15	**SA 7114-14210**	1					••Rod End_lh	••Extremo de bara izquierd	••Extremidade da haste_e	••Extrémité tige gauche	
16	**SA 7114-14220**	1					••Bearing	••Cojinete	••Rolamento	••Palier	
17	**SA 7114-14250**	1					•Rod End	•Rotula Angular	•Terminal de haste	•Rotul.angulaire	
18	**SA 7114-14260**	1					••Rod End_rh	••Extremo de bara derecho	••Extremidade da haste_di	••Extrémité tige droite	
19	**SA 7114-14220**	1					••Bearing	••Cojinete	••Rolamento	••Palier	
20	**SA 7114-14310**	1					•Nut	•Tuerca	•Porca	•Ecrou	
21	**SA 7114-14320**	1					•Nut	•Tuerca	•Porca	•Ecrou	
22	**SA 7114-14330**	2					•Plate	•Placa	•Placa	•Plaque	
23	**VOE 14504012**	2					•Connecting lever	•Brazo de conexión	•Alavanca conectora	•Bras de raccord	
24	**VOE 14564695**	2					•Pin	•Pasador	•Pino	•Goupille	
25	**SA 9541-01030**	2					•Retaining ring	•Anillo retén	•Anel de fixação	•Bague retenue	
26	**VOE 14610954**	2					•Pin	•Pasador	•Pino	•Goupille	
27	**VOE 14504017**	2					•Ball joint	•Rótula	•Junta esférica	•Rotule	
28	**VOE 914459**	2					•Snap ring	•Circlip	•Anel trava	•Circlip	(SA 9541-01025)
29	**VOE 14504014**	2					•Spacer	•Distanciador	•Espaçador	•Entretoise	

1	**8287418**	**Système de direction, circuit de détection de charge** **Sistema de direção** **Sistema de dirección, conducto LS** **Steering system**	Catalogue id **20555**	Group **461**
2			Illustr. No **1025907**	Section **1000**
3			Issue **PUB 20030829-B**	Page **239**
4				
5				

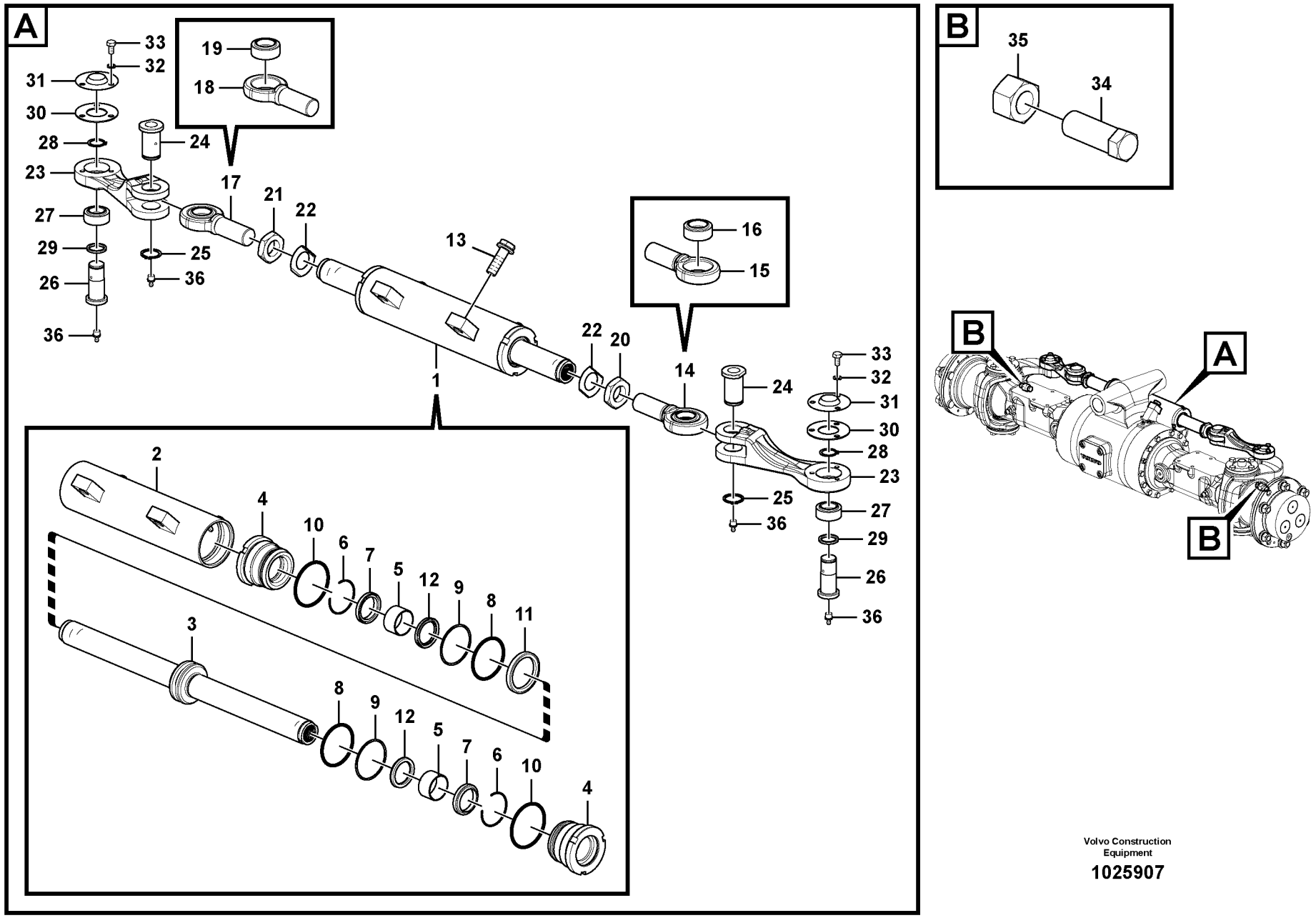

Volvo Construction Equipment

1025907

Fig.	Part No.	Quantity 1	2	3	PS	KIT	Description	Denominación	Denominação	Dénomination	Notes
30	**VOE 14504015**	2					•Spacer	•Distanciador	•Espaçador	•Entretoise	
31	**VOE 14504016**	2					•Cap	•Caperuza	•Tampa	•Chapeau	
32	**VOE 955921**	6					•Spring washer	•Arandela elástica	•Arruela de pressão	•Rondelle élastique	
33	**VOE 983241**	6					•Hexagon screw	•Tornillo hexagonal	•Parafuso sextavado	•Vis à tête hexagonale	
34	**SA 7114-14410**	2					•Bolt	•Perno	•Parafuso	•Boulon	
35	**VOE 993199**	2					•Nut	•Tuerca	•Porca	•Ecrou	
36	**VOE 914167**	4					•Lubricating nipple	•Niple lubricador	•Engraxadeira	•Graisseur	
100	**VOE 14507866**	1					Sealing Kit	Juego Retenes	Kit de vedação	Jeu Joints	

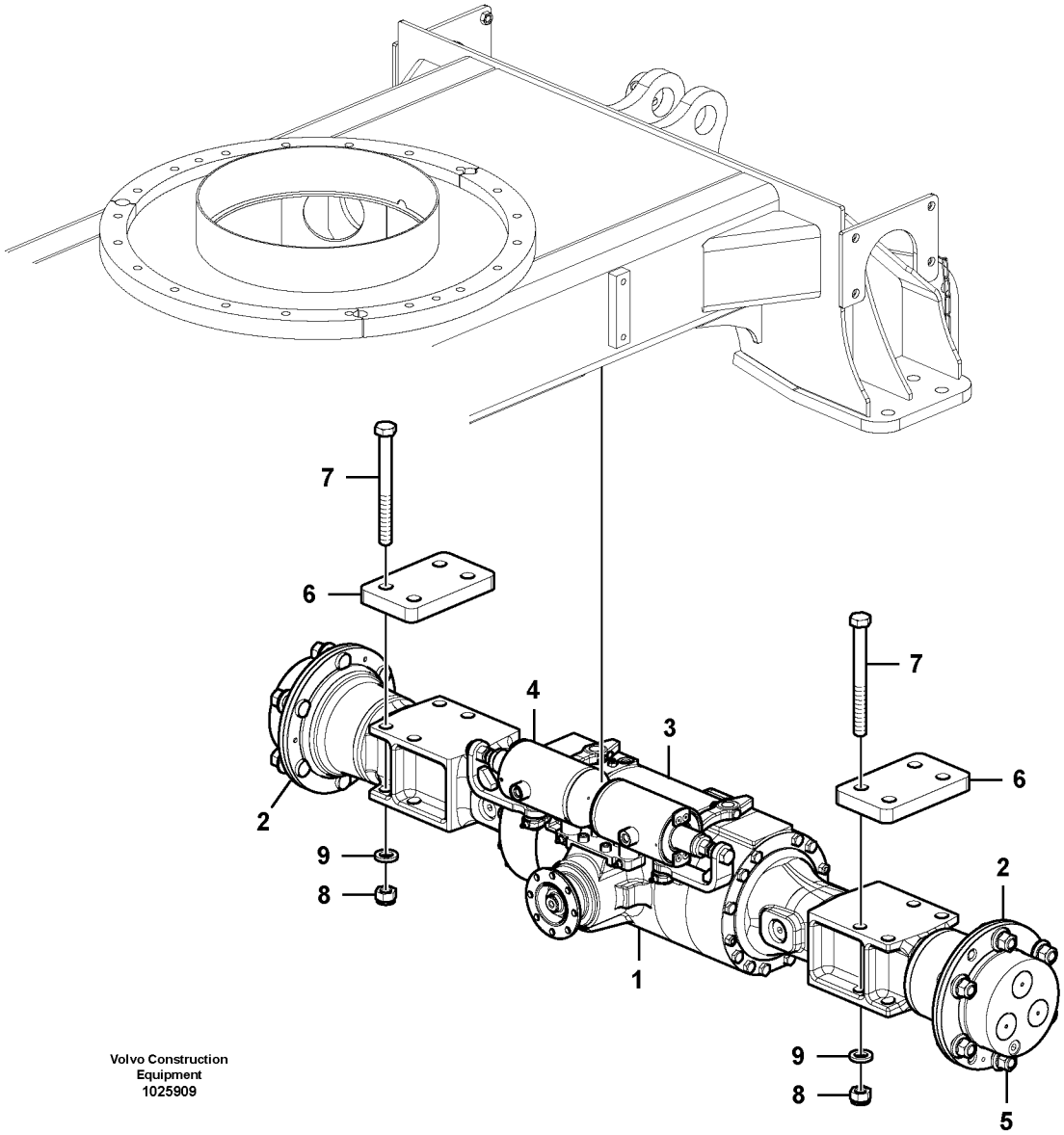

Volvo Construction
Equipment
1025909

Fig.	Part No.	Quantity 1	2	3	PS	KIT	Description	Denominación	Denominação	Dénomination	Notes
	VOE 14606231	1					Axle	Eje	Eixo	Essieu	
1	**VOE 14606266**	1			OP		•Differential	•Diferencial	•Diferencial	•Différentiel	See group 463, Page 245
2	**VOE 14606537**	2			OP		•Reduction gear	•Reducción	•Eixo de redução	•Pignon réducteur	See group 463, Page 251
3		1			NS		•Housing	•Carter	•Carcaça	•Carter	See group 463, Page 255
4		1			NS		•Handbrake	•Freno de mano	•Freio de estacionamento	•Frein à main	See group 463, Page 257
5	**SA 7113-52531**	12					•Nut	•Tuerca	•Porca	•Ecrou	
6		2			NS		Plate	Placa	Placa	Plaque	
7	**VOE 992961**	8					Hexagon screw	Tornillo hexagonal	Parafuso sextavado	Vis à tête hexagonale	
8	**SA 9131-12000**	8					Lock nut	Contratuerca	Porca de trava	Contre-ecrou	
9	**VOE 992047**	8					Plain washer	Arandela plana	Arruela simples	Rondelle plane	

1	**8287418**	**Suspension essieu Ar** **Montagem do eixo traseiro** **Suspens eje tras** **Rear axle mounting**	Catalogue id **20555**	Group **463**
2			Illustr. No **1025909**	Section **100**
3			Issue **PUB 20030829-B**	Page **243**
4				
5				

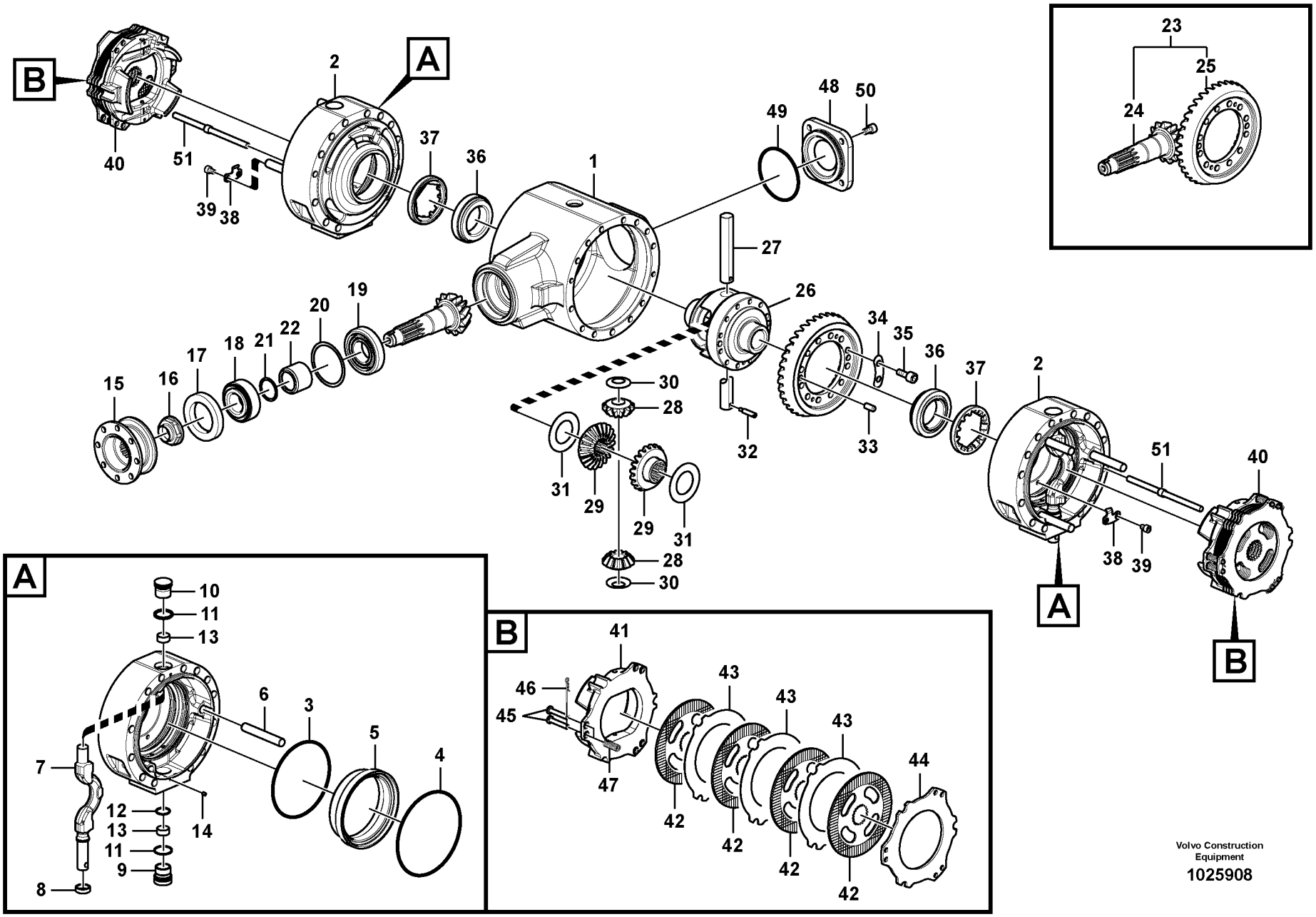

Volvo Construction Equipment

1025908

Fig.	Part No.	Quantity 1	2	3	PS	KIT	Description	Denominación	Denominação	Dénomination	Notes
	VOE 14606266	1			OP		Differential	Diferencial	Diferencial	Différentiel	
1		1			NS		•Differential housing	•Cárter diferencial	•Carcaça do diferencial	•Boîtier différentiel	
2	**VOE 14606294**	1					•Cover	•Capó	•Capô	•Capot	LH
2	**VOE 14606302**	1					•Cover	•Capó	•Capô	•Capot	RH
	VOE 14606295	1					••Cover	••Capó	••Capô	••Capot	LH
	VOE 14606303	1					••Cover	••Capó	••Capô	••Capot	RH
3	**VOE 14606544**	1					••O-ring	••Anillo tórico	••Anel-o	••Joint torique	
4	**VOE 14503994**	1					••O-ring	••Anillo Torico	••Anel de vedação-O	••Joint Torique	
5	**VOE 14606304**	1					••Piston	••Pistón	••Pistão	••Piston	
6		3					••Pin	••Pasador	••Pino	••Goupille	
7		1					••Arm	••Brazo	••Braço	••Bras	LH
		1					••Arm	••Brazo	••Braço	••Bras	RH
8		1					••Spacer	••Espaciador	••Espaçador	••Partie Intermédiaire	
9		1					••Plug	••Tapon	••Bujão	••Bouchon	
10		1					••Plug	••Tapon	••Bujão	••Bouchon	
11	**VOE 990562**	2					••O-ring	••Anillo tórico	••Anel-o	••Joint torique	
12	**VOE 983509**	1					••O-ring	••Anillo tórico	••Anel-o	••Joint torique	
13		2					••Bushing	••Casquillo	••Casquilho	••Bague	
14	**RM 14606552**	2					••Pierced Part	••Pieza perforada	••Peça perfurada	••Élément percé	
15	**VOE 14515353**	1					•Flange	•Brida	•Flange	•Flasque	
16	**SA 7114-11400**	1					•Nut	•Tuerca	•Porca	•Ecrou	
17	**VOE 14511752**	1					•Sealing	•Junta	•Vedação	•Étanchéité	
18	**SA 7113-51400**	1					•Roller Bearing	•Cojinet Rodillo	•Rolam.de roletes	•Roulement rouleaux	
19	**SA 7113-51410**	1					•Roller Bearing	•Cojinet Rodillo	•Rolam.de roletes	•Roulement rouleaux	
20	**SA 7113-51421**	REQ					•Shim	•Arandela Ajuste	•Calço	•Cale d'épaisseur	0,1t
	SA 7113-51431	REQ					•Shim	•Arandela Ajuste	•Calço	•Cale d'épaisseur	0,3t
	SA 7113-51441	REQ					•Shim	•Arandela Ajuste	•Calço	•Cale d'épaisseur	0,5t
21	**SA 7113-51530**	REQ					•Shim	•Arandela Ajuste	•Calço	•Cale d'épaisseur	0,1t
	SA 7113-51540	REQ					•Shim	•Arandela Ajuste	•Calço	•Cale d'épaisseur	0,5t
	SA 7113-51550	REQ					•Shim	•Arandela Ajuste	•Calço	•Cale d'épaisseur	0,5t

1	**8287418**
2	
3	
4	
5	

Differentiel, axe satellite, Ar
Diferencial, eixo traseiro
Diferencial, eje planeta trasero
Differential , rear axle

Catalogue id	Group
20555	**463**
Illustr. No	Section
1025908	**300**
Issue	Page
PUB 20030829-B	**245**



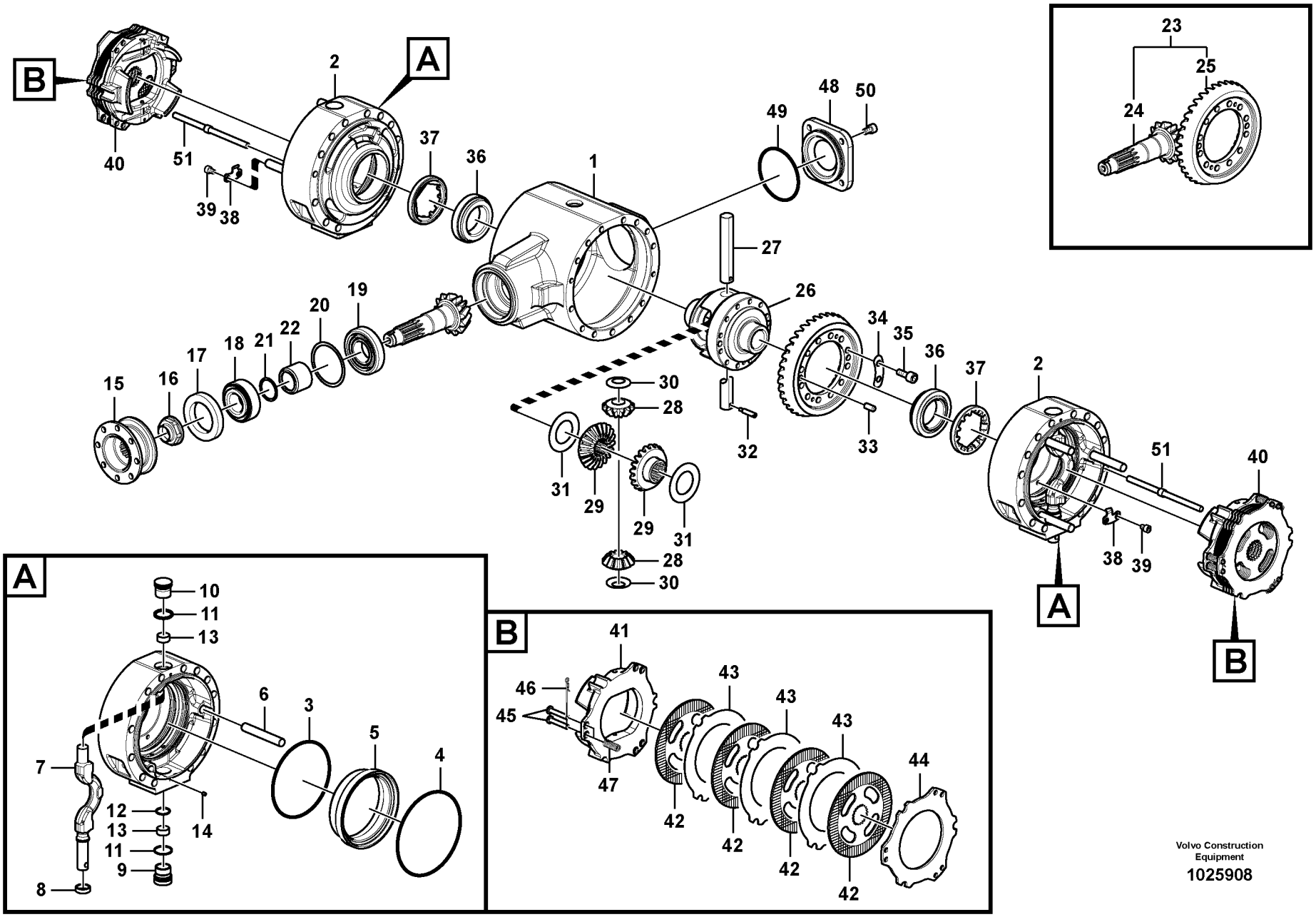

Volvo Construction Equipment

1025908

Fig.	Part No.	Quantity 1	2	3	PS	KIT	Description	Denominación	Denominação	Dénomination	Notes
	SA 7113-51560	REQ					•Shim	•Arandela Ajuste	•Calço	•Cale d'épaisseur	1,0t
22	**SA 7113-51600**	REQ					•Spacer	•Espaciador	•Espaçador	•Partie Intermédiaire	39,000mm
	SA 7113-51610	REQ					Spacer	Espaciador	Espaçador	Partie Intermédiaire	39,025mm
	SA 7113-51620	REQ			OP		Spacer	Espaciador	Espaçador	Partie Intermédiaire	39,050mm
	SA 7113-51630	REQ			OP		Spacer	Espaciador	Espaçador	Partie Intermédiaire	39,075mm
23	**VOE 14606267**	1					•Gear	•Engranaje	•Engrenagem	•Pignon	
24		1					••Pinion	••Pinon	••Pinhão	••Pignon	
25		1					••Gear	••Engranaje	••Engrenagem	••Pignon	
26	**VOE 14606541**	1					•Case	•Funda	•Caixa	•Caisson	
27	**SA 7113-51310**	1					•Spider	•Cruceta	•	•Croisillon	
28	**SA 7113-51320**	2					•Pinion	•Pinon	•Pinhão	•Pignon	
29	**SA 7113-51330**	2					•Gear	•Engranaje	•Engrenagem	•Pignon	
30	**SA 7113-51340**	2					•Washer	•Arandela	•Arruela	•Rondelle	
31	**SA 7113-51350**	2					•Washer	•Arandela	•Arruela	•Rondelle	
32	**VOE 14606542**	1					•Screw	•Tornillo	•Parafuso	•Vis	
33	**VOE 950588**	2					•Pin	•Pasador	•Pino	•Goupille	
34	**SA 7113-51370**	2					•Plate	•Placa	•Placa	•Plaque	
35	**SA 7113-51230**	12					•Bolt	•Perno	•Parafuso	•Boulon	
36	**SA 7114-11700**	2					•Roller Bearing	•Cojinet Rodillo	•Rolam.de roletes	•Roulement rouleaux	
37	**SA 7114-11710**	2					•Nut	•Tuerca	•Porca	•Ecrou	
38		2			NS		•Plate	•Placa	•Placa	•Plaque	
39	**VOE 994024**	4					•Hex. socket screw	•Tornillo de hexágono emb	•Parafuso soquete sext	•Vis à six pans creux	
40		2			NS		•Brake	•Freno	•Freio	•Frein	
41		1			NS		••Plate	••Placa	••Placa	••Plaque	
42	**VOE 14606556**	4					••Disc	••Disco embrague	••Disco	••Disque	
43	**VOE 14606557**	3					••Disc	••Disco embrague	••Disco	••Disque	
44		1			NS		••Plate	••Placa	••Placa	••Plaque	
45		6			NS		••Pin	••Pasador	••Pino	••Goupille	
46	**VOE 14609431**	3					••Pin	••Pasador	••Pino	••Goupille	
47		6			NS		••Spring	••Muelle	••Mola	••Ressort	

1	**8287418**
2	
3	
4	
5	

Differentiel, axe satellite, Ar
Diferencial, eixo traseiro
Diferencial, eje planeta trasero
Differential , rear axle

Catalogue id	Group
20555	**463**
Illustr. No	Section
1025908	**300**
Issue	Page
PUB 20030829-B	**247**

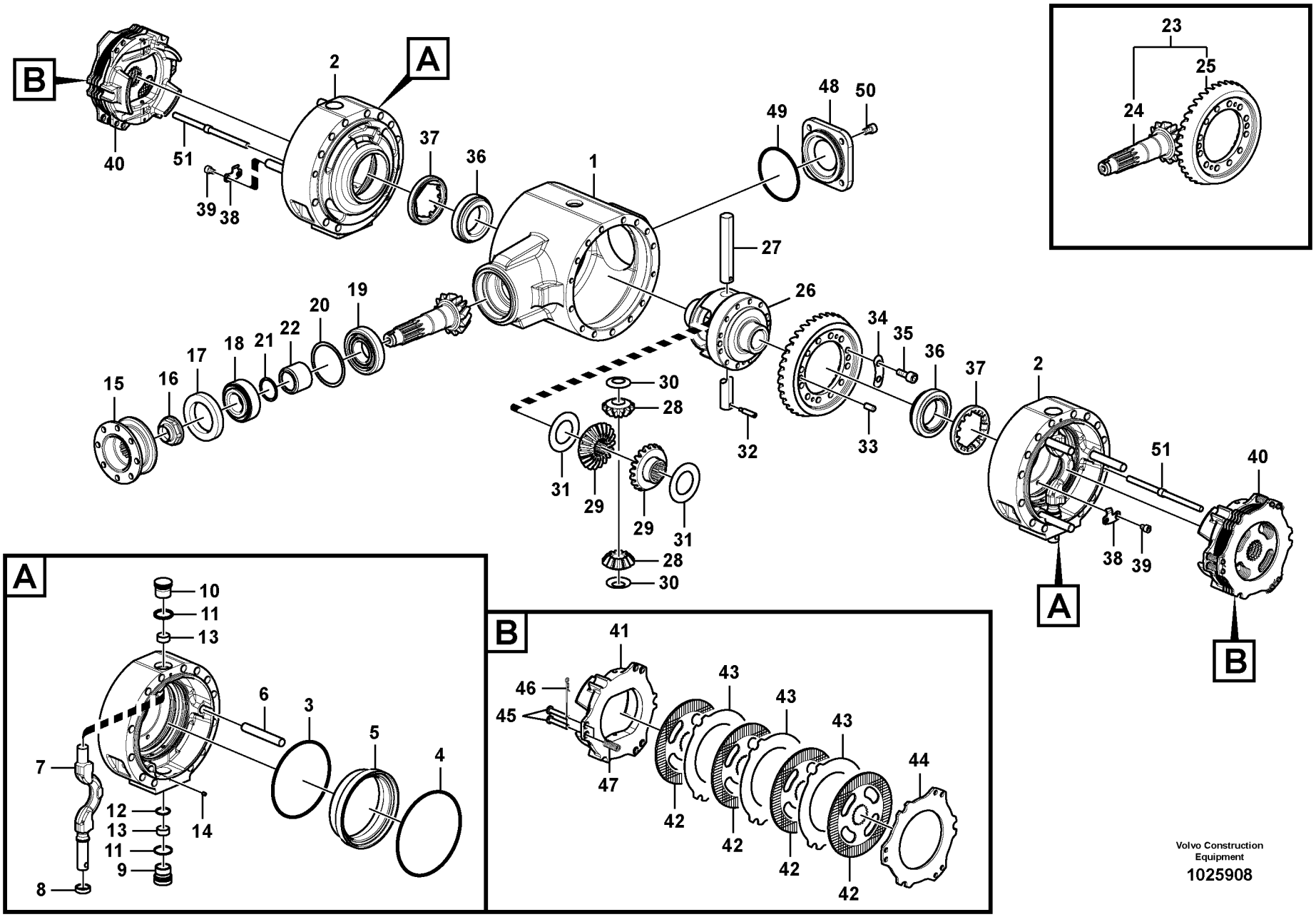

Volvo Construction Equipment

1025908

Fig.	Part No.	Quantity 1	2	3	PS	KIT	Description	Denominación	Denominação	Dénomination	Notes
48	**SA 7113-51851**	1					•Cover	•Capo	•Tampa	•Capot	
49	**VOE 990595**	1					•O-ring	•Anillo tórico	•Anel-o	•Joint torique	
50	**SA 9016-11003**	4					•Hex. socket screw	•Tornillo de hexágono emb .	•Parafuso soquete sext	•Vis à six pans creux	
51	**VOE 14606540**	4					•Stud	•Espárrago	•Prisioneiro	•Goujon	

1	**8287418**	**Differentiel, axe satellite, Ar** **Diferencial, eixo traseiro** **Diferencial, eje planeta trasero** **Differential , rear axle**	Catalogue id **20555**	Group **463**
2			Illustr. No **1025908**	Section **300**
3			Issue **PUB 20030829-B**	Page **249**
4				
5				

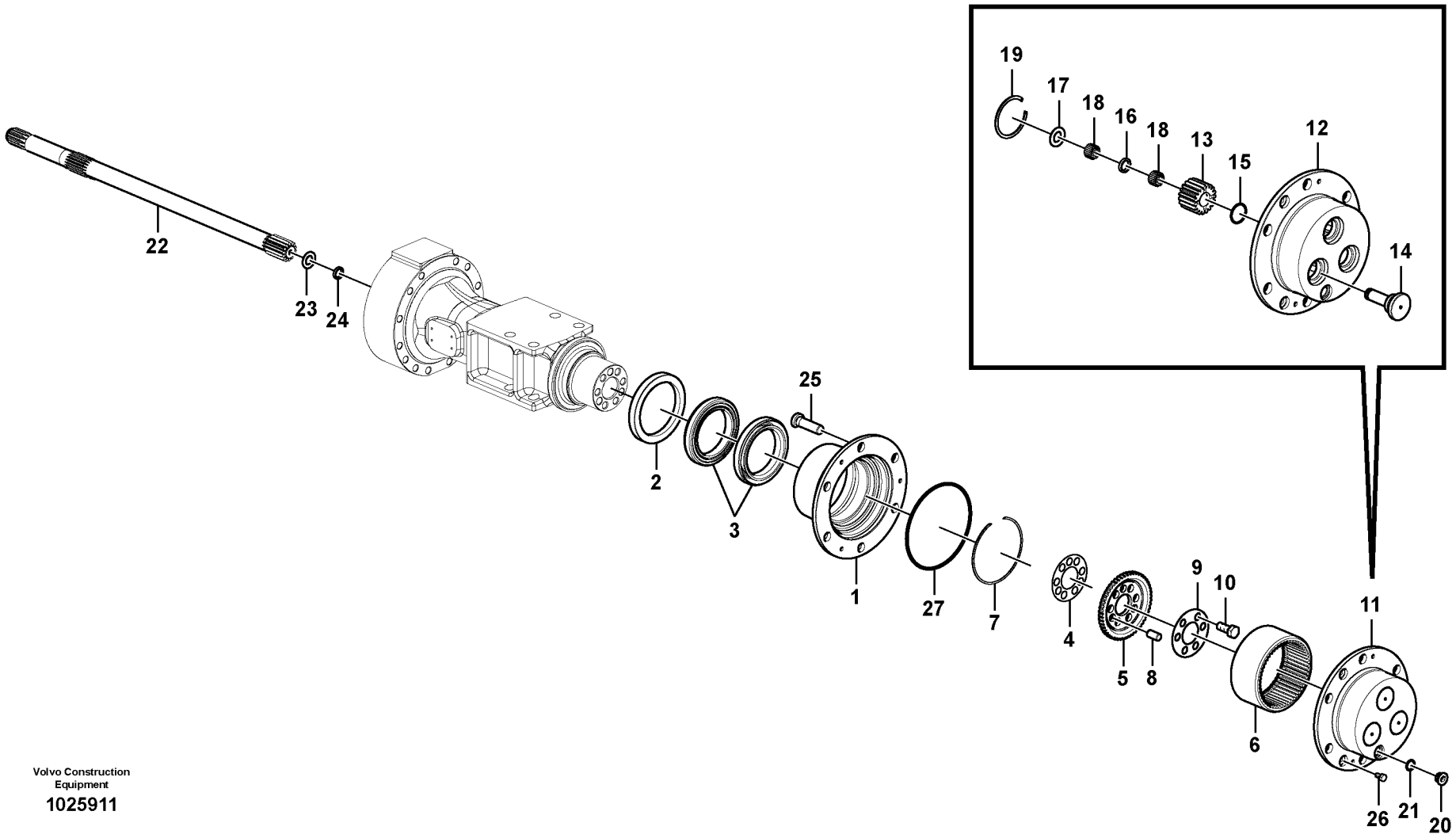

Volvo Construction Equipment

1025911

Fig.	Part No.	Quantity 1	2	3	PS	KIT	Description	Denominación	Denominação	Dénomination	Notes
	VOE 14606537	2			OP		Reduction gear	Reducción	Eixo de redução	Pignon réducteur	
1	**VOE 14610943**	1					•Hub	•Cubo	•Cubo	•Moyeu	
2	**VOE 14504007**	1					•Sealing	•Junta	•Vedação	•Étanchéité	
3	**SA 7113-52240**	2					•Roller Bearing	•Cojinet Rodillo	•Rolam.de roletes	•Roulement rouleaux	
4	**VOE 14610945**	REQ					•Shim	•Laminilla de ajuste	•Calço de ajuste	•Cale réglage	0,1t
	VOE 14610946	REQ					•Shim	•Laminilla de ajuste	•Calço de ajuste	•Cale réglage	0,3t
	VOE 14610947	REQ					•Shim	•Laminilla de ajuste	•Calço de ajuste	•Cale réglage	0,5t
	VOE 14610948	REQ					•Shim	•Laminilla de ajuste	•Calço de ajuste	•Cale réglage	1,0t
5	**VOE 14610949**	1					•Support	•Base	•Base	•Bâti	
6	**SA 7113-52300**	1					•Gear	•Engranaje	•Engrenagem	•Pignon	
7	**SA 7113-52320**	1					•Retainer	•Soporte	•Retentor	•Retenue	
8	**SA 7113-52330**	3					•Pin	•Pasador	•Pino	•Goupille	
9	**VOE 14610944**	1					•Plate	•Chapa	•Chapa	•Tôle	
10	**SA 7123-32410**	6					•Bolt	•Perno	•Parafuso	•Boulon	
11	**VOE 14610934**	1					•Hub	•Cubo	•Cubo	•Moyeu	
12	**VOE 14610935**	1					••Hub	••Cubo	••Cubo	••Moyeu	
13	**VOE 14610937**	3					••Gear	••Engranaje	••Engrenagem	••Pignon	
14	**VOE 14610936**	3					••Pin	••Pasador	••Pino	••Goupille	
15	**VOE 983525**	3					••O-ring	••Anillo tórico	••Anel-o	••Joint torique	
16	**VOE 14610938**	3					••Spacer	••Distanciador	••Espaçador	••Entretoise	
17	**VOE 14503999**	3					••Washer	••Arandela	••Arruela	••Rondelle	
18	**SA 7113-52470**	132					••Roller Bearing	••Cojinet Rodillo	••Rolam.de roletes	••Roulement rouleaux	
19	**VOE 14504001**	1					••Ring	••Anillo	••Anel	••Bague	
20	**VOE 14504002**	1					•Plug	•Tapon	•Bujão	•Tampon	
21	**VOE 983506**	1					•O-ring	•Anillo tórico	•Anel-o	•Joint torique	
22	**VOE 14606560**	1					•Shaft	•Eje	•Eixo	•Arbre	
23	**SA 7115-52560**	REQ					•Shim	•Arandela Ajuste	•Calço	•Cale d'épaisseur	0,1t
	SA 7115-52570	REQ			OP		•Shim	•Arandela Ajuste	•Calço	•Cale d'épaisseur	0,3t
	SA 7115-52580	REQ			OP		•Shim	•Arandela Ajuste	•Calço	•Cale d'épaisseur	0,5t
	SA 7115-52590	REQ			OP		•Shim	•Arandela Ajuste	•Calço	•Cale d'épaisseur	1,0t

1	**8287418**	**Reducteur moyeu, axe satellite, Ar** **Redução do cubo, eixo traseiro** **Reduccion cubo, eje planeta trasero** **Hub reduction, rear axle**	Catalogue id **20555** / Group **463**
2			Illustr. No **1025911** / Section **500**
3			Issue **PUB 20030829-B** / Page **251**
4			
5			

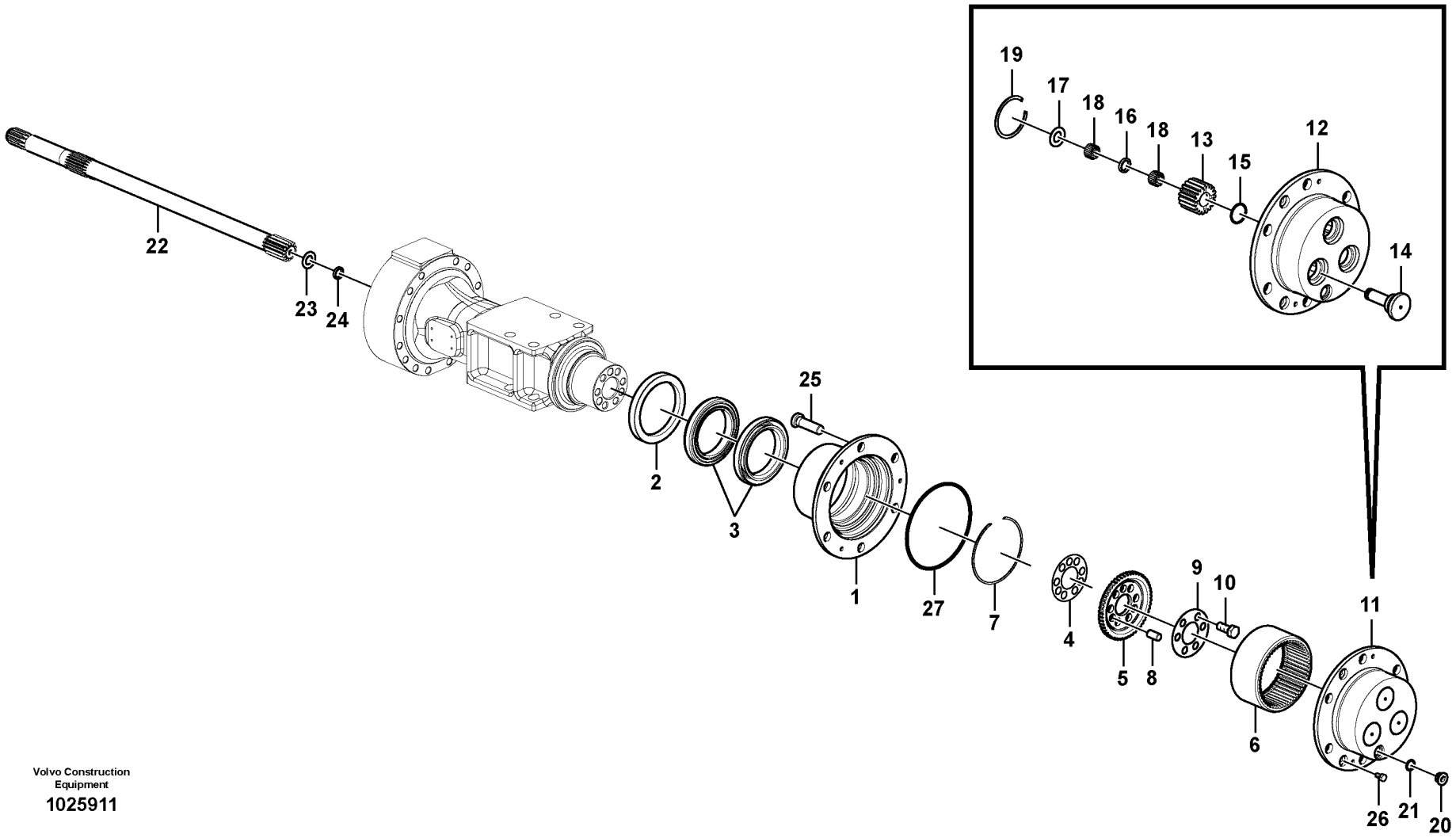

Volvo Construction Equipment

1025911

Fig.	Part No.	Quantity 1	2	3	PS	KIT	Description	Denominación	Denominação	Dénomination	Notes
24	**SA 7115-52550**	1					•Plate	•Placa	•Placa	•Plaque	
25	**SA 7113-52521**	6					•Stud	•Esparrago	•Paraf. prisioneiro	•Goujon	
26	**VOE 983241**	3					•Hexagon screw	•Tornillo hexagonal	•Parafuso sextavado	•Vis à tête hexagonale	
27	**SA 7113-52510**	1					•O-ring	•Junta torica	•Anel de vedação-O	•Joint Torique	

1	**8287418**	**Reducteur moyeu, axe satellite, Ar** **Redução do cubo, eixo traseiro** **Reduccion cubo, eje planeta trasero** **Hub reduction, rear axle**	Catalogue id **20555**	Group **463**
2			Illustr. No **1025911**	Section **500**
3			Issue **PUB 20030829-B**	Page **253**
4				
5				

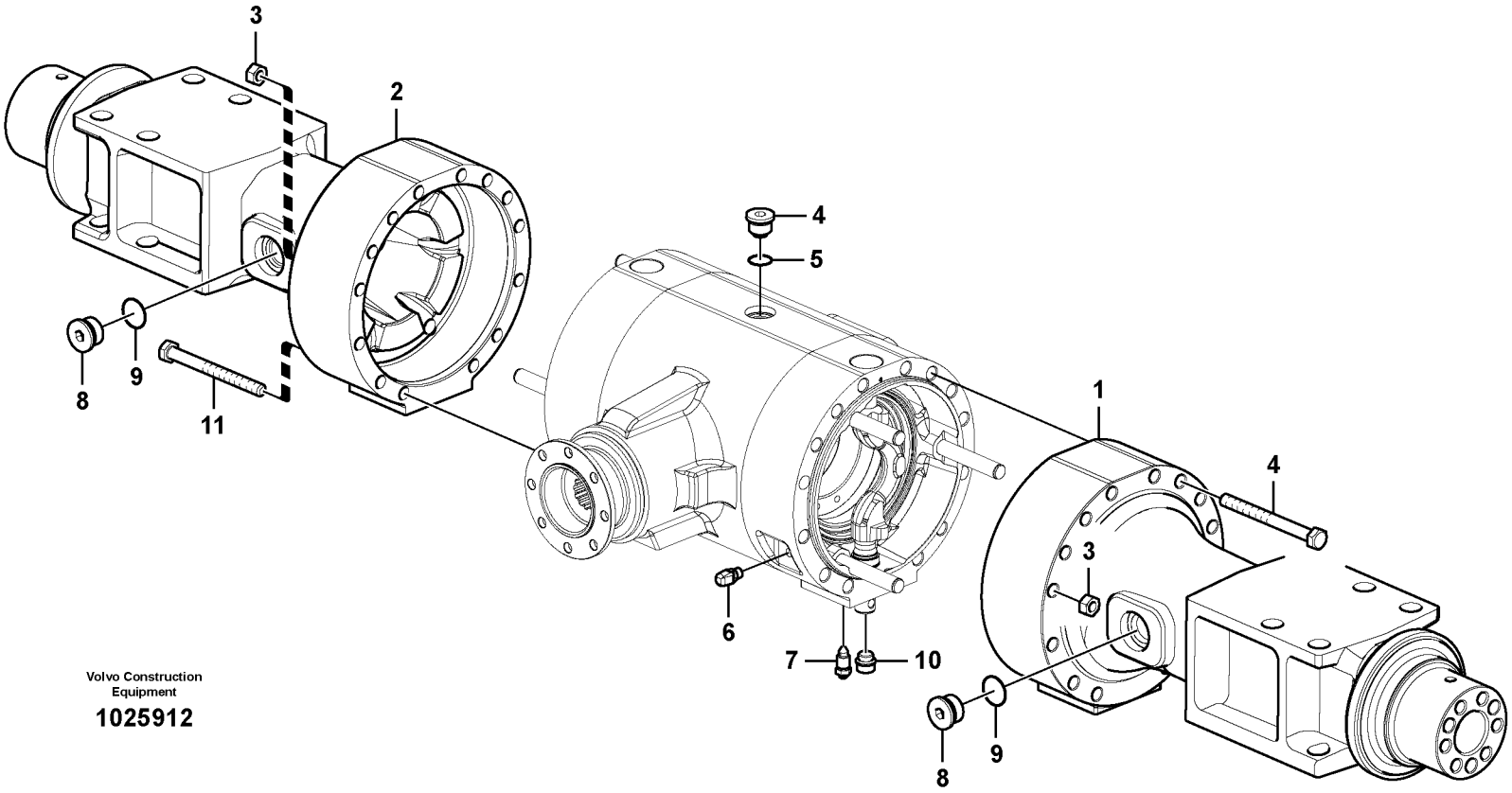

Volvo Construction Equipment

1025912

Fig.	Part No.	Quantity 1	2	3	PS	KIT	Description	Denominación	Denominação	Dénomination	Notes
		1			NS		Housing	Carter	Carcaça	Carter	
1	**VOE 14606301**	1					•Housing	•Cuerpo	•Carcaça	•Carter	
2	**VOE 14606300**	1					•Housing	•Cuerpo	•Carcaça	•Carter	
3	**VOE 993197**	4					•Hexagon nut	•Tuerca hexagonal	•Porca sextavada	•Écrou hexagonal	
4	**SA 7123-53200**	1					•Plug	•Tapon	•Bujão	•Bouchon	
5	**VOE 932041**	1					•O-ring	•Anillo tórico	•Anel-o	•Joint torique	
6	**SA 7123-53300**	1					•Breather	•Respiradero	•Respiro	•Racc Aeration	
7	**SA 7114-12400**	2					•Venting	•Purga de aire	•	•Sortie d'air	
8	**SA 7123-53210**	2					•Plug	•Tapon	•Bujão	•Bouchon	
9	**VOE 932042**	2					•O-ring	•Anillo tórico	•Anel-o	•Joint torique	
10		2			NS		•Plastic plug	•Tapón plástico	•Bujão plástico	•Tampon plastique	
11	**VOE 14606561**	24					•Bolt	•Perno	•Parafuso	•Boulon	

1	**8287418**	**Boîte essieu, essieu Ar** **Alojamento, eixo traseiro** **Carter eje, eje trasero** **Housing, rear axle**	Catalogue id **20555**	Group **463**
2			Illustr. No **1025912**	Section **700**
3			Issue **PUB 20030829-B**	Page **255**
4				
5				

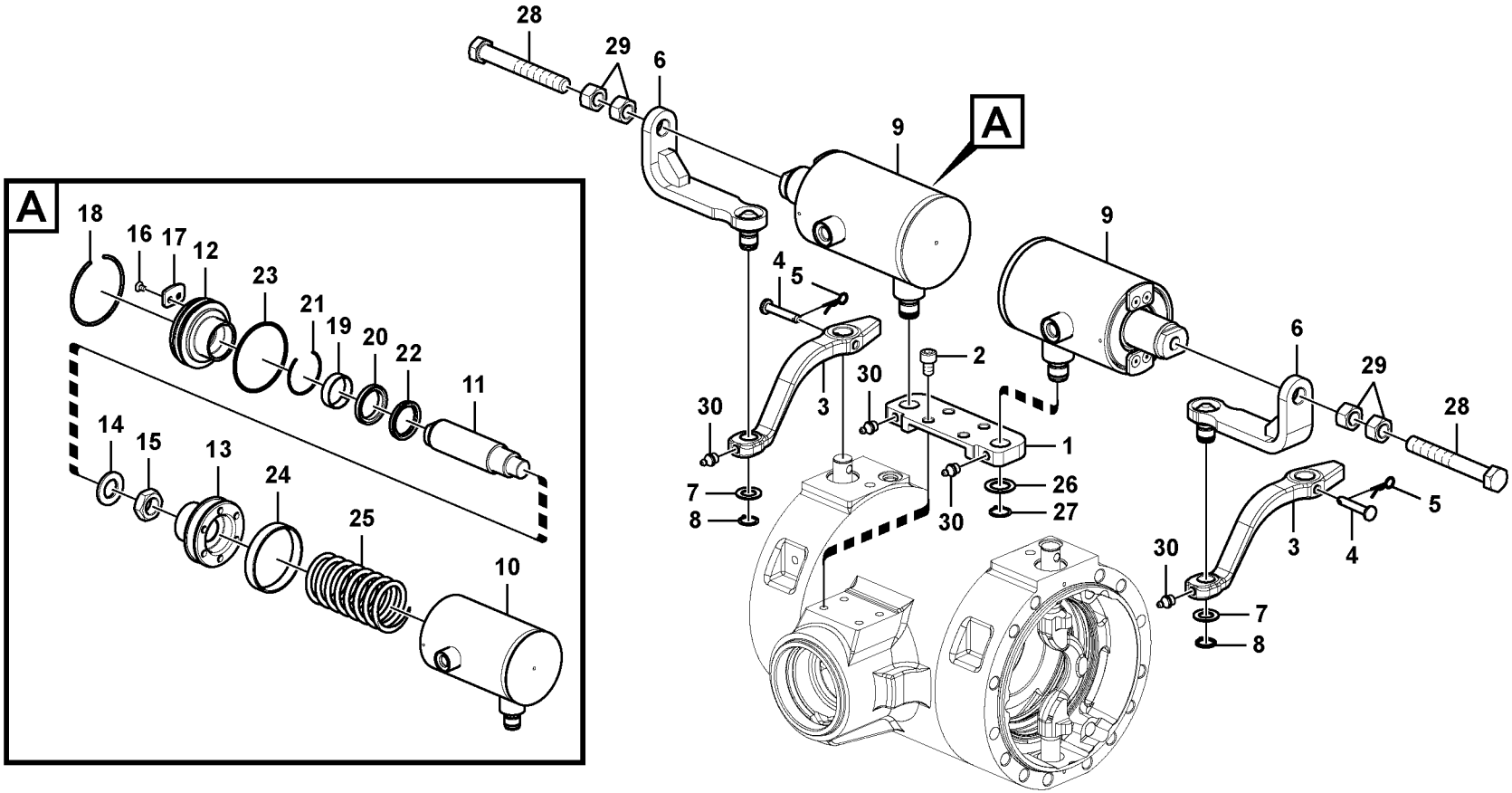

Volvo Construction Equipment

1025926

Fig.	Part No.	Quantity 1	2	3	PS	KIT	Description	Denominación	Denominação	Dénomination	Notes
		1			NS		Handbrake	Freno de mano	Freio de estacionamento	Frein à main	
1		1			NS		•Bracket	•Ménsula	•Suporte	•Console	
2	**VOE 984348**	4					•Hex. socket screw	•Tornillo de hexágono emb	•Parafuso soquete sext	•Vis à six pans creux	
3		2			NS		•Brake hand lever	•Palanca de freno	•Alavanca de freio	•Levier de frein	
4	**VOE 14606565**	2					•Pin	•Pasador	•Pino	•Goupille	
5	**SA 9326-10000**	2					•Pin	•Pasador	•Pino	•Goupille	
6		2			NS		•Connector	•Union	•Conector	•Raccord	
7	**VOE 14606570**	2					•Washer	•Arandela	•Arruela	•Rondelle	
8	**VOE 14882444**	2					•Ring	•Anillo	•Anel	•Anneau	
9	**VOE 14606539**	1					•Cylinder	•Cilindro	•Cilindro	•Cylindre	
9	**VOE 14606742**	1					•Cylinder	•Cilindro	•Cilindro	•Cylindre	
10		1					••Tube	••Tubo	••Tubo	••Tube	LH
		1					••Tube	••Tubo	••Tubo	••Tube	RH
11		1			NS		••Rod	••Varilla	••Haste	••Monture	
12		1			NS		••Head	••Capo	••Cabeça	••Tete	
13		1			NS		••Piston	••Piston	••Pistão	••Piston	
14	**VOE 992048**	1					••Plain washer	••Arandela plana	••Arruela simples	••Rondelle plane	
15		1			NS		••Lock nut	••Contratuerca	••Porca de trava	••Contre-ecrou	
16		2			NS		••Plate	••Placa	••Placa	••Plaque	
17	**VOE 969737**	4					••Six point socket screw	••Racor de seis dientes	••Paraf soquete sext	••Vis à 6 pans creux	
18		1			NS		••Ring	••Anillo	••Anel	••Anneau	
19	**VOE 14606583**	1					••Bushing	••Casquillo	••Bucha	••Bague	
20	**VOE 14880774**	1					••Sealing	••Junta	••Vedação	••Étanchéité	
21	**VOE 14880696**	1					••Retaining ring	••Anillo retén	••Anel de fixação	••Bague retenue	
22	**SA 9563-10400**	1					••Sealing	••Junta	••Vedação	••Étanchéité	
23	**VOE 990638**	1					••O-ring	••Anillo tórico	••Anel-o	••Joint torique	
24	**VOE 9565-10900**	1					••Ring	••Anillo	••Anel	••Anneau	
25		1			NS		••Spring	••Muelle	••Mola	••Ressort	
25		1			NS		••Spring	••Muelle	••Mola	••Ressort	
26	**VOE 14606742**	1					•Cylinder	•Cilindro	•Cilindro	•Cylindre	

1	**8287418**
2	
3	
4	
5	

Système frein de stationnement
Sistema de freio de estacionamento
Sistema de freno de estacionamiento
Parking brake system

Catalogue id **20555**	Group **463**
Illustr. No **1025926**	Section **1000**
Issue **PUB 20030829-B**	Page **257**



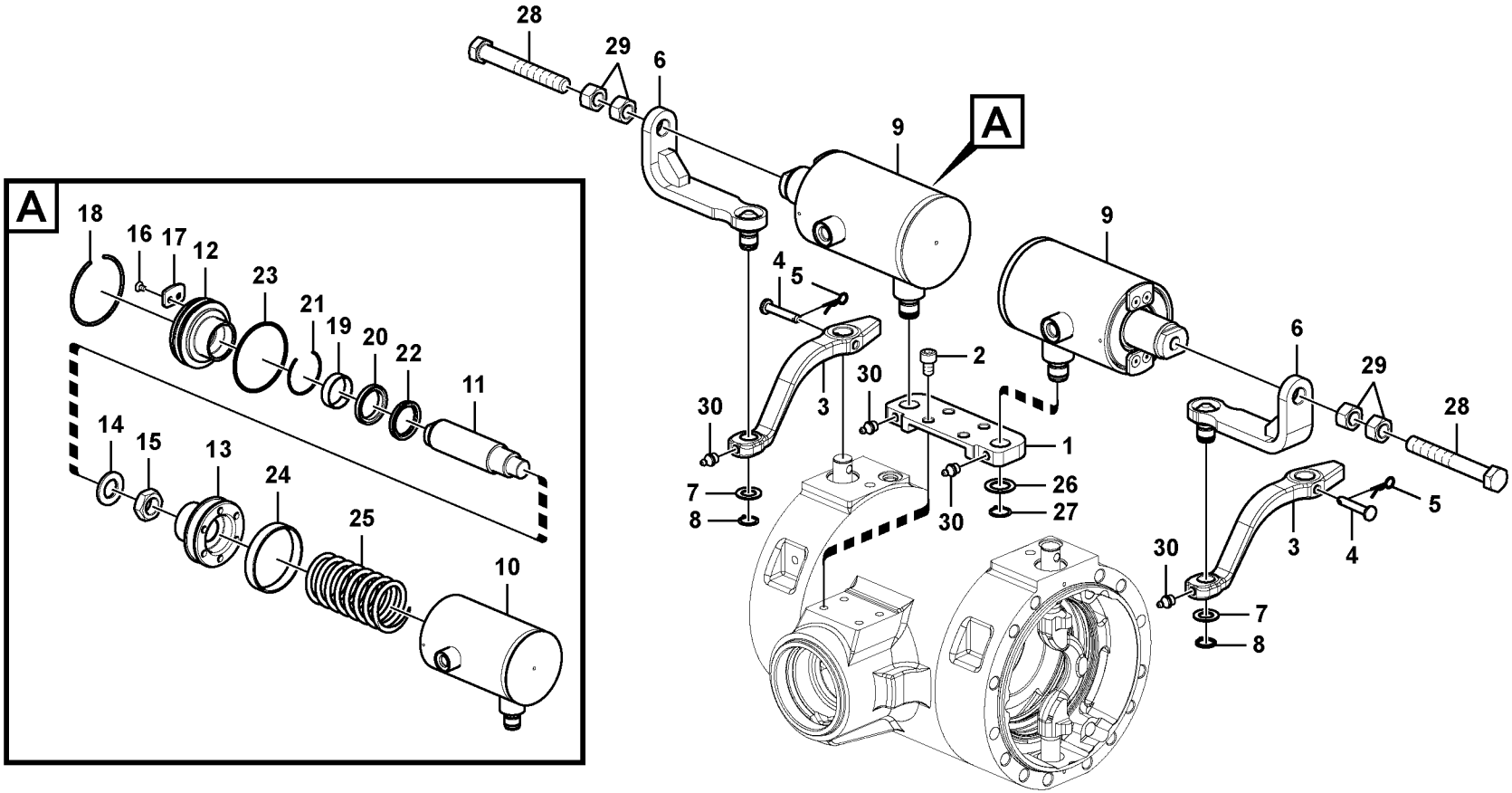

Volvo Construction Equipment

1025926

Fig.	Part No.	Quantity 1	2	3	PS	KIT	Description	Denominación	Denominação	Dénomination	Notes
27	**VOE 14606584**	2					•Washer	•Arandela	•Arruela	•Rondelle	
28	**SA 9541-01020**	2			OP		•Retaining ring	•Anillo retén	•Anel de fixação	•Bague retenue	
29	**VOE 14606585**	2					•Bolt	•Perno	•Parafuso	•Boulon	
30	**VOE 979021**	4					•Hexagon nut	•Tuerca hexagonal	•Porca sextavada	•Écrou hexagonal	
31	**VOE 914167**	4					•Lubricating nipple	•Niple lubricador	•Engraxadeira	•Graisseur	

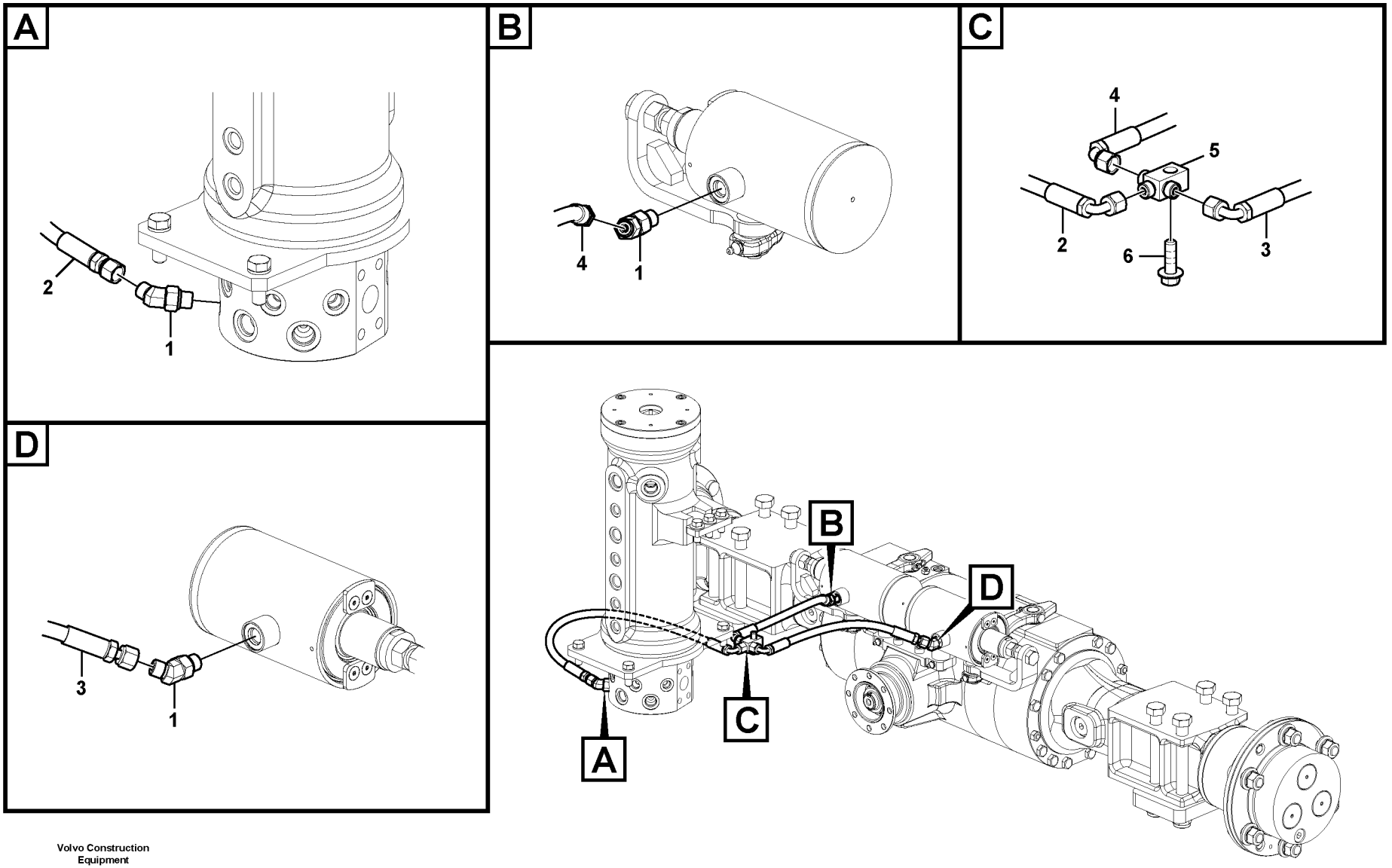

Volvo Construction Equipment

1025914

Fig.	Part No.	Quantity 1	2	3	PS	KIT	Description	Denominación	Denominação	Dénomination	Notes
1	**VOE 937097**	3					Elbow nipple	Niple angular	Cotovelo	Raccord coudé	
2	**VOE 15156621**	1					Hose assembly	Conducto	Mangueira completa	Conduit flexible	
3	**VOE 15156623**	1					Hose assembly	Conducto	Mangueira completa	Conduit flexible	
4	**VOE 15156623**	1					Hose assembly	Conducto	Mangueira completa	Conduit flexible	
5	**VOE 14606485**	1					T-nipple	Niple t	Niple-t	Raccord-t	
6	**VOE 946472**	1					Flange screw	Tornillo embridado	Parafuso flangeado	Vis à embase	

1	**8287418**	**Système frein de stationnement** **Sistema de freio de estacionamento** **Sistema de freno de estacionamiento** **Parking brake system**	Catalogue id **20555**	Group **463**
2			Illustr. No **1025914**	Section **1200**
3			Issue **PUB 20030829-B**	Page **261**
4				
5				

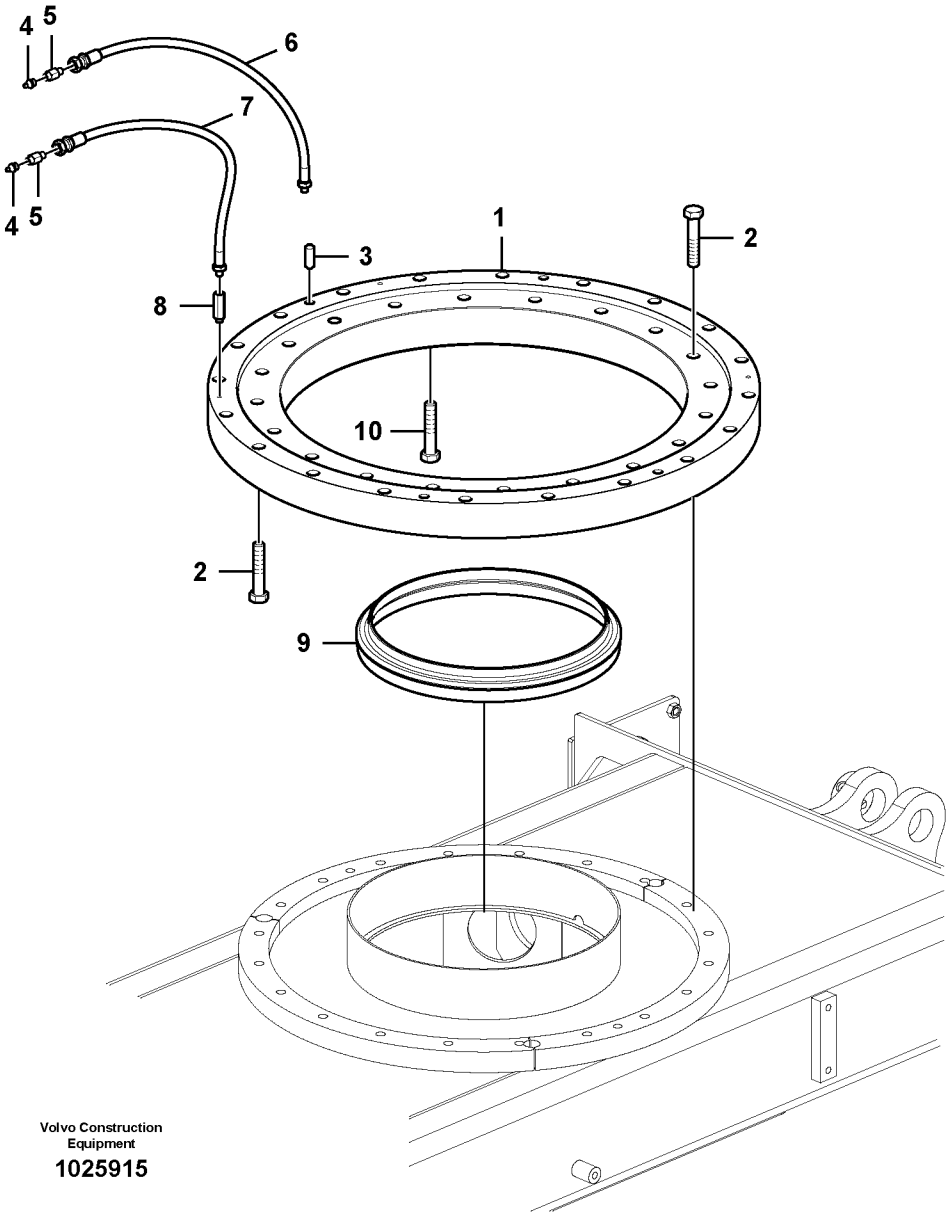

Volvo Construction Equipment

1025915

Fig.	Part No.	Quantity 1	2	3	PS	KIT	Description	Denominación	Denominação	Dénomination	Notes
1	**VOE 14563337**	1					Swing gear	Cambio giratorio		Réducteur d'orientation	
	VOE 14565611	2					•Seal	•Junta	•Vedação	•Joint	
2	**VOE 978940**	40					Hexagon screw	Tornillo hexagonal	Parafuso sextavado	Vis à tête hexagonale	S/N -110532
	VOE 978940	38					Hexagon screw	Tornillo hexagonal	Parafuso sextavado	Vis à tête hexagonale	S/N 110533-
3	**VOE 14531017**	4					Pin	Pasador	Pino	Goupille	
4	**VOE 914167**	2					Lubricating nipple	Niple lubricador	Engraxadeira	Graisseur	
5	**VOE 14561099**	2					Nipple	Niple	Niple	Raccord	
6	**VOE 14881278**	1					Hose assembly	Conducto	Mangueira completa	Conduit flexible	
7	**VOE 14881278**	1					Hose assembly	Conducto	Mangueira completa	Conduit flexible	
8	**SA 9411-91970**	1					Connector	Union	Conector	Raccord	
9	**VOE 14503344**	1					Sealing	Junta	Vedação	Étanchéité	
10	**VOE 978942**	2					Hexagon screw	Tornillo hexagonal	Parafuso sextavado	Vis à tête hexagonale	S/N 110533-

1	**8287418**	**Système de pivotement** **Sistema de giro** **Sistema de oscilación** **Swing system**	Catalogue id **20555**	Group **492**
2			Illustr. No **1025915**	Section **100**
3			Issue **PUB 20030829-B**	Page **263**
4				
5				



Volvo Construction Equipment
www.volvoce.com

GROUP		Section	Page
520	Hydraulic system, upper brake line	100	271
520	Hydraulic system, brake valve	300	273
520	Hydraulic system, brake valve	400	275
520	Hydraulic system, lower brake line	500	277



INDICE

GRUPO		Sección	Página
520	Sistema hidráulico, conducto de freno, sección superior	100	271
520	Sistema hidráulico, válvula de freno	300	273
520	Sistema hidráulico, válvula de freno	400	275
520	Sistema hidráulico, conducto de freno, sección inferior	500	277

GRUPO		Seção	Página
520	Sistema hidráulico, linha de freio superior	100	271
520	Sistema hidráulico, válvula de freio	300	273
520	Sistema hidráulico, válvula de freio	400	275
520	Sistema hidráulico, linha de freio inferior	500	277

GROUPE		Section	Page
520	Système hydraulique, conduit frein, partie supérieur	100	271
520	Système hydraulique, robinet de frein	300	273
520	Système hydraulique, robinet de frein	400	275
520	Système hydraulique, conduit frein, dessous	500	277



Volvo Construction Equipment
www.volvoce.com

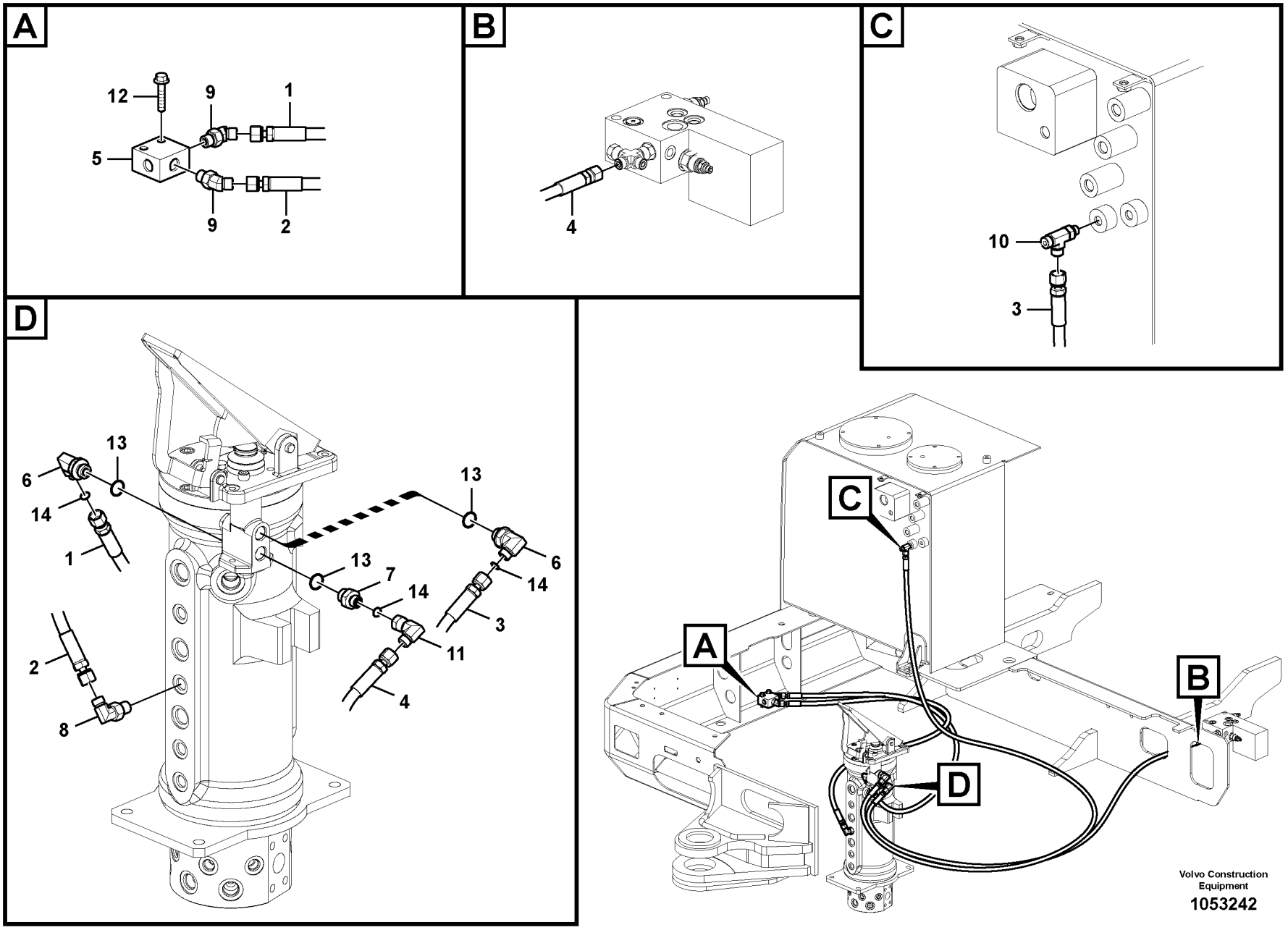

Volvo Construction Equipment

1053242

Fig.	Part No.	Quantity 1	2	3	PS	KIT	Description	Denominación	Denominação	Dénomination	Notes
1	**VOE 936205**	1					Hose assembly	Conducto	Mangueira completa	Conduit flexible	
2	**VOE 937703**	1					Hose assembly	Conducto	Mangueira completa	Conduit flexible	
3	**VOE 937124**	1					Hose assembly	Conducto	Mangueira completa	Conduit flexible	
4	**VOE 15156624**	1					Hose assembly	Conducto	Mangueira completa	Conduit flexible	
5		1			NS		Block	Bloque	Bloco	Bloc	
6	**VOE 14880493**	2					Connector	Unión	Conexão	Connexion	
7	**VOE 14881557**	1					Connector	Union	Conector	Raccord	
8	**VOE 13933857**	1					Elbow nipple	Niple angular	Cotovelo	Raccord coudé	
9	**VOE 937097**	2					Elbow nipple	Niple angular	Cotovelo	Raccord coudé	
10	**VOE 935797**	1					T-nipple	Niple t	Niple-t	Raccord-t	
11	**VOE 13933905**	1					Elbow nipple	Niple angular	Cotovelo	Raccord coudé	
12	**VOE 947760**	2					Flange screw	Tornillo embridado	Parafuso flangeado	Vis à embase	
13	**VOE 983505**	3					O-ring	Anillo tórico	Anel-o	Joint torique	
14	**VOE 990736**	3					O-ring	Anillo tórico	Anel-o	Joint torique	

1	**8287418**	**Système hydraulique, conduit frein, partie supérieur** **Sistema hidráulico, linha de freio superior** **Sistema hidráulico, conducto de freno, sección superior** **Hydraulic system, upper brake line**	Catalogue id **20555**	Group **520**
2			Illustr. No **1053242**	Section **100**
3			Issue **PUB 20030829-B**	Page **271**
4				
5				

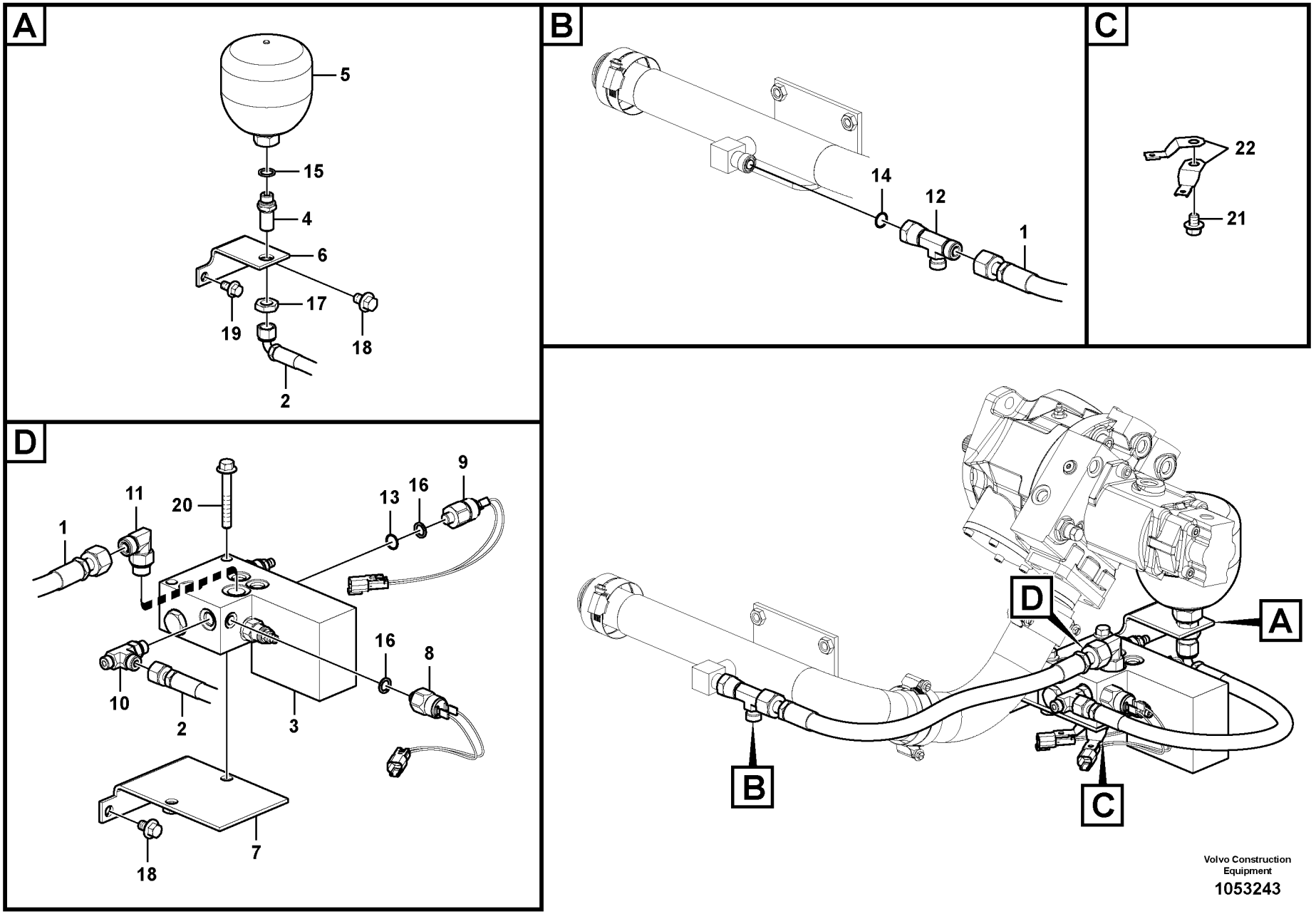

Volvo Construction Equipment

1053243

Fig.	Part No.	Quantity 1	2	3	PS	KIT	Description	Denominación	Denominação	Dénomination	Notes
1	**VOE 938267**	1					Hose assembly	Conducto	Mangueira completa	Conduit flexible	
2	**VOE 936327**	1					Hose assembly	Conducto	Mangueira completa	Conduit flexible	
3	**VOE 14612419**	1					Valve	Válvula	Válvula	Valve	
4	**VOE 14593664**	1					Connector	Unión	Conexão	Connexion	
5	**VOE 14612346**	1					Accumulator	Acumulador	Acumulador	Accumulateur	
6	**VOE 14593884**	1					Bracket	Consola	Suporte	Console	
7	**VOE 14604317**	1					Bracket	Consola	Suporte	Console	
8	**VOE 14609490**	1			OP		Switch	Interruptor	Interruptor	Rupteur	
9	**VOE 14612389**	1					Switch	Interruptor	Interruptor	Rupteur	
10	**VOE 937519**	1					T-nipple	Niple t	Niple-t	Raccord-t	
11	**VOE 13933868**	1					Elbow nipple	Niple angular	Cotovelo	Raccord coudé	
12	**VOE 938147**	1					T-nipple	Niple t	Niple-t	Raccord-t	
13	**VOE 932039**	1					O-ring	Anillo tórico	Anel-o	Joint torique	
14	**VOE 990738**	1					O-ring	Anillo tórico	Anel-o	Joint torique	(VOE 4880493)
15	**VOE 947623**	1					Gasket	Junta	Junta	Joint	
16	**SA 9426-20030**	2					Gasket	Junta	Junta	Joint	
17	**VOE 935429**	1					Lock nut	Contratuerca	Porca trava	Contre-écrou	
18	**VOE 946471**	3					Flange screw	Tornillo embridado	Parafuso flangeado	Vis à embase	
19	**VOE 946441**	1					Flange screw	Tornillo embridado	Parafuso flangeado	Vis à embase	
20	**VOE 13965188**	2					Screw	Tornillo	Parafuso	Vis	
21	**VOE 993188**	1					Flange screw	Tornillo embridado	Parafuso flangeado	Vis à embase	
22	**VOE 14522575**	2					Clip	Clip	Clipe	Clip	

1	**8287418**	**Système hydraulique, robinet de frein** **Sistema hidráulico, válvula de freio** **Sistema hidráulico, válvula de freno** **Hydraulic system, brake valve**	Catalogue id **20555**	Group **520**
2			Illustr. No **1053243**	Section **300**
3			Issue **PUB 20030829-B**	Page **273**
4				
5				

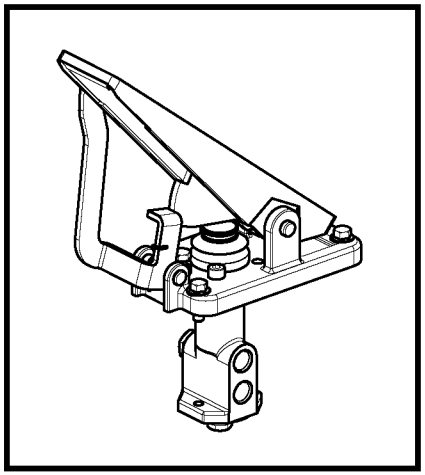

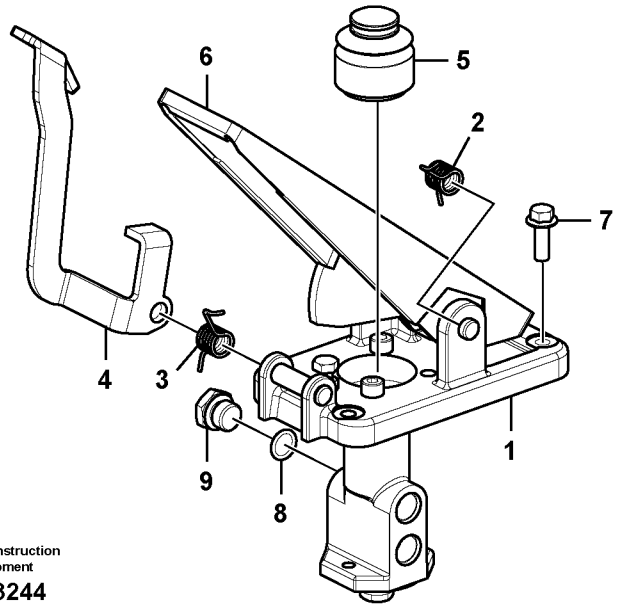

Volvo Construction Equipment

1053244

Fig.	Part No.	Quantity 1	2	3	PS	KIT	Description	Denominación	Denominação	Dénomination	Notes
1	**VOE 14609156**	1			OP		Valve	Válvula	Válvula	Valve	
2	**VOE 14522357**	1					•Spring	•Resorte	•Mola	•Ressort	
3	**VOE 14528831**	1					•Valve	•Valvula	•Válvula	•Soupape	
4	**VOE 14612987**	1					•Bracket	•Consola	•Suporte	•Console	
5	**VOE 14612994**	1					•Bellows	•Fuelle	•Fole	•Soufflet	
6	**VOE 14612920**	1					•Rubber cover	•Cubierta de goma	•Cobertura de borracha	•Capot caoutchouc	
7	**VOE 945444**	4					Flange screw	Tornillo embridado	Parafuso flangeado	Vis à embase	
8	**SA 9415-11031**	1					Plug	Tapón	Bujão	Tampon	
9	**VOE 983505**	1					O-ring	Anillo tórico	Anel-o	Joint torique	

1	**8287418**	**Système hydraulique, robinet de frein** **Sistema hidráulico, válvula de freio** **Sistema hidráulico, válvula de freno** **Hydraulic system, brake valve**	Catalogue id **20555**	Group **520**
2			Illustr. No **1053244**	Section **400**
3			Issue **PUB 20030829-B**	Page **275**
4				
5				

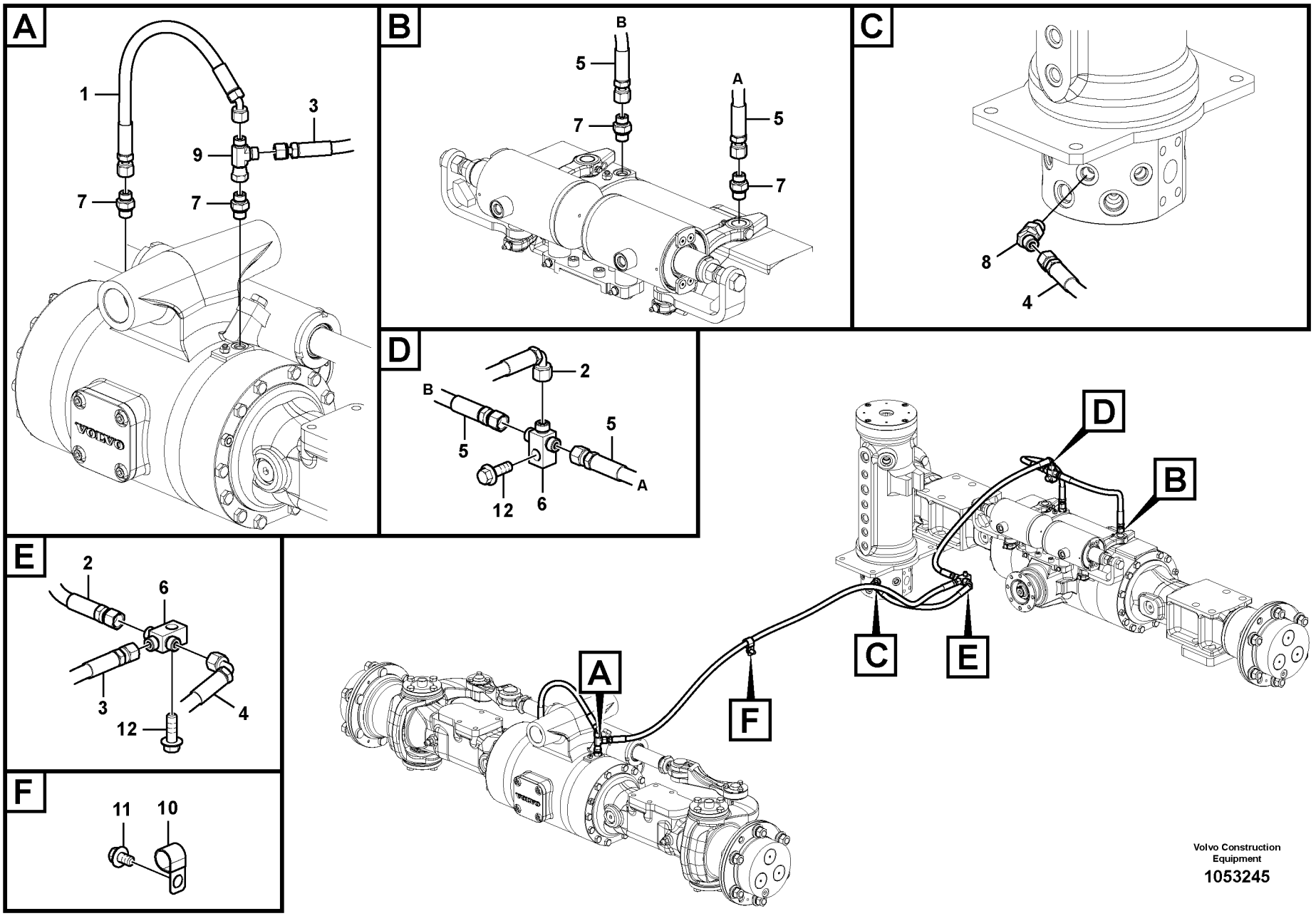

Volvo Construction Equipment

1053245

Fig.	Part No.	Quantity 1	2	3	PS	KIT	Description	Denominación	Denominação	Dénomination	Notes
1	**VOE 15143773**	1					Hose assembly	Conducto	Mangueira completa	Conduit flexible	
2	**VOE 936406**	1					Hose assembly	Conducto	Mangueira completa	Conduit flexible	
3	**VOE 15143771**	1					Hose assembly	Conducto	Mangueira completa	Conduit flexible	
4	**VOE 936399**	1					Hose assembly	Conducto	Mangueira completa	Conduit flexible	
5	**VOE 936178**	2					Hose assembly	Conducto	Mangueira completa	Conduit flexible	
6	**VOE 14606485**	2					T-nipple	Niple t	Niple-t	Raccord-t	
7	**VOE 13933858**	4					Nipple	Niple	Niple	Raccord	
8	**VOE 937097**	1					Elbow nipple	Niple angular	Cotovelo	Raccord coudé	
9	**VOE 13933859**	1					T-nipple	Niple t	Niple-t	Raccord-t	
10	**SA 9315-02201**	1					Clip	Clip	Clipe	Clip	
11	**VOE 946471**	1					Flange screw	Tornillo embridado	Parafuso flangeado	Vis à embase	
12	**VOE 946472**	2					Flange screw	Tornillo embridado	Parafuso flangeado	Vis à embase	

1	**8287418**	**Système hydraulique, conduit frein, dessous** **Sistema hidráulico, linha de freio inferior** **Sistema hidráulico, conducto de freno, sección inferior** **Hydraulic system, lower brake line**	Catalogue id **20555**	Group **520**
2			Illustr. No **1053245**	Section **500**
3			Issue **PUB 20030829-B**	Page **277**
4				
5				



Volvo Construction Equipment
www.volvoce.com

GROUP		Section	Page
645	Hydraulic system, steering line	100	285
645	Hydraulic system, steering line	500	287
645	Hydraulic system, steering line	900	289

GRUPO		Sección	Página
645	Sistema de dirección, tuberías	100	285
645	Sistema de dirección, tuberías	500	287
645	Sistema de dirección, tuberías	900	289

GRUPO		Seção	Página
645	Sistema hidráulico, linha da direção	100	285
645	Sistema hidráulico, linha da direção	500	287
645	Sistema hidráulico, linha da direção	900	289

GROUPE	Section	Page
645 Système de direction, canalisation	100	285
645 Système de direction, canalisation	500	287
645 Système de direction, canalisation	900	289



Volvo Construction Equipment
www.volvoce.com

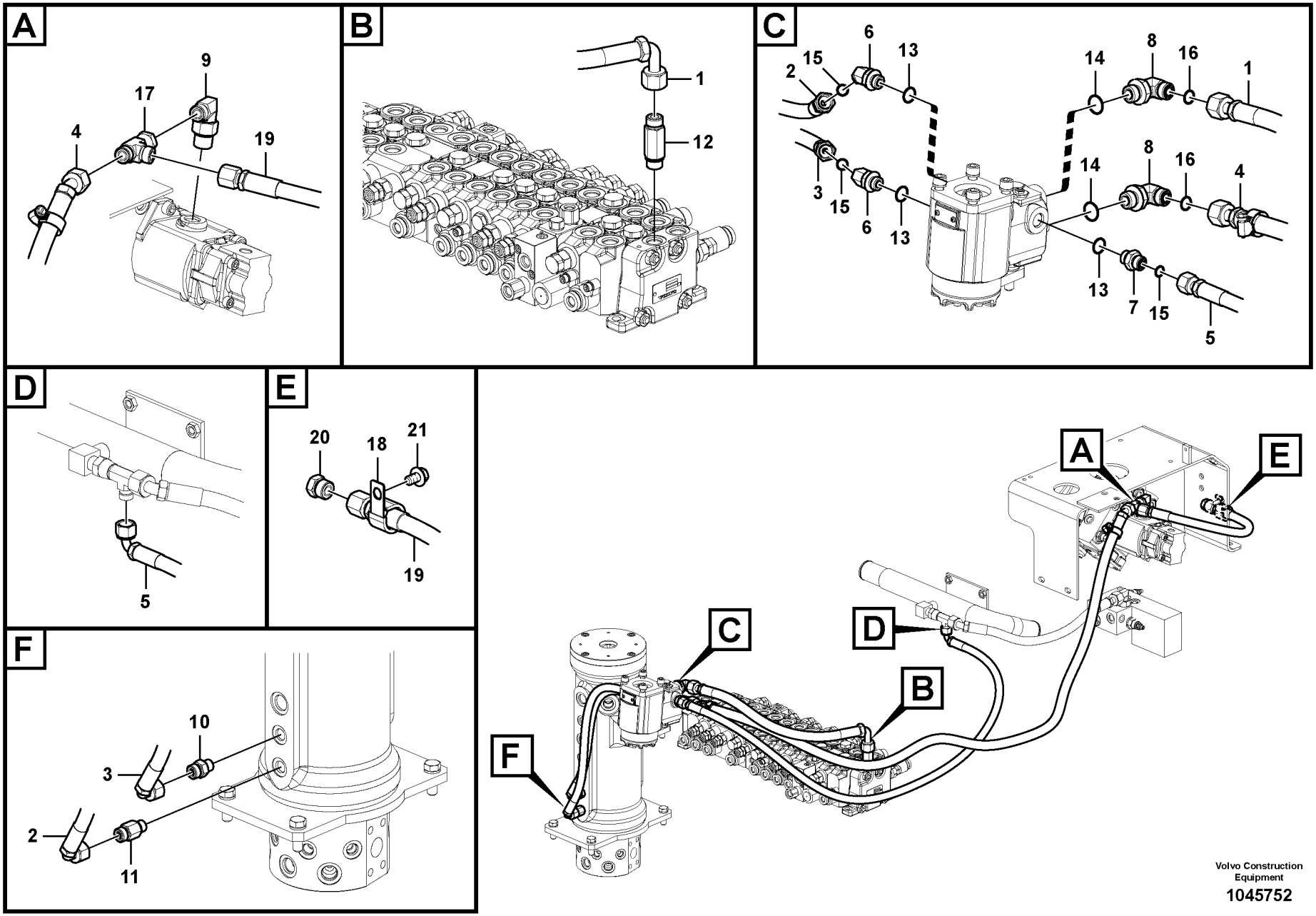

Volvo Construction Equipment

1045752

Fig.	Part No.	Quantity 1	2	3	PS	KIT	Description	Denominación	Denominação	Dénomination	Notes
1	**VOE 937028**	1					Hose assembly	Conducto	Mangueira completa	Conduit flexible	
2	**VOE 936328**	1					Hose assembly	Conducto	Mangueira completa	Conduit flexible	
3	**VOE 936507**	1					Hose assembly	Conducto	Mangueira completa	Conduit flexible	
4	**VOE 14608719**	1					Hose	Manguera	Mangueira	Flexible	S/N -110897
	VOE 14659662	1					Hose	Manguera	Mangueira	Flexible	S/N 110898-
5	**VOE 936705**	1					Hose assembly	Conducto	Mangueira completa	Conduit flexible	
6	**VOE 14880500**	2					Connector	Unión	Conexão	Connexion	
7	**VOE 14881558**	1					Connector	Union	Conector	Raccord	
8	**SA 9419-21010**	2					Connector	Unión	Conexão	Connexion	
9	**VOE 935073**	1					Elbow nipple	Niple angular	Cotovelo	Raccord coudé	
10	**VOE 935085**	1					Nipple	Niple	Niple	Raccord	
11	**VOE 937535**	1					Nipple	Niple	Niple	Raccord	
12	**VOE 937777**	1					Nipple	Niple	Niple	Raccord	
13	**VOE 983505**	3					O-ring	Anillo tórico	Anel-o	Joint torique	
14	**VOE 990557**	2					O-ring	Anillo tórico	Anel-o	Joint torique	
15	**VOE 990737**	3					O-ring	Anillo tórico	Anel-o	Joint torique	(VOE 4880492)
16	**VOE 990738**	2					O-ring	Anillo tórico	Anel-o	Joint torique	(VOE 4880493)
17	**VOE 13933878**	1					T-nipple	Niple t	Niple-t	Raccord-t	S/N 110225-
18	**VOE 14547765**	1					Clip	Clip	Clipe	Clip	S/N 110225-
19	**VOE 15175299**	1					Hose assembly	Conducto	Mangueira completa	Conduit flexible	S/N 110225-
20	**VOE 935486**	1					Plug	Tapón	Bujão	Tampon	S/N 110225-
21	**VOE 946471**	1					Flange screw	Tornillo embridado	Parafuso flangeado	Vis à embase	S/N 110225-

1	**8287418**	**Système de direction, canalisation** **Sistema hidráulico, linha da direção** **Sistema de dirección, tuberías** **Hydraulic system, steering line**	Catalogue id **20555**	Group **645**
2			Illustr. No **1045752**	Section **100**
3			Issue **PUB 20030829-B**	Page **285**
4				
5				

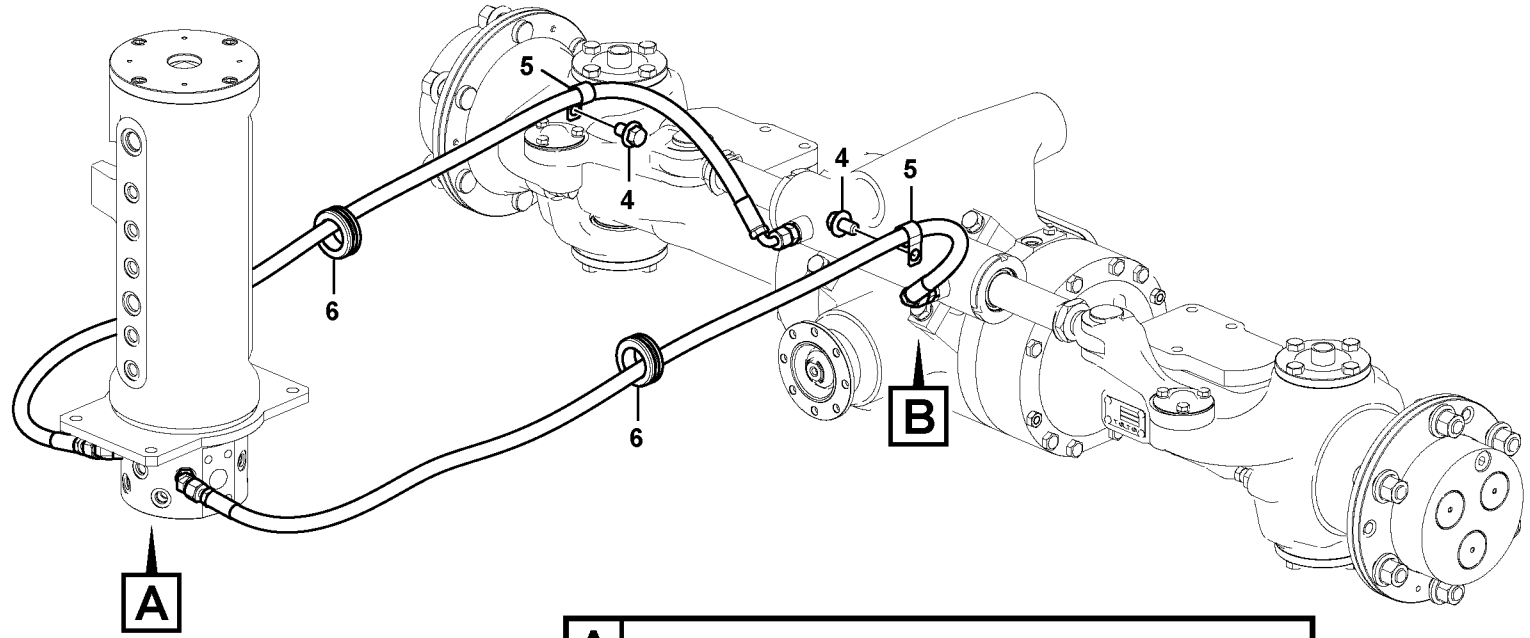

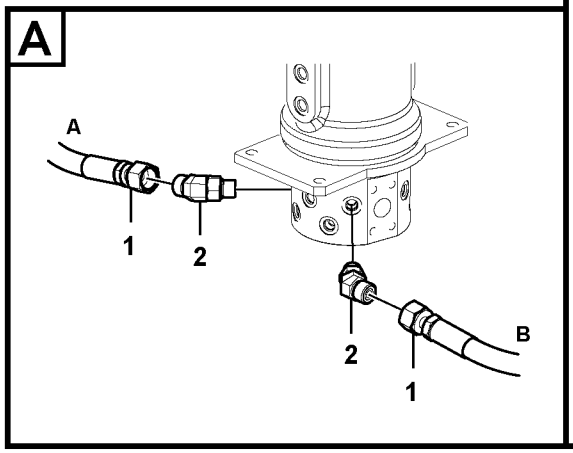

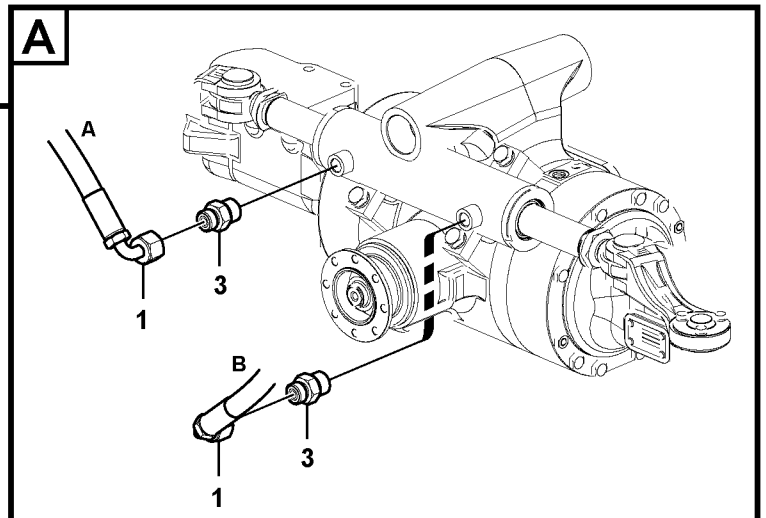

Volvo Construction Equipment

1053247

Fig.	Part No.	Quantity 1	2	3	PS	KIT	Description	Denominación	Denominação	Dénomination	Notes
1	**VOE 936519**	2					Hose assembly	Conducto	Mangueira completa	Conduit flexible	
2	**VOE 935640**	2					Elbow nipple	Niple angular	Cotovelo	Raccord coudé	
3	**VOE 935089**	2					Nipple	Niple	Niple	Raccord	
4	**VOE 946471**	2					Flange screw	Tornillo embridado	Parafuso flangeado	Vis à embase	
5	**SA 9315-02201**	2					Clip	Clip	Clipe	Clip	
6	**SA 9751-13612**	2					Grommet	Pasaje	Passa muro	Passe fil	

1	**8287418**	**Système de direction, canalisation** **Sistema hidráulico, linha da direção** **Sistema de dirección, tuberías** **Hydraulic system, steering line**	Catalogue id **20555**	Group **645**
2			Illustr. No **1053247**	Section **500**
3			Issue **PUB 20030829-B**	Page **287**
4				
5				

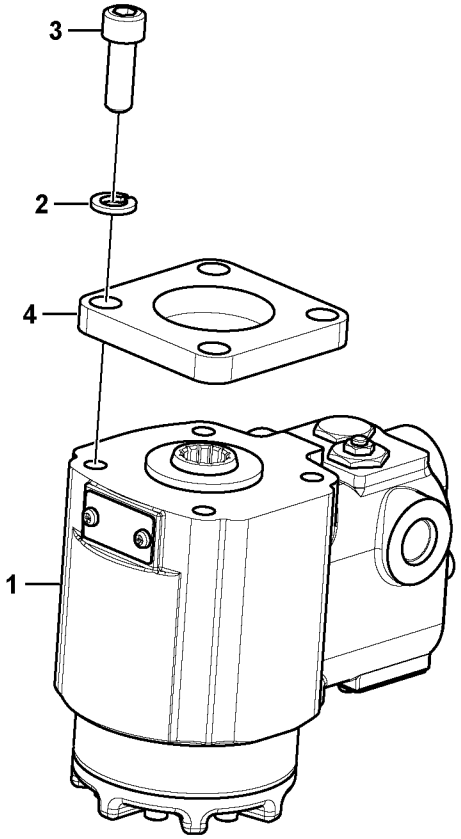

Volvo Construction Equipment

1053248

Fig.	Part No.	Quantity 1	2	3	PS	KIT	Description	Denominación	Denominação	Dénomination	Notes
1	**SA 1133-00370**	1					Steering axle	Eje de dirección	Eixo da direção	Essieu directeur	
	SA 8220-14720	1					•Sealing Kit	•Juego Retenes	•Kit de vedação	•Jeu Joints	
2	**VOE 955922**	4					Spring washer	Arandela elástica	Arruela de pressão	Rondelle élastique	
3	**VOE 984080**	4					Hex. socket screw	Tornillo de hexágono emb...	Parafuso soquete sext...	Vis à six pans creux	
4		1			NS		Spacer	Espaciador	Espaçador	Partie Intermédiaire	

1	**8287418**	**Système de direction, canalisation** **Sistema hidráulico, linha da direção** **Sistema de dirección, tuberías** **Hydraulic system, steering line**	Catalogue id **20555**	Group **645**
2			Illustr. No **1053248**	Section **900**
3			Issue **PUB 20030829-B**	Page **289**
4				
5				



Volvo Construction Equipment
www.volvoce.com

GROUP		Section	Page	GROUP		Section	Page
716	Counterweights	100	297				
718	Upper frame	500	299				
763	Axle locking system	100	301				
763	Axle locking cylinder	200	303				
771	Wheel and tire	100	305				



GRUPO		Sección	Página
716	Contrapesos	100	297
718	Bastidor de la superestructura	500	299
763	Bloque hidráulico, sistema oscilacion	100	301
763	Cilindro de oscillacion	200	303
771	Rueda y neumatico	100	305

GRUPO		Seção	Página
716	Contrapesos	100	297
718	Chassi superior	500	299
763	Sistema de bloqueamento do eixo	100	301
763	Cilindro de bloqueamento do eixo	200	303
771	Roda e Pneu	100	305

GROUPE		Section	Page
716	Contrepoids	100	297
718	Cadre supérieur	500	299
763	Verrou hydraulique, de pont oscillant	100	301
763	Vérin hydraulique, de pont oscillant	200	303
771	Roue et pneu	100	305



Volvo Construction Equipment
www.volvoce.com

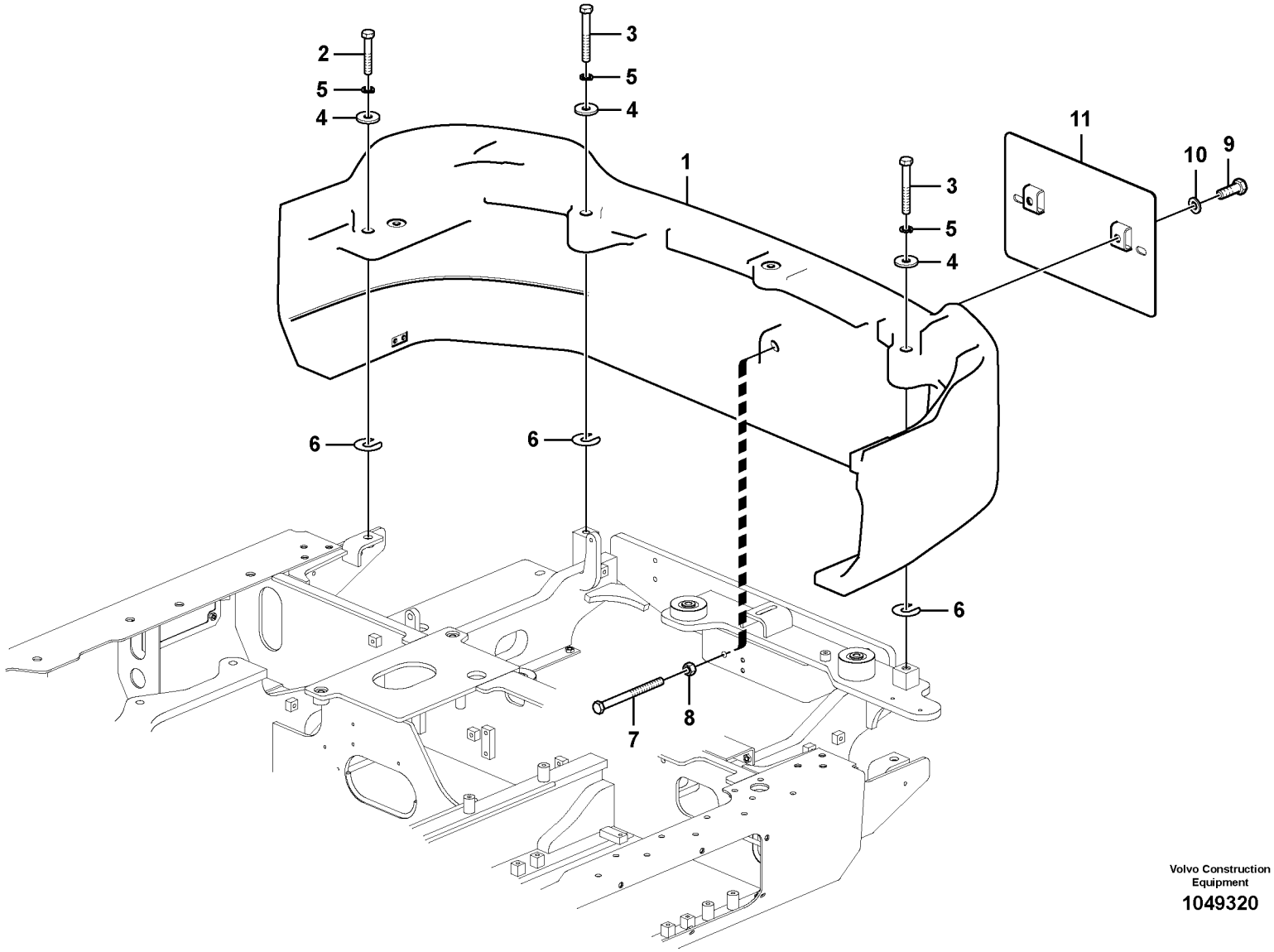

Volvo Construction Equipment

1049320

Fig.	Part No.	Quantity 1	2	3	PS	KIT	Description	Denominación	Denominação	Dénomination	Notes
1	**VOE 14613657**	1					Counterweight	Contrapeso	Contrapeso	Masse d'équilibrage	S/N -110254
	VOE 14620162	1					Counterweight	Contrapeso	Contrapeso	Masse d'équilibrage	S/N 110255-
2	**VOE 978941**	2					Hexagon screw	Tornillo hexagonal	Parafuso sextavado	Vis à tête hexagonale	
3	**VOE 980466**	2					Hexagon screw	Tornillo hexagonal	Parafuso sextavado	Vis à tête hexagonale	
4	**SA 2073-00920**	4					Washer	Arandela	Arruela	Rondelle	
5	**VOE 955926**	4					Spring washer	Arandela elástica	Arruela de pressão	Rondelle élastique	
6	**VOE 14881065**	4					Shim	Laminilla de ajuste	Calço de ajuste	Cale réglage	
7	**VOE 14568362**	1					Bolt	Perno	Parafuso	Boulon	
8	**VOE 979021**	1					Hexagon nut	Tuerca hexagonal	Porca sextavada	Écrou hexagonal	
9	**VOE 983250**	2					Hexagon screw	Tornillo hexagonal	Parafuso sextavado	Vis à tête hexagonale	
10	**VOE 992040**	2					Plain washer	Arandela plana	Arruela simples	Rondelle plane	
11		1			NS		Bracket	Consola	Suporte	Console	

1	**8287418**	**Contrepoids** **Contrapesos** **Contrapesos** **Counterweights**	Catalogue id **20555**	Group **716**
2			Illustr. No **1049320**	Section **100**
3			Issue **PUB 20030829-B**	Page **297**
4				
5				

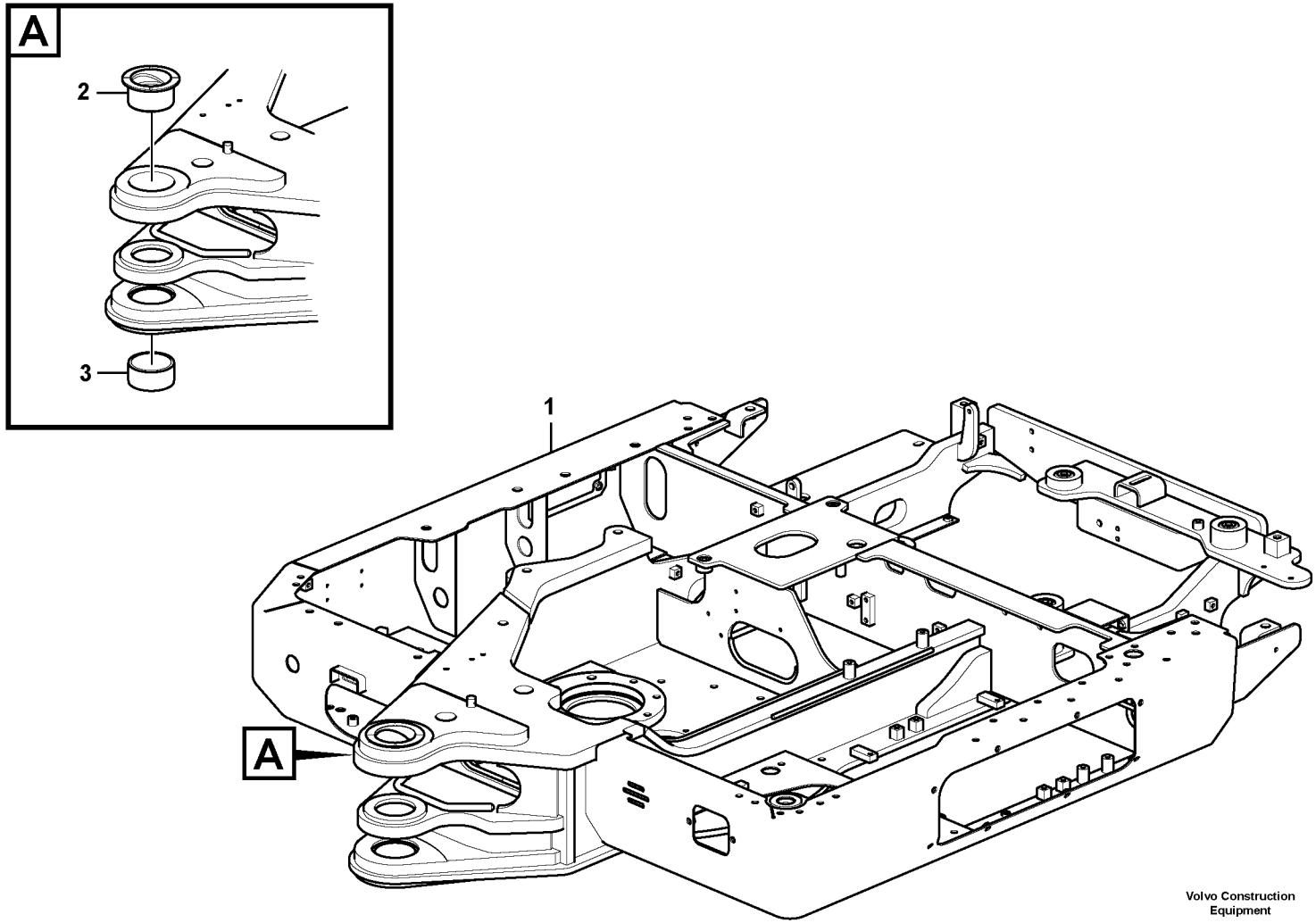

Volvo Construction Equipment

1028937

Fig.	Part No.	Quantity 1	2	3	PS	KIT	Description	Denominación	Denominação	Dénomination	Notes
1		1			NS		Frame	Bastidor	Chassi	Chassis	Boom offset type
2	**VOE 14553649**	1					•Bushing	•Casquillo	•Bucha	•Bague	
3	**VOE 14553650**	1					•Bushing	•Casquillo	•Bucha	•Bague	

1	**8287443**	**Cadre supérieur** **Chassi superior** **Bastidor de la superestructura** **Upper frame**	Catalogue id **20555**	Group **718**
2			Illustr. No **1028937**	Section **500**
3			Issue **PUB 20030829-B**	Page **299**
4				
5				

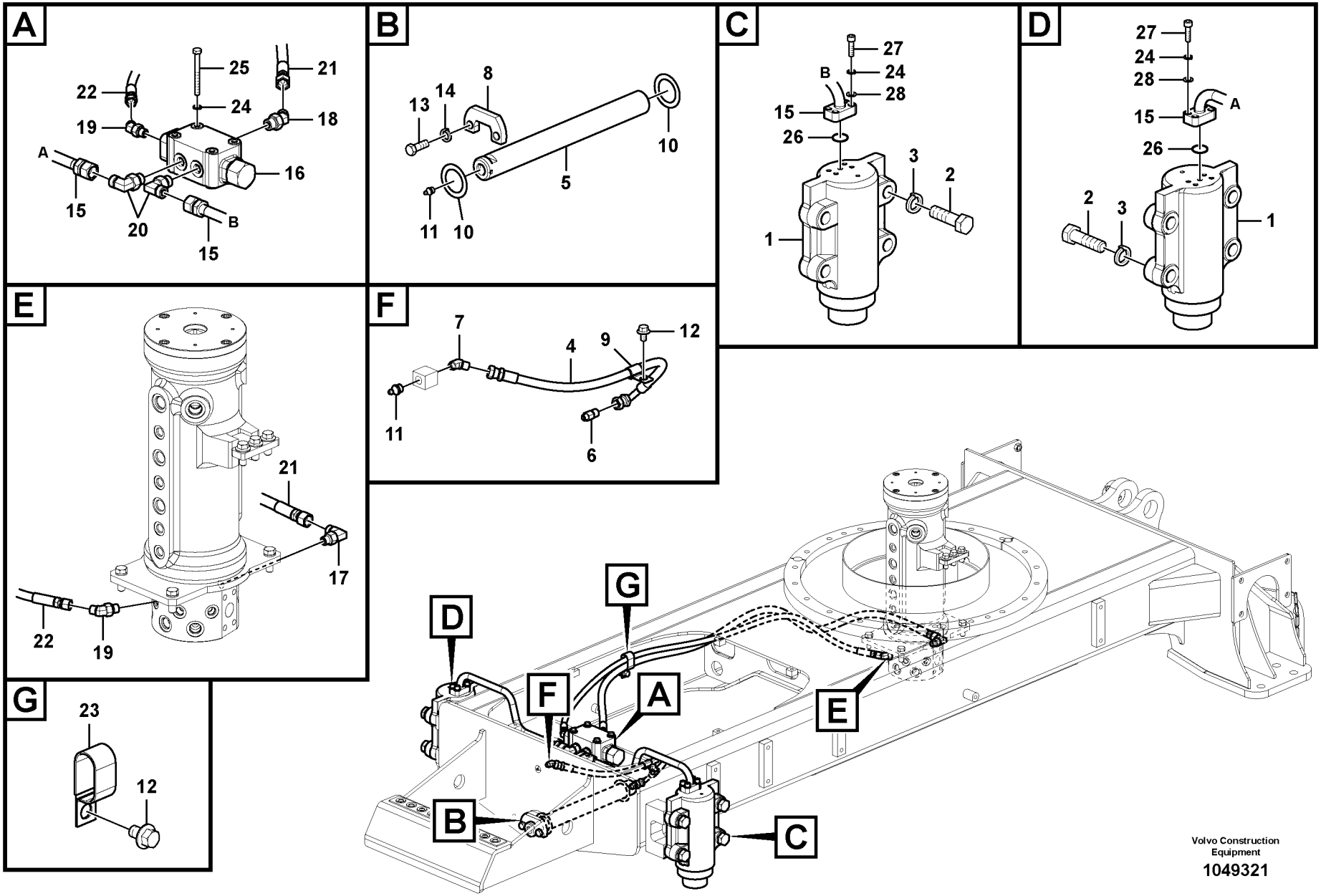

Volvo Construction Equipment

1049321

Fig.	Part No.	Quantity 1	2	3	PS	KIT	Description	Denominación	Denominação	Dénomination	Notes
1	**VOE 14609281**	2					Cylinder	Cilindro	Cilindro	Cylindre	See group 763, Page 303
2	**VOE 978949**	8					Hexagon screw	Tornillo hexagonal	Parafuso sextavado	Vis à tête hexagonale	
3	**SA 9213-20000**	8					Spring washer	Arandela elástica	Arruela de pressão	Rondelle élastique	
4	**VOE 14880683**	1					Hose assembly	Conducto	Mangueira completa	Conduit flexible	
5	**VOE 14593548**	1					Pin	Pasador	Pino	Goupille	
6	**VOE 14547518**	1					Nipple	Niple	Niple	Raccord	
7	**VOE 14547519**	1					Nipple	Niple	Niple	Raccord	
8	**SA 1036-01580**	1					Stopping device	Mecanismo de parada	Dispositivo parada	Dispositif d'arrêt	
9	**VOE 14500291**	1					Clip	Clip	Clipe	Clip	
10	**VOE 14881063**	2					Shim	Laminilla de ajuste	Calço de ajuste	Cale réglage	
11	**VOE 914167**	2					Lubricating nipple	Niple lubricador	Engraxadeira	Graisseur	
12	**VOE 946471**	2					Flange screw	Tornillo embridado	Parafuso flangeado	Vis à embase	
13	**SA 9013-11207**	2					Screw	Tornillo	Parafuso	Vis	
14	**VOE 955923**	2					Spring washer	Arandela elástica	Arruela de pressão	Rondelle élastique	
15	**VOE 14604313**	2					Pipe	Tubo	Tubo	Tuyau	
16	**VOE 14593881**	1					Valve	Válvula	Válvula	Valve	
17	**VOE 935069**	1					Elbow nipple	Niple angular	Cotovelo	Raccord coudé	
18	**VOE 936609**	1					Elbow nipple	Niple angular	Cotovelo	Raccord coudé	
19	**VOE 937097**	2					Elbow nipple	Niple angular	Cotovelo	Raccord coudé	
20	**VOE 13933868**	2					Elbow nipple	Niple angular	Cotovelo	Raccord coudé	
21		1			NS		Hose assembly	Conducto	Mangueira completa	Conduit flexible	
22		1			NS		Hose assembly	Conducto	Mangueira completa	Conduit flexible	
23	**SA 9316-02201**	1					Clip	Clip	Clipe	Clip	
24	**VOE 955921**	12					Spring washer	Arandela elástica	Arruela de pressão	Rondelle élastique	
25	**VOE 983249**	4					Hexagon screw	Tornillo hexagonal	Parafuso sextavado	Vis à tête hexagonale	
26	**VOE 990741**	2					O-ring	Anillo tórico	Anel-o	Joint torique	(VOE 948698)
27	**VOE 984066**	8					Hex. socket screw	Tornillo de hexágono emb...	Parafuso soquete sext...	Vis à six pans creux	
28	**VOE 13955894**	8					Washer	Arandela	Arruela	Rondelle	

1	**8287418**
2	
3	
4	
5	

Verrou hydraulique, de pont oscillant
Sistema de bloqueamento do eixo
Bloque hidráulico, sistema oscilacion
Axle locking system

Catalogue id **20555**	Group **763**
Illustr. No **1049321**	Section **100**
Issue **PUB 20030829-B**	Page **301**

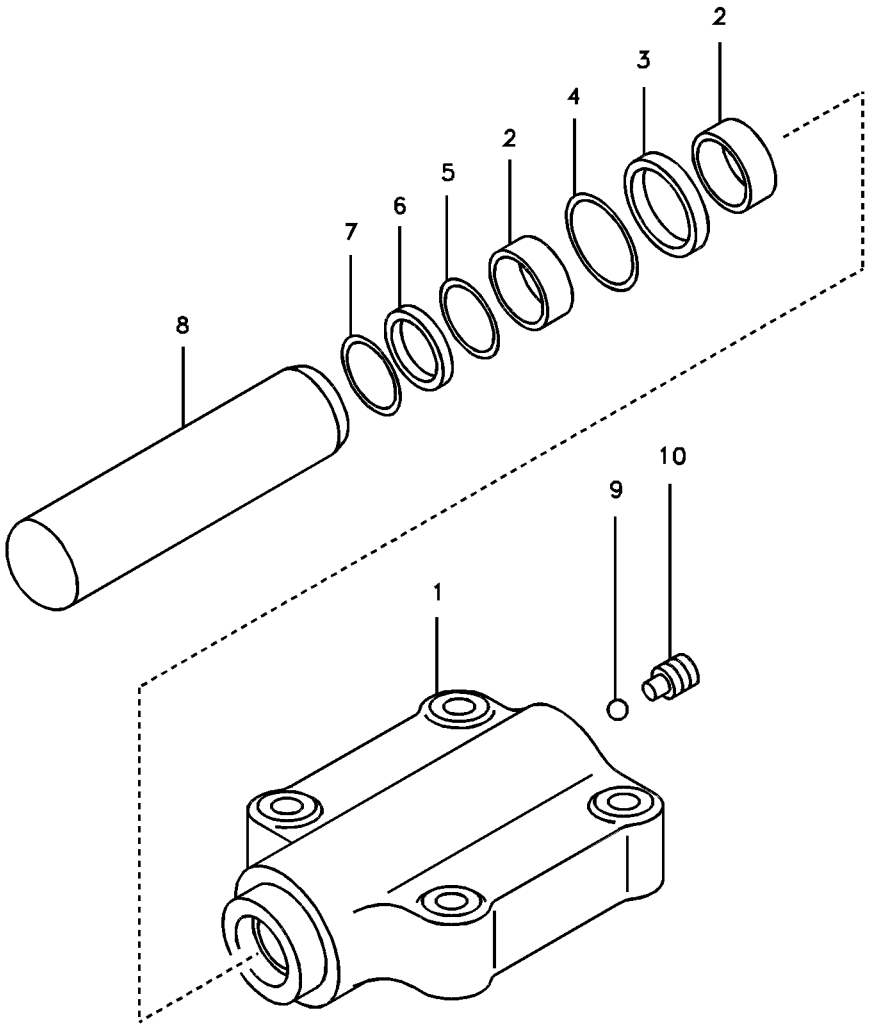
2
3
4
2
5
6
7
8
10
9
1

Fig.	Part No.	Quantity 1	2	3	PS	KIT	Description	Denominación	Denominação	Dénomination	Notes
	VOE 14609281	1					Cylinder	Cilindro	Cilindro	Cylindre	
1		1			NS		•Body	•Cuerpo	•Carroceria	•Carcasse	
2	**SA 9611-06530**	2					•Bearing	•Cojinete	•Mancal	•Roulement	
3	**SA 9563-20651**	1				K	•Sealing	•Junta	•Vedação	•Étanchéité	
4	**SA 9567-10651**	1				K	•Back-up ring	•Anillo de apoyo	•Anel de apoio	•Bague support	
5	**SA 1040-92240**	1					•Ring	•Anillo	•Anel	•Anneau	
6	**SA 9564-20650**	1				K	•Sealing	•Junta	•Vedação	•Étanchéité	
7	**SA 9556-06500**	1				K	•Retaining ring	•Anillo retén	•Anel de fixação	•Bague retenue	
8	**SA 1040-92250**	1					•Rod	•Barra	•Barra	•Tige	
9	**VOE 14880995**	1					•Ball	•Bola	•Esfera	•Bille	
10	**SA 1040-97030**	1					•Set Screw	•Tornillo Tope	•Parafuso de travar	•Vis Butee	
100	**VOE 14589805**	1					Sealing kit	Kit de precinto	Jogo de vedação	Kit plombage	

1	**8287418**	**Vérin hydraulique, de pont oscillant** **Cilindro de bloqueamento do eixo** **Cilindro de oscillacion** **Axle locking cylinder**	Catalogue id **20555**	Group **763**
2			Illustr. No **1007242**	Section **200**
3			Issue **PUB 20030829-B**	Page **303**
4				
5				

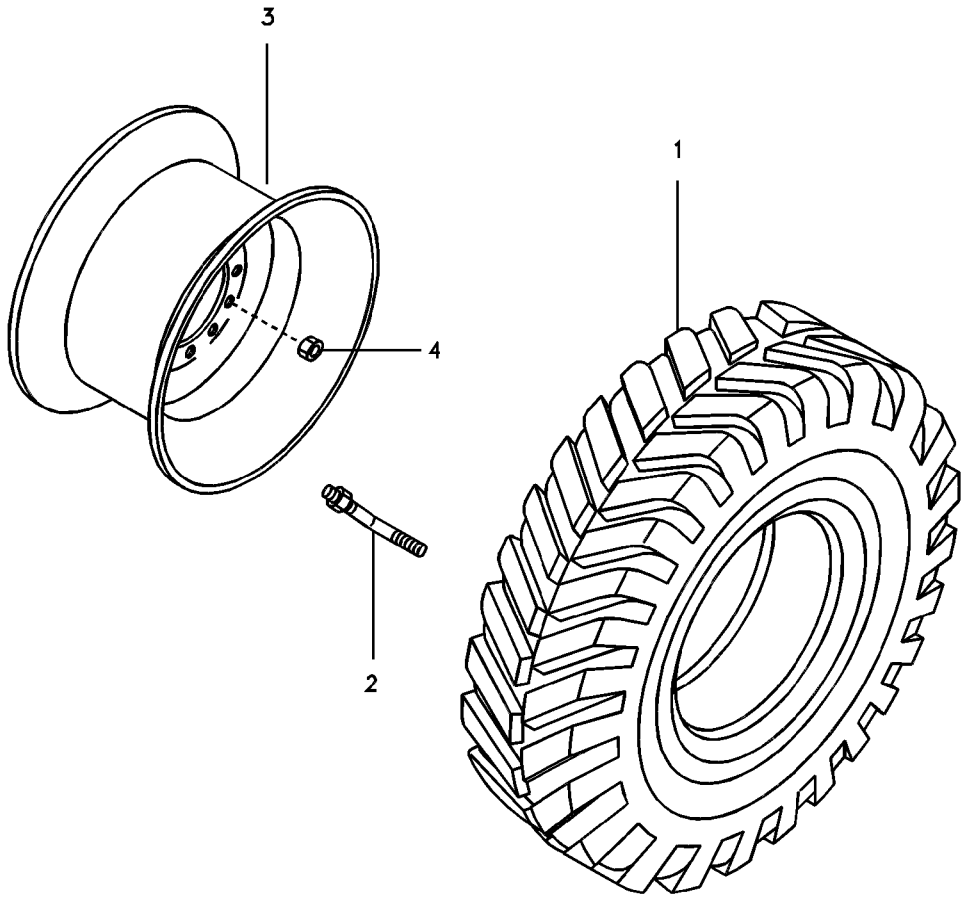
3
1
4
2

Fig.	Part No.	Quantity 1	2	3	PS	KIT	Description	Denominación	Denominação	Dénomination	Notes
1	**VOE 14609788**	4					Tyre	Neumático	Pneu	Pneu	
2	**SA 1030-25450**	1					Valve	Valvula	Válvula	Soupape	
3	**VOE 14609028**	4			SS		Rim	Marco	Aro	Cadre	
4	**SA 7113-52531**	24					Nut	Tuerca	Porca	Ecrou	

1	**8287441**	**Roue et pneu** **Roda e Pneu** **Rueda y neumatico** **Wheel and tire**	Catalogue id **20555**	Group **771**
2			Illustr. No **1018753**	Section **100**
3			Issue **PUB 20030829-B**	Page **305**
4				
5				



Volvo Construction Equipment
www.volvoce.com

GROUP		Section	Page
810	Cab mount	100	313
810	Operator's cab	400	315
810	Operator's cab	500	319
810	Operator's cab	600	321
821	Cowl frame	100	323
821	Cowl frame, cover and hood	200	325
825	Mud guards	100	329
825	Cowl frame	200	331
831	Door, operator's cab	100	333
837	Cabin floor	100	337
837	Hatches under engine, hydr.pumps, cooler, m.valve and fuel tank.	200	339
841	Rear view mirror	100	341
841	Rear view mirror	200	343
843	Glass panes	100	345
843	Front window	200	347
852	Operator seat with fitting parts	100	349
852	Operator seat with fitting parts	200	351
852	Operator's seat	300	353
870	Air conditioning line, cooling and heater	100	357
870	Air conditioning line, no air conditioner	200	363
870	Air conditioning unit, cooling and heater	500	365
881	Instrument panel, control panel	100	367
896	Tools	100	371
897	Decals	100	375
897	Decals	200	379

GRUPO		Sección	Página
810	Accesorio de cabina	100	313
810	Cabina del conductor	400	315
810	Cabina del conductor	500	319
810	Cabina del conductor	600	321
821	Bastidor	100	323
821	Bastidor de capó, cubierta y capó	200	325
825	Guardabarros	100	329
825	Bastidor	200	331
831	Puerta, cabina	100	333
837	Suelo de cabina	100	337
837	Tapas bajo el motor, bombas hidr., enfriador, válvula p. y dep	200	339
841	Espejo retrovisor	100	341
841	Espejo retrovisor	200	343
843	Ventanillas	100	345
843	Parabrisas delantero	200	347
852	Asiento del conductor con piezas de montaje	100	349
852	Asiento del conductor con piezas de montaje	200	351
852	Asiento del conductor	300	353
870	Tubería de aire acondicionado, refrigeración y calefacción	100	357
870	Tubería de aire acondicionado, no hay aire acondicionado	200	363
870	Unidad de aire acondicionado, refrigeración y calefacción	500	365
881	Panel de instrumentos, panel de mandos	100	367
896	Herramienta	100	371
897	Calcomanías	100	375
897	Calcomanías	200	379

GRUPO		Seção	Página
810	Suporte da cabine	100	313
810	Cabine do operador	400	315
810	Cabine do operador	500	319
810	Cabine do operador	600	321
821	Quadro do capô	100	323
821	Quadro do capô, tampa e capota	200	325
825	Pára-lamas	100	329
825	Quadro do capô	200	331
831	Porta, cabine do operador	100	333
837	Piso da cabine	100	337
837	Postigo embaixo do motor, bombas hidráulicas, refrigerador, válvula principal e tanque de combustível.	200	339
841	Espelho retrovisor	100	341
841	Espelho retrovisor	200	343
843	Vidros das janelas	100	345
843	Pára-brisa dianteiro	200	347
852	Assento do operador com peças de montagem	100	349
852	Assento do operador com peças de montagem	200	351
852	Banco do motorista	300	353
870	Linha de ar condicionado, refrigeração e aquecimento	100	357
870	Linha de ar condicionado, sem ar condicionado	200	363
870	Unidade de ar condicionado, refrigeração e aquecedor	500	365
881	Painel de instrumentos, painel de controle	100	367
896	Ferramenta	100	371
897	Etiquetas adesivas	100	375
897	Etiquetas adesivas	200	379

TABLE DES MATIÈRES

GROUPE		Section	Page
810	Fixation de cabine	100	313
810	Cabine conducteur	400	315
810	Cabine conducteur	500	319
810	Cabine conducteur	600	321
821	Bâti	100	323
821	Cadre, couvercle et capot d'auvent	200	325
825	Garde-boue	100	329
825	Bâti	200	331
831	Porte, cabine conducteur	100	333
837	Plancher de cabine	100	337
837	Trappes sous moteur, pompes hydr., radiateur, valves et réservoir carbura	200	339
841	Rétroviseur	100	341
841	Rétroviseur	200	343
843	Vitres	100	345
843	Pare-brises	200	347
852	Siège conducteur avec pièces de montage	100	349
852	Siège conducteur avec pièces de montage	200	351
852	Siège du conucteur	300	353
870	Conduite de conditionnement d'air, refroidissement et chauffage	100	357
870	Conduit de climatisation d'air, pas de climatisation d'air	200	363
870	Unité de conditionnement d'air, refroidissement et chauffage	500	365
881	Panneau d'instruments, panneau de commande	100	367
896	Outil	100	371
897	Calcomanies	100	375
897	Calcomanies	200	379



Volvo Construction Equipment
www.volvoce.com

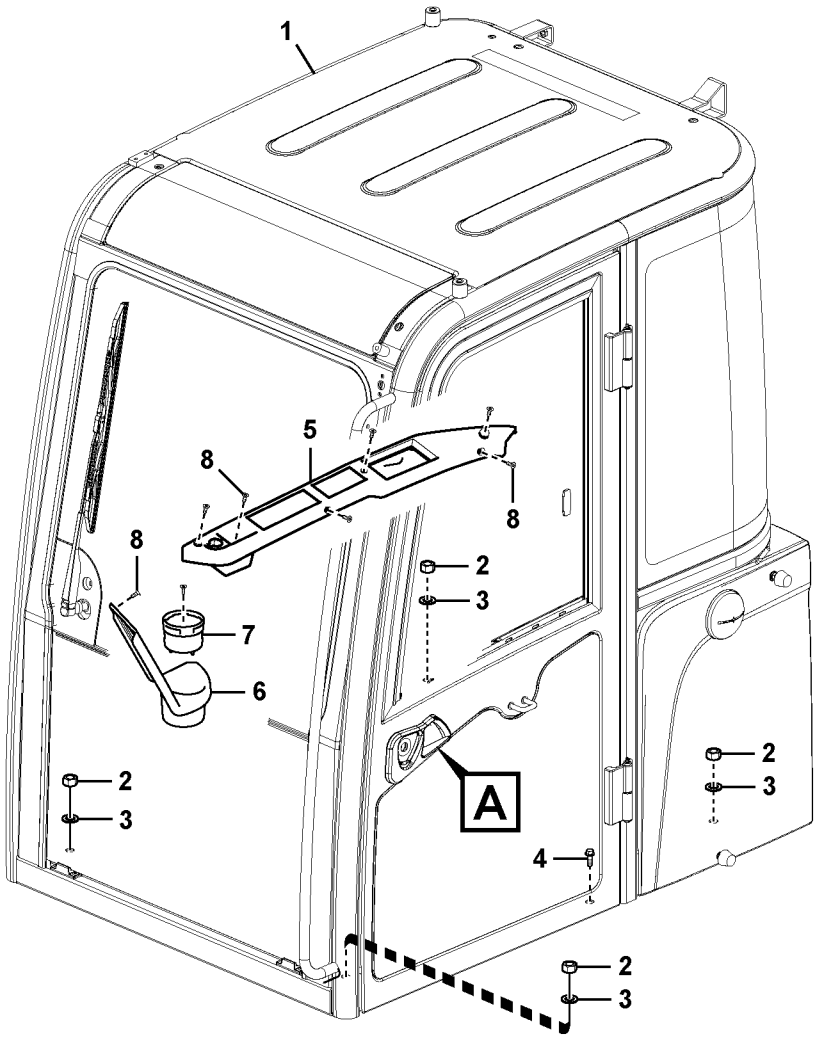

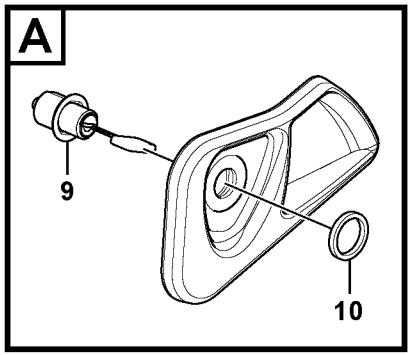

Volvo Construction Equipment

1029876

Fig.	Part No.	Quantity 1	2	3	PS	KIT	Description	Denominación	Denominação	Dénomination	Notes
1	**VOE 14638030**	1					Cab	Cabina	Cabine	Cabine	
2	**VOE 979021**	4					Hexagon nut	Tuerca hexagonal	Porca sextavada	Écrou hexagonal	
3	**VOE 955900**	4					Plain washer	Arandela plana	Arruela simples	Rondelle plane	
4	**VOE 945444**	1					Flange screw	Tornillo embridado	Parafuso flangeado	Vis à embase	
5	**VOE 14572756**	1					Panel	Panel	Painel	Panneau	
6	**VOE 14572755**	1					Panel	Panel	Painel	Panneau	
7	**VOE 14534489**	1					Rubber moulding	Listón de goma	Moldura de borracha	Joint caoutchouc	
8	**VOE 969738**	9					Six point socket screw	Racor de seis dientes	Paraf soquete sext	Vis à 6 pans creux	
9	**VOE 14611799**		1				Starter switch	Cerradura de arranque	Chave de partida	Verrouillage de démarrage	3885)
9	**VOE 14527557**		1				•Door lock	•Cerradura de puerta	•Trava da porta	•Serrure de porte	
10	**VOE 14523601**		1				Washer	Arandela	Arruela	Rondelle	

3885) **GB:** Kit includes: pusher switch, cab door; cap, fuel tank; starter switch kit, oper ator seat **ES:** El juego incluye: interruptor de empuje, puerta de cabina; tapón, depósito de combustible; juego de interruptor de motor de arranque, asiento del operador **BR:** O kit inclui: interruptor de apertar, porta de cabine; tampa, tanque de combustível: kit de interruptor do motor de arranque, assento do operador **FR:** Composition du kit : bouton-poussoir, porte de cabine ; bouchon, réservoir de carburant ; kit serrure de contact, siège conducteur

1	**8287424**
2	**8287430**
3	
4	
5	

Fixation de cabine
Suporte da cabine
Accesorio de cabina
Cab mount

Catalogue id	Group
20555	**810**
Illustr. No **1029876**	Section **100**
Issue **PUB 20030829-B**	Page **313**

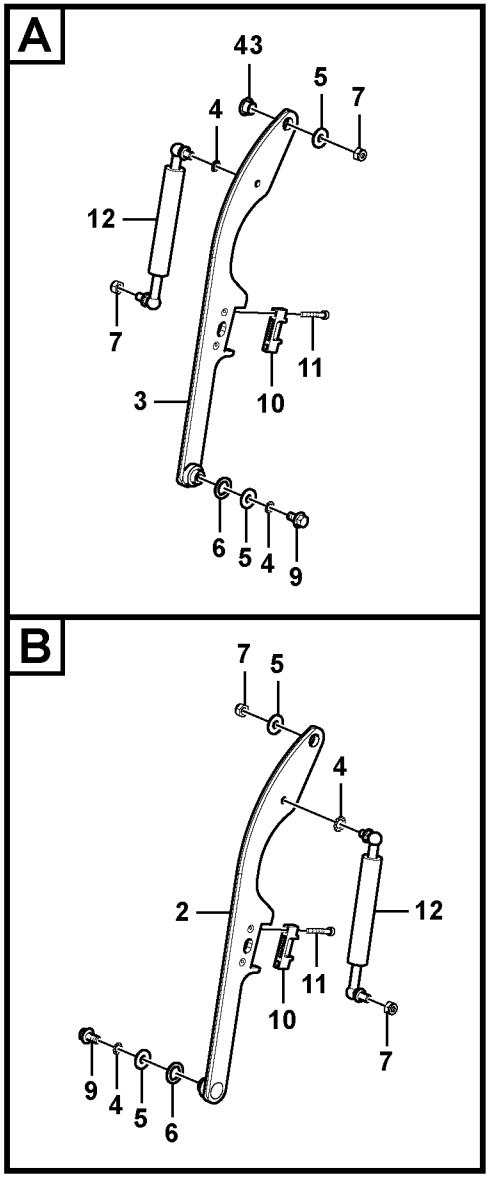

Volvo Construction Equipment

1029874

Fig.	Part No.	Quantity 1	2	3	PS	KIT	Description	Denominación	Denominação	Dénomination	Notes
1		1			NS		Cab	Cabina	Cabine	Cabine	
2	**VOE 14611879**	1					Link	Articulación	Articulação	Articulation	S/N -110512
	VOE 14638885	1					Link	Articulación	Articulação	Articulation	S/N 110513-
3	**VOE 14611880**	1					Link	Articulación	Articulação	Articulation	
4	**VOE 942767**	4					Toothed washer	Arandela dentada	Arruela dentada	Rondelle dentée	
5		4					Washer	Arandela	Arruela	Rondelle	
6		2					Washer	Arandela	Arruela	Rondelle	
7	**VOE 14880449**	4					Lock nut	Contratuerca	Porca de trava	Contre-ecrou	
8	**VOE 13955894**	6					Washer	Arandela	Arruela	Rondelle	
9	**VOE 946440**	2					Flange screw	Tornillo embridado	Parafuso flangeado	Vis à embase	
10		2					Guard	Protección	Proteção	Protection	
11		4					Screw	Tornillo	Parafuso	Vis	
12	**VOE 14586627**	2					Gas spring	Resorte a gas	Mola a gás	Ressort gaz	
13	**VOE 14586628**	1					Stopping device	Mecanismo de parada	Dispositivo parada	Dispositif d'arrêt	
14	**VOE 14586629**	1					Rubber stop	Tope de goma	Limitador de borracha	Butée caoutchouc	
15	**VOE 984064**	4					Hex. socket screw	Tornillo de hexágono emb	Parafuso soquete sext	Vis à six pans creux	
16	**VOE 14586630**	1					Weatherstrip	Lamelunas	Guarnição	Caoutchouc d etancheite	
17	**VOE 14586631**	1					Weatherstrip	Lamelunas	Guarnição	Caoutchouc d etancheite	
18	**VOE 14586632**	2					Lock	Cierre	Trava	Serrure	
19	**SA 9021-10604**	9					Cross recessed screw	Tornillo cruz	Parafuso phillips	Vis empreinte cruciforme	
20	**SA 9027-10804**	2					Cross recessed screw	Tornillo cruz	Parafuso phillips	Vis empreinte cruciforme	
21	**VOE 14501962**	1					Bumper	Parachoques	Para-choque	Pare chocs	
22	**VOE 983303**	1					Hexagon nut	Tuerca hexagonal	Porca sextavada	Écrou hexagonal	
23		1					Spacer	Espaciador	Espaçador	Partie Intermédiaire	
24	**VOE 14520249**	1					Striker plate	Placa bloqueo	Placa de bloqueio	Gache	S/N -110696
	VOE 14640252	1					Striker plate	Placa bloqueo	Placa de bloqueio	Gache	S/N 110697-
25	**VOE 14520250**	1					Cover	Capo	Tampa	Capot	
26		1					Seat	Asiento	Assento	Siege	
27	**VOE 14586621**	1					Cab trim	Tapizado de cabina	Cobertura da cabine	Garniture cabine	
28	**VOE 14586622**	1					Trim	Tapizado	Estofamento	Garniture	

1	**8287424**
2	
3	
4	
5	

Cabine conducteur
Cabine do operador
Cabina del conductor
Operator's cab

Catalogue id **20555**	Group **810**
Illustr. No **1029874**	Section **400**
Issue **PUB 20030829-B**	Page **315**

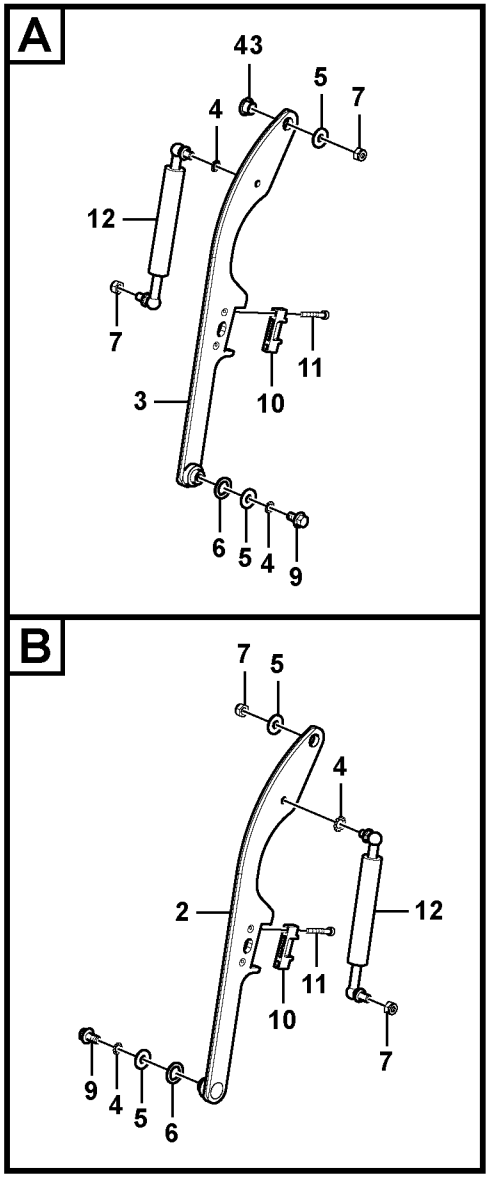

Volvo Construction Equipment

1029874

Fig.	Part No.	Quantity 1	2	3	PS	KIT	Description	Denominación	Denominação	Dénomination	Notes
29	**SA 9021-10602**	8					Cross recessed screw	Tornillo cruz	Parafuso phillips	Vis empreinte cruciforme	
30	**VOE 14521986**	6					Spacer	Distanciador	Espaçador	Entretoise	
31	**VOE 11113885**	1					Hammer	Martillo	Martelo	Marteau	
32	**SA 9021-10402**	2					Cross recessed screw	Tornillo cruz	Parafuso phillips	Vis empreinte cruciforme	
33	**VOE 14506834**	2					Stopping device	Mecanismo de parada	Dispositivo parada	Dispositif d'arrêt	
34	**VOE 969738**	4					Six point socket screw	Racor de seis dientes	Paraf soquete sext	Vis à 6 pans creux	(SA 9032-10603)
35	**VOE 14586654**	2					Guide	Guía	Guia	Guide	
36		2					Stopper	Obturador	Rolha	Bouchon	
37	**VOE 969408**	4					Six point socket screw	Racor de seis dientes	Paraf soquete sext	Vis à 6 pans creux	
38		1					Plate	Placa	Placa	Plaque	
39		4					Rivet	Remache	Rebite	Rivet	
40	**VOE 14517023**	2					Shim	Laminilla de ajuste	Calço de ajuste	Cale réglage	
41	**VOE 14586780**	2					Stopping device	Mecanismo de parada	Dispositivo parada	Dispositif d'arrêt	
42	**VOE 14501963**	1					Bumper	Parachoques	Pára-choque	Pare-chocs	
43		1					Bushing	Casquillo	Casquilho	Bague	
44	**VOE 955921**	2					Spring washer	Arandela elástica	Arruela de pressão	Rondelle élastique	
45	**VOE 13955894**	2					Washer	Arandela	Arruela	Rondelle	
46		2					Plug	Tapon	Bujão	Bouchon	
47	**VOE 11078015**	1					Clothes hook	Gancho ropa	Gancho roupas	Crochet de pâterre	
48	**VOE 969515**	2					Six point socket screw	Racor de seis dientes	Paraf soquete sext	Vis à 6 pans creux	

1	**8287424**	**Cabine conducteur** **Cabine do operador** **Cabina del conductor** **Operator's cab**	Catalogue id **20555**	Group **810**
2			Illustr. No **1029874**	Section **400**
3			Issue **PUB 20030829-B**	Page **317**
4				
5				

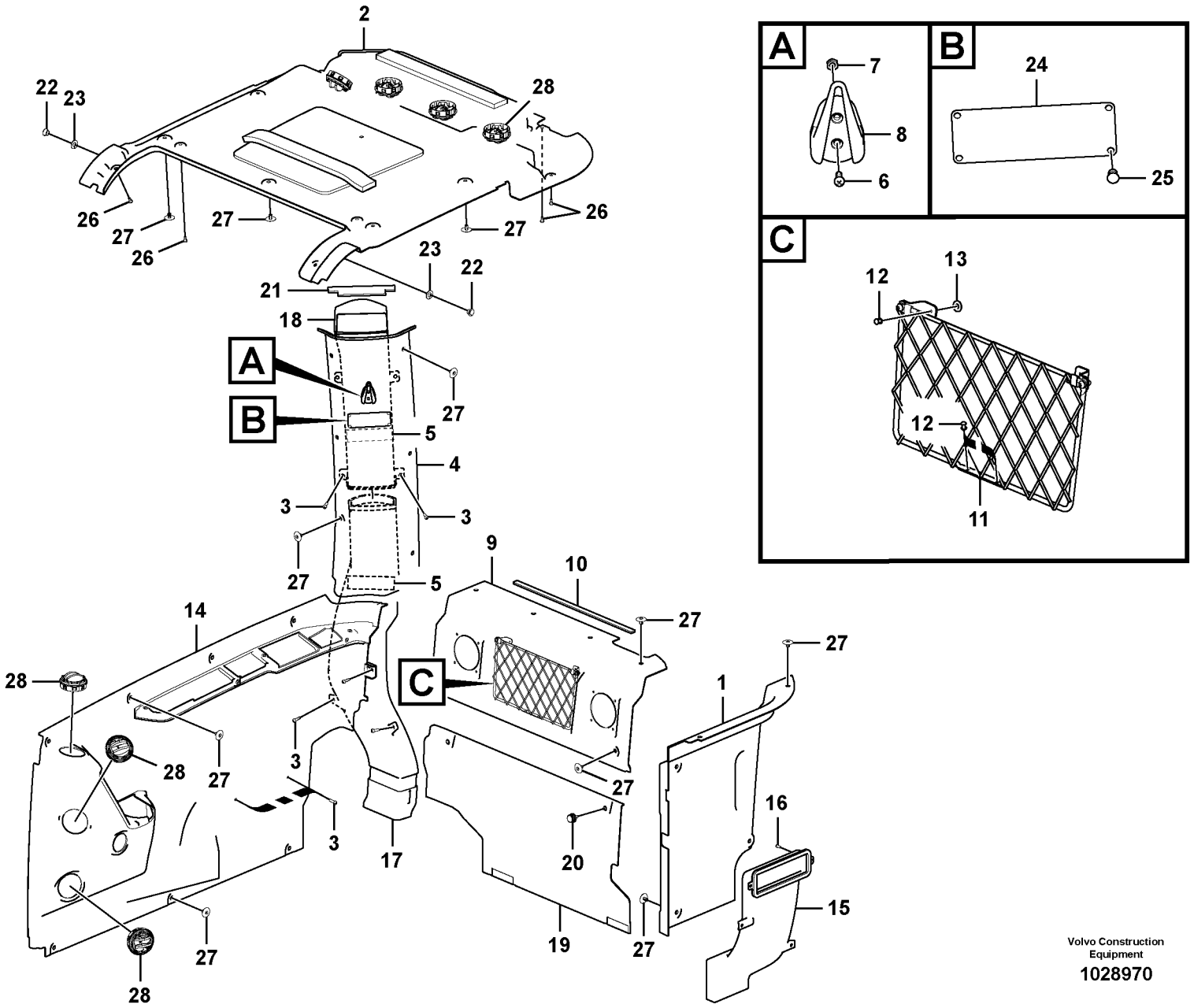

Volvo Construction Equipment
1028970

Fig.	Part No.	Quantity 1	2	3	PS	KIT	Description	Denominación	Denominação	Dénomination	Notes
1	**VOE 14586621**	1					Cab trim	Tapizado de cabina	Cobertura da cabine	Garniture cabine	
2	**VOE 14586622**	1					Trim	Tapizado	Estofamento	Garniture	
3	**VOE 969147**	9					Six point socket screw	Racor de seis dientes	Paraf soquete sext	Vis à 6 pans creux	
	VOE 14586623	1					Cab trim	Tapizado de cabina	Cobertura da cabine	Garniture cabine	
4		1			NS		•Trim	•Tapizado	•Estofamento	•Garniture	
5		2			NS		•Sponge	•Esponja	•Esponja	•Eponge	
6	**VOE 969515**	2					•Six point socket screw	•Racor de seis dientes	•Paraf soquete sext	•Vis à 6 pans creux	
7	**SA 9111-10400**	2					•Nut	•Tuerca	•Porca	•Ecrou	
8	**VOE 11078015**	1					•Clothes hook	•Gancho ropa	•Gancho roupas	•Crochet de pâterre	
	VOE 14586626	1					Cab trim	Tapizado de cabina	Cobertura da cabine	Garniture cabine	
9		1			NS		•Trim	•Tapizado	•Estofamento	•Garniture	
10		1			NS		•Pad	•Pastilla	•Almofada	•Patin	
11	**VOE 14586648**	1					•Net	•Red	•Tela	•Filet	
12	**VOE 942669**	4					•Blind rivet	•Remache ciego	•Rebite cego	•Rivet borgne	
13	**VOE 13940090**	2					•Washer	•Arandela	•Arruela	•Rondelle	
14	**VOE 14586649**	1					Cab trim	Tapizado de cabina	Cobertura da cabine	Garniture cabine	
15	**VOE 14586650**	1					Duct	Canal	Duto	Goulotte	
16	**VOE 969515**	4					Six point socket screw	Racor de seis dientes	Paraf soquete sext	Vis à 6 pans creux	
17	**VOE 14586651**	1					Cab trim	Tapizado de cabina	Cobertura da cabine	Garniture cabine	
18	**VOE 14586652**	1					Cab trim	Tapizado de cabina	Cobertura da cabine	Garniture cabine	
19	**VOE 14586653**	1					Cab trim	Tapizado de cabina	Cobertura da cabine	Garniture cabine	
20	**VOE 14508096**	2					Knob	Volante	Botão	Bouton	
21		1			NS		Sponge	Esponja	Esponja	Eponge	
22		2			NS		Bushing	Casquillo	Casquilho	Bague	
23		2			NS		Washer	Arandela	Arruela	Rondelle	
24		1			NS		Plate	Placa	Placa	Plaque	
25		4			NS		Rivet	Remache	Rebite	Rivet	
26	**VOE 969405**	8					Six point socket screw	Racor de seis dientes	Paraf soquete sext	Vis à 6 pans creux	
27	**VOE 14511327**	31					Moulding fastener	Sujetador listón	Retentor molduras	Porte-lisse	

1	**8287424**
2	
3	
4	
5	

Cabine conducteur
Cabine do operador
Cabina del conductor
Operator's cab

Catalogue id	Group
20555	**810**
Illustr. No	Section
1028970	**500**
Issue	Page
PUB 20030829-B	**319**

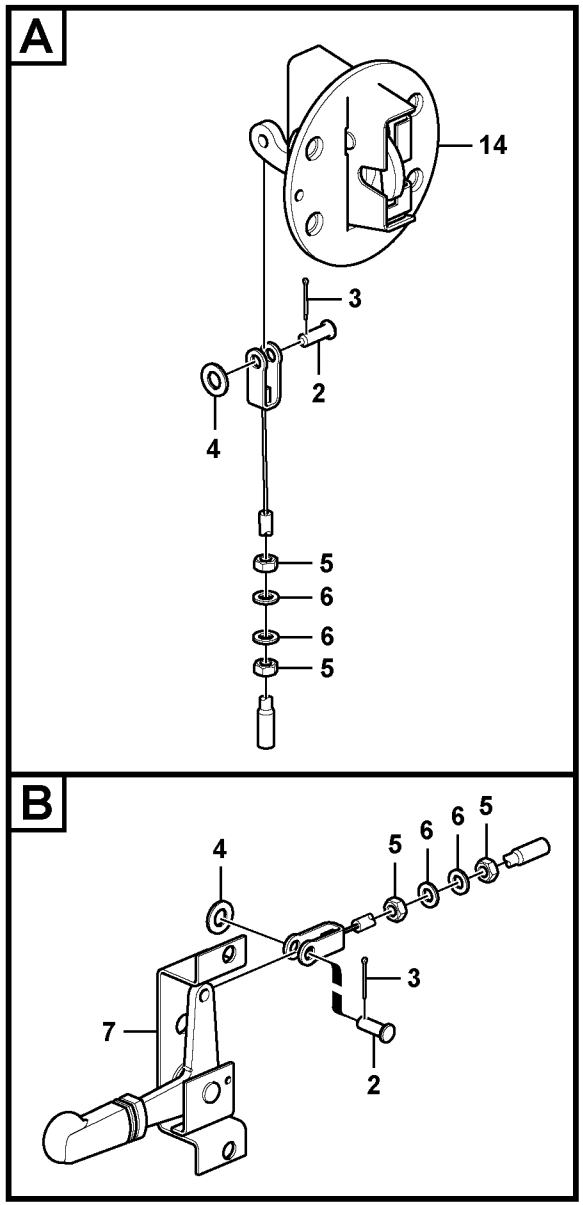

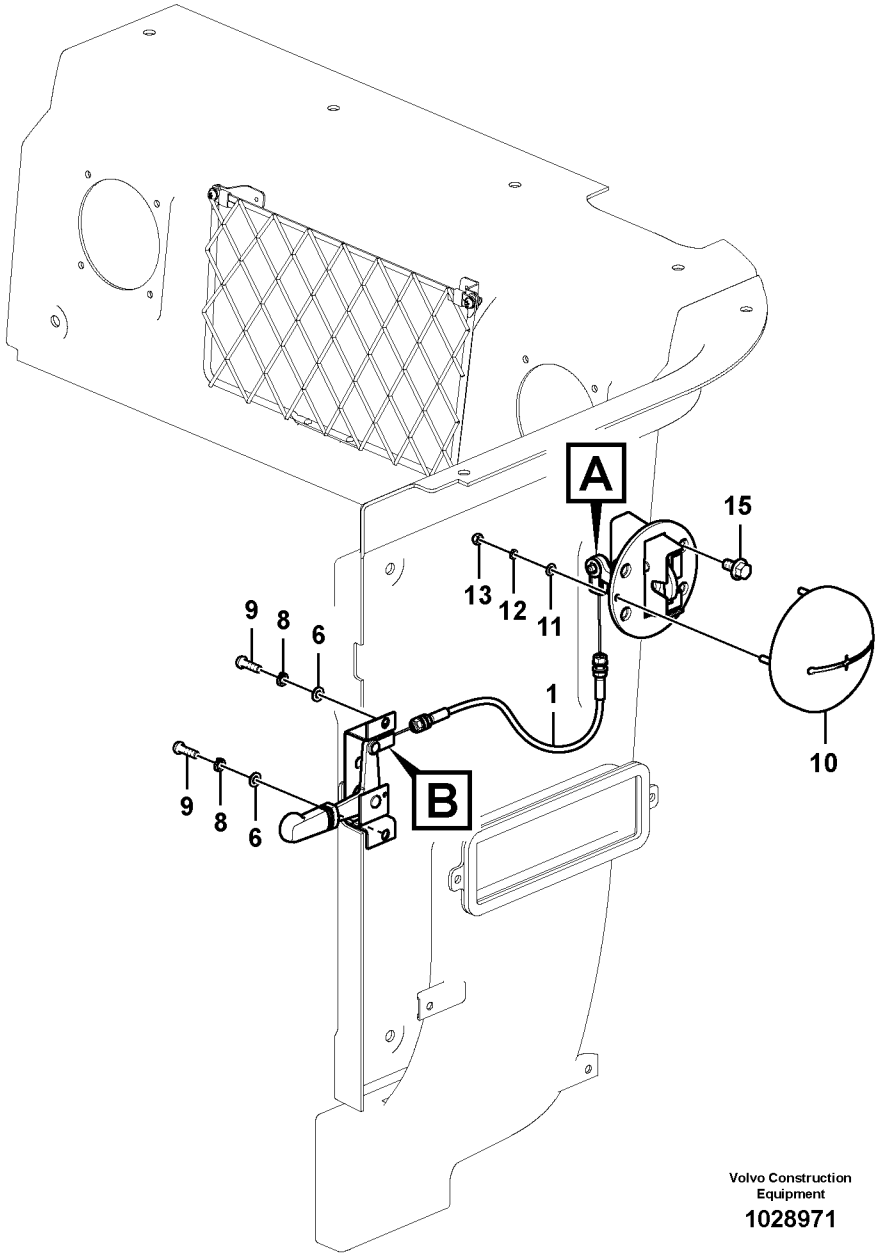

Volvo Construction Equipment

1028971

Fig.	Part No.	Quantity 1	2	3	PS	KIT	Description	Denominación	Denominação	Dénomination	Notes
1	**VOE 14519699**	1					Cable	Cable	Cabo	Câble	
2	**VOE 14880431**	2					Clevis pin	Perno pasador hendido	Pino do garfo	Boulon à trou goupille	
3	**VOE 14880451**	2					Split pin	Pasador hendido	Chaveta fendida	Goupille fendue	
4	**VOE 13955894**	2					Washer	Arandela	Arruela	Rondelle	
5	**VOE 983302**	4					Hexagon nut	Tuerca hexagonal	Porca sextavada	Écrou hexagonal	
6	**VOE 955892**	6					Plain washer	Arandela plana	Arruela simples	Rondelle plane	
7	**VOE 14588647**	1					Door catch	Bloqueo de puerta	Fecho da porta	Verrou de porte	
8	**VOE 955919**	2					Spring washer	Arandela elástica	Arruela de pressão	Rondelle élastique	
9	**VOE 969420**	2					Six point socket screw	Racor de seis dientes	Paraf soquete sext	Vis à 6 pans creux	
10	**VOE 14519663**	1					Cover	Capo	Tampa	Capot	
11	**VOE 13940090**	4					Washer	Arandela	Arruela	Rondelle	
12	**VOE 955918**	4					Spring washer	Arandela elástica	Arruela de pressão	Rondelle élastique	
13	**VOE 14880423**	4					Cap nut	Tuerca de sombrerete	Porca de capa	Écrou capuchon	
14	**VOE 14506786**	1					Catch	Fiador	Garra	Cliquet	
15	**VOE 946440**	4					Flange screw	Tornillo embridado	Parafuso flangeado	Vis à embase	

1	**8287424**	**Cabine conducteur** **Cabine do operador** **Cabina del conductor** **Operator's cab**	Catalogue id **20555**	Group **810**
2			Illustr. No **1028971**	Section **600**
3				
4			Issue **PUB 20030829-B**	Page **321**
5				

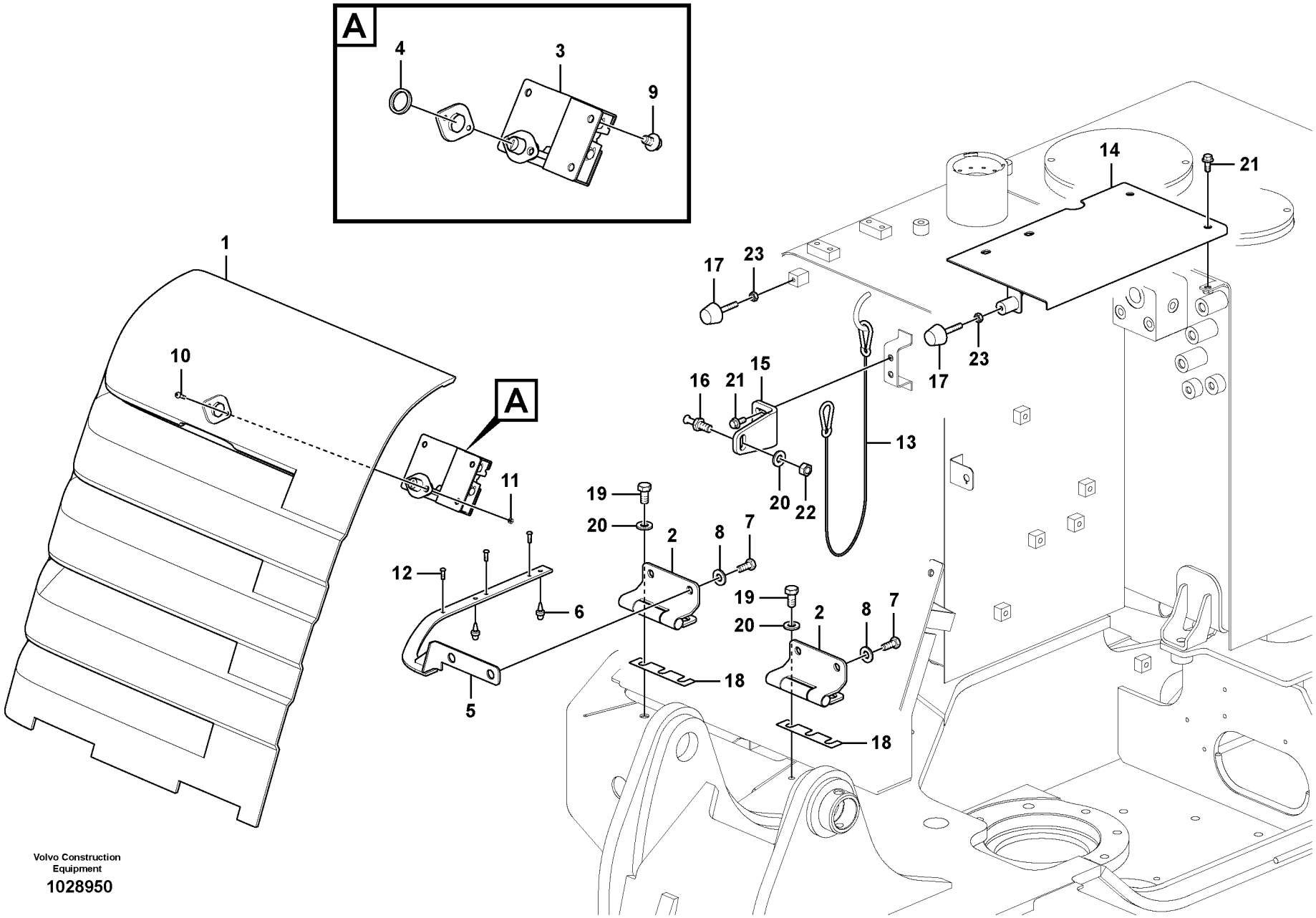

Volvo Construction Equipment

1028950

Fig.	Part No.	Quantity 1	2	3	4	5	PS	KIT	Description	Denominación	Denominação	Dénomination	Notes
	VOE 14609879	1							Cover	Capó	Capô	Capot	
1		1					NS		•Cover	•Capó	•Capô	•Capot	
2	**VOE 14555024**	2							•Hinge	•Bisagra	•Dobradiça	•Charnière	
3	**VOE 14609880**	1							•Catch	•Fiador	•Garra	•Cliquet	
4	**VOE 14523601**	1							•Washer	•Arandela	•Arruela	•Rondelle	
5	**VOE 14555043**	1							•Plate	•Chapa	•Chapa	•Tôle	
6	**VOE 14527620**	2							•Cushion	•Cojín	•Assento	•Coussin	
7	**VOE 983251**	4							•Hexagon screw	•Tornillo hexagonal	•Parafuso sextavado	•Vis à tête hexagonale	
8	**VOE 992042**	4							•Plain washer	•Arandela plana	•Arruela simples	•Rondelle plane	
9	**VOE 946471**	4							•Flange screw	•Tornillo embridado	•Parafuso flangeado	•Vis à embase	
10	**VOE 969408**	2							•Six point socket screw	•Racor de seis dientes	•Paraf soquete sext	•Vis à 6 pans creux	
11	**VOE 991654**	2							•Hexagon nut	•Tuerca hexagonal	•Porca sextavada	•Écrou hexagonal	
12	**SA 9361-15016**	3					OP		•Rivet	•Remache	•Rebite	•Rivet	
13	**VOE 14555048**	1							•Wire	•Alambre	•Arame	•Fil	
14	**VOE 14577543**			1					Cover	Capó	Capô	Capot	
			1				NS		Cover	Capo	Tampa	Capot	
15	**VOE 14604404**	1							Bracket	Consola	Suporte	Console	
16	**VOE 14527482**	1							Striker plate	Placa bloqueo	Placa de bloqueio	Gache	
17	**VOE 14501962**	2							Bumper	Parachoques	Para-choque	Pare chocs	
18	**VOE 14881062**	2							Shim	Laminilla de ajuste	Calço de ajuste	Cale réglage	
19	**VOE 991625**	4							Hexagon screw	Tornillo hexagonal	Parafuso sextavado	Vis à tête hexagonale	
20	**VOE 992042**	5							Plain washer	Arandela plana	Arruela simples	Rondelle plane	
21	**VOE 946173**	2	4	4					Flange screw	Tornillo embridado	Parafuso flangeado	Vis à embase	
22	**VOE 979019**	1							Hexagon nut	Tuerca hexagonal	Porca sextavada	Écrou hexagonal	
23	**VOE 983303**	2							Hexagon nut	Tuerca hexagonal	Porca sextavada	Écrou hexagonal	

1	**8287430**
2	**8287434**
3	**8287435**
4	
5	

Bâti
Quadro do capô
Bastidor
Cowl frame

Catalogue id **20555**	Group **821**
Illustr. No **1028950**	Section **100**
Issue **PUB 20030829-B**	Page **323**

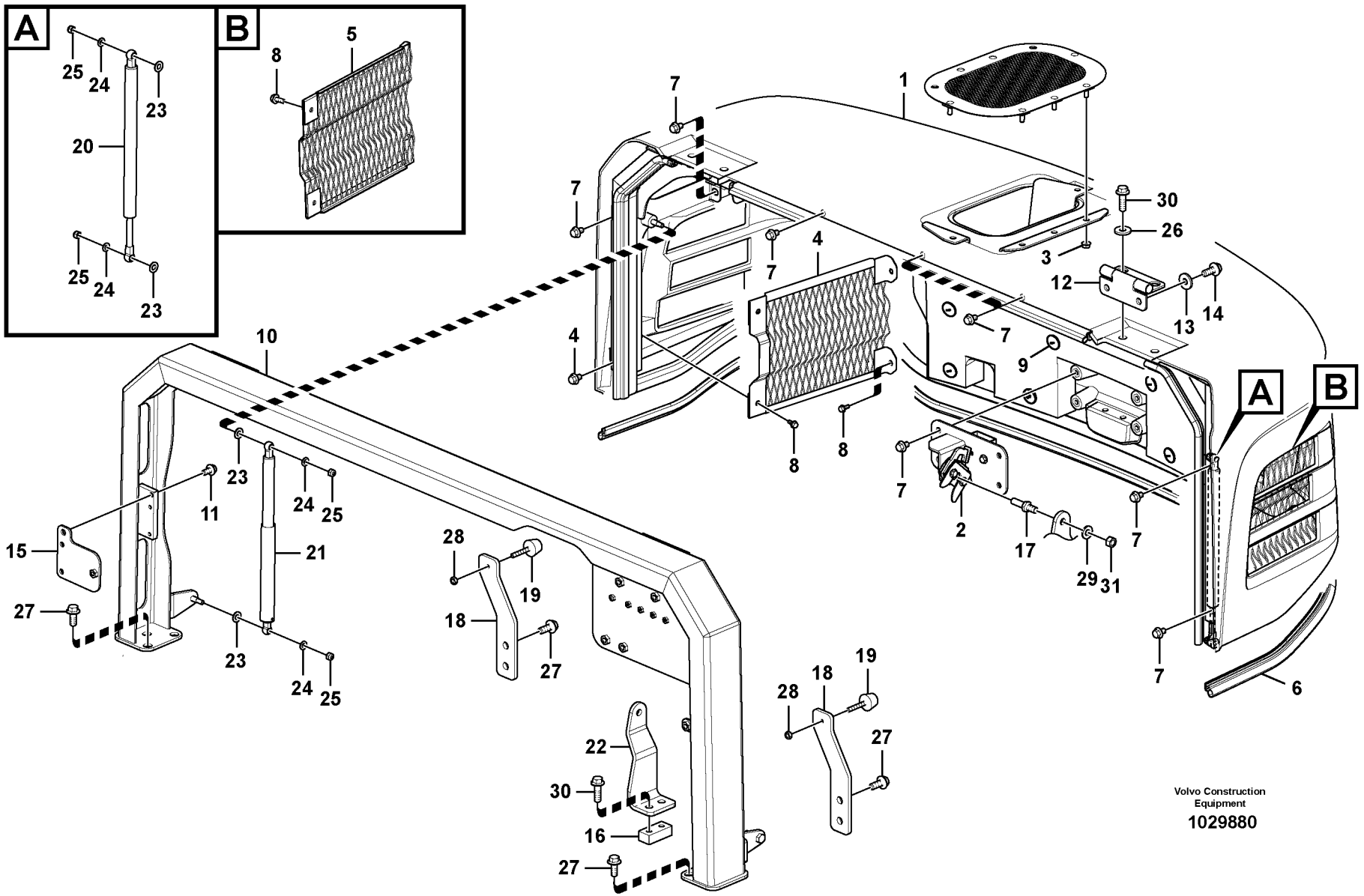

Volvo Construction Equipment

1029880

Fig.	Part No.	Quantity 1	2	3	PS	KIT	Description	Denominación	Denominação	Dénomination	Notes
1	**VOE 14609453**	1					Bonnet	Capó	Capô do motor	Capot	S/N -110501
	VOE 14628601	1			SS		Bonnet	Capó	Capô do motor	Capot	S/N 110502-
2	**VOE 14609881**	1					•Latch	•Pestillo	•Lingueta	•Loquet	
3	**VOE 13945408**	7					•Nut	•Tuerca	•Porca	•Écrou	
4	**VOE 14609444**	1					•Grille	•Rejilla	•Grade	•Grille	S/N -110416
	VOE 14625924	1					•Grille	•Rejilla	•Grade	•Grille	S/N 110417-
5	**VOE 14567577**	1					•Grille	•Rejilla	•Grade	•Grille	S/N -110416
	VOE 14625918	1					•Grille	•Rejilla	•Grade	•Grille	S/N 110417-
6	**VOE 14562335**	1					•Weatherstrip	•Lamelunas	•Guarnição	•Caoutchouc d etancheite	
7	**VOE 946471**	13					•Flange screw	•Tornillo embridado	•Parafuso flangeado	•Vis à embase	
8	**VOE 946544**	8					•Flange screw	•Tornillo embridado	•Parafuso flangeado	•Vis à embase	
9	**VOE 14531438**	26					•Cap	•Capuchón	•Tampa	•Capot	
10	**VOE 14609286**	1			SS		Frame	Bastidor	Quadro	Cadre châssis	
11	**VOE 946441**	1					•Flange screw	•Tornillo embridado	•Parafuso flangeado	•Vis à embase	
12	**VOE 14570496**	2					•Hinge	•Bisagra	•Dobradiça	•Charnière	
13	**VOE 14522862**	4					•Washer	•Arandela	•Arruela	•Rondelle	
14	**VOE 965191**	4					•Flange screw	•Tornillo embridado	•Parafuso flangeado	•Vis à embase	
15		1			NS		•Plate	•Placa	•Placa	•Plaque	
16		1			NS		Clamping plate	Placa de apriete	Placa fixação	Plaque serrage	
17	**VOE 14612260**	1					Striker plate	Placa bloqueo	Placa de bloqueio	Gache	
18	**VOE 14555036**	2					Bracket	Consola	Suporte	Console	
19	**VOE 14501962**	2					Bumper	Parachoques	Para-choque	Pare chocs	
20	**VOE 14589792**	1					Gas spring	Resorte a gas	Mola a gás	Ressort gaz	
21	**VOE 14589793**	1					Gas spring	Resorte a gas	Mola a gás	Ressort gaz	
22	**VOE 14609448**	1					Bracket	Consola	Suporte	Console	
23	**VOE 992040**	4					Plain washer	Arandela plana	Arruela simples	Rondelle plane	
24	**VOE 993835**	4					Plain washer	Arandela plana	Arruela simples	Rondelle plane	
25	**VOE 14880450**	4					Nut	Tuerca	Porca	Écrou	
26	**VOE 14522862**	4					Washer	Arandela	Arruela	Rondelle	
27	**VOE 965191**	10					Flange screw	Tornillo embridado	Parafuso flangeado	Vis à embase	

1	**8287430**	**Cadre, couvercle et capot d'auvent** **Quadro do capô, tampa e capota** **Bastidor de capó, cubierta y capó** **Cowl frame, cover and hood**	Catalogue id **20555**	Group **821**
2			Illustr. No **1029880**	Section **200**
3			Issue **PUB 20030829-B**	Page **325**
4				
5				

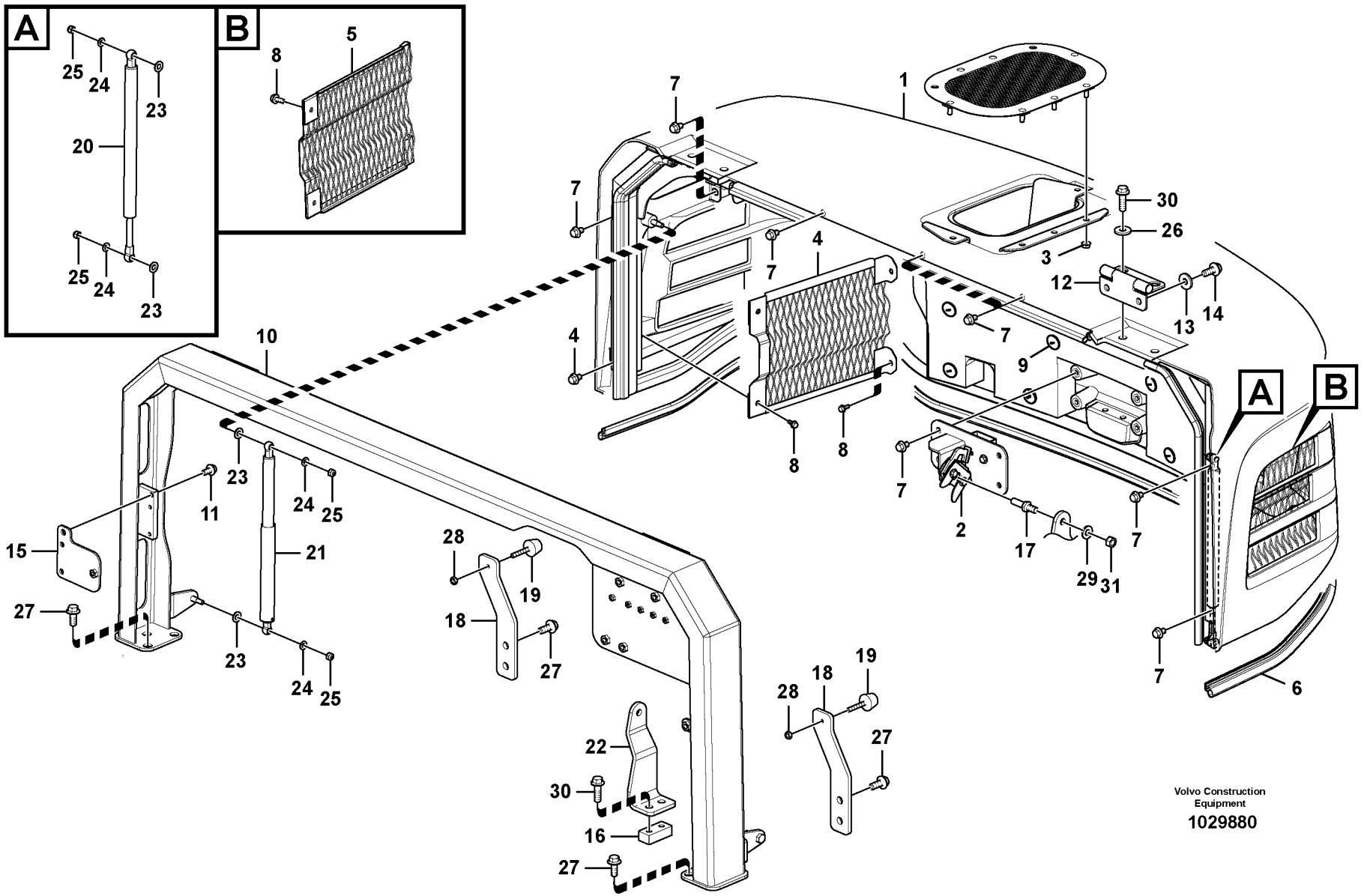

Volvo Construction Equipment

1029880

Fig.	Part No.	Quantity 1	2	3	PS	KIT	Description	Denominación	Denominação	Dénomination	Notes
28	**VOE 983303**	2					Hexagon nut	Tuerca hexagonal	Porca sextavada	Écrou hexagonal	
29	**VOE 992042**	2					Plain washer	Arandela plana	Arruela simples	Rondelle plane	
30	**VOE 13965192**	6					Screw	Tornillo	Parafuso	Vis	
31	**VOE 979019**	1					Hexagon nut	Tuerca hexagonal	Porca sextavada	Écrou hexagonal	

1	**8287430**	**Cadre, couvercle et capot d'auvent** **Quadro do capô, tampa e capota** **Bastidor de capó, cubierta y capó** **Cowl frame, cover and hood**	Catalogue id **20555**	Group **821**
2			Illustr. No **1029880**	Section **200**
3			Issue **PUB 20030829-B**	Page **327**
4				
5				

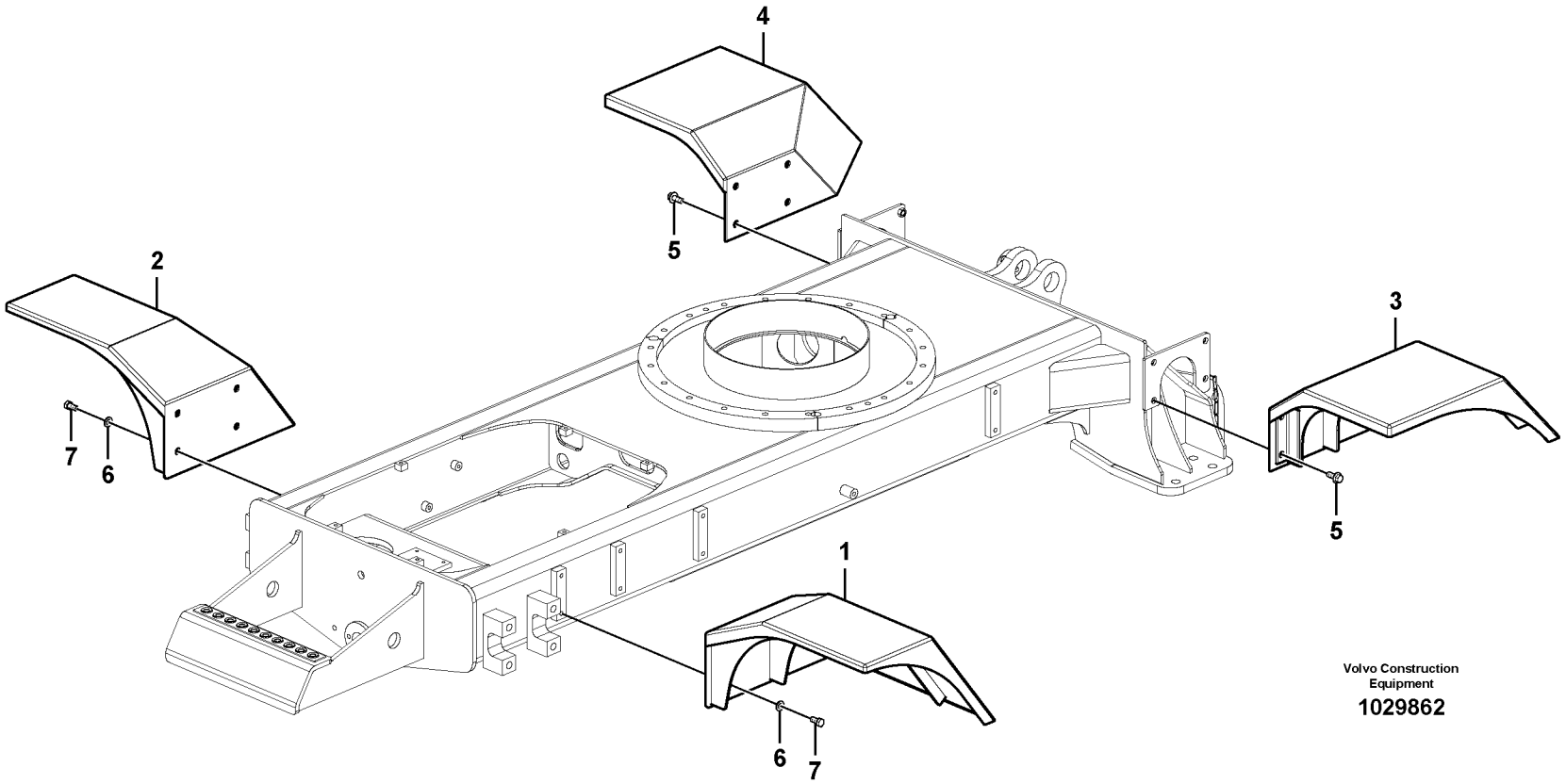

Volvo Construction Equipment

1029862

Fig.	Part No.	Quantity 1	2	3	PS	KIT	Description	Denominación	Denominação	Dénomination	Notes
1	**VOE 14588233**	1					Mudguard	Guardabarros	Para-lama	Aile	
2	**VOE 14588234**	1					Mudguard	Guardabarros	Para-lama	Aile	
3	**VOE 14588235**	1					Mudguard	Guardabarros	Para-lama	Aile	
4	**VOE 14588236**	1					Mudguard	Guardabarros	Para-lama	Aile	
5	**VOE 965191**	8					Flange screw	Tornillo embridado	Parafuso flangeado	Vis à embase	
6	**VOE 992041**	8					Plain washer	Arandela plana	Arruela simples	Rondelle plane	
7	**VOE 991625**	8					Hexagon screw	Tornillo hexagonal	Parafuso sextavado	Vis à tête hexagonale	

1	**8287442**	**Garde-boue** **Pára-lamas** **Guardabarros** **Mud guards**	Catalogue id **20555**	Group **825**
2			Illustr. No **1029862**	Section **100**
3			Issue **PUB 20030829-B**	Page **329**
4				
5				

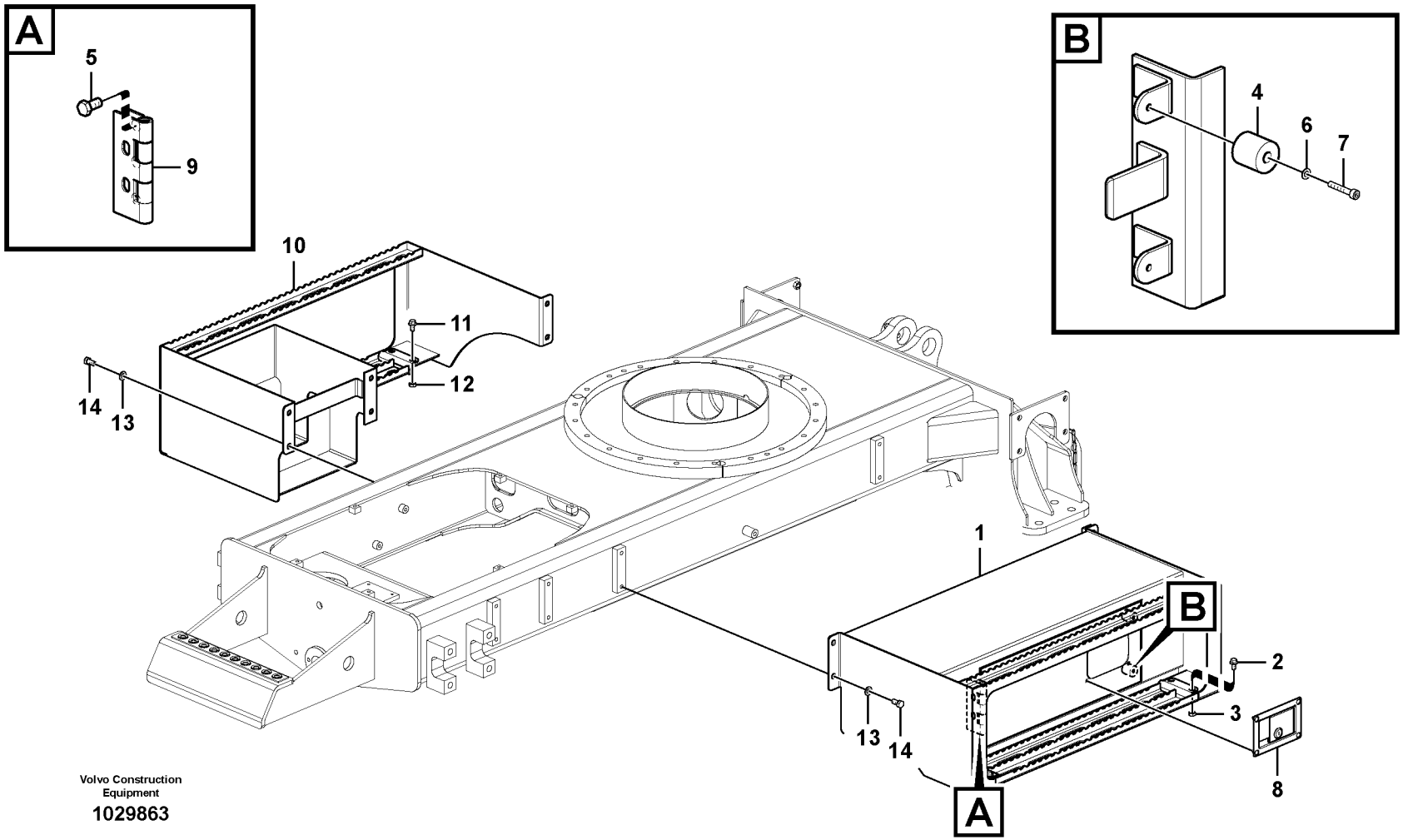

Volvo Construction Equipment

1029863

Fig.	Part No.	Quantity 1	2	3	PS	KIT	Description	Denominación	Denominação	Dénomination	Notes
1	**VOE 14604422**	1					Tool box	Caja herramientas	Caixa de ferramentas	Caisse à outils	
2	**VOE 946441**	4					•Flange screw	•Tornillo embridado	•Parafuso flangeado	•Vis à embase	
3	**SA 9119-11000**	4					•Weld nut	•Tuerca soldada	•Porca de solda	•Ecrou à souder	
4	**SA 1066-03860**	2					•Bumper	•Parachoques	•Pára-choque	•Pare-chocs	
5	**VOE 991625**	3					•Hexagon screw	•Tornillo hexagonal	•Parafuso sextavado	•Vis à tête hexagonale	
6	**SA 9211-05000**	2					•Plain washer	•Arandela plana	•Arruela simples	•Rondelle plane	
7	**VOE 994015**	2					•Hex. socket screw	•Tornillo de hexágono emb	•Parafuso soquete sext	•Vis à six pans creux	
8	**VOE 14527205**	1					•Latch	•Pestillo	•Lingueta	•Loquet	
9	**VOE 14881053**	1					•Hinge	•Bisagra	•Dobradiça	•Charnière	(SA 1060-81010)
10	**VOE 14604398**	1					Step	Escalón	Degrau	Marche escalier	
11	**VOE 946441**	4					•Flange screw	•Tornillo embridado	•Parafuso flangeado	•Vis à embase	
12	**SA 9119-11000**	4					•Weld nut	•Tuerca soldada	•Porca de solda	•Ecrou à souder	
13	**VOE 992042**	11					Plain washer	Arandela plana	Arruela simples	Rondelle plane	
14	**VOE 991625**	11					Hexagon screw	Tornillo hexagonal	Parafuso sextavado	Vis à tête hexagonale	

1	**8287418**	**Bâti** **Quadro do capô** **Bastidor** **Cowl frame**	Catalogue id **20555**	Group **825**
2			Illustr. No **1029863**	Section **200**
3			Issue **PUB 20030829-B**	Page **331**
4				
5				

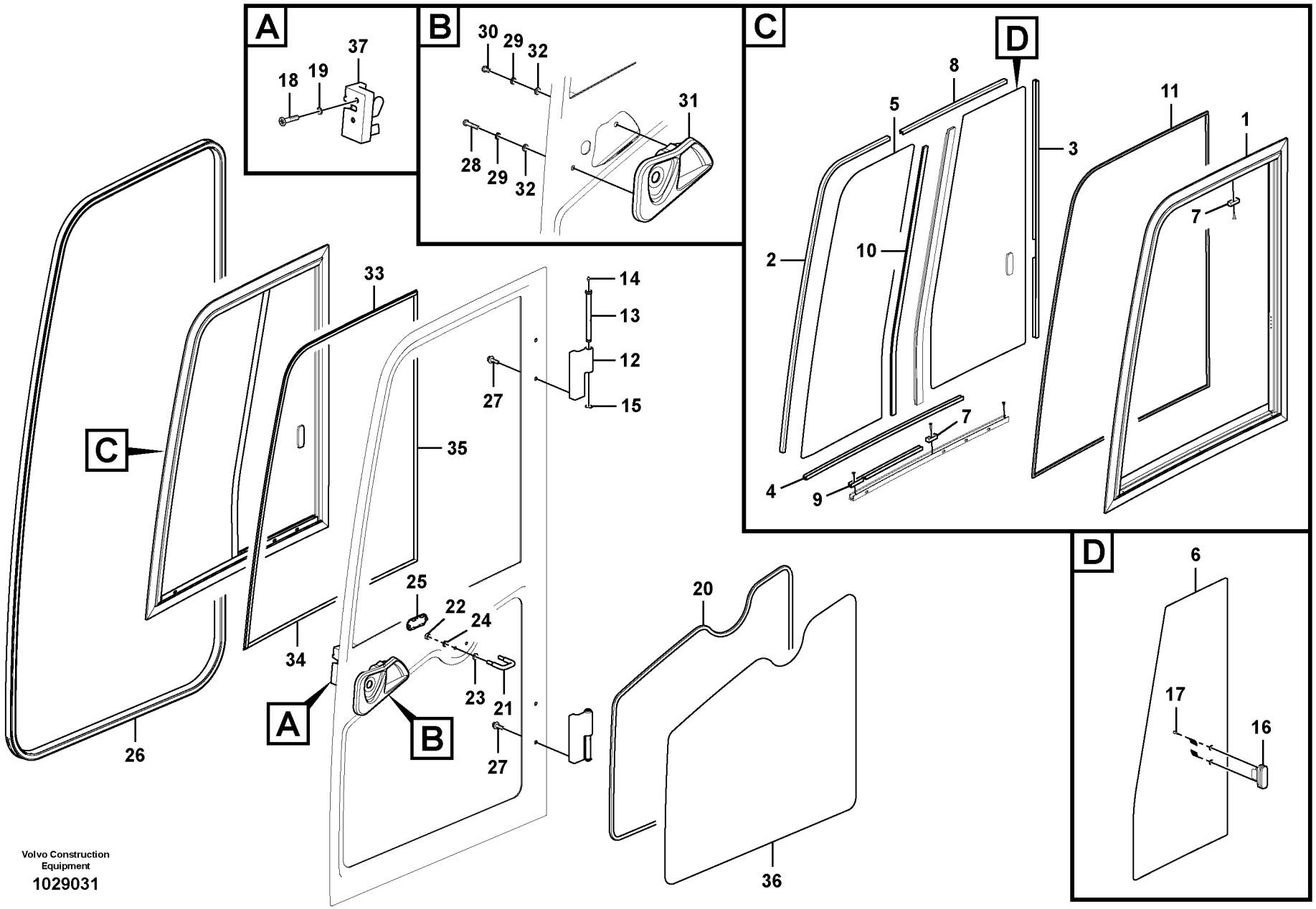

Volvo Construction Equipment

1029031

Fig.	Part No.	Quantity 1	2	3	PS	KIT	Description	Denominación	Denominação	Dénomination	Notes
	VOE 14611877	1					Door	Puerta	Porta	Porte	
	VOE 14586593	1					•Frame	•Bastidor	•Quadro	•Cadre châssis	
1		1			NS		••Frame	••Bastidor	••Chassi	••Chassis	
2	**VOE 14586594**	1					••Weatherstrip	••Lamelunas	••Guarnição	••Caoutchouc d etancheite	
3	**VOE 14586595**	1					••Weatherstrip	••Lamelunas	••Guarnição	••Caoutchouc d etancheite	
4	**VOE 14586596**	1					••Weatherstrip	••Lamelunas	••Guarnição	••Caoutchouc d etancheite	
5	**VOE 14586597**	1					••Glass	••Cristal	••Vidro	••Vitre	
6	**VOE 14586599**	1					••Glass	••Cristal	••Vidro	••Vitre	
7	**VOE 14586601**	2					••Door stop	••Tope de puerta	••Limitador da porta	••Cale-porte	
8	**VOE 14586603**	1					••Weatherstrip	••Lamelunas	••Guarnição	••Caoutchouc d etancheite	
9	**VOE 14586604**	1					••Weatherstrip	••Lamelunas	••Guarnição	••Caoutchouc d etancheite	
10	**VOE 14586605**	1					••Weatherstrip	••Lamelunas	••Guarnição	••Caoutchouc d etancheite	
11	**VOE 14586602**	1					••Spacer	••Distanciador	••Espaçador	••Entretoise	
	VOE 14586612	2					•Hinge	•Bisagra	•Dobradiça	•Charnière	
12		1			NS		••Body	••Cuerpo	••Carroceria	••Carcasse	
13		1			NS		••Pin	••Pasador	••Pino	••Goupille	
14	**VOE 966786**	1					••Lubricating nipple	••Niple lubricador	••Engraxadeira	••Graisseur	
15	**VOE 14880453**	1					••Retaining ring	••Anillo retén	••Anel de fixação	••Bague retenue	
16	**VOE 14536947**	1					••Lock	••Cierre	••Trava	••Serrure	
17	**SA 9021-10402**	2					••Cross recessed screw	••Tornillo cruz	••Parafuso phillips	••Vis empreinte cruciforme	
18	**VOE 969846**	2					•Six point socket screw	•Racor de seis dientes	•Paraf soquete sext	•Vis à 6 pans creux	
19	**VOE 942767**	2					•Toothed washer	•Arandela dentada	•Arruela dentada	•Rondelle dentée	
20	**VOE 14586607**	1					•Sealing	•Junta	•Vedação	•Étanchéité	
21	**VOE 14586608**	1					•Striker plate	•Placa bloqueo	•Placa de bloqueio	•Gache	
22	**VOE 983303**	2					•Hexagon nut	•Tuerca hexagonal	•Porca sextavada	•Écrou hexagonal	
23	**VOE 13955894**	2					•Washer	•Arandela	•Arruela	•Rondelle	
24	**VOE 955921**	2					•Spring washer	•Arandela elástica	•Arruela de pressão	•Rondelle élastique	
25		1			NS		•Cover	•Capo	•Tampa	•Capot	
26	**VOE 14586611**	1					•Weatherstrip	•Lamelunas	•Guarnição	•Caoutchouc d etancheite	
27	**VOE 945444**	4					•Flange screw	•Tornillo embridado	•Parafuso flangeado	•Vis à embase	

1	**8287424**
2	
3	
4	
5	

Porte, cabine conducteur
Porta, cabine do operador
Puerta, cabina
Door, operator's cab

Catalogue id	Group
20555	**831**
Illustr. No **1029031**	Section **100**
Issue **PUB 20030829-B**	Page **333**

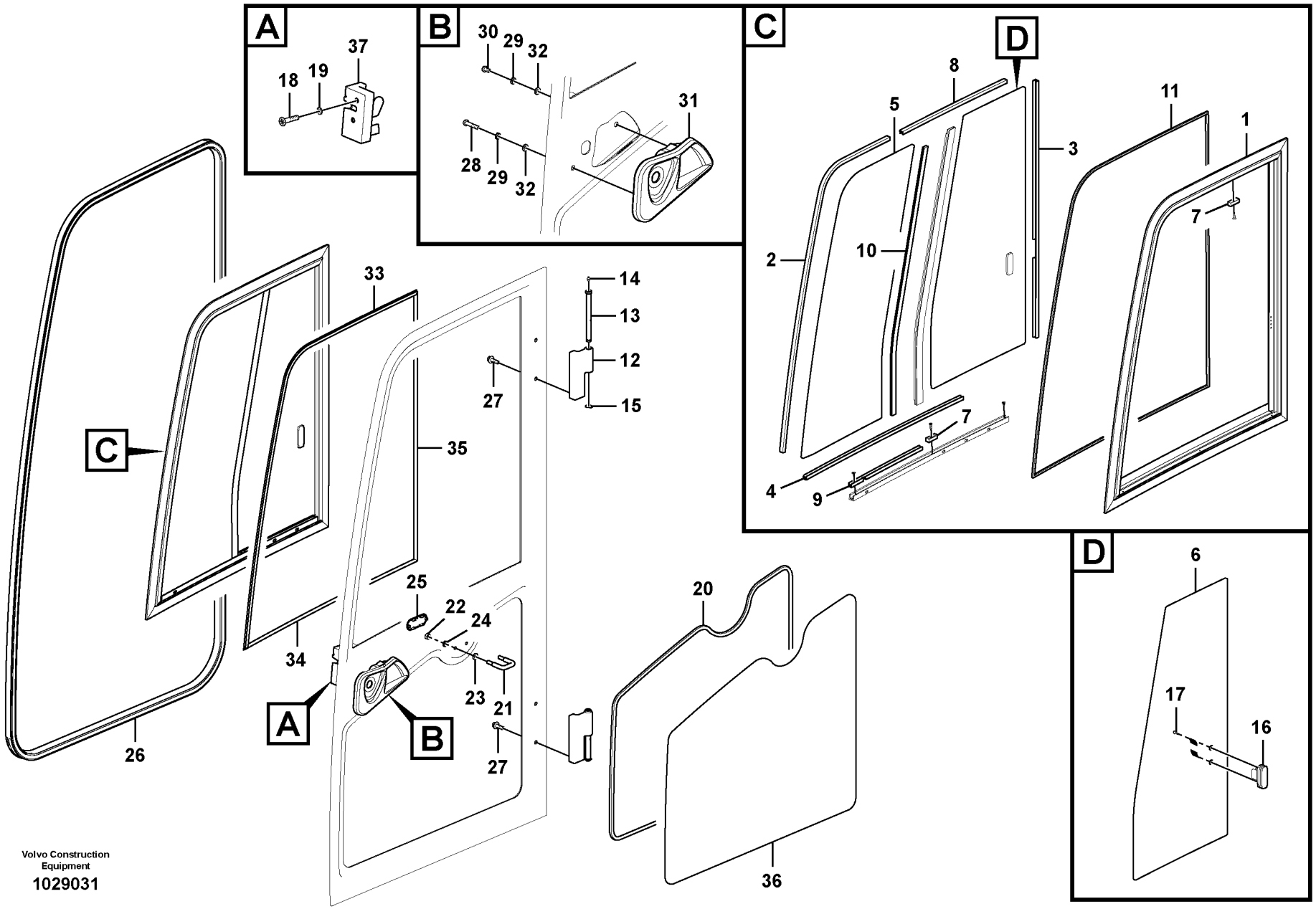

Volvo Construction Equipment

1029031

Fig.	Part No.	Quantity 1	2	3	PS	KIT	Description	Denominación	Denominação	Dénomination	Notes
28	**VOE 969587**	1					•Six point socket screw	•Racor de seis dientes	•Paraf soquete sext	•Vis à 6 pans creux	
29	**VOE 955919**	2					•Spring washer	•Arandela elástica	•Arruela de pressão	•Rondelle élastique	
30	**VOE 969420**	1					•Six point socket screw	•Racor de seis dientes	•Paraf soquete sext	•Vis à 6 pans creux	
31	**VOE 14519783**	1					•Handle	•Mango	•Manopla	•Poignée	
32	**VOE 955892**	2					•Plain washer	•Arandela plana	•Arruela simples	•Rondelle plane	
33	**VOE 14586613**	1					•Sealing	•Junta	•Vedação	•Étanchéité	
34	**VOE 14586614**	1					•Sealing	•Junta	•Vedação	•Étanchéité	
35	**VOE 14586615**	1					•Sealing	•Junta	•Vedação	•Étanchéité	
36	**VOE 14586606**	1					•Glass	•Cristal	•Vidro	•Vitre	
37	**VOE 14522196**	1					•Latch	•Pestillo	•Lingueta	•Loquet	

1	**8287424**	**Porte, cabine conducteur** **Porta, cabine do operador** **Puerta, cabina** **Door, operator's cab**	Catalogue id **20555**	Group **831**
2			Illustr. No **1029031**	Section **100**
3			Issue **PUB 20030829-B**	Page **335**
4				
5				

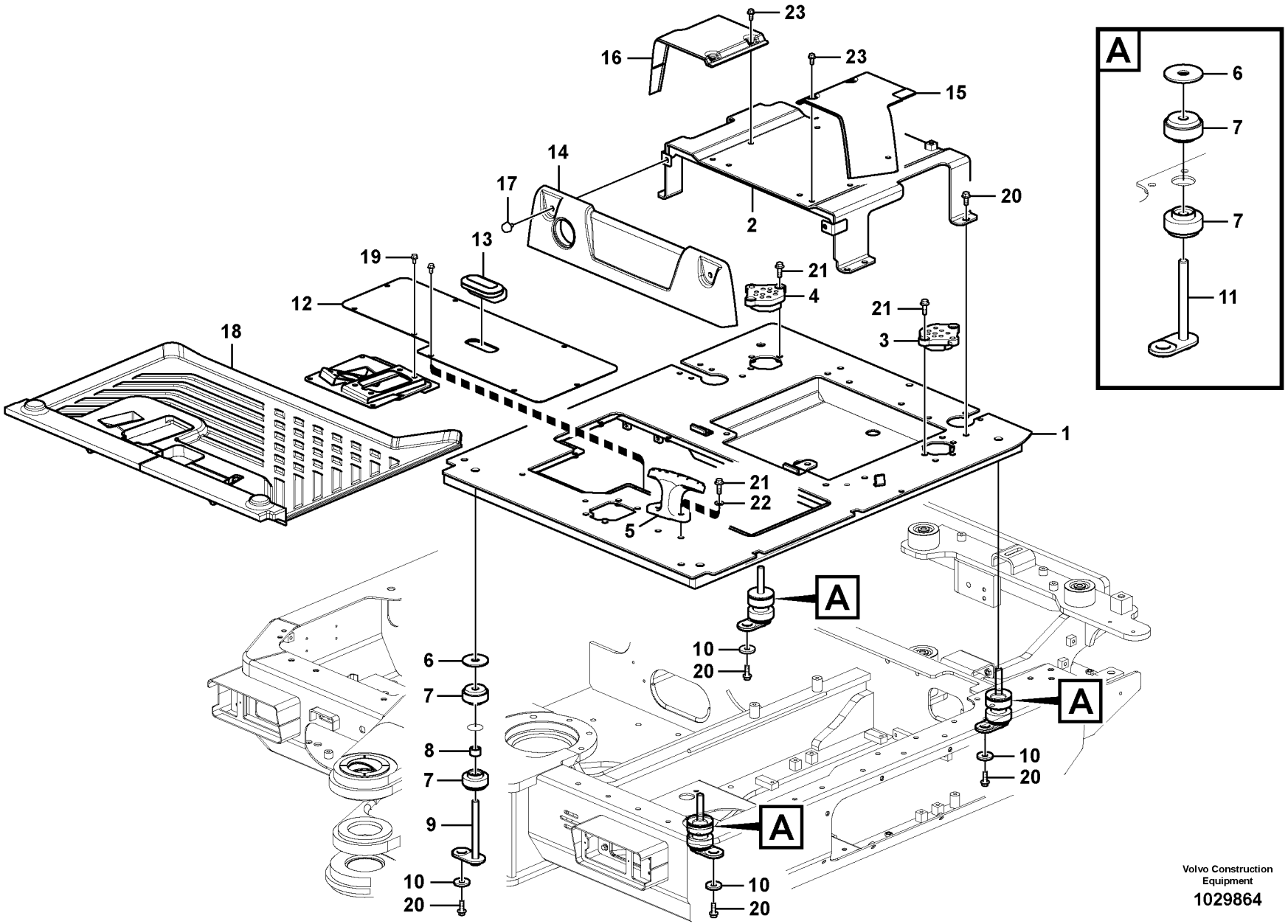

Volvo Construction Equipment

1029864

Fig.	Part No.	Quantity 1	2	3	PS	KIT	Description	Denominación	Denominação	Dénomination	Notes
1		1			NS		Plate	Placa	Placa	Plaque	
2	**VOE 14554092**	1					Support	Base	Base	Bâti	
3	**VOE 14519636**	1					Sealing	Junta	Vedação	Étanchéité	
4	**VOE 14520262**	1					Sealing	Junta	Vedação	Étanchéité	
5	**VOE 14519539**	1					Bracket	Consola	Suporte	Console	S/N -111201
		1			NS		Cover	Capó	Capô	Capot	S/N 111202-
6	**VOE 14519529**	4					Spacer	Distanciador	Espaçador	Entretoise	
7	**VOE 14519527**	8					Bracket	Consola	Suporte	Console	
8	**VOE 14554100**	1					Spacer	Distanciador	Espaçador	Entretoise	
9	**VOE 14556260**	1					Bracket	Consola	Suporte	Console	
10	**VOE 14523121**	4					Washer	Arandela	Arruela	Rondelle	
11	**VOE 14519528**	3					Bracket	Consola	Suporte	Console	
12		1			NS		Cover	Capo	Tampa	Capot	
13	**VOE 14522213**	1					Boot	Proteccion	Porta-malas	Soufflet	
14	**VOE 14556256**	1					Cover	Capó	Capô	Capot	
15	**VOE 14556917**	1					Cover	Capó	Capô	Capot	
16	**VOE 14556914**	1					Cover	Capó	Capô	Capot	
17	**VOE 14508096**	2					Knob	Volante	Botão	Bouton	
18	**VOE 14572780**	1					Floor	Piso	Assoalho	Plancher	
19	**VOE 946440**	10					Flange screw	Tornillo embridado	Parafuso flangeado	Vis à embase	
20	**VOE 946329**	6					Flange screw	Tornillo embridado	Parafuso flangeado	Vis à embase	
21	**VOE 946472**	12					Flange screw	Tornillo embridado	Parafuso flangeado	Vis à embase	
22	**VOE 960148**	2					Plain washer	Arandela plana	Arruela simples	Rondelle plane	
23	**VOE 946173**	8					Flange screw	Tornillo embridado	Parafuso flangeado	Vis à embase	

1	**8287418**	**Plancher de cabine** **Piso da cabine** **Suelo de cabina** **Cabin floor**	Catalogue id **20555**	Group **837**
2				
3			Illustr. No **1029864**	Section **100**
4				
5			Issue **PUB 20030829-B**	Page **337**

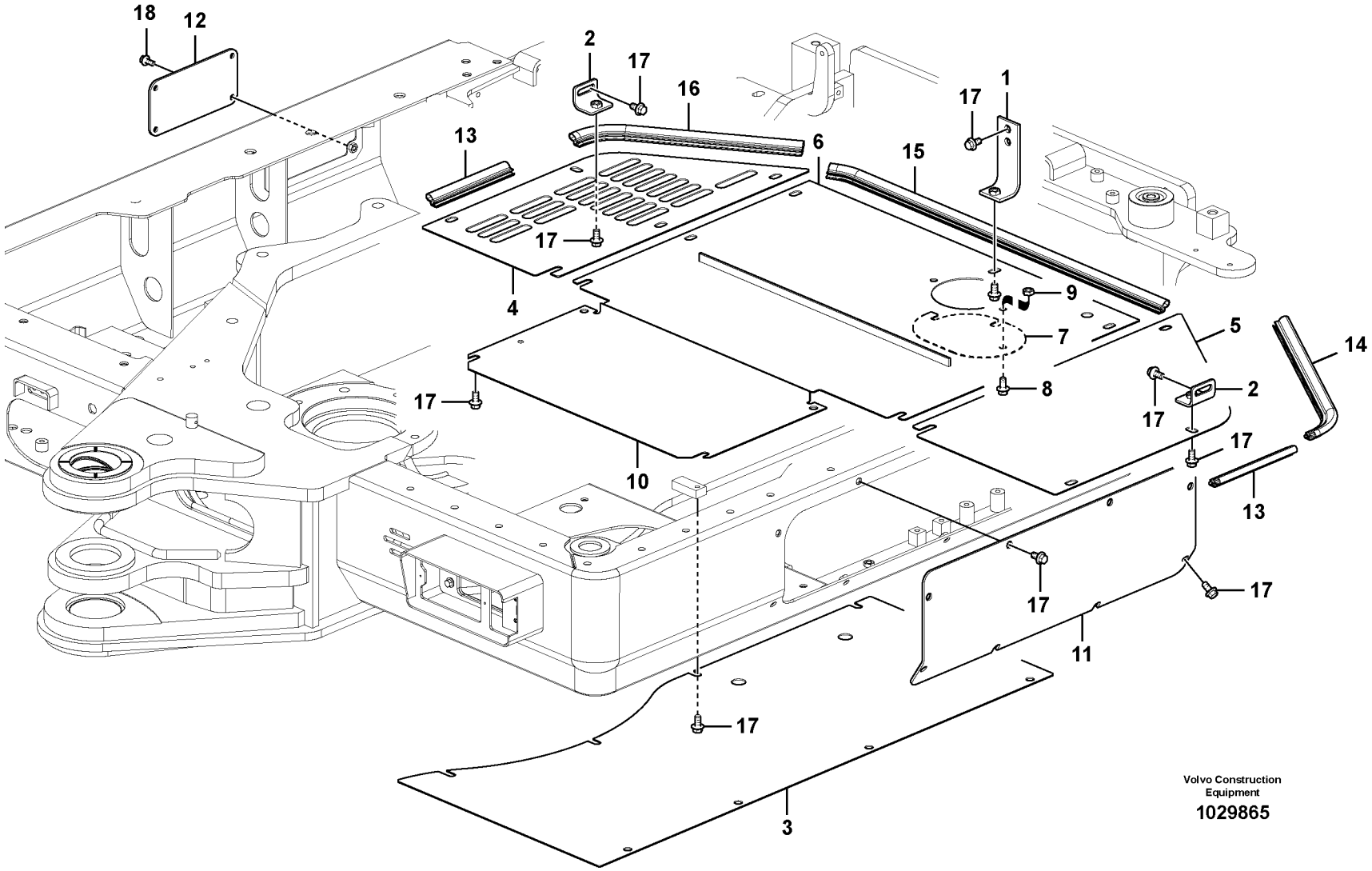

Volvo Construction Equipment

1029865

Fig.	Part No.	Quantity 1	2	3	PS	KIT	Description	Denominación	Denominação	Dénomination	Notes
1	**VOE 14535262**	1					Plate	Chapa	Chapa	Tôle	
2	**VOE 14553729**	2					Bracket	Consola	Suporte	Console	
3	**VOE 14579416**	1					Cover	Capó	Capô	Capot	
4	**VOE 14603711**	1					Cover	Capó	Capô	Capot	
5	**VOE 14603708**	1					Cover	Capó	Capô	Capot	
6	**VOE 14603710**	1					Cover	Capó	Capô	Capot	
7	**VOE 14566486**	1					•Plate	•Chapa	•Chapa	•Tôle	
8	**VOE 946441**	2					•Flange screw	•Tornillo embridado	•Parafuso flangeado	•Vis à embase	
9	**SA 9119-11000**	2					•Weld nut	•Tuerca soldada	•Porca de solda	•Ecrou à souder	
10	**SA 1164-30051**	1					Cover	Capó	Capô	Capot	
11	**VOE 14559047**	1					Plate	Chapa	Chapa	Tôle	
12	**VOE 14579031**	1					Cover	Capó	Capô	Capot	
13	**VOE 14603712**	2					Weatherstrip	Lamelunas	Guarnição	Caoutchouc d etancheite	
14	**VOE 14603713**	1					Weatherstrip	Lamelunas	Guarnição	Caoutchouc d etancheite	
15	**VOE 14603714**	1					Weatherstrip	Lamelunas	Guarnição	Caoutchouc d etancheite	
16	**VOE 14603715**	1					Weatherstrip	Lamelunas	Guarnição	Caoutchouc d etancheite	
17	**VOE 946441**	43					Flange screw	Tornillo embridado	Parafuso flangeado	Vis à embase	
18	**VOE 946173**	4					Flange screw	Tornillo embridado	Parafuso flangeado	Vis à embase	

1	**8287418**
2	
3	
4	
5	

Trappes sous moteur, pompes hydr., radiateur, valves et réservoir carbura
Postigo embaixo do motor, bombas hidráulicas, refrigerador, válvula principal e tanque de combustível
Tapas bajo el motor, bombas hidr., enfriador, válvula p. y dep
Hatches under engine, hydr.pumps, cooler, m.valve and fuel tank.

Catalogue id **20555**	Group **837**
Illustr. No **1029865**	Section **200**
Issue **PUB 20030829-B**	Page **339**

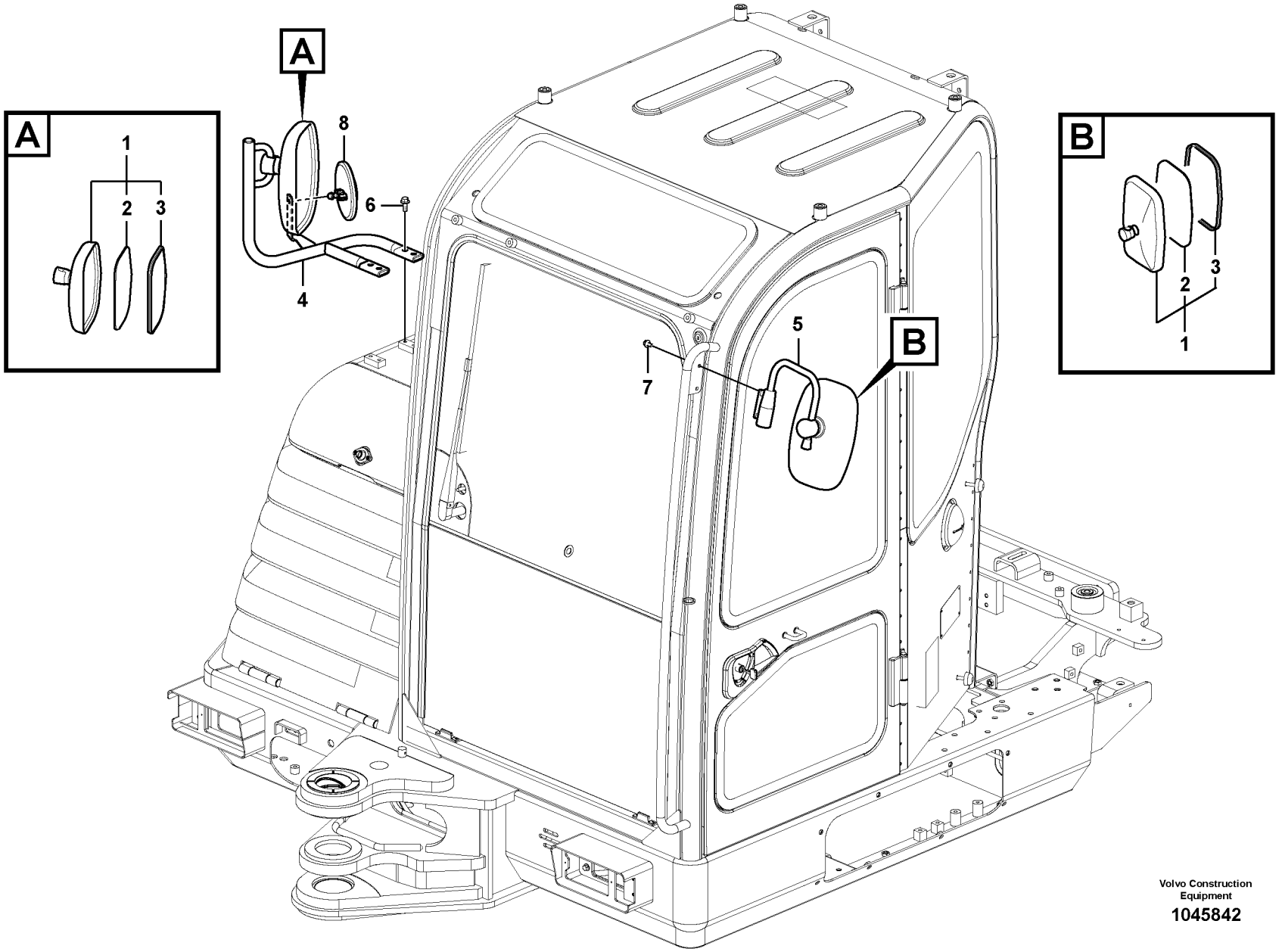

Volvo Construction Equipment

1045842

Fig.	Part No.	Quantity 1	2	3	PS	KIT	Description	Denominación	Denominação	Dénomination	Notes
1	**VOE 14564772**	2			SS		Mirror	Espejo	Espelho	Miroir	
2	**VOE 14559368**	1					•Mirror Glass	•Cristal Espejo	•	•Verre Miroir	
3	**VOE 14560766**	1					•Spare parts kit	•Kit de recambios	•Peças sobressalentes	•Kit pièce de réchange	
		1					••Rubber	••Caucho	••Borracha	••Caoutchouc	
		4					••Sleeve	••Manguito	••Luva	••Manchon	
		4					••Screw	••Tornillo	••Parafuso	••Vis	
4	**VOE 14610376**	1					Support	Base	Base	Bâti	
5	**VOE 14522195**	1					Support	Apoyo	Suporte	Support	S/N 110001-110313
	VOE 14529997	1			SS		Support	Apoyo	Suporte	Support	S/N 110314-
6	**VOE 946329**	4					Flange screw	Tornillo embridado	Parafuso flangeado	Vis à embase	
7	**VOE 946440**	2					Flange screw	Tornillo embridado	Parafuso flangeado	Vis à embase	
8	**VOE 2368943**	1					Mirror	Espejo	Espelho	Miroir	
	VOE 14542990	1					Block	Bloque	Bloco	Bloc	S/N 110256-
	VOE 14607246	1					Stay	Barra	Escora	Tirant	S/N 110256-
	VOE 955922	2					Spring washer	Arandela elástica	Arruela de pressão	Rondelle élastique	S/N 110256-
	VOE 984080	2					Hex. socket screw	Tornillo de hexágono emb...	Parafuso soquete sext...	Vis à six pans creux	S/N 110256-

1	**8287433**	**Rétroviseur** **Espelho retrovisor** **Espejo retrovisor** **Rear view mirror**	Catalogue id **20555**	Group **841**
2			Illustr. No **1045842**	Section **100**
3			Issue **PUB 20030829-B**	Page **341**
4				
5				

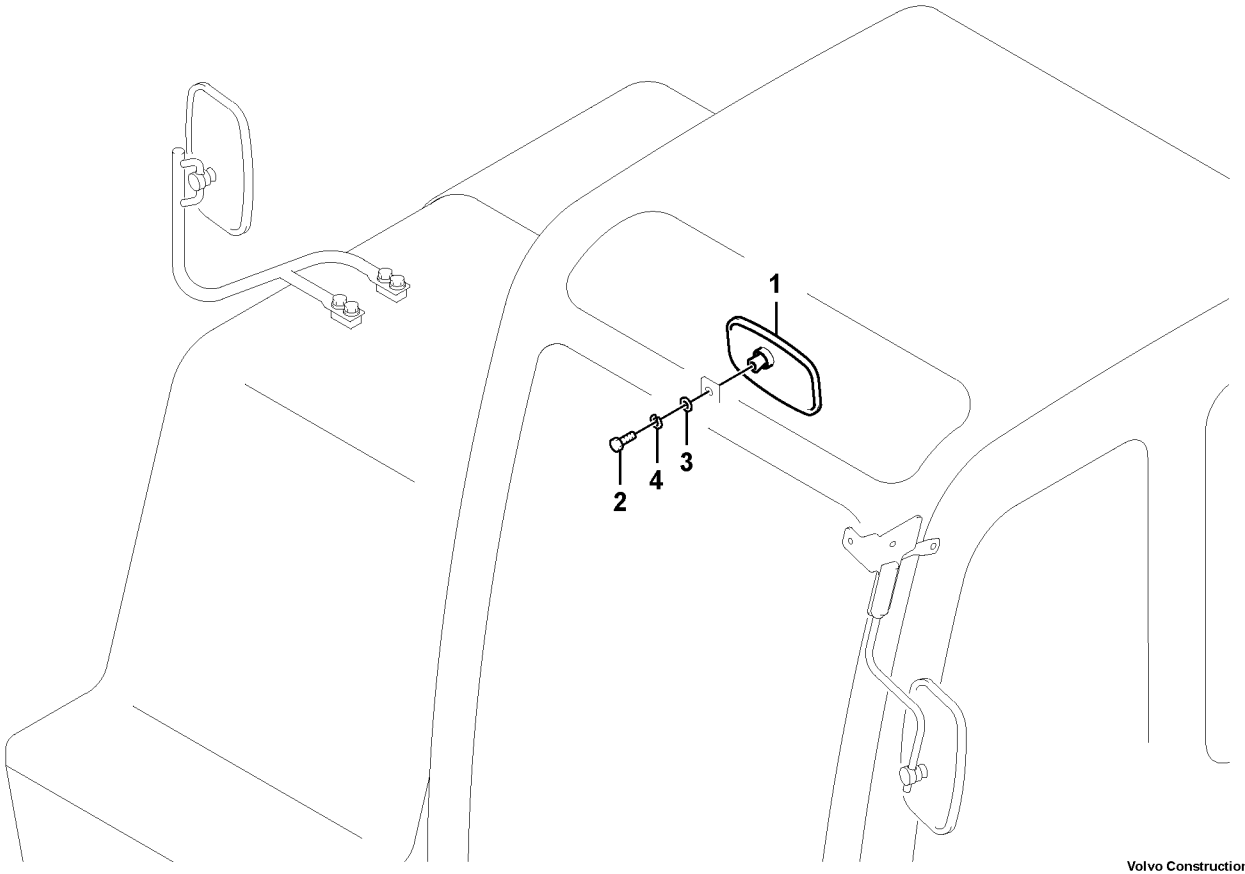

Volvo Construction Equipment

1028955

Fig.	Part No.	Quantity 1	2	3	PS	KIT	Description	Denominación	Denominação	Dénomination	Notes
1	**VOE 11164488**	1					Rear view mirror	Retrovisor	Retrovisor	Rétroviseur	
2	**VOE 983241**	1					Hexagon screw	Tornillo hexagonal	Parafuso sextavado	Vis à tête hexagonale	
3	**VOE 13955894**	1					Washer	Arandela	Arruela	Rondelle	
4	**VOE 955921**	1					Spring washer	Arandela elástica	Arruela de pressão	Rondelle élastique	

1	**8287433**	**Rétroviseur** **Espelho retrovisor** **Espejo retrovisor** **Rear view mirror**	Catalogue id **20555**	Group **841**
2			Illustr. No **1028955**	Section **200**
3			Issue **PUB 20030829-B**	Page **343**
4				
5				

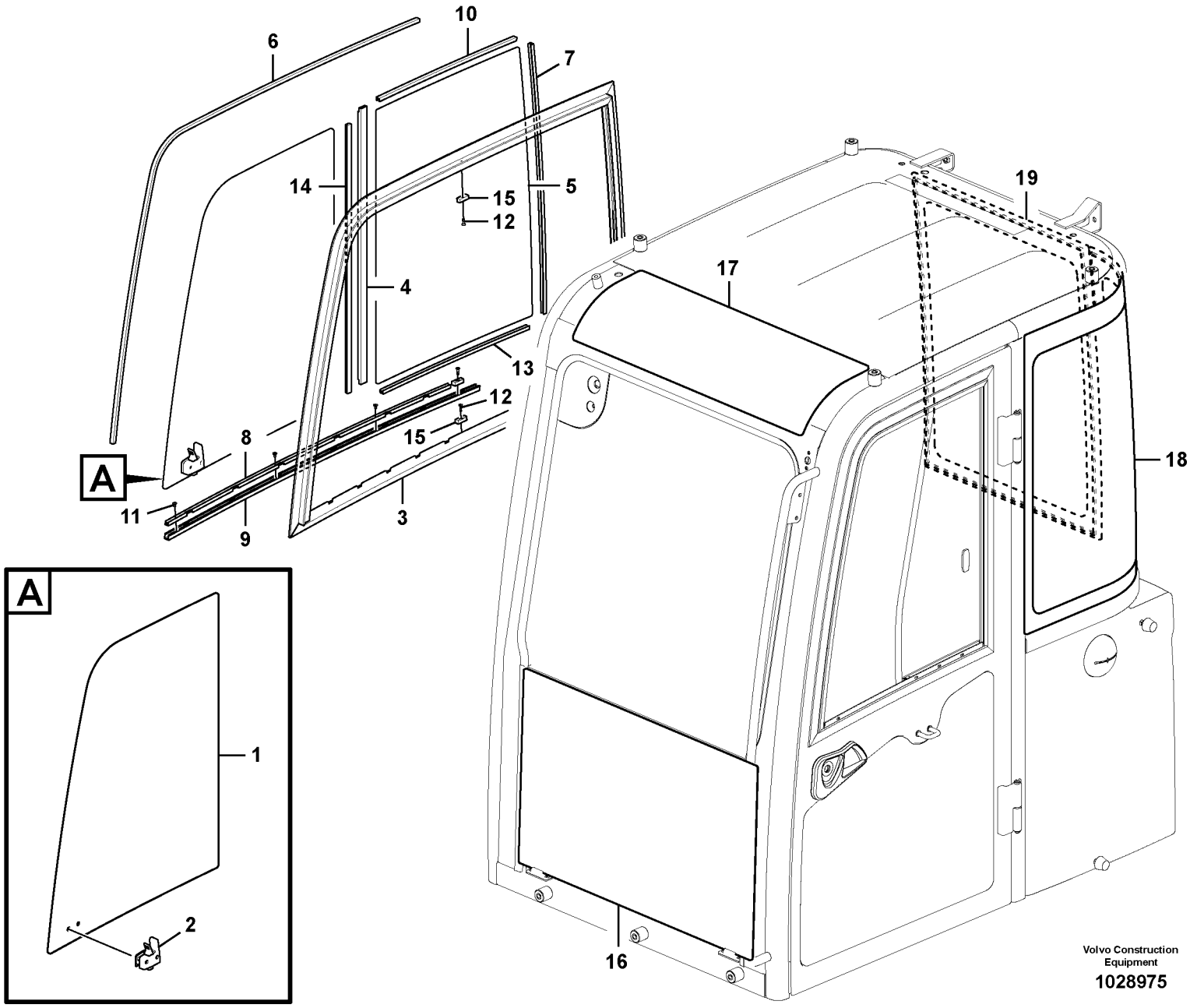
A
1
2
A
6
10
7
14
15
12
5
4
13
12
15
8
11
9
3
17
19
18
16
Volvo Construction Equipment
1028975

Fig.	Part No.	Quantity 1	2	3	PS	KIT	Description	Denominación	Denominação	Dénomination	Notes
	VOE 14586637	1					Frame	Bastidor	Quadro	Cadre châssis	
	VOE 14586644	1					•Glass	•Cristal	•Vidro	•Vitre	
1	**VOE 14586645**	1					••Glass	••Cristal	••Vidro	••Vitre	
2	**VOE 14615322**	1					••Catch	••Fiador	••Garra	••Cliquet	
3		1			NS		•Frame	•Bastidor	•Chassi	•Chassis	
4		1			NS		•Frame	•Bastidor	•Chassi	•Chassis	
5	**VOE 14586647**	1					•Glass	•Cristal	•Vidro	•Vitre	
6	**VOE 14586638**	1					•Weatherstrip	•Lamelunas	•Guarnição	•Caoutchouc d etancheite	
7	**VOE 14586639**	1					•Weatherstrip	•Lamelunas	•Guarnição	•Caoutchouc d etancheite	
8	**VOE 14586640**	1					•Weatherstrip	•Lamelunas	•Guarnição	•Caoutchouc d etancheite	
9		1			NS		•Frame	•Bastidor	•Chassi	•Chassis	
10	**VOE 14586643**	1					•Weatherstrip	•Lamelunas	•Guarnição	•Caoutchouc d etancheite	
11	**VOE 969707**	3					•Six point socket screw	•Racor de seis dientes	•Paraf soquete sext	•Vis à 6 pans creux	
12	**VOE 969788**	3					•Six point socket screw	•Racor de seis dientes	•Paraf soquete sext	•Vis à 6 pans creux	
13	**VOE 14586641**	1					•Weatherstrip	•Lamelunas	•Guarnição	•Caoutchouc d etancheite	
14	**VOE 14586642**	1					•Weatherstrip	•Lamelunas	•Guarnição	•Caoutchouc d etancheite	
15	**VOE 14586620**	3					•Rubber stop	•Tope de goma	•Limitador de borracha	•Butée caoutchouc	
16	**VOE 14586633**	1					Glass	Cristal	Vidro	Vitre	
17	**VOE 14586634**	1					Glass	Cristal	Vidro	Vitre	
18	**VOE 14586635**	1					Glass	Cristal	Vidro	Vitre	
19	**VOE 14586636**	1					Glass	Cristal	Vidro	Vitre	

1	**8287424**
2	
3	
4	
5	

Vitres
Vidros das janelas
Ventanillas
Glass panes

Catalogue id **20555**	Group **843**
Illustr. No **1028975**	Section **100**
Issue **PUB 20030829-B**	Page **345**

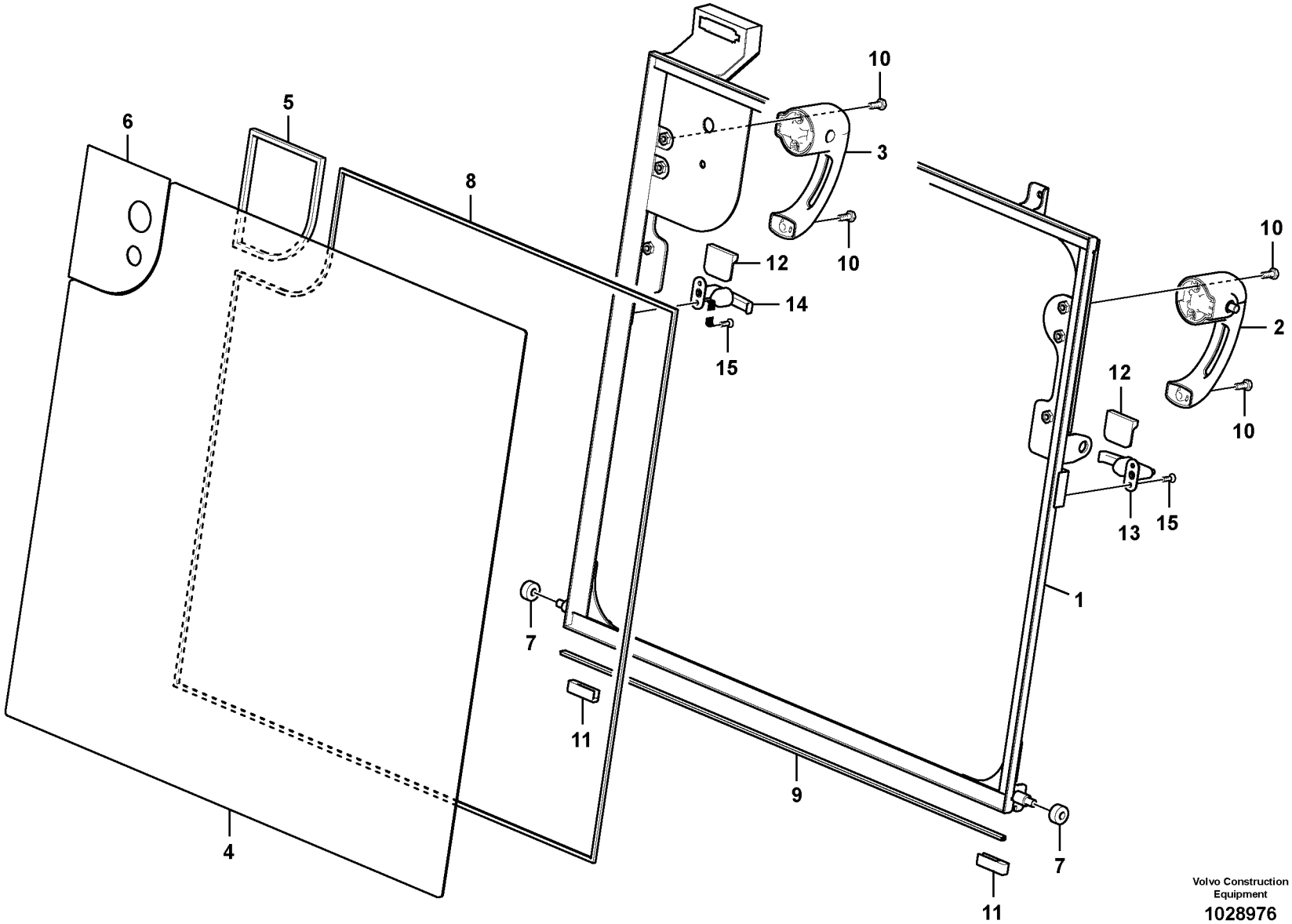

Volvo Construction Equipment

1028976

Fig.	Part No.	Quantity 1	2	3	PS	KIT	Description	Denominación	Denominação	Dénomination	Notes
	VOE 14613436	1					Window	Ventana	Janela	Glace	
1		1			NS		•Frame	•Bastidor	•Chassi	•Chassis	
2	**VOE 15029360**	1					•Window catch	•Fiador ventana	•Fecho janela	•Verrou de glace	
3	**VOE 15029369**	1					•Window catch	•Fiador ventana	•Fecho janela	•Verrou de glace	
4	**VOE 14613437**	1					•Glass	•Cristal	•Vidro	•Vitre	
5	**VOE 14586618**	1					•Sponge	•Esponja	•Esponja	•Éponge	
6		1			NS		•Plate	•Placa	•Placa	•Plaque	
7	**VOE 14526782**	2					•Roller	•Rodillo	•Rolete	•Galet	
8	**VOE 14613438**	1					•Sponge	•Esponja	•Esponja	•Éponge	
9	**VOE 14586619**	1					•Sealing	•Junta	•Vedação	•Étanchéité	
10		6			NS		•Screw	•Tornillo	•Parafuso	•Vis	
11		2			NS		•Pad	•Pastilla	•Almofada	•Patin	
12		2			NS		•Pad	•Pastilla	•Almofada	•Patin	
13	**VOE 14586778**	1					•Handle	•Mango	•Manopla	•Poignée	
14	**VOE 14586779**	1					•Handle	•Mango	•Manopla	•Poignée	
15	**VOE 969800**	4					•Six point socket screw	•Racor de seis dientes	•Paraf soquete sext	•Vis à 6 pans creux	

1	**8287424**	**Pare-brises** **Pára-brisa dianteiro** **Parabrisas delantero** **Front window**	Catalogue id **20555**	Group **843**
2			Illustr. No **1028976**	Section **200**
3			Issue **PUB 20030829-B**	Page **347**
4				
5				

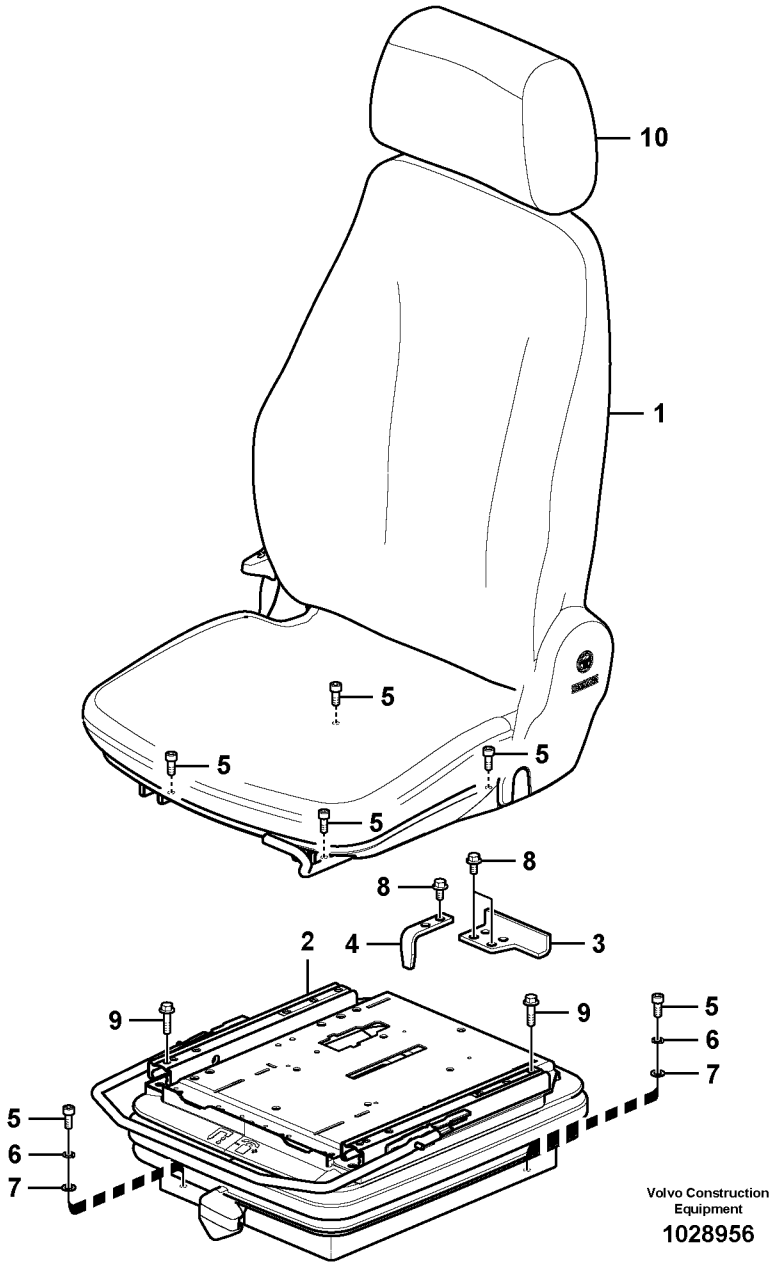

Volvo Construction Equipment

1028956

Fig.	Part No.	Quantity 1	2	3	4	5	PS	KIT	Description	Denominación	Denominação	Dénomination	Notes
1	**VOE 14519550**	1							Driver seat	Asiento conductor	Banco motorista	Siège du conducteur	See group 852, Page 353
	VOE 14624658		1						Seat	Asiento	Assento	Siege	
	VOE 14662826			1					Seat	Asiento	Banco	Siège	
2	**VOE 14610148**	1	1	1					Seat spring suspension	Resorte asiento	Suspensão banco	Suspension siège	
3	**VOE 14519672**	1	1	1					Bracket	Consola	Suporte	Console	
4	**VOE 14519673**	1		1					Bracket	Consola	Suporte	Console	
	VOE 14614016		1						Bracket	Consola	Suporte	Console	
5	**VOE 984064**	8	8	8					Hex. socket screw	Tornillo de hexágono e	Parafuso soquete sext	Vis à six pans creux	
6	**VOE 955921**	4	4	4					Spring washer	Arandela elástica	Arruela de pressão	Rondelle élastique	
7	**VOE 13955894**	4	4	4					Washer	Arandela	Arruela	Rondelle	
8	**VOE 946440**	4	4	4					Flange screw	Tornillo embridado	Parafuso flangeado	Vis à embase	
9	**VOE 946671**	4	4	4					Flange screw	Tornillo embridado	Parafuso flangeado	Vis à embase	
10	**VOE 14568565**				1				Head restraint	Reposacabezas	Descansa cabeça	Appui-tête	8284723 S/N -111109
	VOE 14642247				1				Head restraint	Reposacabezas	Descansa cabeça	Appui-tête	8292854 S/N 111110-
	VOE 14662827					1			Head restraint	Reposacabezas	Descansa cabeça	Appui-tête	S/N 111110-

1	**8287445**
2	**8290723 S/N 110411-**
3	**8295130 S/N 111110-**
4	**8292854 S/N 111110-**
5	**8294950 S/N 111110-**

Siège conducteur avec pièces de montage
Assento do operador com peças de montagem
Asiento del conductor con piezas de montaje
Operator seat with fitting parts

Catalogue id **20555**	Group **852**
Illustr. No **1028956**	Section **100**
Issue **PUB 20030829-B**	Page **349**

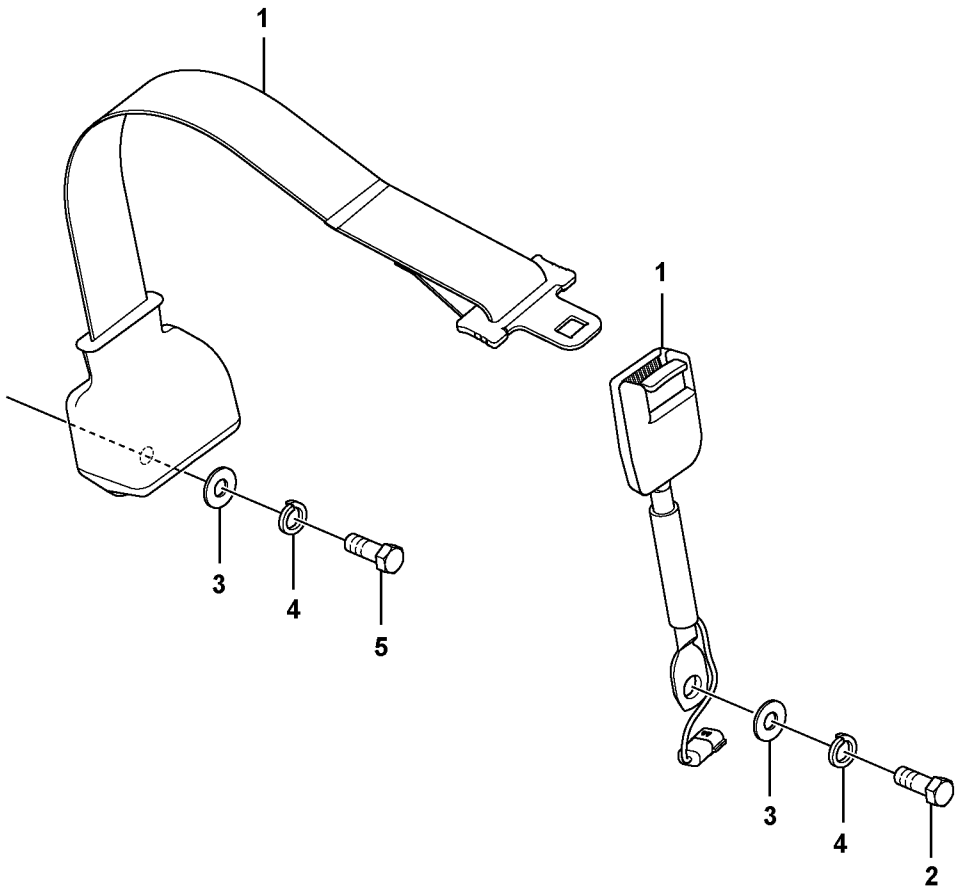
1
3
4
5
1
3
4
2

Fig.	Part No.	Quantity 1	2	3	PS	KIT	Description	Denominación	Denominação	Dénomination	Notes
1	**VOE 14557483**	1					Seat belt	Cinturón de seguridad	Cinto de segurança	Ceinture de sécurité	
2	**VOE 14881369**	1					Bolt	Perno	Parafuso	Boulon	
3	**VOE 14881290**	1					Bolt	Perno	Parafuso	Boulon	
4	**SA 9285-16000**	2					Plain washer	Arandela plana	Arruela simples	Rondelle plane	
5	**VOE 955923**	2					Spring washer	Arandela elástica	Arruela de pressão	Rondelle élastique	

1	**8284728**	**Siège conducteur avec pièces de montage** **Assento do operador com peças de montagem** **Asiento del conductor con piezas de montaje** **Operator seat with fitting parts**	Catalogue id **20555**	Group **852**
2			Illustr. No **1067279**	Section **200**
3			Issue **PUB 20030829-B**	Page **351**
4				
5				

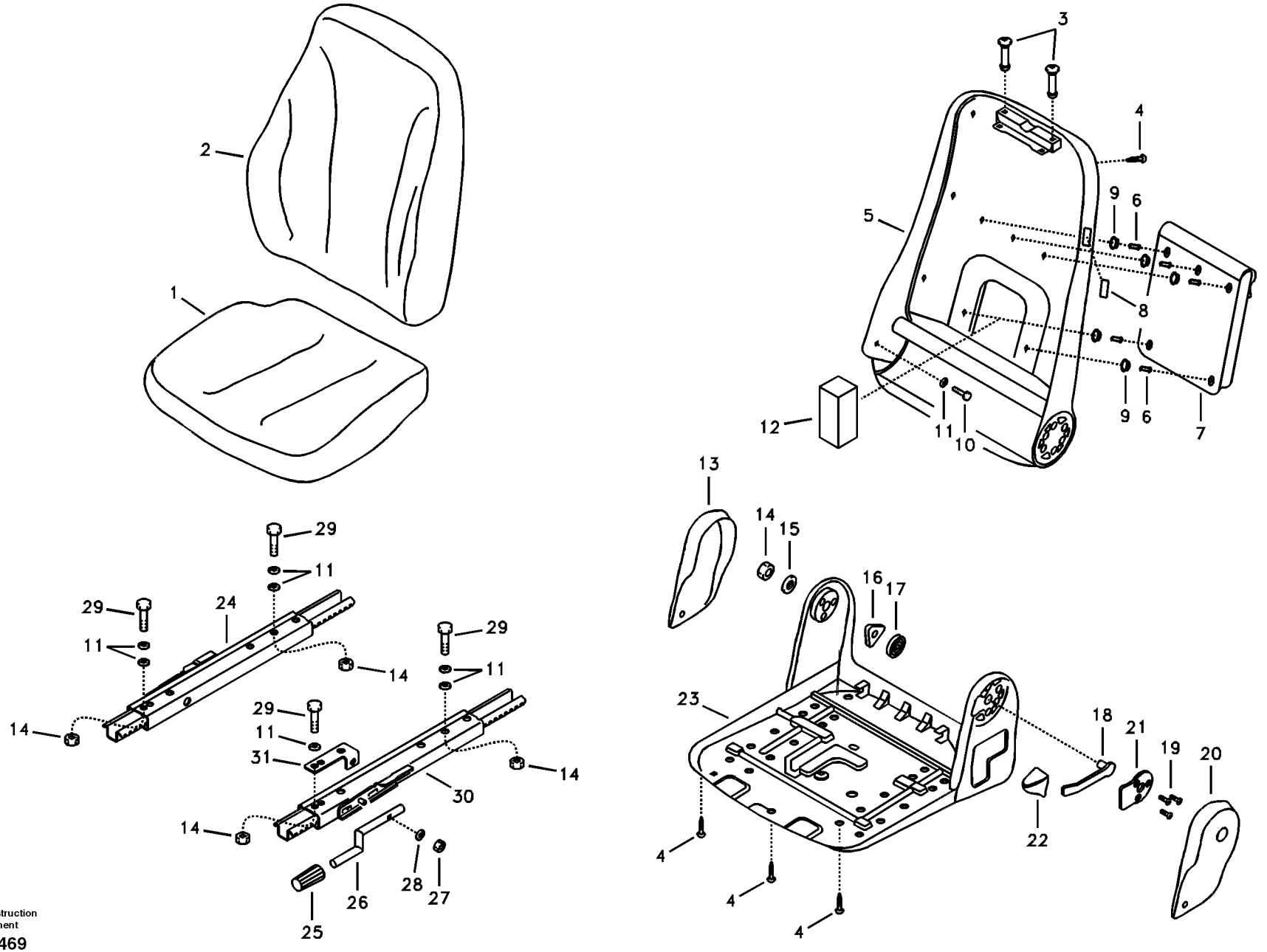

Volvo Construction Equipment

1013469

Fig.	Part No.	Quantity 1	2	3	PS	KIT	Description	Denominación	Denominação	Dénomination	Notes
	VOE 14519550	1					Driver seat	Asiento conductor	Banco motorista	Siège du conducteur	
1	**VOE 14526897**	1					•Cushion	•Cojín	•Assento	•Coussin	
2	**VOE 14526898**	1					•Backrest	•Apoyo respaldo	•Apoio do encosto	•Support lombaire	
3	**VOE 14526309**	2					•Bushing	•Casquillo	•Bucha	•Bague	
4	**VOE 14526899**	9					•Screw	•Tornillo	•Parafuso	•Vis	
5	**VOE 14526900**	1					•Plate	•Chapa	•Chapa	•Tôle	
6	**VOE 14526901**	5					•Rivet	•Remache	•Rebite	•Rivet	
7	**VOE 14526902**	1					•Bag	•Bolsa	•	•Sac	
8	**VOE 14526903**	1					•Cover	•Capo	•Tampa	•Capot	
9	**VOE 14526904**	5					•Bag	•Bolsa	•	•Sac	
10	**VOE 14526300**	1					•Screw	•Tornillo	•Parafuso	•Vis	
11	**VOE 14526261**	8					•Washer	•Arandela	•Arruela	•Rondelle	
12	**VOE 14526905**	1					•Sponge	•Esponja	•Esponja	•Éponge	
13	**VOE 14526307**	1					•Cover	•Capo	•Tampa	•Capot	
14	**VOE 14526262**	5					•Nut	•Tuerca	•Porca	•Écrou	
15	**VOE 14526295**	1					•Washer	•Arandela	•Arruela	•Rondelle	
16	**VOE 14526297**	1					•Bearing	•Cojinete	•Rolamento	•Palier	
17	**VOE 14526298**	1					•Spring	•Resorte	•Mola	•Ressort	
18	**VOE 14526303**	1					•Lever	•Palanca	•Alavanca	•Levier	
19	**VOE 14526306**	3					•Screw	•Tornillo	•Parafuso	•Vis	
20	**VOE 14526906**	1					•Cover	•Capo	•Tampa	•Capot	
21	**VOE 14526305**	1					•Plate	•Chapa	•Chapa	•Tôle	
22	**VOE 14526304**	1					•Handle	•Mango	•Manopla	•Poignée	
23	**VOE 14526907**	1					•Plate	•Chapa	•Chapa	•Tôle	
24	**VOE 14526908**	1					•Rail	•Rail	•Trilho	•Rail	
25	**VOE 14526264**	1					•Handle	•Mango	•Manopla	•Poignée	
26	**VOE 14526909**	1					•Handle	•Mango	•Manopla	•Poignée	
27	**VOE 14526910**	1					•Nut	•Tuerca	•Porca	•Écrou	
28	**VOE 14526911**	1			OP		•Washer	•Arandela	•Arruela	•Rondelle	
29	**VOE 14526912**	4					•Screw	•Tornillo	•Parafuso	•Vis	

1	**8287445**
2	
3	
4	
5	

Siège du conucteur
Banco do motorista
Asiento del conductor
Operator's seat

Catalogue id **20555**	Group **852**
Illustr. No **1013469**	Section **300**
Issue **PUB 20030829-B**	Page **353**

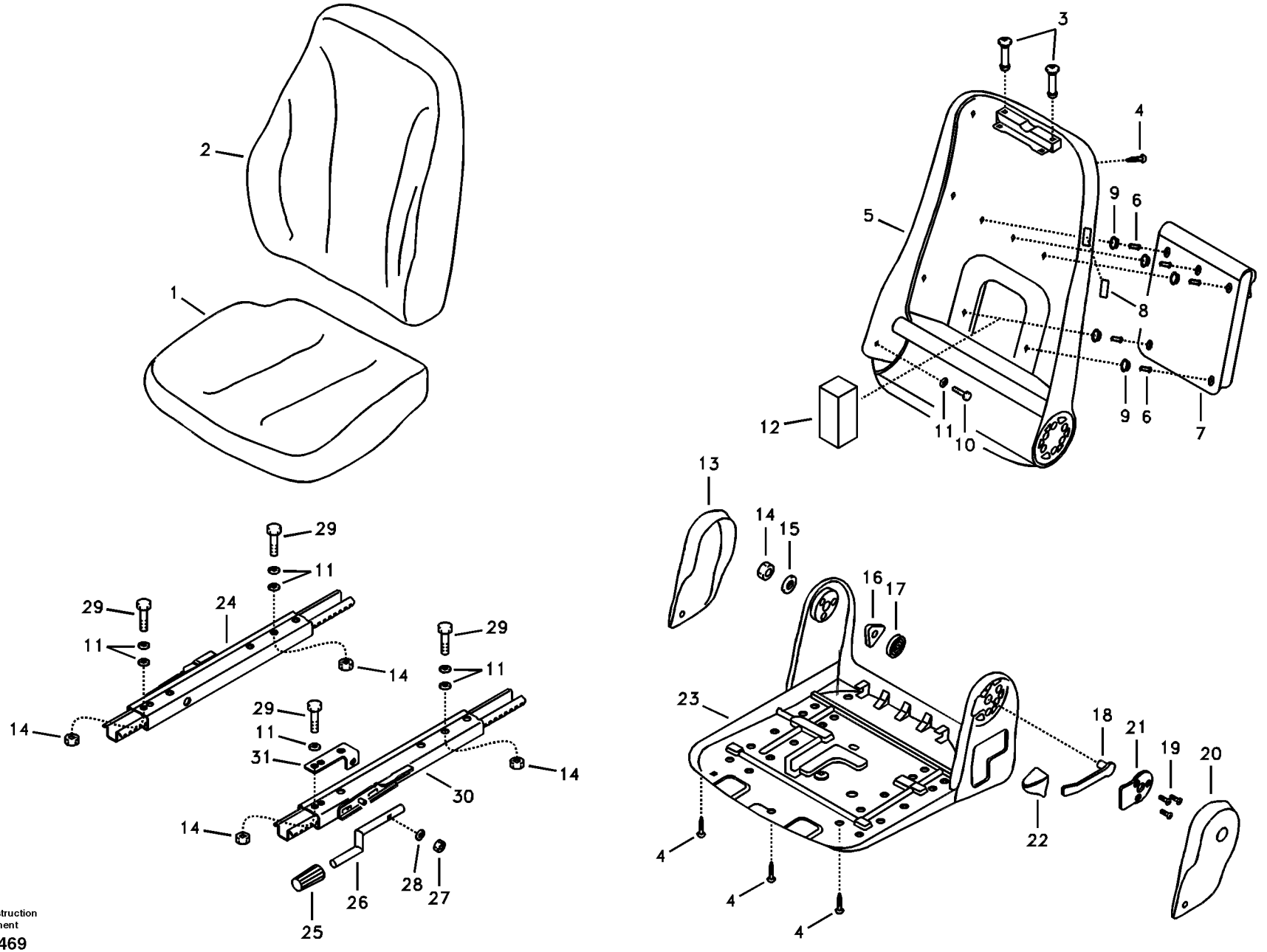

Volvo Construction Equipment

1013469

Fig.	Part No.	Quantity 1	2	3	PS	KIT	Description	Denominación	Denominação	Dénomination	Notes
30	**VOE 14526913**	1					•Rail	•Rail	•Trilho	•Rail	
31	**VOE 14526914**	1					•Bracket	•Consola	•Suporte	•Console	

1	**8287445**	**Siège du conucteur** **Banco do motorista** **Asiento del conductor** **Operator's seat**	Catalogue id **20555**	Group **852**
2			Illustr. No **1013469**	Section **300**
3			Issue **PUB 20030829-B**	Page **355**
4				
5				

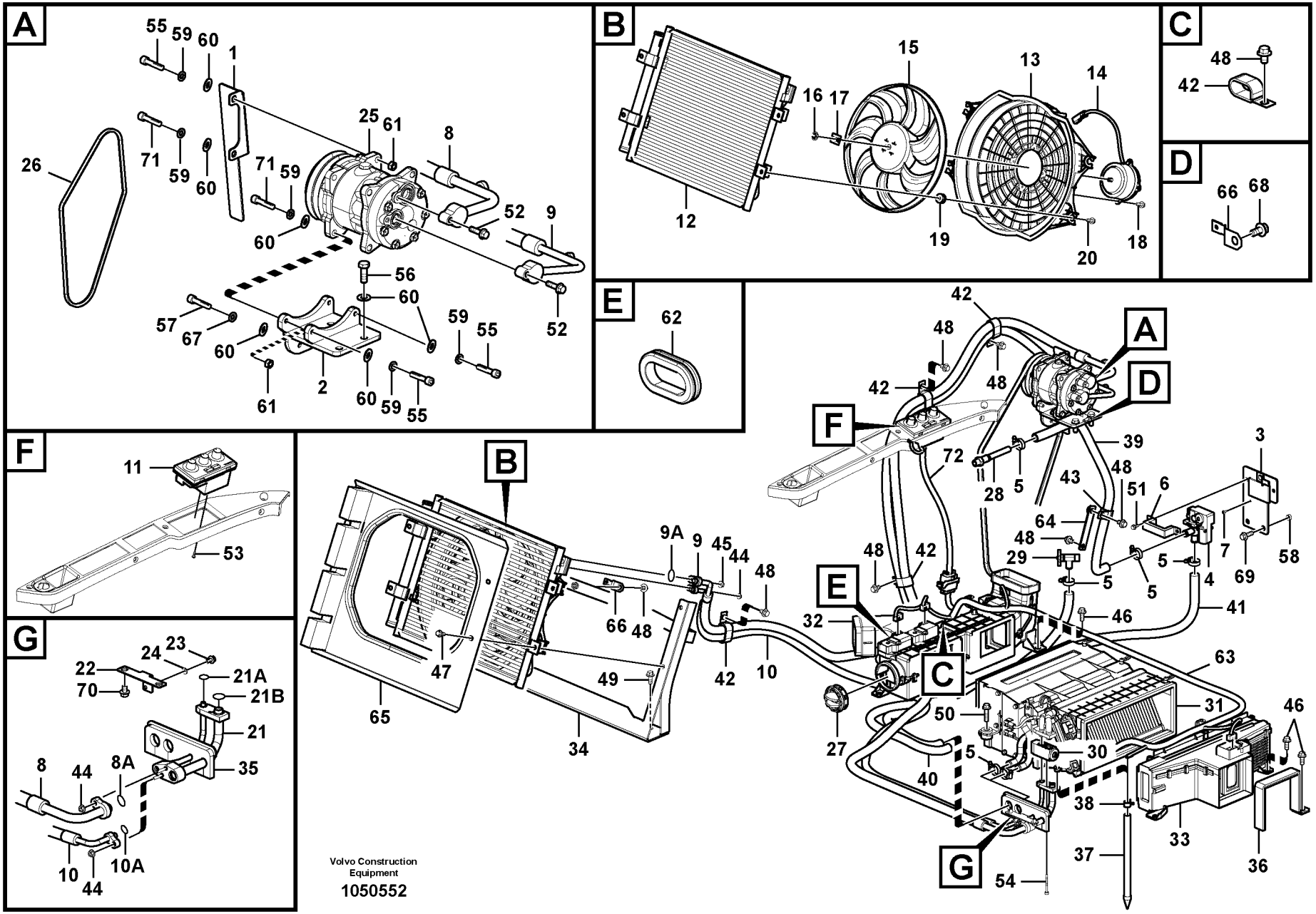

Volvo Construction Equipment

1050552

Fig.	Part No.	Quantity 1	2	3	PS	KIT	Description	Denominación	Denominação	Dénomination	Notes
1	**VOE 14600460**	1					Guard	Proteccion	Protecao	Protection	
2	**VOE 14621511**	1					Bracket	Consola	Suporte	Console	S/N -110508
	VOE 14633670	1					Bracket	Consola	Suporte	Console	S/N 110509-
3		1			NS		Bracket	Ménsula	Suporte	Console	
4	**VOE 14521382**	1					Valve	Válvula	Válvula	Valve	
5	**VOE 14511415**	6					Clamp	Abrazadera	Braçadeira	Collier serrage	
6	**VOE 14600461**	1					Cover	Capó	Capô	Capot	
7	**VOE 969513**	1					Six point socket screw	Racor de seis dientes	Paraf soquete sext	Vis à 6 pans creux	
8	**VOE 14592484**	1					Hose	Manguera	Mangueira	Flexible	
8A	**VOE 14529052**	1					•O-ring	•Anillo tórico	•Anel-o	•Joint torique	
9	**VOE 14592485**	1			SS		Hose	Manguera	Mangueira	Flexible	S/N -110266
	VOE 14626065	1					Hose	Manguera	Mangueira	Flexible	S/N 110267-
9A	**VOE 14529051**	1					•O-ring	•Anillo tórico	•Anel-o	•Joint torique	
10	**VOE 14606724**	1					Hose	Manguera	Mangueira	Flexible	
	VOE 14591545	1					•Switch	•Interruptor	•Interruptor	•Rupteur	
10A	**VOE 14529050**	1					•O-ring	•Anillo tórico	•Anel-o	•Joint torique	
11	**VOE 14629999**	1			SS		Switch	Interruptor	Interruptor	Rupteur	
12	**VOE 14612261**	1					Condenser	Condensador	Condensador	Condenseur	
	VOE 14612047	1					•Condenser	•Condensador	•Condensador	•Condenseur	
13	**VOE 14585812**	1					•Shield	•Defensa	•Protetor	•Bouclier	
14	**VOE 14585813**	1					•Electric motor	•Motor eléctrico	•Motor elétrico	•Moteur électrique	
15	**VOE 14585814**	1					•Fan	•Ventilador	•Ventilador	•Ventilateur	
16	**VOE 14585929**	1					•Cap nut	•Tuerca de sombrerete	•Porca de capa	•Écrou capuchon	
17	**VOE 14585930**	1					•Plate	•Chapa	•Chapa	•Tôle	
18	**SA 9042-10603**	4			OP		•Cross recessed screw	•Tornillo cruz	•Parafuso phillips	•Vis empreinte cruciforme	
19	**VOE 14585817**	4					•Rubber cushion	•Cojín de goma	•Coxim de borracha	•Coussin caoutchouc	
20	**VOE 945444**	4					•Flange screw	•Tornillo embridado	•Parafuso flangeado	•Vis à embase	
21	**VOE 14612265**	1					Adapter	Adaptador	Adaptador	Adaptateur	
	VOE 14585818	1					•Adapter	•Adaptador	•Adaptador	•Adaptateur	
21A	**VOE 14529050**	1					••O-ring	••Anillo tórico	••Anel-o	••Joint torique	

1	**8287429**
2	
3	
4	
5	

Conduite de conditionnement d'air, refroidissement et chauffage
Linha de ar condicionado, refrigeração e aquecimento
Tubería de aire acondicionado, refrigeración y calefacción
Air conditioning line, cooling and heater

Catalogue id **20555**	Group **870**
Illustr. No **1050552**	Section **100**
Issue **PUB 20030829-B**	Page **357**

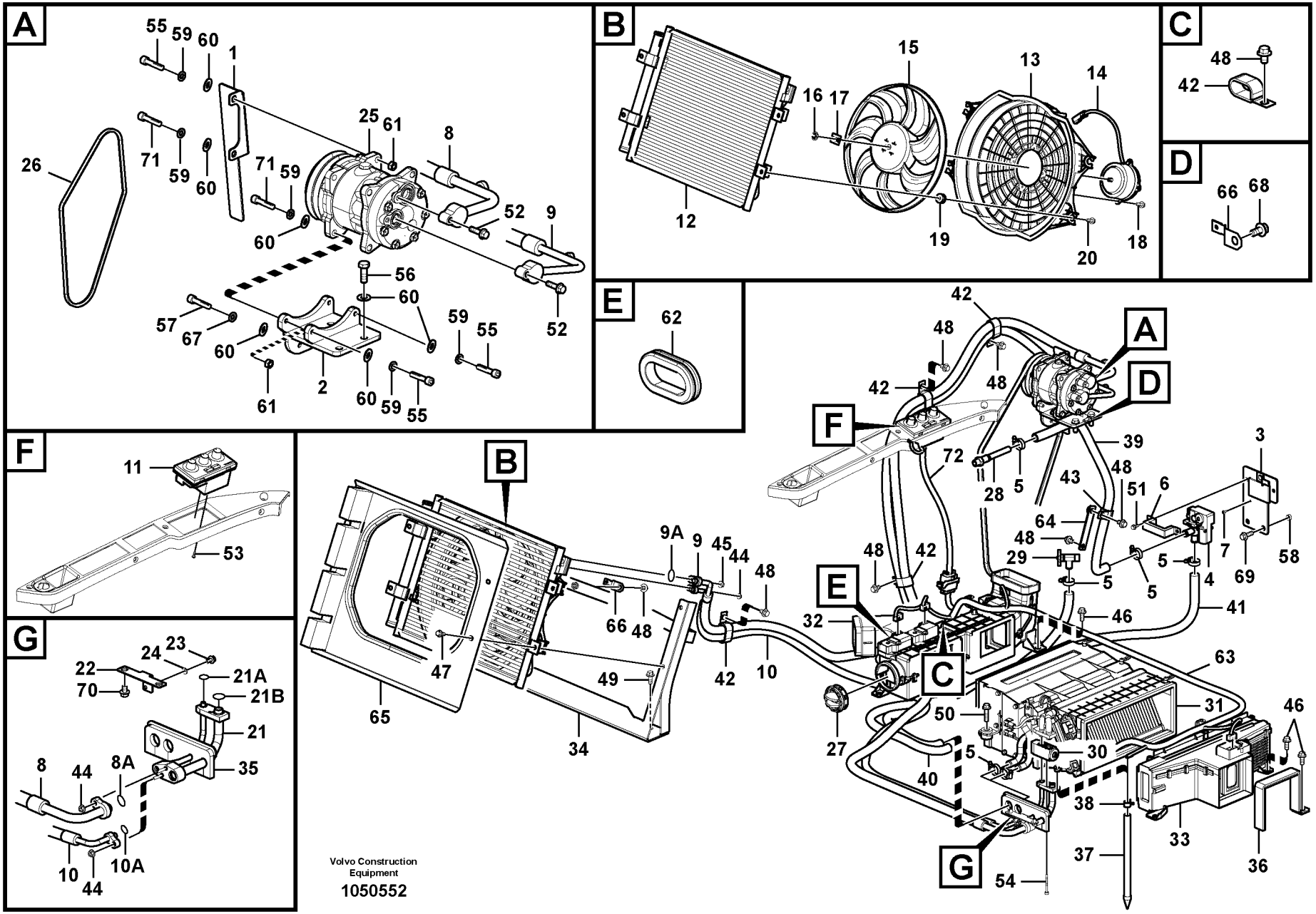
A
55 59 60 1
26
71 59 60
25 61
8
71 59
60
52 9
56
60
57 67 60
59 55
52
61 2 60 59 55
B
15
13
14
16 17
12
19
20
18
C
48
42
D
66 68
E
62
F
11
53
G
24 23
22
70
21A
21B
21
35
8 44 8A
10 44 10A
B
9A 9 45 44 48
66 48
47
49
42 10
65
34
A
D
42
48
42 48
F
72
28 5
39
3
43 48 51 6
64
48
29 5
5 5
4
7
69
58
E
48 42
32
46
41
C
63
50
31
46
27
5
40
30
38
33
37
36
G
54
Volvo Construction Equipment
1050552

Fig.	Part No.	Quantity 1	2	3	PS	KIT	Description	Denominación	Denominação	Dénomination	Notes
21B	**VOE 14529052**	1					••O-ring	••Anillo tórico	••Anel-o	••Joint torique	
22		1			NS		•Bracket	•Ménsula	•Suporte	•Console	
23	**VOE 965175**	2					•Flange screw	•Tornillo embridado	•Parafuso flangeado	•Vis à embase	
24	**VOE 992038**	2					•Plain washer	•Arandela plana	•Arruela simples	•Rondelle plane	
25	**VOE 11412633**	1					Compressor	Compresor	Compressor	Compresseur	
26	**VOE 14881287**	1					V-belt	Correa trapezoidal	Correia trapezoidal	Courroie trapézoïdale	
27	**VOE 11412071**	1					Nozzle	Difusor	Bico	Gicleur	
28	**VOE 14528979**	1					Nipple	Niple	Niple	Raccord	
29	**VOE 14529015**	1					Valve	Válvula	Válvula	Valve	
30	**VOE 14557217**	1					Extension	Prolongador	Extensão	Allonge	
31	**VOE 14629203**	1					Unit	Equipo	Unidade	Appareil	
32	**VOE 14554138**	1					Distributor	Distribuidor	Distribuidor	Distributeur	See group 870, Page 363
33	**VOE 14554163**	1					Filter	Filtro	Filtro	Filtre	
34	**VOE 14592379**	1					Bracket	Consola	Suporte	Console	
35	**VOE 14606489**	1			OP		Plate	Chapa	Chapa	Tôle	
36	**VOE 14558856**	1					Plate	Chapa	Chapa	Tôle	
37	**VOE 14569310**	2					Hose	Manguera	Mangueira	Flexible	S/N -110508
	VOE 14511074	2					Drain hose	Manguera de vaciado	Mangueira de dreno	Flexible de vidange	S/N 110509-
38	**VOE 14880627**	2					Clip	Clip	Clipe	Clip	
39	**VOE 14882429**	1					Hose	Manguera	Mangueira	Flexible	
40	**VOE 14882398**	1					Hose	Manguera	Mangueira	Flexible	
41	**VOE 14881134**	1					Hose	Manguera	Mangueira	Flexible	
42	**VOE 14515524**	5					Clip	Clip	Clipe	Clip	
43	**VOE 14500296**	1					Clip	Clip	Clipe	Clip	
44	**VOE 945407**	3					Flange nut	Tuerca embridada	Porca flangeada	Écrou à bride	
45	**VOE 13945408**	1					Nut	Tuerca	Porca	Écrou	
46	**VOE 946329**	6					Flange screw	Tornillo embridado	Parafuso flangeado	Vis à embase	
47	**VOE 946173**	4					Flange screw	Tornillo embridado	Parafuso flangeado	Vis à embase	
48	**VOE 946471**	9					Flange screw	Tornillo embridado	Parafuso flangeado	Vis à embase	
49	**VOE 946441**	4					Flange screw	Tornillo embridado	Parafuso flangeado	Vis à embase	

1	**8287429**
2	
3	
4	
5	

Conduite de conditionnement d'air, refroidissement et chauffage
Linha de ar condicionado, refrigeração e aquecimento
Tubería de aire acondicionado, refrigeración y calefacción
Air conditioning line, cooling and heater

Catalogue id	Group
20555	**870**
Illustr. No **1050552**	Section **100**
Issue **PUB 20030829-B**	Page **359**

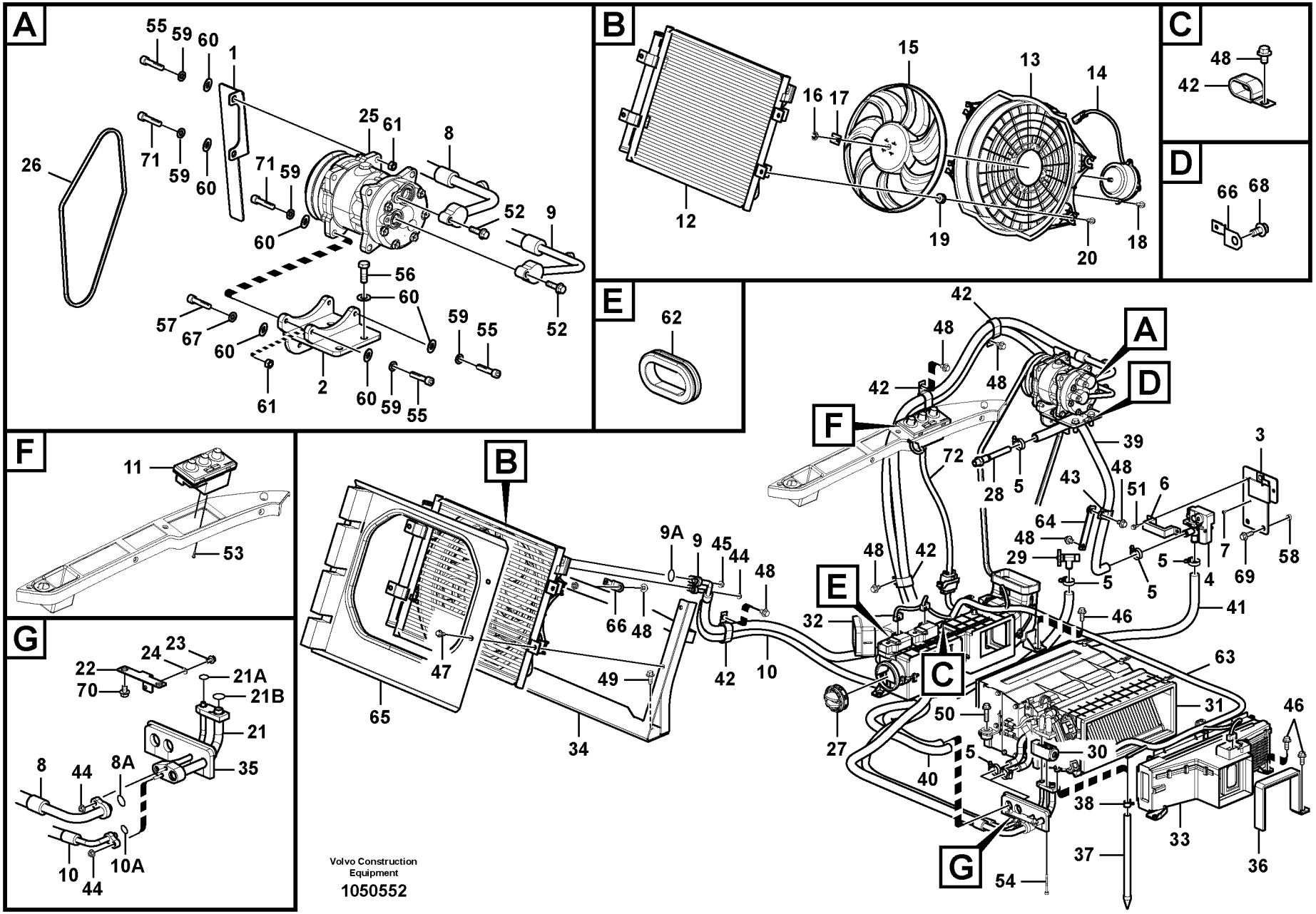
A
55 59 60 1
26
71 59 60
25 61
8
71 59
60
52 9
56
60
57 67 60
59 55
52
61 2 60 59 55
B
15
13
14
16 17
12
19
20
18
C
48
42
D
66 68
E
62
F
11
53
G
24 23
22
70
21A
21B
21
35
8 44 8A
10 44 10A
B
9A 9 45 44 48
66 48
47
49
42 10
65
34
A
D
42
48
42 48
F
72
28 5
39
3
43 48 51 6
64
48
29 5
5 5
4
7
69
58
E
48 42
32
46
41
C
63
50
31
46
27
5
40
30
38
33
37
36
G
54
Volvo Construction Equipment
1050552

Fig.	Part No.	Quantity 1	2	3	PS	KIT	Description	Denominación	Denominação	Dénomination	Notes
50	**VOE 965185**	4					Flange screw	Tornillo embridado	Parafuso flangeado	Vis à embase	
51	**VOE 946544**	2					Flange screw	Tornillo embridado	Parafuso flangeado	Vis à embase	
52	**VOE 946671**	2					Flange screw	Tornillo embridado	Parafuso flangeado	Vis à embase	
53	**SA 9025-04003**	4					Cross recessed screw	Tornillo cruz	Parafuso phillips	Vis empreinte cruciforme	
54	**VOE 14569957**	2					Bolt	Perno	Parafuso	Boulon	
55	**VOE 983244**	5					Hexagon screw	Tornillo hexagonal	Parafuso sextavado	Vis à tête hexagonale	S/N -110508
	VOE 984081	3					Hex. socket screw	Tornillo de hexágono emb...	Parafuso soquete sext...	Vis à six pans creux	S/N 110509-
56	**VOE 983252**	4					Hexagon screw	Tornillo hexagonal	Parafuso sextavado	Vis à tête hexagonale	
57	**VOE 983242**	2					Hexagon screw	Tornillo hexagonal	Parafuso sextavado	Vis à tête hexagonale	S/N -110508
	VOE 984065	2					Hex. socket screw	Tornillo de hexágono emb...	Parafuso soquete sext...	Vis à six pans creux	S/N 110509-
58	**VOE 930428**	2					Spacer ring	Anillo distanciador	Anel espaçador	Bague entretoise	
59	**VOE 13955894**	5					Washer	Arandela	Arruela	Rondelle	S/N -110508
	VOE 955922	5					Spring washer	Arandela elástica	Arruela de pressão	Rondelle élastique	S/N 110509-
60	**VOE 960148**	4					Plain washer	Arandela plana	Arruela simples	Rondelle plane	S/N -110508
	VOE 960148	9					Plain washer	Arandela plana	Arruela simples	Rondelle plane	S/N 110509-
61	**VOE 983303**	1					Hexagon nut	Tuerca hexagonal	Porca sextavada	Écrou hexagonal	S/N -110508
	VOE 981314	3					Lock nut	Contratuerca	Porca trava	Contre-écrou	S/N 110509-
62	**SA 9751-33606**	1					Grommet	Aislador pasapanel	Ilhós	Passe fil	
63	**VOE 14587690**	1					Cable harness	Manojo cables	Chicote cabos	Faisceau câbles	S/N -111109
	VOE 14659236	1					Cable harness	Manojo cables	Chicote cabos	Faisceau câbles	S/N 111110-
64		1			NS		Bracket	Ménsula	Suporte	Console	
65	**VOE 14611576**	1					Cover	Capó	Capô	Capot	
66	**VOE 14522575**	2					Clip	Clip	Clipe	Clip	
67	**VOE 14521287**	2					Washer	Arandela	Arruela	Rondelle	
68	**VOE 946440**	1					Flange screw	Tornillo embridado	Parafuso flangeado	Vis à embase	
69	**VOE 946472**	2					Flange screw	Tornillo embridado	Parafuso flangeado	Vis à embase	
70	**VOE 947107**	2					Flange screw	Tornillo embridado	Parafuso flangeado	Vis à embase	
71	**VOE 984083**	2					Hex. socket screw	Tornillo de hexágono emb...	Parafuso soquete sext...	Vis à six pans creux	S/N 110509-
72	**VOE 14659628**	1					Cable harness	Manojo cables	Chicote cabos	Faisceau câbles	S/N 111110-

1	**8287429**	**Conduite de conditionnement d'air, refroidissement et chauffage** **Linha de ar condicionado, refrigeração e aquecimento** **Tubería de aire acondicionado, refrigeración y calefacción** **Air conditioning line, cooling and heater**	Catalogue id **20555**	Group **870**
2			Illustr. No **1050552**	Section **100**
3			Issue **PUB 20030829-B**	Page **361**
4				
5				

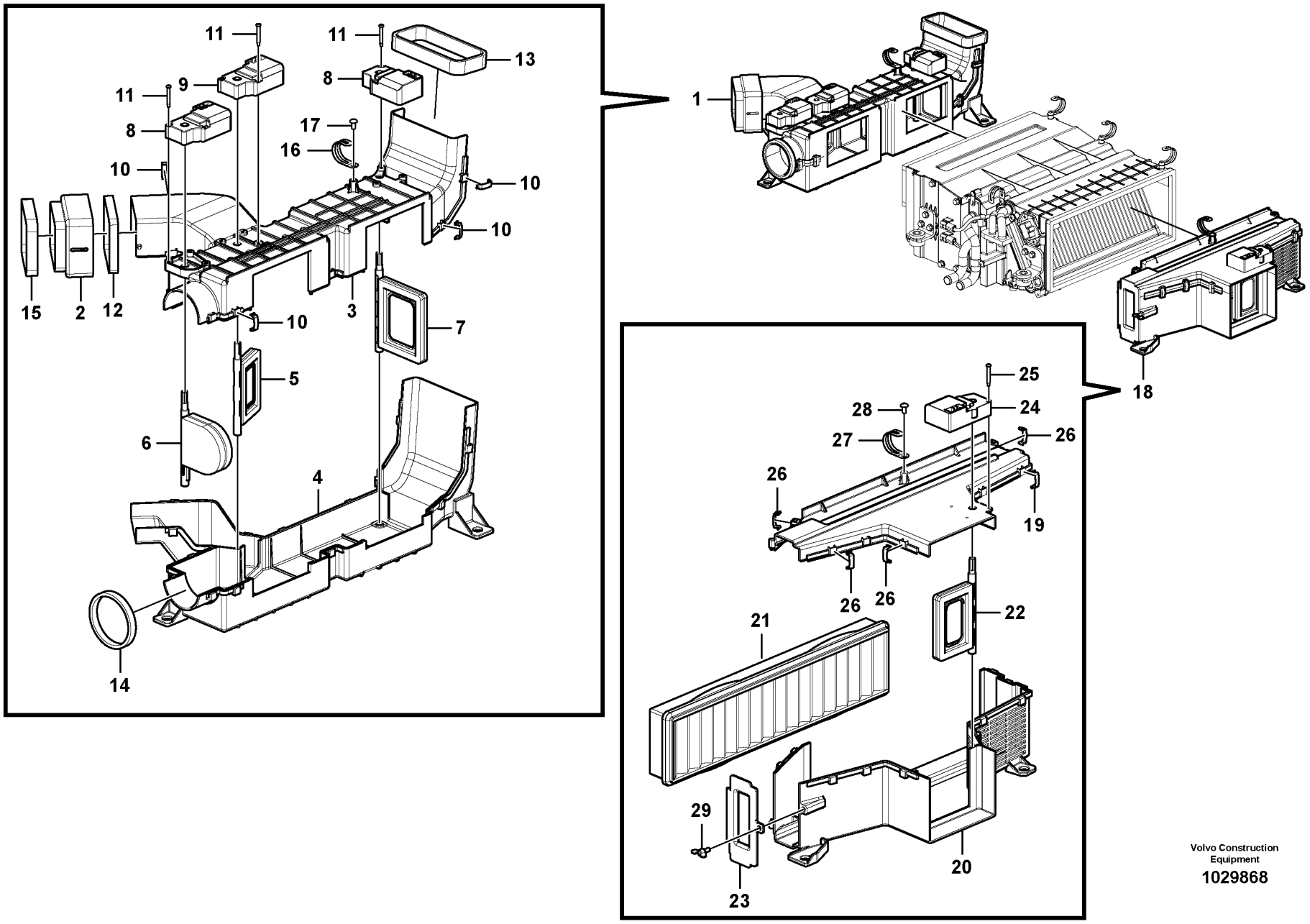

Volvo Construction Equipment

1029868

Fig.	Part No.	Quantity 1	2	3	PS	KIT	Description	Denominación	Denominação	Dénomination	Notes
1	**VOE 14554138**	1					Distributor	Distribuidor	Distribuidor	Distributeur	
2		1			NS		•Duct	•Conducto	•Duto	•Conduit	
3		1			NS		•Case	•Funda	•Caixa	•Etui	
4		1			NS		•Case	•Funda	•Caixa	•Etui	
5		1			NS		•Door	•Puerta	•Porta	•Porte	
6		1			NS		•Door	•Puerta	•Porta	•Porte	
7		1			NS		•Door	•Puerta	•Porta	•Porte	
8	**VOE 14569191**	2					•Actuator	•Actuador	•Atuador	•Actionneur	
9	**VOE 14569192**	1					•Actuator	•Actuador	•Atuador	•Actionneur	
10	**VOE 14557935**	14					•Clip	•Clip	•Clipe	•Clip	
11	**VOE 14557934**	9					•Screw	•Tornillo	•Parafuso	•Vis	
12		1			NS		•Sponge	•Esponja	•Esponja	•Eponge	
13		1			NS		•Sponge	•Esponja	•Esponja	•Eponge	
14		1			NS		•Sponge	•Esponja	•Esponja	•Eponge	
15		1			NS		•Sponge	•Esponja	•Esponja	•Eponge	
16	**VOE 14557227**	1					•Clip	•Clip	•Clipe	•Clip	
17	**SA 9025-05002**	1					•Cross recessed screw	•Tornillo cruz	•Parafuso phillips	•Vis empreinte cruciforme	
18	**VOE 14554163**	1					Filter	Filtro	Filtro	Filtre	
19		1			NS		•Case	•Funda	•Caixa	•Etui	
20		1			NS		•Case	•Funda	•Caixa	•Etui	
21	**VOE 15052786**	1					•Primary filter	•Prefiltro	•Filtro primário	•Préfiltre	(VOE 11703979)
22		1			NS		•Door	•Puerta	•Porta	•Porte	
23		1			NS		•Filter	•Filtro	•Filtro	•Filtre	
24	**VOE 14569307**	1					•Actuator	•Actuador	•Atuador	•Actionneur	
25	**VOE 14557934**	3					•Screw	•Tornillo	•Parafuso	•Vis	
26	**VOE 14557935**	10					•Clip	•Clip	•Clipe	•Clip	
27	**VOE 14557227**	1					•Clip	•Clip	•Clipe	•Clip	
28	**SA 9025-05002**	1					•Cross recessed screw	•Tornillo cruz	•Parafuso phillips	•Vis empreinte cruciforme	
29	**VOE 965026**	1					•Wing screw	•Tornillo aletas	•Parafuso borboleta	•Vis à oreilles	

1	**8287429**
2	
3	
4	
5	

Conduit de climatisation d'air, pas de climatisation d'air
Linha de ar condicionado, sem ar condicionado
Tubería de aire acondicionado, no hay aire acondicionado
Air conditioning line, no air conditioner

Catalogue id **20555**	Group **870**
Illustr. No **1029868**	Section **200**
Issue **PUB 20030829-B**	Page **363**

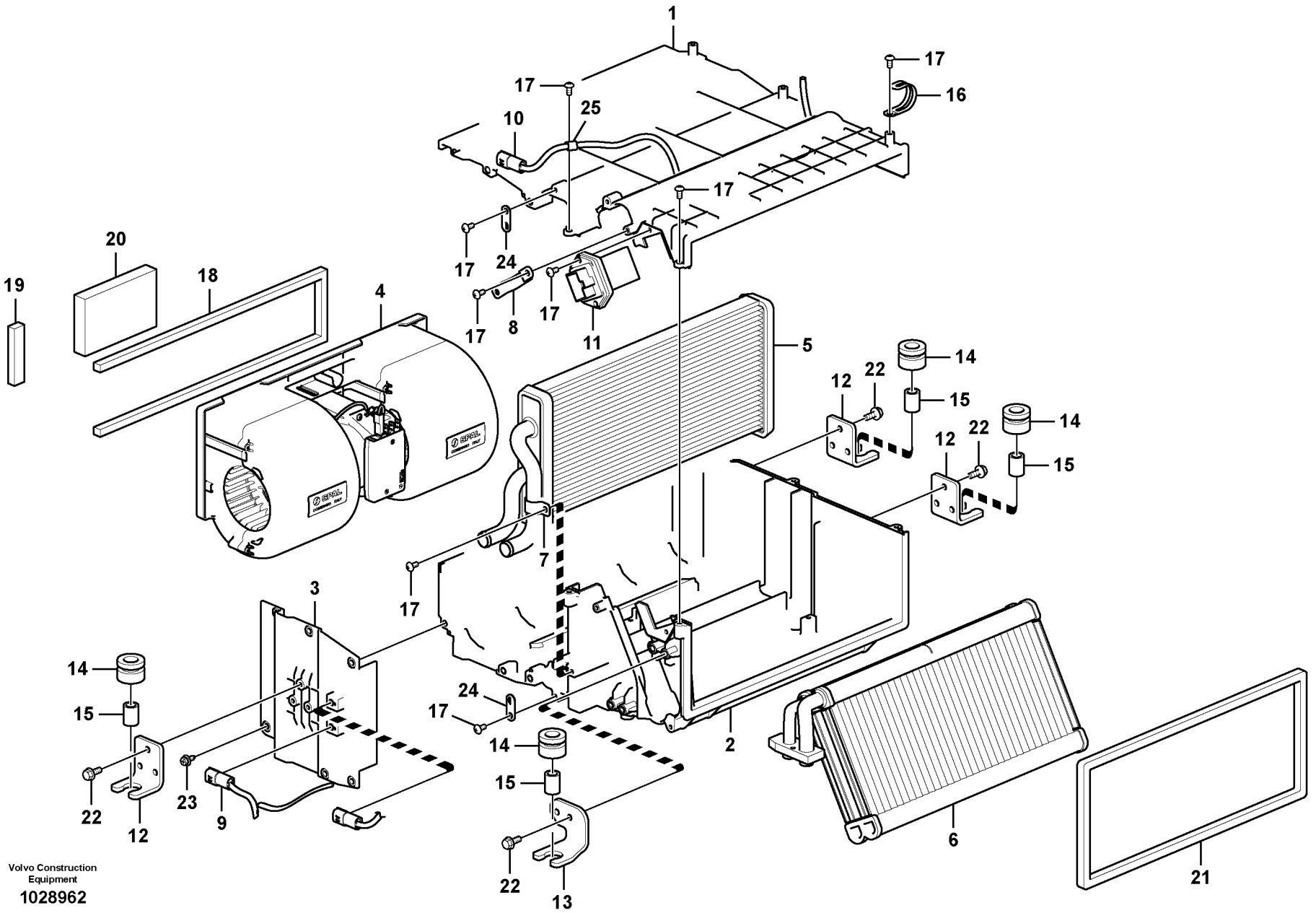

Volvo Construction Equipment

1028962

Fig.	Part No.	Quantity 1	2	3	PS	KIT	Description	Denominación	Denominação	Dénomination	Notes
	VOE 14629203	1					Unit	Equipo	Unidade	Appareil	
1		1			NS		•Case	•Funda	•Caixa	•Caisson	
2		1			NS		•Case	•Funda	•Caixa	•Caisson	
3		1			NS		•Case	•Funda	•Caixa	•Etui	
4	**VOE 14585357**	1					•Fan	•Ventilador	•Ventilador	•Ventilateur	
5	**VOE 14561610**	1					•Heater	•Calefactor	•Aquecedor	•Réchauffeur	
6	**VOE 14611578**	1					•Air Conditionin	•Aire acondicionado	•Ar condicionado	•Compresseur Cli	
7		1			NS		•Bracket	•Ménsula	•Suporte	•Console	
8		1			NS		•Bracket	•Ménsula	•Suporte	•Console	
9	**VOE 14560841**	1					•Cable harness	•Manojo cables	•Chicote cabos	•Faisceau câbles	
10	**VOE 14567909**	1					•Sensor	•Sensor	•Sensor	•Capteur	
11	**VOE 14629995**	1					•Resistor	•Resistencia	•Resistência	•Résistance	
12		3			NS		•Bracket	•Ménsula	•Suporte	•Console	
13		1			NS		•Bracket	•Ménsula	•Suporte	•Console	
14	**VOE 14514720**	4					•Grommet	•Pasaje	•Passa muro	•Passe fil	
15	**VOE 14515454**	4			OP		•Pipe	•Tubo	•Tubo	•Tuyau	
16	**VOE 14557227**	4					•Clip	•Clip	•Clipe	•Clip	
17	**SA 9025-05002**	16					•Cross recessed screw	•Tornillo cruz	•Parafuso phillips	•Vis empreinte cruciforme	
18		1			NS		•Sponge	•Esponja	•Esponja	•Eponge	
19		1			NS		•Sponge	•Esponja	•Esponja	•Eponge	
20		1			NS		•Sponge	•Esponja	•Esponja	•Eponge	
21		1			NS		•Sponge	•Esponja	•Esponja	•Eponge	
22	**VOE 946544**	15					•Flange screw	•Tornillo embridado	•Parafuso flangeado	•Vis à embase	
23	**VOE 14880564**	2					•Cross recessed screw	•Tornillo cruz	•Parafuso phillips	•Vis empreinte cruciforme	
24		2			NS		•Plate	•Placa	•Placa	•Plaque	
25		1			NS		•Clamp	•Abrazadera	•Grampo	•Pince Serrage	

1	**8287429**	**Unité de conditionnement d'air, refroidissement et chauffage** **Unidade de ar condicionado, refrigeração e aquecedor** **Unidad de aire acondicionado, refrigeración y calefacción** **Air conditioning unit, cooling and heater**	Catalogue id **20555**	Group **870**
2			Illustr. No **1028962**	Section **500**
3			Issue **PUB 20030829-B**	Page **365**
4				
5				

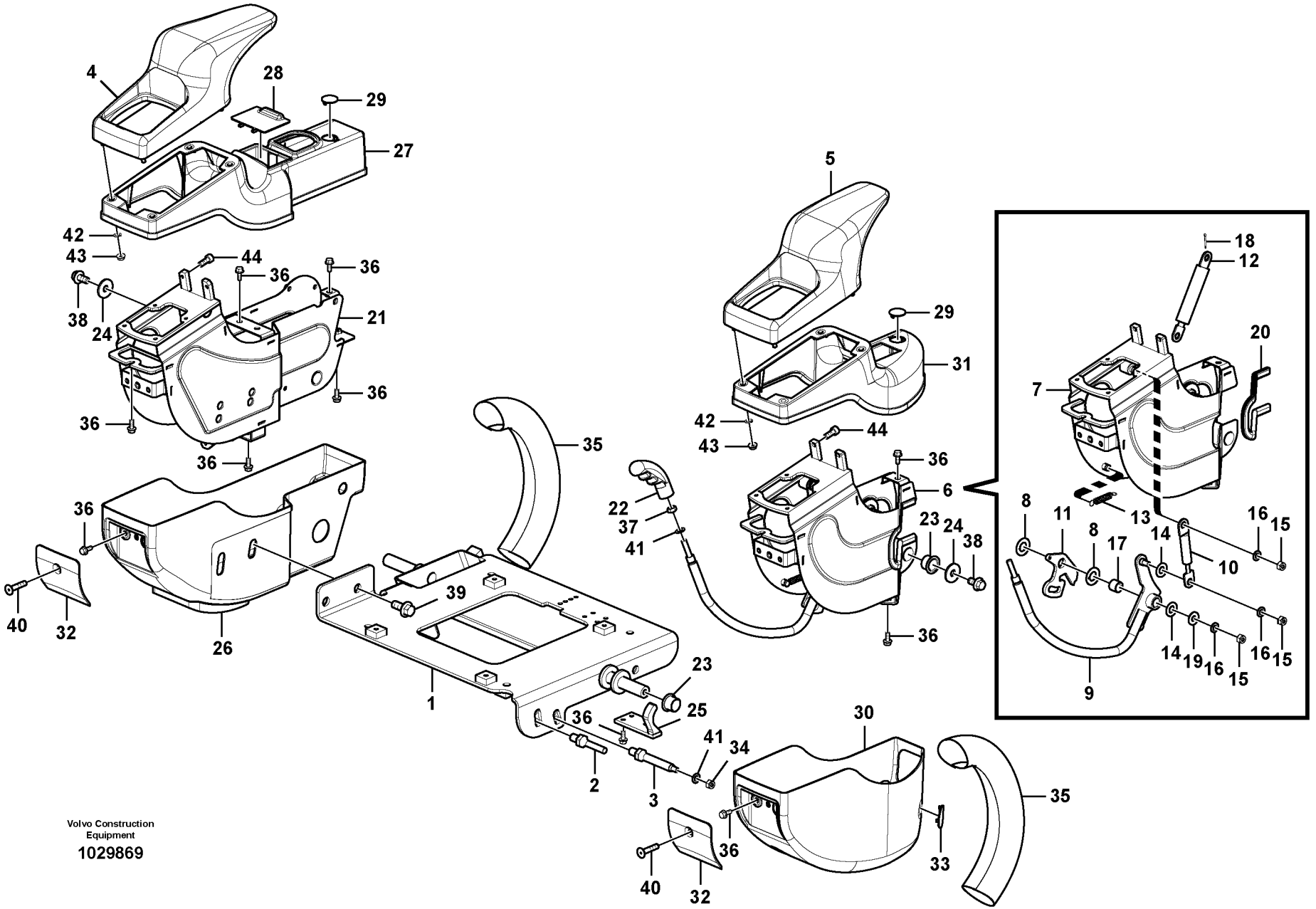

Volvo Construction Equipment

1029869

Fig.	Part No.	Quantity 1	2	3	PS	KIT	Description	Denominación	Denominação	Dénomination	Notes
1	**VOE 14614032**	1					Support	Base	Base	Bâti	
2	**VOE 14520163**	1					•Striker plate	•Placa bloqueo	•Placa de bloqueio	•Gache	
3	**VOE 14568499**	1					•Support	•Base	•Base	•Bâti	
4	**VOE 14519596**	1					Cover	Capó	Capô	Capot	
5	**VOE 14519597**	1					Handle	Mango	Manopla	Poignée	
6	**VOE 14624661**	1					Support	Base	Base	Bâti	(VOE 14598686)
7	**VOE 14553162**	1					•Control box	•Caja de control	•Caixa de manobra	•Boîtier de contrôle	
8	**VOE 14520240**	2					•Washer	•Arandela	•Arruela	•Rondelle	
9	**VOE 14520083**	1					•Latch	•Pestillo	•Lingueta	•Loquet	
10	**VOE 14598687**	1					•Spring	•Resorte	•Mola	•Ressort	
11	**VOE 14598688**	1					•Latch	•Pestillo	•Lingueta	•Loquet	
12	**VOE 14520132**	1					•Spring	•Resorte	•Mola	•Ressort	
13	**VOE 14523097**	1					•Spring	•Resorte	•Mola	•Ressort	
14	**VOE 14523099**	2					•Bushing	•Casquillo	•Bucha	•Bague	
15	**VOE 14880450**	3					•Nut	•Tuerca	•Porca	•Écrou	
16	**VOE 13955894**	3					•Washer	•Arandela	•Arruela	•Rondelle	
17	**VOE 14881314**	1					•Bearing	•Cojinete	•Mancal	•Roulement	
18	**VOE 14880452**	1					•Split pin	•Pasador hendido	•Chaveta fendida	•Goupille fendue	
19	**VOE 11117464**	1					•Plain washer	•Arandela plana	•Arruela simples	•Rondelle plane	(VOE 14880429)
20	**VOE 14880465**	1					•Weatherstrip	•Lamelunas	•Guarnição	•Caoutchouc d etancheite	
21	**VOE 14623640**	1					Control box	Caja de control	Caixa de manobra	Boîtier de contrôle	(VOE 14553161)
22	**VOE 14520086**	1					Knob	Botón	Botão	Bouton	
23	**VOE 14523095**	2					Bushing	Casquillo	Bucha	Bague	
24	**VOE 14526799**	2					Washer	Arandela	Arruela	Rondelle	
25	**VOE 14568500**	1					Latch	Pestillo	Lingueta	Loquet	
26	**VOE 14554093**	1					Control box	Caja de control	Caixa de manobra	Boîtier de contrôle	S/N 110011-111109
	VOE 14641412	1					Cover	Capó	Capô	Capot	S/N 111110-
27	**VOE 14572768**	1					Cover	Capó	Capô	Capot	S/N 110011-111109
	VOE 14641426	1					Cover	Capó	Capô	Capot	S/N 111110-
28	**VOE 14572769**	1					Plate	Chapa	Chapa	Tôle	S/N 110011-111109

1	**8287418**
2	
3	
4	
5	

Panneau d'instruments, panneau de commande
Painel de instrumentos, painel de controle
Panel de instrumentos, panel de mandos
Instrument panel, control panel

Catalogue id **20555**	Group **881**
Illustr. No **1029869**	Section **100**
Issue **PUB 20030829-B**	Page **367**

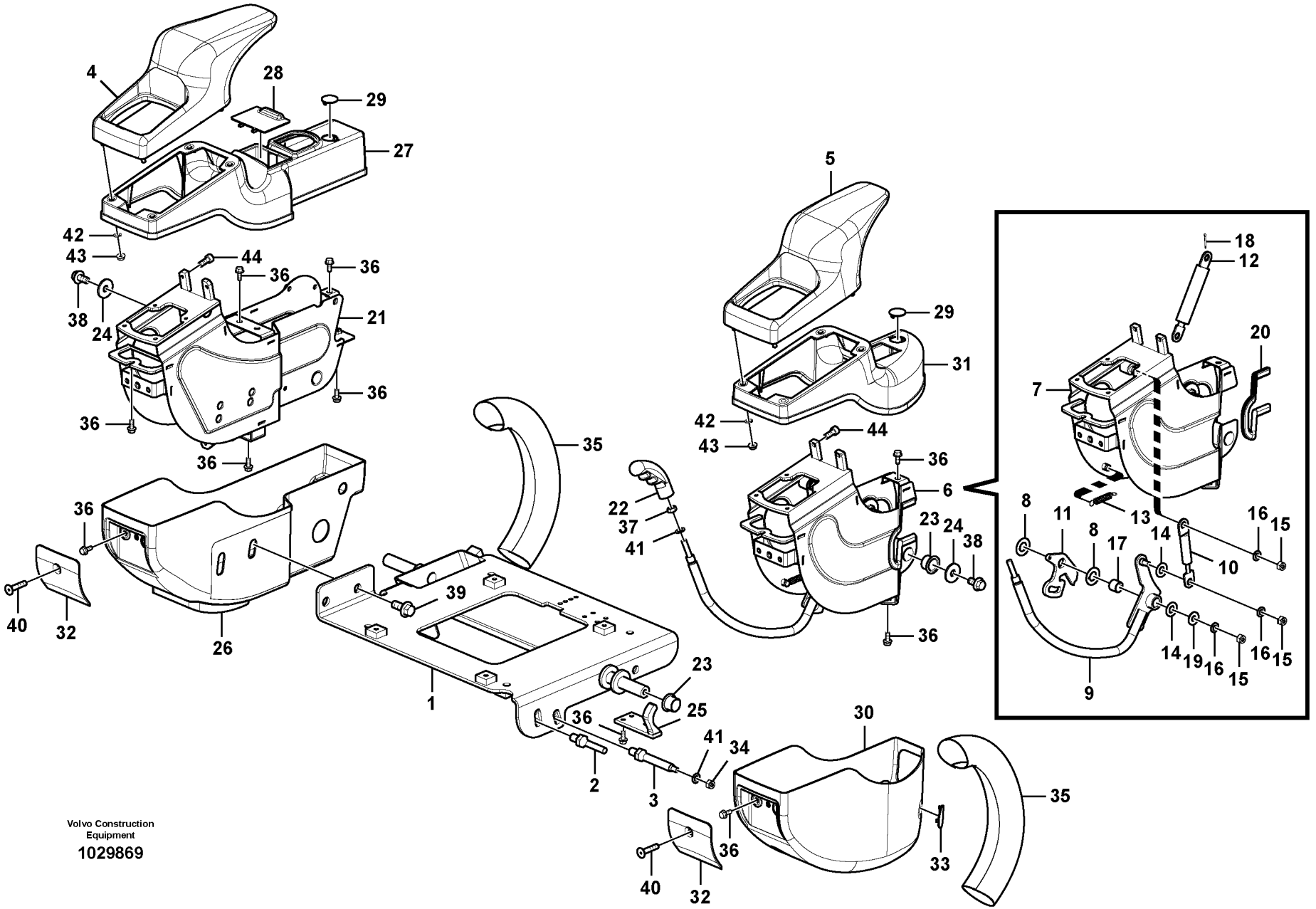

Volvo Construction Equipment

1029869

Fig.	Part No.	Quantity 1	2	3	PS	KIT	Description	Denominación	Denominação	Dénomination	Notes
	VOE 14654955	1					Plate	Chapa	Chapa	Tôle	S/N 111110-
29	**VOE 14554095**	3					Clip	Clip	Grampo	Clip	S/N 110011-111109
	VOE 14641428	3					Clip	Clip	Clipe	Clip	S/N 111110-
30	**VOE 14554096**	1					Control box	Caja de control	Caixa de manobra	Boîtier de contrôle	S/N 110011-111109
	VOE 14519595	1					Cover	Capo	Tampa	Capot	S/N 111110-
31	**VOE 14554097**	1					Control box	Caja de control	Caixa de manobra	Boîtier de contrôle	S/N 110011-111109
	VOE 14641430	1					Cover	Capó	Capô	Capot	S/N 111110-
32	**VOE 14554098**	2					Clip	Clip	Grampo	Clip	S/N 110011-111109
	VOE 14520227	2					Clip	Clip	Clipe	Clip	S/N 111110-
33	**VOE 14554099**	1					Clip	Clip	Grampo	Clip	S/N 110011-111109
	VOE 14520229	1					Clip	Clip	Clipe	Clip	S/N 111110-
34	**VOE 14880450**	1					Nut	Tuerca	Porca	Écrou	
35	**VOE 14526780**	2					Cover	Capo	Tampa	Capot	
36	**VOE 946544**	16					Flange screw	Tornillo embridado	Parafuso flangeado	Vis à embase	
37	**VOE 983303**	1					Hexagon nut	Tuerca hexagonal	Porca sextavada	Écrou hexagonal	
38	**VOE 946441**	2					Flange screw	Tornillo embridado	Parafuso flangeado	Vis à embase	
39	**VOE 965191**	2					Flange screw	Tornillo embridado	Parafuso flangeado	Vis à embase	
40	**VOE 969846**	2					Six point socket screw	Racor de seis dientes	Paraf soquete sext	Vis à 6 pans creux	
41	**VOE 13955894**	2					Washer	Arandela	Arruela	Rondelle	
42	**VOE 955919**	8					Spring washer	Arandela elástica	Arruela de pressão	Rondelle élastique	
43	**VOE 945407**	8					Flange nut	Tuerca embridada	Porca flangeada	Écrou à bride	
44	**VOE 984064**	4					Hex. socket screw	Tornillo de hexágono emb	Parafuso soquete sext	Vis à six pans creux	

1	**8287418**	**Panneau d'instruments, panneau de commande** **Painel de instrumentos, painel de controle** **Panel de instrumentos, panel de mandos** **Instrument panel, control panel**	Catalogue id **20555**	Group **881**
2			Illustr. No **1029869**	Section **100**
3			Issue **PUB 20030829-B**	Page **369**
4				
5				

1

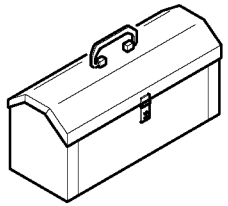

2

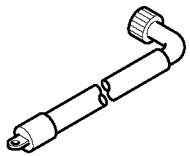

3

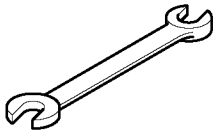

4

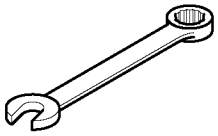

5

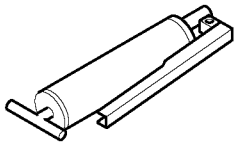

6

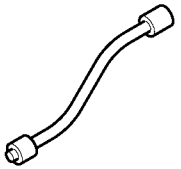

7

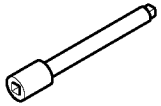

8

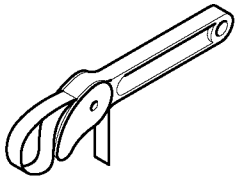

9



10

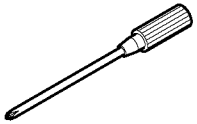

11

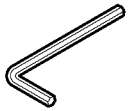

12

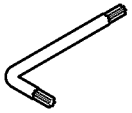

13

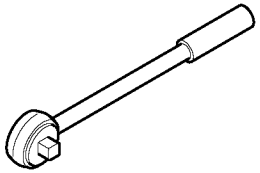

14

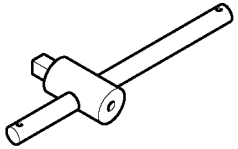

15

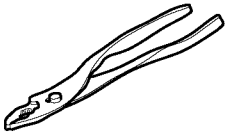

16

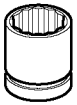

Volvo Construction Equipment

1029870

Fig.	Part No.	Quantity 1	2	3	PS	KIT	Description	Denominación	Denominação	Dénomination	Notes
	VOE 14598364	1					Tool	Herramienta	Ferramenta	Outil	Daily maintenance
1	**VOE 14880349**	1					•Tool box	•Caja herramientas	•Caixa de ferramentas	•Caisse à outils	
2	**VOE 14523963**	1					•Adapter	•Adaptador	•Adaptador	•Raccord Reduct	
3		1			NS		•Open-end spanner	•Llave fija	•Chave u	•Clé plate	10x12
		1			NS		•Open-end spanner	•Llave fija	•Chave u	•Clé plate	13x17
		1			NS		•Open-end spanner	•Llave fija	•Chave u	•Clé plate	19x22
		1			NS		•Open-end spanner	•Llave fija	•Chave u	•Clé plate	24x27
		1			NS		•Open-end spanner	•Llave fija	•Chave u	•Clé plate	30x32
		1			NS		•Open-end spanner	•Llave fija	•Chave u	•Clé plate	36x41
4		1			NS		•Combined spanner	•Llave fija-u	•Chave combinada	•Clé combinée	12mm
		1			NS		•Combined spanner	•Llave fija-u	•Chave combinada	•Clé combinée	16mm
		1			NS		•Combined spanner	•Llave fija-u	•Chave combinada	•Clé combinée	18mm
5	**VOE 14881006**	1					•Grease gun	•Jeringa de grasa	•Bomba de graxa	•Pistolet à graisse	500CC
6		1			NS		•Hose	•Tubo flexible	•Mangueira	•Durit	13 1/4
7		1			NS		•Extension bar	•Prolongador	•Barra de extensão	•Rallonge	5inch
8	**VOE 14881043**	1					•Wrench	•Llave	•Chave	•Clé	750mm
9		1			NS		•Screwdriver	•Destornillador	•Chave de parafuso	•Tournevis	3x60
		1			NS		•Screwdriver	•Destornillador	•Chave de parafuso	•Tournevis	8x200
10		1			NS		•Screwdriver	•Destornillador	•Chave de parafuso	•Tournevis	8x200
11		1			NS		•Allen key	•Llave hexagonal	•Chave p/ sext inte	•Clé hexagonale mate	6mm
		1			NS		•Allen key	•Llave hexagonal	•Chave p/ sext inte	•Clé hexagonale mate	8mm
		1			NS		•Allen key	•Llave hexagonal	•Chave p/ sext inte	•Clé hexagonale mate	10mm
12		1			NS		•Wrench	•Llave	•Chave	•Cle	T20
		1			NS		•Wrench	•Llave	•Chave	•Cle	T25
		1			NS		•Wrench	•Llave	•Chave	•Cle	T30
		1			NS		•Wrench	•Llave	•Chave	•Cle	T40
13		1			NS		•Ratchet Handle	•Llave Carraca	•Manípulo de bloqueio	•Cliquet	10inch
14	**VOE 14881010**	1			OP		•Handle	•Mango	•Manopla	•Poignée	275mm
15		1			NS		•Pliers	•Alicates	•Alicate	•Pince	6inch
16		1			NS		•Socket wrench	•Manguito de llave	•Chave de caixa	•Prise douille	8mm

1	**8289304**	**Outil** **Ferramenta** **Herramienta** **Tools**	Catalogue id **20555**	Group **896**
2			Illustr. No **1029870**	Section **100**
3			Issue **PUB 20030829-B**	Page **371**
4				
5				

1

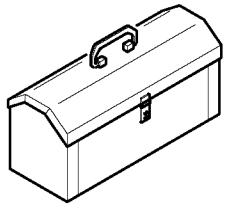

2

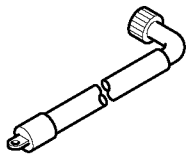

3

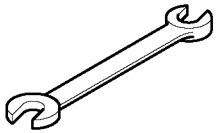

4

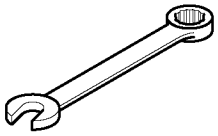

5

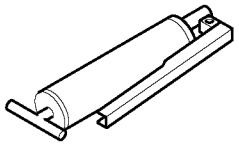

6

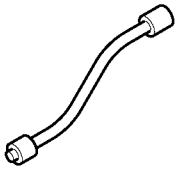

7

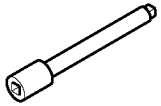

8

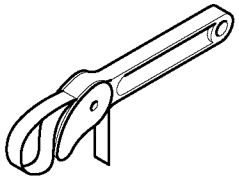

9



10

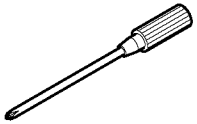

11

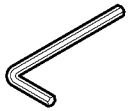

12

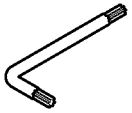

13

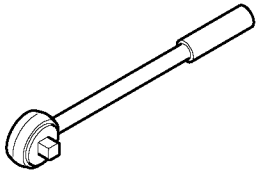

14

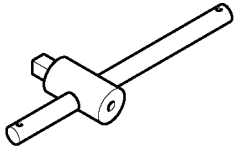

15

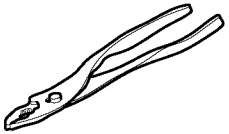

16

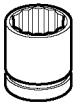

Volvo Construction Equipment

1029870

Fig.	Part No.	Quantity 1	2	3	PS	KIT	Description	Denominación	Denominação	Dénomination	Notes
		1			NS		•Socket wrench	•Manguito de llave	•Chave de caixa	•Prise douille	10mm
		1			NS		•Socket wrench	•Manguito de llave	•Chave de caixa	•Prise douille	12mm
		1			NS		•Socket wrench	•Manguito de llave	•Chave de caixa	•Prise douille	13mm
		1			NS		•Socket wrench	•Manguito de llave	•Chave de caixa	•Prise douille	14mm
		1			NS		•Socket wrench	•Manguito de llave	•Chave de caixa	•Prise douille	16mm
		1			NS		•Socket wrench	•Manguito de llave	•Chave de caixa	•Prise douille	17mm
		1			NS		•Socket wrench	•Manguito de llave	•Chave de caixa	•Prise douille	18mm
		1			NS		•Socket wrench	•Manguito de llave	•Chave de caixa	•Prise douille	19mm
		1			NS		•Socket wrench	•Manguito de llave	•Chave de caixa	•Prise douille	22mm
		1			NS		•Socket wrench	•Manguito de llave	•Chave de caixa	•Prise douille	24mm
		1			NS		•Socket wrench	•Manguito de llave	•Chave de caixa	•Prise douille	26mm
		1			NS		•Socket wrench	•Manguito de llave	•Chave de caixa	•Prise douille	27mm

1	**8289304**	**Outil** **Ferramenta** **Herramienta** **Tools**	Catalogue id **20555**	Group **896**
2			Illustr. No **1029870**	Section **100**
3			Issue **PUB 20030829-B**	Page **373**
4				
5				

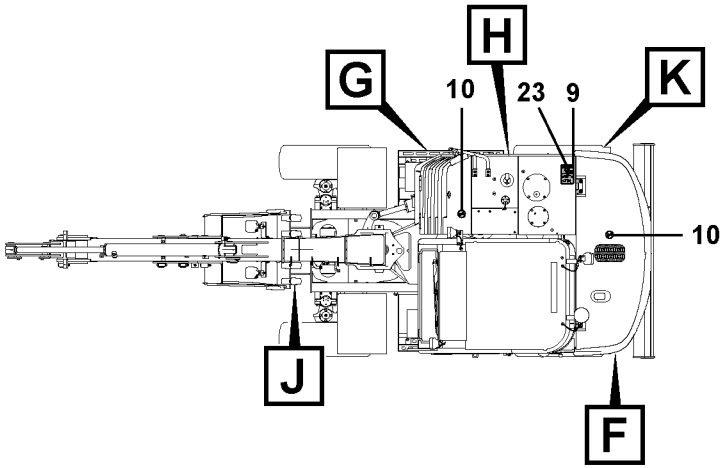

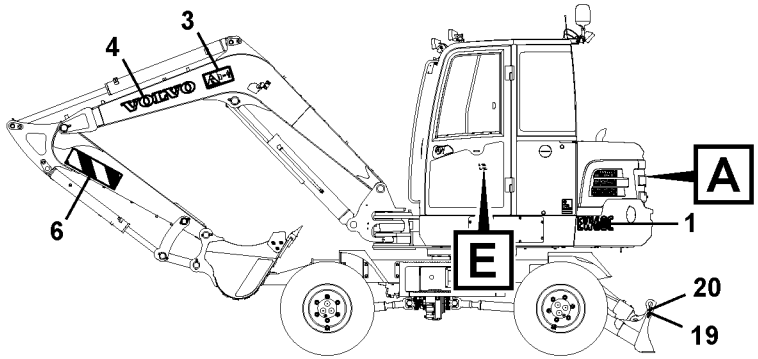

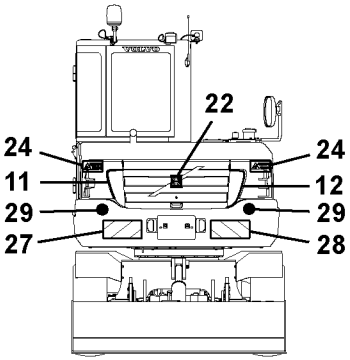

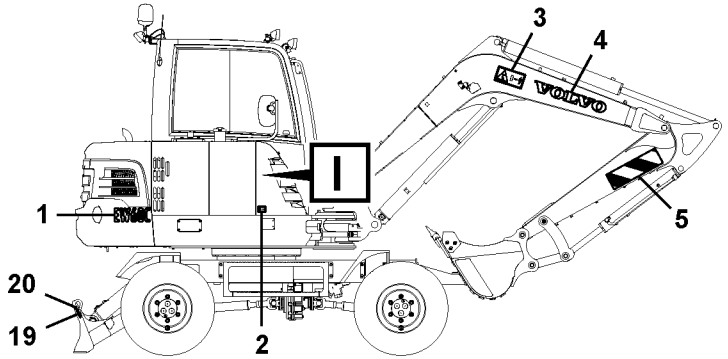

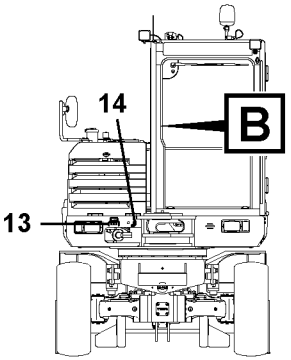

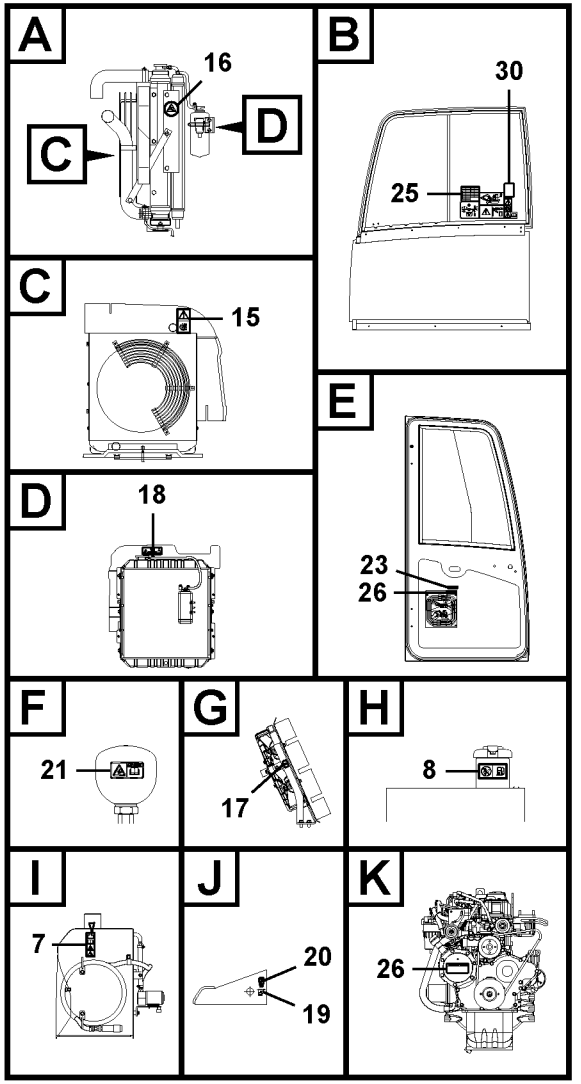

Volvo Construction Equipment

1029871

Fig.	Part No.	Quantity 1	2	3	4	5	PS	KIT	Description	Denominación	Denominação	Dénomination	Notes
1	**VOE 14609168**	1	1		1				Decal	Calcomanía	Decalque	Autocollant	
2	**VOE 14511914**	1	1		1				Decal	Decalcomania	Adesivo	Decalcomanie	
3	**VOE 14616008**	1	1		1				Decal	Calcomanía	Decalque	Autocollant	
4	**VOE 14501363**	1	1		1				Decal	Decalcomania	Adesivo	Decalcomanie	
5	**VOE 14509722**	1	1		1				Decal	Calcomanía	Decalque	Autocollant	
6	**VOE 14509721**	1	1		1				Decal	Calcomanía	Decalque	Autocollant	
7	**VOE 14578451**	1							Decal	Calcomanía	Decalque	Autocollant	
	VOE 14616004		1		1				Decal	Calcomanía	Decalque	Autocollant	
8	**VOE 14616023**	1	1		1				Decal	Calcomanía	Decalque	Autocollant	
9	**VOE 14509713**	1	1		1				Decal	Calcomanía	Decalque	Autocollant	
10	**VOE 14615991**	2	2		2				Decal	Calcomanía	Decalque	Autocollant	
11	**VOE 14568590**	1	1						Decal	Calcomanía	Decalque	Autocollant	
	VOE 14623617				1				Decal	Calcomanía	Decalque	Autocollant	
12	**VOE 14568591**	1	1						Decal	Calcomanía	Decalque	Autocollant	
	VOE 14623618				1				Decal	Calcomanía	Decalque	Autocollant	
13	**VOE 14568573**	1	1		1				Decal	Calcomanía	Decalque	Autocollant	
14	**VOE 14509574**	1	1						Decal	Decalcomania	Adesivo	Decalcomanie	
	VOE 14618272				1				Decal	Calcomanía	Decalque	Autocollant	
15	**VOE 14616012**	1	1		1				Decal	Calcomanía	Decalque	Autocollant	
16	**VOE 14526798**	1							Decal	Calcomanía	Decalque	Autocollant	
	VOE 14622191		1		1				Decal	Calcomanía	Decalque	Autocollant	
17	**VOE 14527174**	1	1		1				Decal	Calcomanía	Decalque	Autocollant	
18	**VOE 11445056**	1							Decal	Calcomanía	Decalque	Autocollant	
	VOE 14616297		1						Decal	Calcomanía	Decalque	Autocollant	
	VOE 14615981				1				Decal	Calcomanía	Decalque	Autocollant	
19	**VOE 11004094**	4	4		4				Decal	Calcomanía	Decalque	Autocollant	
20	**VOE 11026730**	4	4		4				Decal	Calcomanía	Decalque	Autocollant	
21	**VOE 14615999**	1	1		1				Decal	Calcomanía	Decalque	Autocollant	
	VOE 14616293			1					Decal	Calcomanía	Decalque	Autocollant	
22	**VOE 14554085**	1							Decal	Calcomanía	Decalque	Autocollant	

1	**8289307**
2	**8292698**
3	**8292698**
4	**8295509**
5	

Calcomanies
Etiquetas adesivas
Calcomanías
Decals

Catalogue id	Group
20555	**897**
Illustr. No **1029871**	Section **100**
Issue **PUB 20030829-B**	Page **375**

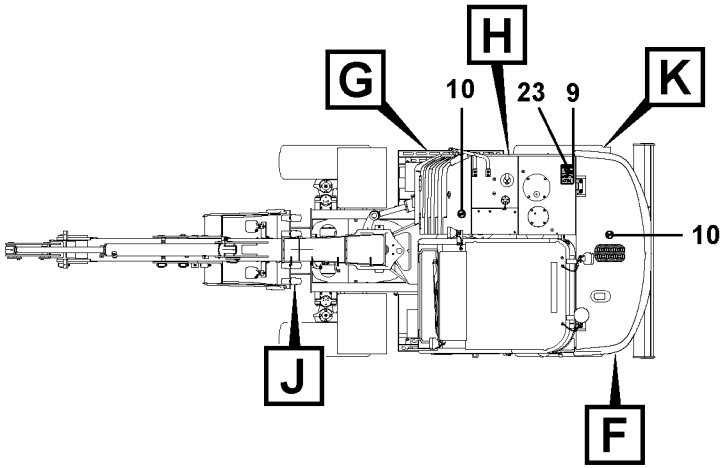

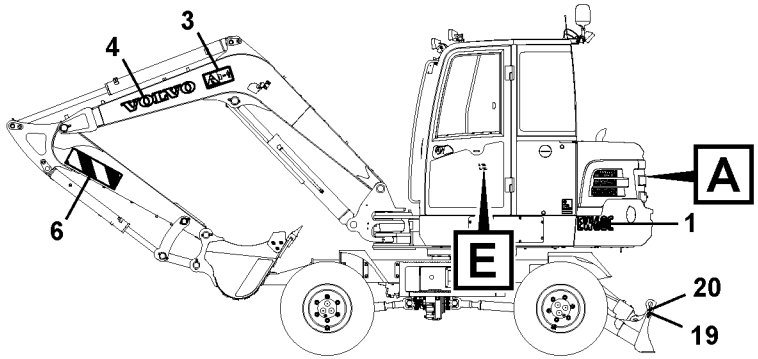

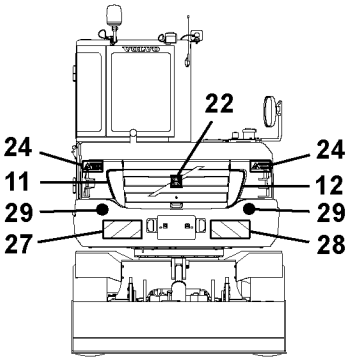

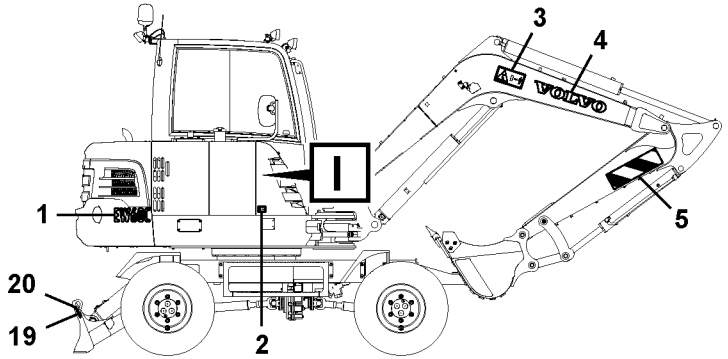

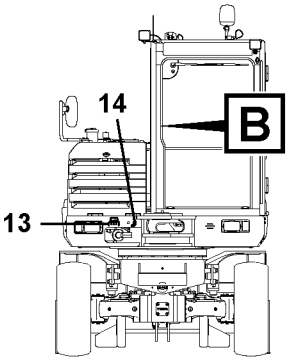

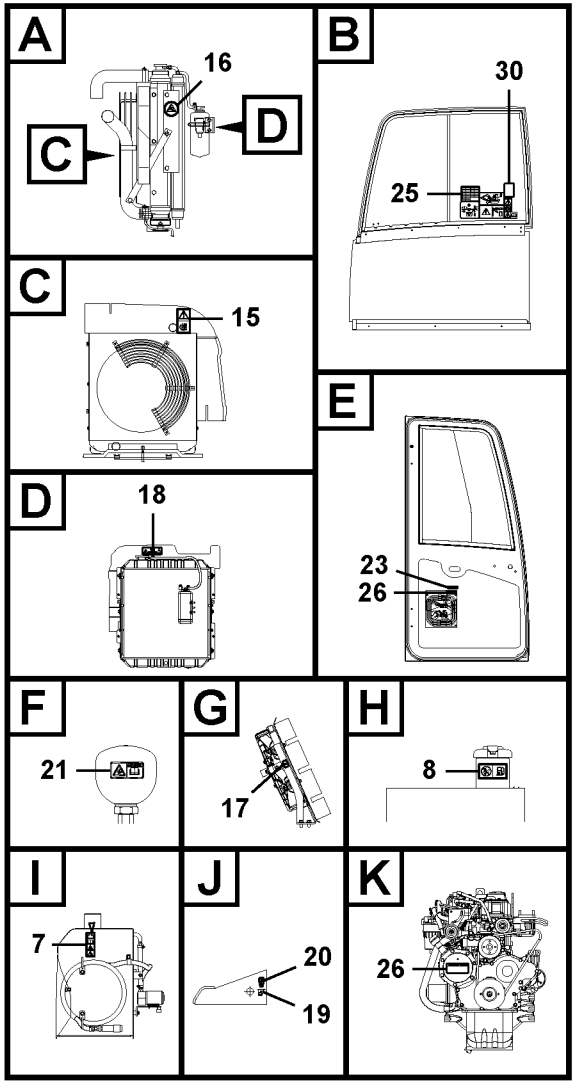

Volvo Construction Equipment

1029871

Fig.	Part No.	Quantity 1	2	3	4	5	PS	KIT	Description	Denominación	Denominação	Dénomination	Notes
23	**VOE 14527173**	2							Decal	Calcomanía	Decalque	Autocollant	8295371
24	**VOE 14611749**	2							Decal	Calcomanía	Decalque	Autocollant	
	VOE 14643155			2	2				Decal	Calcomanía	Decalque	Autocollant	
25	**VOE 14608828**	1							Decal	Calcomanía	Decalque	Autocollant	
26	**VOE 14626276**	1							Decal	Calcomanía	Decalque	Autocollant	
27	**VOE 14623615**	1	1		1				Decal	Calcomanía	Decalque	Autocollant	
28	**VOE 14623616**	1	1		1				Decal	Calcomanía	Decalque	Autocollant	
29	**VOE 14623619**		2		2				Decal	Calcomanía	Decalque	Autocollant	
30	**VOE 14645263**			2	2				Decal	Calcomanía	Decalque	Autocollant	

1	**8289307**
2	**8292698**
3	**8292698**
4	**8295509**
5	

Calcomanies
Etiquetas adesivas
Calcomanías
Decals

Catalogue id **20555**	Group **897**
Illustr. No **1029871**	Section **100**
Issue **PUB 20030829-B**	Page **377**

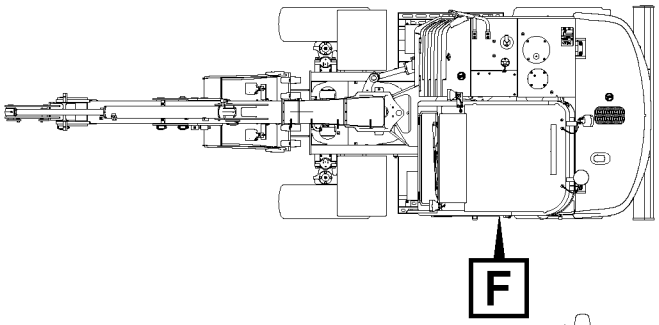

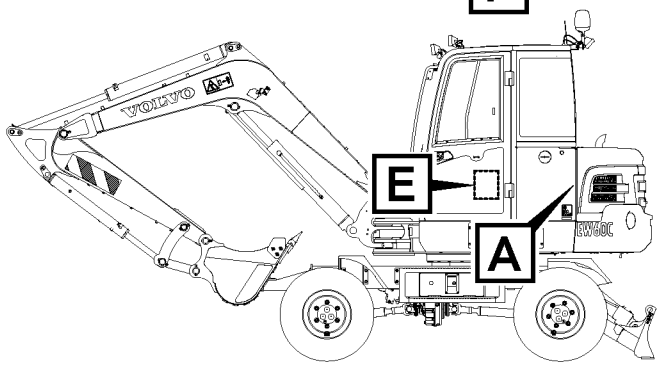

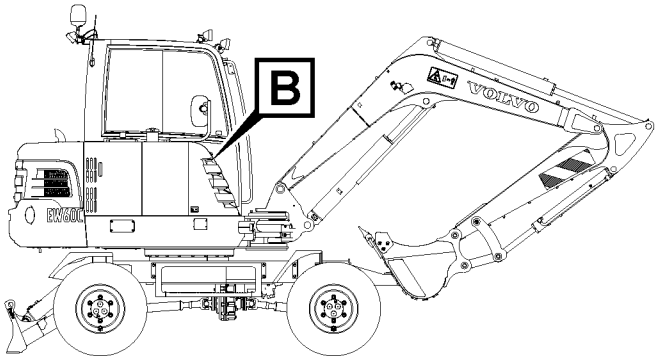

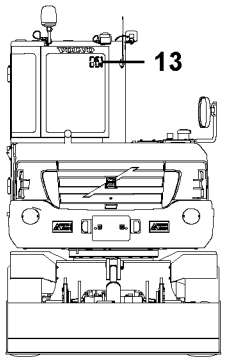

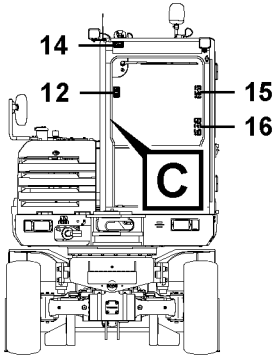

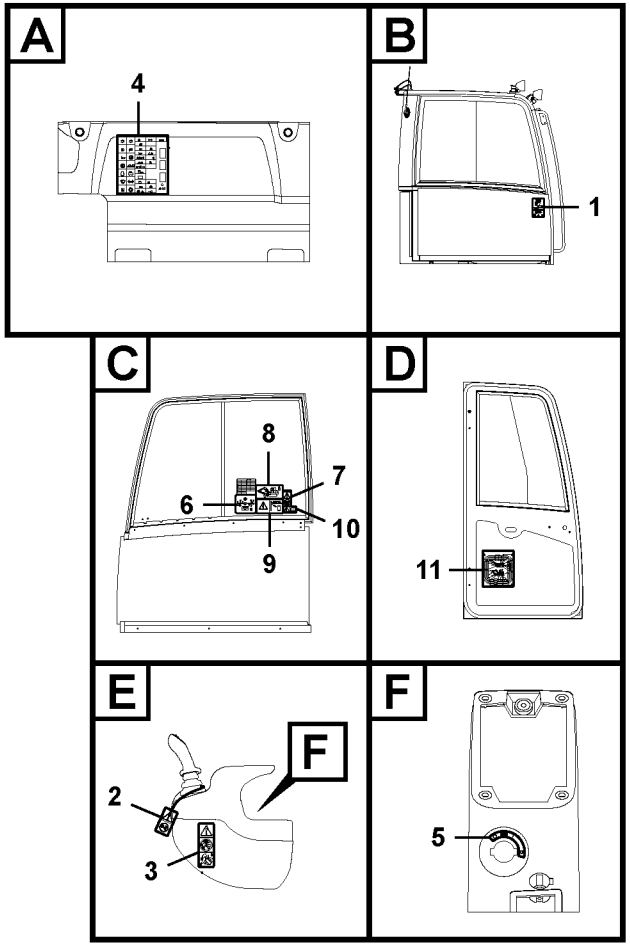

Volvo Construction Equipment

1029872

Fig.	Part No.	Quantity 1	2	3	4	5	PS	KIT	Description	Denominación	Denominação	Dénomination	Notes
1	**VOE 14519006**	1							Decal	Decalcomania	Adesivo	Decalcomanie	
	VOE 14614177		1			1			Decal	Calcomanía	Decalque	Autocollant	
2	**VOE 14616021**	1	1			1			Decal	Calcomanía	Decalque	Autocollant	
3	**VOE 14616314**	1	1			1			Decal	Calcomanía	Decalque	Autocollant	
4	**VOE 14612338**	1							Decal	Calcomanía	Decalque	Autocollant	S/N -110254
	VOE 14619332	1							Decal	Calcomanía	Decalque	Autocollant	S/N 110255-111109
	VOE 14619332		1						Decal	Calcomanía	Decalque	Autocollant	
5	**VOE 14570282**	1	1			1			Decal	Calcomanía	Decalque	Autocollant	
6	**VOE 14609306**	1	1			1			Decal	Calcomanía	Decalque	Autocollant	
7	**VOE 14616300**	1	1			1			Decal	Calcomanía	Decalque	Autocollant	
8	**VOE 14568593**	1	1			1			Decal	Calcomanía	Decalque	Autocollant	
9	**VOE 14607307**	1	1			1			Decal	Calcomanía	Decalque	Autocollant	
10	**VOE 14616005**	1	1			1			Decal	Calcomanía	Decalque	Autocollant	(VOE 14578452)
11	**VOE 14609304**	1	1			1			Decal	Calcomanía	Decalque	Autocollant	
12	**VOE 14616016**	1	1			1			Decal	Calcomanía	Decalque	Autocollant	
13	**VOE 11116814**	1	1						Decal	Calcomanía	Decalque	Autocollant	S/N -110892
	SA 1192-05180	1	1			1			Decal	Decalcomania	Adesivo	Decalcomanie	S/N 110893-
14	**VOE 14587152**	1							Decal	Calcomanía	Decalque	Autocollant	
	VOE 14616022		1			1			Decal	Calcomanía	Decalque	Autocollant	
15	**VOE 14612360**	1	1			1			Decal	Calcomanía	Decalque	Autocollant	
16	**VOE 14612361**	1				1			Decal	Calcomanía	Decalque	Autocollant	
	SA 1192-04880			1					Decal	Decalcomania	Adesivo	Decalcomanie	HYD FLUID MINERAL 46
	SA 1192-04710				1				Decal	Decalcomania	Adesivo	Decalcomanie	HYD FLUID MINERAL 68

1	**8289307**
2	**8292698**
3	**8278859**
4	**8278860**
5	**8295509**

Calcomanies
Etiquetas adesivas
Calcomanías
Decals

Catalogue id **20555**	Group **897**
Illustr. No **1029872**	Section **200**
Issue **PUB 20030829-B**	Page **379**



Volvo Construction Equipment
www.volvoce.com

GROUP		Section	Page
910	Nipple assembly	100	387
910	Nipple assembly	200	415
910	Nipple assembly	300	429
911	Hydraulic oil tank 8287434,8287435	100	447
911	Turning joint line, control valve to turning joint	200	449
911	Turning joint line, turning joint to travel motor	300	451
911	Hydraulic system, control valve to boom and swing	400	453
911	Hydraulic system, hydraulic tank to hydraulic oil cooler	500	457
911	Hydraulic system, hydraulic tank to hydraulic pump	600	459
911	Working hydraulic, dozer blade	700	461
911	Working hydraulic, hammer and shear for upper	800	463
911	Working hydraulic, quick fit on upper frame	900	465
912	Control valve with fitting parts.	100	467
912	Main control valve	200	469
912	Main control valve	300	471
912	Main control valve	400	475
912	Main control valve	500	477
912	Main control valve	600	479
912	Main control valve	700	481
912	Working hydraulic, boom rupture valve mount	2000	483
912	Valve, solenoid	3300	485
913	Pump installation	100	487
913	Hydraulic pump	200	489
913	Hydraulic gear pump	1000	491
914	Servo system, control valve to remote control valve	100	493
914	Servo system, control valve to remote control valve pedal	200	497
914	Servo system, control valve to solenoid valve	300	499
914	Servo system, control valve to solenoid valve	350	503
914	Servo system, control valve piping.	400	505
914	Servo system, pump piping and filter mount.	500	507
914	Servo system, control valve to solenoid valve	600	509
914	Remote control valve pedal, travel motor	800	511
914	Servo system, remote control valve	1100	513
914	Servo system, hammer and shear	2400	515
916	Working hydraulic, dipper arm cylinder on boom.	100	517
916	Working hydraulic, boom rupture	300	519
916	Working hydraulic, hammer and shear for boom	2000	523
916	Working hydraulic, hammer and shear for dipper arm	2100	525
916	Working hydraulic, slope and rotator on dipper arm	5000	527
916	Working hydraulic, quick fit on dipper arm	5100	529
925	Bucket	100	531
925	Links to bucket 8282734,8284746,8284747,8278884,8278887	2000	533
927	Dozer blade	100	535
927	Dozer blade cylinder	500	537
971	Links to boom	100	539
971	Boom swing cylinder	600	543
974	Links to boom	100	545
974	Boom and grease piping	300	547
974	Boom cylinder	3000	549
975	Links to dipper arm	100	553
975	Dipper arm.	450	555
975	Dipper arm cylinder	1500	557
975	Links to connecting rod	1900	561
975	Bucket cylinder	2500	563
996	Air compressor	100	565

INDICE

GRUPO		Sección	Página
910	.....	100	387
910	.....	200	415
910	.....	300	429
911	Depósito de aceite hidráulico 8287434,8287435	100	447
911	Tubería de articulación de giro, válvula de control a arti	200	449
911	Tubería de articulación de giro, articulación de giro a motor de tras .	300	451
911	Sistema hidráulico, válvula de control para pluma y oscilaci	400	453
911	Sistema hidráulico, depósito hidr. a enfr. aceite hidr.	500	457
911	Sistema hidráulico, depósito hidr. a bomba hidr.	600	459
911	Hidráulica de trabajo, hoja diagonal.	700	461
911	Hidráulica de trabajo, martillo y cizalla para superior	800	463
911	Hidráulica de trabajo, acoplamiento rápido en el bastidor superior. ..	900	465
912	Válvula de mando con piezas se montaje.	100	467
912	Válvula de mando principal	200	469
912	Válvula de mando principal	300	471
912	Válvula de mando principal	400	475
912	Válvula de mando principal	500	477
912	Válvula de mando principal	600	479
912	Válvula de mando principal	700	481
912	Hidráulica de trabajo, soporte de la válvula de rotura de manguera.	2000	483
912	Válvula, solenoide	3300	485
913	Instalación de bomba	100	487
913	Bomba hidráulica	200	489
913	Engranaje de bomba hidráulica	1000	491
914	Servosistema, válvula de control a válvula de mando a distan	100	493
914	Servosistema, válvula de control a válvula pedal de mando a distan	200	497
914	Servosistema, válvula de control a válvula solenoide	300	499
914	Servosistema, válvula de control a válvula solenoide	350	503
914	Servosistema, tubería de la válvula de control.	400	505
914	Servosistema, soporte del filtro y la tubería de la bomba.	500	507
914	Servosistema, válvula de control a válvula solenoide	600	509
914	Válvula de control a pedal de válvula de mando a distancia, motor trasl	800	511
914	Servosistema, válvula de mando a distancia	1100	513
914	Servosistema, martillo y cizalla	2400	515
916	Hidráulica de trabajo, cilindro del brazo en la pluma.	100	517
916	Hidráulica de trabajo, válvula de rotura de manguera en plum	300	519
916	Hidráulica de trabajo, martillo y cizalla para pluma	2000	523
916	Hidráulica de trabajo, martillo y cizalla para brazo	2100	525
916	Hidráulica de trabajo, inclinación y rotador en el brazo	5000	527
916	Hidráulica de trabajo, acoplamiento rápido en el brazo.	5100	529
925	Cazo	100	531
925	Acoplamientos para la cuchara 8282734,8284746,8284747, 8278884,8278887	2000	533
927	Hoja diagonal	100	535
927	Cilindro hidráulico, hoja diagonal	500	537
971	Acoplamientos para la pluma	100	539
971	Pluma de giro cilindro	600	543
974	Acoplamientos para la pluma	100	545
974	Pluma y tubería de lubricación	300	547
974	Cilindro de pluma	3000	549
975	Enlaces al brazo	100	553
975	Brazo.	450	555
975	Cilindro de brazo	1500	557
975	Acoplamientos para la varilla de conexión	1900	561
975	Cilindro de cazo	2500	563
996	Compresor de aire	100	565

GRUPO		Seção	Página
910	.....	100	387
910	.....	200	415
910	.....	300	429
911	Tanque de óleo hidráulico 8287434,8287435	100	447
911	Linha da junta de rotação, válvula de controle da junta de rotação	200	449
911	Linha da junta de rotação, junta de rotação para o motor de curso	300	451
911	Sistema hidráulico, válvula de controle da lança e do giro	400	453
911	Sistema hidráulico, tanque hidráulico para o refrigerador de óleo hidráulico	500	457
911	Sistema hidráulico, tanque hidráulico para a bomba hidráulica	600	459
911	Sistema hidráulico de operação, lâmina removedora de terra	700	461
911	Sistema hidráulico de operação, martelo e cortador para a parte superior	800	463
911	Sistema hidráulico de operação, acoplamento rápido no chassi superior	900	465
912	Válvula de comando com peças de montagem	100	467
912	Válvula de comando principal	200	469
912	Válvula de comando principal	300	471
912	Válvula de comando principal	400	475
912	Válvula de comando principal	500	477
912	Válvula de comando principal	600	479
912	Válvula de comando principal	700	481
912	Sistema hidráulico de operação, montagem da válvula de ruptura na lança	2000	483
912	Válvula, solenóide	3300	485
913	Instalação de bomba	100	487
913	Bomba hidráulica	200	489
913	Bomba de engrenagem hidráulica	1000	491
914	Sistema servo, válvula de controle para a válvula do controle remoto	100	493
914	Sistema servo, válvula de controle para o pedal da válvula de controle remoto	200	497
914	Sistema servo, válvula de controle para a válvula solenóide	300	499
914	Sistema servo, válvula de controle para a válvula solenóide	350	503
914	Sistema servo, tubulação da válvula de controle	400	505
914	Sistema servo, tubulação da bomba e montagem do filtro	500	507
914	Sistema servo, válvula de controle para a válvula solenóide	600	509
914	Pedal da válvula de controle remoto, motor de curso	800	511
914	Sistema servo, válvula de controle remoto	1100	513
914	Sistema servo, martelo e cortador	2400	515
916	Sistema hidráulico de operação, cilindro do braço na lança	100	517
916	Sistema hidráulico de operação, ruptura da lança	300	519
916	Sistema hidráulico de operação, martelo e cortador para a lança	2000	523
916	Sistema hidráulico de operação, martelo e cortador para o braço	2100	525
916	Sistema hidráulico de operação, inclinação e rotor no braço	5000	527
916	Sistema hidráulico de operação, acoplamento rápido no braço	5100	529
925	Caçamba	100	531
925	Articulações da caçamba 8282734,8284746,8284747,8278884, 8278887	2000	533
927	Lâmina removedora de terra	100	535
927	Cilindro da lâmina removedora de terra	500	537
971	Articulações para a lança	100	539
971	Cilindro de giro da lança	600	543
974	Articulações para a lança	100	545
974	Lança e tubulação de graxa lubrificante	300	547
974	Cilindro da lança	3000	549
975	Articulações para o braço	100	553
975	.....	450	555
975	Cilindro do braço	1500	557
975	Articulações para a haste de conexão	1900	561
975	Cilindro da caçamba	2500	563
996	Compressor do ar	100	565

TABLE DES MATIÈRES

Catalogue id 20555 | Group 9 | Issue PUB 20030829-B | Page 384

GROUPE		Section	Page
910		100	387
910		200	415
910		300	429
911	Réservoir d'huile hydraulique 8287434,8287435	100	447
911	Articulation de rotation, valve de commande vers articulation de rotation	200	449
911	Articulation de rotation, articulation de rotation vers moteur de conduite	300	451
911	Système hydraulique, valve de commande flèche et pivotement	400	453
911	Syst. hydr, rés. hydr vers refroidisseur huile hydraulique	500	457
911	Syst. hydr, rés. hydraulique vers pompe hydraulique	600	459
911	Hydraulique de travail, lame bulldozer.	700	461
911	Hydraulique de travail, marteau et ciseaux supérieurs	800	463
911	Commande hydraulique d'outil, porte-outil sur tourelle	900	465
912	Valve de commande avec pièces de montage.	100	467
912	Distributeur principal	200	469
912	Distributeur principal	300	471
912	Distributeur principal	400	475
912	Distributeur principal	500	477
912	Distributeur principal	600	479
912	Distributeur principal	700	481
912	Comm. hydraulique d'outil, valve de sécurité en cas de rupture de flexible sur la flèche	2000	483
912	Électrovanne	3300	485
913	Installation de pompe	100	487
913	Pompe hydraulique	200	489
913	Pompe à engrenages hydraulique	1000	491
914	Système servo, valve commande vers valve commande a distance.	100	493
914	Système servo, valve commande vers valve pedale commande a distance	200	497
914	Système servo, valve de commande vers valve de solénoïde	300	499
914	Système servo, valve de commande vers valve de solénoïde	350	503
914	Système servo, conduits vers le distributeur de commande	400	505
914	Système servo, conduits vers la pompe et montage du filtre	500	507
914	Système servo, valve de commande vers valve de solénoïde	600	509
914	V. commande vers pédale de v. commande télécommandée, moteur condui	800	511
914	Système servo, valve de commande télécommandée	1100	513
914	Système servo, marteau et cisaille	2400	515
916	Commande hydraulique d'outil, vérin de balancier sur la flèche	100	517
916	Hydraulique de travail, coupure flèche	300	519
916	Hydraulique de travail, marteau et ciseaux pour flèche	2000	523
916	Hydraulique de travail, marteau et ciseaux pour bras	2100	525
916	Commande hydraulique d'outil, équipement de talutage et rotateur sur balancier	5000	527
916	Commande hydraulique d'outil, porte-outil sur balancier	5100	529
925	Godet	100	531
925	Articulations, godet 8282734,8284746,8284747,8278884,8278887	2000	533
927	Lame bulldozer	100	535
927	Vérin hydraulique, lame bulldozer	500	537
971	Articulations, flèche	100	539
971	Flêche d'orientation - cylindre	600	543
974	Articulations, flèche	100	545
974	Flèche et conduits de graissage	300	547
974	Vérin de flèche	3000	549
975	Articulations de balancier	100	553
975	Balancier.	450	555
975	Vérin de bras	1500	557
975	Articulations, liaison avec la tige de piston	1900	561
975	Vérin de godet	2500	563
996	Compresseur pneumatique	100	565



Volvo Construction Equipment
www.volvoce.com

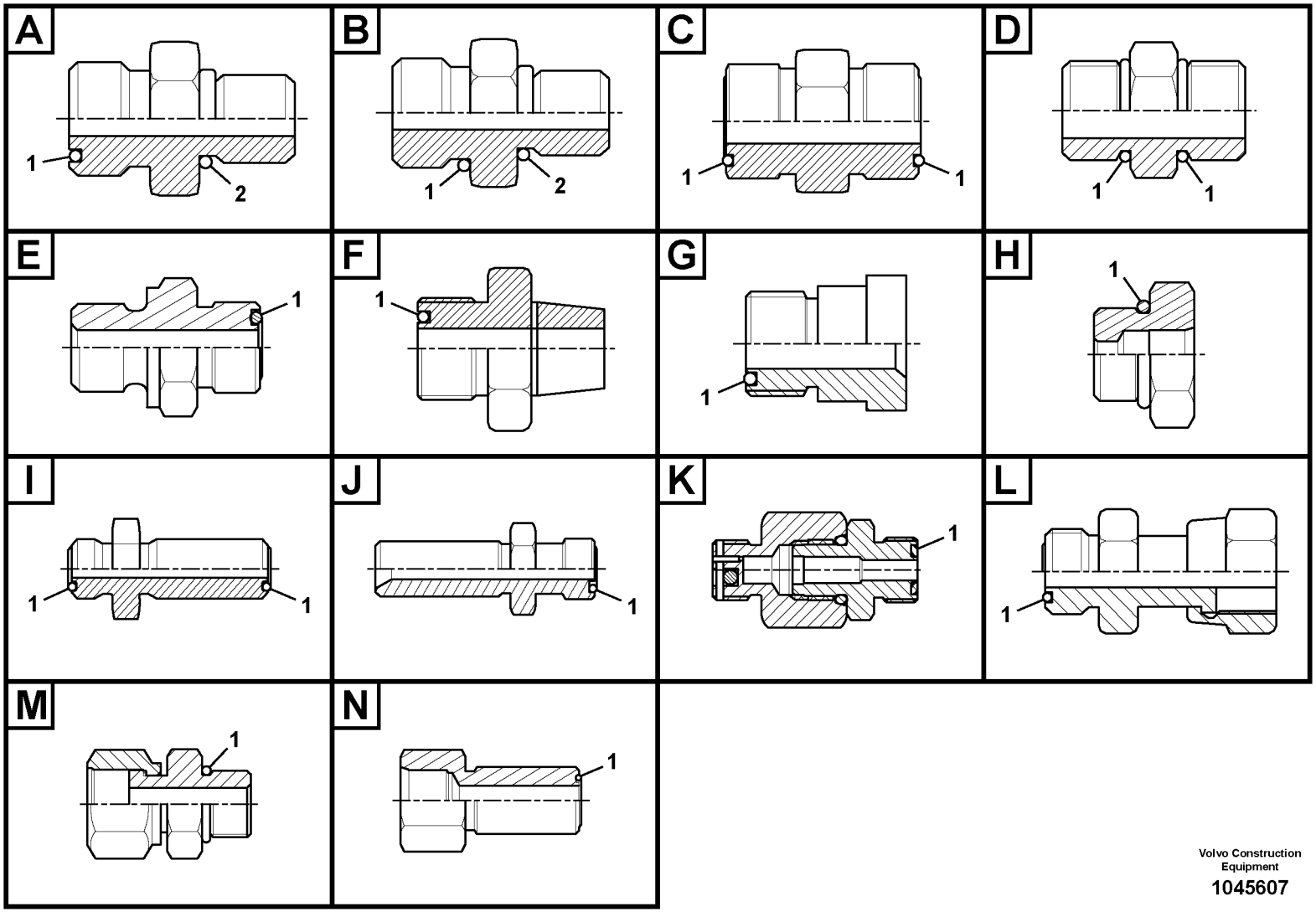

Volvo Construction Equipment

1045607

Fig.	Part No.	Quantity 1	2	3	PS	KIT	Description	Denominación	Denominação	Dénomination	Notes
	VOE 935031	1					Nipple	Niple	Niple	Raccord	Type A
1	**VOE 990738**	1					•O-ring	•Anillo tórico	•Anel-o	•Joint torique	
2	**VOE 967750**	1					•O-ring	•Anillo tórico	•Anel-o	•Joint torique	
	VOE 935032	1					Nipple	Niple	Niple	Raccord	Type A
1	**VOE 990739**	1					•O-ring	•Anillo tórico	•Anel-o	•Joint torique	
2	**VOE 932042**	1					•O-ring	•Anillo tórico	•Anel-o	•Joint torique	
	VOE 935037	1					Nipple	Niple	Niple	Raccord	Type A
1	**VOE 990739**	1					•O-ring	•Anillo tórico	•Anel-o	•Joint torique	
2	**VOE 14211864**	1					•Sealing ring	•Anillo retén	•Anel de vedação	•Bague étanchéité	
	VOE 935039	1					Nipple	Niple	Niple	Raccord	Type A
1	**VOE 990736**	1					•O-ring	•Anillo tórico	•Anel-o	•Joint torique	
2	**VOE 967747**	1					•O-ring	•Anillo tórico	•Anel-o	•Joint torique	
	VOE 935082	1					Nipple	Niple	Niple	Raccord	Type A
1	**VOE 990736**	1					•O-ring	•Anillo tórico	•Anel-o	•Joint torique	
2	**VOE 932037**	1					•O-ring	•Anillo tórico	•Anel-o	•Joint torique	
	VOE 935083	1					Nipple	Niple	Niple	Raccord	Type A
1	**VOE 990736**	1					•O-ring	•Anillo tórico	•Anel-o	•Joint torique	
2	**VOE 993321**	1					•O-ring	•Anillo tórico	•Anel-o	•Joint torique	(VOE 932040)
	VOE 935085	1					Nipple	Niple	Niple	Raccord	Type A
1	**VOE 990737**	1					•O-ring	•Anillo tórico	•Anel-o	•Joint torique	
2	**VOE 932039**	1					•O-ring	•Anillo tórico	•Anel-o	•Joint torique	
	VOE 935089	1					Nipple	Niple	Niple	Raccord	Type A
1	**VOE 990737**	1					•O-ring	•Anillo tórico	•Anel-o	•Joint torique	
2	**VOE 993321**	1					•O-ring	•Anillo tórico	•Anel-o	•Joint torique	(VOE 932040)
	VOE 935090	1					Nipple	Niple	Niple	Raccord	Type A
1	**VOE 990737**	1					•O-ring	•Anillo tórico	•Anel-o	•Joint torique	
2	**VOE 932041**	1					•O-ring	•Anillo tórico	•Anel-o	•Joint torique	
	VOE 935091	1					Nipple	Niple	Niple	Raccord	Type A
1	**VOE 990738**	1					•O-ring	•Anillo tórico	•Anel-o	•Joint torique	
2	**VOE 932039**	1					•O-ring	•Anillo tórico	•Anel-o	•Joint torique	

1	
2	
3	
4	
5	

Nipple assembly

Catalogue id **20555**	Group **910**
Illustr. No **1045607**	Section **100**
Issue **PUB 20030829-B**	Page **387**

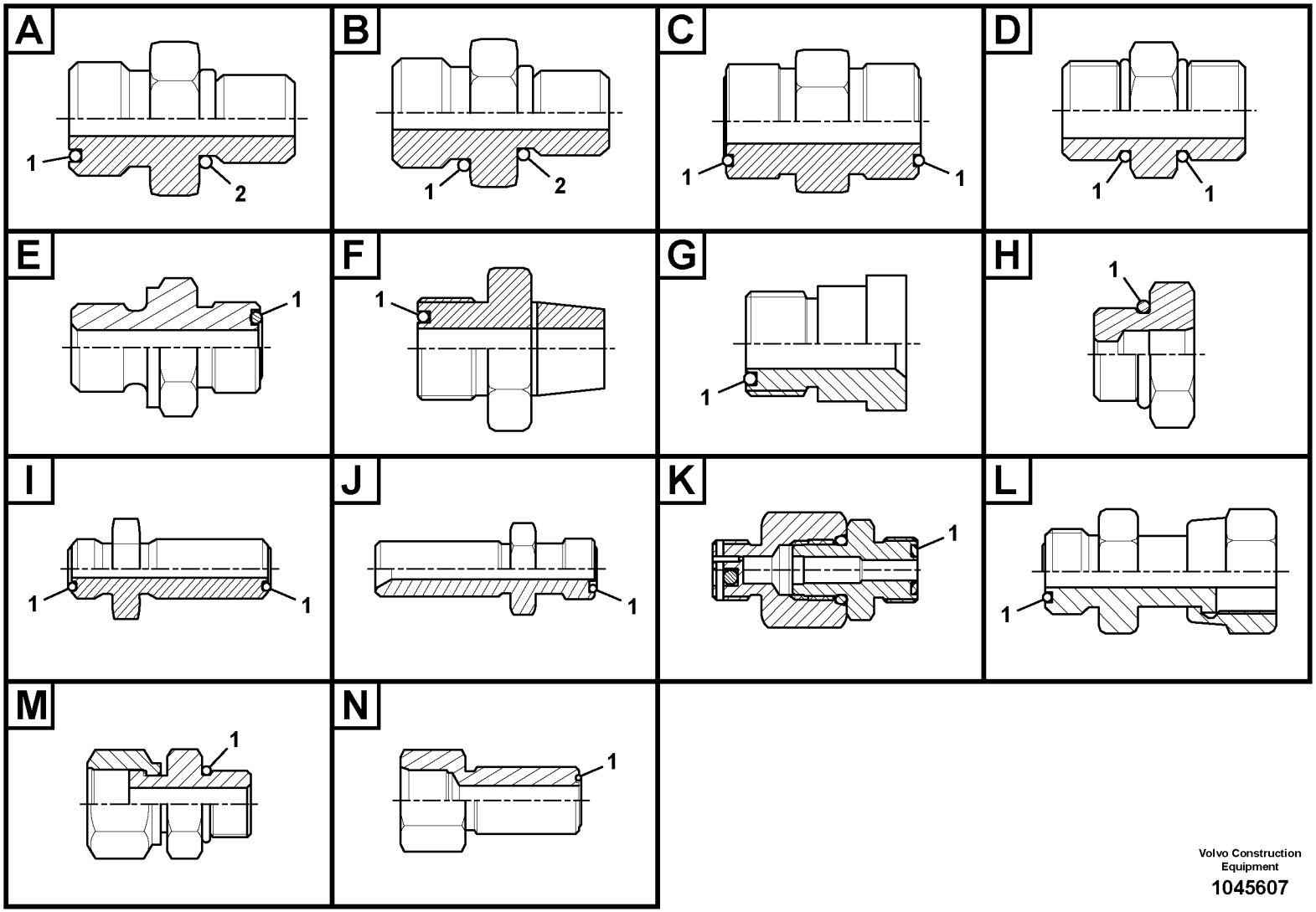

Volvo Construction Equipment

1045607

Fig.	Part No.	Quantity 1	2	3	PS	KIT	Description	Denominación	Denominação	Dénomination	Notes
	VOE 935092	1					Nipple	Niple	Niple	Raccord	Type A
1	**VOE 990738**	1					•O-ring	•Anillo tórico	•Anel-o	•Joint torique	
2	**VOE 932041**	1					•O-ring	•Anillo tórico	•Anel-o	•Joint torique	
	VOE 935093	1					Nipple	Niple	Niple	Raccord	Type A
1	**VOE 990738**	1					•O-ring	•Anillo tórico	•Anel-o	•Joint torique	
2	**VOE 932042**	1					•O-ring	•Anillo tórico	•Anel-o	•Joint torique	
	VOE 935094	1					Nipple	Niple	Niple	Raccord	Type A
1	**VOE 990739**	1					•O-ring	•Anillo tórico	•Anel-o	•Joint torique	
2	**VOE 993321**	1					•O-ring	•Anillo tórico	•Anel-o	•Joint torique	(VOE 932040)
	VOE 935095	1					Nipple	Niple	Niple	Raccord	Type A
1	**VOE 990739**	1					•O-ring	•Anillo tórico	•Anel-o	•Joint torique	
2	**VOE 932041**	1					•O-ring	•Anillo tórico	•Anel-o	•Joint torique	
	VOE 935096	1					Nipple	Niple	Niple	Raccord	Type A
1	**VOE 990740**	1					•O-ring	•Anillo tórico	•Anel-o	•Joint torique	
2	**VOE 993321**	1					•O-ring	•Anillo tórico	•Anel-o	•Joint torique	(VOE 932040)
	VOE 935097	1					Nipple	Niple	Niple	Raccord	Type A
1	**VOE 993321**	1					•O-ring	•Anillo tórico	•Anel-o	•Joint torique	(VOE 932040)
2	**VOE 932041**	1					•O-ring	•Anillo tórico	•Anel-o	•Joint torique	
	VOE 935098	1					Nipple	Niple	Niple	Raccord	Type A
1	**VOE 993321**	1					•O-ring	•Anillo tórico	•Anel-o	•Joint torique	(VOE 932040)
2	**VOE 993324**	1					•O-ring	•Anillo tórico	•Anel-o	•Joint torique	(VOE 932043)
	VOE 935229	1					Nipple	Niple	Niple	Raccord	Type A
1	**VOE 981290**	1					•O-ring	•Anillo tórico	•Anel-o	•Joint torique	
2	**VOE 993324**	1					•O-ring	•Anillo tórico	•Anel-o	•Joint torique	(VOE 932043)
	VOE 935230	1					Nipple	Niple	Niple	Raccord	Type A
1	**VOE 981290**	1					•O-ring	•Anillo tórico	•Anel-o	•Joint torique	
2	**VOE 932042**	1					•O-ring	•Anillo tórico	•Anel-o	•Joint torique	
	VOE 935269	1					Nipple	Niple	Niple	Raccord	Type A
1	**VOE 981290**	1					•O-ring	•Anillo tórico	•Anel-o	•Joint torique	
2	**VOE 14211860**	1					•Sealing ring	•Anillo retén	•Anel de vedação	•Bague étanchéité	

1		**Nipple assembly**	Catalogue id **20555**	Group **910**
2			Illustr. No **1045607**	Section **100**
3			Issue **PUB 20030829-B**	Page **389**
4				
5				

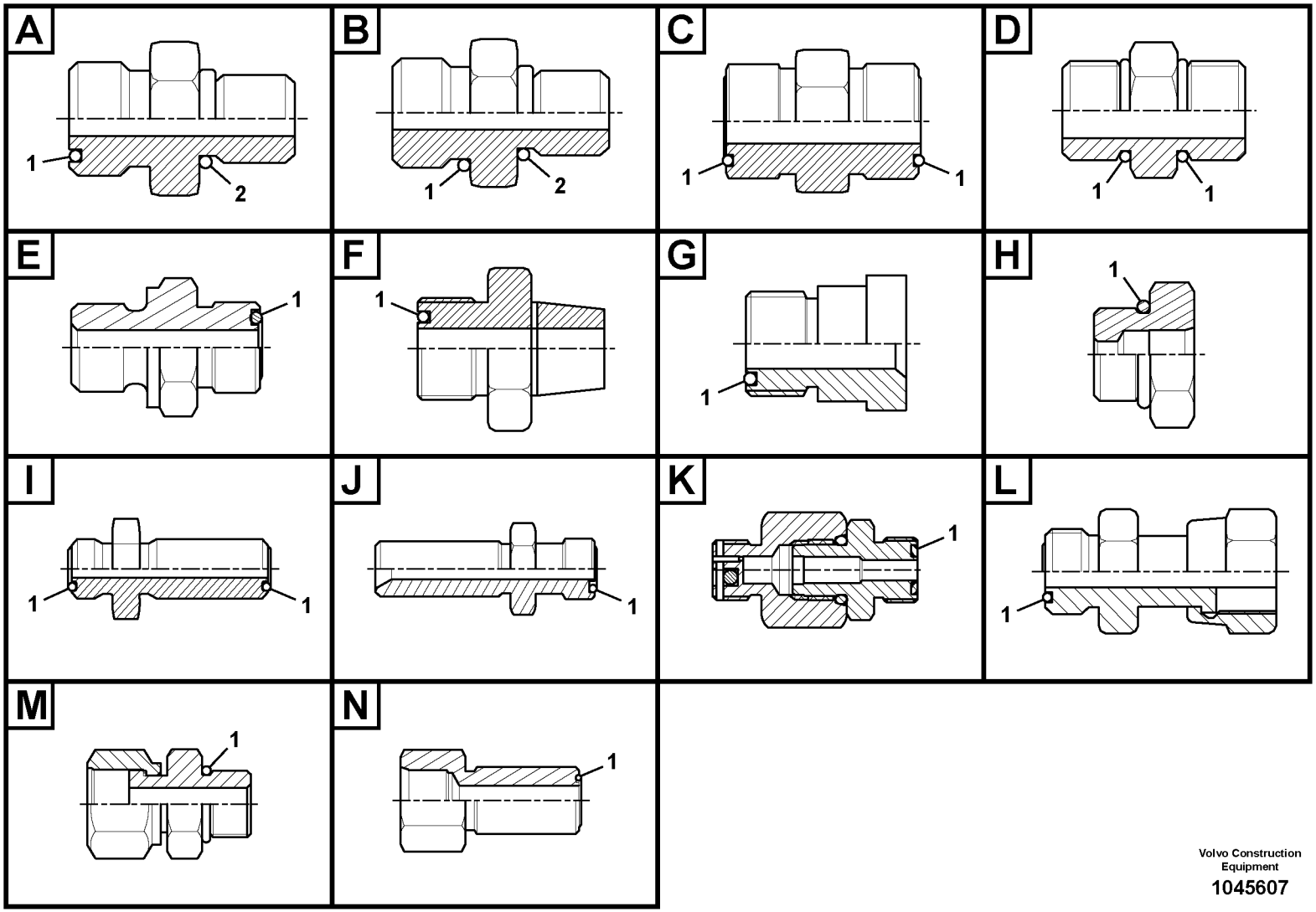

Volvo Construction Equipment

1045607

Fig.	Part No.	Quantity 1	2	3	PS	KIT	Description	Denominación	Denominação	Dénomination	Notes
	VOE 935488	1					Nipple	Niple	Niple	Raccord	Type A
1	**VOE 981290**	1					•O-ring	•Anillo tórico	•Anel-o	•Joint torique	
2	**VOE 14211860**	1					•Sealing ring	•Anillo retén	•Anel de vedação	•Bague étanchéité	
	VOE 936669	1					Nipple	Niple	Niple	Raccord	Type A
1	**VOE 990736**	1					•O-ring	•Anillo tórico	•Anel-o	•Joint torique	
2	**VOE 968207**	1					•O-ring	•Anillo tórico	•Anel-o	•Joint torique	
	VOE 937086	1					Nipple	Niple	Niple	Raccord	Type A
1	**VOE 990736**	1					•O-ring	•Anillo tórico	•Anel-o	•Joint torique	
2	**VOE 932039**	1					•O-ring	•Anillo tórico	•Anel-o	•Joint torique	
	VOE 937087	1					Nipple	Niple	Niple	Raccord	Type A
1	**VOE 990738**	1					•O-ring	•Anillo tórico	•Anel-o	•Joint torique	
2	**VOE 932042**	1					•O-ring	•Anillo tórico	•Anel-o	•Joint torique	
	VOE 937088	1					Nipple	Niple	Niple	Raccord	Type A
1	**VOE 990738**	1					•O-ring	•Anillo tórico	•Anel-o	•Joint torique	
2	**VOE 993324**	1					•O-ring	•Anillo tórico	•Anel-o	•Joint torique	(VOE 932043)
	VOE 937089	1					Nipple	Niple	Niple	Raccord	Type A
1	**VOE 990740**	1					•O-ring	•Anillo tórico	•Anel-o	•Joint torique	
2	**VOE 993324**	1					•O-ring	•Anillo tórico	•Anel-o	•Joint torique	(VOE 932043)
	VOE 937090	1					Nipple	Niple	Niple	Raccord	Type A
1	**VOE 990740**	1					•O-ring	•Anillo tórico	•Anel-o	•Joint torique	
2	**VOE 993324**	1					•O-ring	•Anillo tórico	•Anel-o	•Joint torique	(VOE 932043)
	VOE 937091	1					Nipple	Niple	Niple	Raccord	Type A
1	**VOE 981290**	1					•O-ring	•Anillo tórico	•Anel-o	•Joint torique	
2	**VOE 993324**	1					•O-ring	•Anillo tórico	•Anel-o	•Joint torique	(VOE 932043)
	VOE 937262	1					Nipple	Niple	Niple	Raccord	Type A
1	**VOE 990737**	1					•O-ring	•Anillo tórico	•Anel-o	•Joint torique	
2	**VOE 932039**	1					•O-ring	•Anillo tórico	•Anel-o	•Joint torique	
	VOE 937272	1					Nipple	Niple	Niple	Raccord	Type A
1	**VOE 990737**	1					•O-ring	•Anillo tórico	•Anel-o	•Joint torique	
2	**VOE 968207**	1					•O-ring	•Anillo tórico	•Anel-o	•Joint torique	

1			Catalogue id **20555**	Group **910**
2				
3			Illustr. No **1045607**	Section **100**
4		**Nipple assembly**		
5			Issue **PUB 20030829-B**	Page **391**

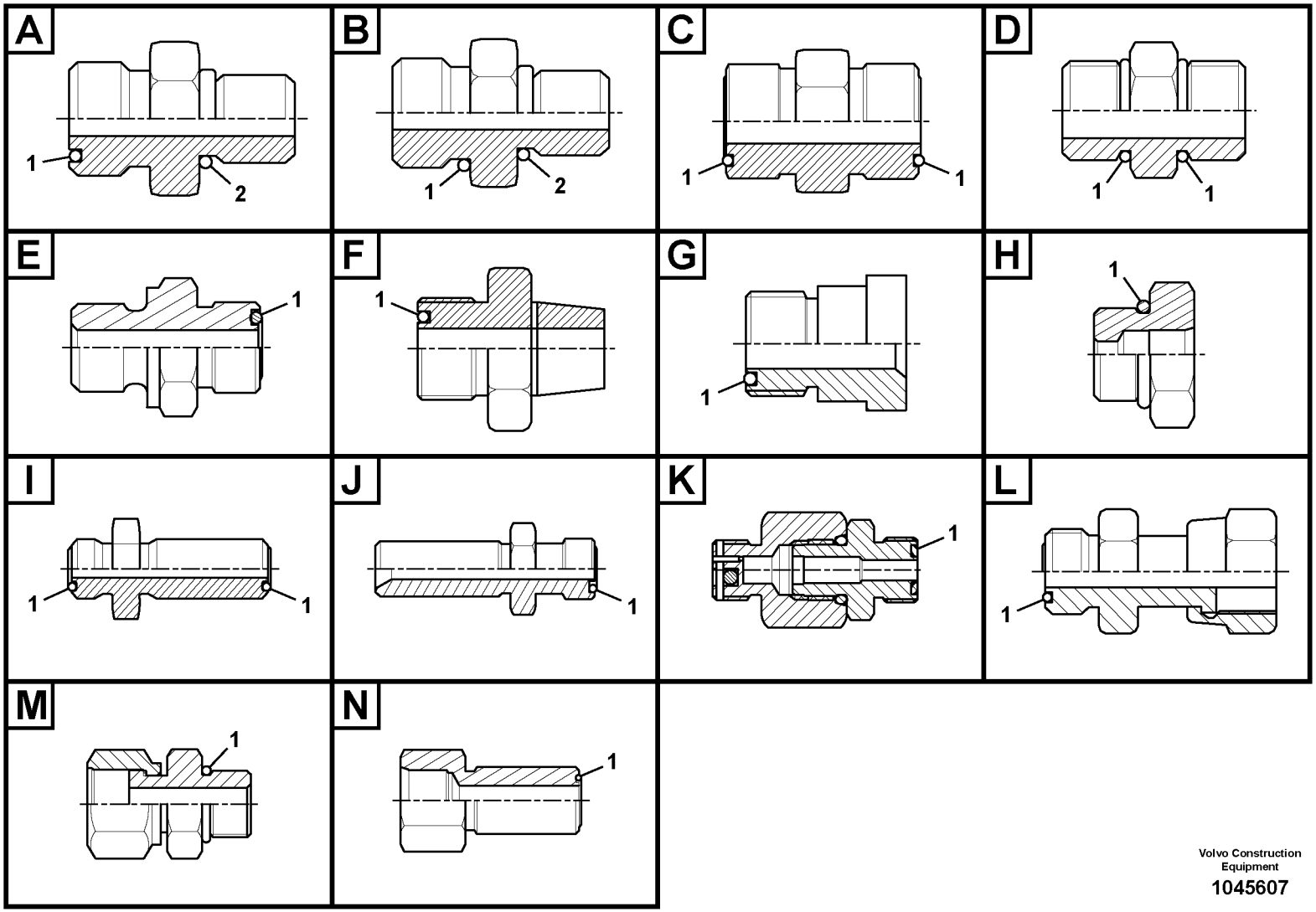

Volvo Construction Equipment

1045607

Fig.	Part No.	Quantity 1	2	3	PS	KIT	Description	Denominación	Denominação	Dénomination	Notes
	VOE 937520	1					Nipple	Niple	Niple	Raccord	Type A
1	**VOE 990736**	1					•O-ring	•Anillo tórico	•Anel-o	•Joint torique	
2	**VOE 932039**	1					•O-ring	•Anillo tórico	•Anel-o	•Joint torique	
	VOE 937535	1					Nipple	Niple	Niple	Raccord	Type A
1	**VOE 990737**	1					•O-ring	•Anillo tórico	•Anel-o	•Joint torique	
2	**VOE 932039**	1					•O-ring	•Anillo tórico	•Anel-o	•Joint torique	
	VOE 937536	1					Nipple	Niple	Niple	Raccord	Type A
1	**VOE 990737**	1					•O-ring	•Anillo tórico	•Anel-o	•Joint torique	
2	**VOE 932039**	1					•O-ring	•Anillo tórico	•Anel-o	•Joint torique	
	VOE 937537	1					Nipple	Niple	Niple	Raccord	Type A
1	**VOE 990738**	1					•O-ring	•Anillo tórico	•Anel-o	•Joint torique	
2	**VOE 993321**	1					•O-ring	•Anillo tórico	•Anel-o	•Joint torique	(VOE 932040)
	VOE 937538	1					Nipple	Niple	Niple	Raccord	Type A
1	**VOE 990736**	1					•O-ring	•Anillo tórico	•Anel-o	•Joint torique	
2	**VOE 932039**	1					•O-ring	•Anillo tórico	•Anel-o	•Joint torique	
	VOE 937552	1					Nipple	Niple	Niple	Raccord	Type A
1	**VOE 990740**	1					•O-ring	•Anillo tórico	•Anel-o	•Joint torique	
2	**VOE 932042**	1					•O-ring	•Anillo tórico	•Anel-o	•Joint torique	
	VOE 937776	1					Nipple	Niple	Niple	Raccord	Type A
1	**VOE 981291**	1					•O-ring	•Anillo tórico	•Anel-o	•Joint torique	
2	**VOE 932044**	1					•O-ring	•Anillo tórico	•Anel-o	•Joint torique	
	VOE 937777	1					Nipple	Niple	Niple	Raccord	Type A
1	**VOE 990738**	1					•O-ring	•Anillo tórico	•Anel-o	•Joint torique	
2	**VOE 993321**	1					•O-ring	•Anillo tórico	•Anel-o	•Joint torique	(VOE 932040)
	VOE 937835	1					Nipple	Niple	Niple	Raccord	Type A
1	**VOE 990736**	1					•O-ring	•Anillo tórico	•Anel-o	•Joint torique	
2	**VOE 935105**	1					•Sealing ring	•Anillo retén	•Anel de vedação	•Bague étanchéité	
	VOE 937857	1					Nipple	Niple	Niple	Raccord	Type A
1	**VOE 990736**	1					•O-ring	•Anillo tórico	•Anel-o	•Joint torique	
2	**VOE 932039**	1					•O-ring	•Anillo tórico	•Anel-o	•Joint torique	

1			Catalogue id **20555**	Group **910**
2				
3			Illustr. No **1045607**	Section **100**
4		**Nipple assembly**		
5			Issue **PUB 20030829-B**	Page **393**

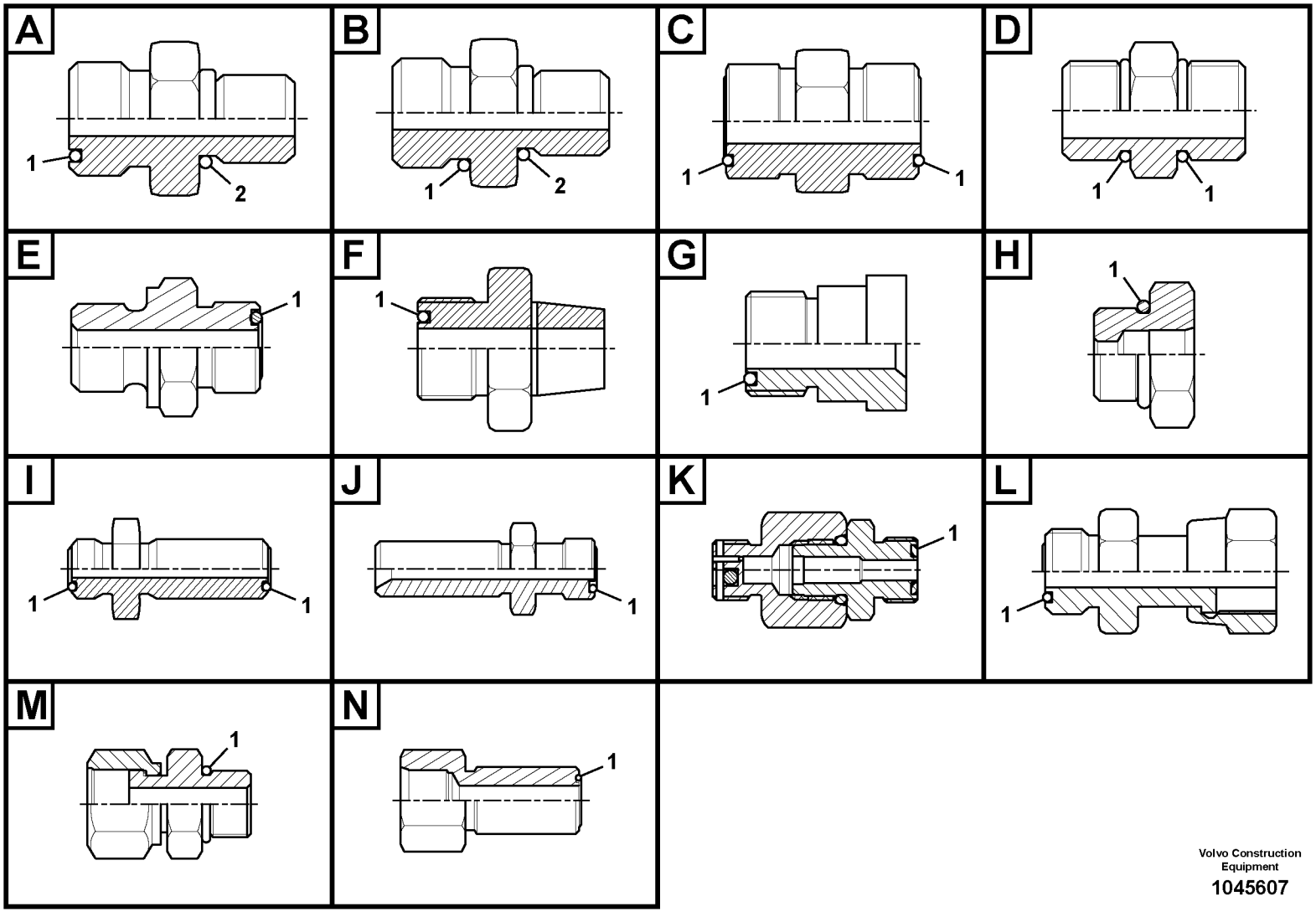

Volvo Construction Equipment

1045607

Fig.	Part No.	Quantity 1	2	3	PS	KIT	Description	Denominación	Denominação	Dénomination	Notes
	VOE 937879	1					Nipple	Niple	Niple	Raccord	Type A
1	**VOE 990740**	1					•O-ring	•Anillo tórico	•Anel-o	•Joint torique	
2	**VOE 993324**	1					•O-ring	•Anillo tórico	•Anel-o	•Joint torique	(VOE 932043)
	VOE 938136	1					Nipple	Niple	Niple	Raccord	Type A
1	**VOE 990740**	1					•O-ring	•Anillo tórico	•Anel-o	•Joint torique	
2	**VOE 993324**	1					•O-ring	•Anillo tórico	•Anel-o	•Joint torique	(VOE 932043)
	VOE 938145	1					Nipple	Niple	Niple	Raccord	Type A
1	**VOE 990738**	1					•O-ring	•Anillo tórico	•Anel-o	•Joint torique	
2	**VOE 932041**	1					•O-ring	•Anillo tórico	•Anel-o	•Joint torique	
	VOE 13933855	1					Nipple	Niple	Niple	Raccord	Type A
1	**VOE 990737**	1					•O-ring	•Anillo tórico	•Anel-o	•Joint torique	
2	**VOE 14213676**	1					•Sealing ring	•Anillo retén	•Anel de vedação	•Bague étanchéité	
	VOE 13933856	1					Nipple	Niple	Niple	Raccord	Type A
1	**VOE 990737**	1					•O-ring	•Anillo tórico	•Anel-o	•Joint torique	
2	**VOE 967749**	1					•O-ring	•Anillo tórico	•Anel-o	•Joint torique	
	VOE 13933858	1					Nipple	Niple	Niple	Raccord	Type A
1	**VOE 990736**	1					•O-ring	•Anillo tórico	•Anel-o	•Joint torique	
2	**VOE 932039**	1					•O-ring	•Anillo tórico	•Anel-o	•Joint torique	
	VOE 13933862	1					Nipple	Niple	Niple	Raccord	Type A
1	**VOE 990740**	1					•O-ring	•Anillo tórico	•Anel-o	•Joint torique	
2	**VOE 932042**	1					•O-ring	•Anillo tórico	•Anel-o	•Joint torique	
	VOE 13933871	1					Nipple	Niple	Niple	Raccord	Type A
1	**VOE 990738**	1					•O-ring	•Anillo tórico	•Anel-o	•Joint torique	
2	**VOE 14211858**	1					•Sealing ring	•Anillo retén	•Anel de vedação	•Bague étanchéité	
	VOE 13933873	1					Nipple	Niple	Niple	Raccord	Type A
1	**VOE 990737**	1					•O-ring	•Anillo tórico	•Anel-o	•Joint torique	
2	**VOE 14211858**	1					•Sealing ring	•Anillo retén	•Anel de vedação	•Bague étanchéité	
	VOE 13933875	1					Nipple	Niple	Niple	Raccord	Type A
1	**VOE 990740**	1					•O-ring	•Anillo tórico	•Anel-o	•Joint torique	
2	**VOE 14211858**	1					•Sealing ring	•Anillo retén	•Anel de vedação	•Bague étanchéité	

1			Catalogue id **20555**	Group **910**
2				
3			Illustr. No **1045607**	Section **100**
4		**Nipple assembly**		
5			Issue **PUB 20030829-B**	Page **395**

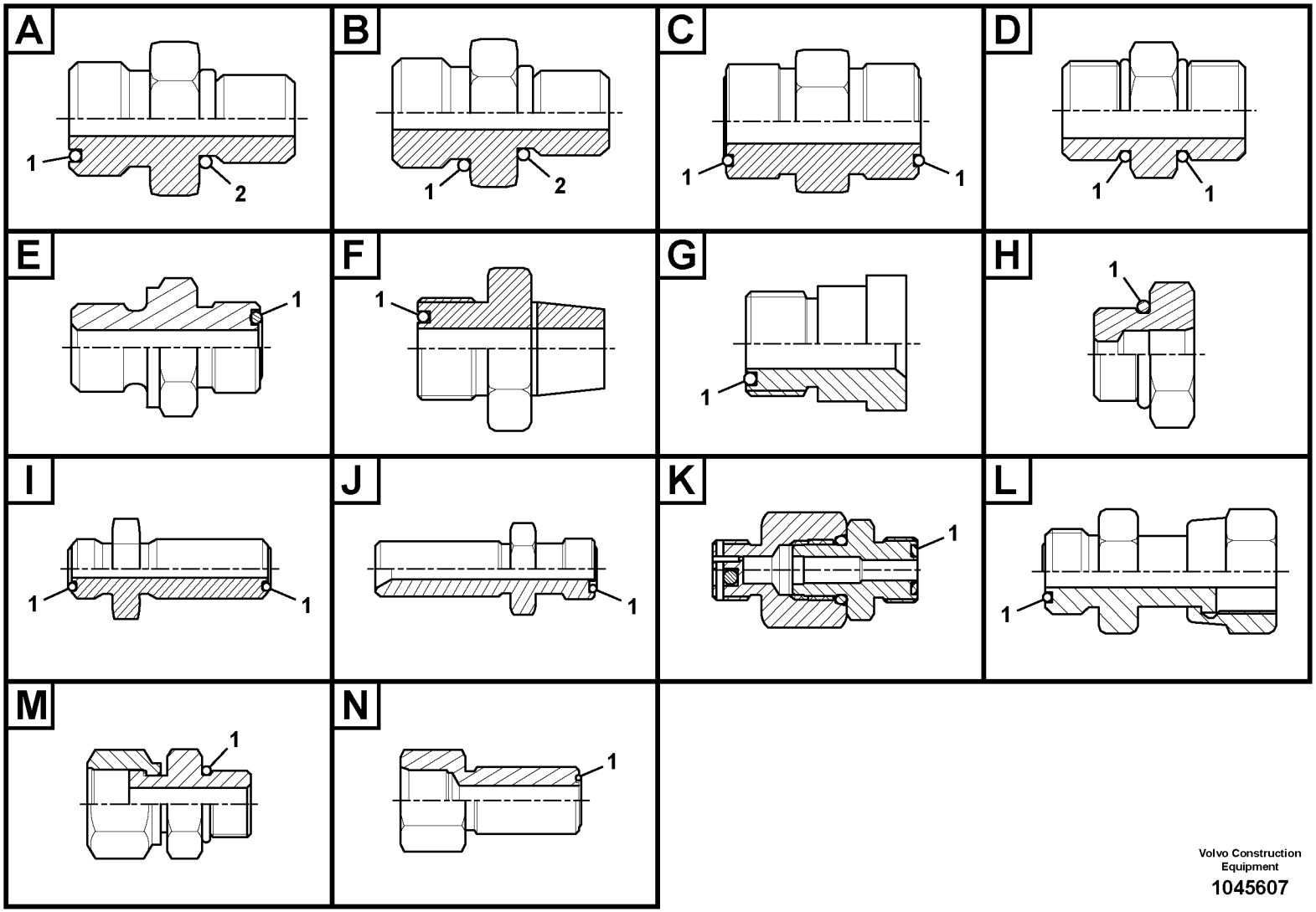

Volvo Construction Equipment

1045607

Fig.	Part No.	Quantity 1	2	3	PS	KIT	Description	Denominación	Denominação	Dénomination	Notes
	VOE 13933880	1					Nipple	Niple	Niple	Raccord	Type A
1	**VOE 990738**	1					•O-ring	•Anillo tórico	•Anel-o	•Joint torique	
2	**VOE 935105**	1					•Sealing ring	•Anillo retén	•Anel de vedação	•Bague étanchéité	
	VOE 13933881	1					Nipple	Niple	Niple	Raccord	Type A
1	**VOE 990739**	1					•O-ring	•Anillo tórico	•Anel-o	•Joint torique	
2	**VOE 14211859**	1					•Sealing ring	•Anillo retén	•Anel de vedação	•Bague étanchéité	
	VOE 13933897	1					Nipple	Niple	Niple	Raccord	Type A
1	**VOE 990737**	1					•O-ring	•Anillo tórico	•Anel-o	•Joint torique	
2	**VOE 14211856**	1					•Sealing ring	•Anillo retén	•Anel de vedação	•Bague étanchéité	
	VOE 13933907	1					Nipple	Niple	Niple	Raccord	Type A
1	**VOE 990740**	1					•O-ring	•Anillo tórico	•Anel-o	•Joint torique	
2	**VOE 13967752**	1					•O-ring	•Anillo tórico	•Anel-o	•Joint torique	
	VOE 13933914	1					Nipple	Niple	Niple	Raccord	Type A
1	**VOE 990739**	1					•O-ring	•Anillo tórico	•Anel-o	•Joint torique	
2	**VOE 14211858**	1					•Sealing ring	•Anillo retén	•Anel de vedação	•Bague étanchéité	
	VOE 13933915	1					Nipple	Niple	Niple	Raccord	Type A
1	**VOE 990737**	1					•O-ring	•Anillo tórico	•Anel-o	•Joint torique	
2	**VOE 935105**	1					•Sealing ring	•Anillo retén	•Anel de vedação	•Bague étanchéité	
	VOE 13933923	1					Nipple	Niple	Niple	Raccord	Type A
1	**VOE 990738**	1					•O-ring	•Anillo tórico	•Anel-o	•Joint torique	
2	**VOE 993321**	1					•O-ring	•Anillo tórico	•Anel-o	•Joint torique	(VOE 932040)
	VOE 13933930	1					Nipple	Niple	Niple	Raccord	Type A
1	**VOE 990740**	1					•O-ring	•Anillo tórico	•Anel-o	•Joint torique	
2	**VOE 14211858**	1					•Sealing ring	•Anillo retén	•Anel de vedação	•Bague étanchéité	
	VOE 14345423	1					Nipple	Niple	Niple	Raccord	Type A
1	**VOE 990736**	1					•O-ring	•Anillo tórico	•Anel-o	•Joint torique	
2	**VOE 14211856**	1					•Sealing ring	•Anillo retén	•Anel de vedação	•Bague étanchéité	
	VOE 14370893	1					Fitting	Racor	Niple	Écrou raccord	Type A
1	**VOE 990740**	1					•O-ring	•Anillo tórico	•Anel-o	•Joint torique	
2	**VOE 983502**	1					•O-ring	•Anillo tórico	•Anel-o	•Joint torique	

1			Catalogue id **20555**	Group **910**
2				
3			Illustr. No **1045607**	Section **100**
4		**Nipple assembly**		
5			Issue **PUB 20030829-B**	Page **397**

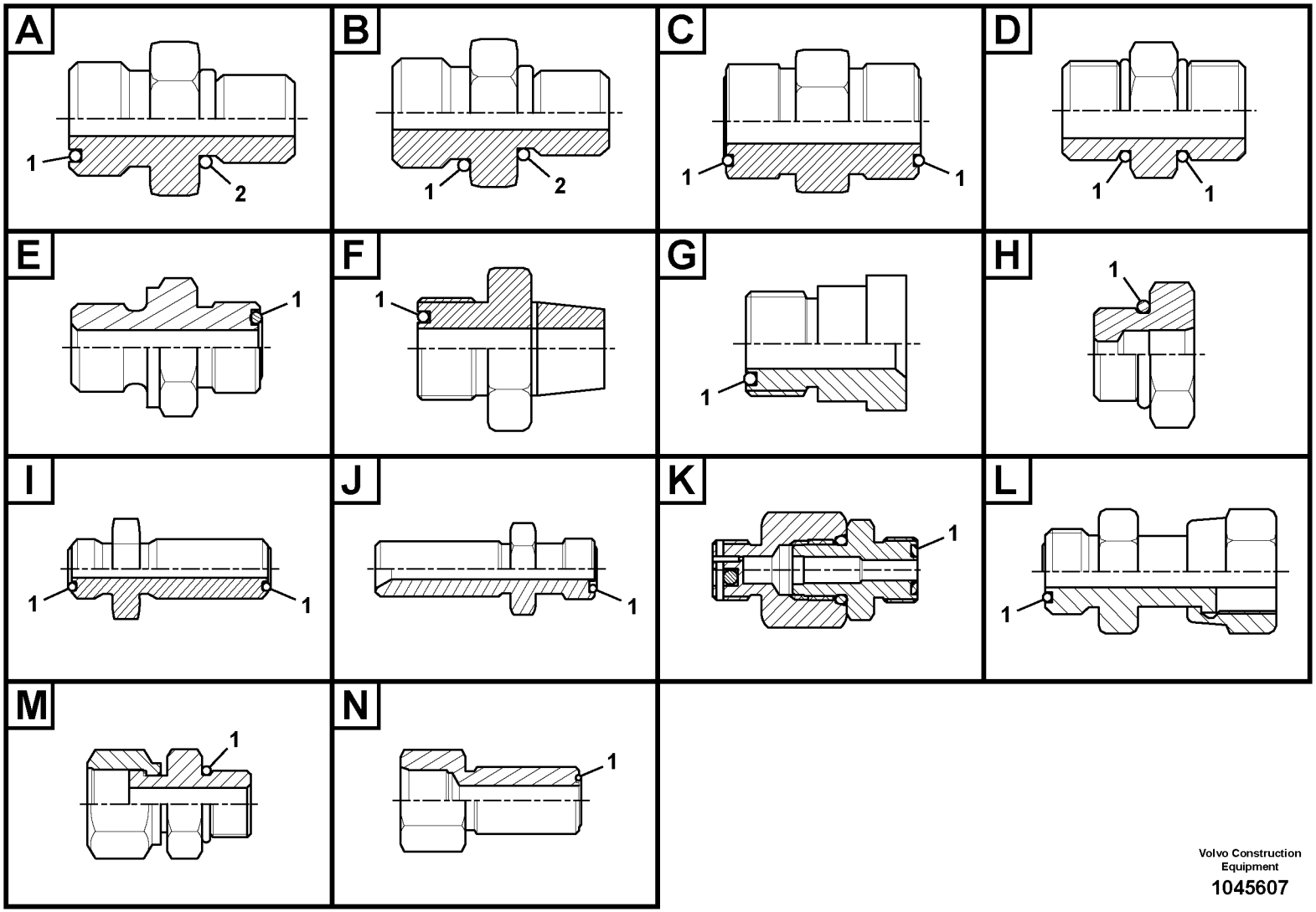

Volvo Construction Equipment

1045607

Fig.	Part No.	Quantity 1	2	3	PS	KIT	Description	Denominación	Denominação	Dénomination	Notes
	VOE 14519066	1					Connector	Unión	Conexão	Connexion	Type A
1	**VOE 981290**	1					•O-ring	•Anillo tórico	•Anel-o	•Joint torique	
2	**VOE 14211860**	1					•Sealing ring	•Anillo retén	•Anel de vedação	•Bague étanchéité	
	VOE 14534523	1					Connector	Unión	Conexão	Connexion	Type A
1	**VOE 990736**	1					•O-ring	•Anillo tórico	•Anel-o	•Joint torique	
2	**VOE 932039**	1					•O-ring	•Anillo tórico	•Anel-o	•Joint torique	
	VOE 14534524	1					Connector	Unión	Conexão	Connexion	Type A
1	**VOE 990737**	1					•O-ring	•Anillo tórico	•Anel-o	•Joint torique	
2	**VOE 932039**	1					•O-ring	•Anillo tórico	•Anel-o	•Joint torique	
	VOE 14535482	1					Nipple	Niple	Niple	Raccord	Type A
1	**VOE 990738**	1					•O-ring	•Anillo tórico	•Anel-o	•Joint torique	
2	**VOE 932039**	1					•O-ring	•Anillo tórico	•Anel-o	•Joint torique	
	VOE 14535777	1					Connector	Unión	Conexão	Connexion	Type A
1	**VOE 990736**	1					•O-ring	•Anillo tórico	•Anel-o	•Joint torique	
2	**VOE 932039**	1					•O-ring	•Anillo tórico	•Anel-o	•Joint torique	
	VOE 14535778	1					Connector	Unión	Conexão	Connexion	Type A
1	**VOE 990737**	1					•O-ring	•Anillo tórico	•Anel-o	•Joint torique	
2	**VOE 932039**	1					•O-ring	•Anillo tórico	•Anel-o	•Joint torique	
	VOE 14538779	1					Connector	Unión	Conexão	Connexion	Type A
1	**VOE 990736**	1					•O-ring	•Anillo tórico	•Anel-o	•Joint torique	
2	**VOE 983502**	1					•O-ring	•Anillo tórico	•Anel-o	•Joint torique	
	VOE 14538873	1					Nipple	Niple	Niple	Raccord	Type A
1	**VOE 990738**	1					•O-ring	•Anillo tórico	•Anel-o	•Joint torique	
2	**VOE 993321**	1					•O-ring	•Anillo tórico	•Anel-o	•Joint torique	(VOE 932040)
	VOE 14538874	1					Connector	Unión	Conexão	Connexion	Type A
1	**VOE 990738**	1					•O-ring	•Anillo tórico	•Anel-o	•Joint torique	
2	**VOE 983505**	1					•O-ring	•Anillo tórico	•Anel-o	•Joint torique	
	VOE 14538898	1					Nipple	Niple	Niple	Raccord	Type A
1	**VOE 990736**	1					•O-ring	•Anillo tórico	•Anel-o	•Joint torique	
2	**VOE 932039**	1					•O-ring	•Anillo tórico	•Anel-o	•Joint torique	

1			Catalogue id **20555**	Group **910**
2				
3			Illustr. No **1045607**	Section **100**
4		**Nipple assembly**		
5			Issue **PUB 20030829-B**	Page **399**

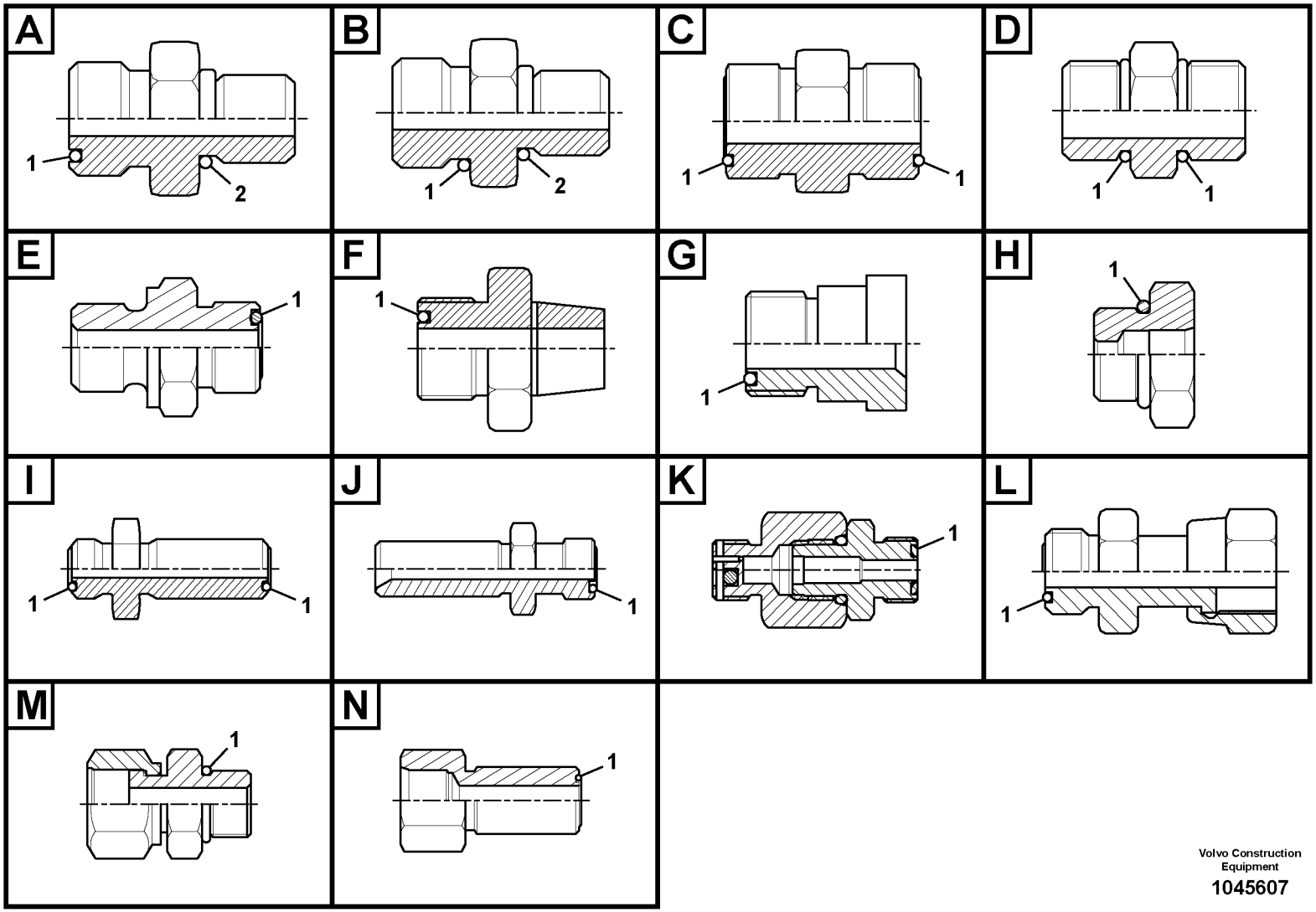

Volvo Construction Equipment

1045607

Fig.	Part No.	Quantity 1	2	3	PS	KIT	Description	Denominación	Denominação	Dénomination	Notes
	VOE 14539702	1					Nipple	Niple	Niple	Raccord	Type A
1	**VOE 990736**	1					•O-ring	•Anillo tórico	•Anel-o	•Joint torique	
2	**VOE 932039**	1					•O-ring	•Anillo tórico	•Anel-o	•Joint torique	
	VOE 14541554	1					Connector	Conector	Conexão	Connecteur	Type A
1	**VOE 990736**	1					•O-ring	•Anillo tórico	•Anel-o	•Joint torique	
2	**VOE 983502**	1					•O-ring	•Anillo tórico	•Anel-o	•Joint torique	
	VOE 14548198	1					Connector	Conector	Conexão	Connecteur	Type A
1	**VOE 990736**	1					•O-ring	•Anillo tórico	•Anel-o	•Joint torique	
2	**VOE 983502**	1					•O-ring	•Anillo tórico	•Anel-o	•Joint torique	
	VOE 14554040	1					Connector	Unión	Conexão	Connexion	Type A
1	**VOE 990738**	1					•O-ring	•Anillo tórico	•Anel-o	•Joint torique	
2	**VOE 14567848**	1					•O-ring	•Anillo tórico	•Anel-o	•Joint torique	
	VOE 14561067	1					Connector	Unión	Conexão	Connexion	Type A
1	**VOE 990736**	1					•O-ring	•Anillo tórico	•Anel-o	•Joint torique	
2	**VOE 983502**	1					•O-ring	•Anillo tórico	•Anel-o	•Joint torique	
	VOE 14575487	1					Connector	Unión	Conexão	Connexion	Type A
1	**VOE 990736**	1					•O-ring	•Anillo tórico	•Anel-o	•Joint torique	
2	**VOE 14211855**	1					•Sealing ring	•Anillo retén	•Anel de vedação	•Bague étanchéité	
	VOE 14575488	1					Connector	Unión	Conexão	Connexion	Type A
1	**VOE 990736**	1					•O-ring	•Anillo tórico	•Anel-o	•Joint torique	
2	**VOE 14211855**	1					•Sealing ring	•Anillo retén	•Anel de vedação	•Bague étanchéité	
	VOE 14578629	1					Nipple	Niple	Niple	Raccord	Type A
1	**VOE 990736**	1					•O-ring	•Anillo tórico	•Anel-o	•Joint torique	
2	**VOE 932039**	1					•O-ring	•Anillo tórico	•Anel-o	•Joint torique	
	VOE 14587170	1					Nipple	Niple	Niple	Raccord	Type A
1	**VOE 990736**	1					•O-ring	•Anillo tórico	•Anel-o	•Joint torique	
2	**VOE 932038**	1					•O-ring	•Anillo tórico	•Anel-o	•Joint torique	
	VOE 14587171	1					Nipple	Niple	Niple	Raccord	Type A
1	**VOE 990736**	1					•O-ring	•Anillo tórico	•Anel-o	•Joint torique	
2	**VOE 932038**	1					•O-ring	•Anillo tórico	•Anel-o	•Joint torique	

1			Catalogue id **20555**	Group **910**
2				
3			Illustr. No **1045607**	Section **100**
4		**Nipple assembly**		
5			Issue **PUB 20030829-B**	Page **401**

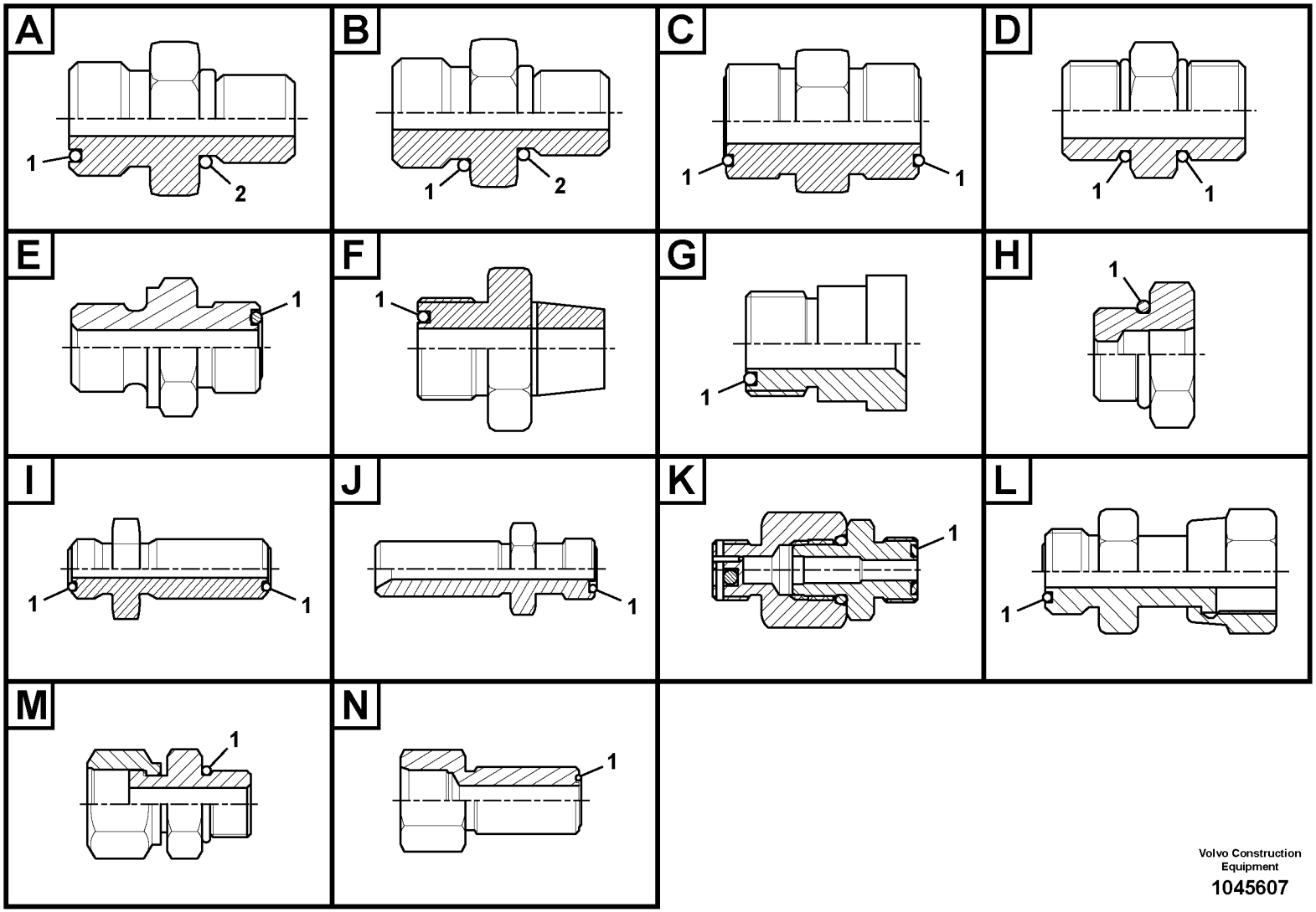

Volvo Construction Equipment

1045607

Fig.	Part No.	Quantity 1	2	3	PS	KIT	Description	Denominación	Denominação	Dénomination	Notes
	VOE 14587371	1					Nipple	Niple	Niple	Raccord	Type A
1	**VOE 990737**	1					•O-ring	•Anillo tórico	•Anel-o	•Joint torique	
2	**VOE 993321**	1					•O-ring	•Anillo tórico	•Anel-o	•Joint torique	(VOE 932040)
	VOE 14588324	1					Nipple	Niple	Niple	Raccord	Type A
1	**VOE 990736**	1					•O-ring	•Anillo tórico	•Anel-o	•Joint torique	
2	**VOE 932039**	1					•O-ring	•Anillo tórico	•Anel-o	•Joint torique	
	VOE 14593517	1					Nipple	Niple	Niple	Raccord	Type A
1	**VOE 990740**	1					•O-ring	•Anillo tórico	•Anel-o	•Joint torique	
2	**VOE 14211864**	1					•Sealing ring	•Anillo retén	•Anel de vedação	•Bague étanchéité	
	VOE 14595513	1					Nipple	Niple	Niple	Raccord	Type A
1	**VOE 990736**	1					•O-ring	•Anillo tórico	•Anel-o	•Joint torique	
2	**VOE 932037**	1					•O-ring	•Anillo tórico	•Anel-o	•Joint torique	
	VOE 14595532	1			OP		Nipple	Niple	Niple	Raccord	Type A
1	**VOE 990740**	1					•O-ring	•Anillo tórico	•Anel-o	•Joint torique	
2	**VOE 993321**	1					•O-ring	•Anillo tórico	•Anel-o	•Joint torique	(VOE 932040)
	VOE 14595726	1					Nipple	Niple	Niple	Raccord	Type A
1	**VOE 990738**	1					•O-ring	•Anillo tórico	•Anel-o	•Joint torique	
2	**VOE 993321**	1					•O-ring	•Anillo tórico	•Anel-o	•Joint torique	(VOE 932040)
	VOE 14595727	1					Nipple	Niple	Niple	Raccord	Type A
1	**VOE 990737**	1					•O-ring	•Anillo tórico	•Anel-o	•Joint torique	
2	**VOE 932039**	1					•O-ring	•Anillo tórico	•Anel-o	•Joint torique	
	VOE 14595728	1					Nipple	Niple	Niple	Raccord	Type A
1	**VOE 990736**	1					•O-ring	•Anillo tórico	•Anel-o	•Joint torique	
2	**VOE 932039**	1					•O-ring	•Anillo tórico	•Anel-o	•Joint torique	
	VOE 14597798	1					Nipple	Niple	Niple	Raccord	Type A
1	**VOE 990740**	1					•O-ring	•Anillo tórico	•Anel-o	•Joint torique	
2	**VOE 993321**	1					•O-ring	•Anillo tórico	•Anel-o	•Joint torique	(VOE 932040)
	VOE 14598365	1					Nipple	Niple	Niple	Raccord	Type A
1	**VOE 990740**	1					•O-ring	•Anillo tórico	•Anel-o	•Joint torique	
2	**VOE 932041**	1					•O-ring	•Anillo tórico	•Anel-o	•Joint torique	

1			Catalogue id **20555**	Group **910**
2				
3			Illustr. No **1045607**	Section **100**
4		**Nipple assembly**		
5			Issue **PUB 20030829-B**	Page **403**

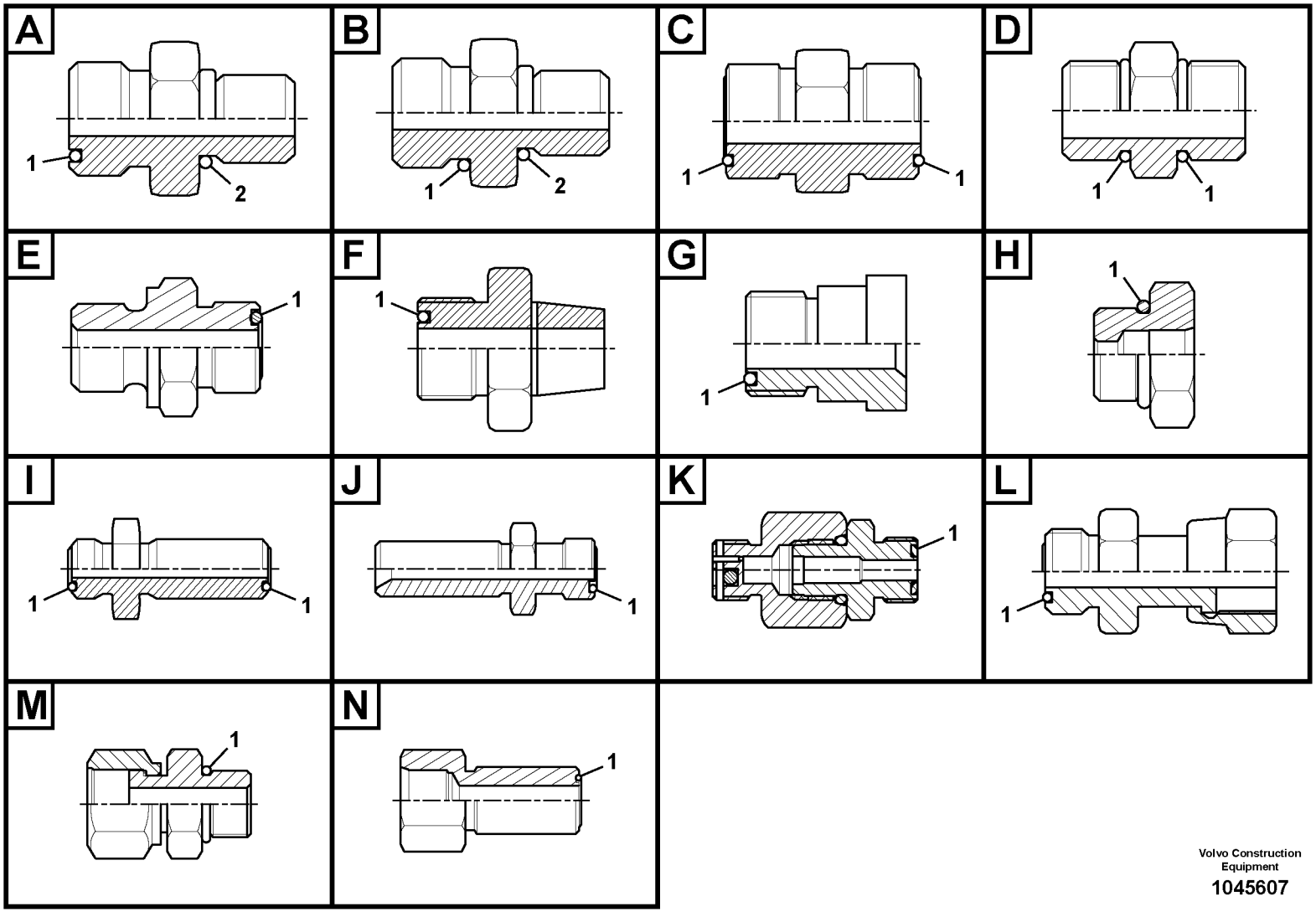

Volvo Construction Equipment

1045607

Fig.	Part No.	Quantity 1	2	3	PS	KIT	Description	Denominación	Denominação	Dénomination	Notes
	VOE 14600229	1					Nipple	Niple	Niple	Raccord	Type A
1	**VOE 990740**	1					•O-ring	•Anillo tórico	•Anel-o	•Joint torique	
2	**VOE 993321**	1					•O-ring	•Anillo tórico	•Anel-o	•Joint torique	(VOE 932040)
	VOE 14600278	1					Nipple	Niple	Niple	Raccord	Type A
1	**VOE 990736**	1					•O-ring	•Anillo tórico	•Anel-o	•Joint torique	
2	**VOE 932037**	1					•O-ring	•Anillo tórico	•Anel-o	•Joint torique	
	VOE 14601448	1					Nipple	Niple	Niple	Raccord	Type A
1	**VOE 990737**	1					•O-ring	•Anillo tórico	•Anel-o	•Joint torique	
2	**VOE 932039**	1					•O-ring	•Anillo tórico	•Anel-o	•Joint torique	
	VOE 14601649	1					Nipple	Niple	Niple	Raccord	Type A
1	**VOE 990736**	1					•O-ring	•Anillo tórico	•Anel-o	•Joint torique	
2	**VOE 932037**	1					•O-ring	•Anillo tórico	•Anel-o	•Joint torique	
	VOE 14604940	1					Nipple	Niple	Niple	Raccord	Type A
1	**VOE 990737**	1					•O-ring	•Anillo tórico	•Anel-o	•Joint torique	
2	**VOE 932039**	1					•O-ring	•Anillo tórico	•Anel-o	•Joint torique	
	VOE 14606261	1					Nipple	Niple	Niple	Raccord	Type A
1	**VOE 990739**	1					•O-ring	•Anillo tórico	•Anel-o	•Joint torique	
2	**VOE 935040**	1					•Nipple	•Niple	•Niple	•Raccord	
	VOE 14608349	1					Nipple	Niple	Niple	Raccord	Type A
1	**VOE 990739**	1					•O-ring	•Anillo tórico	•Anel-o	•Joint torique	
2	**VOE 935040**	1					•Nipple	•Niple	•Niple	•Raccord	
	VOE 15003162	1					Nipple	Niple	Niple	Raccord	Type A
1	**VOE 981290**	1					•O-ring	•Anillo tórico	•Anel-o	•Joint torique	
2	**VOE 993324**	1					•O-ring	•Anillo tórico	•Anel-o	•Joint torique	(VOE 932043)
	VOE 15013243	1					Nipple	Niple	Niple	Raccord	Type A
1	**VOE 990740**	1					•O-ring	•Anillo tórico	•Anel-o	•Joint torique	
2	**VOE 932042**	1					•O-ring	•Anillo tórico	•Anel-o	•Joint torique	
	VOE 15018744	1					Nipple	Niple	Niple	Raccord	Type A
1	**VOE 990738**	1					•O-ring	•Anillo tórico	•Anel-o	•Joint torique	
2	**VOE 993321**	1					•O-ring	•Anillo tórico	•Anel-o	•Joint torique	(VOE 932040)

1	
2	
3	
4	
5	

Nipple assembly

Catalogue id **20555**	Group **910**
Illustr. No **1045607**	Section **100**
Issue **PUB 20030829-B**	Page **405**

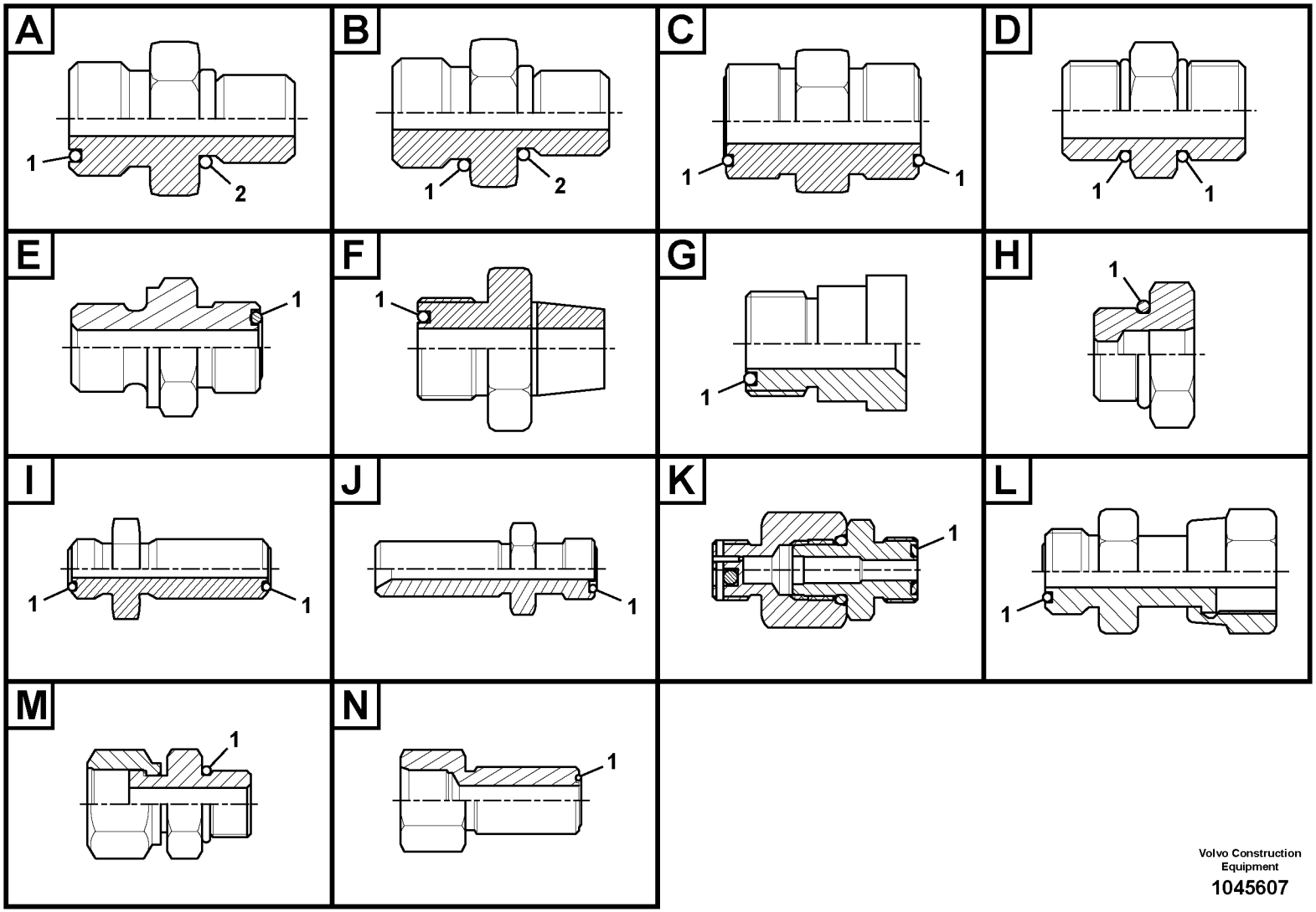

Volvo Construction Equipment

1045607

Fig.	Part No.	Quantity 1	2	3	PS	KIT	Description	Denominación	Denominação	Dénomination	Notes
	VOE 15018776	1					Nipple	Niple	Niple	Raccord	Type A
1	**VOE 990736**	1					•O-ring	•Anillo tórico	•Anel-o	•Joint torique	
2	**VOE 932037**	1					•O-ring	•Anillo tórico	•Anel-o	•Joint torique	
	VOE 15019610	1					Nipple	Niple	Niple	Raccord	Type A
1	**VOE 990737**	1					•O-ring	•Anillo tórico	•Anel-o	•Joint torique	
2	**VOE 993321**	1					•O-ring	•Anillo tórico	•Anel-o	•Joint torique	(VOE 932040)
	VOE 15034440	1					Nipple	Niple	Niple	Raccord	Type A
1	**VOE 981290**	1					•O-ring	•Anillo tórico	•Anel-o	•Joint torique	
2	**VOE 993324**	1					•O-ring	•Anillo tórico	•Anel-o	•Joint torique	(VOE 932043)
	VOE 15048474	1					Nipple	Niple	Niple	Raccord	Type A
1	**VOE 981290**	1					•O-ring	•Anillo tórico	•Anel-o	•Joint torique	
2	**VOE 932042**	1					•O-ring	•Anillo tórico	•Anel-o	•Joint torique	
	VOE 15056768	1					Nipple	Niple	Niple	Raccord	Type A
1	**VOE 990736**	1					•O-ring	•Anillo tórico	•Anel-o	•Joint torique	
2	**VOE 932039**	1					•O-ring	•Anillo tórico	•Anel-o	•Joint torique	
	VOE 15082576	1					Nipple	Niple	Niple	Raccord	Type A
1	**VOE 981290**	1					•O-ring	•Anillo tórico	•Anel-o	•Joint torique	
2	**VOE 993324**	1					•O-ring	•Anillo tórico	•Anel-o	•Joint torique	(VOE 932043)
	VOE 14587477	1					Connector	Unión	Conexão	Connexion	Type B
1	**VOE 983505**	1					•O-ring	•Anillo tórico	•Anel-o	•Joint torique	
2	**VOE 993321**	1					•O-ring	•Anillo tórico	•Anel-o	•Joint torique	(VOE 932040)
	VOE 14587706	1					Nipple	Niple	Niple	Raccord	Type B
1	**VOE 932042**	1					•O-ring	•Anillo tórico	•Anel-o	•Joint torique	
2	**VOE 993321**	1					•O-ring	•Anillo tórico	•Anel-o	•Joint torique	(VOE 932040)
	VOE 14606740	1					Nipple	Niple	Niple	Raccord	Type B
1	**VOE 983527**	1					•O-ring	•Anillo tórico	•Anel-o	•Joint torique	
2	**VOE 932042**	1					•O-ring	•Anillo tórico	•Anel-o	•Joint torique	
	VOE 935436	1					Nipple	Niple	Niple	Raccord	Type C
1	**VOE 990736**	2					•O-ring	•Anillo tórico	•Anel-o	•Joint torique	
	VOE 936665	1					Nipple	Niple	Niple	Raccord	Type C

1	
2	
3	
4	
5	

Nipple assembly

Catalogue id **20555**	Group **910**
Illustr. No **1045607**	Section **100**
Issue **PUB 20030829-B**	Page **407**

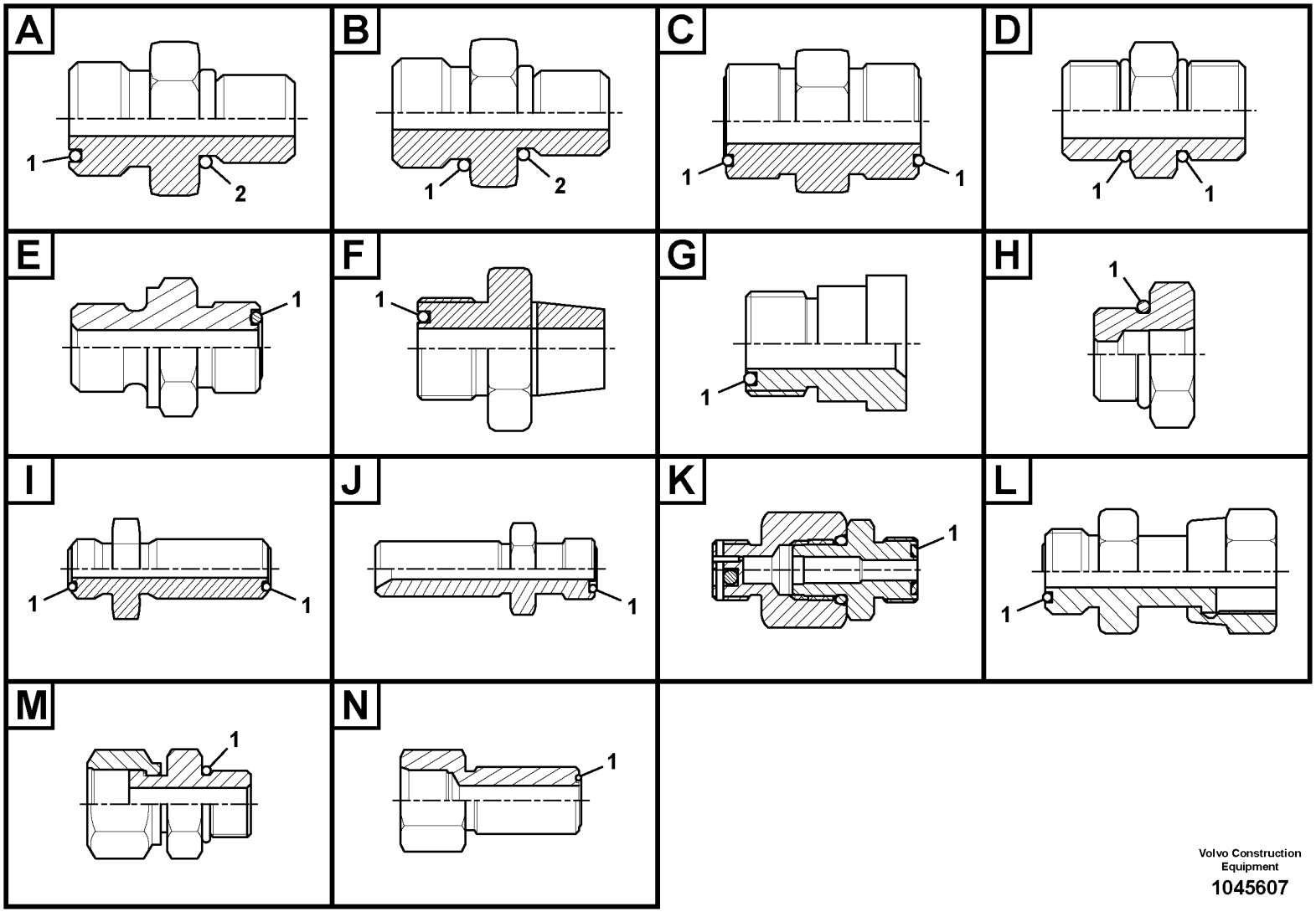

Volvo Construction Equipment

1045607

Fig.	Part No.	Quantity 1	2	3	PS	KIT	Description	Denominación	Denominação	Dénomination	Notes
1	**VOE 990740**	2					•O-ring	•Anillo tórico	•Anel-o	•Joint torique	
	VOE 14588130	1					Nipple	Niple	Niple	Raccord	Type D
1	**VOE 993321**	2					•O-ring	•Anillo tórico	•Anel-o	•Joint torique	(VOE 932040)
	VOE 14538878	1					Connector	Unión	Conexão	Connexion	Type E
1	**VOE 990740**	1					•O-ring	•Anillo tórico	•Anel-o	•Joint torique	
	VOE 14542112	1					Connector	Conector	Conexão	Connecteur	Type E
1	**VOE 990736**	1					•O-ring	•Anillo tórico	•Anel-o	•Joint torique	
	VOE 14588009	1					Connector	Unión	Conexão	Connexion	Type E
1	**VOE 990738**	1					•O-ring	•Anillo tórico	•Anel-o	•Joint torique	
	VOE 14556093	1					Nipple	Niple	Niple	Raccord	Type F
1	**VOE 990736**	1					•O-ring	•Anillo tórico	•Anel-o	•Joint torique	
	VOE 14560291	1					Nipple	Niple	Niple	Raccord	Type F
1	**VOE 990740**	1					•O-ring	•Anillo tórico	•Anel-o	•Joint torique	
	VOE 14561070	1					Connector	Unión	Conexão	Connexion	Type F
1	**VOE 990736**	1					•O-ring	•Anillo tórico	•Anel-o	•Joint torique	
	VOE 935282	1					Reduction nipple	Niple reductor	Niple de redução	Raccord réducteur	Type G
1	**VOE 990736**	1					•O-ring	•Anillo tórico	•Anel-o	•Joint torique	
	VOE 935421	1					Reduction nipple	Niple reductor	Niple de redução	Raccord réducteur	Type G
1	**VOE 990737**	1					•O-ring	•Anillo tórico	•Anel-o	•Joint torique	
	VOE 935422	1					Reduction nipple	Niple reductor	Niple de redução	Raccord réducteur	Type G
1	**VOE 990738**						•O-ring	•Anillo tórico	•Anel-o	•Joint torique	
	VOE 935444	1					Reduction nipple	Niple reductor	Niple de redução	Raccord réducteur	Type G
1	**VOE 990739**	1					•O-ring	•Anillo tórico	•Anel-o	•Joint torique	
	VOE 935445	1			OP		Reduction nipple	Niple reductor	Niple de redução	Raccord réducteur	Type G
1	**VOE 990738**	1					•O-ring	•Anillo tórico	•Anel-o	•Joint torique	
	VOE 936614	1					Nipple	Niple	Niple	Raccord	Type G
1	**VOE 990740**	1					•O-ring	•Anillo tórico	•Anel-o	•Joint torique	
	VOE 11141272	1					Reduction nipple	Niple reductor	Niple de redução	Raccord réducteur	Type G
1	**VOE 990737**	1					•O-ring	•Anillo tórico	•Anel-o	•Joint torique	
	VOE 13933946	1					Reduction nipple	Niple reductor	Niple de redução	Raccord réducteur	Type G

1	
2	
3	
4	
5	

Nipple assembly

Catalogue id **20555**	Group **910**
Illustr. No **1045607**	Section **100**
Issue **PUB 20030829-B**	Page **409**

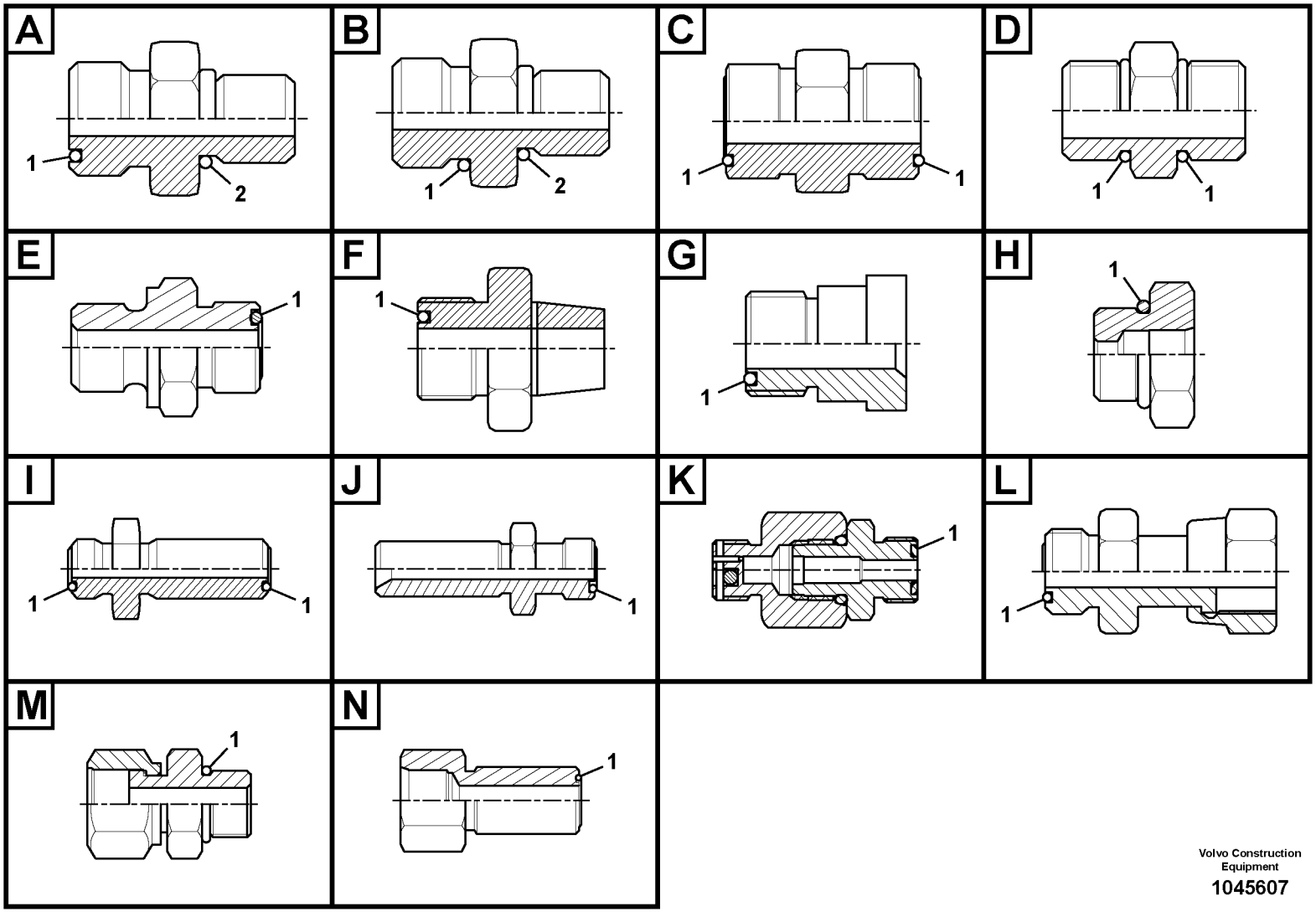

Volvo Construction Equipment

1045607

Fig.	Part No.	Quantity 1	2	3	PS	KIT	Description	Denominación	Denominação	Dénomination	Notes
1	**VOE 990738**	1					•O-ring	•Anillo tórico	•Anel-o	•Joint torique	
	VOE 15029004	1					Reduction nipple	Niple reductor	Niple de redução	Raccord réducteur	Type G
1	**VOE 990738**	1					•O-ring	•Anillo tórico	•Anel-o	•Joint torique	
	VOE 14545877	1					Nipple	Niple	Niple	Raccord	Type H
1	**VOE 993324**	1					•O-ring	•Anillo tórico	•Anel-o	•Joint torique	(VOE 932043)
	VOE 14568420	1					Nipple	Niple	Niple	Raccord	Type H
1	**VOE 993324**	1					•O-ring	•Anillo tórico	•Anel-o	•Joint torique	(VOE 932043)
	VOE 14588011	1					Connector	Unión	Conexão	Connexion	Type H
1	**VOE 932042**	1					•O-ring	•Anillo tórico	•Anel-o	•Joint torique	
	VOE 14602148	1					Nipple	Niple	Niple	Raccord	Type H
1	**VOE 932041**	1					•O-ring	•Anillo tórico	•Anel-o	•Joint torique	
	VOE 14602625	1					Nipple	Niple	Niple	Raccord	Type H
1	**VOE 932041**	1					•O-ring	•Anillo tórico	•Anel-o	•Joint torique	
	VOE 935285	1					Nipple	Niple	Niple	Raccord	Type I
1	**VOE 990740**	2					•O-ring	•Anillo tórico	•Anel-o	•Joint torique	
	VOE 935424	1					Nipple	Niple	Niple	Raccord	Type I
1	**VOE 990736**	2					•O-ring	•Anillo tórico	•Anel-o	•Joint torique	
	VOE 935425	1					Nipple	Niple	Niple	Raccord	Type I
1	**VOE 990737**	2					•O-ring	•Anillo tórico	•Anel-o	•Joint torique	
	VOE 935472	1					Nipple	Niple	Niple	Raccord	Type I
1	**VOE 981290**	2					•O-ring	•Anillo tórico	•Anel-o	•Joint torique	
	VOE 13933922	1					Nipple	Niple	Niple	Raccord	Type I
1	**VOE 990738**	2					•O-ring	•Anillo tórico	•Anel-o	•Joint torique	
	VOE 13933961	1					Nipple	Niple	Niple	Raccord	Type I
1	**VOE 990739**	2					•O-ring	•Anillo tórico	•Anel-o	•Joint torique	
	VOE 14562244	1					Nipple	Niple	Niple	Raccord	Type I
1	**VOE 990740**	2					•O-ring	•Anillo tórico	•Anel-o	•Joint torique	
	VOE 14564158	1					Nipple	Niple	Niple	Raccord	Type I
1	**VOE 981290**	2					•O-ring	•Anillo tórico	•Anel-o	•Joint torique	
	VOE 15031712	1					Nipple	Niple	Niple	Raccord	Type I

1	
2	
3	
4	
5	

Nipple assembly

Catalogue id **20555**	Group **910**
Illustr. No **1045607**	Section **100**
Issue **PUB 20030829-B**	Page **411**

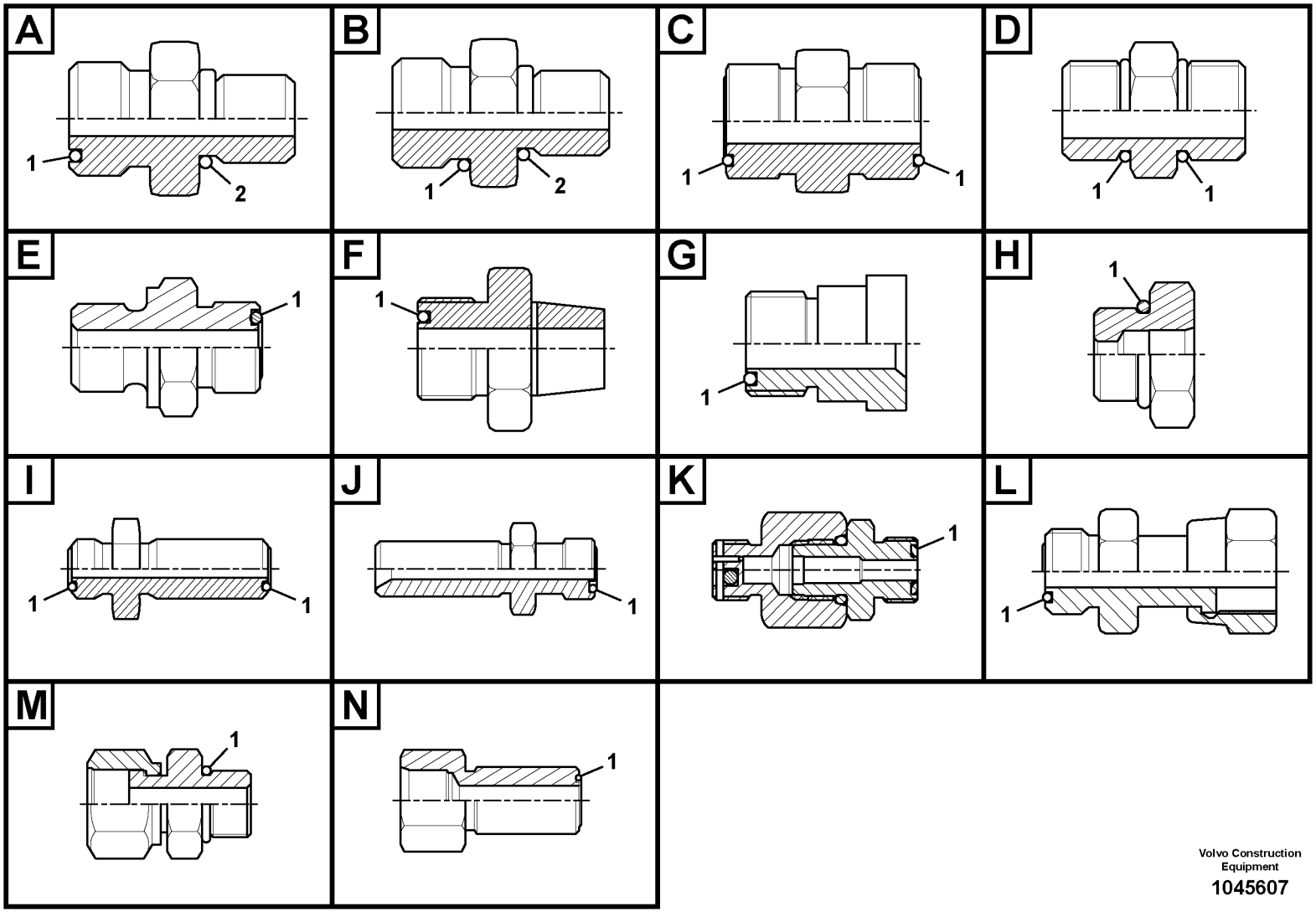

Volvo Construction Equipment

1045607

Fig.	Part No.	Quantity 1	2	3	PS	KIT	Description	Denominación	Denominação	Dénomination	Notes
1	**VOE 990737**	2					•O-ring	•Anillo tórico	•Anel-o	•Joint torique	
	VOE 14550907	1					Connector	Unión	Conexão	Connexion	Type J
1	**VOE 990736**	1					•O-ring	•Anillo tórico	•Anel-o	•Joint torique	
	VOE 14550908	1					Connector	Conector	Conexão	Connecteur	Type J
1	**VOE 990737**	1					•O-ring	•Anillo tórico	•Anel-o	•Joint torique	
	VOE 14561068	1					Connector	Conector	Conexão	Connecteur	Type K
1	**VOE 983502**	1					•O-ring	•Anillo tórico	•Anel-o	•Joint torique	
	VOE 15000497	1					Nipple	Niple	Niple	Raccord	Type L
1	**VOE 990737**	1					•O-ring	•Anillo tórico	•Anel-o	•Joint torique	
	VOE 14587717	1					Connector	Unión	Conexão	Connexion	Type M
1	**VOE 993321**	1					•O-ring	•Anillo tórico	•Anel-o	•Joint torique	(VOE 932040)
	VOE 14535712	1					Connector	Unión	Conexão	Connexion	Type N
1	**VOE 990738**	1					•O-ring	•Anillo tórico	•Anel-o	•Joint torique	
	VOE 14602623	1					Connector	Unión	Conexão	Connexion	Type N
1	**VOE 990737**	1					•O-ring	•Anillo tórico	•Anel-o	•Joint torique	

1			Catalogue id **20555**	Group **910**
2				
3			Illustr. No **1045607**	Section **100**
4		**Nipple assembly**		
5			Issue **PUB 20030829-B**	Page **413**

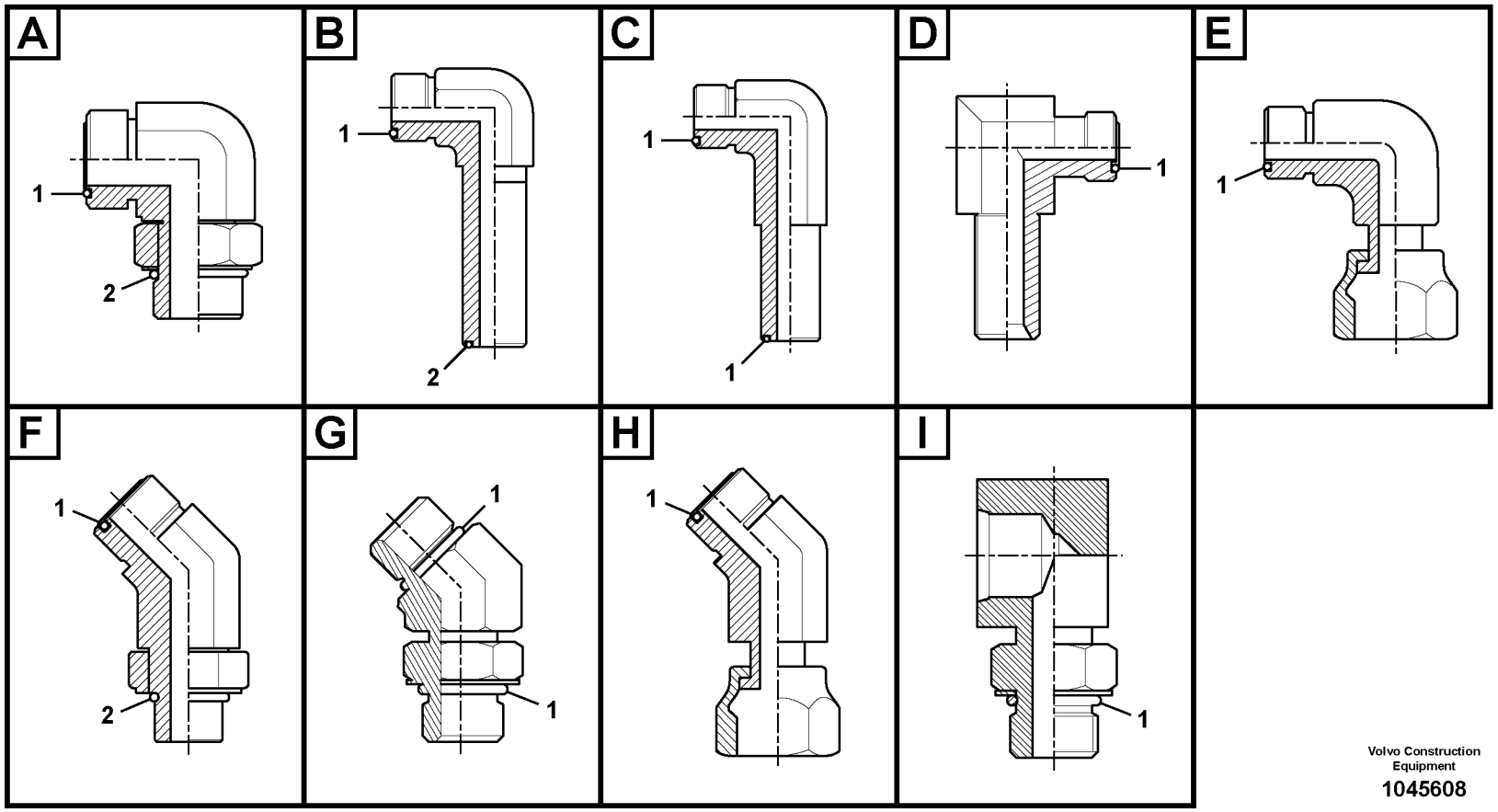

Volvo Construction Equipment

1045608

Fig.	Part No.	Quantity 1	2	3	PS	KIT	Description	Denominación	Denominação	Dénomination	Notes
	VOE 935013	1					Elbow nipple	Niple angular	Cotovelo	Raccord coudé	Type A
1	**VOE 981290**	1					•O-ring	•Anillo tórico	•Anel-o	•Joint torique	
2	**VOE 993324**	1					•O-ring	•Anillo tórico	•Anel-o	•Joint torique	(VOE 932043)
	VOE 935014	1					Elbow nipple	Niple angular	Cotovelo	Raccord coudé	Type A
1	**VOE 981290**	1					•O-ring	•Anillo tórico	•Anel-o	•Joint torique	
2	**VOE 932042**	1					•O-ring	•Anillo tórico	•Anel-o	•Joint torique	
	VOE 935033	1					Elbow nipple	Niple angular	Cotovelo	Raccord coudé	Type A
1	**VOE 990739**	1					•O-ring	•Anillo tórico	•Anel-o	•Joint torique	
2	**VOE 932042**	1					•O-ring	•Anillo tórico	•Anel-o	•Joint torique	
	VOE 935067	1					Elbow nipple	Niple angular	Cotovelo	Raccord coudé	Type A
1	**VOE 990736**	1					•O-ring	•Anillo tórico	•Anel-o	•Joint torique	
2	**VOE 932037**	1					•O-ring	•Anillo tórico	•Anel-o	•Joint torique	
	VOE 935068	1					Elbow nipple	Niple angular	Cotovelo	Raccord coudé	Type A
1	**VOE 990737**	1					•O-ring	•Anillo tórico	•Anel-o	•Joint torique	
2	**VOE 932037**	1					•O-ring	•Anillo tórico	•Anel-o	•Joint torique	
	VOE 935069	1					Elbow nipple	Niple angular	Cotovelo	Raccord coudé	Type A
1	**VOE 990737**	1					•O-ring	•Anillo tórico	•Anel-o	•Joint torique	
2	**VOE 932039**	1					•O-ring	•Anillo tórico	•Anel-o	•Joint torique	
	VOE 935070	1					Elbow nipple	Niple angular	Cotovelo	Raccord coudé	Type A
1	**VOE 990737**	1					•O-ring	•Anillo tórico	•Anel-o	•Joint torique	
2	**VOE 993321**	1					•O-ring	•Anillo tórico	•Anel-o	•Joint torique	(VOE 932040)
	VOE 935072	1					Elbow nipple	Niple angular	Cotovelo	Raccord coudé	Type A
1	**VOE 990738**	1					•O-ring	•Anillo tórico	•Anel-o	•Joint torique	
2	**VOE 932039**	1					•O-ring	•Anillo tórico	•Anel-o	•Joint torique	
	VOE 935073	1					Elbow nipple	Niple angular	Cotovelo	Raccord coudé	Type A
1	**VOE 990738**	1					•O-ring	•Anillo tórico	•Anel-o	•Joint torique	
2	**VOE 932041**	1					•O-ring	•Anillo tórico	•Anel-o	•Joint torique	
	VOE 935074	1					Elbow nipple	Niple angular	Cotovelo	Raccord coudé	Type A
1	**VOE 990738**	1					•O-ring	•Anillo tórico	•Anel-o	•Joint torique	
2	**VOE 932042**	1					•O-ring	•Anillo tórico	•Anel-o	•Joint torique	

1	
2	
3	
4	
5	

Nipple assembly

Catalogue id **20555**	Group **910**
Illustr. No **1045608**	Section **200**
Issue **PUB 20030829-B**	Page **415**

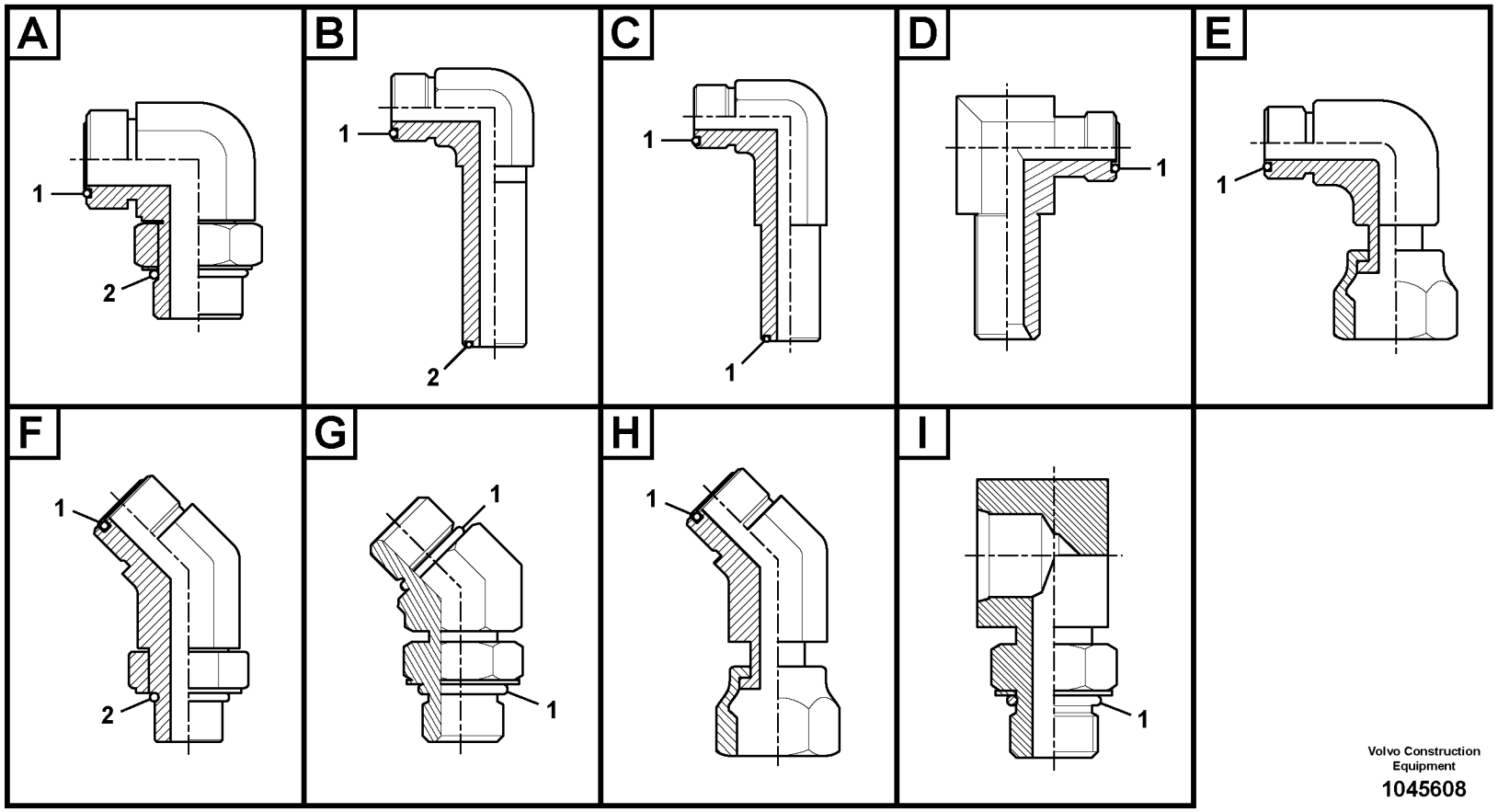

Volvo Construction Equipment

1045608

Fig.	Part No.	Quantity 1	2	3	PS	KIT	Description	Denominación	Denominação	Dénomination	Notes
	VOE 935076	1					Elbow nipple	Niple angular	Cotovelo	Raccord coudé	Type A
1	**VOE 990739**	1					•O-ring	•Anillo tórico	•Anel-o	•Joint torique	
2	**VOE 993321**	1					•O-ring	•Anillo tórico	•Anel-o	•Joint torique	(VOE 932040)
	VOE 935077	1					Elbow nipple	Niple angular	Cotovelo	Raccord coudé	Type A
1	**VOE 990739**	1					•O-ring	•Anillo tórico	•Anel-o	•Joint torique	
2	**VOE 932041**	1					•O-ring	•Anillo tórico	•Anel-o	•Joint torique	
	VOE 935078	1					Elbow nipple	Niple angular	Cotovelo	Raccord coudé	Type A
1	**VOE 990740**	1					•O-ring	•Anillo tórico	•Anel-o	•Joint torique	
2	**VOE 993321**	1					•O-ring	•Anillo tórico	•Anel-o	•Joint torique	(VOE 932040)
	VOE 935079	1					Elbow nipple	Niple angular	Cotovelo	Raccord coudé	Type A
1	**VOE 990740**	1					•O-ring	•Anillo tórico	•Anel-o	•Joint torique	
2	**VOE 932041**	1					•O-ring	•Anillo tórico	•Anel-o	•Joint torique	
	VOE 935080	1					Elbow nipple	Niple angular	Cotovelo	Raccord coudé	Type A
1	**VOE 990740**	1					•O-ring	•Anillo tórico	•Anel-o	•Joint torique	
2	**VOE 993324**	1					•O-ring	•Anillo tórico	•Anel-o	•Joint torique	(VOE 932043)
	VOE 935276	1					Elbow nipple	Niple angular	Cotovelo	Raccord coudé	Type A
1	**VOE 981291**	1					•O-ring	•Anillo tórico	•Anel-o	•Joint torique	
2	**VOE 932044**	1					•O-ring	•Anillo tórico	•Anel-o	•Joint torique	
	VOE 936522	1					Elbow nipple	Niple angular	Cotovelo	Raccord coudé	Type A
1	**VOE 990737**	1					•O-ring	•Anillo tórico	•Anel-o	•Joint torique	
2	**VOE 968207**	1					•O-ring	•Anillo tórico	•Anel-o	•Joint torique	
	VOE 13933857	1					Elbow nipple	Niple angular	Cotovelo	Raccord coudé	Type A
1	**VOE 990736**	1					•O-ring	•Anillo tórico	•Anel-o	•Joint torique	
2	**VOE 932039**	1					•O-ring	•Anillo tórico	•Anel-o	•Joint torique	
	VOE 13933864	1					Elbow nipple	Niple angular	Cotovelo	Raccord coudé	Type A
1	**VOE 990740**	1					•O-ring	•Anillo tórico	•Anel-o	•Joint torique	
2	**VOE 932042**	1					•O-ring	•Anillo tórico	•Anel-o	•Joint torique	
	VOE 13933868	1					Elbow nipple	Niple angular	Cotovelo	Raccord coudé	Type A
1	**VOE 990738**	1					•O-ring	•Anillo tórico	•Anel-o	•Joint torique	
2	**VOE 993321**	1					•O-ring	•Anillo tórico	•Anel-o	•Joint torique	(VOE 932040)

1	
2	
3	
4	
5	

Nipple assembly

Catalogue id **20555**	Group **910**
Illustr. No **1045608**	Section **200**
Issue **PUB 20030829-B**	Page **417**

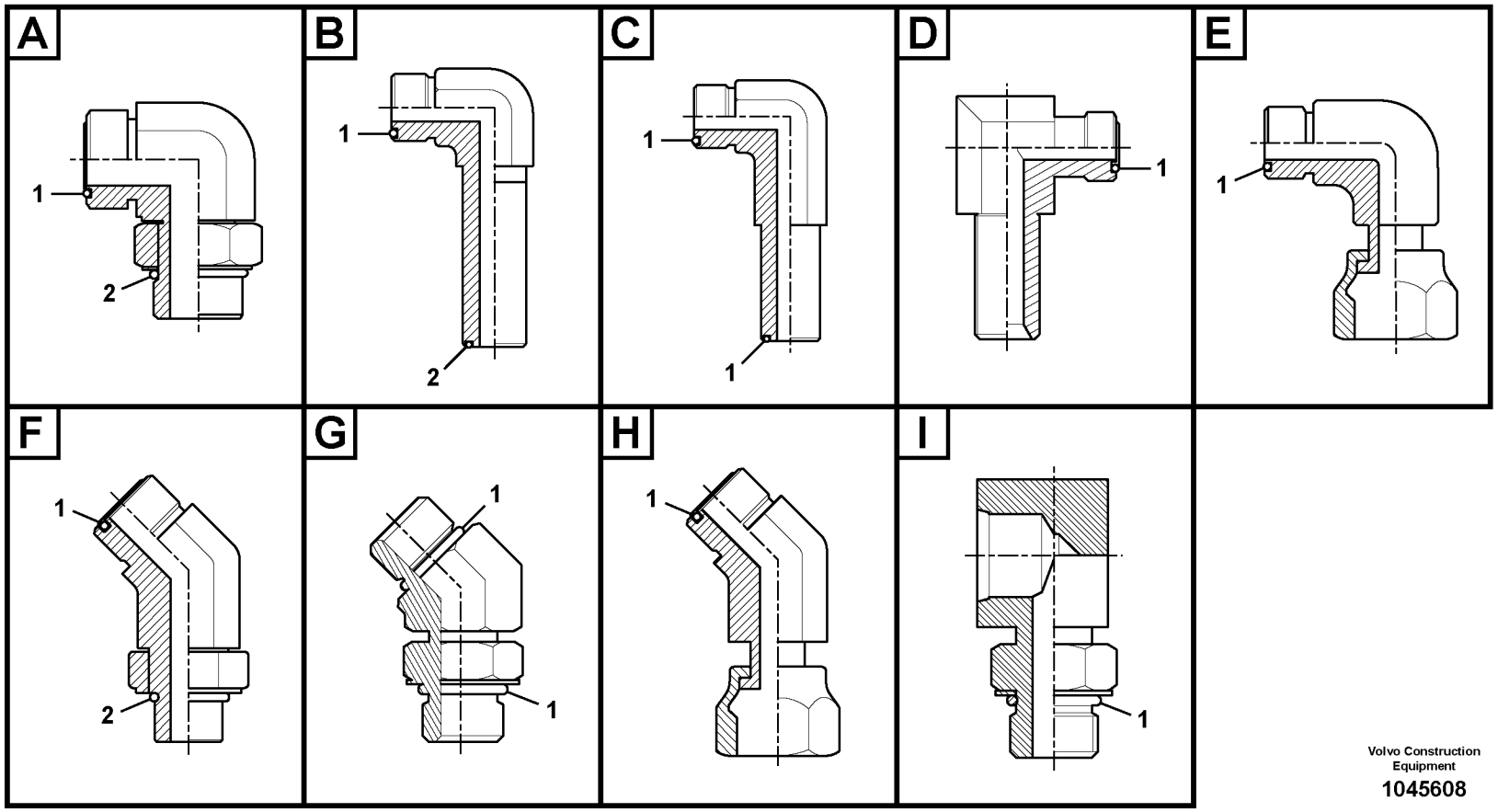

Volvo Construction Equipment

1045608

Fig.	Part No.	Quantity 1	2	3	PS	KIT	Description	Denominación	Denominação	Dénomination	Notes
	VOE 13933870	1					Elbow nipple	Niple angular	Cotovelo	Raccord coudé	Type A
1	**VOE 990738**	1					•O-ring	•Anillo tórico	•Anel-o	•Joint torique	
2	**VOE 14211858**	1					•Sealing ring	•Anillo retén	•Anel de vedação	•Bague étanchéité	
	VOE 13933902	1					Elbow nipple	Niple angular	Cotovelo	Raccord coudé	Type A
1	**VOE 990737**	1					•O-ring	•Anillo tórico	•Anel-o	•Joint torique	
2	**VOE 935105**	1					•Sealing ring	•Anillo retén	•Anel de vedação	•Bague étanchéité	
	VOE 13933908	1					Elbow nipple	Niple angular	Cotovelo	Raccord coudé	Type A
1	**VOE 990740**	1					•O-ring	•Anillo tórico	•Anel-o	•Joint torique	
2	**VOE 13967752**	1					•O-ring	•Anillo tórico	•Anel-o	•Joint torique	
	VOE 13933913	1					Elbow nipple	Niple angular	Cotovelo	Raccord coudé	Type A
1	**VOE 990737**	1					•O-ring	•Anillo tórico	•Anel-o	•Joint torique	
2	**VOE 14211856**	1					•Sealing ring	•Anillo retén	•Anel de vedação	•Bague étanchéité	
	VOE 14534522	1					Connector	Unión	Conexão	Connexion	Type A
1	**VOE 990736**	1					•O-ring	•Anillo tórico	•Anel-o	•Joint torique	
2	**VOE 932039**	1					•O-ring	•Anillo tórico	•Anel-o	•Joint torique	
	VOE 14538781	1					Connector	Unión	Conexão	Connexion	Type A
1	**VOE 990736**	1					•O-ring	•Anillo tórico	•Anel-o	•Joint torique	
2	**VOE 983502**	1					•O-ring	•Anillo tórico	•Anel-o	•Joint torique	
	VOE 14541555	1					Elbow	Ángulo	Cotovelo	Coude	Type A
1	**VOE 990740**	1					•O-ring	•Anillo tórico	•Anel-o	•Joint torique	
2	**VOE 993324**	1					•O-ring	•Anillo tórico	•Anel-o	•Joint torique	(VOE 932043)
	VOE 14550086	1					Connector	Unión	Conexão	Connexion	Type A
1	**VOE 990736**	1					•O-ring	•Anillo tórico	•Anel-o	•Joint torique	
2	**VOE 932039**	1					•O-ring	•Anillo tórico	•Anel-o	•Joint torique	
	VOE 14555757	1					Elbow	Ángulo	Cotovelo	Coude	Type A
1	**VOE 990736**	1					•O-ring	•Anillo tórico	•Anel-o	•Joint torique	
2	**VOE 932037**	1					•O-ring	•Anillo tórico	•Anel-o	•Joint torique	
	VOE 14565200	1					Nipple	Niple	Niple	Raccord	Type A
1	**VOE 990738**	1					•O-ring	•Anillo tórico	•Anel-o	•Joint torique	
2	**VOE 990557**	1					•O-ring	•Anillo tórico	•Anel-o	•Joint torique	

1			Catalogue id **20555**	Group **910**
2				
3			Illustr. No **1045608**	Section **200**
4		**Nipple assembly**		
5			Issue **PUB 20030829-B**	Page **419**

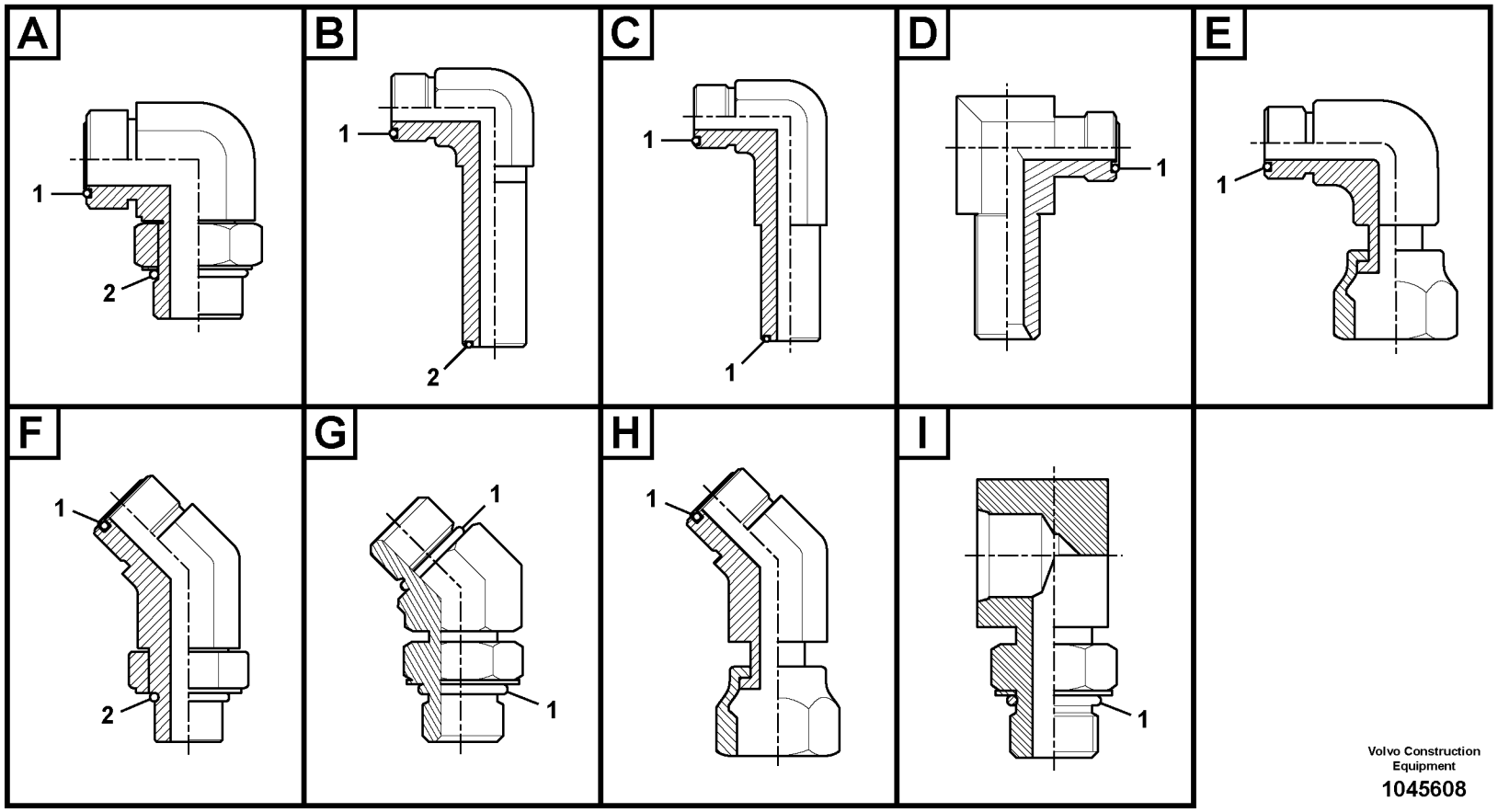

Volvo Construction Equipment

1045608

Fig.	Part No.	Quantity 1	2	3	PS	KIT	Description	Denominación	Denominação	Dénomination	Notes
	VOE 14578626	1					Elbow	Ángulo	Cotovelo	Coude	Type A
1	**VOE 990738**	1					•O-ring	•Anillo tórico	•Anel-o	•Joint torique	
2	**VOE 932041**	1					•O-ring	•Anillo tórico	•Anel-o	•Joint torique	
	VOE 14587174	1					Elbow	Ángulo	Cotovelo	Coude	Type A
1	**VOE 990736**	1					•O-ring	•Anillo tórico	•Anel-o	•Joint torique	
2	**VOE 932038**	1					•O-ring	•Anillo tórico	•Anel-o	•Joint torique	
	VOE 14596914	1					Elbow	Ángulo	Cotovelo	Coude	Type A
1	**VOE 990737**	1					•O-ring	•Anillo tórico	•Anel-o	•Joint torique	
2	**VOE 932041**	1					•O-ring	•Anillo tórico	•Anel-o	•Joint torique	
	VOE 935426	1					Elbow nipple	Niple angular	Cotovelo	Raccord coudé	Type B
1	**VOE 990736**	1					•O-ring	•Anillo tórico	•Anel-o	•Joint torique	
2	**VOE 932039**	1					•O-ring	•Anillo tórico	•Anel-o	•Joint torique	
	VOE 935427	1					Elbow nipple	Niple angular	Cotovelo	Raccord coudé	Type B
1	**VOE 990737**	1					•O-ring	•Anillo tórico	•Anel-o	•Joint torique	
2	**VOE 932042**	1					•O-ring	•Anillo tórico	•Anel-o	•Joint torique	
	VOE 13933866	1					Elbow nipple	Niple angular	Cotovelo	Raccord coudé	Type C
1	**VOE 990738**	2					•O-ring	•Anillo tórico	•Anel-o	•Joint torique	
	VOE 14535772	1					Elbow	Ángulo	Cotovelo	Coude	Type D
1	**VOE 990737**	1					•O-ring	•Anillo tórico	•Anel-o	•Joint torique	
	VOE 14535773	1					Elbow	Ángulo	Cotovelo	Coude	Type D
1	**VOE 990736**	1					•O-ring	•Anillo tórico	•Anel-o	•Joint torique	
	VOE 14568437	1					Elbow	Ángulo	Cotovelo	Coude	Type D
1	**VOE 990737**	1					•O-ring	•Anillo tórico	•Anel-o	•Joint torique	
	VOE 14568438	1					Elbow	Ángulo	Cotovelo	Coude	Type D
1	**VOE 990736**	1					•O-ring	•Anillo tórico	•Anel-o	•Joint torique	
	VOE 935423	1					Elbow nipple	Niple angular	Cotovelo	Raccord coudé	Type E
1	**VOE 990739**	1					•O-ring	•Anillo tórico	•Anel-o	•Joint torique	
	VOE 937435	1					Elbow nipple	Niple angular	Cotovelo	Raccord coudé	Type E
1	**VOE 990736**	1					•O-ring	•Anillo tórico	•Anel-o	•Joint torique	
	VOE 13933872	1					Elbow nipple	Niple angular	Cotovelo	Raccord coudé	Type E

1		**Nipple assembly**	Catalogue id **20555** / Group **910**
2			Illustr. No **1045608** / Section **200**
3			Issue **PUB 20030829-B** / Page **421**
4			
5			

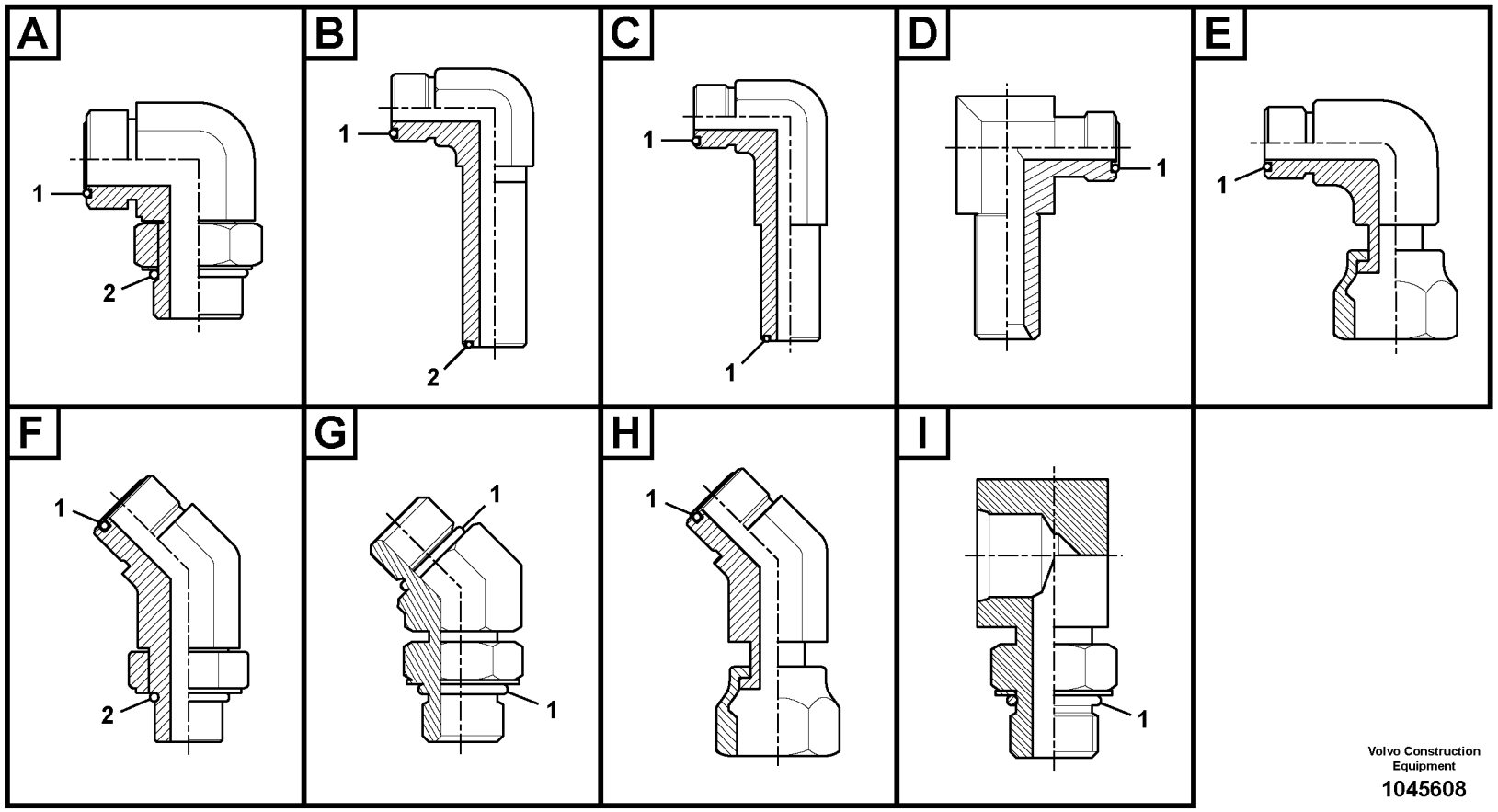

Volvo Construction Equipment

1045608

Fig.	Part No.	Quantity 1	2	3	PS	KIT	Description	Denominación	Denominação	Dénomination	Notes
1	**VOE 990738**	1					•O-ring	•Anillo tórico	•Anel-o	•Joint torique	
	VOE 13933900	1					Elbow nipple	Niple angular	Cotovelo	Raccord coudé	Type E
1	**VOE 990737**	1					•O-ring	•Anillo tórico	•Anel-o	•Joint torique	
	VOE 13933905	1					Elbow nipple	Niple angular	Cotovelo	Raccord coudé	Type E
1	**VOE 990736**	1					•O-ring	•Anillo tórico	•Anel-o	•Joint torique	
	VOE 13933910	1					Elbow nipple	Niple angular	Cotovelo	Raccord coudé	Type E
1	**VOE 990740**	1					•O-ring	•Anillo tórico	•Anel-o	•Joint torique	
	VOE 14557101	1					Elbow	Ángulo	Cotovelo	Coude	Type E
1	**VOE 990737**	1					•O-ring	•Anillo tórico	•Anel-o	•Joint torique	
	VOE 935016	1					Elbow nipple	Niple angular	Cotovelo	Raccord coudé	Type F
1	**VOE 981290**	1					•O-ring	•Anillo tórico	•Anel-o	•Joint torique	
2	**VOE 993324**	1					•O-ring	•Anillo tórico	•Anel-o	•Joint torique	(VOE 932043)
	VOE 935017	1					Elbow nipple	Niple angular	Cotovelo	Raccord coudé	Type F
1	**VOE 981290**	1					•O-ring	•Anillo tórico	•Anel-o	•Joint torique	
2	**VOE 932042**	1					•O-ring	•Anillo tórico	•Anel-o	•Joint torique	
	VOE 935544	1					Elbow nipple	Niple angular	Cotovelo	Raccord coudé	Type F
1	**VOE 990740**	1					•O-ring	•Anillo tórico	•Anel-o	•Joint torique	
2	**VOE 932042**	1					•O-ring	•Anillo tórico	•Anel-o	•Joint torique	
	VOE 935640	1					Elbow nipple	Niple angular	Cotovelo	Raccord coudé	Type F
1	**VOE 990737**	1					•O-ring	•Anillo tórico	•Anel-o	•Joint torique	
2	**VOE 932039**	1					•O-ring	•Anillo tórico	•Anel-o	•Joint torique	
	VOE 935772	1					Elbow nipple	Niple angular	Cotovelo	Raccord coudé	Type F
1	**VOE 990738**	1					•O-ring	•Anillo tórico	•Anel-o	•Joint torique	
2	**VOE 993321**	1					•O-ring	•Anillo tórico	•Anel-o	•Joint torique	(VOE 932040)
	VOE 936608	1					Elbow nipple	Niple angular	Cotovelo	Raccord coudé	Type F
1	**VOE 990736**	1					•O-ring	•Anillo tórico	•Anel-o	•Joint torique	
2	**VOE 932037**	1					•O-ring	•Anillo tórico	•Anel-o	•Joint torique	
	VOE 936609	1					Elbow nipple	Niple angular	Cotovelo	Raccord coudé	Type F
1	**VOE 990737**	1					•O-ring	•Anillo tórico	•Anel-o	•Joint torique	
2	**VOE 993321**	1					•O-ring	•Anillo tórico	•Anel-o	•Joint torique	(VOE 932040)

1			Catalogue id **20555**	Group **910**
2				
3			Illustr. No **1045608**	Section **200**
4		**Nipple assembly**		
5			Issue **PUB 20030829-B**	Page **423**

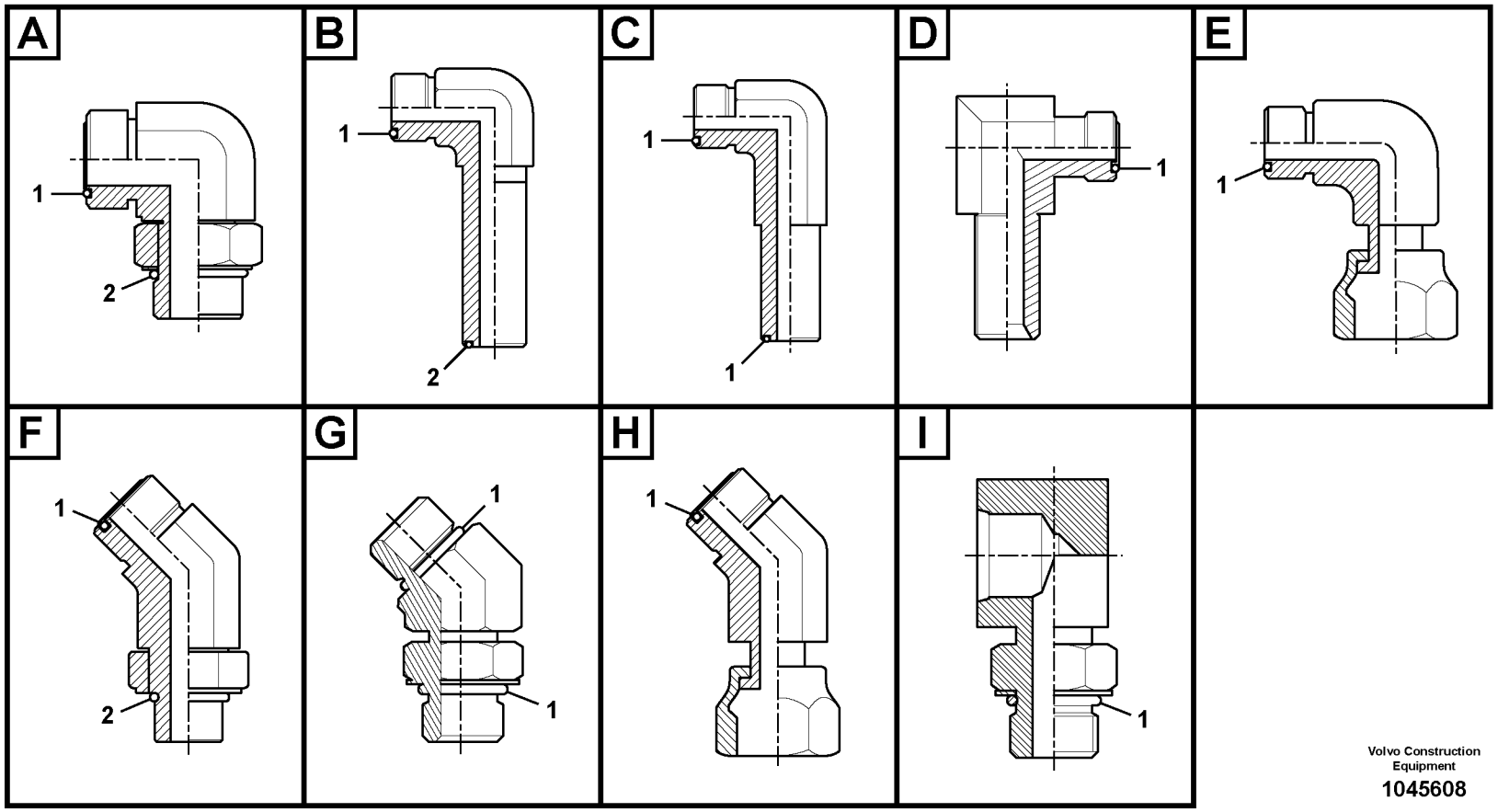

Volvo Construction Equipment

1045608

Fig.	Part No.	Quantity 1	2	3	PS	KIT	Description	Denominación	Denominação	Dénomination	Notes
	VOE 936610	1					Elbow nipple	Niple angular	Cotovelo	Raccord coudé	Type F
1	**VOE 990739**	1					•O-ring	•Anillo tórico	•Anel-o	•Joint torique	
2	**VOE 993321**	1					•O-ring	•Anillo tórico	•Anel-o	•Joint torique	(VOE 932040)
	VOE 936767	1					Elbow nipple	Niple angular	Cotovelo	Raccord coudé	Type F
1	**VOE 990739**	1					•O-ring	•Anillo tórico	•Anel-o	•Joint torique	
2	**VOE 932041**	1					•O-ring	•Anillo tórico	•Anel-o	•Joint torique	
	VOE 937097	1					Elbow nipple	Niple angular	Cotovelo	Raccord coudé	Type F
1	**VOE 990736**	1					•O-ring	•Anillo tórico	•Anel-o	•Joint torique	
2	**VOE 932039**	1					•O-ring	•Anillo tórico	•Anel-o	•Joint torique	
	VOE 937697	1					Elbow nipple	Niple angular	Cotovelo	Raccord coudé	Type F
1	**VOE 990738**	1					•O-ring	•Anillo tórico	•Anel-o	•Joint torique	
2	**VOE 932041**	1					•O-ring	•Anillo tórico	•Anel-o	•Joint torique	
	VOE 937773	1					Elbow nipple	Niple angular	Cotovelo	Raccord coudé	Type F
1	**VOE 990738**	1					•O-ring	•Anillo tórico	•Anel-o	•Joint torique	
2	**VOE 932039**	1					•O-ring	•Anillo tórico	•Anel-o	•Joint torique	
	VOE 938146	1					Elbow nipple	Niple angular	Cotovelo	Raccord coudé	Type F
1	**VOE 990740**	1					•O-ring	•Anillo tórico	•Anel-o	•Joint torique	
2	**VOE 993324**	1					•O-ring	•Anillo tórico	•Anel-o	•Joint torique	(VOE 932043)
	VOE 14563733	1					Elbow	Ángulo	Cotovelo	Coude	Type F
1	**VOE 981290**	1					•O-ring	•Anillo tórico	•Anel-o	•Joint torique	
2	**VOE 993324**	1					•O-ring	•Anillo tórico	•Anel-o	•Joint torique	(VOE 932043)
	VOE 14588008	1					Elbow	Ángulo	Cotovelo	Coude	Type G
1	**VOE 990557**	2					•O-ring	•Anillo tórico	•Anel-o	•Joint torique	
	VOE 936893	1					Elbow nipple	Niple angular	Cotovelo	Raccord coudé	Type H
1	**VOE 990739**	1					•O-ring	•Anillo tórico	•Anel-o	•Joint torique	
	VOE 936929	1					Elbow nipple	Niple angular	Cotovelo	Raccord coudé	Type H
1	**VOE 990737**	1					•O-ring	•Anillo tórico	•Anel-o	•Joint torique	
	VOE 15013286	1					Elbow nipple	Niple angular	Cotovelo	Raccord coudé	Type H
1	**VOE 981290**	1					•O-ring	•Anillo tórico	•Anel-o	•Joint torique	
	VOE 14552793	1					Elbow	Ángulo	Cotovelo	Coude	Type I

1		**Nipple assembly**	Catalogue id **20555** / Group **910**
2			Illustr. No **1045608** / Section **200**
3			Issue **PUB 20030829-B** / Page **425**
4			
5			

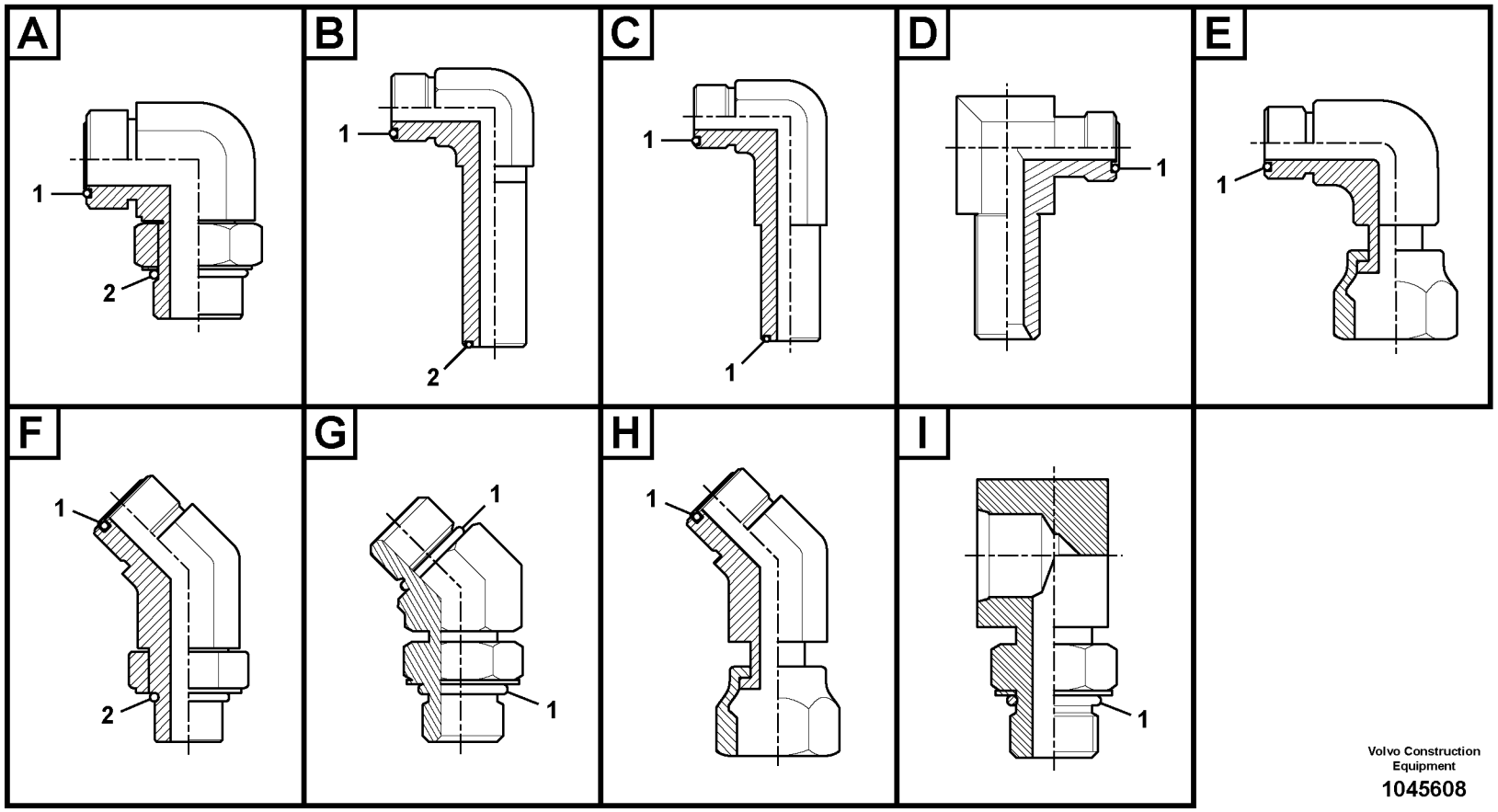

Volvo Construction Equipment

1045608

Fig.	Part No.	Quantity 1	2	3	PS	KIT	Description	Denominación	Denominação	Dénomination	Notes
1	**VOE 993321**	1					•O-ring	•Anillo tórico	•Anel-o	•Joint torique	(VOE 932040)
	VOE 14554453	1					Elbow	Ángulo	Cotovelo	Coude	Type I
1	**VOE 993321**	1					•O-ring	•Anillo tórico	•Anel-o	•Joint torique	(VOE 932040)
	VOE 14559939	1					Elbow	Ángulo	Cotovelo	Coude	Type I
1	**VOE 932039**	1					•O-ring	•Anillo tórico	•Anel-o	•Joint torique	
	VOE 14604901	1					Elbow	Ángulo	Cotovelo	Coude	Type I
1	**VOE 993321**	1					•O-ring	•Anillo tórico	•Anel-o	•Joint torique	(VOE 932040)

1			Catalogue id **20555**	Group **910**
2				
3			Illustr. No **1045608**	Section **200**
4		**Nipple assembly**		
5			Issue **PUB 20030829-B**	Page **427**

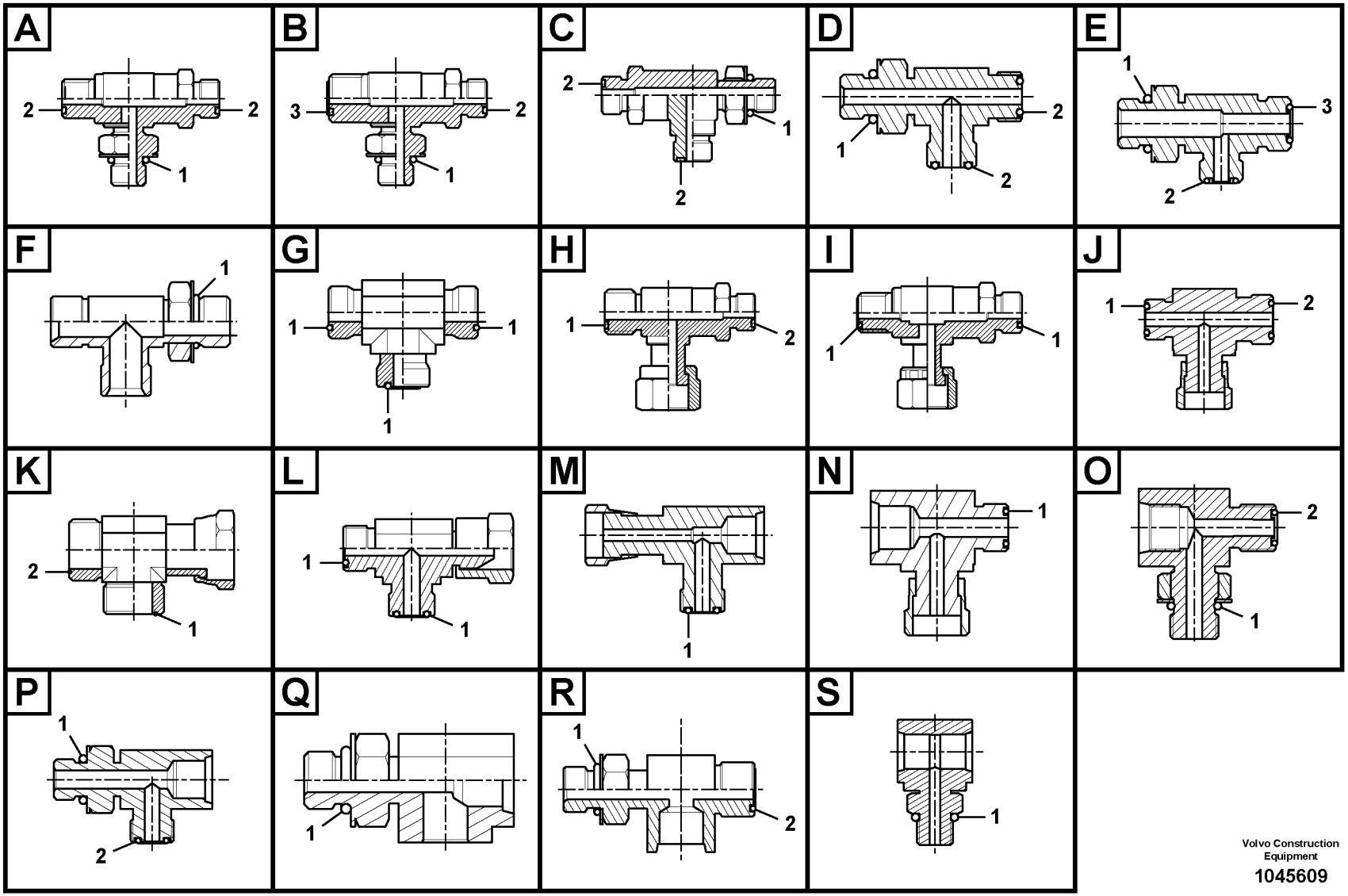

Volvo Construction Equipment

1045609

Fig.	Part No.	Quantity 1	2	3	PS	KIT	Description	Denominación	Denominação	Dénomination	Notes
	VOE 935317	1					Nipple	Niple	Niple	Raccord	Type A
1	**VOE 932037**	1					•O-ring	•Anillo tórico	•Anel-o	•Joint torique	
2	**VOE 990736**	2					•O-ring	•Anillo tórico	•Anel-o	•Joint torique	
	VOE 936606	1					Nipple	Niple	Niple	Raccord	Type A
1	**VOE 932039**	1					•O-ring	•Anillo tórico	•Anel-o	•Joint torique	
2	**VOE 990737**	2					•O-ring	•Anillo tórico	•Anel-o	•Joint torique	
	VOE 936607	1					Nipple	Niple	Niple	Raccord	Type A
1	**VOE 993321**	1					•O-ring	•Anillo tórico	•Anel-o	•Joint torique	(VOE 932040)
2	**VOE 990738**	2					•O-ring	•Anillo tórico	•Anel-o	•Joint torique	
	VOE 937559	1					Nipple	Niple	Niple	Raccord	Type A
1	**VOE 932039**	1					•O-ring	•Anillo tórico	•Anel-o	•Joint torique	
2	**VOE 990736**	2					•O-ring	•Anillo tórico	•Anel-o	•Joint torique	
	VOE 14534517	1					T-nipple	Niple t	Niple-t	Raccord-t	Type A
1	**VOE 932039**	1					•O-ring	•Anillo tórico	•Anel-o	•Joint torique	
2	**VOE 990736**	2					•O-ring	•Anillo tórico	•Anel-o	•Joint torique	
	VOE 14538786	1					T-nipple	Niple t	Niple-t	Raccord-t	Type A
1	**VOE 983502**	1					•O-ring	•Anillo tórico	•Anel-o	•Joint torique	
2	**VOE 990736**	2					•O-ring	•Anillo tórico	•Anel-o	•Joint torique	
	VOE 14538787	1					T-nipple	Niple t	Niple-t	Raccord-t	Type A
1	**VOE 983505**	1					•O-ring	•Anillo tórico	•Anel-o	•Joint torique	
2	**VOE 990736**	2					•O-ring	•Anillo tórico	•Anel-o	•Joint torique	
	VOE 14538791	1					Connector	Unión	Conexão	Connexion	Type A
1	**VOE 983502**	1					•O-ring	•Anillo tórico	•Anel-o	•Joint torique	
2	**VOE 990737**	2					•O-ring	•Anillo tórico	•Anel-o	•Joint torique	
	VOE 14588018	1					Nipple	Niple	Niple	Raccord	Type A
1	**VOE 990740**	1					•O-ring	•Anillo tórico	•Anel-o	•Joint torique	
2	**VOE 990738**	2					•O-ring	•Anillo tórico	•Anel-o	•Joint torique	
	VOE 15029548	1					Nipple	Niple	Niple	Raccord	Type A
1	**VOE 932041**	1					•O-ring	•Anillo tórico	•Anel-o	•Joint torique	
2	**VOE 990738**	2					•O-ring	•Anillo tórico	•Anel-o	•Joint torique	

1			Catalogue id **20555**	Group **910**
2			Illustr. No **1045609**	Section **300**
3				
4		**Nipple assembly**	Issue **PUB 20030829-B**	Page **429**
5				

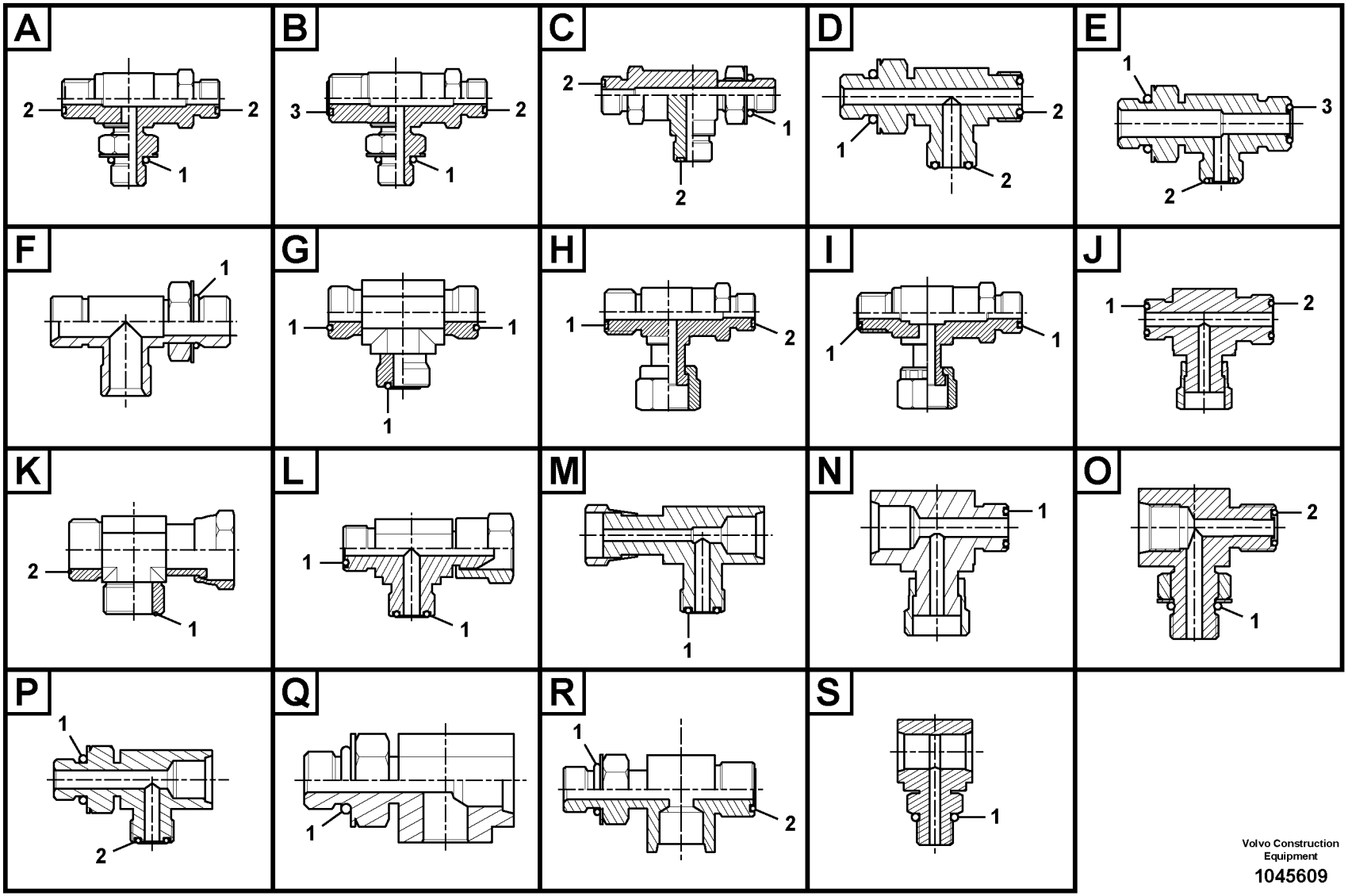

Volvo Construction Equipment

1045609

Fig.	Part No.	Quantity 1	2	3	PS	KIT	Description	Denominación	Denominação	Dénomination	Notes
	VOE 14538784	1					T-nipple	Niple t	Niple-t	Raccord-t	Type B
1	**VOE 983502**	1					•O-ring	•Anillo tórico	•Anel-o	•Joint torique	
2	**VOE 990736**	1					•O-ring	•Anillo tórico	•Anel-o	•Joint torique	
3	**VOE 990737**	1					•O-ring	•Anillo tórico	•Anel-o	•Joint torique	
	VOE 14596918	1					Nipple	Niple	Niple	Raccord	Type B
1	**VOE 983505**	1					•O-ring	•Anillo tórico	•Anel-o	•Joint torique	
2	**VOE 990736**	1					•O-ring	•Anillo tórico	•Anel-o	•Joint torique	
3	**VOE 990737**	1					•O-ring	•Anillo tórico	•Anel-o	•Joint torique	
	VOE 14534518	1					T-nipple	Niple t	Niple-t	Raccord-t	Type C
1	**VOE 932039**	1					•O-ring	•Anillo tórico	•Anel-o	•Joint torique	
2	**VOE 990736**	2					•O-ring	•Anillo tórico	•Anel-o	•Joint torique	
	VOE 14538785	1					T-nipple	Niple t	Niple-t	Raccord-t	Type C
1	**VOE 983502**	1					•O-ring	•Anillo tórico	•Anel-o	•Joint torique	
2	**VOE 990736**	2					•O-ring	•Anillo tórico	•Anel-o	•Joint torique	
	VOE 935325	1					T-nipple	Niple t	Niple-t	Raccord-t	Type D
1	**VOE 993324**	1					•O-ring	•Anillo tórico	•Anel-o	•Joint torique	(VOE 932043)
2	**VOE 981290**	2					•O-ring	•Anillo tórico	•Anel-o	•Joint torique	
	VOE 935614	1					T-nipple	Niple t	Niple-t	Raccord-t	Type D
1	**VOE 932041**	1					•O-ring	•Anillo tórico	•Anel-o	•Joint torique	
2	**VOE 990738**	2					•O-ring	•Anillo tórico	•Anel-o	•Joint torique	
	VOE 935797	1					T-nipple	Niple t	Niple-t	Raccord-t	Type D
1	**VOE 932037**	1					•O-ring	•Anillo tórico	•Anel-o	•Joint torique	
2	**VOE 990736**	2					•O-ring	•Anillo tórico	•Anel-o	•Joint torique	
	VOE 936612	1					T-nipple	Niple t	Niple-t	Raccord-t	Type D
1	**VOE 932042**	1					•O-ring	•Anillo tórico	•Anel-o	•Joint torique	
2	**VOE 990740**	2					•O-ring	•Anillo tórico	•Anel-o	•Joint torique	
	VOE 936932	1					T-nipple	Niple t	Niple-t	Raccord-t	Type D
1	**VOE 932039**	1					•O-ring	•Anillo tórico	•Anel-o	•Joint torique	
2	**VOE 990737**	2					•O-ring	•Anillo tórico	•Anel-o	•Joint torique	
	VOE 937540	1					T-nipple	Niple t	Niple-t	Raccord-t	Type D

1			Catalogue id **20555**	Group **910**
2				
3			Illustr. No **1045609**	Section **300**
4		**Nipple assembly**		
5			Issue **PUB 20030829-B**	Page **431**

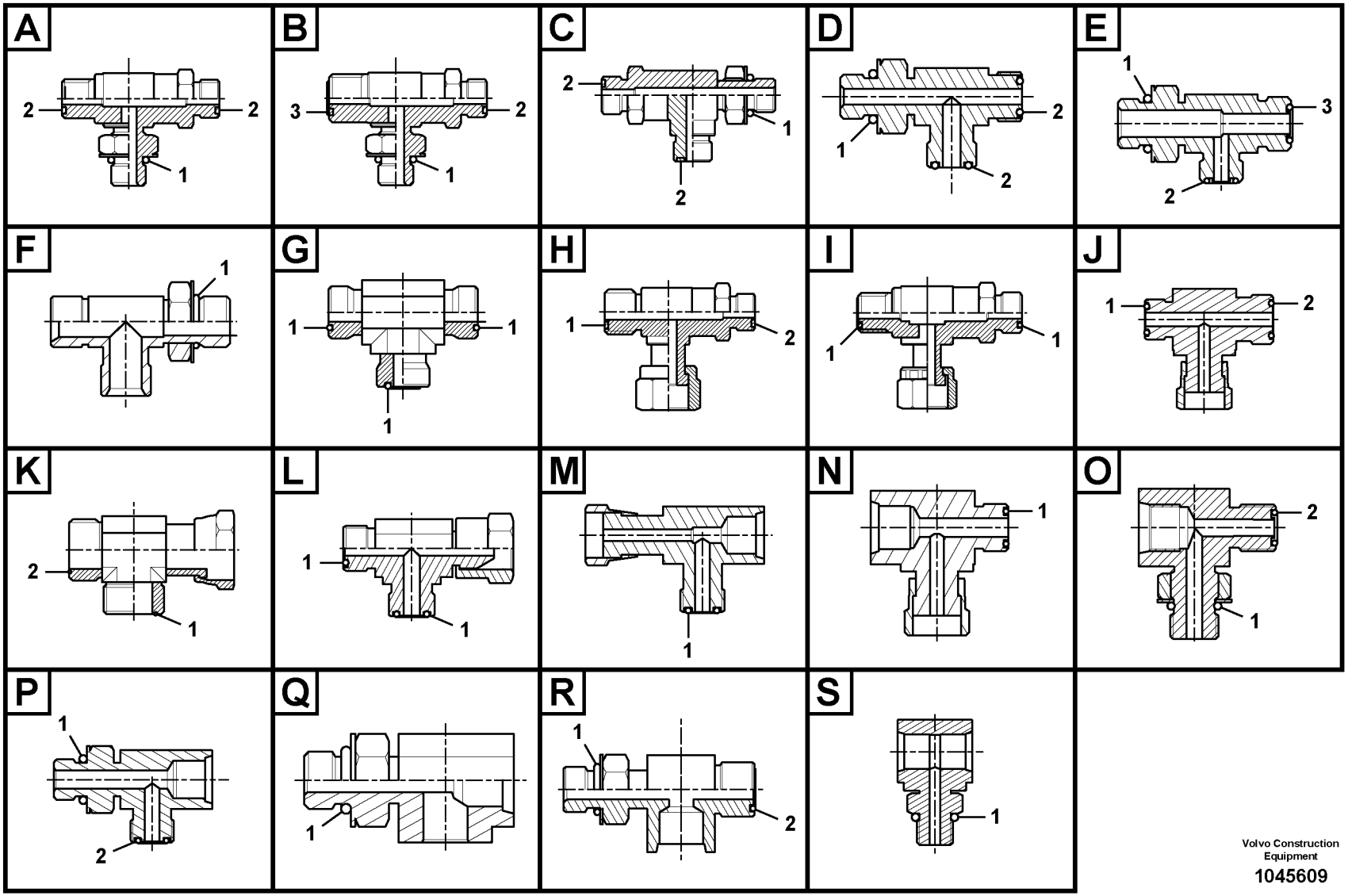

Volvo Construction Equipment

1045609

Fig.	Part No.	Quantity 1	2	3	PS	KIT	Description	Denominación	Denominação	Dénomination	Notes
1	**VOE 932039**	1					•O-ring	•Anillo tórico	•Anel-o	•Joint torique	
2	**VOE 990736**	2					•O-ring	•Anillo tórico	•Anel-o	•Joint torique	
	VOE 937860	1					T-nipple	Niple t	Niple-t	Raccord-t	Type D
1	**VOE 993324**	1					•O-ring	•Anillo tórico	•Anel-o	•Joint torique	(VOE 932043)
2	**VOE 990740**	2					•O-ring	•Anillo tórico	•Anel-o	•Joint torique	
	VOE 14538879	1					T-nipple	Niple t	Niple-t	Raccord-t	Type D
1	**VOE 983502**	1					•O-ring	•Anillo tórico	•Anel-o	•Joint torique	
2	**VOE 990736**	2					•O-ring	•Anillo tórico	•Anel-o	•Joint torique	
	VOE 14538880	1					T-nipple	Niple t	Niple-t	Raccord-t	Type D
1	**VOE 983505**	1					•O-ring	•Anillo tórico	•Anel-o	•Joint torique	
2	**VOE 990737**	2					•O-ring	•Anillo tórico	•Anel-o	•Joint torique	
	VOE 14545589	1					T-nipple	Niple t	Niple-t	Raccord-t	Type D
1	**VOE 990557**	1					•O-ring	•Anillo tórico	•Anel-o	•Joint torique	
2	**VOE 990738**	2					•O-ring	•Anillo tórico	•Anel-o	•Joint torique	
	VOE 14565426	1					Nipple	Niple	Niple	Raccord	Type D
1	**VOE 983502**	1					•O-ring	•Anillo tórico	•Anel-o	•Joint torique	
2	**VOE 990736**	2					•O-ring	•Anillo tórico	•Anel-o	•Joint torique	
	VOE 14587172	1					T-nipple	Niple t	Niple-t	Raccord-t	Type D
1	**VOE 932038**	1					•O-ring	•Anillo tórico	•Anel-o	•Joint torique	
2	**VOE 990736**	2					•O-ring	•Anillo tórico	•Anel-o	•Joint torique	
	VOE 15068517	1					T-nipple	Niple t	Niple-t	Raccord-t	Type D
1	**VOE 993321**	1					•O-ring	•Anillo tórico	•Anel-o	•Joint torique	(VOE 932040)
2	**VOE 990737**	2					•O-ring	•Anillo tórico	•Anel-o	•Joint torique	
	VOE 15106914	1					T-nipple	Niple t	Niple-t	Raccord-t	Type D
1	**VOE 932041**	1					•O-ring	•Anillo tórico	•Anel-o	•Joint torique	
2	**VOE 990737**	2					•O-ring	•Anillo tórico	•Anel-o	•Joint torique	
	VOE 937519	1					T-nipple	Niple t	Niple-t	Raccord-t	Type E
1	**VOE 932039**	1					•O-ring	•Anillo tórico	•Anel-o	•Joint torique	
2	**VOE 990737**	1					•O-ring	•Anillo tórico	•Anel-o	•Joint torique	
3	**VOE 990736**	1					•O-ring	•Anillo tórico	•Anel-o	•Joint torique	

1	
2	
3	
4	
5	

Nipple assembly

Catalogue id **20555**	Group **910**
Illustr. No **1045609**	Section **300**
Issue **PUB 20030829-B**	Page **433**

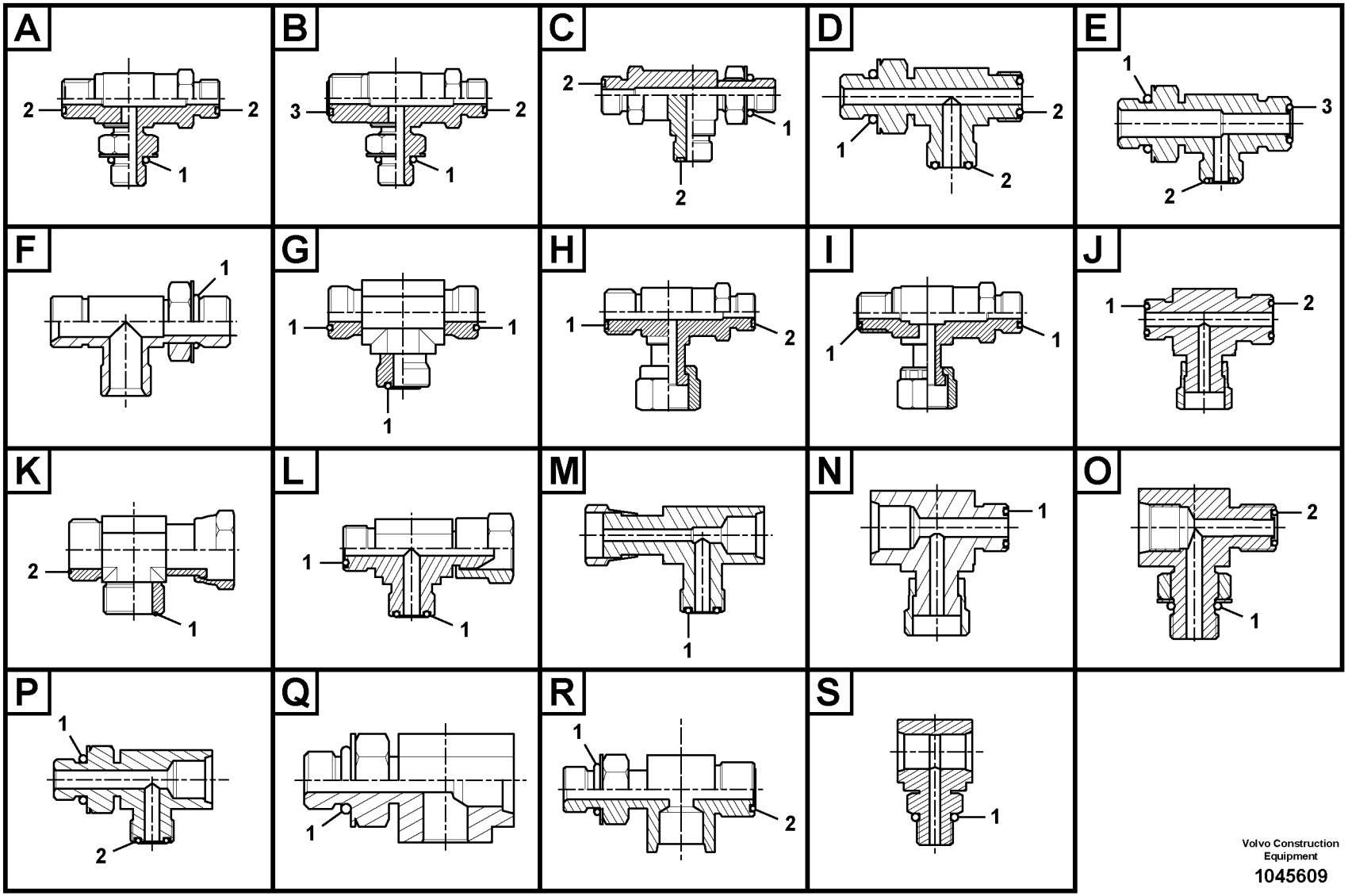

Volvo Construction Equipment

1045609

Fig.	Part No.	Quantity 1	2	3	PS	KIT	Description	Denominación	Denominação	Dénomination	Notes
	VOE 14538920	1					T-nipple	Niple t	Niple-t	Raccord-t	Type E
1	**VOE 983505**	1					•O-ring	•Anillo tórico	•Anel-o	•Joint torique	
2	**VOE 990736**	1					•O-ring	•Anillo tórico	•Anel-o	•Joint torique	
3	**VOE 990737**	1					•O-ring	•Anillo tórico	•Anel-o	•Joint torique	
	VOE 14541690	1					Nipple	Niple	Niple	Raccord	Type E
1	**VOE 932039**	1					•O-ring	•Anillo tórico	•Anel-o	•Joint torique	
2	**VOE 990736**	1					•O-ring	•Anillo tórico	•Anel-o	•Joint torique	
3	**VOE 990737**	1					•O-ring	•Anillo tórico	•Anel-o	•Joint torique	
	VOE 14544009	1					T-nipple	Niple t	Niple-t	Raccord-t	Type E
1	**VOE 983502**	1					•O-ring	•Anillo tórico	•Anel-o	•Joint torique	
2	**VOE 990736**	1					•O-ring	•Anillo tórico	•Anel-o	•Joint torique	
3	**VOE 990737**	1					•O-ring	•Anillo tórico	•Anel-o	•Joint torique	
	VOE 14544039	1					T-nipple	Niple t	Niple-t	Raccord-t	Type E
1	**VOE 990557**	1					•O-ring	•Anillo tórico	•Anel-o	•Joint torique	
2	**VOE 990737**	1					•O-ring	•Anillo tórico	•Anel-o	•Joint torique	
3	**VOE 990738**	1					•O-ring	•Anillo tórico	•Anel-o	•Joint torique	
	VOE 14546439	1					T-nipple	Niple t	Niple-t	Raccord-t	Type E
1	**VOE 983524**	1					•O-ring	•Anillo tórico	•Anel-o	•Joint torique	
2	**VOE 990738**	1					•O-ring	•Anillo tórico	•Anel-o	•Joint torique	
3	**VOE 990740**	1					•O-ring	•Anillo tórico	•Anel-o	•Joint torique	
	VOE 14554041	1					T-nipple	Niple t	Niple-t	Raccord-t	Type E
1	**VOE 983505**	1					•O-ring	•Anillo tórico	•Anel-o	•Joint torique	
2	**VOE 990736**	1					•O-ring	•Anillo tórico	•Anel-o	•Joint torique	
3	**VOE 990738**	1					•O-ring	•Anillo tórico	•Anel-o	•Joint torique	
	VOE 14560076	1					Nipple	Niple	Niple	Raccord	Type E
1	**VOE 993324**	1					•O-ring	•Anillo tórico	•Anel-o	•Joint torique	(VOE 932043)
2	**VOE 990740**	1					•O-ring	•Anillo tórico	•Anel-o	•Joint torique	
3	**VOE 990738**	1					•O-ring	•Anillo tórico	•Anel-o	•Joint torique	
	VOE 14564192	1					Nipple	Niple	Niple	Raccord	Type E
1	**VOE 932041**	1					•O-ring	•Anillo tórico	•Anel-o	•Joint torique	

1			Catalogue id **20555**	Group **910**
2				
3			Illustr. No **1045609**	Section **300**
4		**Nipple assembly**		
5			Issue **PUB 20030829-B**	Page **435**

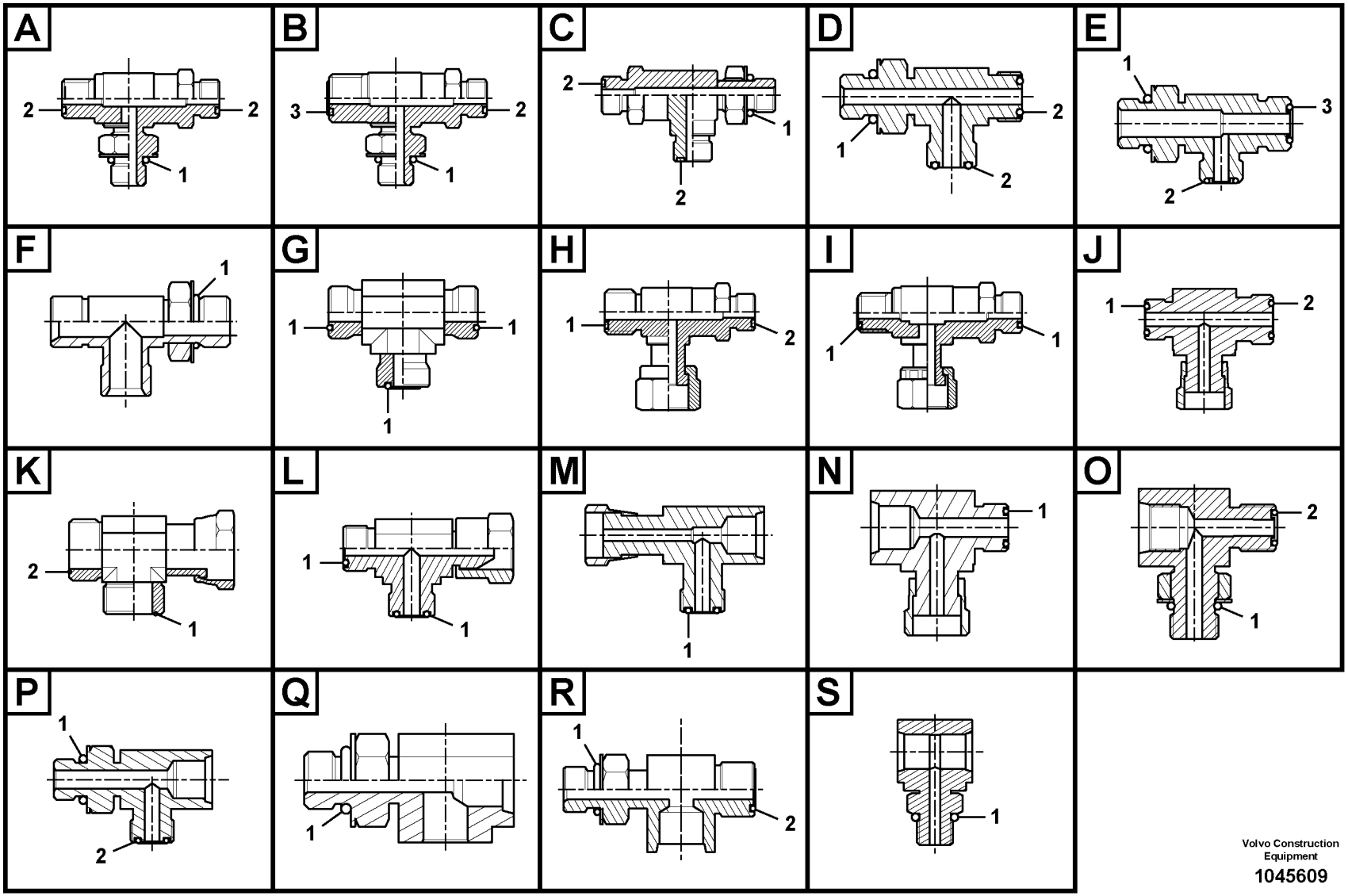

Volvo Construction Equipment

1045609

Fig.	Part No.	Quantity 1	2	3	PS	KIT	Description	Denominación	Denominação	Dénomination	Notes
2	**VOE 990738**	1					•O-ring	•Anillo tórico	•Anel-o	•Joint torique	
3	**VOE 990740**	1					•O-ring	•Anillo tórico	•Anel-o	•Joint torique	
	VOE 14564662	1					Nipple	Niple	Niple	Raccord	Type E
1	**VOE 932041**	1					•O-ring	•Anillo tórico	•Anel-o	•Joint torique	
2	**VOE 990738**	1					•O-ring	•Anillo tórico	•Anel-o	•Joint torique	
3	**VOE 990740**	1					•O-ring	•Anillo tórico	•Anel-o	•Joint torique	
	VOE 14588020	1					Nipple	Niple	Niple	Raccord	Type E
1	**VOE 983502**	1					•O-ring	•Anillo tórico	•Anel-o	•Joint torique	
2	**VOE 990738**	1					•O-ring	•Anillo tórico	•Anel-o	•Joint torique	
3	**VOE 990736**	1					•O-ring	•Anillo tórico	•Anel-o	•Joint torique	
	VOE 14602646	1					T-nipple	Niple t	Niple-t	Raccord-t	Type F
1	**VOE 932042**	1					•O-ring	•Anillo tórico	•Anel-o	•Joint torique	
	VOE 935306	1					T-nipple	Niple t	Niple-t	Raccord-t	Type G
1	**VOE 990740**	3					•O-ring	•Anillo tórico	•Anel-o	•Joint torique	
	VOE 935453	1					T-nipple	Niple t	Niple-t	Raccord-t	Type G
1	**VOE 990738**	3					•O-ring	•Anillo tórico	•Anel-o	•Joint torique	
	VOE 935540	1					T-nipple	Niple t	Niple-t	Raccord-t	Type G
1	**VOE 990737**	3					•O-ring	•Anillo tórico	•Anel-o	•Joint torique	
	VOE 936798	1					T-nipple	Niple t	Niple-t	Raccord-t	Type G
1	**VOE 990736**	3					•O-ring	•Anillo tórico	•Anel-o	•Joint torique	
	VOE 14534519	1					T-nipple	Niple t	Niple-t	Raccord-t	Type H
1	**VOE 990737**	1					•O-ring	•Anillo tórico	•Anel-o	•Joint torique	
2	**VOE 990736**	1					•O-ring	•Anillo tórico	•Anel-o	•Joint torique	
	VOE 935877	1					T-nipple	Niple t	Niple-t	Raccord-t	Type I
1	**VOE 990739**	2					•O-ring	•Anillo tórico	•Anel-o	•Joint torique	
	VOE 936611	1					T-nipple	Niple t	Niple-t	Raccord-t	Type I
1	**VOE 981290**	2					•O-ring	•Anillo tórico	•Anel-o	•Joint torique	
	VOE 13933860	1					T-nipple	Niple t	Niple-t	Raccord-t	Type I
1	**VOE 990736**	2					•O-ring	•Anillo tórico	•Anel-o	•Joint torique	
	VOE 13933863	1					T-nipple	Niple t	Niple-t	Raccord-t	Type I

1	
2	
3	
4	
5	

Nipple assembly

Catalogue id **20555**	Group **910**
Illustr. No **1045609**	Section **300**
Issue **PUB 20030829-B**	Page **437**

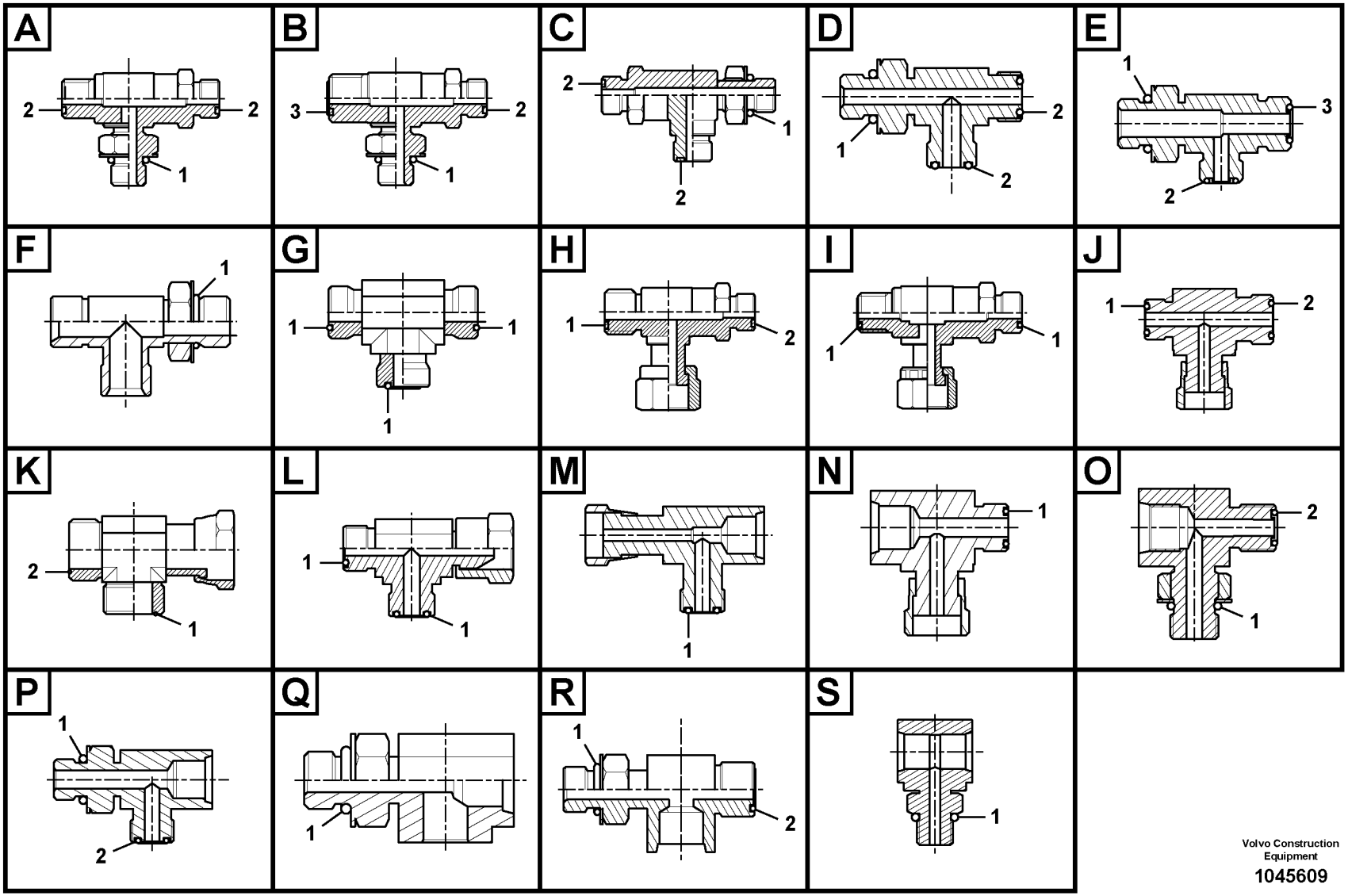

Volvo Construction Equipment

1045609

Fig.	Part No.	Quantity 1	2	3	PS	KIT	Description	Denominación	Denominação	Dénomination	Notes
1	**VOE 990740**	2					•O-ring	•Anillo tórico	•Anel-o	•Joint torique	
	VOE 13933912	1					T-nipple	Niple t	Niple-t	Raccord-t	Type I
1	**VOE 990737**	2					•O-ring	•Anillo tórico	•Anel-o	•Joint torique	
	VOE 13933935	1					T-nipple	Niple t	Niple-t	Raccord-t	Type I
1	**VOE 990738**	2					•O-ring	•Anillo tórico	•Anel-o	•Joint torique	
	VOE 14538783	1					T-nipple	Niple t	Niple-t	Raccord-t	Type I
1	**VOE 990736**	2					•O-ring	•Anillo tórico	•Anel-o	•Joint torique	
	VOE 14564665	1					T-nipple	Niple t	Niple-t	Raccord-t	Type I
1	**VOE 990736**	2					•O-ring	•Anillo tórico	•Anel-o	•Joint torique	
	VOE 14538882	1					T-nipple	Niple t	Niple-t	Raccord-t	Type J
1	**VOE 990738**	1					•O-ring	•Anillo tórico	•Anel-o	•Joint torique	
2	**VOE 990740**	1					•O-ring	•Anillo tórico	•Anel-o	•Joint torique	
	VOE 14538883	1					T-nipple	Niple t	Niple-t	Raccord-t	Type J
1	**VOE 990737**	1					•O-ring	•Anillo tórico	•Anel-o	•Joint torique	
2	**VOE 990738**	1					•O-ring	•Anillo tórico	•Anel-o	•Joint torique	
	VOE 14538884	1					T-nipple	Niple t	Niple-t	Raccord-t	Type J
1	**VOE 990736**	1					•O-ring	•Anillo tórico	•Anel-o	•Joint torique	
2	**VOE 990737**	1					•O-ring	•Anillo tórico	•Anel-o	•Joint torique	
	VOE 937436	1					T-nipple	Niple t	Niple-t	Raccord-t	Type K
1	**VOE 990736**	1					•O-ring	•Anillo tórico	•Anel-o	•Joint torique	
2	**VOE 990737**	1					•O-ring	•Anillo tórico	•Anel-o	•Joint torique	
	VOE 937437	1					T-nipple	Niple t	Niple-t	Raccord-t	Type K
1	**VOE 990738**	1					•O-ring	•Anillo tórico	•Anel-o	•Joint torique	
2	**VOE 990740**	1					•O-ring	•Anillo tórico	•Anel-o	•Joint torique	
	VOE 937900	1					T-nipple	Niple t	Niple-t	Raccord-t	Type K
1	**VOE 990737**	1					•O-ring	•Anillo tórico	•Anel-o	•Joint torique	
2	**VOE 990736**	1					•O-ring	•Anillo tórico	•Anel-o	•Joint torique	
	VOE 938147	1					T-nipple	Niple t	Niple-t	Raccord-t	Type K
1	**VOE 990737**	1					•O-ring	•Anillo tórico	•Anel-o	•Joint torique	
2	**VOE 990738**	1					•O-ring	•Anillo tórico	•Anel-o	•Joint torique	

1	
2	
3	
4	
5	

Nipple assembly

Catalogue id **20555**	Group **910**
Illustr. No **1045609**	Section **300**
Issue **PUB 20030829-B**	Page **439**

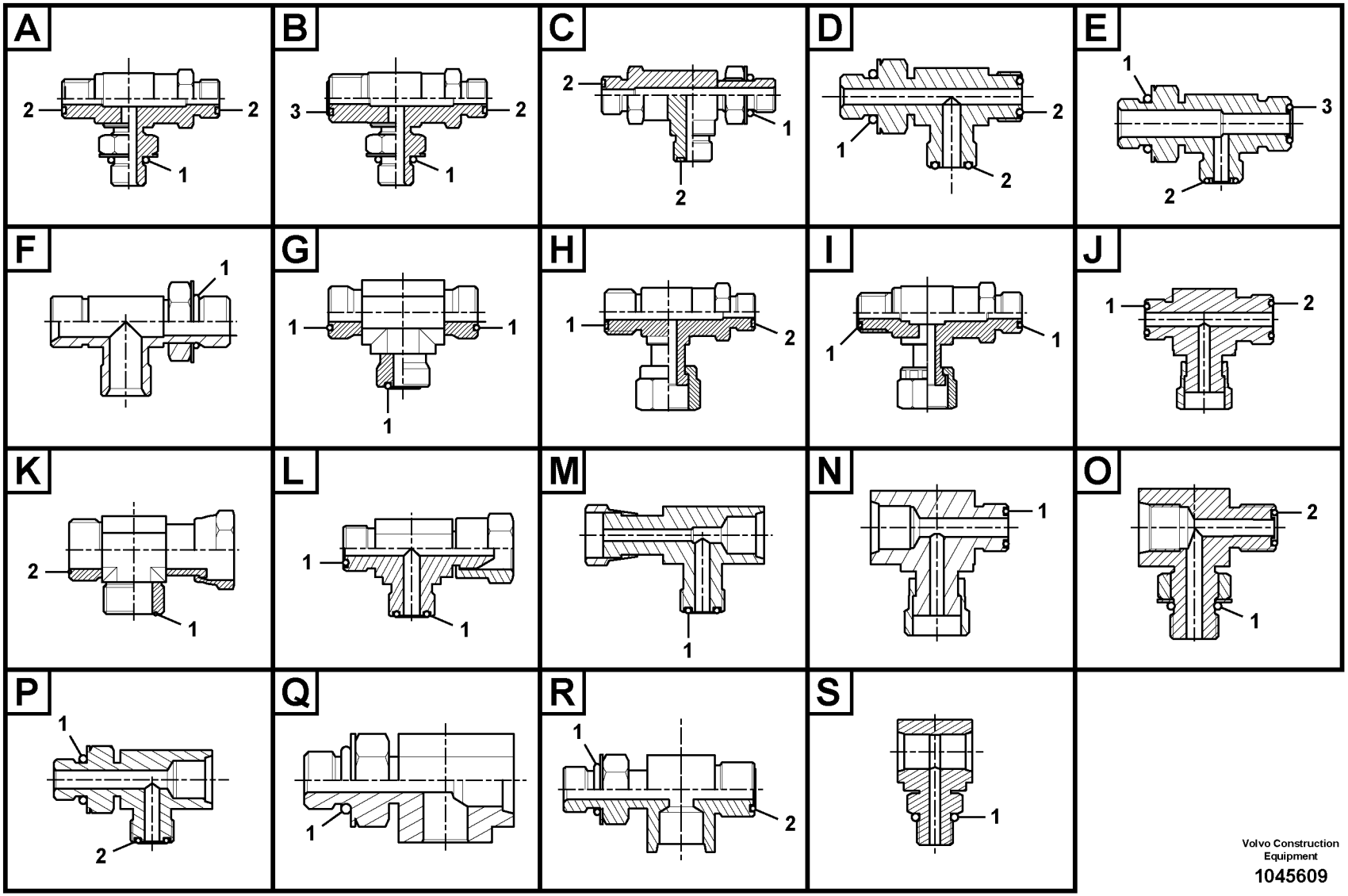

Volvo Construction Equipment

1045609

Fig.	Part No.	Quantity 1	2	3	PS	KIT	Description	Denominación	Denominação	Dénomination	Notes
	VOE 935028	1					T-nipple	Niple t	Niple-t	Raccord-t	Type L
1	**VOE 990739**	2					•O-ring	•Anillo tórico	•Anel-o	•Joint torique	
	VOE 936058	1					T-nipple	Niple t	Niple-t	Raccord-t	Type L
1	**VOE 981290**	2					•O-ring	•Anillo tórico	•Anel-o	•Joint torique	
	VOE 13933859	1					T-nipple	Niple t	Niple-t	Raccord-t	Type L
1	**VOE 990736**	2					•O-ring	•Anillo tórico	•Anel-o	•Joint torique	
	VOE 13933874	1					T-nipple	Niple t	Niple-t	Raccord-t	Type L
1	**VOE 990740**	2					•O-ring	•Anillo tórico	•Anel-o	•Joint torique	
	VOE 13933878	1					T-nipple	Niple t	Niple-t	Raccord-t	Type L
1	**VOE 990738**	2					•O-ring	•Anillo tórico	•Anel-o	•Joint torique	
	VOE 13933936	1					T-nipple	Niple t	Niple-t	Raccord-t	Type L
1	**VOE 990737**	2					•O-ring	•Anillo tórico	•Anel-o	•Joint torique	
	VOE 14351164	1					Nipple	Niple	Niple	Raccord	Type L
1	**VOE 990737**	2					•O-ring	•Anillo tórico	•Anel-o	•Joint torique	
	VOE 14549328	1					Nipple	Niple	Niple	Raccord	Type L
1	**VOE 990736**	2					•O-ring	•Anillo tórico	•Anel-o	•Joint torique	
	VOE 14552818	1					T-nipple	Niple t	Niple-t	Raccord-t	Type M
1	**VOE 990736**	1					•O-ring	•Anillo tórico	•Anel-o	•Joint torique	
	VOE 14538881	1					T-nipple	Niple t	Niple-t	Raccord-t	Type N
1	**VOE 990736**	1					•O-ring	•Anillo tórico	•Anel-o	•Joint torique	
	VOE 14538793	1					T-nipple	Niple t	Niple-t	Raccord-t	Type O
1	**VOE 983502**	1					•O-ring	•Anillo tórico	•Anel-o	•Joint torique	
2	**VOE 990736**	1					•O-ring	•Anillo tórico	•Anel-o	•Joint torique	
	VOE 14541689	1					T-nipple	Niple t	Niple-t	Raccord-t	Type O
1	**VOE 932039**	1					•O-ring	•Anillo tórico	•Anel-o	•Joint torique	
2	**VOE 983502**	1					•O-ring	•Anillo tórico	•Anel-o	•Joint torique	
	VOE 14546290	1					T-nipple	Niple t	Niple-t	Raccord-t	Type O
1	**VOE 932039**	1					•O-ring	•Anillo tórico	•Anel-o	•Joint torique	
2	**VOE 990736**	1					•O-ring	•Anillo tórico	•Anel-o	•Joint torique	
	VOE 14546293	1					T-nipple	Niple t	Niple-t	Raccord-t	Type O

1	
2	
3	
4	
5	

Nipple assembly

Catalogue id **20555**	Group **910**
Illustr. No **1045609**	Section **300**
Issue **PUB 20030829-B**	Page **441**

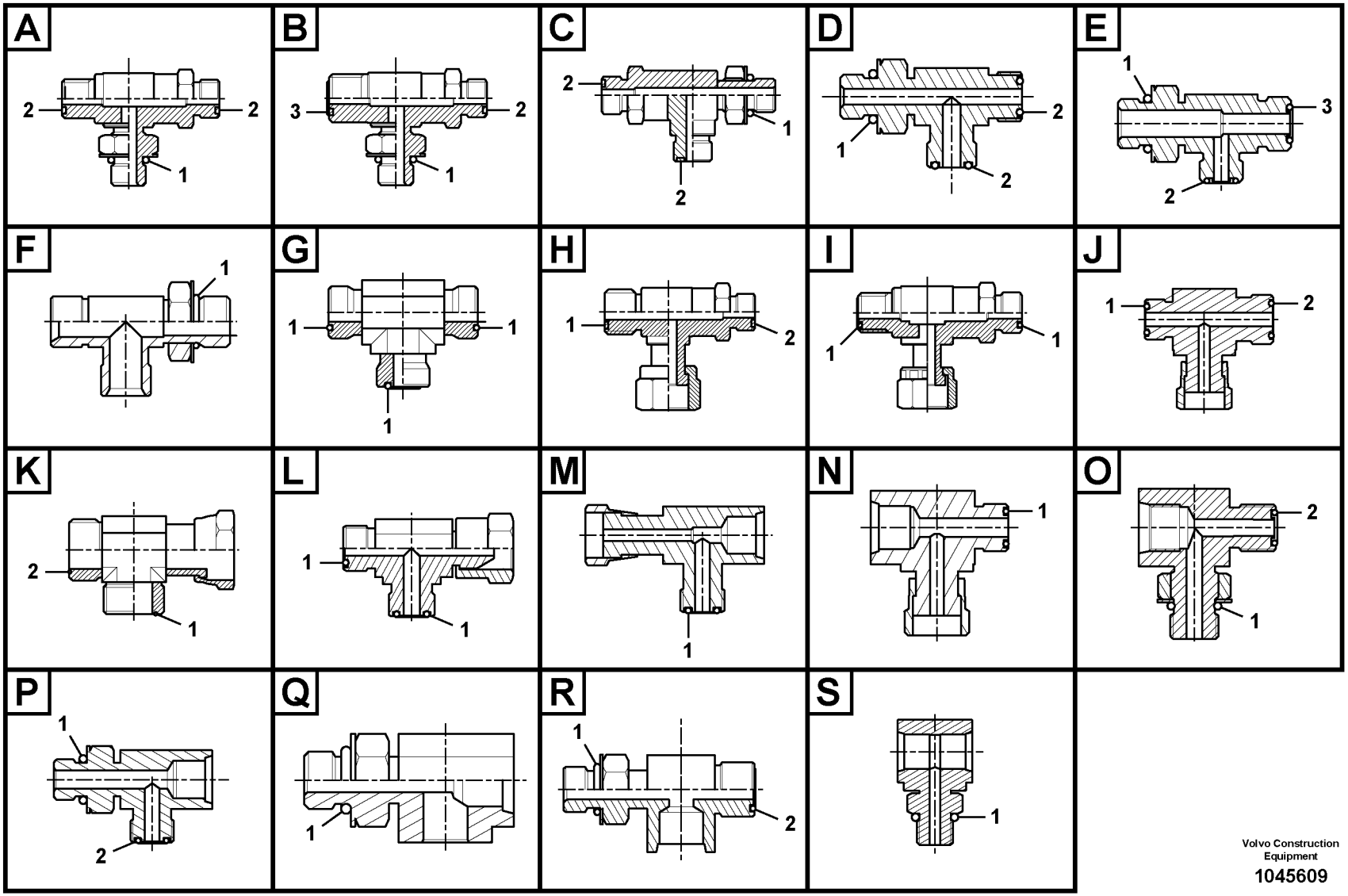

Volvo Construction Equipment

1045609

Fig.	Part No.	Quantity 1	2	3	PS	KIT	Description	Denominación	Denominação	Dénomination	Notes
1	**VOE 932039**	1					•O-ring	•Anillo tórico	•Anel-o	•Joint torique	
2	**VOE 990737**	1					•O-ring	•Anillo tórico	•Anel-o	•Joint torique	
	VOE 14538904	1					T-nipple	Niple t	Niple-t	Raccord-t	Type P
1	**VOE 932039**	1					•O-ring	•Anillo tórico	•Anel-o	•Joint torique	
2	**VOE 990736**	1					•O-ring	•Anillo tórico	•Anel-o	•Joint torique	
	VOE 14538921	1					T-nipple	Niple t	Niple-t	Raccord-t	Type P
1	**VOE 983502**	1					•O-ring	•Anillo tórico	•Anel-o	•Joint torique	
2	**VOE 990736**	1					•O-ring	•Anillo tórico	•Anel-o	•Joint torique	
	VOE 14556091	1					Nipple	Niple	Niple	Raccord	Type P
1	**VOE 932037**	1					•O-ring	•Anillo tórico	•Anel-o	•Joint torique	
2	**VOE 990736**	1					•O-ring	•Anillo tórico	•Anel-o	•Joint torique	
	VOE 14587002	1					Fitting	Racor	Encaixe	Ecrou raccord	Type P
1	**VOE 983502**	1					•O-ring	•Anillo tórico	•Anel-o	•Joint torique	
2	**VOE 932039**	1					•O-ring	•Anillo tórico	•Anel-o	•Joint torique	
	VOE 14587173	1					T-nipple	Niple t	Niple-t	Raccord-t	Type P
1	**VOE 932038**	1					•O-ring	•Anillo tórico	•Anel-o	•Joint torique	
2	**VOE 990736**	1					•O-ring	•Anillo tórico	•Anel-o	•Joint torique	
	VOE 14500781	1					Connector	Unión	Conexão	Connexion	Type Q
1	**VOE 983502**	1					•O-ring	•Anillo tórico	•Anel-o	•Joint torique	
	VOE 14574392	1					T-nipple	Niple t	Niple-t	Raccord-t	Type Q
1	**VOE 932039**	1					•O-ring	•Anillo tórico	•Anel-o	•Joint torique	
	VOE 14593531	1					T-nipple	Niple t	Niple-t	Raccord-t	Type Q
1	**VOE 983502**	1					•O-ring	•Anillo tórico	•Anel-o	•Joint torique	
	VOE 14534521	1					Connector	Unión	Conexão	Connexion	Type R
1	**VOE 932039**	1					•O-ring	•Anillo tórico	•Anel-o	•Joint torique	
2	**VOE 990736**	1					•O-ring	•Anillo tórico	•Anel-o	•Joint torique	
	VOE 14541495	1					T-nipple	Niple t	Niple-t	Raccord-t	Type R
1	**VOE 983502**	1					•O-ring	•Anillo tórico	•Anel-o	•Joint torique	
2	**VOE 990736**	1					•O-ring	•Anillo tórico	•Anel-o	•Joint torique	
	VOE 14545412	1					T-nipple	Niple t	Niple-t	Raccord-t	Type R

1	
2	
3	
4	
5	

Nipple assembly

Catalogue id **20555**	Group **910**
Illustr. No **1045609**	Section **300**
Issue **PUB 20030829-B**	Page **443**

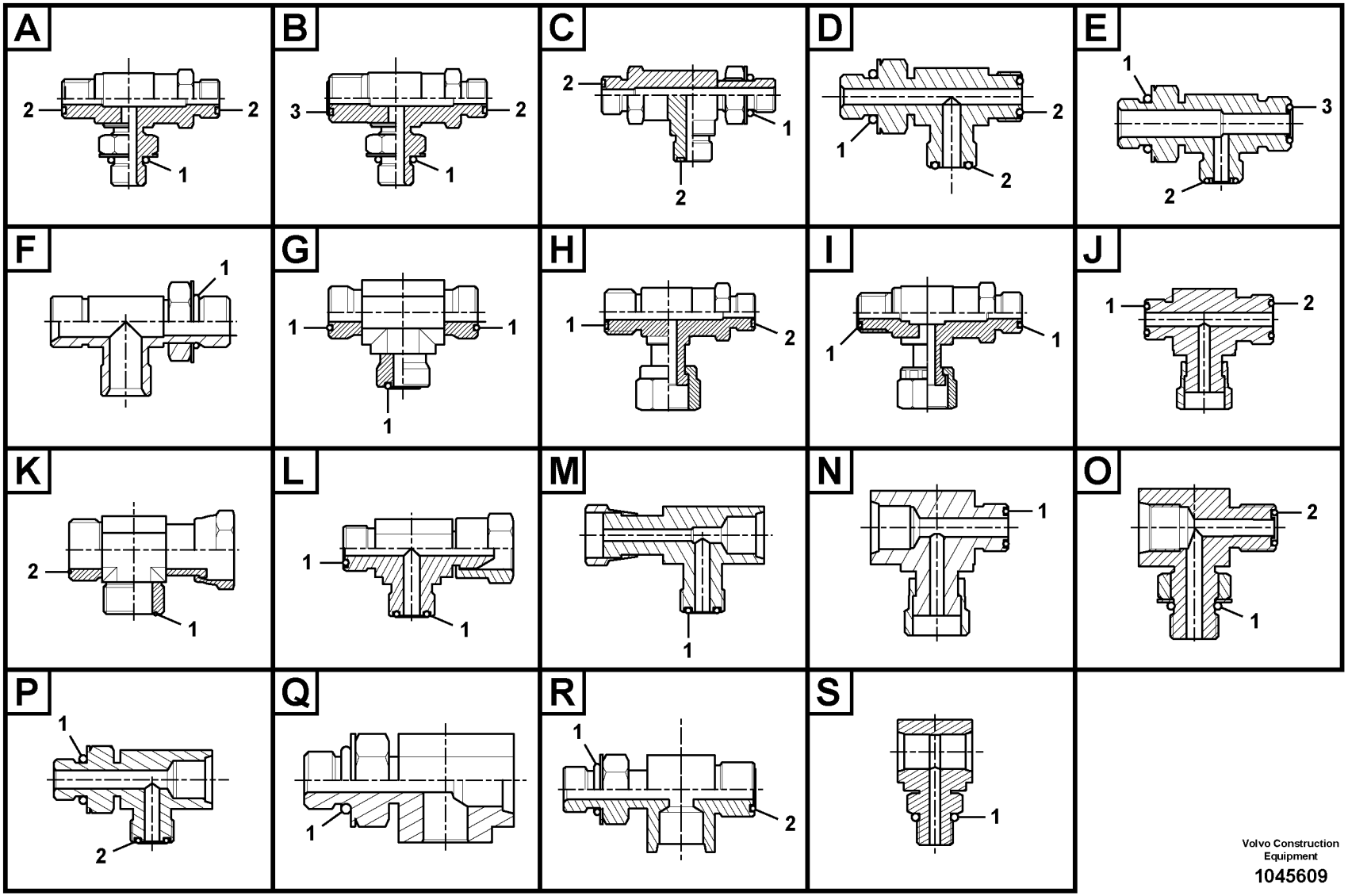

Volvo Construction Equipment

1045609

Fig.	Part No.	Quantity 1	2	3	PS	KIT	Description	Denominación	Denominação	Dénomination	Notes
1	**VOE 932039**	1					•O-ring	•Anillo tórico	•Anel-o	•Joint torique	
2	**VOE 990736**	1					•O-ring	•Anillo tórico	•Anel-o	•Joint torique	
	VOE 14553304	1					T-nipple	Niple t	Niple-t	Raccord-t	Type R
1	**VOE 993321**	1					•O-ring	•Anillo tórico	•Anel-o	•Joint torique	(VOE 932040)
2	**VOE 990738**	1					•O-ring	•Anillo tórico	•Anel-o	•Joint torique	
	VOE 14586336	1					T-nipple	Niple t	Niple-t	Raccord-t	Type R
1	**VOE 932039**	1					•O-ring	•Anillo tórico	•Anel-o	•Joint torique	
2	**VOE 990737**	1					•O-ring	•Anillo tórico	•Anel-o	•Joint torique	
	VOE 14608618	1					T-nipple	Niple t	Niple-t	Raccord-t	Type R
1	**VOE 932039**	1					•O-ring	•Anillo tórico	•Anel-o	•Joint torique	
2	**VOE 990737**	1					•O-ring	•Anillo tórico	•Anel-o	•Joint torique	
	VOE 14597801	1					Nipple	Niple	Niple	Raccord	Type S
1	**VOE 932039**	1					•O-ring	•Anillo tórico	•Anel-o	•Joint torique	

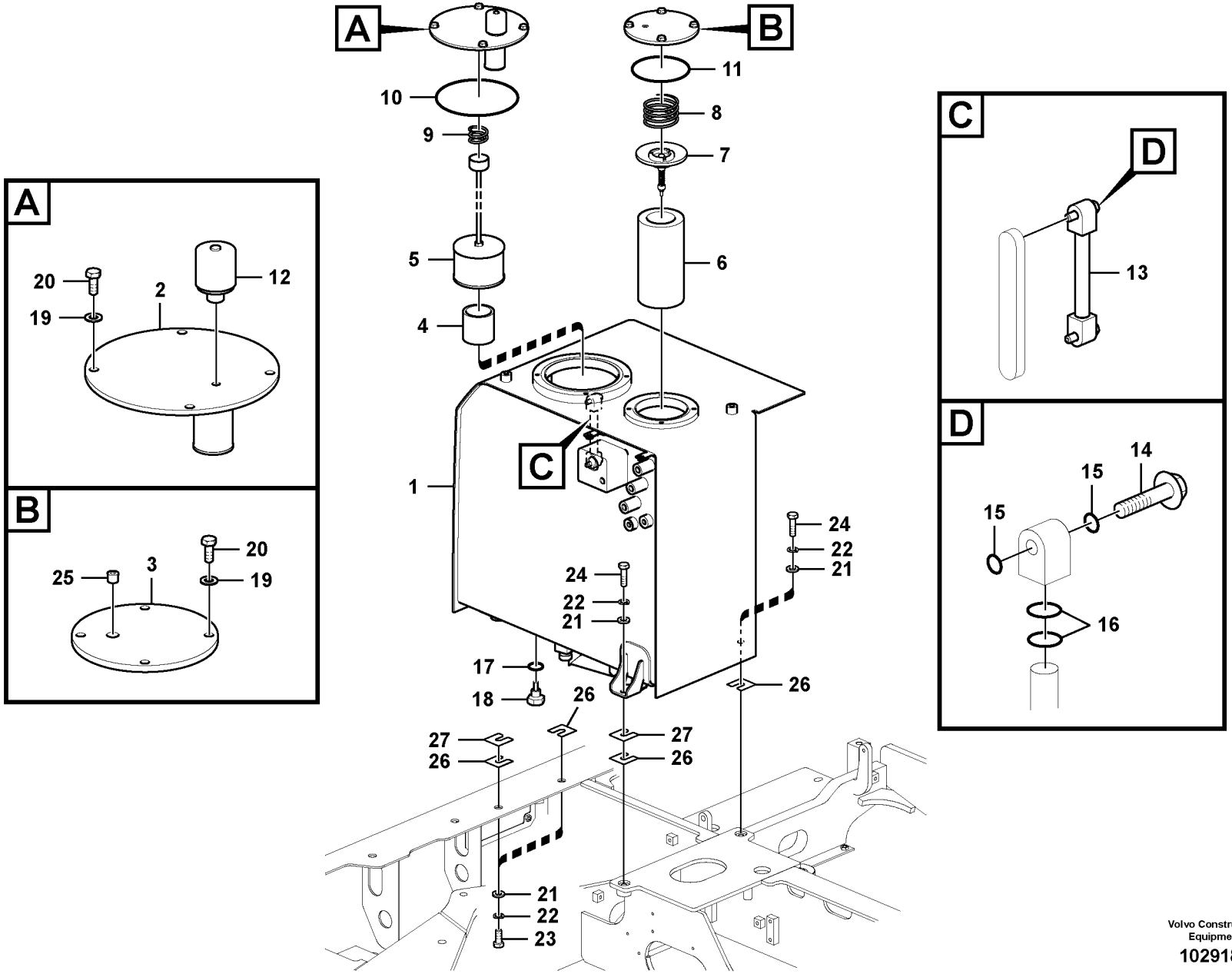

Volvo Construction Equipment

1029183

Fig.	Part No.	Quantity 1	2	3	PS	KIT	Description	Denominación	Denominação	Dénomination	Notes
1	**VOE 14610893**	1					Tank	Depósito	Tanque	Réservoir	
2	**SA 1141-30160**	1					•Cover	•Capo	•Tampa	•Capot	
3	**SA 1040-22950**	1					•Cover	•Capo	•Tampa	•Capot	
4		1			NS		Plate	Placa	Placa	Plaque	
5	**VOE 14531070**	1					Strainer	Colador	Peneira	Crépine	
	VOE 14531069	1					•Strainer	•Colador	•Peneira	•Crépine	
	VOE 14531071	1					•Rod	•Tirante	•Haste	•Tringle	
6	**SA 1040-20410**	1					Oil Filter	Filtro Aceite	Filtro de óleo	Filtre Huile	
7	**VOE 14597706**	1					Valve	Válvula	Válvula	Valve	
8	**SA 1040-20240**	1					Spring	Resorte	Mola	Ressort	
9	**SA 1040-20360**	1					Spring	Muelle	Mola	Ressort	
10	**VOE 960254**	1					O-ring	Anillo tórico	Anel-o	Joint torique	
11	**VOE 990603**	1					O-ring	Anillo tórico	Anel-o	Joint torique	
12	**SA 1040-20311**	1					Breather	Respiradero	Respiro	Racc Aeration	
13	**VOE 14532362**	1					Gauge	Galga	Calibrador	Calibre	
14	**VOE 14517557**	2					•Bolt	•Perno	•Parafuso	•Boulon	
15	**VOE 983497**	4					•O-ring	•Anillo tórico	•Anel-o	•Joint torique	
16	**VOE 983507**	4					•O-ring	•Anillo tórico	•Anel-o	•Joint torique	
17	**VOE 949329**	1					Gasket	Junta	Junta	Joint	
18	**VOE 14521728**	1					Valve	Válvula	Válvula	Valve	
19	**VOE 992040**	8					Plain washer	Arandela plana	Arruela simples	Rondelle plane	
20	**VOE 983251**	8					Hexagon screw	Tornillo hexagonal	Parafuso sextavado	Vis à tête hexagonale	
21	**VOE 992055**	4					Plain washer	Arandela plana	Arruela simples	Rondelle plane	
22	**SA 9213-14000**	4					Spring washer	Arandela elástica	Arruela de pressão	Rondelle élastique	
23	**VOE 993030**	2					Hexagon screw	Tornillo hexagonal	Parafuso sextavado	Vis à tête hexagonale	
24	**VOE 992578**	2					Hexagon screw	Tornillo hexagonal	Parafuso sextavado	Vis à tête hexagonale	
25	**SA 1040-20380**	1					Plug	Tapon	Bujão	Bouchon	
26	**SA 1040-20270**	4					Shim	Laminilla de ajuste	Calço de ajuste	Cale réglage	
27	**SA 1040-20290**	2					Shim	Laminilla de ajuste	Calço de ajuste	Cale réglage	

1		**Réservoir d'huile hydraulique** **Tanque de óleo hidráulico** **Depósito de aceite hidráulico** **Hydraulic oil tank**	Catalogue id **20555**	Group **911**
2			Illustr. No **1029183**	Section **100**
3			Issue **PUB 20030829-B**	Page **447**
4				
5		**8287434,8287435**		

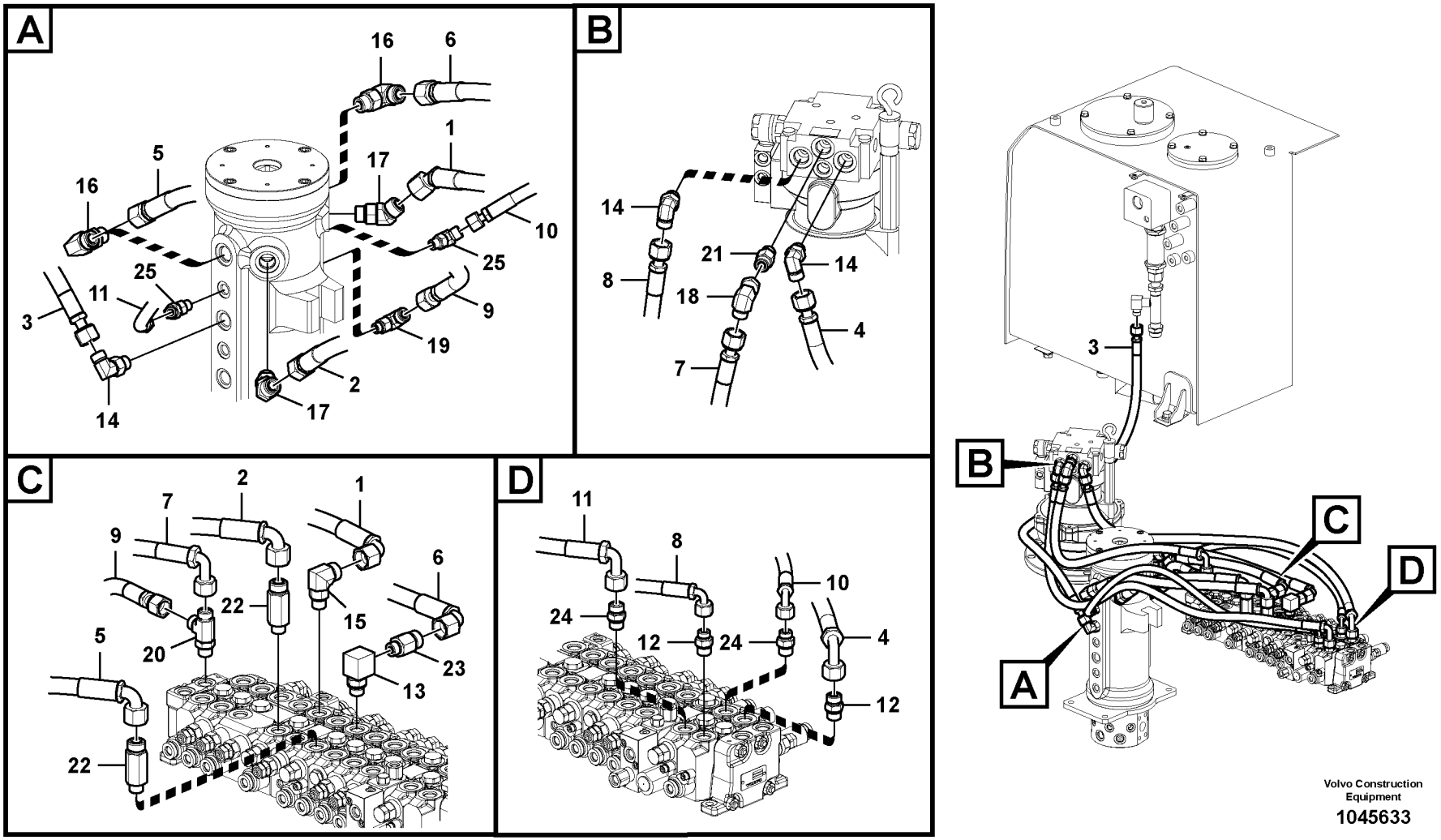

Volvo Construction Equipment

1045633

Fig.	Part No.	Quantity 1	2	3	PS	KIT	Description	Denominación	Denominação	Dénomination	Notes
1	**VOE 14608355**	1					Hose	Manguera	Mangueira	Flexible	
2	**VOE 14608454**	1					Hose	Manguera	Mangueira	Flexible	
3	**VOE 937232**	1					Hose assembly	Conducto	Mangueira completa	Conduit flexible	
4	**VOE 14609305**	1					Hose	Manguera	Mangueira	Flexible	
5	**VOE 14608456**	1					Hose	Manguera	Mangueira	Flexible	
6	**VOE 14608449**	1					Hose	Manguera	Mangueira	Flexible	
7	**VOE 15143766**	1					Hose assembly	Conducto	Mangueira completa	Conduit flexible	
8	**VOE 15014090**	1					Hose assembly	Conducto	Mangueira completa	Conduit flexible	
9	**VOE 15004576**	1					Hose assembly	Conducto	Mangueira completa	Conduit flexible	
10	**VOE 936510**	1					Hose assembly	Conducto	Mangueira completa	Conduit flexible	
11	**VOE 936510**	1					Hose assembly	Conducto	Mangueira completa	Conduit flexible	
12	**VOE 13933923**	2					Nipple	Niple	Niple	Raccord	
13	**VOE 14604901**	1					Elbow	Ángulo	Cotovelo	Coude	
14	**VOE 13933868**	3					Elbow nipple	Niple angular	Cotovelo	Raccord coudé	
15	**VOE 935076**	1					Elbow nipple	Niple angular	Cotovelo	Raccord coudé	
16	**VOE 935077**	2					Elbow nipple	Niple angular	Cotovelo	Raccord coudé	
17	**VOE 936767**	2					Elbow nipple	Niple angular	Cotovelo	Raccord coudé	
18	**VOE 13933872**	1					Elbow nipple	Niple angular	Cotovelo	Raccord coudé	
19	**VOE 935072**	1					Elbow nipple	Niple angular	Cotovelo	Raccord coudé	
20	**VOE 936694**	1					T-nipple	Niple t	Niple-t	Raccord-t	
21	**VOE 937537**	1					Nipple	Niple	Niple	Raccord	
22	**VOE 14606261**	2					Nipple	Niple	Niple	Raccord	
23	**VOE 14608349**	1					Nipple	Niple	Niple	Raccord	
24	**VOE 935089**	2					Nipple	Niple	Niple	Raccord	
25	**VOE 935640**	2					Elbow nipple	Niple angular	Cotovelo	Raccord coudé	

1	**8287418**	**Articulation de rotation, valve de commande vers articulation de rotation** **Linha da junta de rotação, válvula de controle da junta de rotação** **Tubería de articulación de giro, válvula de control a arti** **Turning joint line, control valve to turning joint**	Catalogue id **20555**	Group **911**
2			Illustr. No **1045633**	Section **200**
3			Issue **PUB 20030829-B**	Page **449**
4				
5				

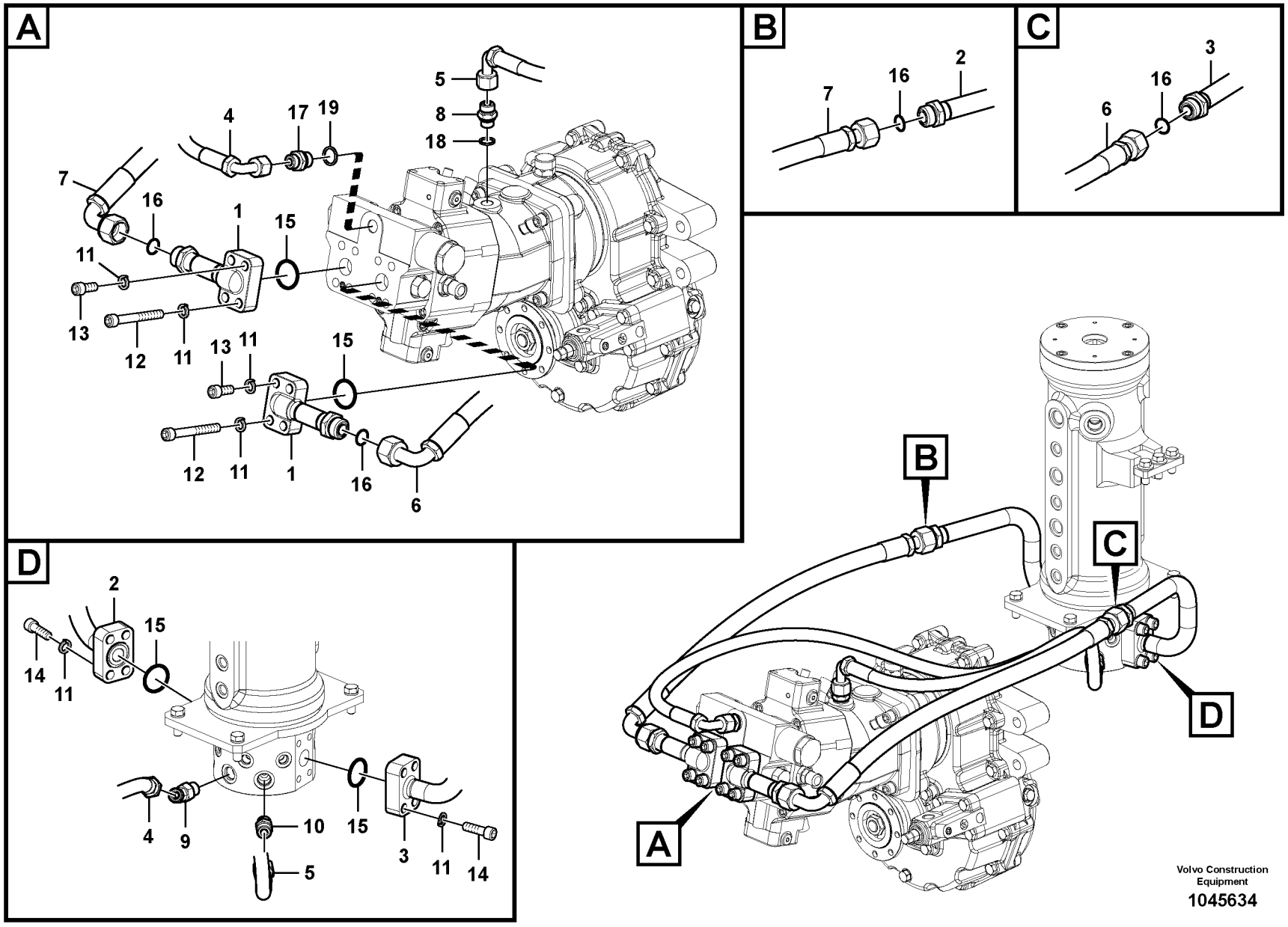

Volvo Construction Equipment

1045634

Fig.	Part No.	Quantity 1	2	3	PS	KIT	Description	Denominación	Denominação	Dénomination	Notes
1	**VOE 14593549**	2					Pipe line	Tuberia		Conduite tubulaire	
2	**VOE 14593888**	1					Pipe line	Tuberia		Conduite tubulaire	
3	**VOE 14594647**	1					Pipe line	Tuberia		Conduite tubulaire	
4	**VOE 15143775**	1					Hose assembly	Conducto	Mangueira completa	Conduit flexible	
5	**VOE 939932**	1					Hose assembly	Conducto	Mangueira completa	Conduit flexible	
6	**VOE 14608612**	1					Hose	Manguera	Mangueira	Flexible	
7	**VOE 14608612**	1					Hose	Manguera	Mangueira	Flexible	
8	**VOE 14604902**	1					Connector	Unión	Conexão	Connexion	
9	**VOE 935772**	1					Elbow nipple	Niple angular	Cotovelo	Raccord coudé	
10	**VOE 13933923**	1					Nipple	Niple	Niple	Raccord	
11	**VOE 955923**	16					Spring washer	Arandela elástica	Arruela de pressão	Rondelle élastique	
12	**VOE 984356**	6					Hex. socket screw	Tornillo de hexágono emb...	Parafuso soquete sext...	Vis à six pans creux	
13	**VOE 984088**	2					Hex. socket screw	Tornillo de hexágono emb...	Parafuso soquete sext...	Vis à six pans creux	
14	**VOE 984090**	8					Hex. socket screw	Tornillo de hexágono emb...	Parafuso soquete sext...	Vis à six pans creux	
15	**VOE 948700**	4					O-ring	Anillo tórico	Anel-o	Joint torique	
16	**VOE 990740**	4					O-ring	Anillo tórico	Anel-o	Joint torique	(VOE 981289)
17	**VOE 14604903**	1					Connector	Unión	Conexão	Connexion	
18	**SA 9426-20060**	1					Gasket	Junta	Junta	Joint	
19	**SA 9426-20080**	1					Gasket	Junta	Junta	Joint	

1	**8287418**
2	
3	
4	
5	

Articulation de rotation, articulation de rotation vers moteur de conduite
Linha da junta de rotação, junta de rotação para o motor de curso
Tubería de articulación de giro, articulación de giro a motor de tras
Turning joint line, turning joint to travel motor

Catalogue id **20555**	Group **911**
Illustr. No **1045634**	Section **300**
Issue **PUB 20030829-B**	Page **451**

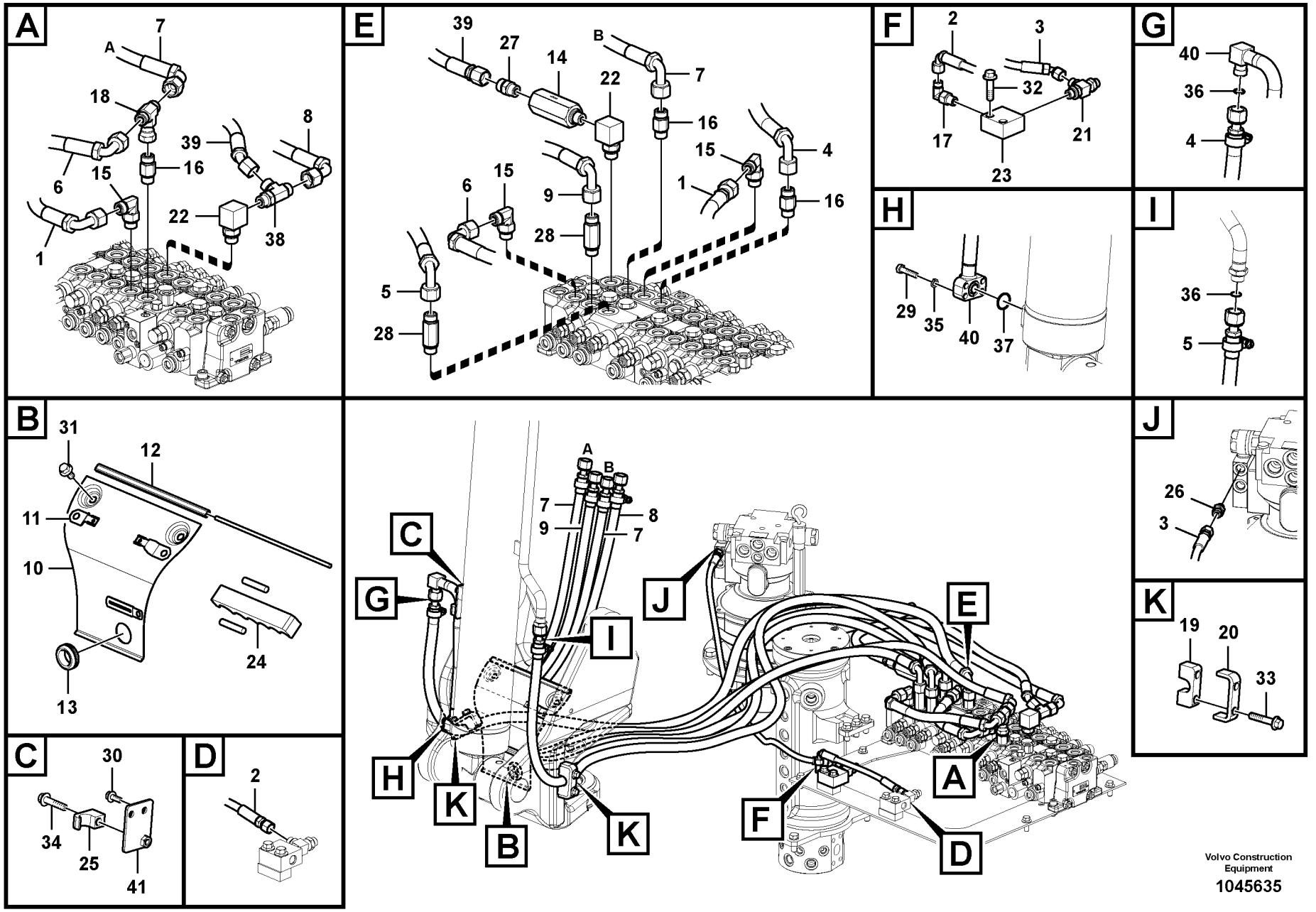

Volvo Construction Equipment

1045635

Fig.	Part No.	Quantity 1	2	3	PS	KIT	Description	Denominación	Denominação	Dénomination	Notes
1	**VOE 15143768**	1					Hose assembly	Conducto	Mangueira completa	Conduit flexible	
2	**VOE 936812**	1					Hose assembly	Conducto	Mangueira completa	Conduit flexible	S/N -110285
	VOE 936290	1					Hose assembly	Conducto	Mangueira completa	Conduit flexible	S/N 110286-
3	**VOE 15022993**	1					Hose assembly	Conducto	Mangueira completa	Conduit flexible	
4	**VOE 14558511**		1				Hose	Manguera	Mangueira	Flexible	
5	**VOE 14601429**		1				Hose	Manguera	Mangueira	Flexible	
6	**VOE 14608826**	1					Hose	Manguera	Mangueira	Flexible	
7	**VOE 14601428**	2					Hose	Manguera	Mangueira	Flexible	
8	**VOE 14601427**	1					Hose	Manguera	Mangueira	Flexible	
9	**VOE 14594654**	1					Hose	Manguera	Mangueira	Flexible	
10	**VOE 14572716**	1					Plate	Chapa	Chapa	Tôle	
11	**VOE 14522575**	2					•Clip	•Clip	•Clipe	•Clip	
12	**VOE 14880936**	1					•Weatherstrip	•Lamelunas	•Guarnição	•Caoutchouc d etancheite	
13	**SA 2025-01610**	1			OP		•Grommet	•Aislador pasapanel	•Ilhós	•Passe fil	
14	**VOE 14579532**	1					Non-return valve	Válvula de reténción	Válvula de retenção	Clapet antiretour	
15	**VOE 13933868**	3					Elbow nipple	Niple angular	Cotovelo	Raccord coudé	
16	**VOE 937537**	3					Nipple	Niple	Niple	Raccord	
17	**VOE 13933857**	1					Elbow nipple	Niple angular	Cotovelo	Raccord coudé	
18	**VOE 13933935**	1					T-nipple	Niple t	Niple-t	Raccord-t	
19	**VOE 14504576**		2				Clamp	Abrazadera	Grampo	Pince Serrage	
20	**VOE 14504577**		2				Plate	Placa	Placa	Plaque	
21	**VOE 14534518**	1					T-nipple	Niple t	Niple-t	Raccord-t	
22	**VOE 14604901**	2					Elbow	Ángulo	Cotovelo	Coude	
23	**VOE 14564202**	1					Block	Bloque	Bloco	Bloc	
24	**VOE 14576161**	1					Clamp	Abrazadera	Braçadeira	Collier serrage	
25	**VOE 14881233**		1				Clamp	Abrazadera	Braçadeira	Collier serrage	
26	**VOE 935082**	1					Nipple	Niple	Niple	Raccord	
27	**VOE 13933923**	1					Nipple	Niple	Niple	Raccord	
28	**VOE 937777**	2					Nipple	Niple	Niple	Raccord	
29	**VOE 993023**		4				Hexagon screw	Tornillo hexagonal	Parafuso sextavado	Vis à tête hexagonale	

1	**8287418**
2	**8292695**
3	
4	
5	

Système hydraulique, valve de commande flèche et pivotement
Sistema hidráulico, válvula de controle da lança e do giro
Sistema hidráulico, válvula de control para pluma y oscilaci
Hydraulic system, control valve to boom and swing

Catalogue id **20555**	Group **911**
Illustr. No **1045635**	Section **400**
Issue **PUB 20030829-B**	Page **453**

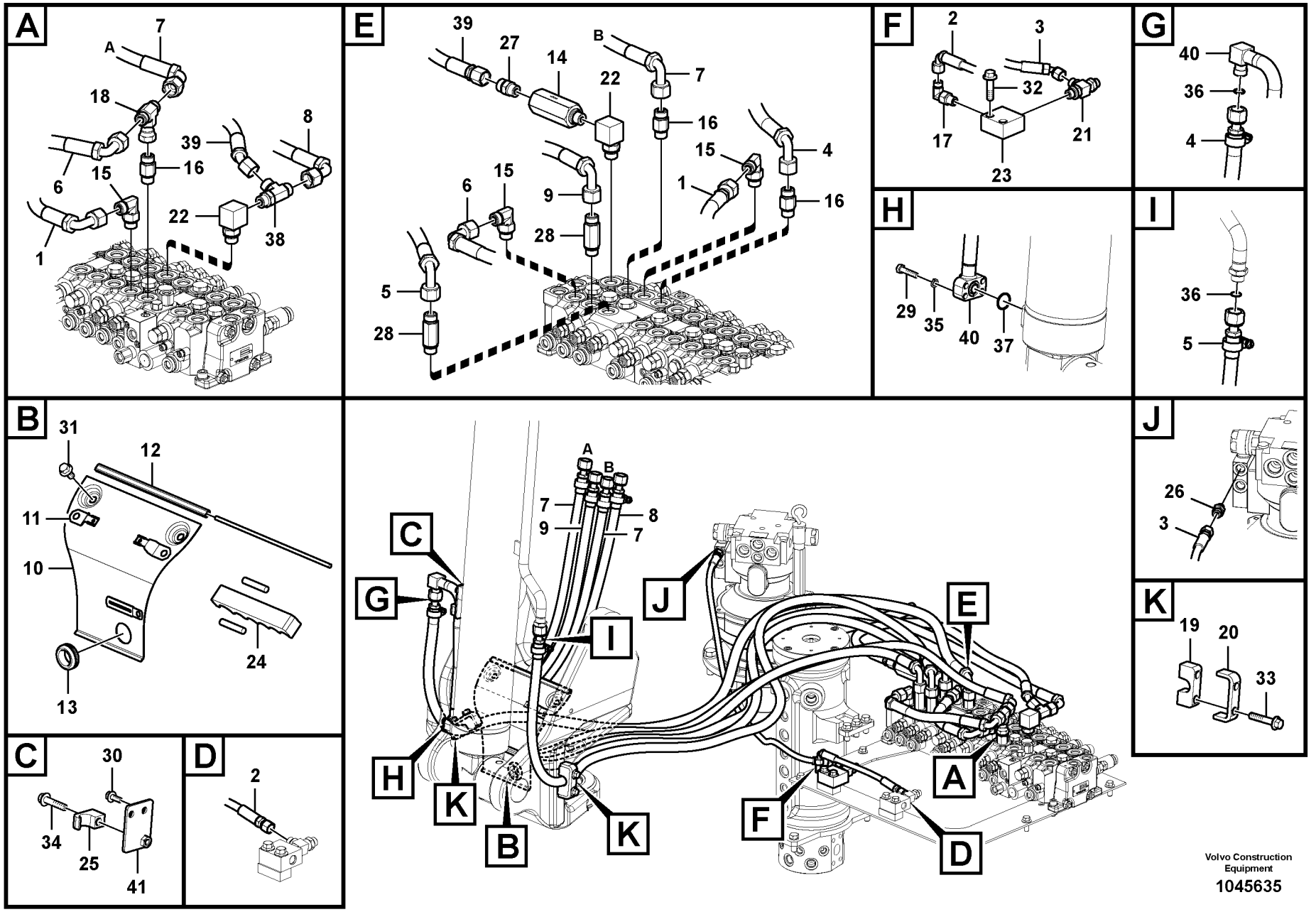

Volvo Construction Equipment

1045635

Fig.	Part No.	Quantity 1	2	3	PS	KIT	Description	Denominación	Denominação	Dénomination	Notes
30	**VOE 946173**		2				Flange screw	Tornillo embridado	Parafuso flangeado	Vis à embase	
31	**VOE 946441**	2					Flange screw	Tornillo embridado	Parafuso flangeado	Vis à embase	
32	**VOE 965185**	2					Flange screw	Tornillo embridado	Parafuso flangeado	Vis à embase	
33	**VOE 965186**		4				Flange screw	Tornillo embridado	Parafuso flangeado	Vis à embase	
34	**VOE 13965220**		1				Screw	Tornillo	Parafuso	Vis	
35	**VOE 955921**		4				Spring washer	Arandela elástica	Arruela de pressão	Rondelle élastique	
36	**VOE 990738**		2				O-ring	Anillo tórico	Anel-o	Joint torique	(VOE 4880493)
37	**VOE 990741**		1				O-ring	Anillo tórico	Anel-o	Joint torique	(VOE 948698)
38	**VOE 936694**	1					T-nipple	Niple t	Niple-t	Raccord-t	
39	**VOE 15001184**	1					Hose assembly	Conducto	Mangueira completa	Conduit flexible	
40	**VOE 14608476**	1					Pipe	Tubo	Tubo	Tuyau	S/N -110342
	VOE 14619360		1				Pipe	Tubo	Tubo	Tuyau	S/N 110343-
41			1		NS		Plate	Placa	Placa	Plaque	

1	**8287418**
2	**8292695**
3	
4	
5	

Système hydraulique, valve de commande flèche et pivotement
Sistema hidráulico, válvula de controle da lança e do giro
Sistema hidráulico, válvula de control para pluma y oscilaci
Hydraulic system, control valve to boom and swing

Catalogue id **20555**	Group **911**
Illustr. No **1045635**	Section **400**
Issue **PUB 20030829-B**	Page **455**

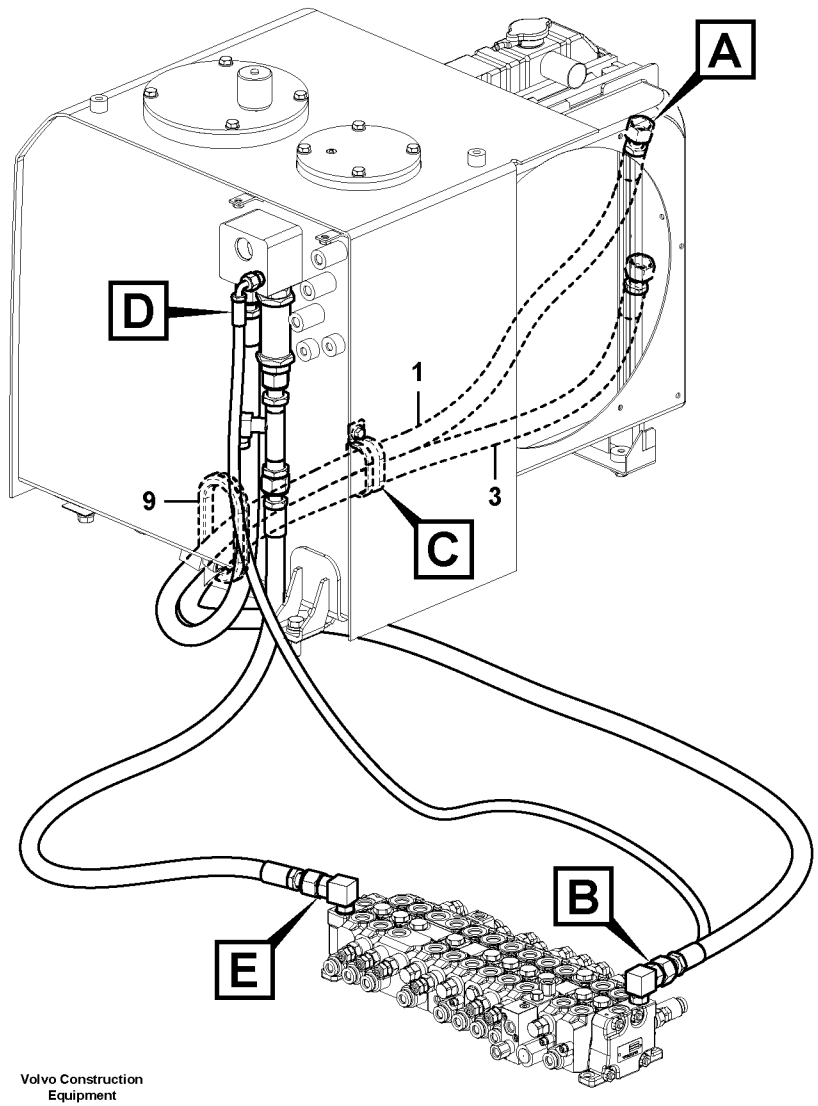

Volvo Construction Equipment

1045636

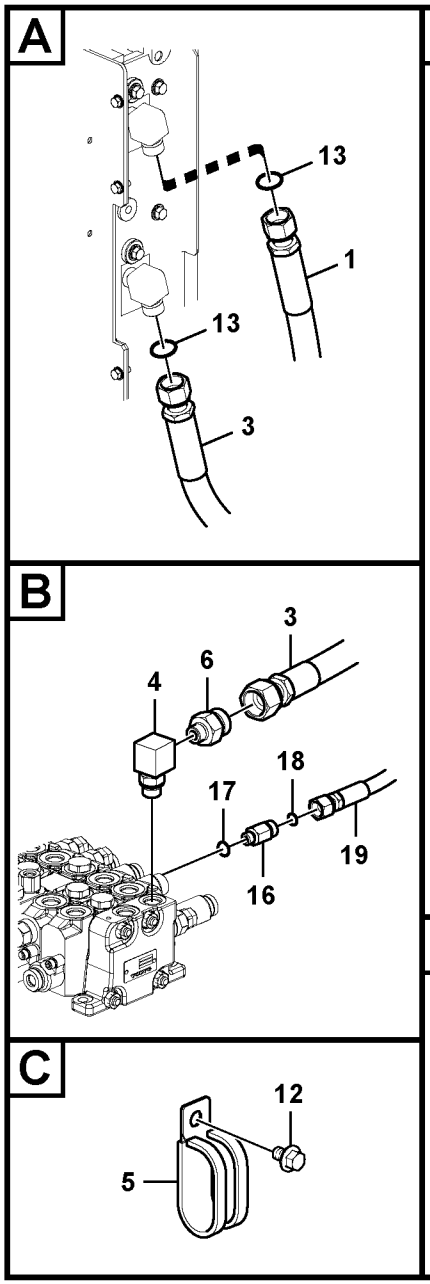

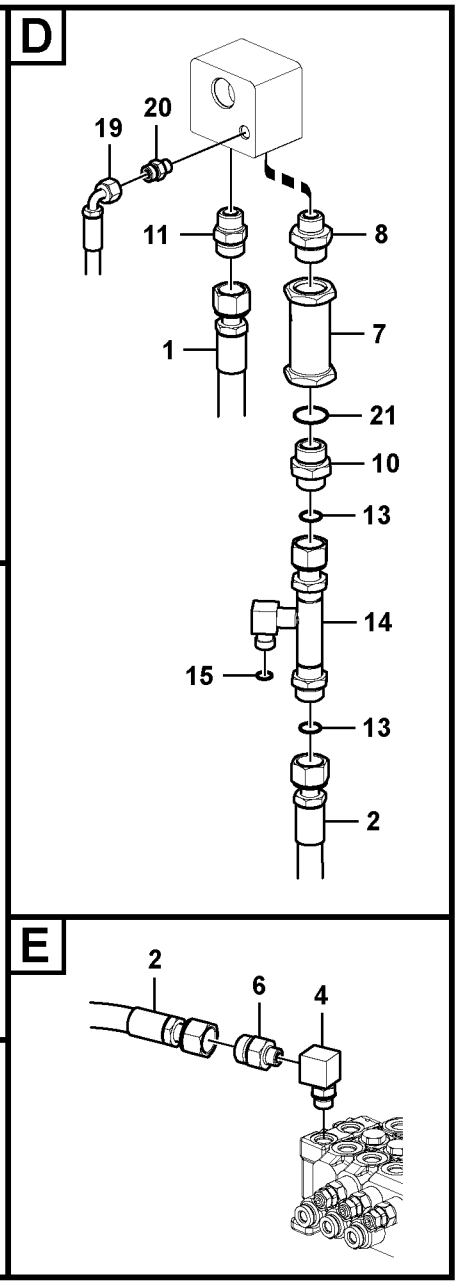

Fig.	Part No.	Quantity 1	2	3	PS	KIT	Description	Denominación	Denominação	Dénomination	Notes
1	**VOE 15021629**	1					Hose assembly	Conducto	Mangueira completa	Conduit flexible	S/N -110255
	VOE 15193472	1					Hose assembly	Conducto	Mangueira completa	Conduit flexible	S/N 110256-
2	**VOE 15049579**	1					Hose assembly	Conducto	Mangueira completa	Conduit flexible	
3	**VOE 15068473**	1					Hose assembly	Conducto	Mangueira completa	Conduit flexible	
4	**VOE 14604901**	2					Elbow	Ángulo	Cotovelo	Coude	
5	**VOE 14578932**	1					Clip	Clip	Clipe	Clip	
6	**VOE 935096**	2					Nipple	Niple	Niple	Raccord	
7	**VOE 14606739**	1					Non-return valve	Válvula de reténción	Válvula de retenção	Clapet antiretour	
8	**VOE 14606740**	1					Nipple	Niple	Niple	Raccord	
9	**VOE 14529064**	1					Grommet	Pasaje	Passa muro	Passe fil	
10	**SA 9419-11070**	1					Connector	Pieza de conexión	Conexão	Pièce connexion	
11	**VOE 13933862**	1					Nipple	Niple	Niple	Raccord	
12	**VOE 946471**	1					Flange screw	Tornillo embridado	Parafuso flangeado	Vis à embase	
13	**VOE 990740**	4					O-ring	Anillo tórico	Anel-o	Joint torique	(VOE 981289)
14	**VOE 14606310**	1					Pipe	Tubo	Tubo	Tuyau	
15	**VOE 990738**	1					O-ring	Anillo tórico	Anel-o	Joint torique	(VOE 4880493)
16	**VOE 14881556**	1					Connector	Union	Conector	Raccord	
17	**VOE 983502**	1					O-ring	Anillo tórico	Anel-o	Joint torique	
18	**VOE 990737**	1					O-ring	Anillo tórico	Anel-o	Joint torique	(VOE 4880492)
19	**VOE 938312**	1					Hose assembly	Conducto	Mangueira completa	Conduit flexible	
20	**VOE 935085**	1					Nipple	Niple	Niple	Raccord	
21	**VOE 983527**	1					O-ring	Anillo tórico	Anel-o	Joint torique	

1	**8287418**	**Syst. hydr, rés. hydr vers refroidisseur huile hydraulique** **Sistema hidráulico, tanque hidráulico para o refrigerador de óleo hidráulico** **Sistema hidráulico, depósito hidr. a enfr. aceite hidr.** **Hydraulic system, hydraulic tank to hydraulic oil cooler**	Catalogue id **20555**	Group **911**
2			Illustr. No **1045636**	Section **500**
3				
4			Issue **PUB 20030829-B**	Page **457**
5				

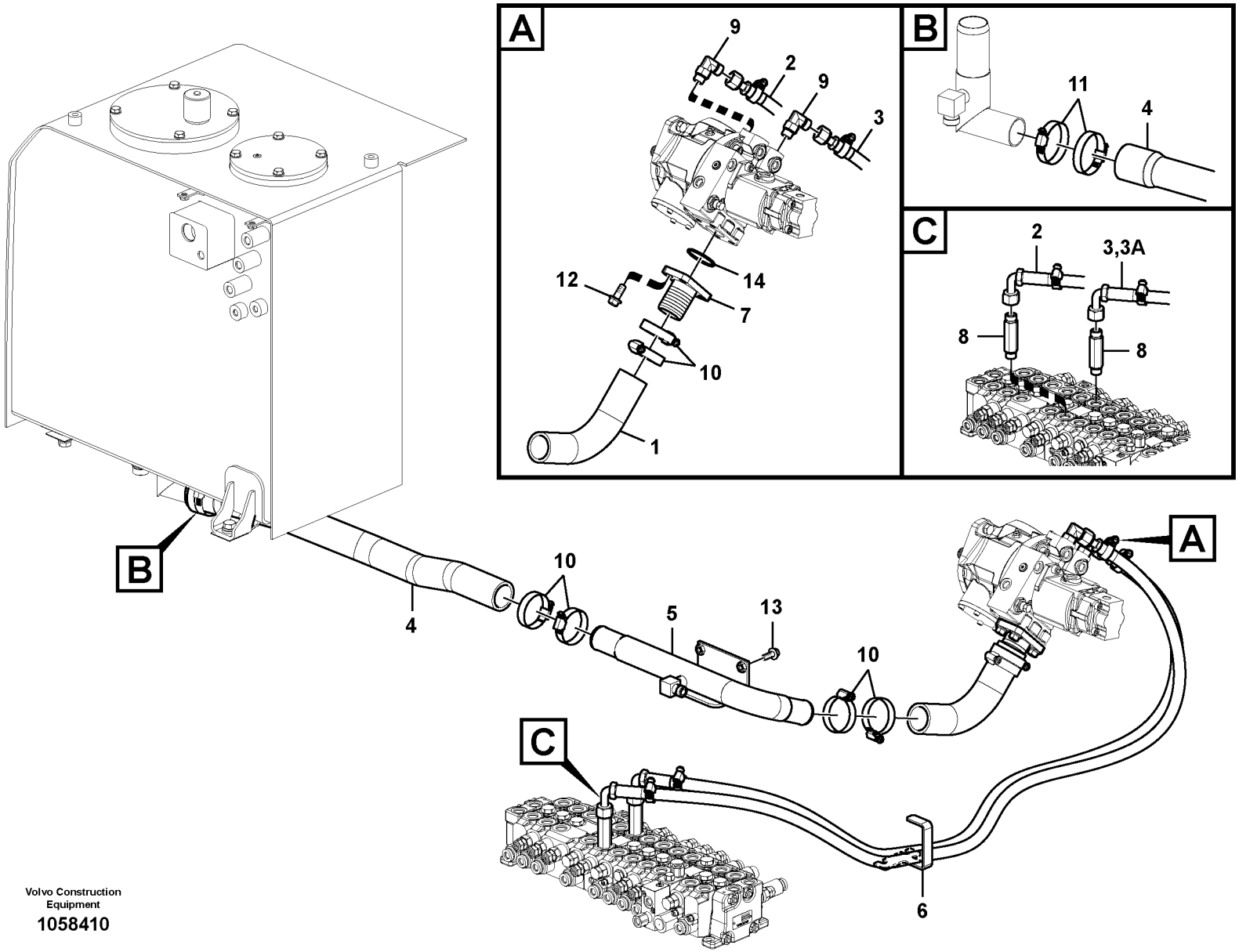

Volvo Construction Equipment

1058410

Fig.	Part No.	Quantity 1	2	3	PS	KIT	Description	Denominación	Denominação	Dénomination	Notes
1	**SA 1142-30051**	1					Hose	Manguera	Mangueira	Flexible	
2	**VOE 14882128**	1					Hose assembly	Conducto	Mangueira completa	Conduit flexible	
3	**VOE 14882128**	1					Hose assembly	Conducto	Mangueira completa	Conduit flexible	S/N - 110254
3A	**VOE 14624160**	1					Hose	Manguera	Mangueira	Flexible	S/N 110255 -
4	**VOE 14554829**	1					Hose	Manguera	Mangueira	Flexible	
5	**VOE 14604315**	1					Pipe	Tubo	Tubo	Tuyau	
6		1			NS		Bracket	Ménsula	Suporte	Console	
7	**VOE 14532631**	1					Flange	Brida	Flange	Bride	
8	**VOE 15018744**	2					Nipple	Niple	Niple	Raccord	
9	**VOE 13933868**	2					Elbow nipple	Niple angular	Cotovelo	Raccord coudé	
10	**SA 9312-10250**	6					Hose clamp	Abrazadera de manguera	Braçadeira da mangueira	Collier durite	
11	**SA 9312-10300**	2					Hose clamp	Abrazadera de manguera	Braçadeira da mangueira	Collier durite	
12	**VOE 965191**	4					Flange screw	Tornillo embridado	Parafuso flangeado	Vis à embase	
13	**VOE 946329**	2					Flange screw	Tornillo embridado	Parafuso flangeado	Vis à embase	
14	**VOE 949239**	1					O-ring	Anillo tórico	Anel-o	Joint torique	

1	**8287418**	**Syst. hydr, rés. hydraulique vers pompe hydraulique** **Sistema hidráulico, tanque hidráulico para a bomba hidráulica** **Sistema hidráulico, depósito hidr. a bomba hidr.** **Hydraulic system, hydraulic tank to hydraulic pump**	Catalogue id **20555**	Group **911**
2			Illustr. No **1058410**	Section **600**
3				
4			Issue **PUB 20030829-B**	Page **459**
5				

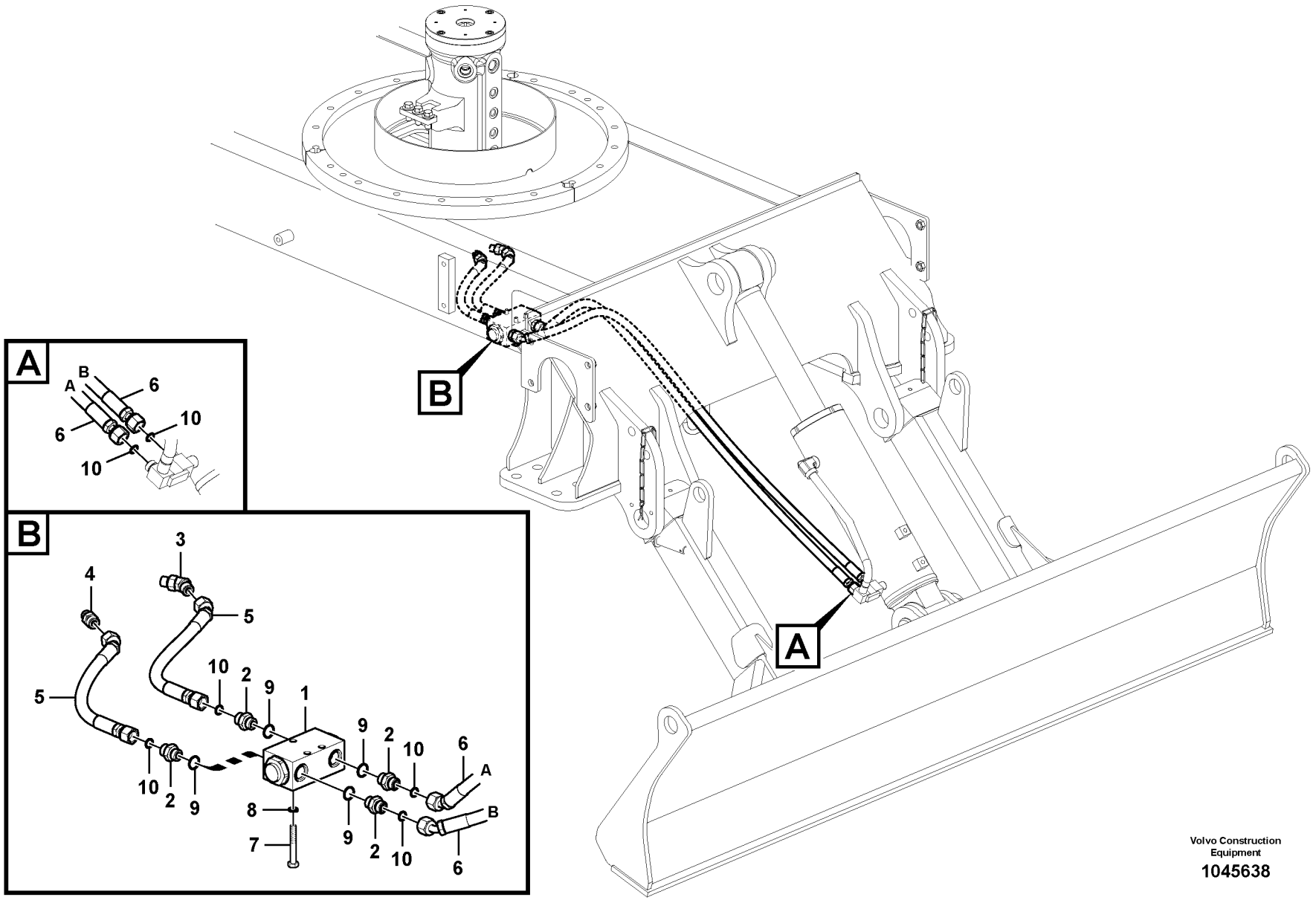

Volvo Construction Equipment

1045638

Fig.	Part No.	Quantity 1	2	3	PS	KIT	Description	Denominación	Denominação	Dénomination	Notes
1	**VOE 14589113**	1					Non-return valve	Válvula de reténción	Válvula de retenção	Clapet antiretour	
2	**VOE 14881558**	4					Connector	Union	Conector	Raccord	
3	**VOE 935640**	1					Elbow nipple	Niple angular	Cotovelo	Raccord coudé	
4	**VOE 935085**	1					Nipple	Niple	Niple	Raccord	
5	**VOE 15156620**	2					Hose assembly	Conducto	Mangueira completa	Conduit flexible	
6	**VOE 14608825**	2					Hose	Manguera	Mangueira	Flexible	
7	**VOE 983247**	3					Hexagon screw	Tornillo hexagonal	Parafuso sextavado	Vis à tête hexagonale	
8	**VOE 955921**	3					Spring washer	Arandela elástica	Arruela de pressão	Rondelle élastique	
9	**VOE 983505**	4					O-ring	Anillo tórico	Anel-o	Joint torique	
10	**VOE 990737**	6					O-ring	Anillo tórico	Anel-o	Joint torique	(VOE 4880492)

1	**8287418**	**Hydraulique de travail, lame bulldozer.** **Sistema hidráulico de operação, lâmina removedora de terra** **Hidráulica de trabajo, hoja diagonal.** **Working hydraulic, dozer blade**	Catalogue id **20555**	Group **911**
2			Illustr. No **1045638**	Section **700**
3				
4			Issue **PUB 20030829-B**	Page **461**
5				

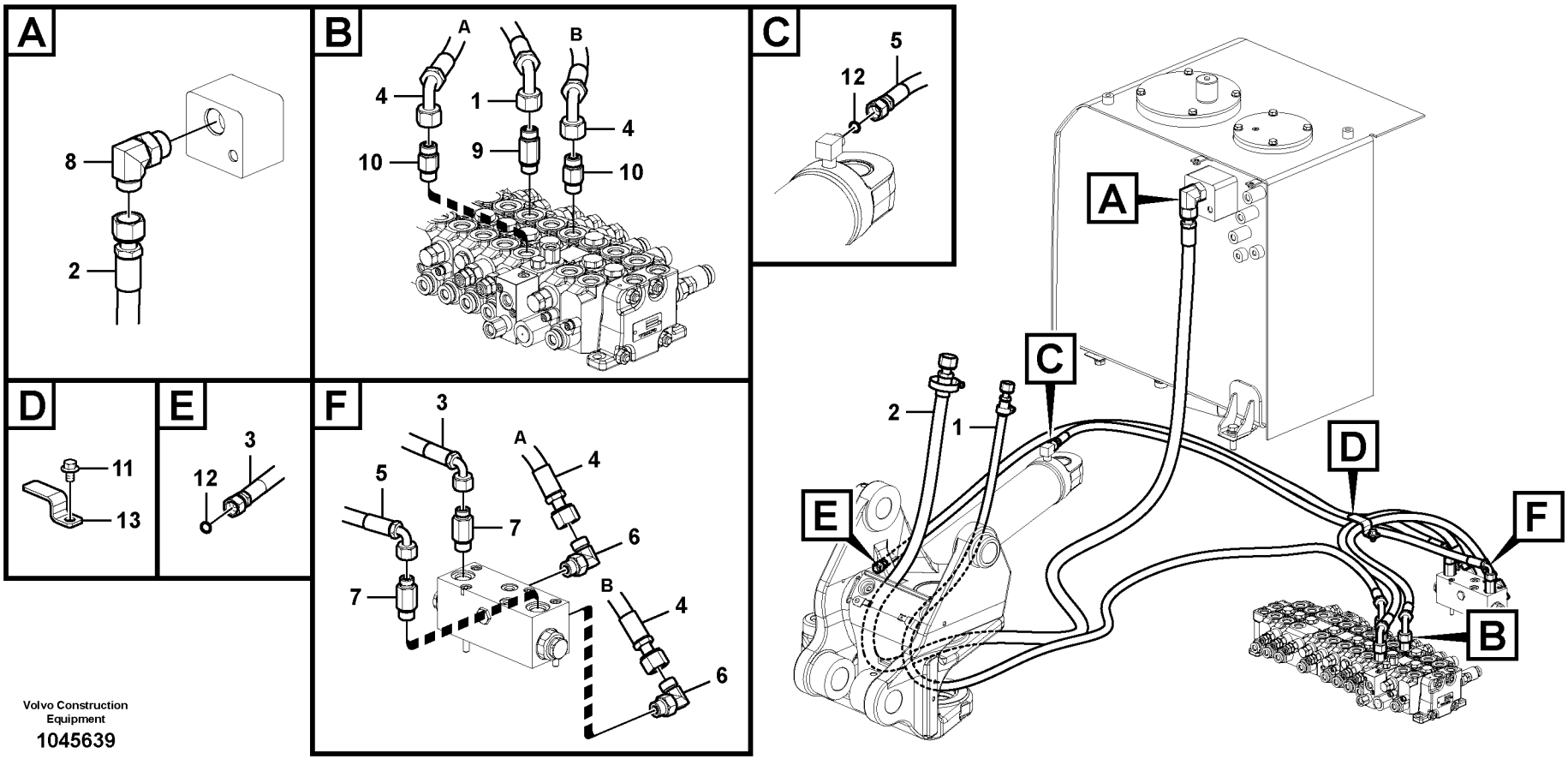

Volvo Construction Equipment

1045639

Fig.	Part No.	Quantity 1	2	3	PS	KIT	Description	Denominación	Denominação	Dénomination	Notes
1	**VOE 14611990**	1					Hose	Manguera	Mangueira	Flexible	
	VOE 14880068		1				Plug	Tapón	Bujão	Tampon	
	VOE 993321		1				O-ring	Anillo tórico	Anel-o	Joint torique	
2	**VOE 14606786**	1					Hose	Manguera	Mangueira	Flexible	
3	**VOE 15058774**	1	1				Hose assembly	Conducto	Mangueira completa	Conduit flexible	
4	**VOE 15021185**	2	2				Hose assembly	Conducto	Mangueira completa	Conduit flexible	
5	**VOE 936519**	1	1				Hose assembly	Conducto	Mangueira completa	Conduit flexible	
6	**VOE 13933868**	2	2				Elbow nipple	Niple angular	Cotovelo	Raccord coudé	
7	**VOE 15019610**	2	2				Nipple	Niple	Niple	Raccord	
8	**VOE 935080**	1					Elbow nipple	Niple angular	Cotovelo	Raccord coudé	
	SA 9415-31071		1				Plug	Tapón	Bujão	Tampon	
	VOE 993324		1				O-ring	Anillo tórico	Anel-o	Joint torique	
9	**VOE 14608394**	1					Nipple	Niple	Niple	Raccord	
10	**VOE 937537**	2	2				Nipple	Niple	Niple	Raccord	
11	**VOE 946471**	1	1				Flange screw	Tornillo embridado	Parafuso flangeado	Vis à embase	
12	**VOE 990737**	2	2				O-ring	Anillo tórico	Anel-o	Joint torique	(VOE 4880492)
13		1	1		NS		Bracket	Consola	Suporte	Console	

1	**8287446**
2	**8295687**
3	
4	
5	

Hydraulique de travail, marteau et ciseaux supérieurs
Sistema hidráulico de operação, martelo e cortador para a parte superior
Hidráulica de trabajo, martillo y cizalla para superior
Working hydraulic, hammer and shear for upper

Catalogue id **20555**	Group **911**
Illustr. No **1045639**	Section **800**
Issue **PUB 20030829-B**	Page **463**

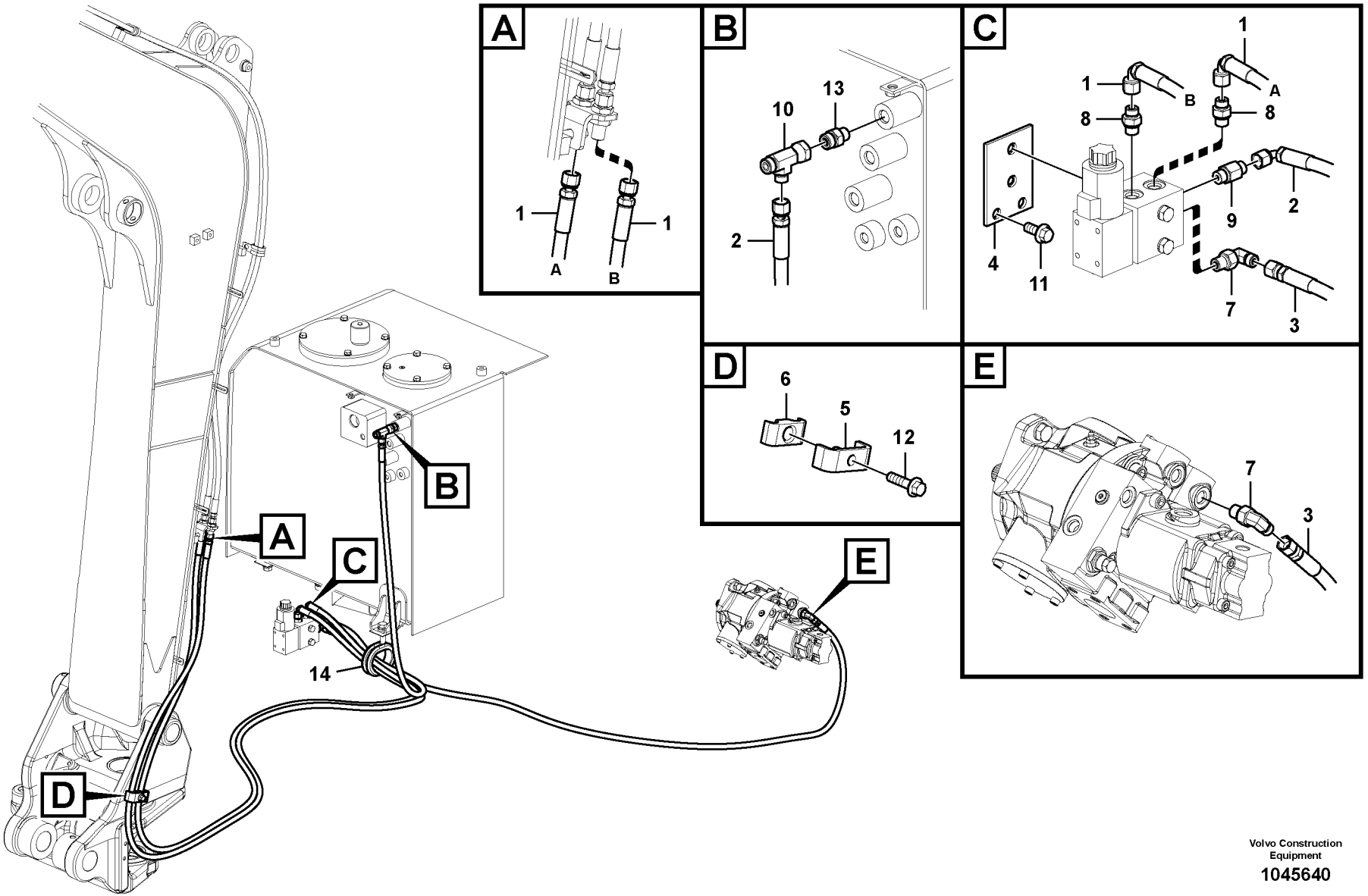

Volvo Construction Equipment

1045640

Fig.	Part No.	Quantity 1	2	3	PS	KIT	Description	Denominación	Denominação	Dénomination	Notes
1	**VOE 14882004**	2					Hose assembly	Conducto	Mangueira completa	Conduit flexible	
2	**VOE 937205**	1					Hose assembly	Conducto	Mangueira completa	Conduit flexible	
3	**VOE 15090334**	1					Hose assembly	Conducto	Mangueira completa	Conduit flexible	S/N -110508
	VOE 15042454	1					Hose assembly	Conducto	Mangueira completa	Conduit flexible	S/N 110509-
4	**VOE 14585583**	1					Plate	Chapa	Chapa	Tôle	
5	**VOE 14528854**	1					Plate	Chapa	Chapa	Tôle	
6	**VOE 14528903**	1					Clamp	Abrazadera	Grampo	Pince Serrage	
7	**VOE 13933857**	2					Elbow nipple	Niple angular	Cotovelo	Raccord coudé	
8	**VOE 13933858**	2					Nipple	Niple	Niple	Raccord	
9	**VOE 937538**	1					Nipple	Niple	Niple	Raccord	
10	**VOE 937436**	1					T-nipple	Niple t	Niple-t	Raccord-t	
11	**VOE 946329**	2					Flange screw	Tornillo embridado	Parafuso flangeado	Vis à embase	
12	**VOE 965185**	1					Flange screw	Tornillo embridado	Parafuso flangeado	Vis à embase	
13	**VOE 935085**	1					Nipple	Niple	Niple	Raccord	
14	**VOE 14514580**	1					Grommet	Aislador pasapanel	Ilhós	Passe fil	

1	**8287448**	**Commande hydraulique d'outil, porte-outil sur tourelle** **Sistema hidráulico de operação, acoplamento rápido no chassi superior** **Hidráulica de trabajo, acoplamiento rápido en el bastidor superior.** **Working hydraulic, quick fit on upper frame**	Catalogue id **20555**	Group **911**
2			Illustr. No **1045640**	Section **900**
3			Issue **PUB 20030829-B**	Page **465**
4				
5				

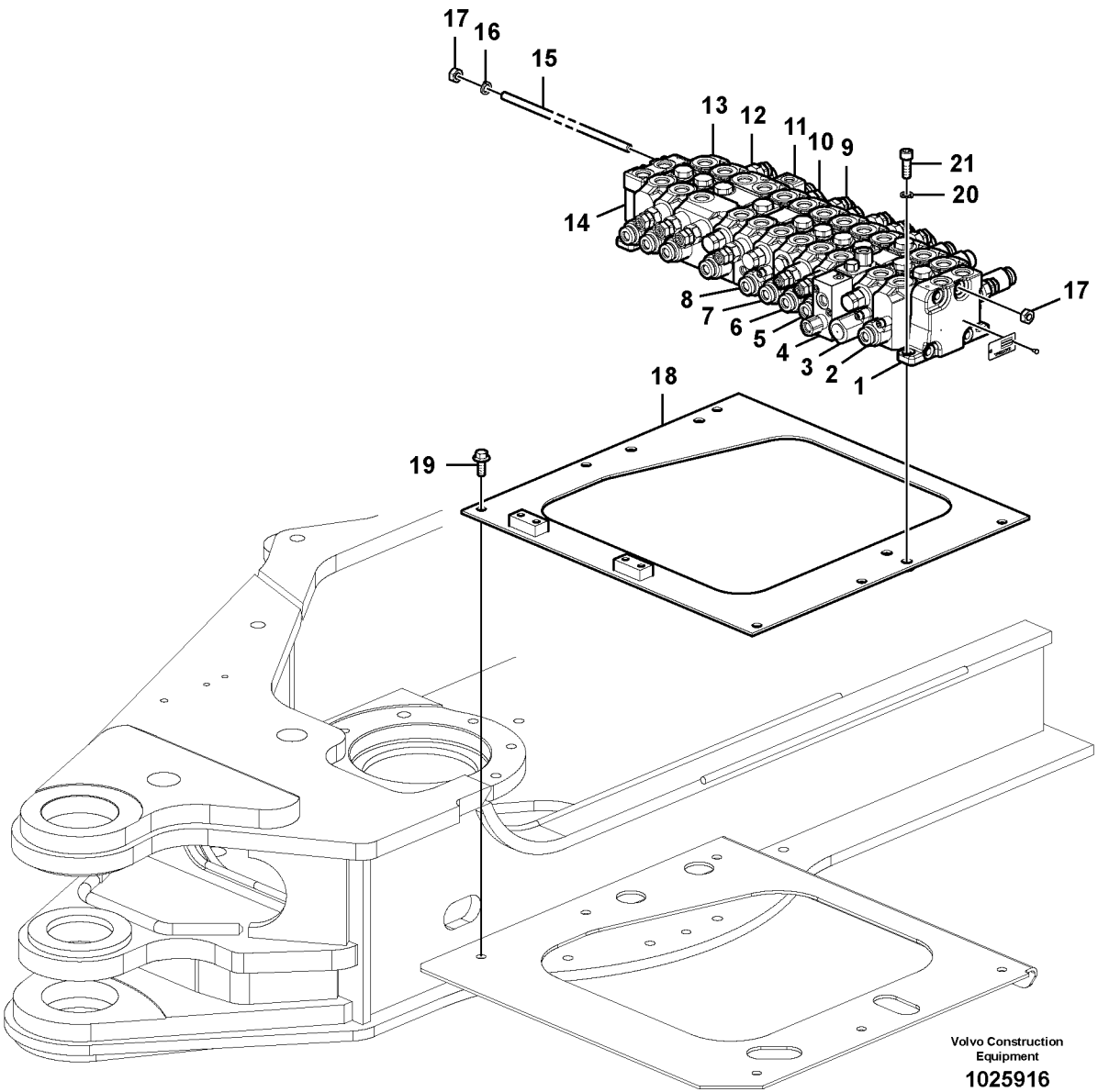
17
16
15
13
12
11
10
9
21
20
14
17
8
7
6
5
4
3
2
1
18
19
Volvo Construction Equipment
1025916

Fig.	Part No.	Quantity 1	2	3	PS	KIT	Description	Denominación	Denominação	Dénomination	Notes
	VOE 14593735	1			SS		Control valve	Válvula de control	Válvula controle	Valve contrôle	S/N -110291
	VOE 14622218	1					Control valve	Válvula de control	Válvula controle	Valve contrôle	S/N 110292-
1	**VOE 14593736**	1					•Valve	•Válvula	•Válvula	•Valve	See group 912, Page 469
2	**VOE 14587092**	1					•Valve	•Válvula	•Válvula	•Valve	See group 912, Page 469
3	**VOE 14552991**	1					•Valve	•Válvula	•Válvula	•Valve	See group 912, Page 469
4	**VOE 14593737**	1					•Valve	•Válvula	•Válvula	•Valve	See group 912, Page 471
5	**VOE 14593744**	1					•Valve	•Válvula	•Válvula	•Valve	See group 912, Page 471
6	**VOE 14629066**	1					•Valve	•Válvula	•Válvula	•Valve	See group 912, Page 475
7	**VOE 14593746**	1					•Valve	•Válvula	•Válvula	•Valve	See group 912, Page 475
8	**VOE 14593747**	1					•Valve	•Válvula	•Válvula	•Valve	See group 912, Page 477
9	**VOE 14593750**	1					•Valve	•Válvula	•Válvula	•Valve	See group 912, Page 477
10	**VOE 14593751**	1					•Valve	•Válvula	•Válvula	•Valve	See group 912, Page 479
11	**VOE 14593753**	1					•Valve	•Válvula	•Válvula	•Valve	See group 912, Page 479
12	**VOE 14593754**	1					•Valve	•Válvula	•Válvula	•Valve	See group 912, Page 481
13	**VOE 14587102**	1					•Valve	•Válvula	•Válvula	•Valve	See group 912, Page 481
14	**VOE 14587103**	1					•Valve	•Válvula	•Válvula	•Valve	See group 912, Page 481
15	**SA 9051-40580**	4					•Ball screw	•Tornillo bola	•Parafuso esfera	•Vis à billes	
16	**VOE 955922**	4					•Spring washer	•Arandela elástica	•Arruela de pressão	•Rondelle élastique	
17	**SA 9111-31000**	8					•Nut	•Tuerca	•Porca	•Ecrou	
18		1			NS		Plate	Placa	Placa	Plaque	
19	**VOE 946329**	6					Flange screw	Tornillo embridado	Parafuso flangeado	Vis à embase	
20	**VOE 955922**	3					Spring washer	Arandela elástica	Arruela de pressão	Rondelle élastique	
21	**VOE 984080**	3					Hex. socket screw	Tornillo de hexágono emb...	Parafuso soquete sext...	Vis à six pans creux	

1	**8287418**	**Valve de commande avec pièces de montage.** **Válvula de comando com peças de montagem** **Válvula de mando con piezas se montaje.** **Control valve with fitting parts.**	Catalogue id **20555**	Group **912**
2			Illustr. No **1025916**	Section **100**
3			Issue **PUB 20030829-B**	Page **467**
4				
5				

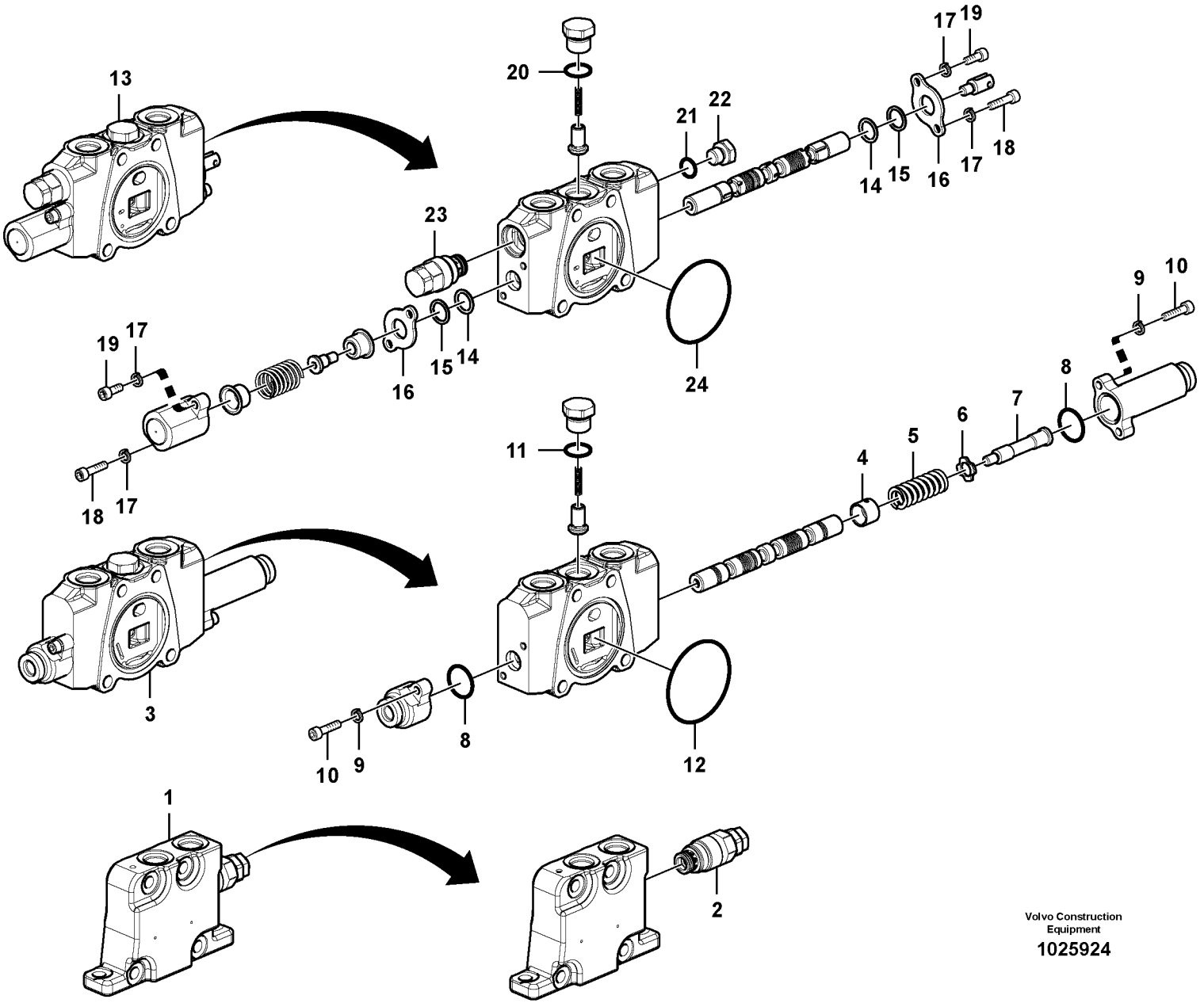

Volvo Construction Equipment

1025924

Fig.	Part No.	Quantity 1	2	3	PS	KIT	Description	Denominación	Denominação	Dénomination	Notes
1	**VOE 14593736**	1					Valve	Válvula	Válvula	Valve	
2	**VOE 14574817**	1					•Relief valve	•Válvula de descarga	•Válvula de descarga	•Valve décharge	
	VOE 14612964	1					••Sealing kit	••Kit de precinto	••Jogo de vedação	••Kit plombage	
3	**VOE 14587092**	1					Valve	Válvula	Válvula	Valve	
4	**SA 7253-03021**	1					•Guide	•Guia	•Guia	•Rail	
5	**VOE 14507529**	1					•Spring	•Muelle	•Mola	•Ressort	
6	**VOE 14549180**	1					•Washer	•Arandela	•Arruela	•Rondelle	
7	**SA 7253-03051**	1					•Bolt	•Perno	•Parafuso	•Boulon	
8	**VOE 981290**	2				K	•O-ring	•Anillo tórico	•Anel-o	•Joint torique	
9	**VOE 955919**	4					•Spring washer	•Arandela elástica	•Arruela de pressão	•Rondelle élastique	
10	**SA 9016-10605**	4					•Hex. socket screw	•Tornillo de hexágono emb	•Parafuso soquete sext	•Vis à six pans creux	
11	**VOE 993321**	1				K	•O-ring	•Anillo tórico	•Anel-o	•Joint torique	(VOE 932040)
12	**VOE 990677**	1				K	•O-ring	•Anillo tórico	•Anel-o	•Joint torique	
13	**VOE 14552991**	1					Valve	Válvula	Válvula	Valve	
14	**VOE 990556**	2				K	•O-ring	•Anillo tórico	•Anel-o	•Joint torique	
15	**SA 7253-02700**	2				K	•Ring	•Anillo	•Anel	•Bague	
16	**SA 7253-03062**	2					•Plate	•Placa	•Placa	•Plaque	
17	**VOE 955919**	4					•Spring washer	•Arandela elástica	•Arruela de pressão	•Rondelle élastique	
18	**SA 9016-10605**	2					•Hex. socket screw	•Tornillo de hexágono emb	•Parafuso soquete sext	•Vis à six pans creux	
19	**SA 9016-10603**	2					•Hex. socket screw	•Tornillo de hexágono emb	•Parafuso soquete sext	•Vis à six pans creux	
20	**VOE 993321**	1				K	•O-ring	•Anillo tórico	•Anel-o	•Joint torique	(VOE 932040)
21	**VOE 983502**	1				K	•O-ring	•Anillo tórico	•Anel-o	•Joint torique	
22	**SA 9415-11021**	1					•Plug	•Tapón	•Bujão	•Tampon	
23	**VOE 14504446**	1					•Relief valve	•Limitador presion	•Válvula de alívio	•Limiteur - pression	
	VOE 14612964	1					••Sealing kit	••Kit de precinto	••Jogo de vedação	••Kit plombage	
24	**VOE 990677**	1				K	•O-ring	•Anillo tórico	•Anel-o	•Joint torique	
100	**VOE 14612965**	1					Sealing kit	Juego de reténes	Jogo de vedação	Jeu joints	

1	**8287418**
2	
3	
4	
5	

Distributeur principal
Válvula de comando principal
Válvula de mando principal
Main control valve

Catalogue id **20555**	Group **912**
Illustr. No **1025924**	Section **200**
Issue **PUB 20030829-B**	Page **469**

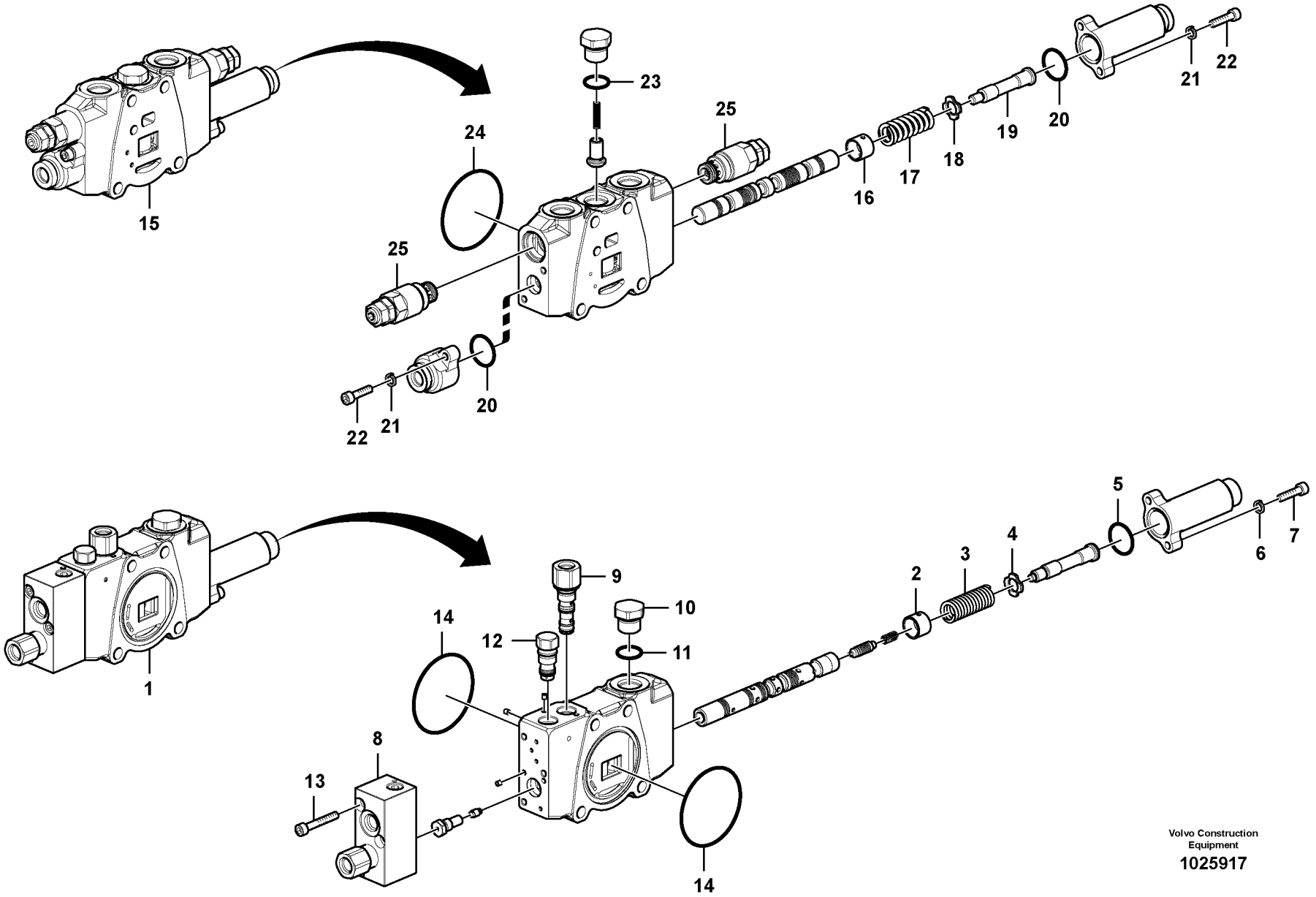

Volvo Construction Equipment

1025917

Fig.	Part No.	Quantity 1	2	3	PS	KIT	Description	Denominación	Denominação	Dénomination	Notes
1	**VOE 14593737**	1					Valve	Válvula	Válvula	Valve	
2	**SA 7253-03021**	1					•Guide	•Guia	•Guia	•Rail	
3	**SA 7253-03100**	1					•Spring	•Muelle	•Mola	•Ressort	
4	**VOE 14549180**	1					•Washer	•Arandela	•Arruela	•Rondelle	
5	**VOE 981290**	1				K	•O-ring	•Anillo tórico	•Anel-o	•Joint torique	
6	**VOE 955919**	2					•Spring washer	•Arandela elástica	•Arruela de pressão	•Rondelle élastique	
7	**SA 9016-10605**	2					•Hex. socket screw	•Tornillo de hexágono emb .	•Parafuso soquete sext	•Vis à six pans creux	
8		1					•Valve	•Valvula	•Válvula	•Soupape	
	VOE 983497	1				K	••O-ring	••Anillo tórico	••Anel-o	••Joint torique	
	VOE 990549	1					••O-ring	••Anillo tórico	••Anel-o	••Joint torique	
	VOE 983494	4				K	••O-ring	••Anillo tórico	••Anel-o	••Joint torique	
	VOE 990548	1				K	••O-ring	••Anillo tórico	••Anel-o	••Joint torique	
9	**VOE 14604427**	1					•Valve	•Válvula	•Válvula	•Valve	
10	**VOE 14553044**	1			OP		•Plug	•Tapón	•Bujão	•Tampon	
11	**VOE 993321**	1					•O-ring	•Anillo tórico	•Anel-o	•Joint torique	(VOE 932040)
12	**VOE 14562197**	1					•Valve	•Válvula	•Válvula	•Valve	
	VOE 983497	1				K	••O-ring	••Anillo tórico	••Anel-o	••Joint torique	
	VOE 983503	1				K	••O-ring	••Anillo tórico	••Anel-o	••Joint torique	
13	**SA 9016-20608**	3					•Hex. socket screw	•Tornillo de hexágono emb .	•Parafuso soquete sext	•Vis à six pans creux	
14	**VOE 990677**	2				K	•O-ring	•Anillo tórico	•Anel-o	•Joint torique	
15	**VOE 14593744**	1					Valve	Válvula	Válvula	Valve	
16	**SA 7253-03021**	1					•Guide	•Guia	•Guia	•Rail	
17	**VOE 14507529**	1					•Spring	•Muelle	•Mola	•Ressort	
18	**VOE 14549180**	1					•Washer	•Arandela	•Arruela	•Rondelle	
19	**SA 7253-03051**	1					•Bolt	•Perno	•Parafuso	•Boulon	
20	**VOE 981290**	2				K	•O-ring	•Anillo tórico	•Anel-o	•Joint torique	
21	**VOE 955919**	4					•Spring washer	•Arandela elástica	•Arruela de pressão	•Rondelle élastique	
22	**SA 9016-10605**	4					•Hex. socket screw	•Tornillo de hexágono emb .	•Parafuso soquete sext	•Vis à six pans creux	
23	**VOE 993321**	1				K	•O-ring	•Anillo tórico	•Anel-o	•Joint torique	(VOE 932040)
24	**VOE 990677**	1				K	•O-ring	•Anillo tórico	•Anel-o	•Joint torique	

1	**8287418**
2	
3	
4	
5	

Distributeur principal
Válvula de comando principal
Válvula de mando principal
Main control valve

Catalogue id **20555**	Group **912**
Illustr. No **1025917**	Section **300**
Issue **PUB 20030829-B**	Page **471**

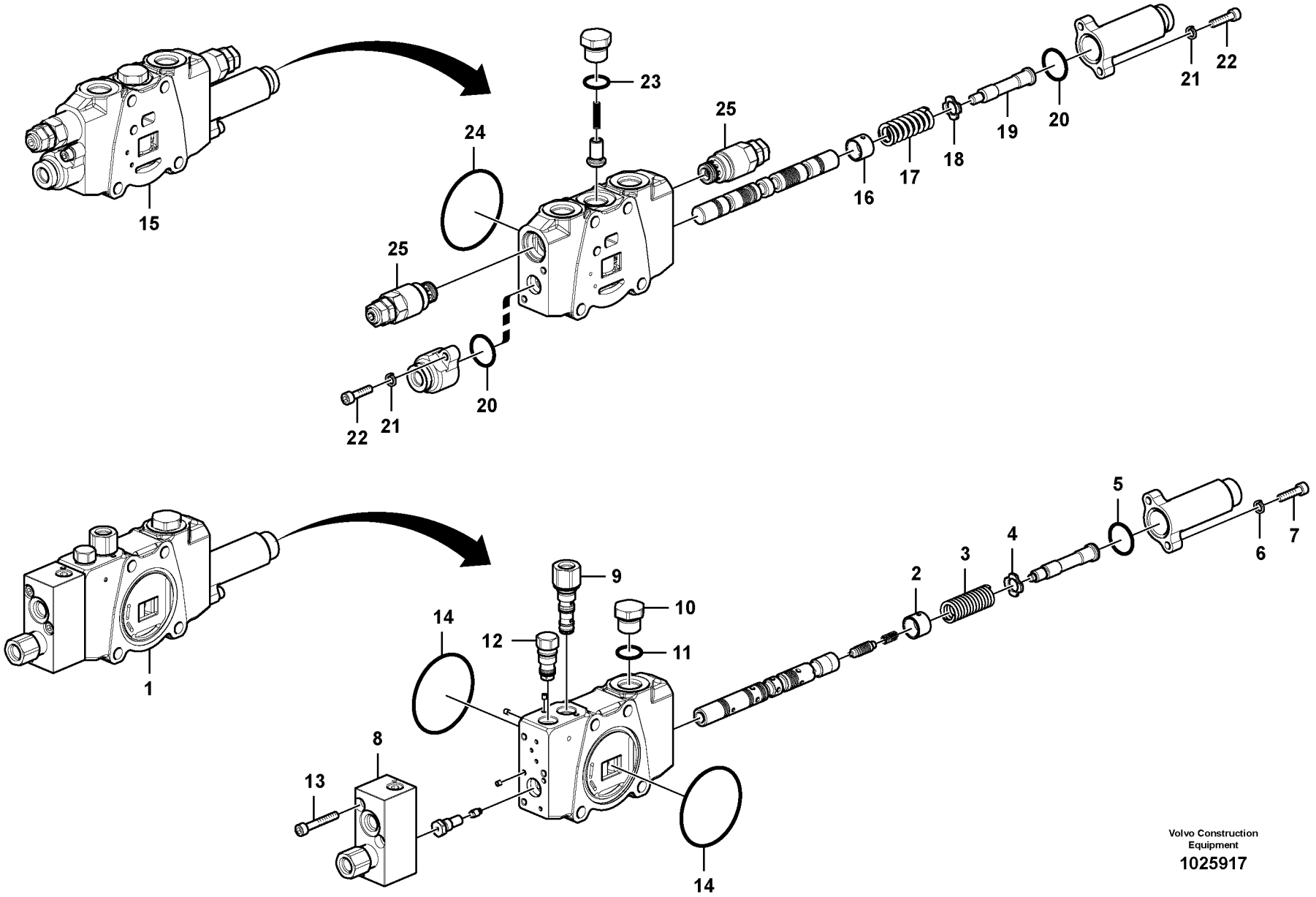

Volvo Construction Equipment

1025917

Fig.	Part No.	Quantity 1	2	3	PS	KIT	Description	Denominación	Denominação	Dénomination	Notes
25	**VOE 14574801**	2					•Relief valve	•Válvula de descarga	•Válvula de descarga	•Valve décharge	
100	**VOE 14612965**	1					Sealing kit	Juego de reténes	Jogo de vedação	Jeu joints	

1	**8287418**	**Distributeur principal** **Válvula de comando principal** **Válvula de mando principal** **Main control valve**	Catalogue id **20555**	Group **912**
2			Illustr. No **1025917**	Section **300**
3			Issue **PUB 20030829-B**	Page **473**
4				
5				

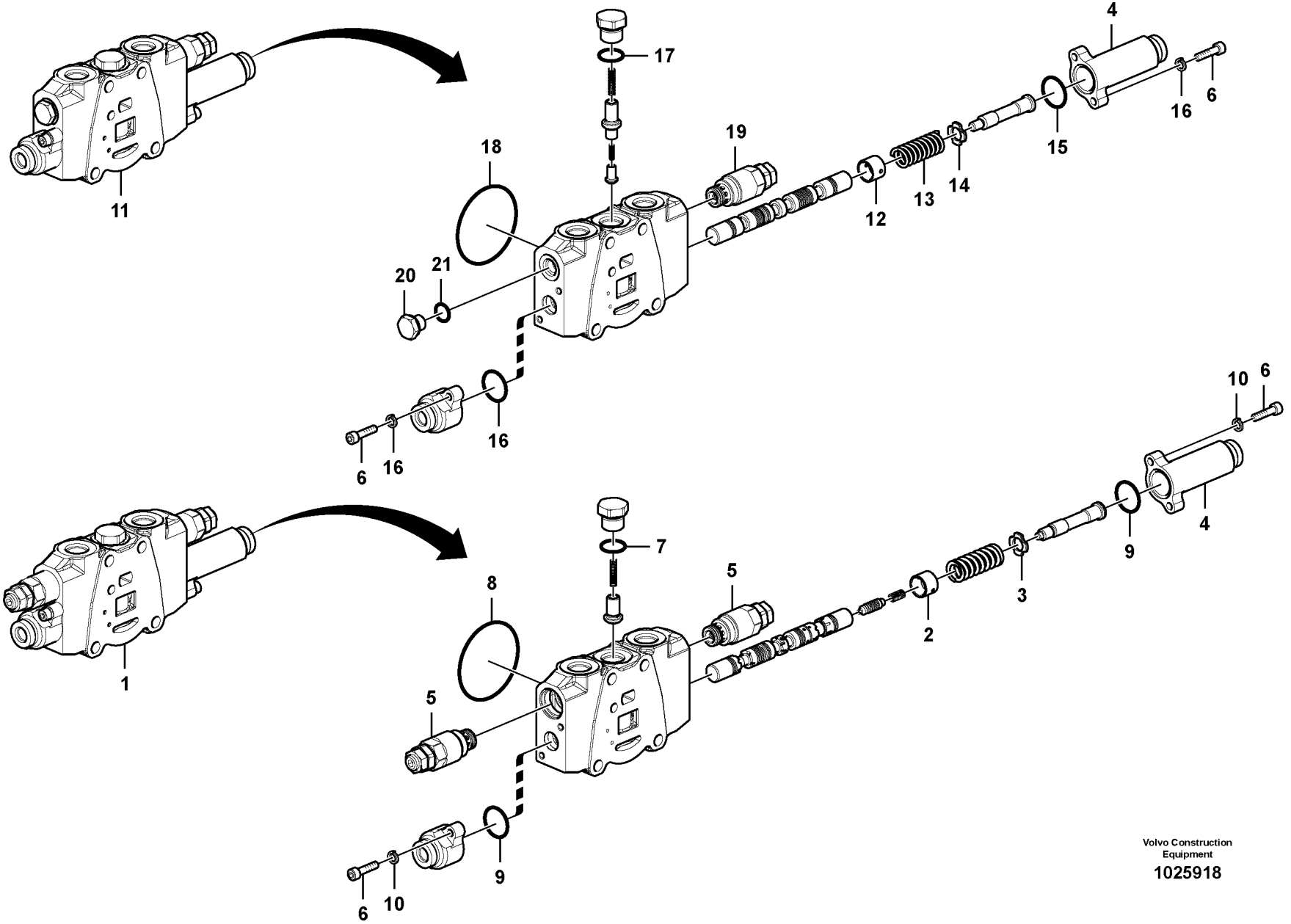

Volvo Construction Equipment

1025918

Fig.	Part No.	Quantity 1	2	3	PS	KIT	Description	Denominación	Denominação	Dénomination	Notes
1	**VOE 14629066**	1					Valve	Válvula	Válvula	Valve	
2	**SA 7253-03021**	1					•Guide	•Guia	•Guia	•Rail	
3	**VOE 14549180**	1					•Washer	•Arandela	•Arruela	•Rondelle	
4	**VOE 14587104**	1					•Cap	•Capuchón	•Tampa	•Capot	
5	**VOE 14574801**	2					•Relief valve	•Válvula de descarga	•Válvula de descarga	•Valve décharge	
6	**SA 9016-10605**	4					•Hex. socket screw	•Tornillo de hexágono emb	•Parafuso soquete sext	•Vis à six pans creux	
7	**VOE 993321**	1				K	•O-ring	•Anillo tórico	•Anel-o	•Joint torique	(VOE 932040)
8	**VOE 990677**	1				K	•O-ring	•Anillo tórico	•Anel-o	•Joint torique	
9	**VOE 981290**	2				K	•O-ring	•Anillo tórico	•Anel-o	•Joint torique	
10	**VOE 955919**	4					•Spring washer	•Arandela elástica	•Arruela de pressão	•Rondelle élastique	
11	**VOE 14593746**	1					Valve	Válvula	Válvula	Valve	
12	**SA 7253-03021**	1					•Guide	•Guia	•Guia	•Rail	
13	**SA 7253-03111**	1					•Spring	•Muelle	•Mola	•Ressort	
14	**VOE 14549180**	1					•Washer	•Arandela	•Arruela	•Rondelle	
15	**VOE 981290**	2				K	•O-ring	•Anillo tórico	•Anel-o	•Joint torique	
16	**VOE 955919**	4					•Spring washer	•Arandela elástica	•Arruela de pressão	•Rondelle élastique	
17	**VOE 993321**	1				K	•O-ring	•Anillo tórico	•Anel-o	•Joint torique	(VOE 932040)
18	**VOE 990677**	1				K	•O-ring	•Anillo tórico	•Anel-o	•Joint torique	
19	**VOE 14574801**	1					•Relief valve	•Válvula de descarga	•Válvula de descarga	•Valve décharge	
20	**SA 9415-11021**	1					•Plug	•Tapón	•Bujão	•Tampon	
21	**VOE 983502**	1				K	•O-ring	•Anillo tórico	•Anel-o	•Joint torique	
100	**VOE 14612965**	1					Sealing kit	Juego de reténes	Jogo de vedação	Jeu joints	

1	**8287418**
2	
3	
4	
5	

Distributeur principal
Válvula de comando principal
Válvula de mando principal
Main control valve

Catalogue id **20555**	Group **912**
Illustr. No **1025918**	Section **400**
Issue **PUB 20030829-B**	Page **475**

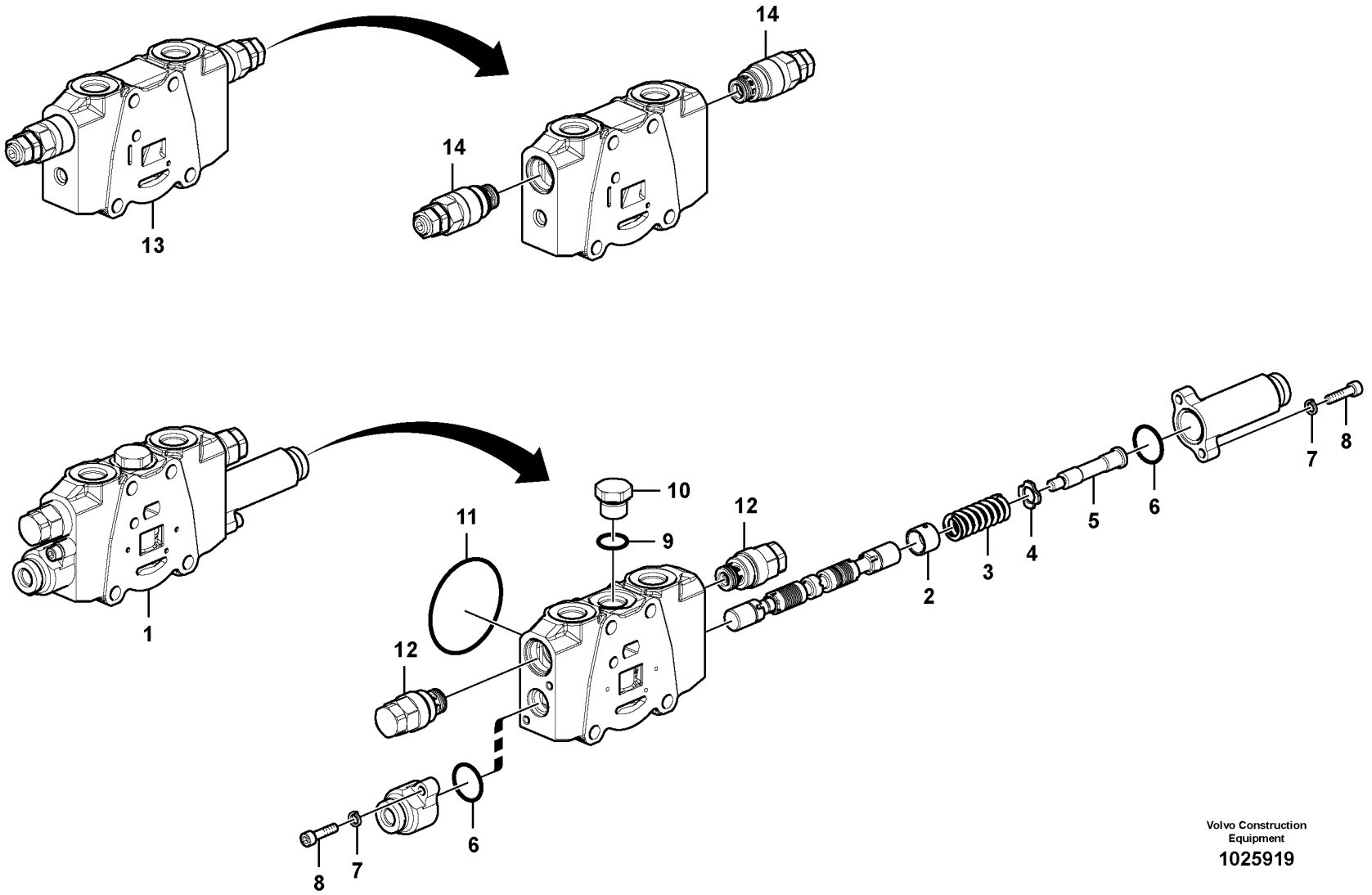

Volvo Construction Equipment

1025919

Fig.	Part No.	Quantity 1	2	3	PS	KIT	Description	Denominación	Denominação	Dénomination	Notes
1	**VOE 14593747**	1					Valve	Válvula	Válvula	Valve	
2	**SA 7253-03021**	1					•Guide	•Guia	•Guia	•Rail	
3	**VOE 14507529**	1					•Spring	•Muelle	•Mola	•Ressort	
4	**VOE 14549180**	1					•Washer	•Arandela	•Arruela	•Rondelle	
5	**SA 7253-03051**	1					•Bolt	•Perno	•Parafuso	•Boulon	
6	**VOE 981290**	2				K	•O-ring	•Anillo tórico	•Anel-o	•Joint torique	
7	**VOE 955919**	4					•Spring washer	•Arandela elástica	•Arruela de pressão	•Rondelle élastique	
8	**SA 9016-10605**	4					•Hex. socket screw	•Tornillo de hexágono emb	•Parafuso soquete sext	•Vis à six pans creux	
9	**VOE 993321**	1				K	•O-ring	•Anillo tórico	•Anel-o	•Joint torique	(VOE 932040)
10	**VOE 14553044**	1			OP		•Plug	•Tapón	•Bujão	•Tampon	
11	**VOE 990677**	2				K	•O-ring	•Anillo tórico	•Anel-o	•Joint torique	
12	**VOE 14504446**	2					•Relief valve	•Limitador presion	•Válvula de alívio	•Limiteur - pression	
	VOE 14612964	1					••Sealing kit	••Kit de precinto	••Jogo de vedação	••Kit plombage	
13	**VOE 14593750**	1					Valve	Válvula	Válvula	Valve	
14	**VOE 14574817**	2					•Relief valve	•Válvula de descarga	•Válvula de descarga	•Valve décharge	
	VOE 14612964	1					••Sealing kit	••Kit de precinto	••Jogo de vedação	••Kit plombage	
100	**VOE 14612965**	1					Sealing kit	Juego de reténes	Jogo de vedação	Jeu joints	

1	**8287418**
2	
3	
4	
5	

Distributeur principal
Válvula de comando principal
Válvula de mando principal
Main control valve

Catalogue id **20555**	Group **912**
Illustr. No **1025919**	Section **500**
Issue **PUB 20030829-B**	Page **477**

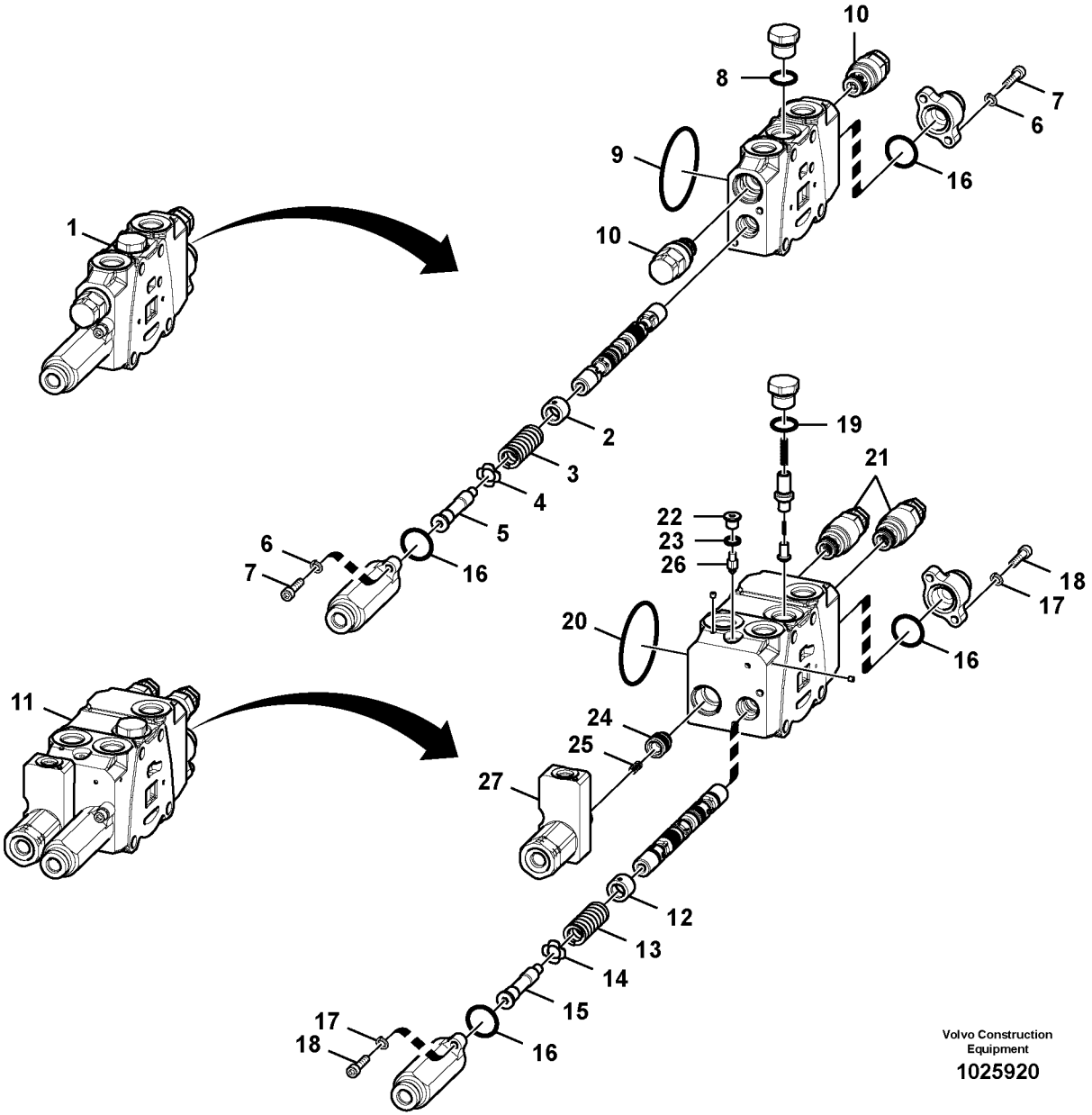
1
2
3
4
5
6
7
8
9
10
11
12
13
14
15
16
17
18
19
20
21
22
23
24
25
26
27
Volvo Construction Equipment
1025920

Fig.	Part No.	Quantity 1	2	3	PS	KIT	Description	Denominación	Denominação	Dénomination	Notes
1	**VOE 14593751**	1					Valve	Válvula	Válvula	Valve	
2	**SA 7253-03021**	1					•Guide	•Guia	•Guia	•Rail	
3	**VOE 14507529**	1					•Spring	•Muelle	•Mola	•Ressort	
4	**VOE 14549180**	1					•Washer	•Arandela	•Arruela	•Rondelle	
5	**SA 7253-03051**	1					•Bolt	•Perno	•Parafuso	•Boulon	
6	**VOE 955919**	4					•Spring washer	•Arandela elástica	•Arruela de pressão	•Rondelle élastique	
7	**SA 9016-10605**	4					•Hex. socket screw	•Tornillo de hexágono emb	•Parafuso soquete sext	•Vis à six pans creux	
8	**VOE 993321**	1				K	•O-ring	•Anillo tórico	•Anel-o	•Joint torique	(VOE 932040)
9	**VOE 990677**	1				K	•O-ring	•Anillo tórico	•Anel-o	•Joint torique	
10	**VOE 14504446**	2					•Relief valve	•Limitador presion	•Válvula de alívio	•Limiteur - pression	
11	**VOE 14593753**	1					Valve	Válvula	Válvula	Valve	
12	**SA 7253-03021**	1					•Guide	•Guia	•Guia	•Rail	
13	**VOE 14507529**	1					•Spring	•Muelle	•Mola	•Ressort	
14	**VOE 14549180**	1					•Washer	•Arandela	•Arruela	•Rondelle	
15	**SA 7253-03051**	1					•Bolt	•Perno	•Parafuso	•Boulon	
16	**VOE 981290**	2				K	•O-ring	•Anillo tórico	•Anel-o	•Joint torique	
17	**VOE 955919**	4					•Spring washer	•Arandela elástica	•Arruela de pressão	•Rondelle élastique	
18	**SA 9016-10605**	4					•Hex. socket screw	•Tornillo de hexágono emb	•Parafuso soquete sext	•Vis à six pans creux	
19	**VOE 993321**	1				K	•O-ring	•Anillo tórico	•Anel-o	•Joint torique	(VOE 932040)
20	**VOE 990677**	1				K	•O-ring	•Anillo tórico	•Anel-o	•Joint torique	
21	**VOE 14574801**	2					•Relief valve	•Válvula de descarga	•Válvula de descarga	•Valve décharge	
	VOE 14612964	1					••Sealing kit	••Kit de precinto	••Jogo de vedação	••Kit plombage	
22	**SA 9415-11012**	1					•Plug	•Tapon	•Bujão	•Bouchon	
23	**VOE 983495**	1				K	•O-ring	•Anillo tórico	•Anel-o	•Joint torique	
24	**VOE 14607601**	1					•Valve	•Válvula	•Válvula	•Valve	
25	**SA 7253-03260**	1					•Spring	•Muelle	•Mola	•Ressort	
26	**SA 7253-03272**	1					•Control plunger	•Pasador de accionamient	•Êmbolo	•Piston	
27	**VOE 14607602**	1					•Valve	•Válvula	•Válvula	•Valve	
	VOE 14612964	1					••Sealing kit	••Kit de precinto	••Jogo de vedação	••Kit plombage	
100	**VOE 14612965**	1					Sealing kit	Juego de reténes	Jogo de vedação	Jeu joints	

1	**8287418**
2	
3	
4	
5	

Distributeur principal
Válvula de comando principal
Válvula de mando principal
Main control valve

Catalogue id **20555**	Group **912**
Illustr. No **1025920**	Section **600**
Issue **PUB 20030829-B**	Page **479**

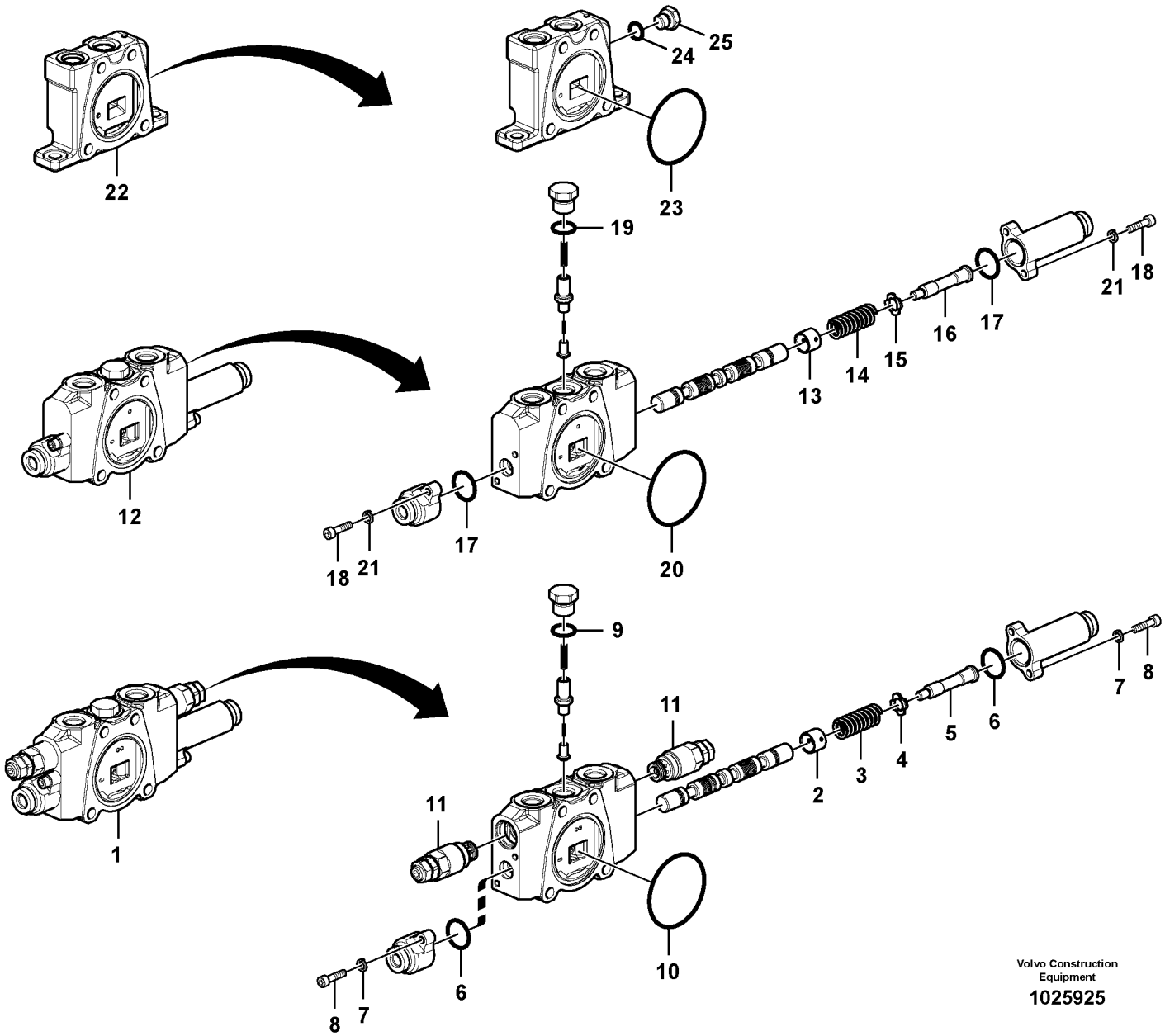

Volvo Construction Equipment

1025925

Fig.	Part No.	Quantity 1	2	3	PS	KIT	Description	Denominación	Denominação	Dénomination	Notes
1	**VOE 14593754**	1					Valve	Válvula	Válvula	Valve	
2	**SA 7253-03021**	1					•Guide	•Guia	•Guia	•Rail	
3	**VOE 14507529**	1					•Spring	•Muelle	•Mola	•Ressort	
4	**VOE 14549180**	1					•Washer	•Arandela	•Arruela	•Rondelle	
5	**SA 7253-03051**	1					•Bolt	•Perno	•Parafuso	•Boulon	
6	**VOE 981290**	2				K	•O-ring	•Anillo tórico	•Anel-o	•Joint torique	
7	**VOE 955919**	4					•Spring washer	•Arandela elástica	•Arruela de pressão	•Rondelle élastique	
8	**SA 9016-10605**	4					•Hex. socket screw	•Tornillo de hexágono emb	•Parafuso soquete sext	•Vis à six pans creux	
9	**VOE 993321**	1				K	•O-ring	•Anillo tórico	•Anel-o	•Joint torique	(VOE 932040)
10	**VOE 990677**	1				K	•O-ring	•Anillo tórico	•Anel-o	•Joint torique	
11	**VOE 14574801**	2					•Relief valve	•Válvula de descarga	•Válvula de descarga	•Valve décharge	
	VOE 14612964	1					••Sealing kit	••Kit de precinto	••Jogo de vedação	••Kit plombage	
12	**VOE 14587102**	1					Valve	Válvula	Válvula	Valve	
13	**SA 7253-03021**	1					•Guide	•Guia	•Guia	•Rail	
14	**SA 7253-03111**	1					•Spring	•Muelle	•Mola	•Ressort	
15	**VOE 14549180**	1					•Washer	•Arandela	•Arruela	•Rondelle	
16	**SA 7253-03051**	1					•Bolt	•Perno	•Parafuso	•Boulon	
17	**VOE 981290**	2				K	•O-ring	•Anillo tórico	•Anel-o	•Joint torique	
18	**SA 9016-10605**	4					•Hex. socket screw	•Tornillo de hexágono emb	•Parafuso soquete sext	•Vis à six pans creux	
19	**VOE 993321**	1				K	•O-ring	•Anillo tórico	•Anel-o	•Joint torique	(VOE 932040)
20	**VOE 990677**	1				K	•O-ring	•Anillo tórico	•Anel-o	•Joint torique	
21	**VOE 955919**	4					•Spring washer	•Arandela elástica	•Arruela de pressão	•Rondelle élastique	
22	**VOE 14587103**	1					Valve	Válvula	Válvula	Valve	
23	**VOE 990677**	1				K	•O-ring	•Anillo tórico	•Anel-o	•Joint torique	
24	**VOE 983502**	1				K	•O-ring	•Anillo tórico	•Anel-o	•Joint torique	
25	**SA 9415-11021**	1					•Plug	•Tapón	•Bujão	•Tampon	
100	**VOE 14612965**	1					Sealing kit	Juego de retenes	Jogo de vedação	Jeu joints	

1	**8287418**
2	
3	
4	
5	

Distributeur principal
Válvula de comando principal
Válvula de mando principal
Main control valve

Catalogue id **20555**	Group **912**
Illustr. No **1025925**	Section **700**
Issue **PUB 20030829-B**	Page **481**

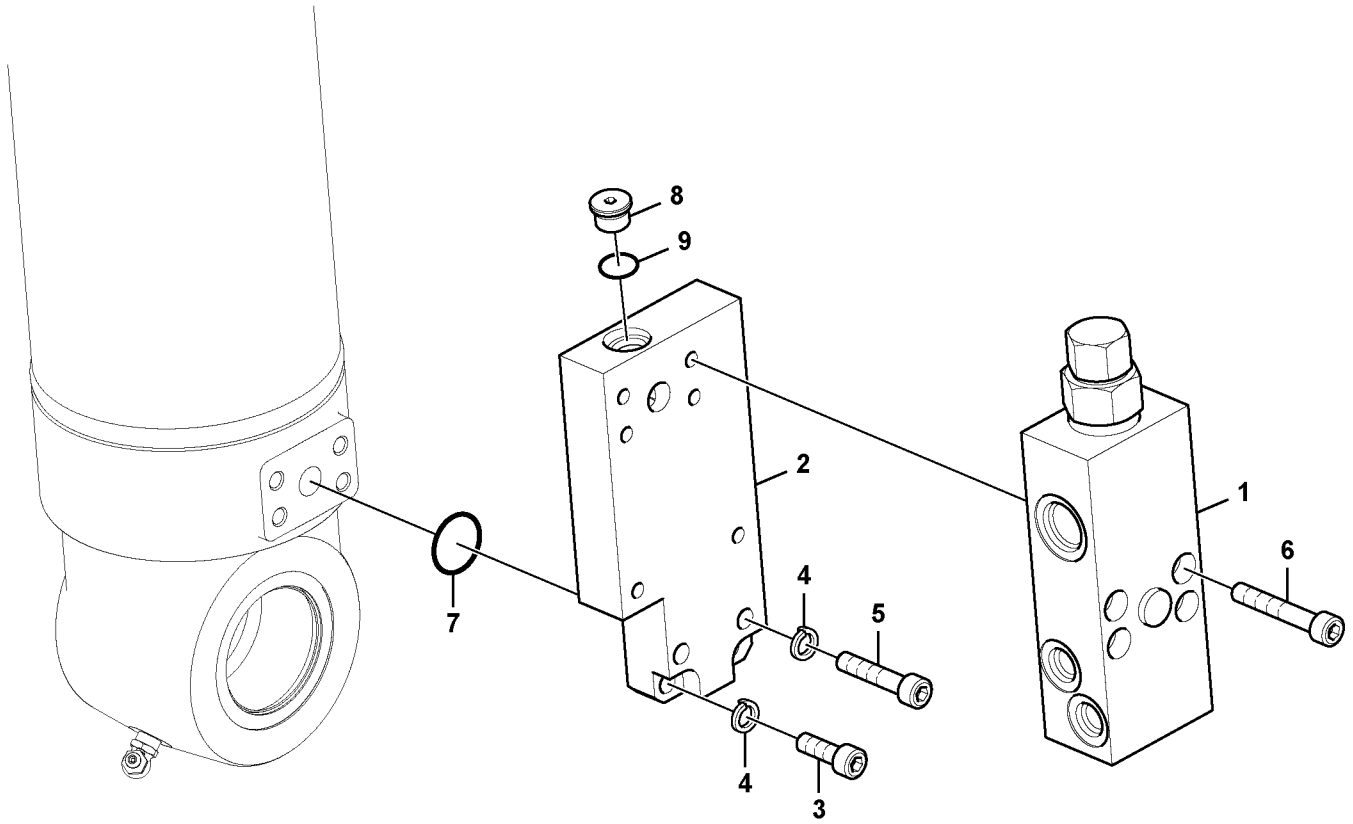

Volvo Construction Equipment

1028381

Fig.	Part No.	Quantity 1	2	3	PS	KIT	Description	Denominación	Denominação	Dénomination	Notes
1	**VOE 14568722**	1					Valve	Válvula	Válvula	Valve	
	VOE 14588362	1					•Sealing kit	•Kit de precinto	•Jogo de vedação	•Kit plombage	
2	**VOE 14555447**	1					Block	Bloque	Bloco	Bloc	
3	**VOE 984065**	2					Hex. socket screw	Tornillo de hexágono emb...	Parafuso soquete sext...	Vis à six pans creux	
4	**VOE 955921**	4					Spring washer	Arandela elástica	Arruela de pressão	Rondelle élastique	
5	**VOE 984077**	2					Hex. socket screw	Tornillo de hexágono emb...	Parafuso soquete sext...	Vis à six pans creux	
6	**VOE 984345**	4					Hex. socket screw	Tornillo de hexágono emb...	Parafuso soquete sext...	Vis à six pans creux	
7	**VOE 990741**	1					O-ring	Anillo tórico	Anel-o	Joint torique	(VOE 948698)
8	**SA 9415-31022**	1					Plug	Tapon	Bujão	Bouchon	
9	**VOE 932039**	1					O-ring	Anillo tórico	Anel-o	Joint torique	

1	**8292697**
2	
3	
4	
5	

Comm. hydraulique d'outil, valve de sécurité en cas de rupture de flexible sur la flèche
Sistema hidráulico de operação, montagem da válvula de ruptura na lança
Hidráulica de trabajo, soporte de la válvula de rotura de manguera.
Working hydraulic, boom rupture valve mount

Catalogue id **20555**	Group **912**
Illustr. No **1028381**	Section **2000**
Issue **PUB 20030829-B**	Page **483**

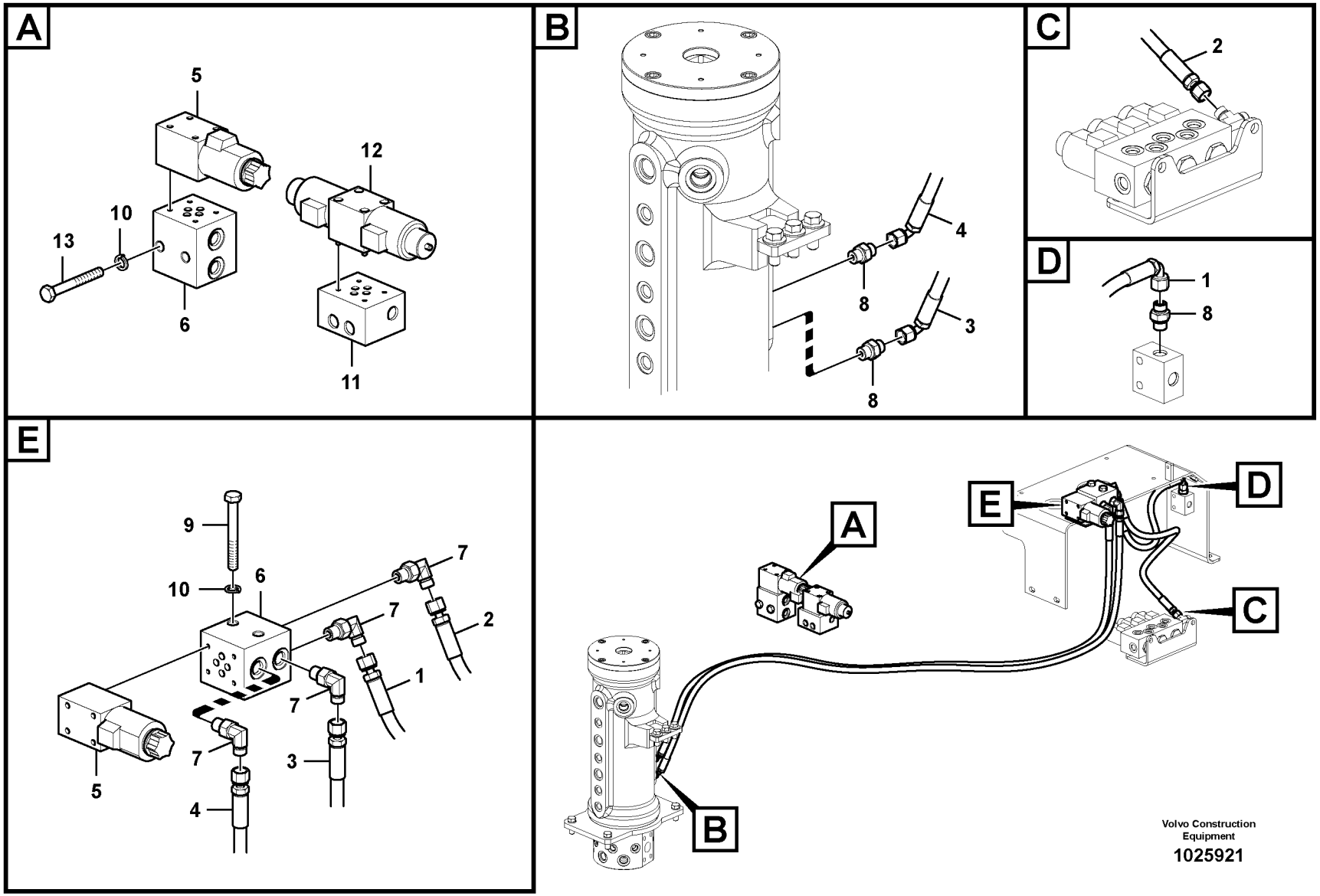

Volvo Construction Equipment

1025921

Fig.	Part No.	Quantity 1	2	3	4	5	PS	KIT	Description	Denominación	Denominação	Dénomination	Notes
1	**VOE 937104**			1	1				Hose assembly	Conducto	Mangueira completa	Conduit flexible	
2	**VOE 937698**	1							Hose assembly	Conducto	Mangueira completa	Conduit flexible	
3	**VOE 936818**	1							Hose assembly	Conducto	Mangueira completa	Conduit flexible	
4	**VOE 936818**	1							Hose assembly	Conducto	Mangueira completa	Conduit flexible	
5	**VOE 14553285**	1	1						Valve	Válvula	Válvula	Valve	
6	**VOE 14556273**	1	1						Block	Bloque	Bloco	Bloc	
7	**VOE 13933857**	4		1					Elbow nipple	Niple angular	Cotovelo	Raccord coudé	
8	**VOE 13933858**	3		1					Nipple	Niple	Niple	Raccord	
9	**VOE 20791492**	2							Hexagon screw	Tornillo hexagonal	Parafuso sextavado	Vis à tête hexagonale	
10	**VOE 955922**	2	2						Spring washer	Arandela elástica	Arruela de pressão	Rondelle élastique	
11		1					NS		Block	Bloque	Bloco	Bloc	
12	**VOE 14592883**	1							Solenoid valve	Electroválvula	Válvula solenóide	Électrovanne	
13	**VOE 983257**		2						Hexagon screw	Tornillo hexagonal	Parafuso sextavado	Vis à tête hexagonale	

1	**8287418**
2	**8287488**
3	**8292699**
4	**8292700**
5	

Électrovanne
Válvula, solenóide
Válvula, solenoide
Valve, solenoid

Catalogue id **20555**	Group **912**
Illustr. No **1025921**	Section **3300**
Issue **PUB 20030829-B**	Page **485**

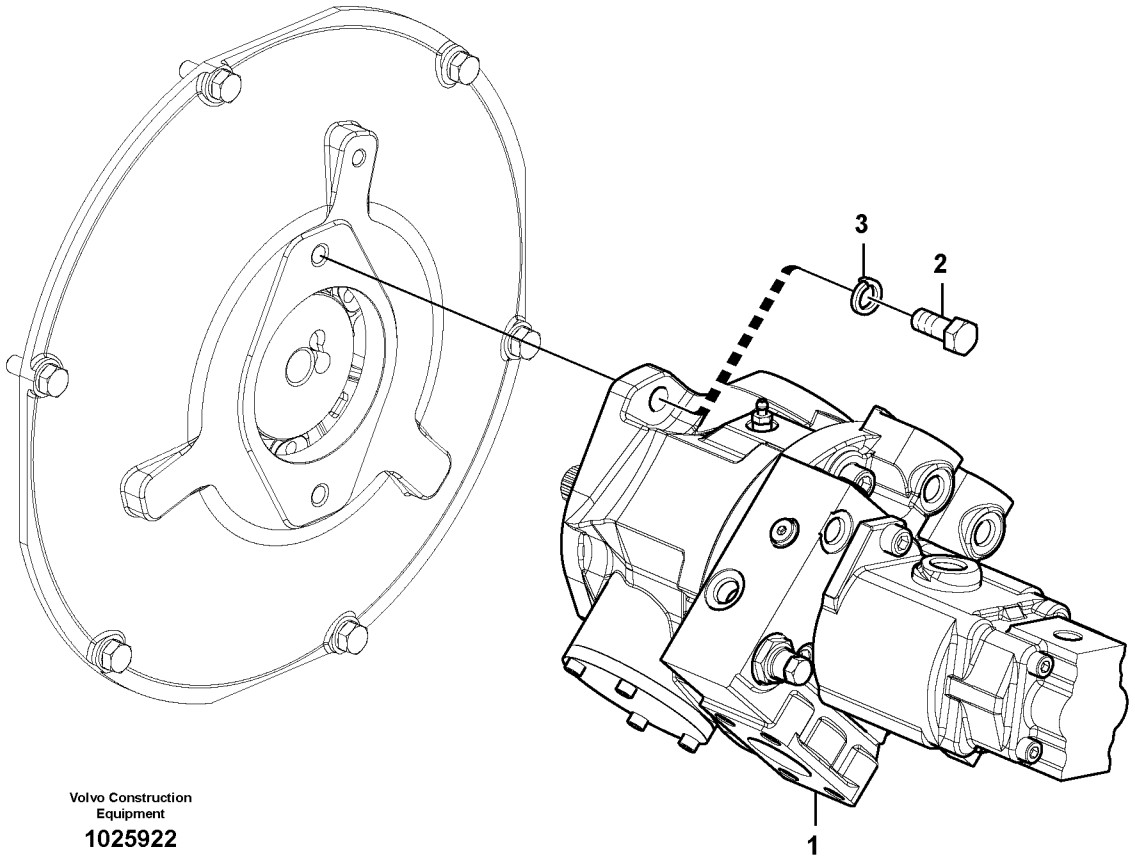

Volvo Construction Equipment

1025922

Fig.	Part No.	Quantity 1	2	3	PS	KIT	Description	Denominación	Denominação	Dénomination	Notes
1	**VOE 14633899**	1					Pump	Bomba	Bomba	Pompe	See group 913, Page 489
2	**VOE 978932**	2					Hexagon screw	Tornillo hexagonal	Parafuso sextavado	Vis à tête hexagonale	
3	**VOE 955923**	2					Spring washer	Arandela elástica	Arruela de pressão	Rondelle élastique	

1	**8287418**	**Installation de pompe** **Instalação de bomba** **Instalación de bomba** **Pump installation**	Catalogue id **20555**	Group **913**
2			Illustr. No **1025922**	Section **100**
3			Issue **PUB 20030829-B**	Page **487**
4				
5				

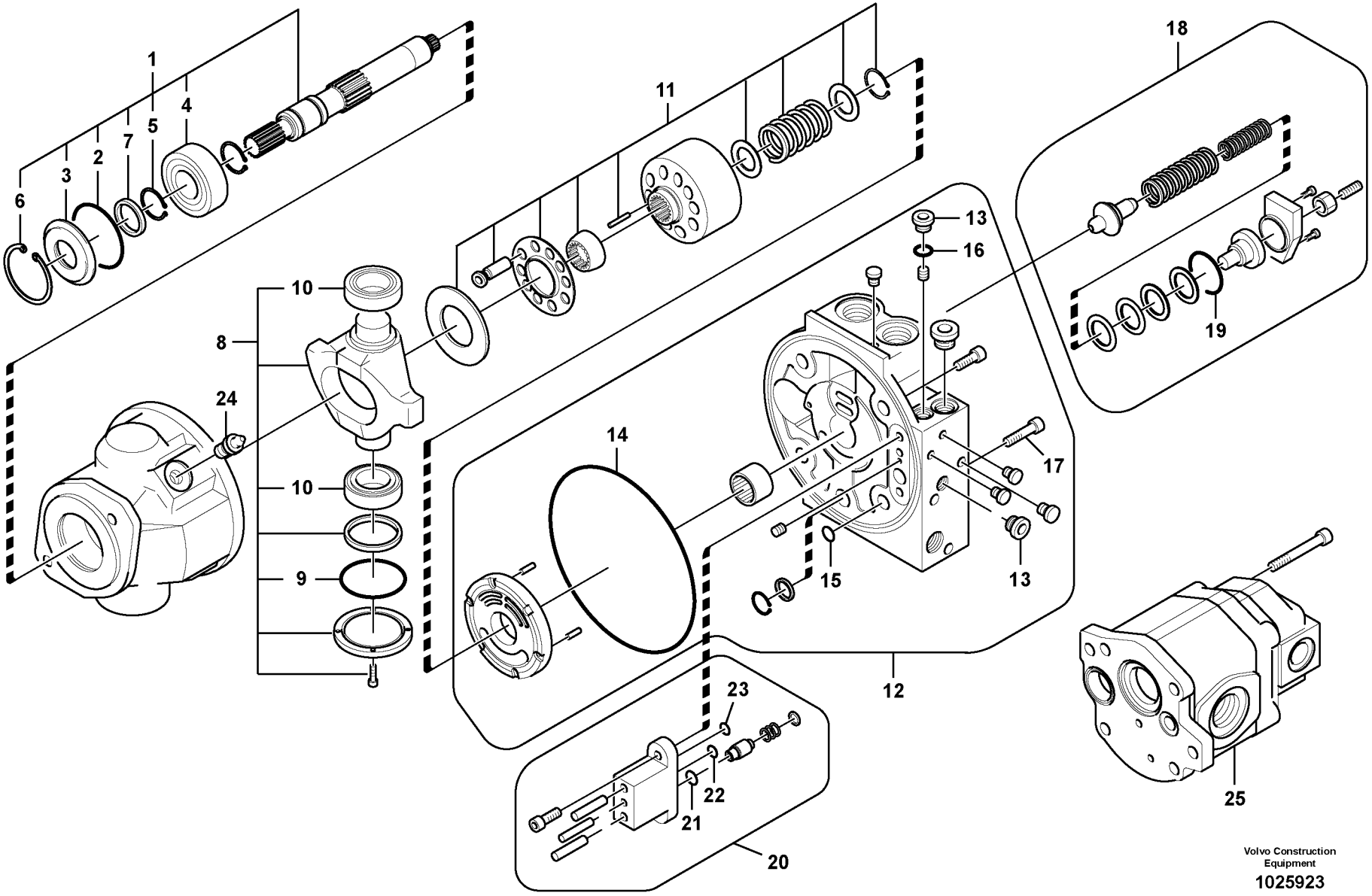

Volvo Construction Equipment

1025923

Fig.	Part No.	Quantity 1	2	3	PS	KIT	Description	Denominación	Denominação	Dénomination	Notes
	VOE 14633899	1					Pump	Bomba	Bomba	Pompe	
1	**VOE 14612794**	1					•Shaft	•Eje	•Eixo	•Arbre	
2	**SA 8230-03730**	1				K	••O-ring	••Anillo tórico	••Anel-o	••Joint torique	
3	**SA 8230-03170**	1					••Seal	••Junta	••Vedação	••Joint	
4	**SA 8230-03180**	1					••Bearing	••Cojinete	••Rolamento	••Palier	
5	**SA 8230-03850**	1					••Ring	••Anillo	••Anel	••Anneau	
6	**SA 8230-03910**	1					••Ring	••Anillo	••Anel	••Anneau	
7	**VOE 14525799**	1				K	••Seal	••Junta	••Vedação	••Joint	
8	**SA 8230-15520**	1					•Hanger	•Colgante	•	•Console	
9	**SA 8230-03720**	1				K	••O-ring	••Junta torica	••Anel de vedação-O	••Joint Torique	
10	**SA 8230-02980**	2					••Bearing	••Cojinete	••Rolamento	••Palier	
11	**VOE 14612795**	1					•Rotator	•Rotador	•Rotor	•Rotateur	
12		1					•Cover	•Capo	•Tampa	•Capot	
13	**SA 8230-15450**	2					••Plug	••Tapon	••Bujão	••Bouchon	
14	**SA 8230-03930**	1				K	••O-ring	••Junta torica	••Anel de vedação-O	••Joint Torique	
15	**SA 8230-06960**	5				K	••O-ring	••Junta torica	••Anel de vedação-O	••Joint Torique	
16	**VOE 14533604**	1				K	••O-ring	••Anillo tórico	••Anel-o	••Joint torique	
17	**SA 8230-03800**	1					••Bolt	••Perno	••Parafuso	••Boulon	
18		1					•Spring	•Muelle	•Mola	•Ressort	
19	**SA 8230-03770**	1				K	••O-ring	••Junta torica	••Anel de vedação-O	••Joint Torique	
20		1					•Piston	•Piston	•Pistão	•Piston	
21	**VOE 14525806**	1				K	••O-ring	••Junta torica	••Anel de vedação-O	••Joint Torique	
22	**VOE 14525807**	1				K	••O-ring	••Junta torica	••Anel de vedação-O	••Joint Torique	
23	**VOE 14525808**	1				K	••O-ring	••Junta torica	••Anel de vedação-O	••Joint Torique	
24	**SA 8230-03400**	1					•Nipple	•Niple	•União	•Raccord	
25	**VOE 14612792**	1					•Gear pump	•Bomba de engranaje	•Bomba a engrenagem	•Pompe engrenages	See group 913, Page 491
100	**VOE 14525810**	1					Sealing Kit	Juego Retenes	Kit de vedação	Jeu Joints	

1	**8287418**	**Pompe hydraulique** **Bomba hidráulica** **Bomba hidráulica** **Hydraulic pump**	Catalogue id **20555**	Group **913**
2			Illustr. No **1025923**	Section **200**
3			Issue **PUB 20030829-B**	Page **489**
4				
5				

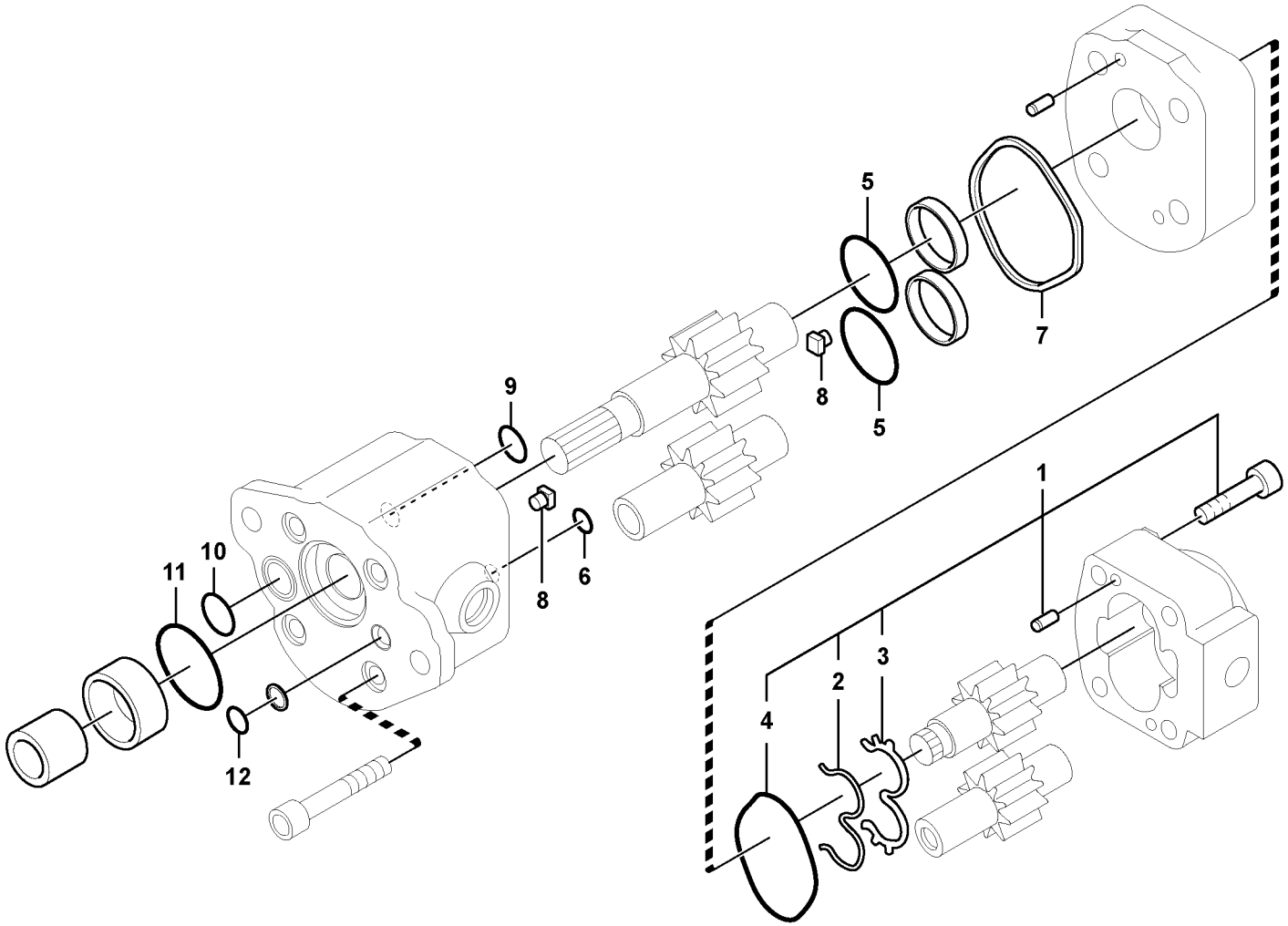

Volvo Construction Equipment

1049261

Fig.	Part No.	Quantity 1	2	3	PS	KIT	Description	Denominación	Denominação	Dénomination	Notes
	VOE 14612792	1					Gear pump	Bomba de engranaje	Bomba a engrenagem	Pompe engrenages	
1	**VOE 14612793**	1					•Gear pump	•Bomba de engranaje	•Bomba a engrenagem	•Pompe engrenages	
2	**VOE 14504271**	1				K	••Ring	••Anillo	••Anel	••Anneau	
3	**VOE 14504272**	1				K	••Ring_back Up	••Ring_back Up	••	••Ring_back Up	
4	**VOE 14504270**	1				K	••O-ring	••Junta torica	••Anel de vedação-O	••Joint Torique	
5	**SA 8230-02920**	2				K	•Seal	•Junta	•Vedação	•Joint	
6	**VOE 14507644**	1				K	•O-ring	•Junta torica	•Anel de vedação-O	•Joint Torique	
7	**SA 8230-02930**	1					•Seal	•Junta	•Vedação	•Joint	
8	**SA 8230-03040**	2					•Seal	•Junta	•Vedação	•Joint	
9	**VOE 14504584**	1				K	•O-ring	•Junta torica	•Anel de vedação-O	•Joint Torique	
10	**VOE 14504585**	1				K	•O-ring	•Anillo tórico	•Anel-o	•Joint torique	
11	**SA 8230-03710**	1				K	•O-ring	•Junta torica	•Anel de vedação-O	•Joint Torique	
12	**VOE 14533605**	1				K	•O-ring	•Anillo tórico	•Anel-o	•Joint torique	
100	**VOE 14612796**	1					Sealing	Junta	Vedação	Étanchéité	

1	**8287418**	**Pompe à engrenages hydraulique** **Bomba de engrenagem hidráulica** **Engranaje de bomba hidráulica** **Hydraulic gear pump**	Catalogue id **20555**	Group **913**
2			Illustr. No **1025895**	Section **1000**
3			Issue **PUB 20030829-B**	Page **491**
4				
5				

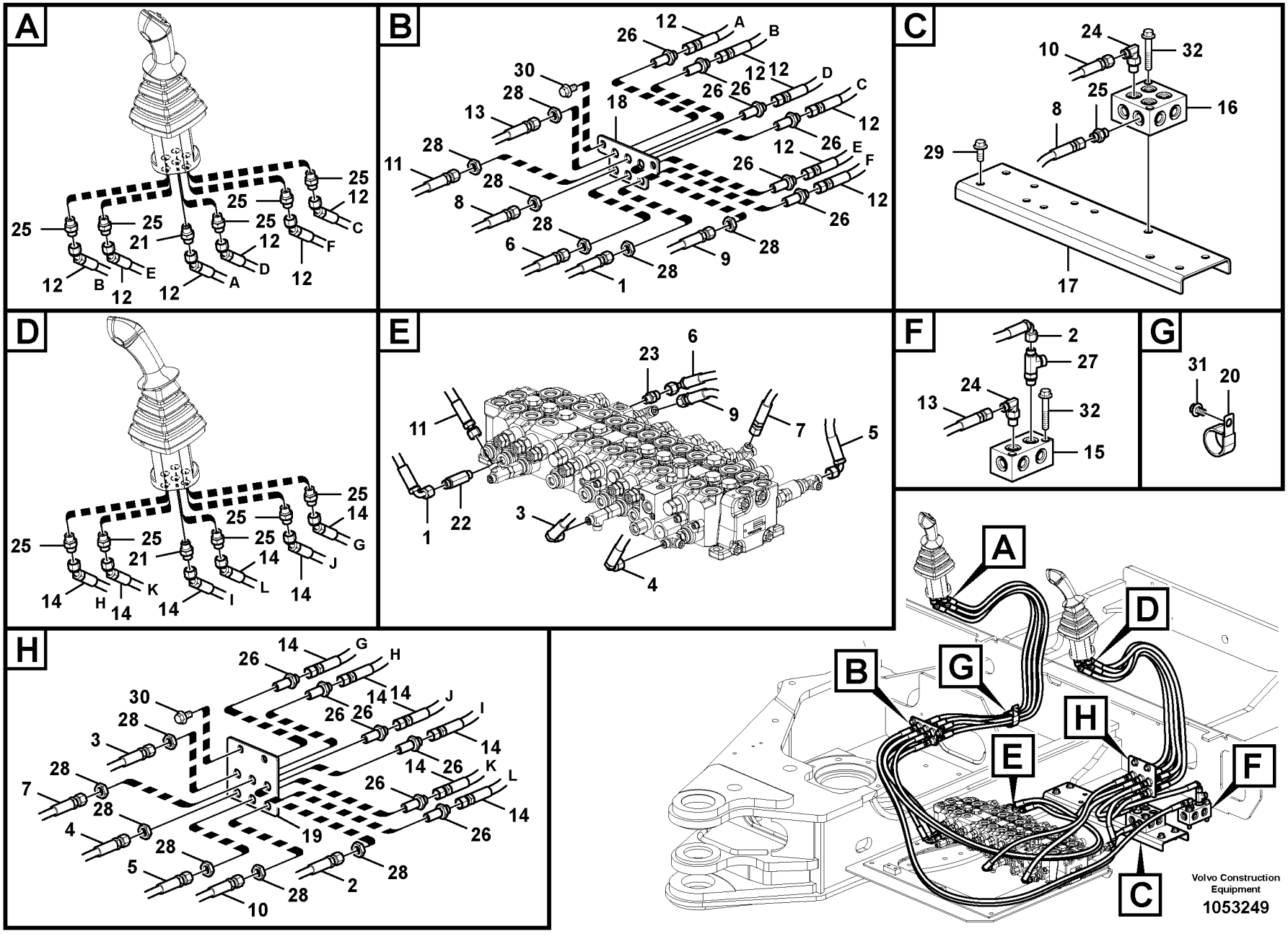
A
B
C
D
E
F
G
H
Volvo Construction Equipment
1053249

Fig.	Part No.	Quantity 1	2	3	PS	KIT	Description	Denominación	Denominação	Dénomination	Notes
1	**VOE 936288**	1					Hose assembly	Conducto	Mangueira completa	Conduit flexible	
2	**VOE 936290**	1					Hose assembly	Conducto	Mangueira completa	Conduit flexible	
3	**VOE 936294**	1					Hose assembly	Conducto	Mangueira completa	Conduit flexible	
4	**VOE 936292**	1					Hose assembly	Conducto	Mangueira completa	Conduit flexible	
5	**VOE 936812**	1					Hose assembly	Conducto	Mangueira completa	Conduit flexible	
6	**VOE 937120**	1					Hose assembly	Conducto	Mangueira completa	Conduit flexible	
7	**VOE 936957**	1					Hose assembly	Conducto	Mangueira completa	Conduit flexible	
8	**VOE 937118**	1					Hose assembly	Conducto	Mangueira completa	Conduit flexible	
9	**VOE 937119**	1					Hose assembly	Conducto	Mangueira completa	Conduit flexible	
10	**VOE 937574**	1					Hose assembly	Conducto	Mangueira completa	Conduit flexible	
11	**VOE 937575**	1					Hose assembly	Conducto	Mangueira completa	Conduit flexible	
12	**VOE 938064**	6					Hose assembly	Conducto	Mangueira completa	Conduit flexible	
13	**VOE 938279**	1					Hose assembly	Conducto	Mangueira completa	Conduit flexible	
14	**VOE 15022993**	6					Hose assembly	Conducto	Mangueira completa	Conduit flexible	
15	**VOE 14555441**	1					Block	Bloque	Bloco	Bloc	
16	**VOE 14568008**	1					Block	Bloque	Bloco	Bloc	
17		1			NS		Plate	Placa	Placa	Plaque	
18		1			NS		Plate	Placa	Placa	Plaque	
19		1			NS		Plate	Placa	Placa	Plaque	
20	**VOE 14515523**	1					Clip	Clip	Clipe	Clip	
	VOE 14515523		1	1			Clip	Clip	Clipe	Clip	
21	**VOE 14534523**	2					Connector	Unión	Conexão	Connexion	
22	**VOE 14587170**	1					Nipple	Niple	Niple	Raccord	
23	**VOE 14587171**	1					Nipple	Niple	Niple	Raccord	
24	**VOE 13933857**	2					Elbow nipple	Niple angular	Cotovelo	Raccord coudé	
25	**VOE 13933858**	11					Nipple	Niple	Niple	Raccord	
26	**VOE 935424**	12					Nipple	Niple	Niple	Raccord	
27	**VOE 937519**	1					T-nipple	Niple t	Niple-t	Raccord-t	
28	**VOE 935428**	12					Lock nut	Contratuerca	Porca trava	Contre-écrou	
29	**VOE 946329**	4					Flange screw	Tornillo embridado	Parafuso flangeado	Vis à embase	

1	**8287418**
2	**8292695**
3	**8292696**
4	
5	

Système servo, valve commande vers valve commande a distance
Sistema servo, válvula de controle para a válvula do controle remoto
Servosistema, válvula de control a válvula de mando a distan
Servo system, control valve to remote control valve

Catalogue id **20555**	Group **914**
Illustr. No **1053249**	Section **100**
Issue **PUB 20030829-B**	Page **493**

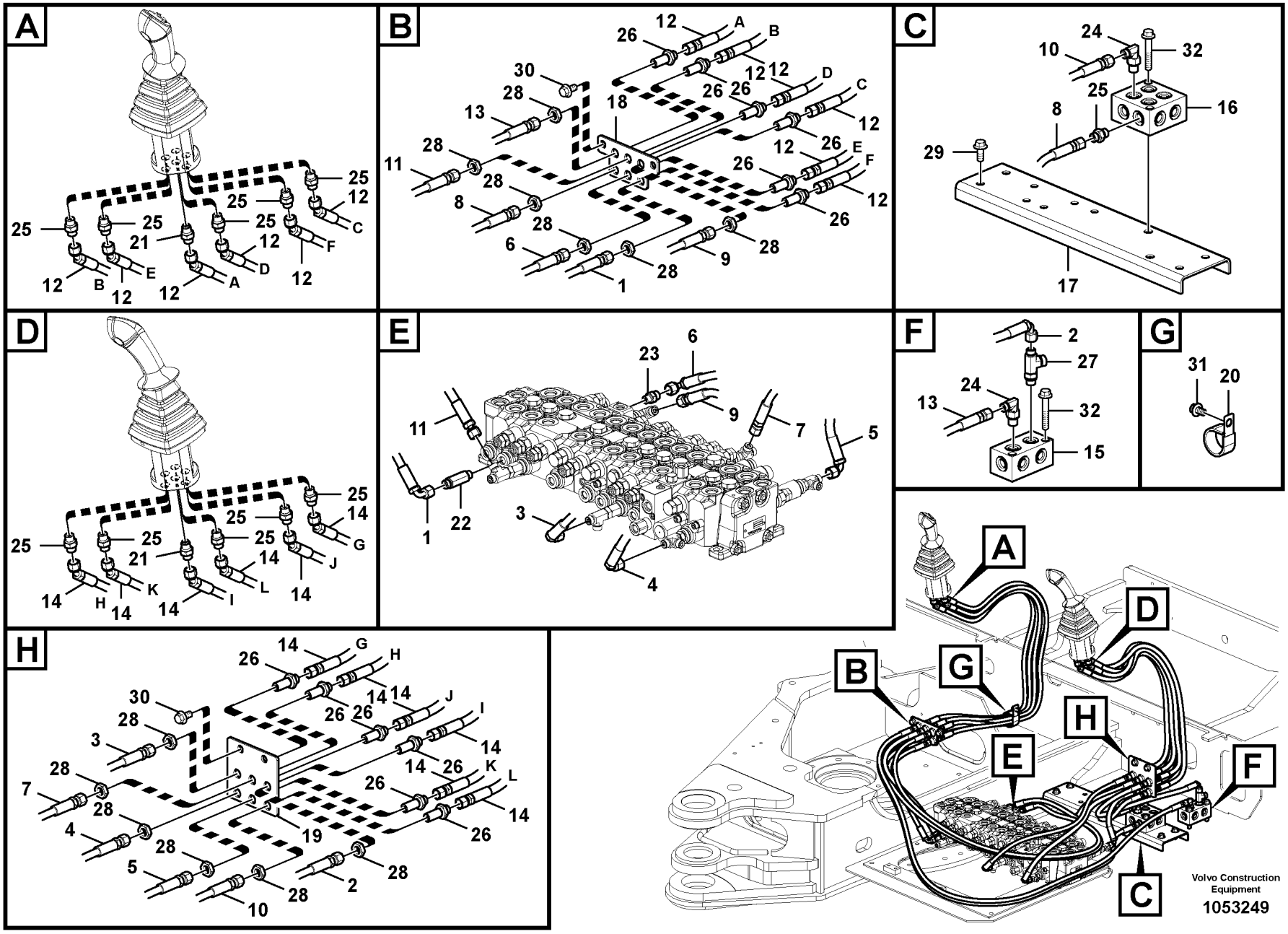
A
B
C
D
E
F
G
H
Volvo Construction Equipment
1053249

Fig.	Part No.	Quantity 1	2	3	PS	KIT	Description	Denominación	Denominação	Dénomination	Notes
30	**VOE 946441**	4					Flange screw.....	Tornillo embridado	Parafuso flangeado	Vis à embase.....	
31	**VOE 946471**	1	1	1			Flange screw.....	Tornillo embridado	Parafuso flangeado	Vis à embase.....	
32	**VOE 965187**	4					Flange screw.....	Tornillo embridado	Parafuso flangeado	Vis à embase.....	

1	**8287418**	**Système servo, valve commande vers valve commande a distance** **Sistema servo, válvula de controle para a válvula do controle remoto** **Servosistema, válvula de control a válvula de mando a distan** **Servo system, control valve to remote control valve**	Catalogue id **20555**	Group **914**
2	**8292695**		Illustr. No **1053249**	Section **100**
3	**8292696**		Issue **PUB 20030829-B**	Page **495**
4				
5				

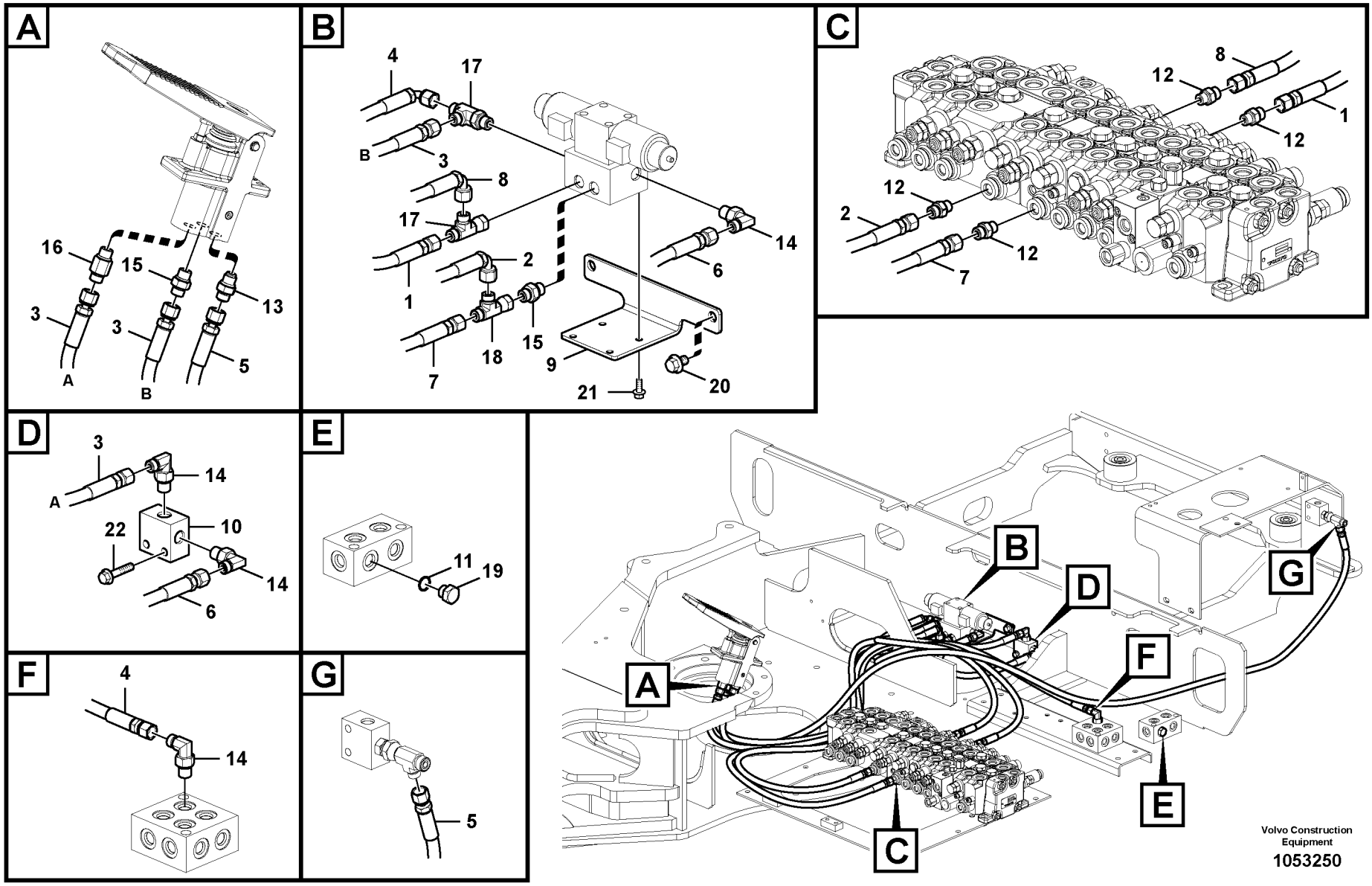
A
16
15
3
3
13
A
B
5
B
4
17
B
3
8
17
2
1
18
15
7
9
14
6
20
21
C
8
12
1
12
12
2
12
7
D
3
A
14
22
10
14
6
E
11
19
F
4
14
G
5
A
B
C
D
E
F
G
Volvo Construction Equipment
1053250

Fig.	Part No.	Quantity 1	2	3	PS	KIT	Description	Denominación	Denominação	Dénomination	Notes
1	**VOE 936969**	1					Hose assembly	Conducto	Mangueira completa	Conduit flexible	
2	**VOE 937205**	1					Hose assembly	Conducto	Mangueira completa	Conduit flexible	
3	**VOE 936971**	2					Hose assembly	Conducto	Mangueira completa	Conduit flexible	
4	**VOE 936299**	1					Hose assembly	Conducto	Mangueira completa	Conduit flexible	
5	**VOE 937122**	1					Hose assembly	Conducto	Mangueira completa	Conduit flexible	
6	**VOE 937105**	1					Hose assembly	Conducto	Mangueira completa	Conduit flexible	
7	**VOE 937114**	1					Hose assembly	Conducto	Mangueira completa	Conduit flexible	
8	**VOE 937110**	1					Hose assembly	Conducto	Mangueira completa	Conduit flexible	
9		1			NS		Bracket	Ménsula	Suporte	Console	
10		1			NS		Block	Bloque	Bloco	Bloc	
11	**VOE 932039**	1					O-ring	Anillo tórico	Anel-o	Joint torique	
12	**VOE 14587171**	4					Nipple	Niple	Niple	Raccord	
13	**VOE 14534523**	1					Connector	Unión	Conexão	Connexion	
14	**VOE 13933857**	4					Elbow nipple	Niple angular	Cotovelo	Raccord coudé	
15	**VOE 13933858**	2					Nipple	Niple	Niple	Raccord	
16	**VOE 937538**	1					Nipple	Niple	Niple	Raccord	
17	**VOE 937540**	2					T-nipple	Niple t	Niple-t	Raccord-t	
18	**VOE 13933859**	1					T-nipple	Niple t	Niple-t	Raccord-t	
19	**SA 9415-31021**	1					Plug	Tapon	Bujão	Bouchon	
20	**VOE 946471**	2					Flange screw	Tornillo embridado	Parafuso flangeado	Vis à embase	
21	**VOE 946544**	4					Flange screw	Tornillo embridado	Parafuso flangeado	Vis à embase	
22	**VOE 947760**	2					Flange screw	Tornillo embridado	Parafuso flangeado	Vis à embase	

1	**8287418**	**Système servo, valve commande vers valve pedale commande a distance** **Sistema servo, válvula de controle para o pedal da válvula de controle remoto** **Servosistema, válvula de control a válvula pedal de mando a distan** **Servo system, control valve to remote control valve pedal**	Catalogue id **20555**	Group **914**
2			Illustr. No **1053250**	Section **200**
3			Issue **PUB 20030829-B**	Page **497**
4				
5				

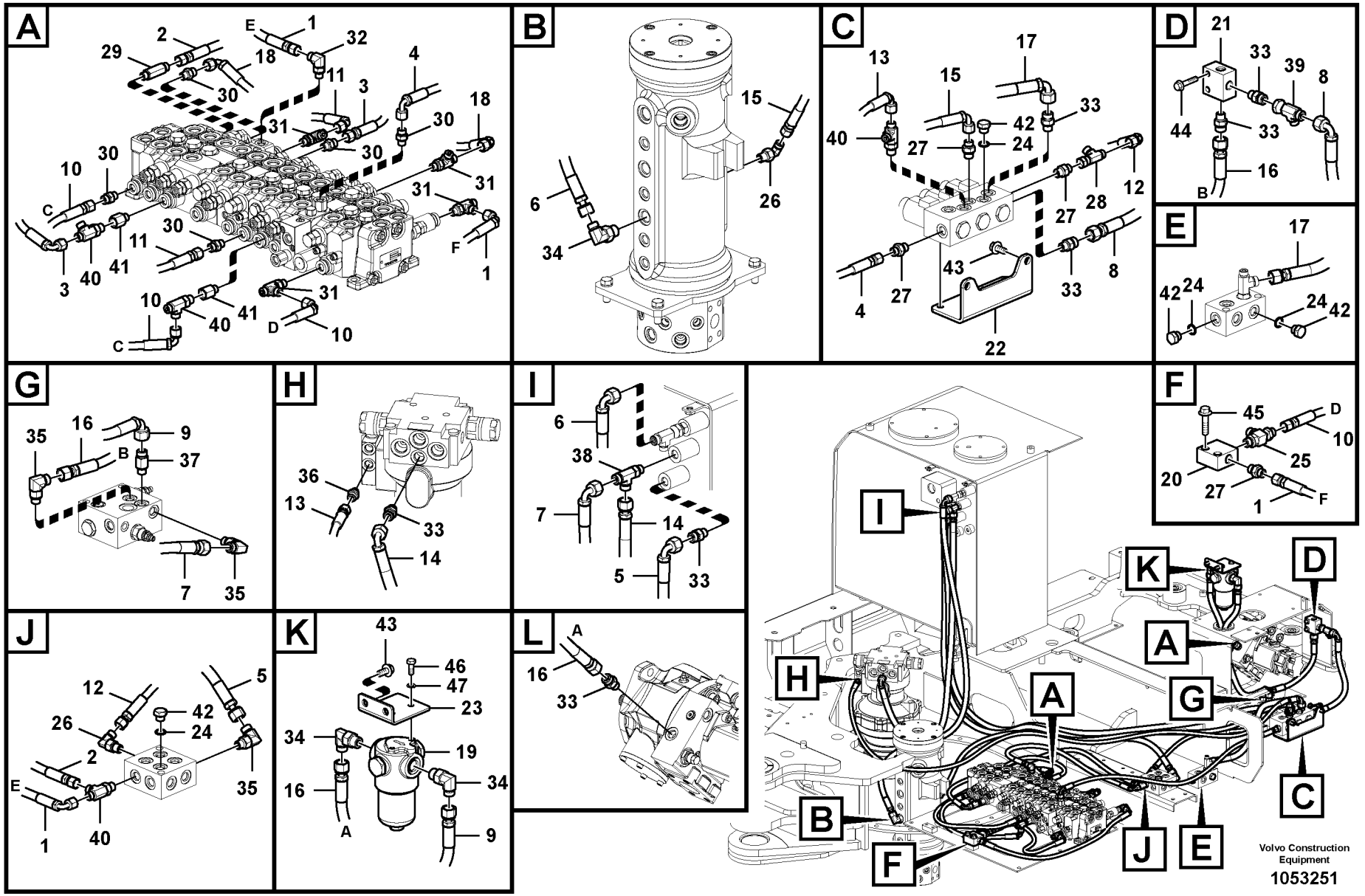
A
B
C
D
E
F
G
H
I
J
K
L
Volvo Construction Equipment
1053251

Fig.	Part No.	Quantity 1	2	3	PS	KIT	Description	Denominación	Denominação	Dénomination	Notes
1	**VOE 936290**	2					Hose assembly	Conducto	Mangueira completa	Conduit flexible	
2	**VOE 937698**	1					Hose assembly	Conducto	Mangueira completa	Conduit flexible	
3	**VOE 936293**	1					Hose assembly	Conducto	Mangueira completa	Conduit flexible	S/N 110011-110617
	VOE 936294	1					Hose assembly	Conducto	Mangueira completa	Conduit flexible	S/N 110618-
4	**VOE 936298**	1					Hose assembly	Conducto	Mangueira completa	Conduit flexible	
5	**VOE 936955**	1					Hose assembly	Conducto	Mangueira completa	Conduit flexible	
6	**VOE 936704**	1					Hose assembly	Conducto	Mangueira completa	Conduit flexible	
7	**VOE 936712**	1					Hose assembly	Conducto	Mangueira completa	Conduit flexible	
8	**VOE 936787**		1				Hose assembly	Conducto	Mangueira completa	Conduit flexible	
9	**VOE 936788**	1					Hose assembly	Conducto	Mangueira completa	Conduit flexible	
10	**VOE 937104**	2					Hose assembly	Conducto	Mangueira completa	Conduit flexible	
11	**VOE 937110**	1					Hose assembly	Conducto	Mangueira completa	Conduit flexible	
12	**VOE 936294**	1					Hose assembly	Conducto	Mangueira completa	Conduit flexible	
13	**VOE 937120**	1					Hose assembly	Conducto	Mangueira completa	Conduit flexible	
14	**VOE 937129**	1					Hose assembly	Conducto	Mangueira completa	Conduit flexible	
15	**VOE 937205**	1					Hose assembly	Conducto	Mangueira completa	Conduit flexible	
16	**VOE 937409**	2					Hose assembly	Conducto	Mangueira completa	Conduit flexible	
17	**VOE 936701**	1					Hose assembly	Conducto	Mangueira completa	Conduit flexible	
18	**VOE 14881688**	1					Hose assembly	Conducto	Mangueira completa	Conduit flexible	
19	**SA 1135-01410**	1					Filter	Filtro	Filtro	Filtre	
	SA 1030-61680	1					•Filter element	•Cartucho de filtro	•	•Elément de filtre	
20	**VOE 14564202**	1					Block	Bloque	Bloco	Bloc	
21		1			NS		Block	Bloque	Bloco	Bloc	
22		1			NS		Bracket	Consola	Suporte	Console	
23		1			NS		Bracket	Ménsula	Suporte	Console	
24	**VOE 932039**	4					O-ring	Anillo tórico	Anel-o	Joint torique	
25	**VOE 14534518**	1					T-nipple	Niple t	Niple-t	Raccord-t	
26	**VOE 13933857**	2					Elbow nipple	Niple angular	Cotovelo	Raccord coudé	
27	**VOE 13933858**	4					Nipple	Niple	Niple	Raccord	
28	**VOE 13933859**	1					T-nipple	Niple t	Niple-t	Raccord-t	

1	**8287418**
2	**8292699**
3	
4	
5	

Système servo, valve de commande vers valve de solénoïde
Sistema servo, válvula de controle para a válvula solenóide
Servosistema, válvula de control a válvula solenoide
Servo system, control valve to solenoid valve

Catalogue id **20555**	Group **914**
Illustr. No **1053251**	Section **300**
Issue **PUB 20030829-B**	Page **499**

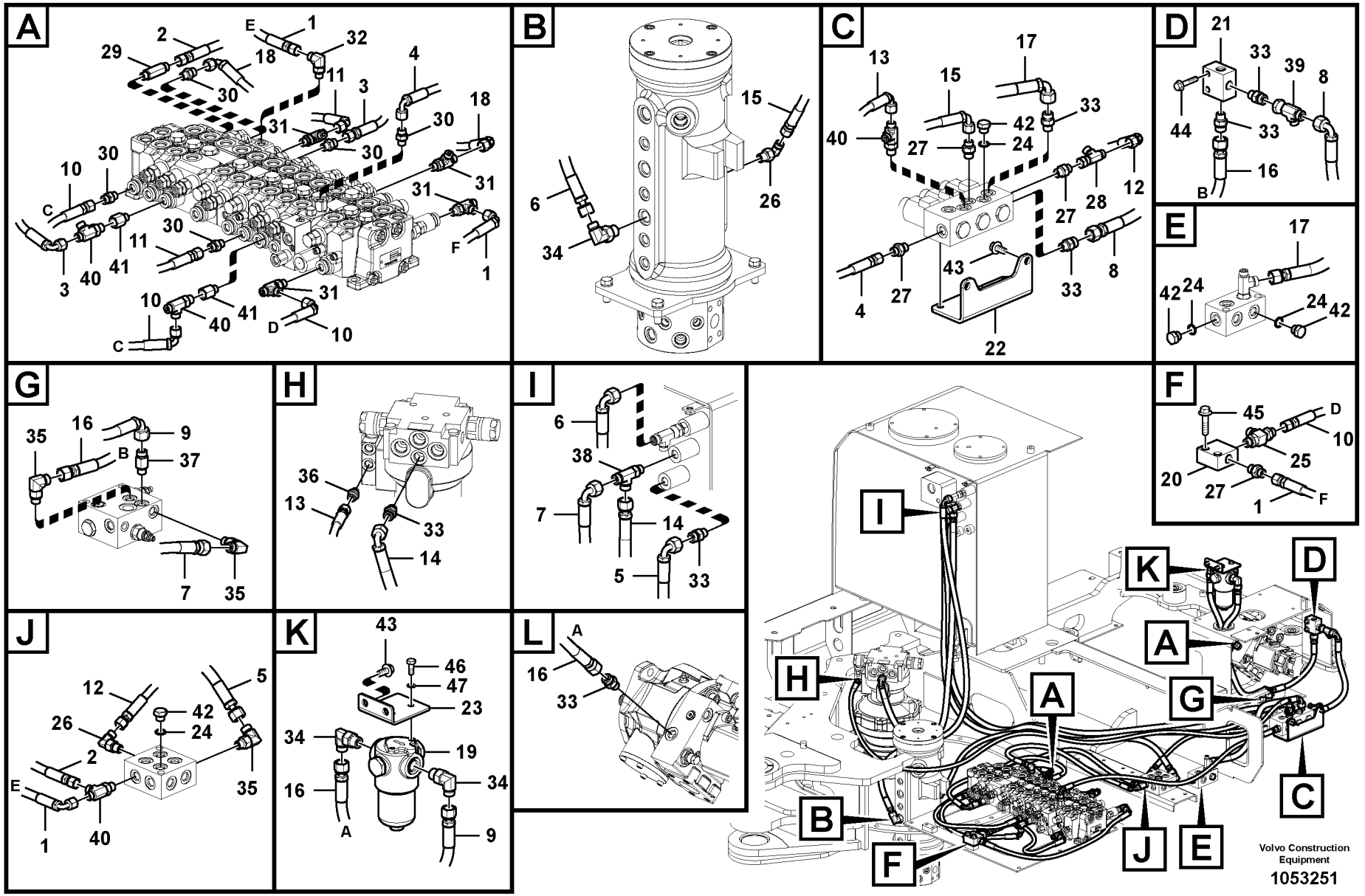
A
B
C
D
E
F
G
H
I
J
K
L
Volvo Construction Equipment
1053251

Fig.	Part No.	Quantity 1	2	3	PS	KIT	Description	Denominación	Denominação	Dénomination	Notes
29	**VOE 14587170**	1					Nipple	Niple	Niple	Raccord	
30	**VOE 14587171**	5					Nipple	Niple	Niple	Raccord	
31	**VOE 14587172**	4					T-nipple	Niple t	Niple-t	Raccord-t	
32	**VOE 14587174**	1					Elbow	Ángulo	Cotovelo	Coude	
33	**VOE 935085**	7					Nipple	Niple	Niple	Raccord	
34	**VOE 935070**	3					Elbow nipple	Niple angular	Cotovelo	Raccord coudé	
35	**VOE 935069**	3					Elbow nipple	Niple angular	Cotovelo	Raccord coudé	
36	**VOE 935082**	1					Nipple	Niple	Niple	Raccord	
37	**VOE 937535**	1					Nipple	Niple	Niple	Raccord	
38	**VOE 936932**	1					T-nipple	Niple t	Niple-t	Raccord-t	
39	**VOE 937436**	1					T-nipple	Niple t	Niple-t	Raccord-t	
40	**VOE 937540**	4					T-nipple	Niple t	Niple-t	Raccord-t	
41	**VOE 14587177**	2					Adapter	Adaptador	Adaptador	Adaptateur	
42	**SA 9415-31021**	3					Plug	Tapon	Bujão	Bouchon	
43	**VOE 946441**	4					Flange screw	Tornillo embridado	Parafuso flangeado	Vis à embase	
44	**VOE 947760**	2					Flange screw	Tornillo embridado	Parafuso flangeado	Vis à embase	
45	**VOE 965185**	2					Flange screw	Tornillo embridado	Parafuso flangeado	Vis à embase	
46	**SA 9081-11503**	2					Hex. socket screw	Tornillo de hexágono emb...	Parafuso soquete sext...	Vis à six pans creux	
47	**VOE 955921**	2					Spring washer	Arandela elástica	Arruela de pressão	Rondelle élastique	

1	**8287418**
2	**8292699**
3	
4	
5	

Système servo, valve de commande vers valve de solénoïde
Sistema servo, válvula de controle para a válvula solenóide
Servosistema, válvula de control a válvula solenoide
Servo system, control valve to solenoid valve

Catalogue id **20555**	Group **914**
Illustr. No **1053251**	Section **300**
Issue **PUB 20030829-B**	Page **501**

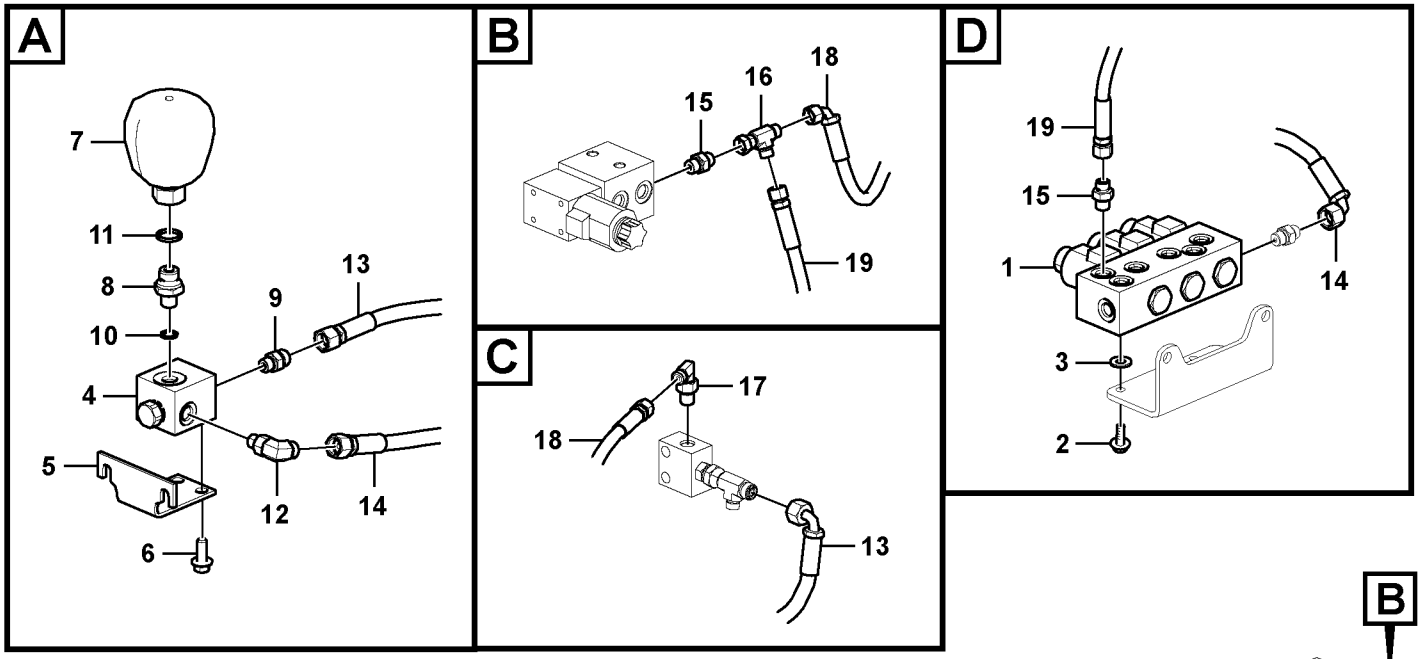

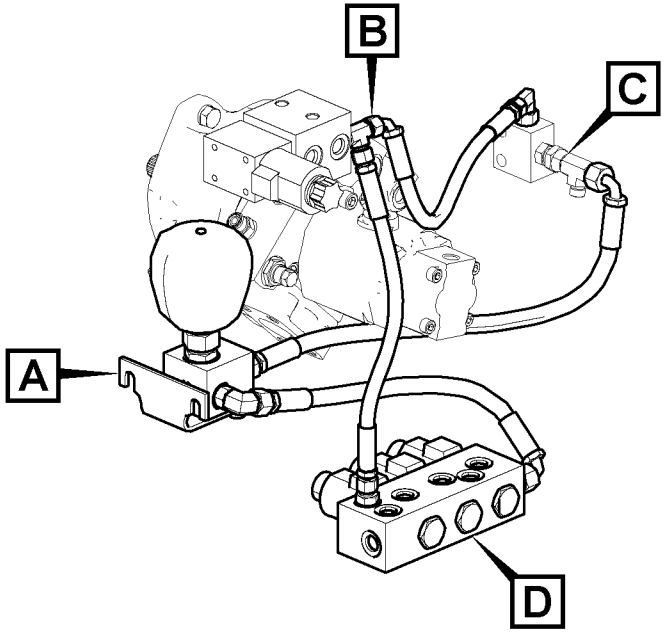

Volvo Construction Equipment
1045873

Fig.	Part No.	Quantity 1	2	3	PS	KIT	Description	Denominación	Denominação	Dénomination	Notes
1	**VOE 14636594**	1					Valve	Válvula	Válvula	Valve	
2	**VOE 946440**	2					Flange screw	Tornillo embridado	Parafuso flangeado	Vis à embase	
3	**VOE 993835**	2					Plain washer	Arandela plana	Arruela simples	Rondelle plane	
4	**VOE 14568872**	1					Block	Bloque	Bloco	Bloc	
5		1			NS		Bracket	Consola	Suporte	Console	
6	**VOE 946329**	2					Flange screw	Tornillo embridado	Parafuso flangeado	Vis à embase	
7	**VOE 14606263**	1					Pressure accumulator	Acumulador	Acumulador de pressão	Accumulateur de pression	
8	**SA 9412-12150**	1					Connector	Unión	Conexão	Connexion	
9	**VOE 935085**	1					Nipple	Niple	Niple	Raccord	
10	**VOE 983505**	1					O-ring	Anillo tórico	Anel-o	Joint torique	
11	**SA 9426-10040**	1					Gasket	Junta	Junta	Joint	
12	**VOE 935069**	1					Elbow nipple	Niple angular	Cotovelo	Raccord coudé	
13	**VOE 936701**	1					Hose assembly	Conducto	Mangueira completa	Conduit flexible	
14	**VOE 936787**	1					Hose assembly	Conducto	Mangueira completa	Conduit flexible	
15	**VOE 13933858**	2					Nipple	Niple	Niple	Raccord	
16	**VOE 13933859**	1					T-nipple	Niple t	Niple-t	Raccord-t	
17	**VOE 13933857**	1					Elbow nipple	Niple angular	Cotovelo	Raccord coudé	
18	**VOE 937104**	1					Hose assembly	Conducto	Mangueira completa	Conduit flexible	
19	**VOE 937103**	1					Hose assembly	Conducto	Mangueira completa	Conduit flexible	

1	**8292700**	**Système servo, valve de commande vers valve de solénoïde** **Sistema servo, válvula de controle para a válvula solenóide** **Servosistema, válvula de control a válvula solenoide** **Servo system, control valve to solenoid valve**	Catalogue id **20555**	Group **914**
2			Illustr. No **1045873**	Section **350**
3			Issue **PUB 20030829-B**	Page **503**
4				
5				

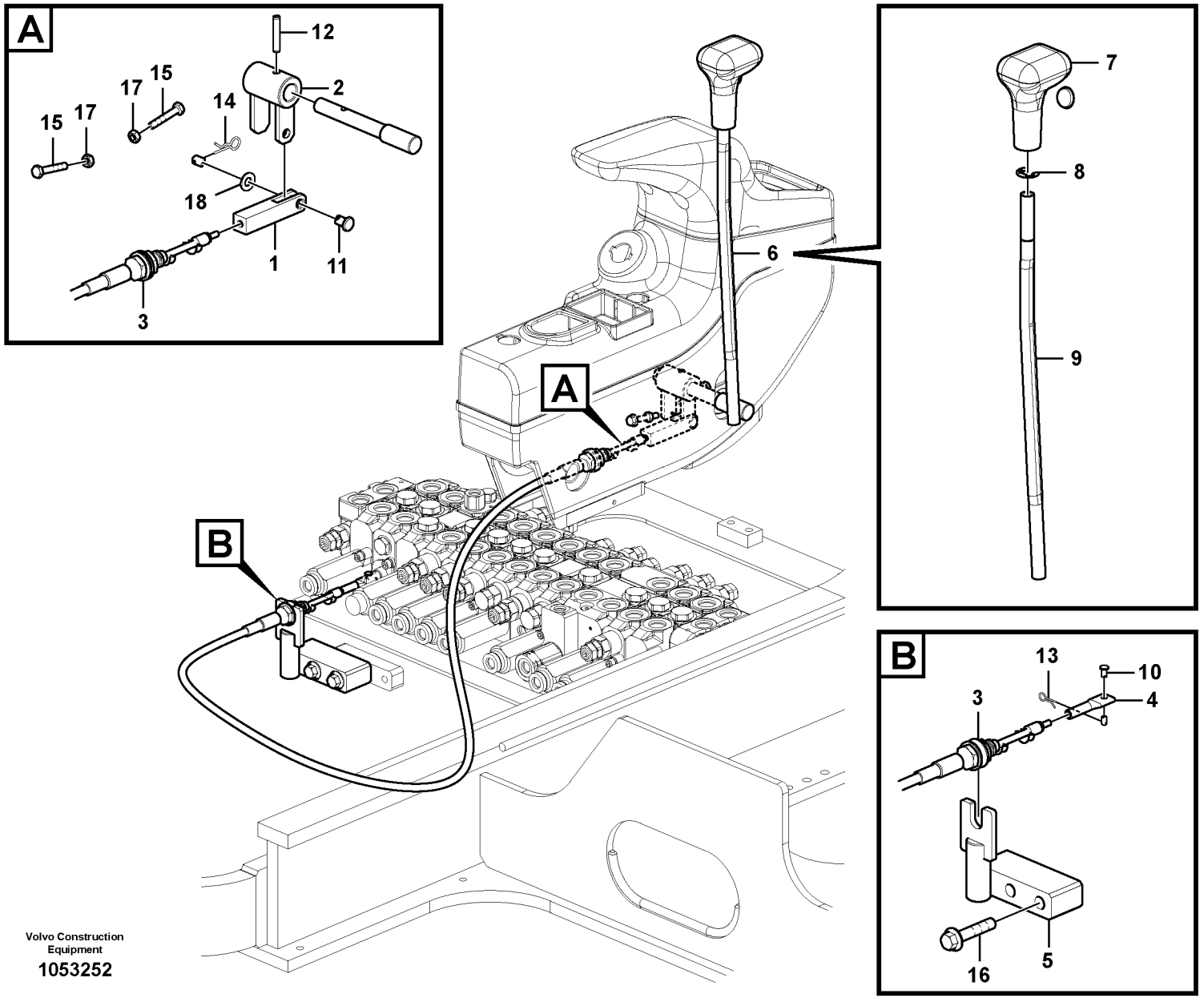

Volvo Construction Equipment

1053252

Fig.	Part No.	Quantity 1	2	3	PS	KIT	Description	Denominación	Denominação	Dénomination	Notes
1	**VOE 14521733**	1					Yoke	Mordaza	Garfo	Chape	
2	**VOE 14526622**	1					Link	Articulación	Articulação	Articulation	S/N -110543
	VOE 14637042	1					Link	Articulación	Articulação	Articulation	S/N 110544-
3	**VOE 14555917**	1					Cable	Cable	Cabo	Câble	
4	**VOE 14554449**	1					Rod	Barra	Barra	Tige	
5	**VOE 14575110**	1					Support	Apoyo	Suporte	Support	
6	**VOE 14608827**	1					Hand lever	Palanca	Alavanca	Levier	S/N -110543
	VOE 14636754	1					Gear lever	Palanca de marcha	Alavanca de mudanças	Levier de vitesse	S/N 110544-
	VOE 14639965	1			OP		•Connecting lever	•Brazo de conexión	•Alavanca conectora	•Bras de raccord	S/N 110544-
7	**VOE 11802562**	1					•Handle	•Mango	•Manopla	•Poignée	
8	**SA 9531-00120**	1					•Retaining ring	•Anillo retén	•Anel de fixação	•Bague retenue	
9		1			NS		•Pipe	•Canalizacion	•Tubo	•Canalisation	
10	**SA 9321-20408**	1					Clevis pin	Perno pasador hendido	Pino do garfo	Boulon à trou goupille	
11	**VOE 13964844**	1					Clevis pin	Perno pasador hendido	Pino do garfo	Boulon à trou goupille	
12	**VOE 976510**	1					Spring pin	Pasador tubular	Pino tubular	Goupille tubulaire	(SA 9325-06017)
13	**SA 9326-05000**	1					Pin	Pasador	Pino	Goupille	
14	**SA 9326-10000**	1					Pin	Pasador	Pino	Goupille	
15	**VOE 965176**	2					Flange screw	Tornillo embridado	Parafuso flangeado	Vis à embase	
16	**VOE 965186**	2					Flange screw	Tornillo embridado	Parafuso flangeado	Vis à embase	
17	**VOE 993868**	2					Hexagon nut	Tuerca hexagonal	Porca sextavada	Écrou hexagonal	
18	**VOE 993835**	1					Plain washer	Arandela plana	Arruela simples	Rondelle plane	

1	**8287418**	**Système servo, conduits vers le distributeur de commande** **Sistema servo, tubulação da válvula de controle** **Servosistema, tubería de la válvula de control.** **Servo system, control valve piping.**	Catalogue id **20555**	Group **914**
2			Illustr. No **1053252**	Section **400**
3			Issue **PUB 20030829-B**	Page **505**
4				
5				

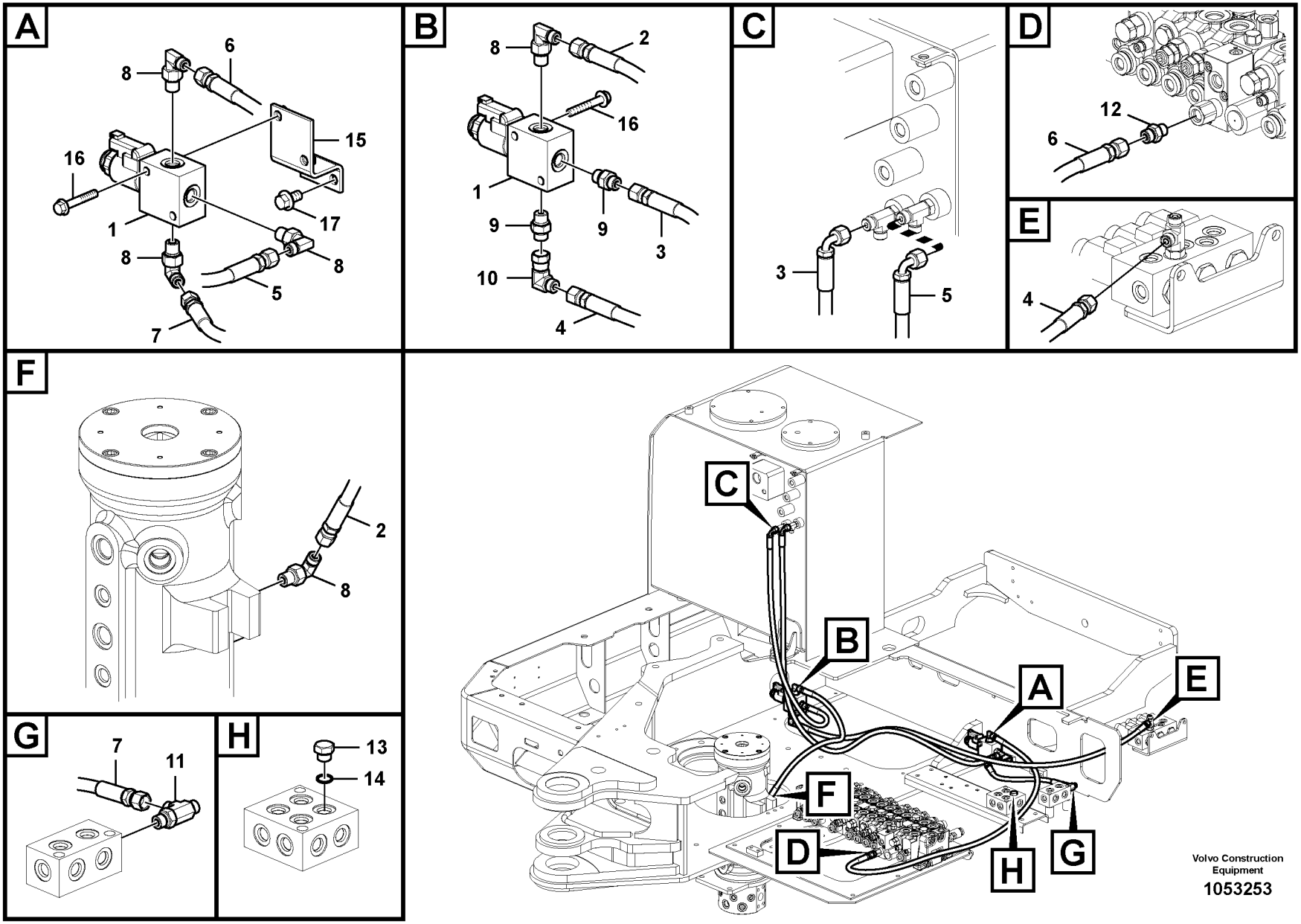
A
8
6
15
16
17
1
8
8
5
7
B
8
2
16
1
9
9
3
10
4
C
3
5
D
12
6
E
4
F
2
8
G
7
11
H
13
14
C
B
A
E
F
D
H
G
Volvo Construction Equipment
1053253

Fig.	Part No.	Quantity 1	2	3	PS	KIT	Description	Denominación	Denominação	Dénomination	Notes
1	**VOE 14553284**	2					Valve	Válvula	Válvula	Valve	
	VOE 14576751	1					•Solenoid valve	•Electroválvula	•Válvula solenóide	•Électrovanne	
	VOE 14576752	1					•Coil	•Bobina	•Bobina	•Bobine	
2	**VOE 937107**	1					Hose assembly	Conducto	Mangueira completa	Conduit flexible	
3	**VOE 936295**	1					Hose assembly	Conducto	Mangueira completa	Conduit flexible	
4	**VOE 937189**	1					Hose assembly	Conducto	Mangueira completa	Conduit flexible	
5	**VOE 937205**	1					Hose assembly	Conducto	Mangueira completa	Conduit flexible	
6	**VOE 937576**	1					Hose assembly	Conducto	Mangueira completa	Conduit flexible	
7	**VOE 937102**	1					Hose assembly	Conducto	Mangueira completa	Conduit flexible	
8	**VOE 13933857**	5					Elbow nipple	Niple angular	Cotovelo	Raccord coudé	
9	**VOE 13933858**	2					Nipple	Niple	Niple	Raccord	
10	**VOE 13933905**	1					Elbow nipple	Niple angular	Cotovelo	Raccord coudé	
11	**VOE 937540**	1					T-nipple	Niple t	Niple-t	Raccord-t	
12	**VOE 14587171**	1					Nipple	Niple	Niple	Raccord	
13	**SA 9415-31021**	1					Plug	Tapon	Bujão	Bouchon	
14	**VOE 932039**	1					O-ring	Anillo tórico	Anel-o	Joint torique	
15		1			NS		Bracket	Ménsula	Suporte	Console	
16	**VOE 13965179**	4					Screw	Tornillo	Parafuso	Vis	
17	**VOE 946441**	2					Flange screw	Tornillo embridado	Parafuso flangeado	Vis à embase	

1	**8287418**
2	
3	
4	
5	

Système servo, conduits vers la pompe et montage du filtre
Sistema servo, tubulação da bomba e montagem do filtro
Servosistema, soporte del filtro y la tubería de la bomba.
Servo system, pump piping and filter mount.

Catalogue id **20555**	Group **914**
Illustr. No **1053253**	Section **500**
Issue **PUB 20030829-B**	Page **507**

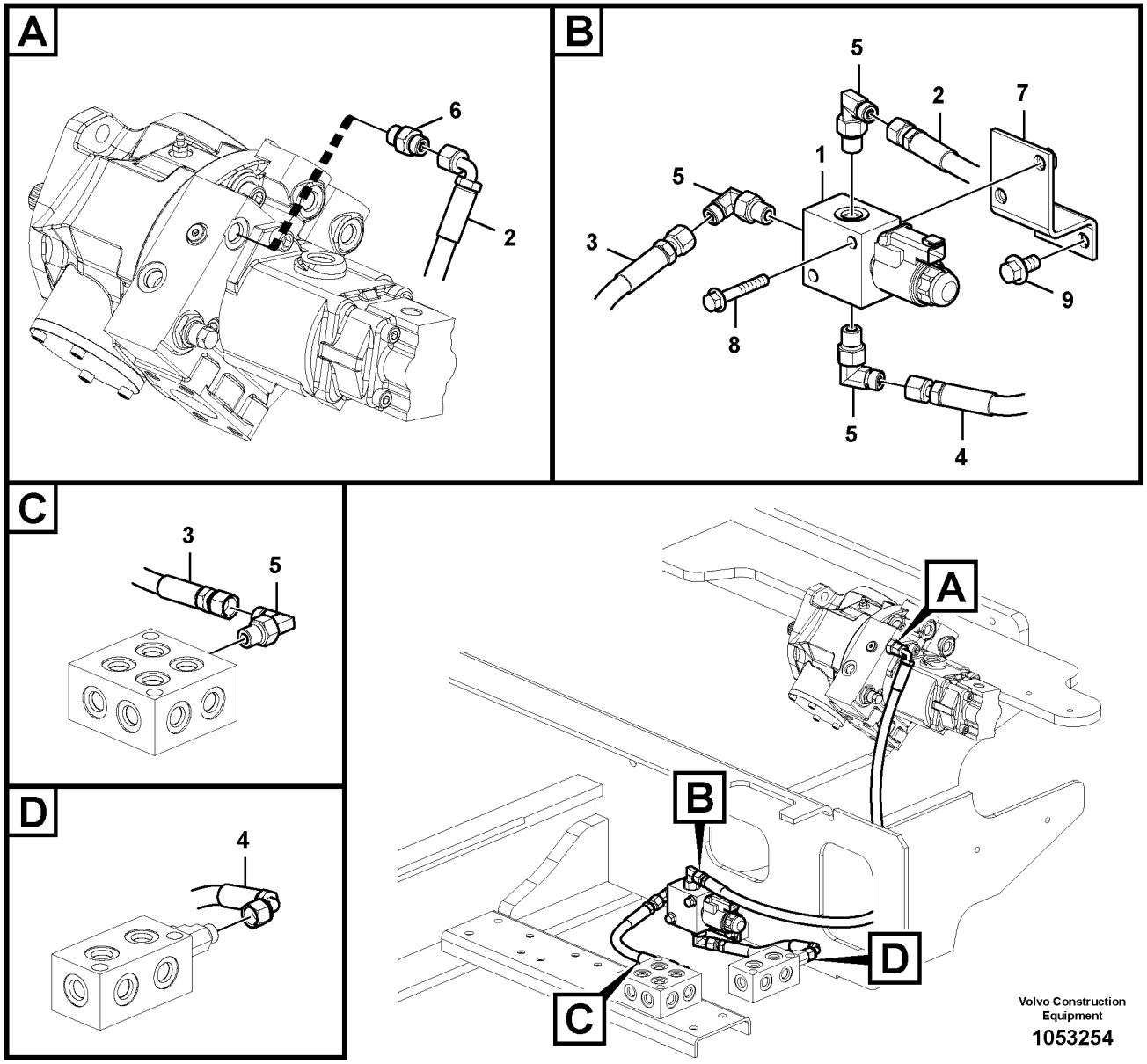

Volvo Construction Equipment

1053254

Fig.	Part No.	Quantity 1	2	3	PS	KIT	Description	Denominación	Denominação	Dénomination	Notes
1	**VOE 14553284**	1					Valve	Válvula	Válvula	Valve	
	VOE 14576751	1					•Solenoid valve	•Electroválvula	•Válvula solenóide	•Électrovanne	
	VOE 14576752	1					•Coil	•Bobina	•Bobina	•Bobine	
2	**VOE 936288**	1					Hose assembly	Conducto	Mangueira completa	Conduit flexible	
3	**VOE 938162**	1					Hose assembly	Conducto	Mangueira completa	Conduit flexible	
4	**VOE 936812**	1					Hose assembly	Conducto	Mangueira completa	Conduit flexible	
5	**VOE 13933857**	4					Elbow nipple	Niple angular	Cotovelo	Raccord coudé	
6	**VOE 13933858**	1					Nipple	Niple	Niple	Raccord	
7		1			NS		Bracket	Ménsula	Suporte	Console	
8	**VOE 13965179**	2					Screw	Tornillo	Parafuso	Vis	
9	**VOE 946441**	2					Flange screw	Tornillo embridado	Parafuso flangeado	Vis à embase	

1	**8287418**	**Système servo, valve de commande vers valve de solénoïde** **Sistema servo, válvula de controle para a válvula solenóide** **Servosistema, válvula de control a válvula solenoide** **Servo system, control valve to solenoid valve**	Catalogue id **20555**	Group **914**
2			Illustr. No **1053254**	Section **600**
3			Issue **PUB 20030829-B**	Page **509**
4				
5				

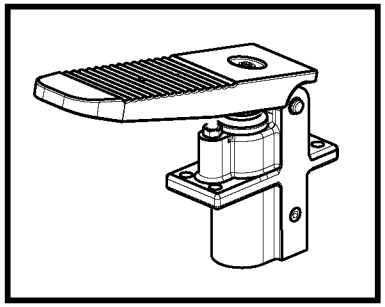

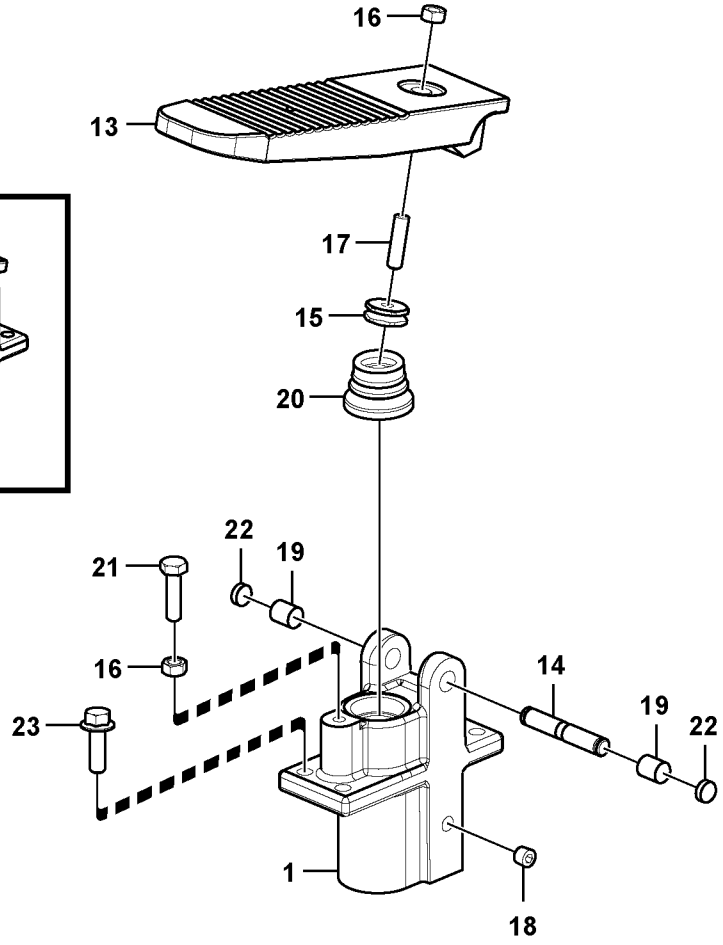

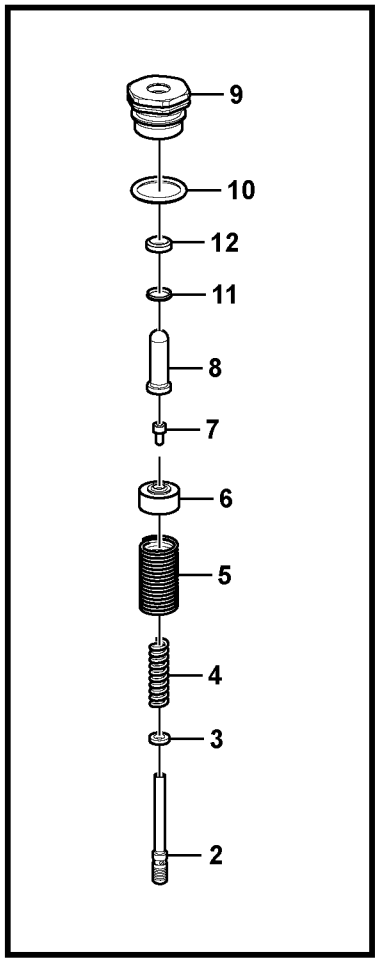

Volvo Construction Equipment

1053255

Fig.	Part No.	Quantity 1	2	3	PS	KIT	Description	Denominación	Denominação	Dénomination	Notes
1	**VOE 14536145**	1					Remote control valve	Válvula control distancia	Válvula de controle remoto	Vanne automatique	
		1			NS		•Block	•Bloque	•Bloco	•Bloc	
2	**VOE 14548344**	1					•Slide	•Corredera	•Cursor	•Tiroir	
3	**SA 7263-00122**	1					•Spacer	•Distanciador	•Espaçador	•Entretoise	
4	**SA 7263-00212**	1					•Spring	•Resorte	•Mola	•Ressort	
5	**SA 7263-00200**	1					•Spring	•Resorte	•Mola	•Ressort	
6	**SA 7263-00071**	1					•Clamping plate	•Placa de apriete	•Placa fixação	•Plaque serrage	
7	**VOE 981730**	1					•Hex. socket screw	•Tornillo de hexágono emb	•Parafuso soquete sext	•Vis à six pans creux	
8	**VOE 14521718**	1					•Rod	•Varilla	•Vareta	•Monture	
9	**SA 7263-00021**	1					•Cap	•Capuchón	•Tampa	•Capot	
10	**SA 9511-22025**	1				K	•O-ring	•Junta torica	•Anel de vedação-O	•Joint Torique	
11	**SA 7263-00140**	1				K	•Sealing	•Junta	•Vedação	•Étanchéité	
12	**SA 7263-00130**	1					•Sealing	•Junta	•Vedação	•Étanchéité	
13	**SA 7263-00272**	1					•Pedal	•Pedal	•Pedal	•Pédale	
14	**SA 7263-00171**	1					•Shaft	•Eje	•Eixo	•Arbre	
15	**SA 7263-00080**	1					•Lock nut	•Contratuerca	•Porca de trava	•Contre-ecrou	
16	**SA 9113-10800**	2					•Hexagon nut	•Tuerca hexagonal	•Porca sextavada	•Écrou hexagonal	
17	**VOE 962939**	1					•Set screw	•Tornillo tope	•Parafuso batente	•Vis butée	
18	**SA 9415-43012**	4					•Plug	•Tapón	•Bujão	•Tampon	
19	**SA 9541-01010**	2				K	•Retaining ring	•Anillo retén	•Anel de fixação	•Bague retenue	
20	**SA 7263-00041**	1					•Bellows	•Fuelle	•Fole	•Soufflet	
21	**VOE 983244**	1					•Hexagon screw	•Tornillo hexagonal	•Parafuso sextavado	•Vis à tête hexagonale	
22	**SA 9611-01008**	2					•Bearing	•Cojinete	•Mancal	•Roulement	
23	**VOE 945444**	4					Flange screw	Tornillo embridado	Parafuso flangeado	Vis à embase	
100	**VOE 14506653**	1					Sealing	Junta	Vedação	Étanchéité	

1	**8287418**
2	
3	
4	
5	

V. commande vers pédale de v. commande télécommandée, moteur condui
Pedal da válvula de controle remoto, motor de curso
Válvula de control a pedal de válvula de mando a distancia, motor trasl
Remote control valve pedal, travel motor

Catalogue id **20555**	Group **914**
Illustr. No **1053255**	Section **800**
Issue **PUB 20030829-B**	Page **511**

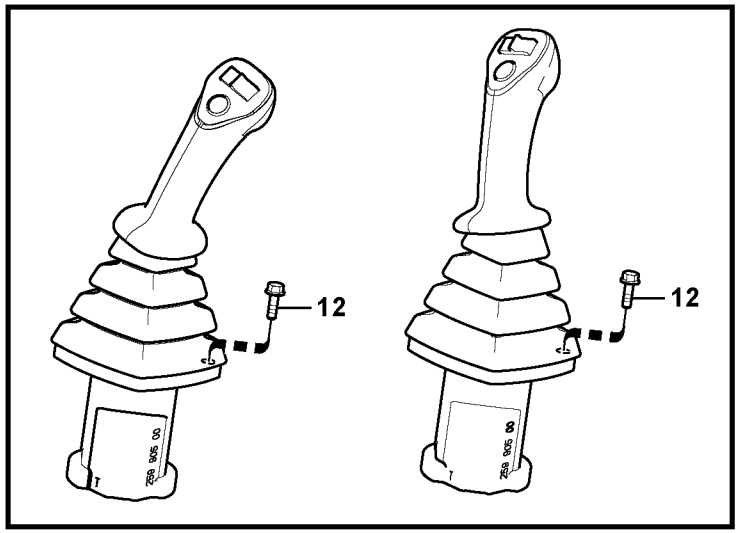

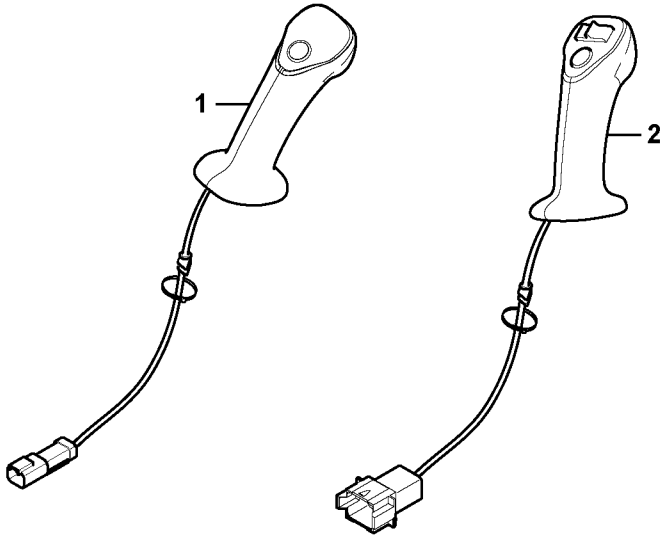

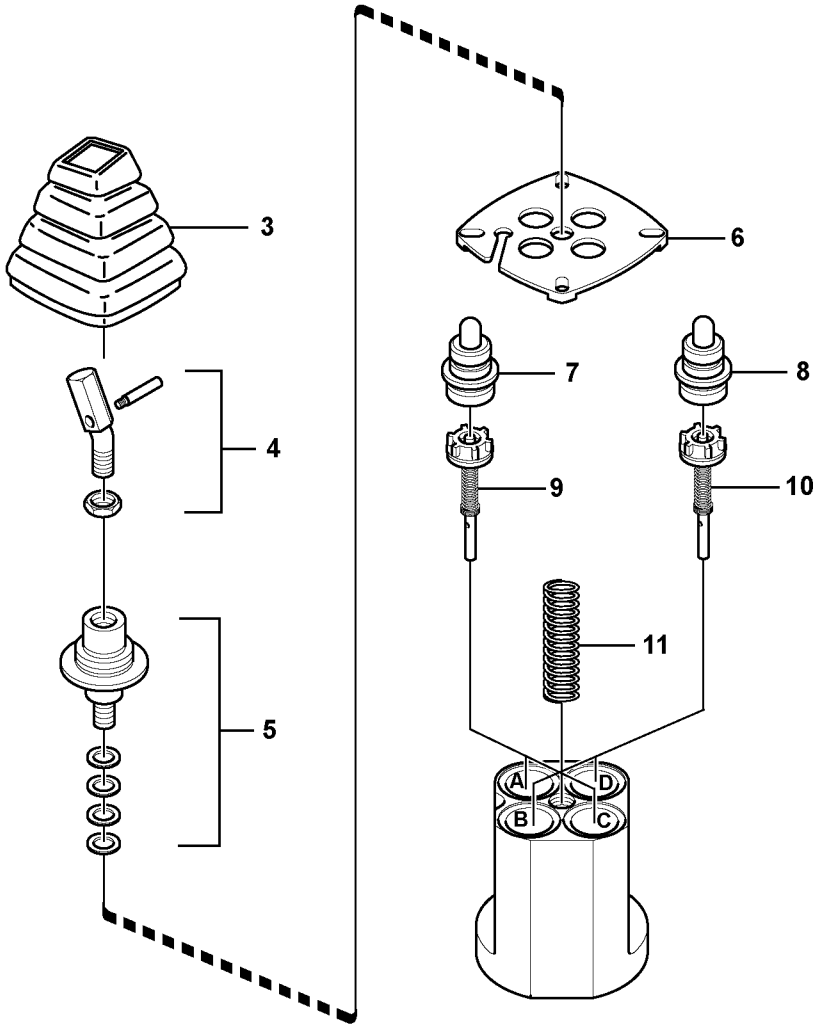

Volvo Construction Equipment

1053256

Fig.	Part No.	Quantity 1	2	3	PS	KIT	Description	Denominación	Denominação	Dénomination	Notes
	VOE 14638640	1			SS		Control lever	Palanca mando	Alavanca de comando	Levier de commande	LH
	VOE 14638644	1					Control lever	Palanca mando	Alavanca de comando	Levier de commande	RH
1	**VOE 14578846**	1					•Handle	•Mango	•Manopla	•Poignée	LH
2	**VOE 14578849**	1					•Handle	•Mango	•Manopla	•Poignée	RH
3	**VOE 11715619**	1					•Bellows	•Fuelle	•Fole	•Soufflet	
4	**VOE 11370672**	1					•Adapter	•Adaptador	•Adaptador	•Adaptateur	
5	**VOE 11714730**	1					•Propeller shaft	•Árbol de transmisión	•Árvore de transmissão	•Arbre cardan	
6	**VOE 11714731**	1					•Plate	•Chapa	•Chapa	•Tôle	
7	**VOE 14578851**	2			SS		•Control plunger	•Pasador de accionamient	•Êmbolo	•Piston	
8	**VOE 17247799**	2					•Control plunger	•Pasador de accionamient	•Êmbolo	•Piston	(VOE 14578850)
9	**VOE 14524920**	2					•Rod	•Varilla	•Haste	•Monture	
10	**VOE 14578852**	2					•Rod	•Varilla	•Vareta	•Monture	
11	**VOE 11713017**	1					•Spring	•Resorte	•Mola	•Ressort	
12	**VOE 946934**	8					Flange screw	Tornillo embridado	Parafuso flangeado	Vis à embase	

1	**8282587**	**Système servo, valve de commande télécommandée** **Sistema servo, válvula de controle remoto** **Servosistema, válvula de mando a distancia** **Servo system, remote control valve**	Catalogue id **20555**	Group **914**
2				
3			Illustr. No **1053256**	Section **1100**
4				
5			Issue **PUB 20030829-B**	Page **513**

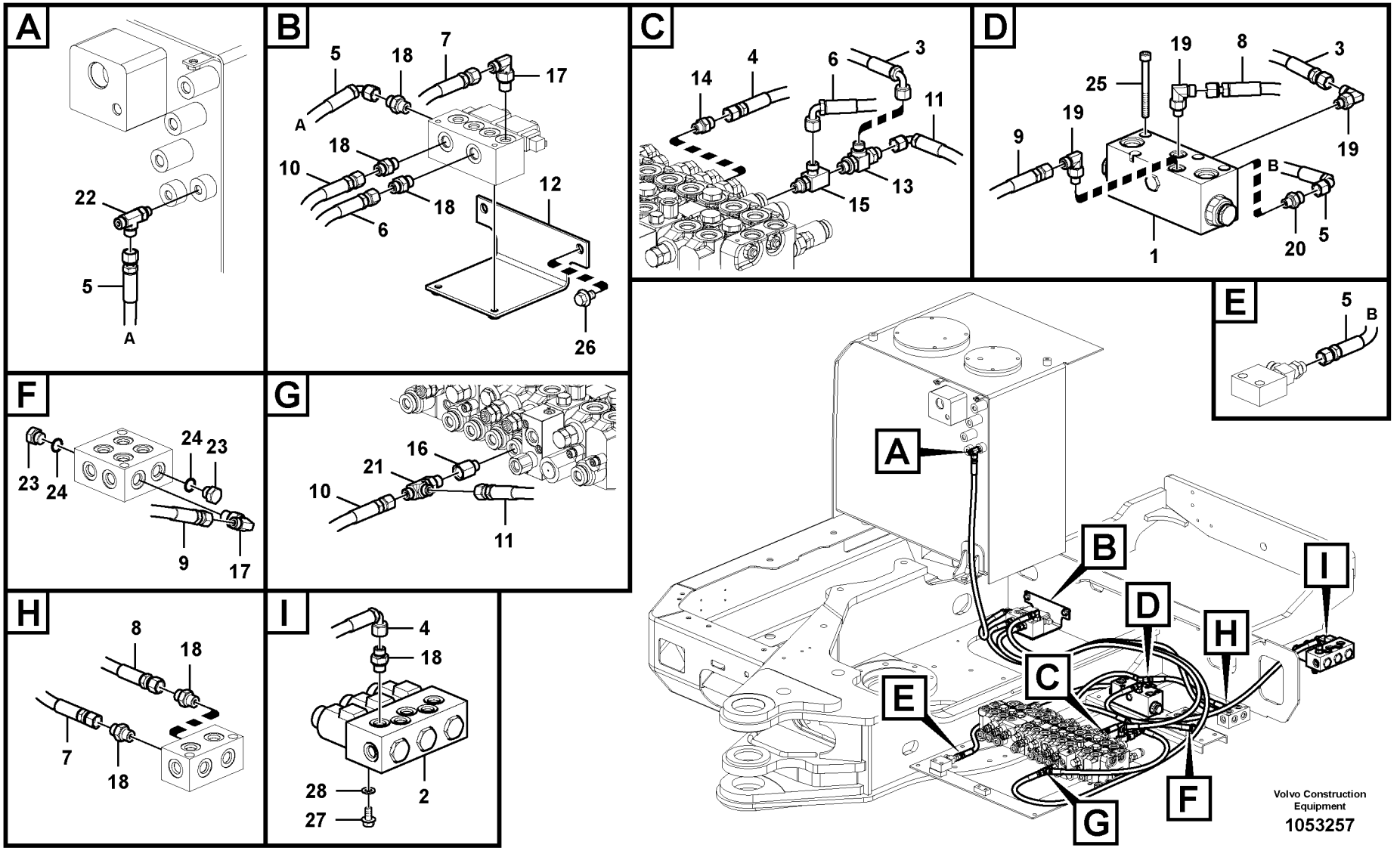
A
22
5
A
B
5
18
7
17
A
18
10
18
6
12
26
C
14
4
6
3
11
15
13
D
19
8
3
25
19
9
19
B
1
20
5
E
5
B
F
24
23
23
24
9
17
G
16
21
10
11
H
8
18
7
18
I
4
18
28
27
2
A
B
C
D
E
F
G
H
I
Volvo Construction Equipment
1053257

Fig.	Part No.	Quantity 1	2	3	PS	KIT	Description	Denominación	Denominação	Dénomination	Notes
1	**VOE 14588967**	1		1			Valve	Válvula	Válvula	Valve	
2	**VOE 14609302**		1				Valve	Válvula	Válvula	Valve	
3	**VOE 936293**	1		1			Hose assembly	Conducto	Mangueira completa	Conduit flexible	
4	**VOE 936296**	1		1			Hose assembly	Conducto	Mangueira completa	Conduit flexible	
5	**VOE 937110**	2		2			Hose assembly	Conducto	Mangueira completa	Conduit flexible	
6	**VOE 936852**	1		1			Hose assembly	Conducto	Mangueira completa	Conduit flexible	
7	**VOE 936970**	1		1			Hose assembly	Conducto	Mangueira completa	Conduit flexible	
8	**VOE 937102**	1		1			Hose assembly	Conducto	Mangueira completa	Conduit flexible	
9	**VOE 937106**	1		1			Hose assembly	Conducto	Mangueira completa	Conduit flexible	
10	**VOE 937326**	1		1			Hose assembly	Conducto	Mangueira completa	Conduit flexible	
11	**VOE 936291**	1					Hose assembly	Conducto	Mangueira completa	Conduit flexible	
12	**VOE 14572065**	1		1			Bracket	Consola	Suporte	Console	
13	**VOE 14534518**	1		1			T-nipple	Niple t	Niple-t	Raccord-t	
14	**VOE 14587171**	1		1			Nipple	Niple	Niple	Raccord	
15	**VOE 14587173**	1		1			T-nipple	Niple t	Niple-t	Raccord-t	
16	**VOE 14587177**	1		1			Adapter	Adaptador	Adaptador	Adaptateur	
17	**VOE 13933857**	2		2			Elbow nipple	Niple angular	Cotovelo	Raccord coudé	
18	**VOE 13933858**	6		6			Nipple	Niple	Niple	Raccord	
19	**VOE 935067**	3		3			Elbow nipple	Niple angular	Cotovelo	Raccord coudé	
20	**VOE 935082**	1					Nipple	Niple	Niple	Raccord	
	VOE 15018776			1			Nipple	Niple	Niple	Raccord	
21	**VOE 937540**	1		1			T-nipple	Niple t	Niple-t	Raccord-t	
22	**VOE 935797**	1		1			T-nipple	Niple t	Niple-t	Raccord-t	
23	**SA 9415-31021**	2		2			Plug	Tapon	Bujão	Bouchon	
24	**VOE 932039**	2		2			O-ring	Anillo tórico	Anel-o	Joint torique	
25	**VOE 984347**	4		4			Hex. socket screw	Tornillo de hexágono emb...	Parafuso soquete sext...	Vis à six pans creux	
26	**VOE 946471**	2		1			Flange screw	Tornillo embridado	Parafuso flangeado	Vis à embase	
27	**VOE 946440**		2				Flange screw	Tornillo embridado	Parafuso flangeado	Vis à embase	
28	**VOE 993835**		2				Plain washer	Arandela plana	Arruela simples	Rondelle plane	

1	**8287446**
2	**8292699**
3	**8295687**
4	
5	

Système servo, marteau et cisaille
Sistema servo, martelo e cortador
Servosistema, martillo y cizalla
Servo system, hammer and shear

Catalogue id **20555**	Group **914**
Illustr. No **1053257**	Section **2400**
Issue **PUB 20030829-B**	Page **515**

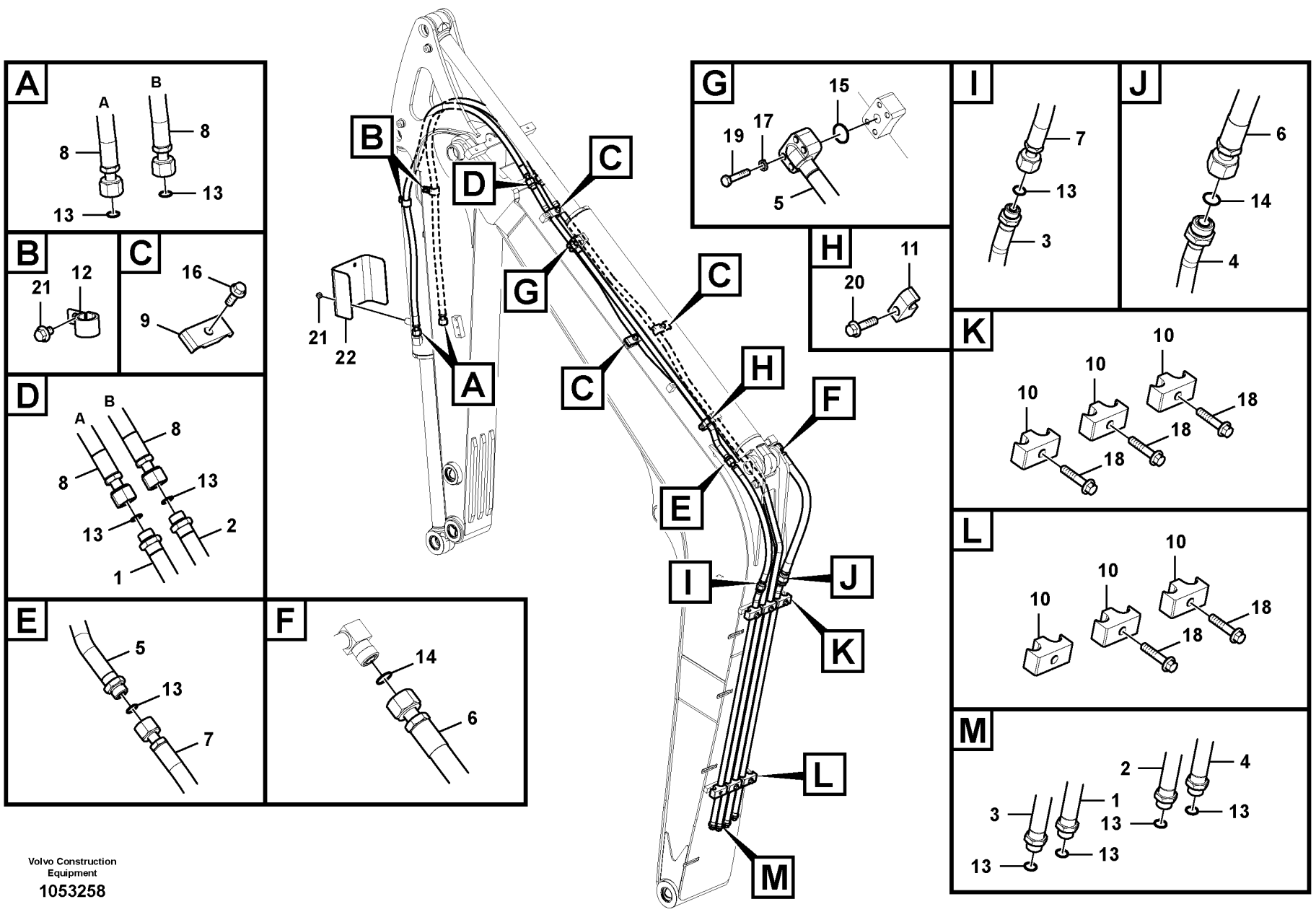

Volvo Construction Equipment

1053258

Fig.	Part No.	Quantity 1	2	3	PS	KIT	Description	Denominación	Denominação	Dénomination	Notes
1	**VOE 14613884**	1					Pipe	Tubo	Tubo	Tuyau	
2	**VOE 14613886**	1					Pipe	Tubo	Tubo	Tuyau	
3	**VOE 14551597**	1					Pipe	Tubo	Tubo	Tuyau	
4	**VOE 14550779**	1					Pipe	Tubo	Tubo	Tuyau	
5	**VOE 14604131**	1					Pipe	Tubo	Tubo	Tuyau	
6	**VOE 14606782**	1					Hose	Manguera	Mangueira	Flexible	
7	**VOE 14606783**	1					Hose	Manguera	Mangueira	Flexible	
8	**VOE 14613797**	2					Hose	Manguera	Mangueira	Flexible	
9	**VOE 14881204**	3					Clamp	Abrazadera	Braçadeira	Collier serrage	
10	**VOE 14881439**	6					Clamp	Abrazadera	Braçadeira	Collier serrage	
11	**VOE 14881233**	1					Clamp	Abrazadera	Braçadeira	Collier serrage	
12	**VOE 14500296**	2					Clip	Clip	Clipe	Clip	
13	**VOE 990738**	10					O-ring	Anillo tórico	Anel-o	Joint torique	(VOE 4880493)
14	**VOE 990740**	2					O-ring	Anillo tórico	Anel-o	Joint torique	(VOE 981289)
15	**VOE 990741**	1					O-ring	Anillo tórico	Anel-o	Joint torique	(VOE 948698)
16	**VOE 946472**	3					Flange screw	Tornillo embridado	Parafuso flangeado	Vis à embase	
17	**VOE 955921**	4					Spring washer	Arandela elástica	Arruela de pressão	Rondelle élastique	
18	**VOE 965186**	5					Flange screw	Tornillo embridado	Parafuso flangeado	Vis à embase	
19	**VOE 983245**	4					Hexagon screw	Tornillo hexagonal	Parafuso sextavado	Vis à tête hexagonale	
20	**VOE 965185**	1					Flange screw	Tornillo embridado	Parafuso flangeado	Vis à embase	
21	**VOE 946471**	2	2				Flange screw	Tornillo embridado	Parafuso flangeado	Vis à embase	
22	**VOE 14523086**		1				Cover	Capo	Tampa	Capot	

1	**8287418**
2	**8286493**
3	
4	
5	

Commande hydraulique d'outil, vérin de balancier sur la flèche
Sistema hidráulico de operação, cilindro do braço na lança
Hidráulica de trabajo, cilindro del brazo en la pluma.
Working hydraulic, dipper arm cylinder on boom.

Catalogue id **20555**	Group **916**
Illustr. No **1053258**	Section **100**
Issue **PUB 20030829-B**	Page **517**

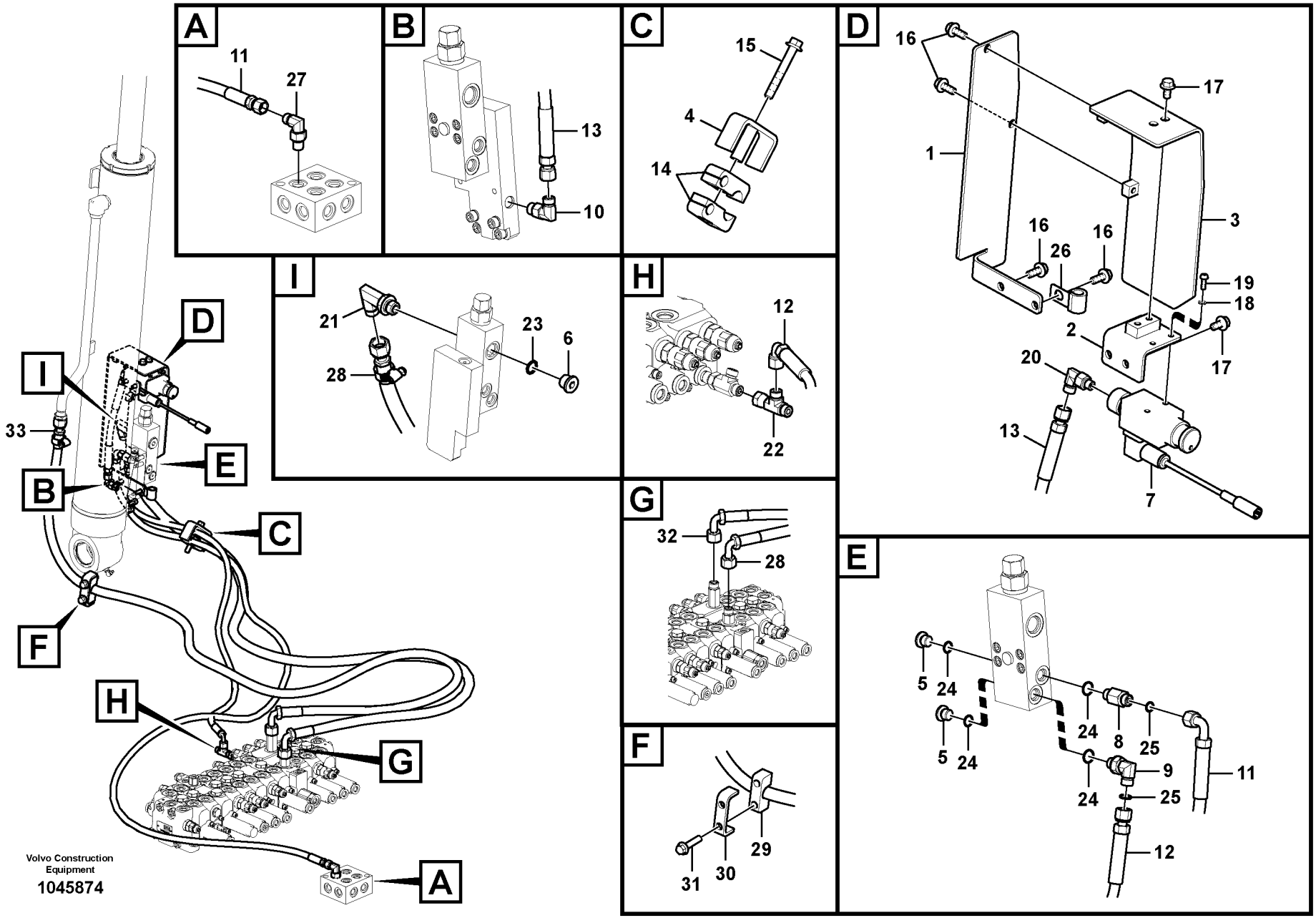
A
11
27
B
13
10
C
15
4
14
D
16
17
1
3
16
26
16
19
18
2
17
20
13
7
E
5
24
5
24
24
8
25
9
11
24
25
12
F
29
31
30
G
32
28
H
12
22
I
21
23
6
28
D
I
33
E
B
C
F
H
G
A
Volvo Construction Equipment
1045874

Fig.	Part No.	Quantity 1	2	3	PS	KIT	Description	Denominación	Denominação	Dénomination	Notes
1	**VOE 14555446**	1					Cover	Capó	Capô	Capot	
2	**VOE 14565199**	1					Bracket	Consola	Suporte	Console	
3	**VOE 14555926**	1					Cover	Capó	Capô	Capot	
4	**VOE 14523764**	1					Plate	Chapa	Chapa	Tôle	
5	**SA 9415-11022**	2					Plug	Tapón	Bujão	Tampon	
6	**SA 9415-11042**	1					Plug	Tapón	Bujão	Tampon	
7	**VOE 14636608**	1					Switch	Interruptor	Interruptor	Rupteur	
8	**VOE 14882041**	1					Connector	Unión	Conexão	Connexion	
9	**VOE 14880491**	1					Connector	Unión	Conexão	Connexion	
10	**VOE 14555757**	1					Elbow	Ángulo	Cotovelo	Coude	
11	**VOE 14881286**	1					Hose assembly	Conducto	Mangueira completa	Conduit flexible	
12	**VOE 14881868**	1					Hose assembly	Conducto	Mangueira completa	Conduit flexible	
13	**VOE 14882007**	1					Hose assembly	Conducto	Mangueira completa	Conduit flexible	
14	**VOE 14523765**	2					Clamp	Abrazadera	Braçadeira	Collier serrage	
15	**VOE 13965188**	1					Screw	Tornillo	Parafuso	Vis	
16	**VOE 946173**	4					Flange screw	Tornillo embridado	Parafuso flangeado	Vis à embase	
17	**VOE 946440**	4					Flange screw	Tornillo embridado	Parafuso flangeado	Vis à embase	
18	**VOE 955918**	2					Spring washer	Arandela elástica	Arruela de pressão	Rondelle élastique	
19	**VOE 969407**	2					Six point socket screw	Racor de seis dientes	Paraf soquete sext	Vis à 6 pans creux	
20	**VOE 935067**	1					Elbow nipple	Niple angular	Cotovelo	Raccord coudé	
21	**VOE 14565200**	1					Nipple	Niple	Niple	Raccord	
22	**VOE 13933859**	1					T-nipple	Niple t	Niple-t	Raccord-t	
23	**VOE 990557**	1					O-ring	Anillo tórico	Anel-o	Joint torique	
24	**VOE 983502**	4					O-ring	Anillo tórico	Anel-o	Joint torique	
25	**VOE 990736**	2					O-ring	Anillo tórico	Anel-o	Joint torique	
26	**VOE 14500292**	1					Clip	Clip	Clipe	Clip	
27	**VOE 13933857**	1					Elbow nipple	Niple angular	Cotovelo	Raccord coudé	
28	**VOE 14558511**	1					Hose	Manguera	Mangueira	Flexible	
29	**VOE 14504576**	1					Clamp	Abrazadera	Grampo	Pince Serrage	
30	**VOE 14504577**	1					Plate	Placa	Placa	Plaque	

1	**8292697**
2	
3	
4	
5	

Hydraulique de travail, coupure flèche
Sistema hidráulico de operação, ruptura da lança
Hidráulica de trabajo, válvula de rotura de manguera en plum
Working hydraulic, boom rupture

Catalogue id **20555**	Group **916**
Illustr. No **1045874**	Section **300**
Issue **PUB 20030829-B**	Page **519**

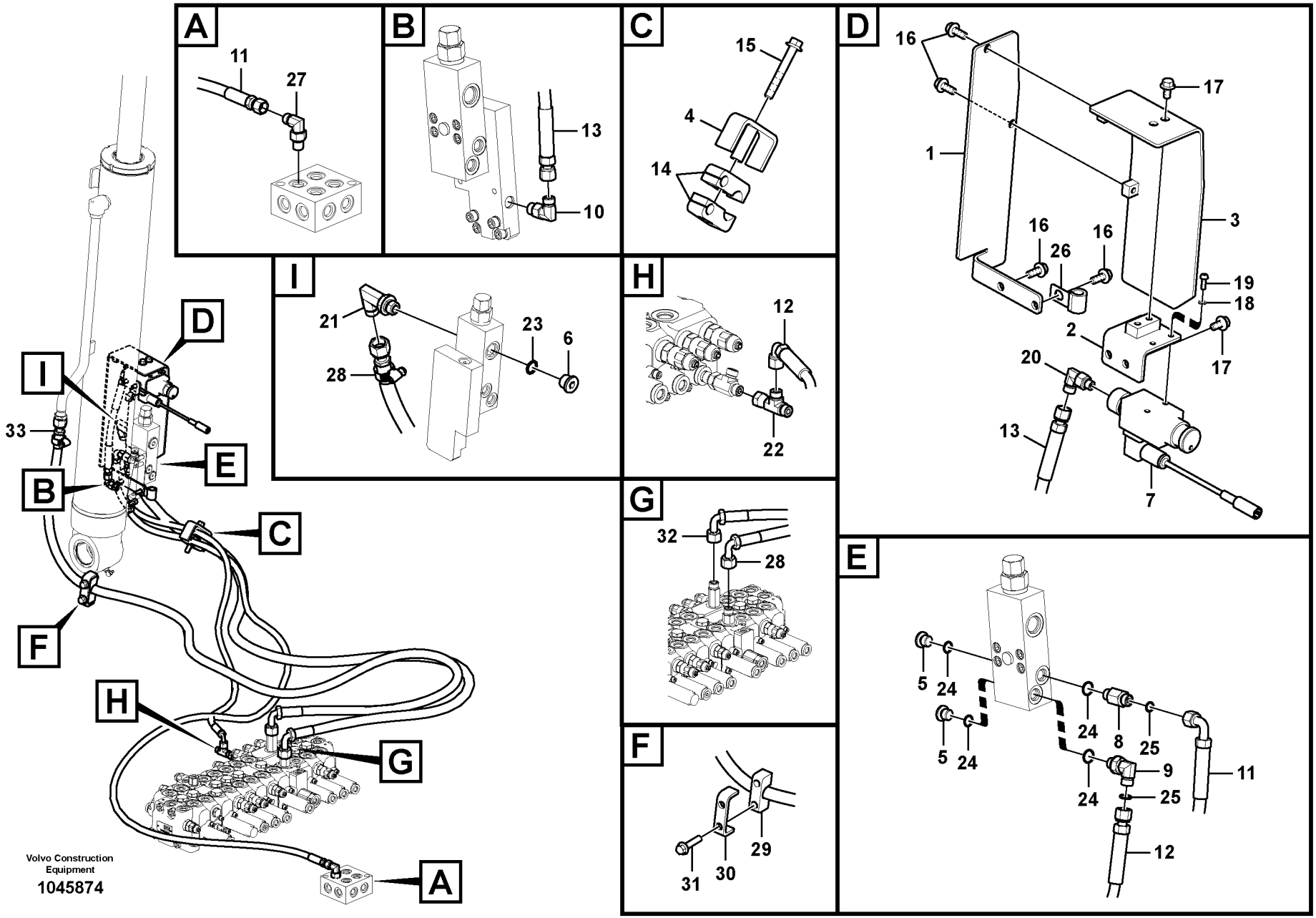
A
11
27
B
13
10
C
15
4
14
D
16
17
1
3
16
26
16
19
18
2
17
20
13
7
E
5
24
5
24
24
8
25
9
11
24
25
12
F
29
31
30
G
32
28
H
12
22
I
21
23
6
28
D
I
33
E
B
C
F
H
G
A
Volvo Construction Equipment
1045874

Fig.	Part No.	Quantity 1	2	3	PS	KIT	Description	Denominación	Denominação	Dénomination	Notes
31	**VOE 965186**	2					Flange screw	Tornillo embridado	Parafuso flangeado	Vis à embase	
32	**VOE 14633894**	1					Hose	Manguera	Mangueira	Flexible	
33	**VOE 990738**	1					O-ring	Anillo tórico	Anel-o	Joint torique	

1	**8292697**	**Hydraulique de travail, coupure flèche** **Sistema hidráulico de operação, ruptura da lança** **Hidráulica de trabajo, válvula de rotura de manguera en plum** **Working hydraulic, boom rupture**	Catalogue id **20555**	Group **916**
2			Illustr. No **1045874**	Section **300**
3			Issue **PUB 20030829-B**	Page **521**
4				
5				

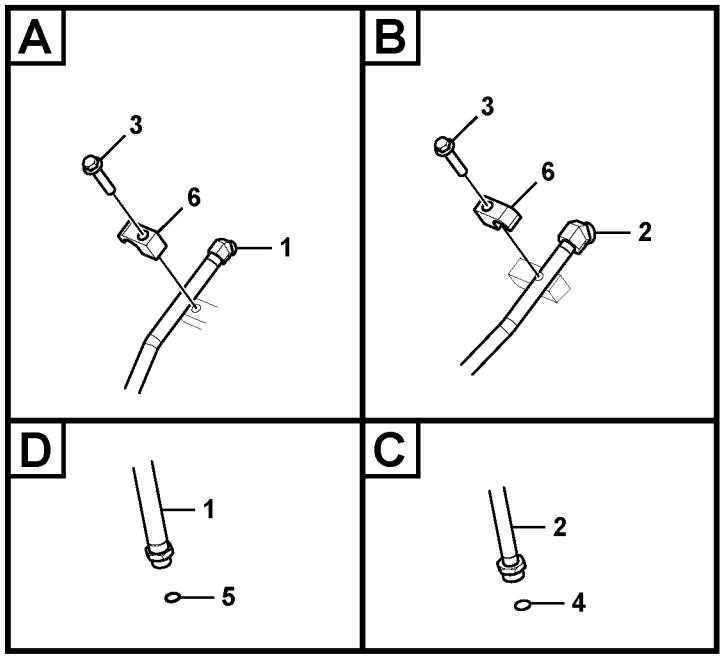

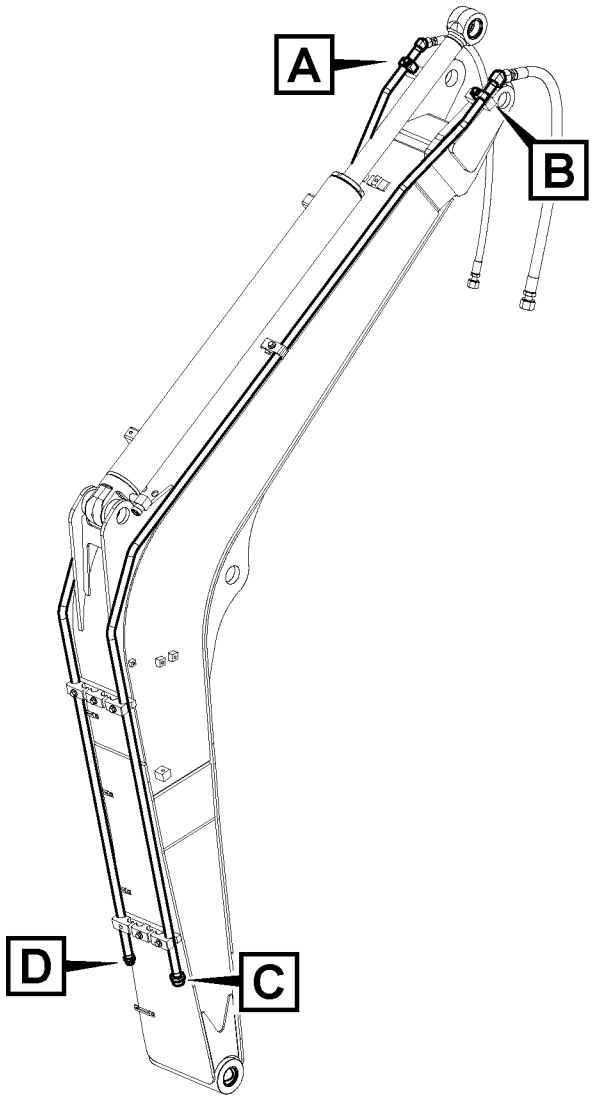

Volvo Construction Equipment

1053259

Fig.	Part No.	Quantity 1	2	3	PS	KIT	Description	Denominación	Denominação	Dénomination	Notes
1	**VOE 14604120**	1					Pipe	Tubo	Tubo	Tuyau	
2	**VOE 14604122**	1					Pipe	Tubo	Tubo	Tuyau	
3	**VOE 965186**	2					Flange screw	Tornillo embridado	Parafuso flangeado	Vis à embase	
4	**VOE 990740**	1					O-ring	Anillo tórico	Anel-o	Joint torique	(VOE 981289)
5	**VOE 990738**	1					O-ring	Anillo tórico	Anel-o	Joint torique	(VOE 4880493)
6	**VOE 14881233**	2					Clamp	Abrazadera	Braçadeira	Collier serrage	

1	**8287446**	**Hydraulique de travail, marteau et ciseaux pour flèche** **Sistema hidráulico de operação, martelo e cortador para a lança** **Hidráulica de trabajo, martillo y cizalla para pluma** **Working hydraulic, hammer and shear for boom**	Catalogue id **20555**	Group **916**
2			Illustr. No **1053259**	Section **2000**
3			Issue **PUB 20030829-B**	Page **523**
4				
5				

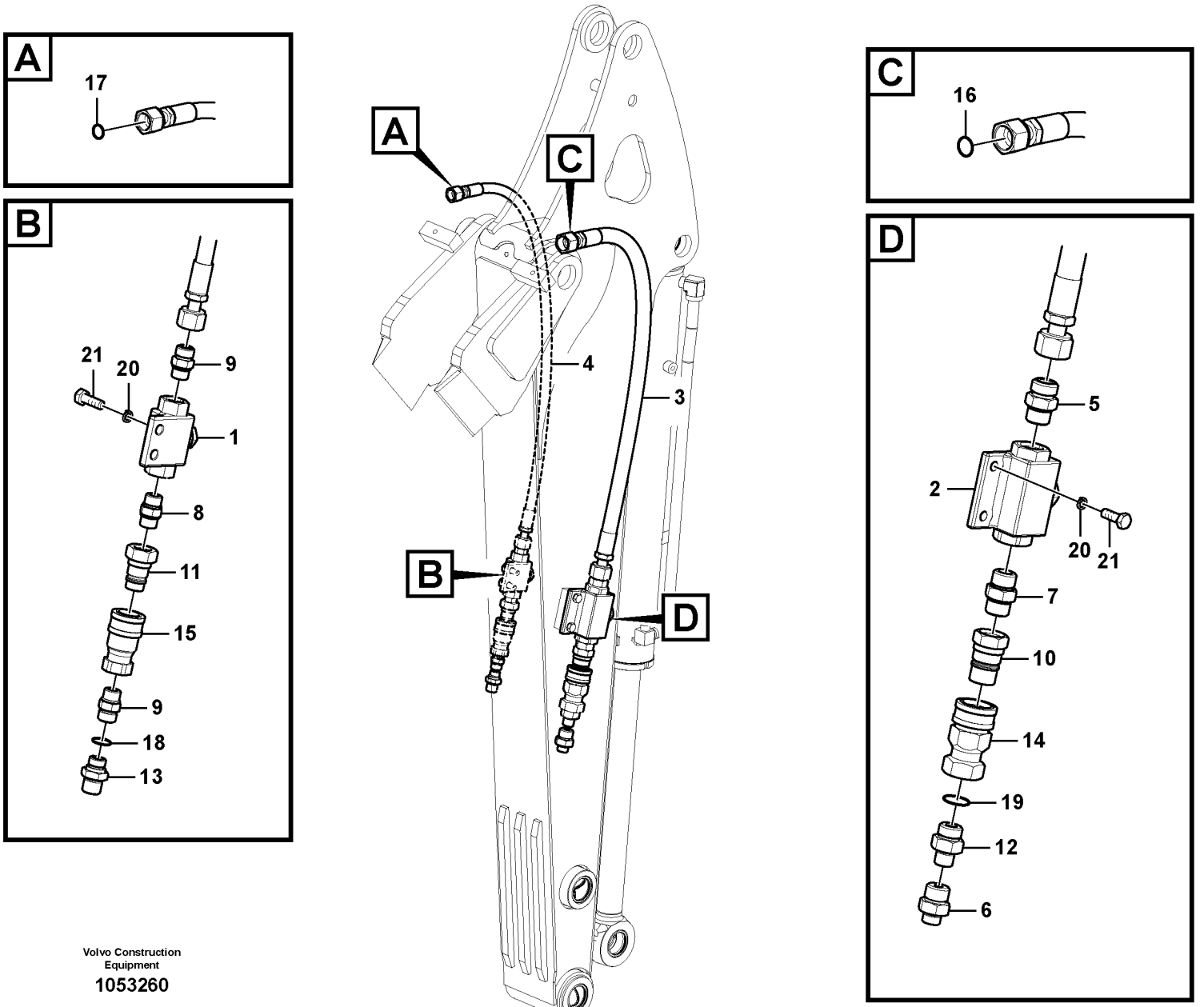

Volvo Construction Equipment

1053260

Fig.	Part No.	Quantity 1	2	3	PS	KIT	Description	Denominación	Denominação	Dénomination	Notes
1	**VOE 14633063**	1			SS		Valve	Válvula	Válvula	Valve	(VOE 14604906)
2	**VOE 14633064**	1					Valve	Válvula	Válvula	Valve	(VOE 14604905)
3	**VOE 937468**	1					Hose assembly	Conducto	Mangueira completa	Conduit flexible	S/N -110342
	VOE 14626838	1					Hose	Manguera	Mangueira	Flexible	S/N 110343-
4	**VOE 938549**	1					Hose assembly	Conducto	Mangueira completa	Conduit flexible	S/N -110458
	VOE 14633895	1					Hose	Manguera	Mangueira	Flexible	S/N 110459-
5	**VOE 13933862**	1					Nipple	Niple	Niple	Raccord	S/N -110342
	VOE 935544	1					Elbow nipple	Niple angular	Cotovelo	Raccord coudé	S/N 110343-
6	**VOE 935093**	1					Nipple	Niple	Niple	Raccord	
7	**VOE 14588130**	1					Nipple	Niple	Niple	Raccord	
8	**VOE 14602625**	1					Nipple	Niple	Niple	Raccord	
9	**VOE 13933923**	2					Nipple	Niple	Niple	Raccord	
10	**VOE 14588132**	1					Nipple	Niple	Niple	Raccord	
11	**VOE 14586821**	1					Nipple	Niple	Niple	Raccord	S/N -110296
	VOE 14623247	1					Nipple	Niple	Niple	Raccord	S/N 110297-
12	**SA 9412-31090**	1					Connector	Unión	Conexão	Connexion	
13	**SA 9412-31060**	1					Connector	Unión	Conexão	Connexion	
14	**VOE 14588131**	1					Snap-on coupling	Acoplamiento rápido	Dispositivo de acoplament	Accouplement rapide	
	VOE 14660428	1					Cover	Capó	Capô	Capot	S/N 110962-
15	**VOE 14586820**	1					Snap-on coupling	Acoplamiento rápido	Dispositivo de acoplament	Accouplement rapide	
	VOE 14660426	1					Cover	Capó	Capô	Capot	S/N 110962-
16	**VOE 990740**	1					O-ring	Anillo tórico	Anel-o	Joint torique	(VOE 981289)
17	**VOE 990738**	1					O-ring	Anillo tórico	Anel-o	Joint torique	(VOE 4880493)
18	**VOE 993321**	1					O-ring	Anillo tórico	Anel-o	Joint torique	(VOE 932040)
19	**VOE 932042**	1					O-ring	Anillo tórico	Anel-o	Joint torique	
20	**VOE 955922**	4					Spring washer	Arandela elástica	Arruela de pressão	Rondelle élastique	
21	**VOE 983252**	4					Hexagon screw	Tornillo hexagonal	Parafuso sextavado	Vis à tête hexagonale	

1	**8287446**
2	
3	
4	
5	

Hydraulique de travail, marteau et ciseaux pour bras
Sistema hidráulico de operação, martelo e cortador para o braço
Hidráulica de trabajo, martillo y cizalla para brazo
Working hydraulic, hammer and shear for dipper arm

Catalogue id **20555**	Group **916**
Illustr. No **1053260**	Section **2100**
Issue **PUB 20030829-B**	Page **525**

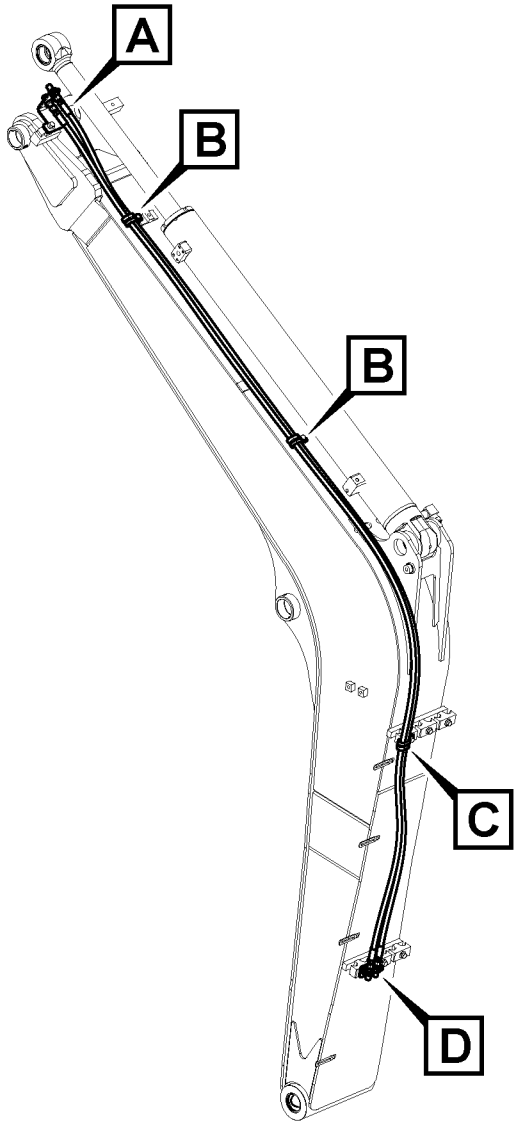

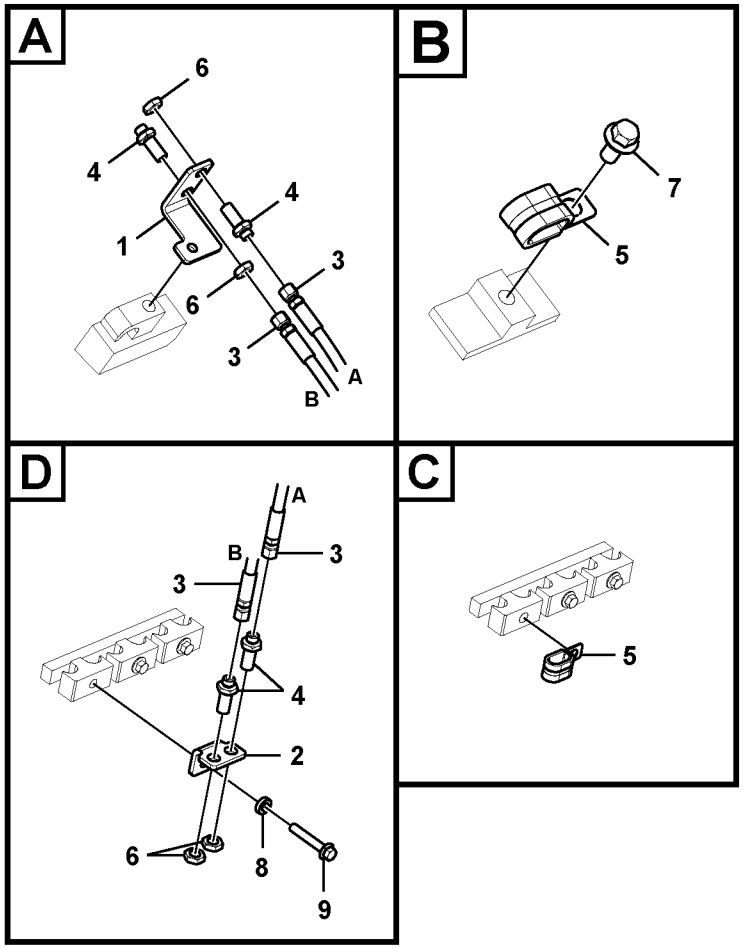

Volvo Construction Equipment

1053261

Fig.	Part No.	Quantity 1	2	3	PS	KIT	Description	Denominación	Denominação	Dénomination	Notes
1	**VOE 14574834**	1					Bracket	Consola	Suporte	Console	
2	**VOE 14555444**	1					Bracket	Consola	Suporte	Console	
3	**VOE 15170166**	2					Hose assembly	Conducto	Mangueira completa	Conduit flexible	
4	**VOE 935424**	4					Nipple	Niple	Niple	Raccord	
5	**VOE 14512153**	3					Clip	Clip	Clipe	Clip	
6	**VOE 935428**	4					Lock nut	Contratuerca	Porca trava	Contre-écrou	
7	**VOE 946441**	2					Flange screw	Tornillo embridado	Parafuso flangeado	Vis à embase	
8	**VOE 14501898**	1					Plain washer	Arandela plana	Arruela simples	Rondelle plane	
9	**VOE 965187**	1					Flange screw	Tornillo embridado	Parafuso flangeado	Vis à embase	

1	**8287448**	**Commande hydraulique d'outil, équipement de talutage et rotateur sur balancier** **Sistema hidráulico de operação, inclinação e rotor no braço** **Hidráulica de trabajo, inclinación y rotador en el brazo** **Working hydraulic, slope and rotator on dipper arm**	Catalogue id **20555**	Group **916**
2			Illustr. No **1053261**	Section **5000**
3			Issue **PUB 20030829-B**	Page **527**
4				
5				

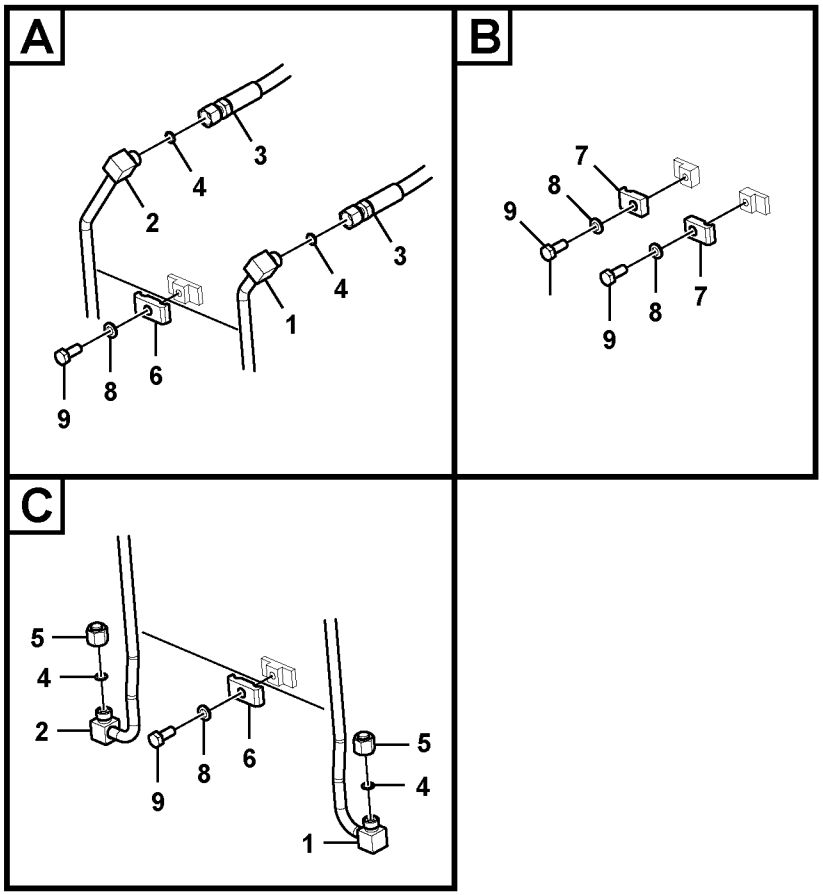

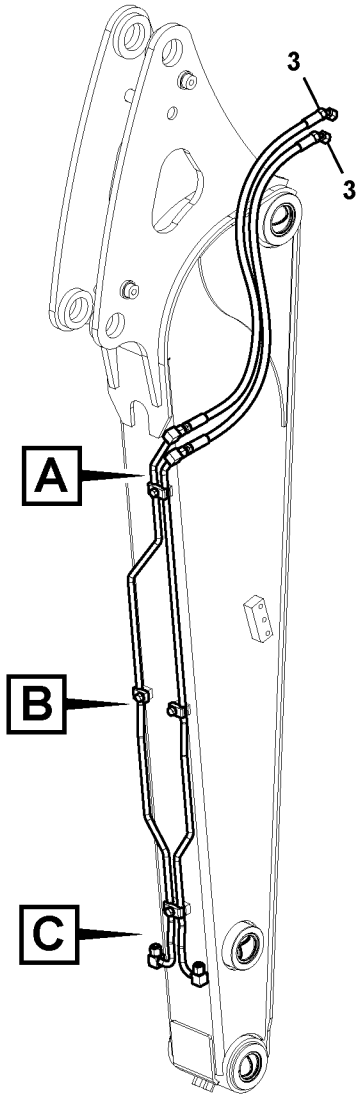

Volvo Construction Equipment

1053262

Fig.	Part No.	Quantity 1	2	3	PS	KIT	Description	Denominación	Denominação	Dénomination	Notes
1	**VOE 14575211**	1					Pipe	Tubo	Tubo	Tuyau	
2	**VOE 14575212**	1					Pipe	Tubo	Tubo	Tuyau	
3	**VOE 14882136**	2					Hose assembly	Conducto	Mangueira completa	Conduit flexible	
4	**VOE 990736**	4					O-ring	Anillo tórico	Anel-o	Joint torique	
5	**VOE 935756**	2					Plug	Tapón	Bujão	Tampon	
6	**VOE 14880475**	2					Clamp	Abrazadera	Braçadeira	Collier serrage	
7	**VOE 14880477**	2					Clamp	Abrazadera	Braçadeira	Collier serrage	
8	**VOE 955921**	4					Spring washer	Arandela elástica	Arruela de pressão	Rondelle élastique	
9	**VOE 983242**	4					Hexagon screw	Tornillo hexagonal	Parafuso sextavado	Vis à tête hexagonale	

1	**8287448**	**Commande hydraulique d'outil, porte-outil sur balancier** **Sistema hidráulico de operação, acoplamento rápido no braço** **Hidráulica de trabajo, acoplamiento rápido en el brazo.** **Working hydraulic, quick fit on dipper arm**	Catalogue id **20555**	Group **916**
2			Illustr. No **1053262**	Section **5100**
3			Issue **PUB 20030829-B**	Page **529**
4				
5				

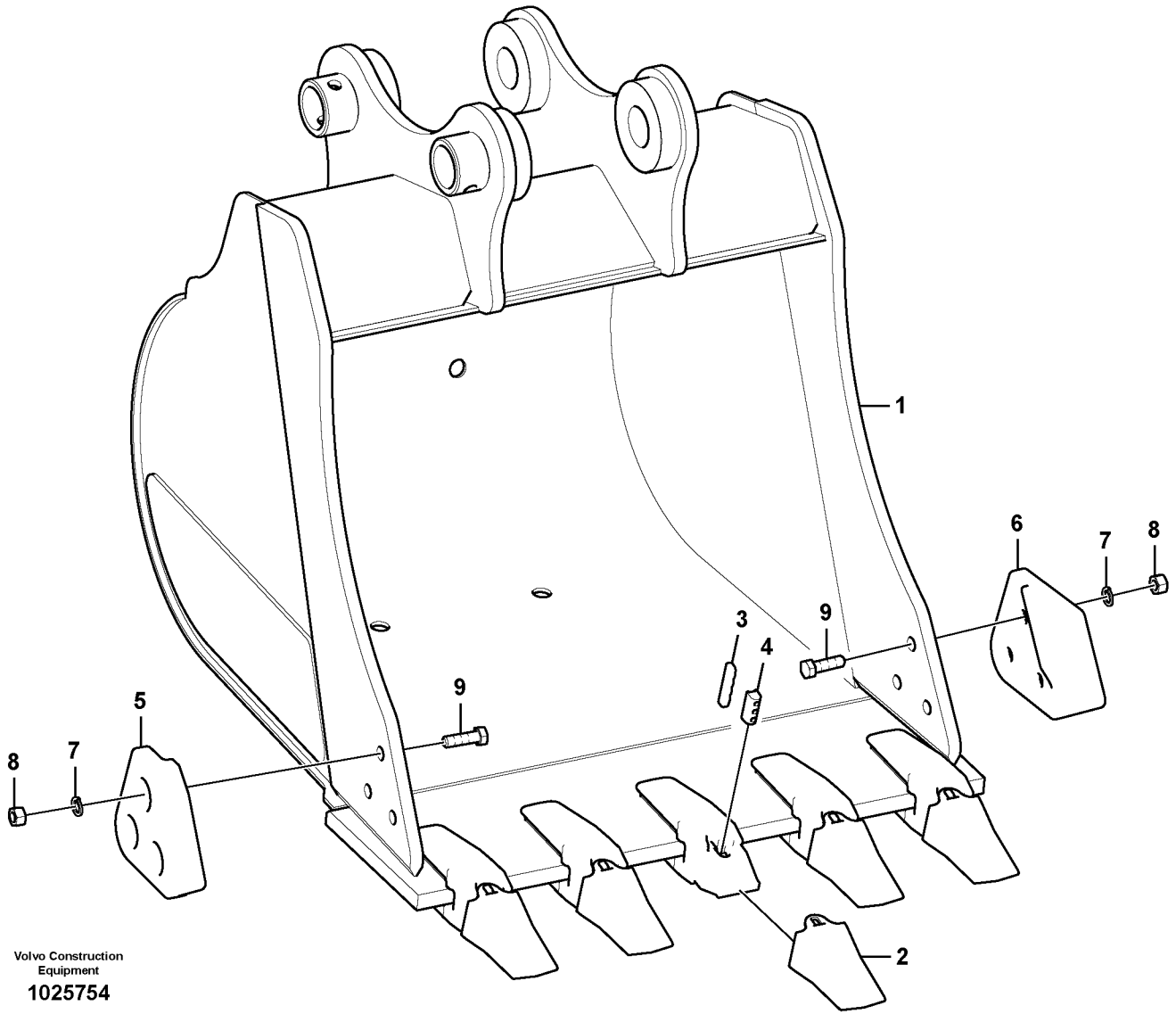

Volvo Construction Equipment

1025754

Fig.	Part No.	Quantity 1	2	3	4	5	PS	KIT	Description	Denominación	Denominação	Dénomination	Notes
1		1							Bucket	Cuchara	Caçamba	Godet	0,176M3
			1						Bucket	Cuchara	Caçamba	Godet	0,068M3
				1					Bucket	Cuchara	Caçamba	Godet	0,15M3
					1				Bucket	Cuchara	Caçamba	Godet	0,06M3,Narrow
2	**VOE 15615411**	5	2	5	3				•Tooth	•Diente	•	•Dent	
3	**VOE 15615415**	5	2	5	3				•Pin	•Clavija	•Pino	•Fiche	
4	**VOE 15615418**	5	2	5	3				•Pin	•Clavija	•Pino	•Fiche	
5	**SA 1070-23180**	1	1						•Plate	•Chapa	•Chapa	•Tôle	(VOE 15610861) LH
	SA 1070-23180			1	1				•Plate	•Chapa	•Chapa	•Tôle	
6	**SA 1070-23190**	1	1						•Plate	•Chapa	•Chapa	•Tôle	(VOE 15610862) RH
	SA 1070-23190			1	1				•Plate	•Chapa	•Chapa	•Tôle	
7	**VOE 955923**	6	6	6	6				•Spring washer	•Arandela elástica	•Arruela de pressão	•Rondelle élastique	
8	**VOE 979019**	6	6	6	6				•Hexagon nut	•Tuerca hexagonal	•Porca sextavada	•Écrou hexagonal	
9	**VOE 978933**	6	6	6	6				•Hexagon screw	•Tornillo hexagonal	•Parafuso sextavado	•Vis à tête hexagonale	

1	**8282734**
2	**8284747**
3	**8278884**
4	**8278887**
5	

Godet
Caçamba
Cazo
Bucket

Catalogue id **20555**	Group **925**
Illustr. No **1025754**	Section **100**
Issue **PUB 20030829-B**	Page **531**

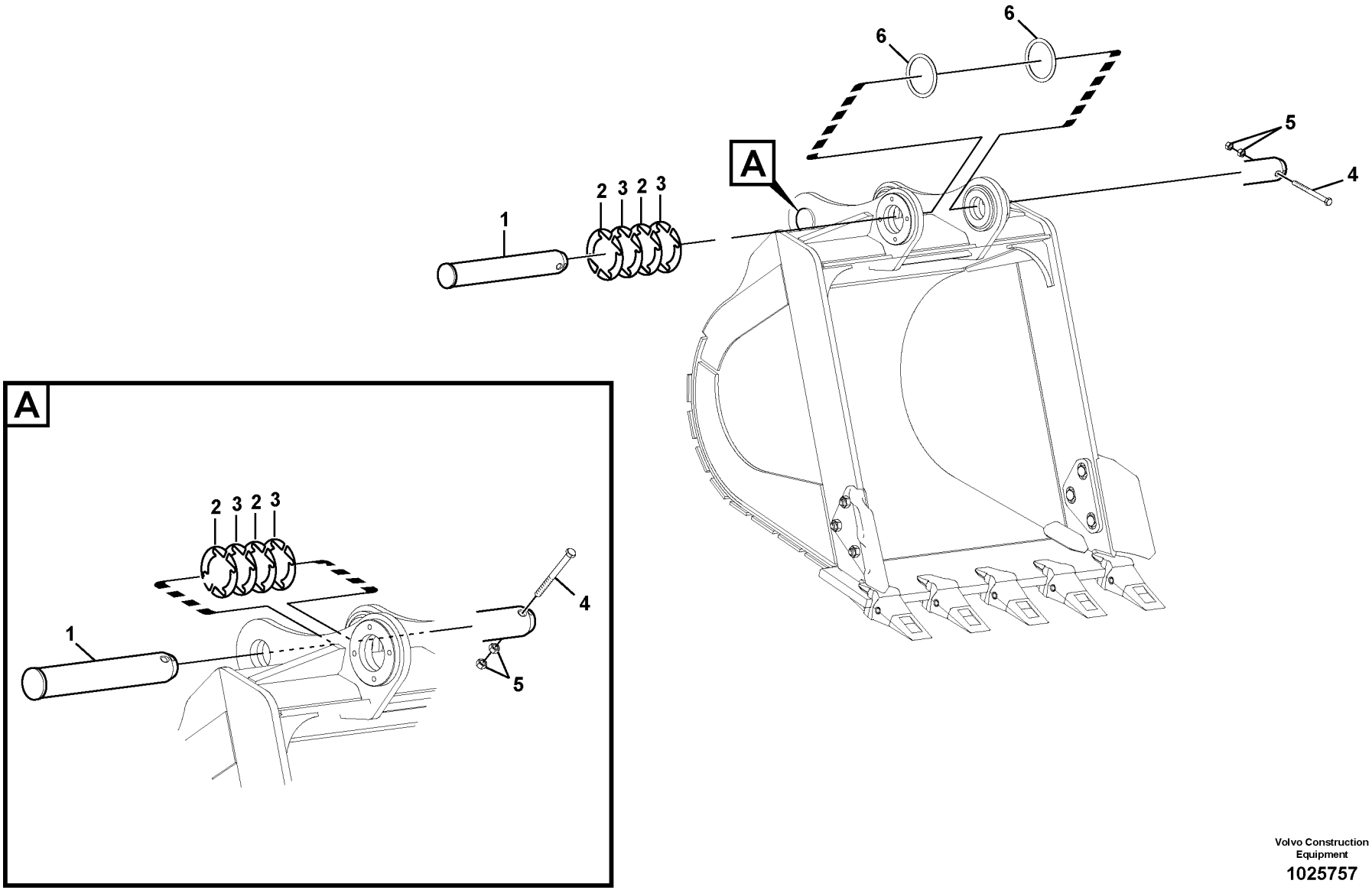

Volvo Construction Equipment

1025757

Fig.	Part No.	Quantity 1	2	3	PS	KIT	Description	Denominación	Denominação	Dénomination	Notes
1	**VOE 14554435**	2					Pin	Pasador	Pino	Goupille	
2	**SA 1171-30600**	4					Shim	Arandela Ajuste	Calço	Cale d'épaisseur	
3	**SA 1171-30590**	4					Shim	Arandela Ajuste	Calço	Cale d'épaisseur	
4	**VOE 992568**	2					Hexagon screw	Tornillo hexagonal	Parafuso sextavado	Vis à tête hexagonale	
5	**VOE 979019**	4					Hexagon nut	Tuerca hexagonal	Porca sextavada	Écrou hexagonal	
6	**SA 1071-00420**	2					O-ring	Anillo tórico	Anel-o	Joint torique	

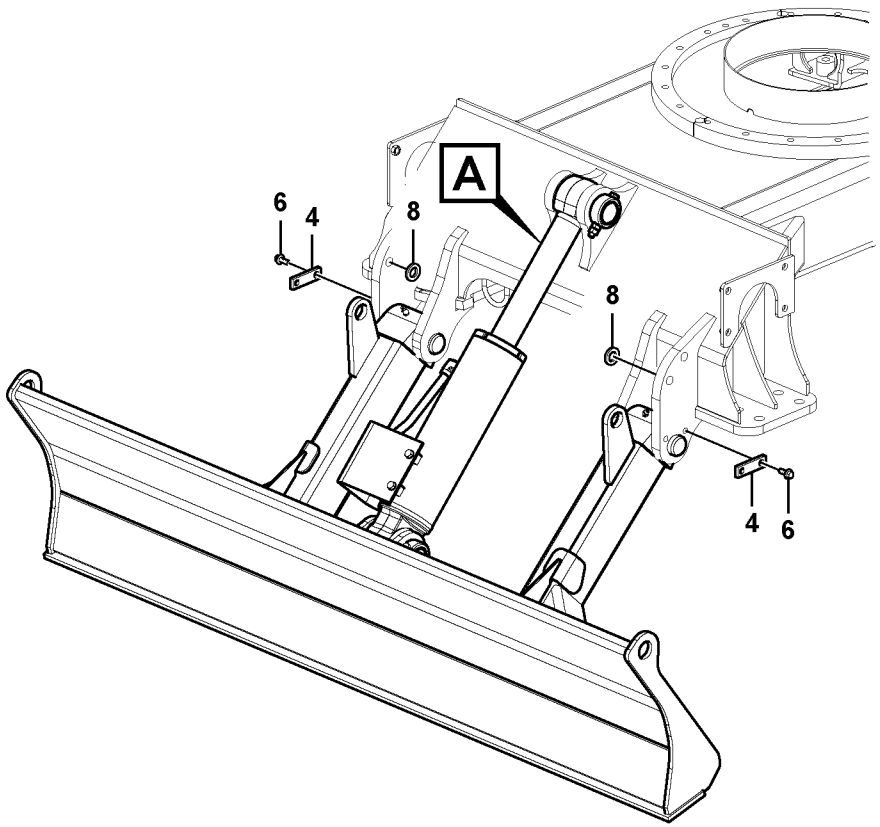

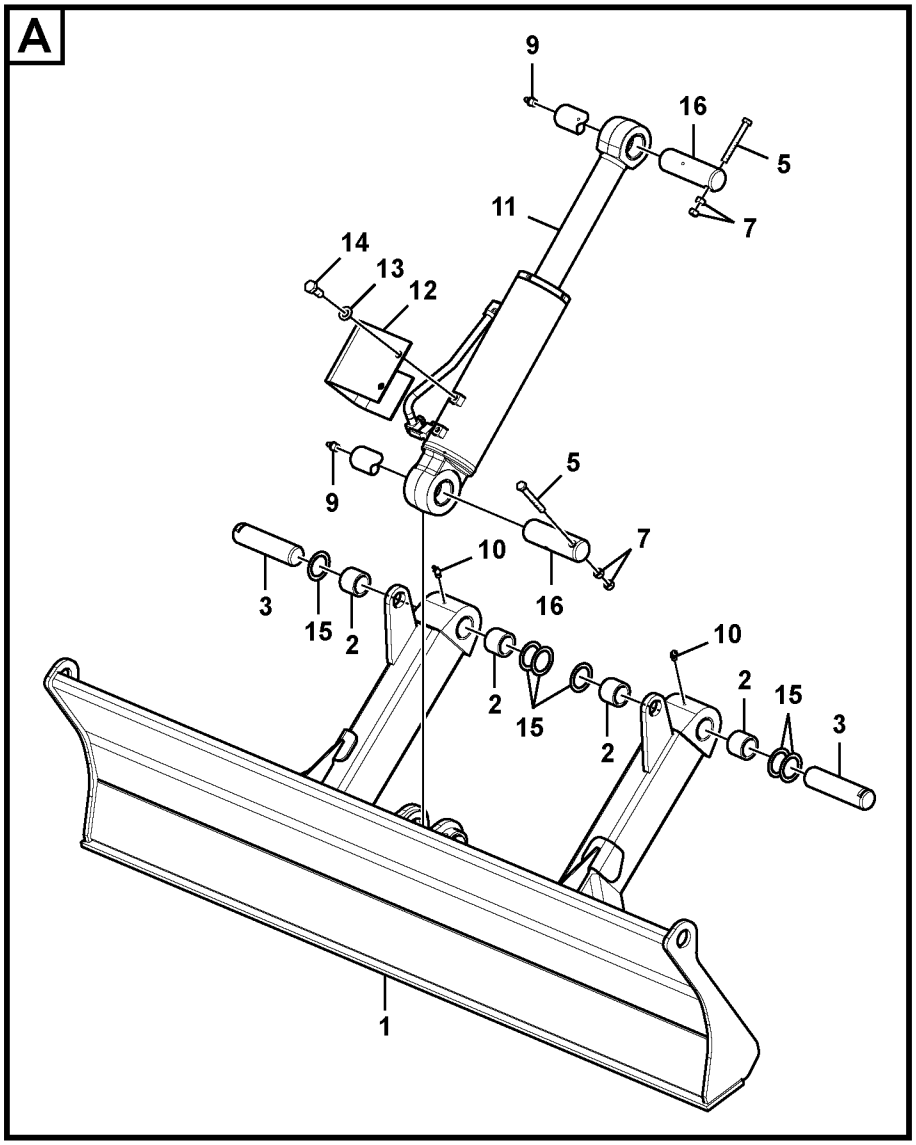

Volvo Construction Equipment

1049322

Fig.	Part No.	Quantity 1	2	3	PS	KIT	Description	Denominación	Denominação	Dénomination	Notes
1	**VOE 14604670**	1			SS		Dozer blade	Hoja	Lâmina	Lame de voirie	
2	**SA 1075-00060**	4					•Bushing	•Casquillo	•Casquilho	•Bague	
3	**SA 8240-00720**	2					Pin	Pasador	Pino	Goupille	
4	**SA 1075-00050**	2					Plate	Placa	Placa	Plaque	
5	**VOE 992570**	2					Hexagon screw	Tornillo hexagonal	Parafuso sextavado	Vis à tête hexagonale	
6	**VOE 946329**	4					Flange screw	Tornillo embridado	Parafuso flangeado	Vis à embase	
7	**VOE 979019**	4					Hexagon nut	Tuerca hexagonal	Porca sextavada	Écrou hexagonal	
8	**VOE 992059**	2					Plain washer	Arandela plana	Arruela simples	Rondelle plane	
9	**VOE 914167**	2					Lubricating nipple	Niple lubricador	Engraxadeira	Graisseur	
10	**VOE 914169**	2					Lubricating nipple	Niple lubricador	Engraxadeira	Graisseur	
11	**VOE 14593426**	1					Dozer blade cylinder		Cilindro de hoja topadora	Vérin de lame niveleuse	See group 927, Page 537
12	**VOE 14507844**	1					Cover	Capo	Capô	Capot	
13	**VOE 992040**	2					Plain washer	Arandela plana	Arruela simples	Rondelle plane	
14	**VOE 983251**	2					Hexagon screw	Tornillo hexagonal	Parafuso sextavado	Vis à tête hexagonale	
15	**SA 1171-30590**	6					Shim	Arandela Ajuste	Calço	Cale d'épaisseur	
16	**VOE 14567395**	2					Pin	Pasador	Pino	Goupille	

1	**8287449**
2	
3	
4	
5	

Lame bulldozer
Lâmina removedora de terra
Hoja diagonal
Dozer blade

Catalogue id **20555**	Group **927**
Illustr. No **1049322**	Section **100**
Issue **PUB 20030829-B**	Page **535**

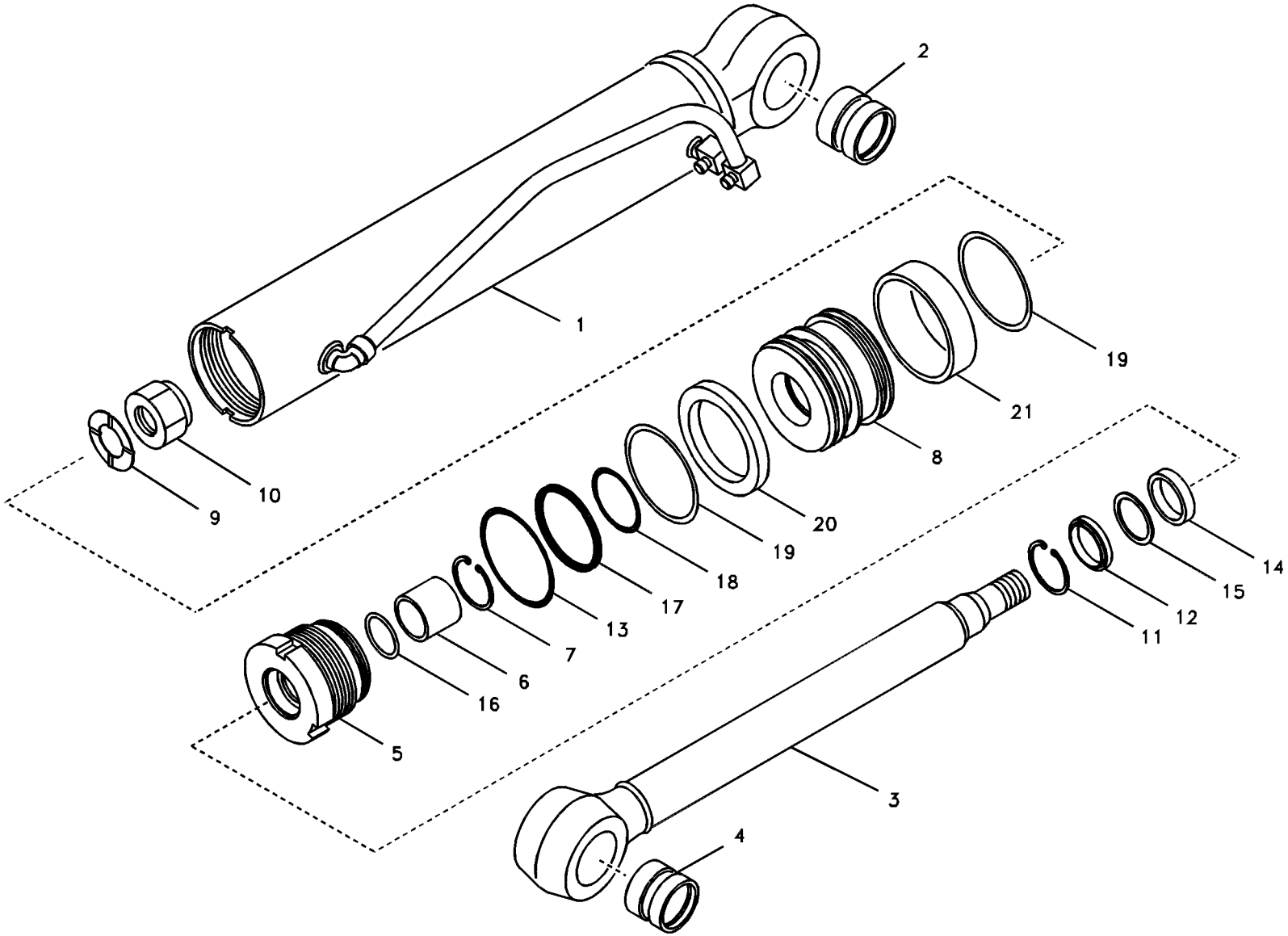
2
1
19
21
8
20
19
18
17
13
7
6
16
5
10
9
11
12
15
14
3
4

Fig.	Part No.	Quantity 1	2	3	PS	KIT	Description	Denominación	Denominação	Dénomination	Notes
	VOE 14593426	1					Dozer blade cylinder	Cilindro de hoja topadora	Cilindro de hoja topadora	Vérin de lame niveleuse	
1		1			NS		•Tube	•Tubo	•Tubo	•Tube	
2	**VOE 14517951**	1					••Bushing	••Casquillo	••Bucha	••Bague	
3	**VOE 14594370**	1					•Rod	•Varilla	•Vareta	•Monture	
4	**VOE 14517951**	1					••Bushing	••Casquillo	••Bucha	••Bague	
5	**SA 1146-01970**	1			OP		•Head	•Capo	•Cabeça	•Tete	
6	**SA 9612-06035**	1					•Bearing	•Cojinete	•Mancal	•Roulement	
7	**SA 9557-05050**	1					•Retaining ring	•Anillo retén	•Anel de fixação	•Bague retenue	
8	**SA 1146-01710**	1			OP		•Piston	•Pistón	•Pistão	•Piston	
9	**SA 9216-04510**	1					•Lock washer	•Arandela seguridad	•Arruela trava	•Rondelle verrouillage	
10	**SA 1146-02950**	1					•Lock nut	•Contratuerca	•Porca de trava	•Contre-ecrou	
11	**SA 9556-06000**	1					•Retaining ring	•Anillo retén	•Anel de fixação	•Bague retenue	
12	**SA 9564-20600**	1				K	•Sealing	•Junta	•Vedação	•Étanchéité	
13	**VOE 990597**	1				K	•O-ring	•Anillo tórico	•Anel-o	•Joint torique	
14	**SA 9563-20600**	1				K	•Sealing	•Junta	•Vedação	•Étanchéité	
15	**SA 9567-20601**	1				K	•Back-up ring	•Anillo de apoyo	•Anel de apoio	•Bague support	
16	**SA 1146-08250**	1				K	•Buffer Ring	•Parachoques	•Anel amortecedor	•Butee	
17	**VOE 990641**	1				K	•O-ring	•Anillo tórico	•Anel-o	•Joint torique	
18	**VOE 990615**	1				K	•O-ring	•Anillo tórico	•Anel-o	•Joint torique	
19	**SA 9568-01050**	2				K	•Sealing	•Junta	•Vedação	•Étanchéité	
20	**SA 1146-07860**	1				K	•Sealing strip	•Moldura retén	•Friso de vedação	•Lisse étanchéité	
21	**SA 9565-21050**	1				K	•Wear ring	•Anillo de desgaste	•Anel de encosto	•Bague d'usure	
100	**VOE 14589170**	1					Sealing kit	Kit de precinto	Jogo de vedação	Kit plombage	

1	**8287449**	**Vérin hydraulique, lame bulldozer** **Cilindro da lâmina removedora de terra** **Cilindro hidráulico, hoja diagonal** **Dozer blade cylinder**	Catalogue id **20555**	Group **927**
2			Illustr. No **1007279**	Section **500**
3			Issue **PUB 20030829-B**	Page **537**
4				
5				

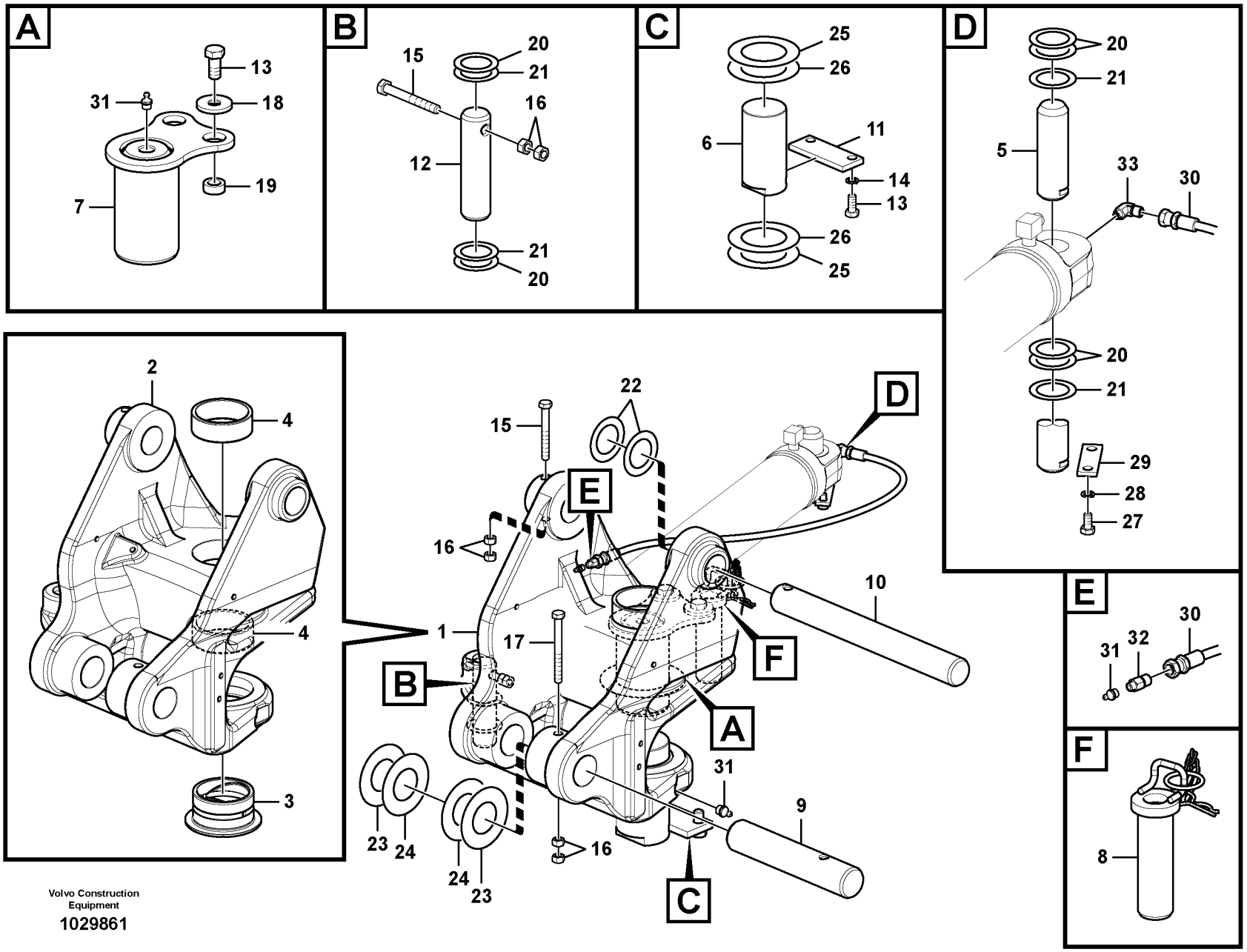
A
13
31
18
19
7
B
15
20
21
16
12
21
20
C
25
26
11
6
14
13
26
25
D
20
21
5
33
30
20
21
29
28
27
E
30
31
32
F
8
2
4
4
3
22
15
E
D
16
10
1
17
B
F
A
31
9
23
24
24
23
16
C
Volvo Construction Equipment
1029861

Fig.	Part No.	Quantity 1	2	3	PS	KIT	Description	Denominación	Denominação	Dénomination	Notes
1	**VOE 14555578**	1					Support	Base	Base	Bâti	
2	**VOE 14555579**	1					•Support	•Base	•Base	•Bâti	
3	**VOE 14554439**	1					•Bushing	•Casquillo	•Bucha	•Bague	
4	**VOE 14554438**	2					•Bushing	•Casquillo	•Bucha	•Bague	
5	**VOE 14519921**	1					Pin	Pasador	Pino	Goupille	
6	**VOE 14554440**	1					Pin	Pasador	Pino	Goupille	
7	**VOE 14555573**	1					Pin	Pasador	Pino	Goupille	
8	**VOE 14507565**	1					Pin	Pasador	Pino	Goupille	
9	**VOE 14535795**	1					Pin	Pasador	Pino	Goupille	
10	**VOE 14543547**	1					Pin	Pasador	Pino	Goupille	
11	**VOE 14535806**	1					Stopping device	Mecanismo de parada	Dispositivo parada	Dispositif d'arrêt	
12	**VOE 14519725**	1					Pin	Pasador	Pino	Goupille	
13	**VOE 978936**	4					Hexagon screw	Tornillo hexagonal	Parafuso sextavado	Vis à tête hexagonale	
14	**VOE 955926**	2					Spring washer	Arandela elástica	Arruela de pressão	Rondelle élastique	
15	**SA 9011-21218**	2					Bolt	Perno	Parafuso	Boulon	
16	**VOE 979019**	6					Hexagon nut	Tuerca hexagonal	Porca sextavada	Écrou hexagonal	
17	**SA 9011-21221**	1					Hexagon screw	Tornillo hexagonal	Parafuso sextavado	Vis à tête hexagonale	
18	**SA 2073-00920**	2					Washer	Arandela	Arruela	Rondelle	
19	**VOE 14521003**	2					Boss	Tetón	Cubo de roda	Bossage	
20	**SA 1171-30640**	6					Shim	Arandela Ajuste	Calço	Cale d'épaisseur	
21	**SA 1171-30580**	4					Shim	Arandela Ajuste	Calço	Cale d'épaisseur	
22	**SA 1171-30620**	2					Shim	Arandela Ajuste	Calço	Cale d'épaisseur	
23	**VOE 14535809**	2					Shim	Laminilla de ajuste	Calço de ajuste	Cale réglage	
24	**VOE 14535810**	2					Shim	Laminilla de ajuste	Calço de ajuste	Cale réglage	
25	**VOE 14555574**	3					Shim	Laminilla de ajuste	Calço de ajuste	Cale réglage	
26	**VOE 14555575**	3					Shim	Laminilla de ajuste	Calço de ajuste	Cale réglage	
27	**VOE 983250**	2					Hexagon screw	Tornillo hexagonal	Parafuso sextavado	Vis à tête hexagonale	
28	**VOE 955922**	2					Spring washer	Arandela elástica	Arruela de pressão	Rondelle élastique	
29	**SA 1070-23270**	1					Plate	Placa	Placa	Plaque	
30	**VOE 14880651**	1					Hose assembly	Conducto	Mangueira completa	Conduit flexible	

1	**8287443**
2	
3	
4	
5	

Articulations, flèche
Articulações para a lança
Acoplamientos para la pluma
Links to boom

Catalogue id **20555**	Group **971**
Illustr. No **1029861**	Section **100**
Issue **PUB 20030829-B**	Page **539**



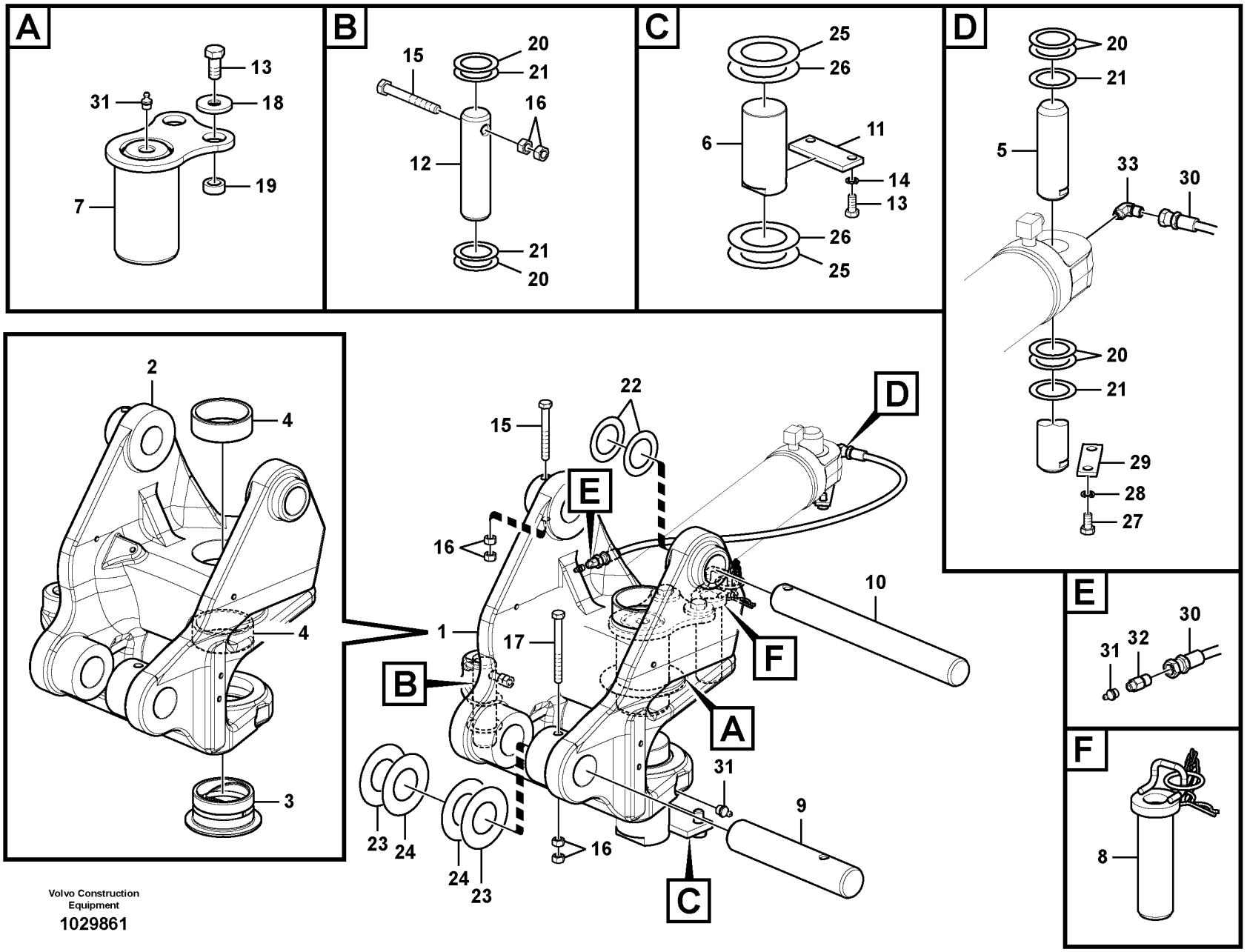
A
13
31
18
19
7
B
15
20
21
16
12
21
20
C
25
26
11
6
14
13
26
25
D
20
21
5
33
30
20
21
29
28
27
E
30
31
32
F
8
2
4
4
3
22
15
E
D
16
10
1
17
B
F
A
31
9
23
24
24
23
16
C
Volvo Construction Equipment
1029861

Fig.	Part No.	Quantity 1	2	3	PS	KIT	Description	Denominación	Denominação	Dénomination	Notes
31	**VOE 914167**	3					Lubricating nipple	Niple lubricador	Engraxadeira	Graisseur	
32	**VOE 14547518**	1					Nipple	Niple	Niple	Raccord	
33	**VOE 14547520**	1					Nipple	Niple	Niple	Raccord	

1	**8287443**	**Articulations, flèche** **Articulações para a lança** **Acoplamientos para la pluma** **Links to boom**	Catalogue id **20555**	Group **971**
2			Illustr. No **1029861**	Section **100**
3			Issue **PUB 20030829-B**	Page **541**
4				
5				

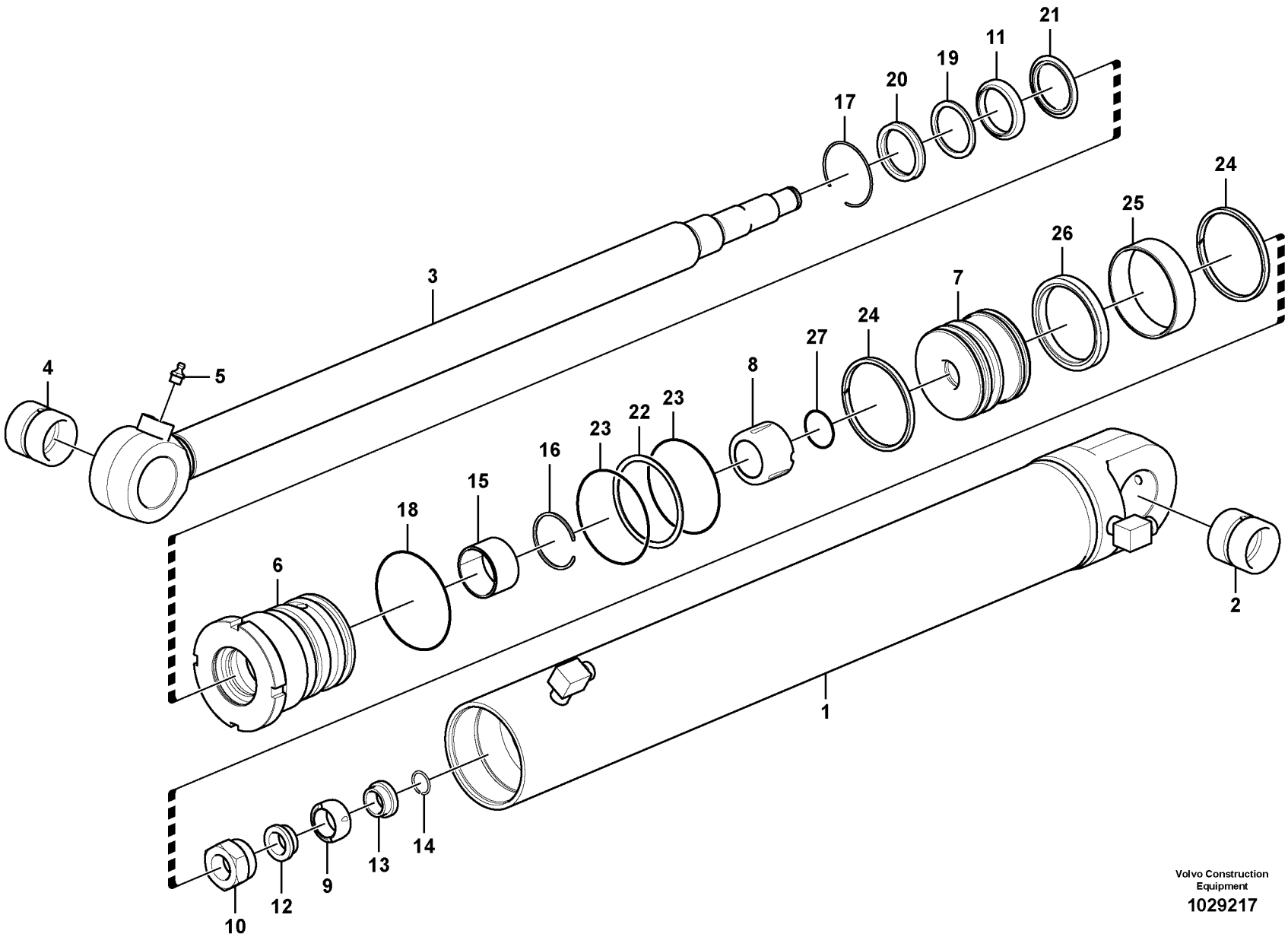

Volvo Construction Equipment

1029217

Fig.	Part No.	Quantity 1	2	3	PS	KIT	Description	Denominación	Denominação	Dénomination	Notes
	VOE 14554643	1					Cylinder	Cilindro	Cilindro	Cylindre	
1		1			NS		•Tube	•Tubo	•Tubo	•Tube	
2	**VOE 14517955**	1					••Bushing	••Casquillo	••Bucha	••Bague	
3	**VOE 14554678**	1					•Rod	•Varilla	•Vareta	•Monture	
4	**VOE 14517955**	1					••Bushing	••Casquillo	••Bucha	••Bague	
5	**VOE 914167**	1					••Lubricating nipple	••Niple lubricador	••Engraxadeira	••Graisseur	
6		1			OP		•Head	•Capo	•Cabeça	•Tete	
7		1			NS		•Piston	•Piston	•Pistão	•Piston	
8	**SA 1146-02040**	1					•Cushion	•Cojin	•Almofada	•Coussin	
9	**SA 1146-02090**	1					•Cushion	•Cojin	•Almofada	•Coussin	
10	**SA 9133-12700**	1					•Lock nut	•Contratuerca	•Porca de trava	•Contre-ecrou	
11	**SA 9564-20450**	1				K	•Sealing	•Junta	•Vedação	•Étanchéité	
12	**SA 1146-02080**	1					•Ring	•Anillo	•Anel	•Anneau	
13	**SA 1146-06950**	1					•Ring	•Anillo	•Anel	•Anneau	
14	**SA 1146-06630**	1					•Ring	•Anillo	•Anel	•Anneau	
15	**SA 9612-04530**	1					•Bearing	•Cojinete	•Mancal	•Roulement	
16	**SA 9557-04000**	1					•Retaining ring	•Anillo retén	•Anel de fixação	•Bague retenue	
17	**SA 9556-04500**	1					•Retaining ring	•Anillo retén	•Anel de fixação	•Bague retenue	
18	**VOE 990594**	1				K	•O-ring	•Anillo tórico	•Anel-o	•Joint torique	
19	**SA 9567-20450**	1				K	•Back-up ring	•Anillo de apoyo	•Anel de apoio	•Bague support	
20	**SA 9563-20450**	1				K	•Sealing	•Junta	•Vedação	•Étanchéité	
21	**SA 1146-08220**	1				K	•Sealing	•Junta	•Vedação	•Étanchéité	
22	**SA 9566-30800**	1				K	•Back-up ring	•Anillo de apoyo	•Anel de apoio	•Bague support	
23	**VOE 990638**	2				K	•O-ring	•Anillo tórico	•Anel-o	•Joint torique	
24	**SA 9568-00900**	2				K	•Sealing	•Junta	•Vedação	•Étanchéité	
25	**SA 9565-20900**	1				K	•Wear ring	•Anillo de desgaste	•Anel de encosto	•Bague d'usure	
26	**SA 1146-07850**	1				K	•Sealing strip	•Moldura retén	•Friso de vedação	•Lisse étanchéité	
27	**VOE 983527**	1					•O-ring	•Anillo tórico	•Anel-o	•Joint torique	
100	**SA 8148-14051**	1					Sealing Kit	Juego Retenes	Kit de vedação	Jeu Joints	

1	**8282617**	**Flêche d'orientation - cylindre** **Cilindro de giro da lança** **Pluma de giro cilindro** **Boom swing cylinder**	Catalogue id **20555**	Group **971**
2				
3			Illustr. No **1029217**	Section **600**
4				
5			Issue **PUB 20030829-B**	Page **543**

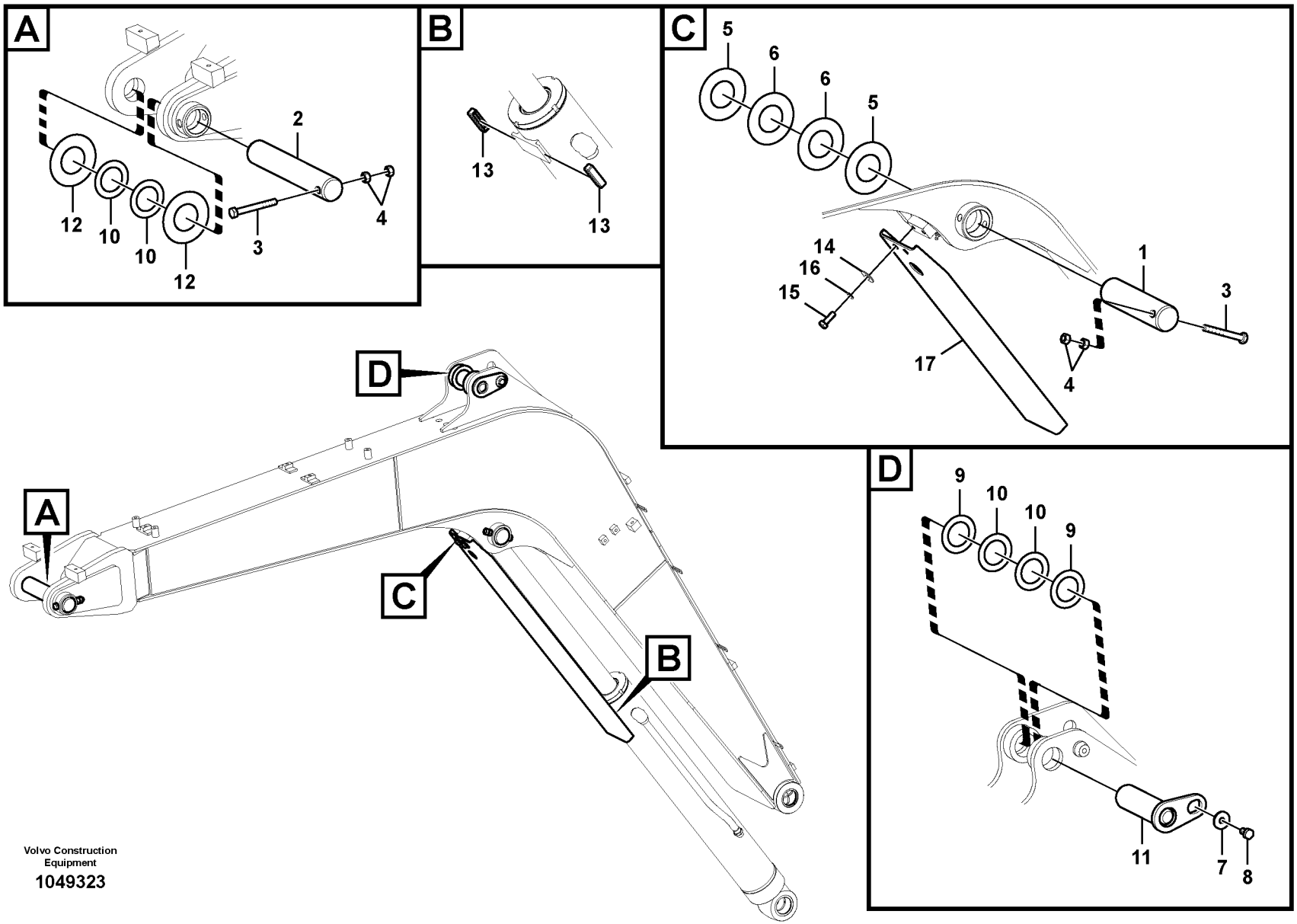

Volvo Construction Equipment

1049323

Fig.	Part No.	Quantity 1	2	3	PS	KIT	Description	Denominación	Denominação	Dénomination	Notes
1	**VOE 14568046**	1					Pin	Pasador	Pino	Goupille	
2	**VOE 14556289**	1					Pin	Pasador	Pino	Goupille	
3	**VOE 992570**	2					Hexagon screw	Tornillo hexagonal	Parafuso sextavado	Vis à tête hexagonale	
4	**VOE 979019**	4					Hexagon nut	Tuerca hexagonal	Porca sextavada	Écrou hexagonal	
5	**VOE 14535809**	2					Shim	Laminilla de ajuste	Calço de ajuste	Cale réglage	
6	**VOE 14535810**	2					Shim	Laminilla de ajuste	Calço de ajuste	Cale réglage	
7	**VOE 14532477**	1					Washer	Arandela	Arruela	Rondelle	
8	**VOE 991637**	1					Hexagon screw	Tornillo hexagonal	Parafuso sextavado	Vis à tête hexagonale	
9	**SA 1171-30610**	2					Shim	Arandela Ajuste	Calço	Cale d'épaisseur	
10	**SA 1171-30620**	4					Shim	Arandela Ajuste	Calço	Cale d'épaisseur	
11	**VOE 14519819**	1					Pin	Pasador	Pino	Goupille	
12	**VOE 14579028**	4					Shim	Laminilla de ajuste	Calço de ajuste	Cale réglage	
13	**VOE 14540188**		2	2			Guide	Guía	Guia	Guide	
14	**VOE 13960144**		2	2			Washer	Arandela	Arruela	Rondelle	
15	**VOE 983252**		2	2			Hexagon screw	Tornillo hexagonal	Parafuso sextavado	Vis à tête hexagonale	
16	**VOE 955922**		2	2			Spring washer	Arandela elástica	Arruela de pressão	Rondelle élastique	
17	**VOE 14540168**		1	1			Cover	Capo	Tampa	Capot	

1	**8287444**
2	**8282614 S/N -110342**
3	**8290470 S/N 110343-**
4	
5	

Articulations, flèche
Articulações para a lança
Acoplamientos para la pluma
Links to boom

Catalogue id **20555**	Group **974**
Illustr. No **1049323**	Section **100**
Issue **PUB 20030829-B**	Page **545**

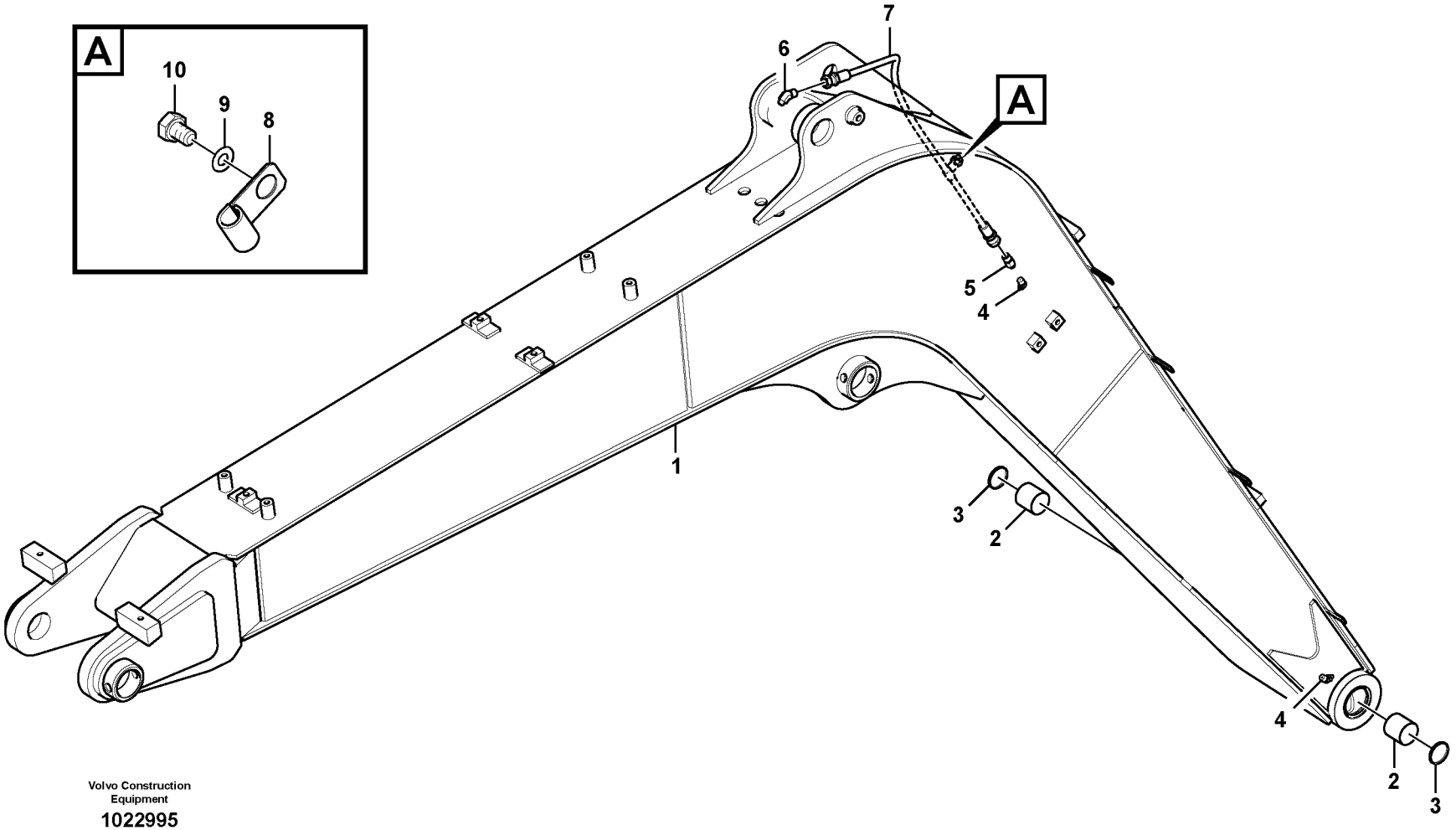

Volvo Construction Equipment

1022995

Fig.	Part No.	Quantity 1	2	3	PS	KIT	Description	Denominación	Denominação	Dénomination	Notes
1	**VOE 14613889**	1					Boom	Pluma	Lança	Flèche	S/N -111109
	VOE 14660091	1					Excavator boom	Pluma de excavacion		Fleche d'excavation	S/N 111110-
2	**VOE 14510771**	2					•Bushing	•Casquillo	•Casquilho	•Bague	
3	**VOE 14880730**	2					•Sealing	•Junta	•Vedação	•Étanchéité	
4	**VOE 914169**	2					Lubricating nipple	Niple lubricador	Engraxadeira	Graisseur	
5	**VOE 14547518**	1					Nipple	Niple	Niple	Raccord	
6	**VOE 14547519**	1					Nipple	Niple	Niple	Raccord	
7	**VOE 14880650**	1					Hose assembly	Conducto	Mangueira completa	Conduit flexible	
8	**SA 9315-01002**	1					Insulating clip	Clip de aislamiento	Clip isolamento	Circlip isolant	
9	**VOE 993835**	1					Plain washer	Arandela plana	Arruela simples	Rondelle plane	
10	**VOE 991633**	1					Hexagon screw	Tornillo hexagonal	Parafuso sextavado	Vis à tête hexagonale	

1	**8287444**	**Flèche et conduits de graissage** **Lança e tubulação de graxa lubrificante** **Pluma y tubería de lubricación** **Boom and grease piping**	Catalogue id **20555**	Group **974**
2			Illustr. No **1022995**	Section **300**
3			Issue **PUB 20030829-B**	Page **547**
4				
5				

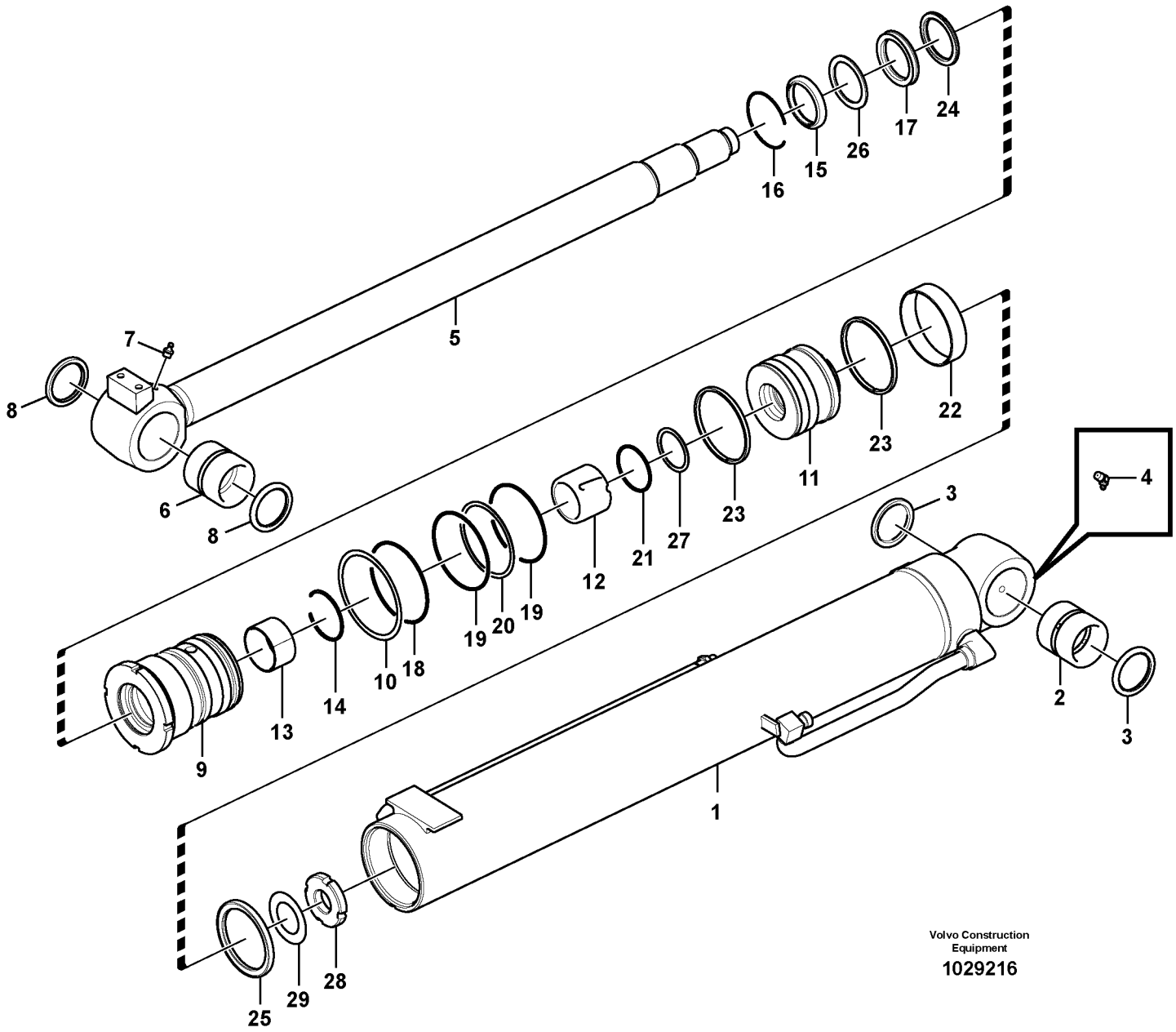
1
2
3
4
5
6
7
8
9
10
11
12
13
14
15
16
17
18
19
20
21
22
23
24
25
26
27
28
29
Volvo Construction Equipment
1029216

Fig.	Part No.	Quantity 1	2	3	PS	KIT	Description	Denominación	Denominação	Dénomination	Notes
	VOE 14554656	1					Boom cylinder	Cilindro pluma	Cilindro da haste cilindro d	Verin fleche	
	VOE 14624323		1				Boom cylinder	Cilindro pluma	Cilindro da haste cilindro d	Verin fleche	
1		1			NS		•Tube	•Tubo	•Tubo	•Tube	
			1		NS		•Tube	•Tubo	•Tubo	•Tube	
2	**VOE 14535605**	1	1				••Bushing	••Casquillo	••Bucha	••Bague	
3	**VOE 14880359**	2	2				••Sealing	••Junta	••Vedação	••Étanchéité	
4	**VOE 914170**	1	1				••Lubricating nipple	••Niple lubricador	••Engraxadeira	••Graisseur	
5	**VOE 14554651**	1	1				•Rod	•Varilla	•Vareta	•Monture	
6	**VOE 14535605**	1	1				••Bushing	••Casquillo	••Bucha	••Bague	
7	**VOE 914167**	1	1				••Lubricating nipple	••Niple lubricador	••Engraxadeira	••Graisseur	
8	**VOE 14880359**	2	2				••Sealing	••Junta	••Vedação	••Étanchéité	
9	**VOE 14533042**	1	1		OP		•Head	•Cabezal	•Cofre	•Tête	
10	**VOE 14533691**	1	1				•Washer	•Arandela	•Arruela	•Rondelle	
11	**VOE 14533043**	1	1		OP		•Piston	•Pistón	•Pistão	•Piston	
12	**SA 1146-01700**	1	1				•Cushion	•Cojin	•Almofada	•Coussin	
13	**SA 9612-06035**	1	1				•Bearing	•Cojinete	•Mancal	•Roulement	
14	**SA 9557-05050**	1	1				•Retaining ring	•Anillo retén	•Anel de fixação	•Bague retenue	
15	**SA 9564-20600**	1	1			K	•Sealing	•Junta	•Vedação	•Étanchéité	
16	**SA 9556-06000**	1	1				•Retaining ring	•Anillo retén	•Anel de fixação	•Bague retenue	
17	**SA 9563-20600**	1	1			K	•Sealing	•Junta	•Vedação	•Étanchéité	(VOE 14880761)
18	**VOE 990598**	1	1			K	•O-ring	•Anillo tórico	•Anel-o	•Joint torique	
19	**VOE 990642**	2	2			K	•O-ring	•Anillo tórico	•Anel-o	•Joint torique	
20	**SA 9566-31000**	1	1			K	•Back-up ring	•Anillo de apoyo	•Anel de apoio	•Bague support	
21	**VOE 990630**	1	1			K	•O-ring	•Anillo tórico	•Anel-o	•Joint torique	
22	**SA 9565-21100**	1	1			K	•Wear ring	•Anillo de desgaste	•Anel de encosto	•Bague d'usure	
23	**SA 9568-01100**	2	2			K	•Sealing	•Junta	•Vedação	•Étanchéité	
24	**VOE 14519687**	1	1			K	•Sealing	•Junta	•Vedação	•Étanchéité	
25	**VOE 14512068**	1				K	•Sealing	•Junta	•Vedação	•Étanchéité	
	VOE 14596827		1				•Sealing	•Junta	•Vedação	•Étanchéité	
26	**SA 9567-20601**	1	1			K	•Back-up ring	•Anillo de apoyo	•Anel de apoio	•Bague support	

1	**8282614 S/N -110342**
2	**8290470 S/N 110343-**
3	
4	
5	

Vérin de flèche
Cilindro da lança
Cilindro de pluma
Boom cylinder

Catalogue id **20555**	Group **974**
Illustr. No **1029216**	Section **3000**
Issue **PUB 20030829-B**	Page **549**

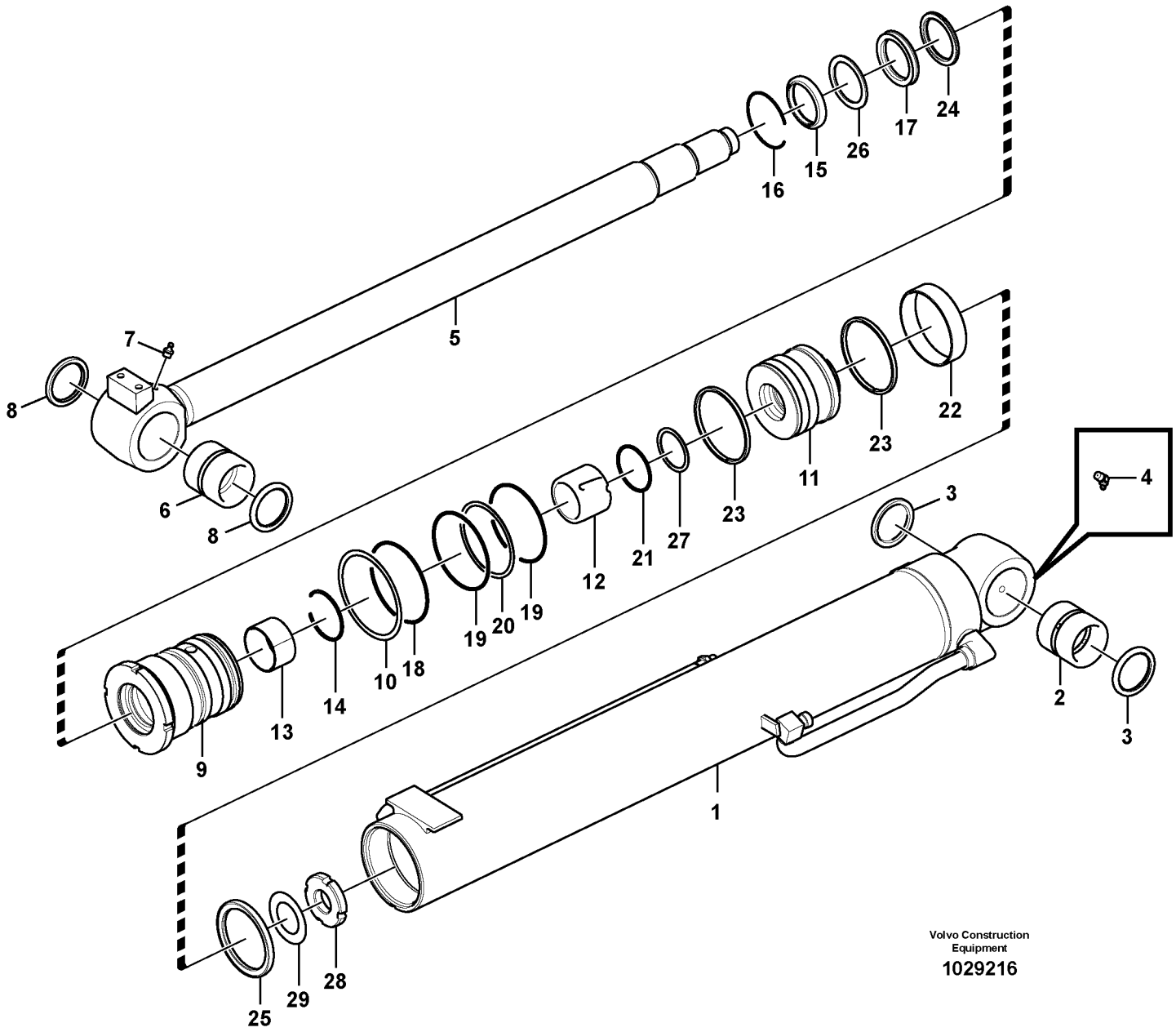
1
2
3
4
5
6
7
8
9
10
11
12
13
14
15
16
17
18
19
20
21
22
23
24
25
26
27
28
29
Volvo Construction Equipment
1029216

Fig.	Part No.	Quantity 1	2	3	PS	KIT	Description	Denominación	Denominação	Dénomination	Notes
27	**VOE 14881266**	1				K	•Back-up ring	•Anillo de apoyo	•Anel de apoio	•Bague support	
	SA 9566-30530		1				•Back-up ring	•Anillo de apoyo	•Anel de apoio	•Bague support	
28	**SA 1146-02950**	1	1				•Lock nut	•Contratuerca	•Porca de trava	•Contre-ecrou	
29	**SA 9216-04510**	1	1				•Lock washer	•Arandela seguridad	•Arruela trava	•Rondelle verrouillage	
100	**VOE 14589148**	1	1				Sealing kit	Kit de precinto	Jogo de vedação	Kit plombage	

1	**8282614 S/N -110342**
2	**8290470 S/N 110343-**
3	
4	
5	

Vérin de flèche
Cilindro da lança
Cilindro de pluma
Boom cylinder

Catalogue id **20555**	Group **974**
Illustr. No **1029216**	Section **3000**
Issue **PUB 20030829-B**	Page **551**

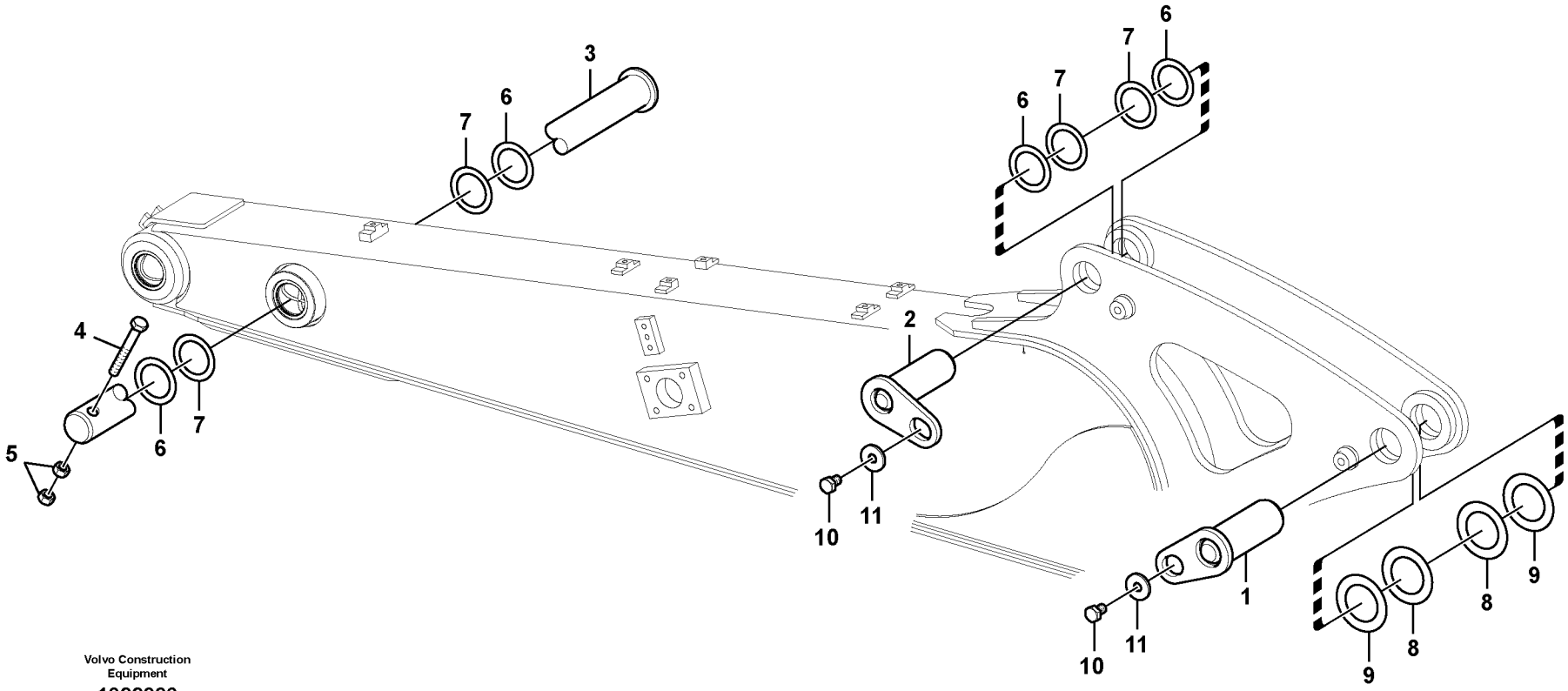

Volvo Construction Equipment

1022996

Fig.	Part No.	Quantity 1	2	3	PS	KIT	Description	Denominación	Denominação	Dénomination	Notes
1	**VOE 14517416**	1					Pin	Pasador	Pino	Goupille	
2	**VOE 14517417**	1					Pin	Pasador	Pino	Goupille	
3	**VOE 14556290**	1					Pin	Pasador	Pino	Goupille	
4	**VOE 992568**	1					Hexagon screw	Tornillo hexagonal	Parafuso sextavado	Vis à tête hexagonale	
5	**VOE 979019**	2					Hexagon nut	Tuerca hexagonal	Porca sextavada	Écrou hexagonal	
6	**SA 1171-30590**	4					Shim	Arandela Ajuste	Calço	Cale d'épaisseur	
7	**SA 1171-30600**	4					Shim	Arandela Ajuste	Calço	Cale d'épaisseur	
8	**SA 1171-30610**	2					Shim	Arandela Ajuste	Calço	Cale d'épaisseur	
9	**SA 1171-30620**	2					Shim	Arandela Ajuste	Calço	Cale d'épaisseur	
10	**VOE 991637**	2					Hexagon screw	Tornillo hexagonal	Parafuso sextavado	Vis à tête hexagonale	
11	**VOE 14532477**	2					Washer	Arandela	Arruela	Rondelle	

1	**8289302**	**Articulations de balancier** **Articulações para o braço** **Enlaces al brazo** **Links to dipper arm**	Catalogue id **20555**	Group **975**
2			Illustr. No **1022996**	Section **100**
3			Issue **PUB 20030829-B**	Page **553**
4				
5				

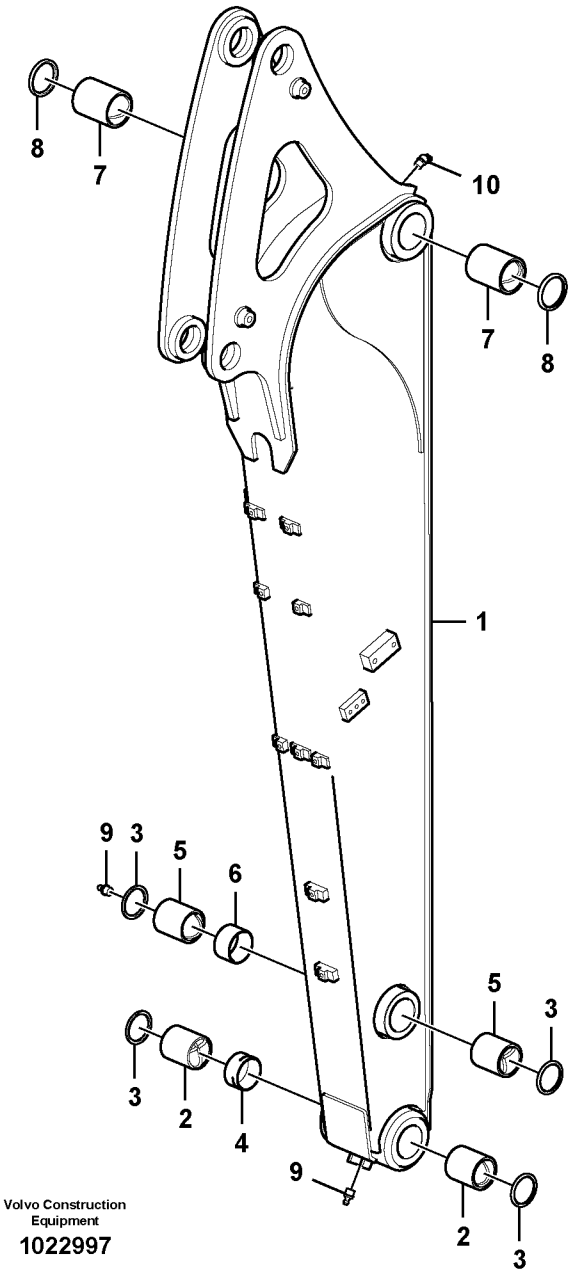

Volvo Construction Equipment

1022997

Fig.	Part No.	Quantity 1	2	3	PS	KIT	Description	Denominación	Denominação	Dénomination	Notes
1	**VOE 14611726**	1					Arm	Brazo	Braço	Bras	
2	**VOE 14524136**	2					•Bushing	•Casquillo	•Bucha	•Bague	
3	**VOE 14880729**	4					•Sealing	•Junta	•Vedação	•Étanchéité	
4	**VOE 14546527**	1					•Boss	•Tetón	•Cubo de roda	•Bossage	
5	**VOE 14510769**	2					•Bushing	•Casquillo	•Casquilho	•Bague	
6	**VOE 14524137**	1					•Boss	•Tetón	•Cubo de roda	•Bossage	
7	**VOE 14608971**	2					•Bushing	•Casquillo	•Bucha	•Bague	
8	**VOE 14880730**	2					•Sealing	•Junta	•Vedação	•Étanchéité	
9	**VOE 914167**	2					Lubricating nipple	Niple lubricador	Engraxadeira	Graisseur	
10	**VOE 914169**	1					Lubricating nipple	Niple lubricador	Engraxadeira	Graisseur	

1	**8289302**	**Balancier.** **Brazo.** **Dipper arm.**	Catalogue id **20555**	Group **975**
2			Illustr. No **1022997**	Section **450**
3			Issue **PUB 20030829-B**	Page **555**
4				
5				

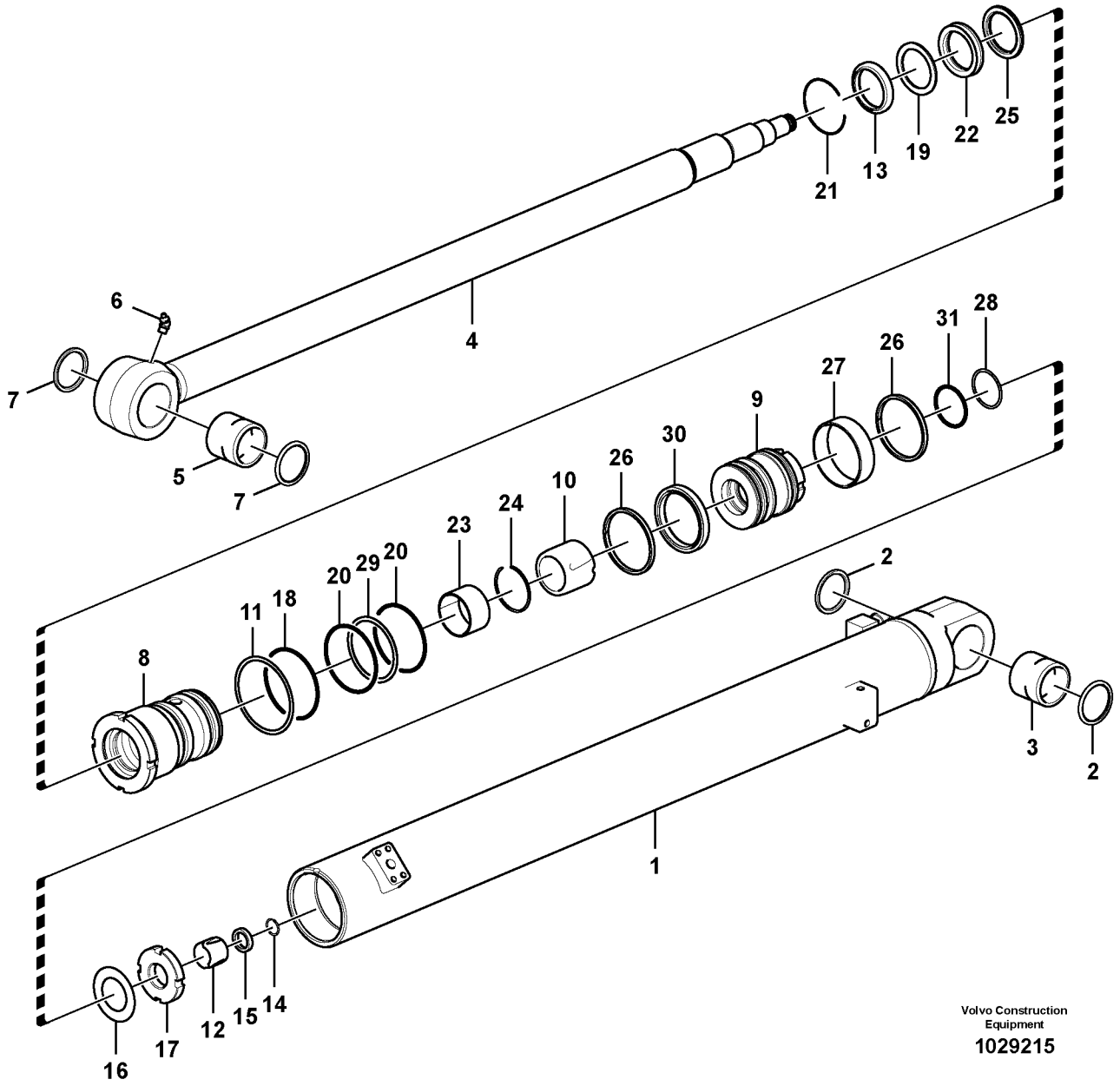

Volvo Construction Equipment

1029215

Fig.	Part No.	Quantity 1	2	3	PS	KIT	Description	Denominación	Denominação	Dénomination	Notes
	VOE 14603806	1					Dipper arm cylinder			Vérin de balancier	
1		1			NS		•Tube	•Tubo	•Tubo	•Tube	
2	**VOE 14881297**	2					••Sealing	••Junta	••Vedação	••Étanchéité	
3	**VOE 14568793**	1					••Bushing	••Casquillo	••Bucha	••Bague	
4	**VOE 14554663**	1					•Rod	•Varilla	•Vareta	•Monture	
5	**VOE 14568793**	1					••Bushing	••Casquillo	••Bucha	••Bague	
6	**VOE 914169**	1					••Lubricating nipple	••Niple lubricador	••Engraxadeira	••Graisseur	
7	**VOE 14881297**	2					••Sealing	••Junta	••Vedação	••Étanchéité	
8	**SA 1146-01760**	1			OP		•Head	•Cabezal	•Cofre	•Tête	
9	**SA 1146-02150**	1			OP		•Piston	•Piston	•Pistão	•Piston	
10	**SA 1146-01771**	1					•Cushion	•Cojín	•Assento	•Coussin	
11	**SA 9742-10410**	1					•Shim	•Laminilla de ajuste	•Calço de ajuste	•Cale réglage	
12	**VOE 14529575**	1					•Cushion	•Cojín	•Assento	•Coussin	
13	**VOE 14880777**	1				K	•Sealing	•Junta	•Vedação	•Étanchéité	
14	**SA 1146-06640**	1					•Guard	•Protección	•Proteção	•Protection	
15	**SA 1146-06630**	1					•Ring	•Anillo	•Anel	•Anneau	
16	**SA 9216-04510**	1					•Lock washer	•Arandela seguridad	•Arruela trava	•Rondelle verrouillage	
17	**SA 9125-33000**	1					•Lock nut	•Contratuerca	•Porca de trava	•Contre-ecrou	
18	**VOE 990594**	1				K	•O-ring	•Anillo tórico	•Anel-o	•Joint torique	
19	**SA 9566-30800**	1				K	•Back-up ring	•Anillo de apoyo	•Anel de apoio	•Bague support	
20	**VOE 990638**	2				K	•O-ring	•Anillo tórico	•Anel-o	•Joint torique	
21	**VOE 14880699**	1					•Retaining ring	•Anillo retén	•Anel de fixação	•Bague retenue	
22	**SA 9563-20553**	1				K	•Sealing	•Junta	•Vedação	•Étanchéité	
23	**SA 9612-05535**	1					•Bearing	•Cojinete	•Mancal	•Roulement	
24	**SA 9557-05000**	1					•Retaining ring	•Anillo retén	•Anel de fixação	•Bague retenue	
25	**VOE 14519686**	1				K	•Sealing	•Junta	•Vedação	•Étanchéité	
26	**SA 9568-00900**	2				K	•Sealing	•Junta	•Vedação	•Étanchéité	
27	**SA 9565-20900**	1				K	•Wear ring	•Anillo de desgaste	•Anel de encosto	•Bague d'usure	
28	**SA 9566-30480**	1				K	•Back-up ring	•Anillo de apoyo	•Anel de apoio	•Bague support	
29	**SA 9567-20551**	1				K	•Back-up ring	•Anillo de apoyo	•Anel de apoio	•Bague support	

1	**8289303**	**Vérin de bras** **Cilindro do braço** **Cilindro de brazo** **Dipper arm cylinder**	Catalogue id **20555**	Group **975**
2			Illustr. No **1029215**	Section **1500**
3			Issue **PUB 20030829-B**	Page **557**
4				
5				

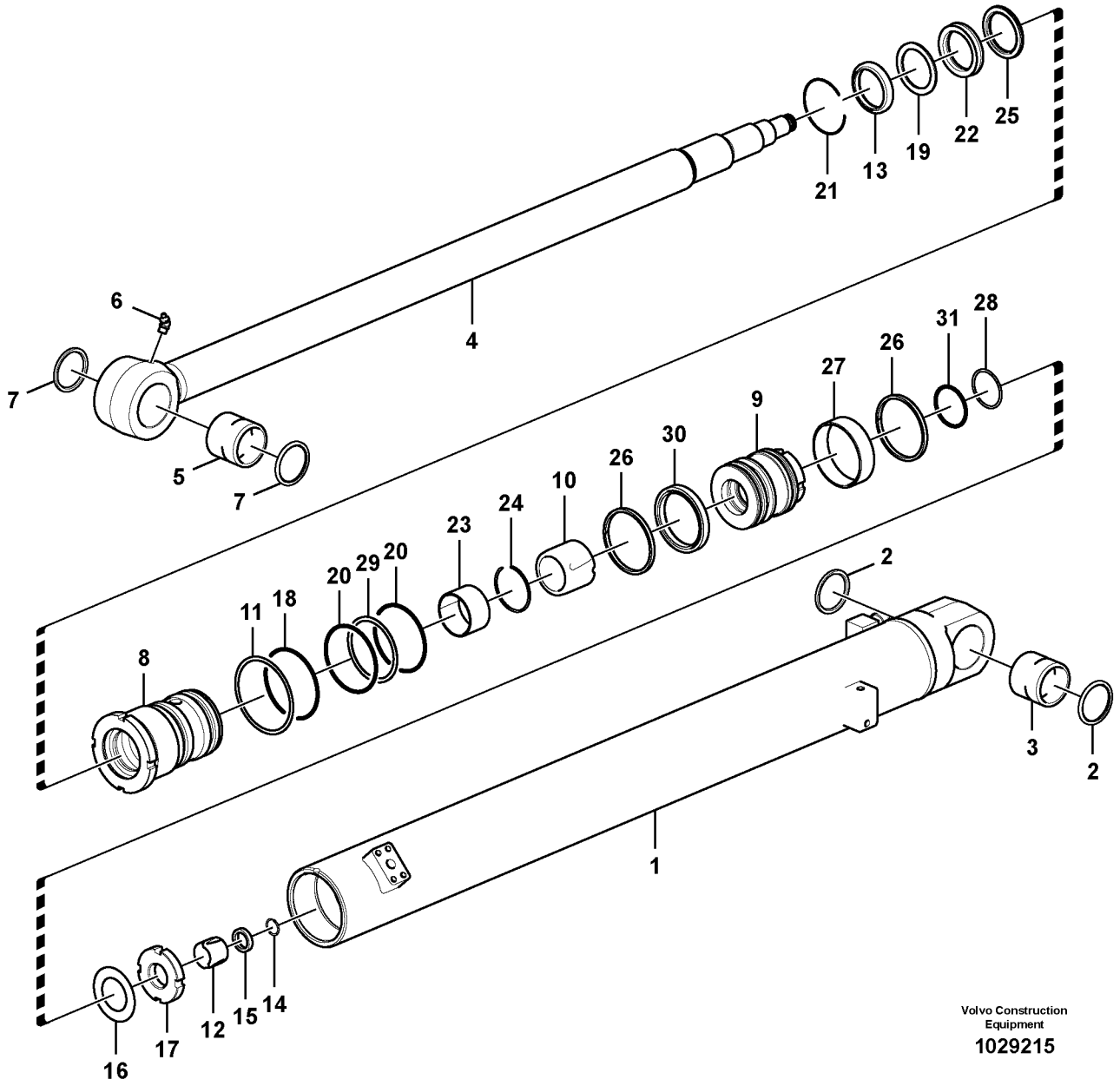

Volvo Construction Equipment

1029215

Fig.	Part No.	Quantity 1	2	3	PS	KIT	Description	Denominación	Denominação	Dénomination	Notes
30	**SA 1146-07850**	1				K	•Sealing strip	•Moldura retén	•Friso de vedação	•Lisse étanchéité	
31	**VOE 990615**	1				K	•O-ring	•Anillo tórico	•Anel-o	•Joint torique	
100	**VOE 14589149**	1					Sealing kit	Kit de precinto	Jogo de vedação	Kit plombage	

1	**8289303**	**Vérin de bras** **Cilindro do braço** **Cilindro de brazo** **Dipper arm cylinder**	Catalogue id **20555**	Group **975**
2			Illustr. No **1029215**	Section **1500**
3			Issue **PUB 20030829-B**	Page **559**
4				
5				

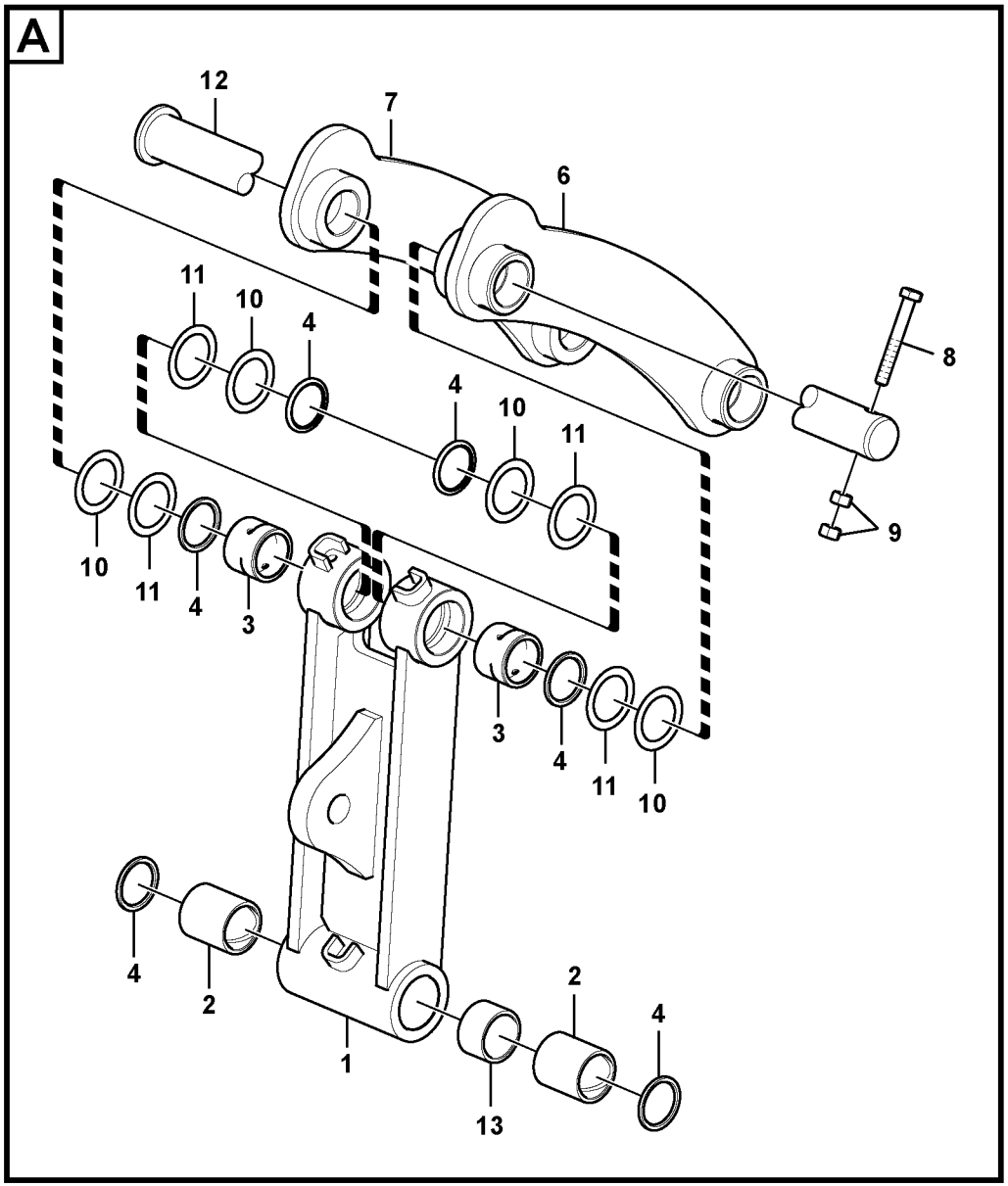

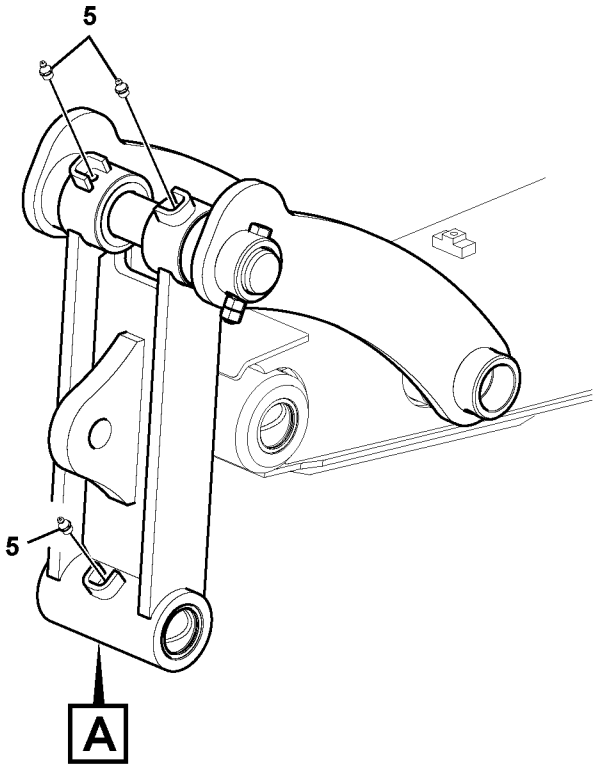

Volvo Construction Equipment

1049324

Fig.	Part No.	Quantity 1	2	3	PS	KIT	Description	Denominación	Denominação	Dénomination	Notes
1	**VOE 14566989**	1					Connecting rod	Biela	Biela	Bielle	
2	**VOE 14510769**	2					•Bushing	•Casquillo	•Casquilho	•Bague	
3	**VOE 14510770**	2					•Bushing	•Casquillo	•Casquilho	•Bague	
4	**VOE 14880729**	6					•Sealing	•Junta	•Vedação	•Étanchéité	
5	**VOE 914167**	3					•Lubricating nipple	•Niple lubricador	•Engraxadeira	•Graisseur	
6	**VOE 14568019**	1					Yoke	Mordaza	Garfo	Chape	LH
7	**VOE 14568020**	1					Yoke	Mordaza	Garfo	Chape	RH
8	**SA 9011-21217**	1					Bolt	Perno	Parafuso	Boulon	
9	**VOE 979019**	2					Hexagon nut	Tuerca hexagonal	Porca sextavada	Écrou hexagonal	
10	**SA 1171-30590**	4					Shim	Arandela Ajuste	Calço	Cale d'épaisseur	
11	**SA 1171-30600**	4					Shim	Arandela Ajuste	Calço	Cale d'épaisseur	
12	**VOE 14555458**	1					Pin	Pasador	Pino	Goupille	
13	**VOE 14546527**	1					Boss	Tetón	Cubo de roda	Bossage	

1	**8282733**
2	
3	
4	
5	

Articulations, liaison avec la tige de piston
Articulações para a haste de conexão
Acoplamientos para la varilla de conexión
Links to connecting rod

Catalogue id **20555**	Group **975**
Illustr. No **1049324**	Section **1900**
Issue **PUB 20030829-B**	Page **561**

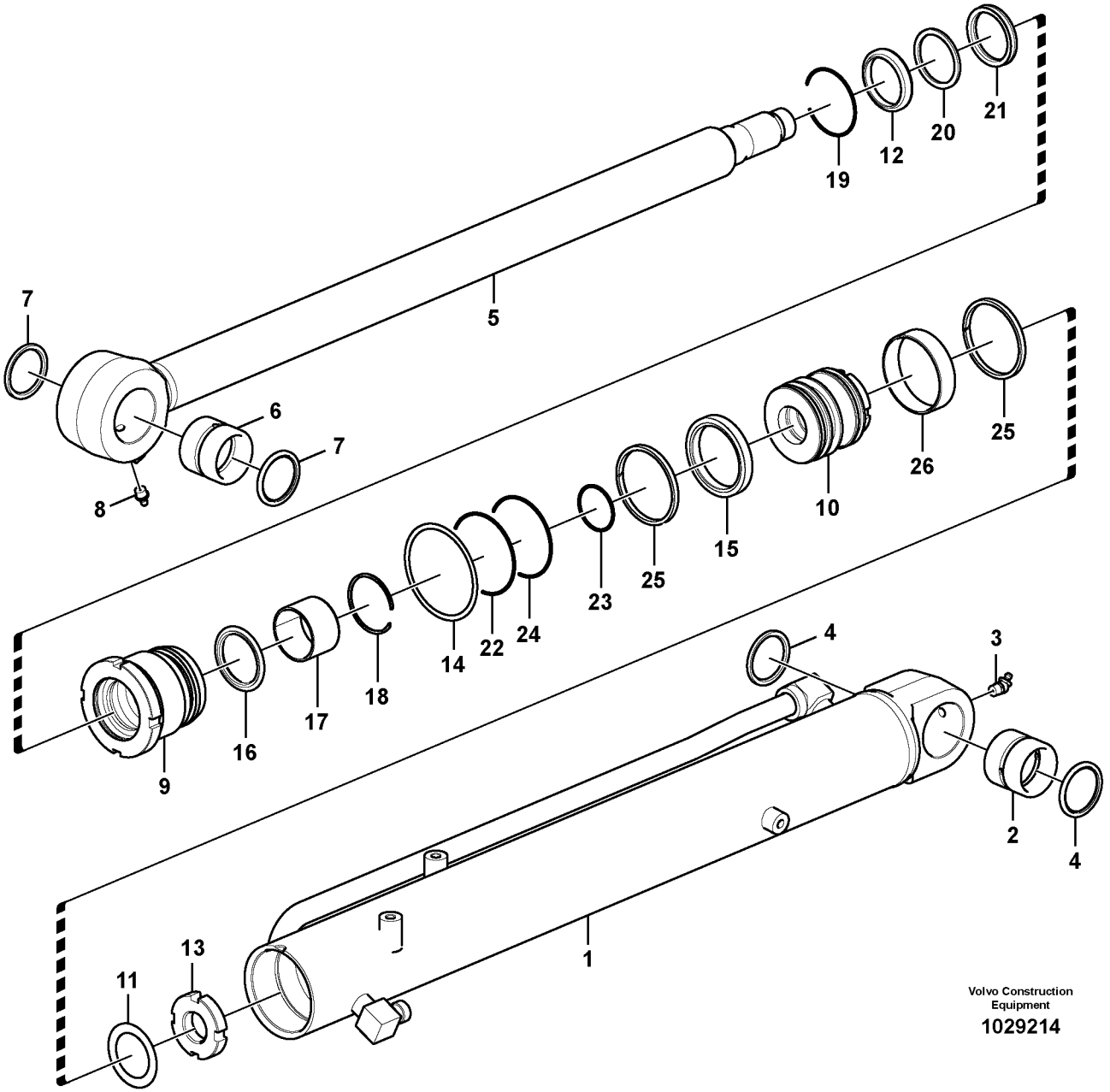
19
12
20
21
5
7
6
7
8
10
26
25
15
25
23
14
22
24
18
17
16
9
4
3
2
4
1
11
13
Volvo Construction Equipment
1029214

Fig.	Part No.	Quantity 1	2	3	PS	KIT	Description	Denominación	Denominação	Dénomination	Notes
	VOE 14554642	1					Bucket cylinder	Cilindro de cuchara	Cilindro da caçamba	Vérin godet	
1		1			NS		•Tube	•Tubo	•Tubo	•Tube	
2	**VOE 14517954**	1					••Bushing	••Casquillo	••Bucha	••Bague	
3	**VOE 914169**	1					••Lubricating nipple	••Niple lubricador	••Engraxadeira	••Graisseur	
4	**VOE 14880729**	2					••Sealing	••Junta	••Vedação	••Étanchéité	
5	**VOE 14554671**	1					•Rod	•Varilla	•Vareta	•Monture	
6	**VOE 14517954**	1					••Bushing	••Casquillo	••Bucha	••Bague	
7	**VOE 14880729**	2					••Sealing	••Junta	••Vedação	••Étanchéité	
8	**VOE 914167**	1					••Lubricating nipple	••Niple lubricador	••Engraxadeira	••Graisseur	
9	**SA 1146-01890**	1			OP		•Head	•Capo	•Cabeça	•Tete	
10	**SA 1146-01910**	1			OP		•Piston	•Piston	•Pistão	•Piston	
11	**SA 1146-01780**	1					•Washer	•Arandela	•Arruela	•Rondelle	
12	**SA 9564-20500**	1				K	•Sealing	•Junta	•Vedação	•Étanchéité	
13	**SA 9125-30000**	1					•Lock nut	•Contratuerca	•Porca de trava	•Contre-ecrou	
14	**SA 7282-04711**	1					•Washer	•Arandela	•Arruela	•Rondelle	
15	**SA 1146-07840**	1				K	•Piston seal	•Retén de pistón	•Retentor do pistão	•Étanchéité piston	
16	**SA 1146-08230**	1				K	•Sealing	•Junta	•Vedação	•Étanchéité	
17	**SA 9612-05035**	1					•Bearing	•Cojinete	•Mancal	•Roulement	
18	**SA 9557-04500**	1					•Retaining ring	•Anillo retén	•Anel de fixação	•Bague retenue	
19	**SA 9556-05000**	1					•Retaining ring	•Anillo retén	•Anel de fixação	•Bague retenue	
20	**SA 9567-20500**	1				K	•Back-up ring	•Anillo de apoyo	•Anel de apoio	•Bague support	
21	**SA 9563-20500**	1				K	•Sealing	•Junta	•Vedação	•Étanchéité	
22	**VOE 990591**	1				K	•O-ring	•Anillo tórico	•Anel-o	•Joint torique	
23	**VOE 990608**	1				K	•O-ring	•Anillo tórico	•Anel-o	•Joint torique	
24	**VOE 990636**	1				K	•O-ring	•Anillo tórico	•Anel-o	•Joint torique	
25	**SA 9568-00800**	2				K	•Sealing	•Junta	•Vedação	•Étanchéité	
26	**SA 9565-20800**	1				K	•Wear ring	•Anillo de desgaste	•Anel de encosto	•Bague d'usure	
100	**VOE 14589150**	1					Sealing kit	Kit de precinto	Jogo de vedação	Kit plombage	

1	**8282616**	**Vérin de godet** **Cilindro da caçamba** **Cilindro de cazo** **Bucket cylinder**	Catalogue id **20555**	Group **975**
2			Illustr. No **1029214**	Section **2500**
3			Issue **PUB 20030829-B**	Page **563**
4				
5				

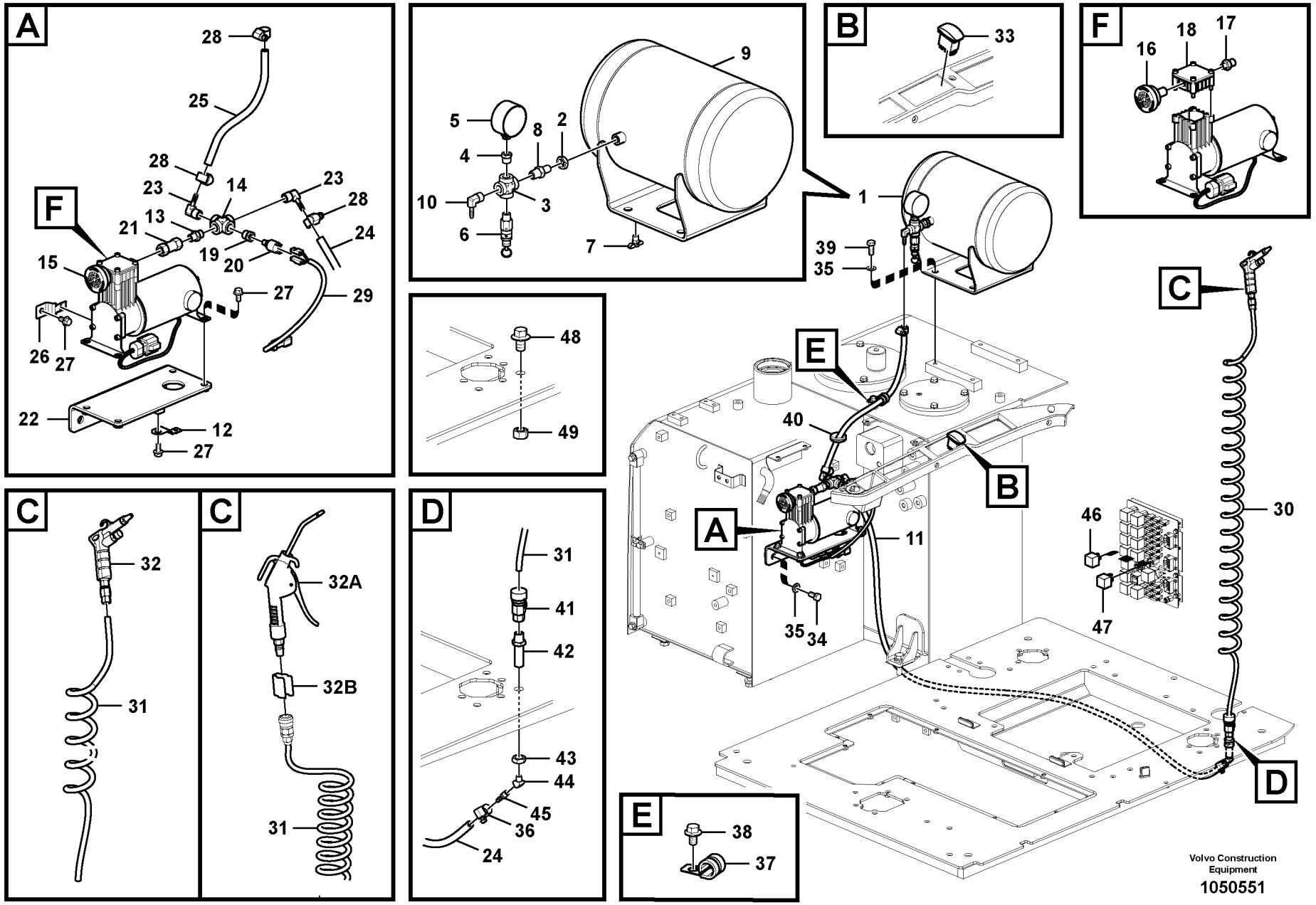
A
28
25
28
23
14
23
28
24
F
21
13
19
20
15
27
29
26
27
22
12
27
9
5
8
2
4
10
3
6
7
B
33
F
16
18
17
1
39
35
C
E
40
B
A
11
46
30
35
34
47
D
48
49
C
32
31
C
32A
32B
31
D
31
41
42
43
44
45
36
24
E
38
37
Volvo Construction Equipment
1050551

Fig.	Part No.	Quantity 1	2	3	4	5	PS	KIT	Description	Denominación	Denominação	Dénomination	Notes
1	**VOE 14615385**	1							Tank	Depósito	Tanque	Réservoir	
2	**VOE 14596341**	1							•Lock nut	•Contratuerca	•Porca trava	•Contre-écrou	
3	**VOE 14596343**	1							•Connector	•Unión	•Conexão	•Connexion	
4		1					NS		•Bushing	•Casquillo	•Casquilho	•Bague	
5	**VOE 14596345**	1							•Pressure gauge	•Manómetro	•Manômetro	•Manomètre	
6	**VOE 14613605**	1							•Valve	•Válvula	•Válvula	•Valve	S/N -110665
	VOE 14645603	1							•Valve	•Válvula	•Válvula	•Valve	S/N 110666-
7	**VOE 14596354**	1							•Shut-off cock	•Grifo cierre	•Torneira de fechament	•Robinet de fermeture	
8		1					NS		•Bulkhead	•Salpicadero	•	•Cloison Etanche	
9		1					NS		•Tank	•Depósito	•Tanque	•Resérvoir	
10	**VOE 14608814**	1					OP		•Elbow	•Ángulo	•Cotovelo	•Coude	
11		1					NS		Compressor	Compresor	Compressor	Compresseur	
12	**VOE 14522575**	1							•Clip	•Clip	•Clipe	•Clip	
13	**VOE 14596342**	1							•Nipple	•Niple	•Niple	•Raccord	
14	**VOE 14596343**	1							•Connector	•Unión	•Conexão	•Connexion	
15	**VOE 14611591**	1					SS		•Engine	•Motor	•Motor	•Moteur	S/N -110483
	VOE 14627299	1							•Electric motor	•Motor eléctrico	•Motor elétrico	•Moteur électrique	S/N 110484-
16	**VOE 14602602**	1							••Filter	••Filtro	••Filtro	••Filtre	
17	**VOE 14607979**	1							••Nipple	••Niple	••Niple	••Raccord	
18	**VOE 14611034**	1							••Head	••Cabezal	••Cofre	••Tête	
19		1					NS		•Bushing	•Casquillo	•Casquilho	•Bague	
20	**VOE 14596351**	1							•Sensor	•Sensor	•Sensor	•Capteur	
21	**VOE 14596356**	1							•Non-return valve	•Válvula de retención	•Válvula de retenção	•Clapet antiretour	
22		1					NS		•Bracket	•Ménsula	•Suporte	•Console	
23	**VOE 14613598**	2							•Elbow	•Ángulo	•Cotovelo	•Coude	
24	**VOE 14611027**	1					OP		•Hose	•Manguera	•Mangueira	•Flexible	
25	**VOE 14611439**	1					OP		•Hose	•Manguera	•Mangueira	•Flexible	
26	**VOE 14881251**	1							•Clip	•Clip	•Clipe	•Clip	
27	**VOE 946440**	6							•Flange screw	•Tornillo embridado	•Parafuso flangeado	•Vis à embase	
28	**SA 9312-00005**	2							•Hose clamp	•Abrazadera de mangue	•Braçadeira da manguei	•Collier durite	

1	**8287434**
2	**8287435**
3	
4	
5	

Compresseur pneumatique
Compressor do ar
Compresor de aire
Air compressor

Catalogue id	Group
20555	**996**
Illustr. No **1050551**	Section **100**
Issue **PUB 20030829-B**	Page **565**

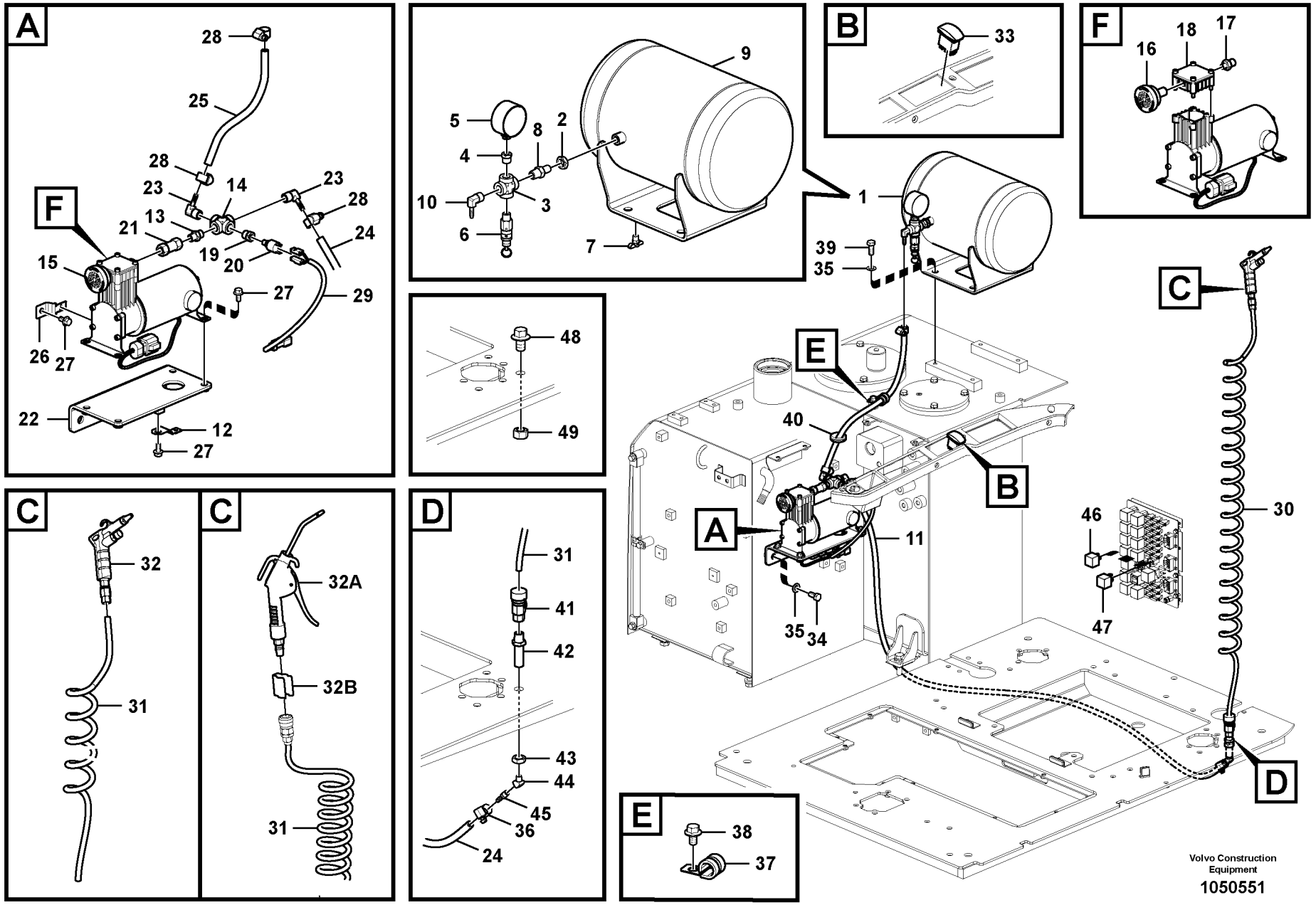
A
28
25
28
23
14
23
28
24
F
21
13
19
20
15
27
29
26
27
22
12
27
9
5
8
2
4
10
3
6
7
B
33
F
16
18
17
1
39
35
C
E
40
B
A
11
46
30
35
34
47
D
48
49
C
32
31
C
32A
32B
31
D
31
41
42
43
44
45
36
24
E
38
37
Volvo Construction Equipment
1050551

Fig.	Part No.	Quantity 1	2	3	4	5	PS	KIT	Description	Denominación	Denominação	Dénomination	Notes
29	**VOE 14611031**	1							•Cable harness	•Manojo cables	•Chicote cabos	•Faisceau câbles	
30	**VOE 14577851**	1							Blow gun	Pistola aire presión	Pistola do maçarico	Pistolet à air	S/N -111109
	VOE 14664337	1							Blow gun	Pistola aire presión	Pistola do maçarico	Pistolet à air	S/N 111110-
31	**VOE 14596338**	1							•Hose	•Manguera	•Mangueira	•Flexible	
32	**VOE 14577850**	1							•Blow gun	•Pistola aire presión	•Pistola do maçarico	•Pistolet à air	S/N -111109
32A	**VOE 14664339**	1							•Blow gun	•Pistola aire presión	•Pistola do maçarico	•Pistolet à air	S/N 111110-
32B	**VOE 14664338**	1							•Bracket	•Consola	•Suporte	•Console	S/N 111110-
33	**VOE 14611873**	1					SS		Switch	Interruptor	Interruptor	Rupteur	
34	**VOE 991625**	2							Hexagon screw	Tornillo hexagonal	Parafuso sextavado	Vis à tête hexagonale	
35	**VOE 955897**	6							Plain washer	Arandela plana	Arruela simples	Rondelle plane	
36	**SA 9312-00005**	2							Hose clamp	Abrazadera de manguer	Braçadeira da mangueir	Collier durite	
37	**VOE 14500294**	1							Clip	Clip	Clipe	Clip	
38	**VOE 946471**	1							Flange screw	Tornillo embridado	Parafuso flangeado	Vis à embase	
39	**VOE 978932**	4							Hexagon screw	Tornillo hexagonal	Parafuso sextavado	Vis à tête hexagonale	
40	**VOE 14529396**	1							Grommet	Pasaje	Passa muro	Passe fil	
41	**VOE 14601835**	1							Flexible coupling	Acoplamiento flexible	Ligacão flexível	Coupleur flexible	
42	**VOE 14611593**	1							Nipple	Niple	Niple	Raccord	
43	**VOE 14611437**	1							Nut	Tuerca	Porca	Écrou	
44	**VOE 14611594**	1							Elbow	Ángulo	Cotovelo	Coude	
45	**VOE 14611595**	1							Fitting	Racor	Niple	Écrou raccord	
46	**VOE 14608472**	1							Timer	Reloj programador	Relógio programador	Chronomètre	
47	**VOE 14604058**	1							Relay	Relé	Relé	Relais	
48	**VOE 974427**		1						Flange screw	Tornillo embridado	Parafuso flangeado	Vis à embase	
49	**VOE 979021**		1						Hexagon nut	Tuerca hexagonal	Porca sextavada	Écrou hexagonal	

1	**8287434**
2	**8287435**
3	
4	
5	

Compresseur pneumatique
Compressor do ar
Compresor de aire
Air compressor

Catalogue id **20555**	Group **996**
Illustr. No **1050551**	Section **100**
Issue **PUB 20030829-B**	Page **567**

REPLACED PARTS

PIEZAS SUBSTITUDAS

PEÇAS SUBSTITUÍDAS

PIÉCES PÉRIMÉES ET REMPLACÉES

Part No	Replaced by	Quantity
VOE 11714783	* * * USE	
	FOR MC80 USE	
	VOE 14521560	1.00
	FOR MC90/110 US	
	VOE 11714784	1.00
VOE 11802571	* * * USE	
	PJ 7418334	1.00
VOE 14523962	* * * USE	
	VOE 14524470	1.00
VOE 14528171	* * * USE	
	VOE 14528161	1.00
VOE 14529997	* * * USE	
	VOE 14634765	1.00
VOE 14542156	* * * USE	
	VOE 15193236	1.00
VOE 14564772	* * * USE	
	VOE 14634766	1.00
VOE 14578851	* * * USE	
	VOE 17245215	1.00
VOE 14592485	* * * USE	
	VOE 14626065	1.00
VOE 14593735	* * * USE	
	VOE 14622218	1.00
VOE 14604670	* * * USE	
	VOE 14614547	1.00
VOE 14609028	* * * USE	
	VOE 14626111	1.00
VOE 14609286	* * * USE	
	VOE 14618487	1.00
VOE 14611591	* * * USE	
	VOE 14627299	1.00
VOE 14611873	* * * USE	
	VOE 20992232	1.00
	VOE 15150915	1.00
VOE 14612345	* * * USE	
	VOE 14658575	1.00
VOE 14613176	* * * USE	
	VOE 14619612	1.00
VOE 14628601	* * * USE	
	VOE 14637718	1.00
VOE 14629999	* * * USE	
	VOE 14637623	1.00
VOE 14633063	* * * USE	
	VOE 14660640	1.00
VOE 14638640	* * * USE	
	VOE 14637005	1.00
VOE 15066564	* * * USE	
	VOE 17200212	1.00
VOE 15074767	* * * USE	
	VOE 14632775	1.00
VOE 15082614	* * * USE	
	SA 8210-08860	1.00
SA 8240-01380	* * * USE	
	SA 1015-00390	1.00
VOE 940090	* * * USE	
	FOR VOLVO BM	
	VOE 13940090	SS
	FOR MICHIGAN	
	VOE 12000082	OP

Part No	Group	Sect	Page
RM 14606552	463	300	245
RM 54632864	431	100	207
RM 59218206	431	100	203
RM 59218396	431	100	203
SA 1015-00390	261	200	99
SA 1015-00820	261	200	99
SA 1015-00820	261	250	101
SA 1030-25450	771	100	305
SA 1030-61680	914	300	499
SA 1036-01580	763	100	301
SA 1040-20240	911	100	447
SA 1040-20270	234	100	69
SA 1040-20270	261	200	99
SA 1040-20270	261	250	101
SA 1040-20270	911	100	447
SA 1040-20290	234	100	69
SA 1040-20290	261	200	99
SA 1040-20290	261	250	101
SA 1040-20290	911	100	447
SA 1040-20311	911	100	447
SA 1040-20360	911	100	447
SA 1040-20380	911	100	447
SA 1040-20410	911	100	447
SA 1040-22950	911	100	447
SA 1040-92240	763	200	303
SA 1040-92250	763	200	303
SA 1040-97030	763	200	303
SA 1046-00610	443	200	221
SA 1066-03860	825	200	331
SA 1070-23180	925	100	531
SA 1070-23190	925	100	531
SA 1070-23270	971	100	539
SA 1071-00420	925	2000	533
SA 1075-00050	927	100	535
SA 1075-00060	927	100	535
SA 1112-00830	218	100	65
SA 1116-30080	234	100	69
SA 1122-01230	356	100	133
SA 1122-01230	356	200	135
SA 1122-01230	356	250	137
SA 1122-01230	356	300	139
SA 1122-01230	356	400	141
SA 1133-00370	645	900	289
SA 1135-01410	914	300	499
SA 1141-30160	911	100	447
SA 1142-30051	911	600	459
SA 1146-01700	974	3000	549
SA 1146-01710	927	500	537
SA 1146-01760	975	1500	557
SA 1146-01771	975	1500	557
SA 1146-01780	975	2500	563
SA 1146-01890	975	2500	563
SA 1146-01910	975	2500	563
SA 1146-01970	927	500	537
SA 1146-02040	971	600	543
SA 1146-02080	971	600	543
SA 1146-02090	971	600	543
SA 1146-02150	975	1500	557
SA 1146-02950	927	500	537
SA 1146-02950	974	3000	551
SA 1146-06630	971	600	543
SA 1146-06630	975	1500	557
SA 1146-06640	975	1500	557
SA 1146-06950	971	600	543
SA 1146-07840	975	2500	563
SA 1146-07850	971	600	543
SA 1146-07850	975	1500	559
SA 1146-07860	927	500	537
SA 1146-08190	461	1000	239
SA 1146-08220	971	600	543
SA 1146-08230	975	2500	563
SA 1146-08250	927	500	537
SA 1164-30051	837	200	339
SA 1171-30580	971	100	539
SA 1171-30590	925	2000	533
SA 1171-30590	927	100	535
SA 1171-30590	975	100	553
SA 1171-30590	975	1900	561
SA 1171-30600	925	2000	533
SA 1171-30600	975	100	553
SA 1171-30600	975	1900	561
SA 1171-30610	974	100	545
SA 1171-30610	975	100	553
SA 1171-30620	971	100	539
SA 1171-30620	974	100	545
SA 1171-30620	975	100	553
SA 1171-30640	971	100	539
SA 11714388	236	100	77
SA 11714496	331	100	125
SA 11714798	213	100	49
SA 1192-04710	897	200	379
SA 1192-04880	897	200	379
SA 1192-05180	897	200	379
SA 15082614	215	200	55
SA 15157749	236	300	83
SA 15158031	331	100	125
SA 2025-01610	911	400	453
SA 2073-00920	716	100	297
SA 2073-00920	971	100	539
SA 7113-51230	461	300	231
SA 7113-51230	463	300	247
SA 7113-51310	461	300	231
SA 7113-51310	463	300	247
SA 7113-51320	463	300	247
SA 7113-51330	461	300	231
SA 7113-51330	463	300	247
SA 7113-51340	461	300	231
SA 7113-51340	463	300	247
SA 7113-51350	461	300	231
SA 7113-51350	463	300	247
SA 7113-51370	461	300	231
SA 7113-51370	463	300	247
SA 7113-51400	461	300	229
SA 7113-51400	463	300	245
SA 7113-51410	461	300	229
SA 7113-51410	463	300	245
SA 7113-51421	461	300	229
SA 7113-51421	463	300	245
SA 7113-51431	461	300	229
SA 7113-51431	463	300	245
SA 7113-51441	461	300	229
SA 7113-51441	463	300	245
SA 7113-51530	461	300	229
SA 7113-51530	463	300	245
SA 7113-51540	461	300	229
SA 7113-51540	463	300	245
SA 7113-51550	461	300	229
SA 7113-51550	463	300	245
SA 7113-51560	461	300	229
SA 7113-51560	463	300	247
SA 7113-51600	461	300	229
SA 7113-51600	463	300	247
SA 7113-51610	461	300	229
SA 7113-51610	463	300	247
SA 7113-51620	461	300	231
SA 7113-51620	463	300	247
SA 7113-51630	461	300	231
SA 7113-51630	463	300	247
SA 7113-51770	461	300	229
SA 7113-51800	461	300	229
SA 7113-51820	461	300	231
SA 7113-51851	461	300	231
SA 7113-51851	463	300	249
SA 7113-51860	461	300	229
SA 7113-52130	461	500	233
SA 7113-52140	461	500	233
SA 7113-52150	461	500	233
SA 7113-52160	461	500	233
SA 7113-52170	461	500	233
SA 7113-52180	461	500	233
SA 7113-52240	461	500	233
SA 7113-52240	463	500	251
SA 7113-52300	461	500	235
SA 7113-52300	463	500	251
SA 7113-52320	461	500	235
SA 7113-52320	463	500	251
SA 7113-52330	461	500	235
SA 7113-52330	463	500	251
SA 7113-52470	461	500	235
SA 7113-52470	463	500	251
SA 7113-52500	461	500	235
SA 7113-52510	461	500	235
SA 7113-52510	463	500	253
SA 7113-52521	461	500	235
SA 7113-52521	463	500	253
SA 7113-52531	461	100	227
SA 7113-52531	463	100	243
SA 7113-52531	771	100	305
SA 7113-55210	461	300	231
SA 7113-55220	461	700	237
SA 7113-55400	461	700	237
SA 7114-11400	461	300	229
SA 7114-11400	463	300	245
SA 7114-11700	461	300	231
SA 7114-11700	463	300	247

NUMERICAL INDEX

INDICE DE NÚMERO

ÍNDICE NUMÉRICO

RÉPERTOIRE DE NUMÉROS

NUMERICAL INDEX

INDICE DE NÚMERO

ÍNDICE NUMÉRICO

RÉPERTOIRE DE NUMÉROS

Catalogue id **20555** | Group **1000**

Issue **PUB 20030829-B** | Page **2**

Part No	Group	Sect	Page
SA 7114-11710	461	300	231
SA 7114-11710	463	300	247
SA 7114-12110	461	500	233
SA 7114-12121	461	500	233
SA 7114-12200	461	500	233
SA 7114-12400	461	700	237
SA 7114-12400	463	700	255
SA 7114-14200	461	1000	239
SA 7114-14210	461	1000	239
SA 7114-14220	461	1000	239
SA 7114-14250	461	1000	239
SA 7114-14260	461	1000	239
SA 7114-14310	461	1000	239
SA 7114-14320	461	1000	239
SA 7114-14330	461	1000	239
SA 7114-14410	461	1000	241
SA 7114-32130	461	500	233
SA 7115-52550	463	500	253
SA 7115-52560	463	500	251
SA 7115-52570	463	500	251
SA 7115-52580	463	500	251
SA 7115-52590	463	500	251
SA 7123-32410	461	500	235
SA 7123-32410	463	500	251
SA 7123-53200	461	700	237
SA 7123-53200	463	700	255
SA 7123-53210	461	700	237
SA 7123-53210	463	700	255
SA 7123-53300	461	700	237
SA 7123-53300	463	700	255
SA 7126-41950	461	1000	239
SA 7253-02700	912	200	469
SA 7253-03021	912	200	469
SA 7253-03021	912	300	471
SA 7253-03021	912	400	475
SA 7253-03021	912	500	477
SA 7253-03021	912	600	479
SA 7253-03021	912	700	481
SA 7253-03051	912	200	469
SA 7253-03051	912	300	471
SA 7253-03051	912	500	477
SA 7253-03051	912	600	479
SA 7253-03051	912	700	481
SA 7253-03062	912	200	469
SA 7253-03100	912	300	471
SA 7253-03111	912	400	475
SA 7253-03111	912	700	481
SA 7253-03260	912	600	479
SA 7253-03272	912	600	479
SA 7263-00021	914	800	511
SA 7263-00041	914	800	511
SA 7263-00071	914	800	511
SA 7263-00080	914	800	511
SA 7263-00122	914	800	511
SA 7263-00130	914	800	511
SA 7263-00140	914	800	511
SA 7263-00171	914	800	511
SA 7263-00200	914	800	511
SA 7263-00212	914	800	511
SA 7263-00272	914	800	511
SA 7282-04711	975	2500	563
SA 8148-14051	971	600	543
SA 8210-01880	251	100	87
SA 8210-02780	210	200	37
SA 8210-02780	262	200	103
SA 8210-02800	262	200	103
SA 8210-03660	214	100	51
SA 8210-03700	215	250	57
SA 8210-04820	210	200	37
SA 8210-04820	262	300	105
SA 8210-04840	210	200	37
SA 8210-04840	262	200	103
SA 8210-05010	331	100	125
SA 8210-05240	236	200	79
SA 8210-05290	331	100	125
SA 8210-05300	215	200	55
SA 8210-05460	263	200	107
SA 8210-05600	220	300	67
SA 8210-06290	234	100	69
SA 8210-06420	441	600	219
SA 8210-08800	235	200	75
SA 8210-08860	210	200	37
SA 8220-00010	431	100	203
SA 8220-00060	431	100	205
SA 8220-00410	431	100	203
SA 8220-01200	431	100	207
SA 8220-01280	431	100	207
SA 8220-14720	645	900	289
SA 8230-02920	913	1000	491
SA 8230-02930	913	1000	491
SA 8230-02980	913	200	489
SA 8230-03040	913	1000	491
SA 8230-03170	913	200	489
SA 8230-03180	913	200	489
SA 8230-03400	913	200	489
SA 8230-03710	913	1000	491
SA 8230-03720	913	200	489
SA 8230-03730	913	200	489
SA 8230-03770	913	200	489
SA 8230-03800	913	200	489
SA 8230-03850	913	200	489
SA 8230-03910	913	200	489
SA 8230-03930	913	200	489
SA 8230-06960	913	200	489
SA 8230-15450	913	200	489
SA 8230-15520	913	200	489
SA 8230-24780	441	600	219
SA 8230-26680	441	600	219
SA 8230-27020	431	300	209
SA 8230-29650	441	200	215
SA 8230-31860	441	600	219
SA 8230-32000	441	600	219
SA 8230-32040	431	300	209
SA 8230-32170	441	600	219
SA 8240-00720	927	100	535
SA 8240-01380	261	250	101
SA 8813-51320	461	300	231
SA 9011-21217	975	1900	561
SA 9011-21218	971	100	539
SA 9011-21221	971	100	539
SA 9013-11207	763	100	301
SA 9016-10603	912	200	469
SA 9016-10605	912	200	469
SA 9016-10605	912	300	471
SA 9016-10605	912	400	475
SA 9016-10605	912	500	477
SA 9016-10605	912	600	479
SA 9016-10605	912	700	481
SA 9016-11003	461	300	231
SA 9016-11003	463	300	249
SA 9016-11204	461	500	233
SA 9016-20608	912	300	471
SA 9021-10402	810	400	317
SA 9021-10402	831	100	333
SA 9021-10405	364	100	161
SA 9021-10406	352	100	127
SA 9021-10602	810	400	317
SA 9021-10604	810	400	315
SA 9025-04003	371	800	185
SA 9025-04003	870	100	361
SA 9025-05002	870	200	363
SA 9025-05002	870	500	365
SA 9027-10401	393	100	191
SA 9027-10804	810	400	315
SA 9042-10603	870	100	357
SA 9051-40580	912	100	467
SA 9081-11503	914	300	501
SA 9111-10400	810	500	319
SA 9111-31000	912	100	467
SA 9113-10800	914	800	511
SA 9119-11000	825	200	331
SA 9119-11000	837	200	339
SA 9125-30000	975	2500	563
SA 9125-33000	975	1500	557
SA 9131-11200	461	500	233
SA 9131-12000	463	100	243
SA 9133-12700	971	600	543
SA 9211-05000	825	200	331
SA 9213-04000	364	100	161
SA 9213-14000	234	100	69
SA 9213-14000	911	100	447
SA 9213-20000	421	100	199
SA 9213-20000	763	100	301
SA 9216-04510	927	500	537
SA 9216-04510	974	3000	551
SA 9216-04510	975	1500	557
SA 9285-16000	852	200	351
SA 9312-00004	235	100	73
SA 9312-00004	252	100	91
SA 9312-00004	256	100	93
SA 9312-00004	261	100	95
SA 9312-00005	261	100	97
SA 9312-00005	996	100	565
SA 9312-00005	996	100	567
SA 9312-10250	911	600	459

Part No	Group	Sect	Page
SA 9312-10300	256	100	93
SA 9312-10300	911	600	459
SA 9312-10350	256	100	93
SA 9312-10400	256	100	93
SA 9315-01002	974	300	547
SA 9315-01401	252	100	91
SA 9315-02201	520	500	277
SA 9315-02201	645	500	287
SA 9316-02201	763	100	301
SA 9321-20408	914	400	505
SA 9326-05000	914	400	505
SA 9326-10000	463	1000	257
SA 9326-10000	914	400	505
SA 9361-15016	821	100	323
SA 9411-91970	492	100	263
SA 9412-12150	914	350	503
SA 9412-31060	916	2100	525
SA 9412-31090	916	2100	525
SA 9415-11012	912	600	479
SA 9415-11021	912	200	469
SA 9415-11021	912	400	475
SA 9415-11021	912	700	481
SA 9415-11022	916	300	519
SA 9415-11031	520	400	275
SA 9415-11042	916	300	519
SA 9415-31021	914	200	497
SA 9415-31021	914	300	501
SA 9415-31021	914	500	507
SA 9415-31021	914	2400	515
SA 9415-31022	912	2000	483
SA 9415-31071	911	800	463
SA 9415-43012	914	800	511
SA 9415-43032	443	200	221
SA 9415-43052	443	200	221
SA 9419-11070	911	500	457
SA 9419-21010	645	100	285
SA 9426-10040	914	350	503
SA 9426-20030	520	300	273
SA 9426-20060	911	300	451
SA 9426-20080	911	300	451
SA 9511-22025	914	800	511
SA 9531-00120	914	400	505
SA 9541-01010	914	800	511
SA 9541-01020	463	1000	259
SA 9541-01030	461	1000	239
SA 9541-01040	461	500	233
SA 9541-01090	443	200	221
SA 9556-04500	971	600	543
SA 9556-05000	975	2500	563
SA 9556-06000	927	500	537
SA 9556-06000	974	3000	549
SA 9556-06500	763	200	303
SA 9557-04000	971	600	543
SA 9557-04500	975	2500	563
SA 9557-05000	975	1500	557
SA 9557-05050	927	500	537
SA 9557-05050	974	3000	549
SA 9563-10400	461	1000	239
SA 9563-10400	463	1000	257
SA 9563-20450	971	600	543
SA 9563-20500	975	2500	563
SA 9563-20553	975	1500	557
SA 9563-20600	927	500	537
SA 9563-20600	974	3000	549
SA 9563-20651	763	200	303
SA 9564-20450	971	600	543
SA 9564-20500	975	2500	563
SA 9564-20600	927	500	537
SA 9564-20600	974	3000	549
SA 9564-20650	763	200	303
SA 9565-20800	975	2500	563
SA 9565-20900	971	600	543
SA 9565-20900	975	1500	557
SA 9565-21050	927	500	537
SA 9565-21100	974	3000	549
SA 9566-30480	975	1500	557
SA 9566-30530	974	3000	551
SA 9566-30800	971	600	543
SA 9566-30800	975	1500	557
SA 9566-31000	974	3000	549
SA 9567-10651	763	200	303
SA 9567-20450	971	600	543
SA 9567-20500	975	2500	563
SA 9567-20551	975	1500	557
SA 9567-20601	927	500	537
SA 9567-20601	974	3000	549
SA 9568-00800	975	2500	563
SA 9568-00900	971	600	543
SA 9568-00900	975	1500	557
SA 9568-01050	927	500	537
SA 9568-01100	974	3000	549
SA 9611-01008	914	800	511
SA 9611-06530	763	200	303
SA 9612-04530	971	600	543
SA 9612-05035	975	2500	563
SA 9612-05535	975	1500	557
SA 9612-06035	927	500	537
SA 9612-06035	974	3000	549
SA 9742-10410	975	1500	557
SA 9751-13606	235	100	73
SA 9751-13612	645	500	287
SA 9751-15009	256	100	93
SA 9751-33606	371	100	175
SA 9751-33606	870	100	361
SA 9951-08047	235	100	73
SA 9951-08052	235	100	73
SA 9952-08011	261	100	95
VOE 11004094	897	100	375
VOE 11026730	897	100	375
VOE 11039397	362	150	145
VOE 11039847	356	100	133
VOE 11039847	356	200	135
VOE 11039847	356	300	139
VOE 11039847	356	400	141
VOE 11039856	356	250	137
VOE 11078015	810	400	317
VOE 11078015	810	500	319
VOE 11113885	810	400	317
VOE 11116814	897	200	379
VOE 11117464	321	100	119
VOE 11117464	321	200	121
VOE 11117464	362	150	145
VOE 11117464	881	100	367
VOE 11141272	910	100	409
VOE 11164488	841	200	343
VOE 11170103	362	100	143
VOE 11170103	362	150	145
VOE 11200915	371	800	185
VOE 11201898	371	800	185
VOE 11201899	371	800	185
VOE 11305113	362	300	149
VOE 11370672	914	1100	513
VOE 11380001	210	100	35
VOE 11380500	367	100	167
VOE 11412071	371	800	185
VOE 11412071	870	100	359
VOE 11412633	870	100	359
VOE 11428010	364	100	159
VOE 11428011	356	200	135
VOE 11428011	356	250	137
VOE 11428013	362	100	143
VOE 11428013	362	150	145
VOE 11428014	364	100	161
VOE 11428120	364	100	159
VOE 11428128	364	100	161
VOE 11428170	364	100	159
VOE 11428171	364	100	159
VOE 11445056	897	100	375
VOE 11702173	441	200	215
VOE 11706884	431	100	207
VOE 11713017	914	1100	513
VOE 11713313	210	200	37
VOE 11713313	236	200	79
VOE 11713313	236	200	81
VOE 11713313	236	300	83
VOE 11713313	262	200	103
VOE 11713360	211	200	43
VOE 11713360	236	100	77
VOE 11713372	212	200	47
VOE 11713414	236	200	81
VOE 11713437	236	200	81
VOE 11713464	237	100	85
VOE 11713496	235	200	75
VOE 11713560	212	100	45
VOE 11713638	217	100	63
VOE 11713639	210	200	37
VOE 11713640	236	300	83
VOE 11713672	251	100	87
VOE 11713709	237	100	85
VOE 11713722	220	300	67
VOE 11714346	215	200	55
VOE 11714351	251	200	89
VOE 11714369	212	100	45
VOE 11714371	210	200	37
VOE 11714371	211	200	43

NUMERICAL INDEX

INDICE DE NÚMERO

ÍNDICE NUMÉRICO

RÉPERTOIRE DE NUMÉROS

Catalogue id	Group
20555	**1000**
Issue	Page
PUB 20030829-B	**3**

NUMERICAL INDEX

INDICE DE NÚMERO

ÍNDICE NUMÉRICO

RÉPERTOIRE DE NUMÉROS

Part No	Group	Sect	Page
VOE 11714371	215	200	55
VOE 11714372	211	100	41
VOE 11714372	215	100	53
VOE 11714372	215	200	55
VOE 11714372	220	300	67
VOE 11714373	215	250	57
VOE 11714373	262	300	105
VOE 11714374	236	300	83
VOE 11714376	212	200	47
VOE 11714376	215	200	55
VOE 11714377	215	200	55
VOE 11714377	251	100	87
VOE 11714379	211	100	41
VOE 11714380	211	100	41
VOE 11714380	214	100	51
VOE 11714381	210	200	37
VOE 11714381	211	100	41
VOE 11714383	211	200	43
VOE 11714383	215	200	55
VOE 11714385	211	200	43
VOE 11714386	210	200	37
VOE 11714386	211	100	41
VOE 11714386	211	200	43
VOE 11714387	212	100	45
VOE 11714388	214	100	51
VOE 11714388	215	200	55
VOE 11714388	251	100	87
VOE 11714410	220	300	67
VOE 11714421	220	300	67
VOE 11714468	215	100	53
VOE 11714468	216	100	59
VOE 11714476	210	200	37
VOE 11714476	220	300	67
VOE 11714476	235	200	75
VOE 11714477	210	200	37
VOE 11714477	262	200	103
VOE 11714478	210	200	39
VOE 11714478	262	200	103
VOE 11714485	215	100	53
VOE 11714486	215	100	53
VOE 11714490	217	100	63
VOE 11714490	220	300	67
VOE 11714490	262	200	103
VOE 11714491	262	300	105
VOE 11714492	262	200	103
VOE 11714494	214	100	51
VOE 11714494	262	200	103
VOE 11714506	237	100	85
VOE 11714508	235	200	75
VOE 11714508	236	100	77
VOE 11714614	210	200	37
VOE 11714614	251	200	89
VOE 11714720	211	200	43
VOE 11714730	914	1100	513
VOE 11714731	914	1100	513
VOE 11714737	210	200	37
VOE 11714737	251	200	89
VOE 11714738	210	200	37
VOE 11714738	215	200	55
VOE 11714738	220	300	67
VOE 11714739	210	200	37
VOE 11714739	215	200	55
VOE 11714740	210	200	37
VOE 11714740	262	200	103
VOE 11714741	210	200	37
VOE 11714741	251	100	87
VOE 11714746	215	200	55
VOE 11714749	215	200	55
VOE 11714752	215	200	55
VOE 11714753	215	200	55
VOE 11714755	215	200	55
VOE 11714756	212	100	45
VOE 11714757	212	100	45
VOE 11714759	212	100	45
VOE 11714762	212	200	47
VOE 11714763	212	200	47
VOE 11714764	212	200	47
VOE 11714768	211	100	41
VOE 11714783	215	100	53
VOE 11714784	215	100	53
VOE 11714785	215	250	57
VOE 11714787	215	250	57
VOE 11714788	215	250	57
VOE 11714788	236	200	81
VOE 11714789	215	250	57
VOE 11714789	236	200	81
VOE 11714790	216	100	59
VOE 11714791	216	100	59
VOE 11714792	216	100	59
VOE 11714793	216	200	61
VOE 11714795	216	200	61
VOE 11714797	213	100	49
VOE 11714799	213	100	49
VOE 11714800	213	100	49
VOE 11714801	213	100	49
VOE 11714803	213	100	49
VOE 11714827	210	200	37
VOE 11714827	251	100	87
VOE 11714852	220	300	67
VOE 11714892	220	300	67
VOE 11714899	220	300	67
VOE 11714900	220	300	67
VOE 11715318	220	300	67
VOE 11715619	914	1100	513
VOE 11716133	461	500	233
VOE 11716409	431	100	205
VOE 11716415	431	100	203
VOE 11716423	431	100	203
VOE 11802562	914	400	505
VOE 11802571	363	100	155
VOE 11802572	371	800	185
VOE 11802573	363	100	155
VOE 11802574	363	100	155
VOE 11802575	363	100	155
VOE 11802577	363	100	155
VOE 11807523	367	300	171
VOE 13933855	910	100	395
VOE 13933856	910	100	395
VOE 13933857	520	100	271
VOE 13933857	910	200	417
VOE 13933857	911	400	453
VOE 13933857	911	900	465
VOE 13933857	912	3300	485
VOE 13933857	914	100	493
VOE 13933857	914	200	497
VOE 13933857	914	300	499
VOE 13933857	914	350	503
VOE 13933857	914	500	507
VOE 13933857	914	600	509
VOE 13933857	914	2400	515
VOE 13933857	916	300	519
VOE 13933858	421	500	201
VOE 13933858	520	500	277
VOE 13933858	910	100	395
VOE 13933858	911	900	465
VOE 13933858	912	3300	485
VOE 13933858	914	100	493
VOE 13933858	914	200	497
VOE 13933858	914	300	499
VOE 13933858	914	350	503
VOE 13933858	914	500	507
VOE 13933858	914	600	509
VOE 13933858	914	2400	515
VOE 13933859	520	500	277
VOE 13933859	910	300	441
VOE 13933859	914	200	497
VOE 13933859	914	300	499
VOE 13933859	914	350	503
VOE 13933859	916	300	519
VOE 13933860	910	300	437
VOE 13933862	910	100	395
VOE 13933862	911	500	457
VOE 13933862	916	2100	525
VOE 13933863	910	300	437
VOE 13933864	910	200	417
VOE 13933866	910	200	421
VOE 13933868	520	300	273
VOE 13933868	763	100	301
VOE 13933868	910	200	417
VOE 13933868	911	200	449
VOE 13933868	911	400	453
VOE 13933868	911	600	459
VOE 13933868	911	800	463
VOE 13933870	910	200	419
VOE 13933871	910	100	395
VOE 13933872	910	200	421
VOE 13933872	911	200	449
VOE 13933873	910	100	395
VOE 13933874	910	300	441
VOE 13933875	910	100	395
VOE 13933878	645	100	285
VOE 13933878	910	300	441
VOE 13933880	910	100	397
VOE 13933881	910	100	397
VOE 13933897	910	100	397

Part No	Group	Sect	Page
VOE 13933900	910	200	423
VOE 13933902	910	200	419
VOE 13933905	520	100	271
VOE 13933905	910	200	423
VOE 13933905	914	500	507
VOE 13933907	910	100	397
VOE 13933908	910	200	419
VOE 13933910	910	200	423
VOE 13933912	910	300	439
VOE 13933913	910	200	419
VOE 13933914	910	100	397
VOE 13933915	910	100	397
VOE 13933922	910	100	411
VOE 13933923	910	100	397
VOE 13933923	911	200	449
VOE 13933923	911	300	451
VOE 13933923	911	400	453
VOE 13933923	916	2100	525
VOE 13933930	910	100	397
VOE 13933935	910	300	439
VOE 13933935	911	400	453
VOE 13933936	910	300	441
VOE 13933946	910	100	409
VOE 13933961	910	100	411
VOE 13940090	364	100	159
VOE 13940090	371	400	179
VOE 13940090	810	500	319
VOE 13940090	810	600	321
VOE 13945408	821	200	325
VOE 13945408	870	100	359
VOE 13945414	364	200	163
VOE 13946544	362	200	147
VOE 13955894	321	200	121
VOE 13955894	763	100	301
VOE 13955894	810	400	315
VOE 13955894	810	400	317
VOE 13955894	810	600	321
VOE 13955894	831	100	333
VOE 13955894	841	200	343
VOE 13955894	852	100	349
VOE 13955894	870	100	361
VOE 13955894	881	100	367
VOE 13955894	881	100	369
VOE 13960144	974	100	545
VOE 13960248	443	200	221
VOE 13964844	914	400	505
VOE 13965178	367	300	171
VOE 13965179	914	500	507
VOE 13965179	914	600	509
VOE 13965184	263	300	109
VOE 13965186	356	300	139
VOE 13965188	520	300	273
VOE 13965188	916	300	519
VOE 13965192	821	200	327
VOE 13965220	911	400	455
VOE 13967752	910	100	397
VOE 13967752	910	200	419
VOE 13969162	372	100	187
VOE 13971095	310	100	117
VOE 13978797	431	400	211
VOE 14211609	441	200	215
VOE 14211726	441	200	215
VOE 14211855	910	100	401
VOE 14211856	910	100	397
VOE 14211856	910	200	419
VOE 14211858	910	100	395
VOE 14211858	910	100	397
VOE 14211858	910	200	419
VOE 14211859	910	100	397
VOE 14211860	910	100	389
VOE 14211860	910	100	391
VOE 14211860	910	100	399
VOE 14211864	910	100	387
VOE 14211864	910	100	403
VOE 14213676	910	100	395
VOE 14345423	910	100	397
VOE 14351164	910	300	441
VOE 14370881	362	150	145
VOE 14370893	910	100	397
VOE 14371518	352	100	127
VOE 14500290	386	100	189
VOE 14500291	371	200	177
VOE 14500291	763	100	301
VOE 14500292	363	200	157
VOE 14500292	916	300	519
VOE 14500293	235	100	73
VOE 14500293	371	400	179
VOE 14500293	371	450	181
VOE 14500294	234	100	69
VOE 14500294	371	200	177
VOE 14500294	371	400	179
VOE 14500294	371	450	181
VOE 14500294	996	100	567
VOE 14500296	870	100	359
VOE 14500296	916	100	517
VOE 14500781	910	300	443
VOE 14501363	897	100	375
VOE 14501898	916	5000	527
VOE 14501962	810	400	315
VOE 14501962	821	100	323
VOE 14501962	821	200	325
VOE 14501963	810	400	317
VOE 14502170	234	300	71
VOE 14503344	492	100	263
VOE 14503882	441	200	215
VOE 14503931	431	300	209
VOE 14503932	431	300	209
VOE 14503933	431	300	209
VOE 14503934	431	300	209
VOE 14503935	431	300	209
VOE 14503936	431	300	209
VOE 14503937	431	300	209
VOE 14503938	431	300	209
VOE 14503939	431	300	209
VOE 14503940	431	300	209
VOE 14503941	431	300	209
VOE 14503942	431	300	209
VOE 14503944	431	300	209
VOE 14503945	431	300	209
VOE 14503946	431	300	209
VOE 14503946	441	600	219
VOE 14503947	431	300	209
VOE 14503948	431	300	209
VOE 14503949	431	300	209
VOE 14503994	461	300	229
VOE 14503994	463	300	245
VOE 14503999	461	500	235
VOE 14503999	463	500	251
VOE 14504001	461	500	235
VOE 14504001	463	500	251
VOE 14504002	461	500	235
VOE 14504002	463	500	251
VOE 14504004	461	500	233
VOE 14504007	461	500	233
VOE 14504007	463	500	251
VOE 14504012	461	1000	239
VOE 14504014	461	1000	239
VOE 14504015	461	1000	241
VOE 14504016	461	1000	241
VOE 14504017	461	1000	239
VOE 14504270	913	1000	491
VOE 14504271	913	1000	491
VOE 14504272	913	1000	491
VOE 14504446	912	200	469
VOE 14504446	912	500	477
VOE 14504446	912	600	479
VOE 14504576	911	400	453
VOE 14504576	916	300	519
VOE 14504577	911	400	453
VOE 14504577	916	300	519
VOE 14504584	913	1000	491
VOE 14504585	913	1000	491
VOE 14505911	461	100	227
VOE 14506653	914	800	511
VOE 14506786	810	600	321
VOE 14506834	810	400	317
VOE 14507529	912	200	469
VOE 14507529	912	300	471
VOE 14507529	912	500	477
VOE 14507529	912	600	479
VOE 14507529	912	700	481
VOE 14507565	971	100	539
VOE 14507644	913	1000	491
VOE 14507705	443	200	221
VOE 14507844	927	100	535
VOE 14507866	461	1000	241
VOE 14508096	810	500	319
VOE 14508096	837	100	337
VOE 14508603	364	100	161
VOE 14509381	216	100	59
VOE 14509382	210	200	37
VOE 14509382	216	100	59
VOE 14509574	897	100	375
VOE 14509713	897	100	375
VOE 14509721	897	100	375

NUMERICAL INDEX

INDICE DE NÚMERO

ÍNDICE NUMÉRICO

RÉPERTOIRE DE NUMÉROS

Catalogue id	Group
20555	**1000**
Issue	Page
PUB 20030829-B	**5**

NUMERICAL INDEX

INDICE DE NÚMERO

ÍNDICE NUMÉRICO

RÉPERTOIRE DE NUMÉROS

Catalogue id **20555** | Group **1000**

Issue **PUB 20030829-B** | Page **6**

Part No	Group	Sect	Page
VOE 14509722	897	100	375
VOE 14510011	371	200	177
VOE 14510011	371	400	179
VOE 14510769	975	450	555
VOE 14510769	975	1900	561
VOE 14510770	975	1900	561
VOE 14510771	974	300	547
VOE 14510983	371	400	179
VOE 14510983	371	450	181
VOE 14511074	870	100	359
VOE 14511327	810	500	319
VOE 14511415	441	500	217
VOE 14511415	870	100	357
VOE 14511752	461	300	229
VOE 14511752	463	300	245
VOE 14511914	897	100	375
VOE 14512068	974	3000	549
VOE 14512153	235	100	73
VOE 14512153	916	5000	527
VOE 14514458	212	200	47
VOE 14514580	911	900	465
VOE 14514720	870	500	365
VOE 14514867	215	200	55
VOE 14515353	461	300	229
VOE 14515353	463	300	245
VOE 14515454	870	500	365
VOE 14515523	914	100	493
VOE 14515524	870	100	359
VOE 14516649	441	600	219
VOE 14516653	441	600	219
VOE 14516654	441	600	219
VOE 14516657	441	600	219
VOE 14517023	810	400	317
VOE 14517416	975	100	553
VOE 14517417	975	100	553
VOE 14517557	234	100	69
VOE 14517557	911	100	447
VOE 14517628	216	100	59
VOE 14517747	234	300	71
VOE 14517753	234	300	71
VOE 14517754	234	300	71
VOE 14517808	234	300	71
VOE 14517951	927	500	537
VOE 14517954	975	2500	563
VOE 14517955	971	600	543
VOE 14517969	216	100	59
VOE 14518748	252	100	91
VOE 14519006	897	200	379
VOE 14519066	910	100	399
VOE 14519083	235	100	73
VOE 14519258	431	400	211
VOE 14519259	431	400	211
VOE 14519260	431	400	211
VOE 14519527	837	100	337
VOE 14519528	837	100	337
VOE 14519529	837	100	337
VOE 14519539	837	100	337
VOE 14519550	852	100	349
VOE 14519550	852	300	353
VOE 14519595	881	100	369
VOE 14519596	881	100	367
VOE 14519597	881	100	367
VOE 14519636	837	100	337
VOE 14519662	371	800	185
VOE 14519663	810	600	321
VOE 14519672	852	100	349
VOE 14519673	852	100	349
VOE 14519686	975	1500	557
VOE 14519687	974	3000	549
VOE 14519699	810	600	321
VOE 14519725	971	100	539
VOE 14519783	831	100	335
VOE 14519819	974	100	545
VOE 14519921	971	100	539
VOE 14520083	881	100	367
VOE 14520086	881	100	367
VOE 14520132	881	100	367
VOE 14520163	881	100	367
VOE 14520227	881	100	369
VOE 14520229	881	100	369
VOE 14520240	881	100	367
VOE 14520249	810	400	315
VOE 14520250	810	400	315
VOE 14520262	837	100	337
VOE 14520577	235	200	75
VOE 14520587	262	200	103
VOE 14521003	971	100	539
VOE 14521092	441	500	217
VOE 14521175	235	200	75
VOE 14521177	235	200	75
VOE 14521287	870	100	361
VOE 14521382	870	100	357
VOE 14521503	212	100	45
VOE 14521504	211	100	41
VOE 14521504	212	100	45
VOE 14521507	215	200	55
VOE 14521512	210	200	37
VOE 14521512	215	200	55
VOE 14521513	215	200	55
VOE 14521513	263	200	107
VOE 14521515	215	200	55
VOE 14521516	215	200	55
VOE 14521518	211	100	41
VOE 14521521	211	100	41
VOE 14521522	211	100	41
VOE 14521523	211	100	41
VOE 14521524	211	100	41
VOE 14521525	211	100	41
VOE 14521526	211	100	41
VOE 14521527	210	200	37
VOE 14521527	211	100	41
VOE 14521529	211	100	41
VOE 14521530	211	100	41
VOE 14521531	211	100	41
VOE 14521532	210	200	37
VOE 14521532	211	100	41
VOE 14521535	214	100	51
VOE 14521536	214	100	51
VOE 14521537	214	100	51
VOE 14521538	214	100	51
VOE 14521539	214	100	51
VOE 14521540	214	100	51
VOE 14521542	214	100	51
VOE 14521543	214	100	51
VOE 14521543	251	200	89
VOE 14521547	211	200	43
VOE 14521548	211	200	43
VOE 14521549	211	200	43
VOE 14521550	211	200	43
VOE 14521551	211	200	43
VOE 14521553	211	200	43
VOE 14521554	210	200	37
VOE 14521554	251	100	87
VOE 14521558	251	200	89
VOE 14521559	215	100	53
VOE 14521561	215	250	57
VOE 14521562	215	250	57
VOE 14521564	216	100	59
VOE 14521571	220	300	67
VOE 14521577	262	200	103
VOE 14521580	235	200	75
VOE 14521592	237	100	85
VOE 14521600	235	200	75
VOE 14521601	235	200	75
VOE 14521604	235	200	75
VOE 14521605	235	200	75
VOE 14521606	210	200	39
VOE 14521606	235	200	75
VOE 14521608	235	200	75
VOE 14521612	235	200	75
VOE 14521641	210	200	39
VOE 14521718	914	800	511
VOE 14521728	911	100	447
VOE 14521733	914	400	505
VOE 14521837	261	200	99
VOE 14521837	261	250	101
VOE 14521986	810	400	317
VOE 14522114	331	100	125
VOE 14522143	331	100	125
VOE 14522144	331	100	125
VOE 14522145	331	100	125
VOE 14522146	331	100	125
VOE 14522147	331	100	125
VOE 14522148	331	100	125
VOE 14522149	331	100	125
VOE 14522150	331	100	125
VOE 14522151	331	100	125
VOE 14522152	331	100	125
VOE 14522153	331	100	125
VOE 14522154	331	100	125
VOE 14522155	331	100	125
VOE 14522156	331	100	125
VOE 14522157	331	100	125
VOE 14522195	841	100	341
VOE 14522196	831	100	335

Part No	Group	Sect	Page
VOE 14522199	263	300	109
VOE 14522200	263	300	109
VOE 14522213	837	100	337
VOE 14522357	520	400	275
VOE 14522575	234	300	71
VOE 14522575	352	100	127
VOE 14522575	353	100	129
VOE 14522575	353	150	131
VOE 14522575	362	100	143
VOE 14522575	362	400	151
VOE 14522575	371	400	179
VOE 14522575	371	450	181
VOE 14522575	386	100	189
VOE 14522575	520	300	273
VOE 14522575	870	100	361
VOE 14522575	911	400	453
VOE 14522575	996	100	565
VOE 14522862	261	100	97
VOE 14522862	261	200	99
VOE 14522862	261	250	101
VOE 14522862	821	200	325
VOE 14523000	371	800	185
VOE 14523086	916	100	517
VOE 14523095	881	100	367
VOE 14523097	881	100	367
VOE 14523099	881	100	367
VOE 14523121	837	100	337
VOE 14523601	810	100	313
VOE 14523601	821	100	323
VOE 14523764	916	300	519
VOE 14523765	916	300	519
VOE 14523905	262	300	105
VOE 14523962	220	300	67
VOE 14523963	896	100	371
VOE 14524136	975	450	555
VOE 14524137	975	450	555
VOE 14524469	217	100	63
VOE 14524474	263	200	107
VOE 14524753	362	100	143
VOE 14524753	362	150	145
VOE 14524920	914	1100	513
VOE 14525387	215	200	55
VOE 14525388	211	100	41
VOE 14525389	214	100	51
VOE 14525390	214	100	51
VOE 14525391	214	100	51
VOE 14525392	214	100	51
VOE 14525393	214	100	51
VOE 14525395	215	250	57
VOE 14525395	236	200	79
VOE 14525397	220	300	67
VOE 14525404	263	200	107
VOE 14525405	263	200	107
VOE 14525406	263	200	107
VOE 14525407	263	200	107
VOE 14525408	263	200	107
VOE 14525409	263	200	107
VOE 14525799	913	200	489
VOE 14525806	913	200	489
VOE 14525807	913	200	489
VOE 14525808	913	200	489
VOE 14525810	913	200	489
VOE 14526162	393	100	191
VOE 14526163	393	100	191
VOE 14526261	852	300	353
VOE 14526262	852	300	353
VOE 14526264	852	300	353
VOE 14526295	852	300	353
VOE 14526297	852	300	353
VOE 14526298	852	300	353
VOE 14526300	852	300	353
VOE 14526303	852	300	353
VOE 14526304	852	300	353
VOE 14526305	852	300	353
VOE 14526306	852	300	353
VOE 14526307	852	300	353
VOE 14526309	852	300	353
VOE 14526622	914	400	505
VOE 14526780	881	100	369
VOE 14526782	843	200	347
VOE 14526798	897	100	375
VOE 14526799	881	100	367
VOE 14526897	852	300	353
VOE 14526898	852	300	353
VOE 14526899	852	300	353
VOE 14526900	852	300	353
VOE 14526901	852	300	353
VOE 14526902	852	300	353
VOE 14526903	852	300	353
VOE 14526904	852	300	353
VOE 14526905	852	300	353
VOE 14526906	852	300	353
VOE 14526907	852	300	353
VOE 14526908	852	300	353
VOE 14526909	852	300	353
VOE 14526910	852	300	353
VOE 14526911	852	300	353
VOE 14526912	852	300	353
VOE 14526913	852	300	355
VOE 14526914	852	300	355
VOE 14527173	897	100	377
VOE 14527174	897	100	375
VOE 14527205	825	200	331
VOE 14527482	821	100	323
VOE 14527557	810	100	313
VOE 14527620	821	100	323
VOE 14527754	367	300	171
VOE 14528171	210	200	37
VOE 14528171	212	100	45
VOE 14528513	256	100	93
VOE 14528831	520	400	275
VOE 14528854	911	900	465
VOE 14528903	911	900	465
VOE 14528922	234	100	69
VOE 14528979	870	100	359
VOE 14529015	431	300	209
VOE 14529015	870	100	359
VOE 14529026	371	100	175
VOE 14529034	353	100	129
VOE 14529034	353	150	131
VOE 14529038	371	800	185
VOE 14529046	371	100	175
VOE 14529050	870	100	357
VOE 14529051	870	100	357
VOE 14529052	870	100	357
VOE 14529052	870	100	359
VOE 14529064	235	100	73
VOE 14529064	911	500	457
VOE 14529083	310	100	117
VOE 14529209	371	800	185
VOE 14529313	234	300	71
VOE 14529314	234	300	71
VOE 14529354	371	800	185
VOE 14529396	996	100	567
VOE 14529575	975	1500	557
VOE 14529928	371	100	175
VOE 14529997	841	100	341
VOE 14530846	441	500	217
VOE 14531017	492	100	263
VOE 14531069	911	100	447
VOE 14531070	911	100	447
VOE 14531071	911	100	447
VOE 14531320	256	100	93
VOE 14531438	821	200	325
VOE 14532362	911	100	447
VOE 14532477	974	100	545
VOE 14532477	975	100	553
VOE 14532631	911	600	459
VOE 14533042	974	3000	549
VOE 14533043	974	3000	549
VOE 14533126	352	100	127
VOE 14533127	352	100	127
VOE 14533128	352	100	127
VOE 14533604	913	200	489
VOE 14533605	913	1000	491
VOE 14533691	974	3000	549
VOE 14534462	461	500	233
VOE 14534489	810	100	313
VOE 14534517	910	300	429
VOE 14534518	910	300	431
VOE 14534518	911	400	453
VOE 14534518	914	300	499
VOE 14534518	914	2400	515
VOE 14534519	910	300	437
VOE 14534521	910	300	443
VOE 14534522	910	200	419
VOE 14534523	910	100	399
VOE 14534523	914	100	493
VOE 14534523	914	200	497
VOE 14534524	910	100	399
VOE 14535262	837	200	339
VOE 14535346	371	800	185
VOE 14535482	910	100	399
VOE 14535605	974	3000	549
VOE 14535712	910	100	413

NUMERICAL INDEX

INDICE DE NÚMERO

ÍNDICE NUMÉRICO

RÉPERTOIRE DE NUMÉROS

Catalogue id	Group
20555	**1000**
Issue	Page
PUB 20030829-B	**7**

NUMERICAL INDEX

INDICE DE NÚMERO

ÍNDICE NUMÉRICO

RÉPERTOIRE DE NUMÉROS

Part No	Group	Sect	Page
VOE 14535772	910	200	421
VOE 14535773	910	200	421
VOE 14535777	910	100	399
VOE 14535778	910	100	399
VOE 14535795	971	100	539
VOE 14535806	971	100	539
VOE 14535809	971	100	539
VOE 14535809	974	100	545
VOE 14535810	971	100	539
VOE 14535810	974	100	545
VOE 14536145	914	800	511
VOE 14536947	831	100	333
VOE 14537187	441	600	219
VOE 14537188	441	600	219
VOE 14537348	234	100	69
VOE 14538779	910	100	399
VOE 14538781	910	200	419
VOE 14538783	910	300	439
VOE 14538784	910	300	431
VOE 14538785	910	300	431
VOE 14538786	910	300	429
VOE 14538787	910	300	429
VOE 14538791	910	300	429
VOE 14538793	910	300	441
VOE 14538873	910	100	399
VOE 14538874	910	100	399
VOE 14538878	910	100	409
VOE 14538879	910	300	433
VOE 14538880	910	300	433
VOE 14538881	910	300	441
VOE 14538882	910	300	439
VOE 14538883	910	300	439
VOE 14538884	910	300	439
VOE 14538898	910	100	399
VOE 14538904	910	300	443
VOE 14538920	910	300	435
VOE 14538921	910	300	443
VOE 14539187	441	200	215
VOE 14539702	910	100	401
VOE 14539977	234	100	69
VOE 14540168	974	100	545
VOE 14540188	974	100	545
VOE 14541495	910	300	443
VOE 14541554	910	100	401
VOE 14541555	910	200	419
VOE 14541689	910	300	441
VOE 14541690	910	300	435
VOE 14542112	910	100	409
VOE 14542155	256	100	93
VOE 14542156	256	100	93
VOE 14542157	256	100	93
VOE 14542158	256	100	93
VOE 14542162	256	100	93
VOE 14542481	256	100	93
VOE 14542990	841	100	341
VOE 14543100	371	100	175
VOE 14543547	971	100	539
VOE 14543857	210	200	39
VOE 14543858	220	300	67
VOE 14543860	220	300	67
VOE 14543866	236	200	79
VOE 14543868	236	200	79
VOE 14543869	236	200	79
VOE 14543870	236	200	79
VOE 14543871	236	200	79
VOE 14543873	236	200	79
VOE 14543875	236	200	79
VOE 14543878	236	200	79
VOE 14543880	236	200	79
VOE 14543881	236	200	79
VOE 14543882	236	200	79
VOE 14543885	236	200	79
VOE 14543886	236	200	79
VOE 14543887	236	200	79
VOE 14543888	236	200	79
VOE 14543888	236	200	81
VOE 14543889	236	200	79
VOE 14543890	236	200	79
VOE 14543893	236	200	81
VOE 14543895	236	200	79
VOE 14543896	236	200	81
VOE 14543897	236	200	81
VOE 14543898	236	200	79
VOE 14543899	236	200	81
VOE 14543900	236	200	81
VOE 14543901	236	200	81
VOE 14543902	236	200	81
VOE 14543903	236	200	81
VOE 14543904	236	200	81
VOE 14543906	236	300	83
VOE 14543917	236	300	83
VOE 14544009	910	300	435
VOE 14544039	910	300	435
VOE 14545031	256	100	93
VOE 14545412	910	300	443
VOE 14545589	910	300	433
VOE 14545877	910	100	411
VOE 14546290	910	300	441
VOE 14546293	910	300	441
VOE 14546439	910	300	435
VOE 14546444	261	100	95
VOE 14546526	261	100	95
VOE 14546527	975	450	555
VOE 14546527	975	1900	561
VOE 14547518	763	100	301
VOE 14547518	971	100	541
VOE 14547518	974	300	547
VOE 14547519	763	100	301
VOE 14547519	974	300	547
VOE 14547520	971	100	541
VOE 14547765	234	300	71
VOE 14547765	645	100	285
VOE 14548185	367	300	171
VOE 14548186	367	300	171
VOE 14548198	910	100	401
VOE 14548344	914	800	511
VOE 14549180	912	200	469
VOE 14549180	912	300	471
VOE 14549180	912	400	475
VOE 14549180	912	500	477
VOE 14549180	912	600	479
VOE 14549180	912	700	481
VOE 14549328	910	300	441
VOE 14550086	910	200	419
VOE 14550366	321	200	121
VOE 14550779	916	100	517
VOE 14550907	910	100	413
VOE 14550908	910	100	413
VOE 14551597	916	100	517
VOE 14552793	910	200	425
VOE 14552818	910	300	441
VOE 14552991	912	100	467
VOE 14552991	912	200	469
VOE 14553044	912	300	471
VOE 14553044	912	500	477
VOE 14553162	881	100	367
VOE 14553284	914	500	507
VOE 14553284	914	600	509
VOE 14553285	912	3300	485
VOE 14553304	910	300	445
VOE 14553649	718	500	299
VOE 14553650	718	500	299
VOE 14553729	837	200	339
VOE 14553986	386	100	189
VOE 14554040	910	100	401
VOE 14554041	910	300	435
VOE 14554085	897	100	375
VOE 14554092	837	100	337
VOE 14554093	881	100	367
VOE 14554095	881	100	369
VOE 14554096	881	100	369
VOE 14554097	881	100	369
VOE 14554098	881	100	369
VOE 14554099	881	100	369
VOE 14554100	837	100	337
VOE 14554138	870	100	359
VOE 14554138	870	200	363
VOE 14554163	870	100	359
VOE 14554163	870	200	363
VOE 14554435	925	2000	533
VOE 14554438	971	100	539
VOE 14554439	971	100	539
VOE 14554440	971	100	539
VOE 14554449	914	400	505
VOE 14554453	910	200	427
VOE 14554642	975	2500	563
VOE 14554643	971	600	543
VOE 14554651	974	3000	549
VOE 14554656	974	3000	549
VOE 14554663	975	1500	557
VOE 14554671	975	2500	563
VOE 14554678	971	600	543
VOE 14554829	911	600	459
VOE 14555024	821	100	323
VOE 14555036	821	200	325

Part No	Group	Sect	Page
VOE 14555043	821	100	323
VOE 14555048	821	100	323
VOE 14555250	218	100	65
VOE 14555267	252	100	91
VOE 14555268	431	400	211
VOE 14555441	914	100	493
VOE 14555444	916	5000	527
VOE 14555446	916	300	519
VOE 14555447	912	2000	483
VOE 14555458	975	1900	561
VOE 14555573	971	100	539
VOE 14555574	971	100	539
VOE 14555575	971	100	539
VOE 14555578	971	100	539
VOE 14555579	971	100	539
VOE 14555601	362	100	143
VOE 14555601	362	150	145
VOE 14555757	910	200	419
VOE 14555757	916	300	519
VOE 14555846	261	100	95
VOE 14555917	914	400	505
VOE 14555926	916	300	519
VOE 14556091	910	300	443
VOE 14556093	910	100	409
VOE 14556172	261	100	95
VOE 14556256	837	100	337
VOE 14556260	837	100	337
VOE 14556273	912	3300	485
VOE 14556289	974	100	545
VOE 14556290	975	100	553
VOE 14556914	837	100	337
VOE 14556917	837	100	337
VOE 14557101	910	200	423
VOE 14557217	870	100	359
VOE 14557227	870	200	363
VOE 14557227	870	500	365
VOE 14557483	852	200	351
VOE 14557934	870	200	363
VOE 14557935	870	200	363
VOE 14558276	367	100	167
VOE 14558511	911	400	453
VOE 14558511	916	300	519
VOE 14558810	371	100	175
VOE 14558810	371	200	177
VOE 14558810	371	400	179
VOE 14558810	371	450	181
VOE 14558810	371	500	183
VOE 14558856	870	100	359
VOE 14558863	371	800	185
VOE 14559047	837	200	339
VOE 14559184	321	100	119
VOE 14559368	841	100	341
VOE 14559478	256	100	93
VOE 14559479	235	200	75
VOE 14559939	910	200	427
VOE 14560076	910	300	435
VOE 14560160	367	200	169
VOE 14560161	367	200	169
VOE 14560291	910	100	409
VOE 14560766	841	100	341
VOE 14560841	870	500	365
VOE 14560849	431	300	209
VOE 14560849	441	500	217
VOE 14561067	910	100	401
VOE 14561068	910	100	413
VOE 14561070	910	100	409
VOE 14561099	492	100	263
VOE 14561391	393	100	191
VOE 14561400	393	100	191
VOE 14561610	870	500	365
VOE 14562193	367	200	169
VOE 14562197	912	300	471
VOE 14562244	910	100	411
VOE 14562256	443	200	221
VOE 14562335	821	200	325
VOE 14563337	492	100	263
VOE 14563733	910	200	425
VOE 14564158	910	100	411
VOE 14564192	910	300	435
VOE 14564202	911	400	453
VOE 14564202	914	300	499
VOE 14564662	910	300	437
VOE 14564665	910	300	439
VOE 14564695	461	1000	239
VOE 14564772	841	100	341
VOE 14565199	916	300	519
VOE 14565200	910	200	419
VOE 14565200	916	300	519
VOE 14565426	910	300	433
VOE 14565611	492	100	263
VOE 14566472	235	100	73
VOE 14566486	837	200	339
VOE 14566989	975	1900	561
VOE 14567395	927	100	535
VOE 14567577	821	200	325
VOE 14567662	261	100	95
VOE 14567665	261	100	95
VOE 14567848	910	100	401
VOE 14567909	870	500	365
VOE 14568008	914	100	493
VOE 14568019	975	1900	561
VOE 14568020	975	1900	561
VOE 14568042	261	200	99
VOE 14568042	261	250	101
VOE 14568045	261	200	99
VOE 14568046	974	100	545
VOE 14568107	261	200	99
VOE 14568107	261	250	101
VOE 14568169	356	100	133
VOE 14568171	310	100	117
VOE 14568285	235	100	73
VOE 14568362	716	100	297
VOE 14568420	910	100	411
VOE 14568437	910	200	421
VOE 14568438	910	200	421
VOE 14568499	881	100	367
VOE 14568500	881	100	367
VOE 14568565	852	100	349
VOE 14568573	897	100	375
VOE 14568590	897	100	375
VOE 14568591	897	100	375
VOE 14568593	897	200	379
VOE 14568722	912	2000	483
VOE 14568793	975	1500	557
VOE 14568872	914	350	503
VOE 14569191	870	200	363
VOE 14569192	870	200	363
VOE 14569307	870	200	363
VOE 14569310	870	100	359
VOE 14569957	870	100	361
VOE 14570282	897	200	379
VOE 14570496	821	200	325
VOE 14570901	252	100	91
VOE 14572065	914	2400	515
VOE 14572716	911	400	453
VOE 14572755	810	100	313
VOE 14572756	810	100	313
VOE 14572768	881	100	367
VOE 14572769	881	100	367
VOE 14572780	837	100	337
VOE 14574392	910	300	443
VOE 14574801	912	300	473
VOE 14574801	912	400	475
VOE 14574801	912	600	479
VOE 14574801	912	700	481
VOE 14574817	912	200	469
VOE 14574817	912	500	477
VOE 14574834	916	5000	527
VOE 14574842	356	100	133
VOE 14575110	914	400	505
VOE 14575211	916	5100	529
VOE 14575212	916	5100	529
VOE 14575487	910	100	401
VOE 14575488	910	100	401
VOE 14576161	911	400	453
VOE 14576224	261	100	95
VOE 14576413	363	200	157
VOE 14576751	914	500	507
VOE 14576751	914	600	509
VOE 14576752	914	500	507
VOE 14576752	914	600	509
VOE 14577543	821	100	323
VOE 14577850	996	100	567
VOE 14577851	996	100	567
VOE 14578451	897	100	375
VOE 14578626	910	200	421
VOE 14578629	910	100	401
VOE 14578846	914	1100	513
VOE 14578849	914	1100	513
VOE 14578851	914	1100	513
VOE 14578852	914	1100	513
VOE 14578932	911	500	457
VOE 14578953	218	100	65
VOE 14579020	441	600	219
VOE 14579021	441	600	219

NUMERICAL INDEX

INDICE DE NÚMERO

ÍNDICE NUMÉRICO

RÉPERTOIRE DE NUMÉROS

Catalogue id	Group
20555	**1000**
Issue	Page
PUB 20030829-B	**9**

NUMERICAL INDEX

INDICE DE NÚMERO

ÍNDICE NUMÉRICO

RÉPERTOIRE DE NUMÉROS

Part No	Group	Sect	Page
VOE 14579028	974	100	545
VOE 14579031	837	200	339
VOE 14579215	321	100	119
VOE 14579216	321	100	119
VOE 14579217	321	100	119
VOE 14579218	321	100	119
VOE 14579219	321	100	119
VOE 14579220	321	100	119
VOE 14579221	321	100	119
VOE 14579222	321	100	119
VOE 14579225	261	100	95
VOE 14579416	837	200	339
VOE 14579471	235	100	73
VOE 14579532	911	400	453
VOE 14579564	441	500	217
VOE 14579564	441	600	219
VOE 14585357	870	500	365
VOE 14585583	911	900	465
VOE 14585812	870	100	357
VOE 14585813	870	100	357
VOE 14585814	870	100	357
VOE 14585817	870	100	357
VOE 14585818	870	100	357
VOE 14585826	364	100	159
VOE 14585929	870	100	357
VOE 14585930	870	100	357
VOE 14585975	261	200	99
VOE 14585975	261	250	101
VOE 14586336	910	300	445
VOE 14586593	831	100	333
VOE 14586594	831	100	333
VOE 14586595	831	100	333
VOE 14586596	831	100	333
VOE 14586597	831	100	333
VOE 14586599	831	100	333
VOE 14586601	831	100	333
VOE 14586602	831	100	333
VOE 14586603	831	100	333
VOE 14586604	831	100	333
VOE 14586605	831	100	333
VOE 14586606	831	100	335
VOE 14586607	831	100	333
VOE 14586608	831	100	333
VOE 14586611	831	100	333
VOE 14586612	831	100	333
VOE 14586613	831	100	335
VOE 14586614	831	100	335
VOE 14586615	831	100	335
VOE 14586618	843	200	347
VOE 14586619	843	200	347
VOE 14586620	843	100	345
VOE 14586621	810	400	315
VOE 14586621	810	500	319
VOE 14586622	810	400	315
VOE 14586622	810	500	319
VOE 14586623	810	500	319
VOE 14586626	810	500	319
VOE 14586627	810	400	315
VOE 14586628	810	400	315
VOE 14586629	810	400	315
VOE 14586630	810	400	315
VOE 14586631	810	400	315
VOE 14586632	810	400	315
VOE 14586633	843	100	345
VOE 14586634	843	100	345
VOE 14586635	843	100	345
VOE 14586636	843	100	345
VOE 14586637	843	100	345
VOE 14586638	843	100	345
VOE 14586639	843	100	345
VOE 14586640	843	100	345
VOE 14586641	843	100	345
VOE 14586642	843	100	345
VOE 14586643	843	100	345
VOE 14586644	843	100	345
VOE 14586645	843	100	345
VOE 14586647	843	100	345
VOE 14586648	810	500	319
VOE 14586649	810	500	319
VOE 14586650	810	500	319
VOE 14586651	810	500	319
VOE 14586652	810	500	319
VOE 14586653	810	500	319
VOE 14586654	810	400	317
VOE 14586778	843	200	347
VOE 14586779	843	200	347
VOE 14586780	810	400	317
VOE 14586820	916	2100	525
VOE 14586821	916	2100	525
VOE 14587002	910	300	443
VOE 14587092	912	100	467
VOE 14587092	912	200	469
VOE 14587102	912	100	467
VOE 14587102	912	700	481
VOE 14587103	912	100	467
VOE 14587103	912	700	481
VOE 14587104	912	400	475
VOE 14587152	897	200	379
VOE 14587170	910	100	401
VOE 14587170	914	100	493
VOE 14587170	914	300	501
VOE 14587171	910	100	401
VOE 14587171	914	100	493
VOE 14587171	914	200	497
VOE 14587171	914	300	501
VOE 14587171	914	500	507
VOE 14587171	914	2400	515
VOE 14587172	910	300	433
VOE 14587172	914	300	501
VOE 14587173	910	300	443
VOE 14587173	914	2400	515
VOE 14587174	910	200	421
VOE 14587174	914	300	501
VOE 14587177	914	300	501
VOE 14587177	914	2400	515
VOE 14587276	441	600	219
VOE 14587371	910	100	403
VOE 14587477	910	100	407
VOE 14587612	364	100	159
VOE 14587613	364	100	159
VOE 14587613	364	100	161
VOE 14587614	364	100	159
VOE 14587614	364	100	161
VOE 14587690	870	100	361
VOE 14587706	910	100	407
VOE 14587717	910	100	413
VOE 14588008	910	200	425
VOE 14588009	910	100	409
VOE 14588011	910	100	411
VOE 14588018	910	300	429
VOE 14588020	910	300	437
VOE 14588130	910	100	409
VOE 14588130	916	2100	525
VOE 14588131	916	2100	525
VOE 14588132	916	2100	525
VOE 14588233	825	100	329
VOE 14588234	825	100	329
VOE 14588235	825	100	329
VOE 14588236	825	100	329
VOE 14588239	234	100	69
VOE 14588324	910	100	403
VOE 14588362	912	2000	483
VOE 14588647	810	600	321
VOE 14588955	362	100	143
VOE 14588960	371	100	175
VOE 14588962	371	100	175
VOE 14588967	914	2400	515
VOE 14589113	911	700	461
VOE 14589148	974	3000	551
VOE 14589149	975	1500	559
VOE 14589150	975	2500	563
VOE 14589170	927	500	537
VOE 14589792	821	200	325
VOE 14589793	821	200	325
VOE 14589805	763	200	303
VOE 14590025	256	100	93
VOE 14590026	256	100	93
VOE 14590028	261	100	95
VOE 14591545	870	100	357
VOE 14591677	443	200	221
VOE 14591757	210	200	37
VOE 14591757	211	100	41
VOE 14591757	211	200	43
VOE 14591757	212	100	45
VOE 14591757	213	100	49
VOE 14591757	214	100	51
VOE 14591757	215	100	53
VOE 14591757	215	200	55
VOE 14591757	215	250	57
VOE 14591757	216	100	59
VOE 14591757	217	100	63
VOE 14591757	220	300	67
VOE 14591757	235	200	75
VOE 14591757	236	100	77
VOE 14591757	236	200	79

Part No	Group	Sect	Page
VOE 14591757	236	300	83
VOE 14591757	237	100	85
VOE 14591757	251	100	87
VOE 14591757	251	200	89
VOE 14591757	262	200	103
VOE 14591757	262	300	105
VOE 14591757	263	200	107
VOE 14591757	331	100	125
VOE 14591757	366	100	165
VOE 14591758	252	100	91
VOE 14591768	252	100	91
VOE 14591770	431	400	211
VOE 14591778	261	100	95
VOE 14592379	870	100	359
VOE 14592483	371	400	179
VOE 14592483	371	450	181
VOE 14592484	870	100	357
VOE 14592485	870	100	357
VOE 14592694	261	100	95
VOE 14592698	256	100	93
VOE 14592838	364	200	163
VOE 14592883	912	3300	485
VOE 14593426	927	100	535
VOE 14593426	927	500	537
VOE 14593517	910	100	403
VOE 14593531	910	300	443
VOE 14593548	763	100	301
VOE 14593549	911	300	451
VOE 14593664	520	300	273
VOE 14593735	912	100	467
VOE 14593736	912	100	467
VOE 14593736	912	200	469
VOE 14593737	912	100	467
VOE 14593737	912	300	471
VOE 14593744	912	100	467
VOE 14593744	912	300	471
VOE 14593746	912	100	467
VOE 14593746	912	400	475
VOE 14593747	912	100	467
VOE 14593747	912	500	477
VOE 14593750	912	100	467
VOE 14593750	912	500	477
VOE 14593751	912	100	467
VOE 14593751	912	600	479
VOE 14593753	912	100	467
VOE 14593753	912	600	479
VOE 14593754	912	100	467
VOE 14593754	912	700	481
VOE 14593881	763	100	301
VOE 14593882	451	200	223
VOE 14593883	451	500	225
VOE 14593884	520	300	273
VOE 14593888	911	300	451
VOE 14594370	927	500	537
VOE 14594431	362	100	143
VOE 14594431	362	150	145
VOE 14594605	443	200	221
VOE 14594606	443	200	221
VOE 14594607	443	200	221
VOE 14594647	911	300	451
VOE 14594654	911	400	453
VOE 14595513	910	100	403
VOE 14595532	910	100	403
VOE 14595726	910	100	403
VOE 14595727	910	100	403
VOE 14595728	910	100	403
VOE 14596338	996	100	567
VOE 14596341	996	100	565
VOE 14596342	996	100	565
VOE 14596343	996	100	565
VOE 14596345	996	100	565
VOE 14596351	996	100	565
VOE 14596354	996	100	565
VOE 14596356	996	100	565
VOE 14596477	362	150	145
VOE 14596827	974	3000	549
VOE 14596914	910	200	421
VOE 14596918	910	300	431
VOE 14597706	911	100	447
VOE 14597798	910	100	403
VOE 14597801	910	300	445
VOE 14598364	896	100	371
VOE 14598365	910	100	403
VOE 14598687	881	100	367
VOE 14598688	881	100	367
VOE 14600229	910	100	405
VOE 14600278	910	100	405
VOE 14600460	870	100	357
VOE 14600461	870	100	357
VOE 14601427	911	400	453
VOE 14601428	911	400	453
VOE 14601429	911	400	453
VOE 14601448	910	100	405
VOE 14601649	910	100	405
VOE 14601835	996	100	567
VOE 14602148	910	100	411
VOE 14602602	996	100	565
VOE 14602623	910	100	413
VOE 14602625	910	100	411
VOE 14602625	916	2100	525
VOE 14602646	910	300	437
VOE 14603103	431	100	203
VOE 14603708	837	200	339
VOE 14603710	837	200	339
VOE 14603711	837	200	339
VOE 14603712	837	200	339
VOE 14603713	837	200	339
VOE 14603714	837	200	339
VOE 14603715	837	200	339
VOE 14603793	362	500	153
VOE 14603806	975	1500	557
VOE 14604056	372	100	187
VOE 14604058	372	100	187
VOE 14604058	996	100	567
VOE 14604120	916	2000	523
VOE 14604122	916	2000	523
VOE 14604131	916	100	517
VOE 14604313	763	100	301
VOE 14604315	911	600	459
VOE 14604317	520	300	273
VOE 14604320	421	100	199
VOE 14604398	825	200	331
VOE 14604404	821	100	323
VOE 14604422	825	200	331
VOE 14604427	912	300	471
VOE 14604670	927	100	535
VOE 14604899	421	100	199
VOE 14604899	431	100	203
VOE 14604900	441	100	213
VOE 14604900	441	200	215
VOE 14604901	910	200	427
VOE 14604901	911	200	449
VOE 14604901	911	400	453
VOE 14604901	911	500	457
VOE 14604902	911	300	451
VOE 14604903	911	300	451
VOE 14604940	910	100	405
VOE 14606230	461	100	227
VOE 14606231	463	100	243
VOE 14606261	910	100	405
VOE 14606261	911	200	449
VOE 14606263	914	350	503
VOE 14606266	463	100	243
VOE 14606266	463	300	245
VOE 14606267	461	300	231
VOE 14606267	463	300	247
VOE 14606294	463	300	245
VOE 14606295	463	300	245
VOE 14606300	463	700	255
VOE 14606301	463	700	255
VOE 14606302	463	300	245
VOE 14606303	463	300	245
VOE 14606304	463	300	245
VOE 14606310	911	500	457
VOE 14606485	463	1200	261
VOE 14606485	520	500	277
VOE 14606489	870	100	359
VOE 14606537	463	100	243
VOE 14606537	463	500	251
VOE 14606539	463	1000	257
VOE 14606540	463	300	249
VOE 14606541	461	300	231
VOE 14606541	463	300	247
VOE 14606542	461	300	231
VOE 14606542	463	300	247
VOE 14606544	461	300	229
VOE 14606544	463	300	245
VOE 14606556	463	300	247
VOE 14606557	463	300	247
VOE 14606560	463	500	251
VOE 14606561	463	700	255
VOE 14606565	463	1000	257
VOE 14606570	463	1000	257
VOE 14606583	463	1000	257
VOE 14606584	463	1000	259

NUMERICAL INDEX

INDICE DE NÚMERO

ÍNDICE NUMÉRICO

RÉPERTOIRE DE NUMÉROS

NUMERICAL INDEX

INDICE DE NÚMERO

ÍNDICE NUMÉRICO

RÉPERTOIRE DE NUMÉROS

Part No	Group	Sect	Page
VOE 14606585	463	1000	259
VOE 14606698	461	100	227
VOE 14606698	461	300	229
VOE 14606724	870	100	357
VOE 14606739	911	500	457
VOE 14606740	910	100	407
VOE 14606740	911	500	457
VOE 14606742	463	1000	257
VOE 14606782	916	100	517
VOE 14606783	916	100	517
VOE 14606786	911	800	463
VOE 14607246	841	100	341
VOE 14607307	897	200	379
VOE 14607601	912	600	479
VOE 14607602	912	600	479
VOE 14607979	996	100	565
VOE 14608349	910	100	405
VOE 14608349	911	200	449
VOE 14608355	911	200	449
VOE 14608394	911	800	463
VOE 14608449	911	200	449
VOE 14608454	911	200	449
VOE 14608456	911	200	449
VOE 14608472	372	100	187
VOE 14608472	996	100	567
VOE 14608476	911	400	455
VOE 14608612	911	300	451
VOE 14608618	910	300	445
VOE 14608719	645	100	285
VOE 14608814	996	100	565
VOE 14608825	911	700	461
VOE 14608826	911	400	453
VOE 14608827	914	400	505
VOE 14608828	897	100	377
VOE 14608971	975	450	555
VOE 14609028	771	100	305
VOE 14609156	520	400	275
VOE 14609168	897	100	375
VOE 14609193	371	100	175
VOE 14609281	763	100	301
VOE 14609281	763	200	303
VOE 14609286	821	200	325
VOE 14609302	914	2400	515
VOE 14609304	897	200	379
VOE 14609305	911	200	449
VOE 14609306	897	200	379
VOE 14609375	330	100	123
VOE 14609377	364	200	163
VOE 14609426	364	200	163
VOE 14609428	364	200	163
VOE 14609429	364	200	163
VOE 14609431	463	300	247
VOE 14609444	821	200	325
VOE 14609448	821	200	325
VOE 14609453	821	200	325
VOE 14609490	520	300	273
VOE 14609672	461	1000	239
VOE 14609788	771	100	305
VOE 14609879	821	100	323
VOE 14609880	821	100	323
VOE 14609881	821	200	325
VOE 14610148	852	100	349
VOE 14610293	364	100	159
VOE 14610376	841	100	341
VOE 14610893	911	100	447
VOE 14610930	461	300	229
VOE 14610931	461	300	231
VOE 14610932	461	100	227
VOE 14610933	461	100	227
VOE 14610934	461	500	235
VOE 14610934	463	500	251
VOE 14610935	461	500	235
VOE 14610935	463	500	251
VOE 14610936	461	500	235
VOE 14610936	463	500	251
VOE 14610937	461	500	235
VOE 14610937	463	500	251
VOE 14610938	461	500	235
VOE 14610938	463	500	251
VOE 14610939	461	500	233
VOE 14610940	461	500	233
VOE 14610942	461	500	233
VOE 14610943	461	500	233
VOE 14610943	463	500	251
VOE 14610944	461	500	235
VOE 14610944	463	500	251
VOE 14610945	461	500	235
VOE 14610945	463	500	251
VOE 14610946	461	500	235
VOE 14610946	463	500	251
VOE 14610947	461	500	235
VOE 14610947	463	500	251
VOE 14610948	461	500	235
VOE 14610948	463	500	251
VOE 14610949	461	500	235
VOE 14610949	463	500	251
VOE 14610951	461	700	237
VOE 14610952	461	700	237
VOE 14610954	461	1000	239
VOE 14611027	996	100	565
VOE 14611028	234	300	71
VOE 14611031	996	100	567
VOE 14611032	369	100	173
VOE 14611034	996	100	565
VOE 14611349	364	200	163
VOE 14611350	364	200	163
VOE 14611437	996	100	567
VOE 14611439	996	100	565
VOE 14611518	321	200	121
VOE 14611576	870	100	361
VOE 14611578	870	500	365
VOE 14611591	996	100	565
VOE 14611593	996	100	567
VOE 14611594	996	100	567
VOE 14611595	996	100	567
VOE 14611613	352	100	127
VOE 14611617	371	100	175
VOE 14611673	363	200	157
VOE 14611726	975	450	555
VOE 14611749	897	100	377
VOE 14611796	234	300	71
VOE 14611797	234	300	71
VOE 14611799	234	100	69
VOE 14611799	330	100	123
VOE 14611799	810	100	313
VOE 14611873	364	100	159
VOE 14611873	996	100	567
VOE 14611877	831	100	333
VOE 14611879	810	400	315
VOE 14611880	810	400	315
VOE 14611918	441	200	215
VOE 14611919	443	200	221
VOE 14611990	911	800	463
VOE 14612047	870	100	357
VOE 14612117	261	100	95
VOE 14612122	261	100	95
VOE 14612123	252	100	91
VOE 14612135	235	100	73
VOE 14612260	821	200	325
VOE 14612261	870	100	357
VOE 14612265	870	100	357
VOE 14612337	372	100	187
VOE 14612338	897	200	379
VOE 14612339	372	100	187
VOE 14612341	321	200	121
VOE 14612342	321	200	121
VOE 14612345	371	450	181
VOE 14612346	520	300	273
VOE 14612360	897	200	379
VOE 14612361	897	200	379
VOE 14612378	441	200	215
VOE 14612379	441	200	215
VOE 14612389	520	300	273
VOE 14612419	520	300	273
VOE 14612792	913	200	489
VOE 14612792	913	1000	491
VOE 14612793	913	1000	491
VOE 14612794	913	200	489
VOE 14612795	913	200	489
VOE 14612796	913	1000	491
VOE 14612809	371	400	179
VOE 14612853	364	200	163
VOE 14612854	364	200	163
VOE 14612920	520	400	275
VOE 14612964	912	200	469
VOE 14612964	912	500	477
VOE 14612964	912	600	479
VOE 14612964	912	700	481
VOE 14612965	912	200	469
VOE 14612965	912	300	473
VOE 14612965	912	400	475
VOE 14612965	912	500	477
VOE 14612965	912	600	479
VOE 14612965	912	700	481
VOE 14612980	371	100	175

Part No	Group	Sect	Page
VOE 14612984	364	200	163
VOE 14612987	520	400	275
VOE 14612994	520	400	275
VOE 14613176	371	800	185
VOE 14613294	362	200	147
VOE 14613333	431	100	203
VOE 14613334	431	100	203
VOE 14613436	843	200	347
VOE 14613437	843	200	347
VOE 14613438	843	200	347
VOE 14613489	431	100	203
VOE 14613490	431	100	203
VOE 14613491	431	100	203
VOE 14613492	431	100	203
VOE 14613493	431	100	203
VOE 14613494	431	100	203
VOE 14613495	431	100	203
VOE 14613496	431	100	203
VOE 14613497	431	100	203
VOE 14613498	431	100	203
VOE 14613598	996	100	565
VOE 14613603	321	200	121
VOE 14613605	996	100	565
VOE 14613614	431	100	203
VOE 14613615	431	100	203
VOE 14613616	431	100	203
VOE 14613617	431	100	203
VOE 14613618	431	100	203
VOE 14613619	431	100	203
VOE 14613620	431	100	205
VOE 14613621	431	100	205
VOE 14613622	431	100	205
VOE 14613623	431	100	205
VOE 14613624	431	100	205
VOE 14613634	431	100	205
VOE 14613657	716	100	297
VOE 14613675	431	100	205
VOE 14613676	431	100	205
VOE 14613677	431	100	205
VOE 14613678	431	100	205
VOE 14613679	431	100	205
VOE 14613680	431	100	205
VOE 14613681	431	100	205
VOE 14613682	431	100	205
VOE 14613683	431	100	205
VOE 14613684	431	100	205
VOE 14613695	431	100	205
VOE 14613696	431	100	205
VOE 14613697	431	100	205
VOE 14613698	431	100	205
VOE 14613699	431	100	205
VOE 14613700	431	100	205
VOE 14613701	431	100	205
VOE 14613702	431	100	205
VOE 14613703	431	100	205
VOE 14613704	431	100	205
VOE 14613736	431	100	207
VOE 14613737	431	100	207
VOE 14613739	431	100	207
VOE 14613741	431	100	207
VOE 14613742	431	100	205
VOE 14613743	431	100	205
VOE 14613744	431	100	207
VOE 14613745	431	100	207
VOE 14613746	431	100	207
VOE 14613797	916	100	517
VOE 14613884	916	100	517
VOE 14613886	916	100	517
VOE 14613889	974	300	547
VOE 14613925	441	500	217
VOE 14614016	852	100	349
VOE 14614032	881	100	367
VOE 14614041	363	200	157
VOE 14614177	897	200	379
VOE 14614925	421	100	199
VOE 14615322	843	100	345
VOE 14615385	996	100	565
VOE 14615921	353	100	129
VOE 14615981	897	100	375
VOE 14615991	897	100	375
VOE 14615999	897	100	375
VOE 14616004	897	100	375
VOE 14616005	897	200	379
VOE 14616008	897	100	375
VOE 14616012	897	100	375
VOE 14616016	897	200	379
VOE 14616021	897	200	379
VOE 14616022	897	200	379
VOE 14616023	897	100	375
VOE 14616293	897	100	375
VOE 14616297	897	100	375
VOE 14616300	897	200	379
VOE 14616314	897	200	379
VOE 14616758	371	500	183
VOE 14616768	363	100	155
VOE 14617290	235	100	73
VOE 14617295	210	100	35
VOE 14617342	371	200	177
VOE 14618272	897	100	375
VOE 14618425	362	100	143
VOE 14618429	353	150	131
VOE 14618430	353	150	131
VOE 14618431	353	150	131
VOE 14618433	353	150	131
VOE 14618434	353	150	131
VOE 14619178	371	200	177
VOE 14619330	372	100	187
VOE 14619332	897	200	379
VOE 14619333	372	100	187
VOE 14619341	353	150	131
VOE 14619360	911	400	455
VOE 14619615	353	150	131
VOE 14619616	353	150	131
VOE 14619746	363	200	157
VOE 14620162	716	100	297
VOE 14621310	364	200	163
VOE 14621511	870	100	357
VOE 14622191	897	100	375
VOE 14622218	912	100	467
VOE 14623247	916	2100	525
VOE 14623505	364	200	163
VOE 14623615	897	100	377
VOE 14623616	897	100	377
VOE 14623617	897	100	375
VOE 14623618	897	100	375
VOE 14623619	897	100	377
VOE 14623640	881	100	367
VOE 14624160	911	600	459
VOE 14624238	356	400	141
VOE 14624323	974	3000	549
VOE 14624604	261	250	101
VOE 14624658	852	100	349
VOE 14624661	881	100	367
VOE 14625918	821	200	325
VOE 14625924	821	200	325
VOE 14626065	870	100	357
VOE 14626276	897	100	377
VOE 14626838	916	2100	525
VOE 14627299	996	100	565
VOE 14628361	362	200	147
VOE 14628601	821	200	325
VOE 14628818	364	200	163
VOE 14628819	364	200	163
VOE 14628820	364	200	163
VOE 14628821	364	200	163
VOE 14628992	363	200	157
VOE 14628993	363	200	157
VOE 14629066	912	100	467
VOE 14629066	912	400	475
VOE 14629203	870	100	359
VOE 14629203	870	500	365
VOE 14629276	363	200	157
VOE 14629995	870	500	365
VOE 14629999	870	100	357
VOE 14630555	261	250	101
VOE 14633063	916	2100	525
VOE 14633064	916	2100	525
VOE 14633670	870	100	357
VOE 14633894	916	300	521
VOE 14633895	916	2100	525
VOE 14633896	441	100	213
VOE 14633899	913	100	487
VOE 14633899	913	200	489
VOE 14636594	914	350	503
VOE 14636608	916	300	519
VOE 14636754	914	400	505
VOE 14637042	914	400	505
VOE 14637457	371	200	177
VOE 14638030	810	100	313
VOE 14638555	261	250	101
VOE 14638640	914	1100	513
VOE 14638644	914	1100	513
VOE 14638742	261	100	95
VOE 14638885	810	400	315
VOE 14638978	261	200	99

NUMERICAL INDEX

INDICE DE NÚMERO

ÍNDICE NUMÉRICO

RÉPERTOIRE DE NUMÉROS

Catalogue id	Group
20555	**1000**
Issue	Page
PUB 20030829-B	**13**

NUMERICAL INDEX

INDICE DE NÚMERO

ÍNDICE NUMÉRICO

RÉPERTOIRE DE NUMÉROS

Part No	Group	Sect	Page
VOE 14638979	261	250	101
VOE 14639725	372	100	187
VOE 14639844	218	100	65
VOE 14639845	218	100	65
VOE 14639960	441	500	217
VOE 14639965	914	400	505
VOE 14640000	234	100	69
VOE 14640082	261	100	97
VOE 14640252	810	400	315
VOE 14641412	881	100	367
VOE 14641426	881	100	367
VOE 14641428	881	100	369
VOE 14641430	881	100	369
VOE 14641567	261	250	101
VOE 14642247	852	100	349
VOE 14643155	897	100	377
VOE 14644224	362	500	153
VOE 14644257	261	250	101
VOE 14644561	363	100	155
VOE 14644804	261	100	95
VOE 14645263	897	100	377
VOE 14645434	321	200	121
VOE 14645603	996	100	565
VOE 14654955	881	100	369
VOE 14657512	371	200	177
VOE 14658575	371	450	181
VOE 14659236	870	100	361
VOE 14659628	870	100	361
VOE 14659662	645	100	285
VOE 14660062	363	100	155
VOE 14660091	974	300	547
VOE 14660426	916	2100	525
VOE 14660428	916	2100	525
VOE 14661074	371	200	177
VOE 14661331	218	100	65
VOE 14661332	218	100	65
VOE 14662826	852	100	349
VOE 14662827	852	100	349
VOE 14664337	996	100	567
VOE 14664338	996	100	567
VOE 14664339	996	100	567
VOE 14664643	362	150	145
VOE 14664645	362	150	145
VOE 14665792	356	100	133
VOE 14667009	362	400	151
VOE 14667012	362	500	153
VOE 14667014	362	500	153
VOE 14667267	356	100	133
VOE 14670200	210	100	35
VOE 14880068	911	800	463
VOE 14880349	896	100	371
VOE 14880359	974	3000	549
VOE 14880423	810	600	321
VOE 14880431	810	600	321
VOE 14880446	363	100	155
VOE 14880446	371	800	185
VOE 14880449	810	400	315
VOE 14880450	821	200	325
VOE 14880450	881	100	367
VOE 14880450	881	100	369
VOE 14880451	810	600	321
VOE 14880452	881	100	367
VOE 14880453	831	100	333
VOE 14880465	881	100	367
VOE 14880475	916	5100	529
VOE 14880477	916	5100	529
VOE 14880484	310	100	117
VOE 14880491	916	300	519
VOE 14880493	520	100	271
VOE 14880500	645	100	285
VOE 14880564	870	500	365
VOE 14880596	261	100	95
VOE 14880627	870	100	359
VOE 14880650	974	300	547
VOE 14880651	971	100	539
VOE 14880683	763	100	301
VOE 14880696	461	1000	239
VOE 14880696	463	1000	257
VOE 14880699	975	1500	557
VOE 14880729	975	450	555
VOE 14880729	975	1900	561
VOE 14880729	975	2500	563
VOE 14880730	974	300	547
VOE 14880730	975	450	555
VOE 14880753	461	1000	239
VOE 14880774	461	1000	239
VOE 14880774	463	1000	257
VOE 14880777	975	1500	557
VOE 14880863	461	1000	239
VOE 14880918	261	100	95
VOE 14880923	261	100	95
VOE 14880936	911	400	453
VOE 14880947	461	1000	239
VOE 14880948	461	500	233
VOE 14880994	461	1000	239
VOE 14880995	763	200	303
VOE 14881006	896	100	371
VOE 14881010	896	100	371
VOE 14881043	896	100	371
VOE 14881053	825	200	331
VOE 14881062	821	100	323
VOE 14881063	763	100	301
VOE 14881065	716	100	297
VOE 14881086	235	100	73
VOE 14881113	441	500	217
VOE 14881125	261	100	95
VOE 14881134	870	100	359
VOE 14881147	363	200	157
VOE 14881147	371	800	185
VOE 14881192	235	100	73
VOE 14881195	256	100	93
VOE 14881204	916	100	517
VOE 14881233	911	400	453
VOE 14881233	916	100	517
VOE 14881233	916	2000	523
VOE 14881250	371	200	177
VOE 14881251	996	100	565
VOE 14881252	371	200	177
VOE 14881254	252	100	91
VOE 14881266	974	3000	551
VOE 14881278	492	100	263
VOE 14881286	916	300	519
VOE 14881287	870	100	359
VOE 14881290	852	200	351
VOE 14881297	975	1500	557
VOE 14881314	881	100	367
VOE 14881369	852	200	351
VOE 14881439	916	100	517
VOE 14881505	261	100	97
VOE 14881556	911	500	457
VOE 14881557	520	100	271
VOE 14881558	645	100	285
VOE 14881558	911	700	461
VOE 14881688	914	300	499
VOE 14881868	916	300	519
VOE 14881964	235	100	73
VOE 14882004	911	900	465
VOE 14882007	916	300	519
VOE 14882041	916	300	519
VOE 14882128	911	600	459
VOE 14882136	916	5100	529
VOE 14882398	870	100	359
VOE 14882429	870	100	359
VOE 14882444	463	1000	257
VOE 14882505	261	100	95
VOE 14882525	261	100	95
VOE 14882541	261	100	95
VOE 14882735	261	100	95
VOE 15000497	910	100	413
VOE 15000521	364	100	161
VOE 15001184	911	400	455
VOE 15003162	910	100	405
VOE 15004576	911	200	449
VOE 15013074	235	200	75
VOE 15013243	910	100	405
VOE 15013286	910	200	425
VOE 15014090	911	200	449
VOE 15018744	910	100	405
VOE 15018744	911	600	459
VOE 15018776	910	100	407
VOE 15018776	914	2400	515
VOE 15019610	910	100	407
VOE 15019610	911	800	463
VOE 15021185	911	800	463
VOE 15021629	911	500	457
VOE 15022993	911	400	453
VOE 15022993	914	100	493
VOE 15029004	910	100	411
VOE 15029360	843	200	347
VOE 15029369	843	200	347
VOE 15029548	910	300	429
VOE 15031712	910	100	411
VOE 15033174	441	200	215
VOE 15034440	910	100	407
VOE 15041562	363	200	157

Part No	Group	Sect	Page
VOE 15042454	911	900	465
VOE 15048474	910	100	407
VOE 15049579	911	500	457
VOE 15052786	870	200	363
VOE 15056768	421	500	201
VOE 15056768	910	100	407
VOE 15057699	212	100	45
VOE 15057718	212	100	45
VOE 15057722	212	100	45
VOE 15057730	212	100	45
VOE 15057732	210	200	37
VOE 15057732	211	100	41
VOE 15057758	210	200	37
VOE 15057758	211	200	43
VOE 15057763	216	200	61
VOE 15057777	213	100	49
VOE 15057832	220	300	67
VOE 15057833	220	300	67
VOE 15057890	220	300	67
VOE 15058556	441	200	215
VOE 15058774	911	800	463
VOE 15065328	212	100	45
VOE 15065393	211	100	41
VOE 15065401	211	200	43
VOE 15065402	213	100	49
VOE 15065408	213	100	49
VOE 15065410	213	100	49
VOE 15065414	213	100	49
VOE 15065819	251	100	87
VOE 15065822	251	100	87
VOE 15065847	251	100	87
VOE 15065858	237	100	85
VOE 15065963	237	100	85
VOE 15065964	237	100	85
VOE 15065966	237	100	85
VOE 15065968	237	100	85
VOE 15066037	220	300	67
VOE 15066056	251	200	89
VOE 15066072	251	200	89
VOE 15066076	251	200	89
VOE 15066081	220	300	67
VOE 15066108	220	300	67
VOE 15066176	210	200	37
VOE 15066176	251	200	89
VOE 15066179	251	200	89
VOE 15066187	210	200	37
VOE 15066187	251	200	89
VOE 15066188	210	200	37
VOE 15066188	251	200	89
VOE 15066189	235	200	75
VOE 15066192	251	200	89
VOE 15066216	236	200	79
VOE 15066218	236	200	79
VOE 15066326	236	200	81
VOE 15066329	236	100	77
VOE 15066331	236	300	83
VOE 15066335	236	200	81
VOE 15066398	236	300	83
VOE 15066400	236	300	83
VOE 15066405	262	300	105
VOE 15066453	235	200	75
VOE 15066531	235	200	75
VOE 15066534	235	200	75
VOE 15066536	235	200	75
VOE 15066541	262	200	103
VOE 15066546	262	200	103
VOE 15066552	262	300	105
VOE 15066554	262	300	105
VOE 15066557	262	300	105
VOE 15066558	235	200	75
VOE 15066561	235	200	75
VOE 15066564	236	300	83
VOE 15067260	366	100	165
VOE 15067308	366	100	165
VOE 15067367	366	100	165
VOE 15067381	263	200	107
VOE 15067553	215	200	55
VOE 15067561	215	250	57
VOE 15067630	235	200	75
VOE 15067632	235	200	75
VOE 15068473	911	500	457
VOE 15068517	910	300	433
VOE 15074767	262	300	105
VOE 15075486	364	100	161
VOE 15079990	237	100	85
VOE 15082576	910	100	407
VOE 15082614	236	200	81
VOE 15088141	364	100	161
VOE 15090334	911	900	465
VOE 15092722	441	600	219
VOE 15102343	235	200	75
VOE 15102354	251	100	87
VOE 15102355	211	100	41
VOE 15103200	236	200	79
VOE 15103284	366	100	165
VOE 15103577	236	300	83
VOE 15103601	236	200	79
VOE 15103606	236	100	77
VOE 15103607	236	200	81
VOE 15103609	236	200	81
VOE 15103612	236	200	79
VOE 15103790	251	200	89
VOE 15103821	236	200	79
VOE 15106914	910	300	433
VOE 15107603	364	100	161
VOE 15118049	367	100	167
VOE 15128830	262	200	103
VOE 15143766	911	200	449
VOE 15143768	911	400	453
VOE 15143770	421	500	201
VOE 15143771	520	500	277
VOE 15143773	520	500	277
VOE 15143775	911	300	451
VOE 15150915	364	100	161
VOE 15150916	364	100	161
VOE 15156620	911	700	461
VOE 15156621	421	500	201
VOE 15156621	463	1200	261
VOE 15156623	463	1200	261
VOE 15156624	520	100	271
VOE 15157694	215	200	55
VOE 15157698	251	200	89
VOE 15157706	262	300	105
VOE 15157749	236	200	79
VOE 15157750	237	100	85
VOE 15157751	237	100	85
VOE 15157752	235	200	75
VOE 151577718	210	200	39
VOE 15158092	210	200	37
VOE 15170166	916	5000	527
VOE 15175299	645	100	285
VOE 15191456	236	100	77
VOE 15193472	911	500	457
VOE 15615411	925	100	531
VOE 15615415	925	100	531
VOE 15615418	925	100	531
VOE 17222771	364	100	159
VOE 17247799	914	1100	513
VOE 17256439	261	100	95
VOE 192451	352	100	127
VOE 20791492	912	3300	485
VOE 20846136	362	150	145
VOE 20992232	364	100	159
VOE 21442535	364	100	161
VOE 2368943	841	100	341
VOE 70377102	364	100	161
VOE 70377107	356	200	135
VOE 70377107	356	250	137
VOE 70377107	362	100	143
VOE 70377107	362	150	145
VOE 70377107	364	100	159
VOE 70377107	364	100	161
VOE 70377120	364	100	159
VOE 70377120	364	100	161
VOE 8210-00380	237	100	85
VOE 8210-00390	237	100	85
VOE 8210-00400	237	100	85
VOE 8210-00410	237	100	85
VOE 8210-00420	237	100	85
VOE 8210-05820	236	100	77
VOE 8240-01770	215	200	55
VOE 8278859	897	200	379
VOE 8278860	897	200	379
VOE 8278884	925	100	531
VOE 8278884	925	2000	533
VOE 8278887	925	100	531
VOE 8278887	925	2000	533
VOE 8282587	914	1100	513
VOE 8282614	974	100	545
VOE 8282614	974	3000	549
VOE 8282616	975	2500	563
VOE 8282617	971	600	543
VOE 8282696	364	100	159
VOE 8282697	364	100	159
VOE 8282733	975	1900	561

NUMERICAL INDEX

INDICE DE NÚMERO

ÍNDICE NUMÉRICO

RÉPERTOIRE DE NUMÉROS

Catalogue id	Group
20555	**1000**
Issue	Page
PUB 20030829-B	**15**

NUMERICAL INDEX

INDICE DE NÚMERO

ÍNDICE NUMÉRICO

RÉPERTOIRE DE NUMÉROS

Part No	Group	Sect	Page
VOE 8282734	925	100	531
VOE 8282734	925	2000	533
VOE 8284723	852	100	349
VOE 8284728	852	200	351
VOE 8284746	925	2000	533
VOE 8284747	925	100	531
VOE 8284747	925	2000	533
VOE 8285354	393	100	191
VOE 8286493	916	100	517
VOE 8287418	210	100	35
VOE 8287418	212	200	47
VOE 8287418	216	200	61
VOE 8287418	218	100	65
VOE 8287418	234	100	69
VOE 8287418	235	100	73
VOE 8287418	252	100	91
VOE 8287418	256	100	93
VOE 8287418	261	100	95
VOE 8287418	261	200	99
VOE 8287418	261	250	101
VOE 8287418	263	300	109
VOE 8287418	310	100	117
VOE 8287418	352	100	127
VOE 8287418	353	100	129
VOE 8287418	353	150	131
VOE 8287418	356	100	133
VOE 8287418	362	300	149
VOE 8287418	363	200	157
VOE 8287418	364	100	159
VOE 8287418	364	200	163
VOE 8287418	367	100	167
VOE 8287418	367	200	169
VOE 8287418	369	100	173
VOE 8287418	371	100	175
VOE 8287418	371	200	177
VOE 8287418	371	500	183
VOE 8287418	372	100	187
VOE 8287418	386	100	189
VOE 8287418	421	100	199
VOE 8287418	421	500	201
VOE 8287418	431	300	209
VOE 8287418	431	400	211
VOE 8287418	441	500	217
VOE 8287418	441	600	219
VOE 8287418	443	200	221
VOE 8287418	451	200	223
VOE 8287418	451	500	225
VOE 8287418	461	100	227
VOE 8287418	461	300	229
VOE 8287418	461	500	233
VOE 8287418	461	700	237
VOE 8287418	461	1000	239
VOE 8287418	463	100	243
VOE 8287418	463	300	245
VOE 8287418	463	500	251
VOE 8287418	463	700	255
VOE 8287418	463	1000	257
VOE 8287418	463	1200	261
VOE 8287418	492	100	263
VOE 8287418	520	100	271
VOE 8287418	520	300	273
VOE 8287418	520	400	275
VOE 8287418	520	500	277
VOE 8287418	645	100	285
VOE 8287418	645	500	287
VOE 8287418	645	900	289
VOE 8287418	716	100	297
VOE 8287418	763	100	301
VOE 8287418	763	200	303
VOE 8287418	825	200	331
VOE 8287418	837	100	337
VOE 8287418	837	200	339
VOE 8287418	881	100	367
VOE 8287418	911	200	449
VOE 8287418	911	300	451
VOE 8287418	911	400	453
VOE 8287418	911	500	457
VOE 8287418	911	600	459
VOE 8287418	911	700	461
VOE 8287418	912	100	467
VOE 8287418	912	200	469
VOE 8287418	912	300	471
VOE 8287418	912	400	475
VOE 8287418	912	500	477
VOE 8287418	912	600	479
VOE 8287418	912	700	481
VOE 8287418	912	3300	485
VOE 8287418	913	100	487
VOE 8287418	913	200	489
VOE 8287418	913	1000	491
VOE 8287418	914	100	493
VOE 8287418	914	200	497
VOE 8287418	914	300	499
VOE 8287418	914	400	505
VOE 8287418	914	500	507
VOE 8287418	914	600	509
VOE 8287418	914	800	511
VOE 8287418	916	100	517
VOE 8287419	234	300	71
VOE 8287420	367	200	169
VOE 8287421	356	100	133
VOE 8287422	356	200	135
VOE 8287422	362	100	143
VOE 8287423	362	200	147
VOE 8287424	356	300	139
VOE 8287424	362	500	153
VOE 8287424	363	100	155
VOE 8287424	371	800	185
VOE 8287424	810	100	313
VOE 8287424	810	400	315
VOE 8287424	810	500	319
VOE 8287424	810	600	321
VOE 8287424	831	100	333
VOE 8287424	843	100	345
VOE 8287424	843	200	347
VOE 8287429	870	100	357
VOE 8287429	870	200	363
VOE 8287429	870	500	365
VOE 8287430	234	100	69
VOE 8287430	330	100	123
VOE 8287430	810	100	313
VOE 8287430	821	100	323
VOE 8287430	821	200	325
VOE 8287433	841	100	341
VOE 8287433	841	200	343
VOE 8287434	372	100	187
VOE 8287434	821	100	323
VOE 8287434	911	100	447
VOE 8287434	996	100	565
VOE 8287435	821	100	323
VOE 8287435	911	100	447
VOE 8287435	996	100	565
VOE 8287441	771	100	305
VOE 8287442	825	100	329
VOE 8287443	367	300	171
VOE 8287443	718	500	299
VOE 8287443	971	100	539
VOE 8287444	974	100	545
VOE 8287444	974	300	547
VOE 8287445	852	100	349
VOE 8287445	852	300	353
VOE 8287446	911	800	463
VOE 8287446	914	2400	515
VOE 8287446	916	2000	523
VOE 8287446	916	2100	525
VOE 8287448	911	900	465
VOE 8287448	916	5000	527
VOE 8287448	916	5100	529
VOE 8287449	927	100	535
VOE 8287449	927	500	537
VOE 8287488	912	3300	485
VOE 8289294	393	100	191
VOE 8289302	975	100	553
VOE 8289302	975	450	555
VOE 8289303	975	1500	557
VOE 8289304	896	100	371
VOE 8289307	897	100	375
VOE 8289307	897	200	379
VOE 8289454	321	100	119
VOE 8289454	371	400	179
VOE 8289455	321	200	121
VOE 8289455	371	450	181
VOE 8290470	974	100	545
VOE 8290470	974	3000	549
VOE 8290723	852	100	349
VOE 8292692	441	100	213
VOE 8292693	431	100	203
VOE 8292693	441	100	213
VOE 8292693	441	200	215
VOE 8292694	364	100	159
VOE 8292695	911	400	453
VOE 8292695	914	100	493
VOE 8292696	914	100	493
VOE 8292697	912	2000	483
VOE 8292697	916	300	519

Part No	Group	Sect	Page
VOE 8292698	897	100	375
VOE 8292698	897	200	379
VOE 8292699	912	3300	485
VOE 8292699	914	300	499
VOE 8292699	914	2400	515
VOE 8292700	912	3300	485
VOE 8292700	914	350	503
VOE 8292854	852	100	349
VOE 8294950	852	100	349
VOE 8295214	356	400	141
VOE 8295215	356	250	137
VOE 8295215	362	150	145
VOE 8295216	362	400	151
VOE 8295371	897	100	377
VOE 8295506	210	100	35
VOE 8295507	210	100	35
VOE 8295509	897	100	375
VOE 8295509	897	200	379
VOE 8295687	911	800	463
VOE 8295687	914	2400	515
VOE 874033	362	150	145
VOE 914167	461	500	233
VOE 914167	461	1000	241
VOE 914167	463	1000	259
VOE 914167	492	100	263
VOE 914167	763	100	301
VOE 914167	927	100	535
VOE 914167	971	100	541
VOE 914167	971	600	543
VOE 914167	974	3000	549
VOE 914167	975	450	555
VOE 914167	975	1900	561
VOE 914167	975	2500	563
VOE 914169	927	100	535
VOE 914169	974	300	547
VOE 914169	975	450	555
VOE 914169	975	1500	557
VOE 914169	975	2500	563
VOE 914170	974	3000	549
VOE 914459	461	1000	239
VOE 914535	461	500	233
VOE 930428	870	100	361
VOE 930440	321	100	119
VOE 932037	910	100	387
VOE 932037	910	100	403
VOE 932037	910	100	405
VOE 932037	910	100	407
VOE 932037	910	200	415
VOE 932037	910	200	419
VOE 932037	910	200	423
VOE 932037	910	300	429
VOE 932037	910	300	431
VOE 932037	910	300	443
VOE 932038	910	100	401
VOE 932038	910	200	421
VOE 932038	910	300	433
VOE 932038	910	300	443
VOE 932039	367	200	169
VOE 932039	520	300	273
VOE 932039	910	100	387
VOE 932039	910	100	391
VOE 932039	910	100	393
VOE 932039	910	100	395
VOE 932039	910	100	399
VOE 932039	910	100	401
VOE 932039	910	100	403
VOE 932039	910	100	405
VOE 932039	910	100	407
VOE 932039	910	200	415
VOE 932039	910	200	417
VOE 932039	910	200	419
VOE 932039	910	200	421
VOE 932039	910	200	423
VOE 932039	910	200	425
VOE 932039	910	200	427
VOE 932039	910	300	429
VOE 932039	910	300	431
VOE 932039	910	300	433
VOE 932039	910	300	435
VOE 932039	910	300	441
VOE 932039	910	300	443
VOE 932039	910	300	445
VOE 932039	912	2000	483
VOE 932039	914	200	497
VOE 932039	914	300	499
VOE 932039	914	500	507
VOE 932039	914	2400	515
VOE 932041	461	700	237
VOE 932041	463	700	255
VOE 932041	910	100	387
VOE 932041	910	100	389
VOE 932041	910	100	395
VOE 932041	910	100	403
VOE 932041	910	100	411
VOE 932041	910	200	415
VOE 932041	910	200	417
VOE 932041	910	200	421
VOE 932041	910	200	425
VOE 932041	910	300	429
VOE 932041	910	300	431
VOE 932041	910	300	433
VOE 932041	910	300	435
VOE 932041	910	300	437
VOE 932042	461	700	237
VOE 932042	463	700	255
VOE 932042	910	100	387
VOE 932042	910	100	389
VOE 932042	910	100	391
VOE 932042	910	100	393
VOE 932042	910	100	395
VOE 932042	910	100	405
VOE 932042	910	100	407
VOE 932042	910	100	411
VOE 932042	910	200	415
VOE 932042	910	200	417
VOE 932042	910	200	421
VOE 932042	910	200	423
VOE 932042	910	300	431
VOE 932042	910	300	437
VOE 932042	916	2100	525
VOE 932044	910	100	393
VOE 932044	910	200	417
VOE 935013	910	200	415
VOE 935014	910	200	415
VOE 935016	910	200	423
VOE 935017	910	200	423
VOE 935028	910	300	441
VOE 935031	910	100	387
VOE 935032	910	100	387
VOE 935033	910	200	415
VOE 935037	910	100	387
VOE 935039	910	100	387
VOE 935040	910	100	405
VOE 935067	910	200	415
VOE 935067	914	2400	515
VOE 935067	916	300	519
VOE 935068	910	200	415
VOE 935069	763	100	301
VOE 935069	910	200	415
VOE 935069	914	300	501
VOE 935069	914	350	503
VOE 935070	910	200	415
VOE 935070	914	300	501
VOE 935072	910	200	415
VOE 935072	911	200	449
VOE 935073	645	100	285
VOE 935073	910	200	415
VOE 935074	910	200	415
VOE 935076	910	200	417
VOE 935076	911	200	449
VOE 935077	910	200	417
VOE 935077	911	200	449
VOE 935078	910	200	417
VOE 935079	910	200	417
VOE 935080	910	200	417
VOE 935080	911	800	463
VOE 935082	910	100	387
VOE 935082	911	400	453
VOE 935082	914	300	501
VOE 935082	914	2400	515
VOE 935083	910	100	387
VOE 935085	645	100	285
VOE 935085	910	100	387
VOE 935085	911	500	457
VOE 935085	911	700	461
VOE 935085	911	900	465
VOE 935085	914	300	501
VOE 935085	914	350	503
VOE 935089	645	500	287
VOE 935089	910	100	387
VOE 935089	911	200	449
VOE 935090	910	100	387
VOE 935091	910	100	387
VOE 935092	910	100	389
VOE 935093	910	100	389

NUMERICAL INDEX

INDICE DE NÚMERO

ÍNDICE NUMÉRICO

RÉPERTOIRE DE NUMÉROS

NUMERICAL INDEX

INDICE DE NÚMERO

ÍNDICE NUMÉRICO

RÉPERTOIRE DE NUMÉROS

Part No	Group	Sect	Page
VOE 935093	916	2100	525
VOE 935094	910	100	389
VOE 935095	910	100	389
VOE 935096	910	100	389
VOE 935096	911	500	457
VOE 935097	910	100	389
VOE 935098	910	100	389
VOE 935105	910	100	393
VOE 935105	910	100	397
VOE 935105	910	200	419
VOE 935229	910	100	389
VOE 935230	910	100	389
VOE 935269	910	100	389
VOE 935276	910	200	417
VOE 935282	910	100	409
VOE 935285	910	100	411
VOE 935306	910	300	437
VOE 935317	910	300	429
VOE 935325	910	300	431
VOE 935421	910	100	409
VOE 935422	910	100	409
VOE 935423	910	200	421
VOE 935424	910	100	411
VOE 935424	914	100	493
VOE 935424	916	5000	527
VOE 935425	910	100	411
VOE 935426	910	200	421
VOE 935427	910	200	421
VOE 935428	914	100	493
VOE 935428	916	5000	527
VOE 935429	520	300	273
VOE 935436	910	100	407
VOE 935444	910	100	409
VOE 935445	910	100	409
VOE 935453	910	300	437
VOE 935472	910	100	411
VOE 935486	645	100	285
VOE 935488	910	100	391
VOE 935540	910	300	437
VOE 935544	910	200	423
VOE 935544	916	2100	525
VOE 935614	910	300	431
VOE 935640	645	500	287
VOE 935640	910	200	423
VOE 935640	911	200	449
VOE 935640	911	700	461
VOE 935756	916	5100	529
VOE 935772	910	200	423
VOE 935772	911	300	451
VOE 935797	520	100	271
VOE 935797	910	300	431
VOE 935797	914	2400	515
VOE 935877	910	300	437
VOE 936058	910	300	441
VOE 936178	520	500	277
VOE 936205	520	100	271
VOE 936288	914	100	493
VOE 936288	914	600	509
VOE 936290	911	400	453
VOE 936290	914	100	493
VOE 936290	914	300	499
VOE 936291	914	2400	515
VOE 936292	914	100	493
VOE 936293	914	300	499
VOE 936293	914	2400	515
VOE 936294	914	100	493
VOE 936294	914	300	499
VOE 936295	914	500	507
VOE 936296	914	2400	515
VOE 936298	914	300	499
VOE 936299	914	200	497
VOE 936327	520	300	273
VOE 936328	645	100	285
VOE 936399	520	500	277
VOE 936406	520	500	277
VOE 936507	645	100	285
VOE 936510	911	200	449
VOE 936519	645	500	287
VOE 936519	911	800	463
VOE 936522	910	200	417
VOE 936606	910	300	429
VOE 936607	910	300	429
VOE 936608	910	200	423
VOE 936609	763	100	301
VOE 936609	910	200	423
VOE 936610	910	200	425
VOE 936611	910	300	437
VOE 936612	910	300	431
VOE 936614	910	100	409
VOE 936665	910	100	407
VOE 936669	421	500	201
VOE 936669	910	100	391
VOE 936694	911	200	449
VOE 936694	911	400	455
VOE 936701	914	300	499
VOE 936701	914	350	503
VOE 936704	914	300	499
VOE 936705	645	100	285
VOE 936712	914	300	499
VOE 936767	910	200	425
VOE 936767	911	200	449
VOE 936787	914	300	499
VOE 936787	914	350	503
VOE 936788	914	300	499
VOE 936798	910	300	437
VOE 936812	911	400	453
VOE 936812	914	100	493
VOE 936812	914	600	509
VOE 936818	912	3300	485
VOE 936852	914	2400	515
VOE 936893	910	200	425
VOE 936929	910	200	425
VOE 936932	910	300	431
VOE 936932	914	300	501
VOE 936955	914	300	499
VOE 936957	914	100	493
VOE 936969	914	200	497
VOE 936970	914	2400	515
VOE 936971	914	200	497
VOE 937028	645	100	285
VOE 937086	910	100	391
VOE 937087	910	100	391
VOE 937088	910	100	391
VOE 937089	910	100	391
VOE 937090	910	100	391
VOE 937091	910	100	391
VOE 937097	463	1200	261
VOE 937097	520	100	271
VOE 937097	520	500	277
VOE 937097	763	100	301
VOE 937097	910	200	425
VOE 937102	914	500	507
VOE 937102	914	2400	515
VOE 937103	914	350	503
VOE 937104	912	3300	485
VOE 937104	914	300	499
VOE 937104	914	350	503
VOE 937105	914	200	497
VOE 937106	914	2400	515
VOE 937107	914	500	507
VOE 937110	914	200	497
VOE 937110	914	300	499
VOE 937110	914	2400	515
VOE 937114	914	200	497
VOE 937118	914	100	493
VOE 937119	914	100	493
VOE 937120	914	100	493
VOE 937120	914	300	499
VOE 937122	914	200	497
VOE 937124	520	100	271
VOE 937129	914	300	499
VOE 937189	914	500	507
VOE 937205	911	900	465
VOE 937205	914	200	497
VOE 937205	914	300	499
VOE 937205	914	500	507
VOE 937232	911	200	449
VOE 937262	910	100	391
VOE 937272	910	100	391
VOE 937326	914	2400	515
VOE 937409	914	300	499
VOE 937435	910	200	421
VOE 937436	910	300	439
VOE 937436	911	900	465
VOE 937436	914	300	501
VOE 937437	910	300	439
VOE 937468	916	2100	525
VOE 937519	520	300	273
VOE 937519	910	300	433
VOE 937519	914	100	493
VOE 937520	910	100	393
VOE 937535	645	100	285
VOE 937535	910	100	393
VOE 937535	914	300	501
VOE 937536	910	100	393

Part No	Group	Sect	Page
VOE 937537	910	100	393
VOE 937537	911	200	449
VOE 937537	911	400	453
VOE 937537	911	800	463
VOE 937538	910	100	393
VOE 937538	911	900	465
VOE 937538	914	200	497
VOE 937540	910	300	431
VOE 937540	914	200	497
VOE 937540	914	300	501
VOE 937540	914	500	507
VOE 937540	914	2400	515
VOE 937552	910	100	393
VOE 937559	910	300	429
VOE 937574	914	100	493
VOE 937575	914	100	493
VOE 937576	914	500	507
VOE 937697	910	200	425
VOE 937698	912	3300	485
VOE 937698	914	300	499
VOE 937703	520	100	271
VOE 937773	910	200	425
VOE 937776	910	100	393
VOE 937777	645	100	285
VOE 937777	910	100	393
VOE 937777	911	400	453
VOE 937835	910	100	393
VOE 937857	910	100	393
VOE 937860	910	300	433
VOE 937879	910	100	395
VOE 937900	910	300	439
VOE 938064	914	100	493
VOE 938136	910	100	395
VOE 938145	910	100	395
VOE 938146	910	200	425
VOE 938147	520	300	273
VOE 938147	910	300	439
VOE 938162	914	600	509
VOE 938267	520	300	273
VOE 938279	914	100	493
VOE 938312	911	500	457
VOE 938549	916	2100	525
VOE 939932	911	300	451
VOE 940090	371	450	181
VOE 942669	810	500	319
VOE 942767	810	400	315
VOE 942767	831	100	333
VOE 943469	363	200	157
VOE 945407	870	100	359
VOE 945407	881	100	369
VOE 945444	210	100	35
VOE 945444	520	400	275
VOE 945444	810	100	313
VOE 945444	831	100	333
VOE 945444	870	100	357
VOE 945444	914	800	511
VOE 946173	256	100	93
VOE 946173	261	100	97
VOE 946173	362	100	143
VOE 946173	362	200	147
VOE 946173	371	200	177
VOE 946173	371	800	185
VOE 946173	821	100	323
VOE 946173	837	100	337
VOE 946173	837	200	339
VOE 946173	870	100	359
VOE 946173	911	400	455
VOE 946173	916	300	519
VOE 946329	256	100	93
VOE 946329	356	100	133
VOE 946329	371	200	177
VOE 946329	371	400	179
VOE 946329	837	100	337
VOE 946329	841	100	341
VOE 946329	870	100	359
VOE 946329	911	600	459
VOE 946329	911	900	465
VOE 946329	912	100	467
VOE 946329	914	100	493
VOE 946329	914	350	503
VOE 946329	927	100	535
VOE 946440	261	100	97
VOE 946440	810	400	315
VOE 946440	810	600	321
VOE 946440	837	100	337
VOE 946440	841	100	341
VOE 946440	852	100	349
VOE 946440	870	100	361
VOE 946440	914	350	503
VOE 946440	914	2400	515
VOE 946440	916	300	519
VOE 946440	996	100	565
VOE 946441	235	100	73
VOE 946441	261	100	97
VOE 946441	356	100	133
VOE 946441	371	100	175
VOE 946441	371	200	177
VOE 946441	371	400	179
VOE 946441	371	450	181
VOE 946441	371	500	183
VOE 946441	371	800	185
VOE 946441	520	300	273
VOE 946441	821	200	325
VOE 946441	825	200	331
VOE 946441	837	200	339
VOE 946441	870	100	359
VOE 946441	881	100	369
VOE 946441	911	400	455
VOE 946441	914	100	495
VOE 946441	914	300	501
VOE 946441	914	500	507
VOE 946441	914	600	509
VOE 946441	916	5000	527
VOE 946471	234	100	69
VOE 946471	234	300	71
VOE 946471	235	100	73
VOE 946471	353	100	129
VOE 946471	353	150	131
VOE 946471	356	100	133
VOE 946471	356	300	139
VOE 946471	356	400	141
VOE 946471	362	150	145
VOE 946471	362	400	151
VOE 946471	363	200	157
VOE 946471	364	100	159
VOE 946471	371	100	175
VOE 946471	371	200	177
VOE 946471	371	400	179
VOE 946471	371	450	181
VOE 946471	386	100	189
VOE 946471	520	300	273
VOE 946471	520	500	277
VOE 946471	645	100	285
VOE 946471	645	500	287
VOE 946471	763	100	301
VOE 946471	821	100	323
VOE 946471	821	200	325
VOE 946471	870	100	359
VOE 946471	911	500	457
VOE 946471	911	800	463
VOE 946471	914	100	495
VOE 946471	914	200	497
VOE 946471	914	2400	515
VOE 946471	916	100	517
VOE 946471	996	100	567
VOE 946472	356	400	141
VOE 946472	463	1200	261
VOE 946472	520	500	277
VOE 946472	837	100	337
VOE 946472	870	100	361
VOE 946472	916	100	517
VOE 946544	234	300	71
VOE 946544	363	200	157
VOE 946544	371	800	185
VOE 946544	821	200	325
VOE 946544	870	100	361
VOE 946544	870	500	365
VOE 946544	881	100	369
VOE 946544	914	200	497
VOE 946671	256	100	93
VOE 946671	852	100	349
VOE 946671	870	100	361
VOE 946934	256	100	93
VOE 946934	914	1100	513
VOE 947107	352	100	127
VOE 947107	362	200	147
VOE 947107	362	300	149
VOE 947107	870	100	361
VOE 947623	520	300	273
VOE 947760	362	100	143
VOE 947760	362	150	145
VOE 947760	520	100	271
VOE 947760	914	200	497
VOE 947760	914	300	501
VOE 948645	321	200	121

NUMERICAL INDEX

INDICE DE NÚMERO

ÍNDICE NUMÉRICO

RÉPERTOIRE DE NUMÉROS

NUMERICAL INDEX

INDICE DE NÚMERO

ÍNDICE NUMÉRICO

RÉPERTOIRE DE NUMÉROS

Catalogue id **20555** | Group **1000**

Issue **PUB 20030829-B** | Page **20**

Part No	Group	Sect	Page
VOE 948645	362	100	143
VOE 948700	911	300	451
VOE 949239	911	600	459
VOE 949329	911	100	447
VOE 950588	461	300	231
VOE 950588	463	300	247
VOE 955892	353	100	129
VOE 955892	353	150	131
VOE 955892	371	200	177
VOE 955892	810	600	321
VOE 955892	831	100	335
VOE 955897	996	100	567
VOE 955900	810	100	313
VOE 955918	810	600	321
VOE 955918	916	300	519
VOE 955919	363	200	157
VOE 955919	371	400	179
VOE 955919	371	450	181
VOE 955919	371	800	185
VOE 955919	810	600	321
VOE 955919	831	100	335
VOE 955919	881	100	369
VOE 955919	912	200	469
VOE 955919	912	300	471
VOE 955919	912	400	475
VOE 955919	912	500	477
VOE 955919	912	600	479
VOE 955919	912	700	481
VOE 955921	235	100	73
VOE 955921	252	100	91
VOE 955921	321	100	119
VOE 955921	371	100	175
VOE 955921	461	1000	241
VOE 955921	763	100	301
VOE 955921	810	400	317
VOE 955921	831	100	333
VOE 955921	841	200	343
VOE 955921	852	100	349
VOE 955921	911	400	455
VOE 955921	911	700	461
VOE 955921	912	2000	483
VOE 955921	914	300	501
VOE 955921	916	100	517
VOE 955921	916	5100	529
VOE 955922	218	100	65
VOE 955922	261	200	99
VOE 955922	261	250	101
VOE 955922	310	100	117
VOE 955922	364	200	163
VOE 955922	431	400	211
VOE 955922	451	200	223
VOE 955922	451	500	225
VOE 955922	645	900	289
VOE 955922	841	100	341
VOE 955922	870	100	361
VOE 955922	912	100	467
VOE 955922	912	3300	485
VOE 955922	916	2100	525
VOE 955922	971	100	539
VOE 955922	974	100	545
VOE 955923	421	100	199
VOE 955923	441	100	213
VOE 955923	443	200	221
VOE 955923	763	100	301
VOE 955923	852	200	351
VOE 955923	911	300	451
VOE 955923	913	100	487
VOE 955923	925	100	531
VOE 955926	421	100	199
VOE 955926	716	100	297
VOE 955926	971	100	539
VOE 9565-10900	463	1000	257
VOE 960139	363	200	157
VOE 960148	310	100	117
VOE 960148	371	100	175
VOE 960148	837	100	337
VOE 960148	870	100	361
VOE 960254	911	100	447
VOE 962939	914	800	511
VOE 965026	870	200	363
VOE 965175	210	100	35
VOE 965175	235	100	73
VOE 965175	367	100	167
VOE 965175	369	100	173
VOE 965175	372	100	187
VOE 965175	870	100	359
VOE 965176	914	400	505
VOE 965185	870	100	361
VOE 965185	911	400	455
VOE 965185	911	900	465
VOE 965185	914	300	501
VOE 965185	916	100	517
VOE 965186	911	400	455
VOE 965186	914	400	505
VOE 965186	916	100	517
VOE 965186	916	300	521
VOE 965186	916	2000	523
VOE 965187	914	100	495
VOE 965187	916	5000	527
VOE 965191	443	200	221
VOE 965191	821	200	325
VOE 965191	825	100	329
VOE 965191	881	100	369
VOE 965191	911	600	459
VOE 965826	352	100	127
VOE 965826	371	800	185
VOE 966786	831	100	333
VOE 967634	443	200	221
VOE 967747	910	100	387
VOE 967749	910	100	395
VOE 967750	910	100	387
VOE 968207	910	100	391
VOE 968207	910	200	417
VOE 968564	441	600	219
VOE 968999	321	200	121
VOE 969147	810	500	319
VOE 969161	372	100	187
VOE 969163	372	100	187
VOE 969404	371	400	179
VOE 969405	364	100	159
VOE 969405	386	100	189
VOE 969405	810	500	319
VOE 969407	371	200	177
VOE 969407	371	450	181
VOE 969407	371	800	185
VOE 969407	916	300	519
VOE 969408	352	100	127
VOE 969408	810	400	317
VOE 969408	821	100	323
VOE 969420	810	600	321
VOE 969420	831	100	335
VOE 969422	353	150	131
VOE 969423	353	100	129
VOE 969513	870	100	357
VOE 969515	393	100	191
VOE 969515	810	400	317
VOE 969515	810	500	319
VOE 969587	831	100	335
VOE 969707	843	100	345
VOE 969737	463	1000	257
VOE 969738	810	100	313
VOE 969738	810	400	317
VOE 969788	843	100	345
VOE 969800	843	200	347
VOE 969846	831	100	333
VOE 969846	881	100	369
VOE 974427	996	100	567
VOE 976510	914	400	505
VOE 978932	421	100	199
VOE 978932	913	100	487
VOE 978932	996	100	567
VOE 978933	925	100	531
VOE 978936	971	100	539
VOE 978938	441	500	217
VOE 978940	421	100	199
VOE 978940	492	100	263
VOE 978941	218	100	65
VOE 978941	716	100	297
VOE 978942	492	100	263
VOE 978949	763	100	301
VOE 978999	372	100	187
VOE 979019	821	100	323
VOE 979019	821	200	327
VOE 979019	925	100	531
VOE 979019	925	2000	533
VOE 979019	927	100	535
VOE 979019	971	100	539
VOE 979019	974	100	545
VOE 979019	975	100	553
VOE 979019	975	1900	561
VOE 979021	463	1000	259
VOE 979021	716	100	297
VOE 979021	810	100	313
VOE 979021	996	100	567
VOE 980466	716	100	297

Part No	Group	Sect	Page
VOE 981290	910	100	389
VOE 981290	910	100	391
VOE 981290	910	100	399
VOE 981290	910	100	405
VOE 981290	910	100	407
VOE 981290	910	100	411
VOE 981290	910	200	415
VOE 981290	910	200	423
VOE 981290	910	200	425
VOE 981290	910	300	431
VOE 981290	910	300	437
VOE 981290	910	300	441
VOE 981290	912	200	469
VOE 981290	912	300	471
VOE 981290	912	400	475
VOE 981290	912	500	477
VOE 981290	912	600	479
VOE 981290	912	700	481
VOE 981291	910	100	393
VOE 981291	910	200	417
VOE 981314	870	100	361
VOE 981730	914	800	511
VOE 983241	261	200	99
VOE 983241	261	250	101
VOE 983241	461	500	235
VOE 983241	461	1000	241
VOE 983241	463	500	253
VOE 983241	841	200	343
VOE 983242	252	100	91
VOE 983242	870	100	361
VOE 983242	916	5100	529
VOE 983244	321	100	119
VOE 983244	321	200	121
VOE 983244	870	100	361
VOE 983244	914	800	511
VOE 983245	916	100	517
VOE 983247	911	700	461
VOE 983249	235	100	73
VOE 983249	763	100	301
VOE 983250	261	200	99
VOE 983250	261	250	101
VOE 983250	716	100	297
VOE 983250	971	100	539
VOE 983251	261	100	97
VOE 983251	821	100	323
VOE 983251	911	100	447
VOE 983251	927	100	535
VOE 983252	218	100	65
VOE 983252	261	200	99
VOE 983252	261	250	101
VOE 983252	431	400	211
VOE 983252	451	200	223
VOE 983252	451	500	225
VOE 983252	870	100	361
VOE 983252	916	2100	525
VOE 983252	974	100	545
VOE 983253	261	100	97
VOE 983257	912	3300	485
VOE 983302	810	600	321
VOE 983303	252	100	91
VOE 983303	256	100	93
VOE 983303	362	100	143
VOE 983303	371	100	175
VOE 983303	371	800	185
VOE 983303	810	400	315
VOE 983303	821	100	323
VOE 983303	821	200	327
VOE 983303	831	100	333
VOE 983303	870	100	361
VOE 983303	881	100	369
VOE 983304	252	100	91
VOE 983304	321	100	119
VOE 983304	451	200	223
VOE 983304	451	500	225
VOE 983305	362	500	153
VOE 983317	431	400	211
VOE 983494	912	300	471
VOE 983495	912	600	479
VOE 983497	234	100	69
VOE 983497	911	100	447
VOE 983497	912	300	471
VOE 983502	367	200	169
VOE 983502	443	200	221
VOE 983502	910	100	397
VOE 983502	910	100	399
VOE 983502	910	100	401
VOE 983502	910	100	413
VOE 983502	910	200	419
VOE 983502	910	300	429
VOE 983502	910	300	431
VOE 983502	910	300	433
VOE 983502	910	300	435
VOE 983502	910	300	437
VOE 983502	910	300	441
VOE 983502	910	300	443
VOE 983502	911	500	457
VOE 983502	912	200	469
VOE 983502	912	400	475
VOE 983502	912	700	481
VOE 983502	916	300	519
VOE 983503	912	300	471
VOE 983505	520	100	271
VOE 983505	520	400	275
VOE 983505	645	100	285
VOE 983505	910	100	399
VOE 983505	910	100	407
VOE 983505	910	300	429
VOE 983505	910	300	431
VOE 983505	910	300	433
VOE 983505	910	300	435
VOE 983505	911	700	461
VOE 983505	914	350	503
VOE 983506	461	500	235
VOE 983506	463	500	251
VOE 983507	911	100	447
VOE 983509	463	300	245
VOE 983524	910	300	435
VOE 983525	461	500	235
VOE 983525	463	500	251
VOE 983527	910	100	407
VOE 983527	911	500	457
VOE 983527	971	600	543
VOE 983533	234	100	69
VOE 984064	371	200	177
VOE 984064	810	400	315
VOE 984064	852	100	349
VOE 984064	881	100	369
VOE 984065	870	100	361
VOE 984065	912	2000	483
VOE 984066	763	100	301
VOE 984077	912	2000	483
VOE 984079	364	200	163
VOE 984080	645	900	289
VOE 984080	841	100	341
VOE 984080	912	100	467
VOE 984081	870	100	361
VOE 984083	870	100	361
VOE 984088	911	300	451
VOE 984089	461	100	227
VOE 984090	911	300	451
VOE 984092	441	100	213
VOE 984345	912	2000	483
VOE 984347	914	2400	515
VOE 984348	463	1000	257
VOE 984356	911	300	451
VOE 990548	912	300	471
VOE 990549	912	300	471
VOE 990556	912	200	469
VOE 990557	234	100	69
VOE 990557	645	100	285
VOE 990557	910	200	419
VOE 990557	910	200	425
VOE 990557	910	300	433
VOE 990557	910	300	435
VOE 990557	916	300	519
VOE 990562	463	300	245
VOE 990589	461	1000	239
VOE 990590	461	1000	239
VOE 990591	975	2500	563
VOE 990594	971	600	543
VOE 990594	975	1500	557
VOE 990595	461	300	231
VOE 990595	463	300	249
VOE 990597	927	500	537
VOE 990598	974	3000	549
VOE 990600	443	200	221
VOE 990603	911	100	447
VOE 990608	975	2500	563
VOE 990615	927	500	537
VOE 990615	975	1500	559
VOE 990630	974	3000	549
VOE 990636	975	2500	563
VOE 990638	463	1000	257
VOE 990638	971	600	543
VOE 990638	975	1500	557

NUMERICAL INDEX

INDICE DE NÚMERO

ÍNDICE NUMÉRICO

RÉPERTOIRE DE NUMÉROS

NUMERICAL INDEX

INDICE DE NÚMERO

ÍNDICE NUMÉRICO

RÉPERTOIRE DE NUMÉROS

Catalogue id **20555** | Group **1000**

Issue **PUB 20030829-B** | Page **22**

Part No	Group	Sect	Page
VOE 990641	927	500	537
VOE 990642	443	200	221
VOE 990642	974	3000	549
VOE 990645	443	200	221
VOE 990677	912	200	469
VOE 990677	912	300	471
VOE 990677	912	400	475
VOE 990677	912	500	477
VOE 990677	912	600	479
VOE 990677	912	700	481
VOE 990736	520	100	271
VOE 990736	910	100	387
VOE 990736	910	100	391
VOE 990736	910	100	393
VOE 990736	910	100	395
VOE 990736	910	100	397
VOE 990736	910	100	399
VOE 990736	910	100	401
VOE 990736	910	100	403
VOE 990736	910	100	405
VOE 990736	910	100	407
VOE 990736	910	100	409
VOE 990736	910	100	411
VOE 990736	910	100	413
VOE 990736	910	200	415
VOE 990736	910	200	417
VOE 990736	910	200	419
VOE 990736	910	200	421
VOE 990736	910	200	423
VOE 990736	910	200	425
VOE 990736	910	300	429
VOE 990736	910	300	431
VOE 990736	910	300	433
VOE 990736	910	300	435
VOE 990736	910	300	437
VOE 990736	910	300	439
VOE 990736	910	300	441
VOE 990736	910	300	443
VOE 990736	910	300	445
VOE 990736	916	300	519
VOE 990736	916	5100	529
VOE 990737	645	100	285
VOE 990737	910	100	387
VOE 990737	910	100	391
VOE 990737	910	100	393
VOE 990737	910	100	395
VOE 990737	910	100	397
VOE 990737	910	100	399
VOE 990737	910	100	403
VOE 990737	910	100	405
VOE 990737	910	100	407
VOE 990737	910	100	409
VOE 990737	910	100	411
VOE 990737	910	100	413
VOE 990737	910	200	415
VOE 990737	910	200	417
VOE 990737	910	200	419
VOE 990737	910	200	421
VOE 990737	910	200	423
VOE 990737	910	200	425
VOE 990737	910	300	429
VOE 990737	910	300	431
VOE 990737	910	300	433
VOE 990737	910	300	435
VOE 990737	910	300	437
VOE 990737	910	300	439
VOE 990737	910	300	441
VOE 990737	910	300	443
VOE 990737	910	300	445
VOE 990737	911	500	457
VOE 990737	911	700	461
VOE 990737	911	800	463
VOE 990738	520	300	273
VOE 990738	645	100	285
VOE 990738	910	100	387
VOE 990738	910	100	389
VOE 990738	910	100	391
VOE 990738	910	100	393
VOE 990738	910	100	395
VOE 990738	910	100	397
VOE 990738	910	100	399
VOE 990738	910	100	401
VOE 990738	910	100	403
VOE 990738	910	100	405
VOE 990738	910	100	409
VOE 990738	910	100	411
VOE 990738	910	100	413
VOE 990738	910	200	415
VOE 990738	910	200	417
VOE 990738	910	200	419
VOE 990738	910	200	421
VOE 990738	910	200	423
VOE 990738	910	200	425
VOE 990738	910	300	429
VOE 990738	910	300	431
VOE 990738	910	300	433
VOE 990738	910	300	435
VOE 990738	910	300	437
VOE 990738	910	300	439
VOE 990738	910	300	441
VOE 990738	910	300	445
VOE 990738	911	400	455
VOE 990738	911	500	457
VOE 990738	916	100	517
VOE 990738	916	300	521
VOE 990738	916	2000	523
VOE 990738	916	2100	525
VOE 990739	910	100	387
VOE 990739	910	100	389
VOE 990739	910	100	397
VOE 990739	910	100	405
VOE 990739	910	100	409
VOE 990739	910	100	411
VOE 990739	910	200	415
VOE 990739	910	200	417
VOE 990739	910	200	421
VOE 990739	910	200	425
VOE 990739	910	300	437
VOE 990739	910	300	441
VOE 990740	910	100	389
VOE 990740	910	100	391
VOE 990740	910	100	393
VOE 990740	910	100	395
VOE 990740	910	100	397
VOE 990740	910	100	403
VOE 990740	910	100	405
VOE 990740	910	100	409
VOE 990740	910	100	411
VOE 990740	910	200	417
VOE 990740	910	200	419
VOE 990740	910	200	423
VOE 990740	910	200	425
VOE 990740	910	300	429
VOE 990740	910	300	431
VOE 990740	910	300	433
VOE 990740	910	300	435
VOE 990740	910	300	437
VOE 990740	910	300	439
VOE 990740	910	300	441
VOE 990740	910	300	445
VOE 990740	911	300	451
VOE 990740	916	100	517
VOE 990740	916	2000	523
VOE 990740	916	2100	525
VOE 990741	763	100	301
VOE 990741	911	400	455
VOE 990741	912	2000	483
VOE 990741	916	100	517
VOE 990851	461	500	233
VOE 991625	821	100	323
VOE 991625	825	100	329
VOE 991625	825	200	331
VOE 991625	996	100	567
VOE 991633	974	300	547
VOE 991637	974	100	545
VOE 991637	975	100	553
VOE 991654	821	100	323
VOE 992038	870	100	359
VOE 992040	252	100	91
VOE 992040	716	100	297
VOE 992040	821	200	325
VOE 992040	911	100	447
VOE 992040	927	100	535
VOE 992041	825	100	329
VOE 992042	461	100	227
VOE 992042	821	100	323
VOE 992042	821	200	327
VOE 992042	825	200	331
VOE 992045	441	500	217
VOE 992047	463	100	243
VOE 992048	463	1000	257
VOE 992055	234	100	69
VOE 992055	911	100	447
VOE 992059	927	100	535
VOE 992568	925	2000	533

Part No	Group	Sect	Page
VOE 992568	975	100	553
VOE 992570	927	100	535
VOE 992570	974	100	545
VOE 992578	234	100	69
VOE 992578	911	100	447
VOE 992961	463	100	243
VOE 993023	911	400	453
VOE 993029	443	200	221
VOE 993030	234	100	69
VOE 993030	911	100	447
VOE 993033	421	100	199
VOE 993168	321	100	119
VOE 993188	520	300	273
VOE 993197	461	700	237
VOE 993197	463	700	255
VOE 993199	461	1000	241
VOE 993321	910	100	387
VOE 993321	910	100	389
VOE 993321	910	100	393
VOE 993321	910	100	397
VOE 993321	910	100	399
VOE 993321	910	100	403
VOE 993321	910	100	405
VOE 993321	910	100	407
VOE 993321	910	100	409
VOE 993321	910	100	413
VOE 993321	910	200	415
VOE 993321	910	200	417
VOE 993321	910	200	423
VOE 993321	910	200	425
VOE 993321	910	200	427
VOE 993321	910	300	429
VOE 993321	910	300	433
VOE 993321	910	300	445
VOE 993321	911	800	463
VOE 993321	912	200	469
VOE 993321	912	300	471
VOE 993321	912	400	475
VOE 993321	912	500	477
VOE 993321	912	600	479
VOE 993321	912	700	481
VOE 993321	916	2100	525
VOE 993324	910	100	389
VOE 993324	910	100	391
VOE 993324	910	100	395
VOE 993324	910	100	405
VOE 993324	910	100	407
VOE 993324	910	100	411
VOE 993324	910	200	415
VOE 993324	910	200	417
VOE 993324	910	200	419
VOE 993324	910	200	423
VOE 993324	910	200	425
VOE 993324	910	300	431
VOE 993324	910	300	433
VOE 993324	910	300	435
VOE 993324	911	800	463
VOE 993426	461	500	233
VOE 993835	235	100	73
VOE 993835	256	100	93
VOE 993835	821	200	325
VOE 993835	914	350	503
VOE 993835	914	400	505
VOE 993835	914	2400	515
VOE 993835	974	300	547
VOE 993868	371	400	179
VOE 993868	371	450	181
VOE 993868	914	400	505
VOE 994015	825	200	331
VOE 994024	461	300	231
VOE 994024	463	300	247
ZM 2265170	431	100	203
ZM 2265172	431	100	203
ZM 2265173	431	100	203
ZM 2906772	441	200	215
ZM 3402643	352	100	127
ZM 7093172	431	100	203

NUMERICAL INDEX

INDICE DE NÚMERO

ÍNDICE NUMÉRICO

RÉPERTOIRE DE NUMÉROS