RUTHZIL TRATOR COMERCIAL DE PEÇAS LTDA 11 97083-6812 ROLANDO

HITACHI

編番
PART NO.
P14C-1-4

PARTS CATALOG
パーツカタログ

EX200-3
EX200LC-3
EX200H-3
EX200LCH-3

Excavator

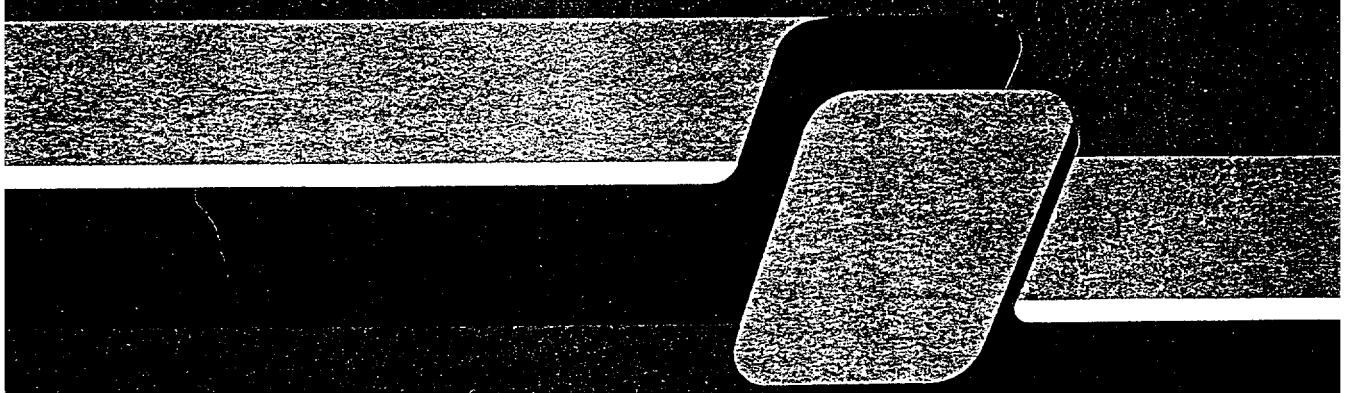

適用号機
Serial No. 78001～

HITACHI

ま　え　が　き

◎ このパーツカタログは、ＥＸ２００-３，ＥＸ２００ＬＣ-３，ＥＸ２００Ｈ-３，ＥＸ２００ＬＣＨ-３油圧ショベルに使用している部品を掲載してあります。

該当ページ および 該当部品が、何れの機種に適用されるかの表示は、次のように表わします。

表示方法	表示例	適用機種
名称の後に（ｽﾀﾝﾀﾞｰﾄﾞﾄﾗｯｸ）	×××（ｽﾀﾝﾀﾞｰﾄﾞﾄﾗｯｸ）	ＥＸ２００-３，　ＥＸ２００Ｈ-３
名称の後に（LC ﾄﾗｯｸ）	×××（LC ﾄﾗｯｸ）	ＥＸ２００ＬＣ-３，ＥＸ２００ＬＣＨ-３
名称の後に〈200，LC〉	××× 〈200，LC〉	ＥＸ２００-３，　ＥＸ２００ＬＣ-３
名称の後に〈200H，LCH〉	××× 〈200H，LCH〉	ＥＸ２００Ｈ-３，　ＥＸ２００ＬＣＨ-３
名称のみ	×××	全機種共通

また、巻末に部品番号順索引を集録してあります。

部品番号順索引の中で、「＊」印のあるものは、新設部品を示します。

◎ このパーツカタログは、標準仕様機のほかに、海外の一部地域向けの機械についても掲載してあります。

該当ページ および 該当部品が、何れの機械に適用されるかの表示は、次のように表わします。

名称の後に＜ＳＴＤ＞－－－－－－－－標準仕様機に適用します。

名称の後に＜ＵＳＡ＞－－－－－－－－北米（ｱﾒﾘｶ，ｶﾅﾀﾞ）向けの機械に適用します。

名称のみ－－－－－－－－－－－－－－－全仕様機共通です。

◎ 当社では、製品の改良にたえず努力をはらっておりますので、パーツカタログに記載されていない変更が生じている場合があります。必要に応じて、この様な変更を盛り込んだ改訂版を出しておりますので、本機または、本パーツカタログに不明の点がございましたら、最寄りの支店または、営業所にご相談ください。

◎ 機械はブーム側を前、エンジン側を後、運転席側を左、その反対側を右、下部走行体は、走行モータ側を後といいます。

◎ エンジン部品は別冊「いすゞディーゼルエンジン ６ＢＤ１Ｔ パーツカタログ」をご参照ください。

１．部品のご注文について

部品をご注文の際には、次の事項を最寄りの支店または、営業所へご連絡ください。

（１）	機械の型式	〔例〕ＥＸ２００-３	キャブ右下メインフレームの銘板に明示してあります。
（２）	機械の製番	１４Ｃ－７８００１	
（３）	部品番号	Ａ８１０１６５	本パーツカタログの該当部品
（４）	部品名	Ｏ－リング	
（５）	数量	２	ご注文される個数
（６）	送付先の住所および宛名		

２．パーツカタログの見方

符　　号　：　部品構成図内の各部品に付けられた見出し番号です。

部品番号　：　部品に付けられた固有番号です。数字のみ、あるいは英字と数字の混合で構成しています。

部　品　名　：　部品の名称です。

組立品を構成する部品は、部品名の前に「・」印を付け、組立品のつぎに続けて記載しています。さらに「・」印の部品が組立品の場合は、その構成部品に「・・」印が付けてあります。以下「・」を順次増やして組立品の構成部品であることを表わしています。

数　　量　：　「１台分の個数」を示します。ただし、組立品の構成部品は、その組立品「１組分の個数」を示します。

サービスコード　：　サービスコード欄に記載している各記号の意味は，次の通りです。

W　：　その部品を取付ける為には、現地加工作業が必要ですので、当社にご相談ください。

H　：　その部品は精密部品として取扱っています。分解，修理は、当社にご用命ください。

D　：　単品では交換できませんので、その部品の含まれる組部品で交換してください。

K　：　その部品がサービスパーツキットに含まれていることを示します。

R　：　調整用シムなどのように使用する数量が号機毎に異る事を示します。

S　：　工場出荷時に組み込まれた部品でなく、修理，サービス用として供給する部品を示します。

Z　：　その部品はエンジン関連部品です。

ＯＰ　：　オプショナル部品であることを示します。標準機には付いておらず、特別注文により販売する部品です。

ＯＳ　：　オーバーサイズ部品を示します。

ＵＳ　：　アンダーサイズ部品を示します。

（ＯＳ，ＵＳ　はスタンダードサイズ部品の次の行に、続けて記載しています。）

＃　：　このパーツカタログから、その部品の含まれている装置のリストのページに新しく記載した部品であることを示します。

適用号機　：　その部品を使用している機械の「号機」を示します。〔「号機」とは、機械の製番の「－（ハイフン）」以下の数字をいいます。〕

適用号機欄上部には、部品全体に適用する「号機」を表示しています。

各部品毎に「号機」表示のないものは、適用号機欄上部の「号機」が適用号機になります。

各部品毎に「号機」表示のあるものは、部品毎の「号機」と適用号機欄上部の「号機」との両方を包含する「号機」が部品毎の適用号機となります。

また、先頭に「Ｄ」の文字を表示しているものは、変更切換時期を年月で表わします。

（例；Ｄ９４／０１－・・・１９９４年１月以降この部品を使用。）

先頭に「Ｈ」の文字を表示しているものは、機器の製造番号を表わします。機器の製造番号は、機器の銘板に刻印されており、本パーツカタログでは「号機」と区別するために「Ｈ」の文字を付けています。

先頭に「Ｆ」の文字を表示しているものは、フロントアタッチメントの「フロントNO.」を表わします。「フロントＮｏ．」は、フロントアタッチメントの銘板に刻印されており、本パーツカタログでは「号機」と区別するために「Ｆ」の文字を付けています。

互換性　：　部品番号欄に記載している部品と代替部品欄に記載している部品との間で、互換性の生じる条件を示します。各記号の意味は次の通りです。

Ｉ　：　その部品の代わりに、使用できる部品の部品番号と数量を、代替部品欄に示します。但し、代替部品欄に示す部品の代わりに、その部品を使用することはできません。

Ｐ　：　その部品は使用禁止になっています。代替部品欄に示す部品を使用してください。

Ｔ　：　組合せで互換性があります。その部品の代わりに、代替部品欄に示す何点かの部品と組で使用してください。

Ｙ　：　その部品と代替部品欄に示す部品は、無条件に互換性があることを示します。

代替部品　：　互換性欄の記号に対応して、代替に使用する部品の部品番号と数量を示します。

《注記》　：　部品をご注文の際、互換性欄に　Ｉ，Ｐ，Ｔ，Ｙ　と記載されている場合、自動的に代替部品欄に示されている部品が供給されることがあります。

FOREWORD

◎ This parts catalog shows the components of EX200-3, EX200LC-3, EX200H-3 and EX200LCH-3 Hydraulic Excavator.

If a page where the parts of those machines are shown, the following indication is described on the top of the page.

<EXAMPLE>

INDICATION	APPLICABLE MODEL
·····(STD. TRACK)	EX200-3, EX200H-3
·····(LC TRACK)	EX200LC-3, EX200LCH-3
·····<200, LC>	EX200-3, EX200LC-3
·····<200H, LCH>	EX200H-3, EX200LCH-3

The numerical parts No. index is provided at the end of this parts catalog.

In the parts index, a part No. with "*" mark shows a newly added part on the parts catalog.

◎ This parts catalog includes parts information for both standard and regional specification models.

Please refer to the identification note given in < > after the Group Name, or Part Name to distigush between standard and regional parts information as shown below:

Group Name (or Part Name) plus <STD> : for Standard Specification Model

Group Name (or Part Name) plus <USA> : for Northern American Specification models, delivered to the United States and Canada

Group Name (or Part Name) plus no note : Applicable to all models

Example:

RADIO <USA>----This part is for machines delivered to the United State and Canada.

◎ This parts catalog contains the most recent information available at the time of printing, and the contents of the list are based on information in effect at that time and are subject to change without notice.

◎ The references in the parts catalog of "LEFT", "RIGHT", "FRONT" and "REAR" are identified as follows.

The driver's seat is positioned "LEFT" side, and the opposite side is "RIGHT".

The front-end attachments is at the "FRONT". The counterweight is attached at the "REAR".

For the undercarriage, the travel motor is at the "REAR", and the opposite is "FRONT".

◎ For the engine parts, please refer to the parts catalog of ISUZU diesel engine 6BD1T issued separately.

1. HOW TO ORDER PARTS

When ordering parts, Please specify the following items as shown in the following example.

	(EXAMPLE)	
(1) Model of Machine	(EX200-3)	Shown on NAME-PLATE provided on MAIN FRAME on the lower right side of CAB
(2) Machine Serial No.	(14C-78001)	
(3) Part No.	(A810165)	Ordering Parts
(4) Part Name	(O-RING)	
(5) Q'ty	(2)	Ordering Q'ty

(6) Purchaser's Name and Address

2. HOW TO USE THIS PARTS CATALOG

·ITEM — Item No. shows the reference No. on the machine illustration.

·PART NO. — Part No. consists of a letter of the alphabet and numericals, or numericals only.

·PART NAME — Components of an assembly part are shown with "·" marks and are shown on the line, or lines, below the assembly part. Also, if the component with "·" mark consists of further components part, these further components are shown by the marks "··" .

·Q'TY — Q'ty shows the quantity used for one machine, however quantity of components shows the quantity for one assembly part.

·SERVICE CODE — Abbreviations in the column of service code have their own meaning as shown below.

- W: The part with this abbreviation shows that the part requires some work on it before installing in the machine.
- H: As the part with this abbreviation shows a precision part, please ask the authority for its repairing.
- D: The part with this abbreviation is a component of an assembly and is not available independently. The assembly part containing this part should be orderd.
- K: This means that the part is contained in the service parts kit.
- R: The part with this abbreviation shows that the quantity of the part is changed depending upon the machine, such as an adjusting shim etcetera.
- S: This part is specially provided as a service part, which was not provided in the machine before from shipping the factory.
- Z: The part with this abbreviation related to the ENGINE.
- OP: Optional parts
- OS: Over-sized parts
- US: Under-sized parts

  (NOTE: Part with abbreviation "OS" or "US" is described on the line below the standard-sized part.)
- #: The part with this mark is newly added on that page of the equipment.

·SERIAL No.

Applicable machine serial No. for the part is shown in this column.
Further, above this column, the applicable serial No. is shown for all parts described on that page.
Take this serial No. if the part is not mentioned its own applicable serial No.
Take the serial No. which includes both of for the part and for all parts desclibed on the page if the part is mensioned its own applicable serial No.
If the abbreviation "D" is described as headed letter instead of the serial No. it means the producted date of the machine in which the parts are used.
(EXSAMPLE: D94/01-·····producted on January 1994 and after)
If the abbreviation "H" is described as headed letter, it means the serial No. of equipment such as PUMP, MOTOR, CONTROL VALVE and etcetera.
If the abbreviation "F" is described as headed letter, it means the Front No. of front-end attachments such as BUCKET, BOOM, ARM and etcetera.

·ICA

ICA shows the interchangeability between the original and the improved parts.
Abbreviations used in this column are as follows.

I: Part No. in the column of "Replaceable part" can be used instead of this part but not vice versa.

P: This must not be used for the machine. The part No. in the column "Replaceable part" should be used instead.

T: Parts Nos. those in the column of "Replaceable part" can be used as an assembly instead of this part.

Y: This part and the part in the column of "Replaceable part" are interchangeable with each other.

·REPLACEABLE PART

Interchangeable parts Nos. and their required quantity are shown in this column.

NOTE: If interchangeable improved parts are provided for the parts which you may order, the improved parts classified as "I","P","T" or "Y" may be supplied.

目　　次
CONTENTS



上部旋回体
UPPERSTRUCTURE

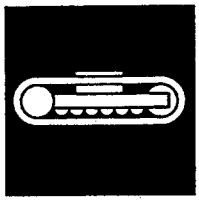

下部走行体
UNDERCARRIAGE

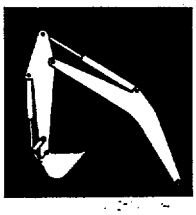

フロントアタッチメント
FRONT-END ATTACHMENTS



スーパーロングフロント
RIVER MAINTENANCE FRONT

OP

オプショナルパーツ
OPTIONAL PARTS

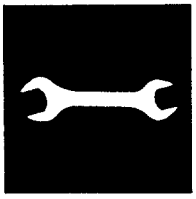

工具及び予備品
TOOLS AND SPARE PARTS



ネームプレート
NAME-PLATE



索引
PARTS INDEX

目　　次
CONTENTS

装　置　名　称 …… ページ
GROUP NAME　　PAGE

適用号機
SERIAL NO.

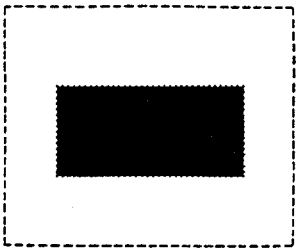

上　部　旋　回　体
UPPERSTRUCTURE



フレーム …… 001
FRAME

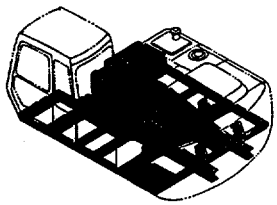

カウンタウェイト …… 003
COUNTERWEIGHT

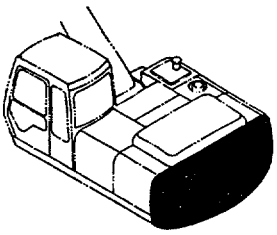

エンジン …… 005
ENGINE

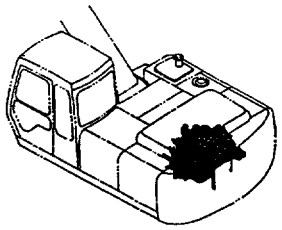

ラジエータ …… 007
RADIATOR

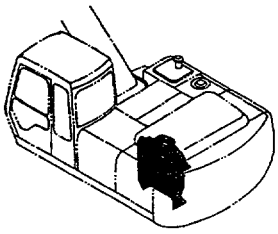

リザーブタンク …… 009
RESERVE TANK

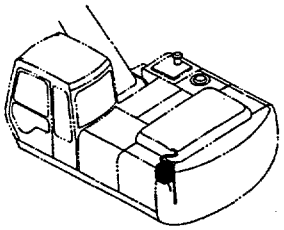

エアクリーナ …… 011
AIR CLEANER

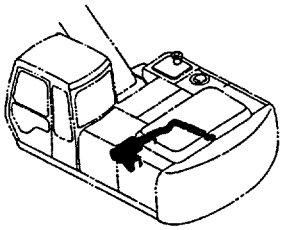

マフラー …… 013
MUFFLER

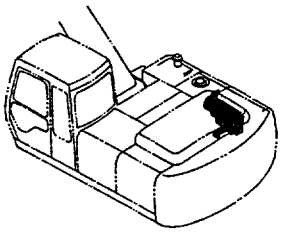

燃料配管 …… 015
FUEL PIPINGS

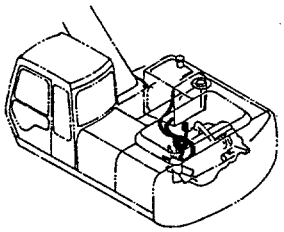

燃料タンク …… 017
FUEL TANK

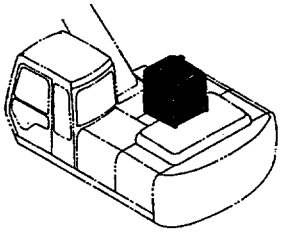

燃料給油ポンプ (オプション) …… 019
FUEL FEED PUMP (OPTION)

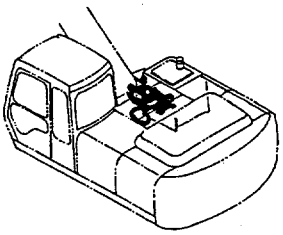

目　　次
CONTENTS

燃料ダブルフィルタ (オプション) ····· 021
FUEL DOUBLE FILTER (OPTION)

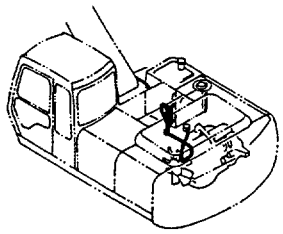

ポンプ装置 ····· 023
PUMP DEVICE

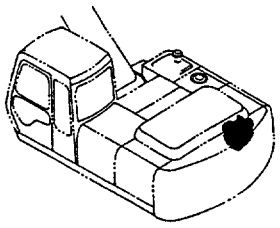

旋回装置 ····· 025
SWING DEVICE

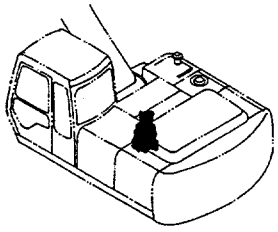

オイルタンク ····· 027
OIL TANK

78001～84672

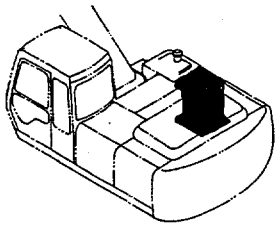

オイルタンク ····· 029
OIL TANK

84673～

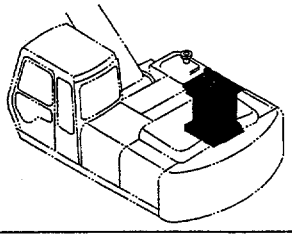

オイルクーラ配管 (1) ····· 031
OIL COOLER PIPINGS (1)

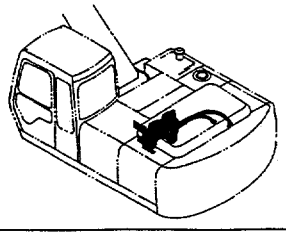

オイルクーラ配管 (2) ····· 033
OIL COOLER PIPINGS (2)

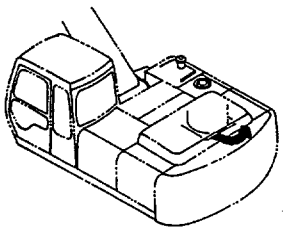

オイルクーラ配管 (3) ····· 035
OIL COOLER PIPINGS (3)

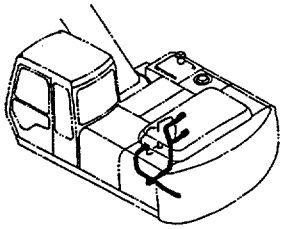

オイルクーラ配管 (4) ····· 037
OIL COOLER PIPINGS (4)

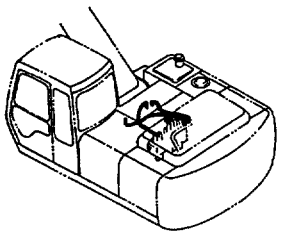

メイン配管 (1) ····· 039
MAIN PIPINGS (1)

78001～78018

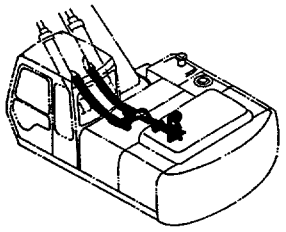

メイン配管 (1) ····· 041
MAIN PIPINGS (1)

78019～

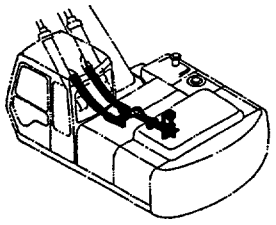

メイン配管 (2) ····· 043
MAIN PIPINGS (2)

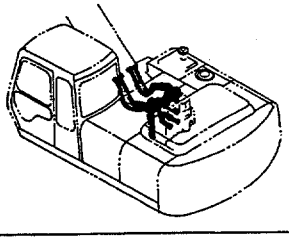

目　　次
CONTENTS

メイン配管 (3) ····· 045
MAIN PIPINGS (3)

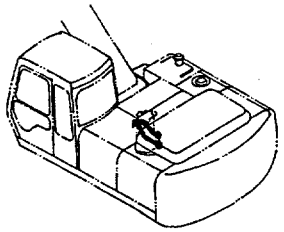

メイン配管 (4) ····· 047
MAIN PIPINGS (4)

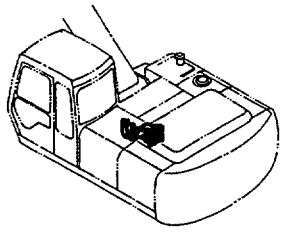

旋回配管 ····· 049
SWING PIPINGS

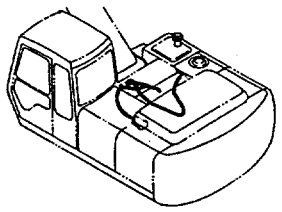

エンジンコントロールモータ ····· 051
ENGINE CONTROL MOTOR

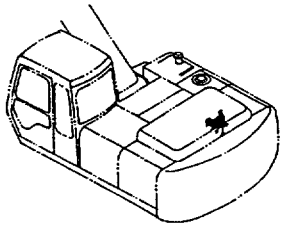

エンジンコントロールケーブル ····· 053
ENGINE CONTROL CABLE

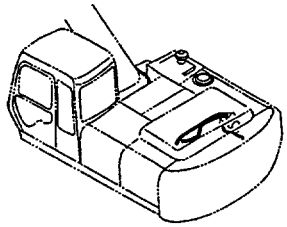

エンジンコントロールレバー (オプション) ····· 055
ENGINE CONTROL LEVER (OPTION)

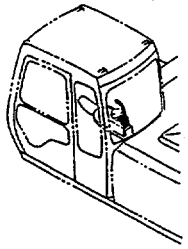

操作レバー (1) ····· 057
CONTROL LEVER (1)

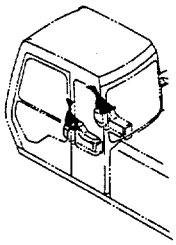

操作レバー (2) ····· 059
CONTROL LEVER (2)

STD : 78001～82322
LC : 78001～82367

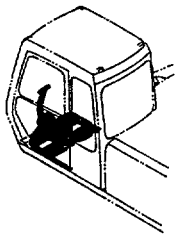

操作レバー (2) ····· 061
CONTROL LEVER (2)

STD : 82323～
LC : 82368～

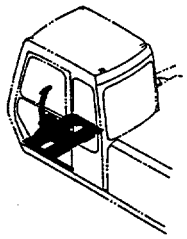

操作レバー (3) ····· 063
CONTROL LEVER (3)

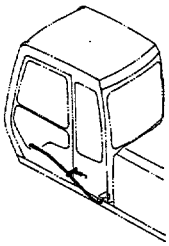

パイロット配管 (1-1) ····· 065
PILOT PIPINGS (1-1)

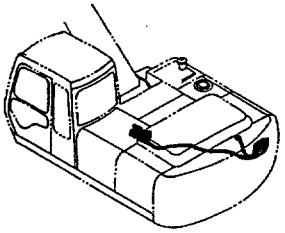

パイロット配管 (1-2) (STD) ····· 067
PILOT PIPINGS (1-2) (STD)

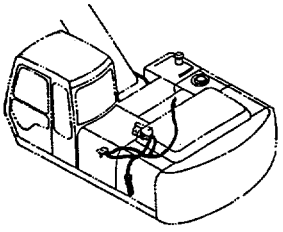

目　　次
CONTENTS

パイロット配管 (1-2) (USA) ····· 069
PILOT PIPINGS (1-2) (USA)

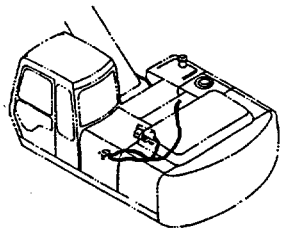

パイロット配管 (1-3) ····· 071
PILOT PIPINGS (1-3)

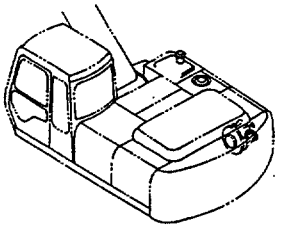

パイロット配管 (2-1) ····· 073
PILOT PIPINGS (2-1)

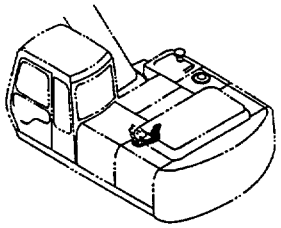

パイロット配管 (2-2) ····· 075
PILOT PIPINGS (2-2)

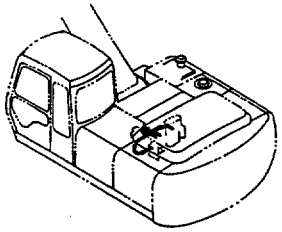

パイロット配管 (2-3) ····· 077
PILOT PIPINGS (2-3)

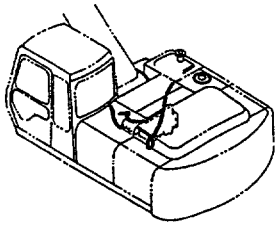

パイロット配管 (3-1) ····· 079
PILOT PIPINGS (3-1)

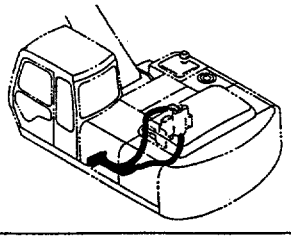

パイロット配管 (3-2) ····· 081
PILOT PIPINGS (3-2)

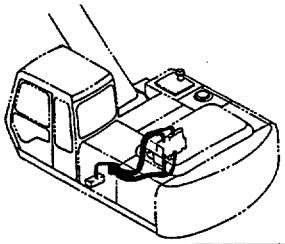

パイロット配管 (3-3) ····· 083
PILOT PIPINGS (3-3)

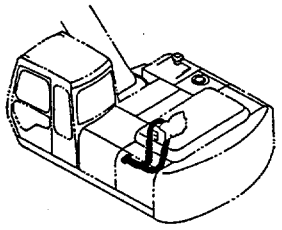

パイロット配管 (4-1) ····· 085
PILOT PIPINGS (4-1)

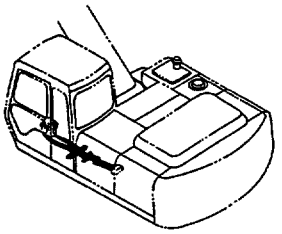

パイロット配管 (4-2) ····· 087
PILOT PIPINGS (4-2)

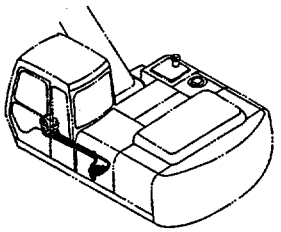

パイロット配管 (5-1) (STD) ····· 089
PILOT PIPINGS (5-1) (STD)

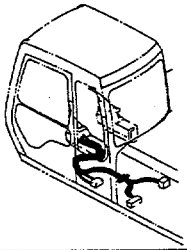

パイロット配管 (5-1) (USA) ····· 091
PILOT PIPINGS (5-1) (USA)

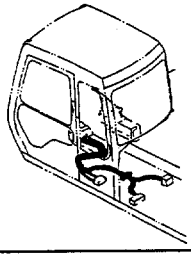

目　　次
CONTENTS

パイロット配管 (5-2) 〈STD〉 ····· 093
PILOT PIPINGS (5-2) 〈STD〉

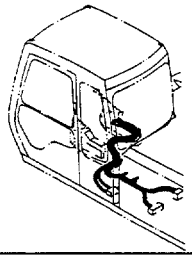

パイロット配管 (5-2) 〈USA〉 ····· 095
PILOT PIPINGS (5-2) 〈USA〉

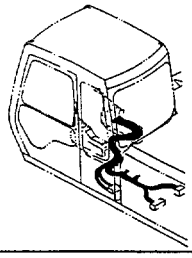

パイロット配管 (6-1) ····· 097
PILOT PIPINGS (6-1)

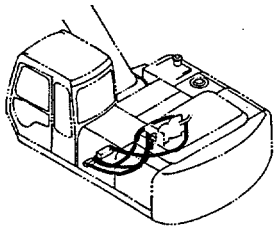

パイロット配管 (6-2) ····· 099
PILOT PIPINGS (6-2)

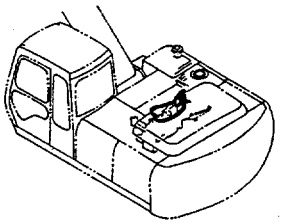

コンソール (右) ····· 101
CONSOLE (R)

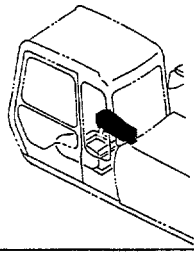

コンソール (左) 〈STD〉 ····· 103
CONSOLE (L) 〈STD〉

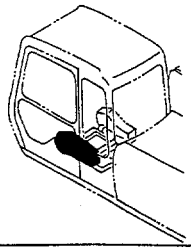

コンソール (左) 〈USA〉 ····· 105
CONSOLE (L) 〈USA〉

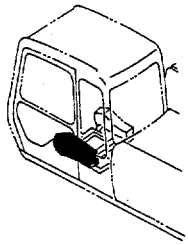

スイッチボックス ····· 107
SWITCH BOX

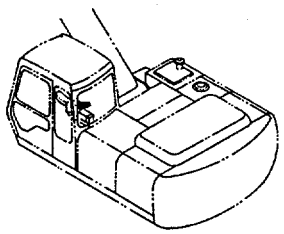

ゲージパネル ····· 109
GAUGE PANEL

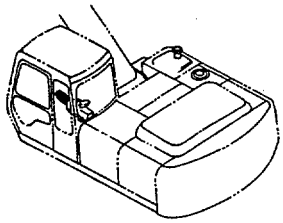

ラジオ 〈STD〉 ····· 111
RADIO 〈STD〉

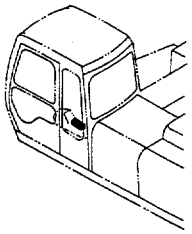

ラジオ 〈USA〉 ····· 113
RADIO 〈USA〉

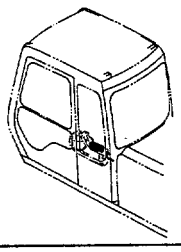

電気部品 (1) ····· 115
ELECTRIC PARTS (1)

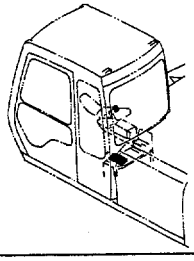

目　　次
CONTENTS

電気部品 (2) (STD) 117
ELECTRIC PARTS (2) (STD)

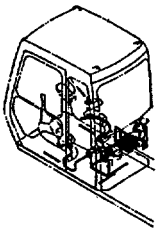

電気部品 (2) (USA) 119
ELECTRIC PARTS (2) (USA)

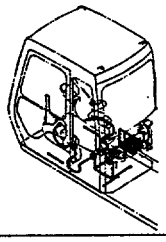

電気部品 (3-1) 121
ELECTRIC PARTS (3-1)

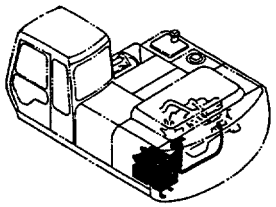

電気部品 (3-2) 123
ELECTRIC PARTS (3-2)

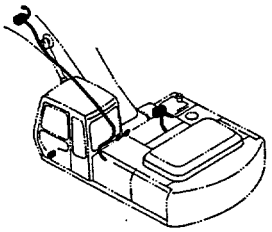

電気部品 (3-3) 125
ELECTRIC PARTS (3-3)

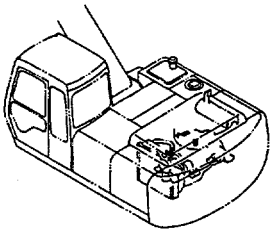

電気部品 (3-4) 127
ELECTRIC PARTS (3-4)

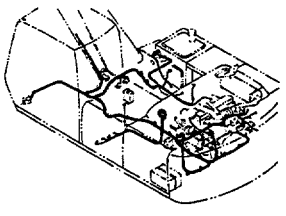

モーションアラーム (USA) 129
MOTION ALARM (USA)

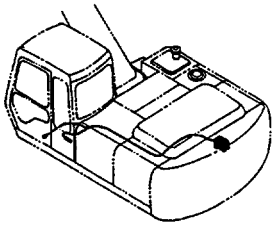

ウィンドウォッシャ 131
WINDOW WASHER

STD : 78001～85032
LC : 78001～85386

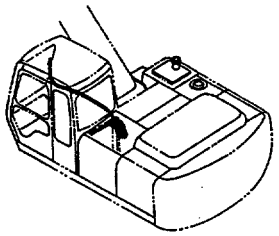

ウィンドウォッシャ 133
WINDOW WASHER

STD : 85033～
LC : 85387～

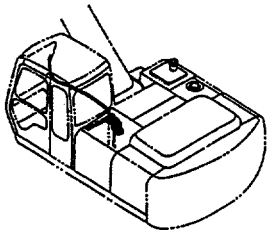

カーヒータ 135
CAR HEATER

STD : 78001～78902
LC : 78001～78875

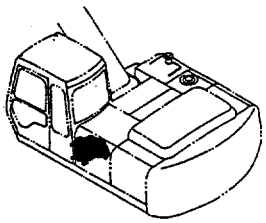

カーヒータ 137
CAR HEATER

STD : 78903～85473
LC : 78876～85473

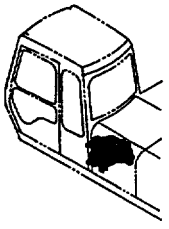

カーヒータ 139
CAR HEATER

85474～

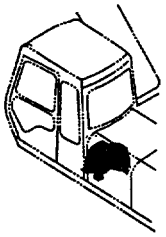

目　　次
CONTENTS

カーヒータパーツ …… 141
CAR HEATER PARTS

STD : 78001～78902
LC : 78001～78875

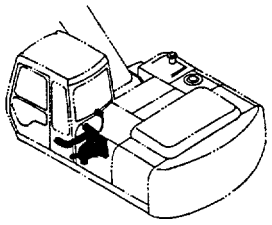

カーヒータパーツ …… 143
CAR HEATER PARTS

STD : 78903～85473
LC : 78876～85473

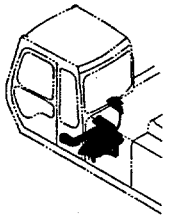

カーヒータパーツ …… 145
CAR HEATER PARTS

85474～

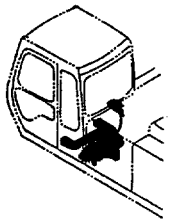

温水配管 …… 147
HEATER PIPINGS

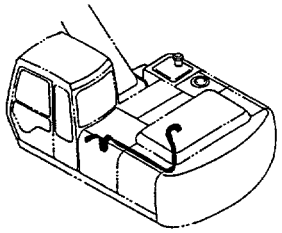

キャブグループ (1) …… 149
CAB GROUP (1)

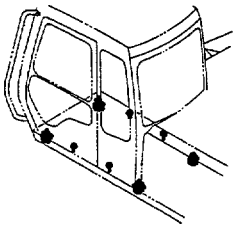

キャブグループ (2) …… 151
CAB GROUP (2)

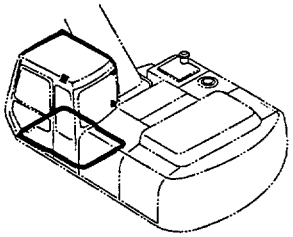

バックミラー …… 153
REARVIEW MIRROR

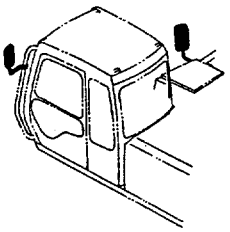

キャブ(200, LC) …… 155
CAB(200, LC)

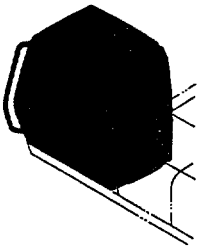

キャブ(200H, LCH) …… 157
CAB(200H, LCH)

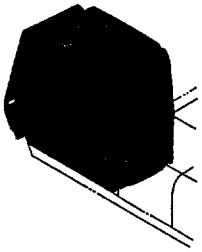

キャブ (1) …… 159
CAB (1)

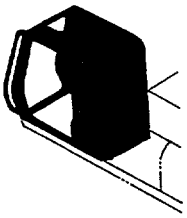

キャブ (2) …… 161
CAB (2)

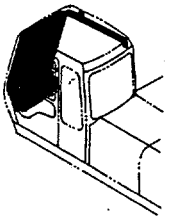

キャブ (3) …… 163
CAB (3)

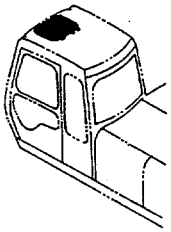

目　　次
CONTENTS

キャブ (4) ····· 165
CAB (4)

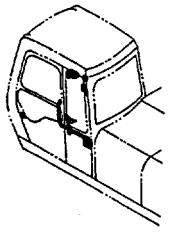

キャブ (5) ····· 167
CAB (5)

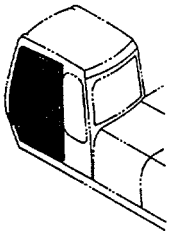

キャブ (6) ····· 169
CAB (6)

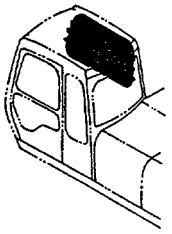

リアカバー (キャブ内) ····· 171
REAR COVER (INSIDE OF CAB)

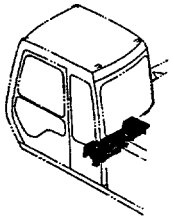

フロアパーツ ····· 173
FLOOR PARTS

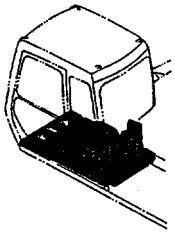

シート (STD) ····· 175
SEAT (STD)

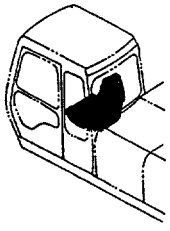

シート (USA) ····· 177
SEAT (USA)

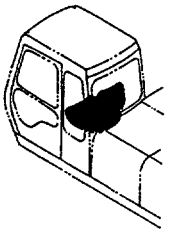

シートサスペンション (STD) ····· 179
SEAT SUSPENSION (STD)

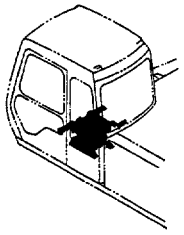

シートサスペンション (USA) ····· 181
SEAT SUSPENSION (USA)

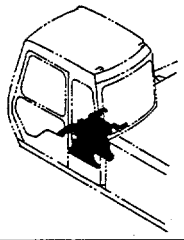

シートベルト ····· 183
SEAT BELT

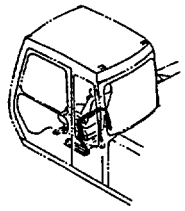

カバー (1-1) ····· 185
COVER (1-1)

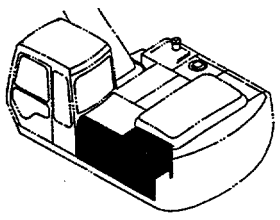

カバー (1-2) ····· 187
COVER (1-2)

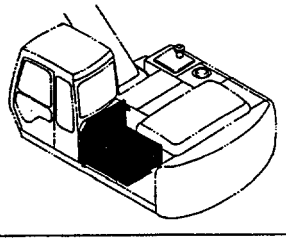

目　　次
CONTENTS

カバー (1-3) ····· 189
COVER (1-3)

78001～84672

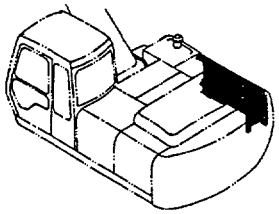

カバー (1-3) ····· 191
COVER (1-3)

84673～

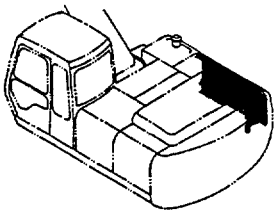

カバー (1-4) ····· 193
COVER (1-4)

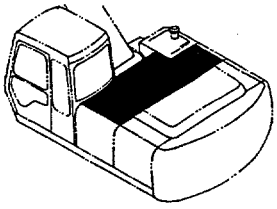

カバー (1-5) ····· 195
COVER (1-5)

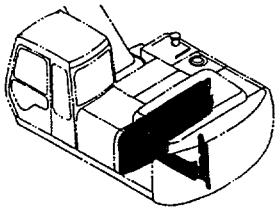

カバー (1-6) ····· 197
COVER (1-6)

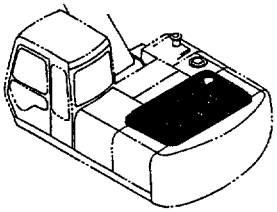

カバー (1-7) ····· 199
COVER (1-7)

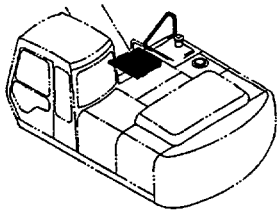

カバー (2)〈200, LC〉 ····· 201
COVER (2)〈200, LC〉

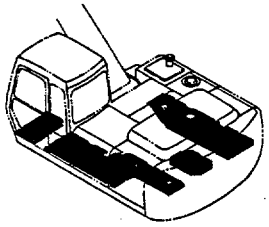

カバー (2)〈200H, LCH〉 ····· 203
COVER (2)〈200H, LCH〉

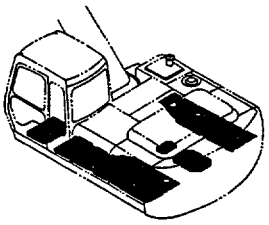

ドアロック (1) ····· 205
DOOR LOCK (1)

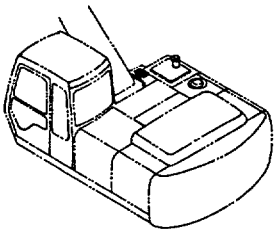

ドアロック (2) ····· 207
DOOR LOCK (2)

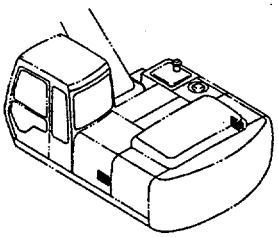

ドアロック (3) ····· 209
DOOR LOCK (3)

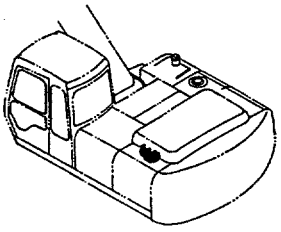

目　　次
CONTENTS

下部走行体 UNDERCARRIAGE

トラックフレーム〈200〉 …… 211
TRACK FRAME〈200〉
78001～85184

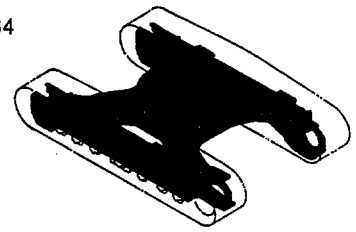

トラックフレーム〈200〉 …… 213
TRACK FRAME〈200〉
85185～

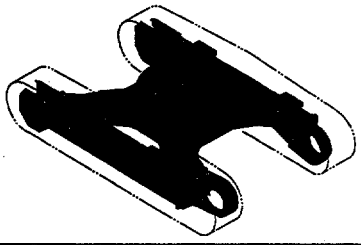

トラックフレーム〈200LC〉 …… 215
TRACK FRAME〈200LC〉
78001～85386

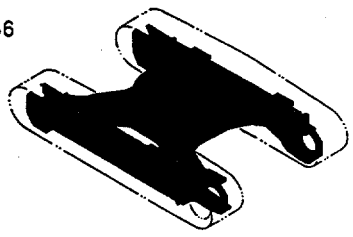

トラックフレーム〈200LC〉 …… 217
TRACK FRAME〈200LC〉
85387～

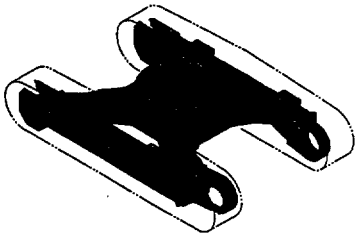

トラックフレーム〈200H〉 …… 219
TRACK FRAME〈200H〉
78001～84671

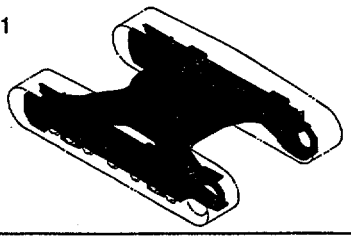

トラックフレーム〈200H〉 …… 221
TRACK FRAME〈200H〉
84672～

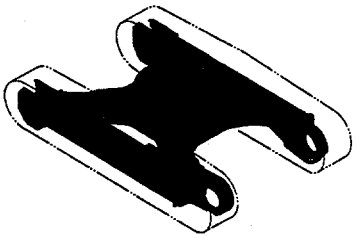

トラックフレーム〈200LCH〉 …… 223
TRACK FRAME〈200LCH〉
78001～84671

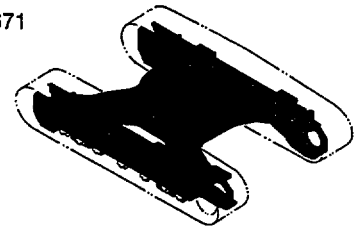

トラックフレーム〈200LCH〉 …… 225
TRACK FRAME〈200LCH〉
84672～

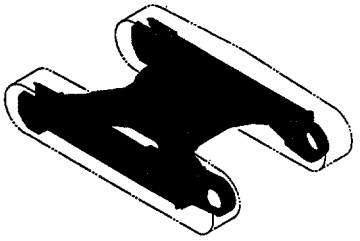

ステップ〈200H,LCH〉 …… 227
STEP〈200H,LCH〉
84672～

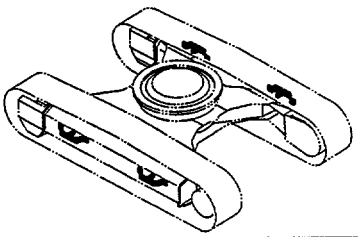

旋回輪 …… 229
SWING BEARING

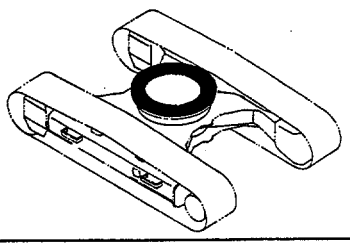

走行装置 …… 231
TRAVEL DEVICE

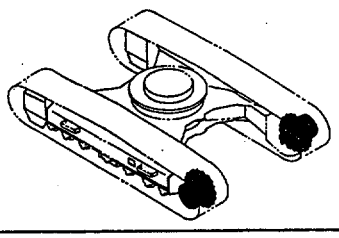

目　　次
CONTENTS

フロントアイドラ …… 233
FRONT IDLER

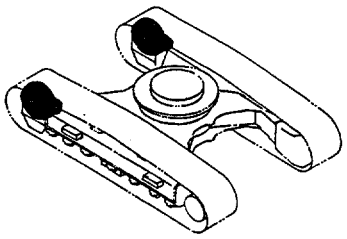

アジャスタ …… 235
ADJUSTER

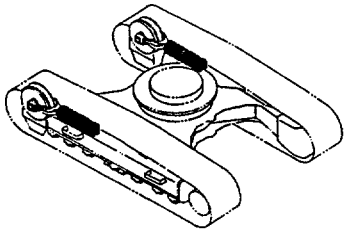

上ローラ …… 237
UPPER ROLLER
78001～83807

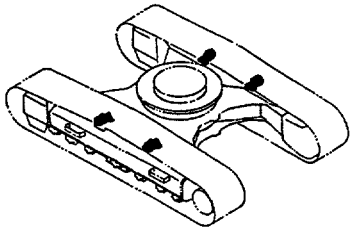

上ローラ …… 239
UPPER ROLLER
83808～

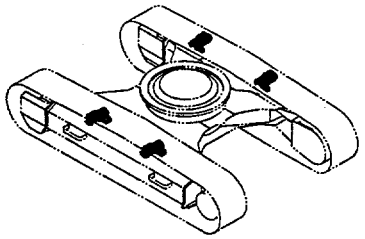

下ローラ (スタンダードトラック) …… 241
LOWER ROLLER (STD. TRACK)

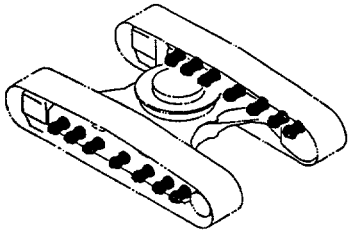

下ローラ (LCトラック) …… 243
LOWER ROLLER (LC TRACK)

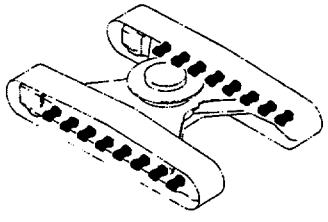

トラックリンク 600G〈200〉 …… 245
TRACK-LINK 600G〈200〉

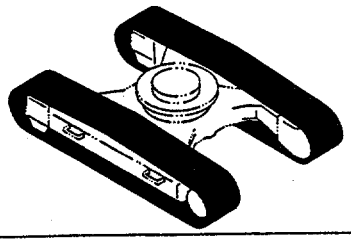

トラックリンク 600G〈200LC〉 …… 247
TRACK-LINK 600G〈200LC〉

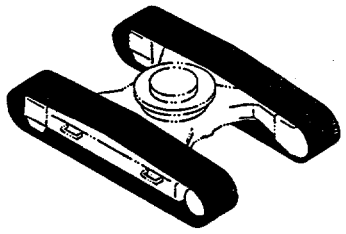

トラックリンク 600G〈200H〉 …… 249
TRACK-LINK 600G〈200H〉

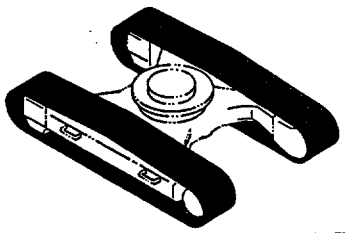

トラックリンク 600G〈200LCH〉 …… 251
TRACK-LINK 600G〈200LCH〉

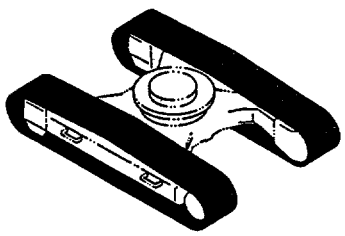

センタージョイント …… 253
CENTER JOINT

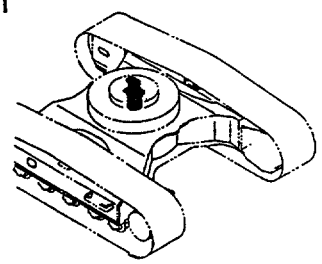

走行配管 (スタンダードトラック) …… 255
TRAVEL PIPINGS (STD. TRACK)

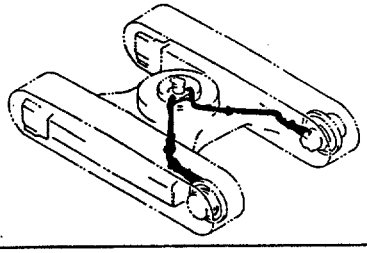

目　　次
CONTENTS

走行配管 (LCトラック) 257
TRAVEL PIPINGS (LC TRACK)

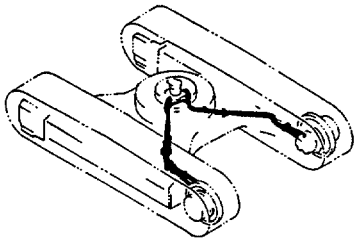

走行配管カバー 259
TRAVEL PIPINGS COVER
STD : 78001～85184
LC : 78001～85386

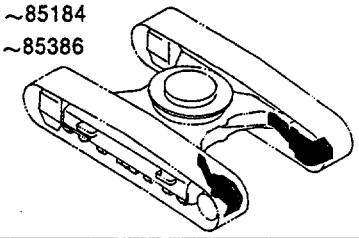

走行配管カバー 261
TRAVEL PIPINGS COVER
STD : 85185～
LC : 85387～

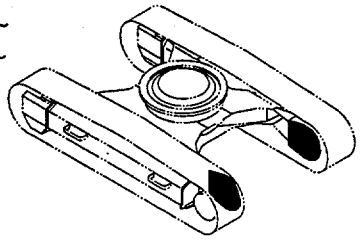

フロントアタッチメント
FRONT-END ATTACHMENTS



ブーム 263
BOOM

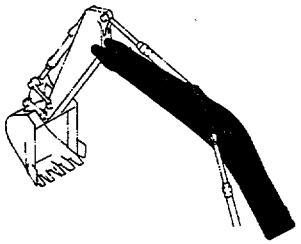

Hブーム 265
H BOOM

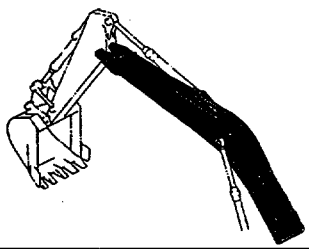

スタンダードアーム 2.91M 267
STD. ARM 2.91M

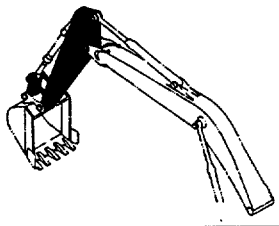

Hアーム 2.91M 269
H ARM 2.91M

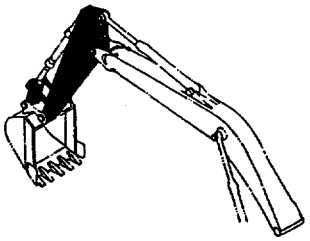

バケット 0.8 〈新JIS〉 271
BUCKET 0.8 〈JIS 94〉

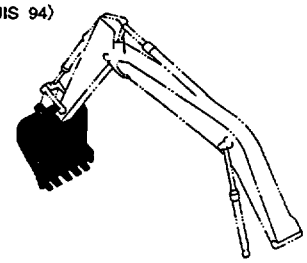

H バケット 0.8 〈新JIS〉 273
H BUCKET 0.8 〈JIS 94〉

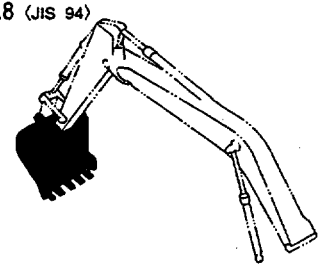

フロント配管 (1) 275
FRONT PIPINGS (1)

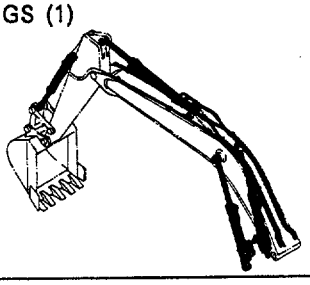

フロント配管 (2) 277
FRONT PIPINGS (2)

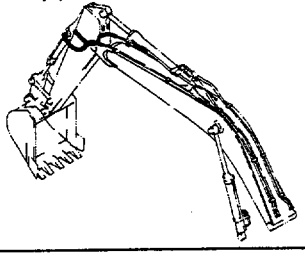

目　　次
CONTENTS

給脂配管 …… 279
LUBRICATE PIPINGS

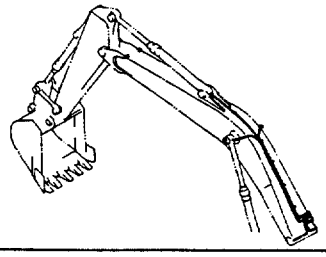

スーパーロングフロント
RIVER MAINTENANCE FRONT



パイロット配管〈15型〉 …… 281
PILOT PIPINGS〈TYPE 15〉

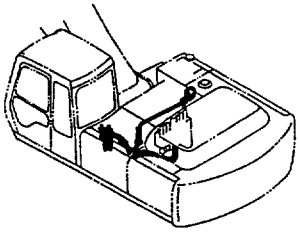

ブーム〈15型〉 …… 283
BOOM〈TYPE 15〉

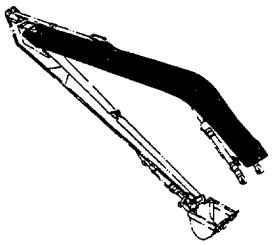

アーム〈15型〉 …… 285
ARM〈TYPE 15〉

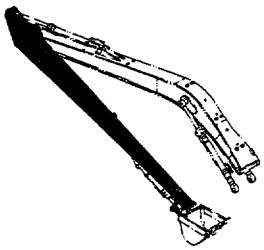

バケット 0.4 〈新JIS〉 …… 287
BUCKET 0.4 〈JIS 94〉

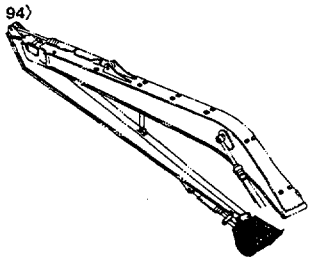

バケット 0.48 〈新JIS〉 …… 289
BUCKET 0.48 〈JIS 94〉

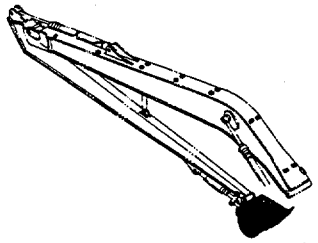

ディッチクリーニングバケット 0.48 〈新JIS〉〈爪無〉 …… 291
DITCH CLEANING BUCKET 0.48 〈JIS 94〉 (WITHOUT POINTS)

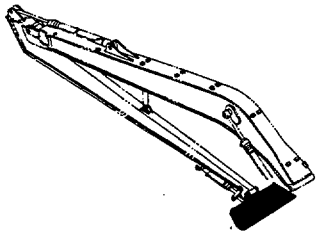

ディッチクリーニングバケット 0.48 〈新JIS〉〈爪付〉 …… 293
DITCH CLEANING BUCKET 0.48 〈JIS 94〉 (WITH POINTS)

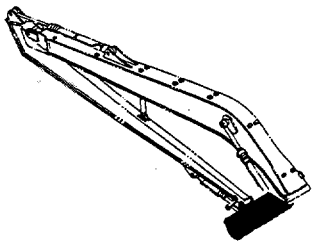

フロント配管 (1)〈15型〉 …… 295
FRONT PIPINGS (1)〈TYPE 15〉

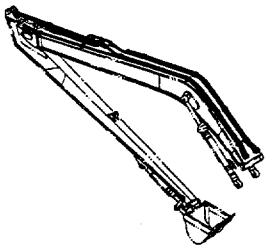

フロント配管 (2)〈15型〉 …… 297
FRONT PIPINGS (2)〈TYPE 15〉

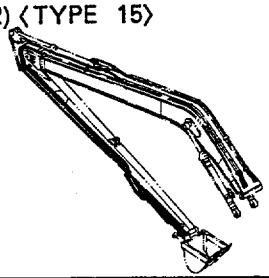

給脂配管 (1)〈15型〉 …… 299
LUBRICATE PIPINGS (1)〈TYPE 15〉

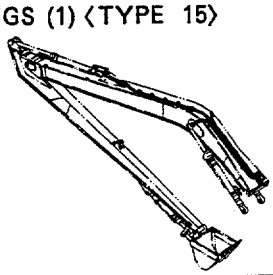

目　　次
CONTENTS

給脂配管 (2)〈15型〉 …… 301
LUBRICATE PIPINGS (2)〈TYPE 15〉

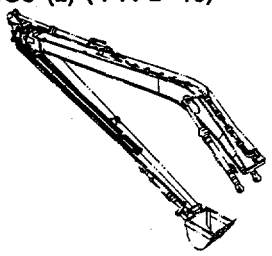

エアコンディショナ (1) …… 311
AIR CONDITIONER (1)

78001～79275

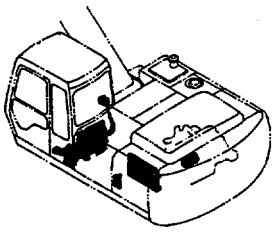

エアコンディショナ (1) …… 313
AIR CONDITIONER (1)

79276～

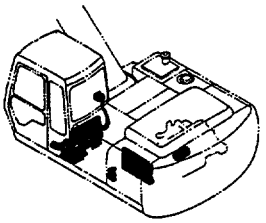

オプショナルパーツ OPTIONAL PARTS OP

マルチレバー配管 (1) …… 303
MULTI LEVER PIPINGS (1)

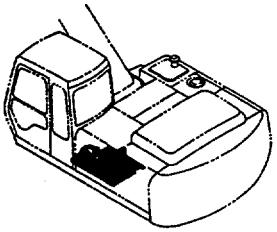

エアコンディショナ (2) …… 315
AIR CONDITIONER (2)

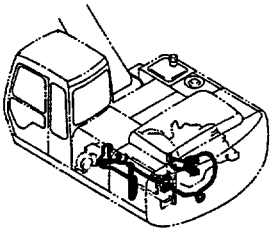

マルチレバー配管 (2) …… 305
MULTI LEVER PIPINGS (2)

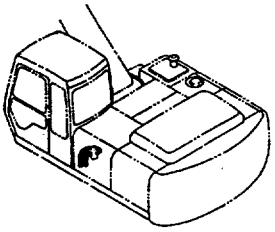

外気導入式エアコン用品 …… 317
PRESSURE TYPE AIR-CON. PARTS

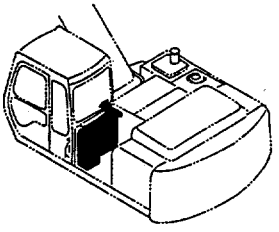

マルチレバー配管 (3) …… 307
MULTI LEVER PIPINGS (3)

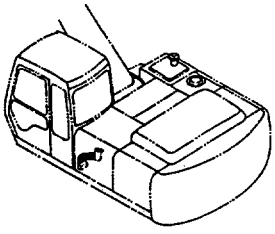

エアコンユニット …… 319
AIR-CON. UNIT

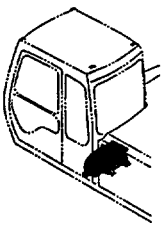

マルチレバー配管 (4) …… 309
MULTI LEVER PIPINGS (4)

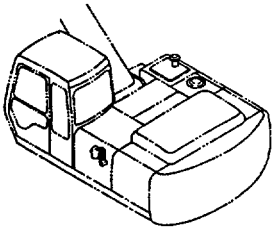

エアコンコントローラ (内気循環式) …… 321
AIR-CON. CONTROLLER (STD. Type)

78001～81690

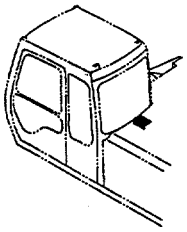

目　　次
CONTENTS

エアコンコントローラ (内気循環式) ····· 323
AIR-CON. CONTROLLER (STD. Type)

81691～

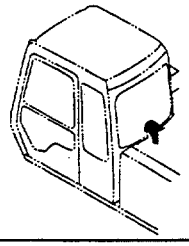

エアコンコントローラ (外気導入式) ····· 325
AIR-CON. CONTROLLER (PRESSURE Type)

78001～D94/10

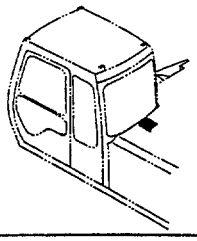

エアコンコントローラ (外気導入式) ····· 327
AIR-CON. CONTROLLER (PRESSURE Type)

D94/11～

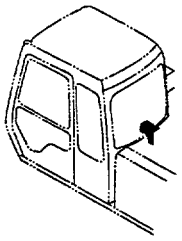

ホット＆クールボックス ····· 329
HOT & COOL BOX

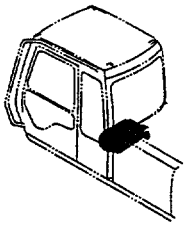

トロピカルカバー ····· 331
TROPICAL COVER

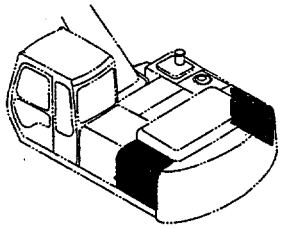

ウィンドガード (USA) ····· 333
WINDOW GUARD (USA)

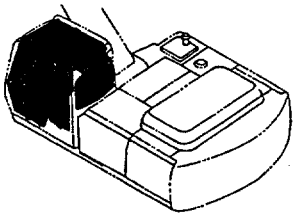

トラックリンク 700G(200) ····· 335
TRACK-LINK 700G(200)

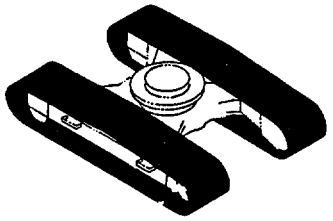

トラックリンク 700G(200LC) ····· 337
TRACK-LINK 700G(200LC)

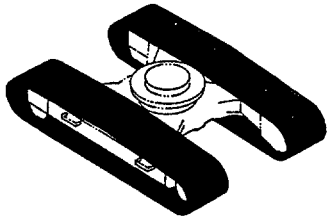

トラックリンク 800G(200) ····· 339
TRACK-LINK 800G(200)

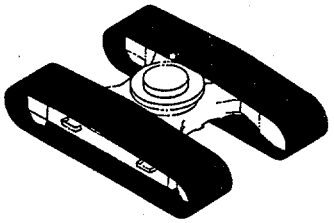

トラックリンク 800G(200LC) ····· 341
TRACK-LINK 800G(200LC)

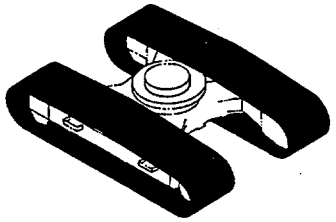

トラックリンク 600F(200) ····· 343
TRACK-LINK 600F(200)

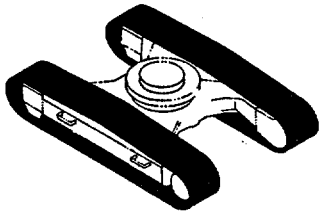

トラックリンク 600F(200LC) ····· 345
TRACK-LINK 600F(200LC)

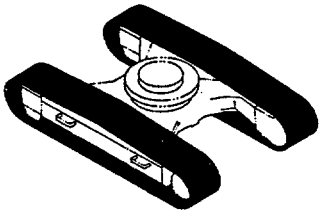

目　　次
CONTENTS

トラックリンク 900A〈200〉 …… 347
TRACK-LINK 900A〈200〉

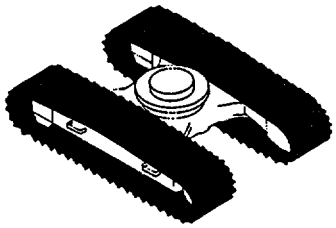

トラックリンク 900A〈200LC〉 …… 349
TRACK-LINK 900A〈200LC〉

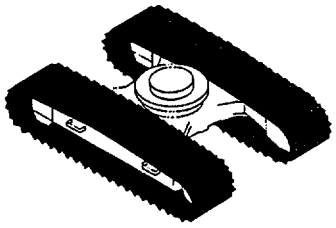

トラックリンク 600GP (ゴムパット)〈200〉 …… 351
TRACK-LINK 600GP(RUBBER PAD)〈200〉

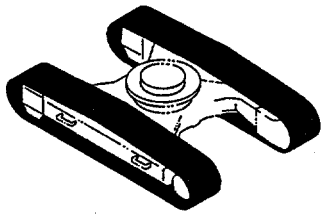

トラックリンク 600GP (ゴムパット)〈200LC〉 …… 353
TRACK-LINK 600GP(RUBBER PAD)〈200LC〉

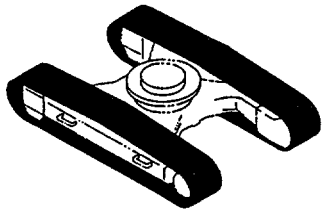

ショートアーム 2.22M …… 355
SHORT ARM 2.22M

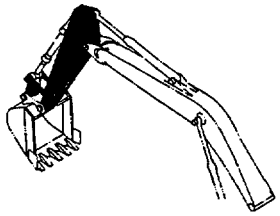

フロント配管 (2)〈ショートアーム〉 …… 357
FRONT PIPINGS (2)〈SHORT ARM〉

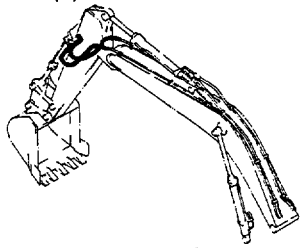

バケットフック用サービスパーツ …… 359
BUCKET-HOOK PARTS

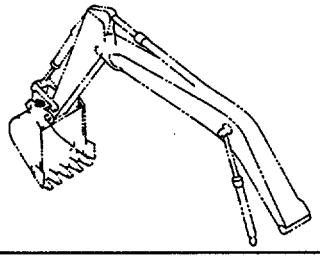

バケット 0.51 〈新JIS〉 …… 361
BUCKET 0.51 〈JIS 94〉

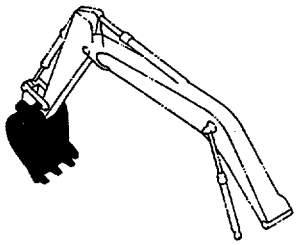

バケット 0.91 〈新JIS〉 …… 363
BUCKET 0.91 〈JIS 94〉

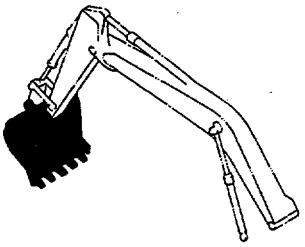

バケット 1.1 〈新JIS〉 …… 365
BUCKET 1.1 〈JIS 94〉

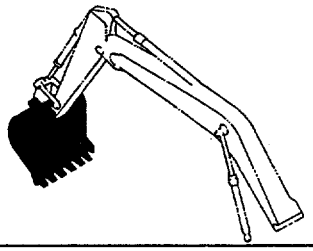

バケット 1.2 〈新JIS〉 …… 367
BUCKET 1.2 〈JIS 94〉

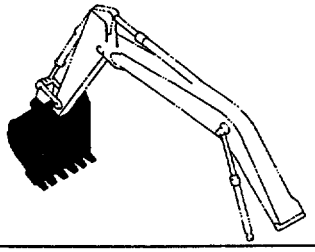

リッパバケット 0.6 〈新JIS〉 …… 369
RIPPER BUCKET 0.6 〈JIS 94〉

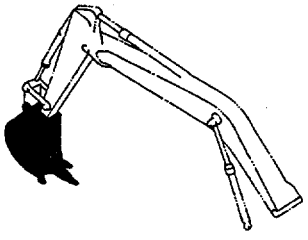

目　　次
CONTENTS

1本爪リッパ ····· 371
ONE-POINT RIPPER

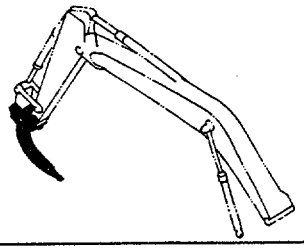

法面バケット ····· 373
SLOPE-FINISHING BLADE

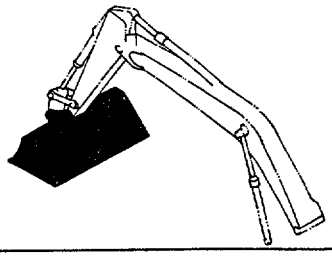

クラムシェルバケット (1) ····· 375
CLAMSHELL BUCKET (1)

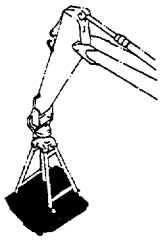

クラムシェルバケット (2) ····· 377
CLAMSHELL BUCKET (2)

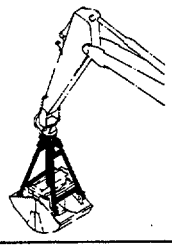

クラムシェルバケット (3) ····· 379
CLAMSHELL BUCKET (3)

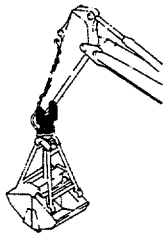

クラムシェル配管 ····· 381
CLAMSHELL PIPINGS

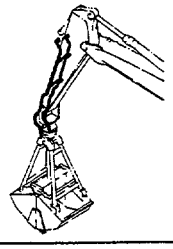

ホースラプチャーバルブ配管 (ブーム) : 1 ····· 383
HOSE RUPTURE VALVE PIPINGS (BOOM) : 1

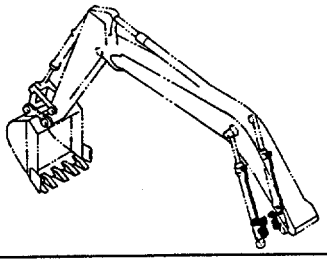

ホースラプチャーバルブ配管 (ブーム) : 2 ····· 385
HOSE RUPTURE VALVE PIPINGS (BOOM) : 2

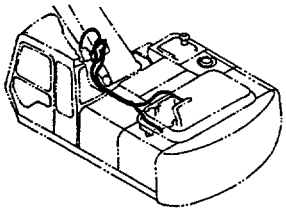

ホースラプチャーバルブ配管 (ブーム) : 3 ····· 387
HOSE RUPTURE VALVE PIPINGS (BOOM) : 3

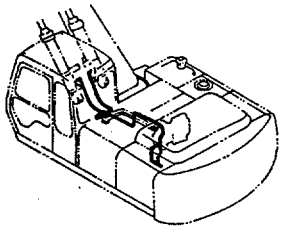

ホースラプチャーバルブ配管 (アーム) : 1 ····· 389
HOSE RUPTURE VALVE PIPINGS (ARM) : 1

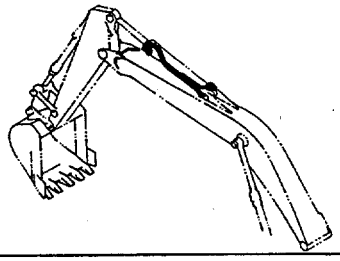

ホースラプチャーバルブ配管 (アーム) : 2 ····· 391
HOSE RUPTURE VALVE PIPINGS (ARM) : 2

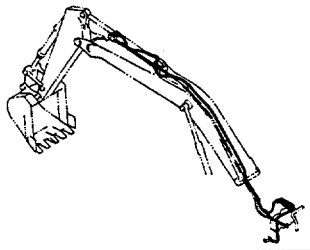

ホースラプチャーバルブ配管 (アーム) : 3 ····· 393
HOSE RUPTURE VALVE PIPINGS (ARM) : 3

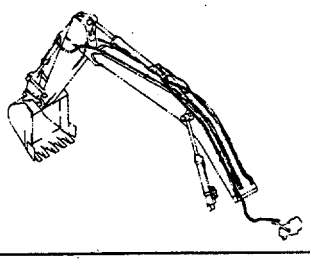

目　　次
CONTENTS

操作ペダル (ブレーカ&クラッシャ) …… 395
CONTROL PEDAL (BREAKER & CRUSHER)

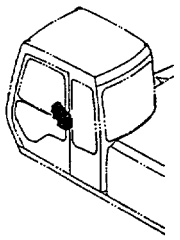

パイロット配管 (ブレーカ&クラッシャ) … 397
PILOT PIPINGS (BREAKER & CRUSHER)

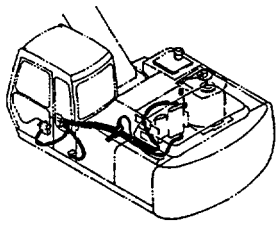

ブレーカ＆クラッシャ用本体配管 …… 399
MAIN PIPINGS FOR BREAKER & CRUSHER

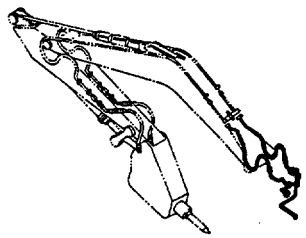

ブレーカ＆クラッシャ用フロント配管 …… 401
FRONT PIPINGS FOR BREAKER & CRUSHER

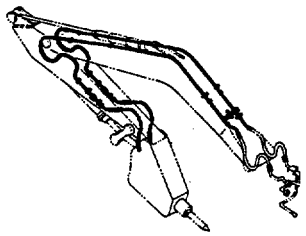

NPKブレーカ用配管 …… 403
PIPINGS FOR NPK BREAKER

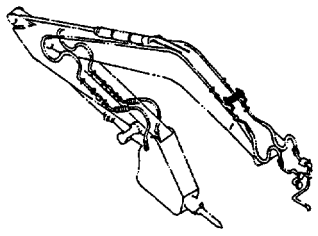

NPKブレーカ＆クラッシャ用配管 …… 405
PIPINGS FOR NPK BREAKER & CRUSHER

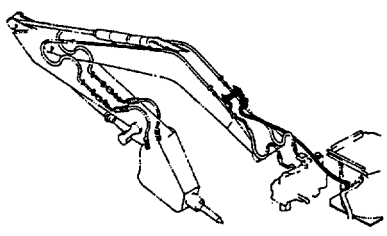

オカダ／古河ブレーカ用配管 …… 407
PIPINGS FOR OKADA / FURUKAWA BREAKER

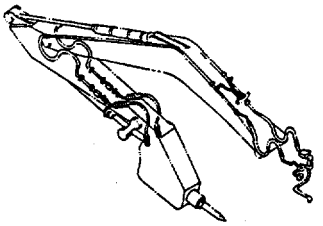

オカダ／古河ブレーカ＆クラッシャ用配管 …… 409
PIPINGS FOR OKADA / FURUKAWA
BREAKER & CRUSHER

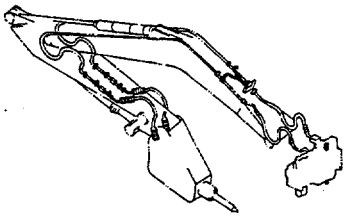

工具及び予備品
TOOLS AND SPARE PARTS

工具 …… 411
TOOLS
予備品 …… 413
SPARE PARTS

78001～D94/11

ネームプレート
NAME-PLATE

ネームプレート (日本語) (STD) …… 415
NAME-PLATE (JAPANESE) (STD)
ネームプレート (英語) (STD) …… 417
NAME-PLATE (ENGLISH) (STD)
ネームプレート (英語) (USA) …… 419
NAME-PLATE (ENGLISH) (USA)

目　　次
CONTENTS

索　　引
PARTS INDEX

索引 …… 421
PARTS INDEX

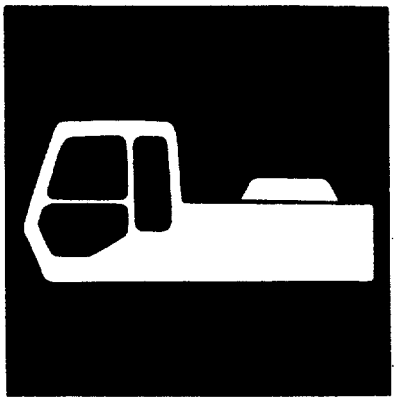

上部旋回体
UPPERSTRUCTURE

001

フ レ ー ム
FRAME

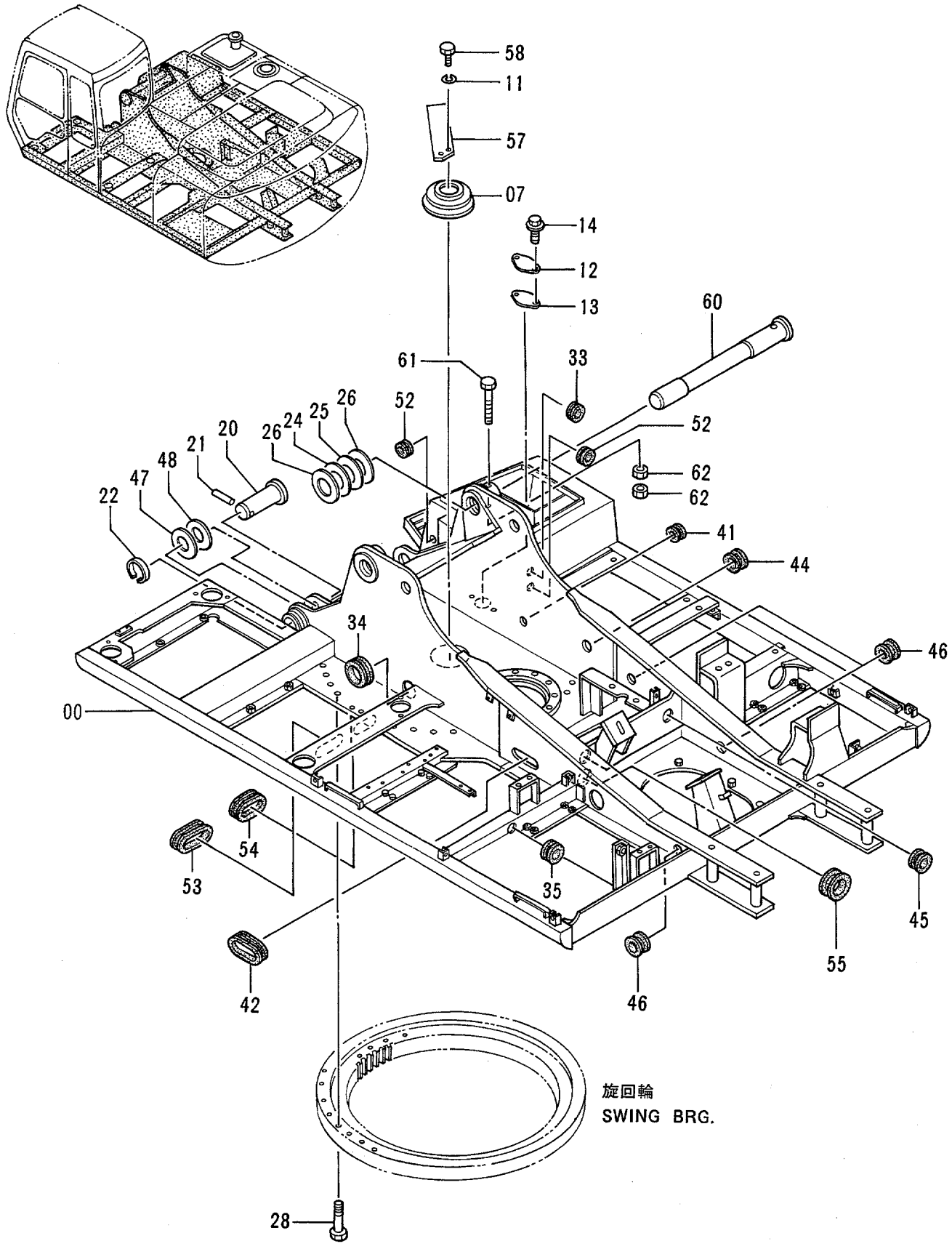

フレーム
FRAME

78001-

符号 ITEM	部品番号 PART NO.	部品名	PART NAME	数量 Q'TY	サービスコード S.C	適用号機 SERIAL NO.	互換性 ICA	代替部品 REPLACEABLE PART 部品番号 PART NO.	代替部品 REPLACEABLE PART 数量 Q'TY
00	5004161	フレーム;メイン <200, LC>	FRAME;MAIN <200, LC>	1					
00	5004262	フレーム;メイン <200H, LCH>	FRAME;MAIN <200H, LCH>	1					
07	4258592	カバー;ブーツ	COVER;BOOT	1					
11	A590914	ワッシャ;スプリング	WASHER;SPRING	2					
12	4255799	カバー	COVER	1					
13	4161735	パッキン	PACKING	1					
14	J021025	ボルト;セムス	BOLT;SEMS	2					
20	4196104	ピン	PIN	2					
21	4098713	ピン	PIN	2					
22	4098712	リング	RING	2					
24	4101280	シム 3.2	SHIM 3.2	1	R				
25	4142950	シム 2.3	SHIM 2.3	1	R				
26	4101281	シム 1.2	SHIM 1.2	2	R				
28	J932095	ボルト	BOLT	29					
33	94-2816	ブッシング;ラバー	BUSHING;RUBBER	1					
34	4191977	ブッシング;ラバー	BUSHING;RUBBER	1					
35	4209294	ブッシング;ラバー	BUSHING;RUBBER	1					
41	4257181	ブッシング;ラバー	BUSHING;RUBBER	1					
42	4252218	ブッシング;ラバー	BUSHING;RUBBER	1					
44	4259340	ブッシング;ラバー	BUSHING;RUBBER	1					
45	4255530	ブッシング;ラバー	BUSHING;RUBBER	2					
46	4201749	ブッシング;ラバー	BUSHING;RUBBER	3					
47	4114816	シム 2.3	SHIM 2.3	2	R				
48	4114817	シム 1.0	SHIM 1.0	2	R				
52	4276215	ブッシング;ラバー	BUSHING;RUBBER	2					
53	4319252	ブッシング;ラバー	BUSHING;RUBBER	1					
54	4319253	ブッシング;ラバー	BUSHING;RUBBER	1					
55	4201986	ブッシング;ラバー	BUSHING;RUBBER	1					
57	4274282	ストッパ	STOPPER	1					
58	J901435	ボルト	BOLT	2					
60	3058025	ピン	PIN	1					
61	M222004	ボルト	BOLT	1					
62	J951020	ナット	NUT	2					

カウンタウェイト
COUNTERWEIGHT

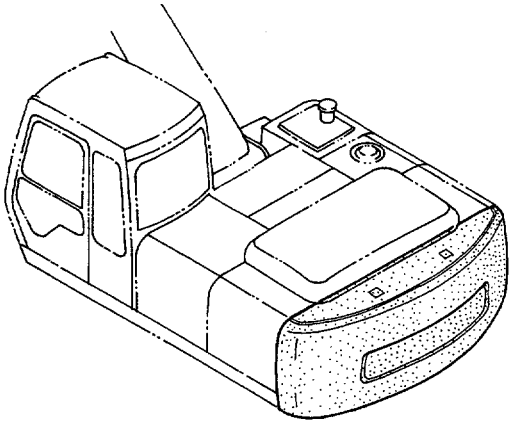

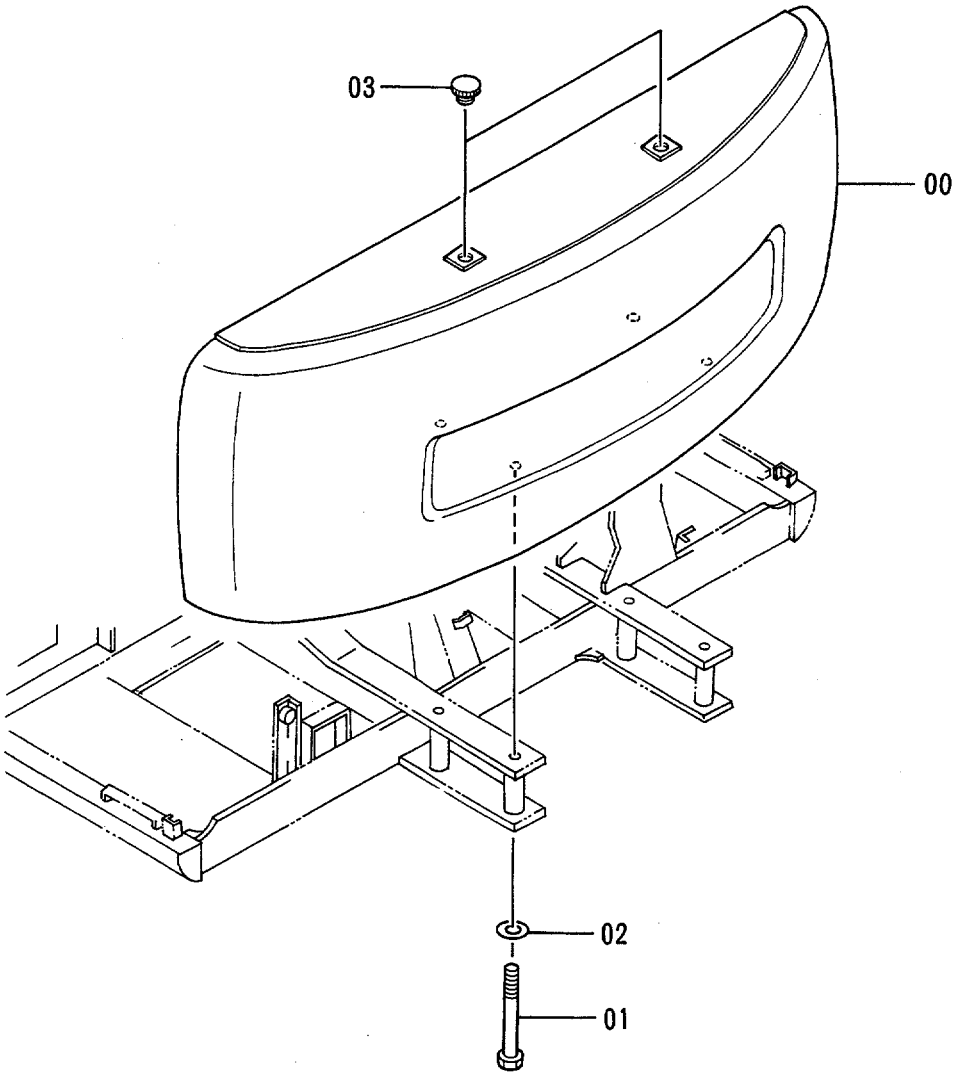

カウンタウエイト
COUNTER WEIGHT

78001-

符号 ITEM	部品番号 PART NO.	部品名	PART NAME	数量 Q'TY	サービスコード S.C	適用号機 SERIAL NO.	互換性 ICA	代替部品 REPLACEABLE PART 部品番号 PART NO.	代替部品 REPLACEABLE PART 数量 Q'TY
00	6011820	ウエイト;カウンタ <200, LC>	WEIGHT;COUNTER <200, LC>	1					
00	6014730	ウエイト;カウンタ <200H, LCH>	WEIGHT;COUNTER <200H, LCH>	1					
01	J932721	ボルト <200, LC>	BOLT <200, LC>	4					
01	J833022	ボルト <200H, LCH>	BOLT <200H, LCH>	4					
02	4126485	ワッシャ <200, LC>	WASHER <200, LC>	4					
02	4174859	ワッシャ <200H, LCH>	WASHER <200H, LCH>	4					
03	4139583	キャップ	CAP	2					

エ ン ジ ン
ENGINE

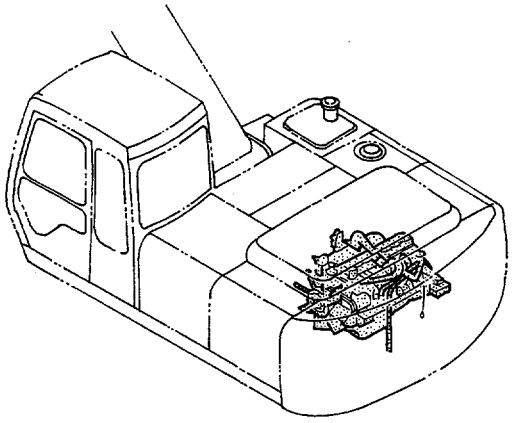

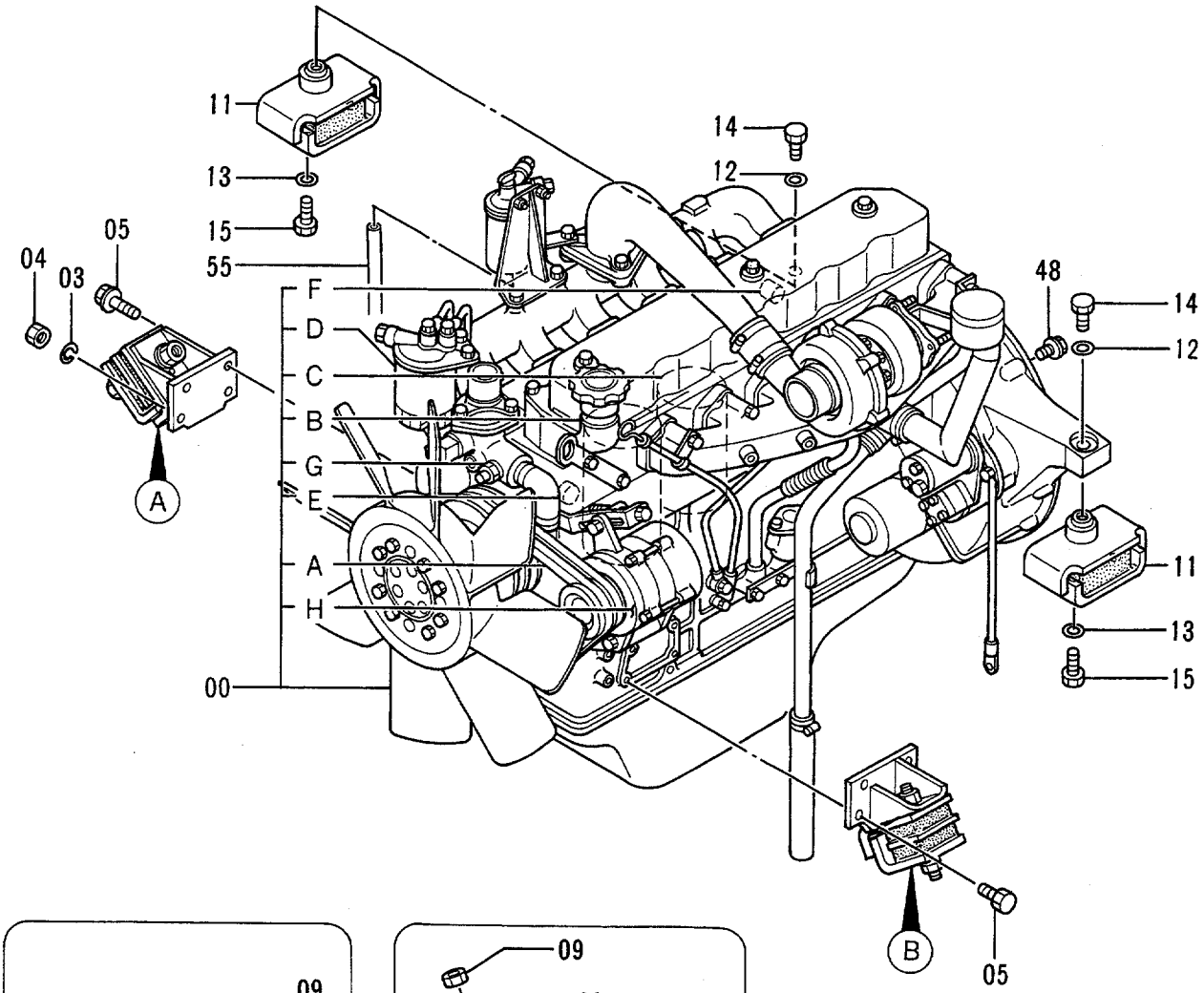
11
13
15
14
12
04
03
05
55
F
D
C
B
G
E
A
H
00
48
14
12
11
13
15
A
B
05

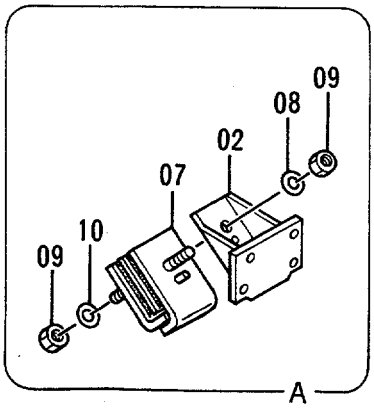
09
08
02
07
10
09
A

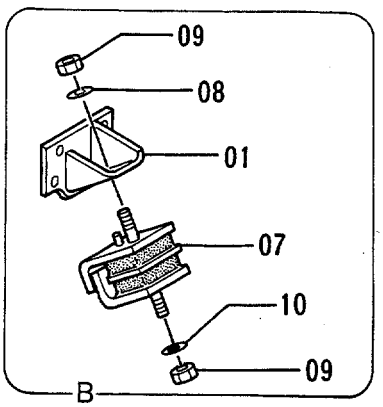
09
08
01
07
10
09
B

エンジン
ENGINE

78001-

符号 ITEM	部品番号 PART NO.	部品名	PART NAME	数量 Q'TY	サービスコード S.C	適用号機 SERIAL NO.	互換性 ICA	代替部品 REPLACEABLE PART 部品番号 PART NO.	代替部品 REPLACEABLE PART 数量 Q'TY
00	4248359	エンジン	ENGINE	1	Z				
00A	4206078	・ベルト;ファン (1=2ホン)	・BELT;FAN (1=2 PIECES)	1	Z				
00B	4283859	・フィルタ;オイル (メイン)	・FILTER;OIL (MAIN)	1	Z				
00C	4283860	・フィルタ;オイル (バイパス)	・FILTER;OIL (BYPASS)	1	Z				
00D	4206080	・フィルタ;フユーエル	・FILTER;FUEL	1	Z				
00E	4164695	・スイッチ;レベル	・SWITCH;LEVEL	1	Z				
00F	4201132	・スイッチ;プレッシャ	・SWITCH;PRES.	1	Z				
00G	4149335	・スイッチ;サーモ	・SWITCH;THERMO	1	Z				
00H	4283858	・ジェネレータ	・GENERATOR	1	Z				
01	8021976	ブラケット	BRACKET	1					
02	8021977	ブラケット	BRACKET	1					
03	A590910	ワッシャ;スプリング	WASHER;SPRING	1					
04	J952010	ナット	NUT	1					
05	M171022	ボルト;セムス	BOLT;SEMS	7					
07	4123994	ラバー	RUBBER	2					
08	4114404	ワッシャ	WASHER	2					
09	J950014	ナット	NUT	4					
10	4086894	ワッシャ	WASHER	2					
11	4248362	ラバー	RUBBER	2					
12	A590918	ワッシャ;スプリング	WASHER;SPRING	2					
13	4087197	ワッシャ	WASHER	4					
14	J931865	ボルト	BOLT	2					
15	J931630	ボルト	BOLT	4					
48	J011030	ボルト;セムス	BOLT;SEMS	5					
55	4206284	ホース;ビニール	HOSE;VINYL	1					

ラジエータ
RADIATOR

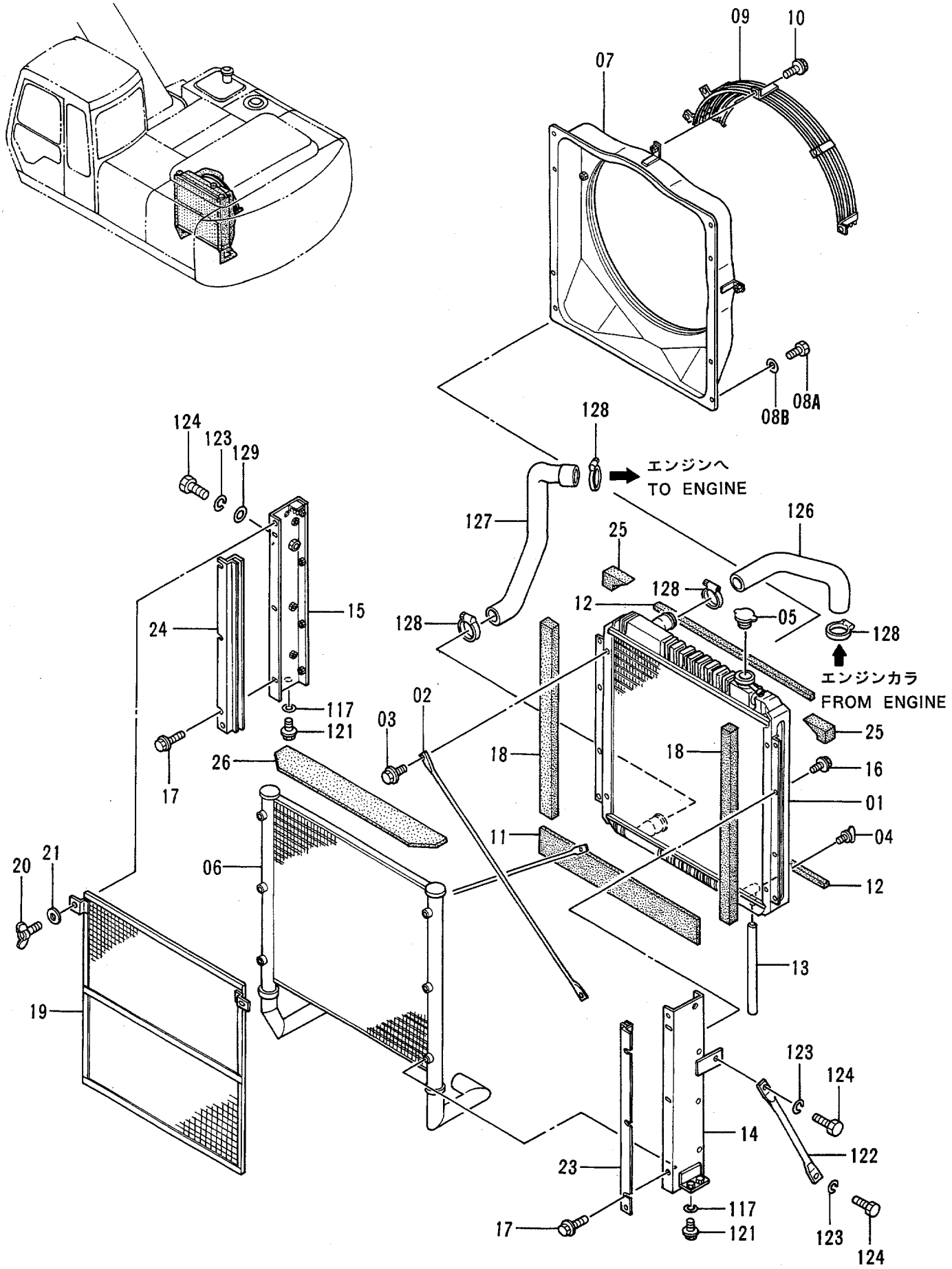

ﾗｼﾞｴｰﾀ
RADIATOR

78001-

符号 ITEM	部品番号 PART NO.	部品名	PART NAME	数量 Q'TY	サービスコード S.C	適用号機 SERIAL NO.	互換性 ICA	代替部品 REPLACEABLE PART 部品番号 PART NO.	代替部品 REPLACEABLE PART 数量 Q'TY
01-26	4276157	ﾗｼﾞｴｰﾀ ｱｯｾﾝ <STD>	RADIATOR ASS'Y <STD>	1					
01-26	4307779	ﾗｼﾞｴｰﾀ ｱｯｾﾝ <USA>	RADIATOR ASS'Y <USA>	1					
01	4287043	･ｺｱ;ﾗｼﾞｴｰﾀ	･CORE;RADIATOR	1					
02	4287044	･ﾛｯﾄﾞ	･ROD	2					
03	J020616	･ﾎﾞﾙﾄ;ｾﾑｽ	･BOLT;SEMS	4					
04	4206928	･ﾌﾟﾗｸﾞ;ﾄﾞﾚｰﾝ	･PLUG;DRAIN	1					
05	4228160	･ｷｬｯﾌﾟ <STD>	･CAP <STD>	1					
05	4229974	･ｷｬｯﾌﾟ <USA>	･CAP <USA>	1					
06	4287045	･ｸｰﾗ;ｵｲﾙ	･COOLER;OIL	1					
07	4287046	･ｶﾞｲﾄﾞ;ﾌｧﾝ	･GUIDE;FAN	1					
08A	J010814	･ﾎﾞﾙﾄ;ｾﾑｽ	･BOLT;SEMS	8					
08B	A590108	･ﾜｯｼｬ;ﾌﾟﾚｰﾝ	･WASHER;PLANE	8					
09	4287047	･ｶﾞｰﾄﾞ;ﾌｧﾝ	･GUARD;FAN	1					
10	J010816	･ﾎﾞﾙﾄ;ｾﾑｽ	･BOLT;SEMS	5					
11	4287053	･ﾊﾟｯｷﾝ	･PACKING	1					
12	4287054	･ﾊﾟｯｷﾝ	･PACKING	2					
13	4206927	･ﾎｰｽ	･HOSE	1					
14	4287048	･ﾌﾞﾗｹｯﾄ	･BRACKET	1					
15	4287049	･ﾌﾞﾗｹｯﾄ	･BRACKET	1					
16	J020816	･ﾎﾞﾙﾄ;ｾﾑｽ	･BOLT;SEMS	8					
17	J020816	･ﾎﾞﾙﾄ;ｾﾑｽ	･BOLT;SEMS	6					
18	4287055	･ﾊﾟｯｷﾝ	･PACKING	2					
19	4287052	･ﾈｯﾄ	･NET	1					
20	4206930	･ﾎﾞﾙﾄ;ｳｲﾝｸﾞ	･BOLT;WING	2					
21	4206931	･ﾜｯｼｬ	･WASHER	2					
23	4287050	･ﾌﾞﾗｹｯﾄ	･BRACKET	1					
24	4287051	･ﾌﾞﾗｹｯﾄ	･BRACKET	1					
25	4287056	･ﾊﾟｯｷﾝ	･PACKING	2					
26	4287057	･ﾊﾟｯｷﾝ	･PACKING	1					
117	J222012	ﾜｯｼｬ	WASHER	4					
121	J011235	ﾎﾞﾙﾄ;ｾﾑｽ	BOLT;SEMS	4					
122	4248560	ｽﾃｰ	STAY	1					
123	A590916	ﾜｯｼｬ;ｽﾌﾟﾘﾝｸﾞ	WASHER;SPRING	3					
124	J901635	ﾎﾞﾙﾄ	BOLT	3					
126	3048033	ﾎｰｽ;ｳｵｰﾀ	HOSE;WATER	1					
127	3050022	ﾎｰｽ;ｳｵｰﾀ	HOSE;WATER	1					
128	4504198	ｸﾗﾝﾌﾟ;ﾎｰｽ	CLAMP;HOSE	4		-83706	Y	4357297	4
128	4357297	ｸﾗﾝﾌﾟ;ﾎｰｽ	CLAMP;HOSE	4		83707-			
129	A590116	ﾜｯｼｬ;ﾌﾟﾚｰﾝ	WASHER;PLANE	1					

リザーブタンク
RESERVE TANK

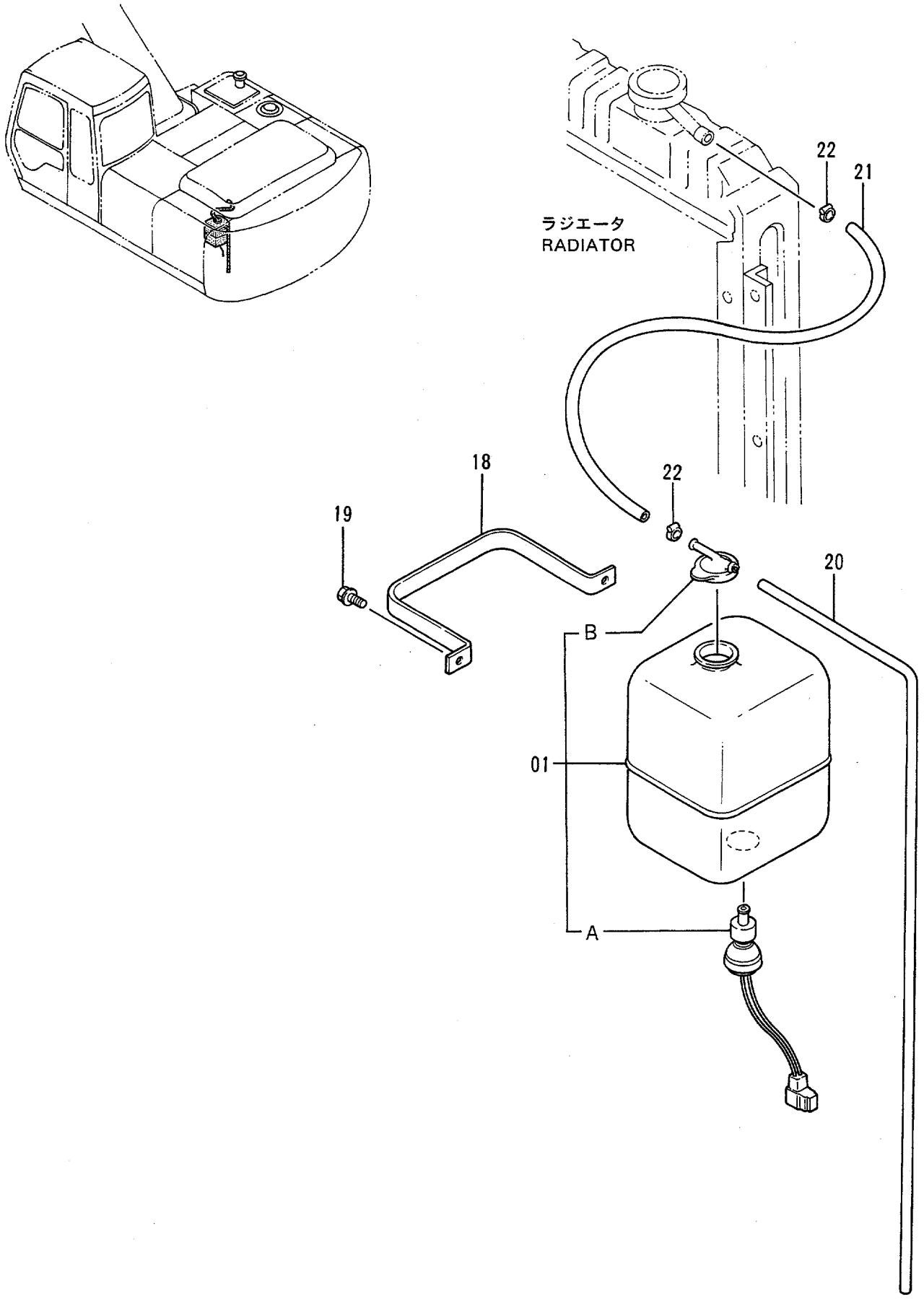

リザーブ タンク
RESERVE TANK

78001-

符号 ITEM	部品番号 PART NO.	部品名	PART NAME	数量 QTY	サービスコード S.C	適用号機 SERIAL NO.	互換性 ICA	代替部品 REPLACEABLE PART 部品番号 PART NO.	代替部品 REPLACEABLE PART 数量 QTY
01	4130139	タンク;ウオータ	TANK;WATER	1					
01A	4153251	・スイッチ;レベル	・SWITCH;LEVEL	1					
01B	4153250	・キャップ	・CAP	1					
18	4180555	クランプ	CLAMP	1					
19	J020820	ボルト;セムス	BOLT;SEMS	2					
20	4142844	ホース;ビニール	HOSE;VINYL	1					
21	4208073	ホース;ウオータ	HOSE;WATER	1					
22	4508575	クランプ;ホース	CLAMP;HOSE	2					

エアクリーナ
AIR CLEANER

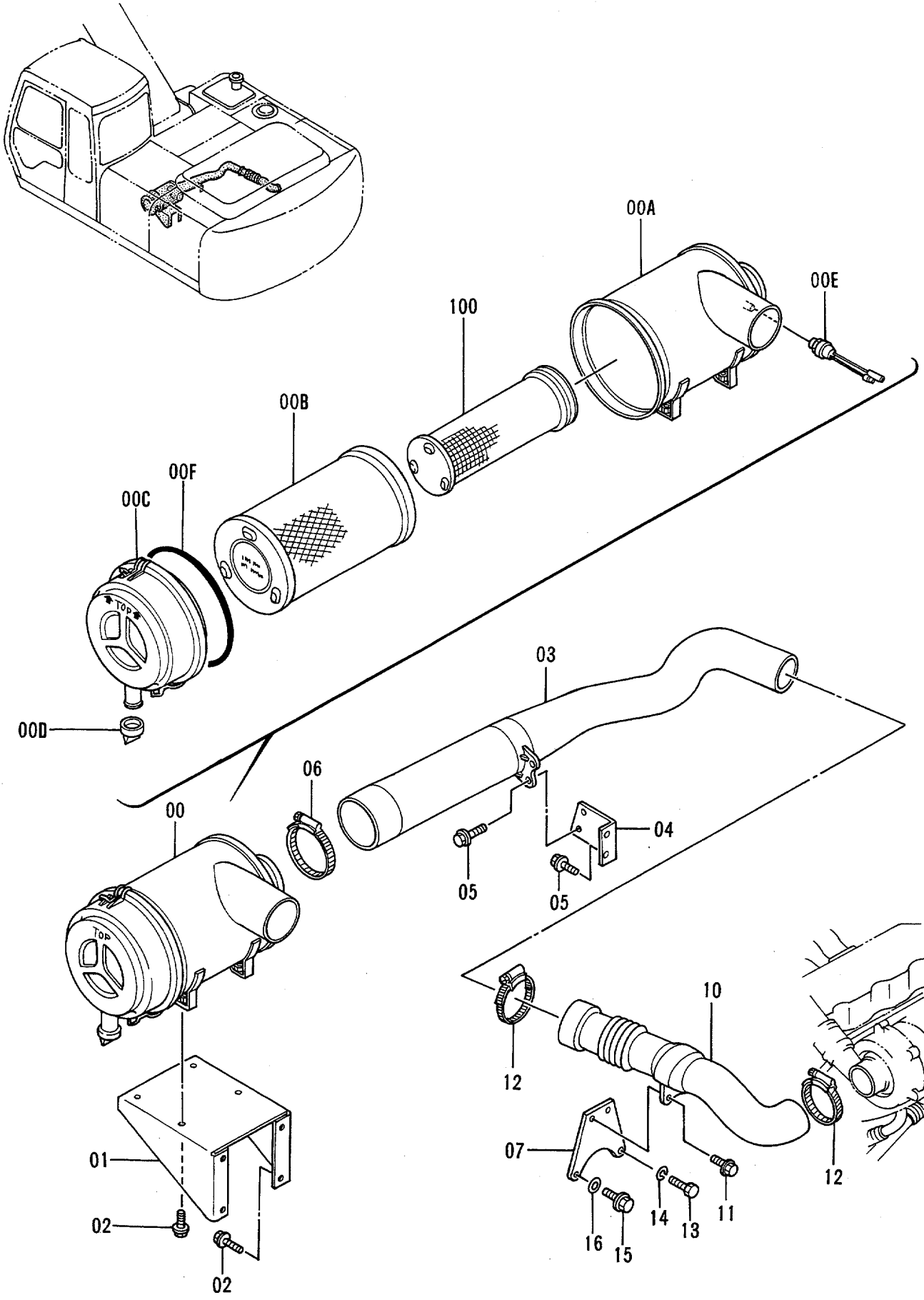

エア クリーナ
AIR CLEANER

78001-

符号 ITEM	部品番号 PART NO.	部品名	PART NAME	数量 Q'TY	サービスコード S.C	適用号機 SERIAL NO.	互換性 ICA	代替部品 REPLACEABLE PART 部品番号 PART NO.	代替部品 REPLACEABLE PART 数量 Q'TY
00	4276158	クリーナ;エア アッセン	CLEANER;AIR ASS'Y	1					
00A	4287058	・ボディ	・BODY	1					
00B	4283861	・エレメント	・ELEMENT	1					
00C	4287059	・カバー	・COVER	1					
00D	4208275	・バルブ	・VALVE	1					
00E	4224238	・インジケータ	・INDICATOR	1					
00F	4324261	・O-リング	・O-RING	1					
01	3055204	ブラケット	BRACKET	1					
02	J021025	ボルト;セムス	BOLT;SEMS	8					
03	4271597	ダクト;エア	DUCT;AIR	1					
04	9736378	ブラケット	BRACKET	1					
05	J021030	ボルト;セムス	BOLT;SEMS	4					
06	4507397	クランプ;ホース	CLAMP;HOSE	1					
07	9735834	ブラケット	BRACKET	1					
10	4271598	ダクト;エア	DUCT;AIR	1					
11	J021030	ボルト;セムス	BOLT;SEMS	2					
12	4507512	クランプ;ホース	CLAMP;HOSE	2					
13	J900816	ボルト	BOLT	1					
14	A590908	ワッシャ;スプリング	WASHER;SPRING	1					
15	M171022	ボルト;セムス	BOLT;SEMS	1					
16	A590110	ワッシャ;プレーン	WASHER;PLANE	1					
100	4287060	エレメント <200, LC>	ELEMENT <200, LC>	1	OP				
100	4287060	エレメント <200H, LCH>	ELEMENT <200H, LCH>	1					

マ フ ラ ー
MUFFLER

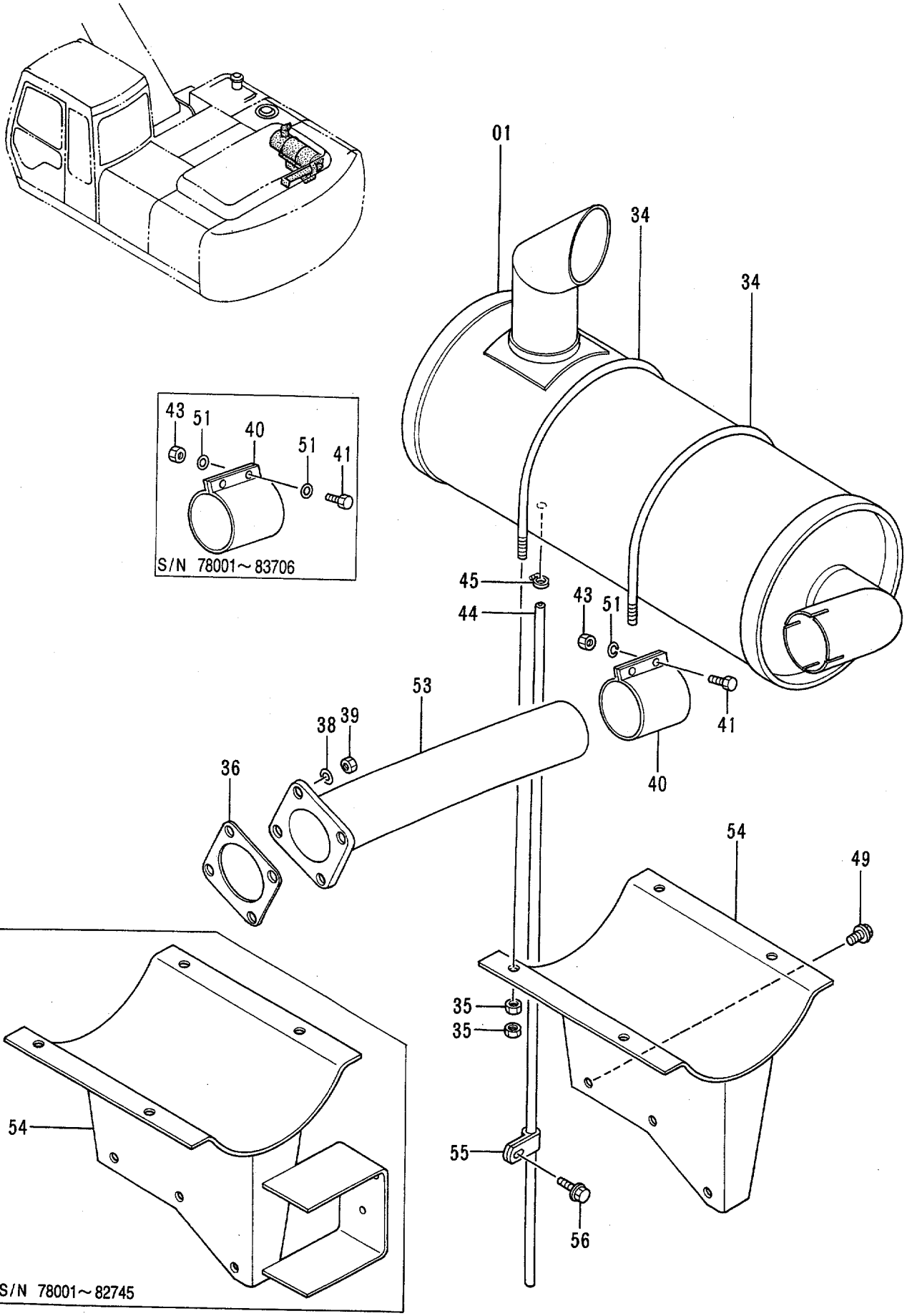

マフラー
MUFFLER

78001-

符号 ITEM	部品番号 PART NO.	部品名	PART NAME	数量 Q'TY	サービスコード S.C	適用号機 SERIAL NO.	互換性 ICA	代替部品 REPLACEABLE PART 部品番号 PART NO.	代替部品 REPLACEABLE PART 数量 Q'TY
01	4256163	マフラー	MUFFLER	1					
34	4252533	ボルト;U	BOLT;U	2					
35	J950010	ナット	NUT	8					
36	4253965	ガスケット	GASKET	1					
38	A590910	ワッシャ;スプリング	WASHER;SPRING	4					
39	M521008	ナット	NUT	4					
40	4257014	クランプ	CLAMP	1					
41	M261260	ボルト	BOLT	2		-83706	Y	J901240	2
41	J901240	ボルト	BOLT	2		83707-			
43	J950012	ナット	NUT	2		-83706	Y	M520012	2
43	M520012	ナット	NUT	2		83707-			
44	4249788	チューブ	TUBE	1					
45	4508575	クランプ;ホース	CLAMP;HOSE	1					
49	J011035	ボルト;セムス	BOLT;SEMS	3					
51	J222012	ワッシャ	WASHER	4		-83706	Y	A590912	2
51	A590912	ワッシャ;スプリング	WASHER;SPRING	2		83707-			
53	7023241	パイプ;エキゾースト	PIPE;EXHAUST	1					
54	7024390	ブラケット	BRACKET	1		-82745	T	7030422	1
								8063346	1
								4055311	2
54	7030422	ブラケット	BRACKET	1		82746-			
55	4344303	クリップ	CLIP	1		78879-			
56	J011020	ボルト;セムス	BOLT;SEMS	1		78879-			

燃 料 配 管
FUEL PIPINGS

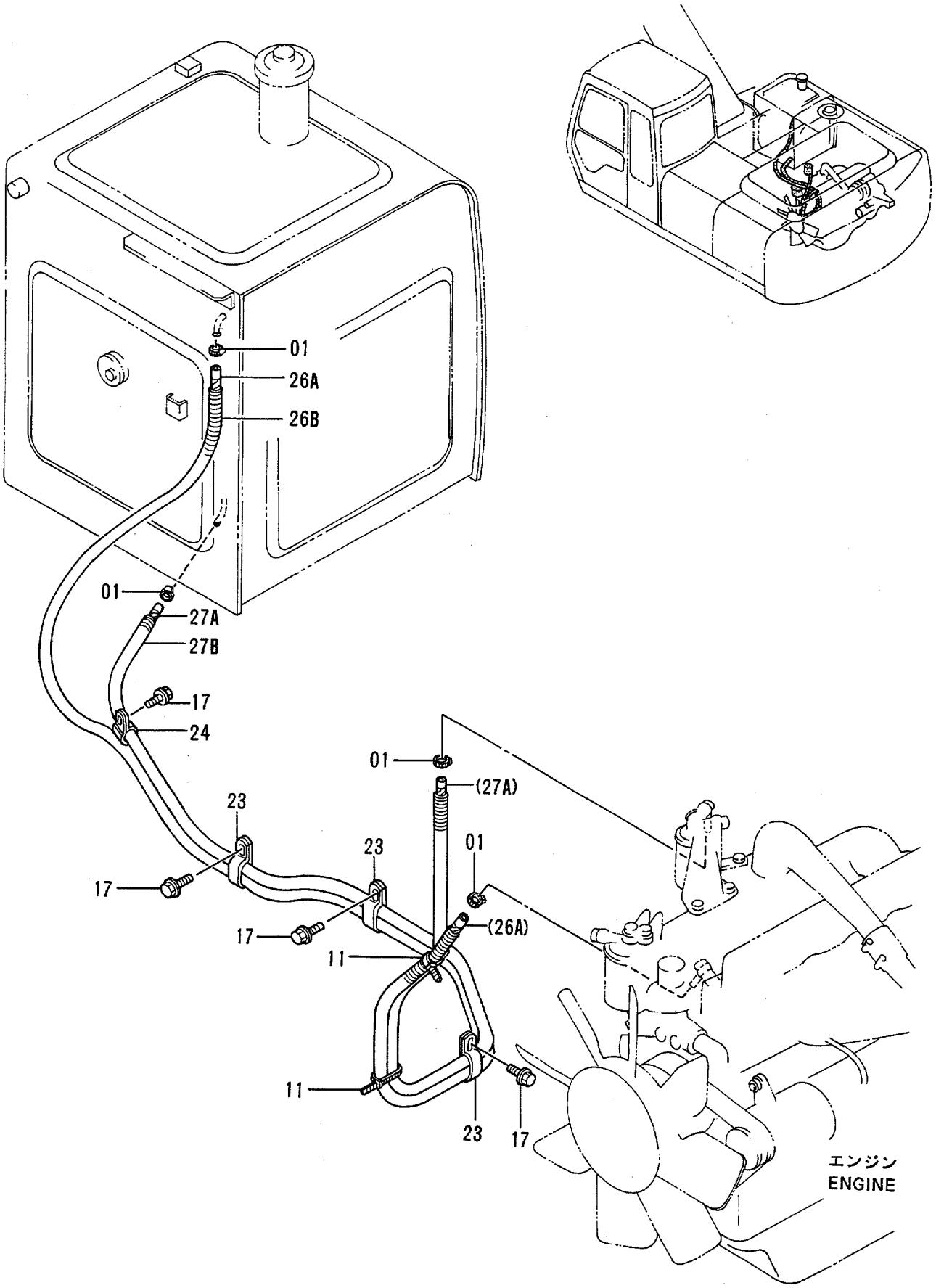

燃料配管
FUEL PIPINGS

78001-

符号 ITEM	部品番号 PART NO.	部品名	PART NAME	数量 Q'TY	サービスコード S.C	適用号機 SERIAL NO.	互換性 ICA	代替部品 REPLACEABLE PART 部品番号 PART NO.	代替部品 REPLACEABLE PART 数量 Q'TY
01	4514700	ｸﾘｯﾌﾟ;ﾎｰｽ	CLIP;HOSE	4					
11	4055312	ｸﾘｯﾌﾟ;ﾊﾞﾝﾄﾞ	CLIP;BAND	2					
17	J011020	ﾎﾞﾙﾄ;ｾﾑｽ	BOLT;SEMS	4					
23	4190266	ｸﾘｯﾌﾟ	CLIP	3					
24	4190263	ｸﾘｯﾌﾟ	CLIP	1					
26A	4201837	ﾎｰｽ;ﾌｭｴﾙ	HOSE;FUEL	1					
26B	4260248	ﾁｭｰﾌﾞ	TUBE	1					
27A	4295998	ﾎｰｽ;ﾌｭｴﾙ	HOSE;FUEL	1					
27B	4295999	ﾁｭｰﾌﾞ	TUBE	1					

燃料タンク
FUEL TANK

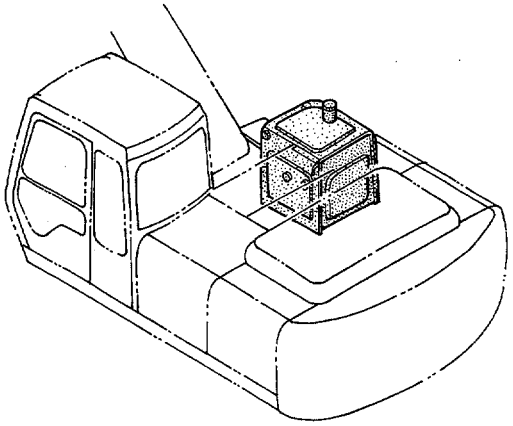

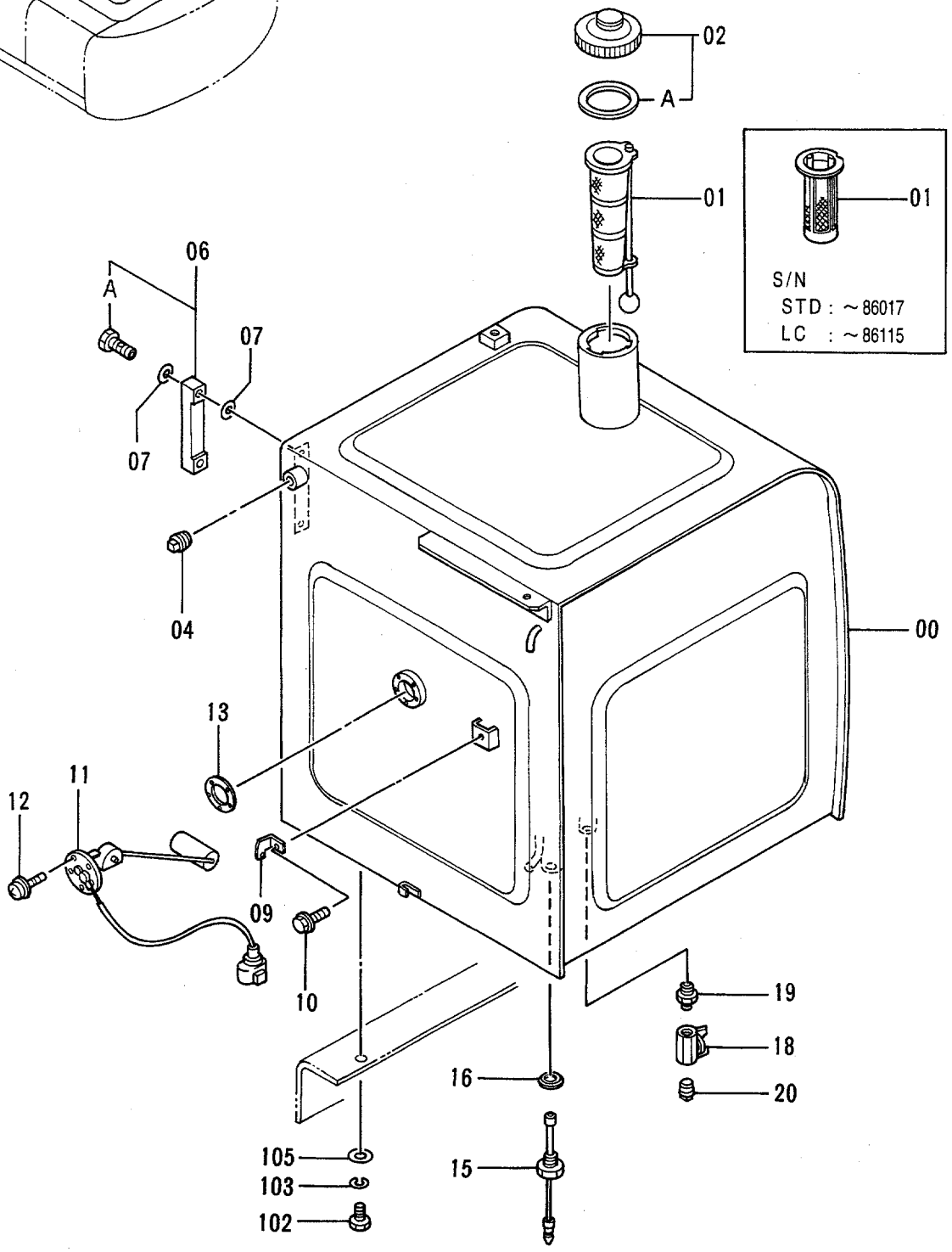

燃料タンク
FUEL TANK

78001-

符号 ITEM	部品番号 PART NO.	部品名	PART NAME	数量 Q'TY	サービスコード S.C	適用号機 SERIAL NO.	互換性 ICA	代替部品 REPLACEABLE PART 部品番号 PART NO.	代替部品 REPLACEABLE PART 数量 Q'TY
00	5003003	タンク;フユエル	TANK;FUEL	1		STD: -86017 LC : -86115			
00	5005264	タンク;フユエル	TANK;FUEL	1	#	STD:86018- LC :86116-			
01	4121496	フイルタ	FILTER	1		STD: -86017 LC : -86115			
01	4353560	ストレーナ	STRAINER	1	#	STD:86018- LC :86116-			
02	4188409	キヤツプ (H800)	CAP (H800)	1		-D95/04	I	4361638	1
02	4361638	キヤツプ (H800～H808)	CAP (H800～H808)	1	#	D95/05-			
02A	4168820	・パツキン;ラバー	・PACKING;RUBBER	1					
04	94-2013	プラグ	PLUG	1					
06	8033923	ゲージ;レベル	GAUGE;LEVEL	1		STD: -86017 LC : -86115			
06A	4100967	・ボルト	・BOLT	2		STD: -86017 LC : -86115			
07	449558	ワツシヤ;シール	WASHER;SEAL	4		STD: -86017 LC : -86115			
09	4257159	ブラケツト	BRACKET	1					
10	J011016	ボルト;セムス	BOLT;SEMS	1					
11	4257128	フロート	FLOAT	1					
12	J450510	スクリユ;セムス	SCREW;SEMS	5					
13	4269607	パツキン	PACKING	1					
15	4259788	スイツチ;レベル	SWITCH;LEVEL	1					
16	4157648	ワツシヤ;シール	WASHER;SEAL	1					
18	4216448	バルブ;ボール	VALVE;BALL	1		-D95/12	Y	4374265	1
18	4374265	バルブ;ボール	VALVE;BALL	1	#	D96/01-			
19	J70782	アダプタ	ADAPTER	1					
20	94-2011	プラグ	PLUG	1					
102	4288155	ボルト	BOLT	4					
103	A590916	ワツシヤ;スプリング	WASHER;SPRING	4					
105	J222016	ワツシヤ	WASHER	4					

燃料給油ポンプ（オプション）
FUEL FEED PUMP (OPTION)

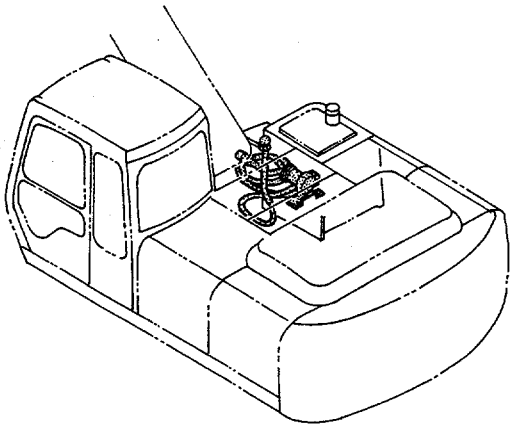

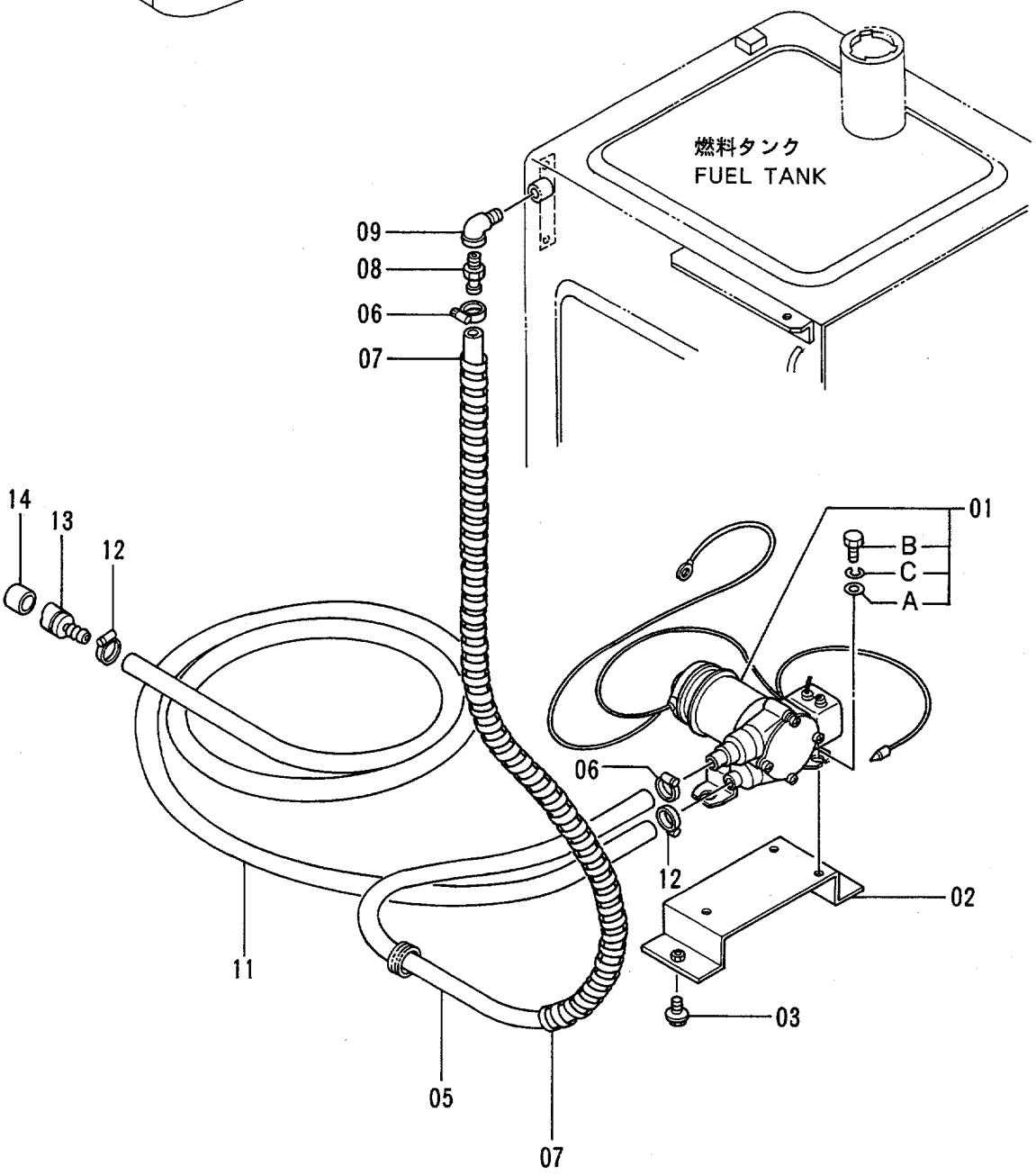

燃料給油ポンプ (オプション)
FUEL FEED PUMP (OPTION)

78001-

符号 ITEM	部品番号 PART NO.	部品名	PART NAME	数量 Q'TY	サービスコード S.C	適用号機 SERIAL NO.	互換性 ICA	代替部品 REPLACEABLE PART 部品番号 PART NO.	代替部品 REPLACEABLE PART 数量 Q'TY
01	4291162	ポンプ	PUMP	1					
01A	4142952	・ワッシャ	・WASHER	3					
01B	J900830	・ボルト	・BOLT	3					
01C	A590908	・ワッシャ;スプリング	・WASHER;SPRING	3					
02	9728926	ブラケット	BRACKET	1					
03	J021225	ボルト;セムス	BOLT;SEMS	2					
05	4271109	ホース	HOSE	1					
06	4504367	クランプ;ホース	CLAMP;HOSE	2					
07	4044420	プロテクタ	PROTECTOR	2					
08	4004589	ジョイント	JOINT	1					
09	94-0632	エルボ;S	ELBOW;S	1					
11	4051160	ホース;フユエル	HOSE;FUEL	1					
12	4504367	クランプ;ホース	CLAMP;HOSE	2					
13	4103527	ストレーナ	STRAINER	1					
14	4507650	ストレーナ	STRAINER	1					

燃料ダブルフィルタ (オプション)
FUEL DOUBLE FILTER (OPTION)

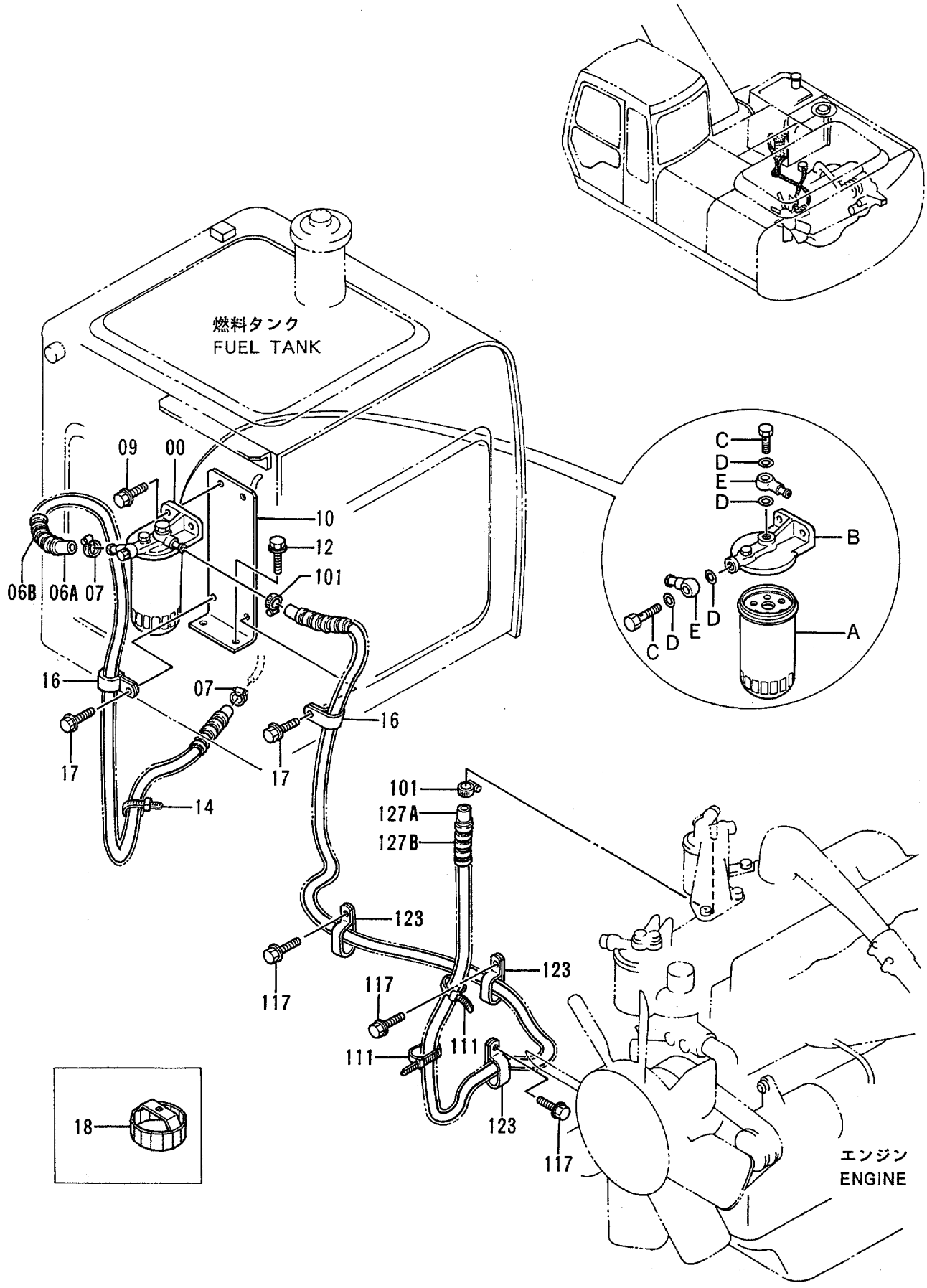

燃料ﾀﾞﾌﾞﾙ ﾌｨﾙﾀ (ｵﾌﾟｼｮﾝ)
FUEL DOUBLE FILTER (OPTION)

78001-

符号 ITEM	部品番号 PART NO.	部品名	PART NAME	数量 Q'TY	サービスコード S.C	適用号機 SERIAL NO.	互換性 ICA	代替部品 REPLACEABLE PART 部品番号 PART NO.	代替部品 REPLACEABLE PART 数量 Q'TY
00	4335136	ﾌｨﾙﾀ;ﾌｭｰｴﾙ	FILTER;FUEL	1					
00A	4326739	･ﾌｨﾙﾀ;ﾌｭｰｴﾙ	･FILTER;FUEL	1					
00B	4326807	･ﾍｯﾄﾞ	･HEAD	1					
00C	4326740	･ﾎﾞﾙﾄ	･BOLT	2					
00D	4326741	･ｶﾞｽｹｯﾄ	･GASKET	4					
00E	4326742	･ﾊﾟｲﾌﾟ;ﾌｭｰｴﾙ	･PIPE;FUEL	2					
06A	4291379	ﾎｰｽ;ﾌｭｰｴﾙ	HOSE;FUEL	1					
06B	4291380	ﾁｭｰﾌﾞ	TUBE	1					
07	4514700	ｸﾘｯﾌﾟ;ﾎｰｽ	CLIP;HOSE	2					
09	J021035	ﾎﾞﾙﾄ;ｾﾑｽ	BOLT;SEMS	2					
10	9742312	ﾌﾞﾗｹｯﾄ	BRACKET	1					
12	J021030	ﾎﾞﾙﾄ;ｾﾑｽ	BOLT;SEMS	2					
14	4055312	ｸﾘｯﾌﾟ;ﾊﾞﾝﾄﾞ	CLIP;BAND	1					
16	4190263	ｸﾘｯﾌﾟ	CLIP	2					
17	J011020	ﾎﾞﾙﾄ;ｾﾑｽ	BOLT;SEMS	2					
18	4346482	ﾚﾝﾁ	WRENCH	1		79521-			
101	4514700	ｸﾘｯﾌﾟ;ﾎｰｽ	CLIP;HOSE	2					
111	4055312	ｸﾘｯﾌﾟ;ﾊﾞﾝﾄﾞ	CLIP;BAND	2					
117	J011020	ﾎﾞﾙﾄ;ｾﾑｽ	BOLT;SEMS	3					
123	4190266	ｸﾘｯﾌﾟ	CLIP	3					
127A	4295998	ﾎｰｽ;ﾌｭｰｴﾙ	HOSE;FUEL	1					
127B	4295999	ﾁｭｰﾌﾞ	TUBE	1					

ポンプ装置
PUMP DEVICE

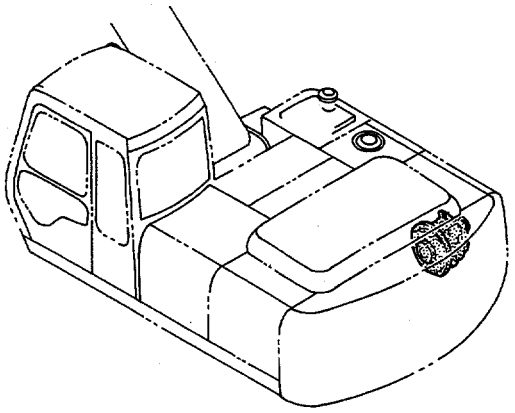

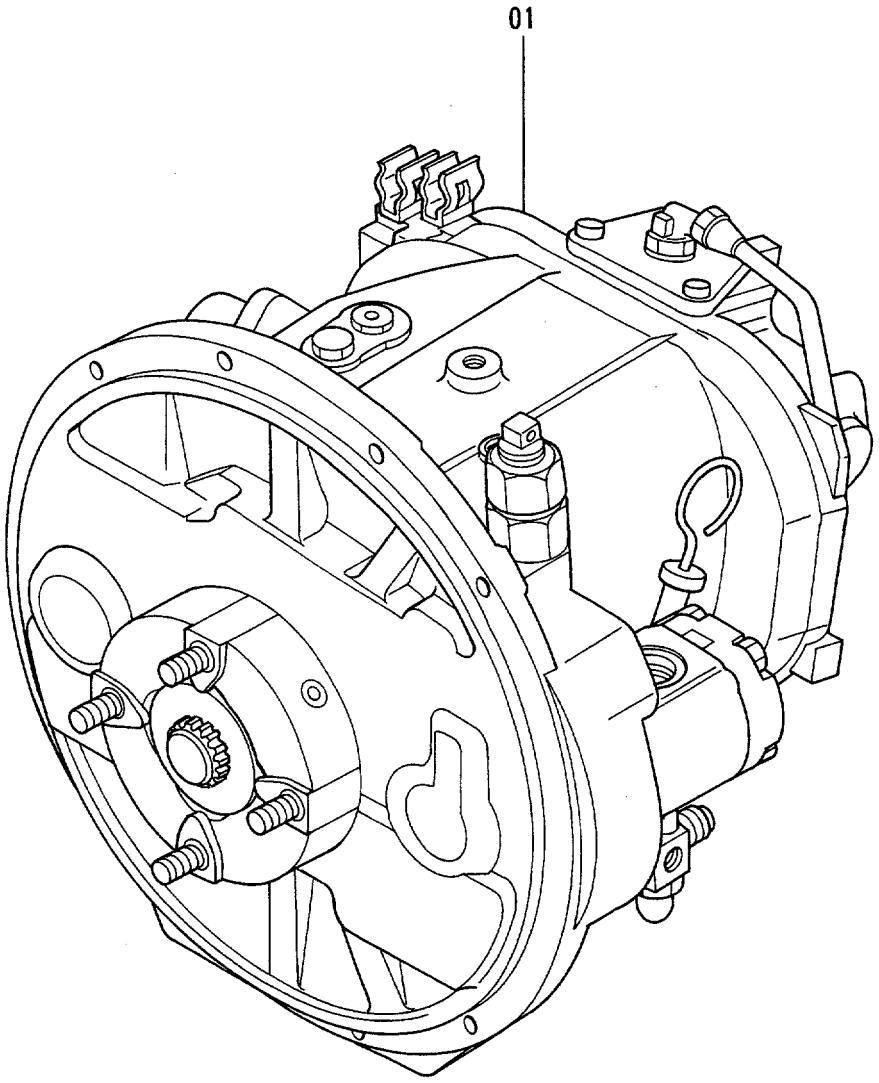

ポンプ装置
PUMP DEVICE

78001-

符号 ITEM	部品番号 PART NO.	部品名	PART NAME	数量 Q'TY	サービスコード S.C	適用号機 SERIAL NO.	互換性 ICA	代替部品 REPLACEABLE PART 部品番号 PART NO.	代替部品 REPLACEABLE PART 数量 Q'TY
01	9118971	ポンプ;ダブル（本体組付用）	PUMP;DOUBLE (for assembly of machine)	1	H		1	9133006	1
01	(9133006)	ポンプ;ダブル（輸送用）	PUMP;DOUBLE (for transportation)	1	SH				

旋 回 装 置
SWING DEVICE

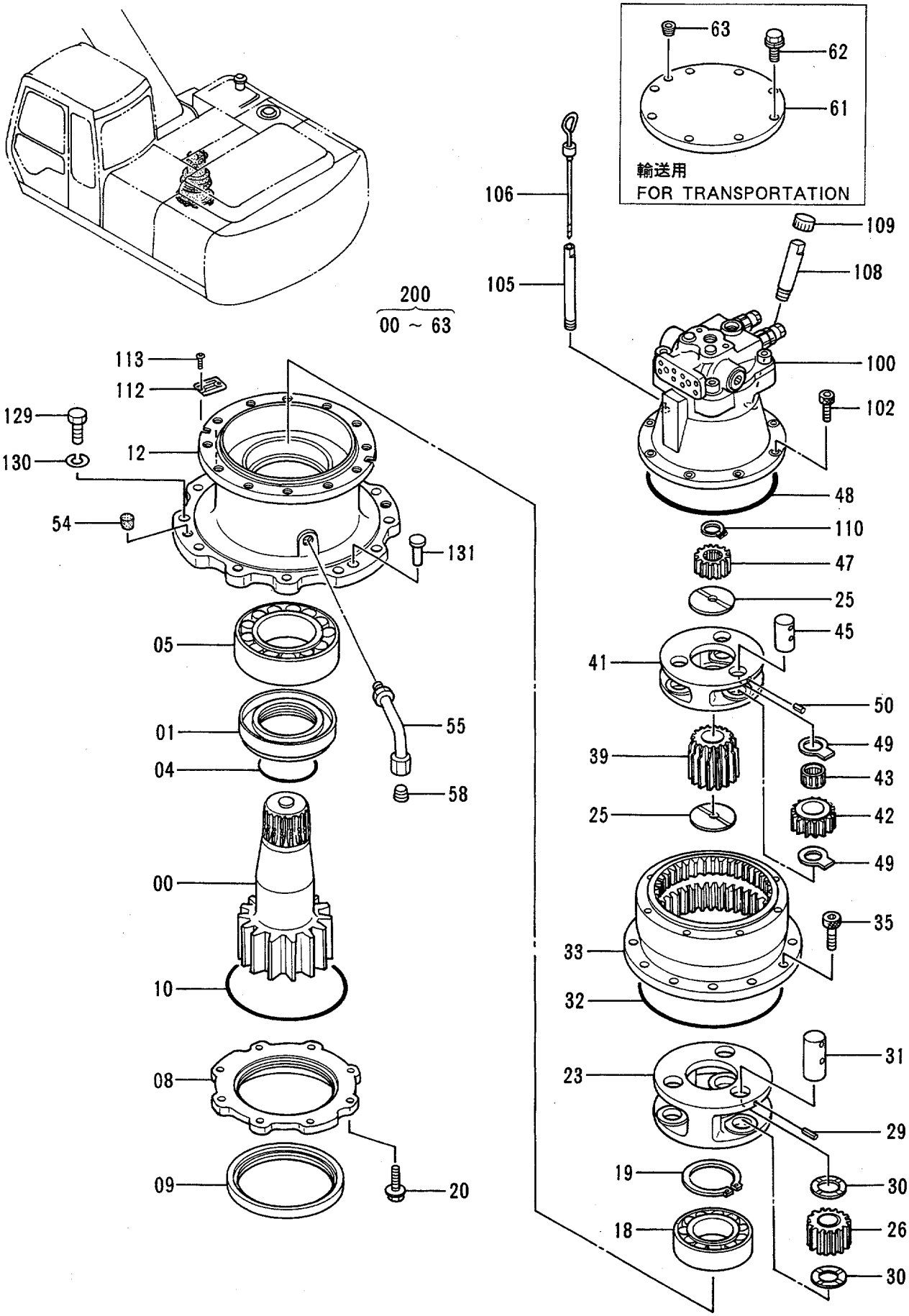

旋回装置
SWING DEVICE

78001-

符号 ITEM	部品番号 PART NO.	部品名	PART NAME	数量 Q'TY	サービスコード S.C	適用号機 SERIAL NO.	互換性 ICA	代替部品 REPLACEABLE PART 部品番号 PART NO.	代替部品 REPLACEABLE PART 数量 Q'TY
00	2027494	ｼｬﾌﾄ;ﾌﾟﾛﾍﾟﾗ	SHAFT;PROP.	1					
01	3045362	ｽﾘｰﾌﾞ	SLEEVE	1					
04	A811120	O-ﾘﾝｸﾞ	O-RING	1					
05	4281798	ﾍﾞｱﾘﾝｸﾞ;ｽﾌｪﾘｶﾙ	BRG.;SPH. ROL.	1					
08	3060672	ｶﾊﾞｰ	COVER	1					
09	4246275	ｼｰﾙ;ｵｲﾙ	SEAL;OIL	1					
10	4210325	O-ﾘﾝｸﾞ	O-RING	1					
12	1017262	ﾊｳｼﾞﾝｸﾞ	HOUSING	1					
18	944690	ﾍﾞｱﾘﾝｸﾞ;ﾛｰﾗ	BRG.;ROL.	1		-H07922	Y	4364756	1
18	4364756	ﾍﾞｱﾘﾝｸﾞ;ﾛｰﾗ	BRG.;ROL.	1	#	H07923-			
19	991352	ﾘﾝｸﾞ;ﾘﾃｲﾆﾝｸﾞ	RING;RETAINING	1					
20	J011240	ﾎﾞﾙﾄ;ｾﾑｽ	BOLT;SEMS	8					
23	1015928	ｷｬﾘｱ	CARRIER	1					
25	4176073	ﾌﾟﾚｰﾄ;ｽﾗｽﾄ	PLATE;THRUST	2					
26	9732075	ｷﾞﾔ;ﾌﾟﾗﾈﾀﾘ	GEAR;PLANETARY	3					
29	4513294	ﾋﾟﾝ;ｽﾌﾟﾘﾝｸﾞ	PIN;SPRING	3					
30	4266933	ﾌﾟﾚｰﾄ;ｽﾗｽﾄ	PLATE;THRUST	6					
31	4271414	ﾋﾟﾝ	PIN	3					
32	4247590	O-ﾘﾝｸﾞ	O-RING	1					
33	1013942	ｷﾞﾔ;ﾘﾝｸﾞ	GEAR;RING	1					
35	M341650	ﾎﾞﾙﾄ;ｿｹｯﾄ	BOLT;SOCKET	12					
39	3045364	ｷﾞﾔ;ｻﾝ	GEAR;SUN	1					
41	1013943	ｷｬﾘｱ	CARRIER	1					
42	3047266	ｷﾞﾔ;ﾌﾟﾗﾈﾀﾘ	GEAR;PLANETARY	3					
43	4183108	ﾍﾞｱﾘﾝｸﾞ;ﾆｰﾄﾞﾙ	BRG.;NEEDLE	3					
45	4246249	ﾋﾟﾝ	PIN	3					
47	3047264	ｷﾞﾔ;ｻﾝ	GEAR;SUN	1					
48	4245190	O-ﾘﾝｸﾞ	O-RING	1					
49	4269481	ﾌﾟﾚｰﾄ;ｽﾗｽﾄ	PLATE;THRUST	6					
50	4144020	ﾋﾟﾝ;ｽﾌﾟﾘﾝｸﾞ	PIN;SPRING	3					
54	425176	ｺﾙｸ	CORK	2					
55	8050212	ﾊﾟｲﾌﾟ	PIPE	1					
58	94-2013	ﾌﾟﾗｸﾞ	PLUG	1					
61	8053414	ｶﾊﾞｰ (輸送用)	COVER (for transportation)	1					
62	J011250	ﾎﾞﾙﾄ;ｾﾑｽ (輸送用)	BOLT;SEMS (for transportation)	8					
63	94-2011	ﾌﾟﾗｸﾞ (輸送用)	PLUG (for transportation)	1					
100	4308814	ﾓｰﾀ;ｵｲﾙ	MOTOR;OIL	1	H				

旋 回 装 置
SWING DEVICE

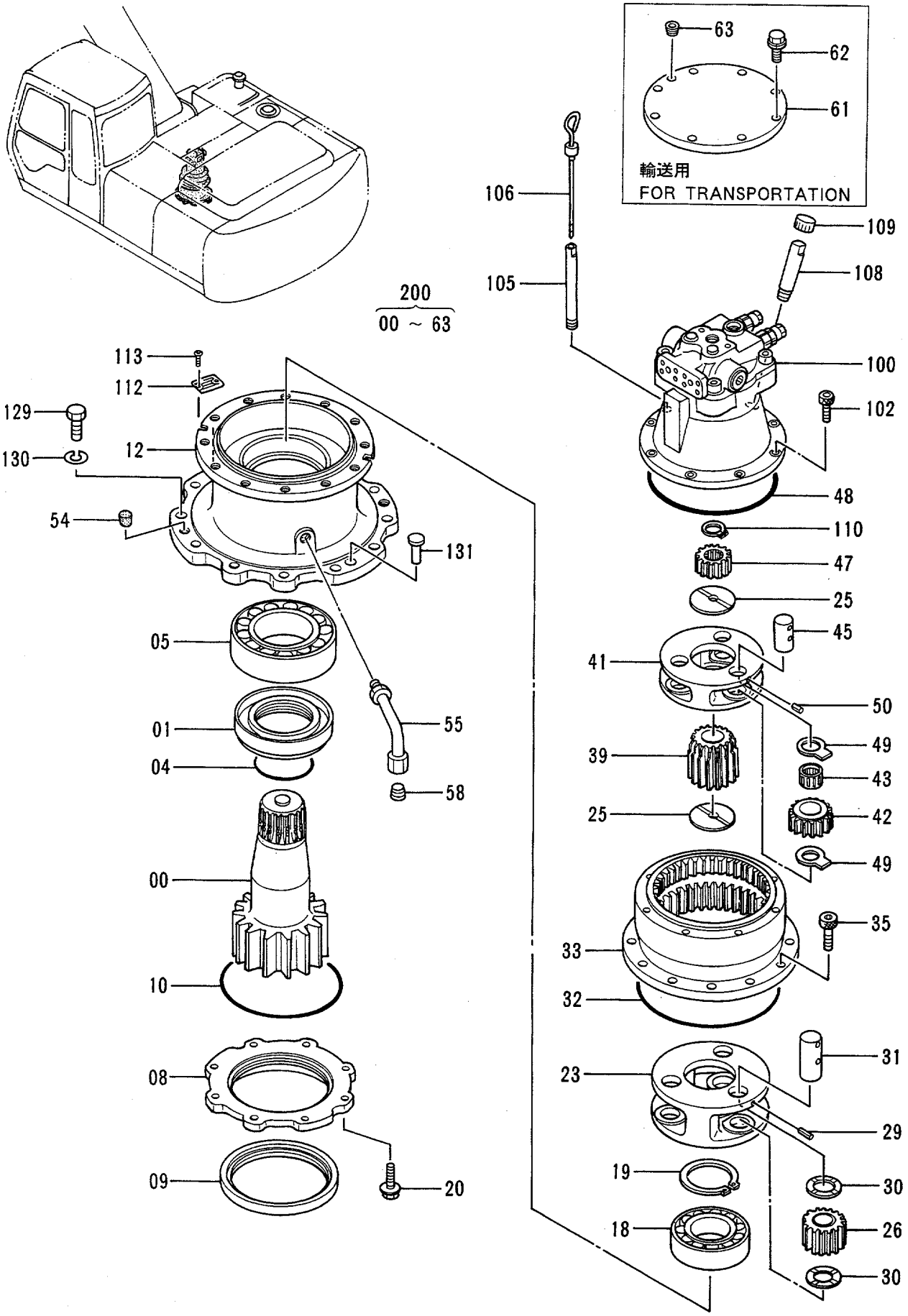

旋回装置
SWING DEVICE

78001-

符号 ITEM	部品番号 PART NO.	部品名	PART NAME	数量 Q'TY	サービスコード S.C	適用号機 SERIAL NO.	互換性 ICA	代替部品 REPLACEABLE PART 部品番号 PART NO.	代替部品 REPLACEABLE PART 数量 Q'TY
102	M341228	ﾎﾞﾙﾄ;ｿｹｯﾄ	BOLT;SOCKET	8					
105	4264452	ﾊﾟｲﾌﾟ	PIPE	1					
106	3053451	ｹﾞｰｼﾞ;ﾚﾍﾞﾙ	GAUGE;LEVEL	1		-H06183	Y	3074223	1
106	3074223	ｹﾞｰｼﾞ;ﾚﾍﾞﾙ	GAUGE;LEVEL	1	#	H06184-			
108	4262343	ﾊﾟｲﾌﾟ	PIPE	1					
109	4298572	ｷｬｯﾌﾟ	CAP	1		-H00112	Y	4343365	1
109	4343365	ｷｬｯﾌﾟ	CAP	1		H00113-			
110	991342	ﾘﾝｸﾞ;ﾘﾃｲﾆﾝｸﾞ	RING;RETAINING	1					
112	3053093	ﾈｰﾑﾌﾟﾚｰﾄ	NAME-PLATE	1					
113	M492564	ｽｸﾘｭ;ﾄﾞﾗｲﾌﾞ	SCREW;DRIVE	2					
129	J932060	ﾎﾞﾙﾄ	BOLT	12					
130	4018545	ﾜｯｼｬ	WASHER	12					
131	4080398	ﾋﾟﾝ;ﾉｯｸ	PIN;KNOCK	2					
200	9111266	ｾﾝｶｲｿｰﾁ (ﾓｰﾀ ﾅｼ)	SWING DEVICE (WITHOUT MOTOR)	1					

オイルタンク
OIL TANK

適用号機
Serial No. 78001～84672

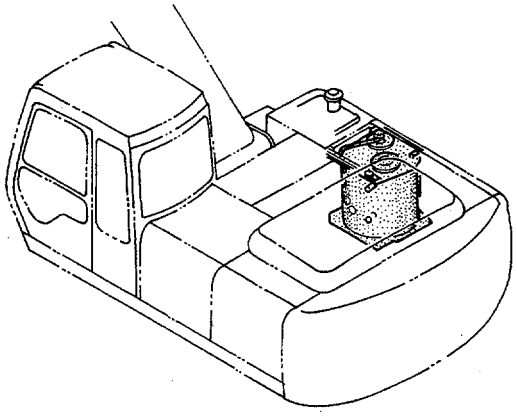

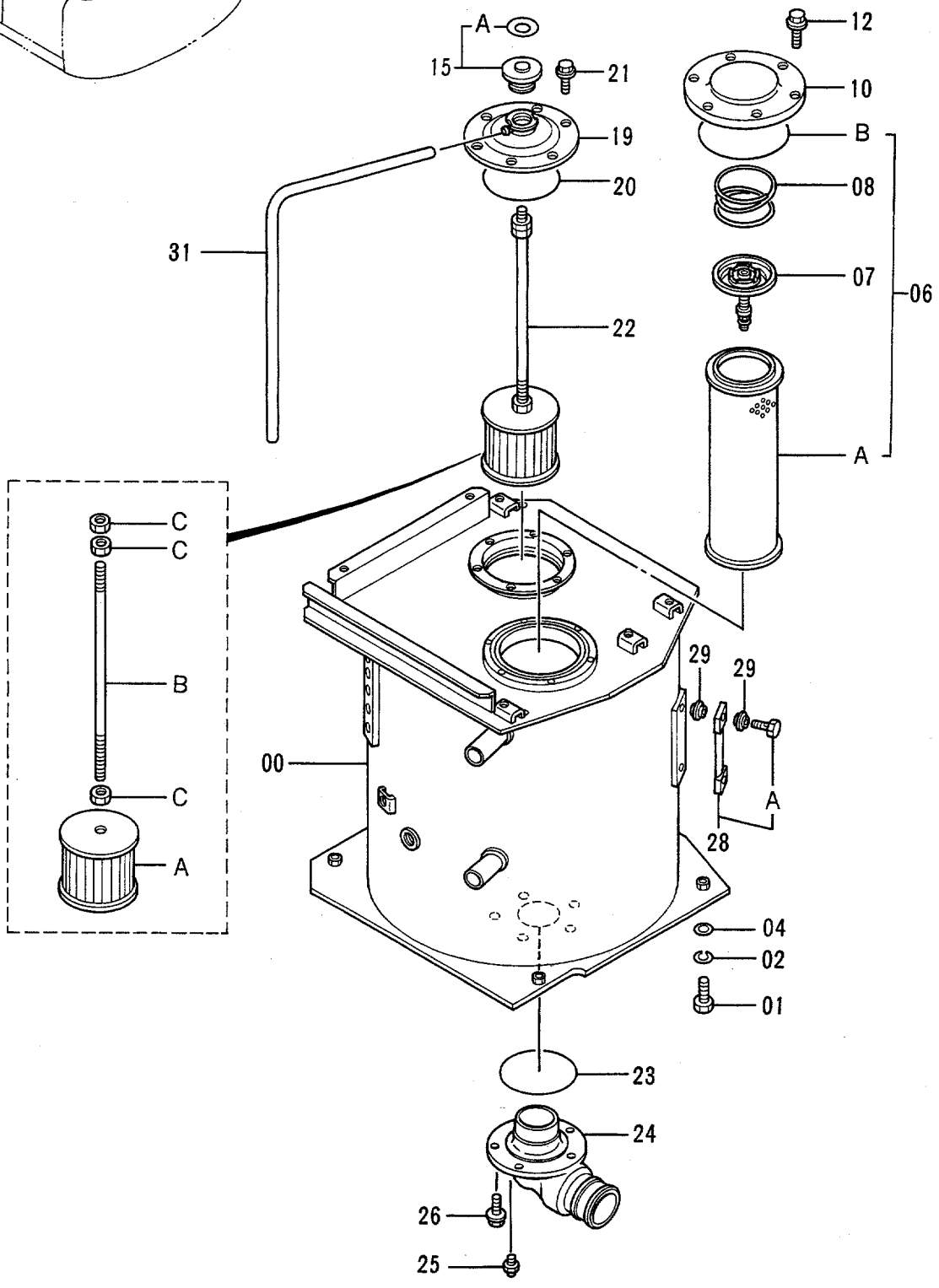

オイル タンク
OIL TANK

78001-84672

符号 ITEM	部品番号 PART NO.	部品名	PART NAME	数量 Q'TY	サービスコード S.C	適用号機 SERIAL NO.	互換性 ICA	代替部品 REPLACEABLE PART 部品番号 PART NO.	代替部品 REPLACEABLE PART 数量 Q'TY
00	5003117	タンク;オイル	TANK;OIL	1					
01	J901640	ボルト	BOLT	4					
02	A590916	ワッシャ;スプリング	WASHER;SPRING	4					
04	J222016	ワッシャ	WASHER	4					
06	4287061	エレメント;フイルタ	ELEMENT;FILTER	1					
06A	4261569	・エレメント;フイルタ	・ELEMENT;FILTER	1					
06B	A810190	・O-リング	・O-RING	1					
07	4180414	バルブ	VALVE	1					
08	4226549	スプリング	SPRING	1					
10	4204057	カバー	COVER	1					
12	J011018	ボルト;セムス	BOLT;SEMS	6					
15	4294701	キャップ	CAP	1					
15A	4292827	・ネームプレート	・NAME-PLATE	1					
19	8049319	カバー	COVER	1					
20	A810160	O-リング	O-RING	1					
21	J011022	ボルト;セムス	BOLT;SEMS	6					
22	4199012	フイルタ;サクションアッセン	FILTER;SUCTION ASS'Y	1					
22A	4210224	・ストレーナ	・STRAINER	1					
22B	4299663	・ロット	・ROD	1					
22C	J950010	・ナット	・NUT	3					
23	934333	O-リング	O-RING	1					
24	2035531	パイプ;サクション	PIPE;SUCTION	1		-84313	Y	2037826	1
24	2037826	パイプ;サクション	PIPE;SUCTION	1	#	84314-			
25	94-2011	プラグ	PLUG	1					
26	J011025	ボルト;セムス	BOLT;SEMS	5					
28	8053499	ゲージ;レベル	GAUGE;LEVEL	1					
28A	4100967	・ボルト	・BOLT	2					
29	449558	ワッシャ;シール	WASHER;SEAL	4					
31	4149677	ホース;ビニール	HOSE;VINYL	1					

オイルタンク
OIL TANK

適用号機
Serial No. 84673～

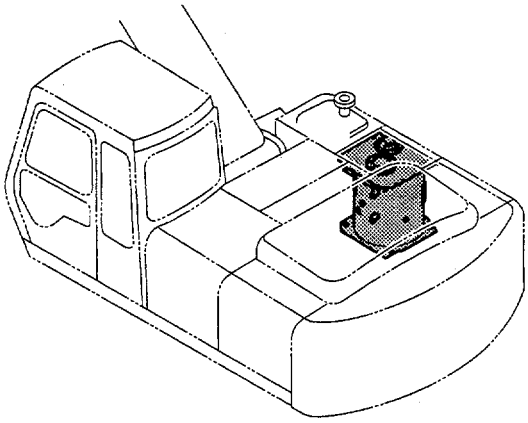

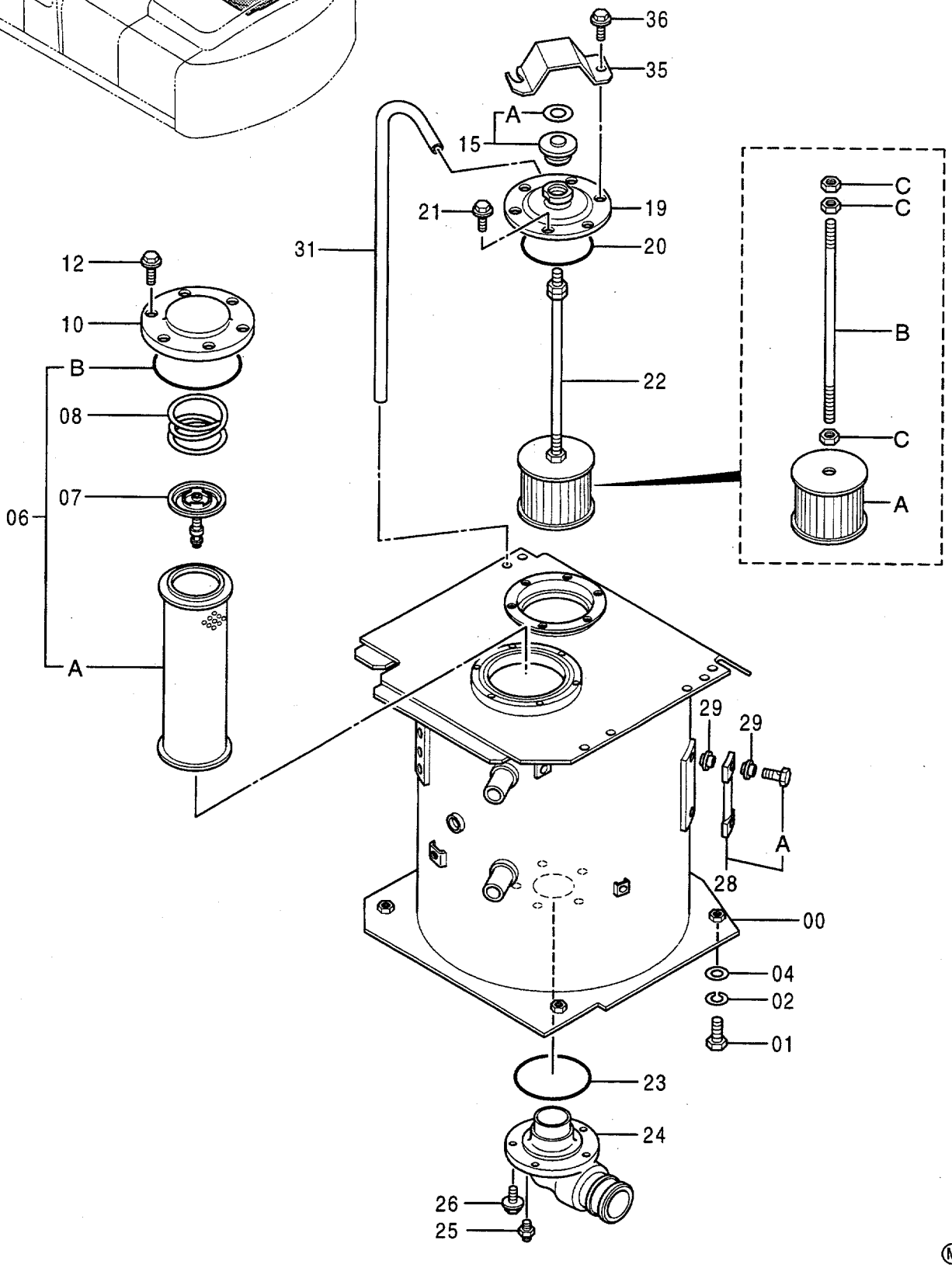

Ⓜ

オイル タンク
OIL TANK

84673-

符号 ITEM	部品番号 PART NO.	部品名	PART NAME	数量 Q'TY	サービスコード S.C	適用号機 SERIAL NO.	互換性 ICA	代替部品 REPLACEABLE PART 部品番号 PART NO.	代替部品 REPLACEABLE PART 数量 Q'TY
00	5004691	タンク;オイル	TANK;OIL	1					
01	J901640	ボルト	BOLT	4					
02	A590916	ワッシャ;スプリング	WASHER;SPRING	4					
04	J222016	ワッシャ	WASHER	4					
06	4287061	エレメント;フィルタ	ELEMENT;FILTER	1		STD: -85184	Y	4325820	1
06	4325820	エレメント;フィルタ	ELEMENT;FILTER	1	#	LC : -85386 STD:85185- LC :85387-			
06A	4261569	・エレメント;フィルタ	・ELEMENT;FILTER	1		STD: -85184 LC : -85386	Y	4292789	1
06A	4292789	・エレメント;フィルタ	・ELEMENT;FILTER	1	#	STD:85185- LC :85387-			
06B	A810190	・Oーリング	・O-RING	1					
07	4180414	バルブ	VALVE	1					
08	4226549	スプリング	SPRING	1					
10	4204057	カバー	COVER	1					
12	J011018	ボルト;セムス	BOLT;SEMS	6					
15	4294701	キャップ	CAP	1					
15A	4292827	・ネームプレート	・NAME-PLATE	1					
19	8049319	カバー	COVER	1					
20	A810160	Oーリング	O-RING	1					
21	J011022	ボルト;セムス	BOLT;SEMS	4					
22	4345417	フィルタ;サクションアッセン	FILTER;SUCTION ASS'Y	1					
22A	4210224	・ストレーナ	・STRAINER	1					
22B	4358069	・ロッド	・ROD	1					
22C	J950010	・ナット	・NUT	3					
23	934333	Oーリング	O-RING	1					
24	2037826	パイプ;サクション	PIPE;SUCTION	1					
25	94-2011	プラグ	PLUG	1					
26	J011025	ボルト;セムス	BOLT;SEMS	5					
28	8053499	ゲージ;レベル	GAUGE;LEVEL	1					
28A	4100967	・ボルト	・BOLT	2					
29	449558	ワッシャ;シール	WASHER;SEAL	4					
31	4149677	ホース;ビニール	HOSE;VINYL	1					
35	4282883	プレート	PLATE	1					
36	J011025	ボルト;セムス	BOLT;SEMS	2					

オイルクーラ配管 (1)
OIL COOLER PIPINGS (1)

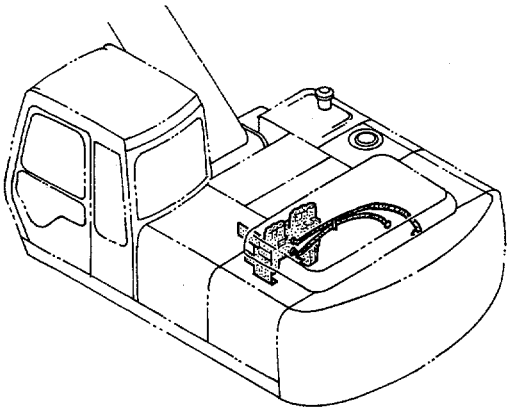

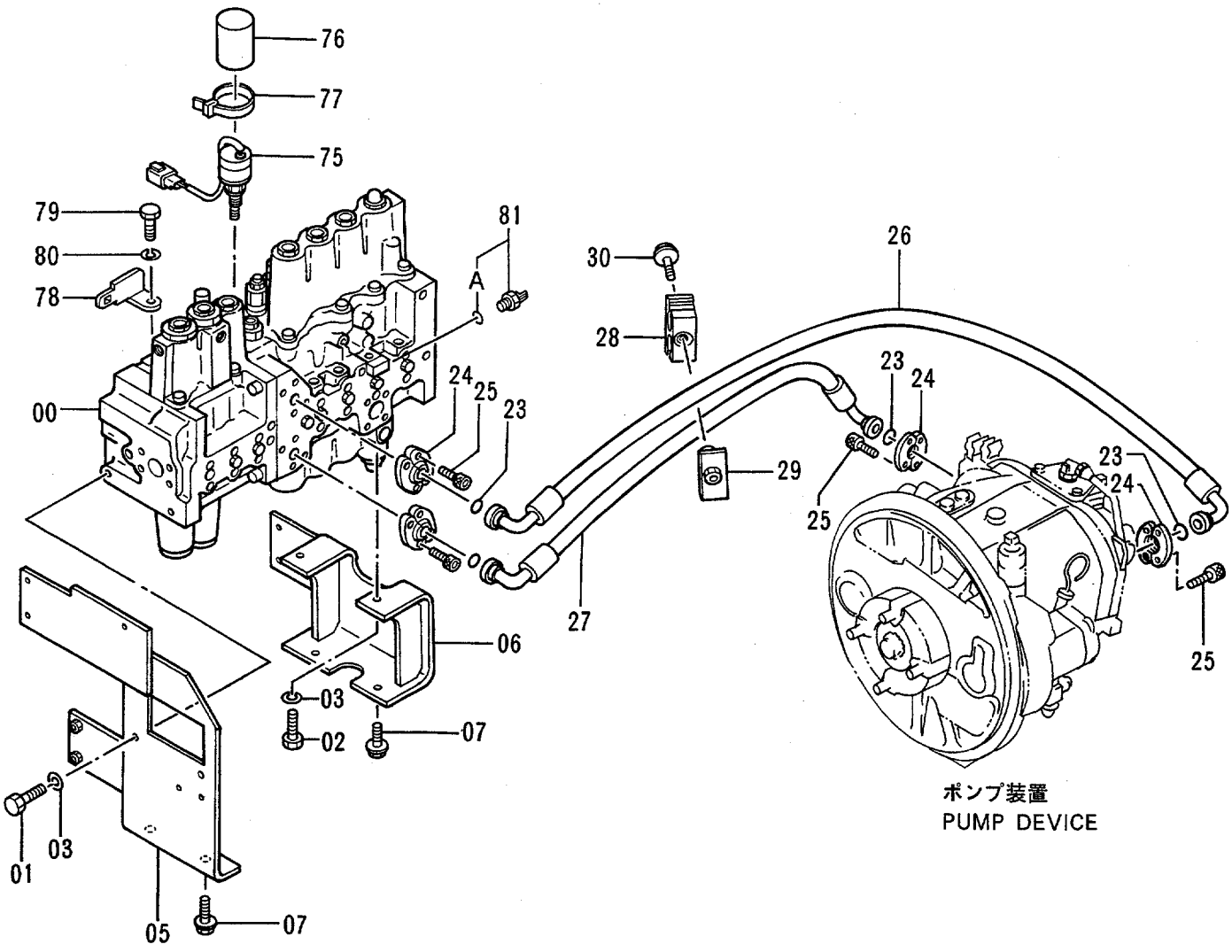

ポンプ装置
PUMP DEVICE

オイルクーラ配管 (1)
OIL COOLER PIPINGS (1)

78001-

符号 ITEM	部品番号 PART NO.	部品名	PART NAME	数量 Q'TY	サービスコード S.C	適用号機 SERIAL NO.	互換性 ICA	代替部品 REPLACEABLE PART 部品番号 PART NO.	代替部品 REPLACEABLE PART 数量 Q'TY
00	4327129	バルブ;コントロール	VALVE;CONTROL	1	H	78001-78012	I	4296348	1
00	4296348	バルブ;コントロール	VALVE;CONTROL	1	H	STD: 78013-78530 78534, 78537-78570	I	4330205	1
00	4330205	バルブ;コントロール	VALVE;CONTROL	1	H	LC: 78013-78418 STD: 78531-78533 78535-78536			
01	J901435	ボルト	BOLT	2		78571- LC: 78419-			
02	J901430	ボルト	BOLT	2					
03	A590914	ワッシャ;スプリング	WASHER;SPRING	4					
05	8048594	ブラケット	BRACKET	1					
06	7024371	ブラケット	BRACKET	1					
07	J011240	ボルト;セムス	BOLT;SEMS	4					
23	966993	Oーリング	O-RING	4					
24	4085560	フランジ;スプリット	FLANGE;SPLIT	8					
25	M341240	ボルト;ソケット	BOLT;SOCKET	16					
26	4318033	ホース	HOSE	1					
27	4318032	ホース	HOSE	1					
28	8053449	クランプ;ホース	CLAMP;HOSE	1					
29	9738975	クランプ	CLAMP	1					
30	J011275	ボルト;セムス	BOLT;SEMS	1					
75	9101532	センサー;DP	SENSOR;DP	1	H				
76	4277223	キャップ	CAP	1					
77	4055312	クリップ;バンド	CLIP;BAND	1					
78	4252767	ブラケット	BRACKET	1					
79	J900610	ボルト	BOLT	1					
80	A590906	ワッシャ;スプリング	WASHER;SPRING	1					
81	4339754	センサ;プレッシャ	SENSOR;PRES.	1					
81A	4150302	・Oーリング	・O-RING	1					

オイルクーラ配管 (2)
OIL COOLER PIPINGS (2)

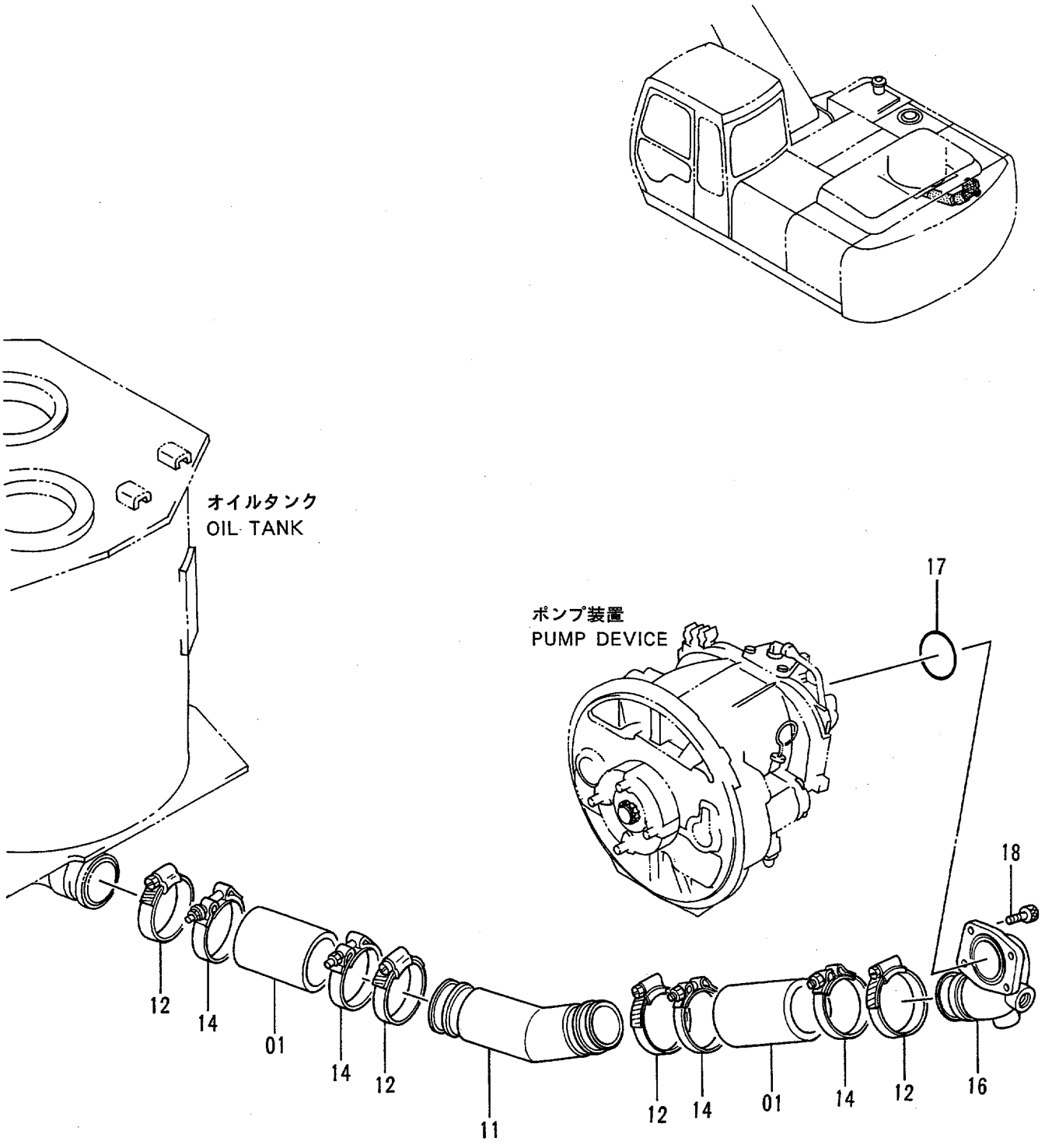

オイルクーラ配管 (2)
OIL COOLER PIPINGS (2)

78001-

符号 ITEM	部品番号 PART NO.	部品名	PART NAME	数量 Q'TY	サービスコード S.C	適用号機 SERIAL NO.	互換性 ICA	代替部品 REPLACEABLE PART 部品番号 PART NO.	代替部品 REPLACEABLE PART 数量 Q'TY
01	4109378	ホース;ラバー	HOSE;RUBBER	2		200 :-84593 200LC :-84557 200H :-84671 200LCH:-84671	T	4348414 4283535	2 4
01	4348414	ホース;ラバー	HOSE;RUBBER	2	#	200 :84594- 200LC :84558- 200H :84672- 200LCH:84672-			
11	9741179	パイプ;サクション	PIPE;SUCTION	1		-84672	Y	4357470	1
11	4357470	パイプ;サクション	PIPE;SUCTION	1	#	84673-			
12	4507397	クランプ;ホース	CLAMP;HOSE	4					
14	4263766	クランプ;ホース	CLAMP;HOSE	4		200 :-84593 200LC :-84557 200H :-84671 200LCH:-84671			
14	4283535	クランプ;ホース	CLAMP;HOSE	4	#	200 :84594- 200LC :84558- 200H :84672- 200LCH:84672-			
16	2035546	マニホルド	MANIFOLD	1		-84313	Y	2037825	1
16	2037825	マニホルド	MANIFOLD	1	#	84314-			
17	A811085	O-リング	O-RING	1					
18	M341228	ボルト;ソケット	BOLT;SOCKET	4					

オイルクーラ配管 (3)
OIL COOLER PIPINGS (3)

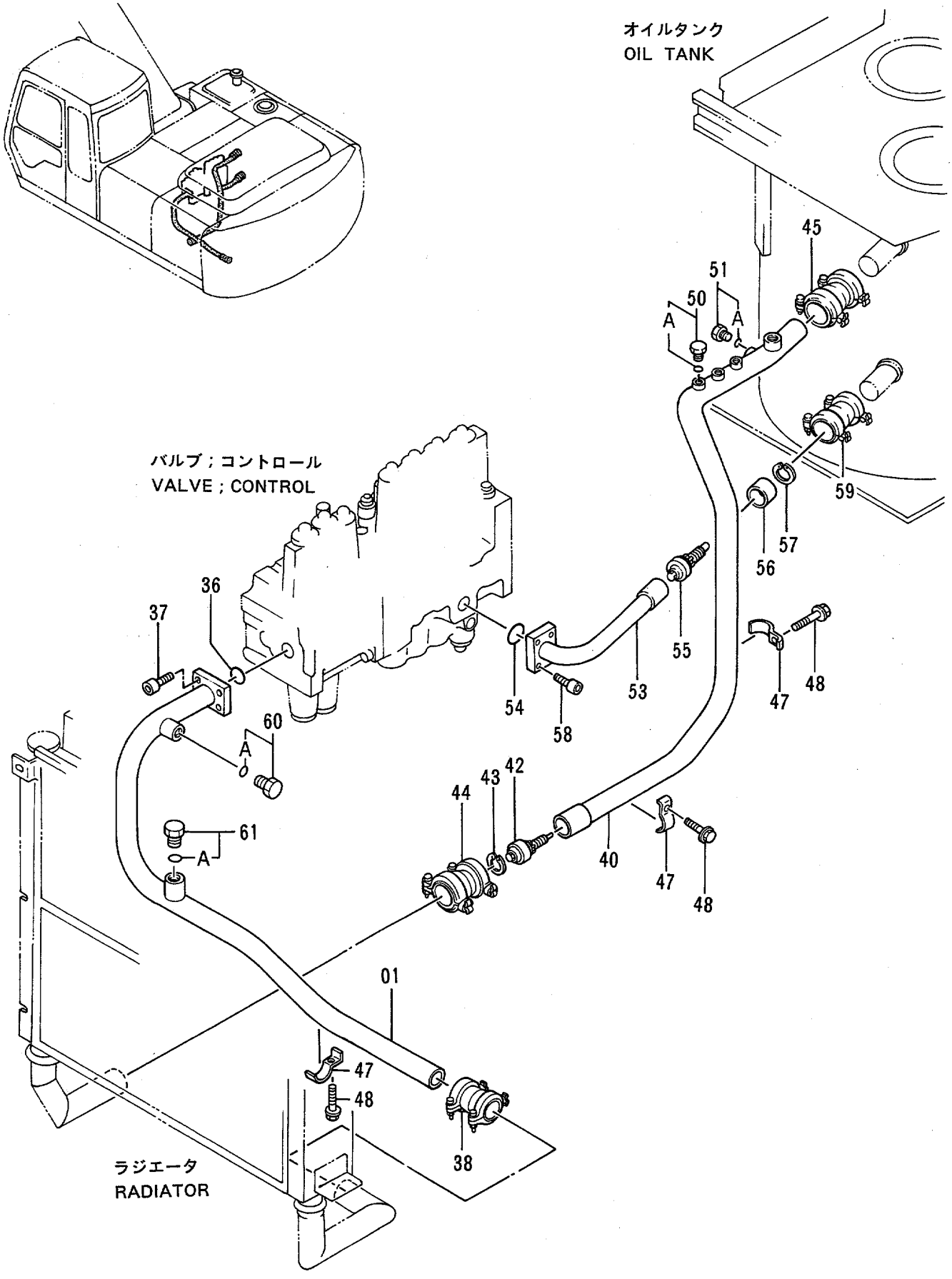

オイルクーラ配管 (3)
OIL COOLER PIPINGS (3)

78001-

符号 ITEM	部品番号 PART NO.	部品名	PART NAME	数量 Q'TY	サービスコード S.C	適用号機 SERIAL NO.	互換性 ICA	代替部品 REPLACEABLE PART 部品番号 PART NO.	代替部品 REPLACEABLE PART 数量 Q'TY
01	8056497	パイプ;リターン	PIPE;RETURN	1					
36	A811040	O-リング	O-RING	1					
37	M341036	ボルト;ソケット	BOLT;SOCKET	4					
38	4069801	カップリング	COUPLING	1					
40	7026934	パイプ;リターン	PIPE;RETURN	1		-84672			
40	7030341	パイプ;リターン	PIPE;RETURN	1	#	84673-			
42	4255211	バルブ	VALVE	1					
43	991718	リング;リテイニング	RING;RETAINING	1					
44	4067834	カップリング	COUPLING	1					
45	4069801	カップリング	COUPLING	1					
47	4053698	クランプ;パイプ	CLAMP;PIPE	3					
48	J011270	ボルト;セムス	BOLT;SEMS	3					
50	4174542	プラグ	PLUG	1					
50A	4506424	・O-リング	・O-RING	1					
51	4092534	プラグ	PLUG	1					
51A	4509180	・O-リング	・O-RING	1					
53	8048007	パイプ;リターン	PIPE;RETURN	1		-84672			
53	8063135	パイプ;リターン	PIPE;RETURN	1	#	84673-			
54	A811040	O-リング	O-RING	1					
55	4272164	バルブ	VALVE	1					
56	4256203	リング	RING	1					
57	446751	リング;リテイニング	RING;RETAINING	1					
58	M341036	ボルト;ソケット	BOLT;SOCKET	4					
59	4069801	カップリング	COUPLING	1					
60	4174541	プラグ	PLUG	1					
60A	4506418	・O-リング	・O-RING	1					
61	4174542	プラグ	PLUG	1					
61A	4506424	・O-リング	・O-RING	1					

オイルクーラ配管 (4)
OIL COOLER PIPINGS (4)

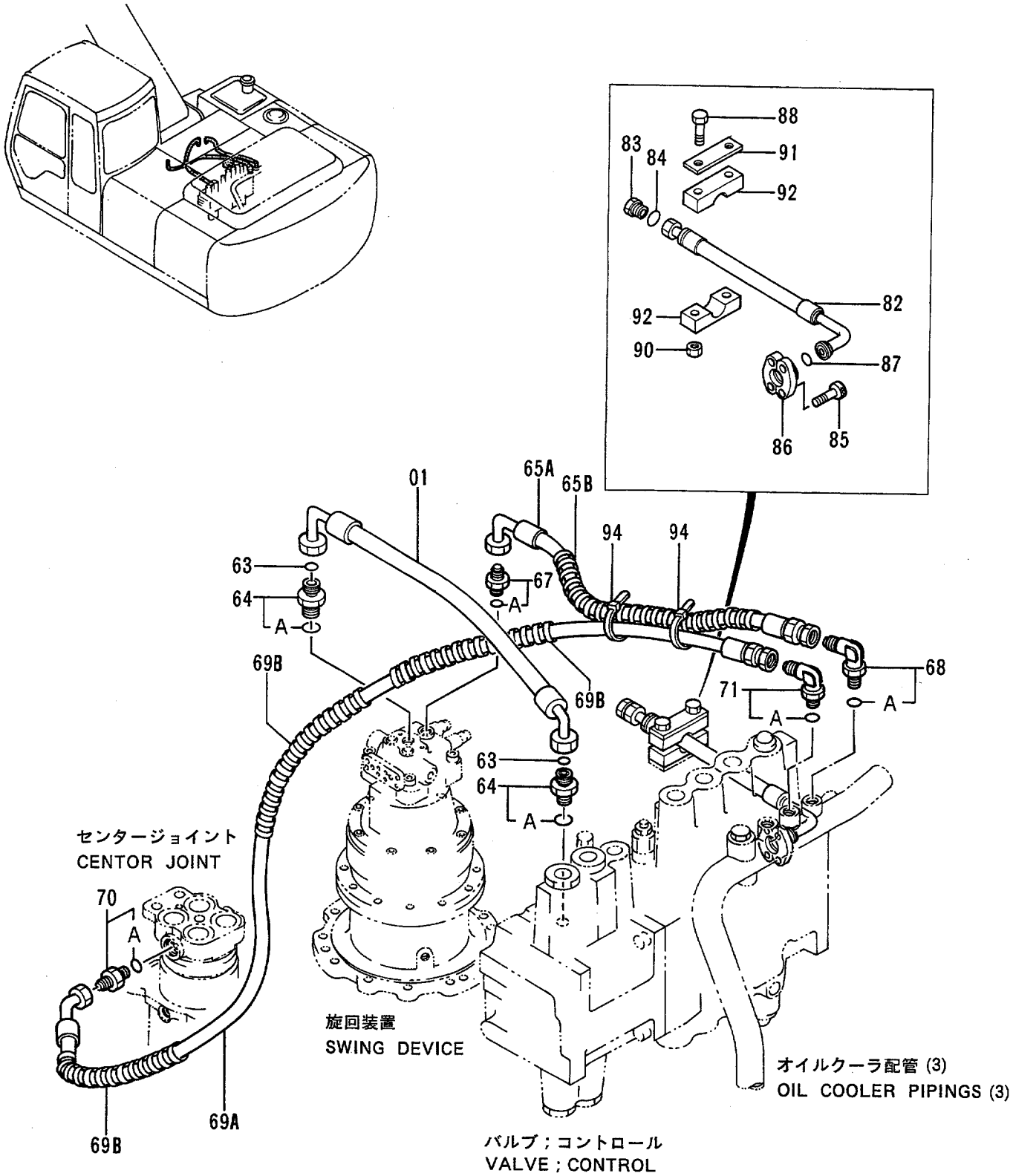

オイルクーラ配管 (4)
OIL COOLER PIPINGS (4)

78001-

符号 ITEM	部品番号 PART NO.	部品名	PART NAME	数量 Q'TY	サービスコード S.C	適用号機 SERIAL NO.	互換性 ICA	代替部品 REPLACEABLE PART 部品番号 PART NO.	代替部品 REPLACEABLE PART 数量 Q'TY
01	4269310	ホース	HOSE	1					
63	4187308	O-リング	O-RING	2					
64	4189619	アダプタ;S	ADAPTER;S	2					
64A	4506424	・O-リング	・O-RING	1					
65A	4277867	ホース;ナイロン	HOSE;NYLON	1					
65B	4133527	プロテクタ	PROTECTOR	1					
67	4200466	アダプタ;S	ADAPTER;S	1					
67A	4509180	・O-リング	・O-RING	1					
68	4154671	エルボ;S	ELBOW;S	1					
68A	4509180	・O-リング	・O-RING	1					
69A	4278813	ホース;ナイロン	HOSE;NYLON	1					
69B	4044420	プロテクタ	PROTECTOR	3					
70	4221290	アダプタ;S	ADAPTER;S	1					
70A	4509180	・O-リング	・O-RING	1					
71	4219345	エルボ;S	ELBOW;S	1					
71A	4509180	・O-リング	・O-RING	1					
82	4288791	ホース	HOSE	1					
83	4209823	プラグ	PLUG	1					
84	4187308	O-リング	O-RING	1					
85	M341036	ボルト;ソケット	BOLT;SOCKET	4					
86	4506459	フランジ;スプリット	FLANGE;SPLIT	2					
87	971489	O-リング	O-RING	1					
88	J901090	ボルト	BOLT	2					
90	J950010	ナット	NUT	2					
91	4195494	プレート	PLATE	1					
92	4288510	クランプ	CLAMP	2					
94	4055312	クリップ;バンド	CLIP;BAND	2					

メイン配管 (1)
MAIN PIPINGS (1)

適用号機
Serial No. 78001～78018

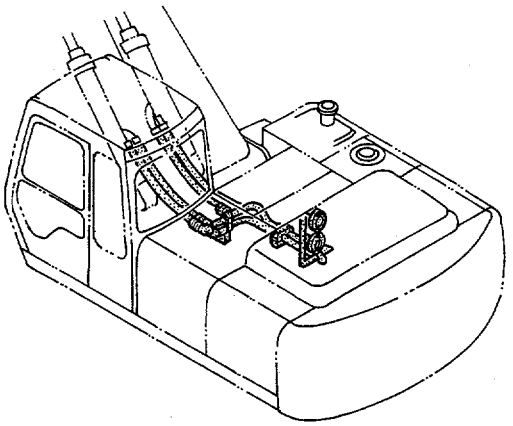

メイン配管 (1)
MAIN PIPINGS (1)

78001-78018

符号 ITEM	部品番号 PART NO.	部品名	PART NAME	数量 Q'TY	サービスコード S.C	適用号機 SERIAL NO.	互換性 ICA	代替部品 REPLACEABLE PART 部品番号 PART NO.	代替部品 REPLACEABLE PART 数量 Q'TY
00	9728544	ｻﾎﾟｰﾄ	SUPPORT	1					
03	J901225	ﾎﾞﾙﾄ	BOLT	2					
04	8046753	ﾊﾟｲﾌﾟ	PIPE	1					
05	971489	O-ﾘﾝｸﾞ	O-RING	1					
06	986910	ﾌﾗﾝｼﾞ;ｽﾌﾟﾘｯﾄ	FLANGE;SPLIT	2					
07	M341030	ﾎﾞﾙﾄ;ｿｹｯﾄ	BOLT;SOCKET	4					
09	8046754	ﾊﾟｲﾌﾟ	PIPE	1					
10	966993	O-ﾘﾝｸﾞ	O-RING	1					
11	962453	ﾌﾗﾝｼﾞ;ｽﾌﾟﾘｯﾄ	FLANGE;SPLIT	2					
12	M341030	ﾎﾞﾙﾄ;ｿｹｯﾄ	BOLT;SOCKET	4					
14	4153488	ｸﾗﾝﾌﾟ;ﾊﾟｲﾌﾟ	CLAMP;PIPE	2					
15	J011270	ﾎﾞﾙﾄ;ｾﾑｽ	BOLT;SEMS	2					
16	4209157	ｼｰﾄ;ｽｸﾘｭ	SEAT;SCREW	1					
18	4249339	ﾎｰｽ	HOSE	4					
19	4187308	O-ﾘﾝｸﾞ	O-RING	8					
20	4189619	ｱﾀﾞﾌﾟﾀ;S	ADAPTER;S	4					
20A	4506424	･O-ﾘﾝｸﾞ	･O-RING	1					
21	A590912	ﾜｯｼｬ;ｽﾌﾟﾘﾝｸﾞ	WASHER;SPRING	2					
22	449490	ﾜｯｼｬ;ﾌﾟﾚｰﾝ	WASHER;PLANE	2					

メイン配管 (1)
MAIN PIPINGS (1)

適用号機
Serial No. 78019～

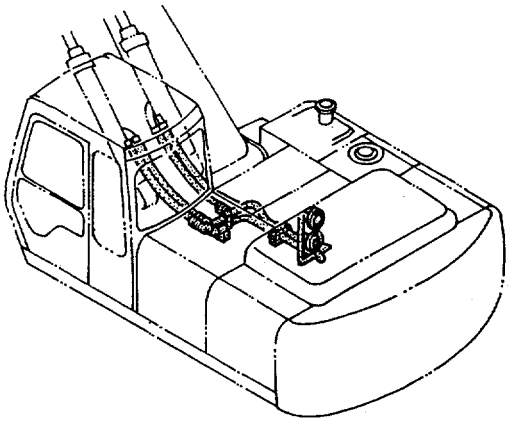

メイン配管 (1)
MAIN PIPINGS (1)

78019-

符号 ITEM	部品番号 PART NO.	部品名	PART NAME	数量 Q'TY	サービスコード S.C	適用号機 SERIAL NO.	互換性 ICA	代替部品 REPLACEABLE PART 部品番号 PART NO.	代替部品 REPLACEABLE PART 数量 Q'TY
00	9743619	ｻﾎﾟｰﾄ	SUPPORT	1					
03	J901225	ﾎﾞﾙﾄ	BOLT	2					
04	8052722	ﾊﾟｲﾌﾟ	PIPE	1					
05	971489	O-ﾘﾝｸﾞ	O-RING	1					
06	986910	ﾌﾗﾝｼﾞ;ｽﾌﾟﾘｯﾄ	FLANGE;SPLIT	2					
07	M341030	ﾎﾞﾙﾄ;ｿｹｯﾄ	BOLT;SOCKET	4					
09	8052727	ﾊﾟｲﾌﾟ	PIPE	1					
10	966993	O-ﾘﾝｸﾞ	O-RING	1					
11	962453	ﾌﾗﾝｼﾞ;ｽﾌﾟﾘｯﾄ	FLANGE;SPLIT	2					
12	M341030	ﾎﾞﾙﾄ;ｿｹｯﾄ	BOLT;SOCKET	4					
14	4153488	ｸﾗﾝﾌﾟ;ﾊﾟｲﾌﾟ	CLAMP;PIPE	1					
15	J011270	ﾎﾞﾙﾄ;ｾﾑｽ	BOLT;SEMS	1					
16	4209157	ｼｰﾄ;ｽｸﾘﾕ	SEAT;SCREW	1					
18	4249339	ﾎｰｽ	HOSE	4					
19	4187308	O-ﾘﾝｸﾞ	O-RING	8					
20	4189619	ｱﾀﾞﾌﾟﾀ;S	ADAPTER;S	4					
20A	4506424	･O-ﾘﾝｸﾞ	･O-RING	1					
21	A590912	ﾜｯｼﾔ;ｽﾌﾟﾘﾝｸﾞ	WASHER;SPRING	2					
22	449490	ﾜｯｼﾔ;ﾌﾟﾚｰﾝ	WASHER;PLANE	2					
23	9738326	ﾊﾟｲﾌﾟ	PIPE	1					
24A	4295302	ﾎｰｽ	HOSE	1					
24B	4044420	ﾌﾟﾛﾃｸﾀ	PROTECTOR	1					
25	4187328	O-ﾘﾝｸﾞ	O-RING	2					
26	4285724	ﾗﾊﾞｰ	RUBBER	1					
27	4285725	ｸﾗﾝﾌﾟ;ﾊﾟｲﾌﾟ	CLAMP;PIPE	1					
28	J011275	ﾎﾞﾙﾄ;ｾﾑｽ	BOLT;SEMS	1					

メイン配管 (2)
MAIN PIPINGS (2)

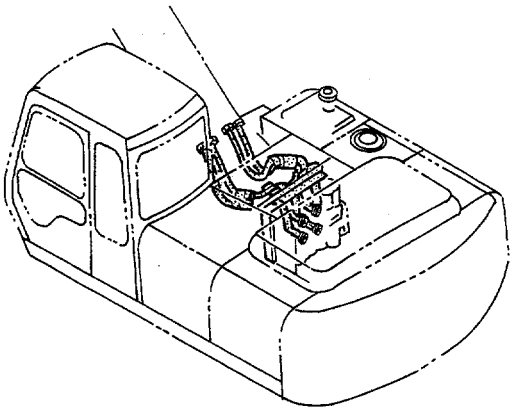

メイン配管 (2)
MAIN PIPINGS (2)

78001-

符号 ITEM	部品番号 PART NO.	部品名	PART NAME	数量 Q'TY	サービスコード S.C	適用号機 SERIAL NO.	互換性 ICA	代替部品 REPLACEABLE PART 部品番号 PART NO.	代替部品 REPLACEABLE PART 数量 Q'TY
01	8049203	ｻﾎﾟｰﾄ	SUPPORT	1					
24	J021235	ﾎﾞﾙﾄ;ｾﾑｽ	BOLT;SEMS	6					
25	8049204	ｻﾎﾟｰﾄ	SUPPORT	1					
27	971489	O-ﾘﾝｸﾞ	O-RING	1					
28	986910	ﾌﾗﾝｼﾞ;ｽﾌﾟﾘｯﾄ	FLANGE;SPLIT	2					
29	M341030	ﾎﾞﾙﾄ;ｿｹｯﾄ	BOLT;SOCKET	4					
30	8049205	ﾊﾟｲﾌﾟ	PIPE	1					
33	966993	O-ﾘﾝｸﾞ	O-RING	1					
34	962453	ﾌﾗﾝｼﾞ;ｽﾌﾟﾘｯﾄ	FLANGE;SPLIT	2					
35	M341030	ﾎﾞﾙﾄ;ｿｹｯﾄ	BOLT;SOCKET	4					
36	8049206	ﾊﾟｲﾌﾟ	PIPE	1					
38	8046757	ﾊﾟｲﾌﾟ	PIPE	1					
39	971489	O-ﾘﾝｸﾞ	O-RING	1					
40	986910	ﾌﾗﾝｼﾞ;ｽﾌﾟﾘｯﾄ	FLANGE;SPLIT	2					
41	M341030	ﾎﾞﾙﾄ;ｿｹｯﾄ	BOLT;SOCKET	4					
45	971489	O-ﾘﾝｸﾞ	O-RING	1					
46	986910	ﾌﾗﾝｼﾞ;ｽﾌﾟﾘｯﾄ	FLANGE;SPLIT	2					
47	M341030	ﾎﾞﾙﾄ;ｿｹｯﾄ	BOLT;SOCKET	4					
48	8049207	ﾊﾟｲﾌﾟ	PIPE	1					
49	J011270	ﾎﾞﾙﾄ;ｾﾑｽ	BOLT;SEMS	1					
50	4189859	ｸﾗﾝﾌﾟ;ﾊﾟｲﾌﾟ	CLAMP;PIPE	1					
51	4190126	ｸﾗﾝﾌﾟ;ﾊﾟｲﾌﾟ	CLAMP;PIPE	1					
52	J011255	ﾎﾞﾙﾄ;ｾﾑｽ	BOLT;SEMS	2					
53	4190127	ｸﾗﾝﾌﾟ;ﾊﾟｲﾌﾟ	CLAMP;PIPE	1					
55A	4250889	ﾎｰｽ	HOSE	3					
55B	4044420	ﾌﾟﾛﾃｸﾀ	PROTECTOR	6					
57	4187308	O-ﾘﾝｸﾞ	O-RING	3					
59	4187328	O-ﾘﾝｸﾞ	O-RING	1					
60A	4276084	ﾎｰｽ	HOSE	1					
60B	4044420	ﾌﾟﾛﾃｸﾀ	PROTECTOR	2					

メイン配管 (3)
MAIN PIPINGS (3)

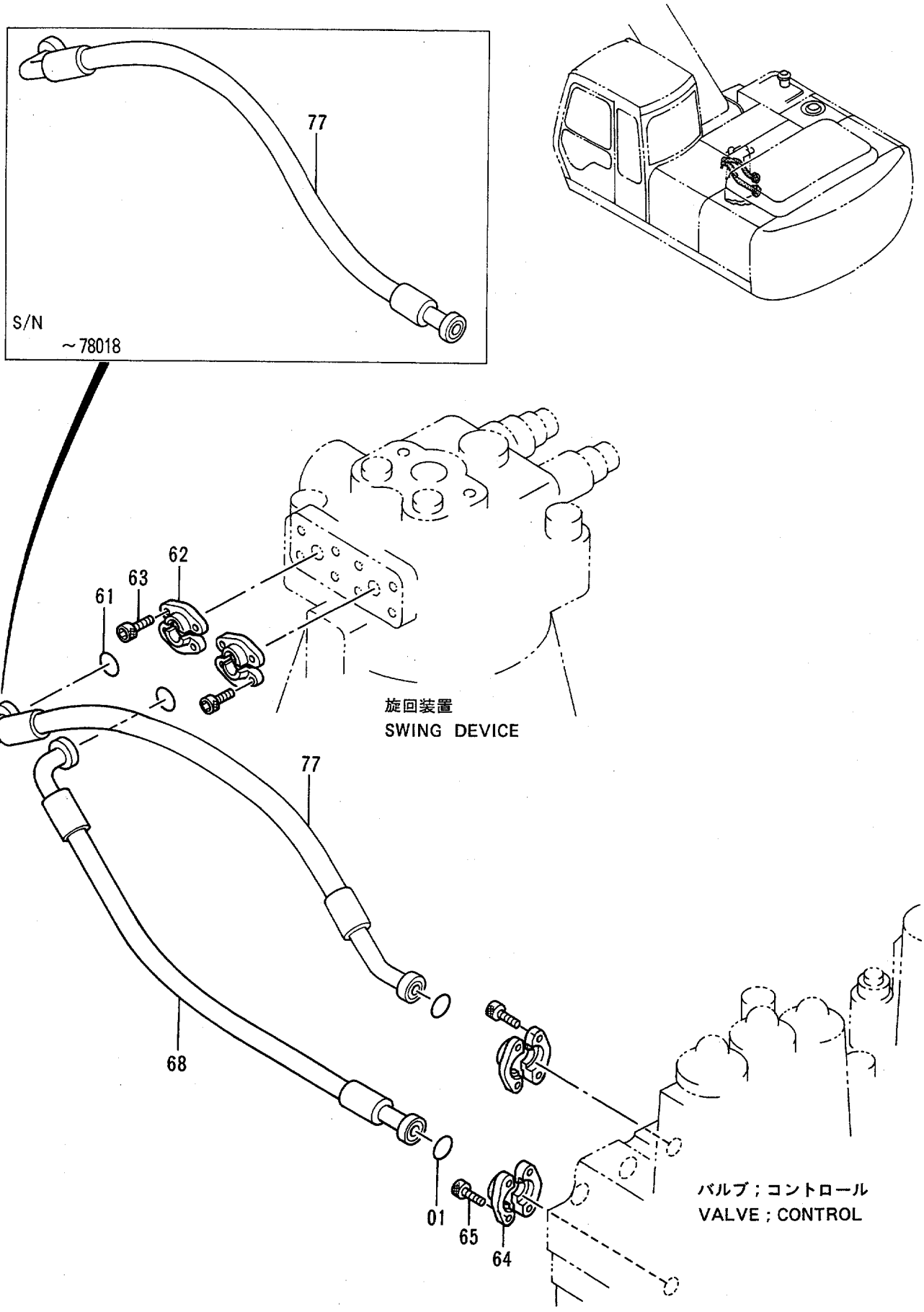

メイン配管 (3)
MAIN PIPINGS (3)

78001-

符号 ITEM	部品番号 PART NO.	部品名	PART NAME	数量 Q'TY	サービスコード S.C	適用号機 SERIAL NO.	互換性 ICA	代替部品 REPLACEABLE PART 部品番号 PART NO.	代替部品 REPLACEABLE PART 数量 Q'TY
01	4510167	O-リング	O-RING	2					
61	971489	O-リング	O-RING	2					
62	986910	フランジ;スプリット	FLANGE;SPLIT	4					
63	M341030	ボルト;ソケット	BOLT;SOCKET	8					
64	4510173	フランジ;スプリット	FLANGE;SPLIT	4					
65	M340825	ボルト;ソケット	BOLT;SOCKET	8					
68	4266683	ホース	HOSE	1		-78018	1	4291911	1
68	4291911	ホース	HOSE	1		78019-			
77	4307341	ホース	HOSE	1		-78018	1	4291912	1
77	4291912	ホース	HOSE	1		78019-			

メイン配管 (4)
MAIN PIPINGS (4)

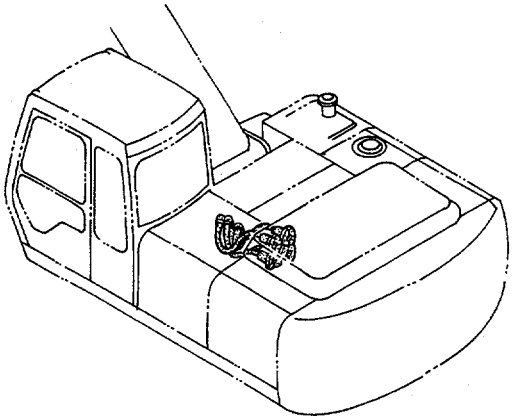

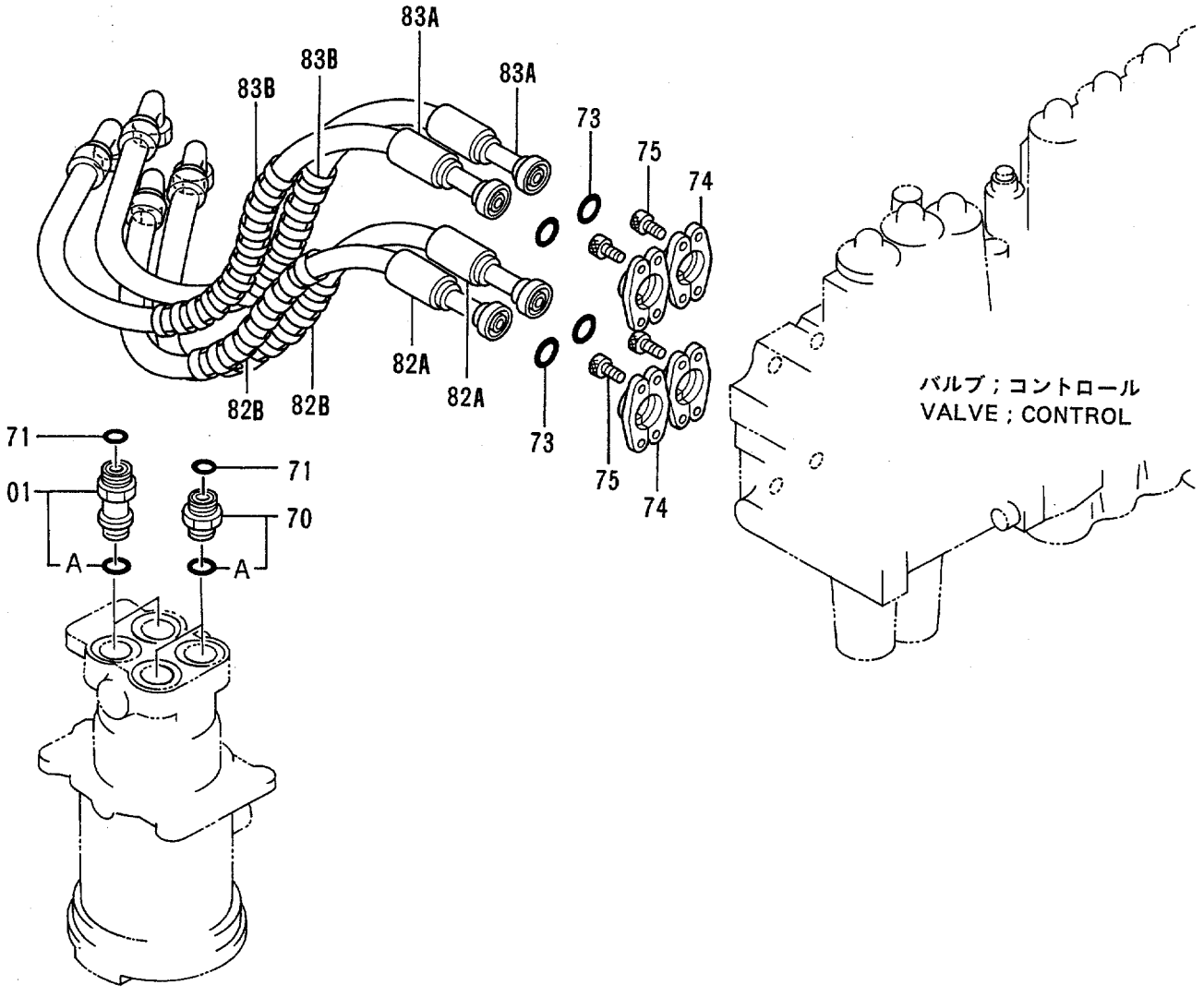

メイン配管 (4)
MAIN PIPINGS (4)

78001-

符号 ITEM	部品番号 PART NO.	部品名	PART NAME	数量 Q'TY	サービスコード S.C	適用号機 SERIAL NO.	互換性 ICA	代替部品 REPLACEABLE PART 部品番号 PART NO.	代替部品 REPLACEABLE PART 数量 Q'TY
01	4189539	ｱﾀﾞﾌﾟﾀ;S	ADAPTER;S	2					
01A	4506424	･O-ﾘﾝｸﾞ	･O-RING	1					
70	4189619	ｱﾀﾞﾌﾟﾀ;S	ADAPTER;S	2					
70A	4506424	･O-ﾘﾝｸﾞ	･O-RING	1					
71	4187308	O-ﾘﾝｸﾞ	O-RING	4					
73	971489	O-ﾘﾝｸﾞ	O-RING	4					
74	986910	ﾌﾗﾝｼﾞ;ｽﾌﾟﾘｯﾄ	FLANGE;SPLIT	8					
75	M341030	ﾎﾞﾙﾄ;ｿｹｯﾄ	BOLT;SOCKET	16					
82A	4250894	ﾎｰｽ	HOSE	2					
82B	4044420	ﾌﾟﾛﾃｸﾀ	PROTECTOR	4					
83A	4250895	ﾎｰｽ	HOSE	2					
83B	4044420	ﾌﾟﾛﾃｸﾀ	PROTECTOR	4					

旋 回 配 管
SWING PIPINGS

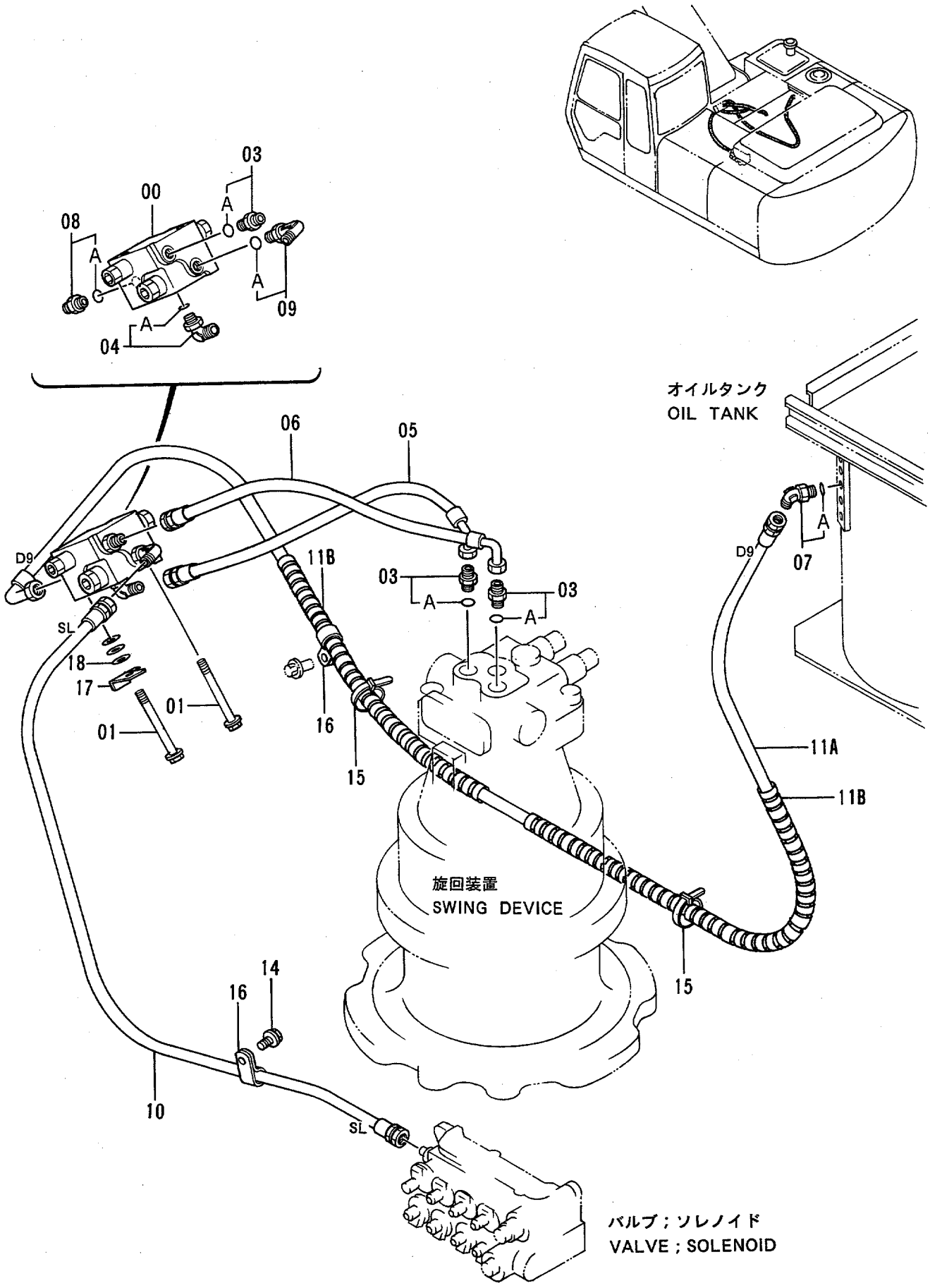

旋回配管
SWING PIPINGS

78001-

符号 ITEM	部品番号 PART NO.	部品名	PART NAME	数量 Q'TY	サービスコード S.C	適用号機 SERIAL NO.	互換性 ICA	代替部品 REPLACEABLE PART 部品番号 PART NO.	代替部品 REPLACEABLE PART 数量 Q'TY
00	4288149	ﾊﾞﾙﾌﾞ	VALVE	1	H				
01	J011000	ﾎﾞﾙﾄ;ｾﾑｽ	BOLT;SEMS	2					
03	4200465	ｱﾀﾞﾌﾟﾀ;S	ADAPTER;S	3					
03A	957366	･O-ﾘﾝｸﾞ	･O-RING	1					
04	4154670	ｴﾙﾎﾞ;S	ELBOW;S	1					
04A	957366	･O-ﾘﾝｸﾞ	･O-RING	1					
05	4284077	ﾎｰｽ	HOSE	1					
06	4284078	ﾎｰｽ	HOSE	1					
07	4200470	ｴﾙﾎﾞ;S	ELBOW;S	1					
07A	4509180	･O-ﾘﾝｸﾞ	･O-RING	1					
08	4200465	ｱﾀﾞﾌﾟﾀ;S	ADAPTER;S	1					
08A	957366	･O-ﾘﾝｸﾞ	･O-RING	1					
09	4154670	ｴﾙﾎﾞ;S	ELBOW;S	1					
09A	957366	･O-ﾘﾝｸﾞ	･O-RING	1					
10	4305378	ﾎｰｽ (SL)	HOSE (SL)	1					
11A	4288790	ﾎｰｽ;ﾅｲﾛﾝ (D9)	HOSE;NYLON (D9)	1					
11B	4133527	ﾌﾟﾛﾃｸﾀ	PROTECTOR	2					
14	J011020	ﾎﾞﾙﾄ;ｾﾑｽ	BOLT;SEMS	1					
15	4055312	ｸﾘｯﾌﾟ;ﾊﾞﾝﾄﾞ	CLIP;BAND	2					
16	4190272	ｸﾘｯﾌﾟ	CLIP	2					
17	4257159	ﾌﾞﾗｹｯﾄ	BRACKET	1					
18	A590110	ﾜｯｼｬ;ﾌﾟﾚｰﾝ	WASHER;PLANE	3					

エンジンコントロールモータ
ENGINE CONTROL MOTOR

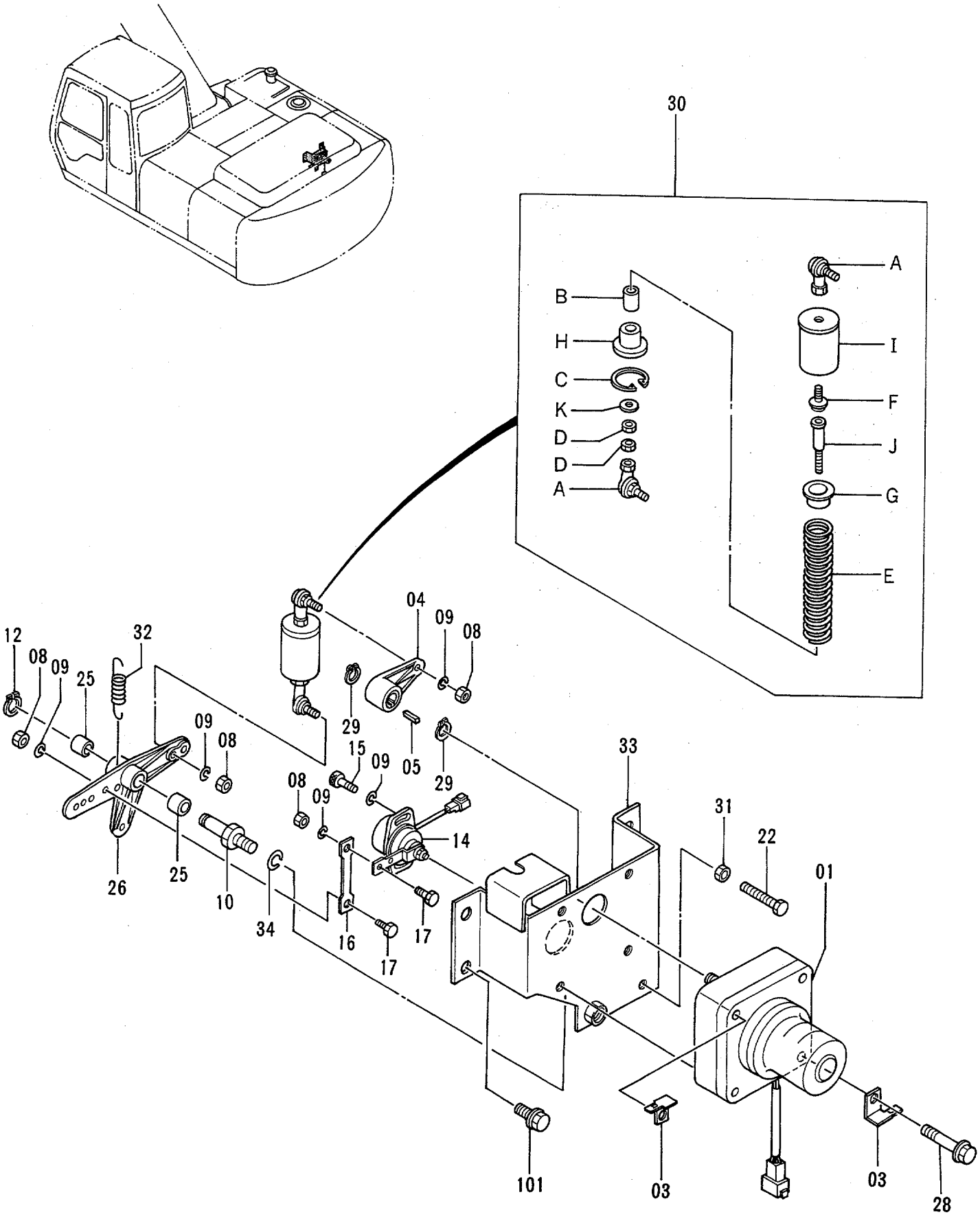

エンジン コントロール モータ
ENGINE CONTROL MOTOR

78001-

符号 ITEM	部品番号 PART NO.	部品名	PART NAME	数量 Q'TY	サービスコード S.C	適用号機 SERIAL NO.	互換性 ICA	代替部品 REPLACEABLE PART 部品番号 PART NO.	代替部品 REPLACEABLE PART 数量 Q'TY
01-34	9094106	モータ アッセン	MOTOR ASS'Y	1					
01	4257163	・モータ;ステップ	・MOTOR;STEP	1					
03	4257159	・ブラケット	・BRACKET	2					
04	3051015	・レバー	・LEVER	1					
05	94-2204	・キー	・KEY	1					
08	M500605	・ナット	・NUT	4					
09	A590906	・ワッシャ;スプリング	・WASHER;SPRING	6					
10	4257162	・ピン	・PIN	1					
12	991337	・リング;リテイニング	・RING;RETAINING	1					
14	4257164	・センサ;アングル	・SENSOR;ANGLE	1					
15	M340616	・ボルト;ソケット	・BOLT;SOCKET	2					
16	4254025	・リンク	・LINK	1					
17	4254023	・ピン	・PIN	2					
22	4257161	・ボルト	・BOLT	1					
25	4260781	・ブッシング	・BUSHING	2					
26	2030310	・レバー	・LEVER	1					
28	J011060	・ボルト;セムス	・BOLT;SEMS	4					
29	991336	・リング;リテイニング	・RING;RETAINING	2					
30	9095828	・スプリング アッセン	・SPRING ASS'Y	1					
30A	4056017	・・ジョイント;ボール	・・JOINT;BALL	2					
30B	4261314	・・ブッシング	・・BUSHING	1					
30C	4064463	・・リング;リテイニング	・・RING;RETAINING	1					
30D	M500605	・・ナット	・・NUT	2					
30E	4258876	・・スプリング	・・SPRING	1					
30F	J010614	・・ボルト;セムス	・・BOLT;SEMS	1					
30G	4266428	・・シート;スプリング	・・SEAT;SPRING	1					
30H	4278445	・・シート;スプリング	・・SEAT;SPRING	1					
30I	9737377	・・リング	・・RING	1					
30J	4278473	・・ロッド	・・ROD	1					
30K	4278446	・・スペーサ	・・SPACER	1					
31	M500807	・ナット	・NUT	1					
32	4271909	・スプリング	・SPRING	1					
33	7024515	・ブラケット	・BRACKET	1					
34	A590914	・ワッシャ;スプリング	・WASHER;SPRING	1					
101	J021030	ボルト;セムス	BOLT;SEMS	4					

エンジンコントロールケーブル
ENGINE CONTROL CABLE

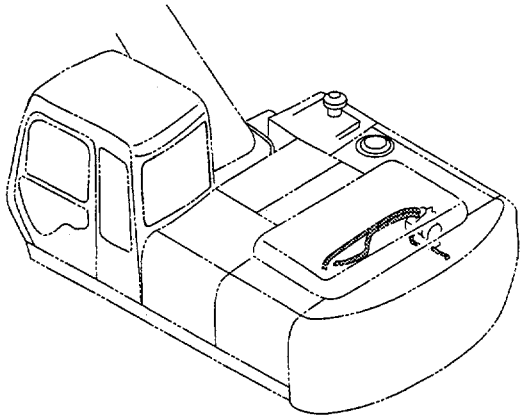

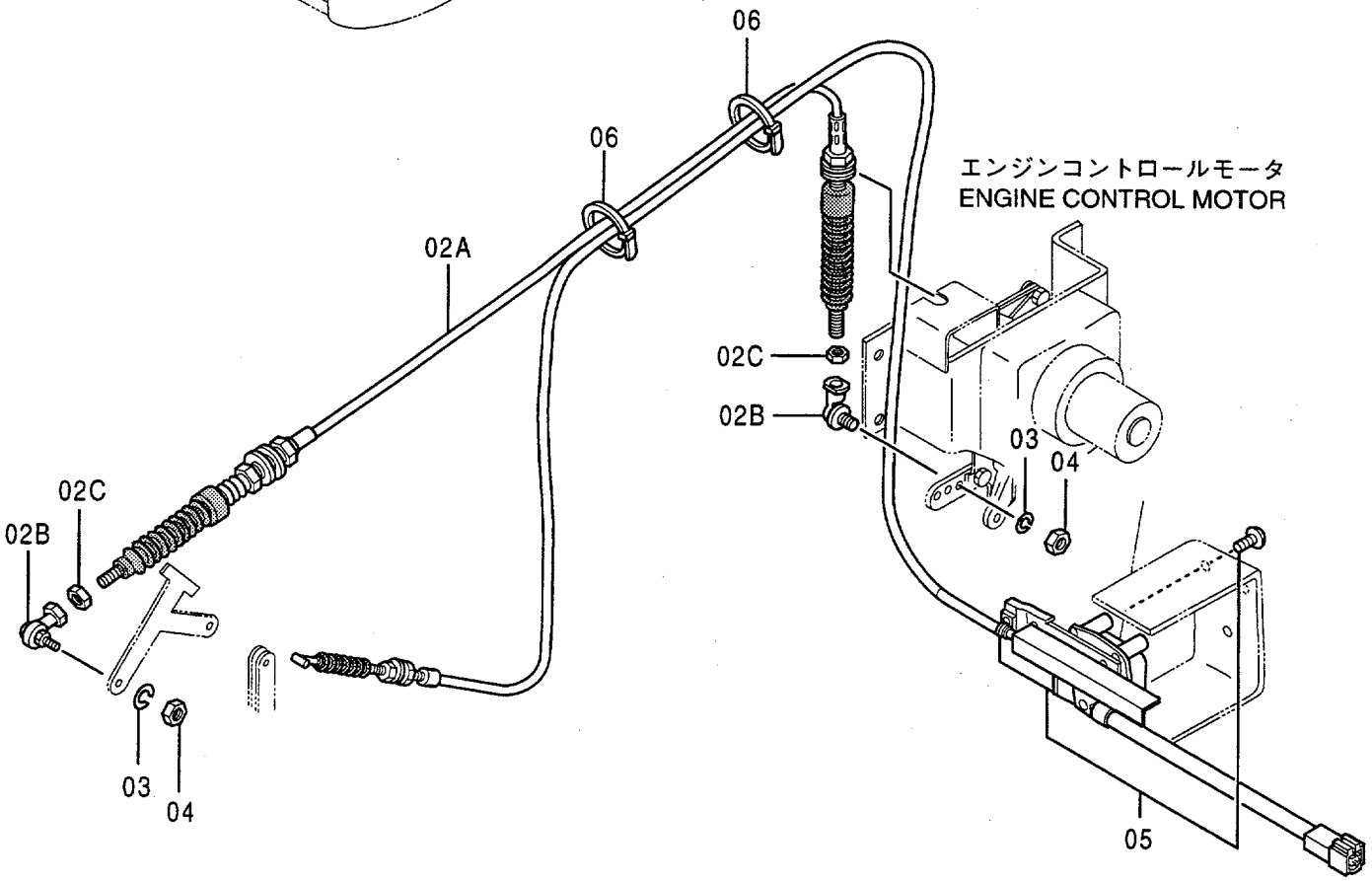

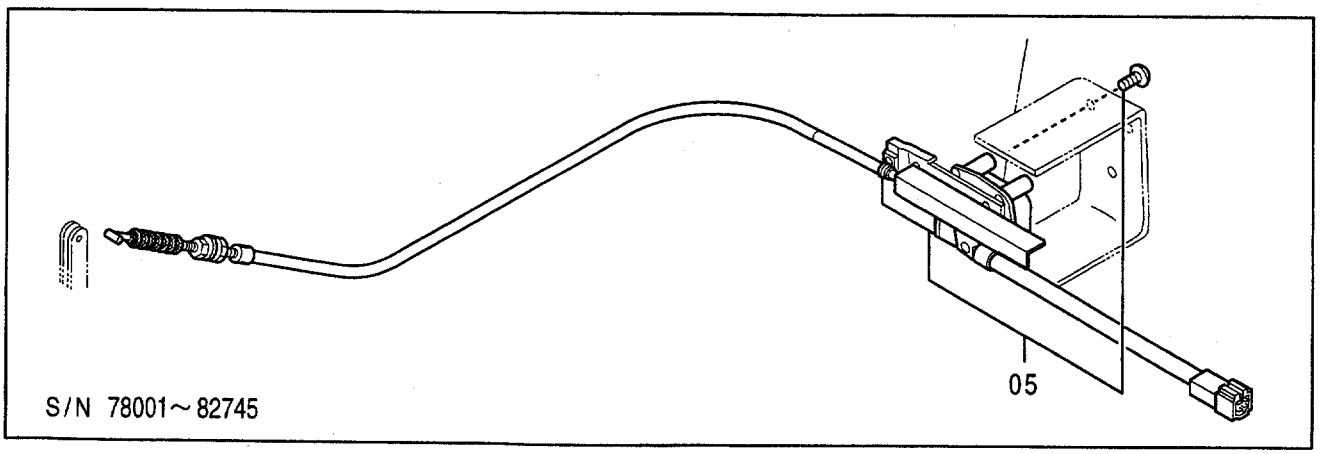

Ⓜ

エンジン コントロール ケーブル
ENGINE CONTROL CABLE

78001-

符号 ITEM	部品番号 PART NO.	部品名	PART NAME	数量 Q'TY	サービスコード S.C	適用号機 SERIAL NO.	互換性 ICA	代替部品 REPLACEABLE PART 部品番号 PART NO.	代替部品 REPLACEABLE PART 数量 Q'TY
02A-C	4277257	ケーブル アッセン	CABLE ASS'Y	1					
02A	+++++++	・ケーブル	・CABLE	1	D				
02B	4056017	・ジョイント;ボール	・JOINT;BALL	2					
02C	M500605	・ナット	・NUT	2					
03	A590906	ワッシャ;スプリング	WASHER;SPRING	2					
04	M500605	ナット	NUT	2					
05	4276156	ストッパ	STOPPER	1	Z				
06	4055311	クリップ;バンド	CLIP;BAND	2		82746-			

エンジンコントロールレバー (オプション)
ENGINE CONTROL LEVER (OPTION)

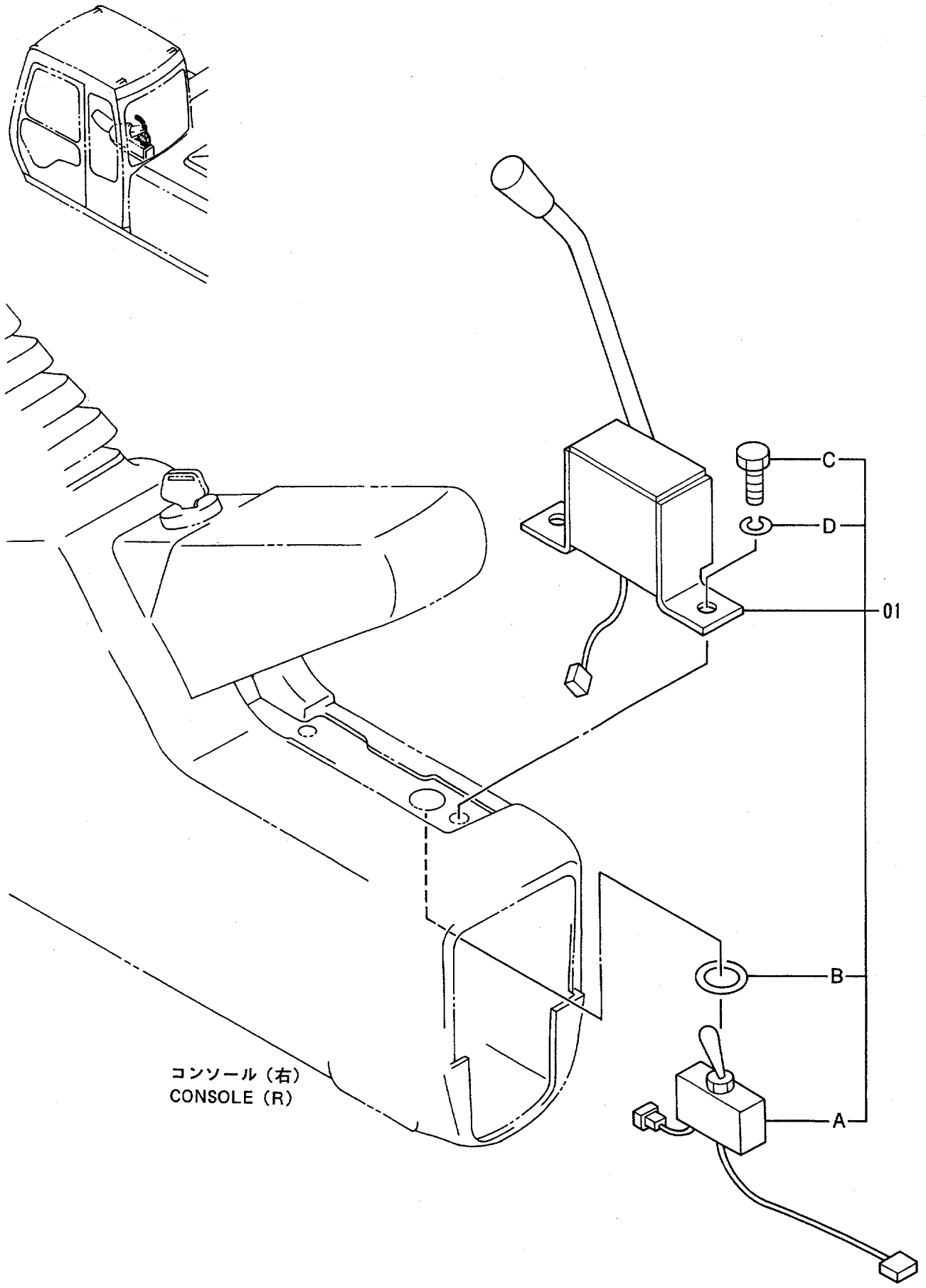

エンジン コントロール レバー (オプション)
ENGINE CONTROL LEVER (OPTION)

78001-

符号 ITEM	部品番号 PART NO.	部品名	PART NAME	数量 Q'TY	サービスコード S.C	適用号機 SERIAL NO.	互換性 ICA	代替部品 REPLACEABLE PART 部品番号 PART NO.	代替部品 REPLACEABLE PART 数量 Q'TY
01	4326213	レバー	LEVER	1					
01A	4342197	・スイッチ	・SWITCH	1					
01B	4342194	・ネームプレート	・NAME-PLATE	1					
01C	J900814	・ボルト	・BOLT	2					
01D	A590908	・ワッシャ;スプリング	・WASHER;SPRING	2					

操作レバー (1)
CONTROL LEVER (1)

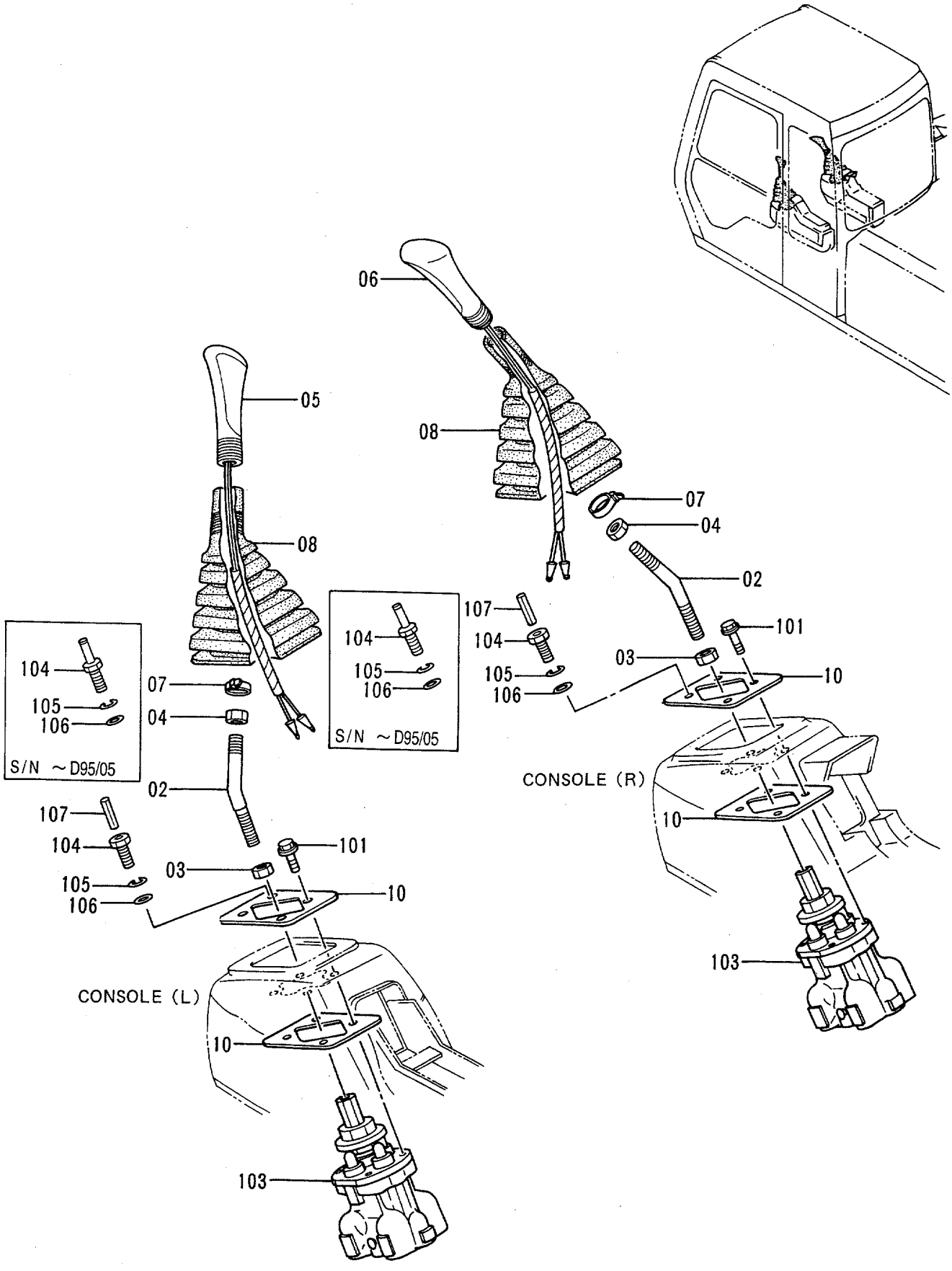

操作ﾚﾊﾞｰ (1)
CONTROL LEVER (1)

78001-

符号 ITEM	部品番号 PART NO.	部品名	PART NAME	数量 Q'TY	サービスコード S.C	適用号機 SERIAL NO.	互換性 ICA	代替部品 REPLACEABLE PART 部品番号 PART NO.	代替部品 REPLACEABLE PART 数量 Q'TY
02	4328136	ﾚﾊﾞｰ	LEVER	2		-D95/05	Y	4334707	2
02	4334707	ﾚﾊﾞｰ	LEVER	2	#	D95/06-			
03	J950014	ﾅｯﾄ	NUT	2					
04	J952012	ﾅｯﾄ	NUT	2					
05	2033123	ｸﾞﾘｯﾌﾟ	GRIP	1					
06	2032041	ｸﾞﾘｯﾌﾟ	GRIP	1					
07	4055311	ｸﾘｯﾌﾟ;ﾊﾞﾝﾄﾞ	CLIP;BAND	2					
08	2030275	ﾌﾞｰﾂ	BOOT	2					
10	4317301	ｽﾍﾟｰｻ	SPACER	4					
101	J020825	ﾎﾞﾙﾄ;ｾﾑｽ	BOLT;SEMS	6					
103	9134232	ﾊﾞﾙﾌﾞ;ﾊﾟｲﾛｯﾄ (本体組付用)	VALVE;PILOT (for assembly of machine)	2	H		I	9134239	2
103	(9134239)	ﾊﾞﾙﾌﾞ;ﾊﾟｲﾛｯﾄ (輸送用)	VALVE;PILOT (for transportation)	2	SH				
104	4339621	ﾎﾞﾙﾄ	BOLT	2		-D95/05	T	4144011	2
								4342802	2
104	4342802	ﾎﾞﾙﾄ	BOLT	2	#	D95/06-			
105	A590908	ﾜｯｼｬ;ｽﾌﾟﾘﾝｸﾞ	WASHER;SPRING	2					
106	A590108	ﾜｯｼｬ;ﾌﾟﾚｰﾝ	WASHER;PLANE	2					
107	4144011	ﾋﾟﾝ;ｽﾌﾟﾘﾝｸﾞ	PIN;SPRING	2	#	D95/06-			

操作レバー (2)
CONTROL LEVER (2)

適用号機 STD : 78001～82322
Serial No. LC : 78001～82367

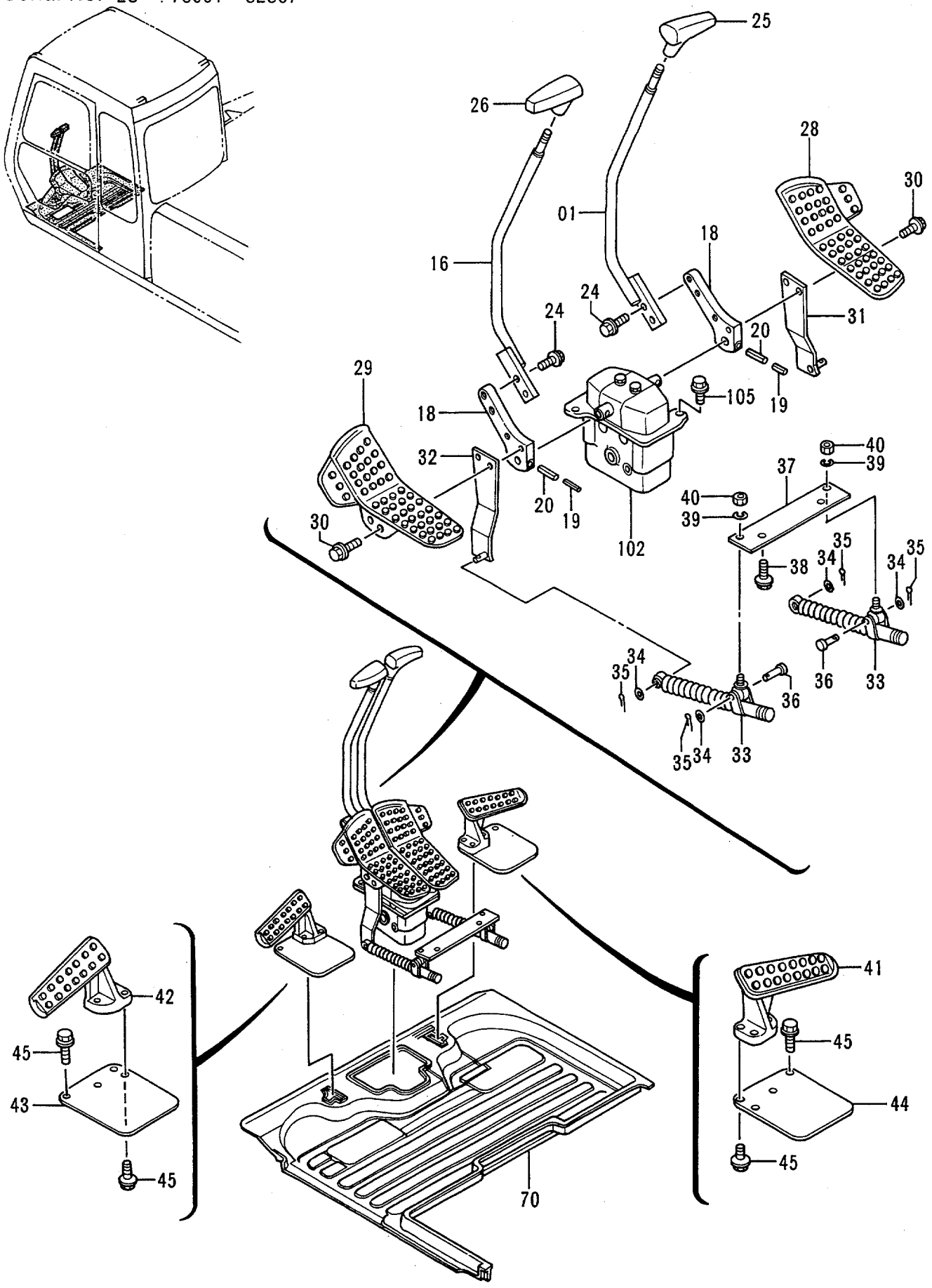

操作ﾚﾊﾞｰ (2)
CONTROL LEVER (2)

STD:78001-82322
LC :78001-82367

符号 ITEM	部品番号 PART NO.	部品名	PART NAME	数量 Q'TY	サービスコード S.C	適用号機 SERIAL NO.	互換性 ICA	代替部品 REPLACEABLE PART 部品番号 PART NO.	代替部品 REPLACEABLE PART 数量 Q'TY
01	8054066	ﾚﾊﾞｰ	LEVER	1					
16	8054067	ﾚﾊﾞｰ	LEVER	1					
18	3067801	ﾌﾞﾗｹｯﾄ	BRACKET	2					
19	4205317	ﾋﾟﾝ;ｽﾌﾟﾘﾝｸﾞ	PIN;SPRING	2					
20	4205318	ﾋﾟﾝ;ｽﾌﾟﾘﾝｸﾞ	PIN;SPRING	2					
24	J011035	ﾎﾞﾙﾄ;ｾﾑｽ	BOLT;SEMS	4					
25	2030249	ｸﾞﾘｯﾌﾟ	GRIP	1					
26	2030254	ｸﾞﾘｯﾌﾟ	GRIP	1					
28	1019853	ﾍﾟﾀﾞﾙ (R)	PEDAL (R)	1					
29	1019852	ﾍﾟﾀﾞﾙ (L)	PEDAL (L)	1					
30	J021045	ﾎﾞﾙﾄ;ｾﾑｽ	BOLT;SEMS	4					
31	9742276	ﾌﾞﾗｹｯﾄ; (R)	BRACKET; (R)	1					
32	9742277	ﾌﾞﾗｹｯﾄ; (L)	BRACKET; (L)	1					
33	4204959	ﾀﾞﾝﾊﾟ	DAMPER	2					
34	A590108	ﾜｯｼｬ;ﾌﾟﾚｰﾝ	WASHER;PLANE	4					
35	4022697	ﾋﾟﾝ;ﾛｯｸ	PIN;LOCK	4					
36	4044928	ﾋﾟﾝ	PIN	2					
37	4335927	ﾌﾟﾚｰﾄ	PLATE	1					
38	J011020	ﾎﾞﾙﾄ;ｾﾑｽ	BOLT;SEMS	2					
39	A590908	ﾜｯｼｬ;ｽﾌﾟﾘﾝｸﾞ	WASHER;SPRING	2					
40	M500807	ﾅｯﾄ	NUT	2					
41	1015478	ﾚｽﾄ;ﾌｰﾄ	REST;FOOT	1					
42	1015477	ﾚｽﾄ;ﾌｰﾄ	REST;FOOT	1					
43	3052543	ｶﾊﾞｰ	COVER	1					
44	4338635	ｶﾊﾞｰ	COVER	1					
45	J011035	ﾎﾞﾙﾄ;ｾﾑｽ	BOLT;SEMS	8					
70	0001671	ﾏｯﾄ;ﾌﾛｱ	MAT;FLOOR	1					
102	9101512	ﾊﾞﾙﾌﾞ;ﾊﾟｲﾛｯﾄ (本体組付用)	VALVE;PILOT (for assembly of machine)	1	H		1	9107264	1
102	(9107264)	ﾊﾞﾙﾌﾞ;ﾊﾟｲﾛｯﾄ (輸送用)	VALVE;PILOT (for transportation)	1	SH				
105	J021040	ﾎﾞﾙﾄ;ｾﾑｽ	BOLT;SEMS	2					

操作レバー (2)
CONTROL LEVER (2)

適用号機 STD : 82323～
Serial No. LC : 82368～

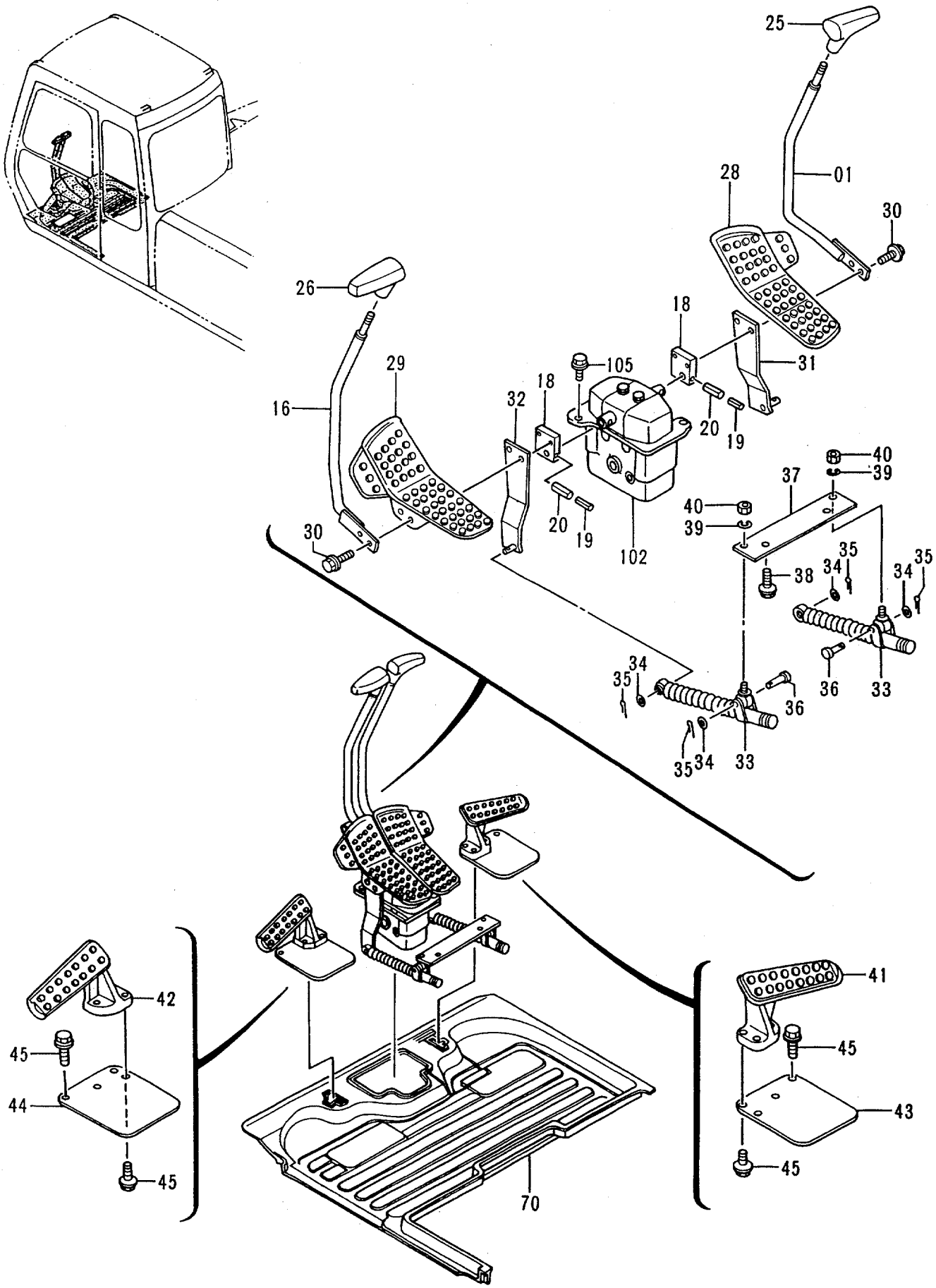

操作ﾚﾊﾞｰ (2)
CONTROL LEVER (2)

STD:82323-
LC :82368-

符号 ITEM	部品番号 PART NO.	部品名	PART NAME	数量 Q'TY	サービスコード S.C	適用号機 SERIAL NO.	互換性 ICA	代替部品 REPLACEABLE PART 部品番号 PART NO.	代替部品 REPLACEABLE PART 数量 Q'TY
01	8062667	ﾚﾊﾞｰ (R)	LEVER (R)	1					
16	8062623	ﾚﾊﾞｰ (L)	LEVER (L)	1					
18	3072628	ﾌﾞﾗｹｯﾄ	BRACKET	2					
19	4205317	ﾋﾟﾝ;ｽﾌﾟﾘﾝｸﾞ	PIN;SPRING	2					
20	4205318	ﾋﾟﾝ;ｽﾌﾟﾘﾝｸﾞ	PIN;SPRING	2					
25	2030249	ｸﾞﾘｯﾌﾟ	GRIP	1					
26	2030254	ｸﾞﾘｯﾌﾟ	GRIP	1					
28	1019853	ﾍﾟﾀﾞﾙ (R)	PEDAL (R)	1					
29	1019852	ﾍﾟﾀﾞﾙ (L)	PEDAL (L)	1					
30	J021055	ﾎﾞﾙﾄ;ｾﾑｽ	BOLT;SEMS	4					
31	9742276	ﾌﾞﾗｹｯﾄ; (R)	BRACKET; (R)	1					
32	9742277	ﾌﾞﾗｹｯﾄ; (L)	BRACKET; (L)	1					
33	4204959	ﾀﾞﾝﾊﾟ	DAMPER	2					
34	A590108	ﾜｯｼｬ;ﾌﾟﾚｰﾝ	WASHER;PLANE	4					
35	4022697	ﾋﾟﾝ;ﾛｯｸ	PIN;LOCK	4					
36	4044928	ﾋﾟﾝ	PIN	2					
37	4335927	ﾌﾟﾚｰﾄ	PLATE	1					
38	J011020	ﾎﾞﾙﾄ;ｾﾑｽ	BOLT;SEMS	2					
39	A590908	ﾜｯｼｬ;ｽﾌﾟﾘﾝｸﾞ	WASHER;SPRING	2					
40	M500807	ﾅｯﾄ	NUT	2					
41	1015478	ﾚｽﾄ;ﾌｰﾄ	REST;FOOT	1					
42	1015477	ﾚｽﾄ;ﾌｰﾄ	REST;FOOT	1					
43	3052543	ｶﾊﾞｰ	COVER	1					
44	4338635	ｶﾊﾞｰ	COVER	1					
45	J011035	ﾎﾞﾙﾄ;ｾﾑｽ	BOLT;SEMS	8					
70	0001671	ﾏｯﾄ;ﾌﾛｱ	MAT;FLOOR	1					
102	9101512	ﾊﾞﾙﾌﾞ;ﾊﾟｲﾛｯﾄ (本体組付用)	VALVE;PILOT (for assembly of machine)	1	H		I	9107264	1
102	(9107264)	ﾊﾞﾙﾌﾞ;ﾊﾟｲﾛｯﾄ (輸送用)	VALVE;PILOT (for transportation)	1	SH				
105	J021040	ﾎﾞﾙﾄ;ｾﾑｽ	BOLT;SEMS	2					

操作レバー (3)
CONTROL LEVER (3)

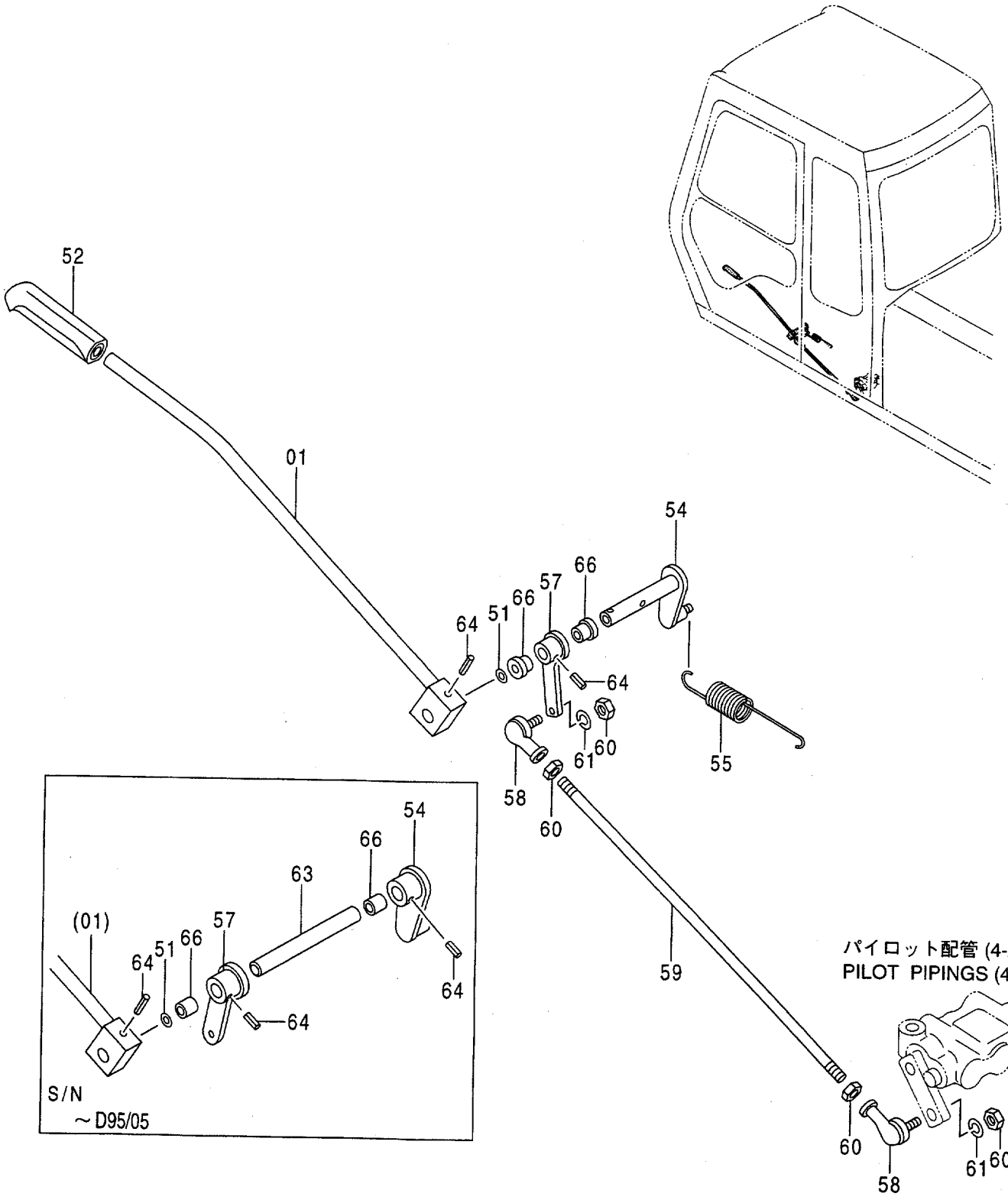

Ⓜ

操作ﾚﾊﾞｰ (3)
CONTROL LEVER (3)

78001-

符号 ITEM	部品番号 PART NO.	部品名	PART NAME	数量 Q'TY	サービスコード S.C	適用号機 SERIAL NO.	互換性 ICA	代替部品 REPLACEABLE PART 部品番号 PART NO.	代替部品 REPLACEABLE PART 数量 Q'TY
01	8050900	ﾚﾊﾞｰ;ﾛｯｸ	LEVER;LOCK	1					
51	A590116	ﾜｯｼｬ;ﾌﾟﾚｰﾝ	WASHER;PLANE	1					
52	3051611	ｸﾞﾘｯﾌﾟ	GRIP	1					
54	9738060	ﾘﾝｸ	LINK	1		-D95/05			
54	9745041	ﾘﾝｸ	LINK	1	#	D95/06-			
55	4189184	ｽﾌﾟﾘﾝｸﾞ;ﾃﾝｼｮﾝ	SPRING;TENSION	1					
57	9738059	ﾘﾝｸ	LINK	1		-D95/05			
57	9743595	ﾘﾝｸ	LINK	1	#	D95/06-			
58	4056018	ｼﾞｮｲﾝﾄ;ﾎﾞｰﾙ	JOINT;BALL	2					
59	4259591	ﾛｯﾄﾞ	ROD	1					
60	M500807	ﾅｯﾄ	NUT	4					
61	A590908	ﾜｯｼｬ;ｽﾌﾟﾘﾝｸﾞ	WASHER;SPRING	2					
63	4259592	ﾋﾟﾝ	PIN	1		-D95/05			
64	4027427	ﾋﾟﾝ;ｽﾌﾟﾘﾝｸﾞ	PIN;SPRING	3		-D95/05			
64	4027427	ﾋﾟﾝ;ｽﾌﾟﾘﾝｸﾞ	PIN;SPRING	2	#	D95/06-			
66	4259767	ﾌﾞｯｼﾝｸﾞ	BUSHING	2		-D95/05			
66	4341810	ﾌﾞｯｼﾝｸﾞ	BUSHING	2	#	D95/06-			

パイロット配管 (1-1)
PILOT PIPINGS (1-1)

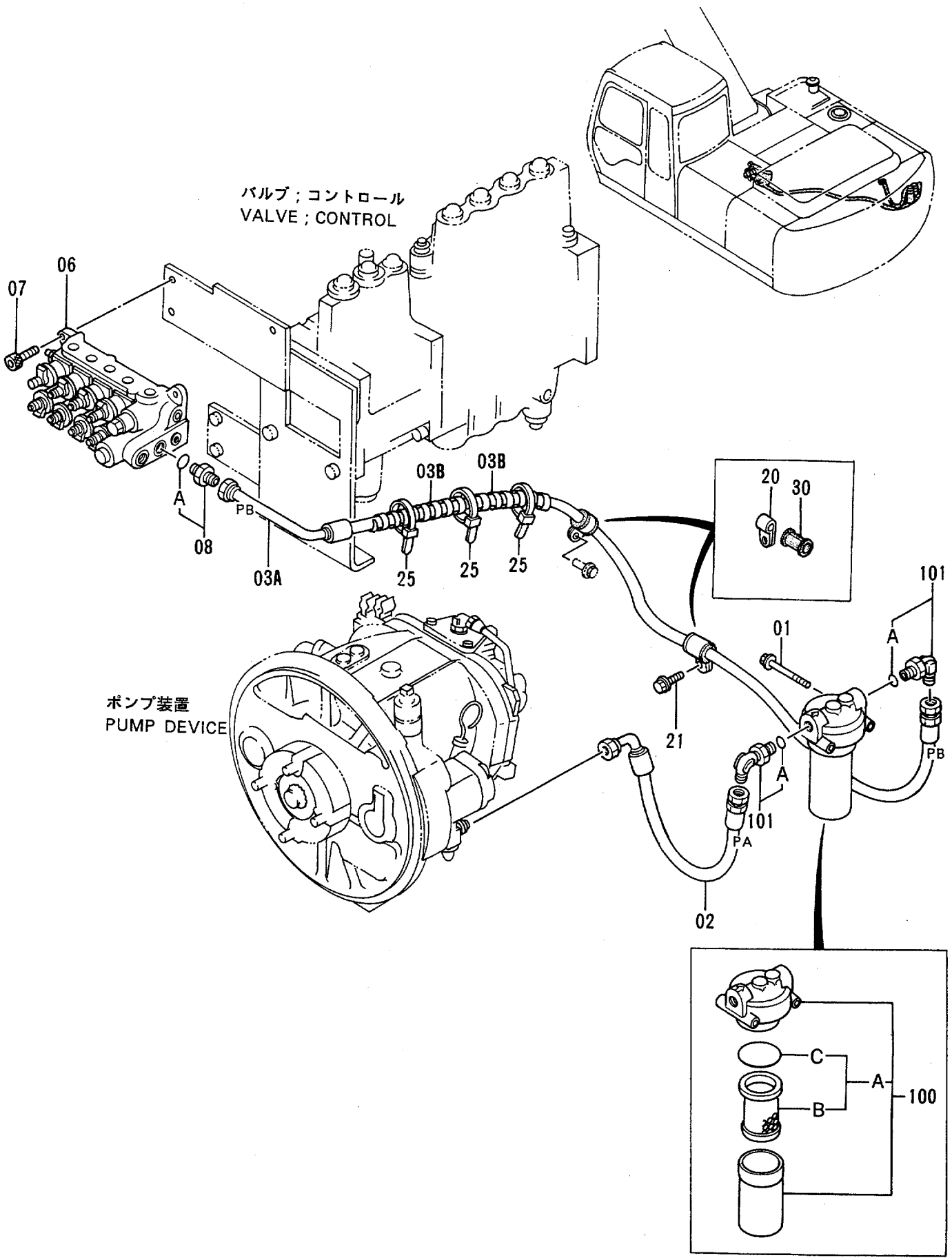

パイロット配管 (1-1)
PILOT PIPINGS (1-1)

78001-

符号 ITEM	部品番号 PART NO.	部品名	PART NAME	数量 Q'TY	サービスコード S.C	適用号機 SERIAL NO.	互換性 ICA	代替部品 REPLACEABLE PART 部品番号 PART NO.	代替部品 REPLACEABLE PART 数量 Q'TY
01	J011000	ボルト;セムス	BOLT;SEMS	2					
02	4278524	ホース (PA)	HOSE (PA)	1					
03A	4278525	ホース (PB)	HOSE (PB)	1					
03B	4044420	プロテクタ	PROTECTOR	2					
06	4331026	バルブ;ソレノイド	VALVE;SOL.	1	H				
07	M341025	ボルト;ソケット	BOLT;SOCKET	3					
08	4210361	アダプタ;S	ADAPTER;S	1					
08A	4506418	・O-リング	・O-RING	1					
20	4190263	クリップ	CLIP	2					
21	J011020	ボルト;セムス	BOLT;SEMS	1					
25	4055312	クリップ;バンド	CLIP;BAND	3					
30	4316226	ブッシング;ラバー	BUSHING;RUBBER	2					
100	4191300	フィルタ;オイル	FILTER;OIL	1					
100A	4207841	・エレメント;オイル	・ELEMENT;OIL	1					
100B	4191301	・・エレメント;フィルタ	・・ELEMENT;FILTER	1					
100C	A811065	・・O-リング	・・O-RING	1					
101	4154672	エルボ;S	ELBOW;S	2					
101A	4506418	・O-リング	・O-RING	1					

パイロット配管 (1-2) 〈STD〉
PILOT PIPINGS (1-2) 〈STD〉

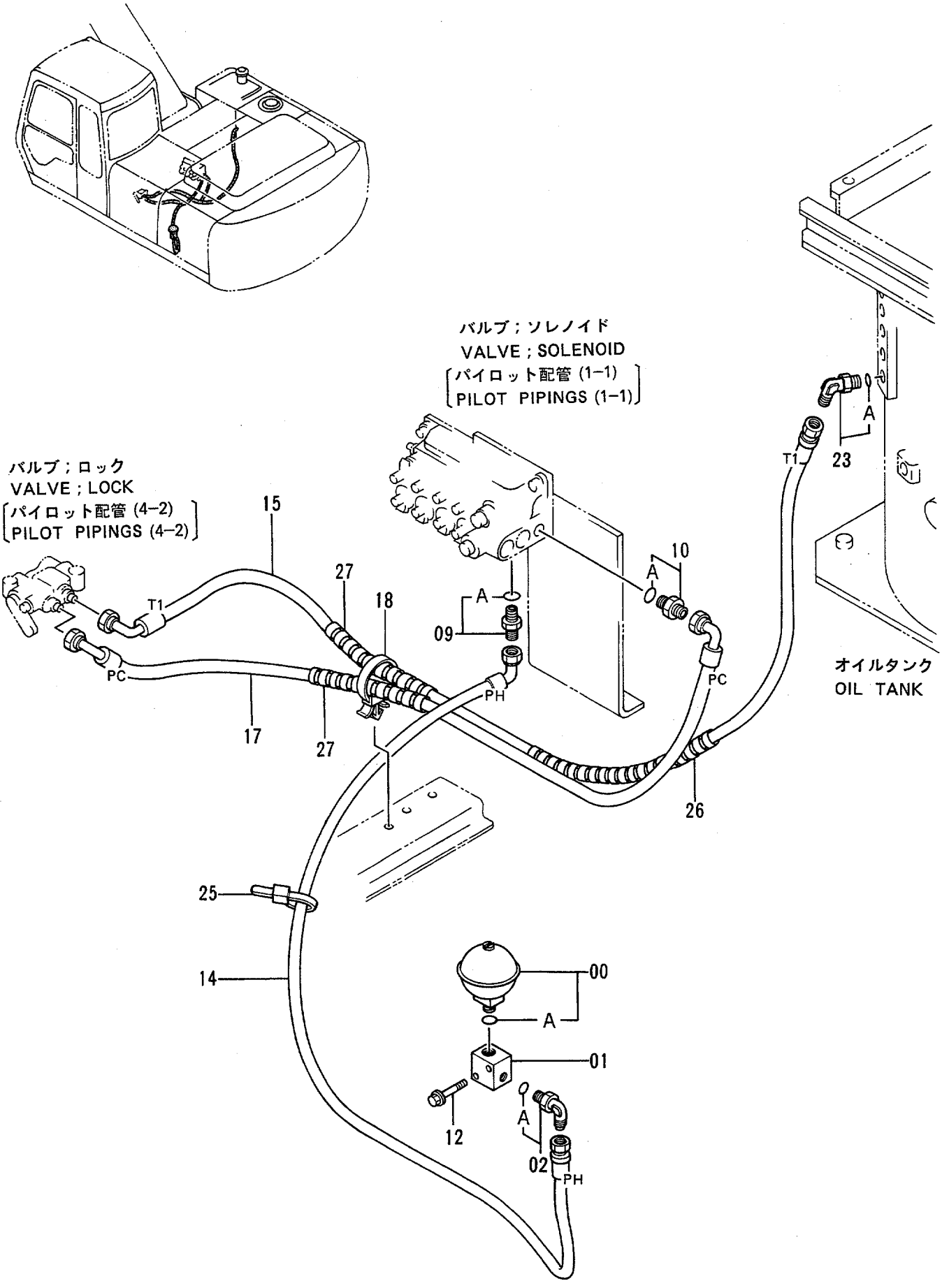

パイロット配管 (1-2) <STD>
PILOT PIPINGS (1-2) <STD>

78001-

符号 ITEM	部品番号 PART NO.	部品名	PART NAME	数量 Q'TY	サービスコード S.C	適用号機 SERIAL NO.	互換性 ICA	代替部品 REPLACEABLE PART 部品番号 PART NO.	代替部品 REPLACEABLE PART 数量 Q'TY
00	4195978	ｱｷｭﾑﾚｰﾀ	ACCUMULATOR	1					
00A	954493	･O-ﾘﾝｸﾞ	･O-RING	1					
01	3036998	ﾌﾞﾛｯｸ	BLOCK	1					
02	4154670	ｴﾙﾎﾞ;S	ELBOW;S	1					
02A	957366	･O-ﾘﾝｸﾞ	･O-RING	1					
09	4200465	ｱﾀﾞﾌﾟﾀ;S	ADAPTER;S	1					
09A	957366	･O-ﾘﾝｸﾞ	･O-RING	1					
10	4200466	ｱﾀﾞﾌﾟﾀ;S	ADAPTER;S	1					
10A	4509180	･O-ﾘﾝｸﾞ	･O-RING	1					
12	J011060	ﾎﾞﾙﾄ;ｾﾑｽ	BOLT;SEMS	2					
14	4263617	ﾎｰｽ (PH)	HOSE (PH)	1					
15	4305376	ﾎｰｽ;ﾅｲﾛﾝ (T1)	HOSE;NYLON (T1)	1					
17	4330134	ﾎｰｽ;ﾅｲﾛﾝ (PC)	HOSE;NYLON (PC)	1					
18	4259220	ｸﾘｯﾌﾟ	CLIP	1					
23	4154671	ｴﾙﾎﾞ;S	ELBOW;S	1					
23A	4509180	･O-ﾘﾝｸﾞ	･O-RING	1					
25	4055312	ｸﾘｯﾌﾟ;ﾊﾞﾝﾄﾞ	CLIP;BAND	1					
26	4133527	ﾌﾟﾛﾃｸﾀ	PROTECTOR	1					
27	4133527	ﾌﾟﾛﾃｸﾀ	PROTECTOR	2					

パイロット配管 (1-2) 〈USA〉
PILOT PIPINGS (1-2) 〈USA〉

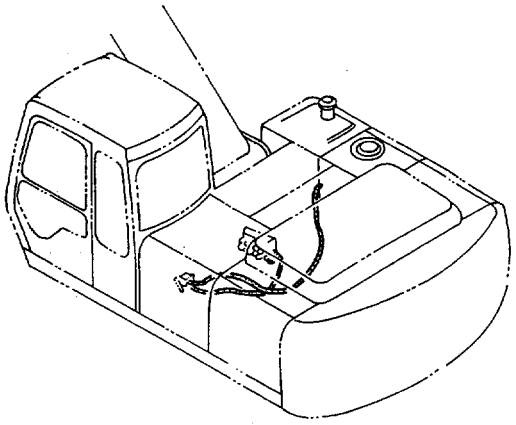

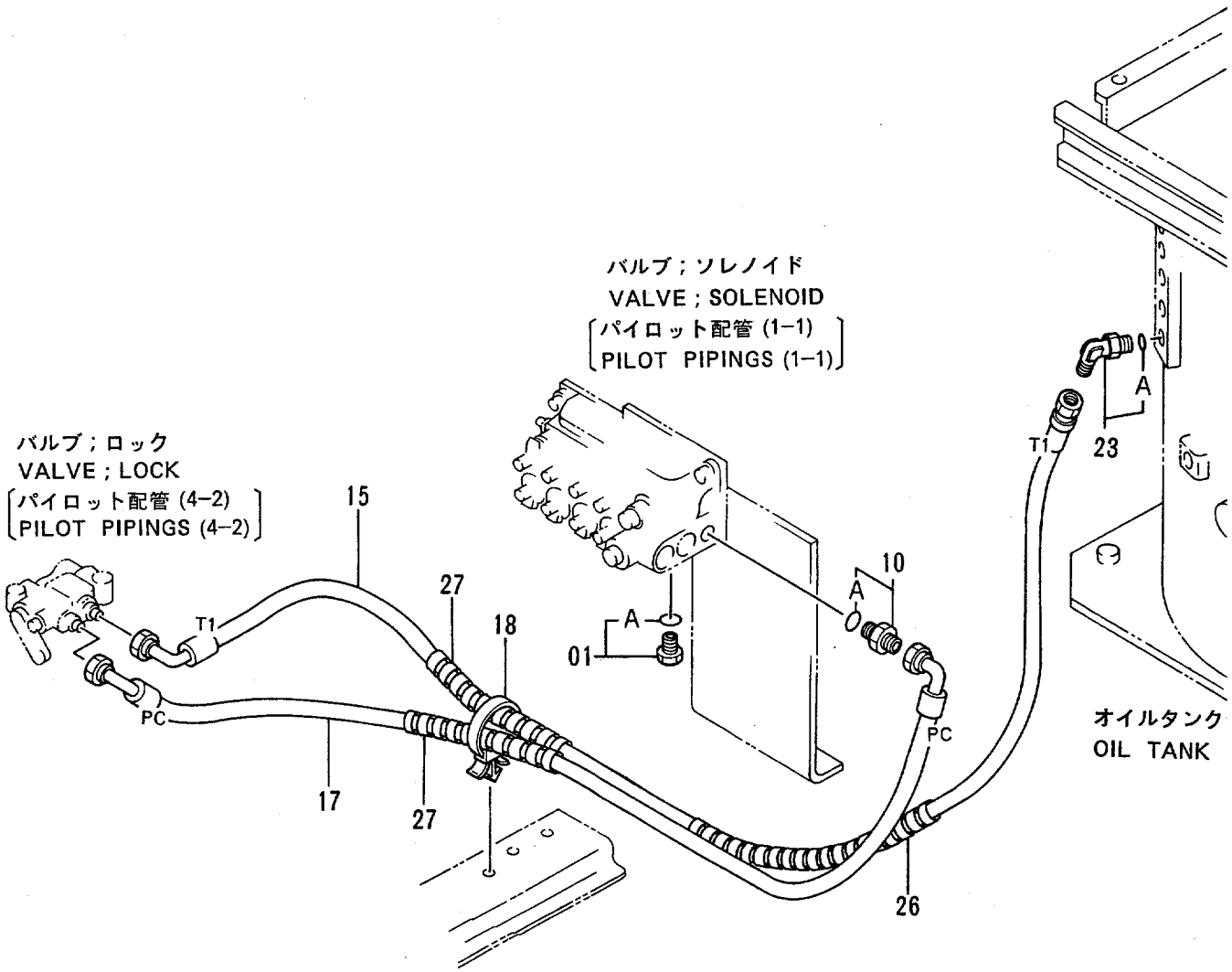

パイロット配管 (1-2) <USA>
PILOT PIPINGS (1-2) <USA>

78001-

符号 ITEM	部品番号 PART NO.	部品名	PART NAME	数量 Q'TY	サービスコード S.C	適用号機 SERIAL NO.	互換性 ICA	代替部品 REPLACEABLE PART 部品番号 PART NO.	代替部品 REPLACEABLE PART 数量 Q'TY
01	4093624	プラグ	PLUG	1					
01A	957366	・O-リング	・O-RING	1					
10	4200466	アダプタ;S	ADAPTER;S	1					
10A	4509180	・O-リング	・O-RING	1					
12	J011060	ボルト;セムス	BOLT;SEMS	2					
15	4305376	ホース;ナイロン (T1)	HOSE;NYLON (T1)	1					
17	4330134	ホース (PC)	HOSE (PC)	1					
18	4259220	クリップ	CLIP	1					
23	4154671	エルボ;S	ELBOW;S	1					
23A	4509180	・O-リング	・O-RING	1					
26	4133527	プロテクタ	PROTECTOR	1					
27	4133527	プロテクタ	PROTECTOR	2					

パイロット配管 (1-3)
PILOT PIPINGS (1-3)

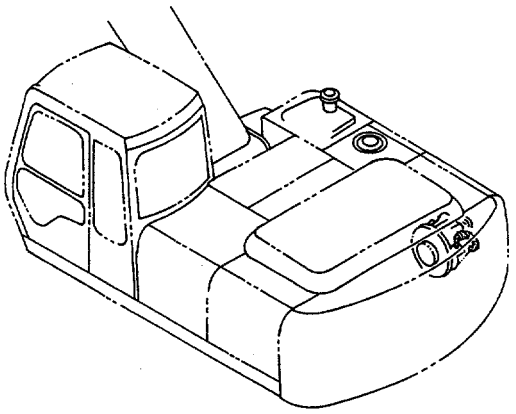

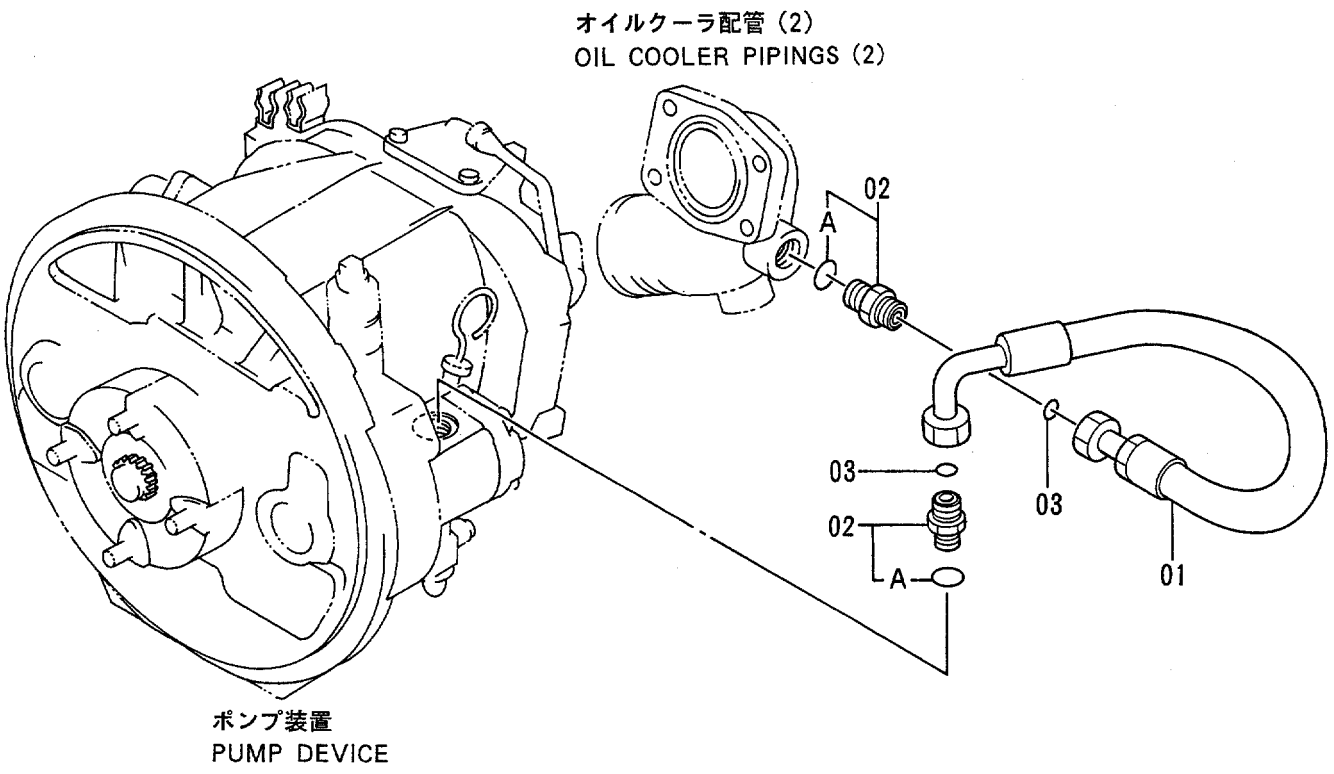

ﾊﾟｲﾛｯﾄ配管 (1-3)
PILOT PIPINGS (1-3)

78001-

符号 ITEM	部品番号 PART NO.	部品名	PART NAME	数量 Q'TY	サービスコード S.C	適用号機 SERIAL NO.	互換性 ICA	代替部品 REPLACEABLE PART 部品番号 PART NO.	代替部品 REPLACEABLE PART 数量 Q'TY
01	4329588	ﾎｰｽ	HOSE	1					
02	4189619	ｱﾀﾞﾌﾟﾀ;S	ADAPTER;S	2					
02A	4506424	･O-ﾘﾝｸﾞ	･O-RING	1					
03	4187308	O-ﾘﾝｸﾞ	O-RING	2					

パイロット配管 (2-1)
PILOT PIPINGS (2-1)

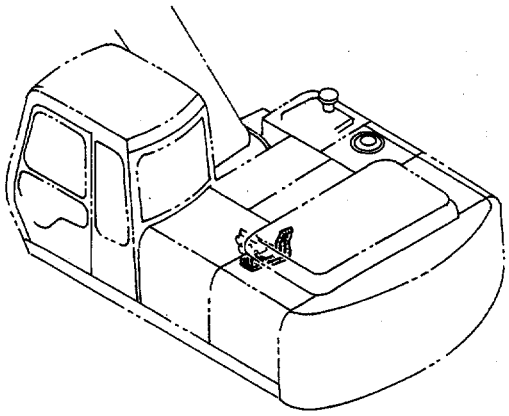

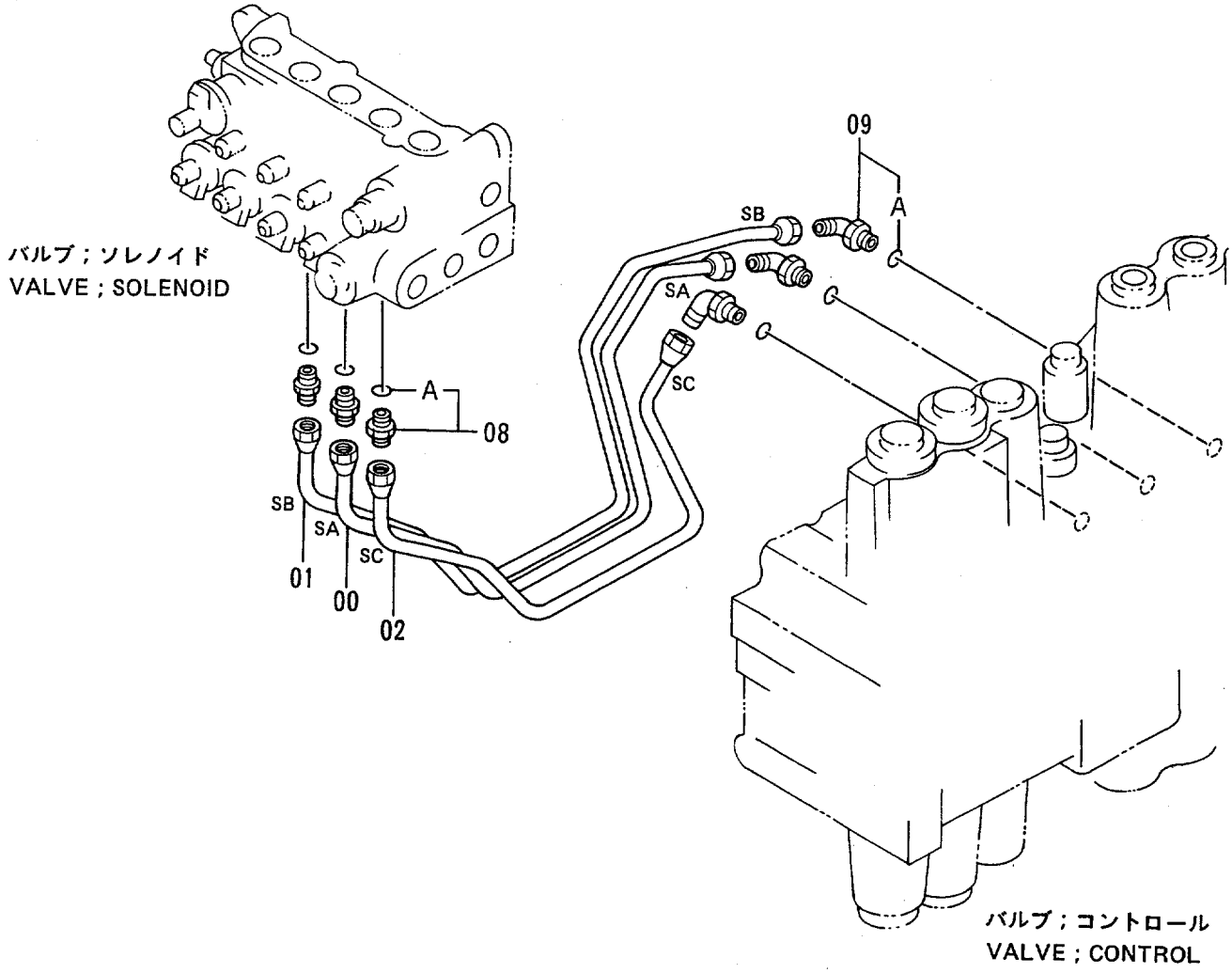

ﾊﾟｲﾛｯﾄ配管 (2-1)
PILOT PIPINGS (2-1)

78001-

符号 ITEM	部品番号 PART NO.	部品名	PART NAME	数量 Q'TY	サービスコード S.C	適用号機 SERIAL NO.	互換性 ICA	代替部品 REPLACEABLE PART 部品番号 PART NO.	代替部品 REPLACEABLE PART 数量 Q'TY
00	3067636	ﾊﾟｲﾌﾟ (SA)	PIPE (SA)	1					
01	3067637	ﾊﾟｲﾌﾟ (SB)	PIPE (SB)	1					
02	3067638	ﾊﾟｲﾌﾟ (SC)	PIPE (SC)	1					
08	4255304	ﾌｨｯﾃﾝｸﾞ;ﾊﾟｲﾌﾟ	FITTING;PIPE	3					
08A	957366	･O-ﾘﾝｸﾞ	･O-RING	1					
09	4293950	ｴﾙﾎﾞ;S	ELBOW;S	3					
09A	957366	･O-ﾘﾝｸﾞ	･O-RING	1					

パイロット配管 (2-2)
PILOT PIPINGS (2-2)

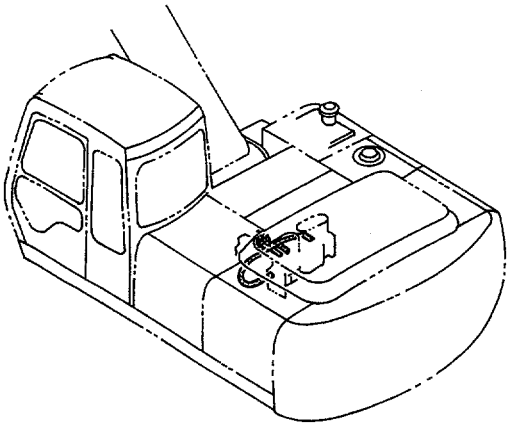

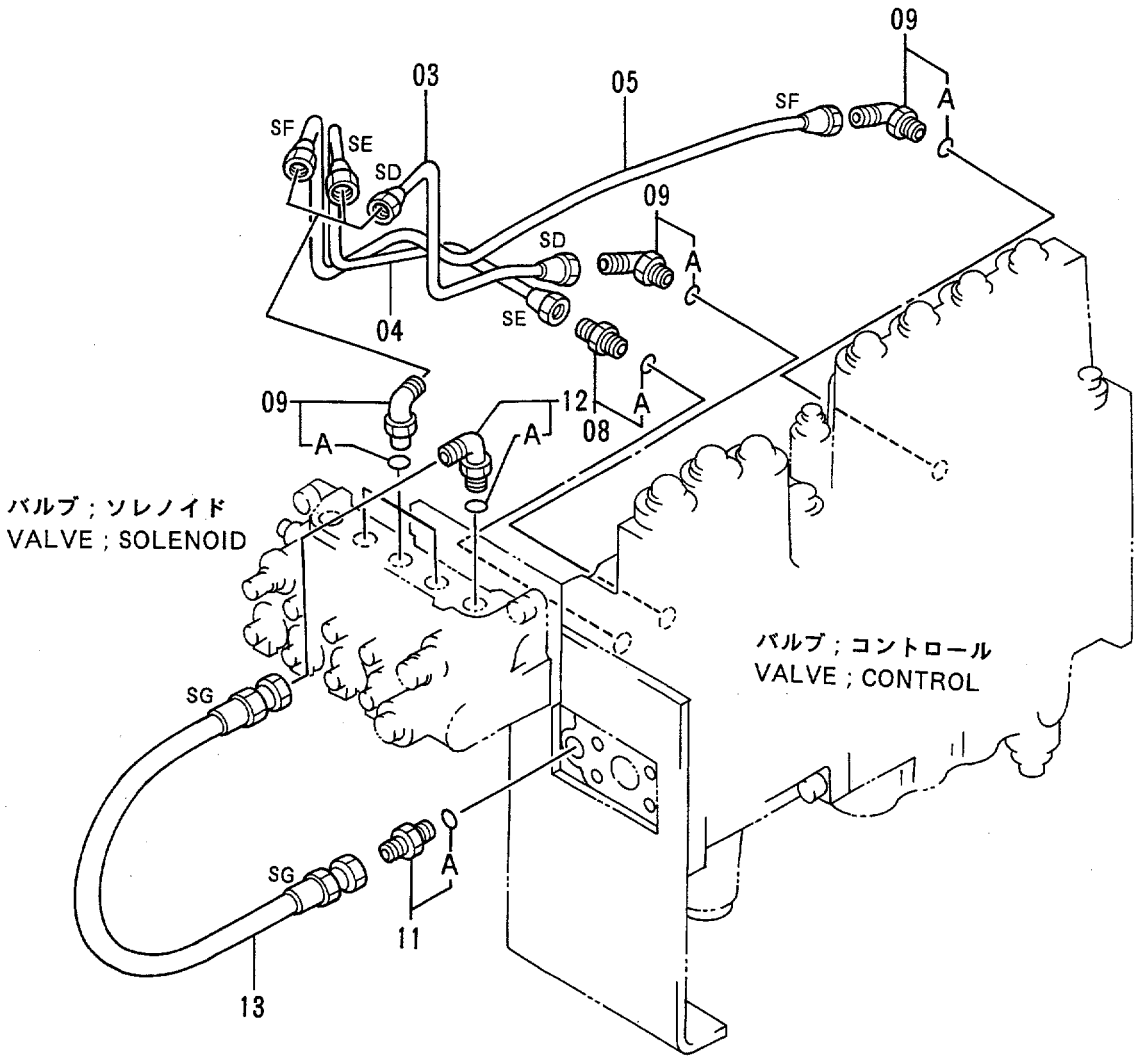

ﾊﾟｲﾛｯﾄ配管 (2-2)
PILOT PIPINGS (2-2)

78001-

符号 ITEM	部品番号 PART NO.	部品名	PART NAME	数量 Q'TY	サービスコード S.C	適用号機 SERIAL NO.	互換性 ICA	代替部品 REPLACEABLE PART 部品番号 PART NO.	代替部品 REPLACEABLE PART 数量 Q'TY
03	3067639	ﾊﾟｲﾌﾟ (SD)	PIPE (SD)	1					
04	3067640	ﾊﾟｲﾌﾟ (SE)	PIPE (SE)	1					
05	3067699	ﾊﾟｲﾌﾟ (SF)	PIPE (SF)	1					
08	4255304	ﾌｨｯﾃﾝｸﾞ;ﾊﾟｲﾌﾟ	FITTING;PIPE	1					
08A	957366	･O-ﾘﾝｸﾞ	･O-RING	1					
09	4293950	ｴﾙﾎﾞ;S	ELBOW;S	5					
09A	957366	･O-ﾘﾝｸﾞ	･O-RING	1					
11	4200467	ｱﾀﾞﾌﾟﾀ;S	ADAPTER;S	1					
11A	957366	･O-ﾘﾝｸﾞ	･O-RING	1					
12	4156434	ｴﾙﾎﾞ;S	ELBOW;S	1					
12A	957366	･O-ﾘﾝｸﾞ	･O-RING	1					
13	4282456	ﾎｰｽ;ﾅｲﾛﾝ (SG)	HOSE;NYLON (SG)	1					

パイロット配管 (2-3)
PILOT PIPINGS (2-3)

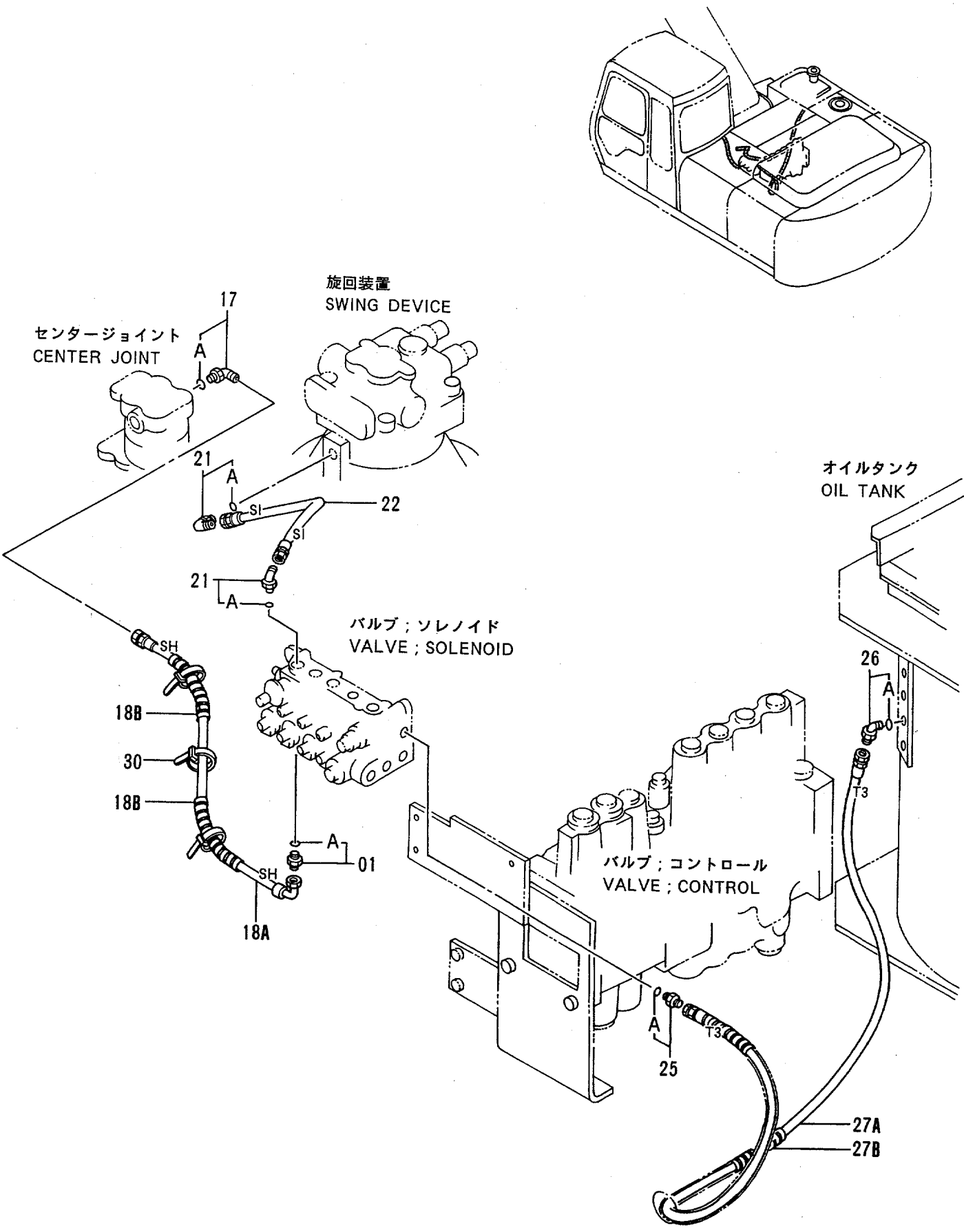

ﾊﾟｲﾛｯﾄ配管 (2-3)
PILOT PIPINGS (2-3)

78001-

符号 ITEM	部品番号 PART NO.	部品名	PART NAME	数量 Q'TY	サービスコード S.C	適用号機 SERIAL NO.	互換性 ICA	代替部品 REPLACEABLE PART 部品番号 PART NO.	代替部品 REPLACEABLE PART 数量 Q'TY
01	4200465	ｱﾀﾞﾌﾟﾀ;S	ADAPTER;S	1					
01A	957366	･O-ﾘﾝｸﾞ	･O-RING	1					
17	4154670	ｴﾙﾎﾞ;S	ELBOW;S	1					
17A	957366	･O-ﾘﾝｸﾞ	･O-RING	1					
18A	4320263	ﾎｰｽ (SH)	HOSE (SH)	1					
18B	4133527	ﾌﾟﾛﾃｸﾀ	PROTECTOR	2					
21	4154670	ｴﾙﾎﾞ;S	ELBOW;S	2					
21A	957366	･O-ﾘﾝｸﾞ	･O-RING	1					
22	4330126	ﾎｰｽ (SI)	HOSE (SI)	1					
25	4200467	ｱﾀﾞﾌﾟﾀ;S	ADAPTER;S	1					
25A	957366	･O-ﾘﾝｸﾞ	･O-RING	1					
26	4154671	ｴﾙﾎﾞ;S	ELBOW;S	1					
26A	4509180	･O-ﾘﾝｸﾞ	･O-RING	1					
27A	4278416	ﾎｰｽ;ﾅｲﾛﾝ (T3)	HOSE;NYLON (T3)	1					
27B	4133527	ﾌﾟﾛﾃｸﾀ	PROTECTOR	1					
30	4055312	ｸﾘｯﾌﾟ;ﾊﾞﾝﾄﾞ	CLIP;BAND	3					

パイロット配管 (3-1)
PILOT PIPINGS (3-1)

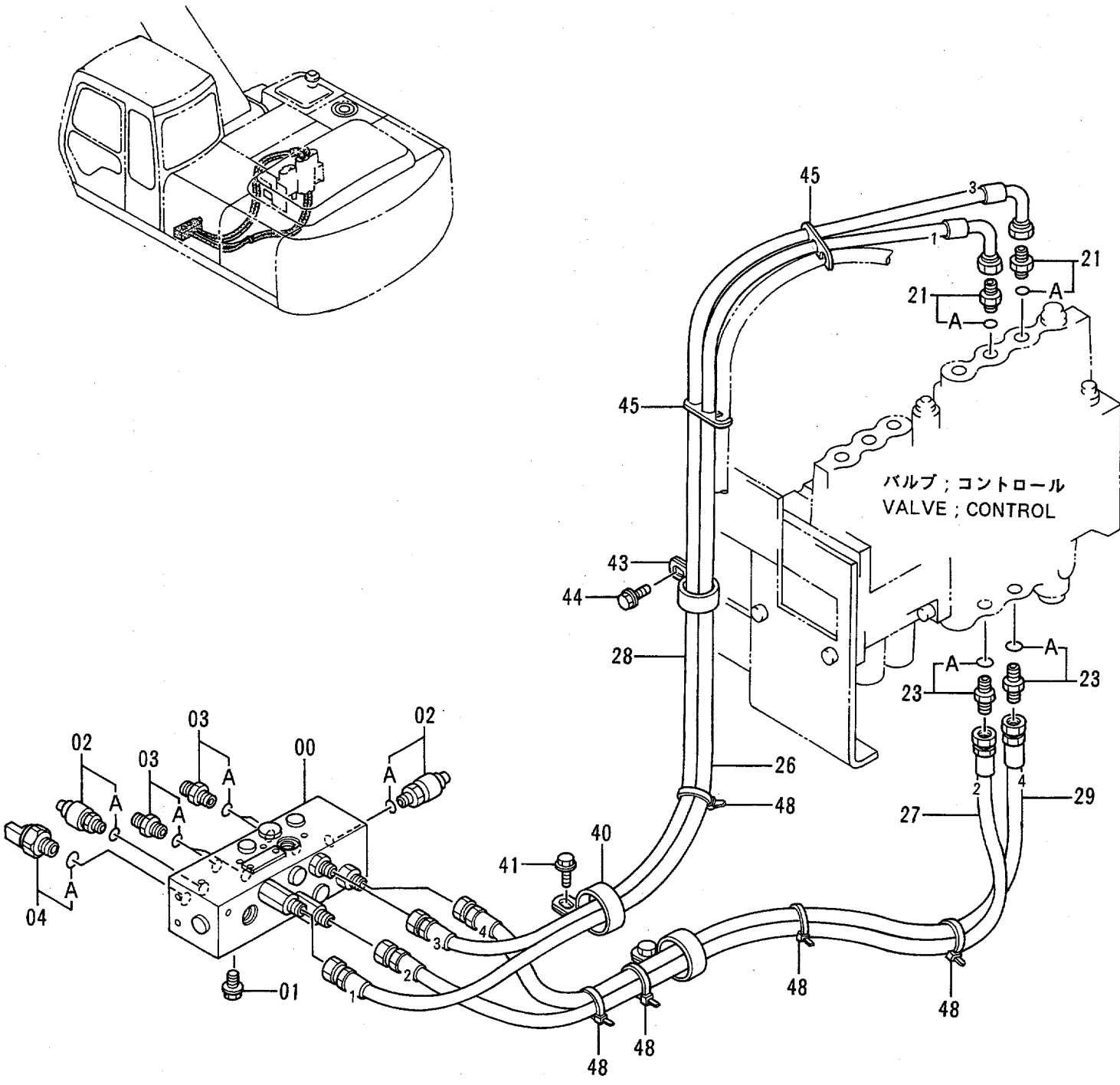

ﾊﾟｲﾛｯﾄ配管 (3-1)
PILOT PIPINGS (3-1)

78001-

符号 ITEM	部品番号 PART NO.	部品名	PART NAME	数量 Q'TY	サービスコード S.C	適用号機 SERIAL NO.	互換性 ICA	代替部品 REPLACEABLE PART 部品番号 PART NO.	代替部品 REPLACEABLE PART 数量 Q'TY
00	4327243	ﾊﾞﾙﾌﾞ;ﾌﾛｳｺﾝﾄﾛｰﾙ	VALVE;FC	1	H				
01	J010816	ﾎﾞﾙﾄ;ｾﾑｽ	BOLT;SEMS	2					
02	4254563	SWITCH;PRESSURE	SWITCH;PRESSURE	2					
02A	4113154	･O-ﾘﾝｸﾞ	･O-RING	1					
03	4200466	ｱﾀﾞﾌﾟﾀ;S	ADAPTER;S	4					
03A	4509180	･O-ﾘﾝｸﾞ	･O-RING	1					
04	4326876	ｾﾝｻ;ﾌﾟﾚｯｼｬ	SENSOR;PRES.	1					
04A	4150302	･O-ﾘﾝｸﾞ	･O-RING	1					
21	4202422	ｱﾀﾞﾌﾟﾀ;S	ADAPTER;S	2					
21A	4509180	･O-ﾘﾝｸﾞ	･O-RING	1					
23	4200466	ｱﾀﾞﾌﾟﾀ;S	ADAPTER;S	2					
23A	4509180	･O-ﾘﾝｸﾞ	･O-RING	1					
26	4278418	ﾎｰｽ;ﾅｲﾛﾝ (1)	HOSE;NYLON (1)	1					
27	4263611	ﾎｰｽ;ﾅｲﾛﾝ (2)	HOSE;NYLON (2)	1					
28	4278419	ﾎｰｽ;ﾅｲﾛﾝ (3)	HOSE;NYLON (3)	1					
29	4283437	ﾎｰｽ;ﾅｲﾛﾝ (4)	HOSE;NYLON (4)	1					
40	4190291	ｸﾘｯﾌﾟ	CLIP	2					
41	J011025	ﾎﾞﾙﾄ;ｾﾑｽ	BOLT;SEMS	2					
43	4190264	ｸﾘｯﾌﾟ	CLIP	1					
44	J011025	ﾎﾞﾙﾄ;ｾﾑｽ	BOLT;SEMS	1					
45	4203210	ｸﾗﾝﾌﾟ	CLAMP	2					
48	4055312	ｸﾘｯﾌﾟ;ﾊﾞﾝﾄﾞ	CLIP;BAND	5					

パイロット配管 (3-2)
PILOT PIPINGS (3-2)

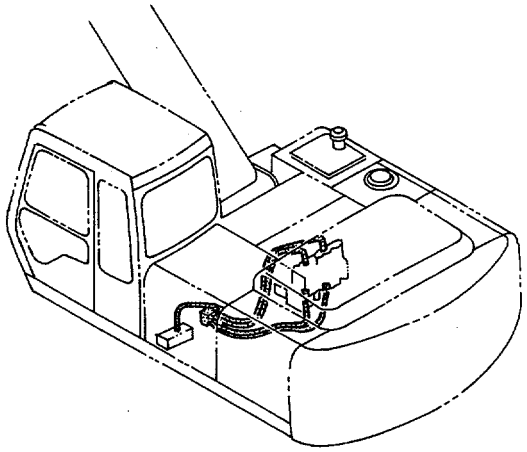

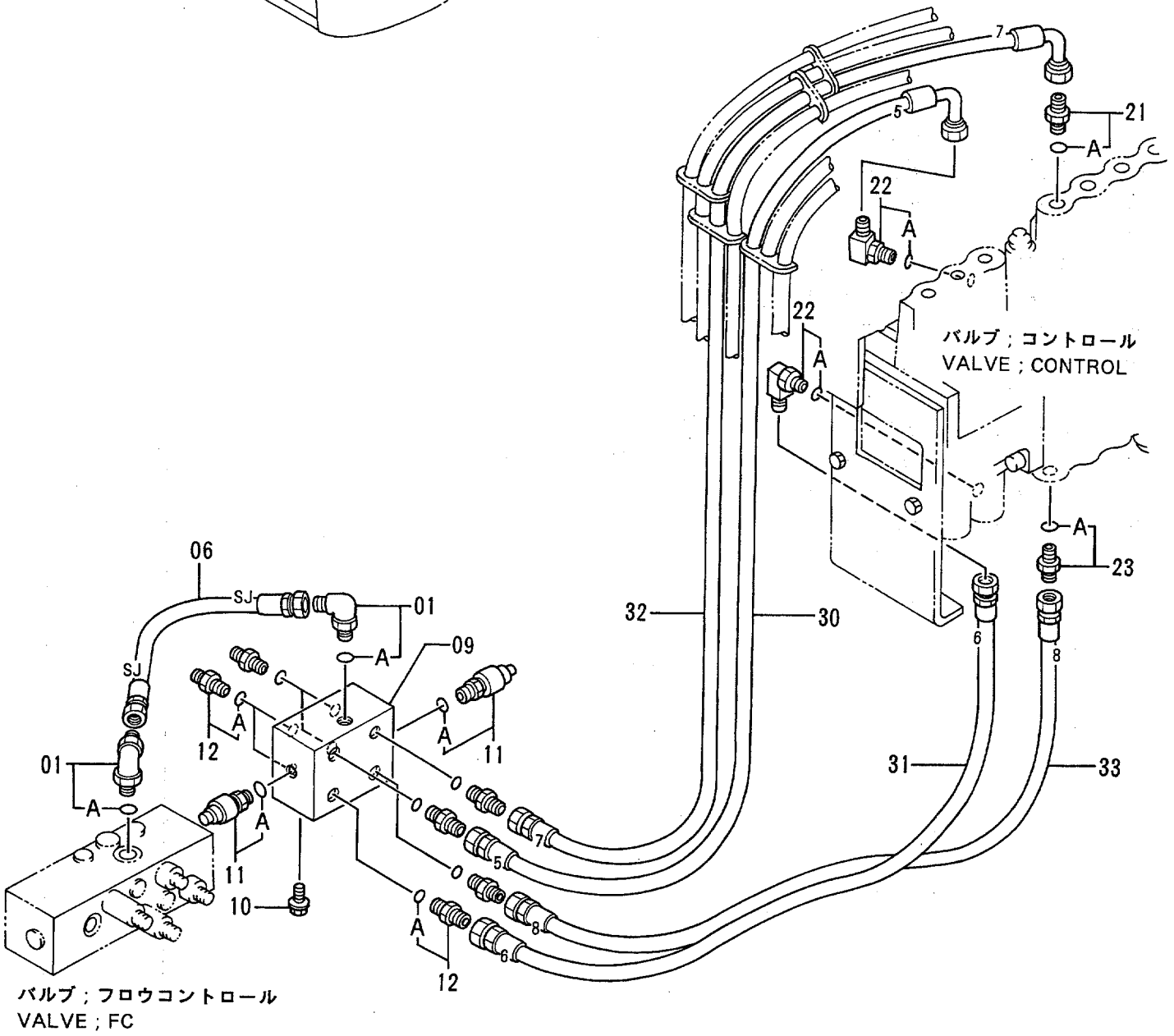

ﾊﾟｲﾛｯﾄ配管 (3-2)
PILOT PIPINGS (3-2)

78001-

符号 ITEM	部品番号 PART NO.	部品名	PART NAME	数量 Q'TY	サービスコード S.C	適用号機 SERIAL NO.	互換性 ICA	代替部品 REPLACEABLE PART 部品番号 PART NO.	代替部品 REPLACEABLE PART 数量 Q'TY
01	4154670	ｴﾙﾎﾞ;S <ｽﾀﾝﾀﾞｰﾄﾞﾚﾊﾞｰ>	ELBOW;S <STD. LEVER>	2					
01A	957366	･O-ﾘﾝｸﾞ	･O-RING	1					
01	4193826	ｴﾙﾎﾞ;S <ﾏﾙﾁ ﾚﾊﾞｰ>	ELBOW;S <MULTI LEVER>	2					
01A	957366	･O-ﾘﾝｸﾞ	･O-RING	1					
06	4284088	ﾎｰｽ;ﾅｲﾛﾝ (SJ)	HOSE;NYLON (SJ)	1					
		<ｽﾀﾝﾀﾞｰﾄﾞ ﾚﾊﾞｰ>	<STD. LEVER>						
06	4259316	ﾎｰｽ;ﾅｲﾛﾝ (SJ)	HOSE;NYLON (SJ)	1					
		<ﾏﾙﾁ ﾚﾊﾞｰ>	<MULTI LEVER>						
09	4254613	ﾊﾞﾙﾌﾞ;ｼｬﾄﾙ	VALVE;SHUTTLE	1	H				
10	J010816	ﾎﾞﾙﾄ;ｾﾑｽ	BOLT;SEMS	2					
11	4254563	SWITCH;PRESSURE	SWITCH;PRESSURE	2					
11A	4113154	･O-ﾘﾝｸﾞ	･O-RING	1					
12	4200466	ｱﾀﾞﾌﾟﾀ;S	ADAPTER;S	8					
12A	4509180	･O-ﾘﾝｸﾞ	･O-RING	1					
21	4202422	ｱﾀﾞﾌﾟﾀ;S	ADAPTER;S	1					
21A	4509180	･O-ﾘﾝｸﾞ	･O-RING	1					
22	4154671	ｴﾙﾎﾞ;S	ELBOW;S	2					
22A	4509180	･O-ﾘﾝｸﾞ	･O-RING	1					
23	4200466	ｱﾀﾞﾌﾟﾀ;S	ADAPTER;S	1					
23A	4509180	･O-ﾘﾝｸﾞ	･O-RING	1					
30	4287608	ﾎｰｽ;ﾅｲﾛﾝ (5)	HOSE;NYLON (5)	1					
31	4283439	ﾎｰｽ;ﾅｲﾛﾝ (6)	HOSE;NYLON (6)	1					
32	4287609	ﾎｰｽ;ﾅｲﾛﾝ (7)	HOSE;NYLON (7)	1					
33	4263616	ﾎｰｽ;ﾅｲﾛﾝ (8)	HOSE;NYLON (8)	1					

パイロット配管 (3-3)
PILOT PIPINGS (3-3)

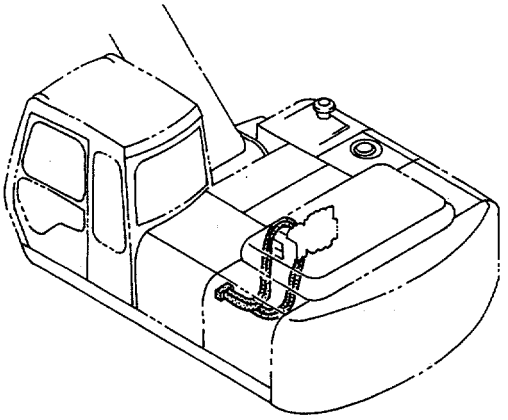

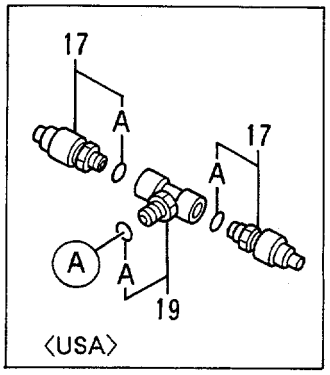

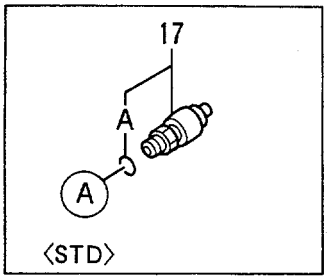

ﾊﾟｲﾛｯﾄ配管 (3-3)
PILOT PIPINGS (3-3)

78001-

符号 ITEM	部品番号 PART NO.	部品名	PART NAME	数量 Q'TY	サービスコード S.C	適用号機 SERIAL NO.	互換性 ICA	代替部品 REPLACEABLE PART 部品番号 PART NO.	代替部品 REPLACEABLE PART 数量 Q'TY
01	4325812	ﾊﾞﾙﾌﾞ;ﾌﾛｳｺﾝﾄﾛｰﾙ	VALVE;FC	1	H				
16	4305337	ﾎﾞﾙﾄ;ｾﾑｽ	BOLT;SEMS	2					
17	4254563	SWITCH;PRESSURE <STD>	SWITCH;PRESSURE <STD>	1					
17	4254563	SWITCH;PRESSURE <USA>	SWITCH;PRESSURE <USA>	2					
17A	4113154	･O-ﾘﾝｸﾞ	･O-RING	1					
18	4200466	ｱﾀﾞﾌﾟﾀ;S	ADAPTER;S	8					
18A	4509180	･O-ﾘﾝｸﾞ	･O-RING	1					
19	4289907	ﾁｰ;S <USA>	TEE;S <USA>	1					
19A	4113154	･O-ﾘﾝｸﾞ <USA>	･O-RING <USA>	1					
21	4202422	ｱﾀﾞﾌﾟﾀ;S	ADAPTER;S	2					
21A	4509180	･O-ﾘﾝｸﾞ	･O-RING	1					
23	4200466	ｱﾀﾞﾌﾟﾀ;S	ADAPTER;S	2					
23A	4509180	･O-ﾘﾝｸﾞ	･O-RING	1					
34	4304438	ﾎｰｽ;ﾅｲﾛﾝ (9B)	HOSE;NYLON (9B)	1					
35	4304440	ﾎｰｽ;ﾅｲﾛﾝ (10B)	HOSE;NYLON (10B)	1					
36	4304442	ﾎｰｽ;ﾅｲﾛﾝ (11B)	HOSE;NYLON (11B)	1					
37	4304444	ﾎｰｽ;ﾅｲﾛﾝ (12B)	HOSE;NYLON (12B)	1					
43	4190264	ｸﾘｯﾌﾟ	CLIP	1					
44	J011025	ﾎﾞﾙﾄ;ｾﾑｽ	BOLT;SEMS	1					
45	4203210	ｸﾗﾝﾌﾟ	CLAMP	2					

パイロット配管 (4-1)
PILOT PIPINGS (4-1)

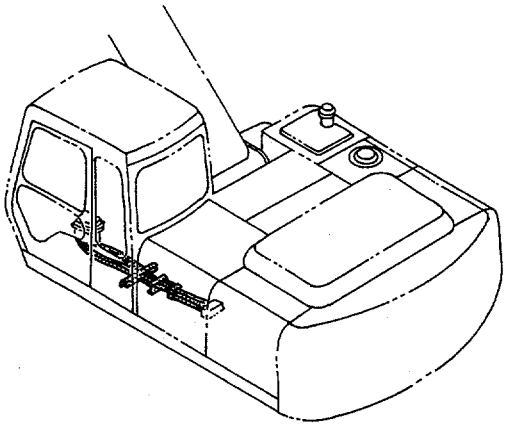

バルブ；パイロット
VALVE ; PILOT
[操作レバー (2)
CONTROL LEVER (2)]

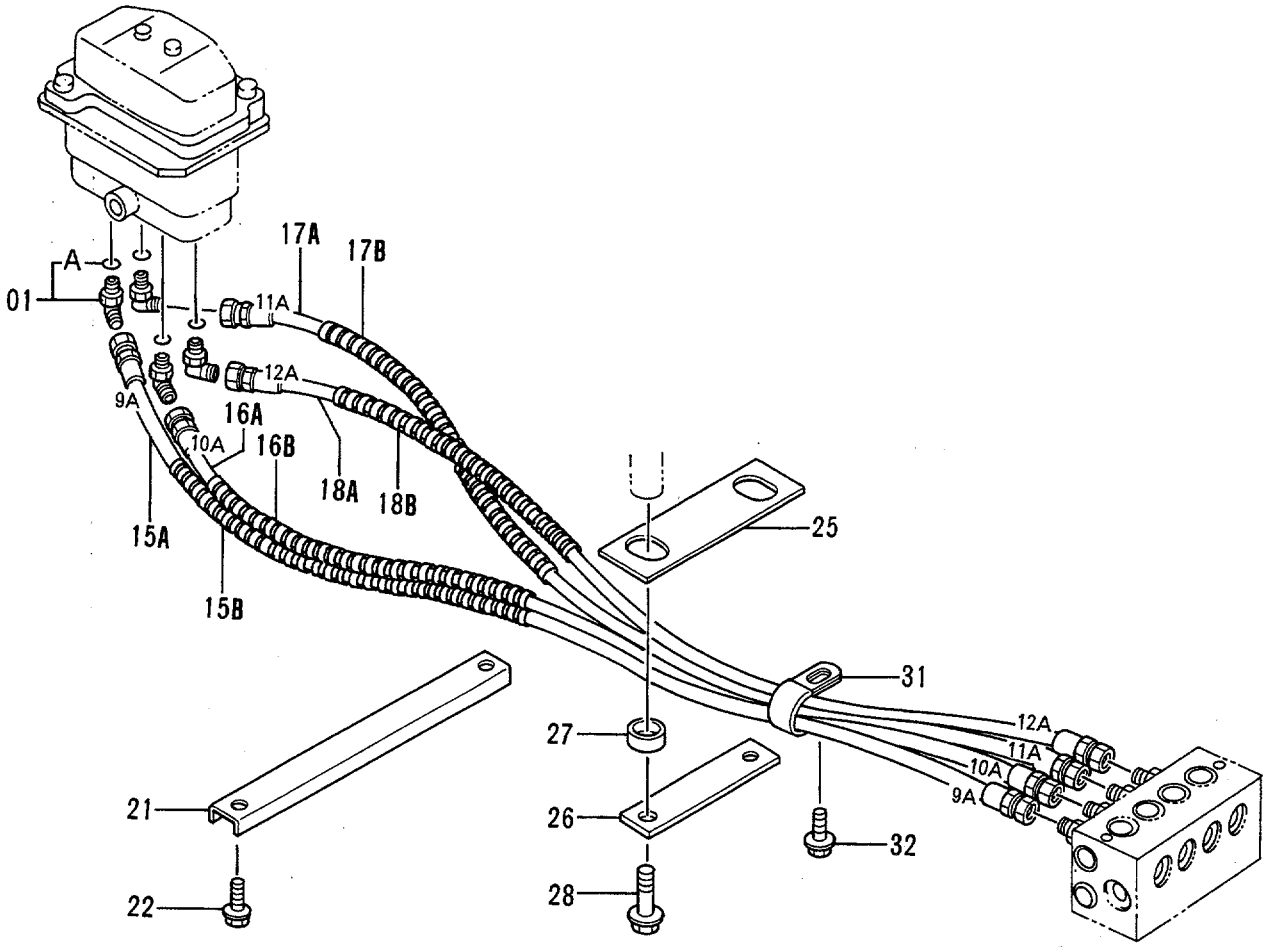

バルブ；フロウコントロール
VALVE ; FC
[パイロット配管 (3-3)
PILOT PIPINGS (3-3)]

ﾊﾟｲﾛｯﾄ配管 (4-1)
PILOT PIPINGS (4-1)

78001-

符号 ITEM	部品番号 PART NO.	部品名	PART NAME	数量 Q'TY	サービスコード S.C	適用号機 SERIAL NO.	互換性 ICA	代替部品 REPLACEABLE PART 部品番号 PART NO.	代替部品 REPLACEABLE PART 数量 Q'TY
01	4156434	ｴﾙﾎﾞ;S	ELBOW;S	4					
01A	957366	･O-ﾘﾝｸﾞ	･O-RING	1					
15A	4330135	ﾎｰｽ (9A)	HOSE (9A)	1					
15B	4133527	ﾌﾟﾛﾃｸﾀ	PROTECTOR	1					
16A	4330136	ﾎｰｽ (10A)	HOSE (10A)	1					
16B	4133527	ﾌﾟﾛﾃｸﾀ	PROTECTOR	1					
17A	4330137	ﾎｰｽ (11A)	HOSE (11A)	1					
17B	4133527	ﾌﾟﾛﾃｸﾀ	PROTECTOR	1					
18A	4330138	ﾎｰｽ (12A)	HOSE (12A)	1					
18B	4133527	ﾌﾟﾛﾃｸﾀ	PROTECTOR	1					
21	4323723	ﾌﾞﾗｹｯﾄ	BRACKET	1					
22	J021020	ﾎﾞﾙﾄ;ｾﾑｽ	BOLT;SEMS	2					
25	4270771	ﾌﾟﾚｰﾄ	PLATE	1					
26	9736384	ﾌﾟﾚｰﾄ	PLATE	1					
27	4270773	ﾘﾝｸﾞ	RING	2					
28	J021020	ﾎﾞﾙﾄ;ｾﾑｽ	BOLT;SEMS	2					
31	4190264	ｸﾘｯﾌﾟ	CLIP	1					
32	J020820	ﾎﾞﾙﾄ;ｾﾑｽ	BOLT;SEMS	1					

パイロット配管 (4-2)
PILOT PIPINGS (4-2)

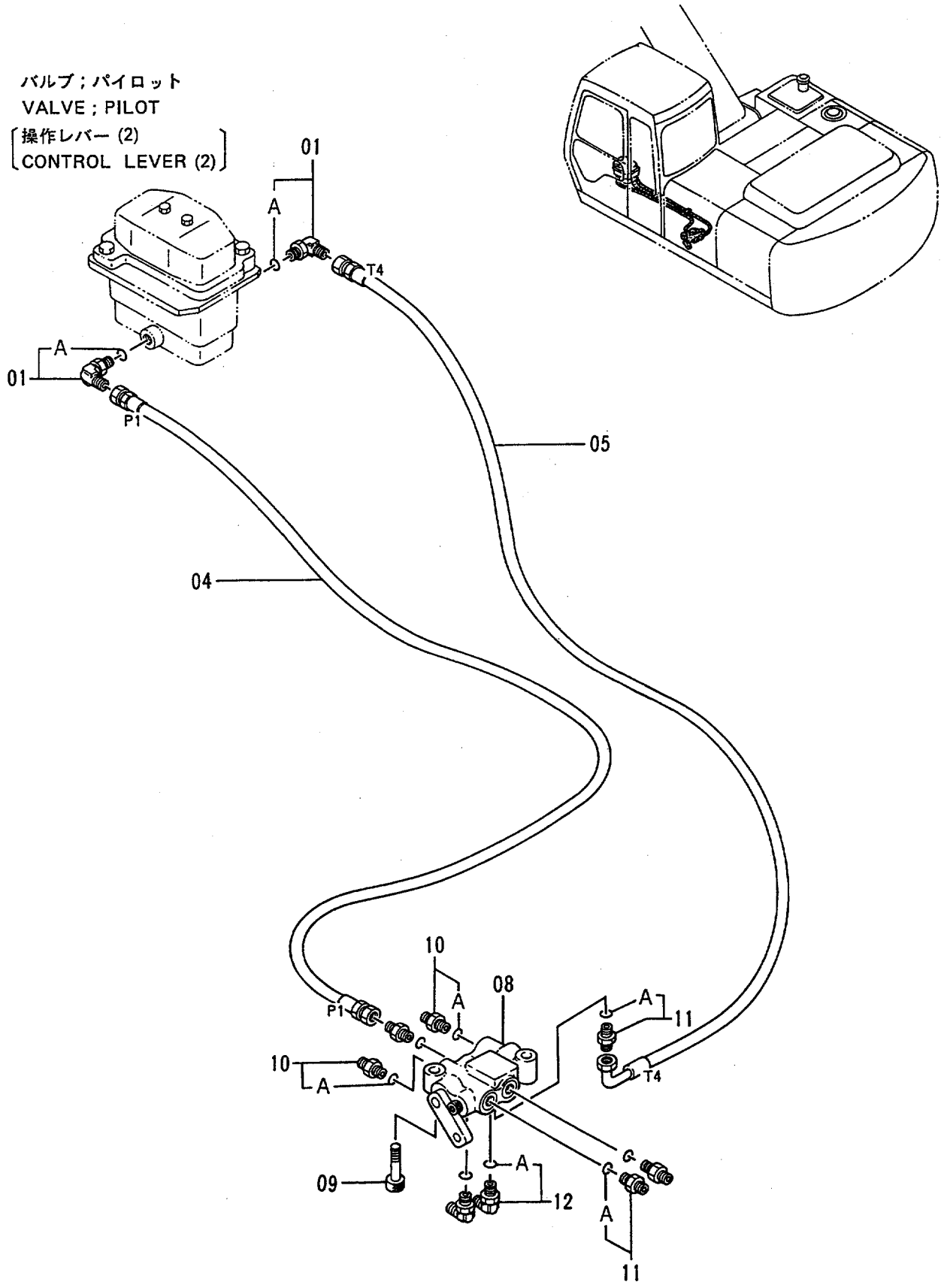

ﾊﾟｲﾛｯﾄ配管 (4-2)
PILOT PIPINGS (4-2)

78001-

符号 ITEM	部品番号 PART NO.	部品名	PART NAME	数量 Q'TY	サービスコード S.C	適用号機 SERIAL NO.	互換性 ICA	代替部品 REPLACEABLE PART 部品番号 PART NO.	代替部品 REPLACEABLE PART 数量 Q'TY
01	4156434	ｴﾙﾎﾞ;S	ELBOW;S	2					
01A	957366	･O-ﾘﾝｸﾞ	･O-RING	1					
04	4215624	ﾎｰｽ;ﾅｲﾛﾝ (P1)	HOSE;NYLON (P1)	1					
05	4281530	ﾎｰｽ;ﾅｲﾛﾝ (T4)	HOSE;NYLON (T4)	1					
08	4254611	VALVE;LOCK	VALVE;LOCK	1	H				
09	M341045	ﾎﾞﾙﾄ;ｿｹｯﾄ	BOLT;SOCKET	2					
10	4261938	ﾌｨﾙﾀ	FILTER	3					
10A	4509180	･O-ﾘﾝｸﾞ	･O-RING	1					
11	4200466	ｱﾀﾞﾌﾟﾀ;S	ADAPTER;S	3					
11A	4509180	･O-ﾘﾝｸﾞ	･O-RING	1					
12	4154671	ｴﾙﾎﾞ;S	ELBOW;S	2					
12A	4509180	･O-ﾘﾝｸﾞ	･O-RING	1					

パイロット配管 (5-1) 〈STD〉
PILOT PIPINGS (5-1) 〈STD〉

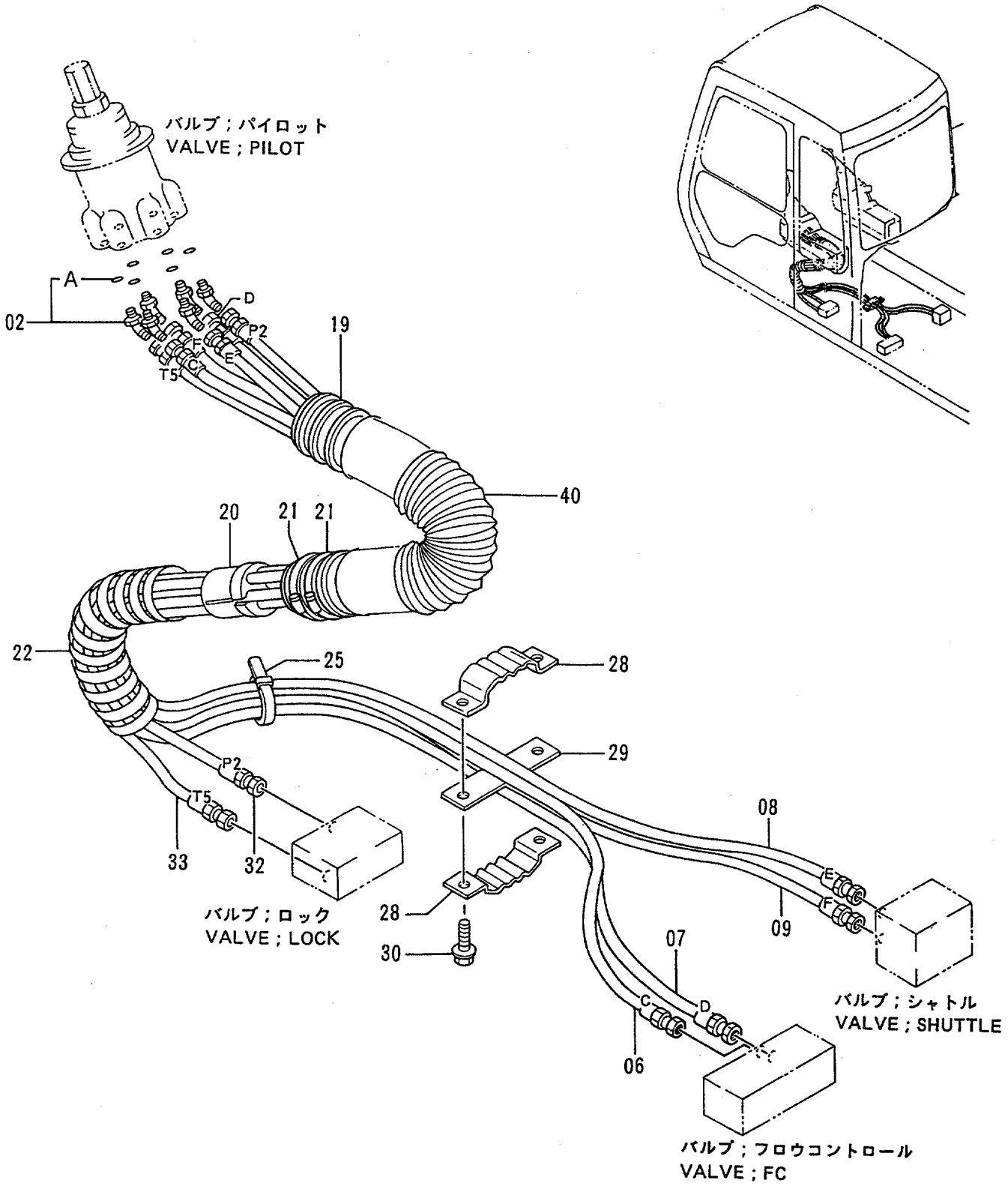

ﾊﾟｲﾛｯﾄ配管 (5-1) <STD>
PILOT PIPINGS (5-1) <STD>

78001-

符号 ITEM	部品番号 PART NO.	部品名	PART NAME	数量 Q'TY	サービスコード S.C	適用号機 SERIAL NO.	互換性 ICA	代替部品 REPLACEABLE PART 部品番号 PART NO.	代替部品 REPLACEABLE PART 数量 Q'TY
02	4286916	ｴﾙﾎﾞ;S	ELBOW;S	6					
02A	957366	･O-ﾘﾝｸﾞ	･O-RING	1					
06	4299086	ﾎｰｽ (C)	HOSE (C)	1					
07	4287097	ﾎｰｽ (D)	HOSE (D)	1					
08	4287518	ﾎｰｽ (E)	HOSE (E)	1					
09	4287522	ﾎｰｽ (F)	HOSE (F)	1					
19	4333115	ﾎｰｽ	HOSE	1					
20	3056040	ｽﾄｯﾊﾟ	STOPPER	1					
21	4504491	ｸﾗﾝﾌﾟ;ﾎｰｽ	CLAMP;HOSE	2					
22	4044420	ﾌﾟﾛﾃｸﾀ	PROTECTOR	1					
25	4055312	ｸﾘｯﾌﾟ;ﾊﾞﾝﾄﾞ	CLIP;BAND	1					
28	9727638	ｸﾗﾝﾌﾟ;ﾎｰｽ	CLAMP;HOSE	2					
29	9727636	ﾌﾟﾚｰﾄ	PLATE	1					
30	J021035	ﾎﾞﾙﾄ;ｾﾑｽ	BOLT;SEMS	2					
32	4304411	ﾎｰｽ (P2)	HOSE (P2)	1					
33	4299085	ﾎｰｽ (T5)	HOSE (T5)	1					
40	4329965	ﾎｰｽ	HOSE	1					

パイロット配管 (5-1) 〈USA〉
PILOT PIPINGS (5-1) 〈USA〉

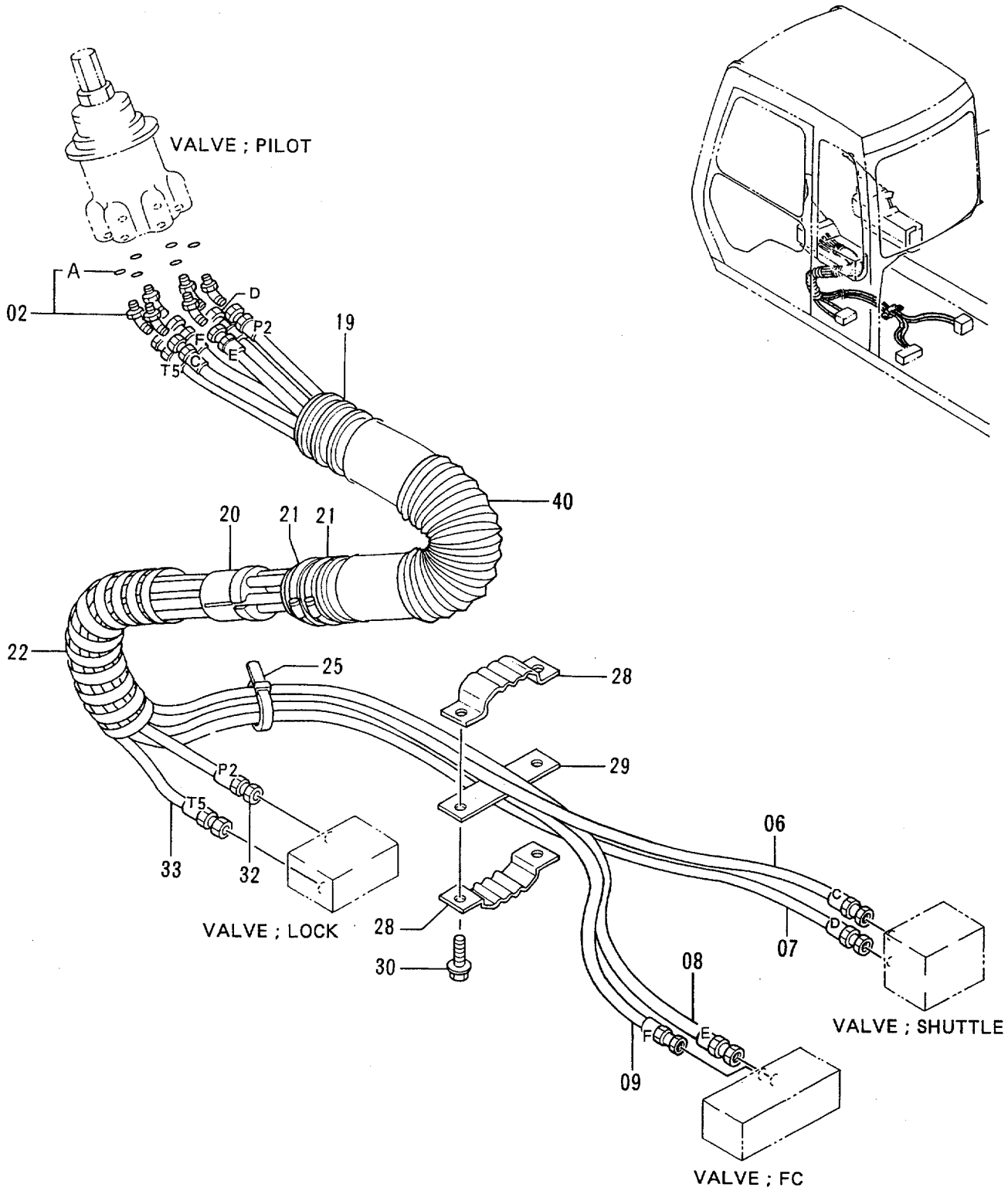

ﾊﾟｲﾛｯﾄ配管 (5-1) <USA>
PILOT PIPINGS (5-1) <USA>

78001-

符号 ITEM	部品番号 PART NO.	部品名	PART NAME	数量 Q'TY	サービスコード S.C	適用号機 SERIAL NO.	互換性 ICA	代替部品 REPLACEABLE PART 部品番号 PART NO.	代替部品 REPLACEABLE PART 数量 Q'TY
02	4286916	ｴﾙﾎﾞ;S	ELBOW;S	6					
02A	957366	･O-ﾘﾝｸﾞ	･O-RING	1					
06	4315870	ﾎｰｽ (C)	HOSE (C)	1					
07	4315871	ﾎｰｽ (D)	HOSE (D)	1					
08	4315872	ﾎｰｽ (E)	HOSE (E)	1					
09	4315873	ﾎｰｽ (F)	HOSE (F)	1					
19	4333133	ﾎｰｽ	HOSE	1					
20	3056040	ｽﾄｯﾊﾟ	STOPPER	1					
21	4504491	ｸﾗﾝﾌﾟ;ﾎｰｽ	CLAMP;HOSE	2					
22	4044420	ﾌﾟﾛﾃｸﾀ	PROTECTOR	1					
25	4055312	ｸﾘｯﾌﾟ;ﾊﾞﾝﾄﾞ	CLIP;BAND	1					
28	9727638	ｸﾗﾝﾌﾟ;ﾎｰｽ	CLAMP;HOSE	2					
29	9727636	ﾌﾟﾚｰﾄ	PLATE	1					
30	J021035	ﾎﾞﾙﾄ;ｾﾑｽ	BOLT;SEMS	2					
32	4316006	ﾎｰｽ (P2)	HOSE (P2)	1					
33	4304412	ﾎｰｽ (T5)	HOSE (T5)	1					
40	4329965	ﾎｰｽ	HOSE	1					

パイロット配管 (5-2) 〈STD〉
PILOT PIPINGS (5-2) 〈STD〉

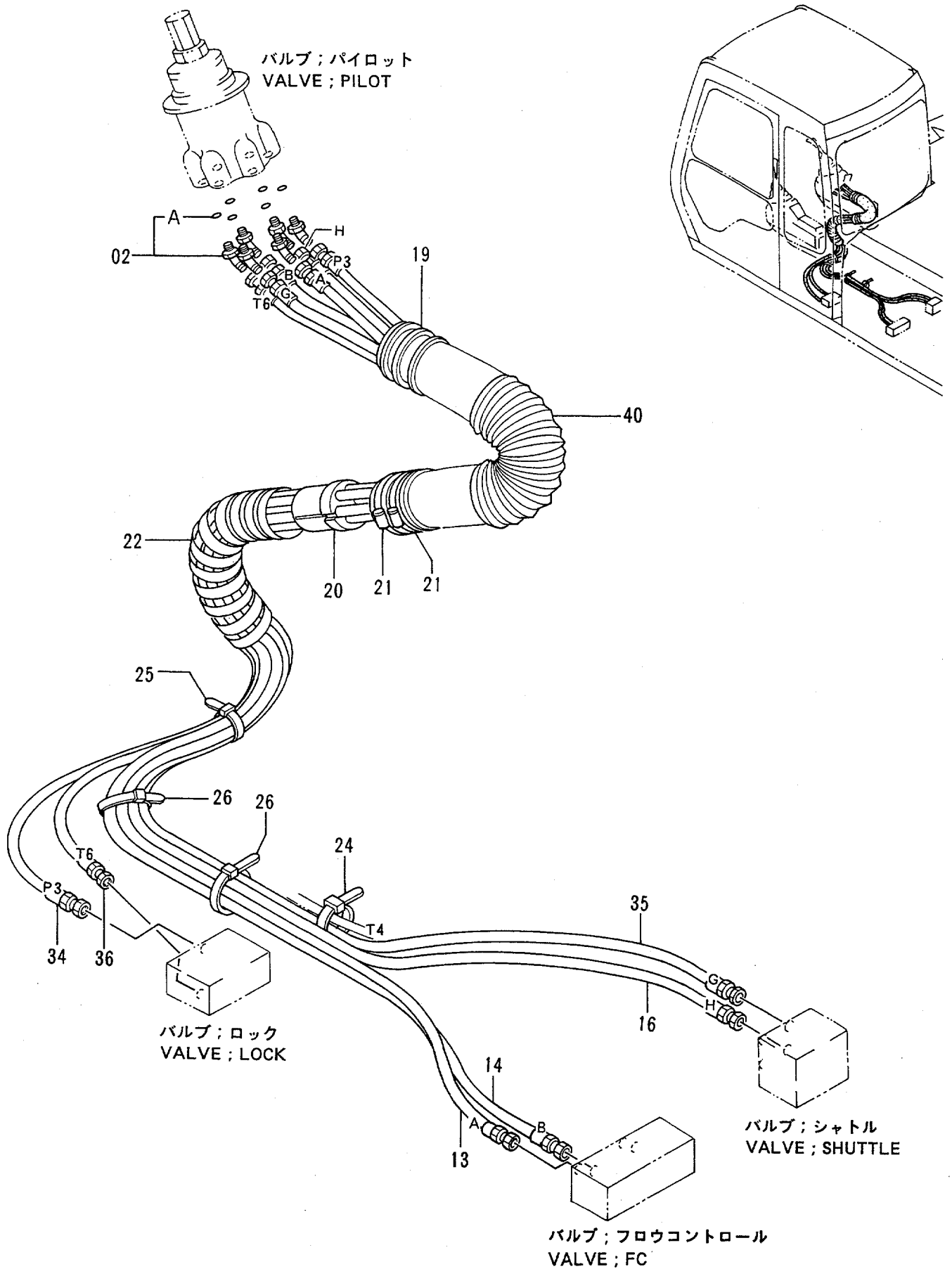

ﾊﾟｲﾛｯﾄ配管 (5-2) <STD>
PILOT PIPINGS (5-2) <STD>

78001-

符号 ITEM	部品番号 PART NO.	部品名	PART NAME	数量 Q'TY	サービスコード S.C	適用号機 SERIAL NO.	互換性 ICA	代替部品 REPLACEABLE PART 部品番号 PART NO.	代替部品 REPLACEABLE PART 数量 Q'TY
02	4286916	ｴﾙﾎﾞ;S	ELBOW;S	6					
02A	957366	･O-ﾘﾝｸﾞ	･O-RING	1					
13	4287547	ﾎｰｽ (A)	HOSE (A)	1					
14	4287700	ﾎｰｽ (B)	HOSE (B)	1					
16	4289056	ﾎｰｽ (H)	HOSE (H)	1					
19	4333115	ﾎｰｽ	HOSE	1					
20	3056040	ｽﾄｯﾊﾟ	STOPPER	1					
21	4504491	ｸﾗﾝﾌﾟ;ﾎｰｽ	CLAMP;HOSE	2					
22	4044420	ﾌﾟﾛﾃｸﾀ	PROTECTOR	1					
24	4055311	ｸﾘｯﾌﾟ;ﾊﾞﾝﾄﾞ	CLIP;BAND	1					
25	4055312	ｸﾘｯﾌﾟ;ﾊﾞﾝﾄﾞ	CLIP;BAND	1					
26	4121859	ｸﾘｯﾌﾟ;ﾊﾞﾝﾄﾞ	CLIP;BAND	2					
34	4287527	ﾎｰｽ (P3)	HOSE (P3)	1					
35	4289050	ﾎｰｽ (G)	HOSE (G)	1					
36	4287546	ﾎｰｽ (T6)	HOSE (T6)	1					
40	4329965	ﾎｰｽ	HOSE	1					

パイロット配管 (5-2) 〈USA〉
PILOT PIPINGS (5-2) 〈USA〉

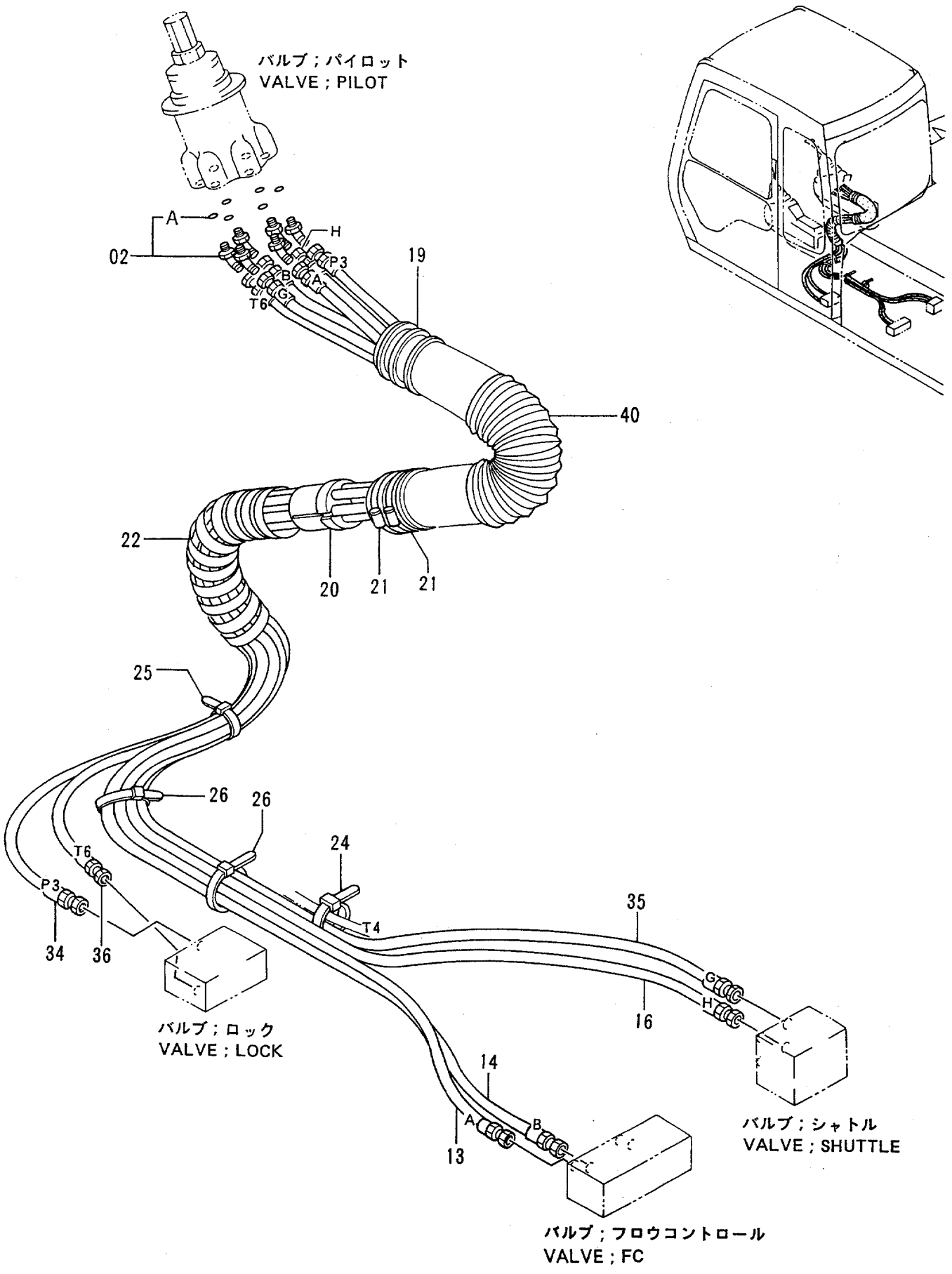

ﾊﾟｲﾛｯﾄ配管 (5-2) <USA>
PILOT PIPINGS (5-2) <USA>

78001-

符号 ITEM	部品番号 PART NO.	部品名	PART NAME	数量 Q'TY	サービスコード S.C	適用号機 SERIAL NO.	互換性 ICA	代替部品 REPLACEABLE PART 部品番号 PART NO.	代替部品 REPLACEABLE PART 数量 Q'TY
02	4286916	ｴﾙﾎﾞ;S	ELBOW;S	6					
02A	957366	･O-ﾘﾝｸﾞ	･O-RING	1					
13	4315874	ﾎｰｽ (A)	HOSE (A)	1					
14	4316003	ﾎｰｽ (B)	HOSE (B)	1					
16	4316004	ﾎｰｽ (H)	HOSE (H)	1					
19	4333133	ﾎｰｽ	HOSE	1					
20	3056040	ｽﾄｯﾊﾟ	STOPPER	1					
21	4504491	ｸﾗﾝﾌﾟ;ﾎｰｽ	CLAMP;HOSE	2					
22	4044420	ﾌﾟﾛﾃｸﾀ	PROTECTOR	1					
24	4055311	ｸﾘｯﾌﾟ;ﾊﾞﾝﾄﾞ	CLIP;BAND	1					
25	4055312	ｸﾘｯﾌﾟ;ﾊﾞﾝﾄﾞ	CLIP;BAND	1					
26	4121859	ｸﾘｯﾌﾟ;ﾊﾞﾝﾄﾞ	CLIP;BAND	2					
34	4304409	ﾎｰｽ (P3)	HOSE (P3)	1					
35	4316005	ﾎｰｽ (G)	HOSE (G)	1					
36	4316007	ﾎｰｽ (T6)	HOSE (T6)	1					
40	4329965	ﾎｰｽ	HOSE	1					

パイロット配管 (6-1)
PILOT PIPINGS (6-1)

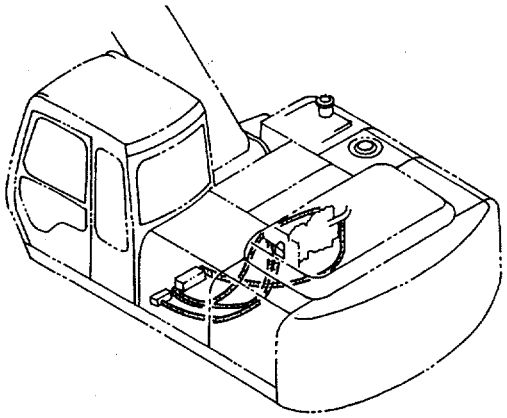

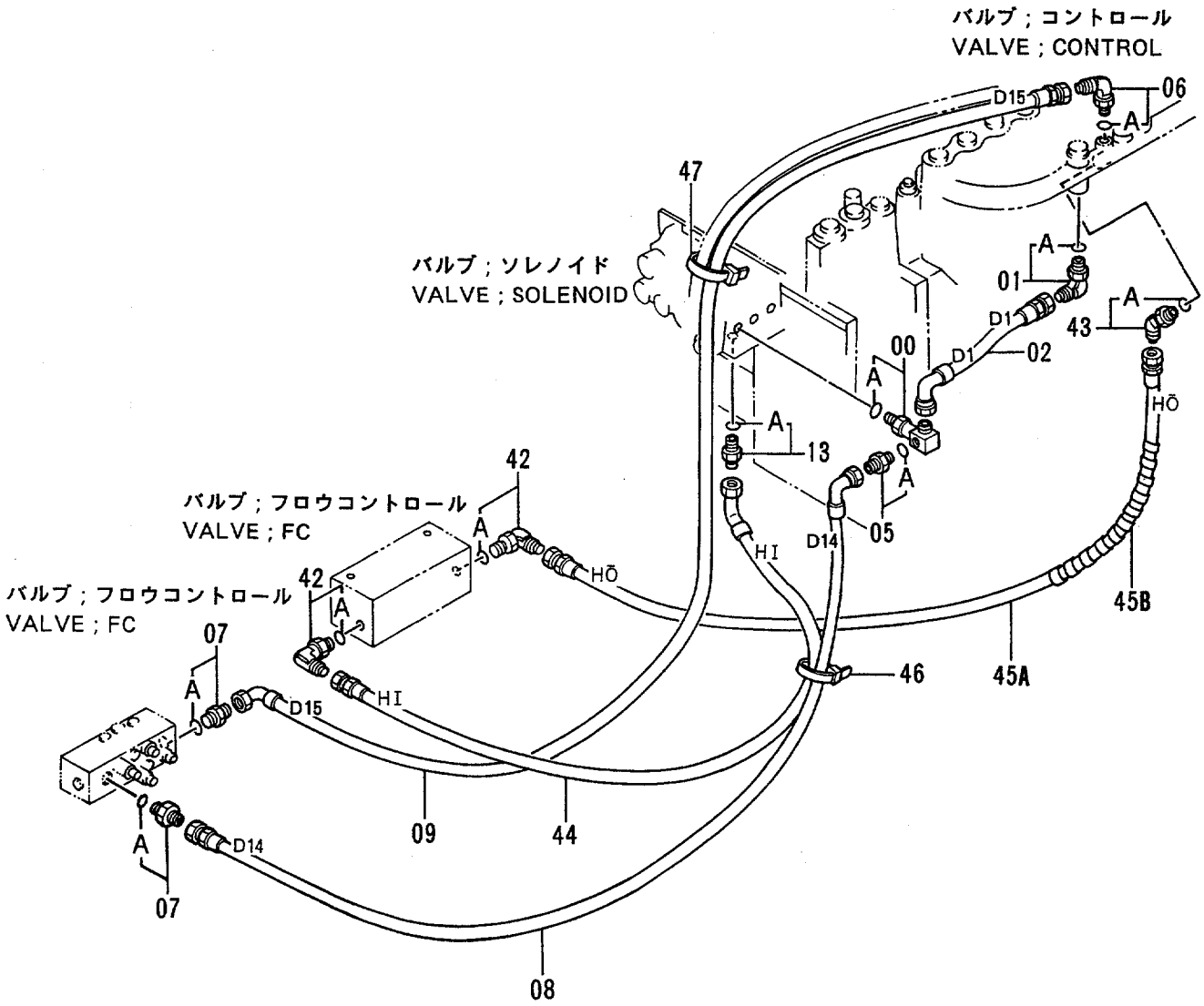

ﾊﾟｲﾛｯﾄ配管 (6-1)
PILOT PIPINGS (6-1)

78001-

符号 ITEM	部品番号 PART NO.	部品名	PART NAME	数量 Q'TY	サービスコード S.C	適用号機 SERIAL NO.	互換性 ICA	代替部品 REPLACEABLE PART 部品番号 PART NO.	代替部品 REPLACEABLE PART 数量 Q'TY
00	4284063	ｱﾀﾞﾌﾟﾀ	ADAPTER	1					
00A	4506418	･O-ﾘﾝｸﾞ	･O-RING	1					
01	4154672	ｴﾙﾎﾞ;S	ELBOW;S	1					
01A	4506418	･O-ﾘﾝｸﾞ	･O-RING	1					
02	4284070	ﾎｰｽ (D1)	HOSE (D1)	1					
05	4261938	ﾌｨﾙﾀ	FILTER	1					
05A	4509180	･O-ﾘﾝｸﾞ	･O-RING	1					
06	4154671	ｴﾙﾎﾞ;S	ELBOW;S	1					
06A	4509180	･O-ﾘﾝｸﾞ	･O-RING	1					
07	4200466	ｱﾀﾞﾌﾟﾀ;S	ADAPTER;S	2					
07A	4509180	･O-ﾘﾝｸﾞ	･O-RING	1					
08	4330139	ﾎｰｽ;ﾅｲﾛﾝ (D14)	HOSE;NYLON (D14)	1					
09	4284193	ﾎｰｽ;ﾅｲﾛﾝ (D15)	HOSE;NYLON (D15)	1					
13	4200466	ｱﾀﾞﾌﾟﾀ;S	ADAPTER;S	1					
13A	4509180	･O-ﾘﾝｸﾞ	･O-RING	1					
42	4200471	ｴﾙﾎﾞ;S	ELBOW;S	2					
42A	4506418	･O-ﾘﾝｸﾞ	･O-RING	1					
43	4200472	ｴﾙﾎﾞ;S	ELBOW;S	1					
43A	957366	･O-ﾘﾝｸﾞ	･O-RING	1					
44	4304445	ﾎｰｽ;ﾅｲﾛﾝ (HI)	HOSE;NYLON (HI)	1					
45A	4304446	ﾎｰｽ;ﾅｲﾛﾝ (HO)	HOSE;NYLON (HO)	1					
45B	4133527	ﾌﾟﾛﾃｸﾀ	PROTECTOR	1					
46	4055311	ｸﾘｯﾌﾟ;ﾊﾞﾝﾄﾞ	CLIP;BAND	1					
47	4055311	ｸﾘｯﾌﾟ;ﾊﾞﾝﾄﾞ	CLIP;BAND	1					

パイロット配管 (6-2)
PILOT PIPINGS (6-2)

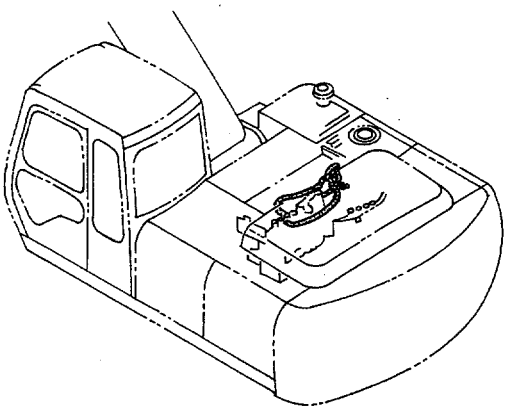

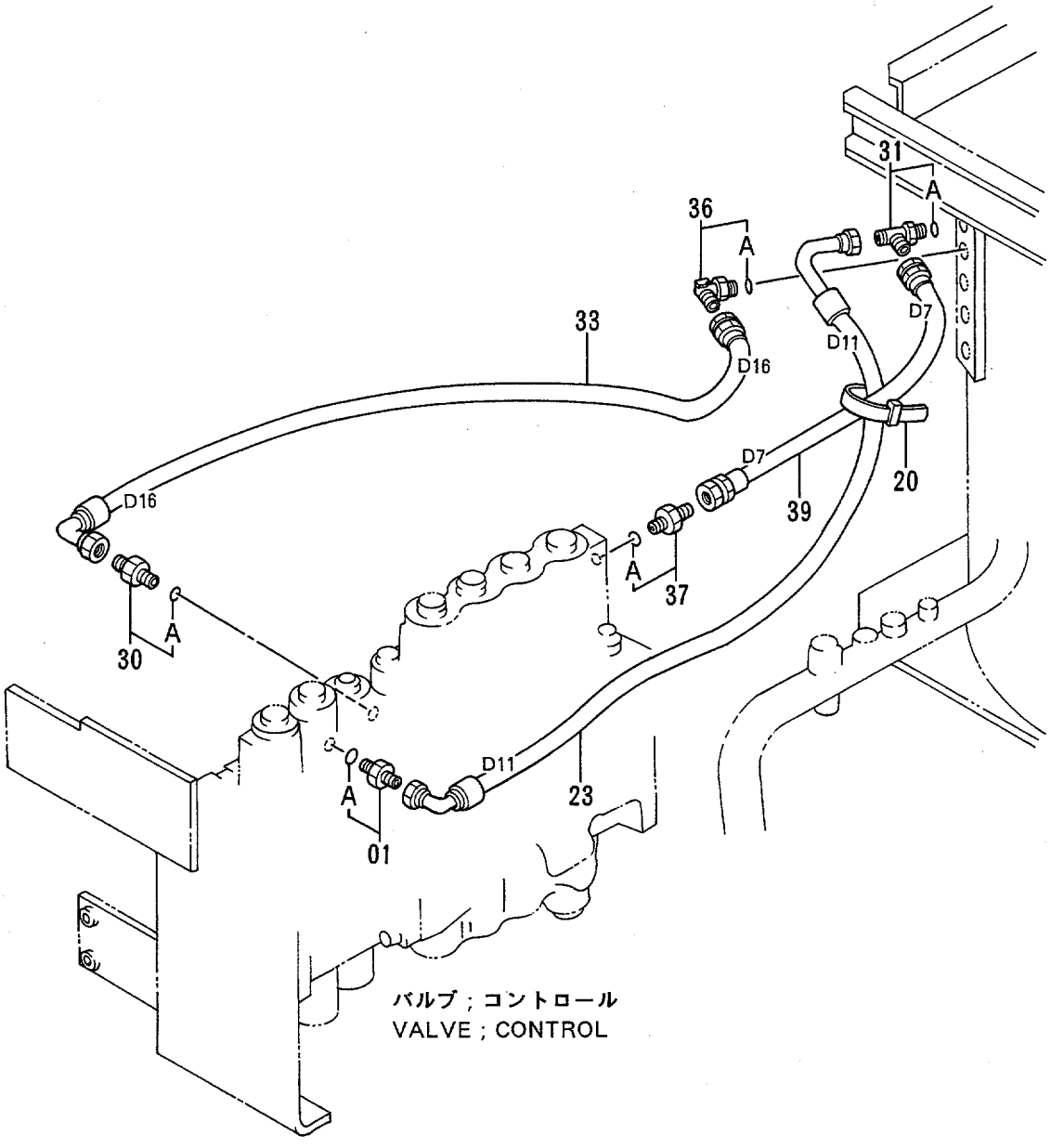

ﾊﾟｲﾛｯﾄ配管 (6-2)
PILOT PIPINGS (6-2)

78001-

符号 ITEM	部品番号 PART NO.	部品名	PART NAME	数量 Q'TY	サービスコード S.C	適用号機 SERIAL NO.	互換性 ICA	代替部品 REPLACEABLE PART 部品番号 PART NO.	代替部品 REPLACEABLE PART 数量 Q'TY
01	4200465	ｱﾀﾞﾌﾟﾀ;S	ADAPTER;S	1					
01A	957366	･O-ﾘﾝｸﾞ	･O-RING	1					
20	4055311	ｸﾘｯﾌﾟ;ﾊﾞﾝﾄﾞ	CLIP;BAND	1					
23	4304431	ﾎｰｽ;ﾅｲﾛﾝ (D11)	HOSE;NYLON (D11)	1					
30	4200465	ｱﾀﾞﾌﾟﾀ;S	ADAPTER;S	1					
30A	957366	･O-ﾘﾝｸﾞ	･O-RING	1					
31	4203171	ﾁｰ;S	TEE;S	1					
31A	957366	･O-ﾘﾝｸﾞ	･O-RING	1					
33	4288202	ﾎｰｽ;ﾅｲﾛﾝ (D16)	HOSE;NYLON (D16)	1					
36	4154670	ｴﾙﾎﾞ;S	ELBOW;S	1					
36A	957366	･O-ﾘﾝｸﾞ	･O-RING	1					
37	4200465	ｱﾀﾞﾌﾟﾀ;S	ADAPTER;S	1					
37A	957366	･O-ﾘﾝｸﾞ	･O-RING	1					
39	4277455	ﾎｰｽ;ﾅｲﾛﾝ (D7)	HOSE;NYLON (D7)	1					

コンソール（右）
CONSOLE (R)

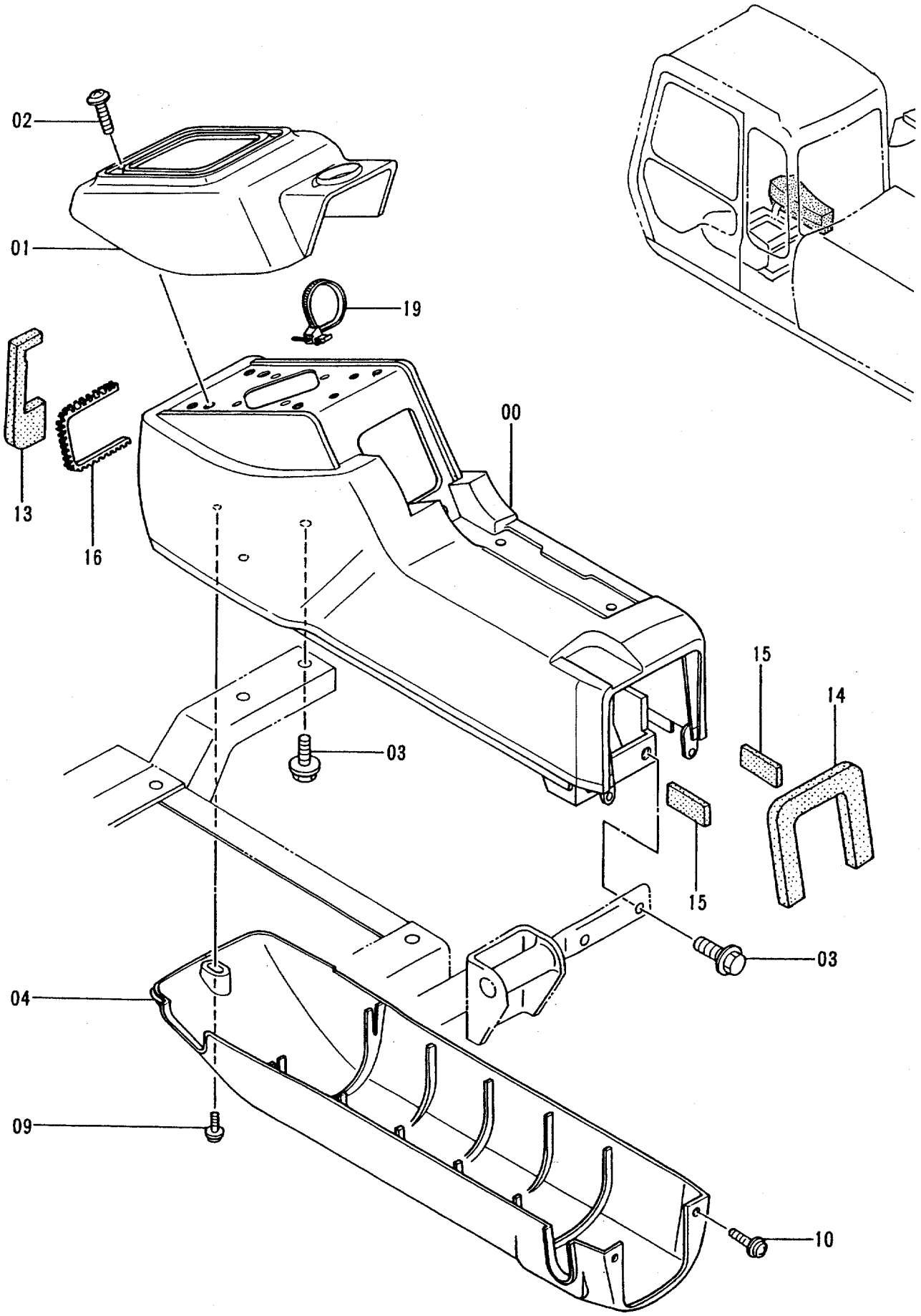

コンソール (右)
CONSOLE (R)

78001-

符号 ITEM	部品番号 PART NO.	部品名	PART NAME	数量 Q'TY	サービスコード S.C	適用号機 SERIAL NO.	互換性 ICA	代替部品 REPLACEABLE PART 部品番号 PART NO.	代替部品 REPLACEABLE PART 数量 Q'TY
00	5004145	ｽﾀﾝﾄﾞ	STAND	1					
01	1015022	ｶﾊﾞｰ	COVER	1					
02	J460635	ｽｸﾘｭ;ｾﾑｽ	SCREW;SEMS	4					
03	J011030	ﾎﾞﾙﾄ;ｾﾑｽ	BOLT;SEMS	4					
04	1015021	ｶﾊﾞｰ	COVER	1					
09	J680625	ｽｸﾘｭ;ｾﾑｽ	SCREW;SEMS	1					
10	J680614	ｽｸﾘｭ;ｾﾑｽ	SCREW;SEMS	2					
13	4287918	ﾗﾊﾞｰ	RUBBER	1					
14	4289705	ﾗﾊﾞｰ	RUBBER	1					
15	4289706	ﾗﾊﾞｰ	RUBBER	2					
16	4289707	ﾗﾊﾞｰ	RUBBER	1					
19	4300351	ｸﾘｯﾌﾟ;ﾊﾞﾝﾄﾞ	CLIP;BAND	1					

コンソール（左）〈STD〉
CONSOLE (L) 〈STD〉

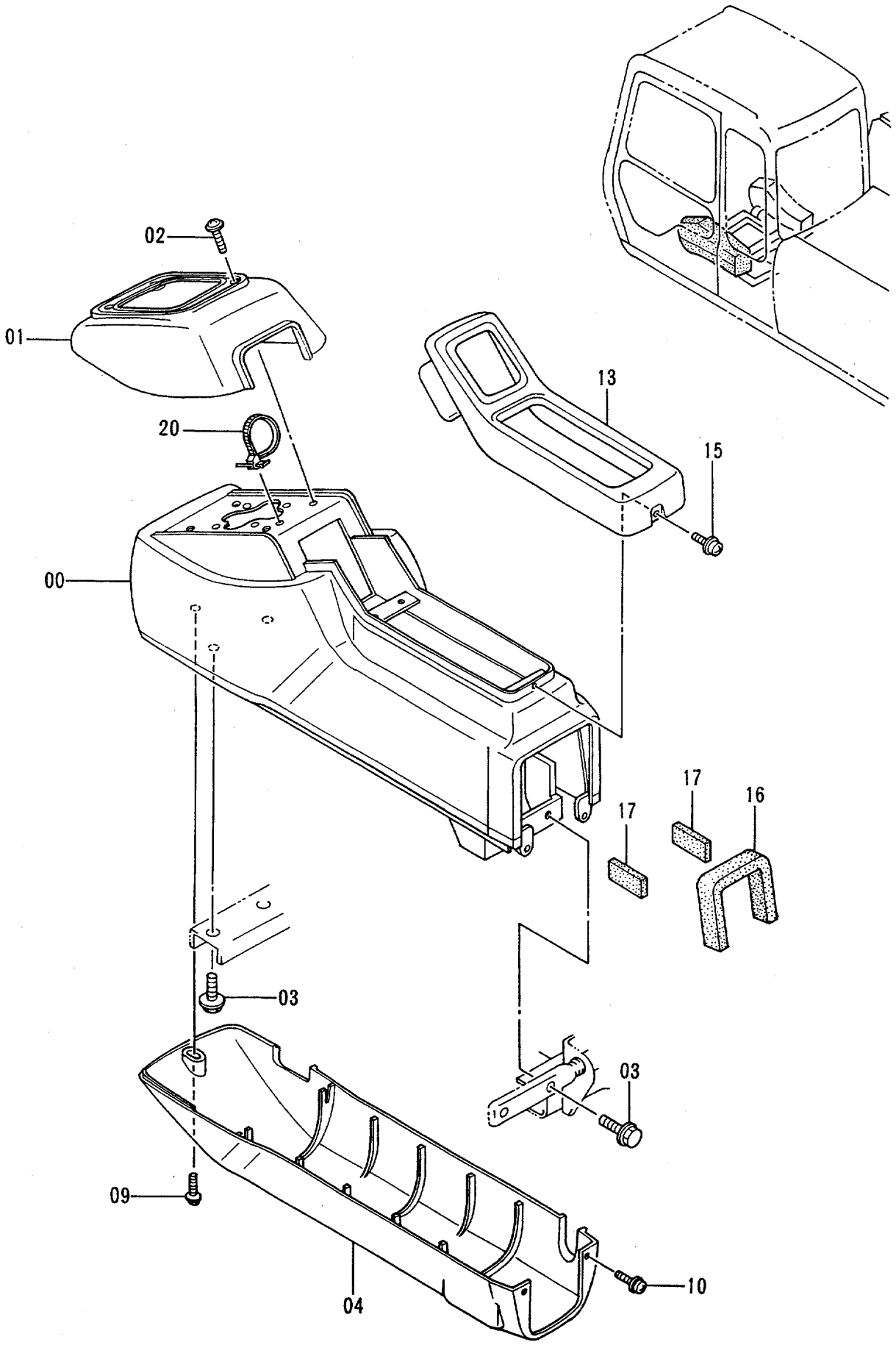

コンソール (左) <STD>
CONSOLE (L) <STD>

78001-

符号 ITEM	部品番号 PART NO.	部品名	PART NAME	数量 Q'TY	サービスコード S.C	適用号機 SERIAL NO.	互換性 ICA	代替部品 REPLACEABLE PART 部品番号 PART NO.	代替部品 REPLACEABLE PART 数量 Q'TY
00	5003051	ｽﾀﾝﾄﾞ	STAND	1					
01	1015067	ｶﾊﾞｰ	COVER	1					
02	J460635	ｽｸﾘｭ;ｾﾑｽ	SCREW;SEMS	4					
03	J011030	ﾎﾞﾙﾄ;ｾﾑｽ	BOLT;SEMS	4					
04	1015072	ｶﾊﾞｰ	COVER	1					
09	J680625	ｽｸﾘｭ;ｾﾑｽ	SCREW;SEMS	1					
10	J680614	ｽｸﾘｭ;ｾﾑｽ	SCREW;SEMS	2					
13	8058685	ﾌﾚｰﾑ	FRAME	1					
15	J680516	ｽｸﾘｭ;ｾﾑｽ	SCREW;SEMS	1					
16	4289705	ﾗﾊﾞｰ	RUBBER	1					
17	4289706	ﾗﾊﾞｰ	RUBBER	2					
20	4300351	ｸﾘｯﾌﾟ;ﾊﾞﾝﾄﾞ	CLIP;BAND	1					

コンソール（左）〈USA〉
CONSOLE (L) 〈USA〉

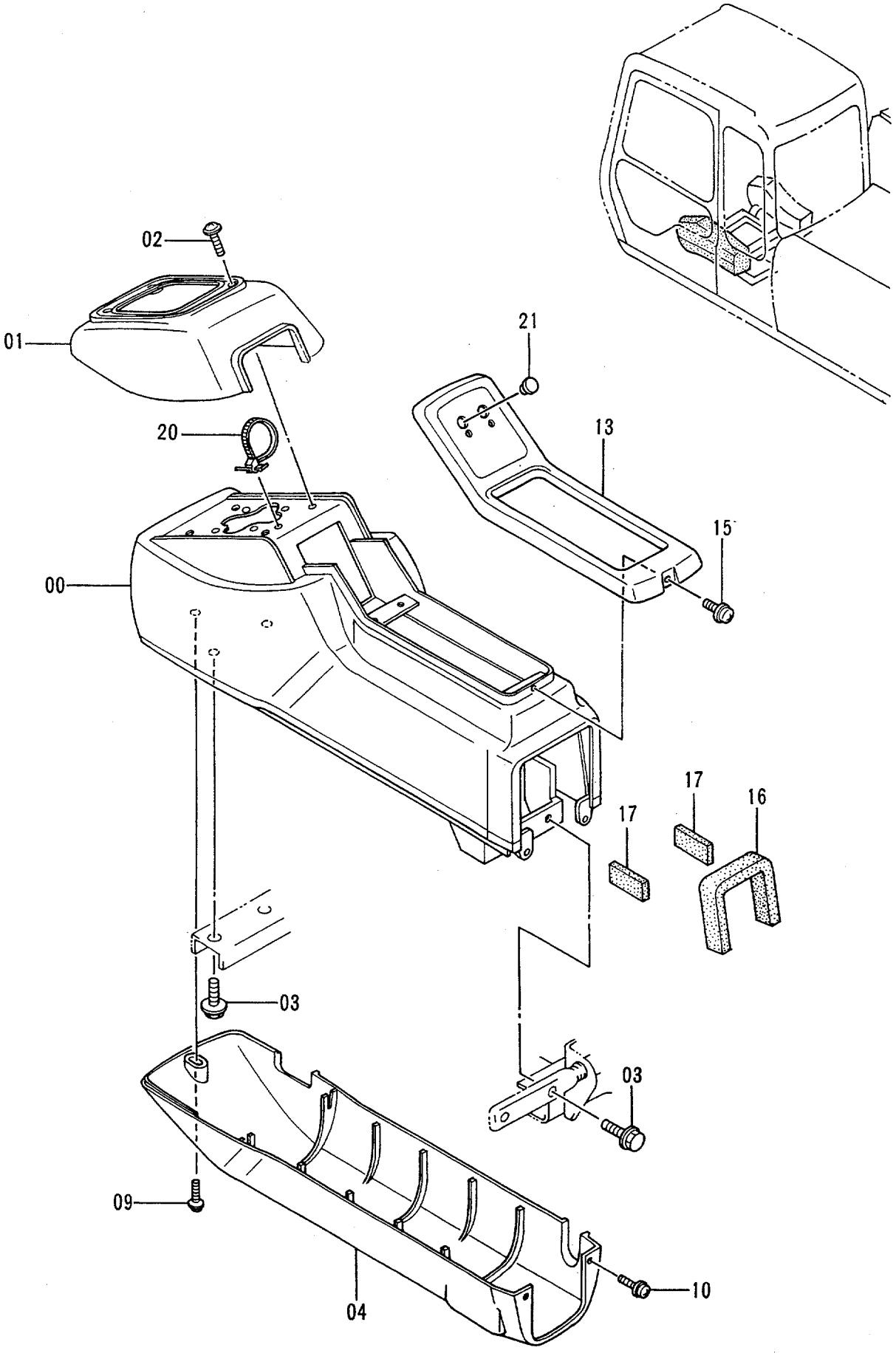

コンソール (左) 〈USA〉
CONSOLE (L) 〈USA〉

78001-

符号 ITEM	部品番号 PART NO.	部品名	PART NAME	数量 Q'TY	サービスコード S.C	適用号機 SERIAL NO.	互換性 ICA	代替部品 REPLACEABLE PART 部品番号 PART NO.	代替部品 REPLACEABLE PART 数量 Q'TY
00	5003051	ｽﾀﾝﾄﾞ	STAND	1					
01	1015067	ｶﾊﾞｰ	COVER	1					
02	J460635	ｽｸﾘｭ;ｾﾑｽ	SCREW;SEMS	4					
03	J011030	ﾎﾞﾙﾄ;ｾﾑｽ	BOLT;SEMS	4					
04	1015072	ｶﾊﾞｰ	COVER	1					
09	J680625	ｽｸﾘｭ;ｾﾑｽ	SCREW;SEMS	1					
10	J680614	ｽｸﾘｭ;ｾﾑｽ	SCREW;SEMS	2					
13	8060827	ﾌﾚｰﾑ	FRAME	1					
15	J680516	ｽｸﾘｭ;ｾﾑｽ	SCREW;SEMS	1					
16	4289705	ﾗﾊﾞｰ	RUBBER	1					
17	4289706	ﾗﾊﾞｰ	RUBBER	2					
20	4300351	ｸﾘｯﾌﾟ;ﾊﾞﾝﾄﾞ	CLIP;BAND	1					
21	4294437	ｷｬｯﾌﾟ	CAP	1					

スイッチボックス
SWITCH BOX

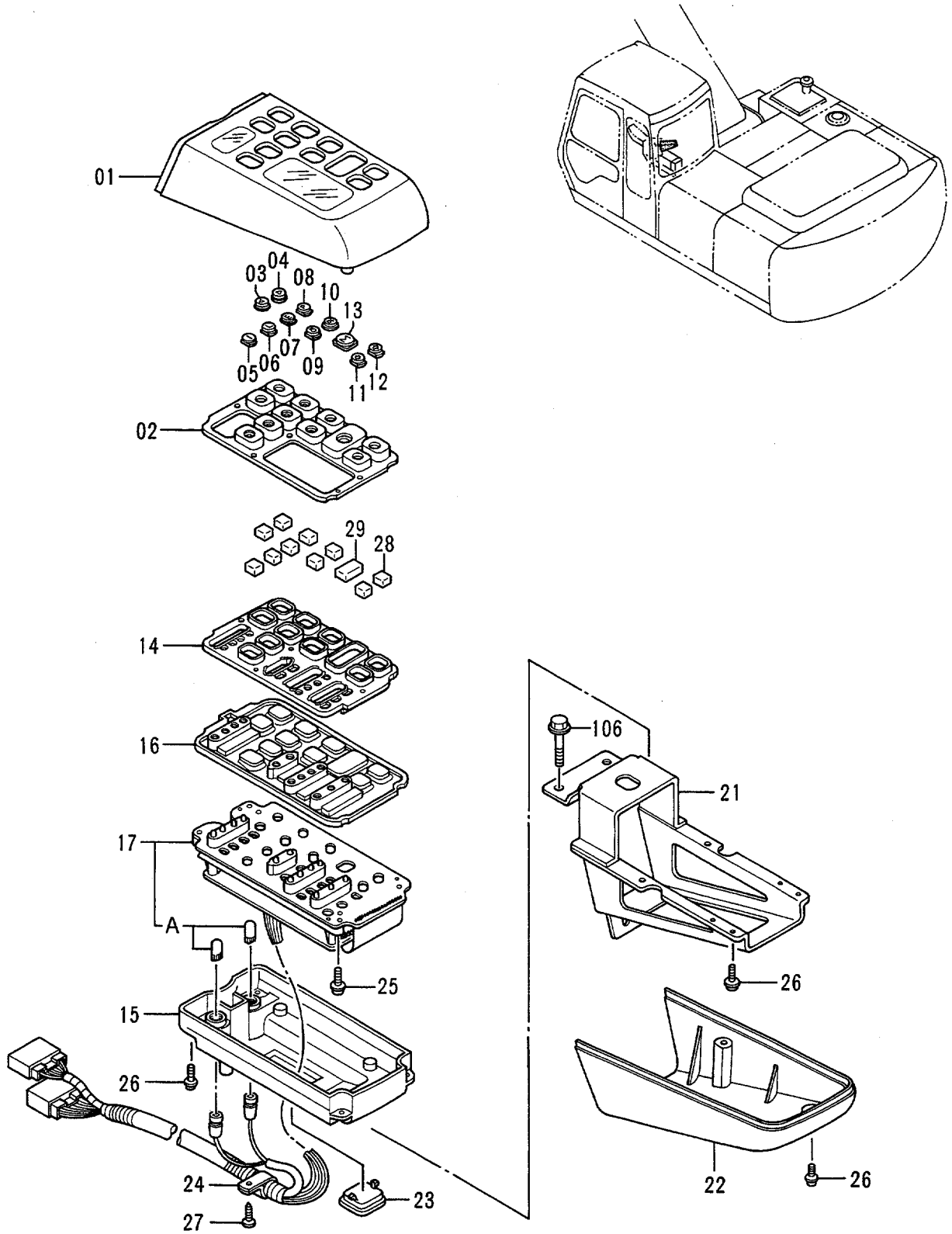

スイッチ ボックス
SWITCH BOX

78001-

符号 ITEM	部品番号 PART NO.	部品名	PART NAME	数量 Q'TY	サービスコード S.C	適用号機 SERIAL NO.	互換性 ICA	代替部品 REPLACEABLE PART 部品番号 PART NO.	代替部品 REPLACEABLE PART 数量 Q'TY
01-29	4323698	ボックス;スイッチ	BOX;SWITCH	1					
01	4297116	・ケース	・CASE	1					
02	4297115	・スイッチ;ラバー	・SWITCH;RUBBER	1					
03	4297090	・パネル	・PANEL	1					
04	4297091	・パネル	・PANEL	1					
05	4297092	・パネル	・PANEL	1					
06	4297093	・パネル	・PANEL	1					
07	4297094	・パネル	・PANEL	1					
08	4297095	・パネル	・PANEL	1					
09	4297096	・パネル	・PANEL	1					
10	4297097	・パネル	・PANEL	1					
11	4297098	・パネル	・PANEL	1					
12	4297099	・パネル	・PANEL	1					
13	4297100	・パネル	・PANEL	1					
14	4297114	・ケース	・CASE	1					
15	4297113	・ケース	・CASE	1					
16	4297112	・スイッチ;ラバー	・SWITCH;RUBBER	1					
17	4341184	・ボード アッセン	・BOARD ASS'Y	1					
17A	4297110	・・ランプ	・・LAMP	2					
21	4297107	・ブラケット	・BRACKET	1					
22	4297106	・カバー	・COVER	1					
23	4297105	・キャップ	・CAP	1					
24	4297104	・クランプ	・CLAMP	1					
25	4297103	・スクリュ	・SCREW	4					
26	4297102	・スクリュ	・SCREW	12					
27	4297101	・スクリュ	・SCREW	1					
28	4311599	・スペーサ	・SPACER	10					
29	4311628	・スペーサ	・SPACER	1					
106	J020816	ボルト;セムス	BOLT;SEMS	3					

ゲージパネル
GAUGE PANEL

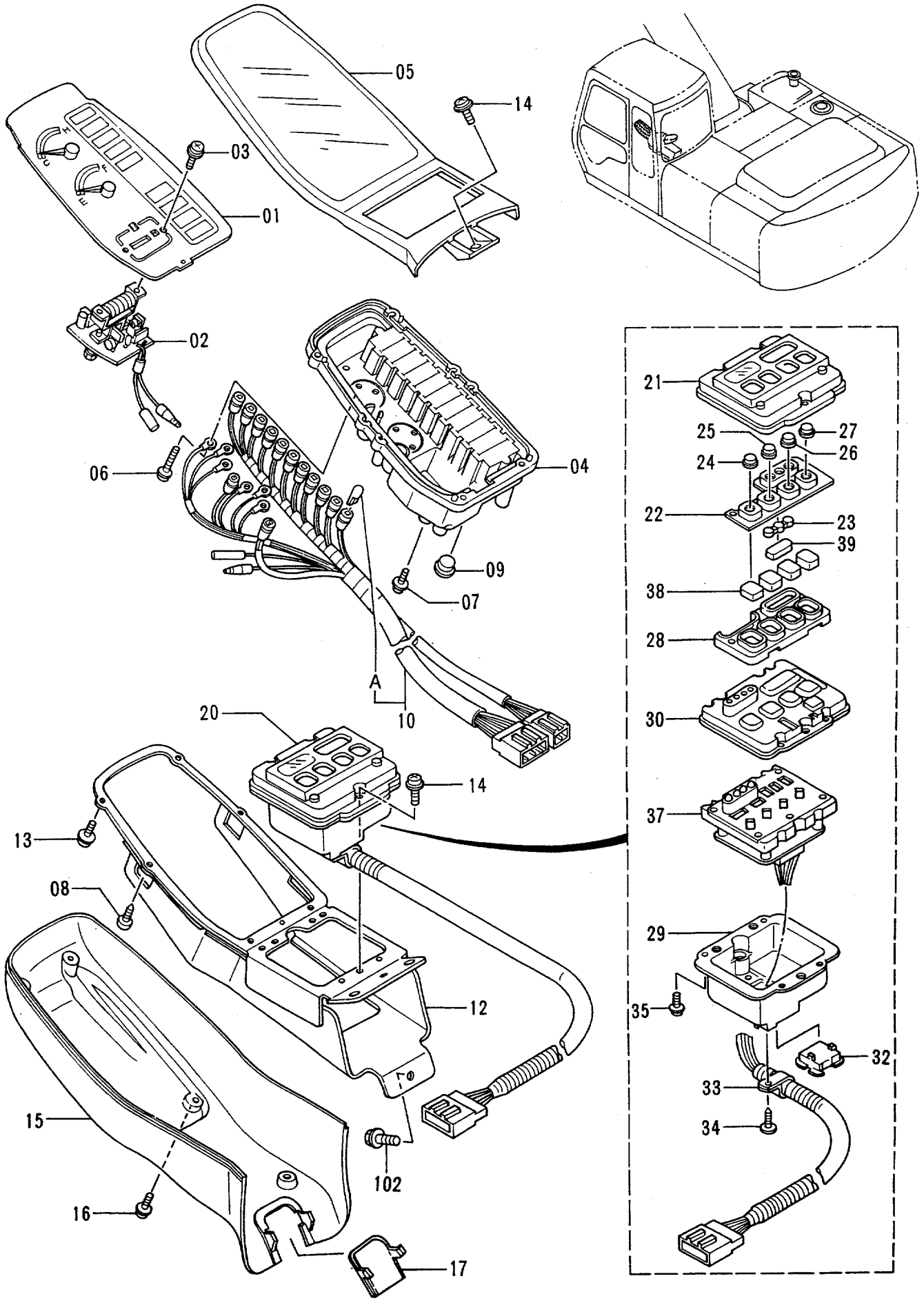

ｹﾞｰｼﾞﾊﾟﾈﾙ
GAUGE PANEL

78001-

符号 ITEM	部品番号 PART NO.	部品名	PART NAME	数量 Q'TY	サービスコード S.C	適用号機 SERIAL NO.	互換性 ICA	代替部品 REPLACEABLE PART 部品番号 PART NO.	代替部品 REPLACEABLE PART 数量 Q'TY
01-39	4273796	ﾊﾟﾈﾙ;ｹﾞｰｼﾞ	PANEL;GAUGE	1					
01	4323940	･ﾒｰﾀ	･METER	1					
02	4323939	･ﾒｰﾀ	･METER	1					
03	4323980	･ｽｸﾘｭ	･SCREW	2					
04	4323720	･ｹｰｽ ｱｯｾﾝ	･CASE ASS'Y	1					
05	4297131	･ｹｰｽ ｱｯｾﾝ	･CASE ASS'Y	1					
06	4297130	･ｽｸﾘｭ	･SCREW	6					
07	4335441	･ｽｸﾘｭ	･SCREW	3					
08	4297128	･ｽｸﾘｭ	･SCREW	2					
09	4297127	･ｷｬｯﾌﾟ	･CAP	1					
10	4297126	･ﾊｰﾈｽ;ﾜｲﾔ	･HARNESS;WIRE	1					
10A	4297110	･･ﾗﾝﾌﾟ	･･LAMP	14					
12	4297123	･ﾌﾞﾗｹｯﾄ	･BRACKET	1					
13	4297122	･ｽｸﾘｭ	･SCREW	4					
14	4297102	･ｽｸﾘｭ	･SCREW	4					
15	4297120	･ｶﾊﾞｰ	･COVER	1					
16	4297119	･ｽｸﾘｭ	･SCREW	6					
17	4297118	･ｷｬｯﾌﾟ	･CAP	1					
20	4297124	･ｽｲｯﾁ ｱｯｾﾝ	･SWITCH ASS'Y	1					
21	4298927	･･ｹｰｽ	･･CASE	1					
22	4298926	･･ｽｲｯﾁ;ﾗﾊﾞｰ	･･SWITCH;RUBBER	1					
23	4298925	･･ﾊﾟﾈﾙ	･･PANEL	1					
24	4298924	･･ﾊﾟﾈﾙ	･･PANEL	1					
25	4298923	･･ﾊﾟﾈﾙ	･･PANEL	1					
26	4298922	･･ﾊﾟﾈﾙ	･･PANEL	1					
27	4298921	･･ﾊﾟﾈﾙ	･･PANEL	1					
28	4298920	･･ｹｰｽ	･･CASE	1					
29	4298919	･･ｹｰｽ	･･CASE	1					
30	4298918	･･ｽｲｯﾁ;ﾗﾊﾞｰ	･･SWITCH;RUBBER	1					
32	4297105	･･ｷｬｯﾌﾟ	･･CAP	1					
33	4298915	･･ｸﾗﾝﾌﾟ	･･CLAMP	1					
34	4298914	･･ｽｸﾘｭ	･･SCREW	1					
35	4298913	･･ｽｸﾘｭ	･･SCREW	4					
37	4301729	･･ﾎﾞｰﾄﾞ ｱｯｾﾝ	･･BOARD ASS'Y	1					
38	4311599	･･ｽﾍﾟｰｻ	･･SPACER	4					
39	4311598	･･ｽﾍﾟｰｻ	･･SPACER	1					
102	J020816	ﾎﾞﾙﾄ;ｾﾑｽ	BOLT;SEMS	3					

ラ ジ オ 〈STD〉
RADIO 〈STD〉

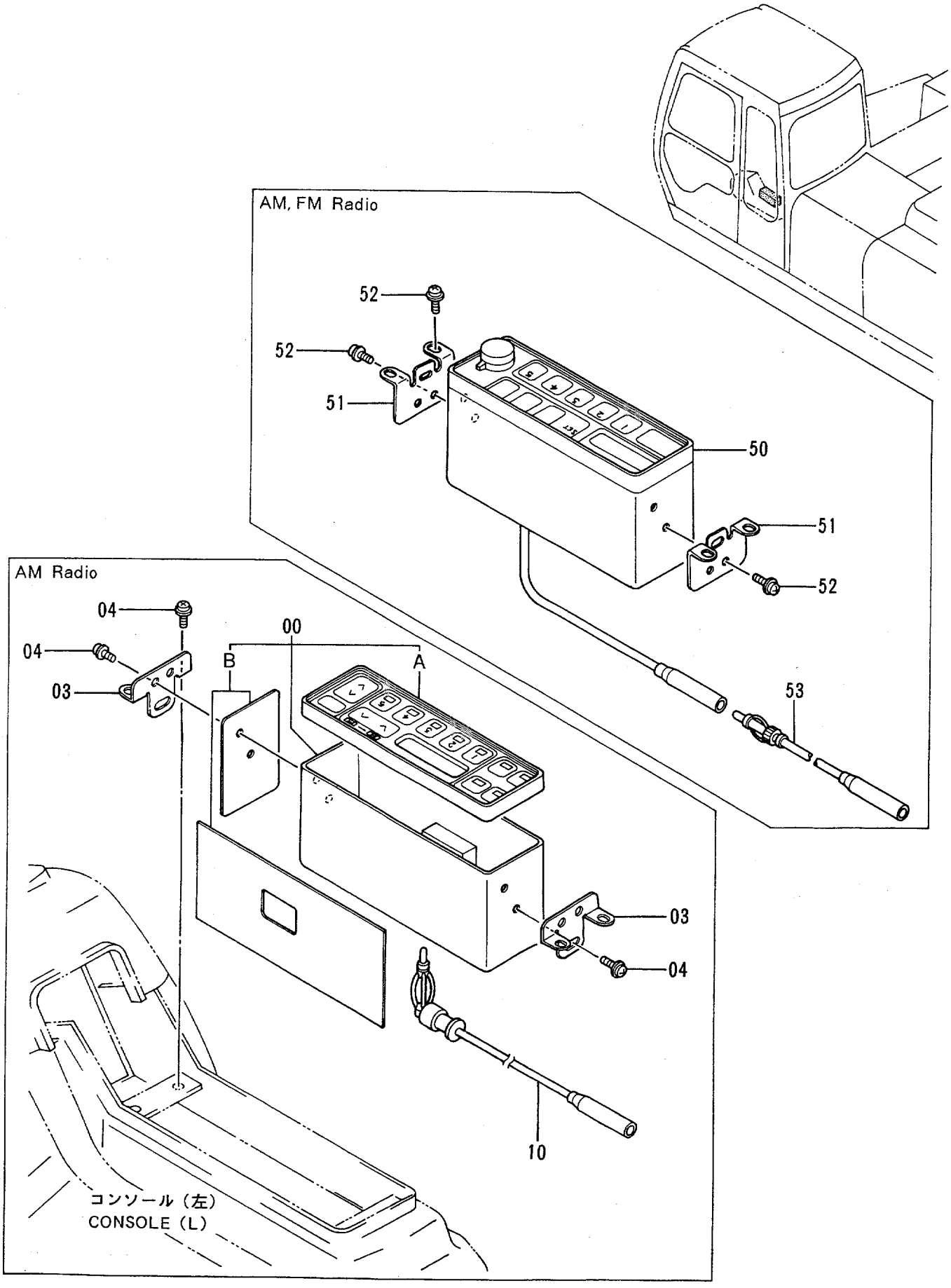

ﾗｼﾞｵ <STD>
RADIO <STD>

78001-

符号 ITEM	部品番号 PART NO.	部品名	PART NAME	数量 Q'TY	サービスコード S.C	適用号機 SERIAL NO.	互換性 ICA	代替部品 REPLACEABLE PART 部品番号 PART NO.	代替部品 REPLACEABLE PART 数量 Q'TY
00	4330320	ﾗｼﾞｵ (AM)	RADIO (AM)	1					
00A	4288255	･ﾊﾟﾈﾙ	･PANEL	1					
00B	4288256	･ｼｰﾄ	･SEAT	1					
03	4331241	ﾌﾞﾗｹｯﾄ	BRACKET	2					
04	J460510	ｽｸﾘｭ;ｾﾑｽ	SCREW;SEMS	8					
10	4321872	ﾌｨｰﾀﾞ	FEEDER	1					
50	4286520	ﾗｼﾞｵ (AM, FM) (国内用)	RADIO (AM, FM) AM: 522-1629 KHZ FM:76.0-90.0 MHZ	1	OP				
50	4286523	ﾗｼﾞｵ (海外用)	RADIO AM: 522-1629 KHZ FM:87.5-108.0 MHZ	1	OP				
51	4294979	ﾌﾞﾗｹｯﾄ	BRACKET	2	OP				
52	J460510	ｽｸﾘｭ;ｾﾑｽ	SCREW;SEMS	8	OP				
53	4102096	ﾌｨｰﾀﾞ	FEEDER	1	OP				

ラ ジ オ〈USA〉
RADIO 〈USA〉

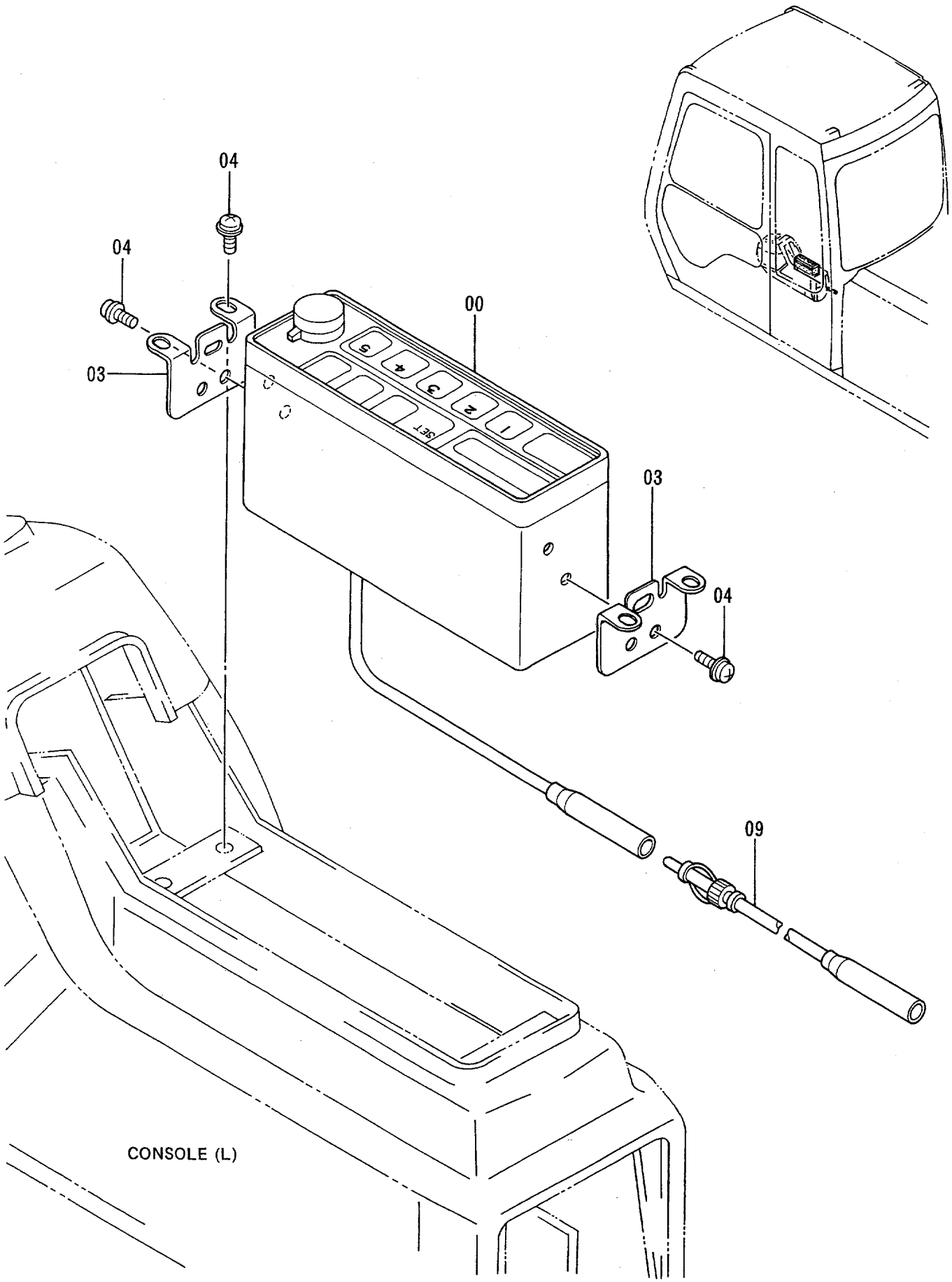

ﾗｼﾞｵ <USA>
RADIO <USA>

78001-

符号 ITEM	部品番号 PART NO.	部品名	PART NAME	数量 Q'TY	サービスコード S.C	適用号機 SERIAL NO.	互換性 ICA	代替部品 REPLACEABLE PART 部品番号 PART NO.	代替部品 REPLACEABLE PART 数量 Q'TY
00	4286521	ﾗｼﾞｵ <USA> (海外用)	RADIO <USA> AM: 530-1710KHZ FM:87.7-107.9MHZ	1					
03	4294979	ﾌﾞﾗｹｯﾄ	BRACKET	2					
04	J460510	ｽｸﾘｭ;ｾﾑｽ	SCREW;SEMS	8					
09	4102096	ﾌｨｰﾀﾞ	FEEDER	1					

電 気 部 品 (1)
ELECTRIC PARTS (1)

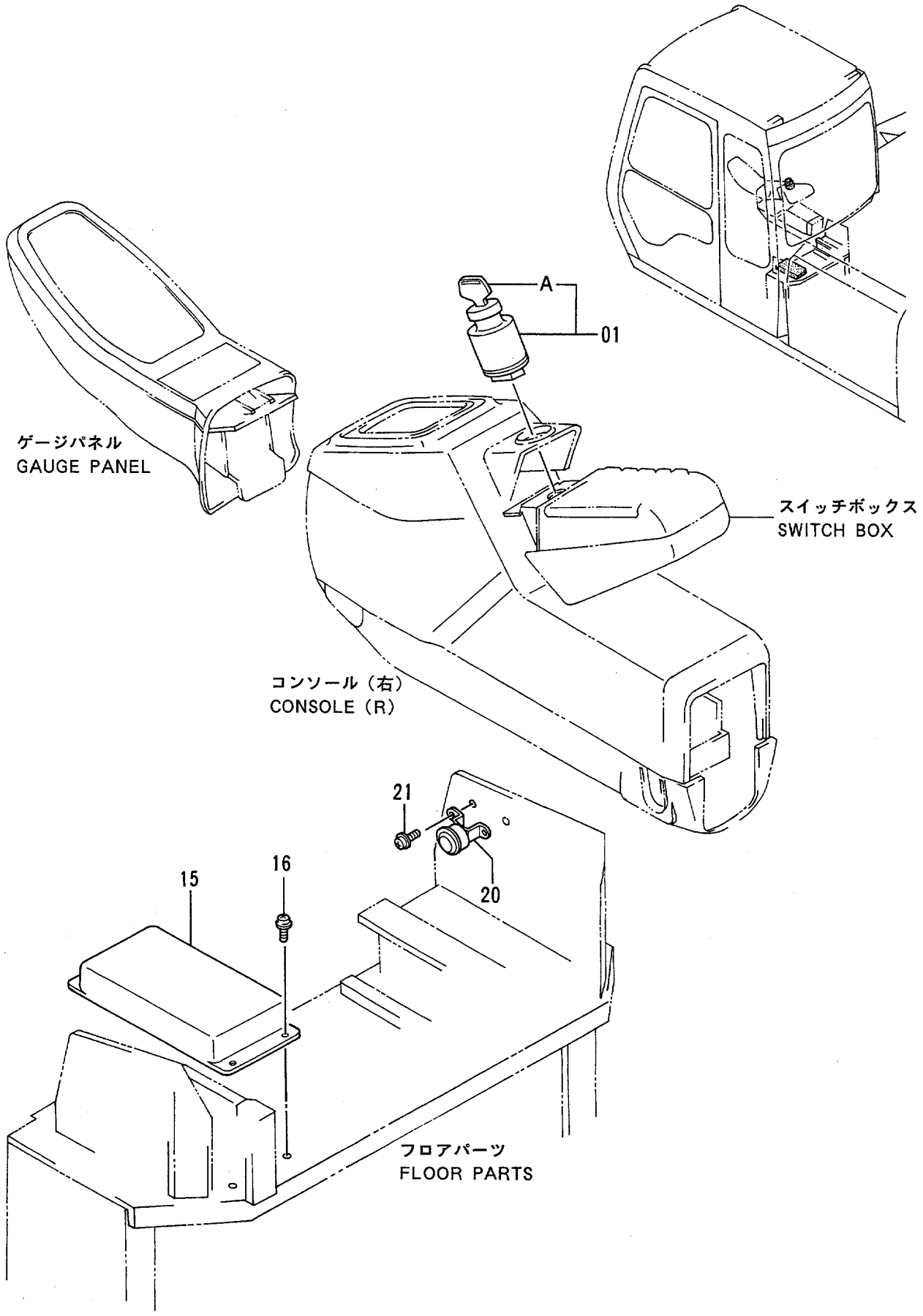

電気部品 (1)
ELECTRIC PARTS (1)

78001-

符号 ITEM	部品番号 PART NO.	部品名	PART NAME	数量 Q'TY	サービスコード S.C	適用号機 SERIAL NO.	互換性 ICA	代替部品 REPLACEABLE PART 部品番号 PART NO.	代替部品 REPLACEABLE PART 数量 Q'TY
01	+++++++	スイッチ;スタート	SWITCH;START	1	D				
01A	+++++++	・キー (1=2コ)	・KEY (1=2 PIECES)	1	D				
15	4325825	ユニット;コントロール	UNIT;CONTROL	1					
16	J460614	スクリュ;セムス	SCREW;SEMS	4					
20	4258403	ブザー	BUZZER	1					
21	J460516	スクリュ;セムス	SCREW;SEMS	2					

電 気 部 品 (2) 〈STD〉
ELECTRIC PARTS (2) 〈STD〉

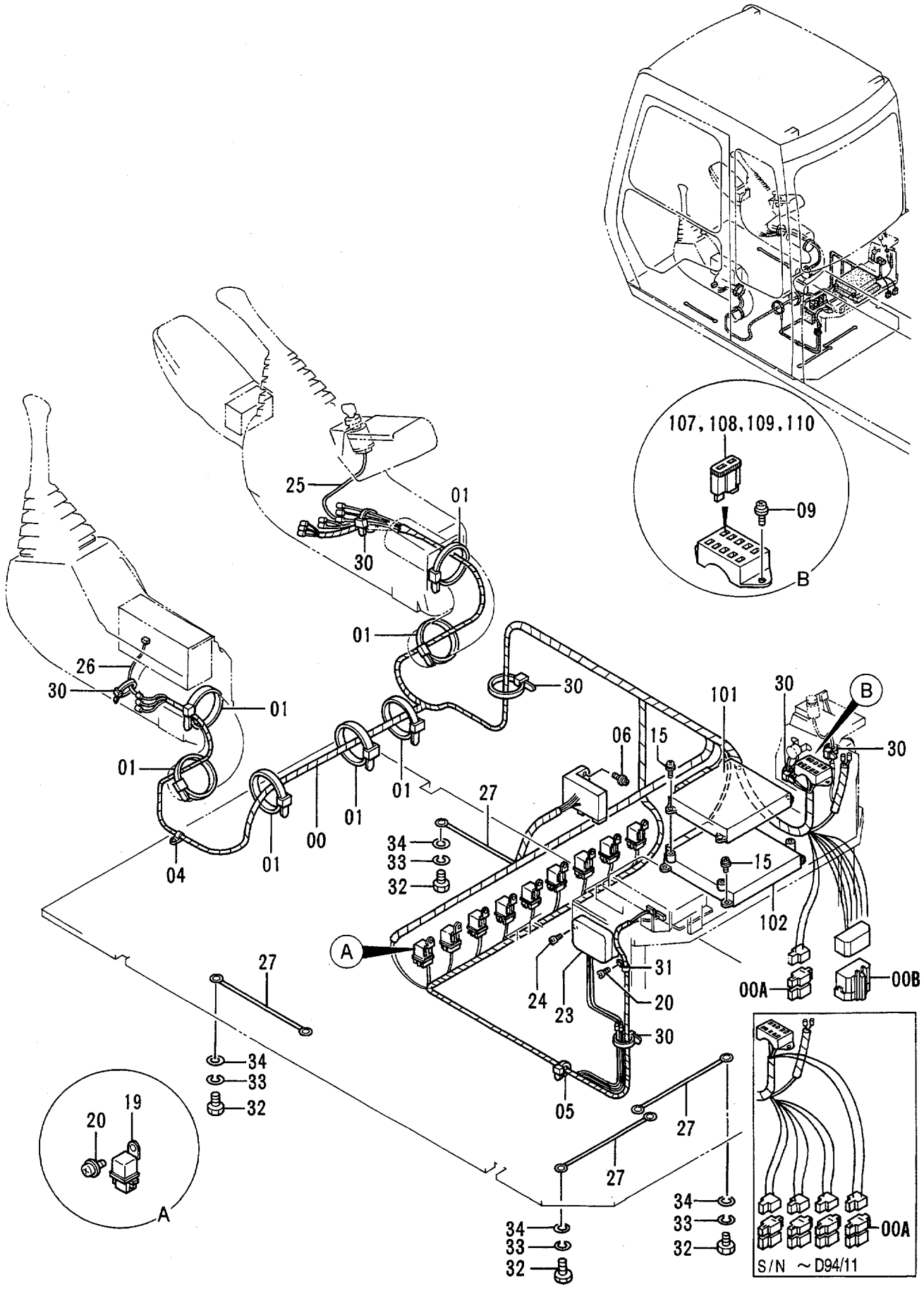

電気部品 (2) <STD>
ELECTRIC PARTS (2) <STD>

78001-

符号 ITEM	部品番号 PART NO.	部品名	PART NAME	数量 Q'TY	サービスコード S.C	適用号機 SERIAL NO.	互換性 ICA	代替部品 REPLACEABLE PART 部品番号 PART NO.	代替部品 REPLACEABLE PART 数量 Q'TY
00	0001835	ﾊｰﾈｽ;ﾜｲﾔ	HARNESS;WIRE	1					
00A	4288109	･ﾀﾞｲｵｰﾄﾞ	･DIODE	4	#	-D94/11			
00A	4288109	･ﾀﾞｲｵｰﾄﾞ	･DIODE	1	#	D94/12-			
00B	4374532	･ﾀﾞｲｵｰﾄﾞ	･DIODE	1	#	D94/12-			
01	4121859	ｸﾘｯﾌﾟ;ﾊﾞﾝﾄﾞ	CLIP;BAND	7					
04	4190275	ｸﾘｯﾌﾟ	CLIP	1					
05	4254600	ｸﾘｯﾌﾟ	CLIP	1					
06	J460616	ｽｸﾘｭ;ｾﾑｽ	SCREW;SEMS	2					
09	J450620	ｽｸﾘｭ;ｾﾑｽ	SCREW;SEMS	2					
15	J460616	ｽｸﾘｭ;ｾﾑｽ	SCREW;SEMS	8					
19	4251588	ﾘﾚｰ	RELAY	9					
20	J460616	ｽｸﾘｭ;ｾﾑｽ	SCREW;SEMS	10					
23	4325797	ﾘﾚｰ	RELAY	1	Z				
24	J460616	ｽｸﾘｭ;ｾﾑｽ	SCREW;SEMS	2					
25	4277927	ﾊｰﾈｽ;ﾜｲﾔ	HARNESS;WIRE	1					
		(ｽﾀｰﾀｽｲｯﾁ ｻﾌﾞ)	(STARTER SWITCH SUB)						
26	4277941	ﾊｰﾈｽ;ﾜｲﾔ	HARNESS;WIRE	1					
		(ﾗｼﾞｵ ｻﾌﾞ)	(RADIO SUB)						
27	4281293	ﾊｰﾈｽ;ﾜｲﾔ	HARNESS;WIRE	4					
		(ﾗｼﾞｵ ｱｰｽ)	(RADIO EARTH)						
30	4055312	ｸﾘｯﾌﾟ;ﾊﾞﾝﾄﾞ	CLIP;BAND	6					
31	4000859	ｸﾘｯﾌﾟ;ﾊﾟｲﾌﾟ	CLIP;PIPE	1					
32	J901016	ﾎﾞﾙﾄ	BOLT	4					
33	A590910	ﾜｯｼｬ;ｽﾌﾟﾘﾝｸﾞ	WASHER;SPRING	4					
34	A590110	ﾜｯｼｬ;ﾌﾟﾚｰﾝ	WASHER;PLANE	4					
101	9131577	ﾕﾆｯﾄ;EC	UNIT;EC	1					
102	9128976	ﾕﾆｯﾄ;PVC	UNIT;PVC	1					
107	4249690	ﾋｭｰｽﾞ (1A)	FUSE (1A)	6					
108	4195593	ﾋｭｰｽﾞ (5A)	FUSE (5A)	8					
109	4195594	ﾋｭｰｽﾞ (10A)	FUSE (10A)	3					
110	4195596	ﾋｭｰｽﾞ (20A)	FUSE (20A)	2					

電 気 部 品 (2) 〈USA〉
ELECTRIC PARTS (2) 〈USA〉

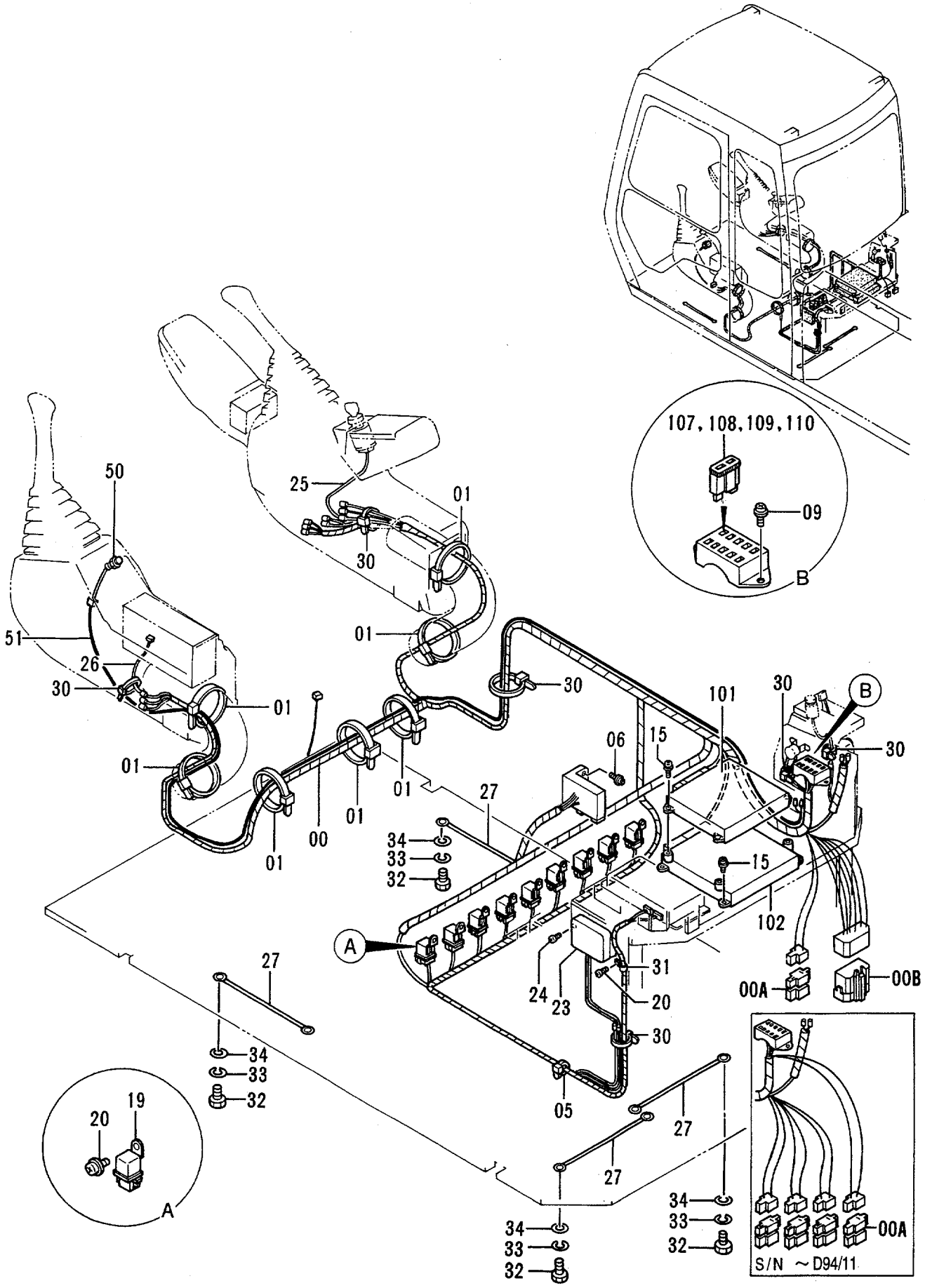

電気部品 (2) <USA>
ELECTRIC PARTS (2) <USA>

78001-

符号 ITEM	部品番号 PART NO.	部品名	PART NAME	数量 Q'TY	サービスコード S.C	適用号機 SERIAL NO.	互換性 ICA	代替部品 REPLACEABLE PART 部品番号 PART NO.	代替部品 REPLACEABLE PART 数量 Q'TY
00	0001835	ﾊｰﾈｽ;ﾜｲﾔ	HARNESS;WIRE	1					
00A	4288109	･ﾀﾞｲｵｰﾄﾞ	･DIODE	4	#	-D94/11			
00A	4288109	･ﾀﾞｲｵｰﾄﾞ	･DIODE	1	#	D94/12-			
00B	4374532	･ﾀﾞｲｵｰﾄﾞ	･DIODE	1	#	D94/12-			
01	4121859	ｸﾘｯﾌﾟ;ﾊﾞﾝﾄﾞ	CLIP;BAND	7					
05	4254600	ｸﾘｯﾌﾟ	CLIP	1					
06	J460616	ｽｸﾘｭ;ｾﾑｽ	SCREW;SEMS	2					
09	J450620	ｽｸﾘｭ;ｾﾑｽ	SCREW;SEMS	2					
15	J460616	ｽｸﾘｭ;ｾﾑｽ	SCREW;SEMS	8					
19	4251588	ﾘﾚｰ	RELAY	9					
20	J460616	ｽｸﾘｭ;ｾﾑｽ	SCREW;SEMS	10					
23	4325797	ﾘﾚｰ	RELAY	1	Z				
24	J460616	ｽｸﾘｭ;ｾﾑｽ	SCREW;SEMS	2					
25	4277927	ﾊｰﾈｽ;ﾜｲﾔ (ｽﾀｰﾀｽｲｯﾁ ｻﾌﾞ)	HARNESS;WIRE (STARTER SWITCH SUB)	1					
26	4277941	ﾊｰﾈｽ;ﾜｲﾔ (ﾗｼﾞｵ ｻﾌﾞ)	HARNESS;WIRE (RADIO SUB)	1					
27	4281293	ﾊｰﾈｽ;ﾜｲﾔ (ﾗｼﾞｵ ｱｰｽ)	HARNESS;WIRE (RADIO EARTH)	4					
28	J950010	ﾅｯﾄ	NUT	4					
29	A590910	ﾜｯｼｬ;ｽﾌﾟﾘﾝｸﾞ	WASHER;SPRING	4					
30	4055312	ｸﾘｯﾌﾟ;ﾊﾞﾝﾄﾞ	CLIP;BAND	6					
31	4000859	ｸﾘｯﾌﾟ;ﾊﾟｲﾌﾟ	CLIP;PIPE	1					
32	J901016	ﾎﾞﾙﾄ	BOLT	4					
33	A590910	ﾜｯｼｬ;ｽﾌﾟﾘﾝｸﾞ	WASHER;SPRING	4					
34	A590110	ﾜｯｼｬ;ﾌﾟﾚｰﾝ	WASHER;PLANE	4					
50	4285337	ｽｲｯﾁ (ﾓｰｼｮﾝｱﾗｰﾑ)	SWITCH (MOTION ALARM)	1					
51	3060278	ﾊｰﾈｽ;ﾜｲﾔ	HARNESS;WIRE	1					
101	9131577	ﾕﾆｯﾄ;EC	UNIT;EC	1					
102	9128976	ﾕﾆｯﾄ;PVC	UNIT;PVC	1					
107	4249690	ﾋｭｰｽﾞ (1A)	FUSE (1A)	6					
108	4195593	ﾋｭｰｽﾞ (5A)	FUSE (5A)	8					
109	4195594	ﾋｭｰｽﾞ (10A)	FUSE (10A)	3					
110	4195596	ﾋｭｰｽﾞ (20A)	FUSE (20A)	2					

電 気 部 品 (3-1)
ELECTRIC PARTS (3-1)

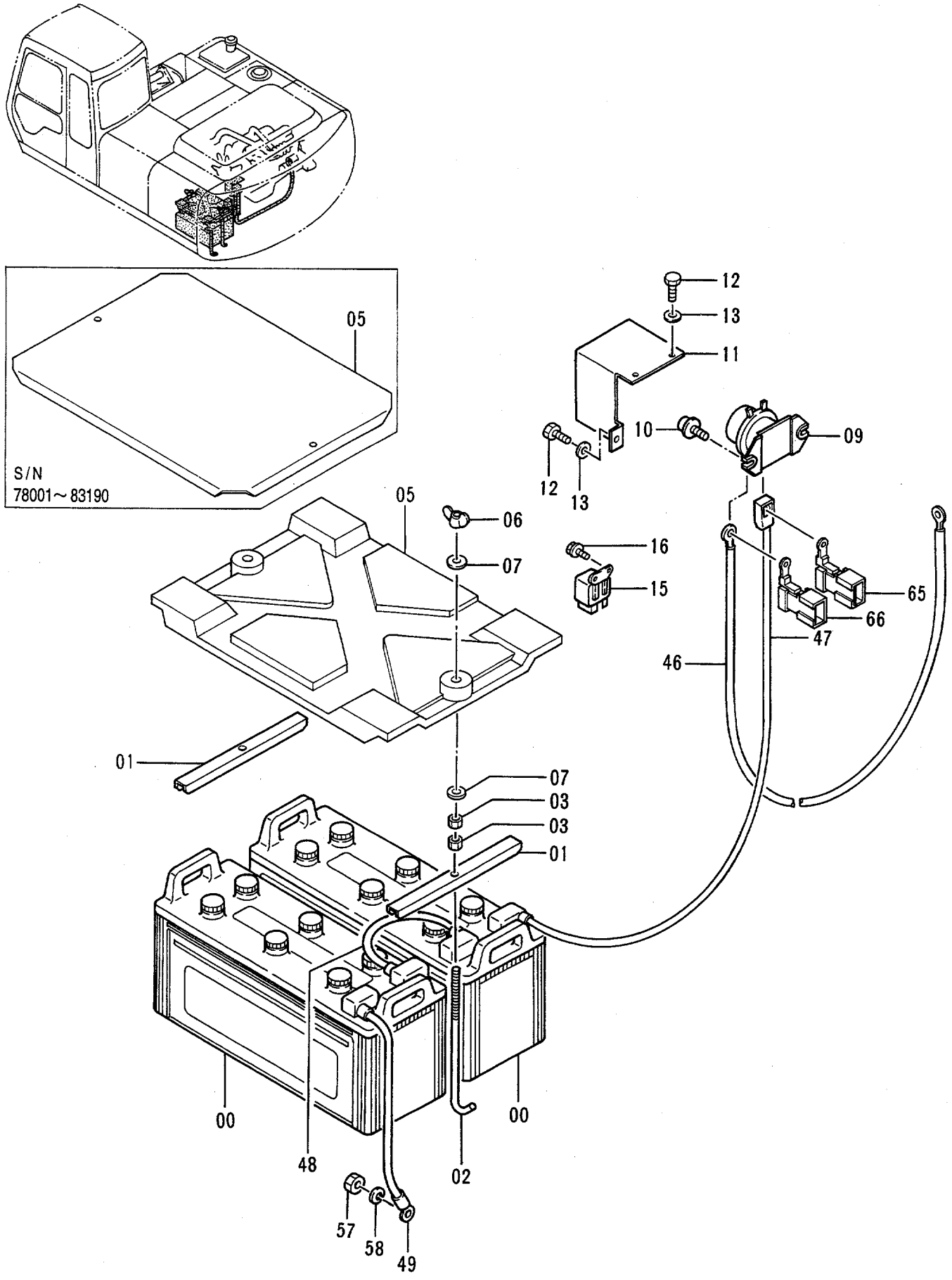

電気部品 (3-1)
ELECTRIC PARTS (3-1)

78001-

符号 ITEM	部品番号 PART NO.	部品名	PART NAME	数量 Q'TY	サービスコード S.C	適用号機 SERIAL NO.	互換性 ICA	代替部品 REPLACEABLE PART 部品番号 PART NO.	代替部品 REPLACEABLE PART 数量 Q'TY
00	4177881	ﾊﾞｯﾃﾘ	BATTERY	2					
01	4203223	ｻﾎﾟｰﾄ	SUPPORT	2					
02	4257034	ﾎﾞﾙﾄ;ﾌｯｸ	BOLT;HOOK	2					
03	J950010	ﾅｯﾄ	NUT	4					
05	8048043	ｶﾊﾞｰ	COVER	1		-83190	Y	4351892	1
05	4351892	ｶﾊﾞｰ;ﾊﾞｯﾃﾘ	COVER;BATTERY	1		83191-			
06	M570010	ﾅｯﾄ;ｳｲﾝｸﾞ	NUT;WING	2					
07	A590110	ﾜｯｼｬ;ﾌﾟﾚｰﾝ	WASHER;PLANE	4					
09	4255762	ﾘﾚｰ;ﾊﾞｯﾃﾘ	RELAY;BATTERY	1	Z				
10	J020830	ﾎﾞﾙﾄ;ｾﾑｽ	BOLT;SEMS	2					
11	3056019	ｶﾊﾞｰ	COVER	1					
12	J900816	ﾎﾞﾙﾄ	BOLT	3					
13	A590108	ﾜｯｼｬ;ﾌﾟﾚｰﾝ	WASHER;PLANE	3					
15	4251587	ﾘﾚｰ (ｸﾞﾛｰﾌﾟﾗｸﾞ)	RELAY (GLOW PLUG)	1					
16	J020620	ﾎﾞﾙﾄ;ｾﾑｽ	BOLT;SEMS	2					
46	4263508	ﾊｰﾈｽ;ﾜｲﾔ (ﾊﾞｯﾃﾘ ﾘﾚｰ - ｽﾀｰﾀ)	HARNESS;WIRE (BATTERY RELAY - STARTER)	1					
47	4263510	ﾊｰﾈｽ;ﾜｲﾔ (ﾊﾞｯﾃﾘ - ﾊﾞｯﾃﾘ ﾘﾚｰ)	HARNESS;WIRE (BATTERY - BATTERY RELAY)	1					
48	4263511	ﾊｰﾈｽ;ﾜｲﾔ (ﾊﾞｯﾃﾘ - ﾊﾞｯﾃﾘ)	HARNESS;WIRE (BATTERY - BATTERY)	1					
49	4263509	ﾊｰﾈｽ;ﾜｲﾔ (ﾊﾞｯﾃﾘ ｱｰｽ)	HARNESS;WIRE (BATTERY EARTH)	1					
57	J950010	ﾅｯﾄ	NUT	1					
58	A590910	ﾜｯｼｬ;ｽﾌﾟﾘﾝｸﾞ	WASHER;SPRING	1					
65	4270554	ﾋｭｰｼﾞﾌﾞﾙ;ﾘﾝｸ (40A)	FUSIBLE-LINK (40A)	1					
66	4270555	ﾋｭｰｼﾞﾌﾞﾙ;ﾘﾝｸ (50A)	FUSIBLE-LINK (50A)	1					

電 気 部 品 (3-2)
ELECTRIC PARTS (3-2)

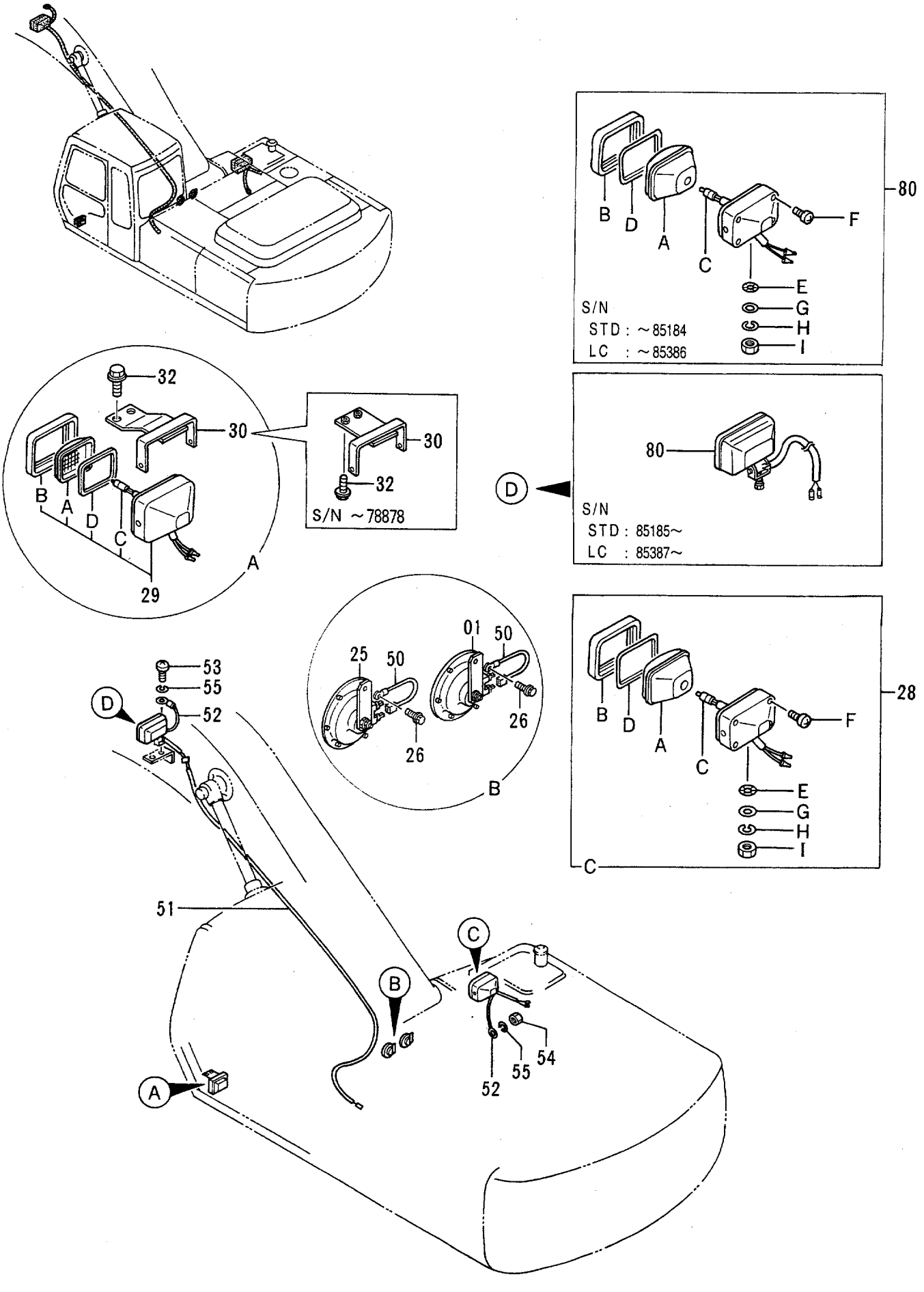

電気部品 (3-2)
ELECTRIC PARTS (3-2)

78001-

符号 ITEM	部品番号 PART NO.	部品名	PART NAME	数量 Q'TY	サービスコード S.C	適用号機 SERIAL NO.	互換性 ICA	代替部品 REPLACEABLE PART 部品番号 PART NO.	代替部品 REPLACEABLE PART 数量 Q'TY
01	4198638	ﾎｰﾝ	HORN	1					
25	4198639	ﾎｰﾝ	HORN	1					
26	J020825	ﾎﾞﾙﾄ;ｾﾑｽ	BOLT;SEMS	2					
28	4336570	ﾗﾝﾌﾟ;ﾍｯﾄﾞ (本体組付用)	LAMP;HEAD (for assembly of machine)	1			1	4326800	1
28	4326800	ﾗﾝﾌﾟ;ﾍｯﾄﾞ (輸送用)	LAMP;HEAD (for transportation)	1	S				
28A	4326801	･ﾚﾝｽﾞ;ﾕﾆｯﾄ	･LENS;UNIT	1					
28B	4326802	･ﾌﾚｰﾑ	･FRAME	1					
28C	4285648	･ﾊﾞﾙﾌﾞ	･BULB	1					
28D	4326803	･ｶﾞｽｹｯﾄ	･GASKET	1					
28E	4307026	･ﾜｯｼｬ	･WASHER	1					
28F	4307027	･ｽｸﾘｭ	･SCREW	1					
28G	A590114	･ﾜｯｼｬ	･WASHER	1					
28H	A590914	･ﾜｯｼｬ;ｽﾌﾟﾘﾝｸﾞ	･WASHER;SPRING	1					
28I	J952014	･ﾅｯﾄ	･NUT	1					
29	4274478	ﾗﾝﾌﾟ;ﾍｯﾄﾞ	LAMP;HEAD	1					
29A	4285646	･ﾚﾝｽﾞ	･LENS	1					
29B	4285647	･ﾘﾑ	･RIM	1					
29C	4285648	･ﾊﾞﾙﾌﾞ	･BULB	1					
29D	4288342	･ｶﾞｽｹｯﾄ	･GASKET	1					
30	8051250	ﾌﾞﾗｹｯﾄ	BRACKET	1		-78878			
30	8061439	ﾌﾞﾗｹｯﾄ	BRACKET	1		78879-			
32	J011025	ﾎﾞﾙﾄ;ｾﾑｽ	BOLT;SEMS	2					
50	4254603	ﾊｰﾈｽ;ﾜｲﾔ	HARNESS;WIRE	2					
		(ﾎｰﾝ ｱｰｽ)	(HORN EARTH)						
51	4261621	ﾊｰﾈｽ;ﾜｲﾔ (ﾌﾞｰﾑ ﾗｲﾄ)	HARNESS;WIRE (BOOM LIGHT)	1					
52	4254604	ﾊｰﾈｽ;ﾜｲﾔ (ﾗｲﾄ ｱｰｽ)	HARNESS;WIRE (LIGHT EARTH)	2					
53	M430613	ｽｸﾘｭ	SCREW	1					
54	M500605	ﾅｯﾄ	NUT	1					
55	A590906	ﾜｯｼｬ;ｽﾌﾟﾘﾝｸﾞ	WASHER;SPRING	2					
80	4336570	ﾗﾝﾌﾟ;ﾍｯﾄﾞ (本体組付用)	LAMP;HEAD (for assembly of machine)	1	#	STD: -85184 LC : -85386	1	4326800	1
80	4326800	ﾗﾝﾌﾟ;ﾍｯﾄﾞ (輸送用)	LAMP;HEAD (for transportation)	1	#S	STD: -85184 LC : -85386			
80A	4326801	･ﾚﾝｽﾞ;ﾕﾆｯﾄ	･LENS;UNIT	1	#	STD: -85184 LC : -85386			

電 気 部 品 (3-2)
ELECTRIC PARTS (3-2)

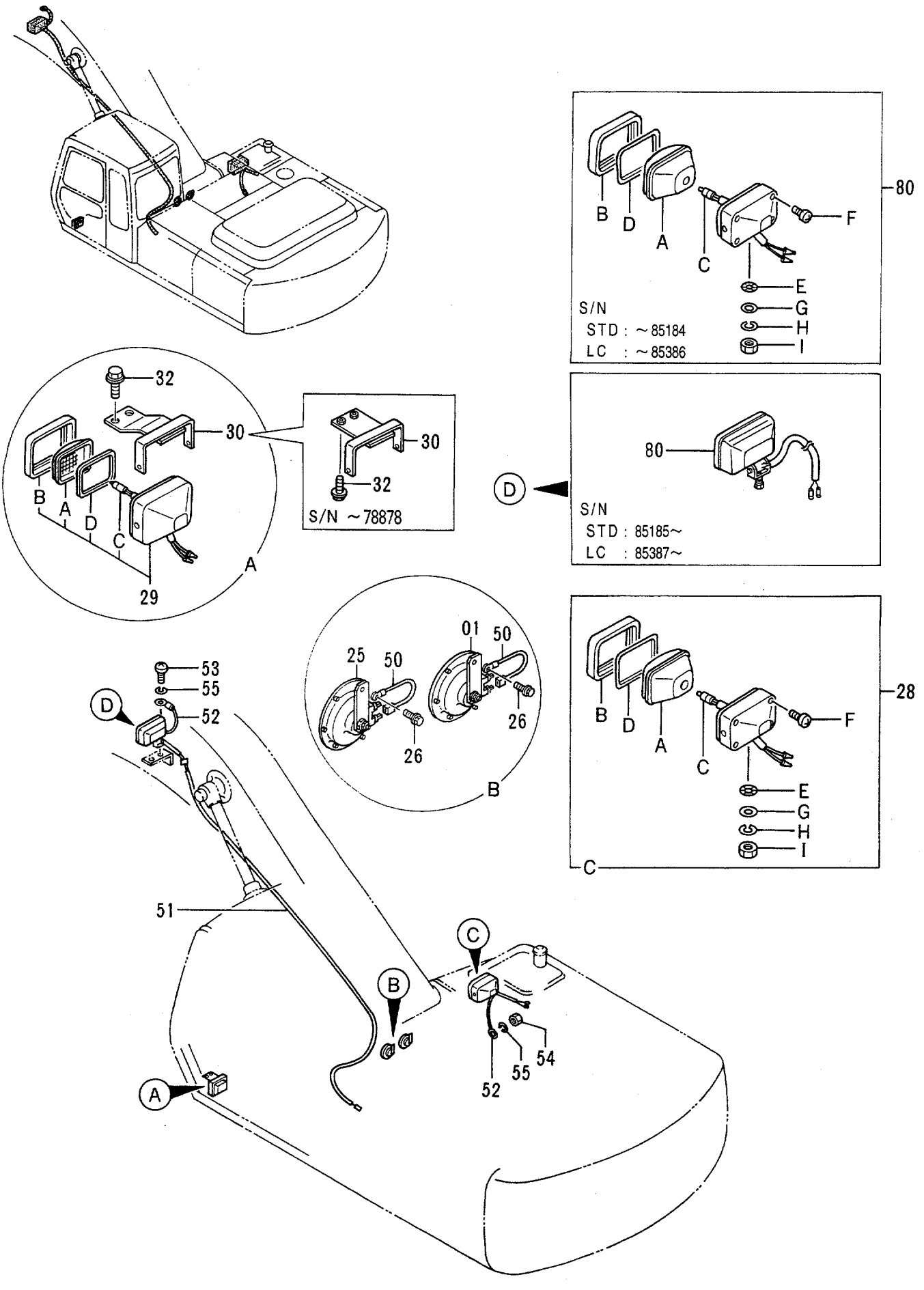

電気部品 (3-2)
ELECTRIC PARTS (3-2)

78001-

符号 ITEM	部品番号 PART NO.	部品名	PART NAME	数量 Q'TY	サービスコード S.C	適用号機 SERIAL NO.	互換性 ICA	代替部品 REPLACEABLE PART 部品番号 PART NO.	代替部品 REPLACEABLE PART 数量 Q'TY
80B	4326802	・フレーム	・FRAME	1	#	STD: -85184 LC : -85386			
80C	4285648	・バルブ	・BULB	1	#	STD: -85184 LC : -85386			
80D	4326803	・ガスケット	・GASKET	1	#	STD: -85184 LC : -85386			
80E	4307026	・ワッシャ	・WASHER	1	#	STD: -85184 LC : -85386			
80F	4307027	・スクリュ	・SCREW	1	#	STD: -85184 LC : -85386			
80G	A590114	・ワッシャ	・WASHER	1	#	STD: -85184 LC : -85386			
80H	A590914	・ワッシャ;スプリング	・WASHER;SPRING	1	#	STD: -85184 LC : -85386			
80I	J952014	・ナット	・NUT	1	#	STD: -85184 LC : -85386			
80	4363932	ランプ;ヘッド	LAMP;HEAD	1	#	STD:85185- LC :85387-			

電 気 部 品 (3-3)
ELECTRIC PARTS (3-3)

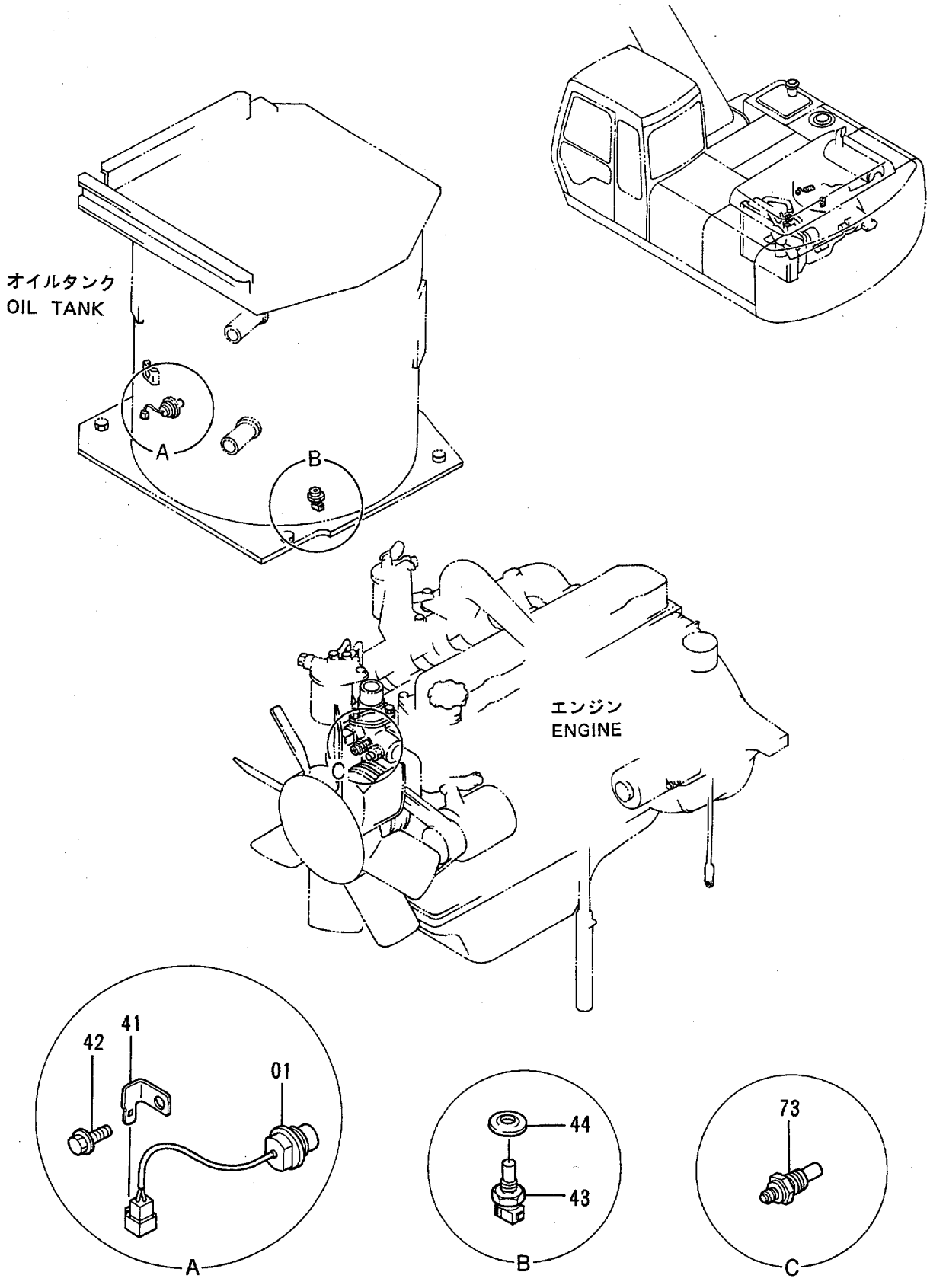

電気部品 (3-3)
ELECTRIC PARTS (3-3)

78001-

符号 ITEM	部品番号 PART NO.	部品名	PART NAME	数量 Q'TY	サービスコード S.C	適用号機 SERIAL NO.	互換性 ICA	代替部品 REPLACEABLE PART 部品番号 PART NO.	代替部品 REPLACEABLE PART 数量 Q'TY
01	4259787	ｽｲｯﾁ;ﾚﾍﾞﾙ (ｵｲﾙﾀﾝｸ ｵｲﾙ)	SWITCH;LEVEL (OIL-TANK OIL)	1					
41	4257159	ﾌﾞﾗｹｯﾄ	BRACKET	1					
42	J011016	ﾎﾞﾙﾄ;ｾﾑｽ	BOLT;SEMS	1					
43	4250260	ｾﾝｻ (ｵｲﾙ ﾃﾝﾌﾟ)	SENSOR (OIL TEMP.)	1					
44	4250261	ｶﾞｽｹｯﾄ	GASKET	1					
73	4257129	ﾕﾆｯﾄ (ｽｲｵﾝ)	UNIT (WATER TEMP.)	1					

電 気 部 品 (3-4)
ELECTRIC PARTS (3-4)

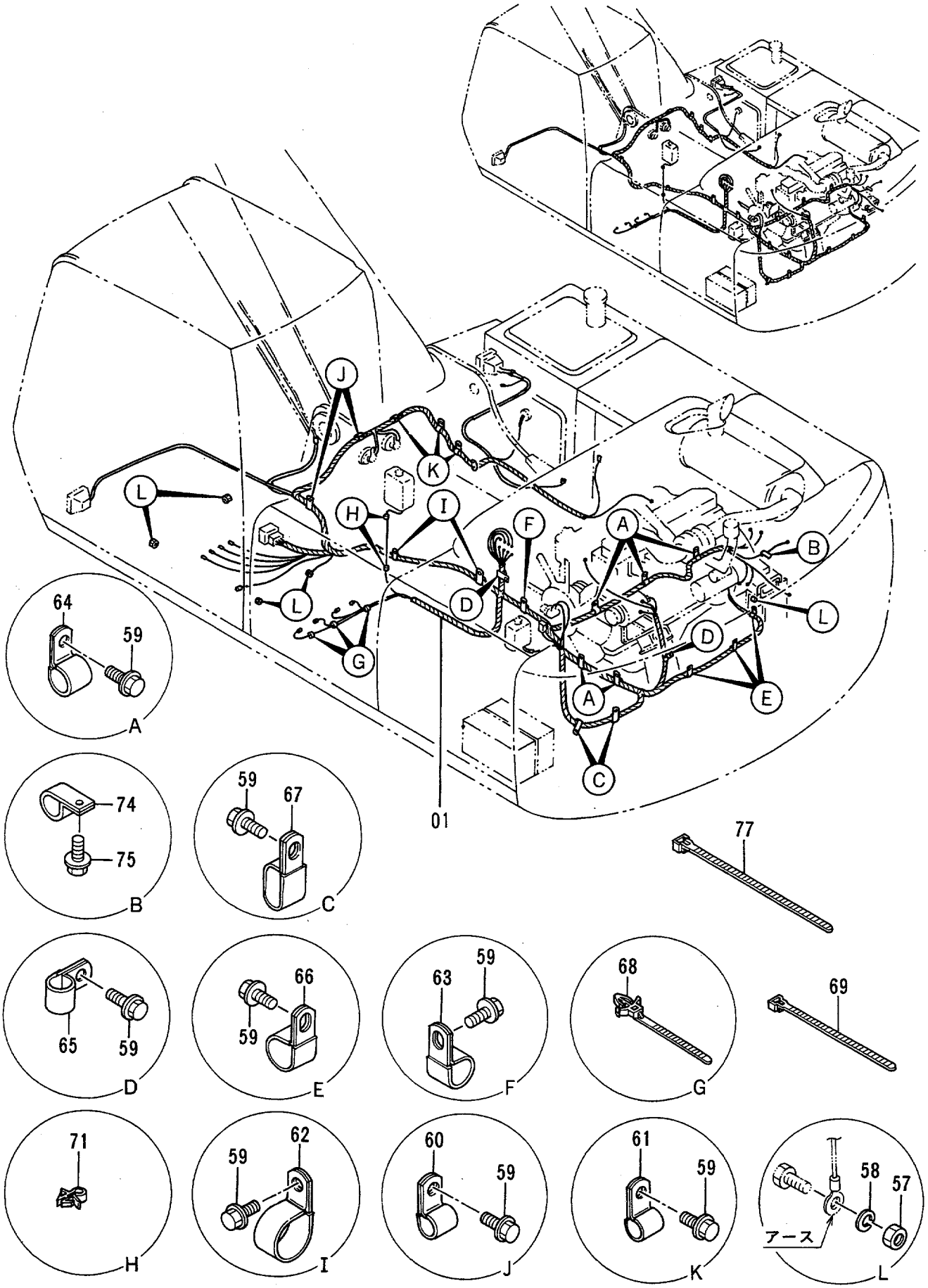

電気部品 (3-4)
ELECTRIC PARTS (3-4)

78001-

符号 ITEM	部品番号 PART NO.	部品名	PART NAME	数量 Q'TY	サービスコード S.C	適用号機 SERIAL NO.	互換性 ICA	代替部品 REPLACEABLE PART 部品番号 PART NO.	代替部品 REPLACEABLE PART 数量 Q'TY
01	0001836	ﾊｰﾈｽ;ﾜｲﾔ	HARNESS;WIRE	1					
57	J950010	ﾅｯﾄ	NUT	5					
58	A590910	ﾜｯｼﾔ;ｽﾌﾟﾘﾝｸﾞ	WASHER;SPRING	5					
59	J011020	ﾎﾞﾙﾄ;ｾﾑｽ	BOLT;SEMS	20					
60	4190253	ｸﾘｯﾌﾟ	CLIP	2					
61	4190275	ｸﾘｯﾌﾟ	CLIP	3					
62	4190264	ｸﾘｯﾌﾟ	CLIP	2					
63	4190263	ｸﾘｯﾌﾟ	CLIP	1					
64	4190274	ｸﾘｯﾌﾟ	CLIP	5					
65	4190273	ｸﾘｯﾌﾟ	CLIP	2					
66	4192035	ｸﾘｯﾌﾟ	CLIP	3					
67	4190282	ｸﾘｯﾌﾟ	CLIP	2					
68	4259220	ｸﾘｯﾌﾟ	CLIP	3					
69	4055311	ｸﾘｯﾌﾟ;ﾊﾞﾝﾄﾞ	CLIP;BAND	16					
71	4218657	ｸﾘｯﾌﾟ	CLIP	2					
74	4000860	ｸﾘｯﾌﾟ;ﾊﾟｲﾌﾟ	CLIP;PIPE	1					
75	J010616	ﾎﾞﾙﾄ;ｾﾑｽ	BOLT;SEMS	1					
77	4055312	ｸﾘｯﾌﾟ:ﾊﾞﾝﾄﾞ	CLIP;BAND	1					

モーションアラーム〈USA〉
MOTION ALARM 〈USA〉

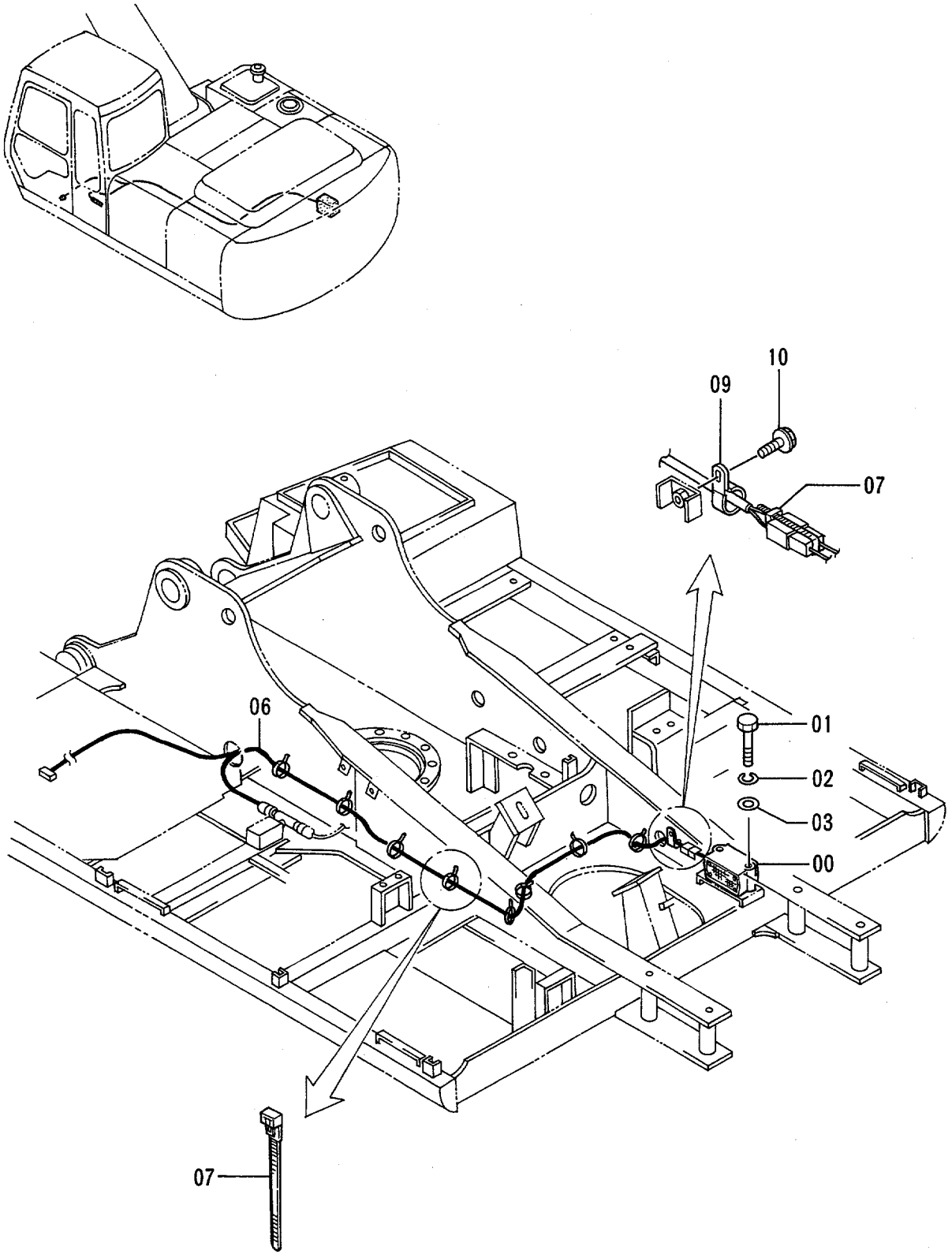

モーションアラーム <USA>
MOTION ALARM <USA>

78001-

符号 ITEM	部品番号 PART NO.	部品名	PART NAME	数量 Q'TY	サービスコード S.C	適用号機 SERIAL NO.	互換性 ICA	代替部品 REPLACEABLE PART 部品番号 PART NO.	代替部品 REPLACEABLE PART 数量 Q'TY
00	4283028	アラーム	ALARM	1					
01	J900802	ボルト	BOLT	2					
02	A590908	ワッシャ;スプリング	WASHER;SPRING	2					
03	A590108	ワッシャ;プレーン	WASHER;PLANE	2					
06	3060279	ハーネス;ワイヤ	HARNESS;WIRE	1					
07	4055311	クリップ;バンド	CLIP;BAND	9					
09	4190261	クリップ	CLIP	1					
10	J011020	ボルト;セムス	BOLT;SEMS	1					

ウィンドウォッシャ
WINDOW WASHER

適用号機 STD : 78001～85032
Serial No. LC : 78001～85386

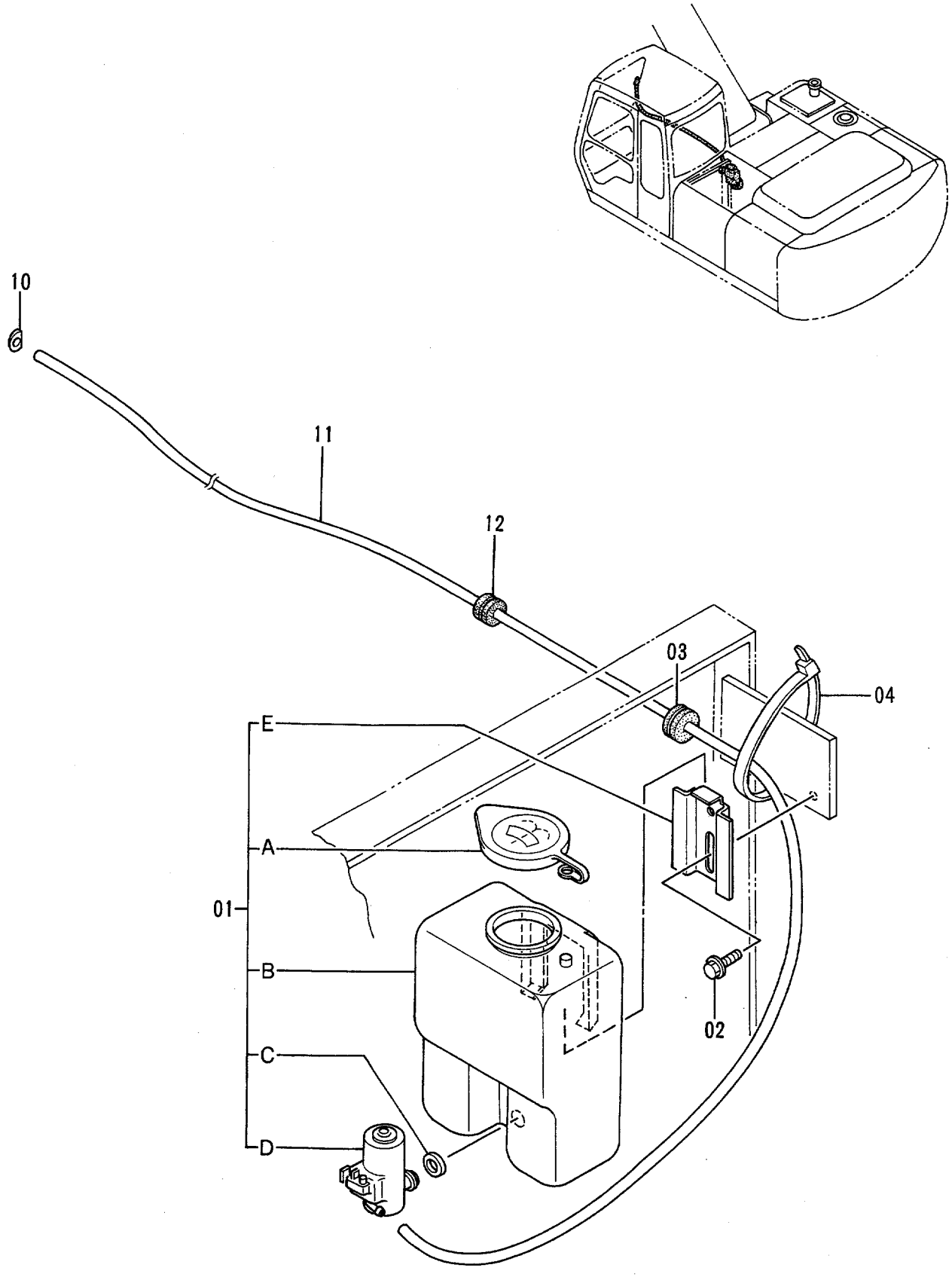

ｳｲﾝﾄﾞ ｳｵｯｼｬ
WINDOW WASHER

STD:78001-85032
LC :78001-85386

符号 ITEM	部品番号 PART NO.	部品名	PART NAME	数量 Q'TY	サービスコード S.C	適用号機 SERIAL NO.	互換性 ICA	代替部品 REPLACEABLE PART 部品番号 PART NO.	代替部品 REPLACEABLE PART 数量 Q'TY
01	4282792	ｳｲﾝﾄﾞ ｳｵｯｼｬ	WINDOW-WASHER	1					
01A	4323353	･ｷｬｯﾌﾟ	･CAP	1					
01B	4323354	･ﾀﾝｸ	･TANK	1					
01C	4323355	･ﾌﾞｯｼﾝｸﾞ	･BUSHING	1					
01D	4323356	･ﾎﾟﾝﾌﾟ ｱｯｾﾝ	･PUMP ASS'Y	1					
01E	4323357	･ｸﾗﾝﾌﾟ	･CLAMP	1					
02	J020620	ﾎﾞﾙﾄ;ｾﾑｽ	BOLT;SEMS	2					
03	94-2817	ﾌﾞｯｼﾝｸﾞ;ﾗﾊﾞｰ	BUSHING;RUBBER	1					
04	4055312	ｸﾘｯﾌﾟ;ﾊﾞﾝﾄﾞ	CLIP;BAND	1					
10	4282793	ﾉｽﾞﾙ	NOZZLE	1					
11	4283047	ﾎｰｽ;ﾋﾞﾆｰﾙ	HOSE;VINYL	1					
12	4287903	ﾌﾞｯｼﾝｸﾞ;ﾗﾊﾞｰ	BUSHING;RUBBER	1					

ウィンドウォッシャ
WINDOW WASHER

適用号機 STD : 85033～
Serial No. LC : 85387～

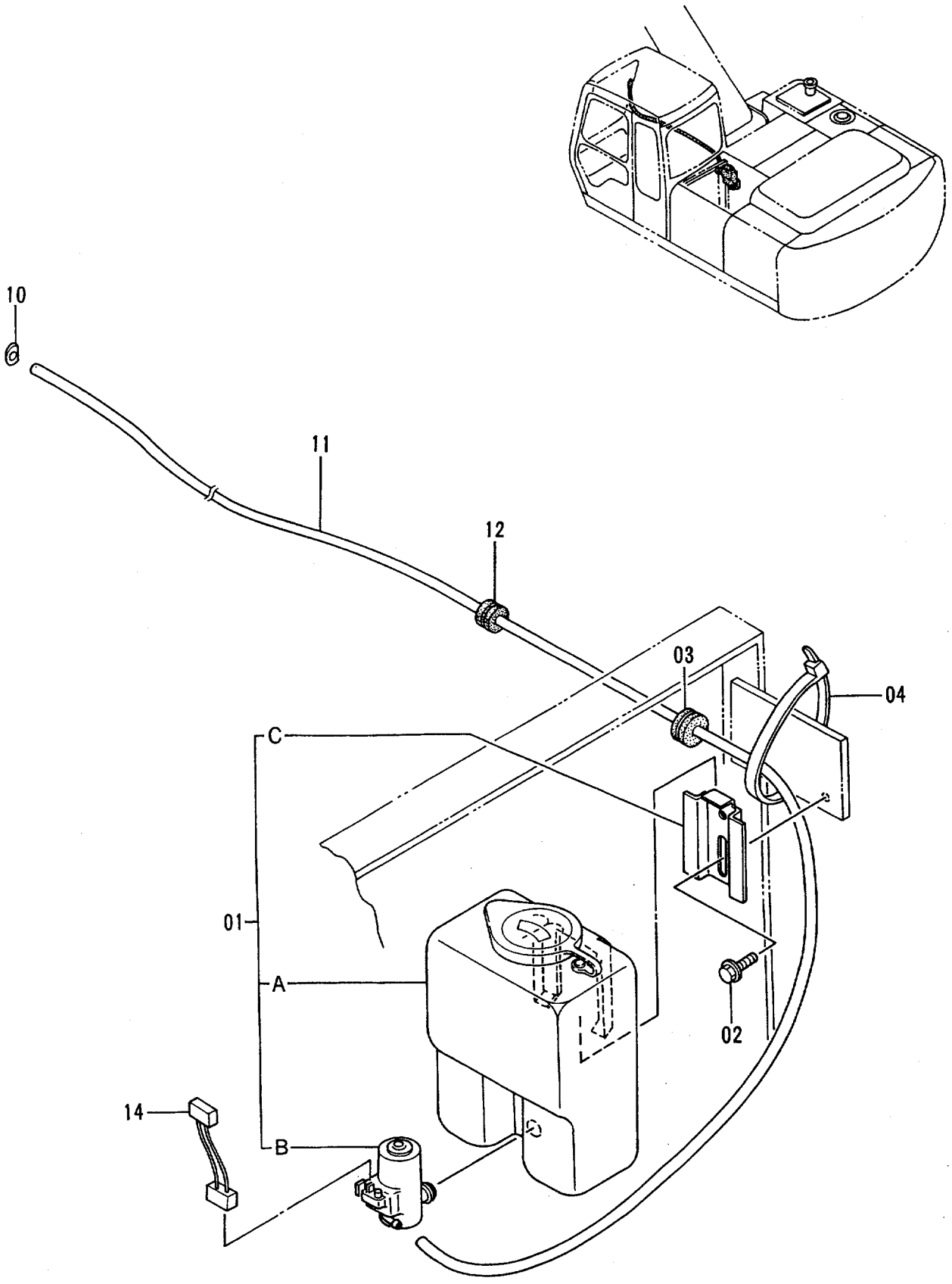

ｳｨﾝﾄﾞ ｳｵｯｼｬ
WINDOW WASHER

STD:85033-
LC :85387-

符号 ITEM	部品番号 PART NO.	部 品 名	PART NAME	数量 Q'TY	サービスコード S.C	適用号機 SERIAL NO.	互換性 ICA	代替部品 REPLACEABLE PART 部品番号 PART NO.	代替部品 REPLACEABLE PART 数量 Q'TY
01	4333185	ｳｨﾝﾄﾞ ｳｵｯｼｬ	WINDOW-WASHER	1					
01A	4369472	・ｷｬｯﾌﾟ	・CAP	1					
01B	4326095	・ﾀﾝｸ	・TANK	1					
01C	4338974	・ﾌﾞﾗｹｯﾄ	・BRACKET	1					
02	J020620	ﾎﾞﾙﾄ;ｾﾑｽ	BOLT;SEMS	2					
03	94-2817	ﾌﾞｯｼﾝｸﾞ;ﾗﾊﾞｰ	BUSHING;RUBBER	1					
04	4055312	ｸﾘｯﾌﾟ;ﾊﾞﾝﾄﾞ	CLIP;BAND	1					
10	4282793	ﾉｽﾞﾙ	NOZZLE	1					
11	4283047	ﾎｰｽ;ﾋﾞﾆｰﾙ	HOSE;VINYL	1					
12	4287903	ﾌﾞｯｼﾝｸﾞ;ﾗﾊﾞｰ	BUSHING;RUBBER	1					
14	4365327	ﾊｰﾈｽ;ﾜｲﾔ	HARNESS;WIRE	1					

カ ー ヒ ー タ
CAR HEATER

適用号機 STD : 78001～78902
Serial No. LC : 78001～78875

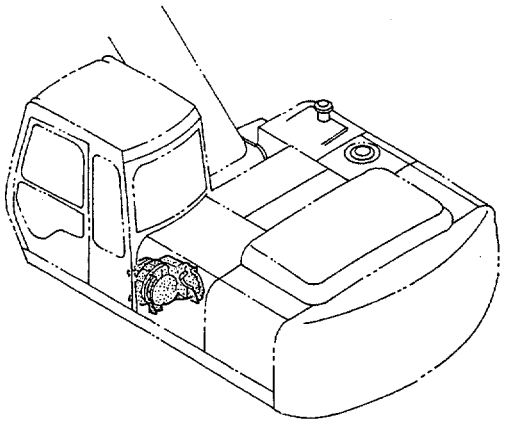

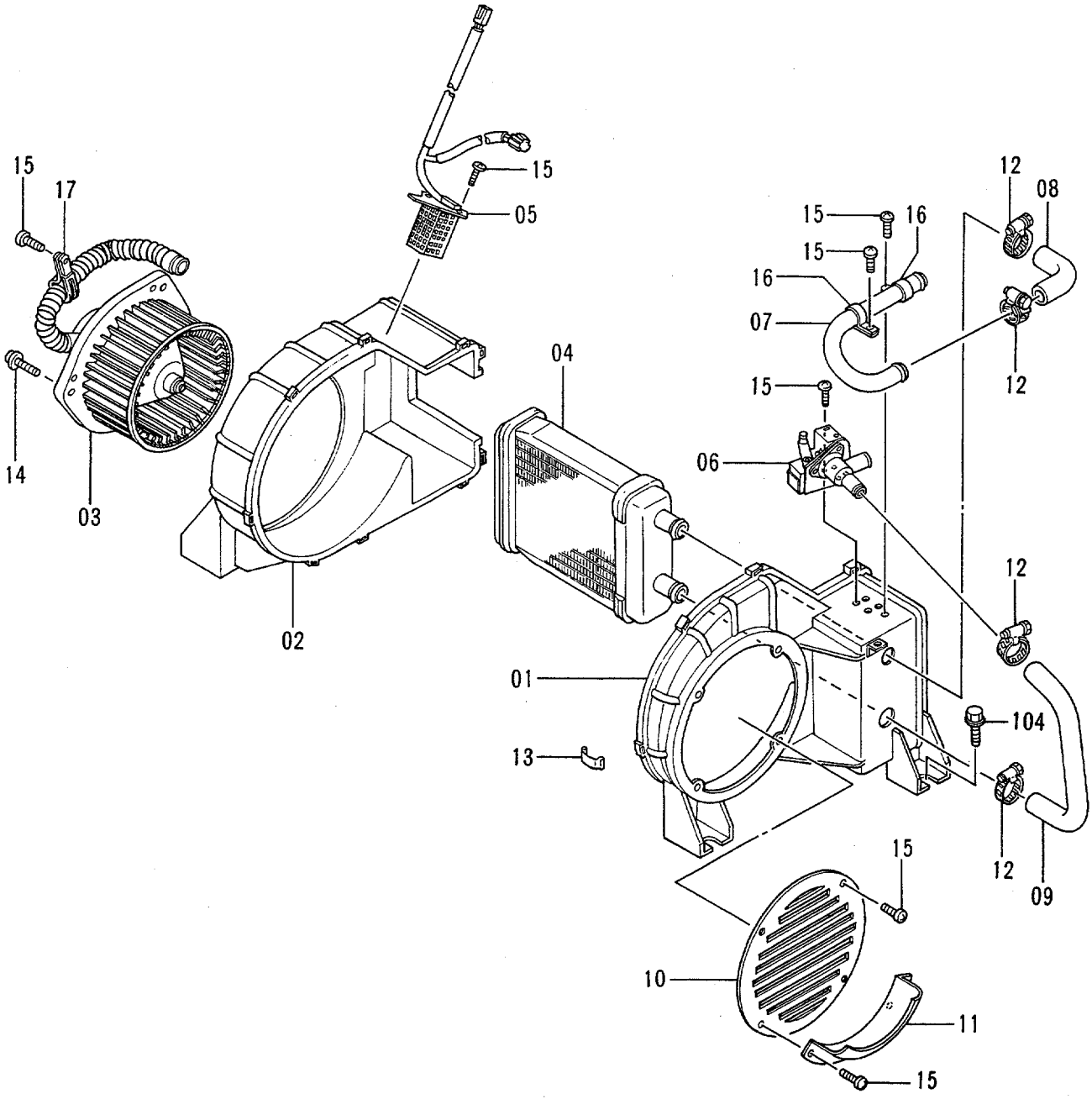

カー ヒータ
CAR HEATER

STD:78001-78902
LC :78001-78875

符号 ITEM	部品番号 PART NO.	部品名	PART NAME	数量 Q'TY	サービスコード S.C	適用号機 SERIAL NO.	互換性 ICA	代替部品 REPLACEABLE PART 部品番号 PART NO.	代替部品 REPLACEABLE PART 数量 Q'TY
01-17	4251649	ヒータ アッセン	HEATER ASS'Y	1					
01	4295532	・ケース (L)	・CASE (L)	1					
02	4295533	・ケース (R)	・CASE (R)	1					
03	4295534	・モータ	・MOTOR	1					
04	4295535	・コア;ヒータ	・CORE;HEATER	1					
05	4295536	・レジスタ	・RESISTOR	1					
06	4295537	・バルブ	・VALVE	1					
07	4295538	・パイプ	・PIPE	1					
08	4295539	・ホース	・HOSE	1					
09	4295540	・ホース	・HOSE	1					
10	4295541	・カバー	・COVER	1					
11	4295542	・カバー	・COVER	1					
12	4295543	・クランプ	・CLAMP	4					
13	4295544	・クランプ	・CLAMP	9					
14	4296797	・スクリュ;セムス	・SCREW;SEMS	3					
15	4296798	・スクリュ	・SCREW	11					
16	4296799	・クランプ	・CLAMP	2					
17	4296800	・クリップ	・CLIP	1					
104	J021030	ボルト;セムス	BOLT;SEMS	4					

カ ー ヒ ー タ
CAR HEATER

適用号機 STD : 78903～85473
Serial No. LC : 78876～85473

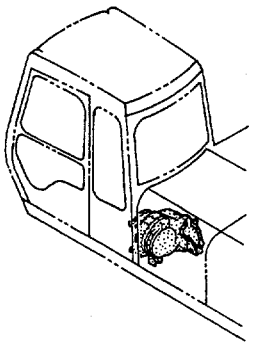

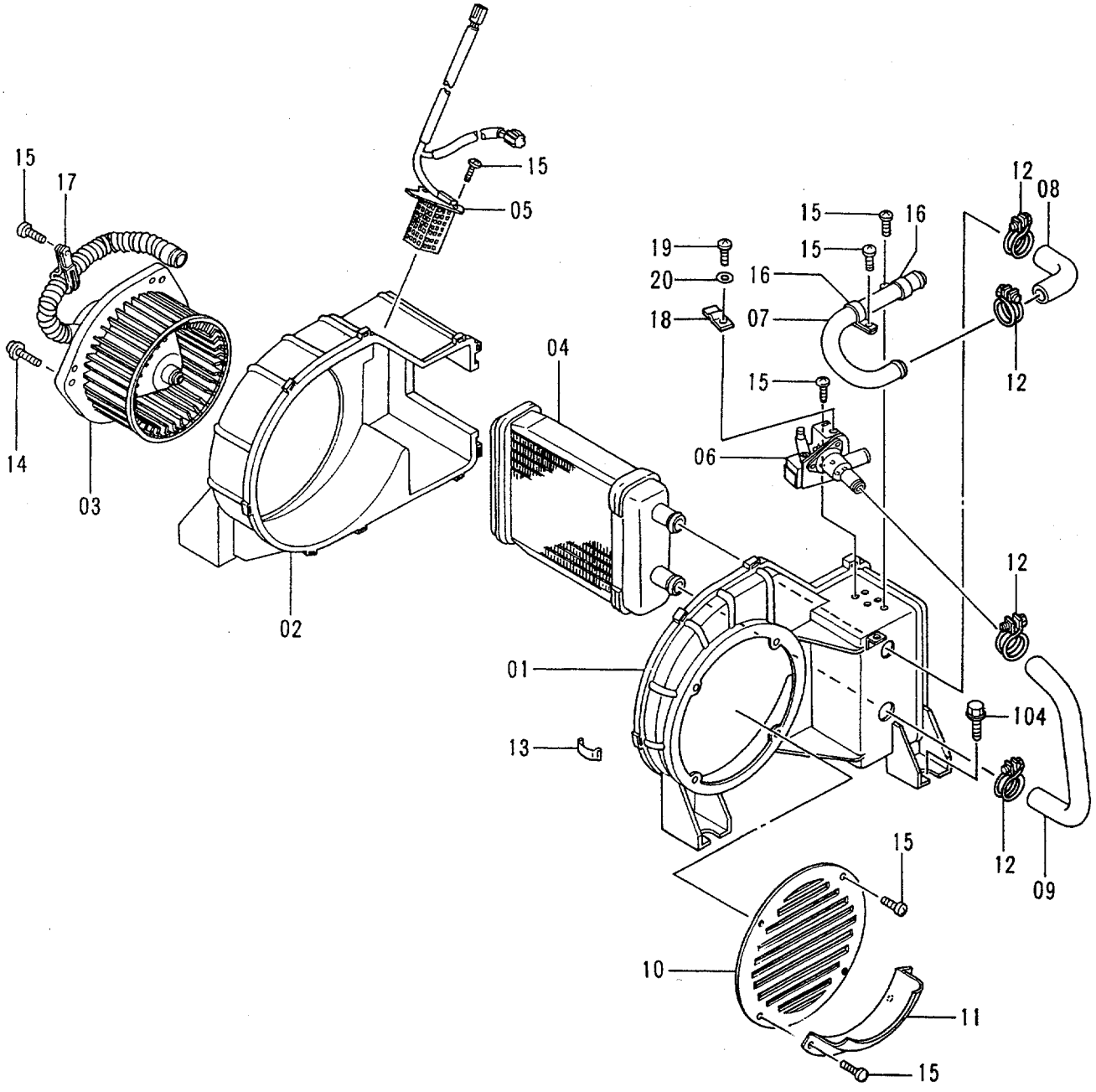

カー ヒータ
CAR HEATER

STD:78903-85473
LC :78876-85473

符号 ITEM	部品番号 PART NO.	部品名	PART NAME	数量 Q'TY	サービスコード S.C	適用号機 SERIAL NO.	互換性 ICA	代替部品 REPLACEABLE PART 部品番号 PART NO.	代替部品 REPLACEABLE PART 数量 Q'TY
01-20	4342603	ヒータ	HEATER	1			T	4363008	1
								4363028	1
01	4353158	・ケース	・CASE	1			T	4363008	1
								4363028	1
02	4353159	・ケース	・CASE	1			T	4363008	1
								4363028	1
03	4349942	・モータ	・MOTOR	1					
04	4351448	・コア	・CORE	1					
05	4349943	・レジスタ	・RESISTOR	1					
06	4351452	・バルブ	・VALVE	1			Y	4376475	1
07	4353160	・パイプ	・PIPE	1					
08	4353161	・ホース	・HOSE	1					
09	4353162	・ホース	・HOSE	1					
10	4353163	・カバー	・COVER	1					
11	4353164	・カバー	・COVER	1					
12	4351466	・クランプ	・CLAMP	4					
13	4351467	・クランプ	・CLAMP	9					
14	J450512	・スクリュ;セムス	・SCREW;SEMS	3					
15	4352934	・スクリュ	・SCREW	11					
16	4353165	・クランプ	・CLAMP	2					
17	4353166	・クランプ	・CLAMP	1					
18	4351482	・クランプ	・CLAMP	1					
19	J450412	・スクリュ;セムス	・SCREW;SEMS	1					
20	4352933	・ワッシャ	・WASHER	1					
104	J021030	ボルト;セムス	BOLT;SEMS	4					

カーヒータ
CAR HEATER

適用号機
Serial No. 85474～

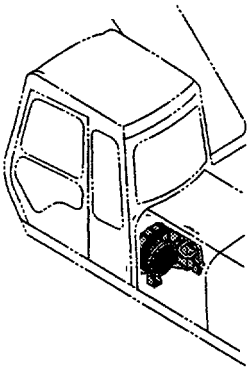

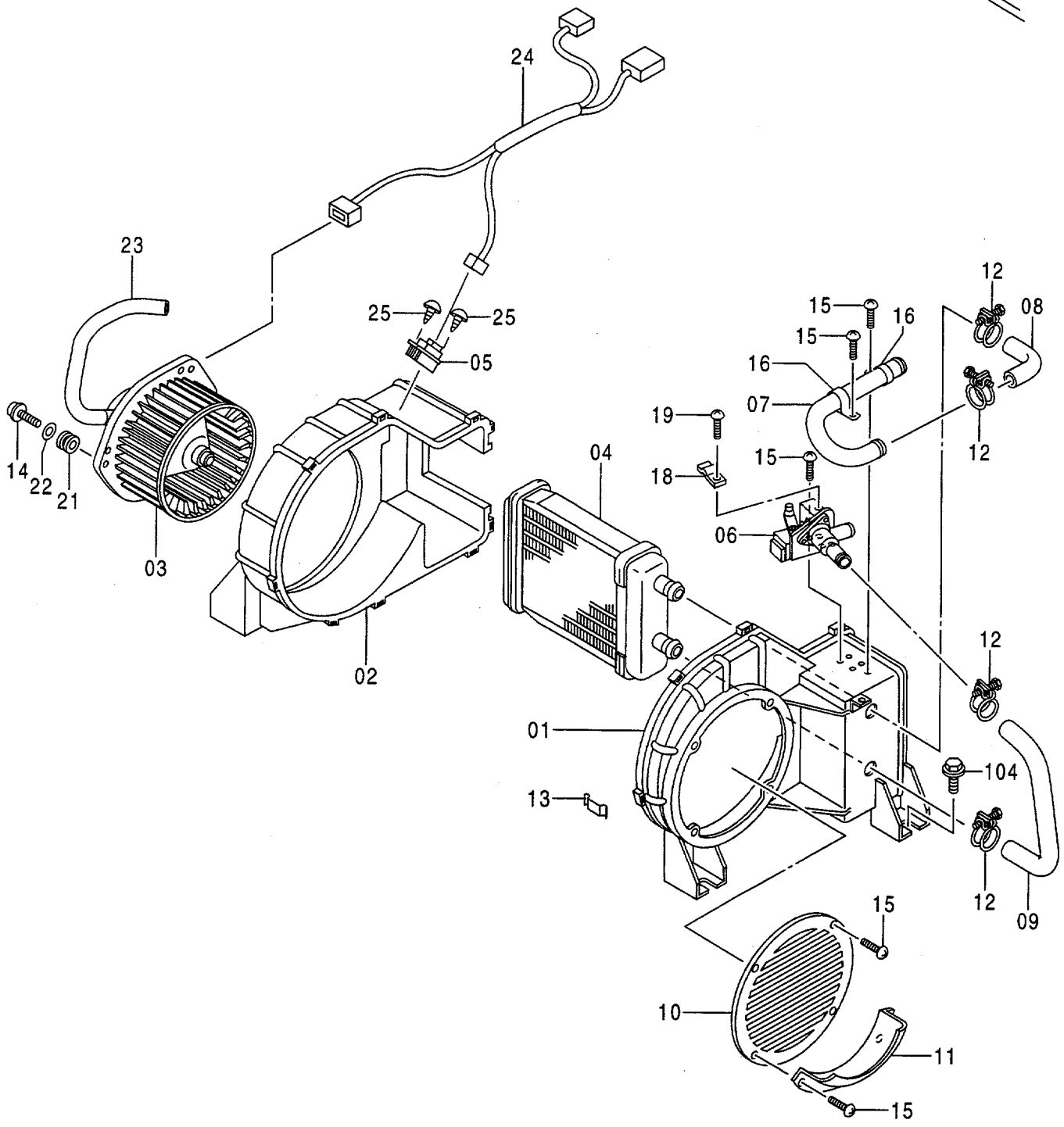

Ⓜ

カー ヒータ
CAR HEATER

85474-

符号 ITEM	部品番号 PART NO.	部品名	PART NAME	数量 Q'TY	サービスコード S.C	適用号機 SERIAL NO.	互換性 ICA	代替部品 REPLACEABLE PART 部品番号 PART NO.	代替部品 REPLACEABLE PART 数量 Q'TY
01-25	4363008	ヒータ	HEATER	1					
01	4376471	・ケース	・CASE	1					
02	4376472	・ケース	・CASE	1					
03	4376473	・モータ	・MOTOR	1					
04	4351448	・コア	・CORE	1					
05	4370271	・レジスタ	・RESISTOR	1					
06	4376475	・バルブ	・VALVE	1					
07	4353160	・パイプ	・PIPE	1					
08	4353161	・ホース	・HOSE	1					
09	4353162	・ホース	・HOSE	1					
10	4353163	・カバー	・COVER	1					
11	4353164	・カバー	・COVER	1					
12	4351466	・クランプ	・CLAMP	4					
13	4351467	・クランプ	・CLAMP	9					
14	4376476	・スクリュ;タッピング	・SCREW;TAPPING	3					
15	4352934	・スクリュ	・SCREW	8					
16	4353165	・クランプ	・CLAMP	2					
18	4351482	・クランプ	・CLAMP	1					
19	J460412	・スクリュ;セムス	・SCREW;SEMS	1					
21	4370267	・アイソレータ	・ISOLATOR	3					
22	4370299	・ワッシャ	・WASHER	3					
23	4376479	・ホース	・HOSE	1					
24	4376480	・ハーネス;ワイヤ	・HARNESS;WIRE	1					
25	4370310	・スクリュ;タッピング	・SCREW;TAPPING	2					
104	J021030	ボルト;セムス	BOLT;SEMS	4					

カーヒータパーツ
CAR HEATER PARTS

適用号機 STD : 78001～78902
Serial No. LC : 78001～78875

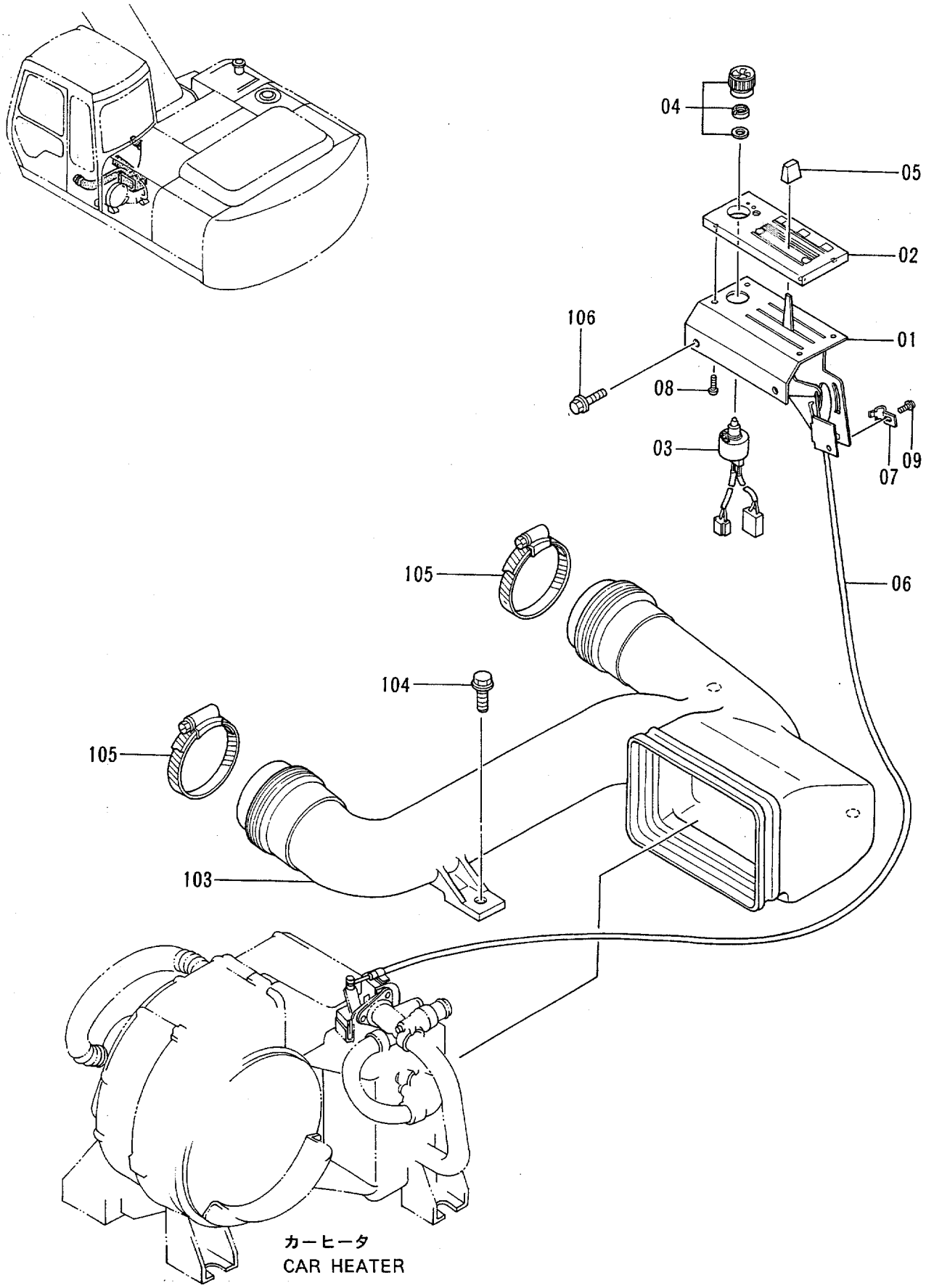

カーヒータ パーツ
CAR HEATER PARTS

STD:78001-78902
LC :78001-78875

符号 ITEM	部品番号 PART NO.	部品名	PART NAME	数量 Q'TY	サービスコード S.C	適用号機 SERIAL NO.	互換性 ICA	代替部品 REPLACEABLE PART 部品番号 PART NO.	代替部品 REPLACEABLE PART 数量 Q'TY
01-09	4266753	コントローラ アッセン	CONTROLLER ASS'Y	1					
01	4295523	・ブラケット	・BRACKET	1					
02	4295524	・パネル;コントロール	・PANEL;CONTROL	1					
03	4295525	・スイッチ	・SWITCH	1					
04	4295528	・ノブ	・KNOB	1					
05	4295529	・ノブ	・KNOB	1					
06	4295530	・ワイヤ	・WIRE	1					
07	4295531	・クランプ	・CLAMP	1					
08	4296801	・スクリュ	・SCREW	4					
09	J460412	・スクリュ;セムス	・SCREW;SEMS	1					
103	4263177	ダクト;ヒータ	DUCT;HEATER	1					
104	J021030	ボルト;セムス	BOLT;SEMS	3					
105	4504491	クランプ;ホース	CLAMP;HOSE	2					
106	J010820	ボルト;セムス	BOLT;SEMS	2					

カーヒータパーツ
CAR HEATER PARTS

適用号機 STD : 78903～85473
Serial No. LC : 78876～85473

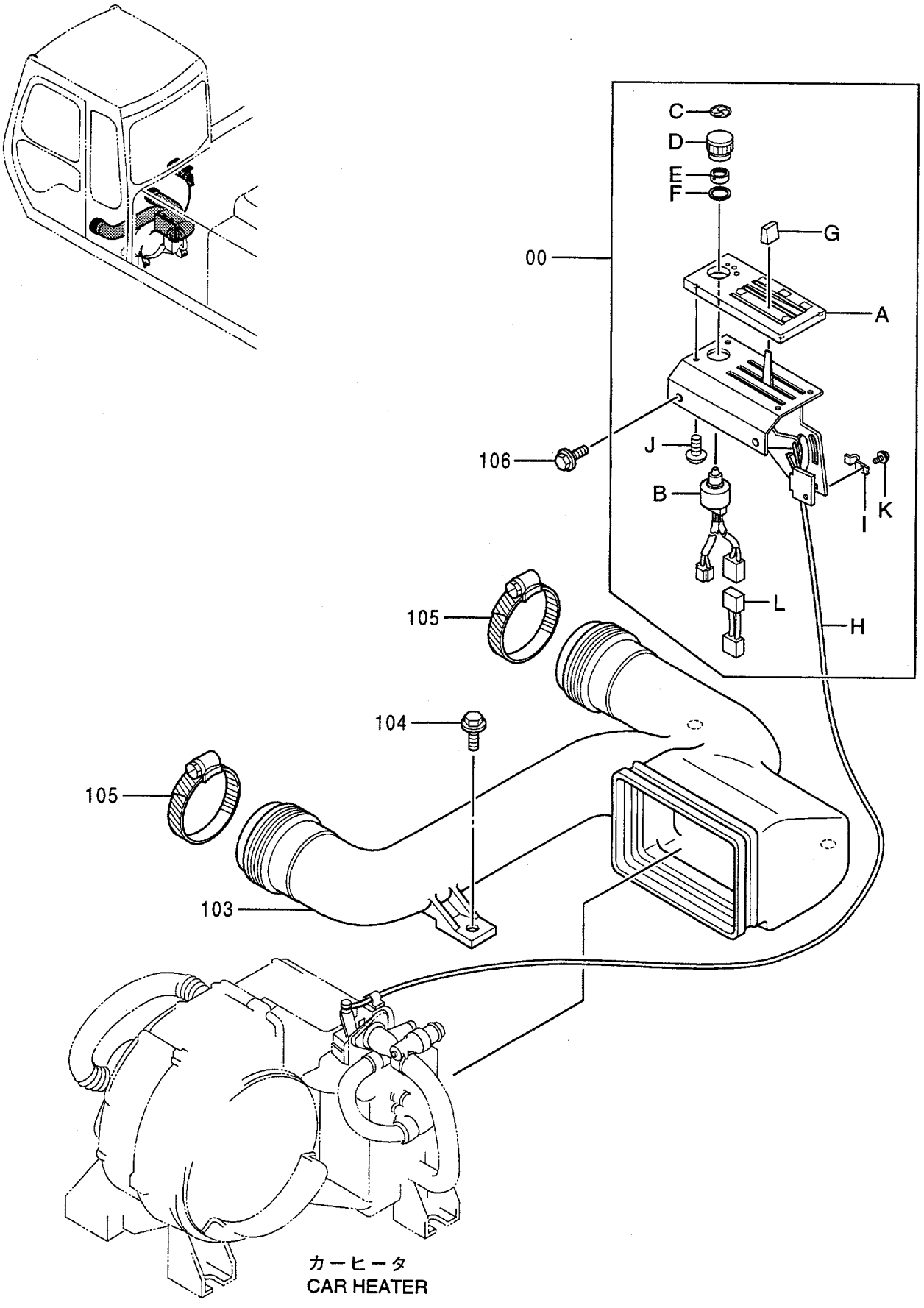

カーヒータ パーツ
CAR HEATER PARTS

STD:78903-85473
LC :78876-85473

符号 ITEM	部品番号 PART NO.	部品名	PART NAME	数量 Q'TY	サービスコード S.C	適用号機 SERIAL NO.	互換性 ICA	代替部品 REPLACEABLE PART 部品番号 PART NO.	代替部品 REPLACEABLE PART 数量 Q'TY
00	4342342	コントローラ	CONTROLLER	1					
00A	4351523	・パネル;コントロール	・PANEL;CONTROL	1					
00B	4351468	・スイッチ	・SWITCH	1					
00C	4351525	・プレート	・PLATE	1					
00D	4351521	・ノブ	・KNOB	1					
00E	4351519	・ナット	・NUT	1					
00F	4351520	・ワッシャ	・WASHER	1					
00G	4351522	・ノブ	・KNOB	1					
00H	4352935	・ケーブル;コントロール	・CABLE;CONTROL	1					
00I	4351482	・クランプ	・CLAMP	1					
00J	4296801	・スクリュ	・SCREW	4					
00K	J450412	・スクリュ;セムス	・SCREW;SEMS	1					
00L	4349944	・ワイヤ;エレクトリック	・WIRE;ELECTRIC	1					
103	4263177	ダクト;ヒータ	DUCT;HEATER	1					
104	J021030	ボルト;セムス	BOLT;SEMS	3					
105	4504491	クランプ;ホース	CLAMP;HOSE	2					
106	J010820	ボルト;セムス	BOLT;SEMS	2					

カーヒータパーツ
CAR HEATER PARTS

適用号機
Serial No. 85474～

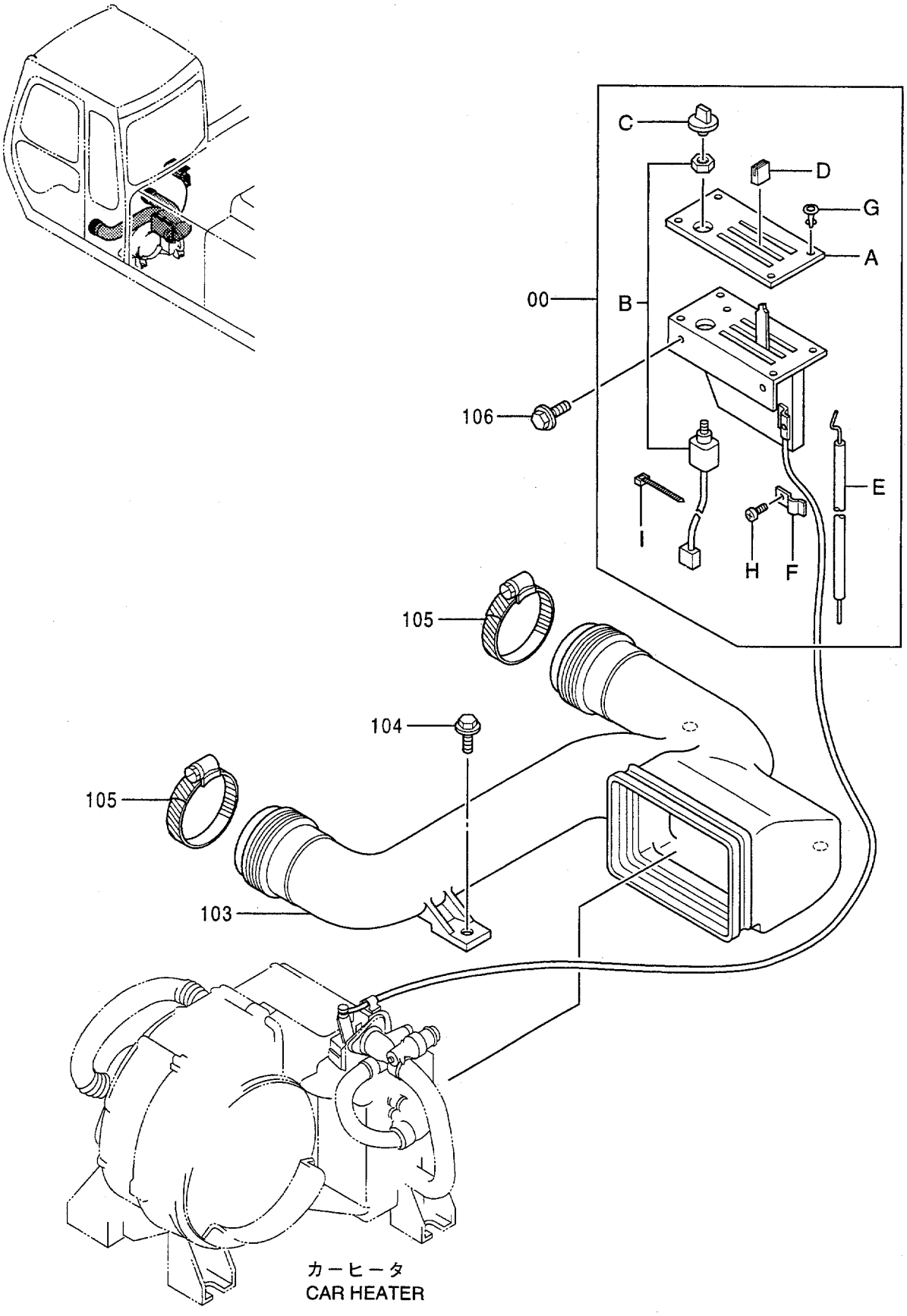

カーヒータ
CAR HEATER

Ⓜ

カーヒータ パーツ
CAR HEATER PARTS

85474-

符号 ITEM	部品番号 PART NO.	部品名	PART NAME	数量 Q'TY	サービスコード S.C	適用号機 SERIAL NO.	互換性 ICA	代替部品 REPLACEABLE PART 部品番号 PART NO.	代替部品 REPLACEABLE PART 数量 Q'TY
00	4363028	コントローラ	CONTROLLER	1					
00A	4376482	・パネル;コントロール	・PANEL;CONTROL	1					
00B	4368709	・スイッチ	・SWITCH	1					
00C	4368720	・ノブ	・KNOB	1					
00D	4368718	・ノブ	・KNOB	1					
00E	4376483	・ケーブル;コントロール	・CABLE;CONTROL	1					
00F	4368716	・クランプ	・CLAMP	1					
00G	4302681	・クランプ	・CLAMP	4					
00H	M430508	・スクリュ	・SCREW	1					
00I	4368721	・クリップ;バンド	・CLIP;BAND	1					
103	4263177	ダクト;ヒータ	DUCT;HEATER	1					
104	J021030	ボルト;セムス	BOLT;SEMS	3					
105	4504491	クランプ;ホース	CLAMP;HOSE	2					
106	J010820	ボルト;セムス	BOLT;SEMS	2					

温 水 配 管
HEATER PIPINGS

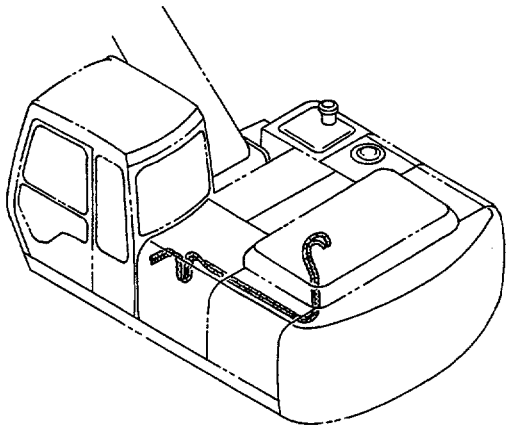

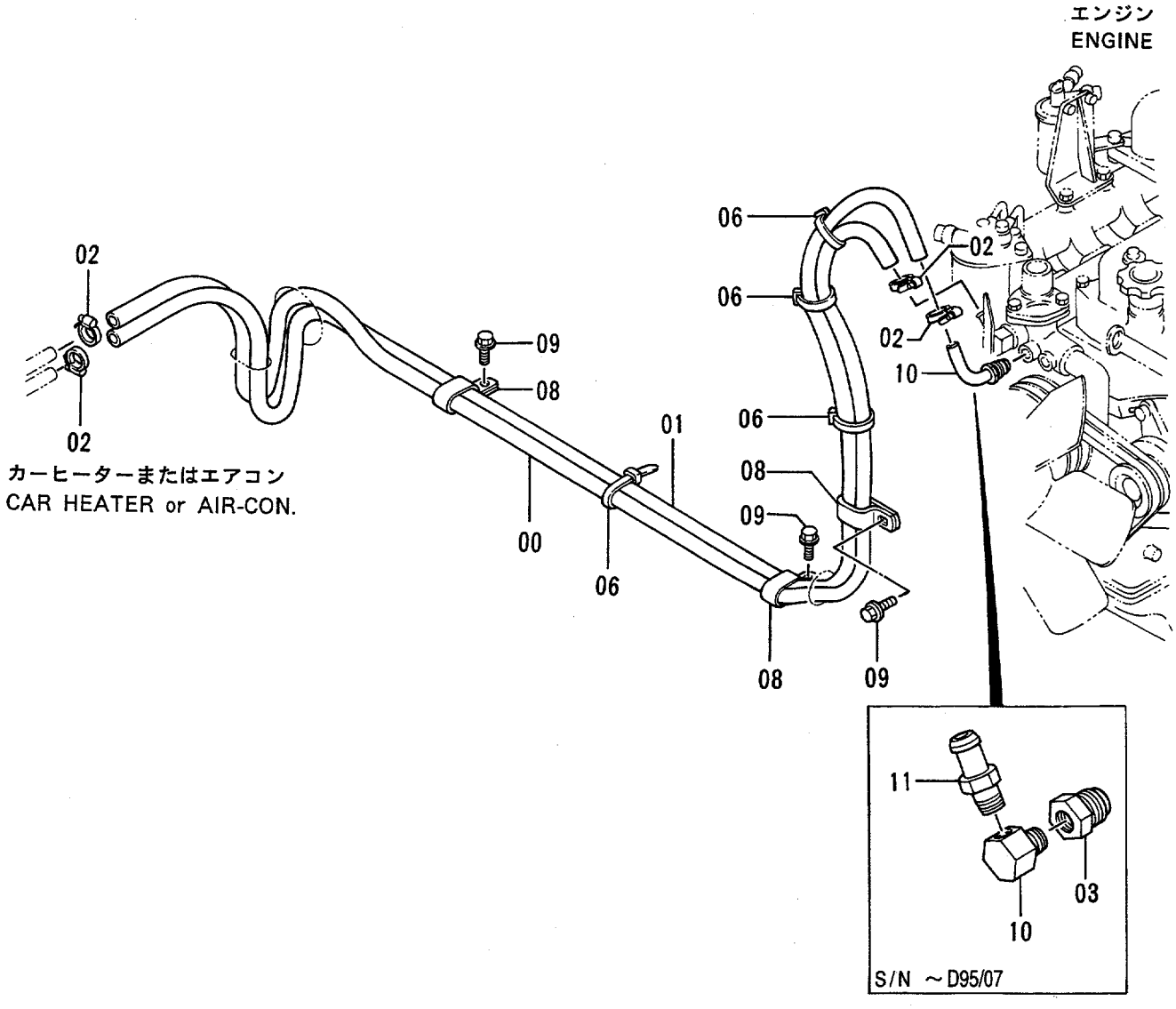

温水配管
HEATER PIPINGS

78001-

符号 ITEM	部品番号 PART NO.	部品名	PART NAME	数量 Q'TY	サービスコード S.C	適用号機 SERIAL NO.	互換性 ICA	代替部品 REPLACEABLE PART 部品番号 PART NO.	代替部品 REPLACEABLE PART 数量 Q'TY
00	4276264	ﾎｰｽ;ｳｵｰﾀ	HOSE;WATER	1					
01	4276265	ﾎｰｽ;ｳｵｰﾀ	HOSE;WATER	1					
02	4514699	ｸﾘｯﾌﾟ;ﾎｰｽ	CLIP;HOSE	4					
03	4062964	ｱﾀﾞﾌﾟﾀ	ADAPTER	1		-D95/07			
06	4055312	ｸﾘｯﾌﾟ;ﾊﾞﾝﾄﾞ	CLIP;BAND	4					
08	4192034	ｸﾘｯﾌﾟ	CLIP	3					
09	J011020	ﾎﾞﾙﾄ;ｾﾑｽ	BOLT;SEMS	3					
10	4062965	ｱﾀﾞﾌﾟﾀ	ADAPTER	1		-D95/07			
10	9745899	ｼﾞｮｲﾝﾄ;ﾊﾟｲﾌﾟ	JOINT;PIPE	1	#	D95/08-			
11	4225018	ｱﾀﾞﾌﾟﾀ	ADAPTER	1		-D95/07			

キャブグループ (1)
CAB GROUP (1)

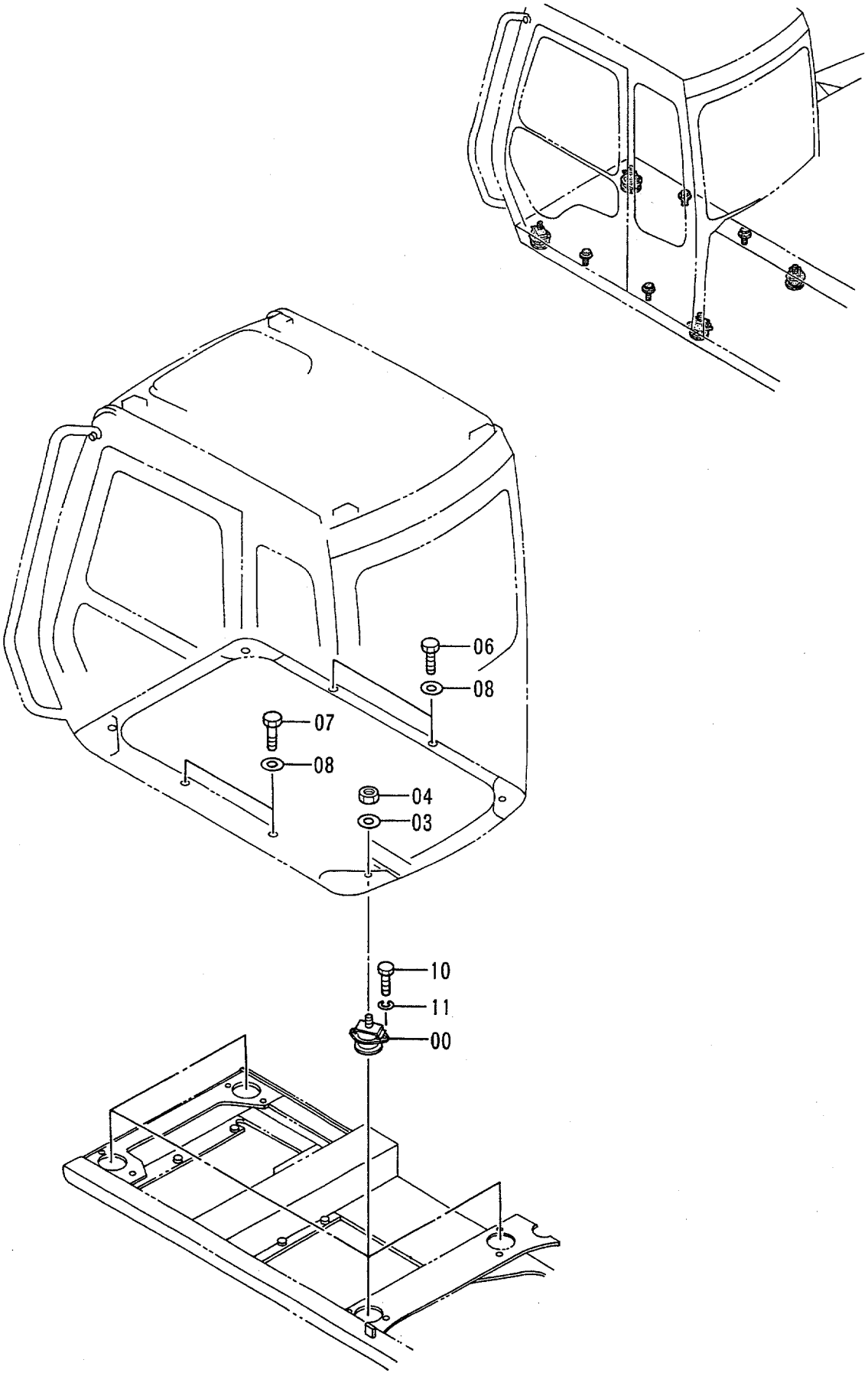

キャブ グループ (1)
CAB GROUP (1)

78001-

符号 ITEM	部品番号 PART NO.	部品名	PART NAME	数量 Q'TY	サービスコード S.C	適用号機 SERIAL NO.	互換性 ICA	代替部品 REPLACEABLE PART 部品番号 PART NO.	代替部品 REPLACEABLE PART 数量 Q'TY
00	4336903	ラバー	RUBBER	4		-85674			
00	4366825	ラバー	RUBBER	4	#	85675-			
03	J222016	ワッシャ	WASHER	4					
04	M660016	ナット;U	NUT;U	4					
06	4208498	ボルト;ソケット	BOLT;SOCKET	2		STD: -80751	Y	J781035	2
06	J781035	ボルト;ソケット	BOLT;SOCKET	2		LC: -81004 STD: 80752- LC: 81005-			
07	J901030	ボルト	BOLT	2					
08	J222010	ワッシャ	WASHER	4					
10	4330785	ボルト	BOLT	8					
11	A590912	ワッシャ;スプリング	WASHER;SPRING	8					

キャブグループ (2)
CAB GROUP (2)

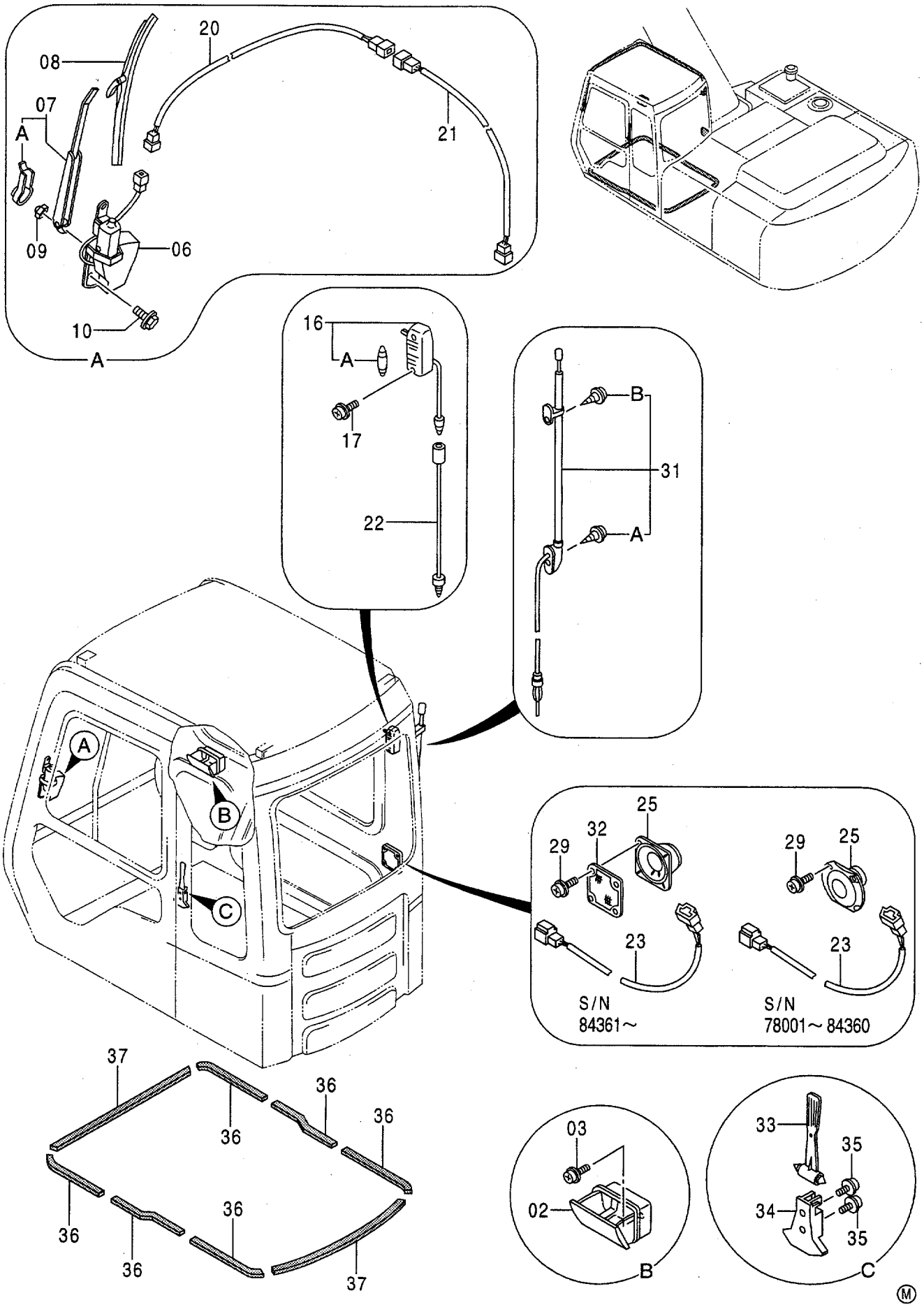

キャブ グループ (2)
CAB GROUP (2)

78001-

符号 ITEM	部品番号 PART NO.	部品名	PART NAME	数量 Q'TY	サービスコード S.C	適用号機 SERIAL NO.	互換性 ICA	代替部品 REPLACEABLE PART 部品番号 PART NO.	代替部品 REPLACEABLE PART 数量 Q'TY
02	4298985	アシュトレイ	ASHTRAY	1					
03	J450510	スクリュ;セムス	SCREW;SEMS	2					
06	4256364	ワイパーモータ	WIPER-MOTOR	1					
07	4257131	ワイパーアーム	WIPER-ARM	1					
07A	4311679	・カバー	・COVER	1					
08	4257132	ワイパーブレード	WIPER-BLADE	1					
09	M500807	ナット	NUT	1					
10	J020612	ボルト;セムス	BOLT;SEMS	3					
16	4187082	ランプ;ルーム	LAMP;ROOM	1					
16A	4187083	・バルブ	・BULB	1					
17	J450514	スクリュ;セムス	SCREW;SEMS	2					
20	4260367	ハーネス;ワイヤ (ワイパー)	HARNESS;WIRE (WIPER)	1					
21	4260368	ハーネス;ワイヤ (ワイパー)	HARNESS;WIRE (WIPER)	1					
22	4260369	ハーネス;ワイヤ (ランプ;ルーム)	HARNESS;WIRE (LAMP;ROOM	1					
23	4260370	ハーネス;ワイヤ (スピーカ)	HARNESS;WIRE (SPEAKER)	1					
25	4257148	スピーカ	SPEAKER	1		-84360	T	4361302	1
								4364504	1
25	4361302	スピーカ	SPEAKER	1	#	84361-			
29	J670414	スクリュ;セムス	SCREW;SEMS	4		-84360	I	4372608	4
29	4372608	スクリュ;セムス	SCREW;SEMS	4	#	84361-			
31	4280527	アンテナ	ANTENNA	1					
31A	4210412	・スクリュ	・SCREW	1					
31B	4210413	・スクリュ	・SCREW	1					
32	4364504	・スピーカーグリル	・GRILLE	1	#	84361-			
33	4362700	ハンマ	HAMMER	1	#	STD:85081-			
						LC :85168-			
34	2038764	ブラケット	BRACKET	1	#	STD:85081-			
						LC :85168-			
35	J460516	スクリュ;セムス	SCREW;SEMS	2	#	STD:85081-			
						LC :85168-			
36	4334065	ラバー	RUBBER	6	#				
37	4334066	ラバー	RUBBER	2	#				

バックミラー
REARVIEW MIRROR

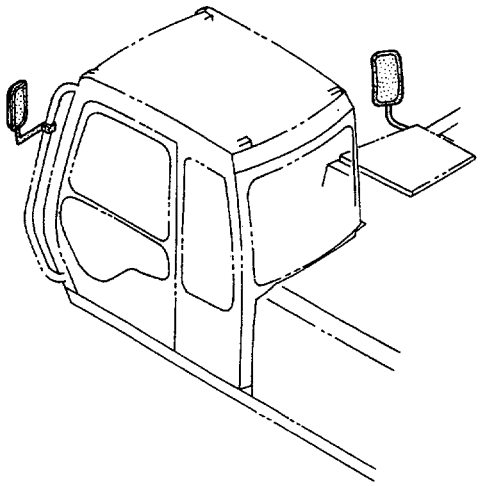

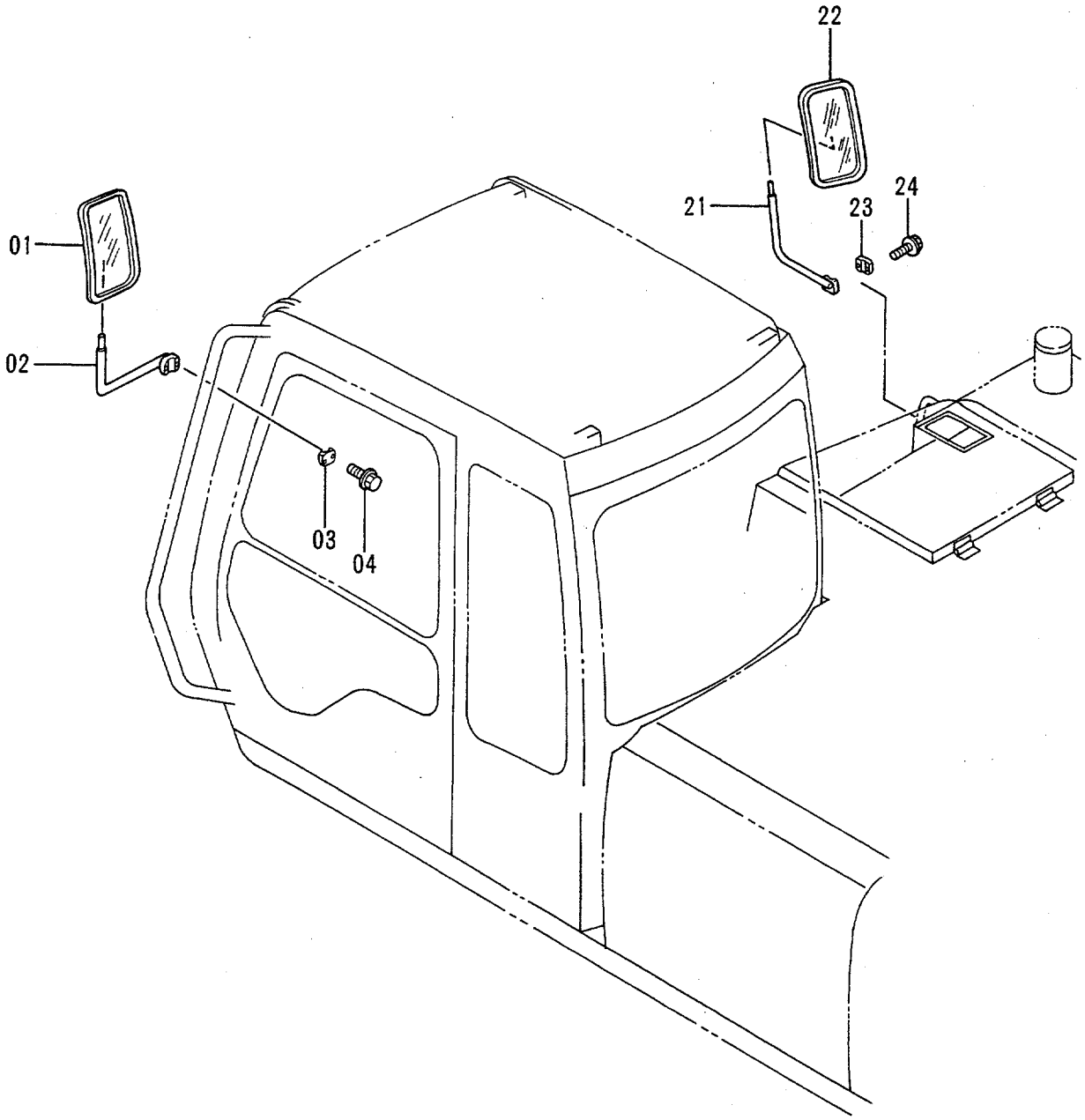

バック ミラー
REARVIEW MIRROR

78001-

符号 ITEM	部品番号 PART NO.	部品名	PART NAME	数量 Q'TY	サービスコード S.C	適用号機 SERIAL NO.	互換性 ICA	代替部品 REPLACEABLE PART 部品番号 PART NO.	代替部品 REPLACEABLE PART 数量 Q'TY
01	4165676	ミラー	MIRROR	1	OP				
02	8056067	ステー	STAY	1	OP				
03	4201441	クランプ	CLAMP	1	OP				
04	J010845	ボルト;セムス	BOLT;SEMS	2	OP				
21	8056640	ステー	STAY	1					
22	4165676	ミラー	MIRROR	1					
23	4113705	クランプ	CLAMP	1					
24	J010840	ボルト;セムス	BOLT;SEMS	2					

キャブ 〈200, LC〉
CAB 〈200, LC〉

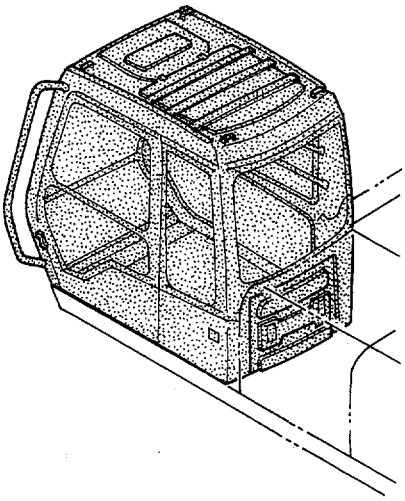

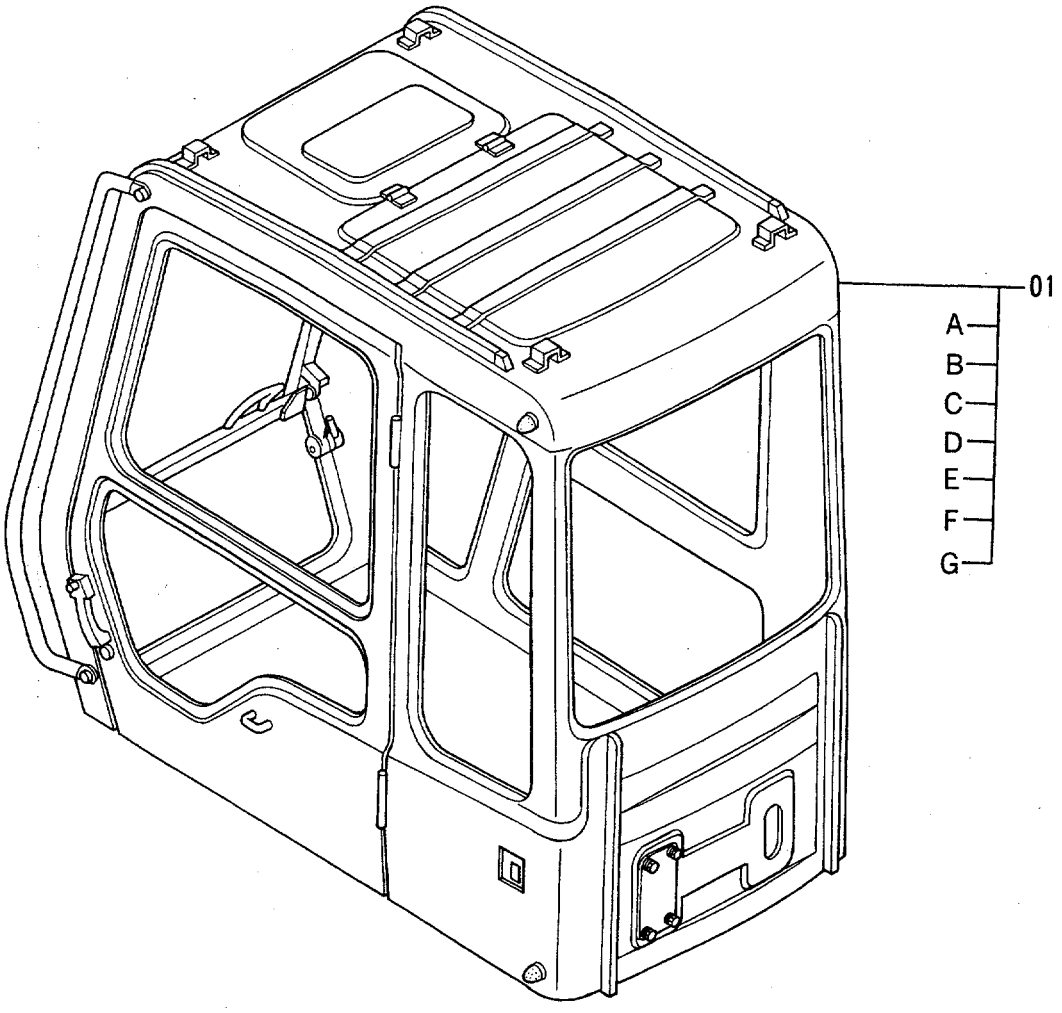

キャブ 〈200, LC〉
CAB 〈200, LC〉

78001-

符号 ITEM	部品番号 PART NO.	部品名	PART NAME	数量 Q'TY	サービスコード S.C	適用号機 SERIAL NO.	互換性 ICA	代替部品 REPLACEABLE PART 部品番号 PART NO.	代替部品 REPLACEABLE PART 数量 Q'TY
01	4330317	キャブ アッセン 〈STD〉	CAB ASS'Y 〈STD〉	1					
01	4334603	キャブ アッセン 〈USA〉	CAB ASS'Y 〈USA〉	1					
01A	+++++++	・キャブ (1)	・CAB (1)	1					
		〈詳細ハ 別ページ参照〉	〈for details: see separate page〉						
01B	+++++++	・キャブ (2)	・CAB (2)	1					
		〈詳細ハ 別ページ参照〉	〈for details: see separate page〉						
01C	+++++++	・キャブ (3)	・CAB (3)	1					
		〈詳細ハ 別ページ参照〉	〈for details: see separate page〉						
01D	+++++++	・キャブ (4)	・CAB (4)	1					
		〈詳細ハ 別ページ参照〉	〈for details: see separate page〉						
01E	+++++++	・キャブ (5)	・CAB (5)	1					
		〈詳細ハ 別ページ参照〉	〈for details: see separate page〉						
01F	+++++++	・キャブ (6)	・CAB (6)	1					
		〈詳細ハ 別ページ参照〉	〈for details: see separate page〉						
01G	4295579	・テープ アッセン	・TAPE ASS'Y	1					

キャブ 〈200H, LCH〉
CAB 〈200H, LCH〉

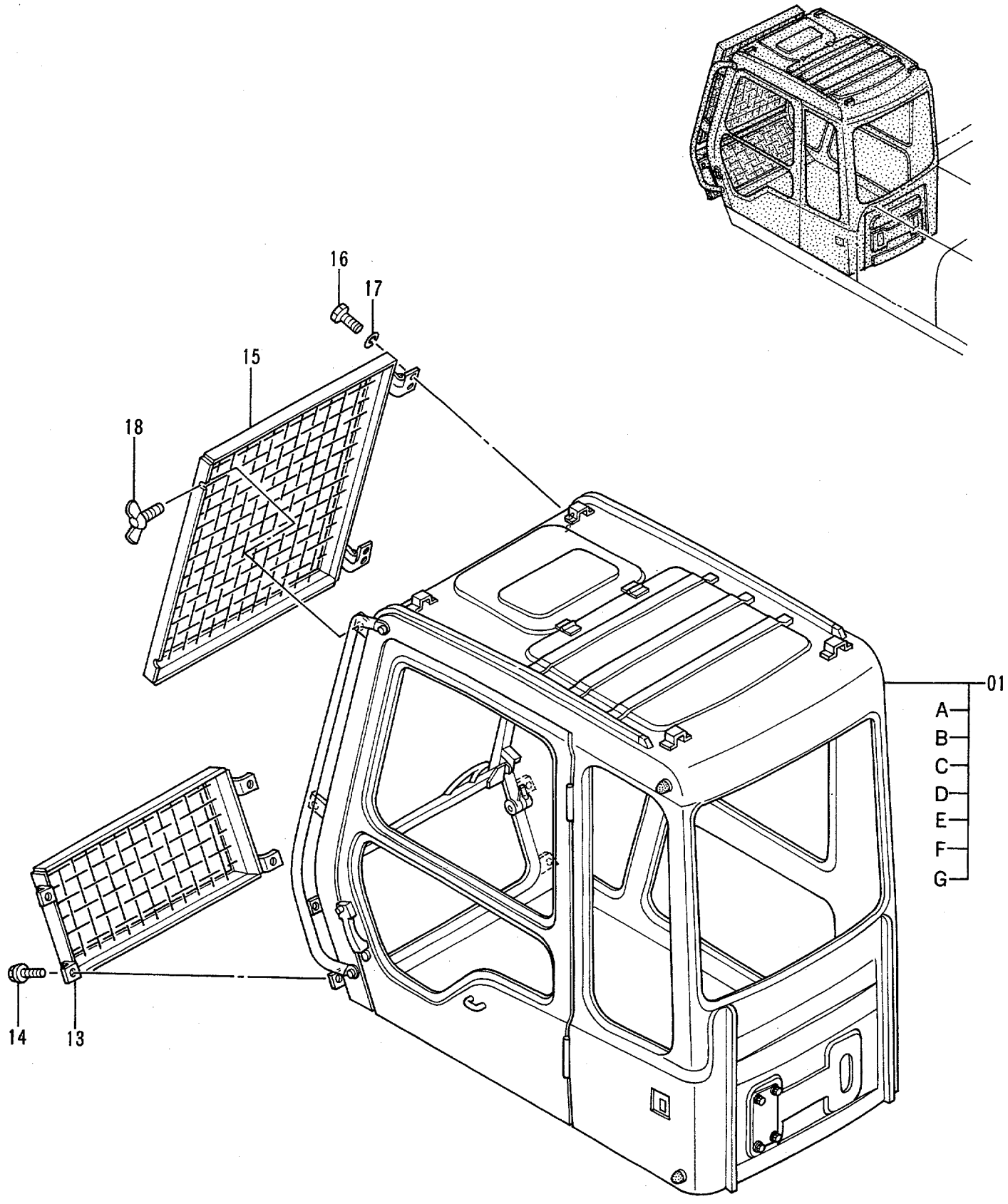

キャブ <200H, LCH>
CAB <200H, LCH>

78001-

符号 ITEM	部品番号 PART NO.	部品名	PART NAME	数量 Q'TY	サービスコード S.C	適用号機 SERIAL NO.	互換性 ICA	代替部品 REPLACEABLE PART 部品番号 PART NO.	代替部品 REPLACEABLE PART 数量 Q'TY
01	4340892	キャブ アッセン <STD>	CAB ASS'Y <STD>	1					
01	+++++++	キャブ アッセン <USA>	CAB ASS'Y <USA>	1					
01A	+++++++	・キャブ (1)	・CAB (1)	1					
		<詳細ハ 別ページ参照>	<for details: see separate page>						
01B	+++++++	・キャブ (2)	・CAB (2)	1					
		<詳細ハ 別ページ参照>	<for details: see separate page>						
01C	+++++++	・キャブ (3)	・CAB (3)	1					
		<詳細ハ 別ページ参照>	<for details: see separate page>						
01D	+++++++	・キャブ (4)	・CAB (4)	1					
		<詳細ハ 別ページ参照>	<for details: see separate page>						
01E	+++++++	・キャブ (5)	・CAB (5)	1					
		<詳細ハ 別ページ参照>	<for details: see separate page>						
01F	+++++++	・キャブ (6)	・CAB (6)	1					
		<詳細ハ 別ページ参照>	<for details: see separate page>						
01G	4295579	・テープ アッセン	・TAPE ASS'Y	1					
13	8053016	ガード	GUARD	1					
14	J031030	ボルト;セムス	BOLT;SEMS	4					
15	4337602	ガード	GUARD	1					
16	J901018	ボルト	BOLT	4					
17	A590910	ワッシャ;スプリング	WASHER;SPRING	4					
18	M361025	ボルト;ウイング	BOLT;WING	2					

キャブ (1)
CAB (1)

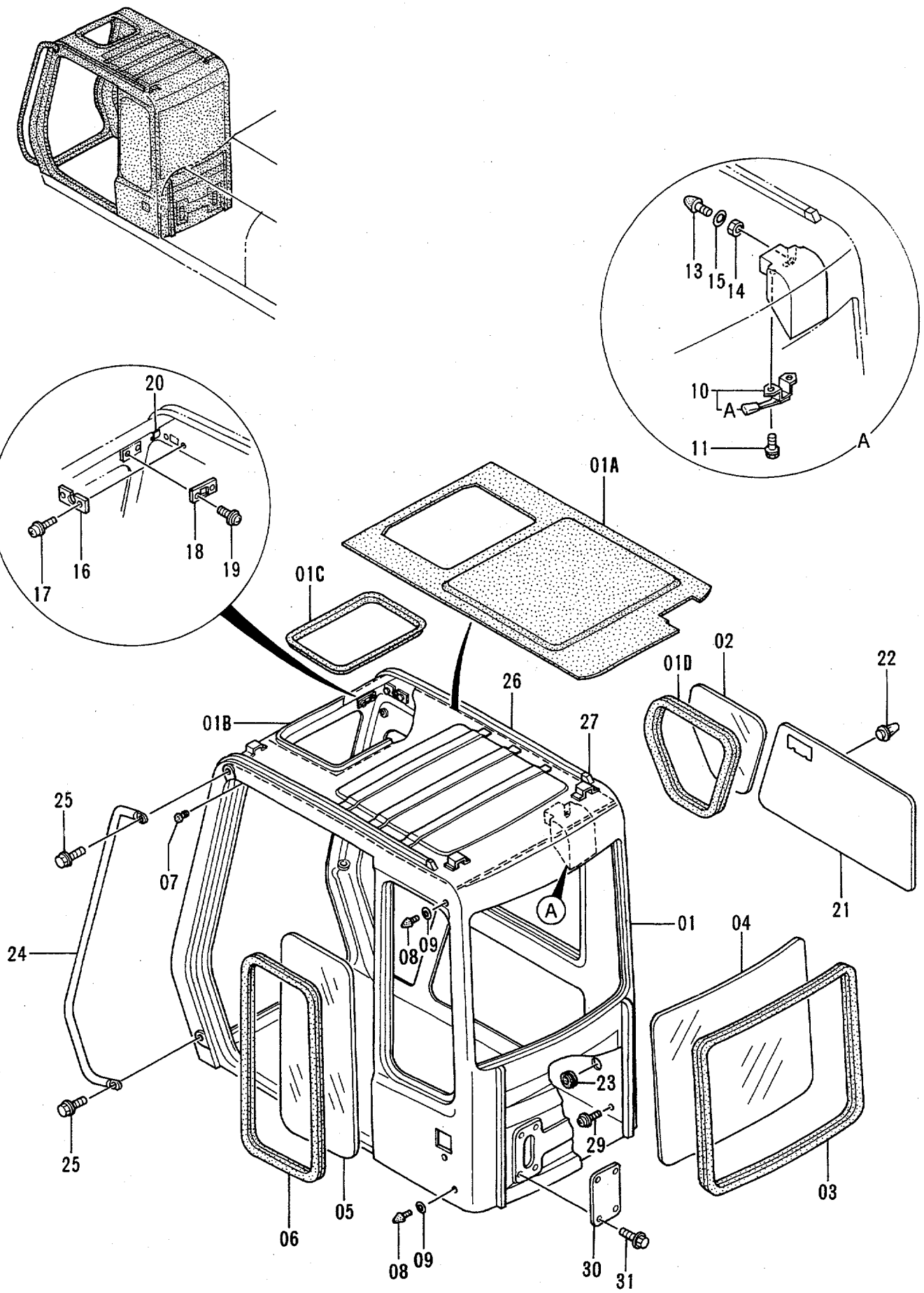
13
15
14
10
A
11
A
20
16
17
18
19
01A
01C
01B
26
27
01D
02
22
21
25
07
24
25
08
09
01
04
23
29
03
05
06
08
09
30
31

キャブ (1)
CAB (1)

78001-

符号 ITEM	部品番号 PART NO.	部品名	PART NAME	数量 Q'TY	サービスコード S.C	適用号機 SERIAL NO.	互換性 ICA	代替部品 REPLACEABLE PART 部品番号 PART NO.	代替部品 REPLACEABLE PART 数量 Q'TY
01	4341185	キャブ <STD>	CAB <STD>	1					
01	4341186	キャブ <USA>	CAB <USA>	1					
01A	4320143	・トリム;パッド	・TRIM;PAD	1					
01B	4295420	・ホルダ	・HOLDER	1					
01C	4341218	・ラバー	・RUBBER	1					
01D	4289528	・ラバー;H	・RUBBER;H	1					
02	4289527	ガラス	GLASS	1					
03	4289532	ラバー;Z	RUBBER;Z	1					
04	4289531	ガラス	GLASS	1					
05	4289529	ガラス	GLASS	1					
06	4289530	ラバー;Z	RUBBER;Z	1					
07	4172321	ラバー	RUBBER	1					
08	4204586	ストッパ <STD>	STOPPER <STD>	2					
08	4304827	ストッパ <USA>	STOPPER <USA>	2					
09	4204587	スペーサ	SPACER	2					
10	4320144	ロック	LOCK	1					
10A	4320145	・カバー	・COVER	1					
11	J010816	ボルト;セムス	BOLT;SEMS	2					
13	4204586	ストッパ	STOPPER	1					
14	4204563	ナット	NUT	1					
15	A590110	ワッシャ;プレーン	WASHER;PLANE	1					
16	4204599	ブラケット	BRACKET	1					
17	J460410	スクリュ;セムス	SCREW;SEMS	2					
18	4204600	ブラケット	BRACKET	1					
19	J460310	スクリュ;セムス	SCREW;SEMS	2					
20	4295422	クリップ	CLIP	1					
21	4320146	トリム;パッド	TRIM;PAD	1		-85439	I	4372271	1
21	4372271	トリム;パッド	TRIM;PAD	1	#	85440-			
22	4320147	クリップ	CLIP	10					
23	4204608	ブッシング;ラバー	BUSHING;RUBBER	1					
24	4341187	ハンドレール	HANDRAIL	1					
25	4320149	ボルト;セムス	BOLT;SEMS	2					
26	4295425	ウエルト	WELT	2					
27	4295426	カバー	COVER	2					
29	4320150	ボルト;セムス	BOLT;SEMS	1					
30	4300089	カバー	COVER	1					
31	J020816	ボルト;セムス	BOLT;SEMS	4	#				

キャブ (2)
CAB (2)

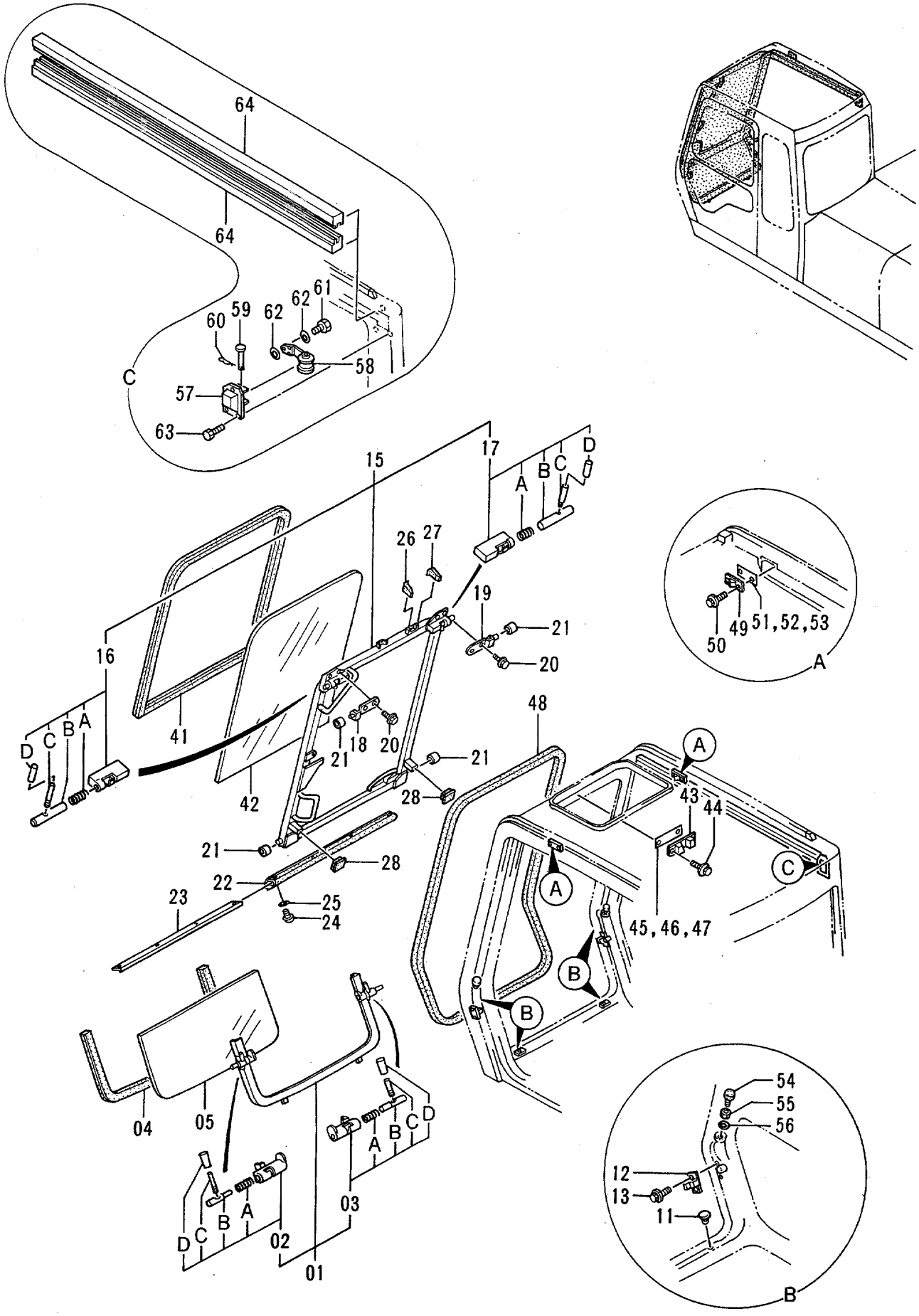
64
64
60
59
62
62
61
58
57
63
C
15
17
A
B
C
D
26
27
19
21
20
16
41
42
48
18
20
21
21
28
28
21
22
23
25
24
43
44
45,46,47
A
B
C
50
49
51,52,53
A
54
55
56
12
13
11
B
04
05
03
02
01
D
C
B
A

キャブ (2)
CAB (2)

78001-

符号 ITEM	部品番号 PART NO.	部品名	PART NAME	数量 Q'TY	サービスコード S.C	適用号機 SERIAL NO.	互換性 ICA	代替部品 REPLACEABLE PART 部品番号 PART NO.	代替部品 REPLACEABLE PART 数量 Q'TY
01-05	4289520	ロアウインド アッセン	LOWER WINDOW ASS'Y	1					
01	4311738	・フレーム	・FRAME	1					
02	4295478	・・ロック;L アッセン	・・LOCK;L ASS'Y	1	W				
02A	4204546	・・・スプリング	・・・SPRING	1					
02B	4295479	・・・ピン	・・・PIN	1					
02C	4295480	・・・レバー	・・・LEVER	1					
02D	4295876	・・・カバー	・・・COVER	1					
03	4295486	・・ロック;R アッセン	・・LOCK;R ASS'Y	1	W				
03A	4204546	・・・スプリング	・・・SPRING	1					
03B	4204547	・・・ピン	・・・PIN	1					
03C	4295480	・・・レバー	・・・LEVER	1					
03D	4295876	・・・カバー	・・・COVER	1					
04	4289522	・ラバー;Z	・RUBBER;Z	1					
05	4289521	・ガラス	・GLASS	1					
11	4295489	クッション	CUSHION	2					
12	4204552	ストッパ	STOPPER	2					
13	J020612	ボルト;セムス	BOLT;SEMS	4					
15-28	4289517	フロントウインド アッセン	FRONT WINDOW ASS'Y	1					
15	4311737	・フレーム	・FRAME	1					
16	4295491	・・ロック;L アッセン	・・LOCK;L ASS'Y	1	W				
16A	494918	・・・スプリング	・・・SPRING	1					
16B	4204556	・・・ピン	・・・PIN	1					
16C	4295480	・・・レバー	・・・LEVER	1					
16D	4295876	・・・カバー	・・・COVER	1					
17	4295473	・・ロック;R アッセン	・・LOCK;R ASS'Y	1	W				
17A	494918	・・・スプリング	・・・SPRING	1					
17B	4204556	・・・ピン	・・・PIN	1					
17C	4295480	・・・レバー	・・・LEVER	1					
17D	4295876	・・・カバー	・・・COVER	1					
18	4295492	・ブラケット;L	・BRACKET;L	1					
19	4295493	・ブラケット;R	・BRACKET;R	1					
20	J020820	・ボルト;セムス	・BOLT;SEMS	4					
21	4204558	・ローラ	・ROLLER	4					
22	4204559	・ラバー	・RUBBER	1					
23	4295494	・プレート	・PLATE	1					
24	4295650	・スクリュ	・SCREW	4					
25	A590103	・ワッシャ;プレーン	・WASHER;PLANE	4					
26	4295545	・ラバー	・RUBBER	1					
27	4295546	・ラバー	・RUBBER	1					
28	4295547	・ラバー	・RUBBER	2					

キャブ (2)
CAB (2)

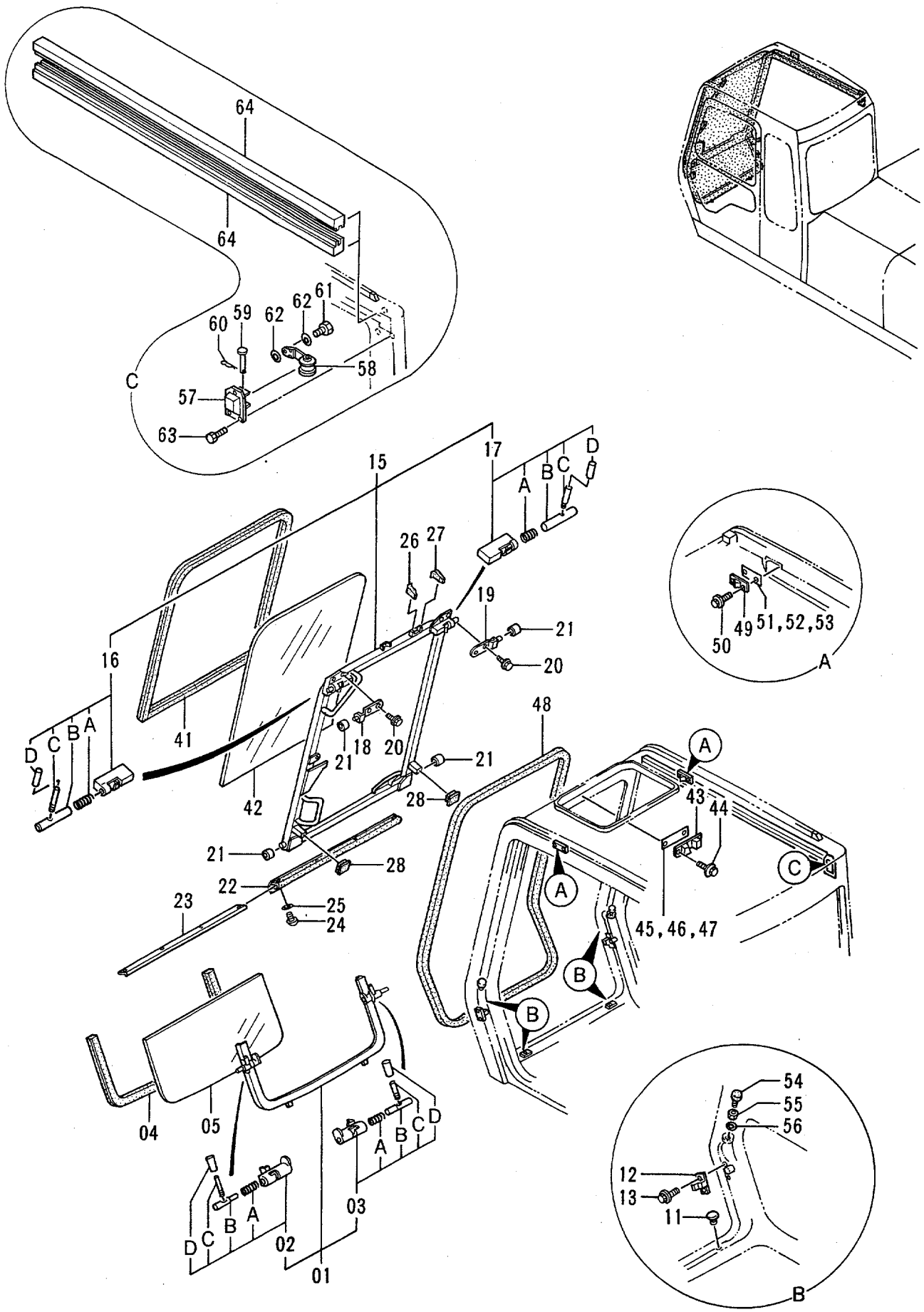
64
64
C
60
59
62
62
61
58
57
63
15
17
A
B
C
D
26
27
19
21
20
16
41
42
18
21
20
21
28
48
21
28
22
25
24
23
A
43
44
45,46,47
C
B
B
A
50
49
51,52,53
A
04
05
03
02
01
D
C
B
A
A
B
C
D
54
55
56
12
13
11
B

キャブ (2)
CAB (2)

78001-

符号 ITEM	部品番号 PART NO.	部品名	PART NAME	数量 Q'TY	サービスコード S.C	適用号機 SERIAL NO.	互換性 ICA	代替部品 REPLACEABLE PART 部品番号 PART NO.	代替部品 REPLACEABLE PART 数量 Q'TY
41	4289518	ラバー;H	RUBBER;H	1					
42	4289519	ガラス	GLASS	1					
43	4204564	ストッパ	STOPPER	1					
44	J020816	ボルト;セムス	BOLT;SEMS	2					
45	4295548	シム 1.0	SHIM 1.0	1	R				
46	4295549	シム 1.2	SHIM 1.2	1	R				
47	4295550	シム 1.6	SHIM 1.6	1	R				
48	4295551	ラバー	RUBBER	1					
49	4204595	ストッパ	STOPPER	2					
50	J020820	ボルト;セムス	BOLT;SEMS	4					
51	4204596	シム 1.0	SHIM 1.0	1	R				
52	4204597	シム 1.2	SHIM 1.2	1	R				
53	4204598	シム 1.6	SHIM 1.6	1	R				
54	4204562	ストッパ	STOPPER	2					
55	4204563	ナット	NUT	2					
56	A590110	ワッシャ;プレーン	WASHER;PLANE	2					
57	4295474	カバー	COVER	1					
58	4295475	スプリング	SPRING	1					
59	4295476	ピン	PIN	1					
60	4022697	ピン;ロック	PIN;LOCK	1					
61	4304836	ボルト	BOLT	1					
62	4295621	ワッシャ;プレーン	WASHER;PLANE	2					
63	J020616	ボルト	BOLT	3					
64	4295593	ラバー	RUBBER	2					

キャブ (3)
CAB (3)

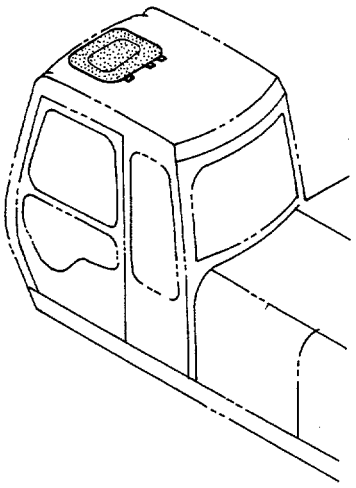

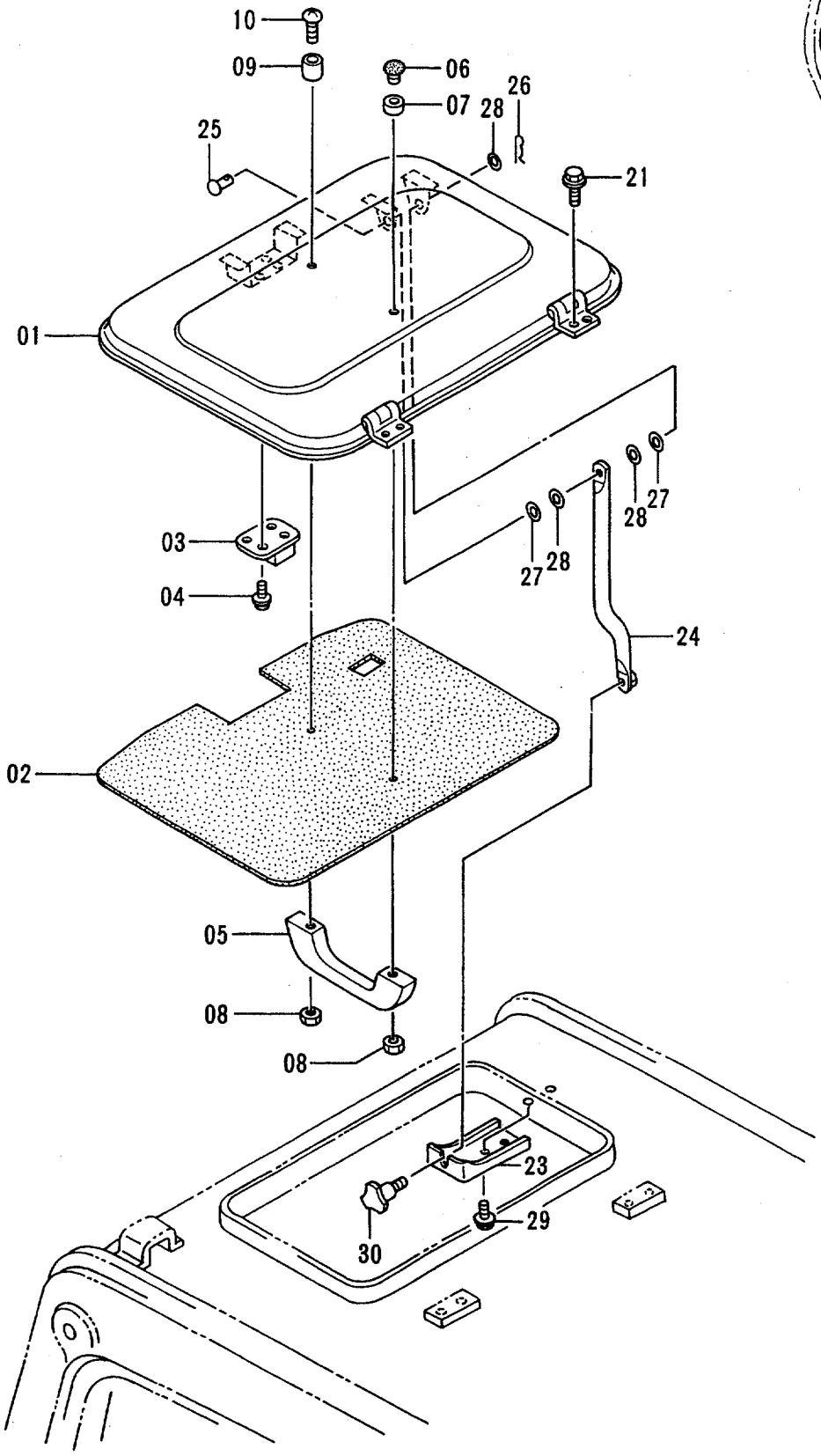

キャブ (3)
CAB (3)

78001-

符号 ITEM	部品番号 PART NO.	部品名	PART NAME	数量 Q'TY	サービスコード S.C	適用号機 SERIAL NO.	互換性 ICA	代替部品 REPLACEABLE PART 部品番号 PART NO.	代替部品 REPLACEABLE PART 数量 Q'TY
01-10	4341192	ルーフ アッセン	ROOF ASS'Y	1					
01	4341193	・カバー	・COVER	1					
02	4320162	・トリム;パット	・TRIM;PAD	1					
03	4204578	・ロック	・LOCK	1					
04	J460516	・スクリュ;セムス	・SCREW;SEMS	4					
05	4204579	・ハンドル	・HANDLE	1					
06	4204580	・ストッパ	・STOPPER	1					
07	4204581	・ラバー	・RUBBER	1		-D95/11			
08	M500504	・ナット	・NUT	2					
09	4316892	・クッション	・CUSHION	1					
10	M430530	・スクリュ	・SCREW	1					
21	4295487	ボルト;セムス	BOLT;SEMS	4					
23	4341194	ブラケット	BRACKET	1					
24	4341195	ステー	STAY	1					
25	4239991	リベット	RIVET	1					
26	4022696	ピン;ロック	PIN;LOCK	1					
27	4239992	ワッシャ	WASHER	2					
28	A590106	ワッシャ;プレーン	WASHER;PLANE	3					
29	J020816	ボルト;セムス	BOLT;SEMS	2					
30	4239993	ノブ	KNOB	1					

キャブ (4)
CAB (4)

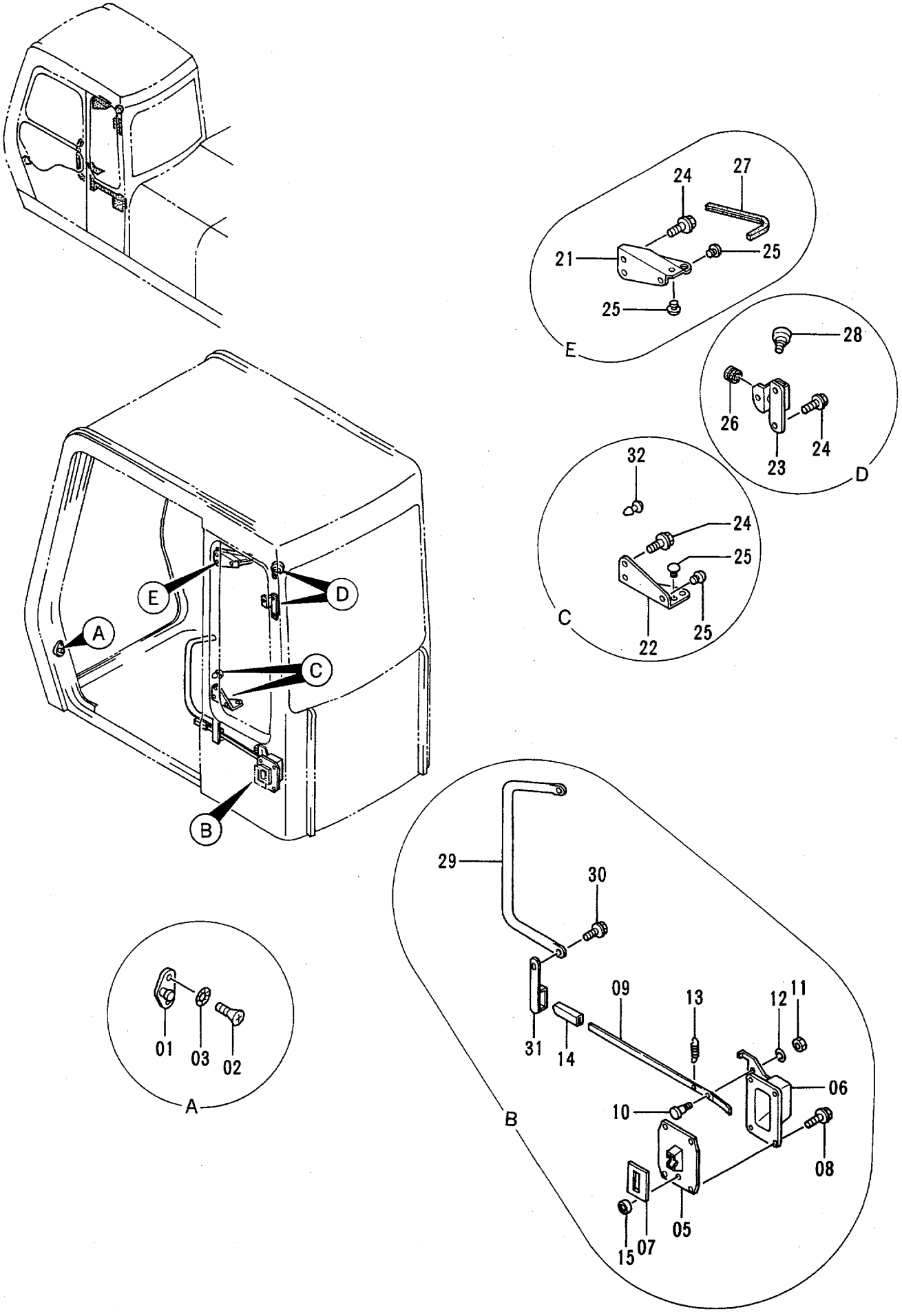
A
B
C
D
E
01
02
03
24
25
27
21
28
26
23
32
22
29
30
31
14
09
13
12
11
10
06
08
05
07
15

キャブ (4)
CAB (4)

78001-

符号 ITEM	部品番号 PART NO.	部品名	PART NAME	数量 Q'TY	サービスコード S.C	適用号機 SERIAL NO.	互換性 ICA	代替部品 REPLACEABLE PART 部品番号 PART NO.	代替部品 REPLACEABLE PART 数量 Q'TY
01	4128473	ストライカ	STRIKER	1					
02	4320163	スクリュ	SCREW	2					
03	4295660	ワッシャ	WASHER	2					
05-15	4289533	キャッチ;ドア アッセン	CATCH;DOOR ASS'Y	1					
05	4204588	・キャッチ;ドア	・CATCH;DOOR	1					
06	4295560	・カバー	・COVER	1					
07	4204590	・ラバー	・RUBBER	1					
08	J010820	・ボルト	・BOLT	4					
09	4295561	・レバー	・LEVER	1					
10	4204593	・ピン	・PIN	1					
11	M500605	・ナット	・NUT	1					
12	A590906	・ワッシャ;スプリング	・WASHER;SPRING	1					
13	4208103	・スプリング	・SPRING	1					
14	4089012	・キャップ	・CAP	1					
15	4204591	・ラバー;シール	・RUBBER;SEAL	1					
21	4341196	ブラケット	BRACKET	1					
22	4341197	ブラケット	BRACKET	1					
23	4341198	ブラケット	BRACKET	1					
24	J020820	ボルト	BOLT	6					
25	4295489	クッション	CUSHION	5					
26	4204604	ブッシング;ラバー	BUSHING;RUBBER	1					
27	4295607	ラバー	RUBBER	1					
28	4295573	フック	HOOK	1					
29	4341199	ハンドレール	HANDRAIL	1					
30	J021030	ボルト;セムス	BOLT;SEMS	2					
31	4341200	ストッパ	STOPPER	1					
32	4295858	クリップ	CLIP	1					

キャブ (5)
CAB (5)

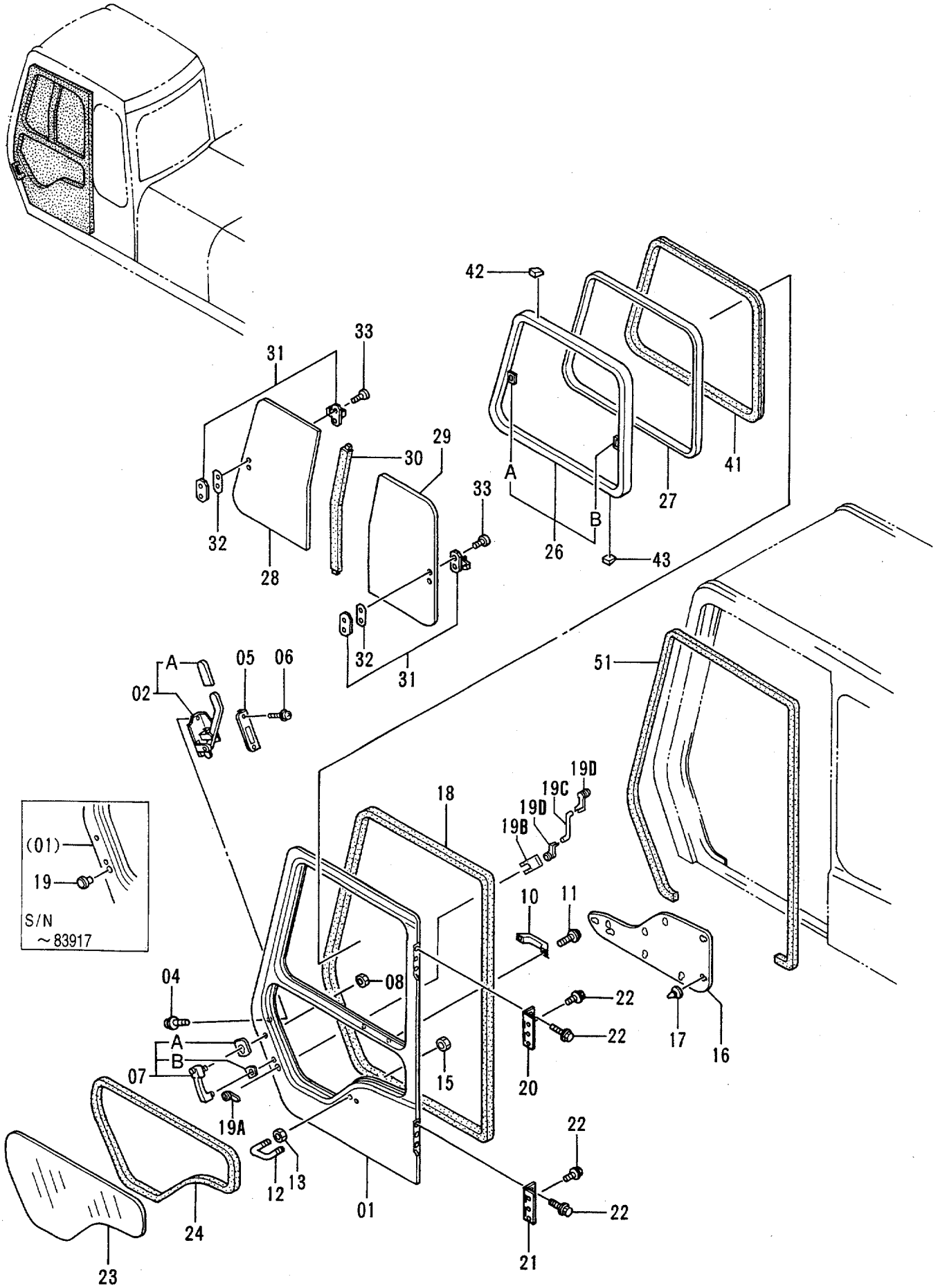
42
33
31
29
30
A
B
41
27
26
43
32
28
33
32
31
A
02
05
06
51
19D
19C
19D
19B
18
(01)
19
S/N
~83917
10
11
04
08
22
22
A
B
07
15
20
17
16
19A
22
12
13
01
22
24
21
23

キャブ (5)
CAB (5)

78001-

符号 ITEM	部品番号 PART NO.	部品名	PART NAME	数量 Q'TY	サービスコード S.C	適用号機 SERIAL NO.	互換性 ICA	代替部品 REPLACEABLE PART 部品番号 PART NO.	代替部品 REPLACEABLE PART 数量 Q'TY
01-43	4341201	キャブ ドア アッセン <STD>	CAB DOOR ASS'Y <STD>	1					
01-43	4341202	キャブ ドア アッセン <USA>	CAB DOOR ASS'Y <USA>	1					
01	4341203	・ドア <STD>	・DOOR <STD>	1					
01	4341204	・ドア <USA>	・DOOR <USA>	1					
02	4295576	・ロック	・LOCK	1					
02A	4295577	・・カバー	・・COVER	1					
04	4320168	・ボルト;セムス	・BOLT;SEMS	4					
05	4295585	・カバー	・COVER	1					
06	J460516	・スクリュ;セムス	・SCREW;SEMS	2					
07	4295581	・ハンドル;アウタ	・HANDLE;OUTER	1					
07A	4323455	・・パッキン;ナイロン	・・PACKING;NYLON	1					
07B	4323456	・・パッキン;ナイロン	・・PACKING;NYLON	1					
08	4321892	・ナット	・NUT	2					
10	4204579	・ハンドル	・HANDLE	1					
11	J460616	・スクリュ;セムス	・SCREW;SEMS	2					
12	4295586	・ボルト;U <STD>	・BOLT;U <STD>	1					
12	4304829	・ボルト;U <USA>	・BOLT;U <USA>	1					
13	4295662	・ナット	・NUT	2					
15	4295662	・ナット	・NUT	2	#				
16	4320169	・トリム;パット	・TRIM;PAD	1		-85439	I	4372272	1
16	4372272	・トリム;パット	・TRIM;PAD	1	#	85440-			
17	4320147	・クリップ	・CLIP	9					
18	4295587	・ウエザーストリップ	・WEATHER-STRIP	1					
19	4295588	・ロック	・LOCK	1		-83917			
19A	4362135	・ロック;ドア	・LOCK;DOOR	1	#	83918-			
19B	4328638	・クリップ	・CLIP	1	#	83918-			
19C	4362997	・リンク	・LINK	1	#	83918-			
19D	4328639	・ホルダ	・HOLDER	2	#	83918-			
20	4295589	・ヒンジ;ドア	・HINGE;DOOR	1					
21	4295590	・ヒンジ;ドア	・HINGE;DOOR	1					
22	4295578	・ボルト;セムス	・BOLT;SEMS	12					
23	4289512	・ガラス	・GLASS	1					
24	4289513	・ラバー;Z	・RUBBER;Z	1					
26-33	4289514	・サッシ;ドア アッセン	・SASH;DOOR ASS'Y	1					
26	4295591	・・サッシ	・・SASH	1					
26A	4295592	・・・キャッチ	・・・CATCH	1	W				
26B	4147893	・・・キャッチ	・・・CATCH	1	W				
27	4295606	・・グラスラン	・・GLASS-RUN	1					
28	4289516	・・ガラス	・・GLASS	1					
29	4289515	・・ガラス	・・GLASS	1					

キャブ (5)
CAB (5)

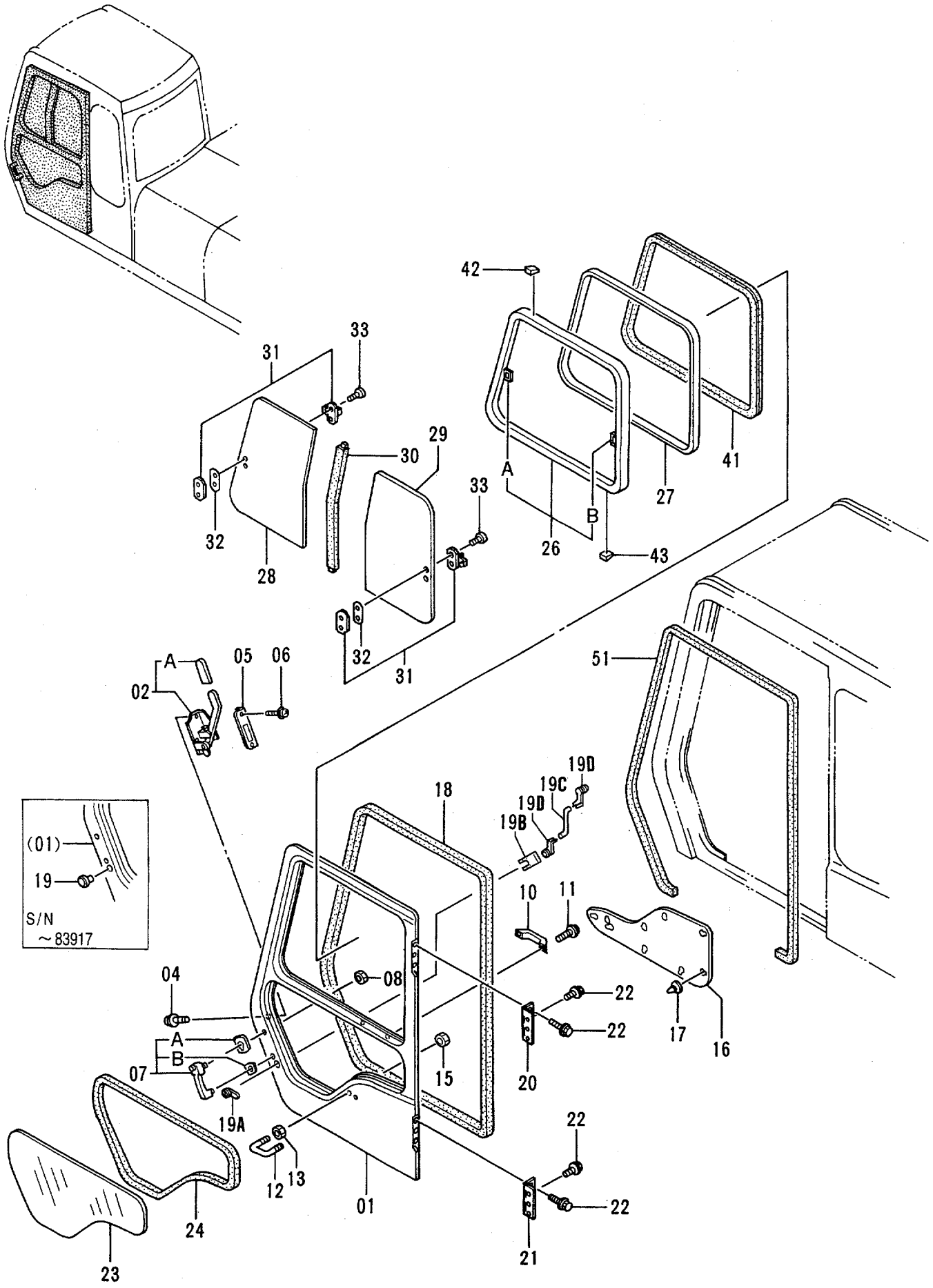
42
33
31
29
30
A
B
41
27
26
43
32
28
33
32
31
A
02
05
06
51
(01)
19
S/N
~83917
18
19D
19C
19D
19B
10
11
04
08
22
22
A
B
07
15
17
16
20
19A
12
13
01
22
22
24
21
23

キャブ (5)
CAB (5)

78001-

符号 ITEM	部品番号 PART NO.	部品名	PART NAME	数量 Q'TY	サービスコード S.C	適用号機 SERIAL NO.	互換性 ICA	代替部品 REPLACEABLE PART 部品番号 PART NO.	代替部品 REPLACEABLE PART 数量 Q'TY
30	4295609	・・ラバー	・・RUBBER	1					
31	4295610	・・ロック	・・LOCK	2					
32	4295611	・・スペーサ	・・SPACER	2					
33	4219753	・・スクリュ	・・SCREW	4					
41	4295612	・ラバー	・RUBBER	1					
42	4204567	・スペーサ	・SPACER	3					
43	4147896	・スペーサ	・SPACER	8					
51	4295613	ラバー	RUBBER	1					

キャブ (6)
CAB (6)

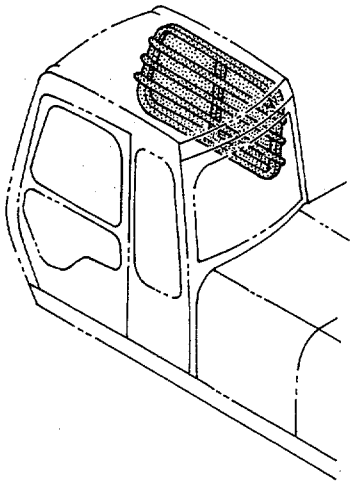

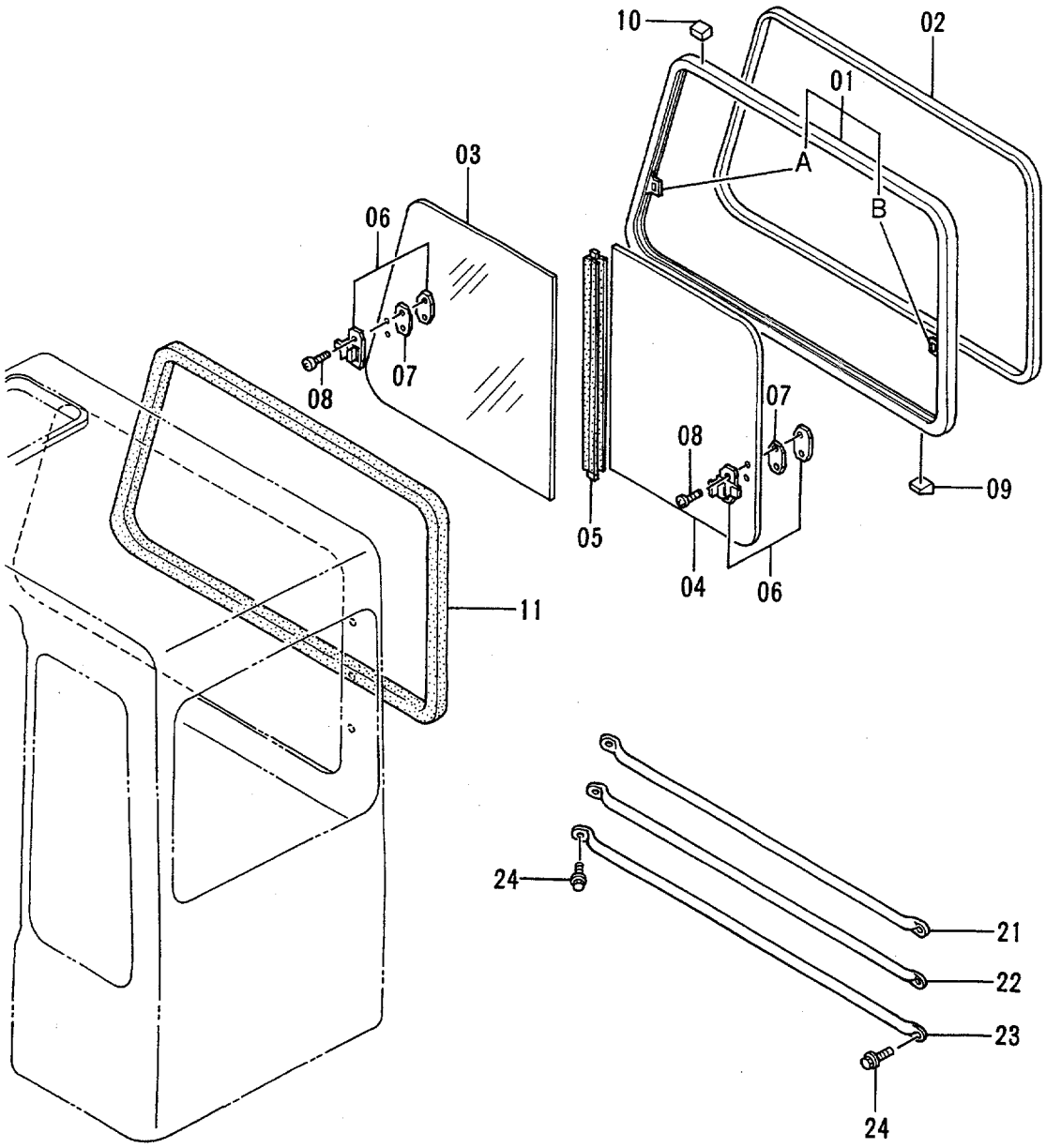

キャブ (6)
CAB (6)

78001-

符号 ITEM	部品番号 PART NO.	部品名	PART NAME	数量 Q'TY	サービスコード S.C	適用号機 SERIAL NO.	互換性 ICA	代替部品 REPLACEABLE PART 部品番号 PART NO.	代替部品 REPLACEABLE PART 数量 Q'TY
01-11	4289524	ライトサッシ アッセン <STD>	RIGHT SASH ASS'Y <STD>	1					
01-11	4304830	ライトサッシ アッセン <USA>	RIGHT SASH ASS'Y <USA>	1					
01	4295614	・サッシ <STD>	・SASH <STD>	1					
01	4304835	・サッシ <USA>	・SASH <USA>	1					
01A	4295622	・・キャッチ	・・CATCH	1	W				
01B	4147893	・・キャッチ	・・CATCH	1	W				
02	4295623	・グラスラン	・GLASS-RUN	1					
03	4289525	・ガラス	・GLASS	1					
04	4289526	・ガラス	・GLASS	1					
05	4295626	・ラバー	・RUBBER	1					
06	4295610	・ロック	・LOCK	2					
07	4295611	・スペーサ	・SPACER	2					
08	4219753	・スクリュ	・SCREW	4					
09	4147896	・スペーサ	・SPACER	9					
10	4204567	・スペーサ	・SPACER	3					
11	4295627	・ラバー	・RUBBER	1					
21	4295628	ガード	GUARD	1					
22	4295629	ガード	GUARD	1					
23	4295633	ガード	GUARD	1					
24	4320170	ボルト;セムス	BOLT;SEMS	6					

リアカバー（キャブ内）
REAR COVER (INSIDE OF CAB)

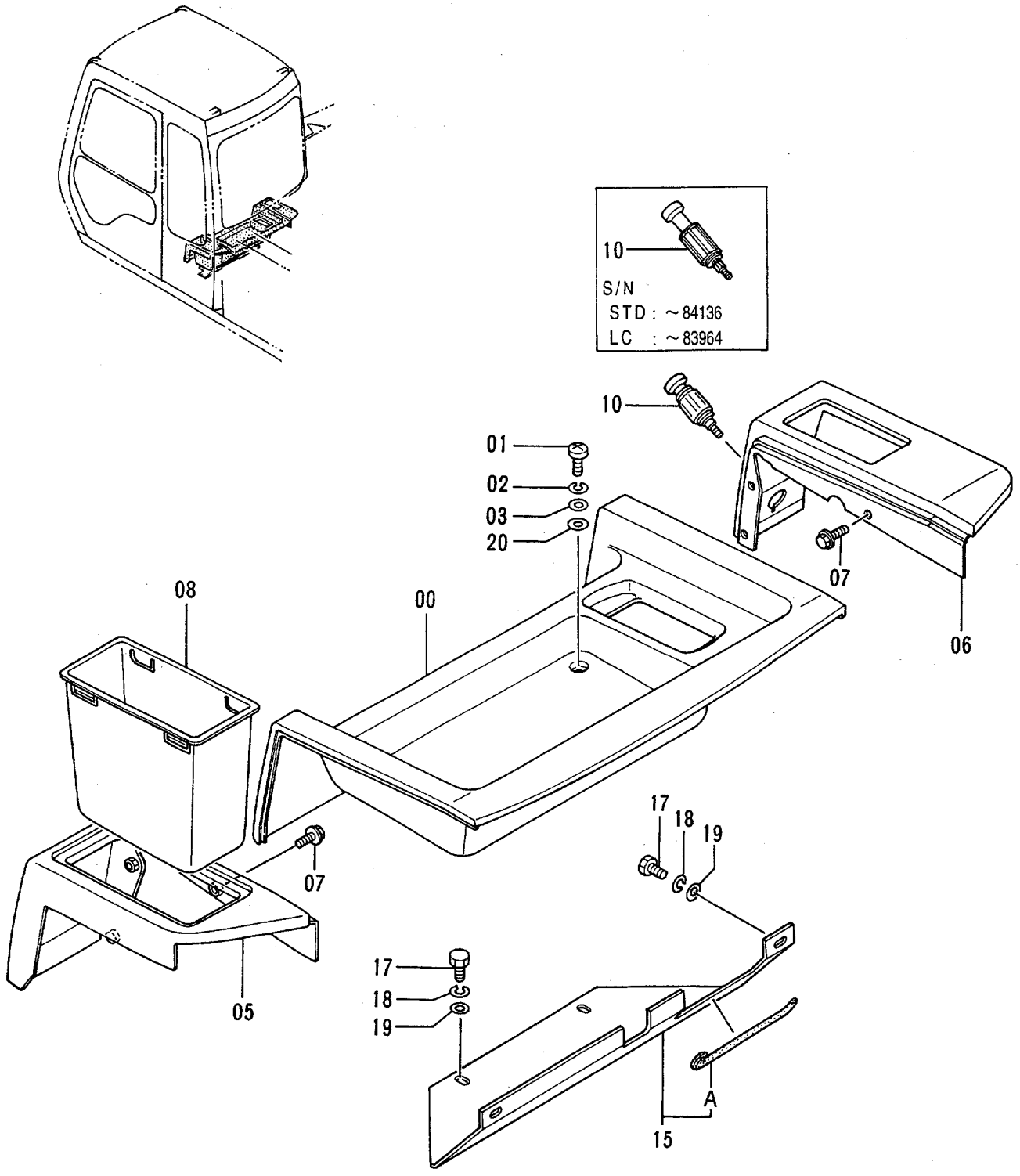

リア カバー (キャブ内)
REAR COVER (INSIDE OF CAB)

78001-

符号 ITEM	部品番号 PART NO.	部品名	PART NAME	数量 Q'TY	サービスコード S.C	適用号機 SERIAL NO.	互換性 ICA	代替部品 REPLACEABLE PART 部品番号 PART NO.	代替部品 REPLACEABLE PART 数量 Q'TY
00	6011272	カバー	COVER	1					
01	J850825	スクリュ	SCREW	4					
02	J251008	ワッシャ;スプリング	WASHER;SPRING	4					
03	J250008	ワッシャ;プレーン	WASHER;PLANE	4					
05	6011274	カバー	COVER	1					
06	6011275	カバー	COVER	1					
07	J010820	ボルト;セムス	BOLT;SEMS	6					
08	3052412	ポケット	POCKET	1					
10	4184395	ライター	LIGHTER	1		STD: -84136 LC : -83964			
10	4357862	ライター	LIGHTER	1	#	STD:84137- LC :83965-			
15	8058417	カバー	COVER	1					
15A	4337249	・ラバー	・RUBBER	1					
17	J870820	ボルト	BOLT	4					
18	J251008	ワッシャ;スプリング	WASHER;SPRING	4					
19	J250008	ワッシャ;プレーン	WASHER;PLANE	4					
20	4293414	ワッシャ	WASHER	4					

フロアパーツ
FLOOR PARTS

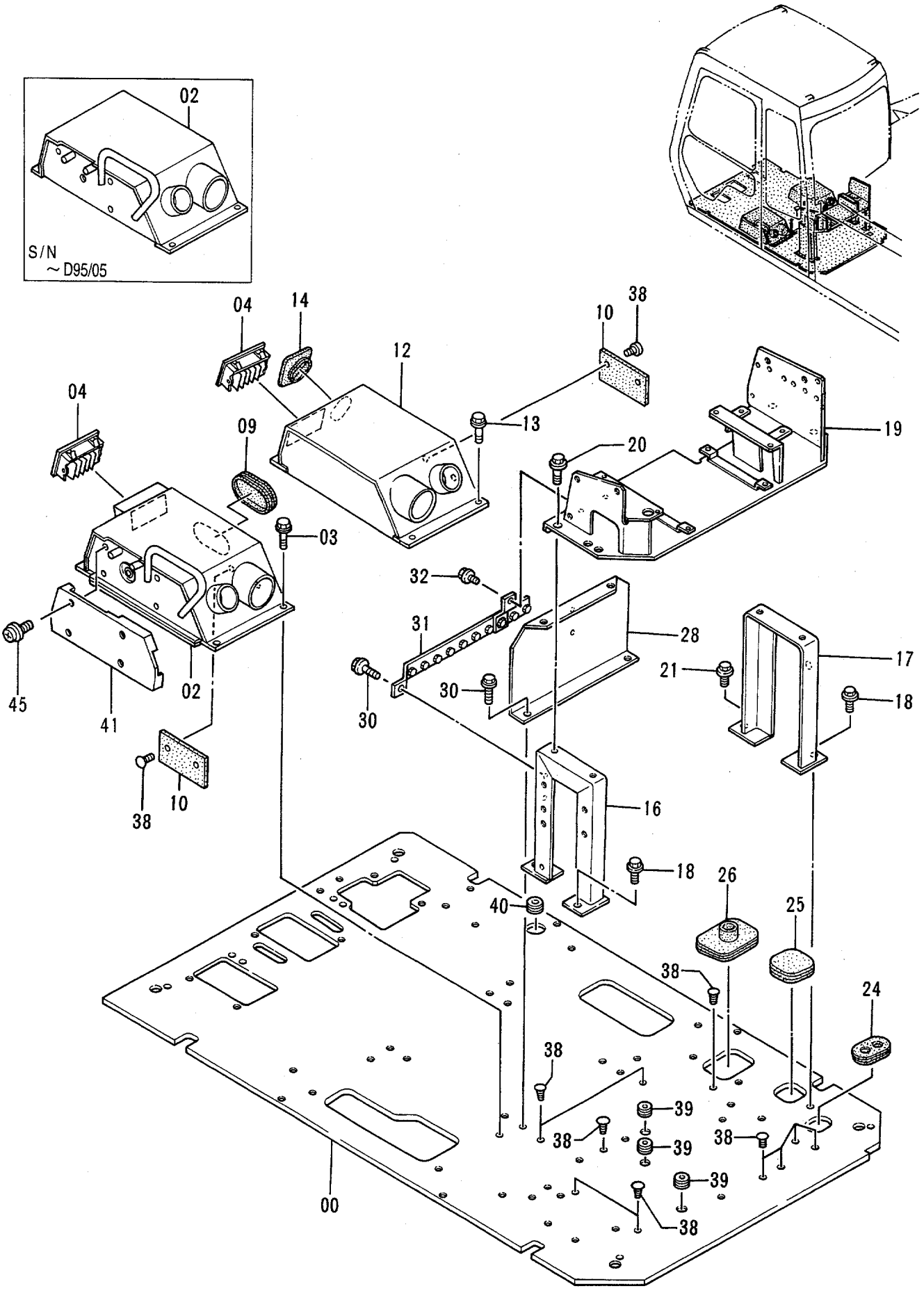

フロア パーツ
FLOOR PARTS

78001-

符号 ITEM	部品番号 PART NO.	部品名	PART NAME	数量 Q'TY	サービスコード S.C	適用号機 SERIAL NO.	互換性 ICA	代替部品 REPLACEABLE PART 部品番号 PART NO.	代替部品 REPLACEABLE PART 数量 Q'TY
00	6013895	プレート	PLATE	1					
02	6011824	ボックス	BOX	1		-D95/05			
02	6015239	ボックス	BOX	1	#	D95/06-			
03	J011030	ボルト;セムス	BOLT;SEMS	4					
04	4259639	グリル	GRILLE	2					
09	4280565	ブッシング;ラバー	BUSHING;RUBBER	1					
10	4287258	ラバー	RUBBER	2					
12	7024363	ボックス	BOX	1					
13	J011030	ボルト;セムス	BOLT;SEMS	4					
14	4263965	ブッシング;ラバー	BUSHING;RUBBER	1		200 :-D94/07			
						200LC:-D94/07			
16	8056790	サポート	SUPPORT	1					
17	8056789	サポート	SUPPORT	1					
18	J011030	ボルト;セムス	BOLT;SEMS	3					
19	6013491	ブラケット	BRACKET	1					
20	J011020	ボルト;セムス	BOLT;SEMS	4					
21	J021030	ボルト;セムス	BOLT;SEMS	1					
24	4276794	ブッシング;ラバー	BUSHING;RUBBER	1					
25	4205080	ブッシング;ラバー	BUSHING;RUBBER	1					
26	4276792	ブッシング;ラバー	BUSHING;RUBBER	1					
28	8056791	プレート	PLATE	1					
30	J011030	ボルト;セムス	BOLT;SEMS	3					
31	8058561	ブラケット	BRACKET	1					
32	J010816	ボルト;セムス	BOLT;SEMS	1					
38	4280359	クリップ	CLIP	15					
39	4205084	ブッシング;ラバー	BUSHING;RUBBER	3					
40	4288445	ブッシング	BUSHING	1					
41	1016676	カバー	COVER	1					
45	J680645	スクリュ;セムス	SCREW;SEMS	4					

シート 〈STD〉
SEAT 〈STD〉

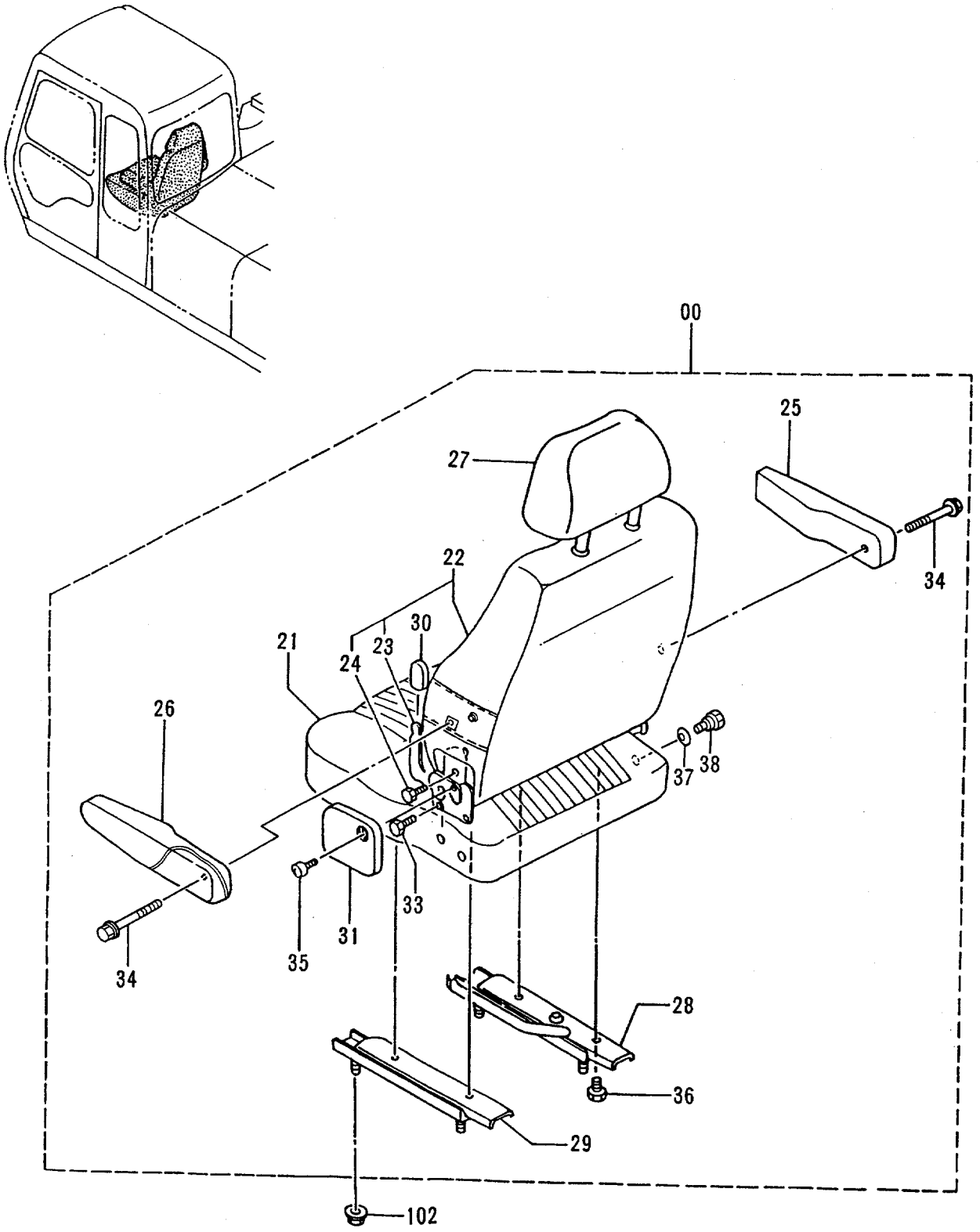

シート <STD>
SEAT <STD>

78001-

符号 ITEM	部品番号 PART NO.	部品名	PART NAME	数量 Q'TY	サービスコード S.C	適用号機 SERIAL NO.	互換性 ICA	代替部品 REPLACEABLE PART 部品番号 PART NO.	代替部品 REPLACEABLE PART 数量 Q'TY
00	4330318	シート	SEAT	1					
21	4341205	・ｸｯｼｮﾝ;ｼｰﾄ	・CUSHION;SEAT	1					
22	4341206	・ｼｰﾄ;ﾊﾞｯｸ	・SEAT;BACK	1					
23	4222852	・・ﾃﾞﾊﾞｲｽ	・・DEVICE	1					
24	4222853	・・ﾎﾞﾙﾄ	・・BOLT	2					
25	4341207	・ﾚｽﾄ;ｱｰﾑ (RH)	・REST;ARM (RH)	1					
26	4341208	・ﾚｽﾄ;ｱｰﾑ (LH)	・REST;ARM (LH)	1					
27	4341209	・ﾚｽﾄ;ﾍｯﾄﾞ	・REST;HEAD	1					
28	4282809	・ｽﾗｲﾄﾞ (RH)	・SLIDE (RH)	1					
29	4282808	・ｽﾗｲﾄﾞ (LH)	・SLIDE (LH)	1					
30	4282805	・ﾃﾞﾊﾞｲｽ;ﾉﾌﾞ	・DIVICE;KNOB	1					
31	4282810	・ﾃﾞﾊﾞｲｽ;ｶﾊﾞｰ	・DEVICE;COVER	1					
33	4222853	・ﾎﾞﾙﾄ	・BOLT	2					
34	4345839	・ﾎﾞﾙﾄ	・BOLT	2					
35	4273197	・ｽｸﾘｭ	・SCREW	1					
36	4222865	・ﾎﾞﾙﾄ	・BOLT	4					
37	4368256	・ﾌﾞｯｼﾝｸﾞ	・BUSHING	1	#				
38	4368257	・ﾎﾞﾙﾄ	・BOLT	1	#				
102	M669008	ﾅｯﾄ;ｻﾗﾊﾞﾈｯｷ	NUT;C-SW	4					

シート 〈USA〉
SEAT 〈USA〉

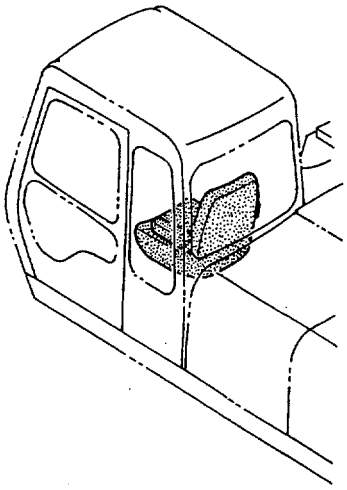

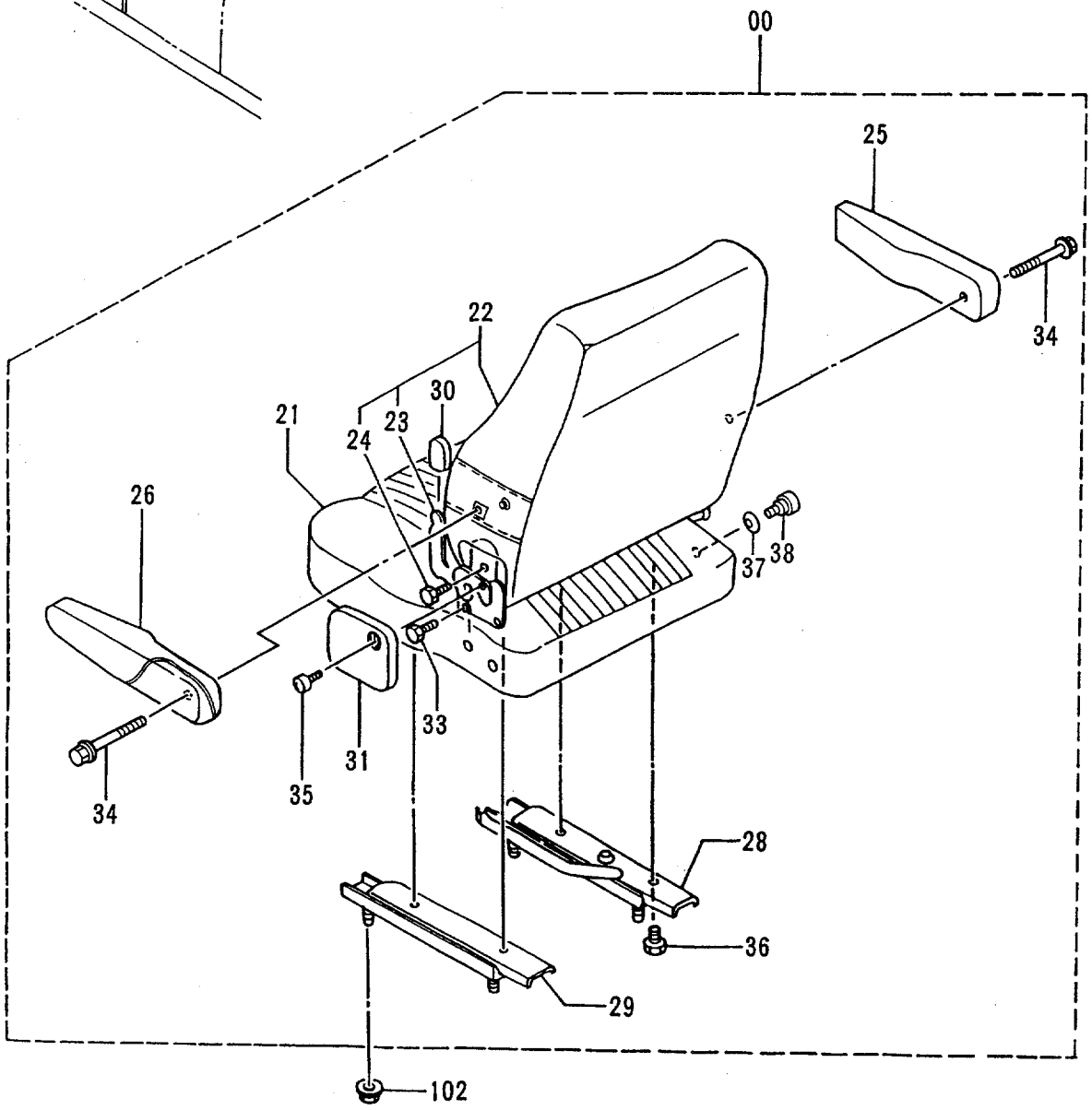

シート〈USA〉
SEAT〈USA〉

78001-

符号 ITEM	部品番号 PART NO.	部品名	PART NAME	数量 Q'TY	サービスコード S.C	適用号機 SERIAL NO.	互換性 ICA	代替部品 REPLACEABLE PART 部品番号 PART NO.	代替部品 REPLACEABLE PART 数量 Q'TY
00	4331657	シート	SEAT	1					
21	4341205	・クッション;シート	・CUSHION;SEAT	1					
22	4341211	・シート;バック	・SEAT;BACK	1					
23	4222852	・・デバイス	・・DEVICE	1					
24	4222853	・・ボルト	・・BOLT	2					
25	4341207	・レスト;アーム (RH)	・REST;ARM (RH)	1					
26	4341208	・レスト;アーム (LH)	・REST;ARM (LH)	1					
28	4282809	・スライド (RH)	・SLIDE (RH)	1					
29	4282808	・スライド (LH)	・SLIDE (LH)	1					
30	4282805	・デバイス;ノブ	・DIVICE;KNOB	1					
31	4282810	・デバイス;カバー	・DEVICE;COVER	1					
33	4222853	・ボルト	・BOLT	2					
34	4345839	・ボルト	・BOLT	2					
35	4273197	・スクリュ	・SCREW	1					
36	4222865	・ボルト	・BOLT	4					
37	4368256	・ブッシング	・BUSHING	1	#				
38	4368257	・ボルト	・BOLT	1	#				
102	M669008	ナット;サラバネツキ	NUT;C-SW	4					

シートサスペンション 〈STD〉
SEAT SUSPENSION 〈STD〉

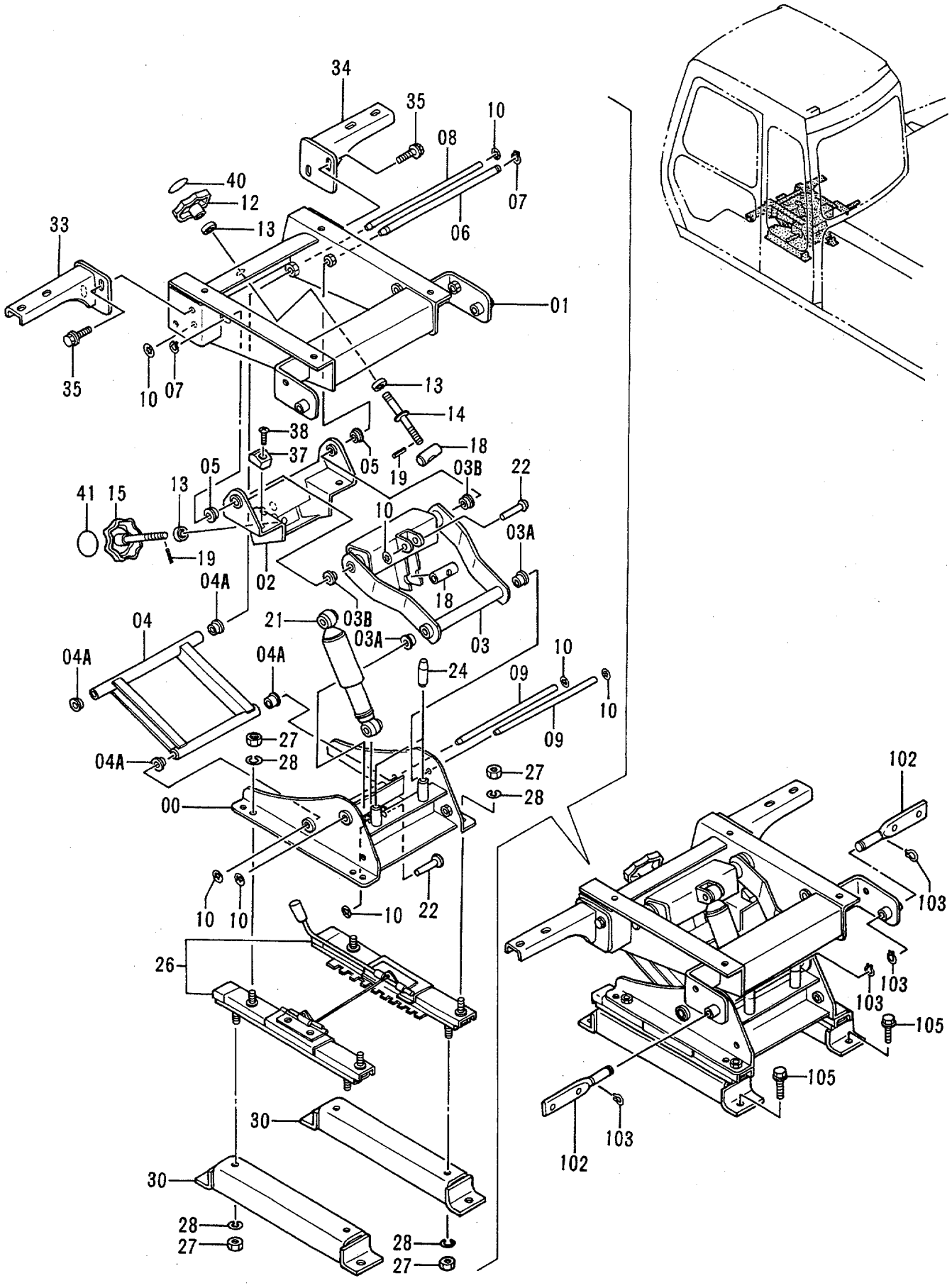

シート サスペンション <STD>
SEAT SUSPENSION <STD>

78001-

符号 ITEM	部品番号 PART NO.	部品名	PART NAME	数量 Q'TY	サービスコード S.C	適用号機 SERIAL NO.	互換性 ICA	代替部品 REPLACEABLE PART 部品番号 PART NO.	代替部品 REPLACEABLE PART 数量 Q'TY
00-41	9129161	サスペンション	SUSPENSION	1					
00	7027949	・スタンド	・STAND	1					
01	6013889	・スタンド	・STAND	1					
02	7027950	・ブラケット	・BRACKET	1					
03	8056366	・リンク	・LINK	1					
03A	4331616	・・ブッシング	・・BUSHING	2					
03B	4313811	・・ブッシング	・・BUSHING	2					
04	8057533	・リンク	・LINK	1					
04A	4331616	・・ブッシング	・・BUSHING	4					
05	4313811	・ブッシング	・BUSHING	2					
06	4313809	・ピン	・PIN	1					
07	991339	・リング;リテイニング	・RING;RETAINING	2					
08	4322829	・シャフト	・SHAFT	1					
09	4322828	・シャフト	・SHAFT	2					
10	4315424	・リング;リテイニング	・RING;RETAINING	8					
12	4322392	・ハンドル ASS'Y	・HANDLE ASS'Y	1					
13	950416	・ベアリング;ボール	・BRG.;BALL	3					
14	9741857	・ボルト	・BOLT	1					
15	9741883	・ハンドル	・HANDLE	1					
18	4327179	・ピン	・PIN	2					
19	4116300	・ピン;スプリング	・PIN;SPRING	2					
21	4327614	・ダンパ	・DAMPER	1					
22	4315423	・リベット	・RIVET	2					
24	4315425	・SUTOPPER;RUBBER	・SUTOPPER;RUBBER	2					
26	4327108	・スライダ	・SLIDER	1					
27	J952010	・ナット	・NUT	8					
28	A590910	・ワッシャ;スプリング	・WASHER;SPRING	8					
30	8058010	・ブラケット	・BRACKET	2					
33	8058180	・ブラケット	・BRACKET	1					
34	8058181	・ブラケット	・BRACKET	1					
35	J021025	・ボルト;セムス	・BOLT;SEMS	4					
37	4335253	・ストッパ;ラバ	・STOPPER;RUBBER	2					
38	M440616	・スクリュ	・SCREW	2					
40	4327935	・ネームプレート	・NAME-PLATE	1					
41	4322386	・シール	・SEAL	1					
102	3064981	ピン	PIN	2					
103	D910536	リング;リテイニング	RING;RETAINING	4					
105	J011025	ボルト;セムス	BOLT;SEMS	4					

シートサスペンション 〈USA〉
SEAT SUSPENSION 〈USA〉

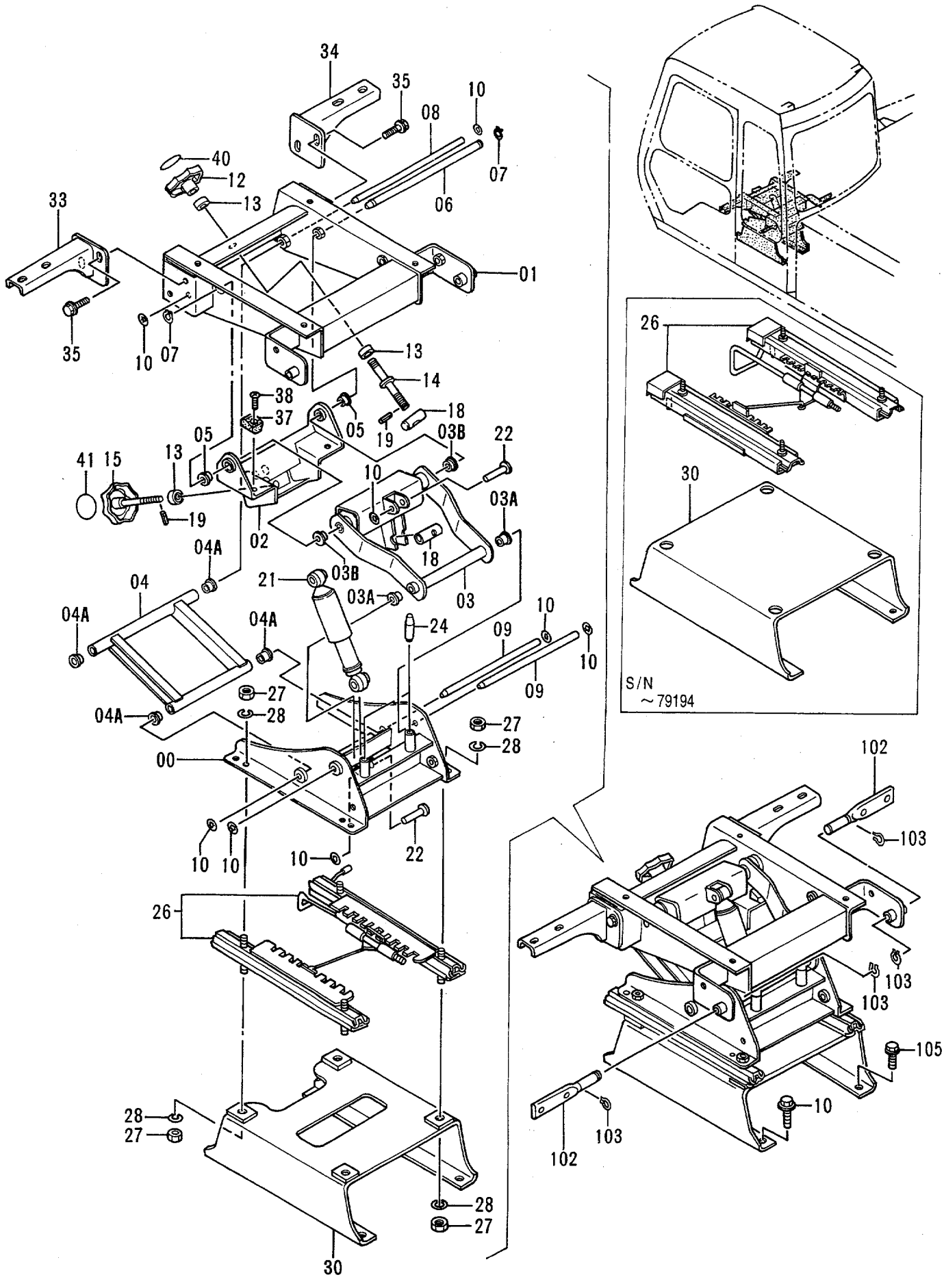

シート サスペンション <USA>
SEAT SUSPENSION <USA>

78001-

符号 ITEM	部品番号 PART NO.	部品名	PART NAME	数量 Q'TY	サービスコード S.C	適用号機 SERIAL NO.	互換性 ICA	代替部品 REPLACEABLE PART 部品番号 PART NO.	代替部品 REPLACEABLE PART 数量 Q'TY
00-41	9130186	サスペンション	SUSPENSION	1		-79194	I	9137994	1
00-41	9137994	サスペンション	SUSPENSION	1	#	79195-			
00	7027949	・スタンド	・STAND	1					
01	6013889	・スタンド	・STAND	1					
02	7027950	・ブラケット	・BRACKET	1					
03	8056366	・リンク	・LINK	1					
03A	4331616	・・ブッシング	・・BUSHING	2					
03B	4313811	・・ブッシング	・・BUSHING	2					
04	8057533	・リンク	・LINK	1					
04A	4331616	・・ブッシング	・・BUSHING	4					
05	4313811	・ブッシング	・BUSHING	2					
06	4313809	・ピン	・PIN	1					
07	991339	・リング;リテイニング	・RING;RETAINING	2					
08	4322829	・シャフト	・SHAFT	1					
09	4322828	・シャフト	・SHAFT	2					
10	4315424	・リング;リテイニング	・RING;RETAINING	8					
12	4322392	・ハンドル ASS'Y	・HANDLE ASS'Y	1					
13	950416	・ベアリング;ボール	・BRG.;BALL	3					
14	9741857	・ボルト	・BOLT	1		-79194	I	9743879	1
14	9743879	・ボルト	・BOLT	1	#	79195-			
15	9741883	・ハンドル	・HANDLE	1					
18	4327179	・ピン	・PIN	2					
19	4116300	・ピン;スプリング	・PIN;SPRING	2					
21	4327614	・ダンパ	・DAMPER	1					
22	4315423	・リベット	・RIVET	2					
24	4315425	・SUTOPPER;RUBBER	・SUTOPPER;RUBBER	2					
26	4328497	・スライダ	・SLIDER	1		-79194	I	4344229	1
26	4344229	・スライダ	・SLIDER	1	#	79195-			
27	J952010	・ナット	・NUT	8					
28	A590910	・ワッシャ;スプリング	・WASHER;SPRING	8					
30	7028014	・ブラケット	・BRACKET	1		-79194	I	7029561	1
30	7029561	・ブラケット	・BRACKET	1	#	79195-			
33	8058180	・ブラケット	・BRACKET	1					
34	8058181	・ブラケット	・BRACKET	1					
35	J021025	・ボルト;セムス	・BOLT;SEMS	4					
37	4335253	・ストッパ;ラバ	・STOPPER;RUBBER	2					
38	M440616	・スクリュ	・SCREW	2					
40	4327935	・ネームプレート	・NAME-PLATE	1					
41	4322386	・シール	・SEAL	1					
102	3064981	ピン	PIN	2					

シートサスペンション 〈USA〉
SEAT SUSPENSION 〈USA〉

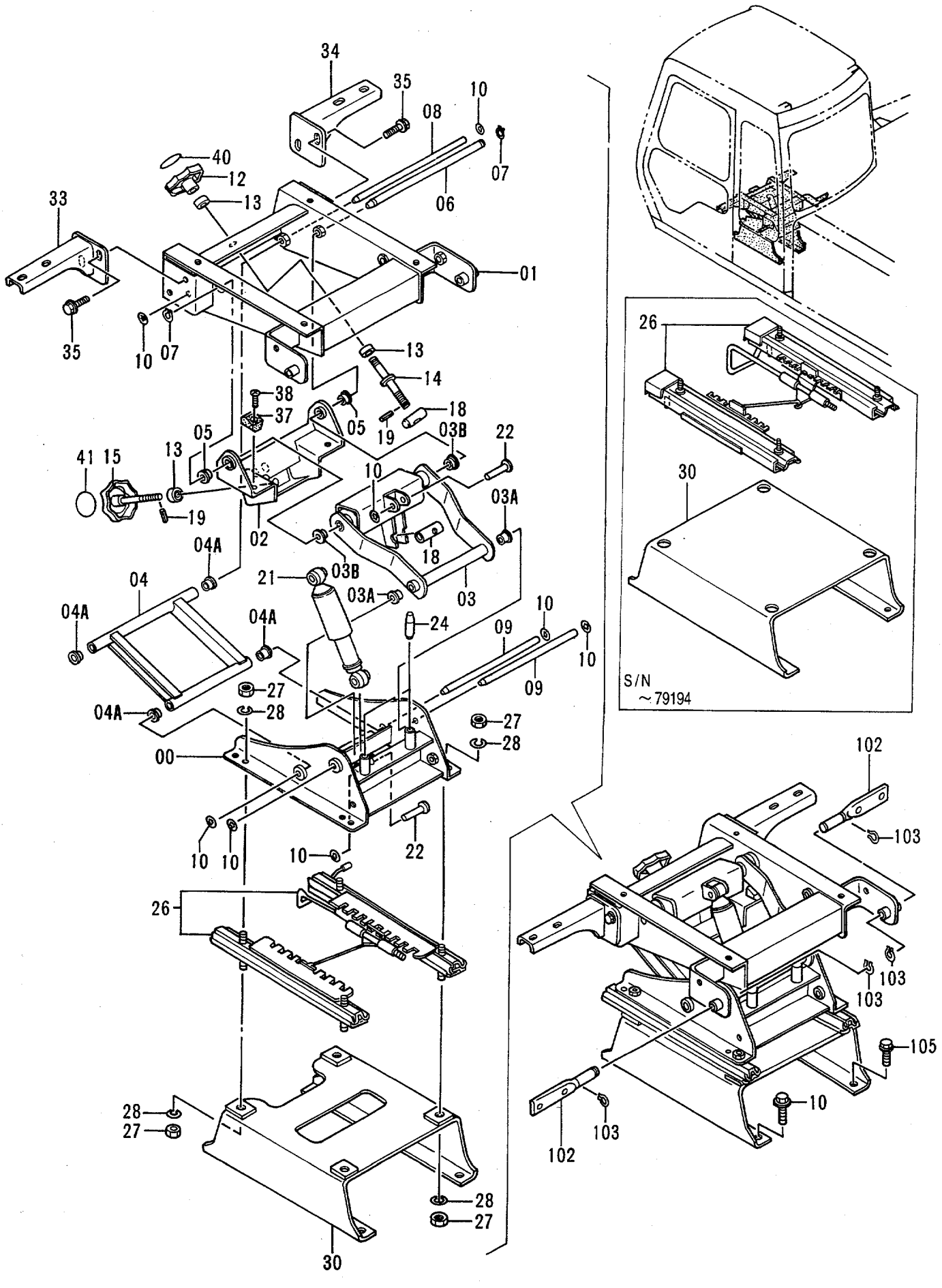

シート サスペンション <USA>
SEAT SUSPENSION <USA>

78001-

符号 ITEM	部品番号 PART NO.	部品名	PART NAME	数量 Q'TY	サービスコード S.C	適用号機 SERIAL NO.	互換性 ICA	代替部品 REPLACEABLE PART 部品番号 PART NO.	代替部品 REPLACEABLE PART 数量 Q'TY
103	D910536	リング;リテイニング	RING;RETAINING	4					
105	J011025	ボルト;セムス	BOLT;SEMS	4					

シートベルト
SEAT BELT

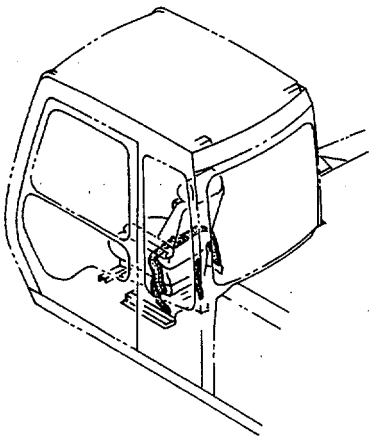

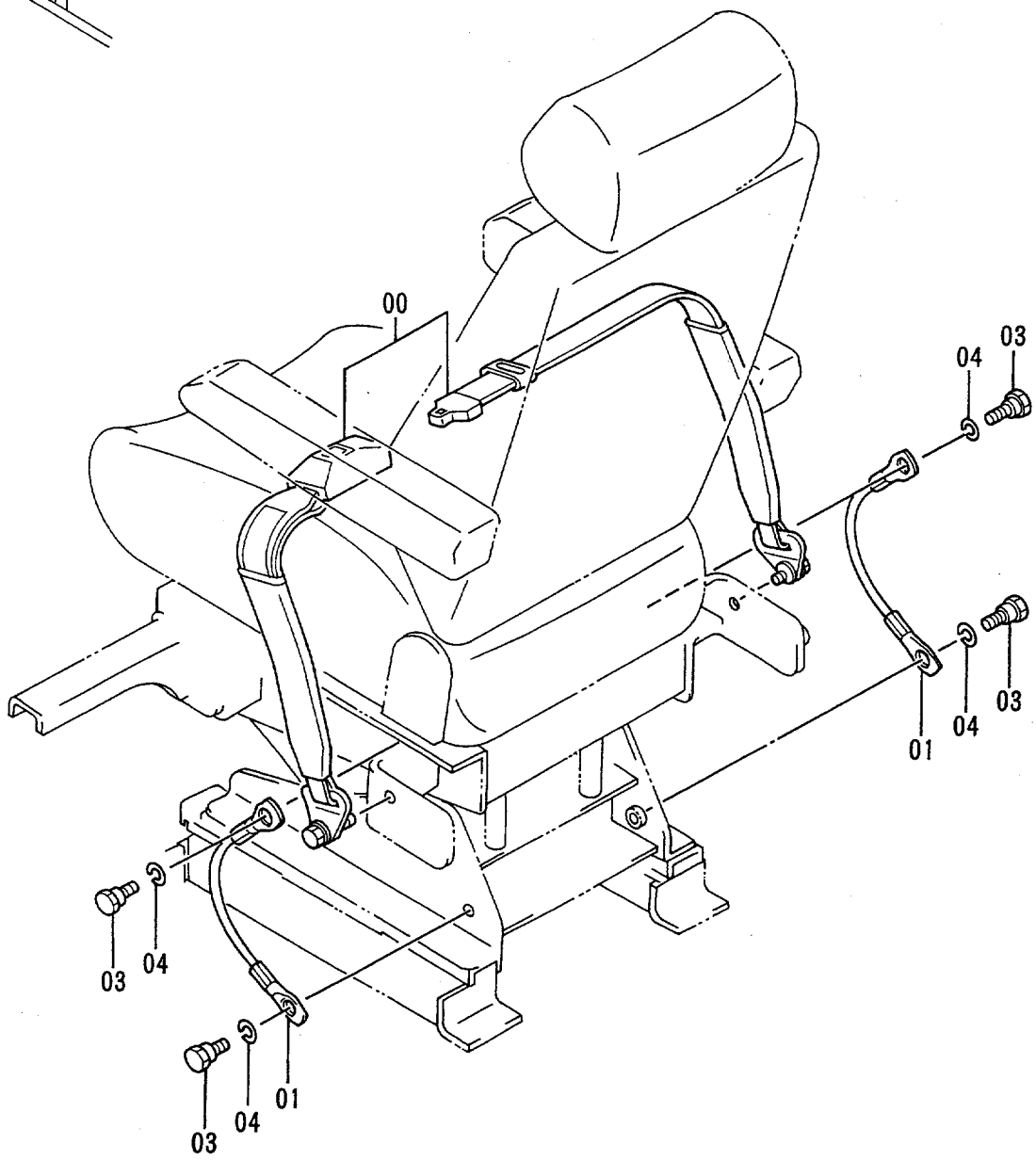

シート ベルト
SEAT BELT

78001-

符号 ITEM	部品番号 PART NO.	部品名	PART NAME	数量 Q'TY	サービスコード S.C	適用号機 SERIAL NO.	互換性 ICA	代替部品 REPLACEABLE PART 部品番号 PART NO.	代替部品 REPLACEABLE PART 数量 Q'TY
00	4319875	シート;ベルト	SEAT;BELT	1					
01	4328667	ロープ;ワイヤ	ROPE;WIRE	2					
03	4293429	ボルト	BOLT	4					
04	A590910	ワッシャ;スプリング	WASHER;SPRING	4					

カバー (1-1)
COVER (1-1)

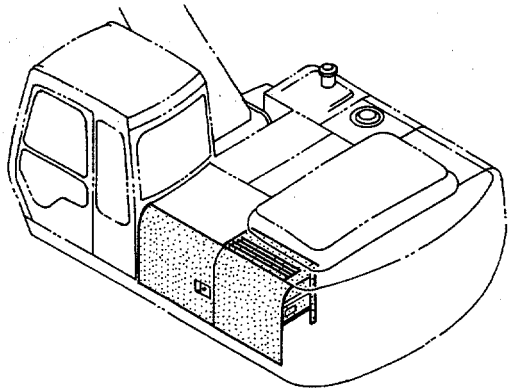

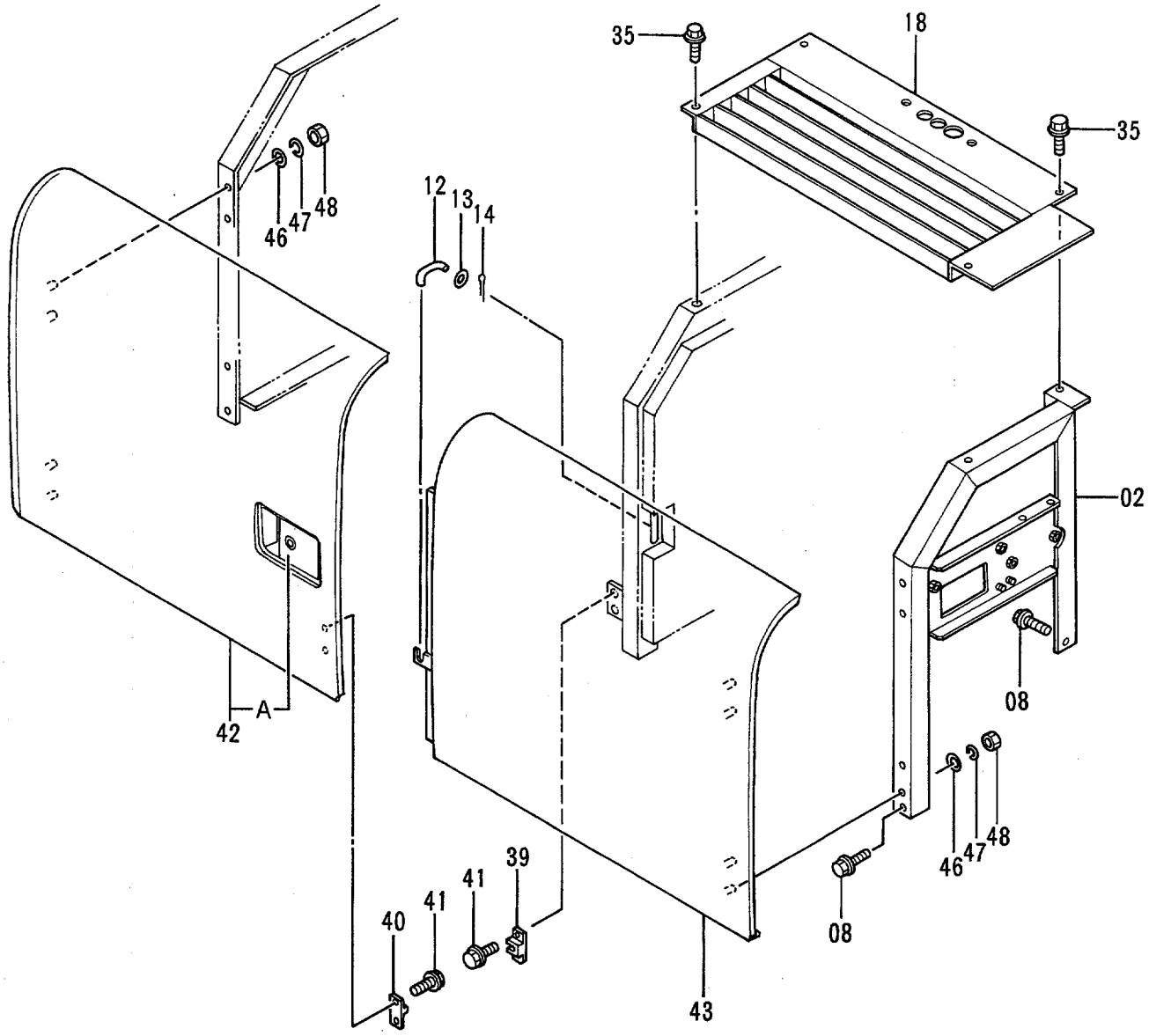

カバー (1-1)
COVER (1-1)

78001-

符号 ITEM	部品番号 PART NO.	部品名	PART NAME	数量 QTY	サービスコード S.C	適用号機 SERIAL NO.	互換性 ICA	代替部品 REPLACEABLE PART 部品番号 PART NO.	代替部品 REPLACEABLE PART 数量 QTY
02	7024488	サポート	SUPPORT	1					
08	J021030	ボルト;セムス	BOLT;SEMS	2					
12	9738313	ステー	STAY	1					
13	A590106	ワッシャ;プレーン	WASHER;PLANE	1					
14	4022696	ピン;ロック	PIN;LOCK	1					
18	7024335	カバー	COVER	1					
35	J021030	ボルト;セムス	BOLT;SEMS	4					
39	4175253	ブラケット	BRACKET	1					
40	4175254	ストッパ	STOPPER	1					
41	J020614	ボルト;セムス	BOLT;SEMS	4					
42	5003037	ドア	DOOR	1					
42A	7017924	・ドアロック (2)	・DOOR LOCK (2)	1	W	-D94/10	Y	4354012	1
		<詳細ハ 別ページ参照>	<for details: see separate page>						
42A	4354012	・ドアロック (2)	・DOOR LOCK (2)	1	#W	D94/11-D95/04	I	4361637	1
		<詳細ハ 別ページ参照>	<for details: see separate page>						
42A	4361637	・ドアロック (2)	・DOOR LOCK (2)	1	#W	D95/05-			
		<詳細ハ 別ページ参照>	<for details: see separate page>						
43	6011121	ドア	DOOR	1					
46	A590110	ワッシャ;プレーン	WASHER;PLANE	8					
47	A590910	ワッシャ;スプリング	WASHER;SPRING	8					
48	J950010	ナット	NUT	8					

カバー (1-2)
COVER (1-2)

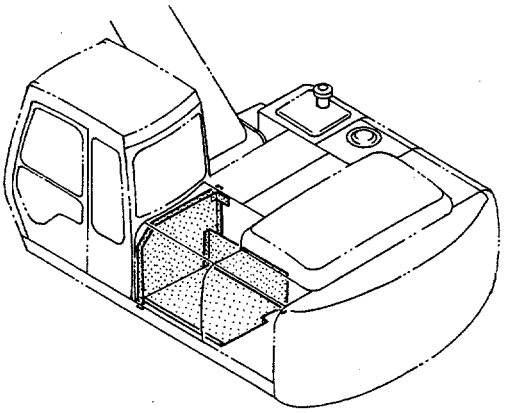

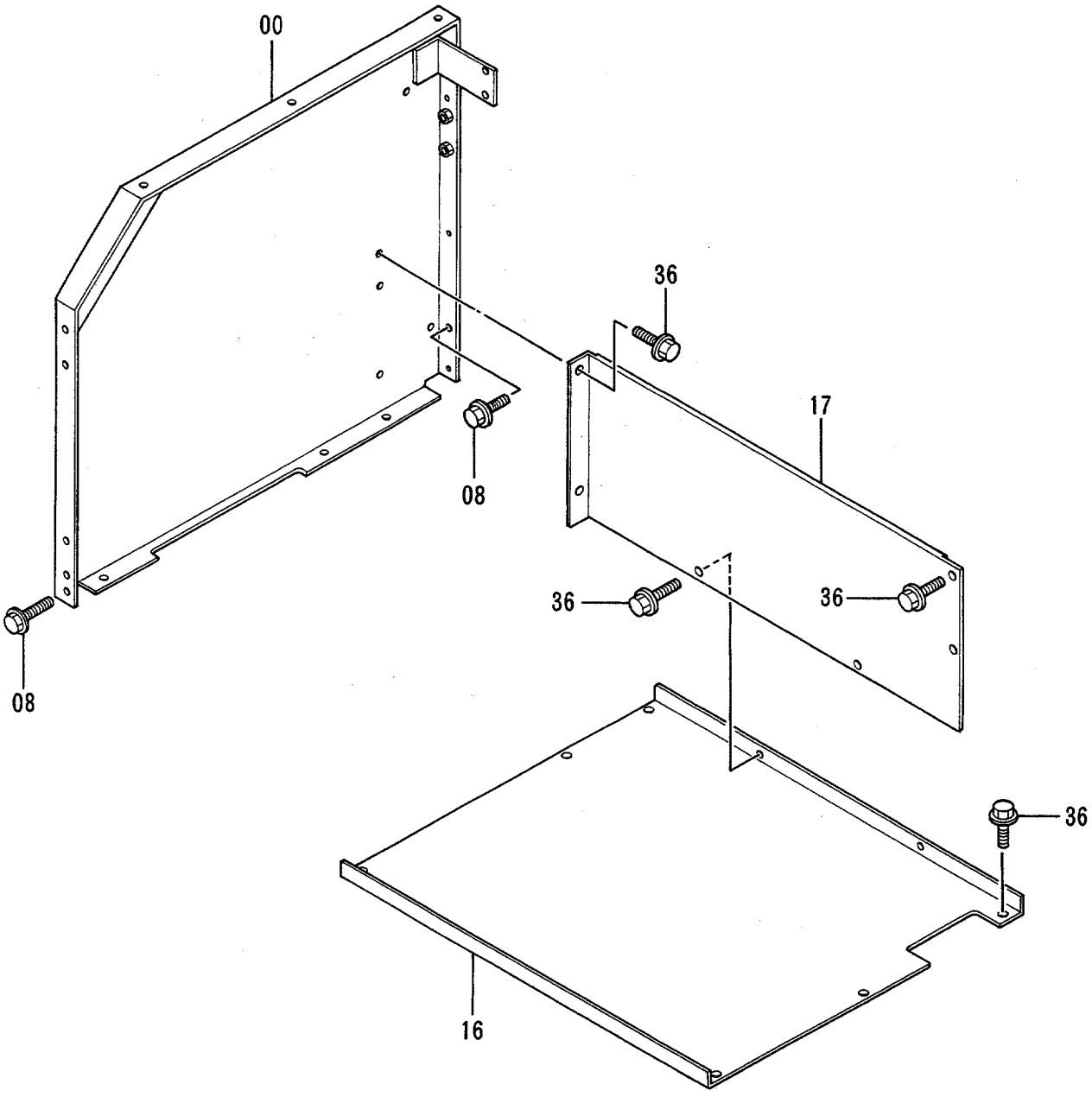

カバー (1-2)
COVER (1-2)

78001-

符号 ITEM	部品番号 PART NO.	部品名	PART NAME	数量 Q'TY	サービスコード S.C	適用号機 SERIAL NO.	互換性 ICA	代替部品 REPLACEABLE PART 部品番号 PART NO.	代替部品 REPLACEABLE PART 数量 Q'TY
00	7023887	カバー	COVER	1					
08	J021030	ボルト;セムス	BOLT;SEMS	2					
16	7023888	カバー	COVER	1					
17	3054376	カバー	COVER	1					
36	J031025	ボルト;セムス	BOLT;SEMS	12					

カバー (1-3)
COVER (1-3)

適用号機
Serial No. 78001～84672

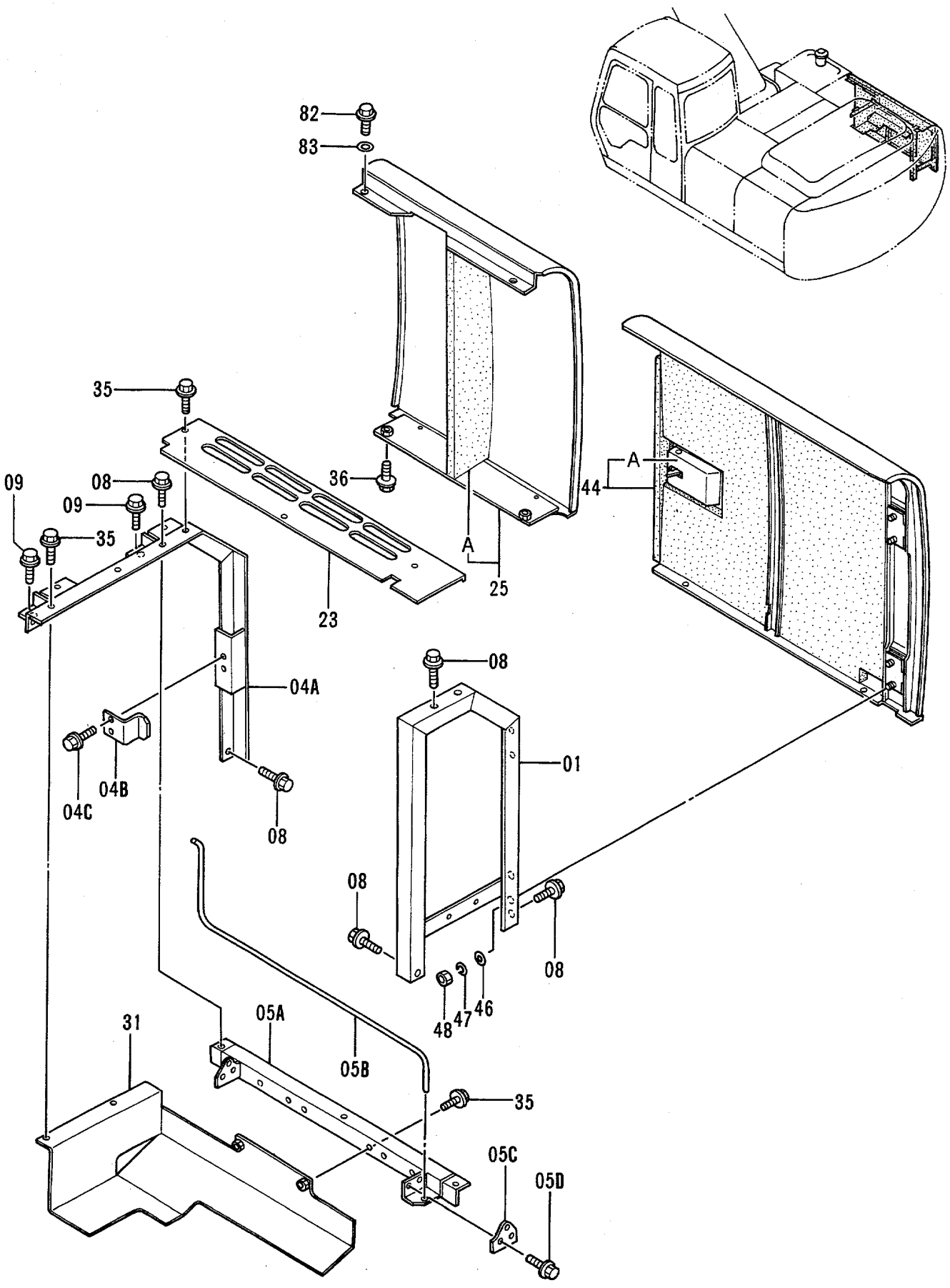

カバー (1-3)
COVER (1-3)

78001-84672

符号 ITEM	部品番号 PART NO.	部品名	PART NAME	数量 Q'TY	サービスコード S.C	適用号機 SERIAL NO.	互換性 ICA	代替部品 REPLACEABLE PART 部品番号 PART NO.	代替部品 REPLACEABLE PART 数量 Q'TY
01	8048601	サポート	SUPPORT	1					
04A	7023486	サポート	SUPPORT	1					
04B	4257087	ストッパ	STOPPER	1					
04C	J031030	ボルト;セムス	BOLT;SEMS	2					
05A	8049120	サポート	SUPPORT	1					
05B	3051868	バー;トーション	BAR;TORSION	1					
05C	4263656	ガイド	GUIDE	1					
05D	J021030	ボルト;セムス	BOLT;SEMS	2					
08	J021030	ボルト;セムス	BOLT;SEMS	5					
09	J031025	ボルト;セムス	BOLT;SEMS	2					
23	4313364	カバー	COVER	1					
25	6011123	カバー	COVER	1					
25A	4313365	・ラバー	・RUBBER	1					
31	8051320	カバー	COVER	1		-82623	I	8063346	1
31	8063346	カバー	COVER	1		82624-			
35	J021030	ボルト;セムス	BOLT;SEMS	7					
36	J031025	ボルト;セムス	BOLT;SEMS	2					
44	6011122	ドア	DOOR	1					
44A	7017924	・ドアロック (2) <詳細ハ 別ページ参照>	・DOOR LOCK (2) <for details: see separate page>	1	W	-D94/10	Y	4354012	1
44A	4354012	・ドアロック (2) <詳細ハ 別ページ参照>	・DOOR LOCK (2) <for details: see separate page>	1	#W	D94/11-D95/04	I	4361637	1
44A	4361637	・ドアロック (2) <詳細ハ 別ページ参照>	・DOOR LOCK (2) <for details: see separate page>	1	#W	D95/05-			
46	A590110	ワッシャ;プレーン	WASHER;PLANE	4					
47	A590910	ワッシャ;スプリング	WASHER;SPRING	4					
48	J950010	ナット	NUT	4					
82	J011025	ボルト;セムス	BOLT;SEMS	2					
83	J222012	ワッシャ	WASHER	2					

カバー (1-3)
COVER (1-3)

適用号機
Serial No. 84673～

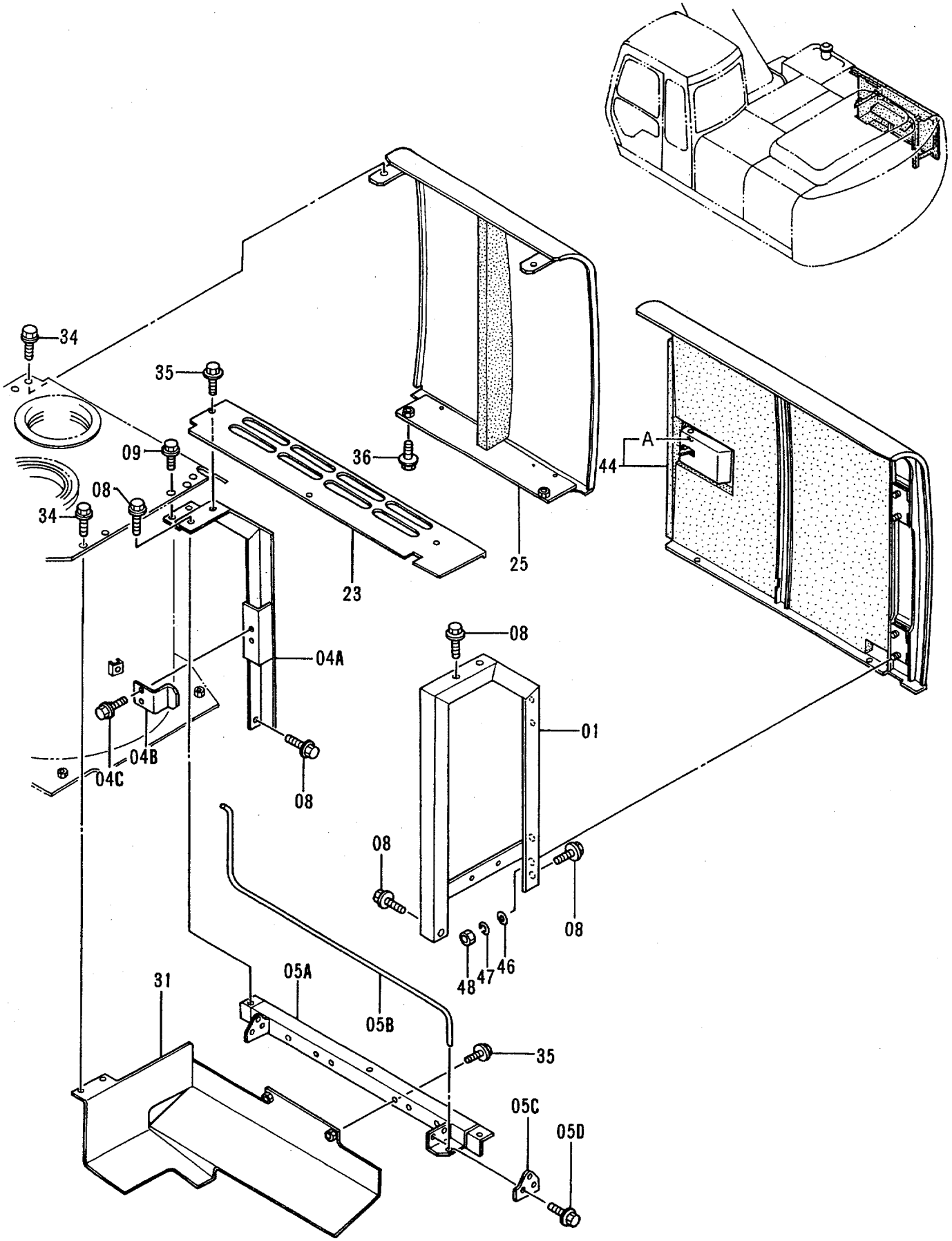

カバー (1-3)
COVER (1-3)

84673-

符号 ITEM	部品番号 PART NO.	部品名	PART NAME	数量 Q'TY	サービスコード S.C	適用号機 SERIAL NO.	互換性 ICA	代替部品 REPLACEABLE PART 部品番号 PART NO.	代替部品 REPLACEABLE PART 数量 Q'TY
01	8048601	サポート	SUPPORT	1					
04A	8063136	サポート	SUPPORT	1					
04B	4257087	ストッパ	STOPPER	1					
04C	J031030	ボルト;セムス	BOLT;SEMS	2					
05A	8063137	サポート	SUPPORT	1					
05B	3051868	バー;トーションBAR;TORSION	BAR;TORSION	1					
05C	4263656	ガイド	GUIDE	1					
05D	J021030	ボルト;セムス	BOLT;SEMS	2					
08	J021030	ボルト;セムス	BOLT;SEMS	5					
09	J031030	ボルト;セムス	BOLT;SEMS	2					
23	4353854	カバー	COVER	1					
25	6015160	カバー	COVER	1					
31	8064459	カバー	COVER	1					
34	J031030	ボルト;セムス	BOLT;SEMS	4					
35	J021030	ボルト;セムス	BOLT;SEMS	7					
36	J031025	ボルト;セムス	BOLT;SEMS	2					
44	6015161	ドア	DOOR	1					
44A	4361637	・ドアロック (2) <詳細ハ 別ページ参照>	・DOOR LOCK (2) <for details: see separate page>	1	W				
46	A590110	ワッシャ;プレーン	WASHER;PLANE	4					
47	A590910	ワッシャ;スプリング	WASHER;SPRING	4					
48	J950010	ナット	NUT	4					

カバー (1-4)
COVER (1-4)

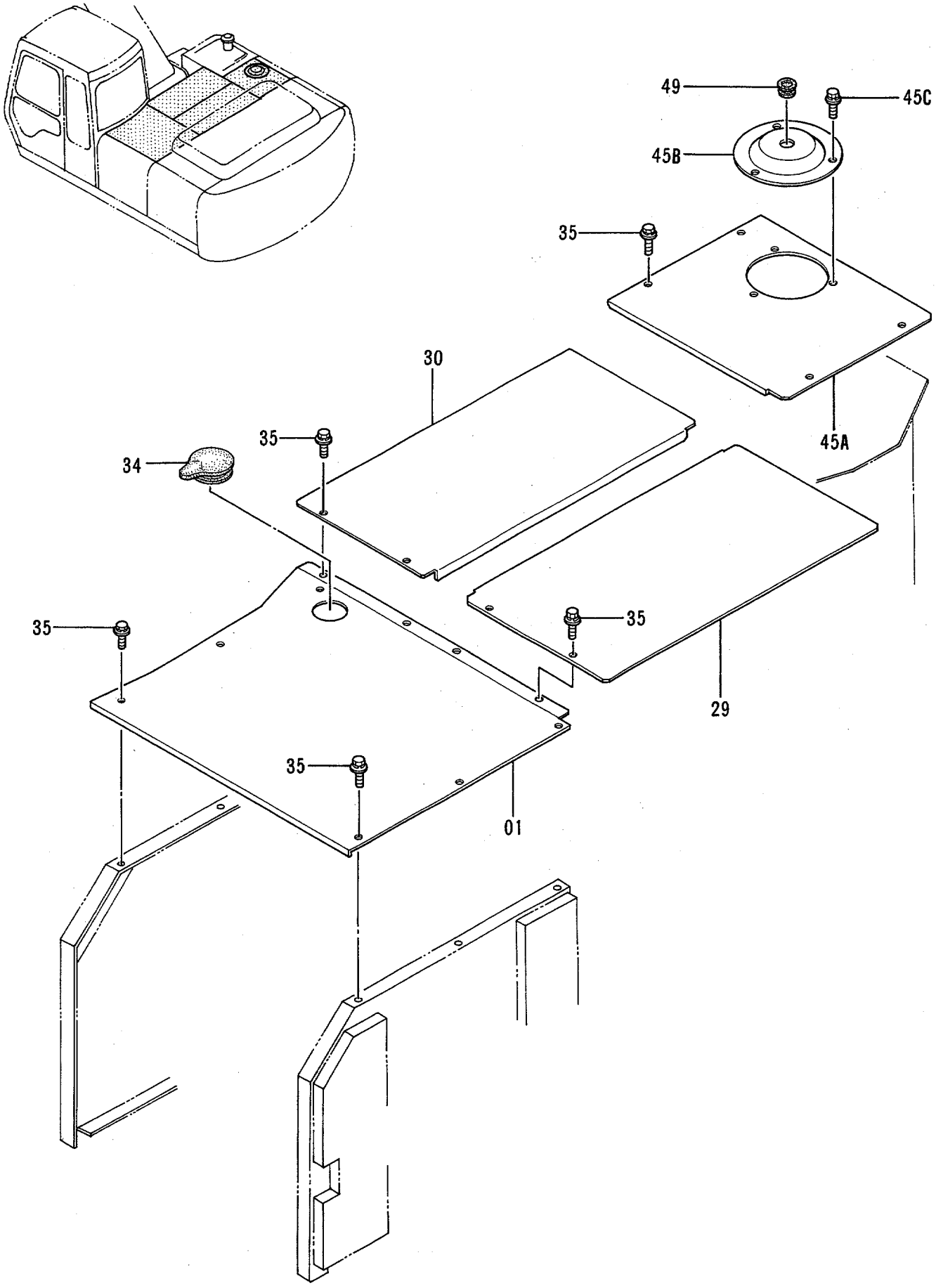

カバー (1-4)
COVER (1-4)

78001-

符号 ITEM	部品番号 PART NO.	部品名	PART NAME	数量 Q'TY	サービスコード S.C	適用号機 SERIAL NO.	互換性 ICA	代替部品 REPLACEABLE PART 部品番号 PART NO.	代替部品 REPLACEABLE PART 数量 Q'TY
01	7024355	カバー	COVER	1					
29	8050913	カバー	COVER	1		-84672			
29	8057699	カバー	COVER	1	#	84673-			
30	7023487	カバー	COVER	1					
34	3058180	ブッシング;ラバー	BUSHING;RUBBER	1					
35	J021030	ボルト;セムス	BOLT;SEMS	14					
45A	8052753	カバー	COVER	1		-84672			
45B	4289216	カバー	COVER	1		-84672			
45C	J021025	ボルト;セムス	BOLT;SEMS	3		-84672			
49	4316224	ブッシング;ラバー	BUSHING;RUBBER	1		-84672			

カバー (1-5)
COVER (1-5)

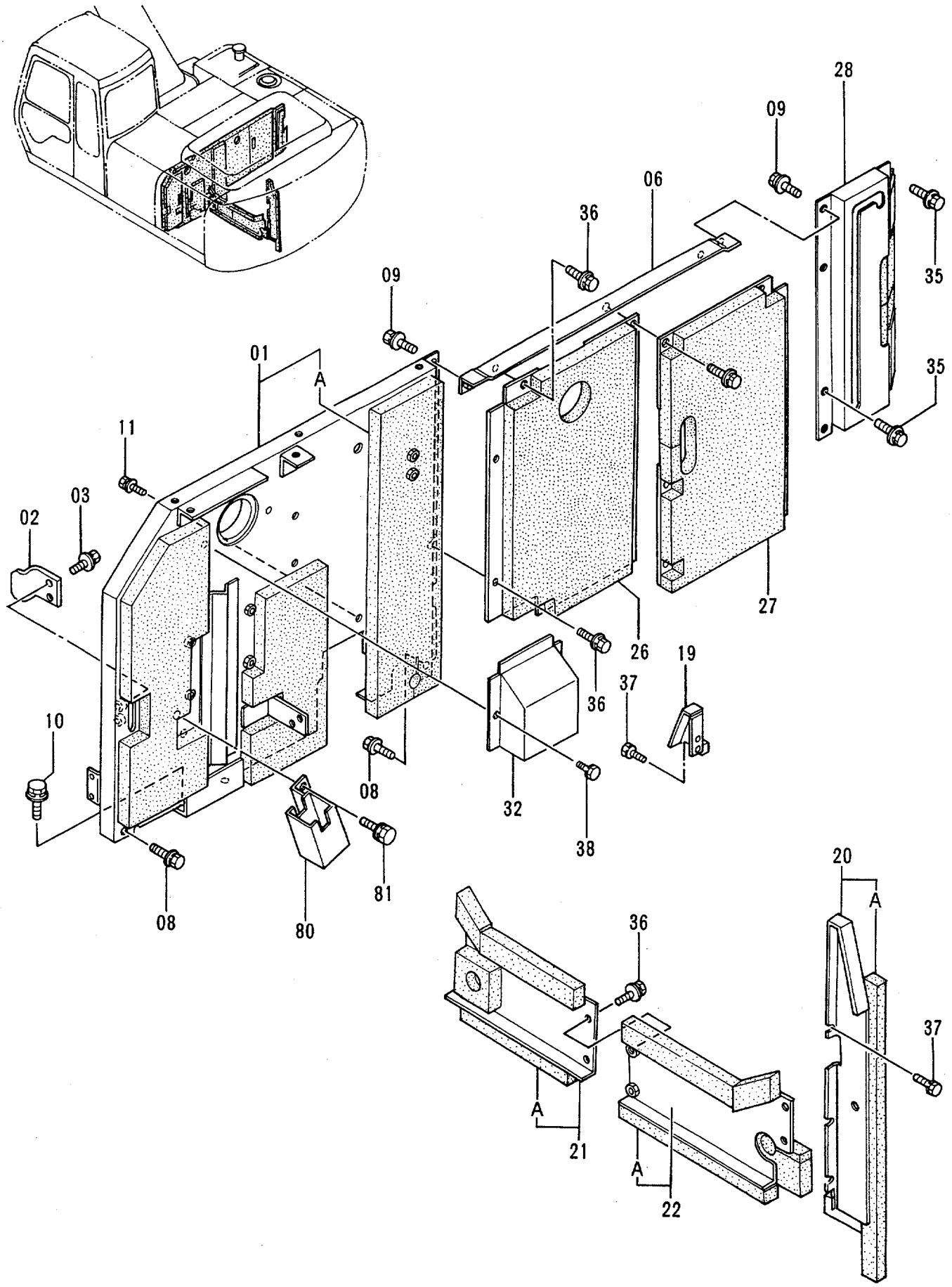

カバー (1-5)
COVER (1-5)

78001-

符号 ITEM	部品番号 PART NO.	部品名	PART NAME	数量 Q'TY	サービスコード S.C	適用号機 SERIAL NO.	互換性 ICA	代替部品 REPLACEABLE PART 部品番号 PART NO.	代替部品 REPLACEABLE PART 数量 Q'TY
01	6011833	カバー	COVER	1					
01A	4320175	・ラバー	・RUBBER	1					
02	4257087	ストッパ	STOPPER	1					
03	J031030	ボルト;セムス	BOLT;SEMS	2					
06	9735795	サポート	SUPPORT	1					
08	J021030	ボルト;セムス	BOLT;SEMS	2					
09	J031025	ボルト;セムス	BOLT;SEMS	2					
10	J031230	ボルト;セムス	BOLT;SEMS	2					
11	J020820	ボルト;セムス	BOLT;SEMS	1					
19	9736525	カバー	COVER	1					
20	8050149	カバー	COVER	1					
20A	4320174	・ラバー	・RUBBER	1					
21	8050932	カバー	COVER	1					
21A	4319946	・ラバー	・RUBBER	1					
22	8048419	カバー	COVER	1					
22A	4306996	・ラバー	・RUBBER	1					
26	8049119	カバー	COVER	1					
27	8050921	カバー	COVER	1					
28	8056308	カバー	COVER	1		-84672			
28	8063138	カバー	COVER	1	#	84673-			
32	7027154	カバー	COVER	1					
35	J021030	ボルト;セムス	BOLT;SEMS	2					
36	J031025	ボルト;セムス	BOLT;SEMS	14					
37	J020820	ボルト;セムス	BOLT;SEMS	5					
38	J010814	ボルト;セムス	BOLT;SEMS	2					
80	8051479	ホルダ	HOLDER	1		-85032			
81	J021025	ボルト;セムス	BOLT;SEMS	2		-85032			

カバー (1-6)
COVER (1-6)

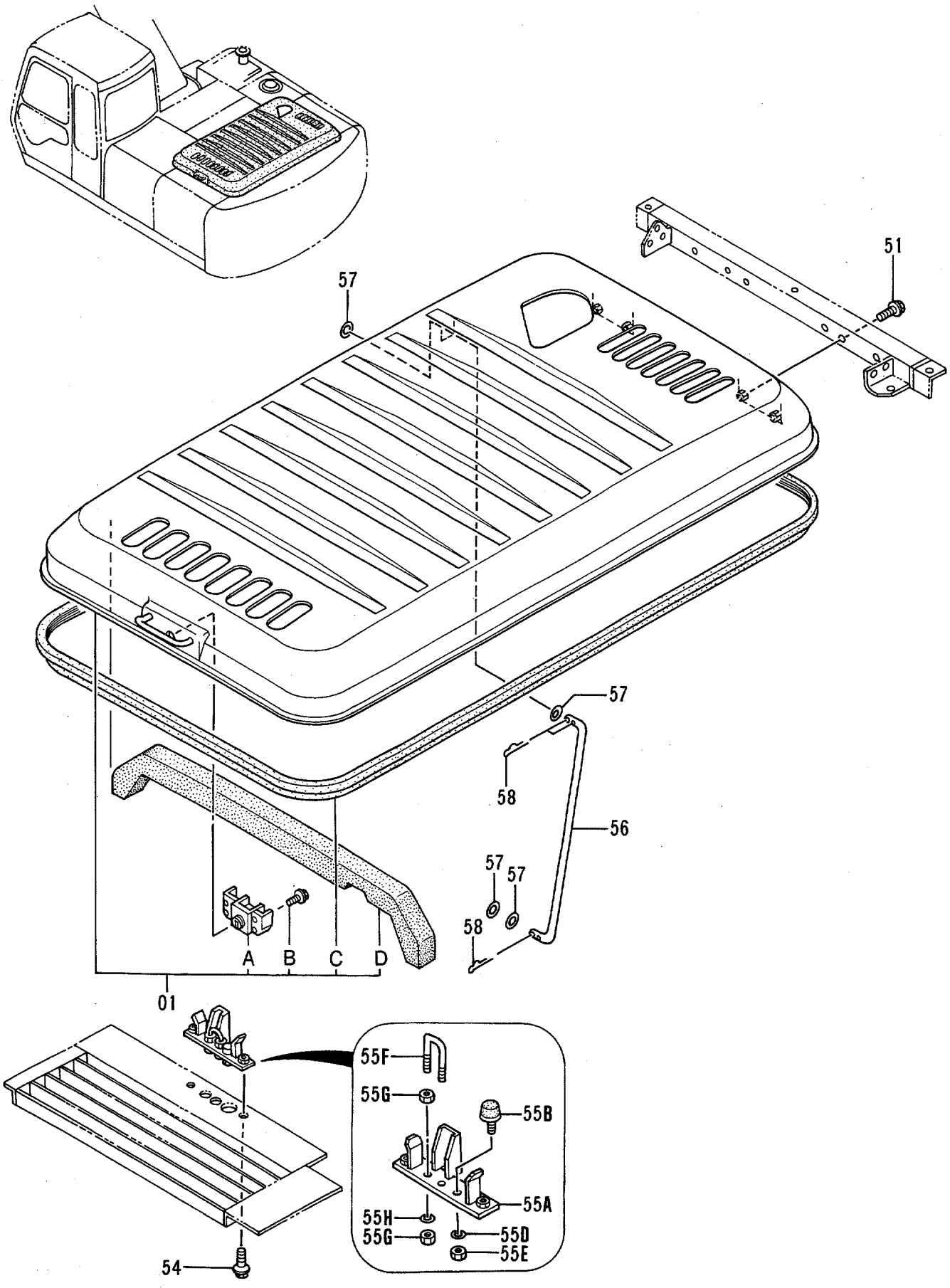

カバー (1-6)
COVER (1-6)

78001-

符号 ITEM	部品番号 PART NO.	部品名	PART NAME	数量 Q'TY	サービスコード S.C	適用号機 SERIAL NO.	互換性 ICA	代替部品 REPLACEABLE PART 部品番号 PART NO.	代替部品 REPLACEABLE PART 数量 Q'TY
01	5003278	カバー;エンジン	COVER;ENGINE	1					
01A	2031978	・ドアロック (3)	・DOOR LOCK (3)	1		-D95/04	1	2038733	1
		<詳細は 別ページ参照>	<for details: see separate page>						
01A	2038733	・ドアロック (3)	・DOOR LOCK (3)	1	#	D95/05-			
		<詳細は 別ページ参照>	<for details: see separate page>						
01B	J010614	・ボルト;セムス	・BOLT;SEMS	4					
01C	4278600	・ラバー	・RUBBER	1					
01D	4301290	・ラバー	・RUBBER	1					
51	J021030	ボルト;セムス	BOLT;SEMS	4					
54	J031030	ボルト;セムス	BOLT;SEMS	2					
55A	8053476	ブラケット	BRACKET	1					
55B	4294508	ストッパ	STOPPER	1					
55D	A590910	ワッシャ;スプリング	WASHER;SPRING	1					
55E	J950010	ナット	NUT	1					
55F	4280175	ボルト;U	BOLT;U	1					
55G	M500807	ナット	NUT	4					
55H	A590908	ワッシャ;スプリング	WASHER;SPRING	2					
56	4263655	ステー	STAY	1					
57	A590114	ワッシャ;プレーン	WASHER;PLANE	4					
58	4022700	ピン;ロック	PIN;LOCK	4					

カ バ ー (1-7)
COVER (1-7)

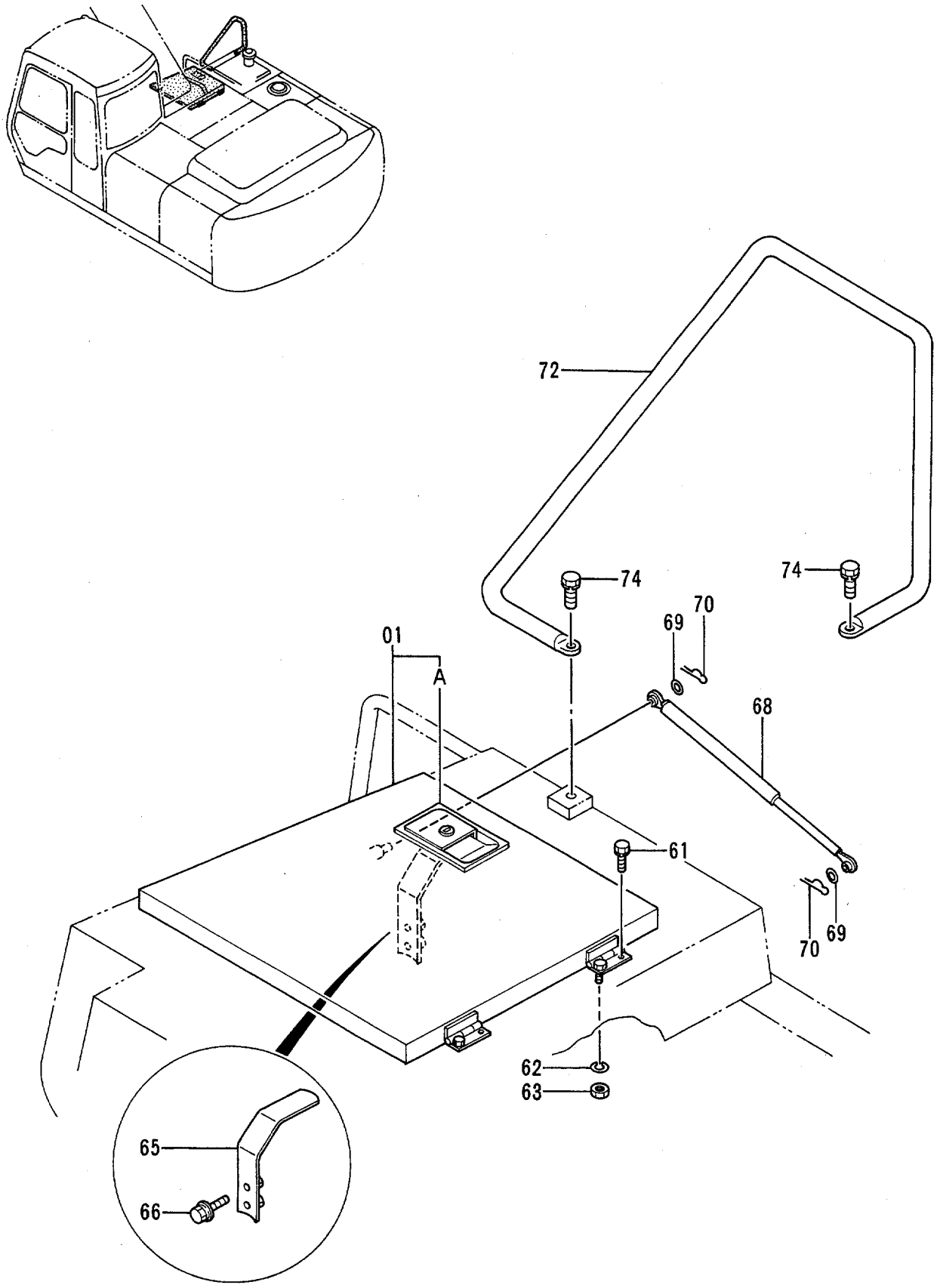

カバー (1-7)
COVER (1-7)

78001-

符号 ITEM	部品番号 PART NO.	部品名	PART NAME	数量 Q'TY	サービスコード S.C	適用号機 SERIAL NO.	互換性 ICA	代替部品 REPLACEABLE PART 部品番号 PART NO.	代替部品 REPLACEABLE PART 数量 Q'TY
01	7024437	カバー	COVER	1					
01A	7017862	・ドアロック (1)	・DOOR LOCK (1)	1	W	-D95/04	1	7031001	1
		〈詳細ハ 別ページ参照〉	〈for details: see separate page〉						
01A	7031001	・ドアロック (1)	・DOOR LOCK (1)	1	#W	D95/05-			
		〈詳細ハ 別ページ参照〉	〈for details: see separate page〉						
61	J011022	ボルト;セムス	BOLT;SEMS	2					
62	A590910	ワッシャ;スプリング	WASHER;SPRING	2					
63	J950010	ナット	NUT	2					
65	9736904	ブラケット	BRACKET	1					
66	J021025	ボルト;セムス	BOLT;SEMS	2					
68	4196560	ステー	STAY	1					
69	A590108	ワッシャ;プレーン	WASHER;PLANE	2					
70	4022697	ピン;ロック	PIN;LOCK	2					
72	8047346	ステー	STAY	1					
74	J011228	ボルト;セムス	BOLT;SEMS	2					

カバー (2) 〈200, LC〉
COVER (2) 〈200, LC〉

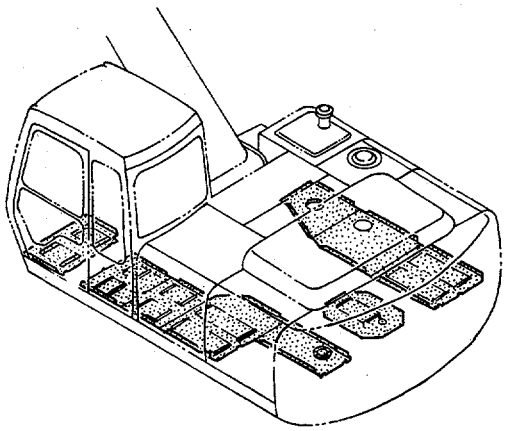

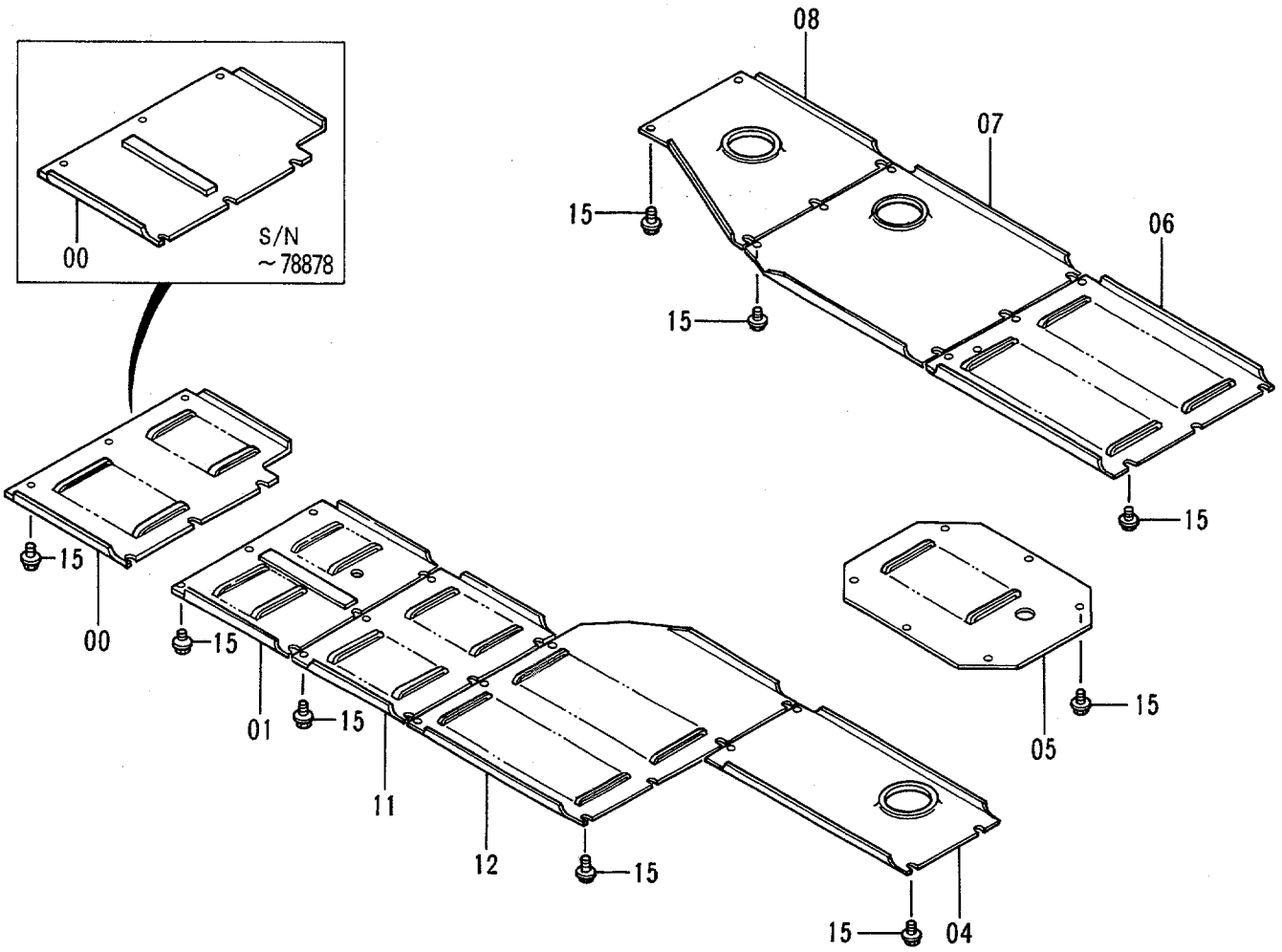

カバー (2) <200, LC>
COVER (2) <200, LC>

78001-

符号 ITEM	部品番号 PART NO.	部品名	PART NAME	数量 Q'TY	サービスコード S.C	適用号機 SERIAL NO.	互換性 ICA	代替部品 REPLACEABLE PART 部品番号 PART NO.	代替部品 REPLACEABLE PART 数量 Q'TY
00	8060667	カバー	COVER	1		-78878	Y	3071378	1
00	3071378	カバー	COVER	1		78879-			
01	8060671	カバー	COVER	1					
04	3051137	カバー	COVER	1					
05	3051138	カバー	COVER	1					
06	2030077	カバー	COVER	1					
07	2030078	カバー	COVER	1					
08	3051140	カバー	COVER	1					
11	3068119	カバー	COVER	1					
12	2031325	カバー	COVER	1					
15	J071035	ボルト;セムスースクレイブ	BOLT;SEMS-S	52					

カバー (2) 〈200H, LCH〉
COVER (2) 〈200H, LCH〉

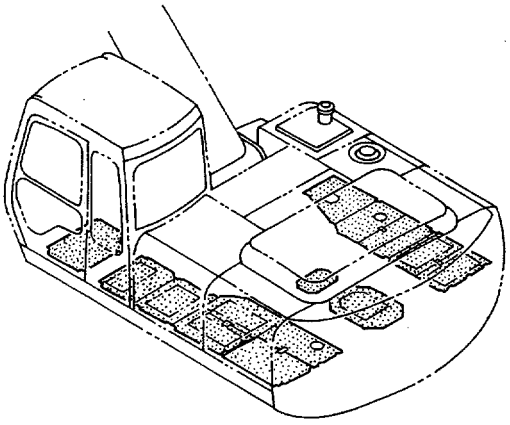

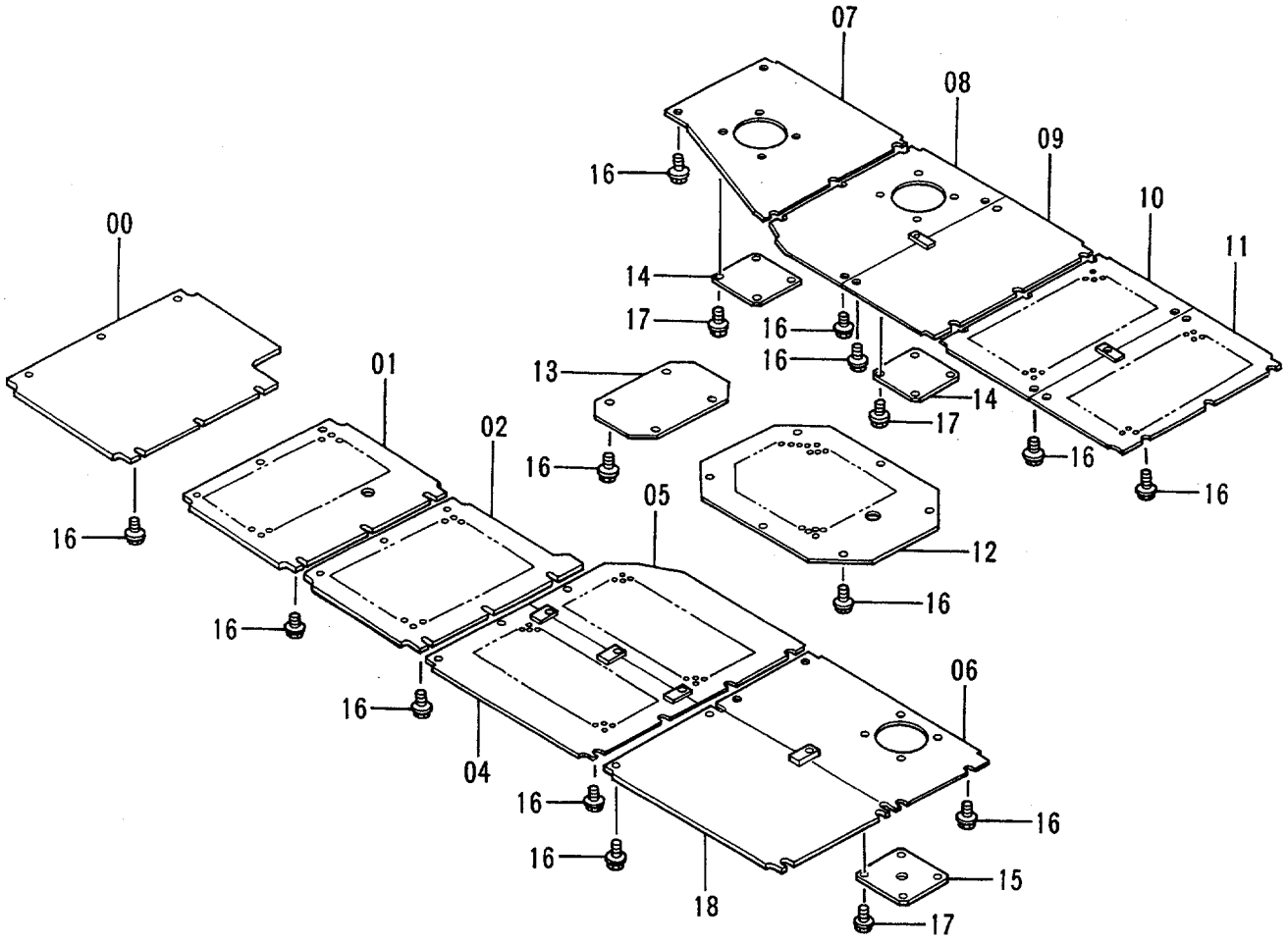

カバー (2) <200H, LCH>
COVER (2) <200H, LCH>

78001-

符号 ITEM	部品番号 PART NO.	部品名	PART NAME	数量 Q'TY	サービスコード S.C	適用号機 SERIAL NO.	互換性 ICA	代替部品 REPLACEABLE PART 部品番号 PART NO.	代替部品 REPLACEABLE PART 数量 Q'TY
00	8061477	カバー	COVER	1					
01	8061478	カバー	COVER	1					
02	8061479	カバー	COVER	1					
04	8061480	カバー	COVER	1					
05	8061481	カバー	COVER	1					
06	8061482	カバー	COVER	1					
07	8061484	カバー	COVER	1					
08	8061487	カバー	COVER	1					
09	8061490	カバー	COVER	1					
10	8061491	カバー	COVER	1					
11	8061492	カバー	COVER	1					
12	8061494	カバー	COVER	1					
13	9743827	カバー	COVER	1					
14	4266781	カバー	COVER	2					
15	4266782	カバー	COVER	1					
16	J071035	ボルト;セムスースクレイブ	BOLT;SEMS-S	74					
17	J020820	ボルト;セムス	BOLT;SEMS	12					
18	8061483	カバー	COVER	1					

ドアロック (1)
DOOR LOCK (1)

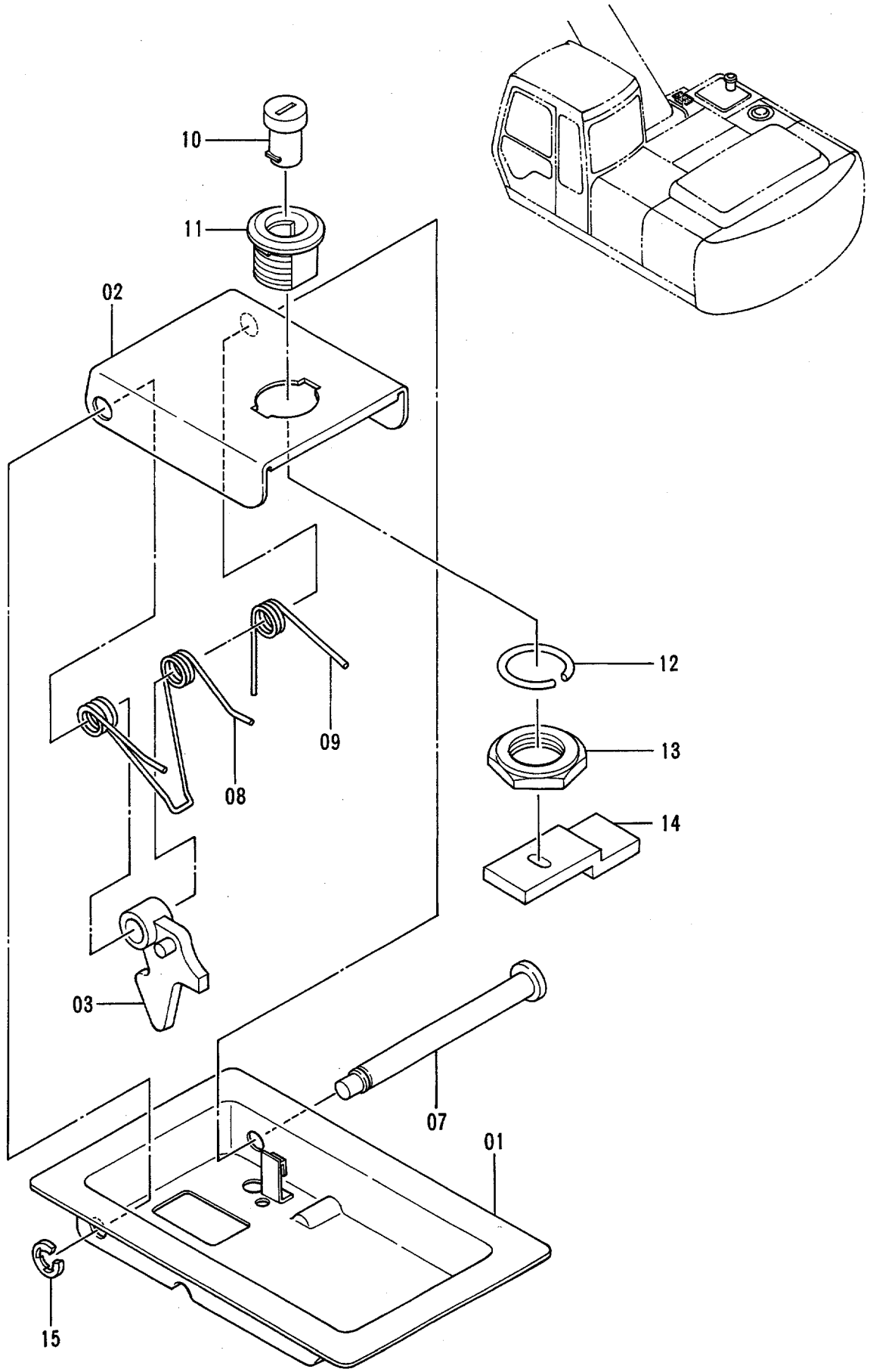

ﾄﾞｱ ﾛｯｸ (1)
DOOR LOCK (1)

78001-

符号 ITEM	部品番号 PART NO.	部品名	PART NAME	数量 Q'TY	サービスコード S.C	適用号機 SERIAL NO.	互換性 ICA	代替部品 REPLACEABLE PART 部品番号 PART NO.	代替部品 REPLACEABLE PART 数量 Q'TY
	7017862	ﾛｯｸ ｱｯｾﾝ	LOCK ASS'Y	1	W	-D95/04	I	7031001	1
	7031001	ﾛｯｸ ｱｯｾﾝ	LOCK ASS'Y	1	#W	D95/05-			
01	8024490	･ｶﾊﾞｰ	･COVER	1					
02	8024463	･ﾗｯﾁ	･LATCH	1					
03	9717542	･ﾚﾊﾞｰ	･LEVER	1					
07	4134328	･ｼｬﾌﾄ	･SHAFT	1					
08	4134319	･ｽﾌﾟﾘﾝｸﾞ	･SPRING	1					
09	4134320	･ｽﾌﾟﾘﾝｸﾞ	･SPRING	1					
10	4187085	･ｼﾘﾝﾀﾞ;ﾛｯｸ (H800)	･CYL.;LOCK (H800)	1		-D95/04	I	4361411	1
10	4361411	･ｼﾘﾝﾀﾞ;ﾛｯｸ	･CYL.;LOCK	1	#	D95/05-			
		(H800～H808)	(H800～H808)						
11	4187295	･ｹｰｽ	･CASE	1					
12	4134322	･ﾜｯｼｬ	･WASHER	1					
13	4134323	･ﾅｯﾄ	･NUT	1					
14	4134331	･ﾌﾟﾚｰﾄ	･PLATE	1					
15	4112235	･ﾘﾝｸﾞ;ﾘﾃｲﾆﾝｸﾞ	･RING;RETAINING	1					

ドアロック (2)
DOOR LOCK (2)

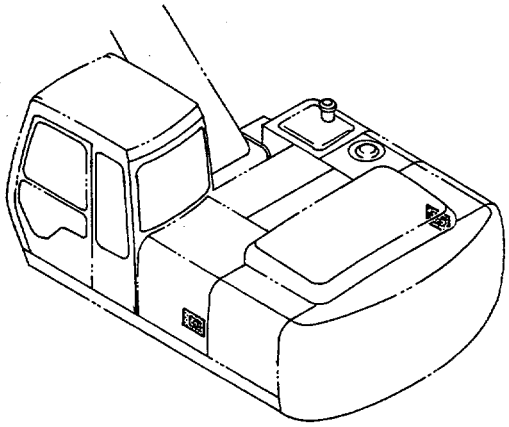

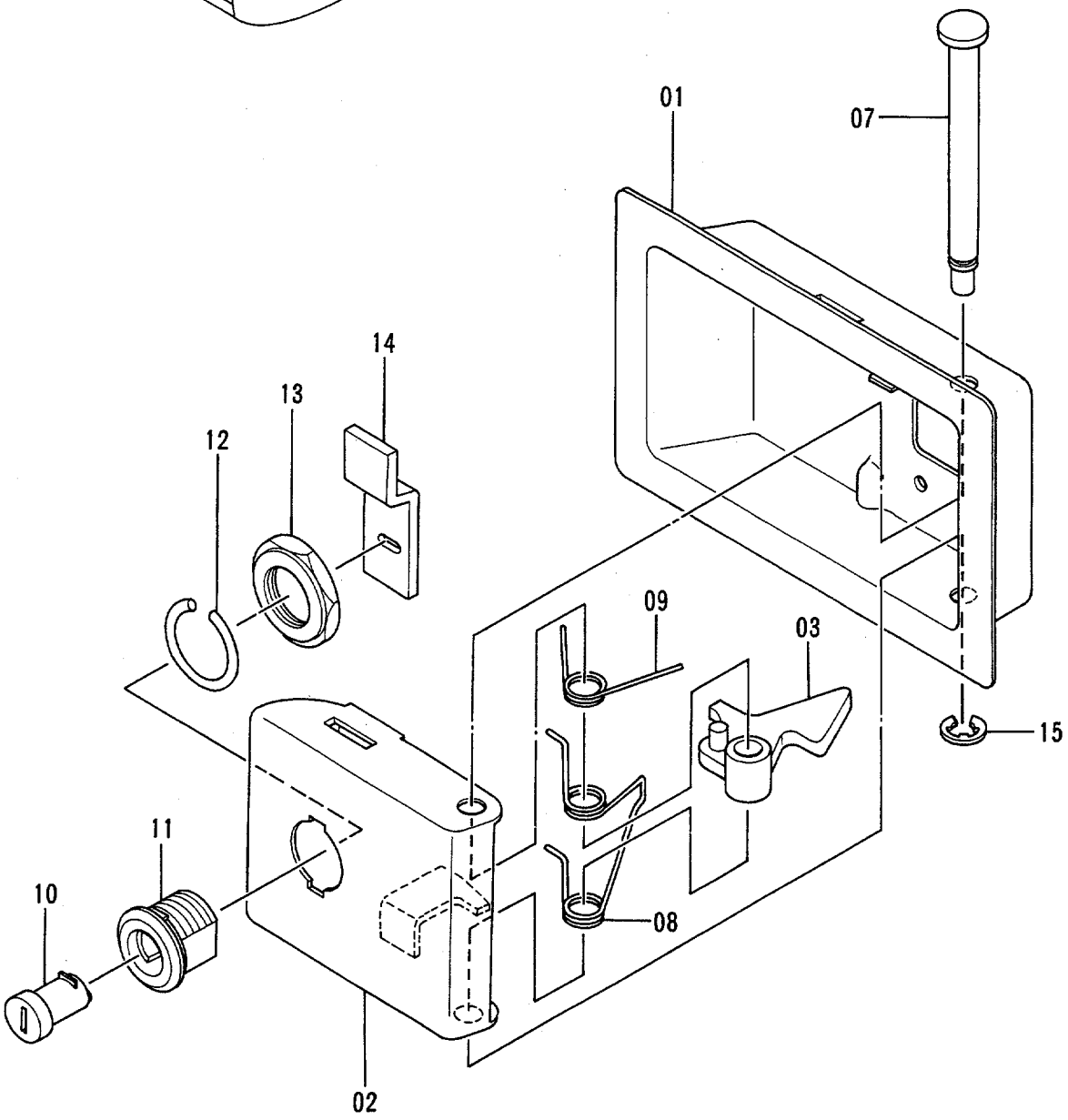

ﾄﾞｱ ﾛｯｸ (2)
DOOR LOCK (2)

78001-

符号 ITEM	部品番号 PART NO.	部品名	PART NAME	数量 Q'TY	サービスコード S.C	適用号機 SERIAL NO.	互換性 ICA	代替部品 REPLACEABLE PART 部品番号 PART NO.	代替部品 REPLACEABLE PART 数量 Q'TY
	7017924	ﾛｯｸ ｱｯｾﾝ	LOCK ASS'Y	2	W	-D94/10	Y	4354012	2
	4354012	ﾛｯｸ ｱｯｾﾝ	LOCK ASS'Y	2	#W	D94/11-D94/04	I	4361637	2
	4361637	ﾛｯｸ ｱｯｾﾝ	LOCK ASS'Y	2	#W	D95/05-			
01	8024462	･ｶﾊﾞｰ	･COVER	1		-D94/10	Y	4355968	1
01	4355968	･ｶﾊﾞｰ	･COVER	1	#	D94/11-			
02	8024464	･ﾗｯﾁ	･LATCH	1		-D94/10	Y	4355970	1
02	4355970	･ﾗｯﾁ	･LATCH	1	#	D94/11-			
03	9717542	･ﾚﾊﾞｰ	･LEVER	1		-D94/10	T	4355971	1
								4355973	1
03	4355971	･ﾚﾊﾞｰ	･LEVER	1	#	D94/11-			
07	4134328	･ｼｬﾌﾄ	･SHAFT	1		-D94/10	Y	4355972	1
07	4355972	･ｼｬﾌﾄ	･SHAFT	1	#	D94/11-			
08	4134319	･ｽﾌﾟﾘﾝｸﾞ	･SPRING	1		-D94/10	T	4355973	1
								4355971	1
08	4355973	･ｽﾌﾟﾘﾝｸﾞ	･SPRING	1	#	D94/11-			
09	4134321	･ｽﾌﾟﾘﾝｸﾞ	･SPRING	1		-D94/10	Y	4355975	1
09	4355975	･ｽﾌﾟﾘﾝｸﾞ	･SPRING	1	#	D94/11-			
10	4187085	･ｼﾘﾝﾀﾞ;ﾛｯｸ (H800)	･CYL.;LOCK (H800)	1		-D94/10	Y	4355976	1
10	4355976	･ｼﾘﾝﾀﾞ;ﾛｯｸ (H800)	･CYL.;LOCK (H800)	1	#	D94/11-D95/04	I	4361783	1
10	4361783	･ｼﾘﾝﾀﾞ;ﾛｯｸ	･CYL.;LOCK	1	#	D95/05-			
		(H800～H808共用)	(H800～H808)						
11	4187295	･ｹｰｽ	･CASE	1		-D94/10	Y	4355978	1
11	4355978	･ｹｰｽ	･CASE	1	#	D94/11-			
12	4134322	･ﾜｯｼｬ	･WASHER	1		-D94/10	Y	4355979	1
12	4355979	･ﾜｯｼｬ	･WASHER	1	#	D94/11-			
13	4134323	･ﾅｯﾄ	･NUT	1		-D94/10	Y	4355980	1
13	4355980	･ﾅｯﾄ	･NUT	1	#	D94/11-			
14	4134331	･ﾌﾟﾚｰﾄ	･PLATE	1		-D94/10	Y	4355981	1
14	4355981	･ﾌﾟﾚｰﾄ	･PLATE	1	#	D94/11-			
15	4112235	･ﾘﾝｸﾞ;ﾘﾃｲﾆﾝｸﾞ	･RING;RETAINING	1		-D94/10	Y	4355982	1
15	4355982	･ﾘﾝｸﾞ;ﾘﾃｲﾆﾝｸﾞ	･RING;RETAINING	1	#	D94/11-			

ドアロック (3)
DOOR LOCK (3)

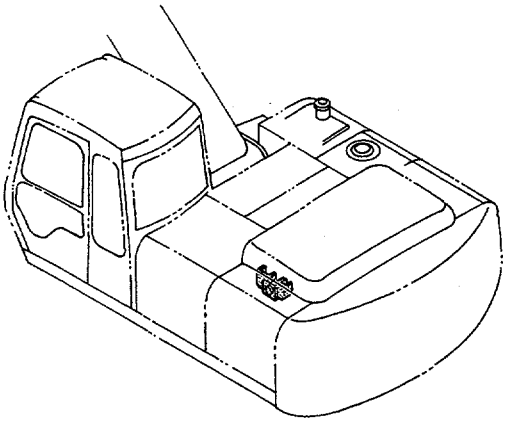

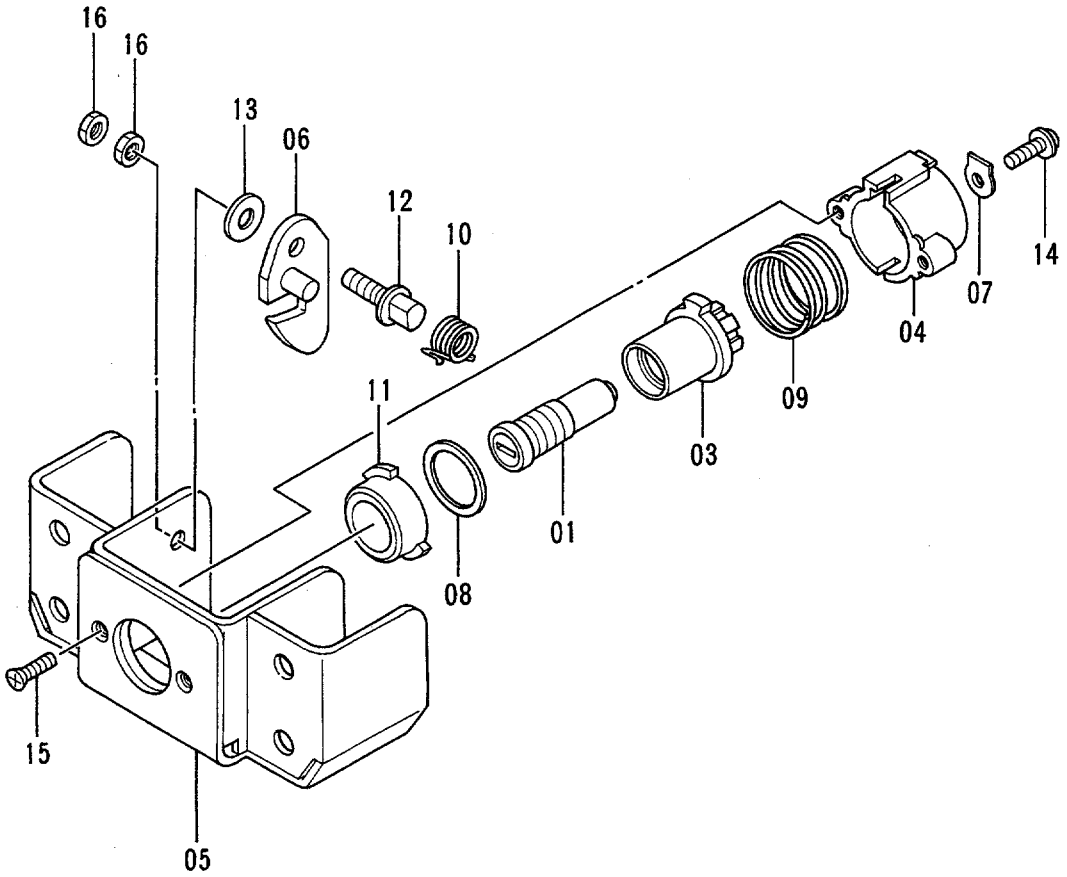

ﾄﾞｱ ﾛｯｸ (3)
DOOR LOCK (3)

78001-

符号 ITEM	部品番号 PART NO.	部品名	PART NAME	数量 Q'TY	サービスコード S.C	適用号機 SERIAL NO.	互換性 ICA	代替部品 REPLACEABLE PART 部品番号 PART NO.	代替部品 REPLACEABLE PART 数量 Q'TY
	2031978	ﾛｯｸ ｱｯｾﾝ	LOCK ASS'Y	1		-D95/04	I	2038733	1
	2038733	ﾛｯｸ ｱｯｾﾝ	LOCK ASS'Y	1	#	D95/05-			
01	4290545	･ﾛｰﾀ	･ROTOR	1		-D95/04	I	4361751	1
01	4361751	･ﾛｰﾀ	･ROTOR	1	#	D95/05-			
03	4290546	･ｹｰｽ	･CASE	1					
04	4290547	･ｹｰｽ	･CASE	1					
05	4290548	･ﾌﾞﾗｹｯﾄ	･BRACKET	1					
06	4290549	･ﾌｯｸ	･HOOK	1					
07	4290550	･ﾌﾟﾚｰﾄ;ﾛｯｸ	･PLATE;LOCK	1					
08	4290551	･ｶﾞｽｹｯﾄ	･GASKET	1					
09	4290552	･ｽﾌﾟﾘﾝｸﾞ	･SPRING	1					
10	4290553	･ｽﾌﾟﾘﾝｸﾞ	･SPRING	1					
11	4290554	･ﾘﾝｸﾞ;ｶﾞｲﾄﾞ	･RING;GUIDE	1					
12	4290555	･ｼｬﾌﾄ	･SHAFT	1					
13	4290556	･ｽﾍﾟｰｻ	･SPACER	1					
14	4290557	･ｽｸﾘｭ	･SCREW	1					
15	4290558	･ｽｸﾘｭ	･SCREW	2					
16	4294120	･ﾅｯﾄ	･NUT	2					

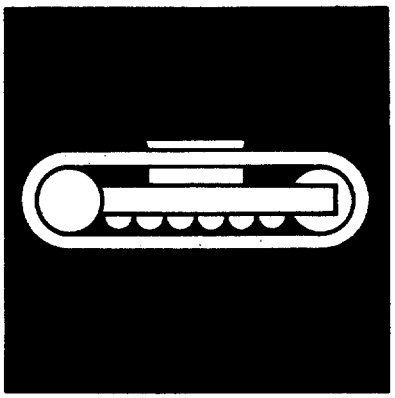

下部走行体
UNDERCARRIAGE

トラックフレーム 〈200〉
TRACK FRAME 〈200〉

適用号機
Serial No. 78001～85184

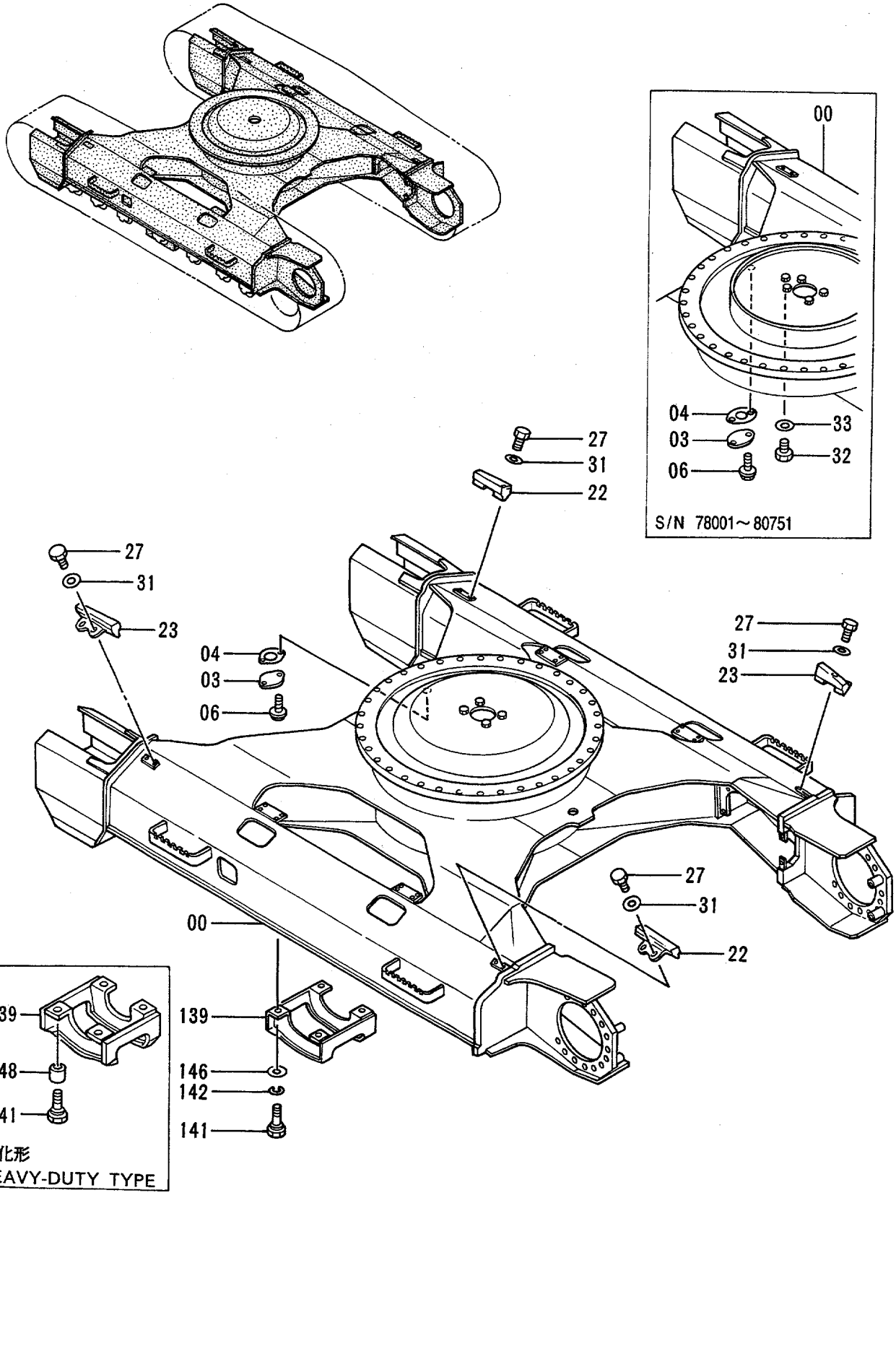

トラック フレーム <200>
TRACK FRAME <200>

78001-85184

符号 ITEM	部品番号 PART NO.	部品名	PART NAME	数量 Q'TY	サービスコード S.C	適用号機 SERIAL NO.	互換性 ICA	代替部品 REPLACEABLE PART 部品番号 PART NO.	代替部品 REPLACEABLE PART 数量 Q'TY
00	5002600	フレーム;トラック	FRAME;TRACK	1					
03	4128863	プレート	PLATE	1					
04	4272297	パッキン	PACKING	1					
06	J011020	ボルト;セムス	BOLT;SEMS	2		-80751			
06	J011025	ボルト;セムス	BOLT;SEMS	2		80752-			
22	2031046	ブロック	BLOCK	2					
23	2031047	ブロック	BLOCK	2					
27	J931230	ボルト	BOLT	8					
31	4183252	ワッシャ	WASHER	8					
32	J901220	ボルト	BOLT	1		-80751			
33	A590112	ワッシャ;プレーン	WASHER;PLANE	1		-80751			
139	8052020	ガード	GUARD	2			T	8059049	2
								4248682	8
								4335209	8
139	8059049	ガード (強化型)	GUARD (HEAVY-DUTY)	2	OP				
141	4252880	ボルト	BOLT	8					
141	4248682	ボルト (強化型)	BOLT (HEAVY-DUTY)	8	OP				
142	A590918	ワッシャ;スプリング	WASHER;SPRING	8					
146	J222018	ワッシャ	WASHER	8					
148	4335209	スペーサ (強化型)	SPACER (HEAVY-DUTY)	8	OP				

トラックフレーム〈200〉
TRACK FRAME〈200〉

適用号機
Serial No. 85185～

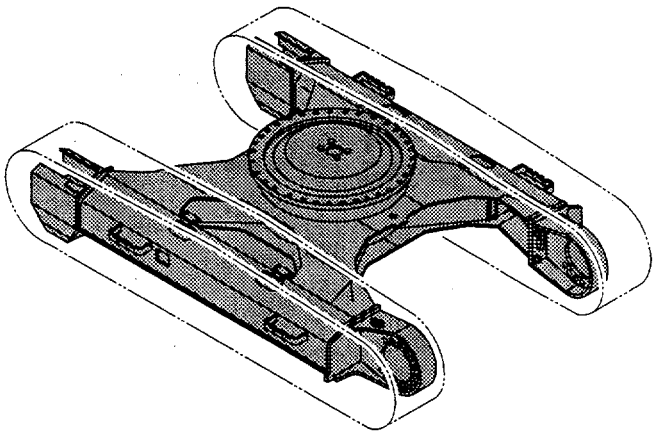

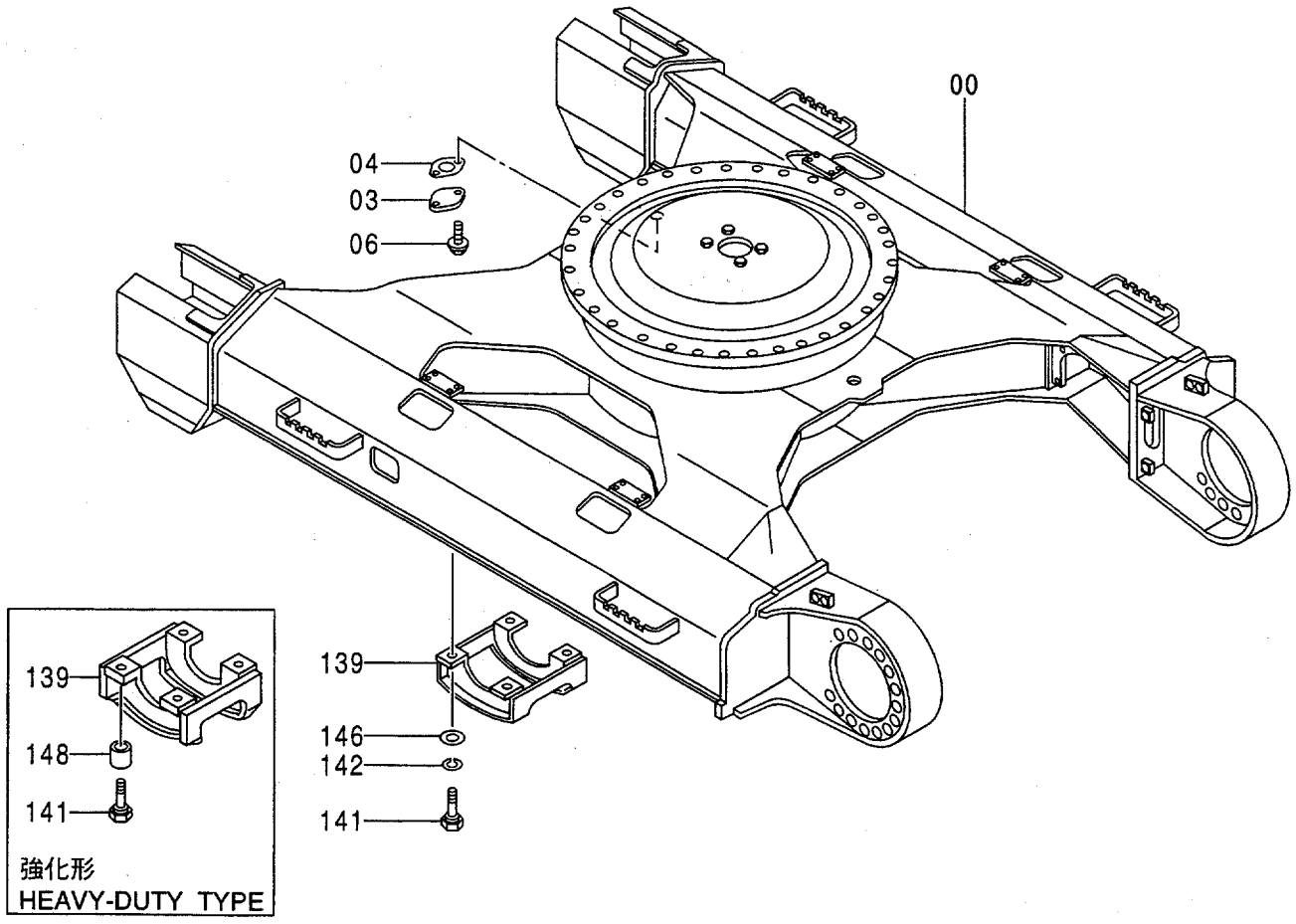

トラック フレーム <200>
TRACK FRAME <200>

85185-

符号 ITEM	部品番号 PART NO.	部品名	PART NAME	数量 Q'TY	サービスコード S.C	適用号機 SERIAL NO.	互換性 ICA	代替部品 REPLACEABLE PART 部品番号 PART NO.	代替部品 REPLACEABLE PART 数量 Q'TY
00	5004389	フレーム;トラック	FRAME;TRACK	1					
03	4128863	プレート	PLATE	1					
04	4272297	パッキン	PACKING	1					
06	J011025	ボルト;セムス	BOLT;SEMS	2					
139	8052020	ガード	GUARD	2			T	8059049	2
								4248682	8
								4335209	8
139	8059049	ガード (強化型)	GUARD (HEAVY-DUTY)	2	OP				
141	4252880	ボルト	BOLT	8					
141	4248682	ボルト (強化型)	BOLT (HEAVY-DUTY)	8	OP				
142	A590918	ワッシャ;スプリング	WASHER;SPRING	8					
146	J222018	ワッシャ	WASHER	8					
148	4335209	スペーサ (強化型)	SPACER (HEAVY-DUTY)	8	OP				

トラックフレーム〈200LC〉
TRACK FRAME〈200LC〉

適用号機
Serial No. 78001～85386

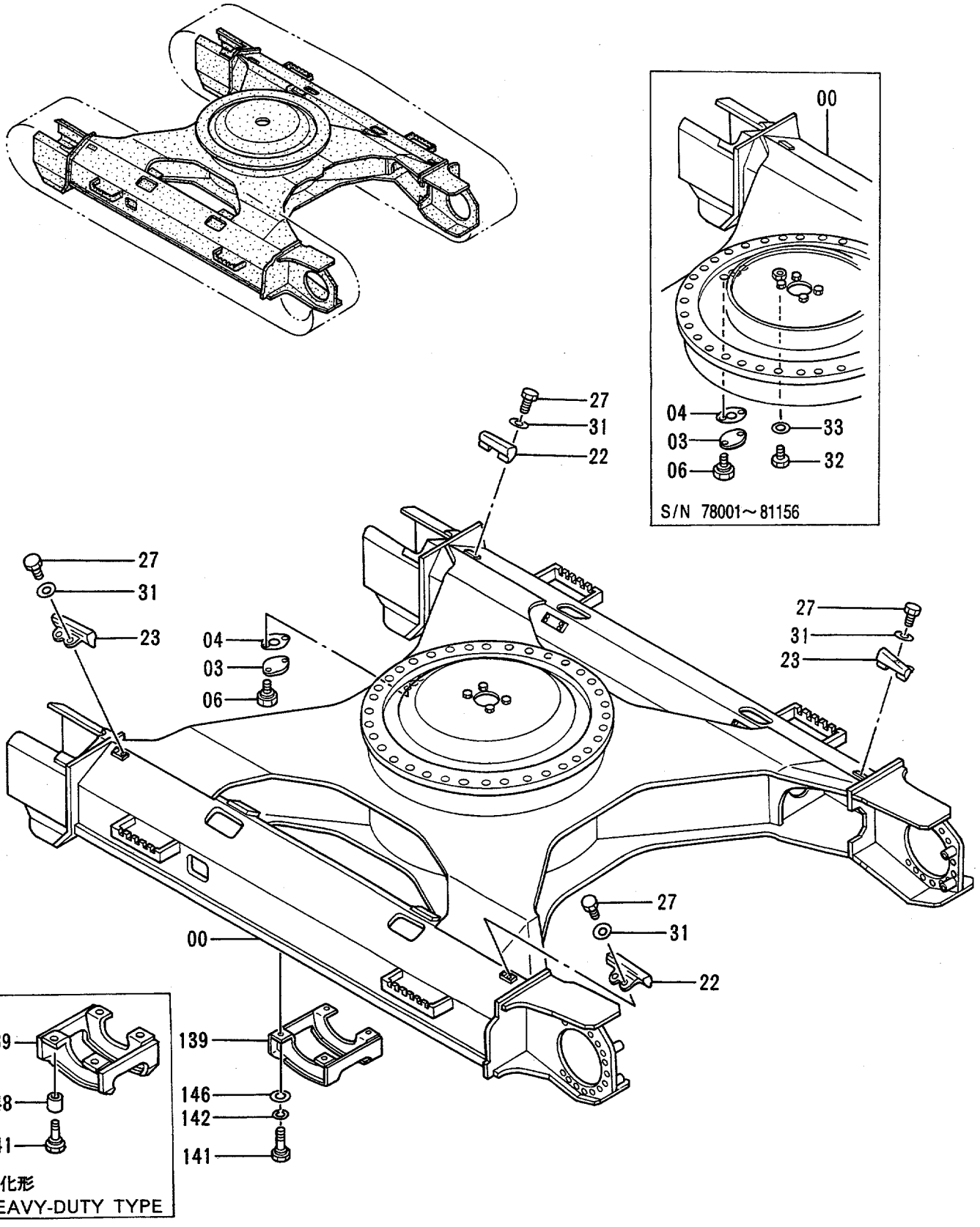

トラック フレーム <200LC>
TRACK FRAME <200LC>

78001-85386

符号 ITEM	部品番号 PART NO.	部品名	PART NAME	数量 Q'TY	サービスコード S.C	適用号機 SERIAL NO.	互換性 ICA	代替部品 REPLACEABLE PART 部品番号 PART NO.	代替部品 REPLACEABLE PART 数量 Q'TY
00	5003085	フレーム;トラック	FRAME;TRACK	1					
03	4128863	プレート	PLATE	1					
04	4272297	パッキン	PACKING	1					
06	J011020	ボルト;セムス	BOLT;SEMS	2		-81156			
06	J011025	ボルト;セムス	BOLT;SEMS	2		81157-			
22	2031046	ブロック	BLOCK	2					
23	2031047	ブロック	BLOCK	2					
27	J931230	ボルト	BOLT	8					
31	4183252	ワッシャ	WASHER	8					
32	J901220	ボルト	BOLT	1		-81156			
33	A590112	ワッシャ;プレーン	WASHER;PLANE	1		-81156			
139	8052020	ガード	GUARD	2			T	8059049	2
								4248682	8
								4335209	8
139	8059049	ガード (強化型)	GUARD (HEAVY-DUTY)	2	OP				
141	4252880	ボルト	BOLT	8					
141	4248682	ボルト (強化型)	BOLT (HEAVY-DUTY)	8	OP				
142	A590918	ワッシャ;スプリング	WASHER;SPRING	8					
146	J222018	ワッシャ	WASHER	8					
148	4335209	スペーサ (強化型)	SPACER (HEAVY-DUTY)	8	OP				

トラックフレーム〈200LC〉
TRACK FRAME〈200LC〉

適用号機
Serial No. 85387～

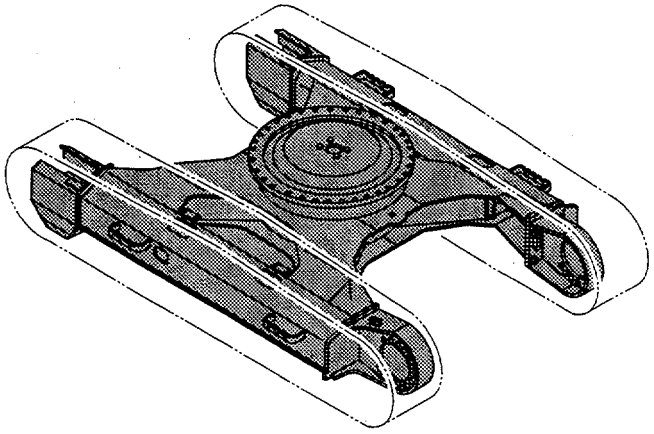

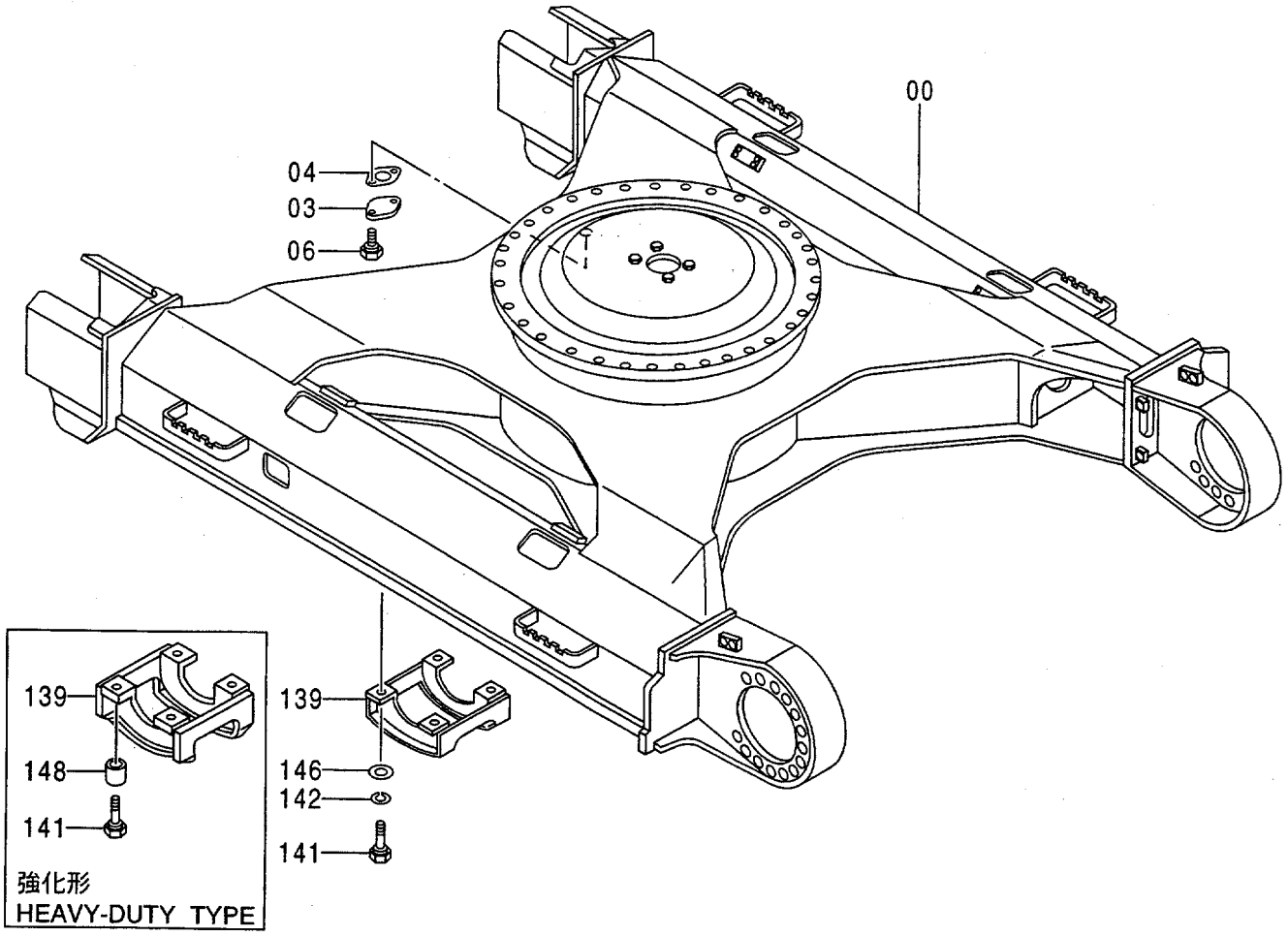

トラック フレーム <200LC>
TRACK FRAME <200LC>

85387-

符号 ITEM	部品番号 PART NO.	部品名	PART NAME	数量 Q'TY	サービスコード S.C	適用号機 SERIAL NO.	互換性 ICA	代替部品 REPLACEABLE PART 部品番号 PART NO.	代替部品 REPLACEABLE PART 数量 Q'TY
00	5004555	フレーム;トラック	FRAME;TRACK	1					
03	4128863	プレート	PLATE	1					
04	4272297	パッキン	PACKING	1					
06	J011025	ボルト;セムス	BOLT;SEMS	2					
139	8052020	ガード	GUARD	2			T	8059049	2
								4248682	8
								4335209	8
139	8059049	ガード (強化型)	GUARD (HEAVY-DUTY)	2	OP				
141	4252880	ボルト	BOLT	8					
141	4248682	ボルト (強化型)	BOLT (HEAVY-DUTY)	8	OP				
142	A590918	ワッシャ;スプリング	WASHER;SPRING	8					
146	J222018	ワッシャ	WASHER	8					
148	4335209	スペーサ (強化型)	SPACER (HEAVY-DUTY)	8	OP				

トラックフレーム〈200H〉
TRACK FRAME〈200H〉

適用号機
Serial No. 78001～84671

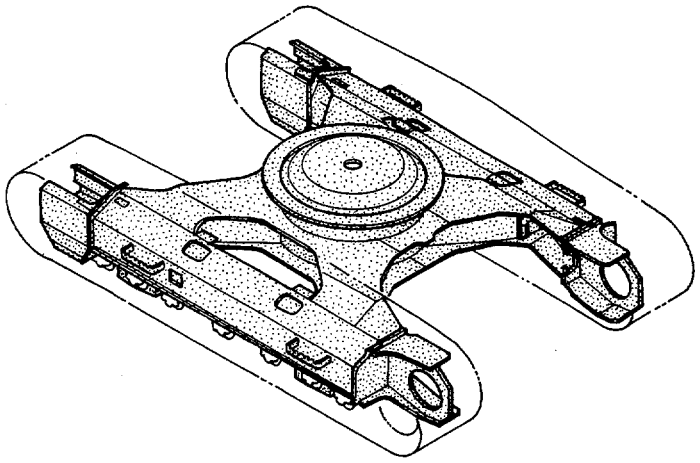

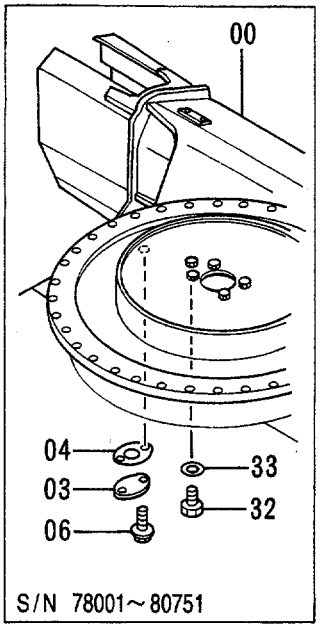

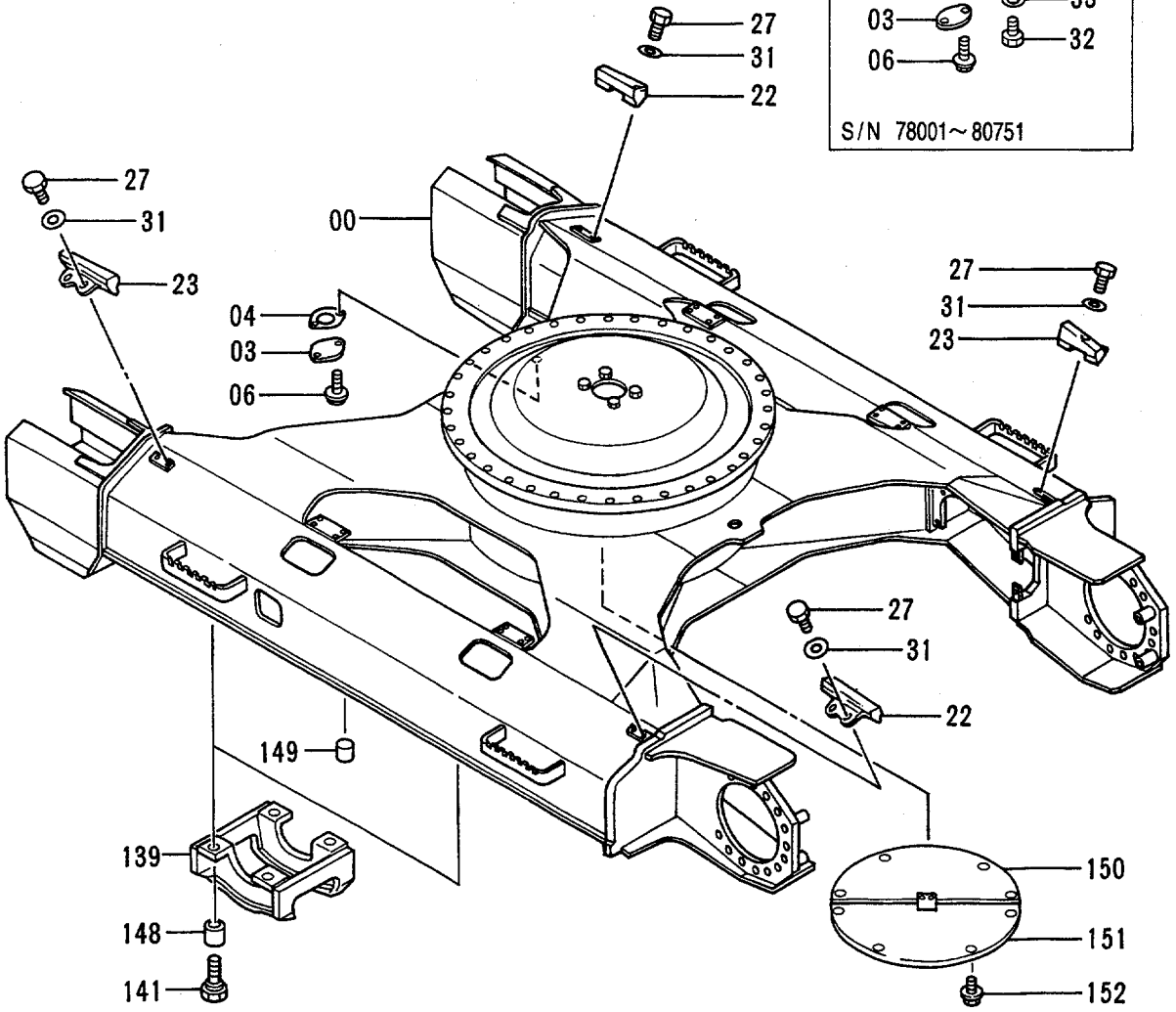

トラック フレーム <200H>
TRACK FRAME <200H>

78001-84671

符号 ITEM	部品番号 PART NO.	部品名	PART NAME	数量 Q'TY	サービスコード S.C	適用号機 SERIAL NO.	互換性 ICA	代替部品 REPLACEABLE PART 部品番号 PART NO.	代替部品 REPLACEABLE PART 数量 Q'TY
00	+++++++	フレーム;トラック	FRAME;TRACK	1					
03	4128863	プレート	PLATE	1					
04	4272297	パッキン	PACKING	1					
06	J011020	ボルト;セムス	BOLT;SEMS	2		-80751			
06	J011025	ボルト;セムス	BOLT;SEMS	2		80752-			
22	2031046	ブロック	BLOCK	2					
23	2031047	ブロック	BLOCK	2					
27	J931230	ボルト	BOLT	8					
31	4183252	ワッシャ	WASHER	8					
32	J901220	ボルト	BOLT	1		-80751			
33	A590112	ワッシャ;プレーン	WASHER;PLANE	1		-80751			
139	8059049	ガード	GUARD	4					
141	4248682	ボルト	BOLT	16					
148	4335209	スペーサ	SPACER	16					
149	420802	コルク	CORK	8					
150	9738384	カバー	COVER	1	OP				
151	9738383	カバー	COVER	1	OP				
152	J021230	ボルト;セムス	BOLT;SEMS	10	OP				

トラックフレーム〈200H〉
TRACK FRAME〈200H〉

適用号機
Serial No. 84672～

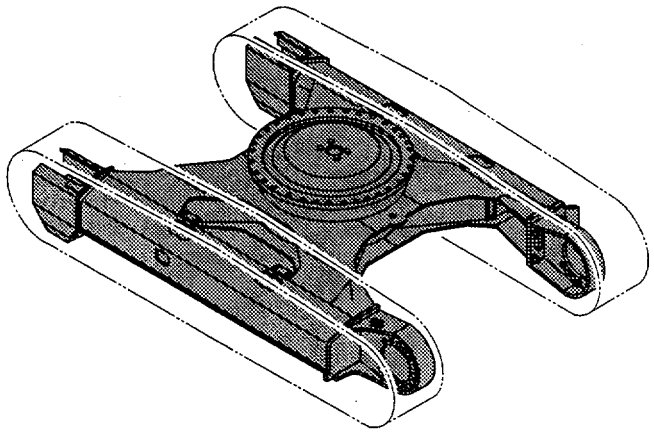

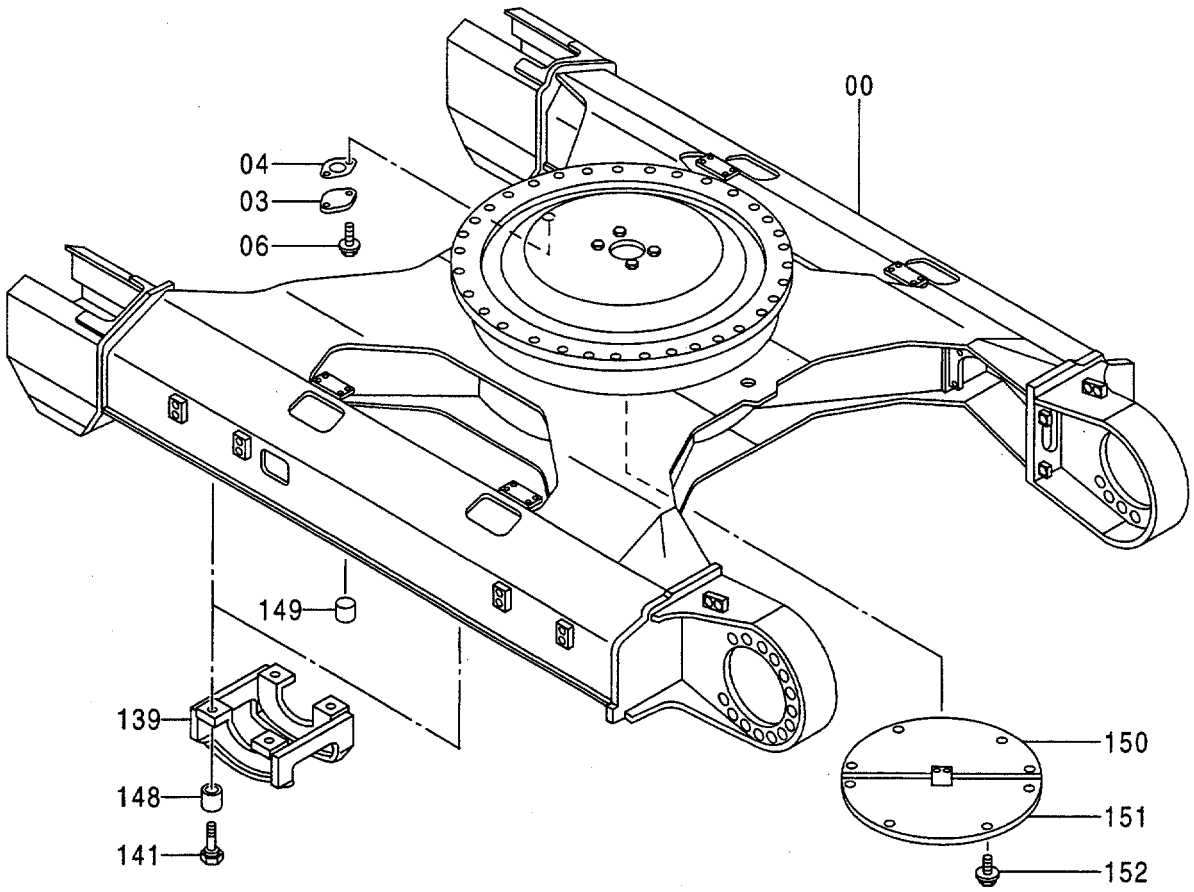

トラック フレーム <200H>
TRACK FRAME <200H>

84672-

符号 ITEM	部品番号 PART NO.	部品名	PART NAME	数量 Q'TY	サービスコード S.C	適用号機 SERIAL NO.	互換性 ICA	代替部品 REPLACEABLE PART 部品番号 PART NO.	代替部品 REPLACEABLE PART 数量 Q'TY
00	+++++++	フレーム;トラック	FRAME;TRACK	1					
03	4128863	プレート	PLATE	1					
04	4272297	パッキン	PACKING	1					
06	J011025	ボルト;セムス	BOLT;SEMS	2					
139	8059049	ガード	GUARD	4					
141	4248682	ボルト	BOLT	16					
148	4335209	スペーサ	SPACER	16					
149	420802	コルク	CORK	8					
150	9738384	カバー	COVER	1	OP				
151	9738383	カバー	COVER	1	OP				
152	J021230	ボルト;セムス	BOLT;SEMS	10	OP				

トラックフレーム〈200LCH〉
TRACK FRAME〈200LCH〉

適用号機 Serial No. 78001～84671

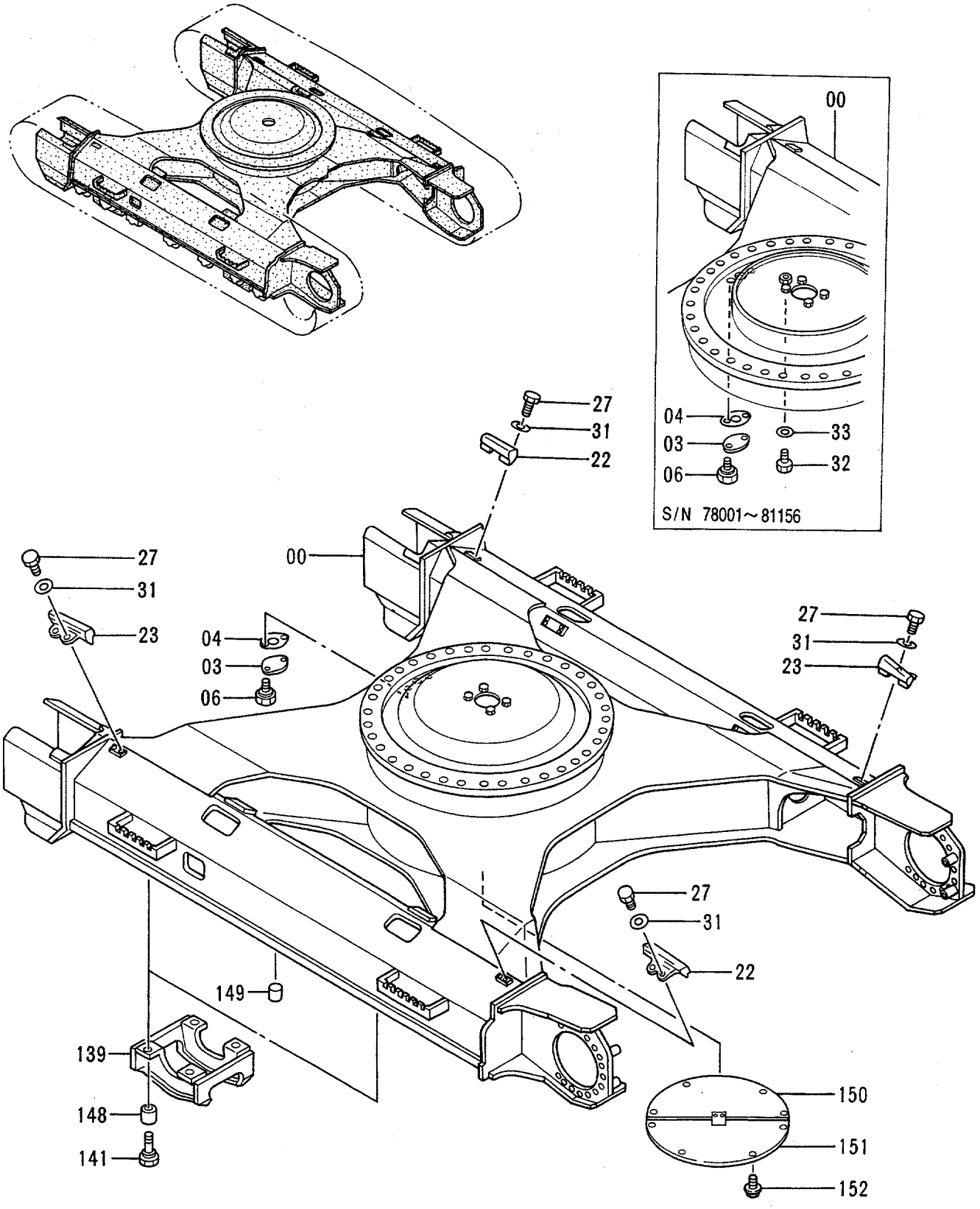

トラック フレーム <200LCH>
TRACK FRAME <200LCH>

78001-84671

符号 ITEM	部品番号 PART NO.	部品名	PART NAME	数量 Q'TY	サービスコード S.C	適用号機 SERIAL NO.	互換性 ICA	代替部品 REPLACEABLE PART 部品番号 PART NO.	代替部品 REPLACEABLE PART 数量 Q'TY
00	+++++++	フレーム;トラック	FRAME;TRACK	1					
03	4128863	プレート	PLATE	1					
04	4272297	パッキン	PACKING	1					
06	J011020	ボルト;セムス	BOLT;SEMS	2		-81156			
06	J011025	ボルト;セムス	BOLT;SEMS	2		81157-			
22	2031046	ブロック	BLOCK	2					
23	2031047	ブロック	BLOCK	2					
27	J931230	ボルト	BOLT	8					
31	4183252	ワッシャ	WASHER	8					
32	J901220	ボルト	BOLT	1		-81156			
33	A590112	ワッシャ;プレーン	WASHER;PLANE	1		-81156			
139	8059049	ガード	GUARD	1					
141	4248682	ボルト	BOLT	8					
148	4335209	スペーサ	SPACER	8					
149	420802	コルク	CORK	8					
150	9738384	カバー	COVER	1	OP				
151	9738383	カバー	COVER	1	OP				
152	J021230	ボルト;セムス	BOLT;SEMS	10	OP				

トラックフレーム〈200LCH〉
TRACK FRAME〈200LCH〉

適用号機 84672～
Serial No.

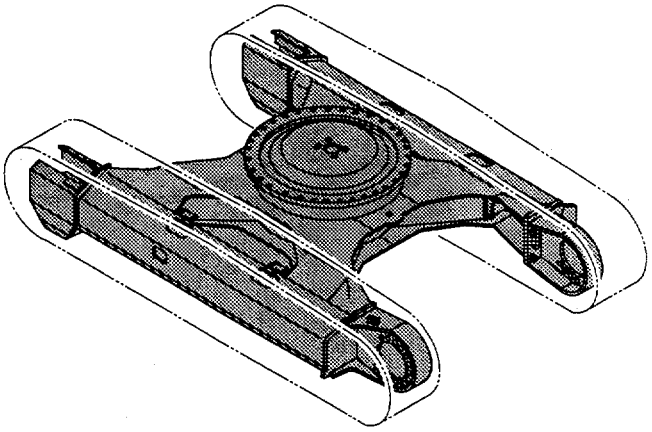

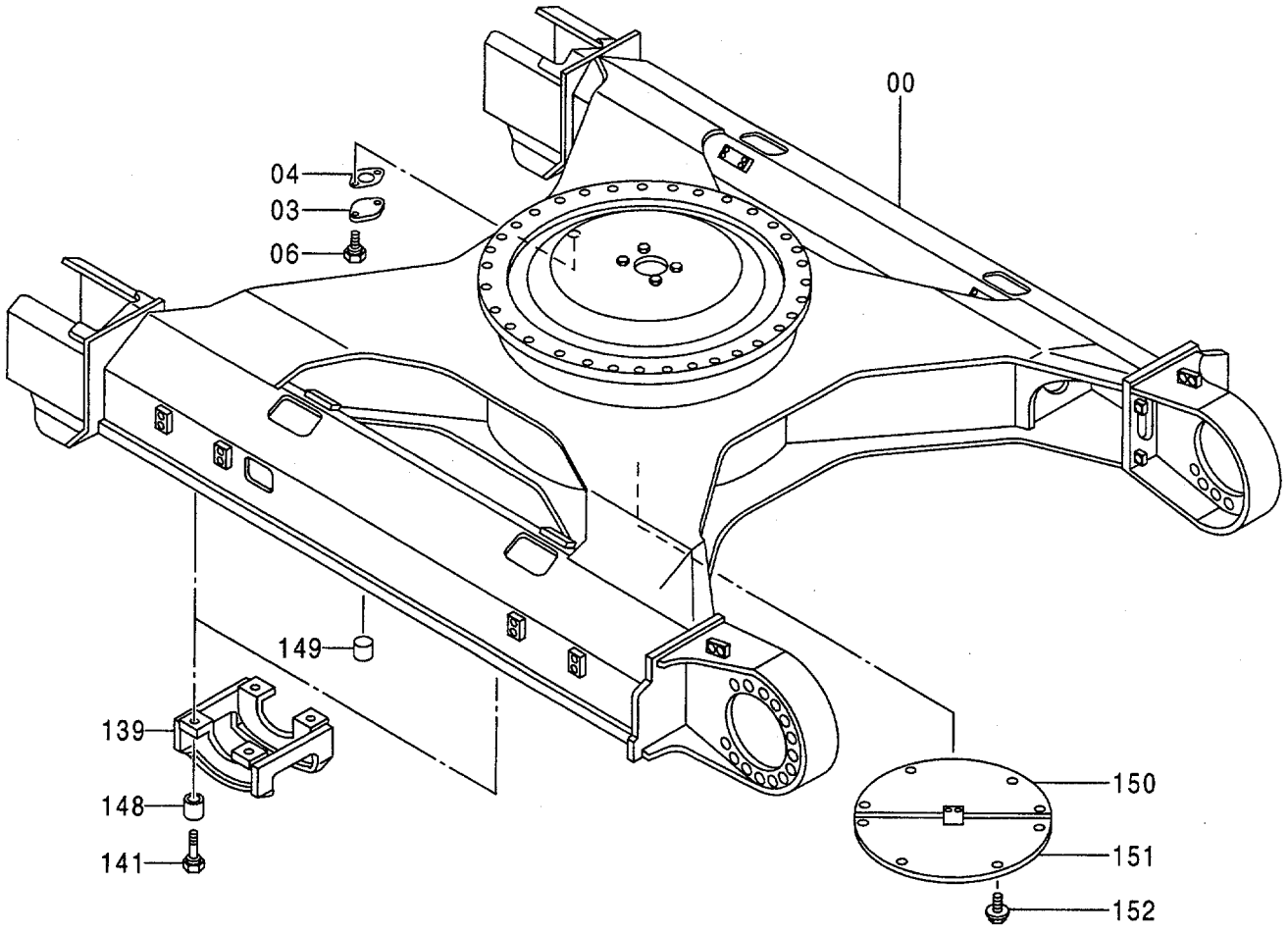

トラック フレーム <200LCH>
TRACK FRAME <200LCH>

84672-

符号 ITEM	部品番号 PART NO.	部品名	PART NAME	数量 Q'TY	サービスコード S.C	適用号機 SERIAL NO.	互換性 ICA	代替部品 REPLACEABLE PART 部品番号 PART NO.	代替部品 REPLACEABLE PART 数量 Q'TY
00	+++++++	フレーム;トラック	FRAME;TRACK	1					
03	4128863	プレート	PLATE	1					
04	4272297	パッキン	PACKING	1					
06	J011025	ボルト;セムス	BOLT;SEMS	2					
139	8059049	ガード	GUARD	1					
141	4248682	ボルト	BOLT	8					
148	4335209	スペーサ	SPACER	8					
149	420802	コルク	CORK	8					
150	9738384	カバー	COVER	1	OP				
151	9738383	カバー	COVER	1	OP				
152	J021230	ボルト;セムス	BOLT;SEMS	10	OP				

ステップ〈200H, LCH〉
STEP〈200H, LCH〉

適用号機
Serial No. 84672～

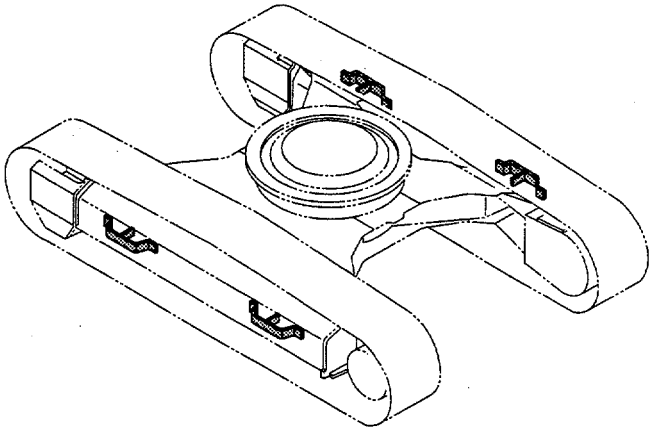

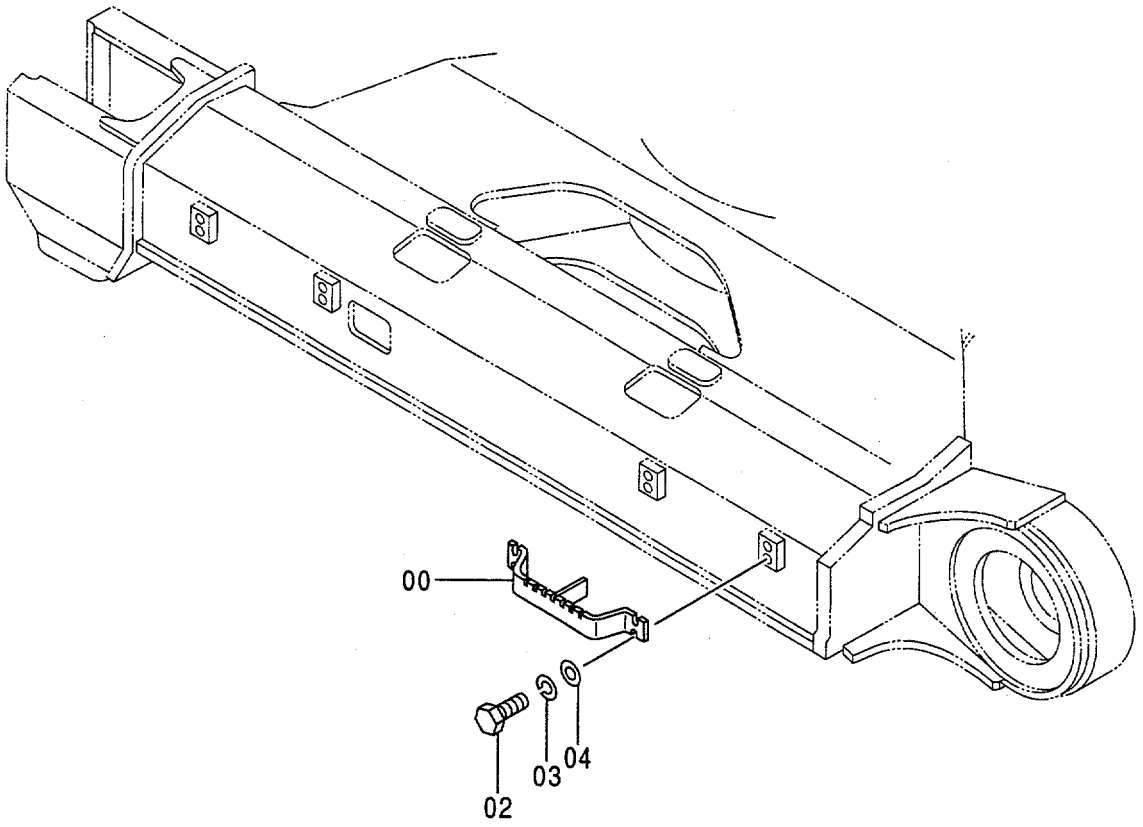

ｽﾃｯﾌﾟ <200H, LCH>
STEP <200H, LCH>

84672-

符号 ITEM	部品番号 PART NO.	部品名	PART NAME	数量 Q'TY	サービスコード S.C	適用号機 SERIAL NO.	互換性 ICA	代替部品 REPLACEABLE PART 部品番号 PART NO.	代替部品 REPLACEABLE PART 数量 Q'TY
	+++++++	ｽﾃｯﾌﾟ	STEP	4					
00	9746345	・ｽﾃｯﾌﾟ	・STEP	1					
02	J901645	・ﾎﾞﾙﾄ	・BOLT	4					
03	A590916	・ﾜｯｼｬ;ｽﾌﾟﾘﾝｸﾞ	・WASHER;SPRING	4					
04	A590116	・ﾜｯｼｬ;ﾌﾟﾚｰﾝ	・WASHER;PLANE	4					

旋 回 輪
SWING BEARING

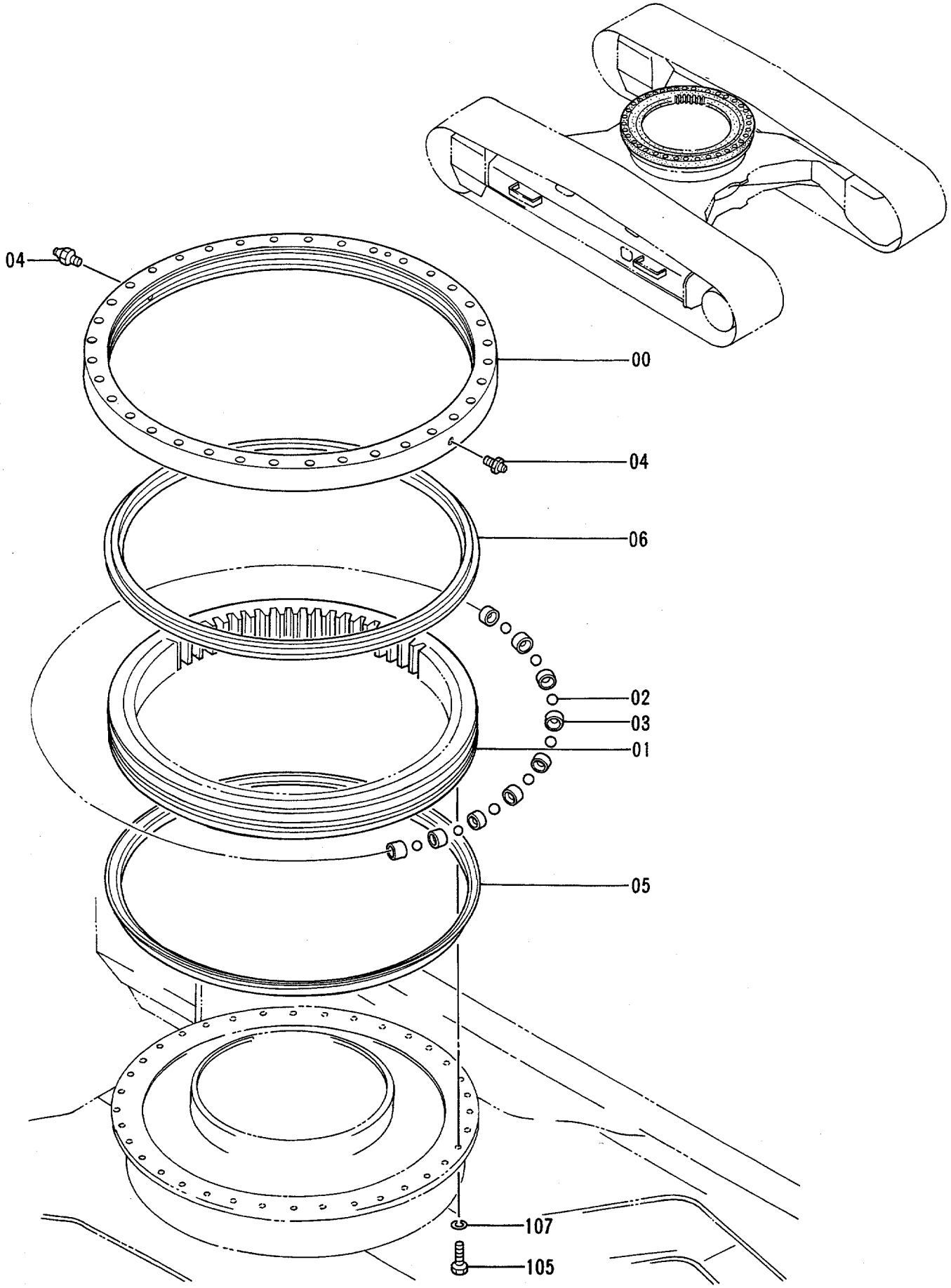

旋回輪
SWING BEARING

78001-

符号 ITEM	部品番号 PART NO.	部品名	PART NAME	数量 Q'TY	サービスコード S.C	適用号機 SERIAL NO.	互換性 ICA	代替部品 REPLACEABLE PART 部品番号 PART NO.	代替部品 REPLACEABLE PART 数量 Q'TY
00-06	9102727	センカイリン アッセン	SWING BRG. ASS'Y	1		-D95/11	Y	9148123	1
00-06	9148123	センカイリン アッセン	SWING BRG. ASS'Y	1	#	D95/12-			
00	+++++++	・レース;アウター	・RACE;OUTER	1	D				
01	+++++++	・レース;インナ	・RACE;INNER	1	D				
02	4143796	・ボール (1=121コ)	・BALL (1=121 PIECES)	1		-D95/01	Y	4355728	121
02	4355728	・ボール (121個ヲ同時ニ交換ノコト)	・BALL (Replace 121 pieces at same time)	121	#	D95/02-			
03	4127708	・サポート	・SUPPORT	121					
04	J75481	・フイッテング;グリース	・FITTING;GREASE	2					
05	4188065	・シール	・SEAL	1					
06	4188066	・シール	・SEAL	1					
105	M122065	ボルト	BOLT	36					
107	A590920	ワッシャ;スプリング	WASHER;SPRING	36					

走 行 装 置
TRAVEL DEVICE

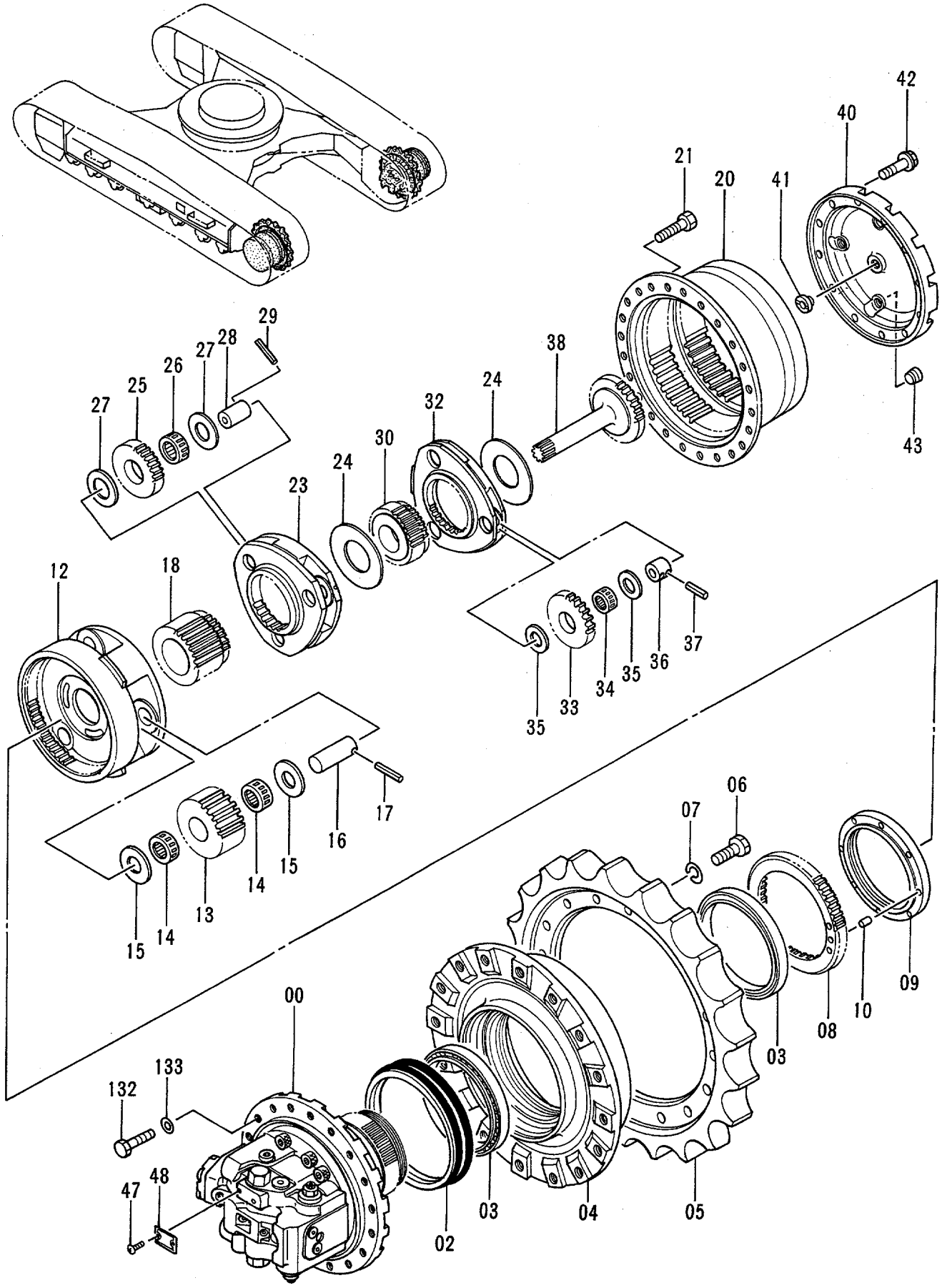

走行装置
TRAVEL DEVICE

78001-

符号 ITEM	部品番号 PART NO.	部品名	PART NAME	数量 Q'TY	サービスコード S.C	適用号機 SERIAL NO.	互換性 ICA	代替部品 REPLACEABLE PART 部品番号 PART NO.	代替部品 REPLACEABLE PART 数量 Q'TY
00-48	9119377	ソーコーソーチ アッセン（本体組付用）	TRAVEL DEVICE ASS'Y (for assembly of machine)	2			I	9132405	2
00-48	(9132405)	ソーコーソーチ アッセン（輸送用）	TRAVEL DEVICE ASS'Y (for transportation)	2	S				
00	9120000	・モータ;オイル	・MOTOR;OIL	1	H		I	9131678	1
00	(9131678)	（本体組付用） ・モータ;オイル （輸送用）	(for assembly of machine) ・MOTOR;OIL (for transportation)	1	SH				
02	4114753	・シール;グループ	・SEAL;GROUP	1					
03	4246793	・ベアリング;ローラ	・BRG. ;ROL.	2					
04	1018736	・ドラム	・DRUM	1					
05	1018740	・スプロケット	・SPROCKET	1					
06	J932055	・ボルト	・BOLT	16					
07	A590920	・ワッシャ;スプリング	・WASHER;SPRING	16					
08	3047448	・ハブ	・HUB	1					
09	3057125	・ナット	・NUT	1					
10	4246783	・ピン;ノック	・PIN;KNOCK	1					
12	1019147	・キャリア	・CARRIER	1					
13	3063957	・ギヤ;プラネタリ	・GEAR;PLANETARY	3					
14	4317122	・ベアリング;ニードル	・BRG. ;NEEDLE	6					
15	4284521	・プレート;スラスト	・PLATE;THRUST	6					
16	4315838	・ピン	・PIN	3					
17	4116309	・ピン;スプリング	・PIN;SPRING	3					
18	3063959	・ギヤ;サン	・GEAR;SUN	1					
20	1018789	・ギヤ;リング	・GEAR;RING	1					
21	J931640	・ボルト	・BOLT	24					
23	2034836	・キャリア	・CARRIER	1					
24	4192979	・スペーサ	・SPACER	2					
25	3063956	・ギヤ;プラネタリ	・GEAR;PLANETARY	3					
26	4317121	・ベアリング;ニードル	・BRG. ;NEEDLE	3					
27	4210851	・プレート;スラスト	・PLATE;THRUST	6					
28	4309995	・ピン	・ピン	3					
29	4192020	・ピン;スプリング	・PIN;SPRING	3					
30	3063958	・ギヤ;サン	・GEAR;SUN	1					
32	2034835	・キャリア	・CARRIER	1					
33	3063955	・ギヤ;プラネタリ	・GEAR;PLANETARY	3					
34	4317120	・ベアリング;ニードル	・BRG. ;NEEDLE	3					
35	4192910	・プレート;スラスト	・PLATE;THRUST	6					
36	4210853	・ピン	・PIN	3					
37	4173093	・ピン;スプリング	・PIN;SPRING	3					

走 行 装 置
TRAVEL DEVICE

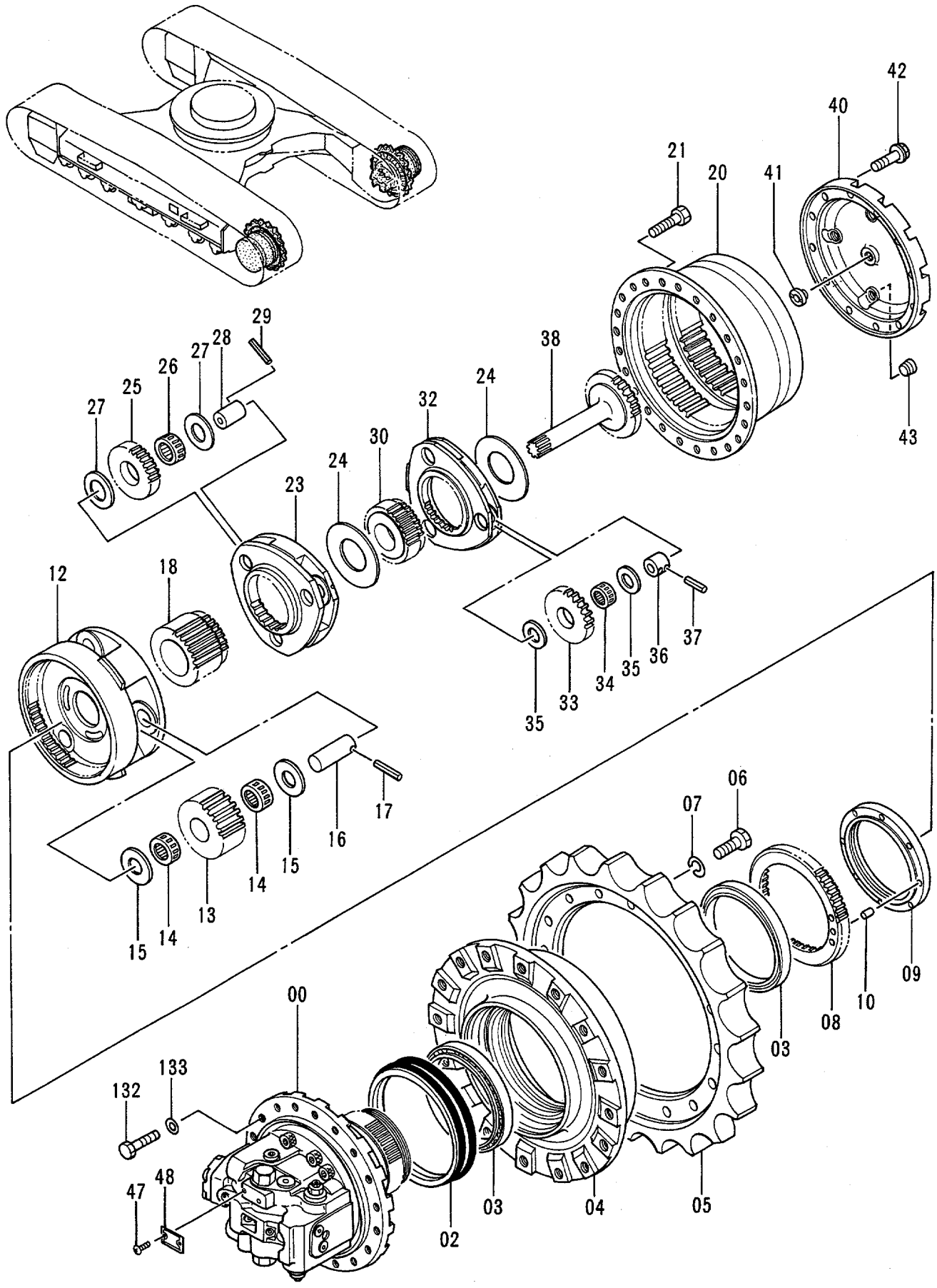

走行装置
TRAVEL DEVICE

78001-

符号 ITEM	部品番号 PART NO.	部品名	PART NAME	数量 Q'TY	サービスコード S.C	適用号機 SERIAL NO.	互換性 ICA	代替部品 REPLACEABLE PART 部品番号 PART NO.	代替部品 REPLACEABLE PART 数量 Q'TY
38	2034834	・ｼｬﾌﾄ;ﾌﾟﾛﾍﾟﾗ	・SHAFT;PROP.	1					
40	2034833	・ｶﾊﾞｰ	・COVER	1					
41	4285323	・ﾋﾟﾝ;ｽﾄｯﾊﾟ	・PIN;STOPPER	1					
42	J011230	・ﾎﾞﾙﾄ;ｾﾑｽ	・BOLT;SEMS	12					
43	4245797	・ﾌﾟﾗｸﾞ	・PLUG	3					
47	M492564	・ｽｸﾘｭ;ﾄﾞﾗｲﾌﾞ	・SCREW;DRIVE	2					
48	3053559	・ﾈｰﾑﾌﾟﾚｰﾄ	・NAME-PLATE	1					
132	4248607	ﾎﾞﾙﾄ	BOLT	28					
133	4018545	ﾜｯｼｬ	WASHER	28					

フロントアイドラ
FRONT IDLER

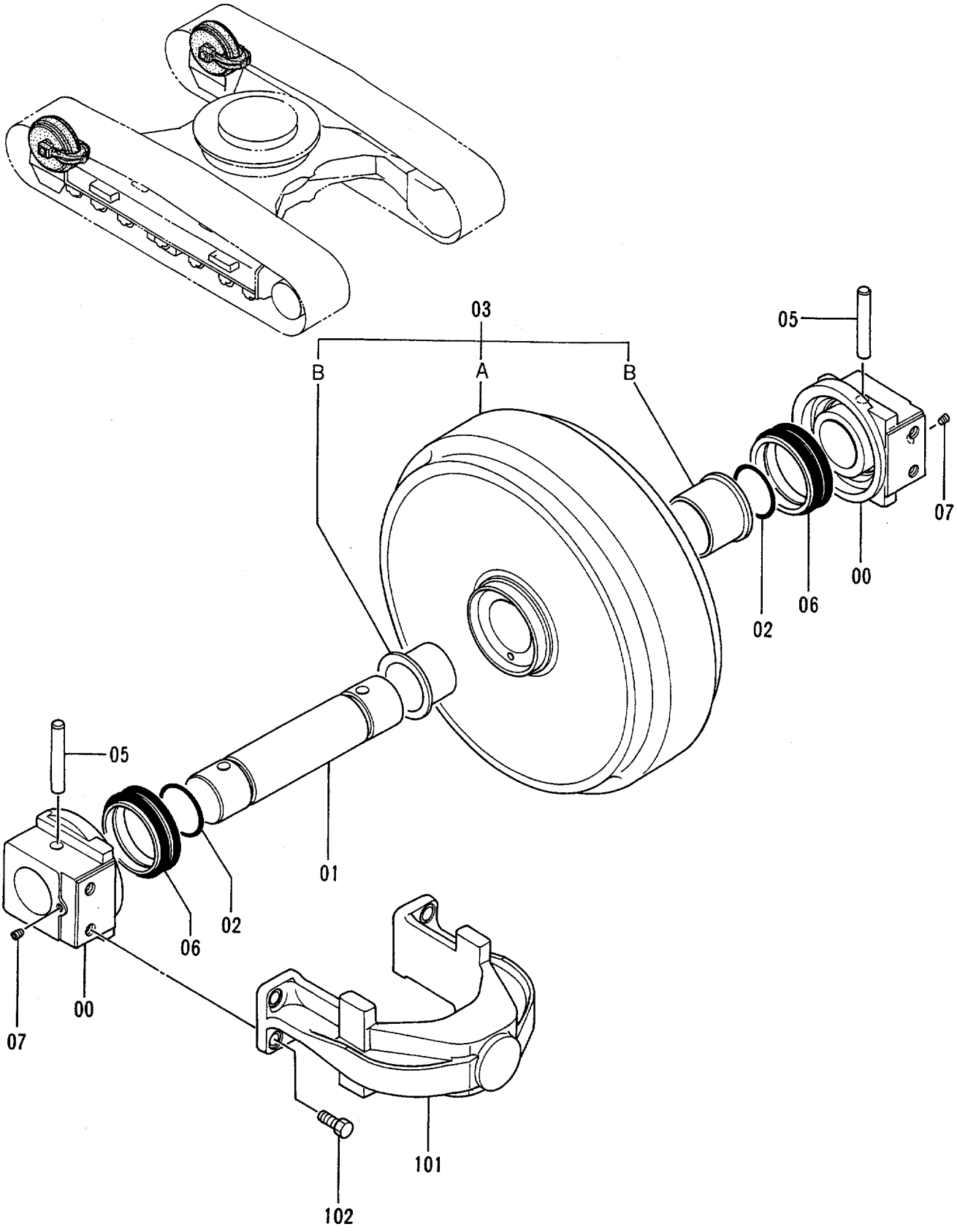

フロント アイドラ
FRONT IDLER

78001-

符号 ITEM	部品番号 PART NO.	部品名	PART NAME	数量 Q'TY	サービスコード S.C	適用号機 SERIAL NO.	互換性 ICA	代替部品 REPLACEABLE PART 部品番号 PART NO.	代替部品 REPLACEABLE PART 数量 Q'TY
00-07	9089384	アイドラー アッセン	IDLER ASS'Y	2		-81586	Y	9143400	2
00-07	9143400	アイドラー アッセン	IDLER ASS'Y	2		81587-			
00	2021767	・ベアリング	・BRG.	2					
01	3033488	・アクスル	・AXLE	1					
02	A810070	・O-リング	・O-RING	2					
03	9089734	・アイドラー (ブッシング ツキ)	・IDLER (WITH BUSHING)	1		-81586	Y	9143401	1
03	9143401	・アイドラー (ブッシング ツキ)	・IDLER (WITH BUSHING)	1		81587-			
03A	7021364	・・アイドラー	・・IDLER	1		-81586	Y	7030456	1
03A	7030456	・・アイドラー	・・IDLER	1		81587-			
03B	3056834	・・ブッシング	・・BUSHING	2					
05	4126209	・ピン	・PIN	2					
06	4153731	・シール;グループ	・SEAL;GROUP	2					
07	94-2011	・プラグ	・PLUG	2					
101	1014036	ヨーク	YOKE	2					
102	J901635	ボルト	BOLT	8					

アジャスタ
ADJUSTER

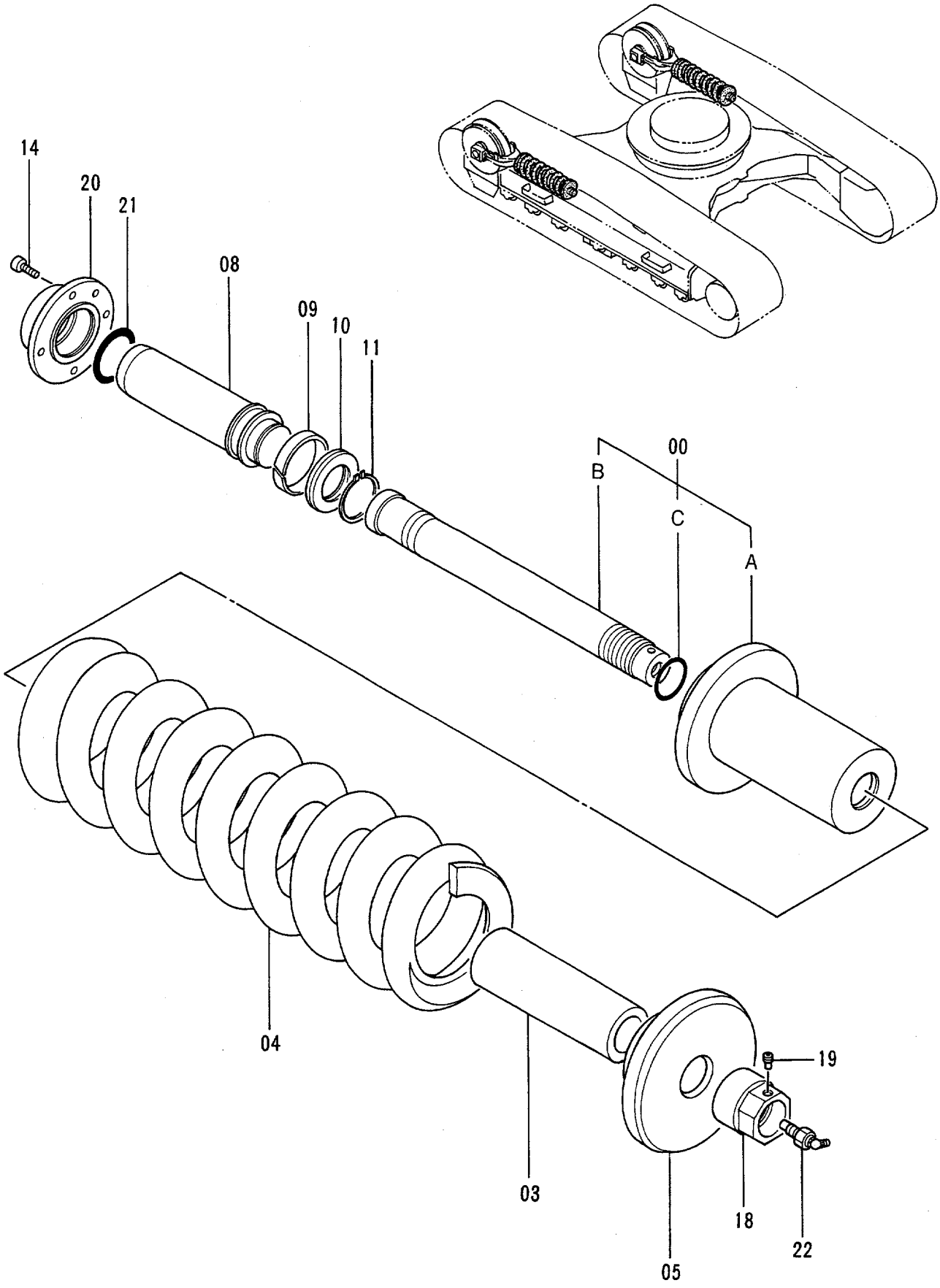

アジャスタ
ADJUSTER

78001-

符号 ITEM	部品番号 PART NO.	部品名	PART NAME	数量 Q'TY	サービスコード S.C	適用号機 SERIAL NO.	互換性 ICA	代替部品 REPLACEABLE PART 部品番号 PART NO.	代替部品 REPLACEABLE PART 数量 Q'TY
	9090028	アジャスタ アッセン	ADJUSTER ASS'Y	2					
00	9090278	・シリンダ アッセン	・CYL. ASS'Y	1					
00A	3033361	・・シリンダ	・・CYL.	1					
00B	3047940	・・ロッド	・・ROD	1					
00C	4069900	・・O-リング	・・O-RING	1					
03	4248104	・スペーサ	・SPACER	1					
04	3047941	・スプリング	・SPRING	1					
05	3066327	・ワッシャ	・WASHER	1					
08	3033431	・ロッド;ピストン	・ROD;PISTON	1					
09	4177838	・リング;ウエア	・RING;WEAR	1					
10	4177837	・パッキン;U-リング	・PACKING;U-RING	1					
11	960323	・リング;リテイニング	・RING;RETAINING	1					
14	M341022	・ボルト;ソケット	・BOLT;SOCKET	4					
18	4248105	・ナット	・NUT	1					
19	4248106	・プラグ	・PLUG	1					
20	3051014	・フランジ	・FLANGE	1					
21	A811065	・O-リング	・O-RING	1					
22	4255055	・バルブ	・VALVE	1					

上 ロ ー ラ
UPPER ROLLER

適用号機
Serial No. 78001～83807

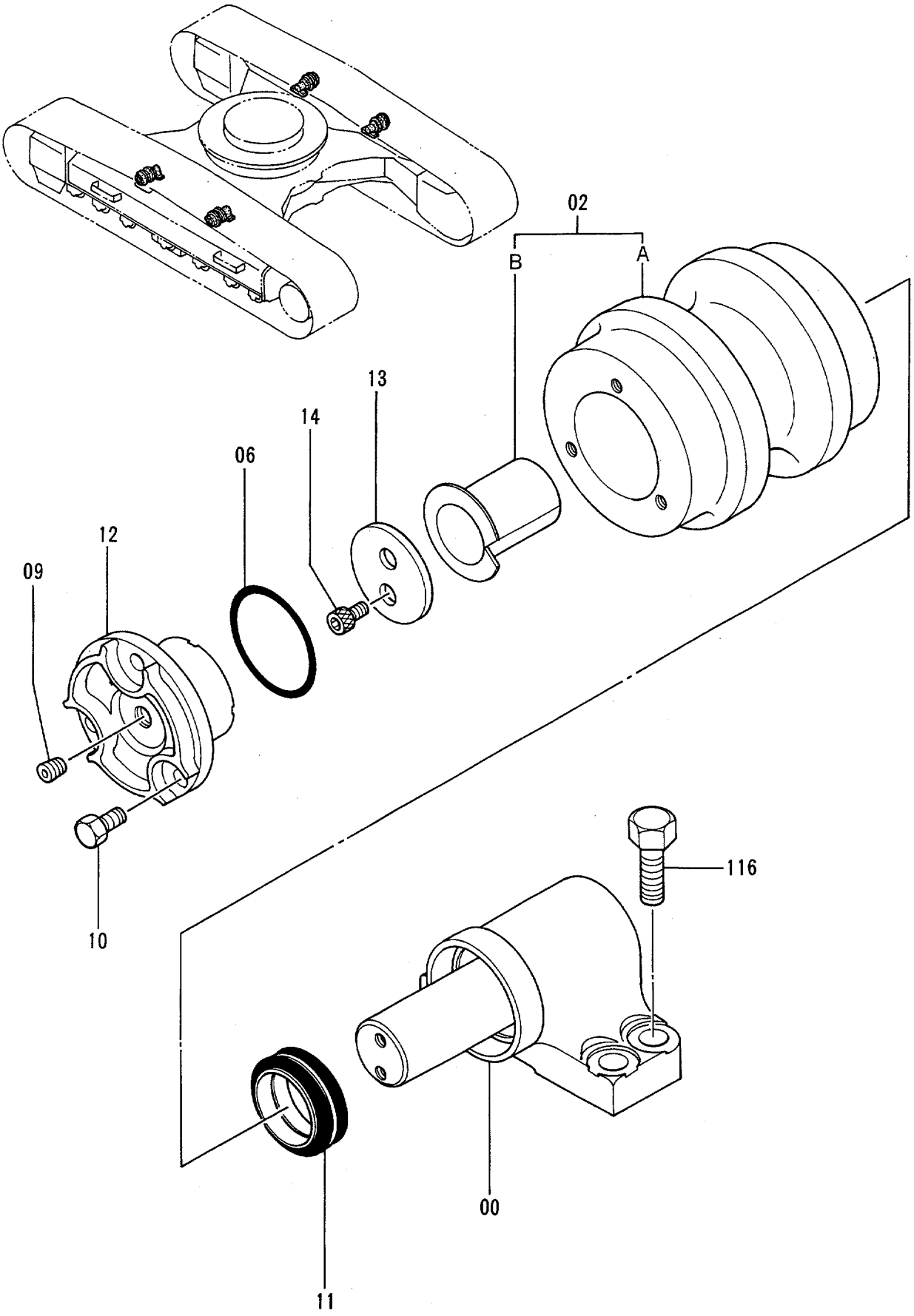

上ローラ
UPPER ROLLER

78001-83807

符号 ITEM	部品番号 PART NO.	部品名	PART NAME	数量 Q'TY	サービスコード S.C	適用号機 SERIAL NO.	互換性 ICA	代替部品 REPLACEABLE PART 部品番号 PART NO.	代替部品 REPLACEABLE PART 数量 Q'TY
00-14	9089636	ローラ;アッパ アッセン	ROLLER;UPPER ASS'Y	4					
00	9089659	・ブラケット	・BRACKET	1					
02	9089637	・ローラ (ブッシング ツキ)	・ROLLER (WITH BUSHING)	1					
02A	3047936	・・ローラ	・・ROLLER	1					
02B	4172348	・・ブッシング	・・BUSHING	1					
06	A810065	・O-リング	・O-RING	1					
09	94-2011	・プラグ	・PLUG	1					
10	J901020	・ボルト	・BOLT	3					
11	4176380	・シール;グループ	・SEAL;GROUP	1					
12	3052354	・カバー	・COVER	1					
13	4282842	・ワッシャ	・WASHER	1					
14	M351018	・ボルト;ソケット	・BOLT;SOCKET	2					
116	J931640	ボルト	BOLT	16					

上ローラ
UPPER ROLLER

適用号機
Serial No. 83808～

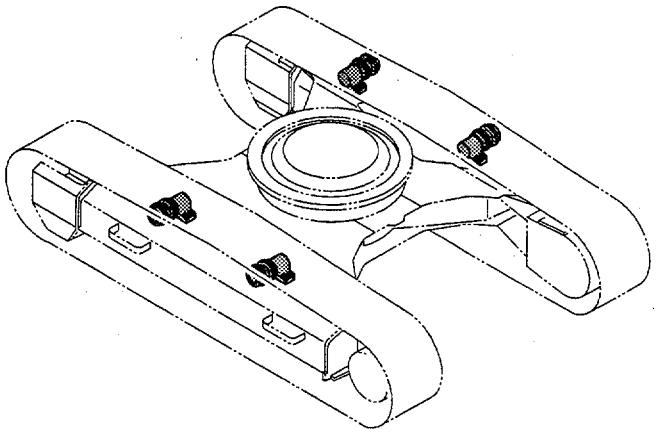

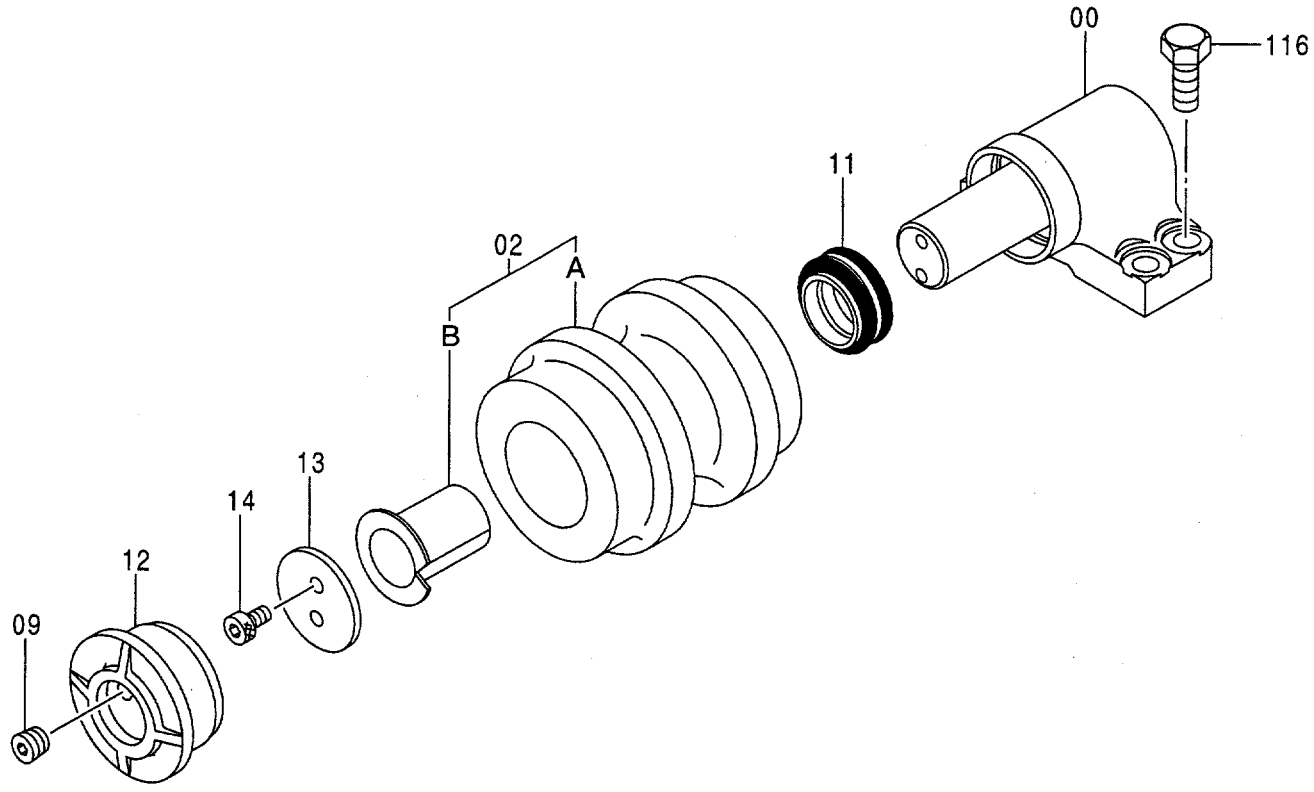

上ローラ
UPPER ROLLER

83808-

符号 ITEM	部品番号 PART NO.	部品名	PART NAME	数量 Q'TY	サービスコード S.C	適用号機 SERIAL NO.	互換性 ICA	代替部品 REPLACEABLE PART 部品番号 PART NO.	代替部品 REPLACEABLE PART 数量 Q'TY
00-14	9134245	ローラ;アッパ アッセン	ROLLER;UPPER ASS'Y	4					
00	9089659	・ブラケット	・BRACKET	1					
02	9134246	・ローラ (ブッシング ツキ)	・ROLLER (WITH BUSHING)	1					
02A	2036937	・・ローラ	・・ROLLER	1					
02B	4172348	・・ブッシング	・・BUSHING	1					
09	4315607	・プラグ	・PLUG	1					
11	4317584	・シール;グループ	・SEAL;GROUP	1					
12	3070078	・カバー	・COVER	1					
13	4282842	・ワッシャ	・WASHER	1					
14	M351018	・ボルト;ソケット	・BOLT;SOCKET	2					
116	J931640	ボルト	BOLT	16					

下ローラ（スタンダードトラック）
LOWER ROLLER (STD. TRACK)

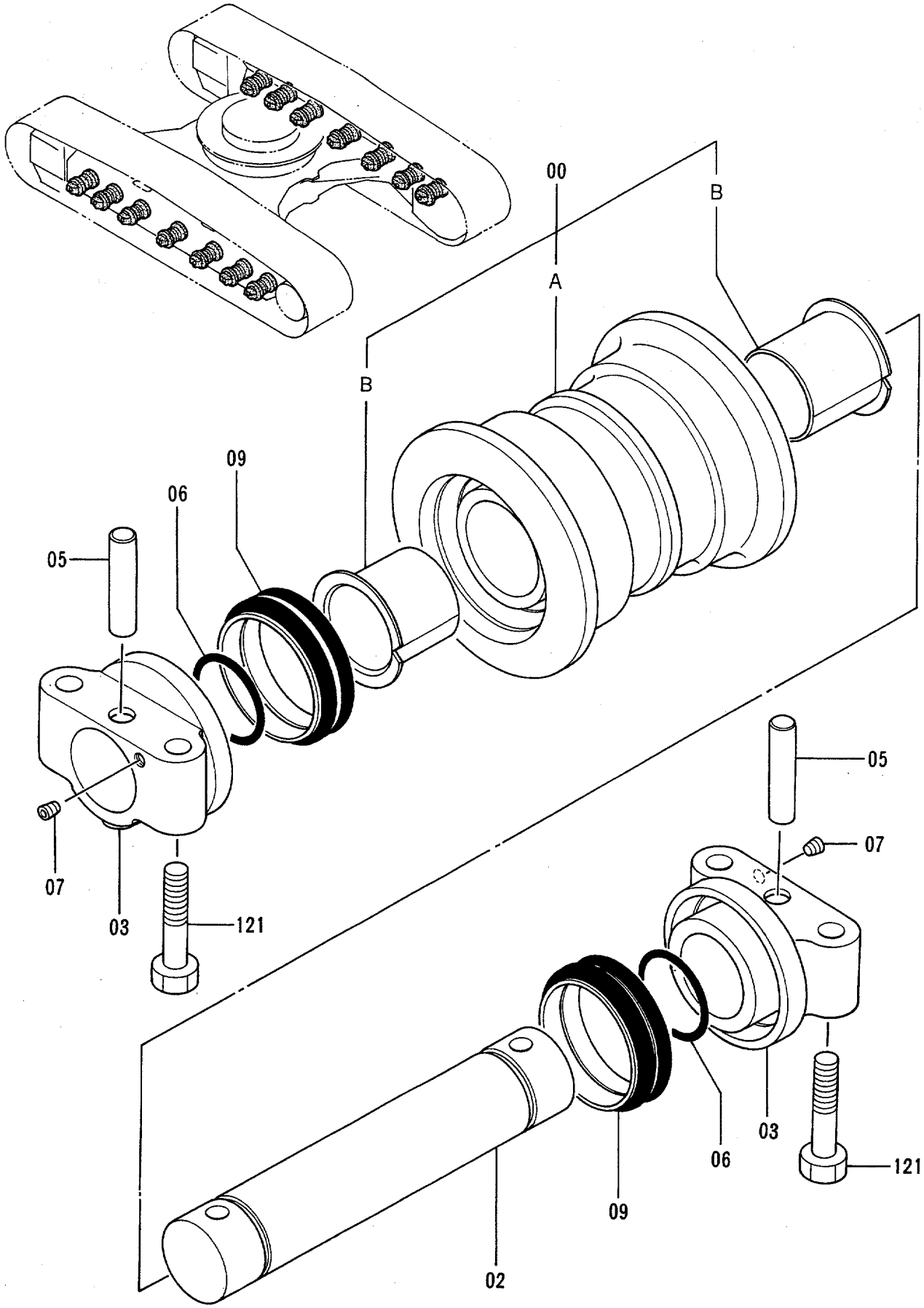

下ローラ (スタンダードトラック)
LOWER ROLLER (STD. TRACK)

78001-

符号 ITEM	部品番号 PART NO.	部品名	PART NAME	数量 Q'TY	サービスコード S.C	適用号機 SERIAL NO.	互換性 ICA	代替部品 REPLACEABLE PART 部品番号 PART NO.	代替部品 REPLACEABLE PART 数量 Q'TY
00-09	9132602	ローラ;ロア アッセン	ROLLER;LOWER ASS'Y	14		-82897	T	9134243	14
								4331851	56
00-09	9134243	ローラ;ロア アッセン	ROLLER;LOWER ASS'Y	14		82898-			
00	9114666	・ローラ (ブッシング ツキ)	・ROLLER (WITH BUSHING)	1		-82897			
00	9134244	・ローラ (ブッシング ツキ)	・ROLLER (WITH BUSHING)	1		82898-			
00A	8044988	・・ローラ	・・ROLLER	1		-82897			
00A	7028994	・・ローラ	・・ROLLER	1		82898-			
00B	3047030	・・ブッシング	・・BUSHING	2					
02	3046945	・アクスル	・AXLE	1					
03	2028046	・カラー	・COLLAR	2		-82897			
03	2036934	・カラー	・COLLAR	2		82898-			
05	4123162	・ピン	・PIN	2					
06	A810060	・O-リング	・O-RING	2					
07	4315607	・プラグ	・PLUG	2					
09	4153468	・シール;グループ	・SEAL;GROUP	2		-82897	Y	4317586	2
09	4317586	・シール;グループ	・SEAL;GROUP	2		82898-			
121	4248682	ボルト	BOLT	56		-82897			
121	4331851	ボルト	BOLT	56		82898-			

下ローラ (LC トラック)
LOWER ROLLER (LC TRACK)

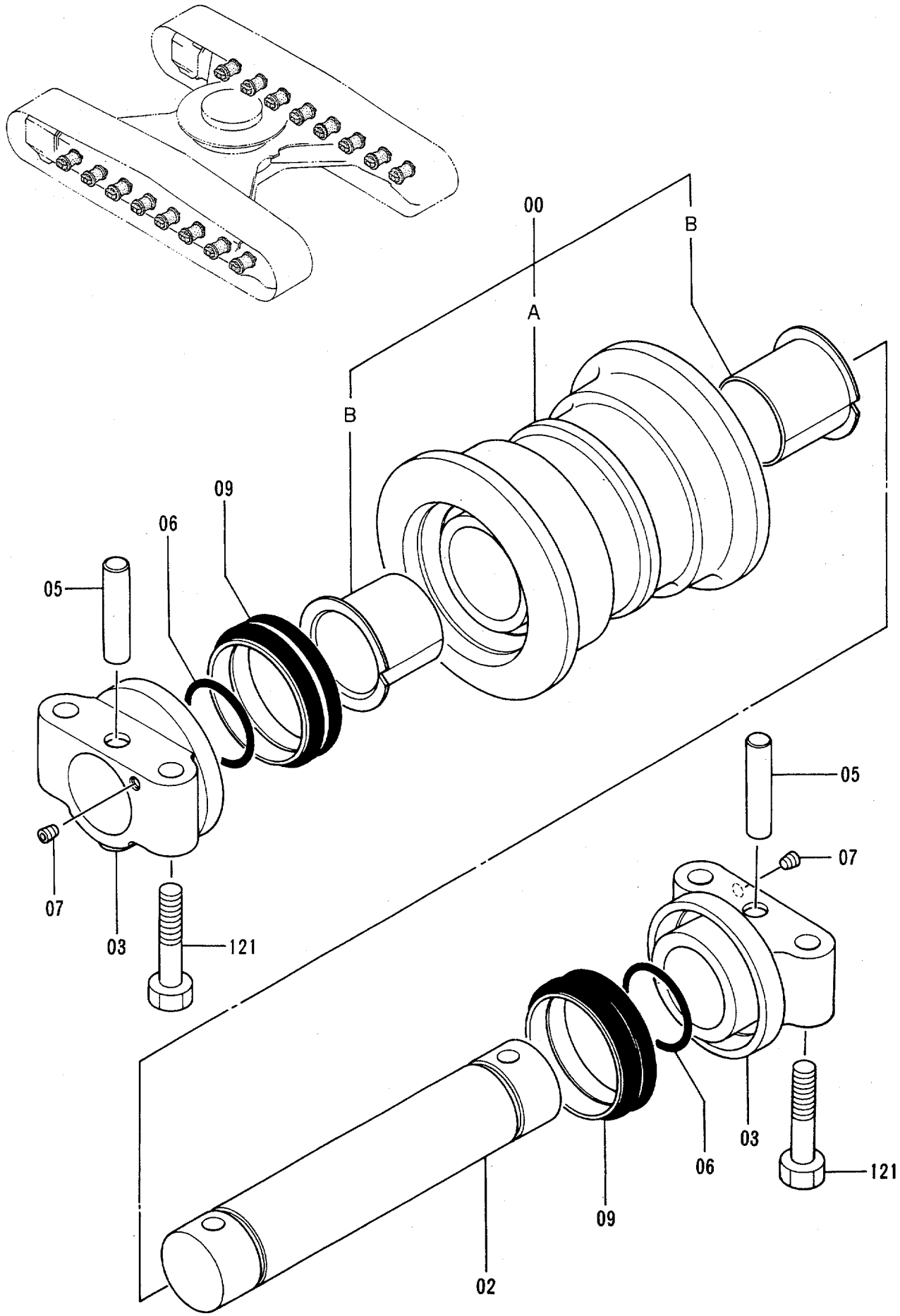

下ローラ (LCトラック)
LOWER ROLLER (LC TRACK)

78001-

符号 ITEM	部品番号 PART NO.	部品名	PART NAME	数量 Q'TY	サービスコード S.C	適用号機 SERIAL NO.	互換性 ICA	代替部品 REPLACEABLE PART 部品番号 PART NO.	代替部品 REPLACEABLE PART 数量 Q'TY
00-09	9132602	ローラ;ロア アッセン	ROLLER;LOWER ASS'Y	16		-83132	T	9144887	16
								4331851	64
00-09	9144887	ローラ;ロア アッセン	ROLLER;LOWER ASS'Y	16		83133-			
00	9114666	・ローラ (ブッシング ツキ)	・ROLLER (WITH BUSHING)	1		-83132			
00	9134244	・ローラ (ブッシング ツキ)	・ROLLER (WITH BUSHING)	1		83133-			
00A	8044988	・・ローラ	・・ROLLER	1		-83132			
00A	7028994	・・ローラ	・・ROLLER	1		83133-			
00B	3047030	・・ブッシング	・・BUSHING	2					
02	3046945	・アクスル	・AXLE	1					
03	2028046	・カラー	・COLLAR	2		-83132			
03	2036934	・カラー	・COLLAR	2		83133-			
05	4123162	・ピン	・PIN	2					
06	A810060	・O-リング	・O-RING	2					
07	4315607	・プラグ	・PLUG	2					
09	4153468	・シール;グループ	・SEAL;GROUP	2					
121	4248682	ボルト	BOLT	64		-83132			
121	4331851	ボルト	BOLT	64		83133-			

トラックリンク 600G 〈200〉
TRACK–LINK 600G 〈200〉

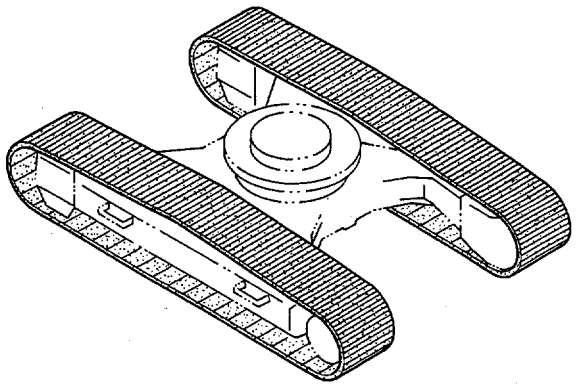

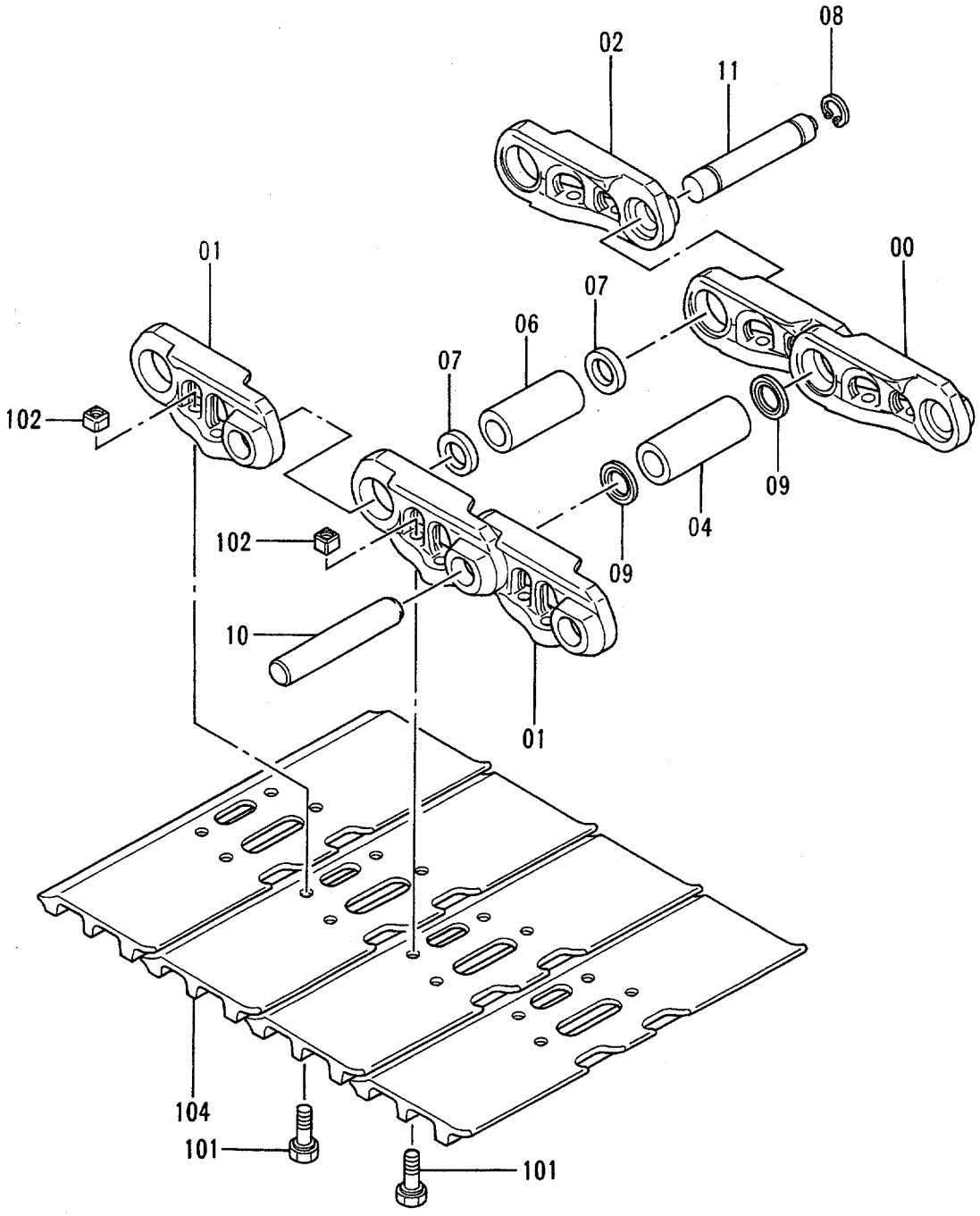

トラックリンク 600G <200>
TRACK-LINK 600G <200>

78001-

符号 ITEM	部品番号 PART NO.	部品名	PART NAME	数量 Q'TY	サービスコード S.C	適用号機 SERIAL NO.	互換性 ICA	代替部品 REPLACEABLE PART 部品番号 PART NO.	代替部品 REPLACEABLE PART 数量 Q'TY
	9126215	トラックリンク アッセン	TRACK-LINK ASS'Y	2		-80661	Y	9135630	2
	9135630	トラックリンク アッセン	TRACK-LINK ASS'Y	2		80662-			
00-11	9126216	・トラックリンク アッセン	・TRACK-LINK ASS'Y	1		-80661	Y	9135631	1
00-11	9135631	・トラックリンク アッセン	・TRACK-LINK ASS'Y	1		80662-	I	9140548	1
00-11	9140548	・トラックリンク アッセン	・TRACK-LINK ASS'Y	1	#S				
00	1019025	・・トラックリンク;B	・・TRACK-LINK;B	45		-80661	Y	1020006	45
00	1020006	・・トラックリンク;B	・・TRACK-LINK;B	45		80662-	I	1021382	45
00	1021382	・・トラックリンク;B	・・TRACK-LINK;B	45	#S				
01	1019026	・・トラックリンク;B	・・TRACK-LINK;B	46		-80661	Y	1020007	46
01	1020007	・・トラックリンク;B	・・TRACK-LINK;B	46		80662-	I	1021383	46
01	1021383	・・トラックリンク;B	・・TRACK-LINK;B	46	#S				
02	4314668	・・トラックリンク;マスタ	・・TRACK-LINK;M	1		-80661	Y	4345300	1
02	4345300	・・トラックリンク;マスタ	・・TRACK-LINK;M	1		80662-	I	4351857	1
02	4351857	・・トラックリンク;マスタ	・・TRACK-LINK;M	1	#S				
04	4247130	・・ブッシング	・・BUSHING	45		-80815	I	4349669	45
04	4349669	・・ブッシング	・・BUSHING	45		80516-	I	4358588	45
04	4358588	・・ブッシング	・・BUSHING	45	#S				
06	4247131	・・ブッシング;マスタ	・・BUSHING;MASTER	1		-80515	I	4349671	1
06	4349671	・・ブッシング;マスタ	・・BUSHING;MASTER	1		80516-	I	4358590	1
06	4358590	・・ブッシング;マスタ	・・BUSHING;MASTER	1	#S				
07	4145373	・・カラー	・・COLLAR	2			I	4358592	2
07	4358592	・・カラー	・・COLLAR	2	#S				
08	4192666	・・リング	・・RING	1			I	4358593	1
08	4358593	・・リング	・・RING	1	#S				
09	4201804	・・シール	・・SEAL	90		-81242	Y	4312391	90
09	4312391	・・シール	・・SEAL	90	S	-81242	I	4358589	90
09	4299066	・・シール	・・SEAL	90		81243-	I	4358589	90
09	4358589	・・シール	・・SEAL	90	#S				
10	4314671	・・ピン	・・PIN	45			I	4358587	45
10	4358587	・・ピン	・・PIN	45	#S				
11	4267743	・・ピン;マスター	・・PIN;MASTER	1			I	4358591	1
11	4358591	・・ピン;マスター	・・PIN;MASTER	1	#S				
101	4247132	・ボルト;シュー	・BOLT;SHOE	184		-80129			
101	4350565	・ボルト;シュー	・BOLT;SHOE	184		80130-80661			
101	4297905	・ボルト;シュー	・BOLT;SHOE	184		80662-			
102	4247133	・ナット	・NUT	184					
104	2032233	・シュー;グローサ	・SHOE;GROUSER	46		-81077	I	2027982	46
104	2027982	・シュー;グローサ	・SHOE;GROUSER	46		81078-			

トラックリンク 600G 〈200LC〉
TRACK-LINK 600G 〈200LC〉

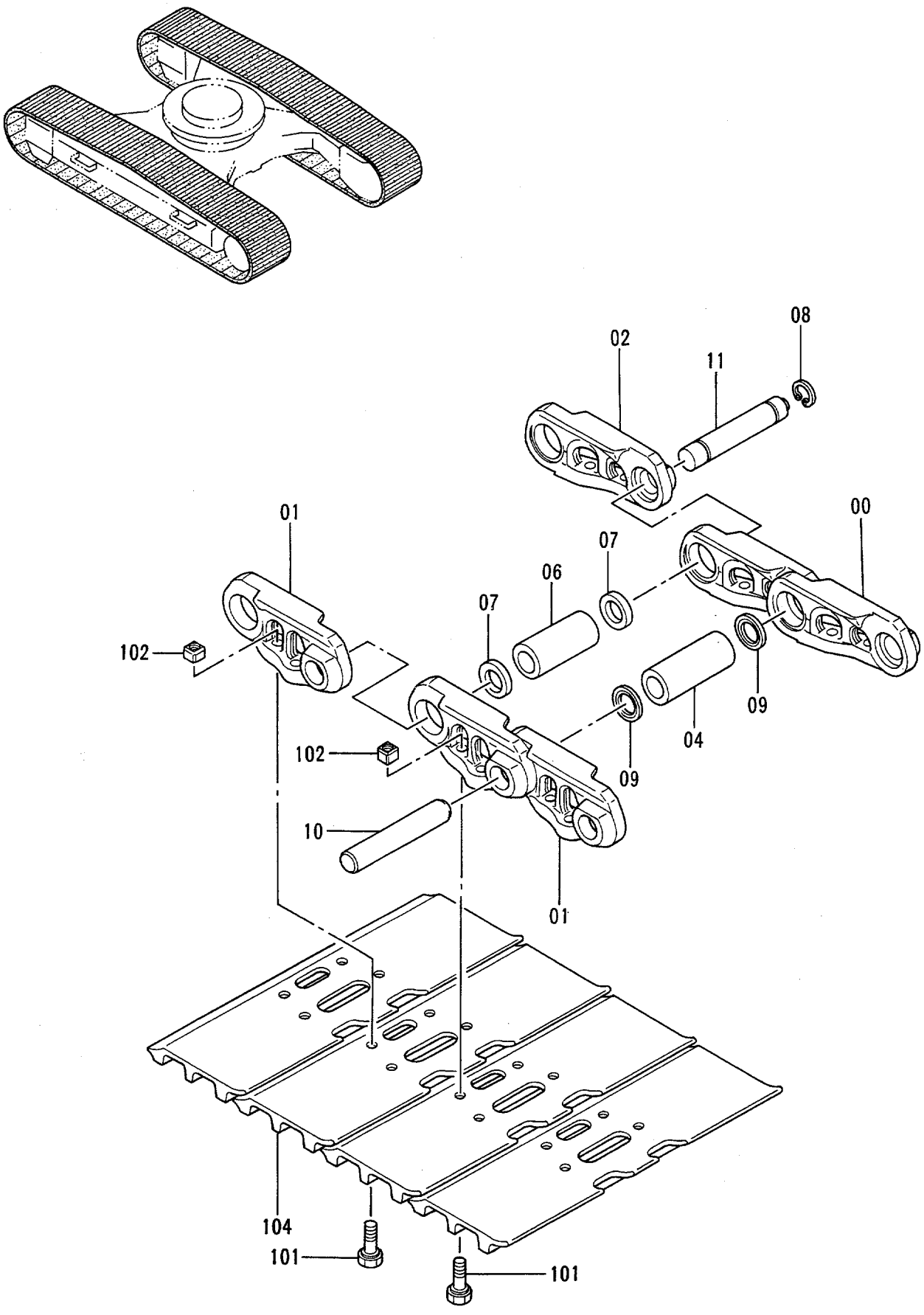

トラックリンク 600G <200LC>
TRACK-LINK 600G <200LC>

78001-

符号 ITEM	部品番号 PART NO.	部品名	PART NAME	数量 Q'TY	サービスコード S.C	適用号機 SERIAL NO.	互換性 ICA	代替部品 REPLACEABLE PART 部品番号 PART NO.	代替部品 REPLACEABLE PART 数量 Q'TY
	9126222	トラックリンク アッセン	TRACK-LINK ASS'Y	2		-80661	Y	9135645	2
	9135645	トラックリンク アッセン	TRACK-LINK ASS'Y	2		80662-			
00-11	9126223	・トラックリンク アッセン	・TRACK-LINK ASS'Y	1		-80661	Y	9135646	1
00-11	9135646	・トラックリンク アッセン	・TRACK-LINK ASS'Y	1		80662-	I	9145320	1
00-11	9145320	・トラックリンク アッセン	・TRACK-LINK ASS'Y	1	#S				
00	1019025	・・トラックリンク;B	・・TRACK-LINK;B	48		-80661	Y	1020006	48
00	1020006	・・トラックリンク;B	・・TRACK-LINK;B	48		80662-	I	1021382	48
00	1021382	・・トラックリンク;B	・・TRACK-LINK;B	48	#S				
01	1019026	・・トラックリンク;B	・・TRACK-LINK;B	49		-80661	Y	1020007	49
01	1020007	・・トラックリンク;B	・・TRACK-LINK;B	49		80662-	I	1021383	49
01	1021383	・・トラックリンク;B	・・TRACK-LINK;B	49	#S				
02	4314668	・・トラックリンク;マスタ	・・TRACK-LINK;M	1		-80661	Y	4345300	1
02	4345300	・・トラックリンク;マスタ	・・TRACK-LINK;M	1		80662-	I	4351857	1
02	4351857	・・トラックリンク;マスタ	・・TRACK-LINK;M	1	#S				
04	4247130	・・ブッシング	・・BUSHING	48		-80515	I	4349669	48
04	4349669	・・ブッシング	・・BUSHING	48		80516-	I	4358588	48
04	4358588	・・ブッシング	・・BUSHING	48	#S				
06	4247131	・・ブッシング;マスタ	・・BUSHING;MASTER	1		-80515	I	4349671	1
06	4349671	・・ブッシング;マスタ	・・BUSHING;MASTER	1		80516-	I	4358590	1
06	4358590	・・ブッシング;マスタ	・・BUSHING;MASTER	1	#S				
07	4145373	・・カラー	・・COLLAR	2			I	4358592	2
07	4358592	・・カラー	・・COLLAR	2	#S				
08	4192666	・・リング	・・RING	1			I	4358593	1
08	4358593	・・リング	・・RING	1	#S				
09	4201804	・・シール	・・SEAL	96		-81242	Y	4312391	96
09	4312391	・・シール	・・SEAL	96	S	-81242	I	4358589	96
09	4299066	・・シール	・・SEAL	96		81243-	I	4358589	96
09	4358589	・・シール	・・SEAL	96	#S				
10	4314671	・・ピン	・・PIN	48			I	4358587	48
10	4358587	・・ピン	・・PIN	48	#S				
11	4267743	・・ピン;マスター	・・PIN;MASTER	1			I	4358591	1
11	4358591	・・ピン;マスター	・・PIN;MASTER	1	#S				
101	4247132	・ボルト;シュー	・BOLT;SHOE	196		-80129	I	4350565	196
101	4350565	・ボルト;シュー	・BOLT;SHOE	196		80130-80661			
101	4297905	・ボルト;シュー	・BOLT;SHOE	196		80662-			
102	4247133	・ナット	・NUT	196					
104	2032233	・シュー;グローサ	・SHOE;GROUSER	49		-81077	I	2027982	49
104	2027982	・シュー;グローサ	・SHOE;GROUSER	49		81078-			

トラックリンク 600G 〈200H〉
TRACK-LINK 600G 〈200H〉

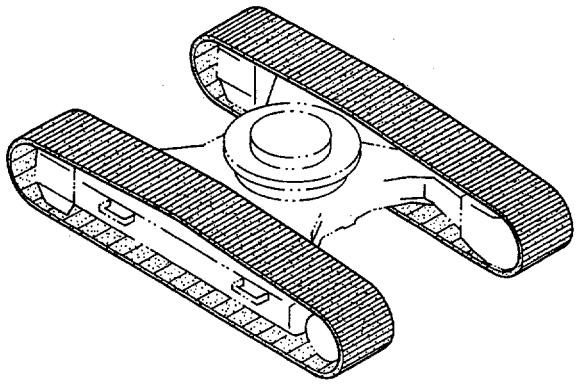

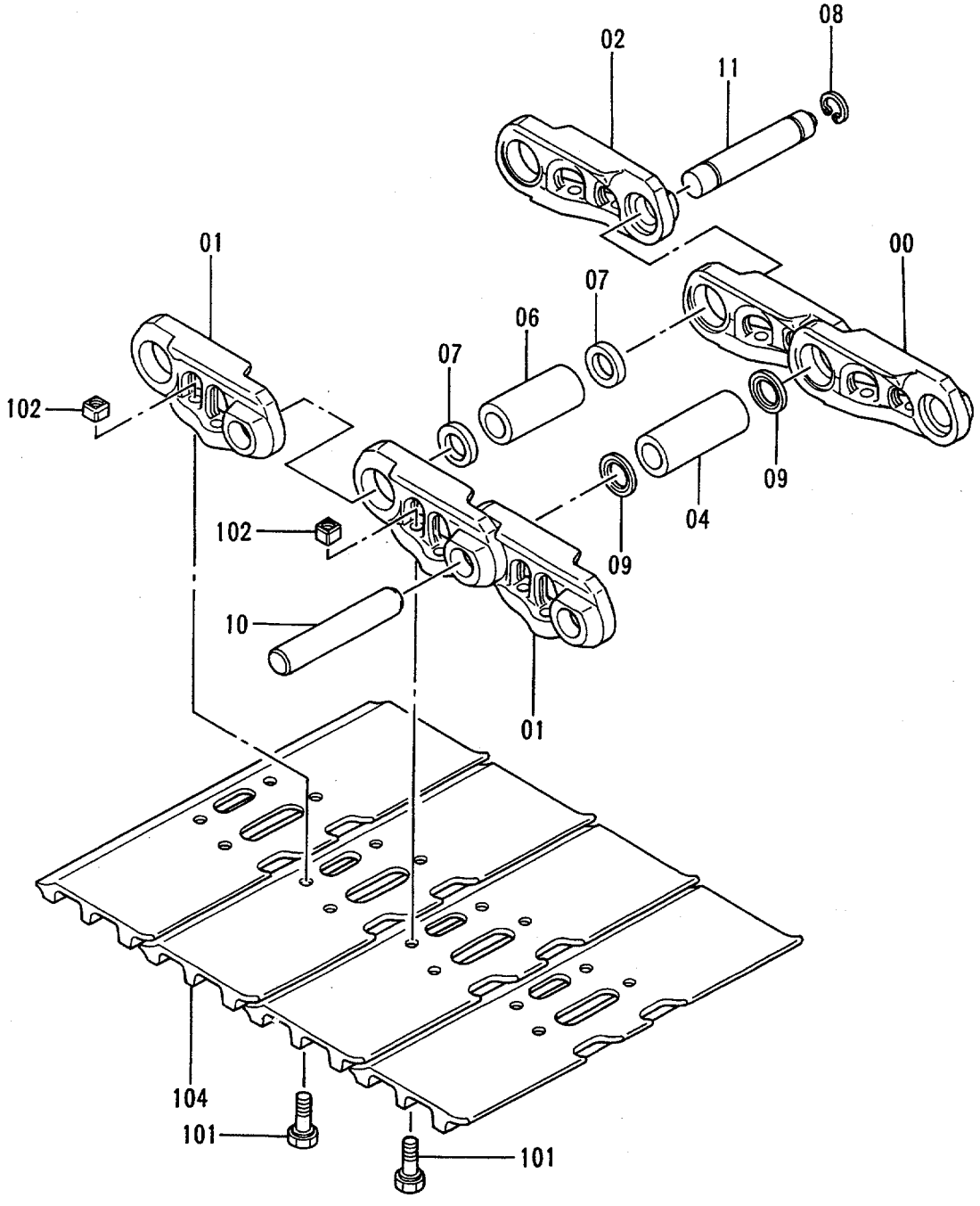

トラックリンク 600G <200H>
TRACK-LINK 600G <200H>

78001-

符号 ITEM	部品番号 PART NO.	部品名	PART NAME	数量 Q'TY	サービスコード S.C	適用号機 SERIAL NO.	互換性 ICA	代替部品 REPLACEABLE PART 部品番号 PART NO.	代替部品 REPLACEABLE PART 数量 Q'TY
	9142379	トラックリンク アッセン	TRACK-LINK ASS'Y	2					
00-11	9135631	・トラックリンク アッセン	・TRACK-LINK ASS'Y	1			I	9140548	1
00-11	9140548	・トラックリンク アッセン	・TRACK-LINK ASS'Y	1	#S				
00	1020006	・・トラックリンク;B	・・TRACK-LINK;B	45			I	1021382	45
00	1021382	・・トラックリンク;B	・・TRACK-LINK;B	45	#S				
01	1020007	・・トラックリンク;B	・・TRACK-LINK;B	46			I	1021383	46
01	1021383	・・トラックリンク;B	・・TRACK-LINK;B	46	#S				
02	4345300	・・トラックリンク;マスタ	・・TRACK-LINK;M	1			I	4351857	1
02	4351857	・・トラックリンク;マスタ	・・TRACK-LINK;M	1	#S				
04	4349669	・・ブッシング	・・BUSHING	45			I	4358588	45
04	4358588	・・ブッシング	・・BUSHING	45	#S				
06	4349671	・・ブッシング;マスタ	・・BUSHING;MASTER	1			I	4358590	1
06	4358590	・・ブッシング;マスタ	・・BUSHING;MASTER	1	#S				
07	4145373	・・カラー	・・COLLAR	2			I	4358592	2
07	4358592	・・カラー	・・COLLAR	2	#S				
08	4192666	・・リング	・・RING	1			I	4358593	1
08	4358593	・・リング	・・RING	1	#S				
09	4312391	・・シール	・・SEAL	90		-81242	I	4358589	90
09	4299066	・・シール	・・SEAL	90		81243-	I	4358589	90
09	4358589	・・シール	・・SEAL	90	#S				
10	4314671	・・ピン	・・PIN	45			I	4358587	45
10	4358587	・・ピン	・・PIN	45	#S				
11	4267743	・・ピン;マスター	・・PIN;MASTER	1			I	4358591	1
11	4358591	・・ピン;マスター	・・PIN;MASTER	1	#S				
101	4297905	・ボルト;シュー	・BOLT;SHOE	184					
102	4247133	・ナット	・NUT	184					
104	2034774	・シュー;グローサ	・SHOE;GROUSER	46					

トラックリンク 600G 〈200LCH〉
TRACK-LINK 600G 〈200LCH〉

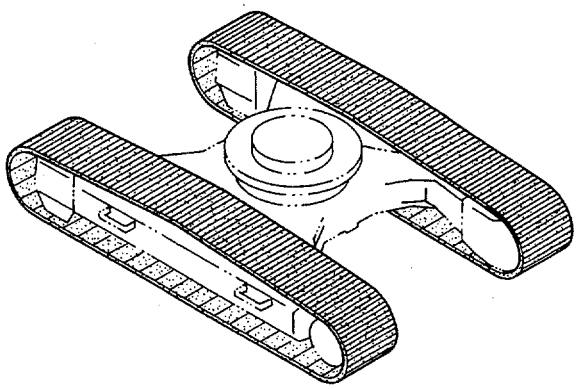

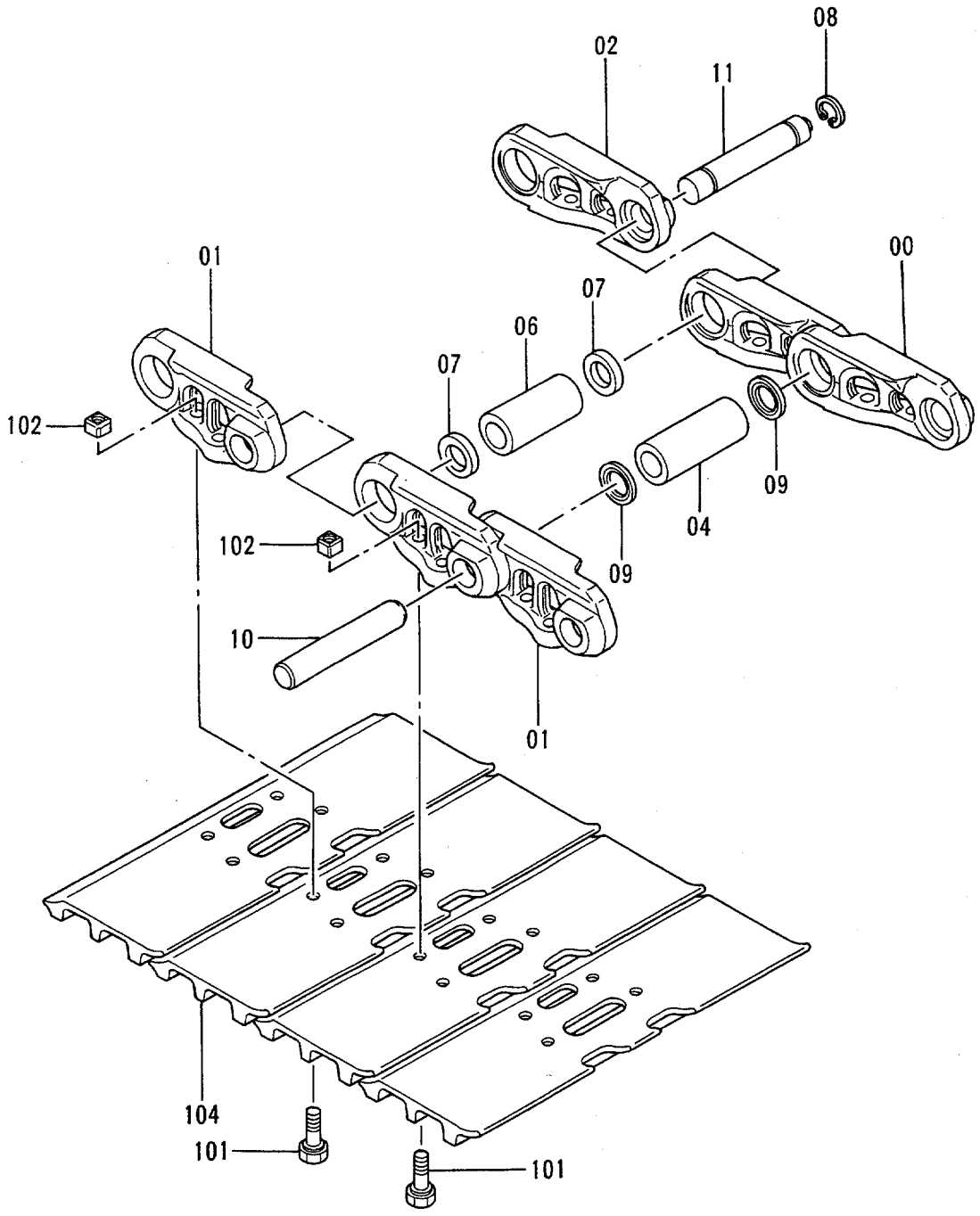

トラックリンク 600G <200LCH>
TRACK-LINK 600G <200LCH>

78001-

符号 ITEM	部品番号 PART NO.	部品名	PART NAME	数量 Q'TY	サービスコード S.C	適用号機 SERIAL NO.	互換性 ICA	代替部品 REPLACEABLE PART 部品番号 PART NO.	代替部品 REPLACEABLE PART 数量 Q'TY
	9142381	トラックリンク アッセン	TRACK-LINK ASS'Y	2					
00-11	9135646	・トラックリンク アッセン	・TRACK-LINK ASS'Y	1			I	9145320	1
00-11	9145320	・トラックリンク アッセン	・TRACK-LINK ASS'Y	1	#S				
00	1020006	・・トラックリンク;B	・・TRACK-LINK;B	48			I	1021382	48
00	1021382	・・トラックリンク;B	・・TRACK-LINK;B	48	#S				
01	1020007	・・トラックリンク;B	・・TRACK-LINK;B	49			I	1021383	49
01	1021383	・・トラックリンク;B	・・TRACK-LINK;B	49	#S				
02	4345300	・・トラックリンク;マスタ	・・TRACK-LINK;M	1			I	4351857	1
02	4351857	・・トラックリンク;マスタ	・・TRACK-LINK;M	1	#S				
04	4349669	・・ブッシング	・・BUSHING	48			I	4358588	48
04	4358588	・・ブッシング	・・BUSHING	48	#S				
06	4349671	・・ブッシング;マスタ	・・BUSHING;MASTER	1			I	4358590	1
06	4358590	・・ブッシング;マスタ	・・BUSHING;MASTER	1	#S				
07	4145373	・・カラー	・・COLLAR	2			I	4358592	2
07	4358592	・・カラー	・・COLLAR	2	#S				
08	4192666	・・リング	・・RING	1			I	4358593	1
08	4358593	・・リング	・・RING	1	#S				
09	4312391	・・シール	・・SEAL	96		-81242	I	4358589	96
09	4299066	・・シール	・・SEAL	96		81243-	I	4358589	96
09	4358589	・・シール	・・SEAL	96	#S				
10	4314671	・・ピン	・・PIN	48			I	4358587	48
10	4358587	・・ピン	・・PIN	48	#S				
11	4267743	・・ピン;マスター	・・PIN;MASTER	1			I	4358591	1
11	4358591	・・ピン;マスター	・・PIN;MASTER	1	#S				
101	4297905	・ボルト;シュー	・BOLT;SHOE	196					
102	4247133	・ナット	・NUT	196					
104	2034774	・シュー;グローサ	・SHOE;GROUSER	49					

センタージョイント
CENTER JOINT

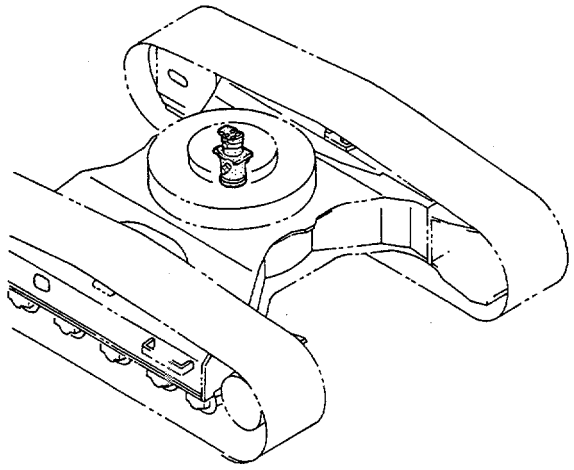

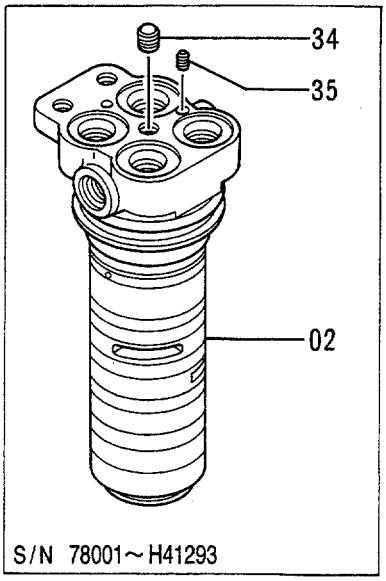

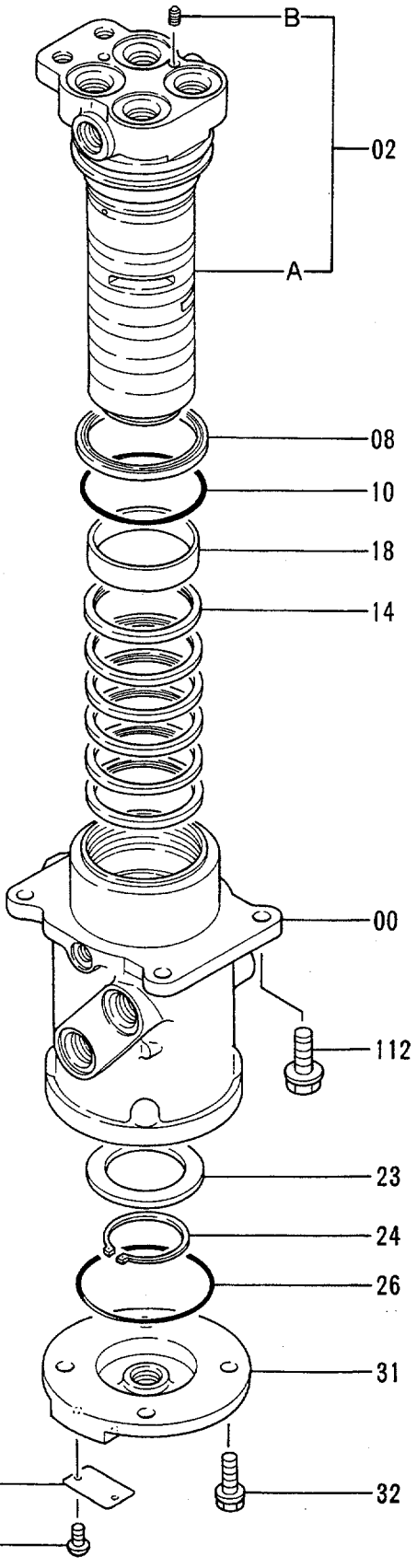

センター ジョイント
CENTER JOINT

78001-

符号 ITEM	部品番号 PART NO.	部品名	PART NAME	数量 Q'TY	サービスコード S.C	適用号機 SERIAL NO.	互換性 ICA	代替部品 REPLACEABLE PART 部品番号 PART NO.	代替部品 REPLACEABLE PART 数量 Q'TY
00-40	9101521	ジョイント;センタ アッセン	JOINT;CENTER ASS'Y	1					
00	0001190	・ボディ	・BODY	1					
02	0001193	・スピンドル	・SPINDLE	1		-H41293	I	9145787	1
02	9145787	・スピンドル	・SPINDLE	1		H41294-			
02A	+++++++	・・スピンドル	・・SPINDLE	1	D	H41294-			
02B	+++++++	・・プラグ	・・PLUG	1	D	H41294-			
08	4272803	・シール;ダスト	・SEAL;DUST	1					
10	4118147	・O-リング	・O-RING	1					
14	4231543	・シール;オイル	・SEAL;OIL	6					
18	4241780	・ブッシング	・BUSHING	1					
23	3070250	・リング	・RING	1					
24	991347	・リング;リテイニング	・RING;RETAINING	1					
26	A810100	・O-リング	・O-RING	1					
31	2031329	・カバー	・COVER	1		-H24495	Y	2034607	1
31	2034607	・カバー	・COVER	1		H24496-			
32	J011030	・ボルト;セムス	・BOLT;SEMS	4					
34	4239610	・プラグ	・PLUG	1		-H41293			
35	4239611	・プラグ	・PLUG	1		-H41293			
39	3059221	・ネームプレート	・NAME-PLATE	1					
40	M492564	・スクリュ;ドライブ	・SCREW;DRIVE	2					
112	J011235	ボルト;セムス	BOLT;SEMS	4					

走行配管 (スタンダードトラック)
TRAVEL PIPINGS (STD. TRACK)

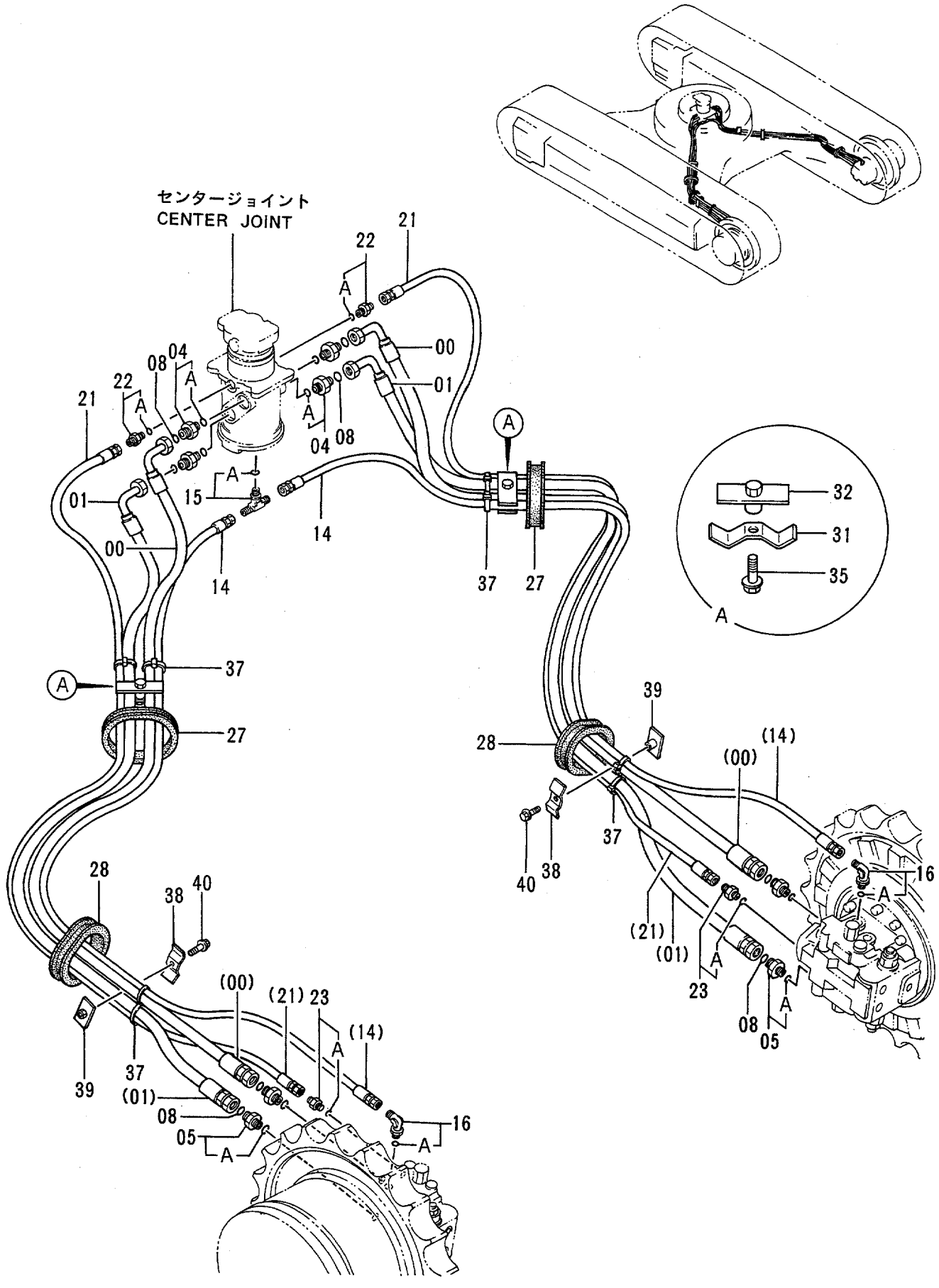

走行配管 (ｽﾀﾝﾀﾞｰﾄﾞﾄﾗｯｸ)
TRAVEL PIPINGS (STD. TRACK)

78001-

符号 ITEM	部品番号 PART NO.	部品名	PART NAME	数量 Q'TY	サービスコード S.C	適用号機 SERIAL NO.	互換性 ICA	代替部品 REPLACEABLE PART 部品番号 PART NO.	代替部品 REPLACEABLE PART 数量 Q'TY
00	4262267	ﾎｰｽ	HOSE	2					
01	4262270	ﾎｰｽ	HOSE	2					
04	4189619	ｱﾀﾞﾌﾟﾀ;S	ADAPTER;S	4					
04A	4506424	･O-ﾘﾝｸﾞ	･O-RING	1					
05	4189537	ｱﾀﾞﾌﾟﾀ;S	ADAPTER;S	4					
05A	4506429	･O-ﾘﾝｸﾞ	･O-RING	1					
08	4187308	O-ﾘﾝｸﾞ	O-RING	8					
14	4262931	ﾎｰｽ	HOSE	2					
15	4221224	ﾁｰ;S	TEE;S	1					
15A	4506418	･O-ﾘﾝｸﾞ	･O-RING	1					
16	4154672	ｴﾙﾎﾞ;S	ELBOW;S	2					
16A	4506418	･O-ﾘﾝｸﾞ	･O-RING	1					
21	4262276	ﾎｰｽ	HOSE	2					
22	4200465	ｱﾀﾞﾌﾟﾀ;S	ADAPTER;S	2					
22A	957366	･O-ﾘﾝｸﾞ	･O-RING	1					
23	4200465	ｱﾀﾞﾌﾟﾀ;S	ADAPTER;S	2					
23A	957366	･O-ﾘﾝｸﾞ	･O-RING	1					
27	4191978	ﾌﾞｯｼﾝｸﾞ;ﾗﾊﾞｰ	BUSHING;RUBBER	2					
28	4272435	ﾌﾞｯｼﾝｸﾞ;ﾗﾊﾞｰ	BUSHING;RUBBER	2		-85184			
28	4345761	ﾌﾞｯｼﾝｸﾞ;ﾗﾊﾞｰ	BUSHING;RUBBER	2	#	85185-			
31	4202103	ｸﾗﾝﾌﾟ	CLAMP	2	#				
32	9727822	ｸﾗﾝﾌﾟ	CLAMP	2	#				
35	J011250	ﾎﾞﾙﾄ;ｾﾑｽ	BOLT;SEMS	2	#				
37	4121859	ｸﾘｯﾌﾟ;ﾊﾞﾝﾄﾞ	CLIP;BAND	8					
38	4202103	ｸﾗﾝﾌﾟ	CLAMP	2	#	-85184			
39	9727822	ｸﾗﾝﾌﾟ	CLAMP	2	#	-85184			
40	J011250	ﾎﾞﾙﾄ;ｾﾑｽ	BOLT;SEMS	2	#	-85184			

走行配管 (LC トラック)
TRAVEL PIPINGS (LC TRACK)

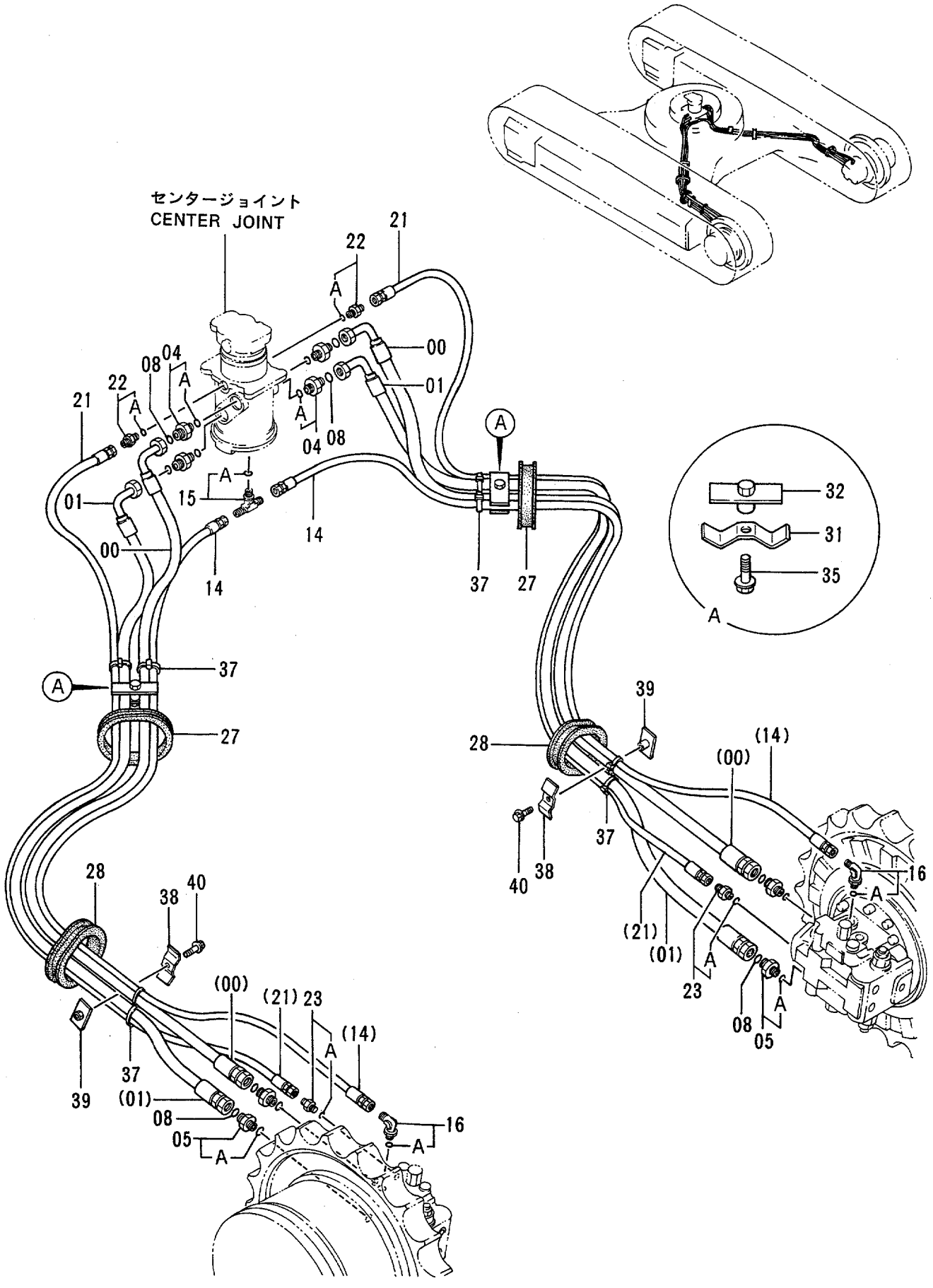

走行配管 (LCトラック)
TRAVEL PIPINGS (LC TRACK)

78001-

符号 ITEM	部品番号 PART NO.	部品名	PART NAME	数量 Q'TY	サービスコード S.C	適用号機 SERIAL NO.	互換性 ICA	代替部品 REPLACEABLE PART 部品番号 PART NO.	代替部品 REPLACEABLE PART 数量 Q'TY
00	4267665	ホース	HOSE	2					
01	4267666	ホース	HOSE	2					
04	4189619	アダプタ;S	ADAPTER;S	4					
04A	4506424	・O-リング	・O-RING	1					
05	4189537	アダプタ;S	ADAPTER;S	4					
05A	4506429	・O-リング	・O-RING	1					
08	4187308	O-リング	O-RING	8					
14	4286515	ホース	HOSE	2					
15	4221224	チー;S	TEE;S	1					
15A	4506418	・O-リング	・O-RING	1					
16	4154672	エルボ;S	ELBOW;S	2					
16A	4506418	・O-リング	・O-RING	1					
21	4239715	ホース	HOSE	2					
22	4200465	アダプタ;S	ADAPTER;S	2					
22A	957366	・O-リング	・O-RING	1					
23	4200465	アダプタ;S	ADAPTER;S	2					
23A	957366	・O-リング	・O-RING	1					
27	4191978	ブッシング;ラバー	BUSHING;RUBBER	2					
28	4272435	ブッシング;ラバー	BUSHING;RUBBER	2		-85386			
28	4345761	ブッシング;ラバー	BUSHING;RUBBER	2	#	85387-			
31	4202103	クランプ	CLAMP	2	#				
32	9727822	クランプ	CLAMP	2	#				
35	J011250	ボルト;セムス	BOLT;SEMS	2	#				
37	4121859	クリップ;バンド	CLIP;BAND	8					
38	4202103	クランプ	CLAMP	2	#	-85386			
39	9727822	クランプ	CLAMP	2	#	-85386			
40	J011250	ボルト;セムス	BOLT;SEMS	2	#	-85386			

走行配管カバー
TRAVEL PIPINGS COVER

適用号機 STD : 78001～85184
Serial No. LC : 78001～85386

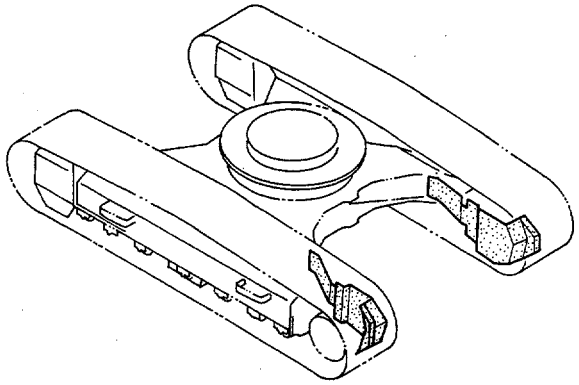

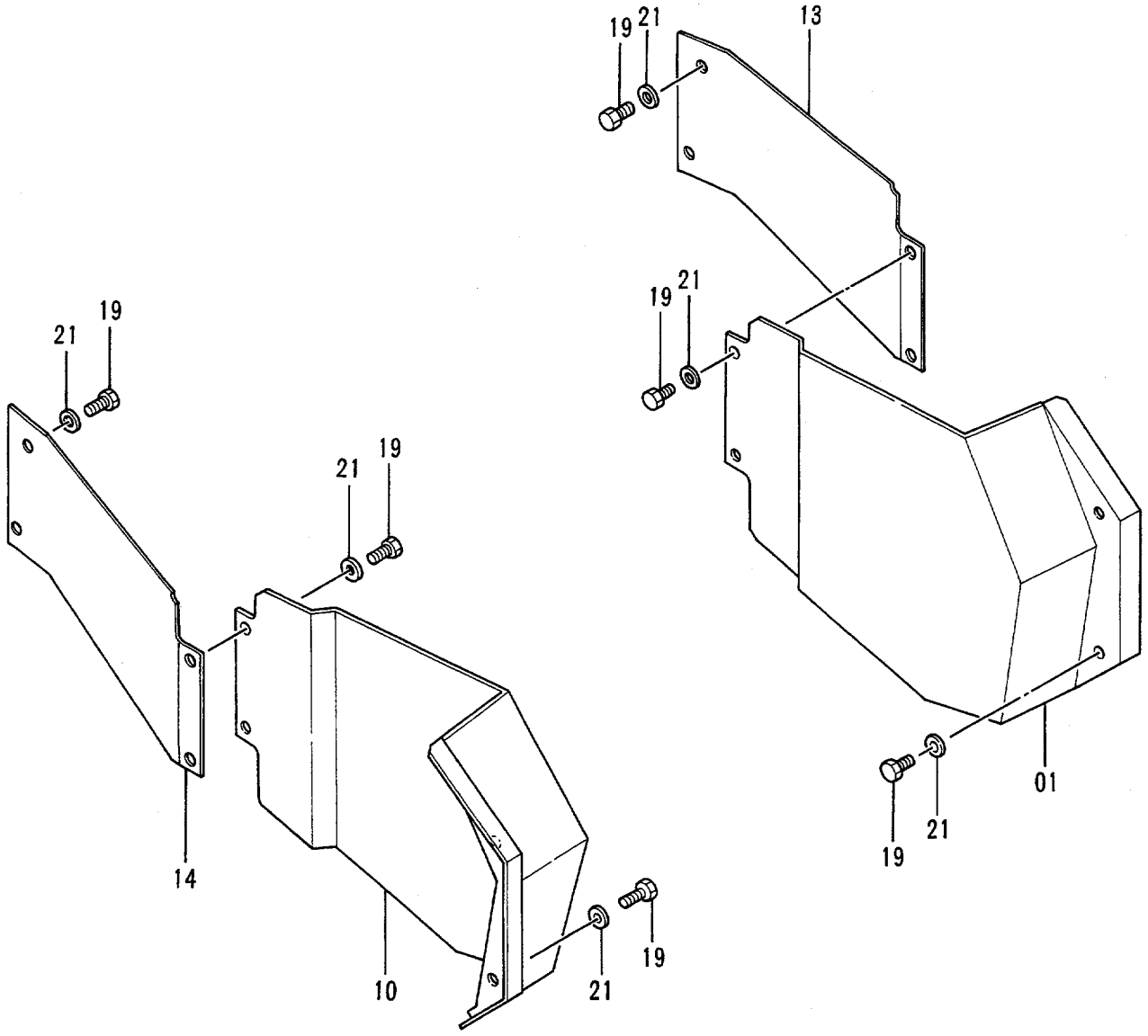

走行配管ｶﾊﾞｰ
TRAVEL PIPINGS COVER

STD:78001-85184
LC :78001-85386

符号 ITEM	部品番号 PART NO.	部品名	PART NAME	数量 Q'TY	サービスコード S.C	適用号機 SERIAL NO.	互換性 ICA	代替部品 REPLACEABLE PART 部品番号 PART NO.	代替部品 REPLACEABLE PART 数量 Q'TY
01	7028105	ｶﾊﾞｰ	COVER	1					
10	7028104	ｶﾊﾞｰ	COVER	1					
13	3051801	ｶﾊﾞｰ	COVER	1					
14	3051802	ｶﾊﾞｰ	COVER	1					
19	J901225	ﾎﾞﾙﾄ	BOLT	12					
21	J222012	ﾜｯｼﾔ	WASHER	12					

走行配管カバー
TRAVEL PIPINGS COVER

適用号機 STD : 85185~
Serial No. LC : 85387~

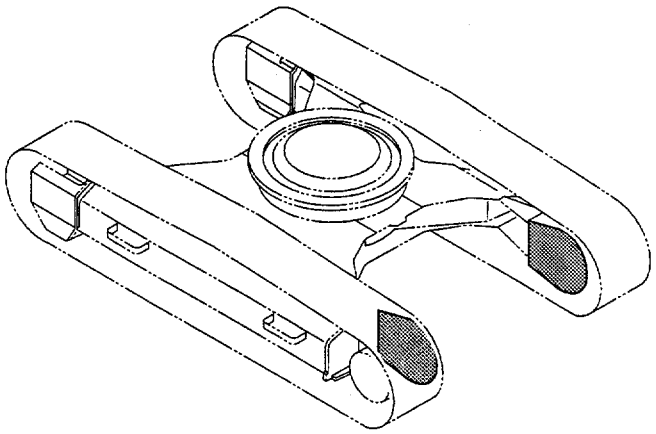

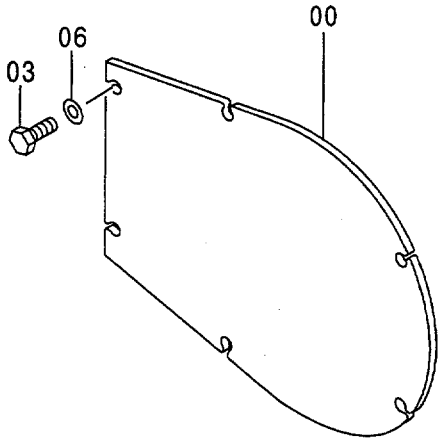

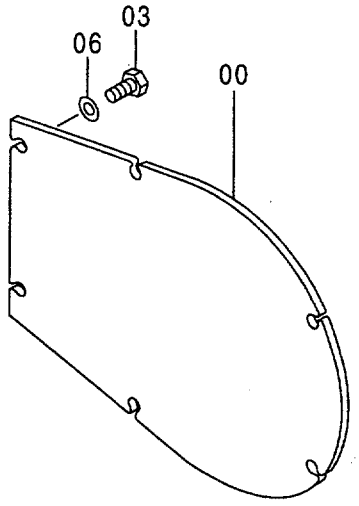

走行配管ｶﾊﾞｰ
TRAVEL PIPINGS COVER

STD:85185-
LC :85387-

符号 ITEM	部品番号 PART NO.	部品名	PART NAME	数量 Q'TY	サービスコード S.C	適用号機 SERIAL NO.	互換性 ICA	代替部品 REPLACEABLE PART 部品番号 PART NO.	代替部品 REPLACEABLE PART 数量 Q'TY
	+++++++	ｶﾊﾞｰ ｱｯｾﾝ	COVER ASS'Y	2					
00	4334900	･ｶﾊﾞｰ	･COVER	1					
03	J901435	･ﾎﾞﾙﾄ	･BOLT	6					
06	J222014	･ﾜｯｼｬ	･WASHER	6					

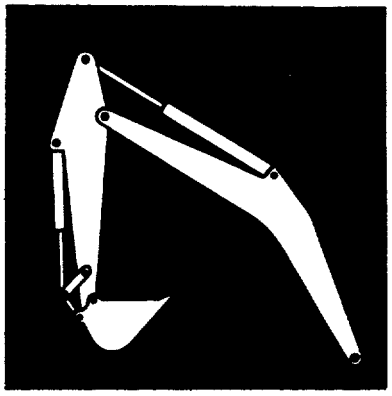

フロントアタッチメント
FRONT-END ATTACHMENTS

ブ　ー　ム
BOOM

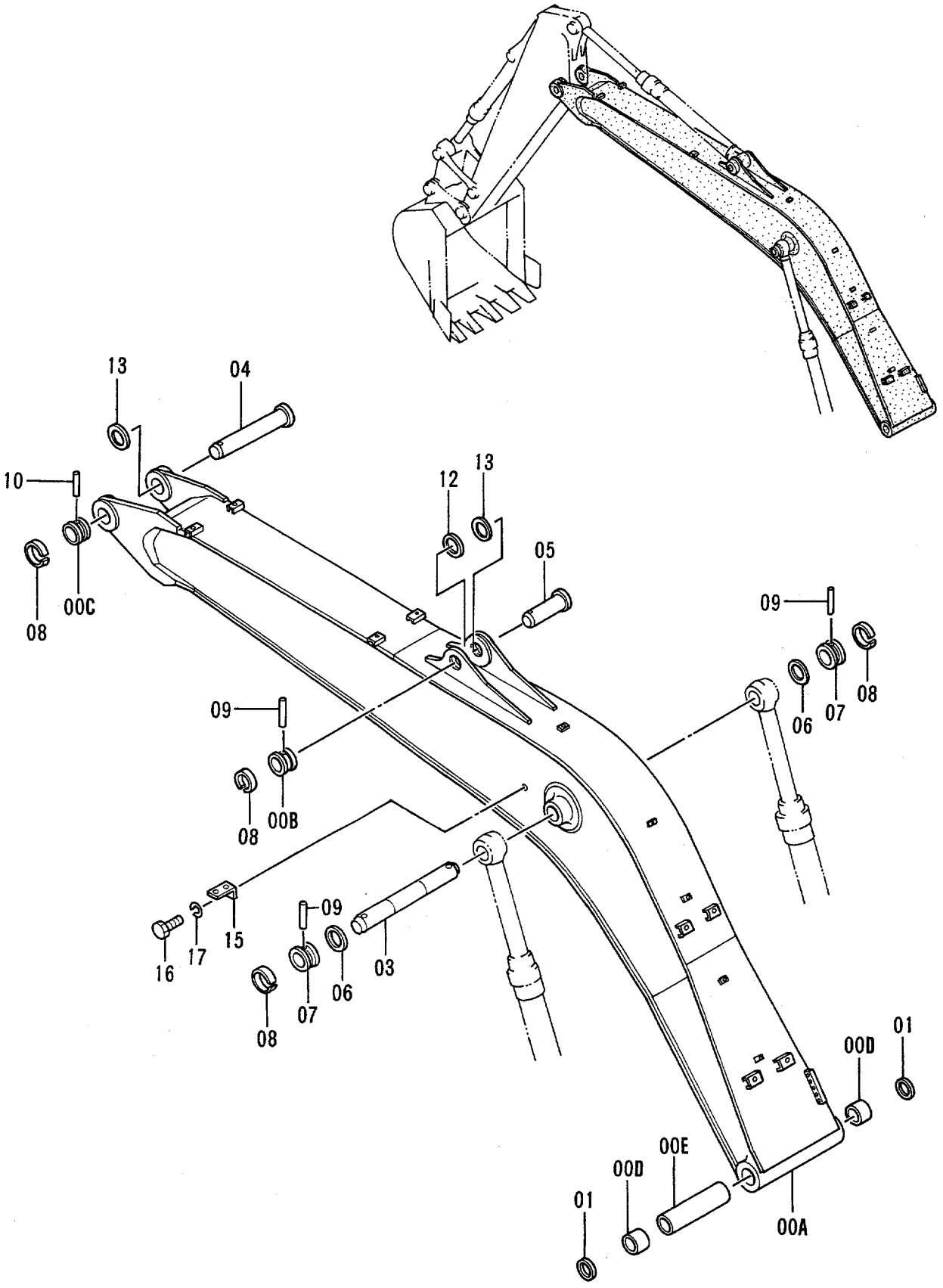
13
04
10
12
13
05
00C
08
09
06
07
08
09
08
00B
16
17
15
09
03
06
07
08
01
00D
00E
00D
01
00A

ﾌﾞｰﾑ
BOOM

78001-

符号 ITEM	部品番号 PART NO.	部品名	PART NAME	数量 Q'TY	サービスコード S.C	適用号機 SERIAL NO.	互換性 ICA	代替部品 REPLACEABLE PART 部品番号 PART NO.	代替部品 REPLACEABLE PART 数量 Q'TY
00A-E	7021647	ﾌﾞｰﾑ ｱｯｾﾝ	BOOM ASS'Y	1					
00A	5002498	・ﾌﾞｰﾑ	・BOOM	1					
00B	4197035	・ｽﾄｯﾊﾟ	・STOPPER	1	W				
00C	4200897	・ｽﾄｯﾊﾟ	・STOPPER	1	W				
00D	3051156	・ﾌﾞｯｼﾝｸﾞ	・BUSHING	2					
00E	4257805	・ｽﾍﾟｰｻ	・SPACER	1					
01	4067901	ｼｰﾙ;ﾀﾞｽﾄ	SEAL;DUST	2					
03	3036967	ﾋﾟﾝ	PIN	1					
04	3036968	ﾋﾟﾝ	PIN	1					
05	3048360	ﾋﾟﾝ	PIN	1					
06	4284059	ｼﾑ 1.0	SHIM 1.0	2	R				
07	4197035	ｽﾄｯﾊﾟ	STOPPER	2					
08	4098712	ﾘﾝｸﾞ	RING	4					
09	4098713	ﾋﾟﾝ	PIN	3					
10	4109669	ﾋﾟﾝ	PIN	1					
12	4114816	ｼﾑ 2.3	SHIM 2.3	1	R				
13	4114817	ｼﾑ 1.0	SHIM 1.0	2	R				
15	4224631	ﾌﾞﾗｹｯﾄ	BRACKET	1					
16	J901425	ﾎﾞﾙﾄ	BOLT	1					
17	A590914	ﾜｯｼｬ;ｽﾌﾟﾘﾝｸﾞ	WASHER;SPRING	1					

H ブーム
H BOOM

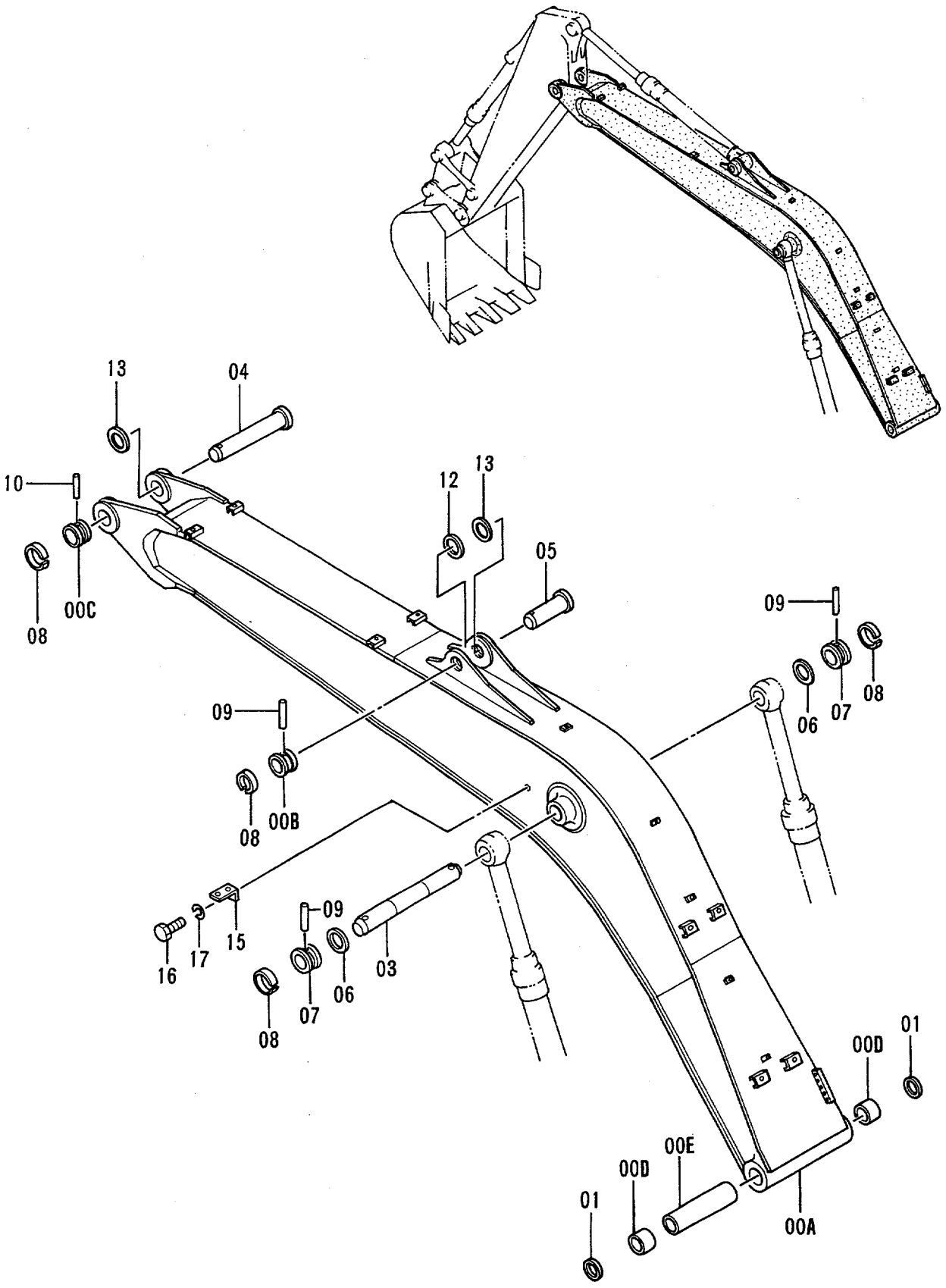
13
04
10
12
13
05
09
08
00C
09
06
07
08
09
08
00B
16
17
15
09
03
07
06
08
01
00D
00D
00E
01
00A

H ﾌﾞｰﾑ
H BOOM

78001-

符号 ITEM	部品番号 PART NO.	部品名	PART NAME	数量 Q'TY	サービスコード S.C	適用号機 SERIAL NO.	互換性 ICA	代替部品 REPLACEABLE PART 部品番号 PART NO.	代替部品 REPLACEABLE PART 数量 Q'TY
00A-E	7028430	ﾌﾞｰﾑ ｱｯｾﾝ	BOOM ASS'Y	1					
00A	5004258	･ﾌﾞｰﾑ	･BOOM	1					
00B	4197035	･ｽﾄｯﾊﾟ	･STOPPER	1	W				
00C	4200897	･ｽﾄｯﾊﾟ	･STOPPER	1	W				
00D	3051156	･ﾌﾞｯｼﾝｸﾞ	･BUSHING	2					
00E	4257805	･ｽﾍﾟｰｻ	･SPACER	1					
01	4067901	ｼｰﾙ;ﾀﾞｽﾄ	SEAL;DUST	2					
03	3036967	ﾋﾟﾝ	PIN	1					
04	3036968	ﾋﾟﾝ	PIN	1					
05	3048360	ﾋﾟﾝ	PIN	1					
06	4284059	ｼﾑ 1.0	SHIM 1.0	2	R				
07	4197035	ｽﾄｯﾊﾟ	STOPPER	2					
08	4098712	ﾘﾝｸﾞ	RING	4					
09	4098713	ﾋﾟﾝ	PIN	3					
10	4109669	ﾋﾟﾝ	PIN	1					
12	4114816	ｼﾑ 2.3	SHIM 2.3	1	R				
13	4114817	ｼﾑ 1.0	SHIM 1.0	2	R				
15	4224631	ﾌﾞﾗｹｯﾄ	BRACKET	1					
16	J901425	ﾎﾞﾙﾄ	BOLT	1					
17	A590914	ﾜｯｼｬ;ｽﾌﾟﾘﾝｸﾞ	WASHER;SPRING	1					

スタンダードアーム 2.91M
STD. ARM 2.91M

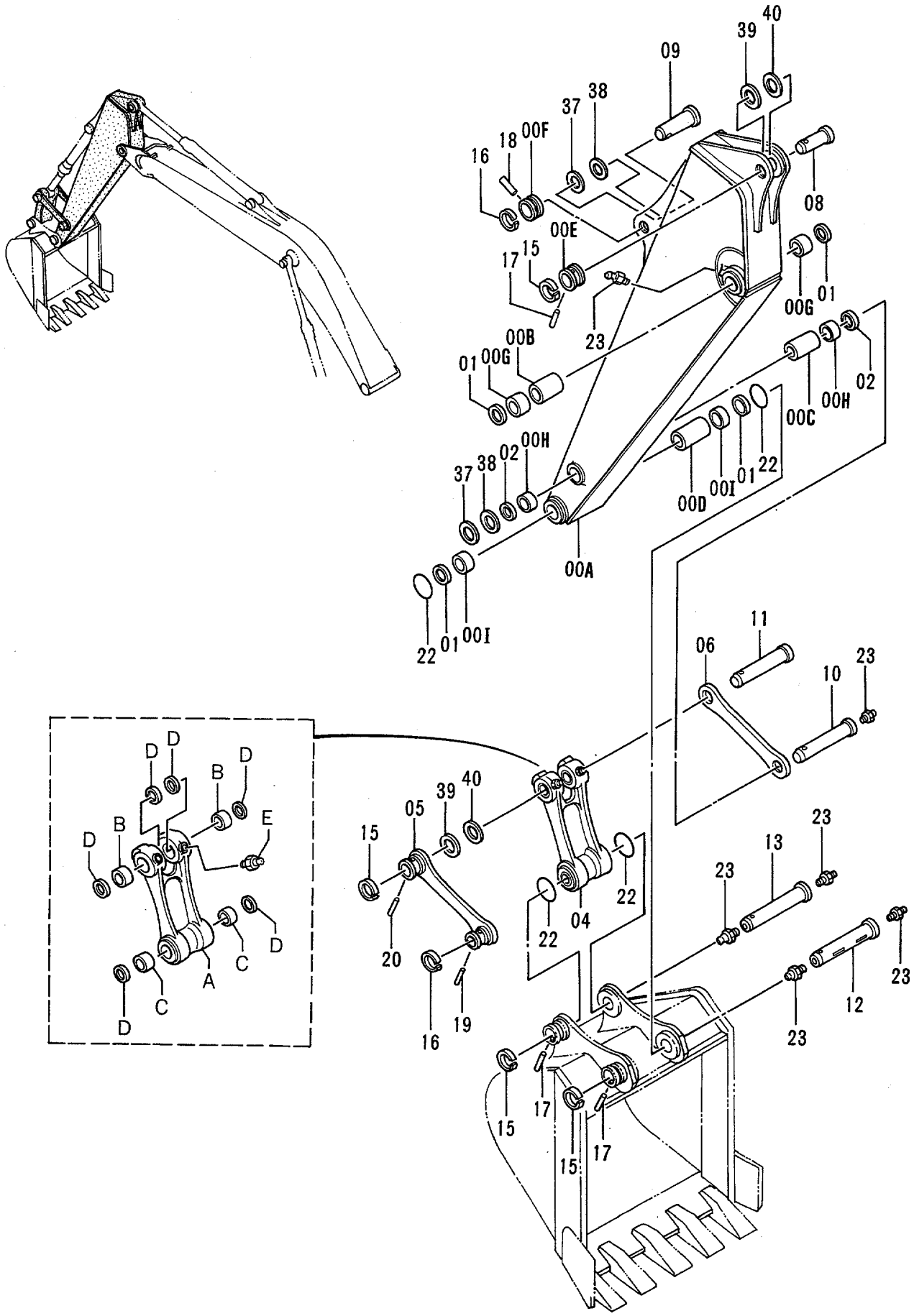

スタンダード アーム 2.91M
STD. ARM 2.91M

78001-

符号 ITEM	部品番号 PART NO.	部品名	PART NAME	数量 Q'TY	サービスコード S.C	適用号機 SERIAL NO.	互換性 ICA	代替部品 REPLACEABLE PART 部品番号 PART NO.	代替部品 REPLACEABLE PART 数量 Q'TY
00A-1	6011038	アーム アッセン	ARM ASS'Y	1					
00A	6011006	・アーム	・ARM	1					
00B	4123816	・スペーサ	・SPACER	1					
00C	4123814	・スペーサ	・SPACER	1					
00D	4123815	・スペーサ	・SPACER	1					
00E	4197035	・ストッパ	・STOPPER	1	W				
00F	4197034	・ストッパ	・STOPPER	1	W				
00G	3036976	・ブッシング	・BUSHING	2		-78366	Y	3068597	2
00G	3068597	・ブッシング	・BUSHING	2		78367-			
00H	4196106	・ブッシング	・BUSHING	2					
00I	4249850	・ブッシング	・BUSHING	2					
01	4067902	シール;ダスト	SEAL;DUST	4					
02	4084578	シール;ダスト	SEAL;DUST	2					
04	8049857	リンク アッセン	LINK ASS'Y	1					
04A	1016063	・リンク	・LINK	1					
04B	3048327	・ブッシング	・BUSHING	2					
04C	4249848	・ブッシング	・BUSHING	2					
04D	4067902	・シール;ダスト	・SEAL;DUST	6					
04E	J75481	・フイッテング;グリース	・FITTING;GREASE	2					
05	9733731	リンク	LINK	1					
06	3048485	リンク	LINK	1					
08	3048360	ピン	PIN	1					
09	3036970	ピン	PIN	1					
10	3036971	ピン	PIN	1					
11	3036973	ピン	PIN	1					
12	3041200	ピン	PIN	1					
13	3041201	ピン	PIN	1					
15	4098712	リング	RING	4					
16	4098716	リング	RING	2					
17	4098713	ピン	PIN	3					
18	4098717	ピン	PIN	1					
19	4106307	ピン	PIN	1					
20	4109669	ピン	PIN	1					
22	4089028	O-リング	O-RING	4					
23	J75481	フイッテング;グリース	FITTING;GREASE	7					
37	4097354	シム 1.2	SHIM 1.2	2	R				
38	4097355	シム 2.3	SHIM 2.3	2	R				
39	4114817	シム 1.0	SHIM 1.0	2	R				
40	4114816	シム 2.3	SHIM 2.3	2	R				

H アーム 2.91M
H ARM 2.91M

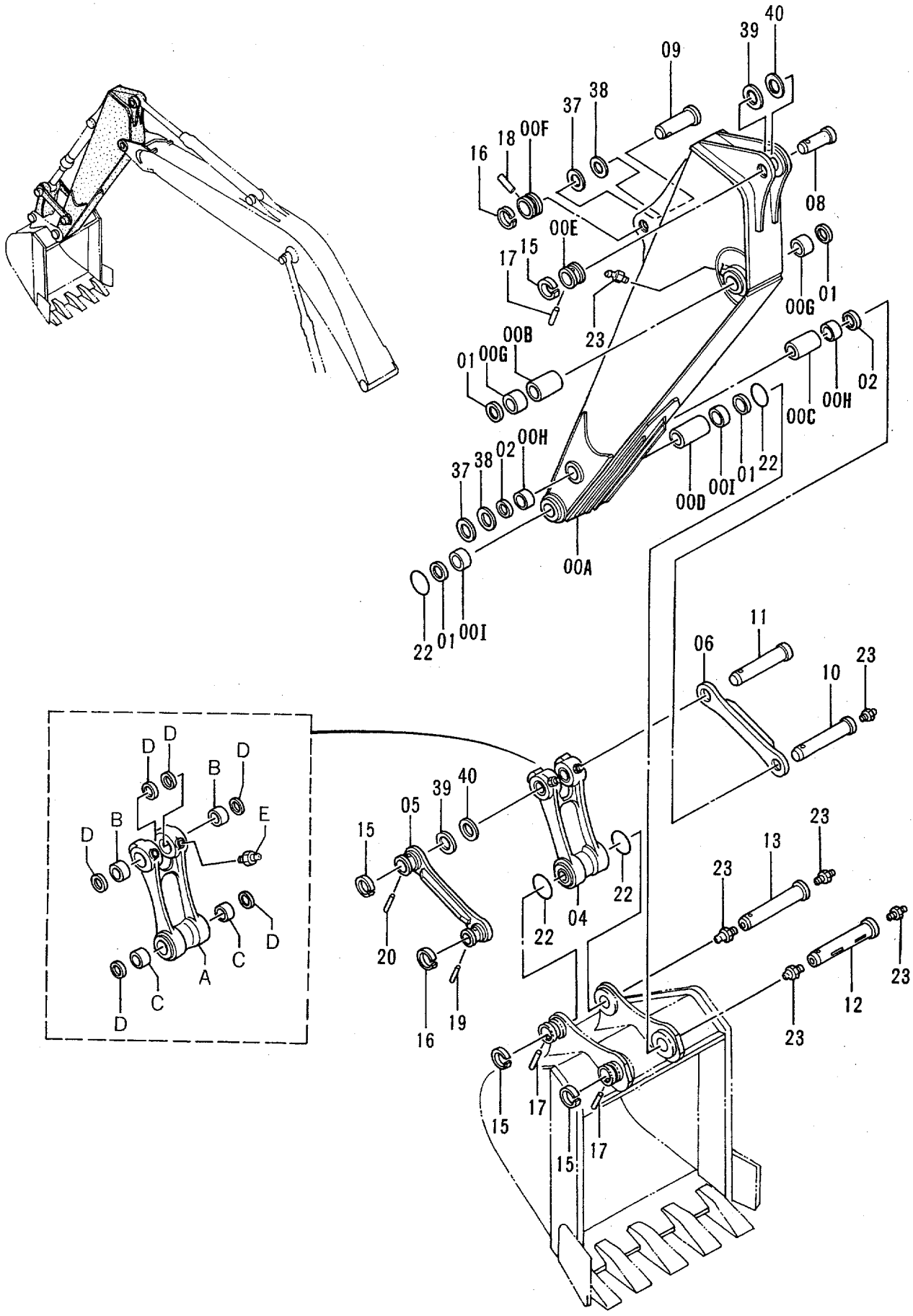

H ｱｰﾑ 2.91M
H ARM 2.91M

78001-

符号 ITEM	部品番号 PART NO.	部品名	PART NAME	数量 Q'TY	サービスコード S.C	適用号機 SERIAL NO.	互換性 ICA	代替部品 REPLACEABLE PART 部品番号 PART NO.	代替部品 REPLACEABLE PART 数量 Q'TY
00A-1	7029450	ｱｰﾑ ｱｯｾﾝ	ARM ASS'Y	1					
00A	6014617	･ｱｰﾑ	･ARM	1					
00B	4123816	･ｽﾍﾟｰｻ	･SPACER	1					
00C	4123814	･ｽﾍﾟｰｻ	･SPACER	1					
00D	4123815	･ｽﾍﾟｰｻ	･SPACER	1					
00E	4197035	･ｽﾄｯﾊﾟ	･STOPPER	1	W				
00F	4197034	･ｽﾄｯﾊﾟ	･STOPPER	1	W				
00G	3036976	･ﾌﾞｯｼﾝｸﾞ	･BUSHING	2		-78366	Y	3068597	2
00G	3068597	･ﾌﾞｯｼﾝｸﾞ	･BUSHING	2		78367-			
00H	4196106	･ﾌﾞｯｼﾝｸﾞ	･BUSHING	2					
00I	4249850	･ﾌﾞｯｼﾝｸﾞ	･BUSHING	2					
01	4067902	ｼｰﾙ;ﾀﾞｽﾄ	SEAL;DUST	4					
02	4084578	ｼｰﾙ;ﾀﾞｽﾄ	SEAL;DUST	2					
04	8049857	ﾘﾝｸ ｱｯｾﾝ	LINK ASS'Y	1					
04A	1016063	･ﾘﾝｸ	･LINK	1					
04B	3048327	･ﾌﾞｯｼﾝｸﾞ	･BUSHING	2					
04C	4249848	･ﾌﾞｯｼﾝｸﾞ	･BUSHING	2					
04D	4067902	･ｼｰﾙ;ﾀﾞｽﾄ	･SEAL;DUST	6					
04E	J75481	･ﾌｲｯﾃﾝｸﾞ;ｸﾞﾘｰｽ	･FITTING;GREASE	2					
05	8061523	ﾘﾝｸ	LINK	1					
06	8061525	ﾘﾝｸ	LINK	1					
08	3048360	ﾋﾟﾝ	PIN	1					
09	3036970	ﾋﾟﾝ	PIN	1					
10	3036971	ﾋﾟﾝ	PIN	1					
11	3036973	ﾋﾟﾝ	PIN	1					
12	3041200	ﾋﾟﾝ	PIN	1					
13	3041201	ﾋﾟﾝ	PIN	1					
15	4098712	ﾘﾝｸﾞ	RING	4					
16	4098716	ﾘﾝｸﾞ	RING	2					
17	4098713	ﾋﾟﾝ	PIN	3					
18	4098717	ﾋﾟﾝ	PIN	1					
19	4106307	ﾋﾟﾝ	PIN	1					
20	4109669	ﾋﾟﾝ	PIN	1					
22	4089028	O-ﾘﾝｸﾞ	O-RING	4					
23	J75481	ﾌｲｯﾃﾝｸﾞ;ｸﾞﾘｰｽ	FITTING;GREASE	7					
37	4097354	ｼﾑ 1.2	SHIM 1.2	2	R				
38	4097355	ｼﾑ 2.3	SHIM 2.3	2	R				
39	4114817	ｼﾑ 1.0	SHIM 1.0	2	R				
40	4114816	ｼﾑ 2.3	SHIM 2.3	2	R				

バケット 0.8 〈新JIS〉
BUCKET 0.8 〈JIS 94〉

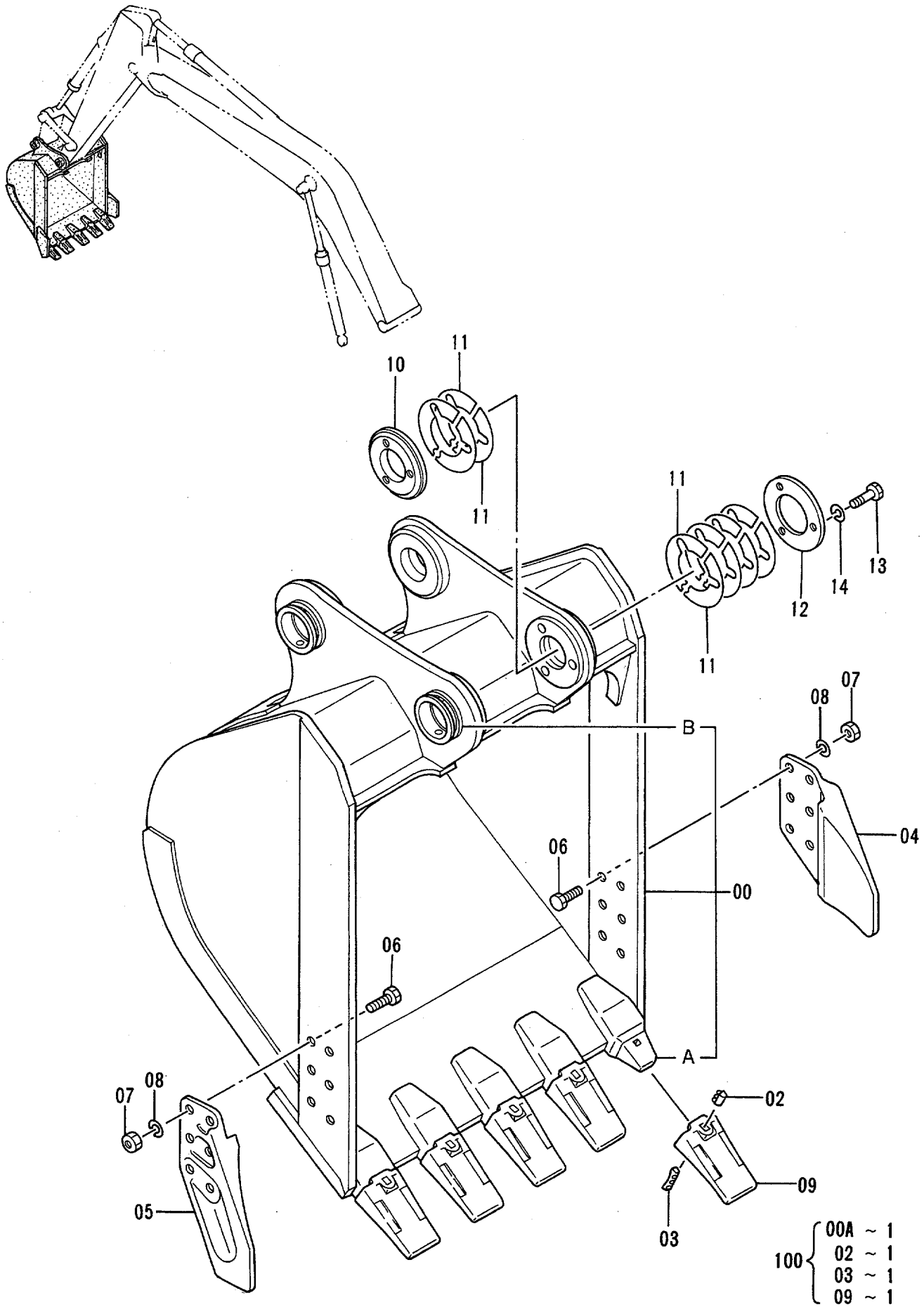

バケット 0.8 〈新JIS〉
BUCKET 0.8 〈JIS94〉

78001-

符号 ITEM	部品番号 PART NO.	部品名	PART NAME	数量 Q'TY	サービスコード S.C	適用号機 SERIAL NO.	互換性 ICA	代替部品 REPLACEABLE PART 部品番号 PART NO.	代替部品 REPLACEABLE PART 数量 Q'TY
	9102545	バケット アッセン	BUCKET ASS'Y	1					
00	8050636	・バケット	・BUCKET	1		-D95/07	Y	8065098	1
00	8065098	・バケット	・BUCKET	1	#	D95/08-			
00A	4187940	・・アダプタ;ツース	・・ADAPTER;TOOTH	5	WK	-D95/07			
00A	4352748	・・アダプタ;ツース	・・ADAPTER;TOOTH	5	#WK	D95/08-			
00B	4197035	・・ストッパ	・・STOPPER	2	W				
02	4501625	・ラバー;ロック	・RUBBER;LOCK	5	K		Y	4319920	5
02	4319920	・ラバー;ロック	・RUBBER;LOCK	5	S				
03	4501627	・ピン;ロック	・PIN;LOCK	5	K				
04	2014503	・カッタ;サイド	・CUTTER;SIDE	1					
05	2014504	・カッタ;サイド	・CUTTER;SIDE	1					
06	J932270	・ボルト	・BOLT	12					
07	J951022	・ナット	・NUT	12					
08	A590922	・ワッシャ;スプリング	・WASHER;SPRING	12					
09	4241728	・ポイント;ツース	・POINT;TOOTH	5	K				
10	4275782	・ボス	・BOSS	1					
11	4275784	・シム 1.0	・SHIM 1.0	12	R				
12	4275783	・プレート	・PLATE	1					
13	J901480	・ボルト	・BOLT	3					
14	A590914	・ワッシャ;スプリング	・WASHER;SPRING	3					
100	9108753	キット;ポイント	KIT;POINT	5		-D95/07			
100	9152730	キット;ポイント	KIT;POINT	5	#	D95/08-			

H バケット 0.8 〈新JIS〉
H BUCKET 0.8 〈JIS 94〉

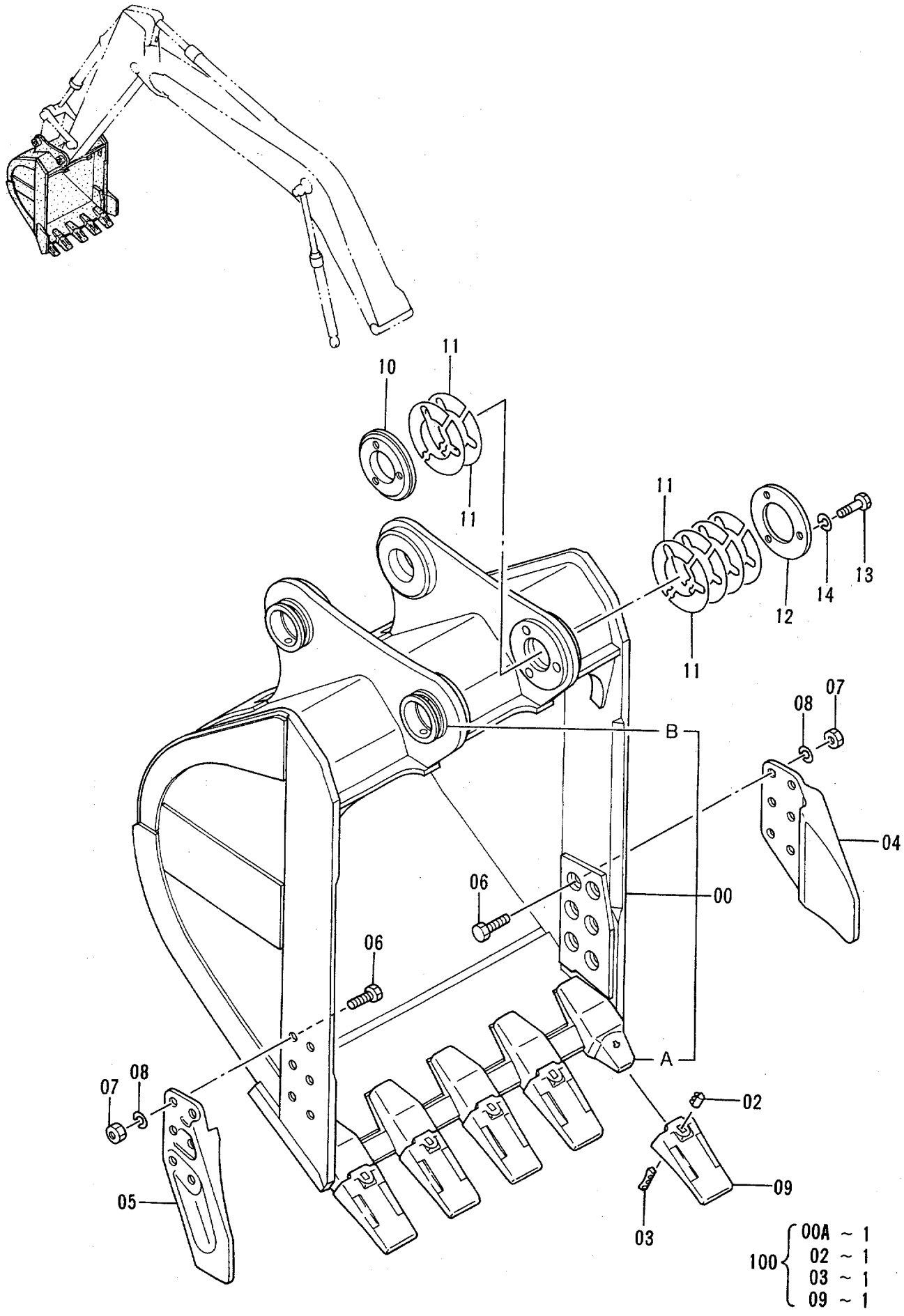

H ﾊﾞｹｯﾄ 0.8 〈新JIS〉
H BUCKET 0.8 〈JIIS94〉

78001-

符号 ITEM	部品番号 PART NO.	部品名	PART NAME	数量 Q'TY	サービスコード S.C	適用号機 SERIAL NO.	互換性 ICA	代替部品 REPLACEABLE PART 部品番号 PART NO.	代替部品 REPLACEABLE PART 数量 Q'TY
	9138361	ﾊﾞｹｯﾄ ｱｯｾﾝ	BUCKET ASS'Y	1					
00	8061419	･ﾊﾞｹｯﾄ	･BUCKET	1					
00A	4187940	･･ｱﾀﾞﾌﾟﾀ;ﾂｰｽ	･･ADAPTER;TOOTH	5	WK				
00B	4197035	･･ｽﾄｯﾊﾟ	･･STOPPER	2	W				
02	4501625	･ﾗﾊﾞｰ;ﾛｯｸ	･RUBBER;LOCK	5	K		Y	4319920	5
02	4319920	･ﾗﾊﾞｰ;ﾛｯｸ	･RUBBER;LOCK	5	S				
03	4501627	･ﾋﾟﾝ;ﾛｯｸ	･PIN;LOCK	5	K				
04	2014503	･ｶｯﾀ;ｻｲﾄﾞ	･CUTTER;SIDE	1					
05	2014504	･ｶｯﾀ;ｻｲﾄﾞ	･CUTTER;SIDE	1					
06	J932270	･ﾎﾞﾙﾄ	･BOLT	12					
07	J951022	･ﾅｯﾄ	･NUT	12					
08	A590922	･ﾜｯｼｬ;ｽﾌﾟﾘﾝｸﾞ	･WASHER;SPRING	12					
09	4241728	･ﾎﾟｲﾝﾄ;ﾂｰｽ	･POINT;TOOTH	5	K				
10	4275782	･ﾎﾞｽ	･BOSS	1					
11	4275784	･ｼﾑ 1.0	･SHIM 1.0	12	R				
12	4275783	･ﾌﾟﾚｰﾄ	･PLATE	1					
13	J901480	･ﾎﾞﾙﾄ	･BOLT	3					
14	A590914	･ﾜｯｼｬ;ｽﾌﾟﾘﾝｸﾞ	･WASHER;SPRING	3					
100	9108753	ｷｯﾄ;ﾎﾟｲﾝﾄ	KIT;POINT	5					

フロント配管 (1)
FRONT PIPINGS (1)

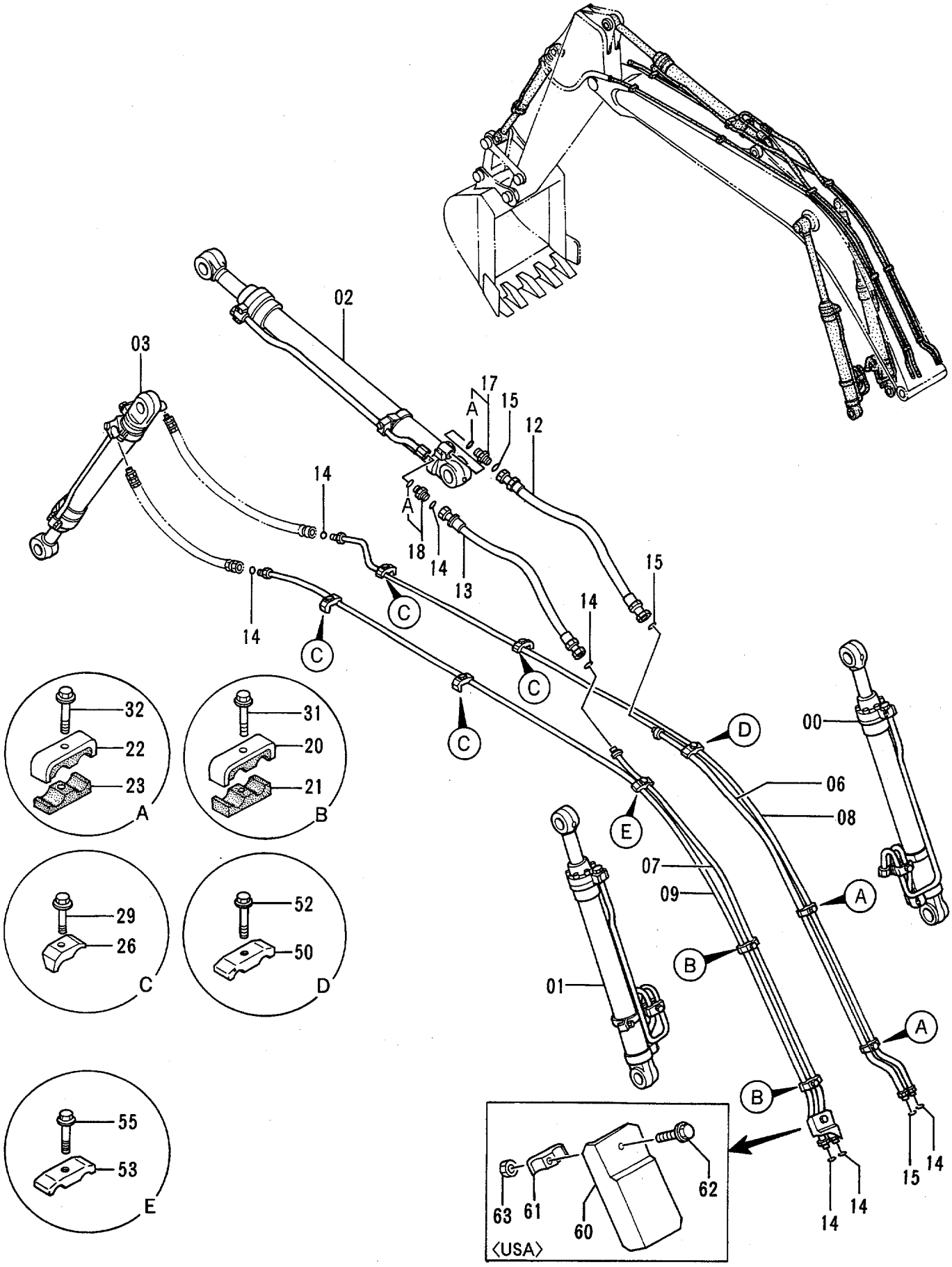

フロント配管 (1)
FRONT PIPINGS (1)

78001-

符号 ITEM	部品番号 PART NO.	部品名	PART NAME	数量 Q'TY	サービスコード S.C	適用号機 SERIAL NO.	互換性 ICA	代替部品 REPLACEABLE PART 部品番号 PART NO.	代替部品 REPLACEABLE PART 数量 Q'TY
00	4250223	シリンダ;ブーム (ミギ)	CYL.;BOOM (R)	1	H				
01	4250224	シリンダ;ブーム (ヒダリ)	CYL.;BOOM (L)	1	H				
02	4314778	シリンダ;アーム	CYL.;ARM	1	H				
03	4250225	シリンダ;バケット	CYL.;BUCKET	1	H				
06	8059246	パイプ	PIPE	1					
07	8048252	パイプ	PIPE	1					
08	8048249	パイプ	PIPE	1					
09	8048250	パイプ	PIPE	1					
12	4276956	ホース	HOSE	1					
13	4249334	ホース	HOSE	1					
14	4187308	Oーリング	O-RING	7					
15	4187328	Oーリング	O-RING	3					
17	4189535	アダプタ;S	ADAPTER;S	1					
17A	4506429	・Oーリング	・O-RING	1					
18	4189537	アダプタ;S	ADAPTER;S	1					
18A	4506429	・Oーリング	・O-RING	1					
20	4285723	クランプ;パイプ	CLAMP;PIPE	2					
21	4285722	ラバー	RUBBER	2					
22	4285725	クランプ;パイプ	CLAMP;PIPE	2					
23	4285724	ラバー	RUBBER	2					
26	4190126	クランプ;パイプ	CLAMP;PIPE	4					
29	J011260	ボルト;セムス	BOLT;SEMS	4					
31	J011270	ボルト;セムス	BOLT;SEMS	2					
32	J011275	ボルト;セムス	BOLT;SEMS	2					
50	4153488	クランプ;パイプ	CLAMP;PIPE	1					
52	J011270	ボルト;セムス	BOLT;SEMS	1					
53	4189859	クランプ;パイプ	CLAMP;PIPE	1					
55	J011260	ボルト;セムス	BOLT;SEMS	1					
60	8053322	カバー <USA>	COVER <USA>	1					
61	4189859	クランプ;パイプ <USA>	CLAMP;PIPE <USA>	1					
62	J011265	ボルト;セムス <USA>	BOLT;SEMS <USA>	1					
63	J950012	ナット <USA>	NUT <USA>	1					

フロント配管 (2)
FRONT PIPINGS (2)

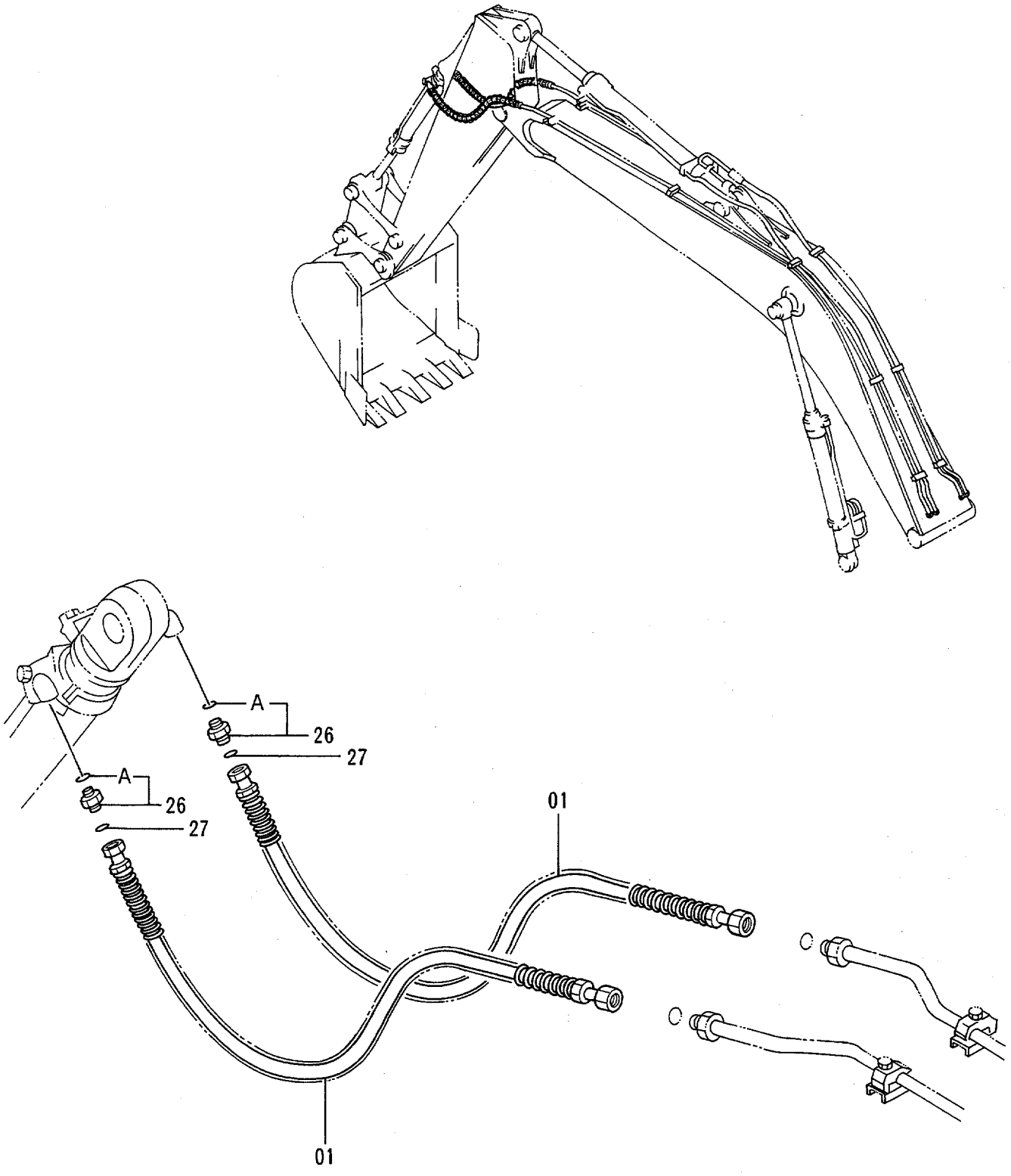

フロント配管 (2)
FRONT PIPINGS (2)

78001-

符号 ITEM	部品番号 PART NO.	部品名	PART NAME	数量 Q'TY	サービスコード S.C	適用号機 SERIAL NO.	互換性 ICA	代替部品 REPLACEABLE PART 部品番号 PART NO.	代替部品 REPLACEABLE PART 数量 Q'TY
01	4303122	ホース (プロテクタ ツキ)	HOSE (WITH PROTECTOR)	2					
26	4189619	アダプタ;S	ADAPTER;S	2					
26A	4506424	・O-リング	・O-RING	1					
27	4187308	O-リング	O-RING	2					

給 脂 配 管
LUBRICATE PIPINGS

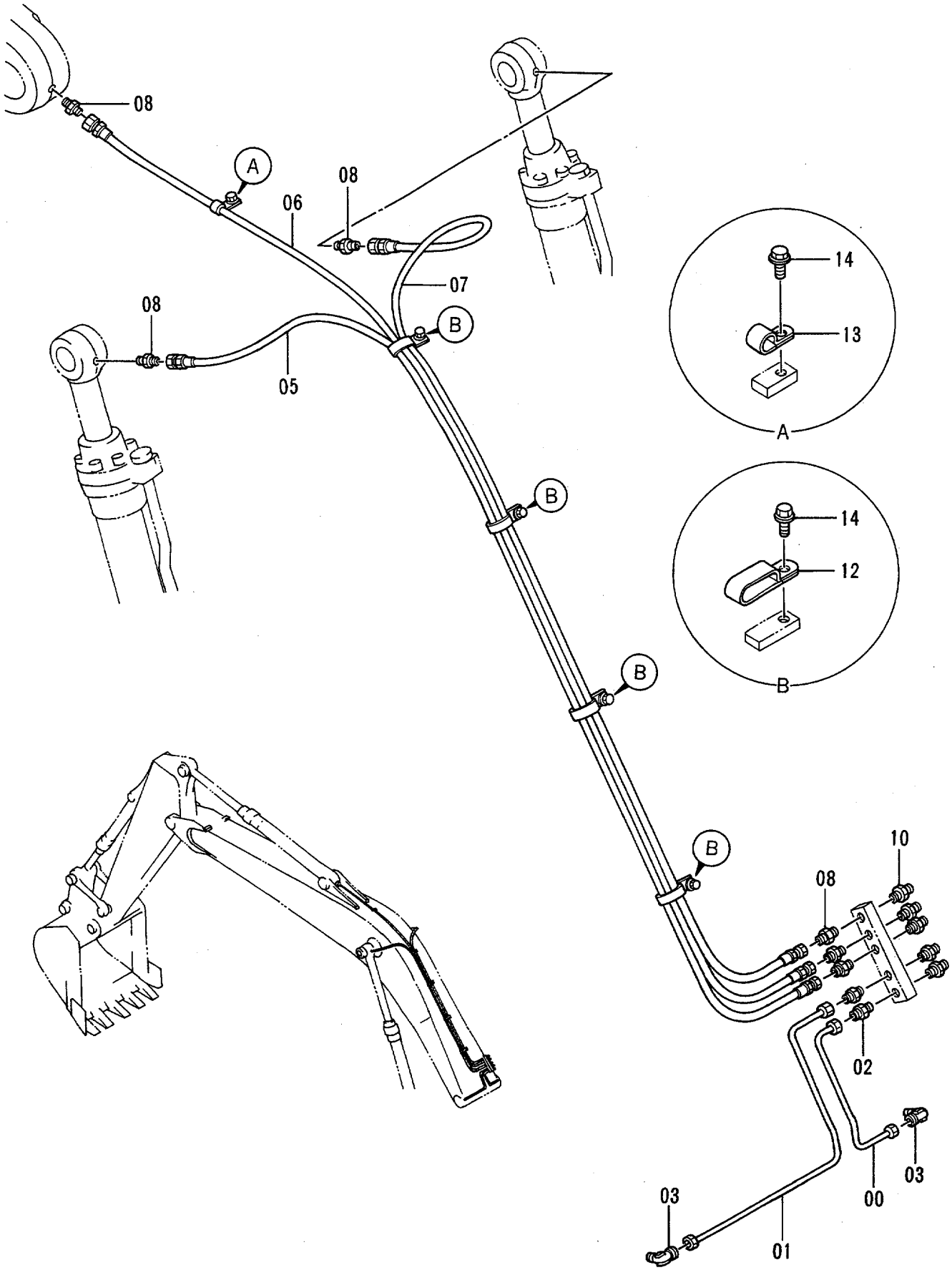

給脂配管
LUBRICATE PIPINGS

78001-

符号 ITEM	部品番号 PART NO.	部品名	PART NAME	数量 Q'TY	サービスコード S.C	適用号機 SERIAL NO.	互換性 ICA	代替部品 REPLACEABLE PART 部品番号 PART NO.	代替部品 REPLACEABLE PART 数量 Q'TY
00	4258513	ﾊﾟｲﾌﾟ	PIPE	1		-D95/05	T	4361000	1
								4360981	1
								4345297	1
00	4361000	ﾊﾟｲﾌﾟ	PIPE	1	#	D95/06-			
01	4258514	ﾊﾟｲﾌﾟ	PIPE	1		-D95/05	T	4360997	1
								4360981	1
								4345297	1
01	4360997	ﾊﾟｲﾌﾟ	PIPE	1	#	D95/06-			
02	4130169	ﾌｨｯﾃﾝｸﾞ;ﾊﾟｲﾌﾟ	FITTING;PIPE	2		-D95/05			
02	4360981	ﾌｨｯﾃﾝｸﾞ;ﾊﾟｲﾌﾟ	FITTING;PIPE	2	#	D95/06-			
03	4130174	ﾌｨｯﾃﾝｸﾞ;ﾊﾟｲﾌﾟ	FITTING;PIPE	2		-D95/05			
03	4345297	ﾌｨｯﾃﾝｸﾞ;ﾊﾟｲﾌﾟ	FITTING;PIPE	2	#	D95/06-			
05	4258473	ﾎｰｽ;ﾅｲﾛﾝ	HOSE;NYLON	1					
06	4218064	ﾎｰｽ;ﾅｲﾛﾝ	HOSE;NYLON	1					
07	4258472	ﾎｰｽ;ﾅｲﾛﾝ	HOSE;NYLON	1					
08	4154651	ｱﾀﾞﾌﾟﾀ;S	ADAPTER;S	6					
10	J75482	ﾌｨｯﾃﾝｸﾞ;ｸﾞﾘｰｽ	FITTING;GREASE	5					
12	4252877	ｸﾘｯﾌﾟ	CLIP	4					
13	4190261	ｸﾘｯﾌﾟ	CLIP	1					
14	J011016	ﾎﾞﾙﾄ;ｾﾑｽ	BOLT;SEMS	5					

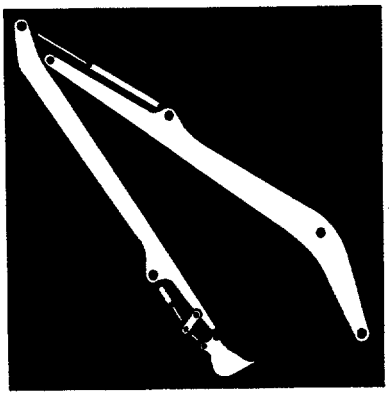

スーパーロングフロント
RIVER MAINTENANCE FRONT

パイロット配管〈15型〉
PILOT PIPINGS〈TYPE 15〉

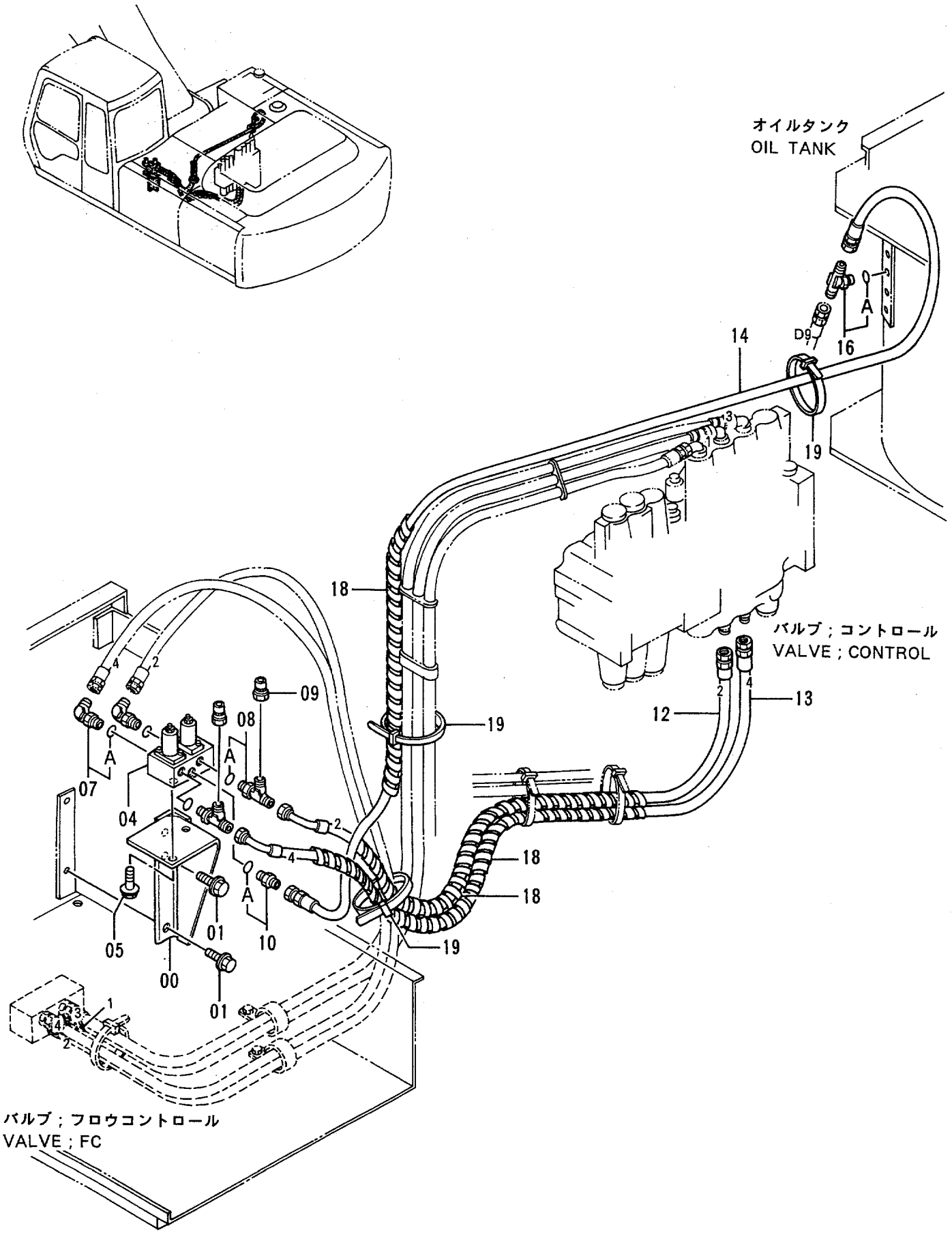

パイロット配管 <15型>
PILOT PIPINGS <TYPE 15>

78001-

符号 ITEM	部品番号 PART NO.	部品名	PART NAME	数量 Q'TY	サービスコード S.C	適用号機 SERIAL NO.	互換性 ICA	代替部品 REPLACEABLE PART 部品番号 PART NO.	代替部品 REPLACEABLE PART 数量 Q'TY
00	9739155	ブラケット	BRACKET	1					
01	J031030	ボルト;セムス	BOLT;SEMS	2					
04	4294176	バルブ;レジユーサ	VALVE;REDUCER	1					
05	J010816	ボルト;セムス	BOLT;SEMS	2					
07	4154671	エルボ;S	ELBOW;S	2					
07A	4509180	・O-リング	・O-RING	1					
08	4225403	チー;S	TEE;S	2					
08A	4509180	・O-リング	・O-RING	1					
09	4223518	ユニオン	UNION	2					
10	4200466	アダプタ	ADAPTER	1					
10A	4509180	・O-リング	・O-RING	1					
12	4297986	ホース;ナイロン	HOSE;NYLON	1					
13	4297987	ホース;ナイロン	HOSE;NYLON	1					
14	4262282	ホース;ナイロン	HOSE;NYLON	1					
16	4224382	チー;S	TEE;S	1					
16A	4509180	・O-リング	・O-RING	1					
18	4133527	プロテクタ	PROTECTOR	3					
19	4055312	クリップ;バンド	CLIP;BAND	3					

ブーム〈15型〉
BOOM〈TYPE 15〉

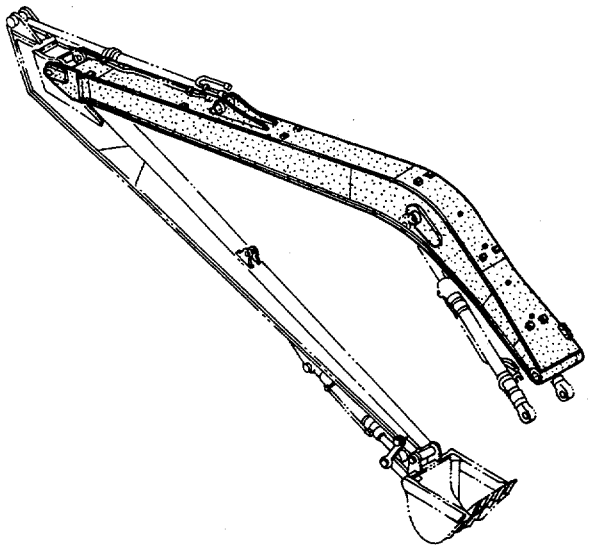

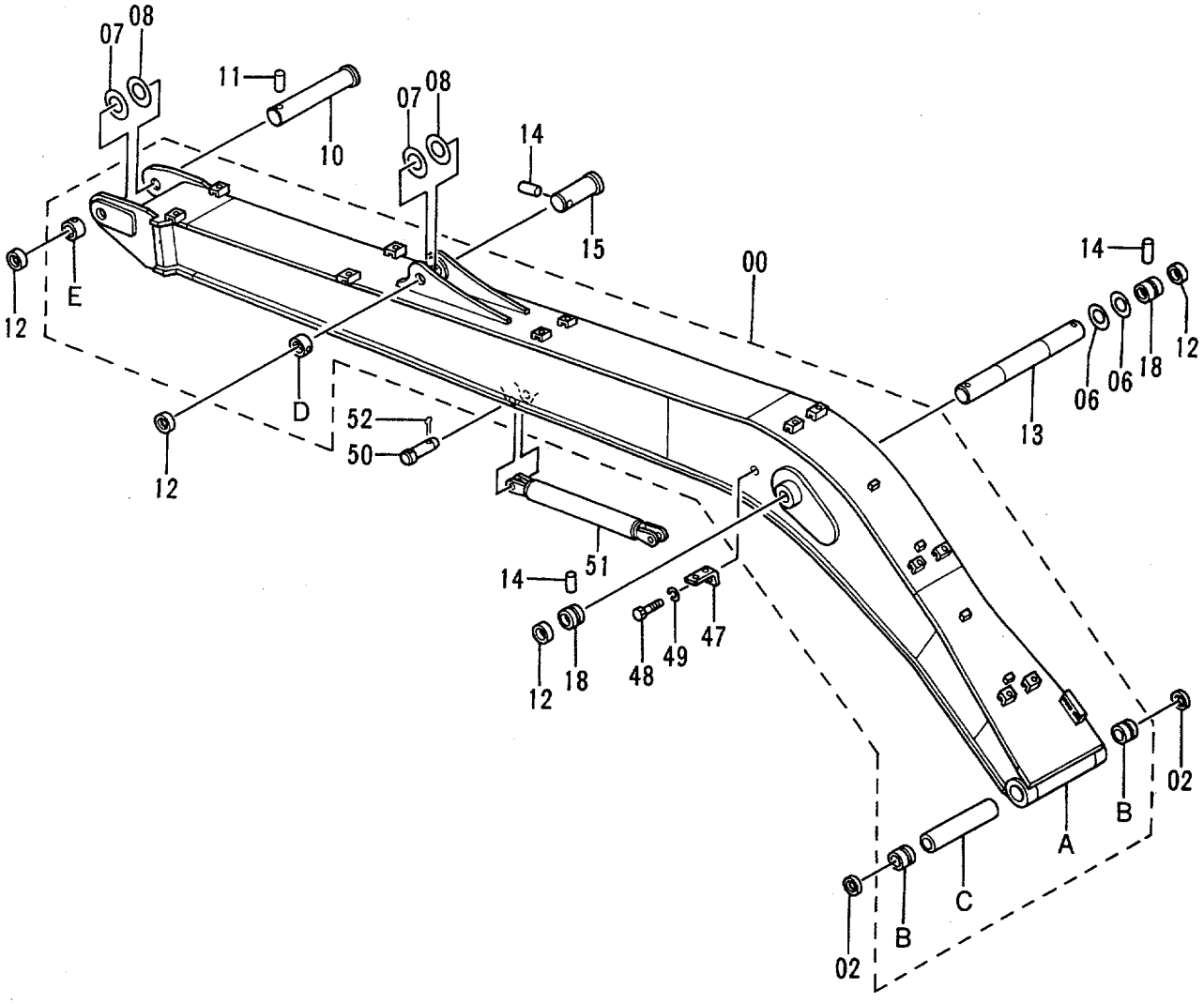

ﾌﾞｰﾑ <15型>
BOOM <TYPE 15>

78001-

符号 ITEM	部品番号 PART NO.	部品名	PART NAME	数量 Q'TY	サービスコード S.C	適用号機 SERIAL NO.	互換性 ICA	代替部品 REPLACEABLE PART 部品番号 PART NO.	代替部品 REPLACEABLE PART 数量 Q'TY
00	7025189	ﾌﾞｰﾑ ｱｯｾﾝ	BOOM ASS'Y	1					
00A	5003444	･ﾌﾞｰﾑ	･BOOM	1					
00B	3051156	･ﾌﾞｯｼﾝｸﾞ	･BUSHING	2					
00C	4257805	･ｽﾍﾟｰｻ	･SPACER	1					
00D	4197035	･ｽﾄｯﾊﾟ	･STOPPER	1	W				
00E	4200897	･ｽﾄｯﾊﾟ	･STOPPER	1	W				
02	4067901	ｼｰﾙ;ﾀﾞｽﾄ	SEAL;DUST	2					
06	4284059	ｼﾑ 1.0	SHIM 1.0	2	R				
07	4114816	ｼﾑ 2.3	SHIM 2.3	2	R				
08	4114817	ｼﾑ 1.0	SHIM 1.0	2	R				
10	3039284	ﾋﾟﾝ	PIN	1					
11	4109669	ﾋﾟﾝ	PIN	1					
12	4098712	ﾘﾝｸﾞ	RING	4					
13	3036967	ﾋﾟﾝ	PIN	1					
14	4098713	ﾋﾟﾝ	PIN	3					
15	3048360	ﾋﾟﾝ	PIN	1					
18	4197035	ｽﾄｯﾊﾟ	STOPPER	2					
47	4224631	ﾌﾞﾗｹｯﾄ	BRACKET	1					
48	J901425	ﾎﾞﾙﾄ	BOLT	1					
49	A590914	ﾜｯｼﾔ;ｽﾌﾟﾘﾝｸﾞ	WASHER;SPRING	1					
50	4287251	ﾋﾟﾝ	PIN	2					
51	9738224	ｽﾃｰ	STAY	1					
52	A766063	ﾋﾟﾝ;ｽﾌﾟﾘｯﾄ	PIN;SPLIT	2					

アーム〈15型〉
ARM〈TYPE 15〉

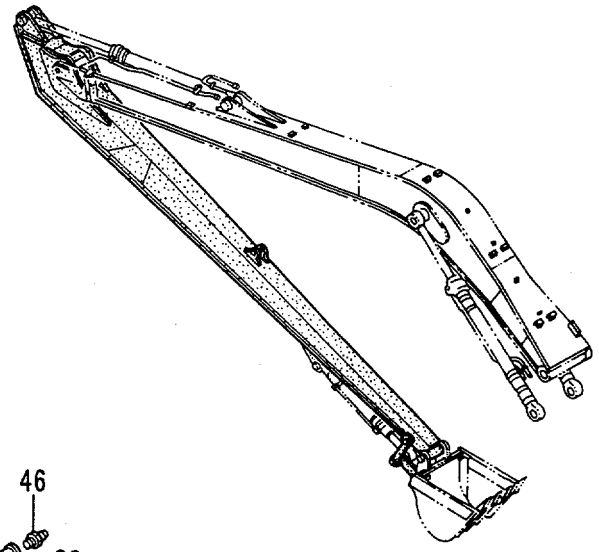

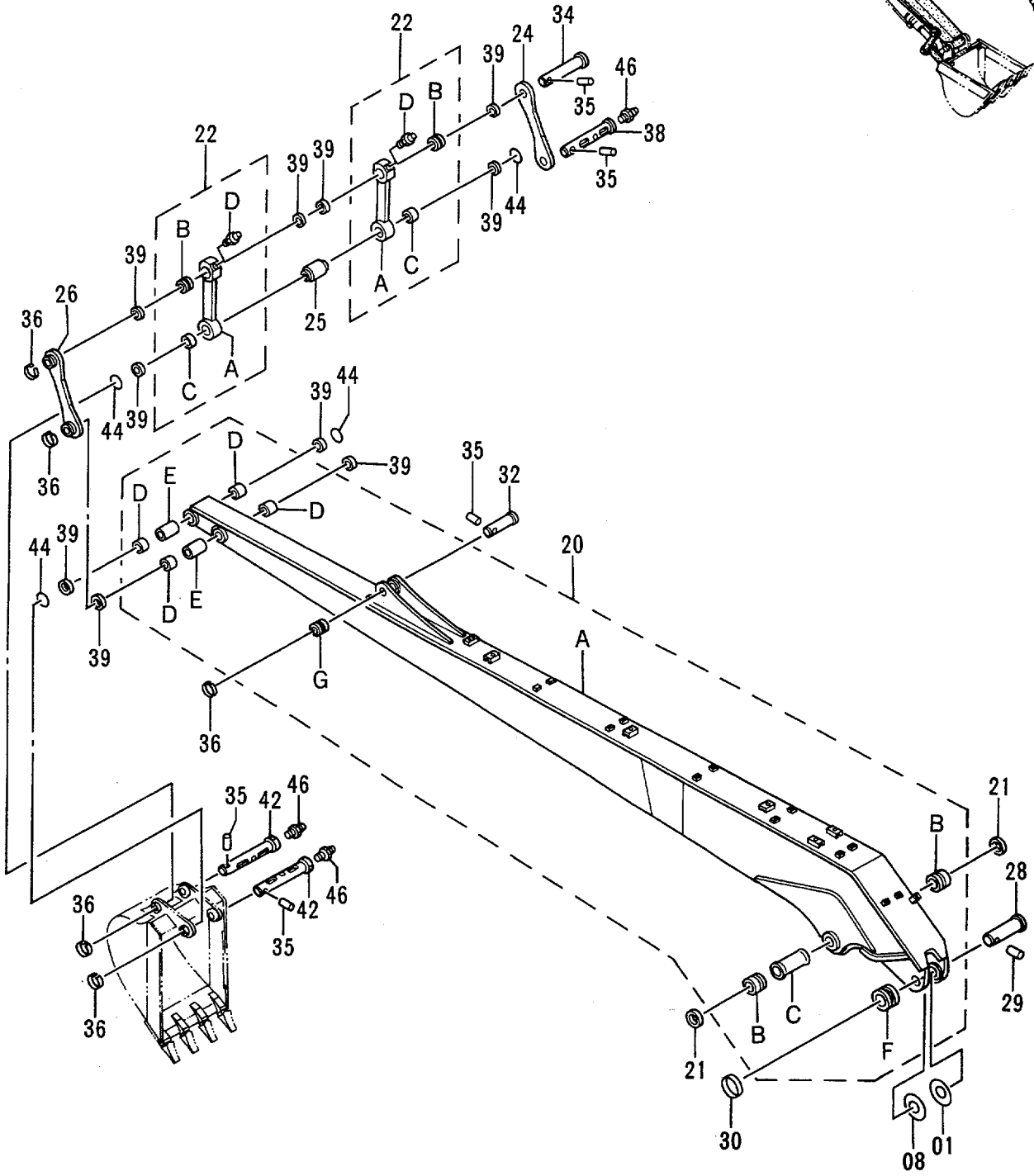

アーム <15型>
ARM <TYPE 15>

78001-

符号 ITEM	部品番号 PART NO.	部品名	PART NAME	数量 Q'TY	サービスコード S.C	適用号機 SERIAL NO.	互換性 ICA	代替部品 REPLACEABLE PART 部品番号 PART NO.	代替部品 REPLACEABLE PART 数量 Q'TY
01	4114816	シム 2.3	SHIM 2.3	1	R				
08	4114817	シム 1.0	SHIM 1.0	2	R				
20	7025190	アーム アッセン	ARM ASS'Y	1					
20A	5003445	・アーム	・ARM	1					
20B	3030949	・ブッシング	・BUSHING	2					
20C	4084573	・スペーサ	・SPACER	1					
20D	4196558	・ブッシング	・BUSHING	4					
20E	4287248	・パイプ	・PIPE	2					
20F	4197035	・ストッパ	・STOPPER	1	W				
20G	4197033	・ストッパ	・STOPPER	1	W				
21	4067902	シール;ダスト	SEAL;DUST	2					
22	8052470	リンク アッセン	LINK ASS'Y	2					
22A	8052469	・リンク	・LINK	1					
22B	4196557	・ブッシング	・BUSHING	1					
22C	4196558	・ブッシング	・BUSHING	1					
22D	J75481	・フイッテング;グリース	・FITTING;GREASE	1					
24	4287250	リンク	LINK	1					
25	4287249	スペーサ	SPACER	1					
26	9738223	リンク	LINK	1					
28	3058760	ピン	PIN	1					
29	4098713	ピン	PIN	1					
30	4098712	リング	RING	1					
32	3037078	ピン	PIN	1					
34	3058762	ピン	PIN	1					
35	4065689	ピン	PIN	5					
36	4065688	リング	RING	5					
38	3058763	ピン	PIN	1					
39	4065687	シール;ダスト	SEAL;DUST	10					
42	3058761	ピン	PIN	2					
44	4066923	O-リング	O-RING	4					
46	J75481	フイッテング;グリース	FITTING;GREASE	3					

バケット 0.4 〈新JIS〉
BUCKET 0.4 〈JIS 94〉

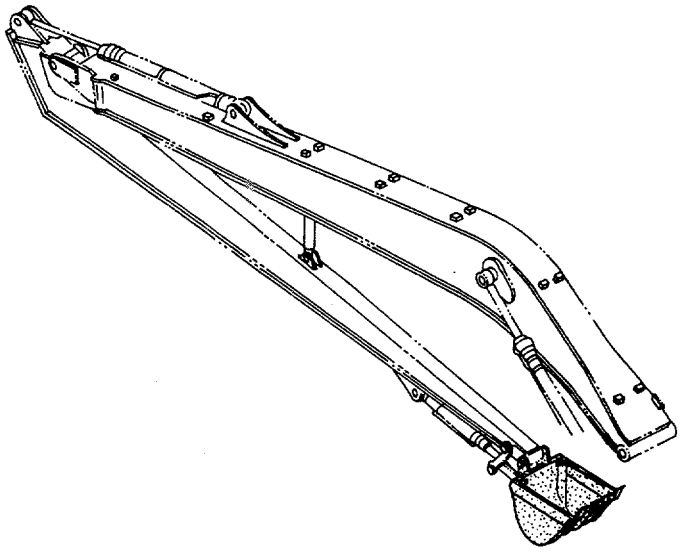

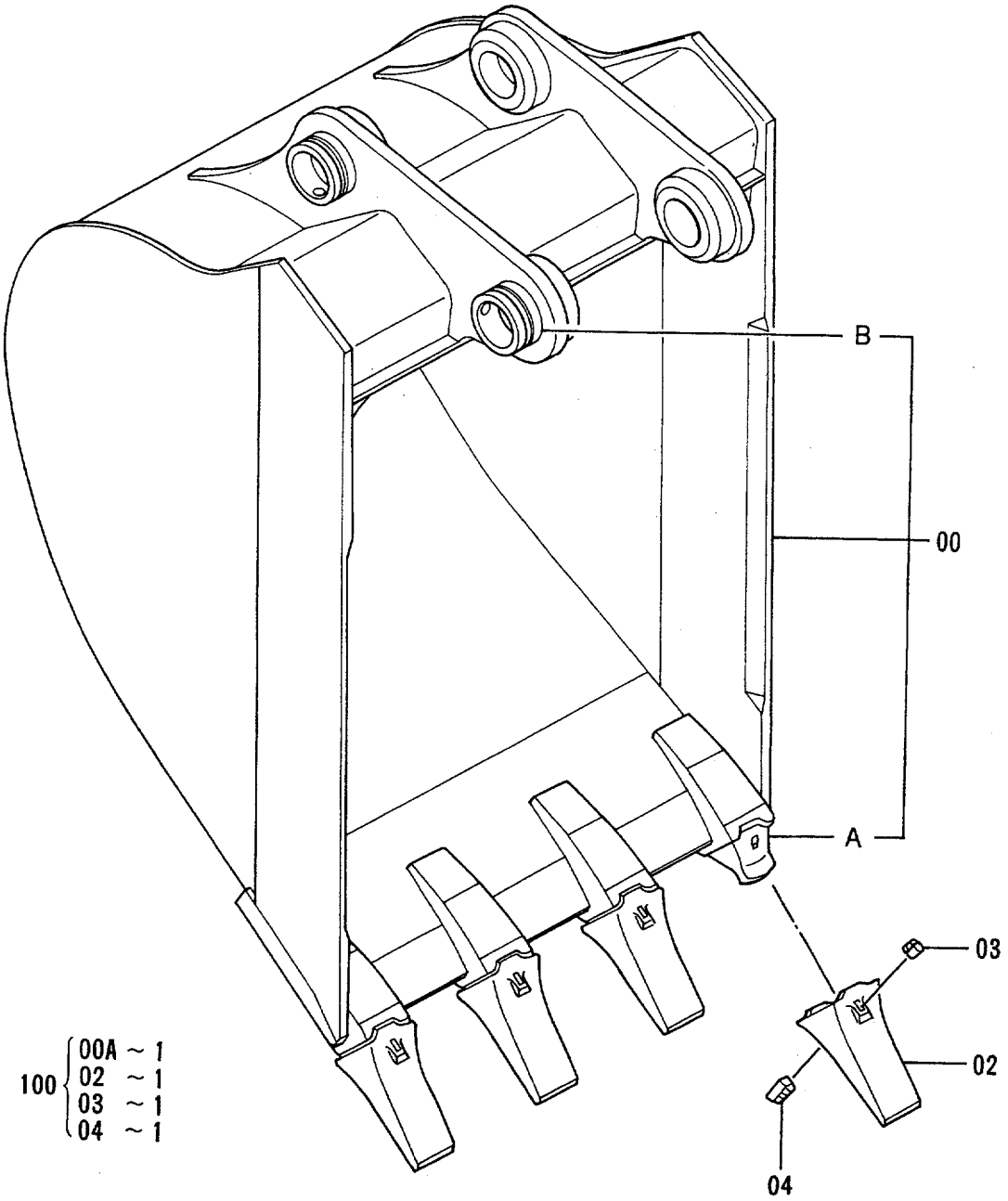

バケット 0.4 〈新JIS〉
BUCKET 0.4 〈JIS94〉

78001-

符号 ITEM	部品番号 PART NO.	部品名	PART NAME	数量 Q'TY	サービスコード S.C	適用号機 SERIAL NO.	互換性 ICA	代替部品 REPLACEABLE PART 部品番号 PART NO.	代替部品 REPLACEABLE PART 数量 Q'TY
	9101585	バケット アッセン	BUCKET ASS'Y	1					
00	8052471	・バケット	・BUCKET	1					
00A	973346	・・アダプタ	・・ADAPTER	4	WK				
00B	4197033	・・ストッパ	・・STOPPER	2	W				
02	973347	・ポイント;ツース	・POINT;TOOTH	4	K				
03	963227	・ラバー;ピンロック	・RUBBER;PINLOCK	4	K				
04	963229	・ピン;ロック	・PIN;LOCK	4	K				
100	9042618	キット;ポイント	KIT;POINT	4					

バケット 0.48 〈新JIS〉
BUCKET 0.48 〈JIS 94〉

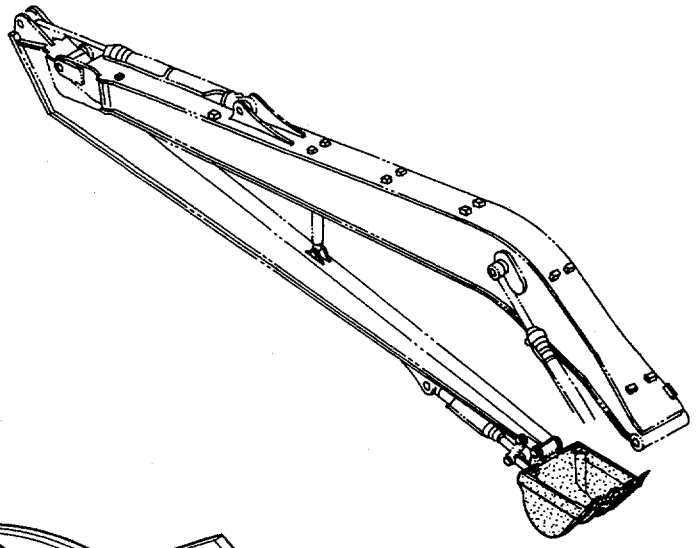

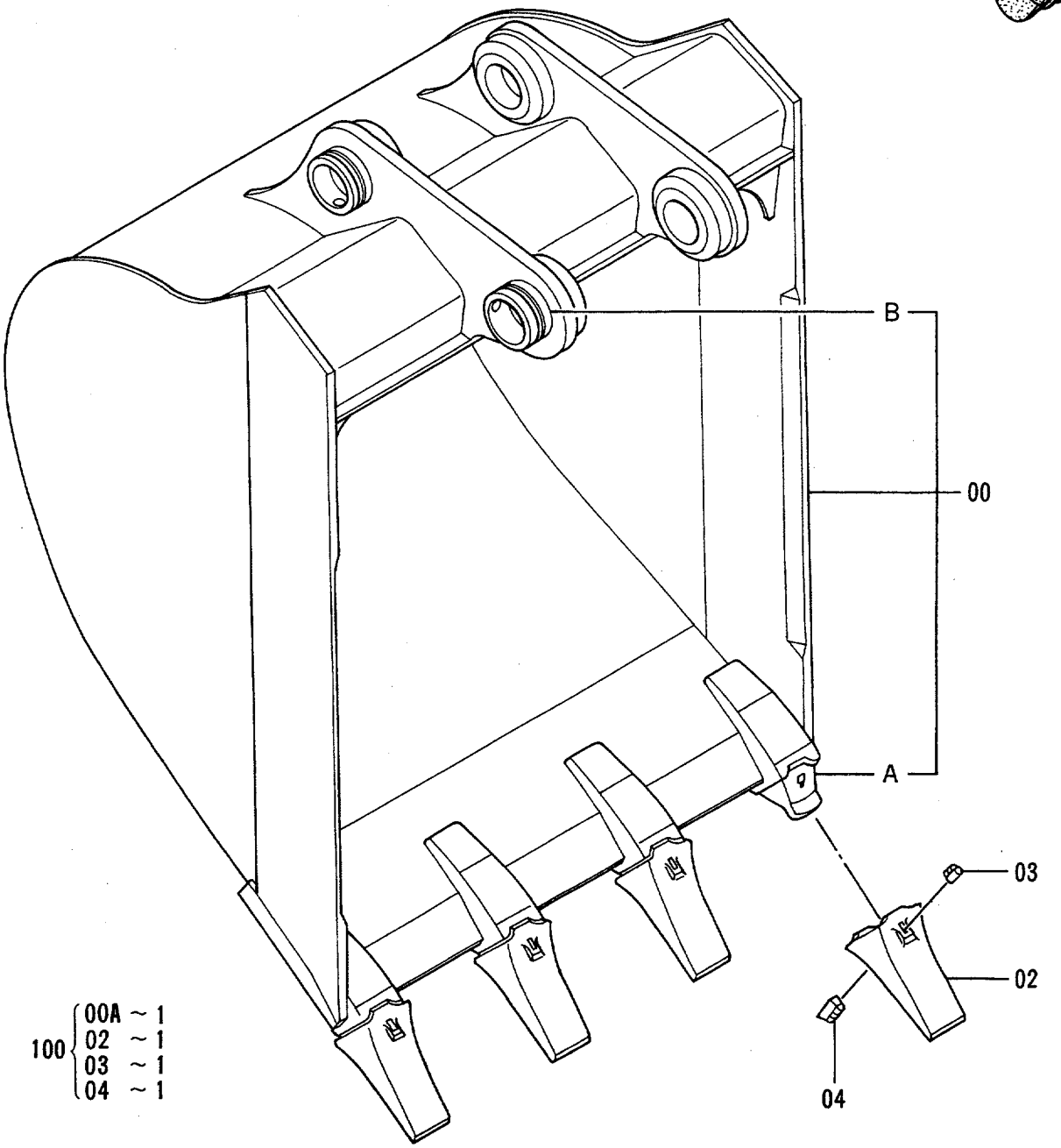

バケット 0.48 〈新JIS〉
BUCKET 0.48 〈JIS94〉

78001-

符号 ITEM	部品番号 PART NO.	部品名	PART NAME	数量 Q'TY	サービスコード S.C	適用号機 SERIAL NO.	互換性 ICA	代替部品 REPLACEABLE PART 部品番号 PART NO.	代替部品 REPLACEABLE PART 数量 Q'TY
	9111041	バケット アッセン	BUCKET ASS'Y	1					
00	8053488	・バケット	・BUCKET	1					
00A	973346	・・アダプタ	・・ADAPTER	4	WK				
00B	4197033	・・ストッパ	・・STOPPER	2	W				
02	973347	・ポイント;ツース	・POINT;TOOTH	4	K				
03	963227	・ラバー;ピンロック	・RUBBER;PINLOCK	4	K				
04	963229	・ピン;ロック	・PIN;LOCK	4	K				
100	9042618	キット;ポイント	KIT;POINT	4					

ディッチクリーニングバケット 0.48〈新JIS〉(爪無)
DITCH CLEANING BUCKET 0.48〈JIS 94〉(WITHOUT POINTS)

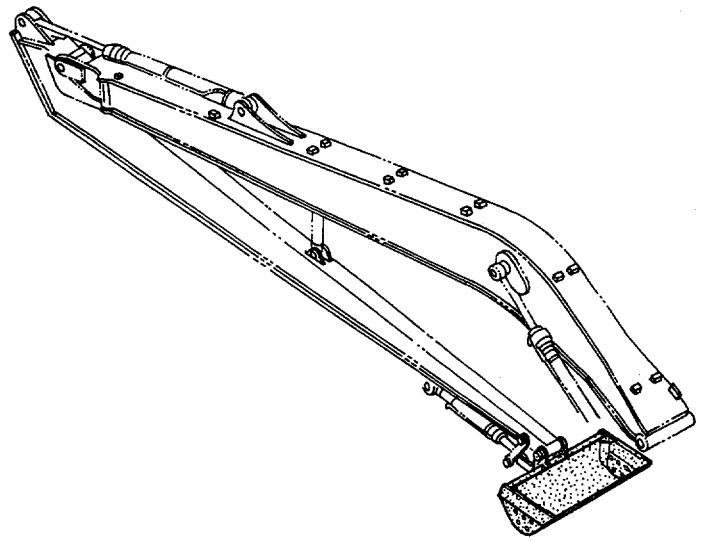

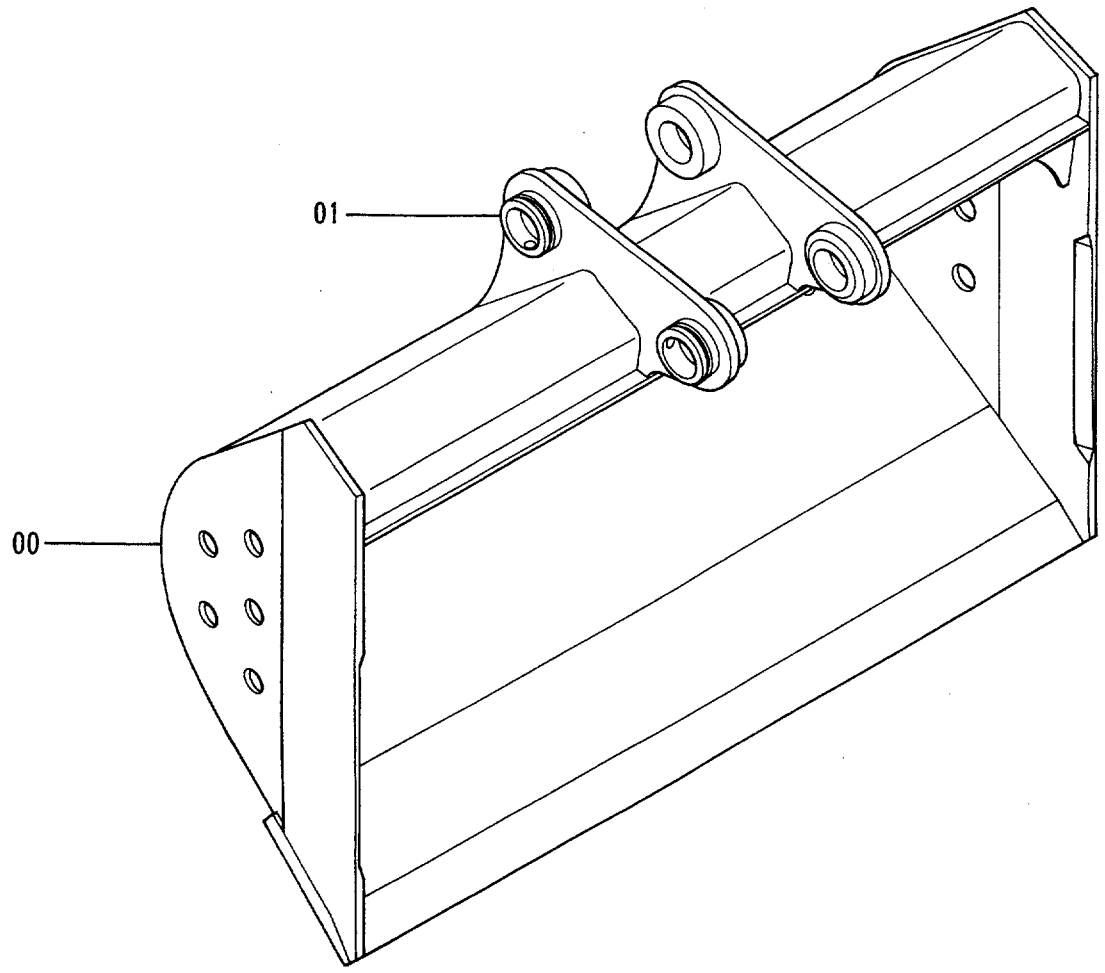

ﾃﾞｨｯﾁｸﾘｰﾆﾝｸﾞ ﾊﾞｹｯﾄ 0.48 〈新JIS〉 (爪無)
DITCH CLEANING BUCKET 0.48 〈JIS94〉 (WITHOUT POINTS)

78001-

符号 ITEM	部品番号 PART NO.	部品名	PART NAME	数量 Q'TY	サービスコード S.C	適用号機 SERIAL NO.	互換性 ICA	代替部品 REPLACEABLE PART 部品番号 PART NO.	代替部品 REPLACEABLE PART 数量 Q'TY
	8053664	ﾊﾞｹｯﾄ	BUCKET	1					
00	6005490	･ﾊﾞｹｯﾄ;ﾎｰ	･BUCKET;HOE	1					
01	4197033	･ｽﾄｯﾊﾟ	･STOPPER	2	W				

ディッチクリーニングバケット 0.48〈新JIS〉(爪付)
DITCH CLEANING BUCKET 0.48〈JIS 94〉(WITH POINTS)

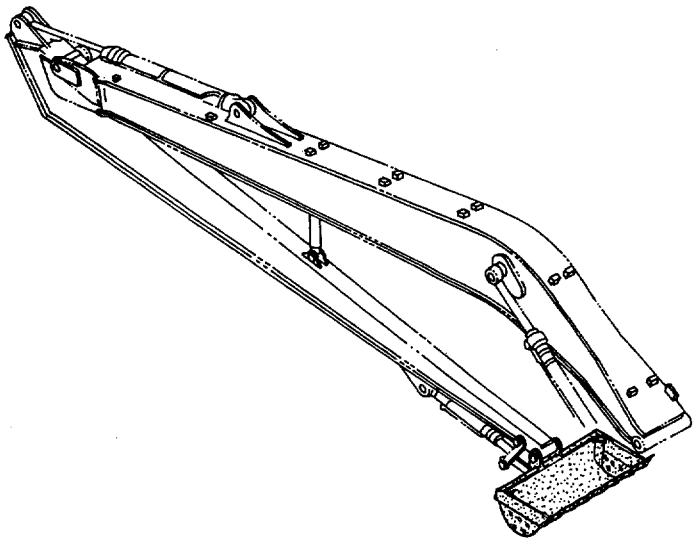

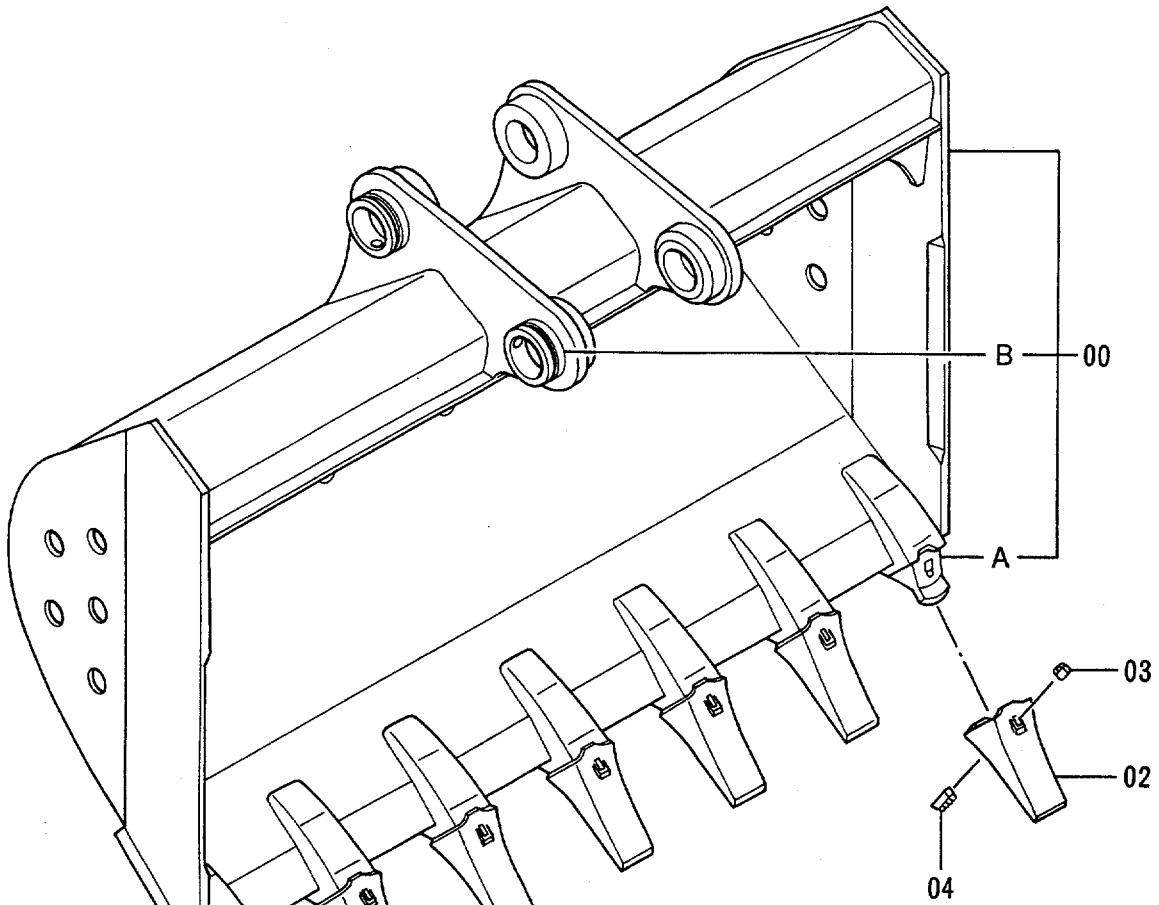

100 { 00A ~ 1
02 ~ 1
03 ~ 1
04 ~ 1

ﾃﾞｨｯﾁｸﾘｰﾆﾝｸﾞ ﾊﾞｹｯﾄ 0.48 〈新JIS〉 (爪付)
DITCH CLEANING BUCKET 0.48 〈JIS94〉 (WITH POINTS)

78001-

符号 ITEM	部品番号 PART NO.	部品名	PART NAME	数量 Q'TY	サービスコード S.C	適用号機 SERIAL NO.	互換性 ICA	代替部品 REPLACEABLE PART 部品番号 PART NO.	代替部品 REPLACEABLE PART 数量 Q'TY
	9110449	ﾊﾞｹｯﾄ ｱｯｾﾝ	BUCKET ASS'Y	1					
00	8053368	･ﾊﾞｹｯﾄ	･BUCKET	1					
00A	973346	･･ｱﾀﾞﾌﾟﾀ	･･ADAPTER	7	WK				
00B	4197033	･･ｽﾄｯﾊﾟ	･･STOPPER	2	W				
02	973347	･ﾎﾟｲﾝﾄ;ﾂｰｽ	･POINT;TOOTH	7	K				
03	963227	･ﾗﾊﾞｰ;ﾋﾟﾝﾛｯｸ	･RUBBER;PINLOCK	7	K				
04	963229	･ﾋﾟﾝ;ﾛｯｸ	･PIN;LOCK	7	K				
100	9042618	ｷｯﾄ;;ﾎﾟｲﾝﾄ	KIT;POINT	7					

フロント配管 (1) 〈15型〉
FRONT PIPINGS (1) 〈TYPE 15〉

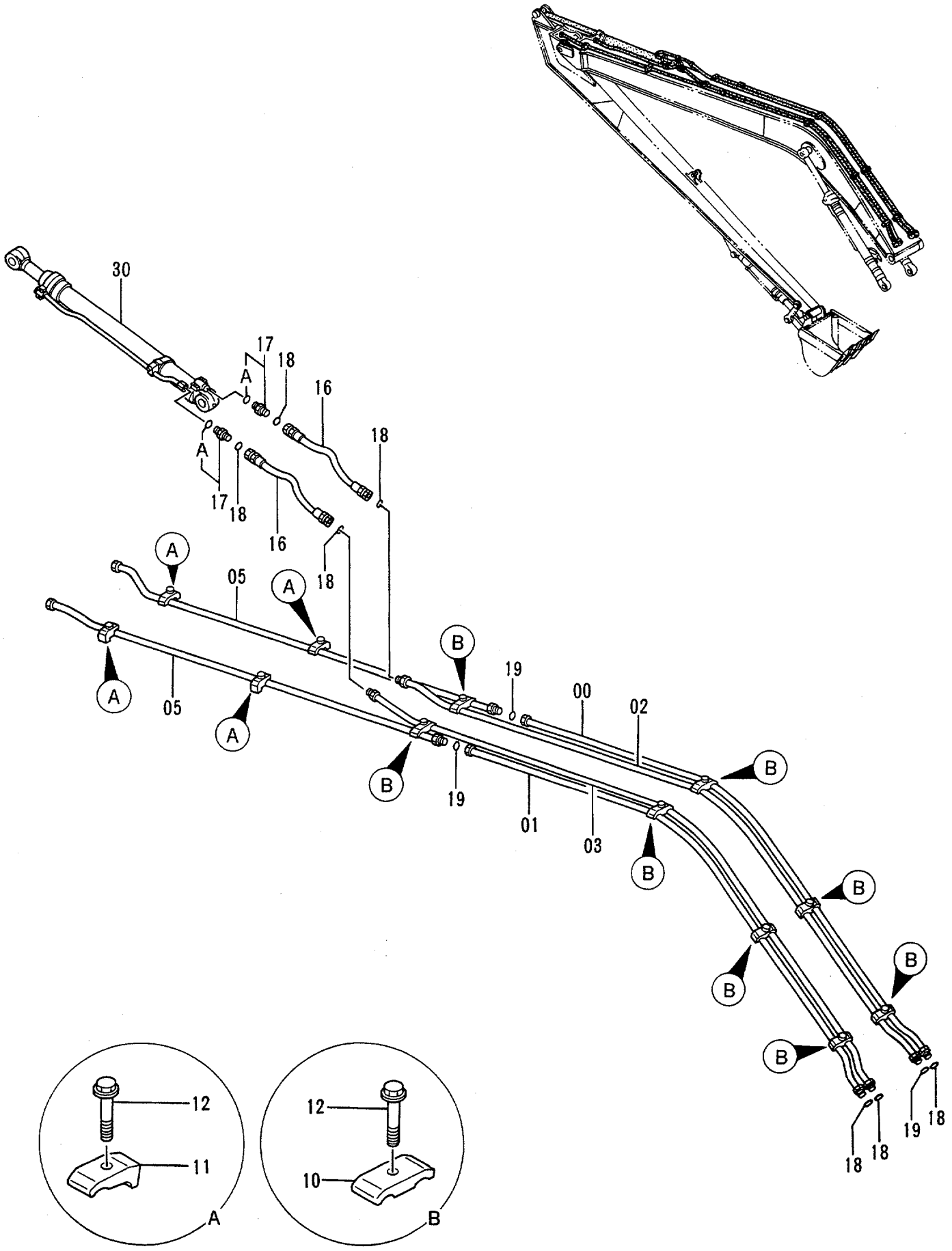

フロント配管 (1) <15型>
FRONT PIPINGS (1) <TYPE 15>

78001-

符号 ITEM	部品番号 PART NO.	部品名	PART NAME	数量 Q'TY	サービスコード S.C	適用号機 SERIAL NO.	互換性 ICA	代替部品 REPLACEABLE PART 部品番号 PART NO.	代替部品 REPLACEABLE PART 数量 Q'TY
00	8052573	ﾊﾟｲﾌﾟ	PIPE	1					
01	8052574	ﾊﾟｲﾌﾟ	PIPE	1					
02	8056509	ﾊﾟｲﾌﾟ	PIPE	1					
03	8052655	ﾊﾟｲﾌﾟ	PIPE	1					
05	8052578	ﾊﾟｲﾌﾟ	PIPE	2					
10	4189859	ｸﾗﾝﾌﾟ;ﾊﾟｲﾌﾟ	CLAMP;PIPE	8					
11	4190126	ｸﾗﾝﾌﾟ;ﾊﾟｲﾌﾟ	CLAMP;PIPE	4					
12	J011260	ﾎﾞﾙﾄ;ｾﾑｽ	BOLT;SEMS	12					
16	4229840	ﾎｰｽ	HOSE	2					
17	4189537	ｱﾀﾞﾌﾟﾀ;S	ADAPTER;S	2					
17A	4506429	･O-ﾘﾝｸﾞ	･O-RING	1					
18	4187308	O-ﾘﾝｸﾞ	O-RING	7					
19	4187328	O-ﾘﾝｸﾞ	O-RING	3					
30	4314778	ｼﾘﾝﾀﾞ;ｱｰﾑ	CYL.;ARM	1	H				

フロント配管 (2) 〈15型〉
FRONT PIPINGS (2) 〈TYPE 15〉

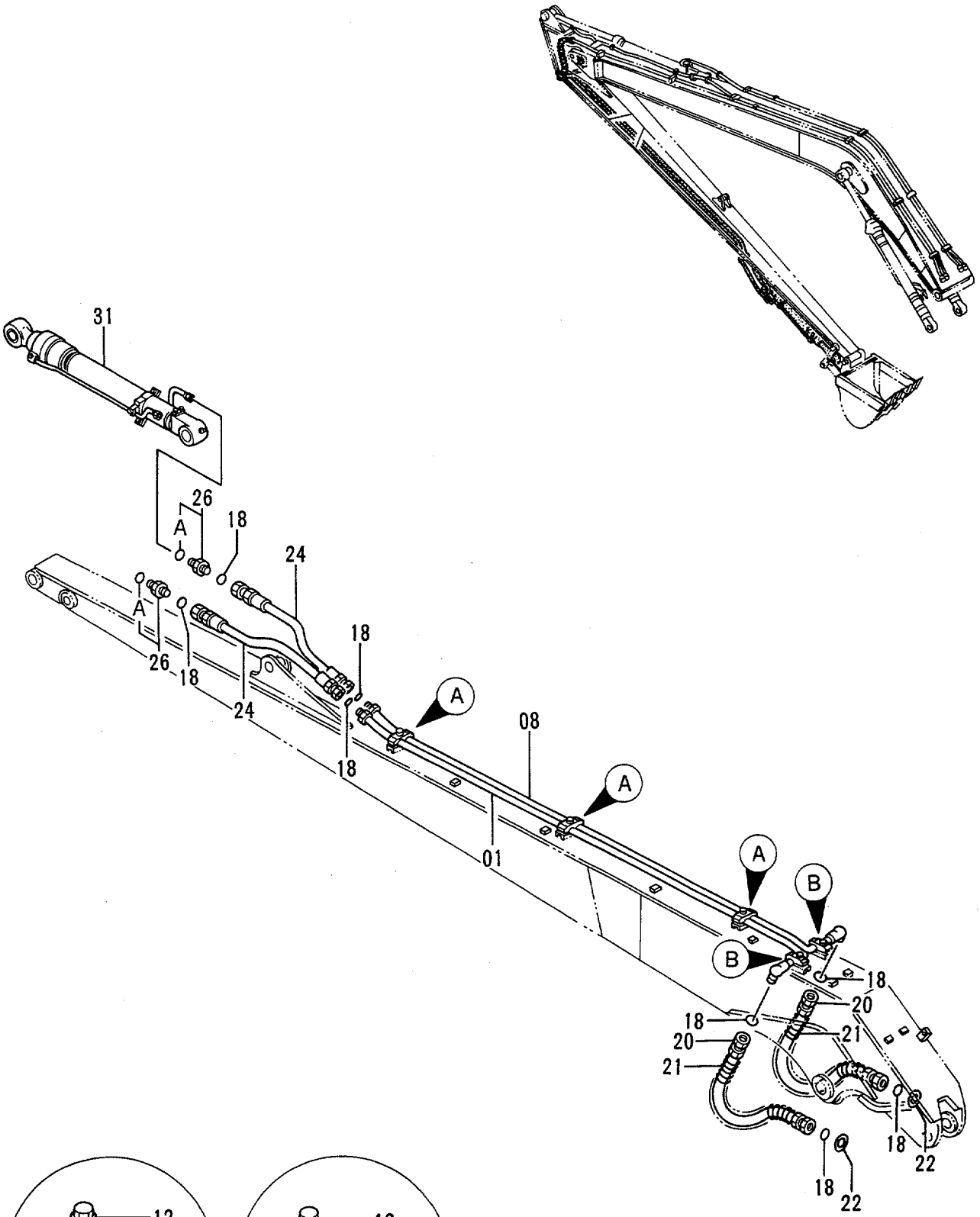

フロント配管 (2) <15型>
FRONT PIPINGS (2) <TYPE 15>

78001-

符号 ITEM	部品番号 PART NO.	部品名	PART NAME	数量 Q'TY	サービスコード S.C	適用号機 SERIAL NO.	互換性 ICA	代替部品 REPLACEABLE PART 部品番号 PART NO.	代替部品 REPLACEABLE PART 数量 Q'TY
01	8052579	ﾊﾟｲﾌﾟ	PIPE	1					
08	8052580	ﾊﾟｲﾌﾟ	PIPE	1					
10	4189859	ｸﾗﾝﾌﾟ;ﾊﾟｲﾌﾟ	CLAMP;PIPE	3					
11	4190126	ｸﾗﾝﾌﾟ;ﾊﾟｲﾌﾟ	CLAMP;PIPE	2					
12	J011260	ﾎﾞﾙﾄ;ｾﾑｽ	BOLT;SEMS	5					
18	4187308	O-ﾘﾝｸﾞ	O-RING	8					
20	4250899	ﾎｰｽ	HOSE	2					
21	4053610	ﾌﾟﾛﾃｸﾀ;ﾎｰｽ	PROTECTOR;HOSE	2					
22	4203220	ﾜｯｼｬ	WASHER	2					
24	4249334	ﾎｰｽ	HOSE	2					
26	4197530	ｱﾀﾞﾌﾟﾀ;S	ADAPTER;S	2					
26A	4506418	・O-ﾘﾝｸﾞ	・O-RING	1					
31	4287889	ｼﾘﾝﾀﾞ;ﾊﾞｹｯﾄ	CYL.;BUCKET	1	H				

給脂配管 (1) 〈15型〉
LUBRICATE PIPINGS (1) 〈TYPE 15〉

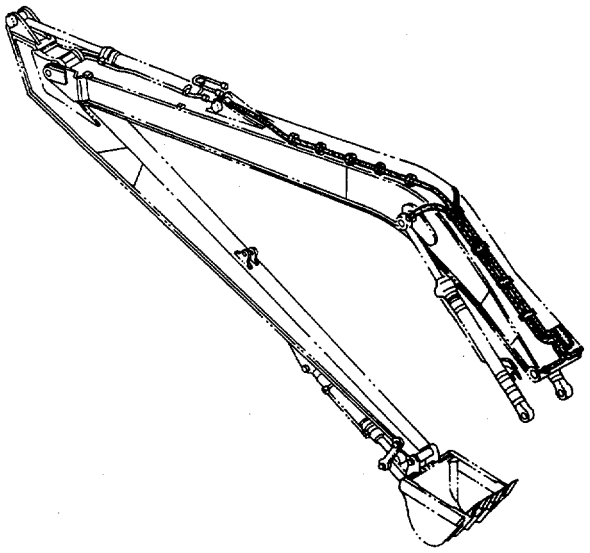

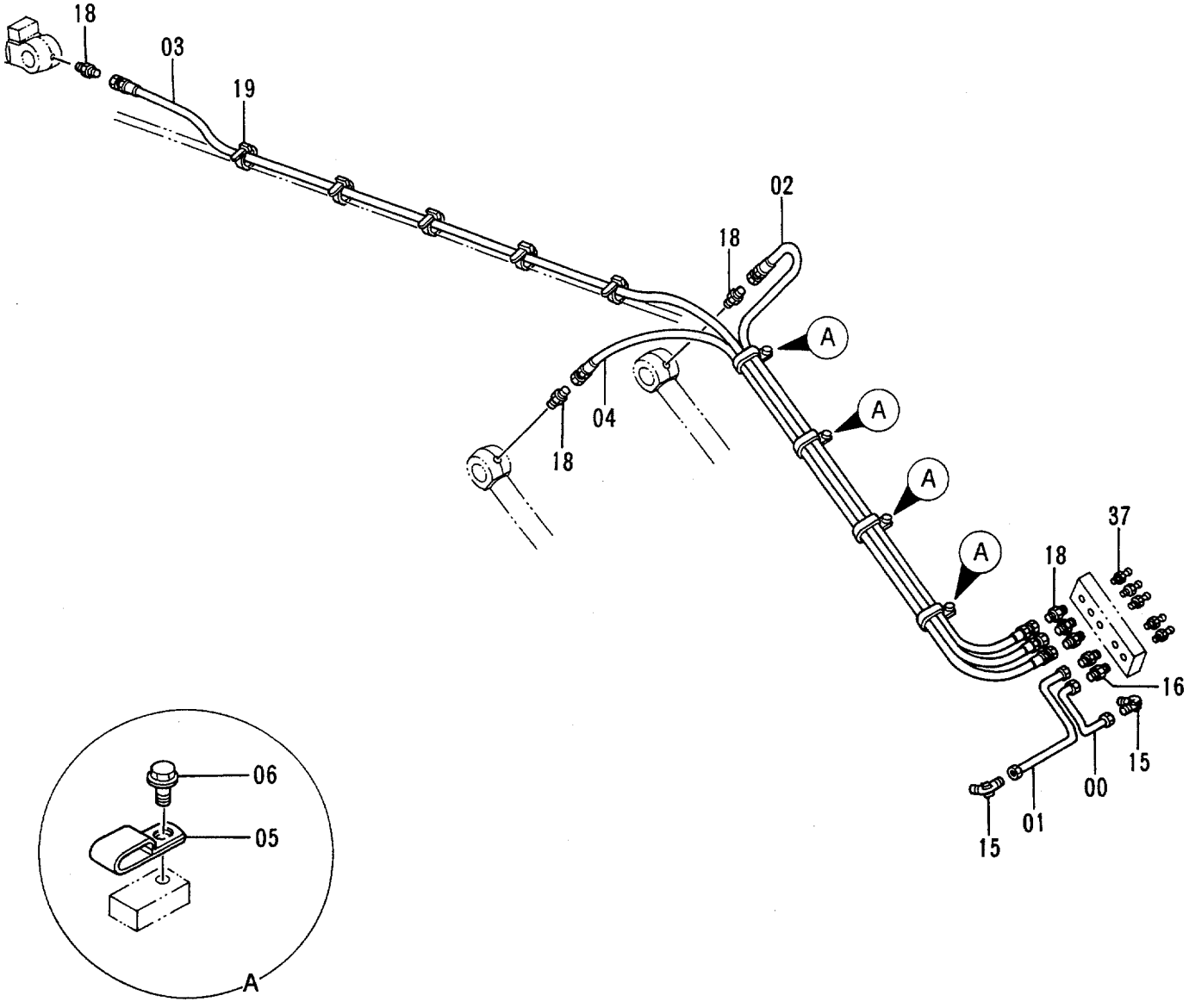

給脂配管 (1) <15型>
LUBRICATE PIPINGS (1) <TYPE 15>

78001-

符号 ITEM	部品番号 PART NO.	部品名	PART NAME	数量 Q'TY	サービスコード S.C	適用号機 SERIAL NO.	互換性 ICA	代替部品 REPLACEABLE PART 部品番号 PART NO.	代替部品 REPLACEABLE PART 数量 Q'TY
00	4258513	ﾊﾟｲﾌﾟ	PIPE	1					
01	4258514	ﾊﾟｲﾌﾟ	PIPE	1					
02	4258472	ﾎｰｽ;ﾅｲﾛﾝ	HOSE;NYLON	1					
03	4287958	ﾎｰｽ;ﾅｲﾛﾝ	HOSE;NYLON	1					
04	4258473	ﾎｰｽ;ﾅｲﾛﾝ	HOSE;NYLON	1					
05	4252877	ｸﾘｯﾌﾟ	CLIP	4					
06	J011016	ﾎﾞﾙﾄ;ｾﾑｽ	BOLT;SEMS	4					
15	4130174	ﾌｨｯﾃﾝｸﾞ;ﾊﾟｲﾌﾟ	FITTING;PIPE	2					
16	4130169	ﾌｨｯﾃﾝｸﾞ;ﾊﾟｲﾌﾟ	FITTING;PIPE	2					
18	4154651	ｱﾀﾞﾌﾟﾀ;S	ADAPTER;S	6					
19	4055311	ｸﾘｯﾌﾟ;ﾊﾞﾝﾄﾞ	CLIP;BAND	5					
37	J75482	ﾌｨｯﾃﾝｸﾞ;ｸﾞﾘｰｽ	FITTING;GREASE	5					

給脂配管 (2) 〈15型〉
LUBRICATE PIPINGS (2) 〈TYPE 15〉

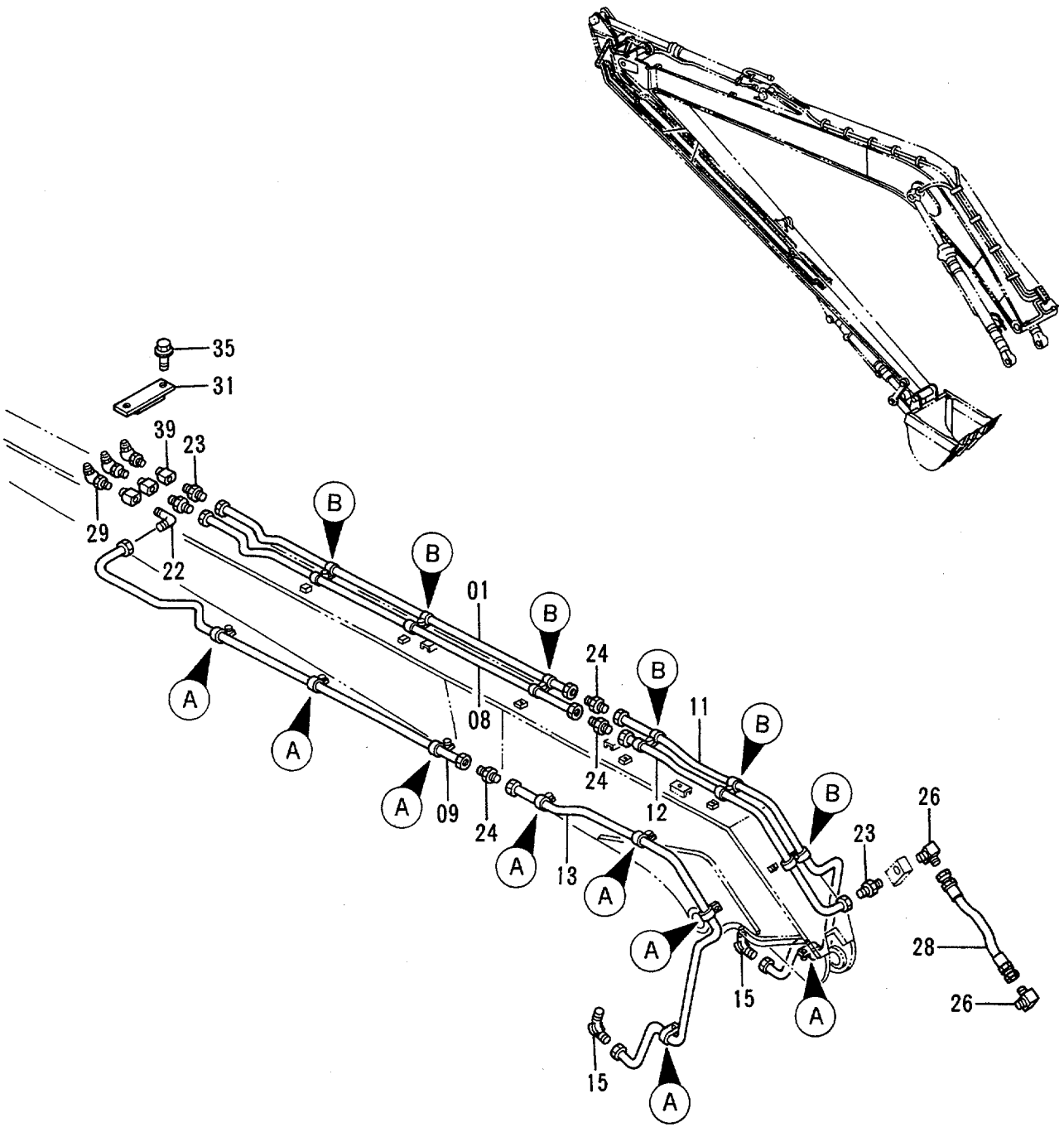

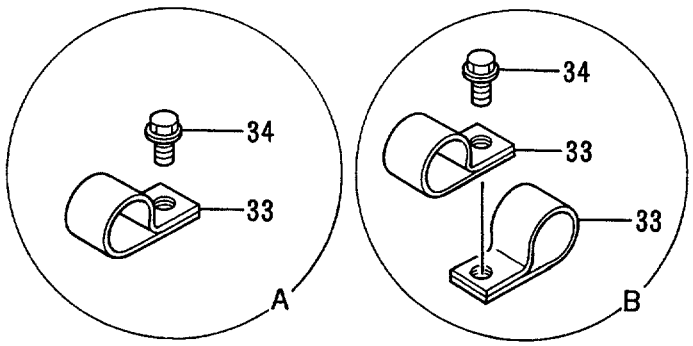

給脂配管 (2) <15型>
LUBRICATE PIPINGS (2) <TYPE 15>

78001-

符号 ITEM	部品番号 PART NO.	部品名	PART NAME	数量 Q'TY	サービスコード S.C	適用号機 SERIAL NO.	互換性 ICA	代替部品 REPLACEABLE PART 部品番号 PART NO.	代替部品 REPLACEABLE PART 数量 Q'TY
01	3035725	ﾊﾟｲﾌﾟ	PIPE	1					
08	3035724	ﾊﾟｲﾌﾟ	PIPE	1					
09	3035723	ﾊﾟｲﾌﾟ	PIPE	1					
11	3059128	ﾊﾟｲﾌﾟ	PIPE	1					
12	3059129	ﾊﾟｲﾌﾟ	PIPE	1					
13	3059130	ﾊﾟｲﾌﾟ	PIPE	1					
15	4130174	ﾌｨｯﾃﾝｸﾞ;ﾊﾟｲﾌﾟ	FITTING;PIPE	2					
22	4130175	ﾌｨｯﾃﾝｸﾞ;ﾊﾟｲﾌﾟ	FITTING;PIPE	1					
23	4130169	ﾌｨｯﾃﾝｸﾞ;ﾊﾟｲﾌﾟ	FITTING;PIPE	3					
24	4130192	ﾌｨｯﾃﾝｸﾞ;ﾊﾟｲﾌﾟ	FITTING;PIPE	3					
26	4154656	ｴﾙﾎﾞ;S	ELBOW;S	2					
28	4213825	ﾎｰｽ;ﾅｲﾛﾝ	HOSE;NYLON	1					
29	J75581	ﾌｨｯﾃﾝｸﾞ;ｸﾞﾘｰｽ	FITTING;GREASE	3					
31	4054024	ｸﾗﾝﾌﾟ	CLAMP	1					
33	4000854	ｸﾘｯﾌﾟ;ﾊﾟｲﾌﾟ	CLIP;PIPE	20					
34	J010612	ﾎﾞﾙﾄ;ｾﾑｽ	BOLT;SEMS	14					
35	J011040	ﾎﾞﾙﾄ;ｾﾑｽ	BOLT;SEMS	2					
39	4060162	ｱﾀﾞﾌﾟﾀ	ADAPTER	3					

OP

オプショナルパーツ
OPTIONAL PARTS

マルチレバー配管 (1)
MULTI LEVER PIPINGS (1)

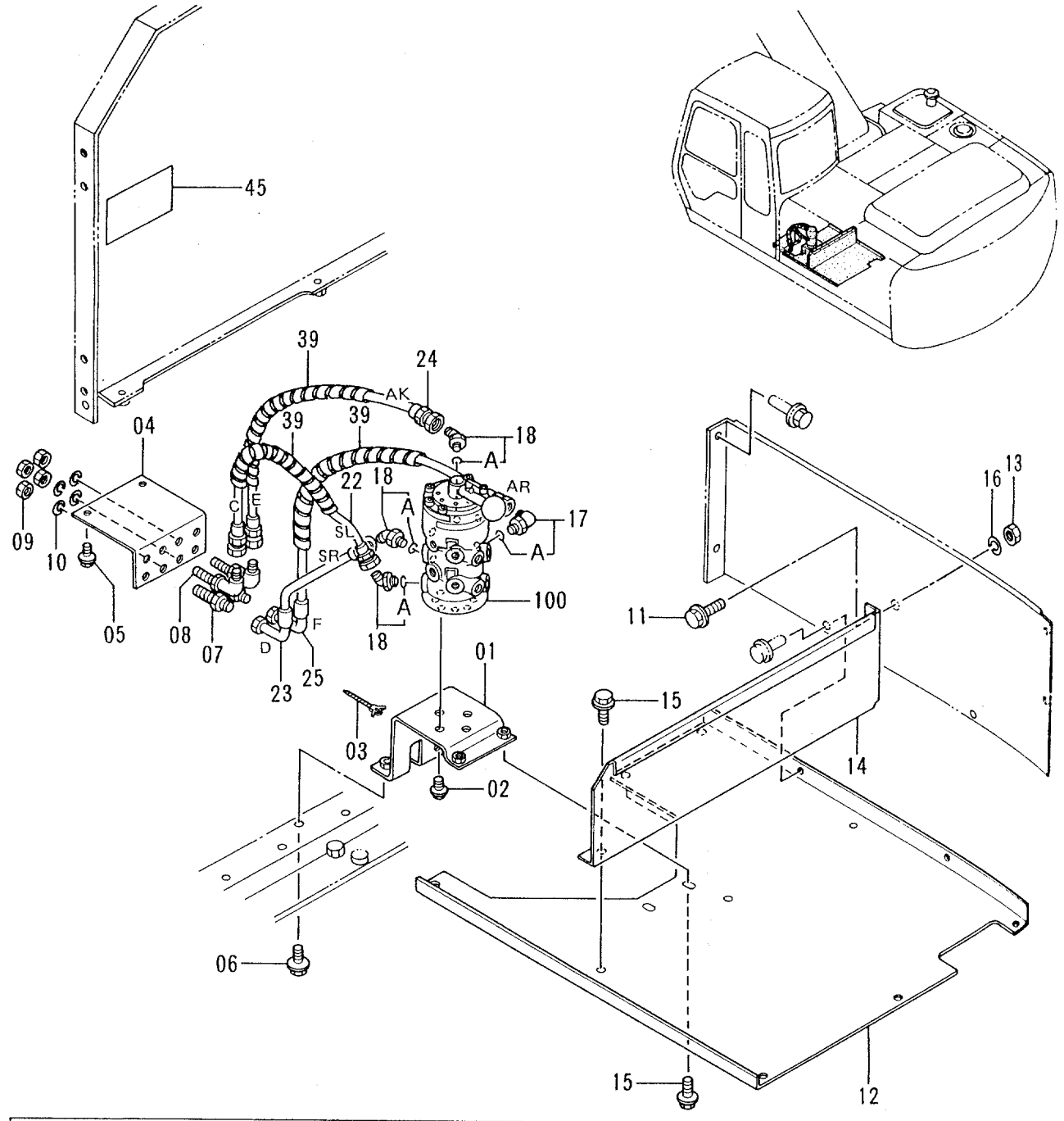

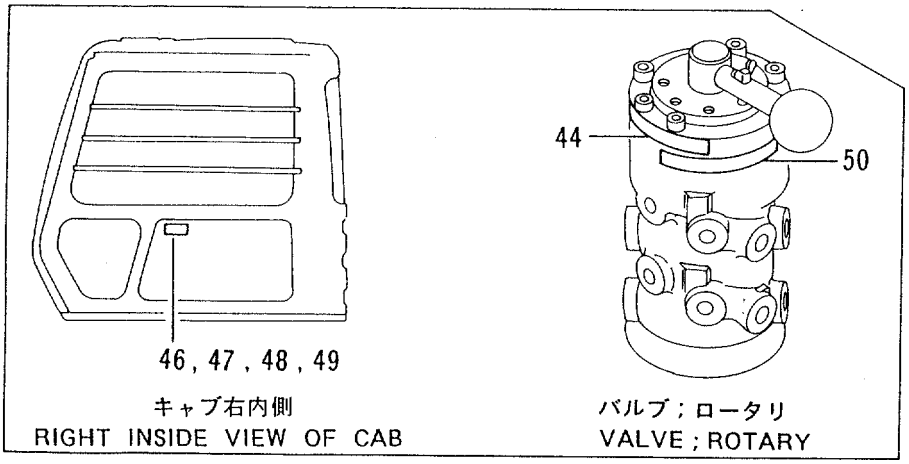

マルチレバー配管 (1)
MULTI LEVER PIPINGS (1)

78001-

符号 ITEM	部品番号 PART NO.	部品名	PART NAME	数量 Q'TY	サービスコード S.C	適用号機 SERIAL NO.	互換性 ICA	代替部品 REPLACEABLE PART 部品番号 PART NO.	代替部品 REPLACEABLE PART 数量 Q'TY
01	8056222	ブラケット	BRACKET	1					
02	J010818	ボルト;セムス	BOLT;SEMS	4					
03	4259220	クリップ	CLIP	1					
04	4285864	ブラケット	BRACKET	1					
05	J021030	ボルト;セムス	BOLT;SEMS	6					
06	J021025	ボルト;セムス	BOLT;SEMS	2					
07	4202532	アダプタ:S	ADAPTER;S	2					
08	4285863	エルボ ;S	ELBOW;S	2					
09	4202531	ナット	NUT	4					
10	A590916	ワッシャ;スプリング	WASHER;SPRING	4					
11	J031030	ボルト;セムス	BOLT;SEMS	1					
12	7027017	カバー	COVER	1					
13	J950010	ナット	NUT	1					
14	3064431	カバー	COVER	1					
15	J031025	ボルト;セムス	BOLT;SEMS	5					
16	J217083	ワッシャ;プレーン	WASHER;PLANE	1					
17	4154671	エルボ ;S	ELBOW;S	1					
17A	4509180	・O-リング	・O-RING	1					
18	4190244	エルボ ;S	ELBOW;S	3					
18A	4509180	・O-リング	・O-RING	1					
22	4289233	ホース (C, SL)	HOSE (C, SL)	1					
23	4289234	ホース (D, SR)	HOSE (D, SR)	1					
24	4289235	ホース (E, AK)	HOSE (E, AK)	1					
25	4289236	ホース (F, AR)	HOSE (F, AR)	1					
39	4276481	プロテクタ	PROTECTOR	3					
44	4288347	ネームプレート	NAME-PLATE	1					
45	3059267	ネームプレート	NAME-PLATE	1					
46	4288249	プレート (K タイプ)	PLATE (K-Type)	1					
47	4288250	プレート (H タイプ)	PLATE (H-Type)	1					
48	4288251	プレート (M タイプ)	PLATE (M-Type)	1					
49	4288252	プレート (Y タイプ)	PLATE (Y-Type)	1					
50	4289810	ネームプレート	NAME-PLATE	1					
100	4282545	バルブ ;ロータリ	VALVE;ROTARY	1	H				

マルチレバー配管 (2)
MULTI LEVER PIPINGS (2)

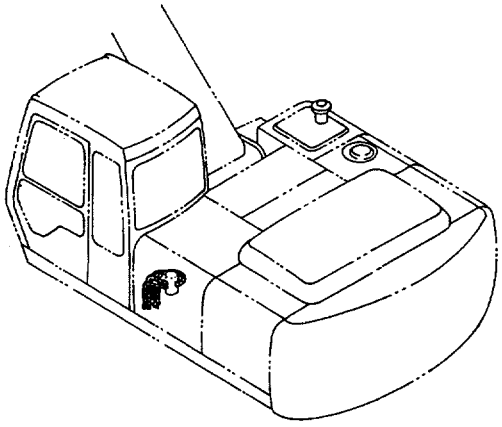

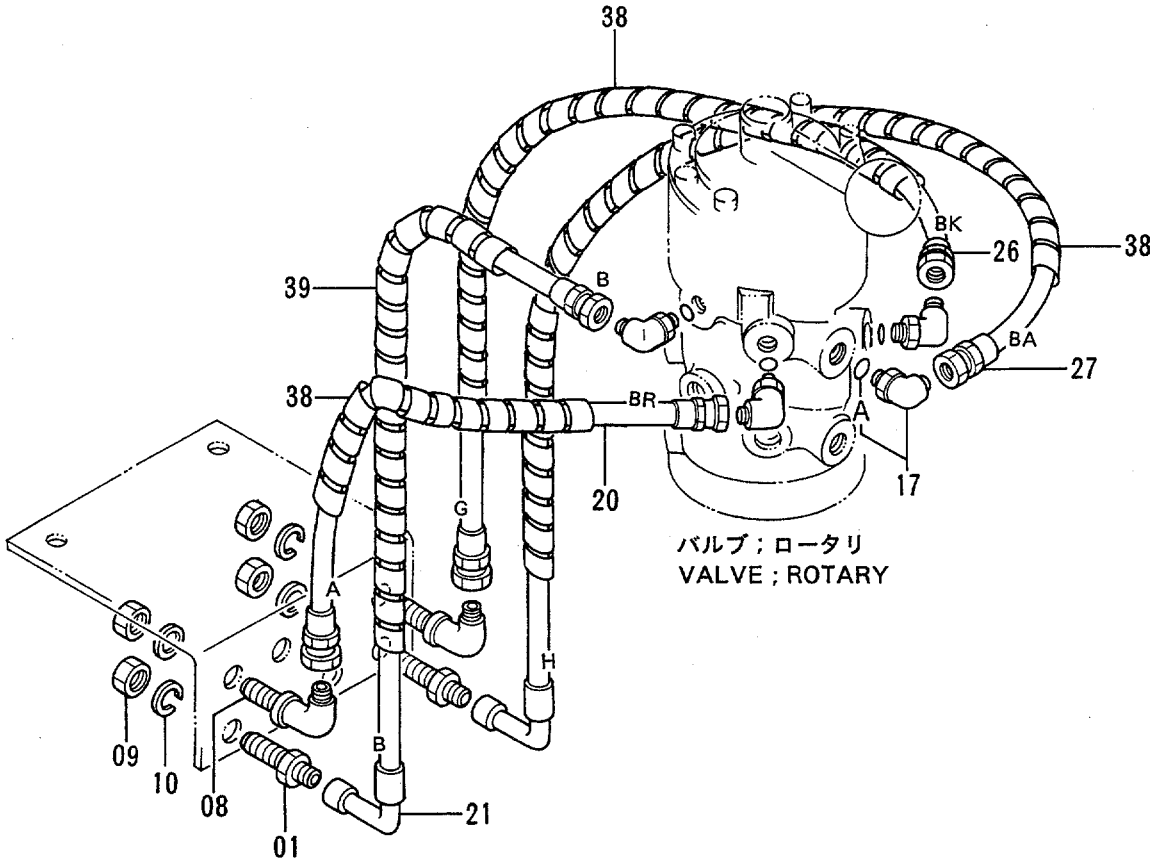

マルチレバー配管 (2)
MULTI LEVER PIPINGS (2)

78001-

符号 ITEM	部品番号 PART NO.	部品名	PART NAME	数量 Q'TY	サービスコード S.C	適用号機 SERIAL NO.	互換性 ICA	代替部品 REPLACEABLE PART 部品番号 PART NO.	代替部品 REPLACEABLE PART 数量 Q'TY
01	4202532	アダプタ;S	ADAPTER;S	2					
08	4285863	エルボ;S	ELBOW;S	2					
09	4202531	ナット	NUT	4					
10	A590916	ワッシャ;スプリング	WASHER;SPRING	4					
17	4154671	エルボ;S	ELBOW;S	4					
17A	4509180	・O-リング	・O-RING	1					
20	4289231	ホース (A, BR)	HOSE (A, BR)	1					
21	4289232	ホース (B)	HOSE (B)	1					
26	4289237	ホース (G, BK)	HOSE (G, BK)	1					
27	4289238	ホース (H, BA)	HOSE (H, BA)	1					
38	4133527	プロテクタ	PROTECTOR	3					
39	4276481	プロテクタ	PROTECTOR	1					

マルチレバー配管 (3)
MULTI LEVER PIPINGS (3)

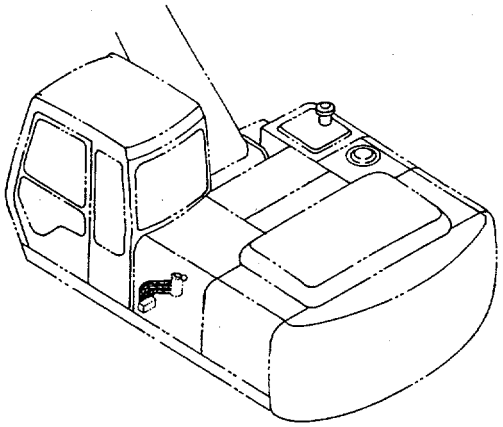

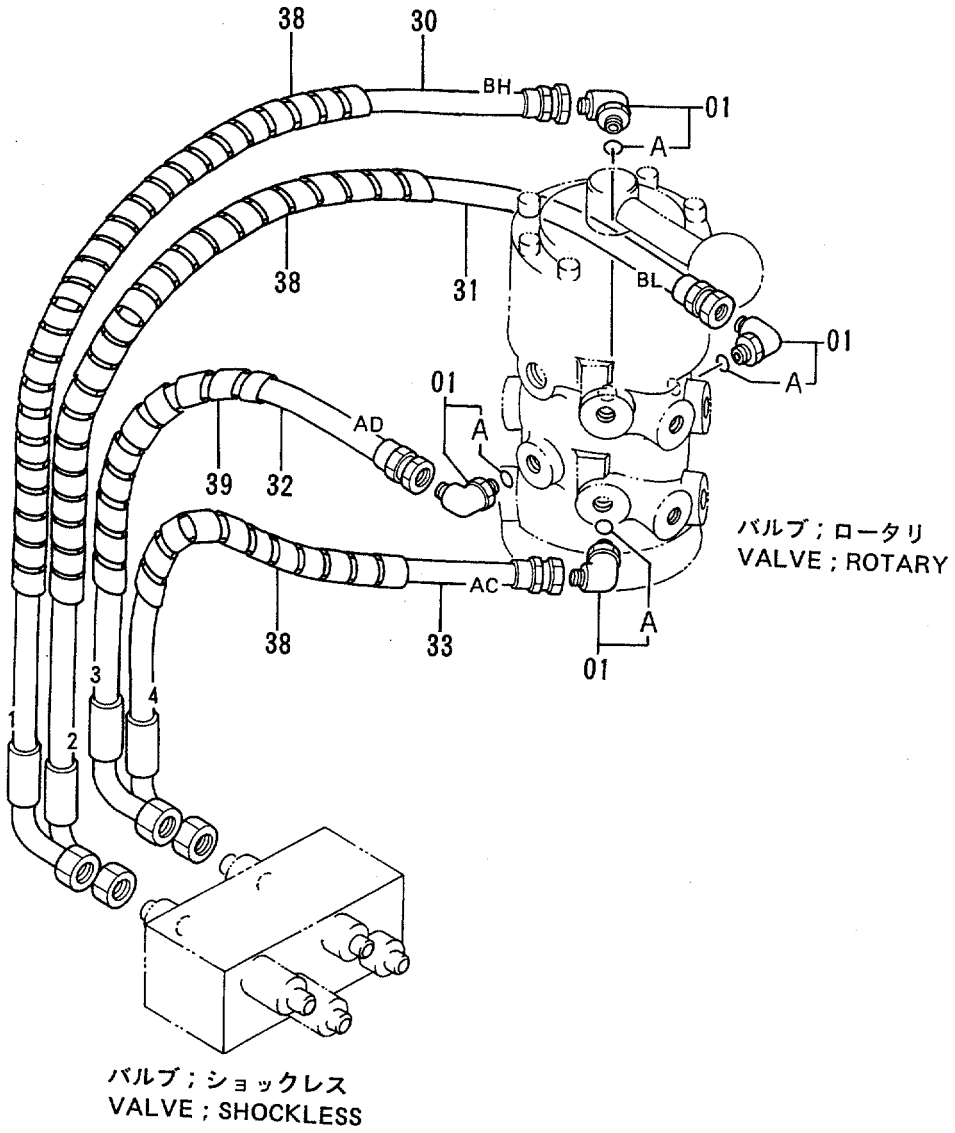

マルチレバー配管 (3)
MULTI LEVER PIPINGS (3)

78001-

符号 ITEM	部品番号 PART NO.	部品名	PART NAME	数量 Q'TY	サービスコード S.C	適用号機 SERIAL NO.	互換性 ICA	代替部品 REPLACEABLE PART 部品番号 PART NO.	代替部品 REPLACEABLE PART 数量 Q'TY
01	4154671	エルボ;S	ELBOW;S	4					
01A	4509180	・O-リング	・O-RING	1					
30	4289239	ホース (1, BH)	HOSE (1, BH)	1					
31	4289240	ホース (2, BL)	HOSE (2, BL)	1					
32	4289241	ホース (3, AD)	HOSE (3, AD)	1					
33	4289242	ホース (4, AC)	HOSE (4, AC)	1					
38	4133527	プロテクタ	PROTECTOR	3					
39	4276481	プロテクタ	PROTECTOR	1					

マルチレバー配管 (4)
MULTI LEVER PIPINGS (4)

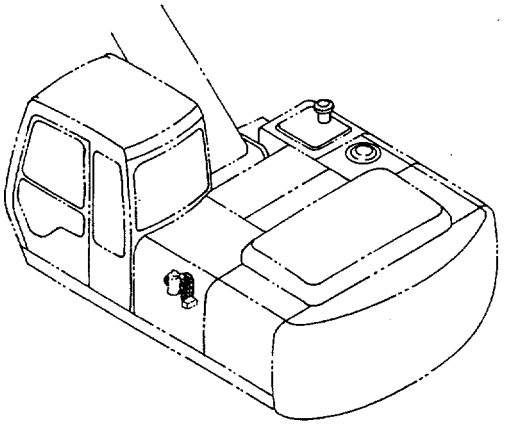

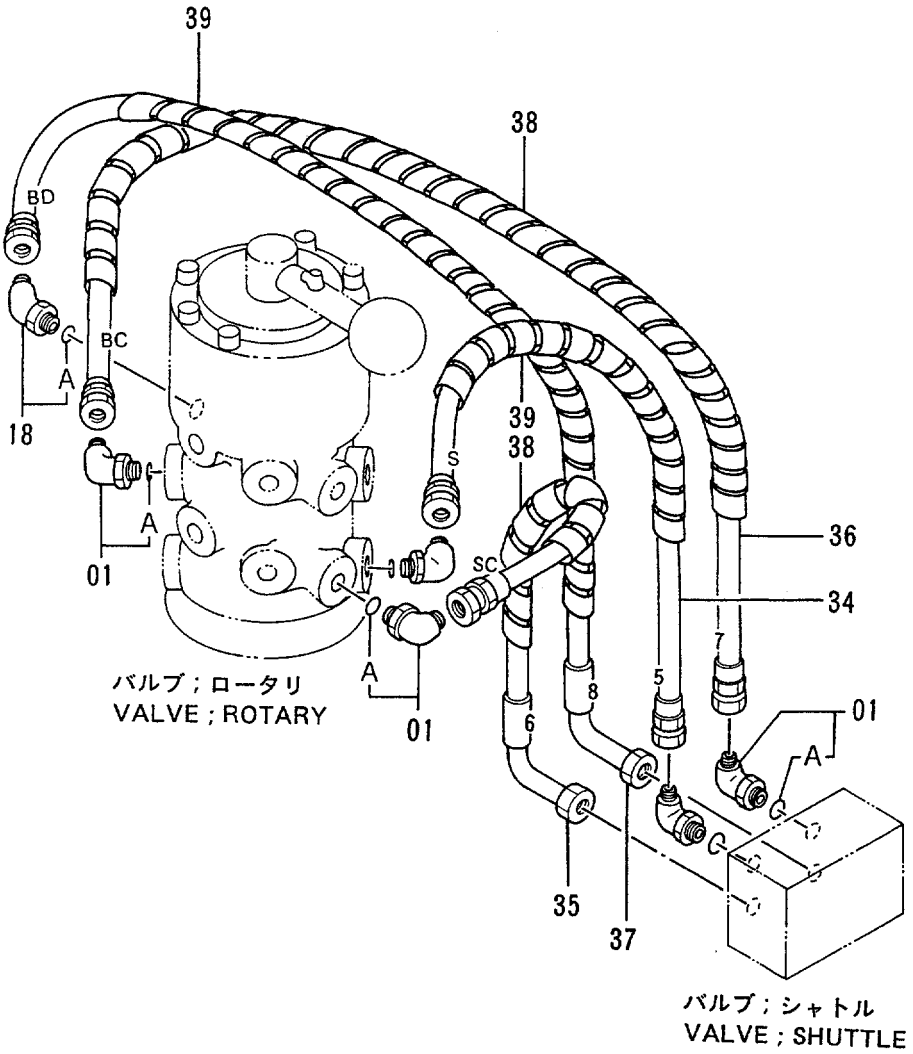

マルチレバー配管 (4)
MULTI LEVER PIPINGS (4)

78001-

符号 ITEM	部品番号 PART NO.	部品名	PART NAME	数量 Q'TY	サービスコード S.C	適用号機 SERIAL NO.	互換性 ICA	代替部品 REPLACEABLE PART 部品番号 PART NO.	代替部品 REPLACEABLE PART 数量 Q'TY
01	4154671	エルボ;S	ELBOW;S	5					
01A	4509180	・O-リング	・O-RING	1					
18	4190244	エルボ;S	ELBOW;S	1					
18A	4509180	・O-リング	・O-RING	1					
34	4289243	ホース (5, S)	HOSE (5, S)	1					
35	4289244	ホース (6, SC)	HOSE (6, SC)	1					
36	4289245	ホース (7, BC)	HOSE (7, BC)	1					
37	4289246	ホース (8, BD)	HOSE (8, BD)	1					
38	4133527	プロテクタ	PROTECTOR	2					
39	4276481	プロテクタ	PROTECTOR	2					

エアコンディショナ (1)
AIR CONDITIONER (1)

適用号機
Serial No. 78001～79275

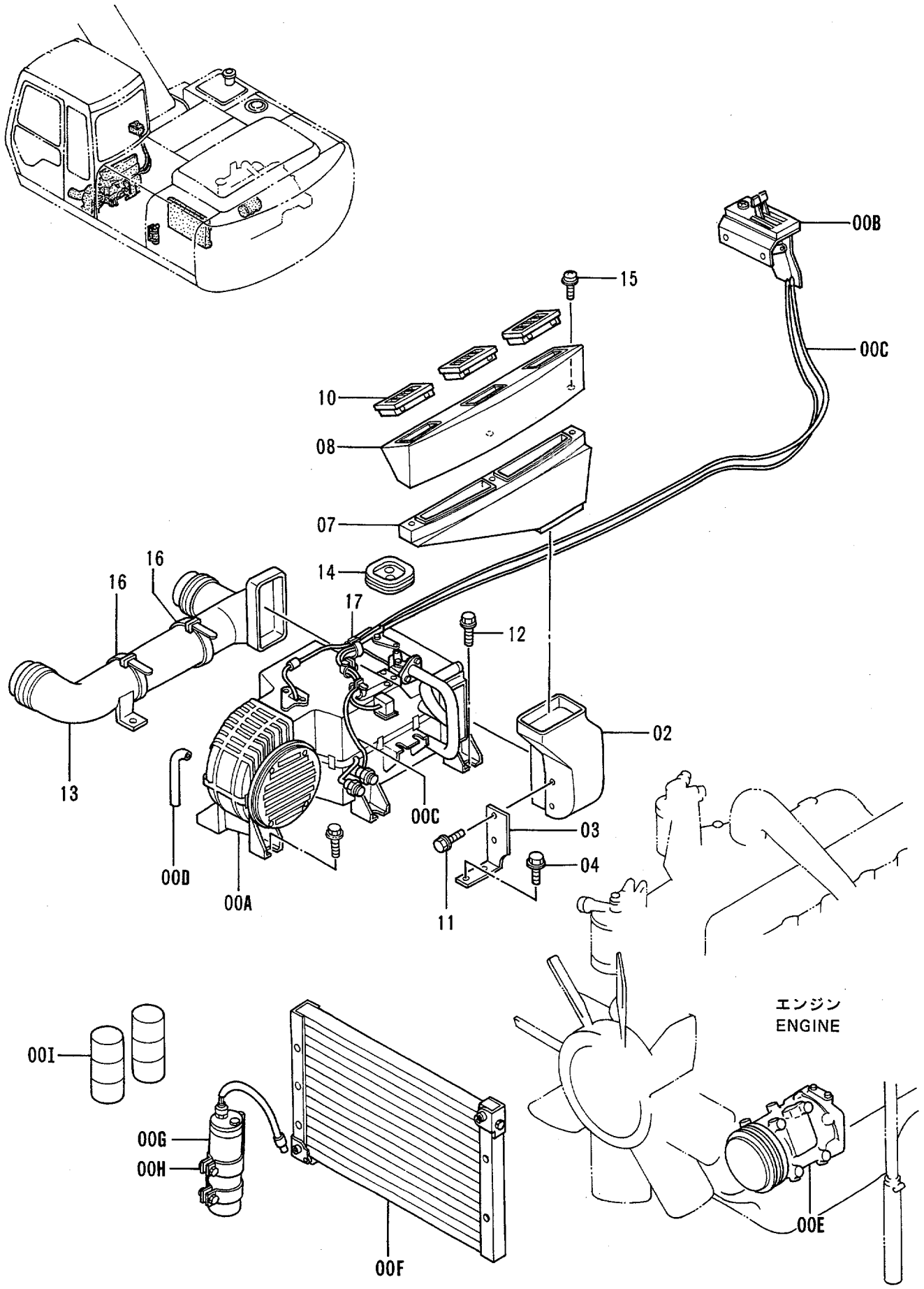

エア コンデ イショナ (1)
AIR-CONDITIONER (1)

78001-79275

符号 ITEM	部品番号 PART NO.	部品名	PART NAME	数量 Q'TY	サービスコード S.C	適用号機 SERIAL NO.	互換性 ICA	代替部品 REPLACEABLE PART 部品番号 PART NO.	代替部品 REPLACEABLE PART 数量 Q'TY
00A-1	4337496	エアコンデ イショナ アッセン	AIR-CONDITIONER ASS'Y	1					
00A	4343293	・エアコン ユニット	・AIR-CON. UNIT	1					
		〈詳細ハ 別ペ ージ参照〉	〈for details: see separate page〉						
00B	4323951	・エアコン コントローラ	・AIR-CON. CONTROLLER	1					
		〈詳細ハ 別ペ ージ参照〉	〈for details: see separate page〉						
00C	4330325	・ハーネス;ワイヤ	・HARNESS;WIRE	1					
00D	4330324	・ホース	・HOSE	1					
00E	4323943	・コンプ レッサ	・COMPRESSOR	1					
00F	4323944	・コンデ ンサ	・CONDENSER	1					
00G	4323945	・ド ライヤ	・DRYER	1					
00H	4339373	・ブ ラケット	・BRACKET	1					
00I	4338439	・ガ ス	・GAS	3					
02	4277684	ダ クト;クーラ	DUCT;COOLER	1					
03	4277667	ブ ラケット	BRACKET	1					
04	J011025	ボ ルト;セムス	BOLT;SEMS	2					
07	4264702	ダ クト;クーラ	DUCT;COOLER	1					
08	4264703	ダ クト;クーラ	DUCT;COOLER	1					
10	4259639	グ リル	GRILLE	3					
11	J020612	ボ ルト;セムス	BOLT;SEMS	2					
12	J021030	ボ ルト;セムス	BOLT;SEMS	2					
13	4264643	ダ クト;ヒータ	DUCT;HEATER	1					
14	4205082	ブ ッシング ;ラバ ー	BUSHING;RUBBER	1					
15	J460635	スクリュ;セムス	SCREW;SEMS	3					
16	4121859	クリップ ;バ ンド	CLIP;BAND	2					
17	4055312	クリップ ;バ ンド	CLIP;BAND	3					

エアコンディショナ (1)
AIR CONDITIONER (1)

適用号機 79276～
Serial No.

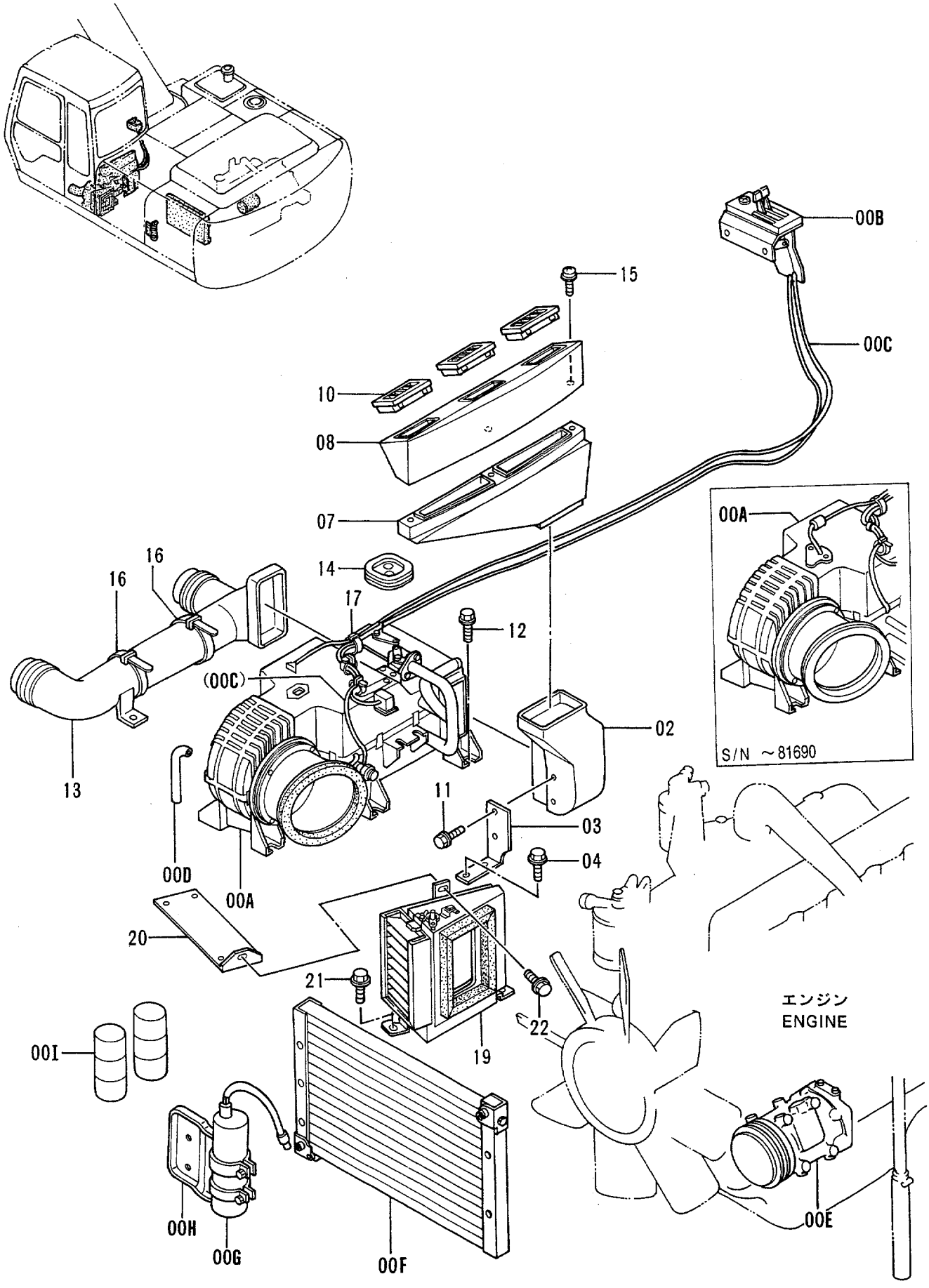

エア コンデ イショナ (1)
AIR-CONDITIONER (1)

79276-

符号 ITEM	部品番号 PART NO.	部品名	PART NAME	数量 Q'TY	サービスコード S.C	適用号機 SERIAL NO.	互換性 ICA	代替部品 REPLACEABLE PART 部品番号 PART NO.	代替部品 REPLACEABLE PART 数量 Q'TY
00A-1	4355118	エアコンデ イショナ アッセン	AIR-CONDITIONER ASS'Y	1		-81690	Y	4349668	1
00A-1	4349668	エアコンデ イショナ アッセン	AIR-CONDITIONER ASS'Y	1	#	81691-			
00A	4344802	・エアコン ユニット	・AIR-CON. UNIT	1		-81690	T	4353754	1
		〈詳細ハ 別ページ参照〉	〈for details: see separate page〉					4353751	1
								4355117	1
00A	4353754	・エアコン ユニット	・AIR-CON. UNIT	1	#	81691-			
		〈詳細ハ 別ページ参照〉	〈for details: see separate page〉						
00B	4323951	・エアコン コントローラ	・AIR-CON. CONTROLLER	1		-81690	T	4353754	1
		〈詳細ハ 別ページ参照〉	〈for details: see separate page〉					4353751	1
								4355117	1
00B	4353751	・エアコン コントローラ	・AIR-CON. CONTROLLER	1	#	81691-			
		〈詳細ハ 別ページ参照〉	〈for details: see separate page〉						
00C	4330325	・ハーネス;ワイヤ	・HARNESS;WIRE	1		-81690			
00C	4355117	・ハーネス;ワイヤ	・HARNESS;WIRE	1	#	81691-			
00D	4330324	・ホース	・HOSE	1					
00E	4323943	・コンプレッサ	・COMPRESSOR	1					
00F	4323944	・コンデンサ	・CONDENSER	1					
00G	4323945	・ドライヤ	・DRYER	1					
00H	4339373	・ブラケット	・BRACKET	1					
00I	4338439	・ガス	・GAS	3					
02	4277684	ダクト;クーラ	DUCT;COOLER	1					
03	4277667	ブラケット	BRACKET	1					
04	J011025	ボルト;セムス	BOLT;SEMS	2					
07	4264702	ダクト;クーラ	DUCT;COOLER	1					
08	4264703	ダクト;クーラ	DUCT;COOLER	1					
10	4259639	グリル	GRILLE	3					
11	J020612	ボルト;セムス	BOLT;SEMS	2					
12	J021030	ボルト;セムス	BOLT;SEMS	2					
13	4264643	ダクト;ヒータ	DUCT;HEATER	1					
14	4205082	ブッシング;ラバー	BUSHING;RUBBER	1					
15	J460635	スクリュ;セムス	SCREW;SEMS	3					
16	4121859	クリップ;バンド	CLIP;BAND	2					
17	4055312	クリップ;バンド	CLIP;BAND	3					
19	4342726	ボックス	BOX	1					
20	8061155	ブラケット	BRACKET	1					
21	J021025	ボルト;セムス	BOLT;SEMS	2					
22	J020816	ボルト;セムス	BOLT;SEMS	1					

エアコンディショナ (2)
AIR CONDITIONER (2)

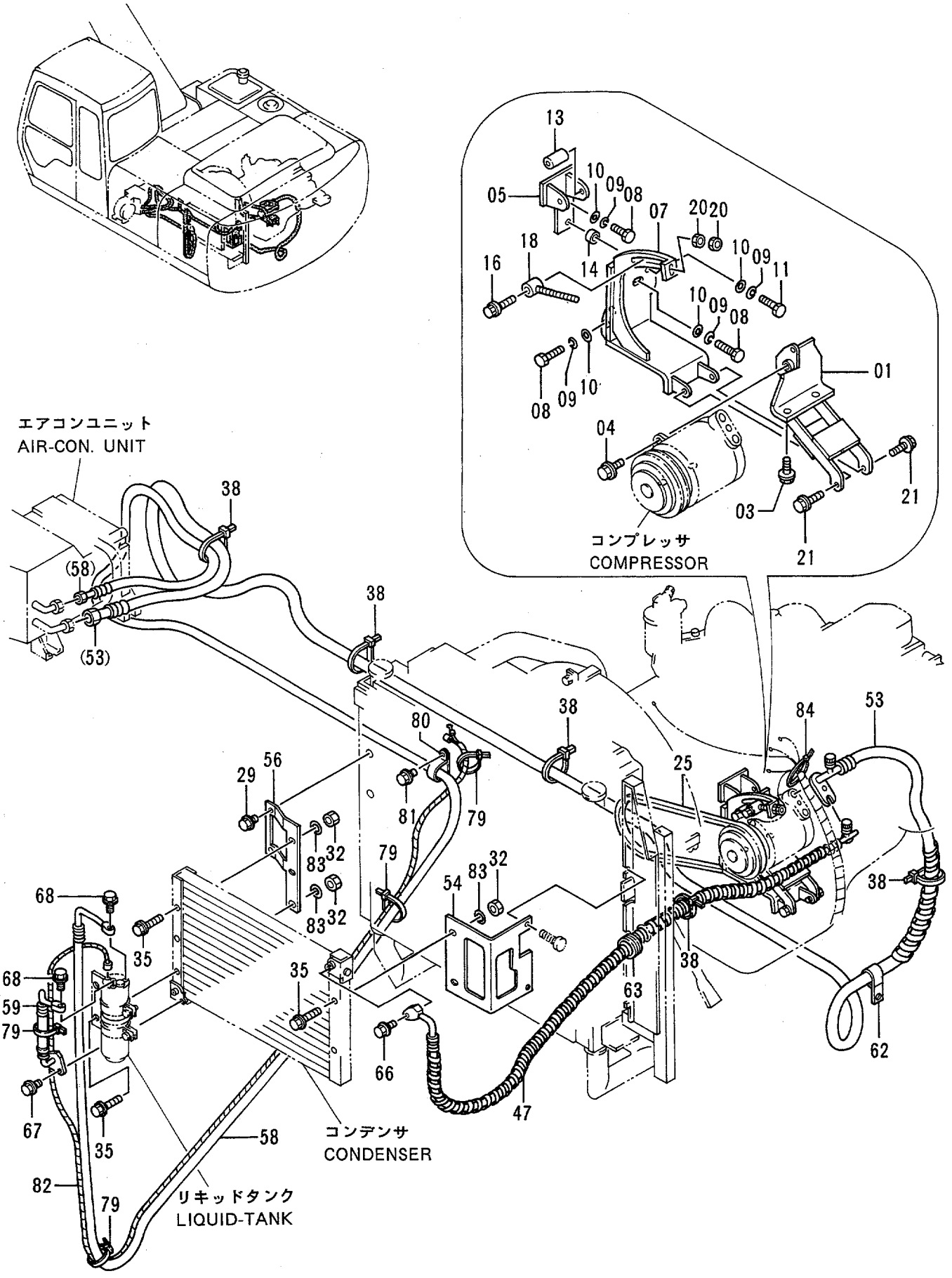

エア コンデ イショナ (2)
AIR CONDITIONER (2)

78001-

符号 ITEM	部品番号 PART NO.	部品名	PART NAME	数量 Q'TY	サービスコード S.C	適用号機 SERIAL NO.	互換性 ICA	代替部品 REPLACEABLE PART 部品番号 PART NO.	代替部品 REPLACEABLE PART 数量 Q'TY
01	6014249	ブラケット	BRACKET	1					
03	J021030	ボルト;セムス	BOLT;SEMS	2					
04	J021035	ボルト;セムス	BOLT;SEMS	1					
05	8007369	ブラケット	BRACKET	1					
07	7027811	ブラケット	BRACKET	1					
08	M111025	ボルト	BOLT	5					
09	A590910	ワッシャ;スプリング	WASHER;SPRING	6					
10	A590110	ワッシャ;プレーン	WASHER;PLANE	6					
11	M111050	ボルト	BOLT	1					
13	4056922	スペーサ	SPACER	1					
14	4056921	スペーサ	SPACER	1					
16	J020845	ボルト;セムス	BOLT;SEMS	1					
18	9800676	ボルト	BOLT	1					
20	J952010	ナット	NUT	2					
21	J020825	ボルト;セムス	BOLT;SEMS	2					
25	4257130	ベルト;V	BELT;V	1		-D95/07	Y	4358965	1
25	4358965	ベルト;V	BELT;V	1	#	D95/08-			
29	J020820	ボルト;セムス	BOLT;SEMS	2					
32	M500807	ナット	NUT	5					
35	J020860	ボルト;セムス	BOLT;SEMS	5					
38	4055312	クリップ;バンド	CLIP;BAND	9					
47	4323946	ホース	HOSE	1		-D94/12	T	4358403	1
								4358396	1
47	4358403	ホース (高圧用)	HOSE (HIGH-PRESSURE)	1		D95/01-			
53	4323949	ホース	HOSE	1		-D94/12	T	4358396	1
								4358403	1
53	4358396	ホース (低圧用)	HOSE (LOW-PRESSURE)	1		D95/01-			
54	3069246	ブラケット	BRACKET	1					
56	3068377	ブラケット	BRACKET	1					
58	4323948	ホース	HOSE	1					
59	4323947	ホース	HOSE	1					
62	4192035	クリップ	CLIP	1					
63	4188367	ブッシング;ラバー	BUSHING;RUBBER	1					
66	J020835	ボルト;セムス	BOLT;SEMS	1					
67	J020825	ボルト;セムス	BOLT;SEMS	1					
68	J020630	ボルト;セムス	BOLT;SEMS	2					
79	4055311	クリップ;バンド	CLIP;BAND	4					
80	4190273	クリップ	CLIP	1					
81	J021020	ボルト;セムス	BOLT;SEMS	1					
82	4338930	ハーネス;ワイヤ	HARNESS;WIRE	1					

エアコンディショナ (2)
AIR CONDITIONER (2)

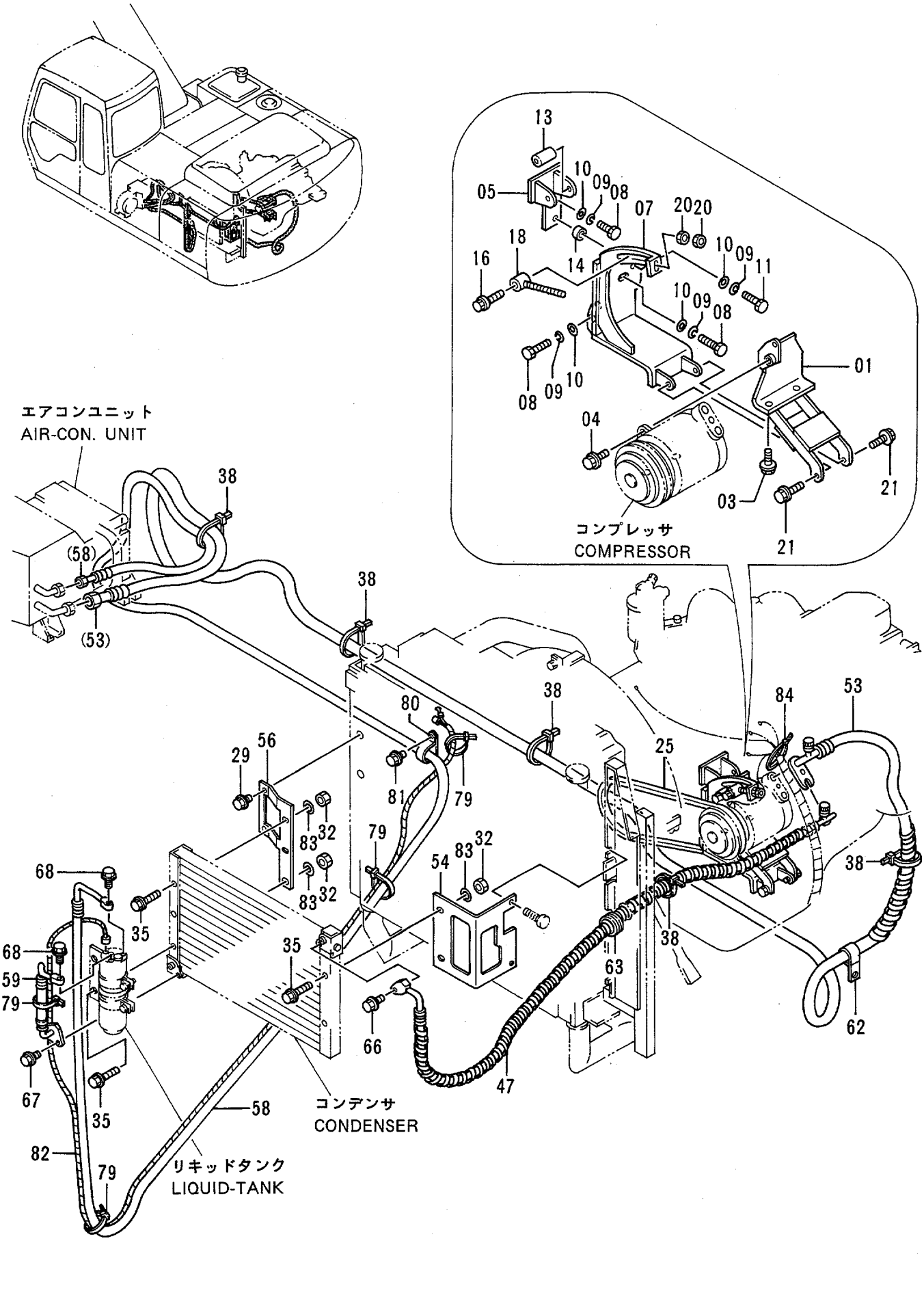

エア コンデ イショナ (2)
AIR CONDITIONER (2)

78001-

符号 ITEM	部品番号 PART NO.	部品名	PART NAME	数量 Q'TY	サービスコード S.C	適用号機 SERIAL NO.	互換性 ICA	代替部品 REPLACEABLE PART 部品番号 PART NO.	代替部品 REPLACEABLE PART 数量 Q'TY
83	A590108	ワッシャ;プレーン	WASHER;PLANE	5					
84	4055312	クリップ;バンド	CLIP;BAND	1		81509-			

外気導入式エアコン用品
PRESSURE TYPE AIR-CON. PARTS

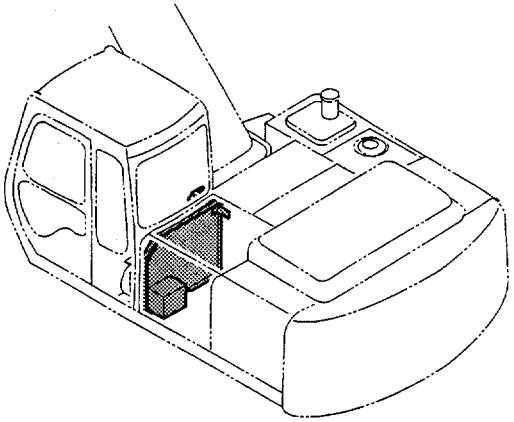

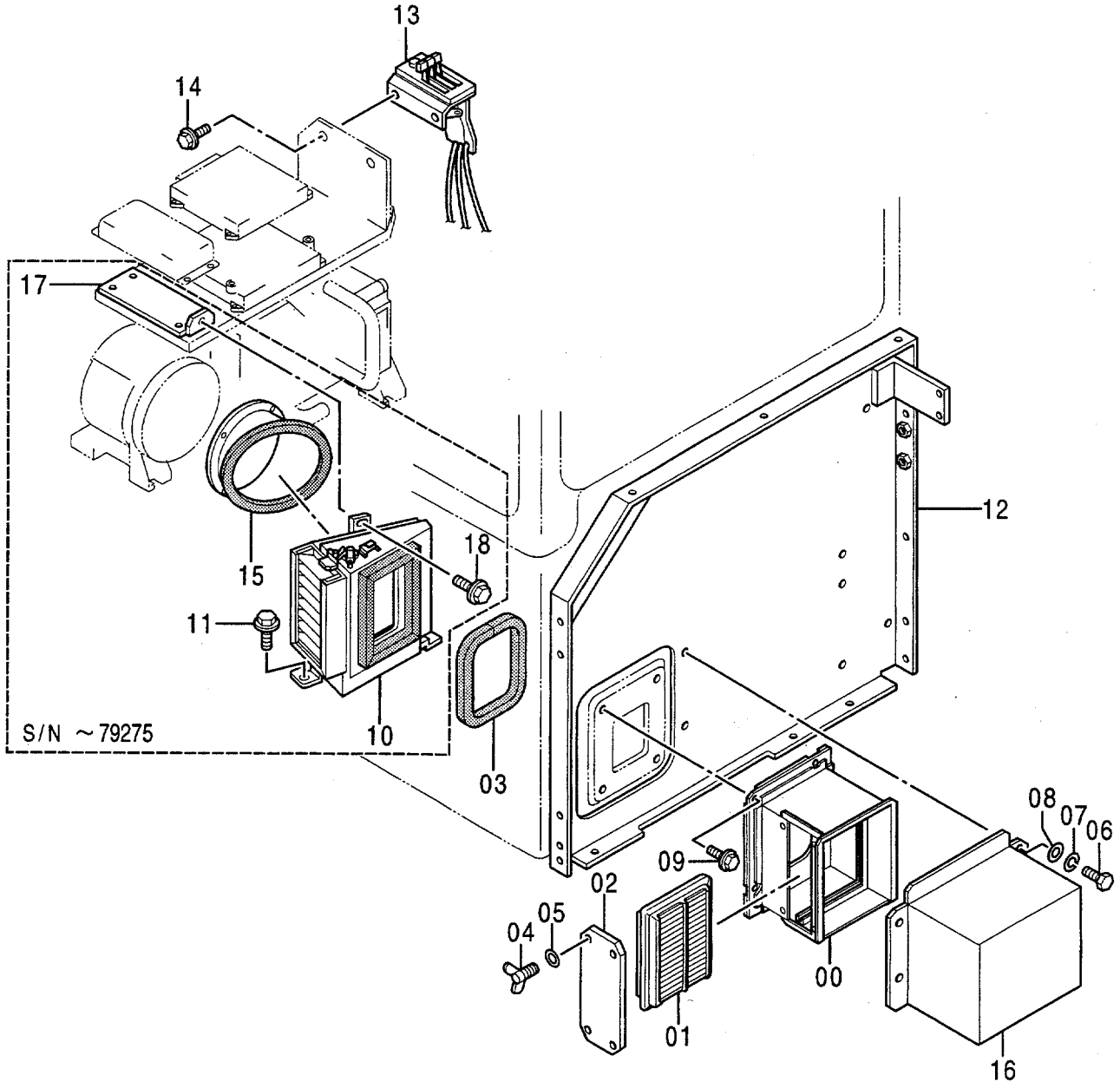

Ⓜ

外気導入式エアコン用品
PRESSURE TYPE AIR-CON. PARTS

78001-

符号 ITEM	部品番号 PART NO.	部品名	PART NAME	数量 Q'TY	サービスコード S.C	適用号機 SERIAL NO.	互換性 ICA	代替部品 REPLACEABLE PART 部品番号 PART NO.	代替部品 REPLACEABLE PART 数量 Q'TY
00	5004442	ﾀﾞｸﾄ	DUCT	1					
01	4234793	ｴﾚﾒﾝﾄ;ﾌｨﾙﾀ	ELEMENT;FILTER	1					
02	8061170	ｶﾊﾞｰ	COVER	1					
03	4342848	ﾗﾊﾞｰ	RUBBER	1					
04	M360616	ﾎﾞﾙﾄ;ｳｲﾝｸﾞ	BOLT;WING	4					
05	A590106	ﾜｯｼｬ;ﾌﾟﾚｰﾝ	WASHER;PLANE	4					
06	J900816	ﾎﾞﾙﾄ	BOLT	4					
07	A590908	ﾜｯｼｬ;ｽﾌﾟﾘﾝｸﾞ	WASHER;SPRING	4					
08	A590108	ﾜｯｼｬ;ﾌﾟﾚｰﾝ	WASHER;PLANE	4					
09	J020820	ﾎﾞﾙﾄ;ｾﾑｽ	BOLT;SEMS	4					
10	4342726	ﾎﾞｯｸｽ	BOX	1		-79275			
11	J021025	ﾎﾞﾙﾄ;ｾﾑｽ	BOLT;SEMS	2		-79275			
12	8061148	ｶﾊﾞｰ	COVER	1					
13	4342728	ｴｱｺﾝ ｺﾝﾄﾛｰﾗ 〈詳細ﾊ 別ﾍﾟｰｼﾞ参照〉	AIR-CON. CONTROLLER 〈for details: see separate page〉	1		-D94/10			
13	4353752	ｴｱｺﾝ ｺﾝﾄﾛｰﾗ 〈詳細ﾊ 別ﾍﾟｰｼﾞ参照〉	AIR-CON. CONTROLLER 〈for details: see separate page〉	1	#	D94/11-			
14	J010820	ﾎﾞﾙﾄ;ｾﾑｽ	BOLT;SEMS	2					
15	4342727	ﾀﾞｸﾄ	DUCT	1		-79275			
16	6014718	ｶﾊﾞｰ	COVER	1					
17	8061155	ﾌﾞﾗｹｯﾄ	BRACKET	1		-79275			
18	J020816	ﾎﾞﾙﾄ;ｾﾑｽ	BOLT;SEMS	1		-79275			

エアコンユニット
AIR-CON. UNIT

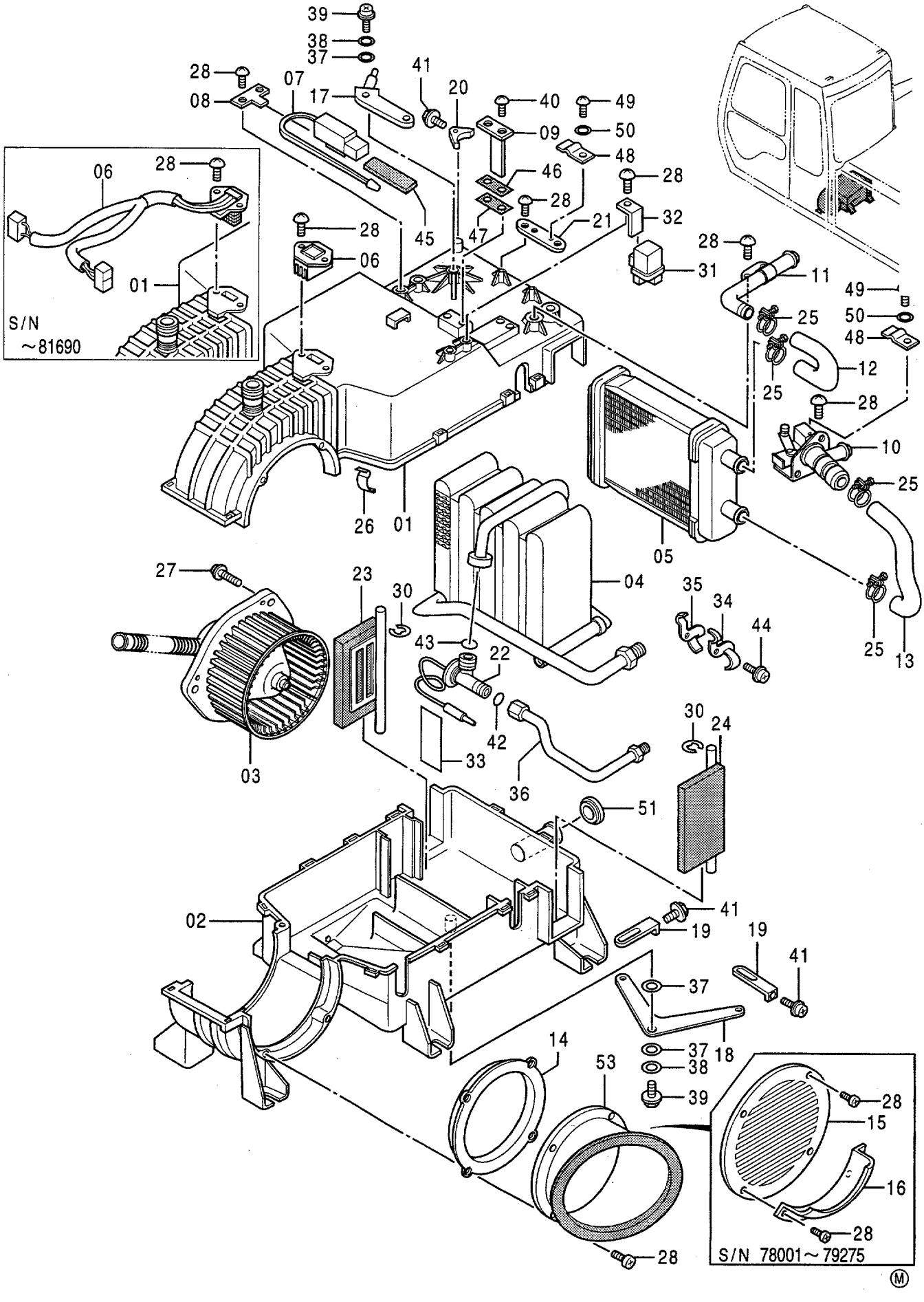

エアコン ユニット
AIR-CON. UNIT

78001-

符号 ITEM	部品番号 PART NO.	部品名	PART NAME	数量 Q'TY	サービスコード S.C	適用号機 SERIAL NO.	互換性 ICA	代替部品 REPLACEABLE PART 部品番号 PART NO.	代替部品 REPLACEABLE PART 数量 Q'TY
	4343293	エアコン ユニット	AIR-CON. UNIT	1		-79275			
	4344802	エアコン ユニット	AIR-CON. UNIT	1		79276-81690			
	4353754	エアコン ユニット	AIR-CON. UNIT	1	#	81691-			
01	4351445	・ケース	・CASE	1		-81690			
01	4365069	・ケース	・CASE	1	#	81691-			
02	4352930	・ケース	・CASE	1					
03	4349942	・モータ	・MOTOR	1					
04	4351447	・エバポレータ	・EVAPORATOR	1					
05	4351448	・コア	・CORE	1					
06	4349943	・レジスタ	・RESISTOR	1		-81690			
06	4365062	・レジスタ	・RESISTOR	1	#	81691-			
07	4351449	・サーモスタット	・THERMOSTAT	1					
08	4351450	・ブラケット	・BRACKET	1					
09	4351451	・ブラケット	・BRACKET	1					
10	4351452	・バルブ	・VALVE	1					
11	4351453	・パイプ	・PIPE	1					
12	4351454	・ホース	・HOSE	1					
13	4351455	・ホース	・HOSE	1					
14	4351456	・フランジ	・FLANGE	1					
15	4353163	・カバー	・COVER	1		-79275			
16	4353164	・カバー	・COVER	1		-79275			
17	4351458	・レバー	・LEVER	1					
18	4351459	・レバー	・LEVER	1					
19	4351460	・レバー	・LEVER	2					
20	4351461	・レバー	・LEVER	1					
21	4351462	・ブラケット	・BRACKET	1					
22	4351463	・バルブ	・VALVE	1					
23	4351464	・ドア	・DOOR	1					
24	4351465	・ドア	・DOOR	1					
25	4351466	・クランプ	・CLAMP	4					
26	4351467	・クリップ	・CLIP	13	#				
27	J450512	・スクリュ;セムス	・SCREW;SEMS	3					
28	4352934	・スクリュ	・SCREW	15					
30	4146370	・リング;リテイニング	・RING;RETAINING	2					
31	4351469	・リレー	・RELAY	1					
32	4351470	・ブラケット	・BRACKET	1					
33	4351471	・テープ	・TAPE	1					
34	4351472	・クランプ	・CLAMP	1					
35	4351473	・クランプ	・CLAMP	1					
36	4351474	・パイプ	・PIPE	1					

エアコンユニット
AIR-CON. UNIT

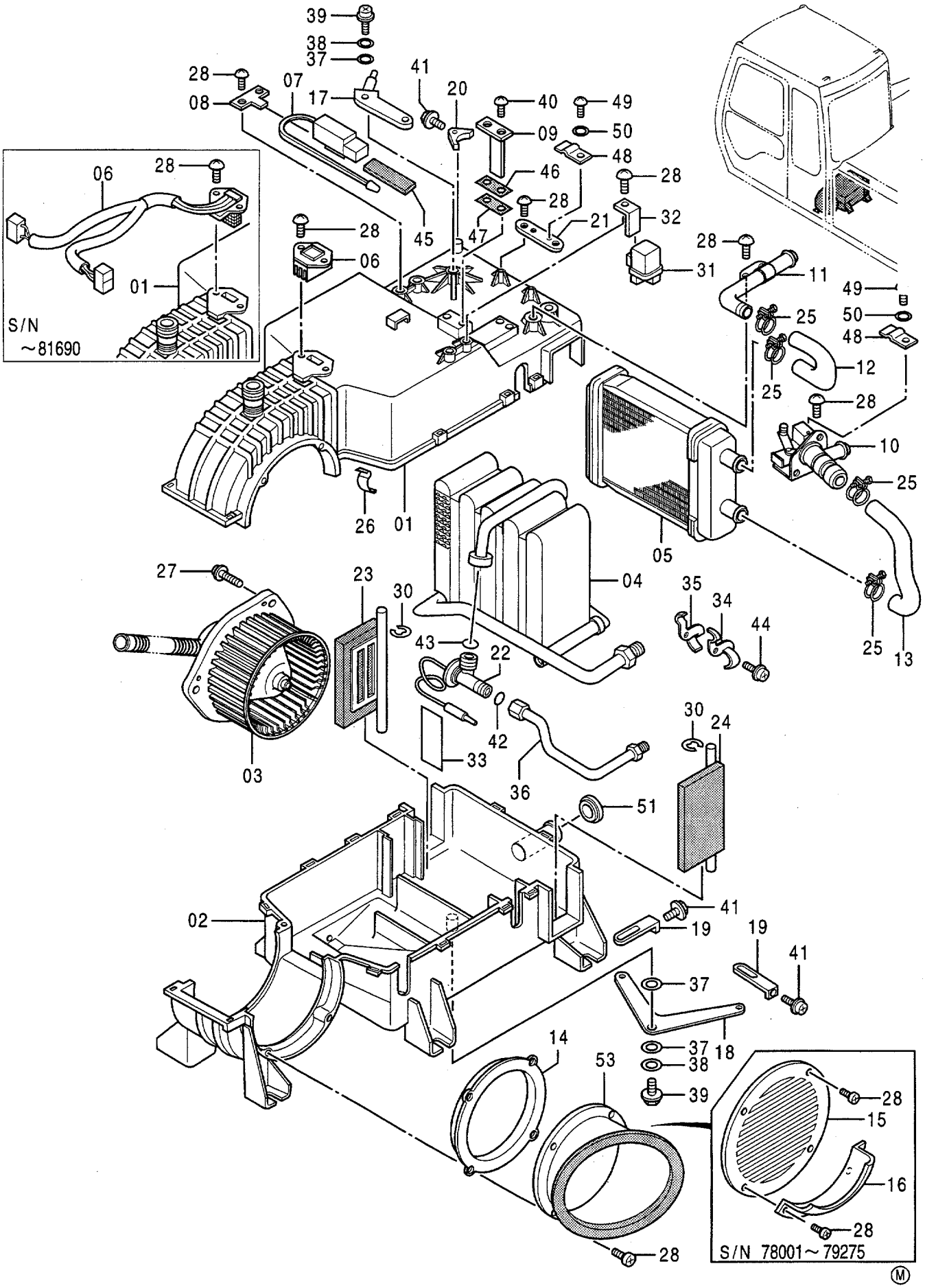

エアコン ユニット
AIR-CON. UNIT

78001-

符号 ITEM	部品番号 PART NO.	部品名	PART NAME	数量 Q'TY	サービスコード S.C	適用号機 SERIAL NO.	互換性 ICA	代替部品 REPLACEABLE PART 部品番号 PART NO.	代替部品 REPLACEABLE PART 数量 Q'TY
37	4351475	・ワッシャ	・WASHER	3					
38	4351476	・ワッシャ	・WASHER	2					
39	4352932	・スクリュ	・SCREW	2					
40	4352936	・スクリュ	・SCREW	3					
41	J450308	・スクリュ	・SCREW	3					
42	4351477	・O-リング	・O-RING	1					
43	4351478	・O-リング	・O-RING	1					
44	M430531	・スクリュ	・SCREW	1					
45	4351479	・シール	・SEAL	1					
46	4351480	・シール	・SEAL	1					
47	4351481	・シール	・SEAL	1					
48	4351482	・クランプ	・CLAMP	2					
49	J450412	・スクリュ;セムス	・SCREW;SEMS	2					
50	4352933	・ワッシャ	・WASHER	2					
51	4351457	・ブッシング;ラバー	・BUSHING;RUBBER	1					
53	4342727	・ダクト	・DUCT	1		79276-			

エアコン コントローラ (内気循環式)
AIR-CON. CONTROLLER (STD. Type)

適用号機
Serial No. 78001～81690

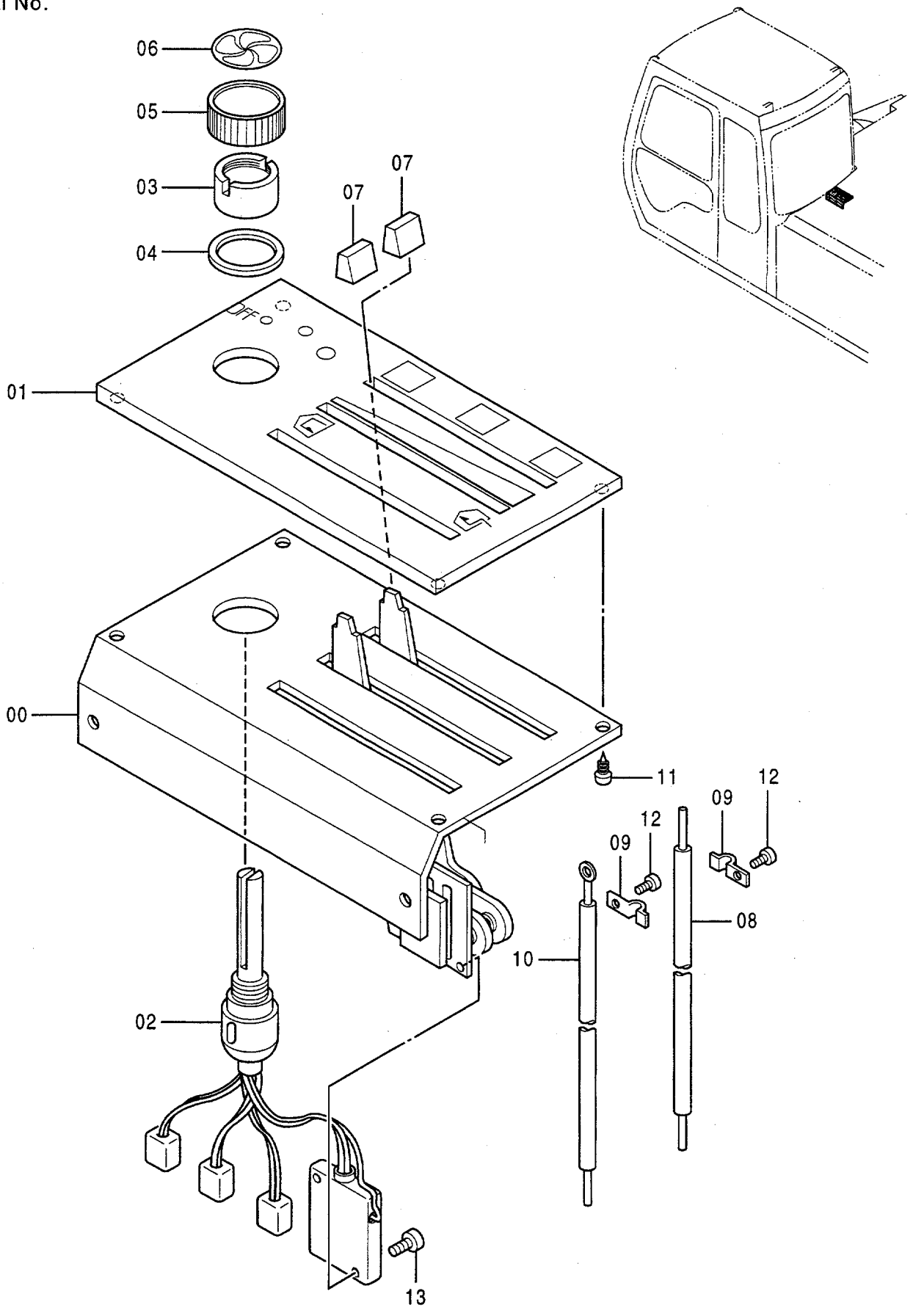

Ⓜ

エアコン コントローラ (内気循環式)
AIR-CON. CONTROLLER (STD. Type)

78001-81690

符号 ITEM	部品番号 PART NO.	部品名	PART NAME	数量 Q'TY	サービスコード S.C	適用号機 SERIAL NO.	互換性 ICA	代替部品 REPLACEABLE PART 部品番号 PART NO.	代替部品 REPLACEABLE PART 数量 Q'TY
	4323951	コントローラ	CONTROLLER	1					
00	+++++++	・ベース	・BASE	1	D				
01	4351523	・パネル;コントロール	・PANEL;CONTROL	1					
02	4352931	・スイッチ	・SWITCH	1					
03	4351519	・ナット	・NUT	1					
04	4351520	・ワッシャ	・WASHER	1					
05	4351521	・ノブ	・KNOB	1					
06	4351525	・プレート	・PLATE	1					
07	4351522	・ノブ	・KNOB	2					
08	4351517	・ケーブル;コントロール	・CABLE;CONTROL	1					
09	4351482	・クランプ	・CLAMP	2					
10	4351518	・ケーブル;コントロール	・CABLE;CONTROL	1					
11	4296801	・スクリュ	・SCREW	4					
12	J450412	・スクリュ;セムス	・SCREW;SEMS	2					
13	J460316	・スクリュ;セムス	・SCREW;SEMS	2					

エアコンコントローラ（内気循環式）
AIR-CON. CONTROLLER (STD. Type)

適用号機
Serial No. 81691～

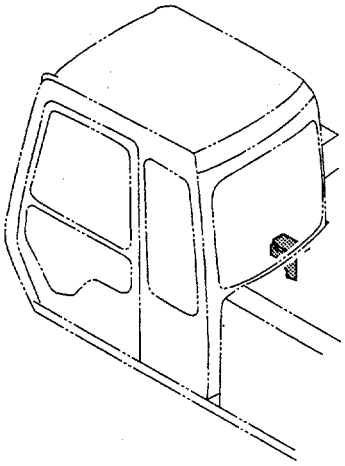

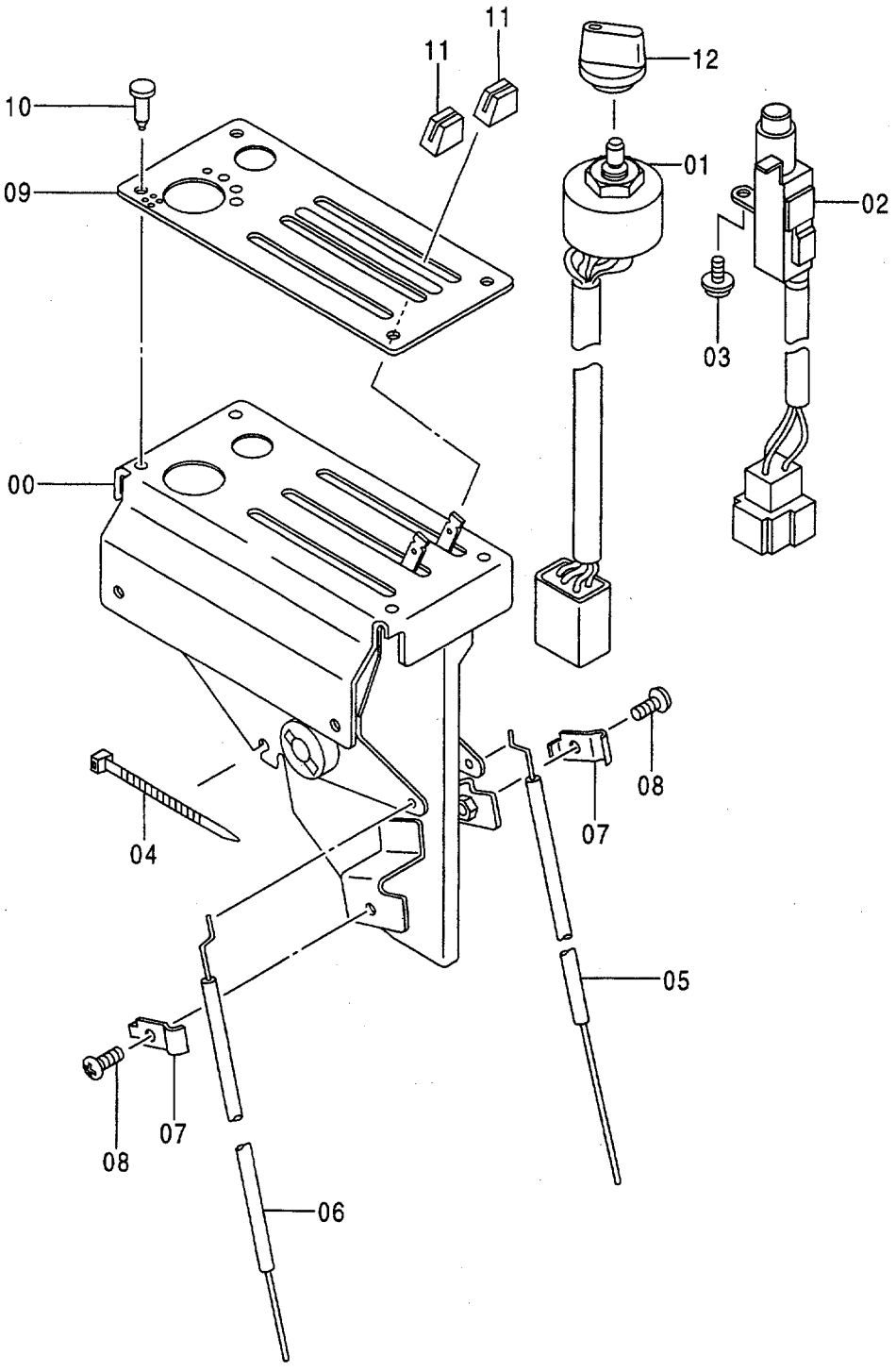

エアコン コントローラ (内気循環式)
AIR-CON. CONTROLLER (STD. Type)

81691-

符号 ITEM	部品番号 PART NO.	部品名	PART NAME	数量 Q'TY	サービスコード S.C	適用号機 SERIAL NO.	互換性 ICA	代替部品 REPLACEABLE PART 部品番号 PART NO.	代替部品 REPLACEABLE PART 数量 Q'TY
	4353751	ｺﾝﾄﾛｰﾗ	CONTROLLER	1					
00	+++++++	･ﾍﾞｰｽ	･BASE	1	D				
01	4368709	･ｽｲｯﾁ	･SWITCH	1					
02	4368711	･ｽｲｯﾁ	･SWITCH	1					
03	J460410	･ｽｸﾘｭ;ｾﾑｽ	･SCREW;SEMS	1					
04	4368721	･ｸﾘｯﾌﾟ;ﾊﾞﾝﾄﾞ	･CLIP;BAND	1					
05	4368713	･ｹｰﾌﾞﾙ;ｺﾝﾄﾛｰﾙ	･CABLE;CONTROL	1					
06	4368715	･ｹｰﾌﾞﾙ;ｺﾝﾄﾛｰﾙ	･CABLE;CONTROL	1					
07	4368716	･ｸﾗﾝﾌﾟ	･CLAMP	2					
08	M430510	･ｽｸﾘｭ	･SCREW	2					
09	4368717	･ﾌﾟﾚｰﾄ	･PLATE	1					
10	4302681	･ｸﾗﾝﾌﾟ	･CLAMP	4					
11	4368718	･ﾉﾌﾞ	･KNOB	2					
12	4368720	･ﾉﾌﾞ	･KNOB	1					

エアコンコントローラ (外気導入式)
AIR-CON. CONTROLLER (PRESSURE Type)

適用号機
Serial No. 78001～D94/10

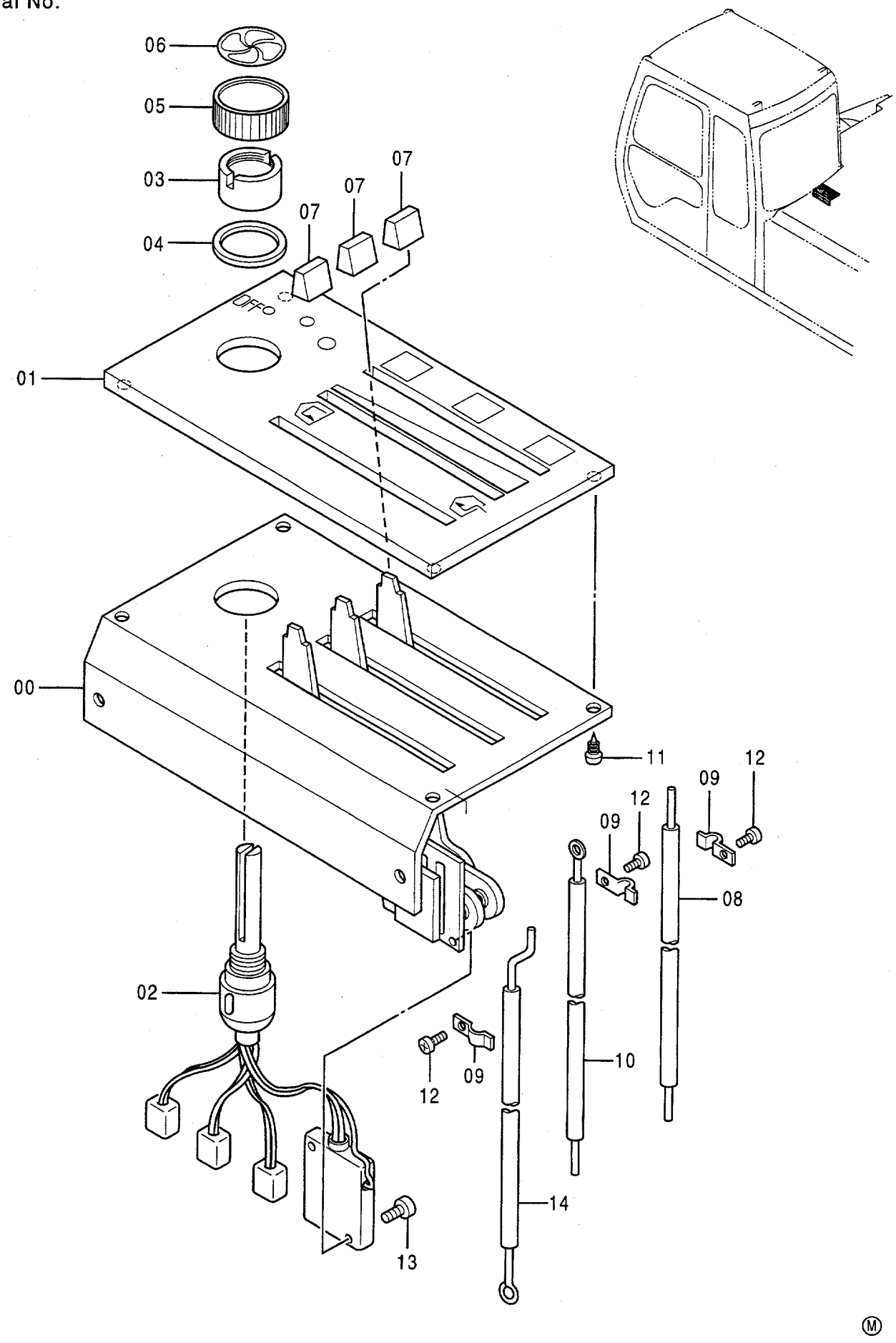

Ⓜ

エアコン コントローラ (外気導入式)
AIR-CON. CONTROLLER (PRESSURE Type)

78001-D94/10

符号 ITEM	部品番号 PART NO.	部品名	PART NAME	数量 Q'TY	サービスコード S.C	適用号機 SERIAL NO.	互換性 ICA	代替部品 REPLACEABLE PART 部品番号 PART NO.	代替部品 REPLACEABLE PART 数量 Q'TY
	4342728	コントローラ	CONTROLLER	1					
00	+++++++	・ベース	・BASE	1	D				
01	4351523	・パネル;コントロール	・PANEL;CONTROL	1					
02	4352931	・スイッチ	・SWITCH	1					
03	4351519	・ナット	・NUT	1					
04	4351520	・ワッシャ	・WASHER	1					
05	4351521	・ノブ	・KNOB	1					
06	4351525	・プレート	・PLATE	1					
07	4351522	・ノブ	・KNOB	3					
08	4351517	・ケーブル;コントロール	・CABLE;CONTROL	1					
09	4351482	・クランプ	・CLAMP	3					
10	4351518	・ケーブル;コントロール	・CABLE;CONTROL	1					
11	4296801	・スクリュ;タッピング	・SCREW;TAPPING	4					
12	J450412	・スクリュ;セムス	・SCREW;SEMS	3					
13	J460316	・スクリュ;セムス	・SCREW;SEMS	2					
14	4356710	・ケーブル;コントロール	・CABLE;CONTROL	1					

エアコンコントローラ (外気導入式)
AIR-CON. CONTROLLER (PRESSURE Type)

適用号機
Serial No. D94/11～

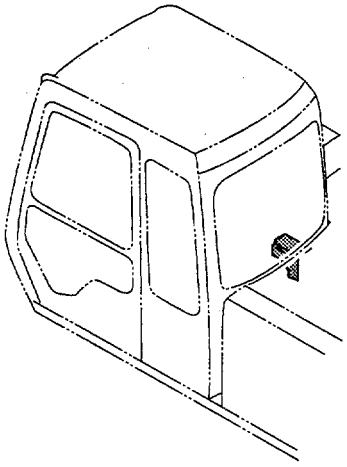

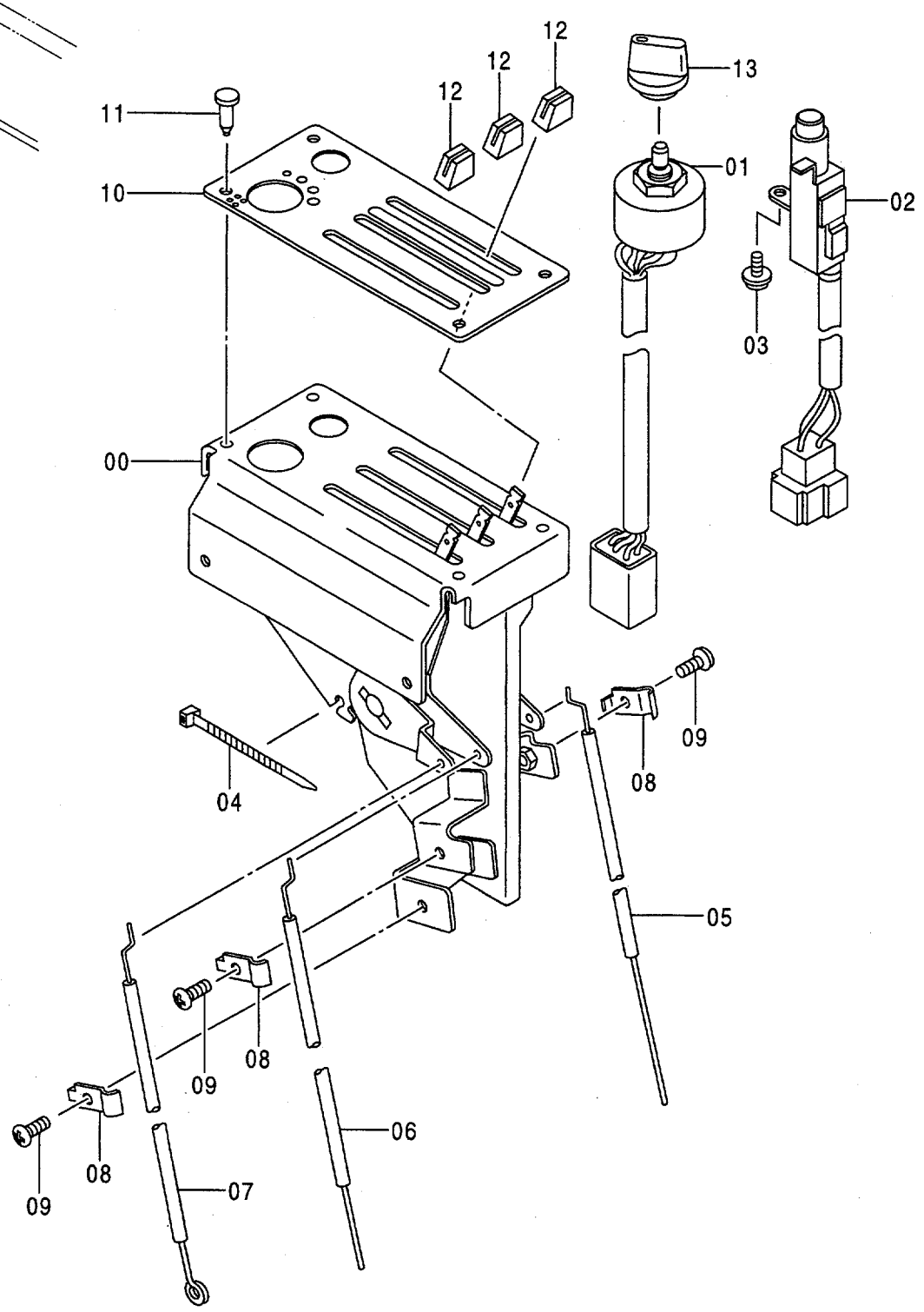

Ⓜ

エアコン コントローラ (外気導入式)
AIR-CON. CONTROLLER (PRESSURE Type)

D94/11-

符号 ITEM	部品番号 PART NO.	部品名	PART NAME	数量 Q'TY	サービスコード S.C	適用号機 SERIAL NO.	互換性 ICA	代替部品 REPLACEABLE PART 部品番号 PART NO.	代替部品 REPLACEABLE PART 数量 Q'TY
	4353752	ｺﾝﾄﾛｰﾗ	CONTROLLER	1					
00	+++++++	･ﾍﾞｰｽ	･BASE	1	D				
01	4368709	･ｽｲｯﾁ	･SWITCH	1					
02	4368711	･ｽｲｯﾁ	･SWITCH	1					
03	J460410	･ｽｸﾘｭ;ｾﾑｽ	･SCREW;SEMS	1					
04	4368721	･ｸﾘｯﾌﾟ;ﾊﾞﾝﾄﾞ	･CLIP;BAND	1					
05	4368713	･ｹｰﾌﾞﾙ;ｺﾝﾄﾛｰﾙ	･CABLE;CONTROL	1					
06	4368715	･ｹｰﾌﾞﾙ;ｺﾝﾄﾛｰﾙ	･CABLE;CONTROL	1					
07	4368722	･ｹｰﾌﾞﾙ;ｺﾝﾄﾛｰﾙ	･CABLE;CONTROL	1					
08	4368716	･ｸﾗﾝﾌﾟ	･CLAMP	3					
09	M430510	･ｽｸﾘｭ	･SCREW	3					
10	4368717	･ﾌﾟﾚｰﾄ	･PLATE	1					
11	4302681	･ｸﾗﾝﾌﾟ	･CLAMP	4					
12	4368718	･ﾉﾌﾞ	･KNOB	3					
13	4368720	･ﾉﾌﾞ	･KNOB	1					

ホット＆クールボックス
HOT & COOL BOX

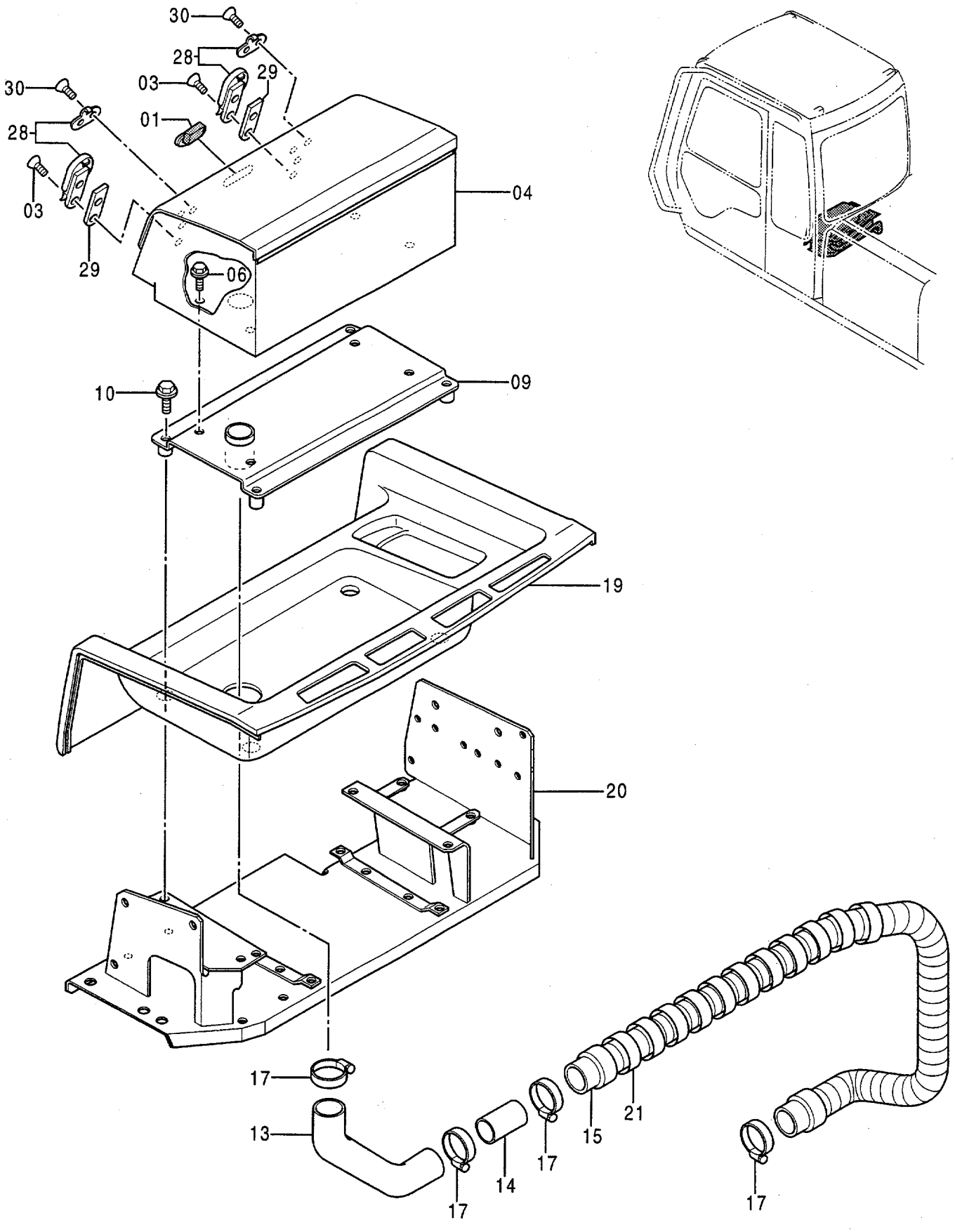

ﾎｯﾄ & ｸｰﾙ ﾎﾞｯｸｽ
HOT & COOL BOX

78001-

符号 ITEM	部品番号 PART NO.	部品名	PART NAME	数量 Q'TY	サービスコード S.C	適用号機 SERIAL NO.	互換性 ICA	代替部品 REPLACEABLE PART 部品番号 PART NO.	代替部品 REPLACEABLE PART 数量 Q'TY
01	4331099	ﾊﾝﾄﾞﾙ	HANDLE	1					
03	M470310	ｽｸﾘｭ	SCREW	4					
04	7029917	ﾎﾞｯｸｽ	BOX	1					
06	J020816	ﾎﾞﾙﾄ;ｾﾑｽ	BOLT;SEMS	4					
09	8059990	ｻﾎﾟｰﾄ	SUPPORT	1					
10	J020840	ﾎﾞﾙﾄ;ｾﾑｽ	BOLT;SEMS	4					
13	4334541	ﾎｰｽ	HOSE	1					
14	4334542	ﾊﾟｲﾌﾟ	PIPE	1					
15	4334543	ﾎｰｽ	HOSE	1					
17	4505243	ｸﾗﾝﾌﾟ;ﾎｰｽ	CLAMP;HOSE	4					
19	4334544	ｶﾊﾞｰ	COVER	1					
20	6014865	ﾌﾞﾗｹｯﾄ (ﾘｱ)	BRACKET (REAR)	1					
21	4044420	ﾌﾟﾛﾃｸﾀ	PROTECTOR	1					
28	4346678	ﾗｯﾁ	LATCH	2					
29	4345717	ﾌﾞﾗｹｯﾄ	BRACKET	2					
30	M470308	ｽｸﾘｭ	SCREW	4					

トロピカルカバー
TROPICAL COVER

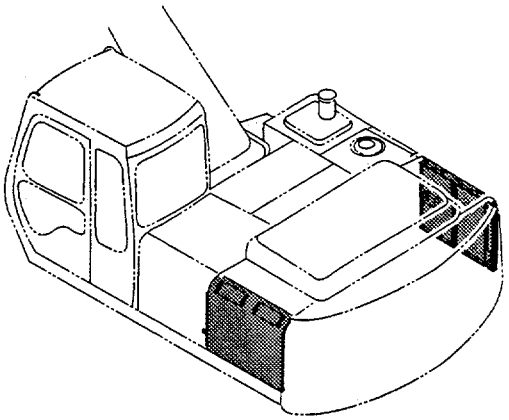

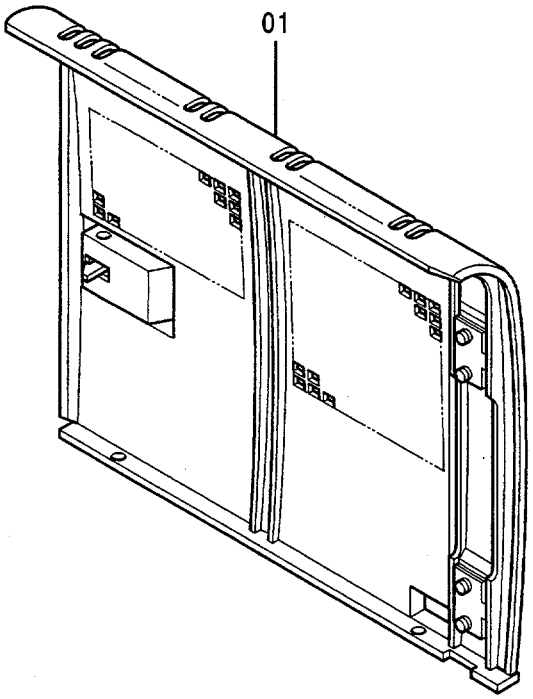

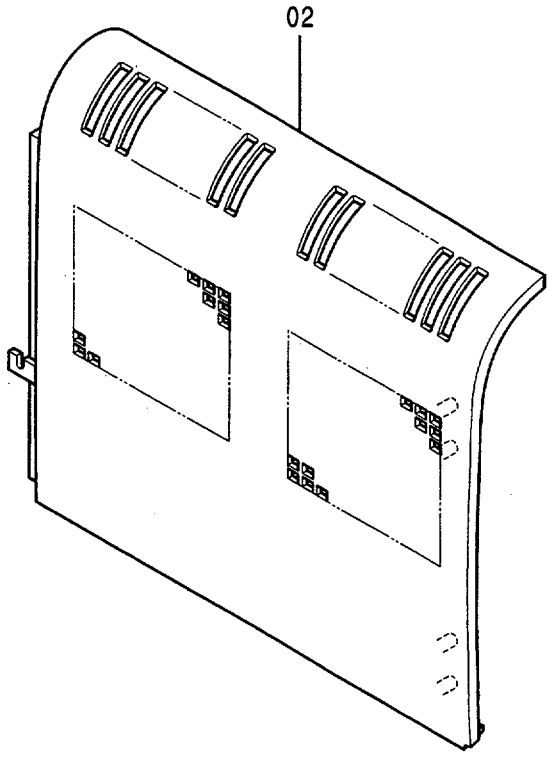

トロピカル カバー
TROPICAL COVER

78001-

符号 ITEM	部品番号 PART NO.	部品名	PART NAME	数量 Q'TY	サービスコード S.C	適用号機 SERIAL NO.	互換性 ICA	代替部品 REPLACEABLE PART 部品番号 PART NO.	代替部品 REPLACEABLE PART 数量 Q'TY
01	6013334	ドア	DOOR	1		-84672			
01	6015586	ドア	DOOR	1	#	84673-			
02	6013335	ドア	DOOR	1					

ウィンドガード〈USA〉
WINDOW GUARD 〈USA〉

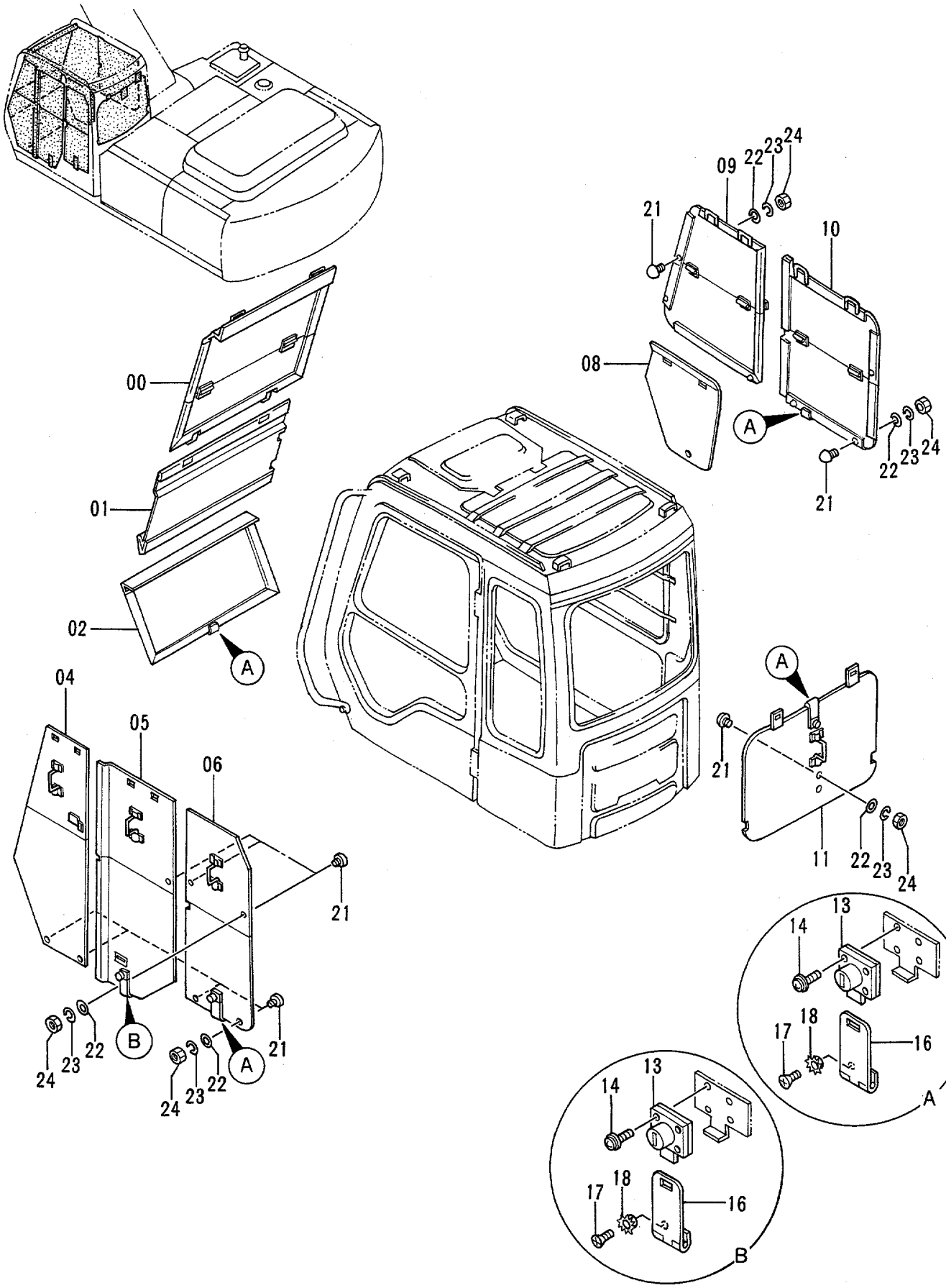

ｳｲﾝﾄﾞ ｶﾞｰﾄﾞ <USA>
WINDOW GUARD <USA>

78001-

符号 ITEM	部品番号 PART NO.	部品名	PART NAME	数量 Q'TY	サービスコード S.C	適用号機 SERIAL NO.	互換性 ICA	代替部品 REPLACEABLE PART 部品番号 PART NO.	代替部品 REPLACEABLE PART 数量 Q'TY
	9115828	ｳｲﾝﾄﾞｶﾞｰﾄﾞ ｱｯｾﾝ	WINDOW GUARD ASS'Y	1		-D95/06	I	9148047	1
	9148047	ｳｲﾝﾄﾞｶﾞｰﾄﾞ ｱｯｾﾝ	WINDOW GUARD ASS'Y	1	#	D95/07-			
00	8053137	･ｶﾊﾞｰ	･COVER	1					
01	8053138	･ｶﾊﾞｰ	･COVER	1					
02	8053139	･ｶﾊﾞｰ	･COVER	1					
04	8053140	･ｶﾊﾞｰ	･COVER	1					
05	8054882	･ｶﾊﾞｰ	･COVER	1					
06	8053142	･ｶﾊﾞｰ	･COVER	1					
08	3059907	･ｶﾊﾞｰ	･COVER	1					
09	8053143	･ｶﾊﾞｰ	･COVER	1					
10	8053144	･ｶﾊﾞｰ	･COVER	1					
11	7025516	･ｶﾊﾞｰ	･COVER	1					
13	4207537	･ﾛｯｸ	･LOCK	5		-D95/06	I	4361601	5
13	4361601	･ﾛｯｸ	･LOCK	5	#	D95/07-			
14	J450520	･ｽｸﾘｭ;ｾﾑｽ	･SCREW;SEMS	20					
16	4207538	･ﾋﾝｼﾞ	･HINGE	5					
17	M470510	･ｽｸﾘｭ	･SCREW	10					
18	4107762	･ﾜｯｼｬ	･WASHER	10					
21	9738682	･ｽﾄｯﾊﾟ;ﾗﾊﾞ	･STOPPER;RUBBER	16					
22	A590105	･ﾜｯｼｬ;ﾌﾟﾚｰﾝ	･WASHER;PLANE	16					
23	A590905	･ﾜｯｼｬ;ｽﾌﾟﾘﾝｸﾞ	･WASHER;SPRING	16					
24	M500504	･ﾅｯﾄ	･NUT	16					

トラックリンク 700G 〈200〉
TRACK-LINK 700G 〈200〉

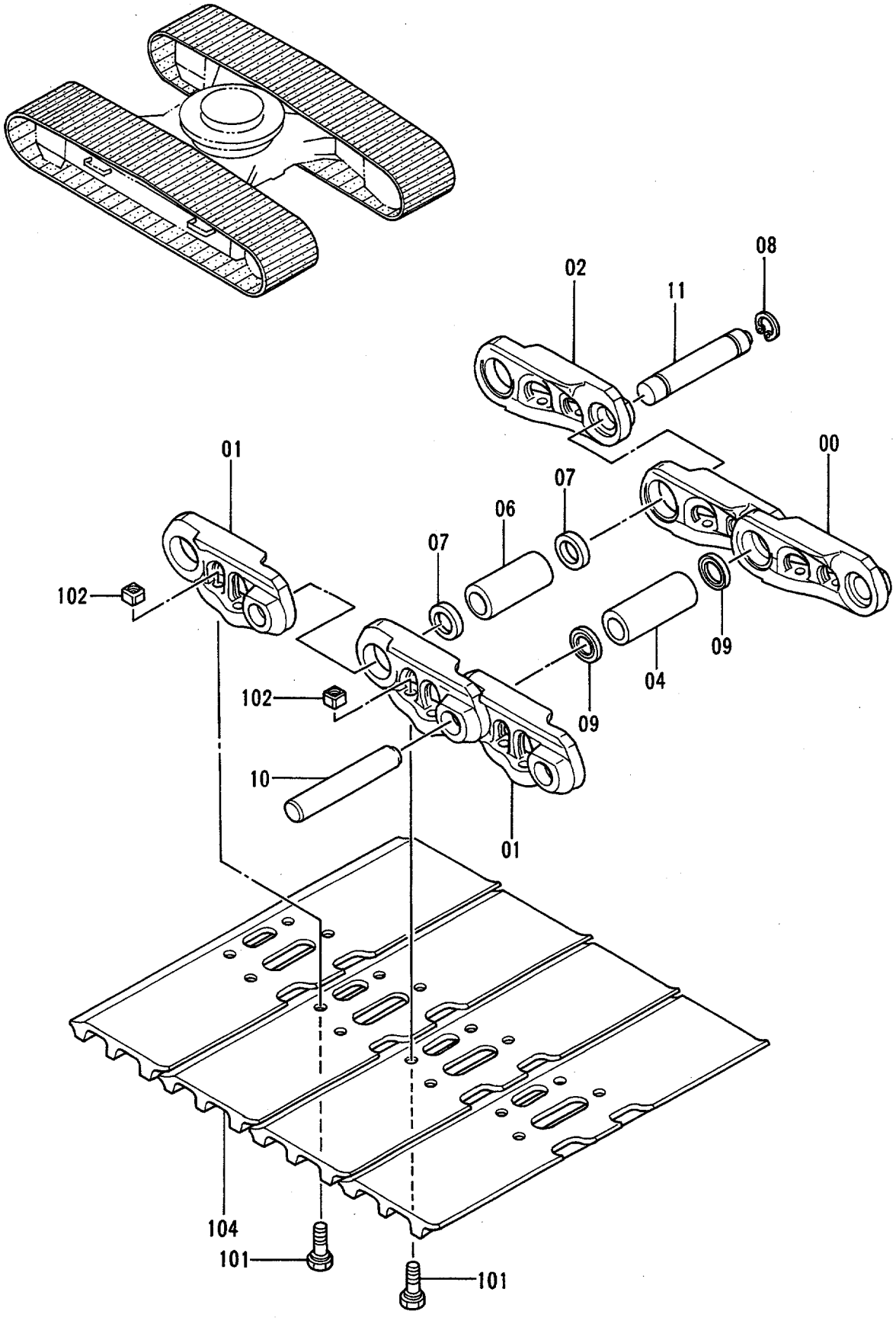

トラックリンク 700G <200>
TRACK-LINK 700G <200>

78001-

符号 ITEM	部品番号 PART NO.	部品名	PART NAME	数量 Q'TY	サービスコード S.C	適用号機 SERIAL NO.	互換性 ICA	代替部品 REPLACEABLE PART 部品番号 PART NO.	代替部品 REPLACEABLE PART 数量 Q'TY
	9126218	トラックリンク アッセン	TRACK-LINK ASS'Y	2		-80661	Y	9135633	2
	9135633	トラックリンク アッセン	TRACK-LINK ASS'Y	2		80662-			
00-11	9126216	・トラックリンク アッセン	・TRACK-LINK ASS'Y	1		-80661	Y	9135631	1
00-11	9135631	・トラックリンク アッセン	・TRACK-LINK ASS'Y	1		80662-	I	9140548	1
00-11	9140548	・トラックリンク アッセン	・TRACK-LINK ASS'Y	1	#S				
00	1019025	・・トラックリンク;B	・・TRACK-LINK;B	45		-80661	Y	1020006	45
00	1020006	・・トラックリンク;B	・・TRACK-LINK;B	45		80662-	I	1021382	45
00	1021382	・・トラックリンク;B	・・TRACK-LINK;B	45	#S				
01	1019026	・・トラックリンク;B	・・TRACK-LINK;B	46		-80661	Y	1020007	46
01	1020007	・・トラックリンク;B	・・TRACK-LINK;B	46		80662-	I	1021383	46
01	1021383	・・トラックリンク;B	・・TRACK-LINK;B	46	#S				
02	4314668	・・トラックリンク;マスタ	・・TRACK-LINK;M	1		-80661	Y	4345300	1
02	4345300	・・トラックリンク;マスタ	・・TRACK-LINK;M	1		80662-	I	4351857	1
02	4351857	・・トラックリンク;マスタ	・・TRACK-LINK;M	1	#S				
04	4247130	・・ブッシング	・・BUSHING	45		-80515	I	4349669	45
04	4349669	・・ブッシング	・・BUSHING	45		80516-	I	4358588	45
04	4358588	・・ブッシング	・・BUSHING	45	#S				
06	4247131	・・ブッシング;マスタ	・・BUSHING;MASTER	1		-80515	I	4349671	1
06	4349671	・・ブッシング;マスタ	・・BUSHING;MASTER	1		80516-	I	4358590	1
06	4358590	・・ブッシング;マスタ	・・BUSHING;MASTER	1	#S				
07	4145373	・・カラー	・・COLLAR	2			I	4358592	2
07	4358592	・・カラー	・・COLLAR	2	#S				
08	4192666	・・リング	・・RING	1			I	4358593	1
08	4358593	・・リング	・・RING	1	#S				
09	4201804	・・シール	・・SEAL	90		-81242	Y	4312391	90
09	4312391	・・シール	・・SEAL	90	S	-81242	I	4358589	90
09	4299066	・・シール	・・SEAL	90		81243-	I	4358589	90
09	4358589	・・シール	・・SEAL	90	#S				
10	4314671	・・ピン	・・PIN	45			I	4358587	45
10	4358587	・・ピン	・・PIN	45	#S				
11	4267743	・・ピン;マスター	・・PIN;MASTER	1			I	4358591	1
11	4358591	・・ピン;マスター	・・PIN;MASTER	1	#S				
101	4247132	・ボルト;シュー	・BOLT;SHOE	184		-80129	I	4350565	184
101	4350565	・ボルト;シュー	・BOLT;SHOE	184		80130-80661			
101	4297905	・ボルト;シュー	・BOLT;SHOE	184		80662-			
102	4247133	・ナット	・NUT	184					
104	2032758	・シュー;グローサ	・SHOE;GROUSER	46		-81077	I	2037789	46
104	2037789	・シュー;グローサ	・SHOE;GROUSER	46		81078-			

トラックリンク 700G 〈200LC〉
TRACK-LINK 700G 〈200LC〉

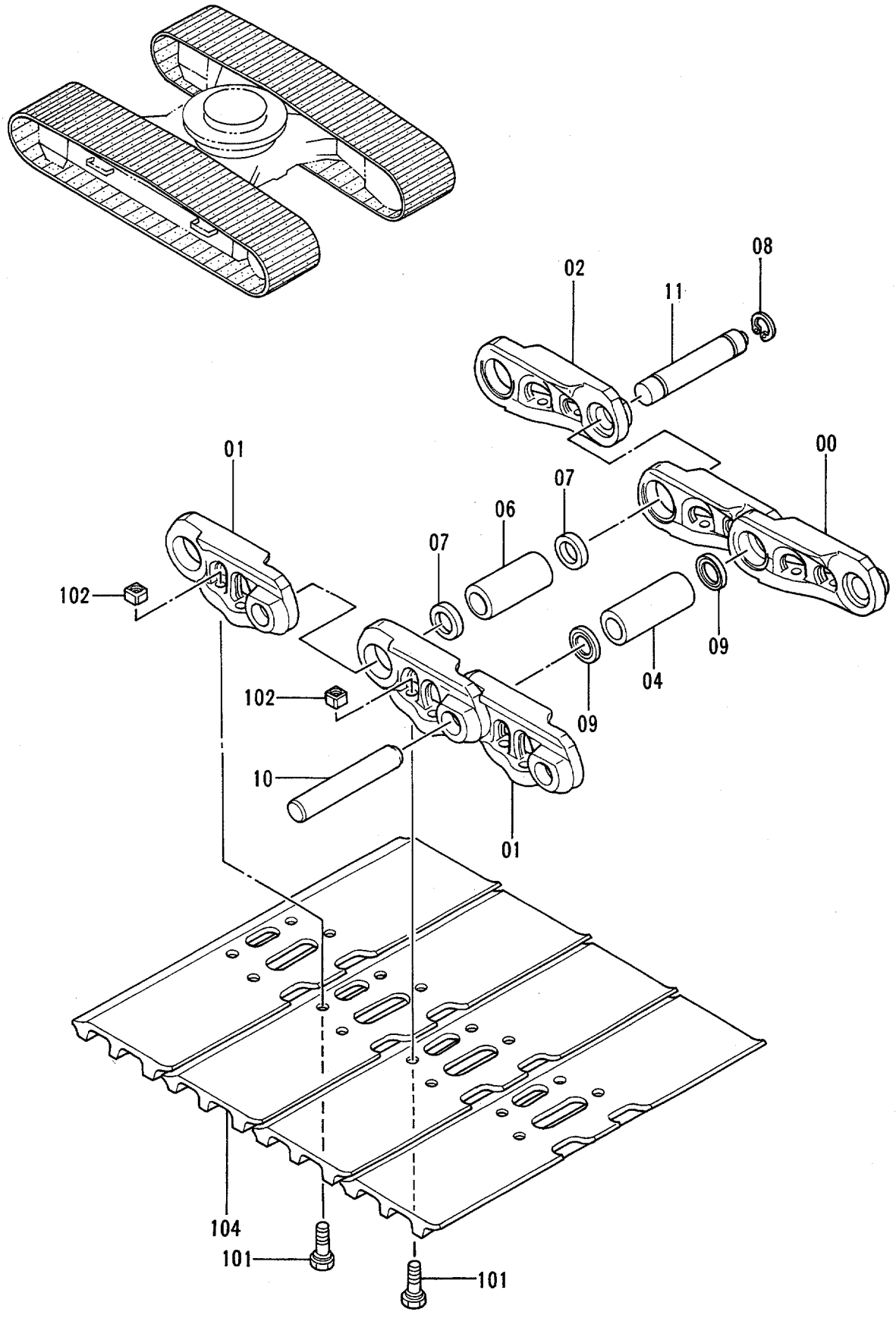

トラックリンク 700G <200LC>
TRACK-LINK 700G <200LC>

78001-

符号 ITEM	部品番号 PART NO.	部品名	PART NAME	数量 Q'TY	サービスコード S.C	適用号機 SERIAL NO.	互換性 ICA	代替部品 REPLACEABLE PART 部品番号 PART NO.	代替部品 REPLACEABLE PART 数量 Q'TY
	9126225	トラックリンク アッセン	TRACK-LINK ASS'Y	2		-80661	Y	9135669	2
	9135669	トラックリンク アッセン	TRACK-LINK ASS'Y	2		80662-			
00-11	9126223	・トラックリンク アッセン	・TRACK-LINK ASS'Y	1		-80661	Y	9135646	1
00-11	9135646	・トラックリンク アッセン	・TRACK-LINK ASS'Y	1		80662-	I	9145320	1
00-11	9145320	・トラックリンク アッセン	・TRACK-LINK ASS'Y	1	#S				
00	1019025	・・トラックリンク;B	・・TRACK-LINK;B	48		-80661	Y	1020006	48
00	1020006	・・トラックリンク;B	・・TRACK-LINK;B	48		80662-	I	1021382	48
00	1021382	・・トラックリンク;B	・・TRACK-LINK;B	48	#S				
01	1019026	・・トラックリンク;B	・・TRACK-LINK;B	49		-80661	Y	1020007	49
01	1020007	・・トラックリンク;B	・・TRACK-LINK;B	49		80662-	I	1021383	49
01	1021383	・・トラックリンク;B	・・TRACK-LINK;B	49	#S				
02	4314668	・・トラックリンク;マスタ	・・TRACK-LINK;M	1		-80661	Y	4345300	1
02	4345300	・・トラックリンク;マスタ	・・TRACK-LINK;M	1		80662-	I	4351857	1
02	4351857	・・トラックリンク;マスタ	・・TRACK-LINK;M	1	#S				
04	4247130	・・ブッシング	・・BUSHING	48		-80515	I	4349669	48
04	4349669	・・ブッシング	・・BUSHING	48		80516-	I	4358588	48
04	4358588	・・ブッシング	・・BUSHING	48	#S				
06	4247131	・・ブッシング;マスタ	・・BUSHING;MASTER	1		-80515	I	4349671	1
06	4349671	・・ブッシング;マスタ	・・BUSHING;MASTER	1		80516-	I	4358590	1
06	4358590	・・ブッシング;マスタ	・・BUSHING;MASTER	1	#S				
07	4145373	・・カラー	・・COLLAR	2			I	4358592	2
07	4358592	・・カラー	・・COLLAR	2	#S				
08	4192666	・・リング	・・RING	1			I	4358593	1
08	4358593	・・リング	・・RING	1	#S				
09	4201804	・・シール	・・SEAL	96		-81242	Y	4312391	96
09	4312391	・・シール	・・SEAL	96	S	-81242	I	4358589	96
09	4299066	・・シール	・・SEAL	96		81243-	I	4358589	96
09	4358589	・・シール	・・SEAL	96	#S				
10	4314671	・・ピン	・・PIN	48			I	4358587	48
10	4358587	・・ピン	・・PIN	48	#S				
11	4267743	・・ピン;マスター	・・PIN;MASTER	1			I	4358591	1
11	4358591	・・ピン;マスター	・・PIN;MASTER	1	#S				
101	4247132	・ボルト;シュー	・BOLT;SHOE	196		-80129	I	4350565	196
101	4350565	・ボルト;シュー	・BOLT;SHOE	196		80130-80661			
101	4297905	・ボルト;シュー	・BOLT;SHOE	196		80662-			
102	4247133	・ナット	・NUT	196					
104	2032758	・シュー;グローサ	・SHOE;GROUSER	49		-81077	I	2037789	49
104	2037789	・シュー;グローサ	・SHOE;GROUSER	49		81078-			

トラックリンク 800G 〈200〉
TRACK-LINK 800G 〈200〉

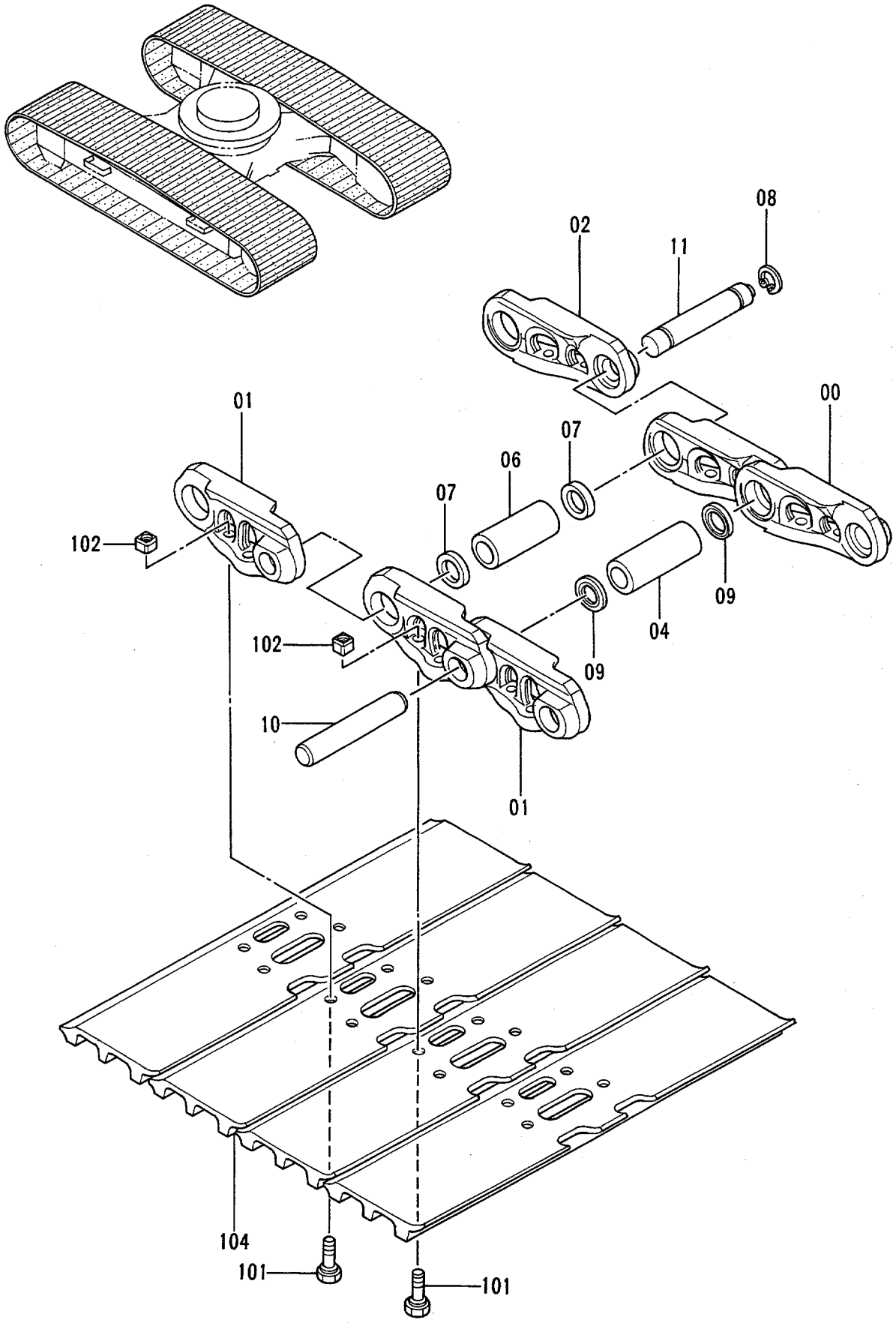

トラックリンク 800G <200>
TRACK-LINK 800G <200>

78001-

符号 ITEM	部品番号 PART NO.	部品名	PART NAME	数量 Q'TY	サービスコード S.C	適用号機 SERIAL NO.	互換性 ICA	代替部品 REPLACEABLE PART 部品番号 PART NO.	代替部品 REPLACEABLE PART 数量 Q'TY
	9126220	トラックリンク アッセン	TRACK-LINK ASS'Y	2		-80661	Y	9135635	2
	9135635	トラックリンク アッセン	TRACK-LINK ASS'Y	2		80662-			
00-11	9126216	・トラックリンク アッセン	・TRACK-LINK ASS'Y	1		-80661	Y	9135631	1
00-11	9135631	・トラックリンク アッセン	・TRACK-LINK ASS'Y	1		80662-	I	9140548	1
00-11	9140548	・トラックリンク アッセン	・TRACK-LINK ASS'Y	1	#S				
00	1019025	・・トラックリンク;B	・・TRACK-LINK;B	45		-80661	Y	1020006	45
00	1020006	・・トラックリンク;B	・・TRACK-LINK;B	45		80662-	I	1021382	45
00	1021382	・・トラックリンク;B	・・TRACK-LINK;B	45	#S				
01	1019026	・・トラックリンク;B	・・TRACK-LINK;B	46		-80661	Y	1020007	46
01	1020007	・・トラックリンク;B	・・TRACK-LINK;B	46		80662-	I	1021383	46
01	1021383	・・トラックリンク;B	・・TRACK-LINK;B	46	#S				
02	4314668	・・トラックリンク;マスタ	・・TRACK-LINK;M	1		-80661	Y	4345300	1
02	4345300	・・トラックリンク;マスタ	・・TRACK-LINK;M	1		80662-	I	4351857	1
02	4351857	・・トラックリンク;マスタ	・・TRACK-LINK;M	1	#S				
04	4247130	・・ブッシング	・・BUSHING	45		-80515	I	4349669	45
04	4349669	・・ブッシング	・・BUSHING	45		80516-	I	4358588	45
04	4358588	・・ブッシング	・・BUSHING	45	#S				
06	4247131	・・ブッシング;マスタ	・・BUSHING;MASTER	1		-80515	I	4349671	1
06	4349671	・・ブッシング;マスタ	・・BUSHING;MASTER	1		80516-	I	4358590	1
06	4358590	・・ブッシング;マスタ	・・BUSHING;MASTER	1	#S				
07	4145373	・・カラー	・・COLLAR	2			I	4358592	2
07	4358592	・・カラー	・・COLLAR	2	#S				
08	4192666	・・リング	・・RING	1			I	4358593	1
08	4358593	・・リング	・・RING	1	#S				
09	4201804	・・シール	・・SEAL	90		-81242	Y	4312391	90
09	4312391	・・シール	・・SEAL	90	S	-81242	I	4358589	90
09	4299066	・・シール	・・SEAL	90		81243-	I	4358589	90
09	4358589	・・シール	・・SEAL	90	#S				
10	4314671	・・ピン	・・PIN	45			I	4358587	45
10	4358587	・・ピン	・・PIN	45	#S				
11	4267743	・・ピン;マスター	・・PIN;MASTER	1			I	4358591	1
11	4358591	・・ピン;マスター	・・PIN;MASTER	1	#S				
101	4247132	・ボルト;シュー	・BOLT;SHOE	184		-80129	I	4350565	184
101	4350565	・ボルト;シュー	・BOLT;SHOE	184		80130-80661			
101	4297905	・ボルト;シュー	・BOLT;SHOE	184		80662-			
102	4247133	・ナット	・NUT	184					
104	2032759	・シュー;グローサ	・SHOE;GROUSER	46		-81077	I	2037790	46
104	2037790	・シュー;グローサ	・SHOE;GROUSER	46		81078-			

トラックリンク 800G 〈200LC〉
TRACK-LINK 800G 〈200LC〉

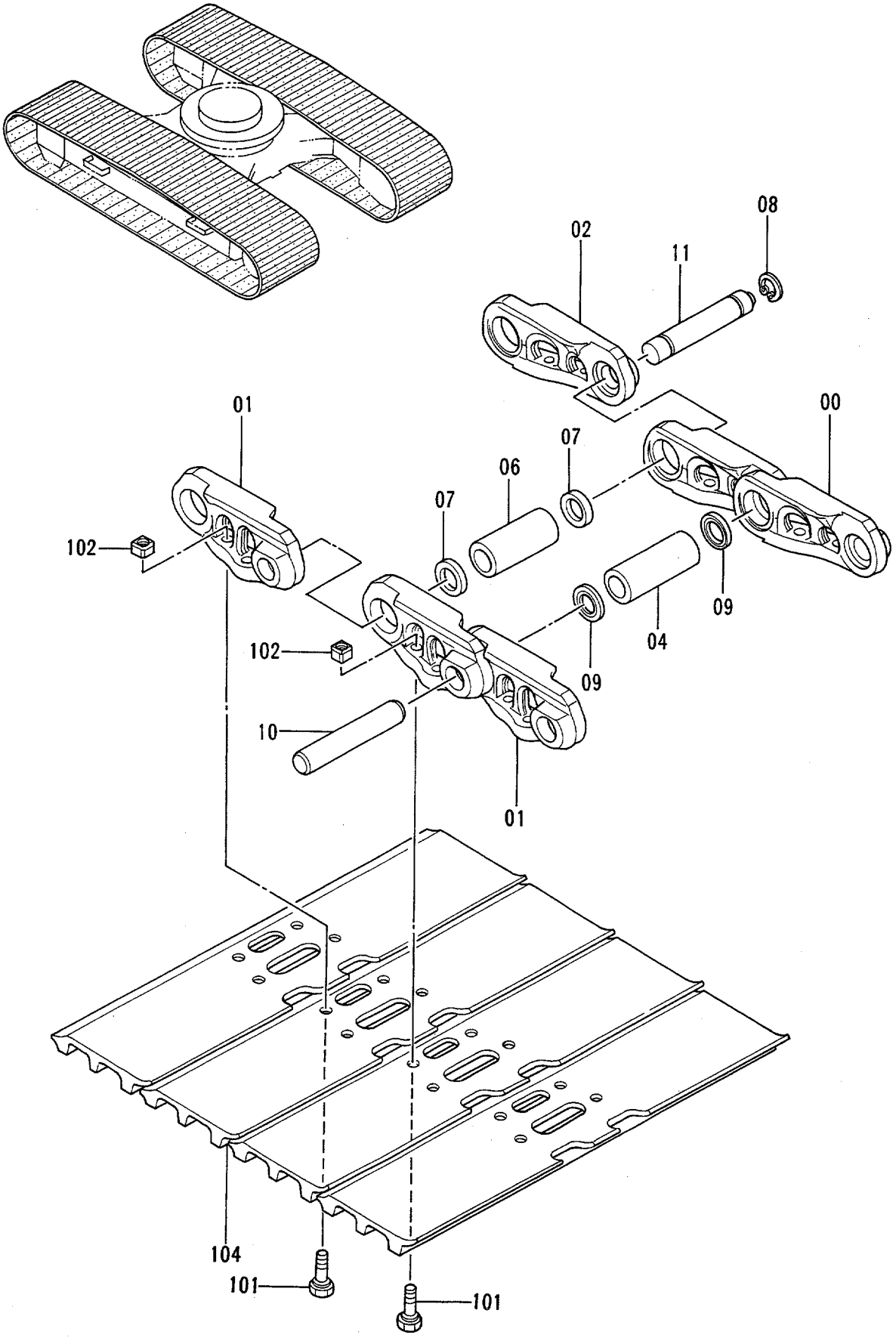

トラックリンク 800G <200LC>
TRACK-LINK 800G <200LC>

78001-

符号 ITEM	部品番号 PART NO.	部品名	PART NAME	数量 Q'TY	サービスコード S.C	適用号機 SERIAL NO.	互換性 ICA	代替部品 REPLACEABLE PART 部品番号 PART NO.	代替部品 REPLACEABLE PART 数量 Q'TY
	9126227	トラックリンク アッセン	TRACK-LINK ASS'Y	2		-80661	Y	9135671	2
	9135671	トラックリンク アッセン	TRACK-LINK ASS'Y	2		80662-			
00-11	9126223	・トラックリンク アッセン	・TRACK-LINK ASS'Y	1		-80661	Y	9135646	1
00-11	9135646	・トラックリンク アッセン	・TRACK-LINK ASS'Y	1		80662-	I	9145320	1
00-11	9145320	・トラックリンク アッセン	・TRACK-LINK ASS'Y	1	#S				
00	1019025	・・トラックリンク;B	・・TRACK-LINK;B	48		-80661	Y	1020006	48
00	1020006	・・トラックリンク;B	・・TRACK-LINK;B	48		80662-	I	1021382	48
00	1021382	・・トラックリンク;B	・・TRACK-LINK;B	48	#S				
01	1019026	・・トラックリンク;B	・・TRACK-LINK;B	49		-80661	Y	1020007	49
01	1020007	・・トラックリンク;B	・・TRACK-LINK;B	49		80662-	I	1021383	49
01	1021383	・・トラックリンク;B	・・TRACK-LINK;B	49	#S				
02	4314668	・・トラックリンク;マスタ	・・TRACK-LINK;M	1		-80661	Y	4345300	1
02	4345300	・・トラックリンク;マスタ	・・TRACK-LINK;M	1		80662-	I	4351857	1
02	4351857	・・トラックリンク;マスタ	・・TRACK-LINK;M	1	#S				
04	4247130	・・ブッシング	・・BUSHING	48		-80515	I	4349669	48
04	4349669	・・ブッシング	・・BUSHING	48		80516-	I	4358588	48
04	4358588	・・ブッシング	・・BUSHING	48	#S				
06	4247131	・・ブッシング;マスタ	・・BUSHING;MASTER	1		-80515	I	4349671	1
06	4349671	・・ブッシング;マスタ	・・BUSHING;MASTER	1		80516-	I	4358590	1
06	4358590	・・ブッシング;マスタ	・・BUSHING;MASTER	1	#S				
07	4145373	・・カラー	・・COLLAR	2			I	4358592	2
07	4358592	・・カラー	・・COLLAR	2	#S				
08	4192666	・・リング	・・RING	1			I	4358593	1
08	4358593	・・リング	・・RING	1	#S				
09	4201804	・・シール	・・SEAL	96		-81242	Y	4312391	96
09	4312391	・・シール	・・SEAL	96	S	-81242	I	4358589	96
09	4299066	・・シール	・・SEAL	96		81243-	I	4358589	96
09	4358589	・・シール	・・SEAL	96	#S				
10	4314671	・・ピン	・・PIN	48			I	4358587	48
10	4358587	・・ピン	・・PIN	48	#S				
11	4267743	・・ピン;マスター	・・PIN;MASTER	1			I	4358591	1
11	4358591	・・ピン;マスター	・・PIN;MASTER	1	#S				
101	4247132	・ボルト;シュー	・BOLT;SHOE	196		-80129	I	4350565	196
101	4350565	・ボルト;シュー	・BOLT;SHOE	196		80130-80661			
101	4297905	・ボルト;シュー	・BOLT;SHOE	196		80662-			
102	4247133	・ナット	・NUT	196					
104	2032759	・シュー;グローサ	・SHOE;GROUSER	49		-81077	I	2037790	49
104	2037790	・シュー;グローサ	・SHOE;GROUSER	49		81078-			

トラックリンク 600F 〈200〉
TRACK-LINK 600F 〈200〉

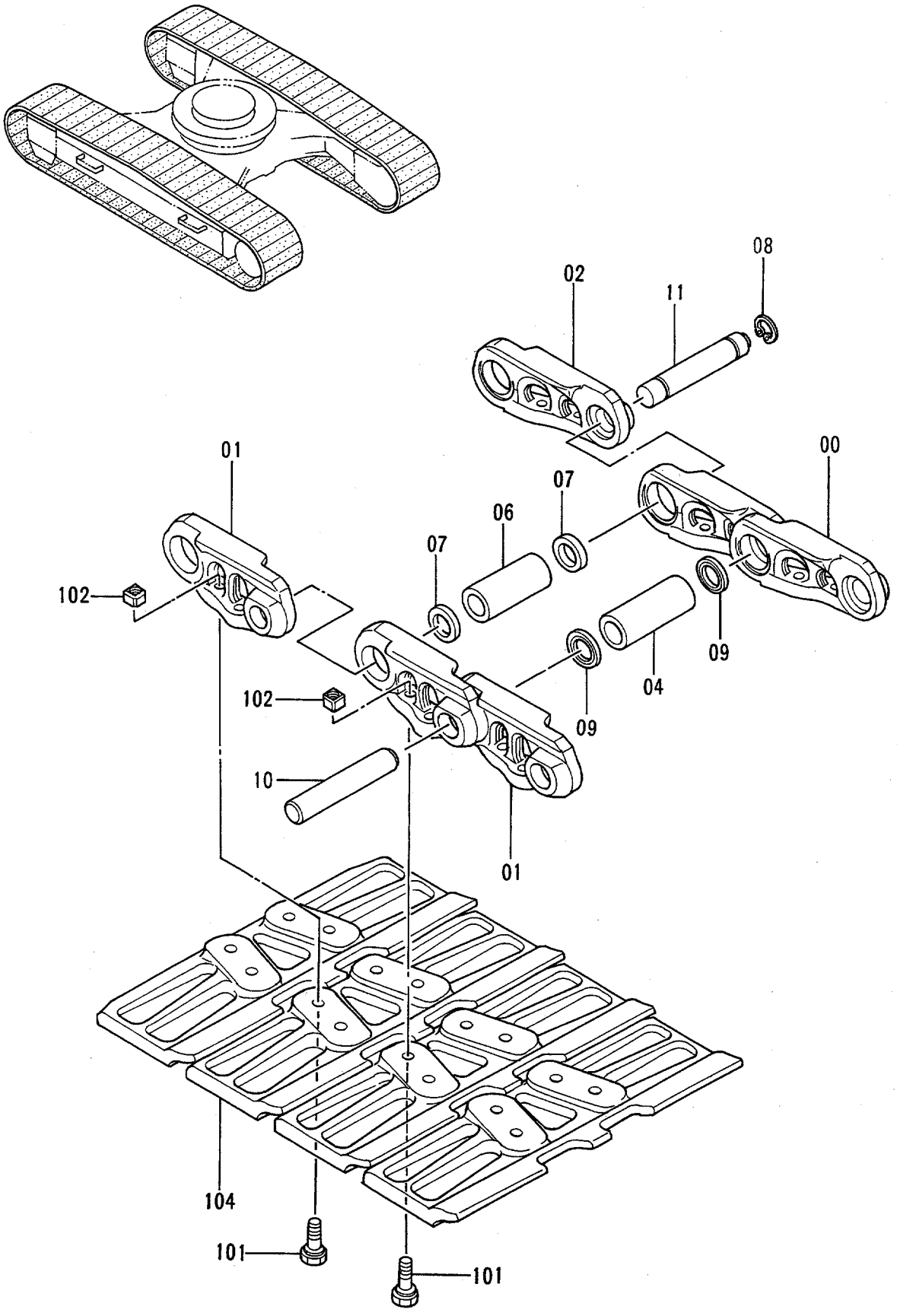

トラックリンク 600F <200>
TRACK-LINK 600F <200>

78001-

符号 ITEM	部品番号 PART NO.	部品名	PART NAME	数量 Q'TY	サービスコード S.C	適用号機 SERIAL NO.	互換性 ICA	代替部品 REPLACEABLE PART 部品番号 PART NO.	代替部品 REPLACEABLE PART 数量 Q'TY
	9126234	トラックリンク アッセン	TRACK-LINK ASS'Y	2		-80661	Y	9135639	2
	9135639	トラックリンク アッセン	TRACK-LINK ASS'Y	2		80662-			
00-11	9126216	・トラックリンク アッセン	・TRACK-LINK ASS'Y	1		-80661	Y	9135631	1
00-11	9135631	・トラックリンク アッセン	・TRACK-LINK ASS'Y	1		80662-	I	9140548	1
00-11	9140548	・トラックリンク アッセン	・TRACK-LINK ASS'Y	1	#S				
00	1019025	・・トラックリンク;B	・・TRACK-LINK;B	45		-80661	Y	1020006	45
00	1020006	・・トラックリンク;B	・・TRACK-LINK;B	45		80662-	I	1021382	45
00	1021382	・・トラックリンク;B	・・TRACK-LINK;B	45	#S				
01	1019026	・・トラックリンク;B	・・TRACK-LINK;B	46		-80661	Y	1020007	46
01	1020007	・・トラックリンク;B	・・TRACK-LINK;B	46		80662-	I	1021383	46
01	1021383	・・トラックリンク;B	・・TRACK-LINK;B	46	#S				
02	4314668	・・トラックリンク;マスタ	・・TRACK-LINK;M	1		-80661	Y	4345300	1
02	4345300	・・トラックリンク;マスタ	・・TRACK-LINK;M	1		80662-	I	4351857	1
02	4351857	・・トラックリンク;マスタ	・・TRACK-LINK;M	1	#S				
04	4247130	・・ブッシング	・・BUSHING	45		-80515	I	4349669	45
04	4349669	・・ブッシング	・・BUSHING	45		80516-	I	4358588	45
04	4358588	・・ブッシング	・・BUSHING	45	#S				
06	4247131	・・ブッシング;マスタ	・・BUSHING;MASTER	1		-80515	I	4349671	1
06	4349671	・・ブッシング;マスタ	・・BUSHING;MASTER	1		80516-	I	4358590	1
06	4358590	・・ブッシング;マスタ	・・BUSHING;MASTER	1	#S				
07	4145373	・・カラー	・・COLLAR	2			I	4358592	2
07	4358592	・・カラー	・・COLLAR	2	#S				
08	4192666	・・リング	・・RING	1			I	4358593	1
08	4358593	・・リング	・・RING	1	#S				
09	4201804	・・シール	・・SEAL	90		-81242	Y	4312391	90
09	4312391	・・シール	・・SEAL	90	S	-81242	I	4358589	90
09	4299066	・・シール	・・SEAL	90		81243-	I	4358589	90
09	4358589	・・シール	・・SEAL	90	#S				
10	4314671	・・ピン	・・PIN	45			I	4358587	45
10	4358587	・・ピン	・・PIN	45	#S				
11	4267743	・・ピン;マスター	・・PIN;MASTER	1			I	4358591	1
11	4358591	・・ピン;マスター	・・PIN;MASTER	1	#S				
101	4185537	・ボルト;シュー	・BOLT;SHOE	184		-80129	I	4350566	184
101	4350566	・ボルト;シュー	・BOLT;SHOE	184		80130-			
102	4247133	・ナット	・NUT	184					
104	1017201	・シュー;フラット	・SHOE;FLAT	46					

トラックリンク 600F 〈200LC〉
TRACK-LINK 600F 〈200LC〉

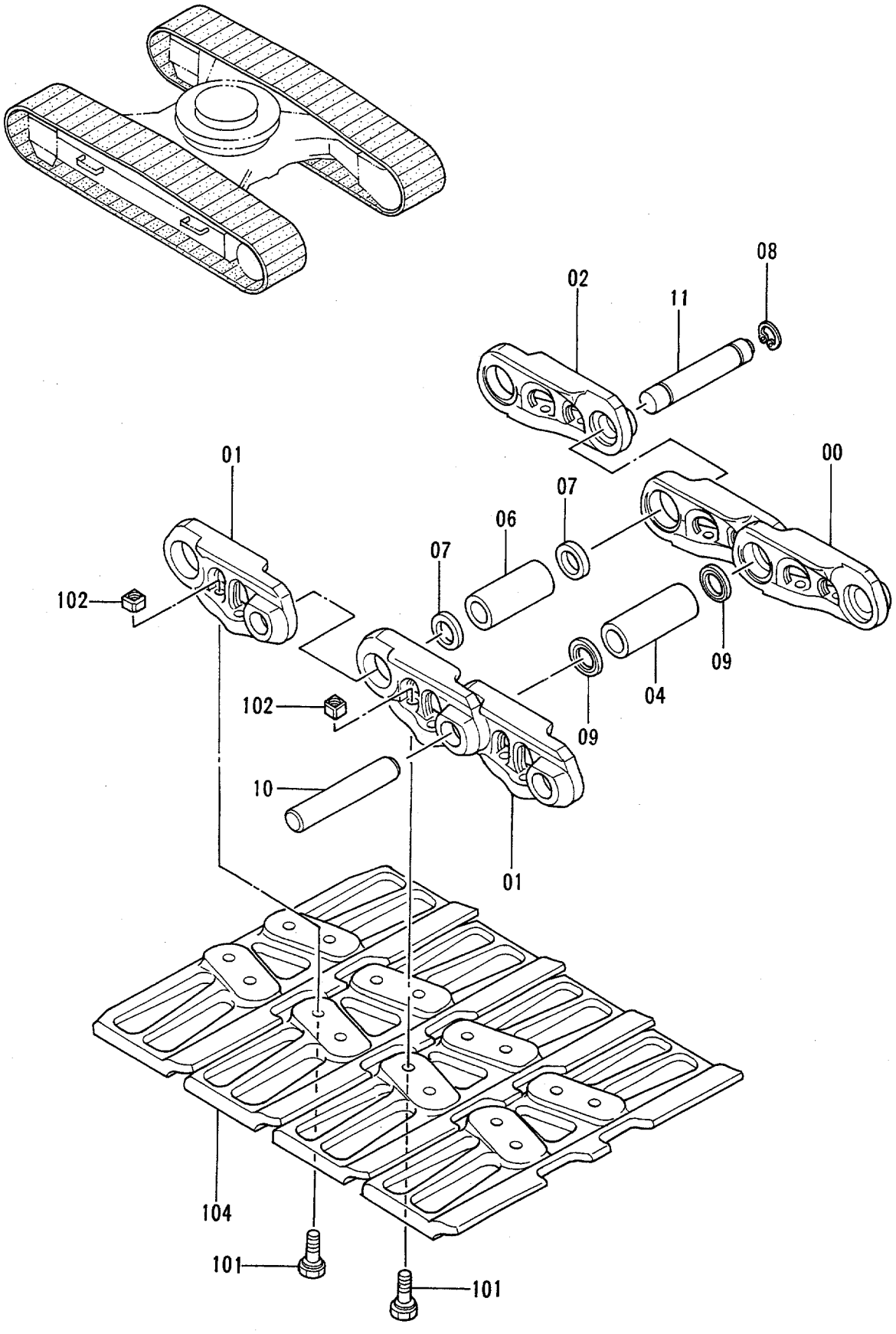

トラックリンク 600F <200LC>
TRACK-LINK 600F <200LC>

78001-

符号 ITEM	部品番号 PART NO.	部品名	PART NAME	数量 Q'TY	サービスコード S.C	適用号機 SERIAL NO.	互換性 ICA	代替部品 REPLACEABLE PART 部品番号 PART NO.	代替部品 REPLACEABLE PART 数量 Q'TY
	9126240	トラックリンク アッセン	TRACK-LINK ASS'Y	2		-80661	Y	9135675	2
	9135675	トラックリンク アッセン	TRACK-LINK ASS'Y	2		80662-			
00-11	9126223	・トラックリンク アッセン	・TRACK-LINK ASS'Y	1		-80661	Y	9135646	1
00-11	9135646	・トラックリンク アッセン	・TRACK-LINK ASS'Y	1		80662-	I	9145320	1
00-11	9145320	・トラックリンク アッセン	・TRACK-LINK ASS'Y	1	#S				
00	1019025	・・トラックリンク;B	・・TRACK-LINK;B	48		-80661	Y	1020006	48
00	1020006	・・トラックリンク;B	・・TRACK-LINK;B	48		80662-	I	1021382	48
00	1021382	・・トラックリンク;B	・・TRACK-LINK;B	48	#S				
01	1019026	・・トラックリンク;B	・・TRACK-LINK;B	49		-80661	Y	1020007	49
01	1020007	・・トラックリンク;B	・・TRACK-LINK;B	49		80662-	I	1021383	49
01	1021383	・・トラックリンク;B	・・TRACK-LINK;B	49	#S				
02	4314668	・・トラックリンク;マスタ	・・TRACK-LINK;M	1		-80661	Y	4345300	1
02	4345300	・・トラックリンク;マスタ	・・TRACK-LINK;M	1		80662-	I	4351857	1
02	4351857	・・トラックリンク;マスタ	・・TRACK-LINK;M	1	#S				
04	4247130	・・ブッシング	・・BUSHING	48		-80515	I	4349669	48
04	4349669	・・ブッシング	・・BUSHING	48		80516-	I	4358588	48
04	4358588	・・ブッシング	・・BUSHING	48	#S				
06	4247131	・・ブッシング;マスタ	・・BUSHING;MASTER	1		-80515	I	4349671	1
06	4349671	・・ブッシング;マスタ	・・BUSHING;MASTER	1		80516-	I	4358590	1
06	4358590	・・ブッシング;マスタ	・・BUSHING;MASTER	1	#S				
07	4145373	・・カラー	・・COLLAR	2			I	4358592	2
07	4358592	・・カラー	・・COLLAR	2	#S				
08	4192666	・・リング	・・RING	1			I	4358593	1
08	4358593	・・リング	・・RING	1	#S				
09	4201804	・・シール	・・SEAL	96		-81242	Y	4312391	96
09	4312391	・・シール	・・SEAL	96	S	-81242	I	4358589	96
09	4299066	・・シール	・・SEAL	96		81243-	I	4358589	96
09	4358589	・・シール	・・SEAL	96	#S				
10	4314671	・・ピン	・・PIN	48			I	4358587	48
10	4358587	・・ピン	・・PIN	48	#S				
11	4267743	・・ピン;マスター	・・PIN;MASTER	1			I	4358591	1
11	4358591	・・ピン;マスター	・・PIN;MASTER	1	#S				
101	4185537	・ボルト;シュー	・BOLT;SHOE	196		-80129	I	4350566	196
101	4350566	・ボルト;シュー	・BOLT;SHOE	196		80130-			
102	4247133	・ナット	・NUT	196					
104	1017201	・シュー;フラット	・SHOE;FLAT	49					

トラックリンク 900A 〈200〉
TRACK-LINK 900A 〈200〉

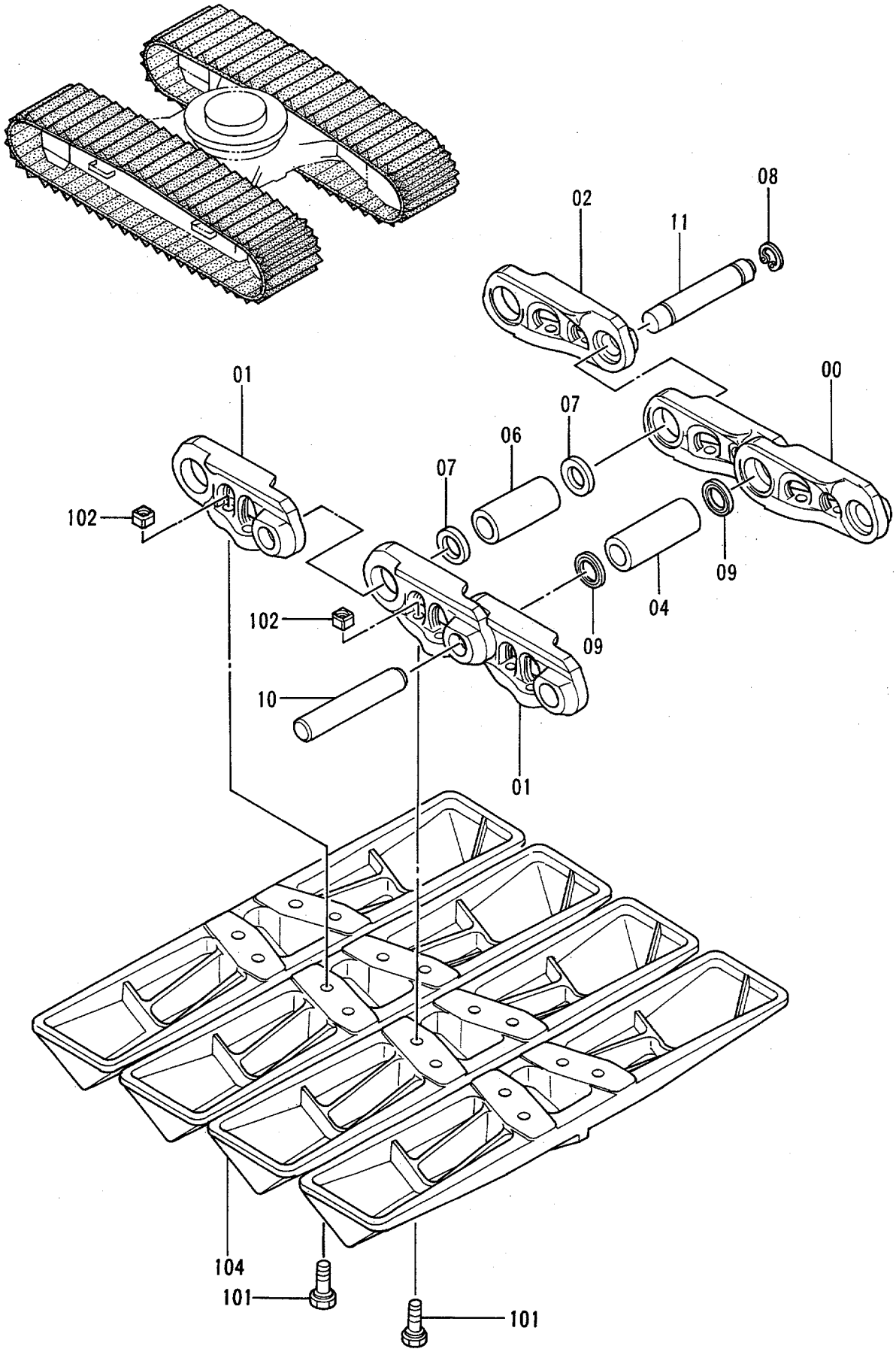

トラックリンク 900A <200>
TRACK-LINK 900A <200>

78001-

符号 ITEM	部品番号 PART NO.	部品名	PART NAME	数量 Q'TY	サービスコード S.C	適用号機 SERIAL NO.	互換性 ICA	代替部品 REPLACEABLE PART 部品番号 PART NO.	代替部品 REPLACEABLE PART 数量 Q'TY
	9126236	トラックリンク アッセン	TRACK-LINK ASS'Y	2		-80661	Y	9135643	2
	9135643	トラックリンク アッセン	TRACK-LINK ASS'Y	2		80662-			
00-11	9126216	・トラックリンク アッセン	・TRACK-LINK ASS'Y	1		-80661	Y	9135631	1
00-11	9135631	・トラックリンク アッセン	・TRACK-LINK ASS'Y	1		80662-	I	9140548	1
00-11	9140548	・トラックリンク アッセン	・TRACK-LINK ASS'Y	1	#S				
00	1019025	・・トラックリンク;B	・・TRACK-LINK;B	45		-80661	Y	1020006	45
00	1020006	・・トラックリンク;B	・・TRACK-LINK;B	45		80662-	I	1021382	45
00	1021382	・・トラックリンク;B	・・TRACK-LINK;B	45	#S				
01	1019026	・・トラックリンク;B	・・TRACK-LINK;B	46		-80661	Y	1020007	46
01	1020007	・・トラックリンク;B	・・TRACK-LINK;B	46		80662-	I	1021383	46
01	1021383	・・トラックリンク;B	・・TRACK-LINK;B	46	#S				
02	4314668	・・トラックリンク;マスタ	・・TRACK-LINK;M	1		-80661	Y	4345300	1
02	4345300	・・トラックリンク;マスタ	・・TRACK-LINK;M	1		80662-	I	4351857	1
02	4351857	・・トラックリンク;マスタ	・・TRACK-LINK;M	1	#S				
04	4247130	・・ブッシング	・・BUSHING	45		-80515	I	4349669	45
04	4349669	・・ブッシング	・・BUSHING	45		80516-	I	4358588	45
04	4358588	・・ブッシング	・・BUSHING	45	#S				
06	4247131	・・ブッシング;マスタ	・・BUSHING;MASTER	1		-80515	I	4349671	1
06	4349671	・・ブッシング;マスタ	・・BUSHING;MASTER	1		80516-	I	4358590	1
06	4358590	・・ブッシング;マスタ	・・BUSHING;MASTER	1	#S				
07	4145373	・・カラー	・・COLLAR	2			I	4358592	2
07	4358592	・・カラー	・・COLLAR	2	#S				
08	4192666	・・リング	・・RING	1			I	4358593	1
08	4358593	・・リング	・・RING	1	#S				
09	4201804	・・シール	・・SEAL	90		-81242	Y	4312391	90
09	4312391	・・シール	・・SEAL	90	S	-81242	I	4358589	90
09	4299066	・・シール	・・SEAL	90		81243-	I	4358589	90
09	4358589	・・シール	・・SEAL	90	#S				
10	4314671	・・ピン	・・PIN	45			I	4358587	45
10	4358587	・・ピン	・・PIN	45	#S				
11	4267743	・・ピン;マスター	・・PIN;MASTER	1			I	4358591	1
11	4358591	・・ピン;マスター	・・PIN;MASTER	1	#S				
101	4152692	・ボルト;シュー	・BOLT;SHOE	184		-80129	I	4350567	184
101	4350567	・ボルト;シュー	・BOLT;SHOE	184		80130-			
102	4247133	・ナット	・NUT	184					
104	1015203	・シュー;トライアングル	・SHOE;TRIANGLE	46					

トラックリンク 900A 〈200LC〉
TRACK-LINK 900A 〈200LC〉

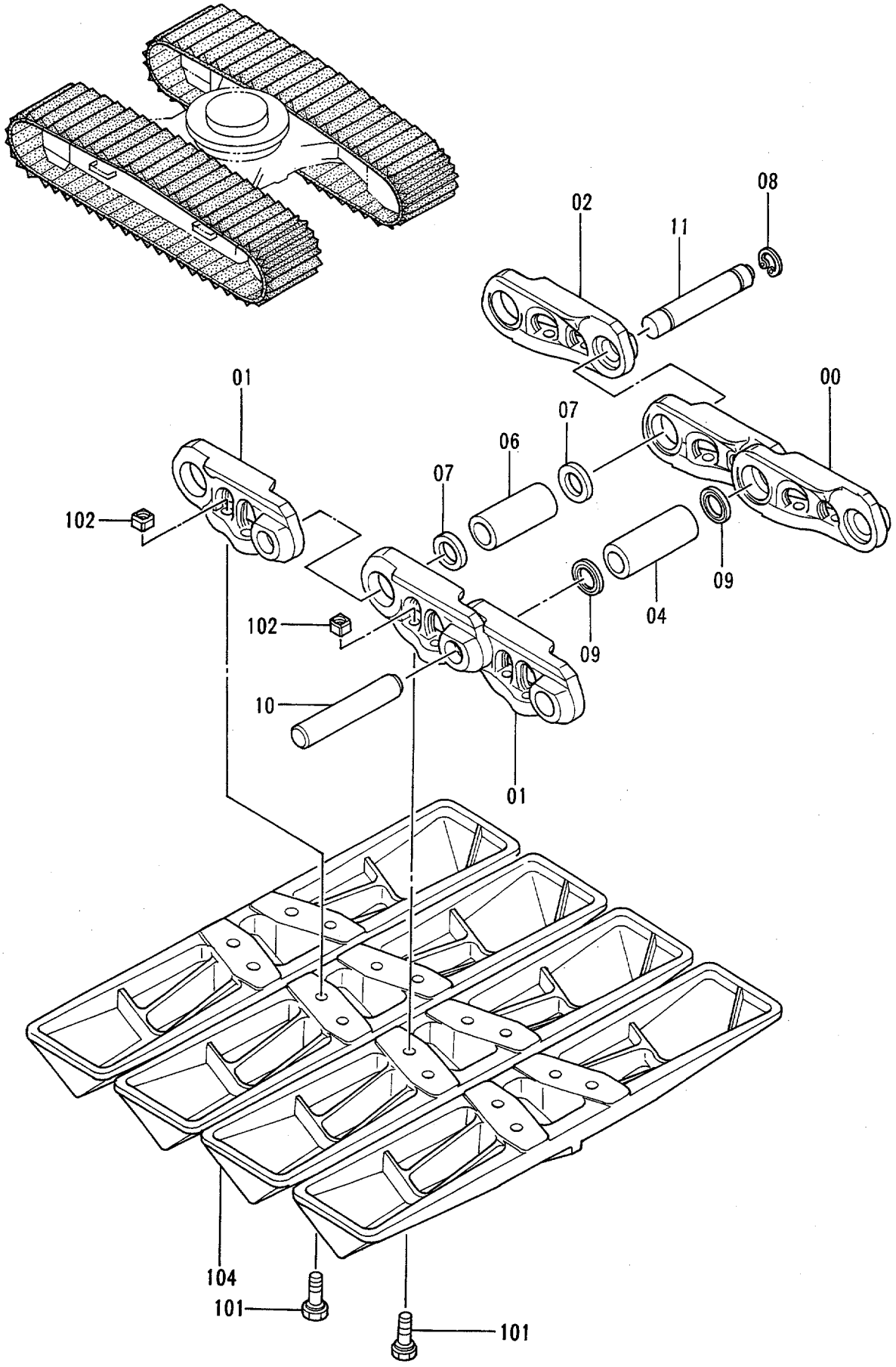

トラックリンク 900A <200LC>
TRACK-LINK 900A <200LC>

78001-

符号 ITEM	部品番号 PART NO.	部品名	PART NAME	数量 Q'TY	サービスコード S.C	適用号機 SERIAL NO.	互換性 ICA	代替部品 REPLACEABLE PART 部品番号 PART NO.	代替部品 REPLACEABLE PART 数量 Q'TY
	9126242	トラックリンク アッセン	TRACK-LINK ASS'Y	2		-80661	Y	9141811	2
	9141811	トラックリンク アッセン	TRACK-LINK ASS'Y	2		80662-			
00-11	9126223	・トラックリンク アッセン	・TRACK-LINK ASS'Y	1		-80661	Y	9135646	1
00-11	9135646	・トラックリンク アッセン	・TRACK-LINK ASS'Y	1		80662-	I	9145320	1
00-11	9145320	・トラックリンク アッセン	・TRACK-LINK ASS'Y	1	#S				
00	1019025	・・トラックリンク;B	・・TRACK-LINK;B	48		-80661	Y	1020006	48
00	1020006	・・トラックリンク;B	・・TRACK-LINK;B	48		80662-	I	1021382	48
00	1021382	・・トラックリンク;B	・・TRACK-LINK;B	48	#S				
01	1019026	・・トラックリンク;B	・・TRACK-LINK;B	49		-80661	Y	1020007	49
01	1020007	・・トラックリンク;B	・・TRACK-LINK;B	49		80662-	I	1021383	49
01	1021383	・・トラックリンク;B	・・TRACK-LINK;B	49	#S				
02	4314668	・・トラックリンク;マスタ	・・TRACK-LINK;M	1		-80661	Y	4345300	1
02	4345300	・・トラックリンク;マスタ	・・TRACK-LINK;M	1		80662-	I	4351857	1
02	4351857	・・トラックリンク;マスタ	・・TRACK-LINK;M	1	#S				
04	4247130	・・ブッシング	・・BUSHING	48		-80515	I	4349669	48
04	4349669	・・ブッシング	・・BUSHING	48		80516-	I	4358588	48
04	4358588	・・ブッシング	・・BUSHING	48	#S				
06	4247131	・・ブッシング;マスタ	・・BUSHING;MASTER	1		-80515	I	4349671	1
06	4349671	・・ブッシング;マスタ	・・BUSHING;MASTER	1		80516-	I	4358590	1
06	4358590	・・ブッシング;マスタ	・・BUSHING;MASTER	1	#S				
07	4145373	・・カラー	・・COLLAR	2			I	4358592	2
07	4358592	・・カラー	・・COLLAR	2	#S				
08	4192666	・・リング	・・RING	1			I	4358593	1
08	4358593	・・リング	・・RING	1	#S				
09	4201804	・・シール	・・SEAL	96		-81242	Y	4312391	96
09	4312391	・・シール	・・SEAL	96	S	-81242	I	4358589	96
09	4299066	・・シール	・・SEAL	96		81243-	I	4358589	96
09	4358589	・・シール	・・SEAL	96	#S				
10	4314671	・・ピン	・・PIN	48			I	4358587	48
10	4358587	・・ピン	・・PIN	48	#S				
11	4267743	・・ピン;マスター	・・PIN;MASTER	1			I	4358591	1
11	4358591	・・ピン;マスター	・・PIN;MASTER	1	#S				
101	4152692	・ボルト;シュー	・BOLT;SHOE	196		-80129	I	4350567	196
101	4350567	・ボルト;シュー	・BOLT;SHOE	196		80130-			
102	4247133	・ナット	・NUT	196					
104	1015203	・シュー;トライアングル	・SHOE;TRIANGLE	49					

トラックリンク 600GP (ゴムパット) 〈200〉
TRACK-LINK 600GP (RUBBER PAD) 〈200〉

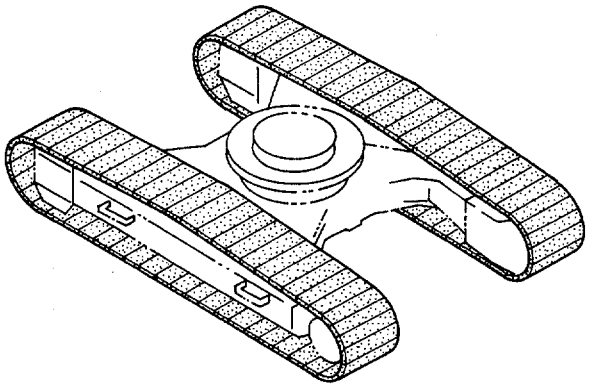

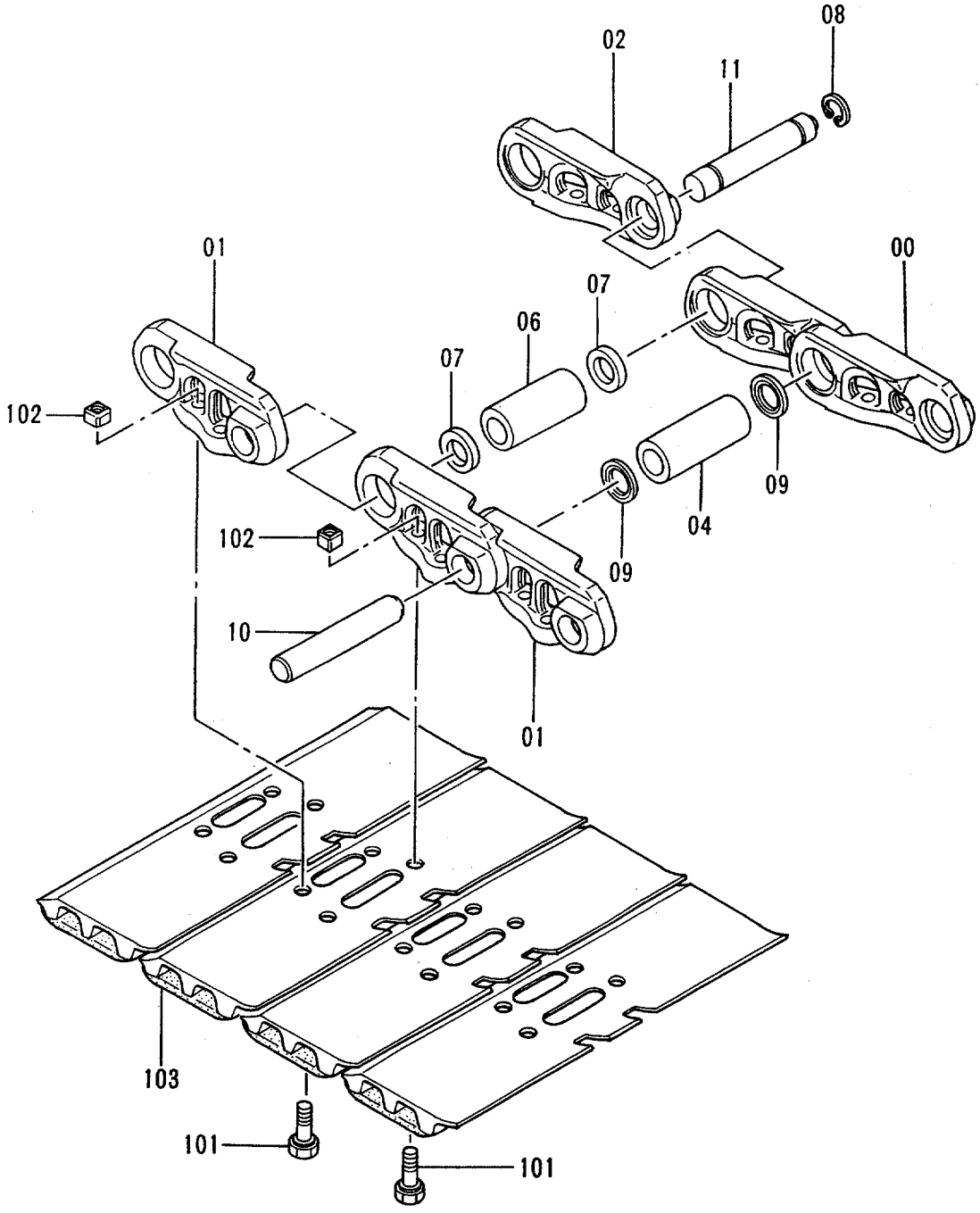

トラックリンク 600GP (ゴムパット) <200>
TRACK-LINK 600GP (RUBBER PAD) <200>

78001-

符号 ITEM	部品番号 PART NO.	部品名	PART NAME	数量 Q'TY	サービスコード S.C	適用号機 SERIAL NO.	互換性 ICA	代替部品 REPLACEABLE PART 部品番号 PART NO.	代替部品 REPLACEABLE PART 数量 Q'TY
	9126238	トラックリンク アッセン	TRACK-LINK ASS'Y	2		-80661	Y	9135641	2
	9135641	トラックリンク アッセン	TRACK-LINK ASS'Y	2		80662-			
00-11	9126216	・トラックリンク アッセン	・TRACK-LINK ASS'Y	1		-80661	Y	9135631	1
00-11	9135631	・トラックリンク アッセン	・TRACK-LINK ASS'Y	1		80662-	I	9140548	1
00-11	9140548	・トラックリンク アッセン	・TRACK-LINK ASS'Y	1	#S				
00	1019025	・・トラックリンク;B	・・TRACK-LINK;B	45		-80661	Y	1020006	45
00	1020006	・・トラックリンク;B	・・TRACK-LINK;B	45		80662-	I	1021382	45
00	1021382	・・トラックリンク;B	・・TRACK-LINK;B	45	#S				
01	1019026	・・トラックリンク;B	・・TRACK-LINK;B	46		-80661	Y	1020007	46
01	1020007	・・トラックリンク;B	・・TRACK-LINK;B	46		80662-	I	1021383	46
01	1021383	・・トラックリンク;B	・・TRACK-LINK;B	46	#S				
02	4314668	・・トラックリンク;マスタ	・・TRACK-LINK;M	1		-80661	Y	4345300	1
02	4345300	・・トラックリンク;マスタ	・・TRACK-LINK;M	1		80662-	I	4351857	1
02	4351857	・・トラックリンク;マスタ	・・TRACK-LINK;M	1	#S				
04	4247130	・・ブッシング	・・BUSHING	45		-80515	I	4349669	45
04	4349669	・・ブッシング	・・BUSHING	45		80516-	I	4358588	45
04	4358588	・・ブッシング	・・BUSHING	45	#S				
06	4247131	・・ブッシング;マスタ	・・BUSHING;MASTER	1		-80515	I	4349671	1
06	4349671	・・ブッシング;マスタ	・・BUSHING;MASTER	1		80516-	I	4358590	1
06	4358590	・・ブッシング;マスタ	・・BUSHING;MASTER	1	#S				
07	4145373	・・カラー	・・COLLAR	2			I	4358592	2
07	4358592	・・カラー	・・COLLAR	2	#S				
08	4192666	・・リング	・・RING	1			I	4358593	1
08	4358593	・・リング	・・RING	1	#S				
09	4312391	・・シール	・・SEAL	90		-81242	I	4358589	90
09	4299066	・・シール	・・SEAL	90		81243-	I	4358589	90
09	4358589	・・シール	・・SEAL	90	#S				
10	4314671	・・ピン	・・PIN	45			I	4358587	45
10	4358587	・・ピン	・・PIN	45	#S				
11	4267743	・・ピン;マスター	・・PIN;MASTER	1			I	4358591	1
11	4358591	・・ピン;マスター	・・PIN;MASTER	1	#S				
101	4247132	・ボルト;シュー	・BOLT;SHOE	184		-80129	I	4350565	184
101	4350565	・ボルト;シュー	・BOLT;SHOE	184		80130-80661			
101	4297905	・ボルト;シュー	・BOLT;SHOE	184		80662-			
102	4247133	・ナット	・NUT	184					
103	6012582	・シュー;ラバーパット	・SHOE;RUBBER-PAD	46					

トラックリンク 600GP (ゴムパット) 〈200LC〉
TRACK-LINK 600GP (RUBBER PAD) 〈200LC〉

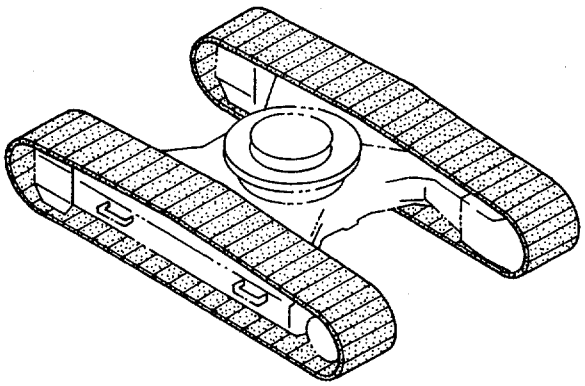

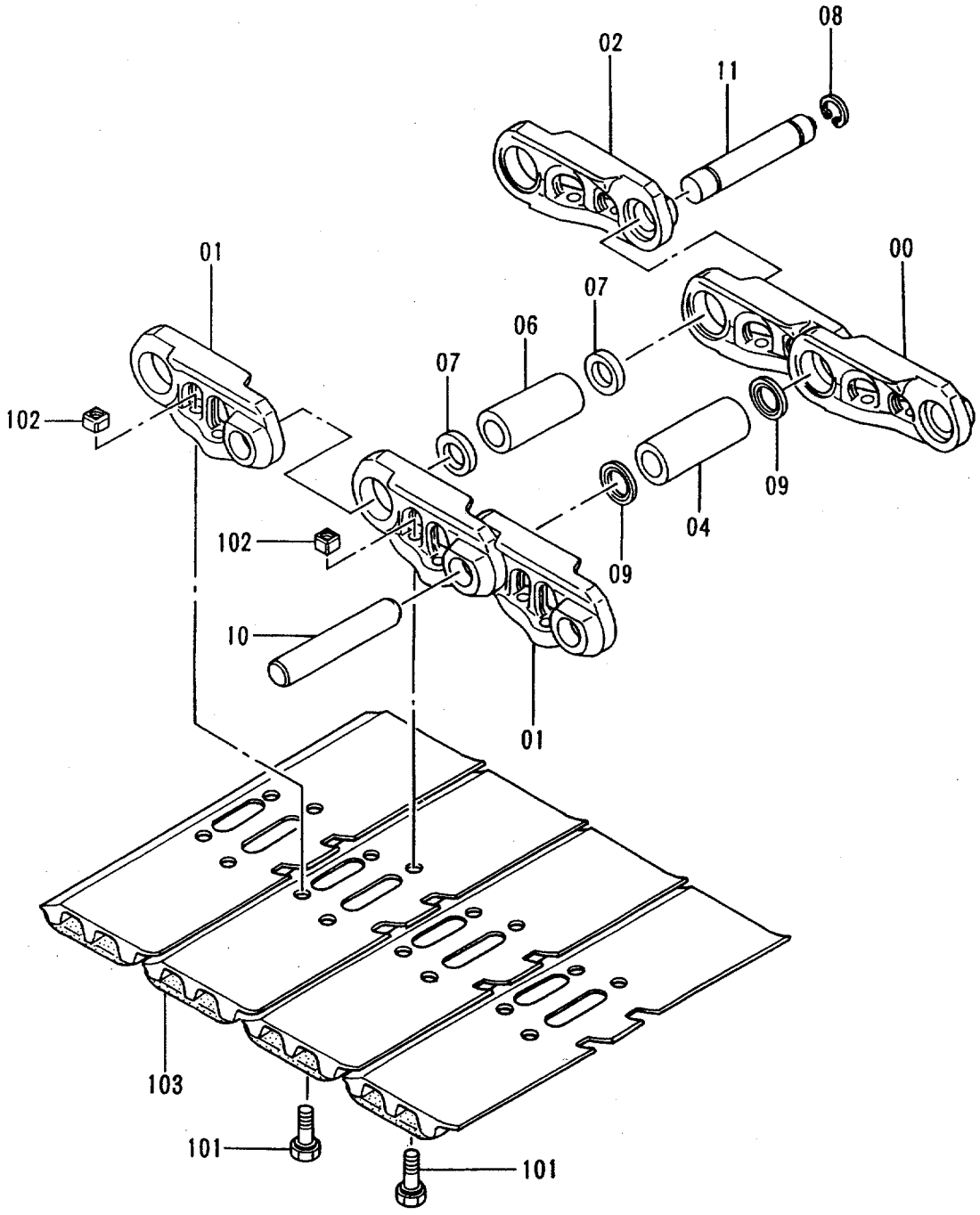

トラックリンク 600GP (ゴムパット) <200LC>
TRACK-LINK 600GP (RUBBER PAD) <200LC>

78001-

符号 ITEM	部品番号 PART NO.	部品名	PART NAME	数量 Q'TY	サービスコード S.C	適用号機 SERIAL NO.	互換性 ICA	代替部品 REPLACEABLE PART 部品番号 PART NO.	代替部品 REPLACEABLE PART 数量 Q'TY
	9126244	トラックリンク アッセン	TRACK-LINK ASS'Y	2		-80661	Y	9141809	2
	9141809	トラックリンク アッセン	TRACK-LINK ASS'Y	2		80662-			
00-11	9126223	・トラックリンク アッセン	・TRACK-LINK ASS'Y	1		-80661	Y	9135646	1
00-11	9135646	・トラックリンク アッセン	・TRACK-LINK ASS'Y	1		80662-	I	9145320	1
00-11	9145320	・トラックリンク アッセン	・TRACK-LINK ASS'Y	1	#S				
00	1019025	・・トラックリンク;B	・・TRACK-LINK;B	48		-80661	Y	1020006	48
00	1020006	・・トラックリンク;B	・・TRACK-LINK;B	48		80662-	I	1021382	48
00	1021382	・・トラックリンク;B	・・TRACK-LINK;B	48	#S				
01	1019026	・・トラックリンク;B	・・TRACK-LINK;B	49		-80661	Y	1020007	49
01	1020007	・・トラックリンク;B	・・TRACK-LINK;B	49		80662-	I	1021383	49
01	1021383	・・トラックリンク;B	・・TRACK-LINK;B	49	#S				
02	4314668	・・トラックリンク;マスタ	・・TRACK-LINK;M	1		-80661	Y	4345300	1
02	4345300	・・トラックリンク;マスタ	・・TRACK-LINK;M	1		80662-	I	4351857	1
02	4351857	・・トラックリンク;マスタ	・・TRACK-LINK;M	1	#S				
04	4247130	・・ブッシング	・・BUSHING	48		-80515	I	4349669	48
04	4349669	・・ブッシング	・・BUSHING	48		80516-	I	4358588	48
04	4358588	・・ブッシング	・・BUSHING	48	#S				
06	4247131	・・ブッシング;マスタ	・・BUSHING;MASTER	1		-80515	I	4349671	1
06	4349671	・・ブッシング;マスタ	・・BUSHING;MASTER	1		80516-	I	4358590	1
06	4358590	・・ブッシング;マスタ	・・BUSHING;MASTER	1	#S				
07	4145373	・・カラー	・・COLLAR	2			I	4358592	2
07	4358592	・・カラー	・・COLLAR	2	#S				
08	4192666	・・リング	・・RING	1			I	4358593	1
08	4358593	・・リング	・・RING	1	#S				
09	4312391	・・シール	・・SEAL	96		-81242	I	4358589	96
09	4299066	・・シール	・・SEAL	96		81243-	I	4358589	96
09	4358589	・・シール	・・SEAL	96	#S				
10	4314671	・・ピン	・・PIN	48			I	4358587	48
10	4358587	・・ピン	・・PIN	48	#S				
11	4267743	・・ピン;マスター	・・PIN;MASTER	1			I	4358591	1
11	4358591	・・ピン;マスター	・・PIN;MASTER	1	#S				
101	4247132	・ボルト;シュー	・BOLT;SHOE	196		-80129	I	4350565	196
101	4350565	・ボルト;シュー	・BOLT;SHOE	196		80130-80661			
101	4297905	・ボルト;シュー	・BOLT;SHOE	196		80662-			
102	4247133	・ナット	・NUT	196					
103	6012582	・シュー;ラバーパット	・SHOE;RUBBER-PAD	49					

ショートアーム 2.22M
SHORT ARM 2.22M

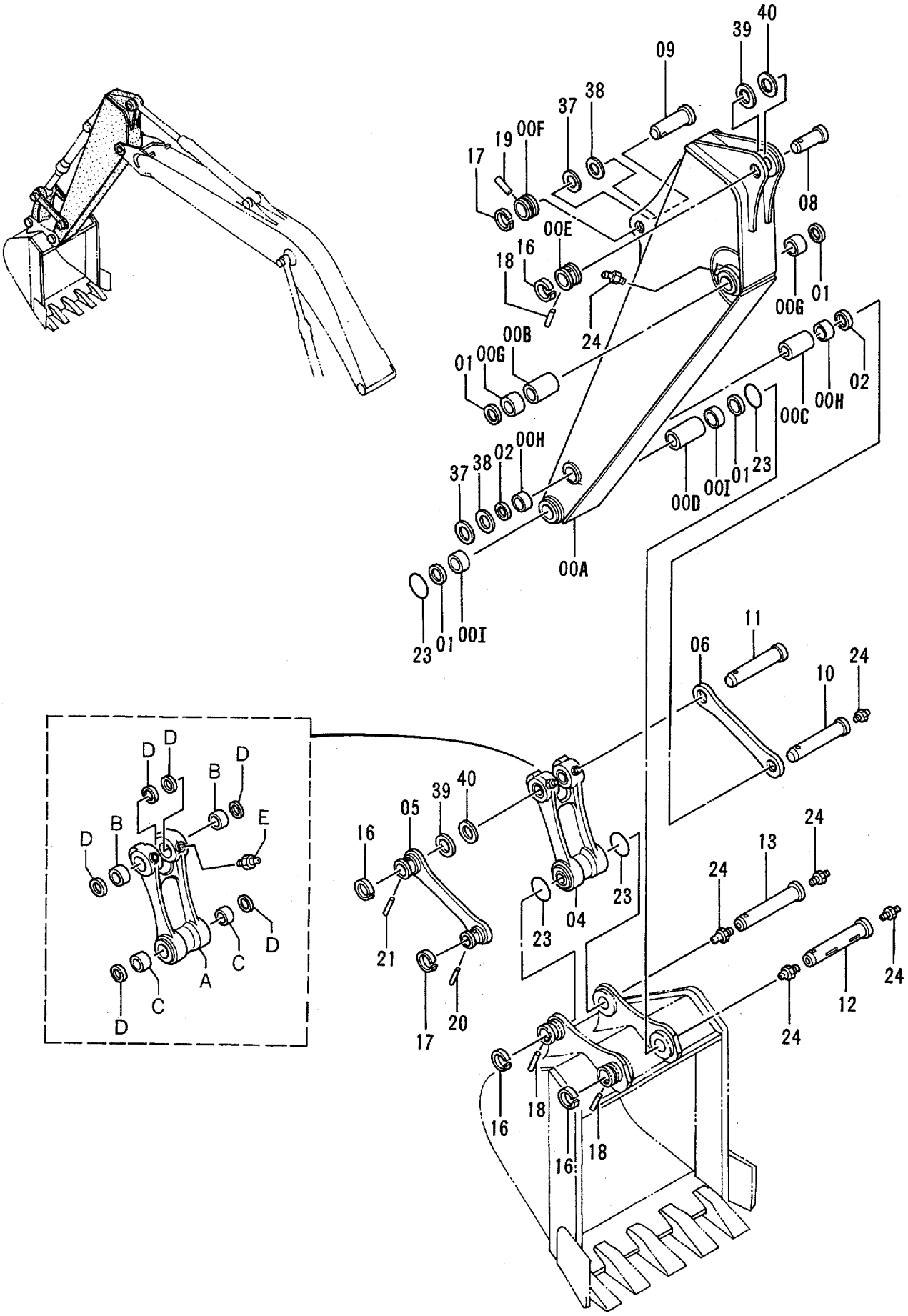

ショート アーム 2.22M
SHORT ARM 2.22M

78001-

符号 ITEM	部品番号 PART NO.	部品名	PART NAME	数量 Q'TY	サービスコード S.C	適用号機 SERIAL NO.	互換性 ICA	代替部品 REPLACEABLE PART 部品番号 PART NO.	代替部品 REPLACEABLE PART 数量 Q'TY
00	7023704	アーム;ショート アッセン	ARM;SHORT ASS'Y	1					
00A	6011431	・アーム;ショート	・ARM;SHORT	1					
00B	4123816	・スペーサ	・SPACER	1					
00C	4123814	・スペーサ	・SPACER	1					
00D	4123815	・スペーサ	・SPACER	1					
00E	4197035	・ストッパ	・STOPPER	1	W				
00F	4197034	・ストッパ	・STOPPER	1	W				
00G	3036976	・ブッシング	・BUSHING	2		-78366	I	3068597	2
00G	3068597	・ブッシング	・BUSHING	2		78367-			
00H	4196106	・ブッシング	・BUSHING	2					
00I	4249850	・ブッシング	・BUSHING	2					
01	4067902	シール;ダスト	SEAL;DUST	4					
02	4084578	シール;ダスト	SEAL;DUST	2					
04	8049857	リンク アッセン	LINK ASS'Y	1					
04A	1016063	・リンク	・LINK	1					
04B	3048327	・ブッシング	・BUSHING	2					
04C	4249848	・ブッシング	・BUSHING	2					
04D	4067902	・シール;ダスト	・SEAL;DUST	6					
04E	J75481	・フイッテング;グリース	・FITTING;GREASE	2					
05	9733731	リンク	LINK	1					
06	3048485	リンク	LINK	1					
08	3048360	ピン	PIN	1					
09	3036970	ピン	PIN	1					
10	3036971	ピン	PIN	1					
11	3036973	ピン	PIN	1					
12	3041200	ピン	PIN	1					
13	3041201	ピン	PIN	1					
16	4098712	リング	RING	4					
17	4098716	リング	RING	2					
18	4098713	ピン	PIN	3					
19	4098717	ピン	PIN	1					
20	4106307	ピン	PIN	1					
21	4109669	ピン	PIN	1					
23	4089028	O-リング	O-RING	4					
24	J75481	フイッテング;グリース	FITTING;GREASE	7					
37	4097354	シム (1.2)	SHIM (1.2)	2	R				
38	4097355	シム (2.3)	SHIM (2.3)	2	R				
39	4114817	シム (1.0)	SHIM (1.0)	2	R				
40	4114816	シム (2.3)	SHIM (2.3)	2	R				

フロント配管 (2) 〈ショートアーム〉
FRONT PIPINGS (2) 〈SHORT ARM〉

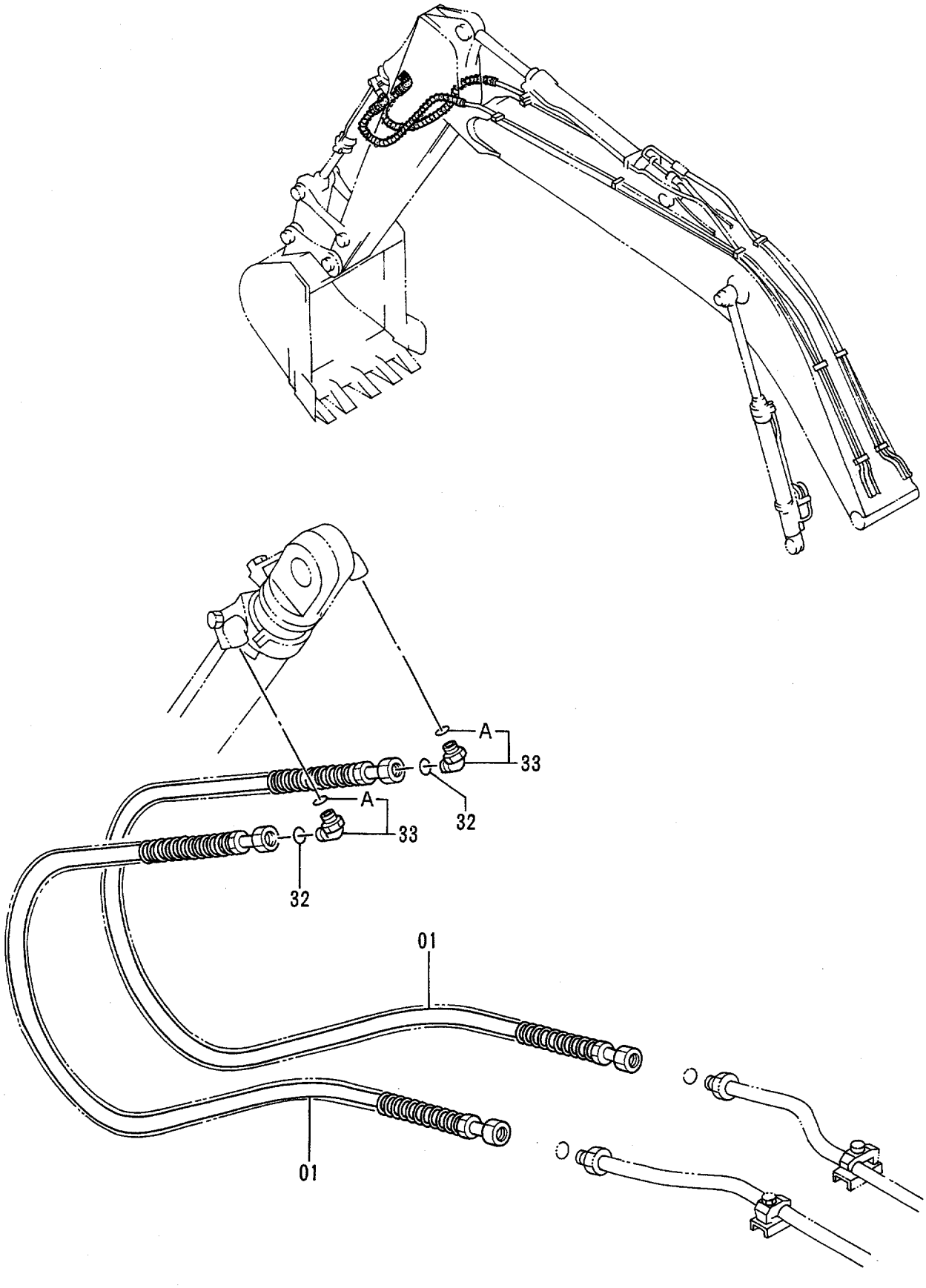

フロント配管 (2) 〈ショートアーム〉
FRONT PIPINGS (2) 〈SHORT ARM〉

78001-

符号 ITEM	部品番号 PART NO.	部品名	PART NAME	数量 Q'TY	サービスコード S.C	適用号機 SERIAL NO.	互換性 ICA	代替部品 REPLACEABLE PART 部品番号 PART NO.	代替部品 REPLACEABLE PART 数量 Q'TY
01	4303121	ﾎｰｽ (ﾌﾟﾛﾃｸﾀ ﾂｷ)	HOSE (WITH PROTECTOR)	2					
32	4187308	O-ﾘﾝｸﾞ	O-RING	2					
33	4157562	ｴﾙﾎﾞ;S	ELBOW;S	2					
33A	4506424	・O-ﾘﾝｸﾞ	・O-RING	1					

バケットフック用サービスパーツ
BUCKET–HOOK PARTS

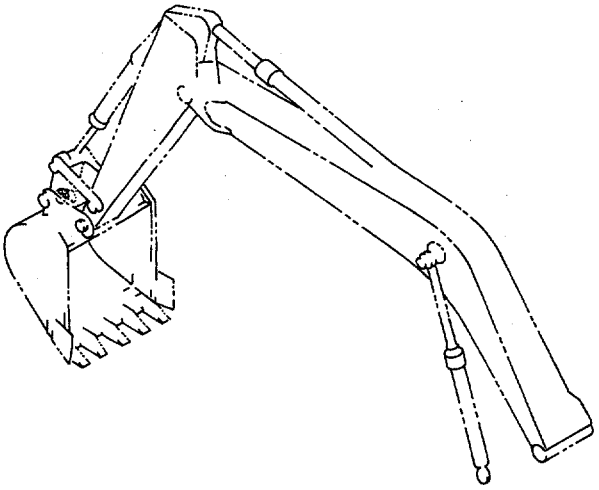

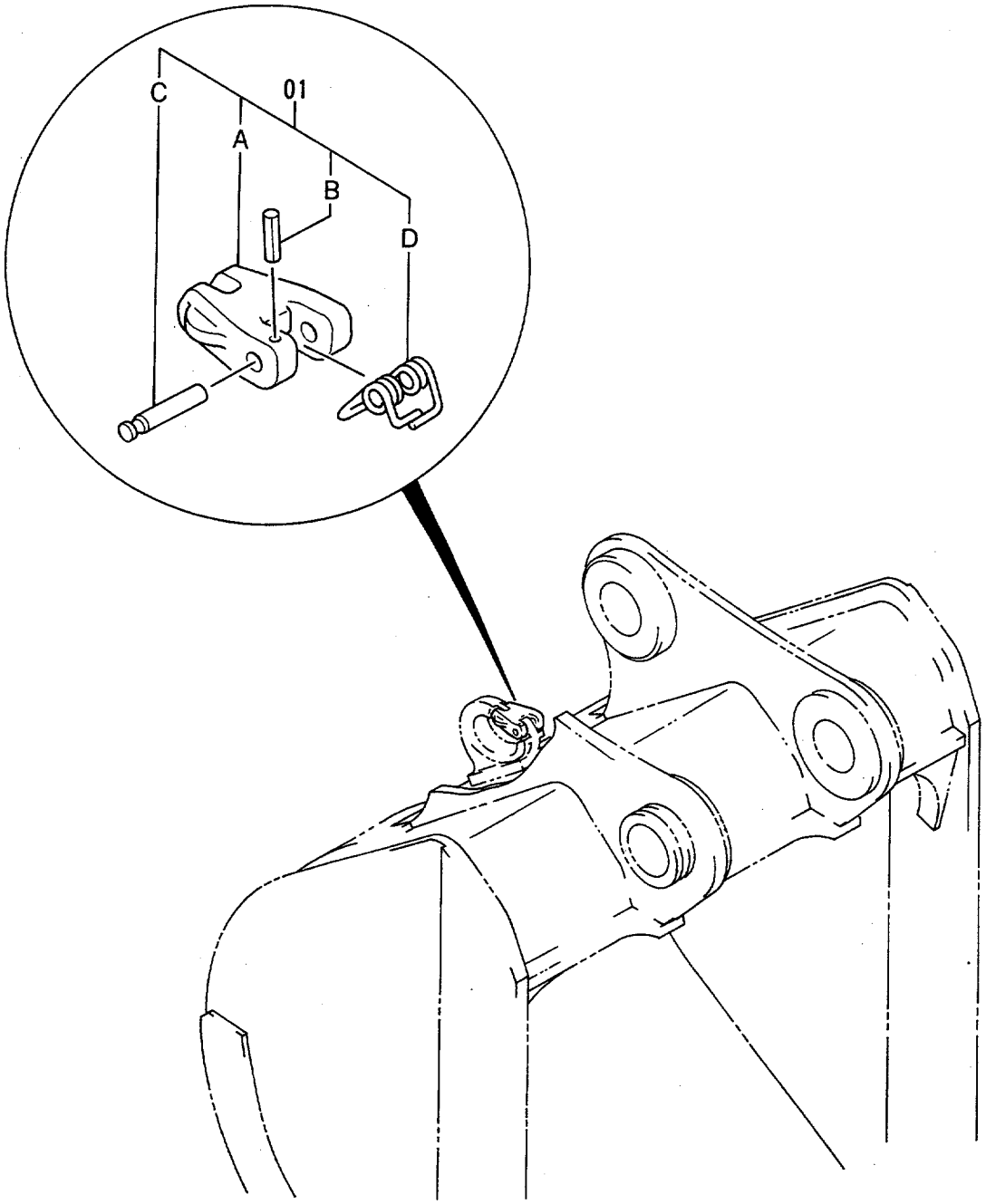

バケットフック用 サービスパーツ
BUCKET-HOOK PARTS

78001-

符号 ITEM	部品番号 PART NO.	部品名	PART NAME	数量 Q'TY	サービスコード S.C	適用号機 SERIAL NO.	互換性 ICA	代替部品 REPLACEABLE PART 部品番号 PART NO.	代替部品 REPLACEABLE PART 数量 Q'TY
01	4334973	キット;ラッチ	KIT;RATCH	1					
01A	+++++++	・ラッチ	・RATCH	1	D				
01B	+++++++	・ピン;スプリング	・PIN;SPRING	1	D				
01C	+++++++	・ピン	・PIN	1	D				
01D	+++++++	・スプリング	・SPRING	1	D				

バケット 0.51 〈新JIS〉
BUCKET 0.51 〈JIS 94〉

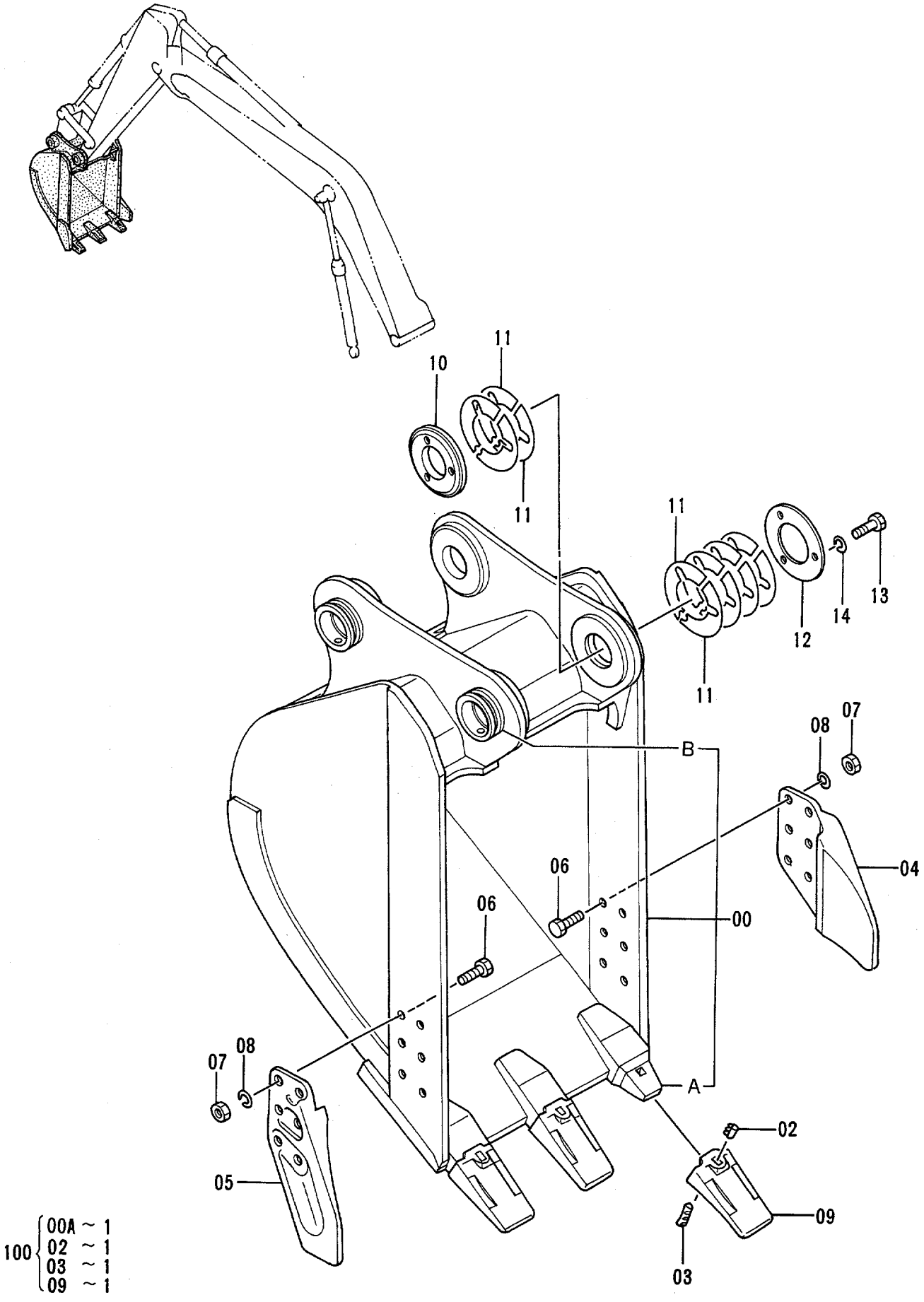

100 { 00A ~ 1
02 ~ 1
03 ~ 1
09 ~ 1

バケット 0.51 〈新JIS〉
BUCKET 0.51 〈JIS94〉

78001-

符号 ITEM	部品番号 PART NO.	部品名	PART NAME	数量 Q'TY	サービスコード S.C	適用号機 SERIAL NO.	互換性 ICA	代替部品 REPLACEABLE PART 部品番号 PART NO.	代替部品 REPLACEABLE PART 数量 Q'TY
	9106838	バケット アッセン	BUCKET ASS'Y	1					
00	8052246	・バケット	・BUCKET	1		-D95/07	Y	8065291	1
00	8065291	・バケット	・BUCKET	1	#	D95/08-			
00A	4187940	・・アダプタ;ツース	・・ADAPTER;TOOTH	3	WK	-D95/07			
00A	4352748	・・アダプタ;ツース	・・ADAPTER;TOOTH	3	#WK	D95/08-			
00B	4197035	・・ストッパ	・・STOPPER	2	W				
02	4501625	・ラバー;ロック	・RUBBER;LOCK	3	K		Y	4319920	3
02	4319920	・ラバー;ロック	・RUBBER;LOCK	3	S				
03	4501627	・ピン;ロック	・PIN;LOCK	3	K				
04	2014503	・カッタ;サイド	・CUTTER;SIDE	1					
05	2014504	・カッタ;サイド	・CUTTER;SIDE	1					
06	J932270	・ボルト	・BOLT	12					
07	J951022	・ナット	・NUT	12					
08	A590922	・ワッシャ;スプリング	・WASHER;SPRING	12					
09	4241728	・ポイント;ツース	・POINT;TOOTH	3	K				
10	4275782	・ボス	・BOSS	1					
11	4275784	・シム	・SHIM	12	R				
12	4275783	・プレート	・PLATE	1					
13	J901480	・ボルト	・BOLT	3					
14	A590914	・ワッシャ;スプリング	・WASHER;SPRING	3					
100	9108753	キット;ポイント	KIT;POINT	3		-D95/07			
100	9152730	キット;ポイント	KIT;POINT	3	#	D95/08-			

バケット 0.91 〈新JIS〉
BUCKET 0.91 〈JIS 94〉

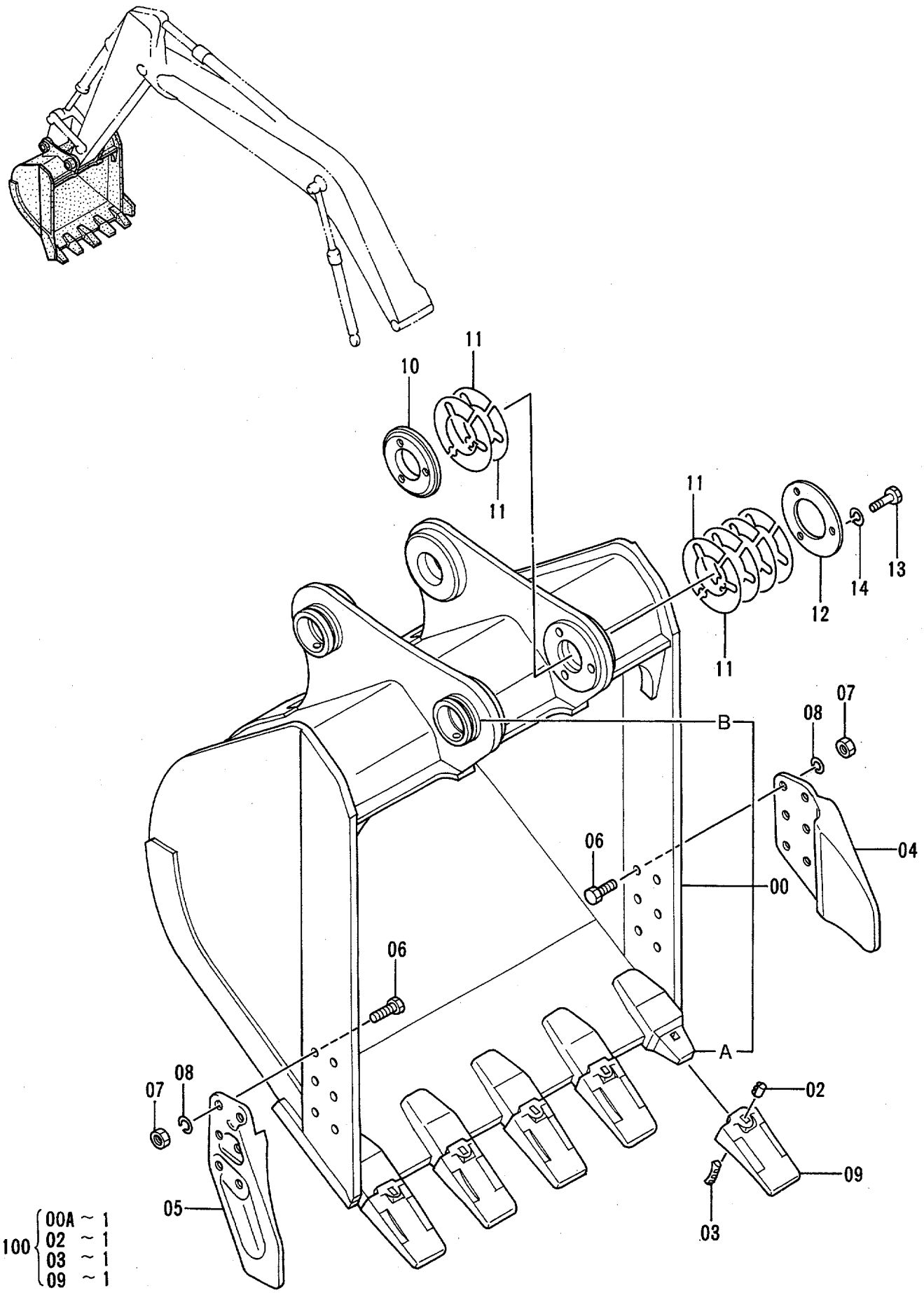

バケット 0.91 〈新JIS〉
BUCKET 0.91 〈JIS94〉

78001-

符号 ITEM	部品番号 PART NO.	部品名	PART NAME	数量 Q'TY	サービスコード S.C	適用号機 SERIAL NO.	互換性 ICA	代替部品 REPLACEABLE PART 部品番号 PART NO.	代替部品 REPLACEABLE PART 数量 Q'TY
	9106839	バケット アッセン	BUCKET ASS'Y	1					
00	8052247	・バケット	・BUCKET	1		-D95/07	Y	8065292	1
00	8065292	・バケット	・BUCKET	1	#	D95/08-			
00A	4187940	・・アダプタ;ツース	・・ADAPTER;TOOTH	5	WK	-D95/07			
00A	4352748	・・アダプタ;ツース	・・ADAPTER;TOOTH	5	#WK	D95/08-			
00B	4197035	・・ストッパ	・・STOPPER	2	W				
02	4501625	・ラバー;ロック	・RUBBER;LOCK	5	K		Y	4319920	5
02	4319920	・ラバー;ロック	・RUBBER;LOCK	5	S				
03	4501627	・ピン;ロック	・PIN;LOCK	5	K				
04	2014503	・カッタ;サイド	・CUTTER;SIDE	1					
05	2014504	・カッタ;サイド	・CUTTER;SIDE	1					
06	J932270	・ボルト	・BOLT	12					
07	J951022	・ナット	・NUT	12					
08	A590922	・ワッシャ;スプリング	・WASHER;SPRING	12					
09	4241728	・ポイント;ツース	・POINT;TOOTH	5	K				
10	4275782	・ボス	・BOSS	1					
11	4275784	・シム	・SHIM	12	R				
12	4275783	・プレート	・PLATE	1					
13	J901480	・ボルト	・BOLT	3					
14	A590914	・ワッシャ;スプリング	・WASHER;SPRING	3					
100	9108753	キット;ポイント	KIT;POINT	5		-D95/07			
100	9152730	キット;ポイント	KIT;POINT	5	#	D95/08-			

バケット 1.1 〈新JIS〉
BUCKET 1.1 〈JIS 94〉

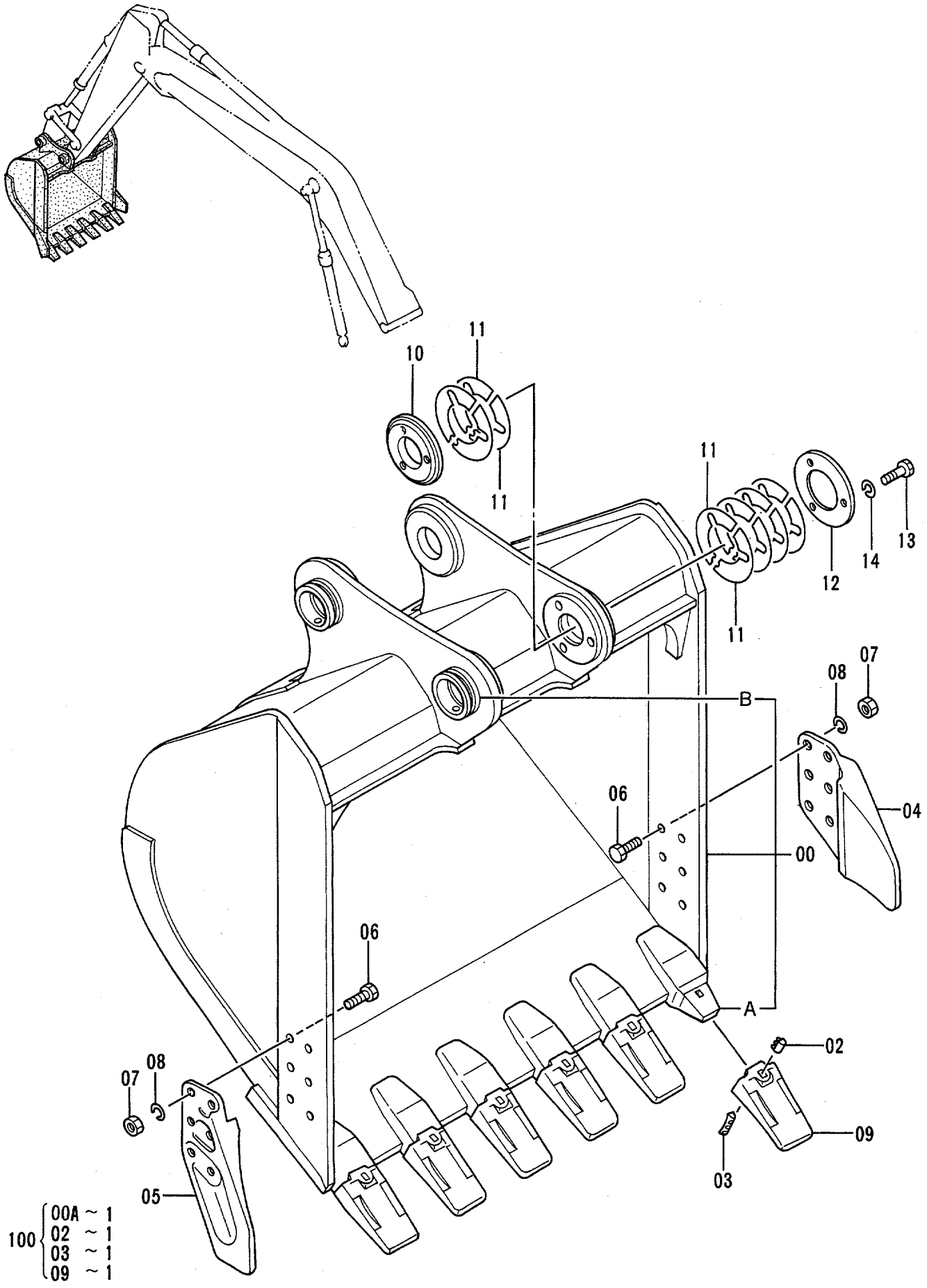

バケット 1.1 〈新JIS〉
BUCKET 1.1 〈JIS94〉

78001-

符号 ITEM	部品番号 PART NO.	部品名	PART NAME	数量 Q'TY	サービスコード S.C	適用号機 SERIAL NO.	互換性 ICA	代替部品 REPLACEABLE PART 部品番号 PART NO.	代替部品 REPLACEABLE PART 数量 Q'TY
	9106840	バケット アッセン	BUCKET ASS'Y	1					
00	8052248	・バケット	・BUCKET	1		-D95/07	Y	8065293	1
00	8065293	・バケット	・BUCKET	1	#	D95/08-			
00A	4187940	・・アダプタ;ツース	・・ADAPTER;TOOTH	6	WK	-D95/07			
00A	4352748	・・アダプタ;ツース	・・ADAPTER;TOOTH	6	#WK	D95/08-			
00B	4197035	・・ストッパ	・・STOPPER	2	W				
02	4501625	・ラバー;ロック	・RUBBER;LOCK	6	K		Y	4319920	6
02	4319920	・ラバー;ロック	・RUBBER;LOCK	6	S				
03	4501627	・ピン;ロック	・PIN;LOCK	6	K				
04	2014503	・カッタ;サイド	・CUTTER;SIDE	1					
05	2014504	・カッタ;サイド	・CUTTER;SIDE	1					
06	J932270	・ボルト	・BOLT	12					
07	J951022	・ナット	・NUT	12					
08	A590922	・ワッシャ;スプリング	・WASHER;SPRING	12					
09	4241728	・ポイント;ツース	・POINT;TOOTH	6	K				
10	4275782	・ボス	・BOSS	1					
11	4275784	・シム	・SHIM	12	R				
12	4275783	・プレート	・PLATE	1					
13	J901480	・ボルト	・BOLT	3					
14	A590914	・ワッシャ;スプリング	・WASHER;SPRING	3					
100	9108753	キット;ポイント	KIT;POINT	6		-D95/07			
100	9152730	キット;ポイント	KIT;POINT	6	#	D95/08-			

バケット 1.2 〈新JIS〉
BUCKET 1.2 〈JIS 94〉

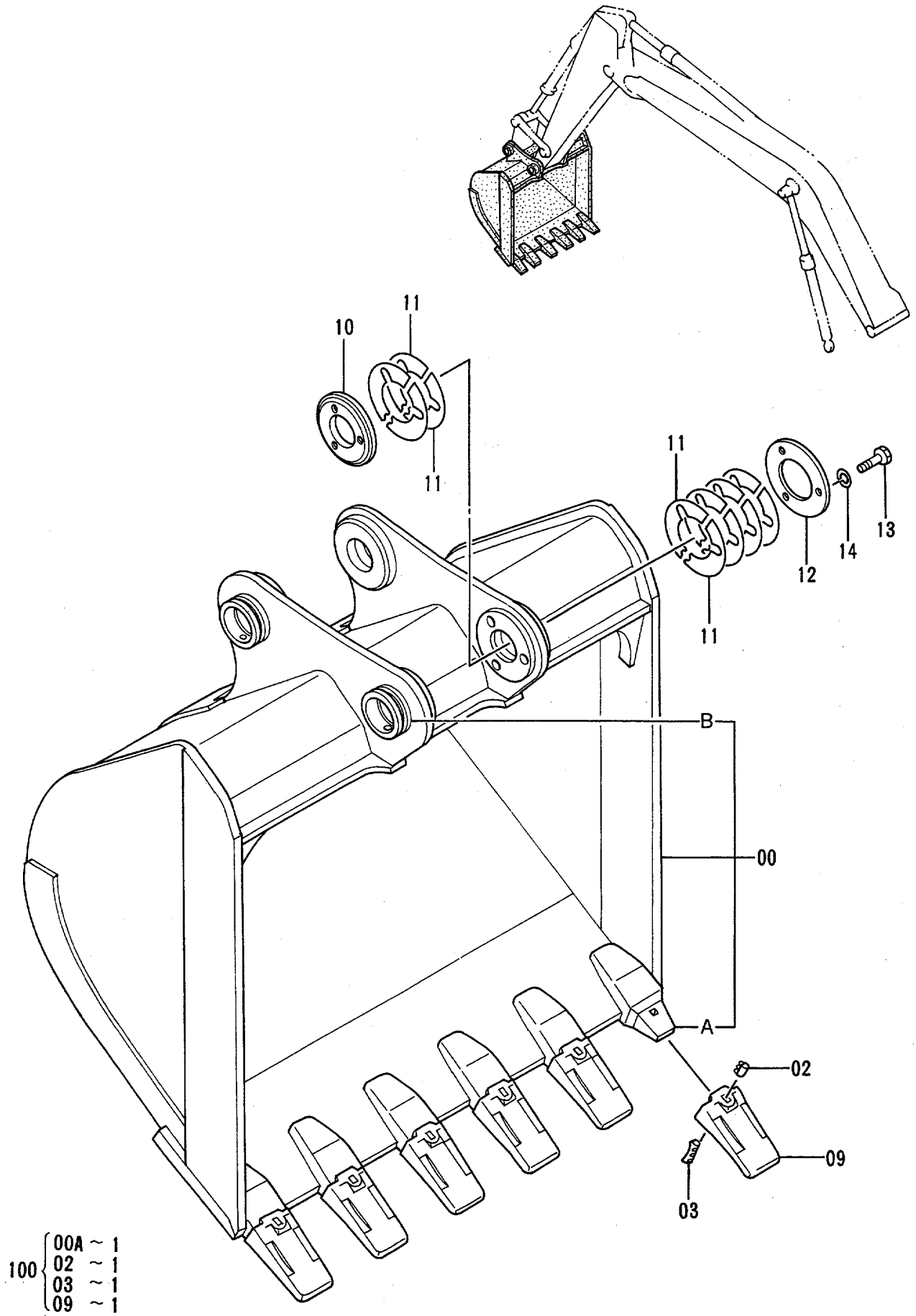

100 { 00A ~ 1
02 ~ 1
03 ~ 1
09 ~ 1

バケット 1.2 〈新JIS〉
BUCKET 1.2 〈JIS94〉

78001-

符号 ITEM	部品番号 PART NO.	部品名	PART NAME	数量 Q'TY	サービスコード S.C	適用号機 SERIAL NO.	互換性 ICA	代替部品 REPLACEABLE PART 部品番号 PART NO.	代替部品 REPLACEABLE PART 数量 Q'TY
	9106841	バケット アッセン	BUCKET ASS'Y	1					
00	8052249	・バケット	・BUCKET	1		-D95/07	Y	8064133	1
00	8064133	・バケット	・BUCKET	1	#	D95/08-			
00A	4187940	・・アダプタ;ツース	・・ADAPTER;TOOTH	6	WK	-D95/07			
00A	4352748	・・アダプタ;ツース	・・ADAPTER;TOOTH	6	#WK	D95/08-			
00B	4197035	・・ストッパ	・・STOPPER	2	W				
02	4501625	・ラバー;ロック	・RUBBER;LOCK	6	K		Y	4319920	6
02	4319920	・ラバー;ロック	・RUBBER;LOCK	6	S				
03	4501627	・ピン;ロック	・PIN;LOCK	6	K				
09	4241728	・ポイント;ツース	・POINT;TOOTH	6	K				
10	4275782	・ボス	・BOSS	1					
11	4275784	・シム	・SHIM	12	R				
12	4275783	・プレート	・PLATE	1					
13	J901480	・ボルト	・BOLT	3					
14	A590914	・ワッシャ;スプリング	・WASHER;SPRING	3					
100	9108753	キット;ポイント	KIT;POINT	6		-D95/07			
100	9152730	キット;ポイント	KIT;POINT	6	#	D95/08-			

リッパバケット 0.6 〈新JIS〉
RIPPER BUCKET 0.6 〈JIS 94〉

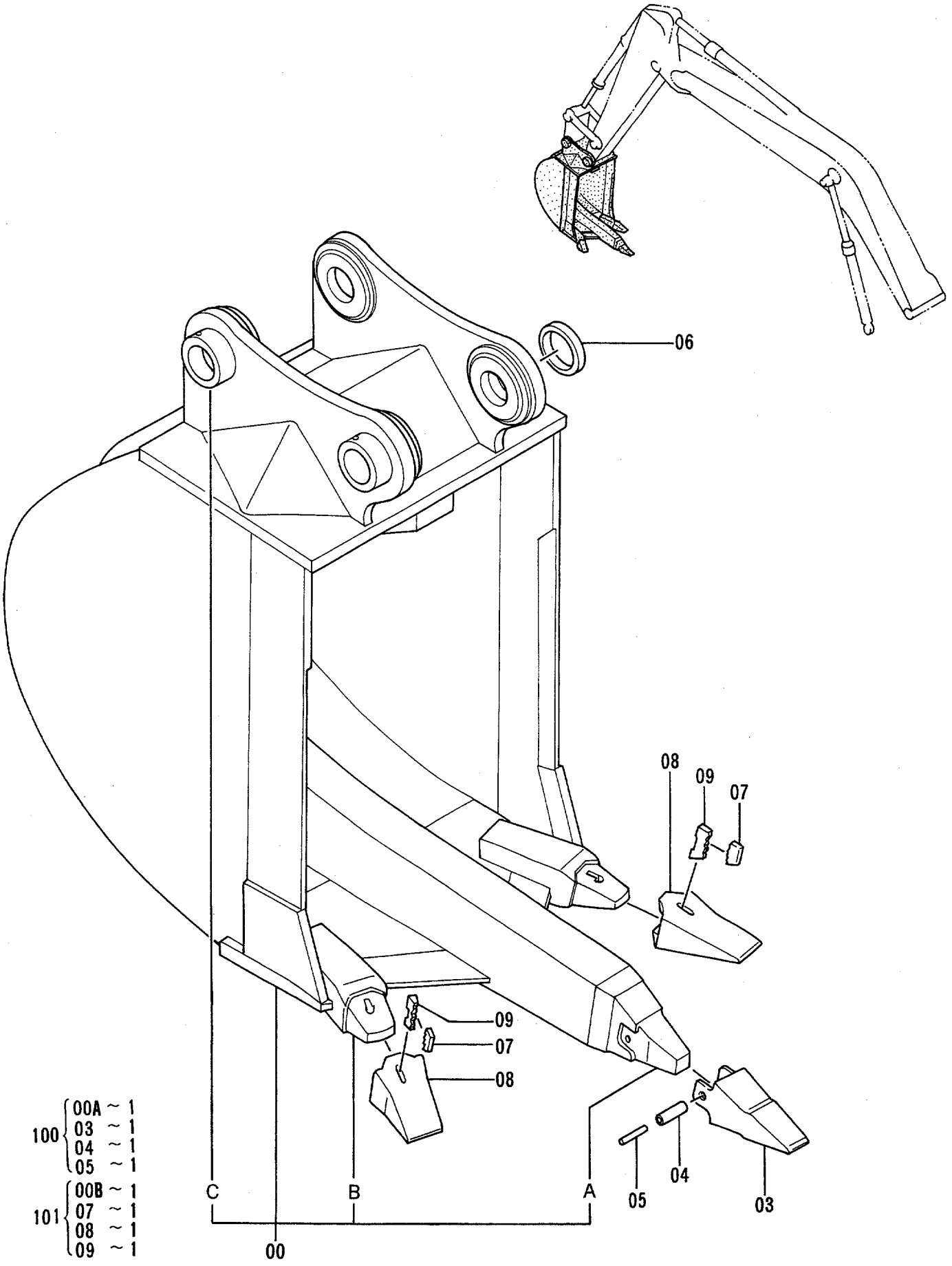

リッパ バケット 0.6 〈新JIS〉
RIPPER BUCKET 0.6 〈JIS94〉

78001-

符号 ITEM	部品番号 PART NO.	部品名	PART NAME	数量 Q'TY	サービスコード S.C	適用号機 SERIAL NO.	互換性 ICA	代替部品 REPLACEABLE PART 部品番号 PART NO.	代替部品 REPLACEABLE PART 数量 Q'TY
	9032155	バケット アッセン	BUCKET ASS'Y	1					
00	8016637	・バケット;リッパ	・BUCKET;RIPPER	1					
00A	971376	・・リッパ;ノーズ	・・RIPPER;NOSE	1	WK				
00B	4107072	・・アダプタ	・・ADAPTER	2	WK				
00C	4098710	・・ストッパ	・・STOPPER	2	W				
03	971377	・ポイント;ツース	・POINT;TOOTH	1	K				
04	971379	・ブッシング;ラバー	・BUSHING;RUBBER	1	K				
05	971378	・ピン	・PIN	1	K				
06	4162828	・スペーサ	・SPACER	1					
07	4501625	・ラバー;ロック	・RUBBER;LOCK	2	K		Y	4319920	2
07	4319920	・ラバー;ロック	・RUBBER;LOCK	2	S				
08	4501626	・ポイント;ツース	・POINT;TOOTH	2	K				
09	4501627	・ピン;ロック	・PIN;LOCK	2	K				
100	9042616	キット;ポイント	KIT;POINT	1					
101	9042615	キット;ポイント	KIT;POINT	2					

1本爪リッパ
ONE-POINT RIPPER

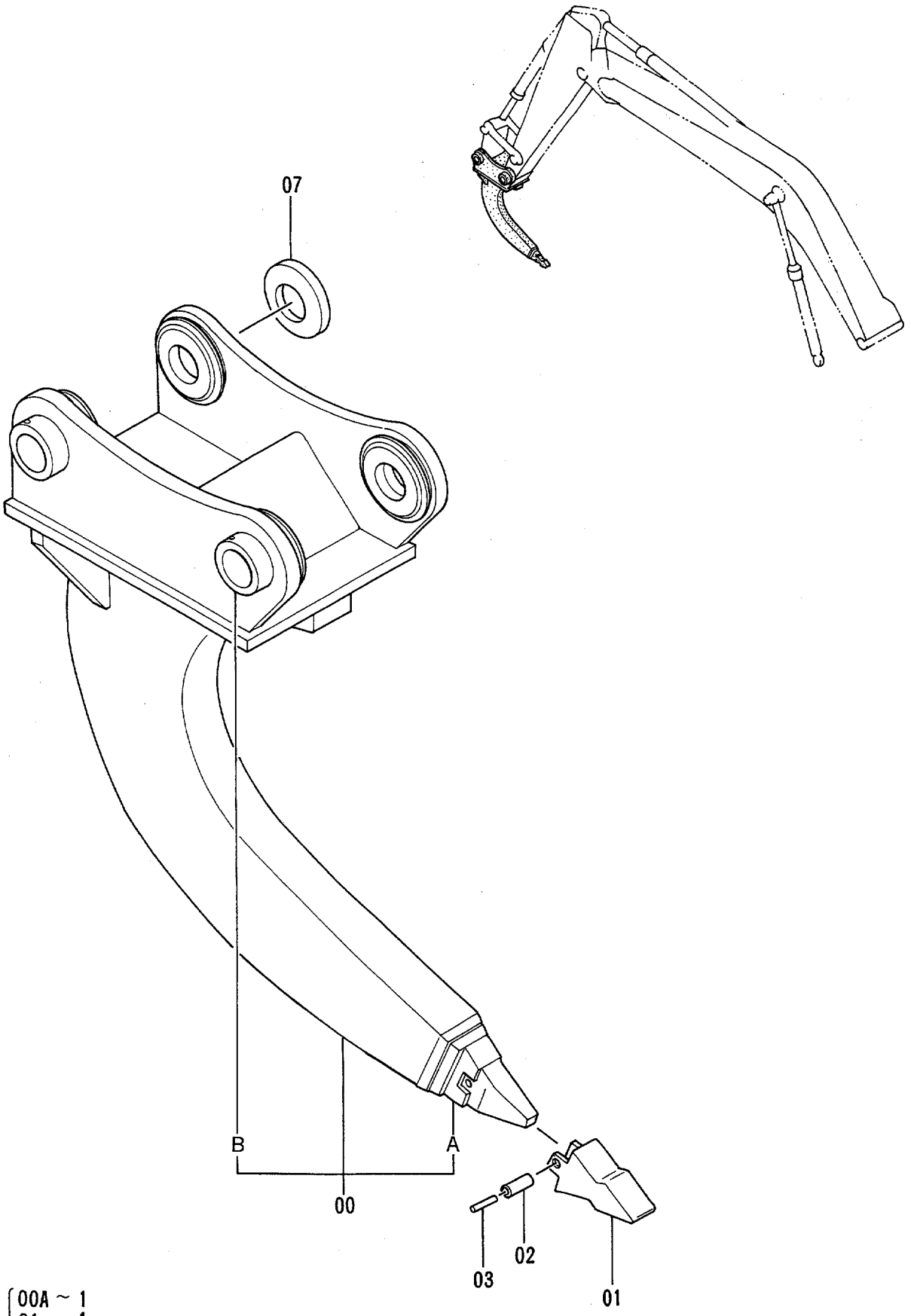

100 { 00A ~ 1
01 ~ 1
02 ~ 1
03 ~ 1

一本爪ﾘｯﾊﾟ
ONE-POINT RIPPER

78001-

符号 ITEM	部品番号 PART NO.	部品名	PART NAME	数量 Q'TY	サービスコード S.C	適用号機 SERIAL NO.	互換性 ICA	代替部品 REPLACEABLE PART 部品番号 PART NO.	代替部品 REPLACEABLE PART 数量 Q'TY
	9032203	1ﾎﾟﾝｽﾞﾒﾘｯﾊﾟ ｱｯｾﾝ	ONE-POINT RIPPER ASS'Y	1					
00	8016678	･ﾘｯﾊﾟ	･RIPPER	1					
00A	971376	･･ﾉｰｽﾞ	･･NOSE	1	WK				
00B	4098710	･･ｽﾄｯﾊﾟ	･･STOPPER	2	W				
01	971377	･ﾎﾟｲﾝﾄ;ﾂｰｽ	･POINT;TOOTH	1	K				
02	971379	･ﾌﾞｯｼﾝｸﾞ;ﾗﾊﾞｰ	･BUSHING;RUBBER	1	K				
03	971378	･ﾋﾟﾝ	･PIN	1	K				
07	4162828	･ｽﾍﾟｰｻ	･SPACER	1					
100	9042616	ｷｯﾄ;ﾎﾟｲﾝﾄ	KIT;POINT	1					

法面バケット
SLOPE–FINISHING BLADE

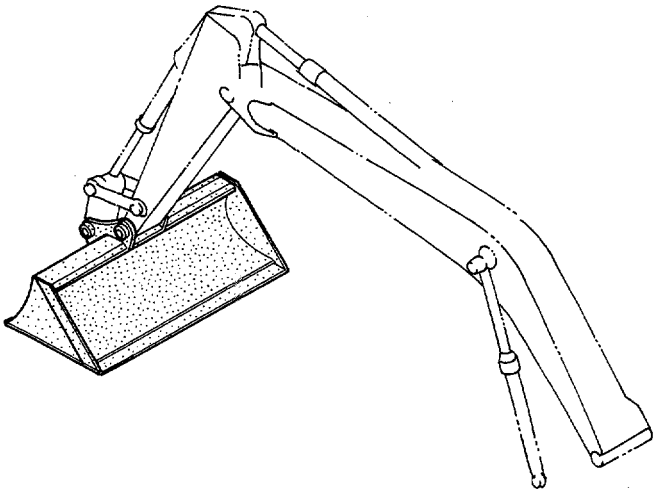

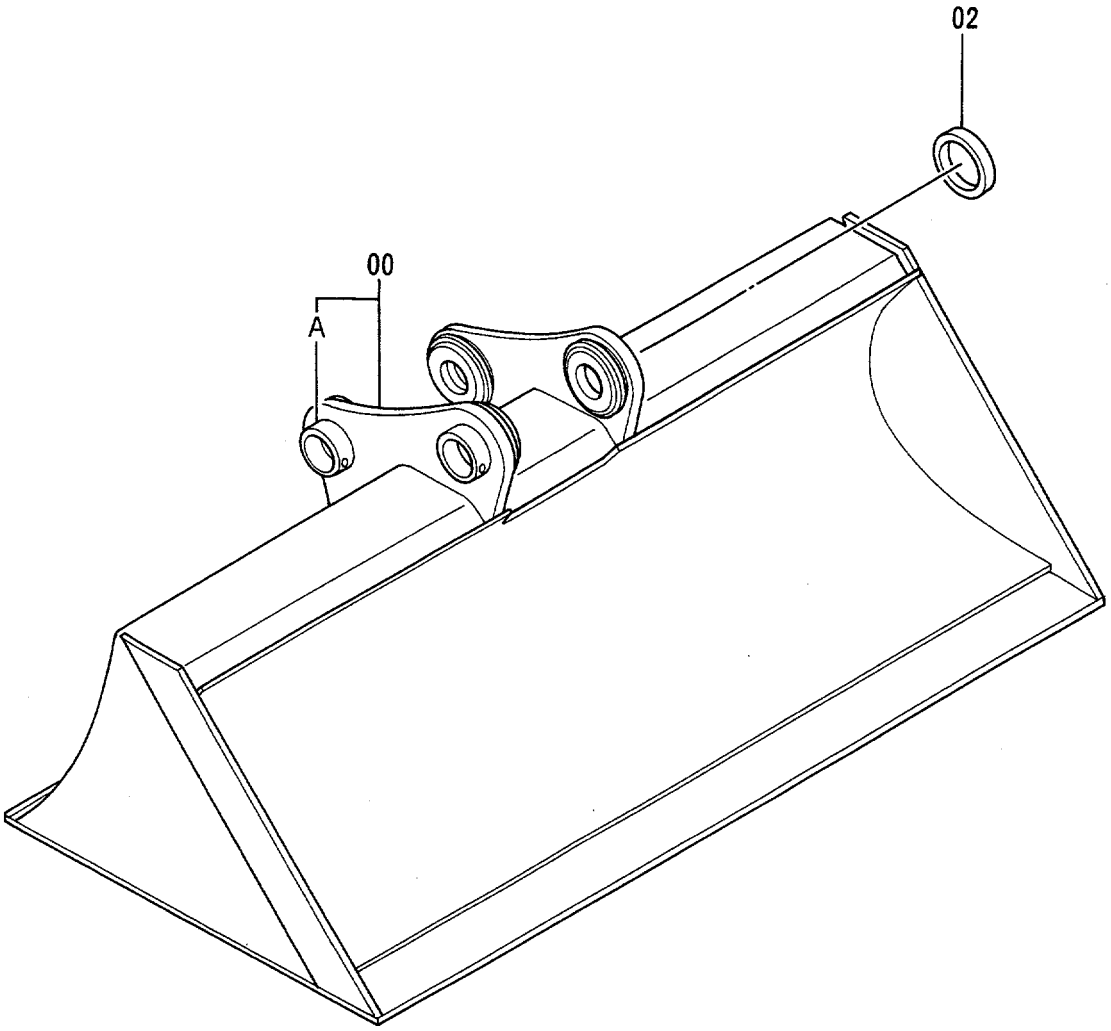

法面ﾊﾞｹｯﾄ
SLOPE-FINISHING BLADE

78001-

符号 ITEM	部品番号 PART NO.	部品名	PART NAME	数量 Q'TY	サービスコード S.C	適用号機 SERIAL NO.	互換性 ICA	代替部品 REPLACEABLE PART 部品番号 PART NO.	代替部品 REPLACEABLE PART 数量 Q'TY
00	8023917	ﾊﾞｹｯﾄ	BUCKET	1					
00A	4197035	･ｽﾄｯﾊﾟ	･STOPPER	2	W				
02	4162828	ｽﾍﾟｰｻ	SPACER	1					

クラムシェルバケット (1)
CLAMSHELL BUCKET (1)

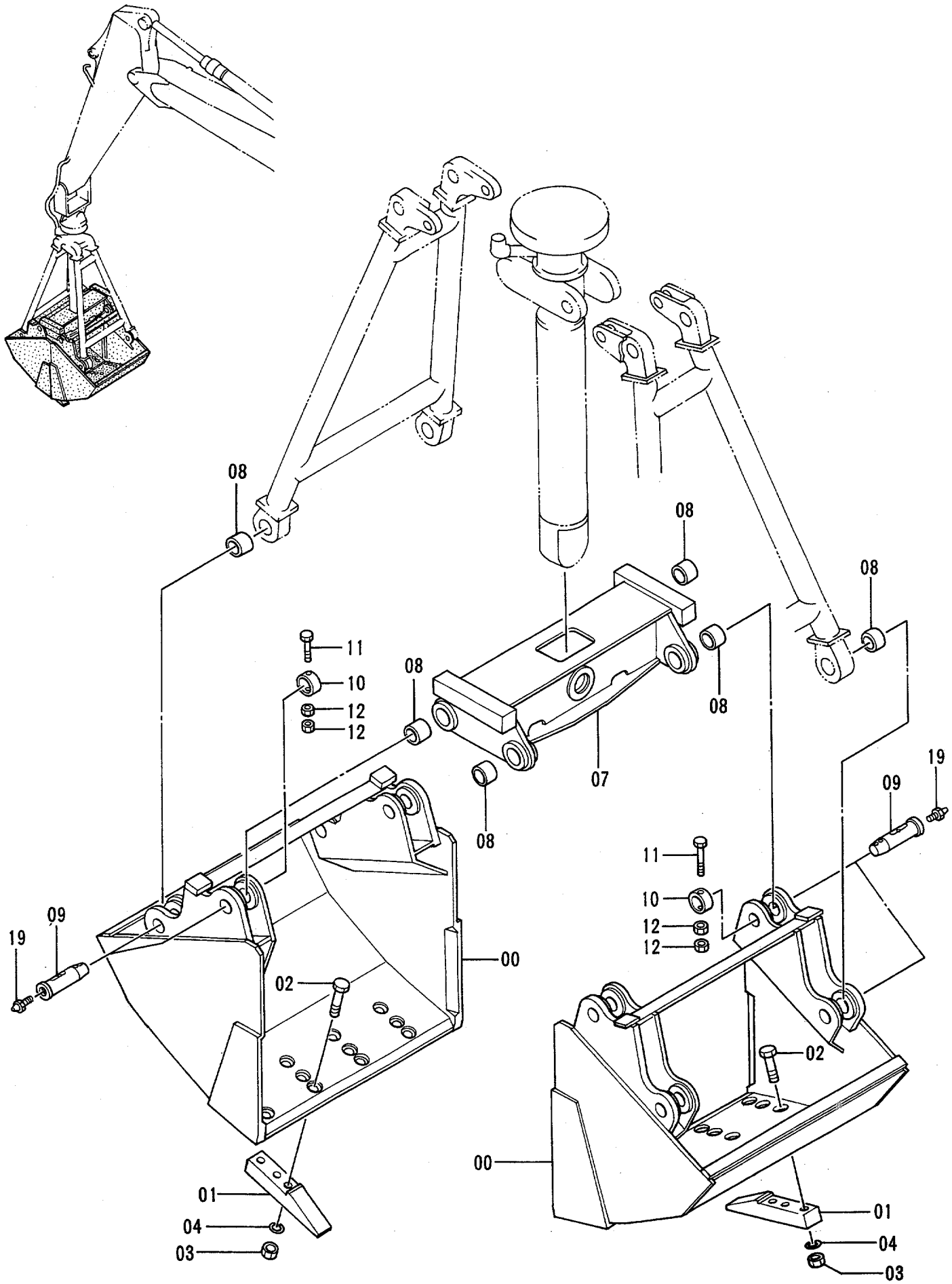

クラムシエル バケット (1)
CLAMSHELL BUCKET (1)

78001-

符号 ITEM	部品番号 PART NO.	部品名	PART NAME	数量 Q'TY	サービスコード S.C	適用号機 SERIAL NO.	互換性 ICA	代替部品 REPLACEABLE PART 部品番号 PART NO.	代替部品 REPLACEABLE PART 数量 Q'TY
00	6000928	シエル	SHELL	2					
01	452632	ツース	TOOTH	8					
02	J932280	ボルト	BOLT	24					
03	J951022	ナット	NUT	24					
04	A590922	ワッシャ;スプリング	WASHER;SPRING	24					
07	7001921	フレーム	FRAME	1					
08	443976	ブッシング	BUSHING	8	W				
09	316694	ピン	PIN	8					
10	437303	ストッパ	STOPPER	8	W				
11	J901290	ボルト	BOLT	8					
12	J950012	ナット	NUT	16					
19	J75481	フィッテング;グリース	FITTING;GREASE	8					

クラムシェルバケット (2)
CLAMSHELL BUCKET (2)

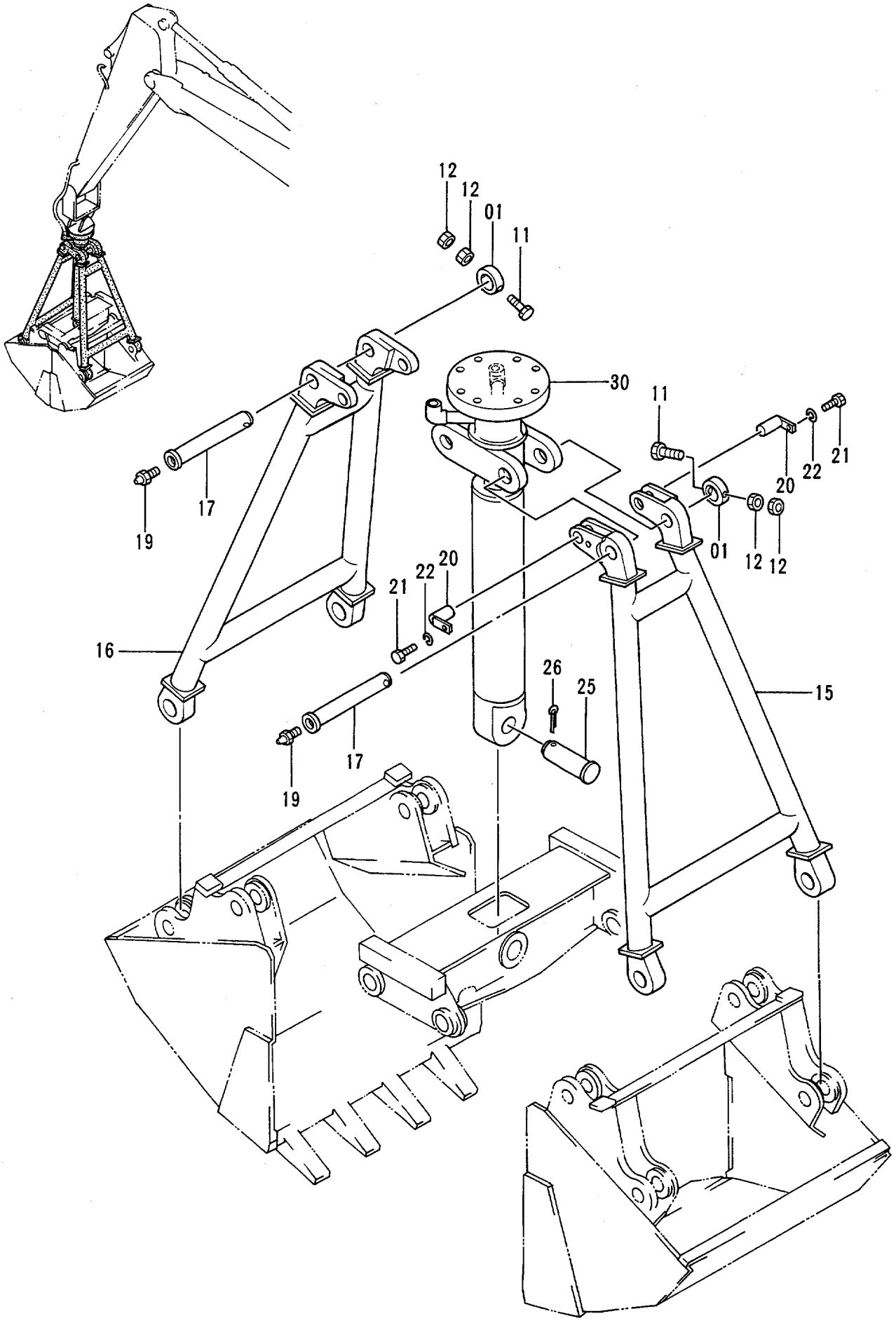

クラムシエル バケツト (2)
CLAMSHELL BUCKET (2)

78001-

符号 ITEM	部品番号 PART NO.	部品名	PART NAME	数量 Q'TY	サービスコード S.C	適用号機 SERIAL NO.	互換性 ICA	代替部品 REPLACEABLE PART 部品番号 PART NO.	代替部品 REPLACEABLE PART 数量 Q'TY
01	437303	ストツパ	STOPPER	2	W				
11	J901290	ボルト	BOLT	2					
12	J950012	ナツト	NUT	4					
15	7018708	ステー	STAY	1					
16	7018709	ステー	STAY	1					
17	3014419	ピン	PIN	2					
19	J75481	フイツテング;グリース	FITTING;GREASE	2					
20	995286	ピン	PIN	2					
21	J901022	ボルト	BOLT	2					
22	A590910	ワツシヤ;スプリング	WASHER;SPRING	2					
25	492637	アクスル	AXLE	1					
26	A768000	ピン;スプリツト	PIN;SPLIT	1					
30	4288743	シリンダ	CYL.	1	H				

クラムシェルバケット (3)
CLAMSHELL BUCKET (3)

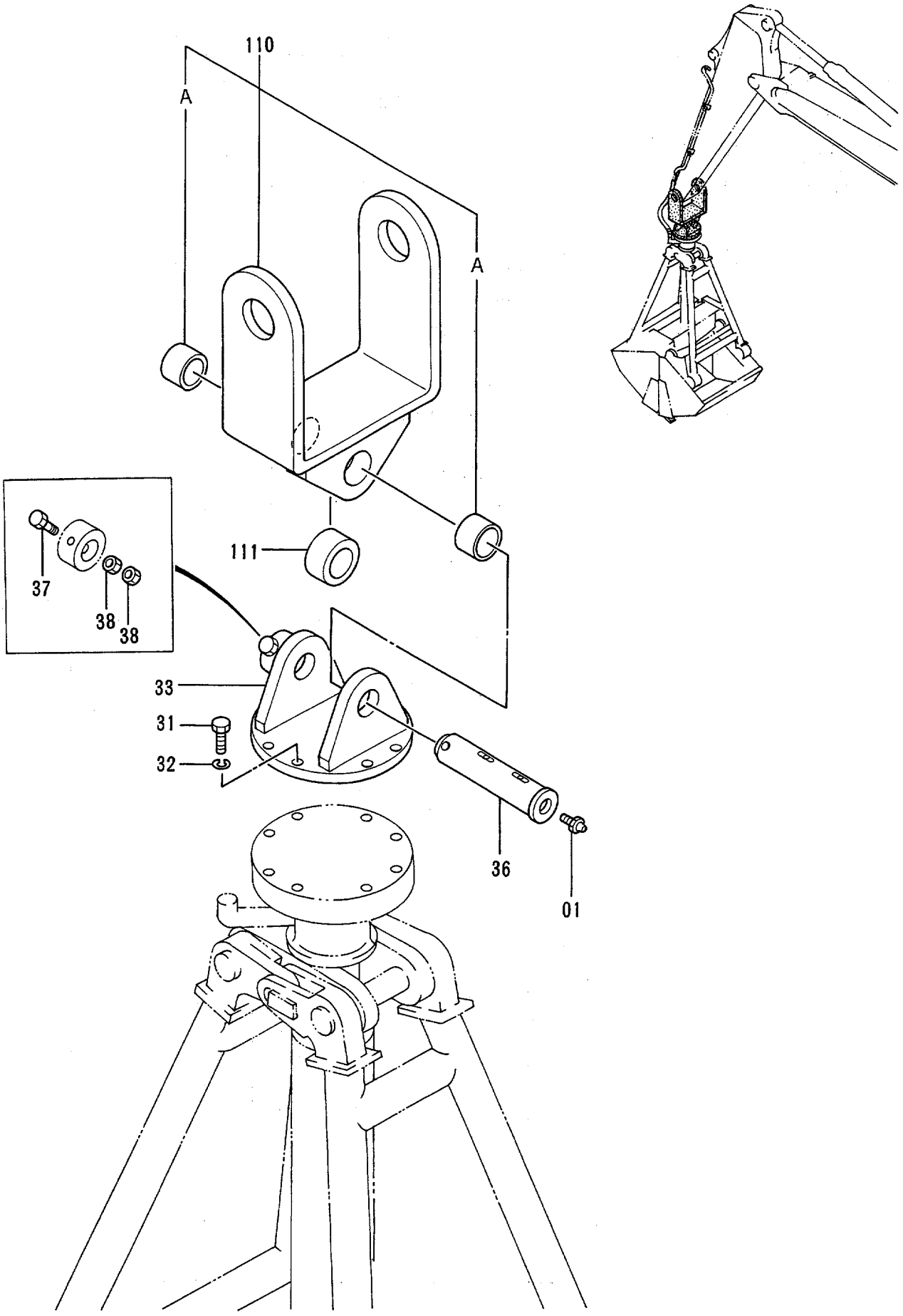

クラムシエル バケツト (3)
CLAMSHELL BUCKET (3)

78001-

符号 ITEM	部品番号 PART NO.	部品名	PART NAME	数量 Q'TY	サービスコード S.C	適用号機 SERIAL NO.	互換性 ICA	代替部品 REPLACEABLE PART 部品番号 PART NO.	代替部品 REPLACEABLE PART 数量 Q'TY
01	J75481	フイツテング ;グリース	FITTING;GREASE	1					
31	M112071	ボルト	BOLT	8					
32	A590920	ワツシヤ;スプリング	WASHER;SPRING	8					
33	8019759	リンク	LINK	1					
36	3046188	ピン	PIN	1					
37	J931605	ボルト	BOLT	1					
38	J951016	ナツト	NUT	2					
110	9087492	リンク (ブツシング ツキ)	LINK (WITH BUSHING)	1					
110A	4244713	・ブツシング	・BUSHING	2					
111	4244714	スペーサ	SPACER	1					

クラムシェル配管
CLAMSHELL PIPINGS

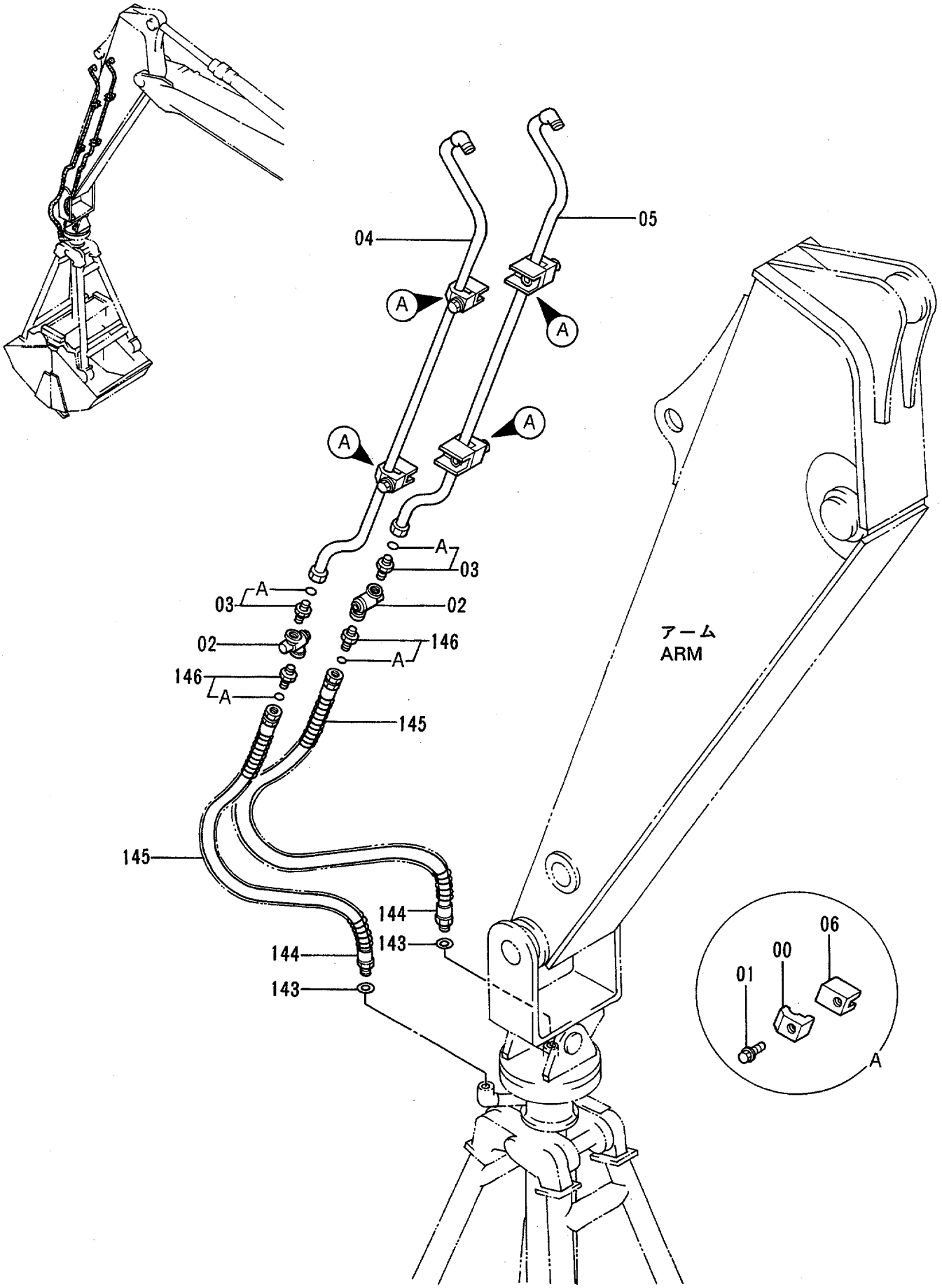

クラムシエル配管
CLAMSHELL PIPINGS

78001-

符号 ITEM	部品番号 PART NO.	部品名	PART NAME	数量 Q'TY	サービスコード S.C	適用号機 SERIAL NO.	互換性 ICA	代替部品 REPLACEABLE PART 部品番号 PART NO.	代替部品 REPLACEABLE PART 数量 Q'TY
00	4190126	ｸﾗﾝﾌﾟ;ﾊﾟｲﾌﾟ	CLAMP;PIPE	4					
01	J011260	ﾎﾞﾙﾄ;ｾﾑｽ	BOLT;SEMS	4					
02	4055907	ｼﾞﾖｲﾝﾄ;ｽｲﾍﾞﾙ	JOINT;SWIVEL	2					
03	4208243	ｱﾀﾞﾌﾟﾀ;S	ADAPTER;S	2					
03A	4506424	･O-ﾘﾝｸﾞ	･O-RING	1					
04	8052756	ﾊﾟｲﾌﾟ	PIPE	1					
05	8052757	ﾊﾟｲﾌﾟ	PIPE	1					
06	9735916	ｼｰﾄ;ｽｸﾘｭ	SEAT;SCREW	4	W				
143	4061743	ﾜｯｼﾔ	WASHER	2					
144	4288439	ﾎｰｽ	HOSE	2					
145	4055191	ﾌﾟﾛﾃｸﾀ;ﾎｰｽ	PROTECTOR;HOSE	2					
146	4042033	ｱﾀﾞﾌﾟﾀ	ADAPTER	2					
146A	4506424	･O-ﾘﾝｸﾞ	･O-RING	1					

ホースラプチャーバルブ配管（ブーム）：1
HOSE RUPTURE VALVE PIPINGS (BOOM) : 1

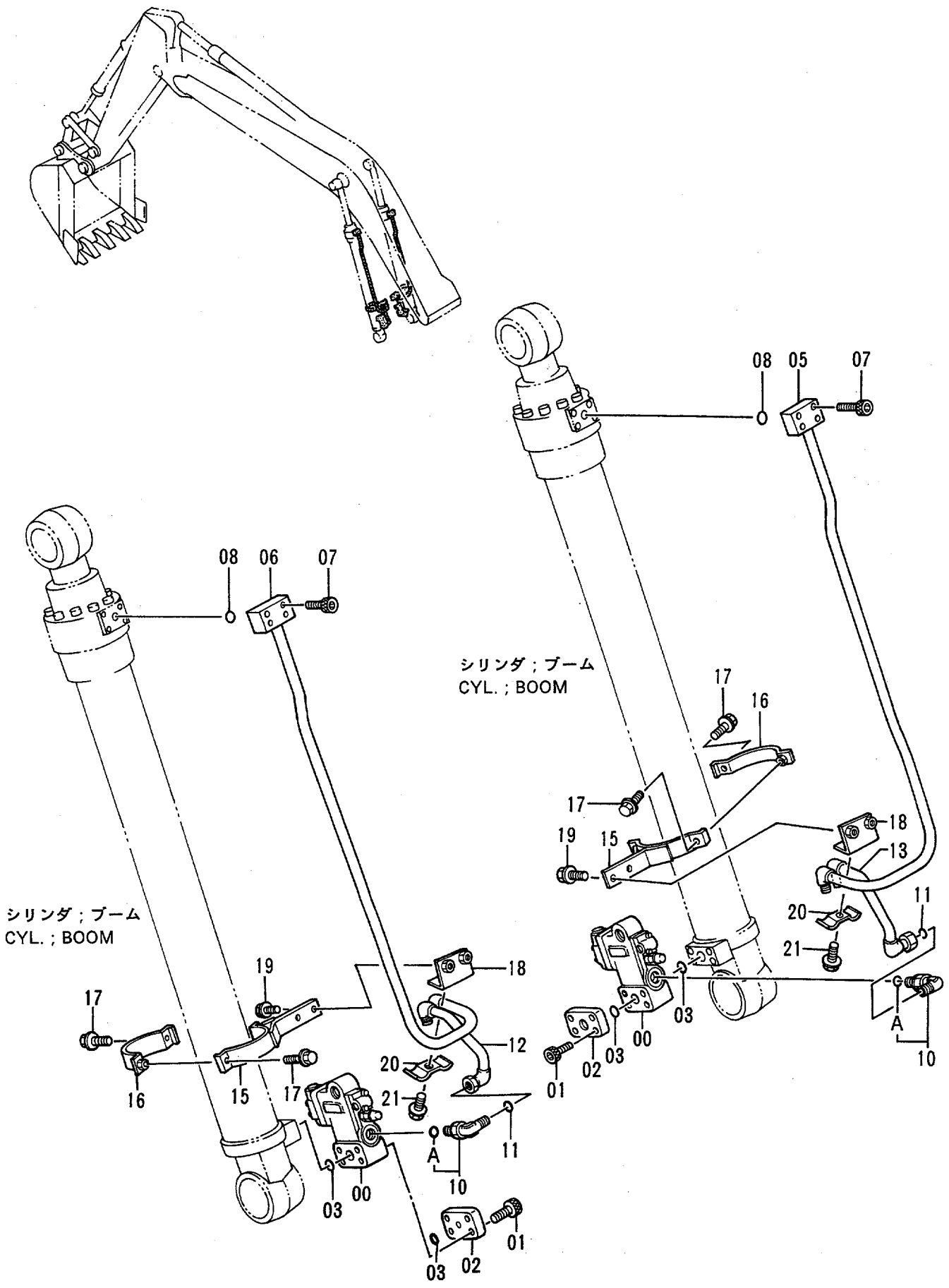

ホースラプチャーバルブ配管 (ブーム) :1
HOSE RUPTURE VALVE PIPINGS (BOOM) :1

78001-

符号 ITEM	部品番号 PART NO.	部品名	PART NAME	数量 Q'TY	サービスコード S.C	適用号機 SERIAL NO.	互換性 ICA	代替部品 REPLACEABLE PART 部品番号 PART NO.	代替部品 REPLACEABLE PART 数量 Q'TY
00	4311303	バルブ;ホールディング	VALVE;HOLDING	2	H				
01	M341200	ボルト;ソケット	BOLT;SOCKET	8					
02	4284614	フランジ	FLANGE	2					
03	A811035	O-リング	O-RING	4					
05	8056112	パイプ	PIPE	1					
06	8056111	パイプ	PIPE	1					
07	M341060	ボルト;ソケット	BOLT;SOCKET	8					
08	A811030	O-リング	O-RING	2					
10	4198799	エルボ;S	ELBOW;S	2					
10A	4506429	・O-リング	・O-RING	1					
11	4187328	O-リング	O-RING	2					
12	8056109	パイプ	PIPE	1					
13	8056108	パイプ	PIPE	1					
15	8056130	クランプ	CLAMP	2					
16	9738008	クランプ	CLAMP	2					
17	J021040	ボルト;セムス	BOLT;SEMS	4					
18	9740487	ブラケット	BRACKET	2					
19	J011230	ボルト;セムス	BOLT;SEMS	4					
20	4312247	クランプ;パイプ	CLAMP;PIPE	2					
21	J011260	ボルト;セムス	BOLT;SEMS	2					

ホースラプチャーバルブ配管（ブーム）：2
HOSE RUPTURE VALVE PIPINGS (BOOM) : 2

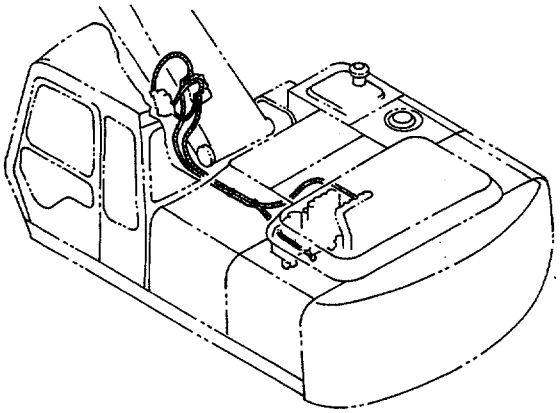

ﾎｰｽﾗﾌﾟﾁｬｰﾊﾞﾙﾌﾞ配管 (ﾌﾞｰﾑ) :2
HOSE RUPTURE VALVE PIPINGS (BOOM) :2

78001-

符号 ITEM	部品番号 PART NO.	部品名	PART NAME	数量 Q'TY	サービスコード S.C	適用号機 SERIAL NO.	互換性 ICA	代替部品 REPLACEABLE PART 部品番号 PART NO.	代替部品 REPLACEABLE PART 数量 Q'TY
01	4154670	ｴﾙﾎﾞ;S	ELBOW;S	2					
01A	957366	･O-ﾘﾝｸﾞ	･O-RING	1					
24	4252875	ﾎｰｽ	HOSE	1					
25	4298760	ﾌﾟﾛﾃｸﾀ;ﾎｰｽ	PROTECTOR;HOSE	1					
27	4205363	ﾁｰ;S	TEE;S	2					
27A	4509180	･O-ﾘﾝｸﾞ	･O-RING	1					
28	4200466	ｱﾀﾞﾌﾟﾀ;S	ADAPTER;S	2					
28A	4509180	･O-ﾘﾝｸﾞ	･O-RING	1					
29	4290666	ﾎｰｽ	HOSE	1					
30	4218429	ﾎｰｽ	HOSE	1					
31	4304403	ﾎｰｽ	HOSE	1					
32	4312653	ﾎｰｽ	HOSE	1					
33	4261938	ﾌｲﾙﾀ	FILTER	1					
33A	4509180	･O-ﾘﾝｸﾞ	･O-RING	1					
55	4205363	ﾁｰ;S	TEE;S	1					
55A	4509180	･O-ﾘﾝｸﾞ	･O-RING	1					
63	4055312	ｸﾘｯﾌﾟ;ﾊﾞﾝﾄﾞ	CLIP;BAND	4					
64	4133527	ﾌﾟﾛﾃｸﾀ	PROTECTOR	13					

ホースラプチャーバルブ配管（ブーム）：3
HOSE RUPTURE VALVE PIPINGS (BOOM) : 3

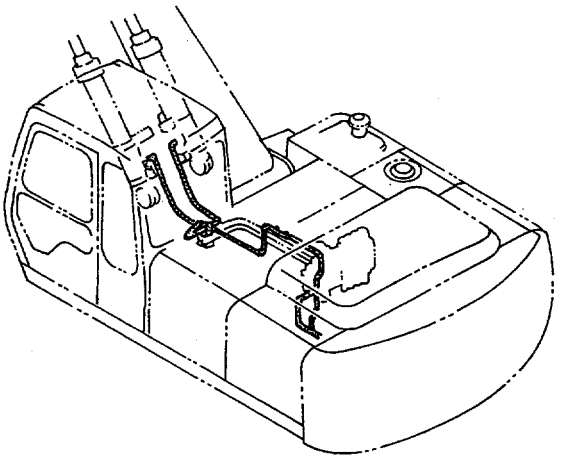

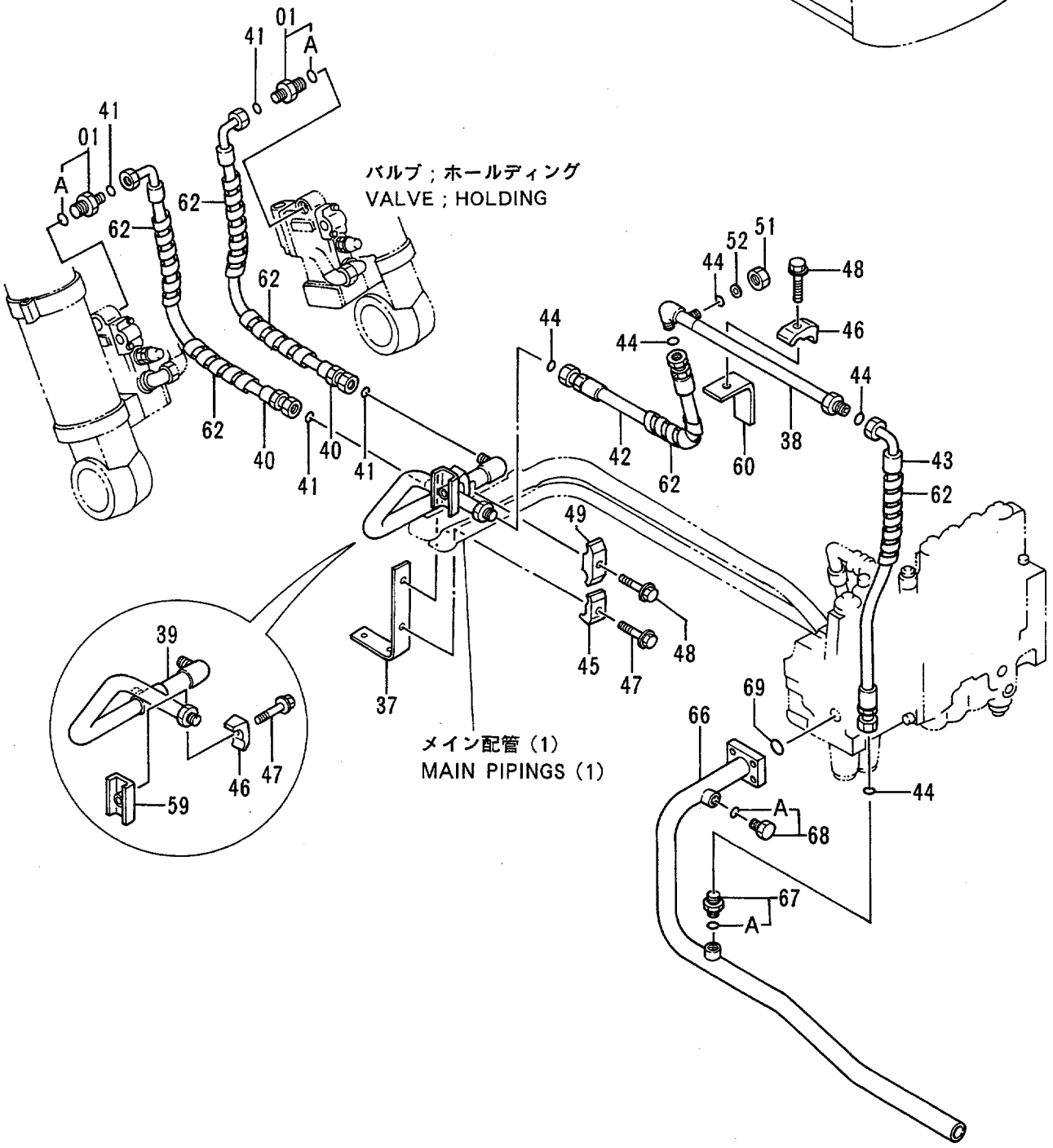

ﾎｰｽﾗﾌﾟﾁｬｰﾊﾞﾙﾌﾞ配管 (ﾌﾞｰﾑ) :3
HOSE RUPTURE VALVE PIPINGS (BOOM) :3

78001-

符号 ITEM	部品番号 PART NO.	部品名	PART NAME	数量 Q'TY	サービスコード S.C	適用号機 SERIAL NO.	互換性 ICA	代替部品 REPLACEABLE PART 部品番号 PART NO.	代替部品 REPLACEABLE PART 数量 Q'TY
01	4189537	ｱﾀﾞﾌﾟﾀ;S	ADAPTER;S	2					
01A	4506429	･O-ﾘﾝｸﾞ	･O-RING	1					
37	9738389	ｻﾎﾟｰﾄ	SUPPORT	1					
38	9741830	ﾊﾟｲﾌﾟ	PIPE	1					
39	8054039	ﾊﾟｲﾌﾟ	PIPE	1					
40	4331049	ﾎｰｽ	HOSE	2					
41	4187308	O-ﾘﾝｸﾞ	O-RING	4					
42	4326459	ﾎｰｽ	HOSE	1					
43	4326461	ﾎｰｽ	HOSE	1					
44	4187328	O-ﾘﾝｸﾞ	O-RING	5					
45	4190126	ｸﾗﾝﾌﾟ;ﾊﾟｲﾌﾟ	CLAMP;PIPE	1					
46	4190127	ｸﾗﾝﾌﾟ;ﾊﾟｲﾌﾟ	CLAMP;PIPE	2					
47	J011265	ﾎﾞﾙﾄ;ｾﾑｽ	BOLT;SEMS	2					
48	J011270	ﾎﾞﾙﾄ;ｾﾑｽ	BOLT;SEMS	2					
49	4189860	ｸﾗﾝﾌﾟ;ﾊﾟｲﾌﾟ	CLAMP;PIPE	1					
51	4188138	ﾅｯﾄ	NUT	1					
52	4189095	ｷｬｯﾌﾟ	CAP	1					
59	9735916	ｼｰﾄ;ｽｸﾘｭ	SEAT;SCREW	1					
60	9741831	ﾌﾞﾗｹｯﾄ	BRACKET	1					
62	4044420	ﾌﾟﾛﾃｸﾀ	PROTECTOR	6					
66	8056497	ﾊﾟｲﾌﾟ;ﾘﾀｰﾝ	PIPE;RETURN	1					
67	4189601	ｱﾀﾞﾌﾟﾀ;S	ADAPTER;S	1					
67A	4506424	･O-ﾘﾝｸﾞ	･O-RING	1					
68	4174541	ﾌﾟﾗｸﾞ	PLUG	1					
68A	4506418	･O-ﾘﾝｸﾞ	･O-RING	1					
69	A811040	O-ﾘﾝｸﾞ	O-RING	1					

ホースラプチャーバルブ配管（アーム）：1
HOSE RUPTURE VALVE PIPINGS (ARM) : 1

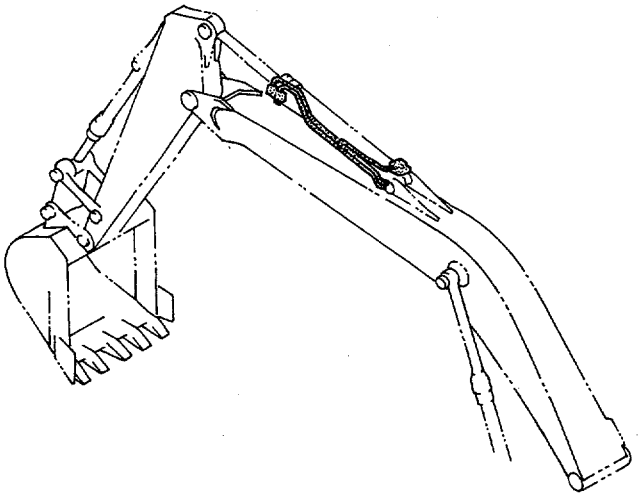

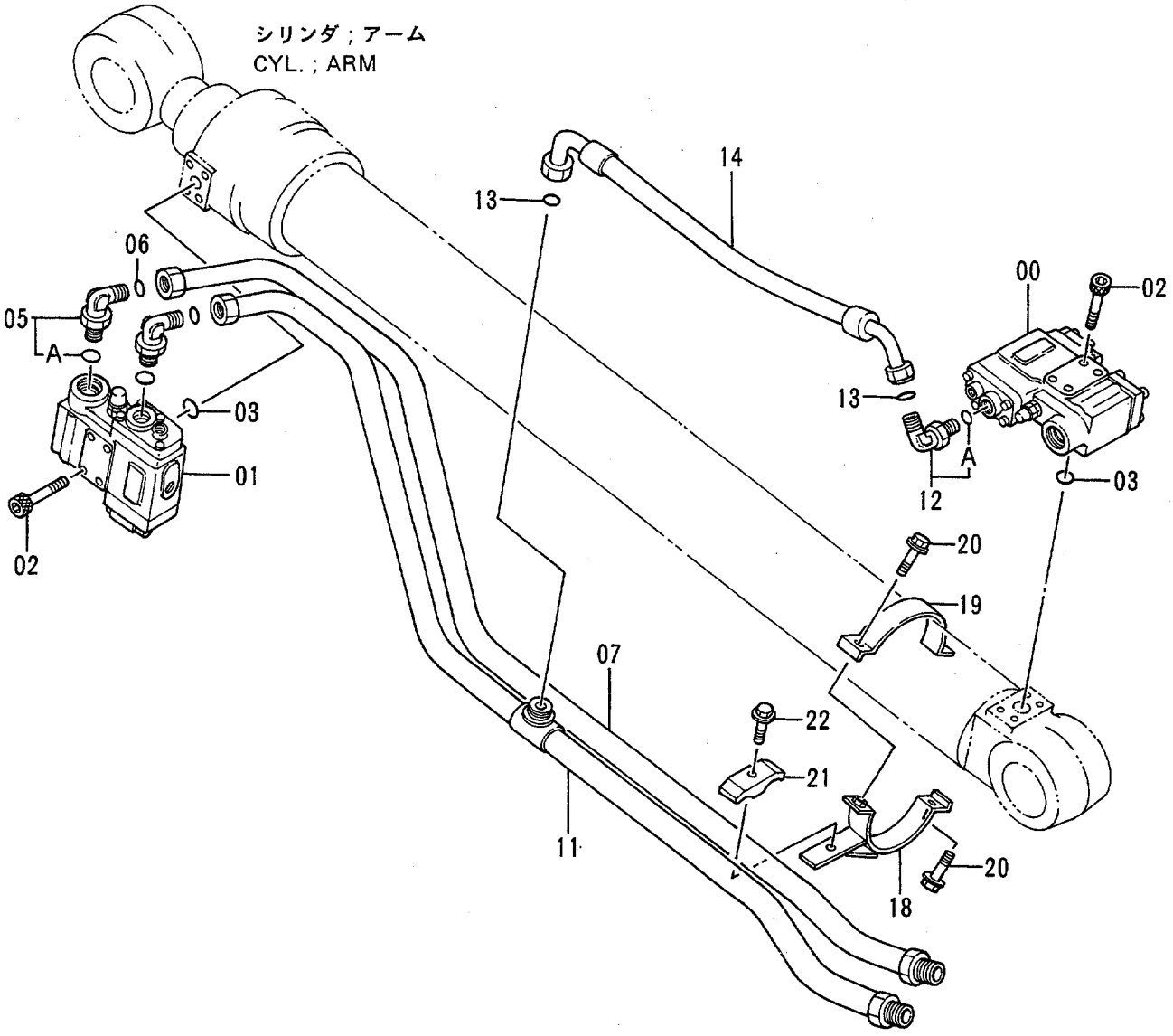

ホースラプチャーバルブ配管 (アーム) :1
HOSE RUPTURE VALVE PIPINGS (ARM) :1

78001-

符号 ITEM	部品番号 PART NO.	部品名	PART NAME	数量 Q'TY	サービスコード S.C	適用号機 SERIAL NO.	互換性 ICA	代替部品 REPLACEABLE PART 部品番号 PART NO.	代替部品 REPLACEABLE PART 数量 Q'TY
00	4311304	バルブ;ホールディング	VALVE;HOLDING	1	H				
01	4311305	バルブ;ホールディング	VALVE;HOLDING	1	H				
02	4317620	ボルト;ソケット	BOLT;SOCKET	8					
03	A811035	O-リング	O-RING	2					
05	4208474	エルボ;S	ELBOW;S	2					
05A	4506429	・O-リング	・O-RING	1					
06	4187329	O-リング	O-RING	2					
07	8058147	パイプ	PIPE	1					
11	8058170	パイプ	PIPE	1					
12	4198799	エルボ;S	ELBOW;S	1					
12A	4506429	・O-リング	・O-RING	1					
13	4187328	O-リング	O-RING	2					
14	4326462	ホース	HOSE	1					
18	8057773	クランプ	CLAMP	1					
19	9741528	クランプ	CLAMP	1					
20	J021035	ボルト;セムス	BOLT;SEMS	2					
21	4189860	クランプ;パイプ	CLAMP;PIPE	1					
22	J011270	ボルト;セムス	BOLT;SEMS	1					

ホースラプチャーバルブ配管（アーム）：2
HOSE RUPTURE VALVE PIPINGS (ARM) : 2

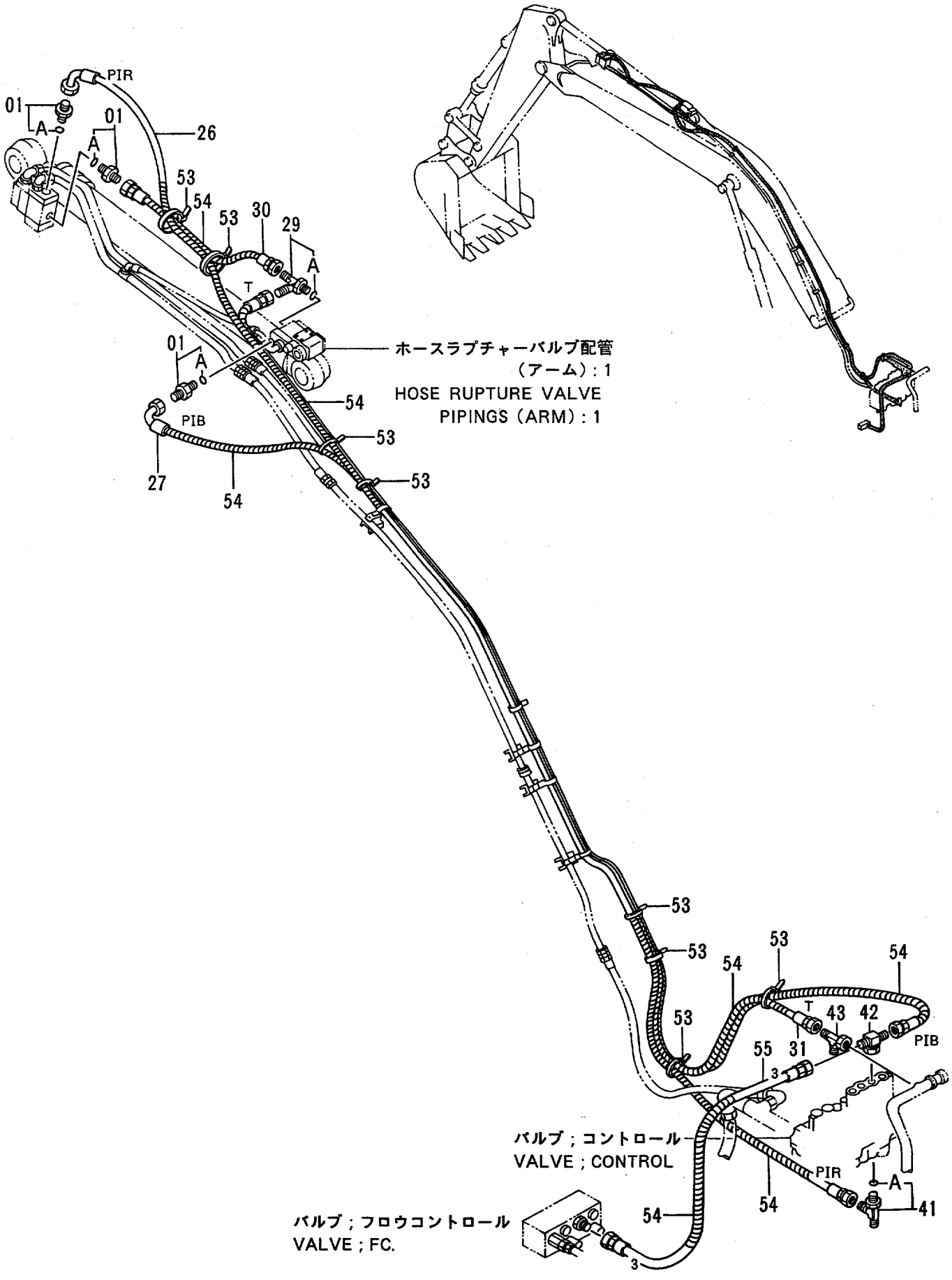

ﾎｰｽﾗﾌﾟﾁｬｰﾊﾞﾙﾌﾞ配管 (ｱｰﾑ) :2
HOSE RUPTURE VALVE PIPINGS (ARM) :2

78001-

符号 ITEM	部品番号 PART NO.	部品名	PART NAME	数量 Q'TY	サービスコード S.C	適用号機 SERIAL NO.	互換性 ICA	代替部品 REPLACEABLE PART 部品番号 PART NO.	代替部品 REPLACEABLE PART 数量 Q'TY
01	4200466	ｱﾀﾞﾌﾟﾀ;S	ADAPTER;S	3					
01A	4509180	･O-ﾘﾝｸﾞ	･O-RING	1					
26	4331051	ﾎｰｽ (PIR)	HOSE (PIR)	1					
27	4321267	ﾎｰｽ (PIB)	HOSE (PIB)	1					
29	4205363	ﾁｰ;S	TEE;S	1					
29A	4509180	･O-ﾘﾝｸﾞ	･O-RING	1					
30	4269849	ﾎｰｽ	HOSE	1					
31	4321269	ﾎｰｽ (T)	HOSE (T)	1					
41	4205363	ﾁｰ;S	TEE;S	1					
41A	4509180	･O-ﾘﾝｸﾞ	･O-RING	1					
42	4226236	ﾕﾆｵﾝ;M	UNION;M	1					
43	4246672	ﾕﾆｵﾝ;M	UNION;M	1					
53	4055312	ｸﾘｯﾌﾟ;ﾊﾞﾝﾄﾞ	CLIP;BAND	8					
54	4133527	ﾌﾟﾛﾃｸﾀ	PROTECTOR	30					
55	4266672	ﾎｰｽ;ﾅｲﾛﾝ (3)	HOSE;NYLON (3)	1					

ホースラプチャーバルブ配管（アーム）：3
HOSE RUPTURE VALVE PIPINGS (ARM) : 3

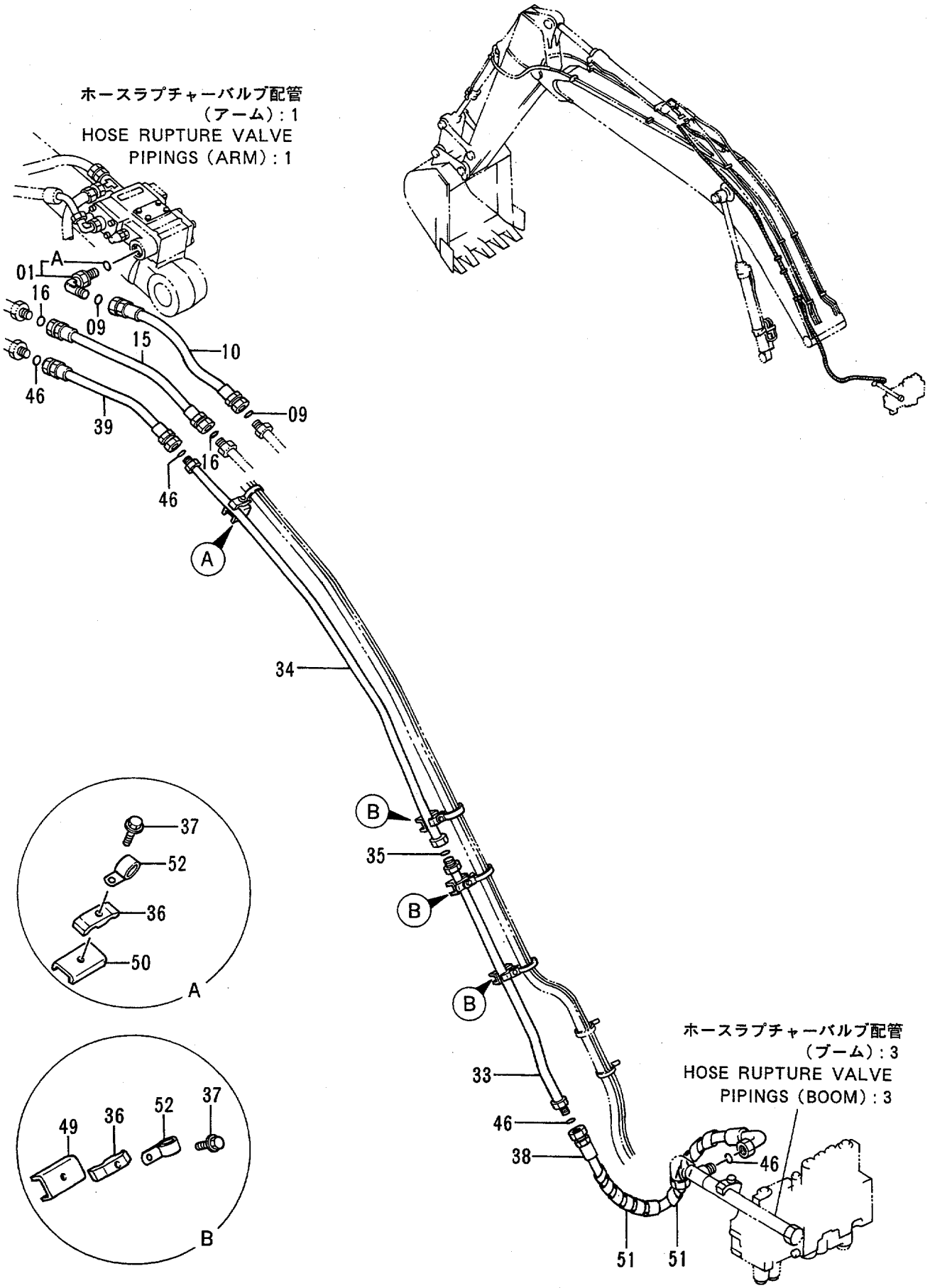

ホースラプチャーバルブ配管 (アーム) :3
HOSE RUPTURE VALVE PIPINGS (ARM) :3

78001-

符号 ITEM	部品番号 PART NO.	部品名	PART NAME	数量 Q'TY	サービスコード S.C	適用号機 SERIAL NO.	互換性 ICA	代替部品 REPLACEABLE PART 部品番号 PART NO.	代替部品 REPLACEABLE PART 数量 Q'TY
01	4198799	エルボ;S	ELBOW;S	1					
01A	4506429	・O-リング	・O-RING	1					
09	4187328	O-リング	O-RING	2					
10	4331050	ホース	HOSE	1					
15	4326456	ホース	HOSE	1					
16	4187308	O-リング	O-RING	2					
33	8054040	パイプ	PIPE	1					
34	8054041	パイプ	PIPE	1					
35	4187329	O-リング	O-RING	1					
36	4153488	クランプ;パイプ	CLAMP;PIPE	4					
37	J011270	ボルト;セムス	BOLT;SEMS	4					
38	4326458	ホース	HOSE	1					
39	4326457	ホース	HOSE	1					
46	4187328	O-リング	O-RING	4					
49	9738793	シート;スクリュ	SEAT;SCREW	3					
50	9735916	シート;スクリュ	SEAT;SCREW	1					
51	4044420	プロテクタ	PROTECTOR	2					
52	4190264	クリップ	CLIP	5					

操作ペダル（ブレーカ & クラッシャ）
CONTROL PEDAL (BREAKER & CRUSHER)

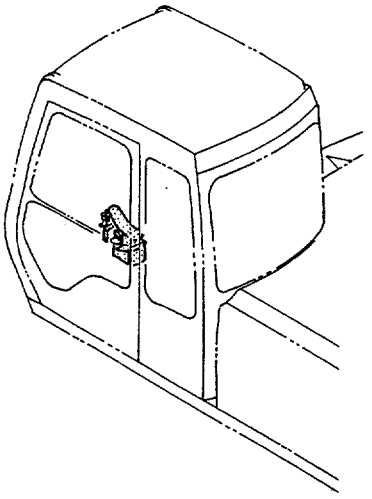

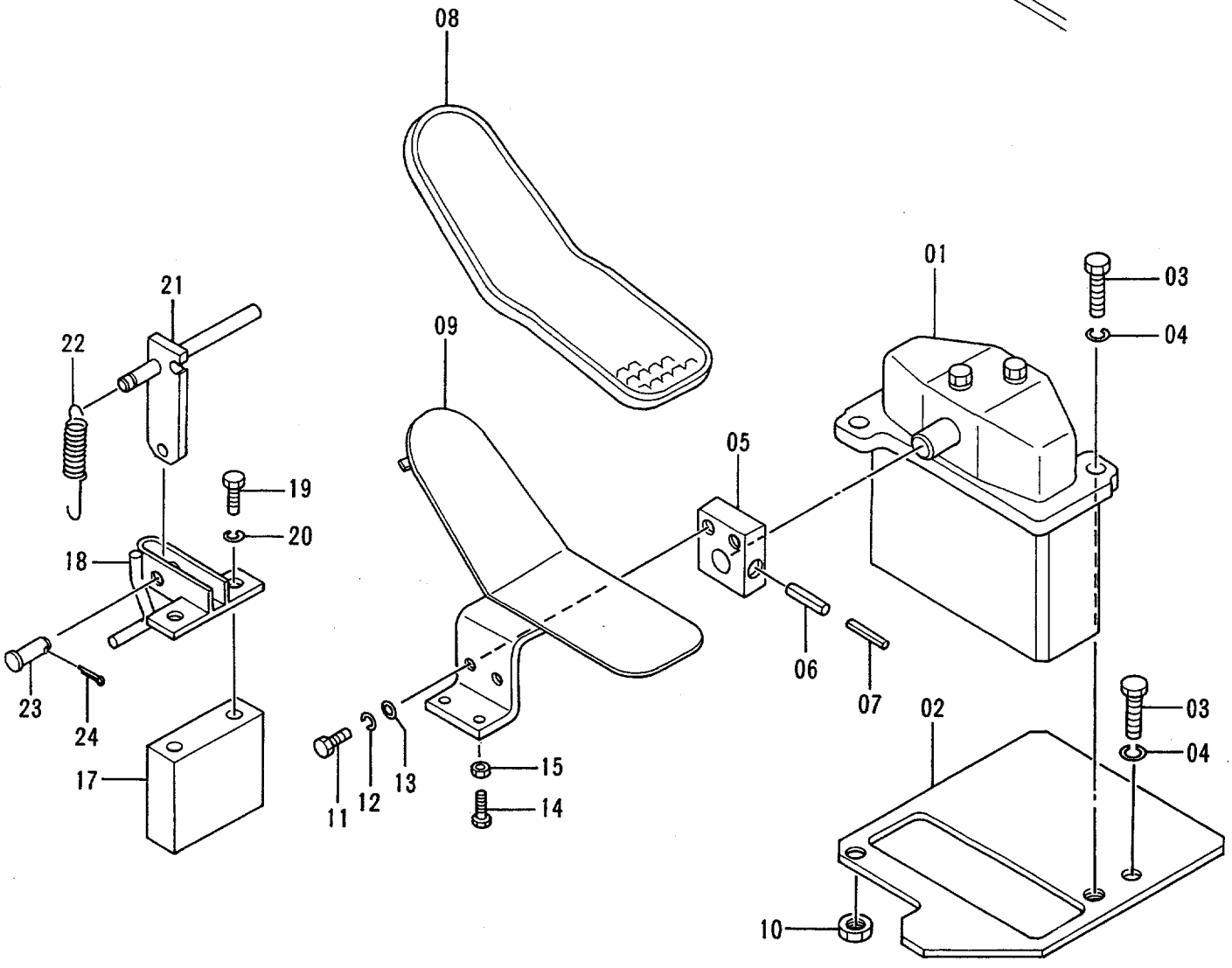

操作ペダル (ブレーカ & クラッシャ)
CONTROL PEDAL (BREAKER & CRUSHER)

78001-

符号 ITEM	部品番号 PART NO.	部品名	PART NAME	数量 Q'TY	サービスコード S.C	適用号機 SERIAL NO.	互換性 ICA	代替部品 REPLACEABLE PART 部品番号 PART NO.	代替部品 REPLACEABLE PART 数量 Q'TY
01	9072923	バルブ;パイロット (本体組付用)	VALVE;PILOT (for assembly of machine)	1	H		I	9074843	1
	(9074843)	バルブ;パイロット (輸送用)	VALVE;PILOT (for transportation)	1	SH				
02	9742905	プレート	PLATE	1					
03	J901035	ボルト	BOLT	3					
04	A590910	ワッシャ;スプリング	WASHER;SPRING	3					
05	4211166	ブラケット	BRACKET	1					
06	4205317	ピン;スプリング	PIN;SPRING	1					
07	4205318	ピン;スプリング	PIN;SPRING	1					
08	4283758	カバー	COVER	1					
09	8055953	ペダル	PEDAL	1					
10	J950010	ナット	NUT	1					
11	J901025	ボルト	BOLT	2					
12	A590910	ワッシャ;スプリング	WASHER;SPRING	2					
13	A590110	ワッシャ;プレーン	WASHER;PLANE	2					
14	J900835	ボルト	BOLT	1					
15	M500807	ナット	NUT	1					
17	4282232	スペーサ	SPACER	1					
18	8034081	ブラケット	BRACKET	1					
19	J901000	ボルト	BOLT	2					
20	A590910	ワッシャ;スプリング	WASHER;SPRING	2					
21	9729325	ブラケット	BRACKET	1					
22	4149125	スプリング	SPRING	1					
23	A741026	ピン	PIN	1					
24	A763016	ピン;スプリット	PIN;SPLIT	1					

パイロット配管（ブレーカ & クラッシャ）
PILOT PIPINGS (BREAKER & CRUSHER)

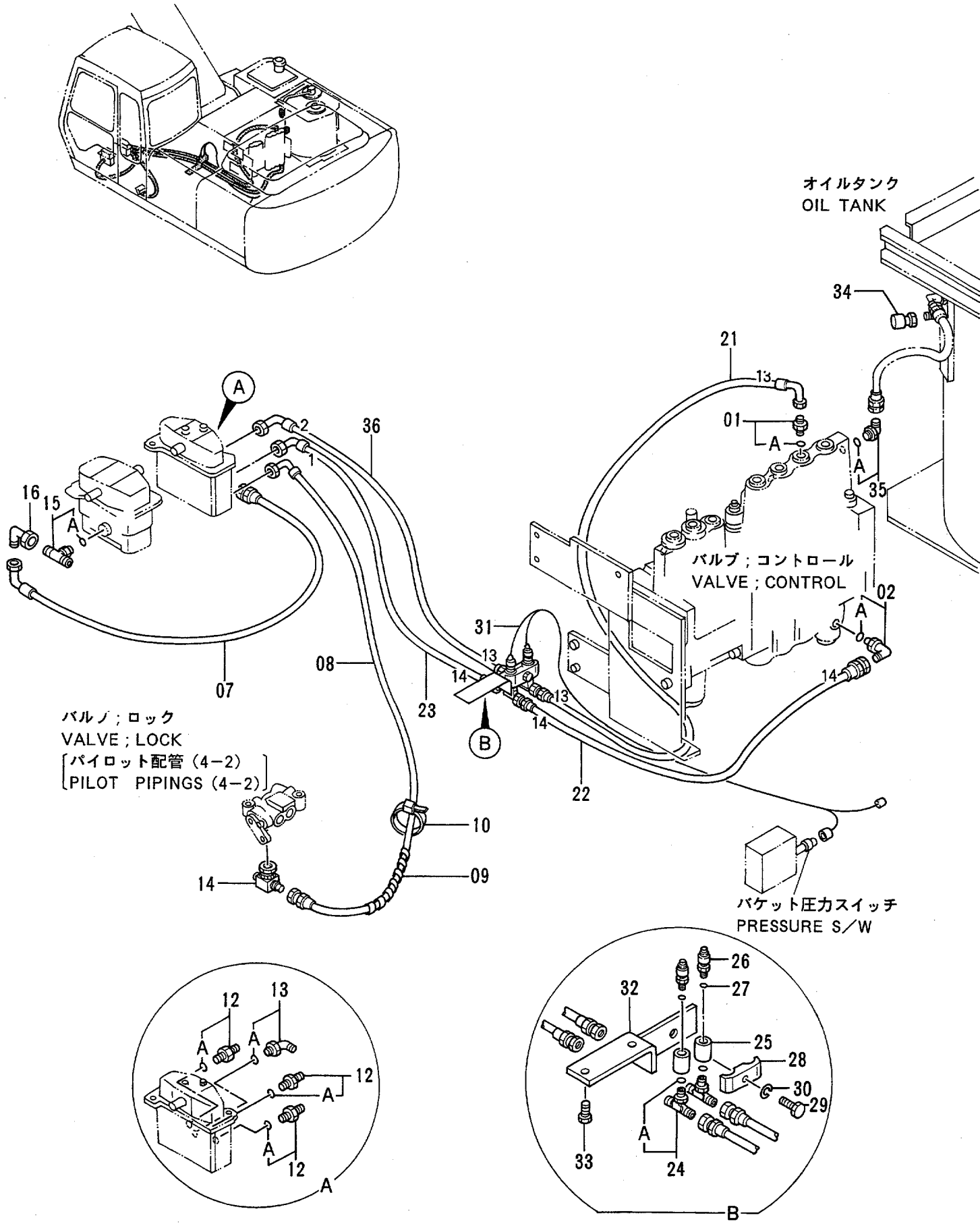

パイロット配管 (ブレーカ & クラッシャ)
PILOT PIPINGS (BREAKER & CRUSHER)

78001-

符号 ITEM	部品番号 PART NO.	部品名	PART NAME	数量 Q'TY	サービスコード S.C	適用号機 SERIAL NO.	互換性 ICA	代替部品 REPLACEABLE PART 部品番号 PART NO.	代替部品 REPLACEABLE PART 数量 Q'TY
01	4200466	アダプタ;S	ADAPTER;S	1					
01A	4509180	・O-リング	・O-RING	1					
02	4154671	エルボ;S	ELBOW;S	1					
02A	4509180	・O-リング	・O-RING	1					
07	4218001	ホース;ナイロン	HOSE;NYLON	1					
08	4210340	ホース;ナイロン	HOSE;NYLON	1					
09	4133527	プロテクタ	PROTECTOR	4					
10	4121859	クリップ;バンド	CLIP;BAND	4					
12	4200467	アダプタ;S	ADAPTER;S	3					
12A	957366	・O-リング	・O-RING	1					
13	4156434	エルボ;S	ELBOW;S	1					
13A	957366	・O-リング	・O-RING	1					
14	4226236	ユニオン;S	UNION;S	1					
15	4208473	チー;S	TEE;S	1					
15A	957366	・O-リング	・O-RING	1					
16	4239976	ユニオン;S	UNION;S	1					
21	4296993	ホース;ナイロン (13)	HOSE;NYLON (13)	1					
22	4296994	ホース;ナイロン (14)	HOSE;NYLON (14)	1					
23	4310582	ホース;ナイロン (14-1)	HOSE;NYLON (14-1)	1					
24	4208472	チー;S	TEE;S	2					
24A	4509180	・O-リング	・O-RING	1					
25	4294660	ソケット	SOCKET	2					
26	4254563	スイッチ;プレッシャ	SWITCH;PRES.	2					
27	4506408	O-リング	O-RING	2					
28	4189859	クランプ	CLAMP	1					
29	J901260	ボルト	BOLT	1					
30	A590912	ワッシャ;スプリング	WASHER;SPRING	1					
31	4294677	ハーネス;ワイヤ	HARNESS;WIRE	1					
32	9742884	ブラケット	BRACKET	1					
33	J020825	ボルト;セムス	BOLT;SEMS	2					
34	4177307	ユニオン	UNION	1					
35	4154670	エルボ;S	ELBOW;S	1					
35A	957366	・O-リング	・O-RING	1					
36	4311183	ホース;ナイロン (13-2)	HOSE;NYLON (13-2)	1					

ブレーカ＆クラッシャ用本体配管
MAIN PIPINGS FOR BREAKER & CRUSHER

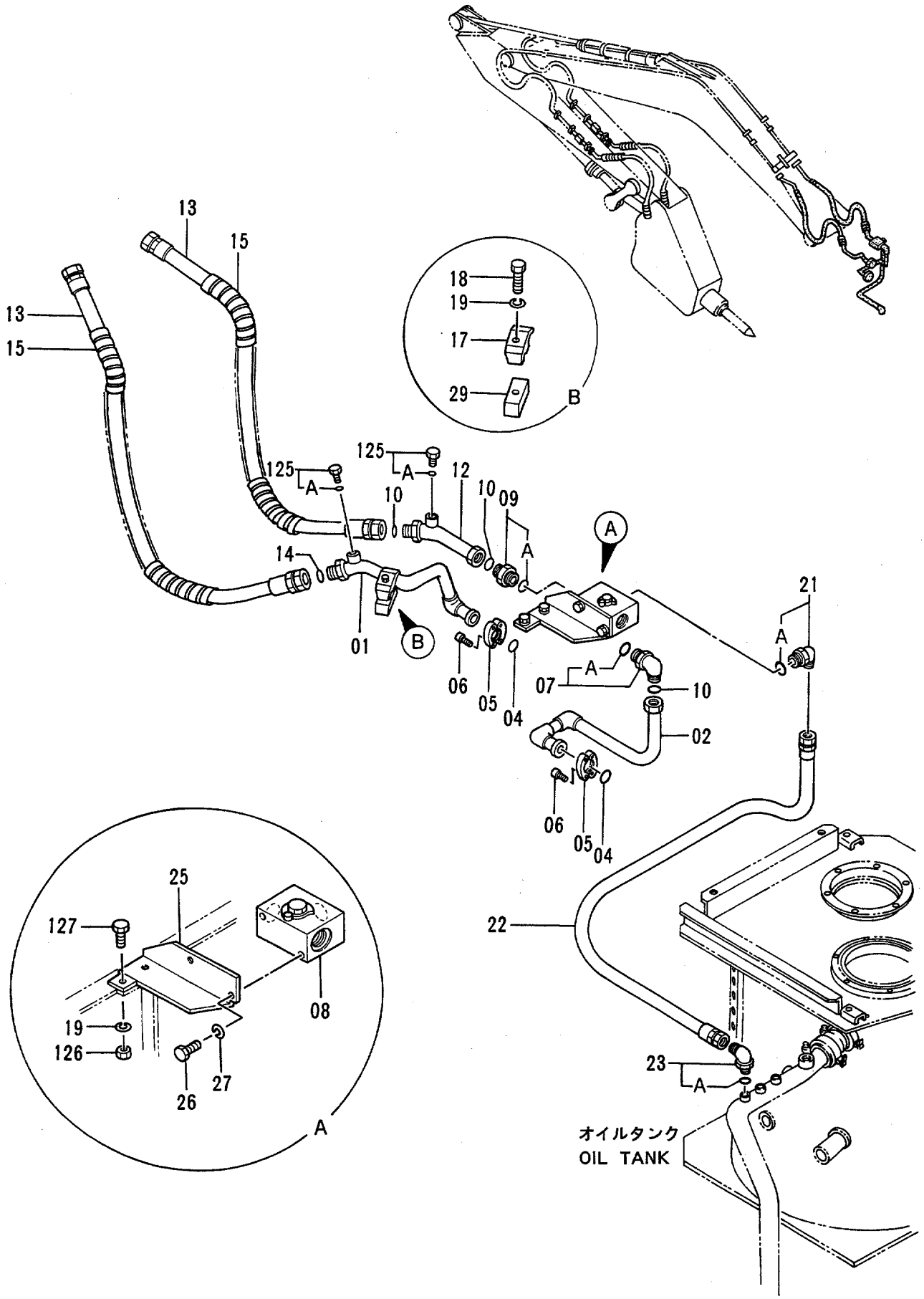

ﾌﾞﾚｰｶ & ｸﾗｯｼｬ用本体配管
MAIN PIPINGS FOR BREAKER & CRUSHER

78001-

符号 ITEM	部品番号 PART NO.	部品名	PART NAME	数量 Q'TY	サービスコード S.C	適用号機 SERIAL NO.	互換性 ICA	代替部品 REPLACEABLE PART 部品番号 PART NO.	代替部品 REPLACEABLE PART 数量 Q'TY
01	8054707	ﾊﾟｲﾌﾟ	PIPE	1					
02	8052662	ﾊﾟｲﾌﾟ	PIPE	1					
04	971489	O-ﾘﾝｸﾞ	O-RING	2					
05	986910	ﾌﾗﾝｼﾞ;ｽﾌﾟﾘｯﾄ	FLANGE;SPLIT	4					
06	M341030	ﾎﾞﾙﾄ;ｿｹｯﾄ	BOLT;SOCKET	8					
07	4208474	ｴﾙﾎﾞ;S	ELBOW;S	1					
07A	4506429	･O-ﾘﾝｸﾞ	O-RING	1					
08	4261540	ﾊﾞﾙﾌﾞ	VALVE	1					
09	4205196	ｱﾀﾞﾌﾟﾀ;S	ADAPTER;S	1					
09A	4506429	･O-ﾘﾝｸﾞ	O-RING	1					
10	4187329	O-ﾘﾝｸﾞ	O-RING	2					
12	9739482	ﾊﾟｲﾌﾟ	PIPE	1					
13	4275675	ﾎｰｽ	HOSE	2					
14	4187328	O-ﾘﾝｸﾞ	O-RING	2					
15	4044420	ﾌﾟﾛﾃｸﾀ	PROTECTOR	4					
17	4190127	ｸﾗﾝﾌﾟ;ﾊﾟｲﾌﾟ	CLAMP;PIPE	1					
18	J901265	ﾎﾞﾙﾄ	BOLT	1					
19	A590912	ﾜｯｼｬ;ｽﾌﾟﾘﾝｸﾞ	WASHER;SPRING	3					
21	4102104	ｴﾙﾎﾞ;S	ELBOW;S	1					
21A	4506429	･O-ﾘﾝｸﾞ	O-RING	1					
22	4287615	ﾎｰｽ	HOSE	1					
23	4037923	ｴﾙﾎﾞ;S	ELBOW;S	1					
23A	4506424	･O-ﾘﾝｸﾞ	O-RING	1					
25	8059804	ﾌﾞﾗｹｯﾄ	BRACKET	1					
26	J901025	ﾎﾞﾙﾄ	BOLT	2					
27	A590910	ﾜｯｼｬ;ｽﾌﾟﾘﾝｸﾞ	WASHER;SPRING	2					
29	4293450	ｼｰﾄ;ｽｸﾘｭ	SEAT;SCREW	1	W				
125	4092534	ﾌﾟﾗｸﾞ	PLUG	2					
125A	4509180	･O-ﾘﾝｸﾞ	･O-RING	1					
126	J950012	ﾅｯﾄ	NUT	2					
127	J901235	ﾎﾞﾙﾄ	BOLT	2					

ブレーカ＆クラッシャ用フロント配管
FRONT PIPINGS FOR BREAKER & CRUSHER

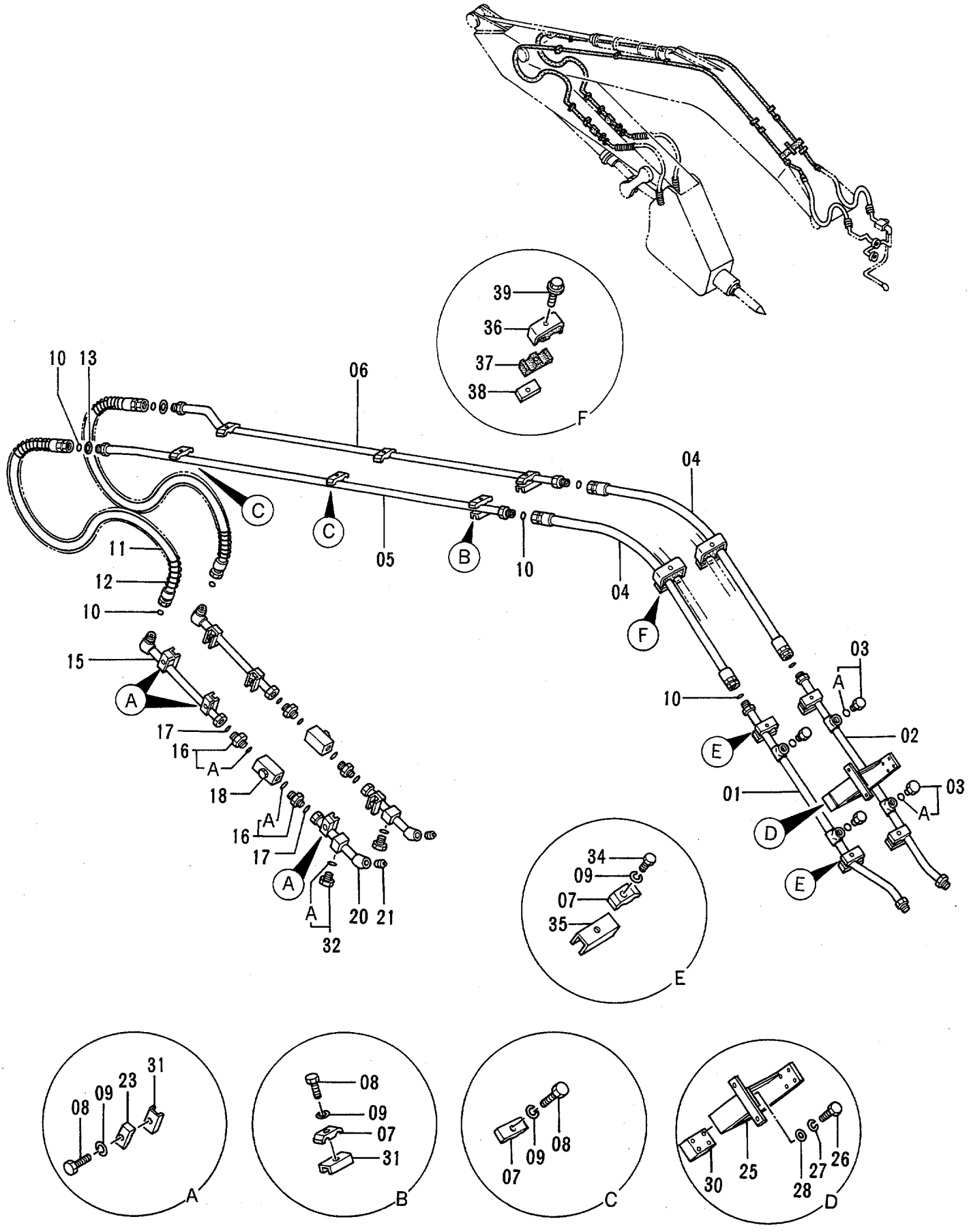

ﾌﾞﾚｰｶ & ｸﾗｯｼｬ用ﾌﾛﾝﾄ配管
FRONT PIPINGS FOR BREAKER & CRUSHER

78001-

符号 ITEM	部品番号 PART NO.	部品名	PART NAME	数量 Q'TY	サービスコード S.C	適用号機 SERIAL NO.	互換性 ICA	代替部品 REPLACEABLE PART 部品番号 PART NO.	代替部品 REPLACEABLE PART 数量 Q'TY
01	9737667	ﾊﾟｲﾌﾟ	PIPE	1					
02	9737668	ﾊﾟｲﾌﾟ	PIPE	1					
03	4174542	ﾌﾟﾗｸﾞ	PLUG	4					
03A	4506424	･O-ﾘﾝｸﾞ	･O-RING	1					
04	4286820	ﾎｰｽ	HOSE	2					
05	8051686	ﾊﾟｲﾌﾟ	PIPE	1					
06	8051687	ﾊﾟｲﾌﾟ	PIPE	1					
07	4153488	ｸﾗﾝﾌﾟ;ﾊﾟｲﾌﾟ	CLAMP;PIPE	10					
08	J901270	ﾎﾞﾙﾄ	BOLT	12					
09	A590912	ﾜｯｼｬ;ｽﾌﾟﾘﾝｸﾞ	WASHER;SPRING	16					
10	4187328	O-ﾘﾝｸﾞ	O-RING	8					
11	4274673	ﾎｰｽ (ｽﾀﾝﾀﾞｰﾄﾞ ｱｰﾑ)	HOSE (STD. ARM)	2					
11	4286815	ﾎｰｽ (ｼｮｰﾄ ｱｰﾑ)	HOSE (SHORT ARM)	2					
12	4053617	ﾌﾟﾛﾃｸﾀ;ﾎｰｽ (ｽﾀﾝﾀﾞｰﾄﾞ ｱｰﾑ)	PROTECTOR;HOSE (STD. ARM)	2					
12	4055142	ﾌﾟﾛﾃｸﾀ;ﾎｰｽ (ｼｮｰﾄ ｱｰﾑ)	PROTECTOR;HOSE (SHORT ARM)	2					
13	4208245	ﾜｯｼｬ	WASHER	2					
15	9737752	ﾊﾟｲﾌﾟ (ｽﾀﾝﾀﾞｰﾄﾞ ｱｰﾑ)	PIPE (STD. ARM)	2					
15	9739327	ﾊﾟｲﾌﾟ (ｼｮｰﾄ ｱｰﾑ)	PIPE (SHORT ARM)	2					
16	4205196	ｱﾀﾞﾌﾟﾀ;S	ADAPTER;S	4					
16A	4187329	･O-ﾘﾝｸﾞ	･O-RING	1					
17	4187329	O-ﾘﾝｸﾞ	O-RING	4					
18	4287720	ﾊﾞﾙﾌﾞ;ｽﾄｯﾌﾟ	VALVE;STOP	2					
20	9738455	ﾊﾟｲﾌﾟ	PIPE	2					
21	94-2026	ﾌﾟﾗｸﾞ	PLUG	2					
23	4190127	ｸﾗﾝﾌﾟ;ﾊﾟｲﾌﾟ	CLAMP;PIPE	6					
25	8051685	ﾌﾞﾗｹｯﾄ	BRACKET	1					
26	J901230	ﾎﾞﾙﾄ	BOLT	4					
27	A590912	ﾜｯｼｬ;ｽﾌﾟﾘﾝｸﾞ	WASHER;SPRING	4					
28	A590112	ﾜｯｼｬ;ﾌﾟﾚｰﾝ	WASHER;PLANE	4					
30	4280185	ｼｰﾄ;ｽｸﾘｭ	SEAT;SCREW	1	W				
31	9735916	ｼｰﾄ;ｽｸﾘｭ	SEAT;SCREW	8	W				
32	4113926	ﾌﾟﾗｸﾞ	PLUG	2					
32A	4506429	･O-ﾘﾝｸﾞ	･O-RING	1					
34	J901270	ﾎﾞﾙﾄ	BOLT	4					
35	9738793	ｼｰﾄ;ｽｸﾘｭ	SEAT;SCREW	4					
36	4285725	ｸﾗﾝﾌﾟ;ﾊﾟｲﾌﾟ	CLAMP;PIPE	2					
37	4285724	ﾗﾊﾞｰ	RUBBER	2					
38	9738975	ｸﾗﾝﾌﾟ	CLAMP	2					

401B

ブレーカ＆クラッシャ用フロント配管
FRONT PIPINGS FOR BREAKER & CRUSHER

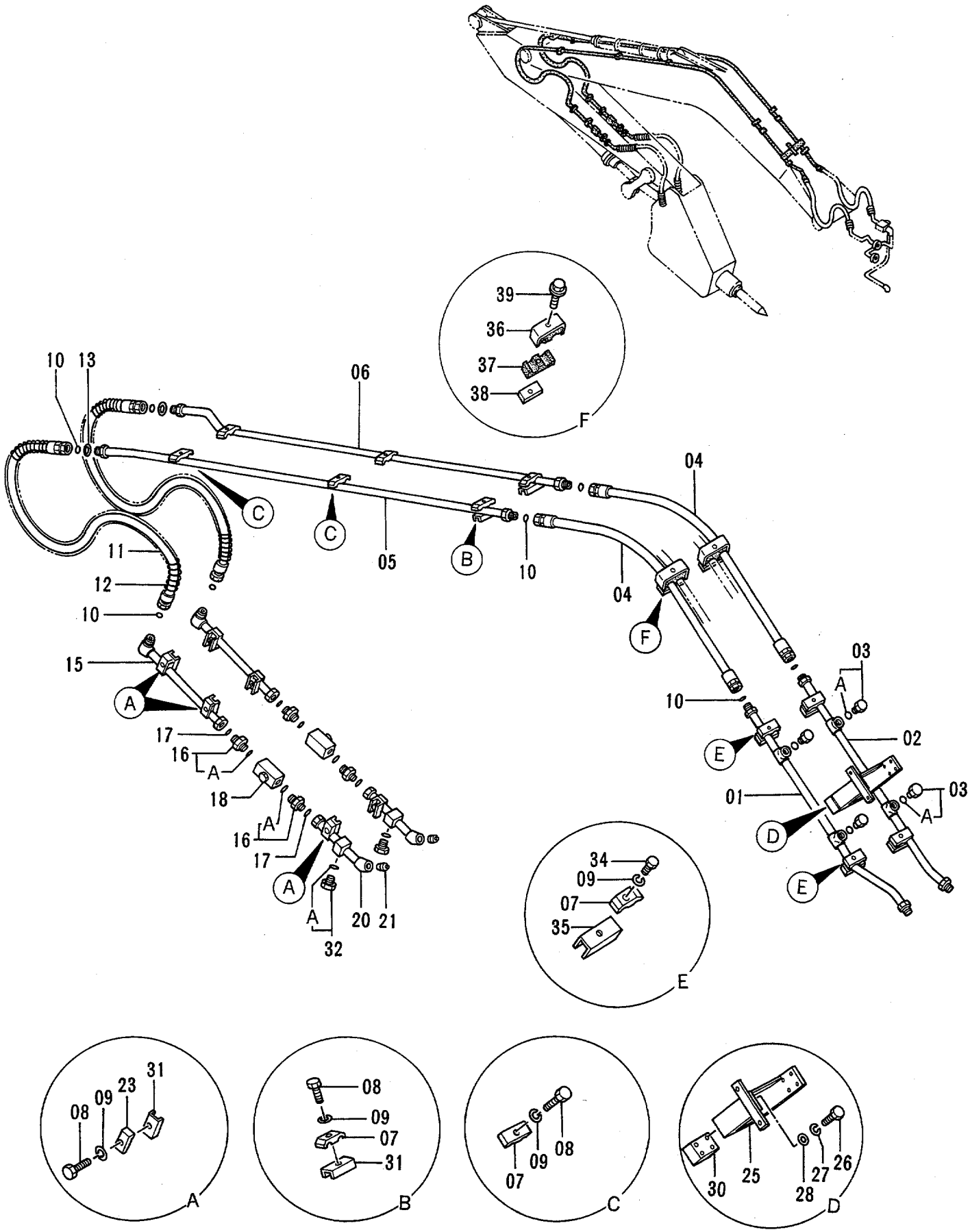

ﾌﾞﾚｰｶ & ｸﾗｯｼｬ用ﾌﾛﾝﾄ配管
FRONT PIPINGS FOR BREAKER & CRUSHER

78001-

符号 ITEM	部品番号 PART NO.	部品名	PART NAME	数量 Q'TY	サービスコード S.C	適用号機 SERIAL NO.	互換性 ICA	代替部品 REPLACEABLE PART 部品番号 PART NO.	代替部品 REPLACEABLE PART 数量 Q'TY
39	J011275	ﾎﾞﾙﾄ;ｾﾑｽ	BOLT;SEMS	2					

NPKブレーカ用配管
PIPINGS FOR NPK BREAKER

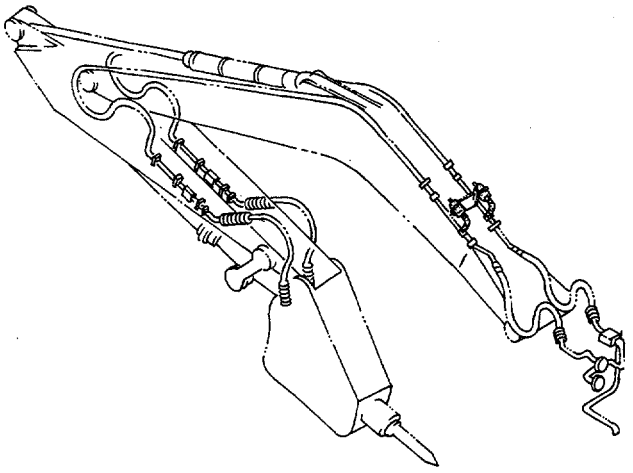

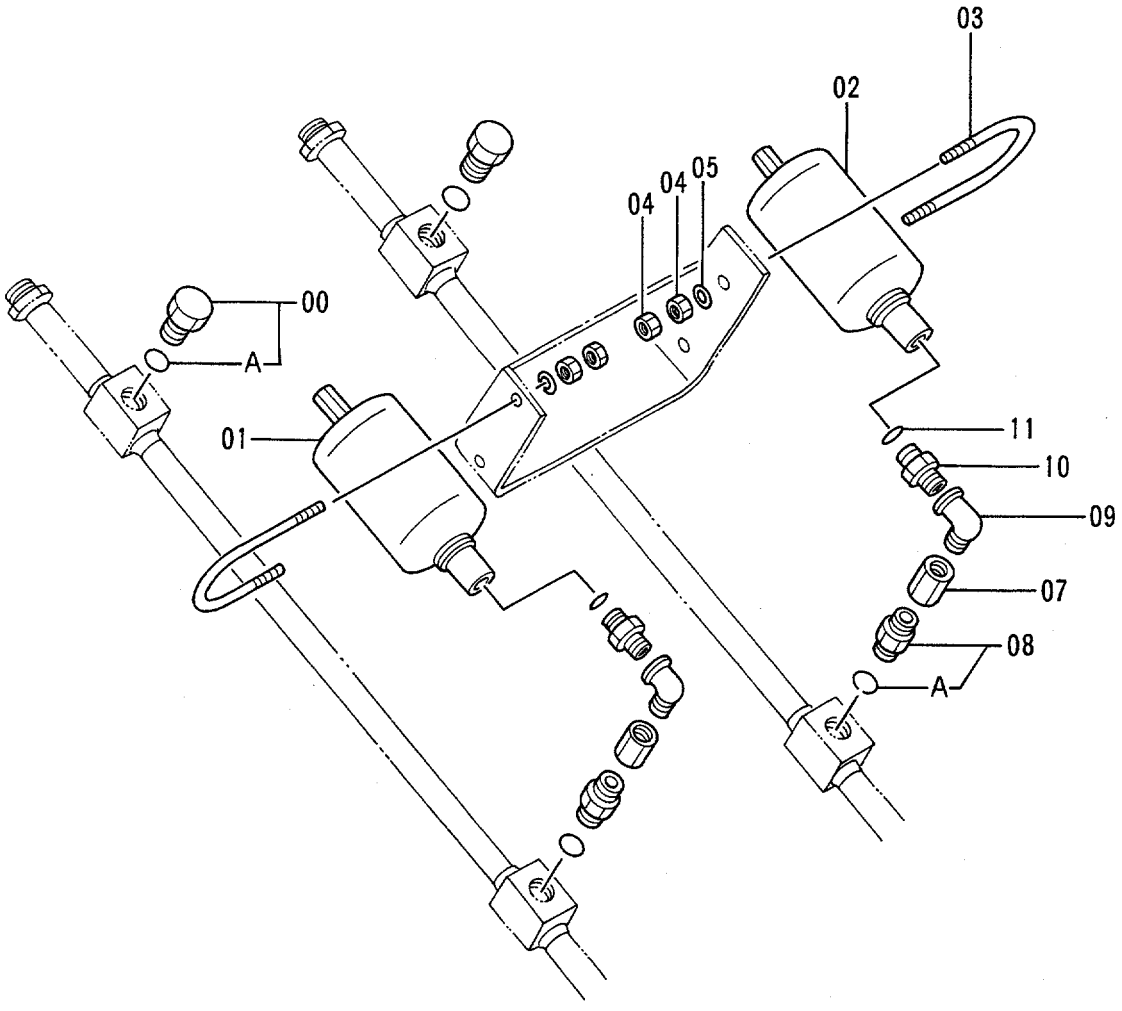

NPK ブレーカ用配管
PIPINGS FOR NPK BREAKER

78001-

符号 ITEM	部品番号 PART NO.	部品名	PART NAME	数量 Q'TY	サービスコード S.C	適用号機 SERIAL NO.	互換性 ICA	代替部品 REPLACEABLE PART 部品番号 PART NO.	代替部品 REPLACEABLE PART 数量 Q'TY
00	4174542	プラグ	PLUG	2					
00A	4506424	・O-リング	・O-RING	1					
01	4284865	アキュームレータ	ACCUMULATOR	1					
02	4284867	アキュームリータ	ACCUMULATOR	1					
03	4208961	ボルト;U	BOLT;U	2					
04	J950012	ナット	NUT	8					
05	A590112	ワッシャ;プレーン	WASHER;PLANE	4					
07	94-0678	ソケット;S	SOCKET;S	2					
08	4208243	アダプタ;S	ADAPTER;S	2					
08A	4506424	・O-リング	・O-RING	1					
09	94-0633	エルボ;S	ELBOW;S	2					
10	4331875	アダプタ;S	ADAPTER;S	2					
11	4509181	O-リング	O-RNG	2					

NPKブレーカ＆クラッシャ用配管
PIPINGS FOR NPK BREAKER & CRUSHER

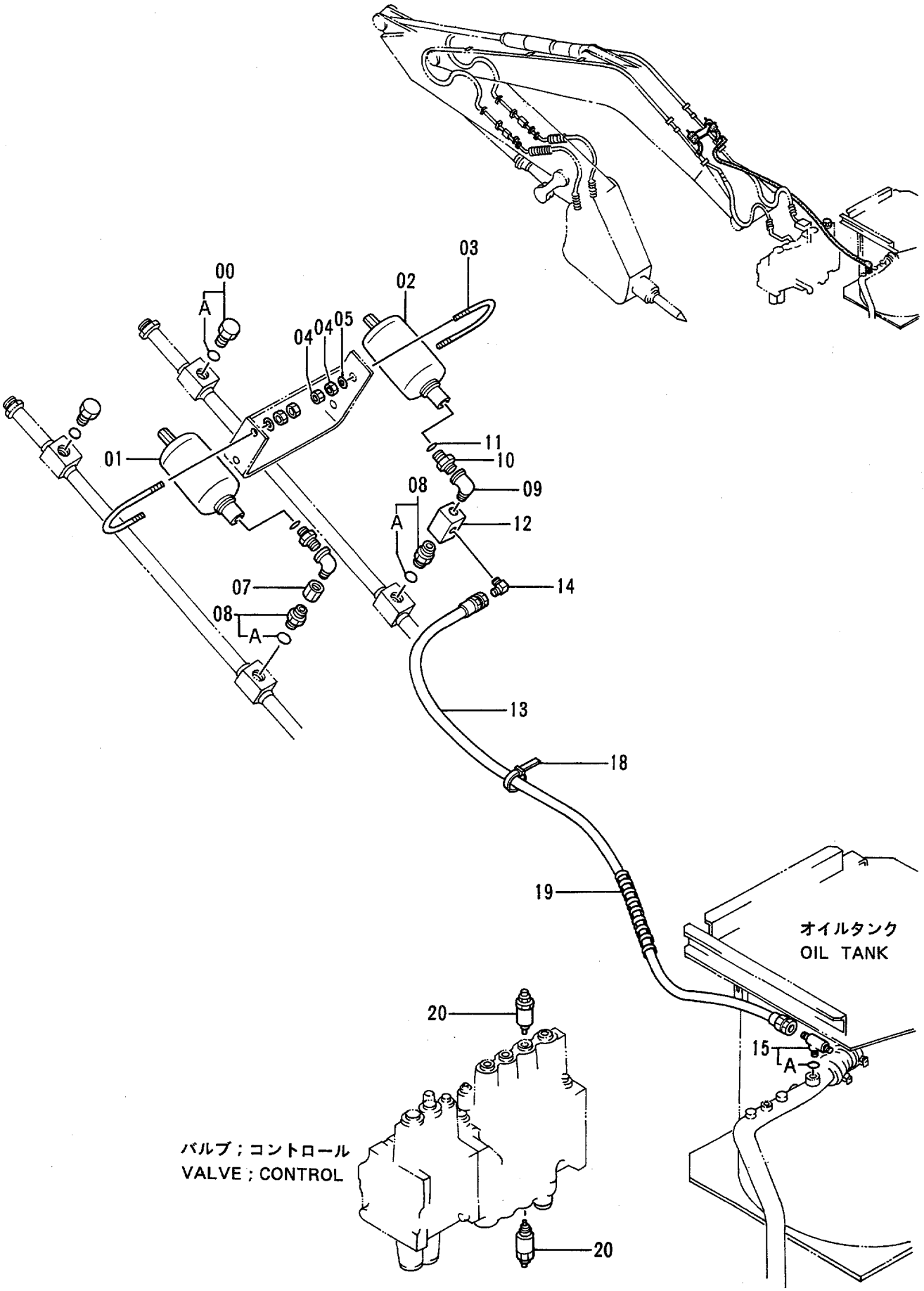

NPK ﾌﾞﾚｰｶ & ｸﾗｯｼｬ用配管
PIPINGS FOR NPK BREAKER & CRUSHER

78001-

符号 ITEM	部品番号 PART NO.	部品名	PART NAME	数量 Q'TY	サービスコード S.C	適用号機 SERIAL NO.	互換性 ICA	代替部品 REPLACEABLE PART 部品番号 PART NO.	代替部品 REPLACEABLE PART 数量 Q'TY
00	4174542	ﾌﾟﾗｸﾞ	PLUG	2					
00A	4506424	･O-ﾘﾝｸﾞ	･O-RING	1					
01	4284865	ｱｷｭｰﾑﾚｰﾀ	ACCUMULATOR	1					
02	4284867	ｱｷｭｰﾑﾚｰﾀ	ACCUMULATOR	1					
03	4208961	ﾎﾞﾙﾄ;U	BOLT;U	2					
04	J950012	ﾅｯﾄ	NUT	8					
05	A590112	ﾜｯｼｬ;ﾌﾟﾚｰﾝ	WASHER;PLANE	4					
07	94-0678	ｿｹｯﾄ	SOCKET	1					
08	4208243	ｱﾀﾞﾌﾟﾀ:S	ADAPTER:S	2					
08A	4506424	･O-ﾘﾝｸﾞ	･O-RING	1					
09	94-0633	ｴﾙﾎﾞ;S	ELBOW;S	2					
10	4331875	ｱﾀﾞﾌﾟﾀ;S	ADAPTER;S	2					
11	4509181	O-ﾘﾝｸﾞ	O-RING	2					
12	4206361	ﾊﾞﾙﾌﾞ;ｽﾄｯﾌﾟ	VALVE;STOP	1					
13	4209795	ﾎｰｽ	HOSE	1					
14	4154656	ｴﾙﾎﾞ;S	ELBOW;S	1					
15	4224382	ﾁｰ;S	TEE;S	1					
15A	4506418	･O-ﾘﾝｸﾞ	･O-RING	1					
18	4055312	ｸﾘｯﾌﾟ;ﾊﾞﾝﾄﾞ	CLIP;BAND	10					
19	4133527	ﾌﾟﾛﾃｸﾀ	PROTECTOR	1					
20	4282718	ﾊﾞﾙﾌﾞ;ﾘﾘｰﾌ	VALVE;RELIEF	2					

オカダ／古河ブレーカ用配管
PIPINGS FOR OKADA / FURUKAWA BREAKER

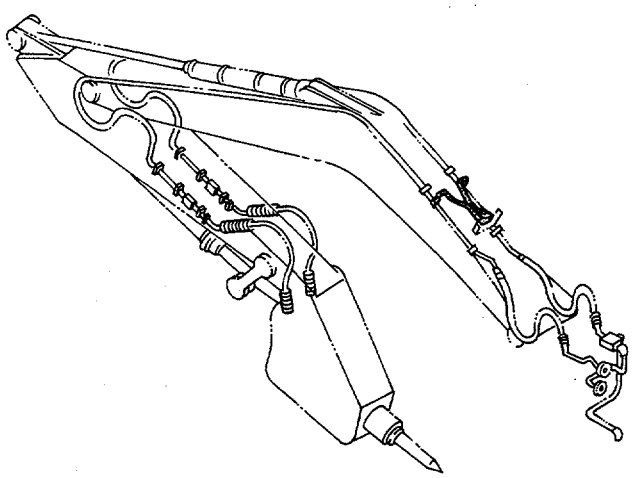

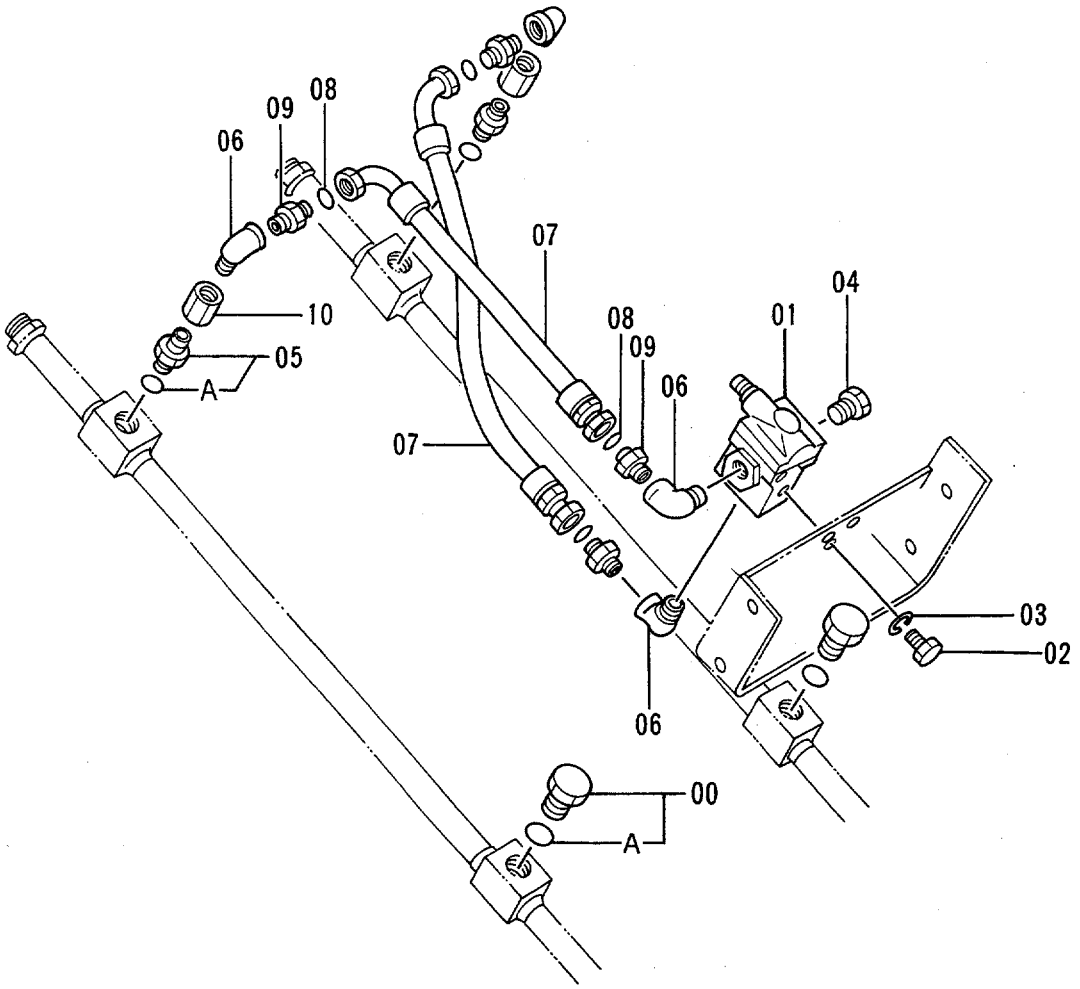

ｵｶﾀﾞ/古河 ﾌﾞﾚｰｶ用配管
PIPINGS FOR OKADA/FURUKAWA BREAKER

78001-

符号 ITEM	部品番号 PART NO.	部品名	PART NAME	数量 Q'TY	サービスコード S.C	適用号機 SERIAL NO.	互換性 ICA	代替部品 REPLACEABLE PART 部品番号 PART NO.	代替部品 REPLACEABLE PART 数量 Q'TY
00	4174542	ﾌﾟﾗｸﾞ	PLUG	2					
00A	4506424	･O-ﾘﾝｸﾞ	･O-RING	1					
01	4209158	ﾊﾞﾙﾌﾞ;ﾘﾘｰﾌ	VALVE;RELIEF	1					
02	J900820	ﾎﾞﾙﾄ	BOLT	3					
03	A590908	ﾜｯｼｬ;ｽﾌﾟﾘﾝｸﾞ	WASHER;SPRING	3					
04	94-2014	ﾌﾟﾗｸﾞ	PLUG	1					
05	4208243	ｱﾀﾞﾌﾟﾀ;S	ADAPTER;S	2					
05A	4506424	･O-ﾘﾝｸﾞ	･O-RING	1					
06	94-0633	ｴﾙﾎﾞ;S	ELBOW;S	4					
07	4208454	ﾎｰｽ	HOSE	2					
08	4187308	O-ﾘﾝｸﾞ	O-RING	4					
09	4208967	ｱﾀﾞﾌﾟﾀ;S	ADAPTER;S	4					
10	94-0678	ｿｹｯﾄ;S	SOCKET;S	2					

オカダ／古河ブレーカ＆クラッシャ用配管
PIPINGS FOR OKADA / FURUKAWA BREAKER & CRUSHER

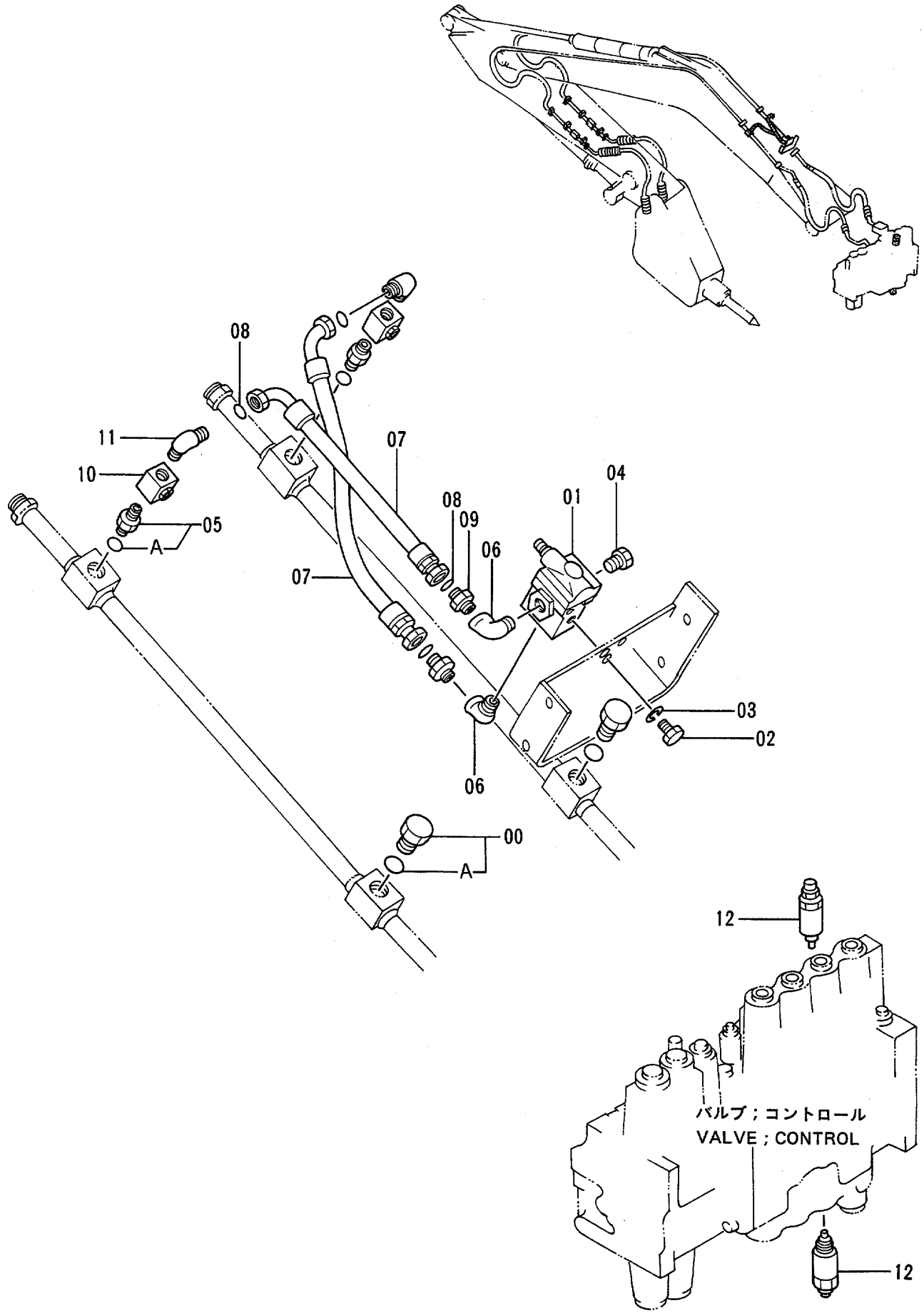

ｵｶﾀﾞ/古河 ﾌﾞﾚｰｶ & ｸﾗｯｼｬ用配管
PIPINGS FOR OKADA/FURUKAWA BREAKER & CRUSHER

78001-

符号 ITEM	部品番号 PART NO.	部品名	PART NAME	数量 Q'TY	サービスコード S.C	適用号機 SERIAL NO.	互換性 ICA	代替部品 REPLACEABLE PART 部品番号 PART NO.	代替部品 REPLACEABLE PART 数量 Q'TY
00	4174542	ﾌﾟﾗｸﾞ	PLUG	2					
00A	4506424	･O-ﾘﾝｸﾞ	･O-RING	1					
01	4209158	ﾊﾞﾙﾌﾞ;ﾘﾘｰﾌ	VALVE;RELIEF	1					
02	J900820	ﾎﾞﾙﾄ	BOLT	3					
03	A590908	ﾜｯｼｬ;ｽﾌﾟﾘﾝｸﾞ	WASHER;SPRING	3					
04	94-2014	ﾌﾟﾗｸﾞ	PLUG	1					
05	4291797	ｱﾀﾞﾌﾟﾀ;S	ADAPTER;S	2					
05A	4506424	･O-ﾘﾝｸﾞ	･O-RING	1					
06	94-0633	ｴﾙﾎﾞ;S	ELBOW;S	2					
07	4208454	ﾎｰｽ	HOSE	2					
08	4187308	O-ﾘﾝｸﾞ	O-RING	4					
09	4208967	ｱﾀﾞﾌﾟﾀ;S	ADAPTER;S	2					
10	4287720	ﾊﾞﾙﾌﾞ;ｽﾄｯﾌﾟ	VALVE;STOP	2					
11	4202113	ｴﾙﾎﾞ;S	ELBOW;S	2					
12	4282718	ﾊﾞﾙﾌﾞ;ﾘﾘｰﾌ	VALVE;RELIEF	2					

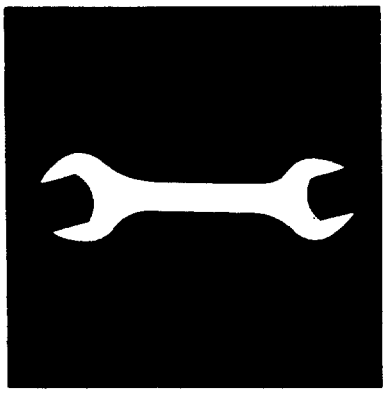

工 具 及 び 予 備 品
TOOLS AND SPARE PARTS

工　　具
TOOLS

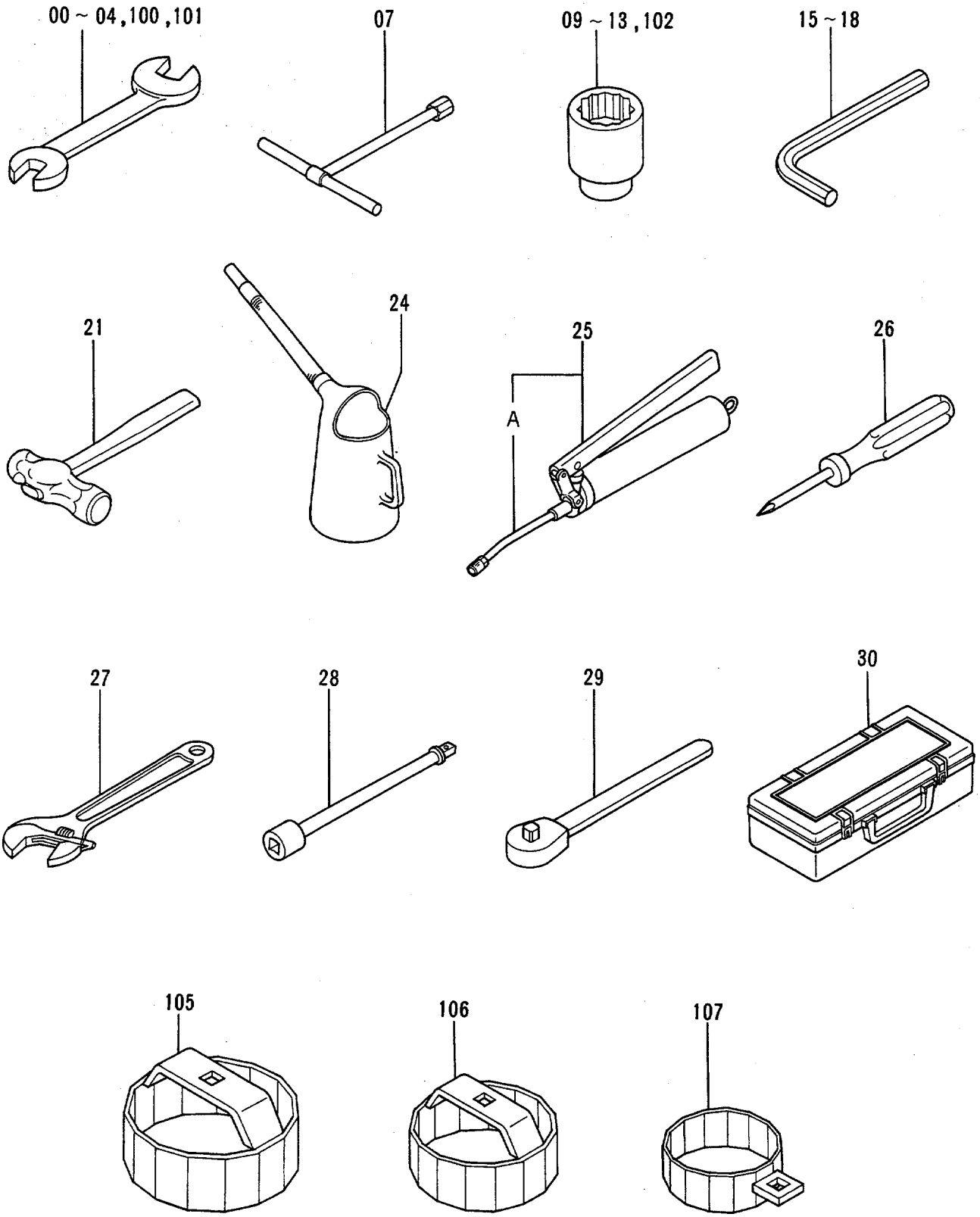

工具
TOOLS

78001-

符号 ITEM	部品番号 PART NO.	部品名	PART NAME	数量 Q'TY	サービスコード S.C	適用号機 SERIAL NO.	互換性 ICA	代替部品 REPLACEABLE PART 部品番号 PART NO.	代替部品 REPLACEABLE PART 数量 Q'TY
00	4200436	ｽﾊﾟﾅ (13X17)	SPANNER (13X17)	1					
01	989858	ｽﾊﾟﾅ (19X22)	SPANNER (19X22)	1					
03	989859	ｽﾊﾟﾅ (24X27)	SPANNER (24X27)	1					
04	989860	ｽﾊﾟﾅ (30X32)	SPANNER (30X32)	1					
07	958407	ﾚﾝﾁ;T (10)	WRENCH;T (10)	1					
09	D99055	ﾚﾝﾁ;ｿｹｯﾄ (17)	WRENCH;SOCKET (17)	1					
10	D99056	ﾚﾝﾁ;ｿｹｯﾄ (19)	WRENCH;SOCKET (19)	1					
11	989848	ﾚﾝﾁ;ｿｹｯﾄ (22)	WRENCH;SOCKET (22)	1					
12	4200437	ﾚﾝﾁ;ｿｹｯﾄ (24)	WRENCH;SOCKET (24)	1					
13	989850	ﾚﾝﾁ;ｿｹｯﾄ (27)	WRENCH;SOCKET (27)	1					
15	4020977	ﾚﾝﾁ;ﾊﾞｰ	WRENCH;BAR	1	#	D95/04-			
16	985710	ﾚﾝﾁ;ﾊﾞｰ (6)	WRENCH;BAR (6)	1					
17	958393	ﾚﾝﾁ;ﾊﾞｰ (8)	WRENCH;BAR (8)	1					
18	958394	ﾚﾝﾁ;ﾊﾞｰ (10)	WRENCH;BAR (10)	1					
21	4922685	ﾊﾝﾏ	HAMMER	1		-D95/03			
24	924327	ｼﾞｮｯｷ;ｵｲﾙ	JUG;OIL	1		-D95/03			
25	4131548	ｶﾞﾝ;ｸﾞﾘｰｽ	GUN;GREASE	1					
25A	4223527	･ﾉｽﾞﾙ	･NOZZLE	1					
26	4200434	ｽｸﾘｭﾄﾞﾗｲﾊﾞ	S.DRIVER	1					
27	4200438	ﾚﾝﾁ;ｱｼﾞｬｽﾀﾌﾞﾙ	WRENCH;ADJUST.	1					
28	936010	ﾊﾞｰ;ｴｸｽﾃﾝｼｮﾝ	BAR;EXTENSION	1					
29	985706	ﾊﾝﾄﾞﾙ;ﾗﾁｪｯﾄ	HANDLE;RATCHET	1					
30	4276924	ﾎﾞｯｸｽ;ﾂｰﾙ	BOX;TOOL	1					
100	4276811	ｽﾊﾟﾅ (36X41)	SPANNER (36X41)	1		-D95/03			
101	4200435	ｽﾊﾟﾅ (10X12)	SPANNER (10X12)	1					
102	993043	ﾚﾝﾁ;ｿｹｯﾄ (30)	WRENCH;SOCKET (30)	1		-D95/03			
105	4239943	ﾚﾝﾁ	WRENCH	1					
106	4207868	ﾚﾝﾁ	WRENCH	1					
107	4276948	ﾚﾝﾁ	WRENCH	1					

予　備　品
SPARE PARTS

適用号機
Serial No. 78001～D94/11

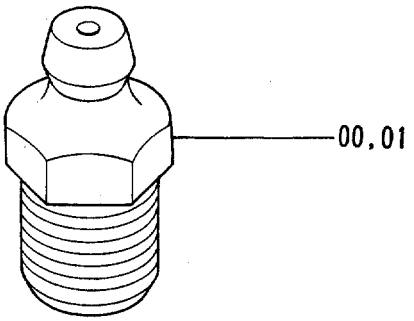

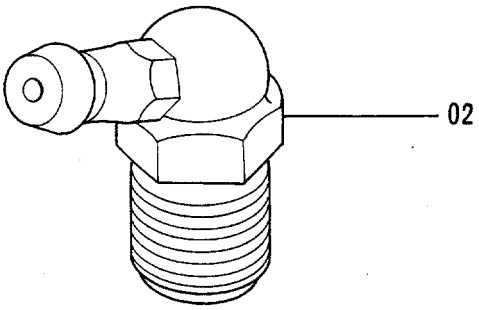

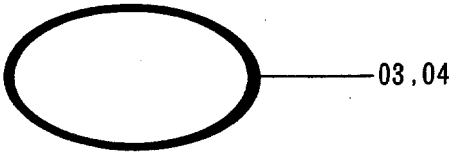

予備品
SPARE PARTS

78001-D94/11

符号 ITEM	部品番号 PART NO.	部品名	PART NAME	数量 Q'TY	サービスコード S.C	適用号機 SERIAL NO.	互換性 ICA	代替部品 REPLACEABLE PART 部品番号 PART NO.	代替部品 REPLACEABLE PART 数量 Q'TY
00	J75481	ﾌｲｯﾃﾝｸﾞ;ｸﾞﾘｰｽ	FITTING;GREASE	5					
01	J75482	ﾌｲｯﾃﾝｸﾞ;ｸﾞﾘｰｽ	FITTING;GREASE	5					
02	J75581	ﾌｲｯﾃﾝｸﾞ;ｸﾞﾘｰｽ	FITTING;GREASE	5					
03	4187308	O-ﾘﾝｸﾞ	O-RING	5					
04	4187328	O-ﾘﾝｸﾞ	O-RING	5					

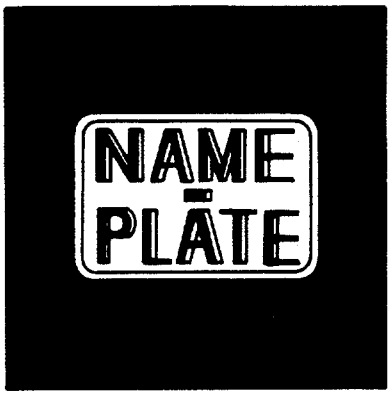

ネームプレート
NAME-PLATE

ネームプレート（日本語） 〈STD〉
NAME–PLATE (JAPANESE) 〈STD〉

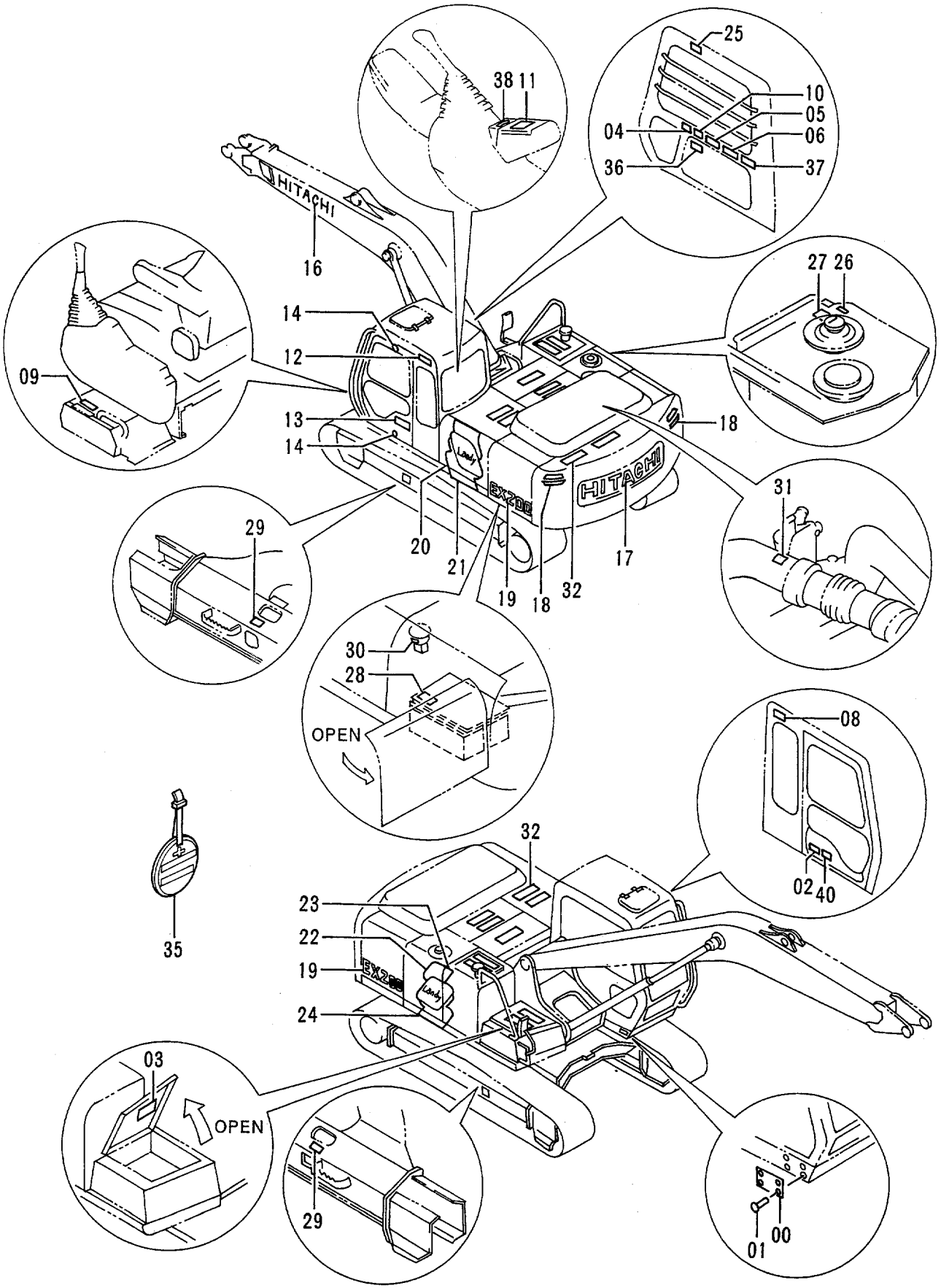

ﾈｰﾑﾌﾟﾚｰﾄ (日本語) <STD>
NAME-PLATE (JAPANESE) <STD>

78001-

符号 ITEM	部品番号 PART NO.	部品名	PART NAME	数量 Q'TY	サービスコード S.C	適用号機 SERIAL NO.	互換性 ICA	代替部品 REPLACEABLE PART 部品番号 PART NO.	代替部品 REPLACEABLE PART 数量 Q'TY
00	3042363	ﾈｰﾑﾌﾟﾚｰﾄ	NAME-PLATE	1					
		(号機)	(MACHINE MFG. NO.)						
01	M492564	ｽｸﾘｭ;ﾄﾞﾗｲﾌﾞ	SCREW;DRIVE	4					
02	4334914	ﾈｰﾑﾌﾟﾚｰﾄ	NAME-PLATE	1					
		(仕様:EX200-3)	(SPECIFICATION:EX200-3)						
02	4334916	ﾈｰﾑﾌﾟﾚｰﾄ	NAME-PLATE	1					
		(仕様:EX200LC-3)	(SPECIFICATION:EX200LC-3)						
02	4352801	ﾈｰﾑﾌﾟﾚｰﾄ	NAME-PLATE	1					
		(仕様:EX200H-3)	(SPECIFICATION:EX200H-3)						
02	4352802	ﾈｰﾑﾌﾟﾚｰﾄ	NAME-PLATE	1					
		(仕様:EX200LCH-3)	(SPECIFICATION:EX200LCH-3)						
03	2037172	ﾈｰﾑﾌﾟﾚｰﾄ	NAME-PLATE	1					
		(給油脂:EX200-3)	(LUBRICATION:EX200-3)						
		(給油脂:EX200LC-3)	(LUBRICATION:EX200LC-3)						
03	2038025	ﾈｰﾑﾌﾟﾚｰﾄ	NAME-PLATE	1					
		(給油脂:EX200H-3)	(LUBRICATION:EX200H-3)						
		(給油脂:EX200LCH-3)	(LUBRICATION:EX200LCH-3)						
04	4341007	ﾈｰﾑﾌﾟﾚｰﾄ	NAME-PLATE	1					
		(ﾓｰﾄﾞｾﾚｸﾀ)	(MODE SELECTOR)						
05	4289197	ﾈｰﾑﾌﾟﾚｰﾄ	NAME-PLATE	1					
		(取説注意)	(INSPECTION MANUAL)						
06	4322839	ﾈｰﾑﾌﾟﾚｰﾄ	NAME-PLATE	1					
		(運転注意)	(CAUTION)						
08	4288825	ﾈｰﾑﾌﾟﾚｰﾄ	NAME-PLATE	1					
		(前窓ﾛｯｸ)	(FRONT WINDOW LOCK)						
09	4289198	ﾈｰﾑﾌﾟﾚｰﾄ (ﾚﾊﾞｰﾛｯｸ)	NAME-PLATE (LEVER LOCK)	1					
10	4292542	ﾈｰﾑﾌﾟﾚｰﾄ	NAME-PLATE	1					
		(感電防止)	(PREVENTION FROM ELECTRIC SHOCK)						
11	4331950	ﾈｰﾑﾌﾟﾚｰﾄ	NAME-PLATE	1					
		(ｴﾝｼﾞﾝ 回転)	(ENGINE REVOLUTION)						
12	4334227	ﾈｰﾑﾌﾟﾚｰﾄ	NAME-PLATE	1					
		(社名)	(NAME OF COMPANY)						
13	2032647	ﾈｰﾑﾌﾟﾚｰﾄ (ELLE)	NAME-PLATE (ELLE)	1					
14	4087559	ﾈｰﾑﾌﾟﾚｰﾄ	NAME-PLATE	2					
16	3061503	ﾈｰﾑﾌﾟﾚｰﾄ	NAME-PLATE	1					
		(社名)	(NAME OF COMPANY)						
17	3066462	ﾈｰﾑﾌﾟﾚｰﾄ	NAME-PLATE	1					
		(社名)	(NAME OF COMPANY)						
18	2032973	ﾈｰﾑﾌﾟﾚｰﾄ	NAME-PLATE	2					
		(立入禁止)	(STAY OUT)						

ネームプレート（日本語）〈STD〉
NAME-PLATE (JAPANESE) 〈STD〉

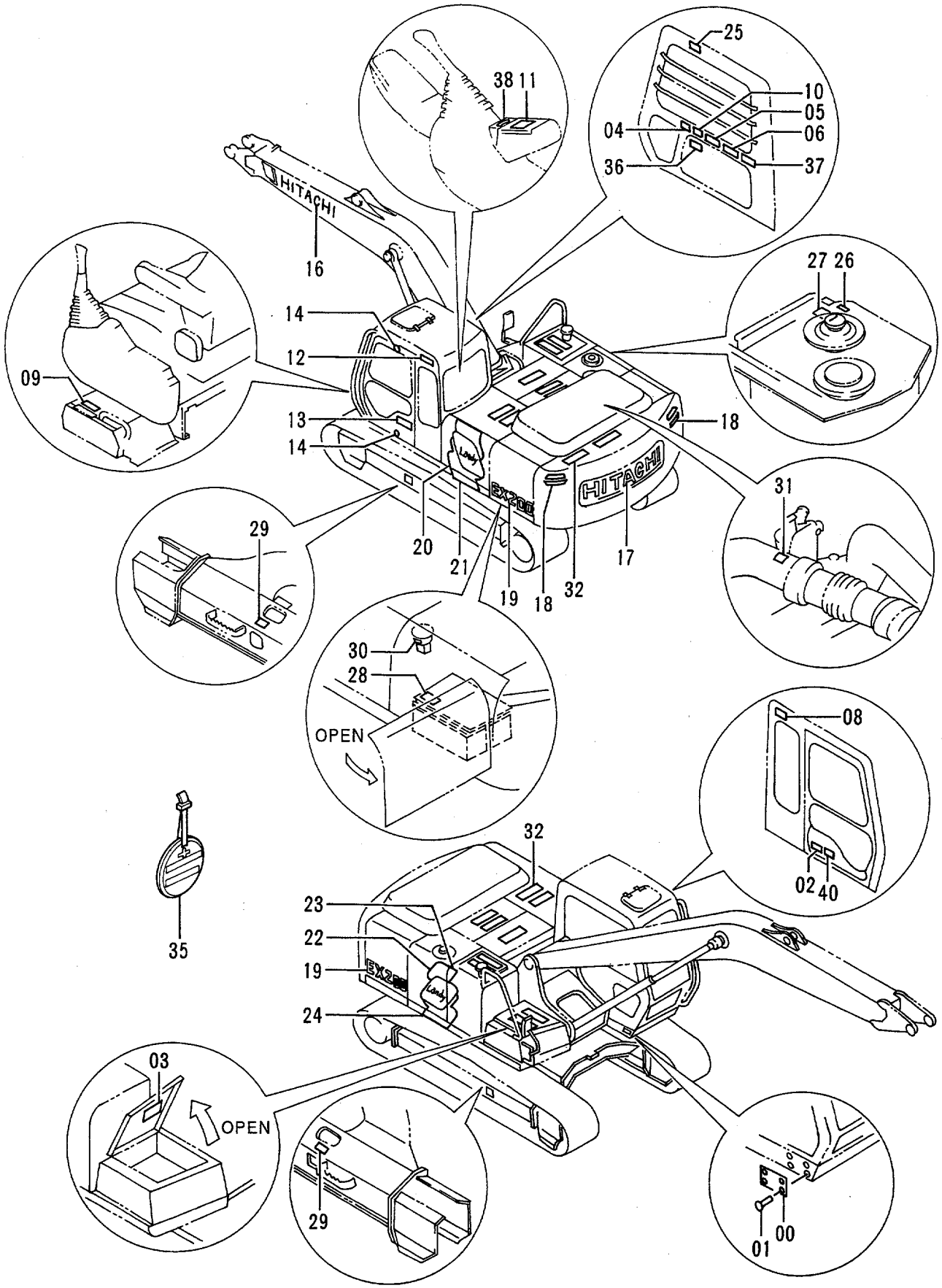

ﾈｰﾑﾌﾟﾚｰﾄ (日本語) <STD>
NAME-PLATE (JAPANESE) <STD>

78001-

符号 ITEM	部品番号 PART NO.	部品名	PART NAME	数量 Q'TY	サービスコード S.C	適用号機 SERIAL NO.	互換性 ICA	代替部品 REPLACEABLE PART 部品番号 PART NO.	代替部品 REPLACEABLE PART 数量 Q'TY
19	1020636	ﾈｰﾑﾌﾟﾚｰﾄ (機種名:EX200)	NAME-PLATE (NAME OF MACHINE:EX200)	2					
19	1020685	ﾈｰﾑﾌﾟﾚｰﾄ (機種名:EX200LC)	NAME-PLATE (NAME OF MACHINE:EX200LC)	2					
19	1021443	ﾈｰﾑﾌﾟﾚｰﾄ (機種名:EX200H)	NAME-PLATE (NAME OF MACHINE:EX200H)	2					
19	1021444	ﾈｰﾑﾌﾟﾚｰﾄ (機種名:EX200LCH)	NAME-PLATE (NAME OF MACHINE:EX200LCH)	2					
20	2036478	ﾈｰﾑﾌﾟﾚｰﾄ (ｱｸｾﾝﾄ)	NAME-PLATE (ACCENT)	1					
21	3063346	ﾈｰﾑﾌﾟﾚｰﾄ (ｱｸｾﾝﾄ)	NAME-PLATE (ACCENT)	1					
22	2036494	ﾈｰﾑﾌﾟﾚｰﾄ (ｱｸｾﾝﾄ)	NAME-PLATE (ACCENT)	1					
23	3068613	ﾈｰﾑﾌﾟﾚｰﾄ (ｱｸｾﾝﾄ)	NAME-PLATE (ACCENT)	1					
24	3061063	ﾈｰﾑﾌﾟﾚｰﾄ (ｱｸｾﾝﾄ)	NAME-PLATE (ACCENT)	1					
25	4334416	ﾈｰﾑﾌﾟﾚｰﾄ (右窓注意)	NAME-PLATE	1					
26	4288181	ﾈｰﾑﾌﾟﾚｰﾄ (ｴｱﾇｷ)	NAME-PLATE (AIR VENT)	1					
27	4288624	ﾈｰﾑﾌﾟﾚｰﾄ (注意)	NAME-PLATE (CAUTION)	1					
28	4288182	ﾈｰﾑﾌﾟﾚｰﾄ (ﾊﾞｯﾃﾘ)	NAME-PLATE (BATTERY)	1					
29	4288625	ﾈｰﾑﾌﾟﾚｰﾄ (ﾄﾗｯｸｱｼﾞｬｽﾀ)	NAME-PLATE (TRACK ADJUSTER)	2					
30	4289454	ﾈｰﾑﾌﾟﾚｰﾄ (ｱｷｭｰﾑﾚｰﾀ)	NAME-PLATE (ACCUMULATOR)	1					
31	4289545	ﾈｰﾑﾌﾟﾚｰﾄ (DO NOT STEP)	NAME-PLATE (DO NOT STEP)	1					
32	4073519	ﾃｰﾌﾟ (ｽﾍﾞﾘ止ﾒ)	TAPE (ANTI-SKID TAPE)	11					
35	2009165	ﾈｰﾑﾌﾟﾚｰﾄ (点検整備)	NAME-PLATE (INSPECTION)	1					
36	4208375	ﾈｰﾑﾌﾟﾚｰﾄ (操作要領)	NAME-PLATE (OPERATION)	1					
37	3065469	ﾈｰﾑﾌﾟﾚｰﾄ (後端旋回半径)	NAME-PLATE (REAR-END SWING RADIUS)	1					
38	4288417	ﾈｰﾑﾌﾟﾚｰﾄ (ｷｰ ｽｲｯﾁ)	NAME-PLATE (KEY S/W)	1					
40	3070567	ﾈｰﾑﾌﾟﾚｰﾄ (ﾊﾞｹｯﾄﾌｯｸ注意)	NAME-PLATE (BUCKET-HOOK)	1					

ネームプレート（英語）〈STD〉
NAME–PLATE (ENGLISH) 〈STD〉

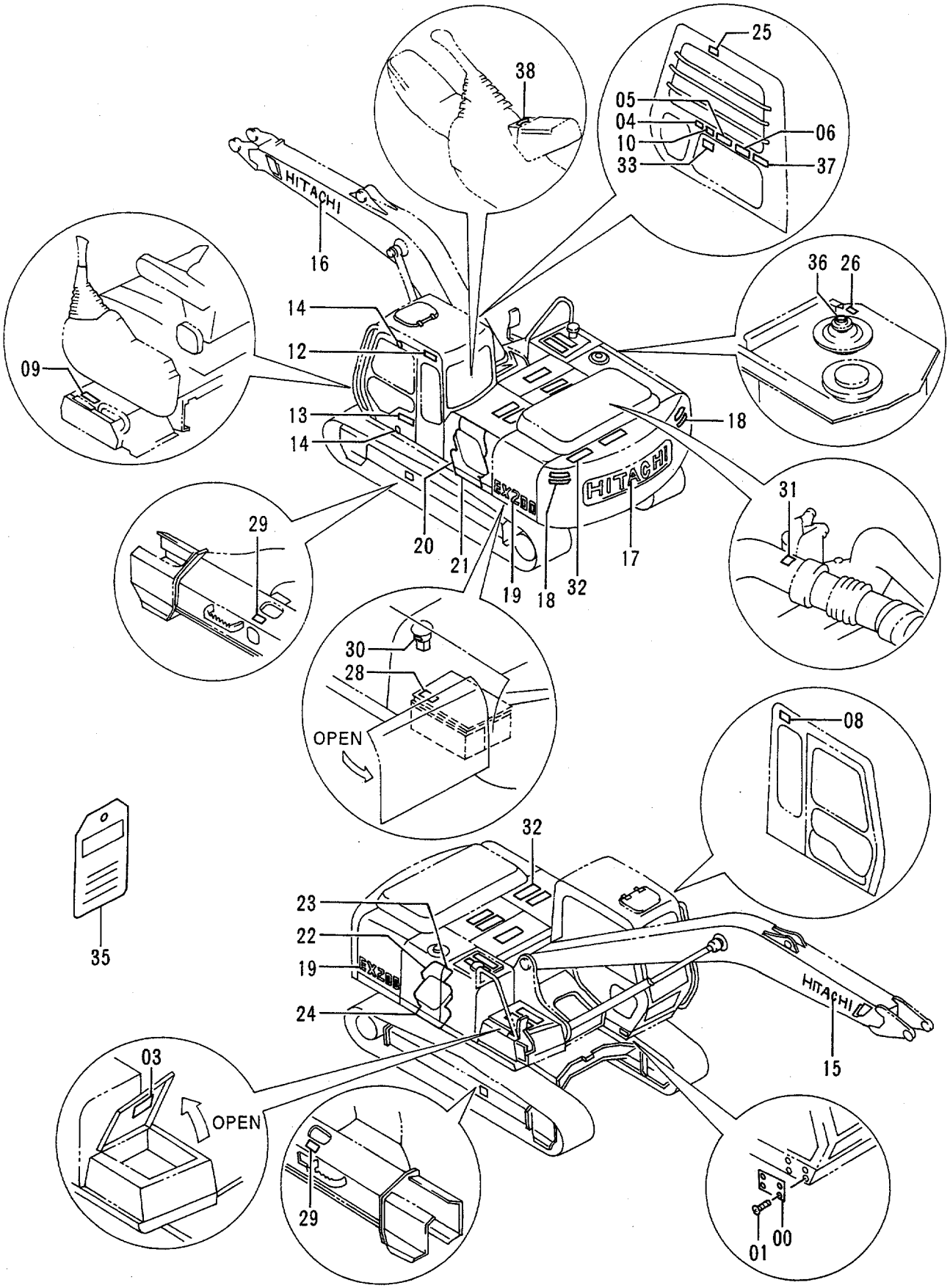

ﾈｰﾑﾌﾟﾚｰﾄ (英語) <STD>
NAME-PLATE (ENGLISH) <STD>

78001-

符号 ITEM	部品番号 PART NO.	部品名	PART NAME	数量 Q'TY	サービスコード S.C	適用号機 SERIAL NO.	互換性 ICA	代替部品 REPLACEABLE PART 部品番号 PART NO.	代替部品 REPLACEABLE PART 数量 Q'TY
00	3042363	ﾈｰﾑﾌﾟﾚｰﾄ	NAME-PLATE	1					
		(号機)	(MACHINE MFG. NO.)						
01	M492564	ｽｸﾘｭ;ﾄﾞﾗｲﾌﾞ	SCREW;DRIVE	4					
03	2037173	ﾈｰﾑﾌﾟﾚｰﾄ	NAME-PLATE	1					
		(給油脂)	(LUBRICATION)						
04	4291966	ﾈｰﾑﾌﾟﾚｰﾄ	NAME-PLATE	1					
		(ﾓｰﾄﾞｾﾚｸﾀ)	(MODE SELECTOR)						
05	4291967	ﾈｰﾑﾌﾟﾚｰﾄ	NAME-PLATE	1					
		(取説注意)	(INSPECTION MANUAL)						
06	4323259	ﾈｰﾑﾌﾟﾚｰﾄ	NAME-PLATE	1					
		(運転注意)	(CAUTION)						
08	4334037	ﾈｰﾑﾌﾟﾚｰﾄ	NAME-PLATE	1					
		(前窓ﾛｯｸ)	(FRONT WINDOW LOCK)						
09	4289198	ﾈｰﾑﾌﾟﾚｰﾄ (ﾚﾊﾞｰﾛｯｸ)	NAME-PLATE (LEVER LOCK)	1					
10	3068925	ﾈｰﾑﾌﾟﾚｰﾄ	NAME-PLATE	1					
		(感電防止)	(PREVENTION FROM ELECTRIC SHOKE)						
12	4341111	ﾈｰﾑﾌﾟﾚｰﾄ	NAME-PLATE	1					
		(社名)	(NAME OF COMPANY)						
13	2032647	ﾈｰﾑﾌﾟﾚｰﾄ (ELLE)	NAME-PLATE (ELLE)	1					
14	4087559	ﾈｰﾑﾌﾟﾚｰﾄ	NAME-PLATE	2					
15	3070359	ﾈｰﾑﾌﾟﾚｰﾄ	NAME-PLATE	1					
		(社名)	(NAME OF COMPANY)						
16	3061503	ﾈｰﾑﾌﾟﾚｰﾄ	NAME-PLATE	1					
		(社名)	(NAME OF COMPANY)						
17	3066462	ﾈｰﾑﾌﾟﾚｰﾄ	NAME-PLATE	1					
		(社名)	(NAME OF COMPANY)						
18	2033082	ﾈｰﾑﾌﾟﾚｰﾄ	NAME-PLATE	2					
		(立入禁止)	(STAY OUT)						
19	1020636	ﾈｰﾑﾌﾟﾚｰﾄ	NAME-PLATE	2					
		(機種名:EX200)	(NAME OF MACHINE:EX200)						
19	1020685	ﾈｰﾑﾌﾟﾚｰﾄ	NAME-PLATE	2					
		(機種名:EX200LC)	(NAME OF MACHINE:EX200LC)						
19	1021443	ﾈｰﾑﾌﾟﾚｰﾄ	NAME-PLATE	2					
		(機種名:EX200H)	(NAME OF MACHINE:EX200H)						
19	1021444	ﾈｰﾑﾌﾟﾚｰﾄ	NAME-PLATE	2					
		(機種名:EX200LCH)	(NAME OF MACHINE:EX200LCH)						
20	2037194	ﾈｰﾑﾌﾟﾚｰﾄ (ｱｸｾﾝﾄ)	NAME-PLATE (ACCENT)	1					
21	3063346	ﾈｰﾑﾌﾟﾚｰﾄ (ｱｸｾﾝﾄ)	NAME-PLATE (ACCENT)	1					
22	2037192	ﾈｰﾑﾌﾟﾚｰﾄ (ｱｸｾﾝﾄ)	NAME-PLATE (ACCENT)	1					
23	3068613	ﾈｰﾑﾌﾟﾚｰﾄ (ｱｸｾﾝﾄ)	NAME-PLATE (ACCENT)	1					

ネームプレート（英語）〈STD〉
NAME-PLATE (ENGLISH) 〈STD〉

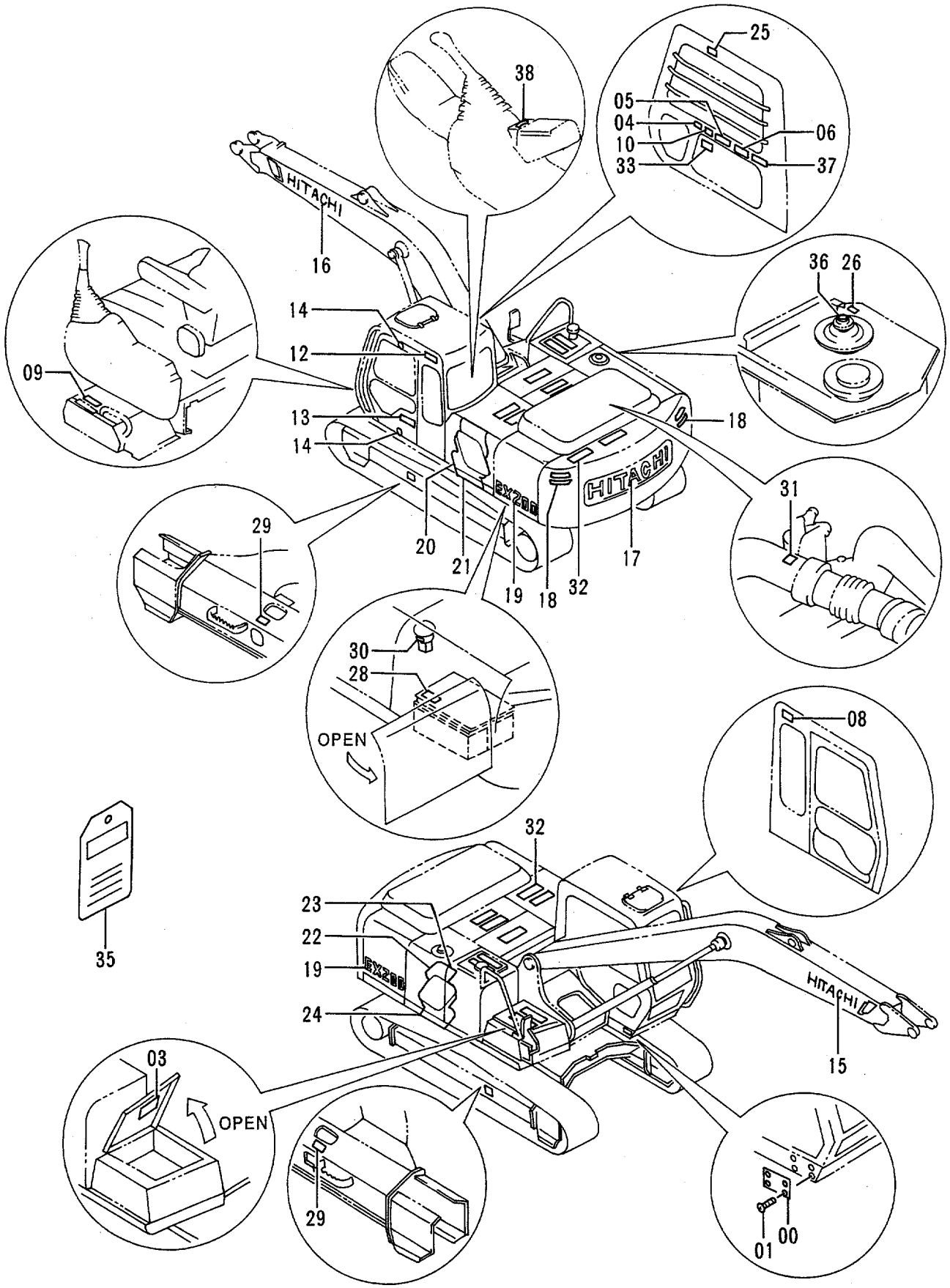

ﾈｰﾑﾌﾟﾚｰﾄ (英語) <STD>
NAME-PLATE (ENGLISH) <STD>

78001-

符号 ITEM	部品番号 PART NO.	部品名	PART NAME	数量 Q'TY	サービスコード S.C	適用号機 SERIAL NO.	互換性 ICA	代替部品 REPLACEABLE PART 部品番号 PART NO.	代替部品 REPLACEABLE PART 数量 Q'TY
24	3061063	ﾈｰﾑﾌﾟﾚｰﾄ (ｱｸｾﾝﾄ)	NAME-PLATE (ACCENT)	1					
25	3068922	ﾈｰﾑﾌﾟﾚｰﾄ (右窓注意)	NAME-PLATE	1					
26	4289906	ﾈｰﾑﾌﾟﾚｰﾄ (ｴｱﾇｷ)	NAME-PLATE (AIR VENT)	1					
28	3068914	ﾈｰﾑﾌﾟﾚｰﾄ (ﾊﾞｯﾃﾘ)	NAME-PLATE (BATTERY)	1					
29	3070527	ﾈｰﾑﾌﾟﾚｰﾄ	NAME-PLATE	2					
		(ﾄﾗｯｸｱｼﾞｬｽﾀ)	(TRACK ADJUSTER)						
30	4334076	ﾈｰﾑﾌﾟﾚｰﾄ	NAME-PLATE	1					
		(ｱｷｭｰﾑﾚｰﾀ)	(ACCUMULATOR)						
31	4289545	ﾈｰﾑﾌﾟﾚｰﾄ	NAME-PLATE	1					
		(DO NOT STEP)	(DO NOT STEP)						
32	4073519	ﾃｰﾌﾟ (ｽﾍﾞﾘ止ﾒ)	TAPE (ANTI-SKID TAPE)	11					
33	4208375	ﾈｰﾑﾌﾟﾚｰﾄ	NAME-PLATE	1					
		(操作要領)	(OPERATION)						
35	3059274	ﾈｰﾑﾌﾟﾚｰﾄ	NAME-PLATE	1					
		(点検整備)	(INSPECTION)						
36	4292827	ﾈｰﾑﾌﾟﾚｰﾄ (ｵｲﾙﾀﾝｸ)	NAME-PLATE (OIL TANK)	1					
37	3065549	ﾈｰﾑﾌﾟﾚｰﾄ	NAME-PLATE	1					
		(後端旋回半径)	(REAR-END SWING RADIUS)						
38	4288417	ﾈｰﾑﾌﾟﾚｰﾄ (ｷｰ ｽｲｯﾁ)	NAME-PLATE (KEY S/W)	1					

ネームプレート（英語）〈USA〉
NAME–PLATE (ENGLISH) 〈USA〉

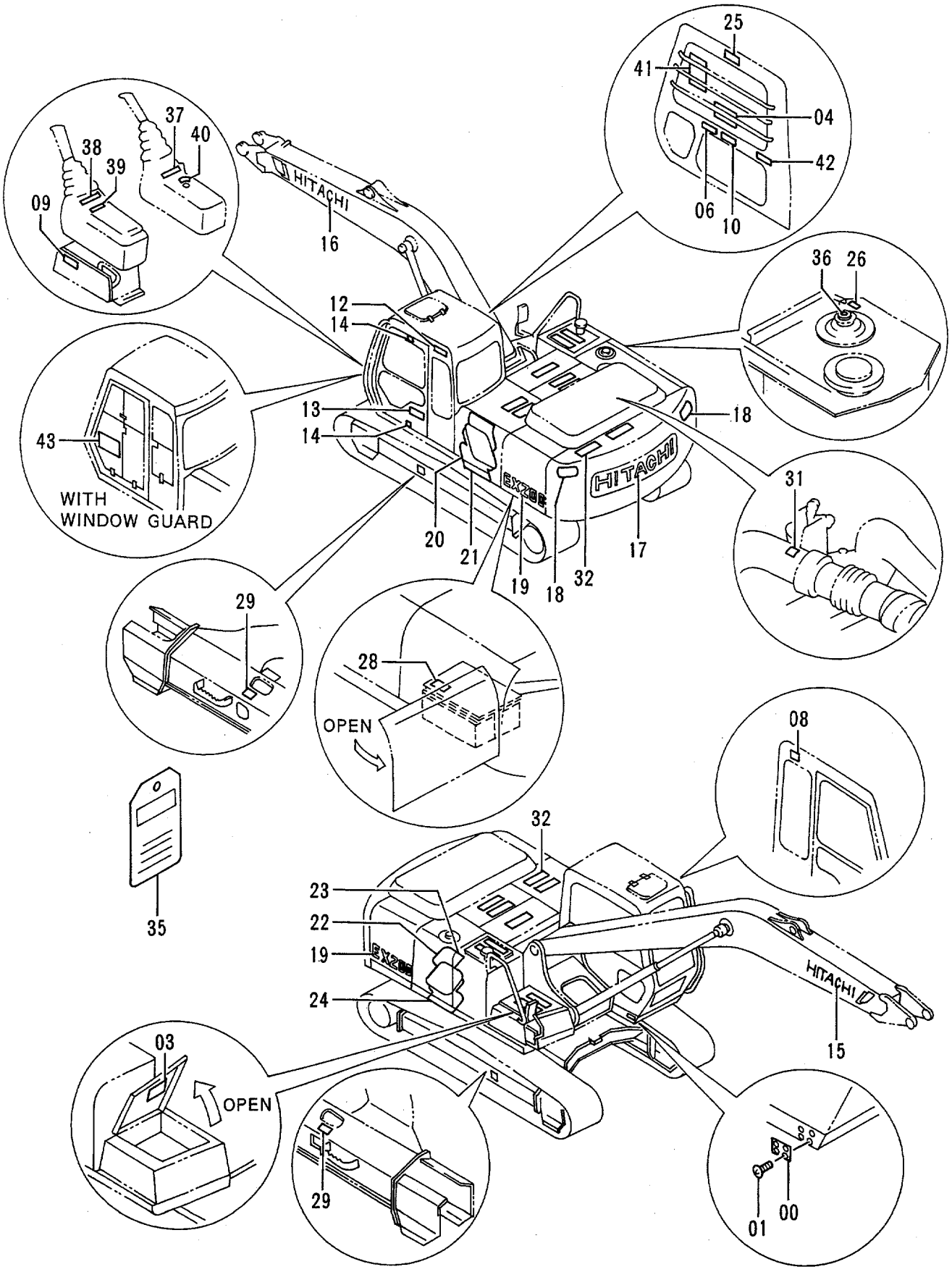

ﾈｰﾑﾌﾟﾚｰﾄ (英語) <USA>
NAME-PLATE (ENGLISH) <USA>

78001-

符号 ITEM	部品番号 PART NO.	部品名	PART NAME	数量 Q'TY	サービスコード S.C	適用号機 SERIAL NO.	互換性 ICA	代替部品 REPLACEABLE PART 部品番号 PART NO.	代替部品 REPLACEABLE PART 数量 Q'TY
00	3042363	ﾈｰﾑﾌﾟﾚｰﾄ	NAME-PLATE	1					
		(号機)	(MACHINE MFG. NO.)						
01	M492564	ｽｸﾘｭ;ﾄﾞﾗｲﾌﾞ	SCREW;DRIVE	4					
03	2037173	ﾈｰﾑﾌﾟﾚｰﾄ	NAME-PLATE	1					
		(給油脂)	(LUBRICATION)						
04	2033781	ﾈｰﾑﾌﾟﾚｰﾄ	NAME-PLATE	1					
		(ｽｲｯﾁﾎﾞｯｸｽ操作)	(SWITCH BOX OPERATION)						
06	3068909	ﾈｰﾑﾌﾟﾚｰﾄ (運転注意)	NAME-PLATE (CAUTION)	1					
08	4334037	ﾈｰﾑﾌﾟﾚｰﾄ	NAME-PLATE	1					
		(前窓ﾛｯｸ)	(FRONT WINDOW LOCK)						
09	4299059	ﾈｰﾑﾌﾟﾚｰﾄ (ﾚﾊﾞｰﾛｯｸ)	NAME-PLATE (LEVER LOCK)	1					
10	3068925	ﾈｰﾑﾌﾟﾚｰﾄ	NAME-PLATE	1					
		(感電防止)	(PREVENTION FROM ELECTR C SHOCK)						
12	4341111	ﾈｰﾑﾌﾟﾚｰﾄ	NAME-PLATE	1					
		(社名)	(NAME OF COMPANY)						
13	2032647	ﾈｰﾑﾌﾟﾚｰﾄ (ELLE)	NAME-PLATE (ELLE)	1					
14	4087559	ﾈｰﾑﾌﾟﾚｰﾄ	NAME-PLATE	2					
15	3070359	ﾈｰﾑﾌﾟﾚｰﾄ	NAME-PLATE	1					
		(社名)	(NAME OF COMPANY)						
16	3061503	ﾈｰﾑﾌﾟﾚｰﾄ	NAME-PLATE	1					
		(社名)	(NAME OF COMPANY)						
17	3066462	ﾈｰﾑﾌﾟﾚｰﾄ	NAME-PLATE	1					
		(社名)	(NAME OF COMPANY)						
18	2035960	ﾈｰﾑﾌﾟﾚｰﾄ (立入禁止)	NAME-PLATE (STAY CLEAR)	2					
19	1020636	ﾈｰﾑﾌﾟﾚｰﾄ	NAME-PLATE	2					
		(機種名:EX200)	(NAME OF MACHINE:EX200)						
19	1020685	ﾈｰﾑﾌﾟﾚｰﾄ	NAME-PLATE	2					
		(機種名:EX200LC)	(NAME OF MACHINE:EX200LC)						
19	1021443	ﾈｰﾑﾌﾟﾚｰﾄ	NAME-PLATE	2					
		(機種名:EX200H)	(NAME OF MACHINE:EX200H)						
19	1021444	ﾈｰﾑﾌﾟﾚｰﾄ	NAME-PLATE	2					
		(機種名:EX200LCH)	(NAME OF MACHINE:EX200LCH)						
20	2037194	ﾈｰﾑﾌﾟﾚｰﾄ (ｱｸｾﾝﾄ)	NAME-PLATE (ACCENT)	1					
21	3063346	ﾈｰﾑﾌﾟﾚｰﾄ (ｱｸｾﾝﾄ)	NAME-PLATE (ACCENT)	1					
22	2037192	ﾈｰﾑﾌﾟﾚｰﾄ (ｱｸｾﾝﾄ)	NAME-PLATE (ACCENT)	1					
23	3068613	ﾈｰﾑﾌﾟﾚｰﾄ (ｱｸｾﾝﾄ)	NAME-PLATE (ACCENT)	1					
24	3061063	ﾈｰﾑﾌﾟﾚｰﾄ (ｱｸｾﾝﾄ)	NAME-PLATE (ACCENT)	1					
25	3068922	ﾈｰﾑﾌﾟﾚｰﾄ	NAME-PLATE	1					
		(右窓注意)	(WARNING)						
26	4289906	ﾈｰﾑﾌﾟﾚｰﾄ (ｴｱﾇｷ)	NAME-PLATE (AIR VENT)	1					

ネームプレート（英語）〈USA〉
NAME–PLATE (ENGLISH) 〈USA〉

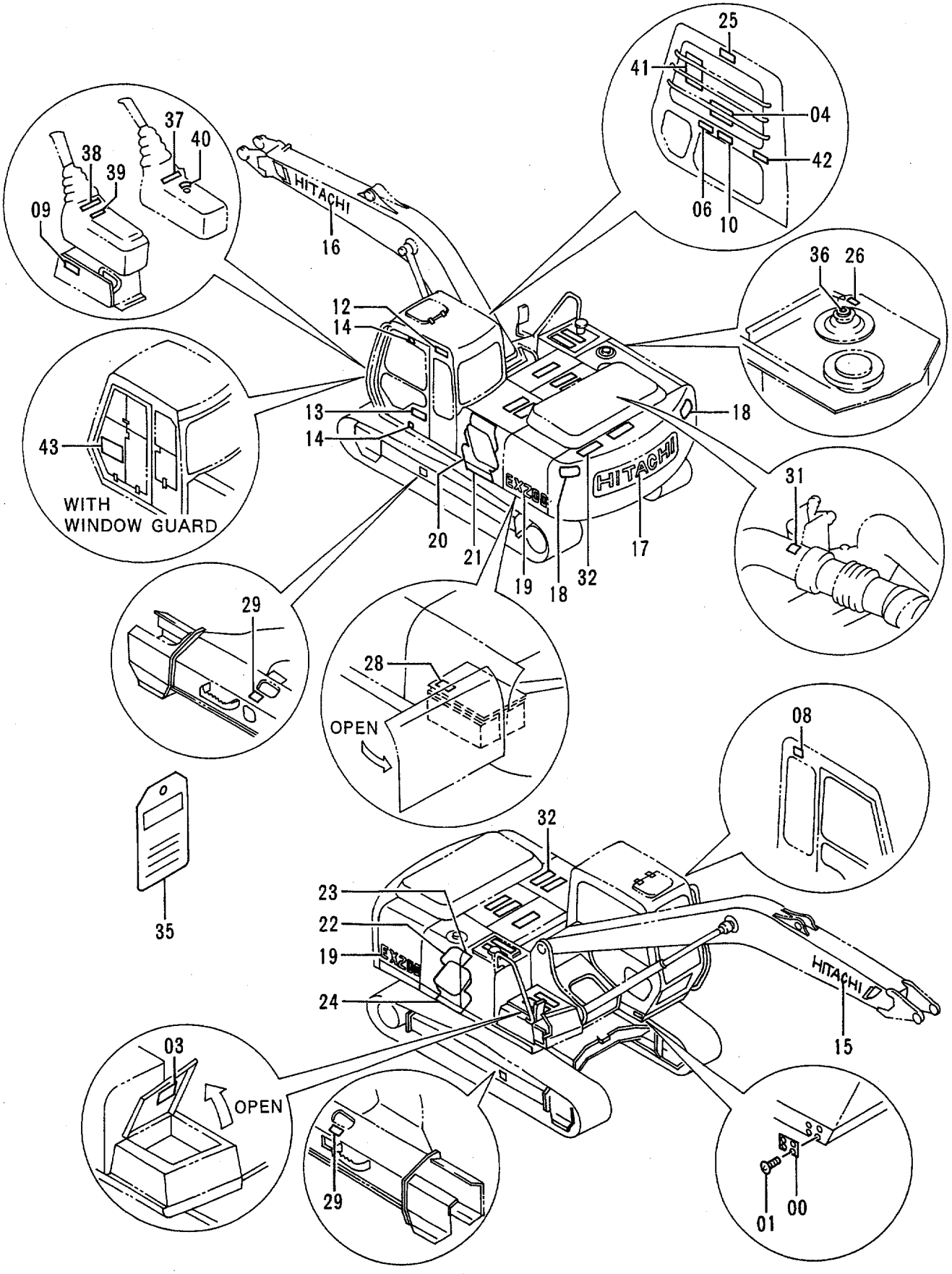

ﾈｰﾑﾌﾟﾚｰﾄ (英語) <USA>
NAME-PLATE (ENGLISH) <USA>

78001-

符号 ITEM	部品番号 PART NO.	部品名	PART NAME	数量 Q'TY	サービスコード S.C	適用号機 SERIAL NO.	互換性 ICA	代替部品 REPLACEABLE PART 部品番号 PART NO.	代替部品 REPLACEABLE PART 数量 Q'TY
28	3068914	ﾈｰﾑﾌﾟﾚｰﾄ (ﾊﾞｯﾃﾘ)	NAME-PLATE (BATTERY)	1					
29	3070527	ﾈｰﾑﾌﾟﾚｰﾄ (ﾄﾗｯｸｱｼﾞｬｽﾀ)	NAME-PLATE (TRACK ADJUSTER)	2					
31	4289545	ﾈｰﾑﾌﾟﾚｰﾄ (DO NOT STEP)	NAME-PLATE (DO NOT STEP)	1					
32	4073519	ﾃｰﾌﾟ (ｽﾍﾞﾘ止ﾒ)	TAPE (ANTI-SKID TAPE)	11					
35	3059274	ﾈｰﾑﾌﾟﾚｰﾄ (点検整備)	NAME-PLATE (INSPECTION)	1					
36	4292827	ﾈｰﾑﾌﾟﾚｰﾄ (ｵｲﾙﾀﾝｸ)	NAME-PLATE (OIL TANK)	1					
37	4215407	ﾈｰﾑﾌﾟﾚｰﾄ (操作要領;右)	NAME-PLATE (OPERATION;RIGHT)	1					
38	4167678	ﾈｰﾑﾌﾟﾚｰﾄ (操作要領;左)	NAME-PLATE (OPERATION;LEFT)	1					
39	4293184	ﾈｰﾑﾌﾟﾚｰﾄ (ﾄﾗﾍﾞﾙ ｱﾗｰﾑ)	NAME-PLATE (TRAVEL ALARM)	1					
40	4288417	ﾈｰﾑﾌﾟﾚｰﾄ (ｷｰ ｽｲｯﾁ)	NAME-PLATE (KEY S/W)	1					
41	2031060	ﾈｰﾑﾌﾟﾚｰﾄ (ﾘﾌﾃｲﾝｸﾞ;EX200)	NAME-PLATE (LIFTING;EX200)	1					
41	2032362	ﾈｰﾑﾌﾟﾚｰﾄ (ﾘﾌﾃｲﾝｸﾞ;EX200LC)	NAME-PLATE (LIFTING;EX200LC)	1					
42	3065549	ﾈｰﾑﾌﾟﾚｰﾄ (後端旋回半径)	NAME-PLATE (REAR-END SWING RADIUS)	1					
43	2033524	ﾈｰﾑﾌﾟﾚｰﾄ (ｳｲﾝﾄﾞｶﾊﾞｰ)	NAME-PLATE (WINDOW COVER)	1	OP				

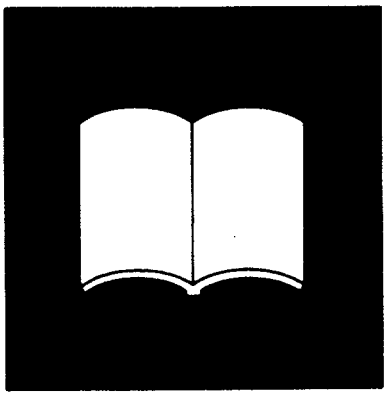

索　引
PARTS INDEX

PARTS INDEX

PART NO.	PAGE	ITEM
0001190.....	254	00
0001193.....	254	02
0001671.....	060	70
	062	70
0001835.....	118	00
	120	00
0001836.....	128	01
1013942.....	026A	33
1013943.....	026A	41
1014036.....	234	101
1015021.....	102	04
1015022.....	102	01
1015067.....	104	01
	106	01
1015072.....	104	04
	106	04
1015203.....	348	104
	350	104
1015477.....	060	42
	062	42
1015478.....	060	41
	062	41
1015928.....	026A	23
1016063.....	268	04A
	270	04A
	356	04A
1016676.....	174	41
1017201.....	344	104
	346	104
1017262.....	026A	12
1018736.....	232A	04
1018740.....	232A	05
1018789.....	232A	20
1019025.....	246	00
	248	00
	336	00
	338	00
	340	00
	342	00
	344	00
	346	00
	348	00
	350	00
	352	00
	354	00
1019026.....	246	01
	248	01
	336	01
	338	01
	340	01
	342	01
	344	01
	346	01
	348	01
	350	01
	352	01
	354	01
1019147.....	232A	12
1019852.....	060	29
	062	29
1019853.....	060	28
	062	28
1020006.....	246	00
	248	00
	250	00
	252	00
	336	00
	338	00
	340	00
	342	00

PART NO.	PAGE	ITEM
1020006.....	344	00
	346	00
	348	00
	350	00
	352	00
	354	00
1020007.....	246	01
	248	01
	250	01
	252	01
	336	01
	338	01
	340	01
	342	01
	344	01
	346	01
	348	01
	350	01
	352	01
	354	01
1020636.....	416B	19
	418A	19
	420A	19
1020685.....	416B	19
	418A	19
	420A	19
1020814.....	416B	19
1020815.....	416B	19
1020896.....	416B	19
1020897.....	416B	19
* 1021382.....	246	00
	248	00
	250	00
	252	00
	336	00
	338	00
	340	00
	342	00
	344	00
	346	00
	348	00
	350	00
	352	00
	354	00
* 1021383.....	246	01
	248	01
	250	01
	252	01
	336	01
	338	01
	340	01
	342	01
	344	01
	346	01
	348	01
	350	01
	352	01
	354	01
1021443.....	416B	19
	418A	19
	420A	19
1021444.....	416B	19
	418A	19
	420A	19
1021691.....	416B	19
1021692.....	416B	19
1021693.....	416B	19
1021694.....	416B	19
2009165.....	416B	35
2014503.....	272	04

PART NO.	PAGE	ITEM
2014503.....	274	04
	362	04
	364	04
	366	04
2014504.....	272	05
	274	05
	362	05
	364	05
	366	05
2021767.....	234	00
2027494.....	026A	00
2027982.....	246	104
	248	104
2028046.....	242	03
	244	03
2030077.....	202	06
2030078.....	202	07
2030249.....	060	25
	062	25
2030254.....	060	26
	062	26
2030275.....	058	08
2030310.....	052	26
2031046.....	212	22
	216	22
	220	22
	224	22
2031047.....	212	23
	216	23
	220	23
	224	23
2031060.....	420B	41
2031325.....	202	12
2031329.....	254	31
2031978.....	198	01A
	210	
2032041.....	058	06
2032233.....	246	104
	248	104
2032362.....	420B	41
2032647.....	416A	13
	418A	13
	420A	13
2032758.....	336	104
	338	104
2032759.....	340	104
	342	104
2032973.....	416A	18
	416B	18
2033082.....	418A	18
2033123.....	058	05
2033524.....	420B	43
2033781.....	420A	04
2034607.....	254	31
2034774.....	250	104
	252	104
2034833.....	232B	40
2034834.....	232B	38
2034835.....	232A	32
2034836.....	232A	23
2035531.....	028	24
2035546.....	034	16
2035960.....	420A	18
2036478.....	416B	20
2036494.....	416B	22
2036934.....	242	03
	244	03
* 2036937.....	240	02A
2037172.....	416A	03
2037173.....	418A	03

PARTS INDEX

PART NO.	PAGE	ITEM
2037173.....	420A	03
2037192.....	418A	22
	420A	22
2037194.....	418A	20
	420A	20
2037340.....	416B	20
2037341.....	416B	22
2037424.....	416B	22
2037427.....	416B	20
2037789.....	336	104
	338	104
2037790.....	340	104
	342	104
* 2037825.....	034	16
* 2037826.....	028	24
	030	24
2038025.....	416A	03
* 2038733.....	198	01A
	210	
* 2038764.....	152	34
3014419.....	378	17
3030949.....	286	20B
3033361.....	236	00A
3033431.....	236	08
3033488.....	234	01
3035723.....	302	09
3035724.....	302	08
3035725.....	302	01
3036967.....	264	03
	266	03
	284	13
3036968.....	264	04
	266	04
3036970.....	268	09
	270	09
	356	09
3036971.....	268	10
	270	10
	356	10
3036973.....	268	11
	270	11
	356	11
3036976.....	268	00G
	270	00G
	356	00G
3036998.....	068	01
3037078.....	286	32
3039284.....	284	10
3041200.....	268	12
	270	12
	356	12
3041201.....	268	13
	270	13
	356	13
3042363.....	416A	00
	418A	00
	420A	00
3045362.....	026A	01
3045364.....	026A	39
3046188.....	380	36
3046945.....	242	02
	244	02
3047030.....	242	00B
	244	00B
3047264.....	026A	47
3047266.....	026A	42
3047448.....	232A	08
3047936.....	238	02A
3047940.....	236	00B
3047941.....	236	04
3048033.....	008	126
3048327.....	268	04B
	270	04B
	356	04B
3048360.....	264	05
	266	05
	268	08
	270	08
	284	15
	356	08
3048485.....	268	06
	356	06
3050022.....	008	127
3051014.....	236	20
3051015.....	052	04
3051137.....	202	04
3051138.....	202	05
3051140.....	202	08
3051156.....	264	00D
	266	00D
	284	00B
3051611.....	064	52
3051801.....	260	13
3051802.....	260	14
3051868.....	190	05B
	192	05B
3052354.....	238	12
3052412.....	172	08
3052543.....	060	43
	062	43
3053093.....	026B	112
3053451.....	026B	106
3053559.....	232B	48
3054376.....	188	17
3054797.....	416A	00
3055204.....	012	01
3056019.....	122	11
3056040.....	090	20
	092	20
	094	20
	096	20
3056834.....	234	03B
3057125.....	232A	09
3057486.....	416A	00
3058025.....	002	60
3058180.....	194	34
3058760.....	286	28
3058761.....	286	42
3058762.....	286	34
3058763.....	286	38
3059128.....	302	11
3059129.....	302	12
3059130.....	302	13
3059221.....	254	39
3059267.....	304	45
3059274.....	418B	35
	420B	35
3059744.....	416A	17
3059884.....	416B	17
3059907.....	334	08
3060278.....	120	51
3060279.....	130	06
3060672.....	026A	08
3061063.....	416B	24
	418B	24
	420A	24
3061503.....	416A	16
	418A	16
	420A	16
3063346.....	416B	21
3063346.....	418A	21
	420A	21
3063955.....	232A	33
3063956.....	232A	25
3063957.....	232A	13
3063958.....	232A	30
3063959.....	232A	18
3064431.....	304	14
3064981.....	180	102
	182A	102
3065469.....	416B	37
3065549.....	418B	37
	420B	42
3066327.....	236	05
3066462.....	416A	17
	418A	17
	420A	17
3067636.....	074	00
3067637.....	074	01
3067638.....	074	02
3067639.....	076	03
3067640.....	076	04
3067699.....	076	05
3067801.....	060	18
3068119.....	202	11
3068377.....	316A	56
3068597.....	268	00G
	270	00G
	356	00G
3068613.....	416B	23
	418A	23
	420A	23
3068909.....	420A	06
3068914.....	418B	28
	420B	28
3068922.....	418B	25
	420A	25
3068925.....	418A	10
	420A	10
3069246.....	316A	54
* 3070078.....	240	12
3070250.....	254	23
3070359.....	418A	15
	420A	15
3070527.....	418B	29
	420B	29
3070567.....	416B	40
3071042.....	416A	16
3071212.....	416B	23
3071215.....	416B	24
3071219.....	416B	21
3071241.....	416A	16
3071378.....	202	00
* 3072628.....	062	18
* 3074223.....	026B	106
316694.....	376	09
4000854.....	302	33
4000859.....	118	31
	120	31
4000860.....	128	74
4004589.....	020	08
4018545.....	026B	130
	232B	133
* 4020977.....	412	15
4022696.....	164	26
	186	14
4022697.....	060	35
	062	35
	162B	60
	200	70

PARTS INDEX

PART NO.	PAGE	ITEM
4022700.....	198	58
4027427.....	064	64
4037923.....	400	23
4042033.....	382	146
4044420.....	020	07
	038	69B
	042	24B
	044	55B
	044	60B
	048	82B
	048	83B
	066	03B
	090	22
	092	22
	094	22
	096	22
	330	21
	388	62
	394	51
	400	15
4044928.....	060	36
	062	36
4051160.....	020	11
4053610.....	298	21
4053617.....	402A	12
4053698.....	036	47
4054024.....	302	31
4055142.....	402A	12
4055191.....	382	145
4055311.....	054	06
	058	07
	094	24
	096	24
	098	46
	098	47
	100	20
	128	69
	130	07
	300	19
	316A	79
4055312.....	016	11
	022	111
	022	14
	032	77
	038	94
	050	15
	066	25
	068	25
	078	30
	080	48
	090	25
	092	25
	094	25
	096	25
	118	30
	120	30
	128	77
	132	04
	134	04
	148	06
	282	19
	312	17
	314	17
	316A	38
	316B	84
	386	63
	392	53
	406	18
4055907.....	382	02
4056017.....	052	30A
4056017.....	054	02B
4056018.....	064	58
4056921.....	316A	14
4056922.....	316A	13
4060162.....	302	39
4061743.....	382	143
4062964.....	148	03
4062965.....	148	10
4064463.....	052	30C
4065687.....	286	39
4065688.....	286	36
4065689.....	286	35
4066923.....	286	44
4067834.....	036	44
4067901.....	264	01
	266	01
	284	02
4067902.....	268	01
	268	04D
	270	01
	270	04D
	286	21
	356	01
	356	04D
4069801.....	036	38
	036	45
	036	59
4069900.....	236	00C
4073519.....	416B	32
	418B	32
	420B	32
4080398.....	026B	131
4084573.....	286	20C
4084578.....	268	02
	270	02
	356	02
4085560.....	032	24
4086894.....	006	10
4087197.....	006	13
4087559.....	416A	14
	418A	14
	420A	14
4089012.....	166	14
4089028.....	268	22
	270	22
	356	23
4092534.....	036	51
	400	125
4093624.....	070	01
4097354.....	268	37
	270	37
	356	37
4097355.....	268	38
	270	38
	356	38
4098710.....	370	00C
	372	00B
4098712.....	002	22
	264	08
	266	08
	268	15
	270	15
	284	12
	286	30
	356	16
4098713.....	002	21
	264	09
	266	09
	268	17
	270	17
4098713.....	284	14
	286	29
	356	18
4098716.....	268	16
	270	16
	356	17
4098717.....	268	18
	270	18
	356	19
4100967.....	018	06A
	028	28A
	030	28A
4101280.....	002	24
4101281.....	002	26
4102096.....	112	53
	114	09
4102104.....	400	21
4103527.....	020	13
4106307.....	268	19
	270	19
	356	20
4107072.....	370	00B
4107762.....	334	18
4109378.....	034	01
4109669.....	264	10
	266	10
	268	20
	270	20
	284	11
	356	21
4112235.....	206	15
	208	15
4113154.....	080	02A
	082	11A
	084	17A
	084	19A
4113705.....	154	23
4113926.....	402A	32
4114404.....	006	08
4114753.....	232A	02
4114816.....	002	47
	264	12
	266	12
	268	40
	270	40
	284	07
	286	01
	356	40
4114817.....	002	48
	264	13
	266	13
	268	39
	270	39
	284	08
	286	08
	356	39
4116300.....	180	19
	182A	19
4116309.....	232A	17
4118147.....	254	10
4121496.....	018	01
4121859.....	094	26
	096	26
	118	01
	120	01
	256	37
	258	37
	312	16
	314	16
	398	10

PARTS INDEX

PART NO.	PAGE	ITEM
4123162.....	242	05
	244	05
4123814.....	268	00C
	270	00C
	356	00C
4123815.....	268	00D
	270	00D
	356	00D
4123816.....	268	00B
	270	00B
	356	00B
4123994.....	006	07
4126209.....	234	05
4126485.....	004	02
4127708.....	230	03
4128473.....	166	01
4128863.....	212	03
	214	03
	216	03
	218	03
	220	03
	222	03
	224	03
	226	03
4130139.....	010	01
4130169.....	280	02
	300	16
	302	23
4130174.....	280	03
	300	15
	302	15
4130175.....	302	22
4130192.....	302	24
4131548.....	412	25
4133527.....	038	65B
	050	11B
	068	26
	068	27
	070	26
	070	27
	078	18B
	078	27B
	086	15B
	086	16B
	086	17B
	086	18B
	098	45B
	282	18
	306	38
	308	38
	310	38
	386	64
	392	54
	398	09
	406	19
4134319.....	206	08
	208	08
4134320.....	206	09
4134321.....	208	09
4134322.....	206	12
	208	12
4134323.....	206	13
	208	13
4134328.....	206	07
	208	07
4134331.....	206	14
	208	14
4139583.....	004	03
4142844.....	010	20
4142950.....	002	25
4142952.....	020	01A
4143796.....	230	02
* 4144011.....	058	107
4144020.....	026A	50
4145373.....	246	07
	248	07
	250	07
	252	07
	336	07
	338	07
	340	07
	342	07
	344	07
	346	07
	348	07
	350	07
	352	07
	354	07
4146370.....	320A	30
4147893.....	168A	26B
	170	01B
4147896.....	168B	43
	170	09
4149125.....	396	22
4149335.....	006	00G
4149677.....	028	31
	030	31
4150302.....	032	81A
	080	04A
4152692.....	348	101
	350	101
4153250.....	010	01B
4153251.....	010	01A
4153468.....	242	09
	244	09
4153488.....	040	14
	042	14
	276	50
	394	36
	402A	07
4153731.....	234	06
4154651.....	280	08
	300	18
4154656.....	302	26
	406	14
4154670.....	050	04
	050	09
	068	02
	078	17
	078	21
	082	01
	100	36
	386	01
	398	35
4154671.....	038	68
	068	23
	070	23
	078	26
	082	22
	088	12
	098	06
	282	07
	304	17
	306	17
	308	01
	310	01
	398	02
4154672.....	066	101
	098	01
	256	16
4154672.....	258	16
4156434.....	076	12
	086	01
	088	01
	398	13
4157562.....	358	33
4157648.....	018	16
4161735.....	002	13
4162828.....	370	06
	372	07
	374	02
4164695.....	006	00E
4165676.....	154	01
	154	22
4167678.....	420B	38
4168820.....	018	02A
4172321.....	160	07
4172348.....	238	02B
	240	02B
4173093.....	232A	37
4174541.....	036	60
	388	68
4174542.....	036	50
	036	61
	402A	03
	404	00
	406	00
	408	00
	410	00
4174859.....	004	02
4175253.....	186	39
4175254.....	186	40
4176073.....	026A	25
4176380.....	238	11
4177307.....	398	34
4177837.....	236	10
4177838.....	236	09
4177881.....	122	00
4180414.....	028	07
	030	07
4180555.....	010	18
4183108.....	026A	43
4183252.....	212	31
	216	31
	220	31
	224	31
4184395.....	172	10
4185537.....	344	101
	346	101
4187082.....	152	16
4187083.....	152	16A
4187085.....	206	10
	208	10
4187295.....	206	11
	208	11
4187308.....	038	63
	038	84
	040	19
	042	19
	044	57
	048	71
	072	03
	256	08
	258	08
	276	14
	278	27
	296	18
	298	18
	358	32
	388	41

PARTS INDEX

PART NO.	PAGE	ITEM
4187308.....	394	16
	408	08
	410	08
	414	03
4187328.....	042	25
	044	59
	276	15
	296	19
	384	11
	388	44
	390	13
	394	09
	394	46
	400	14
	402A	10
	414	04
4187329.....	390	06
	394	35
	400	10
	402A	16A
	402A	17
4187940.....	272	00A
	274	00A
	362	00A
	364	00A
	366	00A
	368	00A
4188065.....	230	05
4188066.....	230	06
4188138.....	388	51
4188367.....	316A	63
4188409.....	018	02
4189095.....	388	52
4189184.....	064	55
4189535.....	276	17
4189537.....	256	05
	258	05
	276	18
	296	17
	388	01
4189539.....	048	01
4189601.....	388	67
4189619.....	038	64
	040	20
	042	20
	048	70
	072	02
	256	04
	258	04
	278	26
4189859.....	044	50
	276	53
	276	61
	296	10
	298	10
	398	28
4189860.....	388	49
	390	21
4190126.....	044	51
	276	26
	296	11
	298	11
	382	00
	388	45
4190127.....	044	53
	388	46
	400	17
	402A	23
4190244.....	304	18
	310	18
4190253.....	128	60
4190261.....	130	09
	280	13
4190263.....	016	24
	022	16
	066	20
	128	63
4190264.....	080	43
	084	43
	086	31
	128	62
	394	52
4190266.....	016	23
	022	123
4190272.....	050	16
4190273.....	128	65
	316A	80
4190274.....	128	64
4190275.....	118	04
	128	61
4190282.....	128	67
4190291.....	080	40
4191300.....	066	100
4191301.....	066	100B
4191977.....	002	34
4191978.....	256	27
	258	27
4192020.....	232A	29
4192034.....	148	08
4192035.....	128	66
	316A	62
4192666.....	246	08
	248	08
	250	08
	252	08
	336	08
	338	08
	340	08
	342	08
	344	08
	346	08
	348	08
	350	08
	352	08
	354	08
4192910.....	232A	35
4192979.....	232A	24
4193826.....	082	01
4195494.....	038	91
4195593.....	118	108
	120	108
4195594.....	118	109
	120	109
4195596.....	118	110
	120	110
4195978.....	068	00
4196104.....	002	20
4196106.....	268	00H
	270	00H
	356	00H
4196557.....	286	22B
4196558.....	286	20D
	286	22C
4196560.....	200	68
4197033.....	286	20G
	288	00B
	290	00B
	292	01
	294	00B
4197034.....	268	00F
4197034.....	270	00F
	356	00F
4197035.....	264	00B
	264	07
	266	00B
	266	07
	268	00E
	270	00E
	272	00B
	274	00B
	284	00D
	284	18
	286	20F
	356	00E
	362	00B
	364	00B
	366	00B
	368	00B
	374	00A
4197530.....	298	26
4198638.....	124A	01
4198639.....	124A	25
4198799.....	384	10
	390	12
	394	01
4199012.....	028	22
4200434.....	412	26
4200435.....	412	101
4200436.....	412	00
4200437.....	412	12
4200438.....	412	27
4200465.....	050	03
	050	08
	068	09
	078	01
	100	01
	100	30
	100	37
	256	22
	256	23
	258	22
	258	23
4200466.....	038	67
	068	10
	070	10
	080	03
	080	23
	082	12
	082	23
	084	18
	084	23
	088	11
	098	07
	098	13
	282	10
	386	28
	392	01
	398	01
4200467.....	076	11
	078	25
	398	12
4200470.....	050	07
4200471.....	098	42
4200472.....	098	43
4200897.....	264	00C
	266	00C
	284	00E
4201132.....	006	00F
4201441.....	154	03
4201749.....	002	46

PARTS INDEX

PART NO.	PAGE	ITEM
4201804.....	246	09
	248	09
	336	09
	338	09
	340	09
	342	09
	344	09
	346	09
	348	09
	350	09
4201837.....	016	26A
4201986.....	002	55
4202103.....	256	31
	256	38
	258	31
	258	38
4202113.....	410	11
4202422.....	080	21
	082	21
	084	21
4202531.....	304	09
	306	09
4202532.....	304	07
	306	01
4203171.....	100	31
4203210.....	080	45
	084	45
4203220.....	298	22
4203223.....	122	01
4204057.....	028	10
	030	10
4204546.....	162A	02A
	162A	03A
4204547.....	162A	03B
4204552.....	162A	12
4204556.....	162A	16B
	162A	17B
4204558.....	162A	21
4204559.....	162A	22
4204562.....	162B	54
4204563.....	160	14
	162B	55
4204564.....	162B	43
4204567.....	168B	42
	170	10
4204578.....	164	03
4204579.....	164	05
	168A	10
4204580.....	164	06
4204581.....	164	07
4204586.....	160	08
	160	13
4204587.....	160	09
4204588.....	166	05
4204590.....	166	07
4204591.....	166	15
4204593.....	166	10
4204595.....	162B	49
4204596.....	162B	51
4204597.....	162B	52
4204598.....	162B	53
4204599.....	160	16
4204600.....	160	18
4204604.....	166	26
4204608.....	160	23
4204959.....	060	33
	062	33
4205080.....	174	25
4205082.....	312	14
	314	14
4205084.....	174	39
4205196.....	400	09
	402A	16
4205317.....	060	19
	062	19
	396	06
4205318.....	060	20
	062	20
	396	07
4205363.....	386	27
	386	55
	392	29
	392	41
4206078.....	006	00A
4206080.....	006	00D
4206284.....	006	55
4206361.....	406	12
4206927.....	008	13
4206928.....	008	04
4206930.....	008	20
4206931.....	008	21
4207537.....	334	13
4207538.....	334	16
4207841.....	066	100A
4207868.....	412	106
420802.....	220	149
	222	149
	224	149
	226	149
4208073.....	010	21
4208103.....	166	13
4208243.....	382	03
	404	08
	406	08
	408	05
4208245.....	402A	13
4208275.....	012	00D
4208375.....	416B	36
	418B	33
4208454.....	408	07
	410	07
4208472.....	398	24
4208473.....	398	15
4208474.....	390	05
	400	07
4208498.....	150	06
4208961.....	404	03
	406	03
4208967.....	408	09
	410	09
4209157.....	040	16
	042	16
4209158.....	408	01
	410	01
4209294.....	002	35
4209795.....	406	13
4209823.....	038	83
4210224.....	028	22A
	030	22A
4210325.....	026A	10
4210340.....	398	08
4210361.....	066	08
4210412.....	152	31A
4210413.....	152	31B
4210851.....	232A	27
4210853.....	232A	36
4211166.....	396	05
4213825.....	302	28
4215407.....	420B	37
4215624.....	088	04
4216448.....	018	18
4218001.....	398	07
4218064.....	280	06
4218429.....	386	30
4218657.....	128	71
4219345.....	038	71
4219753.....	168B	33
	170	08
4221224.....	256	15
	258	15
4221290.....	038	70
4222852.....	176	23
	178	23
4222853.....	176	24
	176	33
	178	24
	178	33
4222865.....	176	36
	178	36
4223518.....	282	09
4223527.....	412	25A
4224238.....	012	00E
4224382.....	282	16
	406	15
4224631.....	264	15
	266	15
	284	47
4225018.....	148	11
4225403.....	282	08
4226236.....	392	42
	398	14
4226549.....	028	08
	030	08
4228160.....	008	05
4229840.....	296	16
4229974.....	008	05
4231543.....	254	14
4234793.....	318	01
4239610.....	254	34
4239611.....	254	35
4239715.....	258	21
4239943.....	412	105
4239976.....	398	16
4239991.....	164	25
4239992.....	164	27
4239993.....	164	30
4241728.....	272	09
	274	09
	362	09
	364	09
	366	09
	368	09
4241780.....	254	18
4244713.....	380	110A
4244714.....	380	111
4245190.....	026A	48
4245797.....	232B	43
4246249.....	026A	45
4246275.....	026A	09
4246672.....	392	43
4246783.....	232A	10
4246793.....	232A	03
4247130.....	246	04
	248	04
	336	04
	338	04
	340	04
	342	04
	344	04
	346	04

PARTS INDEX

PART NO.	PAGE	ITEM
4247130.....	348	04
	350	04
	352	04
	354	04
4247131.....	246	06
	248	06
	336	06
	338	06
	340	06
	342	06
	344	06
	346	06
	348	06
	350	06
	352	06
	354	06
4247132.....	246	101
	248	101
	336	101
	338	101
	340	101
	342	101
	352	101
	354	101
4247133.....	246	102
	248	102
	250	102
	252	102
	336	102
	338	102
	340	102
	342	102
	344	102
	346	102
	348	102
	350	102
	352	102
	354	102
4247590.....	026A	32
4248104.....	236	03
4248105.....	236	18
4248106.....	236	19
4248359.....	006	00
4248362.....	006	11
4248560.....	008	122
4248607.....	232B	132
4248682.....	212	141
	214	141
	216	141
	218	141
	220	141
	222	141
	224	141
	226	141
	242	121
	244	121
4249334.....	276	13
	298	24
4249339.....	040	18
	042	18
4249690.....	118	107
	120	107
4249788.....	014	44
4249848.....	268	04C
	270	04C
	356	04C
4249850.....	268	00I
	270	00I
	356	00I
4250223.....	276	00
4250224.....	276	01
4250225.....	276	03
4250260.....	126	43
4250261.....	126	44
4250889.....	044	55A
4250894.....	048	82A
4250895.....	048	83A
4250899.....	298	20
4251587.....	122	15
4251588.....	118	19
	120	19
4251649.....	136	01-17
425176.....	026A	54
4252218.....	002	42
4252533.....	014	34
4252767.....	032	78
4252875.....	386	24
4252877.....	280	12
	300	05
4252880.....	212	141
	214	141
	216	141
	218	141
4253965.....	014	36
4254023.....	052	17
4254025.....	052	16
4254563.....	080	02
	082	11
	084	17
	398	26
4254600.....	118	05
	120	05
4254603.....	124A	50
4254604.....	124A	52
4254611.....	088	08
4254613.....	082	09
4255055.....	236	22
4255211.....	036	42
4255304.....	074	08
	076	08
4255530.....	002	45
4255762.....	122	09
4255799.....	002	12
4256163.....	014	01
4256203.....	036	56
4256364.....	152	06
4257014.....	014	40
4257034.....	122	02
4257087.....	190	04B
	192	04B
	196	02
4257128.....	018	11
4257129.....	126	73
4257130.....	316A	25
4257131.....	152	07
4257132.....	152	08
4257148.....	152	25
4257159.....	018	09
	050	17
	052	03
	126	41
4257161.....	052	22
4257162.....	052	10
4257163.....	052	01
4257164.....	052	14
4257181.....	002	41
4257805.....	264	00E
	266	00E
	284	00C
4258403.....	116	20
4258472.....	280	07
	300	02
4258473.....	280	05
	300	04
4258513.....	280	00
	300	00
4258514.....	280	01
	300	01
4258592.....	002	07
4258876.....	052	30E
4259220.....	068	18
	070	18
	128	68
	304	03
4259316.....	082	06
4259340.....	002	44
4259591.....	064	59
4259592.....	064	63
4259639.....	174	04
	312	10
	314	10
4259767.....	064	66
4259787.....	126	01
4259788.....	018	15
4260248.....	016	26B
4260367.....	152	20
4260368.....	152	21
4260369.....	152	22
4260370.....	152	23
4260781.....	052	25
4261314.....	052	30B
4261540.....	400	08
4261569.....	028	06A
	030	06A
4261621.....	124A	51
4261938.....	088	10
	098	05
	386	33
4262267.....	256	00
4262270.....	256	01
4262276.....	256	21
4262282.....	282	14
4262343.....	026B	108
4262931.....	256	14
4263177.....	142	103
	144	103
	146	103
4263508.....	122	46
4263509.....	122	49
4263510.....	122	47
4263511.....	122	48
4263611.....	080	27
4263616.....	082	33
4263617.....	068	14
4263655.....	198	56
4263656.....	190	05C
	192	05C
4263766.....	034	14
4263965.....	174	14
4264452.....	026B	105
4264643.....	312	13
	314	13
4264702.....	312	07
	314	07
4264703.....	312	08
	314	08
4266428.....	052	30G
4266672.....	392	55
4266683.....	046	68
4266753.....	142	01-09

PARTS INDEX

PART NO.	PAGE	ITEM	PART NO.	PAGE	ITEM	PART NO.	PAGE	ITEM
4266781.....	204	14	4276084.....	044	60A	4283437.....	080	29
4266782.....	204	15	4276156.....	054	05	4283439.....	082	31
4266933.....	026A	30	4276157.....	008	01-26	* 4283535.....	034	14
4267665.....	258	00	4276158.....	012	00	4283758.....	396	08
4267666.....	258	01	4276215.....	002	52	4283858.....	006	00H
4267743.....	246	11	4276264.....	148	00	4283859.....	006	00B
	248	11	4276265.....	148	01	4283860.....	006	00C
	250	11	4276481.....	304	39	4283861.....	012	00B
	252	11		306	39	4284059.....	264	06
	336	11		308	39		266	06
	338	11		310	39		284	06
	340	11	4276792.....	174	26	4284063.....	098	00
	342	11	4276794.....	174	24	4284070.....	098	02
	344	11	4276811.....	412	100	4284077.....	050	05
	346	11	4276924.....	412	30	4284078.....	050	06
	348	11	4276948.....	412	107	4284088.....	082	06
	350	11	4276956.....	276	12	4284193.....	098	09
	352	11	4277223.....	032	76	4284521.....	232A	15
	354	11	4277257.....	054	02A-C	4284614.....	384	02
4269310.....	038	01	4277455.....	100	39	4284865.....	404	01
4269481.....	026A	49	4277667.....	312	03		406	01
4269607.....	018	13		314	03	4284867.....	404	02
4269849.....	392	30	4277684.....	312	02		406	02
4270554.....	122	65		314	02	4285323.....	232B	41
4270555.....	122	66	4277867.....	038	65A	4285337.....	120	50
4270771.....	086	25	4277927.....	118	25	4285646.....	124A	29A
4270773.....	086	27		120	25	4285647.....	124A	29B
4270867.....	416A	12	4277941.....	118	26	4285648.....	124A	28C
4271109.....	020	05		120	26		124A	29C
4271414.....	026A	31	4278416.....	078	27A		124B	80C
4271597.....	012	03	4278418.....	080	26	4285722.....	276	21
4271598.....	012	10	4278419.....	080	28	4285723.....	276	20
4271909.....	052	32	4278445.....	052	30H	4285724.....	042	26
4272164.....	036	55	4278446.....	052	30K		276	23
4272297.....	212	04	4278473.....	052	30J		402A	37
	214	04	4278524.....	066	02	4285725.....	042	27
	216	04	4278525.....	066	03A		276	22
	218	04	4278600.....	198	01C		402A	36
	220	04	4278813.....	038	69A	4285863.....	304	08
	222	04	4280175.....	198	55F		306	08
	224	04	4280185.....	402A	30	4285864.....	304	04
	226	04	4280359.....	174	38	4286515.....	258	14
4272435.....	256	28	4280527.....	152	31	4286520.....	112	50
	258	28	4280565.....	174	09	4286521.....	114	00
4272803.....	254	08	4281293.....	118	27	4286523.....	112	50
4273197.....	176	35		120	27	4286815.....	402A	11
	178	35	4281530.....	088	05	4286820.....	402A	04
4273796.....	110	01-39	4281798.....	026A	05	4286916.....	090	02
4274282.....	002	57	4282232.....	396	17		092	02
4274478.....	124A	29	4282456.....	076	13		094	02
4274673.....	402A	11	4282545.....	304	100		096	02
4275675.....	400	13	4282718.....	406	20	4287043.....	008	01
4275782.....	272	10		410	12	4287044.....	008	02
	274	10	4282792.....	132	01	4287045.....	008	06
	362	10	4282793.....	132	10	4287046.....	008	07
	364	10		134	10	4287047.....	008	09
	366	10	4282805.....	176	30	4287048.....	008	14
	368	10		178	30	4287049.....	008	15
4275783.....	272	12	4282808.....	176	29	4287050.....	008	23
	274	12		178	29	4287051.....	008	24
	362	12	4282809.....	176	28	4287052.....	008	19
	364	12		178	28	4287053.....	008	11
	366	12	4282810.....	176	31	4287054.....	008	12
	368	12		178	31	4287055.....	008	18
4275784.....	272	11	4282842.....	238	13	4287056.....	008	25
	274	11		240	13	4287057.....	008	26
	362	11	* 4282883.....	030	35	4287058.....	012	00A
	364	11	4283028.....	130	00	4287059.....	012	00C
	366	11	4283047.....	132	11	4287060.....	012	100
	368	11		134	11	4287061.....	028	06

PARTS INDEX

PART NO.	PAGE	ITEM
4287061.....	030	06
4287097.....	090	07
4287248.....	286	20E
4287249.....	286	25
4287250.....	286	24
4287251.....	284	50
4287258.....	174	10
4287518.....	090	08
4287522.....	090	09
4287527.....	094	34
4287546.....	094	36
4287547.....	094	13
4287608.....	082	30
4287609.....	082	32
4287615.....	400	22
4287700.....	094	14
4287720.....	402A	18
	410	10
4287889.....	298	31
4287903.....	132	12
	134	12
4287918.....	102	13
4287958.....	300	03
* 4288109.....	118	00A
	120	00A
4288149.....	050	00
4288155.....	018	102
4288181.....	416B	26
4288182.....	416B	28
4288202.....	100	33
4288249.....	304	46
4288250.....	304	47
4288251.....	304	48
4288252.....	304	49
4288255.....	112	00A
4288256.....	112	00B
4288342.....	124A	29D
4288347.....	304	44
4288417.....	416B	38
	418B	38
	420B	40
4288439.....	382	144
4288445.....	174	40
4288510.....	038	92
4288624.....	416B	27
4288625.....	416B	29
4288743.....	378	30
4288790.....	050	11A
4288791.....	038	82
4288825.....	416A	08
4289050.....	094	35
4289056.....	094	16
4289197.....	416A	05
4289198.....	416A	09
	418A	09
4289216.....	194	45B
4289231.....	306	20
4289232.....	306	21
4289233.....	304	22
4289234.....	304	23
4289235.....	304	24
4289236.....	304	25
4289237.....	306	26
4289238.....	306	27
4289239.....	308	30
4289240.....	308	31
4289241.....	308	32
4289242.....	308	33
4289243.....	310	34
4289244.....	310	35
4289245.....	310	36
4289246.....	310	37
4289454.....	416B	30
4289512.....	168A	23
4289513.....	168A	24
4289514.....	168A	26-33
4289515.....	168A	29
4289516.....	168A	28
4289517.....	162A	15-28
4289518.....	162B	41
4289519.....	162B	42
4289520.....	162A	01-05
4289521.....	162A	05
4289522.....	162A	04
4289524.....	170	01-11
4289525.....	170	03
4289526.....	170	04
4289527.....	160	02
4289528.....	160	01D
4289529.....	160	05
4289530.....	160	06
4289531.....	160	04
4289532.....	160	03
4289533.....	166	05-15
4289545.....	416B	31
	418B	31
	420B	31
4289705.....	102	14
	104	16
	106	16
4289706.....	102	15
	104	17
	106	17
4289707.....	102	16
4289810.....	304	50
4289906.....	418B	26
	420A	26
4289907.....	084	19
4290545.....	210	01
4290546.....	210	03
4290547.....	210	04
4290548.....	210	05
4290549.....	210	06
4290550.....	210	07
4290551.....	210	08
4290552.....	210	09
4290553.....	210	10
4290554.....	210	11
4290555.....	210	12
4290556.....	210	13
4290557.....	210	14
4290558.....	210	15
4290666.....	386	29
4291162.....	020	01
4291379.....	022	06A
4291380.....	022	06B
4291797.....	410	05
4291911.....	046	68
4291912.....	046	77
4291966.....	418A	04
4291967.....	418A	05
4292542.....	416A	10
* 4292789.....	030	06A
4292827.....	028	15A
	030	15A
	418B	36
	420B	36
4293184.....	420B	39
4293414.....	172	20
4293429.....	184	03
4293450.....	400	29
4293950.....	074	09
	076	09
4294120.....	210	16
4294176.....	282	04
4294437.....	106	21
4294508.....	198	55B
4294660.....	398	25
4294677.....	398	31
4294701.....	028	15
	030	15
4294979.....	112	51
	114	03
4295302.....	042	24A
4295420.....	160	01B
4295422.....	160	20
4295425.....	160	26
4295426.....	160	27
4295473.....	162A	17
4295474.....	162B	57
4295475.....	162B	58
4295476.....	162B	59
4295478.....	162A	02
4295479.....	162A	02B
4295480.....	162A	02C
	162A	03C
	162A	16C
	162A	17C
4295486.....	162A	03
4295487.....	164	21
4295489.....	162A	11
	166	25
4295491.....	162A	16
4295492.....	162A	18
4295493.....	162A	19
4295494.....	162A	23
4295523.....	142	01
4295524.....	142	02
4295525.....	142	03
4295528.....	142	04
4295529.....	142	05
4295530.....	142	06
4295531.....	142	07
4295532.....	136	01
4295533.....	136	02
4295534.....	136	03
4295535.....	136	04
4295536.....	136	05
4295537.....	136	06
4295538.....	136	07
4295539.....	136	08
4295540.....	136	09
4295541.....	136	10
4295542.....	136	11
4295543.....	136	12
4295544.....	136	13
4295545.....	162A	26
4295546.....	162A	27
4295547.....	162A	28
4295548.....	162B	45
4295549.....	162B	46
4295550.....	162B	47
4295551.....	162B	48
4295560.....	166	06
4295561.....	166	09
4295573.....	166	28
4295576.....	168A	02
4295577.....	168A	02A
4295578.....	168A	22
4295579.....	156	01G

PARTS INDEX

PART NO.	PAGE	ITEM
4295579.....	158	01G
4295581.....	168A	07
4295585.....	168A	05
4295586.....	168A	12
4295587.....	168A	18
4295588.....	168A	19
4295589.....	168A	20
4295590.....	168A	21
4295591.....	168A	26
4295592.....	168A	26A
4295593.....	162B	64
4295606.....	168A	27
4295607.....	166	27
4295609.....	168B	30
4295610.....	168B	31
	170	06
4295611.....	168B	32
	170	07
4295612.....	168B	41
4295613.....	168B	51
4295614.....	170	01
4295621.....	162B	62
4295622.....	170	01A
4295623.....	170	02
4295626.....	170	05
4295627.....	170	11
4295628.....	170	21
4295629.....	170	22
4295633.....	170	23
4295650.....	162A	24
4295660.....	166	03
4295662.....	168A	13
	168A	15
4295858.....	166	32
4295876.....	162A	02D
	162A	03D
	162A	16D
	162A	17D
4295998.....	016	27A
	022	127A
4295999.....	016	27B
	022	127B
4296348.....	032	00
4296797.....	136	14
4296798.....	136	15
4296799.....	136	16
4296800.....	136	17
4296801.....	142	08
	144	00J
	322	11
	326	11
4296993.....	398	21
4296994.....	398	22
4297090.....	108	03
4297091.....	108	04
4297092.....	108	05
4297093.....	108	06
4297094.....	108	07
4297095.....	108	08
4297096.....	108	09
4297097.....	108	10
4297098.....	108	11
4297099.....	108	12
4297100.....	108	13
4297101.....	108	27
4297102.....	108	26
	110	14
4297103.....	108	25
4297104.....	108	24
4297105.....	108	23
4297105.....	110	32
4297106.....	108	22
4297107.....	108	21
4297110.....	108	17A
	110	10A
4297112.....	108	16
4297113.....	108	15
4297114.....	108	14
4297115.....	108	02
4297116.....	108	01
4297118.....	110	17
4297119.....	110	16
4297120.....	110	15
4297122.....	110	13
4297123.....	110	12
4297124.....	110	20
4297126.....	110	10
4297127.....	110	09
4297128.....	110	08
4297130.....	110	06
4297131.....	110	05
4297905.....	246	101
	248	101
	250	101
	252	101
	336	101
	338	101
	340	101
	342	101
	352	101
	354	101
4297986.....	282	12
4297987.....	282	13
4298572.....	026B	109
4298760.....	386	25
4298913.....	110	35
4298914.....	110	34
4298915.....	110	33
4298918.....	110	30
4298919.....	110	29
4298920.....	110	28
4298921.....	110	27
4298922.....	110	26
4298923.....	110	25
4298924.....	110	24
4298925.....	110	23
4298926.....	110	22
4298927.....	110	21
4298985.....	152	02
4299059.....	420A	09
4299066.....	246	09
	248	09
	250	09
	252	09
	336	09
	338	09
	340	09
	342	09
	344	09
	346	09
	348	09
	350	09
	352	09
	354	09
4299085.....	090	33
4299086.....	090	06
4299663.....	028	22B
4300089.....	160	30
4300351.....	102	19
	104	20
4300351.....	106	20
4301290.....	198	01D
4301729.....	110	37
* 4302681.....	146	00G
	324	10
	328	11
4303121.....	358	01
4303122.....	278	01
4304403.....	386	31
4304409.....	096	34
4304411.....	090	32
4304412.....	092	33
4304431.....	100	23
4304438.....	084	34
4304440.....	084	35
4304442.....	084	36
4304444.....	084	37
4304445.....	098	44
4304446.....	098	45A
4304827.....	160	08
4304829.....	168A	12
4304830.....	170	01-11
4304835.....	170	01
4304836.....	162B	61
4305337.....	084	16
4305376.....	068	15
	070	15
4305378.....	050	10
4306996.....	196	22A
4307026.....	124A	28E
	124B	80E
4307027.....	124A	28F
	124B	80F
4307341.....	046	77
4307779.....	008	01-26
4308814.....	026A	100
4309995.....	232A	28
4310582.....	398	23
4311183.....	398	36
4311303.....	384	00
4311304.....	390	00
4311305.....	390	01
4311598.....	110	39
4311599.....	108	28
	110	38
4311628.....	108	29
4311679.....	152	07A
4311737.....	162A	15
4311738.....	162A	01
4312247.....	384	20
4312391.....	246	09
	248	09
	250	09
	252	09
	336	09
	338	09
	340	09
	342	09
	344	09
	346	09
	348	09
	350	09
	352	09
	354	09
4312653.....	386	32
4313364.....	190	23
4313365.....	190	25A
4313809.....	180	06
	182A	06
4313811.....	180	03B

PARTS INDEX

PART NO.	PAGE	ITEM
4313811.....	180	05
	182A	03B
	182A	05
4314668.....	246	02
	248	02
	336	02
	338	02
	340	02
	342	02
	344	02
	346	02
	348	02
	350	02
	352	02
	354	02
4314671.....	246	10
	248	10
	250	10
	252	10
	336	10
	338	10
	340	10
	342	10
	344	10
	346	10
	348	10
	350	10
	352	10
	354	10
4314778.....	276	02
	296	30
4315423.....	180	22
	182A	22
4315424.....	180	10
	182A	10
4315425.....	180	24
	182A	24
4315607.....	240	09
	242	07
	244	07
4315838.....	232A	16
4315870.....	092	06
4315871.....	092	07
4315872.....	092	08
4315873.....	092	09
4315874.....	096	13
4316003.....	096	14
4316004.....	096	16
4316005.....	096	35
4316006.....	092	32
4316007.....	096	36
4316224.....	194	49
4316226.....	066	30
4316892.....	164	09
4317120.....	232A	34
4317121.....	232A	26
4317122.....	232A	14
4317301.....	058	10
* 4317584.....	240	11
4317586.....	242	09
4317620.....	390	02
4318032.....	032	27
4318033.....	032	26
4319252.....	002	53
4319253.....	002	54
4319875.....	184	00
4319920.....	272	02
	274	02
	362	02
	364	02
4319920.....	366	02
	368	02
	370	07
4319946.....	196	21A
4320143.....	160	01A
4320144.....	160	10
4320145.....	160	10A
4320146.....	160	21
4320147.....	160	22
	168A	17
4320149.....	160	25
4320150.....	160	29
4320162.....	164	02
4320163.....	166	02
4320168.....	168A	04
4320169.....	168A	16
4320170.....	170	24
4320174.....	196	20A
4320175.....	196	01A
4320263.....	078	18A
4321267.....	392	27
4321269.....	392	31
4321872.....	112	10
4321892.....	168A	08
4322386.....	180	41
	182A	41
4322392.....	180	12
	182A	12
4322828.....	180	09
	182A	09
4322829.....	180	08
	182A	08
4322839.....	416A	06
4323259.....	418A	06
4323353.....	132	01A
4323354.....	132	01B
4323355.....	132	01C
4323356.....	132	01D
4323357.....	132	01E
4323455.....	168A	07A
4323456.....	168A	07B
4323698.....	108	01-29
4323720.....	110	04
4323723.....	086	21
4323939.....	110	02
4323940.....	110	01
4323943.....	312	00E
	314	00E
4323944.....	312	00F
	314	00F
4323945.....	312	00G
	314	00G
4323946.....	316A	47
4323947.....	316A	59
4323948.....	316A	58
4323949.....	316A	53
4323951.....	312	00B
	314	00B
	322	
4323980.....	110	03
4324261.....	012	00F
4325797.....	118	23
	120	23
4325812.....	084	01
* 4325820.....	030	06
4325825.....	116	15
* 4326095.....	134	01B
4326213.....	056	01
4326456.....	394	15
4326457.....	394	39
4326458.....	394	38
4326459.....	388	42
4326461.....	388	43
4326462.....	390	14
4326739.....	022	00A
4326740.....	022	00C
4326741.....	022	00D
4326742.....	022	00E
4326800.....	124A	28
	124A	80
4326801.....	124A	28A
	124A	80A
4326802.....	124A	28B
	124B	80B
4326803.....	124A	28D
	124B	80D
4326807.....	022	00B
4326876.....	080	04
4327108.....	180	26
4327129.....	032	00
4327179.....	180	18
	182A	18
4327243.....	080	00
4327614.....	180	21
	182A	21
4327935.....	180	40
	182A	40
4328136.....	058	02
4328497.....	182A	26
* 4328638.....	168A	19B
* 4328639.....	168A	19D
4328667.....	184	01
4329588.....	072	01
4329965.....	090	40
	092	40
	094	40
	096	40
4330126.....	078	22
4330134.....	068	17
	070	17
4330135.....	086	15A
4330136.....	086	16A
4330137.....	086	17A
4330138.....	086	18A
4330139.....	098	08
4330205.....	032	00
4330317.....	156	01
4330318.....	176	00
4330320.....	112	00
4330324.....	312	00D
	314	00D
4330325.....	312	00C
	314	00C
4330785.....	150	10
4331026.....	066	06
4331049.....	388	40
4331050.....	394	10
4331051.....	392	26
4331099.....	330	01
4331241.....	112	03
4331616.....	180	03A
	180	04A
	182A	03A
	182A	04A
4331657.....	178	00
4331851.....	242	121
	244	121
4331875.....	404	10
	406	10
4331950.....	416A	11

PARTS INDEX

PART NO.	PAGE	ITEM
4333115.....	090	19
	094	19
4333133.....	092	19
	096	19
* 4333185.....	134	01
4334037.....	418A	08
	420A	08
* 4334065.....	152	36
* 4334066.....	152	37
4334076.....	418B	30
4334227.....	416A	12
4334416.....	416B	25
4334541.....	330	13
4334542.....	330	14
4334543.....	330	15
4334544.....	330	19
4334603.....	156	01
* 4334707.....	058	02
* 4334900.....	262	00
4334914.....	416A	02
4334916.....	416A	02
4334973.....	360	01
4335136.....	022	00
4335209.....	212	148
	214	148
	216	148
	218	148
	220	148
	222	148
	224	148
	226	148
4335253.....	180	37
	182A	37
4335441.....	110	07
4335927.....	060	37
	062	37
4336570.....	124A	28
	124A	80
4336903.....	150	00
4337249.....	172	15A
4337496.....	312	00A-I
4337602.....	158	15
4338439.....	312	00I
	314	00I
4338635.....	060	44
	062	44
4338930.....	316A	82
* 4338974.....	134	01C
4339373.....	312	00H
	314	00H
4339621.....	058	104
4339754.....	032	81
4340892.....	158	01
4341007.....	416A	04
4341111.....	418A	12
	420A	12
4341184.....	108	17
4341185.....	160	01
4341186.....	160	01
4341187.....	160	24
4341192.....	164	01-10
4341193.....	164	01
4341194.....	164	23
4341195.....	164	24
4341196.....	166	21
4341197.....	166	22
4341198.....	166	23
4341199.....	166	29
4341200.....	166	31
4341201.....	168A	01-43
4341202.....	168A	01-43
4341203.....	168A	01
4341204.....	168A	01
4341205.....	176	21
	178	21
4341206.....	176	22
4341207.....	176	25
	178	25
4341208.....	176	26
	178	26
4341209.....	176	27
4341211.....	178	22
4341218.....	160	01C
* 4341810.....	064	66
4342194.....	056	01B
4342197.....	056	01A
4342342.....	144	00
4342603.....	138	01-20
4342726.....	314	19
	318	10
4342727.....	318	15
	320B	53
4342728.....	318	13
	326	
* 4342802.....	058	104
4342848.....	318	03
4342877.....	416A	02
4342878.....	416A	02
4343293.....	312	00A
	320A	
4343365.....	026B	109
4343846.....	416A	02
4343847.....	416A	02
4343856.....	416A	12
* 4344229.....	182A	26
4344303.....	014	55
4344802.....	314	00A
	320A	
* 4345297.....	280	03
4345300.....	246	02
	248	02
	250	02
	252	02
	336	02
	338	02
	340	02
	342	02
	344	02
	346	02
	348	02
	350	02
	352	02
	354	02
* 4345417.....	030	22
4345717.....	330	29
* 4345761.....	256	28
	258	28
4345839.....	176	34
	178	34
4346482.....	022	18
4346678.....	330	28
* 4348414.....	034	01
* 4349668.....	314	00A-I
4349669.....	246	04
	248	04
	250	04
	252	04
	336	04
	338	04
	340	04
4349669.....	342	04
	344	04
	346	04
	348	04
	350	04
	352	04
	354	04
4349671.....	246	06
	248	06
	250	06
	252	06
	336	06
	338	06
	340	06
	342	06
	344	06
	346	06
	348	06
	350	06
	352	06
	354	06
4349942.....	138	03
	320A	03
4349943.....	138	05
	320A	06
4349944.....	144	00L
4350565.....	246	101
	248	101
	336	101
	338	101
	340	101
	342	101
	352	101
	354	101
4350566.....	344	101
	346	101
4350567.....	348	101
	350	101
4351445.....	320A	01
4351447.....	320A	04
4351448.....	138	04
	140	04
	320A	05
4351449.....	320A	07
4351450.....	320A	08
4351451.....	320A	09
4351452.....	138	06
	320A	10
4351453.....	320A	11
4351454.....	320A	12
4351455.....	320A	13
4351456.....	320A	14
4351457.....	320B	51
4351458.....	320A	17
4351459.....	320A	18
4351460.....	320A	19
4351461.....	320A	20
4351462.....	320A	21
4351463.....	320A	22
4351464.....	320A	23
4351465.....	320A	24
4351466.....	138	12
	140	12
	320A	25
4351467.....	138	13
	140	13
	320A	26
4351468.....	144	00B
4351469.....	320A	31
4351470.....	320A	32

PARTS INDEX

PART NO.	PAGE	ITEM
4351471.....	320A	33
4351472.....	320A	34
4351473.....	320A	35
4351474.....	320A	36
4351475.....	320B	37
4351476.....	320B	38
4351477.....	320B	42
4351478.....	320B	43
4351479.....	320B	45
4351480.....	320B	46
4351481.....	320B	47
4351482.....	138	18
	140	18
	144	00I
	320B	48
	322	09
	326	09
4351517.....	322	08
	326	08
4351518.....	322	10
	326	10
4351519.....	144	00E
	322	03
	326	03
4351520.....	144	00F
	322	04
	326	04
4351521.....	144	00D
	322	05
	326	05
4351522.....	144	00G
	322	07
	326	07
4351523.....	144	00A
	322	01
	326	01
4351525.....	144	00C
	322	06
	326	06
* 4351857.....	246	02
	248	02
	250	02
	252	02
	336	02
	338	02
	340	02
	342	02
	344	02
	346	02
	348	02
	350	02
	352	02
	354	02
4351892.....	122	05
* 4352748.....	272	00A
	362	00A
	364	00A
	366	00A
	368	00A
4352801.....	416A	02
4352802.....	416A	02
4352930.....	320A	02
4352931.....	322	02
	326	02
4352932.....	320B	39
4352933.....	138	20
	320B	50
4352934.....	138	15
	140	15
	320A	28
4352935.....	144	00H
4352936.....	320B	40
4353158.....	138	01
4353159.....	138	02
4353160.....	138	07
	140	07
4353161.....	138	08
	140	08
4353162.....	138	09
	140	09
4353163.....	138	10
	140	10
	320A	15
4353164.....	138	11
	140	11
	320A	16
4353165.....	138	16
	140	16
4353166.....	138	17
* 4353560.....	018	01
* 4353751.....	314	00B
	324	
* 4353752.....	318	13
	328	
* 4353754.....	314	00A
	320A	
* 4353854.....	192	23
* 4354012.....	186	42A
	190	44A
	208	
* 4355117.....	314	00C
4355118.....	314	00A-I
* 4355728.....	230	02
* 4355968.....	208	01
* 4355970.....	208	02
* 4355971.....	208	03
* 4355972.....	208	07
* 4355973.....	208	08
* 4355975.....	208	09
* 4355976.....	208	10
* 4355978.....	208	11
* 4355979.....	208	12
* 4355980.....	208	13
* 4355981.....	208	14
* 4355982.....	208	15
4356710.....	326	14
4356895.....	416A	02
4356896.....	416A	02
4356897.....	416A	02
4356898.....	416A	02
4357297.....	008	128
* 4357470.....	034	11
* 4357862.....	172	10
* 4357937.....	416A	02
* 4357938.....	416A	02
* 4358069.....	030	22B
4358396.....	316A	53
4358403.....	316A	47
* 4358587.....	246	10
	248	10
	250	10
	252	10
	336	10
	338	10
	340	10
	342	10
	344	10
	346	10
	348	10
	350	10
* 4358587.....	352	10
	354	10
* 4358588.....	246	04
	248	04
	250	04
	252	04
	336	04
	338	04
	340	04
	342	04
	344	04
	346	04
	348	04
	350	04
	352	04
	354	04
* 4358589.....	246	09
	248	09
	250	09
	252	09
	336	09
	338	09
	340	09
	342	09
	344	09
	346	09
	348	09
	350	09
	352	09
	354	09
* 4358590.....	246	06
	248	06
	250	06
	252	06
	336	06
	338	06
	340	06
	342	06
	344	06
	346	06
	348	06
	350	06
	352	06
	354	06
* 4358591.....	246	11
	248	11
	250	11
	252	11
	336	11
	338	11
	340	11
	342	11
	344	11
	346	11
	348	11
* 4358592.....	246	07
	248	07
	250	07
	252	07
	336	07
	338	07
	340	07
	342	07
	344	07
	346	07
	348	07
	350	07

PARTS INDEX

PART NO.	PAGE	ITEM
* 4358592.....	352	07
	354	07
* 4358593.....	246	08
	248	08
	250	08
	252	08
	336	08
	338	08
	340	08
	342	08
	344	08
	346	08
	348	08
	350	08
	352	08
	354	08
* 4358965.....	316A	25
* 4360981.....	280	02
* 4360997.....	280	01
* 4361000.....	280	00
* 4361302.....	152	25
* 4361411.....	206	10
* 4361601.....	334	13
* 4361637.....	186	42A
	190	44A
	192	44A
	208	
* 4361638.....	018	02
* 4361751.....	210	01
* 4361783.....	208	10
* 4362135.....	168A	19A
* 4362700.....	152	33
* 4362997.....	168A	19C
* 4363008.....	140	01-25
* 4363028.....	146	00
* 4363932.....	124B	80
* 4364504.....	152	32
* 4364756.....	026A	18
* 4365062.....	320A	06
* 4365069.....	320A	01
* 4365327.....	134	14
* 4366825.....	150	00
* 4368256.....	176	37
	178	37
* 4368257.....	176	38
	178	38
* 4368709.....	146	00B
	324	01
	328	01
* 4368711.....	324	02
	328	02
* 4368713.....	324	05
	328	05
* 4368715.....	324	06
	328	06
* 4368716.....	146	00F
	324	07
	328	08
* 4368717.....	324	09
	328	10
* 4368718.....	146	00D
	324	11
	328	12
* 4368720.....	146	00C
	324	12
	328	13
* 4368721.....	146	00I
	324	04
	328	04
* 4368722.....	328	07
* 4369472.....	134	01A
* 4370267.....	140	21
* 4370271.....	140	05
* 4370299.....	140	22
* 4370310.....	140	25
* 4372271.....	160	21
* 4372272.....	168A	16
* 4372608.....	152	29
437303.....	376	10
	378	01
* 4374265.....	018	18
* 4374532.....	118	00B
	120	00B
* 4376471.....	140	01
* 4376472.....	140	02
* 4376473.....	140	03
* 4376475.....	140	06
* 4376476.....	140	14
* 4376479.....	140	23
* 4376480.....	140	24
* 4376482.....	146	00A
* 4376483.....	146	00E
443976.....	376	08
446751.....	036	57
449490.....	040	22
	042	22
449558.....	018	07
	028	29
	030	29
4501625.....	272	02
	274	02
	362	02
	364	02
	366	02
	368	02
	370	07
4501626.....	370	08
4501627.....	272	03
	274	03
	362	03
	364	03
	366	03
	368	03
	370	09
4504198.....	008	128
4504367.....	020	06
	020	12
4504491.....	090	21
	092	21
	094	21
	096	21
	142	105
	144	105
	146	105
4505243.....	330	17
4506408.....	398	27
4506418.....	036	60A
	066	08A
	066	101A
	098	00A
	098	01A
	098	42A
	256	15A
	256	16A
	258	15A
	258	16A
	298	26A
	388	68A
	406	15A
4506424.....	036	50A
4506424.....	036	61A
	038	64A
	040	20A
	042	20A
	048	01A
	048	70A
	072	02A
	256	04A
	258	04A
	278	26A
	358	33A
	382	03A
	382	146A
	388	67A
	400	23A
	402A	03A
	404	00A
	404	08A
	406	00A
	406	08A
	408	00A
	408	05A
	410	00A
	410	05A
4506429.....	256	05A
	258	05A
	276	17A
	276	18A
	296	17A
	384	10A
	388	01A
	390	05A
	390	12A
	394	01A
	400	07A
	400	09A
	400	21A
	402A	32A
4506459.....	038	86
4507397.....	012	06
	034	12
4507512.....	012	12
4507650.....	020	14
4508575.....	010	22
	014	45
4509180.....	036	51A
	038	67A
	038	68A
	038	70A
	038	71A
	050	07A
	068	10A
	068	23A
	070	10A
	070	23A
	078	26A
	080	03A
	080	21A
	080	23A
	082	12A
	082	21A
	082	22A
	082	23A
	084	18A
	084	21A
	084	23A
	088	10A
	088	11A
	088	12A
	098	05A

PARTS INDEX

PART NO.	PAGE	ITEM
4509180.....	098	06A
	098	07A
	098	13A
	282	07A
	282	08A
	282	10A
	282	16A
	304	17A
	304	18A
	306	17A
	308	01A
	310	01A
	310	18A
	386	27A
	386	28A
	386	33A
	386	55A
	392	01A
	392	29A
	392	41A
	398	01A
	398	02A
	398	24A
	400	125A
4509181.....	404	11
	406	11
4510167.....	046	01
4510173.....	046	64
4513294.....	026A	29
4514699.....	148	02
4514700.....	016	01
	022	07
	022	101
452632.....	376	01
4922685.....	412	21
492637.....	378	25
494918.....	162A	16A
	162A	17A
5002498.....	264	00A
5002600.....	212	00
5003003.....	018	00
5003037.....	186	42
5003051.....	104	00
	106	00
5003085.....	216	00
5003117.....	028	00
5003278.....	198	01
5003444.....	284	00A
5003445.....	286	20A
5004145.....	102	00
5004161.....	002	00
5004258.....	266	00A
5004262.....	002	00
* 5004389.....	214	00
5004442.....	318	00
* 5004555.....	218	00
* 5004691.....	030	00
* 5005264.....	018	00
6000928.....	376	00
6005490.....	292	00
6011006.....	268	00A
6011038.....	268	00A-I
6011121.....	186	43
6011122.....	190	44
6011123.....	190	25
6011272.....	172	00
6011274.....	172	05
6011275.....	172	06
6011431.....	356	00A
6011820.....	004	00
6011824.....	174	02
6011833.....	196	01
6012582.....	352	103
	354	103
6013334.....	332	01
6013335.....	332	02
6013491.....	174	19
6013889.....	180	01
	182A	01
6013895.....	174	00
6014249.....	316A	01
6014617.....	270	00A
6014718.....	318	16
6014730.....	004	00
6014865.....	330	20
* 6015160.....	192	25
* 6015161.....	192	44
* 6015239.....	174	02
* 6015586.....	332	01
7001921.....	376	07
7017862.....	200	01A
	206	
7017924.....	186	42A
	190	44A
	208	
7018708.....	378	15
7018709.....	378	16
7021364.....	234	03A
7021647.....	264	00A-E
7023241.....	014	53
7023486.....	190	04A
7023487.....	194	30
7023704.....	356	00
7023887.....	188	00
7023888.....	188	16
7024335.....	186	18
7024355.....	194	01
7024363.....	174	12
7024371.....	032	06
7024390.....	014	54
7024437.....	200	01
7024488.....	186	02
7024515.....	052	33
7025189.....	284	00
7025190.....	286	20
7025516.....	334	11
7026934.....	036	40
7027017.....	304	12
7027154.....	196	32
7027811.....	316A	07
7027949.....	180	00
	182A	00
7027950.....	180	02
	182A	02
7028014.....	182A	30
7028104.....	260	10
7028105.....	260	01
7028430.....	266	00A-E
7028994.....	242	00A
	244	00A
7029450.....	270	00A-I
* 7029561.....	182A	30
7029917.....	330	04
* 7030341.....	036	40
7030422.....	014	54
7030456.....	234	03A
* 7031001.....	200	01A
	206	
8007369.....	316A	05
8016637.....	370	00
8016678.....	372	00
8019759.....	380	33
8021976.....	006	01
8021977.....	006	02
8023917.....	374	00
8024462.....	208	01
8024463.....	206	02
8024464.....	208	02
8024490.....	206	01
8033923.....	018	06
8034081.....	396	18
8044988.....	242	00A
	244	00A
8046753.....	040	04
8046754.....	040	09
8046757.....	044	38
8047346.....	200	72
8048007.....	036	53
8048043.....	122	05
8048249.....	276	08
8048250.....	276	09
8048252.....	276	07
8048419.....	196	22
8048594.....	032	05
8048601.....	190	01
	192	01
8049119.....	196	26
8049120.....	190	05A
8049203.....	044	01
8049204.....	044	25
8049205.....	044	30
8049206.....	044	36
8049207.....	044	48
8049319.....	028	19
	030	19
8049857.....	268	04
	270	04
	356	04
8050149.....	196	20
8050212.....	026A	55
8050636.....	272	00
8050900.....	064	01
8050913.....	194	29
8050921.....	196	27
8050932.....	196	21
8051250.....	124A	30
8051320.....	190	31
8051479.....	196	80
8051685.....	402A	25
8051686.....	402A	05
8051687.....	402A	06
8052020.....	212	139
	214	139
	216	139
	218	139
8052246.....	362	00
8052247.....	364	00
8052248.....	366	00
8052249.....	368	00
8052469.....	286	22A
8052470.....	286	22
8052471.....	288	00
8052573.....	296	00
8052574.....	296	01
8052578.....	296	05
8052579.....	298	01
8052580.....	298	08
8052655.....	296	03
8052662.....	400	02
8052722.....	042	04

PARTS INDEX

PART NO.	PAGE	ITEM
8052727.....	042	09
8052753.....	194	45A
8052756.....	382	04
8052757.....	382	05
8053016.....	158	13
8053137.....	334	00
8053138.....	334	01
8053139.....	334	02
8053140.....	334	04
8053142.....	334	06
8053143.....	334	09
8053144.....	334	10
8053322.....	276	60
8053368.....	294	00
8053414.....	026A	61
8053449.....	032	28
8053476.....	198	55A
8053488.....	290	00
8053499.....	028	28
	030	28
8053664.....	292	
8054039.....	388	39
8054040.....	394	33
8054041.....	394	34
8054066.....	060	01
8054067.....	060	16
8054707.....	400	01
8054882.....	334	05
8055953.....	396	09
8056067.....	154	02
8056108.....	384	13
8056109.....	384	12
8056111.....	384	06
8056112.....	384	05
8056130.....	384	15
8056222.....	304	01
8056308.....	196	28
8056366.....	180	03
	182A	03
8056497.....	036	01
	388	66
8056509.....	296	02
8056640.....	154	21
8056789.....	174	17
8056790.....	174	16
8056791.....	174	28
8057533.....	180	04
	182A	04
* 8057699.....	194	29
8057773.....	390	18
8058010.....	180	30
8058147.....	390	07
8058170.....	390	11
8058180.....	180	33
	182A	33
8058181.....	180	34
	182A	34
8058417.....	172	15
8058561.....	174	31
8058685.....	104	13
8059049.....	212	139
	214	139
	216	139
	218	139
	220	139
	222	139
	224	139
	226	139
8059246.....	276	06
8059804.....	400	25
8059990.....	330	09
8060667.....	202	00
8060671.....	202	01
8060827.....	106	13
8061148.....	318	12
8061155.....	314	20
	318	17
8061170.....	318	02
8061419.....	274	00
8061439.....	124A	30
8061477.....	204	00
8061478.....	204	01
8061479.....	204	02
8061480.....	204	04
8061481.....	204	05
8061482.....	204	06
8061483.....	204	18
8061484.....	204	07
8061487.....	204	08
8061490.....	204	09
8061491.....	204	10
8061492.....	204	11
8061494.....	204	12
8061523.....	270	05
8061525.....	270	06
* 8062623.....	062	16
* 8062667.....	062	01
* 8063135.....	036	53
* 8063136.....	192	04A
* 8063137.....	192	05A
* 8063138.....	196	28
8063346.....	190	31
* 8064133.....	368	00
* 8064459.....	192	31
* 8065098.....	272	00
* 8065291.....	362	00
* 8065292.....	364	00
* 8065293.....	366	00
9032155.....	370	
9032203.....	372	
9042615.....	370	101
9042616.....	370	100
	372	100
9042618.....	288	100
	290	100
	294	100
9072923.....	396	01
9087492.....	380	110
9089384.....	234	00-07
9089636.....	238	00-14
9089637.....	238	02
9089659.....	238	00
	240	00
9089734.....	234	03
9090028.....	236	
9090278.....	236	00
9094106.....	052	01-34
9095828.....	052	30
9101512.....	060	102
	062	102
9101521.....	254	00-40
9101532.....	032	75
9101585.....	288	
9102545.....	272	
9102727.....	230	00-06
9106838.....	362	
9106839.....	364	
9106840.....	366	
9106841.....	368	
9107264.....	060	102
9107264.....	062	102
9108753.....	272	100
	274	100
	362	100
	364	100
	366	100
	368	100
9110449.....	294	
9111041.....	290	
9111266.....	026B	200
9114666.....	242	00
	244	00
9115828.....	334	
9118971.....	024	01
9119377.....	232A	00-48
9120000.....	232A	00
9126215.....	246	
9126216.....	246	00-11
	336	00-11
	340	00-11
	344	00-11
	348	00-11
	352	00-11
9126218.....	336	
9126220.....	340	
9126222.....	248	
9126223.....	248	00-11
	338	00-11
	342	00-11
	346	00-11
	350	00-11
	354	00-11
9126225.....	338	
9126227.....	342	
9126234.....	344	
9126236.....	348	
9126238.....	352	
9126240.....	346	
9126242.....	350	
9126244.....	354	
9128976.....	118	102
	120	102
9129161.....	180	00-41
9130186.....	182A	00-41
9131577.....	118	101
	120	101
9131678.....	232A	00
9132405.....	232A	00-48
9132602.....	242	00-09
	244	00-09
9133006.....	024	01
9134232.....	058	103
9134239.....	058	103
9134243.....	242	00-09
9134244.....	242	00
	244	00
* 9134245.....	240	00-14
* 9134246.....	240	02
9135630.....	246	
9135631.....	246	00-11
	250	00-11
	336	00-11
	340	00-11
	344	00-11
	348	00-11
	352	00-11
9135633.....	336	
9135635.....	340	
9135639.....	344	
9135641.....	352	

PARTS INDEX

PART NO.	PAGE	ITEM
9135643.....	348	
9135645.....	248	
9135646.....	248	00-11
	252	00-11
	338	00-11
	342	00-11
	346	00-11
	350	00-11
	354	00-11
9135669.....	338	
9135671.....	342	
9135675.....	346	
* 9137994.....	182A	00-41
9138361.....	274	
* 9140548.....	246	00-11
	250	00-11
	336	00-11
	340	00-11
	344	00-11
	348	00-11
	352	00-11
9141809.....	354	
9141811.....	350	
9142379.....	250	
9142381.....	252	
9143400.....	234	00-07
9143401.....	234	03
9144887.....	244	00-09
* 9145320.....	248	00-11
	252	00-11
	338	00-11
	342	00-11
	346	00-11
	350	00-11
	354	00-11
9145787.....	254	02
* 9148047.....	334	
* 9148123.....	230	00-06
* 9152730.....	272	100
	362	100
	364	100
	366	100
	368	100
924327.....	412	24
934333.....	028	23
	030	23
936010.....	412	28
94-0632.....	020	09
94-0633.....	404	09
	406	09
	408	06
	410	06
94-0678.....	404	07
	406	07
	408	10
94-2011.....	018	20
	026A	63
	028	25
	030	25
	234	07
	238	09
94-2013.....	018	04
	026A	58
94-2014.....	408	04
	410	04
94-2026.....	402A	21
94-2204.....	052	05
94-2816.....	002	33
94-2817.....	132	03
	134	03
944690.....	026A	18
950416.....	180	13
	182A	13
954493.....	068	00A
957366.....	050	03A
	050	04A
	050	08A
	050	09A
	068	02A
	068	09A
	070	01A
	074	08A
	074	09A
	076	08A
	076	09A
	076	11A
	076	12A
	078	01A
	078	17A
	078	21A
	078	25A
	082	01A
	086	01A
	088	01A
	090	02A
	092	02A
	094	02A
	096	02A
	098	43A
	100	01A
	100	30A
	100	31A
	100	36A
	100	37A
	256	22A
	256	23A
	258	22A
	258	23A
	386	01A
	398	12A
	398	13A
	398	15A
	398	35A
958393.....	412	17
958394.....	412	18
958407.....	412	07
960323.....	236	11
962453.....	040	11
	042	11
	044	34
963227.....	288	03
	290	03
	294	03
963229.....	288	04
	290	04
	294	04
966993.....	032	23
	040	10
	042	10
	044	33
971376.....	370	00A
	372	00A
971377.....	370	03
	372	01
971378.....	370	05
	372	03
971379.....	370	04
	372	02
971489.....	038	87
	040	05
971489.....	042	05
	044	27
	044	39
	044	45
	046	61
	048	73
	400	04
9717542.....	206	03
	208	03
9727636.....	090	29
	092	29
9727638.....	090	28
	092	28
9727822.....	256	32
	256	39
	258	32
	258	39
9728544.....	040	00
9728926.....	020	02
9729325.....	396	21
9732075.....	026A	26
973346.....	288	00A
	290	00A
	294	00A
973347.....	288	02
	290	02
	294	02
9733731.....	268	05
	356	05
9735795.....	196	06
9735834.....	012	07
9735916.....	382	06
	388	59
	394	50
	402A	31
9736378.....	012	04
9736384.....	086	26
9736525.....	196	19
9736904.....	200	65
9737377.....	052	30I
9737667.....	402A	01
9737668.....	402A	02
9737752.....	402A	15
9738008.....	384	16
9738059.....	064	57
9738060.....	064	54
9738223.....	286	26
9738224.....	284	51
9738313.....	186	12
9738326.....	042	23
9738383.....	220	151
	222	151
	224	151
	226	151
9738384.....	220	150
	222	150
	224	150
	226	150
9738389.....	388	37
9738455.....	402A	20
9738682.....	334	21
9738793.....	394	49
	402A	35
9738975.....	032	29
	402A	38
9739155.....	282	00
9739327.....	402A	15
9739482.....	400	12
9740487.....	384	18
9741179.....	034	11

PARTS INDEX

PART NO.	PAGE	ITEM
9741528.....	390	19
9741830.....	388	38
9741831.....	388	60
9741857.....	180	14
	182A	14
9741883.....	180	15
	182A	15
9742276.....	060	31
	062	31
9742277.....	060	32
	062	32
9742312.....	022	10
9742884.....	398	32
9742905.....	396	02
* 9743595.....	064	57
9743619.....	042	00
9743827.....	204	13
* 9743879.....	182A	14
* 9745041.....	064	54
* 9745899.....	148	10
* 9746345.....	228	00
9800676.....	316A	18
985706.....	412	29
985710.....	412	16
986910.....	040	06
	042	06
	044	28
	044	40
	044	46
	046	62
	048	74
	400	05
989848.....	412	11
989850.....	412	13
989858.....	412	01
989859.....	412	03
989860.....	412	04
991336.....	052	29
991337.....	052	12
991339.....	180	07
	182A	07
991342.....	026B	110
991347.....	254	24
991352.....	026A	19
991718.....	036	43
993043.....	412	102
995286.....	378	20
A590103.....	162A	25
A590105.....	334	22
A590106.....	164	28
	186	13
	318	05
A590108.....	008	08B
	058	106
	060	34
	062	34
	122	13
	130	03
	200	69
	316B	83
	318	08
A590110.....	012	16
	050	18
	118	34
	120	34
	122	07
	160	15
	162B	56
	186	46
	190	46
A590110.....	192	46
	316A	10
	396	13
A590112.....	212	33
	216	33
	220	33
	224	33
	402A	28
	404	05
	406	05
A590114.....	124A	28G
	124B	80G
	198	57
A590116.....	008	129
	064	51
	228	04
A590905.....	334	23
A590906.....	032	80
	052	09
	054	03
	124A	55
	166	12
A590908.....	012	14
	020	01C
	056	01D
	058	105
	060	39
	062	39
	064	61
	130	02
	198	55H
	318	07
	408	03
	410	03
A590910.....	006	03
	014	38
	118	33
	120	29
	120	33
	122	58
	128	58
	158	17
	180	28
	182A	28
	184	04
	186	47
	190	47
	192	47
	198	55D
	200	62
	316A	09
	378	22
	396	04
	396	12
	396	20
	400	27
A590912.....	014	51
	040	21
	042	21
	150	11
	398	30
	400	19
	402A	09
	402A	27
A590914.....	002	11
	032	03
	052	34
	124A	28H
	124B	80H
	264	17
A590914.....	266	17
	272	14
	274	14
	284	49
	362	14
	364	14
	366	14
	368	14
A590916.....	008	123
	018	103
	028	02
	030	02
	228	03
	304	10
	306	10
A590918.....	006	12
	212	142
	214	142
	216	142
	218	142
A590920.....	230	107
	232A	07
	380	32
A590922.....	272	08
	274	08
	362	08
	364	08
	366	08
	376	04
A741026.....	396	23
A763016.....	396	24
A766063.....	284	52
A768000.....	378	26
A810060.....	242	06
	244	06
A810065.....	238	06
A810070.....	234	02
A810100.....	254	26
A810160.....	028	20
	030	20
A810190.....	028	06B
	030	06B
A811030.....	384	08
A811035.....	384	03
	390	03
A811040.....	036	36
	036	54
	388	69
A811065.....	066	100C
	236	21
A811085.....	034	17
A811120.....	026A	04
D910536.....	180	103
	182B	103
D99055.....	412	09
D99056.....	412	10
J010612.....	302	34
J010614.....	052	30F
	198	01B
J010616.....	128	75
J010814.....	008	08A
	196	38
J010816.....	008	10
	080	01
	082	10
	160	11
	174	32
	282	05
J010818.....	304	02
J010820.....	142	106

PARTS INDEX

PART NO.	PAGE	ITEM
J010820.....	144	106
	146	106
	166	08
	172	07
	318	14
J010840.....	154	24
J010845.....	154	04
J011000.....	050	01
	066	01
J011016.....	018	10
	126	42
	280	14
	300	06
J011018.....	028	12
	030	12
J011020.....	014	56
	016	17
	022	117
	022	17
	050	14
	060	38
	062	38
	066	21
	128	59
	130	10
	148	09
	174	20
	212	06
	216	06
	220	06
	224	06
J011022.....	028	21
	030	21
	200	61
J011025.....	028	26
	030	26
	030	36
	080	41
	080	44
	084	44
	124A	32
	180	105
	182B	105
	190	82
	212	06
	214	06
	216	06
	218	06
	220	06
	222	06
	224	06
	226	06
	312	04
	314	04
J011030.....	006	48
	102	03
	104	03
	106	03
	174	03
	174	13
	174	18
	174	30
	254	32
J011035.....	014	49
	060	24
	060	45
	062	45
J011040.....	302	35
J011060.....	052	28
	068	12
J011060.....	070	12
J011228.....	200	74
J011230.....	232B	42
	384	19
J011235.....	008	121
	254	112
J011240.....	026A	20
	032	07
J011250.....	026A	62
	256	35
	256	40
	258	35
	258	40
J011255.....	044	52
J011260.....	276	29
	276	55
	296	12
	298	12
	382	01
	384	21
J011265.....	276	62
	388	47
J011270.....	036	48
	040	15
	042	15
	044	49
	276	31
	276	52
	388	48
	390	22
	394	37
J011275.....	032	30
	042	28
	276	32
	402B	39
J020612.....	152	10
	162A	13
	312	11
	314	11
J020614.....	186	41
J020616.....	008	03
	162B	63
J020620.....	122	16
	132	02
	134	02
J020630.....	316A	68
J020816.....	008	16
	008	17
	108	106
	110	102
	160	31
	162B	44
	164	29
	314	22
	318	18
	330	06
J020820.....	010	19
	086	32
	162A	20
	162B	50
	166	24
	196	11
	196	37
	204	17
	316A	29
	318	09
J020825.....	058	101
	124A	26
	316A	21
	316A	67
J020825.....	398	33
J020830.....	122	10
J020835.....	316A	66
J020840.....	330	10
J020845.....	316A	16
J020860.....	316A	35
J021020.....	086	22
	086	28
	316A	81
J021025.....	002	14
	012	02
	180	35
	182A	35
	194	45C
	196	81
	200	66
	304	06
	314	21
	318	11
J021030.....	012	05
	012	11
	022	12
	052	101
	136	104
	138	104
	140	104
	142	104
	144	104
	146	104
	166	30
	174	21
	186	08
	186	35
	188	08
	190	05D
	190	08
	190	35
	192	05D
	192	08
	192	35
	194	35
	196	08
	196	35
	198	51
	304	05
	312	12
	314	12
	316A	03
J021035.....	022	09
	090	30
	092	30
	316A	04
	390	20
J021040.....	060	105
	062	105
	384	17
J021045.....	060	30
* J021055.....	062	30
J021225.....	020	03
J021230.....	220	152
	222	152
	224	152
	226	152
J021235.....	044	24
J031025.....	188	36
	190	09
	190	36
	192	36
	196	09
	196	36

PARTS INDEX

PART NO.	PAGE	ITEM
J031025.....	304	15
J031030.....	158	14
	190	04C
	192	04C
	192	09
	192	34
	196	03
	198	54
	282	01
	304	11
J031230.....	196	10
J071035.....	202	15
	204	16
J217083.....	304	16
J222010.....	150	08
J222012.....	008	117
	014	51
	190	83
	260	21
* J222014.....	262	06
J222016.....	018	105
	028	04
	030	04
	150	03
J222018.....	212	146
	214	146
	216	146
	218	146
J250008.....	172	03
	172	19
J251008.....	172	02
	172	18
J450308.....	320B	41
J450412.....	138	19
	144	00K
	320B	49
	322	12
	326	12
J450510.....	018	12
	152	03
J450512.....	138	14
	320A	27
J450514.....	152	17
J450520.....	334	14
J450620.....	118	09
	120	09
J460310.....	160	19
J460316.....	322	13
	326	13
J460410.....	160	17
	324	03
	328	03
J460412.....	140	19
	142	09
J460510.....	112	04
	112	52
	114	04
J460516.....	116	21
	152	35
	164	04
	168A	06
J460614.....	116	16
J460616.....	118	06
	118	15
	118	20
	118	24
	120	06
	120	15
	120	20
	120	24
J460616.....	168A	11
J460635.....	102	02
	104	02
	106	02
	312	15
	314	15
J670414.....	152	29
J680516.....	104	15
	106	15
J680614.....	102	10
	104	10
	106	10
J680625.....	102	09
	104	09
	106	09
J680645.....	174	45
J70782.....	018	19
J75481.....	230	04
	268	04E
	268	23
	270	04E
	270	23
	286	22D
	286	46
	356	04E
	356	24
	376	19
	378	19
	380	01
	414	00
J75482.....	280	10
	300	37
	414	01
J75581.....	302	29
	414	02
J781035.....	150	06
J833022.....	004	01
J850825.....	172	01
J870820.....	172	17
J900610.....	032	79
J900802.....	130	01
J900814.....	056	01C
J900816.....	012	13
	122	12
	318	06
J900820.....	408	02
	410	02
J900830.....	020	01B
J900835.....	396	14
J901000.....	396	19
J901016.....	118	32
	120	32
J901018.....	158	16
J901020.....	238	10
J901022.....	378	21
J901025.....	396	11
	400	26
J901030.....	150	07
J901035.....	396	03
J901090.....	038	88
J901220.....	212	32
	216	32
	220	32
	224	32
J901225.....	040	03
	042	03
	260	19
J901230.....	402A	26
J901235.....	400	127
J901240.....	014	41
J901260.....	398	29
J901265.....	400	18
J901270.....	402A	08
	402A	34
J901290.....	376	11
	378	11
J901425.....	264	16
	266	16
	284	48
J901430.....	032	02
J901435.....	002	58
	032	01
	262	03
J901480.....	272	13
	274	13
	362	13
	364	13
	366	13
	368	13
J901635.....	008	124
	234	102
J901640.....	028	01
	030	01
* J901645.....	228	02
J931230.....	212	27
	216	27
	220	27
	224	27
J931605.....	380	37
J931630.....	006	15
J931640.....	232A	21
	238	116
	240	116
J931865.....	006	14
J932055.....	232A	06
J932060.....	026B	129
J932095.....	002	28
J932270.....	272	06
	274	06
	362	06
	364	06
	366	06
J932280.....	376	02
J932721.....	004	01
J950010.....	014	35
	028	22C
	030	22C
	038	90
	120	28
	122	03
	122	57
	128	57
	186	48
	190	48
	192	48
	198	55E
	200	63
	304	13
	396	10
J950012.....	014	43
	276	63
	376	12
	378	12
	400	126
	404	04
	406	04
J950014.....	006	09
	058	03
J951016.....	380	38
J951020.....	002	62

PARTS INDEX

PART NO.	PAGE	ITEM
J951022.....	272	07
	274	07
	362	07
	364	07
	366	07
	376	03
J952010.....	006	04
	180	27
	182A	27
	316A	20
J952012.....	058	04
J952014.....	124A	28I
	124B	80I
M111025.....	316A	08
M111050.....	316A	11
M112071.....	380	31
M122065.....	230	105
M171022.....	006	05
	012	15
M222004.....	002	61
M261260.....	014	41
M340616.....	052	15
M340825.....	046	65
M341022.....	236	14
M341025.....	066	07
M341030.....	040	07
	040	12
	042	07
	042	12
	044	29
	044	35
	044	41
	044	47
	046	63
	048	75
	400	06
M341036.....	036	37
	036	58
	038	85
M341045.....	088	09
M341060.....	384	07
M341200.....	384	01
M341228.....	026B	102
	034	18
M341240.....	032	25
M341650.....	026A	35
M351018.....	238	14
	240	14
M360616.....	318	04
M361025.....	158	18
* M430508.....	146	00H
* M430510.....	324	08
	328	09
M430530.....	164	10
M430531.....	320B	44
M430613.....	124A	53
M440616.....	180	38
	182A	38
M470308.....	330	30
M470310.....	330	03
M470510.....	334	17
M492564.....	026B	113
	232B	47
	254	40
	416A	01
	418A	01
	420A	01
M500504.....	164	08
	334	24
M500605.....	052	08
M500605.....	052	30D
	054	02C
	054	04
	124A	54
	166	11
M500807.....	052	31
	060	40
	062	40
	064	60
	152	09
	198	55G
	316A	32
	396	15
M520012.....	014	43
M521008.....	014	39
M570010.....	122	06
M660016.....	150	04
M669008.....	176	102
	178	102

日立建機株式会社

（平成14年7月1日現在）

本社	東京都文京区後楽2丁目5-1 （住友不動産飯田橋ファーストビル8階）	〒112-8563	(03)3830-8000(代)
北海道支社	北海道札幌市西区琴似4条1-1-15	〒063-0814	(011)644-2480
札幌支店	北海道札幌市西区琴似4条1-1-15	〒063-0814	(011)644-2171
倶知安営業所	北海道虻田郡倶知安町字比羅夫60-1	〒044-0077	(0136)22-4896
札幌南支店	北海道北広島市大曲工業団地6丁目1-10	〒061-1274	(011)377-6660
道央支店	北海道砂川市東1条北22丁目1-1	〒073-0151	(0125)53-3136(代)
留萌営業所	北海道留萌市大和田1丁目	〒077-0012	(0164)43-3877
岩見沢営業所	北海道岩見沢市志文町355-5	〒068-0004	(0126)24-8558
旭川支店	北海道旭川市永山3条10-1-5	〒079-8413	(0166)48-2265
名寄営業所	北海道名寄市徳田289-18	〒096-0071	(01654)3-6121(代)
稚内営業所	北海道稚内市はまなす5丁目	〒097-0011	(0162)26-2046
富良野営業所	北海道富良野市若松町6-13	〒076-0032	(0167)22-1570
北見支店	北海道北見市豊地22-11	〒099-1587	(0157)36-4811
帯広支店	北海道帯広市西20条北1-3-22	〒080-2460	(0155)33-2181(代)
釧路営業所	北海道釧路市星ヶ浦南1-5-9	〒084-0913	(0154)51-6111(代)
中標津営業所	北海道標津郡中標津町東33条南2-1-1	〒086-1033	(01537)2-0336
苫小牧支店	北海道苫小牧市新開町3-2-1	〒053-0052	(0144)55-1630(代)
静内営業所	北海道静内郡静内町駒場6-35	〒056-0027	(01464)2-2263
室蘭営業所	北海道室蘭市本輪西町1-2-21	〒050-0065	(0143)55-6186
函館支店	北海道上磯郡上磯町七重浜8-5-23	〒049-0111	(0138)49-0505
八雲営業所	北海道山越郡八雲町浜松154	〒049-3124	(01376)2-2708
東北支社	宮城県多賀城市明月2-3-1	〒985-0843	(022)365-4141
奥羽支店	青森県青森市大字三内字丸山393-285	〒038-0031	(017)761-6116(代)
青森営業所	青森県青森市大字三内字丸山393-285	〒038-0031	(017)761-6116(代)
弘前営業所	青森県弘前市大字境関1-1-7	〒036-8076	(0172)26-1801(代)
十和田営業所	青森県十和田市大字洞内字井戸頭144-261	〒034-0107	(0176)23-7361(代)
八戸営業所	青森県八戸市大字市川町字長七谷池2-692	〒031-0804	(0178)44-5010(代)
むつ営業所	青森県むつ市大字田名部字上川32-382	〒035-0021	(0175)23-4461(代)
秋田営業所	秋田県秋田市御所野湯本3-1-4	〒010-1415	(018)826-0755(代)
本荘営業所	秋田県本荘市薬師堂字谷地204-1	〒015-0041	(0184)24-2811(代)
岩手支店	岩手県紫波郡矢巾町流通センター南2-7-11	〒020-0891	(019)638-8511(代)
宮古営業所	岩手県宮古市板屋1-2-7	〒027-0048	(0193)63-7441(代)
前沢営業所	岩手県胆沢郡前沢町照井館1-31	〒029-4205	(0197)41-3372
大船渡営業所	岩手県大船渡市猪川町字久名畑28-2	〒022-0004	(0192)27-4438
北上営業所	岩手県北上市流通センター19-91	〒024-0014	(0197)71-1925
南東北支店	宮城県多賀城市明月2-3-1	〒985-0843	(022)364-6131(代)
山形営業所	山形県東根市大字若木字七窪5581-2	〒999-3737	(0237)48-1611(代)
庄内営業所	山形県酒田市大字広野字大日塚1	〒998-0125	(0234)92-2805(代)
米沢営業所	山形県米沢市中田町909-9	〒992-0011	(0238)37-2691(代)
仙台営業所	宮城県多賀城市明月2-3-1	〒985-0843	(022)364-6131(代)
古川営業所	宮城県古川市沢田字舞台98-1	〒989-6232	(0229)28-4300(代)
石巻営業所	宮城県桃生郡河南町鹿又字道的前326-3	〒986-1111	(0225)75-2306(代)
仙南営業所	宮城県柴田郡大河原町字新南163-3	〒989-1224	(0224)53-1711(代)
郡山営業所	福島県郡山市字道場51	〒963-8824	(024)944-8950(代)
いわき営業所	福島県いわき市小名浜大原字野中88-1	〒971-8111	(0246)53-3361(代)
原町営業所	福島県原町市大字北原字東原208-1	〒975-0021	(0244)23-3864(代)
会津営業所	福島県会津若松市インター西56-1（会津アピオ内）	〒965-0059	(0242)22-2011(代)
関東支社	埼玉県草加市弁天5-33-25	〒340-0004	(0489)35-2111
茨城支店	茨城県那珂郡那珂町大字向山字笠松1269-1	〒311-0102	(029)295-2311(代)
日立営業所	茨城県日立市滑川本町5-13-16	〒317-0051	(0294)24-7514(代)
鹿嶋営業所	茨城県鹿嶋市大字長栖1879-135	〒314-0022	(0299)83-9281
つくば営業所	茨城県つくば市緑ヶ原4-12	〒300-2646	(0298)47-5432(代)
栃木支店	栃木県下都賀郡石橋町大字下石橋字花林573（石橋第3工業団地）	〒329-0512	(0285)53-0815(代)
佐野営業所	栃木県佐野市堀米町3225	〒327-0843	(027)263-8511(代)
群馬支店	群馬県前橋市天川大島町1202-2	〒379-2154	(0272)63-8511(代)
伊勢崎営業所	群馬県伊勢崎市飯島町542-2	〒372-0854	(0270)32-1221
太田営業所	群馬県太田市藤阿久町913-19	〒373-0034	(0276)31-5641(代)
前橋北営業所	群馬県勢多郡富士見村大字時沢2803	〒371-0104	(027)288-2000
新潟支店	新潟県新潟市大字川口字乙578-7	〒956-0015	(025)023-6070(代)
下越営業所	新潟県北蒲原郡中条町大字船戸字山ノ下652-1	〒959-2675	(0254)44-6181(代)
長岡営業所	新潟県長岡市高見町字大潟3008-3	〒940-0004	(0258)24-8121(代)
魚沼営業所	新潟県北魚沼郡小出町大字虫野1293	〒946-0037	(02579)2-8141(代)
上越営業所	新潟県上越市大字黒井字馬ノ口99-3	〒942-0013	(0255)43-3583(代)
長野支店	長野県長野市大字大町1053-10	〒381-0004	(026)295-3000(代)
佐久営業所	長野県佐久市中込3421-47	〒385-0051	(0267)62-7212(代)
上田営業所	長野県上田市大字築地字堀ノ内148-1	〒386-1107	(0268)27-9666(代)
松本営業所	長野県塩尻市広丘堅石2146-38	〒399-0705	(0263)52-7720(代)
飯田営業所	長野県飯田市上郷別府3338（飯伊自動車㈱内）	〒395-0003	(0265)22-3167(代)
大町営業所	長野県大町市大字平7791-17	〒398-0001	(0261)22-8090(代)
諏訪営業所	長野県茅野市横内5街区1-2	〒391-0001	(0266)82-7230
東京支店	東京都江東区亀戸9-7-10	〒136-0071	(03)3682-8624(代) (03)3637-5261(代)
城東営業所	埼玉県草加市弁天5-33-25	〒340-0004	(0489)35-7341
東京西営業所	神奈川県川崎市高津区下野毛1-7-12	〒213-0006	(044)811-3011
西関東支店	神奈川県相模原市淵野辺2-5-8	〒229-0006	(042)752-9211(代)
相模営業所	神奈川県相模原市淵野辺2-5-8	〒229-0006	(042)752-9211(代)
厚木営業所	神奈川県厚木市長谷6-38	〒243-0036	(0462)47-9151(代)
横浜営業所	神奈川県横浜市都筑区川向町109	〒224-0044	(045)472-4504(代) (045)472-4501(代)
横浜南営業所	神奈川県横浜市金沢区幸浦2-16-3	〒236-0003	(045)785-7790
多摩営業所	東京都西多摩郡瑞穂町南平1-6-7	〒190-1224	(0425)57-2231(代)
埼玉支店	埼玉県さいたま市吉野町1-39-1	〒330-0031	(048)665-2555(代)
埼玉北営業所	埼玉県深谷市上野台1351-1	〒366-0801	(048)571-9255(代)
草加営業所	埼玉県草加市弁天5-33-25	〒340-0004	(0489)35-1522(代)
川越営業所	埼玉県狭山市青柳1626-2	〒350-1301	(042)969-6805(代)
秩父営業所	埼玉県秩父市大字大野原字蜂沢80-1	〒368-0005	(0494)25-6103
千葉支店	千葉県千葉市若葉区野呂町633	〒265-0053	(043)228-1211(代)
柏営業所	千葉県東葛飾郡沼南町塚崎1311-4	〒277-0923	(0471)91-6310(代)
成田営業所	千葉県香取郡多古町喜多300-18	〒289-2232	(0479)76-5770(代)
千葉南営業所	千葉県木更津市真里1765-1	〒292-0212	(0438)53-3880(代)
茂原営業所	千葉県茂原市六ツ野1850	〒297-0012	(0475)26-3531
中部支社	愛知県名古屋市中川区山王1-601	〒454-0011	(052)332-6109
東海支店	愛知県東海市東海町1-2-1	〒476-0015	(052)603-1503
名古屋中央営業所	愛知県名古屋市中川区山王1-601	〒454-0011	(052)332-6101
春日井営業所	愛知県春日井市大手田西町3-21-8	〒486-0806	(0568)83-6661(代)
三河営業所	愛知県岡崎市合歓木町字屋下1-1	〒444-0232	(0564)43-6551(代)
松阪営業所	三重県一志郡三雲町曽原字粧屋823-3	〒515-2112	(059856)-5105(代)
四日市営業所	三重県三重郡川越町大字南福崎958	〒510-8124	(0593)63-0911(代)
静岡支店	静岡県浜北市永島806	〒434-0013	(053)587-4411(代)
富士営業所	静岡県富士市中野407-1	〒417-0809	(0545)35-0198(代)
伊豆営業所	静岡県田方郡大仁町御門51-1	〒410-2316	(0558)76-0860
藤枝営業所	静岡県藤枝市築地1-4-1	〒426-0031	(054)646-2400
岐阜支店	岐阜県各務原市須衛町2丁目605番地	〒509-0108	(059856)-5105(代)
高山営業所	岐阜県高山市新宮町830-1	〒506-0035	(0593)63-0911(代)
郡上営業所	岐阜県郡上郡大和町徳永368-1	〒501-4607	(05995)5-0096
東濃営業所	岐阜県恵那市大井町雀子ヶ根2087-220	〒509-7201	(0583)70-9155(代)
北陸支店	富山県射水郡大島町小島501	〒939-0274	(0766)52-4661(代)
魚津営業所	富山県魚津市三ケ281-1	〒937-0857	(0765)24-5400(代)
富山中央営業所	富山県富山市安養寺261-1	〒939-8177	(076)429-6330(代)
金沢営業所	石川県能美郡寺井町字粟生ネ100	〒923-1101	(0761)58-5588
能登営業所	石川県鳳至郡穴水町字川島ア17番	〒927-0027	(0768)52-1237
福井営業所	福井県福井市別所町19-4	〒918-8115	(0776)34-2666
関西支社	京都府乙訓郡大山崎町字大山崎小字岸畑22	〒618-8511	(075)956-2111
近畿支店	大阪府大東市新田北町5-25	〒574-0052	(072)873-5461(代)
大阪北営業所	大阪府茨木市西豊川町18-7	〒567-0058	(0726)41-9311
大阪西営業所	大阪府大阪市港区波除5-6-6	〒552-0001	(06)6581-8051
大阪東営業所	大阪府大東市新田北町5-25	〒574-0052	(072)873-5461(代)
大阪南営業所	大阪府堺市毛穴町117-1	〒599-8266	(0722)72-1230(代)
奈良営業所	奈良県奈良市今市町40-1	〒630-8444	(0742)62-4981
大淀営業所	奈良県吉野郡大淀町大字土田332	〒638-0811	(0747)52-9551
和歌山営業所	和歌山県和歌山市大垣内字澤622-2	〒649-6272	(073)465-3288
田辺営業所	和歌山県田辺市新庄町496-1（明光サービス㈱内）	〒646-0011	(0739)25-1251
山陽支店	兵庫県加古川市平岡町一色字上池649-1	〒675-0115	(0794)37-6151(代)
神戸営業所	兵庫県神戸市中央区磯上通3-2-30	〒651-0086	(078)251-3301(代)
伊丹営業所	兵庫県伊丹市鴻池字北浦9-1	〒664-0006	(0727)70-2201(代)
姫路営業所	兵庫県姫路市飾磨区下野田478番地	〒672-8044	(0792)34-9871(代)
加古川営業所	兵庫県加古川市平岡町一色字上池649-1	〒675-0115	(0794)37-6151(代)
岡山営業所	岡山県倉敷市松島1109	〒701-0114	(0864)62-0815(代)
備前営業所	岡山県備前市香登西97-1	〒705-0011	(0869)66-8650(代)
北関西支店	京都府乙訓郡大山崎町字大山崎小字岸畑22	〒618-8511	(075)956-3171
京都営業所	京都府乙訓郡大山崎町字大山崎小字岸畑22	〒618-8511	(075)956-3171
福知山営業所	京都府福知山市長田小字宿81-27	〒620-0846	(0773)27-4172
但馬営業所	兵庫県朝来郡和田山町林垣925-5（但馬重機(株)内）	〒669-5231	
滋賀営業所	滋賀県野洲郡野洲町大字三上2573	〒520-2323	(0775)86-2875(代)
長浜営業所	滋賀県長浜市西上坂町346	〒526-0803	(0749)63-0831(代)
鳥取営業所	鳥取県鳥取市千代水3-36	〒680-0911	(0857)31-5852
四国支店	香川県高松市郷東町字乾新開796-171	〒761-8031	(087)881-8881
高松営業所	香川県高松市郷東町字乾新開796-171	〒761-8031	(087)881-8881
善通寺営業所	香川県善通寺市弘田町1013番地	〒765-0071	(0877)62-1285
徳島営業所	徳島県板野郡藍住町奥野字長江口75-5	〒771-1201	(088)692-1190
池田営業所	徳島県三好郡三好町大字足代字滝の下106-1	〒771-2502	(0883)79-3960
松山営業所	愛媛県松山市須賀町6-1	〒791-8052	(089)953-2340
西条営業所	愛媛県西条市飯岡1393-1	〒793-0010	(0897)55-8405
宇和島営業所	愛媛県宇和島市保田甲984-1	〒798-0077	(0895)27-0828
南国営業所	高知県南国市三和琴平2丁目1638-13	〒783-0087	(088)865-3020
中村営業所	高知県中村市国見788-1	〒787-0667	(0880)37-3515
西日本支社	福岡県粕屋郡新宮町緑ヶ浜2-1-1	〒811-0119	(092)962-2635(代)
中国支店	広島県佐伯郡大野町上の浜2-2-1	〒739-0432	(0829)55-2530(代)
広島営業所	広島県佐伯郡大野町上の浜2-2-1	〒739-0432	(0829)55-2530(代)
福山営業所	広島県福山市曙町6-12-10	〒721-0952	(0849)54-6112(代)
山口営業所	山口県吉敷郡小郡町若草町1-2	〒754-0024	(0839)72-2820(代)
下松営業所	山口県下松市葉山1-819-16	〒744-0061	(0833)46-3855(代)
島根営業所	島根県八束郡東出雲町大字揖屋町2142-1	〒699-0101	(0852)52-5560(代)
浜田営業所	島根県浜田市黒川町208-1（オフィス長谷川）	〒697-0024	(0855)23-1224
福岡支店	福岡県小郡市上岩田字西野口1142-1	〒838-0121	(0942)23-8020(代)
福岡営業所	福岡県小郡市上岩田字西野口1142-1	〒838-0121	(0942)23-8020(代)
大牟田営業所	福岡県大牟田市大字白銀字鵜田291	〒837-0912	(0944)58-0495(代)
福岡東営業所	福岡県粕屋郡新宮町緑ヶ浜2-1-1	〒811-0119	(092)962-5191(代)
福岡西営業所	福岡県福岡市西区元浜1-16-4	〒819-0166	(092)806-5334(代)
北九州営業所	福岡県北九州市小倉北区西港町91-2	〒803-0801	(093)581-1601(代)
下関営業所	山口県下関市石原91-1	〒751-0886	(0832)56-5661(代)
西九州支店	佐賀県多久市東多久町大字別府4982-3	〒846-0012	(0952)76-5033(代)
佐賀営業所	佐賀県多久市東多久町大字別府4982-3	〒846-0012	(0952)76-5033(代)
長崎営業所	長崎県諫早市津久葉町5-98	〒854-0065	(0957)26-4411(代)
佐世保営業所	長崎県北松浦郡吉井町立石免字黒岩186-2	〒858-0904	(0956)47-2110(代)
中九州支店	熊本県菊池郡大津町大字杉水字中水迫3643	〒869-1236	(096)293-1717(代)
熊本営業所	熊本県菊池郡大津町大字杉水字中水迫3643	〒869-1236	(096)293-1717(代)
八代営業所	熊本県八代市川田町西607-1	〒869-4616	(0965)39-0670(代)
大分営業所	大分県大分市大字中戸次字垣迫5166-2	〒879-7761	(097)597-1288(代)
中津営業所	大分県中津市大字植野字竹ノ内176-1	〒879-0103	(0979)32-4752(代)
日田営業所	大分県日田市上城内1282-1（㈲中島産業内）	〒877-0003	(0973)22-8528(代)
南九州支店	鹿児島県鹿児島市七ツ島1-2-5	〒891-0132	(099)262-1950(代)
宮崎営業所	宮崎県宮崎市大字島之内字湯取6265	〒880-0121	(0985)39-7775(代)
鹿児島営業所	鹿児島県鹿児島市七ツ島1-2-5	〒891-0132	(099)262-1950(代)
川内営業所	鹿児島県川内市宮里町字清水3051-4	〒895-0056	(0996)25-3325(代)
沖縄支店	沖縄県具志川市大字州崎12-34	〒904-2234	(098)937-3488(代)

● 資格取得のご相談は㈱日立建機教習センタへ

㈱日立建機教習センタ	埼玉県草加市弁天5-33-25	〒340-0004	(0489)31-0121(代)
北海道教習所	北海道石狩市新港中央2-766-3	〒061-3242	(0133)64-6388
宮城教習所	宮城県多賀城市明月2-3-1	〒985-0843	(022)364-6143
埼玉教習所	埼玉県草加市弁天5-33-25	〒340-0004	(0489)31-0121(代)
茨城教習所	茨城県新治郡霞ヶ浦町戸崎2328	〒300-0136	(0298)28-2370
愛知教習所	愛知県岡崎市合歓木町字屋下1-1（日立建機㈱三河支店内）	〒444-0232	(0564)43-6578
京都教習所	京都府乙訓郡大山崎町字大山崎小字岸畑22	〒618-0071	(075)957-4944(代)
福岡教習所	福岡県粕屋郡新宮町緑ヶ浜2-1-1	〒811-0119	(092)963-3634

日立建機株式会社