JULHO 1994

編番
PART NO.
P107-1-7

RUTHZIL TRATOR COMERCIAL DE PEÇAS LTDA 11 97083-6812 ROLANDO

PARTS CATALOG
パーツカタログ

EX60
Excavator

適用号機
Serial No. 10001～

HITACHI

メ　モ　欄
MEMORANDUM

下表を部品注文，機械管理等にご利用下さい。

Please utilize under-table for parts-order and maintenance of your machine, etc.

機　体　製　番 MACHINE Mfg. NO.	
エ　ン　ジ　ン　形　式 ENGINE TYPE	
エ　ン　ジ　ン　製　番 ENGINE Mfg. NO.	

Ｚ　：　その部品はエンジン関連部品です。

ＯＰ　：　オプショナル部品であることを示します。標準機には付いておらず、特別注文により販売する部品です。

ＯＳ　：　オーバーサイズ部品を示します。

ＵＳ　：　アンダーサイズ部品を示します。
（ＯＳ，ＵＳ　はスタンダードサイズ部品の次の行に、続けて記載しています。）

＃　：　このパーツカタログから、その部品の含まれている装置のリストのページに新しく記載した部品であることを示します。

適用号機　：　その部品を使用している機械の「号機」を示します。〔「号機」とは、機械の製番の「－（ハイフン）」以下の数字をいいます。〕
適用号機欄上部には、部品全体に適用する「号機」を表示しています。
各部品毎に「号機」表示のないものは、適用号機欄上部の「号機」が適用号機になります。
各部品毎に「号機」表示のあるものは、部品毎の「号機」と適用号機欄上部の「号機」との両方を包含する「号機」が部品毎の適用号機となります。
また、先頭に「Ｄ」の文字を表示しているものは、変更切換時期を年月で表わします。
（例；Ｄ８９／１０－・・・１９８９年１０月以降この部品を使用。）
先頭に「Ｈ」の文字を表示しているものは、機器の製造番号を表わします。機器の製造番号は、機器の銘板に刻印されており、本パーツカタログでは「号機」と区別するために「Ｈ」の文字を付けています。
先頭に「Ｆ」の文字を表示しているものは、フロントアタッチメントの「フロントNO.」を表わします。「フロントＮｏ．」は、フロントアタッチメントの銘板に刻印されており、本パーツカタログでは「号機」と区別するために「Ｆ」の文字を付けています。

互換性　：　部品番号欄に記載している部品と代替部品欄に記載している部品との間で、互換性の生じる条件を示します。各記号の意味は次の通りです。

Ｉ　：　その部品の代わりに、使用できる部品の部品番号と数量を、代替部品欄に示します。
但し、代替部品欄に示す部品の代わりに、その部品を使用することはできません。

Ｐ　：　その部品は使用禁止になっています。代替部品欄に示す部品を使用してください。

Ｔ　：　組合せで互換性があります。その部品の代わりに、代替部品欄に示す何点かの部品と組で使用してください。

Ｙ　：　その部品と代替部品欄に示す部品は、無条件に互換性があることを示します。

代替部品　：　互換性欄の記号に対応して、代替に使用する部品の部品番号と数量を示します。

《注記》　：　部品をご注文の際、互換性欄に　Ｉ，Ｐ，Ｔ，Ｙ　と記載されている場合、自動的に代替部品欄に示されている部品が供給されることがあります。

FOREWORD

◎ This parts catalog shows the components of EX60 Hydraulic Excavator.
The numerical parts No. index is provided at the end of this parts catalog.
In the parts index, a part No. with "*" mark shows a newly added part on the parts catalog.

◎ In this parts catalog, SDX and DX are mentioned on the top of some pages. Subject to territory and / or machine, supplied machines are different. When ordering parts, please confirm whether the machine is SDX or DX.

◎ This parts catalog contains the most recent information available at the time of printing, and the contents of the list are based on information in effect at that time and are subject to change without notice.

◎ The references in the parts catalog of "LEFT", "RIGHT", "FRONT" and "REAR" are identified as follows.
The driver's seat is positioned "LEFT" side, and the opposite side is "RIGHT".
The front-end attachments is at the "FRONT". The counterweight is attached at the "REAR".
For the undercarriage, the travel motor is at the "REAR", and the opposite is "FRONT".

◎ For the engine parts, please refer to the parts catalog of NISSAN diesel engine FD3304 issued separately.

1. HOW TO ORDER PARTS

When ordering parts, Please specify the following items as shown in the following example.

	(EXAMPLE)	
(1) Model of Machine	(EX60)	Shown on NAME-PLATE provided on MAIN FRAME on the lower right side of CAB
(2) Machine Serial No.	(107-10001)	
(3) Part No.	(A810165)	Ordering Parts
(4) Part Name	(O-RING)	
(5) Q'ty	(2)	Ordering Q'ty
(6) Purchaser's Name and Address		

2. HOW TO USE THIS PARTS CATALOG

·ITEM Item No. shows the reference No. on the machine illustration.

·PART NO. Part No. consists of a letter of the alphabet and numericals, or numericals only.

·PART NAME Components of an assembly part are shown with "·" marks and are shown on the line, or lines, below the assembly part. Also, if the component with "·" mark consists of further components part, these further components are shown by the marks "··" .

·Q'TY Q'ty shows the quantity used for one machine, however quantity of components shows the quantity for one assembly part.

·SERVICE CODE Abbreviations in the column of service code have their own meaning as shown below.

W: The part with this abbreviation shows that the part requires some work on it before installing in the machine.

H: As the part with this abbreviation shows a precision part, please ask the authority for its repairing.

D: The part with this abbreviation is a component of an assembly and is not available independently. The assembly part containing this part should be orderd.

K: This means that the part is contained in the service parts kit.

R: The part with this abbreviation shows that the quantity of the part is changed depending upon the machine, such as an adjusting shim etcetera.

S: This part is specially provided as a service part, which was not provided in the machine before from shipping the factory.

Z: The part with this abbreviation related to the ENGINE.

OP: Optional parts

OS: Over-sized parts

US: Under-sized parts

(NOTE: Part with abbreviation "OS" or "US" is described on the line below the standard-sized part.)

#: The part with this mark is newly added on that page of the equipment.

·SERIAL No. Applicable machine serial No. for the part is shown in this column.
Further, above this column, the applicable serial No. is shown for all parts described on that page.
Take this serial No. if the part is not mentioned its own applicable serial No.
Take the serial No. which includes both of for the part and for all parts desclibed on the page if the part is mensioned its own applicable serial No.
If the abbreviation "D" is described as headed letter instead of the serial No. it means the producted date of the machine in which the parts are used.
(EXSAMPLE: D89/10-·····producted on October 1989 and after)
If the abbreviation "H" is described as headed letter, it means the serial No. of equipment such as PUMP, MOTOR, CONTROL VALVE and etcetera.
If the abbreviation "F" is described as headed letter, it means the Front No. of front-end attachments such as BUCKET, BOOM, ARM and etcetera.

·ICA

ICA shows the interchangeability between the original and the improved parts. Abbreviations used in this column are as follows.

I: Part No. in the column of "Replaceable part" can be used instead of this part but not vice versa.

P: This must not be used for the machine. The part No. in the column "Replaceable part" should be used instead.

T: Parts Nos. those in the column of "Replaceable part" can be used as an assembly instead of this part.

Y: This part and the part in the column of "Replaceable part" are interchangeable with each other.

·REPLACEABLE PART

Interchangeable parts Nos. and their required quantity are shown in this column.

NOTE: If interchangeable improved parts are provided for the parts which you may order, the improved parts classified as "I","P","T" or "Y" may be supplied.

目　　次
CONTENTS

PB－158
PB－A27

装置名称	Group Name	適用号機 SERIAL NO.	頁 PAGE
上部旋回体	UPPERSTRUCTURE		
フレーム	FRAME		001
エンジン	ENGINE		003
ラジエータ	RADIATOR		005
エアクリーナ	AIR CLEANER		007
マフラー	MUFFLER		009
燃料タンク	FUEL TANK		011
ポンプ装置	PUMP DEVICE		013
旋回装置	SWING DEVICE		015
オイルタンク	OIL TANK		017
オイルクーラ配管（１）	OIL COOLER PIPINGS (1)		019
オイルクーラ配管（２）	OIL COOLER PIPINGS (2)		021
オイルクーラ配管（３）	OIL COOLER PIPINGS (3)		023
本体配管（１）	MAIN PIPINGS (1)		025
本体配管（２）	MAIN PIPINGS (2)		027
本体配管（３）	MAIN PIPINGS (3)		029
エンジンコントロールレバー（１）	ENGINE CONTROL LEVER (1)	10001-12095	031
エンジンコントロールレバー（１）	ENGINE CONTROL LEVER (1)	12096-	033
エンジンコントロールレバー（２）<SDX>	ENGINE CONTROL LEVER (2) <SDX>		035
エンジンコントロールレバー（２）<DX>	ENGINE CONTROL LEVER (2) <DX>		037
操作レバー	CONTROL LEVER		039
操作用リンク装置	CONTROL LINK		041
パイロット配管（１）<SDX>	PILOT PIPINGS (1) <SDX>		043
パイロット配管（１）<DX>	PILOT PIPINGS (1) <DX>		045
パイロット配管（２－１）	PILOT PIPINGS (2-1)		047
パイロット配管（２－２）	PILOT PIPINGS (2-2)		049
パイロット配管（３）	PILOT PIPINGS (3)		051
コントロールボックス <SDX>	CONTROL BOX <SDX>		053
コントロールボックス <DX>	CONTROL BOX <DX>		055
ゲージパネル	GAUGE PANEL		057
電気部品（１）<SDX>	ELECTRIC PARTS (1) <SDX>		059
電気部品（１）<DX>	ELECTRIC PARTS (1) <DX>		061
電気部品（２）<SDX>	ELECTRIC PARTS (2) <SDX>		063

装置名称	Group Name	適用号機 SERIAL NO.	頁 PAGE
電気部品（２）<DX>	ELECTRIC PARTS (2) <DX>		065
電気部品（３）	ELECTRIC PARTS (3)		067
電気部品（４）	ELECTRIC PARTS (4)		069
キャブグループ	CAB GROUP		071
・キャブ（１）	·CAB (1)		073
・キャブ（２）	·CAB (2)		075
・キャブ（３）	·CAB (3)		077
・キャブ（４）	·CAB (4)		079
・キャブ（５）	·CAB (5)		081
・キャブ（６）	·CAB (6)		083
シート	SEAT		085
カバー（１）	COVER (1)		087
・ドアロック（１）	·DOOR LOCK (1)		089
・ドアロック（２）	·DOOR LOCK (2)		091
カバー（２）	COVER (2)		093
カーヒータ <SDX>	CAR HEATER <SDX>		095
カーヒータ配管 <SDX>	CAR HEATER PIPINGS <SDX>		097
下部走行体	UNDERCARRIAGE		
トラックフレーム	TRACK FRAME		099
走行装置	TRAVEL DEVICE		101
フロントアイドラ	FRONT IDLER		103
アジャスタ	ADJUSTER		105
上ローラ	UPPER ROLLER		107
下ローラ	LOWER ROLLER		109
トラックリンク ４５０Ｇ	TRACK-LINK 450G		111
センタージョイント（ｽﾀﾝﾀﾞｰﾄﾞ用）	CENTER JOINT (FOR STD.)	10001-D89/08	113
センタージョイント（ｽﾀﾝﾀﾞｰﾄﾞ用）	CENTER JOINT (FOR STD.)	D89/09-	115
センタージョイント（ﾌﾞﾚｰﾄﾞｱﾀｯﾁﾒﾝﾄ用）	CENTER JOINT (FOR BLADE ATTACHMENT)	10001-D89/09	117
センタージョイント（ﾌﾞﾚｰﾄﾞｱﾀｯﾁﾒﾝﾄ用）	CENTER JOINT (FOR BLADE ATTACHMENT)	D89/10-	119
走行配管	TRAVEL PIPINGS		121
フロント アタッチメント	FRONT-END ATTACHMENTS		
ブーム	BOOM		123
スタンダードアーム １．６２Ｍ	STD. ARM 1.62M		125
バケット ０．２５	BUCKET 0.25	10001-D94/05	127
# バケット ０．２５	BUCKET 0.25	D94/06-	129

装置名称	Group Name	適用号機 SERIAL NO.	頁 PAGE
フロント配管	FRONT PIPINGS		131
側溝掘関係部品	OFFSET BOOM PARTS		
フレーム	FRAME		(001)
予備ペダル	SPARE PEDAL		133
予備ペダル用本体配管	MAIN PIPINGS FOR SPARE PEDAL		135
側溝掘ブーム	OFFSET BOOM		137
フロント配管（側溝掘）	FRONT PIPINGS (OFFSET BOOM)		139
ブレードアタッチメント関係部品	BLADE ATTACHMENT PARTS		
ポンプ装置	PUMP DEVICE		(013)
オイルクーラ配管（１）	OIL COOLER PIPINGS (1)		(019)
パイロット配管（２－２）	PILOT PIPINTS (2-2)		(049)
トラックフレーム	TRACK FRAME		(099)
センタージョイント（ﾌﾞﾚｰﾄﾞｱﾀｯﾁﾒﾝﾄ用）	CENTER JOINT (FOR BLADE ATTACHMENT)	10001-D89/09	(117)
センタージョイント（ﾌﾞﾚｰﾄﾞｱﾀｯﾁﾒﾝﾄ用）	CENTER JOINT (FOR BLADE ATTACHMENT)	D89/10-	(119)
ブレード	BLADE		141
ブレードコントロールレバー	BLADE CONTROL LEVER		143
ブレード配管（旋回体）	BLADE PIPINGS (UPPERSTRUCTURE)		145
ブレード配管（走行体）	BLADE PIPINGS (UNDERCARRIAGE)		147
オプショナル パーツ	OPTIONAL PARTS		
ラジエータ（ウェービーフィン）	RADIATOR (WAVY FIN)		149
トラックリンク ６００Ｇ	TRACK-LINK 600G		151
トラックリンク ５００Ａ	TRACK-LINK 500A		153
トラックリンク ７００Ａ	TRACK-LINK 700A		155
トラックリンク ４５０Ｆ	TRACK-LINK 450F		157
# トラックリンク ４５０ＧＰ	TRACK-LINK 450GP	D91/04-	159
ロングアーム ２．１２Ｍ	LONG ARM 2.12		161
バケット ０．１	BUCKET 0.1		163
バケット ０．２	BUCKET 0.2		165
バケット ０．３	BUCKET 0.3		167
法面バケット	SLOPE-FINISHING BLADE		169
予備ペダル	SPARE PEDAL		(133)
予備ペダル用本体配管	MAIN PIPINGS FOR SPARE PEDAL		(135)
ブレーカ & クラッシャ用配管（１）	PIPINGS (1) FOR BREAKER & CRUSHER		171
ブレーカ & クラッシャ用配管（２）	PIPINGS (2) FOR BREAKER & CRUSHER		173
ブレーカ & クラッシャ用配管（３）<NPK>	PIPINGS (3) FOR BREAKER & CRUSHER <NPK>		175

装 置 名 称	Group Name	適用号機 SERIAL NO.	頁 PAGE
ブレーカ & クラッシャ用配管（３）〈ｵｶﾀﾞ・古河〉	PIPINGS (3) FOR BREAKER & CRUSHER <OKADA·FURUKAWA>		177
工具及び予備品	TOOLS AND SPARE PARTS		
工具	TOOLS		179
予備品	SPARE PARTS		181
ネームプレート	NAME-PLATE		
ネームプレート（日本語）	NAME-PLATE (JAPANESE)		183
ネームプレート（英 語）	NAME-PLATE (ENGLISH)		185
索 引	PARTS INDEX		187

上部旋回体
UPPERSTRUCTURE

フ レ ー ム
Frame

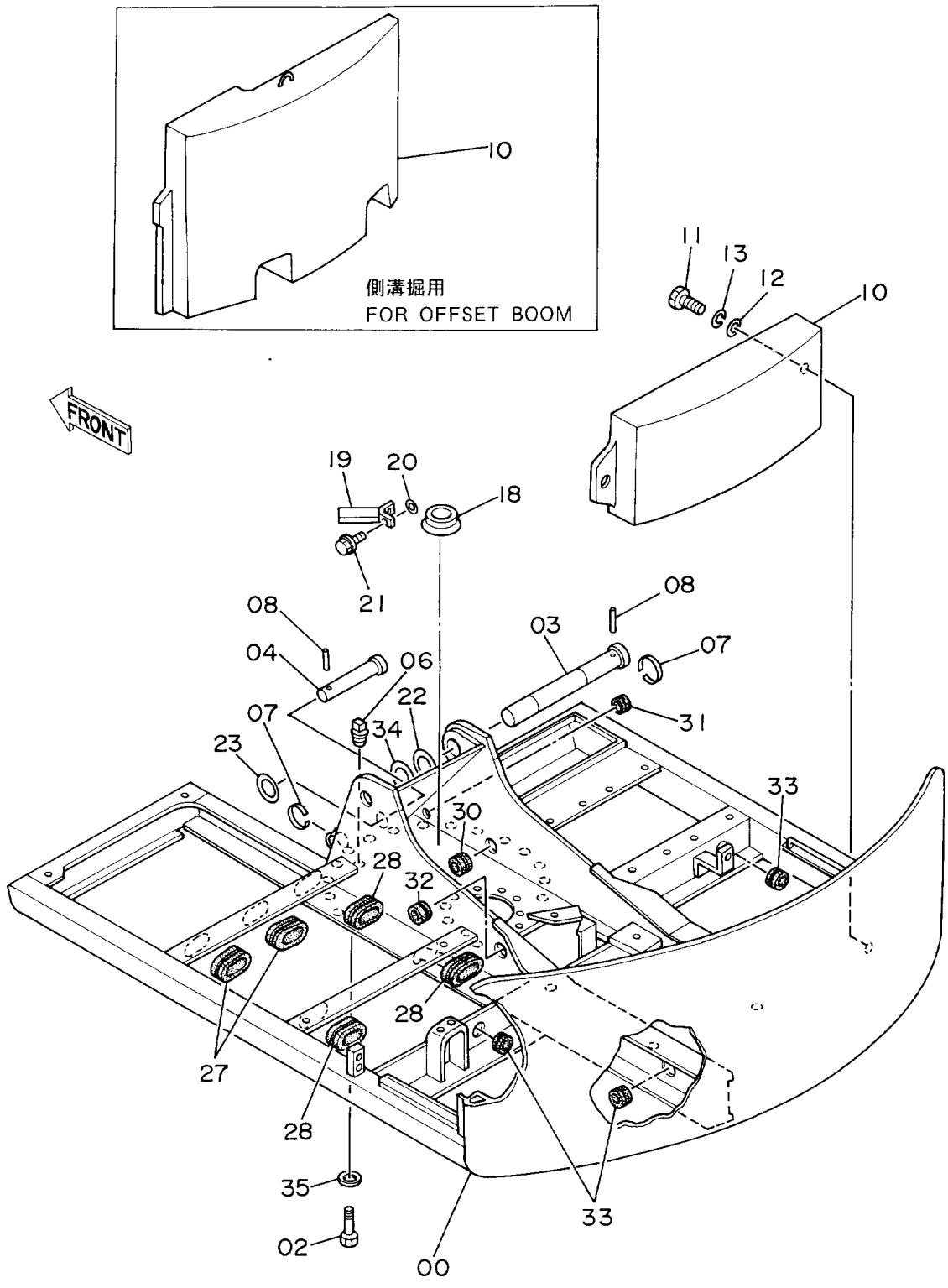
10
側溝掘用
FOR OFFSET BOOM
11
13
12
10
FRONT
19
20
18
21
08
04
06
22
07
34
23
08
03
07
31
33
30
28
32
28
27
28
35
02
00
33

フレーム

FRAME

10001-

符号 ITEM	部品番号 PART NO.	部品名 PART NAME	or PART NAME CODE	数量 Q'TY	サービスコード S.C	適用号機 SERIAL NO.	互換性 ICA	代替部品 REPLACEABLE PART 部品番号 PART NO.	代替部品 REPLACEABLE PART 数量 Q'TY
00	5001976	フレーム;メイン	FRAME;MAIN	1					
02	J931685	ボルト	BOLT	22					
03	3037129	ピン	PIN	1		-11319	Y	3043504	1
03	3043504	ピン	PIN	1		11320-			
04	3037130	ピン	PIN	1					
06	J75214	プラグ	PLUG	1					
07	4065688	リング	RING	2					
08	4065689	ピン	PIN	2					
10	8027868	ウエイト;カウンタ	WEIGHT;COUNTER	1					
,		(スタンダードヨウ)	(FOR STD.)						
10	8040673	ウエイト;カウンタ	WEIGHT;COUNTER	1					
,		(ソツコーボリヨウ)	(FOR OFFSET BOOM)						
11	J931804	ボルト	BOLT	2					
12	4140776	ワッシャ	WASHER	2					
13	A590918	ワッシャ;スプリング	WASHER;SPRING	2					
18	4195033	カバー	COVER	1					
19	8036895	ストッパ	STOPPER	1					
20	4086891	ワッシャ	WASHER	2					
21	J901220	ボルト	BOLT	2		-20749			
21	J011230	ボルト;セムス	BOLT;SEMS	2	#	20750-			
22	4224057	ワッシャ 1.0	WASHER 1.0	3	R				
23	4180196	スペーサ 1.2	SPACER 1.2	3	R				
27	4213559	ブッシング;ラバー	BUSHING;RUBBER	2					
28	4213560	ブッシング;ラバー	BUSHING;RUBBER	3					
30	4200176	ブッシング;ラバー	BUSHING;RUBBER	1					
31	4196825	ブッシング;ラバー	BUSHING;RUBBER	1					
32	4217048	ブッシング;ラバー	BUSHING;RUBBER	1					
33	4201995	ブッシング;ラバー	BUSHING;RUBBER	3					
34	4224058	ワッシャ 2.0	WASHER 2.0	1	R				
35	4114405	ワッシャ	WASHER	22					

エ ン ジ ン
Engine

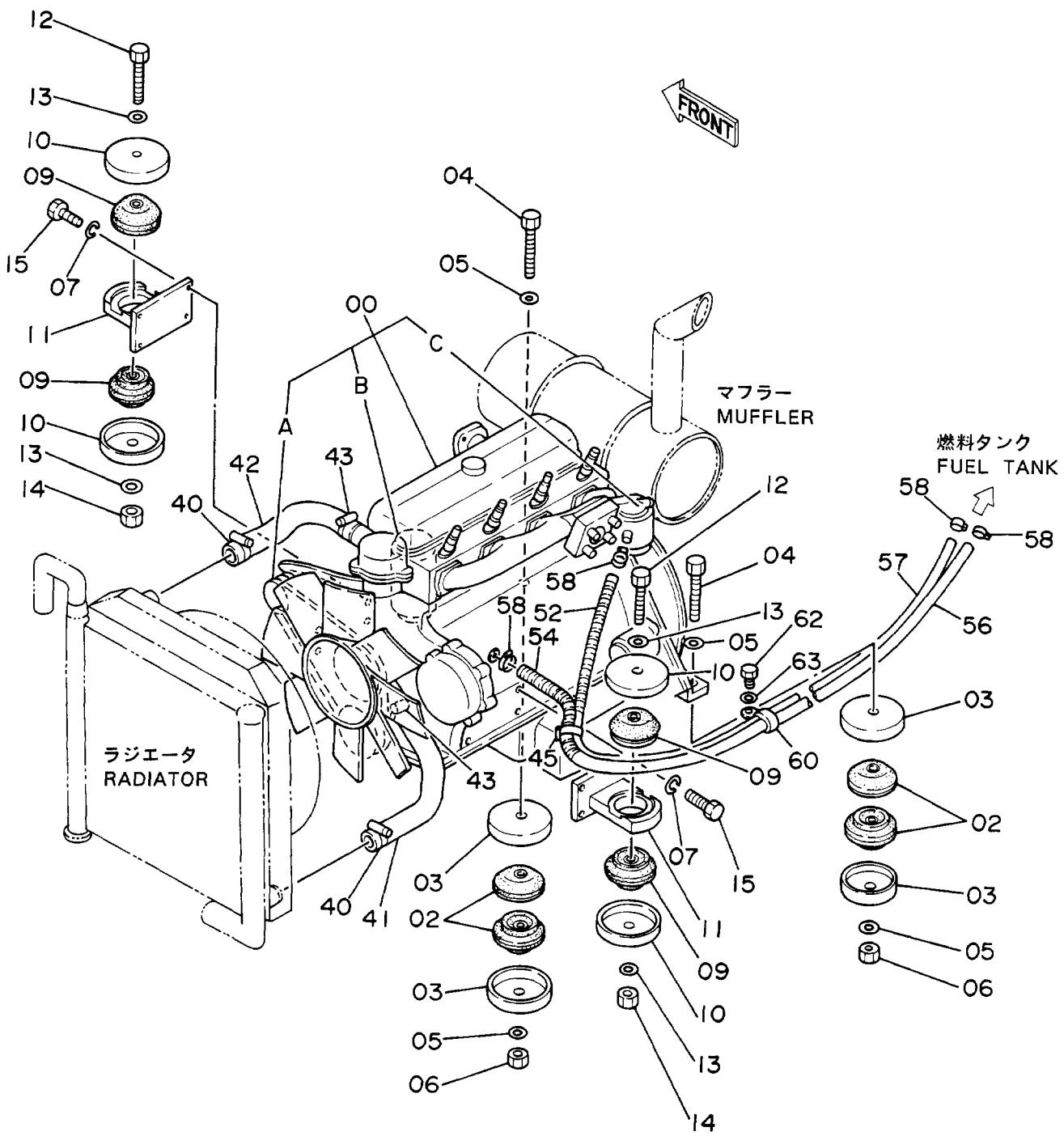
FRONT
マフラー
MUFFLER
燃料タンク
FUEL TANK
ラジエータ
RADIATOR
A
B
C
00
04
05
12
13
10
09
15
07
11
14
40
42
43
52
54
58
57
56
62
63
60
45
41
02
03
06

エンジン
ENGINE

10001-

符号 ITEM	部品番号 PART NO.	部品名 PART NAME	or PART NAME CODE	数量 Q'TY	サービスコード S.C	適用号機 SERIAL NO.	互換性 ICA	代替部品 REPLACEABLE PART 部品番号 PART NO.	代替部品 REPLACEABLE PART 数量 Q'TY
00	4195960	エンジン	ENGINE	1	Z				
00A	4185807	・ベルト;ファン	・BELT;FAN	1	Z				
00B	4217497	・フィルタ;オイル	・FILTER;OIL	1	Z				
00C	4178829	・フィルタ;フユーエル	・FILTER;FUEL	1	Z				
02	4194638	ラバー	RUBBER	4					
03	4169423	ストツパ	STOPPER	4					
04	J931611	ボルト	BOLT	2					
05	4114405	ワツシヤ	WASHER	4					
06	J951016	ナツト	NUT	2					
07	A590912	ワツシヤ;スプリング	WASHER;SPRING	8					
09	4194639	ラバー	RUBBER	4					
10	4169423	ストツパ	STOPPER	4					
11	8031863	ブラケツト	BRACKET	2					
12	J931608	ボルト	BOLT	2					
13	4114405	ワツシヤ	WASHER	4					
14	J951016	ナツト	NUT	2					
15	J901235	ボルト	BOLT	8					
40	4505385	クランプ;ホース	CLAMP;HOSE	2					
41	3031373	ホース;ウオータ	HOSE;WATER	1					
42	2020489	ホース;ウオータ	HOSE;WATER	1					
43	4504198	クランプ;ホース	CLAMP;HOSE	2					
45	4121859	クリツプ;バンド	CLIP;BAND	1					
52	4188525	チユーブ	TUBE	1					
54	4217535	チユーブ	TUBE	1					
56	4058238	ホース;フユエル (サクシヨン)	HOSE;FUEL (SUCTION)	1					
57	4209288	ホース;フユエル (ドレン)	HOSE;FUEL (DRAIN)	1					
58	4514700	クリツプ;ホース	CLIP;HOSE	4					
60	4192034	クリツプ	CLIP	1					
62	J901016	ボルト	BOLT	1					
63	A590910	ワツシヤ	WASHER	1					

ラジエータ
Radiator

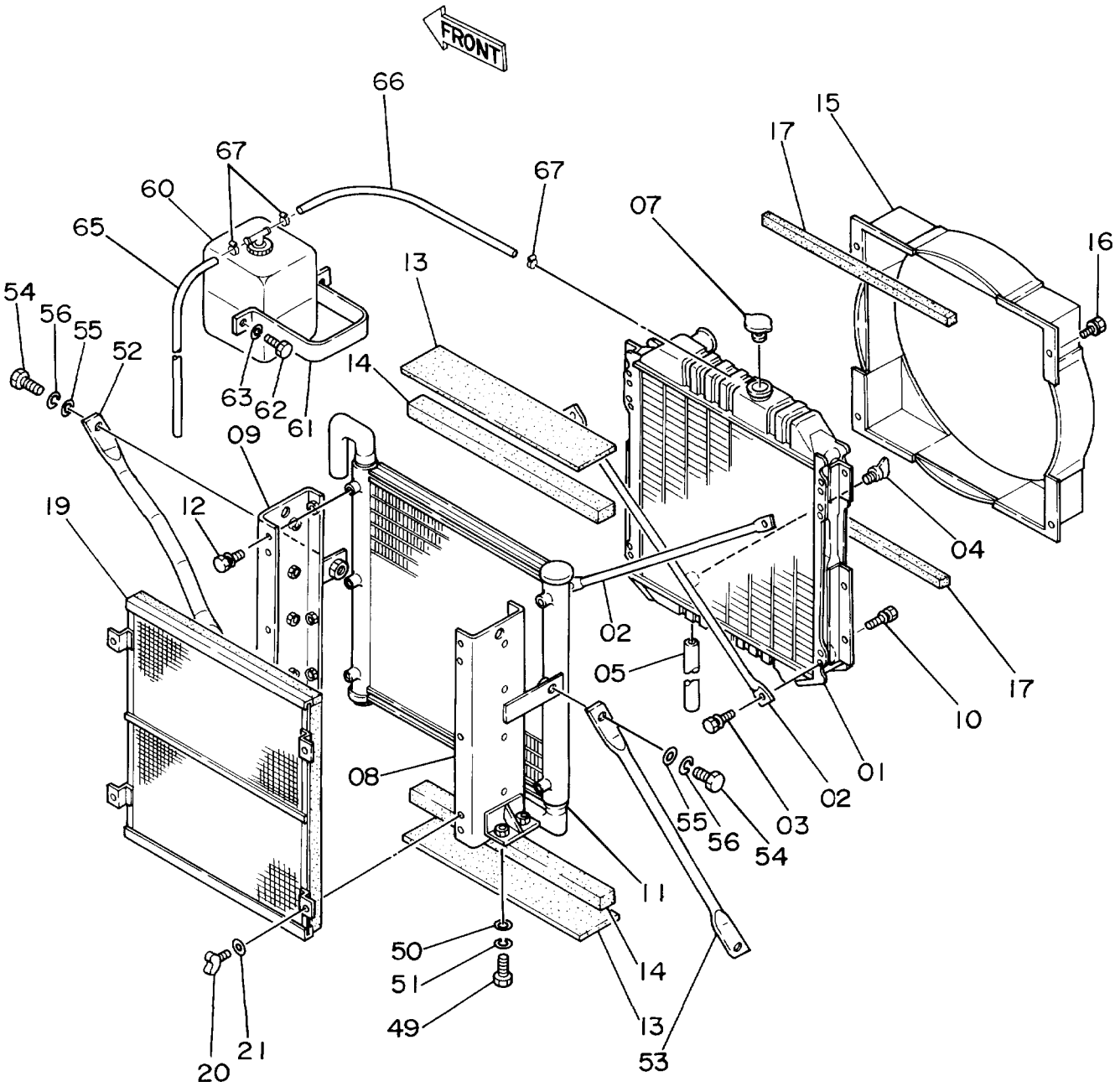

ラジエータ

RADIATOR

10001-

符号 ITEM	部品番号 PART NO.	部品名 PART NAME	or PART NAME CODE	数量 Q'TY	サービスコード S.C	適用号機 SERIAL NO.	互換性 ICA	代替部品 REPLACEABLE PART 部品番号 PART NO.	数量 Q'TY
01-21	4196311	ラジエータ アッセン	RADIATOR ASS'Y	1					
01	4217469	・コア;ラジエータ	・CORE;RADIATOR	1					
02	4217605	・ロッド	・ROD	2					
03	4217606	・ボルト (ワッシャツキ)	・BOLT (WITH WASHER)	4					
04	4217604	・プラグ;ドレン	・PLUG;DRAIN	1					
05	4217603	・ホース	・HOSE	1					
07	4206093	・キャップ	・CAP	1		-10814	I	4228160	1
07	4228160	・キャップ	・CAP	1		10815-			
08	4217602	・ブラケット	・BRACKET	1					
09	4217601	・ブラケット	・BRACKET	1					
10	4217600	・ボルト (ワッシャツキ)	・BOLT (WITH WASHER)	6					
11	4217470	・クーラ;オイル	・COOLER;OIL	1					
12	4217600	・ボルト (ワッシャツキ)	・BOLT (WITH WASHER)	6					
13	4217599	・パッキン	・PACKING	2					
14	4217598	・パッキン	・PACKING	2					
15	4217596	・ガイド;ファン	・GUIDE;FAN	1		-10814	Y	4230144	1
15	4230144	・ガイド;ファン	・GUIDE;FAN	1	#	10815-			
16	4217600	・ボルト (ワッシャツキ)	・BOLT (WITH WASHER)	4					
17	4217595	・パッキン	・PACKING	2					
19	4217594	・ネット	・NET	1					
20	4217593	・ボルト;ウイング	・BOLT;WING	4					
21	A590106	・ワッシャ	・WASHER	4					
49	J901230	ボルト	BOLT	4					
50	449490	ワッシャ	WASHER	4					
51	A590912	ワッシャ;スプリング	WASHER;SPRING	4					
52	4209287	ステー	STAY	1					
53	4169422	ステー	STAY	1					
54	J901635	ボルト	BOLT	4					
55	A590116	ワッシャ;プレーン	WASHER;PLANE	4					
56	A590916	ワッシャ;スプリング	WASHER;SPRING	4					
60	4197948	タンク;ウオータ	TANK;WATER	1					
61	4180555	クランプ	CLAMP	1					
62	J901025	ボルト	BOLT	2					
63	A590910	ワッシャ;スプリング	WASHER;SPRING	2					
65	4142844	ホース;ビニール	HOSE;VINYL	1					
66	4188558	ホース;ウオータ	HOSE;WATER	1					
67	4508575	クランプ;ホース	CLAMP;HOSE	3					

エアクリーナ
Air Cleaner

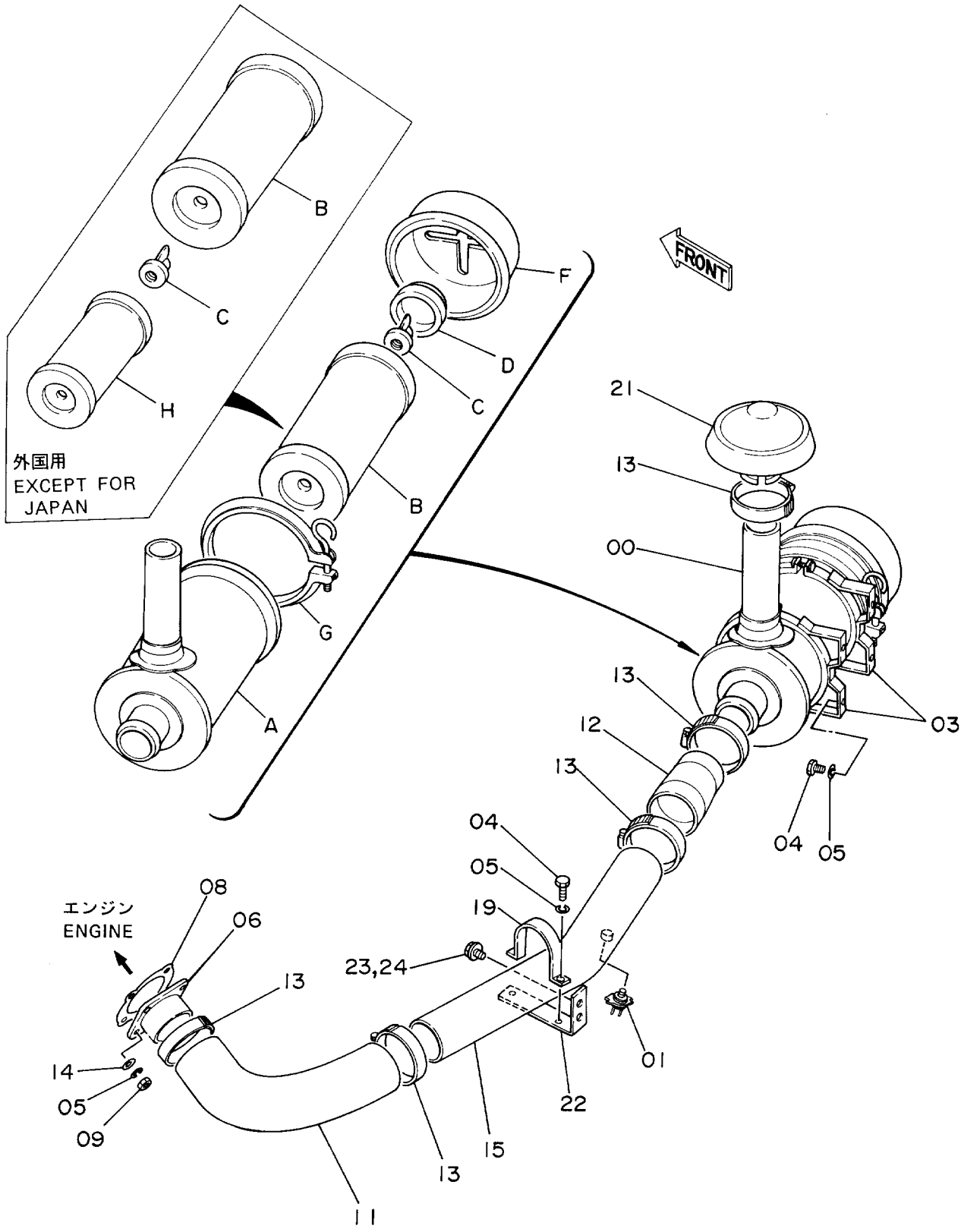

エア クリーナ

AIR CLEANER

10001-

符号 ITEM	部品番号 PART NO.	部品名 PART NAME	or PART NAME CODE	数量 Q'TY	サービスコード S.C	適用号機 SERIAL NO.	互換性	代替部品 REPLACEABLE PART 部品番号 PART NO.	数量 Q'TY
00	4196770	クリーナ;エア アッセン	CLEANER;AIR ASS'Y	1					
,		(国内用)	(FOR JAPAN)						
00	4285427	クリーナ;エア アッセン	CLEANER;AIR ASS'Y	1	#				
,		(外国用)	(EXCEPT FOR JAPAN)						
00A	4156092	・ボディ	・BODY	1					
,		(国内用)	(FOR JAPAN)						
00A	4312955	・ボディ	・BODY	1	#				
,		(外国用)	(EXCEPT FOR JAPAN)						
00B	4001430	・エレメント	・ELEMENT	1					
00C	4156091	・ナット (国内用)	・NUT (FOR JAPAN)	1					
00C	4156091	・ナット (外国用)	・NUT (EXCEPT FOR JAPAN)	2	#				
00D	4001432	・バックル;スカーフ	・BACKLE;SCARF	1					
00F	4156093	・キャップ	・CAP	1					
00G	4001434	・クランプ	・CLAMP	1					
00H	4312954	・エレメント	・ELEMENT	1	#				
,		(外国用)	(EXCEPT FOR JAPAN)						
01	4148963	インジケータ	INDICATOR	1		-10309			
01	4221855	インジケータ	INDICATOR	1		10310-			
03	973082	バンド	BAND	2					
04	J900814	ボルト	BOLT	6		-10814	I	J900816	6
04	J900816	ボルト	BOLT	6		10815-			
05	A590908	ワッシャ;スプリング	WASHER;SPRING	10					
06	9725205	パイプ	PIPE	1					
08	4171107	ガスケット	GASKET	1	Z				
09	M500807	ナット	NUT	4					
11	4196771	ホース;ラバー	HOSE;RUBBER	1					
12	4112890	ホース;ラバー	HOSE;RUBBER	1					
13	4504491	クランプ;ホース	CLAMP;HOSE	5					
14	A590108	ワッシャ	WASHER	4					
15	9726804	パイプ;インレット	PIPE;INLET	1					
19	4037694	クリップ;パイプ	CLIP;PIPE	1					
21	4154931	キャップ	CAP	1					
22	4217017	サポート	SUPPORT	1					
23	J901020	ボルト	BOLT	2		-10814	I	J011020	2
23	J011020	ボルト;セムス	BOLT;SEMS	2		10815-			
24	A590910	ワッシャ;スプリング	WASHER;SPRING	2		-10814			

マ フ ラ ー
Muffler

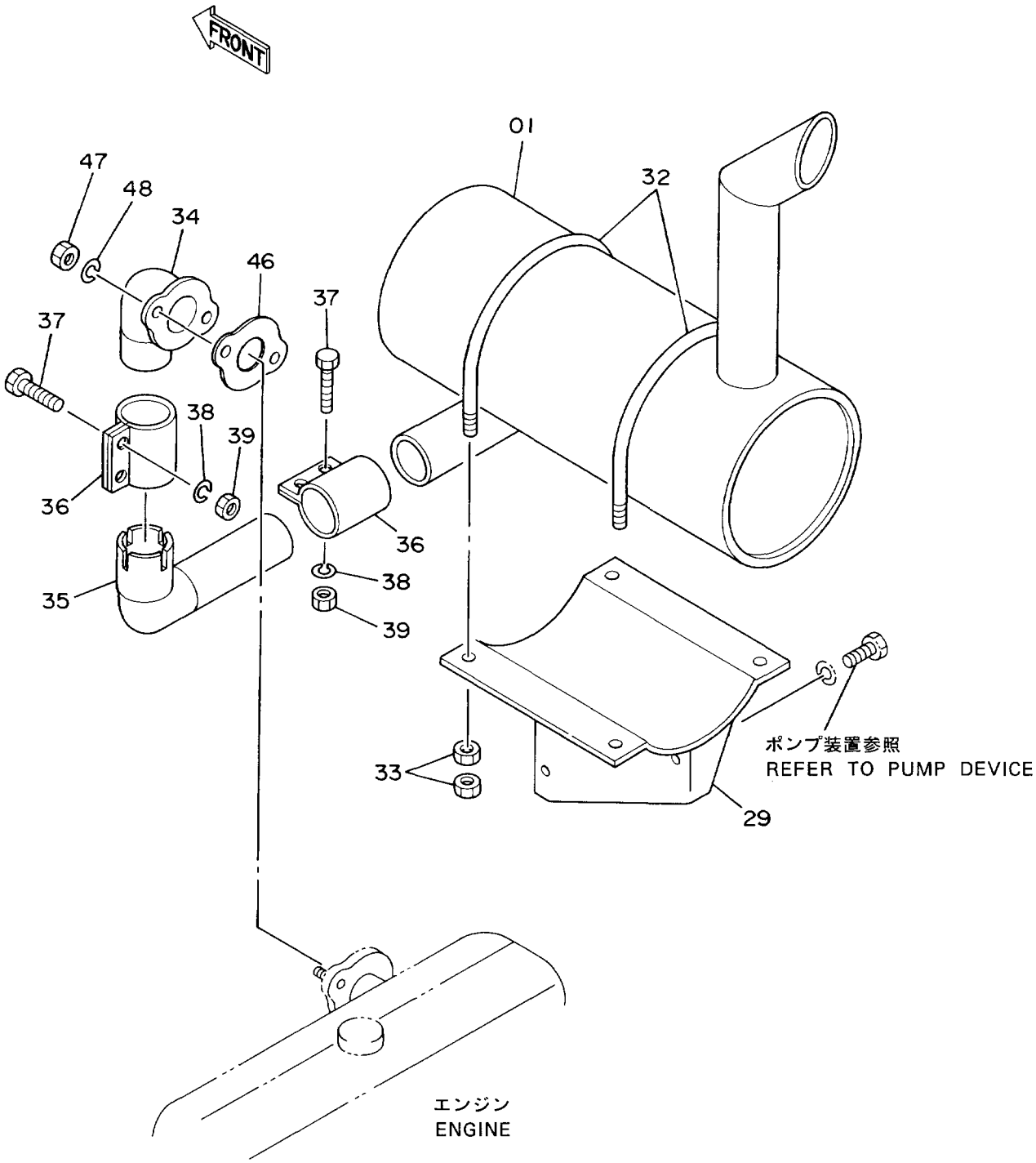

マフラー

MUFFLER

10001-

符号 ITEM	部品番号 PART NO.	部品名 PART NAME	or PART NAME CODE	数量 Q'TY	サービスコード S.C	適用号機 SERIAL NO.	互換性 ICA	代替部品 REPLACEABLE PART 部品番号 PART NO.	代替部品 REPLACEABLE PART 数量 Q'TY
01	4196421	マフラー	MUFFLER	1					
29	7015221	ブラケット	BRACKET	1					
32	4140612	ボルト;U	BOLT;U	2					
33	J950010	ナット	NUT	8					
34	8032492	パイプ	PIPE	1					
35	8032491	パイプ	PIPE	1					
36	4108754	クランプ	CLAMP	2					
37	J901035	ボルト	BOLT	4					
38	A590910	ワッシャ;スプリング	WASHER;SPRING	4					
39	J950010	ナット	NUT	4					
46	4171108	ガスケット	GASKET	1	Z				
47	4178755	ナット	NUT	2	Z				
48	A590910	ワッシャ;スプリング	WASHER;SPRING	2					

燃料タンク
Fuel Tank

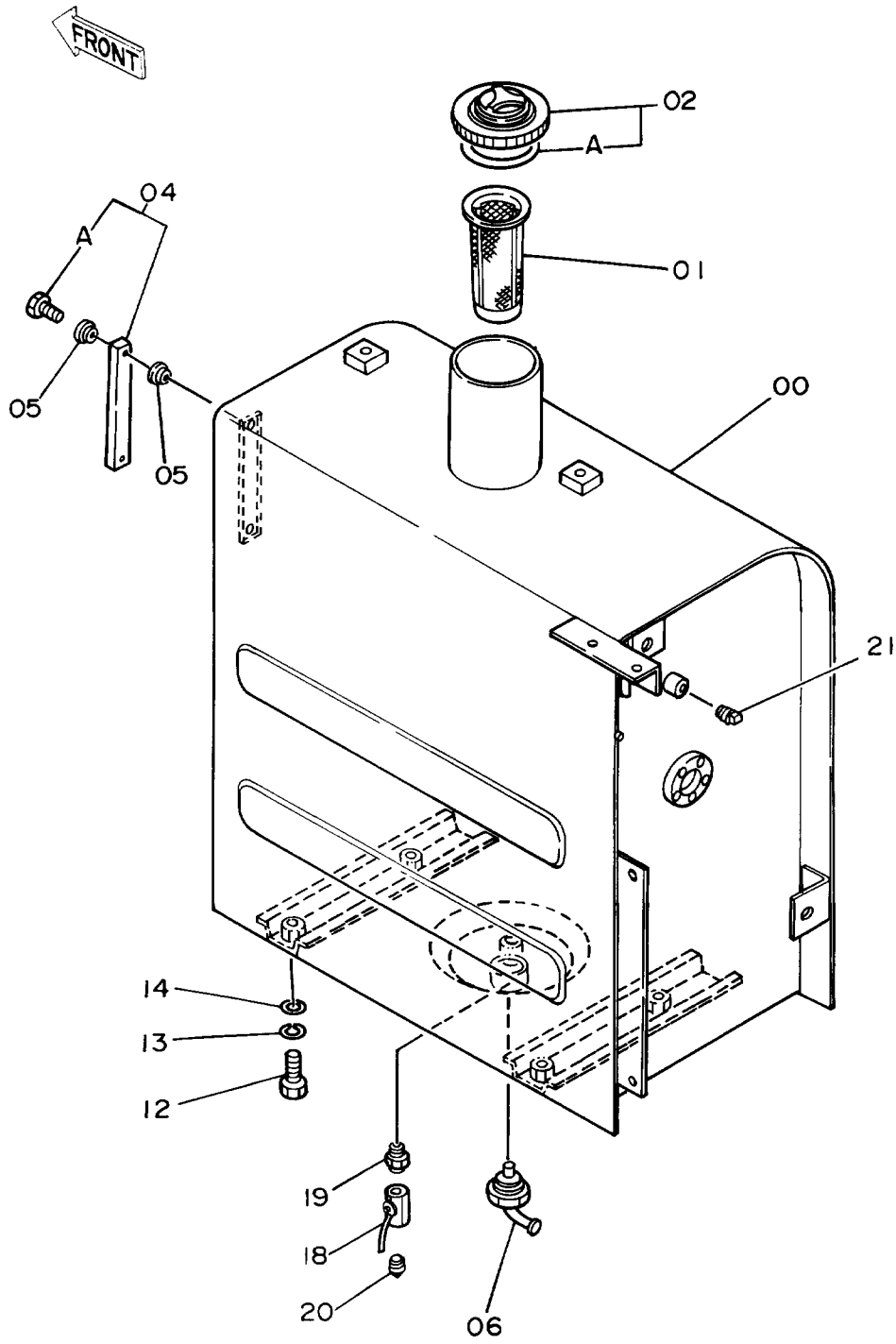

ネンリヨー タンク

FUEL TANK

10001-

符号 ITEM	部品番号 PART NO.	部品名 PART NAME	or PART NAME CODE	数量 Q'TY	サービスコード S.C	適用号機 SERIAL NO.	互換性 ICA	代替部品 REPLACEABLE PART 部品番号 PART NO.	代替部品 REPLACEABLE PART 数量 Q'TY
00	6008181	タンク;フユエル	TANK;FUEL	1					
01	4121496	フイルタ	FILTER	1					
02	4188409	キヤツプ	CAP	1					
02A	4168820	・パツキン;ラバー	・PACKING;RUBBER	1					
04	8033923	ゲージ;レベル	GAUGE;LEVEL	1					
04A	4100967	・ボルト	・BOLT	2					
05	449558	ワツシヤ;シール	WASHER;SEAL	4					
06	9726772	パイプ	PIPE	1					
12	J901632	ボルト	BOLT	4					
13	A590916	ワツシヤ;スプリング	WASHER;SPRING	4					
14	4114405	ワツシヤ	WASHER	4					
18	4216448	バルブ;ボール	VALVE;BALL	1					
19	J70782	アダプタ	ADAPTER	1					
20	94-2022	プラグ	PLUG	1					
21	94-2024	プラグ	PLUG	1		15969-			

ポンプ装置
Pump Device

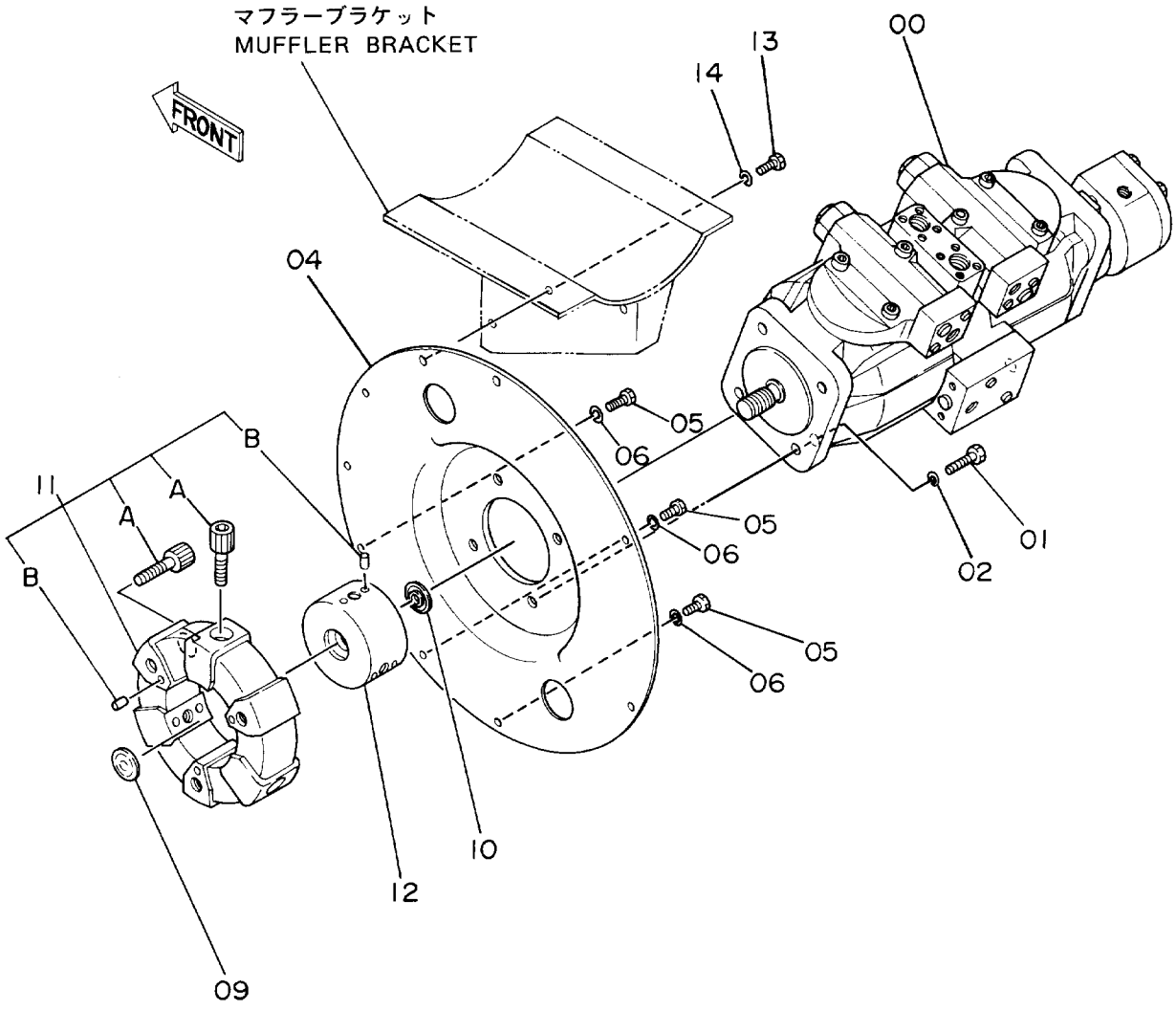

ﾎﾟﾝﾌﾟ ｿｰﾁ

PUMP DEVICE

10001-

符号 ITEM	部品番号 PART NO.	部品名 PART NAME	or PART NAME CODE	数量 Q'TY	サービスコード S.C	適用号機 SERIAL NO.	互換性 ICA	代替部品 REPLACEABLE PART 部品番号 PART NO.	数量 Q'TY
00	4194446	ﾎﾟﾝﾌﾟ;ﾋﾟｽﾄﾝ	PUMP;PISTON	1	H				
,		(ｽﾀﾝﾀﾞｰﾄﾞﾖｳ)	(FOR STD.)						
00	4213029	ﾎﾟﾝﾌﾟ;ﾋﾟｽﾄﾝ	PUMP;PISTON	1	H				
,		(ﾌﾞﾚｰﾄﾞｱﾀﾁﾒﾝﾄﾖｳ)	(FOR BLADE ATTACHMENT)						
01	J901235	ﾎﾞﾙﾄ	BOLT	4		-14554	I	4258470	4
01	4258470	ﾎﾞﾙﾄ	BOLT	4		14555-			
02	A590912	ﾜｯｼﾔ;ｽﾌﾟﾘﾝｸﾞ	WASHER;SPRING	4					
04	2020490	ｶﾊﾞｰ;ﾎﾟﾝﾌﾟ	COVER;PUMP	1					
05	J901030	ﾎﾞﾙﾄ	BOLT	3					
06	A590910	ﾜｯｼﾔ;ｽﾌﾟﾘﾝｸﾞ	WASHER;SPRING	3					
09	A882035	ﾌﾟﾗｸﾞ	PLUG	1					
10	4037895	ｼｰﾙ;ｵｲﾙ	SEAL;OIL	1					
11	4157853	ｶｯﾌﾟﾘﾝｸﾞ;ﾗﾊﾞｰ	COUPLING;RUBBER	1					
11A	4095325	・ﾎﾞﾙﾄ;ｿｹｯﾄ	・BOLT;SOCKET	6					
11B	4101345	・ﾋﾟﾝ;ｽﾌﾟﾘﾝｸﾞ	・PIN;SPRING	9					
12	3031371	ｶｯﾌﾟﾘﾝｸﾞ	COUPLING	1					
13	J901035	ﾎﾞﾙﾄ	BOLT	3					
14	A590910	ﾜｯｼﾔ;ｽﾌﾟﾘﾝｸﾞ	WASHER;SPRING	3					

旋 回 装 置
Swing Device

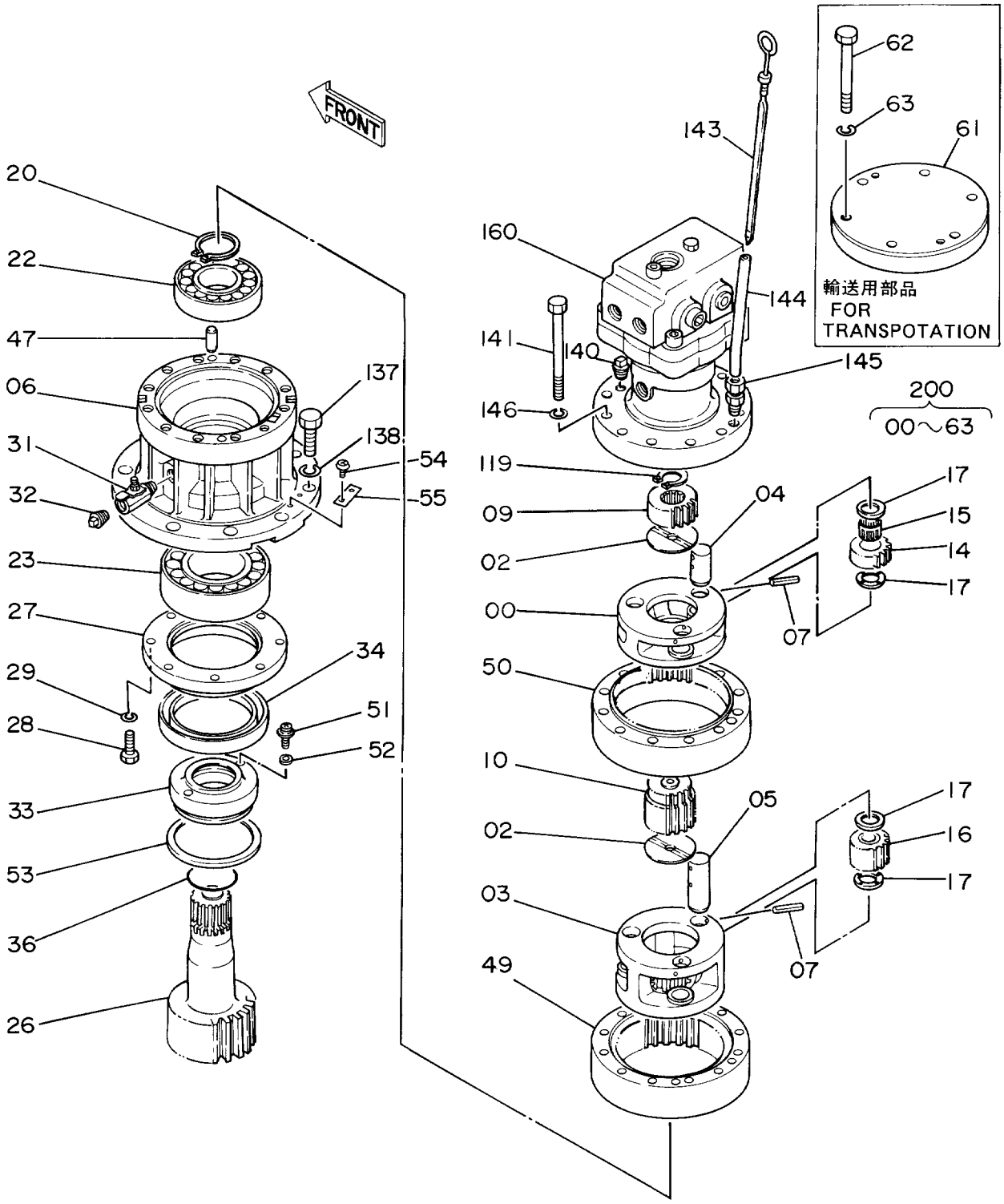

センカイ ソーチ

SWING DEVICE

10001-

符号 ITEM	部品番号 PART NO.	部品名 PART NAME	or PART NAME CODE	数量 Q'TY	サービスコード S.C	適用号機 SERIAL NO.	互換性 ICA	代替部品 REPLACEABLE PART 部品番号 PART NO.	代替部品 REPLACEABLE PART 数量 Q'TY
00	2024086	キャリア	CARRIER	1					
02	4176070	プレート;スラスト	PLATE;THRUST	2					
03	2024936	キャリア	CARRIER	1					
04	4194018	ピン	PIN	3					
05	4208325	ピン	PIN	3					
06	2024084	ハウジング	HOUSING	1					
07	4139939	ピン;スプリング	PIN;SPRING	6					
09	3039392	ギヤ;サン	GEAR;SUN	1					
10	3039391	ギヤ;サン	GEAR;SUN	1					
14	3036285	ギヤ;プラネタリ	GEAR;PLANETARY	3					
15	4193804	ベアリング;ニードル	BRG.;NEEDLE	3					
16	9727234	ギヤ;プラネタリ	GEAR;PLANETARY	3					
17	4187679	プレート;スラスト	PLATE;THRUST	12					
20	960323	リング;リテイニング	RING;RETAINING	1					
22	4193803	ベアリング;スフエリカル	BRG.;SPH.ROL.	1					
23	937460	ベアリング;スフエリカル	BRG.;SPH.ROL.	1					
26	2023206	シャフト;プロペラ	SHAFT;PROP.	1					
27	3036290	カバー	COVER	1					
28	J901032	ボルト	BOLT	8					
29	A590910	ワッシャ;スプリング	WASHER;SPRING	8					
31	4194712	コック	COCK	1					
32	94-2024	プラグ	PLUG	1					
33	3038921	スリーブ	SLEEVE	1					
34	4193120	シール;オイル	SEAL;OIL	1		-D89/10	Y	4262947	1
34	4262947	シール;オイル	SEAL;OIL	1		D89/11-			
36	A811065	O-リング	O-RING	1					
47	4195482	ピン;ノック	PIN;KNOCK	2					
49	2024077	ギヤ;インターナル	GEAR;INTERNAL	1					
50	2024937	ギヤ;インターナル	GEAR;INTERNAL	1					
51	4204645	スクリュ	SCREW	2					
52	4207444	マグネット	MAGNET	2					
53	4206977	リング;リテイニング	RING;RETAINING	1					
54	M492564	スクリュ;ドライブ	SCREW;DRIVE	2		D89/08-			
55	3053093	ネームプレート	NAME-PLATE	1		D89/08-			
61	8049277	カバー	COVER	1					
,		(輸送用)	(FOR TRANSPORTATION)						
62	J901211	ボルト	BOLT	6					
,		(輸送用)	(FOR TRANSPORTATION)						
63	A590912	ワッシャ;スプリング	WASHER;SPRING	6					
,		(輸送用)	(FOR TRANSPORTATION)						

旋 回 装 置
Swing Device

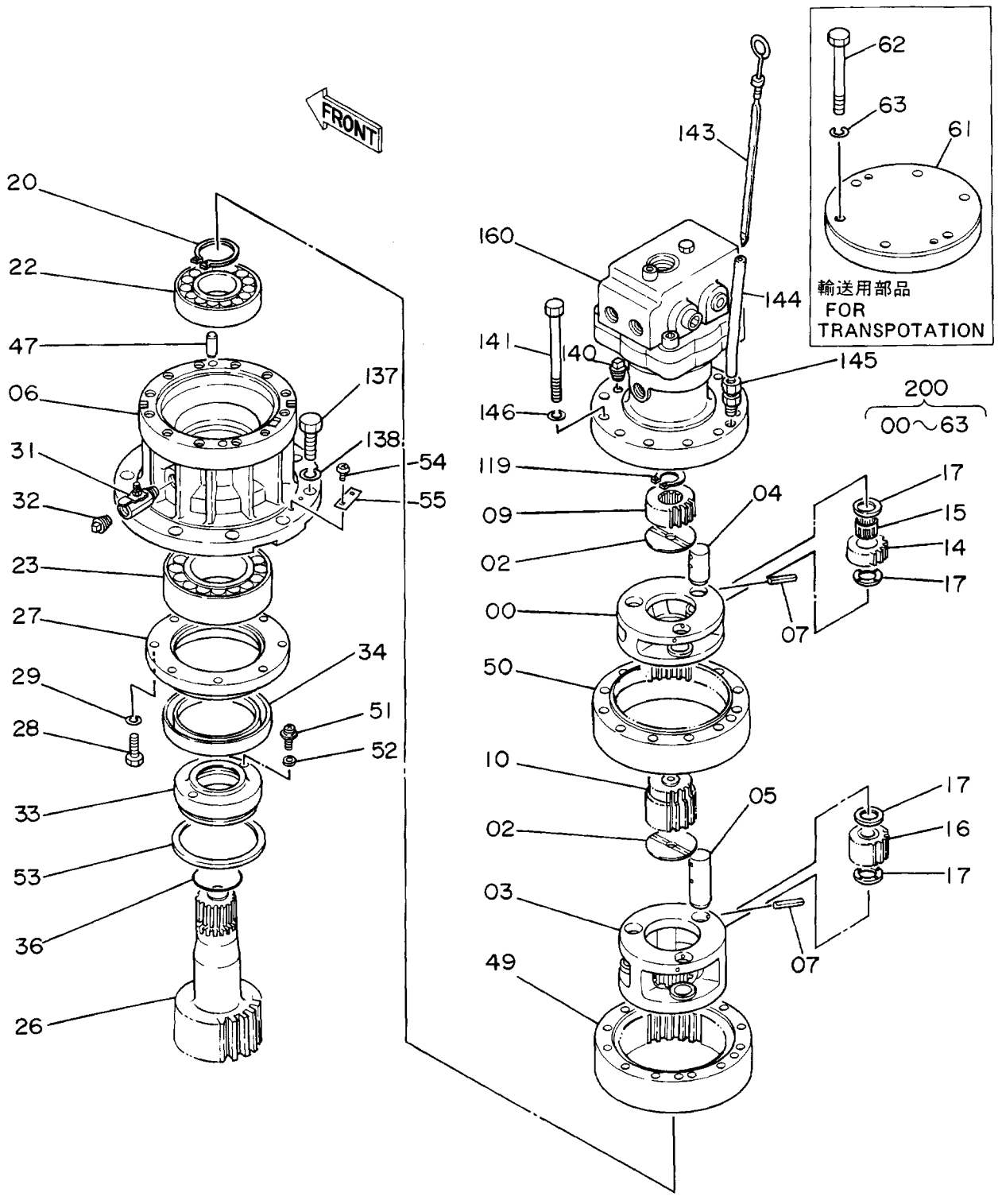

センカイ ソーチ

SWING DEVICE

10001-

符号 ITEM	部品番号 PART NO.	部品名 PART NAME	or PART NAME CODE	数量 Q'TY	サービスコード S.C	適用号機 SERIAL NO.	互換性 ICA	代替部品 REPLACEABLE PART 部品番号 PART NO.	代替部品 REPLACEABLE PART 数量 Q'TY
119	927488	リング;リテイニング	RING;RETAINING	1					
137	J931645	ボルト	BOLT	10					
138	A590916	ワッシャ;スプリング	WASHER;SPRING	10					
140	94-2024	プラグ	PLUG	1					
141	J901211	ボルト	BOLT	12					
143	3035979	ゲージ;レベル	GAUGE;LEVEL	1		-10915	I	3043290	1
143	3043290	ゲージ;レベル	GAUGE;LEVEL	1		10916-			
144	4191882	パイプ	PIPE	1					
145	4140643	フィッテング;パイプ	FITTING;PIPE	1					
146	A590912	ワッシャ;スプリング	WASHER;SPRING	12					
160	4199040	モータ;オイル	MOTOR;OIL	1	H	-12228	T	4224977	1
,						12239-12299		4223584	1
,						12305-12314		4157562	1
,						12329,			
160	4224977	モータ;オイル	MOTOR;OIL	1	H	12229-12238			
,						12330-12304			
,						12315-12328			
,						12330-			
200	9097683	センカイソーチ	SWING DEVICE	1					
,		(モータ ナシ)	(WITHOUT MOTOR)						
,		(輸送用)	(FOR TRANSPORTATION)						

オイルタンク
Oil Tank

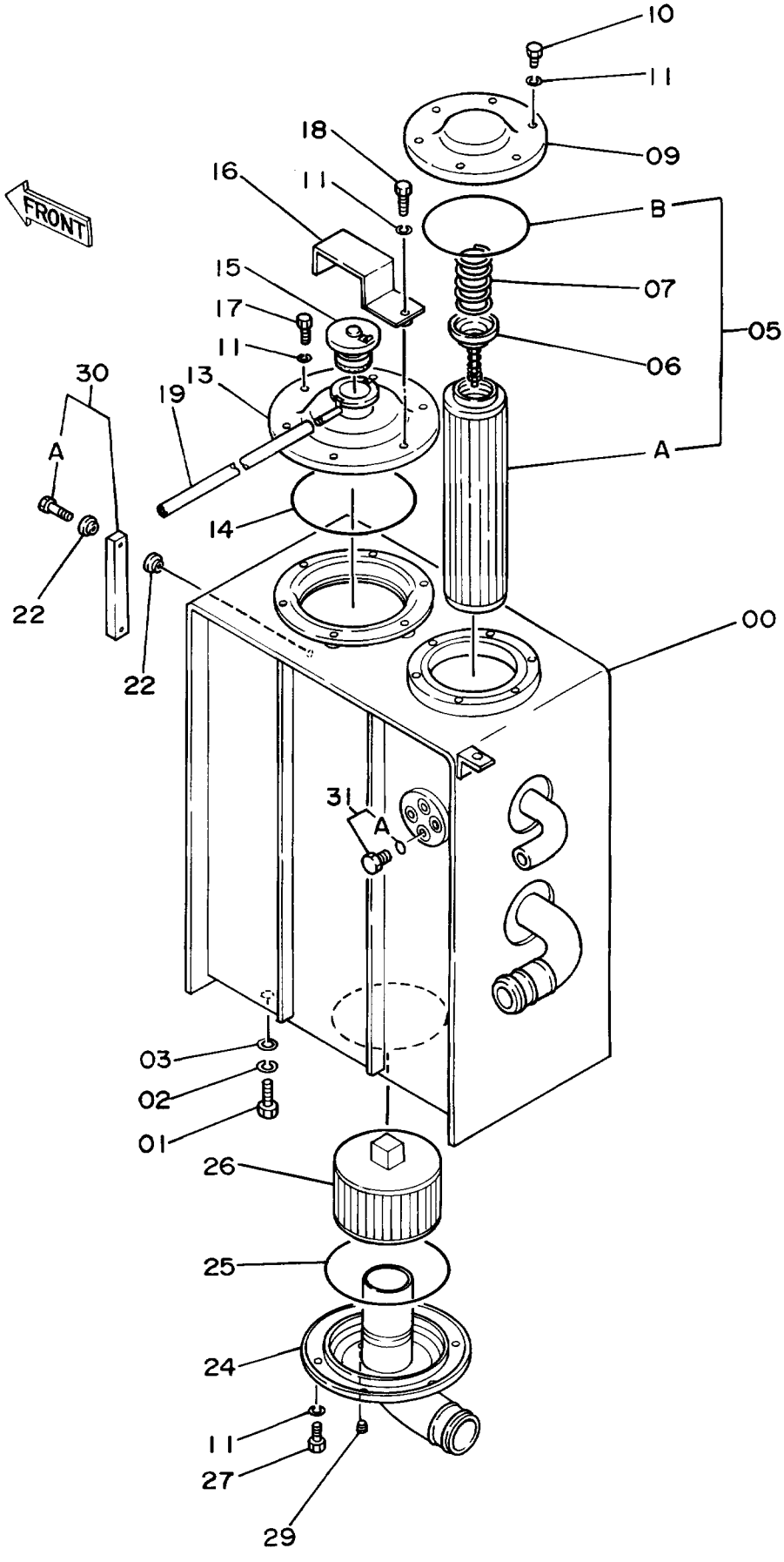

オイル タンク

OIL TANK

10001-

符号 ITEM	部品番号 PART NO.	部品名 PART NAME	or PART NAME CODE	数量 Q'TY	サービスコード S.C	適用号機 SERIAL NO.	互換性 ICA	代替部品 REPLACEABLE PART 部品番号 PART NO.	代替部品 REPLACEABLE PART 数量 Q'TY
00	6008204	タンク;オイル	TANK;OIL	1					
01	J901632	ボルト	BOLT	4					
02	A590916	ワッシャ;スプリング	WASHER;SPRING	4					
03	4114405	ワッシャ	WASHER	4					
05	4225846	エレメント;フィルタ アッセン	ELEMENT;FILTER ASS'Y	1					
05A	4129280	・エレメント;フィルタ	・ELEMENT;FILTER	1					
05B	A810145	・O-リング	・O-RING	1					
06	4094438	バルブ	VALVE	1					
07	4094439	スプリング	SPRING	1					
09	4196607	カバー	COVER	1					
10	J901016	ボルト	BOLT	6					
11	A590910	ワッシャ;スプリング	WASHER;SPRING	18					
13	8024804	カバー	COVER	1					
14	A810160	O-リング	O-RING	1					
15	4121125	キャップ	CAP	1					
16	9716639	プレート	PLATE	1					
17	M111022	ボルト	BOLT	5					
18	M111032	ボルト	BOLT	1					
19	4149677	ホース;ビニール	HOSE;VINYL	1					
22	449558	ワッシャ;シール	WASHER;SEAL	4					
24	8035080	パイプ;サクション	PIPE;SUCTION	1					
25	A810160	O-リング	O-RING	1					
26	4125320	フィルタ;サクション	FILTER;SUCTION	1					
26	4190987	フィルタ;サクション	FILTER;SUCTION	1	S				
27	M111022	ボルト	BOLT	6					
29	94-2011	プラグ	PLUG	1					
30	8038196	ゲージ;レベル	GAUGE;LEVEL	1		-19937	I	8053499	1
30	8053499	ゲージ;レベル	GAUGE;LEVEL	1	#	19938-			
30A	4100967	・ボルト	・BOLT	2					
31	4174541	プラグ	PLUG	1					
31A	4506418	・O-リング	・O-RING	1					

オイルクーラ配管 (1)
Oil Cooler Pipings (1)

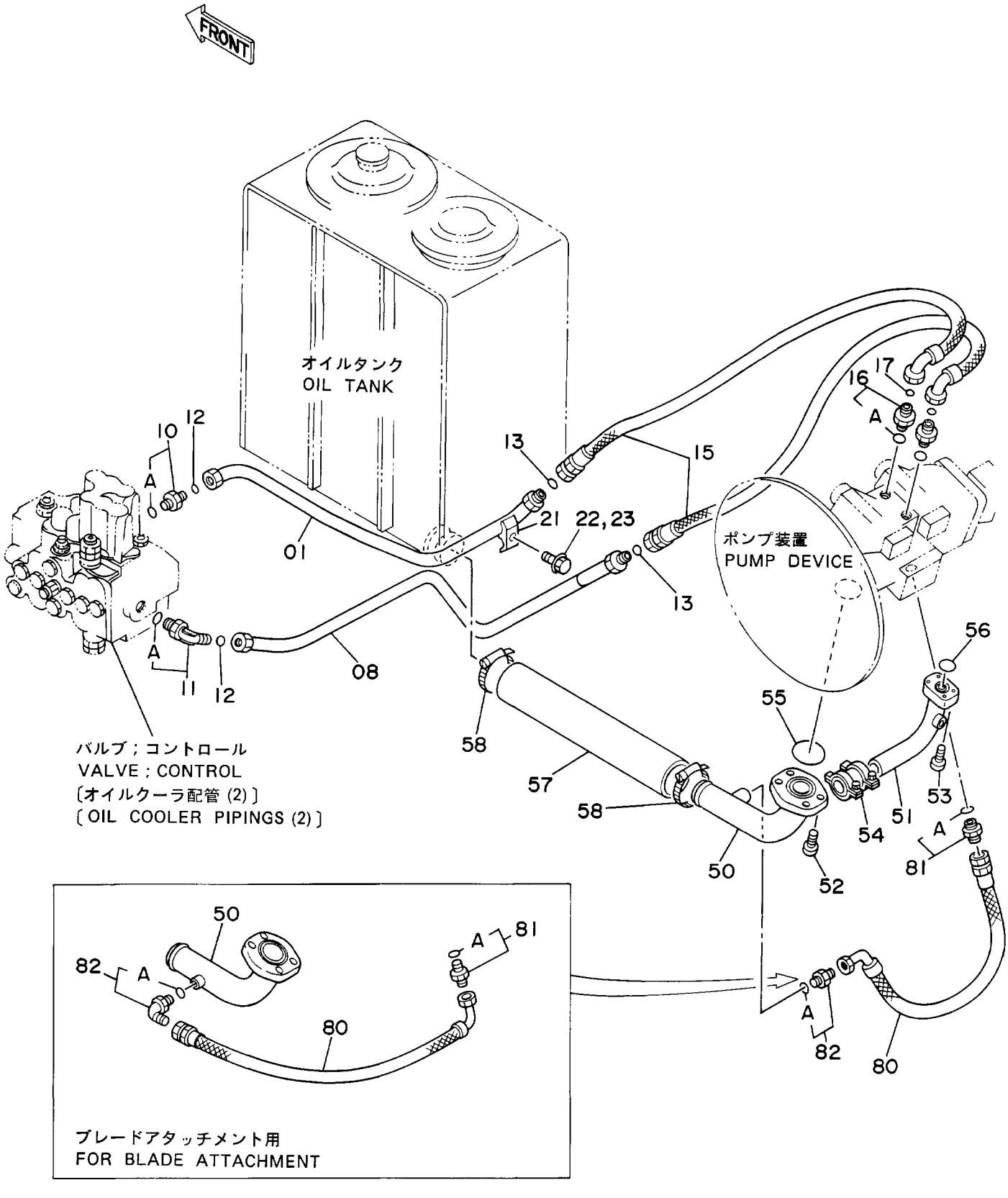

オイルクーラ ハイカン (1)

OIL COOLER PIPINGS (1)

10001-

符号 ITEM	部品番号 PART NO.	部品名 PART NAME	or PART NAME CODE	数量 Q'TY	サービスコード S.C	適用号機 SERIAL NO.	互換性 ICA	代替部品 REPLACEABLE PART 部品番号 PART NO.	代替部品 REPLACEABLE PART 数量 Q'TY
01	8037541	パイプ	PIPE	1					
08	8037539	パイプ	PIPE	1					
10	4189619	アダプタ;S	ADAPTER;S	1					
10A	4506424	・O-リング	・O-RING	1					
11	4157562	エルボ;S	ELBOW;S	1					
11A	4506424	・O-リング	・O-RING	1					
12	4187308	O-リング	O-RING	2					
13	4138938	O-リング	O-RING	2					
15	4196290	ホース	HOSE	2					
16	4188623	アダプタ;S	ADAPTER;S	2					
16A	4506424	・O-リング	・O-RING	1					
17	4138938	O-リング	O-RING	2					
21	4189858	クランプ;パイプ	CLAMP;PIPE	1					
22	J901250	ボルト	BOLT	1		-16170	I	J011250	1
22	J011250	ボルト;セムス	BOLT;SEMS	1		16171-			
23	A590912	ワッシャ;スプリング	WASHER;SPRING	1		-16170			
50	8037670	パイプ;サクション	PIPE;SUCTION	1					
,		(スタンダードヨウ)	(FOR STD.)						
50	7019445	パイプ;サクション	PIPE;SUCTION	1					
,		(ブレードアタチメントヨウ)	(FOR BLADE ATTACHMENT)						
51	9727078	パイプ	PIPE	1					
52	M341236	ボルト;ソケット	BOLT;SOCKET	4					
53	M341036	ボルト;ソケット	BOLT;SOCKET	4					
54	4073889	カップリング	COUPLING	1					
55	A811060	O-リング	O-RING	1					
56	A811030	O-リング	O-RING	1					
57	4213357	ホース;ラバー	HOSE;RUBBER	1					
58	4504491	クランプ;ホース	CLAMP;HOSE	2					
80	4216435	ホース (スタンダードヨウ)	HOSE (FOR STD.)	1					
80	4219361	ホース	HOSE	1					
,		(ブレードアタチメントヨウ)	(FOR BLADE ATTACHMENT)						
81	4200469	アダプタ;S	ADAPTER;S	1					
81A	4506418	・O-リング	・O-RING	1					
82	4200466	アダプタ;S (スタンダードヨウ)	ADAPTER;S (FOR STD.)	1					
82	4154671	エルボ	ELBOW	1					
,		(ブレードアタチメントヨウ)	(FOR BLADE ATTACHMENT)						
82A	4509180	・O-リング	・O-RING	1					

オイルクーラ配管 (2)
Oil Cooler Pipings (2)

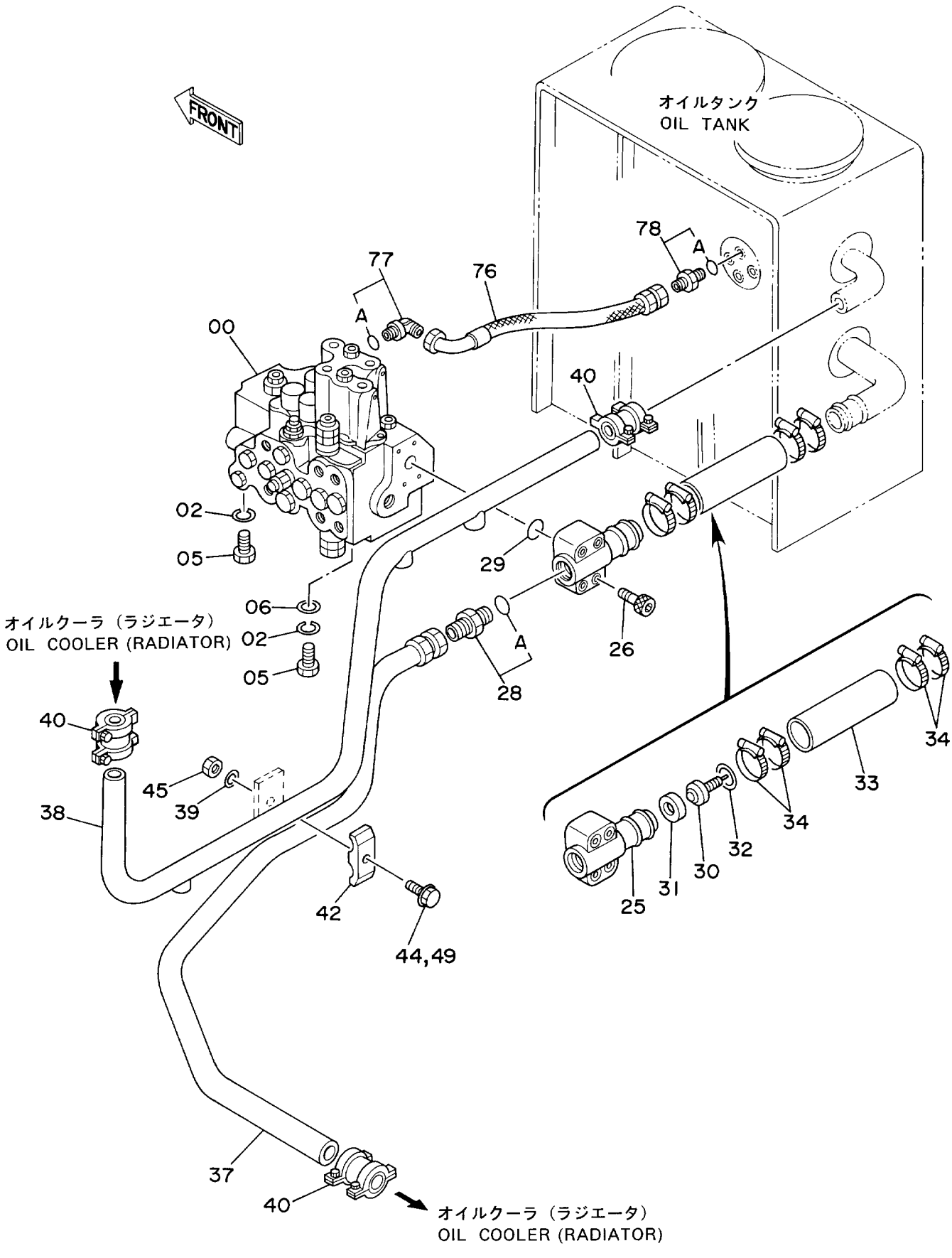

オイルクーラ ハイカン (2)

OIL COOLER PIPINGS (2)

10001-

符号 ITEM	部品番号 PART NO.	部品名 PART NAME	or PART NAME CODE	数量 Q'TY	サービスコード S.C	適用号機 SERIAL NO.	互換性 ICA	代替部品 REPLACEABLE PART 部品番号 PART NO.	代替部品 REPLACEABLE PART 数量 Q'TY
00	4194447	バルブ;コントロール	VALVE;CONTROL	1	H				
02	A590914	ワッシャ;スプリング	WASHER;SPRING	3					
05	J901430	ボルト	BOLT	3					
06	4086894	ワッシャ	WASHER	1					
25	2023808	マニホルド	MANIFOLD	1					
26	M341065	ボルト;ソケット	BOLT;SOCKET	4					
28	4042034	アダプタ	ADAPTER	1					
28A	4506429	・O-リング	・O-RING	1					
29	A810050	O-リング	O-RING	1					
30	4197528	バルブ	VALVE	1					
31	4197527	リング	RING	1					
32	930453	リング;リテイニング	RING;RETAINING	1					
33	4099118	ホース;ラバー	HOSE;RUBBER	1					
34	4504198	クランプ;ホース	CLAMP;HOSE	4					
37	7017799	パイプ;リターン	PIPE;RETURN	1					
38	7017800	パイプ;リターン	PIPE;RETURN	1					
38	8041420	パイプ;リターン	PIPE;RETURN	1					
,		(ブレード アタッチメントヨウ)	(FOR BLADE ATTACHMENT)						
39	A590112	ワッシャ;プレーン	WASHER;PLANE	1					
40	4071213	カップリング	COUPLING	3					
42	4189860	クランプ;パイプ	CLAMP;PIPE	1					
44	A590912	ワッシャ;スプリング	WASHER;SPRING	1		-16170			
45	J950012	ナット	NUT	1					
49	J901270	ボルト	BOLT	1		-16170	I	J011270	1
49	J011270	ボルト;セムス	BOLT;SEMS	1		16171-			
76	4213422	ホース;ナイロン	HOSE;NYLON	1					
77	4154670	エルボ;S	ELBOW;S	1					
77A	957366	・O-リング	・O-RING	1					
78	4200465	アダプタ;S	ADAPTER;S	1					
78A	957366	・O-リング	・O-RING	1					

オイルクーラ配管 (3)
Oil Cooler Pipings (3)

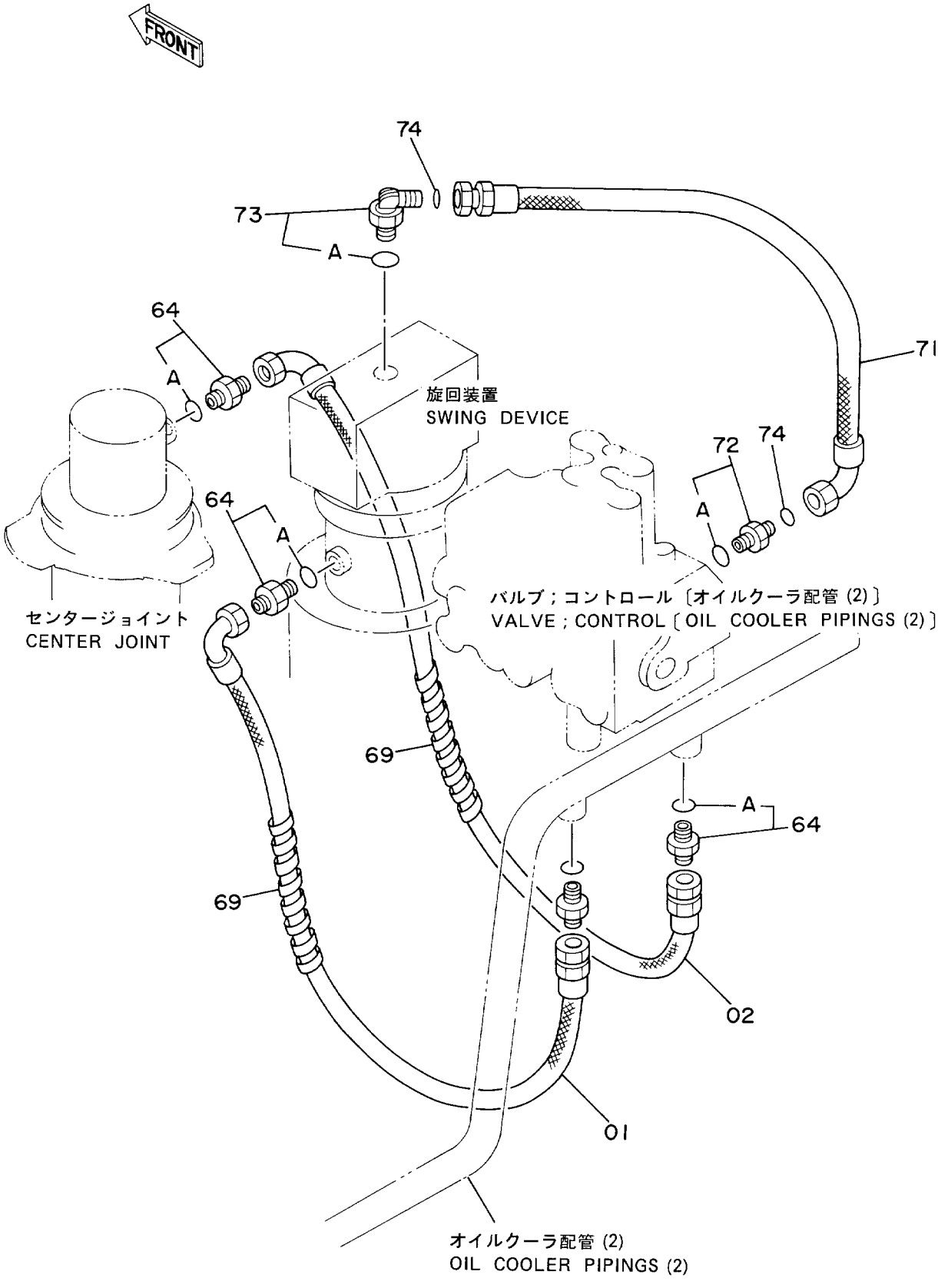

オイルクーラ ハイカン (3)

OIL COOLER PIPINGS (3)

10001-

符号 ITEM	部品番号 PART NO.	部品名 PART NAME	or PART NAME CODE	数量 Q'TY	サービスコード S.C	適用号機 SERIAL NO.	互換性 ICA	代替部品 REPLACEABLE PART 部品番号 PART NO.	代替部品 REPLACEABLE PART 数量 Q'TY
01	4213420	ホース;ナイロン	HOSE;NYLON	1					
02	4213421	ホース;ナイロン	HOSE;NYLON	1					
64	4200466	アダプタ;S	ADAPTER;S	4					
64A	4509180	・O-リング	・O-RING	1					
69	4133527	プロテクタ	PROTECTOR	4					
71	4203162	ホース	HOSE	1		-12228			
,						12239-12299			
,						12305-12314			
71	4223584	ホース	HOSE	1		12229-12238			
,						12300-12304			
,						12315-			
72	4189537	アダプタ;S	ADAPTER;S	1					
72A	4506429	・O-リング	・O-RING	1					
73	4202113	エルボ;S	ELBOW;S	1		-12228			
,						12239-12299			
,						12305-12314			
73	4157562	エルボ;S	ELBOW;S	1		12229-12238			
,						12300-12304			
,						12315-			
73A	4506429	・O-リング	・O-RING	1		-12228			
,						12239-12299			
,						12305-12314			
73A	4506424	・O-リング	・O-RING	1		12229-12238			
,						12300-12304			
,						12315-			
74	4187308	O-リング	O-RING	2					

本 体 配 管 (1)
Main Pipings (1)

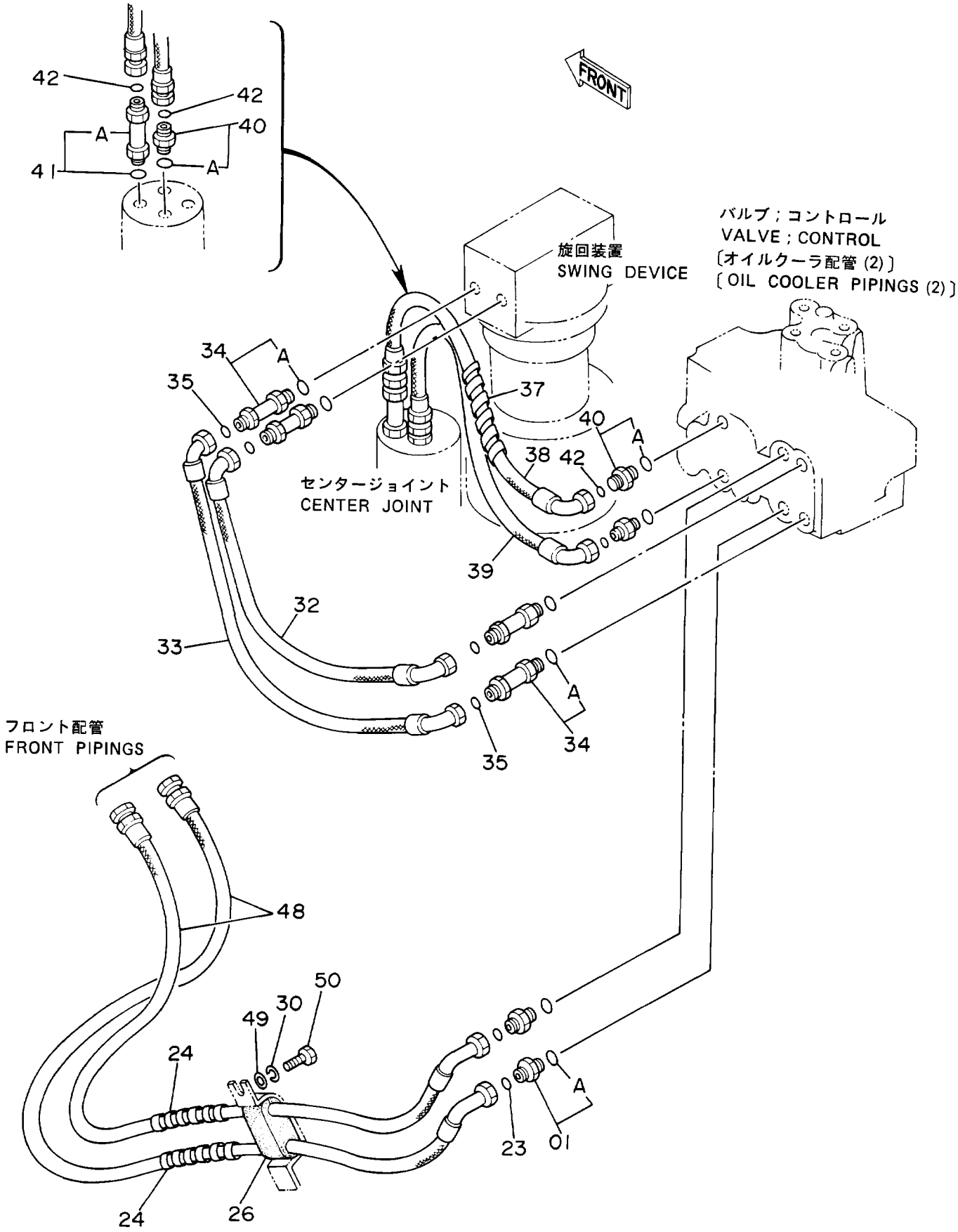

ホンタイ ハイカン (1)

MAIN PIPINGS (1)

10001-

符号 ITEM	部品番号 PART NO.	部品名 PART NAME	or	PART NAME CODE	数量 Q'TY	サービスコード S.C	適用号機 SERIAL NO.	互換性 ICA	代替部品 REPLACEABLE PART 部品番号 PART NO.	代替部品 REPLACEABLE PART 数量 Q'TY
01	4189602	ｱﾀﾞﾌﾟﾀ;S		ADAPTER;S	2					
01A	4506418	･O-ﾘﾝｸﾞ		･O-RING	1					
23	4138938	O-ﾘﾝｸﾞ		O-RING	2					
24	4044420	ﾌﾟﾛﾃｸﾀ		PROTECTOR	2					
26	3038206	ﾌﾞｯｼﾝｸﾞ		BUSHING	1					
30	A590912	ﾜｯｼﾔ;ｽﾌﾟﾘﾝｸﾞ		WASHER;SPRING	1					
32	4213425	ﾎｰｽ		HOSE	1					
33	4213424	ﾎｰｽ		HOSE	1					
34	4199247	ｱﾀﾞﾌﾟﾀ;S		ADAPTER;S	4					
34A	4506418	･O-ﾘﾝｸﾞ		･O-RING	1					
35	4138938	O-ﾘﾝｸﾞ		O-RING	4					
37	4044420	ﾌﾟﾛﾃｸﾀ		PROTECTOR	1					
38	4196291	ﾎｰｽ		HOSE	1					
39	4196290	ﾎｰｽ		HOSE	1					
40	4189602	ｱﾀﾞﾌﾟﾀ;S		ADAPTER;S	3					
40A	4506418	･O-ﾘﾝｸﾞ		･O-RING	1					
41	4199247	ｱﾀﾞﾌﾟﾀ;S		ADAPTER;S	1					
41A	4506418	･O-ﾘﾝｸﾞ		･O-RING	1					
42	4138938	O-ﾘﾝｸﾞ		O-RING	4					
48	4196295	ﾎｰｽ		HOSE	2					
49	A590112	ﾜｯｼﾔ;ﾌﾟﾚｰﾝ		WASHER;PLANE	1					
50	J901225	ﾎﾞﾙﾄ		BOLT	1					

本 体 配 管 (2)
Main Pipings (2)

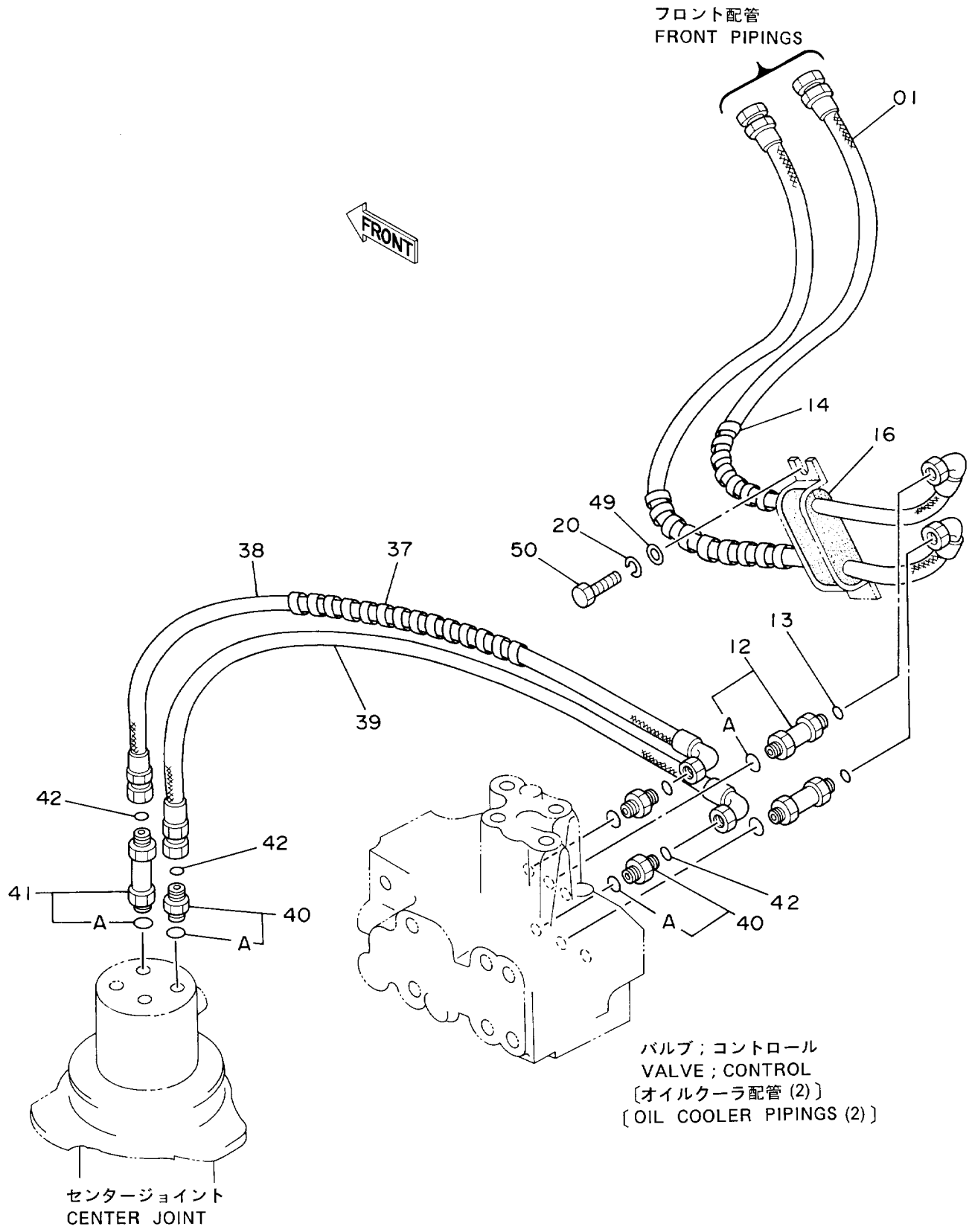

ホンタイ ハイカン (2)

MAIN PIPINGS (2)

10001-

符号 ITEM	部品番号 PART NO.	部品名 PART NAME	or	PART NAME CODE	数量 Q'TY	サービスコード S.C	適用号機 SERIAL NO.	互換性 ICA	代替部品 REPLACEABLE PART 部品番号 PART NO.	代替部品 REPLACEABLE PART 数量 Q'TY
01	4196294	ホース		HOSE	2					
12	4199247	アダプタ;S		ADAPTER;S	2					
12A	4506418	・O-リング		・O-RING	1					
13	4138938	O-リング		O-RING	2					
14	4044420	プロテクタ		PROTECTOR	2					
16	3038206	ブッシング		BUSHING	1					
20	A590912	ワッシャ;スプリング		WASHER;SPRING	1					
37	4044420	プロテクタ		PROTECTOR	1					
38	4196291	ホース		HOSE	1					
39	4196290	ホース		HOSE	1					
40	4189602	アダプタ;S		ADAPTER;S	3					
40A	4506418	・O-リング		・O-RING	1					
41	4199247	アダプタ;S		ADAPTER;S	1					
41A	4506418	・O-リング		・O-RING	1					
42	4138938	O-リング		O-RING	4					
49	A590112	ワッシャ;プレーン		WASHER;PLANE	1					
50	J901225	ボルト		BOLT	1					

本体配管 (3)
Main Pipings (3)

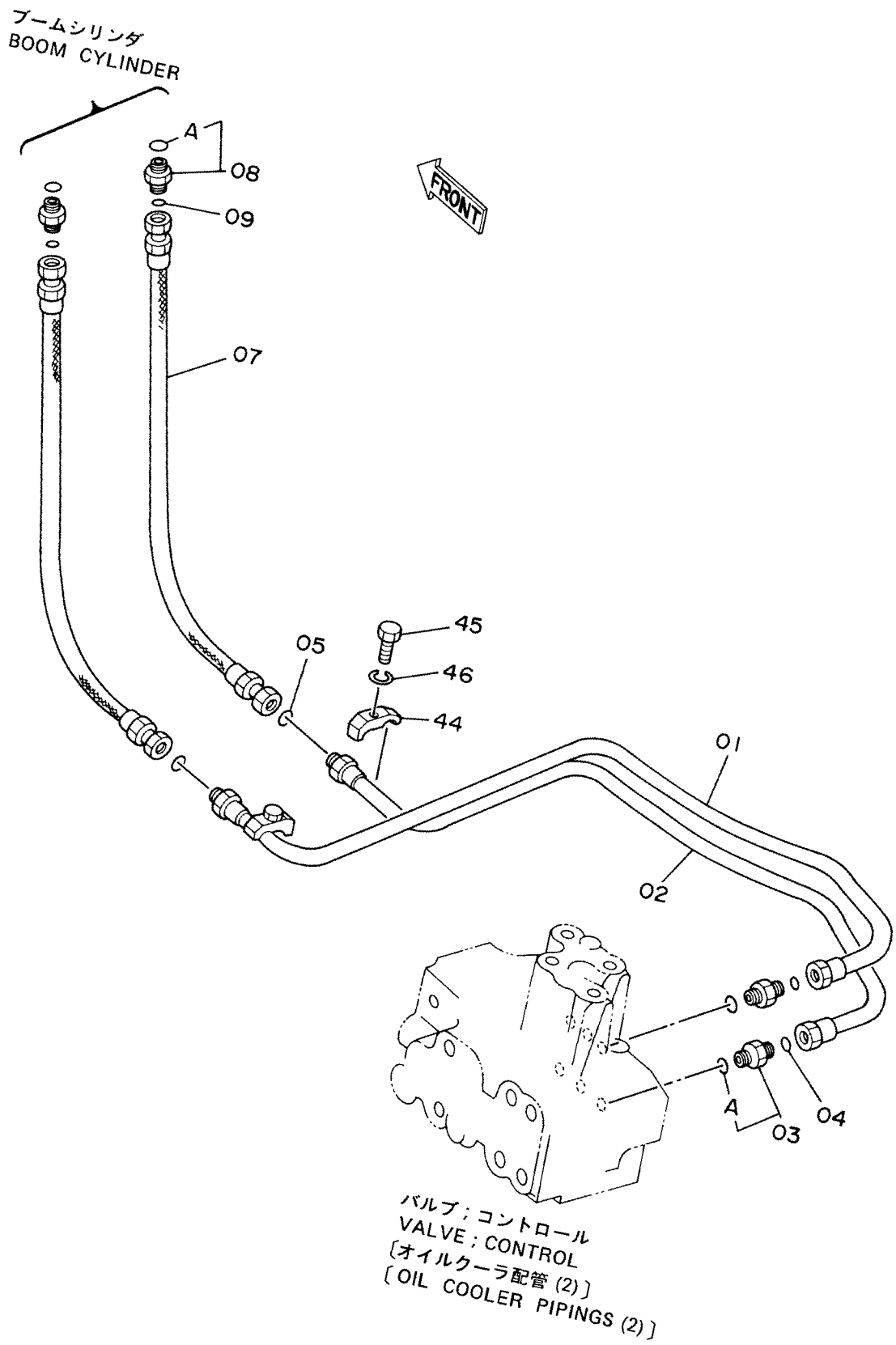

バルブ；コントロール
VALVE ; CONTROL
〔オイルクーラ配管 (2)〕
〔OIL COOLER PIPINGS (2)〕

ホンタイ ハイカン (3)

MAIN PIPINGS (3)

10001-

符号 ITEM	部品番号 PART NO.	部品名 PART NAME	or PART NAME CODE	数量 Q'TY	サービスコード S.C	適用号機 SERIAL NO.	互換性 ICA	代替部品 REPLACEABLE PART 部品番号 PART NO.	代替部品 REPLACEABLE PART 数量 Q'TY
01	8038652	パイプ	PIPE	1					
02	8038651	パイプ	PIPE	1					
03	4197530	アダプタ;S	ADAPTER;S	2					
03A	4506418	・O-リング	・O-RING	1					
04	4187308	O-リング	O-RING	2					
05	4138938	O-リング	O-RING	2					
07	4208458	ホース	HOSE	2					
08	4189602	アダプタ;S	ADAPTER;S	2					
08A	4506418	・O-リング	・O-RING	1					
09	4138938	O-リング	O-RING	2					
44	4190125	クランプ;パイプ	CLAMP;PIPE	2					
45	J901245	ボルト	BOLT	2					
46	A590912	ワッシャ;スプリング	WASHER;SPRING	2					

エンジンコントロールレバー (1)
Engine Control Lever (1)

適用号機
Serial No. 10001～12095

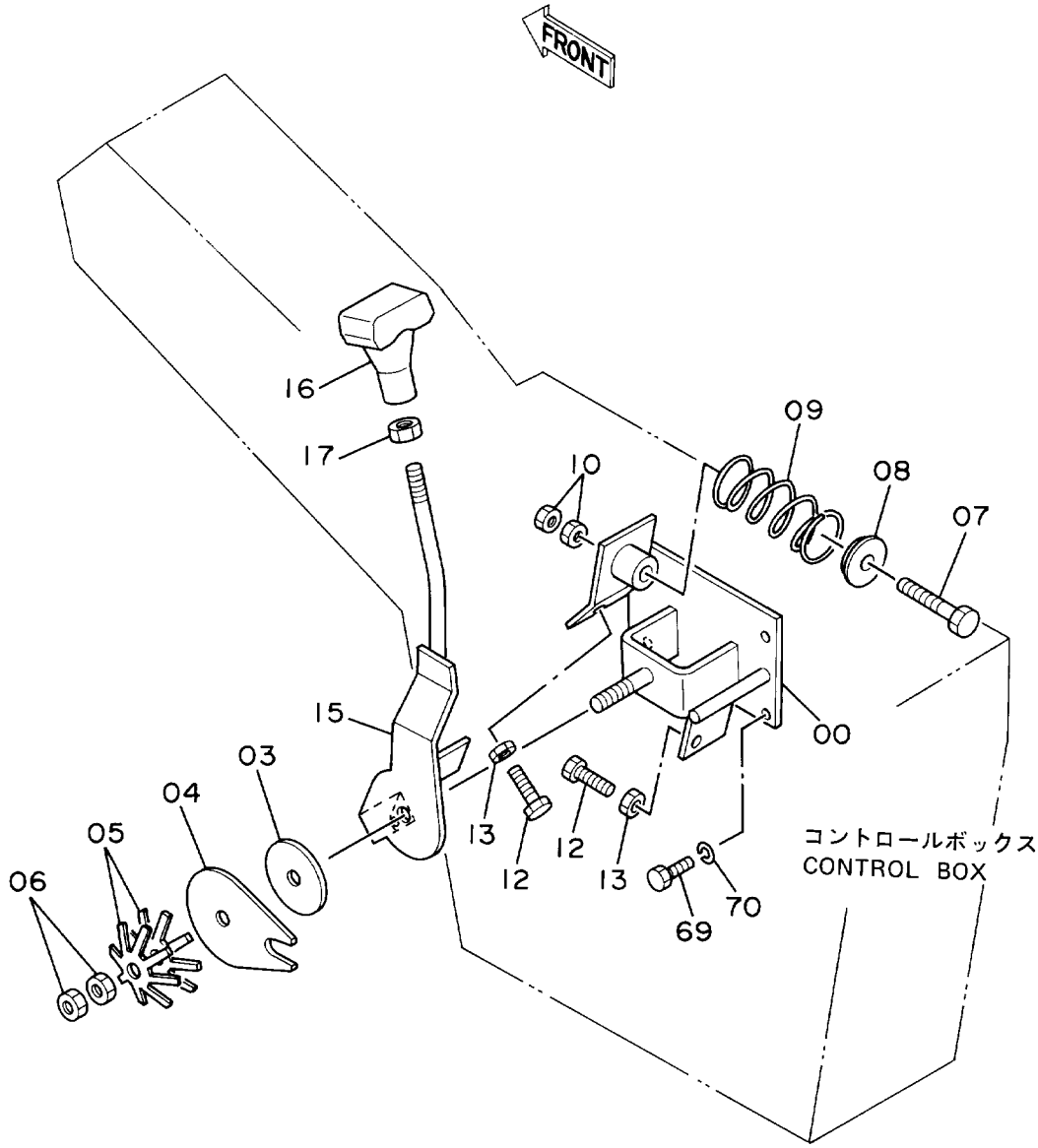

エンジン コントロール レバー (1)

ENGINE CONTROL LEVER (1)

10001- 12095

符号 ITEM	部品番号 PART NO.	部品名 PART NAME	or	PART NAME CODE	数量 Q'TY	サービスコード S.C	適用号機 SERIAL NO.	互換性 ICA	代替部品 REPLACEABLE PART 部品番号 PART NO.	数量 Q'TY
00	7018284	ブラケット		BRACKET	1					
03	4203233	ディスク		DISC	1					
04	4203232	プレート		PLATE	1					
05	4502974	スプリング;フラッシュ		SPRING;FLUSH	2					
06	J950016	ナット		NUT	2					
07	M211000	ボルト		BOLT	1		-10713	I	4203235	1
07	4203235	ボルト		BOLT	1		10714-			
08	9727811	ホルダ;スプリング		HOLDER;SPRING	1					
09	4189183	スプリング		SPRING	1		-10713	I	4216180	1
09	4216180	スプリング		SPRING	1		10714-			
10	J950010	ナット		NUT	2					
12	M261045	ボルト		BOLT	2					
13	J950010	ナット		NUT	2					
15	8039701	レバー		LEVER	1					
16	3036292	グリップ		GRIP	1					
17	4201107	ナット		NUT	1					
69	J900816	ボルト		BOLT	3					
70	A590908	ワッシャ;スプリング		WASHER;SPRING	3					

エンジンコントロールレバー (1)
Engine Control Lever (1)

適用号機
Serial No. 12096～

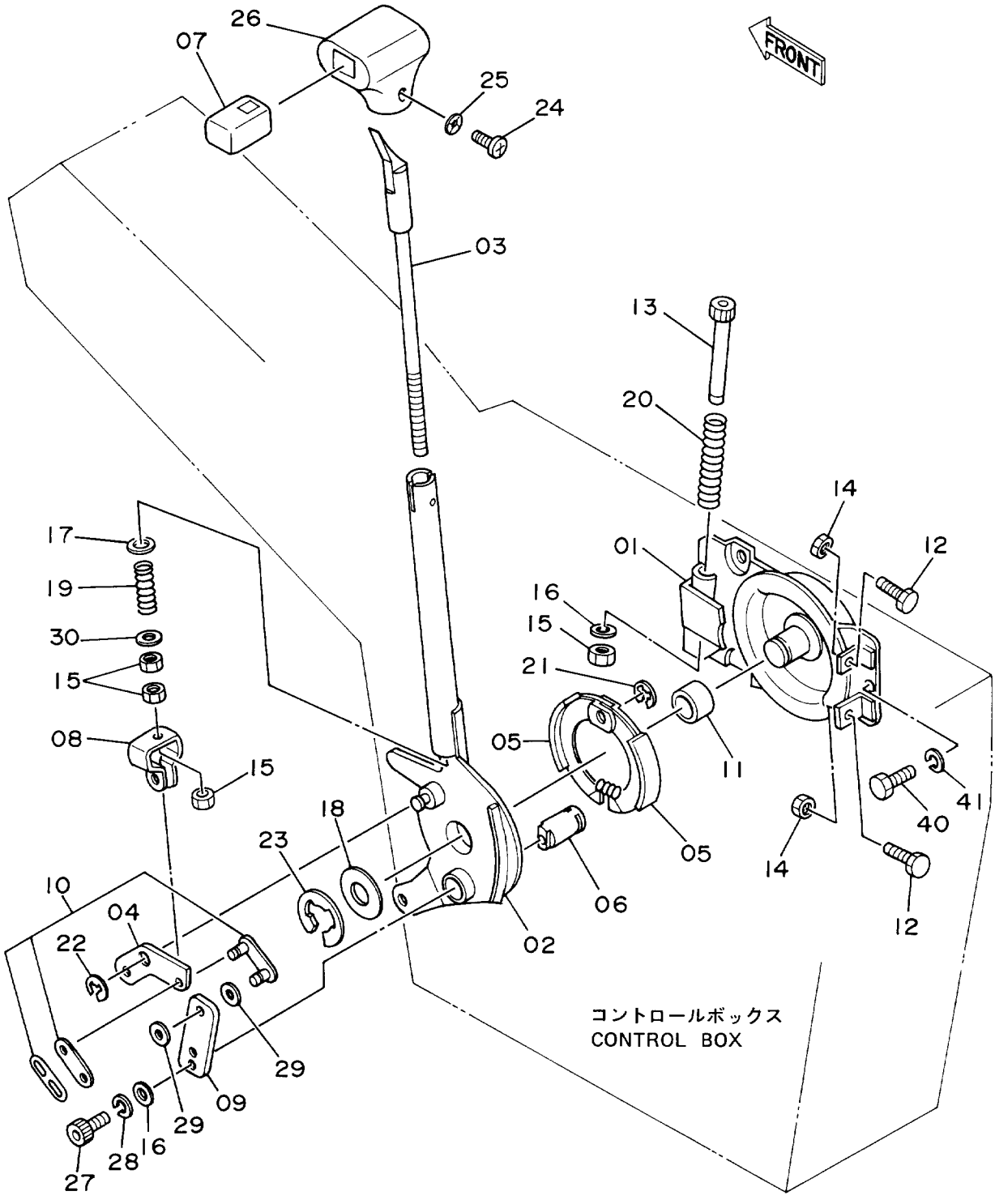

エンジン コントロール レバー (1)

ENGINE CONTROL LEVER (1)

12096-

符号 ITEM	部品番号 PART NO.	部品名 PART NAME	or PART NAME CODE	数量 Q'TY	サービスコード S.C	適用号機 SERIAL NO.	互換性 ICA	代替部品 REPLACEABLE PART 部品番号 PART NO.	代替部品 REPLACEABLE PART 数量 Q'TY
01-30	4232394	レバー アッセン	LEVER ASS'Y	1					
01	4241146	・プレート	・PLATE	1					
02	4241147	・レバー	・LEVER	1					
03	4241148	・レバー	・LEVER	1					
04	4241149	・リンク	・LINK	1					
05	4241150	・シュー;ブレーキ	・SHOE;BRAKE	2					
06	4241151	・カム;ブレーキ	・CAM;BRAKE	1					
07	4241152	・ボタン	・BUTTON	1					
08	4241153	・ターンバックル	・TURNBUCKLE	1					
09	4241154	・レバー;ブレーキ	・LEVER;BRAKE	1					
10	4241155	・チエーン	・CHAIN	1					
11	4241156	・ブッシング	・BUSHING	1					
12	4241304	・ボルト	・BOLT	2					
13	4241157	・ボルト	・BOLT	1					
14	M500807	・ナット	・NUT	2					
15	4045245	・ナット;U	・NUT;U	4					
16	A590106	・ワッシャ	・WASHER	2					
17	A590108	・ワッシャ	・WASHER	1					
18	A590120	・ワッシャ	・WASHER	1					
19	4241158	・スプリング	・SPRING	1					
20	4241159	・スプリング	・SPRING	1					
21	4241160	・リング;リテイニング	・RING;RETAINING	1					
22	4241161	・リング;リテイニング	・RING;RETAINING	1					
23	4241162	・リング;リテイニング	・RING;RETAINING	1					
24	4241163	・スクリュ	・SCREW	1					
25	4241164	・ワッシャ	・WASHER	1					
26	4241165	・ノブ	・KNOB	1					
27	M340610	・ボルト;ソケット	・BOLT;SOCKET	1					
28	A590906	・ワッシャ;スプリング	・WASHER;SPRING	1					
29	4241166	・スペーサ	・SPACER	2					
30	4241167	・ワッシャ	・WASHER	1					
40	J900816	ボルト	BOLT	3					
41	A590908	ワッシャ;スプリング	WASHER;SPRING	3					

エンジンコントロールレバー (2) 〈SDX〉
Engine Control Lever (2) 〈SDX〉

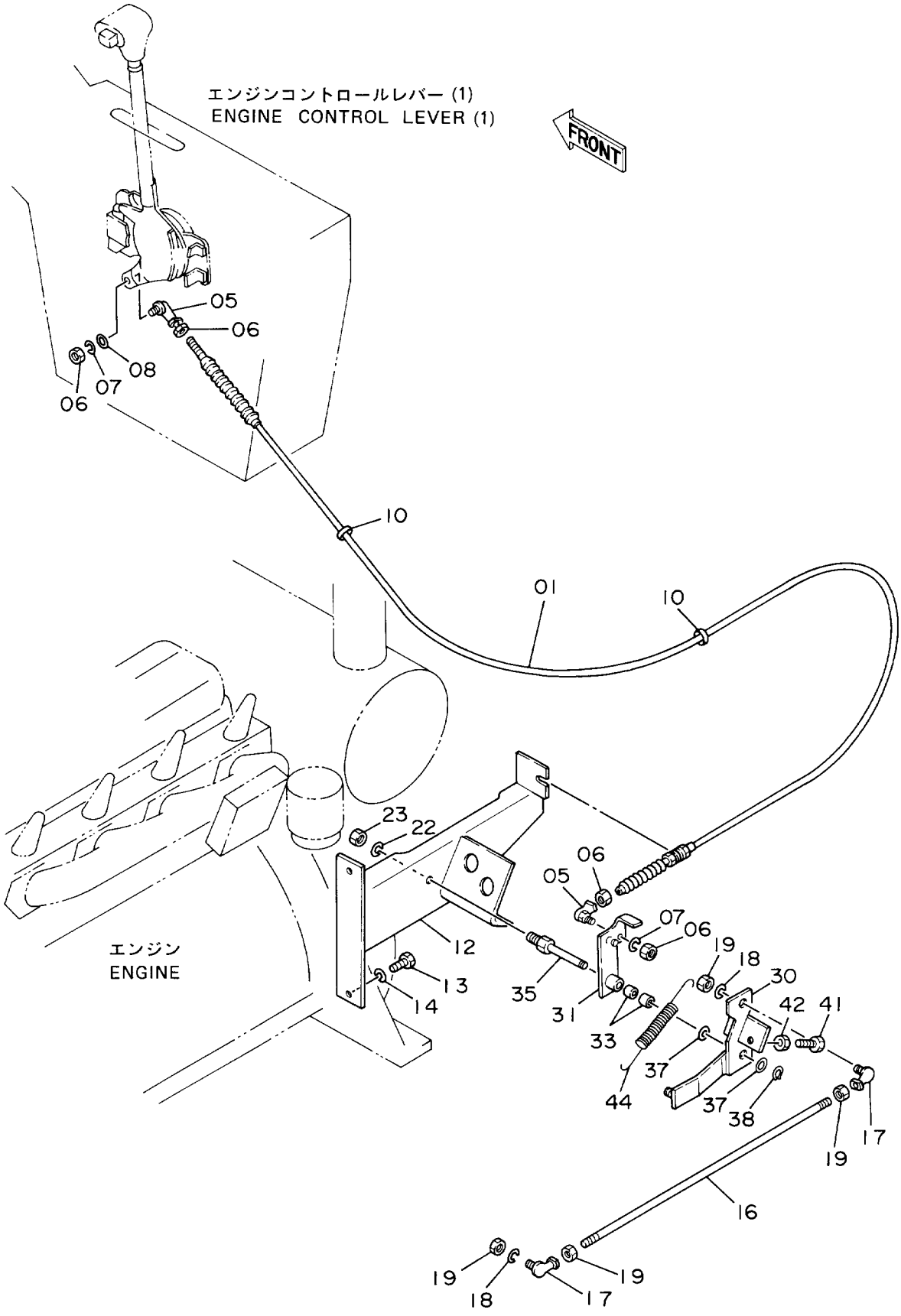

エンジン コントロール レバー (2) <SDX>

ENGINE CONTROL LEVER (2) <SDX>

10001-

符号 ITEM	部品番号 PART NO.	部品名 PART NAME	or PART NAME CODE	数量 Q'TY	サービスコード S.C	適用号機 SERIAL NO.	互換性 ICA	代替部品 REPLACEABLE PART 部品番号 PART NO.	代替部品 REPLACEABLE PART 数量 Q'TY
01	4170002	ケーブル;コントロール	CABLE;CONTROL	1					
05	4056016	ジョイント;ボール	JOINT;BALL	2					
06	M500504	ナット	NUT	4					
07	A590905	ワッシャ;スプリング	WASHER;SPRING	2					
08	A590105	ワッシャ;プレーン	WASHER;PLANE	1					
10	4055312	クリップ;バンド	CLIP;BAND	2					
12	7018938	ブラケット	BRACKET	1					
13	J901035	ボルト	BOLT	2					
14	A590910	ワッシャ;スプリング	WASHER;SPRING	2					
16	4211496	ロッド	ROD	1					
17	4056017	ジョイント;ボール	JOINT;BALL	2					
18	A590906	ワッシャ;スプリング	WASHER;SPRING	2					
19	M500605	ナット	NUT	4					
22	A590914	ワッシャ;スプリング	WASHER;SPRING	1					
23	J952014	ナット	NUT	1					
30	7018259	レバー	LEVER	1					
31	8038497	レバー	LEVER	1		-12228	I	8044341	1
31	8044341	レバー	LEVER	1		12229-			
33	4173387	ブッシング	BUSHING	2					
35	4188374	ピン	PIN	1					
37	A590114	ワッシャ;プレーン	WASHER;PLANE	2					
38	991337	リング;リテイニング	RING;RETAINING	1					
41	4188376	アジャスタ	ADJUSTER	2					
42	4122395	ナット	NUT	2					
44	4188375	スプリング;テンション	SPRING;TENSION	1		-10713			
44	4216154	スプリング;テンション	SPRING;TENSION	1		10714-			

エンジンコントロールレバー (2) 〈DX〉
Engine Control Lever (2) 〈DX〉

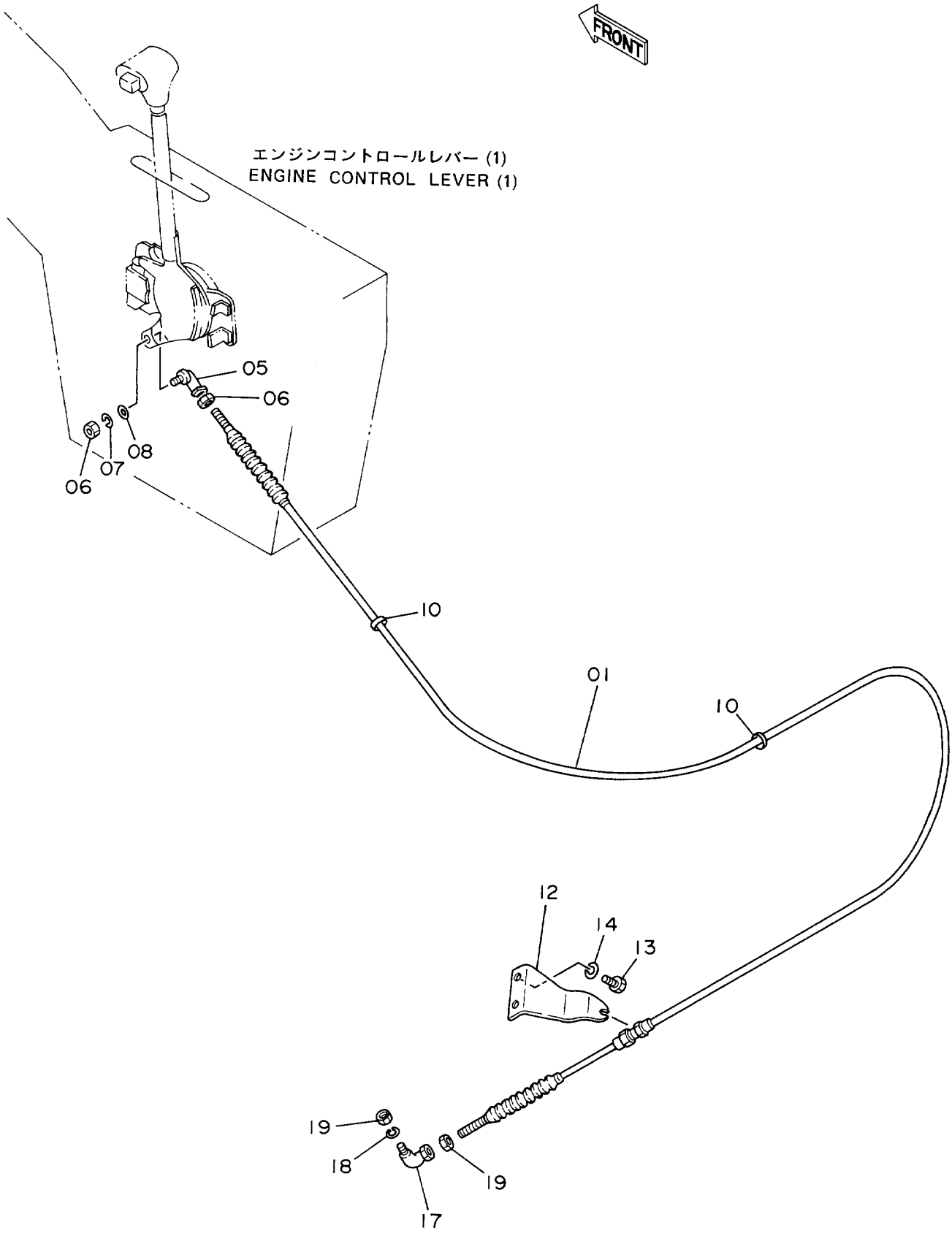

エンジン コントロール レバー (2) <DX>

ENGINE CONTROL LEVER (2) <DX>

10001-

符号 ITEM	部品番号 PART NO.	部品名 PART NAME	or PART NAME CODE	数量 Q'TY	サービスコード S.C	適用号機 SERIAL NO.	互換性 代替部品 REPLACEABLE PART 部品番号 PART NO.	数量 Q'TY
01	4170002	ケーブル;コントロール	CABLE;CONTROL	1				
05	4056016	ジョイント;ボール	JOINT;BALL	1				
06	M500504	ナット	NUT	2				
07	A590905	ワッシャ;スプリング	WASHER;SPRING	1				
08	A590105	ワッシャ;プレーン	WASHER;PLANE	1				
10	4055312	クリップ;バンド	CLIP;BAND	2				
12	4170085	ブラケット	BRACKET	1				
13	J900825	ボルト	BOLT	2				
14	A590908	ワッシャ;スプリング	WASHER;SPRING	2				
17	4056016	ジョイント;ボール	JOINT;BALL	1				
18	A590905	ワッシャ;スプリング	WASHER;SPRING	1				
19	M500504	ナット	NUT	2				

操作レバー
Control Lever

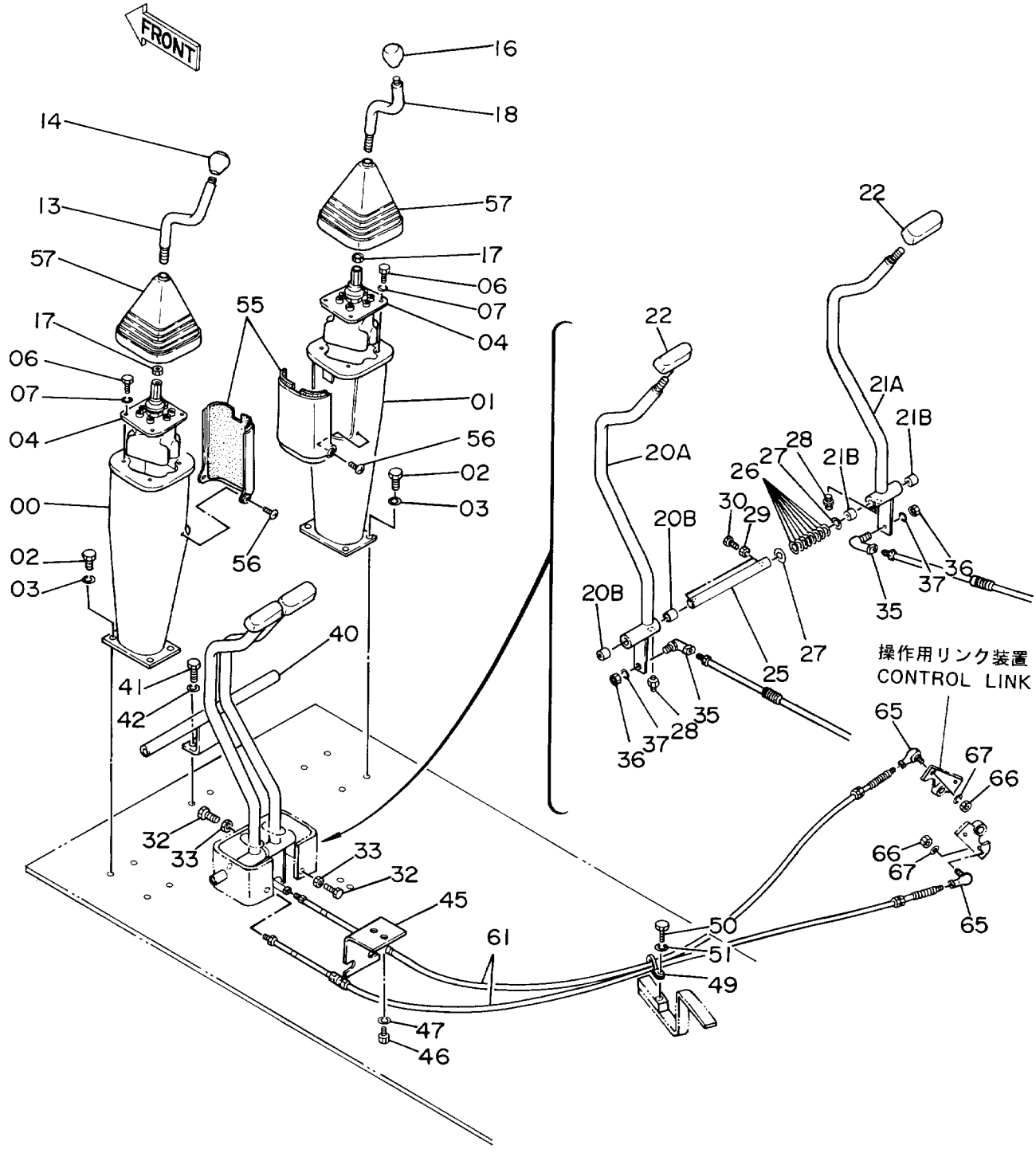

ソーサ レバー
CONTROL LEVER

10001-

符号 ITEM	部品番号 PART NO.	部品名 PART NAME	or PART NAME CODE	数量 Q'TY	サービスコード S.C	適用号機 SERIAL NO.	互換性 ICA	代替部品 REPLACEABLE PART 部品番号 PART NO.	代替部品 REPLACEABLE PART 数量 Q'TY
00	6008402	スタンド	STAND	1					
01	6008401	スタンド	STAND	1					
02	J901025	ボルト	BOLT	8					
03	A590910	ワッシャ;スプリング	WASHER;SPRING	8					
04	9071984	バルブ;パイロット	VALVE;PILOT	2	H	-D90/06	Y	9107499	2
04	9107499	バルブ;パイロット	VALVE;PILOT	2	H	D90/07-			
06	J900616	ボルト	BOLT	8					
07	A590906	ワッシャ;スプリング	WASHER;SPRING	8					
13	7018130	レバー	LEVER	1					
14	4117703	グリップ	GRIP	1		-D87/06	I	4181088	1
14	4181088	グリップ	GRIP	1		D87/07-16170	I	4269020	1
14	4269020	グリップ	GRIP	1		16171-			
16	4117704	グリップ	GRIP	1					
17	J950014	ナット	NUT	2					
18	7018206	レバー	LEVER	1					
20A-B	9078733	レバー (ベアリングツキ)	LEVER (WITH BRG.)	1					
20A	8039499	・レバー	・LEVER	1					
20B	4063692	・ベアリング;ニードル	・BRG.;NEEDLE	2					
21A-B	9078732	レバー (ベアリングツキ)	LEVER (WITH BRG.)	1					
21A	8039500	・レバー	・LEVER	1					
21B	4063692	・ベアリング;ニードル	・BRG.;NEEDLE	2					
22	4122423	グリップ	GRIP	2					
25	4201336	ピン	PIN	1					
26	4081592	シム 0.4	SHIM 0.4	8	R				
27	A590120	ワッシャ;プレーン	WASHER;PLANE	2					
28	J75481	フイッテング	FITTING	2					
29	J950010	ナット	NUT	2					
30	J901030	ボルト	BOLT	2					
32	J901235	ボルト	BOLT	4					
33	J950012	ナット	NUT	4					
35	4056018	ジョイント;ボール	JOINT;BALL	2					
36	M500807	ナット	NUT	2					
37	A590908	ワッシャ;スプリング	WASHER;SPRING	2					
40	9719420	ステー	STAY	1					
41	J901025	ボルト	BOLT	2					
42	A590910	ワッシャ;スプリング	WASHER;SPRING	2					
45	4211091	ブラケット	BRACKET	1					
46	J901220	ボルト	BOLT	2					
47	A590912	ワッシャ;スプリング	WASHER;SPRING	2					
49	4192018	クリップ	CLIP	1					

操作レバー
Control Lever

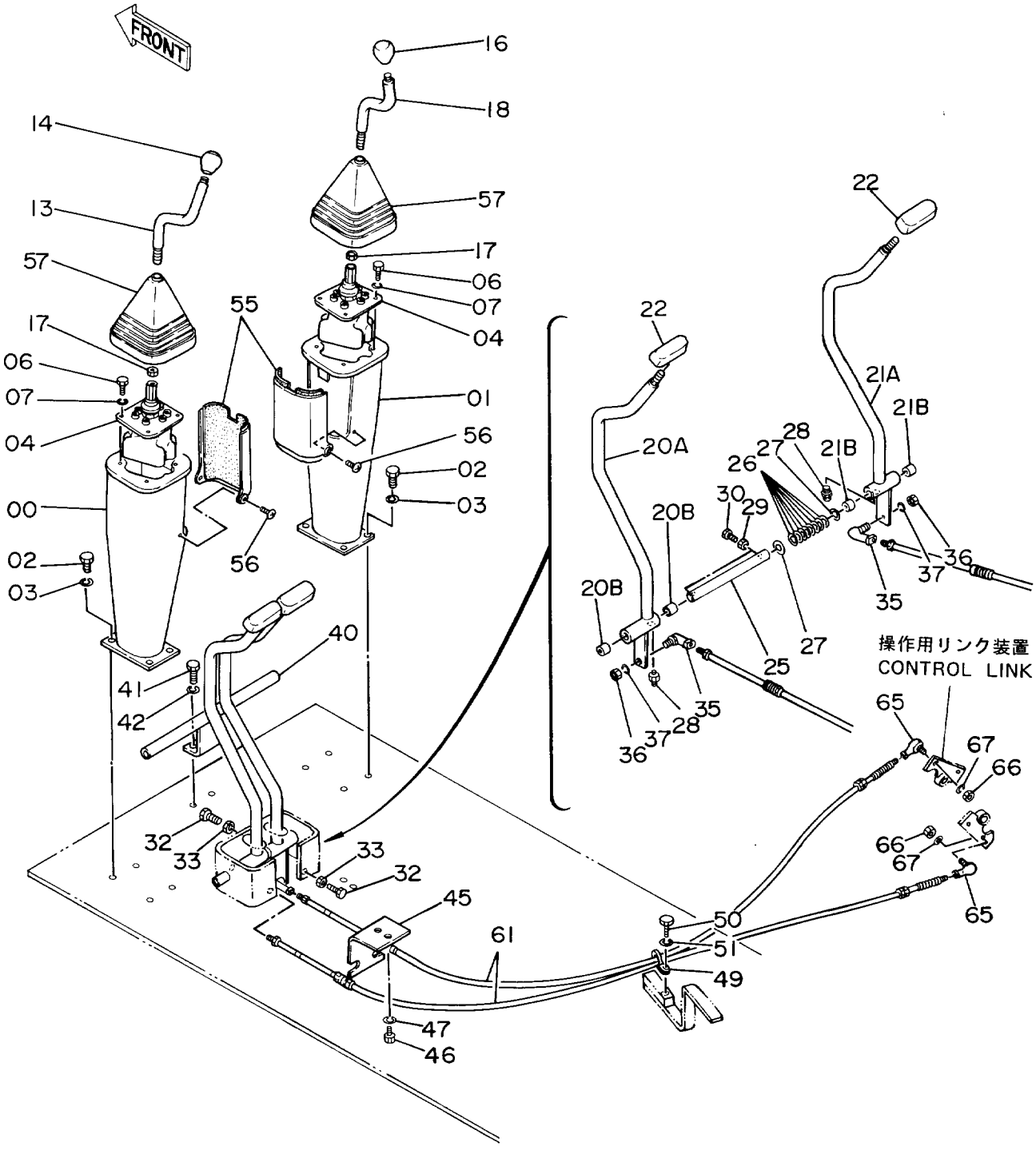

ソーサ レバー

CONTROL LEVER

10001-

符号 ITEM	部品番号 PART NO.	部品名 PART NAME	or PART NAME CODE	数量 Q'TY	サービスコード S.C	適用号機 SERIAL NO.	互換性 ICA	代替部品 REPLACEABLE PART 部品番号 PART NO.	代替部品 REPLACEABLE PART 数量 Q'TY
50	J901220	ボルト	BOLT	1					
51	A590912	ワッシャ;スプリング	WASHER;SPRING	1					
55	7019096	カバー	COVER	2					
56	J850510	スクリュ	SCREW	4					
57	2025150	ブーツ	BOOT	2					
61	4201495	ケーブル;コントロール	CABLE:CONTROL	2					
65	4056018	ジョイント;ボール	JOINT;BALL	2					
66	M500807	ナット	NUT	2					
67	A590908	ワッシャ;スプリング	WASHER;SPRING	2					

操作用リンク装置
Control Link

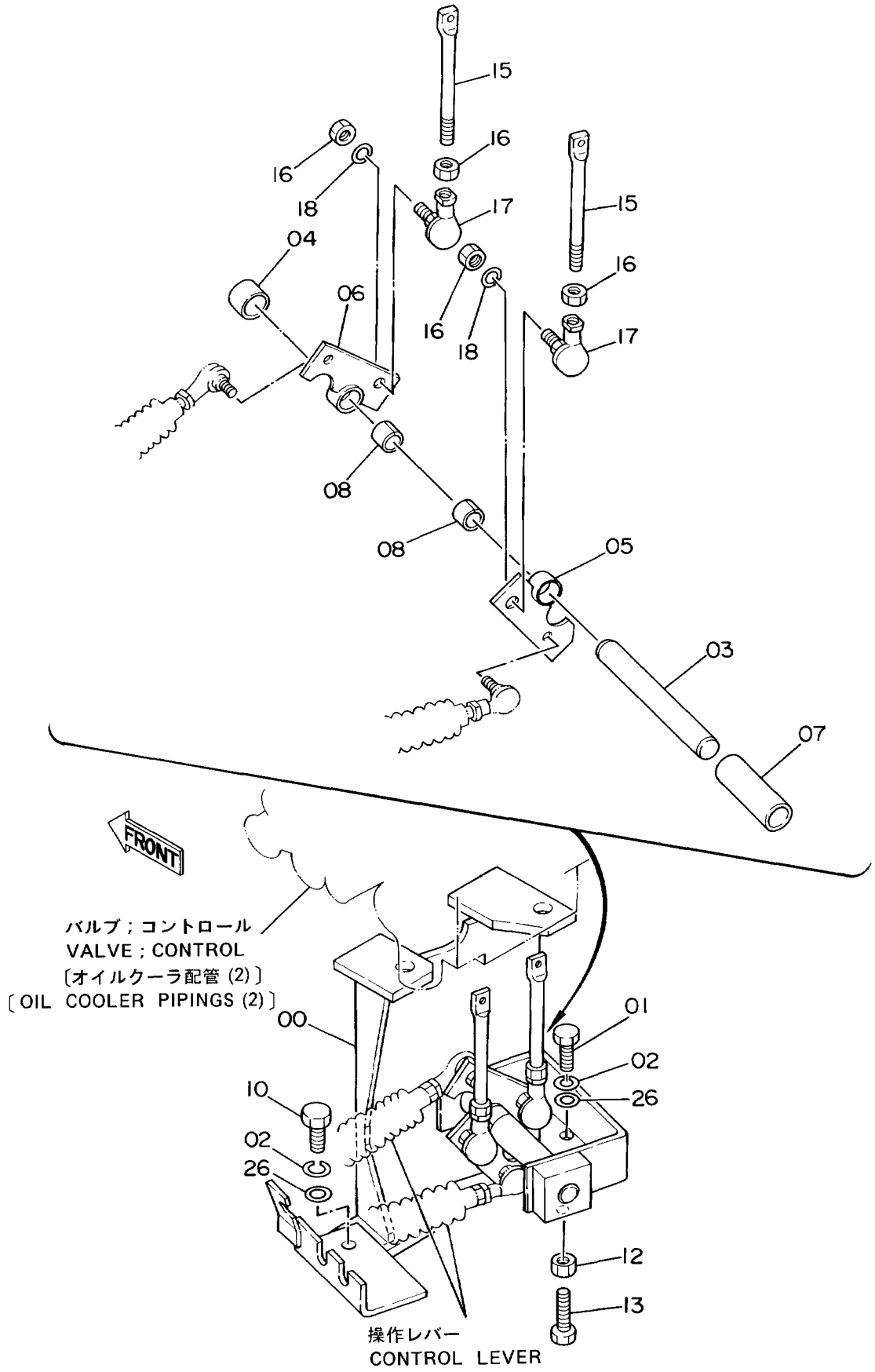

ソーサヨウ リンク ソーチ

CONTROL LINK

10001-

符号 ITEM	部品番号 PART NO.	部品名 PART NAME	or PART NAME CODE	数量 Q'TY	サービスコード S.C	適用号機 SERIAL NO.	互換性 ICA	代替部品 REPLACEABLE PART 部品番号 PART NO.	代替部品 REPLACEABLE PART 数量 Q'TY
00	6008332	ブラケット	BRACKET	1					
01	J901230	ボルト	BOLT	1					
02	A590912	ワッシャ;スプリング	WASHER;SPRING	2					
03	4197824	ピン	PIN	1					
04	4199097	スペーサ	SPACER	1					
05	9726964	リンク	LINK	1					
06	9726963	リンク	LINK	1					
07	4197918	スペーサ	SPACER	1					
08	4197849	ブッシング	BUSHING	2					
10	J901235	ボルト	BOLT	1					
12	J950010	ナット	NUT	1					
13	J901030	ボルト	BOLT	1					
15	4197863	ロッド	ROD	2					
16	J952010	ナット	NUT	4					
17	4056019	ジョイント;ボール	JOINT;BALL	2					
18	A590910	ワッシャ;スプリング	WASHER;SPRING	2					
26	A590112	ワッシャ;プレーン	WASHER;PLANE	2					

パイロット配管 (1) 〈SDX〉
Pilot Pipings (1) 〈SDX〉

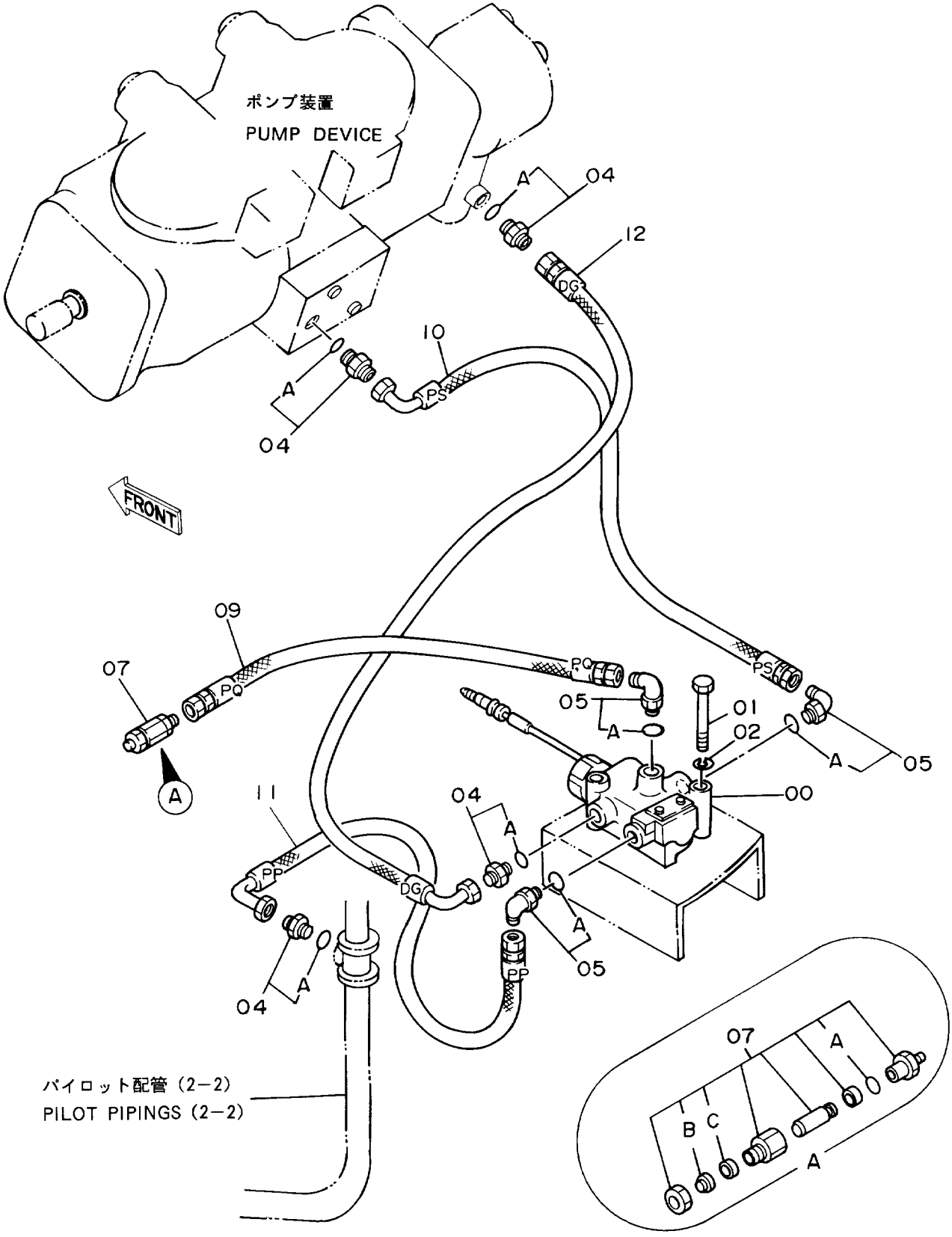

パイロット ハイカン (1) <SDX>

PILOT PIPINGS (1) <SDX>

10001-

符号 ITEM	部品番号 PART NO.	部品名 PART NAME	or PART NAME CODE	数量 Q'TY	サービスコード S.C	適用号機 SERIAL NO.	互換性 ICA	代替部品 REPLACEABLE PART 部品番号 PART NO.	代替部品 REPLACEABLE PART 数量 Q'TY
00	4210647	バルブ;ソレノイド	VALVE;SOLENOID	1	H				
01	J900865	ボルト	BOLT	2					
02	A590908	ワッシャ;スプリング	WASHER;SPRING	2					
04	4200465	アダプタ;S	ADAPTER;S	4					
04A	957366	・O-リング	・O-RING	1					
05	4154670	エルボ;S	ELBOW;S	3					
05A	957366	・O-リング	・O-RING	1					
07	4187914	シリンダ	CYL.	1					
07A	4506424	・O-リング	・O-RING	1	#				
07B	4310968	・リング;ワイパ	・RING;WIPER	1	#				
07C	4310969	・シール	・SEAL	1	#				
09	4213438	ホース;ナイロン (PQ)	HOSE;NYLON (PQ)	1					
10	4213439	ホース;ナイロン (PS)	HOSE;NYLON (PS)	1					
11	4213440	ホース;ナイロン (PP)	HOSE;NYLON (PP)	1					
12	4213441	ホース;ナイロン (DG)	HOSE;NYLON (DG)	1					

パイロット配管 (1) 〈DX〉
Pilot Pipings (1) 〈DX〉

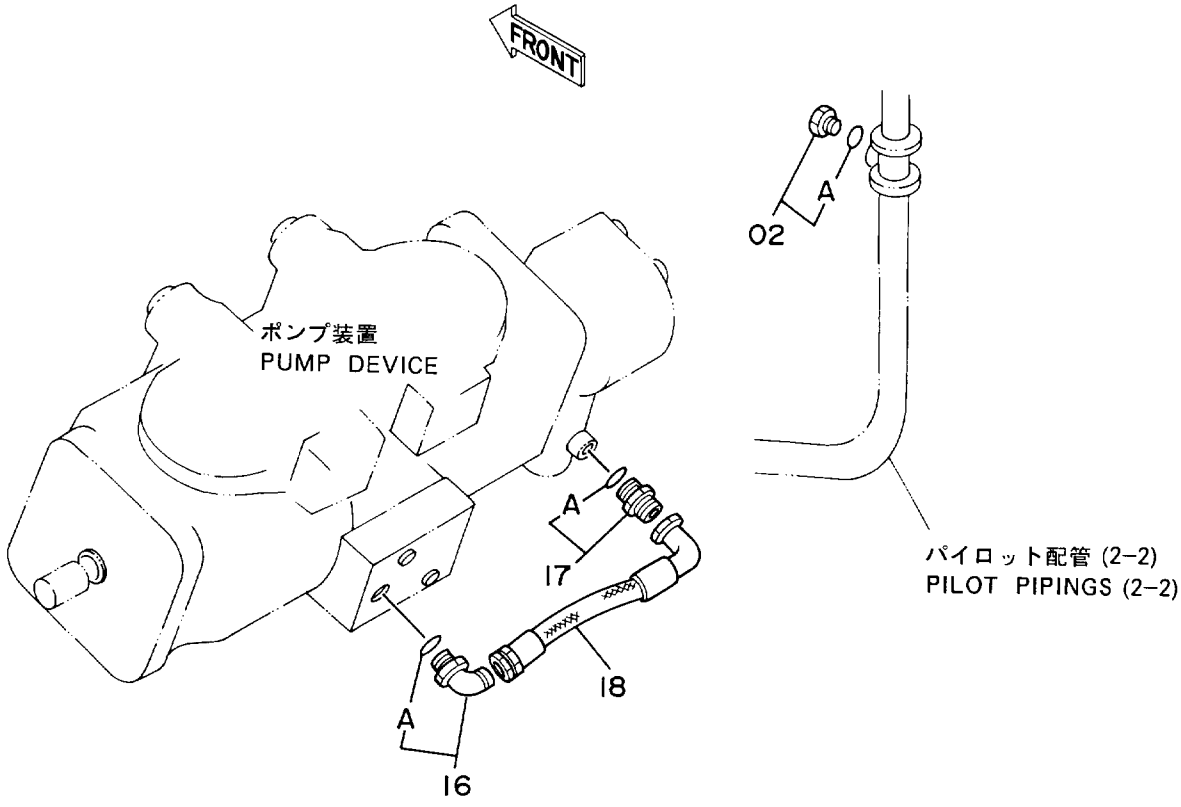

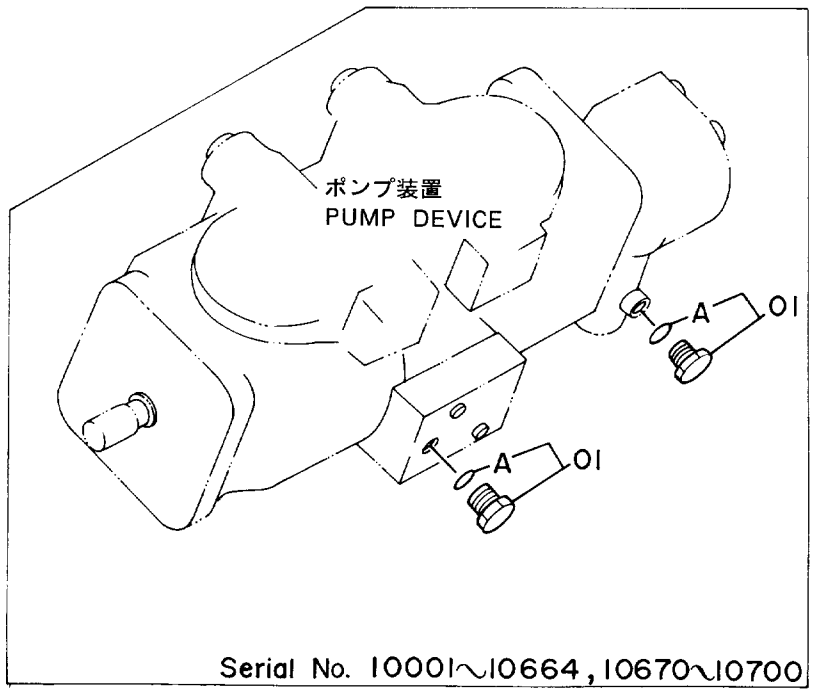

パイロット ハイカン (1) <DX>

PILOT PIPINGS (1) <DX>

10001-

符号 ITEM	部品番号 PART NO.	部品名 PART NAME	or PART NAME CODE	数量 Q'TY	サービスコード S.C	適用号機 SERIAL NO.	互換性 ICA	代替部品 REPLACEABLE PART 部品番号 PART NO.	代替部品 REPLACEABLE PART 数量 Q'TY
01	4093624	プラグ	PLUG	2		-10664			
,						10670-10700			
01A	957366	・O-リング	・O-RING	1		-10664			
,						10670-10700			
02	4093624	プラグ	PLUG	1					
02A	957366	・O-リング	・O-RING	1					
16	4154670	エルボ;S	ELBOW;S	1		10665-10669			
,						10701-			
16A	957366	・O-リング	・O-RING	1		10665-10669			
,						10701-			
17	4200465	アダプタ;S	ADAPTER;S	1		10665-10669			
,						10701-			
17A	957366	・O-リング	・O-RING	1		10665-10669			
,						10701-			
18	4213440	ホース;ナイロン	HOSE;NYLON	1		10665-10669			
,						10701-			

パイロット配管（2－1）
Pilot Pipings（2－1）

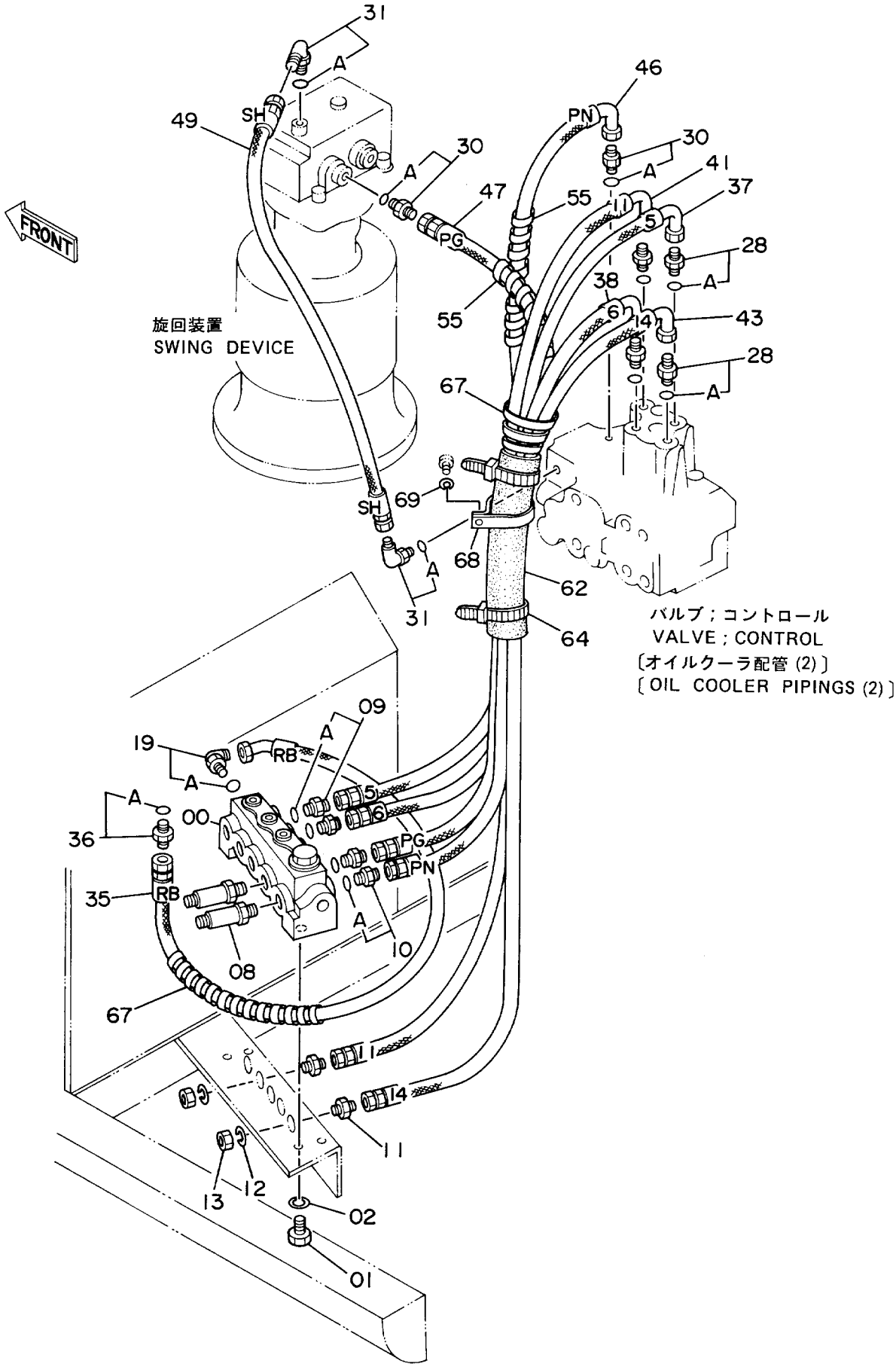

パイロット ハイカン (2-1)

PILOT PIPINGS (2-1)

10001-

符号 ITEM	部品番号 PART NO.	部品名 PART NAME	or PART NAME CODE	数量 Q'TY	サービスコード S.C	適用号機 SERIAL NO.	互換性 ICA	代替部品 REPLACEABLE PART 部品番号 PART NO.	代替部品 REPLACEABLE PART 数量 Q'TY
00	4197817	バルブ;ショックレス	VALVE;SHOCKLESS	1	H				
01	J900820	ボルト	BOLT	4					
02	A590908	ワッシャ;スプリング	WASHER;SPRING	4					
08	4188687	フィルタ	FILTER	2					
09	4200466	アダプタ;S	ADAPTER;S	2					
09A	4509180	・O-リング	・O-RING	1					
10	4200465	アダプタ;S	ADAPTER;S	2					
10A	957366	・O-リング	・O-RING	1					
11	4202532	アダプタ;S	ADAPTER;S	2					
12	A590916	ワッシャ;スプリング	WASHER;SPRING	2					
13	4202531	ナット	NUT	2					
19	4154671	エルボ;S	ELBOW;S	1					
19A	4509180	・O-リング	・O-RING	1					
28	4202422	アダプタ;S	ADAPTER;S	4					
28A	4509180	・O-リング	・O-RING	1					
30	4200465	アダプタ;S	ADAPTER;S	2					
30A	957366	・O-リング	・O-RING	1					
31	4154670	エルボ;S	ELBOW;S	2					
31A	957366	・O-リング	・O-RING	1					
35	4210368	ホース;ナイロン (RB)	HOSE;NYLON (RB)	1					
36	4200466	アダプタ;S	ADAPTER;S	1					
36A	4509180	・O-リング	・O-RING	1					
37	4210369	ホース;ナイロン (5)	HOSE;NYLON (5)	1					
38	4210370	ホース;ナイロン (6)	HOSE;NYLON (6)	1					
41	4210373	ホース;ナイロン (11)	HOSE;NYLON (11)	1					
43	4210375	ホース;ナイロン (14)	HOSE;NYLON (14)	1					
46	4210377	ホース;ナイロン (PN)	HOSE;NYLON (PN)	1					
47	4210378	ホース;ナイロン (PG)	HOSE;NYLON (PG)	1					
49	4210380	ホース;ナイロン (SH)	HOSE;NYLON (SH)	1					
55	4133527	プロテクタ	PROTECTOR	2					
62	4217147	ブッシング;ラバー	BUSHING;RUBBER	1					
64	4055312	クリップ;バンド	CLIP;BAND	3					
67	4044420	プロテクタ	PROTECTOR	2					
68	4193816	クリップ	CLIP	1					
69	449490	ワッシャ;スプリング	WASHER;SPRING	1					

パイロット配管（2－2）
Pilot Pipings（2－2）

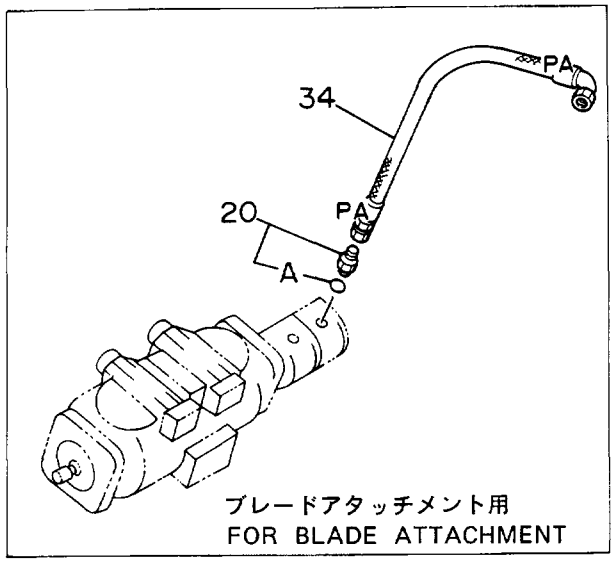



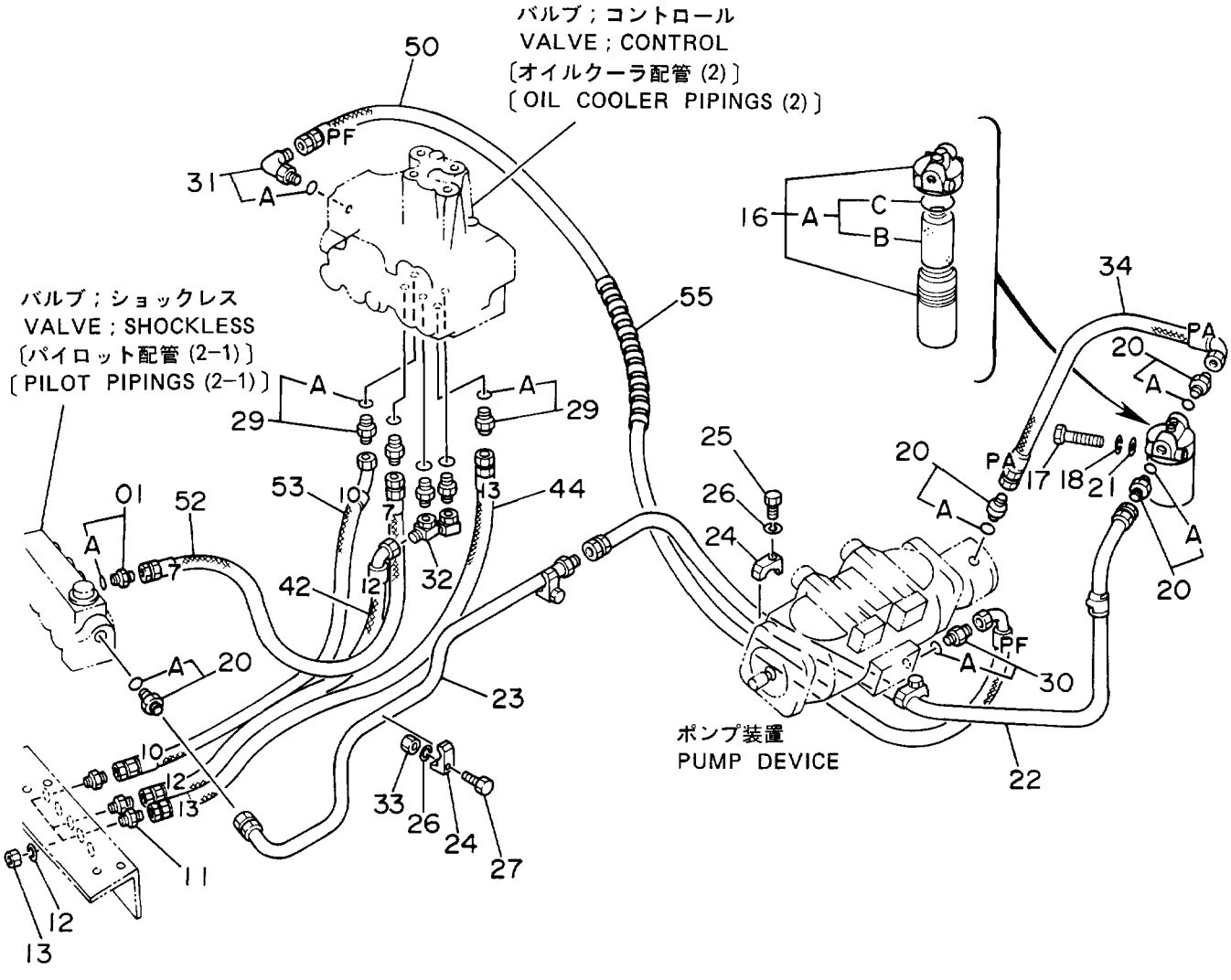

パイロット ハイカン (2-2)

PILOT PIPINGS (2-2)

10001-

符号 ITEM	部品番号 PART NO.	部品名 PART NAME	or PART NAME CODE	数量 Q'TY	サービスコード S.C	適用号機 SERIAL NO.	互換性 ICA	代替部品 REPLACEABLE PART 部品番号 PART NO.	代替部品 REPLACEABLE PART 数量 Q'TY
01	4200466	アダプタ;S	ADAPTER;S	1					
01A	4509180	・O-リング	・O-RING	1					
11	4202532	アダプタ;S	ADAPTER;S	3					
12	A590916	ワッシャ;スプリング	WASHER;SPRING	3					
13	4202531	ナット	NUT	3					
16	4191300	フィルタ;オイル	FILTER;OIL	1					
16A	4207841	・エレメント;オイル	・ELEMENT;OIL	1					
16B	4191301	・・エレメント;オイル	・・ELEMENT;OIL	1					
16C	A811065	・・O-リング	・・O-RING	1					
17	J901000	ボルト	BOLT	2					
18	A590910	ワッシャ;スプリング	WASHER;SPRING	2					
20	4200469	アダプタ;S	ADAPTER;S	4					
20A	4506418	・O-リング	・O-RING	1					
21	4114402	ワッシャ;プレーン	WASHER;PLANE	2					
22	8038655	パイプ	PIPE	1					
23	8038654	パイプ	PIPE	1					
24	4190124	クランプ;パイプ	CLAMP;PIPE	4					
25	J901245	ボルト	BOLT	3					
26	A590912	ワッシャ;スプリング	WASHER;SPRING	4					
27	J901250	ボルト	BOLT	1					
29	4200466	アダプタ;S	ADAPTER;S	5					
29A	4509180	・O-リング	・O-RING	1					
30	4200465	アダプタ;S	ADAPTER;S	1					
30A	957366	・O-リング	・O-RING	1					
31	4154670	エルボ;S	ELBOW;S	1					
31A	957366	・O-リング	・O-RING	1					
32	8040069	パイプ	PIPE	1					
33	J950012	ナット	NUT	1					
34	4210367	ホース;ナイロン (PA)	HOSE;NYLON (PA)	1					
,		(スタンダードヨウ)	(FOR STD.)						
34	4216439	ホース;ナイロン (PA)	HOSE;NYLON (PA)	1					
,		(ブレードアタチメントヨウ)	(FOR BLADE ATTACHMENT)						
42	4213460	ホース;ナイロン (12)	HOSE;NYLON (12)	1					
44	4210376	ホース;ナイロン (13)	HOSE;NYLON (13)	1					
50	4215655	ホース;ナイロン (PF)	HOSE;NYLON (PF)	1					
52	4213499	ホース;ナイロン (7)	HOSE;NYLON (7)	1					
53	4213800	ホース;ナイロン (10)	HOSE;NYLON (10)	1					
55	4133527	プロテクタ	PROTECTOR	2					

パイロット配管 (3)
Pilot Pipings (3)

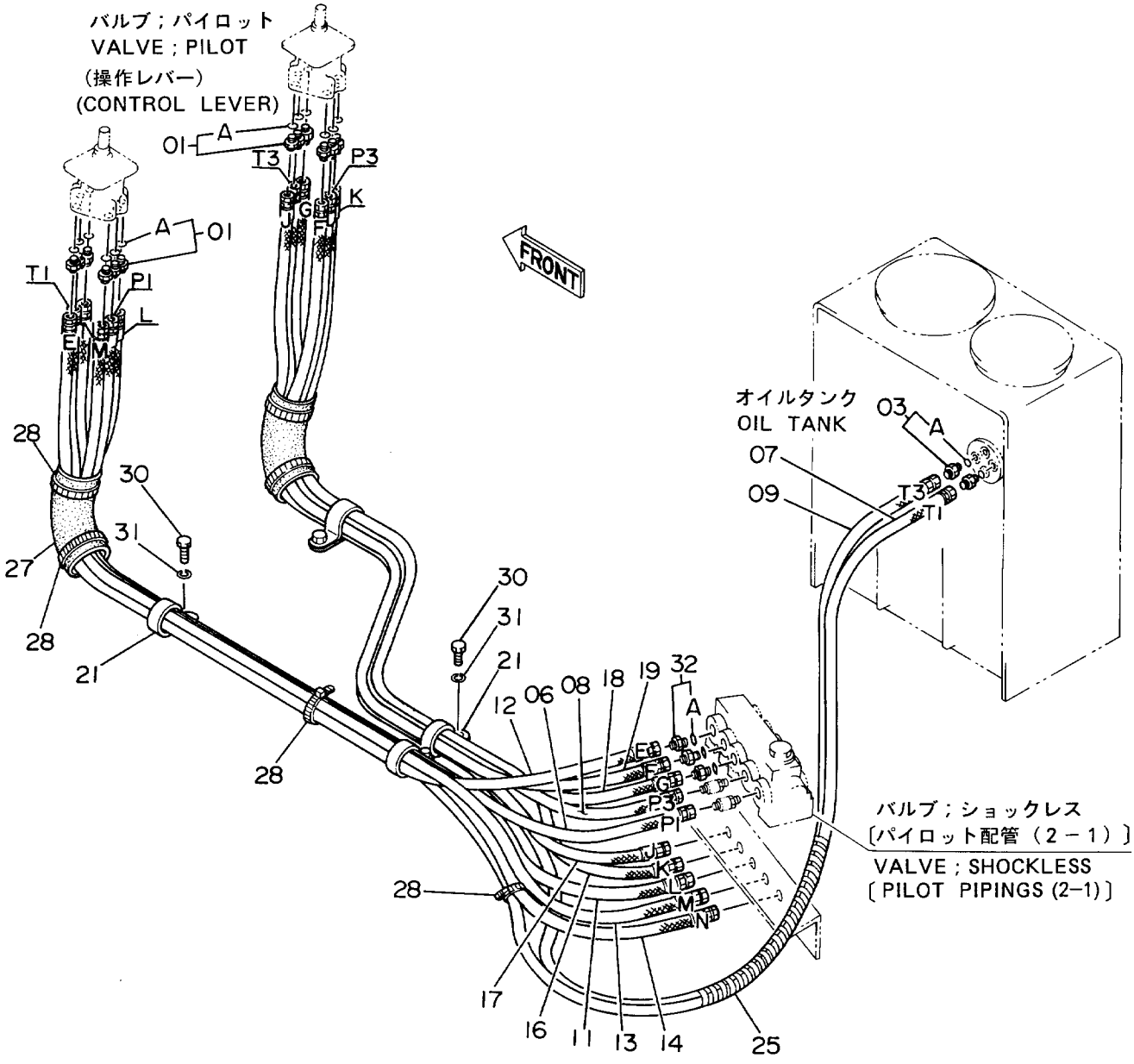

パイロット ハイカン (3)

PILOT PIPINGS (3)

10001-

符号 ITEM	部品番号 PART NO.	部品名 PART NAME	or	PART NAME CODE	数量 Q'TY	サービスコード S.C	適用号機 SERIAL NO.	互換性 ICA	代替部品 REPLACEABLE PART 部品番号 PART NO.	代替部品 REPLACEABLE PART 数量 Q'TY
01	4200467	アダプタ;S		ADAPTER;S	12					
01A	957366	・O-リング		・O-RING	1					
03	4200466	アダプタ;S		ADAPTER;S	2					
03A	4509180	・O-リング		・O-RING	1					
06	4210381	ホース;ナイロン (P1)		HOSE;NYLON (P1)	1					
07	4210382	ホース;ナイロン (T1)		HOSE;NYLON (T1)	1					
08	4210383	ホース;ナイロン (P3)		HOSE;NYLON (P3)	1					
09	4210384	ホース;ナイロン (T3)		HOSE;NYLON (T3)	1					
11	4210385	ホース;ナイロン (L)		HOSE;NYLON (L)	1					
12	4210386	ホース;ナイロン (E)		HOSE;NYLON (E)	1					
13	4210387	ホース;ナイロン (M)		HOSE;NYLON (M)	1					
14	4210388	ホース;ナイロン (N)		HOSE;NYLON (N)	1					
16	4210389	ホース;ナイロン (K)		HOSE;NYLON (K)	1					
17	4210390	ホース;ナイロン (J)		HOSE;NYLON (J)	1					
18	4210391	ホース;ナイロン (G)		HOSE;NYLON (G)	1					
19	4210392	ホース;ナイロン (F)		HOSE;NYLON (F)	1					
21	4193848	クリップ		CLIP	4					
25	4044420	プロテクタ		PROTECTOR	1					
27	4219918	ブッシング;ラバー		BUSHING;RUBBER	2					
28	4121859	クリップ;バンド		CLIP;BAND	6					
30	J901216	ボルト		BOLT	4					
31	A590912	ワッシャ;スプリング		WASHER;SPRING	4					
32	4200466	アダプタ;S		ADAPTER;S	3					
32A	4509180	・O-リング		・O-RING	1					

コントロールボックス〈SDX〉
Control Box〈SDX〉

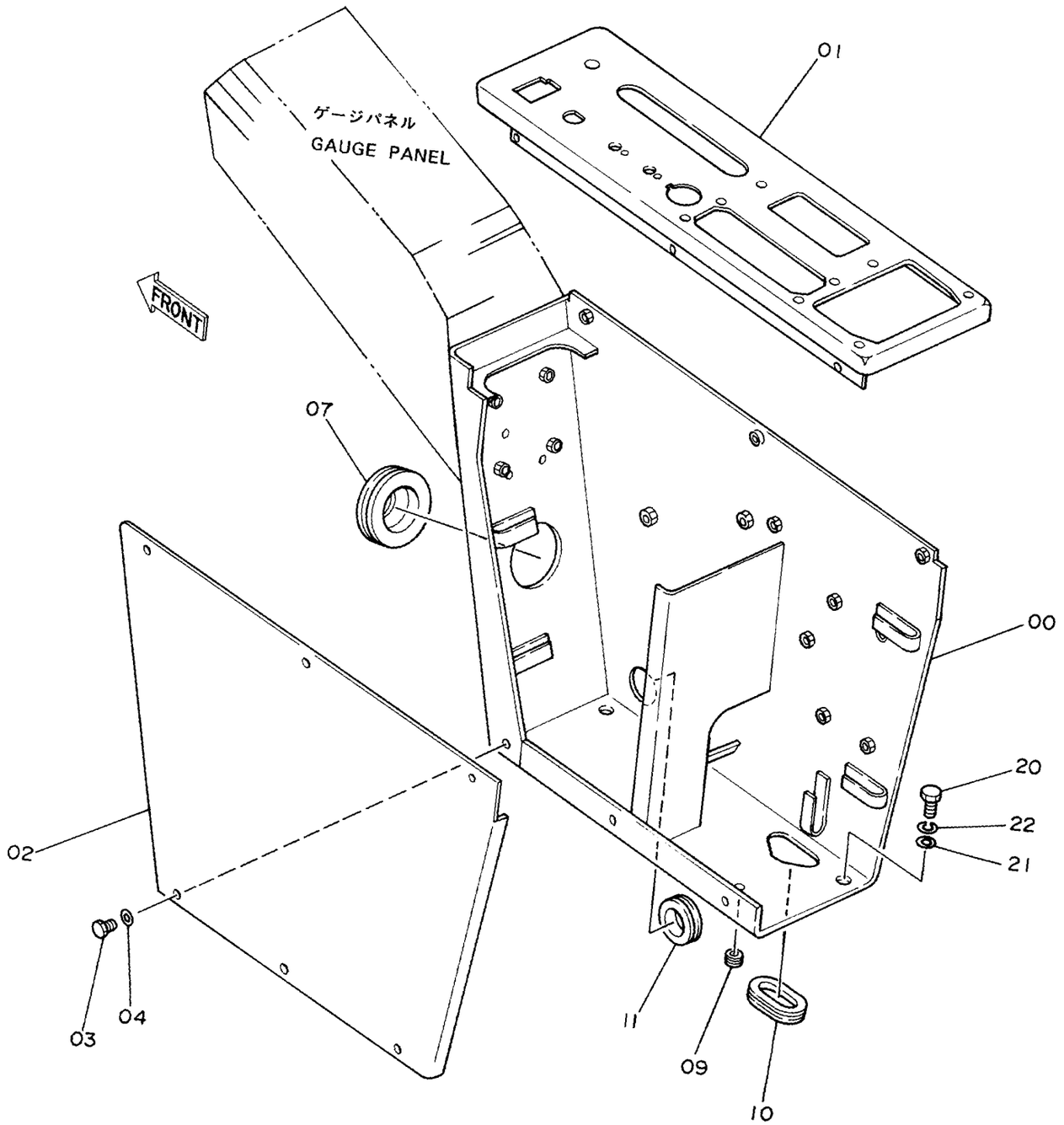

コントロール ボックス <SDX>

CONTROL BOX <SDX>

10001-

符号 ITEM	部品番号 PART NO.	部品名 PART NAME	or PART NAME CODE	数量 Q'TY	サービスコード S.C	適用号機 SERIAL NO.	互換性 ICA	代替部品 REPLACEABLE PART 部品番号 PART NO.	代替部品 REPLACEABLE PART 数量 Q'TY
00	6008486	スタンド	STAND	1		-12095			
00	6009661	スタンド	STAND	1		12096-			
01	7018277	パネル	PANEL	1					
02	2024482	カバー	COVER	1					
03	J900610	ボルト	BOLT	9					
04	4144838	ワッシャ	WASHER	9					
07	4161992	ブッシング;ラバー	BUSHING;RUBBER	1					
09	487081	ブッシング;ラバー	BUSHING;RUBBER	1					
10	4205083	ブッシング;ラバー	BUSHING;RUBBER	1					
11	4146559	ブッシング;ラバー	BUSHING;RUBBER	1					
20	J901025	ボルト	BOLT	4					
21	A590110	ワッシャ;プレーン	WASHER;PLANE	4					
22	A590910	ワッシャ;スプリング	WASHER;SPRING	4					

コントロールボックス〈DX〉
Control Box〈DX〉

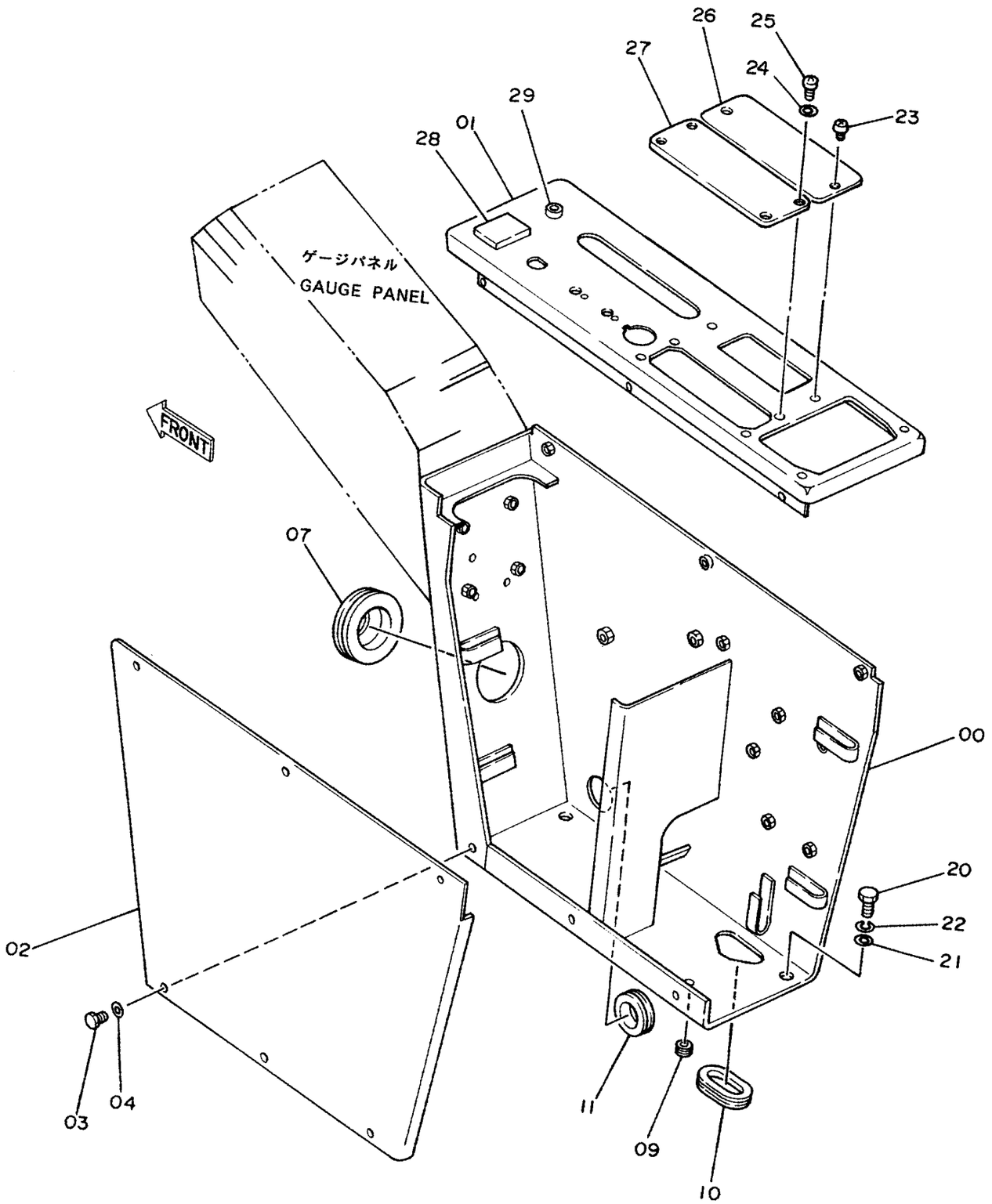

コントロール ボックス <DX>

CONTROL BOX <DX>

10001-

符号 ITEM	部品番号 PART NO.	部品名 PART NAME	or PART NAME CODE	数量 Q'TY	サービスコード S.C	適用号機 SERIAL NO.	互換性 ICA	代替部品 REPLACEABLE PART 部品番号 PART NO.	代替部品 REPLACEABLE PART 数量 Q'TY
00	6008486	スタンド	STAND	1		-12095			
00	6009661	スタンド	STAND	1		12096-			
01	7018277	パネル	PANEL	1					
02	2024482	カバー	COVER	1					
03	J900610	ボルト	BOLT	9					
04	4144838	ワッシャ	WASHER	9					
07	4161992	ブッシング;ラバー	BUSHING;RUBBER	1					
09	487081	ブッシング;ラバー	BUSHING;RUBBER	1					
10	4205083	ブッシング;ラバー	BUSHING;RUBBER	1					
11	4146559	ブッシング;ラバー	BUSHING;RUBBER	1					
20	J901025	ボルト	BOLT	4					
21	A590110	ワッシャ;プレーン	WASHER;PLANE	4					
22	A590910	ワッシャ;スプリング	WASHER;SPRING	4					
23	J650620	スクリュ	SCREW	2					
24	J251004	ワッシャ;スプリング	WASHER;SPRING	4					
25	J850410	スクリュ	SCREW	4					
26	4209105	カバー	COVER	1					
27	4209104	カバー	COVER	1					
28	4209103	カバー	COVER	1					
29	4146754	カバー	COVER	1					

ゲージパネル
Gauge Panel

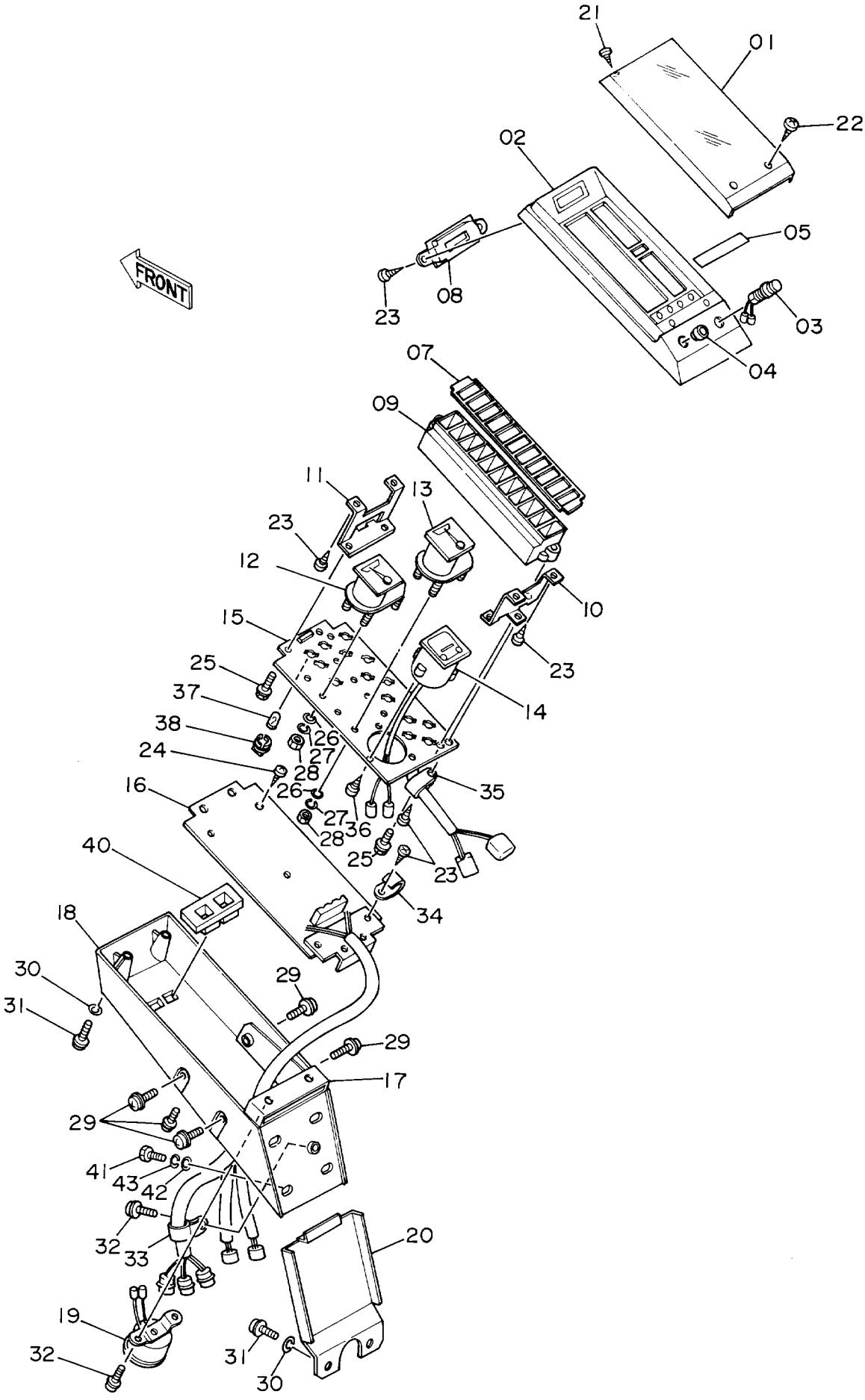

ｹﾞｰｼﾞ ﾊﾟﾈﾙ

GAUGE PANEL

10001-

符号 ITEM	部品番号 PART NO.	部品名 PART NAME	or PART NAME CODE	数量 Q'TY	サービスコード S.C	適用号機 SERIAL NO.	互換性 ICA	代替部品 REPLACEABLE PART 部品番号 PART NO.	数量 Q'TY
01-40	4198552	ﾊﾟﾈﾙ;ｹﾞｰｼﾞ ｱｯｾﾝ	PANEL;GAUGE ASS'Y	1					
01	4208843	･ｶﾊﾞｰ	･COVER	1					
02	4208844	･ﾊｳｼﾞﾝｸﾞ;ｱｯﾊﾟ	･HOUSING;UPPER	1					
03	4208845	･ｽｲｯﾁ (ﾌﾞｻﾞｰ ｷｬﾝｾﾙ)	･SWITCH (BUZZER CANCEL)	1					
04	4210973	･ｷｬｯﾌﾟ	･CAP	1					
05	4210974	･ﾏｽｸ	･MASK	1					
07	4210976	･ﾚﾝｽﾞ;ﾜｰﾆﾝｸﾞ	･LENS;WARNING	1					
08	4210977	･ﾏｽｸ	･MASK	1					
09	4208851	･ﾊｳｼﾞﾝｸﾞ;ﾗﾝﾌﾟ	･HOUSING;LAMP	1					
10	4208852	･ﾌﾞﾗｹｯﾄ	･BRACKET	1					
11	4208853	･ﾌﾞﾗｹｯﾄ	･BRACKET	1					
12	4208854	･ﾒｰﾀ;ﾃﾝﾌﾟ	･METER;TEMP.	1					
13	4208855	･ﾒｰﾀ;ﾌｭｴﾙ	･METER;FUEL	1					
14	4208856	･ﾒｰﾀ;ｱﾜｰ	･METER;HOUR	1					
15	4210975	･ﾎﾞｰﾄﾞ;ﾒｰﾀ	･BOARD;METER	1					
16	4210978	･ﾎﾞｰﾄﾞ;ｺﾝﾄﾛｰﾙ	･BOARD;CONTROL	1					
17	4208859	･ﾌﾞﾗｹｯﾄ	･BRACKET	1					
18	+++++++	･ﾊｳｼﾞﾝｸﾞ;ﾛｱ	･HOUSING;LOWER	1		-12986	T	4208860	1
,								4252141	1
18	4208860	･ﾊｳｼﾞﾝｸﾞ;ﾛｱ	･HOUSING;LOWER	1		12987-			
19	4208861	･ﾌﾞｻﾞｰ	･BUZZER	1					
20	4208862	･ｶﾊﾞｰ	･COVER	1					
21	4208863	･ｽｸﾘｭ;ﾀｯﾋﾟﾝｸﾞ	･SCREW;TAPPING	2		-D89/03	I	4208864	2
21	4208864	･ｽｸﾘｭ;ﾀｯﾋﾟﾝｸﾞ	･SCREW;TAPPING	2		D89/04-			
22	4208864	･ｽｸﾘｭ;ﾀｯﾋﾟﾝｸﾞ	･SCREW;TAPPING	2					
23	4208865	･ｽｸﾘｭ;ﾀｯﾋﾟﾝｸﾞ	･SCREW;TAPPING	10					
24	4208866	･ｽｸﾘｭ;ﾀｯﾋﾟﾝｸﾞ	･SCREW;TAPPING	2					
25	4208867	･ｽｸﾘｭ	･SCREW	5					
26	4208868	･ﾜｯｼｬ	･WASHER	8					
27	A590903	･ﾜｯｼｬ;ｽﾌﾟﾘﾝｸﾞ	･WASHER;SPRING	8					
28	M500303	･ﾅｯﾄ	･NUT	8					
29	4208870	･ｽｸﾘｭ	･SCREW	6					
30	4208871	･ﾜｯｼｬ	･WASHER	6					
31	4208872	･ｽｸﾘｭ	･SCREW	6					
32	4208873	･ｽｸﾘｭ	･SCREW	3					
33	4208874	･ｸﾘｯﾌﾟ	･CLIP	1					
34	4213161	･ｸﾘｯﾌﾟ	･CLIP	2					
35	4210979	･ｸﾘｯﾌﾟ	･CLIP	1					
36	4208877	･ｽｸﾘｭ;ﾀｯﾋﾟﾝｸﾞ	･SCREW;TAPPING	3					
37	4208878	･ﾊﾞﾙﾌﾞ	･BULB	14					

ゲージパネル
Gauge Panel

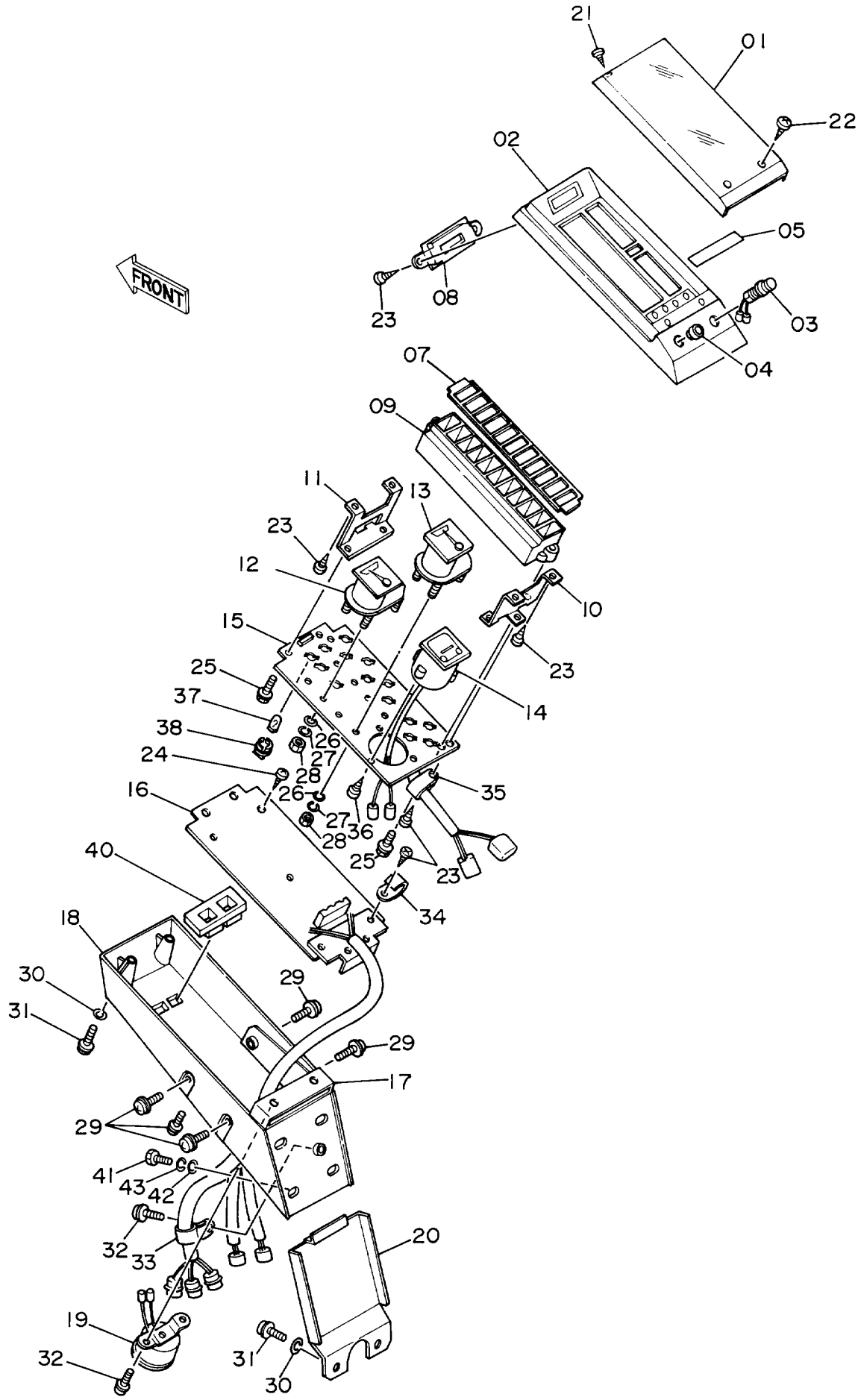

ゲージパネル

GAUGE PANEL

10001-

符号 ITEM	部品番号 PART NO.	部品名 PART NAME	or PART NAME CODE	数量 Q'TY	サービスコード S.C	適用号機 SERIAL NO.	互換性 ICA	代替部品 REPLACEABLE PART 部品番号 PART NO.	代替部品 REPLACEABLE PART 数量 Q'TY
38	4208879	・ソケット;バルブ	・SOCKET;BULB	14					
40	4252141	・カバー	・COVER	1		12987-			
41	J900820	ボルト	BOLT	4					
42	A590108	ワッシャ	WASHER	4					
43	A590908	ワッシャ;スプリング	WASHER;SPRING	4					

電気部品 (1) 〈SDX〉
Electric Parts (1) 〈SDX〉

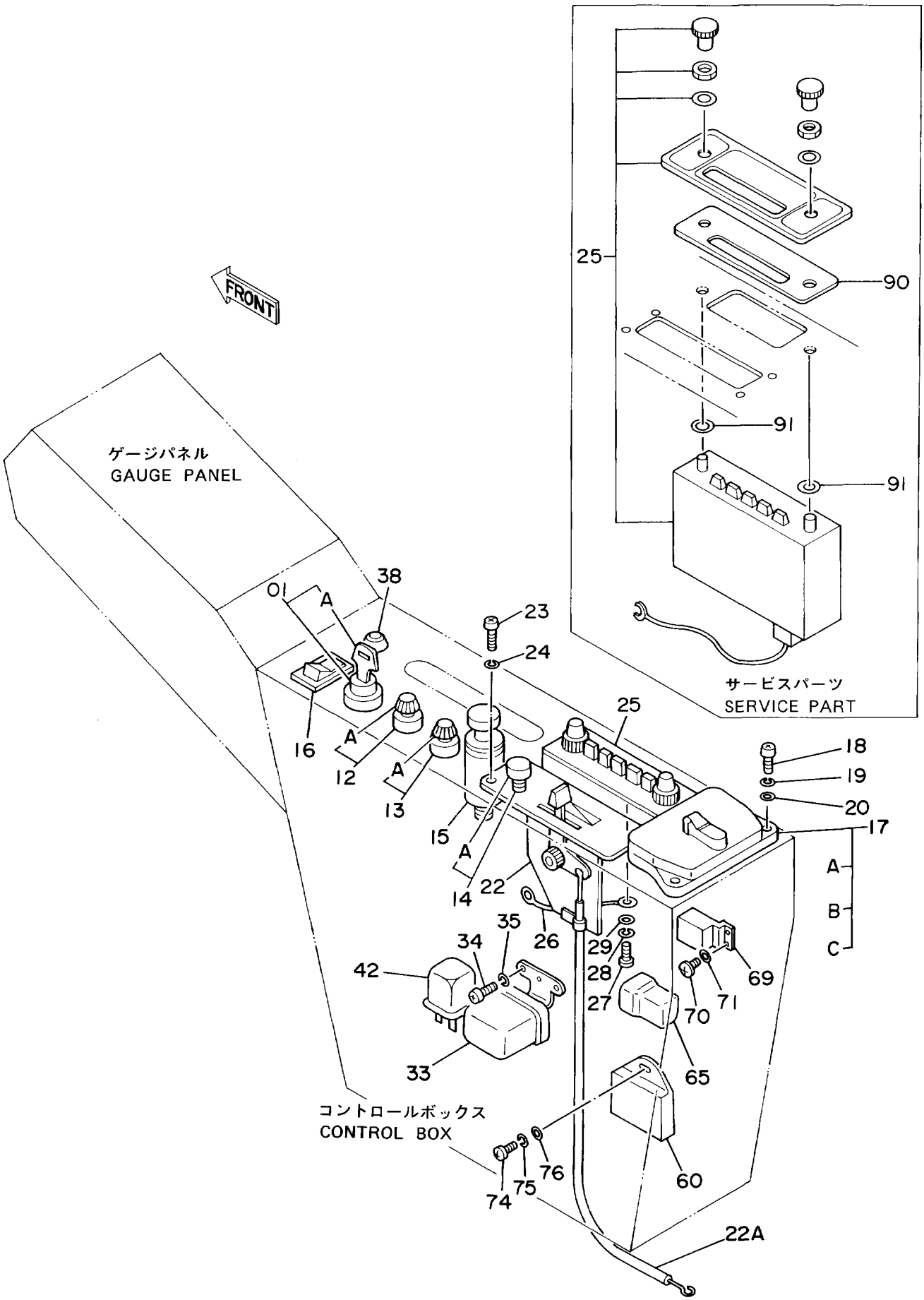

デンキ ブヒン (1) <SDX>

ELECTRIC PARTS (1) <SDX>

10001-

符号 ITEM	部品番号 PART NO.	部品名 PART NAME	or PART NAME CODE	数量 Q'TY	サービスコード S.C	適用号機 SERIAL NO.	互換性 ICA	代替部品 REPLACEABLE PART 部品番号 PART NO.	数量 Q'TY
01	4186745	スイッチ;スタート (キーツキ)	SWITCH;START (WITH KEY)	1					
01	4186743	スイッチ;スタート	SWITCH;START	1					
,		(Hマークキーツキ)	(WITH H-MARK KEY)						
01A	4187759	・キー;スタート (NO.H800)	・KEY;START (NO.H800)	1					
,		(1=2コ)	(1=2 PIECES)						
01A	4187757	・キー;スタート (NO.H800)	・KEY;START (NO.H800)	1					
,		(Hマークキー;1=2コ)	(H-MARK KEY;1=2 PIECES)						
12	4184396	スイッチ (ライト)	SWITCH (LIGHT)	1					
12A	4268740	・ノブ	・KNOB	1					
13	4184398	スイッチ (ワイパ)	SWITCH (WIPER)	1					
13A	4268741	・ノブ	・KNOB	1					
14	4184397	スイッチ (カーヒータ)	SWITCH (CAR HEATER)	1					
14A	4268750	・ノブ	・KNOB	1					
15	4184395	ライター	LIGHTER	1					
16	4213141	スイッチ (モード キリカエ)	SWITCH (CHANGE OF MODE)	1		-13298	T	4251778	1
,								4251779	1
16	4251778	スイッチ (モード キリカエ)	SWITCH (CHANGE OF MODE)	1		13299-			
17	4184394	ボックス;ヒューズ	BOX;FUSE	1					
17A	4208246	・ヒューズ (1A)	・FUSE (1A)	3					
17B	4195610	・ヒューズ (10A)	・FUSE (10A)	9					
17C	4127781	・ヒューズ (15A)	・FUSE (15A)	5					
18	J850625	スクリュ	SCREW	2					
19	J251006	ワッシャ;スプリング	WASHER;SPRING	2					
20	J250006	ワッシャ;プレーン	WASHER;PLANE	2					
22	4189169	コントローラ	CONTROLLER	1					
22A	4248908	・ケーブル	・CABLE	1					
23	J850410	スクリュ	SCREW	2					
24	J251004	ワッシャ;スプリング	WASHER;SPRING	2					
25	4043976	ラジオ	RADIO	1			T	4335726	1
,								4335462	1
,								A590110	2
25	4335726	ラジオ	RADIO	1	S				
26	4146992	ワイヤ;エレクトリック	WIRE;ELECTRIC	1					
27	M430510	スクリュ	SCREW	1					
28	A590905	ワッシャ;スプリング	WASHER;SPRING	1					
29	A590105	ワッシャ;プレーン	WASHER;PLANE	1					
33	4505392	リレー	RELAY	1					
34	M430610	スクリュ	SCREW	2					
35	A590906	ワッシャ;スプリング	WASHER;SPRING	2					
38	4146754	ラバー	RUBBER	1					

電気部品 (1) 〈SDX〉
Electric Parts (1) 〈SDX〉

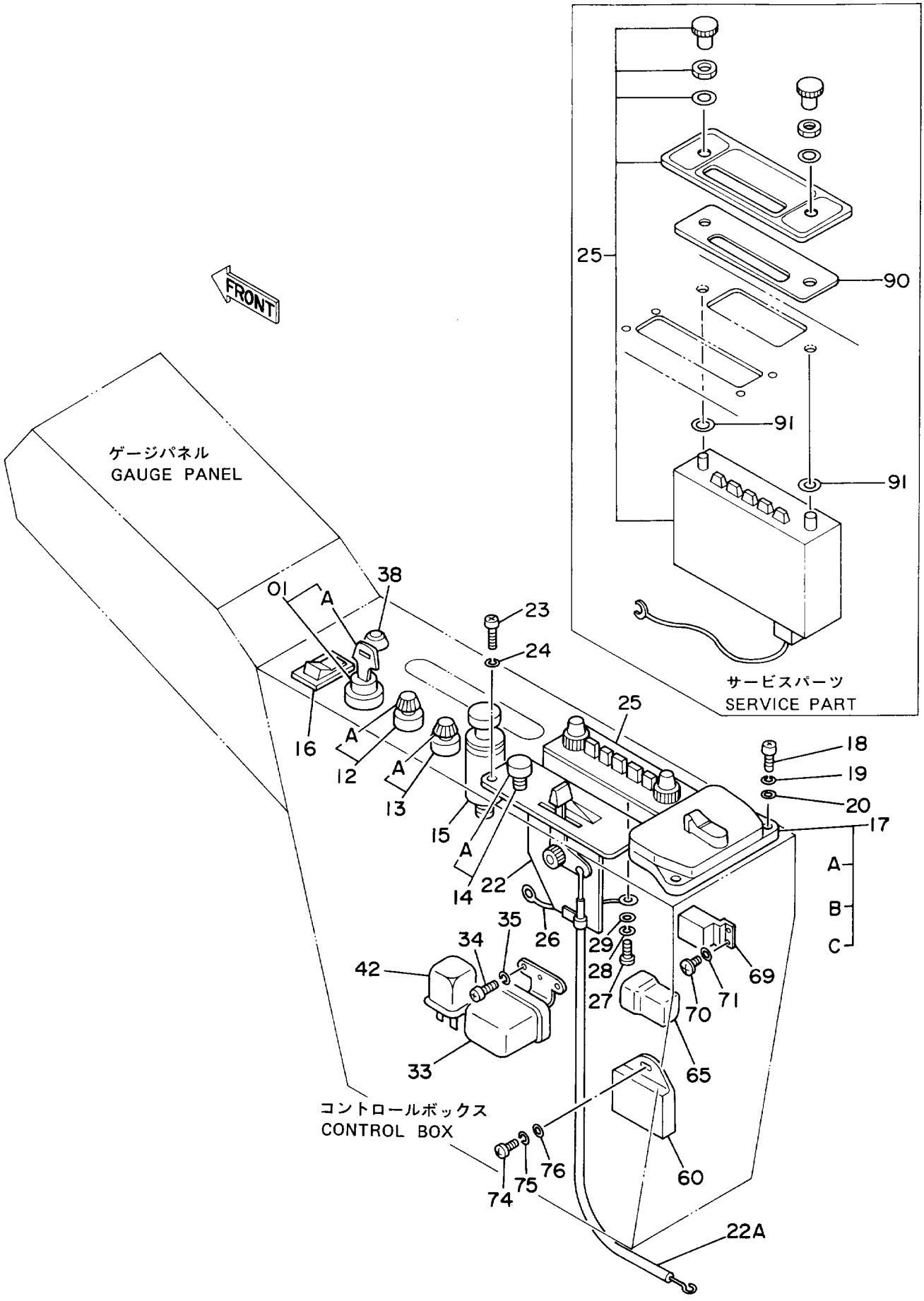

デンキ ブヒン (1) <SDX>

ELECTRIC PARTS (1) <SDX>

10001-

符号 ITEM	部品番号 PART NO.	部品名 PART NAME	or PART NAME CODE	数量 Q'TY	サービスコード S.C	適用号機 SERIAL NO.	互換性 ICA	代替部品 REPLACEABLE PART 部品番号 PART NO.	代替部品 REPLACEABLE PART 数量 Q'TY
42	4170822	リレー;アワーメータ	RELAY;HOURMETER	1	Z				
60	4315001	タイマ;ヒータ	TIMER;HEATER	1	#Z				
65	4192489	ダイオード	DIODE	1					
69	4205029	リレー	RELAY	1					
70	M430610	スクリュ	SCREW	1					
71	A590906	ワッシャ;スプリング	WASHER;SPRING	1					
74	M430613	スクリュ	SCREW	1					
75	A590906	ワッシャ;スプリング	WASHER;SPRING	1					
76	A590106	ワッシャ;プレーン	WASHER;PLANE	1					
90	4335462	プレート	PLATE	1	S				
91	A590110	ワッシャ;プレーン	WASHER;PLANE	2	S				

電気部品 (1) 〈DX〉
Electric Parts (1) 〈DX〉

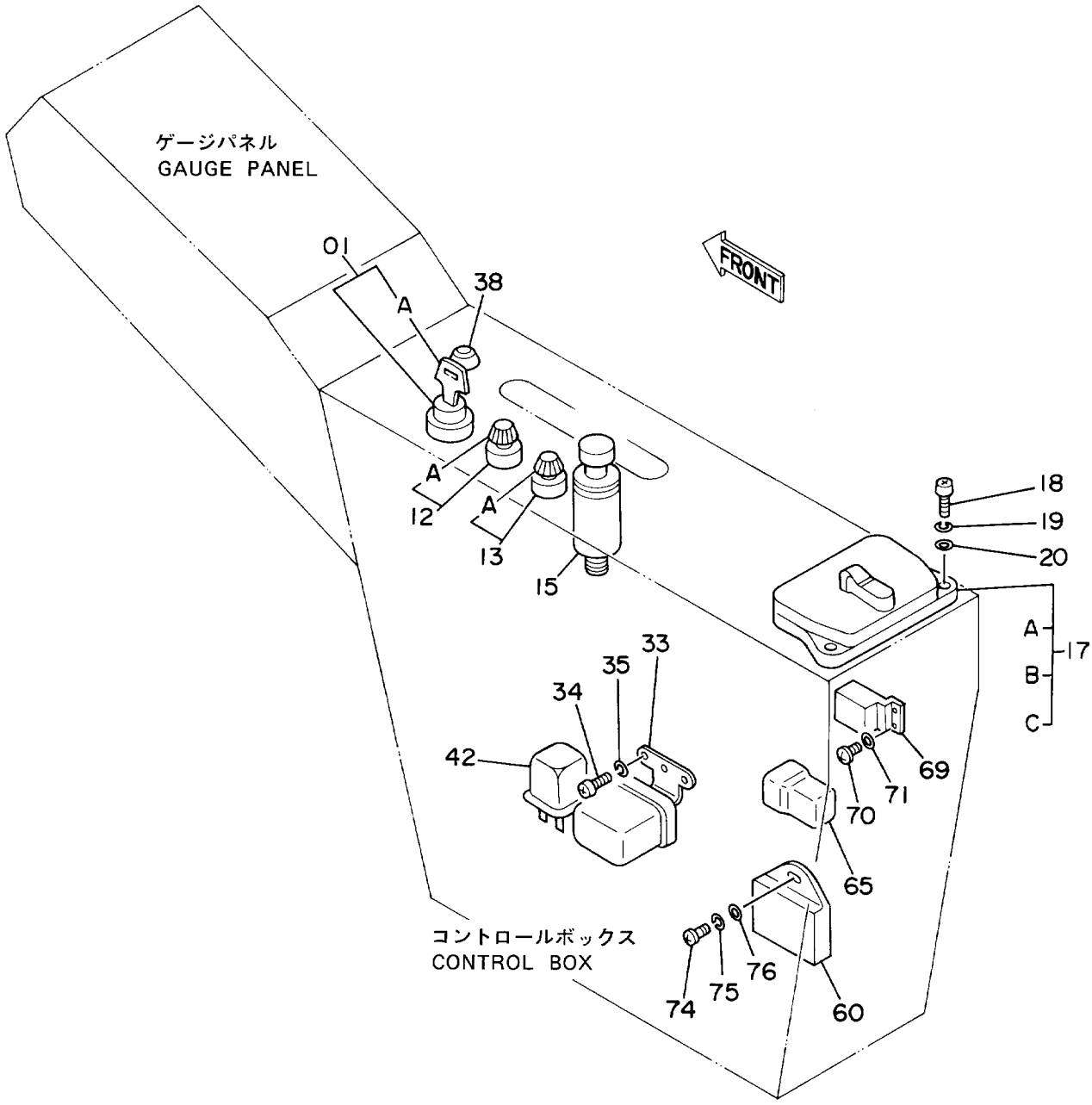

デンキ ブヒン (1) <DX>

ELECTRIC PARTS (1) <DX>

10001-

符号 ITEM	部品番号 PART NO.	部品名 PART NAME	or PART NAME CODE	数量 Q'TY	サービスコード S.C	適用号機 SERIAL NO.	互換性 ICA	代替部品 REPLACEABLE PART 部品番号 PART NO.	代替部品 REPLACEABLE PART 数量 Q'TY
01	4186743	スイツチ;スタート (キーツキ)	SWITCH;START (WITH KEY)	1					
01A	4187757	・キー;スタート (NO.H800)	・KEY;START (NO.H800)	1					
,		(1=2コ)	(1=2 PIECES)						
12	4184396	スイツチ (ライト)	SWITCH (LIGHT)	1					
12A	4268740	・ノブ	・KNOB	1					
13	4184398	スイツチ (ワイパ)	SWITCH (WIPER)	1					
13A	4268741	・ノブ	・KNOB	1					
15	4184395	ライター	LIGHTER	1					
17	4184394	ボックス;ヒユーズ	BOX;FUSE	1					
17A	4208246	・ヒユーズ (1A)	・FUSE (1A)	3					
17B	4195610	・ヒユーズ (10A)	・FUSE (10A)	9					
17C	4127781	・ヒユーズ (15A)	・FUSE (15A)	5					
18	J850625	スクリユ	SCREW	2					
19	J251006	ワツシヤ;スプリング	WASHER;SPRING	2					
20	J250006	ワツシヤ;プレーン	WASHER;PLANE	2					
33	4505392	リレー	RELAY	1					
34	M430610	スクリユ	SCREW	2					
35	A590906	ワツシヤ;スプリング	WASHER;SPRING	2					
38	4146754	ラバー	RUBBER	1					
42	4170822	リレー;アワーメータ	RELAY;HOURMETER	1	Z				
60	4315001	タイマ;ヒータ	TIMER;HEATER	1	#Z				
65	4192489	ダイオード	DIODE	1					
69	4205029	リレー	RELAY	1					
70	M430610	スクリユ	SCREW	1					
71	A590906	ワツシヤ;スプリング	WASHER;SPRING	1					
74	M430613	スクリユ	SCREW	1					
75	A590906	ワツシヤ;スプリング	WASHER;SPRING	1					
76	A590106	ワツシヤ;プレーン	WASHER;PLANE	1					

電気部品 (2) 〈SDX〉
Electric Parts (2) 〈SDX〉

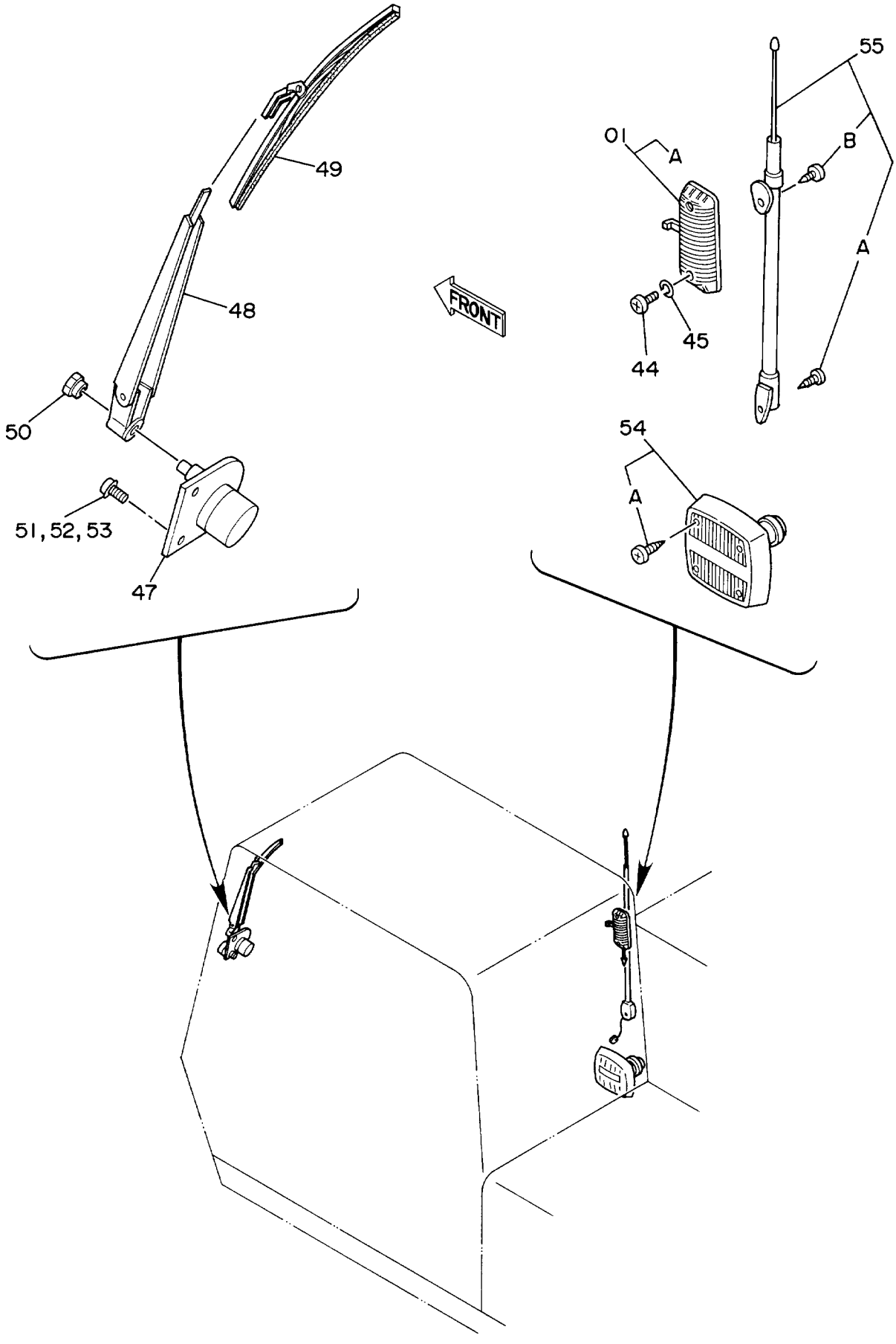

デンキ ブヒン (2) <SDX>

ELECTRIC PARTS (2) <SDX>

10001-

符号 ITEM	部品番号 PART NO.	部品名 PART NAME	or PART NAME CODE	数量 Q'TY	サービスコード S.C	適用号機 SERIAL NO.	互換性 ICA	代替部品 REPLACEABLE PART 部品番号 PART NO.	数量 Q'TY
01	4187082	ランプ;ルーム	LAMP;ROOM	1					
01A	4187083	・バルブ	・BULB	1					
44	M430513	スクリュ	SCREW	2					
45	A590905	ワッシャ;スプリング	WASHER;SPRING	2					
47-50	4051547	ワイパー アッセン	WIPER ASS'Y	1					
47	4151076	・ワイパーモータ	・WIPER-MOTOR	1					
48	4101832	・ワイパーアーム	・WIPER-ARM	1					
49	4101833	・ワイパーブレード	・WIPER-BLADE	1					
50	4050479	・ナット	・NUT	1					
51	M430510	スクリュ	SCREW	2		-16897	I	4277316	2
51	4277316	スクリュ	SCREW	2		16898-			
52	A590105	ワッシャ;プレーン	WASHER;PLANE	2		-16897			
53	A590905	ワッシャ;スプリング	WASHER;SPRING	2		-16897			
54	4121152	スピーカ	SPEAKER	1					
54A	4210414	・スクリュ	・SCREW	4					
55	4123177	アンテナ	ANTENNA	1					
55A	4210412	・スクリュ	・SCREW	1					
55B	4210413	・スクリュ	・SCREW	1					

電気部品 (2) 〈DX〉
Electric Parts (2) 〈DX〉

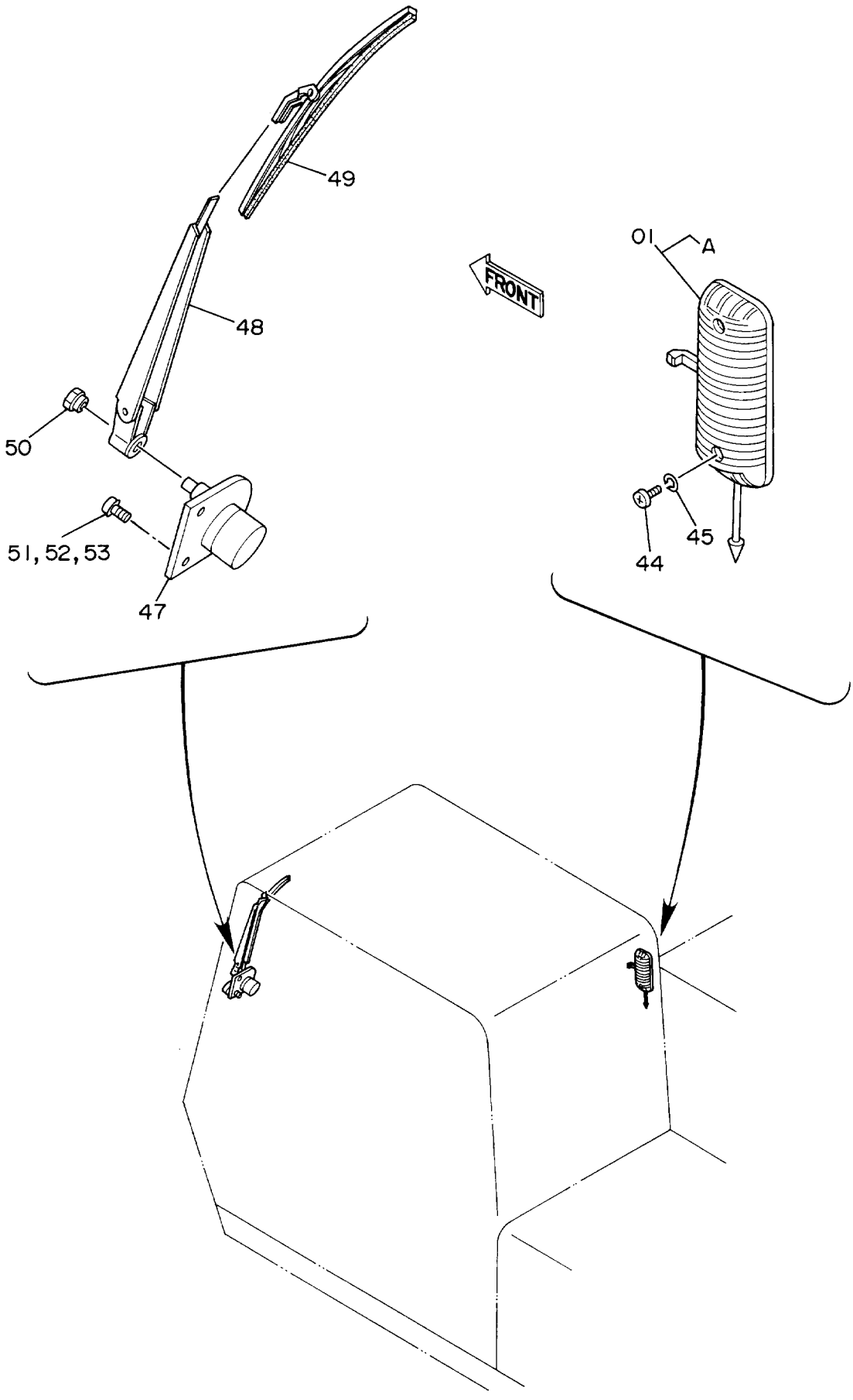

デンキ ブヒン (2) <DX>

ELECTRIC PARTS (2) <DX>

10001-

符号 ITEM	部品番号 PART NO.	部品名 PART NAME	or PART NAME CODE	数量 Q'TY	サービスコード S.C	適用号機 SERIAL NO.	互換性 ICA	代替部品 REPLACEABLE PART 部品番号 PART NO.	代替部品 REPLACEABLE PART 数量 Q'TY
01	4187082	ランプ;ルーム	LAMP;ROOM	1					
01A	4187083	・バルブ	・BULB	1					
44	M430513	スクリュ	SCREW	2					
45	A590905	ワッシャ;スプリング	WASHER;SPRING	2					
47-50	4051547	ワイパー アッセン	WIPER ASS'Y	1					
47	4151076	・ワイパーモータ	・WIPER-MOTOR	1					
48	4101832	・ワイパーアーム	・WIPER-ARM	1					
49	4101833	・ワイパーブレード	・WIPER-BLADE	1					
50	4050479	・ナット	・NUT	1					
51	M430510	スクリュ	SCREW	2		-16897	I	4277316	2
51	4277316	スクリュ	SCREW	2		16898-			
52	A590105	ワッシャ;プレーン	WASHER;PLANE	2		-16897			
53	A590905	ワッシャ;スプリング	WASHER;SPRING	2		-16897			

電 気 部 品 (3)
Electric Parts (3)

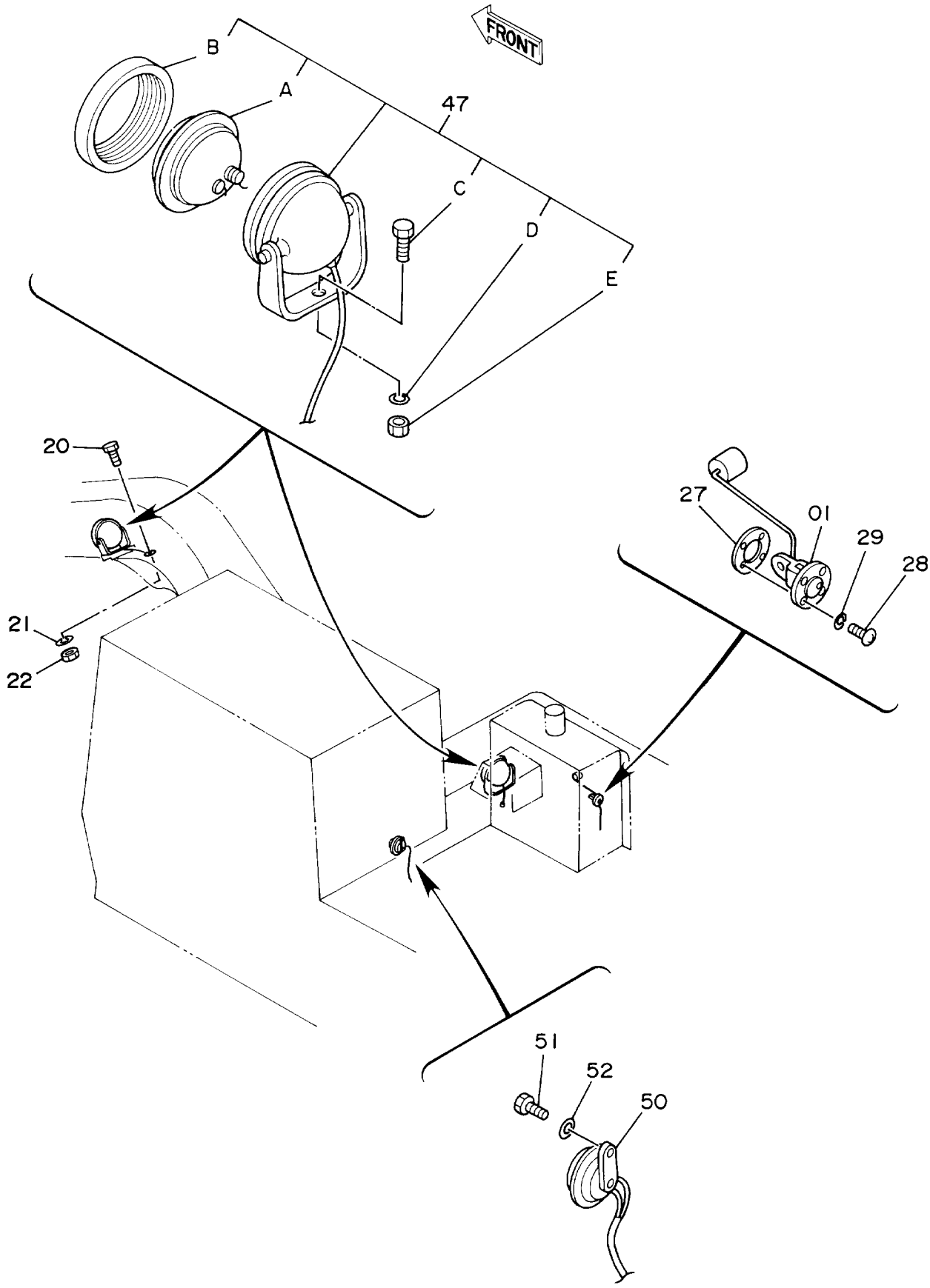

デンキ ブヒン (3)

ELECTRIC PARTS (3)

10001-

符号 ITEM	部品番号 PART NO.	部品名 PART NAME	or PART NAME CODE	数量 Q'TY	サービスコード S.C	適用号機 SERIAL NO.	互換性 ICA	代替部品 REPLACEABLE PART 部品番号 PART NO.	数量 Q'TY
01	4129138	フロート	FLOAT	1					
20	J900616	ボルト	BOLT	1					
21	A590906	ワッシャ;スプリング	WASHER;SPRING	1					
22	M500605	ナット	NUT	1					
27	4504289	パッキン	PACKING	1					
28	M430510	スクリュ	SCREW	5					
29	A590905	ワッシャ;スプリング	WASHER;SPRING	5					
47	214771	ランプ アッセン	LAMP ASS'Y	2					
47A	214770	・バルブ	・BULB	1					
47B	4053982	・バンド	・BAND	1					
47C	J901425	・ボルト	・BOLT	1					
47D	A590914	・ワッシャ;スプリング	・WASHER;SPRING	1					
47E	J950014	・ナット	・NUT	1					
50	4190705	ホーン	HORN	1					
51	J900814	ボルト	BOLT	1					
52	A590908	ワッシャ;スプリング	WASHER;SPRING	1					

電 気 部 品 (4)
Electric Parts (4)

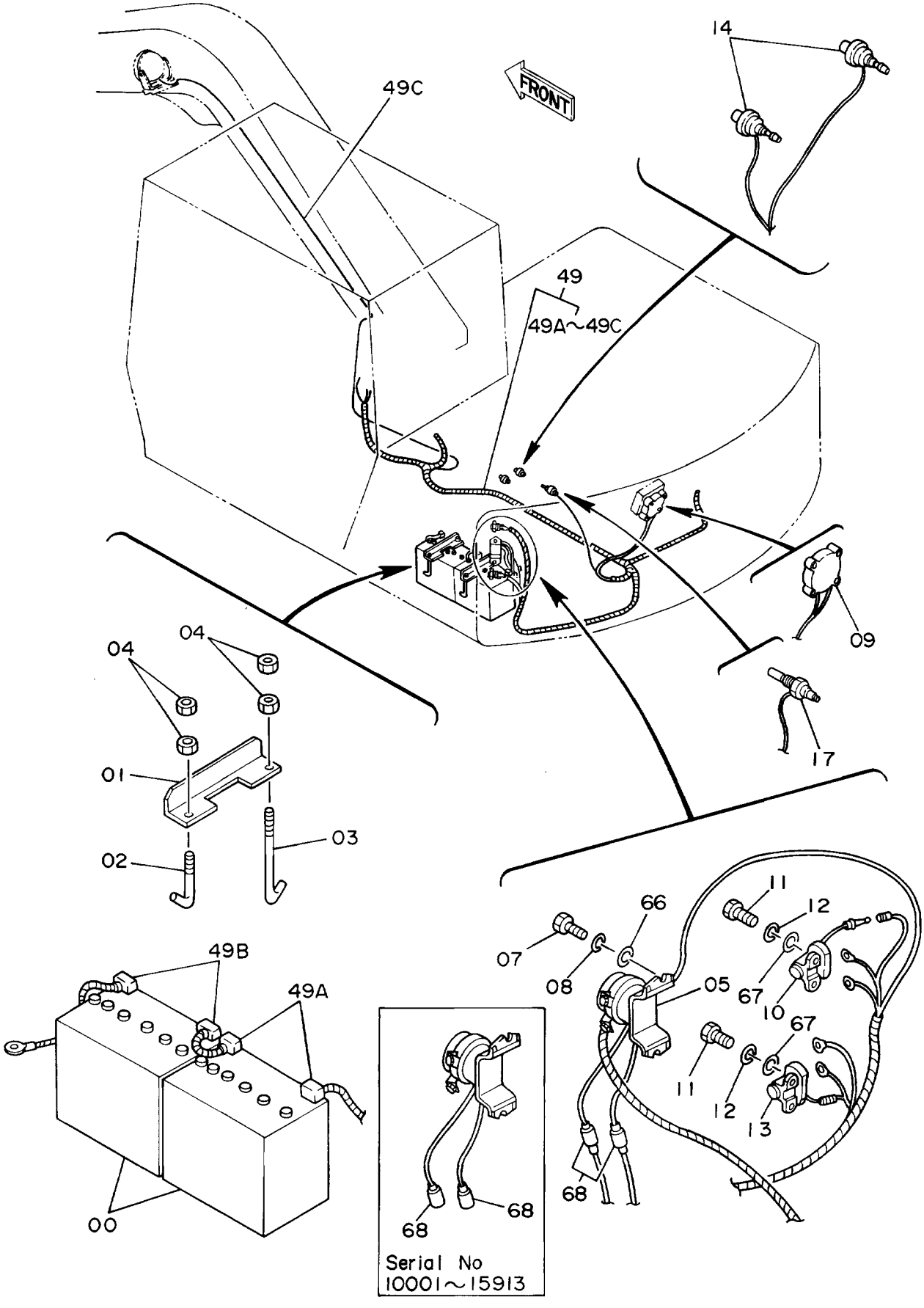

デンキ ブヒン (4)

ELECTRIC PARTS (4)

10001-

符号 ITEM	部品番号 PART NO.	部品名 PART NAME	or PART NAME CODE	数量 Q'TY	サービスコード S.C	適用号機 SERIAL NO.	互換性 ICA	代替部品 REPLACEABLE PART 部品番号 PART NO.	代替部品 REPLACEABLE PART 数量 Q'TY
00	4165457	バッテリ	BATTERY	2		-20749	I	4247929	2
00	4247929	バッテリ	BATTERY	2	#	20750-			
01	4195578	ブラケット	BRACKET	2					
02	4195579	ボルト	BOLT	2					
03	4094364	ボルト	BOLT	2					
04	M500807	ナット	NUT	8					
05	4204412	リレー;バッテリ	RELAY;BATTERY	1	Z				
07	J900812	ボルト	BOLT	2					
08	A590908	ワッシャ;スプリング	WASHER;SPRING	2					
09	4170820	ヒータ;エア	HEATER;AIR	1	Z				
10	4170821	リレー;ヒータ	RELAY;HEATER	1	Z				
11	J900610	ボルト	BOLT	4					
12	A590906	ワッシャ;スプリング	WASHER;SPRING	4					
13	4203679	リレー;ヒータ	RELAY;HEATER	1	Z				
14	4170829	スイッチ;プレッシャ	SWITCH;PRES.	1	Z				
17	4187223	ユニット	UNIT	1					
49	4198184	ハーネス;ワイヤ	HARNESS;WIRE	1					
49A	4256240	・キャップ	・CAP	2					
49B	4256241	・キャップ	・CAP	2					
49C	4224061	・ハーネス;ワイヤ	・HARNESS;WIRE	1					
,		(ブームライト)	(BOOM LIGHT)						
66	A590108	ワッシャ	WASHER	2					
67	A590106	ワッシャ	WASHER	4					
68	4214850	ヒューズブルリンク	FUSIBLE-LINK	2		-15913			
68	4266682	ヒューズブルリンク	FUSIBLE-LINK	1		15914-			

キャブグループ
Cab Group

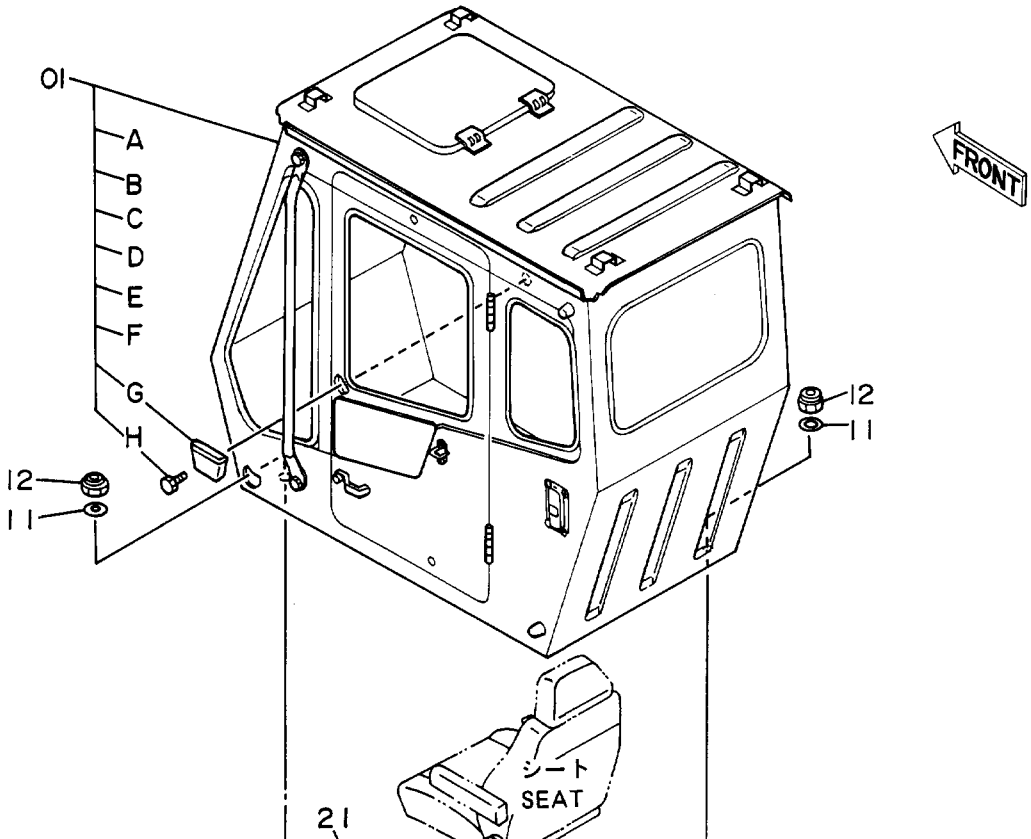

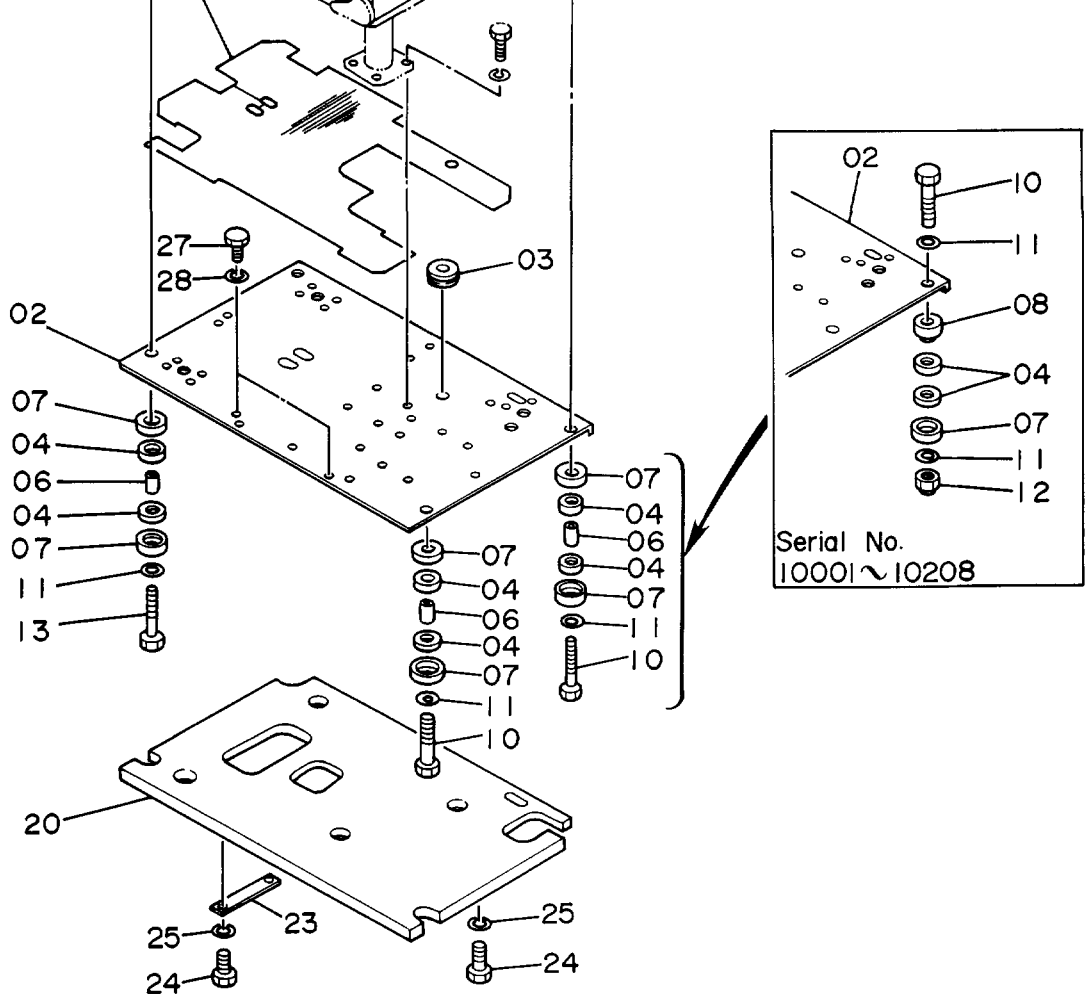
27
28
03
02
07
04
06
04
07
11
13
07
04
06
04
07
11
10
20
25
23
25
24
24
02
10
11
08
04
07
11
12
Serial No.
10001～10208

キャブ グループ

CAB GROUP

10001-

符号 ITEM	部品番号 PART NO.	部品名 PART NAME	or PART NAME CODE	数量 Q'TY	サービスコード S.C	適用号機 SERIAL NO.	互換性 ICA	代替部品 REPLACEABLE PART 部品番号 PART NO.	代替部品 REPLACEABLE PART 数量 Q'TY
01	4197983	キャブ アッセン	CAB ASS'Y	1			I	4217267	1
01	4217267	キャブ アッセン	CAB ASSY	1	#S				
01A	*******	・キャブ (1)	・CAB (1)	1					
,		<詳細ハ 別ページ参照>	<for details: see separate page>						
01B	*******	・キャブ (2)	・CAB (2)	1					
,		<詳細ハ 別ページ参照>	<for details: see separate page>						
01C	*******	・キャブ (3)	・CAB (3)	1					
,		<詳細ハ 別ページ参照>	<for details: see separate page>						
01D	*******	・キャブ (4)	・CAB (4)	1					
,		<詳細ハ 別ページ参照>	<for details: see separate page>						
01E	*******	・キャブ (5)	・CAB (5)	1					
,		<詳細ハ 別ページ参照>	<for details: see separate page>						
01F	*******	・キャブ (6)	・CAB (6)	1					
,		<詳細ハ 別ページ参照>	<for details: see separate page>						
01G	4217867	・アシュトレイ	・ASHTRAY	1					
01H	4217868	・スクリュ	・SCREW	2					
02	6008400	プレート	PLATE	1					
03	4509404	ブッシング;ラバー	BUSHING;RUBBER	3					
04	4149808	ラバー	RUBBER	8					
06	4200140	スペーサ	SPACER	3		-10208			
06	4200140	スペーサ	SPACER	4		10209-			
07	4053316	ストッパ	STOPPER	7		-10208			
07	4053316	ストッパ	STOPPER	8		10209-			
08	9727359	ストッパ	STOPPER	1		-10208			
10	4140961	ボルト	BOLT	2					
11	4114405	ワッシャ	WASHER	8					
12	M660016	ナット;U	NUT;U	4					
13	4215647	ボルト	BOLT	2					
20	2024481	グラスウール	GLASSWOOL	1					
21	2024480	マット;フロア	MAT;FLOOR	1		-14150	I	2025930	1
21	2025930	マット;フロア	MAT;FLOOR	1		14151-20441	I	2034096	1
21	2034096	マット;フロア	MAT;FLOOR	1	#	20442-			
23	4204646	プレート	PLATE	1					
24	J901025	ボルト	BOLT	3					
25	A590910	ワッシャ;スプリング	WASHER;SPRING	3					
27	J901025	ボルト	BOLT	5					
28	A590910	ワッシャ;スプリング	WASHER;SPRING	5					

キャブ (1)
Cab (1)

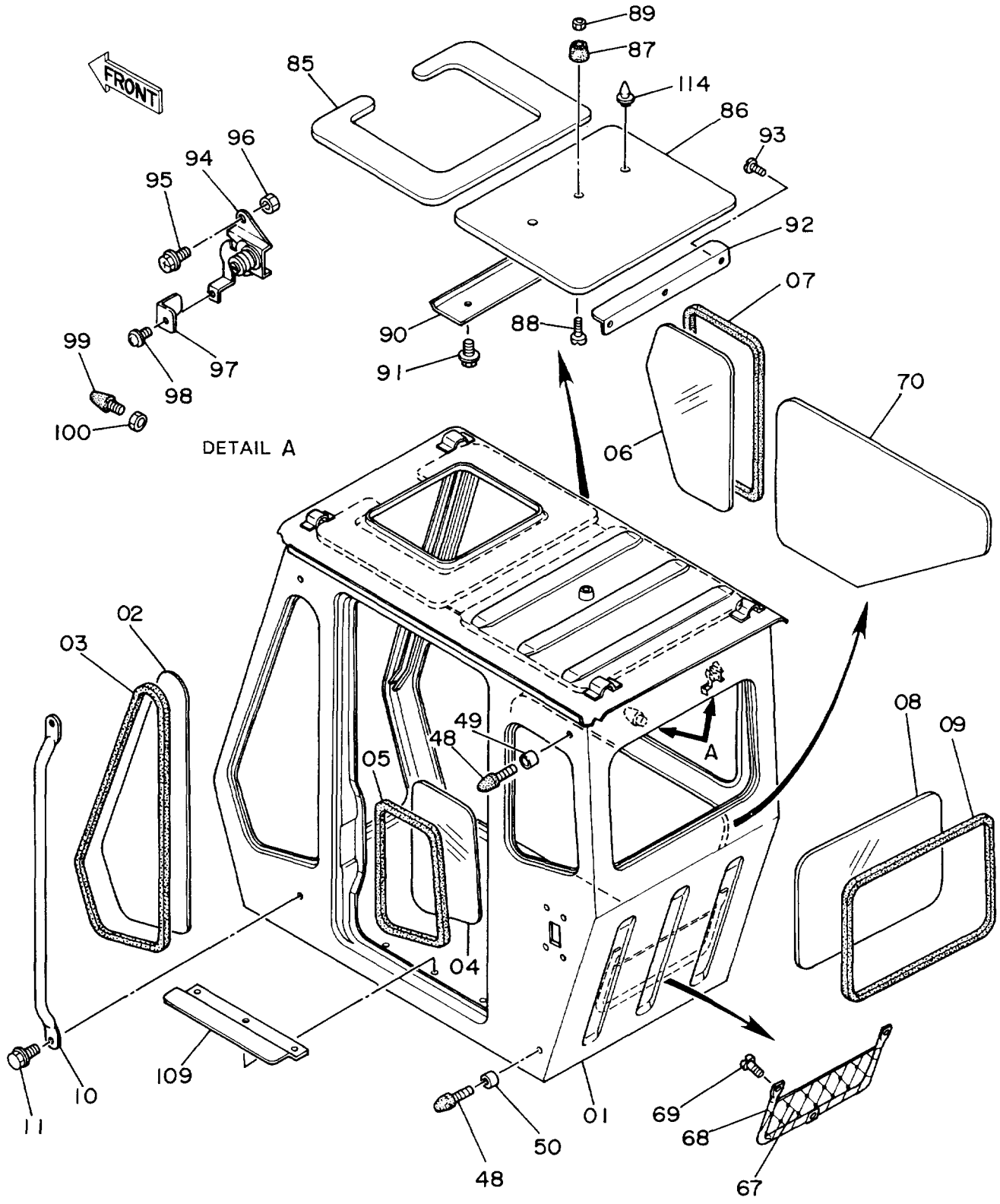
FRONT
89
87
85
114
86
93
96
94
95
92
07
90
88
91
99
97
98
100
DETAIL A
70
06
02
03
49
48
A
08
09
05
04
10
11
109
01
69
68
50
48
67

キャブ (1)

CAB (1)

10001-

符号 ITEM	部品番号 PART NO.	部品名 PART NAME	or	PART NAME CODE	数量 Q'TY	サービスコード S.C	適用号機 SERIAL NO.	互換性 ICA	代替部品 REPLACEABLE PART 部品番号 PART NO.	代替部品 REPLACEABLE PART 数量 Q'TY
01	4217819	キャブ		CAB	1			I	4217983	1
01	4217983	キャブ		CAB	1	#S				
02	4217820	ガラス		GLASS	1					
03	4141607	ウエザーストリップ		WEATHER STRIP	1					
04	4217821	ガラス		GLASS	1					
05	4141609	ウエザーストリップ		WEATHER STRIP	1					
06	4217822	ガラス		GLASS	1					
07	4141611	ウエザーストリップ		WEATHER STRIP	1					
08	4217823	ガラス		GLASS	1					
09	4141613	ウエザーストリップ		WEATHER STRIP	1					
10	4217824	ハンドレール		HAND RAIL	1					
11	4217825	スクリュ		SCREW	2					
48	4141683	ストッパ		STOPPER	2					
49	4217840	スペーサ		SPACER	1					
50	4217841	スペーサ		SPACER	1					
67	4141688	ポケット		POCKET	1					
68	4141689	ガイド;ポケット		GUIDE;POCKET	1					
69	4141741	スクリュ		SCREW	3					
70	4217851	トリム;パッド		TRIM;PAD	1					
85	4217854	トリム;パッド		TRIM;PAD	1					
86	4217855	トリム;パッド		TRIM;PAD	1		-11016			
86	4239566	トリム;パッド		TRIM;PAD	1		11017-			
87	4141699	クッション		CUSHION	1					
88	4156340	スクリュ		SCREW	1					
89	4141738	ナット		NUT	1					
90	4217856	サポート		SUPPORT	1					
91	4141743	スクリュ		SCREW	3					
92	4217857	サポート		SUPPORT	1					
93	4141750	スクリュ		SCREW	3					
94	4217858	ロック		LOCK	1					
95	4217838	スクリュ		SCREW	2					
96	4141739	ナット		NUT	2					
97	4217860	プレート		PLATE	1					
98	4217861	スクリュ		SCREW	1					
99	4141683	ストッパ		STOPPER	1					
100	J950010	ナット		NUT	1					
109	4217866	カバー		COVER	1					
114	4239565	クリップ		CLIP	2		11017-			

075

キャブ (2)
Cab (2)

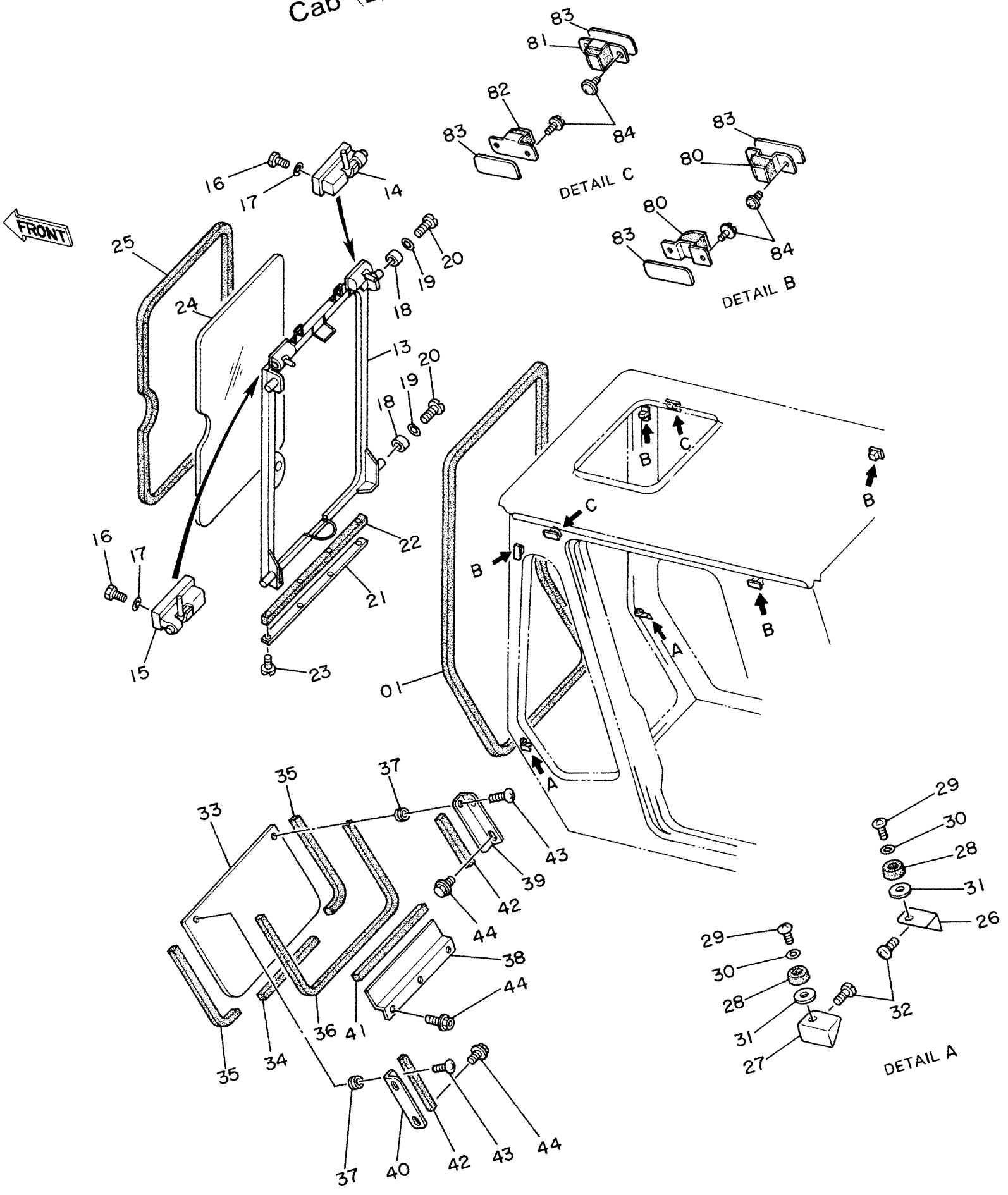

キャブ (2)
CAB (2)

10001-

符号 ITEM	部品番号 PART NO.	部品名 PART NAME	or PART NAME CODE	数量 Q'TY	サービスコード S.C	適用号機 SERIAL NO.	互換性 ICA	代替部品 REPLACEABLE PART 部品番号 PART NO.	代替部品 REPLACEABLE PART 数量 Q'TY
01	4141616	ウエザーストリップ	WEATHER STRIP	1					
13	4217826	フレーム	FRAME	1					
14	4147957	ロック	LOCK	1					
15	4147958	ロック	LOCK	1					
16	J901016	ボルト	BOLT	4					
17	A590910	ワッシャ;スプリング	WASHER;SPRING	4					
18	4141623	ローラ	ROLLER	4					
19	A590105	ワッシャ;プレーン	WASHER;PLANE	4					
20	4141748	スクリュ	SCREW	4					
21	4141620	プレート	PLATE	1					
22	4141621	ラバー	RUBBER	1					
23	M470516	スクリュ	SCREW	4					
24	4217827	ガラス	GLASS	1					
25	4141617	ウエザーストリップ	WEATHER STRIP	1					
26	4217828	ブラケット	BRACKET	1					
27	4217829	ブラケット	BRACKET	1					
28	4141626	ラバー	RUBBER	2					
29	4141741	スクリュ	SCREW	2					
30	A590108	ワッシャ;プレーン	WASHER;PLANE	2					
31	4148517	ワッシャ	WASHER	2					
32	4141743	スクリュ	SCREW	4					
33	4217831	ガラス	GLASS	1					
34	4217830	ウエザーストリップ	WEATHER STRIP	1					
35	4217832	ウエザーストリップ	WEATHER STRIP	2					
36	4217935	ラバー	RUBBER	1					
37	4141880	ブッシング;ラバー	BUSHING;RUBBER	2					
38	4217833	ブラケット	BRACKET	1					
39	4217834	ブラケット	BRACKET	1					
40	4217835	ブラケット	BRACKET	1					
41	4217836	ウエザーストリップ	WEATHER STRIP	1		-10173	Y	4233072	1
41	4233072	ウエザーストリップ	WEATHER STRIP	1		10714-			
42	4217837	ウエザーストリップ	WEATHER STRIP	2		-10173	Y	4233073	2
42	4233073	ウエザーストリップ	WEATHER STRIP	2		10714-			
43	4219493	スクリュ	SCREW	2					
44	4217838	スクリュ	SCREW	7					
80	4141693	ストッパ	STOPPER	4					
81	4141695	ストッパ	STOPPER	1					
82	4141696	ストッパ	STOPPER	1					
83	4217936	シム	SHIM	6					
84	4141743	スクリュ	SCREW	12					

キャブ (3)
Cab (3)

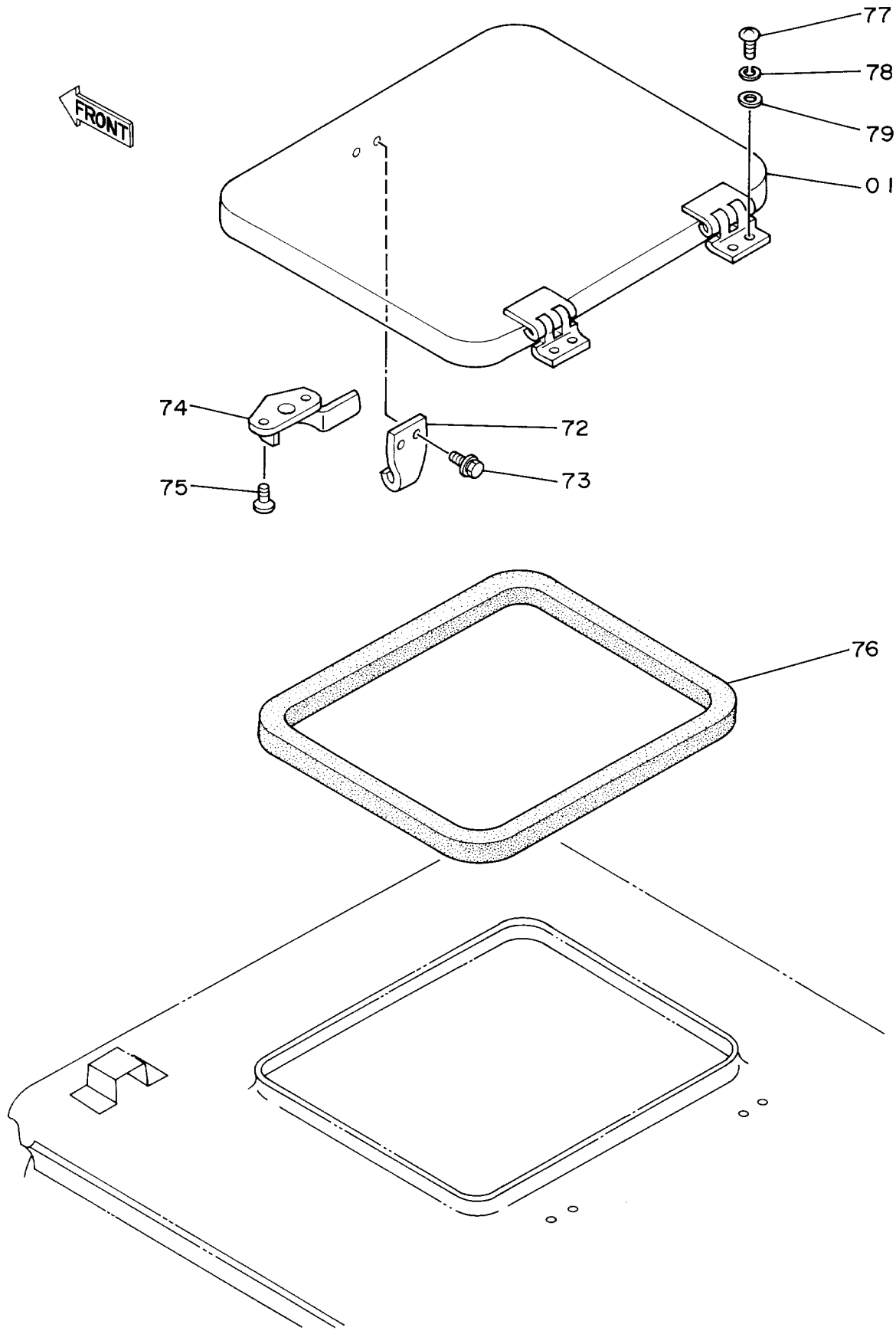

キャブ (3)

CAB (3)

10001-

符号 ITEM	部品番号 PART NO.	部品名 PART NAME	or	PART NAME CODE	数量 Q'TY	サービスコード S.C	適用号機 SERIAL NO.	互換性 ICA	代替部品 REPLACEABLE PART 部品番号 PART NO.	代替部品 REPLACEABLE PART 数量 Q'TY
01	4217852	カバー		COVER	1					
72	4213967	ロック		LOCK	1					
73	4152531	スクリュ		SCREW	2					
74	4084437	ロック		LOCK	1					
75	M470516	スクリュ		SCREW	2					
76	4141691	ラバー		RUBBER	1					
77	4141737	スクリュ		SCREW	4					
78	A590906	ワッシャ		WASHER	4					
79	4217853	ワッシャ		WASHER	4					

キャブ (4)
Cab (4)

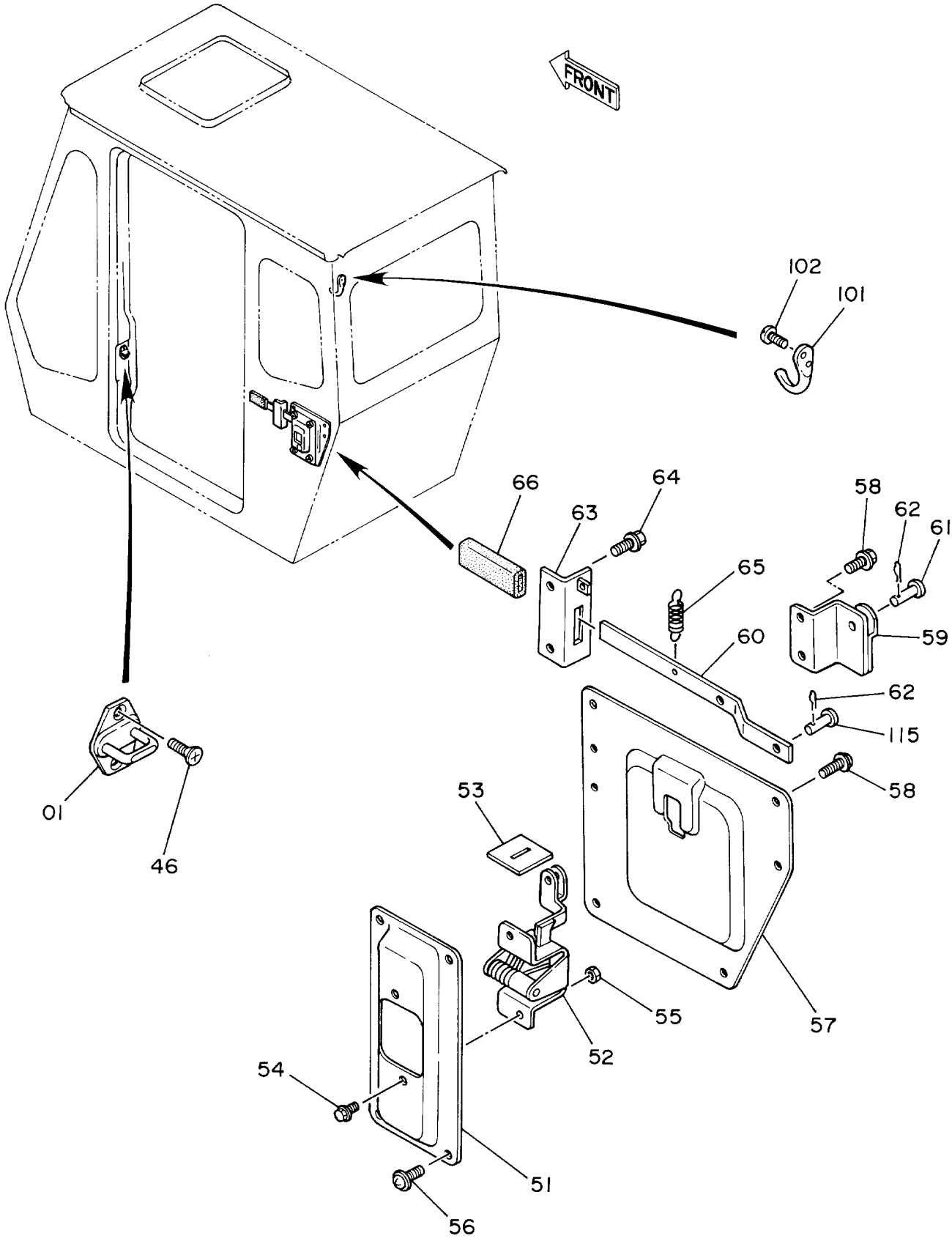
FRONT
102
101
66
64
63
58
62
61
65
60
59
62
115
58
01
46
53
55
57
52
54
51
56

ｷﾔﾌﾞ (4)

CAB (4)

10001-

符号 ITEM	部品番号 PART NO.	部品名 PART NAME	or PART NAME CODE	数量 Q'TY	サービスコード S.C	適用号機 SERIAL NO.	互換性 ICA	代替部品 REPLACEABLE PART 部品番号 PART NO.	代替部品 REPLACEABLE PART 数量 Q'TY
01	4217839	ｽﾄﾗｲｶ	STRIKER	1					
46	4141747	ｽｸﾘｭ	SCREW	2					
51	4217842	ﾌﾞﾗｹｯﾄ	BRACKET	1					
52	4217843	ﾛｯｸ	LOCK	1		-12836	T	4256337	1
,								4256355	1
52	4256337	ﾛｯｸ	LOCK	1		12837-			
53	4217844	ｶﾊﾞｰ	COVER	1					
54	4217845	ｽｸﾘｭ	SCREW	2					
55	4141739	ﾅｯﾄ	NUT	2					
56	4141882	ｽｸﾘｭ	SCREW	4					
57	4217846	ｶﾊﾞｰ	COVER	1					
58	4189968	ｽｸﾘｭ	SCREW	7					
59	4217848	ﾌﾞﾗｹｯﾄ	BRACKET	1					
60	4217849	ﾚﾊﾞｰ	LEVER	1					
61	A740616	ﾋﾟﾝ	PIN	1					
62	A761616	ﾋﾟﾝ;ｽﾌﾟﾘｯﾄ	PIN;SPLIT	2					
63	4217850	ﾌﾞﾗｹｯﾄ	BRACKET	1					
64	4189968	ｽｸﾘｭ	SCREW	2					
65	4141680	ｽﾌﾟﾘﾝｸﾞ	SPRING	1					
66	4141682	ｷｬｯﾌﾟ	CAP	1					
101	4141703	ﾌｯｸ	HOOK	1					
102	4156339	ｽｸﾘｭ	SCREW	2					
115	A740616	ﾋﾟﾝ	PIN	1		-12836			
115	4256355	ﾋﾟﾝ	PIN	1		12837-			

キャブ (5)
Cab (5)

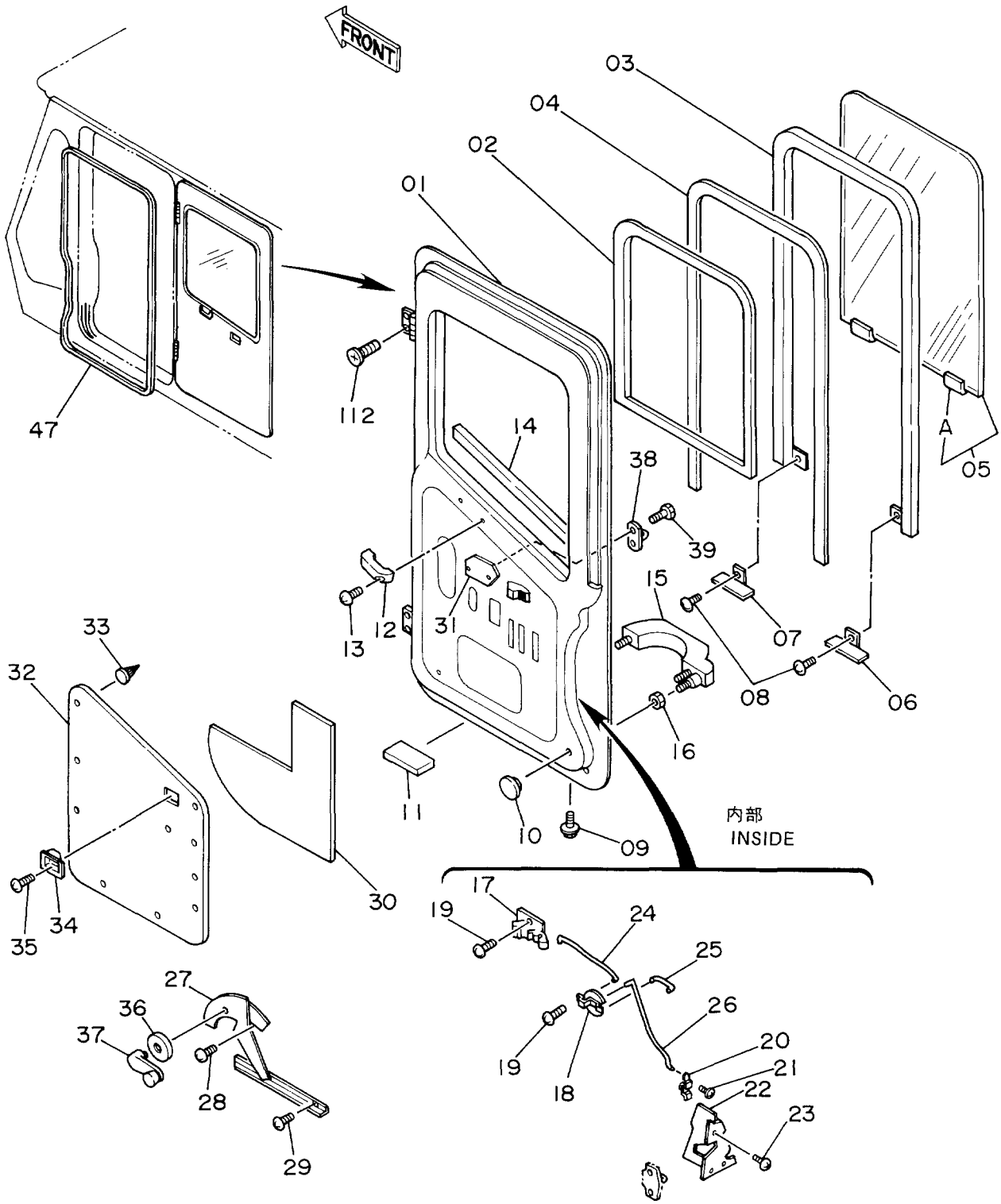
FRONT
03
04
02
01
112
47
14
38
39
A
05
15
07
08
06
13
12
31
16
33
32
11
10
09
内部
INSIDE
30
17
19
24
25
35
34
27
36
37
26
20
21
22
23
19
18
28
29

キャブ (5)

CAB (5)

10001-

符号 ITEM	部品番号 PART NO.	部品名 PART NAME	or PART NAME CODE	数量 Q'TY	サービスコード S.C	適用号機 SERIAL NO.	互換性 ICA	代替部品 REPLACEABLE PART 部品番号 PART NO.	代替部品 REPLACEABLE PART 数量 Q'TY
01-39	4217869	ドア アッセン	DOOR ASS'Y	1			Y	4269545	1
,		(コスモホワイト)	(COSMO WHITE)						
01-39	4269545	ドア アッセン	DOOR ASS'Y	1					
,		(クロ)	(BLACK)						
01	4217870	・ドア	・DOOR	1			Y	4269546	1
,		(コスモホワイト)	(COSMO WHITE)						
01	4269546	・ドア	・DOOR	1					
,		(クロ)	(BLACK)						
02	4217871	・ラバー	・RUBBER	1					
03	4141639	・サッシ	・SASH	1					
04	4141640	・グラスラン	・GLASS RUN	1					
05	4217872	・ガラス	・GLASS	1					
05A	4251700	・・ホルダ	・・HOLDER	2					
06	4141642	・ブラケット	・BRACKET	1					
07	4141643	・ブラケット	・BRACKET	1					
08	4141734	・スクリュ	・SCREW	8					
09	4141740	・スクリュ	・SCREW	4					
10	4217873	・カバー	・COVER	4					
11	4141646	・ラバー	・RUBBER	1					
12	4217874	・ハンドル	・HANDLE	1		-10410	I	4204579	1
12	4204579	・ハンドル	・HANDLE	1		10411-			
13	4141734	・スクリュ	・SCREW	2					
14	4217875	・モールディング	・MOLDING	1					
15	4217876	・ハンドル;アウタ	・HANDLE;OUTER	1					
16	4217877	・ナット	・NUT	2					
17	4217878	・ハンドル	・HANDLE	1					
18	4217879	・レバー	・LEVER	1					
19	4217880	・スクリュ	・SCREW	4					
20	4217881	・レバー	・LEVER	1					
21	4141734	・スクリュ	・SCREW	2					
22	4217882	・ロック	・LOCK	1					
23	4224502	・スクリュ	・SCREW	3					
24	4217883	・ロッド	・ROD	1					
25	4217884	・ロッド	・ROD	1					
26	4217885	・ロッド	・ROD	1					
27	4141660	・レギュレータ	・REGULATOR	1					
28	4141743	・スクリュ	・SCREW	4					
29	4141743	・スクリュ	・SCREW	2					
30	4217886	・シール	・SEAL	1					
31	4217887	・シール	・SEAL	1					

081B

キャブ (5)
Cab (5)

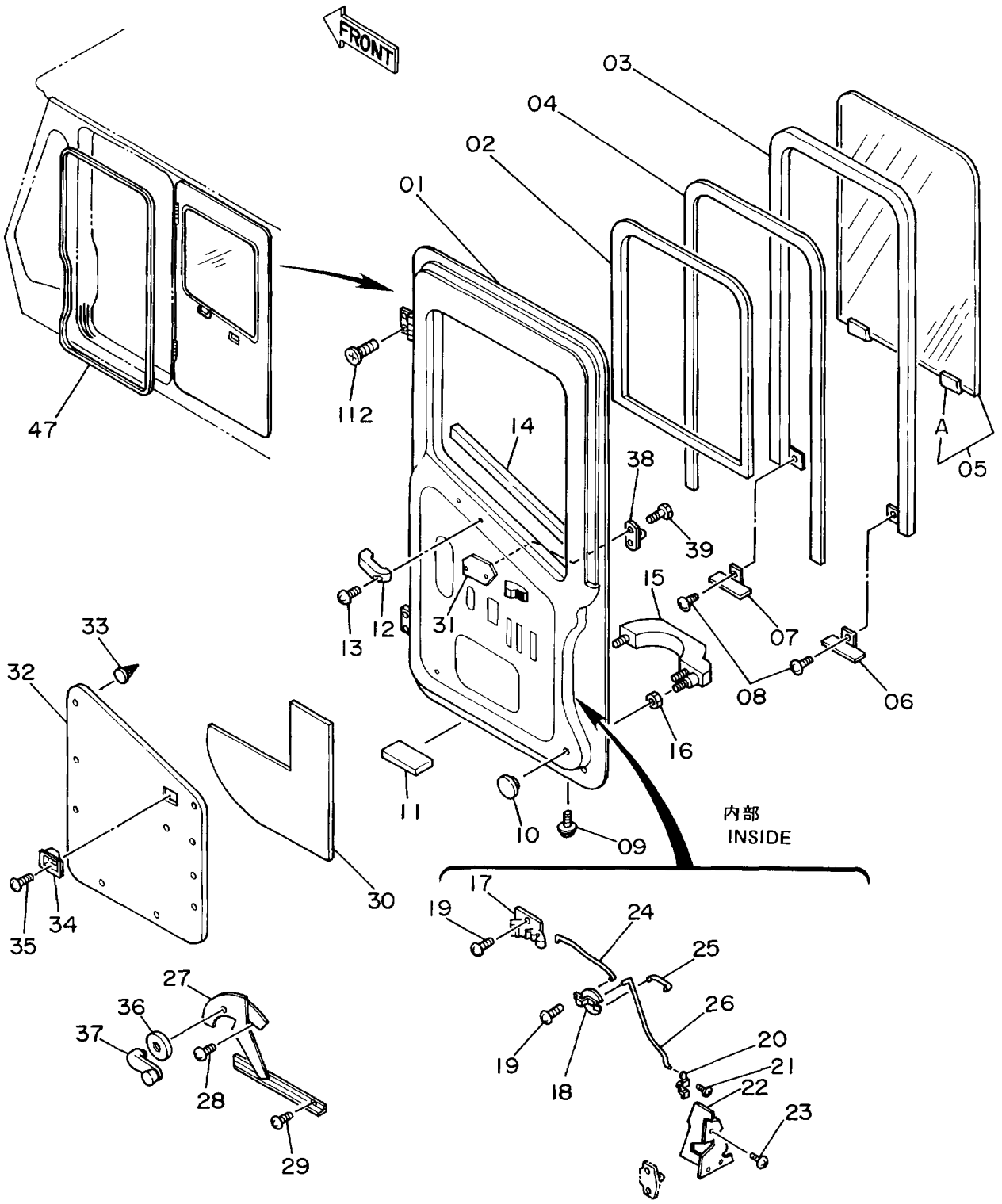

キャブ (5)

CAB (5)

10001-

符号 ITEM	部品番号 PART NO.	部品名 PART NAME	or PART NAME CODE	数量 Q'TY	サービスコード S.C	適用号機 SERIAL NO.	互換性 ICA	代替部品 REPLACEABLE PART 部品番号 PART NO.	代替部品 REPLACEABLE PART 数量 Q'TY
32	4217888	・トリム;パッド	・TRIM;PAD	1					
33	4141666	・クリップ	・CLIP	10					
34	4217889	・ハンドル	・HANDLE	1					
35	J660510	・スクリュ	・SCREW	1					
36	4141662	・ワッシャ	・WASHER	1					
37	4217890	・ハンドル	・HANDLE	1					
38	4217891	・ストライカ	・STRIKER	1		-10309	Y	4233074	1
38	4233074	・ストライカ	・STRIKER	1		10310-			
39	4217892	・ボルト	・BOLT	2		-10814	Y	4233075	2
39	4233075	・スクリュ	・SCREW	2		10815-			
47	4182568	ウエザーストリップ	WEATHER STRIP	1					
112	4141733	スクリュ	SCREW	6					

キャブ (6)
Cab (6)

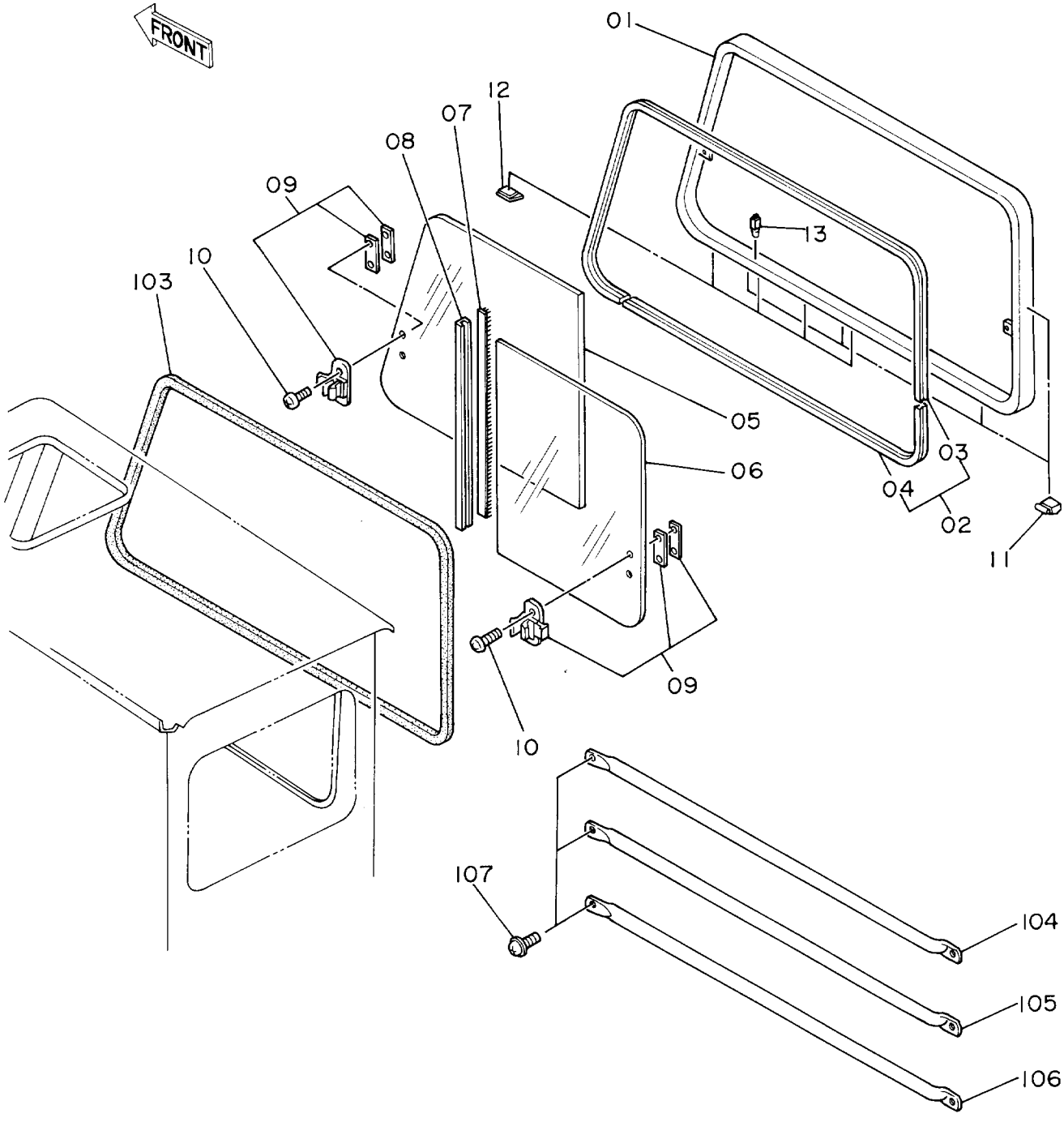
FRONT
01
12
07
08
09
10
103
13
05
06
03
04
02
11
09
10
107
104
105
106

キャブ (6)

CAB (6)

10001-

符号 ITEM	部品番号 PART NO.	部品名 PART NAME	or	PART NAME CODE	数量 Q'TY	サービスコード S.C	適用号機 SERIAL NO.	互換性 ICA	代替部品 REPLACEABLE PART 部品番号 PART NO.	代替部品 REPLACEABLE PART 数量 Q'TY
01-13	4217893	ウインドー アッセン		WINDOW ASS'Y	1					
01	4172316	・サッシ		・SASH	1					
02	4172317	・グラスラン		・GLASS RUN	1					
03	4172318	・・グラスラン		・・GLASS RUN	1					
04	4172319	・・グラスラン		・・GLASS RUN	1					
05	4217895	・ガラス		・GLASS	1					
06	4217894	・ガラス		・GLASS	1					
07	4141711	・ウエザーストリップ		・WEATHER STRIP	1					
08	4217896	・チャンネル		・CHANNEL	1					
09	4141713	・ロック		・LOCK	2					
10	4219753	・スクリュ		・SCREW	4					
11	4141714	・スペーサ		・SPACER	4					
12	4141715	・カバー		・COVER	4					
13	4172320	・ストッパ		・STOPPER	1					
103	4217862	ウエルト		WELT	1					
104	4217863	ガード		GUARD	1					
105	4217864	ガード		GUARD	1					
106	4217865	ガード		GUARD	1					
107	4141745	スクリュ		SCREW	6					

シ　ー　ト
Seat

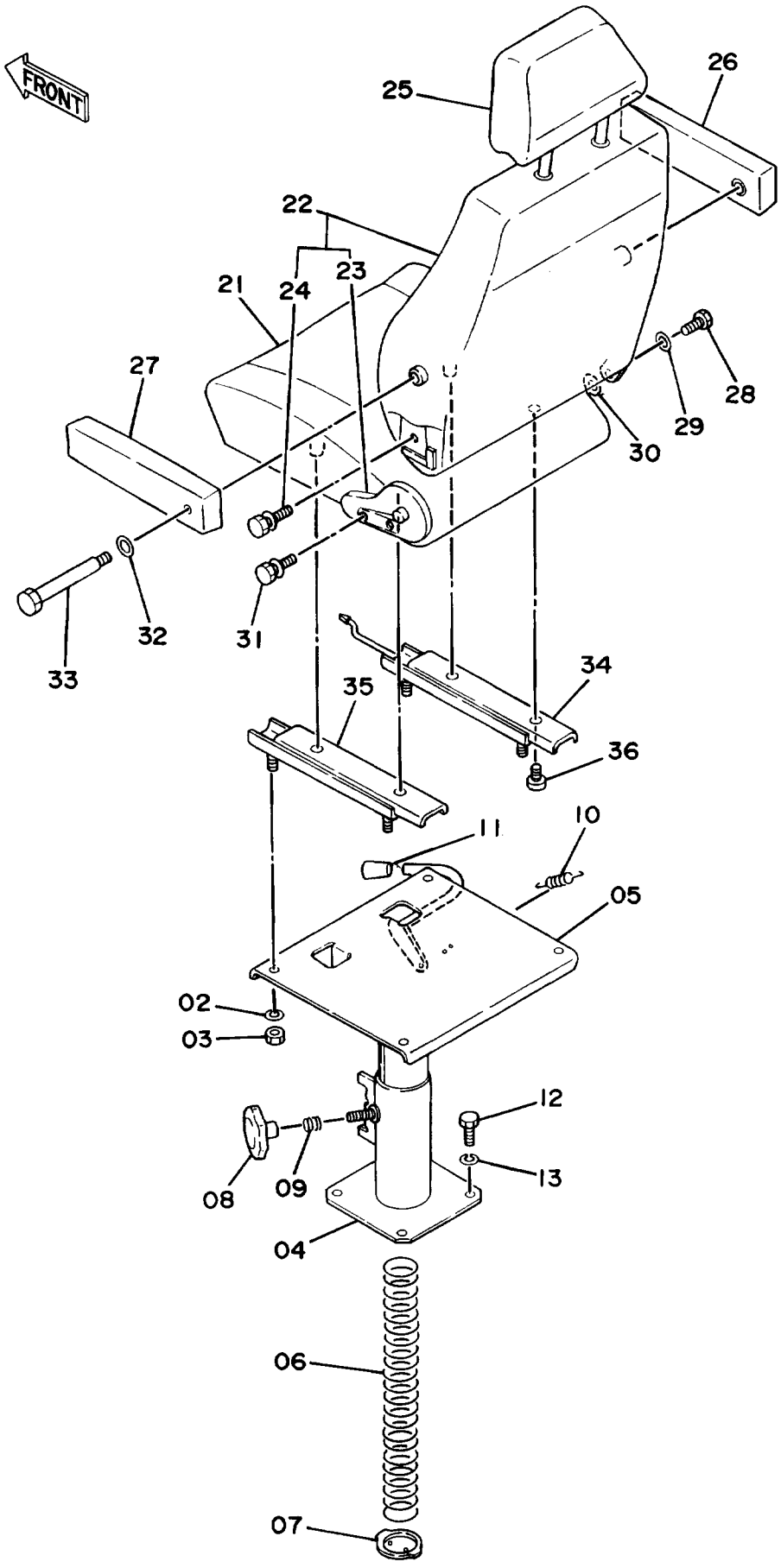
FRONT
25
26
22
24
23
21
27
28
29
30
32
31
33
34
35
36
11
10
05
02
03
12
13
08
09
04
06
07

シート

SEAT

10001-

符号 ITEM	部品番号 PART NO.	部品名 PART NAME	or PART NAME CODE	数量 Q'TY	サービスコード S.C	適用号機 SERIAL NO.	互換性 ICA	代替部品 REPLACEABLE PART 部品番号 PART NO.	代替部品 REPLACEABLE PART 数量 Q'TY
02	A590908	ワッシャ;スプリング	WASHER;SPRING	4					
03	M500807	ナット	NUT	4					
04-11	4178550	スタンド アッセン	STAND ASS'Y	1					
04	+++++++	・スタンド	・STAND	1	D				
05	+++++++	・サポート	・SUPPORT	1	D				
06	4206087	・スプリング	・SPRING	1					
07	3039222	・プレート	・PLATE	1					
08	3039223	・ノブ	・KNOB	1					
09	3039221	・スプリング	・SPRING	1					
10	3030268	・スプリング	・SPRING	1					
11	3030267	・グリップ	・GRIP	1					
12	J901025	ボルト	BOLT	4					
13	A590910	ワッシャ;スプリング	WASHER;SPRING	4					
21-36	4186742	シート アッセン	SEAT ASS'Y	1		-12228	Y	4230833	1
21-36	4230833	シート アッセン	SEAT ASS'Y	1		12229-			
21	0340801	・クッション;シート	・CUSHION;SEAT	1		-12228			
21	0368101	・クッション;シート	・CUSHION;SEAT	1		12229-			
22	0340802	・シート;バック	・SEAT;BACK	1		-12228			
22	0368102	・シート;バック	・SEAT;BACK	1		12229-			
23	0340803	・・アジャスタ	・・ADJUSTER	1					
24	0262708	・・ボルト	・・BOLT	2					
25	0340804	・ヘッドレスト	・HEAD-REST	1		-12228			
25	0368103	・ヘッドレスト	・HEAD-REST	1		12229-			
26	0340805	・アームレスト (ミギ)	・ARM-REST (R)	1		-12228			
26	0368104	・アームレスト (ミギ)	・ARM-REST (R)	1		12229-			
27	0340806	・アームレスト (ヒダリ)	・ARM-REST (L)	1		-12228			
27	0368105	・アームレスト (ヒダリ)	・ARM-REST (L)	1		12229-			
28	0262709	・ボルト;ヒンジ	・BOLT;HINGE	1					
29	0262710	・ワッシャ	・WASHER	1					
30	0262711	・ワッシャ;スプリング	・WASHER;SPRING	1					
31	0262708	・ボルト	・BOLT	2					
32	0262707	・ワッシャ	・WASHER	2		-12228			
32	0262710	・ワッシャ	・WASHER	2		12229-			
33	0340807	・ボルト	・BOLT	2					
34	0304002	・アジャスタ;シート (ミギ)	・ADJUSTER;SEAT (R)	1		-12228			
34	0368106	・アジャスタ;シート (ミギ)	・ADJUSTER;SEAT (R)	1		12229-			
35	0304003	・アジャスタ;シート (ヒダリ)	・ADJUSTER;SEAT (L)	1					
36	0340808	・スクリュ	・SCREW	4					

カ バ ー (1)
Cover (1)

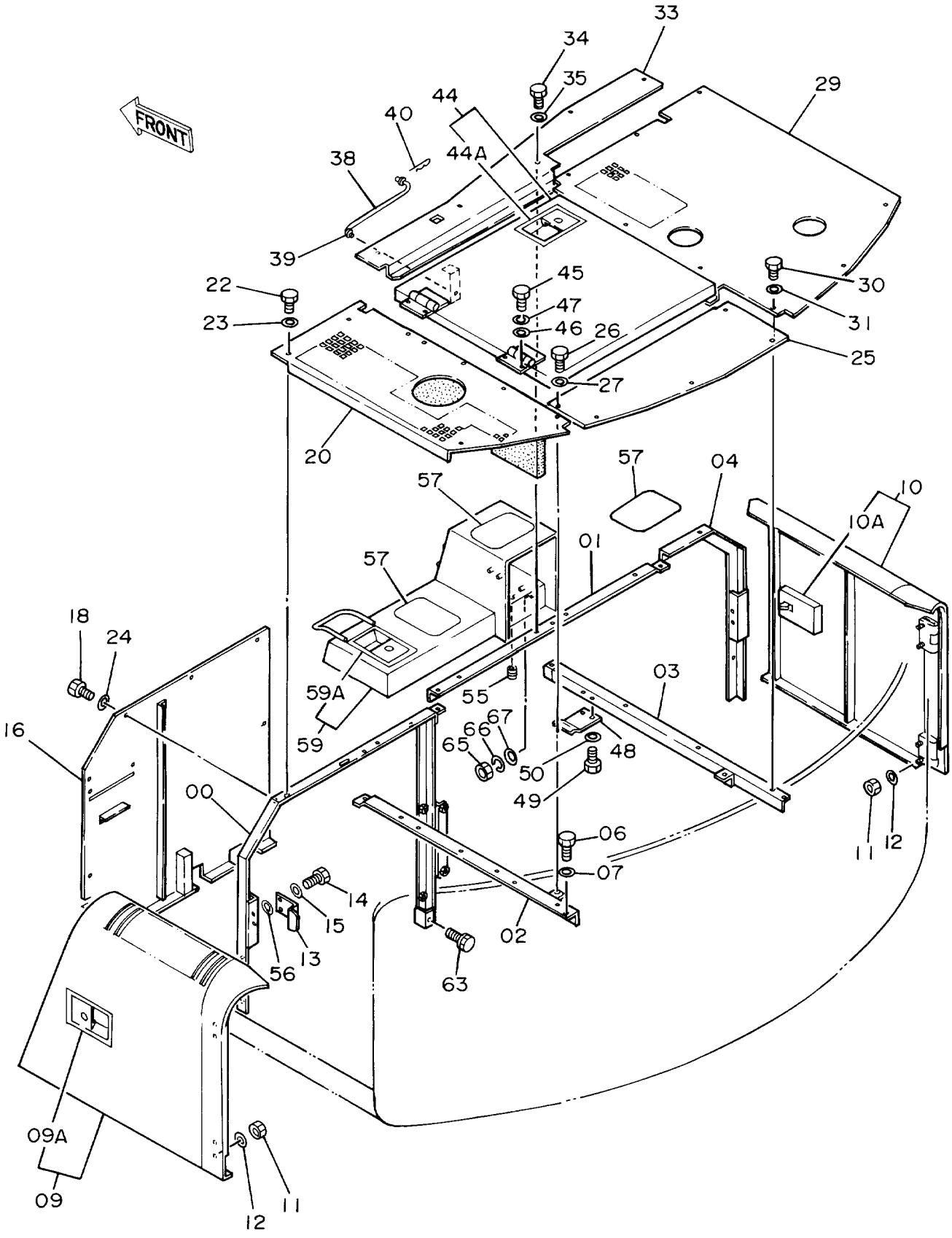
FRONT
33
34
35
29
44
40
44A
38
39
22
23
45
47
46
26
27
30
31
25
20
57
04
10
10A
01
03
18
24
16
59A
59
55
67
66
65
50
48
49
00
06
07
11
12
14
15
13
56
02
63
09A
09
12
11

カバー (1)
COVER (1)

10001-

符号 ITEM	部品番号 PART NO.	部品名 PART NAME	or PART NAME CODE	数量 Q'TY	サービスコード S.C	適用号機 SERIAL NO.	互換性 ICA	代替部品 REPLACEABLE PART 部品番号 PART NO.	代替部品 REPLACEABLE PART 数量 Q'TY
00	7017808	サポート	SUPPORT	1					
01	9726998	サポート	SUPPORT	1					
02	9726999	サポート	SUPPORT	1					
03	9727000	サポート	SUPPORT	1					
04	8037584	サポート	SUPPORT	1					
06	J901225	ボルト	BOLT	11					
07	A590112	ワッシャ;プレーン	WASHER;PLANE	11					
09	7017809	ドア	DOOR	1					
09A	7017862	・ドアロック (1)	・DOOR LOCK (1)	1	W				
,		(別ページ 参照)	(SEE SEPARATE PAGE)						
10	7017811	ドア	DOOR	1					
10A	7017924	・ドアロック (2)	・DOOR LOCK (2)	1	W				
,		(別ページ 参照)	(SEE SEPARATE PAGE)						
11	J950012	ナット	NUT	8					
12	A590112	ワッシャ;プレーン	WASHER;PLANE	8					
13	4188492	ストッパ	STOPPER	2					
14	J901225	ボルト	BOLT	4					
15	A590112	ワッシャ;プレーン	WASHER;PLANE	4					
16	7018329	カバー	COVER	1					
18	J901225	ボルト	BOLT	7					
20	7018418	カバー	COVER	1					
22	J901225	ボルト	BOLT	5					
23	A590112	ワッシャ;プレーン	WASHER;PLANE	5					
24	449490	ワッシャ;プレーン	WASHER;PLANE	7					
25	3037409	カバー	COVER	1					
26	J901225	ボルト	BOLT	5					
27	A590112	ワッシャ;プレーン	WASHER;PLANE	5					
29	7017813	カバー	COVER	1					
30	J901225	ボルト	BOLT	8					
31	A590112	ワッシャ;プレーン	WASHER;PLANE	8					
33	8037585	カバー	COVER	1					
34	J901225	ボルト	BOLT	5					
35	A590112	ワッシャ;プレーン	WASHER;PLANE	5					
38	9720341	ステー	STAY	1					
39	A590112	ワッシャ;プレーン	WASHER;PLANE	2					
40	4022699	ピン;ロック	PIN;LOCK	2					
44	6008283	カバー;エンジン	COVER;ENGINE	1					
44A	7017862	・ドアロック (1)	・DOOR LOCK (1)	1	W				
,		(別ページ 参照)	(SEE SEPARATE PAGE)						
45	J901230	ボルト	BOLT	4					

カ バ ー (1)
Cover (1)

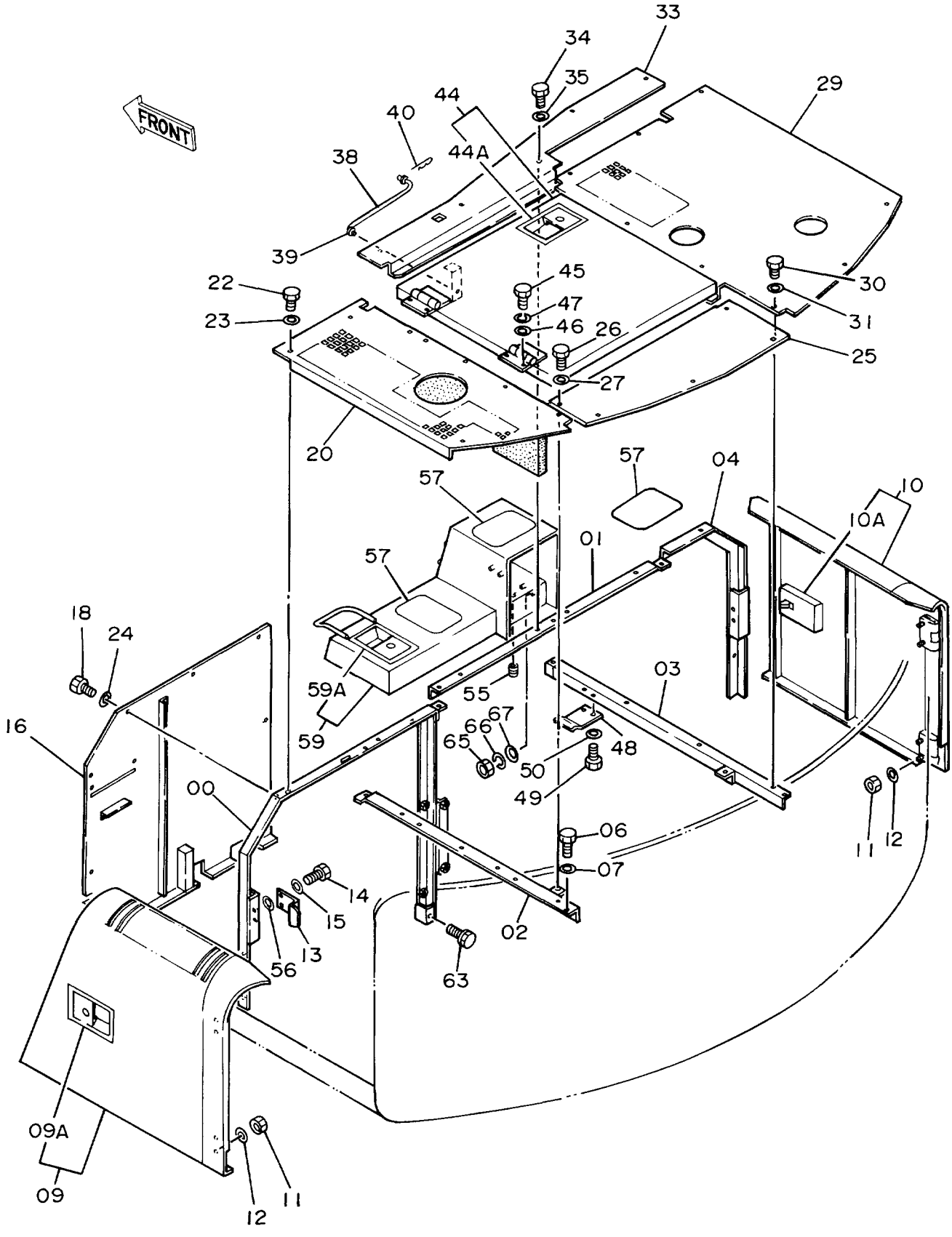
FRONT
33
34
35
44
44A
40
38
39
29
22
23
45
47
46
26
30
31
25
27
20
57
04
10
10A
01
18
24
16
59A
59
55
03
65
66
67
48
50
49
00
06
07
11
12
14
15
13
56
02
63
09A
09
12
11

カバー (1)
COVER (1)

10001-

符号 ITEM	部品番号 PART NO.	部品名 PART NAME	or PART NAME CODE	数量 Q'TY	サービスコード S.C	適用号機 SERIAL NO.	互換性 ICA	代替部品 REPLACEABLE PART 部品番号 PART NO.	代替部品 REPLACEABLE PART 数量 Q'TY
46	A590112	ワッシャ;プレーン	WASHER;PLANE	4					
47	A590912	ワッシャ;スプリング	WASHER;SPRING	4					
48	4198183	ストッパ	STOPPER	1					
49	J901225	ボルト	BOLT	2					
50	A590112	ワッシャ;プレーン	WASHER;PLANE	2					
55	445100	ブッシング;ラバー	BUSHING;RUBBER	1					
57	4121128	テープ	TAPE	3					
59	6008498	カバー	COVER	1					
59A	7017862	・ドアロック (1)	・DOOR LOCK (1)	1	W				
		(別ページ 参照)	(SEE SEPARATE PAGE)						
63	J031230	ボルト	BOLT	1					
65	M500807	ナット	NUT	4					
66	A590918	ワッシャ;スプリング	WASHER;SPRING	4					
67	A590108	ワッシャ;プレーン	WASHER;PLANE	4					

ドアロック(1)
Door Lock (1)

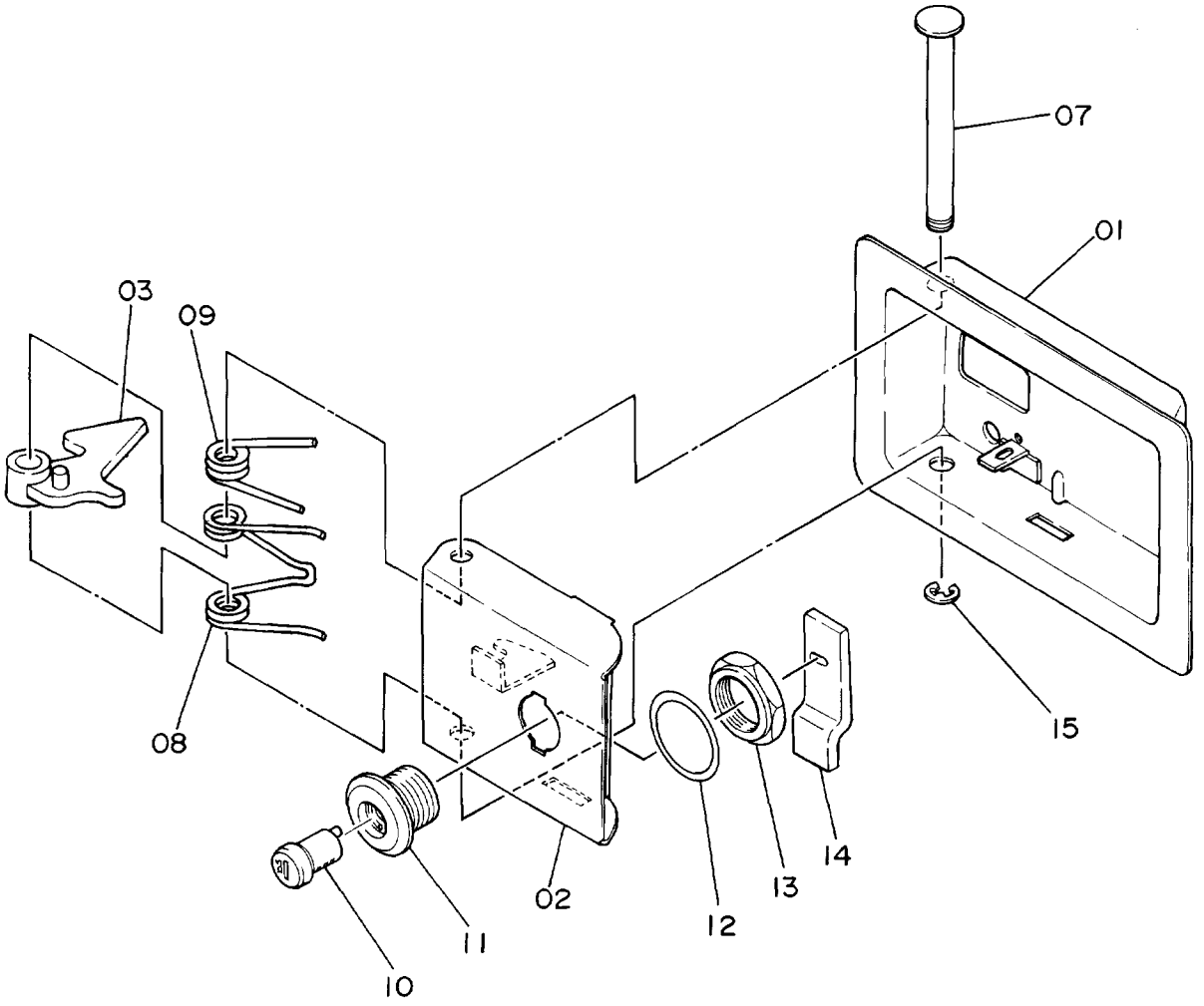

ﾄﾞｱ ﾛｯｸ (1)

DOOR LOCK (1)

10001-

符号 ITEM	部品番号 PART NO.	部品名 PART NAME	or PART NAME CODE	数量 Q'TY	サービスコード S.C	適用号機 SERIAL NO.	互換性 ICA	代替部品 REPLACEABLE PART 部品番号 PART NO.	代替部品 REPLACEABLE PART 数量 Q'TY
	7017862	ﾛｯｸ ｱｯｾﾝ	LOCK ASS'Y	1					
01	8024490	・ｶﾊﾞｰ	・COVER	1					
02	8024463	・ﾗｯﾁ	・LATCH	1					
03	9717542	・ﾚﾊﾞｰ	・LEVER	1					
07	4134328	・ｼｬﾌﾄ	・SHAFT	1					
08	4134319	・ｽﾌﾟﾘﾝｸﾞ	・SPRING	1					
09	4134320	・ｽﾌﾟﾘﾝｸﾞ	・SPRING	1					
10	4187085	・ｼﾘﾝﾀﾞ;ﾛｯｸ (H800)	・CYL.;LOCK (H800)	1					
11	4187295	・ｹｰｽ	・CASE	1					
12	4134322	・ﾜｯｼｬ	・WASHER	1					
13	4134323	・ﾅｯﾄ	・NUT	1					
14	4134331	・ﾌﾟﾚｰﾄ	・PLATE	1					
15	4112235	・ﾘﾝｸﾞ;ﾘﾃｲﾆﾝｸﾞ	・RING;RETAINING	1					

ドアロック(2)
Door Lock (2)

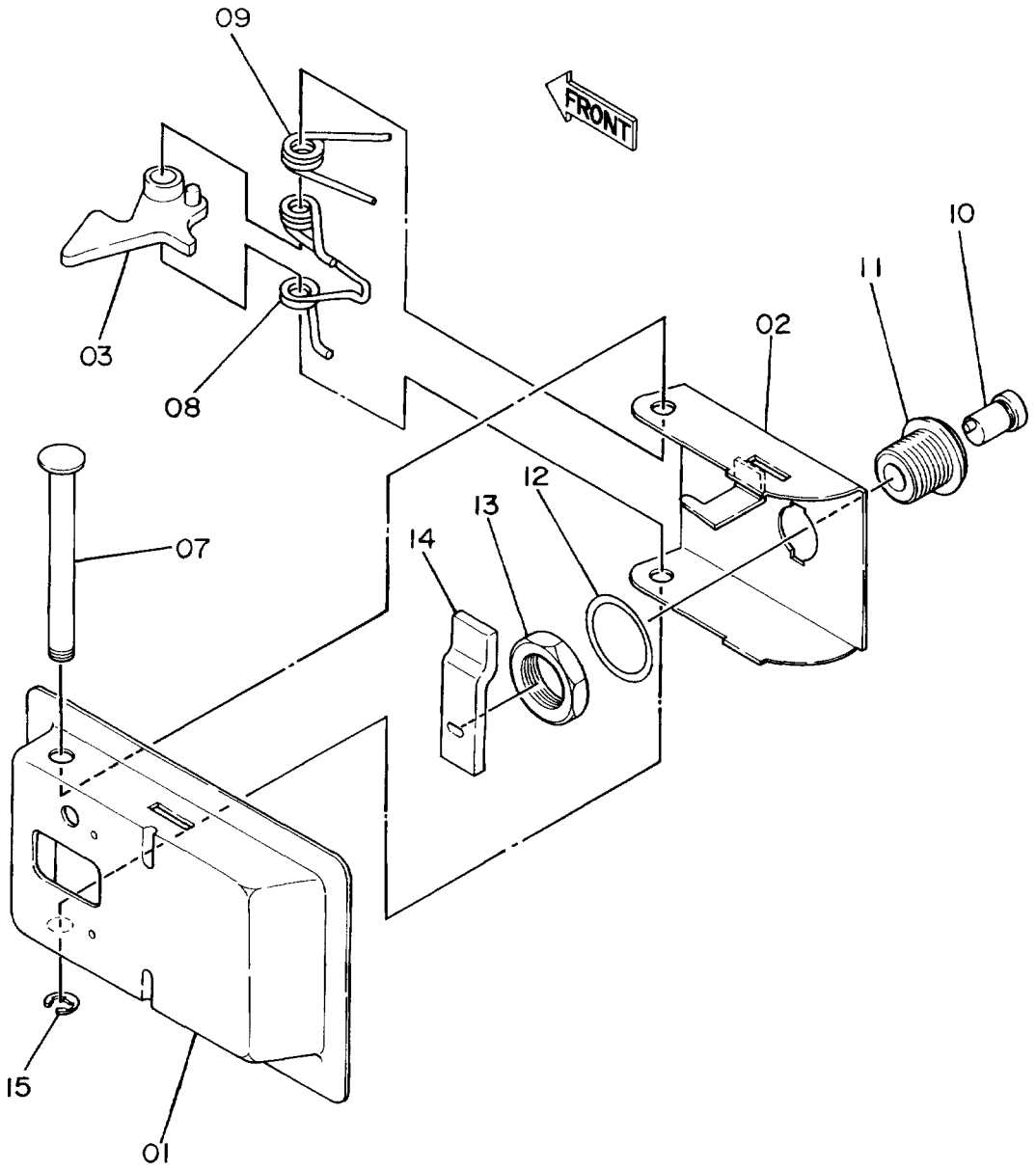

ﾄﾞｱ ﾛｯｸ (2)

DOOR LOCK (2)

10001-

符号 ITEM	部品番号 PART NO.	部品名 PART NAME	or PART NAME CODE	数量 Q'TY	サービスコード S.C	適用号機 SERIAL NO.	互換性 ICA	代替部品 REPLACEABLE PART 部品番号 PART NO.	数量 Q'TY
	7017924	ﾛｯｸ ｱｯｾﾝ	LOCK ASS'Y	1					
01	8024462	・ｶﾊﾞｰ	・COVER	1					
02	8024464	・ﾗｯﾁ	・LATCH	1					
03	9717542	・ﾚﾊﾞｰ	・LEVER	1					
07	4134328	・ｼｬﾌﾄ	・SHAFT	1					
08	4134319	・ｽﾌﾟﾘﾝｸﾞ	・SPRING	1					
09	4134321	・ｽﾌﾟﾘﾝｸﾞ	・SPRING	1					
10	4187085	・ｼﾘﾝﾀﾞ;ﾛｯｸ (H800)	・CYL.;LOCK (H800)	1					
11	4187295	・ｹｰｽ	・CASE	1					
12	4134322	・ﾜｯｼｬ	・WASHER	1					
13	4134323	・ﾅｯﾄ	・NUT	1					
14	4134331	・ﾌﾟﾚｰﾄ	・PLATE	1					
15	4112235	・ﾘﾝｸﾞ;ﾘﾃｲﾆﾝｸﾞ	・RING;RETAINING	1					

カ バ ー (2)
Cover (2)

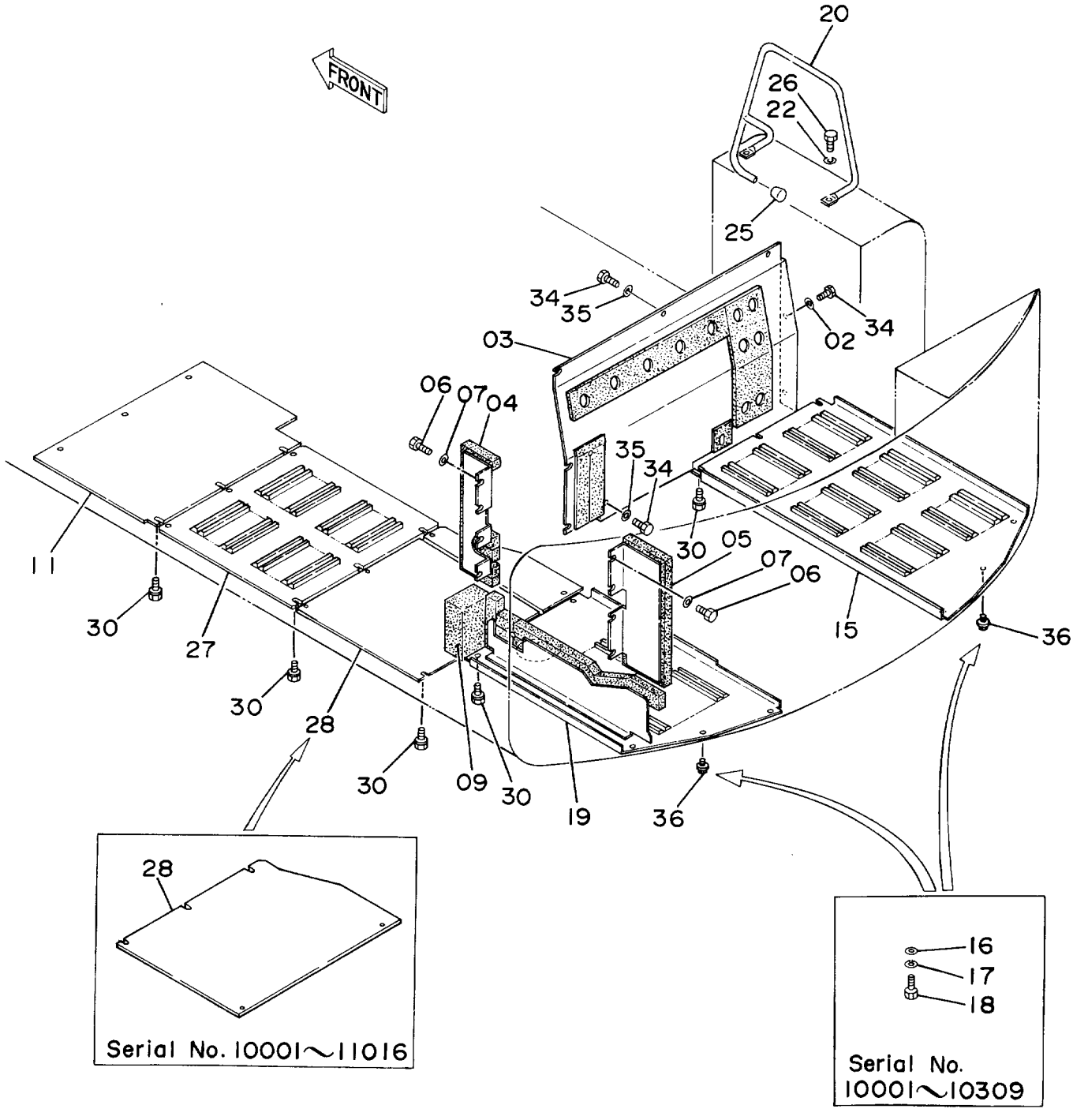
FRONT
20
26
22
25
34
35
03
02
34
06
07
04
35
34
30
05
07
06
11
30
27
15
36
30
28
30
09
30
19
36
28
Serial No. 10001～11016
16
17
18
Serial No.
10001～10309

カバー (2)

COVER (2)

10001-

符号 ITEM	部品番号 PART NO.	部品名 PART NAME	or PART NAME CODE	数量 Q'TY	サービスコード S.C	適用号機 SERIAL NO.	互換性 ICA	代替部品 REPLACEABLE PART 部品番号 PART NO.	代替部品 REPLACEABLE PART 数量 Q'TY
02	A590112	ワッシャ;プレーン	WASHER;PLANE	2					
03	7018330	カバー	COVER	1					
04	8037586	カバー	COVER	1					
05	8037587	カバー	COVER	1					
06	J901016	ボルト	BOLT	8					
07	A590110	ワッシャ;プレーン	WASHER;PLANE	8					
09	4198241	ラバー	RUBBER	1					
11	3037410	カバー	COVER	1					
15	2023900	カバー	COVER	1					
16	449490	ワッシャ	WASHER	6		-10309			
17	A590912	ワッシャ;スプリング	WASHER;SPRING	6		-10309			
18	J901225	ボルト	BOLT	6		-10309			
19	7018950	カバー	COVER	1					
20	8037605	ステー	STAY	1					
22	A590912	ワッシャ;スプリング	WASHER;SPRING	2					
25	4094101	キャップ	CAP	1					
26	J901225	ボルト	BOLT	2					
27	3038414	カバー	COVER	1					
28	3038421	カバー	COVER	1		-11016			
28	8042507	カバー	COVER	1		11017-			
30	J031230	ボルト;セムス	BOLT;SEMS	25					
34	J901225	ボルト	BOLT	9					
35	449490	ワッシャ	WASHER	7					
36	J031230	ボルト;セムス	BOLT;SEMS	6		10310-			

カーヒータ〈SDX〉
Car Heater〈SDX〉

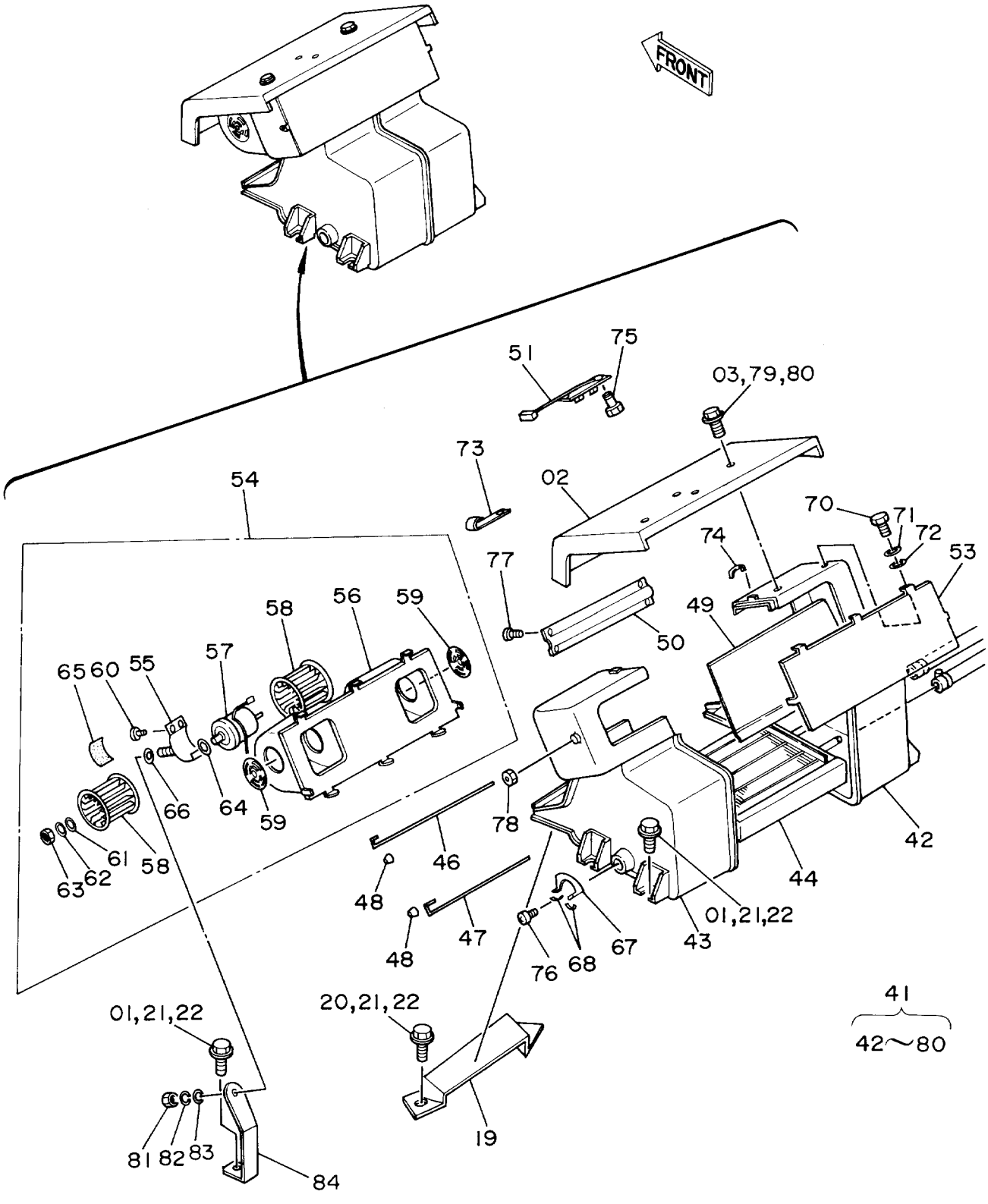

カーヒータ <SDX>

CAR HEATER <SDX>

10001-

符号 ITEM	部品番号 PART NO.	部品名 PART NAME	or PART NAME CODE	数量 Q'TY	サービスコード S.C	適用号機 SERIAL NO.	互換性 ICA	代替部品 REPLACEABLE PART 部品番号 PART NO.	代替部品 REPLACEABLE PART 数量 Q'TY
01	J901020	ボルト	BOLT	5					
02	7009413	カバー	COVER	1					
03	J900625	ボルト	BOLT	4					
19	2016220	ブラケット	BRACKET	1					
20	J901020	ボルト	BOLT	2					
21	A590910	ワッシャ;スプリング	WASHER;SPRING	7					
22	A590110	ワッシャ;プレーン	WASHER;PLANE	7					
41-84	4193703	ヒータ アッセン	HEATER ASS'Y	1			Y	4214246	1
41-84	4214246	ヒータ アッセン	HEATER ASS'Y	1	S				
41	0311513	・ユニット;ヒータ	・UNIT;HEATER	1					
42	+++++++	・・ケース (A)	・・CASE (A)	1	D				
43	+++++++	・・ケース (B)	・・CASE (B)	1	D				
44	0311514	・・コア;ヒータ	・・CORE;HEATER	1					
46	0228109	・・シャフト (H-C)	・・SHAFT (H-C)	1					
47	0228110	・・シャフト (H-D)	・・SHAFT (H-D)	1					
48	0228111	・・ノブ	・・KNOB	2					
49	0228112	・・ダンパ (H-C)	・・DAMPER (H-C)	1					
50	0228113	・・ダンパ (H-D)	・・DAMPER (H-D)	1					
51	0228114	・・レジスタ	・・RESISTOR	1					
53	0228116	・・カバー;ケース	・・COVER;CASE	1					
54	0228117	・・ケース アッセン	・・CASE ASS'Y	1					
55	0228118	・・・バンド;モータ	・・・BAND;MOTOR	1					
56	0228119	・・・カバー;モータ	・・・COVER;MOTOR	1					
57	0228120	・・・モータ;ブロワ	・・・MOTOR;BLOWER	1					
58	0228121	・・・ファン	・・・FAN	2					
59	0228122	・・・ベルマウス	・・・BELL-MOUTH	2					
60	0311501	・・・スクリュ	・・・SCREW	2					
61	0311502	・・・ワッシャ;ラバー	・・・WASHER;RUBBER	2					
62	0311503	・・・ワッシャ	・・・WASHER	2					
63	M500504	・・・ナット	・・・NUT	2					
64	0311504	・・・ワッシャ	・・・WASHER	2					
65	0311505	・・・クッション;ラバー	・・・CUSHION;RUBBER	1					
66	0311506	・・・ダンパ	・・・DAMPER	1					
67	0228123	・・ガイド;ダンパ	・・GUIDE;DAMPER	1					
68	0228124	・・スプリング;U	・・SPRING;U	2					
70	J900610	・・ボルト	・・BOLT	6					
71	A590906	・・ワッシャ;スプリング	・・WASHER;SPRING	6					
72	A590106	・・ワッシャ	・・WASHER	6					
73	0311507	・・クリップ;ハーネス	・・CLIP;HARNESS	2					
74	0311508	・・クランプ	・・CLAMP	8					

カーヒータ〈SDX〉
Car Heater〈SDX〉

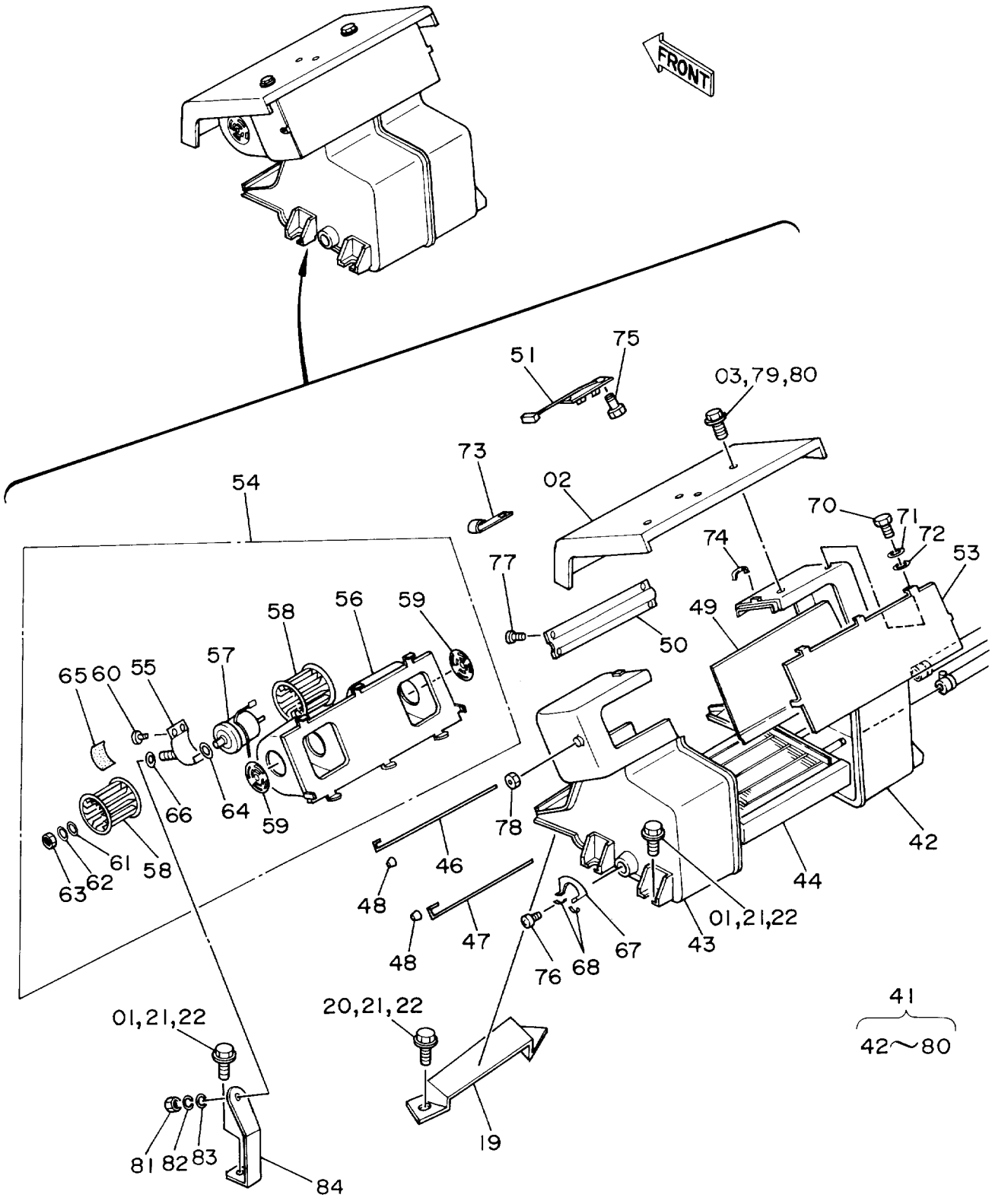

カーヒータ <SDX>

CAR HEATER <SDX>

10001-

符号 ITEM	部品番号 PART NO.	部品名 PART NAME	or PART NAME CODE	数量 Q'TY	サービスコード S.C	適用号機 SERIAL NO.	互換性 ICA	代替部品 REPLACEABLE PART 部品番号 PART NO.	代替部品 REPLACEABLE PART 数量 Q'TY
75	0311509	・・スクリュ	・・SCREW	2					
76	0311510	・・スクリュ	・・SCREW	2					
77	0311511	・・スクリュ	・・SCREW	5					
78	0311512	・・ナット	・・NUT	1					
79	A590906	・・ワッシャ;スプリング	・・WASHER;SPRING	4					
80	A590106	・・ワッシャ;プレーン	・・WASHER;PLANE	4					
81	M500807	・ナット	・NUT	1					
82	A590908	・ワッシャ;スプリング	・WASHER;SPRING	1					
83	A590108	・ワッシャ	・WASHER	1					
84	4080636	・ブラケット;モータ	・BRACKET;MOTOR	1					

カーヒータ配管 〈SDX〉
Car Heater Pipings〈SDX〉

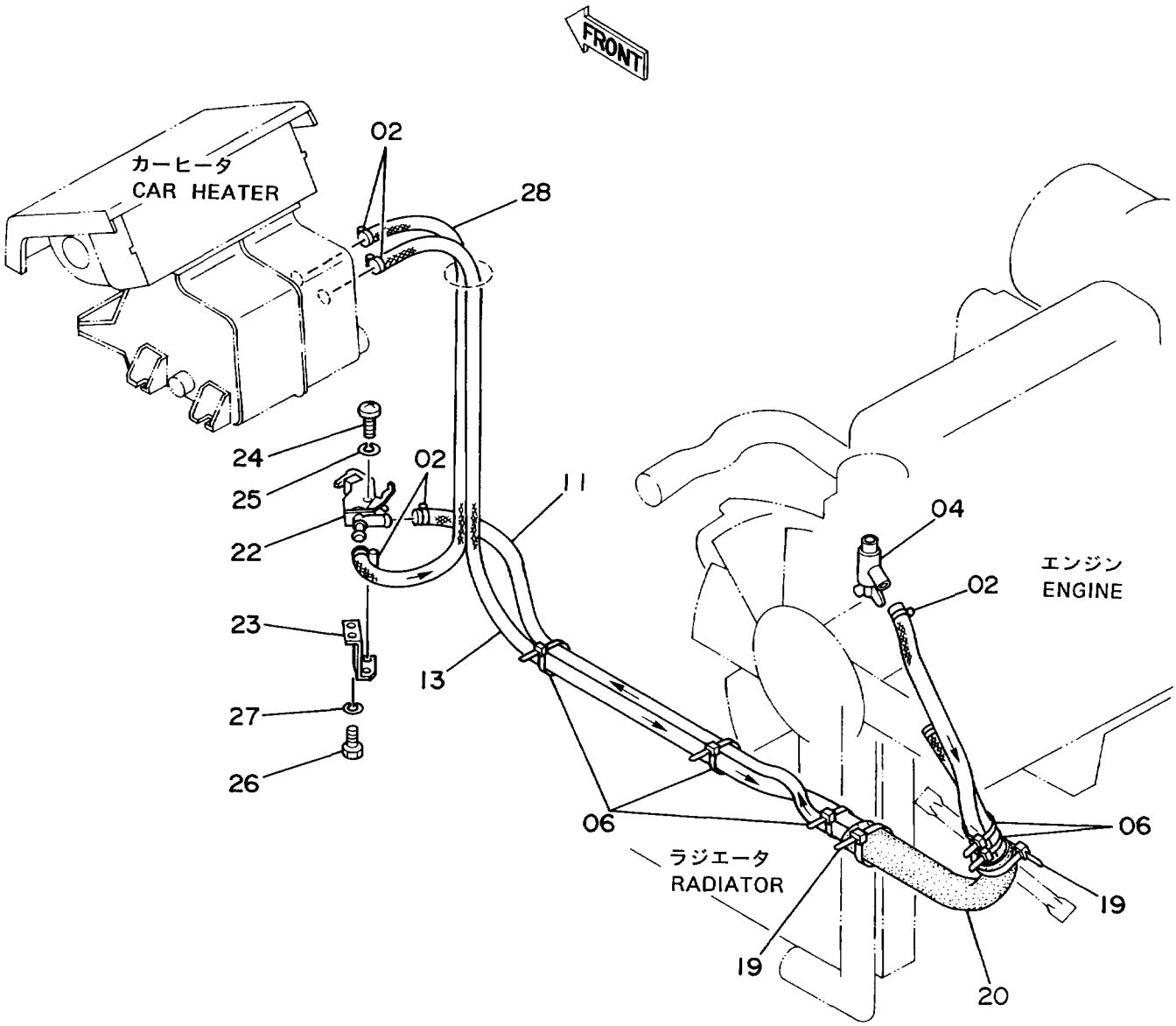

カーヒータ ハイカン <SDX>

CAR HEATER PIPINGS <SDX>

10001-

符号 ITEM	部品番号 PART NO.	部品名 PART NAME	or PART NAME CODE	数量 Q'TY	サービスコード S.C	適用号機 SERIAL NO.	互換性 ICA	代替部品 REPLACEABLE PART 部品番号 PART NO.	代替部品 REPLACEABLE PART 数量 Q'TY
02	4507228	クランプ;ホース	CLAMP;HOSE	6					
04	4508050	コック	COCK	1					
06	4055312	クリップ;バンド	CLIP;BAND	7					
11	4139269	ホース;ラバー	HOSE;RUBBER	1					
13	4139268	ホース;ラバー	HOSE;RUBBER	1					
19	4055312	クリップ;バンド	CLIP;BAND	2					
20	4167524	ブッシング;ラバー	BUSHING;RUBBER	1					
22	4195823	コック	COCK	1					
23	4213673	ブラケット	BRACKET	1					
24	M430416	スクリュ	SCREW	2					
25	A590904	ワッシャ;スプリング	WASHER;SPRING	2					
26	J901016	ボルト	BOLT	2					
27	A590910	ワッシャ;スプリング	WASHER;SPRING	2					
28	4213754	ホース;ウオータ	HOSE;WATER	1					

下部走行体
UNDERCARRIAGE

トラックフレーム
Track Frame

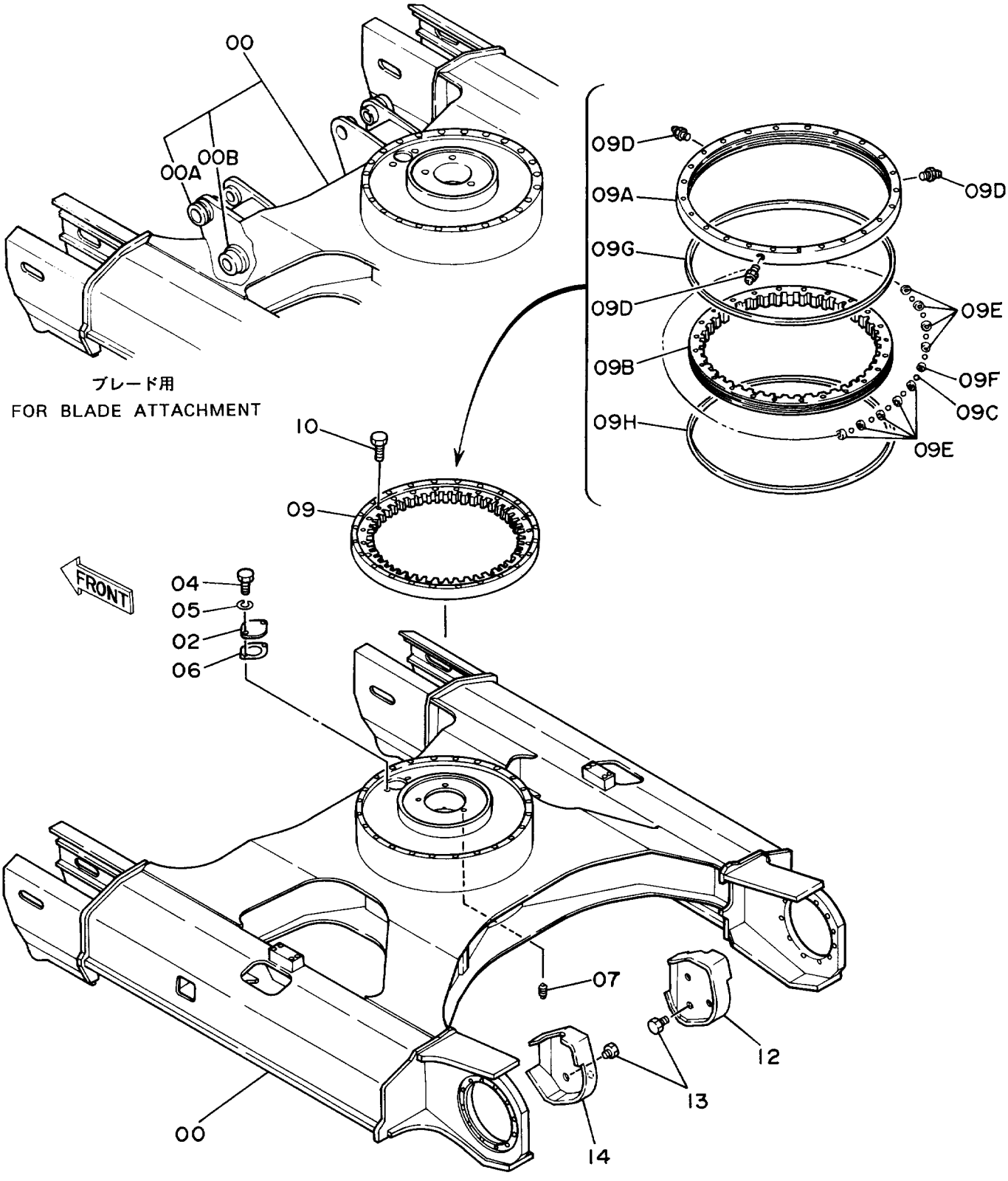

トラック フレーム

TRACK FRAME

10001-

符号 ITEM	部品番号 PART NO.	部品名 PART NAME	or PART NAME CODE	数量 Q'TY	サービスコード S.C	適用号機 SERIAL NO.	互換性 ICA	代替部品 REPLACEABLE PART 部品番号 PART NO.	代替部品 REPLACEABLE PART 数量 Q'TY
00	6008108	フレーム;トラック	FRAME;TRACK	1					
,		(スタンダードヨウ)	(FOR STD.)						
00	5002158	フレーム;トラック	FRAME;TRACK	1					
,		(ブレードアタチメントヨウ)	(FOR BLADE ATTACHMENT)						
00A	4081613	・ストツパ	・STOPPER	2	W				
,		(ブレードアタツメントヨウ)	(FOR BLADE ATTACHMENT)						
00B	4081614	・ストツパ	・STOPPER	2	W				
,		(ブレードアタチメントヨウ)	(FOR BLADE ATTACHMENT)						
02	4128863	プレート	PLATE	1					
04	J901016	ボルト	BOLT	2					
05	A590910	ワツシヤ;スプリング	WASHER;SPRING	2					
06	4211149	パツキン	PACKING	1					
07	94-2024	プラグ	PLUG	1					
09	4193433	ベアリング;スイング アツセン	BRG.;SWINGCIRCL ASS'Y	1					
09A	+++++++	・レース;アウター	・RACE;OUTER	1	D				
09B	+++++++	・レース;インナー	・RACE;INNER	1	D				
09C	4218311	・ボール (1=66コ)	・BALL (1=66 PIECES)	1					
09D	J75482	・フイツテング	・FITTING	3					
09E	4218312	・サポート	・SUPPORT	42					
09F	4218313	・サポート	・SUPPORT	24					
09G	4218314	・シール	・SEAL	1					
09H	4218315	・シール	・SEAL	1					
10	J931690	ボルト	BOLT	24					
12	8037656	カバー	COVER	1		-10714			
12	7019690	カバー (ミギ)	COVER (R)	1		10715-			
13	J901216	ボルト	BOLT	6					
14	8037656	カバー	COVER	1		-10714			
14	7019691	カバー (ヒダリ)	COVER (L)	1		10715-			

走 行 装 置
Travel Device

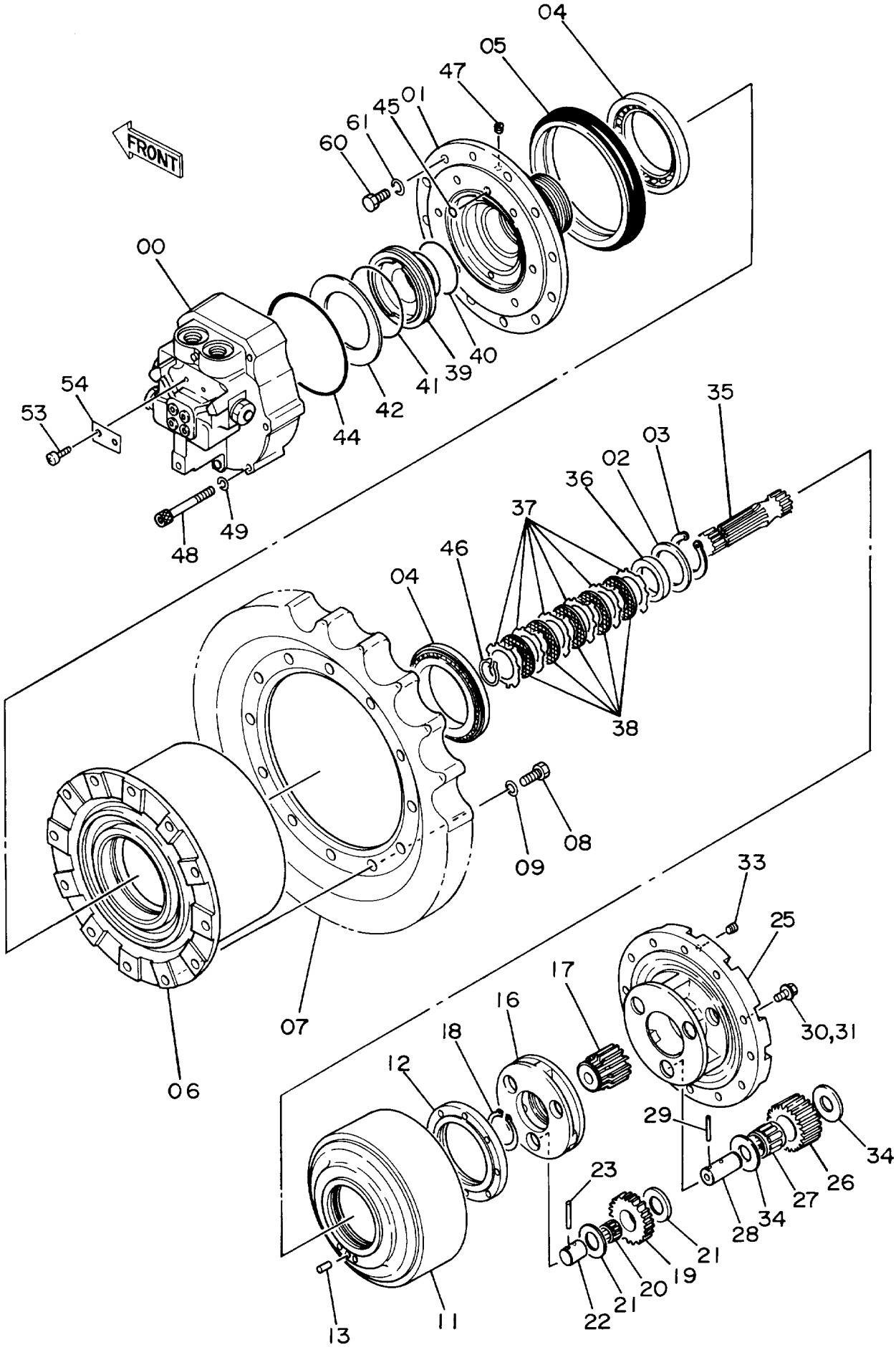

ソーコー ソーチ

TRAVEL DEVICE

10001-

符号 ITEM	部品番号 PART NO.	部品名 PART NAME	or PART NAME CODE	数量 Q'TY	サービスコード S.C	適用号機 SERIAL NO.	互換性 ICA	代替部品 REPLACEABLE PART 部品番号 PART NO.	数量 Q'TY
00-49	9069295	ソーコーソーチ アッセン	TRAVEL DEVICE ASS'Y	2		-H13992	Y	9096479	2
00-54	9096479	ソーコーソーチ アッセン	TRAVEL DEVICE ASS'Y	2		H13993-H31830	I	9138927	2
00-54	9138927	ソーコーソーチ アッセン	TRAVEL DEVICE ASS'Y	2	#	H31831-			
00	9069509	・モータ;オイル	・MOTOR;OIL	1	H	-H31623	I	9123069	1
00	9123069	・モータ;オイル	・MOTOR;OIL	1	#H	H31624-H31830	Y	9138838	1
00	9138838	・モータ;オイル	・MOTOR;OIL	1	#H	H31831-			
01	1011457	・ハウジング	・HOUSING	1					
02	4092443	・スペーサ	・SPACER	1					
03	991726	・リング;リテイニング	・RING;RETAINING	1					
04	4148014	・ベアリング;ローラ	・BRG.;ROL	2					
05	4092483	・シール;グループ	・SEAL;GROUP	1					
06	1011458	・ドラム	・DRUM	1					
07	1010447	・スプロケット	・SPROCKET	1					
08	J931635	・ボルト	・BOLT	12		-H06161	Y	J931640	12
08	J931640	・ボルト	・BOLT	12		H06162-H31830	Y	J931635	12
08	J931635	・ボルト	・BOLT	12	#	H31831-			
09	A590916	・ワッシャ;スプリング	・WASHER;SPRING	12		-H31830			
11	2023132	・ギヤ;リング	・GEAR;RING	1					
12	3027147	・ナット	・NUT	1					
13	4148012	・ピン;ノック	・PIN;KNOCK	1					
16	2023175	・キャリア	・CARRIER	1					
17	3027146	・ギヤ;サン	・GEAR;SUN	1					
18	959499	・リング;リテイニング	・RING;RETAINING	1					
19	3027148	・ギヤ;プラネタリ	・GEAR;PLANETARY	3					
20	4177007	・ベアリング;ニードル	・BRG.;NEEDLE	3					
21	4192910	・プレート;スラスト	・PLATE;THRUST	6					
22	4178202	・ピン	・PIN	3					
23	4173093	・ピン;スプリング	・PIN;SPRING	3		-H31830	Y	4169566	3
23	4169566	・ピン;スプリング	・PIN;SPRING	3	#	H31831-			
25	1010450	・キャリア	・CARRIER	1					
26	3027149	・ギヤ;プラネタリ	・GEAR;PLANETARY	3					
27	4148013	・ベアリング;ニードル	・BRG.;NEEDLE	3					
28	4148016	・ピン	・PIN	3					
29	4144017	・ピン;スプリング	・PIN;SPRING	3					
30	M221232	・ボルト	・BOLT	12		-H31830	I	J011230	12
30	J011230	・ボルト;セムス	・BOLT;SEMS	12	#	H31831-			
31	A590912	・ワッシャ;スプリング	・WASHER;SPRING	12		-H31830			
33	94-2013	・プラグ	・PLUG	2		-H01030			
33	94-2013	・プラグ	・PLUG	3		H01031-H13992	Y	4245797	3
33	4245797	・プラグ	・PLUG	3		H13993-			

走 行 装 置
Travel Device

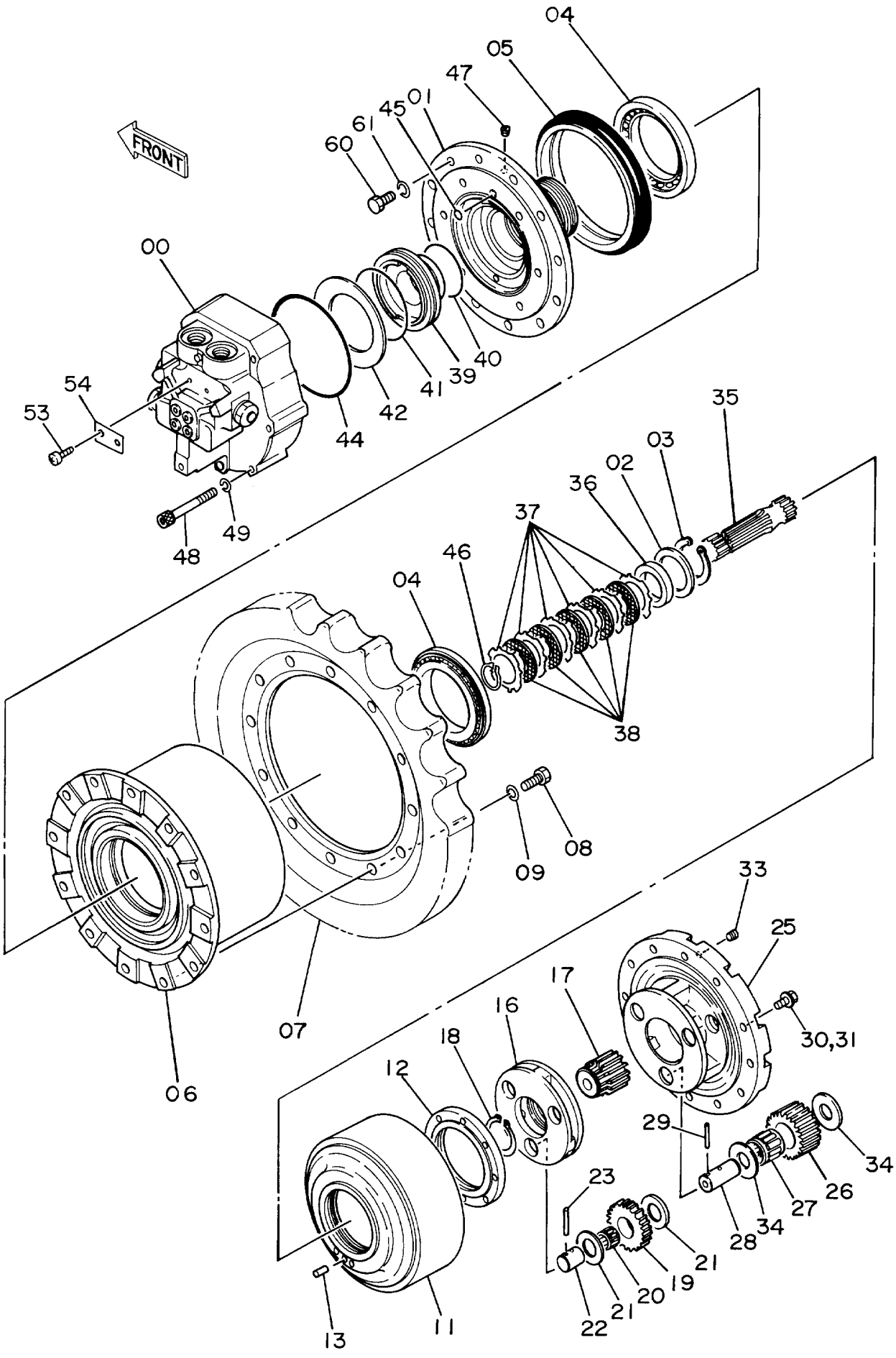

ソーコー ソーチ

TRAVEL DEVICE

10001-

符号 ITEM	部品番号 PART NO.	部品名 PART NAME	or PART NAME CODE	数量 Q'TY	サービスコード S.C	適用号機 SERIAL NO.	互換性 ICA	代替部品 REPLACEABLE PART 部品番号 PART NO.	代替部品 REPLACEABLE PART 数量 Q'TY
34	4148080	・プレート;スラスト	・PLATE;THRUST	6					
35	2017872	・シャフト;プロペラ	・SHAFT;PROP.	1					
36	4092444	・スペーサ	・SPACER	1					
37	3036156	・プレート	・PLATE	6		-H31830	T	3070675	6
,								3070674	5
37	3070675	・プレート	・PLATE	6	#	H31831-			
38	3036157	・プレート;フリクション	・PLATE;FRICTION	5		-H31830	T	3070674	5
,								3070675	6
38	3070674	・プレート;フリクション	・PLATE;FRICTION	5	#	H31831-			
39	3036158	・ピストン	・PISTON	1					
40	4092712	・D-リング	・D-RING	1					
41	4092713	・D-リング	・D-RING	1					
42	3017067	・スプリング;ディスク	・SPRING;DISC	1					
44	4154877	・O-リング	・O-RING	1					
45	957366	・O-リング	・O-RING	1					
46	929231	・リング	・RING	1					
47	94-2010	・プラグ	・PLUG	1					
48	4192042	・ボルト;ソケット	・BOLT;SOCKET	6					
49	A590914	・ワッシャ;スプリング	・WASHER;SPRING	6					
53	M492564	・スクリュ;ドライブ	・SCREW;DRIVE	2		H13993-			
54	3053559	・ネームプレート	・NAME-PLATE	1		H13993-H31830	Y	3071686	1
54	3071686	・ネームプレート	・NAME-PLATE	1	#	H31831-			
,		(減速機用)	(FOR TRANSMISSION)						
60	J931650	ボルト	BOLT	24					
61	A590916	ワッシャ;スプリング	WASHER;SPRING	24					

フロントアイドラ
Front Idler

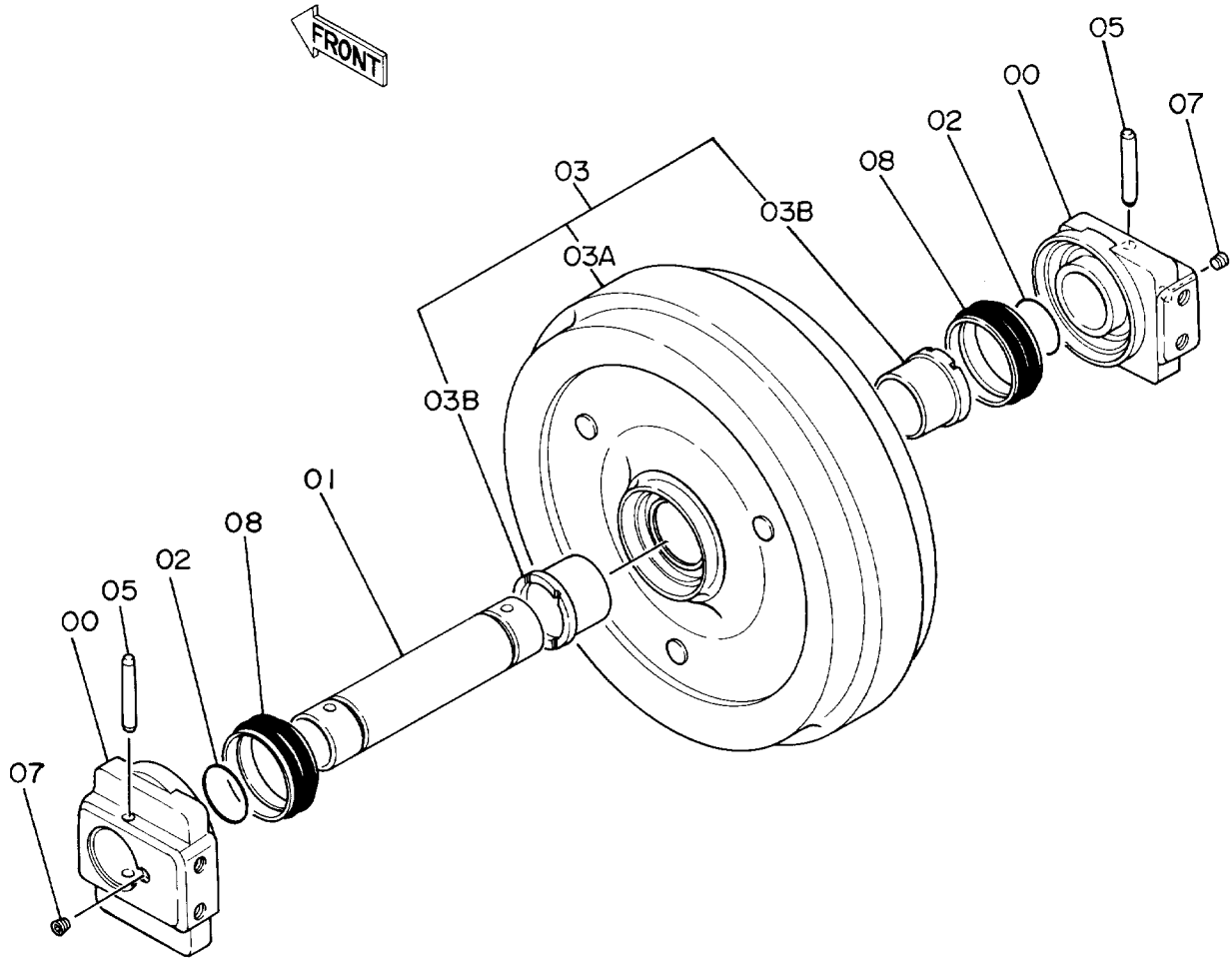

フロント アイドラ

FRONT IDLER

10001-

符号 ITEM	部品番号 PART NO.	部品名 PART NAME	or PART NAME CODE	数量 Q'TY	サービスコード S.C	適用号機 SERIAL NO.	互換性 ICA	代替部品 REPLACEABLE PART 部品番号 PART NO.	代替部品 REPLACEABLE PART 数量 Q'TY
	9125766	アイドラー	IDLER	2	#				
00	2022957	・ベアリング	・BRG、	2					
01	3035828	・アクスル	・AXLE	1					
02	A810050	・O-リング	・O-RING	2					
03	9097579	・アイドラー (ブッシングツキ)	・IDLER (WITH BUSHING)	1	#				
03A	1015712	・・アイドラ	・・IDLER	1	#				
03B	3056832	・・ブッシング	・・BUSHING	2	#				
05	4135606	・ピン	・PIN	2					
07	94-2011	・プラグ	・PLUG	2					
08	988430	・シール;グループ	・SEAL;GROUP	2		-D91/09	Y	4283635	2
08	4283635	・シール;グループ	・SEAL;GROUP	2	#	D91/10-			

アジャスタ
Adjuster

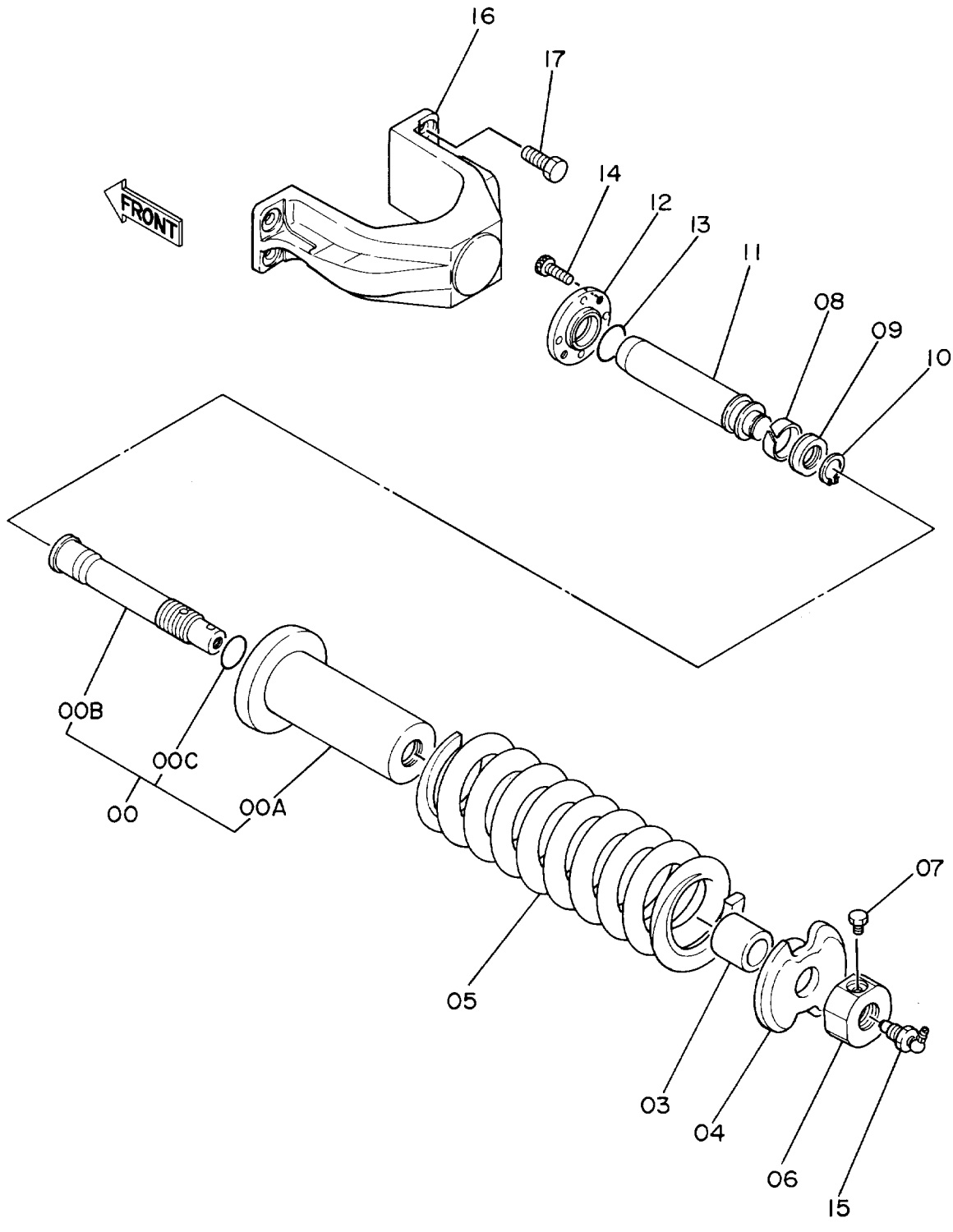

アジャスタ

ADJUSTER

10001-

符号 ITEM	部品番号 PART NO.	部品名 PART NAME	or PART NAME CODE	数量 Q'TY	サービスコード S.C	適用号機 SERIAL NO.	互換性 ICA	代替部品 REPLACEABLE PART 部品番号 PART NO.	代替部品 REPLACEABLE PART 数量 Q'TY
	9069751	アジャスタ アッセン	ADJUSTER ASS'Y	2					
00	9074444	・シリンダ アッセン	・CYL. ASS'Y	1					
00A	3036510	・・シリンダ	・・CYL.	1					
00B	3036508	・・ロッド	・・ROD	1					
00C	984614	・・O-リング	・・O-RING	1					
03	4194190	・スペーサ	・SPACER	1					
04	4194188	・ワッシャ	・WASHER	1					
05	3035481	・スプリング	・SPRING	1					
06	4194189	・ナット	・NUT	1					
07	4186691	・ボルト	・BOLT	1					
08	4182364	・リング;ウエア	・RING;WEAR	1					
09	4195020	・パッキン;U-リング	・PACKING;U-RING	1					
10	927488	・リング;リテイニング	・RING;RETAINING	1					
11	3036509	・ロッド;ピストン	・ROD;PISTON	1					
12	3036511	・フランジ	・FLANGE	1					
13	A811040	・O-リング	・O-RING	1					
14	M340820	・ボルト;ソケット	・BOLT;SOCKET	4					
15	9061173	・バルブ	・VALVE	1		-20139	Y	4255055	1
15	4255055	・バルブ	・VALVE	1	#	20140-			
16	1010376	・ヨーク	・YOKE	1					
17	J901435	・ボルト	・BOLT	4					

上 ロ ー ラ
Upper Roller

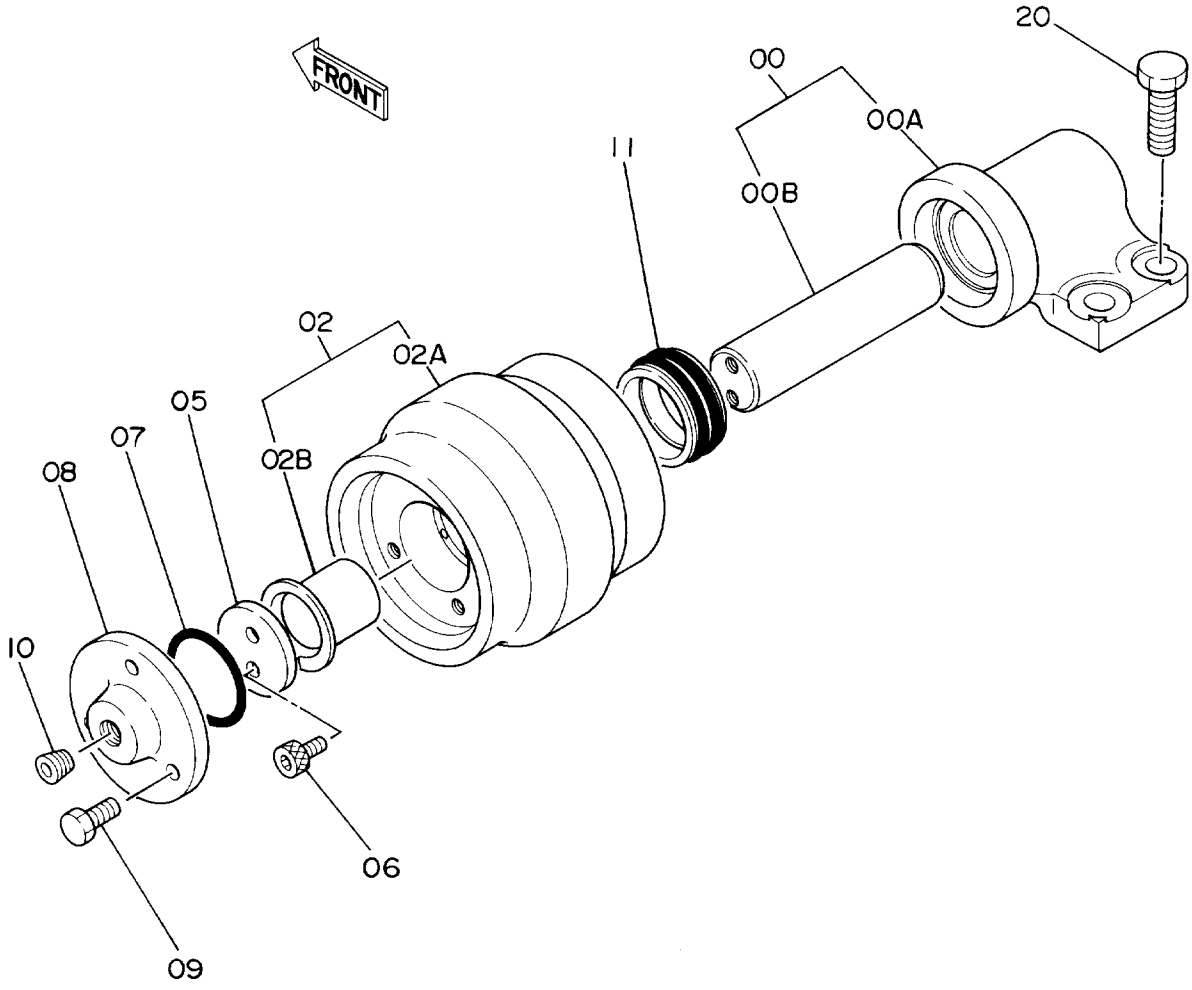

ウエ ローラ

UPPER ROLLER

10001-

符号 ITEM	部品番号 PART NO.	部品名 PART NAME	or PART NAME CODE	数量 Q'TY	サービスコード S.C	適用号機 SERIAL NO.	互換性 ICA	代替部品 REPLACEABLE PART 部品番号 PART NO.	代替部品 REPLACEABLE PART 数量 Q'TY
00-11	9062403	ローラ;アッパ アッセン	ROLLER;UPPER ASS'Y	2		-20462	Y	9096314	2
00-11	9096314	ローラ;アッパ アッセン	ROLLER;UPPER ASS'Y	2	#	20463-			
00	9074471	・ブラケット アッセン	・BRACKET ASS'Y	1		-20462			
00	9096315	・ブラケット アッセン	・BRACKET ASS'Y	1	#	20463-			
00A	+++++++	・・ブラケット	・・BRACKET	1	D				
00B	+++++++	・・シャフト	・・SHAFT	1	D				
02	9074429	・ローラ (ブッシングツキ)	・ROLLER (WITH BUSHING)	1		-20462			
02	9096316	・ローラ (ブッシングツキ)	・ROLLER (WITH BUSHING)	1	#	20463-			
02A	3032808	・・ローラ	・・ROLLER	1		-20462			
02A	3052351	・・ローラ	・・ROLLER	1	#	20463-			
02B	4175763	・・ブッシング	・・BUSHING	1					
05	4175765	・ワッシャ	・WASHER	1					
06	M340814	・ボルト;ソケット	・BOLT;SOCKET	2					
07	A810040	・O-リング	・O-RING	1					
08	4175762	・カバー	・COVER	1		-20462			
08	3052352	・カバー	・COVER	1	#	20463-			
09	M220818	・ボルト	・BOLT	3		-20462			
09	J901020	・ボルト	・BOLT	3	#	20463-			
10	94-2011	・プラグ	・PLUG	1					
11	4176379	・シール;グループ	・SEAL;GROUP	1		-10005	Y	4122070	1
11	4122070	・シール;グループ	・SEAL;GROUP	1		10006-20462	Y	4176379	1
11	4176379	・シール;グループ	・SEAL;GROUP	1	#	20463-			
20	J901235	ボルト	BOLT	8					

下 ロ ー ラ
Lower Roller

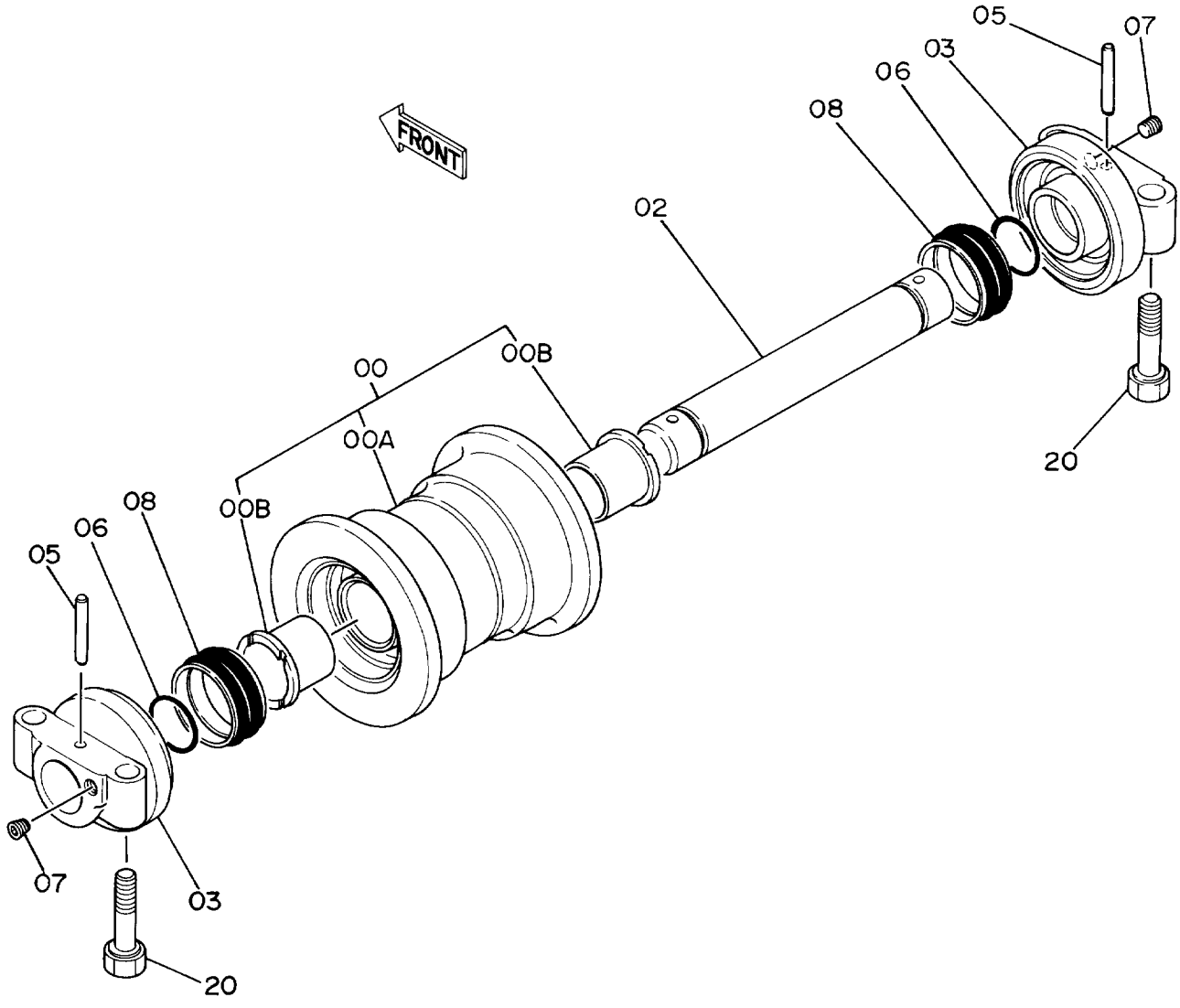

シタ ローラ

LOWER ROLLER

10001-

符号 ITEM	部品番号 PART NO.	部品名 PART NAME	or PART NAME CODE	数量 Q'TY	サービスコード S.C	適用号機 SERIAL NO.	互換性 ICA	代替部品 REPLACEABLE PART 部品番号 PART NO.	数量 Q'TY
00-08	9066207	ローラ;ロア アッセン	ROLLER;LOWER ASS'Y	10					
00	9074434	・ローラ (ブッシング ツキ)	・ROLLER (WITH BUSHING)	1					
00A	8034813	・・ローラ	・・ROLLER	1					
00B	3034347	・・ブッシング	・・BUSHING	2					
02	3024619	・アクスル	・AXLE	1					
03	2022369	・カラー	・COLLAR	2					
05	4197297	・ピン	・PIN	2					
06	A810035	・O-リング	・O-RING	2					
07	94-2011	・プラグ	・PLUG	2					
08	4128201	・シール;グループ	・SEAL;GROUP	2		-13442	I	4249049	2
08	4249049	・シール;グループ	・SEAL;GROUP	2		13443-D90/10	Y	4177260	2
08	4177260	・シール;グループ	・SEAL;GROUP	2	#	D90/11-			
20	4100980	ボルト	BOLT	40					

トラックリンク 450G
Track-Link 450G

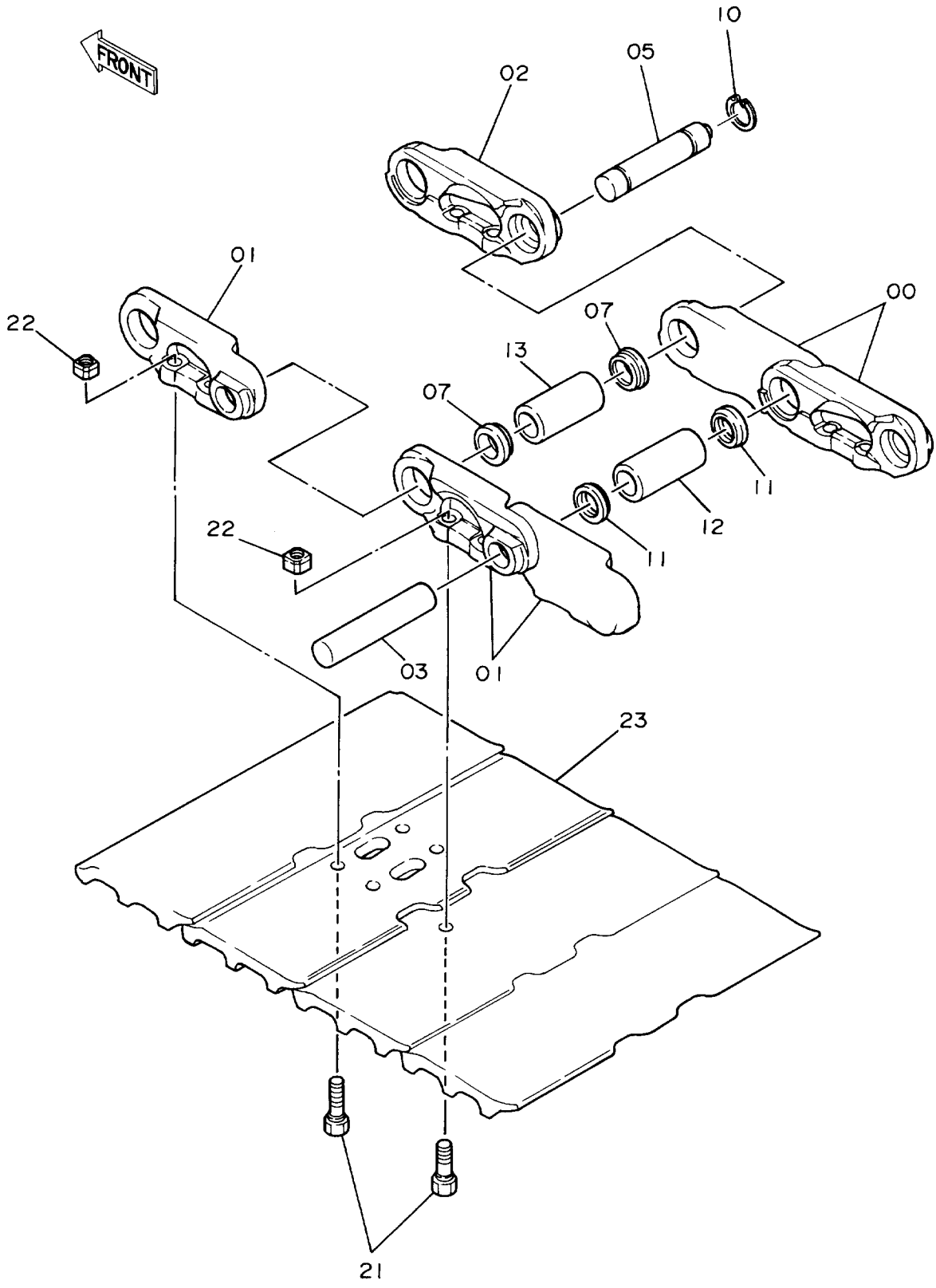

トラックリンク 450G

TRACK-LINK 450G

10001-

符号 ITEM	部品番号 PART NO.	部品名 PART NAME	or PART NAME CODE	数量 Q'TY	サービスコード S.C	適用号機 SERIAL NO.	互換性 ICA	代替部品 REPLACEABLE PART 部品番号 PART NO.	数量 Q'TY
	9067846	トラックリンク アッセン	TRACK-LINK ASS'Y	2		-D91/06	I	9096709	2
00-13	9068163	・トラックリンク アッセン	・TRACK-LINK ASS'Y	1		-D91/06			
00	1010233	・・トラックリンク;B	・・TRACK-LINK;B	36		-D91/06			
01	1010234	・・トラックリンク;B	・・TRACK-LINK;B	37		-D91/06			
02	4188843	・・トラックリンク;マスタ	・・TRACK-LINK;M	1		-D91/06			
03	4156583	・・ピン	・・PIN	36		-D91/06			
05	4188842	・・ピン;マスタ	・・PIN;MASTER	1		-D91/06			
07	4094128	・・シール	・・SEAL	2		-D91/06			
10	4188841	・・リング	・・RING	1		-D91/06			
11	4195134	・・シール	・・SEAL	72		-D91/06			
12	4165072	・・ブッシング	・・BUSHING	36		-D91/06			
13	4156582	・・ブッシング;マスタ	・・BUSHING;MASTER	1		-D91/06			
21	4159033	・ボルト;シュー	・BOLT;SHOE	148		-D91/06			
22	4200883	・ナット	・NUT	148		-D91/06			
23	2024326	・シュー;グローサ	・SHOE;GROUSER	37		-D91/06	Y	2030531	37
,									
,									
,									
	9096709	トラックリンク アッセン	TRACK-LINK ASS'Y	2	#	D91/07-			
00-13	9096710	・トラックリンク アッセン	・TRACK-LINK ASS'Y	1	#	D91/07-			
00	1015394	・・トラックリンク;B	・・TRACK-LINK;B	36	#	D91/07-			
01	1015395	・・トラックリンク;B	・・TRACK-LINK;B	37	#	D91/07-			
02	4262581	・・トラックリンク;マスタ	・・TRACK-LINK;M	1	#	D91/07-			
03	4156583	・・ピン	・・PIN	36	#	D91/07-			
05	4263097	・・ピン;マスタ	・・PIN;MASTER	1	#	D91/07-			
07	4262585	・・カラー	・・COLLAR	2	#	D91/07-			
10	4188841	・・リング	・・RING	1	#	D91/07-			
11	4262584	・・シール	・・SEAL	72	#	D91/07-20492	I	4283930	2
11	4283930	・・シール	・・SEAL	72	#	20493-			
12	4262582	・・ブッシング	・・BUSHING	36	#	D91/07-			
13	4262583	・・ブッシング;マスタ	・・BUSHING;MASTER	1	#	D91/07-			
21	4262586	・ボルト;シュー	・BOLT;SHOE	148	#	D91/07-			
22	4262587	・ナット	・NUT	148	#	D91/07-			
23	2030531	・シュー;グローサ	・SHOE;GROUSER	37	#	D91/07-			

センタージョイント（スタンダード用）
Center Joint (For STD.)

適用号機
Serial No. 10001～D89/08

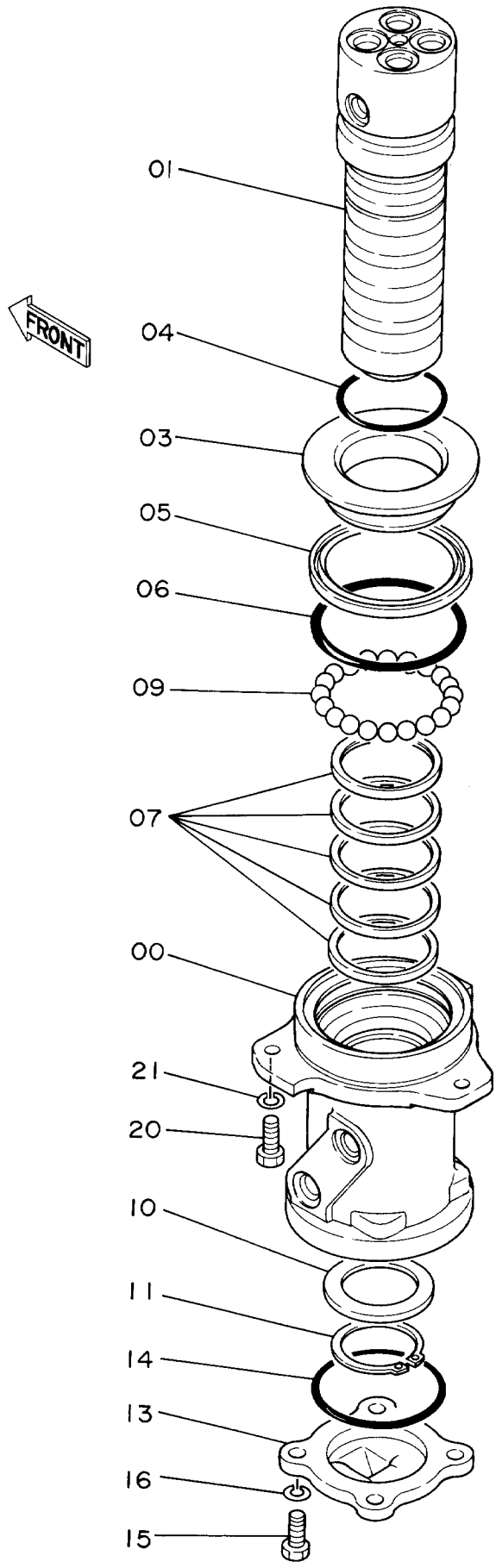

センター ジ ヨイント (スタンダ ード ヨウ)

CENTER JOINT (FOR STD.)

10001-D89/08

符号 ITEM	部品番号 PART NO.	部品名 PART NAME	or	PART NAME CODE	数量 Q'TY	サービスコード S.C	適用号機 SERIAL NO.	互換性 ICA	代替部品 REPLACEABLE PART 部品番号 PART NO.	代替部品 REPLACEABLE PART 数量 Q'TY
00-16	9069434	センタージ ヨイント アツセン		CENTER JOINT ASS'Y	1			Y	9097152	1
00	1010502	・ボ デ イ		・BODY	1					
01	1010503	・スピ ンド ル		・SPINDLE	1					
03	4193261	・カバ ー		・COVER	1					
04	A810085	・O-リング		・O-RING	1					
05	4196169	・シール;ダ スト		・SEAL;DUST	1					
06	4193263	・O-リング		・O-RING	1					
07	4165539	・シール		・SEAL	5					
09	972658	・ボ ール		・BALL	18					
10	4193262	・リング		・RING	1					
11	991347	・リング ;リテイニング		・RING;RETAINING	1					
13	2023227	・カバ ー		・COVER	1					
14	A810100	・O-リング		・O-RING	1					
15	J901030	・ボ ルト		・BOLT	4					
16	A590910	・ワツシヤ;スプ リング		・WASHER;SPRING	4					
20	J901030	ボ ルト		BOLT	3					
21	A590910	ワツシヤ;スプ リング		WASHER;SPRING	3					

センタージョイント（スタンダード用）
Center Joint (For STD.)

適用号機
Serial No. D89/09～

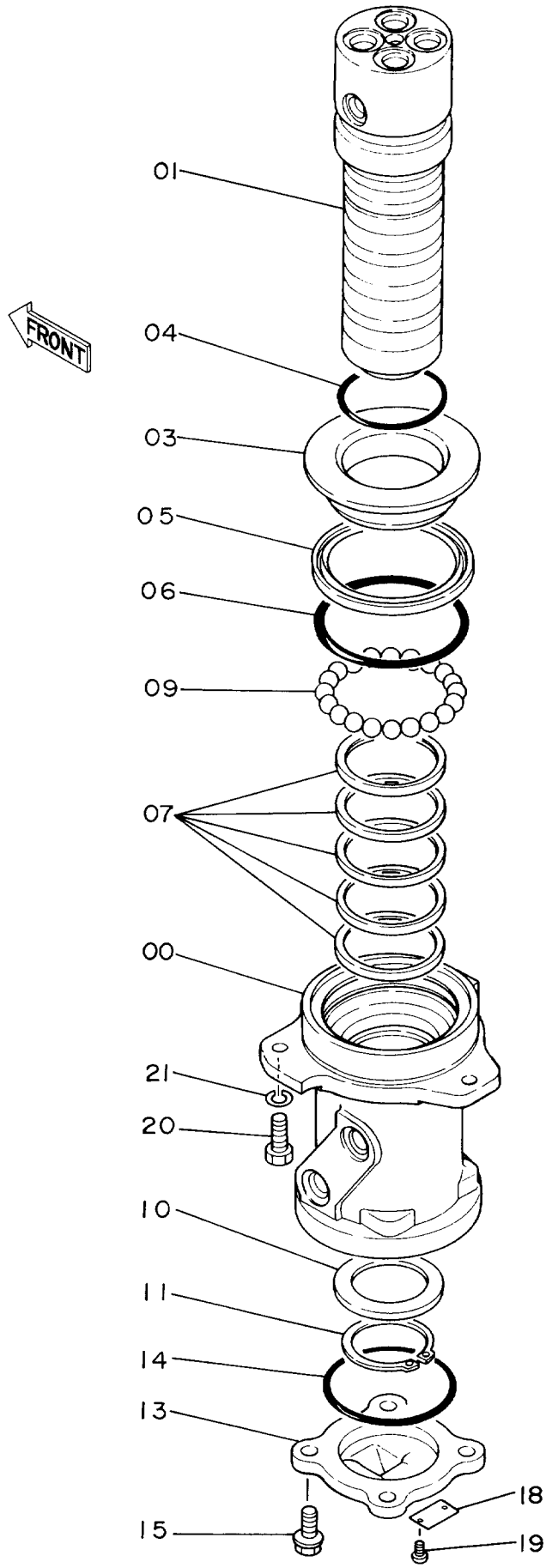

センター ジ ヨイント (スタンダ ード ヨウ)

CENTER JOINT (FOR STD.)

D89/09-

符号 ITEM	部品番号 PART NO.	部品名 PART NAME	or	PART NAME CODE	数量 Q'TY	サービスコード S.C	適用号機 SERIAL NO.	互換性 ICA	代替部品 REPLACEABLE PART 部品番号 PART NO.	数量 Q'TY
00-19 ,	9097152	センタージ ヨイント アツセン (本体組付用)		CENTER JOINT ASS'Y (for assembly of machine)	1					
00-19 ,	9097160	センタージ ヨイント アツセン (輸送用)		CENTER JOINT ASS'Y (for transportation)	1					
00	1010502	・ボ デ イ		・BODY	1					
01	1010503	・スピ ンド ル		・SPINDLE	1					
03	4193261	・カバ ー		・COVER	1					
04	A810085	・O-リング		・O-RING	1					
05	4196169	・シール;ダ スト		・SEAL;DUST	1					
06	4193263	・O-リング		・O-RING	1					
07	4165539	・シール		・SEAL	5		-H05801	I	4231543	5
07	4231543	・シール;オイル		・SEAL;OIL	5	#	H05802-			
09	972658	・ボ ール		・BALL	18					
10	4193262	・リング		・RING	1		-D93/09	Y	3070250	1
10	3070250	・リング		・RING	1	#	D93/10-			
11	991347	・リング ;リテイニング		・RING;RETAINING	1					
13	2031119	・カバ ー		・COVER	1					
14	A810100	・O-リング		・O-RING	1					
15	J011030	・ボ ルト;セムス		・BOLT;SEMS	4					
18	3006874	・ネームプ レート		・NAME-PLATE	1					
19	M491832	・スクリユ;ド ライブ		・SCREW;DRIVE	2					
20	J901030	ボ ルト		BOLT	3					
21	A590910	ワツシヤ;スプ リング		WASHER;SPRING	3					

センタージョイント（ブレードアタッチメント用）
Center Joint (For Blade Attachment)

適用号機
Serial No. 10001～D89/09

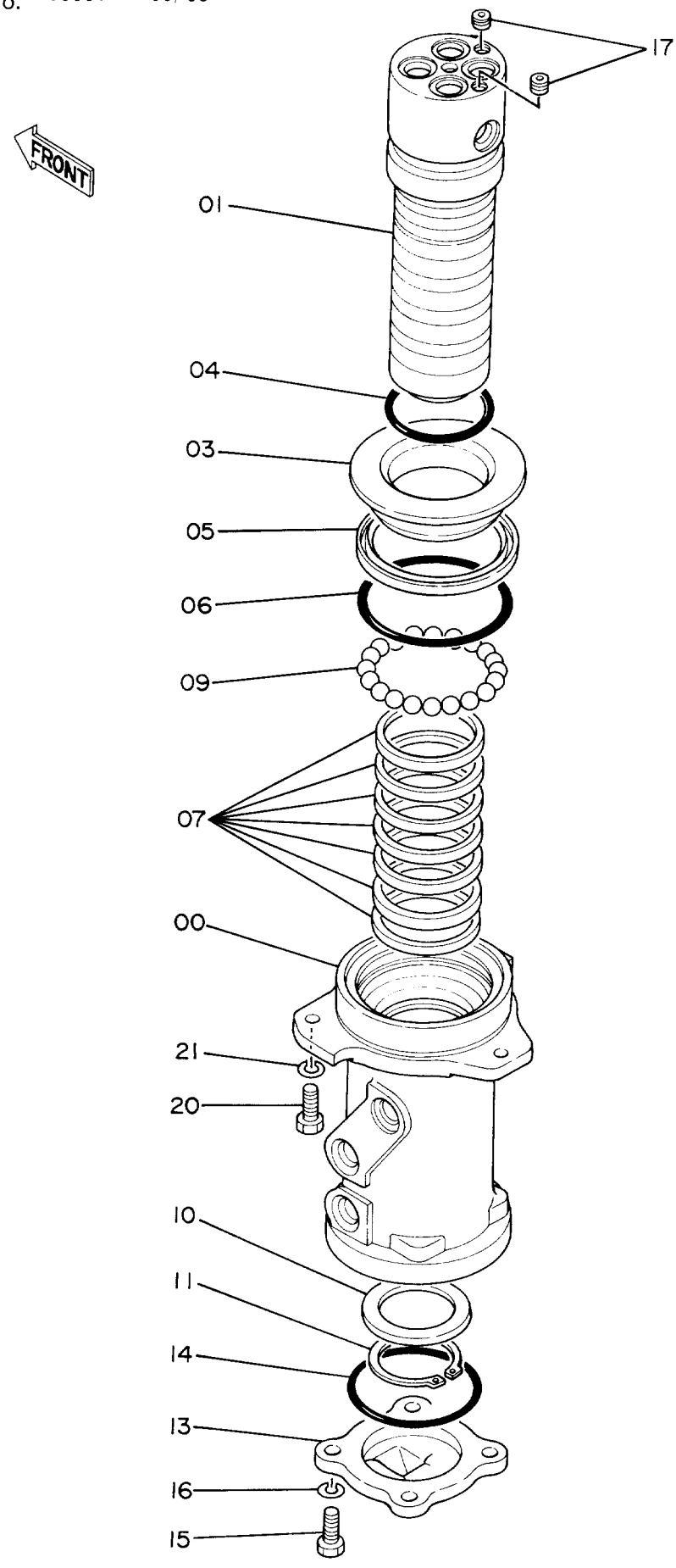

センター ジ ヨイント (ブ レード アタツチメント ヨウ)

CENTER JOINT (FOR BLADE ATTACHMENT)

10001-D89/09

符号 ITEM	部品番号 PART NO.	部品名 PART NAME	or	PART NAME CODE	数量 Q'TY	サービスコード S.C	適用号機 SERIAL NO.	互換性 ICA	代替部品 REPLACEABLE PART 部品番号 PART NO.	数量 Q'TY
00-16	9076840	センタージ ヨイント アツセン		CENTER JOINT ASS'Y	1			I	9097151	1
00	1012428	・ボ デ イ		・BODY	1					
01	1011762	・スピ ンド ル		・SPINDLE	1					
03	4193261	・カバ ー		・COVER	1					
04	A810085	・O-リング		・O-RING	1					
05	4196169	・シール;ダ スト		・SEAL;DUST	1					
06	4193263	・O-リング		・O-RING	1					
07	4165539	・シール		・SEAL	7					
09	972658	・ボ ール		・BALL	18					
10	4193262	・リング		・RING	1					
11	991347	・リング ;リテイニング		・RING;RETAINING	1					
13	2023227	・カバ ー		・COVER	1					
14	A810100	・O-リング		・O-RING	1					
15	J901030	・ボ ルト		・BOLT	4					
16	A590910	・ワツシヤ;スプ リング		・WASHER;SPRING	4					
17	94-2012	プ ラグ		PLUG	2					
20	J901030	ボ ルト		BOLT	3					
21	A590910	ワツシヤ;スプ リング		WASHER;SPRING	3					

センタージョイント（ブレードアタッチメント用）
Center Joint (For Blade Attachment)

適用号機
Serial No. D89/10～

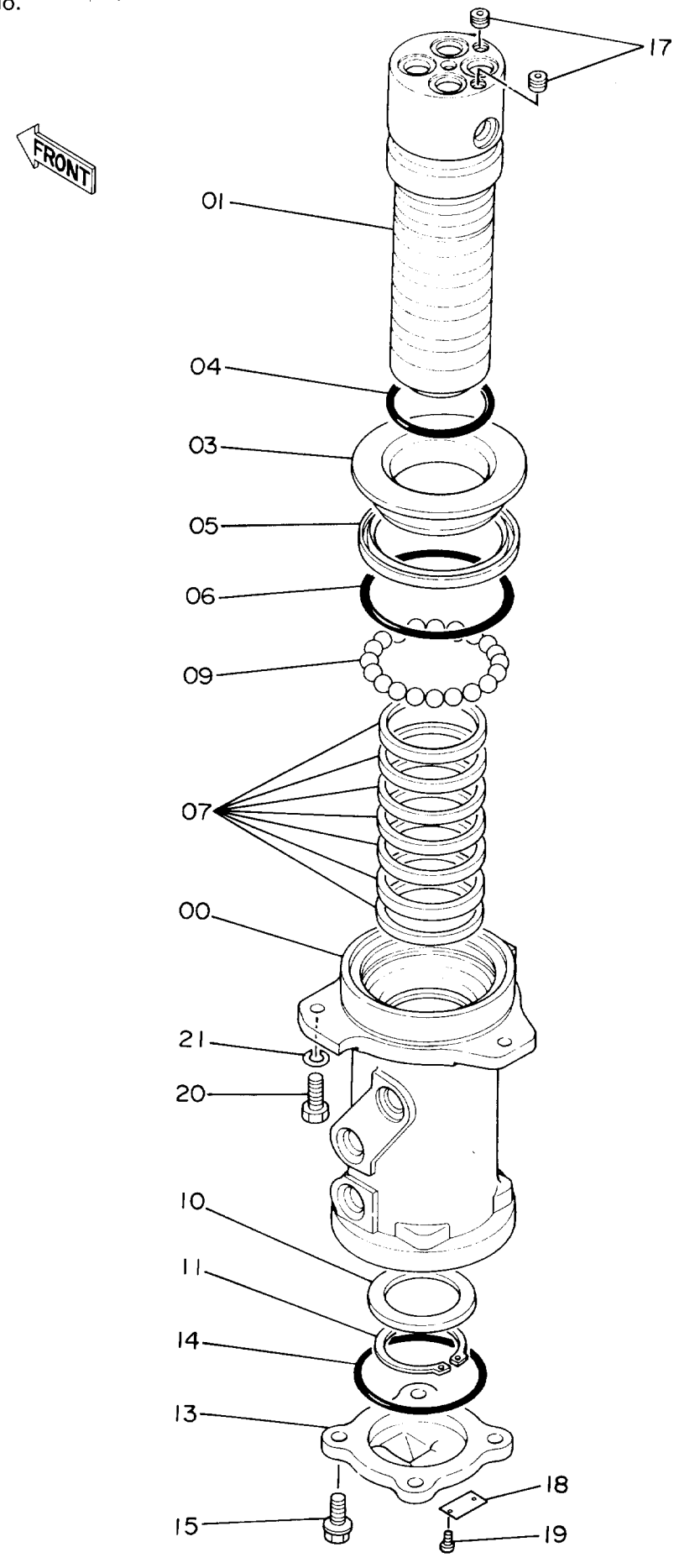

センター ジ ヨイント (ブ レードド アタツチメント ヨウ)

CENTER JOINT (FOR BLADE ATTACHMENT)

D89/10-

符号 ITEM	部品番号 PART NO.	部 品 名 PART NAME	or PART NAME CODE	数量 Q'TY	サービス コード S.C	適用号機 SERIAL NO.	互換性 ICA	代替部品 REPLACEABLE PART 部品番号 PART NO.	数量 Q'TY
00-19	9097151	センタージ ヨイント アツセン	CENTER JOINT ASS'Y	1					
00	1012428	・ボ デ イ	・BODY	1					
01	1011762	・スピ ンドル	・SPINDLE	1					
03	4193261	・カバ ー	・COVER	1					
04	A810085	・O-リング	・O-RING	1					
05	4196169	・シール;ダ スト	・SEAL;DUST	1					
06	4193263	・O-リング	・O-RING	1					
07	4165539	・シール	・SEAL	7		-H06444	I	4231543	7
07	4231543	・シール;オイル	・SEAL;OIL	7	#	H06445-			
09	972658	・ボ ール	・BALL	18					
10	4193262	・リング	・RING	1		-D93/09	Y	3070250	1
10	3070250	・リング	・RING	1	#	D93/10-			
11	991347	・リング ;リテイニング	・RING;RETAINING	1					
13	2031119	・カバ ー	・COVER	1					
14	A810100	・O-リング	・O-RING	1					
15	J011030	・ボ ルト;セムス	・BOLT;SEMS	4					
17	94-2012	・プ ラグ	・PLUG	2					
18	3006874	・ネームプ レート	・NAME-PLATE	1					
19	M491832	・スクリユ;ド ライブ	・SCREW;DRIVE	2					
20	J901030	ボ ルト	BOLT	3					
21	A590910	ワツシヤ;スプ リング	WASHER;SPRING	3					

走 行 配 管
Travel Pipings

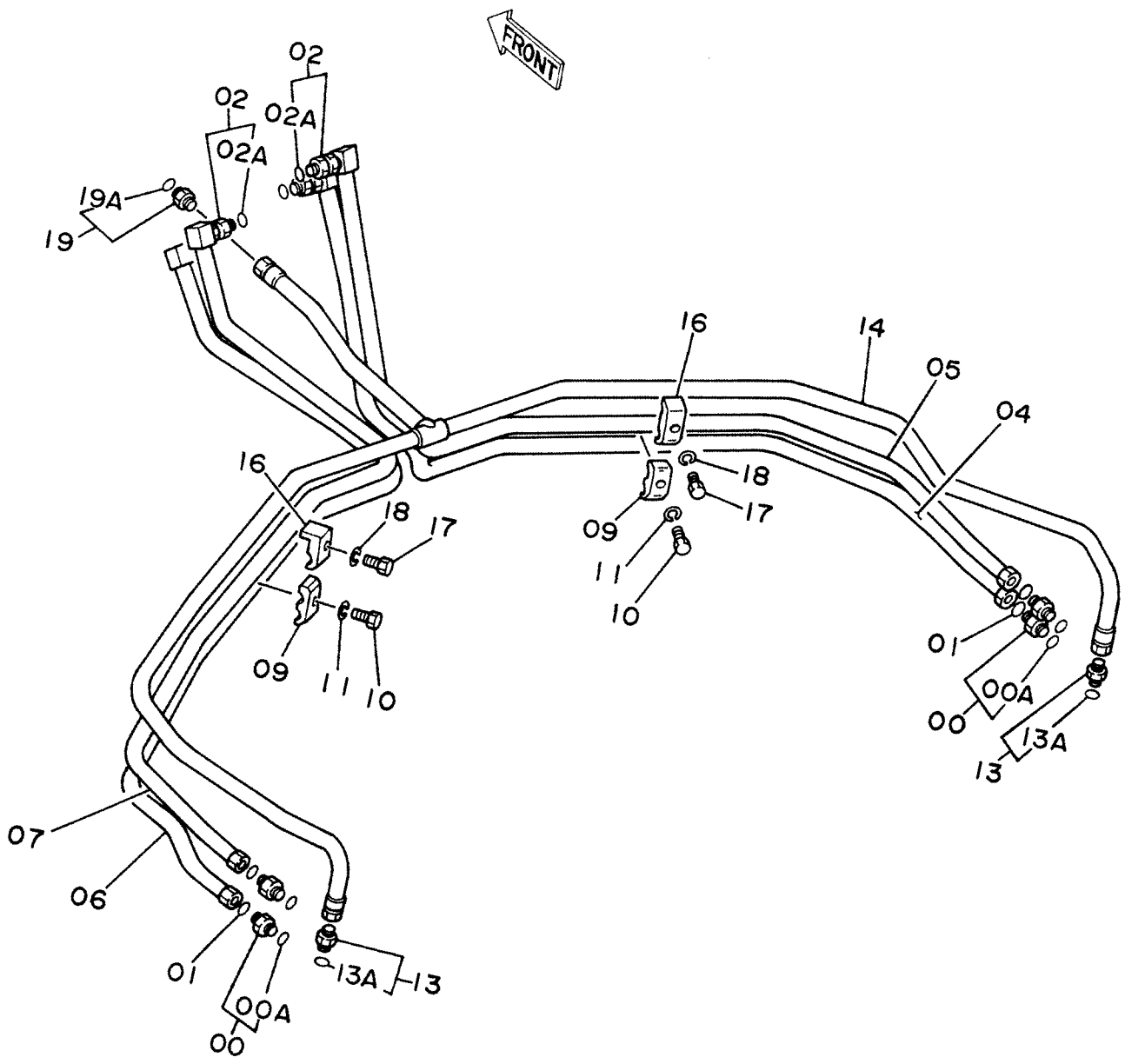

ソーコー ハイカン

TRAVEL PIPINGS

10001-

符号 ITEM	部品番号 PART NO.	部品名 PART NAME	or PART NAME CODE	数量 Q'TY	サービスコード S.C	適用号機 SERIAL NO.	互換性 ICA	代替部品 REPLACEABLE PART 部品番号 PART NO.	代替部品 REPLACEABLE PART 数量 Q'TY
00	4189619	ｱﾀﾞﾌﾟﾀ;S	ADAPTER;S	4					
00A	4506424	･O-ﾘﾝｸﾞ	･O-RING	1					
01	4187308	O-ﾘﾝｸﾞ	O-RING	4					
02	4207916	ｱﾀﾞﾌﾟﾀ;S	ADAPTER;S	4					
02A	4506418	･O-ﾘﾝｸﾞ	･O-RING	1					
04	7018868	ﾊﾟｲﾌﾟ	PIPE	1					
05	7018869	ﾊﾟｲﾌﾟ	PIPE	1					
06	7018870	ﾊﾟｲﾌﾟ	PIPE	1					
07	7018871	ﾊﾟｲﾌﾟ	PIPE	1					
09	4189858	ｸﾗﾝﾌﾟ;ﾊﾟｲﾌﾟ	CLAMP;PIPE	2					
10	J901245	ﾎﾞﾙﾄ	BOLT	2					
11	A590912	ﾜｯｼｬ;ｽﾌﾟﾘﾝｸﾞ	WASHER;SPRING	2					
13	4200466	ｱﾀﾞﾌﾟﾀ;S	ADAPTER;S	2					
13A	4509180	･O-ﾘﾝｸﾞ	･O-RING	1					
14	7017854	ﾊﾟｲﾌﾟ;ﾄﾞﾚﾝ	PIPE;DRAIN	1					
16	4190124	ｸﾗﾝﾌﾟ;ﾊﾟｲﾌﾟ	CLAMP;PIPE	2					
17	J901240	ﾎﾞﾙﾄ	BOLT	2					
18	A590912	ﾜｯｼｬ;ｽﾌﾟﾘﾝｸﾞ	WASHER;SPRING	2					
19	4200466	ｱﾀﾞﾌﾟﾀ;S	ADAPTER;S	1		-10410			
19	4219324	ｱﾀﾞﾌﾟﾀ;S	ADAPTER;S	1		10411-			
19A	4509180	･O-ﾘﾝｸﾞ	･O-RING	1					

フロント　アタッチメント
FRONT-END ATTACHMENTS

ブ　ー　ム
Boom

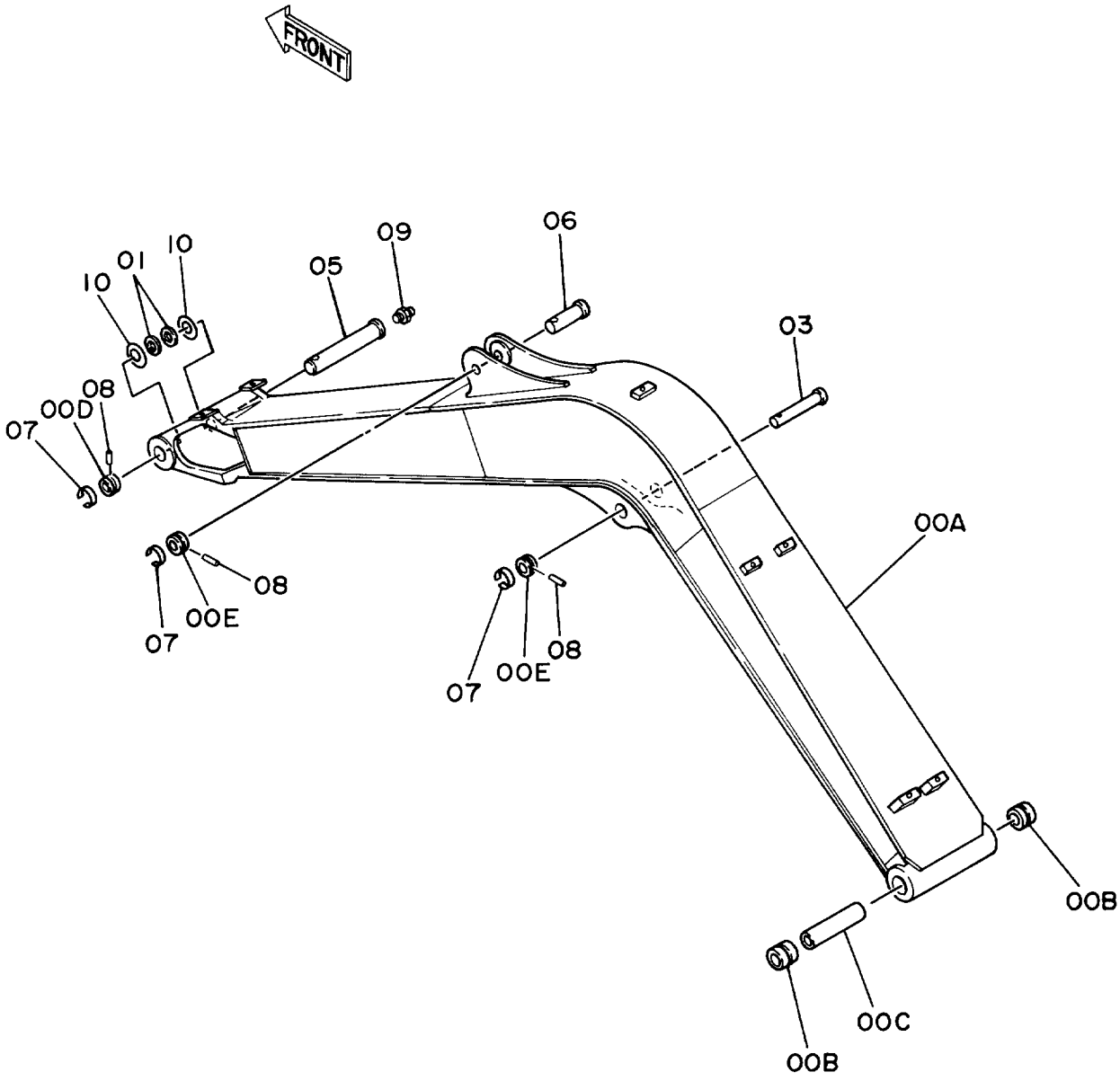
FRONT
10
01
10
09
05
06
03
08
00D
07
08
00E
07
07
00E
08
00A
00B
00C
00B

ﾌﾞｰﾑ

BOOM

10001-

符号 ITEM	部品番号 PART NO.	部品名 PART NAME	or PART NAME CODE	数量 Q'TY	サービスコード S.C	適用号機 SERIAL NO.	互換性 ICA	代替部品 REPLACEABLE PART 部品番号 PART NO.	代替部品 REPLACEABLE PART 数量 Q'TY
00A-E	7017838	ﾌﾞｰﾑ ｱｯｾﾝ	BOOM ASS'Y	1					
00A	5001995	・ﾌﾞｰﾑ	・BOOM	1					
00B	4197840	・ﾌﾞｯｼﾝｸﾞ	・BUSHING	2					
00C	4198157	・ﾊﾟｲﾌﾟ	・PIPE	1					
00D	4197032	・ｽﾄｯﾊﾟ	・STOPPER	1	W				
00E	4197031	・ｽﾄｯﾊﾟ	・STOPPER	2	W				
01	4094086	ｼｰﾙ;ﾀﾞｽﾄ	SEAL;DUST	2					
03	3025515	ﾋﾟﾝ	PIN	1					
05	3037344	ﾋﾟﾝ	PIN	1					
06	3038480	ﾋﾟﾝ	PIN	1					
07	4065688	ﾘﾝｸﾞ	RING	3					
08	4065689	ﾋﾟﾝ	PIN	3					
09	J75481	ﾌｲｯﾃﾝｸﾞ	FITTING	1					
10	4005826	ﾜｯｼﾔ 2.3	WASHER 2.3	2	R				

スタンダードアーム 1.62M
STD. Arm 1.62M

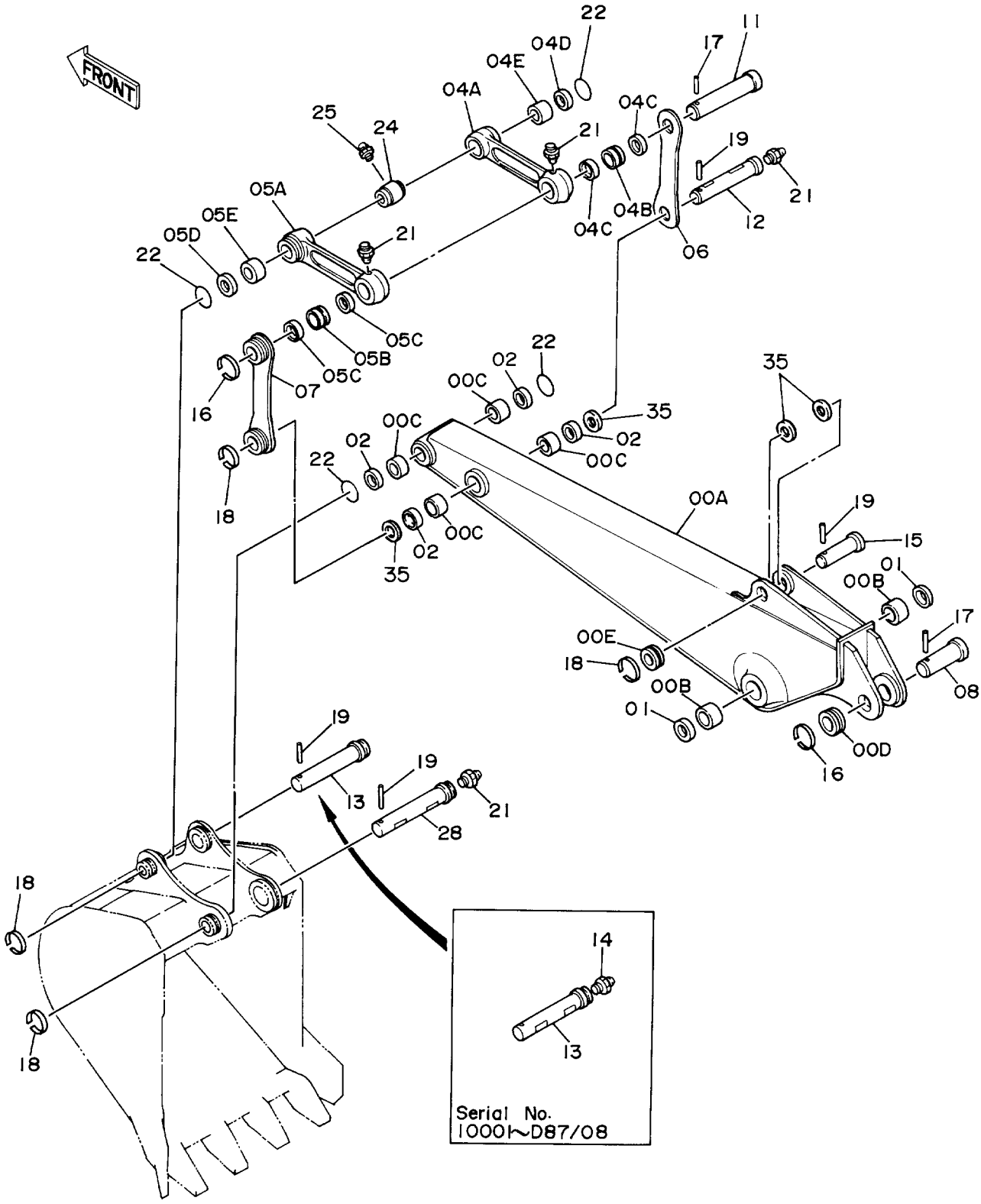

スタンダードアーム 1.62M

STD. ARM 1.62M

10001-

符号 ITEM	部品番号 PART NO.	部品名 PART NAME	or PART NAME CODE	数量 Q'TY	サービスコード S.C	適用号機 SERIAL NO.	互換性 ICA	代替部品 REPLACEABLE PART 部品番号 PART NO.	数量 Q'TY
00A-E	7017839	アーム アッセン	ARM ASS'Y	1					
00A	6008262	・アーム	・ARM	1					
00B	4197842	・ブッシング	・BUSHING	2					
00C	4197841	・ブッシング	・BUSHING	4					
00D	4197031	・ストッパ	・STOPPER	1	W				
00E	4197029	・ストッパ	・STOPPER	1	W				
01	4094086	シール;ダスト	SEAL;DUST	2					
02	4094088	シール;ダスト	SEAL;DUST	4					
04A-E	8040619	リンク アッセン (ミギ)	LINK ASS'Y (R)	1					
04A	3040532	・リンク	・LINK	1					
04B	4197839	・ブッシング	・BUSHING	1					
04C	4094087	・シール;ダスト	・SEAL;DUST	2					
04D	4094088	・シール;ダスト	・SEAL;DUST	1					
04E	4197841	・ブッシング	・BUSHING	1					
05A-E	8040620	リンク アッセン (ヒダリ)	LINK ASS'Y (L)	1					
05A	3040533	・リンク	・LINK	1					
05B	4197839	・ブッシング	・BUSHING	1					
05C	4094087	・シール;ダスト	・SEAL;DUST	2					
05D	4094088	・シール;ダスト	・SEAL;DUST	1					
05E	4197841	・ブッシング	・BUSHING	1					
06	3037342	リンク (ミギ)	LINK (R)	1					
07	8037570	リンク (ヒダリ)	LINK (L)	1					
08	3038480	ピン	PIN	1					
11	3037350	ピン	PIN	1					
12	3037349	ピン	PIN	1					
13	3037345	ピン	PIN	1		-D87/08	T	3037346	1
,								9730884	1
,								J75481	1
13	3037346	ピン	PIN	1		D87/09-D88/04	I	3046682	1
13	3046682	ピン	PIN	1		D88/05-			
14	J75481	フイッテング	FITTING	1		-D87/08			
15	3038481	ピン	PIN	1					
16	4065688	リング	RING	2					
17	4065689	ピン	PIN	2					
18	4141000	リング	RING	4					
19	4141001	ピン	PIN	4					
21	J75481	フイッテング	FITTING	4					
22	4094085	O-リング	O-RING	4		-D88/01	I	4237801	4
22	4237801	O-リング	O-RING	4		D88/02-			
24	4037725	ピース	PIECE	1		-D87/08			

スタンダードアーム 1.62M
STD. Arm 1.62M

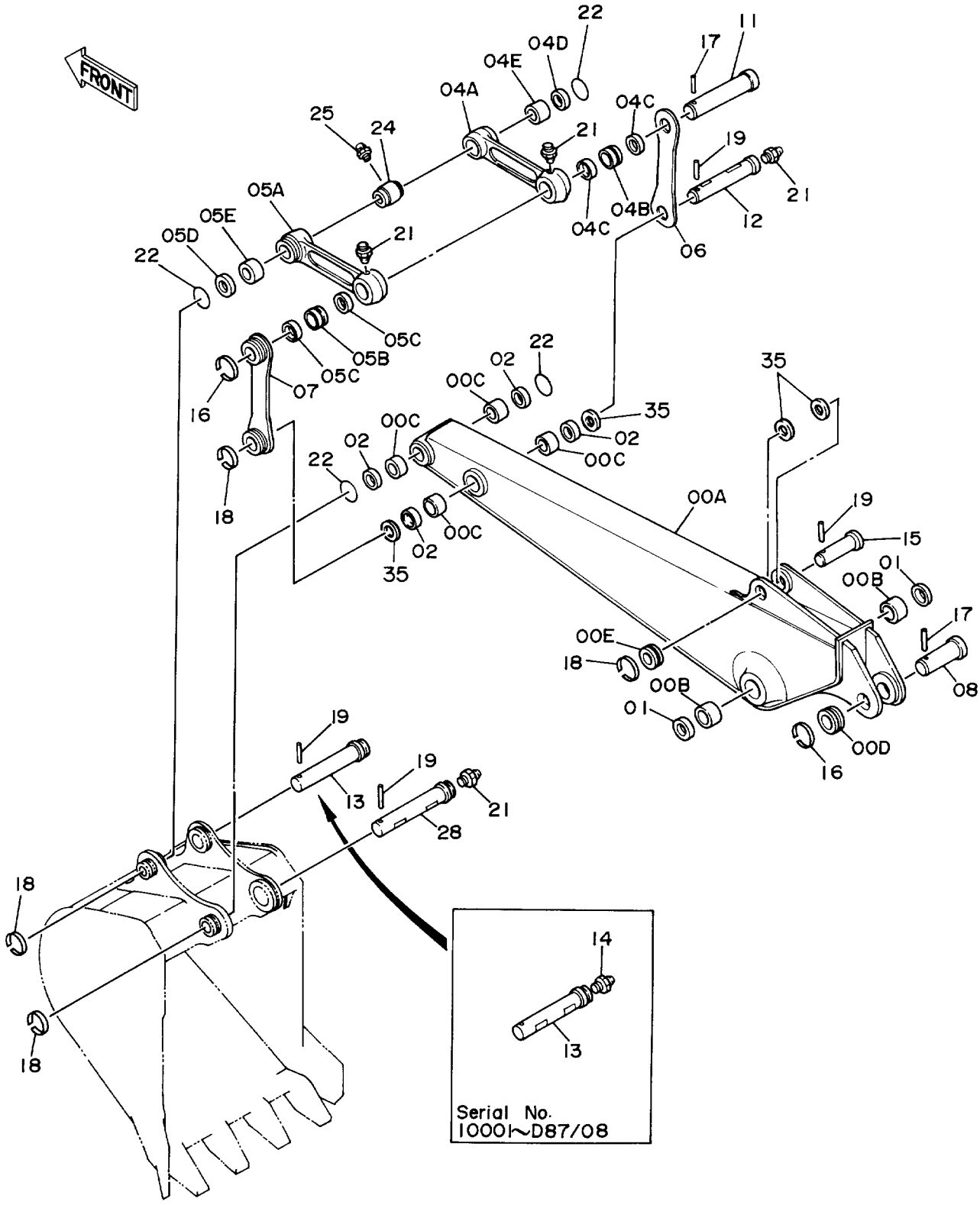

スタンダード アーム 1.62M

STD. ARM 1.62M

10001-

符号 ITEM	部品番号 PART NO.	部品名 PART NAME	or	PART NAME CODE	数量 Q'TY	サービスコード S.C	適用号機 SERIAL NO.	互換性 ICA	代替部品 REPLACEABLE PART 部品番号 PART NO.	代替部品 REPLACEABLE PART 数量 Q'TY
24	9730884	スペーサ		SPACER	1		D87/09-			
25	J75481	フイツテング		FITTING	1		D87/09-			
28	3041074	ピン		PIN	1					
35	4054502	スペーサ		SPACER	4					

バケット 0.25
Bucket 0.25

適用号機
Serial No. 10001～D94/05

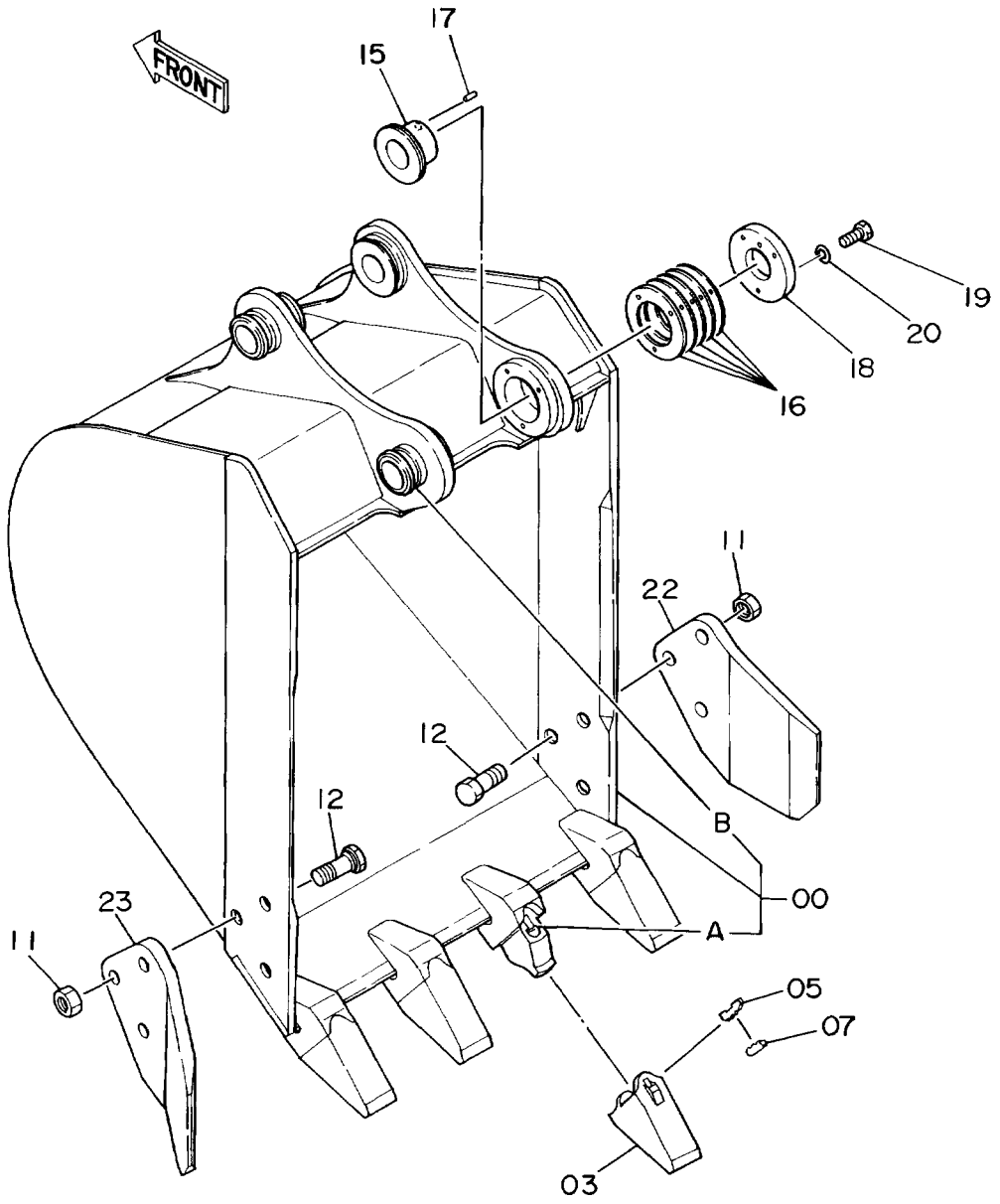

100 { 00A～1
03～1
05～1
07～1

ﾊﾞｹｯﾄ 0.25

BUCKET 0.25

10001-D94/05

符号 ITEM	部品番号 PART NO.	部品名 PART NAME	or PART NAME CODE	数量 Q'TY	サービスコード S.C	適用号機 SERIAL NO.	互換性 ICA	代替部品 REPLACEABLE PART 部品番号 PART NO.	代替部品 REPLACEABLE PART 数量 Q'TY
	9071353	ﾊﾞｹｯﾄ ｱｯｾﾝ	BUCKET ASS'Y	1		-D90/06	Y	9104666	1
	9104666	ﾊﾞｹｯﾄ ｱｯｾﾝ	BUCKET ASS'Y	1	#	D90/07-	Y	9100908	1
00	9071394	･ﾊﾞｹｯﾄ	･BUCKET	1		-D90/06	Y	9104665	1
00	9104665	･ﾊﾞｹｯﾄ	･BUCKET	1	#	D90/07-			
00A	4135495	･･ｱﾀﾞﾌﾟﾀ;ﾂｰｽ	･･ADAPTER;TOOTH	4	WK				
00B	4197029	･･ｽﾄｯﾊﾟ	･･STOPPER	2	W				
03	4135496	･ﾎﾟｲﾝﾄ;ﾂｰｽ	･POINT;TOOTH	4	K				
05	4135497	･ﾋﾟﾝ;ﾛｯｸ	･PIN;LOCK	4	K				
07	4135498	･ﾗﾊﾞｰ;ﾛｯｸ	･RUBBER;LOCK	4	K				
11	J953020	･ﾅｯﾄ	･NUT	6					
12	4152074	･ﾎﾞﾙﾄ	･BOLT	6					
15	3037352	･ﾌﾞｯｼﾝｸﾞ	･BUSHING	1					
16	4197838	･ｼﾑ 1.0	･SHIM 1.0	5	R				
17	4198156	･ﾋﾟﾝ;ﾉｯｸ	･PIN;KNOCK	1					
18	4197837	･ﾌﾟﾚｰﾄ	･PLATE	1					
19	J901035	･ﾎﾞﾙﾄ	･BOLT	3					
20	A590910	･ﾜｯｼﾔ;ｽﾌﾟﾘﾝｸﾞ	･WASHER;SPRING	3					
22	3039775	･ｶｯﾀ;ｻｲﾄﾞ	･CUTTER;SIDE	1		-D89/12	Y	3053595	1
22	3053595	･ｶｯﾀ;ｻｲﾄﾞ	･CUTTER;SIDE	1		D90/01-			
23	3039776	･ｶｯﾀ;ｻｲﾄﾞ	･CUTTER;SIDE	1		-D89/12	Y	3053596	1
23	3053596	･ｶｯﾀ;ｻｲﾄﾞ	･CUTTER;SIDE	1		D90/01-			
,									
100	9054069	ｷｯﾄ;ﾎﾟｲﾝﾄ	KIT;POINT	4					

バケット 0.25
Bucket 0.25

適用号機
Serial No. D94/06～

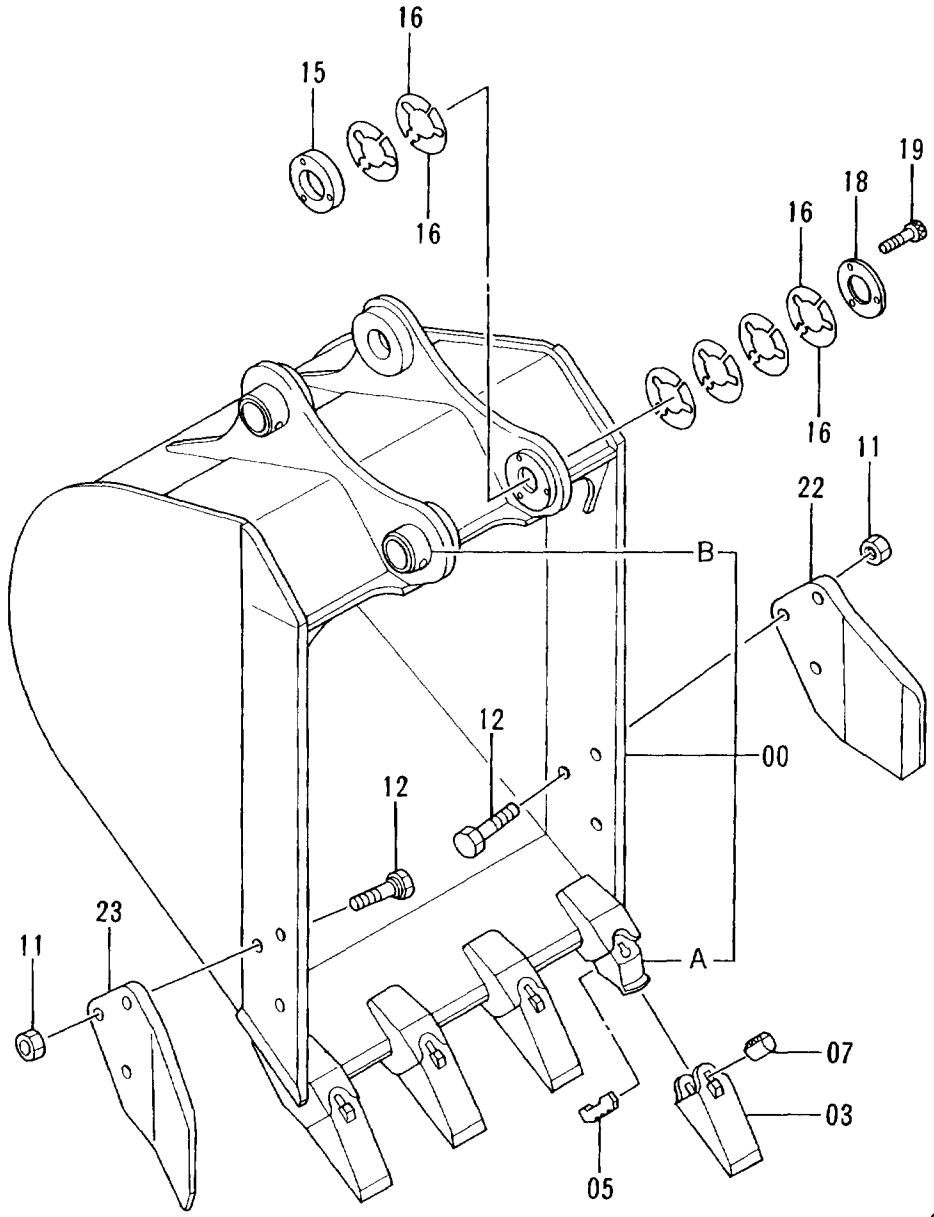

100	00A	～ 1
	03	～ 1
	05	～ 1
	07	～ 1

バケット 0.25

BUCKET 0.25

D94/06-

符号 ITEM	部品番号 PART NO.	部品名 PART NAME	or	PART NAME CODE	数量 Q'TY	サービスコード S.C	適用号機 SERIAL NO.	互換性 ICA	代替部品 REPLACEABLE PART 部品番号 PART NO.	代替部品 REPLACEABLE PART 数量 Q'TY
	9100908	バケット アッセン		BUCKET ASS'Y	1					
00	9100969	・バケット		・BUCKET	1					
00A	4135495	・・アダプタ;ツース		・・ADAPTER;TOOTH	4	WK				
00B	4197029	・・ストッパ		・・STOPPER	2	W				
03	4135496	・ポイント;ツース		・POINT;TOOTH	4	K				
05	4135497	・ピン;ロック		・PIN;LOCK	4	K				
07	4135498	・ラバー;ロック		・RUBBER;LOCK	4	K				
11	J953020	・ナット		・NUT	6					
12	4152074	・ボルト		・BOLT	6					
15	4278137	・ボス		・BOSS	1					
16	4278139	・シム 1.0		・SHIM 1.0	12	R				
18	4278138	・プレート		・PLATE	1					
19	M341050	・ボルト;ソケット		・BOLT;SOCKET	3					
22	3053595	・カッタ;サイド		・CUTTER;SIDE	1					
23	3053596	・カッタ;サイド		・CUTTER;SIDE	1					
,										
100	9054069	キット;ポイント		KIT;POINT	4					

フロント配管
Front Pipings

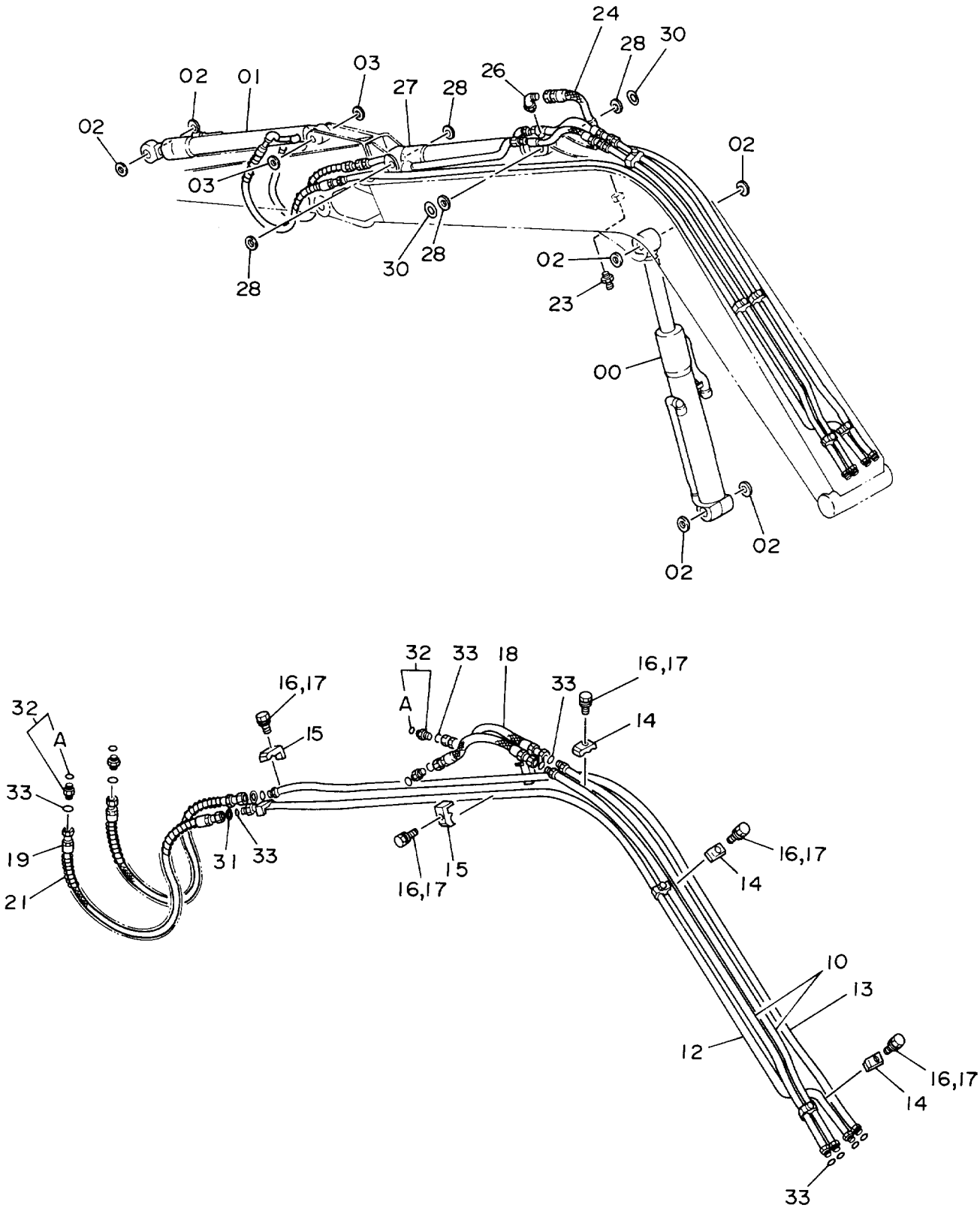

フロント ハイカン

FRONT PIPINGS

10001-

符号 ITEM	部品番号 PART NO.	部品名 PART NAME	or PART NAME CODE	数量 Q'TY	サービスコード S.C	適用号機 SERIAL NO.	互換性 ICA	代替部品 REPLACEABLE PART 部品番号 PART NO.	代替部品 REPLACEABLE PART 数量 Q'TY
00	4194432	シリンダ;ブーム	CYL.;BOOM	1	H				
01	4194434	シリンダ;バケット	CYL.;BUCKET	1	H				
02	4117954	シール;ダスト	SEAL;DUST	6					
03	4117955	シール;ダスト	SEAL;DUST	2					
10	8037525	パイプ	PIPE	2					
12	8037527	パイプ	PIPE	1					
13	8037528	パイプ	PIPE	1					
14	4189858	クランプ;パイプ	CLAMP;PIPE	5					
15	4190125	クランプ;パイプ	CLAMP;PIPE	4					
16	J901250	ボルト	BOLT	9		-D89/02	Y	J011250	9
16	J011250	ボルト;セムス	BOLT;SEMS	9		D89/03-			
17	A590912	ワッシャ;スプリング	WASHER;SPRING	9		-D89/02			
18	4217314	ホース	HOSE	2					
19	4217314	ホース (スタンダードアーム)	HOSE (STD. ARM)	2					
19	4218403	ホース (ロングアーム)	HOSE (LONG ARM)	2	OP				
21	4053608	プロテクタ (スタンダードアーム)	PROTECTOR (STD. ARM)	2					
21	4070691	プロテクタ (ロングアーム)	PROTECTOR (LONG ARM)	2	OP				
23	J75481	フイツテング	FITTING	1					
24	4129123	ホース;ナイロン	HOSE;NYLON	1					
26	94-1401	エルボ;S	ELBOW;S	1					
27	4194433	シリンダ;アーム	CYL.;ARM	1	H				
28	4117954	シール;ダスト	SEAL;DUST	4					
30	4180196	スペーサ	SPACER	2					
31	4073051	ワッシャ	WASHER	2					
32	4189602	アダプタ;S	ADAPTER;S	4					
32A	4506418	・O-リング	・O-RING	1					
33	4138938	O-リング	O-RING	12					

側溝掘関係部品
OFFSET BOOM PARTS

予 備 ペ ダ ル
Spare Pedal

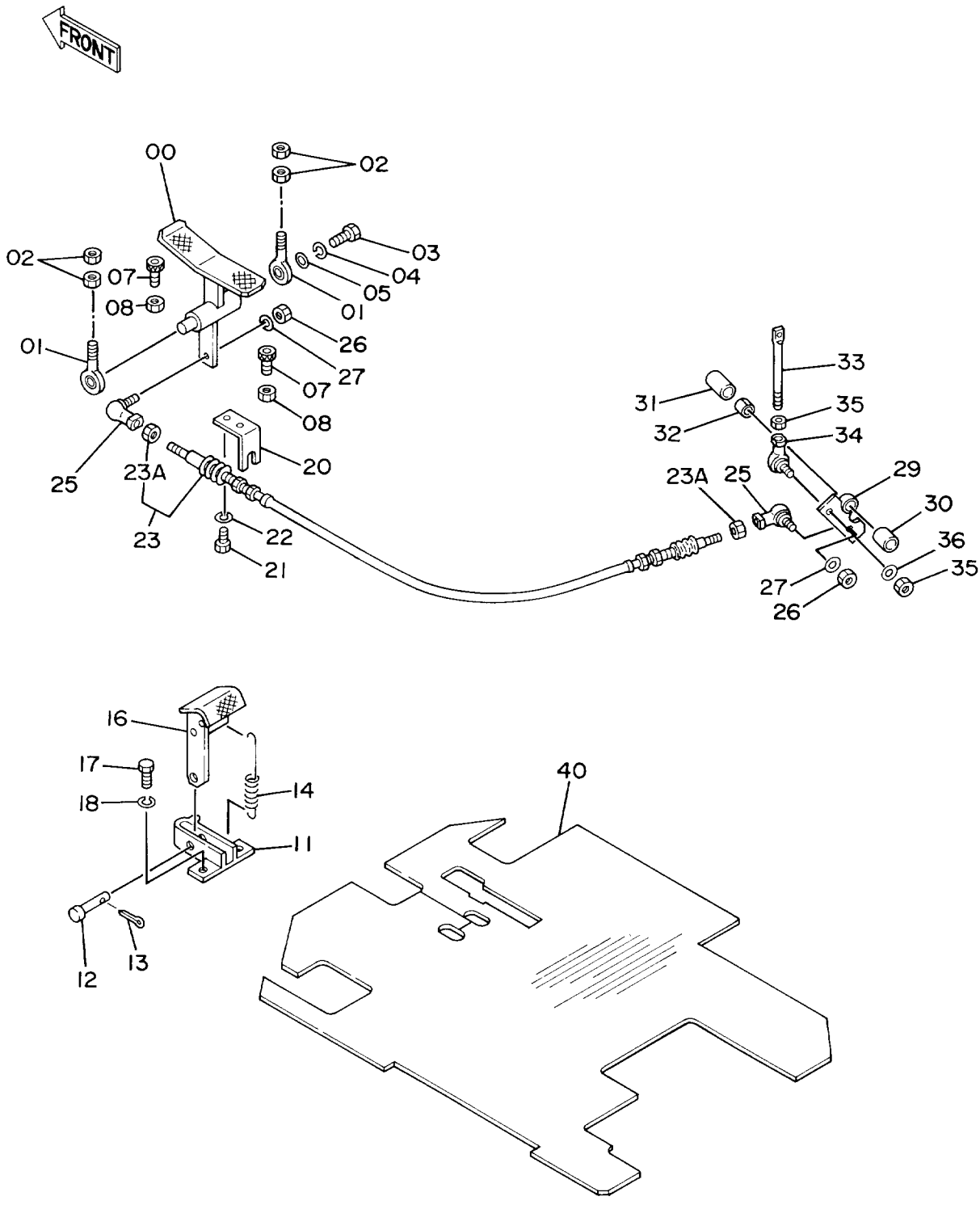

ヨビ ペダル

SPARE PEDAL

10001-

符号 ITEM	部品番号 PART NO.	部品名 PART NAME	or PART NAME CODE	数量 Q'TY	サービスコード S.C	適用号機 SERIAL NO.	互換性 ICA	代替部品 REPLACEABLE PART 部品番号 PART NO.	代替部品 REPLACEABLE PART 数量 Q'TY
00	8040507	ペダル	PEDAL	1					
01	4041959	エンド;ロッド	END;ROD	2					
02	J952014	ナット	NUT	4					
03	J901240	ボルト	BOLT	1					
04	A590912	ワッシャ;スプリング	WASHER;SPRING	1					
05	A590112	ワッシャ;プレーン	WASHER;PLANE	1					
07	M341030	ボルト;ソケット	BOLT;SOCKET	2					
08	J950010	ナット	NUT	2					
11	8027060	ブラケット	BRACKET	1					
12	A741026	ピン	PIN	1					
13	A763016	ピン;スプリット	PIN;SPLIT	1					
14	4149125	スプリング	SPRING	1					
16	9718654	ブラケット	BRACKET	1					
17	J901025	ボルト	BOLT	2					
18	A590910	ワッシャ;スプリング	WASHER;SPRING	2					
20	4214912	ブラケット	BRACKET	1					
21	J901220	ボルト	BOLT	2					
22	A590912	ワッシャ;スプリング	WASHER;SPRING	2					
23	4201495	ケーブル;コントロール	CABLE;CONTROL	1					
23A	M500807	•ナット	•NUT	2					
25	4056018	ジョイント;ボール	JOINT;BALL	2					
26	M500807	ナット	NUT	2					
27	A590908	ワッシャ;スプリング	WASHER;SPRING	2					
29	9726964	リンク	LINK	1					
30	4214908	スペーサ	SPACER	1					
31	4214909	スペーサ	SPACER	1					
32	4197849	ブッシング	BUSHING	1					
33	4197863	ロッド	ROD	1					
34	4056019	ジョイント;ボール	JOINT;BALL	1					
35	J952010	ナット	NUT	2					
36	A590910	ワッシャ;スプリング	WASHER;SPRING	1					
40	2025704	マット;フロア	MAT;FLOOR	1		-14150			

予備ペダル用本体配管
Main Pipings For Spare Pedal

フロント配管
FRONT PIPINGS

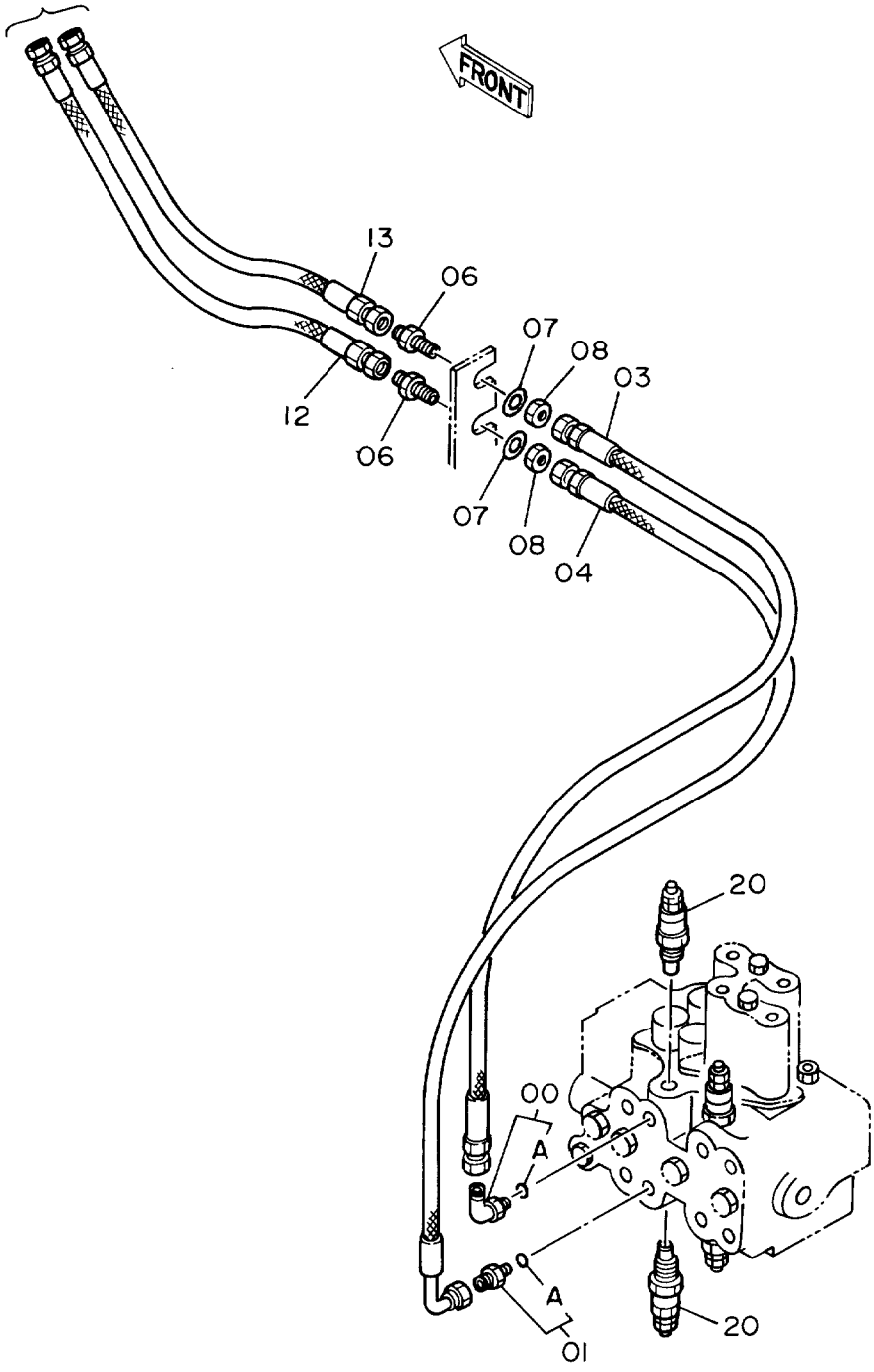

バルブ；コントロール
VALVE ; CONTROL
〔オイルクーラ配管(2)〕
〔OIL COOLER PIPINGS (2)〕

ヨビ゛ペ゛ダルヨウ ホンタイ ハイカン

MAIN PIPINGS FOR SPARE PEDAL

10001-

符号 ITEM	部品番号 PART NO.	部品名 PART NAME	or PART NAME CODE	数量 Q'TY	サービスコード S.C	適用号機 SERIAL NO.	互換性 ICA	代替部品 REPLACEABLE PART 部品番号 PART NO.	数量 Q'TY
00	4200471	エルボ゛;S	ELBOW;S	1					
00A	4506418	・O-リング゛	・O-RING	1					
01	4200469	アダ゛プタ;S	ADAPTER;S	1					
01A	4506418	・O-リング゛	・O-RING	1					
03	4214456	ホース	HOSE	1					
04	4218408	ホース	HOSE	1					
06	4202532	アダ゛プタ;S	ADAPTER;S	2					
07	A590116	ワッシャ	WASHER	2					
08	4202531	ナット	NUT	2					
12	4214457	ホース	HOSE	1					
13	4214456	ホース	HOSE	1					
20	4180674	バ゛ルブ゛;リリーフ	VALVE;RELIEF	2					

側溝掘ブーム
Offset Boom

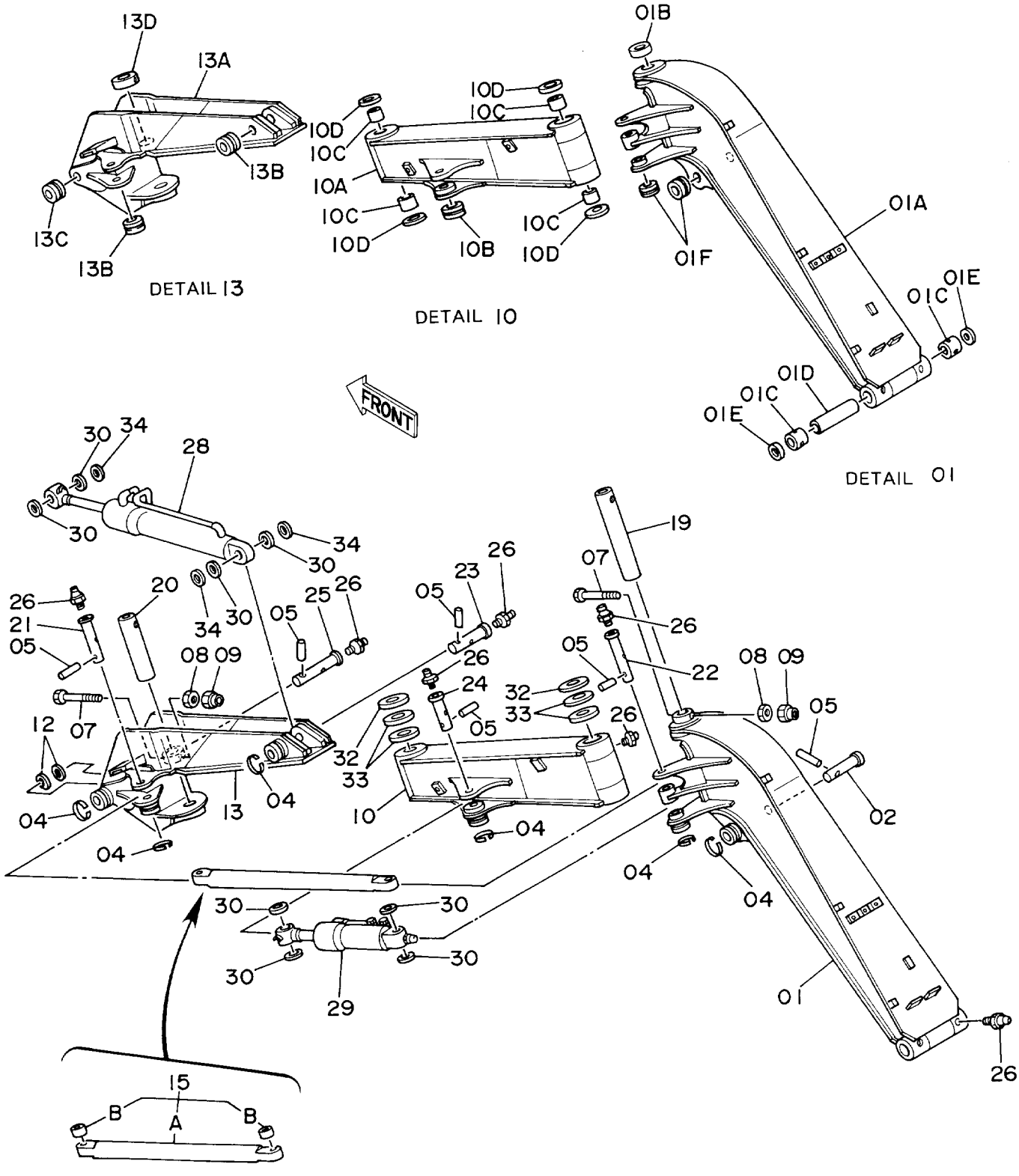

ｿﾂｺｰﾎﾞﾘ ﾌﾞｰﾑ

OFFSET BOOM

10001-

符号 ITEM	部品番号 PART NO.	部品名 PART NAME	or PART NAME CODE	数量 Q'TY	サービスコード S.C	適用号機 SERIAL NO.	互換性 ICA	代替部品 REPLACEABLE PART 部品番号 PART NO.	代替部品 REPLACEABLE PART 数量 Q'TY
01	8040829	ﾌﾞｰﾑ;ﾛｱ ｱﾂｾﾝ	BOOM;LOWER ASS'Y	1					
01A	6008988	・ﾌﾞｰﾑ;ﾛｱ	・BOOM;LOWER	1					
01B	4215842	・ｽﾄｯﾊﾟ	・STOPPER	1	W				
01C	4197840	・ﾌﾞｯｼﾝｸﾞ	・BUSHING	2					
01D	4198157	・ﾊﾟｲﾌﾟ	・PIPE	1					
01E	4094086	・ｼｰﾙ;ﾀﾞｽﾄ	・SEAL;DUST	2					
01F	4197031	・ｽﾄｯﾊﾟ	・STOPPER	2	W				
02	3025515	ﾋﾟﾝ	PIN	1					
04	4065688	ﾘﾝｸﾞ	RING	6					
05	4065689	ﾋﾟﾝ	PIN	6					
07	J932012	ﾎﾞﾙﾄ	BOLT	2					
08	J951020	ﾅｯﾄ	NUT	2					
09	M660020	ﾅｯﾄ;U	NUT;U	2					
10	8040830	ﾌﾞｰﾑ;ｱｯﾊﾟ ｱﾂｾﾝ	BOOM;UPPER ASS'Y	1					
10A	6008983	・ﾌﾞｰﾑ;ｱｯﾊﾟ	・BOOM;UPPER	1					
10B	4197031	・ｽﾄｯﾊﾟ	・STOPPER	1	W				
10C	3026299	・ﾌﾞｯｼﾝｸﾞ	・BUSHING	4					
10D	4074008	・ｼｰﾙ;ﾀﾞｽﾄ	・SEAL;DUST	4					
12	4005826	ﾜｯｼｬ	WASHER	2	R				
13	8040831	ｽﾃｰ;ｼﾘﾝﾀﾞ ｱﾂｾﾝ	STAY;CYL. ASS'Y	1					
13A	6008989	・ｽﾃｰ;ｼﾘﾝﾀﾞ	・STAY;CYL.	1					
13B	4197031	・ｽﾄｯﾊﾟ	・STOPPER	2	W				
13C	4197032	・ｽﾄｯﾊﾟ	・STOPPER	1	W				
13D	4215842	・ｽﾄｯﾊﾟ	・STOPPER	1	W				
15	9078948	ｽﾃｰ	STAY	1					
15A	9729348	・ｽﾃｰ	・STAY	1					
15B	4128479	・ﾌﾞｯｼﾝｸﾞ	・BUSHING	2					
19	3040593	ﾋﾟﾝ	PIN	1					
20	3040592	ﾋﾟﾝ	PIN	1					
21	3040621	ﾋﾟﾝ	PIN	1					
22	3040620	ﾋﾟﾝ	PIN	1					
23	3040623	ﾋﾟﾝ	PIN	1					
24	3040622	ﾋﾟﾝ	PIN	1					
25	3037344	ﾋﾟﾝ	PIN	1					
26	J75481	ﾌｨｯﾃﾝｸﾞ	FITTING	8					
28	4215548	ｼﾘﾝﾀﾞ;ｱｰﾑ	CYL.;ARM	1	H				
29	4215547	ｼﾘﾝﾀﾞ;ｵﾌｾｯﾄ	CYL.;OFFSET	1	H				
30	4117954	ｼｰﾙ;ﾀﾞｽﾄ	SEAL;DUST	8					
32	4121715	ｽﾍﾟｰｻ	SPACER	2	R				
33	4114255	ｽﾍﾟｰｻ	SPACER	4	R				

側溝掘ブーム
Offset Boom

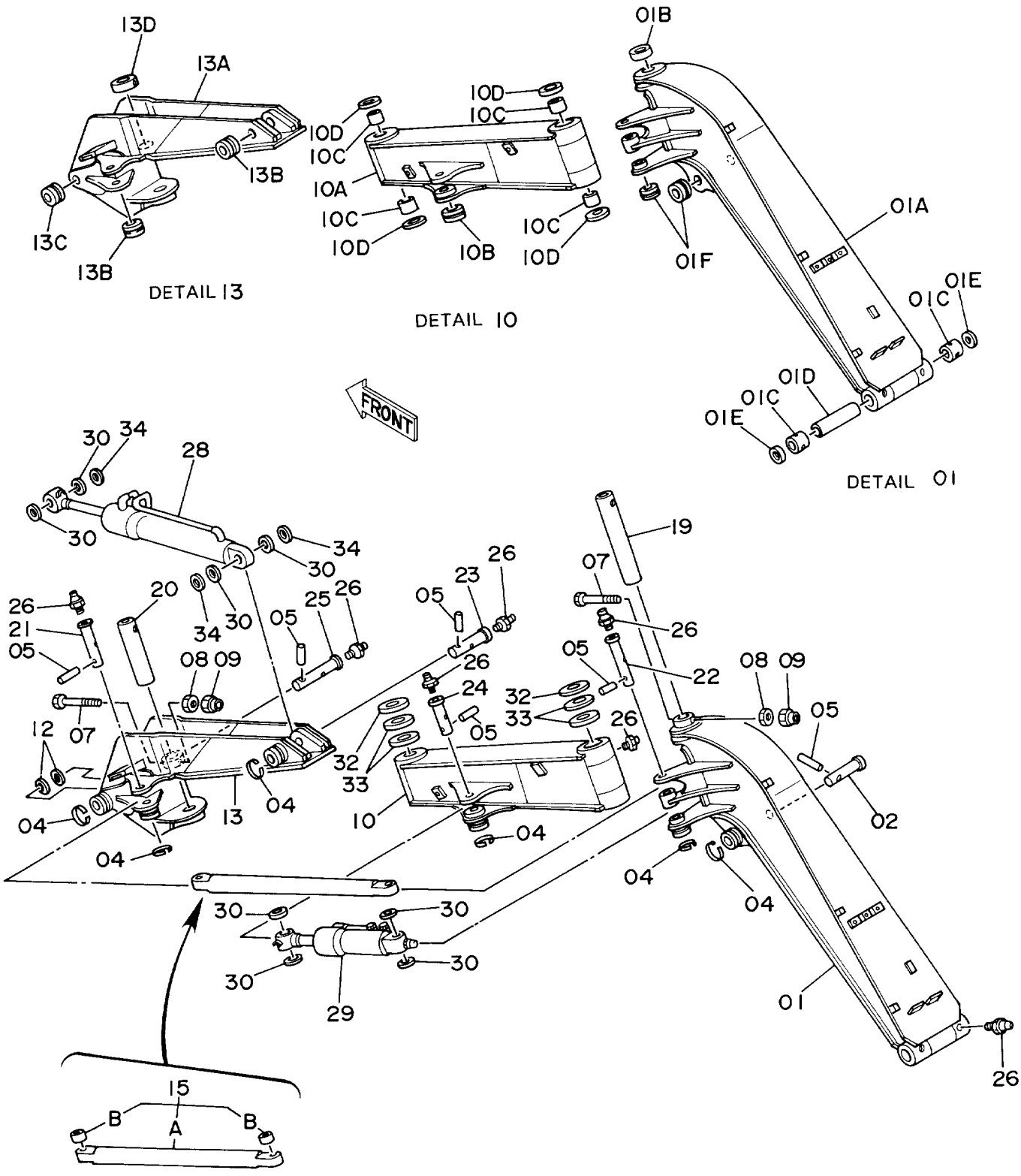

ｿﾂｺｰﾎﾞﾘ ﾌﾞｰﾑ

OFFSET BOOM

10001-

符号 ITEM	部品番号 PART NO.	部品名 PART NAME	or	PART NAME CODE	数量 Q'TY	サービスコード S.C	適用号機 SERIAL NO.	互換性 ICA	代替部品 REPLACEABLE PART 部品番号 PART NO.	代替部品 REPLACEABLE PART 数量 Q'TY
34	4180196	ｽﾍﾟｰｻ		SPACER	3		D88/05-			

フロント配管（側溝掘）
Front Pipings (Offset Boom)

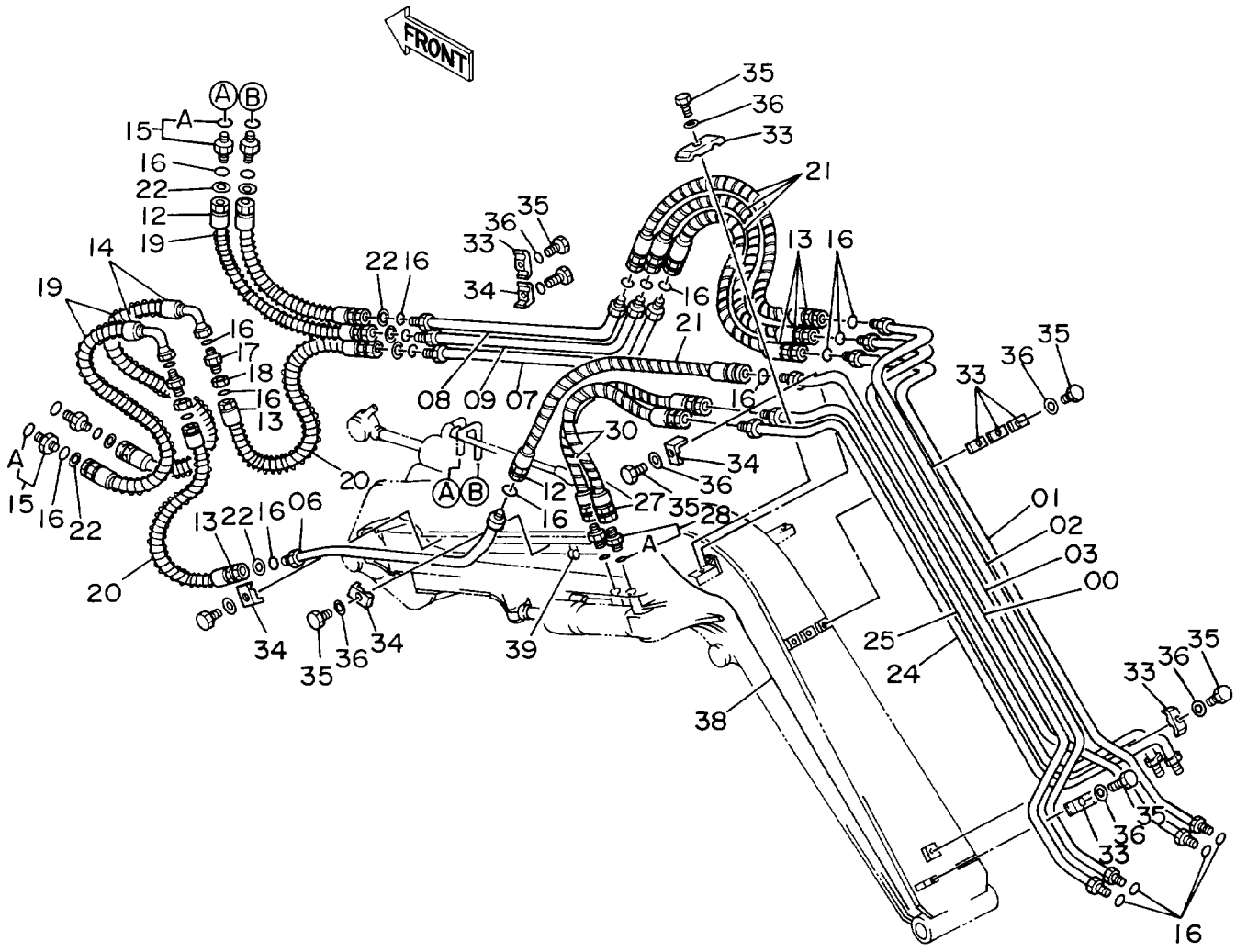

フロント ハイカン (ソツコーボ゛リ)

FRONT PIPINGS (OFFSET BOOM)

10001-

符号 ITEM	部品番号 PART NO.	部品名 PART NAME	or PART NAME CODE	数量 Q'TY	サービスコード S.C	適用号機 SERIAL NO.	互換性 ICA	代替部品 REPLACEABLE PART 部品番号 PART NO.	代替部品 REPLACEABLE PART 数量 Q'TY
00	8041030	パイプ	PIPE	1					
01	8041031	パイプ	PIPE	1					
02	8041033	パイプ	PIPE	1					
03	8041032	パイプ	PIPE	1					
06	8041024	パイプ	PIPE	1					
07	8041025	パイプ	PIPE	1					
08	8041026	パイプ	PIPE	1					
09	8041027	パイプ	PIPE	1					
12	4216485	ホース	HOSE	3					
13	4216484	ホース	HOSE	5					
14	4217306	ホース	HOSE	2					
15	4189602	アダプタ;S	ADAPTER;S	4					
15A	4506418	・O-リング	・O-RING	1					
16	4138938	O-リング	O-RING	24					
17	4217505	アダプタ;S	ADAPTER;S	2					
18	4217504	ナット	NUT	2					
19	4053608	プロテクタ	PROTECTOR	4					
20	4053607	プロテクタ;ホース	PROTECTOR;HOSE	2					
21	4044420	プロテクタ	PROTECTOR	4					
22	4073051	ワッシャ	WASHER	2					
24	8041028	パイプ	PIPE	1					
25	8041029	パイプ	PIPE	1					
27	4216486	ホース	HOSE	2					
28	4200466	アダプタ;S	ADAPTER;S	2					
28A	4509180	・O-リング	・O-RING	1					
30	4087623	プロテクタ	PROTECTOR	2					
33	4189858	クランプ;パイプ	CLAMP;PIPE	10					
34	4190125	クランプ;パイプ	CLAMP;PIPE	6					
35	J901245	ボルト	BOLT	16					
36	A590912	ワッシャ;スプリング	WASHER;SPRING	16					
38	4217223	ハーネス;ワイヤ	HARNESS;WIRE	1					
39	4055311	クリップ;バンド	CLIP;BAND	5					

ブレードアタッチメント関係部品
BLADE ATTACHMENT PARTS

ブ レ ー ド
Blade

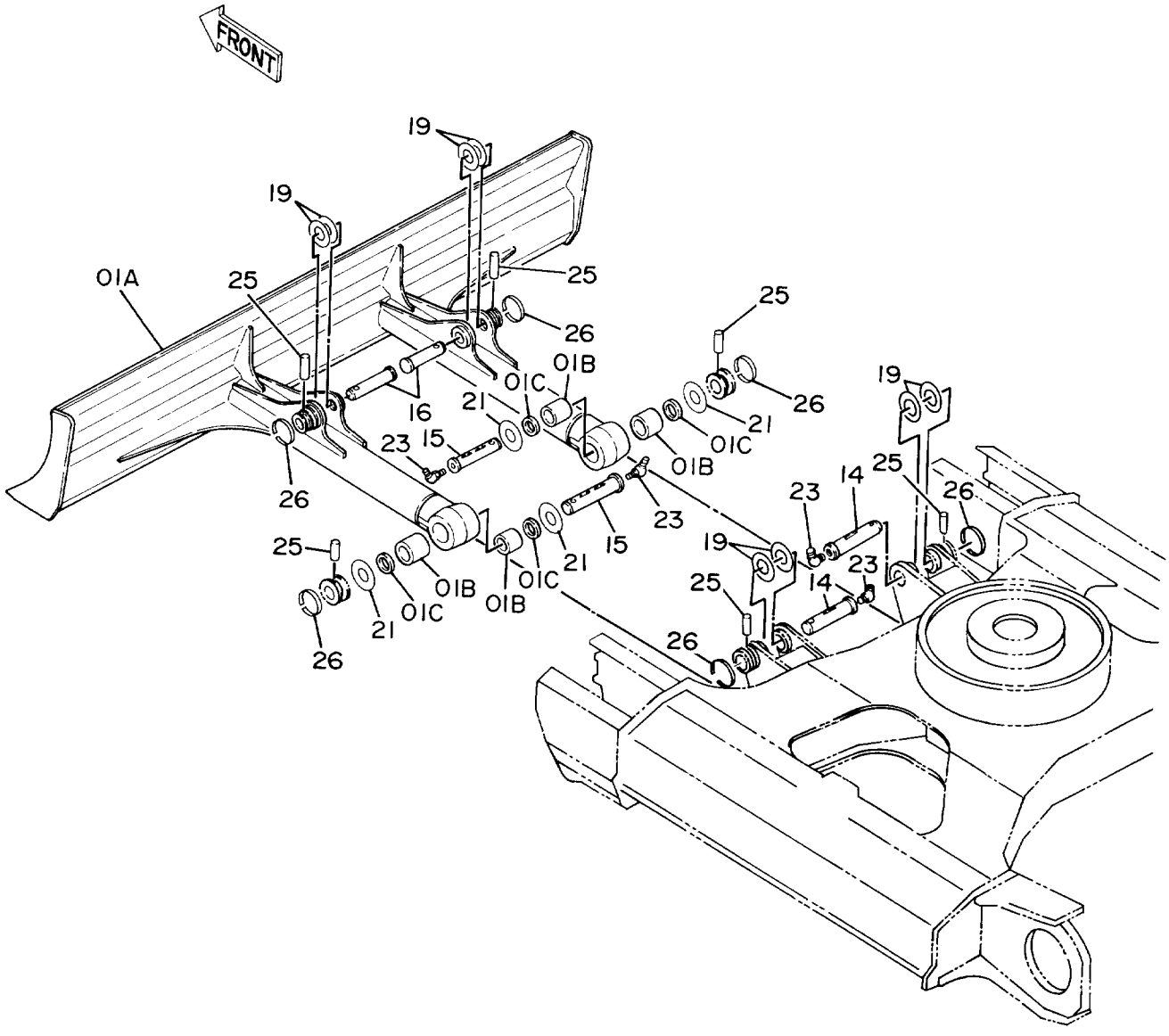
FRONT
19
19
01A
25
25
26
25
26
01B
01C
16
21
21
01C
23
15
01B
26
23
14
25
26
23
15
21
19
25
23
14
25
01B
01C
01B
01C
21
26
26

ﾌﾞﾚｰﾄﾞ
BLADE

10001-

符号 ITEM	部品番号 PART NO.	部品名 PART NAME	or	PART NAME CODE	数量 Q'TY	サービスコード S.C	適用号機 SERIAL NO.	互換性 ICA	代替部品 REPLACEABLE PART 部品番号 PART NO.	代替部品 REPLACEABLE PART 数量 Q'TY
01	9077353	ﾌﾞﾚｰﾄﾞ ｱｯｾﾝ		BLADE ASS'Y	1					
01A	8040478	・ﾌﾞﾚｰﾄﾞ		・BLADE	1					
01B	4094082	・ﾌﾞｯｼﾝｸﾞ		・BUSHING	4					
01C	4094087	・ｼｰﾙ;ﾀﾞｽﾄ		・SEAL;DUST	4					
14	3040353	ﾋﾟﾝ		PIN	2					
15	3022952	ﾋﾟﾝ		PIN	2					
16	3015904	ﾋﾟﾝ		PIN	2					
19	4042136	ｽﾍﾟｰｻ 2.3		SPACER 2.3	10	R				
21	4042135	ｽﾍﾟｰｻ 2.3		SPACER 2.3	4	R				
23	J75581	ﾌｨｯﾃﾝｸﾞ		FITTING	4					
25	4065689	ﾋﾟﾝ		PIN	6					
26	4065688	ﾘﾝｸﾞ		RING	6					

ブレードコントロールレバー
Blade Control Lever

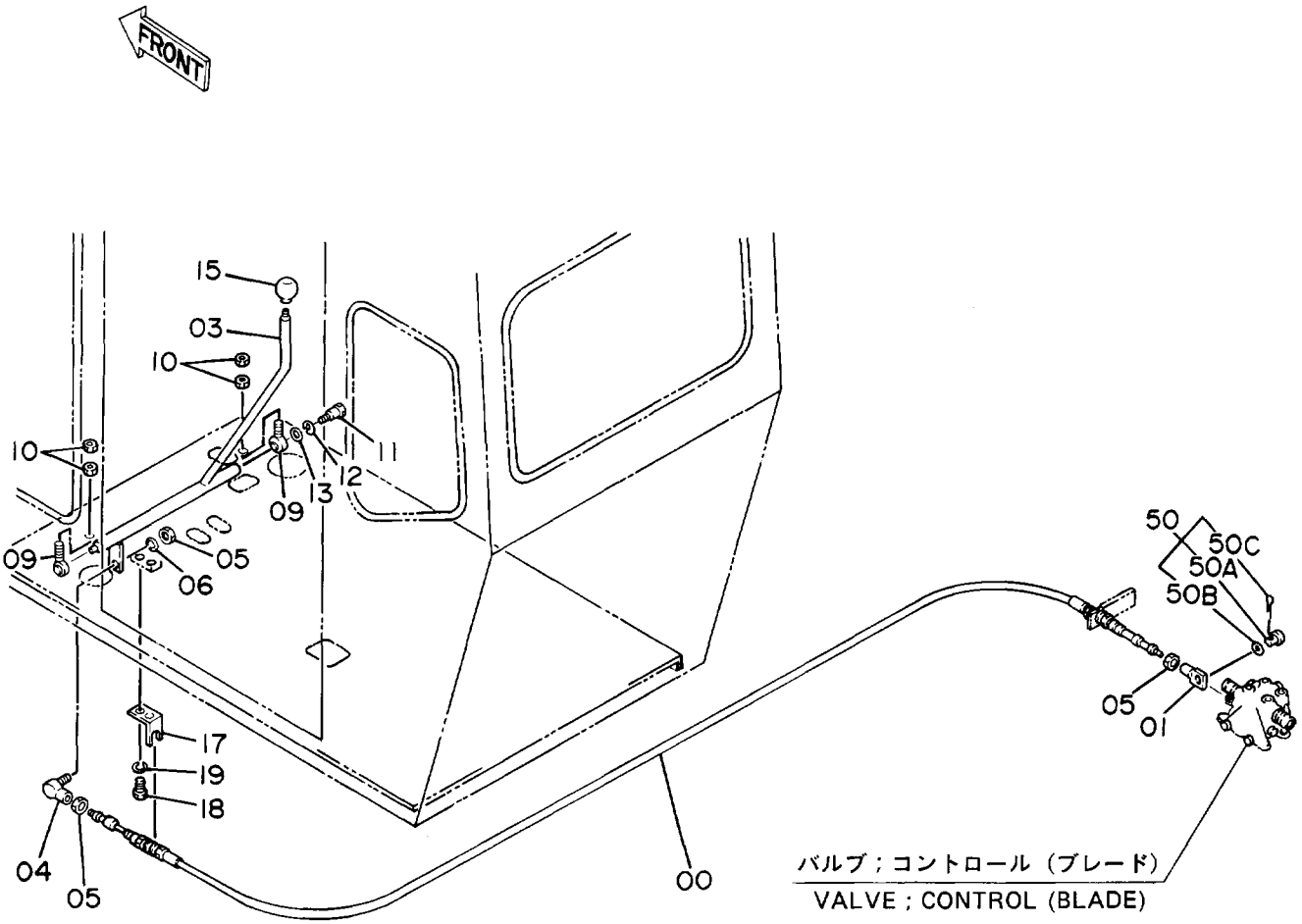

ﾌﾞﾚｰﾄﾞ ｺﾝﾄﾛｰﾙ ﾚﾊﾞｰ

BLADE CONTROL LEVER

10001-

符号 ITEM	部品番号 PART NO.	部品名 PART NAME	or PART NAME CODE	数量 Q'TY	サービスコード S.C	適用号機 SERIAL NO.	互換性 ICA	代替部品 REPLACEABLE PART 部品番号 PART NO.	代替部品 REPLACEABLE PART 数量 Q'TY
00	4216067	ｹｰﾌﾞﾙ;ｺﾝﾄﾛｰﾙ	CABLE;CONTROL	1					
01	4216040	ｴﾝﾄﾞ;ﾛｯﾄﾞ	END;ROD	1			Y	4242315	1
01	4242315	ｴﾝﾄﾞ;ﾛｯﾄﾞ	END;ROD	1	#S				
03	8040590	ﾚﾊﾞｰ	LEVER	1					
04	4056018	ｼﾞｮｲﾝﾄ;ﾎﾞｰﾙ	JOINT;BALL	1					
05	M500807	ﾅｯﾄ	NUT	3					
06	A590908	ﾜｯｼｬ;ｽﾌﾟﾘﾝｸﾞ	WASHER;SPRING	1					
09	4041959	ｴﾝﾄﾞ;ﾛｯﾄﾞ	END;ROD	2					
10	J952014	ﾅｯﾄ	NUT	4					
11	J901240	ﾎﾞﾙﾄ	BOLT	1					
12	A590912	ﾜｯｼｬ;ｽﾌﾟﾘﾝｸﾞ	WASHER;SPRING	1					
13	A590112	ﾜｯｼｬ;ﾌﾟﾚｰﾝ	WASHER;PLANE	1					
15	4117704	ｸﾞﾘｯﾌﾟ	GRIP	1					
17	4214912	ﾌﾞﾗｹｯﾄ	BRACKET	1					
18	J901220	ﾎﾞﾙﾄ	BOLT	2					
19	A590912	ﾜｯｼｬ;ｽﾌﾟﾘﾝｸﾞ	WASHER;SPRING	2					
50	0295607	ﾋﾟﾝ ｱｯｾﾝ	PIN ASS'Y	1					
50A	0295608	・ﾋﾟﾝ	・PIN	1					
50B	0295609	・ﾜｯｼｬ	・WASHER	1					
50C	A761208	・ﾋﾟﾝ;ｽﾌﾟﾘｯﾄ	・PIN;SPLIT	1					

ブレード配管（旋回体）
Blade Pipings (Upperstructure)

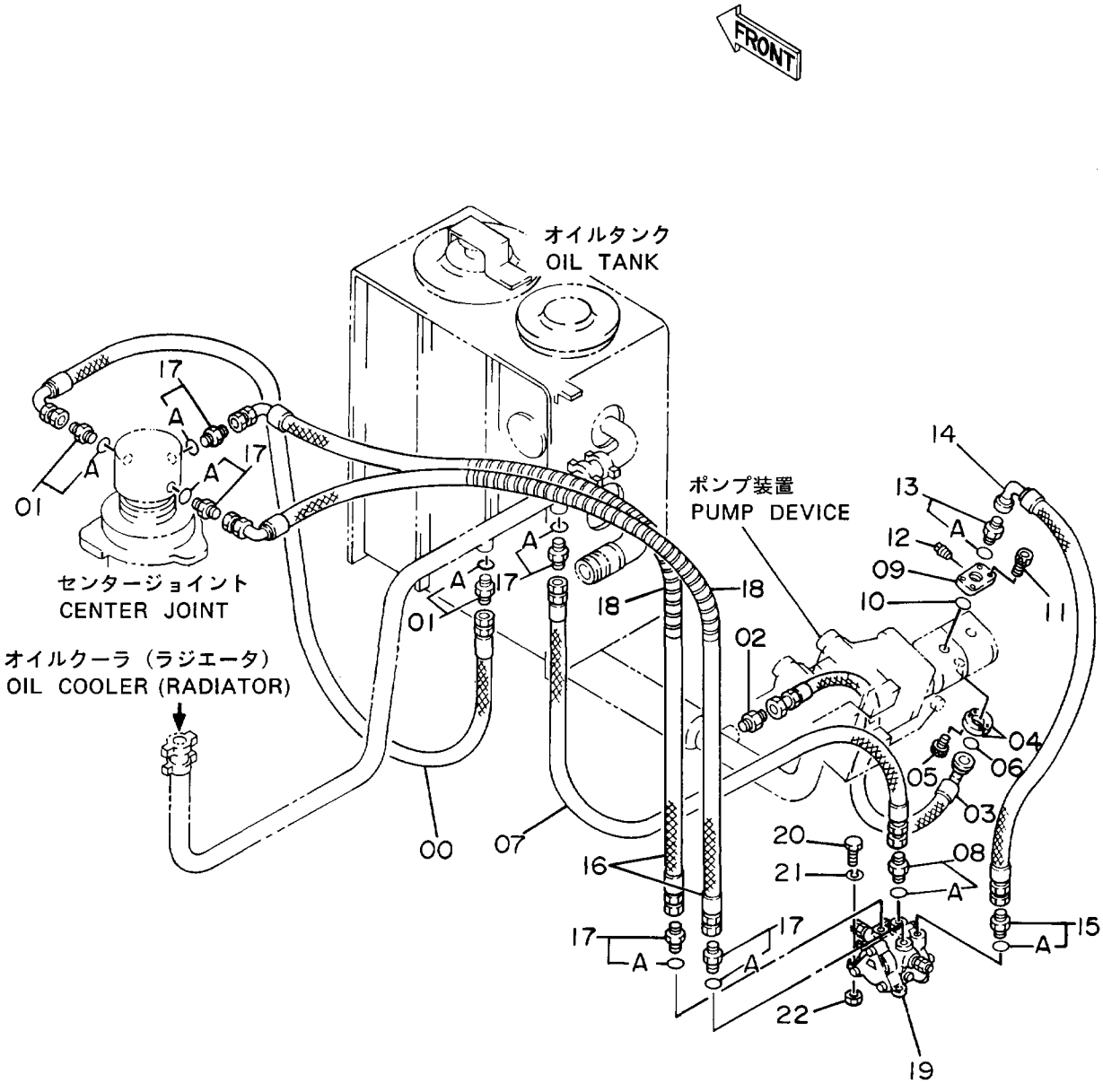

ﾌﾞﾚｰﾄﾞ ﾊｲｶﾝ (ｾﾝｶｲﾀｲ)

BLADE PIPINGS (UPPERSTRUCTURE)

10001-

符号 ITEM	部品番号 PART NO.	部品名 PART NAME	or PART NAME CODE	数量 Q'TY	サービスコード S.C	適用号機 SERIAL NO.	互換性 ICA	代替部品 REPLACEABLE PART 部品番号 PART NO.	数量 Q'TY
00	4218436	ﾎｰｽ;ﾅｲﾛﾝ	HOSE;NYLON	1					
01	4200466	ｱﾀﾞﾌﾟﾀ;S	ADAPTER;S	2					
01A	4509180	･O-ﾘﾝｸﾞ	･O-RING	1					
02	4189619	ｱﾀﾞﾌﾟﾀ	ADAPTER	1					
03	4222087	ﾎｰｽ	HOSE	1					
04	986910	ﾌﾗﾝｼﾞ;ｽﾌﾟﾘｯﾄ	FRANGE;SPLIT	2					
05	M341025	ﾎﾞﾙﾄ;ｿｹｯﾄ	BOLT;SOCKET	4					
06	971489	O-ﾘﾝｸﾞ	O-RING	1					
07	4214488	ﾎｰｽ	HOSE	1					
08	4154668	ｱﾀﾞﾌﾟﾀ	ADAPTER	1					
08A	4506418	･O-ﾘﾝｸﾞ	･O-RING	1					
09	3041330	ﾌﾗﾝｼﾞ	FRANGE	1					
10	A811030	O-ﾘﾝｸﾞ	O-RING	1					
11	M341045	ﾎﾞﾙﾄ;ｿｹｯﾄ	BOLT;SOCKET	4					
12	94-2022	ﾌﾟﾗｸﾞ	PLUG	1					
13	4200466	ｱﾀﾞﾌﾟﾀ	ADAPTER	1					
13A	4509180	･O-ﾘﾝｸﾞ	･O-RING	1					
14	4214489	ﾎｰｽ	HOSE	1					
15	4200466	ｱﾀﾞﾌﾟﾀ	ADAPTER	1					
15A	4509180	･O-ﾘﾝｸﾞ	･O-RING	1					
16	4190230	ﾎｰｽ	HOSE	2					
17	4190243	ｱﾀﾞﾌﾟﾀ	ADAPTER	5					
17A	4509180	･O-ﾘﾝｸﾞ	･O-RING	1					
18	4044420	ﾌﾟﾛﾃｸﾀ	PROTECTOR	5					
19	4169915	ﾊﾞﾙﾌﾞ;ｺﾝﾄﾛｰﾙ	VALVE;CONTROL	1	H				
20	J901030	ﾎﾞﾙﾄ	BOLT	3					
21	A590910	ﾜｯｼｬ;ｽﾌﾟﾘﾝｸﾞ	WASHER;SPRING	3					
22	J950010	ﾅｯﾄ	NUT	3					

ブレード配管（走行体）
Blade Pipings (Undercarriage)

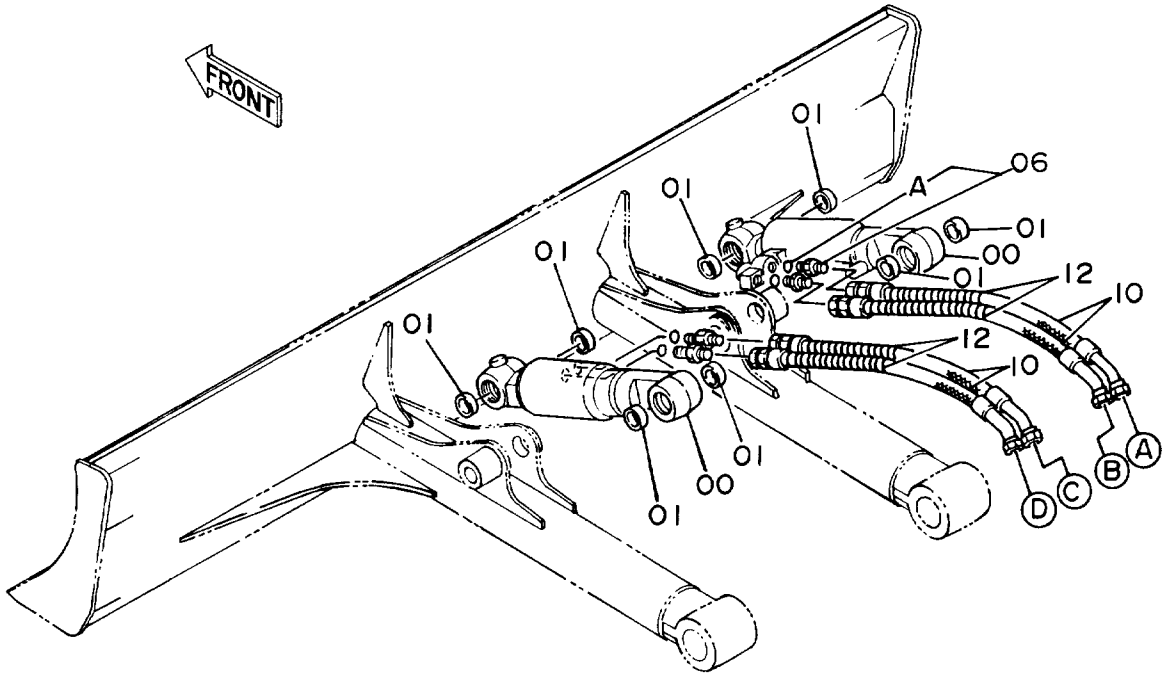

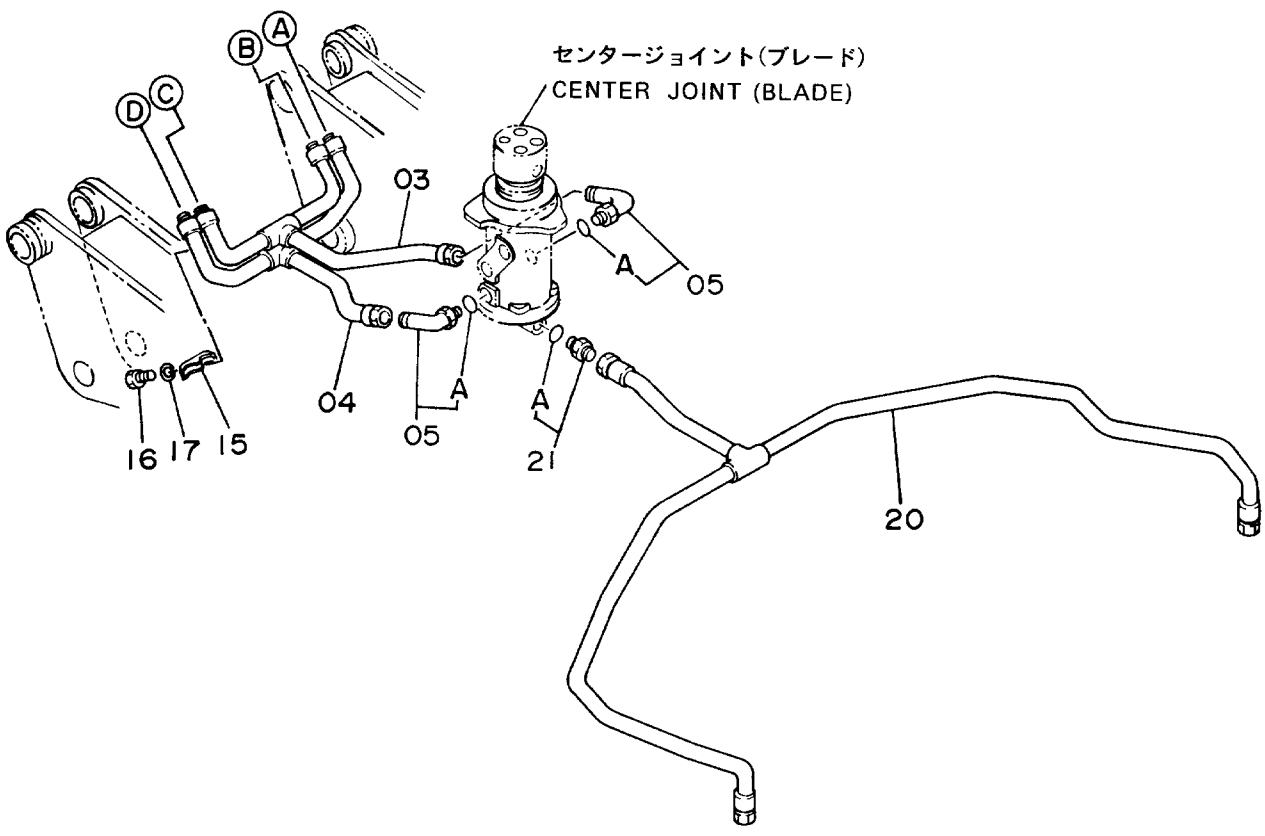

ﾌﾞﾚｰﾄﾞ ﾊｲｶﾝ (ｿｰｺｰﾀｲ)

BLADE PIPINGS (UNDERCARRIAGE)

10001-

符号 ITEM	部品番号 PART NO.	部品名 PART NAME	or PART NAME CODE	数量 Q'TY	サービスコード S.C	適用号機 SERIAL NO.	互換性 ICA	代替部品 REPLACEABLE PART 部品番号 PART NO.	代替部品 REPLACEABLE PART 数量 Q'TY
00	4213543	ｼﾘﾝﾀﾞ;ﾌﾞﾚｰﾄﾞ	CYL.;BLADE	2	H				
01	4117955	ｼｰﾙ;ﾀﾞｽﾄ	SEAL;DUST	8					
03	8041834	ﾊﾟｲﾌﾟ	PIPE	1					
04	8041835	ﾊﾟｲﾌﾟ	PIPE	1					
05	4154671	ｴﾙﾎﾞ;S	ELBOW;S	2					
05A	4509180	･O-ﾘﾝｸﾞ	･O-RING	1					
06	4200466	ｱﾀﾞﾌﾟﾀ;S	ADAPTER;S	4					
06A	4509180	･O-ﾘﾝｸﾞ	･O-RING	1					
10	4215613	ﾎｰｽ	HOSE	4					
12	4053603	ﾌﾟﾛﾃｸﾀ	PROTECTOR	4					
15	4053593	ｸﾗﾝﾌﾟ;ﾊﾟｲﾌﾟ	CLAMP;PIPE	2					
16	J901040	ﾎﾞﾙﾄ	BOLT	2					
17	A590910	ﾜｯｼｬ;ｽﾌﾟﾘﾝｸﾞ	WASHER;SPRING	2					
20	7019151	ﾊﾟｲﾌﾟ;ﾄﾞﾚﾝ	PIPE;DRAIN	1					
21	4219324	ｱﾀﾞﾌﾟﾀ;S	ADAPTER;S	1					
21A	4509180	･O-ﾘﾝｸﾞ	･O-RING	1					

オプショナルパーツ
OPTIONAL PARTS

ラジエータ（ウェービーフィン）
Radiator (Wavy Fin)

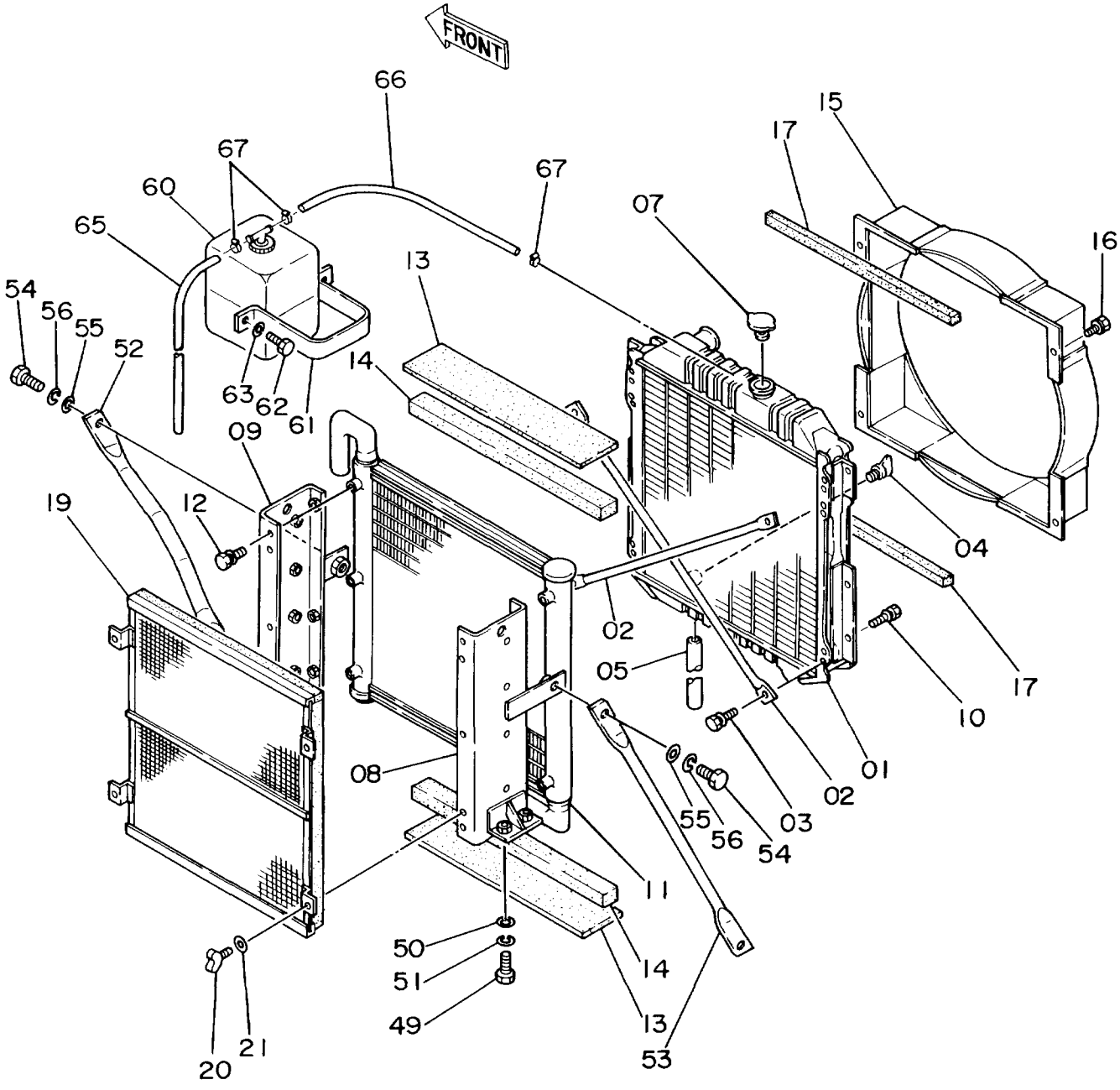

ﾗｼﾞｴｰﾀ (ｳｴｰﾋﾞｰﾌｲﾝ)

RADIATOR (WAVY FIN)

10001-

符号 ITEM	部品番号 PART NO.	部品名 PART NAME	or PART NAME CODE	数量 Q'TY	サービスコード S.C	適用号機 SERIAL NO.	互換性 ICA	代替部品 REPLACEABLE PART 部品番号 PART NO.	代替部品 REPLACEABLE PART 数量 Q'TY
01-21	4257604	ﾗｼﾞｴｰﾀ ｱｯｾﾝ	RADIATOR ASS'Y	1					
01	4271097	・ｺｱ;ﾗｼﾞｴｰﾀ	・CORE;RADIATOR	1	#				
02	4217605	・ﾛｯﾄﾞ	・ROD	2					
03	4217606	・ﾎﾞﾙﾄ (ﾜｯｼﾔﾂｷ)	・BOLT (WITH WASHER)	4					
04	4217604	・ﾌﾟﾗｸﾞ;ﾄﾞﾚﾝ	・PLUG;DRAIN	1					
05	4217603	・ﾎｰｽ	・HOSE	1					
07	4206093	・ｷｬｯﾌﾟ	・CAP	1		-10814	I	4228160	1
07	4228160	・ｷｬｯﾌﾟ	・CAP	1		10815-			
08	4217602	・ﾌﾞﾗｹｯﾄ	・BRACKET	1					
09	4217601	・ﾌﾞﾗｹｯﾄ	・BRACKET	1					
10	4217600	・ﾎﾞﾙﾄ (ﾜｯｼﾔﾂｷ)	・BOLT (WITH WASHER)	6					
11	4217470	・ｸｰﾗ;ｵｲﾙ	・COOLER;OIL	1					
12	4217600	・ﾎﾞﾙﾄ (ﾜｯｼﾔﾂｷ)	・BOLT (WITH WASHER)	6					
13	4217599	・ﾊﾟｯｷﾝ	・PACKING	2					
14	4217598	・ﾊﾟｯｷﾝ	・PACKING	2					
15	4217596	・ｶﾞｲﾄﾞ;ﾌｧﾝ	・GUIDE;FAN	1		-10814	Y	4241683	1
15	4241683	・ｶﾞｲﾄﾞ;ﾌｧﾝ	・GUIDE;FAN	1		10815-			
16	4217600	・ﾎﾞﾙﾄ (ﾜｯｼﾔﾂｷ)	・BOLT (WITH WASHER)	4					
17	4217595	・ﾊﾟｯｷﾝ	・PACKING	2					
19	4217594	・ﾈｯﾄ	・NET	1					
20	4217593	・ﾎﾞﾙﾄ;ｳｲﾝｸﾞ	・BOLT;WING	4					
21	A590106	・ﾜｯｼﾔ	・WASHER	4					
49	J901230	ﾎﾞﾙﾄ	BOLT	4					
50	449490	ﾜｯｼﾔ	WASHER	4					
51	A590912	ﾜｯｼﾔ;ｽﾌﾟﾘﾝｸﾞ	WASHER;SPRING	4					
52	4209287	ｽﾃｰ	STAY	1					
53	4169422	ｽﾃｰ	STAY	1					
54	J901635	ﾎﾞﾙﾄ	BOLT	4					
55	A590116	ﾜｯｼﾔ;ﾌﾟﾚｰﾝ	WASHER;PLANE	4					
56	A590916	ﾜｯｼﾔ;ｽﾌﾟﾘﾝｸﾞ	WASHER;SPRING	4					
60	4197948	ﾀﾝｸ;ｳｵｰﾀ	TANK;WATER	1					
61	4180555	ｸﾗﾝﾌﾟ	CLAMP	1					
62	J901025	ﾎﾞﾙﾄ	BOLT	2					
63	A590910	ﾜｯｼﾔ;ｽﾌﾟﾘﾝｸﾞ	WASHER;SPRING	2					
65	4142844	ﾎｰｽ;ﾋﾞﾆｰﾙ	HOSE;VINYL	1					
66	4188558	ﾎｰｽ;ｳｵｰﾀ	HOSE;WATER	1					
67	4508575	ｸﾗﾝﾌﾟ;ﾎｰｽ	CLAMP;HOSE	3					

トラックリンク 600G
Track-Link 600G

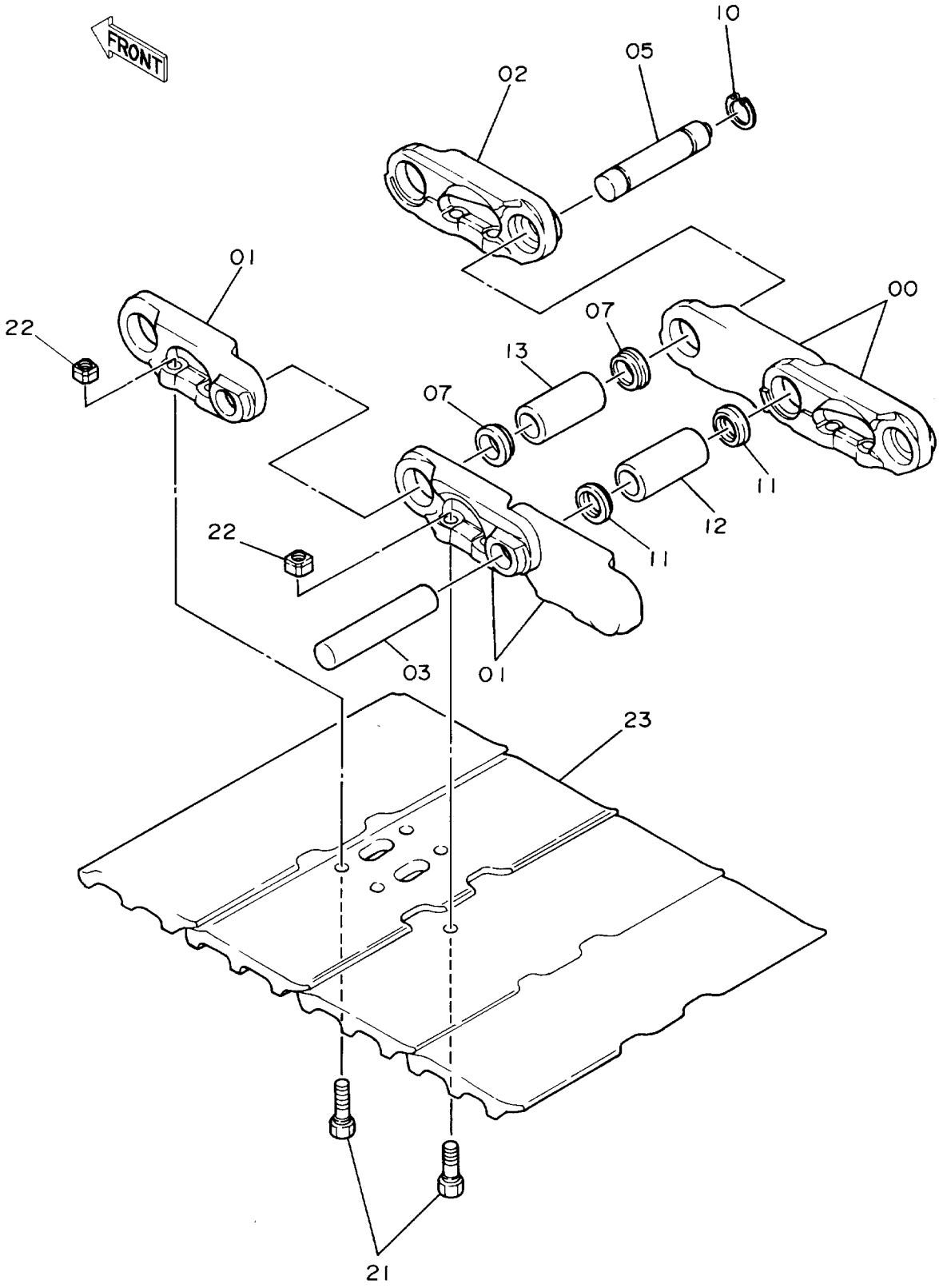

トラツクリンク 600G

TRACK-LINK 600G

10001-

符号 ITEM	部品番号 PART NO.	部品名 PART NAME	or PART NAME CODE	数量 Q'TY	サービスコード S.C	適用号機 SERIAL NO.	互換性 ICA	代替部品 REPLACEABLE PART 部品番号 PART NO.	代替部品 REPLACEABLE PART 数量 Q'TY
	9076400	トラツクリンク アツセン	TRACK-LINK ASS'Y	2		-D91/06	I	9096712	2
00-13	9068163	・トラツクリンク アツセン	・TRACK-LINK ASS'Y	1		-D91/06			
00	1010233	・・トラツクリンク;B	・・TRACK-LINK;B	36		-D91/06			
01	1010234	・・トラツクリンク;B	・・TRACK-LINK;B	37		-D91/06			
02	4188843	・・トラツクリンク;マスタ	・・TRACK-LINK;M	1		-D91/06			
03	4156583	・・ピン	・・PIN	36		-D91/06			
05	4188842	・・ピン;マスタ	・・PIN;MASTER	1		-D91/06			
07	4094128	・・シール	・・SEAL	2		-D91/06			
10	4188841	・・リング	・・RING	1		-D91/06			
11	4195134	・・シール	・・SEAL	72		-D91/06			
12	4165072	・・ブツシング	・・BUSHING	36		-D91/06			
13	4156582	・・ブツシング;マスタ	・・BUSHING;MASTER	1		-D91/06			
21	4159033	・ボルト;シユー	・BOLT;SHOE	148		-D91/06			
22	4200883	・ナツト	・NUT	148		-D91/06			
23	4122454	・シユー;グローサ	・SHOE;GROUSER	37		-D91/06	Y	2030532	37
,									
,									
,									
	9096712	トラツクリンク アツセン	TRACK-LINK ASS'Y	2	#	D91/07-			
00-13	9096710	・トラツクリンク アツセン	・TRACK-LINK ASS'Y	1	#	D91/07-			
00	1015394	・・トラツクリンク;B	・・TRACK-LINK;B	36	#	D91/07-			
01	1015395	・・トラツクリンク;B	・・TRACK-LINK;B	37	#	D91/07-			
02	4262581	・・トラツクリンク;マスタ	・・TRACK-LINK;M	1	#	D91/07-			
03	4156583	・・ピン	・・PIN	36	#	D91/07-			
05	4263097	・・ピン;マスタ	・・PIN;MASTER	1	#	D91/07-			
07	4262585	・・カラー	・・COLLAR	2	#	D91/07-			
10	4188841	・・リング	・・RING	1	#	D91/07-			
11	4262584	・・シール	・・SEAL	72	#	D91/07-20492	I	4283930	72
11	4283930	・・シール	・・SEAL	72	#	20493-			
12	4262582	・・ブツシング	・・BUSHING	36	#	D91/07-			
13	4262583	・・ブツシング;マスタ	・・BUSHING;MASTER	1	#	D91/07-			
21	4262586	・ボルト;シユー	・BOLT;SHOE	148	#	D91/07-			
22	4262587	・ナツト	・NUT	148	#	D91/07-			
23	2030532	・シユー;グローサ	・SHOE;GROUSER	37	#	D91/07-			

トラックリンク 500A
Track-Link 500A

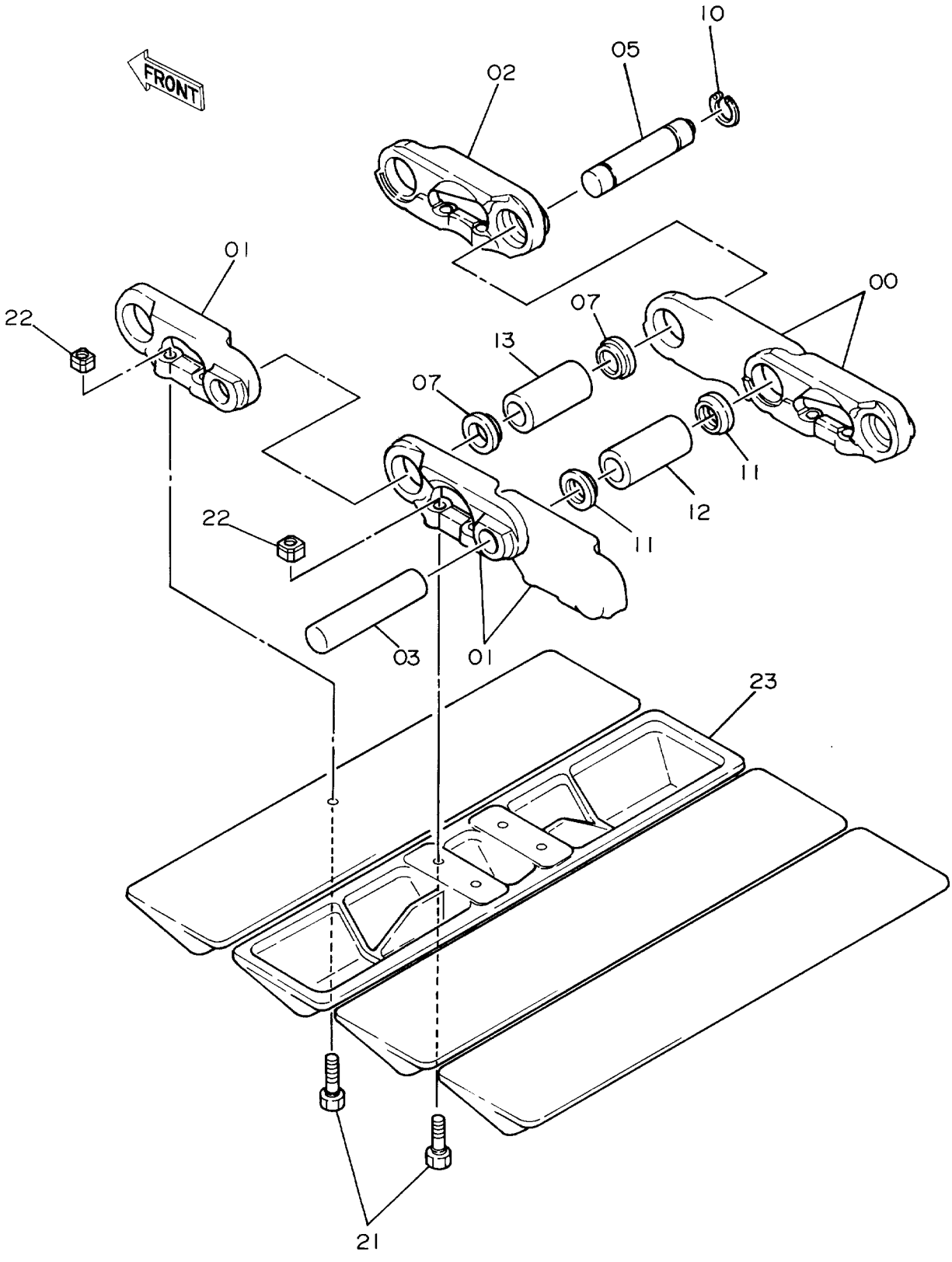

トラツクリンク 500A

TRACK-LINK 500A

10001-

符号 ITEM	部品番号 PART NO.	部品名 PART NAME	or PART NAME CODE	数量 Q'TY	サービスコード S.C	適用号機 SERIAL NO.	互換性 ICA	代替部品 REPLACEABLE PART 部品番号 PART NO.	数量 Q'TY
	9076404	トラツクリンク アツセン	TRACK-LINK ASS'Y	2		-D91/06	I	9114515	2
00-13	9068163	・トラツクリンク アツセン	・TRACK-LINK ASS'Y	1		-D91/06			
00	1010233	・・トラツクリンク;B	・・TRACK-LINK;B	36		-D91/06			
01	1010234	・・トラツクリンク;B	・・TRACK-LINK;B	37		-D91/06			
02	4188843	・・トラツクリンク;マスタ	・・TRACK-LINK;M	1		-D91/06			
03	4156583	・・ピン	・・PIN	36		-D91/06			
05	4188842	・・ピン;マスタ	・・PIN;MASTER	1		-D91/06			
07	4094128	・・シール	・・SEAL	2		-D91/06			
10	4188841	・・リング	・・RING	1		-D91/06			
11	4195134	・・シール	・・SEAL	72		-D91/06			
12	4165072	・・ブツシング	・・BUSHING	36		-D91/06			
13	4156582	・・ブツシング;マスタ	・・BUSHING;MASTER	1		-D91/06			
21	4167785	・ボルト;シユー	・BOLT;SHOE	148		-D91/06			
22	4200883	・ナツト	・NUT	148		-D91/06			
23	2012080	・シユー;トライアングル	・SHOE;TRIANGLE	37		-D91/06			
	9114515	トラツクリンク アツセン	TRACK-LINK ASS'Y	2	#	D91/07-			
00-13	9096710	・トラツクリンク アツセン	・TRACK-LINK ASS'Y	1	#	D91/07-			
00	1015394	・・トラツクリンク;B	・・TRACK-LINK;B	36	#	D91/07-			
01	1015395	・・トラツクリンク;B	・・TRACK-LINK;B	37	#	D91/07-			
02	4262581	・・トラツクリンク;マスタ	・・TRACK-LINK;M	1	#	D91/07-			
03	4156583	・・ピン	・・PIN	36	#	D91/07-			
05	4263097	・・ピン;マスタ	・・PIN;MASTER	1	#	D91/07-			
07	4262585	・・カラー	・・COLLAR	2	#	D91/07-			
10	4188841	・・リング	・・RING	1	#	D91/07-			
11	4262584	・・シール	・・SEAL	72	#	D91/07-20492	I	4283930	72
11	4283930	・・シール	・・SEAL	72	#	20493-			
12	4262582	・・ブツシング	・・BUSHING	36	#	D91/07-			
13	4262583	・・ブツシング;マスタ	・・BUSHING;MASTER	1	#	D91/07-			
21	4299067	・ボルト;シユー	・BOLT;SHOE	148	#	D91/07-			
22	4262587	・ナツト	・NUT	148	#	D91/07-			
23	2012080	・シユー;トライアングル	・SHOE;TRIANGLE	37	#	D91/07-			

トラックリンク 700A
Track-Link 700A

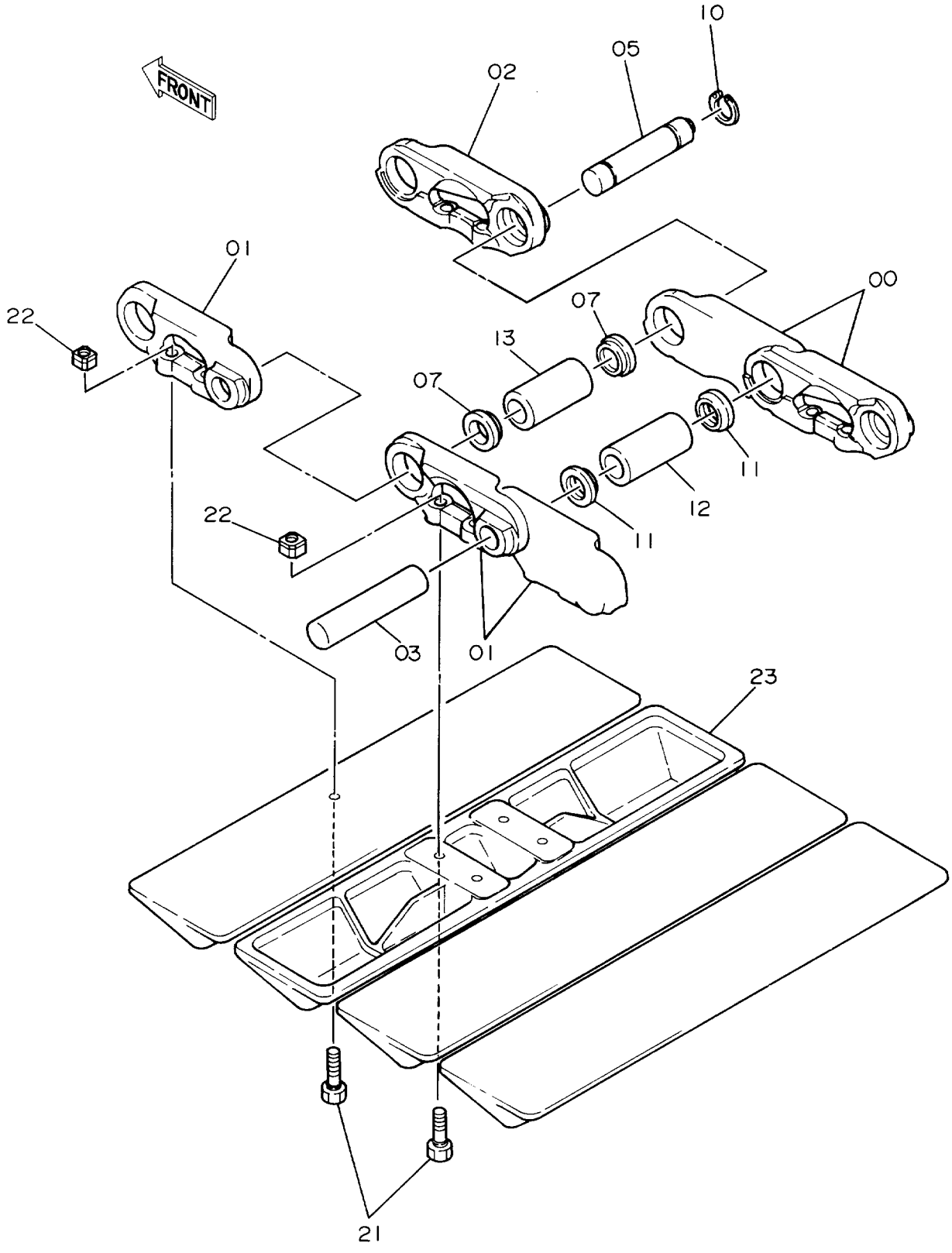

トラツクリンク 700A

TRACK-LINK 700A

10001-

符号 ITEM	部品番号 PART NO.	部品名 PART NAME	or PART NAME CODE	数量 Q'TY	サービスコード S.C	適用号機 SERIAL NO.	互換性 ICA	代替部品 REPLACEABLE PART 部品番号 PART NO.	代替部品 REPLACEABLE PART 数量 Q'TY
	9076406	トラツクリンク アツセン	TRACK-LINK ASS'Y	2		-D91/06	I	9114517	2
00-13	9068163	・トラツクリンク アツセン	・TRACK-LINK ASS'Y	1		-D91/06			
00	1010233	・・トラツクリンク;B	・・TRACK-LINK;B	36		-D91/06			
01	1010234	・・トラツクリンク;B	・・TRACK-LINK;B	37		-D91/06			
02	4188843	・・トラツクリンク;マスタ	・・TRACK-LINK;M	1		-D91/06			
03	4156583	・・ピン	・・PIN	36		-D91/06			
05	4188842	・・ピン;マスタ	・・PIN;MASTER	1		-D91/06			
07	4094128	・・シール	・・SEAL	2		-D91/06			
10	4188841	・・リング	・・RING	1		-D91/06			
11	4195134	・・シール	・・SEAL	72		-D91/06			
12	4165072	・・ブツシング	・・BUSHING	36		-D91/06			
13	4156582	・・ブツシング;マスタ	・・BUSHING;MASTER	1		-D91/06			
21	4167785	・ボルト;シユー	・BOLT;SHOE	148		-D91/06			
22	4200883	・ナツト	・NUT	148		-D91/06			
23	2012081	・シユー;トライアングル	・SHOE;TRIANGLE	37		-D91/06			
,									
,									
,									
	9114517	トラツクリンク アツセン	TRACK-LINK ASS'Y	2	#	D91/07-			
00-13	9096710	・トラツクリンク アツセン	・TRACK-LINK ASS'Y	1	#	D91/07-			
00	1015394	・・トラツクリンク;B	・・TRACK-LINK;B	36	#	D91/07-			
01	1015395	・・トラツクリンク;B	・・TRACK-LINK;B	37	#	D91/07-			
02	4262581	・・トラツクリンク;マスタ	・・TRACK-LINK;M	1	#	D91/07-			
03	4156583	・・ピン	・・PIN	36	#	D91/07-			
05	4263097	・・ピン;マスタ	・・PIN;MASTER	1	#	D91/07-			
07	4262585	・・カラー	・・COLLAR	2	#	D91/07-			
10	4188841	・・リング	・・RING	1	#	D91/07-			
11	4262584	・・シール	・・SEAL	72	#	D91/07-20492	I	4283930	72
11	4283930	・・シール	・・SEAL	72	#	20493-			
12	4262582	・・ブツシング	・・BUSHING	36	#	D91/07-			
13	4262583	・・ブツシング;マスタ	・・BUSHING;MASTER	1	#	D91/07-			
21	4299067	・ボルト;シユー	・BOLT;SHOE	148	#	D91/07-			
22	4262587	・ナツト	・NUT	148	#	D91/07-			
23	2012081	・シユー;トライアングル	・SHOE;TRIANGLE	37	#	D91/07-			

トラックリンク 450F
Track-Link 450F

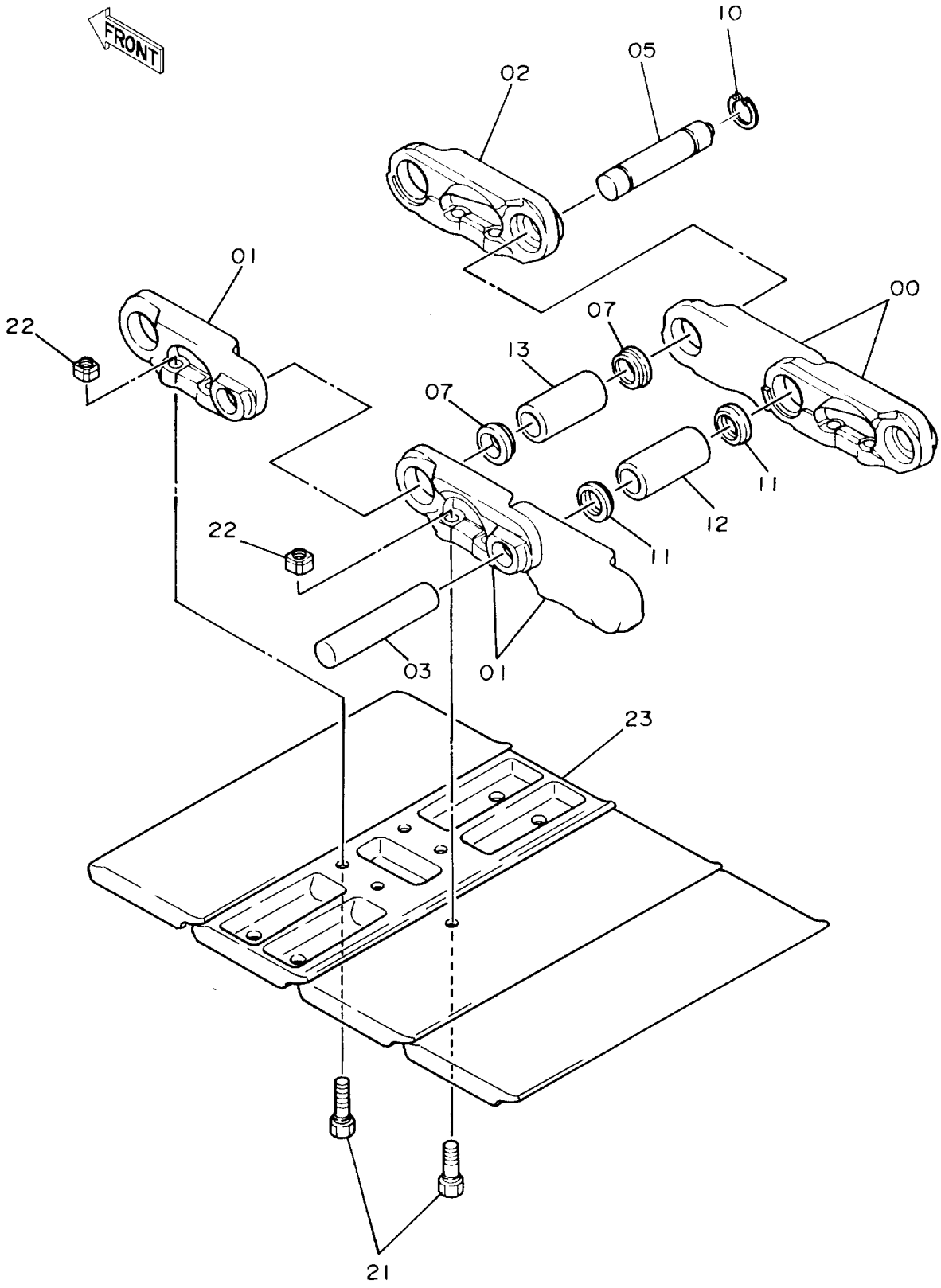

トラックリンク 450F

TRACK-LINK 450F

10001-

符号 ITEM	部品番号 PART NO.	部品名 PART NAME	or PART NAME CODE	数量 Q'TY	サービスコード S.C	適用号機 SERIAL NO.	互換性 ICA	代替部品 REPLACEABLE PART 部品番号 PART NO.	代替部品 REPLACEABLE PART 数量 Q'TY
	9076402	トラックリンク アッセン	TRACK-LINK ASS'Y	2		-D91/06	I	9114513	2
00-13	9068163	・トラックリンク アッセン	・TRACK-LINK ASS'Y	1		-D91/06			
00	1010233	・・トラックリンク;B	・・TRACK-LINK;B	36		-D91/06			
01	1010234	・・トラックリンク;B	・・TRACK-LINK;B	37		-D91/06			
02	4188843	・・トラックリンク;マスタ	・・TRACK-LINK;M	1		-D91/06			
03	4156583	・・ピン	・・PIN	36		-D91/06			
05	4188842	・・ピン;マスタ	・・PIN;MASTER	1		-D91/06			
07	4094128	・・シール	・・SEAL	2		-D91/06			
10	4188841	・・リング	・・RING	1		-D91/06			
11	4195134	・・シール	・・SEAL	72		-D91/06			
12	4165072	・・ブッシング	・・BUSHING	36		-D91/06			
13	4156582	・・ブッシング;マスタ	・・BUSHING;MASTER	1		-D91/06			
21	4167784	・ボルト;シュー	・BOLT;SHOE	148		-D91/06			
22	4200883	・ナット	・NUT	148		-D91/06			
23	2012144	・シュー;フラット	・SHOE;FLAT	37		-D91/06			
,									
,									
,									
	9114513	トラックリンク アッセン	TRACK-LINK ASS'Y	2	#	D91/07-			
00-13	9096710	・トラックリンク アッセン	・TRACK-LINK ASS'Y	1	#	D91/07-			
00	1015394	・・トラックリンク;B	・・TRACK-LINK;B	36	#	D91/07-			
01	1015395	・・トラックリンク;B	・・TRACK-LINK;B	37	#	D91/07-			
02	4262581	・・トラックリンク;マスタ	・・TRACK-LINK;M	1	#	D91/07-			
03	4156583	・・ピン	・・PIN	36	#	D91/07-			
05	4263097	・・ピン;マスタ	・・PIN;MASTER	1	#	D91/07-			
07	4262585	・・カラー	・・COLLAR	2	#	D91/07-			
10	4188841	・・リング	・・RING	1	#	D91/07-			
11	4262584	・・シール	・・SEAL	72	#	D91/07-20492	I	4283930	72
11	4283930	・・シール	・・SEAL	72	#	20493-			
12	4262582	・・ブッシング	・・BUSHING	36	#	D91/07-			
13	4262583	・・ブッシング;マスタ	・・BUSHING;MASTER	1	#	D91/07-			
21	4299065	・ボルト;シュー	・BOLT;SHOE	148	#	D91/07-			
22	4262587	・ナット	・NUT	148	#	D91/07-			
23	2012144	・シュー;フラット	・SHOE;FLAT	37	#	D91/07-			

トラックリンク 450GP
Track-Link 450GP

適用号機
Serial No. D91/04～

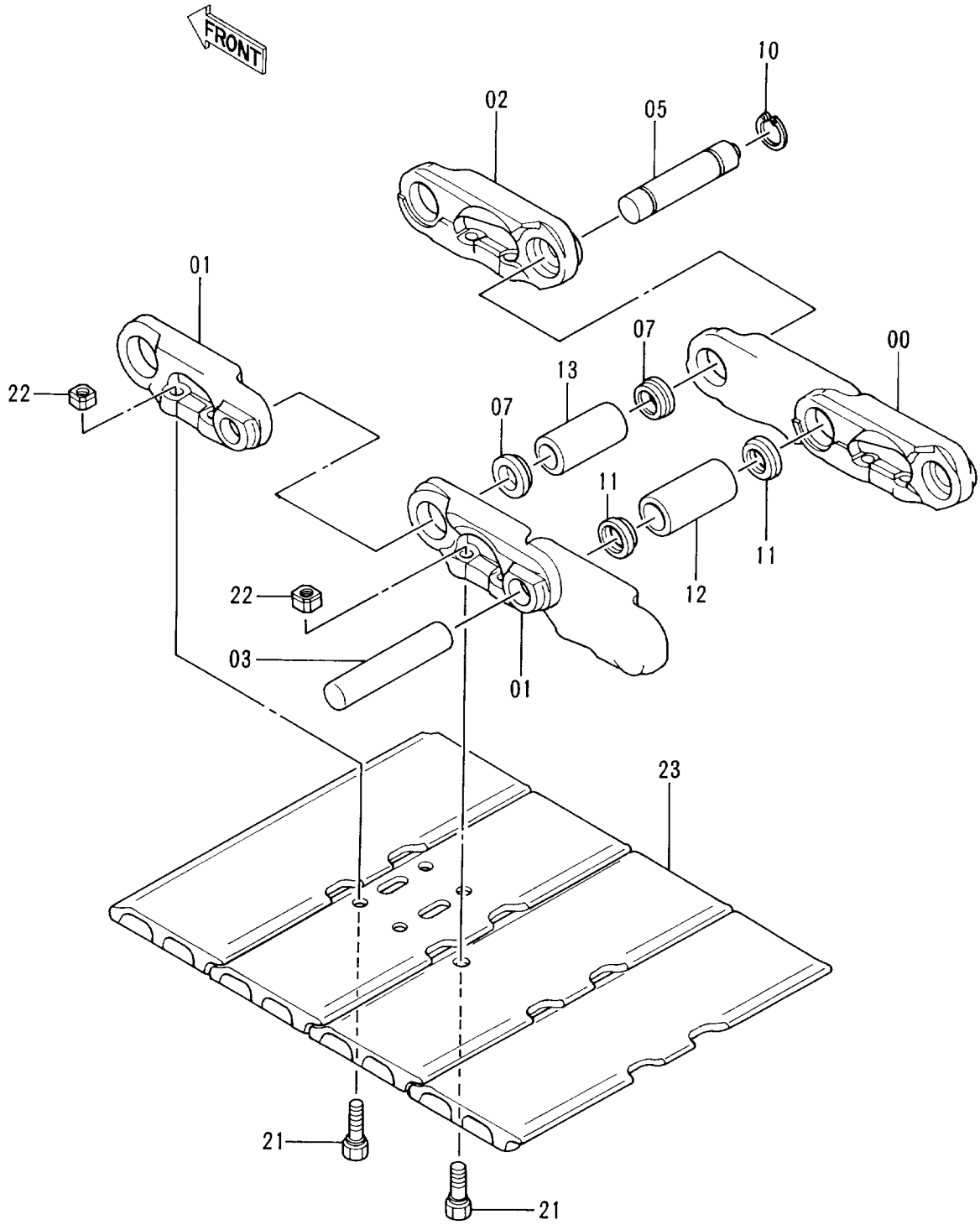

トラックリンク 450GP

TRACK-LINK 450GP

D91/04-

符号 ITEM	部品番号 PART NO.	部品名 PART NAME	or PART NAME CODE	数量 Q'TY	サービスコード S.C	適用号機 SERIAL NO.	互換性 ICA	代替部品 REPLACEABLE PART 部品番号 PART NO.	代替部品 REPLACEABLE PART 数量 Q'TY
	9114180	ﾗｯｸﾘﾝｸ ｱｯｾﾝ	TRACK-LINK ASS'Y	2		-D91/06	I	9113722	2
00-13	9068163	･ﾄﾗｯｸﾘﾝｸ ｱｯｾﾝ	･TRACK-LINK ASS'Y	1		-D91/06			
00	1010233	･･ﾄﾗｯｸﾘﾝｸ;B	･･TRACK-LINK;B	36		-D91/06			
01	1010234	･･ﾄﾗｯｸﾘﾝｸ;B	･･TRACK-LINK;B	37		-D91/06			
02	4188843	･･ﾄﾗｯｸﾘﾝｸ;ﾏｽﾀ	･･TRACK-LINK;M	1		-D91/06			
03	4156583	･･ﾋﾟﾝ	･･PIN	36		-D91/06			
05	4188842	･･ﾋﾟﾝ;ﾏｽﾀ	･･PIN;MASTER	1		-D91/06			
07	4094128	･･ｼｰﾙ	･･SEAL	2		-D91/06			
10	4188841	･･ﾘﾝｸﾞ	･･RING	1		-D91/06			
11	4195134	･･ｼｰﾙ	･･SEAL	72		-D91/06			
12	4165072	･･ﾌﾞｯｼﾝｸﾞ	･･BUSHING	36		-D91/06			
13	4156582	･･ﾌﾞｯｼﾝｸﾞ;ﾏｽﾀ	･･BUSHING;MASTER	1		-D91/06			
21	4159033	･ﾎﾞﾙﾄ;ｼｭｰ	･BOLT;SHOE	148		-D91/06			
22	4200883	･ﾅｯﾄ	･NUT	148		-D91/06			
23	6012551	･ｼｭｰ;ﾗﾊﾞｰﾊﾟｯﾄ	･SHOE;RUBBER-PAD	37		-D91/06			
,									
,									
,									
	9113722	ﾄﾗｯｸﾘﾝｸ ｱｯｾﾝ	TRACK-LINK ASS'Y	2		D91/07-			
00-13	9096710	･ﾄﾗｯｸﾘﾝｸ ｱｯｾﾝ	･TRACK-LINK ASS'Y	1		D91/07-			
00	1015394	･･ﾄﾗｯｸﾘﾝｸ;B	･･TRACK-LINK;B	36		D91/07-			
01	1015395	･･ﾄﾗｯｸﾘﾝｸ;B	･･TRACK-LINK;B	37		D91/07-			
02	4262581	･･ﾄﾗｯｸﾘﾝｸ;ﾏｽﾀ	･･TRACK-LINK;M	1		D91/07-			
03	4156583	･･ﾋﾟﾝ	･･PIN	36		D91/07-			
05	4263097	･･ﾋﾟﾝ;ﾏｽﾀ	･･PIN;MASTER	1		D91/07-			
07	4262585	･･ｶﾗｰ	･･COLLAR	2		D91/07-			
10	4188841	･･ﾘﾝｸﾞ	･･RING	1		D91/07-			
11	4262584	･･ｼｰﾙ	･･SEAL	72		D91/07-20492	I	4283930	72
11	4283930	･･ｼｰﾙ	･･SEAL	72		20493-			
12	4262582	･･ﾌﾞｯｼﾝｸﾞ	･･BUSHING	36		D91/07-			
13	4262583	･･ﾌﾞｯｼﾝｸﾞ;ﾏｽﾀ	･･BUSHING;MASTER	1		D91/07-			
21	4262586	･ﾎﾞﾙﾄ;ｼｭｰ	･BOLT;SHOE	148		D91/07-			
22	4262587	･ﾅｯﾄ	･NUT	148		D91/07-			
23	6012551	･ｼｭｰ;ﾗﾊﾞｰﾊﾟｯﾄ	･SHOE;RUBBER-PAD	37		D91/07-			

ロングアーム 2.12M
Long Arm 2.12M

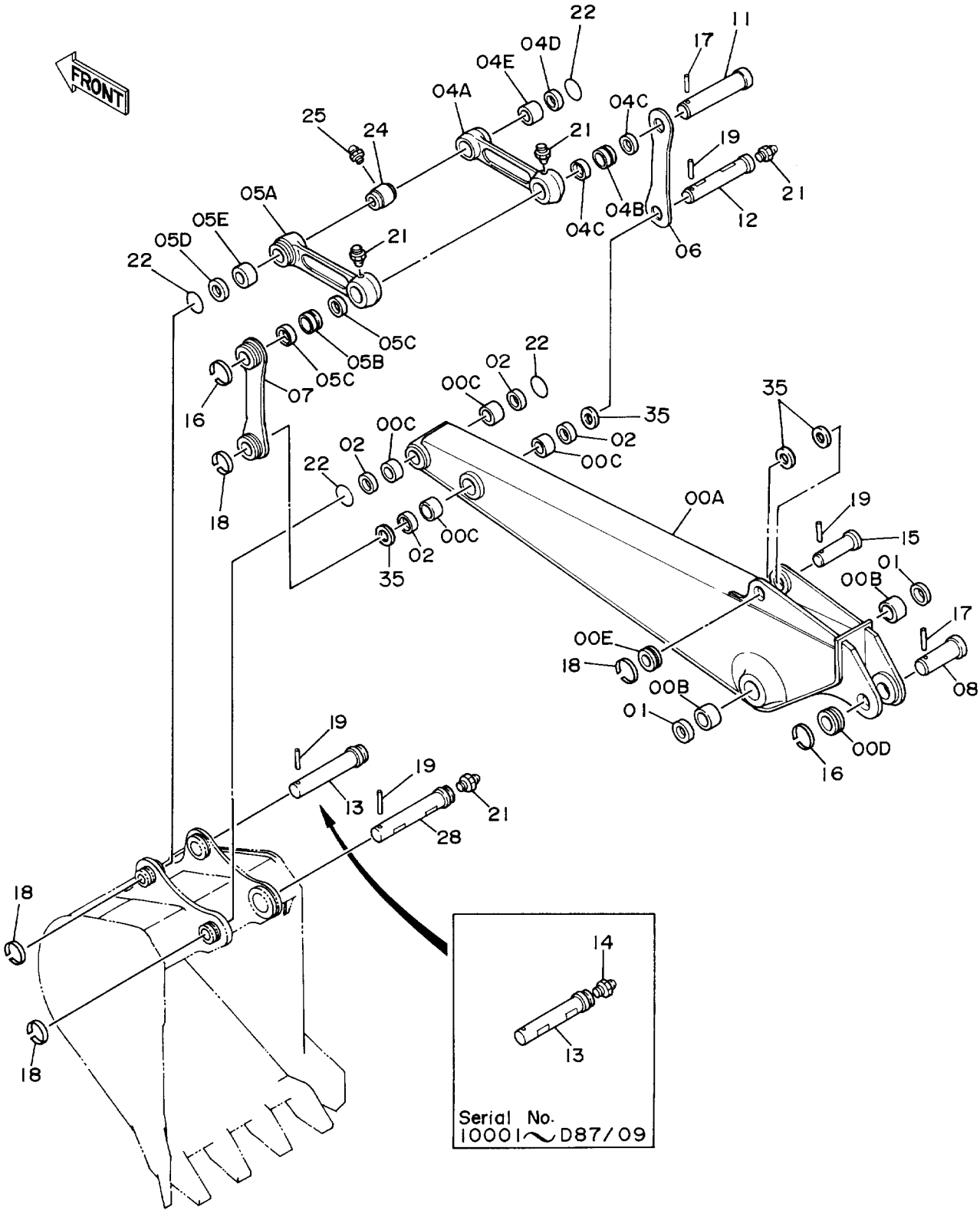

ﾛﾝｸﾞｱｰﾑ 2.12M

LONG ARM 2.12M

10001-

符号 ITEM	部品番号 PART NO.	部品名 PART NAME	or PART NAME CODE	数量 Q'TY	サービスコード S.C	適用号機 SERIAL NO.	互換性 ICA	代替部品 REPLACEABLE PART 部品番号 PART NO.	数量 Q'TY
00A-E	7018755	ｱｰﾑ ｱｯｾﾝ	ARM ASS'Y	1					
00A	6008779	・ｱｰﾑ	・ARM	1					
00B	4197842	・ﾌﾞｯｼﾝｸﾞ	・BUSHING	2					
00C	4197841	・ﾌﾞｯｼﾝｸﾞ	・BUSHING	4					
00D	4197031	・ｽﾄｯﾊﾟ	・STOPPER	1	W				
00E	4197029	・ｽﾄｯﾊﾟ	・STOPPER	1	W				
01	4094086	ｼｰﾙ;ﾀﾞｽﾄ	SEAL;DUST	2					
02	4094088	ｼｰﾙ;ﾀﾞｽﾄ	SEAL;DUST	4					
04A-E	8040619	ﾘﾝｸ ｱｯｾﾝ (ﾐｷﾞ)	LINK ASS'Y (R)	1					
04A	3040532	・ﾘﾝｸ	・LINK	1					
04B	4197839	・ﾌﾞｯｼﾝｸﾞ	・BUSHING	1					
04C	4094087	・ｼｰﾙ;ﾀﾞｽﾄ	・SEAL;DUST	2					
04D	4094088	・ｼｰﾙ;ﾀﾞｽﾄ	・SEAL;DUST	1					
04E	4197841	・ﾌﾞｯｼﾝｸﾞ	・BUSHING	1					
05A-E	8040620	ﾘﾝｸ ｱｯｾﾝ (ﾋﾀﾞﾘ)	LINK ASS'Y (L)	1					
05A	3040533	・ﾘﾝｸ	・LINK	1					
05B	4197839	・ﾌﾞｯｼﾝｸﾞ	・BUSHING	1					
05C	4094087	・ｼｰﾙ;ﾀﾞｽﾄ	・SEAL;DUST	2					
05D	4094088	・ｼｰﾙ;ﾀﾞｽﾄ	・SEAL;DUST	1					
05E	4197841	・ﾌﾞｯｼﾝｸﾞ	・BUSHING	1					
06	3037342	ﾘﾝｸ (ﾐｷﾞ)	LINK (R)	1					
07	8037570	ﾘﾝｸ (ﾋﾀﾞﾘ)	LINK (L)	1					
08	3038480	ﾋﾟﾝ	PIN	1					
11	3037350	ﾋﾟﾝ	PIN	1					
12	3037349	ﾋﾟﾝ	PIN	1					
13	3037345	ﾋﾟﾝ	PIN	1		-D87/09	T	3037346	1
,								9730884	1
,								J75481	1
13	3037346	ﾋﾟﾝ	PIN	1		D87/10-D88/05	I	3046682	1
13	3046682	ﾋﾟﾝ	PIN	1		D88/06-			
14	J75481	ﾌｲｯﾃﾝｸﾞ	FITTING	1		-D87/09			
15	3038481	ﾋﾟﾝ	PIN	1					
16	4065688	ﾘﾝｸﾞ	RING	2					
17	4065689	ﾋﾟﾝ	PIN	2					
18	4141000	ﾘﾝｸﾞ	RING	4					
19	4141001	ﾋﾟﾝ	PIN	4					
21	J75481	ﾌｲｯﾃﾝｸﾞ	FITTING	4					
22	4094085	O-ﾘﾝｸﾞ	O-RING	4		-D88/01	I	4237801	4
22	4237801	O-ﾘﾝｸﾞ	O-RING	4		D88/02-			
24	4037725	ﾋﾟｰｽ	PIECE	1		-D87/09			

ロングアーム 2.12M
Long Arm 2.12M

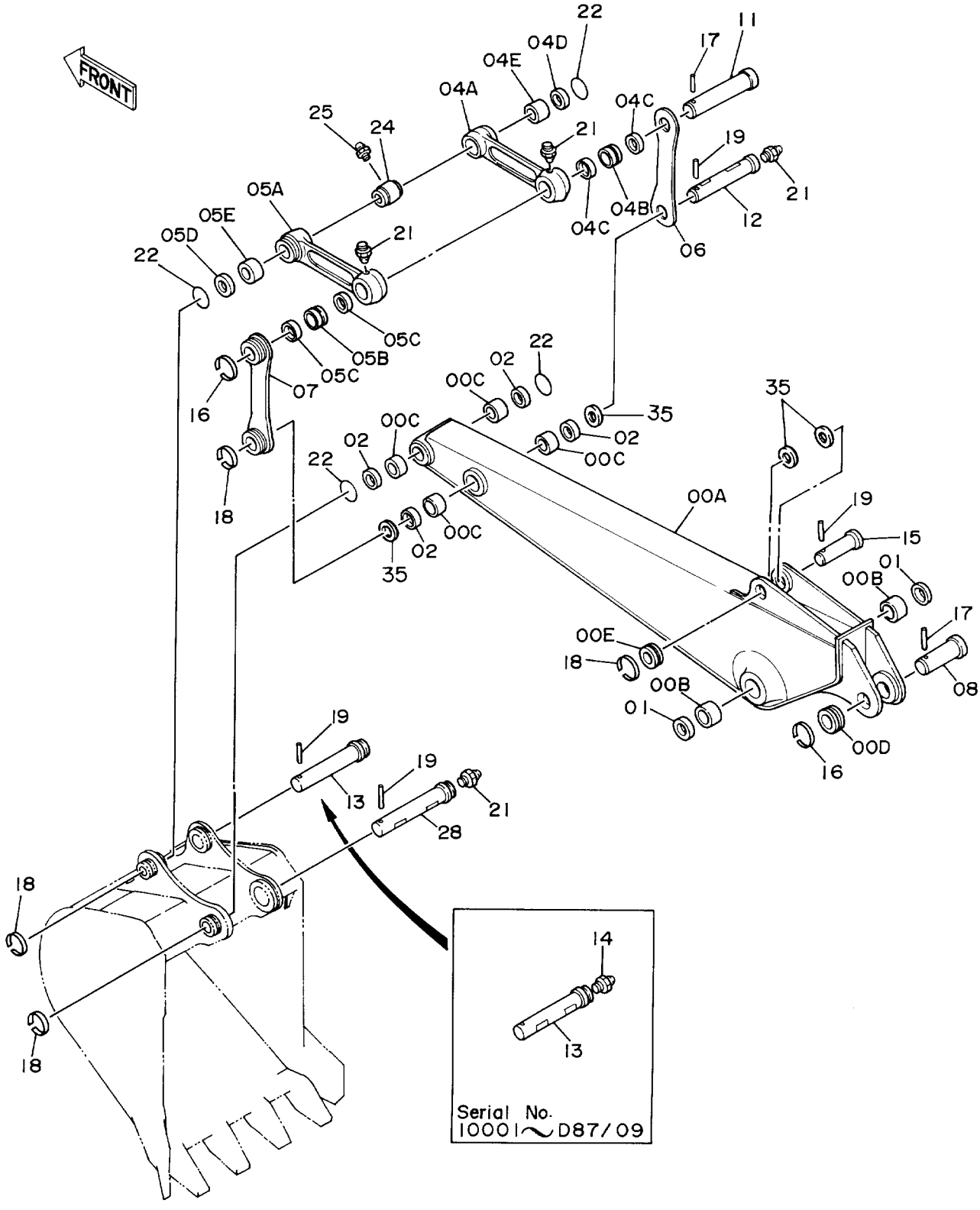

ロング アーム 2.12M

LONG ARM 2.12M

10001-

符号 ITEM	部品番号 PART NO.	部品名 PART NAME	or PART NAME CODE	数量 Q'TY	サービスコード S.C	適用号機 SERIAL NO.	互換性 ICA	代替部品 REPLACEABLE PART 部品番号 PART NO.	代替部品 REPLACEABLE PART 数量 Q'TY
24	9730884	スペーサ	SPACER	1		D87/10-			
25	J75481	フイツテング	FITTING	1		D87/10-			
28	3041074	ピン	PIN	1					
35	4054502	スペーサ	SPACER	4					

バケット 0.1
Bucket 0.1

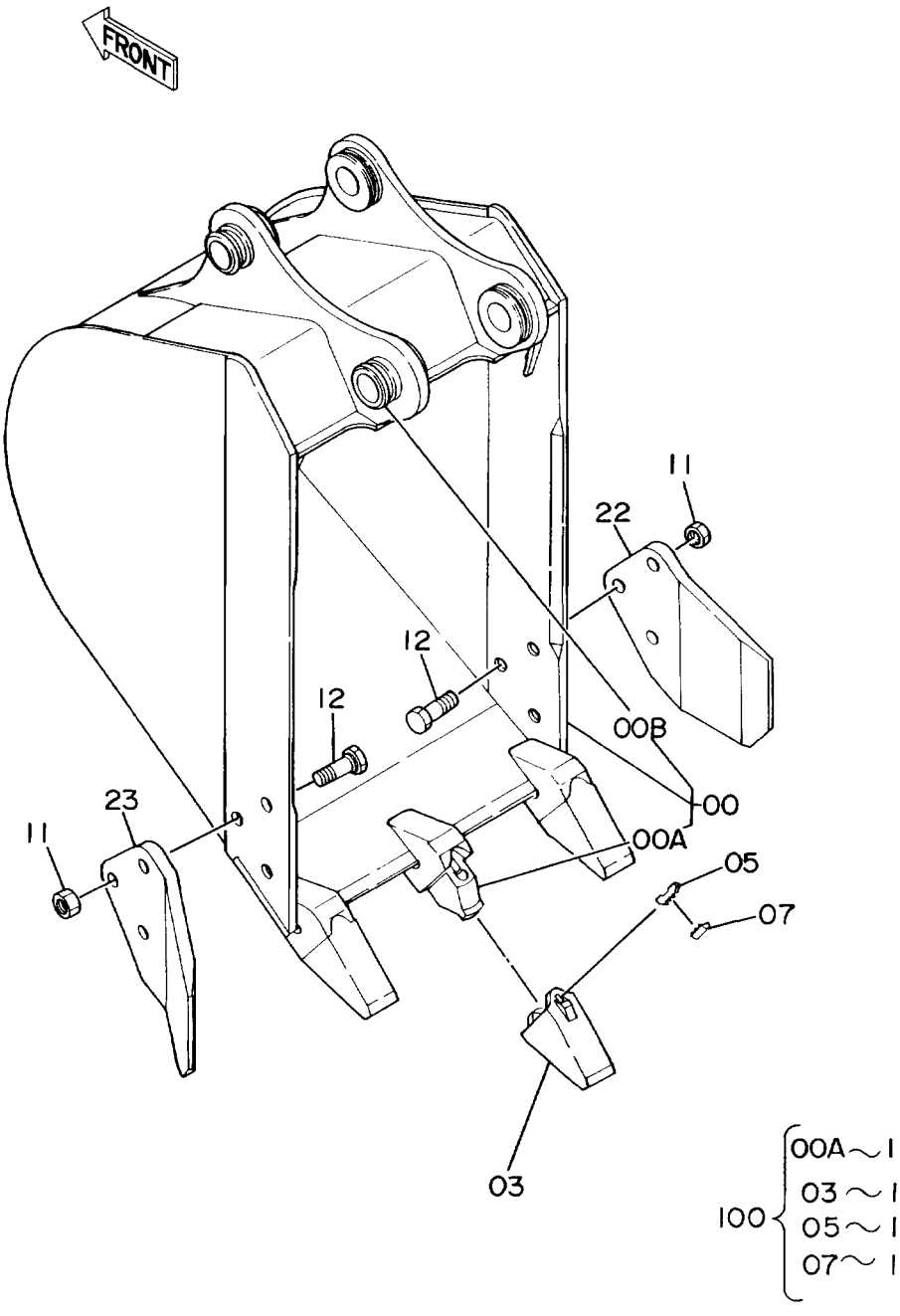

バケット 0.1

BUCKET 0.1

10001-

符号 ITEM	部品番号 PART NO.	部品名 PART NAME	or PART NAME CODE	数量 Q'TY	サービスコード S.C	適用号機 SERIAL NO.	互換性 ICA	代替部品 REPLACEABLE PART 部品番号 PART NO.	代替部品 REPLACEABLE PART 数量 Q'TY
	9077961	バケット アッセン	BUCKET ASS'Y	1					
00	9077962	・バケット	・BUCKET	1					
00A	4135495	・・アダプタ;ツース	・・ADAPTER;TOOTH	3	WK				
00B	4197029	・・ストッパ	・・STOPPER	2	W				
03	4135496	・ポイント;ツース	・POINT;TOOTH	3	K				
05	4135497	・ピン;ロック	・PIN;LOCK	3	K				
07	4135498	・ラバー;ロック	・RUBBER;LOCK	3	K				
11	J953020	・ナット	・NUT	6					
12	4152074	・ボルト	・BOLT	6					
22	3039775	・カッタ;サイド	・CUTTER;SIDE	1		-D89/12	Y	3053595	1
22	3053595	・カッタ;サイド	・CUTTER;SIDE	1		D90/01-			
23	3039776	・カッタ;サイド	・CUTTER;SIDE	1		-D89/12	Y	3053596	1
23	3053596	・カッタ;サイド	・CUTTER;SIDE	1		D90/01-			
,									
100	9054069	キット;ポイント	KIT;POINT	3					

バケット 0.2
Bucket 0.2

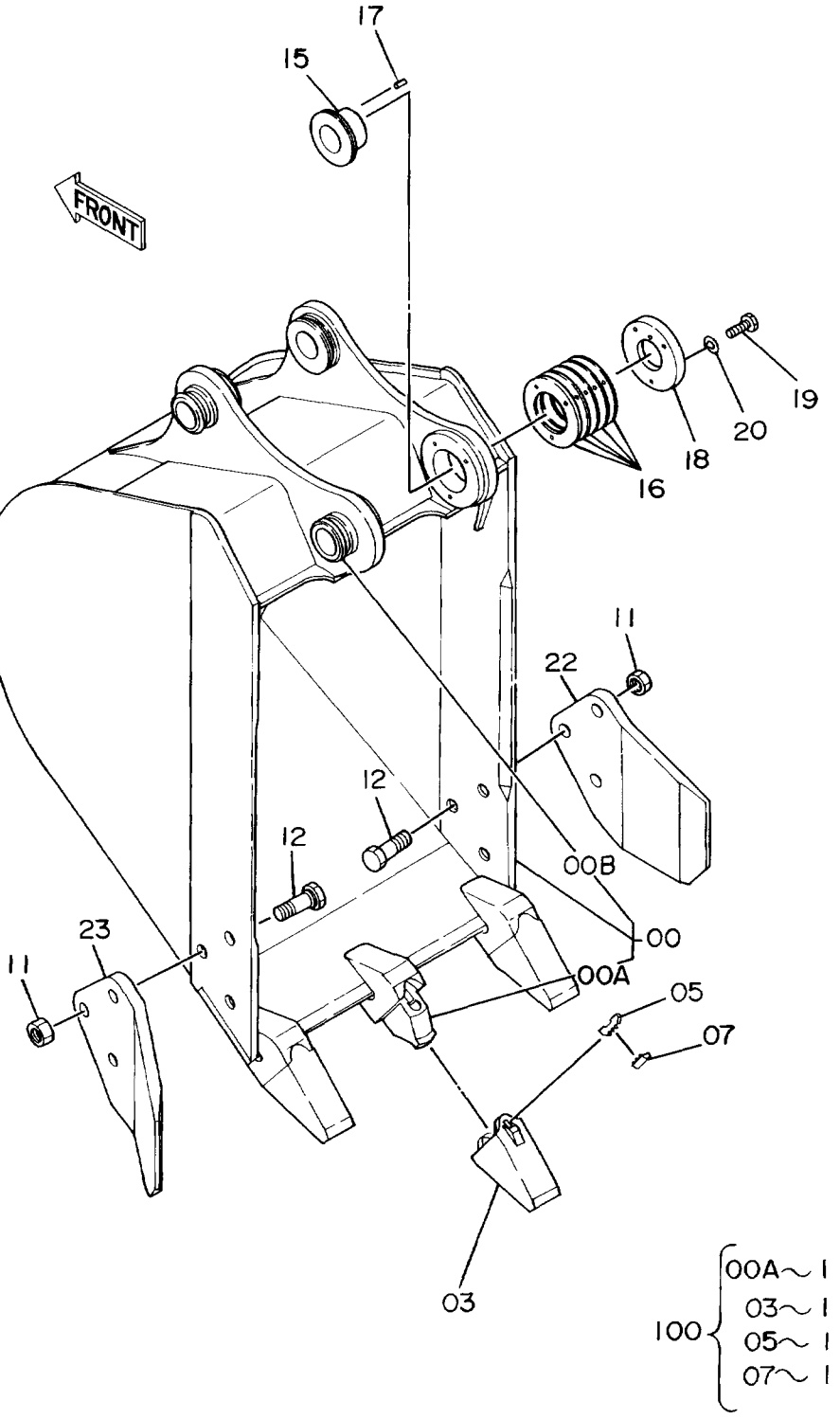

バケット 0.2
BUCKET 0.2

10001-

符号 ITEM	部品番号 PART NO.	部品名 PART NAME	or PART NAME CODE	数量 Q'TY	サービスコード S.C	適用号機 SERIAL NO.	互換性 ICA	代替部品 REPLACEABLE PART 部品番号 PART NO.	代替部品 REPLACEABLE PART 数量 Q'TY
	9077963	バケット アッセン	BUCKET ASS'Y	1					
00	9077964	・バケット	・BUCKET	1					
00A	4135495	・・アダプタ;ツース	・・ADAPTER;TOOTH	3	WK				
00B	4197029	・・ストッパ	・・STOPPER	2	W				
03	4135496	・ポイント;ツース	・POINT;TOOTH	3	K				
05	4135497	・ピン;ロック	・PIN;LOCK	3	K				
07	4135498	・ラバー;ロック	・RUBBER;LOCK	3	K				
11	J953020	・ナット	・NUT	6					
12	4152074	・ボルト	・BOLT	6					
15	3037352	・ブッシング	・BUSHING	1					
16	4197838	・シム 1.0	・SHIM 1.0	5	R				
17	4198156	・ピン;ノック	・PIN;KNOCK	1					
18	4197837	・プレート	・PLATE	1					
19	J901035	・ボルト	・BOLT	3					
20	A590910	・ワッシャ;スプリング	・WASHER;SPRING	3					
22	3039775	・カッタ;サイド	・CUTTER;SIDE	1		-D89/12	Y	3053595	1
22	3053595	・カッタ;サイド	・CUTTER;SIDE	1		D90/01-			
23	3039776	・カッタ;サイド	・CUTTER;SIDE	1		-D89/12	Y	3053596	1
23	3053596	・カッタ;サイド	・CUTTER;SIDE	1		D90/01-			
,									
100	9054069	キット;ポイント	KIT;POINT	3					

バケット 0.3
Bucket 0.3

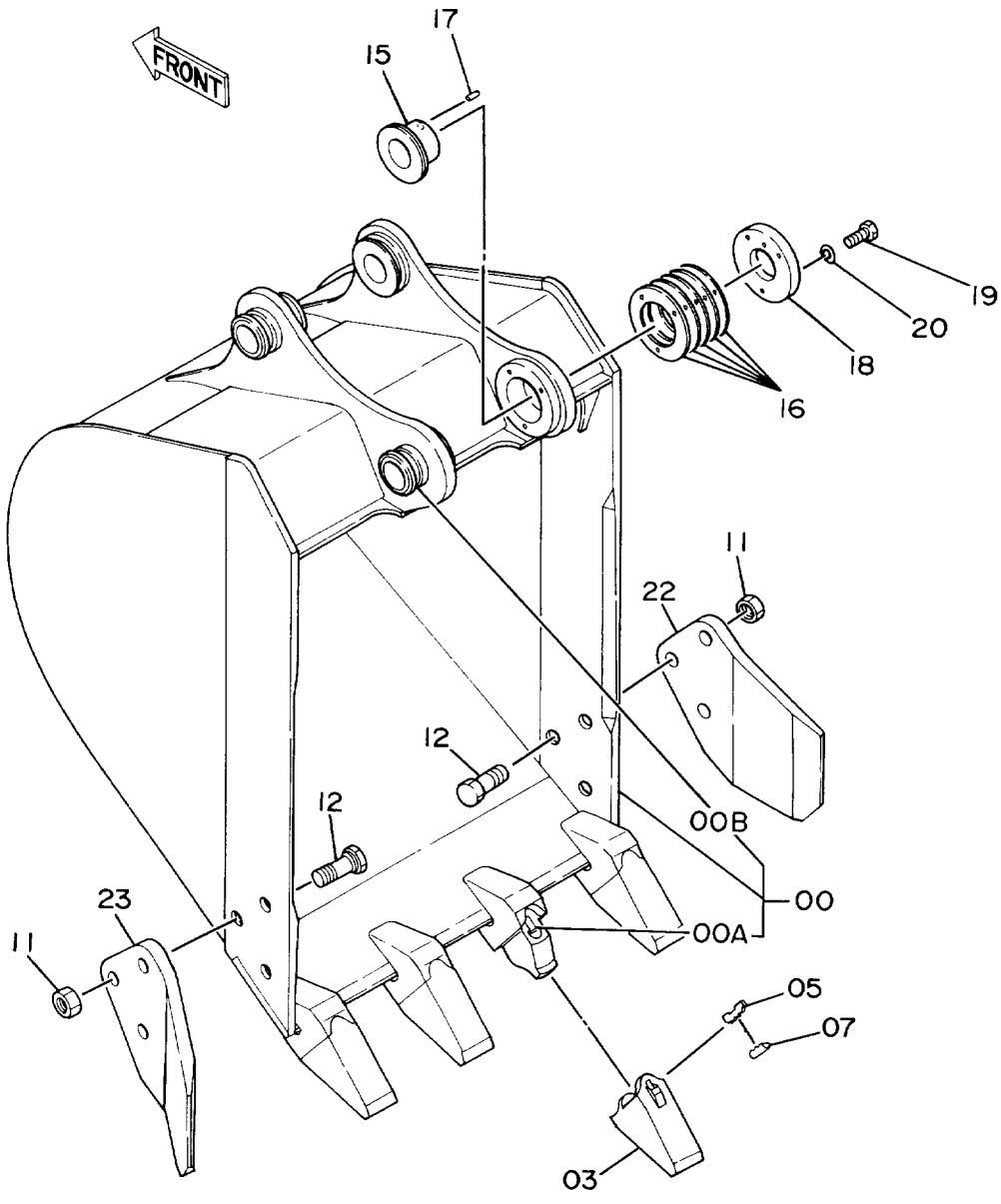

100 { 00A～1, 03～1, 05～1, 07～1 }

バケット 0.3

BUCKET 0.3

10001-

符号 ITEM	部品番号 PART NO.	部品名 PART NAME	or PART NAME CODE	数量 Q'TY	サービスコード S.C	適用号機 SERIAL NO.	互換性 ICA	代替部品 REPLACEABLE PART 部品番号 PART NO.	代替部品 REPLACEABLE PART 数量 Q'TY
	9077965	バケット アッセン	BUCKET ASS'Y	1					
00	9077966	・バケット	・BUCKET	1					
00A	4135495	・・アダプタ;ツース	・・ADAPTER;TOOTH	4	WK				
00B	4197029	・・ストッパ	・・STOPPER	2	W				
03	4135496	・ポイント;ツース	・POINT;TOOTH	4	K				
05	4135497	・ピン;ロック	・PIN;LOCK	4	K				
07	4135498	・ラバー;ロック	・RUBBER;LOCK	4	K				
11	J953020	・ナット	・NUT	6					
12	4152074	・ボルト	・BOLT	6					
15	3037352	・ブッシング	・BUSHING	1					
16	4197838	・シム 1.0	・SHIM 1.0	5	R				
17	4198156	・ピン;ノック	・PIN;KNOCK	1					
18	4197837	・プレート	・PLATE	1					
19	J901035	・ボルト	・BOLT	3					
20	A590910	・ワッシャ;スプリング	・WASHER;SPRING	3					
22	3039775	・カッタ;サイド	・CUTTER;SIDE	1		-D89/12	Y	3053595	1
22	3053595	・カッタ;サイド	・CUTTER;SIDE	1		D90/01-			
23	3039776	・カッタ;サイド	・CUTTER;SIDE	1		-D89/12	Y	3053596	1
23	3053596	・カッタ;サイド	・CUTTER;SIDE	1		D90/01-			
,									
100	9054069	キット;ポイント	KIT;POINT	4					

法面バケット
Slope-Finishing Blade

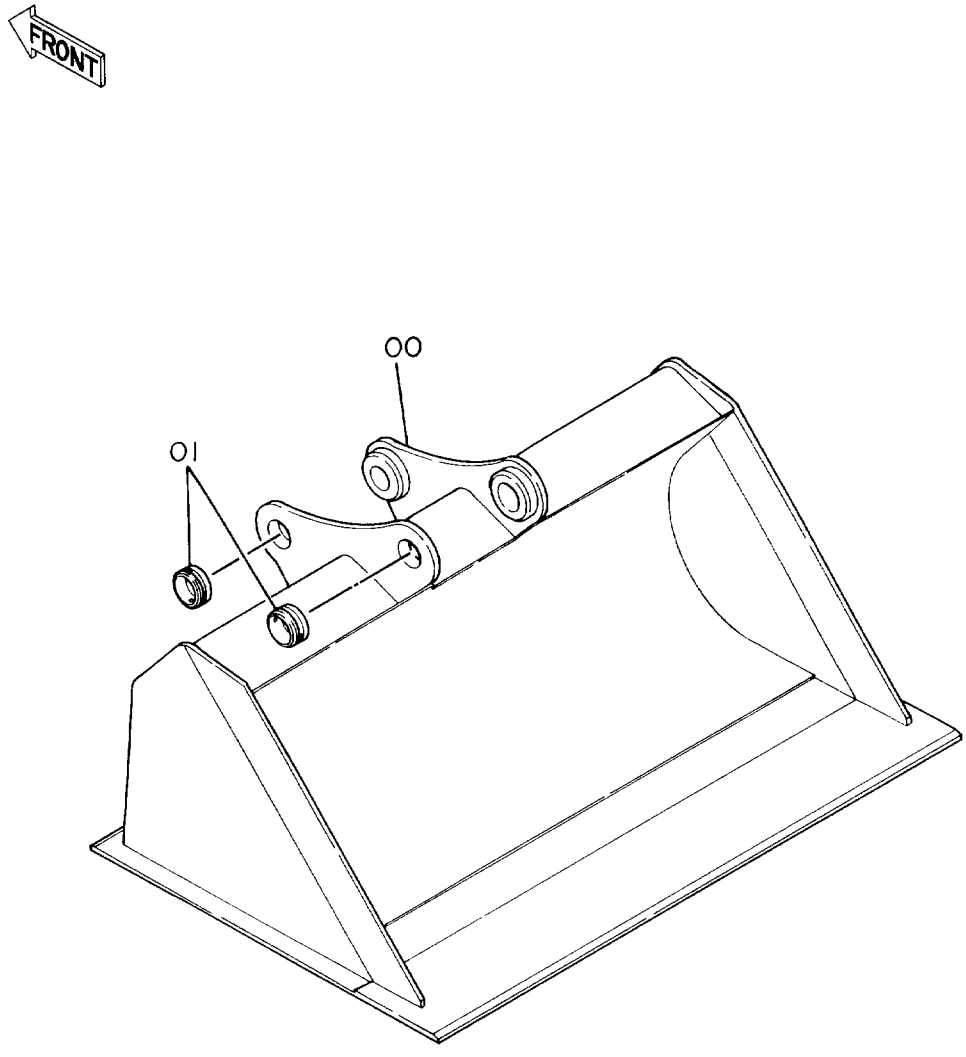

ノリメン バケット

SLOPE-FINISHING BLADE

10001-

符号 ITEM	部品番号 PART NO.	部品名 PART NAME	or	PART NAME CODE	数量 Q'TY	サービスコード S.C	適用号機 SERIAL NO.	互換性 ICA	代替部品 REPLACEABLE PART 部品番号 PART NO.	代替部品 REPLACEABLE PART 数量 Q'TY
	9079032	ノリメンバケット		SLOPE-FINISHING BLADE	1					
00	6009142	・ノリメンバケット		・SLOPE-FINISHING BLADE	1					
01	4197029	・ストッパ		・STOPPER	2	W				

ブレーカ & クラッシャ用配管 (1)
Pipings (1) For Breaker & Crasher

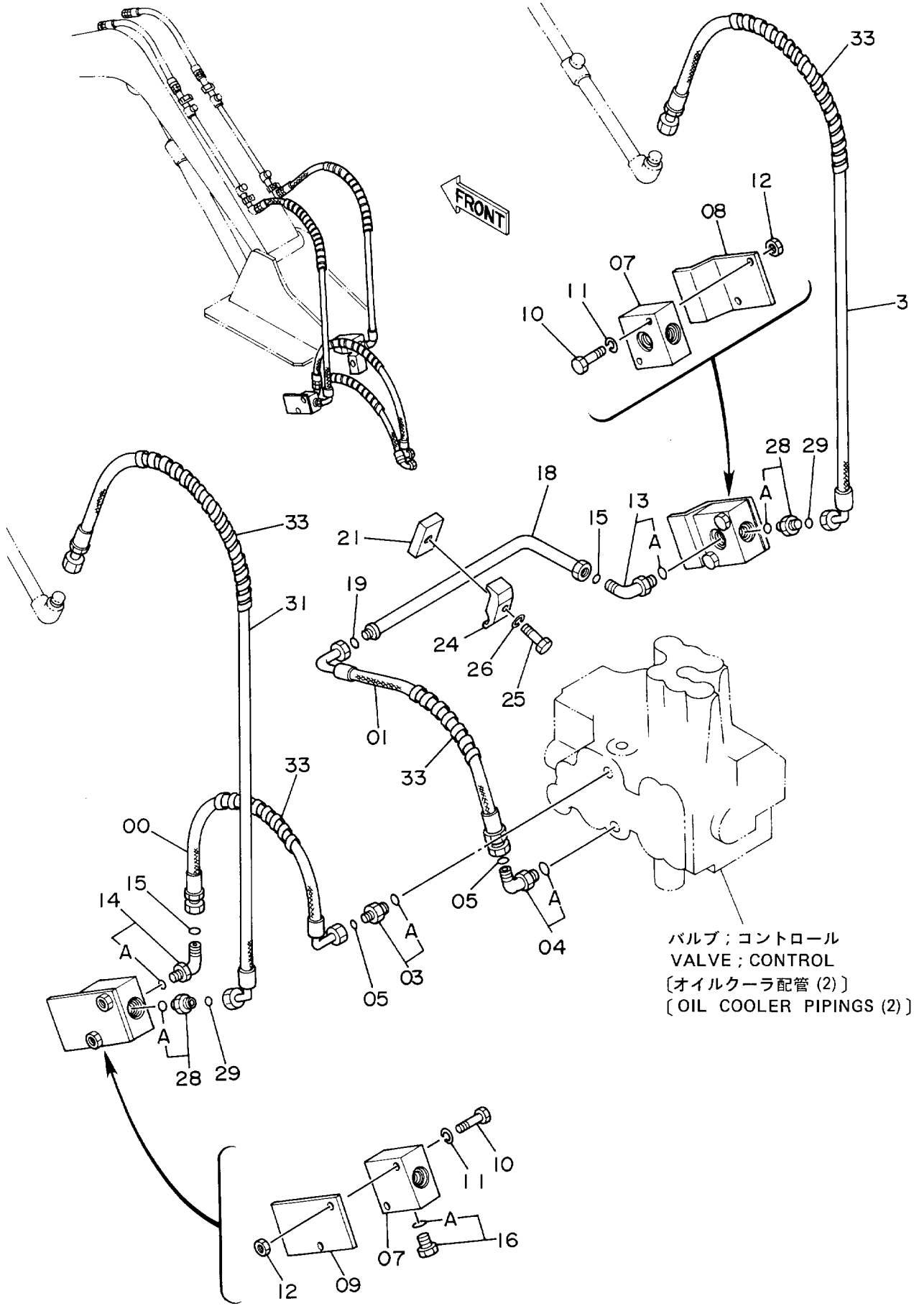

ﾌﾞﾚｰｶ & ｸﾗｯｼｬ ﾖｳ ﾊｲｶﾝ (1)

PIPINGS (1) FOR BREAKER & CRASHER

10001-

符号 ITEM	部品番号 PART NO.	部品名 PART NAME	or PART NAME CODE	数量 Q'TY	サービスコード S.C	適用号機 SERIAL NO.	互換性 ICA	代替部品 REPLACEABLE PART 部品番号 PART NO.	代替部品 REPLACEABLE PART 数量 Q'TY
00	4218432	ﾎｰｽ	HOSE	1					
01	4218433	ﾎｰｽ	HOSE	1					
03	4189602	ｱﾀﾞﾌﾟﾀ;S	ADAPTER;S	1					
03A	4506418	･O-ﾘﾝｸﾞ	･O-RING	1					
04	4200580	ｴﾙﾎﾞ;S	ELBOW;S	1					
04A	4506418	･O-ﾘﾝｸﾞ	･O-RING	1					
05	4138938	O-ﾘﾝｸﾞ	O-RING	2					
07	3041279	ﾌﾞﾛｯｸ	BLOCK	2					
08	4221790	ｻﾎﾟｰﾄ	SUPPORT	1					
09	4218822	ｻﾎﾟｰﾄ	SUPPORT	1					
10	J900855	ﾎﾞﾙﾄ	BOLT	4					
11	A590908	ﾜｯｼｬ;ｽﾌﾟﾘﾝｸﾞ	WASHER;SPRING	4					
12	M500807	ﾅｯﾄ	NUT	4					
13	4202404	ｴﾙﾎﾞ;S	ELBOW;S	1					
13A	4506418	･O-ﾘﾝｸﾞ	･O-RING	1					
14	4200580	ｴﾙﾎﾞ;S	ELBOW;S	1					
14A	4506418	･O-ﾘﾝｸﾞ	･O-RING	1					
15	4138938	O-ﾘﾝｸﾞ	O-RING	2					
16	4174541	ﾌﾟﾗｸﾞ	PLUG	1					
16A	4506418	･O-ﾘﾝｸﾞ	･O-RING	1					
18	9729793	ﾊﾟｲﾌﾟ	PIPE	1					
19	4187308	O-ﾘﾝｸﾞ	O-RING	1					
21	4218821	ｼｰﾄ;ｽｸﾘｭ	SEAT;SCREW	1	W				
24	4190125	ｸﾗﾝﾌﾟ;ﾊﾟｲﾌﾟ	CLAMP;PIPE	1					
25	J901245	ﾎﾞﾙﾄ	BOLT	1					
26	A590912	ﾜｯｼｬ;ｽﾌﾟﾘﾝｸﾞ	WASHER;SPRING	1					
28	4189602	ｱﾀﾞﾌﾟﾀ;S	ADAPTER;S	2					
28A	4506418	･O-ﾘﾝｸﾞ	･O-RING	1					
29	4138938	O-ﾘﾝｸﾞ	O-RING	2					
31	4218431	ﾎｰｽ	HOSE	2					
33	4044420	ﾌﾟﾛﾃｸﾀ	PROTECTOR	4					

ブレーカ & クラッシャ用配管 (2)
Pipings (2) For Breaker & Crasher

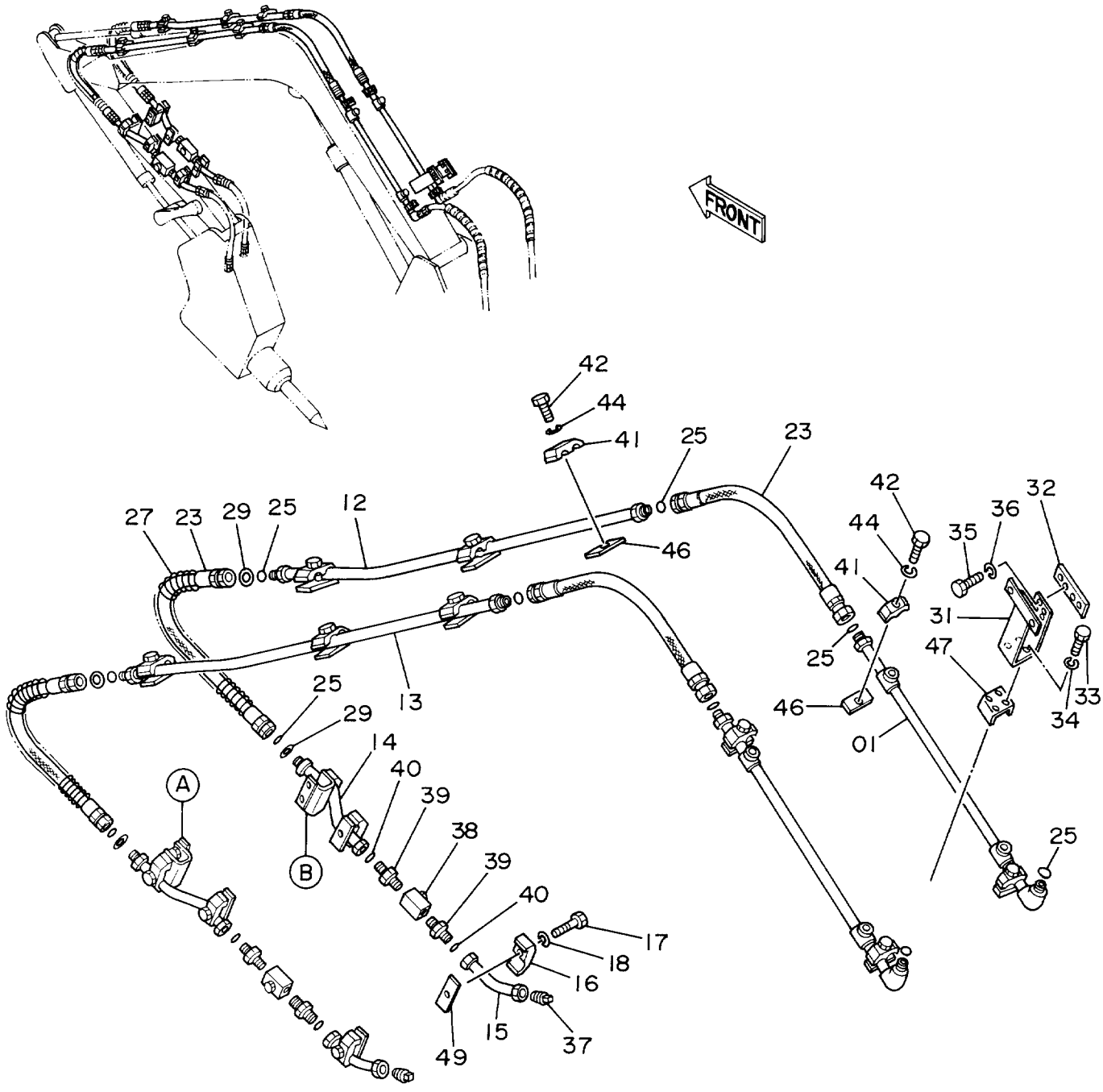

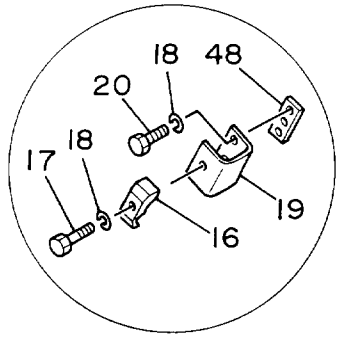

DETAIL Ⓐ

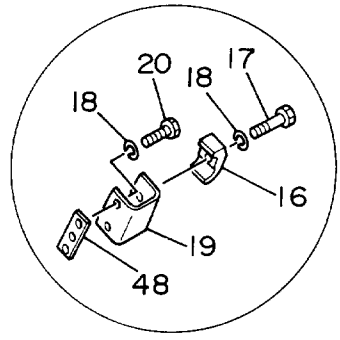

DETAIL Ⓑ

ﾌﾞﾚｰｶ & ｸﾗｯｼｬ ﾖｳ ﾊｲｶﾝ (2)

PIPINGS (2) FOR BREAKER & CRASHER

10001-

符号 ITEM	部品番号 PART NO.	部品名 PART NAME	or PART NAME CODE	数量 Q'TY	サービスコード S.C	適用号機 SERIAL NO.	互換性 ICA	代替部品 REPLACEABLE PART 部品番号 PART NO.	数量 Q'TY
01	9729695	ﾊﾟｲﾌﾟ	PIPE	2					
12	8041176	ﾊﾟｲﾌﾟ	PIPE	1					
13	8041201	ﾊﾟｲﾌﾟ	PIPE	1					
14	9729694	ﾊﾟｲﾌﾟ	PIPE	2					
15	8041170	ﾊﾟｲﾌﾟ	PIPE	2					
16	4190125	ｸﾗﾝﾌﾟ;ﾊﾟｲﾌﾟ	CLAMP;PIPE	6					
17	J901250	ﾎﾞﾙﾄ	BOLT	6					
18	A590912	ﾜｯｼｬ;ｽﾌﾟﾘﾝｸﾞ	WASHER;SPRING	10					
19	4218369	ﾌﾞﾗｹｯﾄ	BRACKET	2					
20	J901235	ﾎﾞﾙﾄ	BOLT	4					
23	4188986	ﾎｰｽ	HOSE	4					
25	4138938	O-ﾘﾝｸﾞ	O-RING	10					
27	4053608	ﾌﾟﾛﾃｸﾀ;ﾎｰｽ	PROTECTOR;HOSE	2					
29	4073051	ﾜｯｼｬ	WASHER	4					
31	8041172	ﾌﾞﾗｹｯﾄ	BRACKET	1					
32	4209816	ﾌﾞﾗｹｯﾄ	BRACKET	1					
33	J901225	ﾎﾞﾙﾄ	BOLT	4					
34	A590912	ﾜｯｼｬ;ｽﾌﾟﾘﾝｸﾞ	WASHER;SPRING	4					
35	J901020	ﾎﾞﾙﾄ	BOLT	2					
36	A590910	ﾜｯｼｬ;ｽﾌﾟﾘﾝｸﾞ	WASHER;SPRING	2					
37	94-2024	ﾌﾟﾗｸﾞ	PLUG	2					
38	4216176	ﾊﾞﾙﾌﾞ;ｽﾄｯﾌﾟ	VALVE;STOP	2					
39	4217134	ｱﾀﾞﾌﾟﾀ;S	ADAPTER;S	4					
40	4187308	O-ﾘﾝｸﾞ	O-RING	4					
41	4189858	ｸﾗﾝﾌﾟ;ﾊﾟｲﾌﾟ	CLAMP;PIPE	10					
42	J901245	ﾎﾞﾙﾄ	BOLT	10					
44	A590912	ﾜｯｼｬ;ｽﾌﾟﾘﾝｸﾞ	WASHER;SPRING	10					
46	4137298	ｼｰﾄ;ｽｸﾘｭ	SEAT;SCREW	8	W				
47	4201774	ｼｰﾄ;ｽｸﾘｭ	SEAT;SCREW	1	W				
48	4218287	ｼｰﾄ;ｽｸﾘｭ	SEAT;SCREW	2	W				
49	4189579	ｼｰﾄ;ｽｸﾘｭ	SEAT;SCREW	4	W				

ブレーカ & クラッシャ用配管 (3) 〈NPK〉
Pipings (3) For Breaker & Crasher 〈NPK〉

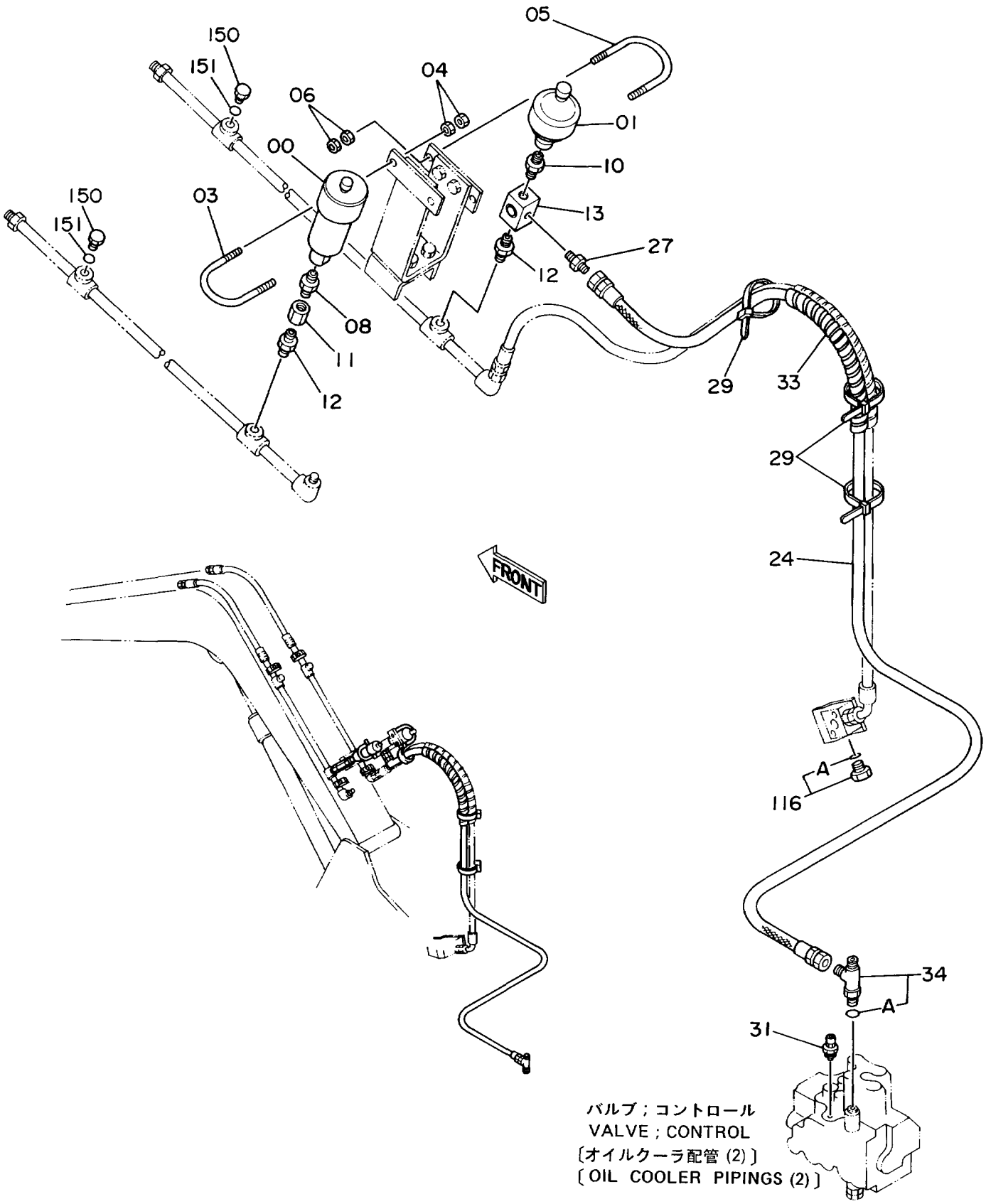

ﾌﾞﾚｰｶ & ｸﾗｯｼｬ ﾖｳ ﾊｲｶﾝ (3) <NPK>

PIPINGS (3) FOR BREAKER & CRASHER <NPK>

10001-

符号 ITEM	部品番号 PART NO.	部品名 PART NAME	or PART NAME CODE	数量 Q'TY	サービスコード S.C	適用号機 SERIAL NO.	互換性 ICA	代替部品 REPLACEABLE PART 部品番号 PART NO.	代替部品 REPLACEABLE PART 数量 Q'TY
00	4216290	ｱｷｭﾑﾚｰﾀ	ACCUMULATOR	1					
01	4206669	ｱｷｭﾑﾚｰﾀ	ACCUMULATOR	1					
03	4216932	ﾎﾞﾙﾄ;U	BOLT;U	1					
04	J950012	ﾅｯﾄ	NUT	4					
05	4199052	ﾎﾞﾙﾄ;U	BOLT;U	1					
06	J950010	ﾅｯﾄ	NUT	4					
08	94-1703	ｱﾀﾞﾌﾟﾀ;S	ADAPTER;S	1					
10	94-1902	ｱﾀﾞﾌﾟﾀ;S	ADAPTER;S	1					
11	94-0677	ｿｹｯﾄ;S	SOCKET;S	1					
12	4217207	ｱﾀﾞﾌﾟﾀ;S	ADAPTER;S	2					
13	4216289	ﾊﾞﾙﾌﾞ;ｽﾄｯﾌﾟ	VALVE;STOP	1					
24	4218429	ﾎｰｽ	HOSE	1					
27	4215648	ｱﾀﾞﾌﾟﾀ;S	ADAPTER;S	1					
29	4055312	ｸﾘｯﾌﾟ;ﾊﾞﾝﾄﾞ	CLIP;BAND	3					
31	4157024	ﾊﾞﾙﾌﾞ;ﾘﾘｰﾌ	VALVE;RELIEF	2					
33	4044420	ﾌﾟﾛﾃｸﾀ	PROTECTOR	2					
34	4205363	ﾁｰ;S	TEE;S	1					
34A	4509180	･O-ﾘﾝｸﾞ	･O-RING	1					
116	4174541	ﾌﾟﾗｸﾞ	PLUG	1					
116A	4506418	･O-ﾘﾝｸﾞ	･O-RING	1					
150	4094608	ﾌﾟﾗｸﾞ	PLUG	2					
151	4506418	O-ﾘﾝｸﾞ	O-RING	2					

ブレーカ & クラッシャ用配管 (3)〈オカダ・古河〉
Pipings (3) For Breaker & Crasher 〈OKADA•FURUKAWA〉

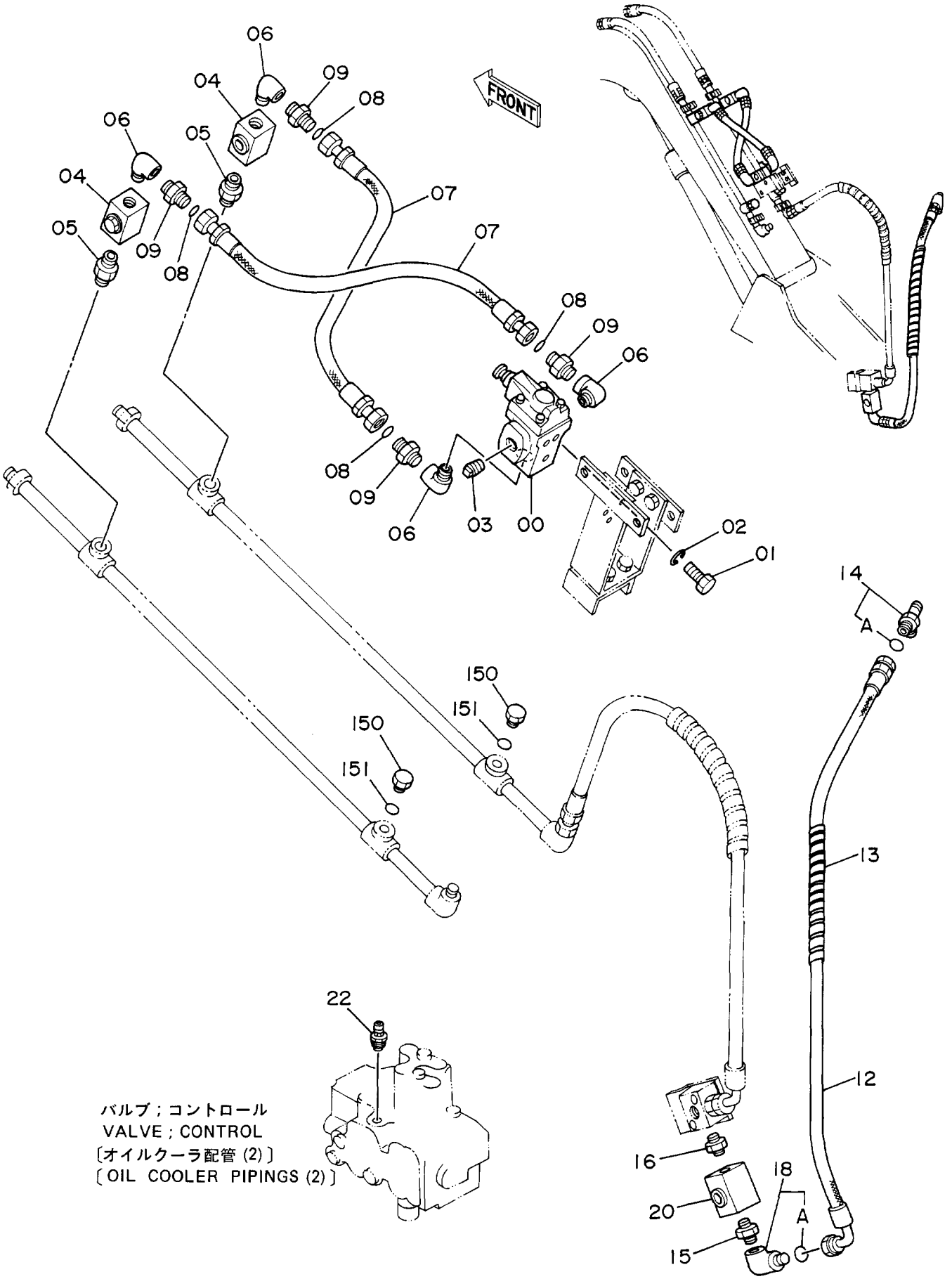

ﾌﾞﾚｰｶ & ｸﾗｯｼｬ ﾖｳ ﾊｲｶﾝ (3) <ｵｶﾀﾞ・ﾌﾙｶﾜ>

PIPINGS (3) FOR BREAKER & CRASHER <OKADA • FURUKAWA>

10001-

符号 ITEM	部品番号 PART NO.	部品名 PART NAME	or PART NAME CODE	数量 Q'TY	サービスコード S.C	適用号機 SERIAL NO.	互換性 ICA	代替部品 REPLACEABLE PART 部品番号 PART NO.	数量 Q'TY
00	4216291	ﾊﾞﾙﾌﾞ;ﾘﾘｰﾌ	VALVE;RELIEF	1					
01	J900816	ﾎﾞﾙﾄ	BOLT	3					
02	A590908	ﾜｯｼｬ;ｽﾌﾟﾘﾝｸﾞ	WASHER;SPRING	3					
03	94-2013	ﾌﾟﾗｸﾞ	PLUG	1					
04	4216176	ﾊﾞﾙﾌﾞ;ｽﾄｯﾌﾟ	VALVE;STOP	2					
05	4217207	ｱﾀﾞﾌﾟﾀ;S	ADAPTER;S	2					
06	94-0632	ｴﾙﾎﾞ;S	ELBOW;S	4					
07	4218440	ﾎｰｽ	HOSE	2					
08	4138938	O-ﾘﾝｸﾞ	O-RING	4					
09	4217265	ｱﾀﾞﾌﾟﾀ;S	ADAPTER;S	4					
12	4218430	ﾎｰｽ	HOSE	1					
13	4044420	ﾌﾟﾛﾃｸﾀ	PROTECTOR	1					
14	4205363	ﾁｰ;S	TEE;S	1					
14A	4509180	•O-ﾘﾝｸﾞ	•O-RING	1					
15	4215651	ｱﾀﾞﾌﾟﾀ;S	ADAPTER;S	1					
16	4167972	ｱﾀﾞﾌﾟﾀ;S	ADAPTER;S	1					
18	4154671	ｴﾙﾎﾞ;S	ELBOW;S	1					
18A	4509180	•O-ﾘﾝｸﾞ	•O-RING	1					
20	4216176	ﾊﾞﾙﾌﾞ;ｽﾄｯﾌﾟ	VALVE;STOP	1					
22	4157024	ﾊﾞﾙﾌﾞ;ﾘﾘｰﾌ	VALVE;RELIEF	2					
150	4094608	ﾌﾟﾗｸﾞ	PLUG	2					
151	4506418	O-ﾘﾝｸﾞ	O-RING	2					

工具及び予備品
TOOLS AND SPARE PARTS

工　　具
Tools

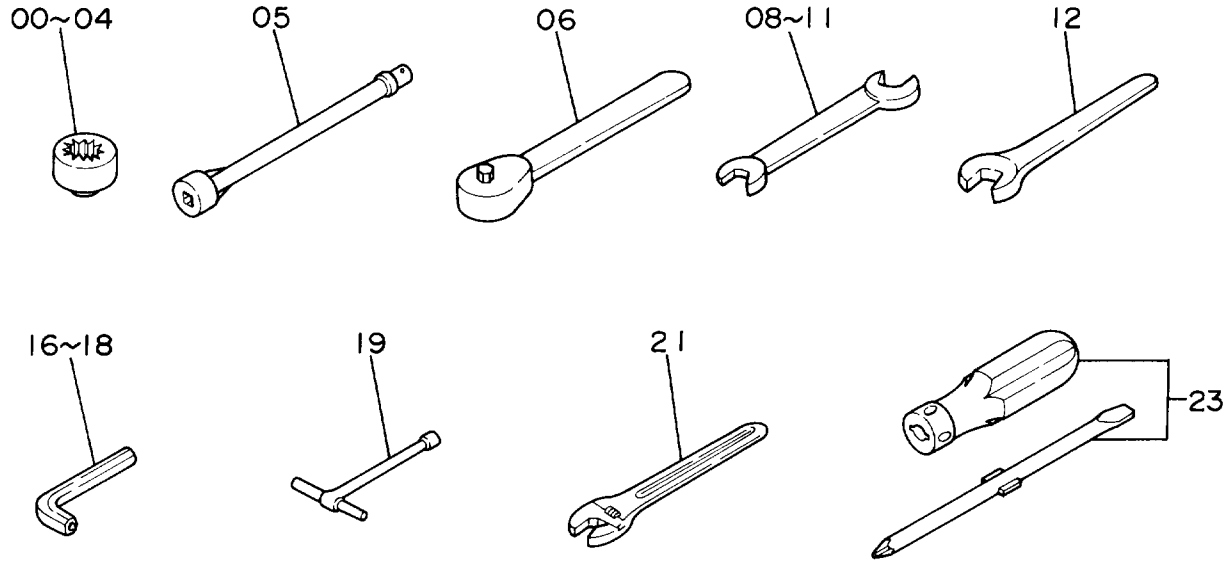
00~04
05
06
08~11
12
16~18
19
21
23

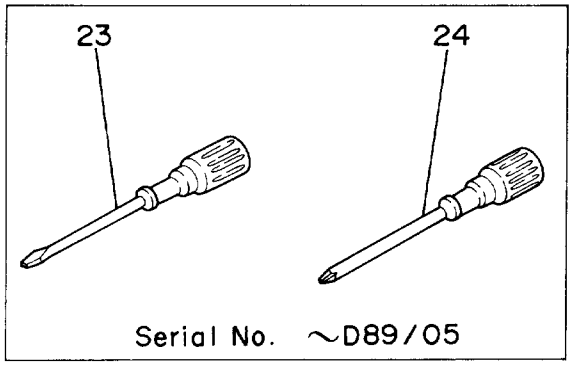
23
24
Serial No. ~D89/05

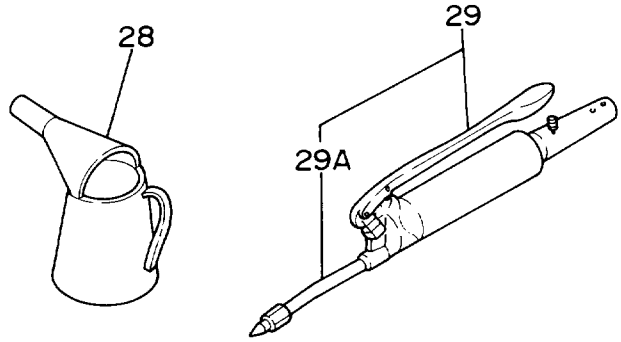
28
29
29A

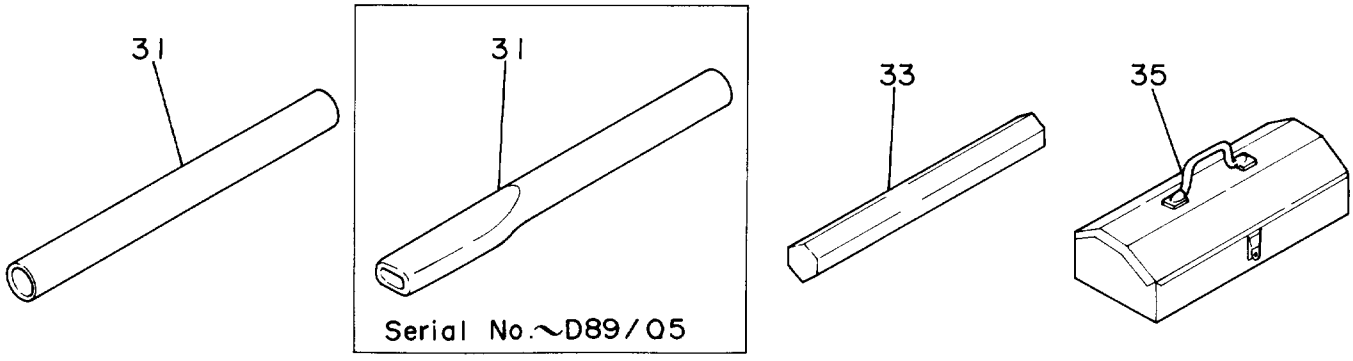
31
31
Serial No.~D89/05
33
35

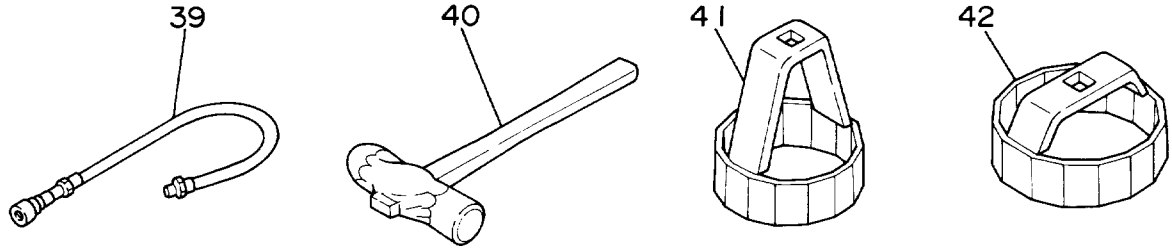
39
40
41
42

ｺｰｸﾞ
TOOLS

10001-

符号 ITEM	部品番号 PART NO.	部品名 PART NAME	or PART NAME CODE	数量 Q'TY	サービスコード S.C	適用号機 SERIAL NO.	互換性 ICA	代替部品 REPLACEABLE PART 部品番号 PART NO.	数量 Q'TY
00	D99055	ﾚﾝﾁ;ｿｹﾂﾄ (17)	WRENCH;SOCKET (17)	1					
01	D99056	ﾚﾝﾁ;ｿｹﾂﾄ (19)	WRENCH;SOCKET (19)	1					
02	989848	ﾚﾝﾁ;ｿｹﾂﾄ (22)	WRENCH;SOCKET (22)	1					
03	4200437	ﾚﾝﾁ;ｿｹﾂﾄ (24)	WRENCH;SOCKET (24)	1					
04	989850	ﾚﾝﾁ;ｿｹﾂﾄ (27)	WRENCH;SOCKET (27)	1					
05	936010	ﾊﾞｰ;ｴｸｽﾃﾝｼｮﾝ (250)	BAR;EXTENSION (250)	1					
06	985706	ﾊﾝﾄﾞﾙ;ﾗﾁｴｯﾄ (12.7)	HANDLE;RATCHET (12.7)	1					
08	989857	ｽﾊﾟﾅ (13X17)	SPANNER (13X17)	1		-D89/05	Y	4200436	1
08	4200436	ｽﾊﾟﾅ (13X17)	SPANNER (13X17)	1		D89/06-			
09	989858	ｽﾊﾟﾅ (19X22)	SPANNER (19X22)	1					
10	989859	ｽﾊﾟﾅ (24X27)	SPANNER (24X27)	1					
11	989860	ｽﾊﾟﾅ (30X32)	SPANNER (30X32)	1					
12	989861	ｽﾊﾟﾅ (36)	SPANNER (36)	1					
16	958393	ﾚﾝﾁ;ﾊﾞｰ (8)	WRENCH;BAR (8)	1					
17	958394	ﾚﾝﾁ;ﾊﾞｰ (10)	WRENCH;BAR (10)	1					
18	4004229	ﾚﾝﾁ;ﾊﾞｰ (14)	WRENCH;BAR (14)	1					
19	958407	ﾚﾝﾁ;T (10)	WRENCH;T (10)	1					
21	949489	ﾚﾝﾁ;ｱｼﾞﾔｽﾀﾌﾞﾙ	WRENCH;ADJUST.	1		-15867			
21	4200438	ﾚﾝﾁ;ｱｼﾞﾔｽﾀﾌﾞﾙ	WRENCH;ADJUST.	1		15868-			
23	949488	ｽｸﾘｭﾄﾞﾗｲﾊﾞ (8X150)	S.DRIVER (8X150)	1		-D89/05	I	4200434	1
23	4200434	ｽｸﾘｭﾄﾞﾗｲﾊﾞ	S.DRIVER	1		D89/06-			
24	958424	ｽｸﾘｭﾄﾞﾗｲﾊﾞ;ｸﾛｽ NO.2	S.DRIVER;CROSS NO.2	1		-D89/05			
28	924327	ｼﾞﾖｳｷ;ｵｲﾙ	JUG;OIL	1					
29	4131548	ｶﾞﾝ;ｸﾞﾘｰｽ	GUN;GREASE	1					
29A	4223527	･ﾉｽﾞﾙ	･NOZZLE	1					
31	315373	ﾊﾟｲﾌﾟ	PIPE	1		-D89/05	Y	4202312	1
31	4202312	ﾊﾟｲﾌﾟ	PIPE	1		D89/06-			
33	4086646	ﾊﾞｰ	BAR	1					
35	934787	ﾎﾞｯｸｽ;ﾂｰﾙ	BOX;TOOL	1					
39	934569	ﾎｰｽ;ｸﾞﾘｽｶﾞﾝ	HOSE;GREASE-GUN	1					
40	4922685	ﾊﾝﾏ	HAMMER	1					
41	4213355	ﾚﾝﾁ;ﾌｲﾙﾀ	WRENCH;FILTER	1					
42	4213356	ﾚﾝﾁ;ﾌｲﾙﾀ	WRENCH;FILTER	1					

予　備　品
Spare Parts

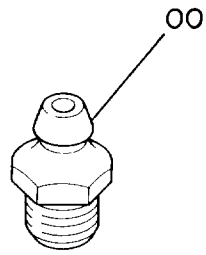

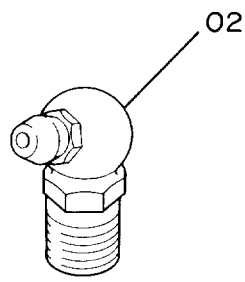

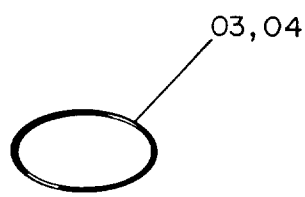

ヨビヒン

SPARE PARTS

10001-

符号 ITEM	部品番号 PART NO.	部品名 PART NAME	or PART NAME CODE	数量 Q'TY	サービスコード S.C	適用号機 SERIAL NO.	互換性 ICA	代替部品 REPLACEABLE PART 部品番号 PART NO.	代替部品 REPLACEABLE PART 数量 Q'TY
00	J75481	フイツテング゛	FITTING	5					
02	J75581	フイツテング゛	FITTING	5					
03	4187308	O-リング゛	O-RING	5					
04	4138938	O-リング゛	O-RING	5					

ネームプレート
NAME-PLATE

ネームプレート（日本語）
Name-Plate (Japanese)

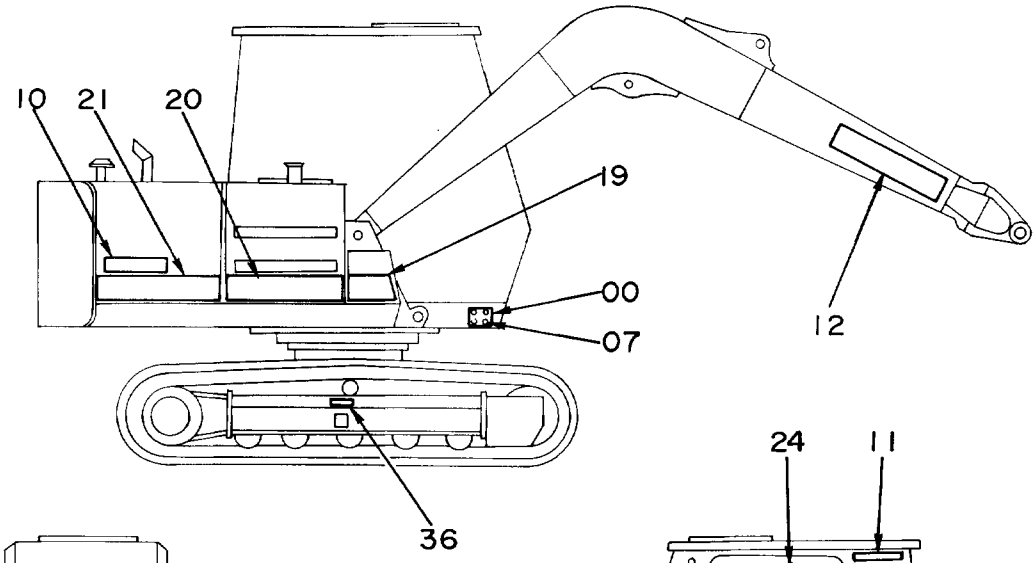

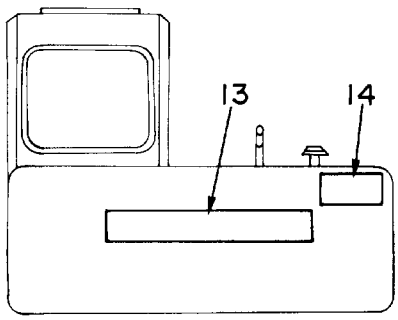

車体後方
REAR VIEW

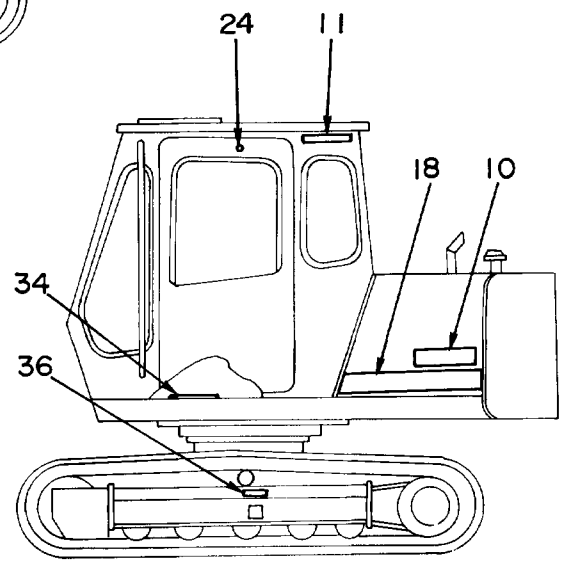

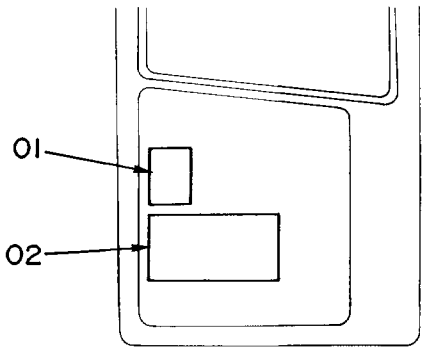

キャブドア内側
INSIDE VIEW OF CAB DOOR

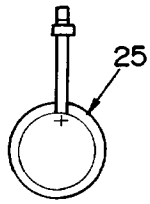

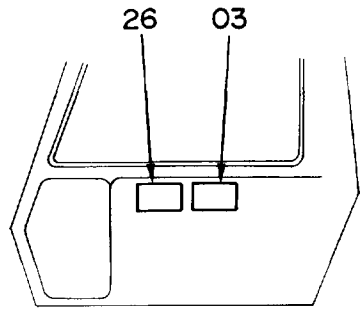

キャブ内右側
RIGHT INSIDE VIEW OF CAB

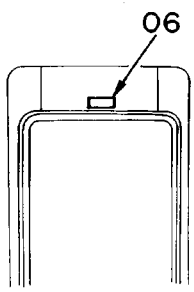

キャブ内後側
REAR INSIDE VIEW OF CAB

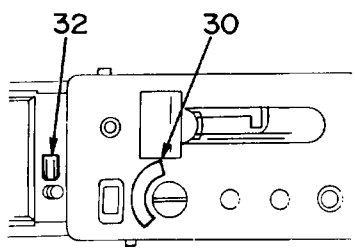

コントロールボックス上面
UPSIDE VIEW OF CONTROL BOX

ﾈｰﾑﾌﾟﾚｰﾄ (ﾆﾎﾝｺﾞ)

NAME-PLATE (JAPANESE)

10001-

符号 ITEM	部品番号 PART NO.	部品名 PART NAME	or PART NAME CODE	数量 Q'TY	サービスコード S.C	適用号機 SERIAL NO.	互換性 ICA	代替部品 REPLACEABLE PART 部品番号 PART NO.	代替部品 REPLACEABLE PART 数量 Q'TY
00	3016445	ﾈｰﾑﾌﾟﾚｰﾄ	NAME-PLATE	1		-12228	Y	3042363	1
,		(ｺﾞｳｷ)	(MACHINE MFG. NO.)						
00	3042363	ﾈｰﾑﾌﾟﾚｰﾄ	NAME-PLATE	1		12229-			
,		(ｺﾞｳｷ)	(MACHINE MFG. NO.)						
01	3040852	ﾈｰﾑﾌﾟﾚｰﾄ	NAME-PLATE	1		-20707	I	3062379	1
01	3062379	ﾈｰﾑﾌﾟﾚｰﾄ	NAME-PLATE	1	#	20708-			
,		(ｼﾖｳ)	(SPECIFICATION)						
02	2025563	ﾈｰﾑﾌﾟﾚｰﾄ	NAME-PLATE	1					
,		(ｷｭｰﾕｼ)	(LUBRICATION)						
03	4206814	ﾈｰﾑﾌﾟﾚｰﾄ	NAME-PLATE	1					
,		(ﾄﾘｾﾂﾁｭｰｲ)	(INSPECTION MANUAL)						
06	4207153	ﾈｰﾑﾌﾟﾚｰﾄ	NAME-PLATE	1					
,		(ﾏｴﾏﾄﾞﾛｯｸ)	(FRONT WINDOW LOCK)						
07	M492564	ｽｸﾘｭ;ﾄﾞﾗｲﾌﾞ	SCREW;DRIVE	4					
10	2025564	ﾈｰﾑﾌﾟﾚｰﾄ	NAME-PLATE	2					
,		(ｷｼｭﾋｮｰｼﾞ)	(TYPE OF MACHINE)						
11	4206602	ﾈｰﾑﾌﾟﾚｰﾄ	NAME-PLATE	1					
,		(ｼﾔﾒｲ)	(NAME OF COMPANY)						
12	4206603	ﾈｰﾑﾌﾟﾚｰﾄ	NAME-PLATE	2					
,		(ｼﾔﾒｲ)	(NAME OF COMPANY)						
13	4216718	ﾈｰﾑﾌﾟﾚｰﾄ	NAME-PLATE	1					
,		(ｼﾔﾒｲ)	(NAME OF COMPANY)						
14	2024839	ﾈｰﾑﾌﾟﾚｰﾄ (ﾀﾁｲﾘ ｷﾝｼ)	NAME-PLATE (STAY OUT)	1					
18	3040853	ﾈｰﾑﾌﾟﾚｰﾄ	NAME-PLATE	1		-12228			
,		(ｱｸｾﾝﾄ ｽﾄﾗｲﾌﾟ)	(ACCENT STRIPE)						
18	3046042	ﾈｰﾑﾌﾟﾚｰﾄ	NAME-PLATE	1		12229-			
,		(ｱｸｾﾝﾄ ｽﾄﾗｲﾌﾟ)	(ACCENT STRIPE)						
19	3040854	ﾈｰﾑﾌﾟﾚｰﾄ	NAME-PLATE	1					
,		(ｱｸｾﾝﾄ ｽﾄﾗｲﾌﾟ)	(ACCENT STRIPE)						
20	3040855	ﾈｰﾑﾌﾟﾚｰﾄ	NAME-PLATE	1					
,		(ｱｸｾﾝﾄ ｽﾄﾗｲﾌﾟ)	(ACCENT STRIPE)						
21	3040856	ﾈｰﾑﾌﾟﾚｰﾄ	NAME-PLATE	1		-12228			
,		(ｱｸｾﾝﾄ ｽﾄﾗｲﾌﾟ)	(ACCENT STRIPE)						
21	3046041	ﾈｰﾑﾌﾟﾚｰﾄ	NAME-PLATE	1		12229-			
,		(ｱｸｾﾝﾄ ｽﾄﾗｲﾌﾟ)	(ACCENT STRIPE)						
24	4087559	ﾌﾟﾚｰﾄ	PLATE	4					
25	2009165	ﾈｰﾑﾌﾟﾚｰﾄ (ﾃﾝｹﾝｾｲﾋﾞ)	NAME-PLATE (INSPECTION)	1					
26	4208375	ﾈｰﾑﾌﾟﾚｰﾄ (ｿｰｻﾖｰﾘﾖｳ)	NAME-PLATE (OPERATION)	1		-11420			
26	4227247	ﾈｰﾑﾌﾟﾚｰﾄ (ｿｰｻﾖｰﾘﾖｳ)	NAME-PLATE (OPERATION)	1		11421-			
30	4207079	ﾈｰﾑﾌﾟﾚｰﾄ (ｷｰｽｲｯﾁ)	NAME-PLATE (KEY SWITCH)	1					

ネームプレート（日本語）
Name-Plate (Japanese)

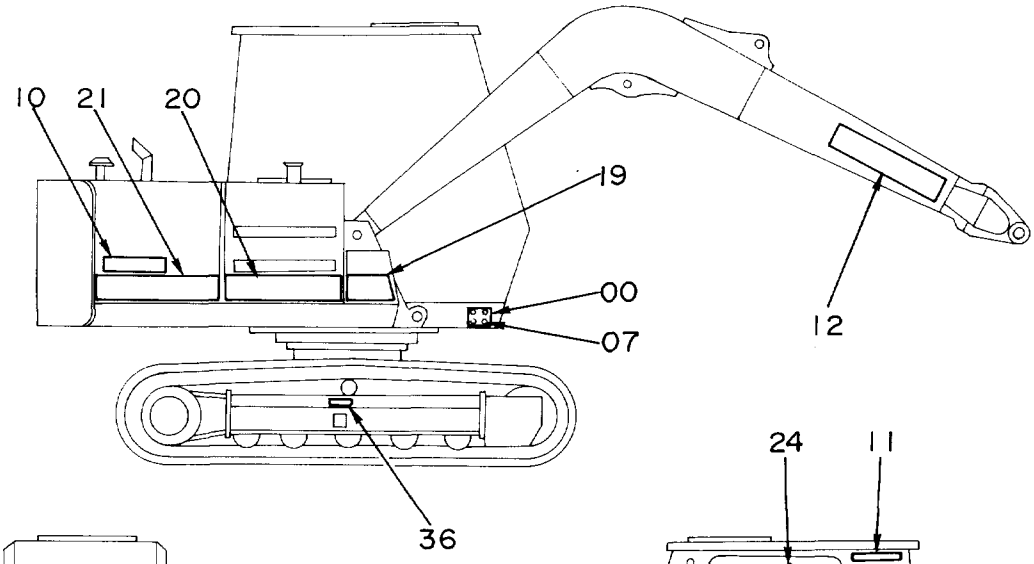

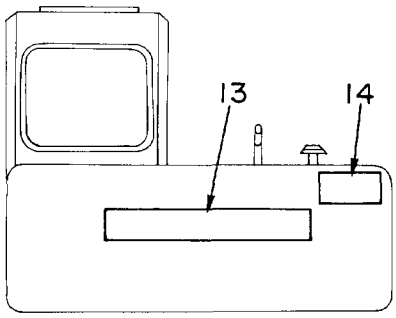

車体後方
REAR VIEW

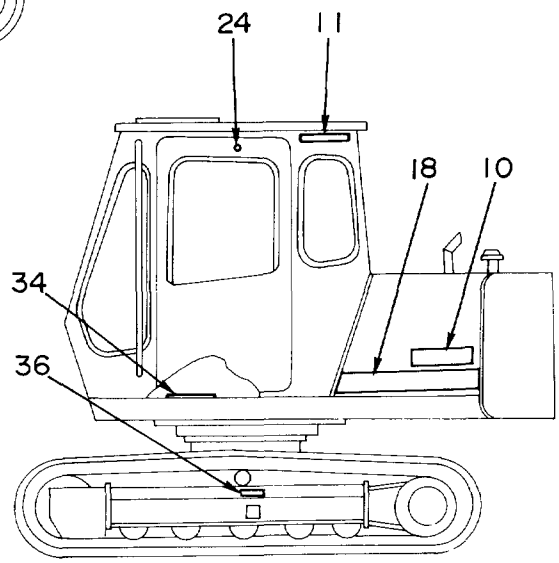

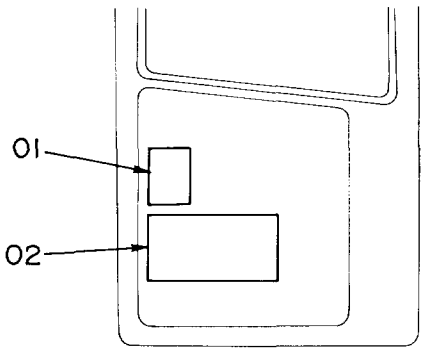

キャブドア内側
INSIDE VIEW OF CAB DOOR

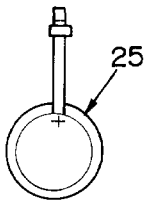

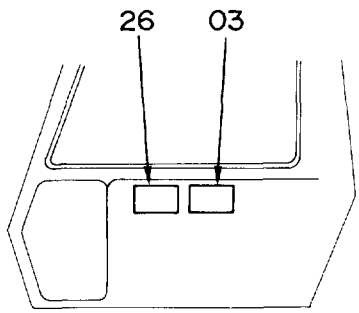

キャブ内右側
RIGHT INSIDE VIEW OF CAB

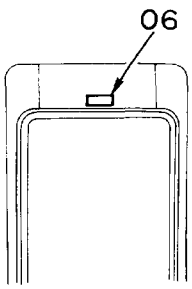

キャブ内後側
REAR INSIDE VIEW OF CAB

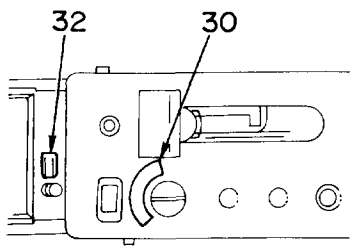

コントロールボックス上面
UPSIDE VIEW OF CONTROL BOX

ﾈｰﾑﾌﾟﾚｰﾄ (ﾆﾎﾝｺﾞ)

NAME-PLATE (JAPANESE)

10001-

符号 ITEM	部品番号 PART NO.	部品名 PART NAME	or PART NAME CODE	数量 Q'TY	サービスコード S.C	適用号機 SERIAL NO.	互換性 ICA	代替部品 REPLACEABLE PART 部品番号 PART NO.	数量 Q'TY
32	4208956	ﾈｰﾑﾌﾟﾚｰﾄ	NAME-PLATE	1					
,		(ﾌﾞｻﾞｰｷｬﾝｾﾙ)	(BUZZER CANCEL)						
34	4240117	ﾃｰﾌﾟ	TAPE	1		12229-			
36	4256344	ﾈｰﾑﾌﾟﾚｰﾄ	NAME-PLATE	2	#	-13948			
36	4250439	ﾈｰﾑﾌﾟﾚｰﾄ	NAME-PLATE	2		13949-			
,		(ｱｼﾞﾔｽﾀ ﾁｭｰｲ)	(CAUTION FOR ADJUSTER)						

ネームプレート（英語）
Name-Plate (English)

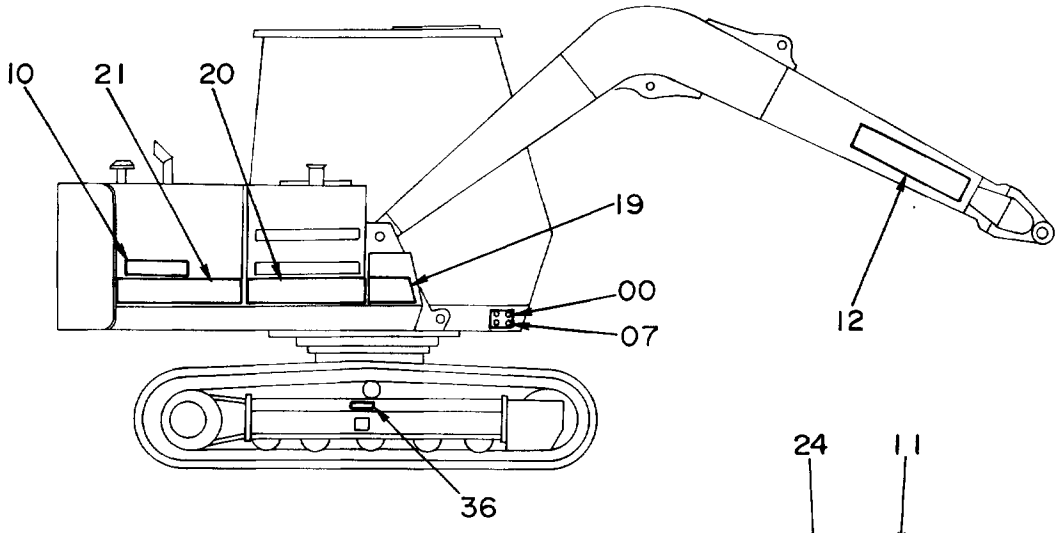

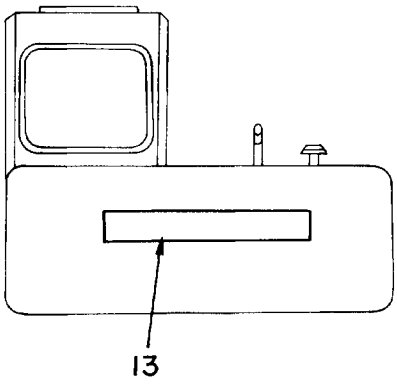

車体後方
REAR VIEW

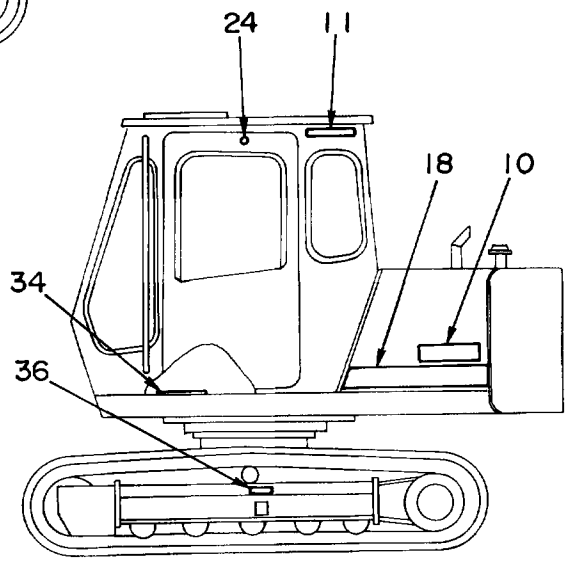

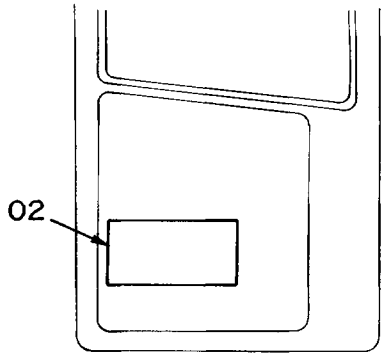

キャブドア内側
INSIDE VIEW OF CAB DOOR

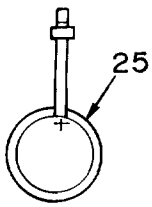

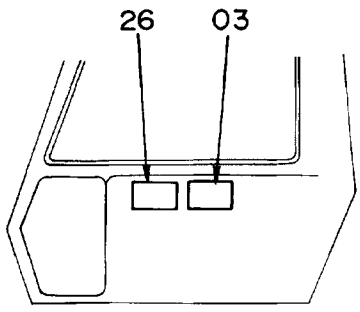

キャブ内右側
RIGHT INSIDE VIEW OF CAB

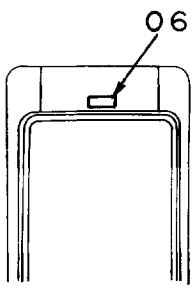

キャブ内後側
REAR INSIDE VIEW OF CAB

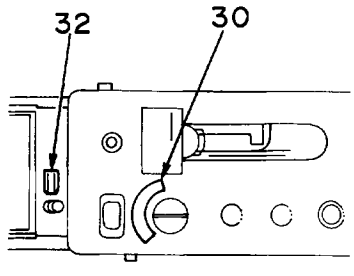

コントロールボックス上面
UPSIDE VIEW OF CONTROL BOX

ﾈｰﾑﾌﾟﾚｰﾄ (ｴｲｺﾞ)

NAME-PLATE (ENGLISH)

10001-

符号 ITEM	部品番号 PART NO.	部品名 PART NAME	or PART NAME CODE	数量 Q'TY	サービスコード S.C	適用号機 SERIAL NO.	互換性 ICA	代替部品 REPLACEABLE PART 部品番号 PART NO.	数量 Q'TY
00	3039489	ﾈｰﾑﾌﾟﾚｰﾄ	NAME-PLATE	1		-12228	Y	3042363	1
,		(ｺﾞｳｷ)	(MACHINE MFG. NO.)						
00	3042363	ﾈｰﾑﾌﾟﾚｰﾄ	NAME-PLATE	1		12229-			
,		(ｺﾞｳｷ)	(MACHINE MFG. NO.)						
02	2025855	ﾈｰﾑﾌﾟﾚｰﾄ	NAME-PLATE	1					
,		(ｷﾕｰﾕｼ)	(LUBRICATION)						
03	4208980	ﾈｰﾑﾌﾟﾚｰﾄ	NAME-PLATE	1					
,		(ﾄﾘｾﾂﾁﾕｰｲ)	(INSPECTION MANUAL)						
06	4208982	ﾈｰﾑﾌﾟﾚｰﾄ	NAME-PLATE	1					
,		(ﾏｴﾏﾄﾞﾛｯｸ)	(FRONT WINDOW LOCK)						
07	M492564	ｽｸﾘﾕ;ﾄﾞﾗｲﾌﾞ	SCREW;DRIVE	4					
10	2025564	ﾈｰﾑﾌﾟﾚｰﾄ	NAME-PLATE	2					
,		(ｷｼﾕﾋｮｰｼﾞ)	(TYPE OF MACHINE)						
11	4206602	ﾈｰﾑﾌﾟﾚｰﾄ	NAME-PLATE	1					
,		(ｼﾔﾒｲ)	(NAME OF COMPANY)						
12	4206603	ﾈｰﾑﾌﾟﾚｰﾄ	NAME-PLATE	2					
,		(ｼﾔﾒｲ)	(NAME OF COMPANY)						
13	4216718	ﾈｰﾑﾌﾟﾚｰﾄ	NAME-PLATE	1					
,		(ｼﾔﾒｲ)	(NAME OF COMPANY)						
18	3041856	ﾈｰﾑﾌﾟﾚｰﾄ	NAME-PLATE	1		-12228			
,		(ｱｸｾﾝﾄ ｽﾄﾗｲﾌﾟ)	(ACCENT STRIPE)						
18	3046049	ﾈｰﾑﾌﾟﾚｰﾄ	NAME-PLATE	1		12229-			
,		(ｱｸｾﾝﾄ ｽﾄﾗｲﾌﾟ)	(ACCENT STRIPE)						
19	3040854	ﾈｰﾑﾌﾟﾚｰﾄ	NAME-PLATE	1					
,		(ｱｸｾﾝﾄ ｽﾄﾗｲﾌﾟ)	(ACCENT STRIPE)						
20	3040855	ﾈｰﾑﾌﾟﾚｰﾄ	NAME-PLATE	1					
,		(ｱｸｾﾝﾄ ｽﾄﾗｲﾌﾟ)	(ACCENT STRIPE)						
21	3041857	ﾈｰﾑﾌﾟﾚｰﾄ	NAME-PLATE	1		-12228			
,		(ｱｸｾﾝﾄ ｽﾄﾗｲﾌﾟ)	(ACCENT STRIPE)						
21	3046050	ﾈｰﾑﾌﾟﾚｰﾄ	NAME-PLATE	1		12229-			
,		(ｱｸｾﾝﾄ ｽﾄﾗｲﾌﾟ)	(ACCENT STRIPE)						
24	4087559	ﾌﾟﾚｰﾄ	PLATE	4					
25	2011439	ﾈｰﾑﾌﾟﾚｰﾄ (ﾃﾝｹﾝｾｲﾋﾞ)	NAME-PLATE (INSPECTION)	1					
26	4208375	ﾈｰﾑﾌﾟﾚｰﾄ (ｿｰｻﾖｰﾘﾖｳ)	NAME-PLATE (OPERATION)	1		-11420			
26	4227247	ﾈｰﾑﾌﾟﾚｰﾄ (ｿｰｻﾖｰﾘﾖｳ)	NAME-PLATE (OPERATION)	1		11421-			
30	4207079	ﾈｰﾑﾌﾟﾚｰﾄ (ｷｰｽｲｯﾁ)	NAME-PLATE (KEY SWITCH)	1					
32	4208956	ﾈｰﾑﾌﾟﾚｰﾄ	NAME-PLATE	1					
,		(ﾌﾞｻﾞｰｷｬﾝｾﾙ)	(BUZZER CANCEL)						
34	4240117	ﾃｰﾌﾟ	TAPE	1		12229-			
,									

ネームプレート（英語）
Name-Plate (English)

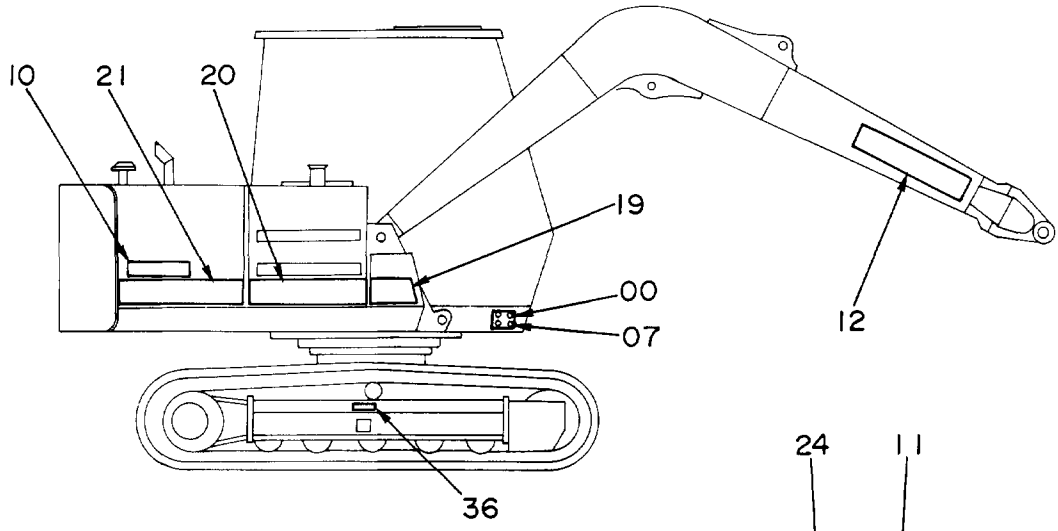

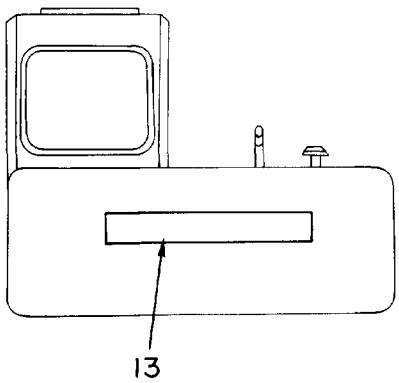

車体後方
REAR VIEW

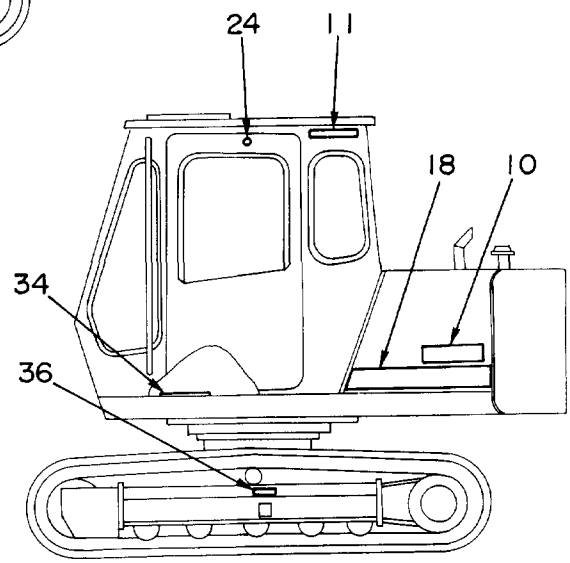

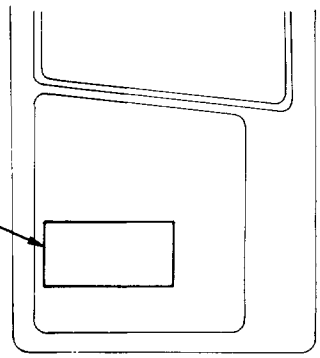

キャブドア内側
INSIDE VIEW OF CAB DOOR

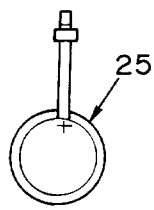

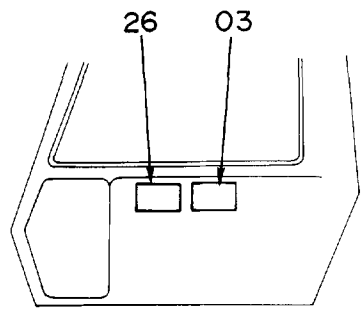

キャブ内右側
RIGHT INSIDE VIEW OF CAB

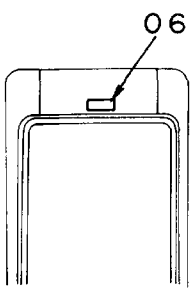

キャブ内後側
REAR INSIDE VIEW OF CAB

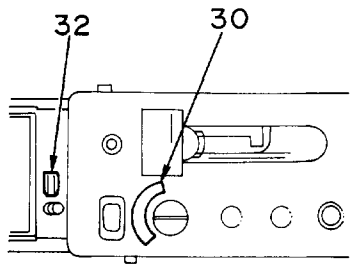

コントロールボックス上面
UPSIDE VIEW OF CONTROL BOX

ﾈｰﾑﾌﾟﾚｰﾄ (ｴｲｺﾞ)

NAME-PLATE (ENGLISH)

10001-

符号 ITEM	部品番号 PART NO.	部品名 PART NAME	or PART NAME CODE	数量 Q'TY	サービスコード S.C	適用号機 SERIAL NO.	互換性 ICA	代替部品 REPLACEABLE PART 部品番号 PART NO.	代替部品 REPLACEABLE PART 数量 Q'TY
36	4255210	ﾈｰﾑﾌﾟﾚｰﾄ	NAME-PLATE	2	#	-13948			
36	4250440	ﾈｰﾑﾌﾟﾚｰﾄ	NAME-PLATE	2		13949-			
,		(ｱｼﾞﾔｽﾀ ﾁｭｰｲ)	(CAUTION FOR ADJUSTER)						

索　　引
PARTS INDEX

Parts Index

PART NO.	PAGE	ITEM
0228109.....	096A	46
0228110.....	096A	47
0228111.....	096A	48
0228112.....	096A	49
0228113.....	096A	50
0228114.....	096A	51
0228116.....	096A	53
0228117.....	096A	54
0228118.....	096A	55
0228119.....	096A	56
0228120.....	096A	57
0228121.....	096A	58
0228122.....	096A	59
0228123.....	096A	67
0228124.....	096A	68
0262707.....	086	32
0262708.....	086	24
	086	31
0262709.....	086	28
0262710.....	086	29
	086	32
0262711.....	086	30
0295607.....	144	50
0295608.....	144	50A
0295609.....	144	50B
0304002.....	086	34
0304003.....	086	35
0311501.....	096A	60
0311502.....	096A	61
0311503.....	096A	62
0311504.....	096A	64
0311505.....	096A	65
0311506.....	096A	66
0311507.....	096A	73
0311508.....	096A	74
0311509.....	096B	75
0311510.....	096B	76
0311511.....	096B	77
0311512.....	096B	78
0311513.....	096A	41
0311514.....	096A	44
0340801.....	086	21
0340802.....	086	22
0340803.....	086	23
0340804.....	086	25
0340805.....	086	26
0340806.....	086	27
0340807.....	086	33
0340808.....	086	36
0368101.....	086	21
0368102.....	086	22
0368103.....	086	25
0368104.....	086	26
0368105.....	086	27
0368106.....	086	34
1005331.....	184A	12
1010233.....	112	00
	152	00
	154	00
	156	00
	158	00
	160	00
1010234.....	112	01
	152	01
	154	01
	156	01
	158	01
	160	01
1010376.....	106	16
1010447.....	102A	07
1010450.....	102A	25
1010502.....	114	00
	116	00
1010503.....	114	01
	116	01
1011457.....	102A	01
1011458.....	102A	06
1011762.....	118	01
	120	01
1012412.....	184A	13
1012428.....	118	00
	120	00
* 1015394.....	112	00
	152	00
	154	00
* 1015395.....	112	01
	152	01
	154	01
	156	00
	158	00
	160	00
	162	00
* 1015712.....	104	03A
2009165.....	184A	25
	184B	25
	184B	25
2011439.....	186A	25
2012080.....	154	23
	154	23
2012081.....	156	23
	156	23
2012144.....	158	23
	158	23
2016220.....	096A	19
2017872.....	102B	35
2020489.....	004	42
2020490.....	014	04
2022369.....	110	03
2022957.....	104	00
2023132.....	102A	11
2023175.....	102A	16
2023206.....	016A	26
2023227.....	114	13
	118	13
2023808.....	022	25
2023900.....	094	15
2024077.....	016A	49
2024084.....	016A	06
2024086.....	016A	00
2024326.....	112	23
2024480.....	072	21
2024481.....	072	20
2024482.....	054	02
	056	02
2024839.....	184A	14
	184A	14
	184A	14
2024936.....	016A	03
2024937.....	016A	50
2025150.....	040B	57
2025563.....	184A	02
	184A	02
	184A	02
2025564.....	184A	10
	186A	10
2025704.....	134	40
2025855.....	186A	02
2025930.....	072	21
2025988.....	184A	10
2026929.....	184A	10
* 2030531.....	112	23
* 2030532.....	152	23
2031119.....	116	13
	120	13
2032315.....	184A	12
	184A	13
2032334.....	184A	12
* 2034096.....	072	21
214770.....	068	47A
214771.....	068	47
3006874.....	116	18
	120	18
3015904.....	142	16
3016445.....	184A	00
3017067.....	102B	42
3017307.....	184A	00
3022952.....	142	15
3024619.....	110	02
3025515.....	124	03
	138A	02
3026299.....	138A	10C
3027146.....	102A	17
3027147.....	102A	12
3027148.....	102A	19
3027149.....	102A	26
3030267.....	086	11
3030268.....	086	10
3031371.....	014	12
3031373.....	004	41
3032808.....	108	02A
3034347.....	110	00B
3035481.....	106	05
3035828.....	104	01
3035979.....	016B	143
3036156.....	102B	37
3036157.....	102B	38
3036158.....	102B	39
3036285.....	016A	14
3036290.....	016A	27
3036292.....	032	16
3036508.....	106	00B
3036509.....	106	11
3036510.....	106	00A
3036511.....	106	12
3037129.....	002	03
3037130.....	002	04
3037342.....	126A	06
	162A	06
3037344.....	124	05
	138A	25
3037345.....	126A	13
	162A	13
3037346.....	126A	13
	162A	13
3037349.....	126A	12
	162A	12
3037350.....	126A	11
	162A	11
3037352.....	128	15
	166	15
	168	15
3037409.....	088A	25
3037410.....	094	11
3038206.....	026	26
	028	16
3038414.....	094	27
3038421.....	094	28
3038480.....	124	06

Parts Index

PART NO.	PAGE	ITEM
3038480.....	126A	08
	162A	08
3038481.....	126A	15
	162A	15
3038921.....	016A	33
3039221.....	086	09
3039222.....	086	07
3039223.....	086	08
3039391.....	016A	10
3039392.....	016A	09
3039489.....	186A	00
3039775.....	128	22
	164	22
	166	22
	168	22
3039776.....	128	23
	164	23
	166	23
	168	23
3039890.....	184A	11
3040353.....	142	14
3040532.....	126A	04A
	162A	04A
3040533.....	126A	05A
	162A	05A
3040592.....	138A	20
3040593.....	138A	19
3040620.....	138A	22
3040621.....	138A	21
3040622.....	138A	24
3040623.....	138A	23
3040852.....	184A	01
3040853.....	184A	18
3040854.....	184A	19
	184B	19
	184B	19
	186A	19
3040855.....	184A	20
	184B	20
	184B	20
	186A	20
3040856.....	184A	21
3041074.....	126B	28
	162B	28
3041279.....	172	07
3041330.....	146	09
3041856.....	184A	18
	184A	18
	186A	18
3041857.....	184B	21
	184B	21
	186A	21
3041974.....	184A	01
3041975.....	184A	12
3042363.....	184A	00
	186A	00
3043290.....	016B	143
3043413.....	184A	00
3043504.....	002	03
3043511.....	184A	01
3046041.....	184A	21
3046042.....	184A	18
3046049.....	184B	18
	184B	18
	186A	18
3046050.....	184B	21
	184B	21
	186A	21
3046682.....	126A	13
	162A	13
* 3052351.....	108	02A
* 3052352.....	108	08
3053093.....	016A	55
3053559.....	102B	54
3053595.....	128	22
	130	22
	164	22
	166	22
	168	22
3053596.....	128	23
	130	23
	164	23
	166	23
	168	23
3054797.....	184A	00
* 3056832.....	104	03B
3057486.....	184A	00
3057487.....	184A	11
* 3062379.....	184A	01
* 3062380.....	184A	01
* 3062381.....	184A	01
* 3070250.....	116	10
	120	10
* 3070674.....	102B	38
* 3070675.....	102B	37
* 3071686.....	102B	54
315373.....	180	31
	180	31
	180	31
4001430.....	008	00B
4001432.....	008	00D
4001434.....	008	00G
4004229.....	180	18
	180	18
	180	18
4005826.....	124	10
	138A	12
4022699.....	088A	40
4037694.....	008	19
4037725.....	126A	24
	162A	24
4037895.....	014	10
4041959.....	134	01
	144	09
4042034.....	022	28
4042135.....	142	21
4042136.....	142	19
4043976.....	060A	25
4044420.....	026	24
	026	37
	028	14
	028	37
	048	67
	052	25
	140	21
	146	18
	172	33
	176	33
	178	13
4045245.....	034	15
4050479.....	064	50
	066	50
4051547.....	064	47-50
	066	47-50
4053316.....	072	07
	072	07
4053593.....	148	15
4053603.....	148	12
4053607.....	140	20
4053608.....	132	21
4053608.....	140	19
	174	27
4053982.....	068	47B
4054502.....	126B	35
	162B	35
4055311.....	140	39
4055312.....	036	10
	038	10
	048	64
	098	06
	098	19
	176	29
4055497.....	180	35
	180	35
4056016.....	036	05
	038	05
	038	17
4056017.....	036	17
4056018.....	040A	35
	040B	65
	134	25
	144	04
4056019.....	042	17
	134	34
4058238.....	004	56
4063692.....	040A	20B
	040A	21B
4065688.....	002	07
	124	07
	126A	16
	138A	04
	142	26
	162A	16
4065689.....	002	08
	124	08
	126A	17
	138A	05
	142	25
	162A	17
4070691.....	132	21
4071213.....	022	40
4073051.....	132	31
	140	22
	174	29
4073889.....	020	54
4074008.....	138A	10D
4080636.....	096B	84
4081592.....	040A	26
4081613.....	100	00A
4081614.....	100	00B
4084437.....	078	74
4086646.....	180	33
	180	33
	180	33
4086891.....	002	20
4086894.....	022	06
4087559.....	184A	24
	184B	24
	184B	24
	186A	24
4087623.....	140	30
4092443.....	102A	02
4092444.....	102B	36
4092483.....	102A	05
4092712.....	102B	40
4092713.....	102B	41
4093624.....	046	01
	046	02
4094082.....	142	01B
4094085.....	126A	22

Parts Index

PART NO.	PAGE	ITEM
4094085.....	162A	22
4094086.....	124	01
	126A	01
	138A	01E
	162A	01
4094087.....	126A	04C
	126A	05C
	142	01C
	162A	04C
	162A	05C
4094088.....	126A	02
	126A	04D
	126A	05D
	162A	02
	162A	04D
	162A	050
4094101.....	094	25
4094128.....	112	07
	152	07
	154	07
	156	07
	158	07
	160	07
4094364.....	070	03
4094438.....	018	06
4094439.....	018	07
4094608.....	176	150
	178	150
4095325.....	014	11A
4099118.....	022	33
4100967.....	012	04A
	018	30A
4100980.....	110	20
4101345.....	014	11B
4101832.....	064	48
	066	48
4101833.....	064	49
	066	49
4108754.....	010	36
4112235.....	090	15
	092	15
4112890.....	008	12
4114255.....	138A	33
4114402.....	050	21
4114405.....	002	35
	004	05
	004	13
	012	14
	018	03
	072	11
4117703.....	040A	14
4117704.....	040A	16
	144	15
4117954.....	132	02
	132	28
	138A	30
4117955.....	132	03
	148	01
4121125.....	018	15
4121128.....	088B	57
4121152.....	064	54
4121496.....	012	01
4121715.....	138A	32
4121859.....	004	45
	052	28
4122070.....	108	11
4122395.....	036	42
4122423.....	040A	22
4122454.....	152	23
4123177.....	064	55
4125320.....	018	26
4127781.....	060A	17C
	062	17C
4128201.....	110	08
4128479.....	138A	15B
4128863.....	100	02
4129123.....	132	24
4129138.....	068	01
4129280.....	018	05A
4131548.....	180	29
	180	29
	180	29
4133527.....	024	69
	048	55
	050	55
4134319.....	090	08
	092	08
4134320.....	090	09
4134321.....	092	09
4134322.....	090	12
	092	12
4134323.....	090	13
	092	13
4134328.....	090	07
	092	07
4134331.....	090	14
	092	14
4135495.....	128	00A
	130	00A
	164	00A
	166	00A
	168	00A
4135496.....	128	03
	130	03
	164	03
	166	03
	168	03
4135497.....	128	05
	130	05
	164	05
	166	05
	168	05
4135498.....	128	07
	130	07
	164	07
	166	07
	168	07
4135606.....	104	05
4137298.....	174	46
4138938.....	020	13
	020	17
	026	23
	026	35
	026	42
	028	13
	028	42
	030	05
	030	09
	132	33
	140	16
	172	05
	172	15
	172	29
	174	25
	178	08
	182	04
4139268.....	098	13
4139269.....	098	11
4139939.....	016A	07
4140612.....	010	32
4140643.....	016B	145
4140776.....	002	12
4140961.....	072	10
4141000.....	126A	18
	162A	18
4141001.....	126A	19
	162A	19
4141607.....	074	03
4141609.....	074	05
4141611.....	074	07
4141613.....	074	09
4141616.....	076	01
4141617.....	076	25
4141620.....	076	21
4141621.....	076	22
4141623.....	076	18
4141626.....	076	28
4141639.....	082A	03
4141640.....	082A	04
4141642.....	082A	06
4141643.....	082A	07
4141646.....	082A	11
4141660.....	082A	27
4141662.....	082B	36
4141666.....	082B	33
4141680.....	080	65
4141682.....	080	66
4141683.....	074	48
	074	99
4141688.....	074	67
4141689.....	074	68
4141691.....	078	76
4141693.....	076	80
4141695.....	076	81
4141696.....	076	82
4141699.....	074	87
4141703.....	080	101
4141711.....	084	07
4141713.....	084	09
4141714.....	084	11
4141715.....	084	12
4141733.....	082B	112
4141734.....	082A	08
	082A	13
	082A	21
4141737.....	078	77
4141738.....	074	89
4141739.....	074	96
	080	55
4141740.....	082A	09
4141741.....	074	69
	076	29
4141743.....	074	91
	076	32
	076	84
	082A	28
	082A	29
4141745.....	084	107
4141747.....	080	46
4141748.....	076	20
4141750.....	074	93
4141880.....	076	37
4141882.....	080	56
4142844.....	006	65
	150	65
4144017.....	102A	29
4144838.....	054	04
	056	04
4146559.....	054	11
	056	11

Parts Index

PART NO.	PAGE	ITEM
4146754.....	056	29
	060A	38
	062	38
4146992.....	060A	26
4147957.....	076	14
4147958.....	076	15
4148012.....	102A	13
4148013.....	102A	27
4148014.....	102A	04
4148016.....	102A	28
4148080.....	102B	34
4148517.....	076	31
4148963.....	008	01
4149125.....	134	14
4149677.....	018	19
4149808.....	072	04
4151076.....	064	47
	066	47
4152074.....	128	12
	130	12
	164	12
	166	12
	168	12
4152531.....	078	73
4154668.....	146	08
4154670.....	022	77
	044	05
	046	16
	048	31
	050	31
4154671.....	020	82
	048	19
	148	05
	178	18
4154877.....	102B	44
4154931.....	008	21
4156091.....	008	00C
	008	00C
4156092.....	008	00A
4156093.....	008	00F
4156339.....	080	102
4156340.....	074	88
4156582.....	112	13
	152	13
	154	13
	156	13
	158	13
	160	13
4156583.....	112	03
	112	03
	152	03
	152	03
	154	03
	154	03
	156	03
	156	03
	158	03
	158	03
	160	03
	160	03
4157024.....	176	31
	178	22
4157562.....	020	11
	024	73
4157853.....	014	11
4159033.....	112	21
	152	21
	160	21
4161992.....	054	07
	056	07
4165072.....	112	12
	152	12
	154	12
	156	12
	158	12
	160	12
4165457.....	070	00
4165539.....	114	07
	116	07
	118	07
	120	07
4167524.....	098	20
4167784.....	158	21
4167785.....	154	21
	156	21
4167972.....	178	16
4168820.....	012	02A
4169422.....	006	53
	150	53
4169423.....	004	03
	004	10
* 4169566.....	102A	23
4169915.....	146	19
4170002.....	036	01
	038	01
4170085.....	038	12
4170820.....	070	09
4170821.....	070	10
4170822.....	060B	42
	062	42
4170829.....	070	14
4171107.....	008	08
4171108.....	010	46
4172316.....	084	01
4172317.....	084	02
4172318.....	084	03
4172319.....	084	04
4172320.....	084	13
4173093.....	102A	23
4173387.....	036	33
4174541.....	018	31
	172	16
	176	116
4175762.....	108	08
4175763.....	108	02B
4175765.....	108	05
4176070.....	016A	02
4176379.....	108	11
	108	11
4177007.....	102A	20
* 4177260.....	110	08
4178202.....	102A	22
4178550.....	086	04-11
4178755.....	010	47
4178829.....	004	00C
4180196.....	002	23
	132	30
	138B	34
4180555.....	006	61
	150	61
4180674.....	136	20
4181088.....	040A	14
4182364.....	106	08
4182568.....	082B	47
4184394.....	060A	17
	062	17
4184395.....	060A	15
	062	15
4184396.....	060A	12
	062	12
4184397.....	060A	14
4184398.....	060A	13
	062	13
4185807.....	004	00A
4186691.....	106	07
4186742.....	086	21-36
4186743.....	060A	01
	062	01
4186745.....	060A	01
4187082.....	064	01
	066	01
4187083.....	064	01A
	066	01A
4187085.....	090	10
	092	10
4187223.....	070	17
4187295.....	090	11
	092	11
4187308.....	020	12
	024	74
	030	04
	122	01
	172	19
	174	40
	182	03
4187679.....	016A	17
4187757.....	060A	01A
	062	01A
4187759.....	060A	01A
4187914.....	044	07
4188374.....	036	35
4188375.....	036	44
4188376.....	036	41
4188409.....	012	02
4188492.....	088A	13
4188525.....	004	52
4188558.....	006	66
	150	66
4188623.....	020	16
4188687.....	048	08
4188841.....	112	10
	112	10
	152	10
	152	10
	154	10
	154	10
	156	10
	158	10
	158	10
	160	10
	160	10
4188842.....	112	05
	152	05
	154	05
	156	05
	158	05
	160	05
4188843.....	112	02
	152	02
	154	02
	156	02
	158	02
	160	02
4188986.....	174	23
4189169.....	060A	22
4189183.....	032	09
4189537.....	024	72
4189579.....	174	49
4189602.....	026	01

Parts Index

PART NO.	PAGE	ITEM
4189602.....	026	40
	028	40
	030	08
	132	32
	140	15
	172	03
	172	28
4189619.....	020	10
	122	00
	146	02
4189858.....	020	21
	122	09
	132	14
	140	33
	174	41
4189860.....	022	42
4189968.....	080	58
	080	64
4190124.....	050	24
	122	16
4190125.....	030	44
	132	15
	140	34
	172	24
	174	16
4190230.....	146	16
4190243.....	146	17
4190705.....	068	50
4190987.....	018	26
4191300.....	050	16
4191301.....	050	16B
4191882.....	016B	144
4192018.....	040A	49
4192034.....	004	60
4192042.....	102B	48
4192489.....	060B	65
	062	65
4192910.....	102A	21
4193120.....	016A	34
4193261.....	114	03
	116	03
	118	03
	120	03
4193262.....	114	10
	116	10
	118	10
	120	10
4193263.....	114	06
	116	06
	118	06
	120	06
4193433.....	100	09
4193703.....	096A	41-84
4193803.....	016A	22
4193804.....	016A	15
4193816.....	048	68
4193848.....	052	21
4194018.....	016A	04
4194188.....	106	04
4194189.....	106	06
4194190.....	106	03
4194432.....	132	00
4194433.....	132	27
4194434.....	132	01
4194446.....	014	00
4194447.....	022	00
4194638.....	004	02
4194639.....	004	09
4194712.....	016A	31
4195020.....	106	09
4195033.....	002	18
4195134.....	112	11
	152	11
	154	11
	156	11
	158	11
	160	11
4195482.....	016A	47
4195578.....	070	01
4195579.....	070	02
4195610.....	060A	17B
	062	17B
4195823.....	098	22
4195960.....	004	00
4196169.....	114	05
	116	05
	118	05
	120	05
4196290.....	020	15
	026	39
	028	39
4196291.....	026	38
	028	38
4196294.....	028	01
4196295.....	026	48
4196311.....	006	01-21
4196421.....	010	01
4196607.....	018	09
4196770.....	008	00
4196771.....	008	11
4196825.....	002	31
4197029.....	126A	00E
	128	00B
	130	00B
	162A	00E
	164	00B
	166	00B
	168	00B
	170	01
4197031.....	124	00E
	126A	00D
	138A	01F
	138A	10B
	138A	13B
	162A	00D
4197032.....	124	00D
	138A	13C
4197297.....	110	05
4197527.....	022	31
4197528.....	022	30
4197530.....	030	03
4197817.....	048	00
4197824.....	042	03
4197837.....	128	18
	166	18
	168	18
4197838.....	128	16
	166	16
	168	16
4197839.....	126A	04B
	126A	05B
	162A	04B
	162A	05B
4197840.....	124	00B
	138A	01C
4197841.....	126A	00C
	126A	04E
	126A	05E
	162A	00C
	162A	04E
4197841.....	162A	05E
4197842.....	126A	00B
	162A	00B
4197849.....	042	08
	134	32
4197863.....	042	15
	134	33
4197918.....	042	07
4197948.....	006	60
	150	60
4197983.....	072	01
4198156.....	128	17
	166	17
	168	17
4198157.....	124	00C
	138A	01D
4198183.....	088B	48
4198184.....	070	49
4198241.....	094	09
4198552.....	058A	01-40
4199040.....	016B	160
4199052.....	176	05
4199097.....	042	04
4199247.....	026	34
	026	41
	028	12
	028	41
4200140.....	072	06
	072	06
4200176.....	002	30
4200434.....	180	23
	180	23
	180	23
4200436.....	180	08
	180	08
	180	08
4200437.....	180	03
	180	03
	180	03
4200438.....	180	21
	180	21
	180	21
4200465.....	022	78
	044	04
	046	17
	048	10
	048	30
	050	30
4200466.....	020	82
	024	64
	048	09
	048	36
	050	01
	050	29
	052	03
	052	32
	122	13
	122	19
	140	28
	146	01
	146	13
	146	15
	148	06
4200467.....	052	01
4200469.....	020	81
	050	20
	136	01
4200471.....	136	00
4200580.....	172	04
	172	14

Parts Index

PART NO.	PAGE	ITEM
4200883.....	112	22
	152	22
	154	22
	156	22
	158	22
	160	22
4201107.....	032	17
4201336.....	040A	25
4201495.....	040B	61
	134	23
4201774.....	174	47
4201995.....	002	33
4202113.....	024	73
4202312.....	180	31
	180	31
	180	31
4202404.....	172	13
4202422.....	048	28
4202531.....	048	13
	050	13
	136	08
4202532.....	048	11
	050	11
	136	06
4203162.....	024	71
4203232.....	032	04
4203233.....	032	03
4203235.....	032	07
4203679.....	070	13
4204412.....	070	05
4204579.....	082A	12
4204645.....	016A	51
4204646.....	072	23
4205029.....	060B	69
	062	69
4205083.....	054	10
	056	10
4205363.....	176	34
	178	14
4206087.....	086	06
4206093.....	006	07
	150	07
4206602.....	184A	11
	186A	11
4206603.....	184A	12
	186A	12
4206669.....	176	01
4206814.....	184A	03
	184A	03
	184A	03
4206977.....	016A	53
4207079.....	184A	30
	184B	30
	184B	30
	186A	30
4207153.....	184A	06
	184A	06
	184A	06
4207444.....	016A	52
4207841.....	050	16A
4207916.....	122	02
4208246.....	060A	17A
	062	17A
4208325.....	016A	05
4208375.....	184A	26
	184B	26
	184B	26
	186A	26
4208458.....	030	07
4208843.....	058A	01
4208844.....	058A	02
4208845.....	058A	03
4208851.....	058A	09
4208852.....	058A	10
4208853.....	058A	11
4208854.....	058A	12
4208855.....	058A	13
4208856.....	058A	14
4208859.....	058A	17
4208860.....	058A	18
4208861.....	058A	19
4208862.....	058A	20
4208863.....	058A	21
4208864.....	058A	21
	058A	22
4208865.....	058A	23
4208866.....	058A	24
4208867.....	058A	25
4208868.....	058A	26
4208870.....	058A	29
4208871.....	058A	30
4208872.....	058A	31
4208873.....	058A	32
4208874.....	058A	33
4208877.....	058A	36
4208878.....	058A	37
4208879.....	058B	38
4208956.....	184B	32
	184B	32
	184B	32
	186A	32
4208980.....	186A	03
4208982.....	186A	06
4209103.....	056	28
4209104.....	056	27
4209105.....	056	26
4209287.....	006	52
	150	52
4209288.....	004	57
4209816.....	174	32
4210367.....	050	34
4210368.....	048	35
4210369.....	048	37
4210370.....	048	38
4210373.....	048	41
4210375.....	048	43
4210376.....	050	44
4210377.....	048	46
4210378.....	048	47
4210380.....	048	49
4210381.....	052	06
4210382.....	052	07
4210383.....	052	08
4210384.....	052	09
4210385.....	052	11
4210386.....	052	12
4210387.....	052	13
4210388.....	052	14
4210389.....	052	16
4210390.....	052	17
4210391.....	052	18
4210392.....	052	19
4210412.....	064	55A
4210413.....	064	55B
4210414.....	064	54A
4210647.....	044	00
4210973.....	058A	04
4210974.....	058A	05
4210975.....	058A	15
4210976.....	058A	07
4210977.....	058A	08
4210978.....	058A	16
4210979.....	058A	35
4211091.....	040A	45
4211149.....	100	06
4211496.....	036	16
4213029.....	014	00
4213141.....	060A	16
4213161.....	058A	34
4213355.....	180	41
	180	41
	180	41
4213356.....	180	42
	180	42
	180	42
4213357.....	020	57
4213420.....	024	01
4213421.....	024	02
4213422.....	022	76
4213424.....	026	33
4213425.....	026	32
4213438.....	044	09
4213439.....	044	10
4213440.....	044	11
	046	18
4213441.....	044	12
4213460.....	050	42
4213499.....	050	52
4213543.....	148	00
4213559.....	002	27
4213560.....	002	28
4213673.....	098	23
4213754.....	098	28
4213800.....	050	53
4213967.....	078	72
4214246.....	096A	41-84
4214456.....	136	03
	136	13
4214457.....	136	12
4214488.....	146	07
4214489.....	146	14
4214850.....	070	68
4214908.....	134	30
4214909.....	134	31
4214912.....	134	20
	144	17
4215547.....	138A	29
4215548.....	138A	28
4215613.....	148	10
4215647.....	072	13
4215648.....	176	27
4215651.....	178	15
4215655.....	050	50
4215842.....	138A	01B
	138A	13D
4216040.....	144	01
4216067.....	144	00
4216154.....	036	44
4216176.....	174	38
	178	04
	178	20
4216180.....	032	09
4216289.....	176	13
4216290.....	176	00
4216291.....	178	00
4216435.....	020	80
4216439.....	050	34
4216448.....	012	18
4216484.....	140	13
4216485.....	140	12

Parts Index

PART NO.	PAGE	ITEM
4216486.....	140	27
4216718.....	184A	13
	186A	13
4216932.....	176	03
4217017.....	008	22
4217048.....	002	32
4217134.....	174	39
4217147.....	048	62
4217207.....	176	12
	178	05
4217223.....	140	38
4217265.....	178	09
* 4217267.....	072	01
4217306.....	140	14
4217314.....	132	18
	132	19
4217469.....	006	01
4217470.....	006	11
	150	11
4217497.....	004	00B
4217504.....	140	18
4217505.....	140	17
4217535.....	004	54
4217593.....	006	20
	150	20
4217594.....	006	19
	150	19
4217595.....	006	17
	150	17
4217596.....	006	15
	150	15
4217598.....	006	14
	150	14
4217599.....	006	13
	150	13
4217600.....	006	10
	006	12
	006	16
	150	10
	150	12
	150	16
4217601.....	006	09
	150	09
4217602.....	006	08
	150	08
4217603.....	006	05
	150	05
4217604.....	006	04
	150	04
4217605.....	006	02
	150	02
4217606.....	006	03
	150	03
4217819.....	074	01
4217820.....	074	02
4217821.....	074	04
4217822.....	074	06
4217823.....	074	08
4217824.....	074	10
4217825.....	074	11
4217826.....	076	13
4217827.....	076	24
4217828.....	076	26
4217829.....	076	27
4217830.....	076	34
4217831.....	076	33
4217832.....	076	35
4217833.....	076	38
4217834.....	076	39
4217835.....	076	40
4217836.....	076	41
4217837.....	076	42
4217838.....	074	95
	076	44
4217839.....	080	01
4217840.....	074	49
4217841.....	074	50
4217842.....	080	51
4217843.....	080	52
4217844.....	080	53
4217845.....	080	54
4217846.....	080	57
4217848.....	080	59
4217849.....	080	60
4217850.....	080	63
4217851.....	074	70
4217852.....	078	01
4217853.....	078	79
4217854.....	074	85
4217855.....	074	86
4217856.....	074	90
4217857.....	074	92
4217858.....	074	94
4217860.....	074	97
4217861.....	074	98
4217862.....	084	103
4217863.....	084	104
4217864.....	084	105
4217865.....	084	106
4217866.....	074	109
4217867.....	072	01G
4217868.....	072	01H
4217869.....	082A	01-39
4217870.....	082A	01
4217871.....	082A	02
4217872.....	082A	05
4217873.....	082A	10
4217874.....	082A	12
4217875.....	082A	14
4217876.....	082A	15
4217877.....	082A	16
4217878.....	082A	17
4217879.....	082A	18
4217880.....	082A	19
4217881.....	082A	20
4217882.....	082A	22
4217883.....	082A	24
4217884.....	082A	25
4217885.....	082A	26
4217886.....	082A	30
4217887.....	082A	31
4217888.....	082B	32
4217889.....	082B	34
4217890.....	082B	37
4217891.....	082B	38
4217892.....	082B	39
4217893.....	084	01-13
4217894.....	084	06
4217895.....	084	05
4217896.....	084	08
4217935.....	076	36
4217936.....	076	83
* 4217983.....	074	01
4218287.....	174	48
4218311.....	100	09C
4218312.....	100	09E
4218313.....	100	09F
4218314.....	100	09G
4218315.....	100	09H
4218369.....	174	19
4218403.....	132	19
4218408.....	136	04
4218429.....	176	24
4218430.....	178	12
4218431.....	172	31
4218432.....	172	00
4218433.....	172	01
4218436.....	146	00
4218440.....	178	07
4218821.....	172	21
4218822.....	172	09
4219324.....	122	19
	148	21
4219361.....	020	80
4219493.....	076	43
4219753.....	084	10
4219918.....	052	27
4221790.....	172	08
4221855.....	008	01
4222087.....	146	03
4223527.....	180	29A
	180	29A
	180	29A
4223584.....	024	71
4224057.....	002	22
4224058.....	002	34
4224061.....	070	49C
4224502.....	082A	23
4224977.....	016B	160
4225846.....	018	05
4227247.....	184A	26
	184B	26
	184B	26
	186A	26
4228160.....	006	07
	150	07
4229614.....	184A	11
4229636.....	184A	12
4229637.....	184A	13
* 4230144.....	006	15
4230833.....	086	21-36
* 4231543.....	116	07
	120	07
4232394.....	034	01-30
4233072.....	076	41
4233073.....	076	42
4233074.....	082B	38
4233075.....	082B	39
4235139.....	184A	12
4237801.....	126A	22
	162A	22
4239565.....	074	114
4239566.....	074	86
4240117.....	184B	34
	184B	34
	184B	34
	186A	34
4241146.....	034	01
4241147.....	034	02
4241148.....	034	03
4241149.....	034	04
4241150.....	034	05
4241151.....	034	06
4241152.....	034	07
4241153.....	034	08
4241154.....	034	09
4241155.....	034	10
4241156.....	034	11
4241157.....	034	13
4241158.....	034	19

Parts Index

PART NO.	PAGE	ITEM
4241159.....	034	20
4241160.....	034	21
4241161.....	034	22
4241162.....	034	23
4241163.....	034	24
4241164.....	034	25
4241165.....	034	26
4241166.....	034	29
4241167.....	034	30
4241304.....	034	12
4241683.....	150	15
* 4242315.....	144	01
4245797.....	102A	33
* 4247929.....	070	00
4248908.....	060A	22A
4249049.....	110	08
4250439.....	184B	36
	184B	36
	184B	36
4250440.....	186B	36
4251700.....	082A	05A
4251778.....	060A	16
4252141.....	058B	40
* 4255055.....	106	15
* 4255210.....	186B	36
4256240.....	070	49A
4256241.....	070	49B
4256337.....	080	52
* 4256344.....	184B	36
	184B	36
	184B	36
4256355.....	080	115
4257604.....	150	01-21
4258470.....	014	01
* 4262581.....	112	02
	152	02
	154	02
	156	02
	158	02
	160	02
* 4262582.....	112	12
	152	12
	154	12
	156	12
	158	12
	160	12
* 4262583.....	112	13
	152	13
	154	13
	156	13
	158	13
	160	13
* 4262584.....	112	11
	152	11
	154	11
	156	11
	158	11
	160	11
* 4262585.....	112	07
	152	07
	154	07
	156	07
	158	07
	160	07
* 4262586.....	112	21
	152	21
	160	21
* 4262587.....	112	22
	152	22
	154	22

PART NO.	PAGE	ITEM
* 4262587.....	156	22
	158	22
	160	22
4262947.....	016A	34
* 4263097.....	112	05
	152	05
	154	05
	156	05
	158	05
	160	05
4266682.....	070	68
4268740.....	060A	12A
	062	12A
4268741.....	060A	13A
	062	13A
4268750.....	060A	14A
4269020.....	040A	14
4269545.....	082A	01-39
4269546.....	082A	01
4270775.....	184A	13
4270865.....	184A	11
4270866.....	184A	12
4270867.....	184A	12
* 4271097.....	150	01
4277316.....	064	51
	066	51
* 4278137.....	130	15
* 4278138.....	130	18
* 4278139.....	130	16
* 4283635.....	104	08
* 4283930.....	112	11
	152	11
	154	11
	156	11
	158	11
	160	11
* 4285427.....	008	00
* 4299065.....	158	21
* 4299067.....	154	21
	156	21
* 4310968.....	044	07B
* 4310969.....	044	07C
* 4312954.....	008	00H
* 4312955.....	008	00A
* 4315001.....	060B	60
	062	60
* 4335462.....	060B	90
* 4335726.....	060A	25
445100.....	088B	55
449490.....	006	50
	048	69
	088A	24
	094	16
	094	35
	150	50
449558.....	012	05
	018	22
4502974.....	032	05
4504198.....	004	43
	022	34
4504289.....	068	27
4504491.....	008	13
	020	58
4505385.....	004	40
4505392.....	060A	33
	062	33
4506418.....	018	31A
	020	81A
	026	01A
	026	34A

PART NO.	PAGE	ITEM
4506418.....	026	40A
	026	41A
	028	12A
	028	40A
	028	41A
	030	03A
	030	08A
	050	20A
	122	02A
	132	32A
	136	00A
	136	01A
	140	15A
	146	08A
	172	03A
	172	04A
	172	13A
	172	14A
	172	16A
	172	28A
	176	116A
	176	151
	178	151
4506424.....	020	10A
	020	11A
	020	16A
	024	73A
	044	07A
	122	00A
4506429.....	022	28A
	024	72A
	024	73A
4507228.....	098	02
4508050.....	098	04
4508575.....	006	67
	150	67
4509180.....	020	82A
	024	64A
	048	09A
	048	19A
	048	28A
	048	36A
	050	01A
	050	29A
	052	03A
	052	32A
	122	13A
	122	19A
	140	28A
	146	01A
	146	13A
	146	15A
	146	17A
	148	05A
	148	06A
	148	21A
	176	34A
	178	14A
	178	18A
4509404.....	072	03
4514700.....	004	58
487081.....	054	09
	056	09
4922685.....	180	40
	180	40
	180	40
5001976.....	002	00
5001995.....	124	00A
5002158.....	100	00
6008108.....	100	00

Parts Index

PART NO.	PAGE	ITEM	PART NO.	PAGE	ITEM	PART NO.	PAGE	ITEM
6008181.....	012	00	8035080.....	018	24	9068163.....	154	00-13
6008204.....	018	00	8036895.....	002	19		156	00-13
6008262.....	126A	00A	8037525.....	132	10		158	00-13
6008283.....	088A	44	8037527.....	132	12		160	00-13
6008332.....	042	00	8037528.....	132	13	9069295.....	102A	00-49
6008400.....	072	02	8037539.....	020	08	9069434.....	114	00-16
6008401.....	040A	01	8037541.....	020	01	9069509.....	102A	00
6008402.....	040A	00	8037570.....	126A	07	9069751.....	106	
6008486.....	054	00		162A	07	9071353.....	128	
	056	00	8037584.....	088A	04	9071394.....	128	00
6008498.....	088B	59	8037585.....	088A	33	9071984.....	040A	04
6008779.....	162A	00A	8037586.....	094	04	9074429.....	108	02
6008983.....	138A	10A	8037587.....	094	05	9074434.....	110	00
6008988.....	138A	01A	8037605.....	094	20	9074444.....	106	00
6008989.....	138A	13A	8037656.....	100	12	9074471.....	108	00
6009142.....	170	00		100	14	9076400.....	152	
6009661.....	054	00	8037670.....	020	50	9076402.....	158	
	056	00	8038196.....	018	30	9076404.....	154	
* 6012551.....	160	23	8038497.....	036	31	9076406.....	156	
	160	23	8038651.....	030	02	9076840.....	118	00-16
7009413.....	096A	02	8038652.....	030	01	9077353.....	142	01
7015221.....	010	29	8038654.....	050	23	9077961.....	164	
7017799.....	022	37	8038655.....	050	22	9077962.....	164	00
7017800.....	022	38	8039499.....	040A	20A	9077963.....	166	
7017808.....	088A	00	8039500.....	040A	21A	9077964.....	166	00
7017809.....	088A	09	8039701.....	032	15	9077965.....	168	
7017811.....	088A	10	8040069.....	050	32	9077966.....	168	00
7017813.....	088A	29	8040478.....	142	01A	9078732.....	040A	21A-B
7017838.....	124	00A-E	8040507.....	134	00	9078733.....	040A	20A-B
7017839.....	126A	00A-E	8040590.....	144	03	9078948.....	138A	15
7017854.....	122	14	8040619.....	126A	04A-E	9079032.....	170	
7017862.....	088A	09A		162A	04A-E	* 9096314.....	108	00-11
	088A	44A	8040620.....	126A	05A-E	* 9096315.....	108	00
	088B	59A		162A	05A-E	* 9096316.....	108	02
	090		8040673.....	002	10	9096479.....	102A	00-54
7017924.....	088A	10A	8040829.....	138A	01	* 9096709.....	112	
	092		8040830.....	138A	10	* 9096710.....	112	00-13
7018130.....	040A	13	8040831.....	138A	13		152	00-13
7018206.....	040A	18	8041024.....	140	06		154	00-13
7018259.....	036	30	8041025.....	140	07		156	00-13
7018277.....	054	01	8041026.....	140	08		158	00-13
	056	01	8041027.....	140	09		160	00-13
7018284.....	032	00	8041028.....	140	24	* 9096712.....	152	
7018329.....	088A	16	8041029.....	140	25	9097151.....	120	00-19
7018330.....	094	03	8041030.....	140	00	9097152.....	116	00-19
7018418.....	088A	20	8041031.....	140	01	9097160.....	116	00-19
7018755.....	162A	00A-E	8041032.....	140	03	* 9097579.....	104	03
7018868.....	122	04	8041033.....	140	02	9097683.....	016B	200
7018869.....	122	05	8041170.....	174	15	* 9100908.....	130	
7018870.....	122	06	8041172.....	174	31	* 9100969.....	130	00
7018871.....	122	07	8041176.....	174	12	* 9104665.....	128	00
7018938.....	036	12	8041201.....	174	13	* 9104666.....	128	
7018950.....	094	19	8041420.....	022	38	9107499.....	040A	04
7019096.....	040B	55	8041834.....	148	03	* 9113722.....	160	
7019151.....	148	20	8041835.....	148	04	* 9114180.....	160	
7019445.....	020	50	8042507.....	094	28	* 9114513.....	158	
7019690.....	100	12	8044341.....	036	31	* 9114515.....	154	
7019691.....	100	14	8049277.....	016A	61	* 9114517.....	156	
8024462.....	092	01	* 8053499.....	018	30	* 9123069.....	102A	00
8024463.....	090	02	9054069.....	128	100	* 9125766.....	104	
8024464.....	092	02		130	100	* 9138838.....	102A	00
8024490.....	090	01		164	100	* 9138927.....	102A	00-54
8024804.....	018	13		166	100	924327.....	180	28
8027060.....	134	11		168	100		180	28
8027868.....	002	10	9061173.....	106	15		180	28
8031863.....	004	11	9062403.....	108	00-11	927488.....	016B	119
8032491.....	010	35	9066207.....	110	00-08		106	10
8032492.....	010	34	9067846.....	112		929231.....	102B	46
8033923.....	012	04	9068163.....	112	00-13	930453.....	022	32
8034813.....	110	00A		152	00-13	934569.....	180	39

Parts Index

PART NO.	PAGE	ITEM
934569.....	180	39
	180	39
934787.....	180	35
936010.....	180	05
	180	05
	180	05
937460.....	016A	23
94-0632.....	178	06
94-0677.....	176	11
94-1401.....	132	26
94-1703.....	176	08
94-1902.....	176	10
94-2010.....	102B	47
94-2011.....	018	29
	104	07
	108	10
	110	07
94-2012.....	118	17
	120	17
94-2013.....	102A	33
	102A	33
	178	03
94-2022.....	012	20
	146	12
94-2024.....	012	21
	016A	32
	016B	140
	100	07
	174	37
949488.....	180	23
	180	23
	180	23
949489.....	180	21
	180	21
	180	21
957366.....	022	77A
	022	78A
	044	04A
	044	05A
	046	01A
	046	02A
	046	16A
	046	17A
	048	10A
	048	30A
	048	31A
	050	30A
	050	31A
	052	01A
	102B	45
958393.....	180	16
	180	16
	180	16
958394.....	180	17
	180	17
	180	17
958407.....	180	19
	180	19
	180	19
958424.....	180	24
	180	24
	180	24
959499.....	102A	18
960323.....	016A	20
971489.....	146	06
9716639.....	018	16
9717542.....	090	03
	092	03
9718654.....	134	16
9719420.....	040A	40
9720341.....	088A	38
9725205.....	008	06
972658.....	114	09
	116	09
	118	09
	120	09
9726772.....	012	06
9726804.....	008	15
9726963.....	042	06
9726964.....	042	05
	134	29
9726998.....	088A	01
9726999.....	088A	02
9727000.....	088A	03
9727078.....	020	51
9727234.....	016A	16
9727359.....	072	08
9727811.....	032	08
9729348.....	138A	15A
9729694.....	174	14
9729695.....	174	01
9729793.....	172	18
973082.....	008	03
9730884.....	126B	24
	162B	24
984614.....	106	00C
985706.....	180	06
	180	06
	180	06
986910.....	146	04
988430.....	104	08
989848.....	180	02
	180	02
	180	02
989850.....	180	04
	180	04
	180	04
989857.....	180	08
	180	08
	180	08
989858.....	180	09
	180	09
	180	09
989859.....	180	10
	180	10
	180	10
989860.....	180	11
	180	11
	180	11
989861.....	180	12
	180	12
	180	12
991337.....	036	38
991347.....	114	11
	116	11
	118	11
	120	11
991726.....	102A	03
A590105.....	036	08
	038	08
	060A	29
	064	52
	066	52
	076	19
A590106.....	006	21
	034	16
	060B	76
	062	76
	070	67
	096A	72
A590106.....	096B	80
	150	21
A590108.....	008	14
	034	17
	058B	42
	070	66
	076	30
	088B	67
	096B	83
A590110.....	054	21
	056	21
	060B	91
	094	07
	096A	22
A590112.....	022	39
	026	49
	028	49
	042	26
	088A	07
	088A	12
	088A	15
	088A	23
	088A	27
	088A	31
	088A	35
	088A	39
	088B	46
	088B	50
	094	02
	134	05
	144	13
A590114.....	036	37
A590116.....	006	55
	136	07
	150	55
A590120.....	034	18
	040A	27
A590903.....	058A	27
A590904.....	098	25
A590905.....	036	07
	038	07
	038	18
	060A	28
	064	45
	064	53
	066	45
	066	53
	068	29
A590906.....	034	28
	036	18
	040A	07
	060A	35
	060B	71
	060B	75
	062	35
	062	71
	062	75
	068	21
	070	12
	078	78
	096A	71
	096B	79
A590908.....	008	05
	032	70
	034	41
	038	14
	040A	37
	040B	67
	044	02
	048	02

Parts Index

PART NO.	PAGE	ITEM
A590908.....	058B	43
	068	52
	070	08
	086	02
	096B	82
	134	27
	144	06
	172	11
	178	02
A590910.....	004	63
	006	63
	008	24
	010	38
	010	48
	014	06
	014	14
	016A	29
	018	11
	036	14
	040A	03
	040A	42
	042	18
	050	18
	054	22
	056	22
	072	25
	072	28
	076	17
	086	13
	096A	21
	098	27
	100	05
	114	16
	114	21
	116	21
	118	16
	118	21
	120	21
	128	20
	134	18
	134	36
	146	21
	148	17
	150	63
	166	20
	168	20
	174	36
A590912.....	004	07
	006	51
	014	02
	016A	63
	016B	146
	020	23
	022	44
	026	30
	028	20
	030	46
	040A	47
	040B	51
	042	02
	050	26
	052	31
	088B	47
	094	17
	094	22
	102A	31
	122	11
	122	18
	132	17
	134	04

PART NO.	PAGE	ITEM
A590912.....	134	22
	140	36
	144	12
	144	19
	150	51
	172	26
	174	18
	174	34
	174	44
A590914.....	022	02
	036	22
	068	47D
	102B	49
A590916.....	006	56
	012	13
	016B	138
	018	02
	048	12
	050	12
	102A	09
	102B	61
	150	56
A590918.....	002	13
	088B	66
A740616.....	080	115
	080	61
A741026.....	134	12
A761208.....	144	50C
A761616.....	080	62
A763016.....	134	13
A810035.....	110	06
A810040.....	108	07
A810050.....	022	29
	104	02
A810085.....	114	04
	116	04
	118	04
	120	04
A810100.....	114	14
	116	14
	118	14
	120	14
A810145.....	018	05B
A810160.....	018	14
	018	25
A811030.....	020	56
	146	10
A811040.....	106	13
A811060.....	020	55
A811065.....	016A	36
	050	16C
A882035.....	014	09
D99055.....	180	00
	180	00
	180	00
D99056.....	180	01
	180	01
	180	01
J011020.....	008	23
J011030.....	116	15
	120	15
* J011230.....	002	21
	102A	30
J011250.....	020	22
	132	16
J011270.....	022	49
J031230.....	088B	63
	094	30
	094	36
J250006.....	060A	20

PART NO.	PAGE	ITEM
J250006.....	062	20
J251004.....	056	24
	060A	24
J251006.....	060A	19
	062	19
J650620.....	056	23
J660510.....	082B	35
J70782.....	012	19
J75214.....	002	06
J75481.....	040A	28
	124	09
	126A	14
	126A	21
	126B	25
	132	23
	138A	26
	162A	14
	162A	21
	162B	25
	182	00
J75482.....	100	09D
J75581.....	142	23
	182	02
J850410.....	056	25
	060A	23
J850510.....	040B	56
J850625.....	060A	18
	062	18
J900610.....	054	03
	056	03
	070	11
	096A	70
J900616.....	040A	06
	068	20
J900625.....	096A	03
J900812.....	070	07
J900814.....	008	04
	068	51
J900816.....	008	04
	032	69
	034	40
	178	01
J900820.....	048	01
	058B	41
J900825.....	038	13
J900855.....	172	10
J900865.....	044	01
J901000.....	050	17
J901016.....	004	62
	018	10
	076	16
	094	06
	098	26
	100	04
J901020.....	008	23
	096A	01
	096A	20
	108	09
	174	35
J901025.....	006	62
	040A	02
	040A	41
	054	20
	056	20
	072	24
	072	27
	086	12
	134	17
	150	62
J901030.....	014	05

Parts Index

PART NO.	PAGE	ITEM
J901030.....	040A	30
	042	13
	114	15
	114	20
	116	20
	118	15
	118	20
	120	20
	146	20
J901032.....	016A	28
J901035.....	010	37
	014	13
	036	13
	128	19
	166	19
	168	19
J901040.....	148	16
J901211.....	016A	62
	016B	141
J901216.....	052	30
	100	13
J901220.....	002	21
	040A	46
	040B	50
	134	21
	144	18
J901225.....	026	50
	028	50
	088A	06
	088A	14
	088A	18
	088A	22
	088A	26
	088A	30
	088A	34
	088B	49
	094	18
	094	26
	094	34
	174	33
J901230.....	006	49
	042	01
	088A	45
	150	49
J901235.....	004	15
	014	01
	040A	32
	042	10
	108	20
	174	20
J901240.....	122	17
	134	03
	144	11
J901245.....	030	45
	050	25
	122	10
	140	35
	172	25
	174	42
J901250.....	020	22
	050	27
	132	16
	174	17
J901270.....	022	49
J901425.....	068	47C
J901430.....	022	05
J901435.....	106	17
J901632.....	012	12
	018	01
J901635.....	006	54
J901635.....	150	54
J931608.....	004	12
J931611.....	004	04
J931635.....	102A	08
	102A	08
J931640.....	102A	08
J931645.....	016B	137
J931650.....	102B	60
J931685.....	002	02
J931690.....	100	10
J931804.....	002	11
J932012.....	138A	07
J950010.....	010	33
	010	39
	032	10
	032	13
	040A	29
	042	12
	074	100
	134	08
	146	22
	176	06
J950012.....	022	45
	040A	33
	050	33
	088A	11
	176	04
J950014.....	040A	17
	068	47E
J950016.....	032	06
J951016.....	004	06
	004	14
J951020.....	138A	08
J952010.....	042	16
	134	35
J952014.....	036	23
	134	02
	144	10
J953020.....	128	11
	130	11
	164	11
	166	11
	168	11
M111022.....	018	17
	018	27
M111032.....	018	18
M211000.....	032	07
M220818.....	108	09
M221232.....	102A	30
M261045.....	032	12
M340610.....	034	27
M340814.....	108	06
M340820.....	106	14
M341025.....	146	05
M341030.....	134	07
M341036.....	020	53
M341045.....	146	11
* M341050.....	130	19
M341065.....	022	26
M341236.....	020	52
M430416.....	098	24
M430510.....	060A	27
	064	51
	066	51
	068	28
M430513.....	064	44
	066	44
M430610.....	060A	34
	060B	70
	062	34
M430610.....	062	70
M430613.....	060B	74
	062	74
M470516.....	076	23
	078	75
M491832.....	116	19
	120	19
M492564.....	016A	54
	102B	53
	184A	07
	184A	07
	184A	07
	186A	07
M500303.....	058A	28
M500504.....	036	06
	038	06
	038	19
	096A	63
M500605.....	036	19
	068	22
M500807.....	008	09
	034	14
	040A	36
	040B	66
	070	04
	086	03
	088B	65
	096B	81
	134	23A
	134	26
	144	05
	172	12
M660016.....	072	12
M660020.....	138A	09

日立建機株式会社

（平成7年11月20日現在）

			ダイヤル
本社	東京都千代田区大手町2-6-2（日本ビル9階）	〒100	(03)3245-6311
			ご案内
足立研修所	東京都足立区東和3-10-11	〒120	(03)3606-1700
直轄営業本部	東京都千代田区大手町2-6-2（日本ビル9階）	〒100	(03)3245-6310
アプリケーションセンタ	埼玉県草加市弁天町216-3	〒340	(0489)35-1406
部品センタ	茨城県土浦市神立町650	〒300	(0298)31-1111(代)
技術研修センタ	茨城県新治郡出島村大字戸崎字一本松2316	〒300-01	(0298)28-2211(代)
土浦事業本部	茨城県土浦市神立町650	〒300	(0298)31-1111(代)
出島工場	茨城県新治郡出島村深谷2200	〒300-01	(0298)98-2911(代)
北海道支社	北海道札幌市西区琴似4条1-1-15	〒063	(011)644-2480
札幌支店	北海道札幌市西区琴似4条1-1-15	〒063	(011)644-2171
倶知安営業所	北海道虻田郡倶知安町字比羅夫60-1	〒044	(0136)22-4896
道央支店	北海道砂川市東1条22丁目1-1	〒073-01	(01255)3-3136(代)
留萌営業所	北海道留萌市大和田町8線	〒077	(01644)3-3877
岩見沢営業所	北海道岩見沢市4条東13丁目	〒068	(0126)24-8558
旭川支店	北海道旭川市氷山3条10-1-5	〒078-02	(0166)48-2295
名寄営業所	北海道名寄市徳田51	〒096	(01654)3-6121(代)
稚内営業所	北海道稚内市はまなす5丁目	〒097	(0162)26-2046
北見営業所	北海道北見市豊地22-11	〒099-15	(0157)36-4811
富良野営業所	北海道富良野市若松町6-13	〒076	(0167)22-1570
帯広支店	北海道帯広市西20条北1-3-22	〒080-24	(0155)33-2181(代)
釧路営業所	北海道釧路市星ヶ浦南1-5-9	〒084	(0154)51-6111(代)
中標津営業所	北海道標津郡中標津町東33条南2-1-1	〒086-11	(01537)2-0336
苫小牧支店	北海道苫小牧市新開町3-2-1	〒053	(0144)55-1630(代)
静内営業所	北海道静内郡静内町木場町2-2-8	〒056	(01464)2-2263
室蘭営業所	北海道室蘭市本輪西町1-2-21	〒050	(0143)55-6186
函館支店	北海道上磯郡上磯町七重浜8-5-23	〒049-01	(0138)49-0505
八雲営業所	北海道山越郡八雲町字浜松154	〒049-31	(01376)2-2708
東北支社	宮城県多賀城市明月2-3-1	〒985	(022)365-4141
青森支店	青森県青森市大字荒川字藤戸120-1	〒030-01	(0177)39-0567(代)
弘前営業所	青森県弘前市大字境関1-1-7	〒036	(0172)26-1801(代)
十和田営業所	青森県十和田市大字洞内字井戸頭144	〒034-01	(0176)23-7361(代)
八戸営業所	青森県八戸市青葉3-15-23	〒031	(0178)44-5010(代)
秋田支店	秋田県秋田市川尻町字大川反170-25	〒010	(0188)62-5004(代)
大館営業所	秋田県大館市片山町3-1-17（片山ビル）	〒017	(0186)42-3913(代)
大曲営業所	秋田県大曲市飯田大道端40-16	〒014	(0187)63-2320(代)
本荘営業所	秋田県本荘市出戸町字水林390	〒015	(0184)24-2811(代)
岩手支店	岩手県紫波郡矢巾町流通センター南2-7-11	〒020	(0196)38-8511(代)
宮古営業所	岩手県宮古市板屋1-2-7	〒027	(0193)63-7441(代)
水沢営業所	岩手県水沢市佐倉河字五反町57	〒023	(0197)25-2717(代)
山形支店	山形県東根市大字若木字七窪5581-2	〒999-37	(0237)48-1611(代)
庄内営業所	山形県酒田市大字広野字大日塚1	〒998-01	(0234)92-2805(代)
米沢営業所	山形県米沢市中田町909-9	〒992	(0238)37-2691(代)
宮城支店	宮城県多賀城市明月2-3-1	〒985	(022)364-6131(代)
古川営業所	宮城県古川市沢田字舞台98-1	〒989-61	(0229)28-4300(代)
石巻営業所	宮城県桃生郡河南町鹿又字道的前326-3	〒986-11	(0225)75-2306(代)
仙南営業所	宮城県柴田郡大河原町金ヶ瀬字土手下72	〒989-12	(0224)53-1711(代)
福島支店	福島県郡山市字道場51	〒963	(0249)44-8950(代)
会津営業所	福島県会津若松市鶴賀町2-8	〒965	(0242)22-2011(代)
いわき営業所	福島県いわき市小名浜大原字野中88-1	〒971	(0246)53-3361(代)
原町営業所	福島県原町市大字金沢字物見山128-2	〒975	(0244)23-3864
関東支社	埼玉県草加市弁天町216-3	〒340	(0489)35-2111
水戸支店	茨城県那珂郡那珂町大字向山字笠松1269-1	〒311-02	(029)295-2311(代)
日立営業所	茨城県日立市幸町1-5-9（立花ビル）	〒317	(0294)24-7514(代)
鹿島営業所	茨城県鹿島郡鹿島町大字長栖字蒲地1879-135	〒314	(0299)83-9281
つくば支店	茨城県つくば市緑ヶ原4-12	〒300-26	(0298)47-5432(代)
栃木支店	栃木県下都賀郡石橋町大字下石橋字花林573（石橋第3工業団地）	〒329-05	(0285)53-0815(代)
佐野営業所	栃木県佐野市堀米町3225	〒327	(0283)22-2785(代)
群馬支店	群馬県前橋市大渡町2-1-73	〒371	(0272)51-8077(代)
伊勢崎営業所	群馬県伊勢崎市飯島町542-2	〒372	(0270)32-1221
太田営業所	群馬県太田市藤阿久町913-19	〒373	(0276)31-5641(代)
新潟支店	新潟県白根市大字鷲の木新田字諏訪木島5648	〒950-12	(025)377-6511(代)
下越営業所	新潟県北浦原郡中条町大字船戸字山ノ下652-1	〒959-26	(0254)44-6181(代)
長岡支店	新潟県長岡市高見町字大潟3008-3	〒940	(0258)24-8121(代)
魚沼営業所	新潟県北魚沼郡小出町大字虫野1293	〒946	(02579)2-8141(代)
上越営業所	新潟県上越市大字黒井馬ノ口99-3	〒942	(0255)43-3583(代)
長野支店	長野県長野市大字大町1053-10	〒381	(0262)95-3000(代)
佐久営業所	長野県佐久市中込3421-47	〒384-01	(0267)62-7212(代)
松本支店	長野県塩尻市広丘堅石2146-38	〒399-07	(0263)52-7720(代)
飯田営業所	長野県飯田市上郷別府3338（飯伊自動車㈲内）	〒395	(0265)22-3167(代)
大町営業所	長野県大町市大字平7791-17	〒398	(0261)22-8090(代)
諏訪営業所	長野県諏訪市中州三俣5680-1	〒392	(0266)58-2516
東京支社	神奈川県相模原市淵野辺2-5-8	〒229	(0427)53-5701
東京支店	東京都江東区亀戸9-7-10	〒136	(03)3682-8624(代)
			(03)3637-5261(代)
足立営業所	埼玉県草加市弁天町216-3	〒340	(0489)35-7341
城南営業所	東京都世田谷区新町1-35-10（サンハイツ世田谷）	〒154	(03)3428-9371(代)
			(03)3428-8761(代)
城北営業所	東京都板橋区四葉2-4-7	〒175	(03)3939-5238(代)
多摩支店	東京都西多摩郡瑞穂町南平1-6-7	〒190-12	(0425)57-2231(代)
横浜支店	神奈川県横浜市都筑区川向町109	〒224	(045)472-4504(代)
			(045)472-4501(代)
横浜南営業所	神奈川県横浜市金沢区幸浦2-16-3	〒236	(045)785-7790
神奈川支店	神奈川県厚木市長谷6-38	〒243	(0462)47-9151(代)
相模営業所	神奈川県相模原市淵野辺2-5-8	〒229	(0427)52-9211(代)
千葉支店	千葉県千葉市若葉区野呂町633	〒265	(043)228-1211(代)
柏営業所	千葉県柏市柏5-11-6（湯沢ビル）	〒277	(0471)64-8766(代)
成田営業所	千葉県香取郡多古町喜多300-18	〒289-22	(0479)76-5770(代)
千葉南支店	千葉県木更津市真里1765-1	〒292-02	(0438)53-3880(代)
埼玉支店	埼玉県大宮市吉野町1-39-1	〒330	(048)665-2555(代)
草加営業所	埼玉県草加市弁天町216-3	〒340	(0489)35-1522
埼玉北支店	埼玉県深谷市折之口1950	〒366	(0485)71-9255(代)
山梨支店	山梨県中巨摩郡昭和町築地新居1648（山梨日建工業㈱内）	〒409-38	(0552)75-7011(代)
都留営業所	山梨県都留市桂町696	〒402	(0554)45-2805(代)
中部支社	愛知県名古屋市中川区山王1-601	〒454	(052)332-6112
名古屋支店	愛知県名古屋市中川区山王1-601	〒454	(052)332-6101(代)
名古屋東営業所	愛知県名古屋市緑区浦里3-232	〒458	(052)892-5511
三河支店	愛知県岡崎市台歓木町字屋下1-1	〒444-02	(0564)43-6551(代)
豊橋営業所	愛知県豊橋市神野新田町字口ノ割77-1	〒440	(0532)32-3461
愛岐支店	岐阜県恵那市大井町雀子ヶ根2087-220	〒509-72	(0573)25-9880(代)
春日井営業所	愛知県春日井市南下原町下村前891-1	〒486	(0568)83-6661(代)
岐阜支店	岐阜県各務原市須衛町2丁目41街区2	〒509-01	(0583)70-9155(代)
高山営業所	岐阜県高山市新宮町830-1	〒506	(0577)34-5990
白川営業所	岐阜県加茂郡白川町河岐西小井戸1717-2	〒509-11	(05747)2-2175
郡上営業所	岐阜県郡上郡大和町徳永368-1	〒501-46	(057588)-4421
静岡支店	静岡県富士市中野407-1	〒417	(0545)35-0198(代)
静岡中央営業所	静岡県静岡市有明町12-10（坂田ビル1階）	〒422	(054)288-2006
伊豆営業所	静岡県田方郡大仁町御門51-1	〒410-23	(0558)76-0860
浜松支店	静岡県浜北市永島806	〒434	(053)587-4411(代)
島田営業所	静岡県島田市中溝町2399-1	〒427	(0547)37-1725
三重支店	三重県一志群三雲町曽原字糀屋823-3	〒515-21	(059856)-5586
四日市営業所	三重県三重郡川越町大字南福崎958	〒512	(0593)63-0911(代)
志摩営業所	三重県志摩郡磯部町穴川1691	〒517-02	(05995)5-0096
富山支店	富山県射水郡大島町小島501	〒939-02	(0766)52-4661(代)
富山中央営業所	富山県富山市安養寺261-1	〒939	(0764)29-6330(代)
魚津営業所	富山県魚津市三ケ281-1	〒937	(0765)24-5400(代)
石川支店	石川県金沢市近岡町781	〒920-02	(0762)37-8381(代)
能登営業所	石川県鳳至郡穴水町字川島ア17番	〒927	(0768)52-1237
福井支店	福井県福井市別所町19-4	〒910	(0776)34-2666
敦賀営業所	福井県敦賀市津内町1-15-1	〒914	(0770)21-0621
関西支社	京都府乙訓郡大山崎町字大山崎小字岸畑22	〒618	(075)956-2111
大阪事務所	大阪府大阪市北区西天満4-8-17（宇治電ビル）	〒530	(06)364-1441(代)
（大型機械営業G・直轄営業課）			
（トンネル機械営業部）			
大阪支店	大阪府大阪市港区波除5-6-6	〒552	(06)581-8051(代)
箕面営業所	大阪府箕面市西宿1-7-17	〒562	(0727)28-2281(代)
大東支店	大阪府大東市新田北町5-25	〒574	(0720)73-5461(代)
太阪南支店	大阪府堺市毛穴町117-1	〒593	(0722)72-1230(代)
泉南営業所	大阪府貝塚市石才字132	〒597	(0724)38-3881(代)
神戸支店	兵庫県神戸市中央区栄町通り6-1-21（神戸東邦生命ビル）	〒650	(078)341-6700(代)
伊丹営業所	兵庫県伊丹市鴻池字北浦9-1	〒664	(0727)70-2201(代)
姫路支店	兵庫県姫路市飾磨区下野田478	〒672	(0792)34-9871(代)
加古川営業所	兵庫県加古川市平岡町一色字上池649-1	〒675-01	(0794)37-6151(代)
京都支店	京都府乙訓郡大山崎町字大山崎小字岸畑22	〒618	(075)956-3171
福知山営業所	京都府福知山市長田小字宿81-27	〒620	(0773)27-4172
滋賀支店	滋賀県野洲郡野洲町大字三上2573	〒520-23	(0775)86-2875(代)
長浜営業所	滋賀県長浜市山階町450-2	〒526	(0749)63-0831(代)
奈良支店	奈良県奈良市今市町42-1	〒630	(0742)62-4981(代)
大淀営業所	奈良県吉野郡大淀町大字土田332	〒638	(07475)2-9551(代)
和歌山支店	和歌山県和歌山市湊1771	〒640	(0734)53-1261(代)
中国四国支社	広島県佐伯郡大野町上の浜2-2-1	〒739-04	(0829)55-2535
広島支店	広島県広島市安佐北区落合5-2-9	〒739-17	(082)843-1277(代)
東広島営業所	広島県東広島市高屋町大字松山921-5	〒729-21	(0824)34-5512(代)
三次営業所	広島県三次市東酒屋町381-2	〒728	(0824)62-3994
広島東支店	広島県福山市曙町6-12-10	〒721	(0849)54-6112(代)
三原営業所	広島県三原市皆実町1857-1	〒723	(0848)67-1201(代)
岡山支店	岡山県倉敷市松島1109	〒701-01	(0864)62-0815(代)
備前営業所	岡山県赤磐郡瀬戸町江尻1069-1	〒709-08	(08695)2-0345(代)
山口支店	山口県吉敷郡小郡町若草町1-2	〒754	(08397)2-2820(代)
下松営業所	山口県下松市葉山1-819-16	〒744	(0833)46-3855(代)
下関営業所	山口県下関市秋根西町1-9-12	〒751	(0832)56-5661(代)
萩営業所	山口県萩市大字椿字立川2427-1	〒758	(0838)22-8000
山陰支店	島根県八束郡東出雲町大字揖屋町字附谷2142-1	〒699-01	(0852)52-5560(代)
浜田営業所	島根県浜田市黒川町208-1（オフィス長谷川）	〒697	(0855)23-1224
鳥取営業所	鳥取県鳥取市古海556-9	〒680	(0857)24-4677(代)
倉吉営業所	鳥取県東伯郡北条町大字江北字五ヶ坪759	〒689-21	(0858)36-2191(代)
東四国支店	香川県善通寺市弘田町1013	〒765	(0877)62-1285(代)
徳島営業所	徳島県板野郡藍住町奥野字長江口75-5	〒771-12	(0886)92-1190(代)
愛媛支店	愛媛県松山市須賀町6-1	〒791	(0899)53-2340(代)
西条営業所	愛媛県西条市飯岡1393-2	〒793	(0897)55-8405(代)
宇和島営業所	愛媛県宇和島市保田甲984-1	〒798	(0895)27-0828(代)
高知支店	高知県南国市岡豊町中島360	〒783	(0888)66-0211(代)
中村営業所	高知県中村市具同6253-18	〒787	(0880)37-3515(代)
九州支社	福岡県粕屋郡新宮町大字上府1592	〒811-01	(092)962-2635(代)
福岡支店	福岡県大野城市御笠川5丁目-10	〒816	(092)504-0246(代)
久留米営業所	福岡県八女郡広川町大字日吉字野路1437-1	〒834-01	(0943)32-5034(代)
福岡東営業所	福岡県粕屋郡新宮町大字上府1592	〒811-01	(092)962-2635(代)
福岡西営業所	福岡県福岡市西区横浜1丁目44-5	〒819-01	(092)806-5334(代)
北九州支店	福岡県北九州市小倉北区西港町91-2	〒803	(093)581-1601(代)
飯塚営業所	福岡県嘉穂郡庄内町大字仁保字立石23-70	〒820-01	(0948)82-3331(代)
佐賀支店	佐賀県佐賀郡大和町大字尼寺字二本松2861-1	〒840-02	(0952)62-5835(代)
長崎支店	長崎県諫早市津久葉町5-98	〒854	(0957)26-4411(代)
佐世保営業所	長崎県佐世保市中里町142	〒858	(0956)47-2110(代)
熊本支店	熊本県菊池郡大津町大字杉水字中水迫3643	〒869-12	(096)293-1717(代)
天草営業所	熊本県本渡市瀬戸町5-15	〒863	(0969)23-1695(代)
八代営業所	熊本県八代市川田町西607-1	〒869-46	(0965)39-0670(代)
大分支店	大分県大分市大字中戸次字垣迫5166-2	〒879-77	(0975)97-1288(代)
中津営業所	大分県中津市大字植野字竹ノ内176-1	〒879-01	(0979)32-4752(代)
宮崎支店	宮崎県宮崎市大字島之内字湯取6265	〒880-01	(0985)39-7791(代)
延岡営業所	宮崎県延岡市塩浜町3-1748（宮崎ディーゼル㈲内）	〒882	(0982)21-1918(代)
鹿児島支店	鹿児島県鹿児島市七ツ島1-2-5	〒891-01	(0992)62-1950(代)
川内営業所	鹿児島県川内市宮里町字清水3051-4	〒895	(0996)25-3325(代)
大隅営業所	鹿児島県曽於郡大崎町永吉5270	〒899-73	(0994)76-3120(代)
姶良営業所	鹿児島県姶良郡溝辺町有川2087-1（南国建機サービス㈱姶良工場内）	〒899-64	(0995)59-2921(代)
沖縄営業所	沖縄県那覇市松山1丁目1-14 千代田生命那覇共同ビル6階（㈱日立製作所内）	〒900	(0988)63-9060(代)

● 資格取得のご相談は㈱日立建機教習センタへ

㈱日立建機教習センタ	埼玉県草加市弁天町216-3	〒340	(0489)31-0121(代)
北海道教習所	北海道石狩郡石狩町新港中央2丁目766-3	〒061-33	(0133)64-6388
埼玉教習所	埼玉県草加市弁天町216-3	〒340	(0489)31-0121(代)
茨城教習所	茨城県新治郡出島村大字戸崎字一本松2316-1	〒300-01	(0298)28-2370
京都教習所	京都府乙訓郡大山崎町字大山崎小字岸畑22	〒618	(075)957-4944(代)
福岡教習所	福岡県粕屋郡新宮町大字上府1592	〒811-01	(092)963-3634

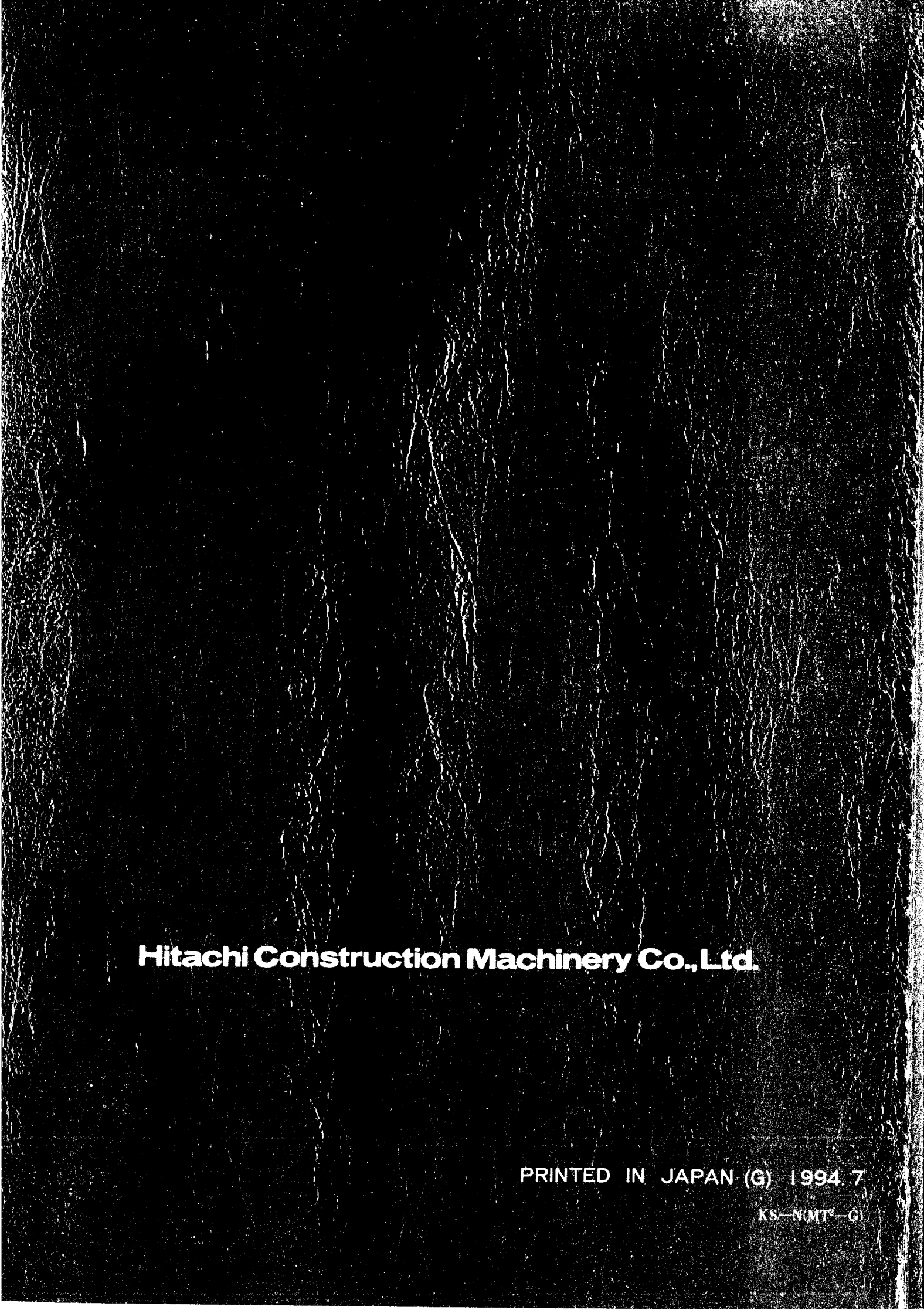

Hitachi Construction Machinery Co., Ltd.

PRINTED IN JAPAN (G) 1994. 7

KS-N(MT²-G)