NOVEMBRO 1999

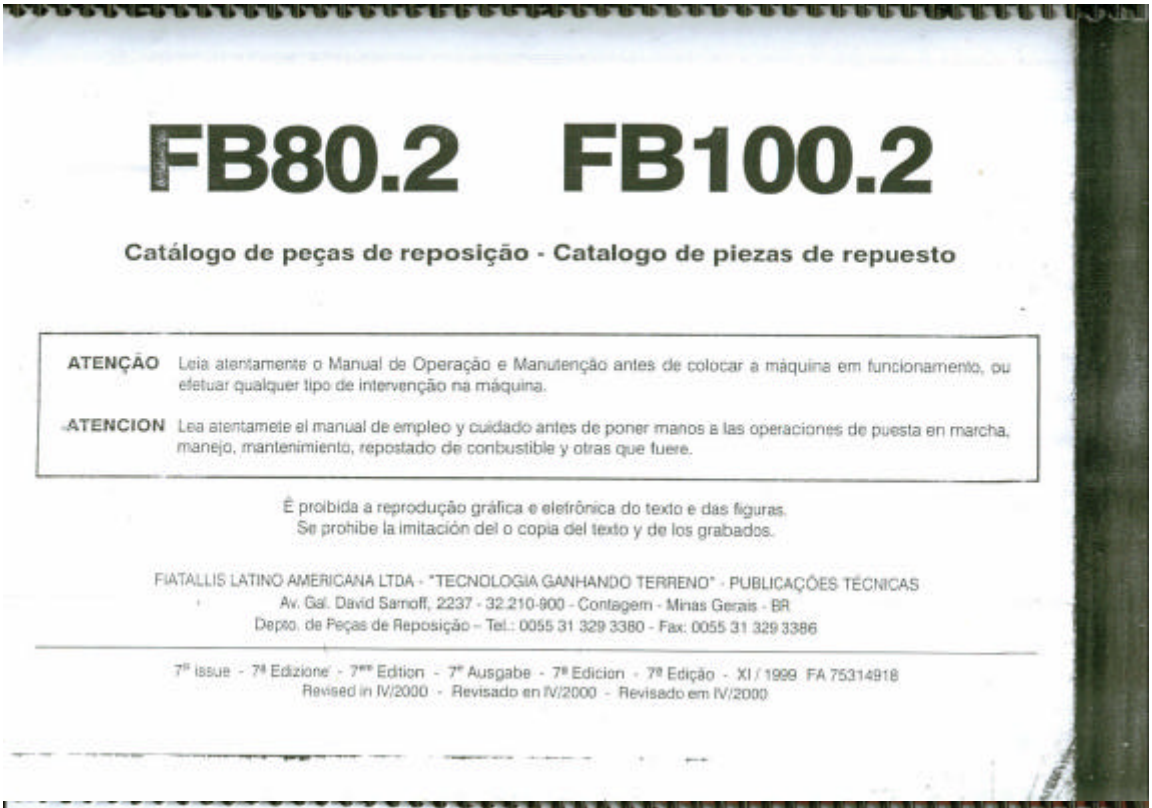

FB80.2 FB100.2

Catálogo de peças de reposição - Catalogo de piezas de repuesto

ATENÇÃO Leia atentamente o Manual de Operação e Manutenção antes de colocar a máquina em funcionamento, ou efetuar qualquer tipo de intervenção na máquina.

ATENCION Lea atentamete el manual de empleo y cuidado antes de poner manos a las operaciones de puesta en marcha, manejo, mantenimiento, repostado de combustible y otras que fuere.

É proibida a reprodução gráfica e eletrônica do texto e das figuras.
Se prohibe la imitación del o copia del texto y de los grabados.

FIATALLIS LATINO AMERICANA LTDA - "TECNOLOGIA GANHANDO TERRENO" - PUBLICAÇÕES TÉCNICAS
Av. Gal. David Sarnoff, 2237 - 32.210-900 - Contagem - Minas Gerais - BR
Depto. de Peças de Reposição – Tel.: 0055 31 329 3380 - Fax: 0055 31 329 3386

7ª ISSUE - 7ª Edizione - 7ª Edition - 7ª Ausgabe - 7ª Edicion - 7ª Edição - XI / 1999 FA 75314918
Revised in IV/2000 - Revisado en IV/2000 - Revisado em IV/2000

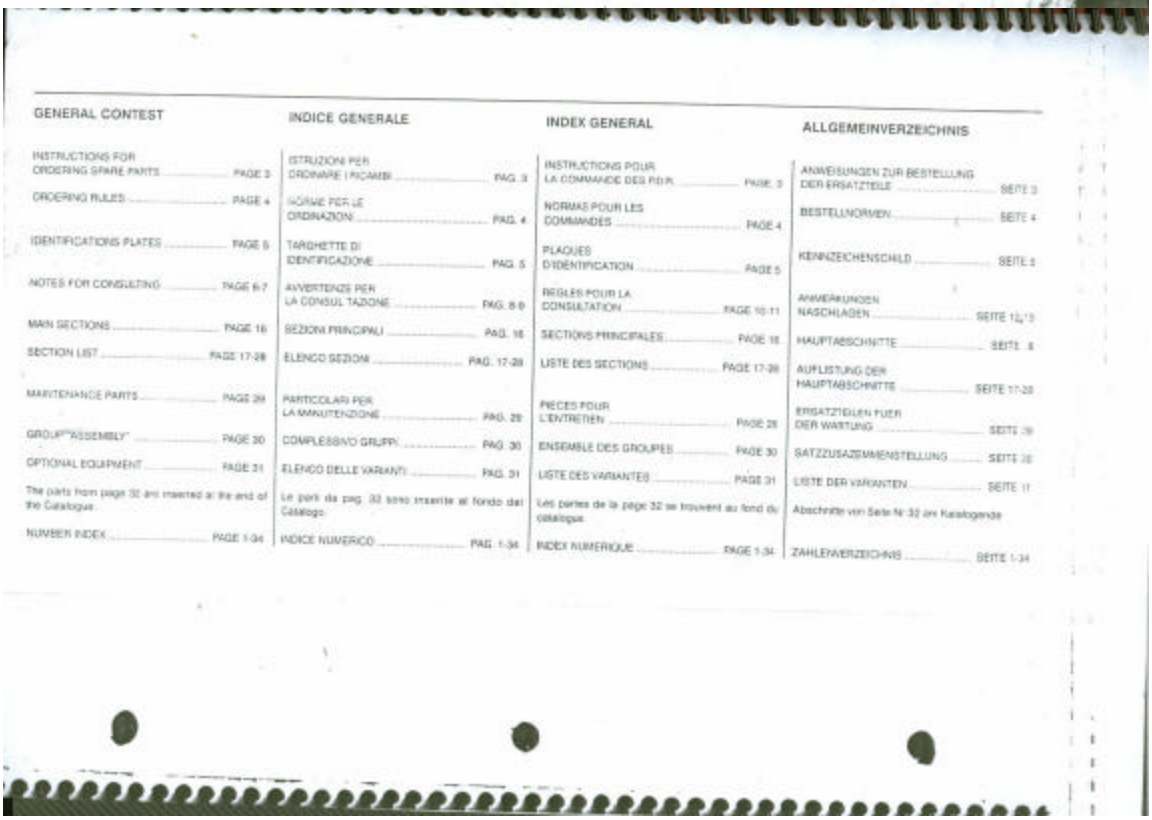

GENERAL CONTEST		INDICE GENERALE		INDEX GENERAL		ALLGEMEINVERZEICHNIS	
INSTRUCTIONS FOR ORDERING SPARE PARTS	PAGE 3	ISTRUZIONI PER ORDINARE I RICAMBI	PAG. 3	INSTRUCTIONS POUR LA COMMANDE DES P.D.R.	PAGE 3	ANWEISUNGEN ZUR BESTELLUNG DER ERSATZTEILE	SEITE 3
ORDERING RULES	PAGE 4	NORME PER LE ORDINAZIONI	PAG. 4	NORMES POUR LES COMMANDES	PAGE 4	BESTELLNORMEN	SEITE 4
IDENTIFICATIONS PLATES	PAGE 5	TARGHETTE DI IDENTIFICAZIONE	PAG. 5	PLAQUES D'IDENTIFICATION	PAGE 5	KENNZEICHENSCHILD	SEITE 5
NOTES FOR CONSULTING	PAGE 6-7	AVVERTENZE PER LA CONSULTAZIONE	PAG. 6-7	REGLES POUR LA CONSULTATION	PAGE 10-11	ANMERKUNGEN NACHLAGEN	SEITE 12-13
MAIN SECTIONS	PAGE 16	SEZIONI PRINCIPALI	PAG. 16	SECTIONS PRINCIPALES	PAGE 16	HAUPTABSCHNITTE	SEITE 8
SECTION LIST	PAGE 17-28	ELENCO SEZIONI	PAG. 17-28	LISTE DES SECTIONS	PAGE 17-28	AUFLISTUNG DER HAUPTABSCHNITTE	SEITE 17-28
MAINTENANCE PARTS	PAGE 29	PARTICOLARI PER LA MANUTENZIONE	PAG. 29	PIECES POUR L'ENTRETIEN	PAGE 29	ERSATZTEILEN FUER DER WARTUNG	SEITE 29
GROUP ASSEMBLY	PAGE 30	COMPLESSIVO GRUPPI	PAG. 30	ENSEMBLE DES GROUPES	PAGE 30	SATZZUSAZEMMENSTELLUNG	SEITE 30
OPTIONAL EQUIPMENT	PAGE 31	ELENCO DELLE VARIANTI	PAG. 31	LISTE DES VARIANTES	PAGE 31	LISTE DER VARIANTEN	SEITE 31
The parts from page 32 are inserted at the end of the Catalogue.		Le parti da pag. 32 sono inserite al fondo del Catalogo.		Les parties de la page 32 se trouvent au fond du catalogue.		Abschnitte von Seite Nr 32 am Katalogende	
NUMBER INDEX	PAGE 1-34	INDICE NUMERICO	PAG. 1-34	INDEX NUMERIQUE	PAGE 1-34	ZAHLENVERZEICHNIS	SEITE 1-34

INDICE GENERAL

COMO SE ENCARGAN LOS RECAMBIOS ..... PAG. 3

NORMAS PARA ENCARGAR LAS PIEZAS ..... PAG. 4A

PLAQUAS DE IDENTIFICACION ..... PAG. 5

ADVERTENCIAS PARAS LA CONSULTACION ..... PAG. 14-15

SECCIONES PRINCIPALES ..... PAG. 16

LISTA DE LAS SECCIONES ..... PAG. 17-28

REPUESTOS POR MANUTENCION ..... PAG. 29

GRUPO DE LOS CONJUNTO ..... PAG. 30

LISTA DE VARIANTES ..... PAG. 31

Las piezas a partir de pág. 32 se colocan al final del Catalogo.

INDICE NUMERICO ..... PAG. 1-34

ÍNDICE GERAL

INSTRUÇÕES PARA O PEDIDO DE PEÇAS SOBRESSALENTES ..... PÁG. 3

NORMAS PARA O PEDIDO ..... PÁG. 4A

CHAPAS DE IDENTIFICAÇÃO ..... PÁG. 5

REGRAS PARA A CONSULTA ..... PÁG. 15A-15B

SECÇÕES PRINCIPAIS ..... PÁG. 16

LISTA DAS SECÇÕES ..... PÁG. 17-28

PEÇAS PARA A MANUTENÇÃO ..... PÁG. 29

CONJUNTO DOS GRUPOS ..... PÁG. 30

LISTA DAS VARIANTES ..... PÁG. 31

As secções a partir da pág. 32 estão colocadas no final do Catalogo.

INDICE NUMÉRICO ..... PÁG. 1-34

ALGEMENE INHOUND

INSTRUKTIES VOOR HET BESTELTEN VAN ONDERDELEN ..... PAGE 3

BESTELNORMEN ..... PAGE 4A

IDENTIFICATIEPLAAT ..... PAGE 5

GEBRUIKSAANWIJZINGEN ... PAGES 15C TO 15D

INDELING VAN HOOFDSECTIES ..... PAGE 16

SECTIELIJST ..... PAGES 17 TO 28

AANBEVOLEN WISSELSTUKKEN ..... PAGE 29

GROEPSAMENSTELLING ..... PAGE 30

SPECIALE UITRUSTINGEN ..... PAGE 31

Pagina 32 en verder staan achteraan in het boek na de respectievelijke groepen.

NUMMERISCHE INDEX VAN DE ONDERDELEN ..... PAGE 1-34

GENEREL INDHOLDSFORTEGNELS

INSTRUKTIONER FOR BESTILLING AF RESERVEDELE ..... SID

BESTILLIGSREGLER ..... SIDE

KENDINGSPLADER ..... SID

OPSAGSREGLER ..... SIDE 15E

HOVEDAFSNIT ..... SIDE

LISTE OVER HOVEDAFSNIT ..... SIDE 17

RESERVEDELE FOR VEDLIGEHOLDELSE SID

SAMLING AF AGGREGATER ..... SIDE

LISTE OVER VARIANTER ..... SIDE

Alenitems fra side 32 findes bagest i katalogets

NUMMERFORTEGNELSE ..... SIDE

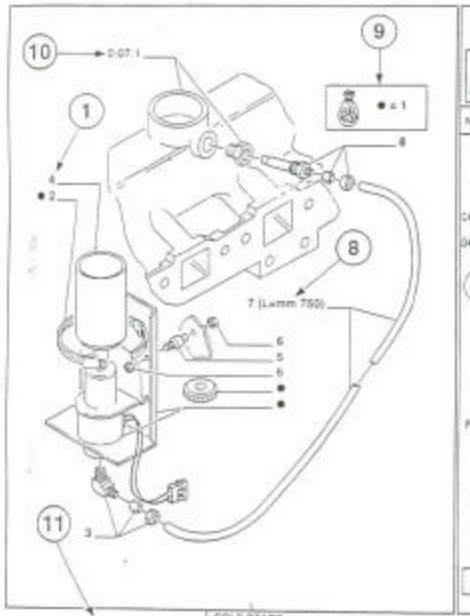

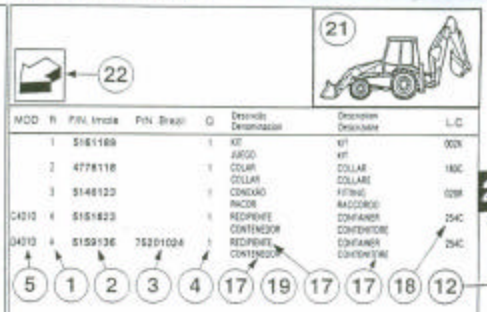

MOD	N	P/N. Iveco	P/N. Brasil	Q	Descrizione Denominación	Description Désignation	L.C
	1	5161169		1	KIT JUEGO	KIT	002K
	2	4778118		1	COLAR COLLAR	COLLAR COLLIER	180C
	3	5146123		1	CONDUTO RACOR	FITTING RACCORDO	029F
D4010	4	5151823		1	RECIPIENTE CONTENEDOR	CONTAINER CONTENITORE	254C
D4010	4	5159136	75201024	1	RECIPIENTE CONTENEDOR	CONTAINER CONTENITORE	254C

5 1 2 3 4 17 19 17 17 18 12

2

P.L. : PROCURE LOCALLY

5 6 20 7 14 16

D4010 Chassis 701248	5151823 + 5159136 + (2) 5159139

MOD.

COLD START
AVVIAMENTO A FREDDO
DEMARRAGE A FROID
KALTSTART
ARRANQUE EN FRIO
13

15

1.19.8

1/2 | 03/94

1 R - **Código** de **identificación de la pieza**.

2 P.N. Imola - **Numero de pedido de la pieza.** Corresponde al mismo numero de la pieza utilizada en las máquinas fabricadas en Imola - Italia

3 P.N Brazil - **Numero de pedido de la pieza.** Corresponde al mismo numero de la pieza utilizada en las máquinas fabricadas en Brasil. Cuando los dos numeros sean indicados en la misma linea significa que son intercambiables, cualquier de las dos piezas podera ser montada.

4 Q. - **Cantidad** global del detalle, referida a la página.
La cantidad puede estar substituida por las indicadores:
M = se suministra por metros. **A R** = cantidad a pedido.

5 MOD. - Indica **Modificación**.
C 4010 = Pieza válida **HASTA** la modificación **4010**.
D 4010 = Pieza válida **DESDE** la modificación **4010**.

6 **Actuación de modificación**. Numero del motor o del chasis desde el cual se há iniciado la modificación. Los numeros están indicados en la placa de identificación del modelo. (Véase pág. 5)
Ej.: **D 4010 Chassis** 701248: significa que la pieza de na montado **"DESDE"** el numero de chasis **701248**. Por consiguente, las piezas marcadas con **C 4010**, se han aplicado **HASTA** el numero del chasis **701247**.

7 Cuando oportuno, se indica la **"Norma de Repuesto"**.
Ej.: **5151823 = 5159136 + (2) 5159139**; significa que cuando se agoten las existencias de la piezas **5151823** se suministrarán la **5159136**, junto a **2** piezas de la **5159139**.
Si al lado de **actuación** no se incluyen las **"Normas de Repuesto"**, significa que la pieza **"premodificación" C4010**, se suministra siempre de repuesto, y que no puede intercambiarse con la pieza **"postmodificación" D 4010**.

8 Caracteristica técnica relativa a la pieza indicada.

9 Repuesto suministrado en **kit**.

10 Pieza representada en la **Página** o en el **Grupo** indicado. O bien, referencia a **Variantes** o **Piezas**.

11 **Sigla** comercial del modelo.

12 **Código** del la "**Seccion**".

13 **Denominación** del "**Grupo**".

14 **Código** del "**Grupo**" o codigo "**Variante**".

15 **Numero de páginas** que componen el "Subgrupo".

16 **Fecha** de impresión o actualizacion de la página (mes - año).

17 Denominación de la pieza.

18 L.C. - **Código de Lésico**, para a busca la denominación en **Alemán** y en **Español**. (Véase pág. 33)

19 **Descripción adicional** de la pieza. Además de las indicaciones especificas de la pieza, como sus dimensiones o empleo, se pueden utilizar descripciones comunes. (Véase pag.34)

20 **Notas** especificas referidas a las ilustraciones o al texto.

21 **Posición** del "**Grupo**" en la máquina.

22 **Sentido de marcha** del tractor (Véase pág. 34).

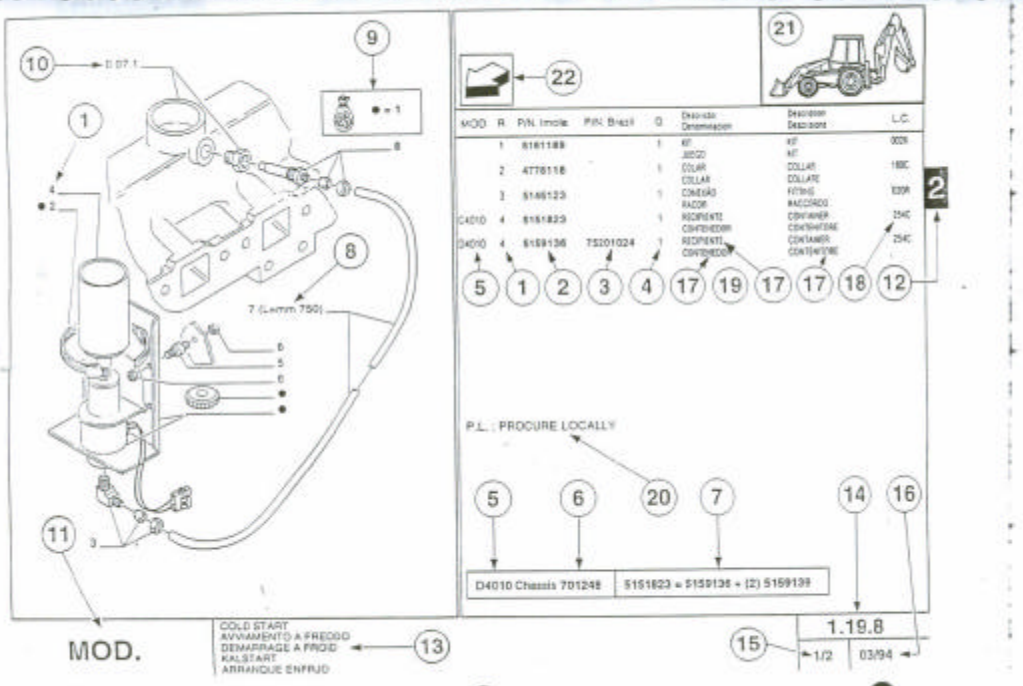

1 R - **Reference** - Code of **Part Number**.

2 **P.N. Imola - Part Number**. Correspond to the same part number of the part used on the machines made in Imola - Italy.

3 **P.N Brazil - Part Number**. Correspond to the same part number of the part used on the machines made in Brazil. When both numbers appears on the same line it means that they are interchangeable, any one may be mounted.

4 Q. - Total **Quantity** of the Part referred to in the page.
The quantity can be replaced by the following indications:
M = supplied in metres. **A R** = quantity as requested.

5 MOD. - **Modification**
C 4010 = Part valid **UNTIL 4010** change.
D 4010 = Part valid **FROM 4010** change.

6 **Implementation of change**. Engine or chassis number from which the change starts. The numbers are indicated on the identification plate of the model (see page 5).
E.g.: **D 4010 Chassis 701248**: means that the part has been installed **"FROM"** chassis number **701248**. Consequently, the parts marked by **C 4010**, were installed **UP TO** chassis number **701247**.

7 When requested **"Substitution Rules"** is indicated.
E.g.: **5151823 = 5159136 + (2) 5159139**: means that when the stock of part **5151823** has been used up, **5159136** will be supplied together with 2 pcs of part **5159139**.
If **"Substitution rule"** is not indicated beside the **Implementation of the change**, this means that the "premodification" part **C 4010** is always supplied as spare part, because it cannot be changed by "postmodification" part **D 4010**.

8 Technical specifications relating to the Part indicated.

9 Spare part supplied with the kit.

10 Part illustrated in the **Page** or in the **Assembly** indicated, or calls for **Variations** or **Details**.

11 Model **Trademark**.

12 **"Section" Code.**

13 **"Assembly" name**.

14 **"Assembly" code** or **"Accessory" code.**

15 **Number of pages** making up the "Subassembly".

16 **Date** of printing or updating of page (month-year).

17 Part **Description**.

18 L.C. - **Lexicon cole** for the identification of Part names in **German** and **Spanish** (see page 33)

19 **Further description** of the Part. Besides the specific indications of the Part such as size and use, common descriptions can be utilized (see page 34).

20 Specific **Notes** to the illustrations or to the text.

21 **Position** of the "Assembly" on the machine.

22 Tractor **running direction** (see page 34).

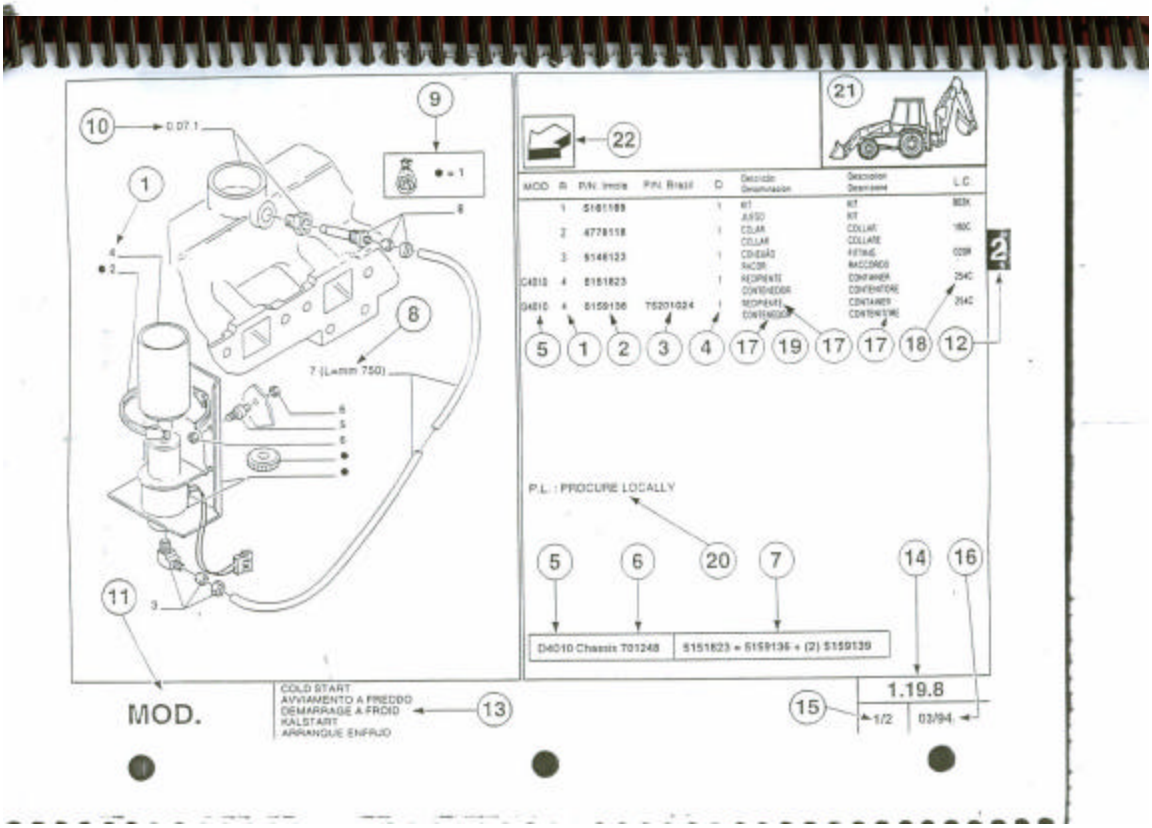

1 R - **Codice di riferimento** del **Numero di Ordinazione**.

2 **P/N. Imola - Numero di ordinazione del particolare.** Corrisponde al stesso numero del particolare usato nelle macchine fatte in Imola - Italia.

3 **P/N Brazil - Numero di ordinazione del particolare.** Corrisponde al stesso numero del particolare usato nelle macchine fatte in Brasile. Quando ambedue sono nella stessa linea significa che sono intercambiabile, qualcune delle due possono essere montate.

4 Q. - **Quantità** componente del particolare, riferita alla pagina.
La quantità può essere sostituita dalle indicazioni:
M = fornito a metri. **A R** = quantità a richiesta.

5 MOD. - Indicazione di **Modifica**.
C 4010 = Particolare valido **FINO** alla modifica **4010**.
D 4010 = Particolare valido **DALLA** modifica **4010**.

6 **Attuazione di modifica**. Numero di motore o di telaio da cui ha inizio la modifica. I numeri sono indicati sulla targhetta di identificazione del modello (ved. pag. 5).
Es: **D 4010 Chassis 701248**: significa che il particolare è stato montato "DAC" numero di telaio **701248**. Di conseguenza i particolari contrassegnati con **C 4010**, sono stati applicati FINO al telaio numero 701247.

7 Quando prevista, viene indicata la "**Norma di Ricambio**".
Es: **5151823 = 5159136 + (2) 5159139**, significa che ad esaurimento scorte del particolare **5151823** si fornirà il **5159136**, unitamente al 5159139 in quantità di 2.
Se a lato dell'**attuazione**, non vengono riportate "**Norma di Ricambio**", significa che il particolare **"premodifica" C 4010**, viene sempre fornito di ricambio, non essendo intercambiabile con quello **"posimodifica" D 4010**.

8 Caratteristica tecnica relativa al particolare indicato.

9 Ricambio fornito in **Corredo**.

10 Particolare raffigurato nella **Pagina** e nel **Gruppo** indicato. Oppure richiami di **Varianti** o di **Dettagli**.

11 **Sigla** commerciale del modello.

12 **Codice** della "**Sezione**".

13 **Denominazione** del "**Gruppo**".

14 **Codice** del "**Gruppo**" o codice "**Variante**".

15 **Numero** di **pagine** componenti il "Sottogruppo".

16 **Data** di stampa o aggiornamento della pagina. (mese-anno).

17 **Denominazione** del particolare.

18 L.C. - **Codice Lessico**, per la ricerca della denominazione in **Tedesco** e **Spagnolo** (ved. pag. 33).

19 **Descrizione aggiuntiva** del particolare. Oltre ad indicazioni specifiche del pezzo, quali dimensioni od impiego, possono essere utilizzate descrizioni comuni (ved. pag. 34).

20 **Note** specifiche riferite alle illustrazioni od al testo.

21 **Posizione** del "**Gruppo**" nella macchina.

22 **Senso di marcia** del trattore. (ved. pag. 34)

MAINTENANCE PARTS
PIECES POUR L'ENTRETIEN
REPUESTOS POUR MANUTENCION
ONDERDELEN DIE AAN ONDERHOUD ONDERHEVIG ZIJN
ERSATZTEILEN FUER DER WARTUNG
PEÇAS PARA A MANUTENÇÃO
RESERVEDELE FOR VEDLIGEHOLDELSE

FILTRES
FILTROS
FILTERS
FILTREN
FILTROS
FILTRE

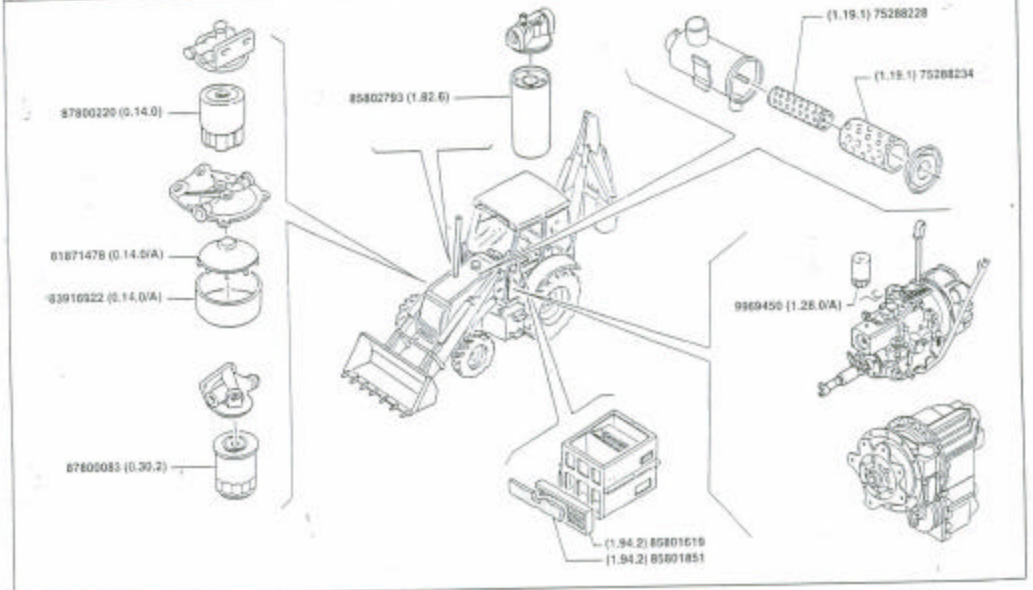

IDENTIFICATION PLATE AND SERIEL NUMBER
PLAQUETTE D'IDENTIFICATION ET NUMÉRO DE SÉRIE
PLACAS DE IDENTIFICATIÓN Y NÚMERO DE SERIE
IDENTIFICATIEPLATEN EN SERIENUMMER -

TARGHETTE DI IDENTIFICAZIONE E NUMERO DI SERIE
TYPENSCHILD UND SERIENNUMMER
PLACAS DE IDENTIFICAÇÃO E NÚMERO DE SÉRIE
DATAPLADER OG SERIENNUMMER

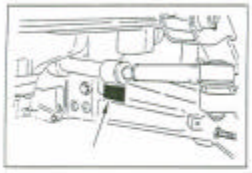

Front axle 4WD
Assale anteriore 4WD
Axe avant 4WD
Vorderachse 4WD
Eje delantero 4WD
Eixo dianteiro 4WD
Vooras 4WD
Forakael 4WD

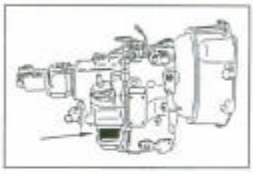

"Power shuttle" transmission
Trasmissione "Power shuttle"
Transmission "Power shuttle"
"Power shuttle" - anlieb
Transmisión "Power shuttle"
Transmissão "Power shuttle"
"Power shuttle" Transmissie
"Power schuttle" Transmission

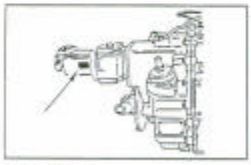

Hydraulic pump
Pompe idraulica
Pompe hydraulique
Hydraulische pumpe
Bomba hidráulica
Bomba hidráulica
Hydraulische pump
Hydraulikpumpe

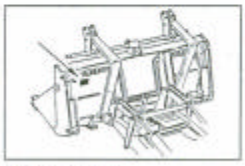

Bochet 4x1 and 6x1
Benna 4x1 e 6x1
Benne 4x1 et 6x1
Schaufel 4x1 und 6x1
Cucharon 4x1 y 6x1
Balde 4x1 e 6x1
Bak 4x1 en 6x1
Spand 4x1 og 6x1

MAIN SECTIONS
SECCIONES PRINCIPALES
SECÇÕES PRINCIPAIS
HOOFDSECTIES
HOVEDSEKTIONER

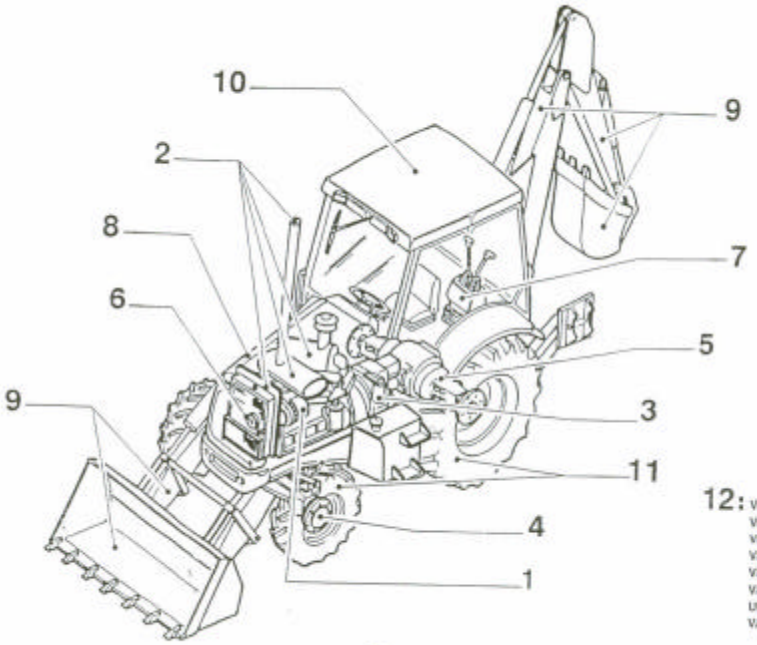

12: VARIATION
VARIANTI
VARIANTES
VARIANTEN
VARIANTES
VARIANTES
UITRUSTINGEN
VARIANTER

SEC. 1

ENGINE | MOTORE | MOTEUR | MOTOR

MOTOR | MOTOR | MOTOR | MOTOR

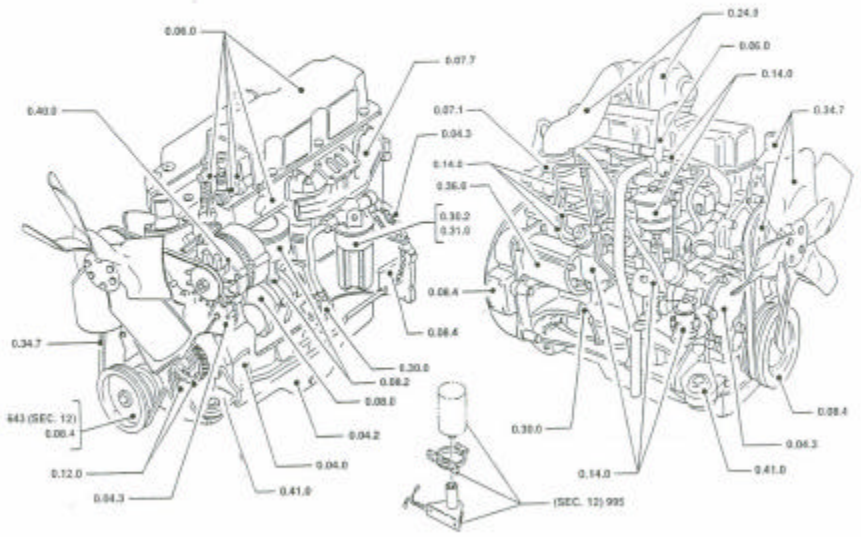

SEC. 2

FUEL TANK - SILENCER
RADIATOR - AIR CLEANER

SERBATOIO COMBUST. - SILENZIATORE
RADIATORE - FILTRO ARIA

RESERVOIR A COMBUSTIBLE - SILENCIEUX
RADIATEUR - FILTRE A AIR

KRAFTSTOFFTANK - AUSPUFFTOPF
KUEHLER - LUFTFILTER

TANQUE COMBUSTIBLE - SILENCIADOR
RADIATOR - FILTRO DE AIRE

DEPOSITO DE COMBUSTIVEL - SEILENCIADOR
RADIADOR - FILTRO DE AR

BRANDSTOFTANK - GELUIDDEMPER
RADIATOR - LUCHTREINIGER

BRÆNDSTOFBEHOLDER - LIDDÆMPER
RADIATOR - LUFTFILTER

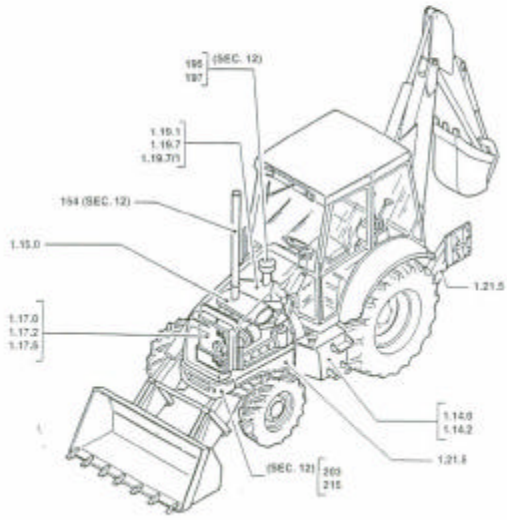

SEC. 3

TRANSMISSION | CAMBIO DI VELOCITÀ | BOITE DE VITESSES | WECHSELGETRIEBE

CAMBIO DE VELOCIDADES | CAIXA DE VELOCIDADES | TRANSMISSIE | GEARKASSE

Powershuttle transmission

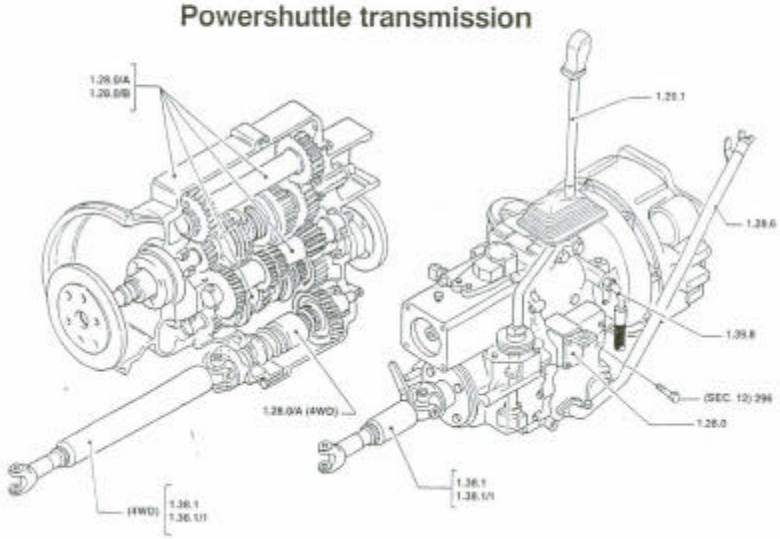

SEC. 3

FRONT AXLE (2WD/4WD) | ASSALE ANTERIORE (2WD/4WD) | ESSIEU AVANT (2WD/4WD) | VORDERACHSE (2WD/4WD)

PUENTA ANTERIOR (2WD/4WD) | EIXO DIANTEIRO (2WD/4WD) | VOORWIELAANDRIJVING (2WD/4WD) | FORAKSEL (2/4-HJULS TRÆK)

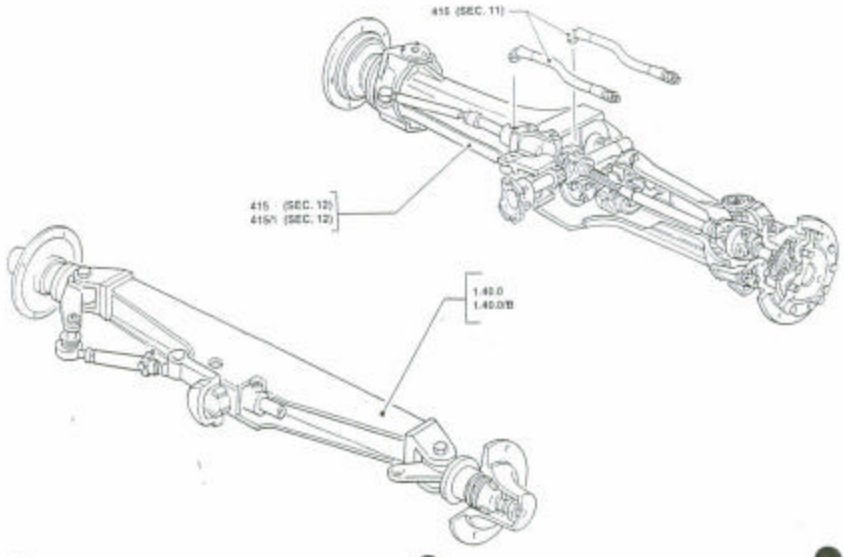

SEC. 5

SIDE REDUCTION	RIDUTTORI LATERALI	REDUCTEUR LATERAL	ENDANTRIEBE
REDUCTOR LATERAL	REDUTORES LATERAIS	EINDREDUKTIE	SIDEREDUKTIONSGEAR

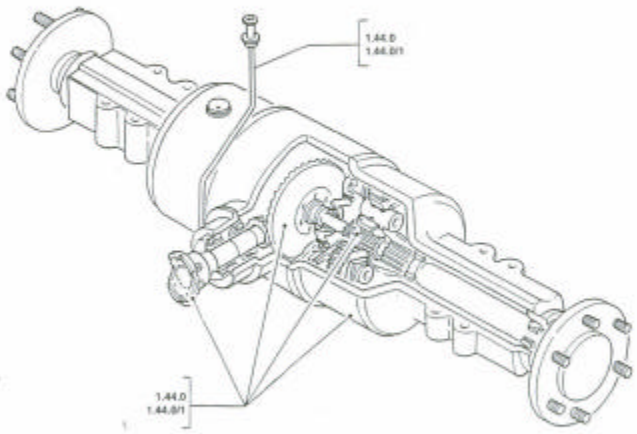

SEC.

ELECTRICAL EQUIPMENT	IMPIANTO ELETTRICO	INSTALLATION ELECTRIQUE	ELEKTRISCHE ANLAGE
SISTEMA ELECTRICO	SISTEMA ELÉCTRICO	ELECTRISCHE UITRUSTING	ELSYSTEM

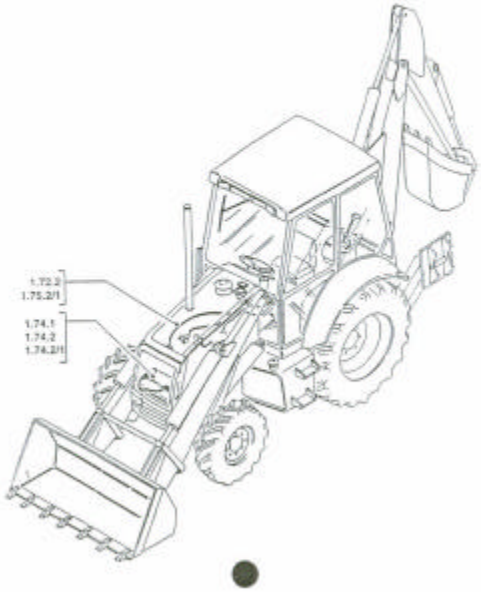

SEC. 7

SLIDE VALVES	DISTRIBUTORI	DISTRIBUIDORES	VERTEILERN
CORREDERAS	DISTRIBUIDORES	VERDEELKLEPPEN	FORDELERE

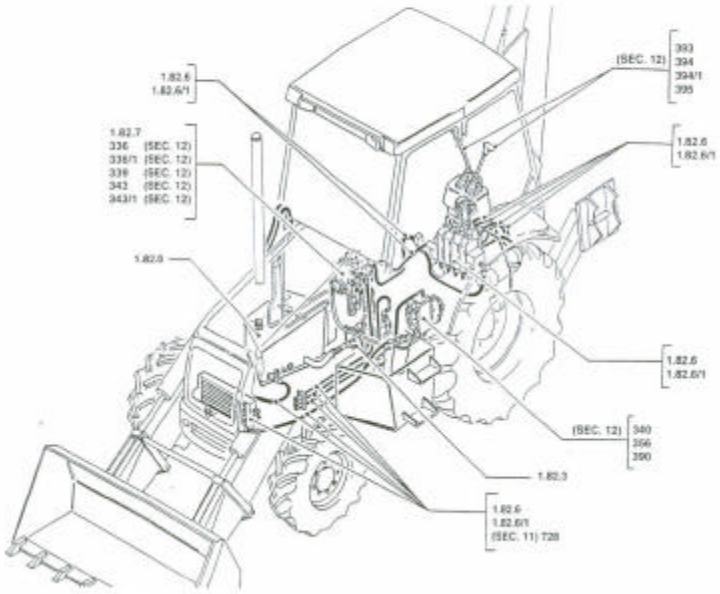

BODY, HOOD	COFANI	AUVENT	MOTORHAUBE UND VERKLEIDUNG
CAPOT	CAPUZES	MOTOR DEKSELS	DAKSLER

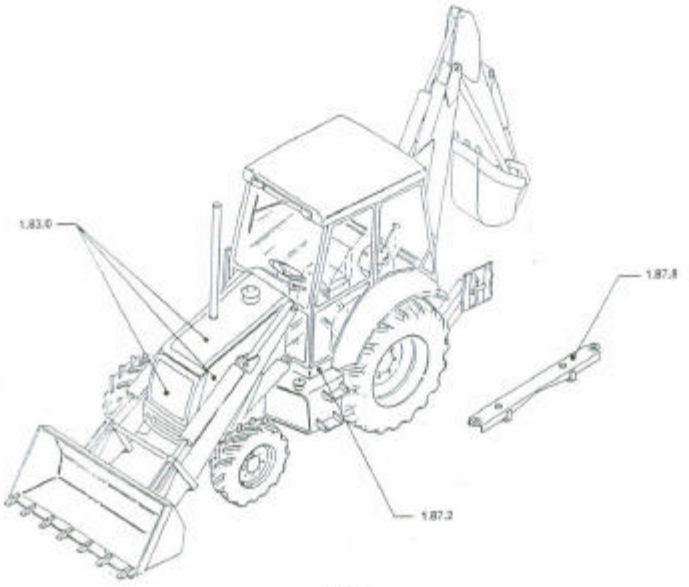

BACKHOE

RETROEXCAVADORI

RETROESCAVATORE

RETRO-ESCAVADORA

TRACTO-PELLE

RETROGRAAFMACHINE

HECKBAGGER

EKSKAVATOR MED BAGSKOVL

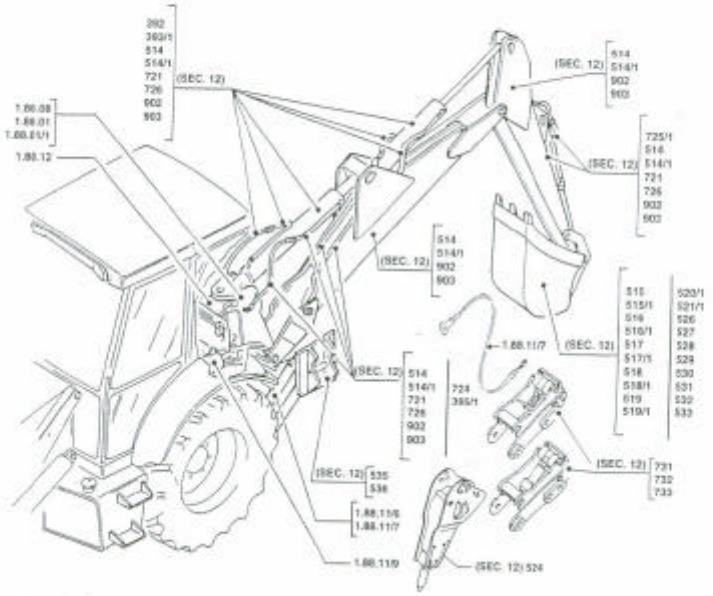

Continued on Sec. 9
'2

LOADER

CARGADOR

PALA

PÁ

CHARGEUR

LAADSCHOP

AUFLADER

GRAVEMASCKINE

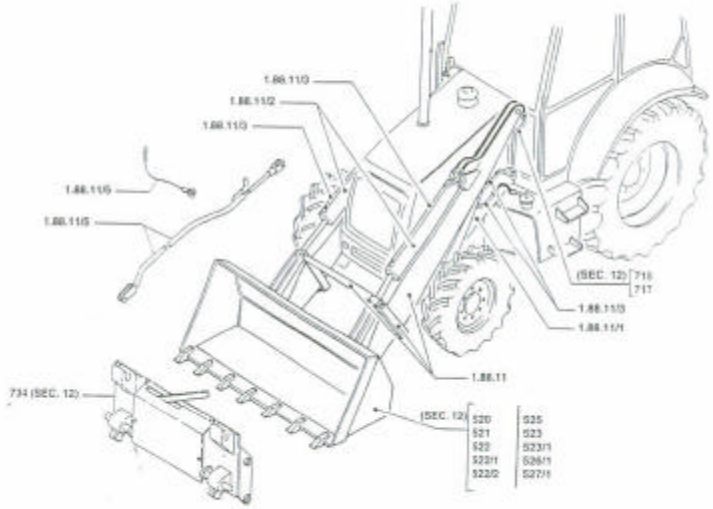

SEC. 10

BODY, HOOD
*DRIVER'S POST

COFANI
*POSTO GUIDA

AUVENT
*POSTE DE CONDUITE

MOTORHAUBE UND VERKLEIDUNG
*FUEHRERSTAND

CAPOT
*PUESTO DE CONDUCCION

CAPUZES
*POSTO DE CONDUÇÃO

MOTOR DEKSELS
*KABINE

DÆKSLER
*FORERSÆDE

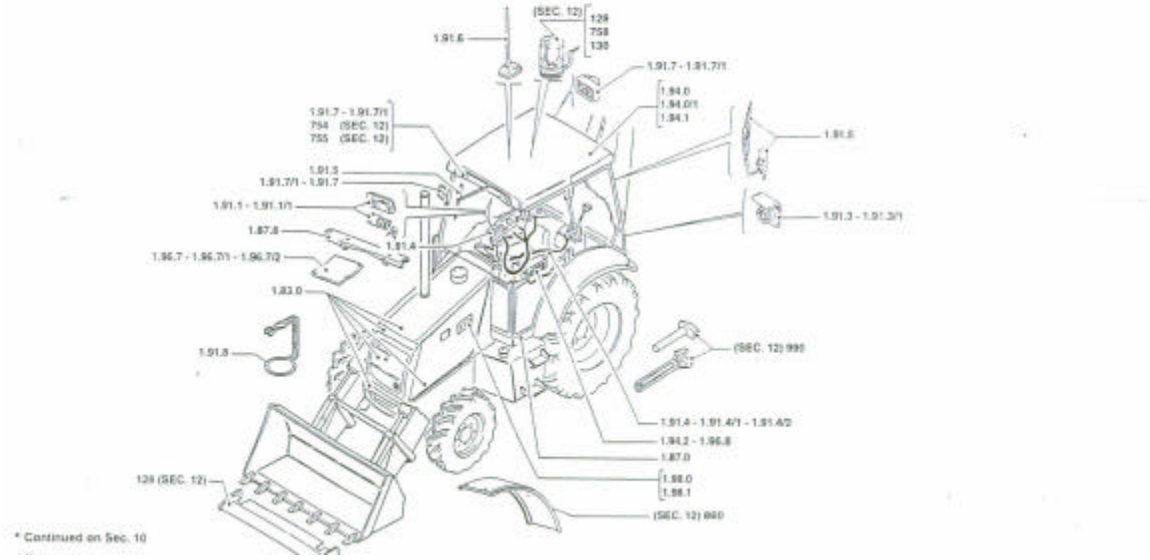

* Continued on Sec. 10

BODY, HOOD
*DRIVER'S POST

CAPOT
*PUESTO DE CONDUCCION

COFANI
*POSTO GUIDA

CAPUZES
*POSTO DE CONDUÇÃO

AUVENT
*POSTE DE CONDUITE

MOTOR DEKSELS
*KABINE

MOTORHAUBE UND VERKLEIDUNG
*FUEHRERSTAND

DÆKSLER
*FØRERSÆDE

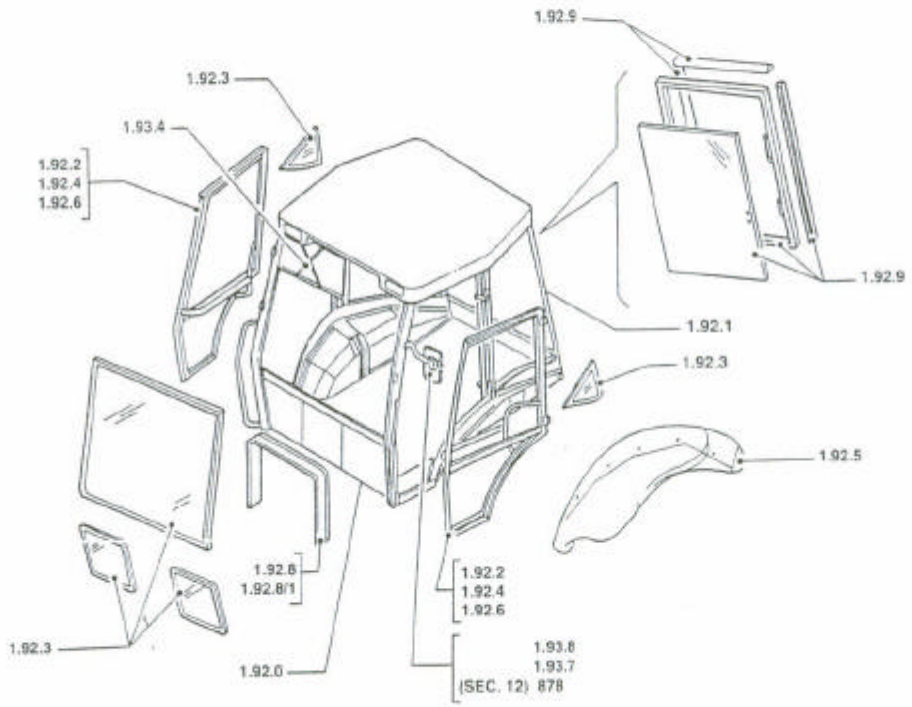

SEC. 10

BODY HOOD *DRIVER'S POST	COFANI *POSTO GUIDA	AUVENT *POSTE DE CONDUITE	MOTORHAUBE UND VERKLEIDUNG *FUEHRERSTAND
CAPOT *PUESTO DE CONDUCCION	CAPUZES *POSTO DE CONDUÇÃO	MOTOR DEKSELS *KABINE	DÆKSLER *FØRERSÆDE

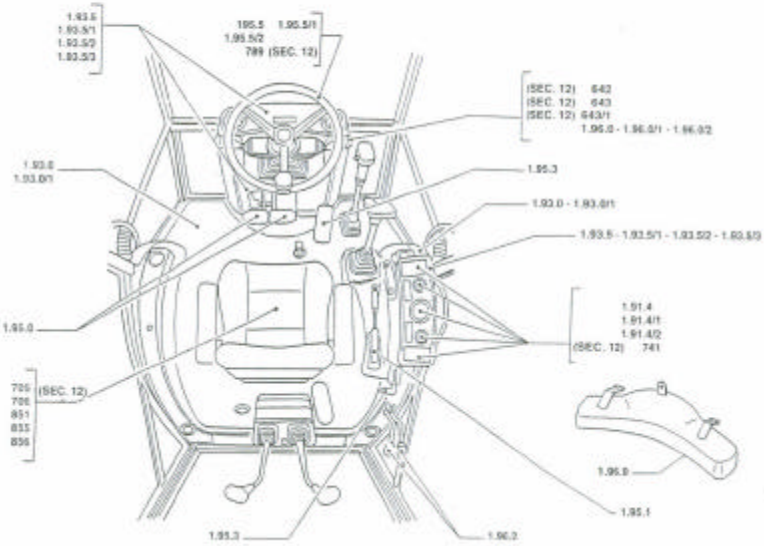

3/3

SEC. 11

WHEELS	RUOTE	ROUES	RÄDER
RUEDAS	RODAS	WIELEN	HJUL

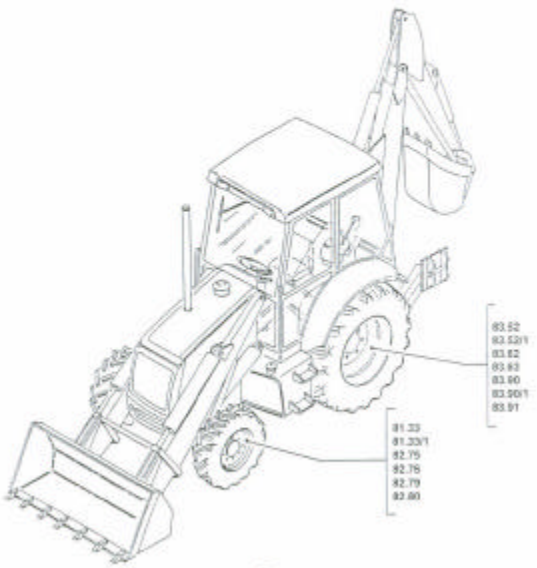

VARIATION
VARIANTES

VARIANTI
VARIANTES

VARIANTES
UITRUSTINGEN

VARIANTEN
VARIANTER



ENGINE
MOTOR

MOTORE
MOTOR

MOTEUR
MOTOR

MOTOR
MOTOR

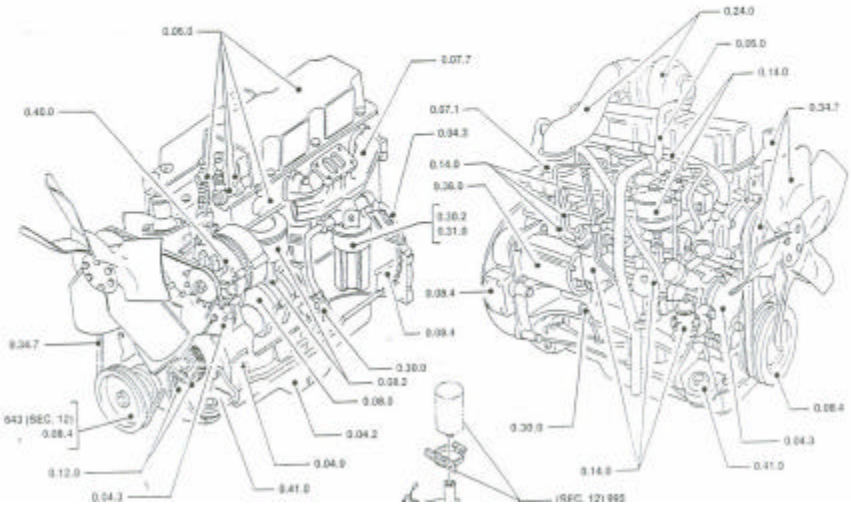

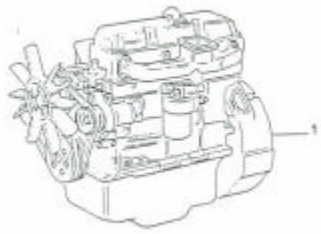

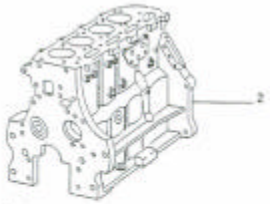

MOD	R	P/N Iveco	P/N Brasil	Q	Descrição Denominación	Description Descrizione	L.C.
	1	87800270	75245702	1	MOTOR ASPIRADO MOTOR MOTOR PARCIAL MOTOR ALIGERADO	ENGINE MOTORE TERMICO SHORT ENGINE MOTORE ALLEGGERITO	15M 15M
	2	83999186		1			

1

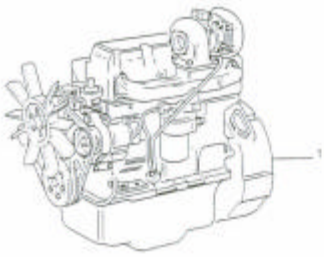

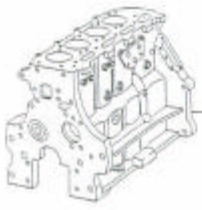

MOD	R	P/N Iveco	P/N Brasil	Q	Descrição Denominación	Description Descrizione	L.C.
	1	87800799	87801309	1	MOTOR TURBO MOTOR MOTOR PARCIAL MOTOR ALIGERADO	TURBOCHARGED ENG MOTORE SOVRAL SHORT ENGINE MOTORE ALLEGGERITO	10M 10M
	2	83999187		1			

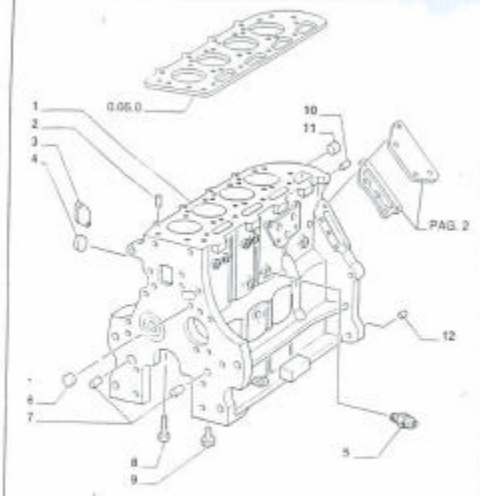

ASPR Usado en el motor aspirado
TURB Usado en el motor turbinado

MOD	R	P/N. Iveco	P/N. Brasil	Q	Descrição Denominación	Description Descrizione	L.C.
	1	87940861		1	BLOCO DO MOTOR BLOQUE DE CILINDROS	CRANKCASE BASAMENTO MOTOR	0208
	2	83960218		2	PINO CENTRAGEM TETON	DOWEL GRANO	0960
	3	83957022		2	TAMPA TAPA	COVER COPERCHIO	2EEC
	4	83957022		4A	BUJÃO TAPÓN	PLUG TAPPO	0507
	5	82950128		1	SENSOR SENSOR	SENSOR SENSORE	1320
	6	83956679		1	BUJÃO TAPÓN	PLUG TAPPO	0507
	7	81908472		2	PINO BULÓN	PIN PERNO	0B9P
	8	81676966		4	PARAFUSO TORNILLO	SCREW VITE	0400
	9	82001588		1B	PARAFUSO TORNILLO	SCREW VITE	0404
ASPR	10	82851789		1	BUJÃO TAPÓN	PLUG TAPPO	0507
TURB	10	82851790		1	BUJÃO TAPÓN	PLUG TAPPO	0507
	11	83957026		4A	BUJÃO TAPÓN	PLUG TAPPO	0507
	12	86505157		2	PINO CENTRAGEM TETON	DOWEL GRANO	0960

FB80.2 - FB100.2

BLOCO DO MOTOR
BLOQUE DE CILINDROS
CRANKCASE AND CYLINDER
BASAMENTO E CILINDR

0.04.0
1/2 02/00

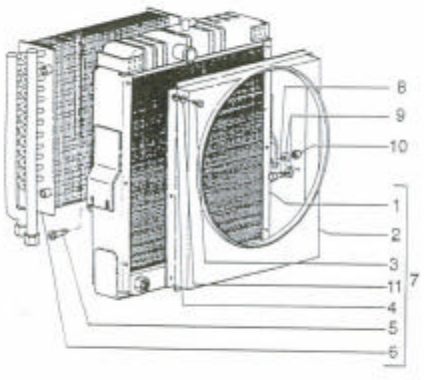

D96321 USADO EN TODOS LOS MOTORES ASPIRADOS. USADO NEL MOTOR TURBO DESPUÉS DE XX.97.001
D99321 Desde 01/Abril/2000

MOD	R	P/N. Iveco	P/N. Brasil	Q	Denominação Denominación	Description Descrizione	L.C.
D96321	1		75255097	1	RADIADOR D'ÁGUA RADIADOR AGUA	WATER RADIATOR RADIATORE ACQUA	1479
D99321	1		75245751	1	RADIADOR D'ÁGUA RADIADOR AGUA	WATER RADIATOR RADIATORE ACQUA	1479
D99321	2		75255098	1	DEFLETOR CANALIZADOR	BAFFLE CONVOGLIATORE	1302
D96321	2		75245752	1	DEFLETOR CANALIZADOR	BAFFLE CONVOGLIATORE	1302
D96321	3	16043124	16043131	8	PARAFUSO TORNILLO	SCREW VITE	1401
D96321	4		70919326	8	ARRUELA ARANDELA	WASHER ROSETTA	1214
D96321	5		14420431	8	PARAFUSO TORNILLO	SCREW VITE	1401
D96321	6		75255037	1	TROCADOR CALOR CAMBIADOR CALOR	HEAT EXCHANGER SCAMBIATORE TERMICO	1215
D96321	6		75245753	1	TROCADOR CALOR CAMBIADOR CALOR	HEAT EXCHANGER SCAMBIATORE TERMICO	1215
D96321	7		75255036	1	RADIADOR D'ÁGUA RADIATOR AGUA	WATER RADIATOR RADIATORE ACQUA	1479
D96321	7		75245750	1	RADIADOR D'ÁGUA RADIATOR AGUA	WATER RADIATOR RADIATORE ACQUA	1479
D96321	8		16540531	4	PARAFUSO TORNILLO	SCREW VITE	1401
D96321	9	11190774	12646921	8	ARRUELA ARANDELA	WASHER ROSETTA	1214
D96321	10	16105021	16105011	4	PORCA TUERCA	NUT DADO	1402
D96321	11	10516574	10516571	8	ARRUELA PRESSÃO ARANDELA ELAST	LOCKWASHER ROSETTA ELAST	1501

FB80.2 - FB100.2

RADIADOR E PEÇAS RELACIONADAS
RADIADOR Y PARTES RELACIONADAS
RADIATOR AND RELATED PARTS
RADIATORE E PARTICOLARI RELATIVI

1.17.0/A
1/ 02/00

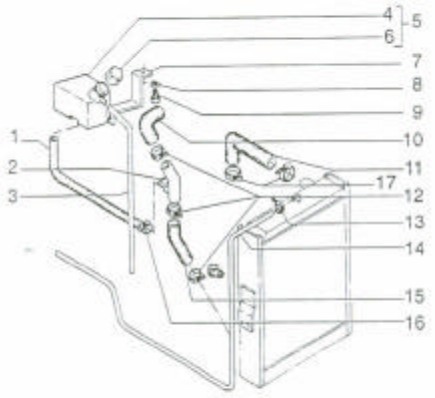

D96321 USADO EN TODOS LOS MOTORES ASPIRADOS. USADO NEL MOTOR TURBO DESPUES DE E1.97004, E2.97001, E3.97003, E4.97001, E5.97001, E6.97001, E7.97001.

D96311 Después de Agosto'00

MOD.	R.	P/N Iveco	P/N Brasil	Q.	Descrição/ Denominación	Description/ Descrizione	L.C.
D96321	1	85802677	75245456	1	MANGUEIRA MANGA C/ RACORDE	HOSE ASSY TUBO FLEXIBLE	160T
D96321	2		75246961	1	TUBO TUBO	TUBE TUBO RIGIDO	160T
D96321	3		19032781	1	MANGUEIRA MANGA C/ RACORDE	HOSE ASSY TUBO FLEXIBLE	160T
D96321	4	85803018		1	RESERVATORIO DEPOSITO	TANK DEPOSITO	116S
D96321	5	85802804		1	RESERVATORIO DEPOSITO	TANK DEPOSITO	116S
D96321	6	85803019		1	TAMPA TAPA	COVER COPERCHIO	265C
D96321	7	85803407	75246969	1	SUPORTE SOPORTE	SUPPORT SUPPORTO	306S
D96321	8	11197874	70029292	2	ARRUELA ARANDELA	WASHER ROSETTA	12VF
D96321	9	16043634	16043231	2	PARAFUSO TORNILLO	SCREW VITE	04M
D96321	10	85802672		1	MANGUEIRA MANGA C/ RACORDE	HOSE ASSY TUBO FLEXIBLE	192T
D96321	11		75246965	1	MANGUEIRA MANGA C/ RACORDE	HOSE ASSY TUBO FLEXIBLE	192T
D96311	12	85803012	12174790	4	ABRAÇADEIRA ABRAZADERA	CLAMP FASCETTA	05VF
D96321	13	85803013	12179190	2	ABRAÇADEIRA ABRAZADERA	CLAMP FASCETTA	06VF
D96321	14	85802676		1	MANGUEIRA MANGA C/ RACORDE	HOSE ASSY TUBO FLEXIBLE	192T
D96321	15		75246966	1	MANGUEIRA MANGA C/ RACORDE	HOSE ASSY TUBO FLEXIBLE	192T
D96321	16	85803012	12173890	2	ABRAÇADEIRA ABRAZADERA	CLAMP FASCETTA	05VF
D96311	17	79083845		2	ABRAÇADEIRA ABRAZADERA	CLAMP FASCETTA	05VF

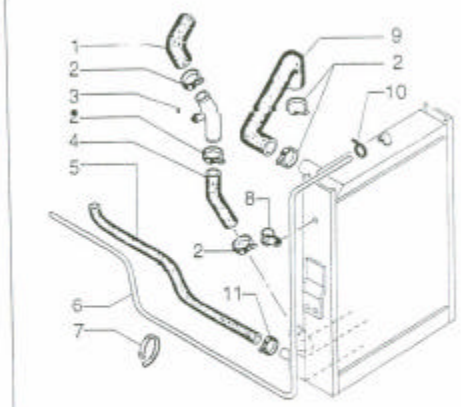

D96321 HASTA CODIGO XX.96XX (MOTOR TURBO)

MOD.	R.	P/N Iveco	P/N Brasil	Q.	Descrição/ Denominación	Description/ Descrizione	L.C.
D96321	1	85802672		1	MANGUEIRA MANGA C/ RACORDE	HOSE ASSY TUBO FLEXIBLE	192T
D96321	2	85803012	12174190	6	ABRAÇADEIRA ABRAZADERA	CLAMP FASCETTA	05VF
D96321	3	85802673		1	TUBO TUBO	TUBE TUBO RIGIDO	160T
D96321	4	85803452		1	MANGUEIRA MANGA C/ RACORDE	HOSE ASSY TUBO FLEXIBLE	2T
D96321	5	85802677	75245456	1	MANGUEIRA MANGA C/ RACORDE	HOSE ASSY TUBO FLEXIBLE	160T
D96321	6	85802676	19032781	1	MANGUEIRA MANGA C/ RACORDE	HOSE ASSY TUBO FLEXIBLE	192T
D96321	7		14560187	4	ABRAÇADEIRA ABRAZADERA	CLAMP FASCETTA	05VF
D96321	8		13000290	3	ABRAÇADEIRA ABRAZADERA	CLAMP FASCETTA	04VF
D96321	9	85802670		1	MANGUEIRA MANGA C/ RACORDE	HOSE ASSY TUBO FLEXIBLE	192T
D96321	10	85803013	12179190	2	ABRAÇADEIRA ABRAZADERA	CLAMP FASCETTA	06VF
D96321	11	85803012	12173890	2	ABRAÇADEIRA ABRAZADERA	CLAMP FASCETTA	05VF

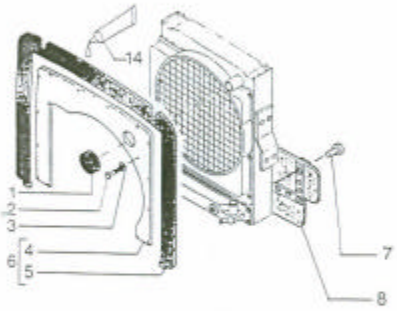

D97050 DESPUES DE JAN'97 (TODOS OS MODELOS)

MOD	R	P/N Imola	P/N Brasil	Q	Descrição Denominacion	Description Descrizione	L.C.
D97050	1	85803453		1	ELEM VEDAC AR CIERRE DEL AIRE	AIR TIGHT ELEM ELEM TENUT ARIA	1705
D97050	2	10902224		4	PARAFUSO TORNILLO	SCREW VITE	0406
D97050	3	12647601		4	ARRUELA ARANDELA	WASHER ROSETTA	1318
D97050	4		75280418	1	SUPORTE SOPORTE	SUPPORT SUPPORTO	3055
D97050	5	85803026		1	ELEM VEDAC AR CIERRE DEL AIRE	AIR TIGHT ELEM ELEM TENUT ARIA	1726
D97050	6		75280417	1	ELEM VEDAC AR CIERRE DEL AIRE	AIR TIGHT ELEM ELEM TENUT ARIA	1725
D97050	7	16043834	16043231	3	PARAFUSO TORNILLO	SCREW VITE	0406
D97050	8		75280261	1	ELEM VEDAC AR CIERRE DEL AIRE	AIR TIGHT ELEM ELEM TENUT ARIA	1705

FB80.2 - FB100.2

ELEMENTOS DE VEDAÇÃO
ELEMENTOS DE CIERRE
SEALING ELEMENTS
ELEMENTI DI TENUTA

1.17.5

1/1 | 08/98

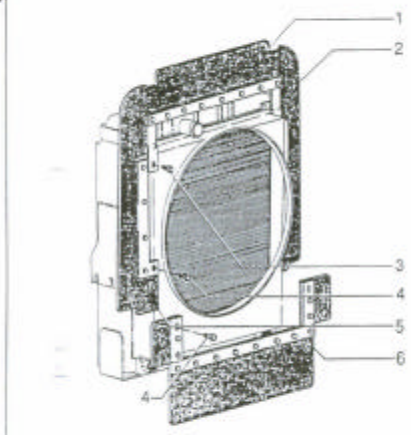

D97050 HASTA DIC.'97 (MOTOR ASPIRADO)

MOD	R	P/N Imola	P/N Brasil	Q	Descrição Denominacion	Description Descrizione	L.C.
D97050	1		75280112	1	ELEM VEDAC AR CIERRE DEL AIRE	AIR TIGHT ELEM ELEM TENUT ARIA	1705
D97050	2		75280116	1	ELEM VEDAC AR CIERRE DEL AIRE	AIR TIGHT ELEM ELEM TENUT ARIA	1705
D97050	3	16043321	16043331	3	PARAFUSO TORNILLO	SCREW VITE	0406
D97050	4	16043834	16043231	4	PARAFUSO TORNILLO	SCREW VITE	0406
D97050	5		75280127	1	ELEM VEDAC AR CIERRE DEL AIRE	AIR TIGHT ELEM ELEM TENUT ARIA	1705
D97050	6		75280261	1	ELEM VEDAC AR CIERRE DEL AIRE	AIR TIGHT ELEM ELEM TENUT ARIA	1705

FB80.2 - FB100.2

ELEMENTOS DE VEDAÇÃO
ELEMENTOS DE CIERRE
SEALING ELEMENTS
ELEMENTI DI TENUTA

1.17.5/A

1/1 | 08/98

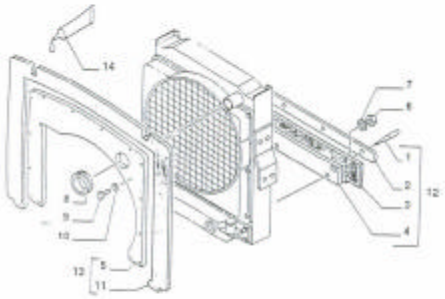

MOD	R	P/N Iveco	P/N Brasil	Q	Descrição / Denominación	Description / Descrizione	L.C.
CM321	1	13858450		2	REBITE / REMACHE	RIVET / RIVETTO	8558
CM321	2	85803472		1	SUPORTE / SOPORTE	SUPPORT / SUPPORTO	3608
CM321	3	85803473		1	ELEM.VEDAC. AR / CIERRE DEL AIRE	AIR TIGHT ELEM. / ELEM.TENUT.ARIA	1702
CM321	4	85803471		1	SUPORTE / SOPORTE	SUPPORT / SUPPORTO	3605
CM321	5		75280418	1	SUPORTE / SOPORTE	SUPPORT / SUPPORTO	3055
CM321	6	16100611		2	PORCA / TUERCA	NUT / DADO	8100
CM321	7	11193974		2	ARRUELA PRESSÃO / ARANDELA ELAST.	LOCKWASHER / ROSETTA ELAST.	1799
CM321	8	85803453		1	ELEM.VEDAC. AR / CIERRE DEL AIRE	AIR TIGHT ELEM. / ELEM.TENUT.ARIA	1703
CM321	9	10902224		4	PARAFUSO / TORNILLO	SCREW / VITE	0480
CM321	10	12647601		4	ARRUELA / ARANDELA	WASHER / ROSETTA	1349
CM321	11	85803026		1	ELEM.VEDAC. AR / CIERRE DEL AIRE	AIR TIGHT ELEM. / ELEM.TENUT.ARIA	1704
CM321	12	85803470		1	ELEM.VEDAC. AR / CIERRE DEL AIRE	AIR TIGHT ELEM. / ELEM.TENUT.ARIA	1709
CM321	13	-	75280417	1	ELEM.VEDAC. AR / CIERRE DEL AIRE	AIR TIGHT ELEM. / ELEM.TENUT.ARIA	1703
CM321	14		75280432	1	REFEITOR LIGU. / DEFLECTOR LIGU.	LIGHT GASKET / EMPALME LIGERO	1950

CM321 HASTA CODIGO XX 86XXX (MOTOR TURBO)

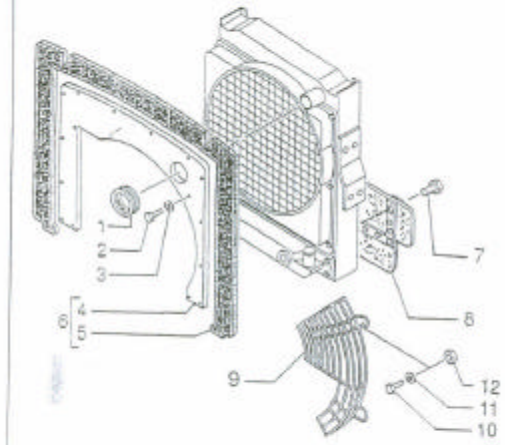

MOD	R	P/N Iveco	P/N Brasil	Q	Descrição / Denominación	Description / Descrizione	L.C.
	1	85803453		1	ELEM.VEDAC. AR / CIERRE DEL AIRE	AIR TIGHT ELEM. / ELEM.TENUT.ARIA	1703
	2	10902224		4	PARAFUSO / TORNILLO	SCREW / VITE	0480
	3	12647601		4	ARRUELA / ARANDELA	WASHER / ROSETTA	1349
	4		75280418	1	SUPORTE / SOPORTE	SUPPORT / SUPPORTO	3055
	5	85803026		1	ELEM.VEDAC. AR / CIERRE DEL AIRE	AIR TIGHT ELEM. / ELEM.TENUT.ARIA	1704
	6		75280417	1	ELEM.VEDAC. AR / CIERRE DEL AIRE	AIR TIGHT ELEM. / ELEM.TENUT.ARIA	1709
	7	16043834	16043231	2	PARAFUSO / TORNILLO	SCREW / VITE	8481
	8		75280261	1	ELEM.VEDAC. AR / CIERRE DEL AIRE	AIR TIGHT ELEM. / ELEM.TENUT.ARIA	1705
D98630	9	85803820		1	GRADE / REJILLA	GRID / GRILLE	1010
D98630	10	10902424	10902431	2	PARAFUSO / TORNILLO	SCREW / VITE	8430
D98630	11	12640604	70928190	2	ARRUELA / ARANDELA	WASHER / ROSETTA	1349
D98630	12	12574211	12576421	1	PORCA / TUERCA	NUT / DADO	0100

D98630 A PARTIR DO SEQUENCIAL 02650 DEZ99

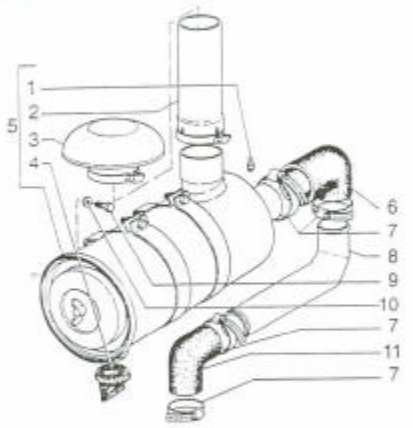

CH6384 HASTA DEZ/95

MOD	R	P/N Imola	P/N Brasil	Q	Descrição Denominacion	Description Descrizione	L.C.
CH63M	1		75286223	1	CONEXÃO RACOR	FITTING RACCORDO	0285
CH63M	2		75286224	1	TUBO TUBO	TUBE TUBO RIGIDO	1907
CH63M	3		75286225	1	PRÉ FILTRO PREFILTRO	PRECLEANER PREFILTRO	2819
CH63M	4		75286226	1	VALVULA VALVULA	VALVE VALVOLA	0180
CH63M	5		75246837	1	FILTRO DE AR FILTRO DE AIRE	AIR CLEANER FILTRO ARIA	0887
CH63M	6		75246836	1	MANGUEIRA TUBO FLEXIBLE	HOSE TUBO FLESSIBILE	0857
CH63M	7	85803010	12174990	4	ABRAÇADEIRA ABRAZADERA	CLAMP FASCETTA	0317
CH63M	8	85802784	75247076	1	TUBO TUBO	TUBE TUBO RIGIDO	1937
CH63M	9	16043424	16043431	4	PARAFUSO TORNILLO	SCREW VITE	0424
CH63M	10	11193674	70929662	4	ARRUELA ARANDELA	WASHER ROSETTA	1318
CH63M	11	85802844		1	MANGUEITA TUBO FLEXIBLE	HOSE TUBO FLESSIBILE	0857

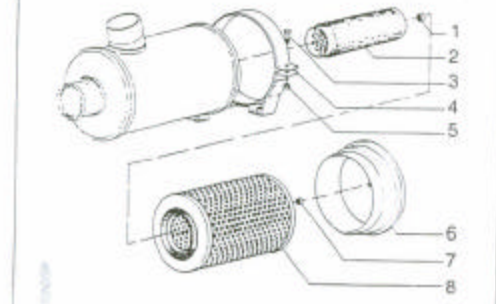

CH6384 HASTA DEZ/95

MOD	R	P/N Imola	P/N Brasil	Q	Descrição Denominacion	Description Descrizione	L.C.
CH63M	1		75286227	1	PORCA TUERCA	NUT DADO	0191
	2		75286228	1	ELEM. FILTRANTE FILTRO	FILTERING ELEM. ELEM. FILTRANTE	0208
CH63M	3		75286229	2	PARAFUSO TORNILLO	SCREW VITE	0480
CH63M	4		75286230	2	ABRAÇADEIRA ABRAZADERA	CLAMP FASCETTA	0317
CH63M	5		75286231	2	PORCA TUERCA	NUT DADO	0191
CH63M	6		75286232	1	TAMPA TAPA	COVER COPERCHIO	2660
CH63M	7		75286233	1	PORCA TUERCA	NUT DADO	0193
	8		75286234	1	ELEM. FILTRANTE FILTRO	FILTERING ELEM. ELEM. FILTRANTE	0285

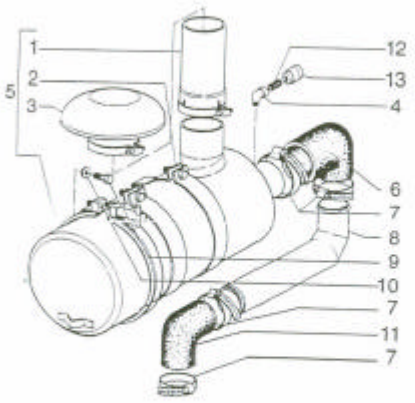

D96384 DESPLES DE JAN 98

MOD	R	P/N Iveco	P/N Brasil	Q	Descrição / Denominación	Description / Descrizione	L.C.
D6D3H	1		75288636	1	TUBO TUBO	TUBE TUBO RIGIDO	1837
D6D3H	2		75288637	1	ABRAÇADEIRA ABRAZADERA	CLAMP FASCETTA	0317
D6D3H	3		75288638	1	PRÉ-FILTRO PREFILTRO	PRECLEANER PREFILTRO	0949
D6D3H	4		70916634	1	TAMPÃO SOMBRERETE	CAP CAPPELLO	1940
D6D3H	5		75248519	1	FILTRO DE AR FILTRO DE AIRE	AIR CLEANER FILTRO ARIA	0937
D6D3H	6		75248936	1	MANGUEIRA TUBO FLEXIBLE	HOSE TUBO FLESSIBILE	2837
D6D3H	7	85803010	12174990	4	ABRAÇADEIRA ABRAZADERA	CLAMP FASCETTA	0317
D6D3H	8	85802784	75247076	1	TUBO TUBO	TUBE TUBO RIGIDO	1837
D6D3H	9	16343424	16043431	4	PARAFUSO TORNILLO	SCREW VITE	0401
D6D3H	10	11193874	70929662	4	ARRUELA ARANDELA	WASHER ROSETTA	1318
D6D3H	11	85802844		1	MANGUEIRA TUBO FLEXIBLE	HOSE TUBO FLESSIBILE	2837
D6D3H	12		70916634	1	TAMPÃO SOMBRERETE	CAP CAPPELLO	0940
D6D3H	13		79102142	1	INDICADOR INDICADOR	INDICATOR INDICATORE	0351

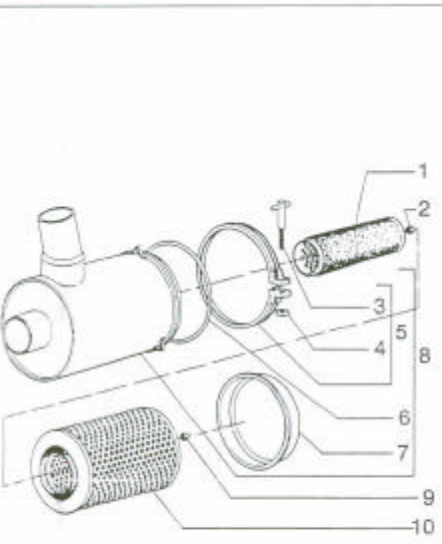

D96384 DESPLES DE JAN 98

MOD	R	P/N Iveco	P/N Brasil	Q	Descrição / Denominación	Description / Descrizione	L.C.
	1		75288028	1	ELEM. FILTRANTE FILTRO	FILTERING ELEM. ELEM. FILTRANTE	0940
D6D3H	2		75288630	1	PORCA TUERCA	NUT DADO	0100
D6D3H	3		75288089	1	PARAFUSO TORNILLO	SCREW VITE	0401
D6D3H	4		75288090	1	PORCA TUERCA	NUT DADO	0101
D6D3H	5		75288631	1	ABRAÇADEIRA ABRAZADERA	CLAMP FASCETTA	0317
D6D3H	6		75288632	1	O RING JUNTA TORICA	O RING GUARNIZIONE O R	1940
D6D3H	7		75288633	1	TAMPA TAPA	COVER COPERCHIO	0931
D6D3H	8		75288634	1	CARCAÇA CAJA	CASE SCATOLA	0241
D6D3H	9		75288635	1	PORCA TUERCA	NUT DADO	0102
	10		75288234	1	ELEM. FILTRANTE FILTRO	FILTERING ELEM. ELEM. FILTRANTE	0940

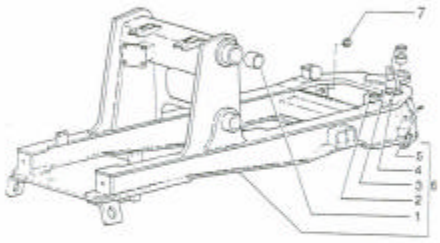

MODELO 2WD
MODELO 4WD

MOD	R	P.N. Iveco	P.N. Brasil	Q	Descrizione Denominacion	Description Descripcion	L.C.
	1	85801110		2	BUCHI BUJE	BUSHING BOCCOLA	0556
	2	83910645		2	BUCHI BUJE	BUSHING BOCCOLA	0618
	3	81875248		4	RITENTORE JUNTA	SEAL GUARNIZIONE	1203
	4	85790728		2	BUCHI BUJE	BUSHING BOCCOLA	0556
	5	80980710	70914465	3	PINO INGRASSO ENGRASADOR	GREASE FITTING INGRASSATORE	0901
3	6		75246851	1	CHIAVI TELAIO BASTIDOR	MAIN FRAME TELAIO TRATTORE	0777
4	6		75246789	1	CHIAVI TELAIO BASTIDOR	MAIN FRAME TELAIO TRATTORE	0777
	7		71415445	2	ISOLANTE AISLANTE	INSULATOR ISOLANTE	555

MODELO 2WD
MODELO 4WD

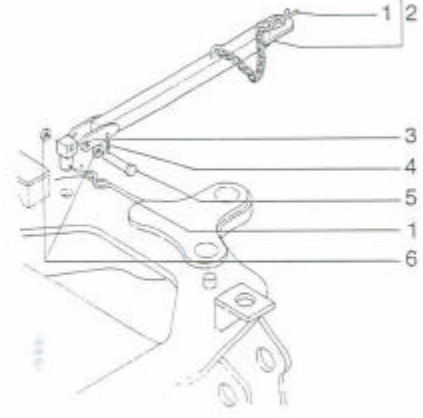

MOD	R	P.N. Iveco	P.N. Brasil	Q	Descrizione Denominacion	Description Descripcion	L.C.
	1		8287007	1	CONTRA PINO CHAVETA PASTOR	COTTER PIN CHAVETA	2780
	2		75246276	1	BARRA BARRA	BAR BARRA	1148
	3		75247613	1	PINO BULON	PIN PERNO	0997
	4		70900611	1	CONTRA PINO CHAVETA PASTOR	COTTER PIN CHAVETA	2780
	5		75247608	1	PINO BULON	PIN PERNO	0997
	6	10520431	10520421	2	ARRUELA ARANDELA	WASHER ROSETA	1318

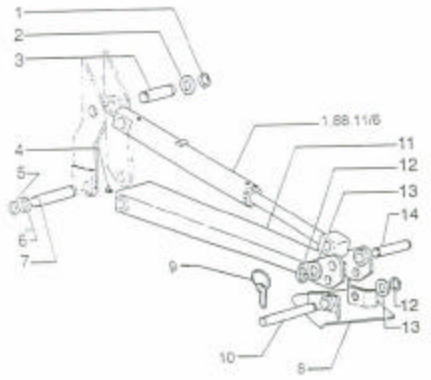

D DIREITO - RIGHT
E ESQUERDO - LEFT



2

MOD.	R.	P/N Imola	P/N Brasil	Q.	Descrição / Denominacion	Description / Descrizione	L.C.
	1	83911019	75246056	4	ANEL ELÁSTICO / ANILLO ELASTICO	SNAP RING / ANELLO ELASTICO	197A
	2	83910977		4	ARRUELA / ARANDELA	WASHER / ROSETTA	21R
	3	85801262		2	PINO / BULÓN	PIN / PERNO	090F
	4	80080710	70914465	2	PINO GRAXEIRO / ENGRASADOR	GREASE FITTING / INGRASSATORE	06B
	5	83911020		4	ANEL ELÁSTICO / ANILLO ELASTICO	SNAP RING / ANELLO ELASTICO	197A
	6	81901837		4	ARRUELA / ARANDELA	WASHER / ROSETTA	21R
	7		75245455	2	PINO / BULÓN	PIN / PERNO	090F
E	8		75246224	1	ESTABILIZADOR / ESTABILIZADOR	STABILIZER / STABILIZZATORE	220S
D	8		75246225	1	ESTABILIZADOR / ESTABILIZADOR	STABILIZER / STABILIZZATORE	220S
	9	75246114		2	PINO / BULÓN	PIN / PERNO	080F
	10	83931328		2	PINO / BULÓN	PIN / PERNO	080F
D	11		75244437	1	BRAÇO / BRAZO	ARM / BRACCIO	130B
E	11		75244438	1	BRAÇO / BRAZO	ARM / BRACCIO	130B
	12	83910630		4	ANEL ELÁSTICO / ANILLO ELASTICO	SNAP RING / ANELLO ELASTICO	197A
	13	83910629		4	ARRUELA / ARANDELA	WASHER / ROSETTA	21R
	14	83999466		2	PINO / BULÓN	PIN / PERNO	090F

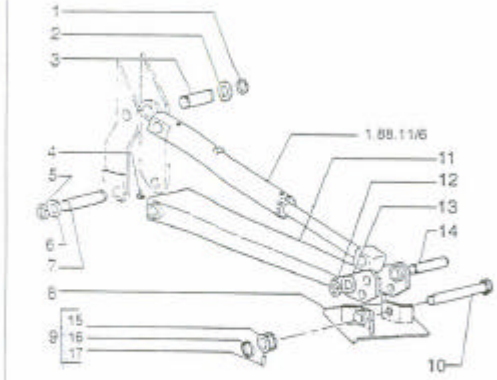

D DIREITO - RIGHT
E ESQUERDO - LEFT
D070193 A PARTIR DE MAIO DE 1999



2

MOD	R.	P/N Imola	P/N Brasil	Q.	Descrição / Denominacion	Description / Descrizione	L.C.
	1	83911019	75246056	4	ANEL ELÁSTICO / ANILLO ELASTICO	SNAP RING / ANELLO ELASTICO	197A
	2	83910977		4	ARRUELA / ARANDELA	WASHER / ROSETTA	21R
	3	85801262		2	PINO / BULÓN	PIN / PERNO	090F
	4	80080710	70914465	2	PINO GRAXEIRO / ENGRASADOR	GREASE FITTING / INGRASSATORE	06B
	5	83911020		4	ANEL ELÁSTICO / ANILLO ELASTICO	SNAP RING / ANELLO ELASTICO	197A
	6	81901837		4	ARRUELA / ARANDELA	WASHER / ROSETTA	21R
	7		75245455	2	PINO / BULÓN	PIN / PERNO	090F
E	8		75246224	1	ESTABILIZADOR / ESTABILIZADOR	STABILIZER / STABILIZZATORE	220S
D	8		75246225	1	ESTABILIZADOR / ESTABILIZADOR	STABILIZER / STABILIZZATORE	220S
	9	85803139		2	PINO / BULÓN	PIN / PERNO	100F
D070193	10		85803141	2	PINO / BULÓN	PIN / PERNO	100F
	11	83931328		2	PINO / BULÓN	PIN / PERNO	080F
D	11		75244437	1	BRAÇO / BRAZO	ARM / BRACCIO	130B
E	11		75244438	1	BRAÇO / BRAZO	ARM / BRACCIO	130B
	12	83910630		4	ANEL ELÁSTICO / ANILLO ELASTICO	SNAP RING / ANELLO ELASTICO	197A
	13	83910629		4	ARRUELA / ARANDELA	WASHER / ROSETTA	21R
	14	83999466		2	PINO / BULÓN	PIN / PERNO	090F
	15	85803140		2	ESPAÇADOR / ESPAÇADOR	SPACER / DISTANZIALE	170D
	16	85802992		2	ANEL / ARO	RING / ANELLO	15A
	17	85802993		2	PINO / BULÓN	PIN / PERNO	08F

TRANSMISSION | CAMBIO DI VELOCITÀ | BOITE DE VITESSES | WECHSELGETRIEBE
CAMBIO DE VELOCIDADES | CAIXA DE VELOCIDADES | TRANSMISSIE | GEARKASSE

Powershuttle transmission

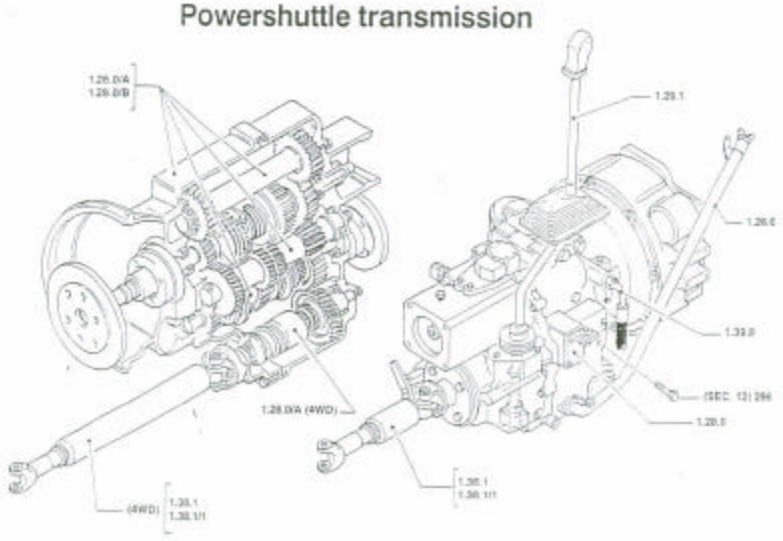

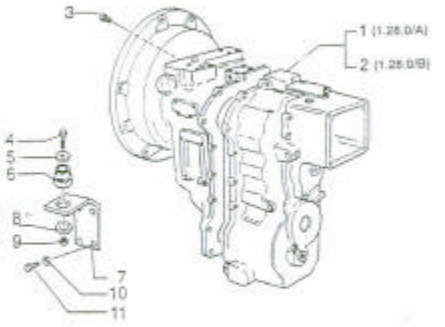

C3715 85803044 = 85805275
C3715 85803045 = 85805276
D3715 85803044 = 85805275



MOD	R	P/N Iveco	P/N Brazil	Q.	Descrizione Denominación	Description Descrizione	L.C.
C3715	1	85803045		1	TRASMISSIONE 4X4 CAMBIO DE VELOCIDADES	TRANSMISSION CAMBIO VELOCITÀ	3264
D3715	1	85805276		1	TRASMISSIONE 4X4 CAMBIO DE VELOCIDADES	TRANSMISSION CAMBIO VELOCITÀ	3264
C3715	2	85803044		1	TRASMISSIONE 4X2 CAMBIO DE VELOCIDADES	TRANSMISSION CAMBIO VELOCITÀ	3262
D3715	2	85805275		1	TRASMISSIONE 4X2 CAMBIO DE VELOCIDADES	TRANSMISSION CAMBIO VELOCITÀ	3262
	3		70927174	5	PARAFUSO TORNILLO	SCREW VITE	0409
	4		15981531	2	PARAFUSO TORNILLO	SCREW VITE	0409
	5		73146386	2	ARRUELA ARANDELA	WASHER ROSETTA	1319
	6		76922229	2	COXIM COJIN	CUSHION CUSCINO	3402
	7		75245921	2	SUPORTE SOPORTE	SUPPORT SUPPORTO	3808
	8		70927326	2	ARRUELA ARANDELA	WASHER ROSETTA	1319
	9		12574921	2	PORCA TUERCA	NUT DADO	0402
	10	11190774	70928176	1	ARRUELA ARANDELA	WASHER ROSETTA	1319
	11		11112631	1	PARAFUSO TORNILLO	SCREW VITE	0409

3

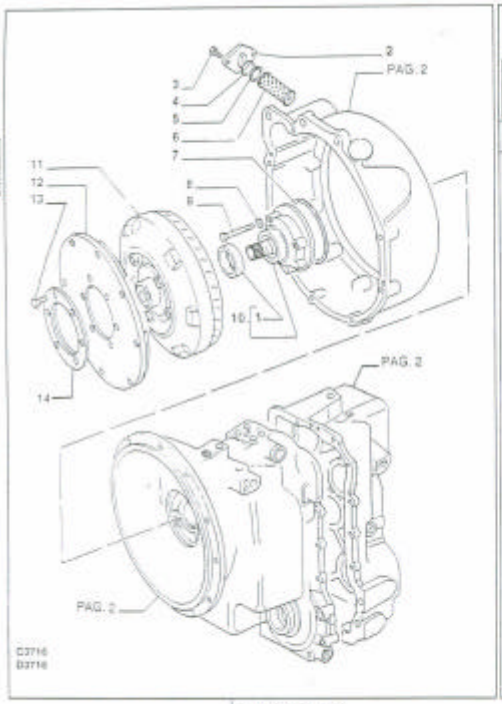

MOD	R	P.N. Iveco	P/N Brazil	Q	Descrição Denominación	Description Descrizione	L.C.
	1	9968312		1	RETENTOR	SEAL ASSY	0350
					EMPAQUETADURA	GUARNIZIONE	
	2	9968362		1	TAMPA	COVER	0650
					TAPA	COPERCHIO	
	3	9968363		2	PARAFUSO	SCREW	0430
					TORNILLO	VITE	
	4	9968360		1	DISCO	DRIVE	1080
					JUNTA TORICA	GUARNIZIONE O-R	
	5	9968361		1	ANEL	RING	0484
					ARO	ANELLO	
	6	9968359		1	FILTRO	FILTER	0897
					FILTRO	FILTRO	
	7	9968313		1	JUNTA	GASKET	1350
					JUNTA PLANA	GUARNIZ. PIANA	
	8	9968227		6	ARRUELA	WASHER	1310
					ARANDELA	ROSETTA	
	9	9968221		6	PARAFUSO	SCREW	0430
					TORNILLO	VITE	
	10	9968311		1	BOMBA DE ÓLEO	OIL PUMP	1150
					BOMBA DE ACEITE	POMPA OLIO	
DTI*E	11	9968231		1	CONVERSOR TORQUE	TORQUE CONVERT	2350
					CONVERTIDOR PAR	CONVERTITORE	
DTI*E	11	9969442		1	CONVERSOR TORQUE	TORQUE CONVERT	2350
					CONVERTIDOR PAR	CONVERTITORE	
	12	85806017		1	DISCO	DISC	0430
					DISCO	DISCO	
	13	9968380		6	PARAFUSO	SCREW	0430
					TORNILLO	VITE	
	14	85806018		1	ANEL	RING	0484
					ARO	ANELLO	

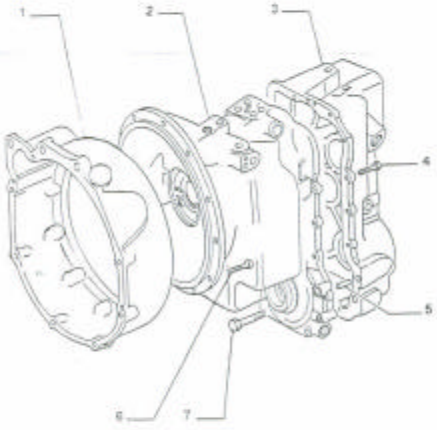

MOD	R	P.N. Iveco	P/N Brazil	Q	Descrição Denominación	Description Descrizione	L.C.
	1	9968237		1	CARCAÇA	CASE	0355
					CAJA	SCATOLA	
	2	9968216		1	CARCAÇA	CASE	0355
					CAJA	SCATOLA	
	3	9968217		1	CARCAÇA	CASE	0355
					CAJA	SCATOLA	
	4	9968222		14	PARAFUSO	SCREW	0430
					TORNILLO	VITE	
	5	9968356		2	PINO CENTRAGEM	DOWEL	0350
					TETÓN	SPINO	
	6	9968303		12	PARAFUSO	SCREW	0430
					TORNILLO	VITE	
	7	9968220		4	PARAFUSO	SCREW	0430
					TORNILLO	VITE	

3

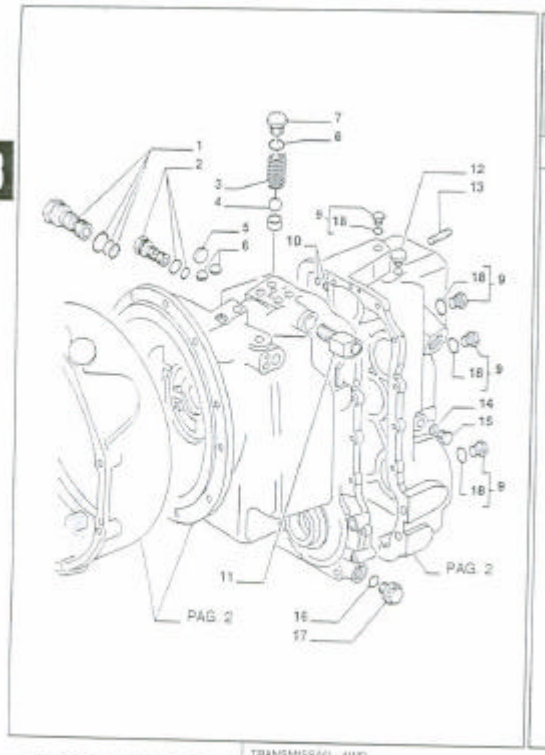

MOD	R	P/N Imola	P/N Brasil	C	Descrição Denominación	Description Descrizione	L.C.
	1	9968350			VÁLVULA VALVULA	VALVE VALVOLA	
	2	9968334			VÁLVULA VALVULA	VALVE VALVOLA	
	3	9968378			MOLA MUELLE	SPRING MOLLA	
	4	9968379			ESFERA BOLA	BALL SFERA	
	5	9968371			BUJÃO TAPÓN	PLUG TAPPO	
	6	9968333			BUJÃO TAPÓN	PLUG TAPPO	
	7	9968346			SEDE ASIENTO	SEAT SEDE	
	8	9968377			O'RING JUNTA TORICA	O RING GUARNIZIONE O-R	
	9	9968219			BUJÃO TAPÓN	PLUG TAPPO	
	10	9968368			O'RING JUNTA TORICA	O RING GUARNIZIONE O-R	
	11	9968351			VÁLVULA VALVULA	VALVE VALVOLA	
	12	9968364			RESPIRO RESPIRADERO	BREATHER SFIATATOIO	
	13	9968373			PRISIONERO ESPÁRRAGO	STUD PRIGIONIERO	
	14	9968383			O'RING JUNTA TORICA	O RING GUARNIZIONE O-R	
	15	9968382			BUJÃO TAPÓN	PLUG TAPPO	
	16	9968366			O'RING JUNTA TORICA	O RING GUARNIZIONE O-R	
	17	9969444			BUJÃO TAPÓN	PLUG TAPPO	
	18	9968218			O'RING JUNTA TORICA	O RING GUARNIZIONE O-R	

3

FB80.2 - FB100.2

TRANSMISSAO - 4WD
CAMBIO DE VELOCIDAD - 4WD
TRANSMISSION - 4WD
CAMBIO VELOCITA' - 4WD

1.28.0/A

3/1 08/99

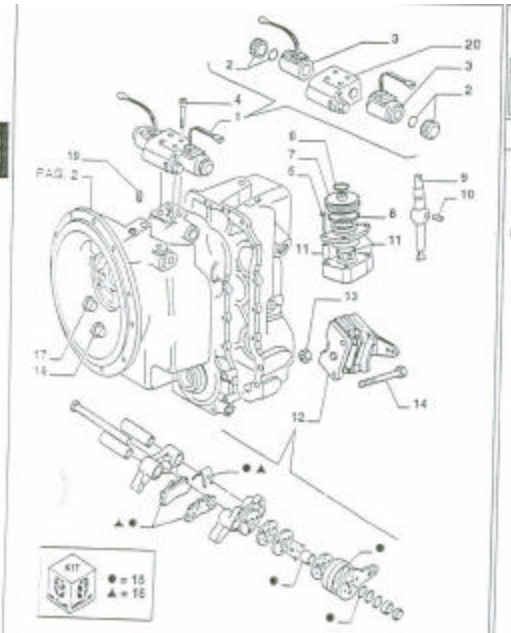



MOD	R	P.N. Imola	P.N. Brasil	Q.	Descrizione Denominación	Description Description	L.C.
D90481	1	85805815		1	VALVOLA	VALVE	0.05
	1	9968352		1	VALVOLA	VALVE	0.05
	2	9969344		2	KIT	KIT	0.02
D90481	3	85813304		2	SOLENOIDE	SOLENOID	0.00
	3	9969343		2	SOLENOIDE	SOLENOID	0.00
	4	9969445		4	VITE	SCREW	0.00
	5	9968328		2	VITE	SCREW	0.00
	6	14560187		1	ABRACADEIRA	CLAMP	0.01
	7	9969453		1	ABRAZADERA	FASCETTA	0.04
	8	5112712		1	CAPUCHA	DUST BOOT	0.04
	9	9968324		1	ABRAZADERA	CLAMP	0.01
	10	9968320		1	ALAVANCA	FASCETTA	0.01
	11	9968327		1	PINO	LEVER	0.04
	12	9968326		1	SUPORTE	PIN	0.06
	13	9968238		1	FREIO	PERNO	0.05
	15	9969281		2	PORCA	SUPPORT	0.05
	14	9968290		2	PARAFUSO	BRAKE	0.03
	15	9968926		1	KIT	FRENO	0.02
	16	9968927		1	KIT	NUT	0.02
	17	9969443		1	BUJÃO	TUERCA	0.02
	18	9968370		2	TAMPÃO	BOLT	0.04
	19	9968678		4	BUJÃO	TORNILLO	0.04
	20	85805818		1	CORPO	KIT	0.02
						PLUG	0.04
						TAPÓN	0.04
						BODY	0.04
						CUERPO	0.04

D990481 - A partir do progressivo NO.001/98, menos 002, 006, 009, 010, 013 a 016, 018 a 021, 026, 031/98; E3-001/98 menos 007, 010, 011/98; CS-002/98, 04-001/98, menos 004/98, 84-002/98; CS-002/98

FB80.2 - FB100.2

TRANSMISSÃO - 4WD
CAMBIO DE VELOCIDAD - 4WD
TRANSMISSION - 4WD
CAMBIO VELOCITA' - 4WD

1.28.0/A

5/1 02.00

3

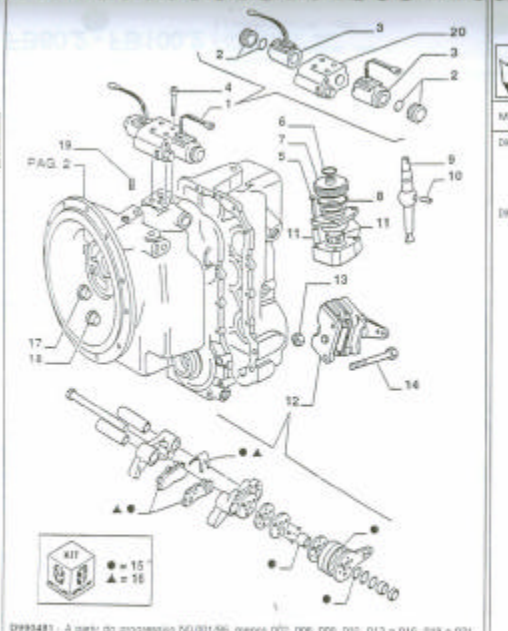



MOD	R	P.N. Imola	P.N. Brasil	Q.	Descrição Denominación	Description Description	L.C.
D90481	1	85805815		1	VÁLVULA	VALVE	0.05
	1	9968352		1	VÁLVULA	VALVE	0.05
	2	9969344		2	KIT	KIT	0.02
D90481	3	85813304		2	SOLENOIDE	SOLENOID	0.00
	3	9969343		2	SOLENOIDE	SOLENOID	0.00
	4	9969445		4	PARAFUSO	SCREW	0.00
	5	9968328		2	PARAFUSO	SCREW	0.00
	6	14560187		1	ABRAÇADEIRA	CLAMP	0.01
	7	9969453		1	ABRAZADERA	FASCETTA	0.04
	8	5112712		1	CAPUCHA	DUST BOOT	0.04
	9	9968324		1	ABRAÇADEIRA	CLAMP	0.01
	10	9968320		1	ALAVANCA	FASCETTA	0.01
	11	9968327		1	PINO	LEVER	0.04
	12	9968326		1	SUPORTE	PIN	0.06
	13	9968238		1	FREIO	PERNO	0.05
	15	9969281		2	PORCA	SUPPORT	0.05
	14	9968290		2	PARAFUSO	BRAKE	0.03
	15	9968926		1	KIT	FRENO	0.02
	16	9968927		1	KIT	NUT	0.02
	17	9969443		1	BUJÃO	TUERCA	0.02
	18	9968370		2	TAMPÃO	BOLT	0.04
	19	9968678		4	BUJÃO	TORNILLO	0.04
	20	85805818		1	CORPO	KIT	0.02
						PLUG	0.04
						TAPÓN	0.04
						BODY	0.04
						CUERPO	0.04

D990481 - A partir do progressivo NO.001/98, menos 002, 006, 009, 010, 013 a 016, 018 a 021, 026, 031/98; E3-001/98 menos 007, 010, 011/98; CS-002/98, 04-001/98, menos 004/98, 84-002/98; CS-002/98

FB80.2 - FB100.2

TRANSMISSÃO - 4WD
CAMBIO DE VELOCIDAD - 4WD
TRANSMISSION - 4WD
CAMBIO VELOCITA' - 4WD

1.28.0/A

5/1 02.00

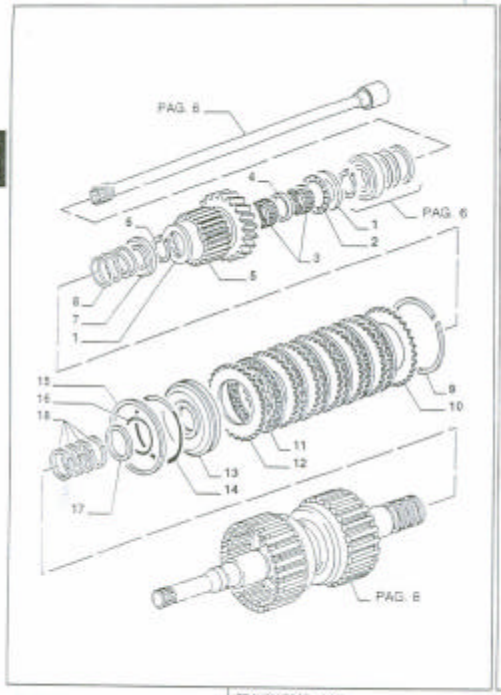

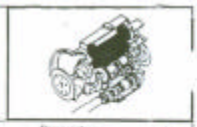

MOD.	R.	P/N. Inoxa	P/N. Brasil	Q.	Descrição Denominacion	Description Descrizione	L.C.
	1	9968279		1	ARRUELA ARANDELA	WASHER ROSETTA	1318
	2	9968228		1	ROLAMENTO RODAMIENTO	BEARING CUSCINETTO	341C
	3	9968304		1	ROLAMENTO RODAMIENTO	BEARING CUSCINETTO	341C
	4	9968302		1	ESPAÇADOR SEPARADOR	SPACER DISTANZIALE	1750
	5	9968286		1	ENGRENAGEM CORONA	GEAR INGRANAGGIO	0501
	6	9968291		1	ANEL ELÁSTICO ANILLO ELASTICO	SNAP RING ANELLO ELASTICO	1874
	7	9968292		1	ANEL ARO	RING ANELLO	0458
	8	9968293		1	MOLA MUELLE	SPRING MOLLA	1506
	9	9968287		1	ANEL ARO	RING ANELLO	0454
	10	9968288		1	DISCO DISCO	DISC DISCO	0600
	11	9968290		6	DISCO DISCO	DISC DISCO	0600
	12	9968289		6	DISCO DISCO	DISC DISCO	0600
	13	9968294		1	EMBOLO EMBOLO	PISTON STANTUFFO	2355
	14	9968296		1	O'RING JUNTA TORICA	O'RING GUARNIZIONE O.R.	1560
	15	9968295		1	ANEL ARO	RING ANELLO	0456
	16	9968298		1	O'RING JUNTA TORICA	O'RING GUARNIZIONE O.R.	1560
	17	9968297		1	ANEL DE VEDAÇÃO JUNTA HERMETICA	SEAL RING ANELLO TENUTA	0554
	18	9968226		1	ANEL DE VEDAÇÃO JUNTA HERMETICA	SEAL RING ANELLO TENUTA	0554

3

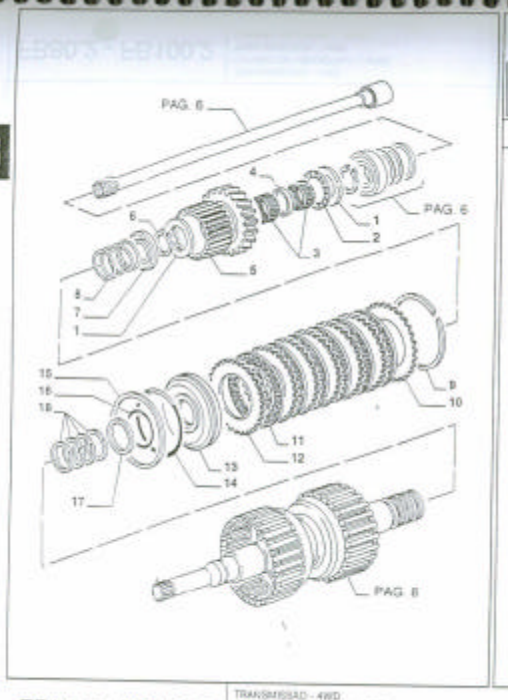



MOD.	R.	P/N. Inoxa	P/N. Brasil	Q.	Descrição Denominacion	Description Descrizione	L.C.
	1	9968279		1	ARRUELA ARANDELA	WASHER ROSETTA	1318
	2	9968228		1	ROLAMENTO RODAMIENTO	BEARING CUSCINETTO	341C
	3	9968304		1	ROLAMENTO RODAMIENTO	BEARING CUSCINETTO	341C
	4	9968302		1	ESPAÇADOR SEPARADOR	SPACER DISTANZIALE	1750
	5	9968286		1	ENGRENAGEM CORONA	GEAR INGRANAGGIO	0501
	6	9968291		1	ANEL ELÁSTICO ANILLO ELASTICO	SNAP RING ANELLO ELASTICO	1874
	7	9968292		1	ANEL ARO	RING ANELLO	0458
	8	9968293		1	MOLA MUELLE	SPRING MOLLA	1506
	9	9968287		1	ANEL ARO	RING ANELLO	0454
	10	9968288		1	DISCO DISCO	DISC DISCO	0600
	11	9968290		6	DISCO DISCO	DISC DISCO	0600
	12	9968289		6	DISCO DISCO	DISC DISCO	0600
	13	9968294		1	EMBOLO EMBOLO	PISTON STANTUFFO	2355
	14	9968296		1	O'RING JUNTA TORICA	O'RING GUARNIZIONE O.R.	1560
	15	9968295		1	ANEL ARO	RING ANELLO	0456
	16	9968298		1	O'RING JUNTA TORICA	O'RING GUARNIZIONE O.R.	1560
	17	9968297		1	ANEL DE VEDAÇÃO JUNTA HERMETICA	SEAL RING ANELLO TENUTA	0554
	18	9968226		1	ANEL DE VEDAÇÃO JUNTA HERMETICA	SEAL RING ANELLO TENUTA	0554

FB80.2 - FB100.2
TRANSMISSÃO - 4WD
CAMBIO DE VELOCIDAD - 4WD
TRANSMISSION - 4WD
CAMBIO VELOCITA' - 4WD
1.28.0/A
7/1
08/98

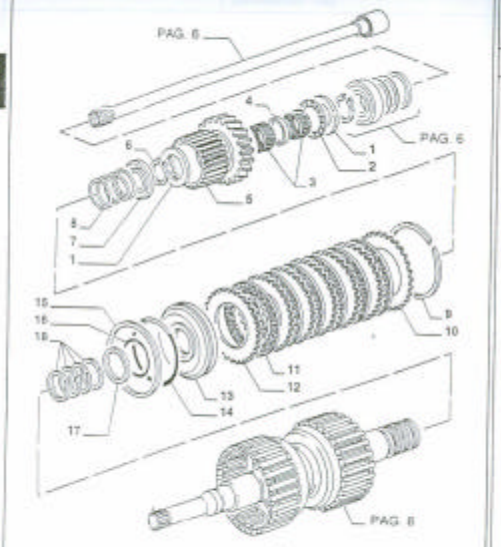



MOD	R	P/N Iroda	P/N Brasil	Q	Descrição Denominación	Description Descrizione	L.C.
	1	9968279		1	ARRUELA ARANDELA	WASHER ROSETTA	1318
	2	9968228		1	ROLAMENTO RODAMIENTO	BEARING CUSCINETTO	341C
	3	9968306		1	ROLAMENTO RODAMIENTO	BEARING CUSCINETTI	341C
	4	9968302		1	ESPAÇADOR ESPAMADOR	SPACER DISTANZIALE	0182
	5	9968285		1	ENGRENAGEM CORONA	GEAR INGRANAGGIO	0001
	6	9968291		1	ANEL ELÁSTICO ANILLO ELASTICO	SNAP RING ANELLO ELASTICO	1874
	7	9968292		1	ANEL ARO	RING ANELLO	0484
	8	9968293		1	MOLA MUELLE	SPRING MOLLA	0284
	9	9968287		1	ANEL ARO	RING ANELLO	0484
	10	9968288		1	DISCO DISCO	DISC DISCO	0900
	11	9968290		6	DISCO DISCO	DISC DISCO	0900
	12	9968289		6	DISCO DISCO	DISC DISCO	0900
	13	9968294		1	ÊMBOLO ÉMBOLO	PISTON STANTUFFO	2265
	14	9968295		1	O'RING JUNTA TÓRICA	O RING GUARNIZIONE O-R	1580
	15	9968296		1	ANEL ARO	RING ANELLO	0484
	16	9968298		1	O'RING JUNTA TÓRICA	O RING GUARNIZIONE O-R	1580
	17	9968297		1	ANEL DE VEDAÇÃO JUNTA HERMÉTICA	SEAL RING ANELLO TENUTA	0554
	18	9968226		1	ANEL DE VEDAÇÃO JUNTA HERMÉTICA	SEAL RING ANELLO TENUTA	0554

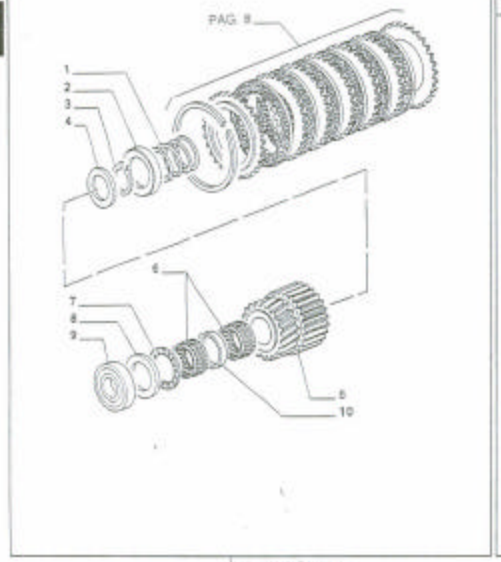



MOD	R	P/N Iroda	P/N Brasil	Q	Descrição Denominación	Description Descrizione	L.C.
	1	9968293		1	MOLA RESORTE	SPRING MOLLA	0284
	2	9968292		1	ANEL ARO	RING ANELLO	0484
	3	9968291		1	ANEL ELÁSTICO ANILLO ELASTICO	SNAP RING ANELLO ELASTICO	1874
	4	9968279		1	ARRUELA ARANDELA	WASHER ROSETTA	1318
	5	9968285		1	ENGRENAGEM CORONA	GEAR INGRANAGGIO	0001
	6	9968304		2	ROLAMENTO RODAMIENTO	BEARING CUSCINETTO	341C
	7	9968228		1	ROLAMENTO RODAMIENTO	BEARING CUSCINETTO	341C
	8	9968230		1	ARRUELA ARANDELA	WASHER ROSETTA	1318
	9	9968276		1	ROLAMENTO RODAMIENTO	BEARING CUSCINETTO	341C
	10	9968302		1	ESPAÇADOR ESPAMADOR	SPACER DISTANZIALE	0182

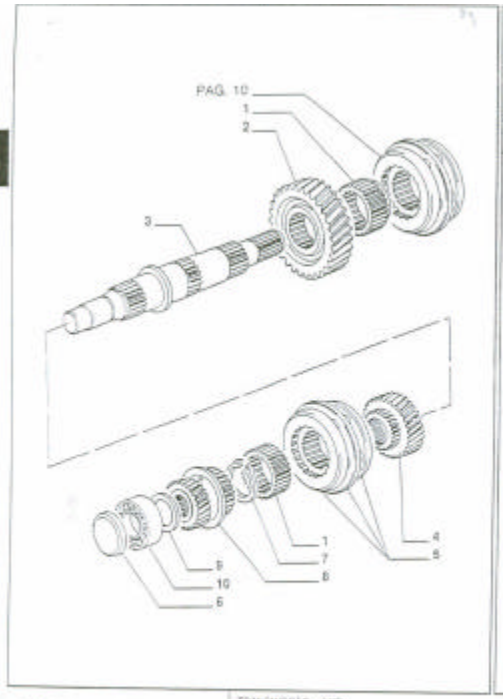

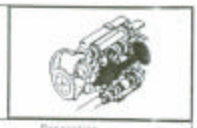

MOD	R	P/N Iveco	P/N Brasil	Q.	Descrição Denominazione	Description Description	C.
	1	9968223		2	ENGRENAGEM CORONA	GEAR RIGRANAGGIO	
	2	9968247		1	ENGRENAGEM CORONA	GEAR RIGRANAGGIO	
	3	9968269		1	EIXO ARBOL	SHAFT ALBERO	
	4	9968246		1	ENGRENAGEM CORONA	GEAR RIGRANAGGIO	
	5	9968307		1	SINCRONIZADOR SINCRONIZADOR	SYCRONIZER SINCRONIZZATT	
	6	9968358		1	ANEL ARO	RING ANELLO	
	7	9968253		1	ANEL ELÁSTICO ANILLO ELÁSTICO	SNAP RING ANELLO ELASTICO	
	8	9968245		1	ENGRENAGEM CORONA	GEAR RIGRANAGGIO	
	9	9968260		1	ARRUELA ARANDELA	WASHER ROSETTA	
	10	9968278		1	ROLAMENTO RODAMIENTO	BEARING CUSCINETTO	

FB80.2 - FB100.2

TRANSMISSÃO - 4WD
CAMBIO DE VELOCIDAD - 4WD
TRANSMISSION - 4WD
CAMBIO VELOCITA' - 4WD

1.28.0/A

11/[illegible] 08/93

3

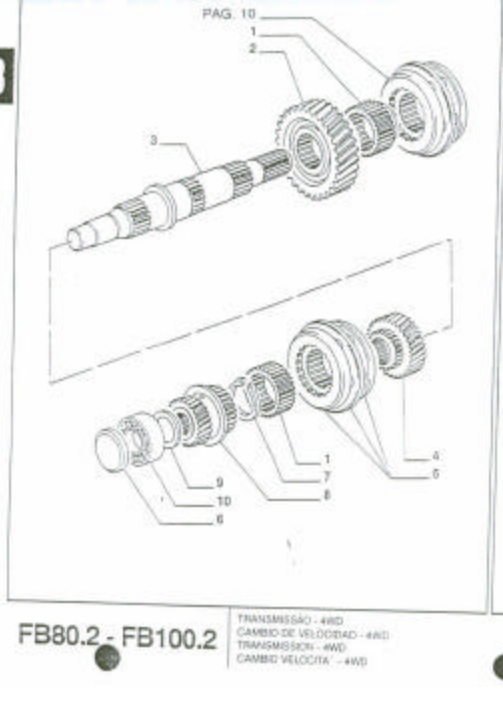



MOD	R	P/N Iveco	P/N Brasil	Q.	Descrição Denominazione	Description Description	C.
	1	9968223		2	ENGRENAGEM CORONA	GEAR RIGRANAGGIO	
	2	9968247		1	ENGRENAGEM CORONA	GEAR RIGRANAGGIO	
	3	9968269		1	EIXO ARBOL	SHAFT ALBERO	
	4	9968246		1	ENGRENAGEM CORONA	GEAR RIGRANAGGIO	
	5	9968307		1	SINCRONIZADOR SINCRONIZADOR	SYCRONIZER SINCRONIZZATT	
	6	9968358		1	ANEL ARO	RING ANELLO	
	7	9968253		1	ANEL ELÁSTICO ANILLO ELÁSTICO	SNAP RING ANELLO ELASTICO	
	8	9968245		1	ENGRENAGEM CORONA	GEAR RIGRANAGGIO	
	9	9968260		1	ARRUELA ARANDELA	WASHER ROSETTA	
	10	9968278		1	ROLAMENTO RODAMIENTO	BEARING CUSCINETTO	

FB80.2 - FB100.2

TRANSMISSÃO - 4WD
CAMBIO DE VELOCIDAD - 4WD
TRANSMISSION - 4WD
CAMBIO VELOCITA' - 4WD

1.28.0/A

11/[illegible] 08/93

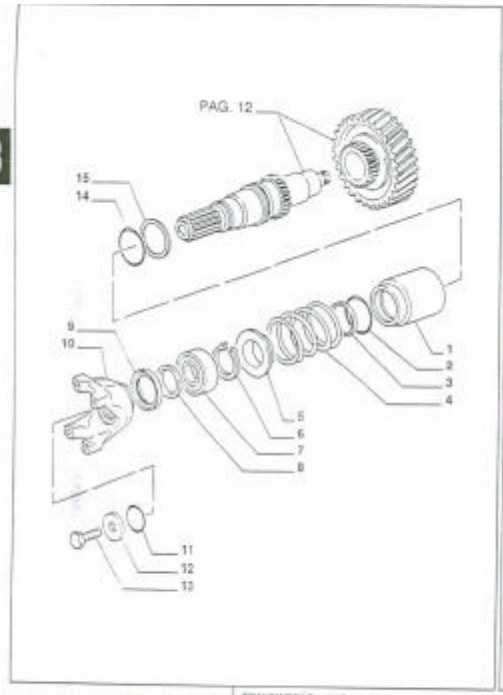



MOD	R	P/N Imola	P/N Brazil	Q	Descrição Denominacion	Description Descrizione	L.C.
	1	9968234		1	EMBREAGEM EMBRAGUE	CLUTCH FRIZIONE	230F
	2	9968298		1	O RING JUNTA TORICA	O RING GUARNIZIONE O-R	18G
	3	9968297		1	ANEL DE VEDAÇÃO JUNTA HERMETICA	SEAL RING ANELLO TENUTA	155A
	4	9968235		1	MOLA MUELLE	SPRING MOLLA	108M
	5	9968236		1	SUPORTE SOPORTE	SUPPORT SUPPORTO	108E
	6	9968233		1	ANEL ELÁSTICO ANILLO ELASTICO	SNAP RING ANELLO ELASTICO	07A
	7	9968276		1	ROLAMENTO RODAMIENTO	BEARING CUSCINETTO	14C
	8	9968301		1	ESPAÇADOR SEPARADOR	SPACER DISTANZIALE	27SD
	9	9968357		1	ANEL DE VEDAÇÃO JUNTA HERMETICA	SEAL RING ANELLO TENUTA	155A
	10	9968300		1	FLANGE BRIDA	FLANGE FLANGIA	72F
	11	9968309		1	O RING JUNTA TORICA	O RING GUARNIZIONE O-R	18G
	12	9968306		1	ARRUELA ARANDELA	WASHER ROSETTA	21R
	13	9968308		1	PARAFUSO TORNILLO	SCREW VITE	14W
	14	9968232		1	O RING JUNTA TORICA	O RING GUARNIZIONE O-R	18G
	15	9968229		1	ANEL DE VEDAÇÃO JUNTA HERMETICA	SEAL RING ANELLO TENUTA	55A

3

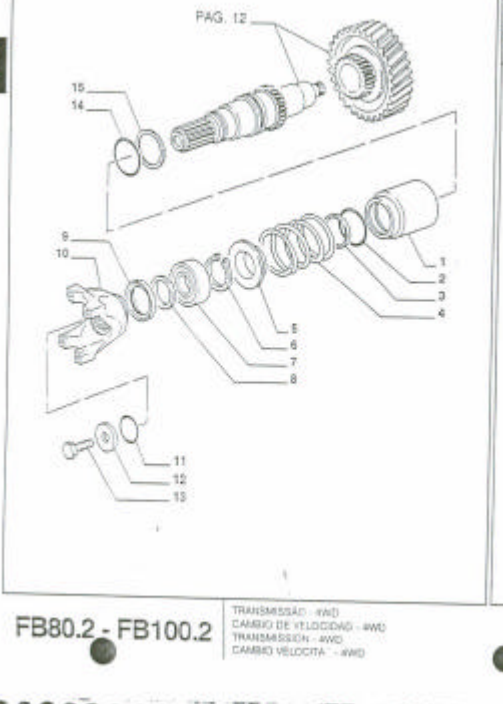



MOD	R	P/N Imola	P/N Brazil	Q	Descrição Denominacion	Description Descrizione	L.C.
	1	9968234		1	EMBREAGEM EMBRAGUE	CLUTCH FRIZIONE	230F
	2	9968298		1	O RING JUNTA TORICA	O RING GUARNIZIONE O-R	18G
	3	9968297		1	ANEL DE VEDAÇÃO JUNTA HERMETICA	SEAL RING ANELLO TENUTA	155A
	4	9968235		1	MOLA MUELLE	SPRING MOLLA	108M
	5	9968236		1	SUPORTE SOPORTE	SUPPORT SUPPORTO	108E
	6	9968233		1	ANEL ELÁSTICO ANILLO ELASTICO	SNAP RING ANELLO ELASTICO	07A
	7	9968276		1	ROLAMENTO RODAMIENTO	BEARING CUSCINETTO	14C
	8	9968301		1	ESPAÇADOR SEPARADOR	SPACER DISTANZIALE	27SD
	9	9968357		1	ANEL DE VEDAÇÃO JUNTA HERMETICA	SEAL RING ANELLO TENUTA	155A
	10	9968300		1	FLANGE BRIDA	FLANGE FLANGIA	72F
	11	9968309		1	O RING JUNTA TORICA	O RING GUARNIZIONE O-R	18G
	12	9968306		1	ARRUELA ARANDELA	WASHER ROSETTA	21R
	13	9968308		1	PARAFUSO TORNILLO	SCREW VITE	14W
	14	9968232		1	O RING JUNTA TORICA	O RING GUARNIZIONE O-R	18G
	15	9968229		1	ANEL DE VEDAÇÃO JUNTA HERMETICA	SEAL RING ANELLO TENUTA	55A

FB80.2 - FB100.2
TRANSMISSÃO - 4WD
CAMBIO DE VELOCIDAD - 4WD
TRANSMISSION - 4WD
CAMBIO VELOCITA' - 4WD
1.28.0/A
13/
08/98

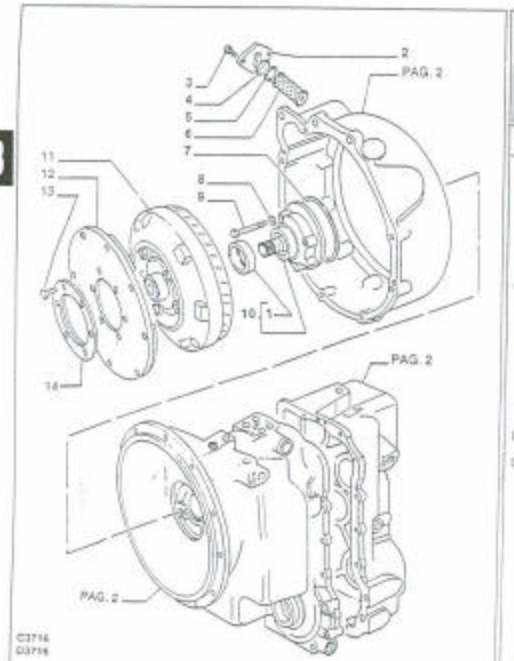

MOD	R	P/N Imola	P/N Brasil	Q	Descrição / Denominación	Description / Descrizione	L.C.
	1	9968312		1	RETENTOR	SEAL ASSY	
					EMPAQUETADURA	GUARNIZIONE	
	2	9968362		1	TAMPA	COVER	
					TAPA	COPERCHIO	
	3	9968363		2	PARAFUSO	SCREW	
					TORNILLO	VITE	
	4	9968360		1	O RING	O RING	
					JUNTA TORICA	GUARNIZIONE O R	
	5	9968361		1	ANEL	RING	
					ARO	ANELLO	
	6	9968359		1	FILTRO	FILTER	
					FILTRO	FILTRO	
	7	9968313		1	JUNTA	GASKET	
					JUNTA PLANA	GUARNIZ. PIANA	
	8	9968227		4	ARRUELA	WASHER	
					ARANDELA	ROSETTA	
	9	9968221		4	PARAFUSO	SCREW	
					TORNILLO	VITE	
	10	9968311		1	BOMBA DE OLEO	OIL PUMP	
					BOMBA DE ACEITE	POMPA OLIO	
C3716	11	9968231		1	CONVERSOR TORQUE	TORQUE CONVERT	
					CONVERTIDOR PAR	CONVERTITORE	
D3716	11	9969442		1	CONVERSOR TORQUE	TORQUE CONVERT	
					CONVERTIDOR PAR	CONVERTITORE	
	12	85806017		1	DISCO	DISC	
					DISCO	DISCO	
	13	9968380		6	PARAFUSO	SCREW	
					TORNILLO	VITE	
	14	85806018		1	ANEL	RING	
					ARO	ANELLO	

FB80.2 - FB100.2

TRANSMISSÃO - 2WD
CAMBIO DE VELOCIDAD - 2WD
TRANSMISSION - 2WD
CAMBIO VELOCITA' - 2WD

1.28.0/B

1/1 08/96

3

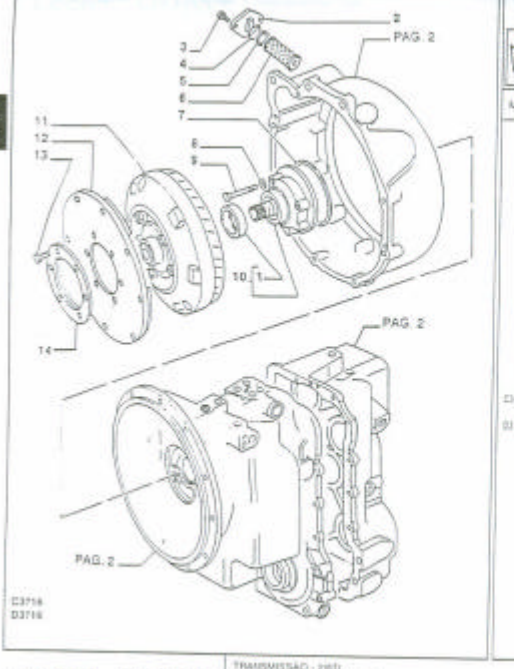

MOD	R	P/N Imola	P/N Brasil	Q	Descrição / Denominación	Description / Descrizione	L.C.
	1	9968312		1	RETENTOR	SEAL ASSY	
					EMPAQUETADURA	GUARNIZIONE	
	2	9968362		1	TAMPA	COVER	
					TAPA	COPERCHIO	
	3	9968363		2	PARAFUSO	SCREW	
					TORNILLO	VITE	
	4	9968360		1	O RING	O RING	
					JUNTA TORICA	GUARNIZIONE O R	
	5	9968361		1	ANEL	RING	
					ARO	ANELLO	
	6	9968359		1	FILTRO	FILTER	
					FILTRO	FILTRO	
	7	9968313		1	JUNTA	GASKET	
					JUNTA PLANA	GUARNIZ. PIANA	
	8	9968227		4	ARRUELA	WASHER	
					ARANDELA	ROSETTA	
	9	9968221		4	PARAFUSO	SCREW	
					TORNILLO	VITE	
	10	9968311		1	BOMBA DE OLEO	OIL PUMP	
					BOMBA DE ACEITE	POMPA OLIO	
C3716	11	9968231		1	CONVERSOR TORQUE	TORQUE CONVERT	
					CONVERTIDOR PAR	CONVERTITORE	
D3716	11	9969442		1	CONVERSOR TORQUE	TORQUE CONVERT	
					CONVERTIDOR PAR	CONVERTITORE	
	12	85806017		1	DISCO	DISC	
					DISCO	DISCO	
	13	9968380		6	PARAFUSO	SCREW	
					TORNILLO	VITE	
	14	85806018		1	ANEL	RING	
					ARO	ANELLO	

FB80.2 - FB100.2

TRANSMISSÃO - 2WD
CAMBIO DE VELOCIDAD - 2WD
TRANSMISSION - 2WD
CAMBIO VELOCITA' - 2WD

1.28.0/B

1/1 08/96

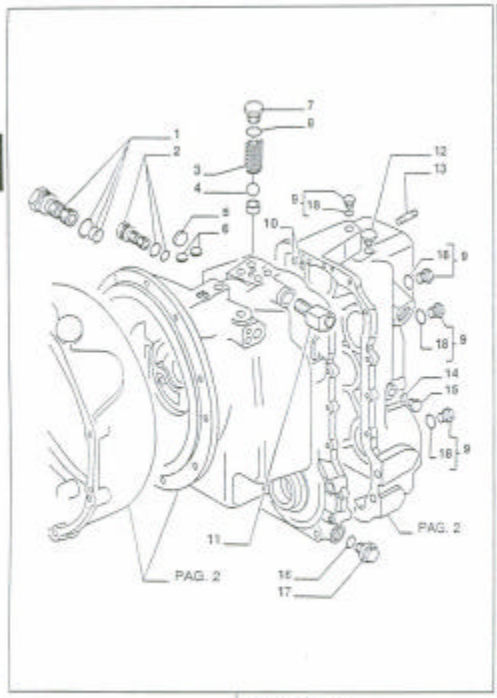

MOD	R	P/N Iveco	P/N Brazil	Q	Descrizione Denominacion	Description Description	L.C.
	1	9968350		1	VALVOLA VALVULA	VALVE VALVOLA	
	2	9968334		1	VALVOLA VALVULA	VALVE VALVOLA	
	3	9968378		1	MOLLA MUELLE	SPRING MOLLA	
	4	9968379		1	SFERA BOLA	BALL SFERA	
	5	9968371		1	TAPPO TAPON	PLUG TAPPO	
	6	9968333		2	TAPPO TAPON	PLUG TAPPO	
	7	9968346		1	SEDE ASIENTO	SEAT SEDE	
	8	9968377		1	O'RING JUNTA TORICA	O'RING GUARNIZIONE O-R	
	9	9968219	AF		TAPPO TAPON	PLUG TAPPO	
	10	9968368	4		O'RING JUNTA TORICA	O'RING GUARNIZIONE O-R	
	11	9968351	1		VALVOLA VALVULA	VALVE VALVOLA	
	12	9968364	1		RESPIRO RESPIRADERO	BREATHER SFIATATOIO	
	13	9968373	4		PRIGIONIERO ESPARRAGO	STUD PRIGIONIERO	
	14	9968383	1		O'RING JUNTA TORICA	O'RING GUARNIZIONE O-R	
	15	9968382	1		TAPPO TAPON	PLUG TAPPO	
	16	9968385	1		O'RING JUNTA TORICA	O'RING GUARNIZIONE O-R	
	17	9969444	1		TAPPO TAPON	PLUG TAPPO	
	18	9968210	43		O'RING JUNTA TORICA	O'RING GUARNIZIONE O-R	

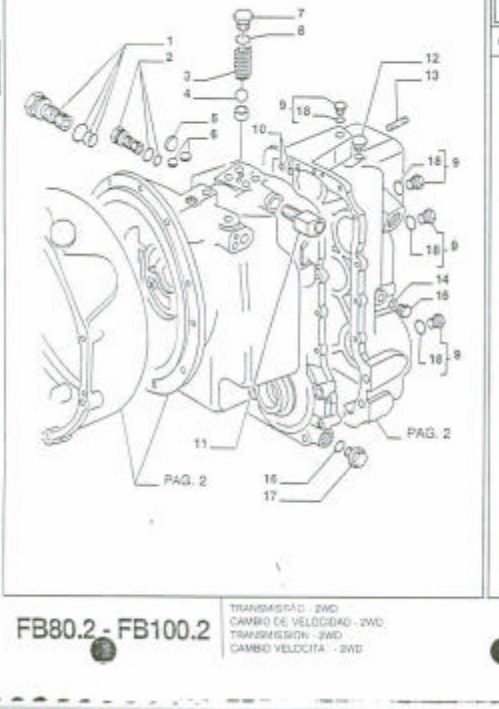

MOD	R	P/N Iveco	P/N Brazil	Q	Descrizione Denominacion	Description Description	L.C.
	1	9968350		1	VALVOLA VALVULA	VALVE VALVOLA	
	2	9968334		1	VALVOLA VALVULA	VALVE VALVOLA	
	3	9968378		1	MOLLA MUELLE	SPRING MOLLA	
	4	9968379		1	SFERA BOLA	BALL SFERA	
	5	9968371		1	TAPPO TAPON	PLUG TAPPO	
	6	9968333		2	TAPPO TAPON	PLUG TAPPO	
	7	9968346		1	SEDE ASIENTO	SEAT SEDE	
	8	9968377		1	O'RING JUNTA TORICA	O'RING GUARNIZIONE O-R	
	9	9968219	AF		TAPPO TAPON	PLUG TAPPO	
	10	9968368	4		O'RING JUNTA TORICA	O'RING GUARNIZIONE O-R	
	11	9968351	1		VALVOLA VALVULA	VALVE VALVOLA	
	12	9968364	1		RESPIRO RESPIRADERO	BREATHER SFIATATOIO	
	13	9968373	4		PRIGIONIERO ESPARRAGO	STUD PRIGIONIERO	
	14	9968383	1		O'RING JUNTA TORICA	O'RING GUARNIZIONE O-R	
	15	9968382	1		TAPPO TAPON	PLUG TAPPO	
	16	9968385	1		O'RING JUNTA TORICA	O'RING GUARNIZIONE O-R	
	17	9969444	1		TAPPO TAPON	PLUG TAPPO	
	18	9968210	43		O'RING JUNTA TORICA	O'RING GUARNIZIONE O-R	

FB80.2 - FB100.2

TRANSMISSÃO - 2WD
CAMBIO DE VELOCIDAD - 2WD
TRANSMISSION - 2WD
CAMBIO VELOCITA' - 2WD

1.28.0/B

3/1 08/68

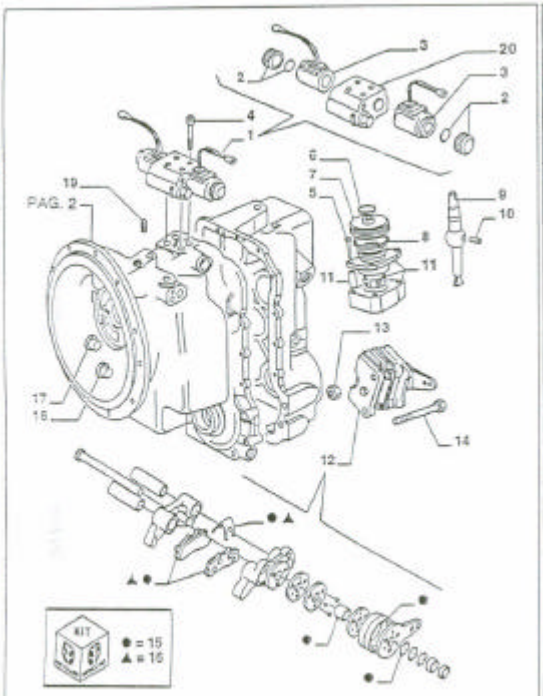

D920461 - A partir do progressivo 50.001/98 + 443 + 444 + 448+ 449 + 452 + 453 + 454/97 menos 027/98, 030, 31, 32/97; E1 001/98 menos D4, 05, 06/98; D2 001/98; B3.001/98; D5.001/98



MOD	R	P/N. Imola	P/N. Brasil	Q	Descrição/ Denominacion	Description/ Descrizione	L.C
D99461	1	85805815		1	VALVULA VALVULA VALVOLA	VALVE VALVULA VALVOLA	0350
	1	9968352		1	VALVULA VALVULA VALVOLA	VALVE VALVULA VALVOLA	0350
	2	9969344		2	KIT JUEGO KIT	KIT KIT KIT	0024
D99461	3	85813304		1	SOLENOIDE SOLENOIDE SOLENOIDE	SOLENOID ELETTROMAGNETE SOLENOID	0300
	3	9969343		2	SOLENOIDE SOLENOIDE SOLENOIDE	SOLENOID ELETTROMAGNETE SOLENOID	0300
	4	9969445		4	PARAFUSO TORNILLO VITE	SCREW VITE SCREW	0400
D99461	5	85817163		3	PARAFUSO TORNILLO VITE	SCREW VITE SCREW	0400
	5	9968325		3	PARAFUSO TORNILLO VITE	SCREW VITE SCREW	0400
	6	14560187		1	ABRAZADERA ABRAZADERA CORE RING PC	CLAMP FASCETTA DUST BOOT	0310
	7	9969453		1	CAPUCHA ABRAZADERA ABRAZADERA	SUPPORTO PARAPOLVI CLAMP FASCETTA	2340
	8	5112712		1	ABRAZADERA ALAVANCA PALANCA	CLAMP LEVA LEVER	0310
	10	9968324		1	PIVO BUJON PERNO	PIN PERNO PIN	9650
	11	9968327		1	SUPORTE SOPORTE SUPPORTO	SUPPORT SUPPORTO SUPPORT	9990
	12	9968326		1	FREIO FRENO FRENO	BRAKE FRENO FRENO	3085
	13	9968238		1	PORCA TUERCA DADO	NUT TUERCA DADO	0300
	14	9968281		2	PARAFUSO TORNILLO VITE	SCREW VITE SCREW	0400
	15	9968299		2	KIT JUEGO KIT	KIT KIT KIT	0024
	15	9968926		1	KIT JUEGO KIT	KIT KIT KIT	0024
	16	9968927		1	KIT JUEGO KIT	KIT KIT KIT	0024
	17	9969443		1	BUJAO TAPON TAPON	PLUG TAPPO TAPPO	0507
	18	9968370		2	BUJAO TAPON TAPON	PLUG TAPPO TAPPO	0507
	19	9968676		4	BUJAO TAPON TAPON	PLUG TAPPO TAPPO	0507
	20	85805818		1	CORPO CUERPO CORPO	BODY CUERPO CORPO	3800

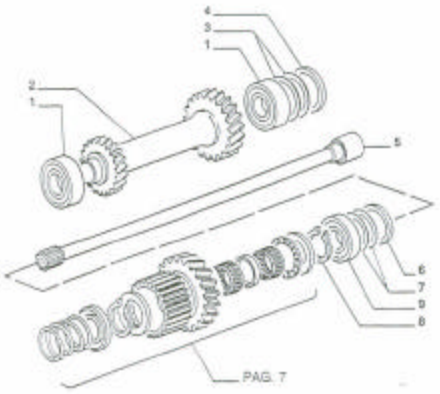



MOD	R	P/N. Iveco	P/N. Brazil	Q	Descrição Denominacion	Description Descrizione	L.C.
	1	9968268		2	ROLAMENTO RODAMIENTO	BEARING CUSCINETTO	341G
	2	9968281		1	ENGRENAGEM CORONA	GEAR INGRANAGGIO	050
	3	9968262		AR	CALÇO CALCE	SHIM SPESSORE	1663
	3	9968263		AS	CALÇO CALCE	SHIM SPESSORE	1665
	3	9968264		AT	CALÇO CALCE	SHIM SPESSORE	1667
	3	9968265		AU	CALÇO CALCE	SHIM SPESSORE	1669
	3	9968266		AV	CALÇO CALCE	SHIM SPESSORE	1663
	3	9968267		AX	CALÇO CALCE	SHIM SPESSORE	1663
	4	9968261		1	ESPAÇADOR ESPAÇADOR	SPACER DISTANZIALE	0750
	5	9968347		1	EIXO PIÑON	SHAFT ALBERO	318A
	6	9968341		1	CALÇO CALCE	SHIM SPESSORE	1665
	7	9968342		AS	CALÇO CALCE	SHIM SPESSORE	1665
	7	9968343		AT	CALÇO CALCE	SHIM SPESSORE	1665
	7	9968344		AU	CALÇO CALCE	SHIM SPESSORE	1663
	7	9968345		AV	CALÇO CALCE	SHIM SPESSORE	1663
	8	9968291		1	ANEL ELÁSTICO ANILLO ELASTICO	SNAP RING ANELLO ELASTICO	107A
	9	9968305		1	ROLAMENTO RODAMIENTO	BEARING CUSCINETTO	341C

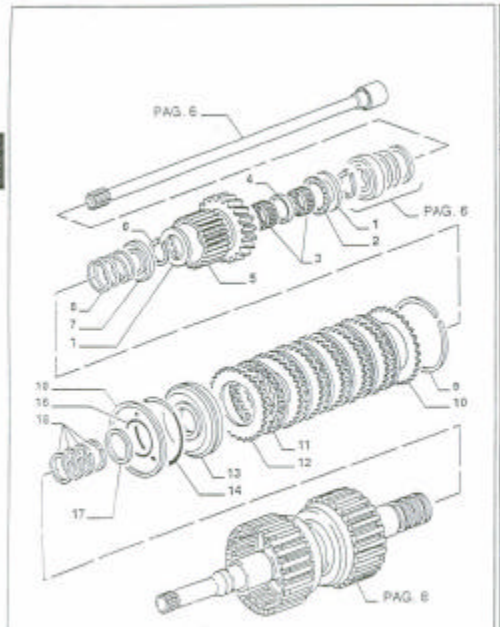



MOD	R	P/N. Iveco	P/N. Brazil	Q	Descrição Denominacion	Description Descrizione	L.C.
	1	9968279		2	ARRUELA ARANDELA	WASHER ROSETTA	181F
	2	9968228		1	ROLAMENTO RODAMIENTO	BEARING CUSCINETTO	341E
	3	9968304		2	ROLAMENTO RODAMIENTO	BEARING CUSCINETTO	341C
	4	9968302		1	ESPAÇADOR ESPAÇADOR	SPACER DISTANZIALE	075D
	5	9968286		1	ENGRENAGEM CORONA	GEAR INGRANAGGIO	050
	6	9968291		1	ANEL ELÁSTICO ANILLO ELASTICO	SNAP RING ANELLO ELASTICO	107A
	7	9968292		1	ANEL ARO	RING ANELLO	045A
	8	9968293		1	MOLA MUELLE	SPRING MOLLA	109M
	9	9968287		1	ANEL ARO	RING ANELLO	045F
	10	9968288		1	DISCO DISCO	DISC DISCO	060E
	11	9968290		6	DISCO DISCO	DISC DISCO	060E
	12	9968289		6	DISCO DISCO	DISC DISCO	060E
	13	9968254		1	ÊMBOLO ÊMBOLO	PISTON STANTUFFO	230B
	14	9968296		1	O RING JUNTA TORICA	O RING GUARNIZIONE O R	108G
	15	9968295		1	ANEL ARO	RING ANELLO	045F
	16	9968298		1	O RING JUNTA TORICA	O RING GUARNIZIONE O R	108G
	17	9968297		1	ANEL DE VEDAÇÃO JUNTA HERMÉTICA	SEAL RING ANELLO TENUTA	084F
	18	9968226		1	ANEL DE VEDAÇÃO JUNTA HERMÉTICA	SEAL RING ANELLO TENUTA	084F

3

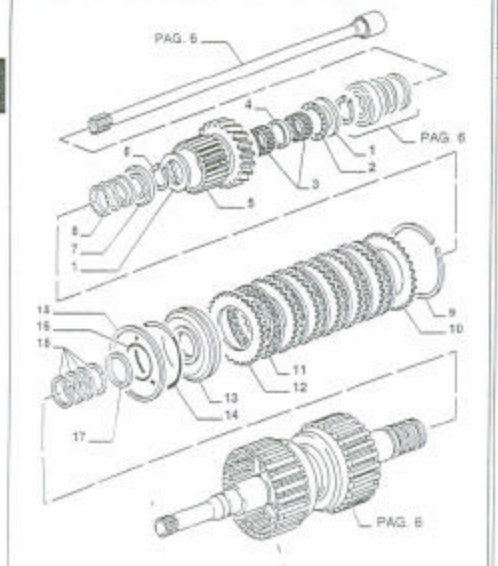

MOD	R	P/N Iroda	P/N Brasil	Q	Descrição Denominacion	Description Description	L.C.
	1	9968279		2	ARRUELA ARANDELA	WASHER ROSETTA	13 R
	2	9968228		1	ROLAMENTO RODAMIENTO	BEARING CUBICINETTO	34 C
	3	9968304		1	ROLAMENTO RODAMIENTO	BEARING CUBICINETTO	34 C
	4	9968302		1	ESPAÇADOR ESPAÑADOR	SPACER DISTANZIALE	07 D
	5	9968286		1	ENGRENAGEM CORONA	GEAR INGRANAGGIO	08 B
	6	9968291		1	ANEL ELÁSTICO ANILLO ELASTICO	SNAP RING ANELLO ELASTICO	15 T A
	7	9968292		1	ANEL ARO	RING ANELLO	04 A
	8	9968293		1	MOLA MUELLE	SPRING MOLLA	10 B M
	9	9968287		1	ANEL ARO	RING ANELLO	04 A
	10	9968298		1	DISCO DISCO	DISC DISCO	04 B D
	11	9968296		6	DISCO DISCO	DISC DISCO	06 B D
	12	9968295		6	DISCO DISCO	DISC DISCO	06 B D
	13	9968294		1	ÊMBOLO ÉMBOLO	PISTON STANTUFFO	23 S B
	14	9968299		1	O RING JUNTA TORICA	O RING GUARNIZIONE O R	15 B B
	15	9968290		1	ANEL ARO	RING ANELLO	04 B A
	16	9968300		1	O RING JUNTA TORICA	O RING GUARNIZIONE O R	15 B G
	17	9968297		1	ANEL DE VEDAÇÃO JUNTA HERMETICA	SEAL RING ANELLO TENUTA	05 B A
	18	9968228		1	ANEL DE VEDAÇÃO JUNTA HERMETICA	SEAL RING ANELLO TENUTA	05 B A

FB80.2 - FB100.2

TRANSMISSÃO - 2WD
CAMBIO DE VELOCIDAD - 2WD
TRANSMISSION - 2WD
CAMBIO VELOCITÀ - 2WD

1.28.0/B

7/1 08/98

3

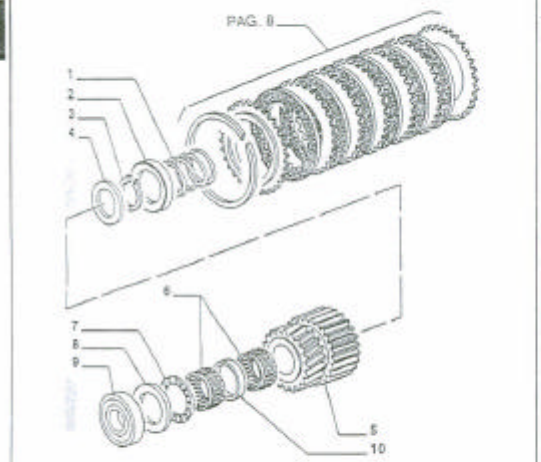

MOD	R	P/N Iroda	P/N Brasil	Q	Descrição Denominacion	Description Description	L.C.
	1	9968293		1	MOLA MUELLE	SPRING MOLLA	10 B M
	2	9968292		1	ANEL ARO	RING ANELLO	04 B A
	3	9968291		1	ANEL ELÁSTICO ANILLO ELASTICO	SNAP RING ANELLO ELASTICO	15 T A
	4	9968279		1	ARRUELA ARANDELA	WASHER ROSETTA	13 R
	5	9968286		1	ENGRENAGEM CORONA	GEAR INGRANAGGIO	08 B
	6	9968304		2	ROLAMENTO RODAMIENTO	BEARING CUBICINETTO	34 C
	7	9968228		1	ROLAMENTO RODAMIENTO	BEARING CUBICINETTO	34 C
	8	9968230		1	ARRUELA ARANDELA	WASHER ROSETTA	13 R
	9	9968276		1	ROLAMENTO RODAMIENTO	BEARING CUBICINETTO	34 C
	10	9968302		1	ESPAÇADOR ESPAÑADOR	SPACER DISTANZIALE	07 D

FB80.2 - FB100.2

TRANSMISSÃO - 2WD
CAMBIO DE VELOCIDAD - 2WD
TRANSMISSION - 2WD
CAMBIO VELOCITÀ - 2WD

1.28.0/B

9/1 08/98

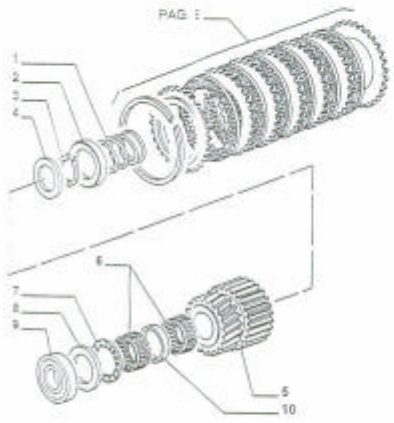



MOD	R	P/N. Imola	P/N. Brasil	Q	Descrição Denominación	Description Descrizione	L.C.
	1	9968293		1	MOLA MUELLE	SPRING MOLLA	1599
	2	9968292		1	ANEL ARO	RING ANELLO	045A
	3	9968291		1	ANEL ELÁSTICO ANILLO ELASTICO	SNAP RING ANELLO ELASTICO	074
	4	9968279		1	ARRUELA ARANDELA	WASHER ROSETTA	1318
	5	9968265		1	ENGRENAGEM CORONA	GEAR INGRANAGGIO	1500
	6	9968304		2	ROLAMENTO RODAMIENTO	BEARING CUSCINETTO	341C
	7	9968228		1	ROLAMENTO RODAMIENTO	BEARING CUSCINETTO	341C
	8	9968230		1	ARRUELA ARANDELA	WASHER ROSETTA	1318
	9	9968276		1	ROLAMENTO RODAMIENTO	BEARING CUSCINETTO	341C
	10	9968302		1	ESPAÇADOR SEPARADOR	SPACER DISTANZIALE	0702

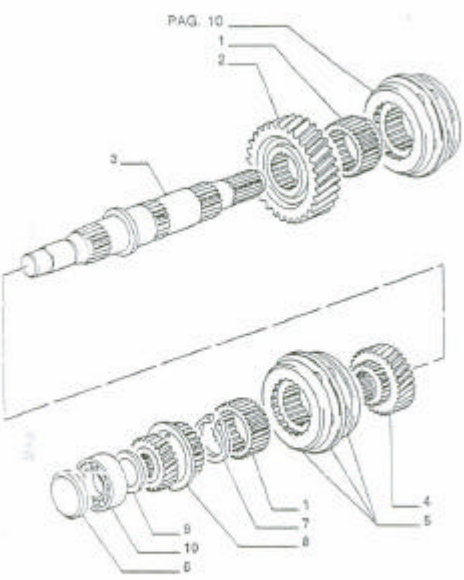



MOD	R	P/N. Imola	P/N. Brasil	Q	Descrição Denominación	Description Descrizione	L.C.
	1	9968223		1	ENGRENAGEM CORONA	GEAR INGRANAGGIO	1500
	2	9968247		1	ENGRENAGEM CORONA	GEAR INGRANAGGIO	1500
	3	9968269		1	EIXO ARBOL	SHAFT ALBERO	18A
	4	9968246		1	ENGRENAGEM CORONA	GEAR INGRANAGGIO	1500
	5	9968307		1	SINCRONIZADOR SINCRONIZADOR	SYCRONIZER SINCRONIZZATT	1515
	6	9968358		1	ANEL ARO	RING ANELLO	045A
	7	9968253		1	ANEL ELÁSTICO ANILLO ELASTICO	SNAP RING ANELLO ELASTICO	074
	8	9968245		1	ENGRENAGEM CORONA	GEAR INGRANAGGIO	1500
	9	9968260		1	ARRUELA ARANDELA	WASHER ROSETTA	1318
	10	9968278		1	ROLAMENTO RODAMIENTO	BEARING CUSCINETTO	341C

3

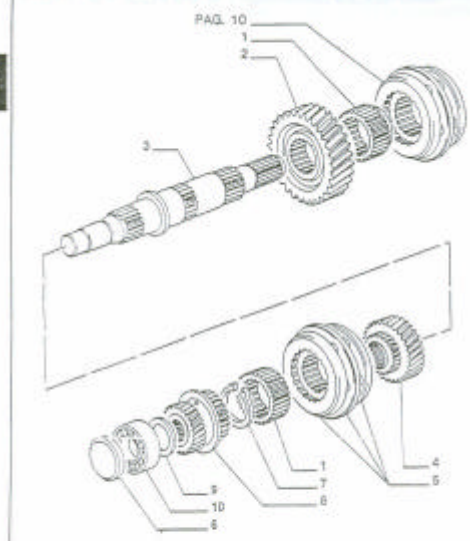



MOD	R	P/N Inglês	P/N Brasil	Q	Descrição Denominación	Descrizione	L.C.
	1	9968223		1	ENGRENAGEM CORONA	GEAR INGRANAGGIO	
	2	9968247		1	ENGRENAGEM CORONA	GEAR INGRANAGGIO	
	3	9968269		1	EIXO ARBOL	SHAFT ALBERO	
	4	9968246		1	ENGRENAGEM CORONA	GEAR INGRANAGGIO	
	5	9968307		1	SINCRONIZADOR SINCRONIZADOR	SYCRONIZER SINCRONIZZATT	
	6	9968356		1	ANEL ANEL	RING ANELLO	
	7	9968253		1	ANEL ELÁSTICO ANILLO ELASTICO	SNAP RING ANELLO ELASTICO	
	8	9968245		1	ENGRENAGEM CORONA	GEAR INGRANAGGIO	
	9	9968260		1	ARRUELA ARANDELA	WASHER ROSETTA	
	10	9968278		1	ROLAMENTO RODAMIENTO	BEARING COSCINETTO	

FB80.2 - FB100.2

TRANSMISSÃO - 2WD
CAMBIO DE VELOCIDAD - 2WD
TRANSMISSION - 2WD
CAMBIO VELOCITA' - 2WD

1.28.0/B

11/[illegible] 08/97

3

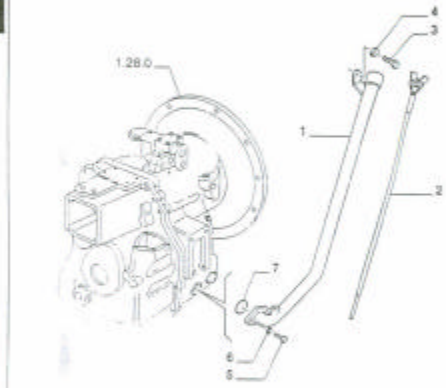

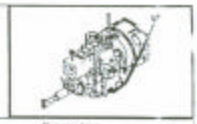

MOD	R	P/N Inglês	P/N Brasil	Q	Descrição Denominación	Descrizione	L.C.
	1	85802675	75245908	1	TUBO TUBO	TUBE TUBO RIGIDO	
	2	85802674	75247406	1	HASTE DE N.O. VARILLA NIVEL	DIPSTICK ASTA LIVELLO	
	3	16043131	16043231	1	PARAFUSO TORNILLO	SCREW VITE	
	4	11193974	12645031	1	ARRUELA ARANDELA	WASHER ROSETTA	
	5	11112221	11112231	2	PARAFUSO TORNILLO	SCREW VITE	
	6	11190774	70928460	2	ARRUELA ARANDELA	WASHER ROSETTA	
	7	14463580	14463580	1	O RING JUNTA TORICA	O RING GUARNIZIONE O-R	

FB80.2 - FB100.2

VARETA DE NIVEL DE OLEO DA TRANSMISSÃO
VARILLA DE NIVEL ACEITE DEL CAMBIO
TRANSMISSION LEVEL ROD
TUBAZIONI FILTRI CAMBIO

1.28.6

1/[illegible] 08/93

3

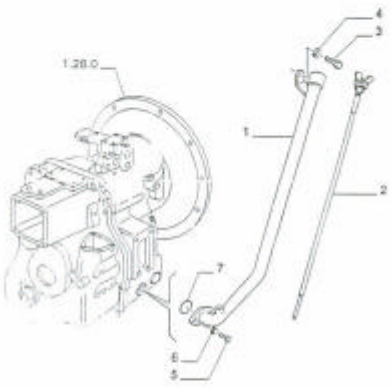



MOD	R	P/N Iveco	P/N Brazil	Q	Descrição Denominazione	Description Descrizione	L.C.
	1	85802675	75245906	1	TUBO TUBO	TUBE TUBO RIGIDO	0,57
	2	85802674	75247406	1	HASTE DE NIVEL VARILLA NIVEL	DIPSTICK ASTA LIVELLO	0,14
	3	16043131	16043231	1	PARAFUSO TORNILLO	SCREW VITE	0,07
	4	11193974	12545031	1	ARRUELA ARANDELA	WASHER ROSETTA	0,04
	5	11112221	11112231	2	PARAFUSO TORNILLO	SCREW VITE	0,07
	6	11190774	70828460	2	ARRUELA ARANDELA	WASHER ROSETTA	0,04
	7	14463580	14463580	1	O'RING JUNTA TORICA	O'RING GUARNIZIONE O R	0,02

FB80.2 - FB100.2

VARETA DE NIVEL DE ÓLEO DA TRANSMISSÃO
VARILLA DE NIVEL ACEITE DEL CAMBIO
TRANSMISSION LEVEL ROD
TUBAZIONI FILTRI CAMBIO

1.28.6

1/1 08/98

3

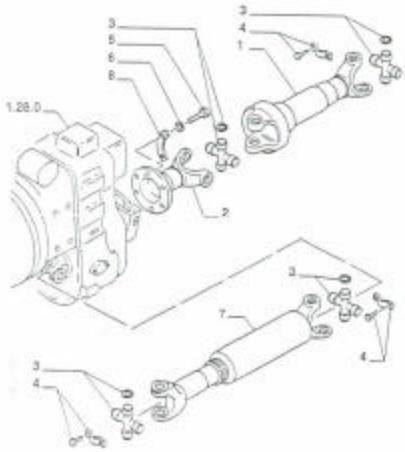

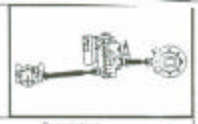

MOD	R	P/N Iveco	P/N Brazil	Q	Descrição Denominazione	Descrizione Descrizione	L.C.
	1	85801003		1	EIXO CARDAN TRASEIRO ARBOL DE TRANSM	PROPELLER SHAFT ALBERO DI TRASM	1,92
	2	9958409		1	FLANGE BRIDA	FLANGE FLANGIA	1,07
	3	9968410	75216822	4	CRUZETA CRUCETA	SPIDER CROCIERA	0,55
	4	85801573		kit	KIT JUEGO	KIT KIT	0,26
	5	85804571	16043431	6	PARAFUSO TORNILLO	SCREW VITE	0,07
	6	11197814	70828282	6	ARRUELA ARANDELA	WASHER ROSETTA	0,04
	7	85801002	75247135	1	EIXO CARDAN DIANTEIRO ARBOL DE TRANSM	PROPELLER SHAFT ALBERO DI TRASM	4,60
	8	85803945		3	PLACA PLACA	PLATE PIASTRINA	0,07

FB80.2 - FB100.2

ÁRVORE DE TRANSMISSÃO
ARBOL DE LA TRANSMISION
PROPELLER SHAFT
ALBERO TRASMISSIONE

1.38.1

1/1 08/98

3

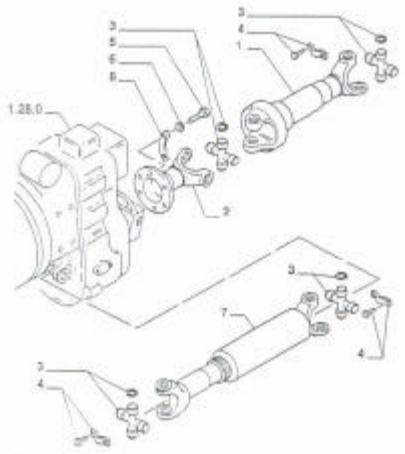



MOD	R	P/N Iveco	P/N Brasil	Q	Descrição Denominación	Description Descrizione	L.C.
	1	85801003		1	EIXO CARDAN TRASEIRO ARBOL DE TRANSM	PROPELLER SHAFT ALBERO DI TRASM	1180
	2	9068409		1	FLANGE BRIDA	FLANGE FLANGIA	1738
	3	9068410	75216622	4	CRUZETA CRUCETA	SPIDER CROCIERA	1226
	4	85801973		1/1	KIT JUEGO	KIT KIT	1324
	5	85804571	16043431	8	PARAFUSO TORNILLO	SCREW VITE	1454
	6	11197874	70929292	8	ARRUELA ARANDELA	WASHER ROSETTA	1118
	7	85801002	75247135	1	EIXO CARDAN DIANTEIRO ARBOL DE TRANSM	PROPELLER SHAFT ALBERO DI TRASM	1180
	8	85803545		2	PLACA PLACA	PLATE PIASTRINA	1107

FB80.2 - FB100.2

ATVORE DE TRANSMISSÃO
ARBOL DE LA TRANSMISSION
PROPELLER SHAFT
ALBERO TRASMISSIONE

1.38.1

1/1 08/98

SEC. 4

FRONT AXLE (2WD/4WD)

FUENTA ANTERIOR (2WD/4WD)

ASSALE ANTERIORE (2WD/4WD)

EIXO DIANTEIRO (2WD/4WD)

ESSIEU AVANT (2WD/4WD)

VOORWIELAANDRIJVING (2WD/4WD)

VORDERACHSE (2WD/4WD)

FORAKSEL (2/4-HJULS TRÆK)

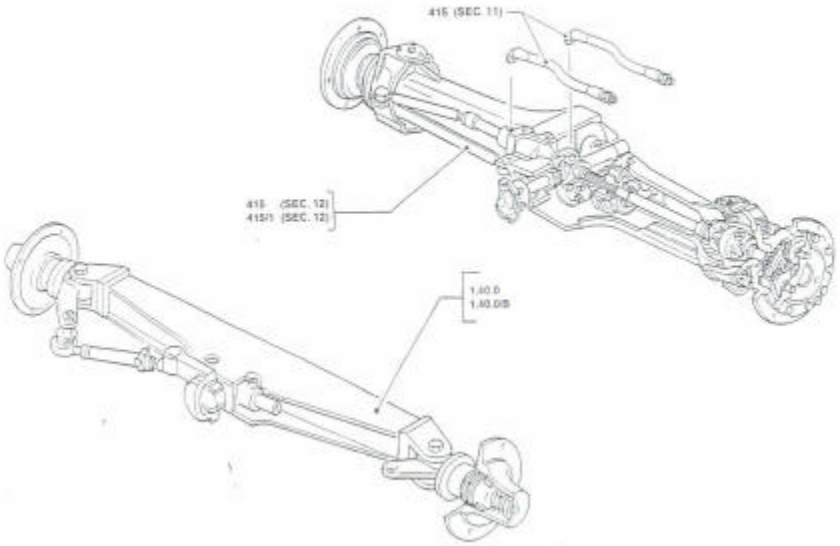

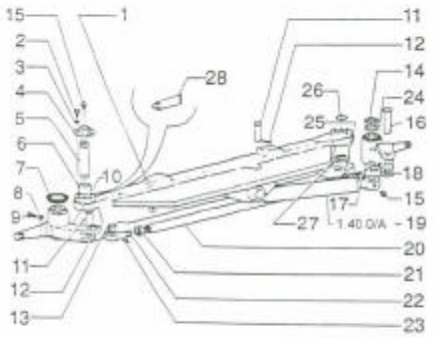

C97210 Hasta cod.pos: SO.97435, B3.97005, B5.96X, B7.97002, B8.97024, C2.96X, C3.96X, C6.96X, C7.96X, D1.96X, D2.97002, Y0.96X.



MOD	R	P/N. Inoxa	P/N. Brasil	Q	Descripción Denominazion	Description Descrizione	L.C.
C97210	1		75244597	1	EJE ARBOL	SHAFT ALBERO	616B
C97210	2	10902124	10902131	16	PARAFUSO TORNILLO	SCREW VITE	645I
C97210	3		12638501	4	ARRUELA ARANDELA	WASHER ROSETTA	101R
C97210	4		75245144	1	TAMPA TAPA	COVER COPERCHIO	355C
C97210	5		73160971	2	PINO BULON	PIN PERNO	089F
C97210	6		73156563	4	ROLAMENTO RODAMIENTO	BEARING CUSCINETTO	041C
C97210	7		73156565	4	RETENTOR JUNTA	SEAL GUARNIZIONE	102G
C97210	8	81822462	70913177	2	PORCA TUERCA	NUT DADO	616D
C97210	9		73125712	2	PARAFUSO TORNILLO	SCREW VITE	645I
C97210	10		75245230	1	PINO MANGUETA	STEERING KNUCKL PUGO A SNODO	112F
C97210	11		73160978	2	PINO BULON	PIN PERNO	090F
C97210	12		70900811	2	CONTRA PINO CHAVETA PARTIDA	COTTER PIN COPIGLIA	270C
C97210	13		73160977	2	ROLAMENTO RODAMIENTO	BEARING CUSCINETTO	041C
C97210	14		73156569	2	ARRUELA ARANDELA	WASHER ROSETTA	131R
C97210	15	80080710	70914465	2	PINO GRAXEIRO ENGRASADOR	GREASE FITTING ENGRASADOR	080I
C97210	16		73160979	1	PINO BULON	PIN PERNO	089F
C97210	17		75245231	1	PINO MANGUETA	STEERING KNUCKL PUGO A SNODO	112F
C97210	18		73160974	1	EXTREMIDADE EXTREMO	END ESTREMITÀ	091E
C97210	19		75242061	1	CILINDRO CILINDRO	CYLINDER CILINDRO	194C
C97210	20		75244607	1	HASTE VARILLA	ROD ASTA	899A

4

FB80.2 - FB100.2

EIXO DIANTEIRO 2WD
EJE ANTERIOR 2WD
FRONT AXLE 2WD
ASSALE ANTERIORE 2WD

1.40.0

1/4 | 08/98

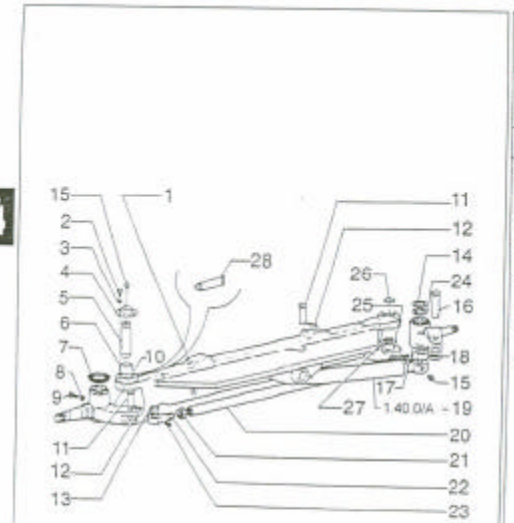

C97210 Hasta cod.pos: SO.97435, B3.97005, B5.96X, B7.97002, B8.97024, C2.96X, C3.96X, C6.96X, C7.96X, D1.96X, D2.97002, Y0.96X.

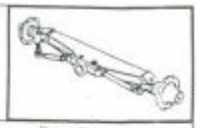

MOD	R	P/N. Inoxa	P/N. Brasil	Q	Descripción Denominazion	Description Descrizione	L.C.
C97210	21		70922585	1	PORCA TUERCA	NUT DADO	616B
C97210	22		73160975	1	EXTREMIDADE EXTREMO	END ESTREMITÀ	091E
C97210	23		70912808	2	PINO GRAXEIRO ENGRASADOR	GREASE FITTING INGRASSATORE	080I
C97210	24		73156564	2	ARRUELA ARANDELA	WASHER ROSETTA	131R
C97210	25		70912251	1	PORCA TUERCA	NUT DADO	616B
C97210	26		70923855	4	CUPILHA JUNTA TORCA	PIN GUARNIZIONE D.P.	180J
C97210	27		75245159	2	CHAPA PLACA	PLATE PIASTRA	139F
C97210	28		75209272	4A	SELANTE SELADOR	SEALANT SIGILLANTE	133I

4

FB80.2 - FB100.2

EIXO DIANTEIRO 2WD
EJE ANTERIOR 2WD
FRONT AXLE 2WD
ASSALE ANTERIORE 2WD

1.40.0

2/4 | 08/98

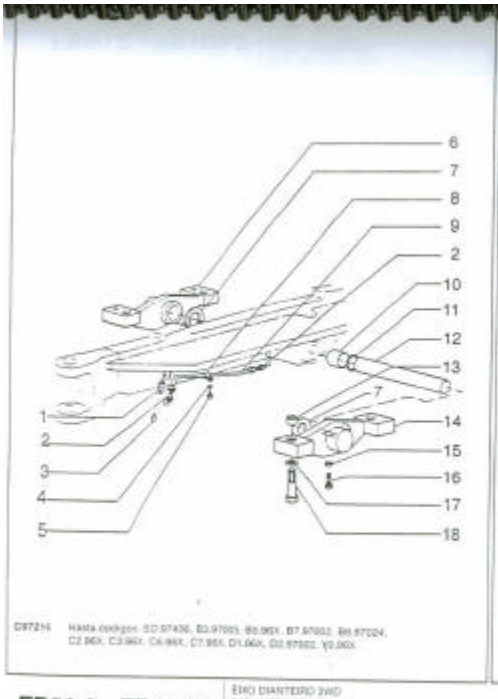

C97216 Hasta código: SO.97436, B3.97005, B6.96X, B7.97002, B8.97004, C2.96X, C3.96X, C4.96X, C7.96X, D1.96X, D2.97002, Y0.96X

MOD	R	P/N. Imola	P/N. Brasil	Q	Descrição Denominacion	Description Descrizione	L.C.
C97216	1		70198097	1	CONEXAO RACCOR	FITTING RACCORDO	930P
C97216	2		70910141	2	CONEXAO RACOR	FITTING RACCORDO	930P
C97216	3	80000710	70914465	1	PINO GRAXEIRO ENGRAXADOR	GREASE FITTING INGRASSATORE	960I
C97216	4	11190574	14496621	1	ARRUELA ARANDELA	WASHER ROSETTA	131R
C97216	5	16043534	16043231	1	PARAFUSO TORNILLO	SCREW VITE	040V
C97216	6		75244562	1	SUPORTE SOPORTE	SUPPORT SUPPORTO	300S
C97216	7		73156975	2	ARRUELA ARANDELA	WASHER ROSETTA	131R
C97216	8		70928654	1	ABRACADEIRA ABRAZADERA	CLAMP FASCETTA	831F
C97216	9		75244605	1	TUBO TUBO	TUBE TUBO RIGIDO	185T
C97216	10		73156967	2	ROLAMENTO RODAMIENTO	BEARING CUSCINETTO	041C
C97216	11		70923571	2	O RING JUNTA TORICA	O RING GUARNIZIONE O-R	108G
C97216	12		75244606	1	PINO BUJON	PIN PERNO	280P
C97216	13		75247421	4	ESPAÇADOR ESPACIADOR	SPACER DISTANZIALE	515D
C97216	14		75244563	1	SUPORTE SOPORTE	SUPPORT SUPPORTO	300S
C97216	15	81822462	70913177	2	PORCA TUERCA	NUT DADO	510D
C97216	16		73128712	2	PARAFUSO TORNILLO	SCREW VITE	040V
C97216	17		70928358	6	ARRUELA ARANDELA	WASHER ROSETTA	131R
C97216	18		15999131	6	PARAFUSO TORNILLO	SCREW VITE	040V

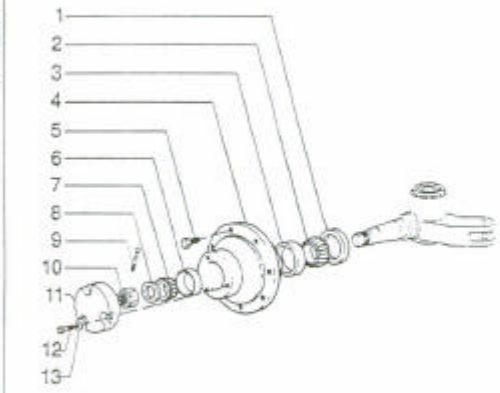

C97216 Hasta código: SO.97436, B3.97005, B6.96X, B7.97002, B8.97004, C2.96X, C3.96X, C6.96X, C7.96X, D1.96X, D2.97002, Y0.96X

MOD	R	P/N. Imola	P/N. Brasil	Q	Descrição Denominacion	Description Descrizione	L.C.
C97216	1		75249336	2	RETENTOR JUNTA	SEAL GUARNIZIONE	120D
C97216	2		70929742	2	ROLAMENTO RODAMIENTO	BEARING CUSCINETTO	041C
C97216	3		70929740	2	ROLAMENTO RODAMIENTO	BEARING CUSCINETTI	041C
C97216	4		73160970	2	CUBO CUBO BUJE	HUB MOZZO	130M
C97216	5		76021717	16	PARAFUSO TORNILLO	SCREW VITE	040V
C97216	6		81820261	6	ANEL ANILLO	RING ANELLO	515A
C97216	7		81820262	2	ROLAMENTO RODAMIENTO	BEARING CUSCINETTO	041C
C97216	8		70928189	2	ARRUELA ARANDELA	WASHER ROSETTA	131R
C97216	9		70910024	2	CONTRA PINO CHAVETA PARTIDA	COTTER PIN COPIGLIA	810C
C97216	10		70915616	2	PORCA TUERCA	NUT DADO	510D
C97216	11		75242159	2	TAMPA TAPA	COVER COPERCHIO	235C
C97216	12		70922763	6	PARAFUSO TORNILLO	SCREW VITE	040V
C97216	13		70930370	6	ARRUELA ARANDELA	WASHER ROSETTA	131R

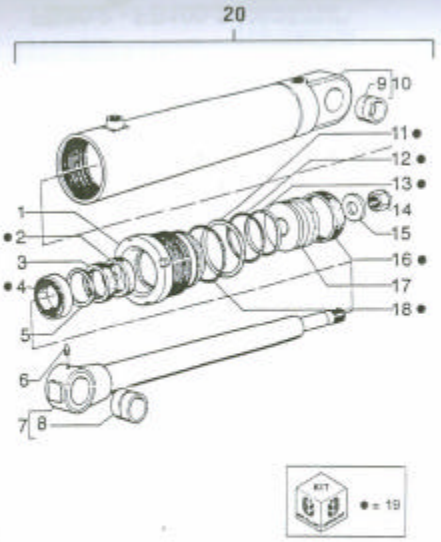

C97216 Hasta código: SO.97436, B3.97035, B5.96X, B7.97032, B9.97024, C2.96X, C3.96X, C6.96X, C7.96X, D1.96X, D2.97032, Y0.96X

MOD	R	P/N Iveco	P/N Brasil	Q.	Descrição / Denominación	Description / Descrizione	L.C.
C97216	1		75242064	1	FUSO DIANTEIRO / TAPA ANTERIOR	HEAD / FUSELLO AVT	132F
C97216	2		73126597	1	RETENTOR / JUNTA	SEAL / GUARNIZIONE	122G
C97216	3		73126612	1	BUCHA / BUJE	BUSHING / BOCCOLA	8968
C97216	4		73126611	1	RETENTOR / JUNTA	SEAL / GUARNIZIONE	122G
C97216	5		70927694	1	ANEL ELÁSTICO / ANILLO ELASTICO	SNAP RING / ANELLO ELASTICO	197A
C97216	6	80080710	70914465	2	PINO GRAXEIRO / ENGRASADOR	GREASE FITTING / INGRASSATORE	960
C97216	7		75242063	1	HASTE / VASTAGO	ROD / STELO	2748
C97216	8		76022329	1	BUCHA / BUJE	BUSHING / BOCCOLA	3958
C97216	9		76022325	1	BUCHA / BUJE	BUSHING / BOCCOLA	0958
C97216	10		75242062	1	CAMISA CILINDRO / CAMISA CILINDRO	TUBE / CANNA CILINDRO	053C
C97216	11		73126599	1	ANEL / ARO	RING / ANELLO	045A
C97216	12		73126601	1	RETENTOR / JUNTA	SEAL / GUARNIZIONE	122G
C97216	13		73126602	1	RETENTOR / JUNTA	SEAL / GUARNIZIONE	122G
C97216	14		12574921	1	PORCA / TUERCA	NUT / DADO	810D
C97216	15		73126605	1	ESPAÇADOR / SEPARADOR	SPACER / DISTANZIALE	071D
C97216	16		73126600	1	ANEL / ARO	RING / ANELLO	046A
C97216	17		75242110	1	ÊMBOLO / EMBOLO	PISTON / STANTUFFO	2268
C97216	18		70924114	1	ANEL / ARO	RING / ANELLO	045A
C97216	19		75287386	1	KIT / JUEGO	KIT / KIT	000K
C97216	20		75242061	1	CORPO DIREÇÃO / CUERPO DIRECC	STEERING CYLINDER / CILINDRO STERZO	400C

FB80.2 - FB100.2

EIXO DIANTEIRO 2WD - CILINDRO
EJE ANTERIOR 2WD - CILINDRO
FRONT AXLE 2WD - CYLINDER
ASSALE ANTERIORE 2WD - CILINDRO

1.40.0/A

1/1 | 08/96

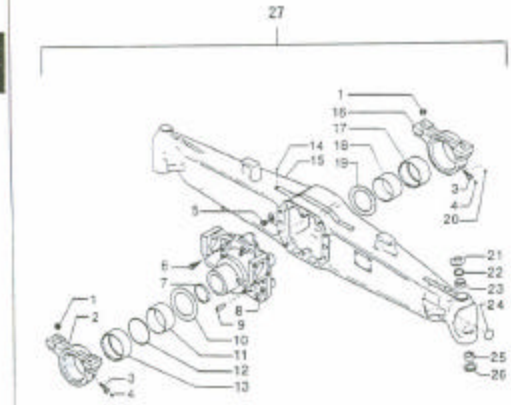

MOD	R	P/N Iveco	P/N Brasil	Q.	Descrição / Denominación	Description / Descrizione	L.C.
D97216	1	9967990		4	ARRUELA / ARANDELA	WASHER / ROSETTA	01R
D97216	2	9968009		1	SUPORTE / SOPORTE	SUPPORT / SUPPORTO	1336
D97216	3	9967996		2	CONEXÃO / RACOR	FITTING / RACCORDO	20R
D97216	4	9967996		2	BUJÃO / TAPON	PLUG / TAPPO	19T
D97216	5	85805707		1	BUJÃO / TAPON	PLUG / TAPPO	19T
D97216	6	9967769		10	PARAFUSO / TORNILLO	SCREW / VITE	14V
D97216	7	85805706		1	TAMPA / TAPA	COVER / COPERCHIO	230C
D97216	8	85805705		1	SUPORTE / SOPORTE	SUPPORT / SUPPORTO	1336
D97216	9	9967683		2	PINO / BULON	PIN / PERNO	10F
D97216	10	9968006		1	RETENTOR / JUNTA	SEAL / GUARNIZIONE	122G
D97216	11	9968010		1	ESPAÇADOR / SEPARADOR	SPACER / DISTANZIALE	173D
D97216	12	9968008		1	O'RING / JUNTA TORICA	O'RING / GUARNIZIONE O'R	266G
D97216	13	9968007		1	LUVA / MANGUITO	SLEEVE / MANICOTTO	20M
D97216	14	85805703		1	BUJÃO / TAPON	PLUG / TAPPO	30T
D97216	15	85805965		1	CARCAÇA / CAJA	CASE / SCATOLA	1280
D97216	16	9967991		1	SUPORTE / SOPORTE	SUPPORT / SUPPORTO	1336
D97216	17	9967992		1	LUVA / MANGUITO	SLEEVE / MANICOTTO	30M
D97216	18	9967993		1	ESPAÇADOR / SEPARADOR	SPACER / DISTANZIALE	176D
D97216	19	9967994		1	RETENTOR / JUNTA	SEAL / GUARNIZIONE	122G
D97216	20	85805973		1	BUJÃO / TAPON	PLUG / TAPPO	13T

FB80.2 - FB100.2

EIXO DIANTEIRO 2WD
EJE ANTERIOR 2WD
FRONT AXLE 2WD
ASSALE ANTERIORE 2WD

1.40.0/B

1/1 | 08/98

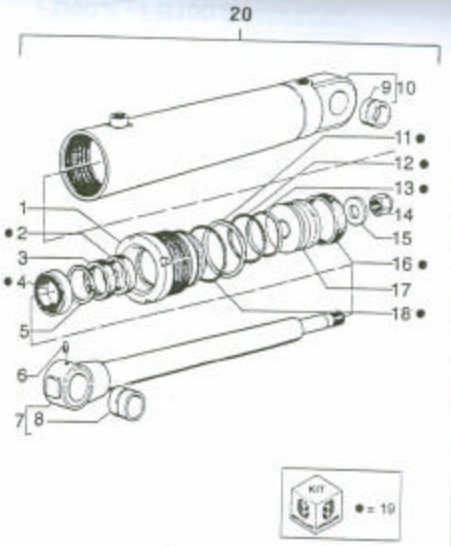

D97216 Hasta código nº: SO.97439, B2.97005, B6.98X, B7.97002, B9.97024, C2.98X, C3.98X, C6.98X, C7.98X, D1.98X, D2.97002, F0.98X.

MOD	R	P/N. Inola	P/N. Brazil	Q	Descrição / Denominación	Description / Descrizione	L.C.
D97216	1		75242064	1	PIVÔ DIANTEIRO / TAPA ANTERIOR	HEAD / FONDELLO ANT.	130F
D97216	2		73126597	1	RETENTOR / JUNTA	SEAL / GUARNIZIONE	120G
D97216	3		73126612	1	BUCHA / BUJE	BUSHING / BOCCOLA	095B
D97216	4		73126611	1	RETENTOR / JUNTA	SEAL / GUARNIZIONE	120G
D97216	5		70927694	1	ANEL ELÁSTICO / ANILLO ELÁSTICO	SNAP RING / ANELLO ELASTICO	187A
D97216	6	80080710	70814465	2	PINO ENGRAXADOR / ENGRASADOR	GREASE FITTING / INGRASSATORE	060I
D97216	7		75242063	1	HASTE / VASTAGO	ROD / STELO	274S
D97216	8		76022329	1	BUCHA / BUJE	BUSHING / BOCCOLA	095B
D97216	9		76022325	1	BUCHA / BUJE	BUSHING / BOCCOLA	095B
D97216	10		75242062	1	CAMISA CILINDRO / CAMISA CILINDRO	TUBE / CANNA CILINDRO	093C
D97216	11		73126599	1	ANEL / ANO	RING / ANELLO	045A
D97216	12		73126601	1	RETENTOR / JUNTA	SEAL / GUARNIZIONE	120D
D97216	13		73126602	1	RETENTOR / JUNTA	SEAL / GUARNIZIONE	120G
D97216	14		12574021	1	PORCA / TUERCA	NUT / DADO	016D
D97216	15		73126605	1	ESPAÇADOR / SEPARADOR	SPACER / DISTANZIALE	070D
D97216	16		73126600	1	ANEL / ANO	RING / ANELLO	045A
D97216	17		75242110	1	EMBOLO / EMBOLO	PISTON / STANTUFFO	236S
D97216	18		70924114	1	ANEL / ANO	RING / ANELLO	045A
D97216	19		75287386	1	KIT / JUEGO	KIT / KIT	000K
D97216	20		75242061	1	CILINDRO DIREÇÃO / CILINDRO DIREC	STEERING CYLINDER / CILINDRO STERZO	462C

FB80.2 - FB100.2

EIXO DIANTEIRO 2WD - CILINDRO
EJE ANTERIOR 2WD - CILINDRO
FRONT AXLE 2WD - CYLINDER
ASSALE ANTERIORE 2WD - CILINDRO

1.40.0/A

1/1 | 08/96

4

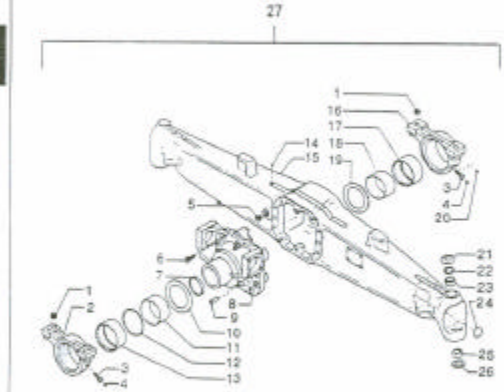

D97216

MOD	R	P/N. Inola	P/N. Brazil	Q	Descrição / Denominación	Description / Descrizione	L.C.
D97216	1		9967990	4	ARRUELA / ARANDELA	WASHER / ROSETTA	21R
D97216	2		9968009	1	SUPORTE / SOPORTE	SUPPORT / SUPPORTO	138
D97216	3		9967995	2	CONEXÃO / RACOR	FITTING / RACCORDO	28R
D97216	4		9967996	2	BUJÃO / TAPÓN	PLUG / TAPPO	10T
D97216	5		85805707	1	BUJÃO / TAPÓN	PLUG / TAPPO	10T
D97216	6		9967769	10	PARAFUSO / TORNILLO	SCREW / VITE	14H
D97216	7		85805706	1	TAMPA / TAPA	COVER / COPERCHIO	15C
D97216	8		85805705	1	SUPORTE / SOPORTE	SUPPORT / SUPPORTO	13S
D97216	9		9967683	2	PINO / PERNO	PIN / PERNO	10F
D97216	10		9968006	1	RETENTOR / JUNTA	SEAL / GUARNIZIONE	12G
D97216	11		9968010	1	ESPAÇADOR / SEPARADOR	SPACER / DISTANZIALE	13D
D97216	12		9968008	1	O'RING / JUNTA TÓRICA	O'RING / GUARNIZIONE O-R	08G
D97216	13		9968007	1	LUVA / MANGUITO	SLEEVE / MANICOTTO	13M
D97216	14		85805703	1	BUJÃO / TAPÓN	PLUG / TAPPO	10T
D97216	15		85805965	1	CARCAÇA / CAJA	CASE / SCATOLA	13S
D97216	16		9967991	1	SUPORTE / SOPORTE	SUPPORT / SUPPORTO	13S
D97216	17		9967992	1	LUVA / MANGUITO	SLEEVE / MANICOTTO	30M
D97216	18		9967993	1	ESPAÇADOR / SEPARADOR	SPACER / DISTANZIALE	13D
D97216	19		9967994	1	RETENTOR / JUNTA	SEAL / GUARNIZIONE	22G
D97216	20		85805973	1	BUJÃO / TAPÓN	PLUG / TAPPO	10T

FB80.2 - FB100.2

EIXO DIANTEIRO 2WD
EJE ANTERIOR 2WD
FRONT AXLE 2WD
ASSALE ANTERIORE 2WD

1.40.0/B

1/1 | 08/98

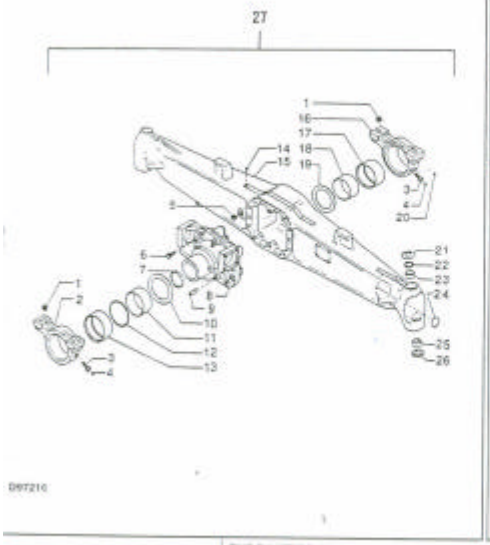

D97210



MOD	R	P/N. Imola	P/N. Brasil	Q	Descrição Denominacion	Description Descrizione	L.C.
D97215	21	85805967		1	ANEL ANEL	RING ANELLO	34SA
D97215	22	85805966		2	ESPAÇADOR ESPARADOR	SPACER DISTANZIALE	37SD
D97215	23	85805968		2	BUCHA BUJE	BUSHING BOCCOLA	38SB
D97215	24	85805704		2	TAMPA TAPA	COVER COPERCHIO	39SC
D97215	25	85805971		2	BUCHA BUJE	BUSHING BOCCOLA	38SB
D97215	26	85805972		2	ANEL ANEL	RING ANELLO	34SA
D97215	27	85805700		1	EIXO EJE	AXLE ASSALE	35SA

4

FB80.2 - FB100.2

EIXO DIANTEIRO 2WD
EJE ANTERIOR 2WD
FRONT AXLE 2WD
ASSALE ANTERIORE 2WD

1.40.0/B

2/4 | 06/98

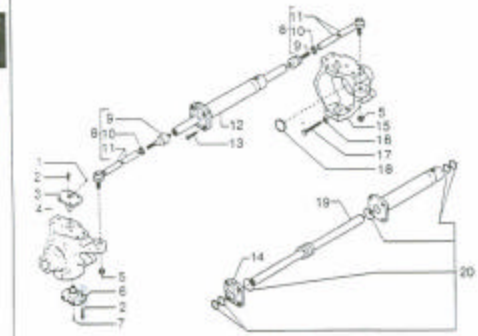

D97215



MOD	R	P/N. Imola	P/N. Brasil	Q	Descrição Denominacion	Description Descrizione	L.C.
D97215	1	9968021		1	BUJÃO TAPÓN	PLUG TAPPO	00.7
D97215	2	85805979		16	PARAFUSO TORNILLO	SCREW VITE	04SF
D97215	3	85805980		8	FLANGE BRIDA	FLANGE FLANGIA	07SF
D97215	4	85805981		1	CUBO CUBO BUJE	HUB MOZZO	10.M
D97215	5	85805982		2	PORCA TUERCA	NUT DADO	01.3
D97215	6	85805983		2	FLANGE BRIDA	FLANGE FLANGIA	07SF
D97215	7	85805984		2	PINO GRAXEIRO ENGRASADOR	GREASE FITTING INGRASSATORE	08S-
D97215	8	85805974		2	PINO MANGUETA	STEERING KNUCKL FUSO A SNODO	11SF
D97215	9	85805975		1	TIRANTE TIRANTE	TIEROD TIRANTE	14ST
D97215	10	85805976		2	PORCA TUERCA	NUT DADO	01.3
D97215	11	85805977		2	PINO MANGUETA	STEERING KNUCKL FUSO A SNODO	11SF
D97215	12	85805978		1	TIRANTE TIRANTE	TIEROD TIRANTE	14ST
D97215	13	9968028		4	PARAFUSO TORNILLO	SCREW VITE	04SF
D97215	14	85805969		1	FLANGE BRIDA	FLANGE FLANGIA	07SF
D97215	15	85805965		1	CUBO CUBO BUJE	HUB MOZZO	10.M
D97215	16	85805986		2	PORCA TUERCA	NUT DADO	01.3
D97215	17	85805987		2	PARAFUSO TORNILLO	SCREW VITE	04SF
D97215	18	85805708		1	TAMPA TAPA	COVER COPERCHIO	39SC
D97215	19	85805992		1	HASTE VASTAGO	ROD STELO	27.0
D97215	20	85805990		1	KIT JUEGO	KIT KIT	60.4

4

FB80.2 - FB100.2

EIXO DIANTEIRO 2WD
EJE ANTERIOR 2WD
FRONT AXLE 2WD

1.40.0/B

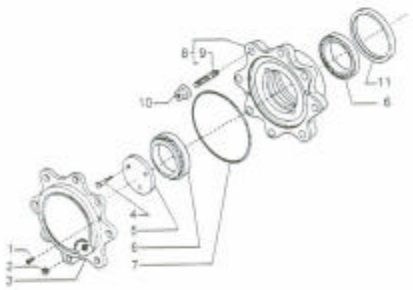

D97216

MOD	R	P/N. Imola	P/N. Brazil	Q	Descripción Denominazione	Description Description	L.C.
D97216	1	85805709		4	TORNILLO TORNILLO	SCREW VITE	940H
D97216	2	85805707		1	BUJÓN TAPÓN	PLUG TAPPO	850T
D97216	3	85805710		2	CUBO CUBO BLUE	HUB MOZZO	1356
D97216	4	85806010		8	TARAPUDO TORNILLO	SCREW VITE	940V
D97216	5	85806005		2	ARANDELA ARANDELA	WASHER ROSETTA	1318
D97216	6	85806002		2	ROLAMENTO RODAMIENTO	BEARING CUSCINETTO	3612
D97216	7	85805711		1	O RING JUNTA TÓRICA	O-RING GUARNIZIONE O R	1660
D97216	8	85806003		1	CUBO CUBO BLUE	HUB MOZZO	1356
D97216	9	9968070		10	PRISIONERO ESPARRAGO	STUD PRIGIONIERO	210F
D97216	10	9968071		10	PORCA TUERCA	NUT DADO	9100
D97216	11	85806001		1	RETENTOR JUNTA	SEAL GUARNIZIONE	1320

4

FB80.2 - FB100.2

EIXO DIANTEIRO 2WD
EJE ANTERIOR 2WD
FRONT AXLE 2WD
ASSALE ANTERIORE 2WD

1.40.0/B

4/4 | 08/98

SEC. 5

SIDE REDUCTION	RIDUTTORI LATERALI	REDUCTEUR LATERAL	ENDANTRIEBE
REDUCTOR LATERAL	REDUTORES LATERAIS	EINDREDUKTIE	SIDEREDUKTIONSGEAR

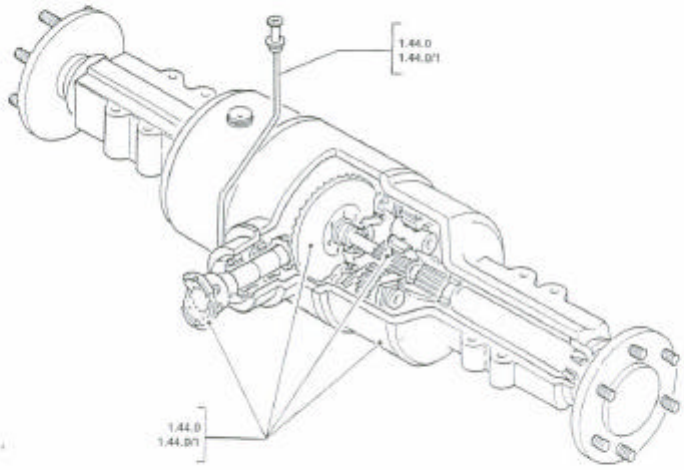

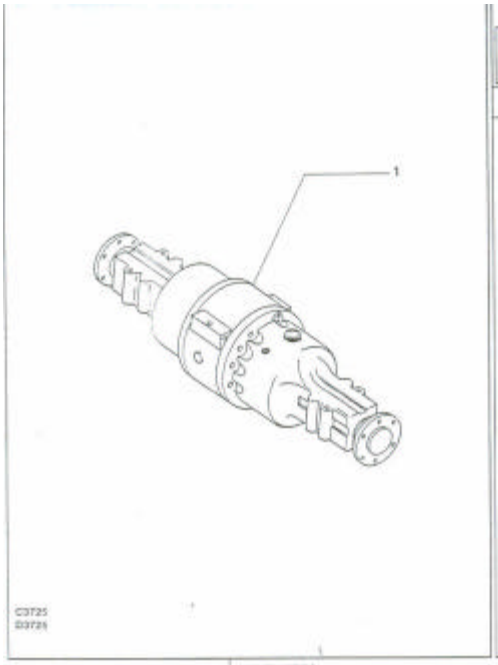

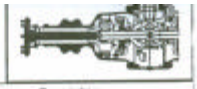

MOD	R.	P/N Iveco	P/N Brasil	Q.	Descrição Denominacion	Description Descrizione	L.C.
D3725	1	85801201		1	EIXO TRASEIRO PUENTE POSTER	REAR AXLE MOTOASSALE POST	M100
D3725	1	85805790		1	EIXO TRASEIRO PUENTE POSTER	REAR AXLE MOTOASSALE POST	M100

5

FB80.2 - FB100.2

EIXO TRASEIRO
EJE TRASERO
REAR AXLE
ASSALE POSTERIORE

1.44.0

1/1 | 08/98

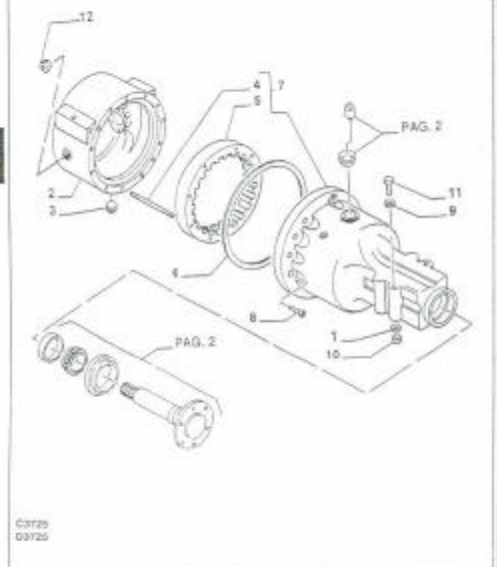

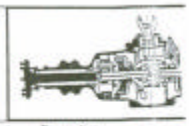

MOD	R.	P/N Iveco	P/N Brasil	Q.	Descrição Denominacion	Description Descrizione	L.C.
	1	11200679		4	ARRUELA ARANDELA	WASHER ROSETTA	15R
	2	83955462		1	SUPORTE SOPORTE	SUPPORT SUPPORTO	200S
	3	80263136		1	BUJÃO TAPÓN	PLUG TAPPO	20DT
D3725	4	83417087		4	PRISIONEIRO ESPARRAGO	STUD PRISIONERO	21SP
D3725	4	86536748		4	PRISIONEIRO ESPARRAGO	STUD PRISIONERO	21SP
D3725	5	81803343		3	PLANETÁRIO PIÑON PLANET	SUN GEAR PLANETARIO	14SP
D3725	5	86536749		3	PLANETÁRIO PIÑON PLANET	SUN GEAR PLANETARIO	14SP
	6	83417133		3	P.S. DE RETENÇÃO JUNTA HERMETICA	SEAL RING ANILLO TELGITA	15M
D3725	7	86517711		1	CORPO ESQUERDO CUERPO	BODY CARTER	200E
D3725	7	86517712		1	CORPO DIREITO CUERPO	BODY CARTER	200D
D3725	7	86552793		1	CORPO ESQUERDO CUERPO	BODY CARTER	200E
D3725	7	86552794		1	CORPO DIREITO CUERPO	BODY CARTER	200D
	8	81809406		1	PARAFUSO TORNILLO	SCREW VITE	14CR
	8	81819548		20	PARAFUSO TORNILLO	SCREW VITE	14CR
	9	14497331		2	ARRUELA ARANDELA	WASHER ROSETTA	15HR
	11	12575321		4	PORCA TUERCA	NUT DADO	15SD
	11	15999431		4	PARAFUSO TORNILLO	SCREW VITE	14CR
	12	83909107		1	BUJÃO TAPÓN	PLUG TAPPO	20DT

5

FB80.2 - FB100.2

EIXO TRASEIRO
EJE TRASERO
REAR AXLE
ASSALE POSTERIORE

1.44.0/A

1/1 | 08/98

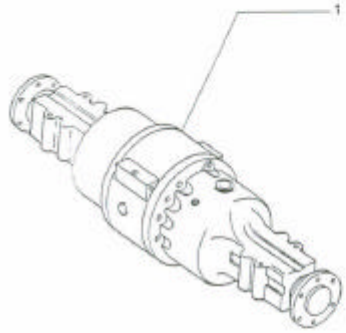

C3725
D3725



MOD	R	P/N. Iveco	P/N. Brazil	Q	Descrição Denominacion	Description Descrizione	L.C.
D3725	1	85001291		1	EIXO TRASEIRO PUENTE POSTER.	REAR AXLE MOTOASSALE POST.	M150
D3725	1	85005790		1	EIXO TRASEIRO PUENTE POSTER	REAR AXLE MOTOASSALE POST	M150

5

FB80.2 - FB100.2

EIXO TRASEIRO
EJE TRASERO
REAR AXLE
ASSALE POSTERIORE

1.44.0

1/1 | 08/98

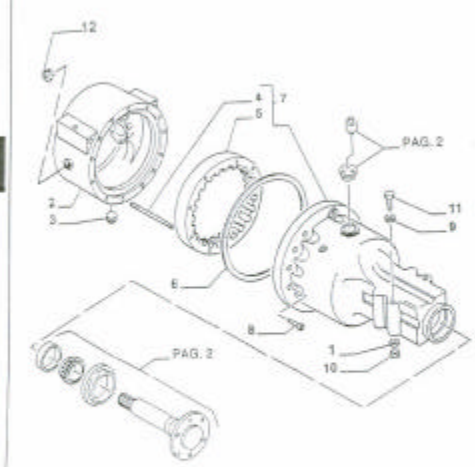

C3725
D3725

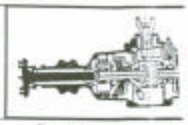

MOD	R	P/N. Iveco	P/N. Brazil	Q	Descrição Denominacion	Description Descrizione	L.C.
	1	11200679		4	ARRUELA	WASHER	
	2	83955462		1	SUPORTE	SUPPORT	
	3	80263136		1	BUJÃO	PLUG	
C3725	4	83417087		4	PRISIONEIRO	STUD	
D3726	4	8538748		4	PRISIONEIRO	STUD	
C3725	5	81803343		2	PLANETÁRIO	SUN GEAR	
D3726	5	8536749		2	PLANETÁRIO	SUN GEAR	
	6	83417133		2	ANEL DE VEDAÇÃO	SEAL RING	
C3725	7	86517711		1	CORPO ESQUERDO	BODY	
C3726	7	86517712		1	CORPO DIREITO	BODY	
D3726	7	86552793		1	CORPO ESQUERDO	BODY	
D3726	7	86552794		1	CORPO DIREITO	BODY	
	8	81809406		4	PARAFUSO	SCREW	
	8	81819546		21	PARAFUSO	SCREW	
	9	14497331		4	ARRUELA	WASHER	
	11	12575321		4	PORCA	NUT	
	11	15999431		4	PARAFUSO	SCREW	
	12	83909107		1	BUJÃO	PLUG	

5

FB80.2 - FB100.2

EIXO TRASEIRO
EJE TRASERO
REAR AXLE
ASSALE POSTERIORE

1.44.0/A

1/1 | 08/98

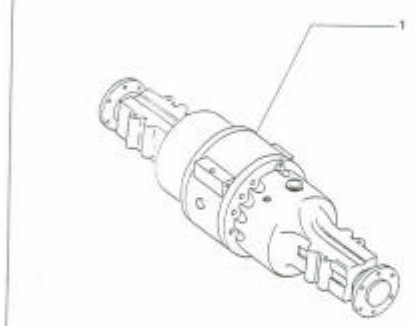

C3725
D3725

MOD	R	P/N Inoia	P/N Brazil	Q	Descrição Denominação	Description Descrizione	L.C.
C3725	1	85801201		1	EIXO TRASEIRO TUBANTE POSTER	REAR AXLE MOTOASSALE POST	M1M
D3725	1	85805790		1	EIXO TRASEIRO TUBANTE POSTER	REAR AXLE MOTOASSALE POST	M1M

5

FB80.2 - FB100.2

EIXO TRASEIRO
EJE TRASERO
REAR AXLE
ASSALE POSTERIORE

1.44.0
1/1 | 08/98

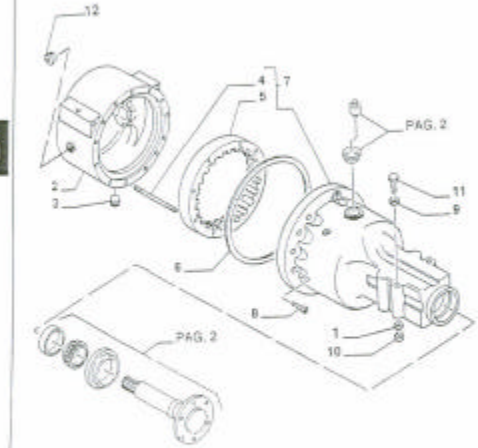

C3725
D3725

MOD	R	P/N Inoia	P/N Brazil	Q	Descrição Denominação	Description Descrizione	L.C.
	1	11200679		4	ARRUELA ARANDELA	WASHER ROSETA	31R
	2	83955462		1	SUPORTE SOPORTE	SUPPORT SUPPORTO	1M3
	3	80263136		1	BUJÃO TAPÓN	PLUG TAPPO	1M1
C3725	4	83417087		4	PARAFUSO ESPARRAGO	STUD PRIGIONIERO	21M
D3725	4	86536748		4	PARAFUSO ESPARRAGO	STUD PRIGIONIERO	21M
C3725	5	81803343		3	PLANETÁRIO PIÑON PLANET	SUN GEAR PLANETARIO	41F
D3725	5	86536749		3	PLANETÁRIO PIÑON PLANET	SUN GEAR PLANETARIO	41F
	6	83417133		1	ANEL DE VEDAÇÃO JUNTA HERMETICA	SEAL RING ANILLO TESTA	38A
C3725	7	86517711		-	CORPO ESQUERDO CUERPO	BODY CORPO	13E
C3725	7	86517712		1	CORPO DIREITO CUERPO	BODY CORPO	13D
D3725	7	86552793		1	CORPO ESQUERDO CUERPO	BODY CORPO	13E
D3725	7	86552794		1	CORPO DIREITO CUERPO	BODY CORPO	13D
	8	81809406		1	PARAFUSO TORNILLO	SCREW VITE	14M
	8	81819546		22	PARAFUSO TORNILLO	SCREW VITE	14M
	9	14487331		4	ARRUELA ARANDELA	WASHER ROSETA	12R
	10	12575321		4	PORCA TUERCA	NUT DADO	11D
	11	15999431		2	PARAFUSO TORNILLO	SCREW VITE	14K
	12	83900107		1	BUJÃO TAPÓN	PLUG TAPPO	1M1

5

FB80.2 - FB100.2

EIXO TRASEIRO
EJE TRASERO
REAR AXLE
ASSALE POSTERIORE

1.44.0/A
1/1 | 08/98

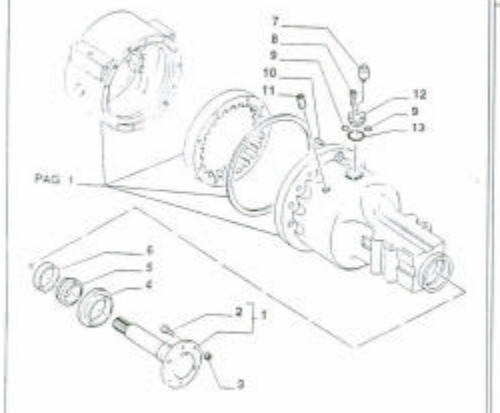



MOD	R.	P/N. Imola	P/N. Brasil	Q.	Descrição / Denominacion	Description / Descrizione	L.C.
	1	86511646		1	EIXO / ARBOL	SHAFT / ALBERO	018A
	2	83955490		6	PRISIONEIRO / ESPARRAGO	STUD / PRIGIONIERO	318F
	3	85802758		6	PORCA / TUERCA	NUT / DADO	018D
	4	81866390		2	ANEL DE VEDAÇÃO / JUNTA HERMETICA	SEAL RING / ANELLO TENUTA	098A
	5	81818397		2	CONE DE ROLAMENTO / CONE	BEARING CONE / CONO	337C
	6	81823112		2	CAPA DE ROLAMENTO / TAZA RODAMIENTO	BEARING CUP / SCODELLINO CUSCINETTO	337F
	7	81820047		1	RESPIRO / RESPIRADERO	BREATHER / SFIATATOIO	145B
	8	83952702		4	PARAFUSO / TORNILLO	SCREW / VITE	340V
	9	80236535		4	O'RING / JUNTA TÓRICA	O'RING / GUARNIZIONE O-R	198G
	10	81802548		2	PINO / BULON	PIN / PERNO	088F
	11	80678966		2	BUJÃO / TAPÓN	PLUG / TAPPO	098T
	12	81878514		2	COLETOR / COLECTOR	MANIFOLD / COLLETTORE	198C
	13	83271233		1	JUNTA / JUNTA PLANA	GASKET / GUARNIZ. PIANA	125G

5

FB80.2 - FB100.2

EIXO TRASEIRO
EJE TRASERO
REAR AXLE
ASSALE POSTERIORE

1.44.0/A

2/12 08/98

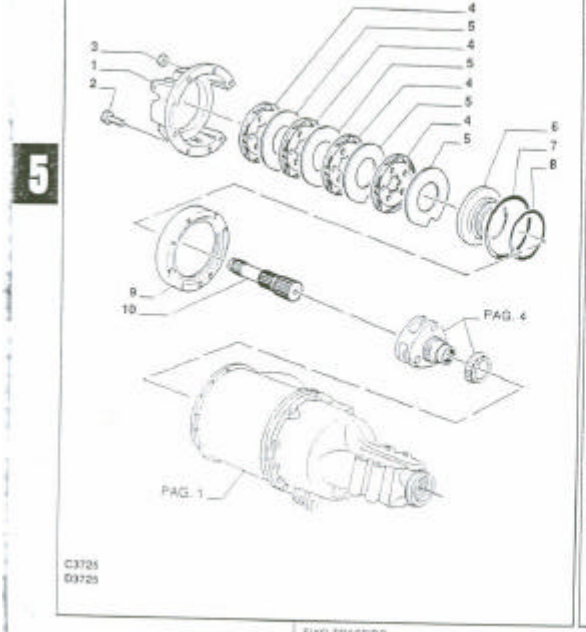

C3725
D3725

5

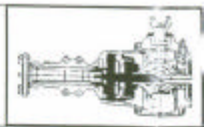

MOD	R.	P/N. Imola	P/N. Brasil	Q.	Descrição / Denominacion	Description / Descrizione	L.C.
C3725	1	83955517		1	CARCAÇA DIREITA / CAJA	CASE / SCATOLA	355D
C3725	1	83955518		1	CARCAÇA ESQUERDA / CAJA	CASE / SCATOLA	355E
D3725	1	86536752		1	CARCAÇA DIREITA / CAJA	CASE / SCATOLA	355D
D3725	1	86536753		1	CARCAÇA ESQUERDA / CAJA	CASE / SCATOLA	355E
C3725	2	86513181		12	PARAFUSO / TORNILLO	SCREW / VITE	340V
D3725	2	86539468		12	PARAFUSO / TORNILLO	SCREW / VITE	340V
C3725	3	81822613		4	PORCA / TUERCA	NUT / DADO	018D
D3725	3	86539263		4	PORCA / TUERCA	NUT / DADO	018D
	4	86529646		6	DISCO / DISCO	DISC / DISCO	360D
	5	81874478		6	DISCO / DISCO	DISC / DISCO	360D
	6	81874462		2	ÊMBOLO / EMBOLO	PISTON / STANTUFFO	035S
	7	81875252		2	ANEL DE VEDAÇÃO / JUNTA HERMETICA	SEAL RING / ANELLO TENUTA	098A
	8	81875253		2	ANEL DE VEDAÇÃO / JUNTA HERMETICA	SEAL RING / ANELLO TENUTA	098A
C3725	9	81874465		1	ESPAÇADOR DIREITO / SEPARADOR	SPACER / DISTANZIALE	750D
C3725	9	81874466		1	ESPAÇADOR ESQUERDO / SEPARADOR	SPACER / DISTANZIALE	750E
D3725	9	86536750		1	ESPAÇADOR DIREITO / SEPARADOR	SPACER / DISTANZIALE	750D
D3725	9	86536751		1	ESPAÇADOR ESQUERDO / SEPARADOR	SPACER / DISTANZIALE	750E
	11	81803334		2	EIXO / ARBOL	SHAFT / ALBERO	018A

FB80.2 - FB100.2

EIXO TRASEIRO
EJE TRASERO
REAR AXLE
ASSALE POSTERIORE

1.44.0/A

3/12 08/98

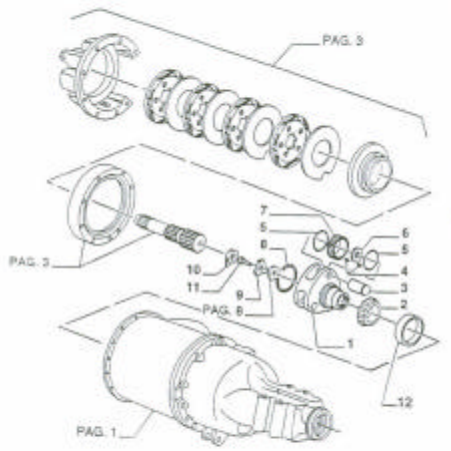



MOD	R	P/N Imola	P/N Brazil	Q	Descrição Denominazione	Description Descrizione	L.C.
	1	63901698		1	CARCAÇA CUA	CASE SCATOLA	0355
	2	61854753		2	CONE DE ROLAMENTO CONE	BEARING CONE CONO	227C
	3	61820849		6	EIXO ARBOL	SHAFT ALBERO	016A
	4	61823610		86	AGULHA P/ ROLAM. AGUJA	NEEDLE ROLLER PALLINO	156R
	5	61803273		12	ANEL ANO	RING ANELLO	040A
	6	61803275		8	ESPAÇADOR ESPAÑADOR	SPACER DISTANDALE	015D
	7	66546392		8	ENGRENAGEM CORONA	GEAR INGRANAGGIO	050I
	8	61820846		2	ANEL ANO	RING ANELLO	043H
	9	61803450		2	ARRUELA ARANDELA	WASHER ROSETTA	151R
	10	63949611		2	CHAPA PLACA	PLATE PIASTRA	165F
	11	61846884		2	PARAFUSO TORNILLO	SCREW VITE	045V
	12	61825865		2	CAPA DE ROLAMENTO TAZA RODAMIENTO	BEARING CUP SCODELLINO CUSCINETTO	237P

5

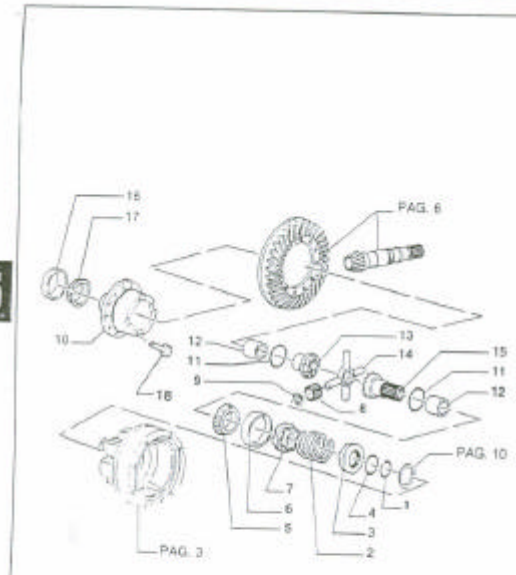

5

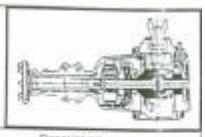

MOD	R	P/N Imola	P/N Brazil	Q	Descrição Denominazione	Description Descrizione	L.C.
	1	61803474		1	ANEL ANO	RING ANELLO	043H
	2	61803474		1	MOLA MUELLE	SPRING MOLLA	106M
	3	61812261		1	CONEXÃO RACOR	PITTING RACCORDO	022R
	4	61800475		1	DISCO DISCO	DISC DISCO	243D
	5	61803413		1	CONE DE ROLAMENTO CONE	BEARING CONE CONO	127C
	6	61803420		1	CAPA DE ROLAMENTO TAZA RODAMIENTO	BEARING CUP SCODELLINO CUSCINETTO	237P
	7	61800472		1	ADAPTADOR ADAPTADOR	ADAPTER ADATTATORE	001A
	8	61728114		4	PINHÃO PIÑON	PINION PIGNONE	122F
	9	63969915		4	ARRUELA ARANDELA	WASHER ROSETTA	218
	10	61816246		1	CARCAÇA CAJA	CASE SCATOLA	035S
	11	61803424		2	ARRUELA ARANDELA	WASHER ROSETTA	219
	12	61800471		2	BUCHA BUJE	BUSHING BOCCOLA	035B
	13	61803445		1	ENGRENAGEM CORONA	GEAR INGRANAGGIO	050
	14	61876885		1	ESPIGÃO CRUCETA	SPIDER CROCIERA	038C
	15	61803451		1	ENGRENAGEM CORONA	GEAR INGRANAGGIO	039
	16	61709463		1	CAPA DE ROLAMENTO TAZA RODAMIENTO	BEARING CUP SCODELLINO CUSCINETTO	237P
	17	60510884		1	CONE DE ROLAMENTO CONE	BEARING CONE CONO	127C
	18	63994579		8	PARAFUSO TORNILLO	SCREW VITE	045V

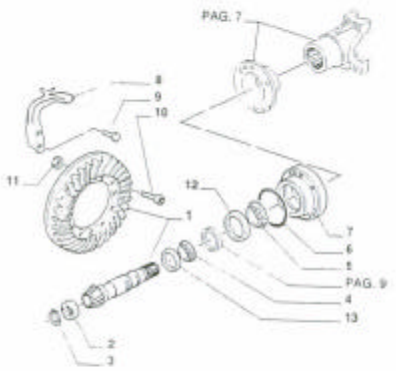



MOD	R	P/N. Imola	P/N. Brasil	Q.	Descrição Denominacion	Description Descrizione	L.C.
	1	83958690		1	CONJ. E PINHÃO PAR CONICO	BEVEL GEAR SET COPPIA CONICA	395C
	2	81824478		1	ROLAMENTO RODAMIENTO	BEARING CUSCINETTO	341C
	3	81803542		1	ANEL ELÁSTICO ANILLO ELASTICO	SNAP RING ANELLO ELASTICO	187A
	4	82958961		1	CONE DE ROLAMENTO CONE	BEARING CONE CONO	237C
	5	81845711		1	CONE DE ROLAMENTO CONE	BEARING CONE CONO	237C
	6	81827356		1	O RING JUNTA TÓRICA	O RING GUARNIZIONE O-R	108G
	7	81847146		1	FLANGE BRIDA	FLANGE FLANGIA	839F
	8	81803369		1	ALAVANCA PALANCA	LEVER LEVA	946L
	9	89706729		3	PARAFUSO TORNILLO	SCREW VITE	048V
	10	83957533		12	PARAFUSO TORNILLO	SCREW VITE	843K
	11	83417169		12	PORCA TUERCA	NUT DADO	810D
	12	80052491		1	CAPA DE ROLAMENTO TAZA RODAMIENTO	BEARING CUP SCODELLINO CUSCINETTO	223F
	13	83912252		1	CAPA DE ROLAMENTO TAZA RODAMIENTO	BEARING CUP SCODELLINO CUSCINETTO	223F

5

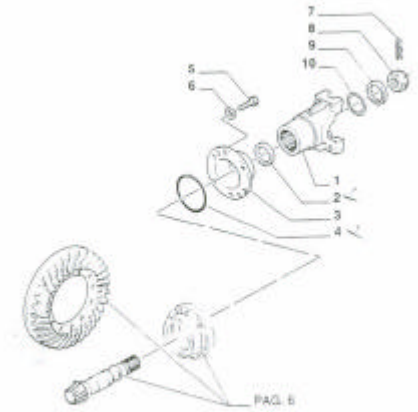

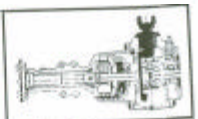

MOD	R	P/N. Imola	P/N. Brasil	Q.	Descrição Denominacion	Description Descrizione	L.C.
	1	83949810		1	FLANGE BRIDA	FLANGE FLANGIA	839F
	2	81834073		1	ANEL DE VEDAÇÃO JUNTA HERMÉTICA	SEAL RING ANELLO TENUTA	113A
	3	83912248		1	CUBO CUBO RUEDA	HUB MOZZO	113M
	4	81845713		1	O RING JUNTA TÓRICA	O RING GUARNIZIONE O-R	113G
	5	80068702		4	PARAFUSO TORNILLO	SCREW VITE	240V
	6	80280248		1	ARRUELA ARANDELA	WASHER ROSETTA	021P
	7	83947107		1	PINO PERNO	PIN PERNO	021P
	8	83949812		1	PORCA TUERCA	NUT DADO	810D
	9	81834042		1	ARRUELA ARANDELA	WASHER ROSETTA	021P
	10	81845714		1	ANEL DE VEDAÇÃO JUNTA HERMÉTICA	SEAL RING ANELLO TENUTA	113A

5

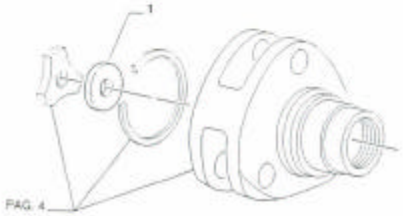



MOD	R	P/N Imola	P/N Brasil	Q	Descrição Denominacion	Description Descrizione	L.C.
	1	81803502		AR	ESPAÇADOR SEPARADOR	SPACER DISTANZIALE	0150
	1	81803503		AR	ESPAÇADOR SEPARADOR	SPACER DISTANZIALE	0150
	1	81803504		AR	ESPAÇADOR SEPARADOR	SPACER DISTANZIALE	0150
	1	81803505		AR	ESPAÇADOR SEPARADOR	SPACER DISTANZIALE	0150
	1	81803506		AR	ESPAÇADOR SEPARADOR	SPACER DISTANZIALE	0150
	1	81803507		AR	ESPAÇADOR SEPARADOR	SPACER DISTANZIALE	0150
	1	81803508		AR	ESPAÇADOR SEPARADOR	SPACER DISTANZIALE	0150
	1	81803509		AR	ESPAÇADOR SEPARADOR	SPACER DISTANZIALE	0150
	1	81803510		AR	ESPAÇADOR SEPARADOR	SPACER DISTANZIALE	0150
	1	81803511		AR	ESPAÇADOR SEPARADOR	SPACER DISTANZIALE	0150

5

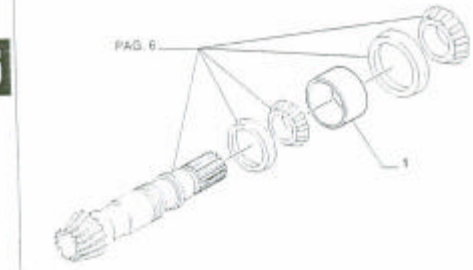

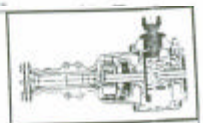

MOD	R	P/N Imola	P/N Brasil	Q	Descrição Denominacion	Description Descrizione	L.C.
	1	81847148		AR	ESPAÇADOR SEPARADOR	SPACER DISTANZIALE	0150
	1	81847149		AR	ESPAÇADOR SEPARADOR	SPACER DISTANZIALE	0150
	1	81847150		AR	ESPAÇADOR SEPARADOR	SPACER DISTANZIALE	0150
	1	81847151		AR	ESPAÇADOR SEPARADOR	SPACER DISTANZIALE	0150
	1	81847152		AR	ESPAÇADOR SEPARADOR	SPACER DISTANZIALE	0150
	1	81847153		AR	ESPAÇADOR SEPARADOR	SPACER DISTANZIALE	0150
	1	81847154		AR	ESPAÇADOR SEPARADOR	SPACER DISTANZIALE	0150
	1	81847155		AR	ESPAÇADOR SEPARADOR	SPACER DISTANZIALE	0150
	1	81847156		AR	ESPAÇADOR SEPARADOR	SPACER DISTANZIALE	0150
	1	81847157		AR	ESPAÇADOR SEPARADOR	SPACER DISTANZIALE	0150
	1	81847158		AR	ESPAÇADOR SEPARADOR	SPACER DISTANZIALE	0150
	1	81847159		AR	ESPAÇADOR SEPARADOR	SPACER DISTANZIALE	0150
	1	81847160		AR	ESPAÇADOR SEPARADOR	SPACER DISTANZIALE	0150
	1	81847161		AR	ESPAÇADOR SEPARADOR	SPACER DISTANZIALE	0150
	1	81847162		AR	ESPAÇADOR SEPARADOR	SPACER DISTANZIALE	0150

5

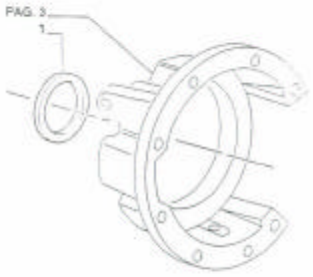



MOD	R	P/N Imola	P/N Brasil	Q	Descrição / Denominación	Description / Descrizione	L.C.
	1	81803515		AR	CALÇO / CALCE	SHIM / SPESSORE	1965
	1	81803516		AR	CALÇO / CALCE	SHIM / SPESSORE	1965
	1	81803517		AR	CALÇO / CALCE	SHIM / SPESSORE	1965
	1	81803518		AR	CALÇO / CALCE	SHIM / SPESSORE	1965
	1	81803519		AR	CALÇO / CALCE	SHIM / SPESSORE	1965
	1	81803520		AR	CALÇO / CALCE	SHIM / SPESSORE	1965
	1	81803521		AR	CALÇO / CALCE	SHIM / SPESSORE	1965
	1	81803522		AR	CALÇO / CALCE	SHIM / SPESSORE	1965

5

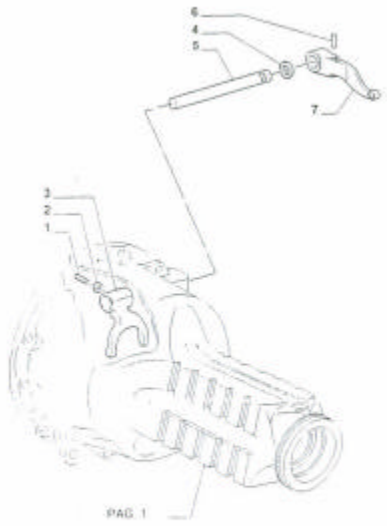

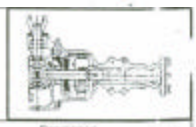

MOD	R	P/N Imola	P/N Brasil	Q	Descrição / Denominación	Description / Descrizione	L.C.
	1	81804978		1	PARAFUSO / TORNILLO	SCREW / VITE	1965
	2	80084264		1	PORCA / TUERCA	NUT / DADO	1965
	3	81803336		1	FORQUILHA / HORQUILLA	FORK / FORCELLA	1965
	4	81800480		1	ANEL DE VEDAÇÃO / JUNTA HERMÉTICA	SEAL RING / ANELLO TENUTA	1965
	5	81803345		1	EIXO / ARBOL	SHAFT / ALBERO	1965
	6	82956116		1	PINO / PASADOR	PIN / SPINA	1965
	7	81802560		1	ALAVANCA / PALANCA	LEVER / LEVA	1965

5

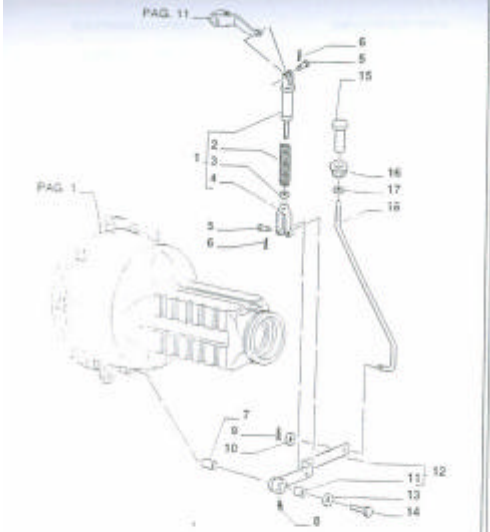



MOD	R	P/N Iveco	P/N Brevi	Q.	Descrizione Denominazione	Description Désignation	L.C.
	1	83949838	75246312	1	TIRANTE TIRANTE	TIRODI TIRANTE	1427
	2	81800486	75247480	1	MOLLA MUELLE	SPRING MOLLA	1909
	3	86511169	75247477	1	FORCA TUERCA	NUT DADO	0180
	4	83952932	75247476	1	FORCELLINI HORQUILLA	YOKE FORCELLA	0895
	5	83948308	75246324	2	PERNO PASADOR	PIN PERNO	0895
	6	10802801	70900809	2	BULLONI COTTER PIN	FERNO COTTER PIN	2700
	7	81800488	75246623	1	CHIAVETTA PARTOK BUCHI	CORQUILLA BUSHING	0958
	8	13406811			BUJE PIVO BRAKERO	BOCCOLA GRENSE FITTING	800
	9	10766901	10733601		ENGRASADOR COTTIN PIVO	INGRASSATORE COTTER PIN	2700
	10	12644921			CHAVETA PARTOU ARRUELA	COPIGLIA WASHER	1318
	11	81805231	73125303		ARANDELA BUCHA	ROSETTA BUSHING	0958
	12		75246314	1	BUJE SUPORTE	BOCCOLA SUPPORT	3000
	13	85802513		1	SOPORTE SUPORTE	SUPPORTO SUPPORT	3000
	14	14497121	14497131		SOPORTE ARRUELA	SUPPORTO WASHER	1318
	15	83911686	70922644		ARANDELA PARAFUSO	ROSETTA SCREW	0480
	16	83971567	75246316		TORNILLO PINO	VITE PIN	0895
	17	83904760	75246319		BULON EIXO	PERNO PIVO	8454
	18	81822462	70913177		EJE PORCA	EJE NUT	8400
	19		75246310		TUERCA TIRANTE	DADO TIERODI	1427
	18	85802515			TAILLE TIRANTE	TIRANTE TIERODI	1427
					TIRANTE	TIRANTE	

5

FB80.2 - FB100.2

EIXO TRASEIRO
EJE TRASERO
REAR AXLE
ASSALE POSTERIORE

1.44.0/A

12/12 | 08/98

SEC. 6

ELECTRICAL EQUIPMENT	IMPIANTO ELETTRICO	INSTALLATION ELECTRIQUE	ELEKTRISCHE ANLAGE
SISTEMA ELECTRICO	SISTEMA ELECTRICO	ELECTRISCHE UITRUSTING	ELSYSTEM

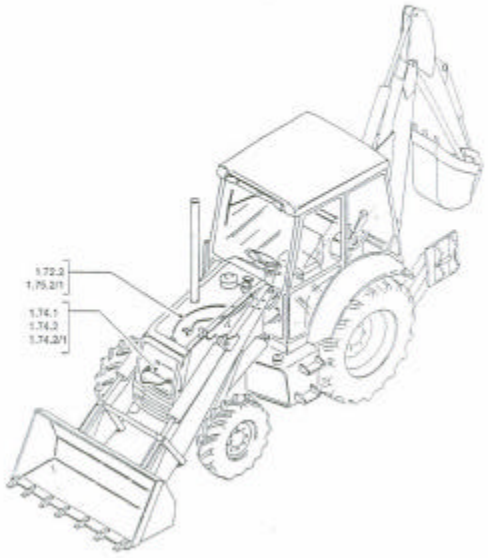



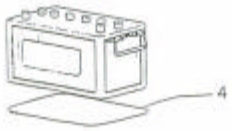



MOD	R	P/N Imola	P/N Brasil	Q	Descrição Denominación	Description Description	L.C.
	1		79010153	2	TIRANTE TIRANTE	STRUT PUNTONE	244P
	2		75236979	2	ESPAÇADOR SEPARADOR	SPACER DISTANZIALE	013D
	3		75247748	1	SUPORTE SOPORTE	SUPPORT SUPPORTO	300B
	4		75240035	1	CHAPA PLACA	PLATE PIASTRA	103P

6

FB80.2 - FB100.2

FIXAÇÃO DA BATERIA
FIJAJE BATERIA
BATTERY MOUNTING
FISSAGGIO BATTERIA

1.74.1

1/1 | 08/98

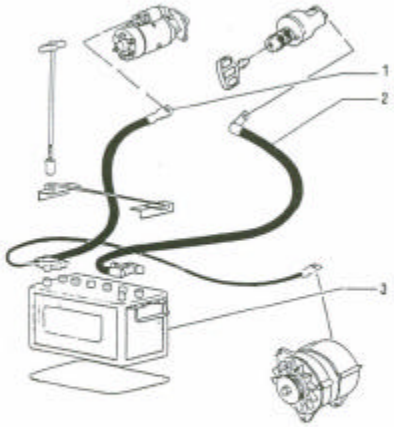



MOD	R	P/N Imola	P/N Brasil	Q	Descrição Denominación	Description Description	L.C.
	1		75246895	1	CABO ELETRICO CABLE	CABLE CAVO	111C
	2		75239844	1	CABO ELETRICO CABLE	CABLE CAVO	111C
	3		75247128	1	BATERIA BATERIA	BATTERY BATTERIA	025B

6

FB80.2 - FB100.2

BATERIA - TOLDO
BATERIA - TOLDO
BATTERY - SAFETY FRAME
ACCUMULATORE - TELAIO SICUREZZA

1.74.2

1/1 | 08/98

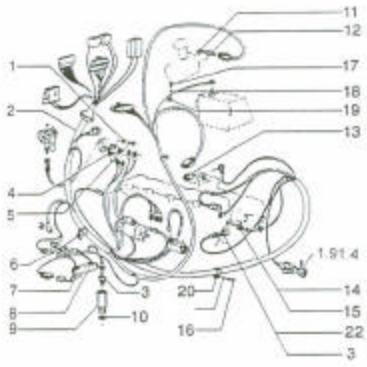



MOD	R	P/N. Imola	P/N. Brazil	Q.	Descrição Denominación	Description Descrizione	L.C.
	1	11190779	70928190	2	ARRUELA ARANDELA	WASHER ROSETTA	1318
	2		75248896	1	CABO ELETRICO CABLE	CABLE CAVO	1110
	3		73113214	1	SENSOR SENSOR	SENSOR SENSORE	1335
	4		76922545	1	RELE TELERUPTOR	RELAY TELERUTTORE	8857
	5		70928182	2	PARAFUSO TORNILLO	SCREW VITE	8404
	6		70928656	1	ABRAÇADEIRA ABRAZADERA	CLAMP FASCETTA	0311
	7		9958351	1	VALVULA VALVULA	VALVE VALVOLA	0106
	8		9958353	1	FILTRO DE OLEO FILTRO ACEITE	OIL FILTER FILTRO OLIO	0674
	9		76247075	1	CONEXAO RACOR	FITTING RACCORDO	0299
	10	86917873	76021244	1	O RING JUNTA TORICA	O RING GUARNIZIONE O-R	1580
	11		70907009	1	COTOVELO CODO	ELBOW GOMITO	9555
	12		79102142	1	INDICADOR INDICADOR	INDICATOR INDICATORE	8351
	13	81873524	82950129	1	SENSOR SENSOR	SENSOR SENSORE	1335
	14		75236113	1	SENSOR SENSOR	SENSOR SENSORE	1335
	15		75247114	1	CONEXAO RACOR	FITTING RACCORDO	8299
	16	16043124	16043131	1	PARAFUSO TORNILLO	SCREW VITE	8401
	17		16044031	1	PARAFUSO TORNILLO	SCREW VITE	8401
	18		11197879	1	ARRUELA ARANDELA	WASHER ROSETTA	1318
	19		70939314	1	ABRAÇADEIRA ABRAZADERA	CLAMP FASCETTA	0311
	20		70929872	4	ABRAÇADEIRA ABRAZADERA	CLAMP FASCETTA	0311

6

FB80.2 - FB100.2

INSTALAÇÕES ELETRICAS DA BATERIA - TOLDO
INSTALLACION ELECTRICA - TOLDO
ELETRIC INSTALLATIONS - SAFETY FRAME
IMPIANTO ELETTRICO MACCHINA - TELAIO DI SICUREZZA

1.75.2

1/4 | 08/98

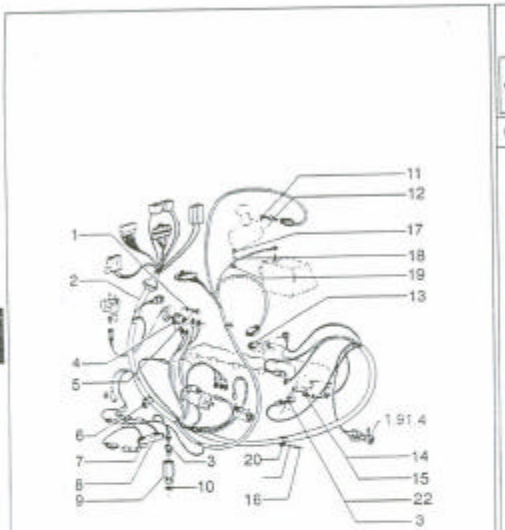



MOD	R	P/N. Imola	P/N. Brazil	Q.	Descrição Denominación	Description Descrizione	L.C.
	21		12646721	1	ARRUELA ARANDELA	WASHER ROSETTA	1318
	22		75249360	1	CONEXAO RACOR	FITTING RACCORDO	0299

6

FB80.2 - FB100.2

INSTALAÇÕES ELETRICAS DA BATERIA - TOLDO
INSTALLACION ELECTRICA - TOLDO
ELETRIC INSTALLATIONS - SAFETY FRAME
IMPIANTO ELETTRICO MACCHINA - TELAIO DI SICU

1.75.2

2/4 | 08/98

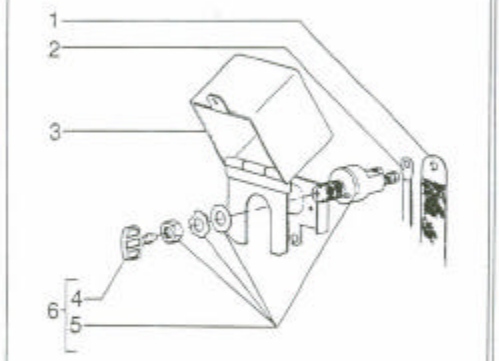



MOD	R	P/N Imola	P/N Brasil	Q	Descrição Denominación	Description Descrizione	L.C.
	1		75250062	1	CABO TERRA CABLE DE tierra	GROUND CABLE CAVO MASSA	110
	2		75239844	1	CABO ELETRICO CABLE	CABLE CAVO	111
	3		75247186	1	TAMPA TAPA	COVER COPERCHIO	260
	4		79073033	1	CHAVE LLAVE	KEY CHIAVE	150
	5		79073032	1	INTERRUPTOR INTERRUPTOR	SWITCH INTERRUTTORE	070
	6		79073031	-	INTERRUPTOR INTERRUPTOR	SWITCH INTERRUTTORE	070

6

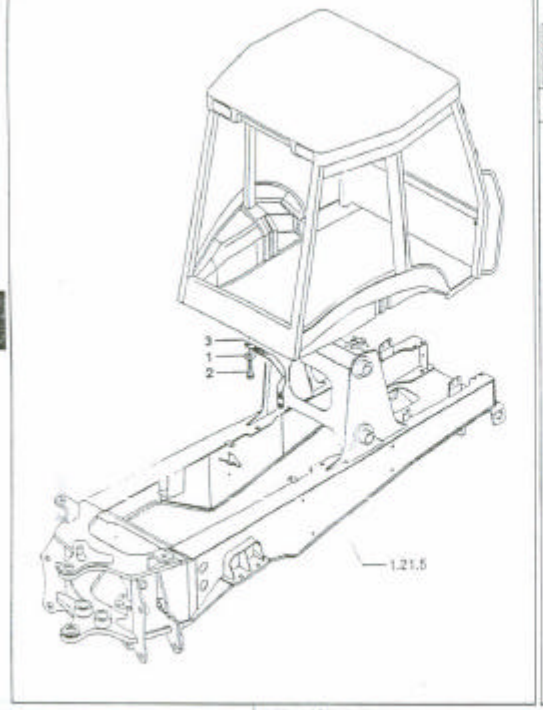



MOD	R	P/N Imola	P/N Brasil	Q	Descrição Denominación	Description Descrizione	L.C.
	1		12646721	2	ARRUELA ARANDELA	WASHER ROSETTA	131
	2	16043124	16043131	2	PARAFUSO TORNILLO	SCREW VITE	040
	3		75246904	1	CABO ELETRICO CABLE	CABLE CAVO	111

6

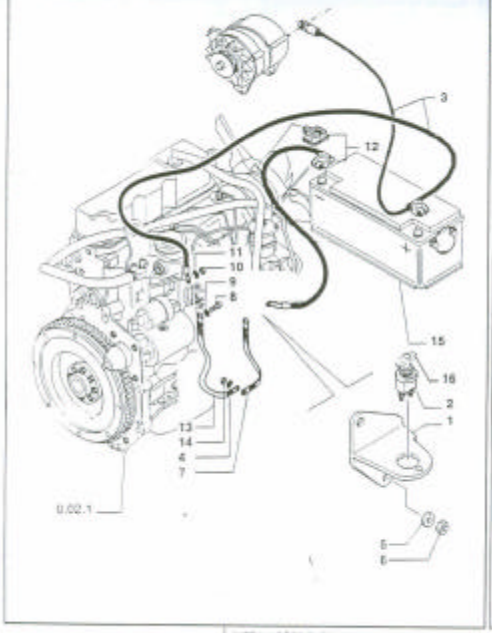



MOD	R	P/N. Imola	P/N. Brasil	Q	Descrição / Denominación	Description / Description	L.C.
	1	85804367		1	SUPORTE / SOPORTE	SUPPORT / SUPPORTO	088
	2	4822229	79073031	1	INTERRUPTOR / INTERRUPTOR	SWITCH / INTERRUTTORE	079
	3		75246895	1	CABO ELETRICO / CABLE	CABLE / CAVO	111
	4	12647121		2	ARRUELA / ARANDELA	WASHER / ROSETTA	131
	5	11193874	10516671	3	ARRUELA / ARANDELA	WASHER / ROSETTA	131
	6	85804150	70917372	3	PORCA / TUERCA	NUT / DADO	018
	7	85803882		1	CABO ELETRICO / CABLE	CABLE / CAVO	111
	8	14496404		1	PARAFUSO / TORNILLO	SCREW / VITE	040
	9	16102311		1	ARRUELA / ARANDELA	WASHER / ROSETTA	131
	10	12638501		1	PORCA / TUERCA	NUT / DADO	018
	11	12638601		1	ARRUELA / ARANDELA	WASHER / ROSETTA	131
	12	85803885		1	CABO ELETRICO / CABLE	CABLE / CAVO	111
	13	85803883		1	CABO ELETRICO / CABLE	CABLE / CAVO	111
	14	14040221		2	PORCA / TUERCA	NUT / DADO	018
	15		75247126	1	BATERIA / BATERIA	BATTERY / BATTERIA	028
	16		79073033	1	CHAVE / LLAVE	KEY / CHIAVE	150

6

FB80.2 - FB100.2

INSTALAÇÕES ELETRICAS DA BATERIA - CABINE
INSTALLACION ELECTRICA - CABINA
ELETRIC INSTALLATIONS - CAB
IMPIANTO ELETTRICO MACCHINA - CABINA

1.75.2/A

1/4 | 08/96

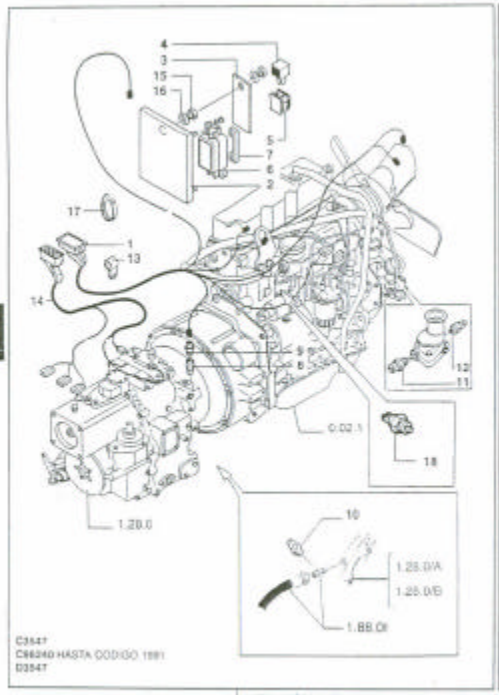



MOD	R	P/N. Imola	P/N. Brasil	Q	Descrição / Denominación	Description / Description	L.C.
D3547	1	85802507		1	CABO ELETRICO / CABLE	CABLE / CAVO	111
C3447	1	85803859		1	CABO ELETRICO / CABLE	CABLE / CAVO	111
	2	85803863		1	CHAPA / PLACA	PLATE / PIASTRA	109
	3	85803862		1	CHAPA / PLACA	PLATE / PIASTRA	109
	4	85805162		1	RELE / RELE	RELAY / RELE'	140
	5	85803865		1	TERMINAL DO FIO / TERMINAL	WIRE TERMINAL / CAPOCORDA	140
	6	85803864		1	PORTA FUSIVEL / PORTAFUSIBLE	FUSE HOLDER / PORTAFUSIBILE	109
	7	12393149		1	FUSIVEL / FUSIBLE	FUSE / FUSIBILE	107
D9040	8	75247075		1	CONEXAO / RACOR	FITTING / RACCORDO	122
D9040	8	85803924		1	CONEXAO / RACOR	FITTING / RACCORDO	122
D9040	9	73113214		1	TRANSMISSOR / TRANSMISSOR	LASERPLANE TRAN / LASERPLANE TRAS	122
D9040	9	85803879		1	TRANSMISSOR / TRANSMISSOR	LASERPLANE TRAN / LASERPLANE TRAS	122
	10	85812012		1	REGULADOR / REGULADOR	REGULATOR / REGOLATORE	187
C3547	11	85803881		1	TRANSMISSOR / TRANSMISSOR	LASERPLANE TRAN / LASERPLANE TRAS	122
	11	85802504		1	TRANSMISSOR / TRANSMISSOR	LASERPLANE TRAN / LASERPLANE TRAS	122
	12	85802089		1	ABRAÇADEIRA / CLAMP	CLAMP / FASCETTA	219
	14	85803860		1	CABO ELETRICO / CABLE	CABLE / CAVO	111
	15	16104111	16104121	1	PORCA / TUERCA	NUT / DADO	018
	16	12647121		1	ARRUELA / ARANDELA	WASHER / ROSETTA	131

6

FB80.2 - FB100.2

INSTALAÇÕES ELETRICAS DA BATERIA - CABINE
INSTALLACION ELECTRICA - CABINA
ELETRIC INSTALLATIONS - CAB
IMPIANTO ELETTRICO MACCHINA - CABINA

1.75.2/A

2/4 | 08/96

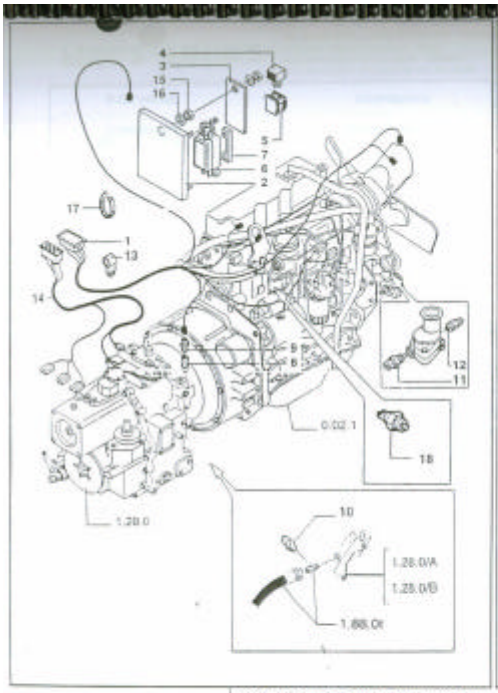



MOD	R	P/N Imola	P/N Brazil	Q	Descrição Denominacion	Description Descrizione	L.C.
	17	85803332		AR	ABRAÇADEIRA ABRAZADERA	CLAMP FASCETTA	601F
	18	81873524	82860128	1	SENSOR SENSOR	SENSOR SENSORE	1008

6

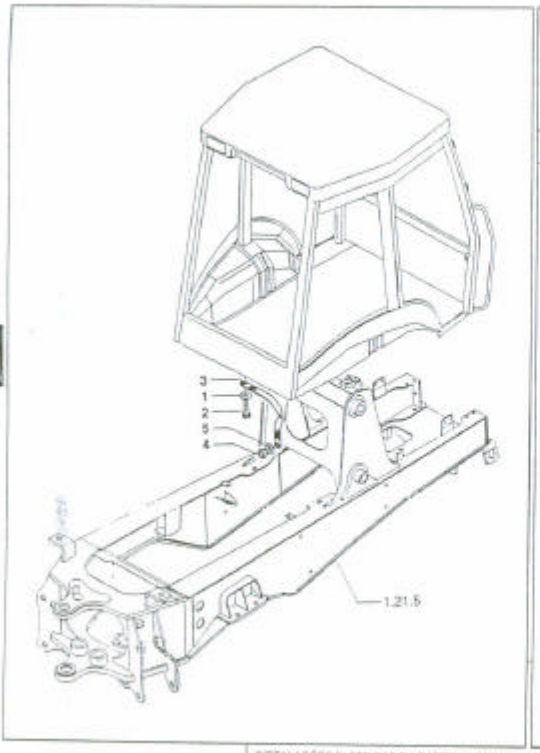



MOD	R	P/N Imola	P/N Brazil	Q	Descrição Denominacion	Description Descrizione	L.C.
	1	11193874		1	ARRUELA PRESSÃO ARANDELA ELAST.	LOCKWASHER ROSETTA ELAST.	1709
	2	16043024		1	PARAFUSO TORNILLO	SCREW VITE	940V
	3	85803884		1	CABO ELETRICO CABLE	CABLE CAVO	1110
	4	10788811		1	PORCA TUERCA	NUT DADO	9100
	5	12637811		1	ARRUELA ARANDELA	WASHER ROSETTA	1310

6

SLIDE VALVES | DISTRIBUTORI | DISTRIBUTEURS | VERTEILERN

CORREDERAS | DISTRIBUDORES | VERDEELKLEPPEN | FORDELERE

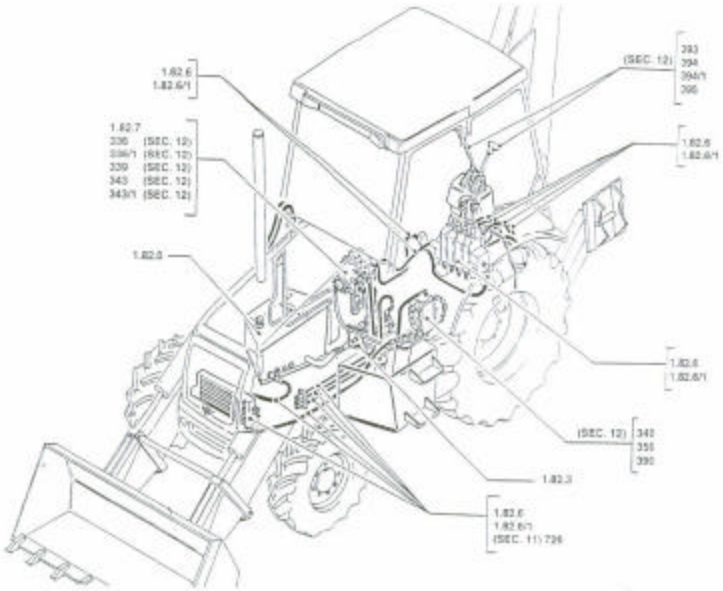

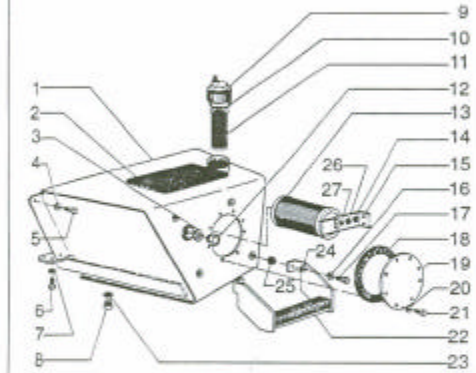



MOD	R	P.N. Iveco	P.N. Brazil	Q	Descrição Denominación	Description Descrizione	L.C.
	1	85801214	75245756	1	RESERVATÓRIO HID DEPÓSITO HIDR	HYDRAULIC TANK SERBATOIO IDR	A103
	2	85802808	75210383	1	FAIXA BANDA	BAND FASCIA	039F
	3		10296468	1	ANEL DE VEDAÇÃO JUNTA HERMÉTICA	SEAL RING ANELLO TENUTA	055A
	4		12646821	4	ARRUELA ARANDELA	WASHER ROSETTA	131R
	5	15540321	15540331	4	PARAFUSO TORNILLO	SCREW VITE	040V
	6		11106231	4	PARAFUSO TORNILLO	SCREW VITE	040V
	7		12646821	4	ARRUELA ARANDELA	WASHER ROSETTA	131R
	8		75201058	1	BUJÃO TAPÓN	PLUG TAPPO	156T
	9		79104494	1	TAMPA TAPA	COVER COPERCHIO	056C
	10		4971843	1	ANEL ELÁSTICO ANILLO ELÁSTICO	SNAP RING ANELLO ELASTICO	057A
	11		75241002	1	ELEM. FILTRANTE FILTRO	FILTERING ELEM. ELEM. FILTRANTE	020E
	12		75214200	1	INDICADOR NÍVEL VARILLA NIVEL	OIL LEVER INDIC. INDICATORE LIVELLO	091
	13		73124631	1	ELEM. FILTRANTE FILTRO	FILTERING ELEM. ELEM. FILTRANTE	020E
	14	11194779	79928190	3	ARRUELA ARANDELA	WASHER ROSETTA	131R
	15		75246396	1	SUPORTE SOPORTE	SUPPORT SUPPORTO	380S
	16		10017071	4	ARRUELA PRESSÃO ARANDELA ELAST.	LOCKWASHER ROSETTA ELAST.	176R
	17		15540631	4	PARAFUSO TORNILLO	SCREW VITE	040V
	18		85801215	1	JUNTA JUNTA PLANA	GASKET GUARNIZ. PIANA	126G
	19		85801216	1	TAMPA TAPA	COVER COPERCHIO	056C
	20	11190774	79928190	5	ARRUELA ARANDELA	WASHER ROSETTA	131R

7

FB80.2 - FB100.2

RESERVATÓRIO ÓLEO HIDRÁULICO
DEPÓSITO DE ACEITE INSTALACIÓN HIDRÁULICA
HYDRAULIC SYSTEM OIL RESERVOIR
SERBATOIO OLIO IMPIANTO IDRAULICO

1.82.0

1/2 | 08/98

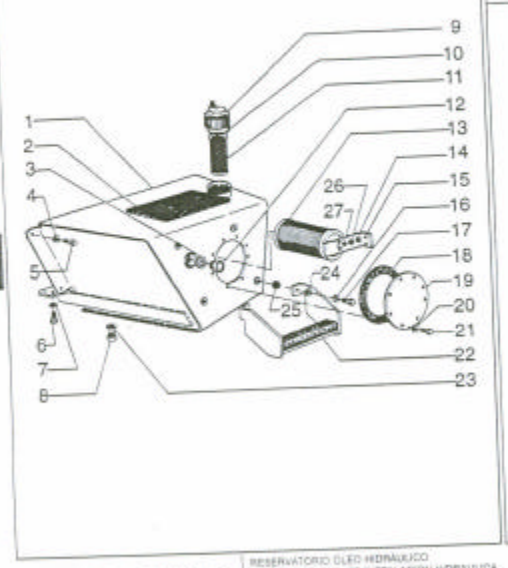



MOD	R	P/N Imola	P/N Brasil	Q	Descrição / Denominación	Description / Descrizione	L.C.
	21	15540321	10902421	8	PARAFUSO / TORNILLO	SCREW / VITE	140A
	22	85801218	75247363	2	ESCADA / ESCALERILLA	SCALETTA / SCALETTA	133A
	23		10286789	1	ANEL DE VEDAÇÃO / JUNTA HERMETICA	SEAL RING / ANELLO TENUTA	131B
	24		14496821	4	ARRUELA / ARANDELA	WASHER / ROSETTA	140C
	25		75247366	4	COXIM / COJIN	CUSHION / CUSCINO	131F
	26		70914105	2	ARRUELA / ARANDELA	WASHER / ROSETTA	140L
	27		73111466	2	PARAFUSO / TORNILLO	SCREW / VITE	

7

FB80.2 - FB100.2

RESERVATORIO ÓLEO HIDRAULICO
DEPOSITO DE ACEITE INSTALACION HIDRAULICA
HYDRAULIC SYSTEM OIL RESERVOIR
SERBATOIO OLIO IMPIANTO IDRAULICO

1.82.0

2/2 08/98

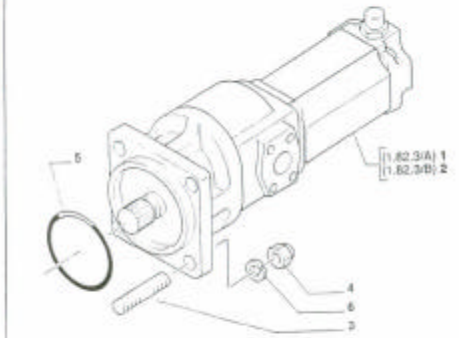



MOD	R	P/N Imola	P/N Brasil	Q	Descrição / Denominación	Description / Descrizione	L.C.
C97401	1	85801060		1	BOMBA / BOMBA	PUMP / POMPA	139F
097401	2	85800248		1	BOMBA / BOMBA	PUMP / POMPA	139F
	3	85802683		4	PRISIONEIRO / ESPARRAGO	STUD / PRIGIONIERO	218F
	4	85802684	70911043	4	PORCA / TUERCA	NUT / DADO	218E
	5	14466880		1	O RING / JUNTA TORICA	O RING / GUARNIZIONE O R	146D
	6	11180774	70920178	4	ARRUELA / ARANDELA	WASHER / ROSETTA	131F

7

C97401 Hasta codigo 2045
097401

FB80.2 - FB100.2

BOMBA HIDRAULICA
BOMBA HIDRAULICA
IMPLEMENT HYDRAULIC PUMP
POMPA IDRAULICA ATTREZZO

1.82.3

1/1 08/98

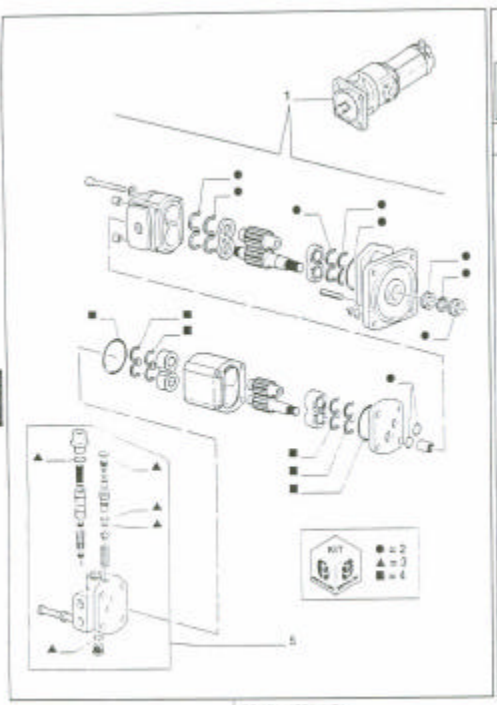

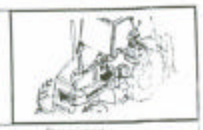

MOD	R	P/N. Inoxa	P/N. Brasil	Q.	Descrição Denominación	Description Descrizione	L.C.
	1	85801065		1	BOMBA BOMBA	PUMP POMPA	100
	2	9968412		1	JOGO DE VEDE CONJUNTO DE JUNTAS	KIT OF SEALS SERIE GUARNIZIONI	6308
	3	9968414		1	JOGO DE VEDE CONJUNTO DE JUNTAS	KIT OF SEALS SERIE GUARNIZIONI	6308
	4	9968413		1	JOGO DE VEDE CONJUNTO DE JUNTAS	KIT OF SEALS SERIE GUARNIZIONI	6308
	5	99694E1		1	VALVULA VALVULA	VALVE VALVOLA	0130

7

FB80.2 - FB100.2

BOMBA HIDRAULICA
BOMBA HIDRAULICA
IMPLEMENT HYDRAULIC PUMP
POMPA IDRAULICA ATTREZZI

1.82.3/A

1/1 | 08/98

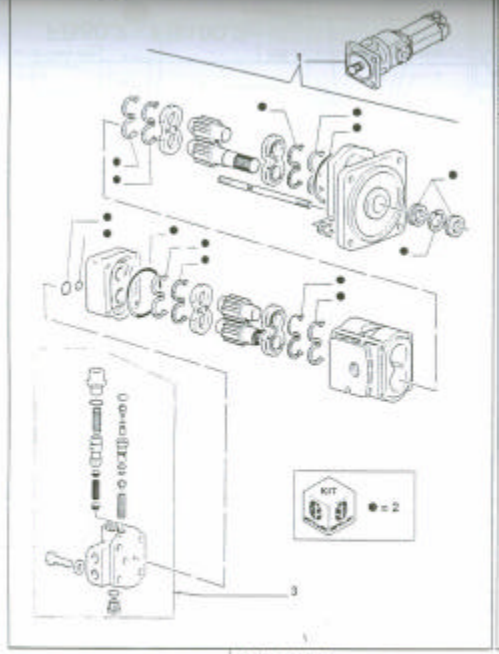



MOD	R	P/N. Inoxa	P/N. Brasil	Q.	Descrição Denominación	Description Descrizione	L.C.
	1	85805245		1	BOMBA BOMBA	PUMP POMPA	100
	2	9969460		1	JOGO DE VEDE CONJUNTO DE JUNTAS	KIT OF SEALS SERIE GUARNIZIONI	6308
	3	9969461		1	VALVULA VALVULA	VALVE VALVOLA	0130

7

FB80.2 - FB100.2

BOMBA HIDRAULICA
BOMBA HIDRAULICA
IMPLEMENT HYDRAULIC PUMP
POMPA IDRAULICA ATTREZZI

1.82.3/B

1/1 | 08/98

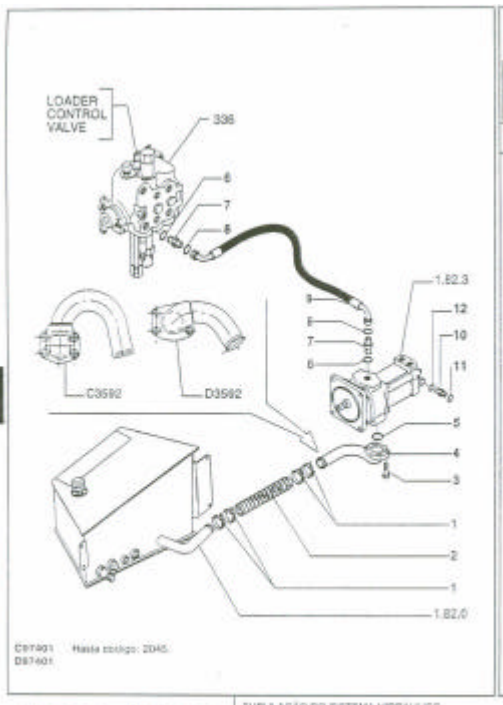

D87401 Hasta código: 2D45.
D87401

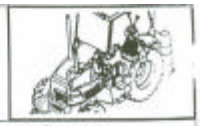

MOD	R.	P/N. Imola	P/N. Brazil	Q.	Descrição Denominazioni	Description Descrizione	L.C.
	1	85803012	79083847	4	ABRAÇADEIRA ABRAZADERA	CLAMP FASCETTA	31F
	2	85802852	75246175	1	LUVA MANGUITO	SLEEVE MANICOTTO	13M
	3		14464380	4	PARAFUSO TORNILLO	SCREW VITE	04X
	3	14422221		4	PARAFUSO TORNILLO	SCREW VITE	04X
D8740I	4	85802771	75246153	1	TUBO TUBO	TUBE TUBO RIGIDO	13T
D8740I	4	85805252		1	TUBO TUBO	TUBE TUBO RIGIDO	13T
D8740I	5	14464380		1	O'RING JUNTA TORICA	O'RING GUARNIZIONE O R	13J
D8740I	5	14464681		1	O'RING JUNTA TORICA	O'RING GUARNIZIONE O R	13J
	6	80167266	70935175	1	O'RING JUNTA TORICA	O'RING GUARNIZIONE O R	13J
	7	83962536		2	CONEXÃO RACOR	FITTING RACCORDO	13R
	8	81825117	70923843	1	O'RING JUNTA TORICA	O'RING GUARNIZIONE O R	13J
D8740I	9	85802772	75246513	1	MANGUEIRA MANGA C/RACORDE	HOSE ASSY TUBO FLESSIBILE	13T
D8740I	9	85805820		1	MANGUEIRA MANGA C/RACORDE	HOSE ASSY TUBO FLESSIBILE	13T
	10	85802460	76021260	1	CONEXÃO RACOR	FITTING RACCORDO	13R
	11	81944851	70924048	1	O'RING JUNTA TORICA	O'RING GUARNIZIONE O R	13J
	12	80165202	70923952	1	O'RING JUNTA TORICA	O'RING GUARNIZIONE O R	13J

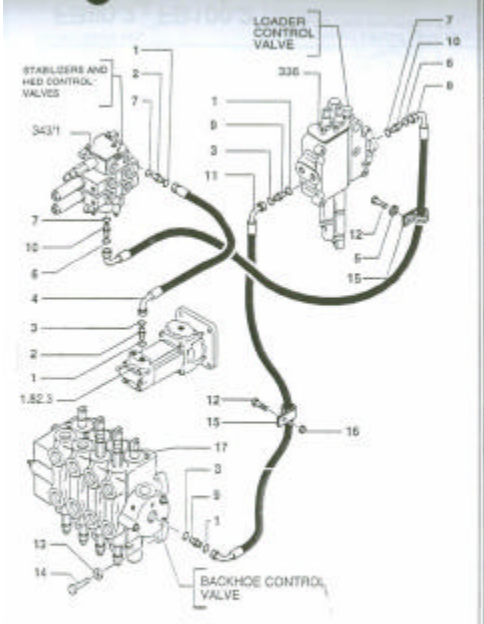

JG Marcja Imola con el conector Imola



MOD	R.	P/N. Imola	P/N. Brazil	Q.	Descrição Denominazioni	Description Descrizione	L.C.
JG	1	83901443	70921886	1	O'RING JUNTA TORICA	O'RING GUARNIZIONE O R	13S
	1	83901443	70930357	4	O'RING JUNTA TORICA	O'RING GUARNIZIONE O R	13S
	2	83963000		1	CONEXÃO RACOR	FITTING RACCORDO	03R
	2	83963000	76022756	1	CONEXÃO RACOR	FITTING RACCORDO	03R
JG	3	89626829	70923843	3	O'RING JUNTA TORICA	O'RING GUARNIZIONE O R	13S
	4	85802841	75247129	1	MANGUEIRA MANGA C/RACORDE	HOSE ASSY TUBO FLESSIBILE	13T
	5	11190574		1	ARRUELA RONDELA	WASHER ROSETTA	13R
	6	81825117	70923843	2	O'RING JUNTA TORICA	O'RING GUARNIZIONE O R	13S
	7	81827366	70929486	2	O'RING JUNTA TORICA	O'RING GUARNIZIONE O R	13S
	8	85802840	75247127	1	MANGUEIRA MANGA C/RACORDE	HOSE ASSY TUBO FLESSIBILE	13T
JG	8	85802958	75280421	2	CONEXÃO RACOR	FITTING RACCORDO	03R
	10	85802642	83962176	2	CONEXÃO RACOR	FITTING RACCORDO	03R
JG	11	85802776	75247119	1	MANGUEIRA MANGA C/RACORDE	HOSE ASSY TUBO FLESSIBILE	13T
	12	15970724	15970731	2	PARAFUSO TORNILLO	SCREW VITE	04N
	13	11190774	70928178	2	ARRUELA RONDELA	WASHER ROSETTA	13R
	14	15540831		4	PARAFUSO TORNILLO	SCREW VITE	04N
	15	85802890		2	ABRAÇADEIRA ABRAZADERA	CLAMP FASCETTA	31F
	16	12574521		1	PORCA TUERCA	NUT DADO	01D
	17		85805701	1	DISTRIBUIDOR DISTRIBUIDOR	CONTROL VALVE DISTRIBUTORE	80D
	17	85806102		1	DISTRIBUIDOR DISTRIBUIDOR	CONTROL VALVE DISTRIBUTORE	80D

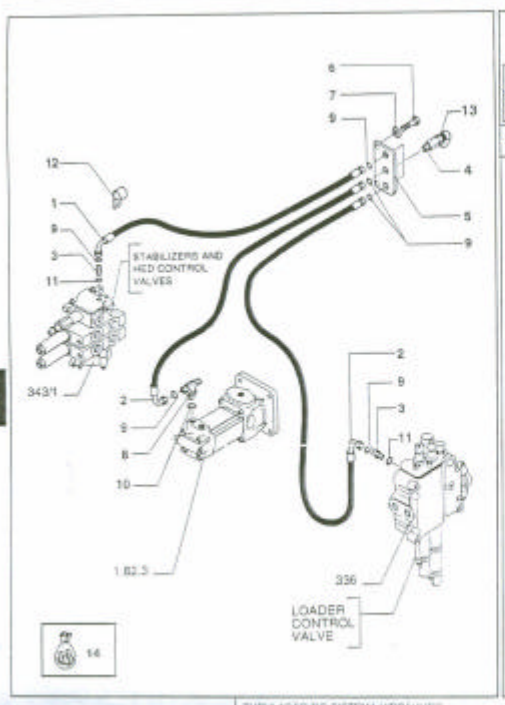



MOD	R	P/N Imola	P/N Brazil	Q	Descrição Denominacion	Description Descrizione	L.C.
	1	85802834	76022760	1	MANGUEIRA MANGA C/RACORDE	HOSE ASSY TUBO FLESSIBILE	1127
	2	85802835	76022760	2	MANGUEIRA MANGA C/RACORDE	HOSE ASSY TUBO FLESSIBILE	1127
	3	89993143	76023370	1	CONEXÃO RACOR	FITTING RACCORDO	2208
	4	85802867	75246210	3	ADAPTADOR ADATTATORE	ADAPTER ADATTATORE	2214
	5	85802846	75280152	1	CHAPA PLACA	PLATE PIASTRA	1247
	6	16043131	16043031	2	PARAFUSO TORNILLO	SCREW VITE	1430
	7	11193874	14496531	2	ARRUELA ARANDELA	WASHER ROSETTA	1218
	8	85802780		1	CONEXÃO RACOR	FITTING RACCORDO	2208
	9	81844851	70924048	8	O'RING JUNTA TORICA	O'RING GUARNIZIONE O-R	1583
	10	80128825	70925921	1	O'RING JUNTA TORICA	O'RING GUARNIZIONE O-R	1585
	11	89617873	76021244	2	O'RING JUNTA TORICA	O'RING GUARNIZIONE O-R	1583
	12	85802880		1	ABRAÇADEIRA ABRAZADERA	CLAMP FASCETTA	1311F
	13		79007360	2	ADAPTADOR ADAPTADOR	ADAPTER ADATTATORE	2214
	14		79490333	1	KIT JUEGO	KIT KIT	3529

FB80.2 - FB100.2

TUBULAÇÃO DO SISTEMA HIDRAULICO
TUBOS DEL CIRCUITO HIDRAULICO
HYDRAULIC SYSTEM PIPING
TUBAZIONI IMPIANTO IDRAULICO

1.82.6

3/18 08/98

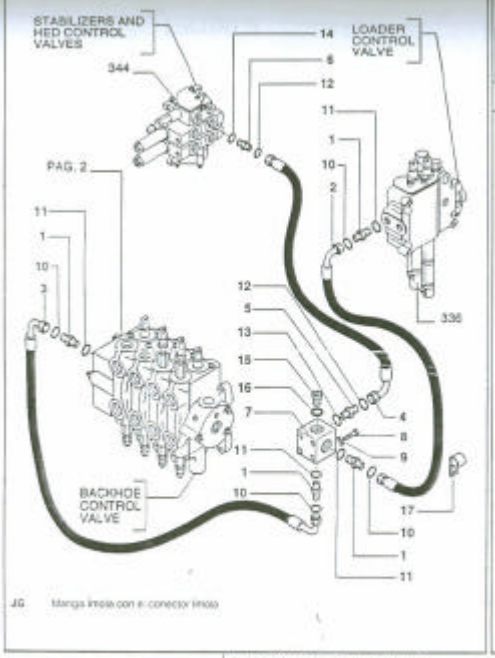

JG Manga Imola con el conector Imola



MOD	R	P/N Imola	P/N Brazil	Q	Descrição Denominacion	Description Descrizione	L.C.
	1	89824055	76021723	4	CONEXÃO RACOR	FITTING RACCORDO	2208
	2	85802777	75247120	1	MANGUEIRA MANGA C/RACORDE	HOSE ASSY TUBO FLESSIBILE	1127
	3	85802839	75247124	1	MANGUEIRA MANGA C/RACORDE	HOSE ASSY TUBO FLESSIBILE	1127
JG	4	85802838	75247185	1	MANGUEIRA MANGA C/RACORDE	HOSE ASSY TUBO FLESSIBILE	1127
JG	5	83962538	75236793	1	CONEXÃO RACOR	FITTING RACCORDO	2208
JG	6	85802842	76022766	1	CONEXÃO RACOR	FITTING RACCORDO	2208
	7	85802799		1	BLOCO CALCE	BLOCK BLOCCHETTO	0748
	8	15561631	15561531	2	PARAFUSO TORNILLO	SCREW VITE	1430
	9	11190774	70928460	2	ARRUELA ARANDELA	WASHER ROSETTA	1218
	10	89824050	70931640	4	O'RING JUNTA TORICA	O'RING GUARNIZIONE O-R	1583
	11	80167268	70926538	3	O'RING JUNTA TORICA	O'RING GUARNIZIONE O-R	1583
JG	12	81825117	70923843	2	O'RING JUNTA TORICA	O'RING GUARNIZIONE O-R	1583
JG	13	80167268	70935175	1	O'RING JUNTA TORICA	O'RING GUARNIZIONE O-R	1583
JG	14	81827365	70928486	1	O'RING JUNTA TORICA	O'RING GUARNIZIONE O-R	1583
	15	85802955	76021240	1	BUJAO TAPON	PLUG TAPPO	0587
	16	80128825	70935176	1	ANEL DE VEDAÇÃO JUNTA HERMETICA	SEAL RING ANELLO TENUTA	0554
	17	85802890		1	ABRAÇADEIRA ABRAZADERA	CLAMP FASCETTA	1311F

FB80.2 - FB100.2

TUBULAÇÃO DO SISTEMA HIDRAULICO
TUBOS DEL CIRCUITO HIDRAULICO
HYDRAULIC SYSTEM PIPING
TUBAZIONI IMPIANTO IDRAULICO

1.82.6

4/18 08/98

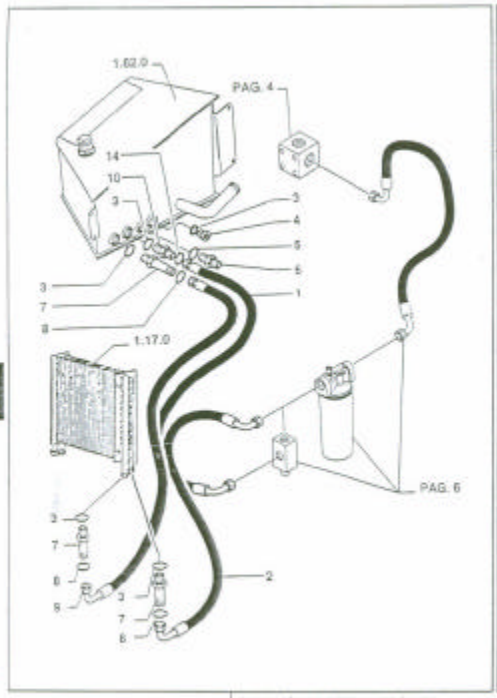

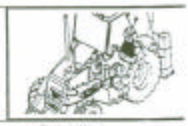

MOD	R	P/N Iveco	P/N Brasil	Q	Descrição Denominacion	Description Descrizione	L.C.
	1	85802833	75247122	1	MANGUEIRA MANGA C/RACORDE	HOSE ASSY TUBO FLEXÍBLE	16T
	1		75246614	1	MANGUEIRA MANGA C/RACORDE	HOSE ASSY TUBO FLEXÍBLE	16T
	2	85803482		1	MANGUEIRA MANGA C/RACORDE	HOSE ASSY TUBO FLEXÍBLE	16T
	3	80167268	70926538	5	O'RING JUNTA TÓRICA	O RING GUARNIZIONE O-R	15G
	4	85802800	70921216	1	BUJÃO TAPÃO	PLUG TAPPO	05T
	5	81627365	70926486	1	O'RING JUNTA TÓRICA	O RING GUARNIZIONE O-R	15G
	6	83983376	76022815	1	CONEXÃO RACOR	FITTING RACCORDO	03P
	7	85802750		2	CONEXÃO RACOR	FITTING RACCORDO	03P
	8	99824050	70931640	5	O'RING JUNTA TÓRICA	O RING GUARNIZIONE O-R	15G
	8		75247116	1	MANGUEIRA MANGA C/RACORDE	HOSE ASSY TUBO FLEXÍBLE	16T
	9	85803481		1	MANGUEIRA MANGA C/RACORDE	HOSE ASSY TUBO FLEXÍBLE	16T
	10	85802801		2	CONEXÃO RACOR	FITTING RACCORDO	03P

7

FB80.2 - FB100.2

TUBULAÇÃO DO SISTEMA HIDRÁULICO
TUBOS DEL CIRCUITO HIDRAULICO
HYDRAULIC SYSTEM PIPING
TUBAZIONI IMPIANTO IDRAULICO

1.82.6

5/18 08/98

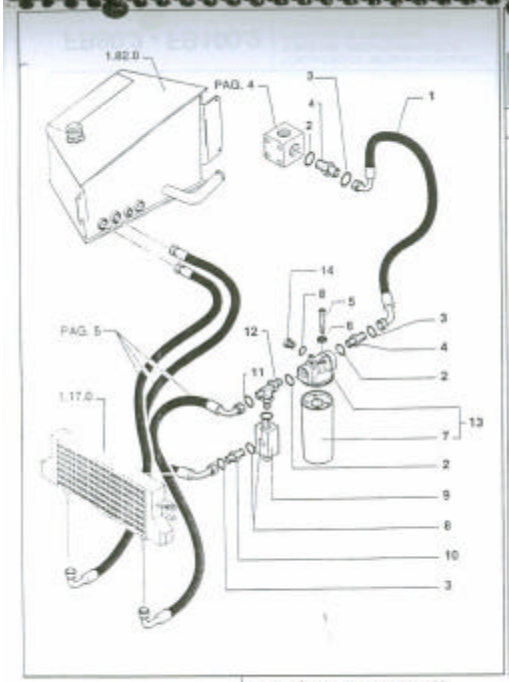



MOD	R	P/N Iveco	P/N Brasil	Q	Descrição Denominacion	Description Descrizione	L.C.
	1		75247017	1	MANGUEIRA MANGA C/RACORDE	HOSE ASSY TUBO FLEXÍBLE	16T
	1	85802837		1	MANGUEIRA MANGA C/RACORDE	HOSE ASSY TUBO FLEXÍBLE	16T
	2	80570186	70921235	7	O'RING JUNTA TÓRICA	O RING GUARNIZIONE O-R	15G
	3	99824050	70931640	3	O'RING JUNTA TÓRICA	O RING GUARNIZIONE O-R	15G
	3	99824051		2	O'RING JUNTA TÓRICA	O RING GUARNIZIONE O-R	15G
	4		75246987	2	CONEXÃO RACOR	FITTING RACCORDO	03P
	4	85802960		2	CONEXÃO RACOR	FITTING RACCORDO	03P
	5	11106231		2	PARAFUSO TORNILLO	SCREW VITE	04H
	6	11190679	70930370	4	ARRUELA ARANDELA	WASHER ROSETTA	13H
	7	85802793		1	ELEM. FILTRANTE CARTUCHO FILTRO	FILTER ELEMENT CARTUCCIA FILTR	06C
	8	80167268	70926538	5	O'RING JUNTA TÓRICA	O RING GUARNIZIONE O-R	15G
	9	85801309		1	VÁLVULA VALVULA	VALVE VALVOLA	01N
	10	85802801		1	CONEXÃO RACOR	FITTING RACCORDO	03P
	11	99824050	70931640	1	O'RING JUNTA TÓRICA	O RING GUARNIZIONE O-R	15G
	12	85802962		1	CONEXÃO RACOR	FITTING RACCORDO	03P
	13	85802791		1	FILTRO FILTRO	FILTER FILTRO	06P
	14	85802800	70921216	1	BUJÃO TAPÃO	PLUG TAPPO	05T

7

FB80.2 - FB100.2

TUBULAÇÃO DO SISTEMA HIDRÁULICO
TUBOS DEL CIRCUITO HIDRAULICO
HYDRAULIC SYSTEM PIPING
TUBAZIONI IMPIANTO IDRAULICO

1.82.6

6/18 08/98

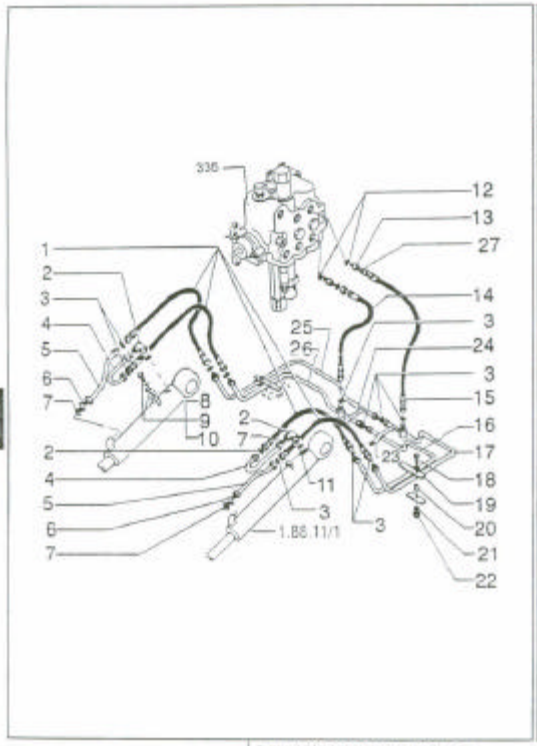



MOD	R	P/N Imola	P/N Brasil	Q	Descrição Denominacion	Description Descrizione	L.C.
	1		75246171	4	MANGUEIRA MANGA C/RACORDE	HOSE ASSY TUBO FLESSIBILE	102T
	2	82971549	76022816	3	COTOVELO CODO	ELBOW GOMITO	203S
	3	81845038	70923841	12	O RING JUNTA TORICA	O RING GUARNIZIONE O-R	139G
	4		75246291	2	TUBO TUBO	TUBE TUBO RIGIDO	103T
	5		75246293	2	TUBO TUBO	TUBE TUBO RIGIDO	103T
	6	83963376	75236793	2	CONEXAO RACOR	FITTING RACCORDO	020R
	7	81827365	70928486	4	O RING JUNTA TORICA	O RING GUARNIZIONE O-R	139G
	8		70923355	2	ABRAÇADEIRA ABRAZADERA	CLAMP FASCETTA	031F
	9		11106421	2	PARAFUSO TORNILLO	SCREW VITE	040V
	10	10516674	10516871	2	ARRUELA PRESSAO ARANDELA ELAST	LOCKWASHER ROSETTA ELAST	170R
	11	80128826	70936174	2	O RING JUNTA TORICA	O RING GUARNIZIONE O-R	139G
	12	81827365	70928486	2	O RING JUNTA TORICA	O RING GUARNIZIONE O-R	139G
	13	83963000	76022766	2	CONEXAO RACOR	FITTING RACCORDO	020R
	14	85802778	75247121	2	MANGUEIRA MANGA C/RACORDE	HOSE ASSY TUBO FLESSIBILE	102T
	15	85802779	75247122	2	MANGUEIRA MANGA C/RACORDE	HOSE ASSY TUBO FLESSIBILE	102T
	16		75246232	1	TUBO TUBO	TUBE TUBO RIGIDO	103T
	17		75246230	1	TUBO TUBO	TUBE TUBO RIGIDO	103T
	18		16044031	2	PARAFUSO TORNILLO	SCREW VITE	040V
	19	85802939		2	ABRAÇADEIRA ABRAZADERA	CLAMP FASCETTA	031F
	20		75246283	2	ESPACADOR ESPARADOR	SPACER DISTANZIALE	075D

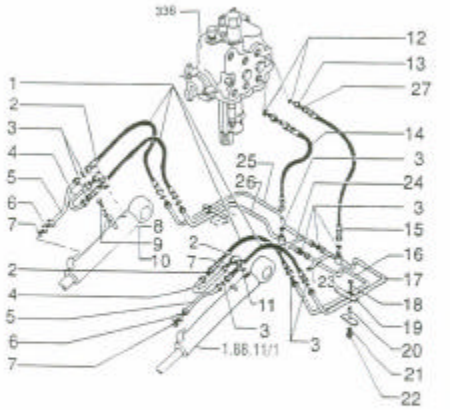



MOD	R	P/N Imola	P/N Brasil	Q	Descrição Denominacion	Description Descrizione	L.C.
	21		70929292	2	ARRUELA ARANDELA	WASHER ROSETTA	031R
	22	16104111	16104121	2	PORCA TUERCA	NUT DADO	015D
	23	85802941		1	ABRAÇADEIRA ABRAZADERA	CLAMP FASCETTA	031F
	24	85802940		1	ABRAÇADEIRA ABRAZADERA	CLAMP FASCETTA	031F
	25		75246231	1	TUBO TUBO	TUBE TUBO RIGIDO	103T
	26		75246233	1	TUBO TUBO	TUBE TUBO RIGIDO	103T
	27	83901443	70930357	2	O RING JUNTA TORICA	O RING GUARNIZIONE O-R	139G

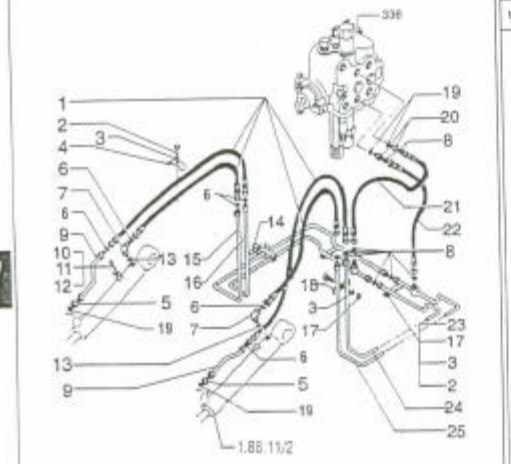



MOD	R	P/N Iveco	P/N Brasil	Q	Descrição Denominacion	Description Descrizione	L.C.
	1		75246170	1	MANGUEIRA MANGA C/RACORDE	HOSE ASSY TUBO FLESSILE	192T
	1	85802774		1	MANGUEIRA MANGA C/RACORDE	HOSE ASSY TUBO FLESSILE	192T
	2		16043831	2	PARAFUSO TORNILLO	SCREW VITE	840K
	3		11197879	6	ARRUELA ARANDELA	WASHER ROSETTA	124K
	4		70927310	4	ABRAÇADEIRA ABRAZADERA	CLAMP FASCETTA	021F
	5	83963376	75236793	1	CONEXÃO RACOR	FITTING RACCORDO	021K
	6	81845038	70923841	6	O RING JUNTA TORICA	O RING GUARNIZIONE O-R	196S
	7		75246915	1	CONEXÃO RACOR	FITTING RACCORDO	026K
	8	83901443	70930357	8	O RING JUNTA TORICA	O RING GUARNIZIONE O-R	196S
	9		75246295	1	TUBO TUBO	TUBE TUBO RIGIDO	192T
	10		71415853	1	ABRAÇADEIRA ABRAZADERA	CLAMP FASCETTA	021F
	11		11106431	2	PARAFUSO TORNILLO	SCREW VITE	840V
	12	10516674	10516671	1	ARRUELA PRESSÃO ARANDELA ELAST.	LOCKWASHER ROSETTA ELAST.	172R
	13	80167268	70926538	1	O RING JUNTA TORICA	O RING GUARNIZIONE O-R	196S
	14	85802926		1	ABRAÇADEIRA ABRAZADERA	CLAMP FASCETTA	021F
	15		75246227	1	TUBO TUBO	TUBE TUBO RIGIDO	192T
	16		75246229	1	TUBO TUBO	TUBE TUBO RIGIDO	192T
	17	16104111	16104121	3	PORCA TUERCA	NUT DADO	810C
	18	85802925		1	ABRAÇADEIRA ABRAZADERA	CLAMP FASCETTA	021F
	19	81827365	70928496	4	O RING JUNTA TORICA	O RING GUARNIZIONE O-R	196C

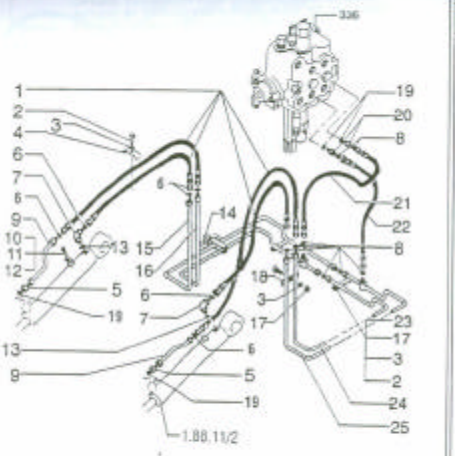



MOD	R	P/N Iveco	P/N Brasil	Q	Descrição Denominacion	Description Descrizione	L.C.
	20	83963000	76022766	2	CONEXÃO RACOR	FITTING RACCORDO	026K
	21	85802778	75247121	1	TUBO TUBO	TUBE TUBO RIGIDO	192T
	22	85802779	75247122	1	MANGUEIRA MANGA C/RACORDE	HOSE ASSY TUBO FLESSIBILE	192T
	23	85802927		2	ABRAÇADEIRA ABRAZADERA	CLAMP FASCETTA	021F
	24		75246228	1	TUBO TUBO	TUBE TUBO RIGIDO	192T
	25		75246231	1	TUBO TUBO	TUBE TUBO RIGIDO	192T

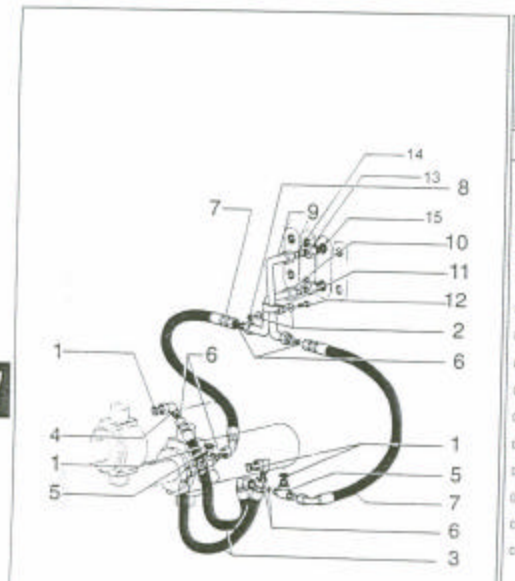

D97318 Hasta S/N: SO.97417; B3 e B4.97006; B5 e B6.97001; B7.97002; B8.97004; B9; C6/C7/D9 e D3.97001; C1.97005; C2; C3 e 10.960; C4.97012; D5.97013; C8.97005; D1.964; D2.97002; D4.97012; N0.97153; Z0.97016

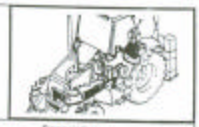

MOD	R	P/N Inoxa	P/N Brazil	Q	Descrição Denominacion	Description Descrizione	L.C.
D97318	1	86917873	76021244	4	O'RING JUNTA TORICA	O'RING GUARNIZIONE O-R	1660
D97318	2	86511315	70929292	2	ARRUELA ARANDELA	WASHER ROSETTA	1318
D97318	3		75280604	2	MANGUEIRA MANGA D'RACORDEE	HOSE ASSY TUBO FLESSIBILE	1927
D97318	4		76022306	2	COTOVELO CODO	ELBOW GOMITO	2055
D97318	5		75246332	2	CONEXAO RACOR	FITTING RACCORDO	2226
D97318	6	83901443	70930357	8	O'RING JUNTA TORICA	O'RING GUARNIZIONE O-R	1653
D97318	7		75280605	2	MANGUEIRA MANGA D'RACORDE	HOSE ASSY TUBO FLESSIBILE	1927
D97318	8	16104111	16104121	1	PORCA TUERCA	NUT DADO	2102
D97318	9		75246349	1	TUBO TUBO	TUBE TUBO RIGIDO	1937
D97318	10		75246348	1	TUBO TUBO	TUBE TUBO RIGIDO	1937
D97318	11		70932619	1	ABRAÇADEIRA ABRAZADERA	CLAMP FASCETTA	2319
D97318	12	16043624	16043631	1	VALVULA VALVULA	VALVE VALVOLA	2100
D97318	13	83963376	76022716	2	CONEXAO RACOR	FITTING RACCORDO	2226
D97318	14	81845038	70923841	8	O'RING JUNTA TORICA	O'RING GUARNIZIONE O-R	1660
D97318	15	81827365	70929486	2	O'RING JUNTA TORICA	O'RING GUARNIZIONE O-R	1660

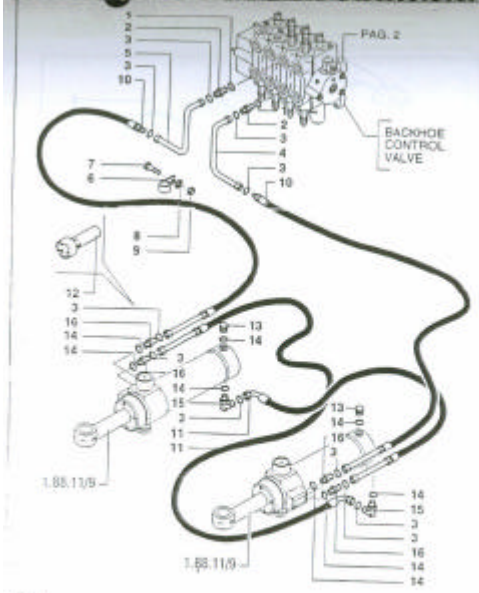

D97318



MOD	R	P/N Inoxa	P/N Brazil	Q	Descrição Denominacion	Description Descrizione	L.C.
D97318	1	81827365	70929486	2	O'RING JUNTA TORICA	O'RING GUARNIZIONE O-R	1660
D97318	2	83963376	76022716	2	CONEXAO RACOR	FITTING RACCORDO	2226
D97318	3	81845038	70923841	8	O'RING JUNTA TORICA	O'RING GUARNIZIONE O-R	1660
D97318	4	85802700		1	TUBO TUBO	TUBE TUBO RIGIDO	1937
D97318	5	85802701		1	TUBO TUBO	TUBE TUBO RIGIDO	1937
D97318	6	85802994		1	ABRAÇADEIRA ABRAZADERA	CLAMP FASCETTA	2319
D97318	7	10902224	10902221	1	PARAFUSO TORNILLO	SCREW SITE	0489
D97318	8	14496404	14496401	2	ARRUELA ARANDELA	WASHER ROSETTA	1318
D97318	9	12574221		1	PORCA TUERCA	NUT DADO	0160
D97318	10	85802698		2	MANGUEIRA MANGA D'RACORDE	HOSE ASSY TUBO FLESSIBILE	1927
D97318	11	85802699		2	MANGUEIRA MANGA D'RACORDE	HOSE ASSY TUBO FLESSIBILE	1927
D97318	12	85802651		2	CONEXAO RACOR	FITTING RACCORDO	0299
D97318	13	85802965	76021240	2	BUJAO TAPON	PLUG TAPPO	0027
D97318	14	80129825	70935176	6	O'RING JUNTA TORICA	O'RING GUARNIZIONE O-R	1660
D97318	15	83971549	76022616	2	COTOVELO CODO	ELBOW GOMITO	1955
D97318	16	83963374	76021263	4	CONEXAO RACOR	FITTING RACCORDO	0299

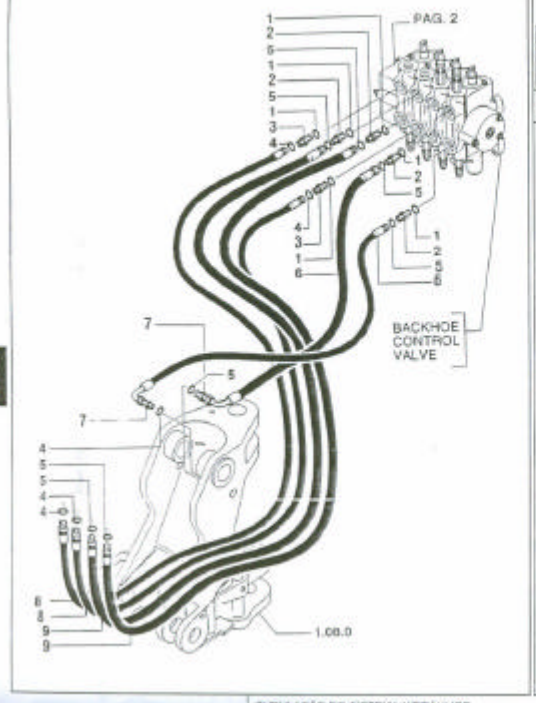

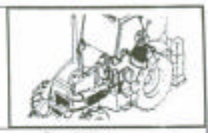

MOD	R	P/N Iveco	P/N Brazil	Q.	Descrição Denominacion	Description Descrizione	L.C.
	1	81827365	70928486	1	O'RING JUNTA TORICA	O RING GUARNIZIONE O.R.	1560
	2	83963000	76022766	1	CONEXÃO RACOR	FITTING RACCORDO	2208
	3	83963376	76022716	1	CONEXÃO RACOR	FITTING RACCORDO	2208
	4	81845038	70923841	1	O'RING JUNTA TORICA	O RING GUARNIZIONE O.R.	1560
	5	83901443	70930357	1	O'RING JUNTA TORICA	O RING GUARNIZIONE O.R.	1560
	6		75245967	1	MANGUEIRA MANGA D'RACORDE	HOSE ASSY TUBO FLESSIBILE	1327
	7		75245971	1	MANGUEIRA MANGA D'RACORDE	HOSE ASSY TUBO FLESSIBILE	1327
	8		75247190	1	MANGUEIRA MANGA D'RACORDE	HOSE ASSY TUBO FLESSIBILE	1327
	9		75245898	1	MANGUEIRA MANGA D'RACORDE	HOSE ASSY TUBO FLESSIBILE	1327

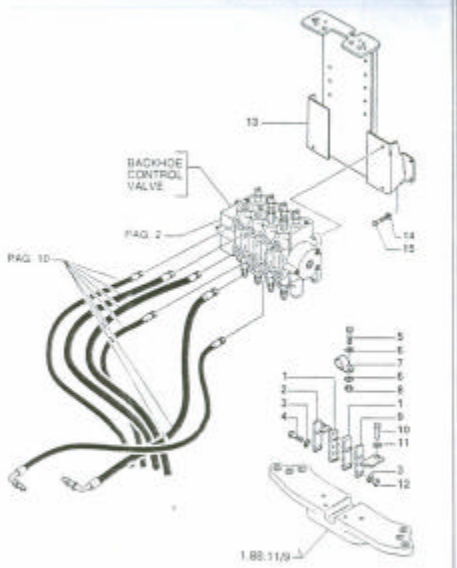



MOD	R	P/N Iveco	P/N Brazil	Q.	Descrição Denominacion	Description Descrizione	L.C.
	1	85802731		1	ESTRIBO ESTRIBO	BRACKET STAFFA	2350
	2	85804573	75249444	1	SUPORTE SOPORTE	SUPPORT SUPPORTO	3065
	3	12647121	70929292	4	ARRUELA ARANDELA	WASHER ROSETTA	1310
	4	16044424	16044531	3	PARAFUSO TORNILLO	SCREW VITE	0400
	5	10902224	10902221	1	PARAFUSO TORNILLO	SCREW VITE	0400
	6	14496404	10730101	2	ARRUELA PRESSÃO ARANDELA ELAST.	LOCKWASHER ROSETTA ELAST.	1700
	7	85803131		1	ABRAÇADEIRA ABRAZADERA	CLAMP FASCETTA	0310
	8	12574221		1	PORCA TUERCA	NUT DADO	0180
	9	85804574	75249446	1	SUPORTE SOPORTE	SUPPORT SUPPORTO	3065
	10	11106231		2	PARAFUSO TORNILLO	SCREW VITE	0400
	11	11190574	14496621	3	ARRUELA ARANDELA	WASHER ROSETTA	1310
	12	16104121		2	PORCA TUERCA	NUT DADO	0180
	13	85801480	75246956	1	SUPORTE SOPORTE	SUPPORT SUPPORTO	3065
	14	11190774	70929178	4	ARRUELA PRESSÃO ARANDELA ELAST.	LOCKWASHER ROSETTA ELAST.	1700
	15	11112821	11112431	4	PARAFUSO TORNILLO	SCREW VITE	0400

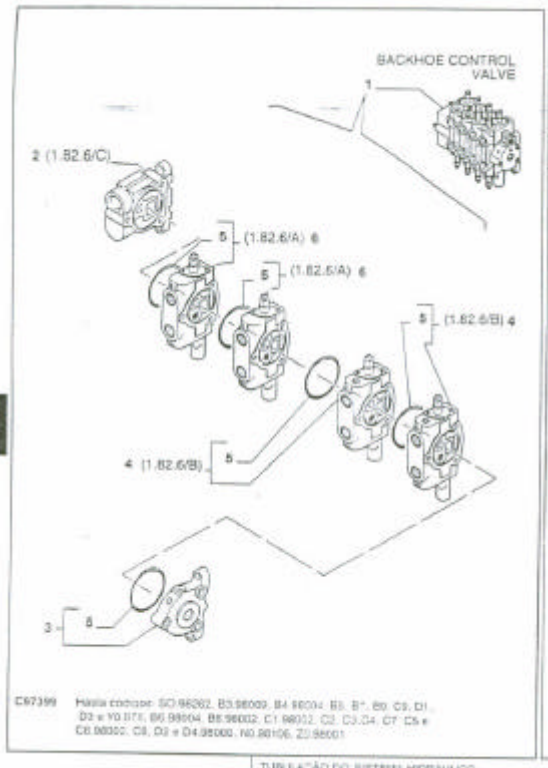

C67399 Habilitação: SO.98202, B3.98009, B4.98004, B5, B7, B9, C9, D1, D3 e Y0.977, B6.98004, B8.98002, C1.98032, C2, C3/C4, C7, C5 e C6.98032, C8, D2 e D4.98006, N0.98106, Z0.98001

MOD	R	P/N. Imola	P/N. Brazil	Q	Descrição Denominación	Description Descrizione	L.C.
C67399	1	**85801185**		1	DISTRIBUIDOR DISTRIBUIDOR	CONTROL VALVE DISTRIBUTORE	1320
	2	**9968496**		1	VÁLVULA VÁLVULA	VALVE VALVOLA	0 0V
	3	**9968494**		1	VÁLVULA VÁLVULA	VALVE VALVOLA	0 0V
C67399	4	**9968493**		2	VÁLVULA VÁLVULA	VALVE VALVOLA	0 0V
	5	**9968495**		5	O'RING JUNTA TÓRICA	O'RING GUARNIZIONE O-R	1 0S
C67399	6	**9968492**		2	VÁLVULA VÁLVULA	VALVE VALVOLA	0 0V

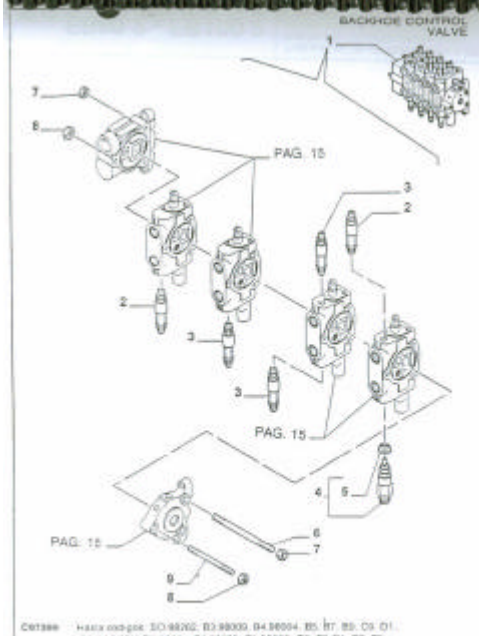

C67399 Habilitação: SO.98202, B3.98009, B4.98004, B5, B7, B9, C9, D1, D3 e Y0.977, B6.98004, B8.98002, C1.98032, C2, C3/C4, C7, C5 e C6.98032, C8, D2 e D4.98006, N0.98106, Z0.98001.

MOD	R	P/N. Imola	P/N. Brazil	Q	Descrição Denominación	Description Descrizione	L.C.
C67399	1	**85801185**		1	DISTRIBUIDOR DISTRIBUIDOR	CONTROL VALVE DISTRIBUTORE	0000
	2	**9968595**		3	VÁLVULA VÁLVULA	VALVE VALVOLA	0 0V
C67399	3	**9968596**		3	VÁLVULA VÁLVULA	VALVE VALVOLA	0 0V
	4	**9968538**		1	VÁLVULA VÁLVULA	VALVE VALVOLA	0 0V
	5	**9968539**		1	RETENTOR EMPAQUETADURA	SEAL ASSY GUARNIZIONE	1230
	6	**9968535**		2	PRISIONERO ESPARRAGO	STUD PRIGIONIERO	2 0F
	7	**9968504**		4	PORCA TUERCA	NUT DADO	0 0G
	8	**9968537**		2	PORCA TUERCA	NUT DADO	0 0G
	9	**9968536**		1	PRISIONERO ESPARRAGO	STUD PRIGIONIERO	2 0F

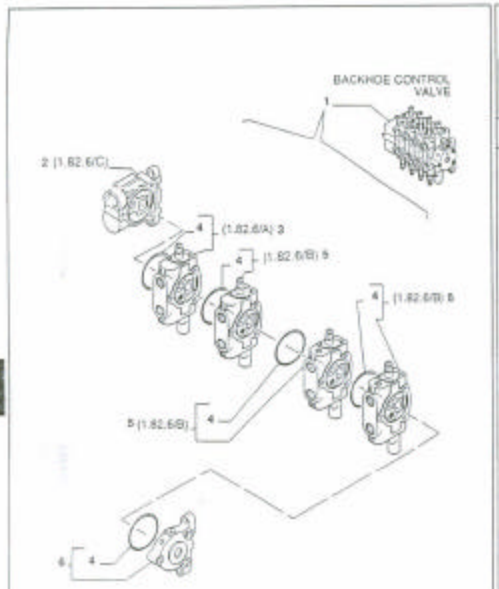

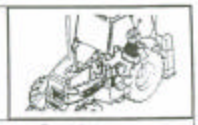

MOD	R.	P.N. Inglês	P.N. Brasil	Q.	Descrição / Denominación	Description / Descrizione	L.C.
D97399	1	**85805701**		1	DISTRIBUIDOR / DISTRIBUIDOR	CONTROL VALVE / DISTRIBUTORE	3800
	2	**9968496**		1	VÁLVULA / VÁLVULA	VALVE / VALVOLA	3106
D97399	3	**9968492**		1	VÁLVULA / VÁLVULA	VALVE / VALVOLA	0181
	4	**9968495**		3	VÁLVULA / VÁLVULA	VALVE / VALVOLA	0181
D97399	5	**9968493**		3	O'RING / JUNTA TORICA	O RING / GUARNIZIONE O-R	1883
	6	**9968494**		1	VÁLVULA / VÁLVULA	VALVE / VALVOLA	0181

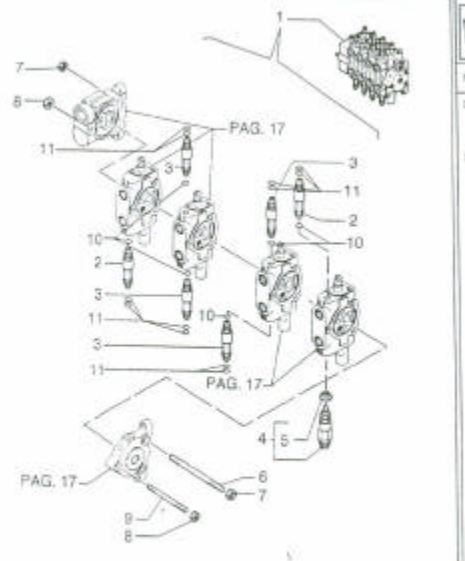

Depuis des sociétés: D1.X/97, D2.006/98, D3.X/97, D4.006/98, D5.012/98, D6.X/97, D7.006/98, D8.X/97, D9.X/97, E1.026/98, E2.X/97, E3.019/98, E4.X/97, E5.X/98



MOD	R.	P.N. Inglês	P.N. Brasil	Q.	Descrição / Denominación	Description / Descrizione	L.C.
D97399	1	**85805701**		1	DISTRIBUIDOR / DISTRIBUIDOR	CONTROL VALVE / DISTRIBUTORE	3800
	2	**9968595**		2	VÁLVULA / VÁLVULA	VALVE / VALVOLA	3106
D97399	3	**9968596**		4	VÁLVULA / VÁLVULA	VALVE / VALVOLA	0181
	4	**9968508**		1	VÁLVULA / VÁLVULA	VALVE / VALVOLA	0181
	5	**9968509**		1	RETENTOR / EMPAQUETADURA	SEAL RING / GUARNIZIONE	1200
	6	**9968505**		2	PRISIONERO / ESPÁRRAGO	STUD / PRIGIONIERO	2106
	7	**9968504**		4	PORCA / TUERCA	NUT / DADO	0100
	8	**9968507**		2	PORCA / TUERCA	NUT / DADO	0100
	9	**9968506**		1	PRISIONERO / ESPÁRRAGO	STUD / PRIGIONIERO	2106
	10	**14457481**		1	O'RING / JUNTA TORICA	O RING / GUARNIZIONE O-R	1550
	11	**14453081**		10	O'RING / JUNTA TORICA	O RING / GUARNIZIONE O-R	1580

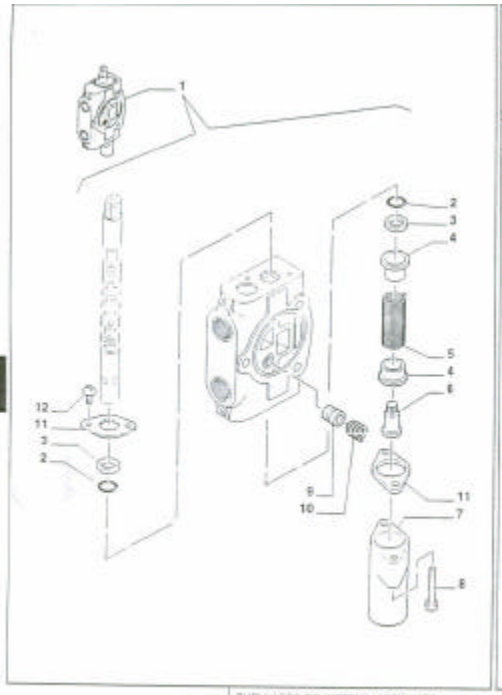

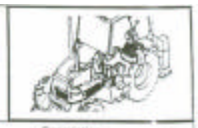

MOD	R	P/N Imola	P/N Brasil	Q	Descrição Denominacion	Description Descrizione	L.C.
	1	9968492		1	VÁLVULA VALVULA	VALVE VALVOLA	210V
	2	85999136		2	O'RING JUNTA TORICA	O'RING GUARNIZIONE O.R	136D
	3	85999138		2	ANEL RASPADOR ANEL RASCADOR	OILSCRAPER RING ANELLO RASCHIAOLIO	020A
	4	9968512		2	SEDE ASIENTO	SEAT SEDE	040D
	5	9968514		1	MOLA MUELLE	SPRING MOLLA	100M
	6	9968515		1	PARAFUSO TORNILLO	SCREW VITE	040I
	7	9968513		1	TAMPA TAPA	COVER COPERCHIO	265C
	8	9968516		2	PARAFUSO TORNILLO	SCREW VITE	140V
	9	9968510		1	PISTÃO ÉMBOLO	PLUNGER PISTONCINO	130P
	10	9968511		1	MOLA MUELLE	SPRING MOLLA	100M
	11	9968458		2	PLACA PLACA	PLATE PIASTRINA	110P
	12	9968460		2	PARAFUSO TORNILLO	SCREW VITE	040V

7

FB80.2 - FB100.2

TUBULAÇÃO DO SISTEMA HIDRAULICO
TUBOS DEL CIRCUITO HIDRAULICO
HYDRAULIC SYSTEM PIPING
TUBAZIONI IMPIANTO IDRAULICO

1.82.6/A

1/1 08/98

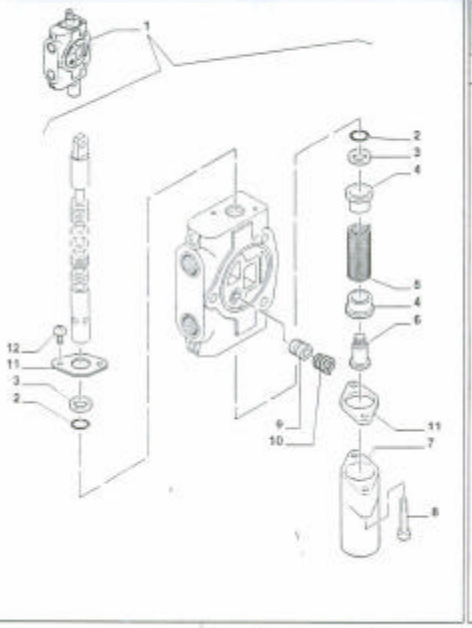

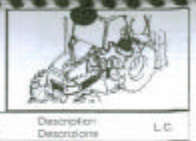

MOD	R	P/N Imola	P/N Brasil	Q	Descrição Denominacion	Description Descrizione	L.C.
	1	9968493		1	VÁLVULA VALVULA	VALVE VALVOLA	210V
	2	85999136		2	O'RING JUNTA TORICA	O'RING GUARNIZIONE O.R	136D
	3	85999138		2	ANEL RASPADOR ANEL RASCADOR	OILSCRAPER RING ANELLO RASCHIAOLIO	020A
	4	9968512		2	SEDE ASIENTO	SEAT SEDE	040D
	5	9968514		1	MOLA MUELLE	SPRING MOLLA	100M
	6	9968515		1	PARAFUSO TORNILLO	SCREW VITE	040I
	7	9968513		1	TAMPA TAPA	COVER COPERCHIO	265C
	8	9968516		2	PARAFUSO TORNILLO	SCREW VITE	140V
	9	9968510		1	PISTÃO ÉMBOLO	PLUNGER PISTONCINO	130P
	10	9968511		1	MOLA MUELLE	SPRING MOLLA	100M
	11	9968458		2	PLACA PLACA	PLATE PIASTRINA	110P
	12	9968460		2	PARAFUSO TORNILLO	SCREW VITE	040V

7

FB80.2 - FB100.2

TUBULAÇÃO DO SISTEMA HIDRAULICO
TUBOS DEL CIRCUITO HIDRAULICO
HYDRAULIC SYSTEM PIPING
TUBAZIONI IMPIANTO IDRAULICO

1.82.6/B

1/1 08/98

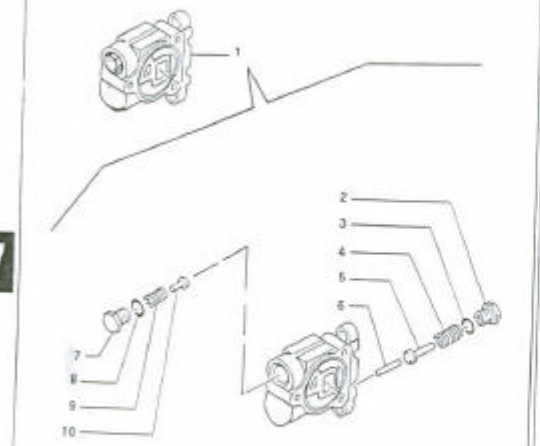

MOD	R	P/N. Iveco	P/N. Brasil	Q	Descrição Denominación	Description Designazione	L.C.
	1	9968498		1	VÁLVULA VALVULA	VALVE VALVOLA	19N
	2	9968501		1	BUJÃO TAPÓN	PLUG TAPPO	30F
	3	9968502		1	O'RING JUNTA TÓRICA	O'RING GUARNIZIONE O-R	18G
	4	9968500		1	MOLA MUELLE	SPRING MOLLA	30M
	5	9968503		1	GUIA PATA	PAD PATTINO	34F
	6	9968497		1	PINO PASADOR	PIN SPINA	20G
	7	9968498		1	BUJÃO TAPÓN	PLUG TAPPO	30T
	8	9968468		1	O RING JUNTA TÓRICA	O RING GUARNIZIONE O-R	18G
	9	9968448		1	MOLA MUELLE	SPRING MOLLA	19M
	10	9968499		1	GUIA PATA	PAD PATTINO	34F

FB80.2 - FB100.2

TUBULAÇÃO DO SISTEMA HIDRAULICO
TUBOS DEL CIRCUITO HIDRAULICO
HYDRAULIC SYSTEM PIPING
TUBAZIONI IMPIANTO IDRAULICO

1.82.6/C

1/1 08/98

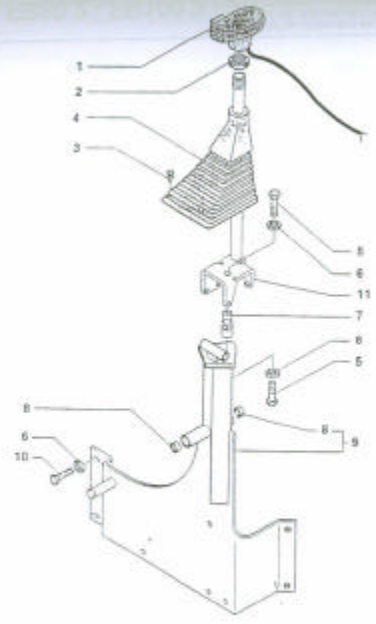

MOD	R	P/N. Iveco	P/N. Brasil	Q	Descrição Denominación	Description Designazione	L.C.
	1	85803055		1	EMPUNHADURA EMPUNADURA	HANDGRIP IMPUGNATURA	03I
	2	83977174		1	PORCA TUERCA	NUT DADO	01D
	3	14568887	14560887	4	BOTÃO BOTÓN	BUTTON BOTTONE	05B
	4	85802842		1	CAPA PARA PÓ CAPUCHA	DUST BOOT CUFFIA PARAPOLV	33C
	5	15540321	15540331	2	PARAFUSO TORNILLO	SCREW VITE	04N
	6	11190774	70926191	6	ARRUELA ARANDELA	WASHER ROSETTA	10N
	7	85801518	75247612	1	JUNTA ESFÉRICA ARTIC ESFÉRICA	BALL JOINT GIUNTO SFERICO	61G
	8	85802494	83962857	2	BUCHA BUJE	BUSHING BOCCOLA	08B
	9	85801582	75246123	1	SUPORTE SOPORTE	SUPPORT SUPPORTO	36S
	10	11112621	11112431	4	PARAFUSO TORNILLO	SCREW VITE	04V
	11	85802617		1	SUPORTE SOPORTE	SUPPORT SUPPORTO	36S

FB80.2 - FB100.2

ALAVANCA DE COMANDO DA CARREGADEIRA E SUPORTE DO DISTRIBUIDOR
SOPORTE DEL DISTRIBUIDOR ANTERIOR Y RENVIOS
FRONT CONTROL VALVE SUPPORT AND TRANSMISSIONS
SUPPORTO DISTRIBUTORE ANTERIORE E RINVII

1.82.7

1/2 08/98

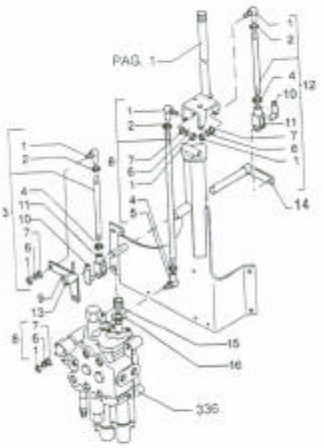

MOD	R.	P/N. Imola	P/N. Brasil	Q.	Descrizione / Denominación	Description / Description	L.C.
	1	85801617		2	GIUNTO SFERICO / ARTIC ESFERICA	BALL JOINT / GIUNTO SFERICO	0780
	2	16102311		2	DADO / TUERCA	NUT / DADO	0160
	3	85801564		1	TIRANTE / TIRANTE	TIEROD / TIRANTE	1427
	4	16102911		2	DADO / TUERCA	NUT / DADO	0160
	5	85801544		1	GIUNTO SFERICO / ARTIC ESFERICA	BALL JOINT / GIUNTO SFERICO	0780
	6	12601370		4	ARGANELLA / ARANDELA	WASHER / ROSETTA	1319
	7	12596379		4	ARGANELLA / ARANDELA	WASHER / ROSETTA	1319
	8	85801566		1	TIRANTE / TIRANTE	TIEROD / TIRANTE	1427
	9	85805690	75249272	1	ALAVANCA / PALANCA	LEVER / LEVA	8456
	10	85802736		2	PINO / PERNO	PIN / PERNO	6MP
	11	11991971		2	BULDO / GARFO	FORK / FORCA	1291
	12	85801562		1	TIRANTE / TIRANTE	TIEROD / TIRANTE	1427
	13		75242314	1	PINO ELASTICO / PASADOR ELAST.	SPRING PIN / SPINA ELASTICA	2020
	14	85806492	75249274	1	ALAVANCA / PALANCA	LEVER / LEVA	0456
	15		73160778	2	PROTEGAO / PROTECCION	SUPPORT / SUPORTE	3709
	16	10620121		2	ARRUELA / ARANDELA	WASHER / ROSETTA	1319

7

FB80.2 - FB100.2

ALAVANCA DE COMANDO DA CARREGADEIRA E SUPORTE DO DISTRIBUIDOR
SOPORTE DEL DISTRIBUIDOR ANTERIOR Y REENVIOS
FRONT CONTROL VALVE SUPPORT AND TRANSMISSIONS
SUPPORTO DISTRIBUTORE ANTERIORE E RINVII

1.82.7

2/2 02/00

SEC. 8

BODY/HOOD
CAPOT
COFANI
CAPUZES
ALIMENT
MOTOR DEKSELS
MOTORHAUBE UND VERKLEIDUNG
DAKSLER

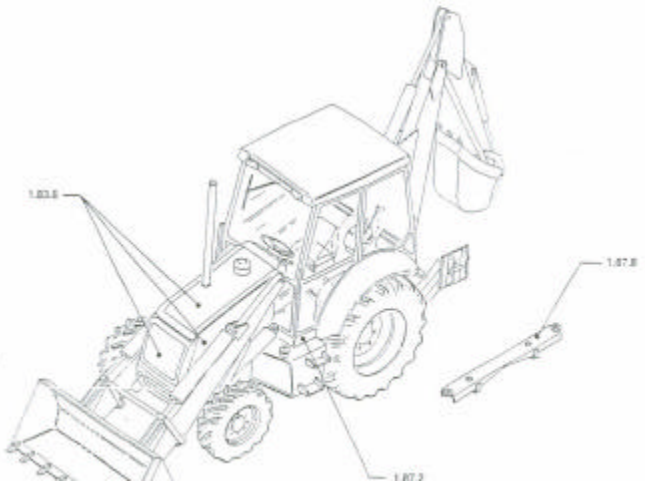

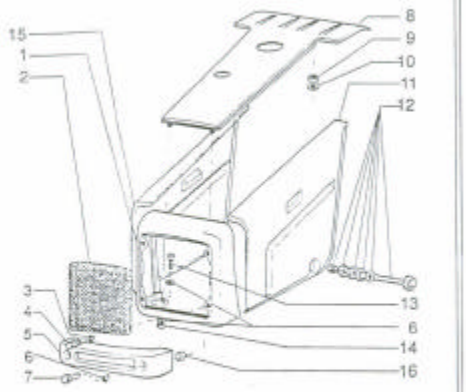

MOD	R	P/N Imola	P/N Brasil	Q	Descrição / Denominación	Description / Descrizione	L.C.
	1		75245582	1	TAMPA / TAPA	COVER / COBERCHIO	
	2		75246335	1	GRADE / REJILLA	GRID / GRIGLIA	
	3	11193870	10519601	4	ARRUELA / ARANDELA	WASHER / ROSETTA	
	4	16043121	16043131	3	PARAFUSO / TORNILLO	SCREW / VITE	
	5	85801356	75244834	1	SUPORTE / SOPORTE	SUPPORT / SUPPORTO	
	6		70927328	10	ARRUELA / ARANDELA	WASHER / ROSETTA	
	7		15981231	2	PARAFUSO / TORNILLO	SCREW / VITE	
	8		85801493	1	CAPO / CAPOT	HOOD / COFANO	
	9		16101521	4	PORCA / TUERCA	NUT / DADO	
	10	11190774	70926191	4	ARRUELA / ARANDELA	WASHER / ROSETTA	
	11	85804830	85801495	1	PAINEL LATERAL / COSTADO	SIDE PANEL / PANCHETTO	
	12	85802951	75246363	1	MANOPLA / EMPUNADURA	KNOB / POMELLO	
	13		15981231	4	PARAFUSO / TORNILLO	SCREW / VITE	
	14		12184121	4	PORCA / TUERCA	NUT / DADO	
	15	85804827	85801494	1	PAINEL LATERAL / COSTADO	SIDE PANEL / PANCHETTO	
	16		12574921	2	PORCA / TUERCA	NUT / DADO	

8

FB80.2 - FB100.2

CAPUZ DO MOTOR
CAPOTS
BODIES
COFANI

1.83.0

1/1 | 08/96

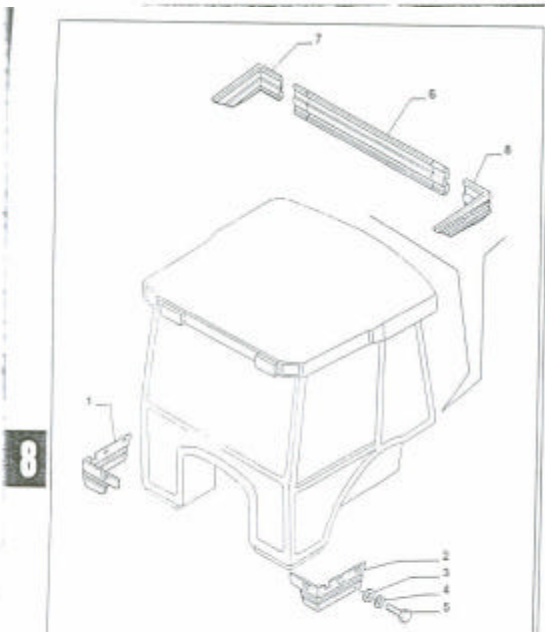

MOD	R	P/N Imola	P/N Brasil	Q	Descrição / Denominación	Description / Descrizione	L.C.
D97299	1	85802952		1	PROTEÇÃO / PROTECCION	GUARD / RIPARO	
D97299	2	85802953		1	PROTEÇÃO / PROTECCION	GUARD / RIPARO	
D97299	3	12643721	12644421	11	ARRUELA / ARANDELA	WASHER / ROSETTA	
D97299	4	11194674	10516671	11	ARRUELA / ARANDELA	WASHER / ROSETTA	
D97299	5	10902724	10902421	11	PARAFUSO / TORNILLO	SCREW / VITE	
D97299	6	85803576		1	PROTEÇÃO / PROTECCION	GUARD / RIPARO	
D97299	7	85803577		1	PROTEÇÃO / PROTECCION	GUARD / RIPARO	
D97299	8	85803578		1	PROTEÇÃO / PROTECCION	GUARD / RIPARO	

8

FB80.2 - FB100.2

PROTETORES DA CABINE
PANTALLAS DE LA CABINA
CAB SCREEN
SCHERMI CABINA

1.87.2

1/1 | 08/98

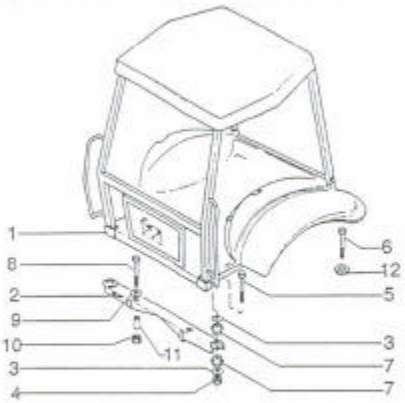

MOD	R	P/N. Inicio	P/N. Brasil	Q	Descrição Denominacion	Description Descrizione	L.C.
	1		75248638	1	CABINA CABINA	CAB CABINA	036C
	2		75245575	1	SUPORTE SOPORTE	SUPPORT SUPORTO	300S
	3		75235714	8	ARRUELA ARANDELA	WASHER ROSETTA	12VR
	4		12574921	4	PORCA TUERCA	NUT DADO	016D
	5		15982531	2	PARAFUSO TORNILLO	SCREW VITE	040V
	6		15982131	2	PARAFUSO TORNILLO	SCREW VITE	040V
	7		75235715	8	COXIM COJIN	CUSHION CUSCINO	046C
	8		15989531	2	PARAFUSO TORNILLO	SCREW VITE	040V
	9	10520431	10520421	2	ARRUELA ARANDELA	WASHER ROSETTA	12VR
	10	12575121	12575127	2	PORCA TUERCA	NUT DADO	016D
	11		75246790	2	ESPAÇADOR ESPARADOR	SPACER DISTANZIALE	070D
	12		75237610	2	ARRUELA ARANDELA	WASHER ROSETTA	12VR

8

FB80.2 - FB100.2

FIXAÇÕES DA CABINE
COMPONENTES DE FIJACION DE LA CABINA
CAB FASTENERS
COMPONENTI FISSAGGIO CABINA

1.87.8

1/1 | 08/98

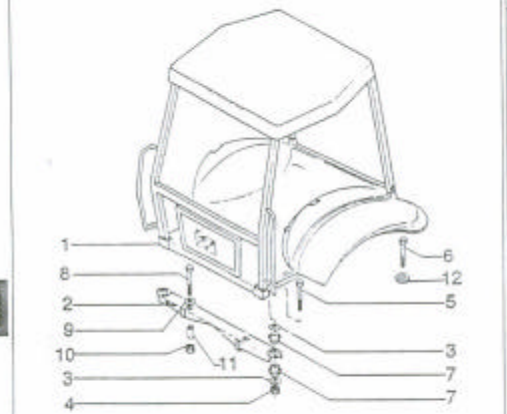

MOD	R	P/N. Inicio	P/N. Brasil	Q	Descrição Denominacion	Description Descrizione	L.C.
	1		75260446	1	TOLDO ROPS TOLDO ROPS	ROPS CANOPY ESTRUTURA PROTE	400E
	1		75246751	1	TOLDO SOLAR TOLDO PARASOL	SUN CANOPY TETTUCCIO	990I
	2		75245575	1	SUPORTE SOPORTE	SUPPORT SUPPORTO	300S
	3		75235714	8	ARRUELA ARANDELA	WASHER ROSETTA	12VR
	4		12574921	4	PORCA TUERCA	NUT DADO	016D
	5		15982531	2	PARAFUSO TORNILLO	SCREW VITE	040V
	6		15982131	2	PARAFUSO TORNILLO	SCREW VITE	040V
	7		75235715	8	COXIM COJIN	CUSHION CUSCINO	046C
	8		15989531	2	PARAFUSO TORNILLO	SCREW VITE	040V
	9	10520431	10520421	2	ARRUELA ARANDELA	WASHER ROSETTA	12VR
	10	12575121	12575127	2	PORCA TUERCA	NUT DADO	016D
	11		75246790	2	ESPAÇADOR ESPARADOR	SPACER DISTANZIALE	070D
	12		75237610	2	ARRUELA ARANDELA	WASHER ROSETTA	12VR

8

FB80.2 - FB100.2

FIXAÇÕES DO TOLDO
COMPONENTES DE FIJACION DE EL TOLDO
ROPS FASTENERS
COMPONENTI FISSAGGIO TOLDO

1.87.8/A

1/1 | 08/98

SEC. 9

BACKHOE

RETROEXCAVADOR

RETROESCAVATORE

RETRO-ESCAVADORA

TRACTO-PELLE

RETROGRAAFMACHINE

HECKBAGGER

EKSKAVATOR MED BAGSKOVL

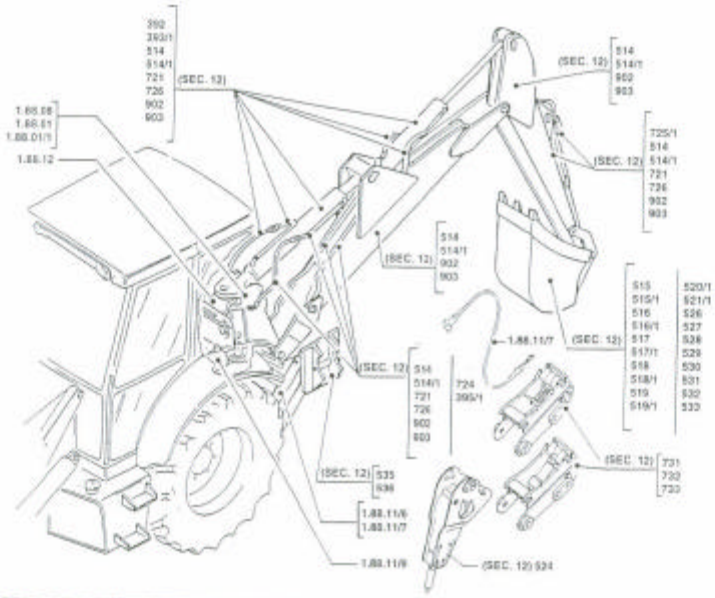

* Continued on Sec. 9

SEC. 9

LOADER

CARGADOR

PALA

PA

CHARGEUR

LAADSCHOP

AUFLADER

GRAVEMASCKIN

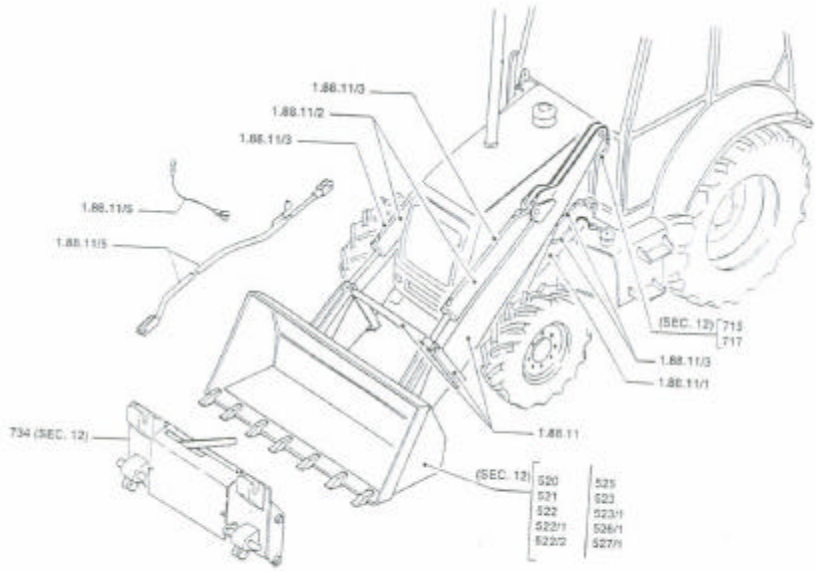

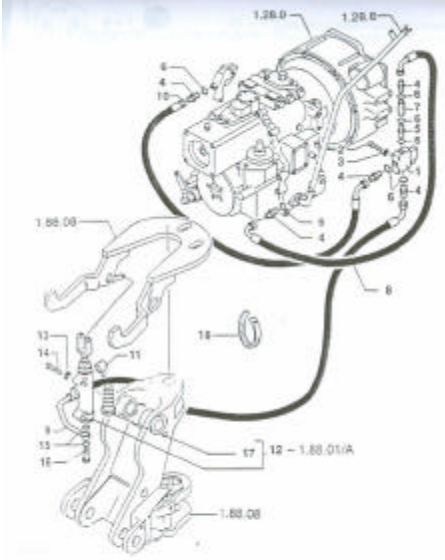

MOD	R.	P/N. Iveco	P/N. Brasil	Q.	Descrição / Denominación	Descripción / Descrizione	L.C.
D97299	1	85803271		1	SOLENOIDE / SOLENOIDE	SOLENOIDE / ELETTROMAGNETE	030E
D97299	2	10903221		2	PARAFUSO / TORNILLO	SCREW / VITE	040I
D97299	3	11197774	70926190	2	ARRUELA / ARANDELA	WASHER / ROSETTA	121R
D97299	4	85803312	70926292	5	CONEXÃO / RACOR	FITTING / RACCORDO	020P
D97299	5	85803313		1	CONEXÃO / RACOR	FITTING / RACCORDO	020P
D97299	6	99617873	76021244	1	O'RING / JUNTA TÓRICA	O'RING / GUARNIZIONE O-R	130G
D97299	7	85803307		1	VÁLVULA / VALVULA	VALVE / VALVOLA	010N
D97299	8	85803309		1	MANGUEIRA / MANGA C/RACORDE	HOSE ASSY / TUBO FLESSIBILE	192T
D97299	9	85803310		1	MANGUEIRA / MANGA C/RACORDE	HOSE ASSY / TUBO FLESSIBILE	192T
D97299	10	85803308		1	MANGUEIRA / MANGA C/RACORDE	HOSE ASSY / TUBO FLESSIBILE	192T
D97299	11	85802890		1	ABRAÇADEIRA / ABRAZADERA	CLAMP / FASCETTA	031P
D98568	12	85812226		1	CILINDRO / CILINDRO	CYLINDER / CILINDRO	184C
D97299	13	11193874	11193871	2	ARRUELA / ARANDELA	WASHER / ROSETTA	121R
D97299	14	16044424	16044531	2	PARAFUSO / TORNILLO	SCREW / VITE	040I
D97299	15	4819607	10265860	2	O'RING / JUNTA TÓRICA	O'RING / GUARNIZIONE O-R	130G
D97299	16	5155703		1	CONEXÃO / RACOR	FITTING / RACCORDO	020P
D97299	17	9968891		1	COIFA PARA HASTE / CAPUCHA	DUST BOOT / CUFFIA PARAPOLV.	334C
D97299	18	79972960	70927175	1	ABRAÇADEIRA / ABRAZADERA	CLAMP / FASCETTA	031P
D97299	19	85803332	75201642	4	ABRAÇADEIRA / ABRAZADERA	CLAMP / FASCETTA	031P
D97299	19	85803845		1	CONEXÃO / RACOR	FITTING / RACCORDO	020P

D97299 Despues del codigo: D5/D6/D8/D9.99001, D7.98003 E) 98007, D2/D4/E5/E6/E7.99001, E3.98004.
D98568 Despues de Mac/99

FB80.2 - FB100.2

SISTEMA DE BLOQUEIO DA RETRO PARA TRANSPORTE
CIRCUITO HIDRAULICO BLOQUEIO PARTE TRASEIRA
HYDRAULIC SYSTEM FOR "TRANSPORT LOCK" REAR LOCKING
IMPIANTO IDRAULICO BLOCCAGGIO RETRO "TRANSPORT LOCK"

1.88.01
1/1 | 02/00

9

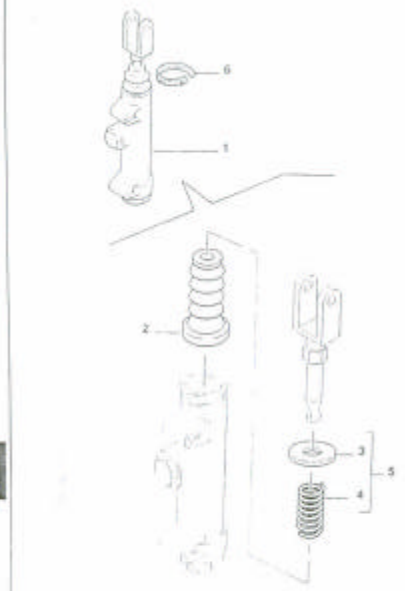

MOD	R.	P/N. Iveco	P/N. Brasil	Q.	Descrição / Denominación	Descripción / Descrizione	L.C.
D98568	1	85812226		1	CILINDRO / CILINDRO	CYLINDER / CILINDRO	184C
D98568	2	9968891		1	COIFA RADIADOR / CORAZA RADIADOR	RADIATOR GUARD / CUFFIA RADIAT.	334C
D98568	3	85812228		1	ARRUELA / ARANDELA	WASHER / ROSETTA	121R
D98568	4	85812227		1	MOLA / MUELLE	SPRING / MOLLA	128M
D98568	5	85812230		1	KIT / JUEGO	KIT / KIT	028N
D98568	6	14560187		1	ABRAÇADEIRA / ABRAZADERA	CLAMP / FASCETTA	031P

D98568 Despues de Mac/99

FB80.2 - FB100.2

CIRCUITO HIDRAULICO BLOQUEIO PARTE TRASEIRA "TRANSPORT LOCK"
INSTALLATION HYDRAULIQUE VERROUILLAGE ARRIERE "TRANSPORT LOCK"
HYDRAULIC SYSTEM FOR "TRANSPORT LOCK" REAR LOCKING
IMPIANTO IDRAULICO BLOCCAGGIO RETRO "TRANSPORT LOCK"

1.88.01/A
1/1 | 02/00

9

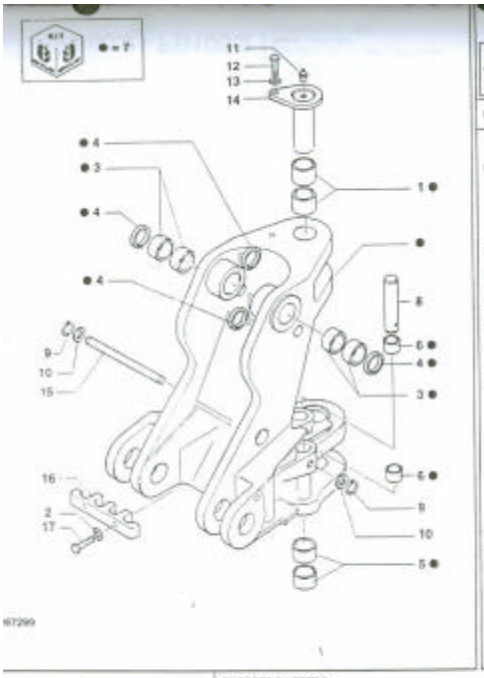

MOD	R	P/N Imola	P/N Brazil	Q	Descrição Denominacion	Description Descrizione	L.C.
	1	85803196		2	BUCHA BUJE	BUSHING BOCCOLA	0448
D87299	3	11130574	14496621	2	ARRUELA ARANDELA	WASHER ROSETTA	1316
	3	85801029		4	BUCHA BUJE	BUSHING BOCCOLA	0008
	4	85801025		4	RETENTOR JUNTA	SEAL GUARNIZIONE	1225
D87295	5	85803197		2	BUCHA BUJE	BUSHING BOCCOLA	0448
D87290	6	85803193		4	BUCHA BUJE	BUSHING BOCCOLA	0448
D87299	7	85801028		1	SUPORTE SOPORTE	SUPPORT SUPPORTO	3005
D87299	8	85803192		2	PINO BULON	PIN PERNO	0607
	9	85803195	11066276	2	ANEL ELÁSTICO ANILLO ELASTICO	SNAP RING ANELLO ELASTICO	1274
D87299	10	10523211	10520121	2	ARRUELA ARANDELA	WASHER ROSETTA	1316
	11	80080710	70914469	1	PINO GRAXEIRO ENGRASADOR	GREASE FITTING ENGRASSATORE	1601
D87299	12	85802397		1	PARAFUSO TORNILLO	SCREW VITE	0484
D87299	13	85802396	70677010	1	ARRUELA ARANDELA	WASHER ROSETTA	1316
D87299	14	85801076		1	PINO BULON	PIN PERNO	0607
	15	85803194		1	PINO BULON	PIN PERNO	0607
D87299	16	85801357		1	BORNE BORNE	TERMINAL CONNECT MORSETTO ELETT.	1004
D87299	17	11107311	11107331	2	PARAFUSO TORNILLO	SCREW VITE	0439

9

FB80.2 - FB100.2

SUPORTE DA RETRO
SOPORTE DE LA PARTE TRASERA
REAR SUPPORT
SUPPORTO RETRO

1.88.08

1/2 | 08/98

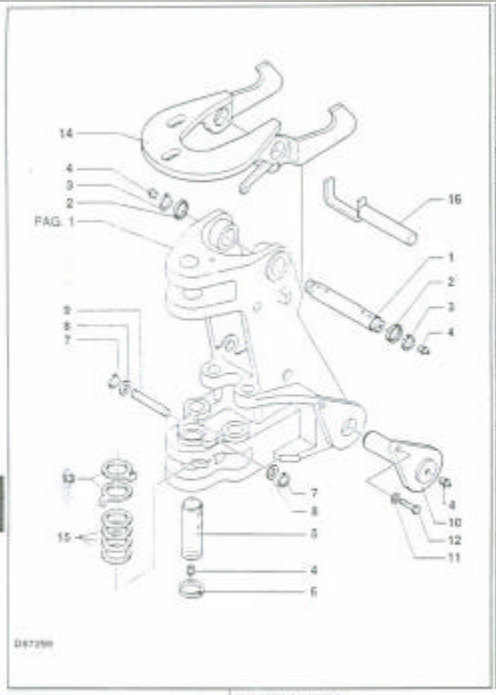

D87299

MOD	R	P/N Imola	P/N Brazil	Q	Descrição Denominacion	Description Descrizione	L.C.
D87299	1	85801028		1	EIXO ARBOL	SHAFT ALBERO	0484
D87299	2	83910977		2	ANEL ANO	RING ANELLO	1484
	3	83911019	75246056	2	ANEL ELÁSTICO ANILLO ELASTICO	SNAP RING ANELLO ELASTICO	1274
	4	80080710	70914469	2	PINO GRAXEIRO ENGRASADOR	GREASE FITTING INGRASSATORE	1601
D87299	5	85801079		1	PINO BULON	PIN PERNO	0607
D87299	6	85803198		1	ANEL ELÁSTICO ANILLO ELASTICO	SNAP RING ANELLO ELASTICO	1274
	7	85803195	11066276	2	ANEL ELÁSTICO ANILLO ELASTICO	SNAP RING ANELLO ELASTICO	1274
D87299	8	10523211	10520121	2	ARRUELA ARANDELA	WASHER ROSETTA	1316
D87299	9	85803248		1	PINO BULON	PIN PERNO	0607
D87299	10	85802672		2	PINO BULON	PIN PERNO	0607
D87299	11	85802396	70677010	1	ARRUELA ARANDELA	WASHER ROSETTA	1316
D87299	12	85802397		1	PARAFUSO TORNILLO	SCREW VITE	0484
	13	85801191		2	ANEL ANO	RING ANELLO	1484
D87299	14	85801157	85803636	1	GANCHO GANCHO	HOOK GANCIO	1002
D87299	15	8274447		4	CALCO CALCE	SHIM SPESSORE	1005
D87299	16	85803797		1	PINO BULON	PIN PERNO	0607

9

FB80.2 - FB100.2

SUPORTE DA RETRO
SOPORTE DE LA PARTE TRASERA
REAR SUPPORT
SUPPORTO RETRO

1.88.08

2/2 | 08/98

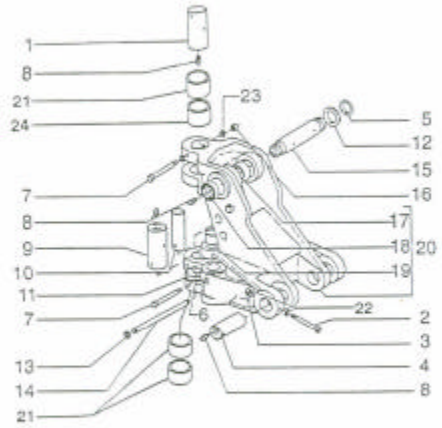

C97299 Hasta codigos: SO.97283, B3.97004, B4.97006, B5, B7, B9, C1, C2, D1 e Y0.963, B6.97001, B8.97011, C4.97002, C5.97010, C6, C7, C9, D2, D3 e Z0.97001, C8.97004, D4.97009, N0.97125.

MOD	R	P/N Irmão	P/N Brasil	Q	Descrição / Denominación	Description / Descrizione	L.C.
CX7299	1		75245372	1	PINO / BULÓN	PIN / PERNO	66P
CX7299	2		11114831	4	PARAFUSO / TORNILLO	SCREW / VITE	04V
CX7299	3		10719321	2	PORCA / TUERCA	NUT / DADO	01C
CX7299	4		75245379	2	PINO / BULÓN	PIN / PERNO	66P
	5	83911019	75246056	2	ANEL ELÁSTICO / ANILLO ELASTICO	SNAP RING / ANELLO ELASTICO	167A
CX7299	6		8274447	2	CALÇO / CALCE	SHIM / SPESSORE	19G
CX7299	7		15962631	2	PARAFUSO / TORNILLO	SCREW / VITE	04V
	8	80080710	70914465	6	PINO GRAXEIRO / ENGRASADOR	GREASE FITTING / INGRASSATORE	08B
CX7299	9		75245373	1	PINO / BULÓN	PIN / PERNO	06P
CX7299	10		75247596	2	PINO / BULÓN	PIN / PERNO	06P
	11	85801191		2	ESPAÇADOR / SEPARADOR	SPACER / DISTANZIALE	07G
	12	81901837		2	ARRUELA / ARANDELA	WASHER / ROSETTA	12H
	13	85803195	11066276	2	ANEL / ANILLO	RING / ANELLO	84A
	14	85803194		1	PINO / BULÓN	PIN / PERNO	06P
CX7299	15		75247616	1	PINO / BULÓN	PIN / PERNO	06P
CX7299	16		12164121	2	PORCA / TUERCA	NUT / DADO	01C
	17	85801029		4	BUCHA / BUJE	BUSHING / BOCCOLA	09G
	18	85801025		4	RETENTOR / JUNTA	SEAL / GUARNIZIONE	12G
CX7299	19	83957290	75249373	4	BUCHA / BUJE	BUSHING / BOCCOLA	09G
CX7299	20		75246801	1	SUPORTE / SOPORTE	SUPPORT / SUPPORTO	39G

FB80.2 - FB100.2

SUPORTE DA RETRO
SOPORTE DE LA PARTE TRASERA
REAR SUPPORT
SUPPORTO RETRO

1.88.08/A

1/2 | 08/98

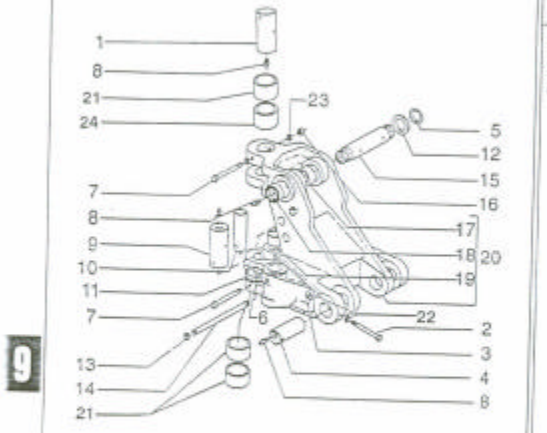

C97299 Hasta codigos: SO.97283, B3.97004, B4.97006, B5, B7, B9, C1, C2, D1 e Y0.963, B6.97001, B8.97011, C4.97002, C5.97010, C6, C7, C9, D2, D3 e Z0.97001, C8.97004, D4.97009, N0.97125.

MOD	R	P/N Irmão	P/N Brasil	Q	Descrição / Denominación	Description / Descrizione	L.C.
CX7299	21		75245378	2	BUCHA / BUJE	BUSHING / BOCCOLA	09G
CX7299	22		10520021	4	ARRUELA / ARANDELA	WASHER / ROSETTA	12H
CX7299	23		10520221	4	ARRUELA / ARANDELA	WASHER / ROSETTA	12H
	24	85803196		1	BUCHA / BUJE	BUSHING / BOCCOLA	

FB80.2 - FB100.2

SUPORTE DA RETRO
SOPORTE DE LA PARTE TRASERA
REAR SUPPORT
SUPPORTO RETRO

1.88.08/A

2/2 | 08/98

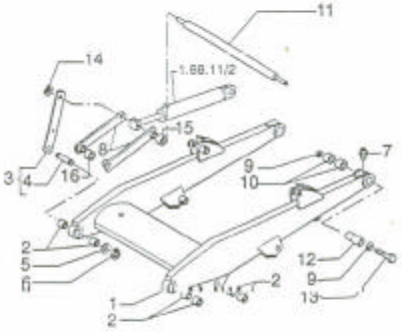

D980197 HASTA JANEIRO/99
D980197 DESPUES DE FEVEREIRO/99



MOD	R	P/N Iveco	P/N Brasil	Q	Descrição Denominación	Description Descrizione	L.C.
D980197	1	85801011	75244849	1	BRAÇO BRAZO	ARM BRACCIO	1388
D980197	1	85801012		1	BRAÇO BRAZO	ARM BRACCIO	1388
	2	81901809		8	BUCHA BUJE	BUSHING BOCCOLA	0968
	3	85801052	75244354	1	BIELA DIREITA BIELA	LINK RH BIELLA	5060
	3	85801053	75244355	1	BIELA ESQUERDA BIELA	LINK RH BIELLA	5060
	4	85801056		2	PINO BULON	PIN PERNO	3957
	5	81900328		4	ARRUELA ARANDELA	WASHER ROSETTA	1318
	6	81902463	75245692	4	ANEL ELASTICO ANILLO ELASTICO	SNAP RING ANELLO ELASTICO	1974
	7	80080710	70914465	4	PINO GRAXEIRO ENGRASADOR	GREASE FITTING INGRASSATORE	068
	8	85801057	75247391	4	BIELA BIELA	LINK BIELLA	0008
	9	85700130		2	ARRUELA ARANDELA	WASHER ROSETTA	1318
	10	81901896		4	BUCHA BUJE	BUSHING BOCCOLA	0968
	11	85801088		1	PINO BULON	PIN PERNO	3957
	12	85801087		1	PINO BULON	PIN PERNO	3957
	13	11383631		1	PARAFUSO TORNILLO	SCREW VITE	3457
	13	15988737		1	PARAFUSO TORNILLO	SCREW VITE	3457
	14	81902463	75245692	2	ANEL ELASTICO ANILLO ELASTICO	SNAP RING ANELLO ELASTICO	1974
	15	83902710		4	BUCHA BUJE	BUSHING BOCCOLA	0968
	16		75248202	4	BUCHA BUJE	BUSHING BOCCOLA	0959

9

FB80.2 - FB100.2

BRAÇO DA CARREGADEIRA E ARTICULAÇÕES
BRAZOS Y ARTICULACIONES
ARMS AND JOINTS
BRACCI E ARTICOLAZIONI

1.88.11

1/1 | 02/00

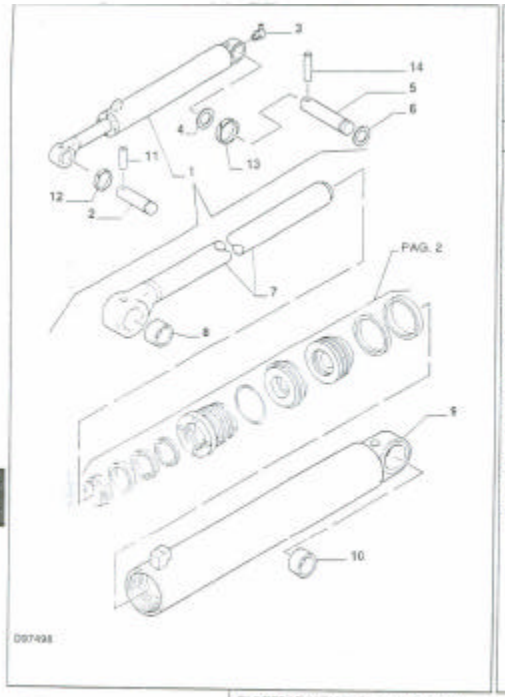

D97498



MOD	R	P/N Iveco	P/N Brasil	Q	Descrição Denominación	Description Descrizione	L.C.
D97498	1	85800100	85800150	2	CILINDRO ELEVAÇÃO GATO ELEVADOR	LIFT CYLINDER CIL. SOLLEVAM.	2
D97498	2	85801050		1	PINO BULON	PIN PERNO	3957
D97498	3	81818824	70915276	4	PINO GRAXEIRO ENGRASADOR	GREASE FITTING INGRASSATORE	0.68
D97498	4	81901837		8	ARRUELA ARANDELA	WASHER ROSETTA	1318
D97498	5	85801086		2	PINO BULON	PIN PERNO	3957
D97498	6	83911020		2	ARRUELA ARANDELA	WASHER ROSETTA	3140
D97498	7	85800102		2	HASTE VARILLA	ROD ASTA	1388A
D97498	8	81902174		2	BUCHA BUJE	BUSHING BOCCOLA	1388E
D97498	9	85800105		2	CAMISA CILINDRO CAMISA CILINDRO	CYLINDER LINER CAMICIA CILINDRO	1382
D97498	10	81901897		2	BUCHA BUJE	BUSHING BOCCOLA	1388
D97498	11	85802993		2	PINO BULON	PIN PERNO	1438
D97498	12	85802992		2	ANEL ARO	RING ANELLO	1388A
D97498	13	85802991	75246567	2	ANEL ARO	RING ANELLO	1438A
D97498	14	85802994	75246565	2	PINO BULON	PIN PERNO	1438

9

FB80.2 - FB100.2

CILINDRO LEVANTAMENTO CARREGADEIRA
CILINDRO ELEVADOR
LOADER CYLINDER
CILINDRO SOLLEVATORE

1.88.11/1

1/2 | 08/98

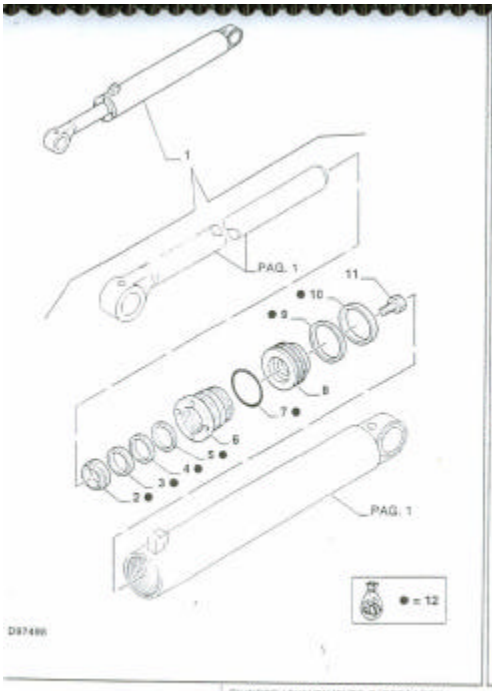



MOD	R	P/N. Imola	P/N. Brasil	Q.	Descrição Denominacion	Description Descrizione	L.C.
D97499	1	85800100	85800150	2	CILINDRO ELEVAÇÃO GATO ELEVADOR	LIFT CYLINDER CIL. SOLLEVAM.	1151
D97499	2	83910525		2	ANEL DE VEDAÇÃO JUNTA HERMETICA	SEAL RING ANELLO TENUTA	8334
D97499	3	82852439		2	ANEL DE VEDAÇÃO JUNTA HERMETICA	SEAL RING ANELLO TENUTA	8334
D97499	4	83963210		2	ANEL DE VEDAÇÃO JUNTA HERMETICA	SEAL RING ANELLO TENUTA	8334
D97499	5	83963263		2	ANEL ARO	RING ANELLO	8434
D97499	6	85800107		2	FUNDO DIANTEIRO TAPA ANTERIOR	HEAD FONDELLO ANT.	1327
D97499	7	83911410		2	O RING JUNTA TORICA	O RING GUARNIZIONE O.R.	1483
D97499	8	85800102		2	ÊMBOLO EMBOLO	PISTON STANTUFFO	2355
D97499	9	83931399		2	ANEL DE VEDAÇÃO JUNTA HERMETICA	SEAL RING ANELLO TENUTA	8334
D97499	10	83931400		2	ANEL DE VEDAÇÃO JUNTA HERMETICA	SEAL RING ANELLO TENUTA	8334
D97499	11	82868405		2	PARAFUSO TORNILLO	SCREW VITE	8401
D97499	12	85802567		kit	KIT JUEGO	KIT KIT	8834

9

FB80.2 - FB100.2

CILINDRO LEVANTAMENTO CARREGADEIRA
CILINDRO ELEVADOR
LOADER CYLINDER
CILINDRO SOLLEVATORE

1.88.11/1

2/2 | 08/98

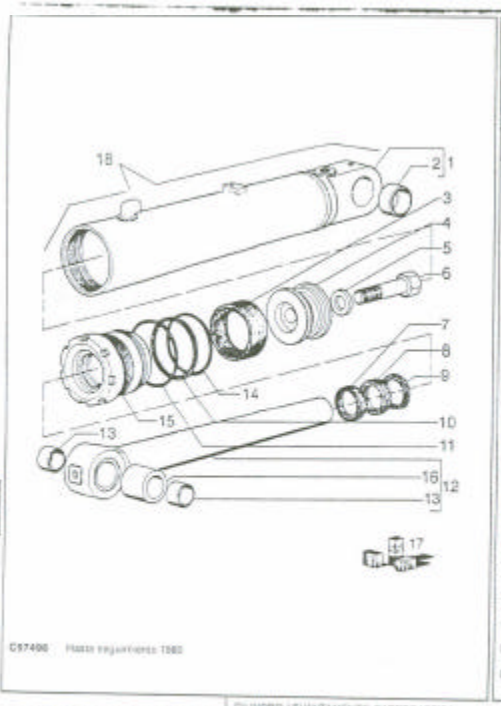



MOD.	R.	P/N. Imola	P/N. Brasil	Q.	Descrição Denominacion	Description Descrizione	L.C.
D97499	1		75348149	1	CAMISA ESQUERDA CAMISA CILINDRO	CYLINDER LINER LH CAMICIA CILINDR.	3123
D97499	1		75348270	1	CAMISA DIREITA CAMISA CILINDRO	CYLINDER LINER RH CAMICIA CILINDR.	3123
D97499	2		81301397	2	BUCHA BUJE	BUSHING BOCCOLA	8818
D97499	3		82915911	1	ANEL ARO	RING ANELLO	8404
D97499	4		75348274	1	ÊMBOLO EMBOLO	PISTON STANTUFFO	2355
D97499	5		75921994	1	ARRUELA ARANDELA	WASHER ROSETTA	1319
D97499	6		11359131	1	PARAFUSO TORNILLO	SCREW VITE	8401
D97499	7		8286832	1	RETENTOR JUNTA	SEAL GUARNIZIONE	1220
D97499	8		8287073	1	RETENTOR JUNTA	SEAL GUARNIZIONE	1220
D97499	9		14469780	1	O RING JUNTA TORICA	O RING GUARNIZIONE O.R.	1353
D97499	10		8287075	1	ANEL DE VEDAÇÃO JUNTA HERMETICA	SEAL RING ANELLO TENUTA	8334
D97499	11		8287074	1	ANEL DE VEDAÇÃO JUNTA HERMETICA	SEAL RING ANELLO TENUTA	8334
D97499	12		75348289	1	HASTE VASTAGO	ROD STELO	2745
D97499	13		81402174	2	BUCHA BUJE	BUSHING BOCCOLA	8818
D97499	14		14465488	1	O RING JUNTA TORICA	O RING GUARNIZIONE O.R.	1353
D97499	15		75339834	1	FUNDO DIANTEIRO TAPA ANTERIOR	HEAD FONDELLO ANT.	1327
D97499	16		75348268	1	ESPAÇADOR ESPARCIDOR	SPACER DISTANZIALE	0760
D97499	17		75348186	kit	KIT JUEGO	KIT KIT	8834
D97499	18		75348148	1	CILINDRO ESQUERDO CILINDRO	CYLINDER LH CILINDRO	1840
D97499	19		75348275	1	CILINDRO DIREITO CILINDRO	CYLINDER RH CILINDRO	1840

9

FB80.2 - FB100.2

CILINDRO LEVANTAMENTO CARREGADEIRA
CILINDRO ELEVADOR
LOADER CYLINDER
CILINDRO SOLLEVATORE

1.88.11/1A

1/1 | 08/98

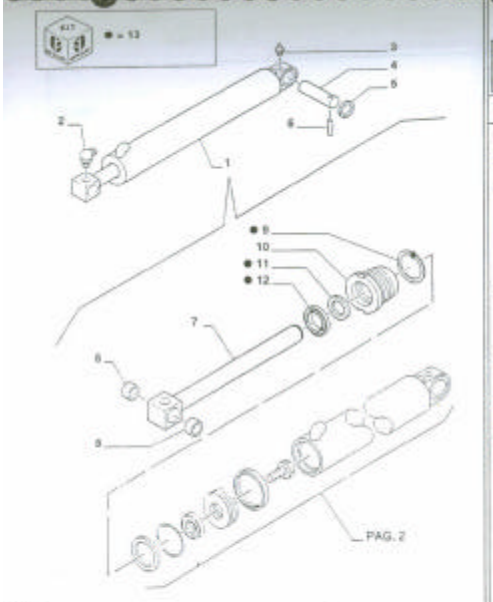

MOD	R	P/N Imola	P/N Brazil	Q	Descrição Denominacion	Description Descrizione	L.C.
DI7480	1	85800500	85800550	1	CILINDRO	POST.CYLINDER	D408
					CILINDRO VUELCO	CILIND.ROVESC.	
DI7480	2	81818624	70915276	1	PINO GRAXEIRO	GREASE FITTING	860
					ENGRASADOR	INGRASSATORE	
DI7480	3	80080710	70914465	4	PINO GRAXEIRO	GREASE FITTING	860
					ENGRASADOR	INGRASSATORE	
	4	85801049	75247595	1	PINO	PIN	880F
					BULÓN	PERNO	
	5	81900328		1	ARRUELA	WASHER	131F
					ARANDELA	ROSETTA	
	6	85802993		1	PINO	PIN	880F
					BULÓN	PERNO	
DI7480	7	83962611		1	HASTE	ROD	2743
					VASTAGO	STELO	
	8	83902710		4	BUCHA	BUSHING	0938
					BUJE	BOCCOLA	
DI7480	9	83937315		2	ANEL ELÁSTICO	SNAP RING	1874
					ANILLO ELASTICO	ANELLO ELASTICO	
DI7480	10	83963257		2	FUNDO DIANTEIRO	HEAD	136F
					TAPA INTERIOR	FONDELLO ANT.	
DI7480	11	85999323		2	ANEL DE VEDAÇÃO	SEAL RING	0554
					JUNTA HERMETICA	ANELLO TENUTA	
DI7480	12	83912409		2	ANEL DE VEDAÇÃO	SEAL RING	0564
					JUNTA HERMETICA	ANELLO TENUTA	
DI7480	13	85804740		KIT	KIT	KIT	002K
					JUEGO	KIT	

9

FB80.2 - FB100.2

CILINDRO BASCULAMENTO CAÇAMBA CARREGADEIRA
CILINDRO DE MANDO DEL CUCHARON
LOADER BUCKET CONTROL CYLINDER
CILINDRO COMANDO BENNA

1.88.11/2

1/2 | 08/96

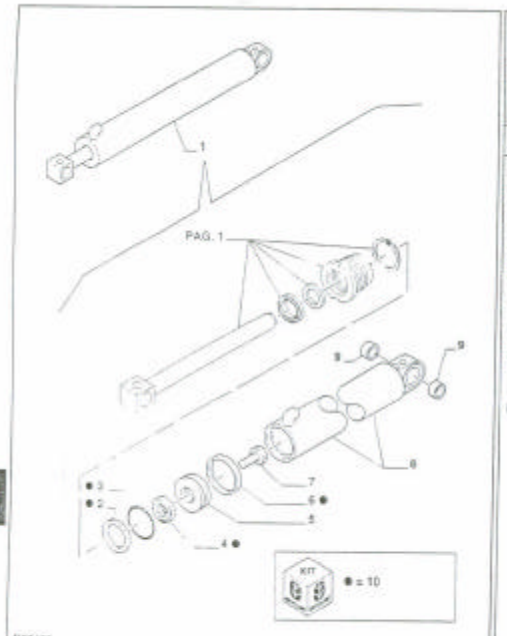

MOD	R	P/N Imola	P/N Brazil	Q	Descrição Denominacion	Description Descrizione	L.C.
DI7480	1	85800500	85800550	1	CILINDRO	POST.CYLINDER	D408
					CILINDRO VUELCO	CILIND.ROVESC.	
DI7480	2	83912408		1	ANEL	RING	0484
					ANO	ANELLO	
DI7480	3	83911408		1	O RING	O'RING	1563
					JUNTA TÓRICA	GUARNIZIONE O-R	
DI7480	4	83962601		1	RETENTOR	SEAL	1220
					JUNTA	GUARNIZIONE	
DI7480	5	83962607		1	EMBOLO	PISTON	2265
					ÉMBOLO	STANTUFFO	
DI7480	6	83912413		1	ANEL DE VEDAÇÃO	SEAL RING	0554
					JUNTA HERMETICA	ANELLO TENUTA	
DI7480	7	82066949		1	PARAFUSO	SCREW	0467
					TORNILLO	VITE	
DI7480	8	85800504		1	CAMISA CILINDRO	CYLINDER LINER	0350
					CAMISA CILINDRO	CAMICIA CILINDR	
	9	81902174		1	BUCHA	BUSHING	0938
					BUJE	BOCCOLA	
DI7480	10	85804740		KIT	KIT	KIT	002K
					JUEGO	KIT	

9

FB80.2 - FB100.2

CILINDRO BASCULAMENTO CAÇAMBA CARREGADEIRA
CILINDRO DE MANDO DEL CUCHARON
LOADER BUCKET CONTROL CYLINDER
CILINDRO COMANDO BENNA

1.88.11/2

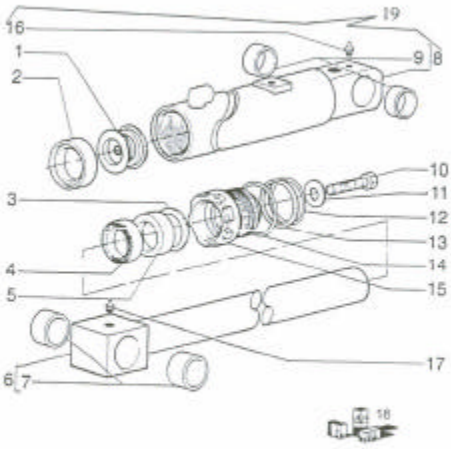

MOD	R	P/N Imola	P/N Brasil	Q	Descrição Denominacion	Description Descrizione	L.C.
07480	1		75246309	1	ÊMBOLO EMBOLO	PISTON STANTUFFO	2358
07480	2		8291506	1	RETENTOR JUNTA	SEAL GUARNIZIONE	1220
07480	3		8297296	1	ANEL DE VEDAÇÃO JUNTA HERMÁTICA	SEAL RING ANELLO TENUTA	1554
07480	4		8288922	1	RETENTOR JUNTA	SEAL GUARNIZIONE	1220
07480	5		8297294	1	RETENTOR JUNTA	SEAL GUARNIZIONE	1220
07480	6		75246302	1	HASTE ASTAGO	ROD STELO	2745
	7	83902710		2	BUCHA BUJE	BUSHING BOCCOLA	0908
07480	8		75246305	1	CAMISA CILINDRO CAMISA CILINDRO	TUBE CANNA CILINDRO	0330
	9	81902174		2	BUCHA BUJE	BUSHING BOCCOLA	0558
07480	10	11398131		1	PARAFUSO TORNILLO	SCREW VITE	0409
07480	11	70931594		1	ARRUELA ARANDELA	WASHER ROSETTA	1318
07480	12	14465180		1	O RING JUNTA TÓRICA	O RING GUARNIZIONE O-R	1563
07480	13	8297295		1	ANEL ARO	RING ANELLO	1454
07480	14	14465480		1	O RING JUNTA TÓRICA	O RING GUARNIZIONE O-R	1580
07480	15	75220934		1	FUNDO (HASTE) TAPA ANTERIOR	HEAD FONDELLO ANT.	1327
07480	16	81818024	70915270	1	PINO GRAXEIRO ENGRASADOR	GREASE FITTING INGRASSATORE	0601
07480	17	80060710	70914465	1	PINO GRAXEIRO ENGRASADOR	GREASE FITTING INGRASSATORE	0601
07480	18		75286196	1	KIT JUEGO	KIT KIT	0335
07480	19	85800550	75246311	1	CILINDRO CILINDRO (CILCO)	POSIT.CYLINDER CILINDRO (CILCO)	Calde

07480 Resto código: 32.98061, B2.98002, B4, B5, B6, B7, B8, B9, C2, C3, C4, C6, C7, C8, C9, D1, D3, Y0 a Z0.97X, C1.98001, C5.98002, D2.98001, D4.98004, ND.98020.

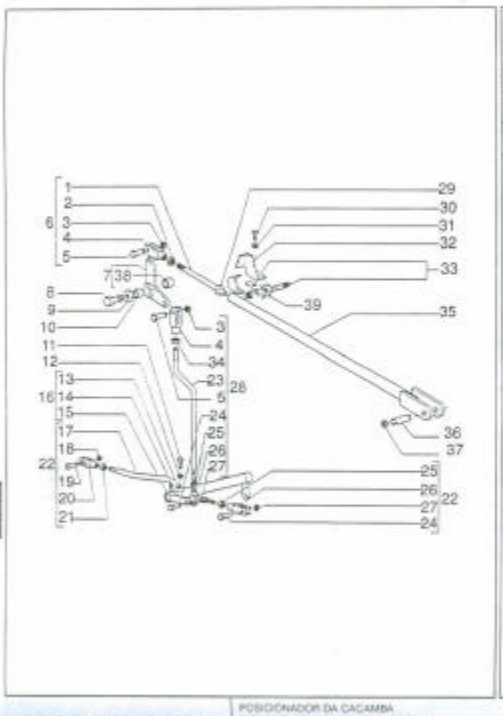

MOD	R	P/N Imola	P/N Brasil	Q	Descrição Denominacion	Description Descrizione	L.C.
	1	82974967		1	TIRANTE TIRANTE	TIEROD TIRANTE	1437
	2	11702921		1	FORCA TUERCA	NUT DADO	0102
	3	11088170		2	ANEL ELÁSTICO ANILLO ELASTICO	SNAP RING ANELLO ELASTICO	1674
	4	83962659		2	GARFO HORCA	FORK FORCA	1258
	5	83962658		2	PINO BULON	PIN PERNO	0667
	6	83963433	75245375	1	TIRANTE TIRANTE	TIEROD TIRANTE	1437
	7	85803215	75247137	1	ALAVANCA PALANCA	LEVER LEVA	0456
	8	15988737		1	PARAFUSO TORNILLO	SCREW VITE	0409
	9		70916433	1	ARRUELA ARANDELA	WASHER ROSETTA	1310
	10	83963422		1	ESPACADOR SEPARADOR	SPACER DISTANZIALE	0102
	11	15970531		2	PARAFUSO TORNILLO	SCREW VITE	0409
	12	11100579		2	ARRUELA ARANDELA	WASHER ROSETTA	1318
	13	85802724		1	ALAVANCA PALANCA	LEVER LEVA	0456
	14	13907470	75242314	1	PINO ELÁSTICO PASADOR ELAST	SPRING PI SPINA ELASTICA	2203
	15	85802695		1	ALAVANCA PALANCA	LEVER LEVA	0456
	16	85801591	75246319	1	ALAVANCA PALANCA	LEVER LEVA	0456
	17	85802736		1	TIRANTE TIRANTE	TIEROD TIRANTE	1437
	18	11087878	11087970	1	ANEL ELÁSTICO ANILLO ELASTICO	SNAP RING ANELLO ELASTICO	1674
	19	85802737	75246544	1	PINO BULON	PIN PERNO	0667
	20	85802738	75246949	1	GARFO HORCA	FORK FORCA	1258

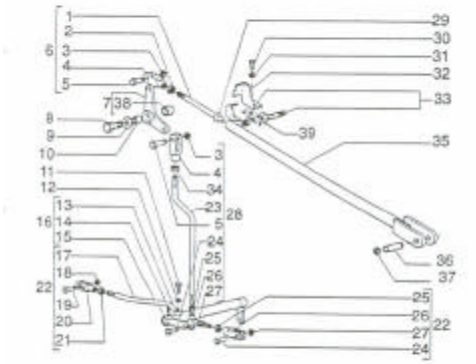

CAB Solamente es usado em equipos con cabina cerrada
TOLD Solamente es usado em equipos con teto solar



MOD	R	P/N Inicio	P/N Brazil	Q	Descrição Denominación	Description Descrizione	L.C.
	21	16102311		1	PORCA TUERCA	NUT DADO	8100
	22	85802734	75246543	1	TIRANTE TIRANTE	TIEROD TIRANTE	1427
	23	85802742		1	TIRANTE TIRANTE	TIEROD TIRANTE	1427
	24	85802738	75245683	2	PINO BULON	PIN PERNO	8907
	25	16102911		2	PORCA TUERCA	NUT DADO	8100
	26	11991971		2	GARFO HORCA	FORK FORCA	1207
	27	11087876	11087970	2	ANEL ELÁSTICO ANILLO ELASTICO	SNAP RING ANELLO ELASTICO	1874
	28	85802741		1	TIRANTE TIRANTE	TIEROD TIRANTE	1427
	29	62879400	14496631	2	ARRUELA ARANDELA	WASHER ROSETTA	1318
	30	10902124	10902131	1	PARAFUSO TORNILLO	SCREW VITE	8430
	31	11193279	70926180	1	ARRUELA ARANDELA	WASHER ROSETTA	1318
	32	85803277		1	SUPORTE SOPORTE	SUPPORT SUPPORTO	3005
TOLD	33		79113869	1	SENSOR SENSOR	SENSOR SENSORE	1355
CAB	33	85802950		1	SENSOR SENSOR	SENSOR SENSORE	1355
	34		10717311	1	PORCA TUERCA	NUT DADO	0180
	35	85803279		1	TIRANTE TIRANTE	TIEROD TIRANTE	1427
	36		75280675	1	PINO BULON	PIN PERNO	8907
	37		11087271	2	ANEL ELÁSTICO ANILLO ELASTICO	SNAP RING ANELLO ELASTICO	1874
	38	81855916	75247140	1	BUCHA BUJE	BUSHING BOCCOLA	0958
	39		79076055	2	ESPAÇADOR ESPARADOR	SPACER DISTANZIALE	9760

9

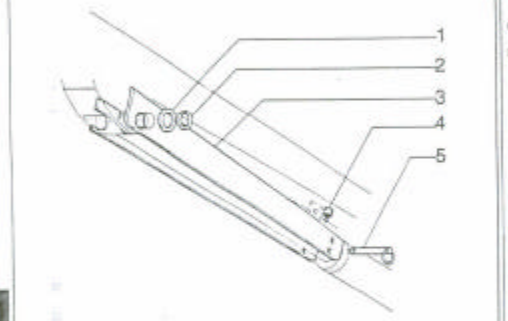

D97466 Hasta seguimento 1060
D97466



MOD	R	P/N Inicio	P/N Brazil	Q	Descrição Denominación	Description Descrizione	L.C.
	1	61900328		1	ARRUELA ARANDELA	WASHER ROSETTA	0318
	2	61902463	75245692	1	ANEL ELÁSTICO ANILLO ELASTICO	SNAP RING ANELLO ELASTICO	1874
CDTHB	3		75247422	1	PARAFUSO SEGURO	PANEL NOTTOLINO	0989
DDTHB	3	85801048		1	PARAFUSO SEGURO	PANEL NOTTOLINO	0989
	4	85802403		1	CORPO CUERPO	CLEVIS GANCIO	3450
	5	86507337		1	PINO BULON	PIN PERNO	8907

9

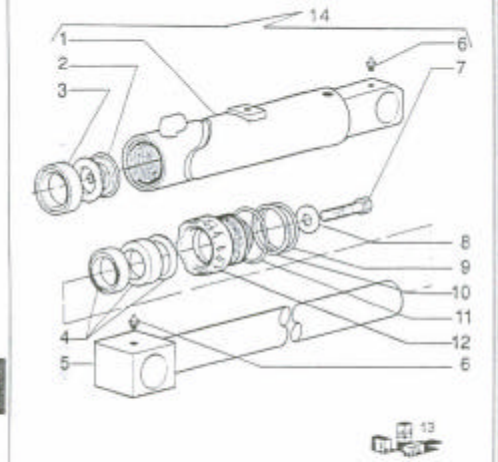

C97496 Hasta seguimiento 1881



MOD	R	P/N Imola	P/N Brazil	Q	Desdpción Denominacion	Description Descrizione	L.C.
C97495	1		75248611	1	CAMISA ESQUERDA CAMISA CILINDRO	CYLINDER LINER LH CAMICIA CILINDR	350E
C97496	1		75246261	1	CAMISA DIREITA CAMISA CILINDRO	CYLINDER LINER RH CAMICIA CILINDR	350D
C97496	2		75246264	1	ÊMBOLO EMBOLO	PISTON STANTUFFO	2355
C97496	3		8291552	1	RETENTOR JUNTA	SEAL GUARNIZIONE	1228
C97496	4		76071472	1	KIT JOGO	KIT KIT	002K
C97496	5		75246252	1	HASTE VASTAGO	ROD STELO	2745
C97496	6	81818824	70915276	2	PINO GRAXEIRO ENGRAMADOR	GREASE FITTING INGRASSATORE	068
C97496	7		15852731	1	PARAFUSO TORNILLO	SCREW VITE	040
C97496	8		70929276	1	ARRUELA ARANDELA	WASHER RONDELLA	1015
C97496	9		14465880	1	O RING JUNTA TORICA	O RING GUARNIZIONE O R	1040
C97496	10		79021911	1	ANEL ARO	RING ANELLO	343A
C97496	11		14466080	1	O RING JUNTA TORICA	O RING GUARNIZIONE O R	1060
C97496	12		79047729	1	FUNDO FONDO	BOTTOM PLATE FONDELLO	080F
C97496	13		75280194	AR	KIT JUEGO	KIT KIT	002K
C97496	14		75248512	1	CILINDRO ESQUERDO CILINDRO	CYLINDER LH CILINDRO	194E
C97496	14		75246265	1	CILINDRO DIREITO CILINDRO	CYLINDER RH CILINDRO	144E

9

CILINDROS ESTABILIZADORES
CILINDROS ESTABILIZADORES
STABILIZER CYLINDERS
CILINDRI STABILIZZATORI

FB80.2 - FB100.2

1.88.11/6A

1/1 | 02/00

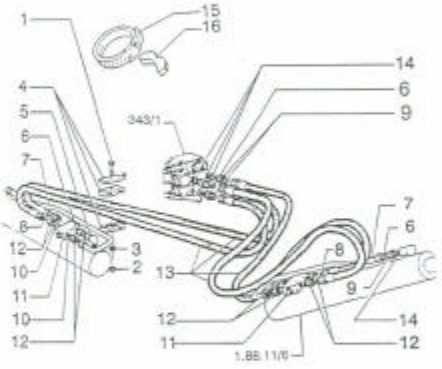



MOD	R	P/N Imola	P/N Brazil	Q	Descrição Denominacion	Description Descrizione	L.C.
	1	11194779	70931150	3	PARAFUSO TORNILLO	SCREW VITE	040V
	2		70910880	3	PORCA TUERCA	NUT DADO	0102
	3	11194779	70928190	4	ARRUELA ARANDELA	WASHER ROSETTA	1315
	4		75246144	2	ABRAÇADEIRA ABRAZADERA	CLAMP FASCETTA	831F
	5	85802865		2	COTOVELO CODO	ELBOW GOMITO	865G
	6	81845038	70923841	14	O RING JUNTA TORICA	O RING GUARNIZIONE O R	1080
C97496	7	85802620		2	TUBO TUBO	TUBE TUBO RIGIDO	1607
	8	80165202	70923952	4	O RING JUNTA TORICA	O RING GUARNIZIONE O R	1060
C97496	9	82963374	76021263	8	CONEXÃO RACOR	FITTING RACCORDO	820R
	10	89617873	76021244	8	O RING JUNTA TORICA	O RING GUARNIZIONE O R	1040
	11	85802820		2	VALVULA VALVULA	VALVE VALVOLA	810V
	12	83985067	76021264	4	CONEXÃO RACOR	FITTING RACCORDO	830R
	13	85802836	75247179	4	MANGUEIRA MANGA CANCORDE	HOSE ASSY TUBO FLESSIBILE	1N0T
	14	80128825	70935176	6	O RING JUNTA TORICA	O RING GUARNIZIONE O R	1060
C97496	15	85803008		2	ABRAÇADEIRA ABRAZADERA	CLAMP FASCETTA	831F
C97496	16	83911131		2	SUPORTE SOPORTE	SUPPORT SUPPORTO	3008

9

TUBULAÇÃO DOS CILINDROS ESTABILIZADORES
TUBOS PARA CILINDROS ESTABILIZADORES
PIPES FOR STABILIZER CYLINDERS
TUBAZIONI CILINDRI STABILIZZATORI

FB80.2 - FB100.2

1.88.11/7

1/1 | 02/00

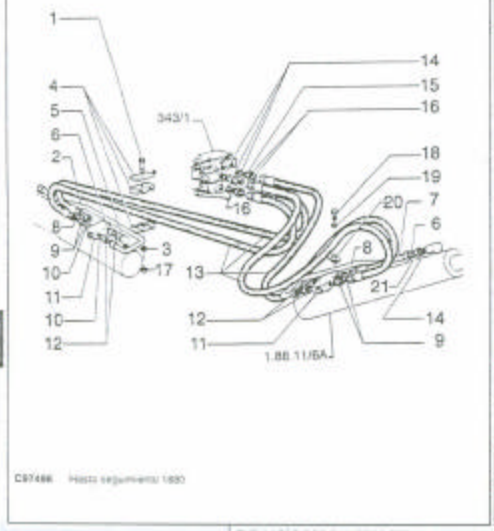

C97498 Hasta seguimiento 1880

MOD	R	P/N. Inicio	P/N. Brazil	Q	Descrição Denominacion	Descripcion Descrizione	L.C.
	1	11194779	70934180	3	PARAFUSO TORNILLO	SCREW VITE	845
C97498	2		75280638	1	TUBO TUBO	TUBE TUBO RIGIDO	167
	3	11194779	70928190	4	ARRUELA ARANDELA	WASHER ROSETTA	1218
	4		75246144	3	ABRAÇADEIRA ABRAZADERA	CLAMP FASCETTA	331F
	5	85802965		2	COTOVELO CODO	ELBOW GOMITO	0955
	6	81845038	70923641	5	O RING JUNTA TORICA	O RING GUARNIZIONE O-R	1080
C97498	7		75246119	1	TUBO TUBO	TUBE TUBO RIGIDO	167
	8	80165202	70923952	4	O RING JUNTA TORICA	O RING GUARNIZIONE O-R	1043
C97498	9	85993143	76022370	4	CONEXÃO RACOR	FITTING RACCORDO	031F
	10	85617873	76021244	8	O RING JUNTA TORICA	O RING GUARNIZIONE O-R	1035
	11	85802820		2	VÁLVULA VALVULA	VALVE VALVOLA	810V
	12	83985067	76021264	4	CONEXÃO RACOR	FITTING RACCORDO	030F
	13		75247176	4	MANGUEIRA MANGA C/RACCORDI	HOSE ASSY TUBO FLESSIBILE	167
	14	80128825	70935176	10	O RING JUNTA TORICA	O RING GUARNIZIONE O-R	1043
C97498	15	81844851	70924048	12	O RING JUNTA TORICA	O RING GUARNIZIONE O-R	1043
C97498	16		76021261	1	CONEXÃO RACOR	FITTING RACCORDO	030F
	17		70916880	3	PORCA TUERCA	NUT DADO	910D
C97498	18	16043834	16043231	2	PARAFUSO TORNILLO	SCREW VITE	845V
C97498	19	11190574	14496621	2	ARRUELA ARANDELA	WASHER ROSETTA	1218
C97498	20		75247754	1	ABRAÇADEIRA ABRAZADERA	CLAMP FASCETTA	331F

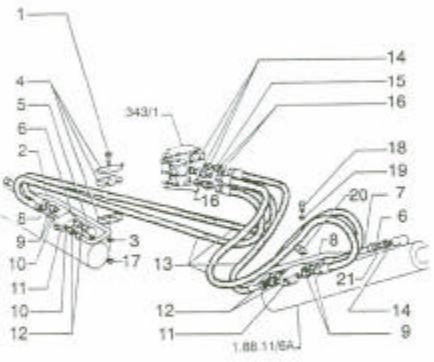

C97498 Hasta seguimiento 1880

MOD	R	P/N. Inicio	P/N. Brazil	Q	Descrição Denominacion	Descripcion Descrizione	L.C.
C97498	21		76021726	2	CONEXÃO RACOR	FITTING RACCORDO	030F

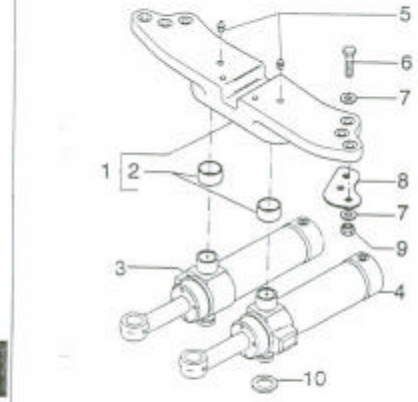

C97150 Hasta código: SO.97417; B0, C1 e C6.97023; B4.97036; B5, C2, C3, D1 e YU.997; B6, B9, C6, C7, C4 e C0.97001; B7, D4 e B2.97032; B8.97034; C5.97013; D4.97012; N0.97159; Z0.97016.

D97158



MOD	R	P/N. Insta	P/N. Brasil	Q	Descrição Denominación	Description Descrizione	L.C.
	1	85803616	75246021	1	SUPORTE SOPORTE	SUPPORT SUPPORTO	3803
	2	83910645		2	BUCHA BUJE	BUSHING BOCCOLA	0668
D97158	3		75245995	1	CILINDRO ESQUERDO CILINDRO	CYLINDER LH CILINDRO	1645
D97158	3	85800300	85800350	2	CILINDRO DE ROTAÇÃO CILINDRO ROTACIÓN	CUMP. CYLINDERS CIL ROTAZ BIDIR	1152
C97158	4		75246331	1	CILINDRO DIREITO CILINDRO	CYLINDER RH CILINDRO	1643
D97158	4	85800300	85800350	2	CILINDRO DE ROTAÇÃO CILINDRO ROTACIÓN	CUMP. CYLINDERS CIL ROTAZ BIDIR	1152
	5	80080710	70914465	2	PINO GRAXEIRO ENGRASADOR	GREASE FITTING ENGRASADOR	0661
	6	10988931	15989131	6	PARAFUSO TORNILLO	SCREW VITE	3431
	7	10520431	10520421	6	ARRUELA ARANDELA	WASHER ROSETTA	1219
	8	85801153		4	ESPAÇADOR SEPARADOR	SPACER DISTANZIALE	0750
	8	85803039		2	ESPAÇADOR SEPARADOR	SPACER DISTANZIALE	0750
	9	12878121	12575127	6	PORCA TUERCA	NUT DADO	3100
D97158	10		75249428	2	ARRUELA ARANDELA	WASHER ROSETTA	1219

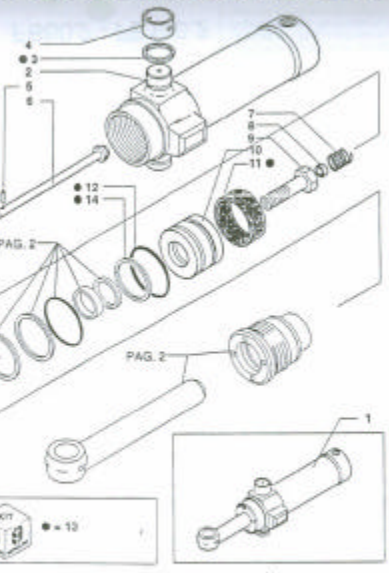



MOD	R	P/N. Insta	P/N. Brasil	Q	Descrição Denominación	Description Descrizione	L.C.
D97158	1	85800300	85800350	2	CILINDRO DE ROTAÇÃO CILINDRO ROTACIÓN	CUMP. CYLINDERS CIL ROTAZ BIDIR	1152
	2	85800308		1	CAMISA CILINDRO CAMISA CILINDRO	CYLINDER LINER CAMICIA CILINDRI	0362
	3	83910001		2	RETENTOR JUNTA	SEAL GUARNIZIONE	1203
	4	83912370		2	BUCHA BUJE	BUSHING BOCCOLA	3868
	5	83910599		1	PINO BULON	PIN PERNO	0697
	6	83936640		1	EIXO ARBOL	SHAFT ALBERO	0184
	7	83931313		1	MOLA MUELLE	SPRING MOLLA	1004
	8	83998909		1	ANEL ARO	RING ANELLO	3454
	9	82866945		1	PARAFUSO TORNILLO	SCREW VITE	0480
	10	81875232		1	EMBOLO EMBOLO	PISTON STANTUFFO	0265
	11	81875256		1	ANEL DE VEDAÇÃO JUNTA HERMETICA	SEAL RING ANELLO TENUTA	0154
	12	83904858		1	O'RING JUNTA TORICA	O'RING GUARNIZIONE O-R	1580
	13	85802570		KIT	KIT JUEGO	KIT KIT	8021
	14	85853846		1	ANEL ARO	RING ANELLO	3454

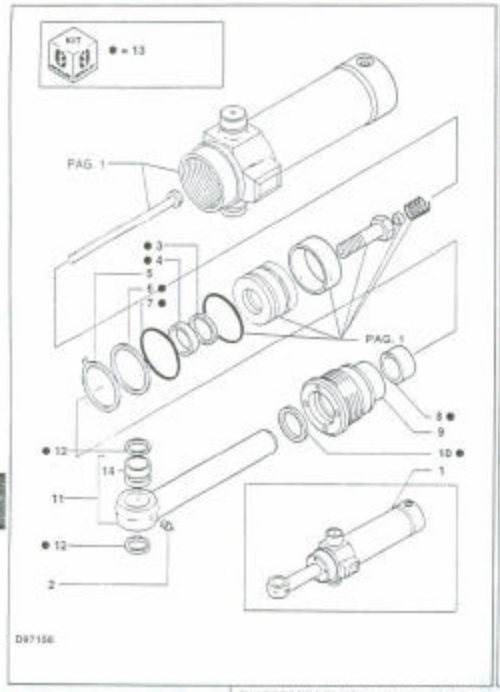



MOD	R	P/N Iveco	P/N Brasil	Q	Descrição Denominacion	Description Descrizione	L.C.
D97156	1	85800300	85800350	2	CILINDRO DE ROTAÇÃO CILINDRO ROTACION	DUMP CYLINDERS CIL ROTAZ BENNA	1102
	2	80080710	70914465	1	PINO GRAXEIRO ENGRASADOR	GREASE FITTING INGRASSATORE	0808
	3	83963210		1	ANEL ARO	RING ANELLO	0406A
	4	82852439		1	ANEL ARO	RING ANELLO	0406A
	5	85800302		1	ANEL ARO	RING ANELLO	0406A
	6	83931319		1	ANEL ARO	RING ANELLO	0406A
	7	83935695		1	O RING JUNTA TORICA	O RING GUARNIZIONE O-R	1680
	8	83963214		1	ANEL ARO	RING ANELLO	0414
	9	85800310		1	FUNDO DIANTEIRO TAPA INTERIOR	HEAD FONDELLO ANT	1107
	10	83910526		1	ANEL DE VEDAÇÃO JUNTA HERMÉTICA	SEAL RING ANELLO TENUTA	2554
	11	85800307		1	HASTE VASTAGO	ROD STELO	2745
	12	83931289		2	RETENTOR JUNTA	SEAL GUARNIZIONE	1220
	13	85802570		AR	KIT JUEGO	KIT KIT	8021
	14	85800303		1	BUCHA BUJE	BUSHING BOCCOLA	8808

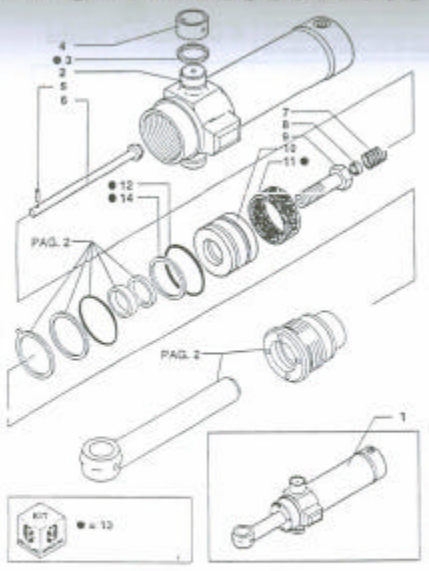



MOD	R	P/N Iveco	P/N Brasil	Q	Descrição Denominacion	Description Descrizione	L.C.
D97156	1	85800300	85800350	2	CILINDRO DE ROTAÇÃO CILINDRO ROTACION	DUMP CYLINDERS CIL ROTAZ BENNA	1102
	2	85800306		1	CAMISA CILINDRO CAMISA CILINDRO	CYLINDER LINER CAMICIA CILINDRI	0260
	3	83910501		2	RETENTOR JUNTA	SEAL GUARNIZIONE	1220
	4	83972378		2	BUCHA BUJE	BUSHING BOCCOLA	0808
	5	83910599		1	PINO BULDI	PIN PERNO	0807
	6	83936646		1	EIXO ARBOL	SHAFT ALBERO	0184
	7	83931313		1	MOLA MUELLE	SPRING MOLLA	1020
	8	82998909		1	ANEL ARO	RING ANELLO	0406A
	9	82866945		1	PARAFUSO TORNILLO	SCREW VITE	0406V
	10	81875232		1	EMBOLO EMBOLO	PISTON STANTUFFO	0260
	11	81875256		1	ANEL DE VEDAÇÃO JUNTA HERMÉTICA	SEAL RING ANELLO TENUTA	0554
	12	83936656		1	O RING JUNTA TORICA	O RING GUARNIZIONE O-R	1680
	13	85802570		AR	KIT JUEGO	KIT KIT	8021
	14	85803646		1	ANEL ARO	RING ANELLO	0406A

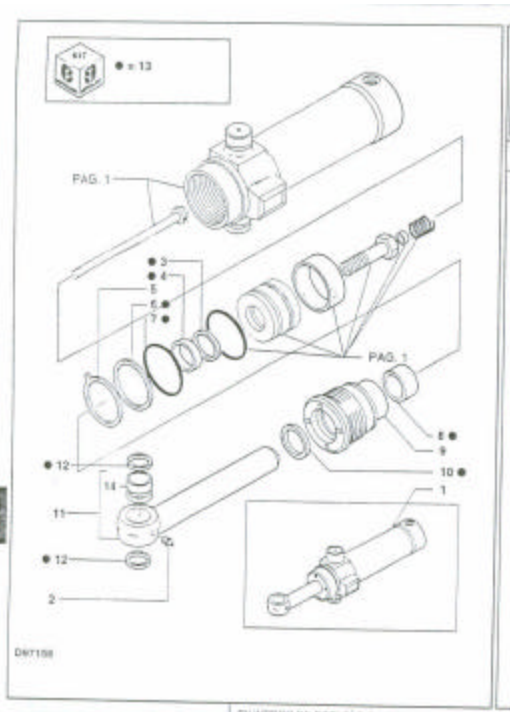

MOD.	R.	P/N. Inglês	P/N. Brasil	Q.	Descrição / Denominación	Description / Descrizione	L.C.
DM158	1	85800300	85800350	2	CILINDRO DE ROTAÇÃO / CILINDRO ROTACION	DUMP CYLINDERS / CIL.BÁSC.BENNA	1102
	2	80080710	70914465	1	PINO GRAXEIRO / ENGRASADOR	GREASE FITTING / INGRASSATORE	069
	3	83963210		1	ANEL / ARO	RING / ANELLO	845A
	4	82852439		1	ANEL / ARO	RING / ANELLO	845A
	5	85800302		1	ANEL / ARO	RING / ANELLO	845A
	6	83931319		1	ANEL / ARO	RING / ANELLO	845A
	7	89635695		1	O RING / JUNTA TÓRICA	O RING / GUARNIZIONE O-R	1363
	8	83963214		1	ANEL / ARO	RING / ANELLO	845A
	9	85800310		1	FUNDO (DIANTEIRO) / TAPA ANTERIOR	HEAD / FONDELLO ANT.	1227
	10	83910926		1	ANEL DE VEDAÇÃO / JUNTA HERMÉTICA	SEAL RING / ANELLO TENUTA	855A
	11	85800307		1	HASTE / VASTAGO	ROD / STELO	2745
	12	83931289		2	RETENTOR / JUNTA	SEAL / GUARNIZIONE	1220
	13	85802570		kit	KIT / JUEGO	KIT / KIT	802F
	14	85800303		1	BUCHA / BUJE	BUSHING / BOCCOLA	0958



FB80.2 - FB100.2

CILINDROS DE ROTAÇÃO DA RETRO. E CHAPA DE APOIO
CILINDROS Y PLACA ROTACION
CYLINDERS AND ROTATION PLATE
CILINDRI E PIASTRA ROTAZIONI

1.88.11/9A

2/2 | 08/98

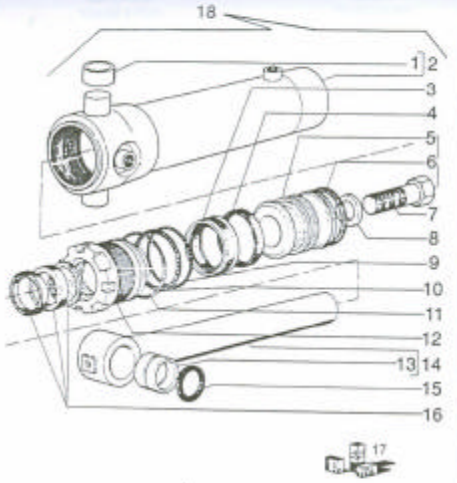

Hasta código: SD.97417; B2. C1 e D8.97005; B4.97006; B5. C2, C3, D1 e Y0.96X; B6. B9. C5. C7. C9 e D3.97001; B7. C4 e D2.97002; B8.97024; C6.97013; D4.97012; N0.97189; Z0.97016.

	MOD.	R.	P/N. Inglês	P/N. Brasil	Q.	Descrição / Denominación	Description / Descrizione	L.C.
		1		75246002	1	BUCHA / BUJE	BUSHING / BOCCOLA	0958
		2		75246000	1	CAMISA ESQUERDA / CAMISA CILINDRO	CYLINDER LINER LH / CAMICIA CILINDR.	2CCE
		3		75246329	1	CAMISA DIREITA / CAMISA CILINDRO	CYLINDER LINER RH / CAMICIA CILINDR.	2CCD
		3		8291552	1	RETENTOR / JUNTA	SEAL / GUARNIZIONE	1220
		4		76021985	1	ANEL / ARO	RING / ANELLO	845A
		5		75246006	1	ÊMBOLO / ÉMBOLO	PISTON / STANTUFFO	2355
		6		76021972	1	ANEL DE VEDAÇÃO / JUNTA HERMÉTICA	SEAL RING / ANELLO TENUTA	855A
		7		15882731	1	PARAFUSO / TORNILLO	SCREW / VITE	845V
		8		70929276	1	ARRUELA / ARANDELA	WASHER / ROSETTA	1719
		9		14466880	1	O RING / JUNTA TÓRICA	O RING / GUARNIZIONE O-R	1360
		10		79021911	1	ANEL / ARO	RING / ANELLO	845A
		11		14466050	1	O RING / JUNTA TÓRICA	O RING / GUARNIZIONE O-R	1360
		12		79047728	1	FUNDO / FONDO	BOTTOM PLATE / FONDELLO	1960F
		13		75245999	1	BUCHA / BUJE	BUSHING / BOCCOLA	0968
		14		75245997	1	HASTE / VASTAGO	ROD / STELO	2745
		15	83931290		1	RETENTOR / JUNTA	SEAL / GUARNIZIONE	1220
		16		79071472	1	KIT / JUEGO	KIT / KIT	802K
		17		75286199	1	KIT / JUEGO	KIT / KIT	000K
DM158		18		75245995	1	CILINDRO ESQUERDO / CILINDRO	CYLINDER LH / CILINDRO	1645
DM158		18		75246331	1	CILINDRO DIREITO / CILINDRO	CYLINDER RH / CILINDRO	1640

FB80.2 - FB100.2

CILINDROS DE ROTAÇÃO DA RETRO. E CHAPA DE APOIO
CILINDROS Y PLACA ROTACION
CYLINDERS AND ROTATION PLATE
CILINDRI E PIASTRA ROTAZIONI

1.88.11/9B

1/1 | 08/98

SEC. 10

BODY, HOOD
*DRIVER'S POST

CAPOT
*PUESTO DE CONDUCCION

COFANI
*POSTO GUIDA

CAPUZES
*POSTO DE CONDUÇÃO

AUVENT
*POSTE DE CONDUITE

MOTOR DEKSELS
*KABINE

MOTORHAUBE UND VERKLEIDUNG
*FUEHRERSTAND

DÆKSLER
*FØRERSÆDE

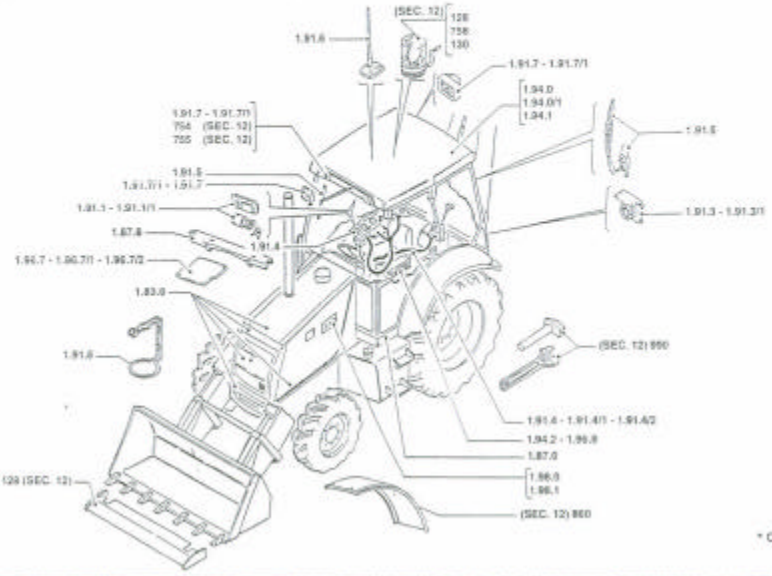

* Continued on Sec. 10

SEC. 10

BODY, HOOD
*DRIVER'S POST

CAPOT
*PUESTO DE CONDUCCION

COFANI
*POSTO GUIDA

CAPUZES
*POSTO DE CONDUÇÃO

AUVENT
*POSTE DE CONDUITE

MOTOR DEKSELS
*KABINE

MOTORHAUBE UND VERKLEIDUNG
*FUEHRERSTAND

DÆKSLER
*FØRERSÆDE

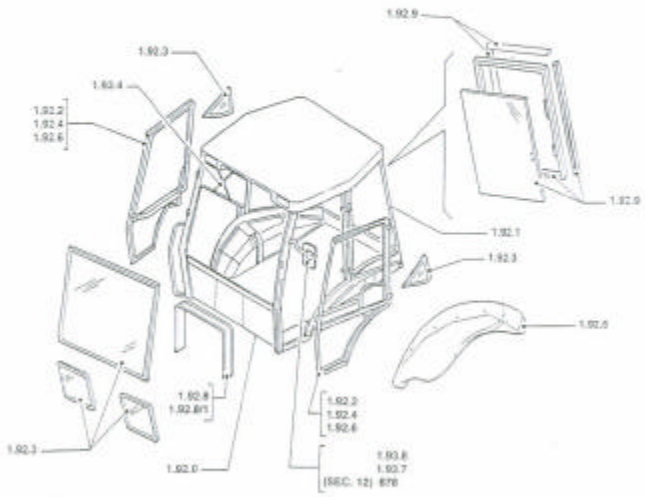

BODY, HOOD
*DRIVER'S POST

CAPOT
*PUESTO DE CONDUCCION

COFANI
*POSTO GUIDA

CAPUZES
*POSTO DE CONDUÇÃO

AUVENT
*POSTE DE CONDUITE

MOTOR DEKSELS
*KABINE

MOTORHAUBE UND VERKLEIDUNG
*FUEHRERSTAND

DIEKSLER
*FØRERSÆDE

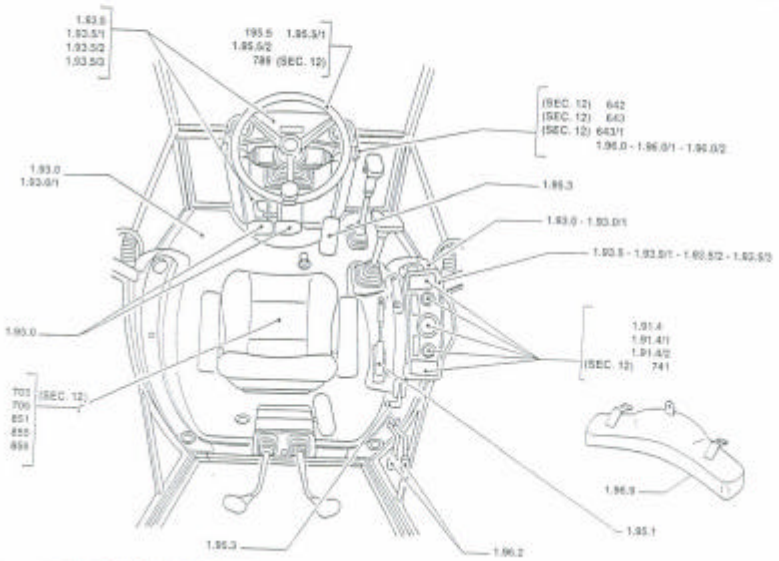

3/3

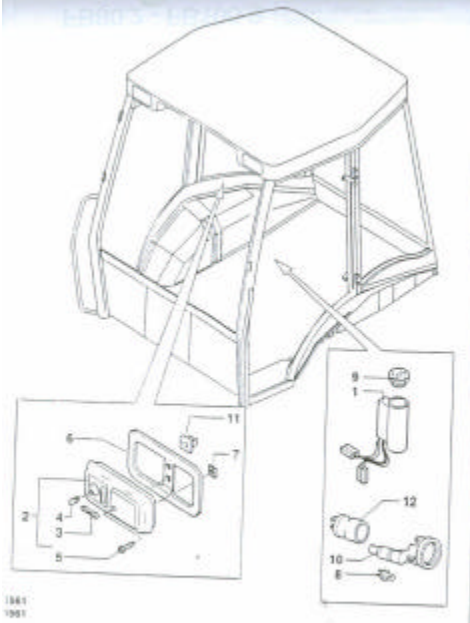



MOD	R.	P/N. mola	P/N. Brazil	Q.	Descrição Denominacion	Descripcion Description	L.C.
C3361	1	71403848		1	TOMADA TOMA CORRIENTE	RECEPTACLE PRESA CORRIENTE	208P
	2	5141635		1	LÂMPADA DO TETO PANTALLA	CEILING LIGHT PLAFON/DRM	135P
	3	10863090		1	LÂMPADA LAMPARA	LAMP LAMPADA	030L
	4	14144190		1	LAMPADA LAMPARA	LAMP LAMPADA	036L
	5	15902804		2	PARAFUSO TORNILLO	SCREW VITE	040F
	6	85802204		1	MOLDURA MARCO	BEZEL CORNICE	205C
	7	14183471		4	PLACA PLACA	PLATE PIASTRINA	115F
D3361	8	14143790		1	LÂMPADA LAMPARA	LAMP LAMPADA	030L
	9	79111978		1	BULÃO TAPÓN	PLUG TAPPO	050T
D3361	10	5148132		1	PORTA LÂMPADA SOPORTE LAMPARA	BULB HOLDER PORTALAMPADA	165P
	11	14215480		2	BLOCO CALCE	BLOCK BLOCCHETTO	074B
D3361	12	5148131		1	SEDE ASIENTO	SEAT SEDE	004S

10

FB80.2 - FB100.2

CABINE / EQUIPAMENTOS ELETRICOS
CABINA / APARATOS DE LA INSTALACION ELECTRICA
CAB / ELECTRIC EQUIPMENT
CABINA / APPARECCHI IMPIANTO ELETTRICO

1.91.1

1/1 | 08/98

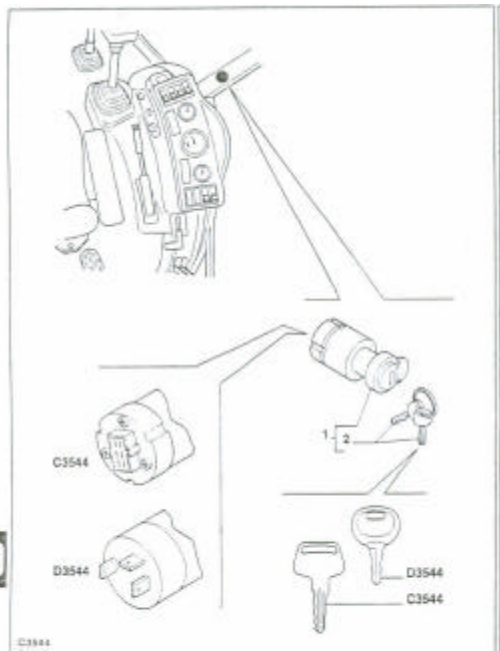

C3544
D3544



MOD	R	P/N. Imola	P/N. Brazil	Q	Descrição / Denominación	Description / Descrizione	L.C.
C3544	1	85801622		1	CHAVE DE IGNIÇÃO / LLAVE DE CONTACTO	IGNITION SWITCH KEY / CHIAVE AVVIAMENTO	14C
D3544	1	85804674		1	CHAVE DE IGNIÇÃO / LLAVE DE CONTACTO	IGNITION SWITCH KEY / CHIAVE AVVIAMENTO	14C
C3544	2	71451203		2	CHAVE / LLAVE	KEY / CHIAVE	18C
D3544	2	85804675		2	CHAVE / LLAVE	KEY / CHIAVE	18C

10

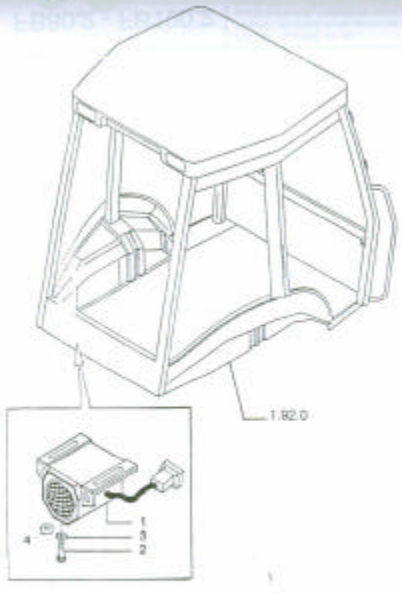

C3724
D3724



MOD	R	P/N. Imola	P/N. Brazil	Q	Descrição / Denominación	Description / Descrizione	L.C.
	1	85804568		1	ALARME DE RÉ / AVISADOR ALARMA	BACK UP ALARM / AVVISACUSTICO	01C
C3724	2	13274411		2	PARAFUSO / TORNILLO	SCREW / VITE	04C
D3724	2	13276414		2	PARAFUSO / TORNILLO	SCREW / VITE	04C
D3724	3	11193274		2	ARRUELA / ARANDELA	WASHER / ROSETTA	13C
C3724	3	12637821		2	ARRUELA / ARANDELA	WASHER / ROSETTA	13C
C3724	4	12574111		2	PORCA / TUERCA	NUT / DADO	01C

10

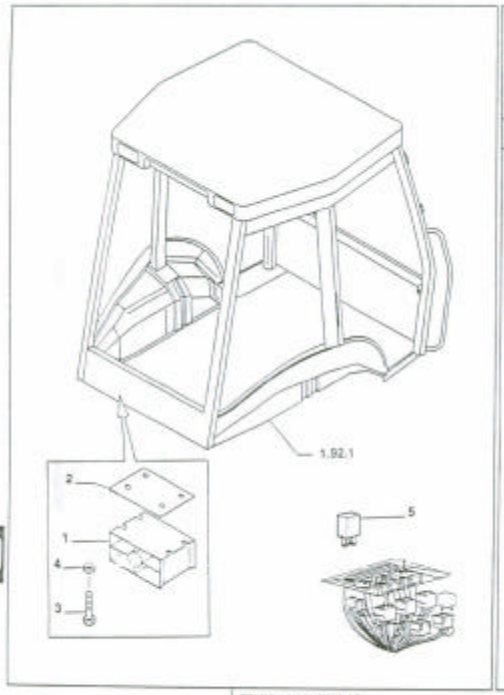



MOD	R	P/N Imola	P/N Brasil	Q	Descrição Denominacion	Description Descrizione	L.C.
	1		73131968	1	ALARME DE RÉ AVISADOR ALARMA	BACK UP ALARM AVVISATORE ACUSTICO	0760
	2		75249565	1	SUPORTE SOPORTE	SUPPORT SUPPORTO	3908
	3		70926182	4	PARAFUSO TORNILLO	SCREW VITE	040V
	4	11194778	70926190	4	ARRUELA ARANDELA	WASHER ROSETTA	1318
	5		7626171	1	RELÉ TELERRUPTOR	RELAY TELERUTTORE	0657

10

FB80.2 - FB100.2

TOLDO / ALARME DE RÉ
TOLDO / ALARMA PARA MARCHA ATRAS
SAFETY FRAME / REVERSE GEAR ALARM
TELAIO DI SICUREZZA / ALLARME PER RETROMARCIA

1.91.3/1

1/1 08/98

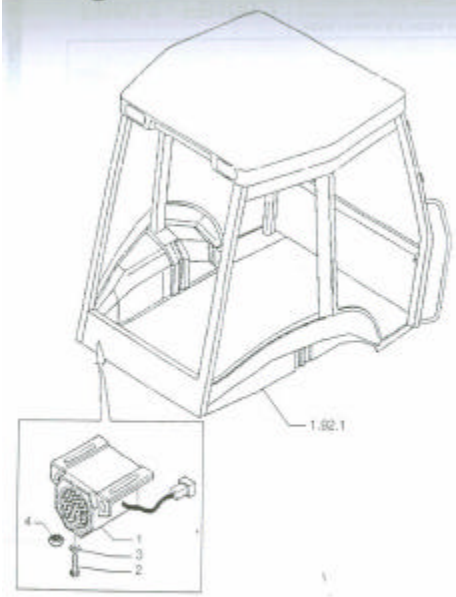



MOD	R	P/N Imola	P/N Brasil	Q	Descrição Denominacion	Description Descrizione	L.C.
2448	1	88804568		1	ALARME DE RÉ AVISADOR ALARMA	BACK UP ALARM AVVISATORE ACUSTICO	0760
2448	2	13274411		2	PARAFUSO TORNILLO	SCREW VITE	040V
2448	3	11197774		2	ARRUELA ARANDELA	WASHER ROSETTA	1318
2448	4	12574111		2	PORCA TUERCA	NUT DADO	0169

10

448 Despues del progresivo 2448

FB80.2 - FB100.2

TOLDO / ALARME DE RÉ
TOLDO / ALARMA PARA MARCHA ATRAS
SAFETY FRAME / REVERSE GEAR ALARM
TELAIO DI SICUREZZA / ALLARME PER RETROMARCIA

1.91.3/2

1/1 04/99

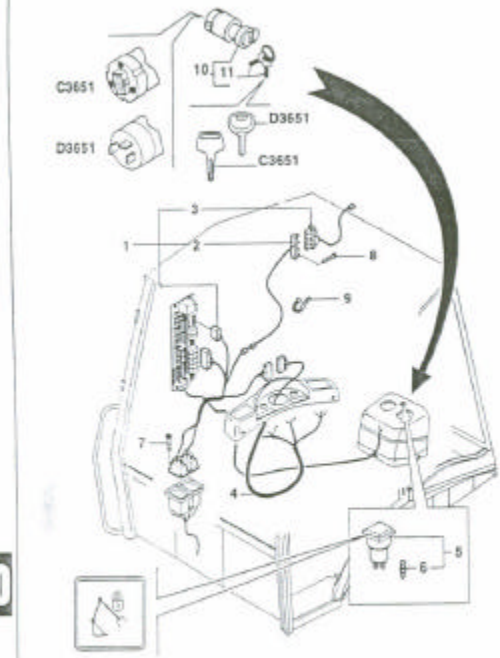

C3651
D3651

MOD	R	P/N. Imola	P/N. Brazil	Q	Descrição / Denominación	Description / Description	L.C.
C3651	1	85802589		1	CABO ELETRICO / CABLE	CABLE / CAVO	111C
D3651	1	85805382		1	CABO ELETRICO / CABLE	CABLE / CAVO	111C
	2	85802302		1	CABO ELETRICO / CABLE	CABLE / CAVO	111C
	3	85802303		1	CABO ELETRICO / CABLE	CABLE / CAVO	111C
	4	85802591		1	CABO ELETRICO / CABLE	CABLE / CAVO	111C
	5	85802160		1	INDICADOR / INDICADOR	INDICATOR / INDICATORE	035
	6	14143390		1	LAMPADA / LAMPADA	LAMP / LAMPADA	030
	7	13272214		4	PARAFUSO / TORNILLO	SCREW / VITE	040
	8	15641307		4	PARAFUSO / TORNILLO	SCREW / VITE	040
C3651	9	5143428		10	ABRAÇADEIRA / ABRAZADERA	CLAMP / FASCETTA	031
D3651	9	85805383		2	ABRAÇADEIRA / ABRAZADERA	CLAMP / FASCETTA	031
C3651	10	85801522		1	IGNICAO DO MOTOR / COMANDO ARRANQUE	CONTROL ENGINE / COMANDO AVVIAMENTO	190
D3651	10	85804674		1	IGNICAO DO MOTOR / COMANDO ARRANQUE	CONTROL ENGINE / COMANDO AVVIAMENTO	190
C3651	11	71451203		2	CHAVE DE IGNICAO / LLAVE DE CONTACTO	IGNITION SWITCH KEY / CHIAVE AVVIAMENTO	140
D3651	11	85804675		2	CHAVE DE IGNICAO / LLAVE DE CONTACTO	IGNITION SWITCH KEY / CHIAVE AVVIAMENTO	140

10

FB80.2 - FB100.2

CABINE / CABOS ELETRICOS VARIOS
CABINA / CABLES ELECTRICOS VARIOS
CAB / MISCELLANEUS ELECTRIC WIRES
CABINA / CAVI ELETTRICI VARI

1.91.4

1/7 08/98

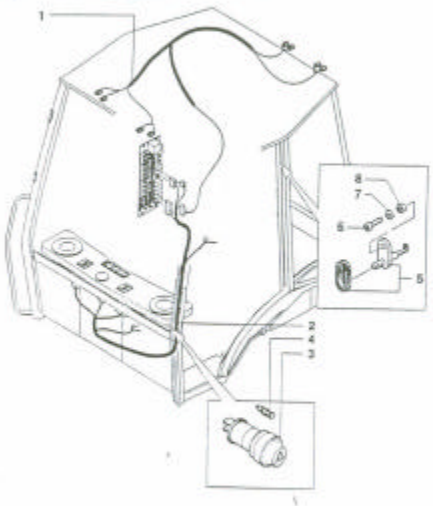

C3651
D3651

MOD	R	P/N. Imola	P/N. Brazil	Q	Descrição / Denominación	Description / Description	L.C.
C3651	1	85803953		1	CABO ELETRICO / CABLE	CABLE / CAVO	111C
D3651	1	85805380		1	CABO ELETRICO / CABLE	CABLE / CAVO	111C
C3651	2	85802590		1	CABO ELETRICO / CABLE	CABLE / CAVO	111C
D3651	2	85805381		1	CABO ELETRICO / CABLE	CABLE / CAVO	111C
	3	85803974		1	INTERRUPTOR / PULSADOR	PUSH BUTTON / PULSANTE	036F
	4	14143790		1	LAMPADA / LAMPARA	LAMP / LAMPADA	030L
	5	83961521		2	INTERRUPTOR / INTERRUPTOR	SWITCH / INTERRUTTORE	070
	6	13309417		2	PARAFUSO / TORNILLO	SCREW / VITE	040V
	7	10519201		2	ARRUELA / ARANDELA	WASHER / ROSETTA	191R
	8	81865261		1	DISCO / DISCO	DISC / DISCO	060D

10

FB80.2 - FB100.2

CABINE / CABOS ELETRICOS VARIOS
CABINA / CABLES ELECTRICOS VARIOS
CAB / MISCELLANEUS ELECTRIC WIRES
CABINA / CAVI ELETTRICI VARI

1.91.4

2/7 08/98

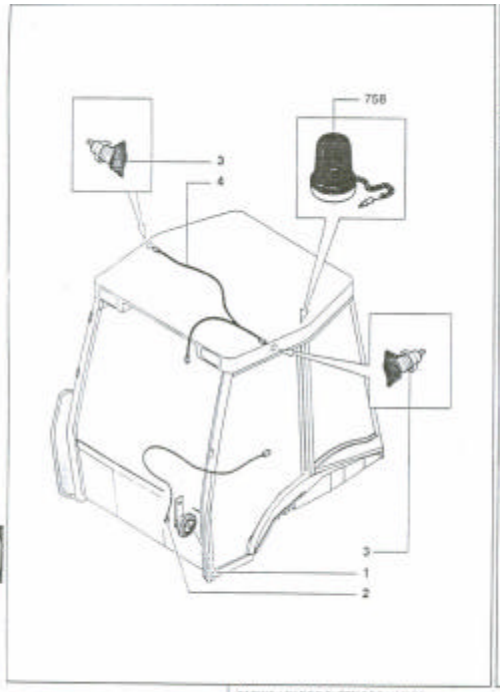



MOD	R	P/N Imola	P/N Brazil	Q	Descrição Denominacion	Description Descrizione	L.G.
	1	5169413		1	BUZINA BOCINA	HORN AVVISAT.ACUST.	139A
	2	85802045		1	CABO ELETRICO CABLE	CABLE CAVO	117C
	3	82002966		2	TOMADA TOMA CORRIENTE	RECEPTACLE PRESA CORRENTE	235P
	4	85803967		1	CABO ELETRICO CABLE	CABLE CAVO	117C

10

FB80.2 - FB100.2

CABINE / CABOS ELETRICOS VARIOS
CABINA / CABLES ELECTRICOS VARIOS
CAB / MISCELLANEUS ELECTRIC WIRES
CABINA / CAVI ELETTRICI VARI

1.91.4

3/7 08/98

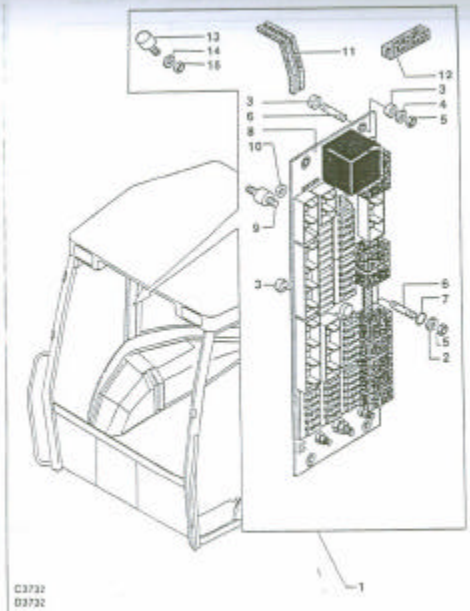

C3732
D3732



MOD	R	P/N Imola	P/N Brazil	Q	Descrição Denominacion	Description Descrizione	L.G.
	1	85805105		1	CENTRALINA ELETRONICA UNIDADE CONTR.	ELECTRONIC CONT UNIT CENTRALINA	655C
	2	10519260		1	ARRUELA ARANDELA	WASHER ROSETTA	131R
	3	79046227		5	ESPAÇADOR SEPARADOR	SPACER DISTANZIALE	815D
	4	13577604		4	ARRUELA ARANDELA	WASHER ROSETTA	131R
	5	12574011		4	PORCA TUERCA	NUT DADO	616D
	6	85802373		5	PRISIONEIRO ESPARRAGO	STUD PRIGIONIERO	218P
	7	14452581		1	ANEL DE VEDAÇÃO JUNTA HERMETICA	SEAL RING ANELLO TENUTA	658A
	8	85805104		1	CORPO CUERPO	BODY CORPO	306C
	9	85802479		4	PRISIONEIRO ESPARRAGO	STUD PRIGIONIERO	218P
	10	10615274		4	ARRUELA ARANDELA	WASHER ROSETTA	131R
D3732	11	85801093		1	JUNTA ADESIVA TIRA	STRIP-GASKET GUARNIZIONE ADESIVA	124D
D3732	12	85805173		1	JUNTA ADESIVA TIRA	STRIP-GASKET GUARNIZIONE ADESIVA	124D
D3732	13	85806135		1	PARAFUSO TORNILLO	SCREW VITE	048V
D3732	14	10619201		1	ARRUELA ARANDELA	WASHER ROSETTA	131R
D3732	15	12574011		1	PORCA TUERCA	NUT DADO	616D

10

FB80.2 - FB100.2

CABINE / CABOS ELETRICOS VARIOS
CABINA / CABLES ELECTRICOS VARIOS
CAB / MISCELLANEUS ELECTRIC WIRES
CABINA / CAVI ELETTRICI VARI

1.91.4

4/7 08/98

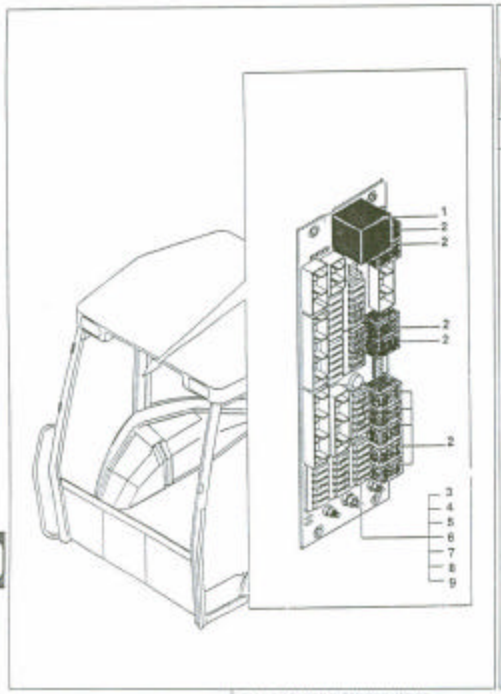

MOD	R	P/N. Imola	P/N. Brasil	Q.	Descrição Denominacion	Description Descrizione	L.C.
	1	85803966		1	INTERRUPTOR INTERRUPTOR	INTERMITTENT SWITCH INTERMITTORE	07F
	2	85805272		9	RELE TELERUPTOR	RELAY TELERUTTORE	06T
	3	11054990		6	FUSIVEL FUSIBLE	FUSE FUSIBILE	11F
	4	11055190		1	FUSIVEL FUSIBLE	FUSE FUSIBILE	11F
	5	11055090		6	FUSIVEL FUSIBLE	FUSE FUSIBILE	11F
	6	85805134		2	FUSIVEL FUSIBLE	FUSE FUSIBILE	11F
	7	11054790		1	FUSIVEL FUSIBLE	FUSE FUSIBILE	11F
	8	11054590		2	FUSIVEL FUSIBLE	FUSE FUSIBILE	11F
	9	11054890		4	FUSIVEL FUSIBLE	FUSE FUSIBILE	11F

10

FB80.2 - FB100.2

CABINE / CABOS ELÉTRICOS VÁRIOS
CABINA / CABLES ELECTRICOS VARIOS
CAB / MISCELLANEUS ELECTRIC WIRES
CABINA / CAVI ELETTRICI VARI

1.91.4

5/7 08/98

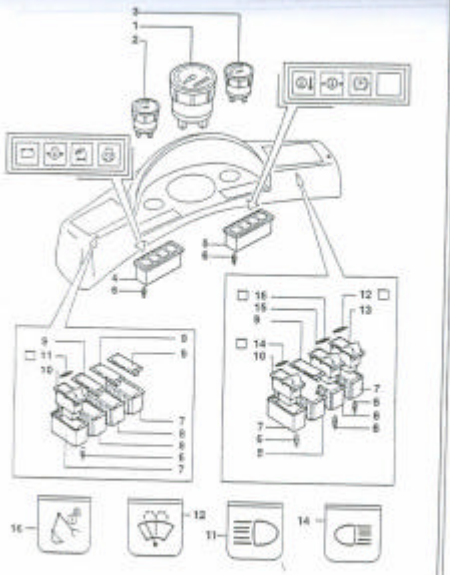

MOD	R	P/N. Imola	P/N. Brasil	Q.	Descrição Denominacion	Description Descrizione	L.C.
	1	85803978		1	CONTAGIROS HOROTACOMETRO	TACHOMETER CRONOGIROMETRO	301C
	2	85803977		1	INDICADOR INDICADOR	INDICATOR INDICATORE	309I
	3	85803976		1	TERMOMETRO TERMOMETRO	TEMPERATURE GAU TERMOMETRO	085T
	4	85803979		1	INDICADOR INDICADOR	INDICATOR INDICATORE	030I
	5	85803980		1	INDICADOR INDICADOR	INDICATOR INDICATORE	031I
	6	14143790		12	LAMPADA LAMPARA	LAMP LAMPADA	036L
	7	85803983		4	SUPORTE SOPORTE	SUPPORT SUPPORTO	300S
	8	85803982		4	SUPORTE SOPORTE	SUPPORT SUPPORTO	300S
	9	5151033		4	TAMPA TAPA	COVER COPERCHIO	355C
	10	85803932		2	INTERRUPTOR INTERRUPTOR	SWITCH INTERRUTTORE	07H
	11	85803935		1	PLACA PLACA	PLATE PIASTRINA	11BF
	12	5153627		1	PLACA PLACA	PLATE PIASTRINA	11DF
	13	85803949		1	INTERRUPTOR INTERRUPTOR	SWITCH INTERRUTTORE	07H
	14	85803943		1	PLACA PLACA	PLATE PIASTRINA	11BF
	15	85804158		1	INTERRUPTOR INTERRUPTOR	SWITCH INTERRUTTORE	07H
	16	85803947		1	PLACA PLACA	PLATE PIASTRINA	11DF

10

FB80.2 - FB100.2

CABINE / CABOS ELÉTRICOS VÁRIOS
CABINA / CABLES ELECTRICOS VARIOS
CAB / MISCELLANEUS ELECTRIC WIRES
CABINA / CAVI ELETTRICI VARI

1.91.4

6/7 08/98

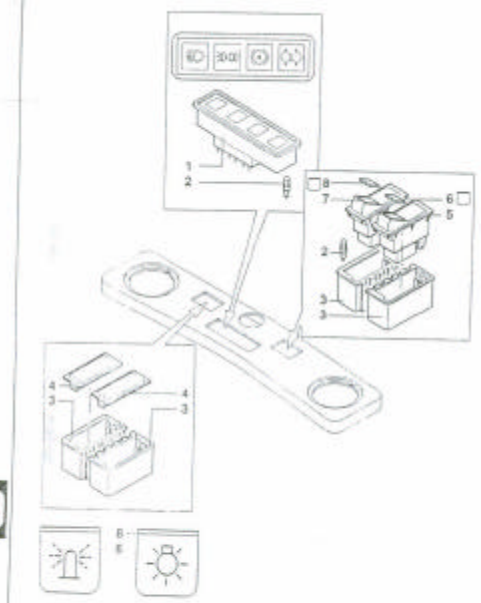



MOD	R	P/N Imola	P/N Brasil	Q	Descrição / Denominacion	Description / Descrizione	L.C
	1	85803981		1	INDICADOR / INDICADOR	INDICATOR / INDICATORE	035I
	2	14143790		6	LÂMPADA / LAMPARA	LAMP / LAMPADA	330A
	3	85803983		4	SUPORTE / SOPORTE	SUPPORT / SUPPORTO	499S
	4	5151033		3	TAMPA / TAPA	COVER / COPERCHIO	360C
	5	5156369		1	INTERRUPTOR / INTERRUPTOR	SWITCH / INTERRUTTORE	870I
	6	85803930		1	PLACA / PLACA	PLATE / PIASTRINA	118P
	7	85802161		1	INTERRUPTOR / INTERRUPTOR	SWITCH / INTERRUTTORE	870I
	8	85803934		1	PLACA / PLACA	PLATE / PIASTRINA	118P

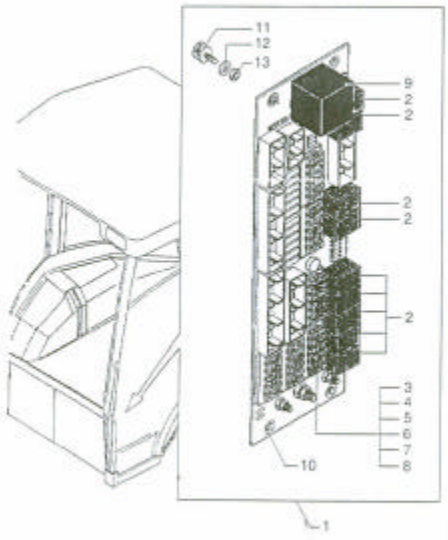



MOD	R	P/N Imola	P/N Brasil	Q	Descrição / Denominacion	Description / Descrizione	L.C
	1	85805106		1	KIT / JUEGO	KIT / KIT	302K
	2	85805272		11	RELÉ / TELERUPTOR	RELAY / TELERUTTORE	390T
	3	11054990		9	FUSÍVEL / FUSIBLE	FUSE / FUSIBILE	119F
	4	11055190		1	FUSÍVEL / FUSIBLE	FUSE / FUSIBILE	119F
	5	11055090		3	FUSÍVEL / FUSIBLE	FUSE / FUSIBILE	119F
	6	11054590		2	FUSÍVEL / FUSIBLE	FUSE / FUSIBILE	119F
	7	11054790		1	FUSÍVEL / FUSIBLE	FUSE / FUSIBILE	119F
	8	11054690		4	FUSÍVEL / FUSIBLE	FUSE / FUSIBILE	119F
	9	85803986		1	INTERRUPTOR / INTERRUPTOR	SWITCH / INTERRUTTORE	870I
	10	85805104		1	CENTRALINA ELETRÔNICA / UNIDADE CONTR	ELECTRONIC CONT UNIT / CENTRALINA	600C
	11	85805135		1	PRISIONEIRO / ESPARRAGO	STUD / PRIGIONIERO	216P
	12	10519201		1	ARRUELA / ARANDELA	WASHER / ROSETTA	131R
	13	12574011		1	PORCA / TUERCA	NUT / DADO	018D

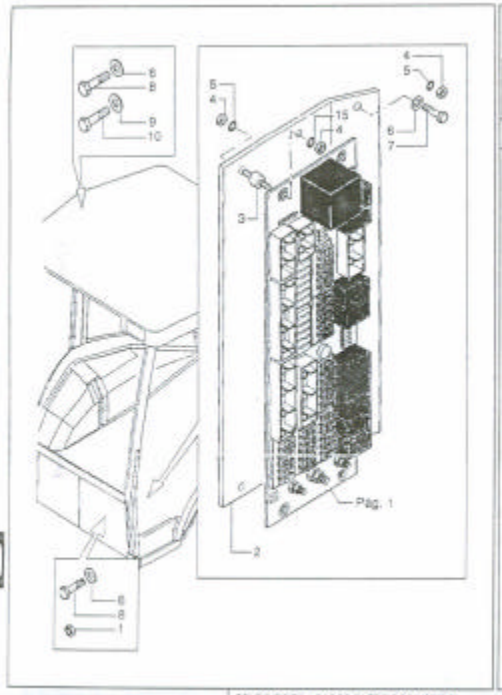



MOD	R	P/N. Insta	P/N. Brasil	Q	Descrição Denominacion	Description Descrizione	L.C.
	1	16104121		1	PORCA TUERCA	NUT DADO	
	2	85802460		1	SUPORTE SOPORTE	SUPPORT SUPPORTO	
	3	85802478		4	PRISIONEIRO ESPARRAGO	STUD PRIGIONIERO	
	4	10794014		8	PORCA TUERCA	NUT DADO	
	5	10615274		8	ARRUELA ARANDELA	WASHER ROSETTA	
	6	10515624		2	ARRUELA ARANDELA	WASHER ROSETTA	
	7	16043324		2	PARAFUSO TORNILLO	SCREW VITE	
	8	16043124		2	PARAFUSO TORNILLO	SCREW VITE	
	9	1119274		1	ARRUELA ARANDELA	WASHER ROSETTA	
	10	10902131		1	PARAFUSO TORNILLO	SCREW VITE	

10

FB80.2 - FB100.2

TOLDO ROPS / CABOS ELETRICOS VARIOS
ESTRUTURA DE PROTECCION / CABLES ELECTRICOS VARIOS
ROPS CANOPY / MISCELLANEUS ELECTRIC WIRES
STRUTTURA PROTEZIONE / CAVI ELETTRICI VARI

1.91.4/
2/ 04.99

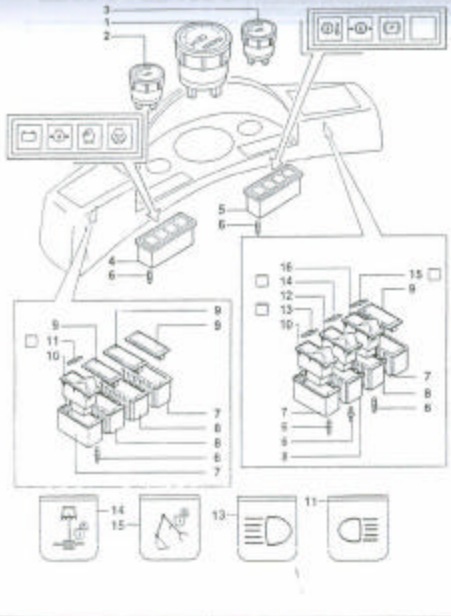



MOD	R	P/N. Insta	P/N. Brasil	Q	Descrição Denominacion	Description Descrizione	L.C.
	1	85803978		1	CONTAGIROS HORIMETRO	TACHIMETER ORIMETRO	
	2	85803977		1	INDICADOR INDICADOR	INDICATOR INDICATORE	
	3	85803976		1	TERMOMETRO TERMOMETRO	TEMPERATURE GAU TERMOMETRO	
	4	85803979		1	INDICADOR INDICADOR	INDICATOR INDICATORE	
	5	85803980		1	INDICADOR INDICADOR	INDICATOR INDICATORE	
	6	14143790		14	LAMPADA LAMPARA	LAMP LAMPADA	
	7	85803983		4	SUPORTE SOPORTE	SUPPORT SUPPORTO	
	8	85803982		4	SUPORTE SOPORTE	SUPPORT SUPPORTO	
	9	5151033		4	BUJÃO TAPON	PLUG TAPPO	
	10	85805845		2	INTERRUPTOR INTERRUPTOR	SWITCH INTERRUTTORE	
	11	85803935		1	PLACA PLACA	PLATE PIASTRINA	
	12	85805841		1	INTERRUPTOR INTERRUPTOR	SWITCH INTERRUTTORE	
	13	85803943		1	PLACA PLACA	PLATE PIASTRINA	
	14	85803945		1	PLACA PLACA	PLATE PIASTRINA	
	15	85803947		1	PLACA PLACA	PLATE PIASTRINA	
	16	85805849		1	INTERRUPTOR INTERRUPTOR	SWITCH INTERRUTTORE	

10

FB80.2 - FB100.2

TOLDO ROPS / CABOS ELETRICOS VARIOS
ESTRUTURA DE PROTECCION / CABLES ELECTRICOS VARIOS
ROPS CANOPY / MISCELLANEUS ELECTRIC WIRES
STRUTTURA PROTEZIONE / CAVI ELETTRICI VARI

1.91.4/1
3/5 04/99

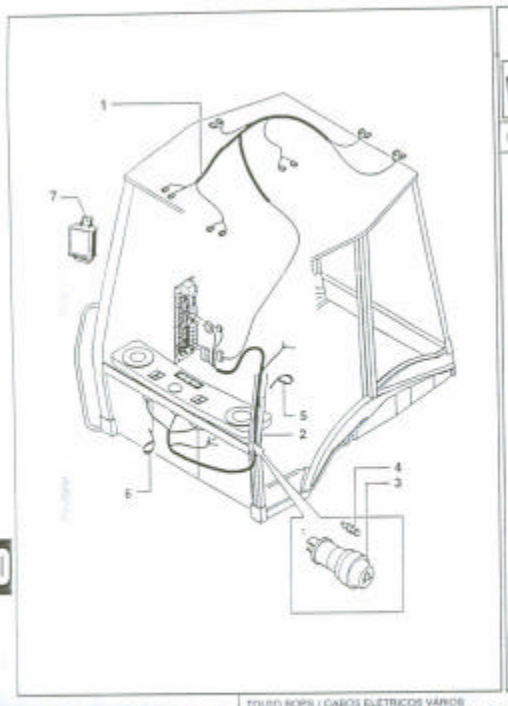



MOD	R	P/N Imola	P/N Brazil	Q	Descrição Denominación	Description Description	L.C.
	1	85804728		1	CABO ELÉTRICO CABLE	CABLE CAVO	111C
	2	85806139		1	CABO ELETRICO CABLE	CABLE CAVO	111C
	3	85806133		1	INTERRUPTOR INTERRUPTOR	SWITCH INTERRUTTORE	875
	4	14143790		1	LAMPADA LAMPARA	LAMP LAMPADA	038
	5	5143428		16	ABRAÇADEIRA ABRAZADERA	CLAMP FASCETTA	031F
	6	5112712		4	ABRAÇADEIRA ABRAZADERA	CLAMP FASCETTA	031F
	7	85806132		1	UNIDADE COMANDO CENTRALITA	CONTROL UNIT CENTRALINA	130C

10

FB80.2 - FB100.2

TOLDO ROPS / CABOS ELETRICOS VARIOS
ESTRUTURA DE PROTECCION / CABLES ELECTRICOS VARIOS
ROPS CANOPY / MISCELLANEUS ELECTRIC WIRES
STRUTTURA PROTEZIONE / CAVI ELETTRICI VARI

1.91.4/1

4/5 06/99

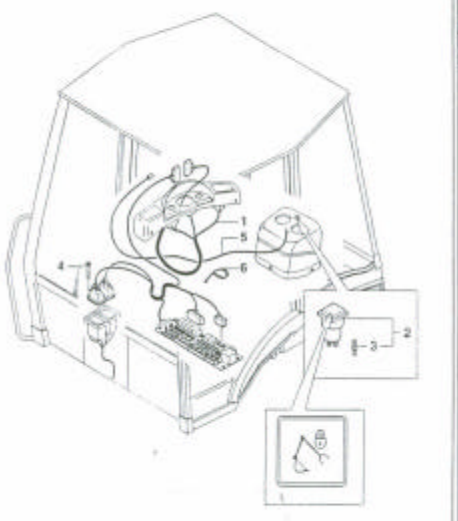



MOD	R	P/N Imola	P/N Brazil	Q	Descrição Denominación	Description Description	L.C.
	1	85802591		1	CABO ELETRICO CABLE	CABLE CAVO	111C
	2	85802160		1	INDICADOR INDICADOR	INDICATOR INDICATORE	039
	3	14143390		1	LÂMPADA LAMPARA	LAMP LAMPADA	038
	4	13272214		4	PARAFUSO TORNILLO	SCREW VITE	040V
	5	85804997		1	CABO ELETRICO CABLE	CABLE CAVO	111C
	6	5143428		12	ABRAÇADEIRA ABRAZADERA	CLAMP FASCETTA	031F

10

FB80.2 - FB100.2

TOLDO ROPS / CABOS ELETRICOS VARIOS
ESTRUTURA DE PROTECCION / CABLES ELECTRICOS VARIOS
ROPS CANOPY / MISCELLANEUS ELECTRIC WIRES
STRUTTURA PROTEZIONE / CAVI ELETTRICI VARI

1.91.4/1

5/5 06/99

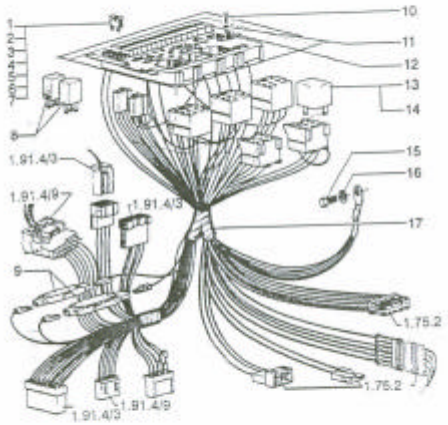



MOD	R	P/N Imola	P/N Brazil	Q	Descrição Denominacion	Description Descrizione	L.C.
	1		11054690	1	FUSIVEL FUSIBLE	FUSE FUSIBILE	110F
	2		11054690	1	FUSIVEL FUSIBLE	FUSE FUSIBILE	110F
	3		11054790	1	FUSIVEL FUSIBLE	FUSE FUSIBILE	110F
	4		11054890	1	FUSIVEL FUSIBLE	FUSE FUSIBILE	110F
	5		11054990	1	FUSIVEL FUSIBLE	FUSE FUSIBILE	110F
	6		11055090	1	FUSIVEL FUSIBLE	FUSE FUSIBILE	110F
	7		11055190	1	FUSIVEL FUSIBLE	FUSE FUSIBILE	110F
	8		7525171	1	RELE TELERUPTOR	RELAY TELERUTTORE	0007
	9		75288222	1	DIODO DIODO	DIODE DIODO	0120
	10		13272217	4	PARAFUSO TORNILLO	SCREW VITE	0420
	11	10519211	10519201	4	ARRUELA ARANDELA	WASHER ROSETTA	1310
	12		79046510	1	JUNTA JUNTA PLANA	GASKET GUARNIZ. PIANA	1200
	13		7573490	1	RELE TELERUPTOR	RELAY TELERUTTORE	0007
	14		75240806	1	RELE TELERUPTOR	RELAY TELERUTTORE	0007
	15	16043124	16043131	1	PARAFUSO TORNILLO	SCREW VITE	0420
	16		12646721	1	ARRUELA ARANDELA	WASHER ROSETTA	1310
	17		75246898	1	CABO ELETRICO CABLE	CABLE CAVO	1110

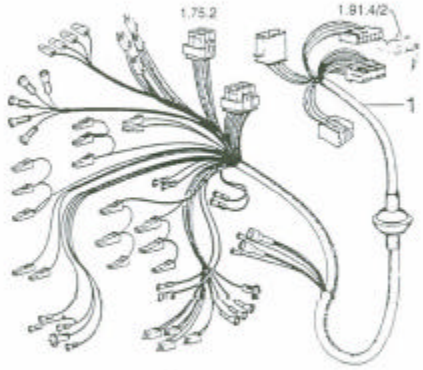

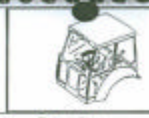

MOD	R	P/N Imola	P/N Brazil	Q	Descrição Denominacion	Description Descrizione	L.C.
	1		75246899	1	CABO ELETRICO CABLE	CABLE CAVO	1110

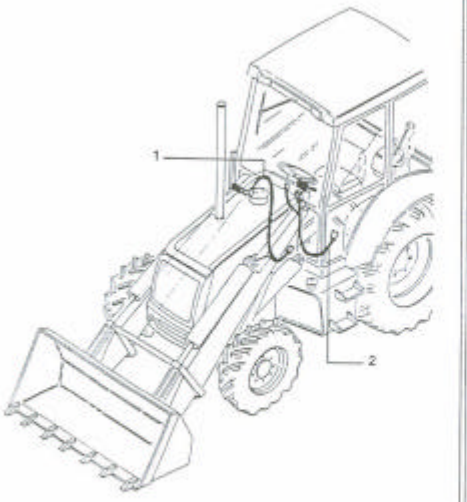

MOD	R	P/N Imola	P/N Brazil	Q	Descrição Denominacion	Description Descrizione	L.C.
	1		75246902	1	CABO ELETRICO CABLE	CABLE CAVO	11E
	2		75246897	1	CABO ELETRICO CABLE	CABLE CAVO	11E

10

FB80.2 - FB100.2

TOLDO / CABO ALAV. DIREÇÃO E NIVELADOR CAC
TOLDO / CABLES ELECTRICOS VARIOS
SAFETY FRAME / MISCELLANEUS ELECTRIC WIRES
TELAIO DI SICUREZZA / CAVI ELETTRICI

1.91.4/4

1/1 08/98

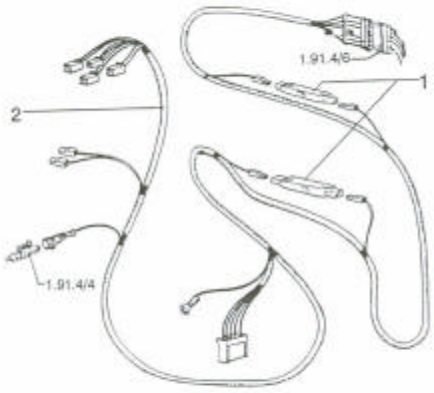

MOD	R	P/N Imola	P/N Brazil	Q	Descrição Denominacion	Description Descrizione	L.C.
	1		75288222	1	DIODO DIODE	DIODE DIODO	06E
	2		75246903	1	CABO ELETRICO CABLE	CABLE CAVO	11E

10

FB80.2 - FB100.2

TOLDO / CABO PAINEL DE INSTRUMENTOS
TOLDO / CABLE TABLERO BORDO
SAFETY FRAME / CABLE INSTRUM. PANEL
TELAIO DI SICUREZZA / CAVO PLANCIA

1.91.4/5

1/1 08/98

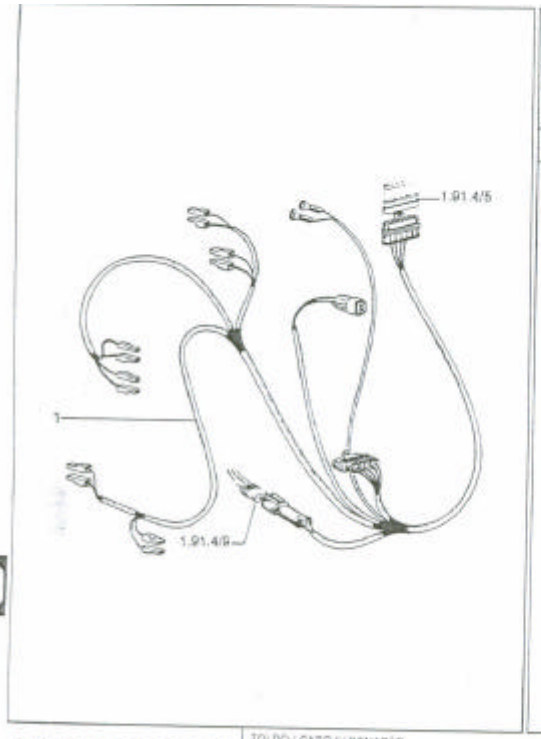

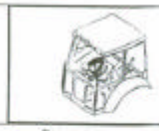

MOD	R	P/N Imola	P/N Brasil	Q	Descrição Denominación	Description Descrizione	L.C.
	1		75246905	1	CABO ELETRICO CABLE	CABLE CAVO	11C

10

FB80.2 - FB100.2

TOLDO / CABO ILUMINAÇÃO
TOLDO / CABLE ILUMINACIÓN
SAFETY FRAME / CABLE LAMPS AND LIGHTS
TELAIO DI SICUREZZA / CAVO LAMPADE E FARI

1.91.4/6
1/1 08/98

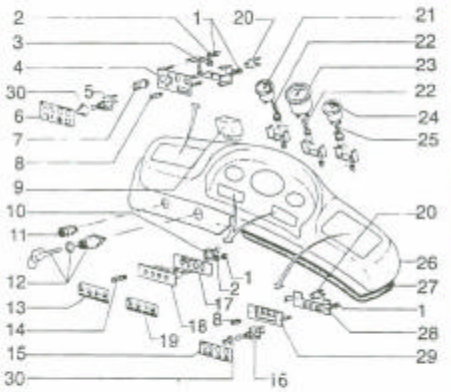



MOD	R	P/N Imola	P/N Brasil	Q	Descrição Denominación	Description Descrizione	L.C.
	1		10794001	3	PORCA TUERCA	NUT DADO	11D
	2		12605179	3	ARRUELA ARANDELA	WASHER ROSETTA	12R
	3		75246133	1	TRAVA SEGURO	PAWL NOTTOLINO	15N
	4		75246131	1	SUPORTE SOPORTE	SUPPORT SUPPORTO	38B
	5		75246935	2	INTERRUPTOR INTERRUPTOR	SWITCH INTERRUTTORE	07H
	6		75246383	1	ADESIVO CALCOMANIA	DECAL TARGA	66T
	7		75246534	1	INTERRUPTOR INTERRUPTOR	SWITCH INTERRUTTORE	07H
	8		14143790	6	LAMPADA LAMPARA	LAMP LAMPADA	03L
	9		75246906	1	DIODO DIODO	DIODE DIODO	85D
	10		7074021	4	PORTA-LAMPADA SOPORTE LAMPARA	BULB HOLDER PORTALAMPADA	10P
	11		75241340	1	BUZINA BOCINA	HORN AVVISAT. ACUST.	15A
	12		73075753	1	CHAVE COMUTADOR CONMUTADOR	SWITCH COMMUTATORE	21C
	13		75245381	1	ADESIVO CALCOMANIA	DECAL TARGA	66T
	14		14143990	6	LAMPADA LAMPARA	BULB LAMPADINA	03L
	15		75246384	1	ADESIVO CALCOMANIA	DECAL TARGA	66T
	16		73059891	4	INTERRUPTOR INTERRUPTOR	SWITCH INTERRUTTORE	07E
	17		75246137	2	TRAVA SEGURO	PAWL NOTTOLINO	15M
	18		75246134	2	SUPORTE SOPORTE	SUPPORT SUPPORTO	38B
	19		75246382	1	ADESIVO CALCOMANIA	DECAL TARGA	66T
	20		75241301	6	PORTA-LAMPADA SOPORTE LAMPARA	BULB HOLDER PORTALAMPADA	10P

10

FB80.2 - FB100.2

TOLDO / PAINEL DE INSTRUMENTOS
TOLDO / TABLERO BORDO
SAFETY FRAME / INSTRUM. PANEL
TELAIO DI SICUREZZA / PLANCIA

1.91.4/7
1/2 03/00

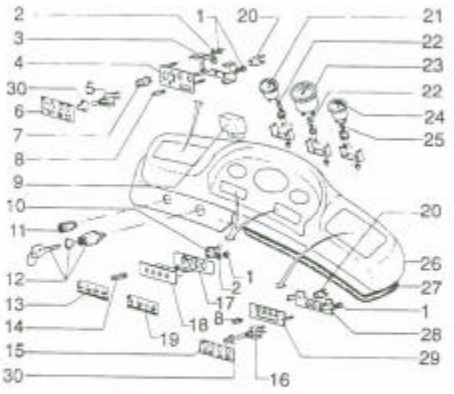

C95199 Hemos visado en los equipos a partir de 09/95
D95199 Fue usado en los equipos hasta 09/95

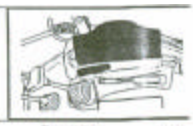

MOD	R	P/N. Iveco	P/N. Brasil	Q	Descrição Denominación	Description Descrizione	L.C.
	21		75239182	1	INDICADOR INDICATOR	INDICATOR INDICATORE	020
	22		76022606	2	LÂMPADA LAMPARA	BULB LAMPADINA	067L
D96/99	23		75247125	1	TACÔMETRO TACOMETRO	TACHOMETER CONTAGIRI	247C
D96/99	23		75248630	1	TACÔMETRO TACOMETRO	TACHOMETER CONTAGIRI	247C
	24		75247126	1	INDICADOR INDICADOR	INDICATOR INDICATORE	020
	25		75288143	1	LÂMPADA LAMPARA	LAMP LAMPADA	035L
	26	85801637		1	PAINEL PANEL	PANEL PANNELLO	026P
	27		73052486	1	JUNTA JUNTA PLACA	GASKET GUARNIZ. PANNA	120Q
	28		75246130	1	TRAVA SEGURO	PANL NOTTOLINO	035N
	29		75246127	1	SUPORTE SOPORTE	SUPPORT SUPPORTO	303S
	30		75239244	1	TAMPA TAPA	COVER COPERCHIO	201C

FB80.2 - FB100.2

TOLDO / PAINEL DE INSTRUMENTOS
TOLDO / TABLERO BORDO
SAFETY FRAME / INSTRUM. PANEL
TELAIO DI SICUREZZA / PLANCIA



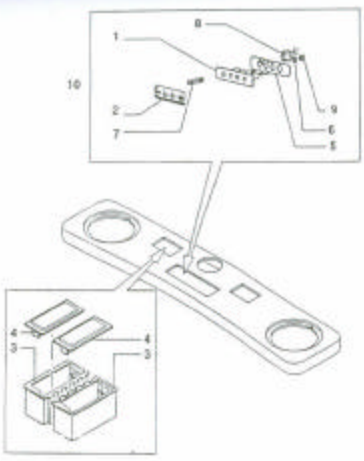

MOD	R	P/N. Iveco	P/N. Brasil	Q	Descrição Denominación	Description Descrizione	L.C.
	1		75246134	1	SUPORTE SOPORTE	SUPPORT SUPPORTO	030S
	2		75246380	1	ADESIVO CALCOMANIA	DECAL TARGA	066T
	3	85803983		4	SUPORTE SOPORTE	SUPPORT SUPPORTO	030S
	4	5151033		4	TAMPA TAPA	COVER COPERCHIO	200C
	5		75246137	1	TRAVA SEGURO	PANL NOTTOLINO	035N
	6	10615379		4	ARRUELA ARANDELA	WASHER ROSETTA	131R
	7	14143990		4	LÂMPADA LAMPARA	BULB LAMPADINA	067L
	8	7074021		4	PORTA LÂMPADA SOPORTE LAMPARA	BULB HOLDER PORTALAMPADA	100P
	9	10794001		4	PORCA TUERCA	NUT DADO	510D
	10		75246545	1	PAINEL PANEL	PANEL PANNELLO	025P

FB80.2 - FB100.2

TOLDO / PAINEL DE INSTRUMENTOS FRONTAL
TOLDO / TABLERO BORDO
SAFETY FRAME / INSTRUM. PANEL
TELAIO DI SICUREZZA / PLANCIA

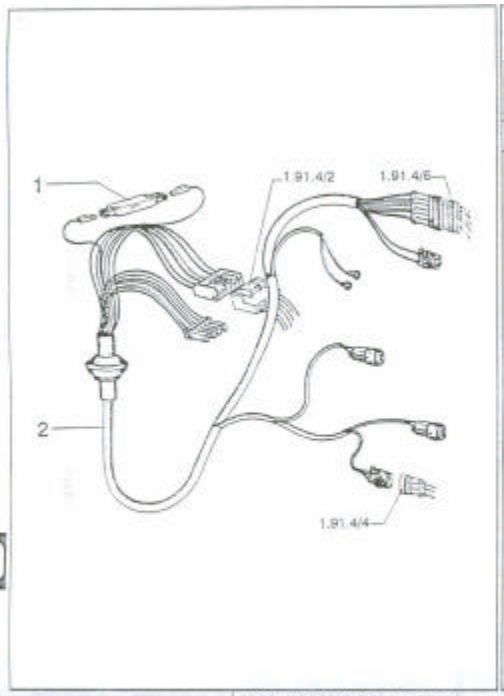



MOD	R	P/N Imola	P/N Brazil	Q	Descrizione Denominazione	Description Descrizione	L.C.
	1		75288223	1	DIODO DIODO	DIODE DIODO	BOD
	2		75246900	1	CABO ELETRICO CABLE	CABLE CAVO	WIC

10

FB80.2 - FB100.2

TOLDO / CABO COMANDO DO HIDRAULICO
TOLDO / CABLE MANDO DEL HIDRAULICO
SAFETY FRAME / MISCELLANEOUS ELECTRIC WIRES
TELAIO DI SICUREZZA / CAVI ELETTRICI VARI

1.91.4/9

1/1 | 08/98

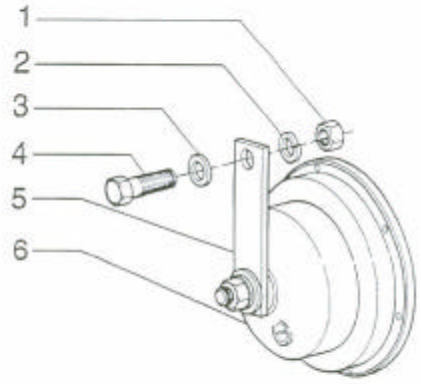



MOD	R	P/N Imola	P/N Brazil	Q	Descrizione Denominazione	Description Descrizione	L.C.
	1		70911025	1	PORCA TUERCA	NUT DADO	DSD
	3	10516674	10516671	1	ARRUELA PRESSAO ARANDELA ELAST	LOCKWASHER ROSETTA ELAST	LSW
	3		12646721	1	ARRUELA ARANDELA	WASHER ROSETTA	LSW
	4	82660643	70922925	1	PARAFUSO TORNILLO	SCREW VITE	SWV
	5		75237919	1	SUPORTE SOPORTE	SUPPORT SUPPORTO	SOS
	6		75216315	1	BUZINA BOCINA	HORN AVVISAT ACUST	HSA

10

FB80.2 - FB100.2

TOLDO / BUZINA
TOLDO / BOCINA
SAFETY FRAME / HORN
TELAIO DI SICUREZZA / AVVISAT ACUSTICO

1.91.4/10

1/1 | 08/98

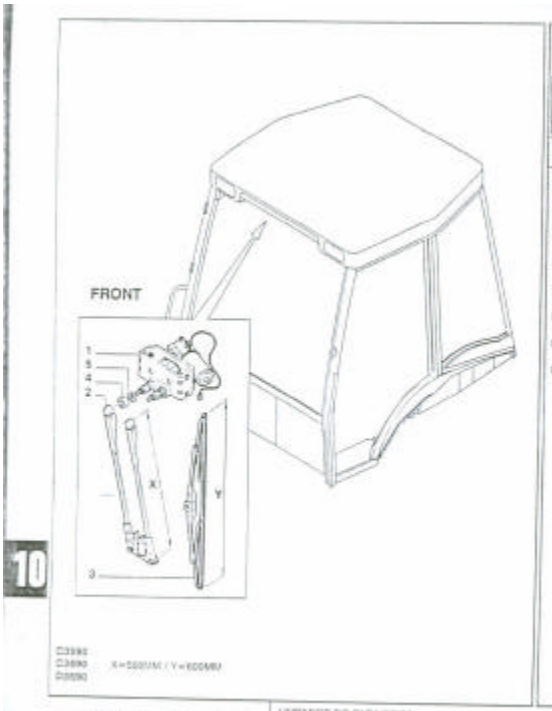

C3590
C3690 X=500MM / Y=600MM
D3590

MOD	R	P/N Imola	P/N Brazil	Q	Descrição Denominación	Description Descrizione	L.C.
C3590	1	85801835		1	MOTOR ELETRICO MOTOR ELECTRICO	ELECTRIC MOTOR MOTORINO ELETTR.	137M
D3590	1	85806184		1	MOTOR ELETRICO MOTOR ELECTRICO	ELECTRIC MOTOR MOTORINO ELETTR.	137M
C3590	2	85801836		1	BRAÇO BRAZO	ARM BRACCIO	139B
D3590	2	85806195		1	BRAÇO BRAZO	ARM BRACCIO	139B
C3590	3	79105987		1	PALHETA ALABE	BLADE PALETTA	469F
D3590	3	85806196		1	PALHETA ALABE	BLADE PALETTA	469F
C3590	4	5154841		2	ESPAÇADOR SEPARADOR	SPACER DISTANZIALE	273C
C3590	5	79088982		2	ARRUELA ARANDELA	WASHER ROSETTA	131F

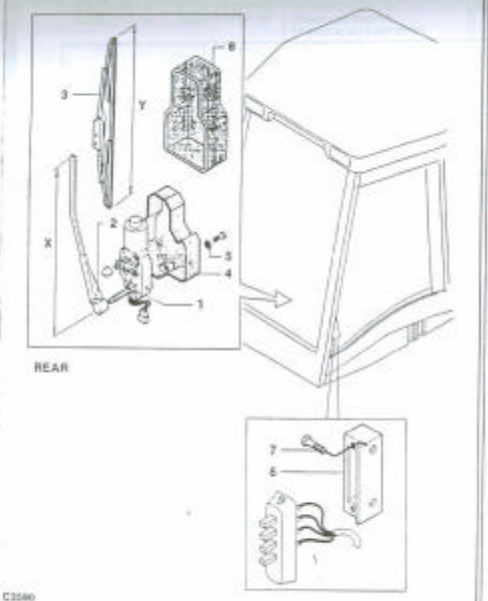

C3590
C3729
D3590

MOD	R	P/N Imola	P/N Brazil	Q	Descrição Denominación	Description Descrizione	L.C.
C3590	1	85801836		1	MOTOR ELETRICO MOTOR ELECTRICO	ELECTRIC MOTOR MOTORINO ELETTR.	137M
D3590	1	85806097		1	MOTOR ELETRICO MOTOR ELECTRICO	ELECTRIC MOTOR MOTORINO ELETTR.	137M
C3590	2	76011644		1	BRAÇO BRAZO	ARM BRACCIO	139B
D3590	2	85806098		1	BRAÇO BRAZO	ARM BRACCIO	139B
C3590	3	85801985		1	PALHETA ALABE	BLADE PALETTA	469F
D3590	3	85806099		1	PALHETA ALABE	BLADE PALETTA	469F
C3590	4	85801839		1	TAMPA TAPA	COVER COPERCHIO	265C
C3590	5	12638104		2	ARRUELA ARANDELA	WASHER ROSETTA	131F
	6	85801842		1	SUPORTE SOPORTE	SUPPORT SUPPORTO	800B
	7	13276217		2	PARAFUSO TORNILLO	SCREW VITE	040V
D3729	8	85806090		1	TAMPA TAPA	COVER COPERCHIO	265C
C3729	8	9969458		1	TAMPA TAPA	COVER COPERCHIO	264C

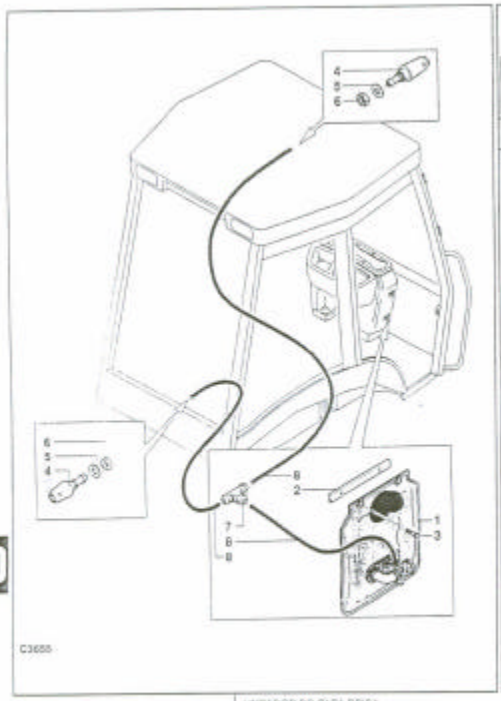

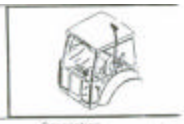

MOD	R	P/N Iveco	P/N Brasil	Q	Descrição / Denominación	Description / Descrizione	L.C.
C3655	1	85802057		1	RESERVATÓRIO / DEPÓSITO	FUEL TANK / SERBATOIO	1140
C3655	2	85802056		1	ESTRIBO / ESTRIBO	BRACKET / STAFFA	2205
C3655	3	79105220		2	PARAFUSO / TORNILLO	SCREW / VITE	8439
C3655	4	85802398		2	INJETOR / INYECTOR	JET / UGELLO	0280
C3655	5	12646704		2	ARRUELA / ARANDELA	WASHER / ROSETTA	1318
C3655	6	16102411		2	PORCA / TUERCA	NUT / DADO	0160
C3655	7	85802148		1	CONECTOR / BLOT DE EMPALME	CONNECTOR / BLOCC. CONNESS.	0755
C3655	8	19053983		M	MANGUEIRA / TUBO FLEXÍBLE	HOSE / TUBO FLESSIBILE	2957

10

FB80.2 - FB100.2

LIMPADOR DO PARA-BRISA
LIMPIA PARABRISAS
WINDSHIELD WIPER
TERGICRISTALLO

1.91.5

3/4 08/98

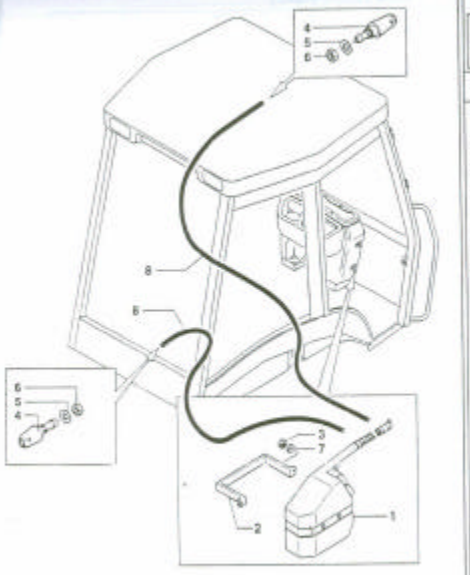



MOD	R	P/N Iveco	P/N Brasil	Q	Descrição / Denominación	Description / Descrizione	L.C.
C3655	1	85805444		1	RESERVATÓRIO / DEPÓSITO	FUEL TANK / SERBATOIO	1140
C3655	2	85805445		1	SUPORTE / SOPORTE	SUPPORT / SUPPORTO	2205
C3655	3	16104111		2	PORCA / TUERCA	NUT / DADO	8439
C3655	4	85802398		2	INJETOR / INYECTOR	JET / UGELLO	0280
C3655	5	12646704		2	ARRUELA / ARANDELA	WASHER / ROSETTA	1318
C3655	6	16102411		2	PORCA / TUERCA	NUT / DADO	0160
C3655	7	12625201		2	ARRUELA / ARANDELA	WASHER / ROSETTA	1318
C3655	8	85805446		1	MANGUEIRA / TUBO FLEXÍBLE	HOSE / TUBO FLESSIBILE	2957

10

FB80.2 - FB100.2

LIMPADOR DO PARA-BRISA
LIMPIA PARABRISAS
WINDSHIELD WIPER
TERGICRISTALLO

1.91.5

4/4 08/98

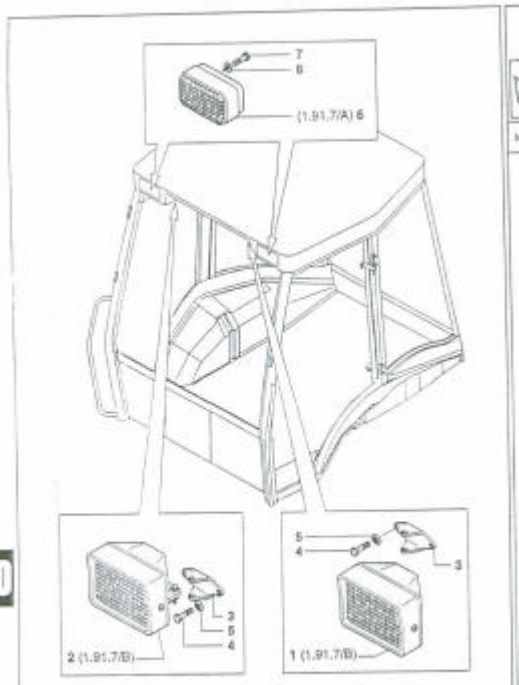



MOD	R	P/N. Imola	P/N. Brazil	Q	Descrição Denominación	Description Descrizione	L.C.
	1	85804664		1	FARÓL PROYECTOR	FLOODLIGHT PROIETTORE	22SP
	2	85804665		1	FARÓL PROYECTOR	FLOODLIGHT PROIETTORE	22SP
	3	85801949		1	SUPORTE SOPORTE	SUPPORT SUPPORTO	550S
	4	10902024		4	PARAFUSO TORNILLO	SCREW VITE	143V
	5	11197774		8	ARRUELA ARANDELA	WASHER ROSETTA	131R
	6	85802070		2	V.DICADOR DE DIREÇÃO V.DICADOR DE DIRECCIÓN	TURN SIGNAL INDICATOR INDICATORE DI DIREZIONE	22IN
	7	13274124		4	PARAFUSO TORNILLO	SCREW VITE	140V
	8	12637804		4	ARRUELA ARANDELA	WASHER ROSETTA	131R

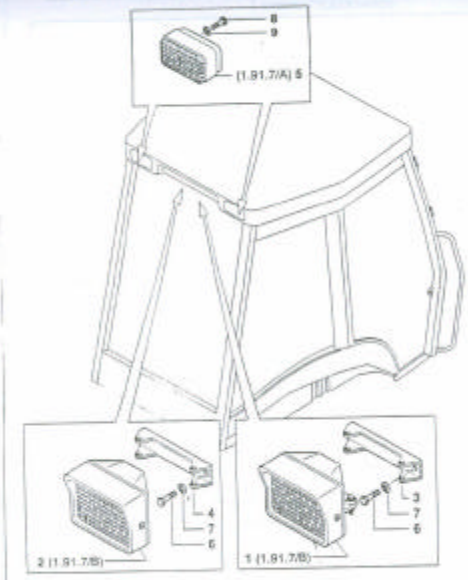



MOD	R	P/N. Imola	P/N. Brazil	Q	Descrição Denominación	Description Descrizione	L.C.
	1	85804664		1	FARÓL PROYECTOR	FLOODLIGHT PROIETTORE	22SP
	2	85804665		1	FARÓL PROYECTOR	FLOODLIGHT PROIETTORE	22SP
	3	85801944		1	SUPORTE ESQUERDO SOPORTE	SUPPORT LH SUPPORTO	109E
	4	85801943		1	SUPORTE DIREITO SOPORTE	SUPPORT RH SUPPORTO	109D
	5	85802071		2	LUZ POSTERIOR LUZ POSTERIOR	TAIL LAMP ASSY REAR FANALE POSTERIORE	013P
	6	16043324		4	PARAFUSO TORNILLO	SCREW VITE	040V
	7	11193874		4	ARRUELA ARANDELA	WASHER ROSETTA	131R
	8	13274124		4	PARAFUSO TORNILLO	SCREW VITE	140V
	9	12637804		4	ARRUELA ARANDELA	WASHER ROSETTA	131R

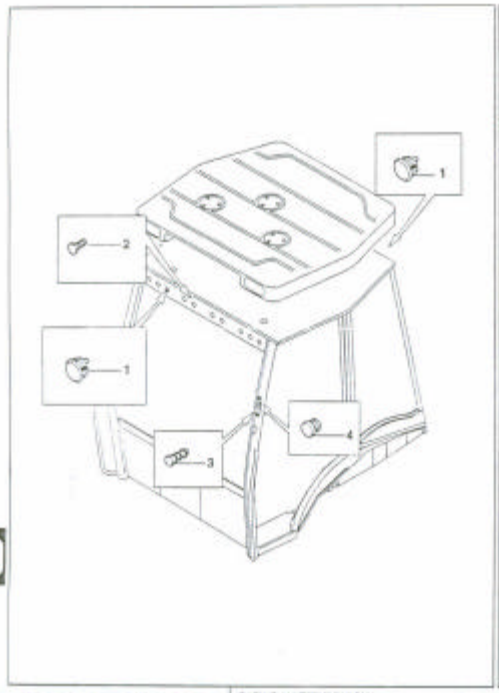



MOD	R	P/N Iveco	P/N Brasil	Q	Descrição / Denominación	Description / Descrizione	L.C.
	1	5131109		1	BUJÃO TAPÓN	PLUG TAPPO	10T
	2	82994150		1	BUJÃO TAPÓN	PLUG TAPPO	10T
	3	85802310		1	BUJÃO TAPÓN	PLUG TAPPO	10T
	4	85802309		2	BUJÃO TAPÓN	PLUG TAPPO	10T

10

FB80.2 - FB100.2

CABINE / LUZES E FAROIS
CABINA / LUCES Y FAROS
CAB / LAMPS AND LIGHTS
CABINA / LAMPADE E FARI

1.91.7

3/3 | 08/98

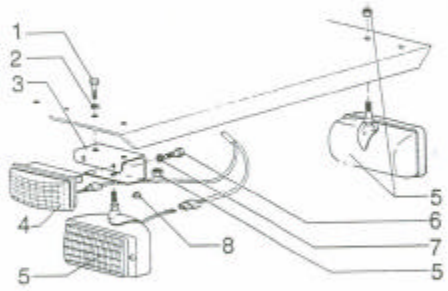



MOD	R	P/N Iveco	P/N Brasil	Q	Descrição / Denominación	Description / Descrizione	L.C.
	1	11106121		4	PARAFUSO TORNILLO	SCREW VITE	0MN
	2	10615779		4	ARRUELA ARANDELA	WASHER ROSETTA	1818
	3	75248359		2	SUPORTE SOPORTE	SUPPORT SUPPORTO	3005
	4	75239466		2	FARÓIS TRAS. PROYECTORES	REAR FLOODLIGHT PROIETTORI	0768
	5	75247423		4	FAROL FAROL	LIGHT FANALE	86NF
	6	70928182		4	PARAFUSO TORNILLO	SCREW VITE	94XI
	7	10615479		4	ARRUELA ARANDELA	WASHER ROSETTA	181R
	8	79089658		4	COXIM COJIN	CUSHION CUSCINO	345C

10

FB80.2 - FB100.2

TOLDO / LUZES E FAROIS
TOLDO / LUCES Y FAROS
SAFETY FRAME / LAMPS AND LIGHTS
TELAIO DI SICUREZZA / LAMPADE E FARI

1.91.7/1

1/2 | 08/98

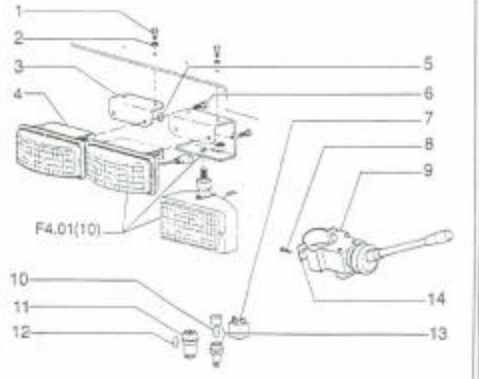

MOD	R	P/N Iveco	P/N Brasil	Q	Descrição Denominazioni	Description Descrizione	L.C.
	1		11106121	6	PARAFUSO TORNILLO	SCREW VITE	040V
	2		10615779	6	ARRUELA ARANDELA	WASHER ROSETTA	131R
	3		75248359	4	SUPORTE SOPORTE	SUPPORT SUPPORTO	300S
	4		75240749	4	LUZES PAR. TRAS. LUCES CARRETERA	ROAD TRAFFIC LI LUCI PER CIRCOL	014R
	5	11164779	70928150	5	ARRUELA ARANDELA	WASHER ROSETTA	131R
	6		70928152	6	PARAFUSO TORNILLO	SCREW VITE	040V
	7	7573490		1	RELE TELERUTTOR	RELAY TELERUTTORE	085T
	8		14304531	2	PARAFUSO TORNILLO	SCREW VITE	040V
	9	85801940		1	CHAVE COMUTADOR CONMUTADOR	SWITCH COMMUTATORE	210C
	10		14143990	2	LAMPADA LAMPARA	BULB LAMPADINA	037L
	11	85803974		1	INTERRUPTOR PULSADOR	PUSH BUTTON PULSANTE	238P
	12		14143790	1	LÂMPADA LAMPARA	LAMP LAMPADA	030L
	13	7074021		2	PORTA LAMPADA SOPORTE LAMPARA	BULB HOLDER PORTALAMPADA	193P
	14		75280669	1	ABRACADEIRA ABRAZADERA	CLAMP FASCETTA	031F

FB80.2 - FB100.2

TOLDO / LUZES E FAROIS
TOLDO / LUCES Y FAROS
SAFETY FRAME / LAMPS AND LIGHTS
TELAIO DI SICUREZZA / LAMPADE E FARI

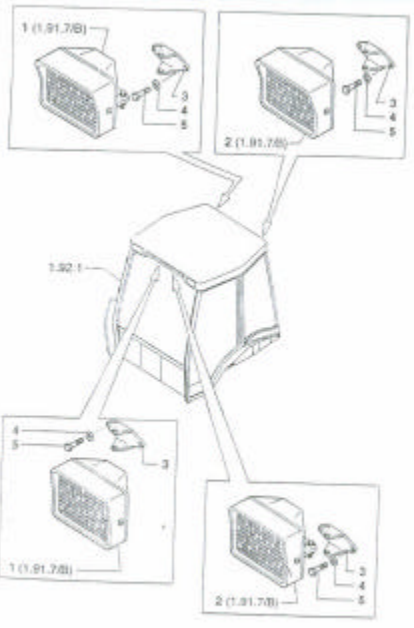

MOD	R	P/N Iveco	P/N Brasil	Q	Descrição Denominazioni	Description Descrizione	L.C.
	1	85804964		1	FAROL DIREITO PROYECTOR	FLOODLIGHT RIGHT PROIETTORE	228P
	2	85804965		1	FAROL ESQUERDO PROYECTOR	FLOODLIGHT LEFT PROIETTORE	229P
	3	85801849		4	SUPORTE SOPORTE	SUPPORT SUPPORTO	390S
	4	12647601		8	ARRUELA ARANDELA	WASHER ROSETTA	131R
	5	10902224		8	PARAFUSO TORNILLO	SCREW VITE	040V

FR80.2 - FB100.2

TOLDO ROPS/LUZES E FAROIS
ESTRUTURA DE PROTECCION/LUCES Y FAROS
ROPS CANOPY/LAMPS AND LIGHTS
STRUTTURA PROTEZZIONE/LAMPADE E FARI

REAR

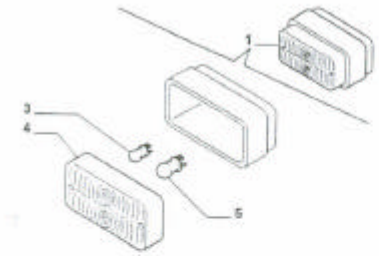

FRONT

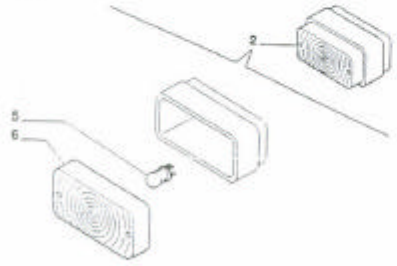



MOD	R	P/N Imola	P/N Brazil	Q	Descrição Denominacion	Description Descrizione	L/
	1	85802071		2	LUZ POSTERIOR LUZ POSTERIOR	TAIL LAMP ASS'Y REAR FANALE POSTERIORE	31
	2	85802070		2	INDICADOR DE DIREÇÃO INDICADOR DE DIRECCION	TURN SIGNAL INDICATOR INDICATORE DI DIREZIONE	03
	3	14148190		AR	LÂMPADA LAMPARA	LAMP LAMPADA	03
	4	9970104		1	LENTE TRANSLUCIDO	LENS TRASPARENTE	17
	5	14151590		AR	LÂMPADA LAMPARA	LAMP LAMPADA	03
	1	9970103		1	LENTE TRANSLUCIDO	LENS TRASPARENTE	17

10

FB80.2 - FB100.2

LUZES E FAROIS
LUCES Y FAROS
LAMPS AND LIGHTS
LAMPADE E FARI

1.91.7/A

1/1 08 98

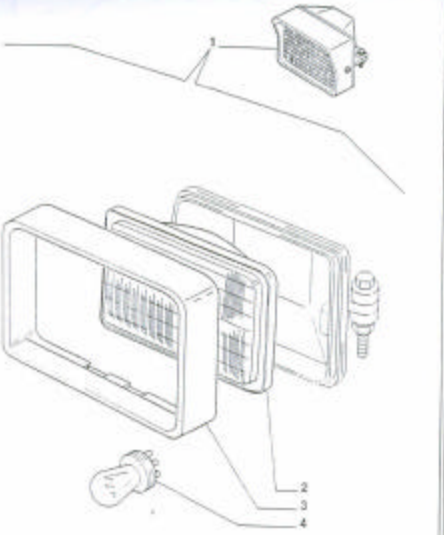



MOD	R	P/N Imola	P/N Brazil	Q	Descrição Denominacion	Description Descrizione	L.C.
	1	85804664		1	FAROL PROYECTOR	FLOODLIGHT PROIETTORE	220P
	1	85804665		1	FAROL PROYECTOR	FLOODLIGHT PROIETTORE	220P
	2	9963014		1	GRUPO OTICO GRUPO OPTICO	LENS/REFLECTOR UNIT GRUPPO OTTICO	116S
	3	9970101		1	MOLDURA MARCO	BEZEL CORNICE	099C
	4	14151590		1	LÂMPADA LAMPARA	LAMP LAMPADA	039L

10

FB80.2 - FB100.2

LUZES E FAROIS
LUCES Y FAROS
LAMPS AND LIGHTS
LAMPADE E FARI

1.91.7/B

1/1 08/98

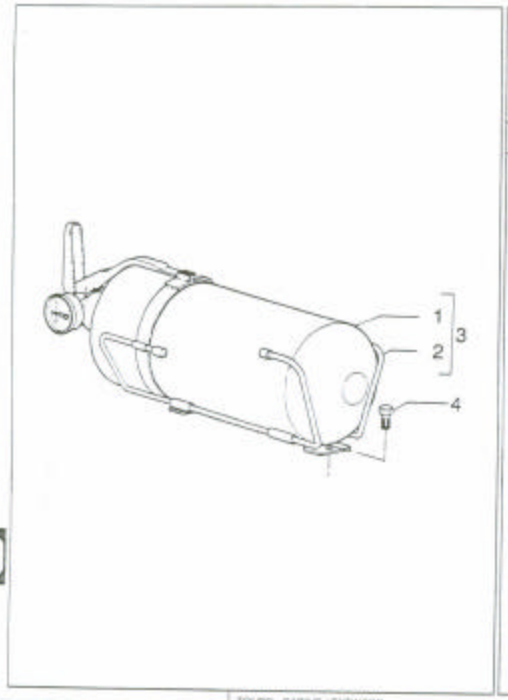



MOD	R	P/N. Imola	P/N. Brasil	Q.	Descrição Denominacion	Description Descrizione	L.C.
	1		75245052	1	EXTINTOR EXTINTOR	FIRE EXTINGUISH ESTINTORE	055E
	2		75245053	1	SUPORTE SOPORTE	SUPPORT SUPPORTO	055S
	3		75211345	1	EXTINTOR EXTINTOR	FIRE EXTINGUISH ESTINTORE	055E
	4		70929562	2	PARAFUSO TORNILLO	SCREW VITE	040X

10

FB80.2 - FB100.2

TOLDO - CABINE / EXTINTOR
TOLDO - CABINA / EXTINTOR
CAB - SAFETY FRAME / EXTINGUISHER
CABINA - TELAIO DI SICUREZZA / ESTINTORE

1.91.8

1/1 08/98

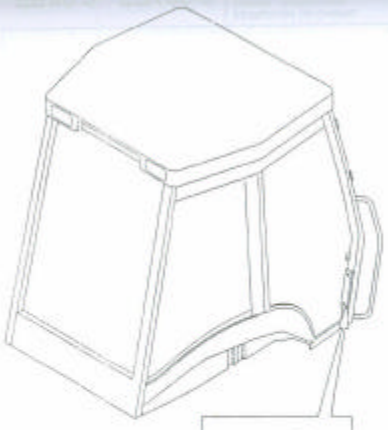



MOD	R	P/N. Imola	P/N. Brasil	Q.	Descrição Denominacion	Description Descrizione	L.C.
	1	85802276		1	SUPORTE SOPORTE	SUPPORT SUPPORTO	055S
	2	11193274		2	ARRUELA ARANDELA	WASHER ROSETTA	031R
	3	13275917		2	PARAFUSO TORNILLO	SCREW VITE	040X

10

FB80.2 - FB100.2

TOLDO ROPS/SUPORTE DO EXTINTOR
ESTRUTURA DE PROTECCION/SOPORTE EXTINTOR
ROPS CANOPY/EXTINGUISHER SUPPORT
STRUTTURA PROTEZIONE/SUPPORTO ESTINTORE

1.91.8/1

1/1 06/99

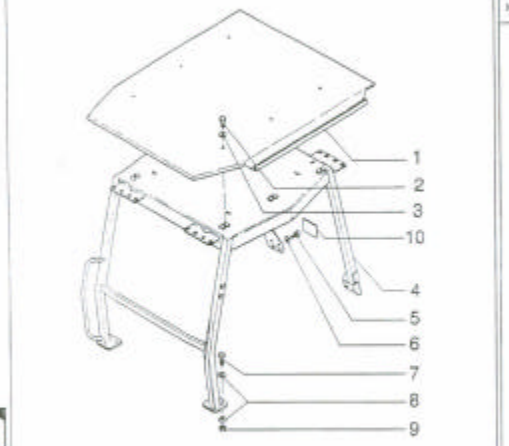



MOD	R	P/N Iveco	P/N Brasil	Q	Descrição Denominación	Description Descrizione	L.C.
	1		75246353	1	TOLDO SOLAR TOLDO PARASOL	SUN CANOPY TETTUCCIO	3SE
	2		11112131	8	PARAFUSO TORNILLO	SCREW VITE	04A
	3		70920428	8	ARRUELA ARANDELA	WASHER ROSETTA	12A
	4		75280448	1	ESTRUTURA ESTRUCTURA	STRUCTURE OSSATURA	03E
	5		70927278	8	ARRUELA ARANDELA	WASHER ROSETTA	12A
	6		11390531	8	PARAFUSO TORNILLO	SCREW VITE	04B
	7		15866931	2	PARAFUSO TORNILLO	SCREW VITE	04N
	8	12575121	12576127	2	PORCA TUERCA	NUT DADO	11C
	9		70918433	4	ARRUELA ARANDELA	WASHER ROSETTA	12A
	10		75280438	1	PLACA PLACA	PLATE PIASTRINA	12F

10

FB80.2 - FB100.2

ESTRUTURA DA CABINE
CABINA - ESTRUTURA
CAB FRAME
CABINA - TELAIO

1.92.0

1/1 | 08/98

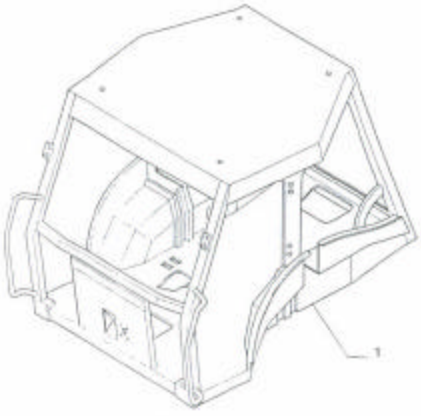



MOD	R	P/N Iveco	P/N Brasil	Q	Descrição Denominación	Description Descrizione	L.C.
	1	65804618		1	PLATAFORMA PLATAFORMA	PLATEAU PIANALE	02P

10

FB80.2 - FB100.2

ESTRUTURA DO TOLDO
ESTRUTURA DE PROTECCIÓN - ESTRUTURA
ROPS CANOPY FRAME
STRUTTURA PROTEZIONE - TELAIO

1.92.0/1

1/1 | 04/99

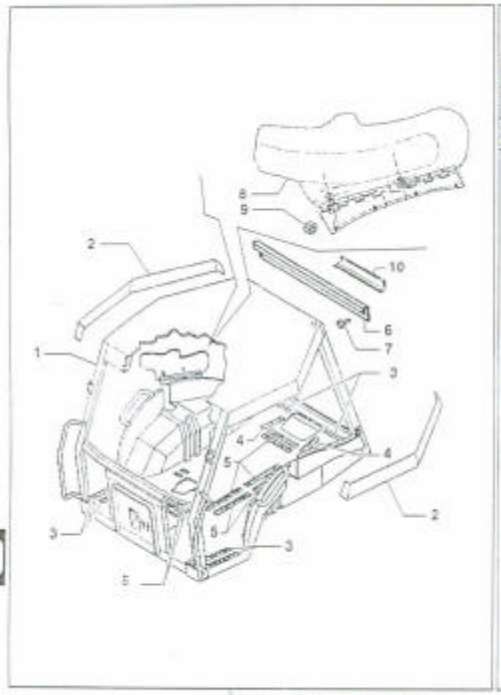



MOD	R	P/N Imola	P/N Brasil	Q	Descrição Denominacion	Description Descrizione	L.C.
	1	B5804618		1	PLATAFORMA PLATAFORMA	FLATCAR PIANALE	102F
	2	B5804746		2	PROTEÇÃO PROTECCION	GUARD RIPARO	078R
	3	B5804640		6	FAIXA ANTIDERR STRISCIA ANTISC	ANTI SKID	407E
	4	B5804641		2	FAIXA ANTIDERR STRISCIA ANTISC	ANTI SKID	407E
	5	B5804642		6	FAIXA ANTIDERR STRISCIA ANTISC	ANTI SKID	407E
	6	B5805067		1	PROTEÇÃO PROTECCION	GUARD RIPARO	078R
	7	13271614		2	PARAFUSO TORNILLO	SCREW VITE	349V
	8	B5806187		1	CHAPA PLACA	PLATE PIASTRA	109F
	9	17152621		4	PORCA TUERCA	NUT DADO	316D
	10	B5807869		1	PROTEÇÃO PROTECCION	GUARD RIPARO	078R

10

FB80.2 - FB100.2

TOLDO / ESTRUTURA DA PLATAFORMA
TOLDO / BASTIDOR PLATAFORMA
SAFETY FRAME / FRAME PLATAFORM
TELAIO DI SICUREZZA / TELAIO PIATTAFORMA

1.92.1

1/1 04/99

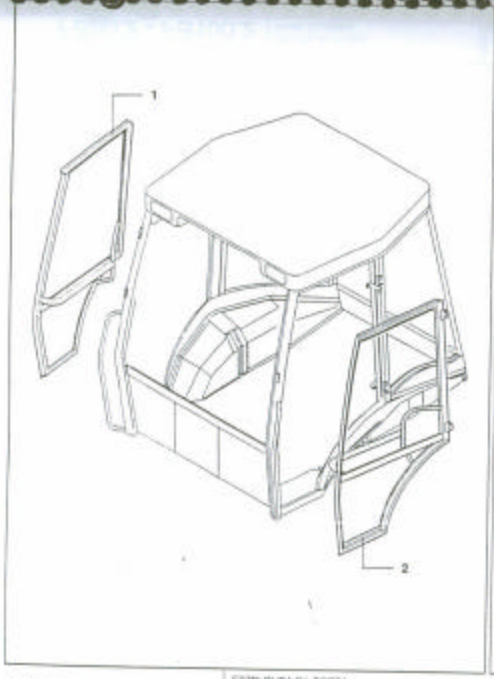



MOD	R	P/N Imola	P/N Brasil	Q	Descrição Denominacion	Description Descrizione	L.C.
	1	B5801654		1	ESTRUTURA ESTRUCTURA	STRUCTURE COSTRUZIONE	928D
	2	B5801655		1	ESTRUTURA ESTRUCTURA	STRUCTURE COSTRUZIONE	928D

10

FB80.2 - FB100.2

ESTRUTURA DA PORTA
BASTIDOR DE LAS PUERTAS
DOOR FRAME
TELAIO PORTE

1.92.2

1/1 08/98

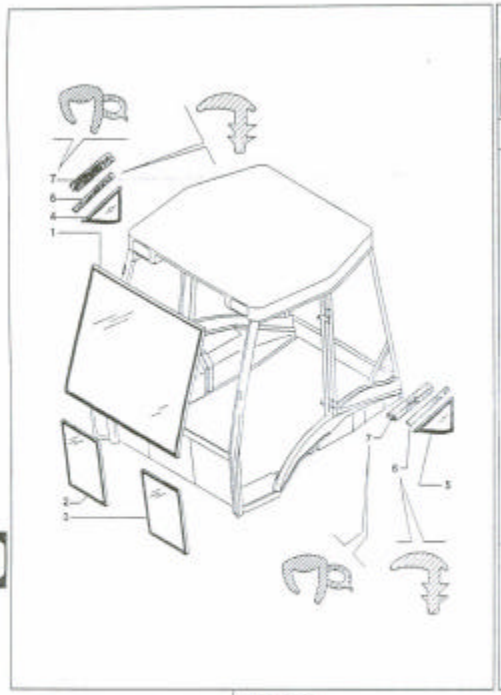

MOD.	R.	P/N. Imola	P/N. Brasil	Q.	Descrição Denominación	Description Descrizione	L.C.
	1	85801621		1	VIDRO CRISTAL	GLASS CRISTALLO	216C
	2	85801622		1	VIDRO CRISTAL	GLASS CRISTALLO	216C
	3	85801623		1	VIDRO CRISTAL	GLASS CRISTALLO	216C
	4	85801630		1	VIDRO CRISTAL	GLASS CRISTALLO	216C
	5	85801631		1	VIDRO CRISTAL	GLASS CRISTALLO	216C
	6	85802334		M	JUNTA JUNTA PLANA	GASKET GUARNIC. PIANA	220J
	7	85805065		2	JUNTA JUNTA PLANA	GASKET GUARNIC. PIANA	220J

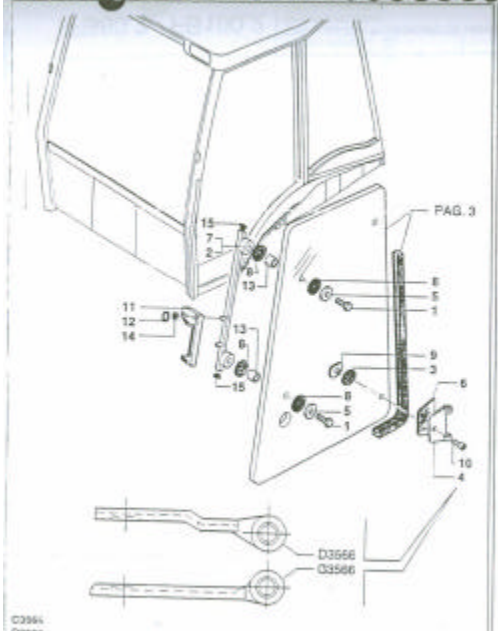

MOD.	R.	P/N. Imola	P/N. Brasil	Q.	Descrição Denominación	Description Descrizione	L.C.
	1	82859922		4	PARAFUSO TORNILLO	SCREW VITE	640V
	2	85802063		1	SUPORTE DIREITO SOPORTE	SUPPORT RH SUPPORTO	106D
	3	82961985		4	EIXO EJE	PIN PERNO	845A
D3565	4	81866309		4	DOBRADIÇA BISAGRA CHAPAS	HINGE CERNIERA	140C
D3565	4	85804869		4	DOBRADIÇA BISAGRA CHAPAS	HINGE CERNIERA	140C
	5	83931482		4	ARRUELA ARANDELA	WASHER ROSETTA	131R
	6	81872036		4	JUNTA JUNTA PLANA	GASKET GUARNIC. PIANA	125G
	7	85802062		1	SUPORTE ESQUERDO SOPORTE	SUPPORT LH SUPPORTO	106E
	8	83962050		8	EIXO EJE	PIN PERNO	845A
	9	85805448		4	FORÇA RETENÇÃO ARGOLA	RING NUT GHIERA	066G
	10	81871864		4	PARAFUSO TORNILLO	SCREW VITE	048V
	11	85801804		4	ALÇA MANIJA	HANDLE MANIGLIA	629M
	12	11067876		4	ANEL ELÁSTICO ANILLO ELASTICO	SNAP RING ANELLO ELASTICO	187A
	13	83961987		4	EIXO EJE	PIN PERNO	845A
	14	10519404		2	ARRUELA ARANDELA	WASHER ROSETTA	131R
	15	81871439		4	BUJÃO TAPÓN	PLUG TAPPO	056T

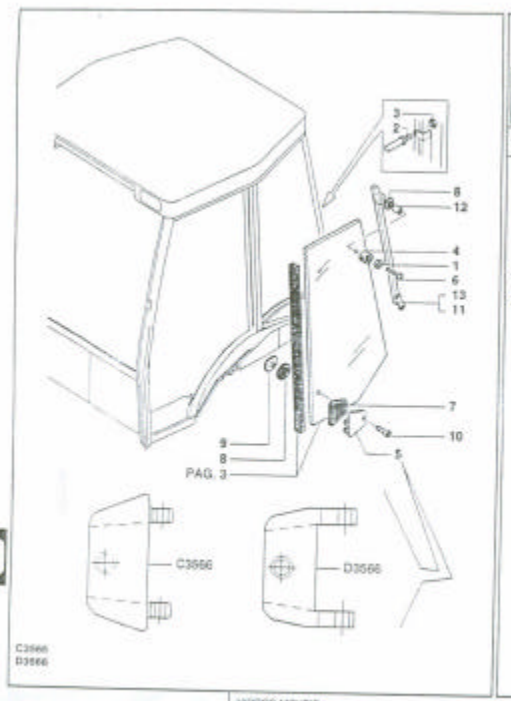

C3566
D3566

MOD	R	P/N Imola	P/N Brasil	Q	Descrição / Denominacion	Description / Descrizione	L.C.
	1	10S19404		3	ARRUELA / ARANDELA	WASHER / ROSETTA	131A
	2	85801806		4	BLOCO / CALCE	BLOCK / BLOCCHETTO	0745
	3	12574211		4	PORCA / TUERCA	NUT / DADO	515D
	4	83976357		3	PARA-CHOQUES / PARACHOQUES	BUMPER / Paraurti	3MF
C3566	5	81871261		4	DOBRADIÇA / BISAGRA CHARNE	HINGE / CERNIERA	140C
D3566	5	85804870		4	DOBRADIÇA / BISAGRA CHARNE	HINGE / CERNIERA	140C
	6	10903221		2	PARAFUSO / TORNILLO	SCREW / VITE	040F
	7	81872028		4	ANEL / ARC	RING / ANELLO	545A
	8	82961985		1	ANEL / ARC	RING / ANELLO	545A
	9	85801416		1	PORCA REBITADA / TUERCA REMACHADA	RIVET NUT / DADO REMACHADO	2SSL
	10	81871864		4	PARAFUSO / TORNILLO	SCREW / VITE	040F
	11	85801803		1	SUPORTE DIREITO / SOPORTE	SUPPORT RH / SUPPORTO	1SBD
	12	82961957		2	ANEL / ARC	RING / ANELLO	545A
	13	85801804		1	SUPORTE ESQUERDO / SOPORTE	SUPPORT LH / SUPPORTO	1SBB

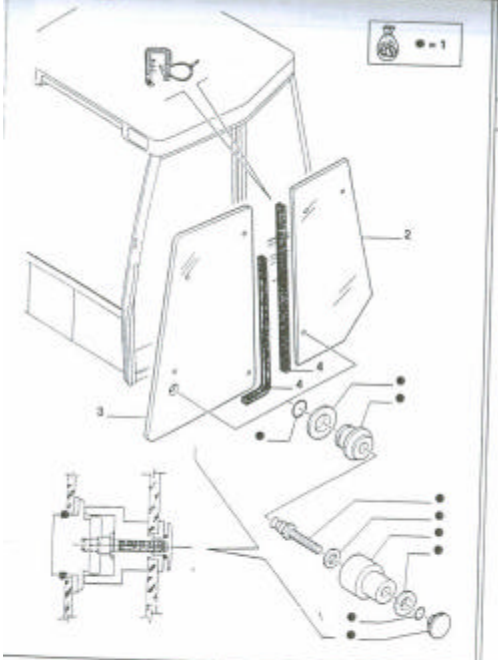

MOD	R	P/N Imola	P/N Brasil	Q	Descrição / Denominacion	Description / Descrizione	L.C.
	1	85804617		2	TRAVA / SEGURO	PANEL / NOTTOLINO	0MN
	2	85801628		2	VIDRO / CRISTAL	GLASS / CRISTALLO	315C
	3	85801626		1	VIDRO / CRISTAL	GLASS / CRISTALLO	315C
	4	83997693		4	JUNTA / JUNTA PLANA	GASKET / EMPAQ. PLANA	120S

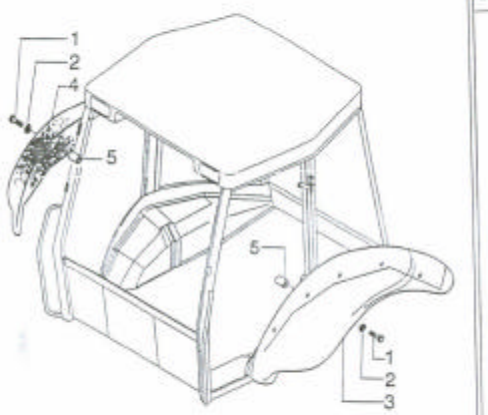

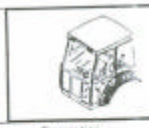

MOD	R	P/N. Inoks	P/N. Brasil	Q.	Descrição / Denominación	Description / Description	L.C.
	1	16044021		10	PARAFUSO / TORNILLO	SCREW / VIS	04/
	2	12647011		16	ARRUELA / ARANDELA	WASHER / ROSETTA	13/
	3	85802076		1	PARA-LAMA GUARDABARROS	FENDER / PARAFANGO	03/
	4	85802075		1	PARA-LAMA GUARDABARROS	FENDER / PARAFANGO	03/
	5	85801954		16	ESPAÇADOR / SEPARADOR	SPACER / DISTANZIALE	07/

10

FB80.2 - FB100.2

CABINE - TOLDO / PARALAMAS
TOLDO - CABINA / GUARDABARROS
CAB - SAFETY FRAME / MUDGUARDS
CABINA - TELAIO DI SICUREZZA / PARAFANGHI

1.92.5

1/1 08/98

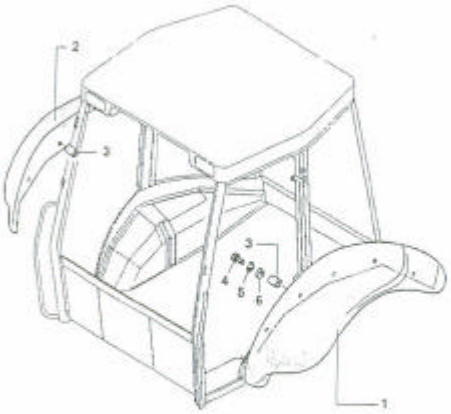



MOD	R	P/N. Inoks	P/N. Brasil	Q.	Descrição / Denominación	Description / Description	L.C.
	1	85802075		1	PARA-LAMA DIREITO / GUARDABARROS	FENDER RIGHT / PARAFANGO	03/F
	2	85802076		1	PARA-LAMA ESQUERDO / GUARDABARROS	FENDER LEFT / PARAFANGO	03/F
	3	85812338		16	BUCHA / BUJE	BUSHING / BOCCOLA	09/B
	4	16044124		16	PARAFUSO / TORNILLO	SCREW / VITE	04/V
	5	11193874		16	ARRUELA / ARANDELA	WASHER / ROSETTA	13/R
	6	12646204		10	ARRUELA / ARANDELA	WASHER / ROSETTA	13/R

10

FB80.2 - FB100.2

CABINE - TOLDO / PARALAMAS
TOLDO - CABINA / GUARDABARROS
CAB - SAFETY FRAME / MUDGUARDS
CABINA - TELAIO DI SICUREZZA / PARAFANGHI

1.92.5/1

1/1 04/99

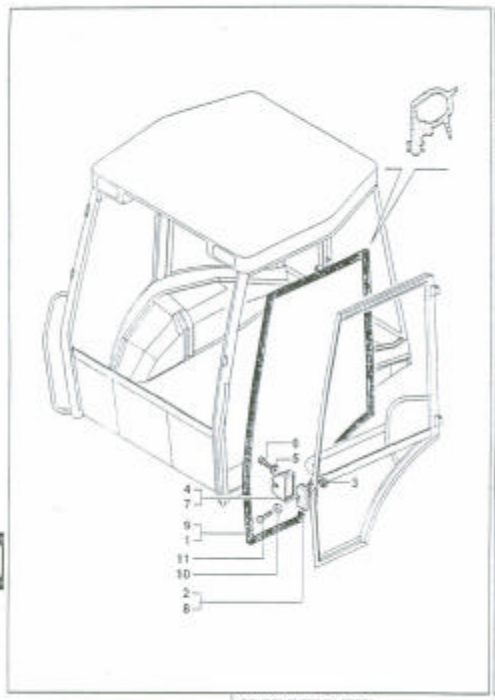

MOD	R	P/N. Imola	P/N. Brasil	Q	Descrição Denominacion	Description Descrizione	L.C.
	1	85805063		1	GUARNIÇÃO DIREITA JUNTA	GASKET RH GUARNIZIONE	0120
	2	44910052		1	TAMBOR FECHO CILINDR CERRO	LOCK CYLINDER BLOCC SERRATURA	0038
	3	14048221		4	PORCA TUERCA	NUT DADO	0100
	4	85801802		1	TAMPA TAPA	COVER COPERCHIO	0052
	5	12643704		2	ARRUELA ARANDELA	WASHER ROSETTA	0018
	6	13273811		2	PARAFUSO TORNILLO	SCREW VITE	0430
	7	85801803		1	TAMPA TAPA	COVER COPERCHIO	0052
	8	44910053		1	TAMBOR FECHO CILINDR CERRO	LOCK CYLINDER BLOCC SERRATURA	0038
	9	85805064		1	GUARNIÇÃO ESQUERDA JUNTA	GASKET LF GUARNIZIONE	0120
	10	10519604		4	ARRUELA ARANDELA	WASHER ROSETTA	0018
	11	14442427		4	PARAFUSO TORNILLO	SCREW VITE	0430

10

FB80.2 - FB100.2

COMPONENTES DA PORTA
COMPONENTES DE LAS PUERTAS
DOOR COMPONENTS
COMPONENTI DEFINIZIONE PORTE

1.92.6

1/3 | 08/98

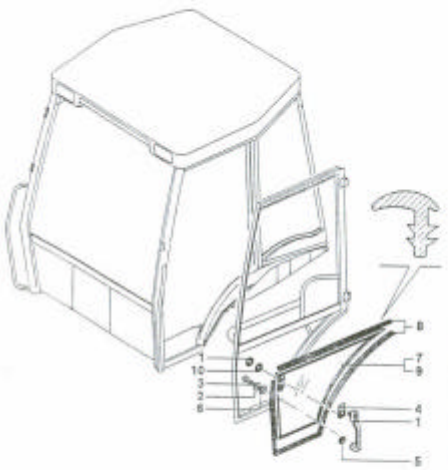

MOD	R	P/N. Imola	P/N. Brasil	Q	Descrição Denominacion	Description Descrizione	L.C.
	1	85801620		1	ALÇA MANIJA	HANDLE MANIGLIA	0299
	2	12540604		2	ARRUELA ARANDELA	WASHER ROSETTA	0018
	3	13278611		2	PARAFUSO TORNILLO	SCREW VITE	0430
	4	85801799		2	JUNTA JUNTA PLANA	GASKET GUARNIZ. PIANA	0200
	5	85801800		2	JUNTA JUNTA PLANA	GASKET GUARNIZ. PIANA	0200
	6	83961987		2	EIXO EJE	PIVOT PERNO	0450
	7	85801624		1	VIDRO CRISTAL	GLASS CRISTALLO	0150
	8	85802334		8	JUNTA JUNTA PLANA	GASKET GUARNIZ. PIANA	0200
	9	85801625		1	VIDRO CRISTAL	GLASS CRISTALLO	0150
	10	85802307		2	JUNTA JUNTA PLANA	GASKET GUARNIZ. PIANA	0200

10

FB80.2 - FB100.2

COMPONENTES DA PORTA
COMPONENTES DE LAS PUERTAS
DOOR COMPONENTS
COMPONENTI DEFINIZIONE PORTE

1.92.6

2/3 | 08/98

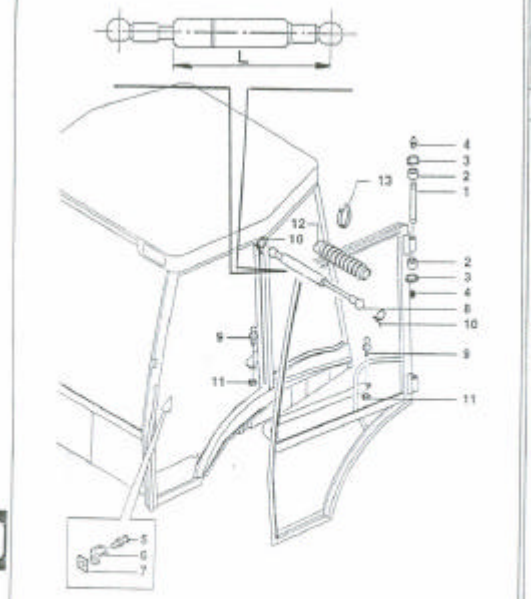

C2731 L=125MM
D2731 L=123,5MM

MOD	R	P/N Imola	P/N Brazil	Q	Descrição / Denominación	Description / Descrizione	L.C
	1	85801798		4	PINO	PIN	
					PERNO	PERNO	
	2	83964146		8	DISCO	DISC	
					DISCO	DISCO	
	3	11065976		8	ANEL ELÁSTICO	SNAP RING	
					ANILLO ELASTICO	ANELLO ELASTICO	
	4	13406911		4	PINO GRAXEIRO	GREASE FITTING	
					ENGRASADOR	INGRASSATORE	
	5	83994395		2	ESFERA	BALL	
					BOLA	SFERA	
	6	83994372		2	PROTEÇÃO	GUARD	
					PROTECCION	RIPARO	
	7	83994378		2	PLACA	PLATE	
					PLACA	PIASTRINA	
D2731	8	5183854		2	REGULADOR	REGULATOR	
					REGULADOR	REGOLATORE	
D2731	8	81867743		2	REGULADOR	REGULATOR	
					REGULADOR	REGOLATORE	
	9	82000406		4	PRISIONEIRO	STUD	
					ESPARRAGO	PRIGIONIERO	
	10	81869714		4	CONEXÃO	FITTING	
					RACOR	RACCORDO	
	11	14048221		4	PORCA	NUT	
					TUERCA	DADO	
	12	81867742		1	COPA PARA PO	DUST BOOT	
					CRUCETA	CUFFIA PARAPOLV	
	13	5112712		2	ABRAÇADEIRA	CLAMP	
					ABRAZADERA	FASCETTA	

10

FB80.2 - FB100.2

COMPONENTES DA PORTA
COMPONENTES DE LAS PUERTAS
DOOR COMPONENTS
COMPONENTI DEPORTE PORTA

1.92.6

3/ 08/99

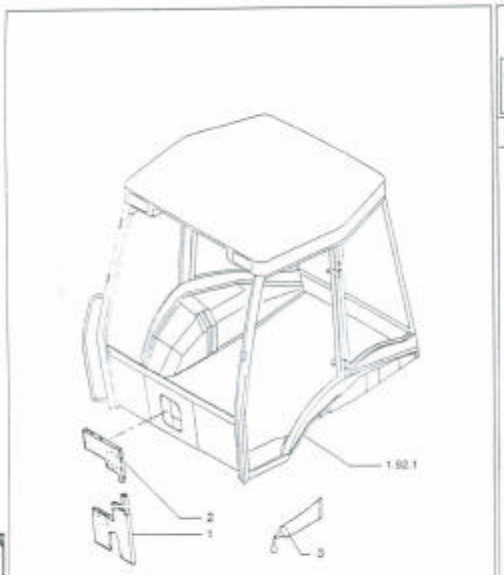

MOD	R	P/N Imola	P/N Brazil	Q	Descrição / Denominación	Description / Descrizione	L.C
	1		75280671	1	ELEM.VEDAC. AR	AIR TIGHT ELEM.	
					CIERRE DEL AIRE	ELEM.TENUTA ARIA	
	2		75280674	1	ELEM.VEDAC. AR	AIR TIGHT ELEM.	
					CIERRE DEL AIRE	ELEM.TENUTA ARIA	
	3		73077361	AR	RETENTOR LIQU.	LIQUID GASKET	
					SELLADOR	GUARNIZ.LIQUIDA	

10

FB80.2 - FB100.2

TOLDO / PROTECCOES
TOLDO - PROTECCIONES
SAFETY FRAME - GUARDS

1.92.8/1

1/ 08/99

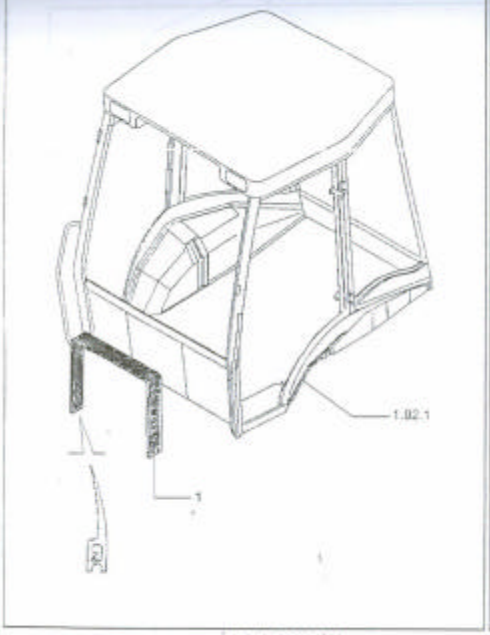

MOD	R	P/N. Imola	P/N. Brasil	Q.	Descrição Denominacion	Description Descripcion	L.C.
	1	85805571		1	JUNTA JUNTA PLANA	GASKET GUARNIZ. PIANA	1268

10

FB80.2 - FB100.2

CABINE - PROTEÇÕES
CABINA - PROTECCIONES
CAB - GUARDS
CABINA / RIPARI

1.92.8/2

1/1 | 04/99

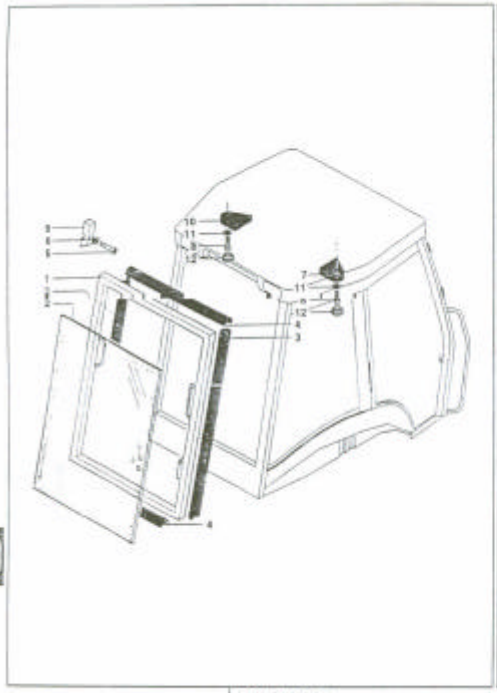

MOD	R	P/N. Imola	P/N. Brasil	Q.	Descrição Denominacion	Description Descripcion	L.C.
	1	85801739		1	ESTRUTURA ESTRUCTURA	STRUCTURE OSSATURA	6287
	2	85801632		1	VIDRO CRISTAL	GLASS CRISTALLO	2150
	3	85801811		1	FERRAGEM PERFIL	CHANNEL PROFILATO	2107
	4	83997683		2	JUNTA JUNTA PLANA	GASKET GUARNIZ. PIANA	1200
	5	10043324		8	PARAFUSO TORNILLO	SCREW VITE	(M5)
	6	12646704		8	ARRUELA ARANDELA	WASHER ROSETTA	(13*)
	7	85801828		1	ESPAÇADOR SEPARADOR	SPACER DISTANZIALE	0150
	9	13313417		2	PARAFUSO TORNILLO	SCREW VITE	(M)
	9	85801626		2	BLOCO CALCE	BLOCK BLOCCHETTO	(1140)
	10	85801829		1	ESPAÇADOR SEPARADOR	SPACER DISTANZIALE	2150
	11	85801981		2	ARRUELA ARANDELA	WASHER ROSETTA	(21*)
	12	78111978		2	BUJÃO TAPÓN	PLUG TAPPO	200*

10

FB80.2 - FB100.2

PORTA TRASEIRA
PORTEZUELA TRASERA
REAR DOOR
SPORTELLO POSTERIORE

1.92.9

1/1 | 08/98

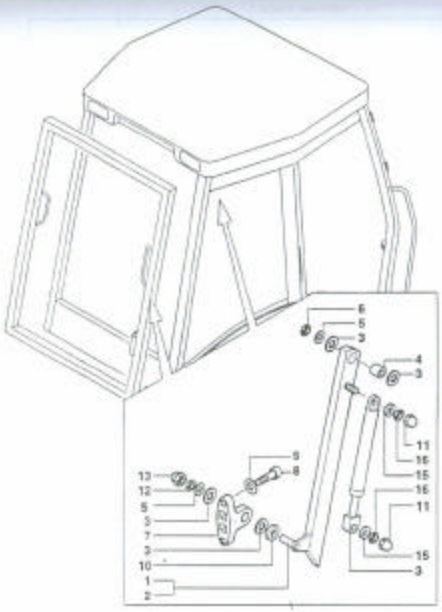

MOD	R	P/N Imola	P/N Brasil	Q	Descrição Denominacion	Description Descrizione	L.C.
	1	85801812		1	TIRANTE TIRANTE	TIEROD TIRANTE	142T
	2	85801813		1	TIRANTE TIRANTE	TIEROD TIRANTE	142T
	3	85801814		10	ESPAÇADOR SEPARADOR	SPACER DISTANZIALE	076D
	4	85801815		2	BUCHA BUJE	BUSHING BOCCOLA	095B
	5	12646904		4	ARRUELA ARANDELA	WASHER ROSETTA	131R
	6	16105111		2	PORCA TUERCA	NUT DADO	016D
	7	85801816		2	SUPORTE SOPORTE	SUPPORT SUPPORTO	308S
	8	12638501		4	ARRUELA ARANDELA	WASHER ROSETTA	131R
	9	14306424		4	PARAFUSO TORNILLO	SCREW VITE	040V
	10	12647004		2	ARRUELA ARANDELA	WASHER ROSETTA	131R
	11	15811367		4	SANFONA CAPUCHON	BOOT CAPPUCCIO	665C
	12	16104111		2	PORCA TUERCA	NUT DADO	016D
	13	5132136		2	PROTEÇÃO PROTECCION	GUARD RIPARO	070R
	14	85801827		2	AMORTEC VIBRAÇÃO AMORTIGUADOR	DAMPER AMMORTIZZATORE	036A
	15	14496429		4	ARRUELA ARANDELA	WASHER ROSETTA	131R
	16	12574211		4	PORCA TUERCA	NUT DADO	016D

10

FB80.2 - FB100.2

PORTA TRASEIRA
PORTEZUELA TRASERA
REAR DOOR
SPORTELLO POSTERIORE

1.92.9

2/4 | 08/98

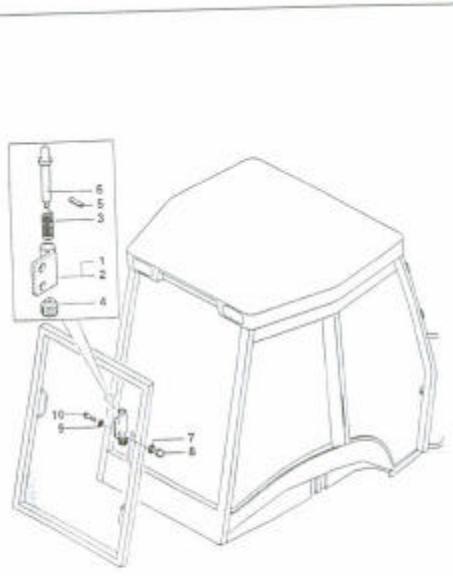

MOD	R	P/N Imola	P/N Brasil	Q	Descrição Denominacion	Description Descrizione	L.C.
	1	85801831		1	BLOCO CALCE	BLOCK BLOCCHETTO	014B
	2	85801830		1	BLOCO CALCE	BLOCK BLOCCHETTO	014B
	3	85801832		2	MOLA MUELLE	SPRING MOLLA	100M
	4	85801833		2	MANOPLA EMPUNADURA	KNOB POMELLO	158P
	5	14161771		2	PINO PASADOR	Pin SPINA	200S
	6	85801834		2	PINO BUJON	Pin PERNO	200P
	7	16105111		4	PORCA TUERCA	NUT DADO	016D
	8	5132136		4	PROTEÇÃO PROTECCION	GUARD RIPARO	070R
	9	12638501		4	ARRUELA ARANDELA	WASHER ROSETTA	131R
	10	16043624		4	PARAFUSO TORNILLO	SCREW VITE	040V

10

FB80.2 - FB100.2

PORTA TRASEIRA
PORTEZUELA TRASERA
REAR DOOR
SPORTELLO POSTERIORE

1.92.9

3/4 | 08/98

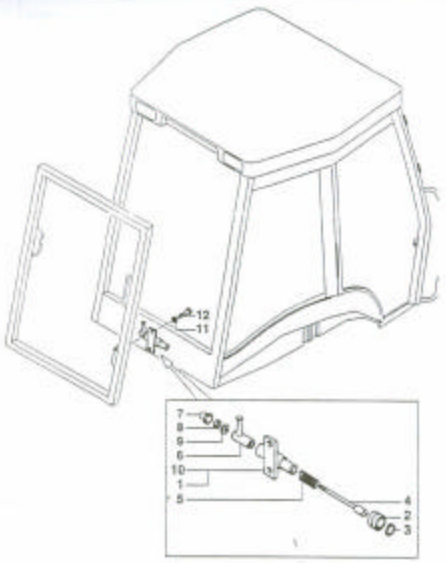



MOD	R	P/N. Inoxa	P/N. Brazil	Q.	Descrição Denominacion	Description Descrizione	L.C.
	1	85801820		1	PINO BULON	PIN PERNO	080P
	2	85802018		2	ANEL ANO	RING ANELLO	040A
	3	85802351		2	ANEL ELÁSTICO ANILLO ELASTICO	SNAP RING ANELLO ELASTICO	120A
	4	85801823		2	PINO BULON	PIN PERNO	080P
	5	85801824		2	MOLA MUELLE	SPRING MOLLA	180H
	6	85801825		2	BRAÇO BRAZO	ARM BRACCIO	130E
	7	15811387		2	SANFONA CAPUCHON	BOOT CAPPUCCIO	060C
	8	12674111		4	PORCA TUERCA	NUT DADO	010D
	9	12637821		4	ARRUELA ARANDELA	WASHER ROSETTA	030R
	10	85801821		1	PINO BULON	PIN PERNO	080P
	11	11198071		4	ARRUELA ARANDELA	WASHER ROSETTA	030R
	12	14306424		4	PARAFUSO TORNILLO	SCREW VITE	040R

10

FB80.2 - FB100.2

PORTA TRASEIRA
PORTEZUELA TRASERA
REAR DOOR
SPORTELLO POSTERIORE

1.92.9

4/4 | 08/98

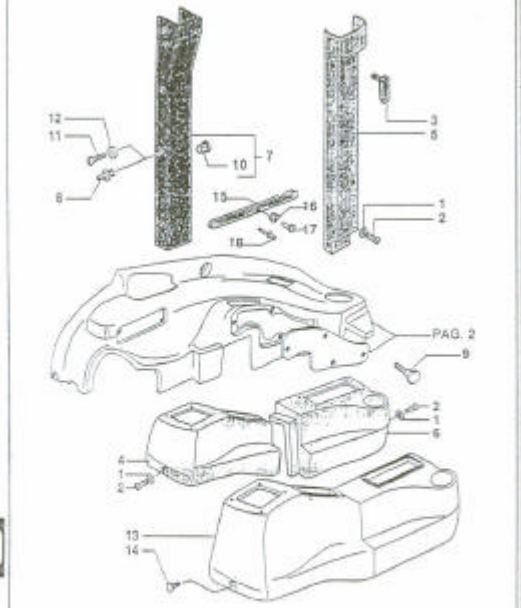

C3550
C3555
C3731



MOD	R	P/N. Inoxa	P/N. Brazil	Q.	Descrição Denominacion	Description Descrizione	L.C.
	1	79089592		49	ARRUELA ARANDELA	WASHER ROSETTA	030R
	2	79105229		49	PARAFUSO TORNILLO	SCREW VITE	040R
C3550	3	85801848		2	TRAVA CERROJO	PAWL NOTTOLINO	120N
C3555	4	85801845		1	REVESTIMENTO REVESTIMIENTO	COVERING RIVESTIMENTO	6R
C3550	5	85801642		1	REVESTIMENTO REVESTIMIENTO	COVERING RIVESTIMENTO	6R
C3555	6	85801847		1	REVESTIMENTO REVESTIMIENTO	COVERING RIVESTIMENTO	6R
D3550	7	85805324		1	REVESTIMENTO REVESTIMIENTO	COVERING RIVESTIMENTO	140R
D3555	8	5162852		8	BOTÃO BOTON	BUTTON BOTTONE	020B
C3555	8	5162852		8	BOTÃO BOTON	BUTTON BOTTONE	020B
D3550	9	85805323		1	MANOPLA EMPUNADURA	KNOB POMELLO	120T
D3550	10	85804750		6	BUJÃO TAPON	PLUG TAPPO	130T
D3555	11	13311217		8	PARAFUSO TORNILLO	SCREW VITE	040V
D3550	12	85801991		8	ARRUELA ARANDELA	WASHER ROSETTA	030R
D3550	13	85805443		1	REVESTIMENTO REVESTIMIENTO	COVERING RIVESTIMENTO	140R
D3555	14	13311017		8	PARAFUSO TORNILLO	SCREW VITE	040V
	15	83961823		1	PLACA PLACA	PLATE PIASTRINA	100R
	16	12638104		2	ARRUELA ARANDELA	WASHER ROSETTA	030R
D3731	17	85806154		1	REBITE REMACHE	RIVET RIBATTINO	220R
D3731	18	14644790		1	REBITE REMACHE	RIVET RIBATTINO	220R

10

FB80.2 - FB100.2

CABINE / REVESTIMENTOS
CABINA / REVESTIMENTOS
CAB / COVER
CABINA / RIVESTIMENTI

1.93.0

1/4 | 08/98

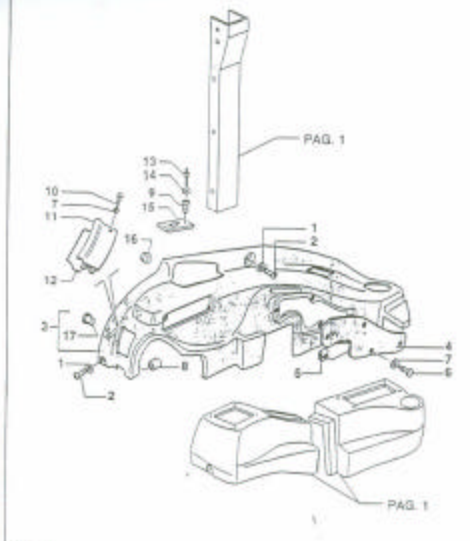

C3650
C3720
D3650



MOD	R	P/N Imola	P/N Brasil	Q	Descrição Denominazion	Description Descrizione	L.C.
C3650	1	79089592		AR	ARRUELA ARANDELA	WASHER ROSETTA	10VR
C3650	2	79105220		AR	PARAFUSO TORNILLO	SCREW VITE	04SV
C3650	3	85801639		1	REVESTIMENTO REVESTIMENTO	COVERING RIVESTIMENTO	11RR
D3650	3	85806006		1	REVESTIMENTO REVESTIMENTO	COVERING RIVESTIMENTO	11RR
	4	85801649		1	REVESTIMENTO REVESTIMENTO	COVERING RIVESTIMENTO	11RR
C3650	5	5154844		5	ABRAÇADEIRA ABRAZADERA	CLAMP FASCETTA	03IT
D3650	6	13311217		5	PARAFUSO TORNILLO	SCREW VITE	04DV
C3650	6	15693507		5	PARAFUSO TORNILLO	SCREW VITE	04DV
	7	85801991		AR	ARRUELA ARANDELA	WASHER ROSETTA	12VR
	8	85801953		3	REBITE REMACHE	RIVET RIBATTINO	05VR
D3720	9	10427200		1	REBITE REMACHE	RIVET RIBATTINO	06AR
D3650	10	13311017		4	PARAFUSO TORNILLO	SCREW VITE	04DV
D3650	11	85806057		1	TAMPA TAPA	COVER COPERCHIO	26HC
D3650	12	85805065		1	JUNTA JUNTA PLANA	GASKET SUARNIZ Plano	13GG
C3720	13	14644190		2	REBITE REMACHE	RIVET RIBATTINO	05SR
D3650	13	14644190		2	REBITE REMACHE	RIVET RIBATTINO	05RR
D3650	14	14496204		3	ARRUELA ARANDELA	WASHER ROSETTA	12VR
D3650	15	85805888		1	SUPORTE SOPORTE	SUPPORT SUPPORTO	30GS
D3650	16	14084814		5	PORCA TUERCA	NUT DADO	01DD
D3650	17	85804750		6	PORCA TUERCA	NUT DADO	01DD

10

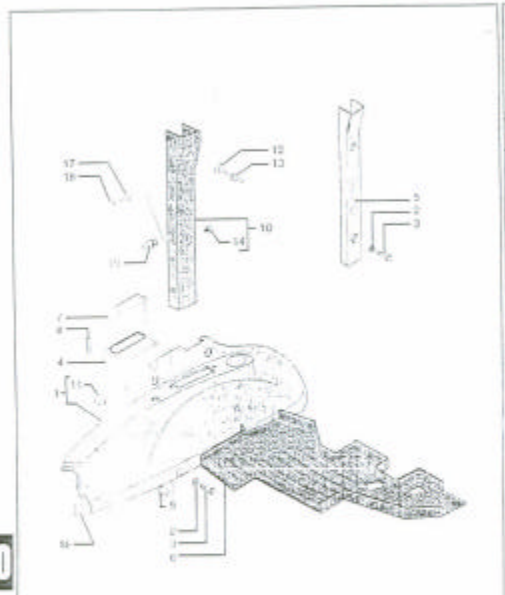

C3650
C3650
D3650



MOD	R	P/N Imola	P/N Brasil	Q	Descrição Denominazion	Description Descrizione	L.C.
C3650	1	85801640		1	REVESTIMENTO REVESTIMENTO	COVERING RIVESTIMENTO	11RR
D3650	1	85805286		1	REVESTIMENTO REVESTIMENTO	COVERING RIVESTIMENTO	11RR
C3650	2	79089592		6	ARRUELA ARANDELA	WASHER ROSETTA	10VR
C3650	3	79105220		6	PARAFUSO TORNILLO	SCREW VITE	04SV
C3650	5	85801643		1	REVESTIMENTO REVESTIMENTO	COVERING RIVESTIMENTO	11RR
	6	85804865		1	TAPETE ALFOMBRA	MAT TAPPETO	03RT
	6	85804867		1	TAPETE ALFOMBRA	MAT TAPPETO	03RT
	7	85801979		1	RECIPIENTE CONTENEDOR	CONTAINER CONTENITORE	25HC
	8	13276617		2	PARAFUSO TORNILLO	SCREW VITE	04PT
	8	15627011		AR	REBITE REMACHE	RIVET RIBATTINO	05PT
	9	85801953		AR	REBITE REMACHE	RIVET RIBATTINO	05RR
D3650	10	85805326		1	REVESTIMENTO REVESTIMENTO	COVERING RIVESTIMENTO	11RR
D3650	11	85805347		2	BUCHA BUJE	BUSHING BOCCOLA	09SB
D3650	12	12638104		2	ARRUELA ARANDELA	WASHER ROSETTA	12VR
D3650	13	14644760		1	REBITE REMACHE	RIVET RIBATTINO	06AR
D3650	14	85804750		6	BUJÃO TAPÓN	PLUG TAPPO	05GT
C3650	15	5162852		5	BOTÃO BOTÓN	BUTTON BOTTONE	12BB
D3650	16	14084814		4	PORCA TUERCA	NUT DADO	01DD
D3650	17	85801991		6	ARRUELA ARANDELA	WASHER ROSETTA	12VR
D3650	18	13311217		6	PARAFUSO TORNILLO	SCREW VITE	04SV

10

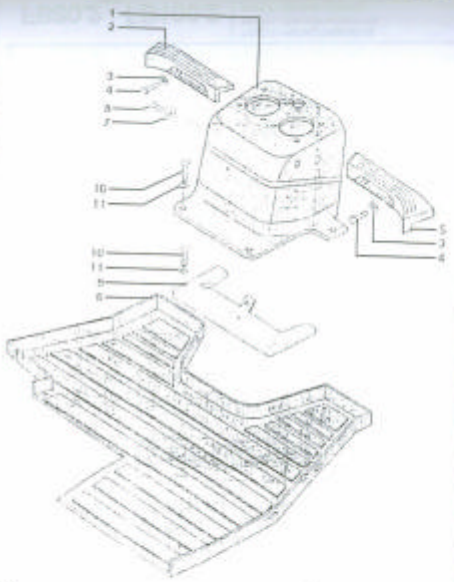

MOD	R	P/N Imola	P/N Brasil	Q	Descrição Denominacion	Description Descrizione	L.C.
	1	85804745		1	RECIPIENTE CONTENEDOR	CONTAINER CONTENITORE	254C
	2	85804863		1	PEDALERA DESCANSAPIE	FOOTREST APPOGGIAPIEDE	019A
	3	10919604		4	ARRUELA ARANDELA	WASHER ROSETTA	131B
	4	16043824		4	PARAFUSO TORNILLO	SCREW VITE	048V
	5	85804864		1	PEDALERA DESCANSAPIE	FOOTREST APPOGGIAPIEDE	019A
	6	85804866		1	TAPETE ALFOMBRA	MAT TAPPETO	008T
	7	79089592		AR	ARRUELA ARANDELA	WASHER ROSETTA	131B
	8	79109220		AR	PARAFUSO TORNILLO	SCREW VITE	048V
Cosc	9	86802102		1	CHAPA PLACA	PLATE PIASTRA	105F
	10	10902621		AR	PARAFUSO TORNILLO	SCREW VITE	048V
	11	11193274		AR	ARRUELA ARANDELA	WASHER ROSETTA	131B

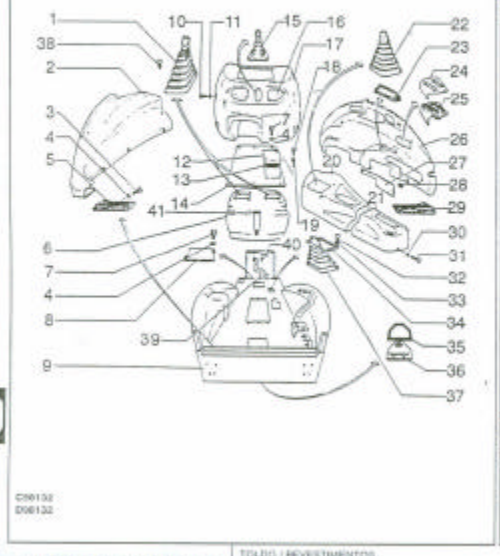

MOD	R	P/N Imola	P/N Brasil	Q	Descrição Denominacion	Description Descrizione	L.C.
	1	85802843		2	CAPUCHA CAPUCHA	DUST BOOT CUFFIA PARAPOLV	014C
	2	85802096		1	REVESTIMENTO REVESTIM.ENTO	COVERING RIVESTIMENTO	119B
	3	16044331		4	PARAFUSO TORNILLO	SCREW VITE	047V
	4	11193874	14496531	12	ARRUELA ARANDELA	WASHER ROSETTA	131B
	5	85801653		1	PEDALEIRA DESCANSAPÉ	FOOTREST APPOGGIAPIEDE	019A
	6	85801641		1	CONSOLE MENSOLA	BRACKET MENSOLA	003M
	7	16043624	16043631	8	PARAFUSO TORNILLO	SCREW VITE	047V
	8	75280056		1	GRADE REJILLA	GRILLE GRIGLIA	101D
	9	75247631		1	PLATAFORMA PLATAFORMA	PLATFORM PIATTAFORMA	027T
	10	76021296		27	PARAFUSO TORNILLO	SCREW VITE	047V
	11	70929359		12	ARRUELA ARANDELA	WASHER ROSETTA	131B
	12	75246813		12	TAMPA TAPA	COVER COPERCHIO	001C
	13	73123713		1	PROTEÇÃO PROTECCION	GUARD RIPARO	013B
	14	75247041		1	TAMPA TAPA	COVER COPERCHIO	001C
	15	85801976		1	CAPA PARA PÓ CAPUCHA	DUST BOOT CUFFIA PARAPOLV	014C
DB132	16	85801045		1	TAMPA TAPA	COVER COPERCHIO	001C
DB132	16	85806089		1	TAMPA TAPA	COVER COPERCHIO	001C
DB132	17	85802097		1	PAINEL TABLERO DE ABOR	DASHBOARD CRUSCOTTO	022C
DB132	17	85805796		1	PAINEL TABLERO DE ABOR	DASHBOARD CRUSCOTTO	022C
	18	73111486		2	PARAFUSO TORNILLO	SCREW VITE	047V

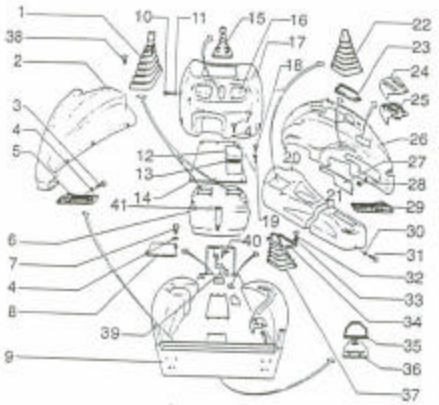

MOD	R	P/N Iveco	P/N Brasil	Q	Descrição Denominacion	Description Descrizione	L.C
	19	12642701		2	ARRUELA ARANDELA	WASHER ROSETTA	151R
C98132	20	85801846		1	TAMPA TAPA	COVER COPERCHIO	285C
C98132	26	85805443		1	TAMPA TAPA	COVER COPERCHIO	285C
C98132	21	85801847		1	TAMPA TAPA	COVER COPERCHIO	285C
	23	85802842		1	CORA PARA PO CAPUCHA	DUST BOOT CUFFA PARAPOLV	334C
	23	85803380		1	CORA PARA PO CAPUCHA	DUST BOOT CUFFA PARAPOLV	334C
	24	75248260		1	PROTEÇÃO PROTECCION	GUARD RIPARO	076R
	25	85803381		1	CORA Para PO CAPUCHA	DUST BOOT CUFFA PARAPOLV	334C
	28	85802094		1	REVESTIMENTO REVESTIMENTO	COVERING RIVESTIMENTO	116R
	27	85801849		1	TAMPA TAPA	COVER COPERCHIO	285C
	28	5154844	14369171	8	PORCA TUERCA	NUT DADO	013D
	29	85801852		1	PEDALEIRA DESCANSAPE	FOOTREST APPOGGIAPIEDE	016A
	30	79089592		14	ARRUELA ARANDELA	WASHER ROSETTA	131R
	31	79005220	13313217	27	PARAFUSO TORNILLO	SCREW VITE	040V
	32	10902821		4	PARAFUSO TORNILLO	SCREW VITE	040V
	33	79028190		4	ARRUELA ARANDELA	WASHER ROSETTA	131R
	34	85700681		1	JUNTA JUNTA PLANA	GASKET GUARNIZ. PIANA	120D
	35	79045510		61	RETENTOR JUNTA	SEAL GUARNIZIONE	122D
	36	75247045		1	TAMPA TAPA	COVER COPERCHIO	285C
	37	85802847		1	CORA PARA PO CAPUCHA	DUST BOOT CUFFA PARAPOLV	334C

C98132
798132

10

FB80.2 - FB100.2

TOLDO / REVESTIMENTOS
TOLDO / REVESTIMIENTOS
SAFETY FRAME / COVER
TELAIO DI SICUREZZA / RIVESTIMENTI

1.93.0/1

2/3 08/98

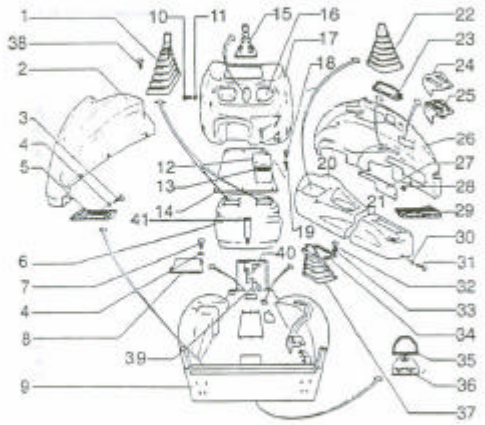

MOD	R	P/N Iveco	P/N Brasil	Q	Descrição Denominacion	Description Descrizione	L.C
	38	14568887	14590887	20	PARAFUSO TORNILLO	SCREW VITE	040V
	39	75280671		1	RETENTOR JUNTA	SEAL GUARNIZIONE	122D
	40	75280674		1	RETENTOR JUNTA	SEAL GUARNIZIONE	122D
	41	73077381		1	MASSA VEDAÇÃO MASTIQUE	PUTTY MASTICE ADESIVO	161M

10

FB80.2 - FB100.2

TOLDO / REVESTIMENTOS
TOLDO / REVESTIMIENTOS
SAFETY FRAME / COVER
TELAIO DI SICUREZZA / RIVESTIMENTI

1.93.0/1

3/3 08/98

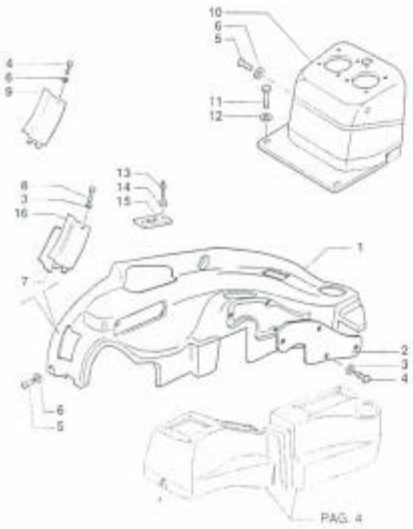



MOD	R	P/N. Imola	P/N. Brazil	Q	Descrição Denominacion	Description Descrizione	L.C.
	1	85804744		1	REVESTIMENTO REVESTIMENTO	COVERING RIVESTIMENTO	116R
	2	85801649		1	REVESTIMENTO REVESTIMENTO	COVERING RIVESTIMENTO	118R
	3	85801991		8	ARRUELA ARANDELA	WASHER ROSETTA	131R
	4	13311217		1	PARAFUSO TORNILLO	SCREW VITE	940V
	5	15693507		7	PARAFUSO TORNILLO	SCREW VITE	940V
	6	79089592		8	ARRUELA ARANDELA	WASHER ROSETTA	131R
	7	85805065		1	JUNTA JUNTA PLANA	GASKET GUARNIZ. PIANA	128Q
	8	13311017		4	PARAFUSO TORNILLO	SCREW VITE	940V
	9	85804603		1	TAMPA TAPA	COVER COPERCHIO	269C
	10	85804745		1	REVESTIMENTO REVESTIMIENTO	COVERING RIVESTIMENTO	116R
	11	10902621		4	PARAFUSO TORNILLO	SCREW VITE	940V
	12	11193274		4	ARRUELA ARANDELA	WASHER ROSETTA	131R
	13	14844190		2	REBITE REMACHE	RIVET RIBATTINO	058R
	14	14895204		2	ARRUELA ARANDELA	WASHER ROSETTA	131R
	15	85805322		1	SUPORTE SOPORTE	SUPPORT SUPPORTO	938C
	16	85805321		1	TAMPA TAPA	COVER COPERCHIO	269C

10

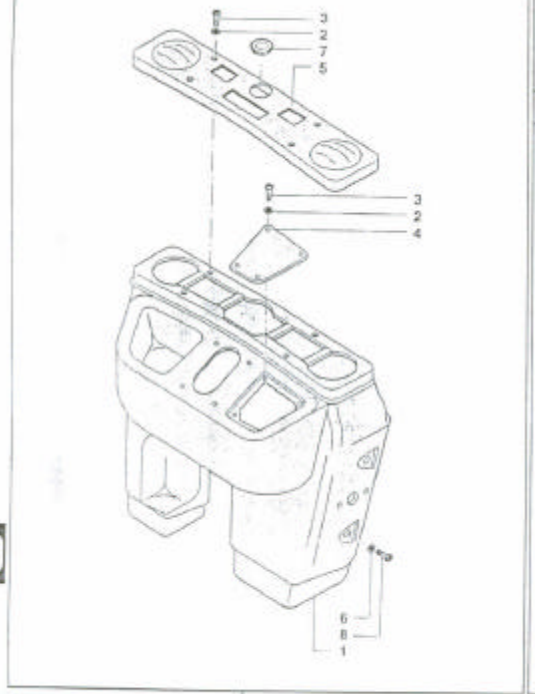

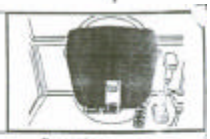

MOD	R	P/N. Imola	P/N. Brazil	Q	Descrição Denominacion	Description Descrizione	L.C.
	1	85804744		1	REVESTIMENTO REVESTIMENTO	COVERING RIVESTIMENTO	116R
	2	85801991		8	ARRUELA ARANDELA	WASHER ROSETTA	131R
	3	13311217		8	PARAFUSO TORNILLO	SCREW VITE	940V
	4	85801645		1	REVESTIMENTO REVESTIMENTO	COVERING RIVESTIMENTO	118R
	5	85804667		1	PAINEL INSTRUM. TABLERO BORDO	INSTRUM. PANEL PLANCIA	141F
	6	79089592		8	ARRUELA ARANDELA	WASHER ROSETTA	131R
	7	85801973		1	BUJAO TAPON	PLUG TAPPO	353T
	8	15693507		8	PARAFUSO TORNILLO	SCREW VITE	940V

10

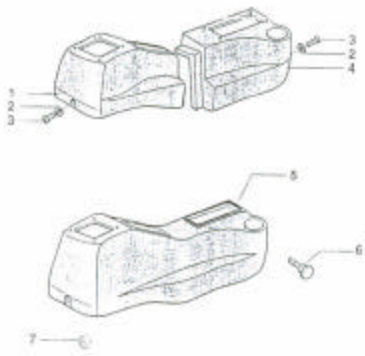



MOD	R	P/N Imola	P/N Brazil	Q	Descrição Denominacion	Description Descrizione	L.C.
	1	85801846		1	TAMPA TAPA	COVER COPERCHIO	2650
	2	79089592		4	ARRUELA ARANDELA	WASHER ROSETTA	1318
	3	18693507		4	PARAFUSO TORNILLO	SCREW VITE	0480
	4	85804673		1	TAMPA TAPA	COVER COPERCHIO	2650
	5	85805803		1	REVESTIMENTO REVESTIMENTO	COVERING RIVESTIMENTO	1108
	6	85805323		1	PARAFUSO TORNILLO	SCREW VITE	0480
	7	14084814		5	PORCA TUERCA	NUT DADO	0180

10

FB80.2 - FB100.2

TOLDO/REVESTIMENTO
ESTRUTURA DE PROTECCION/REVESTIMENTO
ROPS CANOPY/COVERING
STRUTTURA PROTEZIONE/REVESTIMENTI

1.93.0/A

3/5 | 04/99

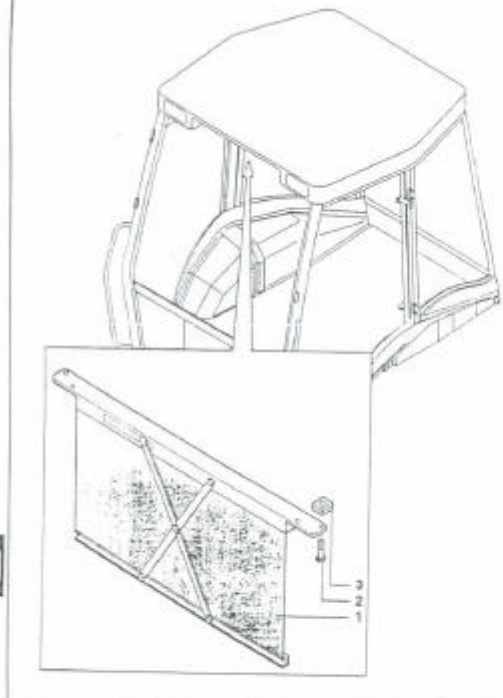



MOD	R	P/N Imola	P/N Brazil	Q	Descrição Denominacion	Description Descrizione	L.C.
	1	5176441		1	CUERDA SOL CORTINA PARASOL	SUN CURTAIN TENDINA PARA SOLE	1.88
	2	13272477		4	PARAFUSO TORNILLO	SCREW VITE	0480
	3	14197790		4	PORCA TUERCA	NUT DADO	0180

10

FB80.2 - FB100.2

CORTINA DE SOL
CORTINA PARASOL
SUNSHADE
TENDINA PARASOLE

1.93.4

1/1 | 08/98

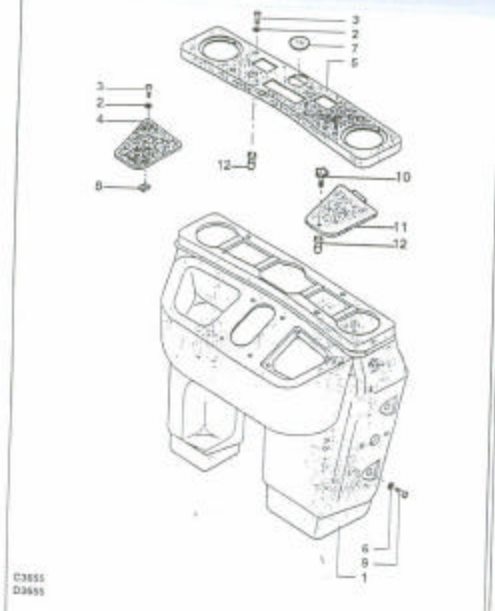



MOD	R	P/N. Iveco	P/N. Brazil	Q	Descrição Denominación	Description Descrizione	L.C.
C3655	1	85801635		1	PAINEL TABLERO DE ABOR	DASHBOARD CRUSCOTTO	335C
D3655	1	85805796		1	PAINEL TABLERO DE ABOR	DASHBOARD CRUSCOTTO	335C
	2	85801991		10	ARRUELA ARANDELA	WASHER ROSETTA	131R
	3	15693507		10	PARAFUSO TORNILLO	SCREW VITE	940R
C3655	4	85805798		1	TAMPA TAPA	COVER COPERCHIO	295C
	5	85801638		1	PAINEL TABLERO DE ABOR	DASHBOARD CRUSCOTTO	335C
	6	79089592		6	ARRUELA ARANDELA	WASHER ROSETTA	131R
	7	85801973		4	TAMPAO TOPE DE GOMA	BLOCK TAMPONE	038T
C3655	8	5154844		48	ABRACADEIRA ABRAZADERA	CLAMP FASCETTA	031F
	9	79105229		6	PARAFUSO TORNILLO	SCREW VITE	940V
D3655	10	85805323		10	PARAFUSO TORNILLO	SCREW VITE	940V
D3655	11	85806089		11	TAMPA TAPA	COVER COPERCHIO	295C
D3655	12	85804750		12	PORCA TUERCA	NUT DADO	510D

10

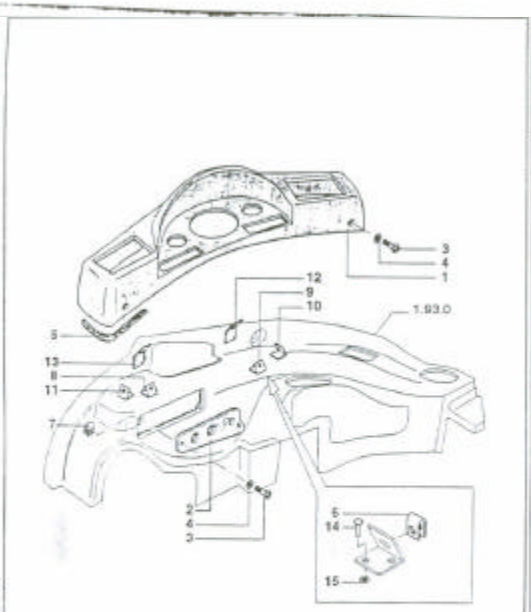

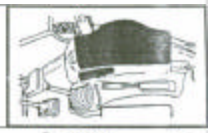

MOD	R	P/N. Iveco	P/N. Brazil	Q	Descrição Denominación	Description Descrizione	L.C.
	1	85801637		1	REVESTIMENTO REVESTIMIENTO	COVERING RIVESTIMENTO	118T
C3642	2	85801650		1	TAMPA TAPA	COVER COPERCHIO	295C
	3	15693507		8	PARAFUSO TORNILLO	SCREW VITE	940V
	4	85801991		8	ARRUELA ARANDELA	WASHER ROSETTA	131R
	5	85802294		1	ABRACADEIRA ABRAZADERA	CLAMP FASCETTA	031F
	6	14188276		1	ABRACADEIRA ABRAZADERA	CLAMP FASCETTA	031F
	7	5154844		3	ABRACADEIRA ABRAZADERA	CLAMP FASCETTA	031F
	8	85802141		1	ABRACADEIRA ABRAZADERA	CLAMP FASCETTA	031F
	9	85802142		1	ABRACADEIRA ABRAZADERA	CLAMP FASCETTA	031F
	10	85802143		1	ABRACADEIRA ABRAZADERA	CLAMP FASCETTA	031F
	11	85802144		1	ABRACADEIRA ABRAZADERA	CLAMP FASCETTA	031F
	12	85802145		1	ABRACADEIRA ABRAZADERA	CLAMP FASCETTA	031F
	13	85802146		1	ABRACADEIRA ABRAZADERA	CLAMP FASCETTA	031F
	14	14642192		12	REBITE REMACHE	RIVET RIBATTINO	128R
	15	12642804		12	ARRUELA ARANDELA	WASHER ROSETTA	131R

10

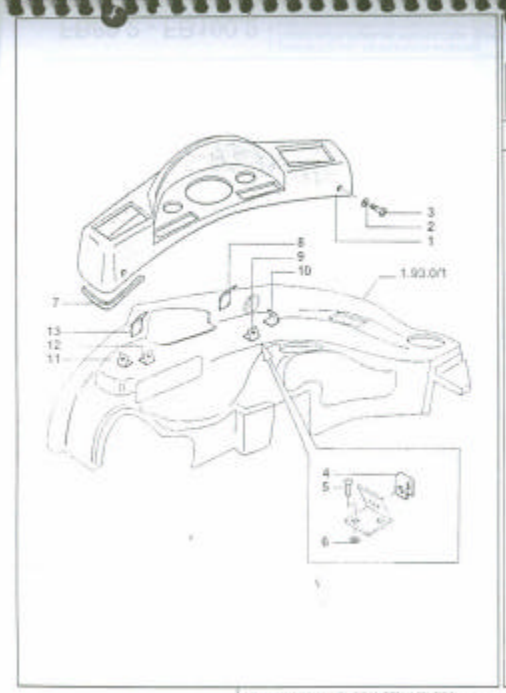

MOD	R	P/N. Imola	P/N. Brazil	Q	Descrição Denominacion	Description Descrizione	L.C.
	1	85801637		1	REVESTIMENTO REVESTIMENTO	COVERING RIVESTIMENTO	11AR
	2	85801991		6	ARRUELA ARANDELA	WASHER ROSETTA	12VR
	3	15693507		6	PARAFUSO TORNILLO	SCREW VITE	04DI
	4	14189276		6	ABRAÇADEIRA ABRAZADERA	CLAMP FASCETTA	03YF
	5	14842192		12	REBITE REMACHE	RIVET RIBATTINO	05DR
	6	12842804		12	ARRUELA ARANDELA	WASHER ROSETTA	12VR
	7	85802294		1	JUNTA JUNTA PLANA	GASKET GUARNIZ. PIANA	12RG
	8	85802145		1	ABRAÇADEIRA ABRAZADERA	CLAMP FASCETTA	03YF
	9	85802142		1	ABRAÇADEIRA ABRAZADERA	CLAMP FASCETTA	03YF
	10	85802143		1	ABRAÇADEIRA ABRAZADERA	CLAMP FASCETTA	03YF
	11	85802144		1	ABRAÇADEIRA ABRAZADERA	CLAMP FASCETTA	03YF
	12	85802141		1	ABRAÇADEIRA ABRAZADERA	CLAMP FASCETTA	03YF
	13	85802146		1	ABRAÇADEIRA ABRAZADERA	CLAMP FASCETTA	03YF

10

FB80.2 - FB100.2

TOLDO ROPS/PAINEL DE INSTRUMENTOS
ESTRUTURA DE PROTECCION/TABLERO DE ABORDO
ROPS CANOPY/DASHBOARD
STRUTTURA PROTEZIONE/CRUSCOTTO

1.93.5/1

1/1 06/99

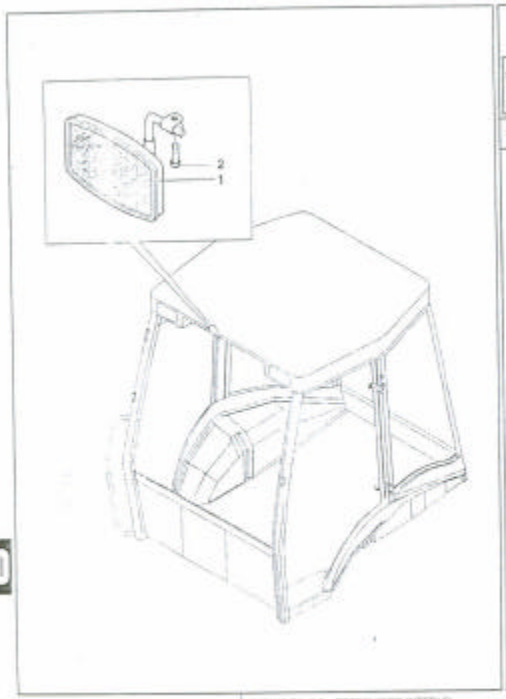

MOD	R	P/N. Imola	P/N. Brazil	Q	Descrição Denominacion	Description Descrizione	L.C.
	1	83996298		1	RETROVISOR ESPEJO RETROV.	REAR VIEW MIRR. SPECCHIO RETROV.	18JS
	2	13301717		1	PARAFUSO TORNILLO	SCREW VITE	04DI

10

FB80.2 - FB100.2

CABINE TOLDO - RETROVISOR INTERNO
TOLDO-ESTRUTURA DE PROTECCION - ESPEJO RETROVISOR INTERIOR
CAB-ROPS CANOPY - INTERIOR REAR-VIEW MIRROR
CABINA - STRUTTURA PROTEZIONE - SPECCHIO RETROVISORE INTERNO

1.93.7

1/1 02.00

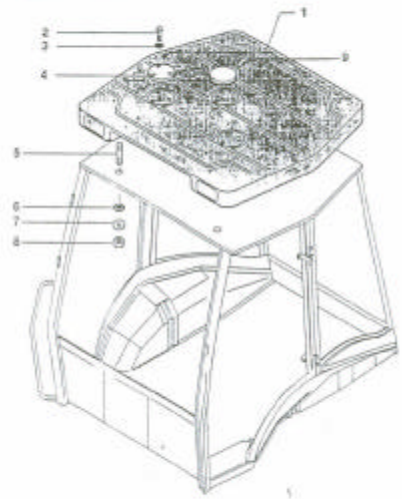

C3789
D3789

MOD	R	P/N Imola	P/N Brazil	Q	Descrizione Denominacion	Description Descrizione	L.C.
	1		75246537	1	TETO DA CABINA TECHO	ROOF PANEL PADIGLIONE	83IF
C3789	2	13276017		6	PARAFUSO TORNILLO	SCREW VITE	04IV
C3789	3	10519404		6	ARRUELA ARANDELA	WASHER ROSETTA	13IR
C3789	4	85802113		2	TAMPA TAPA	COVER COPERCHIO	26IC
	5	13517020		6	PRISIONEIRO ESPARRAGO	STUD PRIGIONIERO	21IP
	6	85801801		6	JUNTA JUNTA PLANA	GASKET GUARNIZ. PIANA	12IG
	7	12646904		6	ARRUELA ARANDELA	WASHER ROSETTA	13IR
	8	14046221		6	PORCA TUERCA	NUT DADO	01IB
D3789	9	85807635		2	TAMPA TAPA	COVER COPERCHIO	26IC

10

FB80.2 - FB100.2

CABINE / TETO
CABINA / TECHO EXTERIOR
CAB / EXTERIOR ROOF
CABINA / TETTO ESTERNO

1.94.0

1/1 | 06/99

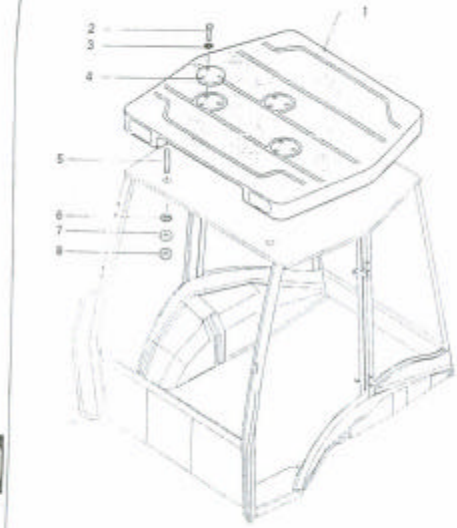

MOD	R	P/N Imola	P/N Brazil	Q	Descrizione Denominacion	Description Descrizione	L.C.
	1	85807261		1	TETO DA CABINA TECHO	ROOF PANEL PADIGLIONE	83IF
	2	13276017		6	PARAFUSO TORNILLO	SCREW VITE	04IV
	3	10519404		6	ARRUELA ARANDELA	WASHER ROSETTA	13IR
	4	85802113		2	TAMPA TAPA	COVER COPERCHIO	26IC
	5	13517020		6	PRISIONEIRO ESPARRAGO	STUD PRIGIONIERO	21IP
	6	85801801		6	JUNTA JUNTA PLANA	GASKET GUARNIZ. PIANA	12IG
	7	12646904		6	ARRUELA ARANDELA	WASHER ROSETTA	13IR
	8	14046221		6	PORCA TUERCA	NUT DADO	01IB

10

FB80.2 - FB100.2

TOLDO / TETO
TOLDO / TECHO EXTERIOR
SAFETY FRAME / EXTERIOR ROOF
TELAIO DI SICUREZZA / TETTO ESTERNO

1.94.0/*

1/1 | 06/99

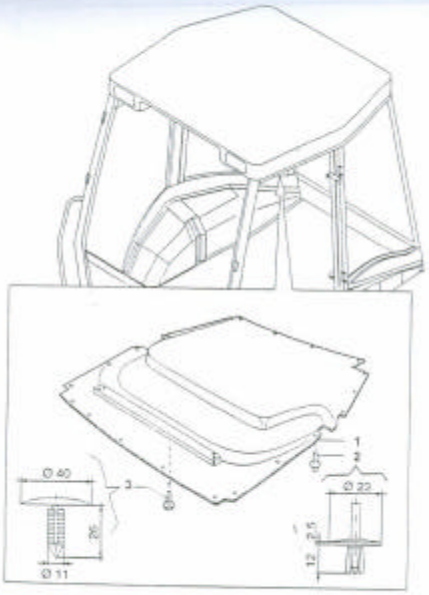



MOD	R	P/N. Inicio	P/N. Brasil	Q	Descrição Denominacion	Description Descrizione	L.C.
	1	85801844		1	TETO DA CABINA TECHO	ROOF PANEL PADIGLIONE	330P
	2	8162852		21	BOTÃO BOTÓN	BUTTON BOTTONE	126B
	3	85805777		1	BUJÃO TAPÓN	PLUG TAPPO	05RT

10

FB80.2 - FB100.2

REVESTIMENTO INTERNO TETO
TECHO INTERIOR
INTERIOR ROOF
TETTO INTERNO

1.94.1

1/1 08/98

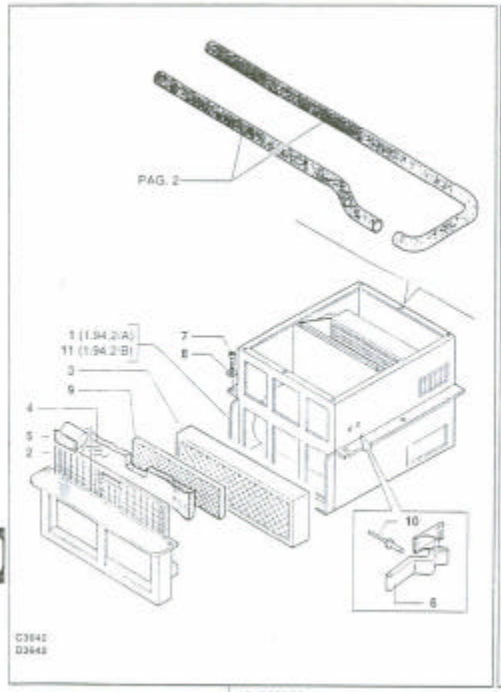



MOD	R	P/N. Inicio	P/N. Brasil	Q	Descrição Denominacion	Description Descrizione	L.C.
D642	1	85801605		1	AQUECEDOR CALEFACTOR	HEATER RISCALENTORE	180P
	2	85801659		1	RECIPIENTE CONTENEDOR	CONTAINER CONTENITORE	284C
	3	85801619		1	FILTRO DE AR FILTRO DE AIRE	AIR CLEANER FILTRO ARIA	060P
	4	85801651		1	FILTRO DE AR FILTRO DE AIRE	AIR CLEANER FILTRO ARIA	060P
	5	85801652		1	ALÇA MANIJA	HANDLE MANIGLIA	120M
	6	85801653		1	ALÇA MANIJA	HANDLE MANIGLIA	120M
	7	16043424		6	PARAFUSO TORNILLO	SCREW VITE	14N
	8	11193874		1	ARRUELA ARANDELA	WASHER ROSETTA	21P
	9	85802326		1	TELA RED	MESH RETE	120T
	10	14642102		1	REBITE REMACHE	RIVET RIBATTINO	12P
D642	11	85805134		1	AQUECEDOR CALENTADOR	HEATER RISCALDATORE	180P

10

FB80.2 - FB100.2

AQUECEDOR
CALEFACCION
HEATING SYSTEM
RISCALDAMENTO

1.94.2

1/1 08/98

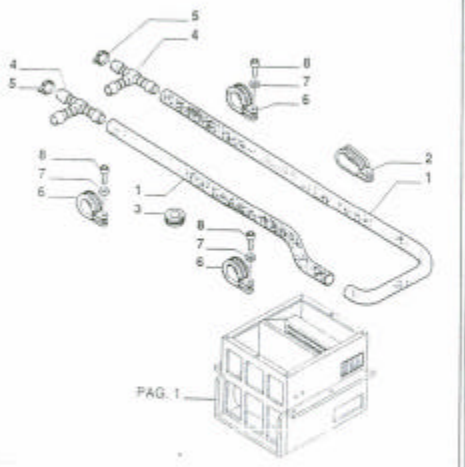

MOD	R	P/N Imola	P/N Brasil	Q	Descripción Denominacion	Description Descrizione	L.C.
	1	85802320		1	MANGUERA MANGA C RACORDE	HOSE ASSY TUBO FLESSIBILE	1927
	1	85802321		1	MANGUERA MANGA C RACORDE	HOSE ASSY TUBO FLESSIBILE	1927
	2	85803344		1	ESTRIBO ESTRIBO	BRACKET STAFFA	2003
	3	10399280		1	ANEL ISOLANTE ANILLO AISLADOR	INSULATING RING ANELLO ISOLANTE	0484
	4	85803057		2	CONEXÃO RACOR	FITTING RACCORDO	0209
	5	85803079		8	ABRAÇADEIRA ABRAZADERA	CLAMP FASCETTA	0317
	6	85804046		4	ABRAÇADEIRA ABRAZADERA	CLAMP FASCETTA	0317
	7	11193274		4	ARRUELA ARANDELA	WASHER ROSETTA	1318
	8	14306724		4	PARAFUSO TORNILLO	SCREW VITE	0409

10

FB80.2 - FB100.2 | AQUECEDOR / CALEFACCION / HEATING SYSTEM / RISCALDAMENTO

1.94.2

2/4 | 08/98

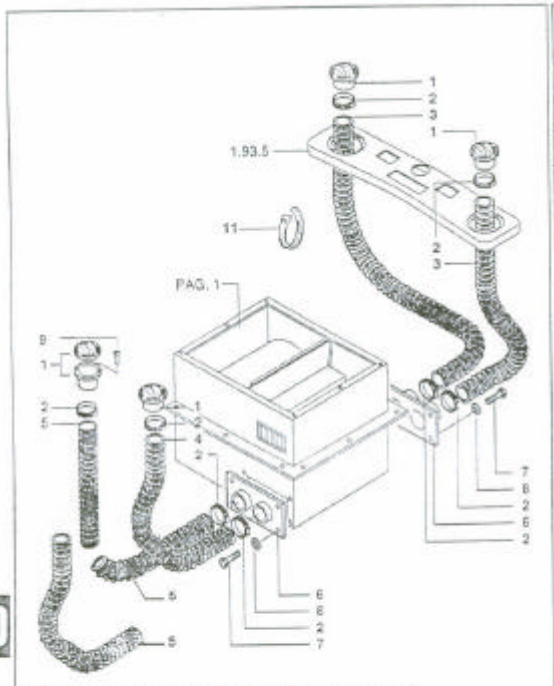

C3724 3=2000mm front LH/ 4=1050mm rear RH/ 5=1400mm rear LH/ 10=1600mm front RH

D3724 3=2000mm front LH/ 4=1050mm rear RH/ 5=800mm rear LH/ 10=1000mm front RH

MOD	R	P/N Imola	P/N Brasil	Q	Descripción Denominacion	Description Descrizione
	1	70741298		1	DIFUSOR DIFUSOR	DIFFUSER DIFFUSORE
	2	13000690		8	COLAR COLLAR	COLLAR COLLARE
	3	85804673		1	MANGUERA MANGA C RACORDE	HOSE ASSY TUBO FLESSIBILE
	4	85804876		1	MANGUERA MANGA C RACORDE	HOSE ASSY TUBO FLESSIBILE
C3724	5	85804875		1	MANGUERA MANGA C RACORDE	HOSE ASSY TUBO FLESSIBILE
D3724	5	85805637		1	MANGUERA MANGA C RACORDE	HOSE ASSY TUBO FLESSIBILE
	6	85805136		2	FLANGE BRIDA	FLANGE FLANGIA
	7	10902124		8	PARAFUSO TORNILLO	SCREW VITE
	8	11193274		8	ARRUELA ARANDELA	WASHER ROSETTA
	9	15916901		8	PARAFUSO TORNILLO	SCREW VITE
	10	85804874		1	MANGUERA MANGA C RACORDE	HOSE ASSY TUBO FLESSIBILE
	11	5112712		10	ABRAÇADEIRA ABRAZADERA	CLAMP FASCETTA

10

FB80.2 - FB100.2 | AQUECEDOR / CALEFACCION / HEATING SYSTEM / RISCALDAMENTO

1.94.2

3/4 | 08/98

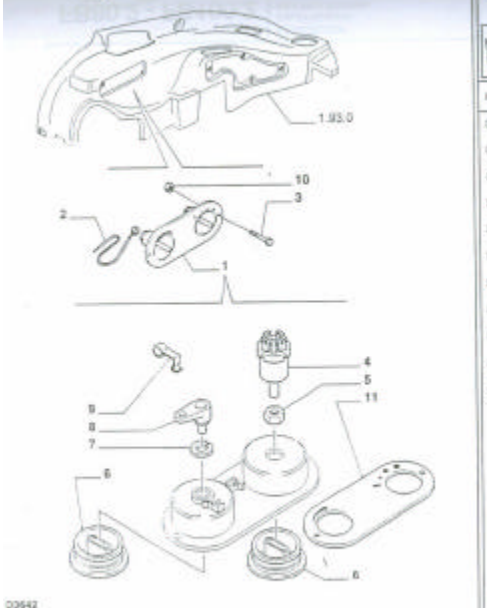

MOD	R	P/N Imola	P/N Brasil	Q	Descrição / Denominación	Description / Description	L.C.
C3642	1	85805146		1	PAINEL / PANEL	PANEL / PANNELLO	105F
C3642	2	85805161		1	CABO FLEXÍVEL / CABLE FLEXIBLE	FLEXIBLE SHAFT / TRASMISSIONE FL	165T
C3642	3	16910606		2	PARAFUSO / TORNILLO	SCREW / VITE	84BV
C3642	4	9966238		1	CHAVE COMUTADOR / CONMUTADOR	SWITCH / COMMUTATORE	215C
C3642	5	9966239		1	PORCA / TUERCA	NUT / DADO	010E
C3642	6	82002775		2	MANOPLA EMPUNADURA	KNOB / POMELLO	150F
C3642	7	9966241		1	ARRUELA / ARANDELA	WASHER / ROSETTA	131A
C3642	8	82002777		1	ALAVANCA / PALANCA	LEVER / LEVA	845L
C3642	9	9961956		1	MOLA / MUELLE	SPRING / MOLLA	100M
C3642	10	14372671		2	PORCA / TUERCA	NUT / DADO	210D
C3642	11	9970494		1	DECALCOMANIA / CALCOMANIA	DECAL / DECALCOMANIA	808D

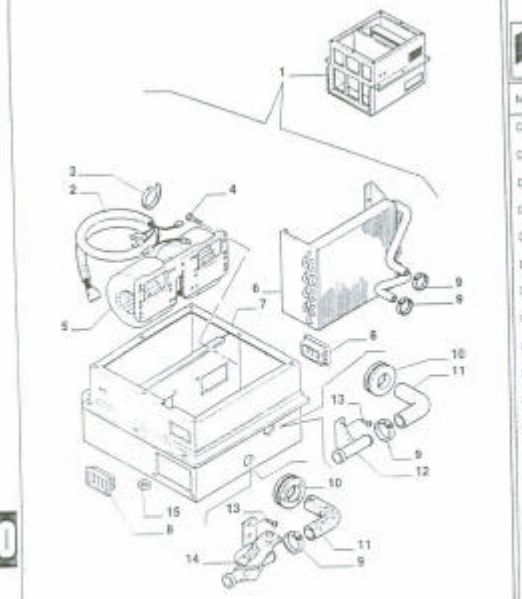

MOD	R	P/N Imola	P/N Brasil	Q	Descrição / Denominación	Description / Description	L.C.
C3642	1	85801605		1	AQUECEDOR / CALORIFERO	HEATER / RISCALDATORE	104F
C3642	2	9968970		1	CABO ELÉTRICO / CABLE	CABLE / CAVO	111C
C3642	3	14560187		2	ABRAÇADEIRA / ABRAZADERA	CLAMP / FASCETTA	121F
C3642	4	9968961		12	PARAFUSO / TORNILLO	SCREW / VITE	140M
C3642	5	9968969		1	VENTILADOR / VENTILADOR	ELECTRIC FAN / VENTILATORE	223E
C3642	6	9968967		1	TROCADOR CALOR / CAMBIADOR CALOR	HEAT EXCHANGER / SCAMBIATORE CALORE	223T
C3642	7	9968968		1	CARCAÇA / CAJA	CASE / SCATOLA	223S
C3642	8	9968966		2	DEFLETOR / DEFLECTOR	DEFLECTOR / DEFLETTORE	223D
C3642	9	13000490		4	COLAR / COLLAR	COLLAR / COLLARE	107
C3642	10	9968964		2	ANEL DE VEDAÇÃO / JUNTA HERMÉTICA	SEAL RING / ANELLO TENUTA	223A
C3642	11	9968965		2	LUVA / MANGUITO	SLEEVE / MANICOTTO	223M
C3642	12	9968962		1	CONEXÃO / RACOR	FITTING / RACCORDO	220M
C3642	13	9968960		4	PARAFUSO / TORNILLO	SCREW / VITE	140K
C3642	14	9968963		1	TORNEIRA / GRIFO	DRAINCOCK / RUBINETTO	138F
C3642	15	9968959		1	ANEL DE VEDAÇÃO / JUNTA HERMÉTICA	SEAL RING / ANELLO TENUTA	126A

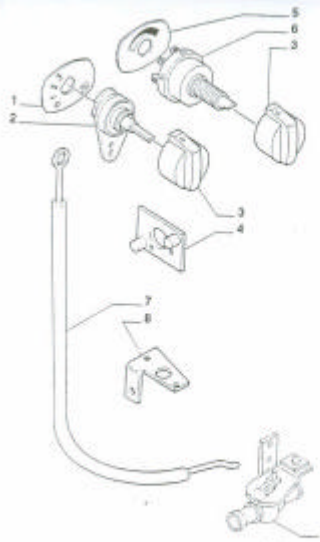

MOD	R	P/N. Imola	P/N. Brasil	Q.	Descrição Denominación	Description Descrizione	L.C.
D3642	1	9968977		1	ADESIVO CALCOMANIA	DECAL TARGA	165T
D3642	2	9968974		1	ALAVANCA PALANCA	LEVER LEVA	040L
D3642	3	9968978		1	MANOPLA EMPUNADURA	KNOB POMELLO	150P
D3642	4	9968971		1	SUPORTE SOPORTE	SUPPORT SUPORTO	3008
D3642	5	9968976		1	ADESIVO CALCOMANIA	DECAL TARGA	165T
D3642	6	9968975		1	INTERRUPTOR INTERRUPTOR	SWITCH INTERRUTTORE	070
D3642	7	9968973		1	CABO FLEXIVEL CABLE FLEXIBLE	FLEXIBLE SHAFT TRASMISSIONE FL	165T
D3642	8	9968972		1	SUPORTE SOPORTE	SUPPORT SUPORTO	3008

10

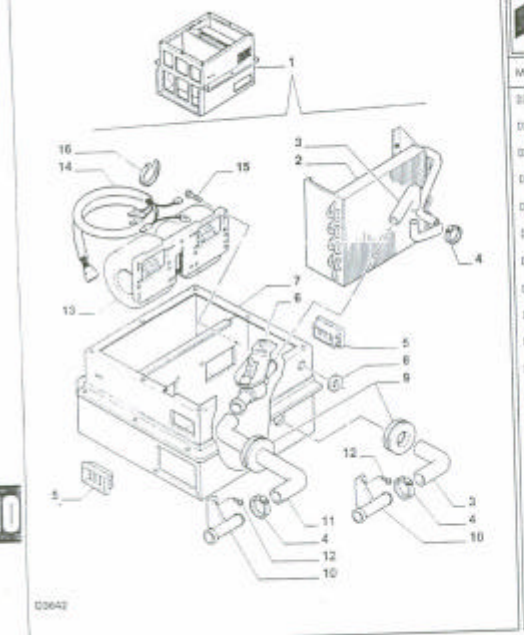

MOD	R	P/N. Imola	P/N. Brasil	Q.	Descrição Denominación	Description Descrizione	L.C.
D3642	1	85805134		1	AQUECEDOR CALENTADOR	HEATER RISCALDATORE	132P
D3642	2	9969441		1	TROCADOR CALOR CAMBIADOR CALOR	HEAT EXCHANGER SCAMBIATORE CALORE	220S
D3642	3	9968965		2	LUVA MANGUITO	SLEEVE MANICOTTO	220M
D3642	4	13000490		6	COLAR COLLAR	COLLAR COLLARE	180C
D3642	5	9968966		2	DEFLETOR DEFLECTOR	DEFLECTOR DEFLETTORE	220D
D3642	6	9969439		1	TORNEIRA GRIFO	GRANCOCK RUBINETTO	180T
D3642	7	9969440		1	CARCAÇA CAJA	CASE SCATOLA	220S
D3642	8	9969438		1	ANEL DE VEDAÇÃO JUNTA HERMETICA	SEAL RING ANELLO TENUTA	220H
D3642	9	9968964		2	ANEL DE VEDAÇÃO JUNTA HERMETICA	SEAL RING ANELLO TENUTA	220H
D3642	10	9968962		2	CONEXÃO RACOR	FITTING RACCORDO	220T
D3642	11	9969437		1	MANGUEIRA MANGA O RACORDE	HOSE ASSY TUBO FLESSIBILE	180T
D3642	12	9968960		4	PARAFUSO TORNILLO	SCREW VITE	340L
D3642	13	9968969		1	VENTILADOR VENTILADOR	ELECTRIC FAN VENTILATORE	220S
D3642	14	9968970		1	CABO ELETRICO CABLE	CABLE CAVO	110C
D3642	15	9968961		10	PARAFUSO TORNILLO	SCREW VITE	340L
D3642	16	14560157		1	ABRAÇADEIRA ABRAZADERA	CLAMP FASCETTA	220P

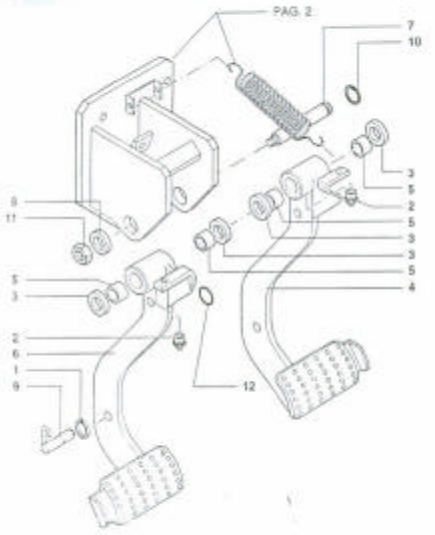

C3654
D3654

MOD	N	P/N Iveco	P/N Brazil	Q	Descrição Denominacion	Description Descrizione	L.C.
	1	11088176		1	ANEL ELASTICO ANILLO ELASTICO	SNAP RING ANELLO ELASTICO	15PA
	2	70914465		2	PINO GRAXEIRO ENGRASADOR	GREASE FITTING INGRASSATORE	088
	3	5148062		4	ARRUELA ARANDELA	WASHER ROSETTA	131B
C3654	4	85802208		1	PEDAL PEDAL	PEDAL PEDALE	860P
D3654	4	85805265		1	PEDAL PEDAL	PEDAL PEDALE	860P
	5	4963992		4	ROLAMENTO RODAMIENTO	BEARING CUSCINETTO	341C
C3654	6	85802210		1	PEDAL PEDAL	PEDAL PEDALE	860P
D3654	6	85805263		1	PEDAL PEDAL	PEDAL PEDALE	860P
	7	85801860		1	PINO EJE/A	PIN PERNO	866F
	8	10517271		1	ARRUELA ARANDELA	WASHER ROSETTA	131R
	9	5142152		1	PINO EJE/A	PIN PERNO	866F
	10	11067376		1	ANEL ELASTICO ANILLO ELASTICO	SNAP RING ANELLO ELASTICO	15PA
	11	12164121		1	PORCA TUERCA	NUT DADO	013D
	12	14458980		2	JUNTA JUNTA PLANA	GASKET GARNIZ. PIANA	120G

10

FB80.2 - FB100.2

CABINA -TOLDO ROPS/ PEDAL DE FRENOS
CABINA-ESTRUTURA DE PROTECCION / PEDAL DEL FRENO
CAB-ROPS CANOPY/ BRAKE PEDAL
CABINA/STRUTTURA PROTEZIONE - TELAIO DI SICUREZZA / PEDALE FRENO

1.95.0

1/6 | 06/99

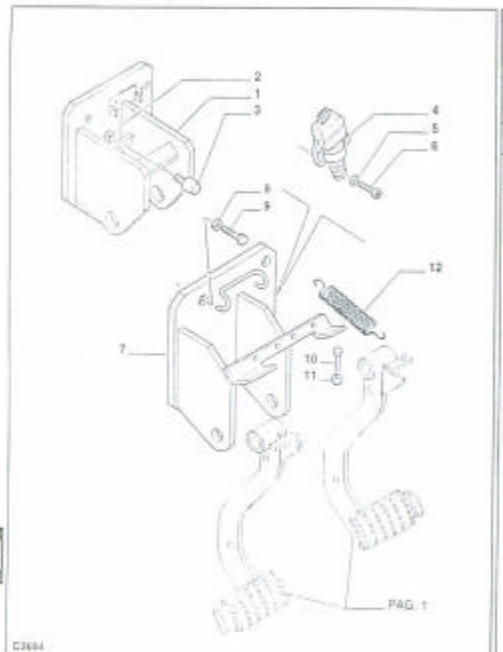

C3654
D3654

MOD	N	P/N Iveco	P/N Brazil	Q	Descrição Denominacion	Description Descrizione	L.C.
C3654	1	85801857		1	SUPORTE SOPORTE	SUPPORT SUPORTO	330S
C3654	2	11701721		2	PORCA TUERCA	NUT DADO	010D
C3654	3	71416437		2	BUCHA CALCE	BUSH BUZONETTO	374B
D3654	4	83961542		2	INTERRUPTOR INTERRUPTOR	SWITCH INTERRUTTORE	27E
D3654	5	12643921		4	ARRUELA ARANDELA	WASHER ROSETTA	131B
D3654	6	13272477		4	PARAFUSO TORNILLO	SCREW VITE	040V
D3654	7	85805277		1	SUPORTE SOPORTE	SUPPORT SUPPORTO	330S
	8	11190574		4	ARRUELA ARANDELA	WASHER ROSETTA	131R
	9	15970526		4	PARAFUSO TORNILLO	SCREW VITE	040V
D3654	10	19043524		2	PARAFUSO TORNILLO	SCREW VITE	040V
D3654	11	11701621		2	PORCA TUERCA	NUT DADO	010D
	12	5133180		1	MOLA MUELLE	SPRING MOLLA	109M

10

FB80.2 - FB100.2

CABINA -TOLDO ROPS/ PEDAL DE FRENOS
CABINA-ESTRUTURA DE PROTECCION / PEDAL DEL FRENO
CAB-ROPS CANOPY/ BRAKE PEDAL
CABINA/STRUTTURA PROTEZIONE - TELAIO DI SICUREZZA / PEDALE FRENO

1.95.0

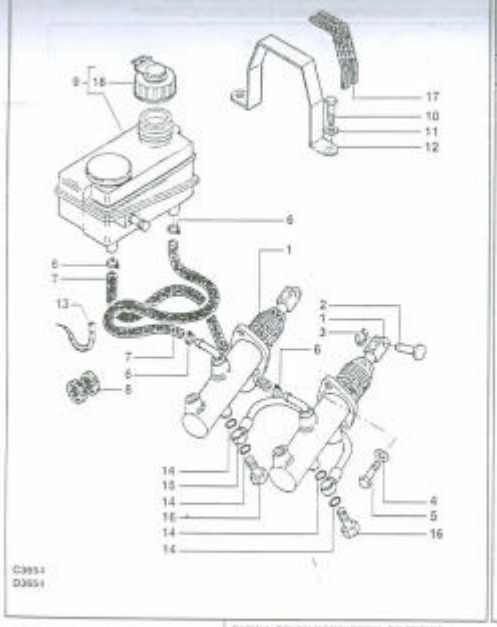

MOD	R	P/N. Imola	P/N. Brazil	Q.	Descrição Denominación	Description Description	L.C.
D65H	1	82006194		1	CILINDRO MESTRE CILINDRO MAESTR	MASTER CYLINDER CYLINDRO MAESTR	176C
D65H	1	85805257		1	CILINDRO MESTRE CILINDRO MAESTR	MASTER CYLINDER CYLINDRO MAESTR	176C
	2	5155381		2	PINO BULON	PIN PERNO	060F
	3	11064176		2	PRESILHA ABRESADERA	CLIP FERMAGLIO	045F
	4	10569374		4	ARRUELA ARANDELA	WASHER ROSETTA	131B
	5	14306424		4	PARAFUSO TORNILLO	SCREW VITE	040V
	5	16043424		1	PARAFUSO TORNILLO	SCREW VITE	040V
	6	13423271		4	COLAR COLLAR	COLLAR COLLARE	160C
	7	85803255		1	MANGUEIRA MANGA C/RACORDE	HOSE ASSY TUBO FLESSIBILE	192T
	8	85801941		1	ANEL DE VEDAÇÃO JUNTA HERMETICA	SEAL RING ANELLO TENUTA	060H
	9	82003369		1	RESERVATÓRIO DEPOSITO	TANK SERBATOIO	115S
	10	10902621		2	PARAFUSO TORNILLO	SCREW VITE	040V
	11	11193274		2	ARRUELA ARANDELA	WASHER ROSETTA	131B
	12	85801092		1	ABRAÇADEIRA ABRAZADERA	CLAMP FASCETTA	031F
	13	14560187		1	ABRAÇADEIRA ABRAZADERA	CLAMP FASCETTA	031F
	14	4856607		4	JUNTA JUNTA PLANA	GASKET GUARNIZ. PIANA	128G
	15	5155701		1	TUBO TUBO	TUBE TUBO RIGIDO	192T
	16	5155703		2	CONEXÃO RACOR	FITTING RACCORDO	020R
	17	85801093		1	JUNTA ADESIVA TIRCA	STRIP GASKET GUARNIZIONE ADESIVA	134G
	18	85806176		1	TAMPA TAPA	COVER COPERCHIO	380C



10

FB80.2 - FB100.2

CABINA -TOLDO ROPS/ PEDAL DE FREIOS
CABINA-ESTRUTURA DE PROTEGCION / PEDAL DEL FRENO
CAB ROPS CANOPY/ BRAKE PEDAL
CABINA/STRUTTURA PROTEZIONE - TELAIO DI SICUREZZA / PEDALE FRENO

1.95.0

3/6 08/98

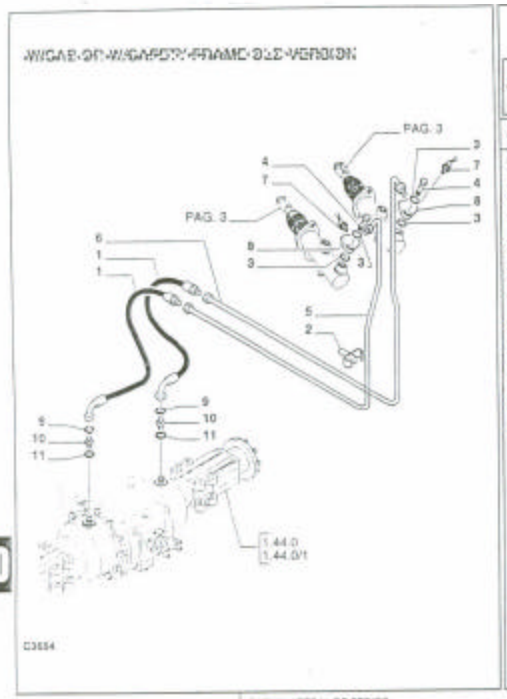

MOD	R	P/N. Imola	P/N. Brazil	Q.	Descrição Denominación	Description Description	L.C.
C65H	1	85802621		1	MANGUEIRA MANGA C/RACORDE	HOSE ASSY TUBO FLESSIBILE	192T
C65H	2	14575389		3	GRAMPO ELASTICO SUJETADOR	SPRING FASTENER MOLLETTA	155M
C65H	3	4856607		4	JUNTA JUNTA PLANA	GASKET GUARNIZ. PIANA	128G
C65H	4	5155703		3	CONEXÃO RACOR	FITTING RACCORDO	020R
C65H	5	85802716		1	TUBO TUBO	TUBE TUBO RIGIDO	192T
C65H	6	85802714		1	TUBO TUBO	TUBE TUBO RIGIDO	192T
C65H	7	5108180		2	SENSOR SENSOR	SENSOR SENSORE	133S
C65H	8	85804374		2	CONEXÃO RACOR	FITTING RACCORDO	020R
C65H	9	89025770		2	O RING JUNTA TORICA	O'RING GUARNIZIONE O-R	195S
C65H	10	85802803		2	CONEXÃO RACOR	FITTING RACCORDO	020R
C65H	11	80165202		2	O RING JUNTA TORICA	O'RING GUARNIZIONE O-R	195S

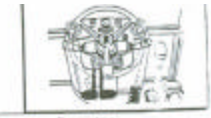

10

FB80.2 - FB100.2

CABINA / PEDAL DE FREIOS
CABINA / PEDAL DEL FRENO
CAB / BRAKE PEDAL
CABINA - TELAIO DI SICUREZZA / PEDALE FRENO

1.95.0

4/6 08/98

W/SAFETY FRAME NEW VERSION

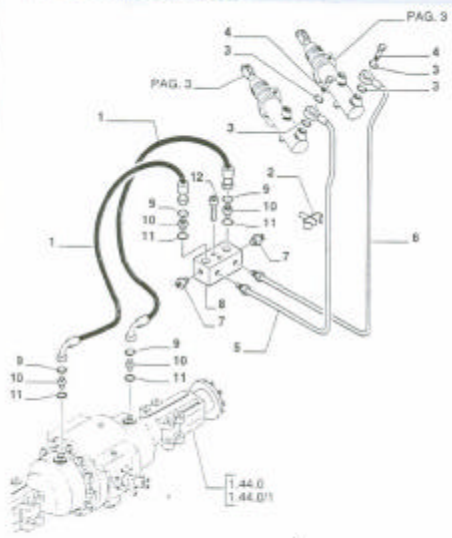



MOD	R	P.N. Imola	P.N. Brazil	Q	Descrição Denominación	Description Descrizione	L.C.
D3654	1	85804640		1	MANGUEIRA MANGA C.RACORDE	HOSE ASSY TUBO FLESSIBILE	192T
D3654	2	14575380		2	GRAMPO ELASTICO SUJETADOR	SPRING FASTENER MOLLETTA	160M
D3654	3	4858607		4	JUNTA JUNTA PLANA	GASKET GUARNIZ. PIANA	120G
D3654	4	5155703		2	CONEXAO RACOR	FITTING RACCORDO	020R
D3654	5	85804638		1	TUBO TUBO	TUBE TUBO RIGIDO	160T
D3654	6	85804639		1	TUBO TUBO	TUBE TUBO RIGIDO	180T
D3654	7	5108180		2	SENSOR SENSOR	SENSOR SENSORE	132S
D3654	8	85804637		1	BLOCO CALCE	BLOCK BLOCCHETTO	074B
D3654	9	85825770		4	O RING JUNTA TORICA	O RING GUARNIZIONE O.R	165O
D3654	10	85802803		4	CONEXAO RACOR	FITTING RACCORDO	026F
D3654	11	80165202		4	O RING JUNTA TORICA	O RING GUARNIZIONE O.R	108G
D3654	12	14305921		3	PARAFUSO TORNILLO	SCREW VITE	040X

10

W/CAB OR W/SAFETY FRAME NEW VERSION

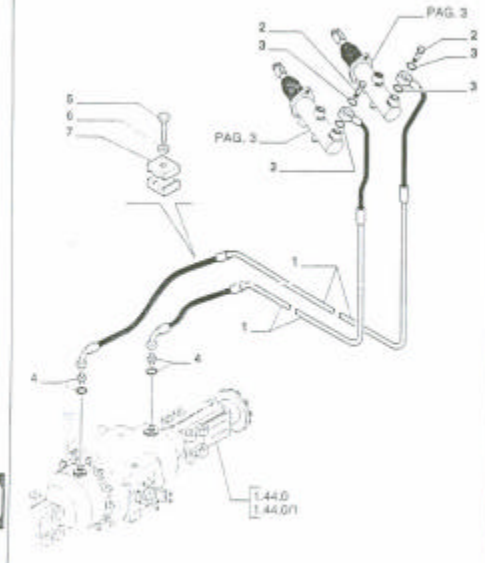

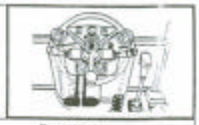

MOD	R	P.N. Imola	P.N. Brazil	Q	Descrição Denominación	Description Descrizione	L.C.
D3654	1	85805447		1	MANGUEIRA MANGA C.RACORDE	HOSE ASSY TUBO FLESSIBILE	42T
D3654	2	5155703		3	CONEXAO RACOR	FITTING RACCORDO	020R
D3654	3	4858607		4	JUNTA JUNTA PLANA	GASKET GUARNIZ. PIANA	120G
D3654	4	85803312		2	CONEXAO RACOR	FITTING RACCORDO	220R
D3654	5	15212721		2	PARAFUSO TORNILLO	SCREW VITE	40V
D3654	6	14447021		2	ARRUELA ARANDELA	WASHER ROSETTA	21R
D3654	7	85805548		4	PRENDEDOR ABRAZADERA	CLIP FERMAGLIO	18F

10

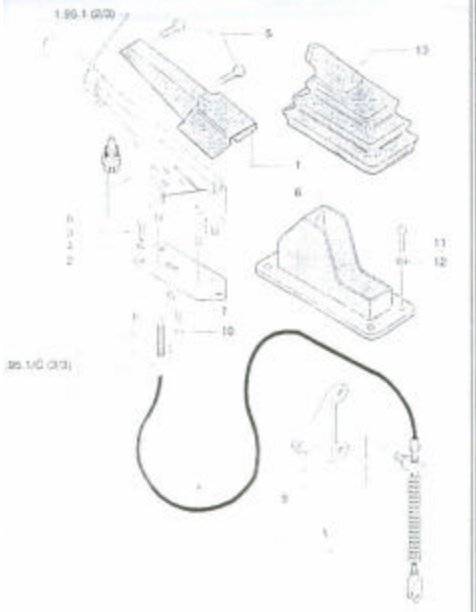



MOD	R	P/N. Imola	P/N. Brazil	Q	Descrição Denominación	Description Descrizione	L.C.
	1	85803384		1	CAPA PARA FO CAPUCHA	DUST BOOT CUFFIA PARAPOLV	334C
	2	85801959		1	SUPORTE SOPORTE	SUPPORT SUPPORTO	3095
	3	18043424	14930887	3	PARAFUSO TORNILLO	SCREW VITE	048N
	4	11163874		3	ARRUELA ARANDELA	WASHER ROSETTA	131R
	5	14440027	14303031	4	PARAFUSO TORNILLO	SCREW VITE	048N
	6	85803383		1	CAPA PARA FO CAPUCHA	DUST BOOT CUFFIA PARAPOLV	334C
	7	10978024	10902431	2	PARAFUSO TORNILLO	SCREW VITE	043V
	8	5131017	73160099	1	INTERRUPTOR INTERRUPTOR	SWITCH INTERRUTTORE	075I
	9	85804723		1	SUPORTE SOPORTE	SUPPORT SUPPORTO	3005
	10	10615371	70928190	2	ARRUELA ARANDELA	WASHER ROSETTA	131R
	11	15853507	14568887	4	BOTAO BOTON	BUTTON BOTTONE	120B
	12	85801991		4	ARRUELA ARANDELA	WASHER ROSETTA	131R
	13	5106733		1	CAPA PARA FO CAPUCHA	DUST BOOT CUFFIA PARAPOLV	334C

10

FB80.2 - FB100.2

TOLDO / FREIO DE MÃO
TOLDO / MANDO DEL FRENO MANO
SAFETY FRAME / HAND BRAKE CONTROL LEVER
TELAIO DI SICUREZZA / COMANDO FRENO A MANO

1.95.1/A

1/1 06/99

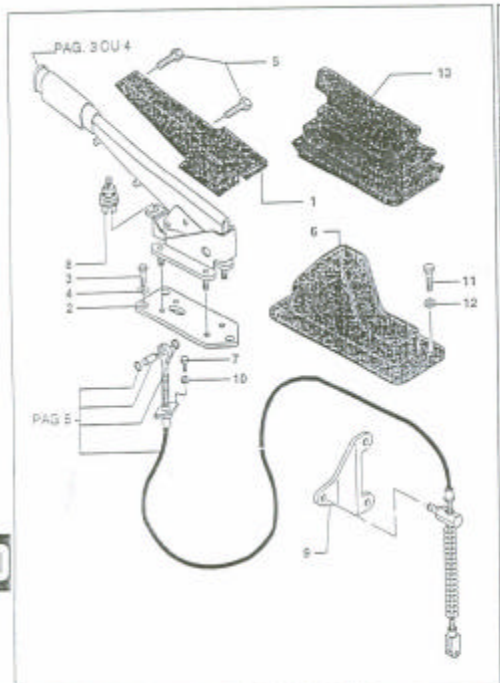



MOD	R	P/N. Imola	P/N. Brazil	Q	Descrição Denominación	Description Descrizione	L.C.
	1	85803384		1	CAPA PARA FO CAPUCHA	DUST BOOT CUFFIA PARAPOLV	334C
	2	85801959		1	SUPORTE SOPORTE	SUPPORT SUPPORTO	3095
	3	18043424		3	PARAFUSO TORNILLO	SCREW VITE	048N
	4	11163874	14303031	3	ARRUELA ARANDELA	WASHER ROSETTA	131R
	5	14440027		4	PARAFUSO TORNILLO	SCREW VITE	048N
	6	85803383		1	CAPA PARA FO CAPUCHA	DUST BOOT CUFFIA PARAPOLV	334C
	7	10978024		2	PARAFUSO TORNILLO	SCREW VITE	043V
	8	5131017	73160099	1	INTERRUPTOR INTERRUPTOR	SWITCH INTERRUTTORE	075I
	9	85804723		1	SUPORTE SOPORTE	SUPPORT SUPPORTO	3005
	10	10615371		2	ARRUELA ARANDELA	WASHER ROSETTA	131R
	11	15853507		4	PARAFUSO TORNILLO	SCREW VITE	048V
	12	85801991		4	ARRUELA ARANDELA	WASHER ROSETTA	131R
	13	5106733		1	CAPA PARA FO CAPUCHA	DUST BOOT CUFFIA PARAPOLV	334C

10

FB80.2 - FB100.2

CABINE / FREIO DE MÃO
CABINA / MANDO DEL FRENO MANO
CAB / HAND BRAKE CONTROL LEVER
CABINA / COMANDO FRENO A MANO

1.95.1/E

1/1 08/98

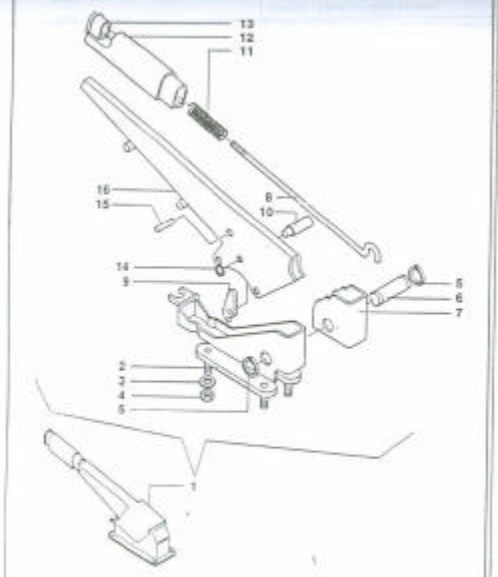

C3655

MOD	R	P/N Imola	P/N Brazil	Q	Descrição Denominacion	Description Descrizione	L.C.
CM8	1	5174274		1	ALAVANCA PALANCA	LEVER LEVA	94L
	2	5129824		1	SUPORTE SOPORTE	SUPPORT SUPPORTO	380
	3	11193874		4	ARRUELA ARANDELA	WASHER ROSETTA	121
	4	16100811		4	PORCA TUERCA	NUT DADO	01E
	5	13400773		2	ANEL ELÁSTICO ANILLO ELASTICO	SNAP RING ANELLO ELASTICO	167
	6	5131437		1	PINO BULON	PIN PERNO	88P
	7	5110153		1	SETOR DENTADO SECTOR DENTADO	TOOTHED SECTOR SETTORE DENTATO	13S
	8	5128712		1	TIRANTE TIRANTE	TIROD TIRANTE	14T
	9	5110155		1	TRAVA SEGURO	PAWL NOTTOLINO	05P
	10	4988275		1	PINO BULON	PIN PERNO	88P
	11	5105729		1	MOLA MUELLE	SPRING MOLLA	18M
	12	5128431		1	MANOPLA EMPUNADURA	KNOB POMELLO	13P
	13	5174275		1	INTERRUPTOR PULSADOR	PUSH BUTTON PULSANTE	23P
	14	86507012		1	ANEL ELÁSTICO ANILLO ELASTICO	SNAP RING ANELLO ELASTICO	167
	15	4985127		4	REBITE REMACHE	RIVET RIBATTINO	05P
	16	5128407		1	ALAVANCA PALANCA	LEVER LEVA	94L

10

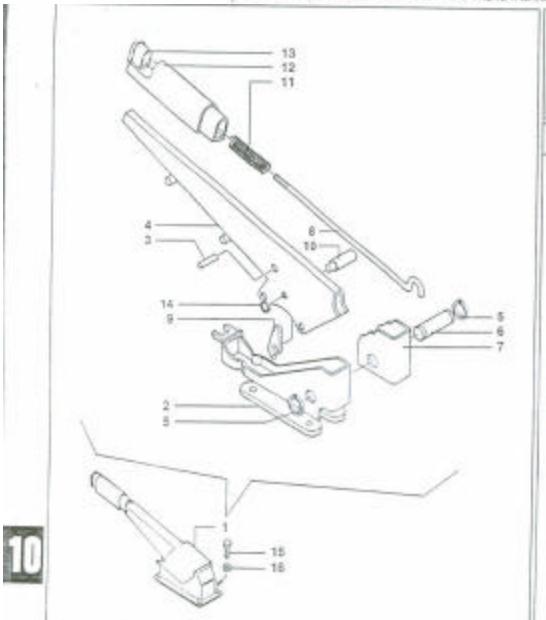

D3655 USADO A PARTIR DEL CODIGO: D1.001/98, D3.001/98, D5.001/98, D7.003/98, D9.001/98, EX.001/98

MOD	R	P/N Imola	P/N Brazil	Q	Descrição Denominacion	Description Descrizione	L.C.
CM8	1	85805436		1	ALAVANCA PALANCA	LEVER LEVA	94L
	2	85805441		1	SUPORTE SOPORTE	SUPPORT SUPPORTO	380
	3	4985127		1	REBITE REMACHE	RIVET RIBATTINO	05P
	4	85805440		1	ALAVANCA PALANCA	LEVER LEVA	94L
	5	13400773		2	ANEL ELÁSTICO ANILLO ELASTICO	SNAP RING ANELLO ELASTICO	167
	6	5131437		1	PINO BULON	PIN PERNO	88P
	7	5110153		1	SETOR DENTADO SECTOR DENTADO	TOOTHED SECTOR SETTORE DENTATO	13S
	8	5128712		1	TIRANTE TIRANTE	TIROD TIRANTE	14T
	9	5110155		1	TRAVA SEGURO	PAWL NOTTOLINO	05P
	10	4988275		1	PINO BULON	PIN PERNO	88P
	11	5105729		1	MOLA MUELLE	SPRING MOLLA	18M
	12	5128431		1	MANOPLA EMPUNADURA	KNOB POMELLO	13P
	13	5174275		1	INTERRUPTOR PULSADOR	PUSH BUTTON PULSANTE	23P
	14	86507012		1	ANEL ELÁSTICO ANILLO ELASTICO	SNAP RING ANELLO ELASTICO	167
	15	14306920		4	PARAFUSO TORNILLO	SCREW VITE	04P
	16	11197874		4	ARRUELA ARANDELA	WASHER ROSETTA	12S

10

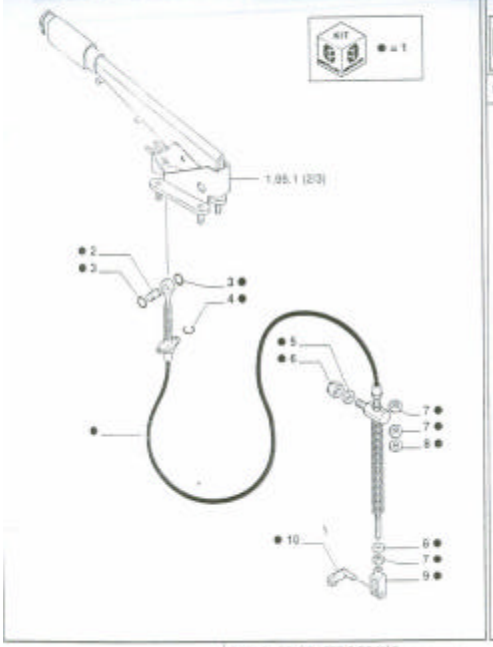

MOD	R	P/N Iveco	P/N Brasil	Q	Descrição / Denominación	Descripción / Description	L.C.
	1	85804646		1	CABO FLEXÍVEL / CABLE FLEXIBLE	FLEXIBLE SHAFT / TRASMISSIONE FL	16ST
	2	9969207		1	PINO / BULÓN	PIN / PERNO	08DF
	3	11087976		2	ANEL ELÁSTICO / ANILLO ELASTICO	SNAP RING / ANELLO ELASTICO	18TA
	4	11088071		1	ANEL ELÁSTICO / ANILLO ELASTICO	SNAP RING / ANELLO ELASTICO	18TA
	5	12946921		1	ARRUELA / ARANDELA	WASHER / ROSETTA	13TF
	6	16105011		1	PORCA / TUERCA	NUT / DADO	01ED
	7	10791021		2	PORCA / TUERCA	NUT / DADO	01ED
	8	12642521		2	ARRUELA / ARANDELA	WASHER / ROSETTA	13TF
	9	9969205		1	FORQUILHA / HORQUILLA	YOKE / HORCILLA	08DF
	10	9969206		1	PINO / BULÓN	PIN / PERNO	08DF

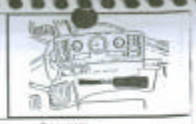

10

FB80.2 - FB100.2

CABINE - TOLDO / FREIO DE MÃO
CABINA - TOLDO / MANDO DEL FRENO MANO
CAB: SAFETY FRAME / HAND BRAKE CONTROL LEVER

1.95.1/C
3/3 06/99

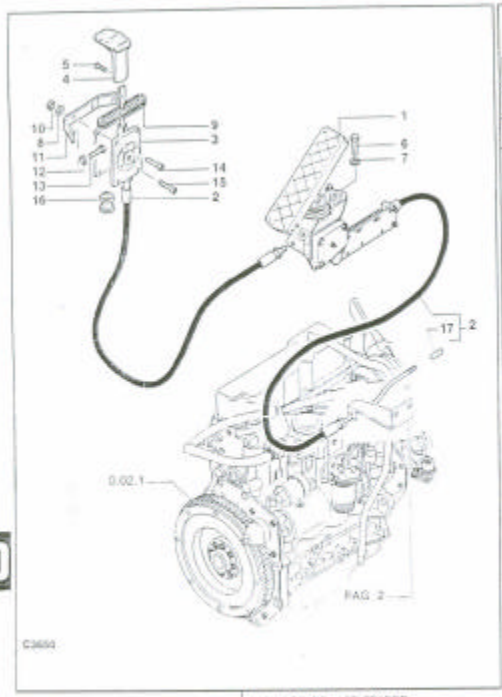

MOD	R	P/N Iveco	P/N Brasil	Q	Descrição / Denominación	Descripción / Description	L.C.
	1	85802906		1	PEDAL / PEDAL	PEDAL / PEDALE	20F
	2	85802904		1	CABO FLEXÍVEL / CABLE FLEXIBLE	FLEXIBLE SHAFT / TRASMISSIONE FL	16T
	3	85802905		1	ALAVANCA / PALANCA	LEVER / LEVA	19L
	4	82002692		1	MANOPLA / EMPUÑADURA	KNOB / POMELLO	03P
	5	13312721		1	PARAFUSO / TORNILLO	SCREW / VITE	13V
	6	10902424		3	PARAFUSO / TORNILLO	SCREW / VITE	13K
	7	11193274		1	ARRUELA / ARANDELA	WASHER / ROSETTA	21K
C650	8	12637821		1	ARRUELA / ARANDELA	WASHER / ROSETTA	21K
	9	85803380		1	CONJUNTO / CONJUNTO	SUPPORT / SUPPORTO	14T
C650	10	12574111		1	PORCA / TUERCA	NUT / DADO	02T
C650	11	85802147		1	SUPORTE / SOPORTE	SUPPORT / SUPPORTO	22M
	12	15896221		1	PORCA / TUERCA	NUT / DADO	02D
	13	13276811		1	PARAFUSO / TORNILLO	SCREW / VITE	13V
C650	14	13311617		1	PARAFUSO / TORNILLO	SCREW / VITE	13V
C650	15	13311617		AR	PARAFUSO / TORNILLO	SCREW / VITE	13V
	16	85801941		1	ANEL DE BORRACHA / GUARNICIÓN DE CAUCHO	RUBBER RING / ANELLO DI GOMMA	14A
	17	9969209		1	PINO / PASADOR	PIN / SPINA	12D



10

FB80.2 - FB100.2

CABINE/TOLDO / ACELERADOR
CABINA/ESTRUTURA DE PROTECCION / ACELERADOR
CAB/ROPS CANOPY / ACCELERATOR CONTROLS
CABINA/STRUTTURA PROTEZIONE / COMANDO ACCELERATORE

1.95.3
1/2 06/99

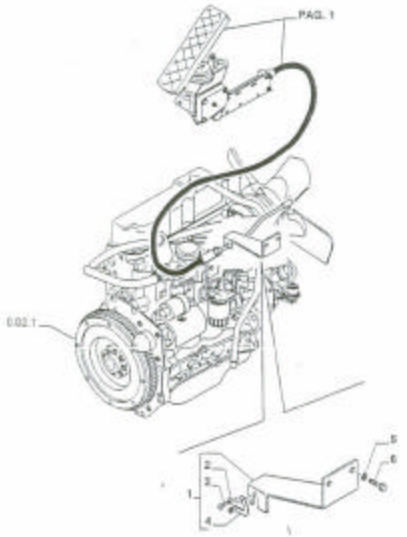



MOD	R.	P/N. Imola	P/N. Brasil	Q.	Descrição Denominacion	Description Descrizione	L.C.
	1	85806130		1	SUPORTE SOPORTE	SUPPORT SUPPORTO	30/0
	2	12604171		1	ARRUELA ARANDELA	WASHER ROSETTA	13/P
	3	13769401		1	REBITE REMACHE	RIVET RIBATTINO	05/P
	4	85803040		1	CHAVETA CHAVETA	KEY LINGUETTA	06/0
	5	11193974		2	ARRUELA ARANDELA	WASHER ROSETTA	13/P
	6	16043424		2	PARAFUSO TORNILLO	SCREW VITE	04/V

10

FB80.2 - FB100.2

CABINE/TOLDO / ACELERADOR
CABINA/ESTRUTURA DE PROTECCION / ACELERADOR
CAB/ROPS CANOPY / ACCELERATOR CONTROLS
CABINA/STRUTTURA PROTEZIONE / COMANDO ACCELERATORE

1.95.3
2/2 | 06/99

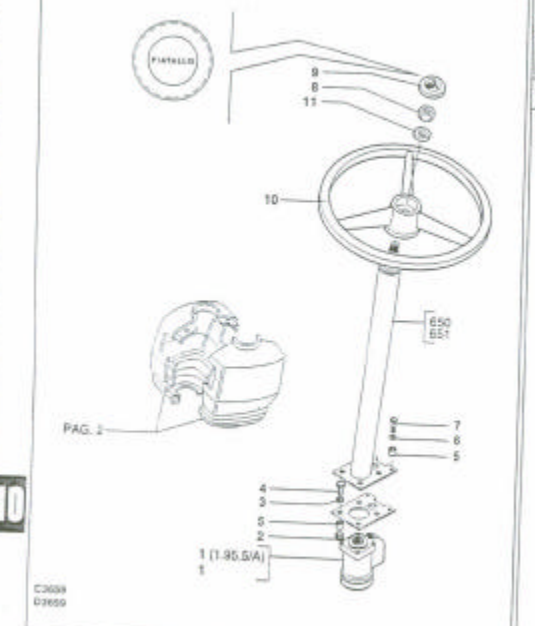



MOD	R.	P/N. Imola	P/N. Brasil	Q.	Descrição Denominacion	Description Descrizione	L.C.
C3039	1	85802221		1	DIREÇÃO HIDR. DIRECCION HIDR.	HYDRAULIC DRIVE IDROGUIDA	01/0
D3659	1	85805624		1	DIREÇÃO HIDR. DIRECCION HIDR.	HYDRAULIC DRIVE IDROGUIDA	01/0
	2	85801941		4	ANEL DE BORRACHA SUPRACION DE CAUCHO	RUBBER RING ANELLO DI GOMMA	04/0
	3	12626204		4	ARRUELA ARANDELA	WASHER ROSETTA	13/P
	4	85802298		4	PARAFUSO TORNILLO	SCREW VITE	04/0
	5	85801942		4	ESPAÇADOR SEPARADOR	SPACER DISTANZIALE	07/0
	6	11190679		4	ARRUELA ARANDELA	WASHER ROSETTA	13/P
	7	15978624		4	PARAFUSO TORNILLO	SCREW VITE	04/0
	8	10791411		1	PORCA TUERCA	NUT DADO	11/0
	9	85802230		1	TAMPA TAPA	COVER COPERCHIO	28/0
	10	5148646		1	VOLANTE VOLANTE	STEERING WHEEL VOLANTE	09/V
	11	4998780		1	ARRUELA ARANDELA	WASHER ROSETTA	13/P

10

FB80.2 - FB100.2

CABINE / VOLANTE, COLUNA DE DIREÇÃO, VALVULA
CABINA / VOLANTE, COLUMNA DE LA DIRECCION, HIDROGUIA
CAB / STEERING WHEEL, STEERING COLUMN, POWER STEERING

1.95.5

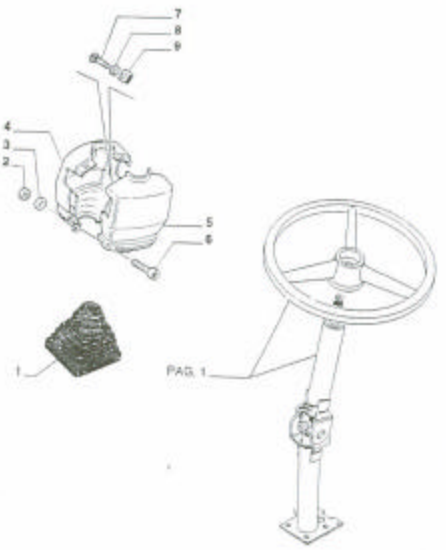

MOD	R	P.N. Iveco	P.N. Brasil	Q	Descrição / Denominación	Description / Description	L.C.
	1	85801976		1	CAPA PARA PO / CAPUCHA	DUST BOOT / CUFFIA PARAPOLVI	
	2	12575411		2	PORCA / TUERCA	NUT / DADO	
	3	14496404		2	ARRUELA / ARANDELA	WASHER / ROSETTA	
	4	85804779		1	REVESTIMENTO / REVESTIMIENTO	COVERING / REVESTIMENTO	
	5	85804778		1	REVESTIMENTO / REVESTIMIENTO	COVERING / REVESTIMENTO	
	6	13276124		2	PARAFUSO / TORNILLO	SCREW / VITE	
	7	15693301		2	PARAFUSO / TORNILLO	SCREW / VITE	
	8	85801991		2	ARRUELA / ARANDELA	WASHER / ROSETTA	
	9	14369171		2	ABRAÇADEIRA / ABRAZADERA	CLAMP / FASCETTA	

FB80.2 - FB100.2

CABINE / VOLANTE, COLUNA DE DIREÇÃO, VALVULA
CABINA / VOLANTE, COLUMNA DE LA DIRECCION, HIDROGUIA
CAB / STEERING WHEEL, STEERING COLUMN, POWER STEERING
CABINA / VOLANTE, PIANTONE STERZO, IDROGUIDA

1.95.5

2/2 08/98

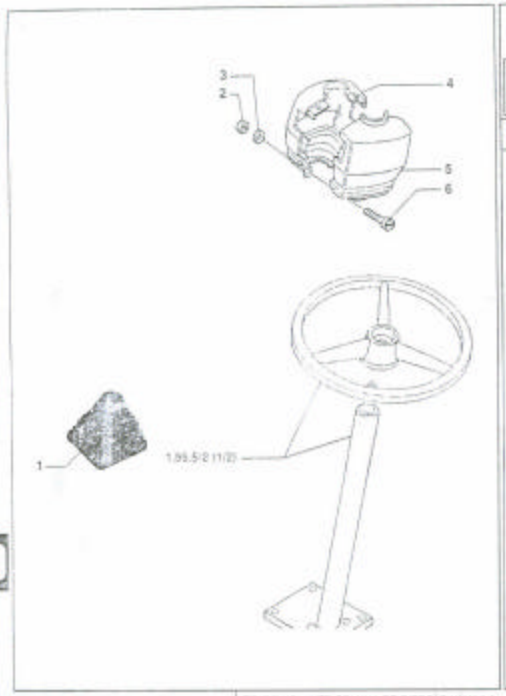

MOD	R	P.N. Iveco	P.N. Brasil	Q	Descrição / Denominación	Description / Description	L.C.
	1	85801976		1	CAPA PARA PO / CAPUCHA	DUST BOOT / CUFFIA PARAPOLVI	
	2	12575411		2	PORCA / TUERCA	NUT / DADO	
	3	14496404		2	ARRUELA / ARANDELA	WASHER / ROSETTA	
	4	85805775		1	TAMPA / TAPA	COVER / COFERCHIO	
	5	85805772		1	TAMPA / TAPA	COVER / COFERCHIO	
	6	15930316		4	PARAFUSO / TORNILLO	SCREW / VITE	

FB80.2 - FB100.2

TOLDO VOLANTE,COLUNA DE DIREÇÃO VALVULA
TOLDO VOLANTE,COLUMNA DE LA DIRECCION HIDROGUIA
ROPS CANOPY/STEERING WHEEL,STEERING COLUMN, POWER STEERING
TELAIO DI SSICUREZZA/VOLANTE,PIANTONE STERZO, IDROGUIDA

1.95.5/3

1/2 05 99

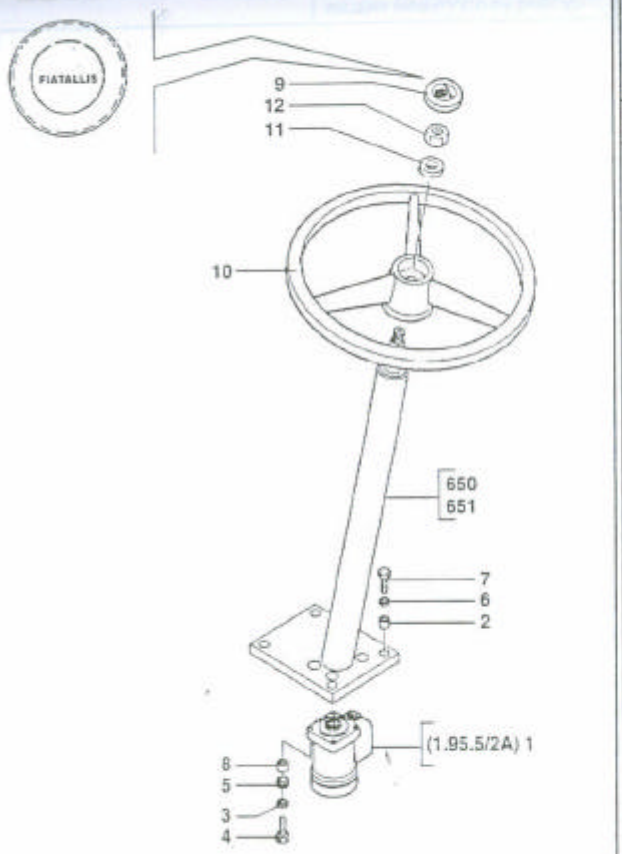



MOD	R	P/N. Imola	P/N. Brazil	Q	Descrição Denominacion	Description Descrizione	L.C.
	1	85805624		1	DIREÇÃO HIDR DIRECCION HIDR.	HYDRAULIC DRIVE IDROGUIDA	010I
	2	85801942		4	ESPAÇADOR SEPARADOR	SPACER DISTANZIALE	075D
	4	85804705		4	PARAFUSO TORNILLO	SCREW VITE	040V
	5	85801941		4	ANEL ARO	RING ANELLO	045A
	6	11190574		4	ARRUELA ARANDELA	WASHER ROSETTA	131R
	7	15970724		4	PARAFUSO TORNILLO	SCREW VITE	040V
	8	85801942		4	ESPAÇADOR SEPARADOR	SPACER DISTANZIALE	075D
	9	85802230		1	TAMPA TAPA	COVER COPERCHIO	265C
	10	5148946		1	VOLANTE VOLANTE	STEERING WHEEL VOLANTE	050V
	11	4998760		1	ARRUELA ARANDELA	WASHER ROSETTA	131R
	12	10791411		1	PORCA TUERCA	NUT DADO	010D

10

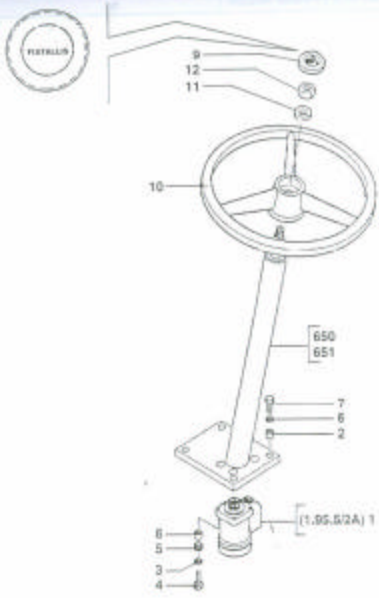

MOD	R	P/N. Iveco	P/N. Brasil	Q	Descrição Denominacion	Description Descrizione	L.C.
	1	85805624		1	DIREÇÃO HDR DIRECCION HDR	HYDRAULIC DRIVE IDROGUIDA	018
	2	85801942		4	ESPAÇADOR SEPARADOR	SPACER DISTANZIALE	0700
	4	85804705		4	PARAFUSO TORNILLO	SCREW VITE	0404
	5	85801941		4	ANEL ARO	RING ANELLO	0454
	6	11190574		4	ARRUELA ARANDELA	WASHER ROSETTA	1316
	7	10970724		4	PARAFUSO TORNILLO	SCREW VITE	0434
	8	85801942		4	ESPAÇADOR SEPARADOR	SPACER DISTANZIALE	0700
	9	85802230		1	TAMPA TAPA	COVER COPERCHIO	2402
	10	5146946		1	VOLANTE VOLANTE	STEERING WHEEL VOLANTE	8004
	11	4998760		1	ARRUELA ARANDELA	WASHER ROSETTA	1318
	12	10791411		1	PORCA TUERCA	NUT DADO	0100

FB80.2 - FB100.2

TOLDO/VOLANTE,COLUNA DE DIREÇÃO,VALVULA
TOLDO/VOLANTE,COLUMNA DE LA DIRECCION,HIDROGUIA
ROPS CANOPY/STEERING WHEEL,STEERING COLUMN,POWER STEERING
TELAIO/DI SSSICUREZZA/VOLANTE,PIANTONE STERZO,IDROGUIDA

1.95.5/A

2/3 06/99

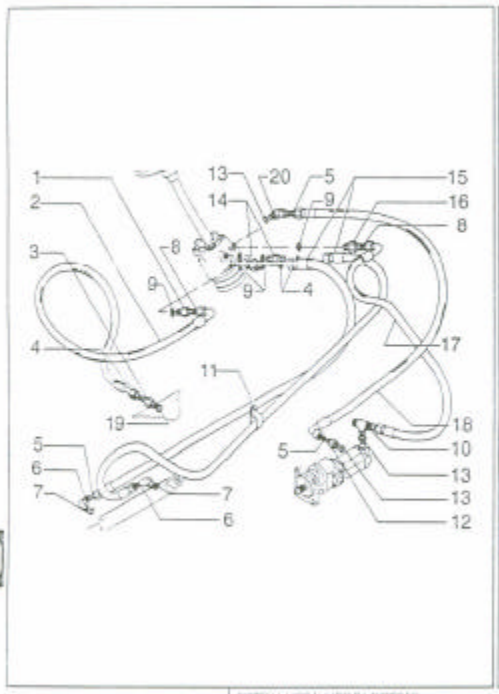

MOD	R	P/N. Iveco	P/N. Brasil	Q	Descrição Denominacion	Description Descrizione	L.C.
	1	83963374	76021263	1	CONEXÃO RACOR	FITTING RACCORDO	1004
	2		75247001	1	MANGUEIRA MANGA C RACORDE	HOSE ASSY TUBO FLESSIB.C	1407
	3	85807275	76022815	1	CONEXÃO RACOR	FITTING RACCORDO	3004
	4	81644851	70924048	2	O RING JUNTA TORICA	O RING GUARNIZIONE O R	1950
	5	80165202	70923952	1	O RING JUNTA TORICA	O RING GUARNIZIONE O R	1955
	6		76022306	2	COTOVELO CODO	ELBOW GOMITO	0055
	7	89617673	76021244	2	O RING JUNTA TORICA	O RING GUARNIZIONE O R	1956
	8	81645038	70923841	2	O RING JUNTA TORICA	O RING GUARNIZIONE O R	1950
	9	80128625	70935176	4	O RING JUNTA TORICA	O RING GUARNIZIONE O R	1951
	10	85802780		1	CONEXÃO RACOR	FITTING RACCORDO	1004
	11	81632258	70928745	2	GRAMPO/BRAÇADEIRA ABRAZADERA	CLAMP FASCETTA	2047
	12	85802640	76021260	1	CONEXÃO RACOR	FITTING RACCORDO	1004
	13	80128625	70925921	2	O RING JUNTA TORICA	O RING GUARNIZIONE O R	1951
	14		76021261	1	CONEXÃO RACOR	FITTING RACCORDO	1004
	15	85802639	75247179	1	MANGUEIRA MANGA C RACORDE	HOSE ASSY TUBO FLESSIB.C	1407
	16		76021218	1	VALVULA VALVOLA	VALVE VALVOLA	1181
	17		75246999	1	MANGUEIRA MANGA C RACORDE	HOSE ASSY TUBO FLESSIB.C	1407
	18		75246212	1	MANGUEIRA MANGA C RACORDE	HOSE ASSY TUBO FLESSIB.C	1407
	19	81627365	70928486	1	O RING JUNTA TORICA	O RING GUARNIZIONE O R	1953
	20		76021262	1	COTOVELO CODO	ELBOW GOMITO	1050

FB80.2 - FB100.2

SISTEMA HIDRAULICO DA DIREÇÃO
CIRCUITO HIDRAULICO DIRECCION
HYDRAULIC STEERING SYSTEM
IMPIANTO IDRAULICO IDROGUIDA

1.95.5/1

1/2 02/00

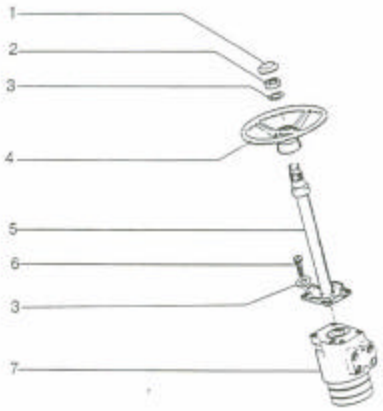

MOD	R	P/N Imola	P/N Brazil	Q	Descrição / Denominación	Description / Description	L.C
	1		70242935	1	BOTÃO BOTÓN	BUTTON BOTTONE	1206
	2		76021311	1	PORCA TUERCA	NUT DADO	0940
	3	82935806	70929156	4	ARRUELA ARANDELA	WASHER ROSETTA	1314
	4		73135777	1	VOLANTE VOLANTE	STEERING WHEEL VOLANTE	8X4
	5		75246167	1	MONTANTE MONTANTE	PILLAR MONTANTE	1114
	6		70921076	4	PARAFUSO TORNILLO	SCREW VITE	1414
	7	85802221	76021216	1	VÁLVULA VÁLVULA	VALVE VÁLVULA	1314

FB80.2 - FB100.2

TOLDO / VOLANTE, COLUNA DE DIREÇÃO, VÁLVULA
TOLDO / VOLANTE, COLUMNA DE LA DIRECCIÓN, HIDROGUIA
SAFETY FRAME / STEERING WHEEL, STEERING COLUMN, POWER STEERING
TELAIO DI SICUREZZA / VOLANTE, PIANTONE STERZO, IDROGUIDA

1.95.5/2

1/2 08/98

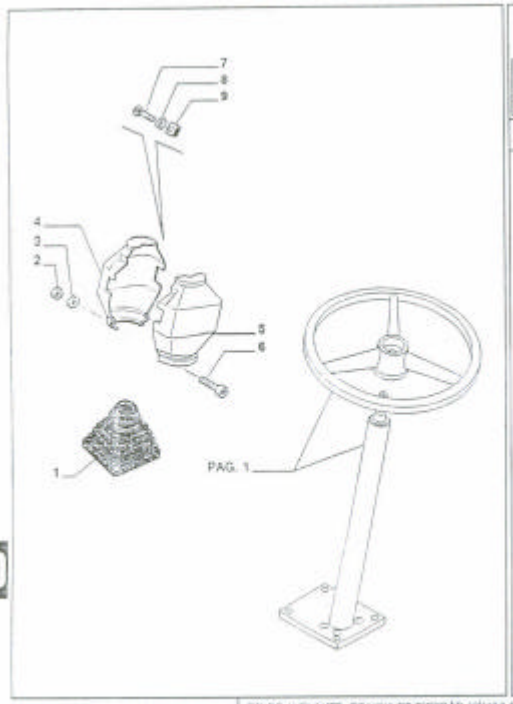

MOD	R	P/N Imola	P/N Brazil	Q	Descrição / Denominación	Description / Description	L.C
	1		85801976	1	CONJ.Parte FD CAPUZAK	SUST.BOOT CUFFIA PARAFOLV	3340
	2	12575411	12576421	2	PORCA TUERCA	NUT DADO	2180
	3	14496404		2	ARRUELA ARANDELA	WASHER ROSETTA	1218
	4	85802133		1	REVESTIMENTO REVESTIMIENTO	COVERING RIVESTIMENTO	1168
	5	85801977		1	REVESTIMENTO REVESTIMIENTO	COVERING RIVESTIMENTO	1168
	6	13276124	13276411	2	PARAFUSO TORNILLO	SCREW VITE	3450
	7	15653301	16910601	2	PARAFUSO TORNILLO	SCREW VITE	3450
	8	85801991		1	ARRUELA ARANDELA	WASHER ROSETTA	1218
	9	14369171		1	PRESILHA ABRAZADERA	CLIP FERMAGLIO	1401

FB80.2 - FB100.2

TOLDO / VOLANTE, COLUNA DE DIREÇÃO, VÁLVULA
TOLDO / VOLANTE, COLUMNA DE LA DIRECCIÓN, HIDROGUIA
SAFETY FRAME / STEERING WHEEL, STEERING COLUMN, POWER STEERING
TELAIO DI SICUREZZA / VOLANTE, PIANTONE STERZO, IDROGUIDA

1.95.5/2

2/2 08/98

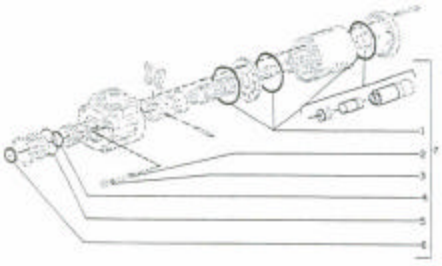

MOD	R	P/N. Imola	P/N. Brazil	Q	Descrição Denominación	Description Description	L.C
	1		76021380	3	ANEL DE VEDAÇÃO JUNTA HERMETICA	SEAL RING ANELLO TENUTA	8MA
	2		70923559	1	O RING JUNTA TORICA	O RING GUARNIZIONE O R	16B0
	3		70935698	1	O RING JUNTA TORICA	O RING GUARNIZIONE O R	15BG
	4		76021256	1	RETENTOR JUNTA	SEAL GUARNIZIONE	12DG
	5		70923578	1	ANEL ANO	RING ANELLO	8A9A
	6		76021241	1	RETENTOR JUNTA	SEAL GUARNIZIONE	12DG
	7		76021217	1	KIT JUEGO	KIT KIT	9B0K

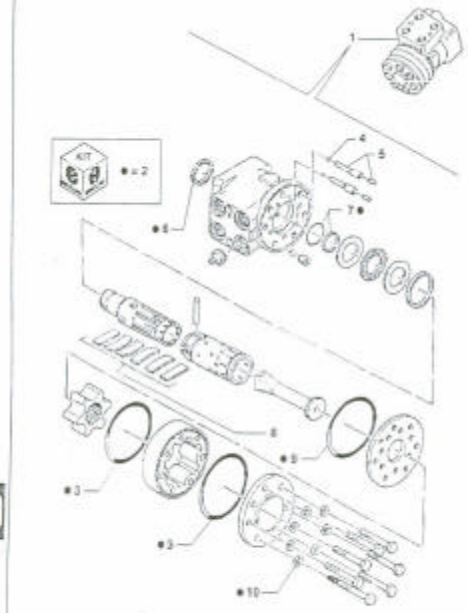

MOD	R	P/N. Imola	P/N. Brazil	Q	Descrição Denominación	Description Descrizione	L.C
	1	85805624		1	DIREÇÃO HDR DIRECION HDR	HYDRAULIC DRIVE IDROGUIDA	8X9
	2	85808390		1	KIT JUEGO	KIT KIT	202K
	3	85812111		1	KIT JUEGO	KIT KIT	09BK
	4	85808385		2	ESFERA BOLA	BALL SFERA	14DS
	5	9961629		1	PINO BUJON	PIN PERNO	08BP
	6	85812109		1	KIT JUEGO	KIT KIT	0C0K
	7	85808380		1	ANEL ARO	RING ANELLO	8A9A
	8	9960101		1	KIT JUEGO	KIT KIT	0J0K
	9	85812110		1	O RING JUNTA TORICA	O RING GUARNIZIONE O R	19B0
	10	85812112		1	ANEL ARO	RING ANELLO	8A9A

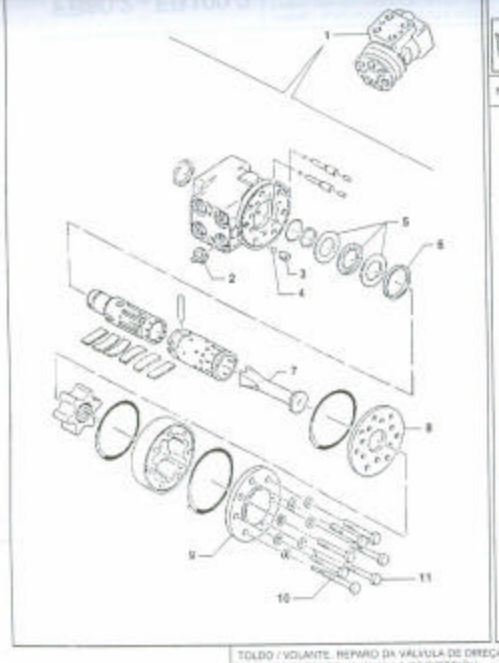

MOD	R	P/N Iveco	P/N Bosch	Q	Descrição Denominación	Description Descrizione	L.C.
	1	85805624		1	DIREÇÃO HIDR. DIRECCION HIDR.	HYDRAULIC DRIVE DIROGUIDA	019
	2	85808386		1	VÁLVULA VALVULA	VALVE VALVOLA	019
	3	85812132		1	BUJÃO TAPÓN	PLUG TAPPO	008T
	4	85812131		1	ESFERA BOLA	BALL SFERA	140S
	5	71314915		1	KIT JUEGO	KIT KIT	002K
	6	85812133		1	RETENTOR JUNTA	SEAL GUARNIZIONE	120J
	7	85808381		1	EIXO ARBOL	SHAFT ALBERO	018A
	8	85808382		1	ANEL ARO	RING ANELLO	040A
	9	85812134		1	ANEL ARO	RING ANELLO	040A
	10	85808383		1	PARAFUSO TORNILLO	SCREW VITE	040V
	11	85812136		6	PARAFUSO TORNILLO	SCREW VITE	040V

10

FB80.2 - FB100.2

TOLDO / VOLANTE. REPARO DA VALVULA DE DIREÇÃO
TOLDO / REPARO DE LA VALVULA DE DIRECIÓN
SAFETY FRAME / POWER STEERING
TELAIO DI SICUREZZA / IDROGUIDA

1.95.5/2A

3/3 | 06/99

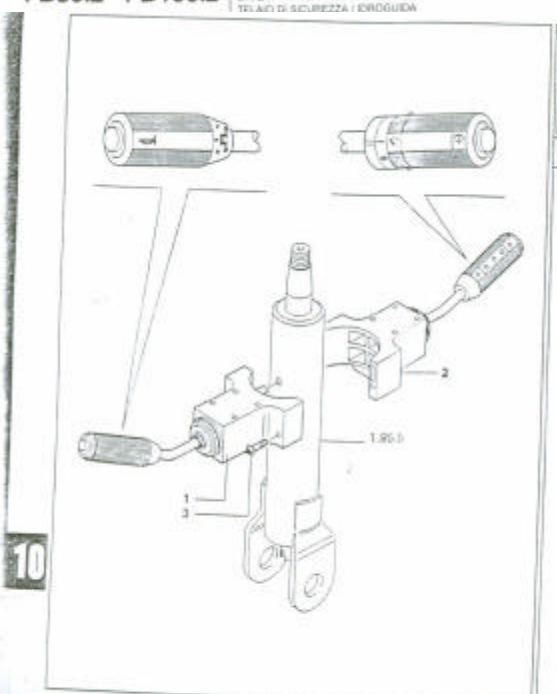

MOD	R	P/N Iveco	P/N Bosch	Q	Descrição Denominación	Description Descrizione	L.C.
	1	85801938		1	INVERSOR INVERSOR	REVERSER INVERSORE	019
	2	85801939		1	INDICADOR DE DIREÇÃO INDICADOR DE DIRECCION	TURN SIGNAL INDICATOR INDICATORE DI DIREZIONE	028
	3	14304720		2	PARAFUSO TORNILLO	SCREW VITE	040I

10

FB80.2 - FB100.2

CABINE / ALAVANCAS INVERSOR E DIRECIONAIS
CABINA / MANDO INVERSOR/DESVIO GUIA
CAB / REVERSER CONTROLS/STEERING LEVER
CABINA / COMANDO INVERSORE/DEVIO GUIDA

1.96.0

1/3 | 06/98

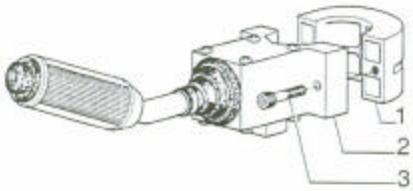



MOD	R	P/N Inoto	P/N Brazil	Q	Descrição Denominación	Description Descrizione	L.C.
	1	75246744		1	ABRAÇADEIRA ABRAZADERA	CLAMP FASCETTA	031
	2	75246141		1	INVERSOR INVERSOR	REVERSER INVERSORE	039
	3	14304321		3	PARAFUSO TORNILLO	SCREW VITE	009

FB80.2 - FB100.2

TOLDO / ALAVANCA DO INVERSOR
TOLDO / MANDO DE EL INVERSOR
SAFETY FRAME / REVERSER CONTROL
TELAIO DI SICUREZZA / COMANDO INVERSORE

1.96.0/2

1/1 08/98

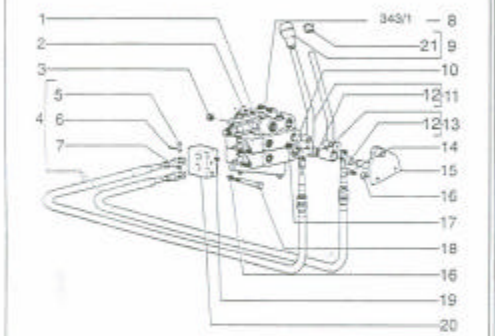



MOD	R	P/N Inoto	P/N Brazil	Q	Descrição Denominación	Description Descrizione	L.C.
	1	16043924	16043931	4	PARAFUSO TORNILLO	SCREW VITE	047
	2	11193874	70929662	4	ARRUELA ARANDELA	WASHER ROSETTA	014
	3		16104111	4	PORCA TUERCA	NUT DADO	032
	4	85802746	75246113	2	EIXO EJE	PIVOT PERNO	084
	5		10004910	2	PINO BULON	PIN PERNO	047
	6		10734201	2	CONTRA PINO CHAVETA PARTIDA	COTTER PIN CHAVETA	014
	7		10519401	2	ARRUELA ARANDELA	WASHER ROSETTA	014
	8	85801181		1	DISTRIBUIDOR DISTRIBUIDOR	CONTROL VALVE DISTRIBUTORE	032
	9	85802763		2	MANOPLA EMPUNADURA	KNOB POMELLO	021
	10	13607701	70927381	1	ARRUELA ARANDELA	WASHER ROSETTA	014
	11	85801539		1	ALAVANCA PALANCA	LEVER LEVA	045
	12	83962657		4	BUCHA BUJE	BUSHING BOCCOLA	048
	13	85801583		1	ALAVANCA PALANCA	LEVER LEVA	045
	14	16043624	16043631	2	PARAFUSO TORNILLO	SCREW VITE	047
	15	85801351		1	SUPORTE SOPORTE	SUPPORT SUPPORTO	033
	16	11193879	11193871	4	ARRUELA ARANDELA	WASHER ROSETTA	014
	17	83911366		1	ANEL ELÁSTICO ANILLO ELASTICO	SNAP RING ANELLO ELASTICO	014
	18	16044821	16044831	2	PARAFUSO TORNILLO	SCREW VITE	047
	19		70912236	1	PARAFUSO TORNILLO	SCREW VITE	047
	20		75246102	1	BLOCO CALCE	BLOCK BLOCCHETTO	048

FB80.2 - FB100.2

CABINE - TOLDO / CONTROLES DO ESTABILIZADOR
CABINA - TOLDO / MANDOS ESTABILIZADORES
CAB - SAFETY FRAME / STABILIZER CONTROL

1.96.2

1/1 08/98

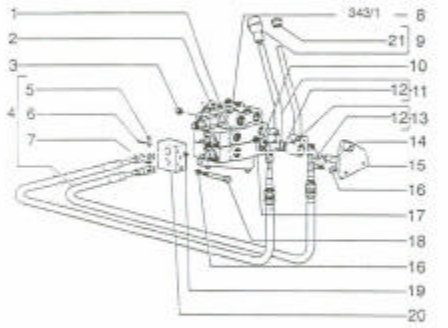



MOD	R	P/N Imola	P/N Brasil	Q	Descrição Denominacion	Description Descrizione	L.C.
	21	85803054		2	ELIXO TAPON	PLUG TAPPO	007

10

FB80.2 - FB100.2

CABINE - TOLDO / CONTROLES DO ESTABILIZADOR
CABINA - TOLDO / MANDOS ESTABILIZADORES
CAB - SAFETY FRAME / STABILIZER CONTROL
CABINA - TELAIO DI SICUREZZA / COMANDO STABILIZZATORI

1.96.2

2/2 08/98

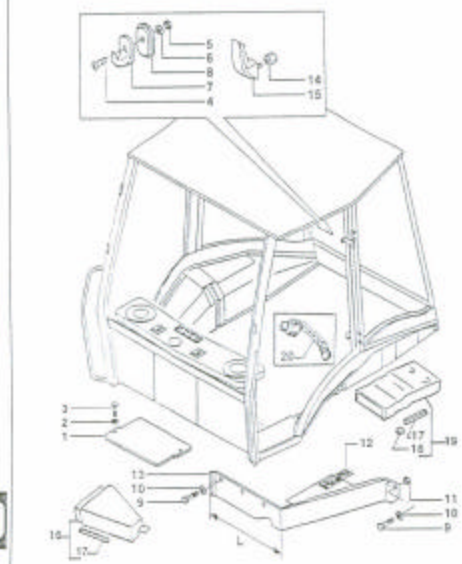

C3650
C3653 La 890/W
C3724



MOD	R	P/N Imola	P/N Brasil	Q	Descrição Denominacion	Description Descrizione	L.C.
	1	85801968		1	CHAPA PLACA	PLATE PIASTRA	008
	2	11196071		2	ARRUELA ARANDELA	WASHER ROSETTA	031
	3	16043424		2	PARAFUSO TORNILLO	SCREW VITE	040
C3650	4	13272214		1	PARAFUSO TORNILLO	SCREW VITE	042
C3650	5	12574011		1	PORCA TUERCA	NUT DADO	010
C3650	6	10519260		1	ARRUELA ARANDELA	WASHER ROSETTA	131
C3650	7	82872315		1	GANCHO GANCHO	HOOK GANCIO	020
C3650	8	83904461		1	COXIM COJIN	CUSHION CUSCINO	045
	9	10902224		1	PARAFUSO TORNILLO	SCREW VITE	042
	10	11193274		1	ARRUELA ARANDELA	WASHER ROSETTA	031
C3724	11	12574211		2	PORCA TUERCA	NUT DADO	010
C3724	12	85802284		1	JUNTA JUNTA PLANA	GASKET GUARNIZ. PIANA	020
C3653	13	85804422		1	SUPORTE SOPORTE	SUPPORT SUPPORTO	300
C3724	15	85805437		1	CAIXA CAJA	CASE SCATOLA	600
C3653	15	85805437		1	SUPORTE SOPORTE	SUPPORT SUPPORTO	300
C3653	14	14084011		1	PORCA TUERCA	NUT DADO	010
C3650	16	5178468		1	MANOPLA EMPUNADURA	KNOB POMELLO	197
C3724	18	85805200		1	DIFUSOR DIFUSOR	DIFFUSER DIFFUSORE	040
C3724	17	85806023		M	RETENTOR JUNTA	SEAL GUARNIZIONE	120
C3724	16	85806210		1	TAMPÃO TOPE DE GOMA	BLOCK TAMPONE	026

10

FB80.2 - FB100.2

CABINE / TAMPAS VARIAS
CABINA / TAPONES VARIOS
CAB / MISCELANEOUS CAPS
CABINA / TAPPI VARI

1.96.7

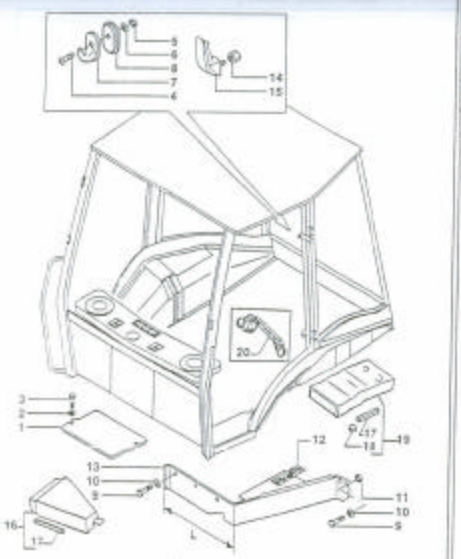

13724

MOD	R	P/N Iveco	P/N Brasil	Q	Descrição / Denominación	Description / Descrizione	L.C.
D3124	19	**85805201**		1	DIFUSOR / DIFUSOR	DIFFUSER / DIFFUSORE	660
D3124	20	**85805202**		1	COLETOR / COLECTOR	MANIFOLD / COLLETTORE	180

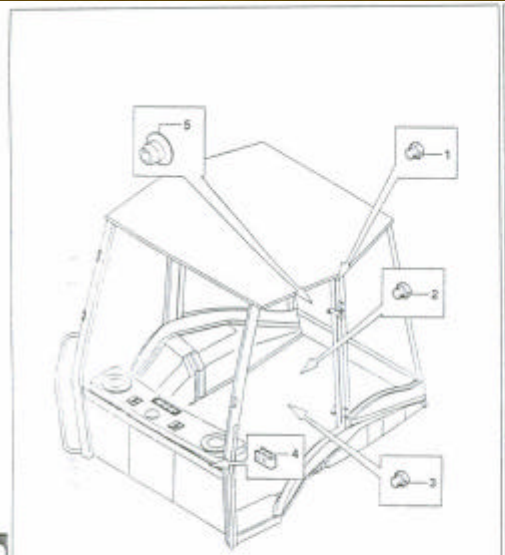

D3600

MOD	R	P/N Iveco	P/N Brasil	Q	Descrição / Denominación	Description / Descrizione	C
	1	**83994150**		1	BUJÃO / TAPÓN	PLUG / TAPPO	
	2	**79111978**		1	BUJÃO / TAPÓN	PLUG / TAPPO	
	3	**85802309**		1	BUJÃO / TAPÓN	PLUG / TAPPO	
	4	**5154844**		1	ABRAÇADEIRA / ABRAZADERA	CLAMP / FASCETTA	
D3600	5	**82003283**		1	BUJÃO / TAPÓN	PLUG / TAPPO	

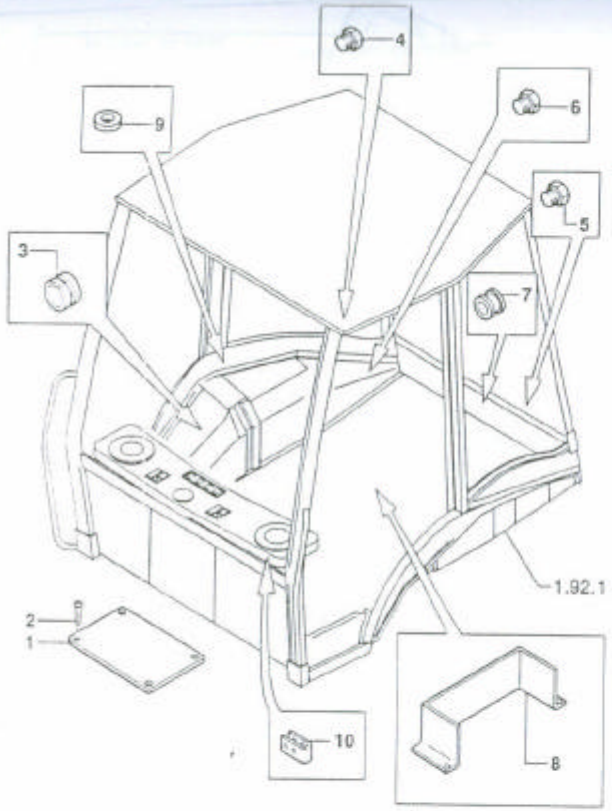



MOD	R	P/N. Imola	P/N. Brazil	Q	Descrição Denominacion	Description Descrizione	L.C.
	1	85804688		1	TAMPA TAPA	COVER COPERCHIO	265C
	2	13313417		4	PARAFUSO TORNILLO	SCREW VITE	040V
	3	85801941		3	ANEL ARO	RING ANELLO	045A
	4	79111978		1	BUJÃO TAPON	PLUG TAPPO	050T
	5	85802309		2	BUJÃO TAPON	PLUG TAPPO	050T
	6	83994150		2	BUJÃO TAPON	PLUG TAPPO	050T
	7	10398580		2	ANEL ARO	RING ANELLO	045A
	8	85804691		1	MANGUEIRA MANGA C/RACORDE	HOSE ASSY TUBO FLESSIBILE	192T
	10	5154844		4	ABRACADEIRA ABRAZADERA	CLAMP FASCETTA	031F

10

FB80.2 - FB100.2

TOLDO ROPS/TAMPAS VARIAS
ESTRUTURA DE PROTECCION/TAPONES VARIOS
ROPS CANOPY/MISCELANEUS CAPS
STRUTTURA PROTEZINE/TAPPI VARI

1.96.7/1

1/1 | 06/99

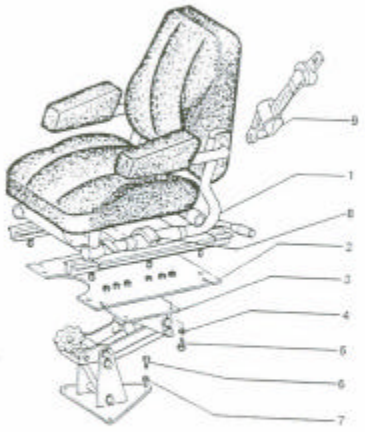

C98024 Hasta el código: CG.98011, 07.98006, D0.97XXX, E2.98002 E4.97XXX, E0.97XXX

MOD	R	P/N. Imola	P/N. Brasil	Q	Descripción Denominacion	Description Descrizione	L.C.
C98024	1		75247487	1	ASIENTO ASSENTO	SEAT SEDILE	1855
C98024	2		75247485	1	CHAPA PLACA	PLATE PIASTRA	29P
C98024	3		75247488	1	SOPORTE SUPORTE	SUPPORT SUPPORTO	2205
C98024	4		70929602	4	ARANDELA ARANDELA	WASHER ROSETTA	31N
C98024	5		15043631	4	PARAFUSO TORNILLO	SCREW VITE	40V
C98024	6		11106237	2	PARAFUSO TORNILLO	SCREW VITE	42R
C98024	7		70930370	3	ARRUELA ARANDELA	WASHER ROSETTA	31R
C98024	8		75288622	1	TRAVA SEGURO	PIN SICUREZZA	22N
C98024	9		75289645	1	CINTO SEGURANCA CINTURON SEGURI	SAFETY BELT CINTURON SEGURI	NC

C98024 HASTA EL CODIGO: 02.98009,NO.98092,YO.97X,ZO.97X,07.98001,B9.97X,C2.97X, D4.97X,C6.98005,D1.97X,D3.97X

MOD	R	P/N. Imola	P/N. Brasil	Q	Descrição Denominacion	Description Descrizione	L.C.
C98024	1		75289731	1	ENCOSTO RESPALDO	SEAT BACK SCHIENALE	990
C98024	2		75289732	1	ASSENTO ASIENTO	SEAT SEDILE	980
C98024	3		75289733	1	REVESTIMENTO REVESTIMIENTO	COVERING RIVESTIMENTO	11R
C98024	4		75289734	1	REVESTIMENTO REVESTIMIENTO	COVERING RIVESTIMENTO	11R
C98024	5		75289735	1	REGULADOR REGULADOR	REGULATOR REGOLATORE	65R
C98024	6		75289736	1	MOLA BRAÇO MOHBRAZO	ARMREST BRACCIOLO RS	124
C98024	7		75289737	1	MOLA BRAÇO MOHBRAZO	ARMREST BRACCIOLO RS	124
C98024	8		75289738	1	REGULADOR REGULADOR	REGULATOR REGOLATORE	16R
C98024	9		75289706	1	ALAVANCA PALANCA	LEVER LEVA	04L
C98024	11		75289739	1	POSICIONADOR ETIJADOR AUTOM	POSITIONER POSIZIONATORE	700
C98024	12		75289740	1	POSICIONADOR ETIJADOR AUTOM	POSITIONER POSIZIONATORE	700
C98024	13		75289741	1	INVERSOR INVERSOR	REVERSER INVERSORE	07R

FB80.2 - FB100.2

TOLDO / SUPORTE DO ASSENTO
TOLDO / SOPORTE DEL ASIENTO
SAFETY FRAME / SEAT SUPPORT
TELAIO DI SICUREZZA / SUPPORTO SEDILE

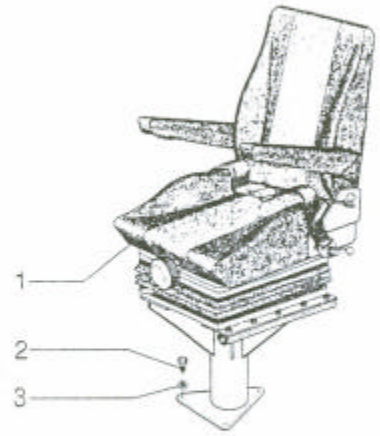

D990113 FASTA 1°AIO.90

MOD	R	P/N Imola	P/N Brasil	Q	Descrição/ Denominacion	Description/ Description	L.C.
D990113	1	85805740		1	ASSENTO / ASIENTO	SEAT / SIEGE	
D990113	2	11106231		3	PARAFUSO / TORNILLO	SCREW / VITE	
D990113	3	11150579		3	ARRUELA / ARANDELA	WASHER / ROSETTA	

10

FB80.2 - FB100.2

TOLDO / SUPORTE DO ASSENTO
TOLDO / SOPORTE DEL ASIENTO
SAFETY FRAME / SEAT SUPPORT
TELAIO DI SICUREZZA / SUPPORTO SEDILE

1.96.8

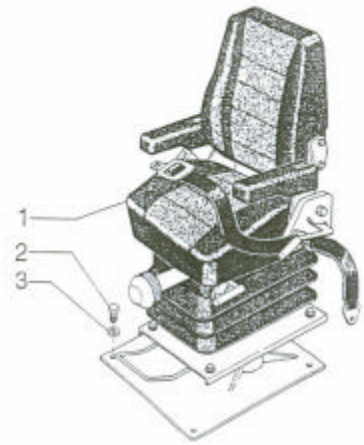

D990100 DESPUES DE MAIO/90

MOD	R	P/N Imola	P/N Brasil	Q	Descrição/ Denominacion	Description/ Description	L.C.
D990100	1	85807297		1	ASSENTO / ASIENTO	SEAT / SIEGE	
D990100	2	16043431		3	PARAFUSO / TORNILLO	SCREW / VITE	
D990100	3	11193871		3	ARRUELA / ARANDELA	WASHER / ROSETTA	

10

FB80.2 - FB100.2

TOLDO / SUPORTE DO ASSENTO
TOLDO / SOPORTE DEL ASIENTO
SAFETY FRAME / SEAT SUPPORT
TELAIO DI SICUREZZA / SUPPORTO SEDILE

1.96.8

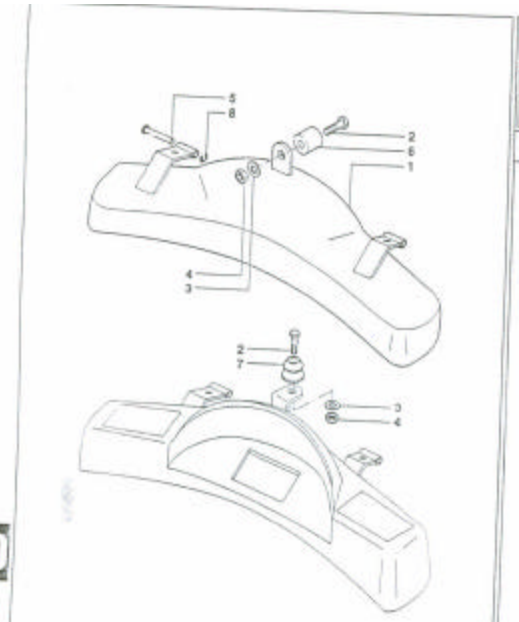



MOD	R	P/N Invoice	P/N Brazil	Q	Descrição / Denominacion	Description / Descrizione
	1	85802186		1	TAMPA	COVER
	2	10902824	10902831	2	PARAFUSO	SCREW
	3	12647601	10730101	2	TORNILLO / ARRUELA	SCREW / WASHER
	4	15896221		2	ARANDELA / PORCA	WASHER / NUT
	5	85802180		1	TUBO	PIN
	6	85802179		1	PINO / BUCHA	BUSHING
	7	85802090		2	BUJE / PINO	BOCCOLA / PIN
	8	11088076		2	BUJÃO / ANEL ELÁSTICO / ANILLO ELASTICO	PERNO / SNAP RING / ANELLO ELASTICO

FB80.2 - FB100.2

TOLDO / PROTEÇÃO ANTI-VANDALISMO
TOLDO / PROTECCION ANTI MANIPULACIONES
SAFETY FRAME - TAMPERING GUARD
TELAIO DI SICUREZZA / ANTIVANDALO

1.96.9

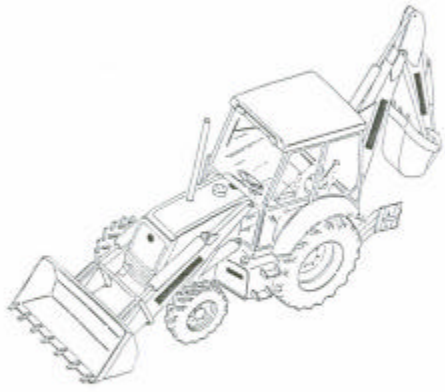



MOD	R	P/N Invoice	P/N Brazil	Q	Descrição / Denominacion	Description / Descrizione	L.C.
	1		75288342	1	KIT DE DECALQUES / JUEGO CALCOMANIA	DECALS KIT / KIT DECALCOMANIA	0986

FB80.2 - FB100.2

ADESIVOS
PLACAS
PLATES
TARGHETTE

1.98.0

1/1 | 08/98

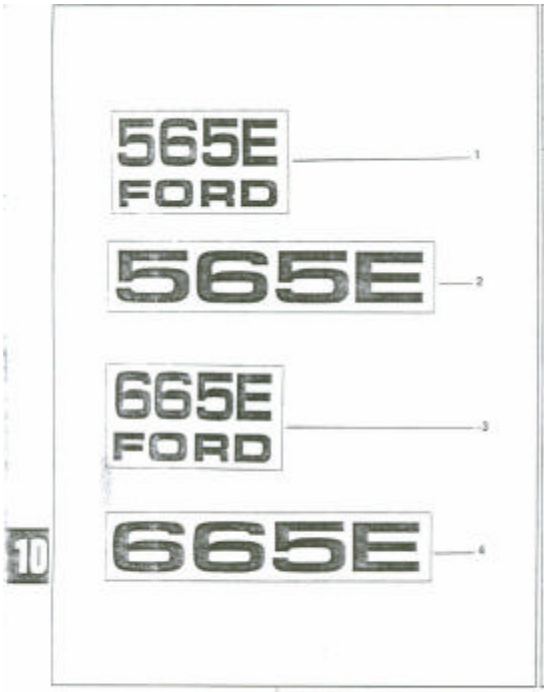

10



MOD	R	P/N Iveco	P/N Brasil	Q	Descrição / Denominación	Description / Description	L.C.
	1		75280081	1	DECALCOMANIA / CALCOMANIA	DECAL / DECALCOMANIA	03BD
	2		75280079	1	DECALCOMANIA / CALCOMANIA	DECAL / DECALCOMANIA	03BD
	3		75280083	1	DECALCOMANIA / CALCOMANIA	DECAL / DECALCOMANIA	03BD
	4		75280080	1	DECALCOMANIA / CALCOMANIA	DECAL / DECALCOMANIA	03BD

FB80.2 - FB100.2

EMBLEMAS
EMBLEMA MODELO
MODEL NAME
SIGLA MODELLO

1.98.1

1/2 | 08/98

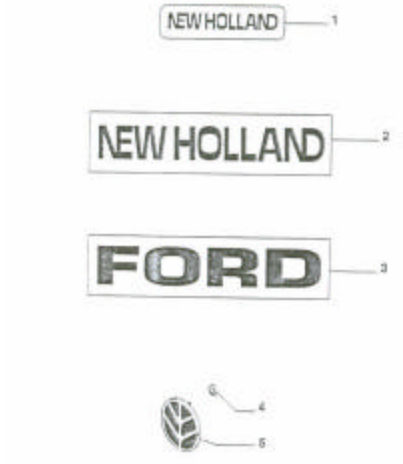



MOD	R	P/N Iveco	P/N Brasil	Q	Descrição / Denominación	Description / Descrizione	L.C.
	1		75280094	1	DECALCOMANIA / CALCOMANIA	DECAL / DECALCOMANIA	03BD
	2	85804379	75280084	2	DECALCOMANIA / CALCOMANIA	DECAL / DECALCOMANIA	03BD
	3	85804380	75280074	2	DECALCOMANIA / CALCOMANIA	DECAL / DECALCOMANIA	03BD
	4		75248688	2	PIENLHA / ABREFACEIRA	CUP / FERMAGLIO	04EF
	5		82005352	1	ETIQUETA / ETIQUETA	LABEL / MARCHIO	03BH

10

FB80.2 - FB100.2

EMBLEMAS
EMBLEMA MODELO
MODEL NAME
SIGLA MODELLO

1.98.1

2/2 | 08/98

WHEELS | RUOTE | ROUES | RÄDER

RUEDAS | RODAS | WIELEN | HJUL

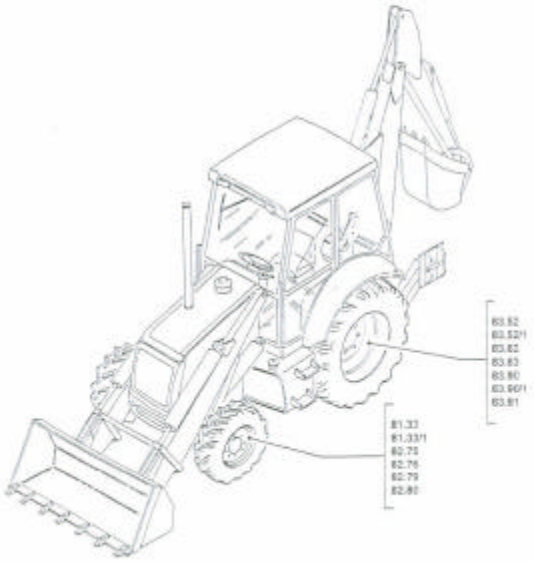

DELANTERO

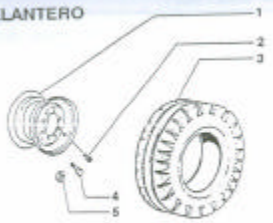

TRASERO

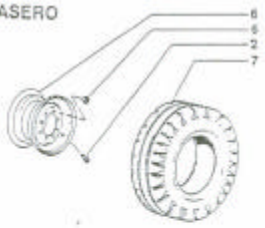



MOD	R	P/N Iveco	P/N Brasil	Q	Descrição Denominación	Description Descrizione	L.C.
D0721A	1		75250275	2	ARO LLANTA DE RUEDA	RIM CERCHIO RUOTA	135C
D0721B	1		75246174	2	ARO LLANTA DE RUEDA	RIM CERCHIO RUOTA	135C
	2		70096481	2	VÁLVULA VALVULA	VALVE VALVOLA	810V
	3		75246059	2	PNEU NEUMÁTICO	TIRE PNEUMATICO	147P
D0721B	4		76021717	16	PARAFUSO TORNILLO	SCREW VITE	048V
D0721B	5		75245616	16	PORCA TUERCA	NUT DADO	813D
	6		75245675	2	ARO LLANTA DE RUEDA	RIM CERCHIO RUOTA	135C
	7		70097578	2	PNEU NEUMÁTICO	TIRE PNEUMATICO	147P

D0721A Hasta vorgios: SC.97436, B3.97920, B9.968, B7.97902, B8.97024, C2.963X, C3.963X, C6.963X, C7.963X, D1.963X, D2.97092, Y0.963X.
D0721B

11

FB80.2 - FB100.2

ARÓS E PNEUS - 4X2 - STD
LLANTAS Y NEUMÁTICOS - 4X2 - STD
WHEELS AND TIRES - 4X2 - STD
RUOTES E PNEUMATICOS - 4X2 - STD

81.33

1/1 | 06/98