JULHO 2007

NEW HOLLAND

CATÁLOGO DE PEÇAS

4630 5030 5630 6630 7630 7830 8030

MOTOR GENESIS IGUAL FB80.2

Série 30

4630

5030

5630

6630

7630

7830

8030

RUTHZIL TRATOR COMERCIAL DE PEÇAS LTDA 11 97083-6812 ROLANDO CITRANGULO

Motor Gênesis
Março de 1991 até Julho de 2007.

NEW HOLLAND

SEÇÕES

1 - MOTOR
2 - SISTEMA DE ALIMENTAÇÃO
3 - TRANSMISSÃO
4 - ARREFECIMENTO
5 - EIXO TRASEIRO
5.1 - FREIOS
6 - EIXO DIANTEIRO E DIREÇÃO
7 - SISTEMA ELÉTRICO
8 - SISTEMA HIDRÁULICO
9 - CAPAS METÁLICAS
10 - RODAS E PESOS
11 - PAINEL DE INSTRUMENTOS
12 - ADESIVOS
13 - ASSENTOS
14 - ACESSÓRIOS

Catálogo Exclusivo
classicomaniacos.com.br

G.6A Substituição 02

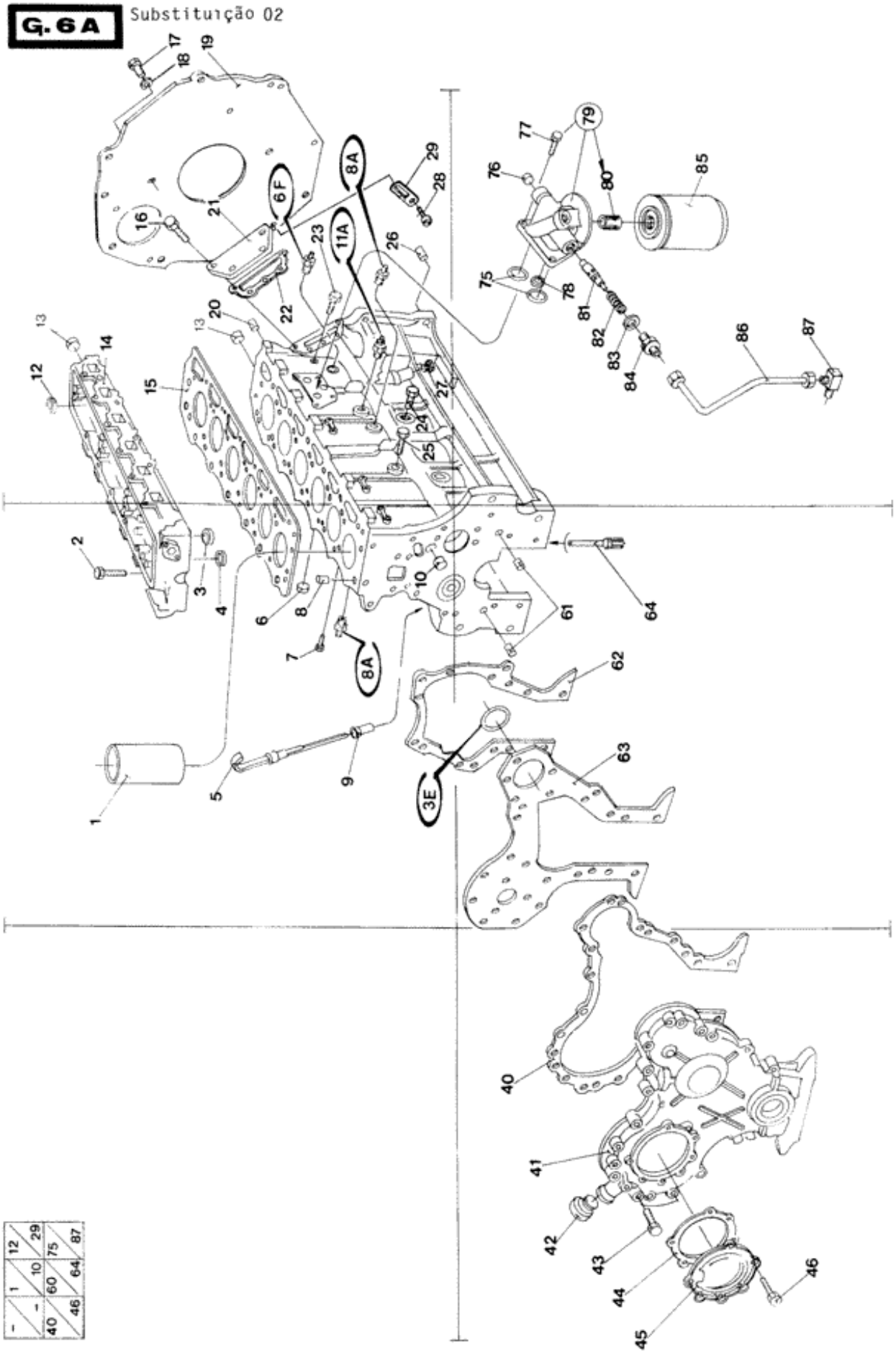

12	29	75	87
1	10	60	64
-	-	46	
-	40		

Ref.	Qtde	Nº Peça	Descrição da peça	Uso
	1	82850737	MOTOR	ASSY
				4630
	1	87801222	MOTOR	
				5030
	1	82840543	MOTOR	
				5030
	1	87801222	MOTOR	
				5630
	1	87801223	MOTOR	
				6630
	1	87801224	MOTOR	
				7630
	1	87801225	MOTOR	
				7830
	1	82850760	MOTOR	
				8030
	1	E9NN6009EA	BLOCO SIMPLES	Partial
				4630
	1	E9NN6009BA	BLOCO SIMPLES	
				5030, 5630
	1	E9NN6009CA	BLOCO SIMPLES	
				6630
	1	83999187	BLOCO SIMPLES	
				7630
	1	E9NN6009BEA	BLOCO SIMPLES	
				7830
	1	E9NN6009AA	BLOCO SIMPLES	
				8030
	1	999007	CÁRTER	
				4630
	1	999008	CÁRTER	
				5030, 5630
	1	999009	CÁRTER	
				6630
	1	999010	SACO PLÁSTICO	
				7630
	1	999011	CÁRTER	
				7830
	1	999012	CÁRTER	
				8030
1	3	D7NN6055A	CAMISA DE CILINDRO	
				4630
1	AR	83998292	CAMISA DE CILINDRO	
				5030, 5630, 6630, 7630: Q = 4; 7830, 8030: Q = 6
2	AR	E3HN6065AA	PARAFUSO	

Ref.	Qtde	Nº Peça	Descrição da peça	Uso
				4630: Q = 10; 5030, 5630, 6630, 7630: Q = 13; 7830, 8030: Q = 19
2	AR	E3HN6065BA	PARAFUSO	
				4630, 5030, 5630, 6630: Q = 4; 7630; Q = 5; 7830, 8030: Q = 7
3	3	D3NN6057N	SEDE DE VÁLVULA	STD, Exhaust
				4630
3	AR	81865194	ENCHIMENTO	Exhaust, Standard
				5030, 5630, 6630, 7630: Q = 4; 7830, 8030: Q = 6
3	3	D3NN6057B	SEDE DE VÁLVULA	.010", Exhaust
				4630
3	AR	81865195	ENCHIMENTO	.010", Exhaust
				5030, 5630, 6630, 7630: Q = 4; 7830, 8030: Q = 6
3	3	D3NN6057C	ENCHIMENTO	.020", Exhaust
				4630
3	AR	81865196	ENCHIMENTO	.020", Exhaust
				5030, 5630, 6630, 7630: Q = 4; 7830, 8030: Q = 6
4	3	D3NN6056E	ENCHIMENTO	STD, Intake
				4630
4	AR	87803449	SEDE DE VÁLVULA	STD, Intake
				5030, 5630, 6630, 7630: Q = 4; 7830, 8030: Q = 6
4	3	D4NN6056B	ENCHIMENTO	.010", Intake
				4630
4	AR	81876763	ENCHIMENTO	.010", Intake
				5030, 5630, 6630, 7630: Q = 4; 7830, 8030: Q = 6
4	3	D4NN6056C	ENCHIMENTO	.020", Intake
				4630
4	AR	81876768	ENCHIMENTO	.020", Intake
				5030, 5630, 6630, 7630: Q = 4; 7830, 8030: Q = 6
5	1	87801533	VARETA DE NÍVEL	
6	AR	390626S	BUJÃO	1 1/2"
				4630, 5030, 5630, 6630, 7630: Q = 2; 7830, 8030: Q = 3
6	AR	390627S	TAMPÃO CURVO	Service
				4630, 5030, 5630, 6630, 7630: Q = 2; 7830, 8030: Q = 3
7	1	81868410	BUJÃO	
7	1	81868411	BUJÃO	
				4630
8	2	E7NN6A008AA	GUIA	
9	1	E2NN6784AA	TUBO	
10	1	83956679	BUJÃO	
12	AR	83957021	BUJÃO	1.13"

Ref.	Qtde	Nº Peça	Descrição da peça	Uso
				4630: Q = 3; 5030, 5630, 6630, 7630: Q = 4; 7830, 8030: Q = 6
12	AR	83957022	BUJÃO	1.18" Sevice
				4630: Q = 3; 5030, 5630, 6630, 7630: Q = 4; 7830, 8030: Q = 6
13	1	390629S	BUJÃO	1.81" Sevice
13	1	83957025	BUJÃO	1 3/4"
14	1	E1NN6049AB	CILINDRO	
				4630
14	1	E9NN6049AF	CABEÇA DE CILINDRO	
				5030, 5630, 6630, 7630
14	1	E9NN6049BF	CABEÇA DE CILINDRO	
				7830, 8030
15	1	E8NN6051AA	JUNTA DO CABECOTE	
				4630
15	1	F1NN6051BA	JUNTA	
				5030, 5630, 6630, 7630
15	1	E9NN6051BA	JUNTA DO CABECOTE	
				7830, 8030
16	1	56538S36	PARAFUSO FLANGEADO	
17	3	304650S36	PARAFUSO	
18	3	34792S36	ANILHA DE RETENÇÃO	3/8"
19	1	9575089	PLACA DE COBERTURA	
20	1	F2NN6C057AA	BUJÃO	1/2-14"
				5030, 5630, 6630, 7630, 7830, 8030
21	1	F2NND852AB	COBERTURA	
22	1	87800731	JUNTA	
23	1	F1NN6C057AB	BUJÃO	
				5030, 5630, 6630, 7630, 7830, 8030
24	1	82851790	BUJÃO	
				5030, 5630, 6630, 7630, 7830, 8030
25	AR	81868411	BUJÃO	1/4-18"
				4630: Q = 2; 5030, 5630, 6630, 7630, 7830, 8030: Q = 1
26	2	385456S	GUIA	
27		82851790	BUJÃO	3/8-18"
				5030, 5630, 6630, 7630, 7830, 8030
28	1	43392S36	PARAFUSO	
29	1	81804217	COBERTURA	
40	1	E6NN6020BB	JUNTA	
41	1	E6NN6059AC	COBERTURA	
42	1	C9NN6N609A	TAMPA DE COBERTURA	
				4630
42	1	D5NN6N609A	BUJÃO	
				5030, 5630, 6630, 7630, 7830, 8030
43	8	81876948	PARAFUSO	3/8-16x2.25"
43	3	56126S36	PARAFUSO	5/16-18x2.25"
43	3	56128S36	PARAFUSO	5/16-18x2.50"
43	2	56546S36	PARAFUSO	3/8-16x2.50"
43	2	33771S36	PORCA	3/8-16"

Ref.	Qtde	Nº Peça	Descrição da peça	Uso
43	1	83958605	PARAFUSO	Flg Hd., G5, 3/8"-16 x 1-1/2"
44	1	87801854	JUNTA	
45	1	C7NN9G524A	COBERTURA	
46	5	F2NN9N601AA	PARAFUSO	
61	2	81808472	GUIA	
62	1	E5HN6C045AB	JUNTA	
				4630
62	1	E6NN6C045BA	JUNTA	
				5030, 5630, 6630, 7630, 7830, 8030
63	1	E5NN6C044AA	COBERTURA	
64	4	F2NN6N119BA	PULVERIZADOR DE ÓLEO	LUBE OIL JET NOZZLE
				5030, 5630, 6630, 7630, 7830, 8030
75	2	87059S96	O-RING	
				5030, 5630, 6630, 7630, 7830, 8030
76	1	87712S36	BUJÃO	3/4-14"
				5030, 5630, 6630, 7630, 7830, 8030
77	4	56540S36	PARAFUSO	3/8-16x1"
				5030, 5630, 6630, 7630, 7830, 8030
78	1	87051S96	O-RING	
				5030, 5630, 6630, 7630, 7830, 8030
79	1	87840663	SUPORTE	(76,77,80,81,84)
				5030, 5630, 6630, 7630, 7830, 8030
80	1	D0NN6890A	ENCHIMENTO	
				4630
80	1	E5HN6890AA	ENCHIMENTO	
				5030, 5630, 6630, 7630, 7830, 8030
81	1	F0NN6A809AA	VALVULA DE ALIVIO	
				5030, 5630, 6630, 7630, 7830, 8030
82	1	F0NN6670AC	MOLA	
				5030, 5630, 6630, 7630, 7830, 8030
83	1	167266	O-RING	
				5030, 5630, 6630, 7630, 7830, 8030
84	1	NSS	NO SE VENDE SEPARADO	Plug
				5030, 5630, 6630, 7630, 7830, 8030
85	1	E5NN6714AA	FILTRO	
				4630
85	1	9575317	ELEMENTO	
				5030, 5630, 6630, 7630, 7830, 8030
86	1	F0NN6N896AA	TUBO	
				7830, 8030
87	1	E9NN6N694AA	COTOVELO	
				7830, 8030

Catálogo Exclusivo
classicomaniacos.com.br

G.6B Substituição 02

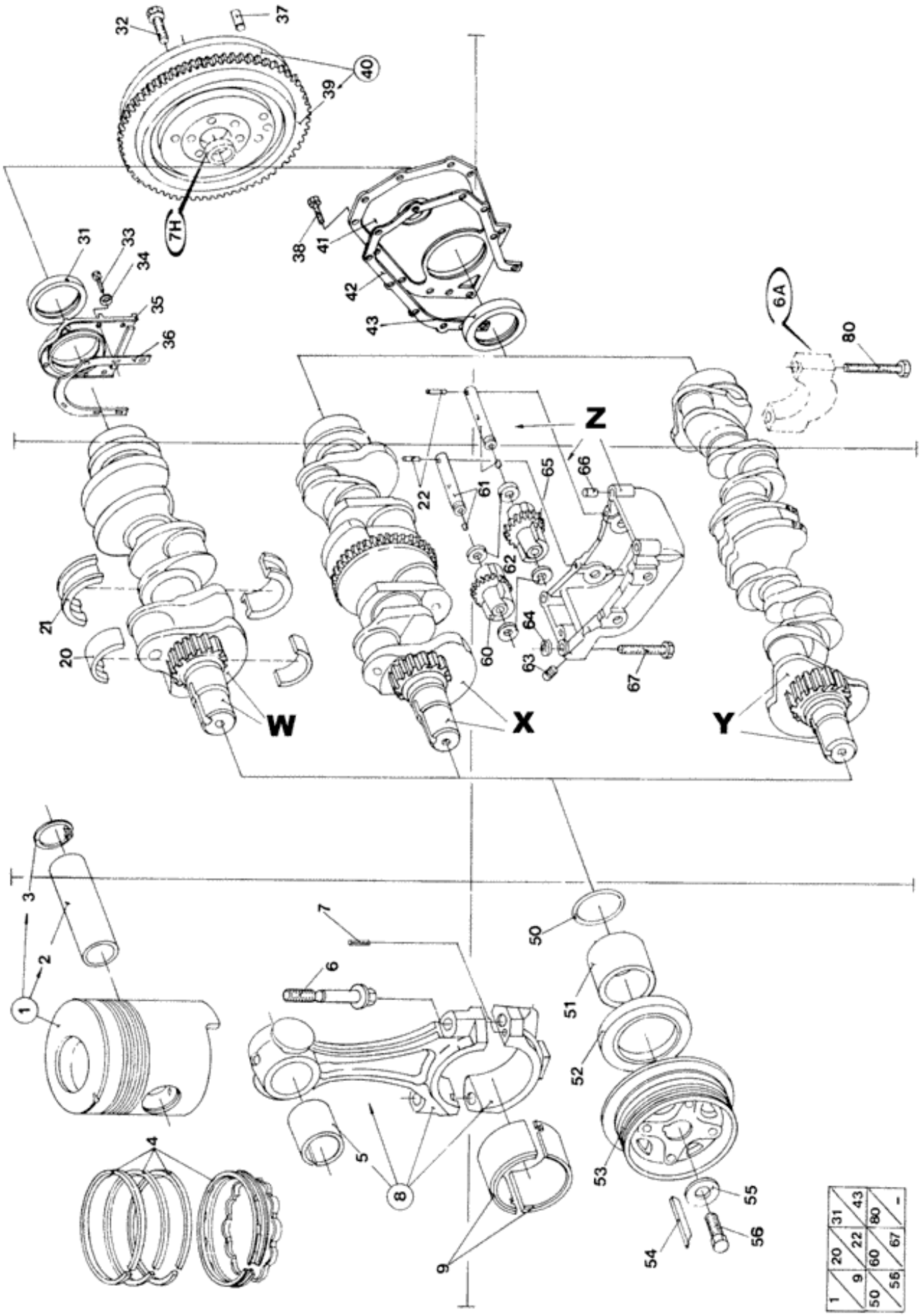

1	20	31	43
9	22	60	80
50	56	67	-

Ref.	Qtde	Nº Peça	Descrição da peça	Uso
W	1	F0NN6300MA	VIRABREQUIM	
				4630
X	1	F0NN6300GA	VIRABREQUIM	
				5030, 5630
	1	F0NN6300JB	VIRABREQUIM	
				6630
	1	F0NN6300HB	VIRABREQUIM	
				7630
Y	1	F0NN6300LB	VIRABREQUIM	
				7830
	1	81869025	VIRABREQUIM	
				8030
Z	1	F0NN6A311BE	CONTRA-BALANÇO	
				5030, 5630
	1	E9NN6A311AE	CONTRA-BALANÇO	
				6630, 7630
1	3	E0NN6108AA	PISTÃO	STD, ASSY
				4630
1	3	E0NN6108BA	PISTÃO	.004"
				4630
1	3	E0NN6108CA	PISTÃO	.020"
				4630
1	3	E0NN6108DA	PISTÃO	.030"
				4630
1	3	E0NN6108EA	PISTÃO	.040"
				4630
1	AR	73402242	KIT PISTOES E ANEIS	STD
				5030, 5630: Q = 4; 8030: Q = 6
1	AR	F0NN6108BB	KIT PISTOES E ANEIS	.004"
				5030, 5630: Q = 4; 8030: Q = 6
1	AR	81873442	PISTÃO COMPLETO +0.2	.020"
				5030, 5630: Q = 4; 8030: Q = 6
1	AR	F0NN6108DB	KIT PISTOES E ANEIS	.030"
				5030, 5630: Q = 4; 8030: Q = 6
1	AR	81873446	PISTÃO COMPLETO +0.4	.040"
				5030, 5630: Q = 4; 8030: Q = 6
1	AR	73402241	KIT PISTOES E ANEIS	STD
				6630: Q = 4; 8030: Q = 6
1	AR	81873450	PISTÃO COMPLETO +0.4	.004"
				6630: Q = 4; 8030: Q = 6
1	AR	84470892	PISTÃO COMPLETO +0.2	.020"
				6630: Q = 4; 8030: Q = 6
1	AR	81873453	CONJ PISTÃO	.030"
				6630: Q = 4; 8030: Q = 6
1	AR	81873455	PISTÃO COMPLETO +0.4	.040"
				6630: Q = 4; 8030: Q = 6

Ref.	Qtde	Nº Peça	Descrição da peça	Uso
1	4	73402238	CONJ PISTÃO	STD
				7630
1	4	81873457	PISTÃO COMPLETO +0.4	.004"
				7630
1	4	81873458	PISTÃO COMPLETO +0.2	.020"
				7630
1	4	81873460	CONJ PISTÃO	.030"
				7630
1	4	81873461	PISTÃO COMPLETO +0.4	.040"
				7630
2	3	87801744	PINO DE PISTÃO	
				4630
2	AR	E3HN6135AA	EIXO	
				5030, 5630, 6630: Q = 4; 7830, 8030: Q = 6
2	4	E5HN6135BA	PINO DE PISTÃO	
				7630
3	AR	167111	ANEL DE PRESSÃO	
				4630: Q = 6; 5030, 5630, 6630: Q = 8; 7830, 8030: Q = 12
3	8	271429	ANEL DE PRESSÃO	
				7630
4	3	EFPN6149A	JOGO DE ANÉIS	STD
				4630
4	3	EFPN6149B	JOGO DE ANÉIS	.020"
				4630
4	3	EFPN6149C	JOGO DE ANÉIS	.030"
				4630
4	3	EFPN6149D	JOGO DE ANÉIS	.040"
				4630
4	AR	73402240	CJ. REVISAO DO MOTOR	STD
				5030, 5630, 6630: Q = 4; 7830, 8030: Q = 6
4	AR	87801096	CJ ANEIS PISTAO STD	.020"
				5030, 5630, 6630: Q = 4; 7830, 8030: Q = 6
4	AR	87801097	CJ ANEIS PISTAO STD	.030"
				5030, 5630, 6630: Q = 4; 7830, 8030: Q = 6
4	AR	87801098	CJ ANEIS PISTAO STD	.040"
				5030, 5630, 6630: Q = 4; 7830, 8030: Q = 6
4	4	73402237	CJ ANEIS PISTAO STD	STD
				7630
4	4	87801087	CJ ANEIS PISTAO STD	.020"
				7630
4	4	87801088	CJ ANEIS PISTAO STD	.030"
				7630
4	4	87801089	CJ ANEIS PISTAO STD	.040"
				7630
5	AR	E6NN6207AA	BUCHA	
				4630: Q = 3; 5030, 5630, 6630: Q = 4; 7830, 8030: Q = 6
5	4	E6NN6207BA	ANEL	
				7630

Ref.	Qtde	Nº Peça	Descrição da peça	Uso
6	AR	E9NN6214AA	PARAFUSO	
				4630: Q = 6; 5030, 5630, 6630: Q = 8; 7830, 8030: Q = 12
7	AR	83991680	PINO	
				5030, 5630, 6630, 7630: Q = 4; 7830, 8030: Q = 6
8	3	E9NN6200CA	HASTE	
				4630
8	AR	87801218	HASTE DE CONEXÃO	
				5030, 5630, 6630: Q = 4; 7830, 8030: Q = 6
8	4	84144055	HASTE DE CONEXÃO	
				7630
9	AR	87791049	CONJ CHUMAC. BIELA STD	STD
				4630: Q = 3; 5030, 5630, 6630: Q = 4; 7830, 8030: Q = 6
9	AR	FAPN6211B	CONJUNTO	.002"
				4630: Q = 3; 5030, 5630, 6630: Q = 4; 7830, 8030: Q = 6
9	AR	87791051	SEMI-BRONZINA BIELA MIN.	.010"
				4630: Q = 3; 5030, 5630, 6630: Q = 4; 7830, 8030: Q = 6
9	AR	FAPN6211D	CONJUNTO	.020"
				4630: Q = 3; 5030, 5630, 6630: Q = 4; 7830, 8030: Q = 6
9	AR	FAPN6211E	CONJUNTO	.030"
				4630: Q = 3; 5030, 5630, 6630: Q = 4; 7830, 8030: Q = 6
9	AR	FAPN6211F	CONJUNTO	.040"
				4630: Q = 3; 5030, 5630, 6630: Q = 4; 7830, 8030: Q = 6
9	4	FAPN6211G	CONJUNTO	STD
				7630
9	4	87790305	SEMI-BRONZINA BIELA MIN.	.002"
				7630
9	4	87790306	JOGO DE ROLAMENTOS	.010"
				7630
9	4	87790307	JOGO DE ROLAMENTOS	.020"
				7630
9	4	FAPN6211L	CONJUNTO	.030"
				7630
9	4	87790309	SEMI-BRONZINA BIELA MIN.	.040"
				7630
20	AR	FBPN6333A	CAPA DE BLOCO MOTOR	STD
				4630: Q = 3; 5030, 5630, 6630, 7630: Q = 4; 7830, 8030: Q = 6
20	AR	FAPN6333C	CONJUNTO	.002"
				4630: Q = 3; 5030, 5630, 6630, 7630: Q = 4; 7830, 8030: Q = 6
20	AR	FAPN6333D	CONJUNTO	.010"

Ref.	Qtde	Nº Peça	Descrição da peça	Uso
				4630: Q = 3; 5030, 5630, 6630, 7630: Q = 4; 7830, 8030: Q = 6
20	AR	FAPN6333E	CONJUNTO	.020"
				4630: Q = 3; 5030, 5630, 6630, 7630: Q = 4; 7830, 8030: Q = 6
20	AR	FAPN6333F	CONJUNTO	.030"
				4630: Q = 3; 5030, 5630, 6630, 7630: Q = 4; 7830, 8030: Q = 6
20	AR	FAPN6333G	CONJUNTO	.040"
				4630: Q = 3; 5030, 5630, 6630, 7630: Q = 4; 7830, 8030: Q = 6
21	1	FBPN6337A	CHUMACEIRA DE IMPULS	STD, Central
21	1	FAPN6337C	CONJUNTO	.002"
21	1	FAPN6337D	CONJUNTO	.010"
21	1	FAPN6337E	CONJUNTO	.020"
21	1	FAPN6337F	CONJUNTO	.030"
21	1	FAPN6337P	CONJUNTO	.040"
22	2	67673S2	PINO	
				5030, 5630, 6630, 7630
31	1	E4HN6701AA	VEDANTE	
				4630
32	6	43164S36	PARAFUSO	9/16-18x1 5/8"
				4630
32	6	43172S36	PARAFUSO	9/16-18x2 5/8"
				5030, 5630, 6630, 7630
32	6	43173S2	PARAFUSO	
				7830, 8030
33	8	304682S36	PARAFUSO	
34	8	34791S36	ANILHA DE RETENÇÃO	5/16"
35	1	E5HN6N306AB	PLACA	
36	1	E9NN6N305AB	JUNTA	
37	1	E116GC9	GUIA	
38	12	83949109	PARAFUSO	
				5030, 5630, 6630, 7630, 7830, 8030
39	1	E2NN6384BA	CREMALHEIRA	
40	1	D5NN6375C	VOLANTE	Assy (39)
				4630, 5030
40	1	756785	VOLANTE DE MOTOR	Assy (39)
				5630, 6630, 7630, 7830, 8030
41	1	E9NN6N306AF	PLACA	
				5030, 5630, 6630, 7630, 7830, 8030
42	1	E9NN6N305BB	JUNTA	
				5030, 5630, 6630, 7630, 7830, 8030
43	1	F0NN6701AA	VEDANTE DE ÓLEO	
				5030, 5630, 6630, 7630, 7830, 8030
50	1	87133S96	O-RING	
51	1	87800706	ESPAÇADOR	
52	1	87800696	VEDANTE	
53	1	D5NN6A312A	POLIA	
				4630

Ref.	Qtde	Nº Peça	Descrição da peça	Uso
53	1	D5NN6A312A	POLIA	
				4x4
				5030
53	1	E8NN6316AA	AMORTECEDOR DE VIBRAÇÃO	
				5030, 5630, 6630, 7630, 7830, 8030
54	1	F0NN6N300AA	CHAVE	
55	1	382675S36		3/4"
55	1	E8NN6A349AA	PLACA	
				6630, 7630
56	1	304807S2	PARAFUSO	3/4-16x1 3/4"
56	1	304899S2	PARAFUSO	
				6630, 7630
60	1	F0NN6B302BC	CONTRAPESO	
				5030, 5630
60	1	F0NN6B302AC	CONTRAPESO	
				6630, 7630
61	2	E9NN6A305AB	EIXO	
				5030, 5630, 6630, 7630
62	4	C5NE6A323A	ARRUELA PLANA	
				5030, 5630, 6630, 7630
63	1	87835S2	BUJÃO	
				5030, 5630, 6630, 7630
64	1	379847S	O-RING	
				5030, 5630, 6630, 7630
65	1	F0NN6B303BC	CONTRAPESO	
				5030, 5630
65	1	F0NN6B303AC	CONTRAPESO	
				6630, 7630
66	2	E7NN6A008AA	GUIA	
				5030, 5630, 6630, 7630
67	4	43101S2	PARAFUSO	
				5030, 5630, 6630, 7630
80	8	82001688	PARAFUSO	
				4630: Q = 8; 5030, 5630, 6630, 7630: Q = 10; 7830, 8030: Q = 12

Catálogo Exclusivo
classicomaniacos.com.br

G.6C1 Substituição 07

1	45	49	
17	37	80	82
31	-	-	
55	65		

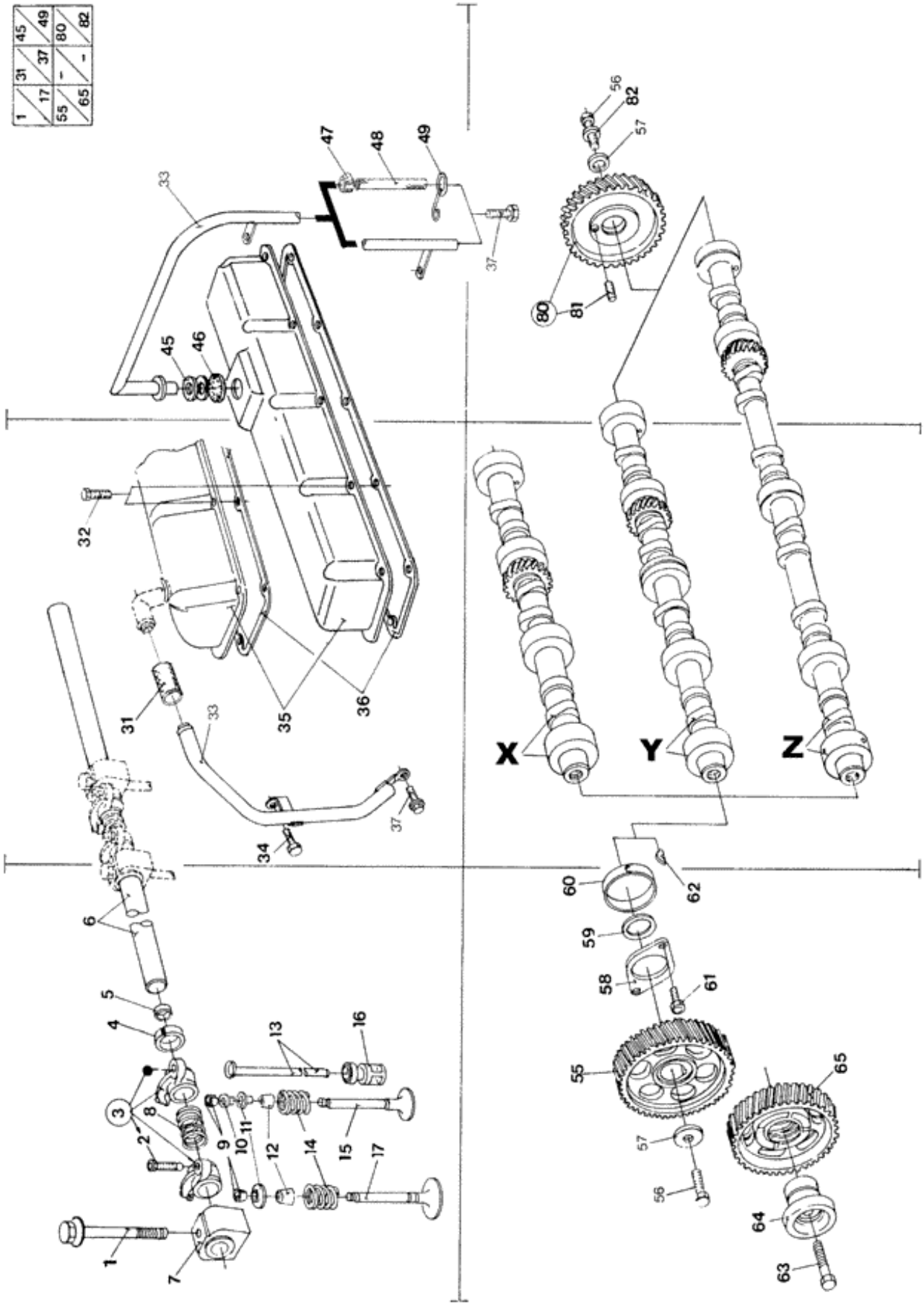

Ref.	Qtde	Nº Peça	Descrição da peça	Uso
X	1	E8NN6250AA	EIXO EXCÊNTRICO	
				4630
Y	1	E9NN6250AA	EIXO EXCÊNTRICO	
				5030, 5630, 6630, 7630
Z	1	F2NN6250AB	EIXO EXCÊNTRICO	
				7830, 8030
1	4	E3HN6065BA	PARAFUSO	9/16-12x8"
				4630
1	AR	E3HN6065AA	PARAFUSO	9/16-12x5"
				5030, 5630, 6630, 7630: Q = 5; 7830, 8030: Q = 7
2	AR	87801302	PARAFUSO DE REGULAGEM	
				4630: Q = 6; 5030, 5630, 6630, 7630: Q = 8; 7830, 8030: Q = 12
3	AR	C5NE6529A	BALANCIM	(2), Exhaust
				4630: Q = 3; 5030, 5630, 6630, 7630: Q = 4; 7830, 8030: Q = 6
3	AR	D9NN6529AB	BALANCIM	(2), Intake
				4630: Q = 3; 5030, 5630, 6630, 7630: Q = 4; 7830, 8030: Q = 6
4	AR	C7NN6590A	ESPAÇADOR	
				4630: Q = 3; 5030, 5630, 6630, 7630: Q = 4; 7830, 8030: Q = 6
5	2	376099S	BUJÃO	
6	1	E7NN6563AA	EIXO	
				4630
6	1	E6NN6563AA	EIXO	
				5030, 5630, 6630, 7630
6	1	D5NN6563A	EIXO	
				7830, 8030
7	AR	D5NN6531A	SUPORTE	
				4630: Q = 4; 5030, 5630, 6630, 7630: Q = 5; 7830, 8030: Q = 7
8	AR	C5NE6587A	MOLA	
				4630: Q = 3; 5030, 5630, 6630, 7630: Q = 4; 7830, 8030: Q = 6
9	12	81876796	CHAVE	
				4630
9	AR	F2NN6518AA	CHAVE	
				5030, 5630, 6630, 7630: Q = 16; 7830, 8030: Q = 24
10	AR	C3AE6517A	LUVA	Exhaust
				4630: Q = 3; 5030, 5630, 6630, 7630: Q = 4; 7830, 8030: Q = 6
11	3	C5NE6A516A	RETENTOR	Exhaust
				4630, 5030

Ref.	Qtde	Nº Peça	Descrição da peça	Uso
11	AR	C6AE6514A1	RETENTOR	Exhaust
				5030, 5630, 6630, 7630: Q = 4; 7830, 8030: Q = 6
11	AR	E5HN6514AA	RETENTOR	Intake
				5030, 5630, 6630, 7630: Q = 4; 7830, 8030: Q = 6
11	3	C5NE6514A2	VEDAÇÃO DE BORRACHA	Intake
				4630, 5030
12	3	86602420	COBRE-JUNTAS	Intake
				4630
12	AR	87840154	VEDANTE	Intake
				5030, 5630, 6630, 7630: Q = 4; 7830, 8030: Q = 6
12	AR	87840154	VEDANTE	Exhaust
				4630, 5030: Q = 3; 5630, 6630, 7630: Q = 4; 7830, 8030: Q = 6
				Até motor 902290
12	AR	87801992	VEDANTE	
				A partir do motor 902291
13	6	81813399	HASTE	
				4630
13	AR	E9NN6567AB	HASTE	
				5030, 5630, 6630, 7630: Q = 8; 7830, 8030: Q = 12
14	AR	E9NN6513BA	MOLA	
				4630: Q = 6; 5030, 5630, 6630, 7630: Q = 8; 7830, 8030: Q = 12
15	3	E9NN6505AA	VÁLVULA DE ESCAPE	STD ENGINE EXHAUST VALVE STD, Exhaust
				4630
15	3	D3NN6505C	GUIA VALV. ESC. SOBR	.015", Exhaust
				4630
15	3	D3NN6505D	GUIA VALV. ESC. SOBR	.030", Exhaust
				4630
15	AR	E9NN6505EC	VÁLVULA DE ESCAPE	STD ENGINE EXHAUST VALVE
				5030, 5630, 6630: Q = 4; 7830, 8030: Q = 6
15	AR	E9NN6505GC	GUIA VALV. ESC. SOBR	.015"
				5030, 5630, 6630: Q = 4; 7830, 8030: Q = 6
15	AR	E9NN6505HC	VÁLVULA	.030", Exhaust
				5030, 5630, 6630: Q = 4; 7830, 8030: Q = 6
15	4	F0NN6505AC	VÁLVULA DE ESCAPE	STD ENGINE EXHAUST VALVE STD, Exhaust
				7630
15	4	F0NN6505CC	GUIA VALV. ESC. SOBR	.015", Exhaust
				7630
15	4	F0NN6505DC	VÁLVULA HIDRÁULICA	.030", Exhaust
				7630
16	AR	C5NE6500C2	TUCHO	
				4630: Q = 6; 5030, 5630, 6630, 7630: Q = 8; 7830, 8030: Q = 12

Ref.	Qtde	Nº Peça	Descrição da peça	Uso
17	3	D3NN6507A	VÁLVULA DE ADMISSÃO	STD ENGINE INLET VALVE STD, Intake
				4630
17	3	D3NN6507C	GUIA VALV. ADM. SOBR	.015", Intake
				4630
17	3	D3NN6507D	GUIA VALV. ADM. SOBR	.030", Intake
				4630
17	AR	E9NN6507AC	VÁLVULA DE ADMISSÃO	STD ENGINE INLET VALVE
				5030, 5630, 6630: Q = 4; 7830, 8030: Q = 6
17	AR	E9NN6507CC	GUIA VALV. ADM. SOBR	.015", Intake
				5030, 5630, 6630: Q = 4; 7830, 8030: Q = 6
17	AR	E9NN6507DC	VÁLVULA	.030", Intake
				5030, 5630, 6630: Q = 4; 7830, 8030: Q = 6
17	4	F0NN6507AC	VÁLVULA HIDRÁULICA	STD, Intake
				7630
17	4	F0NN6507CC	VÁLVULA HIDRÁULICA	.015", Intake
				7630
17	4	F0NN6507DC	VÁLVULA DE ADMISSÃO	STD ENGINE INLET VALVE .030", Intake
				7630
31	1	C5NE6853A	TUBO FLEXÍVEL	
				4630
32	8	83925616	PARAFUSO FLANGEADO	5/16-18x1/2"
				4630
32	AR	83949109	PARAFUSO	5/16-18x5/8"
				5030, 5630, 6630, 7630: Q = 10; 7830, 8030: Q = 14
33	1	E6NN6758BA	TUBO DE VENTILAÇÃO	
				4630
33	1	9575572	TUBO RÍGIDO	
				5030, 5630, 6630, 7630, 7830, 8030
33	1	84995180	TUBO	
				4x4
				5030, 5630, 6630, 7630, 7830, 8030
33	1	73401902	TUBO	
				7630, 7830, 8030
33	1	87801949	TUBO	
				(S/N Range) after 283089;
				7830, 8030
33	1	87801950	TUBO RÍGIDO	
				(S/N Range) after 283089;
				7630
34	1	304648S36	PARAFUSO	
				4630
35	1	87801411	COBERTURA	
				4630
35	1	E9NN6582AA	COBERTURA	
				5030, 5630, 6630, 7630
35	1	87800921	COBERTURA	
				7830, 8030
36	1	C7NN6584B	JUNTA	

Ref.	Qtde	Nº Peça	Descrição da peça	Uso
				4630
36	1	E5NN6584BD	JUNTA	
				5030, 5630, 6630, 7630
36	1	83976376	JUNTA	
				7830, 8030
37	1	57651S36	PARAFUSO	3/8-16x3 1/4"
45	1	83958239	PASSA-FIOS	
				5030, 5630, 6630, 7630, 7830, 8030
46	1	87800918	FILTRO TELA	
				5030, 5630, 6630, 7630, 7830, 8030
47	AR	82878201	BRAÇADEIRA	
				5030, 5630, 6630: Q = 1; 7630, 7830, 8030: Q = 3
48	1	84995212	TUBO RÍGIDO	
				5030, 5630, 6630, 7630, 7830, 8030
48	1	73402202	MANGUEIRA	
				7630, 7830, 8030
48	1	82016781	TUBO FLEXÍVEL	
				(S/N Range) after 283089;
				7630, 7830, 8030
49	1	84995211	MOLA DE VERIFICAÇÃO	
				5030, 5630, 6630
49	3	82001041	BRAÇADEIRA DE CABO	
				(S/N Range) after 283089;
				7630, 7830, 8030
55	1	E3NN6N251AB	ENGRENAGEM	
				5030, 5630, 6630, 7630, 7830, 8030
56	2	304724S36	PARAFUSO	7/16-14x1 1/4"
				5030, 5630, 6630, 7630, 7830, 8030
57	2	81804024	ARRUELA PLANA	
				5030, 5630, 6630, 7630, 7830, 8030
58	1	83957730	PLACA	
				5030, 5630, 6630, 7630, 7830, 8030
59	1	87802905	ESPAÇADOR	
				5030, 5630, 6630, 7630, 7830, 8030
60	4	87301590	BUCHA DO ROLAMENTO	
				5030, 5630, 6630, 7630, 7830, 8030
61	2	57644S36	PARAFUSO	3/8-16x3/4"
				5030, 5630, 6630, 7630, 7830, 8030
62	1	74178S	CHAVE MEIA LUA	
				5030, 5630, 6630, 7630, 7830, 8030
63	1	43191S2	PARAFUSO	5/8-11x2 1/8"
				5030, 5630, 6630, 7630, 7830, 8030
64	1	E3HN6A255AB	ADAPTADOR	
				5030, 5630, 6630, 7630, 7830, 8030
65	1	83973862	ENGRENAGEM	
				5030, 5630, 6630, 7630, 7830, 8030
80	1	E3NND855AA	ENGRENAGEM	
				5030, 5630, 6630, 7630, 7830, 8030

Ref.	Qtde	Nº Peça	Descrição da peça	Uso
81	1	382015S	GUIA	
				5030, 5630, 6630, 7630, 7830, 8030
82	1	34793S36	ANILHA DE RETENÇÃO	7/16"
				5030, 5630, 6630, 7630, 7830, 8030

Catálogo Exclusivo
classicomaniacos.com.br

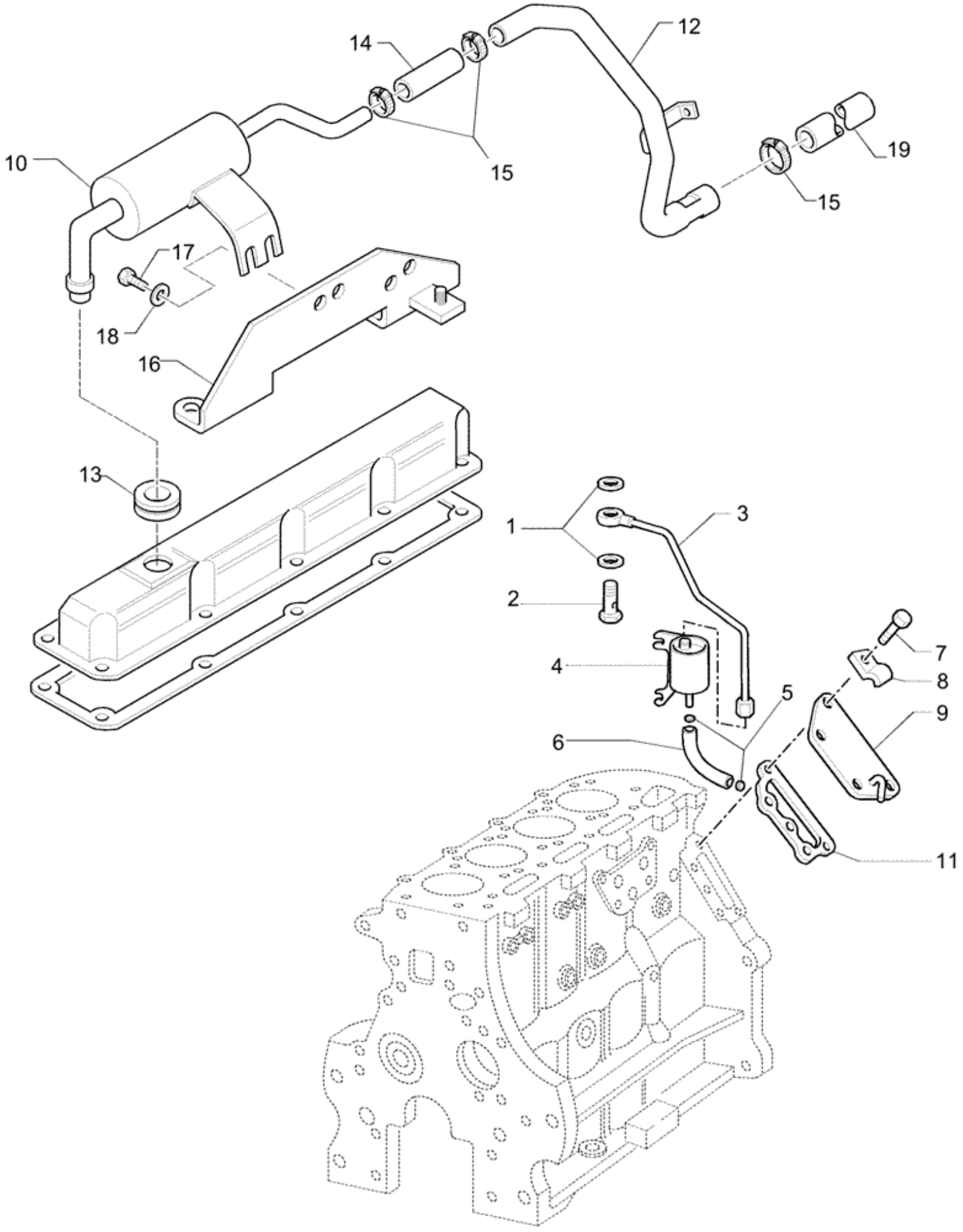

Ref.	Qtde	Nº Peça	Descrição da peça	Uso
1	2	87801445	ANILHA DE COBRE	
2	1	87801024	PARAFUSO	
3	1	87802614	TUBO	
4	1	87801898	SEPARADOR DE ÓLEO	
5	2	10186590	BRAÇADEIRA	
6	1	87801956	TUBO RÍGIDO	030 M
				Lexico
7	4	83925618	PARAFUSO FLANGEADO	
8	1	83976853	GRAMPO	
9	1	87801933	COBERTURA	
10	1	87802170	ASPIRADOR	
				7830, 8030, 6630
10	1	87801896	RESPIRO	
				7630
11	1	81822547	JUNTA	
12	1	73401902	TUBO	
13	1	83958239	PASSA-FIOS	
14	1	81804486	TUBO FLEXÍVEL	
				7630
14	1	73402202	MANGUEIRA	
				7830
15	3	82878201	BRAÇADEIRA	
16	1	87801897	BRACKET, SUPPORTING	
				7630
17	2	83925616	PARAFUSO FLANGEADO	
				7630
18	2	80664	ARRUELA PLANA	
				7630
19	1	82016781	TUBO FLEXÍVEL	

Catálogo Exclusivo
classicomaniacos.com.br

G.6D Substituição 01

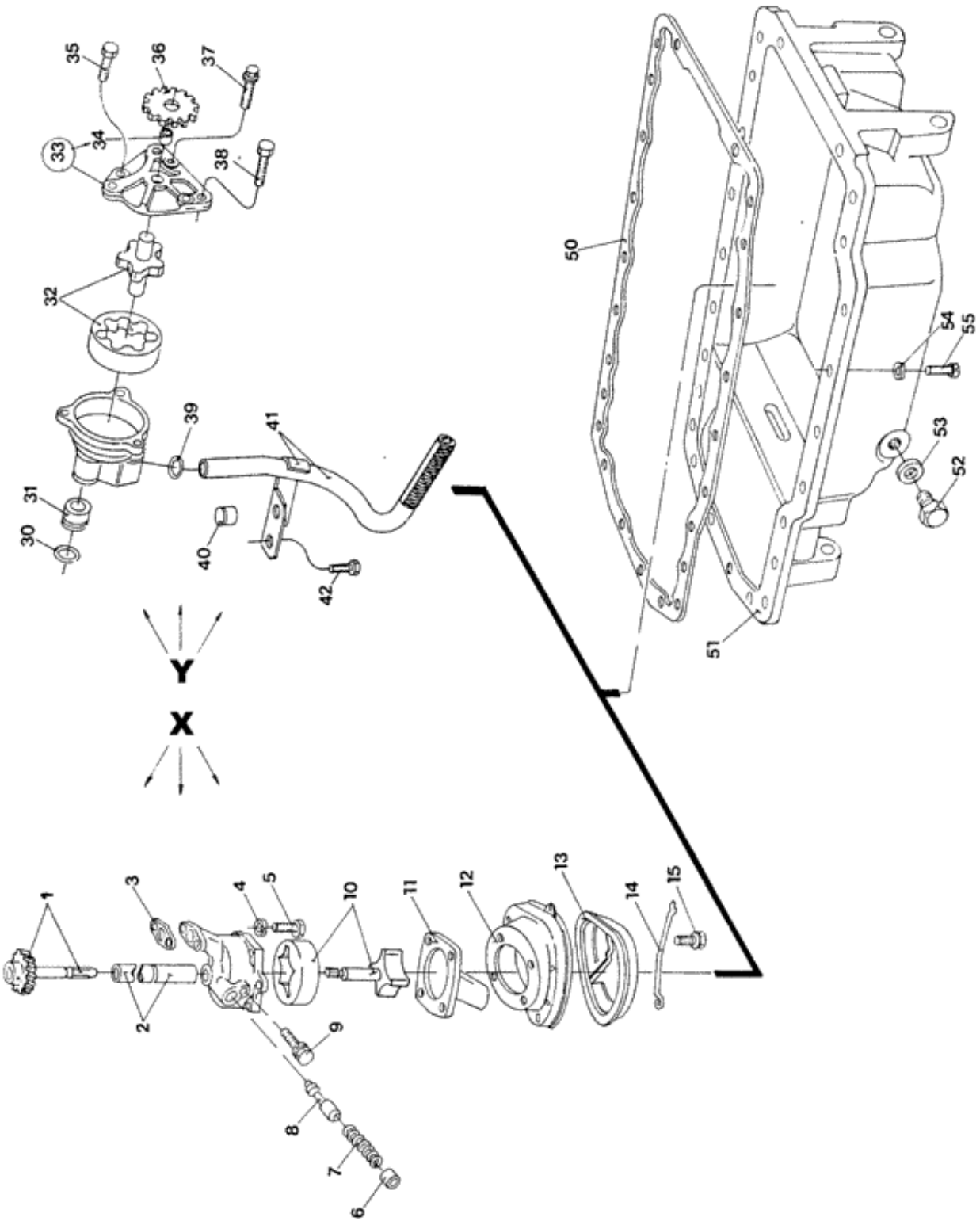

Ref.	Qtde	Nº Peça	Descrição da peça	Uso
X	1	E1NN6600DC	BOMBA HIDRÁULICA	ASSY
Y	1	E9NN6600AB	BOMBA DE ÓLEO DO MOT	ASSY
				5030, 5630, 6630, 7630
	1	E9NN6600BB	BOMBA DE ÓLEO DO MOT	
				7830, 8030
1	1	E9NN6A820AA	EIXO	
				4630
2	1	C7NN6A605A	EIXO	
				4630
3	1	C7NN6659A	JUNTA	
				4630
4	2	380515S	ANILHA DE RETENÇÃO	3/8"
				4630
5	2	378310S	PARAFUSO	3/8-16x1 3/8"
				4630
6	1	E4NN6A616AB	BUJÃO	
				4630
7	1	E4NN6670AA	MOLA	
				4630
8	1	D8NN6A809AB	VÁLVULA HIDRÁULICA	
				4630
9	1	NSS	NO SE VENDE SEPARADO	Screw
				4630
10	1	D5NN6608C	ROTOR	
				4630
11	AR	E1NN6616CA	COBERTURA	
12	1	D5NN6611B	COBERTURA	
				4630
13	1	D5NN6623A	TELA	
				4630
14	1	C5NE6628A	MOLA	
				4630
15	4	373742S	PARAFUSO	
				4630
30	1	F0NN6B652AA	O-RING	
				5030, 5630, 6630, 7630, 7830, 8030
31	1	83999696	LUVA	
				5030, 5630, 6630, 7630, 7830, 8030
32	1	F0NN6608BA	EIXO	
				5030, 5630, 6630, 7630
32	1	F0NN6608CA	EIXO	
				7830, 8030
33	1	F0NN6616AA	COBERTURA	
				5030, 5630, 6630, 7630, 7830, 8030
33	1	F0NN6637AA	COBERTURA	(39)
				7830, 8030

Ref.	Qtde	Nº Peça	Descrição da peça	Uso
34	1	F0NN6N774AA	BUCHA	
				7830, 8030
35	2	F1NN6607AA	PARAFUSO	
				5030, 5630, 6630, 7630, 7830, 8030
36	1	83999693	ENGRENAGEM	
				5030, 5630, 6630, 7630, 7830, 8030
37	2	F1NN6607BA	PARAFUSO	
				5030, 5630, 6630, 7630, 7830, 8030
38	3	304720S36	PARAFUSO	
				5030, 5630, 6630, 7630, 7830, 8030
39	1	14463881	O-RING	
				5030, 5630, 6630, 7630, 7830, 8030
40	1	87838S36	BUJÃO	
				5030, 5630, 6630, 7630, 7830, 8030
41	1	E9NN6N705BE	TUBAGEM HIDRÁULICO	
				5030, 5630, 6630, 7630
41	1	F1NN6N705CD	TUBAGEM HIDRÁULICO	
				7830, 8030
42	1	304650S36	PARAFUSO	
				5030, 5630, 6630, 7630, 7830, 8030
50	1	F0NN6710AA	CJ. JUNTAS DO CARTER	
				4630
50	1	E9NN6710AB	CJ. JUNTAS DO CARTER	
				5030, 5630, 6630, 7630
50	1	87800945	CJ. JUNTAS DO CARTER	
				7830, 8030
51	1	F0NN6675BB	CÁRTER	
				4630
51	1	F0NN6676AB	CÁRTER DE ÓLEO	
				5030, 5630, 6630, 7630
51	1	F0NN6676BD	CÁRTER DE ÓLEO	
				7830, 8030
52	1	81822147	BUJÃO	
53	1	C9NN6734A	CJ. JUNTAS DO CARTER	
54	AR	34792S36	ANILHA DE RETENÇÃO	
				4630: Q = 22; 5030, 5630, 6630, 7630: Q = 24; Q = 32
55	AR	304722S36	PARAFUSO	
				4630: Q = 22; 5030, 5630, 6630, 7630: Q = 24; Q = 32

Catálogo Exclusivo
classicomaniacos.com.br

G.6E Substituição 02

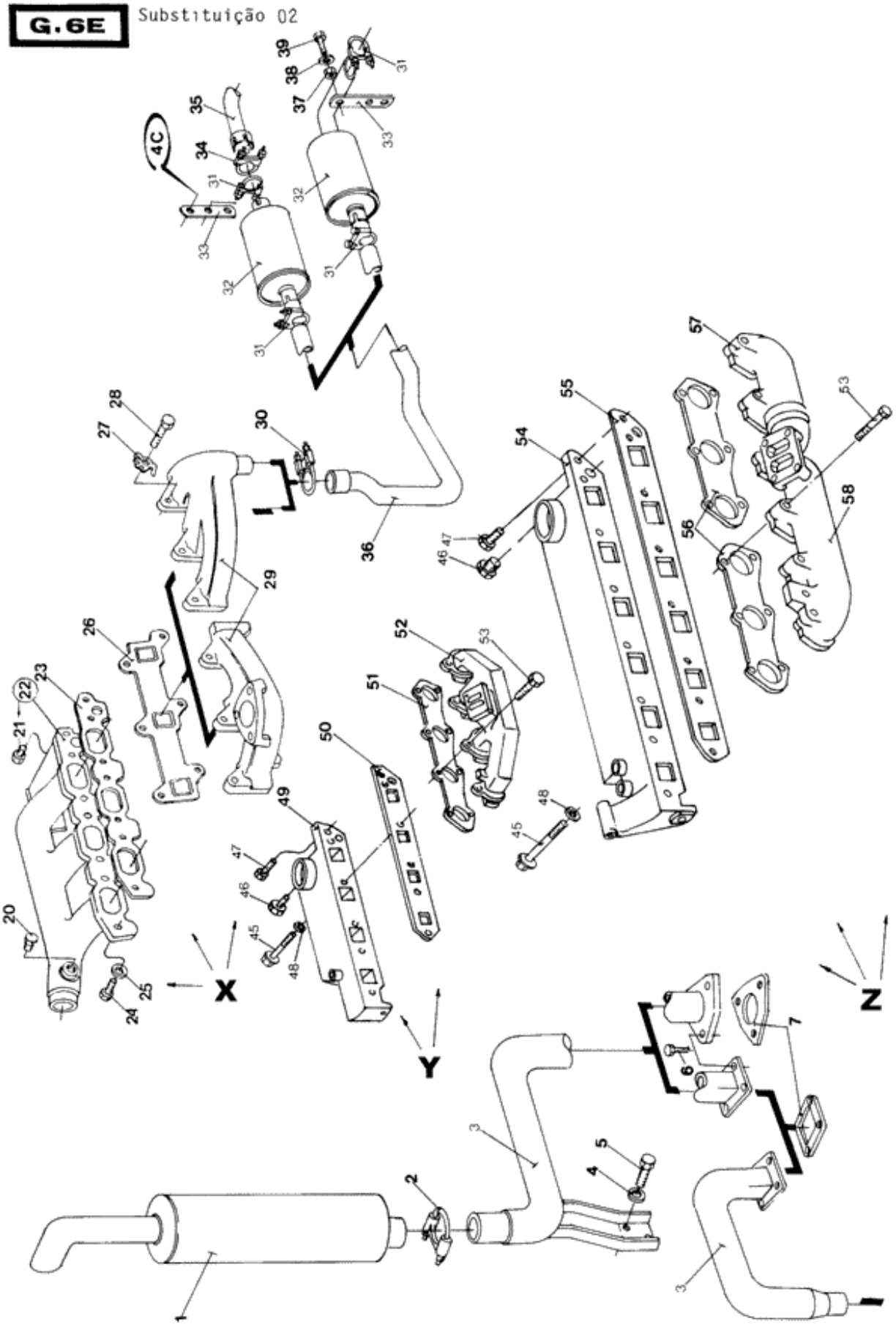

Ref.	Qtde	Nº Peça	Descrição da peça	Uso
X	1	NSS	NO SE VENDE SEPARADO	Manifold, Engine
				4630
				Exceto Turbo Alimentado
				Cilindros - 3
Y	1	NSS	NO SE VENDE SEPARADO	Manifold, Engine
				5030, 5630, 6630
				Exceto Turbo Alimentado
				Cilindros - 4
Z	1	NSS	NO SE VENDE SEPARADO	Manifold, Engine
				7830, 8030
				Exceto Turbo Alimentado
				Cilindros - 5
	1	NSS	NO SE VENDE SEPARADO	Manifold, Engine
				Estreito
				4630
1	1	9575549	SILENCIOSO	
				4630
1	1	84997770	SILENCIOSO	
				5030, 5630, 6630, 7830, 8030
2	1	D9NN5252AA	BRAÇADEIRA	
				4630, 5030, 5630, 6630, 7630, 7830
2	1	D6NN5252A	BRAÇADEIRA	
				5030, 5630, 6630, 7830, 8030
3	1	CURD6NN5246N	TUBO	
				4630
3	1	9575108	TUBO ESCAPE	
				5030, 5630, 6630
3	1	9575088	TUBO	
				7830, 8030
3	1	84997646	TUBO ESCAPE	
				(S/N Range) after 255699;
				5030
				Coletores, Motor - Estreito
4	2	304650S36	PARAFUSO	
				4630, 5030, 5630, 6630, 7830, 8030
5	2	44726S36	ARRUELA PLANA	3/8"
				4630, 5030, 5630, 6630, 7830, 8030
6	AR	46008S36	PARAFUSO	3/8-16"
				4630: Q = 3; 5030, 5630, 6630, 7830, 8030: Q = 4
7	1	E0NN5C250BA	JUNTA	
				4630
7	1	83936215	JUNTA	
				5030, 5630, 6630, 7830, 8030
20	1	379643S36	BUJÃO	7/8-14"
				4630

Ref.	Qtde	Nº Peça	Descrição da peça	Uso
21	1	82851791	BUJÃO	3/8-18"
				4630
22	1	D5NN9425K	COLECTOR DE ADMISSÃO	Inlet (20,21)
				4630
23	1	E9NN9439AA	JUNTA	
				4630
				Detalhe G-6G
24	7	304722S36	PARAFUSO	
				4630
25	7	34792S36	ANILHA DE RETENÇÃO	3/8"
				4630
26	1	C5NE9448A	JUNTA	Exhaust
				4630
27	6	378881S	ARRUELA PLANA	3/8"
				4630
28	6	88044	PARAFUSO	
				4630
29	1	D3NN9430A	COLECTOR DE ESCAPE	Exhaust
				4630
29	1	81806038	COLECTOR DE ESCAPE	
				4630
30	1	D9NN5252AA	BRAÇADEIRA	
				4630
31	2	D6NN5252E	BRAÇADEIRA	
				4630
31	2	D6NN5252E	BRAÇADEIRA	
				(S/N Range) after 255699;
				5030
32	1	84996582	SILENCIOSO	
				(S/N Range) after 255699;
				4630, 5030
32	1	E5NN5230AA	SILENCIOSO	
				(S/N Range) before 255698;
				4630
32	1	84990435	SILENCIOSO	
				4630
				FRUTETTO
33	1	E5NN5A254AB	PLACA	
				(S/N Range) before 255698;
				4630
33	1	84997620	SUPORTE	
				(S/N Range) after 255699;
				4630, 5030
34	1	D6NN5252B	BRAÇADEIRA	
				4630
34	1	D6NN5252B	BRAÇADEIRA	
				(S/N Range) after 255699;
				5030
35	1	E0NN5N204AB	PLACA DE COBERTURA	

Ref.	Qtde	Nº Peça	Descrição da peça	Uso
				(S/N Range) before 255698;
				4630
36	1	D9NN5245AA	TUBO	
				(S/N Range) before 255698;
				4630
36	1	84996581	TUBO RÍGIDO	
				(S/N Range) after 255699;
				4630
37	1	353308	PORCA	
				(S/N Range) after 255699;
				4630, 5030
38	1	322357	ANILHA CÓNICA	
				(S/N Range) after 255699;
				Coletores, Motor - Estreito
				4630, 5030
39	1	120100	PARAFUSO	
				(S/N Range) after 255699;
				Coletores, Motor - Estreito
				4630, 5030
45	AR	81868474	PARAFUSO	3/8-16x5"
				5030, 5630, 6630: Q = 3; 7830, 8030: Q = 5
46	1	87652S36	BUJÃO	3/8-18"
				5030, 5630, 6630, 7830, 8030
47	3	81868740	PARAFUSO	3/18-16x1 1/2"
				5030, 5630, 6630, 7830, 8030
48	3	14452981	O-RING	
				5030, 5630, 6630, 7830, 8030
49	1	F2NN9425CB	COLETOR	Inlet
				5030, 5630, 6630
50	1	F0NN9439AA	JUNTA DO COLECTOR	Inlet
				5030, 5630, 6630
51	1	E9NN9448BA	JUNTA DO COLECTOR	Exhaust
				5030, 5630, 6630
52	1	E9NN9430AA	COLECTOR DE ESCAPE	Exhaust
				5030, 5630, 6630
53	AR	56146S36	PARAFUSO	3/8-16x2 1/2"
				5030, 5630, 6630: Q = 8; 7830, 8030: Q = 12
54	1	F2NN9425BA	COLECTOR DE ADMISSÃO	Inlet
				7830, 8030
55	1	F0NN9439BA	JUNTA DO COLECTOR	Inlet
				7830, 8030
56	2	87801658	JUNTA	Exhaust
				7830, 8030
57	1	87802729	COLECTOR DE ESCAPE	Exhaust
				7830, 8030
58	1	87802730	COLECTOR DE ESCAPE	Exhaust
				7830, 8030

Catálogo Exclusivo
classicomaniacos.com.br

G.6F Substituição 01

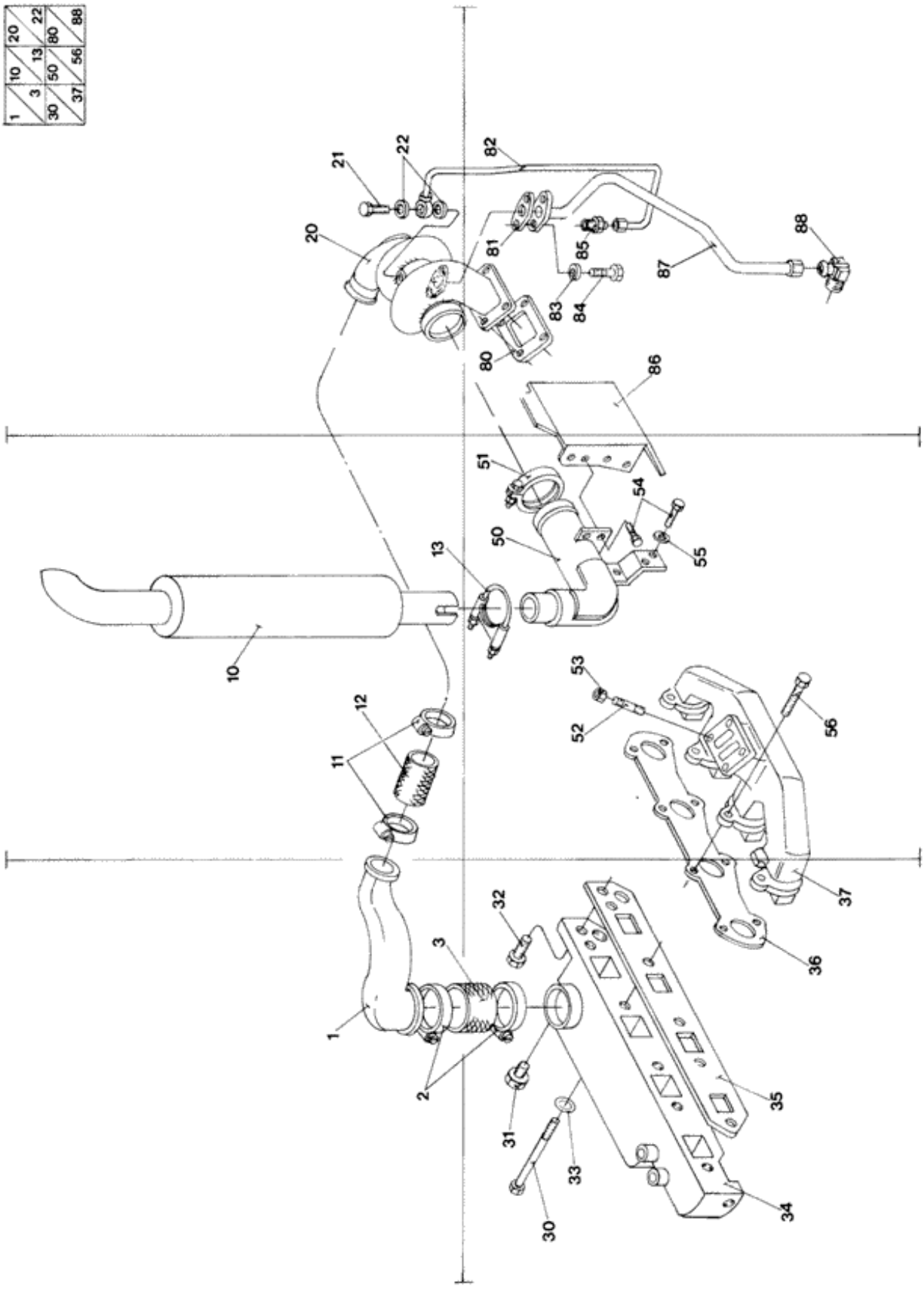

Ref.	Qtde	Nº Peça	Descrição da peça	Uso
1	1	87338135	MANGUEIRA	
				Substitui F0NN6N625BB
2	2	F1NN6N861BA	BRACADEIRA MANGUEIRA	
3	1	87331331	MANGUEIRA	
				Substitui E9NN6N650AA
10	1	84997770	SILENCIOSO	
11	2	F1NN6N861AA	BRACADEIRA MANGUEIRA	
12	1	87331317	MANGUEIRA	
				Substitui F1NN6N651AA
13	1	D6NN5252A	BRAÇADEIRA	
20	1	F0NN6K682BA	TURBO-COMPRESSOR	
21	1	E804629S72	PARAFUSO DE BANJO	
22	2	E830637S	ARRUELA PLANA	
30	3	81868474	PARAFUSO	3/8-16x5"
31	1	87652S36	BUJÃO	3/8-18"
32	3	81868740	PARAFUSO	3/8-16x1 1/2"
33	3	14452981	O-RING	
34	1	F2NN9425CB	COLETOR	Inlet
35	1	F0NN9439AA	JUNTA DO COLECTOR	Inlet
36	1	E9NN9448BA	JUNTA DO COLECTOR	Exhaust
37	1	E9NN9430AA	COLECTOR DE ESCAPE	Exhaust
50	1	82980064	TUBO ESCAPE	
51	1	D9NN6N812BA	BRAÇADEIRA	
52	4	87801551	PRISIONEIRO	
53	4	E8HN6N606AA	PORCA	
54	4	304650S36	PARAFUSO	
55	2	44726S36	ARRUELA PLANA	3/8"
56	8	56146S36	PARAFUSO	3/8-16x2 1/2"
80	1	D6NN6N640A	JUNTA DO COLECTOR	
81	1	E9NN6N652AA	JUNTA	
82	1	F0NN6N639AB	TUBAGEM HIDRÁULICO	
83	2	E630173S71	ANILHA DE RETENÇÃO	
84	2	E602188S72	PARAFUSO	
85	1	E9NN6N641AB	CONEXÃO	
86	1	9575632	DEFLETOR	
87	1	87800725	TUBO	
88	1	E9NN6N694AA	COTOVELO	

Catálogo Exclusivo
classicomaniacos.com.br

Q.6Q Substituição 01

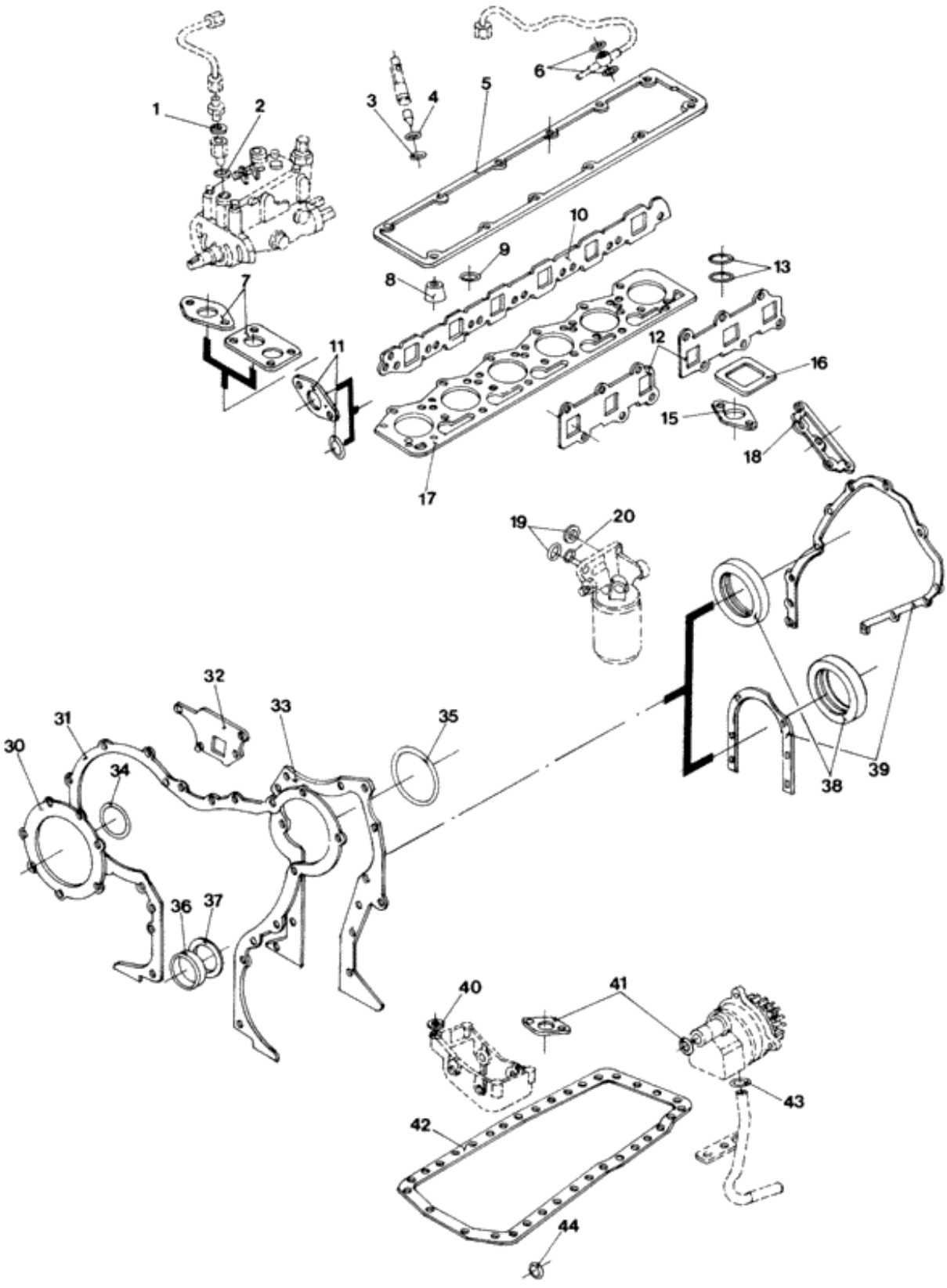

Ref.	Qtde	Nº Peça	Descrição da peça	Uso
	1	FGPN6008A	KIT DEPOT ASSEMBLING	Assy (1-44)
				4630
	1	FGPN6008B	KIT DEPOT ASSEMBLING	Assy (1-44)
				5030, 5630, 6630
	1	FGPN6008C	KIT JUNTAS DE MOTOR	Assy (1-44)
				7630
	1	FGPN6008D	KIT DEPOT ASSEMBLING	Assy (1-44)
				7830, 8030
	1	FGPN6008E	KIT DE GAXETAS	Upper (3-17)
				4630
				Descarbonização
	1	FGPN6008F	KIT DE GAXETAS	Upper (3-17)
				5030, 5630, 6630
				Descarbonização
	1	FGPN6008G	KIT DE GAXETAS	Upper (3-17)
				7630
				Descarbonização
	1	FGPN6008H	KIT DE GAXETAS	Upper (3-17)
				7830, 8030
				Descarbonização
	1	FGPN6008J	KIT DE GAXETAS	Lower (36-44)
				4630
				Carter
	1	FGPN6008K	KIT DE GAXETAS	Lower (36-44)
				5030, 5630, 6630, 7630
				Carter
	1	FGPN6008L	KIT DE GAXETAS	Lower (36-44)
				7830, 8030
				Carter
1	4	390460S	ESPAÇADOR	
				5030, 5630, 6630, 7630, 7830, 8030
2	4	87010S94	O-RING	
				5030, 5630, 6630, 7630, 7830, 8030
3	3	81806142	ANILHA DE VEDAÇÃO	
				4630
3	AR	81873921	ANILHA DE VEDAÇÃO	
				5030, 5630, 6630, 7630: Q = 4; 7830, 8030: Q = 6
4	AR	C5NE9F596A	VEDANTE	
				4630: Q = 3; 5030, 5630, 6630, 7630: Q = 4; 7830, 8030: Q = 6
5	1	C7NN6584B	JUNTA	
				4630
5	1	E5NN6584BD	JUNTA	
				5030, 5630, 6630, 7630
5	1	83976376	JUNTA	

Ref.	Qtde	Nº Peça	Descrição da peça	Uso
				7830, 8030
6	AR	C5NE9G546A	JUNTA	
				4630: Q = 6; 5030, 5630, 6630, 7630: Q = 8; 7830, 8030: Q = 12
7	1	E9NN8255AA	JUNTA	
				5030, 5630, 6630, 7630
7	1	D8NN8255AA	JUNTA	
				7830, 8030
8	3	86602420	COBRE-JUNTAS	Intake
				4630
8	AR	87840154	VEDANTE	Intake
				5030, 5630, 6630, 7630: Q = 4; 7830, 8030: Q = 6
9	AR	87840154	VEDANTE	Exhaust
				4630: Q = 3; 5030, 5630, 6630, 7630: Q = 4; 7830, 8030: Q = 6
10	1	E9NN9439AA	JUNTA	Inlet
				4630
10	1	F0NN9439AA	JUNTA DO COLECTOR	Inlet
				5030, 5630, 6630, 7630
10	1	F0NN9439BA	JUNTA DO COLECTOR	Inlet
				7830, 8030
11	1	8399978		
				4630, 5030, 5630, 6630, 7630
11	1	87140S94	O-RING	
				7830, 8030
12	1	E8NN9448AA	JUNTA DO COLECTOR	Exhaust
				4630
12	1	E9NN9448BA	JUNTA DO COLECTOR	Exhaust
				5030, 5630, 6630, 7630
12	2	87801658	JUNTA	Exhaust
				7830, 8030
13	2	E830637S	ARRUELA PLANA	Upper
				7630
15	1	E9NN6N652AA	JUNTA	Lower
				7630
16	1	D6NN6N640A	JUNTA DO COLECTOR	Exhaust
				7630
16	1	E0NN5C250BA	JUNTA	Exhaust
				4630
16	1	83936215	JUNTA	Exhaust
				5030, 5630, 6630, 7830, 8030
17	1	E8NN6051AA	JUNTA DO CABECOTE	
				4630
17	1	F1NN6051BA	JUNTA	
				5030, 5630, 6630, 7630
17	1	E9NN6051BA	JUNTA DO CABECOTE	
				7830, 8030
18	1	87800731	JUNTA	
19	2	87059S96	O-RING	

Ref.	Qtde	Nº Peça	Descrição da peça	Uso
				5030, 5630, 6630, 7630, 7830, 8030
20	1	87051S96	O-RING	
				5030, 5630, 6630, 7630, 7830, 8030
30	1	87801854	JUNTA	
31	1	E7NN6020AA	JUNTA	
32	1	E5NN8507AB	JUNTA	
33	1	E5HN6C045AB	JUNTA	
34	1	87071S94	O-RING	
				Detalhe G-9A
35	1	379275S94	O-RING	
				Detalhe G-3E
36	1	87800696	VEDANTE	Front
37	1	87133S96	O-RING	Front
38	1	E4HN6701AA	VEDANTE	Rear
				4630
38	1	F0NN6701AA	VEDANTE DE ÓLEO	Rear
				5030, 5630, 6630, 7630, 7830, 8030
39	1	E9NN6N305AB	JUNTA	Rear
				4630
39	1	E9NN6N305BB	JUNTA	Rear
				5030, 5630, 6630, 7630, 7830, 8030
40	1	379847S	O-RING	
				5030, 5630, 6630, 7630
41	1	C7NN6659A	JUNTA	
				4630
41	1	F0NN6B652AA	O-RING	
				5030, 5630, 6630, 7630, 7830, 8030
42	1	F0NN6710AA	CJ. JUNTAS DO CARTER	
				4630
42	1	E9NN6710AB	CJ. JUNTAS DO CARTER	
				5030, 5630, 6630, 7630
42	1	87800945	CJ. JUNTAS DO CARTER	
				7830, 8030
43	1	F0NN6B652BA	O-RING	
				5030, 5630, 6630, 7630, 7830, 8030
44	1	C9NN6734A	CJ. JUNTAS DO CARTER	

Catálogo Exclusivo
classicomaniacos.com.br

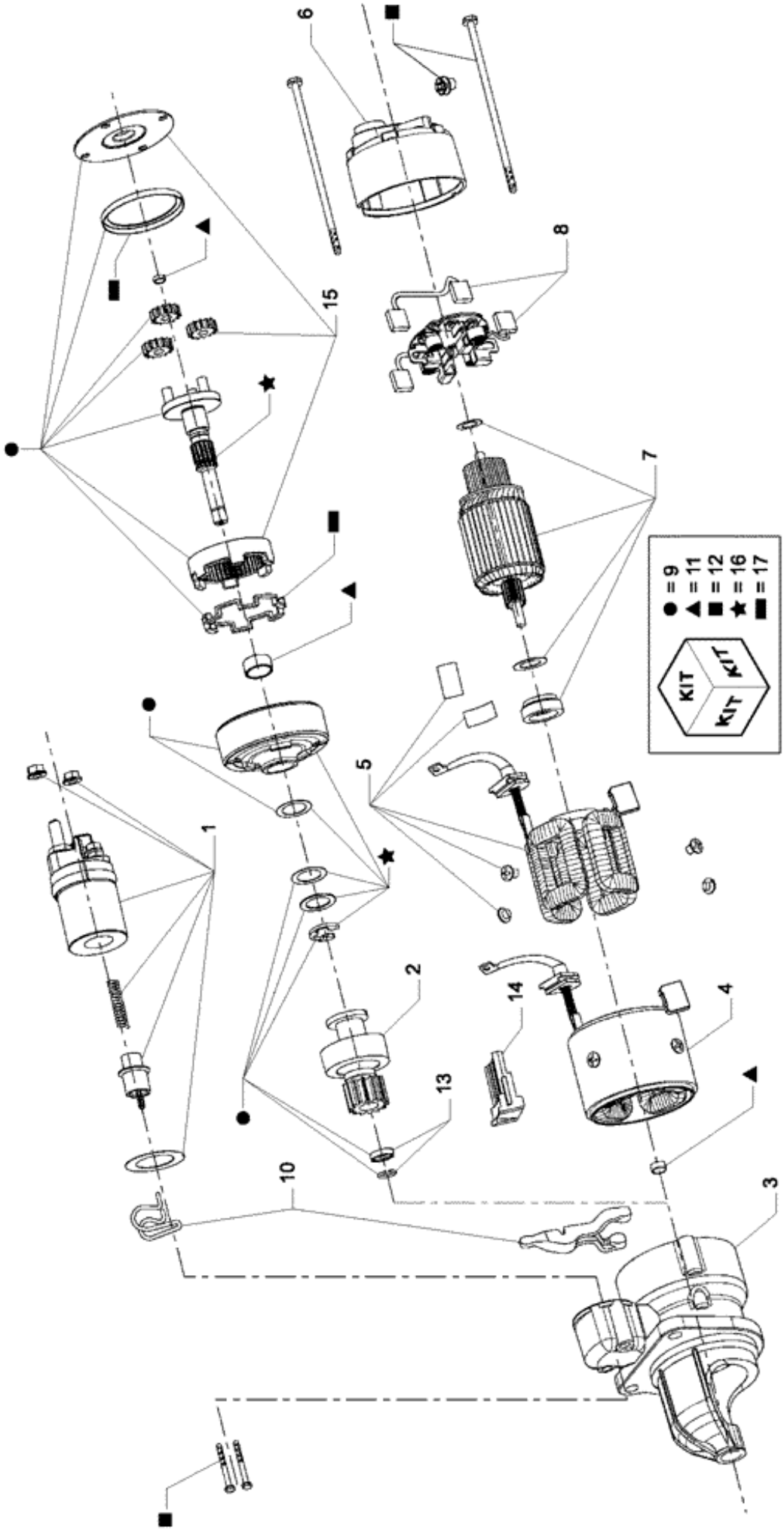

Ref.	Qtde	Nº Peça	Descrição da peça	Uso
1	1	73403670	CARCAÇA	
2	1	NS	SEM SERVIÇO	
3	1	73403652	CHUMACEIRA DE IMPULS	
4	1	NS	SEM SERVIÇO	
5	1	73403654	CARCAÇA	Central
6	1	NS	SEM SERVIÇO	
7	1	73403656	ARMADURA	
8	1	NS	SEM SERVIÇO	
9	1	73403658	LUVA	
10	1	NS	SEM SERVIÇO	
11	1	73403660	ROTOR	
12	1	NS	SEM SERVIÇO	
13	1	73403662	PORTA	
14	1	73403663	ESCORA ESTABILIZADORA	
15	1	NS	SEM SERVIÇO	
16	1	73403665	EIXO	Rear
17	1	NS	SEM SERVIÇO	
18	1	87304276	MOTOR	ASSY, PRESTOLITE

Catálogo Exclusivo
classicomaniacos.com.br

G.9A2 Substituição 06

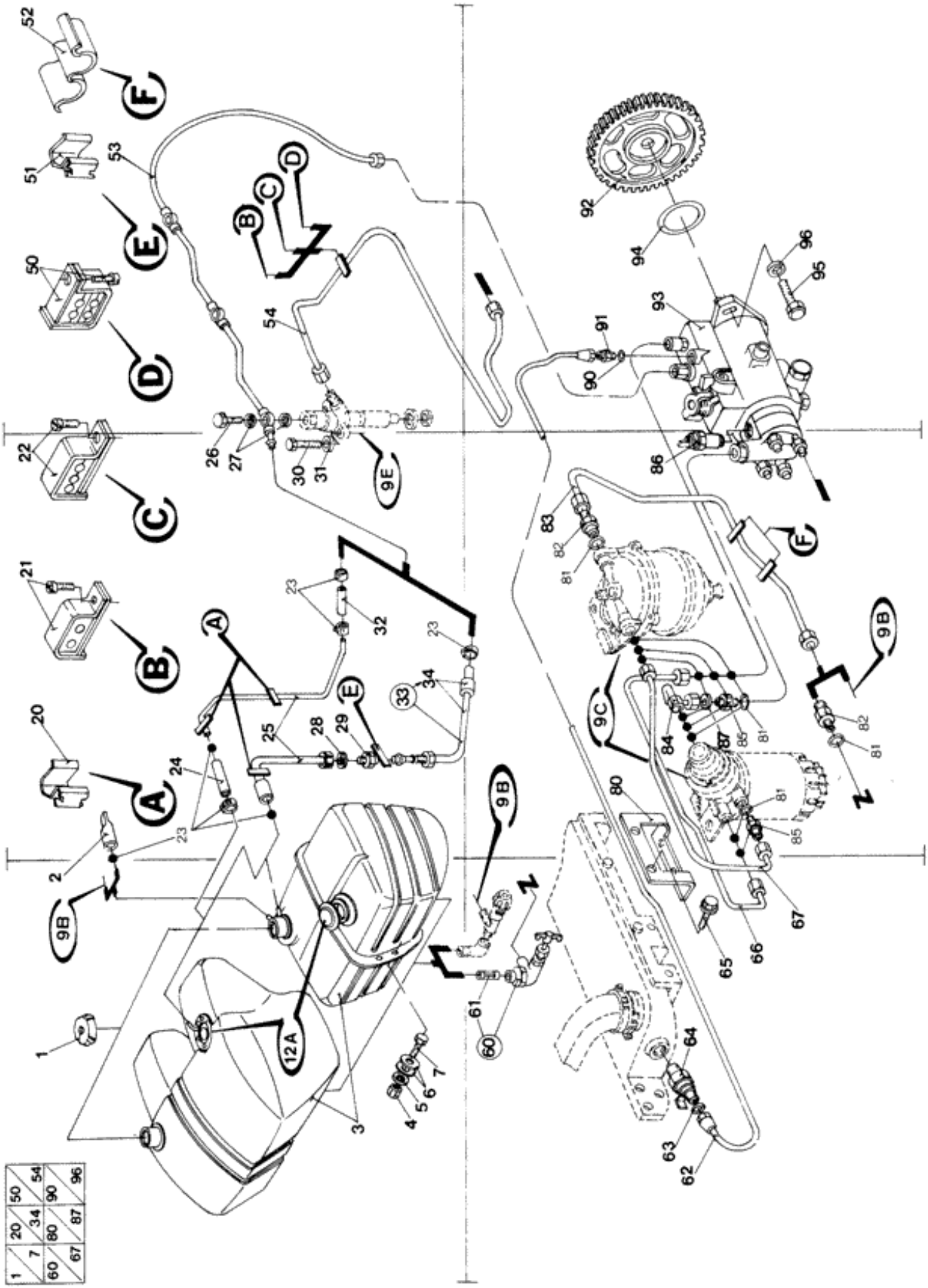

1	7	60	67
20	34	80	87
50	54	90	96

Ref.	Qtde	Nº Peça	Descrição da peça	Uso
	1	NSS	NO SE VENDE SEPARADO	Fuel system
				Tanque auxiliar
				5630, 6630, 7630, 7830, 8030
1	1	83904042	COBERTURA	
2	1	D5NN9A034A	LUVA	
				5030, 6630, 7630
3	1	9575647	RESERVATÓRIO	
				5030
3	1	73402389	RESERVATÓRIO	Solicitar a Bóia PN 82926768 separadamente
				5630, 6630, 7630, 7830, 8030
4	5	33799S36	PORCA	
				5630, 6630, 7630, 7830, 8030
5	5	34792S36	ANILHA DE RETENÇÃO	
				5630, 6630, 7630, 7830, 8030
6	2	44722S36	ARRUELA PLANA	Front
				5630, 6630, 7630, 7830, 8030
6	10	44728S36	ARRUELA PLANA	Lower+Rear
				5630, 6630, 7630, 7830, 8030
7	5	304722S36	PARAFUSO	Lower+Rear
				5630, 6630, 7630, 7830, 8030
7	2	304664S36	PARAFUSO	Front
				5630, 6630, 7630, 7830, 8030
20	1	D3NN9N462A	GRAMPO	
				5630, 6630, 7630, 7830, 8030
21	AR	E5NN9N653BA	BRAÇADEIRA	
				5030, 5630, 6630, 7630: Q = 3; 7830, 8030: Q = 1
22	6	E5NN9N653GA	BRAÇADEIRA	
				7830, 8030
23	2	383520S	BRAÇADEIRA	
				Tanque auxiliar
				5630, 6630, 7630, 7830, 8030
23	4	383520S	BRAÇADEIRA	
				5030
23	4	E7NN9N836AA	BRAÇADEIRA	
				5630, 6630, 7630, 7830, 8030
24	1	E3NN9288CA	MANGUEIRA COMBUSTIVE	
				5030, 5630, 6630, 7630
25	1	D8NN9N908BB	TUBO DE COMBUSTÍVEL	
				5630, 6630, 7630, 7830, 8030
25	1	C7NN9A337C	TUBO	
				5630, 6630, 7630
25	1	9575940	TUBO	
				5030
26	AR	D8NN9R523AA	PARAFUSO	

Ref.	Qtde	Nº Peça	Descrição da peça	Uso
				5030, 5630, 6630, 7630: Q = 4; 7830, 8030: Q = 6
27	AR	C5NE9G546A	JUNTA	
				5030, 5630, 6630, 7630: Q = 8; 7830, 8030: Q = 12
28	1	N800900S	ARRUELA PLANA	
				Tanque auxiliar
				5630, 6630, 7630, 7830, 8030
29	1	83919192	VÁLVULA HIDRÁULICA	
				Tanque auxiliar
				5630, 6630, 7630, 7830, 8030
30	AR	304758S36	PARAFUSO	5/16-18x1 1/2"
				5030, 5630, 6630, 7630: Q = 8; 7830, 8030: Q = 12
31	AR	34791S36	ANILHA DE RETENÇÃO	
				5030, 5630, 6630, 7630: Q = 8; 7830, 8030: Q = 12
32	1	E3NN9N035BA	MANGUEIRA COMBUSTIVE	
				5630, 6630, 7630
				Exceto Tanque auxiliar
32	1	E3NN9288CA	MANGUEIRA COMBUSTIVE	
				5030
33	1	D8NN9A564EC	TUBO DE COMBUSTÍVEL	Lower (34)
				Tanque auxiliar
				5630, 6630, 7630, 7830, 8030
34	1	E6NN9N035AA	MANGUEIRA	
				Tanque auxiliar
				5630, 6630, 7630, 7830, 8030
50	1	E9NN9N653AA	BRAÇADEIRA	
				5030, 5630, 6630, 7630
51	1	83924244	GRAMPO	
				Tanque auxiliar
				5630, 6630, 7630, 7830, 8030
52	2	D5NN9031A	GRAMPO	
53	1	F2NN9A564AB	TUBO DE COMBUSTÍVEL	Leak Off
				5030, 5630, 6630, 7630
53	1	F2NN9A564BB	TUBO	
				7830, 8030
54	1	F1NN9A555BA	TUBO DE COMBUSTÍVEL	Cylinder 1
				5030, 5630, 6630, 7630
54	1	F1NN9A555AA	TUBAGEM HIDRÁULICO	Cylinder 1
				7830, 8030
54	1	F1NN9A556BA	TUBO DE COMBUSTÍVEL	Cylinder 2
				5030, 5630, 6630, 7630
54	1	F1NN9A556AA	CÂMARA DE AR	Cylinder 2
				7830, 8030
54	1	F1NN9A557BA	TUBO DE COMBUSTÍVEL	Cylinder 3
				5030, 5630, 6630, 7630
54	1	F1NN9A557AA	TUBAGEM HIDRÁULICO	Cylinder 3
				7830, 8030

Ref.	Qtde	Nº Peça	Descrição da peça	Uso
54	1	F1NN9A558BA	TUBO DE COMBUSTÍVEL	Cylinder 4
				5030, 5630, 6630, 7630
54	1	F1NN9A558AA	TUBAGEM HIDRÁULICO	Cylinder 4
				7830, 8030
54	1	F1NN9A559AA	TUBAGEM HIDRÁULICO	Cylinder 5
				7830, 8030
54	1	F1NN9A560AA	TUBAGEM HIDRÁULICO	Cylinder 6
				7830, 8030
60	1	E7NN9N024AA	VÁLVULA	(61)
				5030, 5630, 6630, 7630
				Exceto Tanque auxiliar
61	1	D9NN9N187AA	FILTRO	
				5030, 5630, 6630, 7630
				Exceto Tanque auxiliar
62	1	F0NN9N445AA	TUBO ADMISSAO DE AR	
				5030, 5630, 6630, 7630
62	1	87801631	TUBO	
				7830, 8030
63	1	NSS	NO SE VENDE SEPARADO	Seal, Sleeve
64	1	E1NN9A436AA	BUJÃO	
65	2	81868740	PARAFUSO	
66	1	F1NN9B273AA	TUBO DE COMBUSTÍVEL	
				5030, 5630, 6630, 7630
66	1	81873933	TUBO	
				7830, 8030
67	1	F0NN9N363BC	TUBO DE COMBUSTÍVEL	
				5030, 5630, 6630, 7630
67	1	F0NN9N363AC	TUBO	
				7830, 8030
80	1	F1NN9677AA	SUPORTE	
81	8	87010S94	O-RING	
82	2	CUR825761	CONECTOR ELÉC.	
83	1	9576191	TUBO	
				5030
83	1	9575733	TIRANTE	
				5030, 5630, 6630, 7630
				Exceto Tanque auxiliar
84	1	F0NN9C330AA	TUBO	
				5030, 5630, 6630, 7630
84	1	F0NN9C330BA	TUBO	
				7830, 8030
85	6	83947824	CONEXÃO	
86	1	E8NN9D278AA	SOLENOIDE	
87	4	390460S	ESPAÇADOR	
90	1	C9NN9E529A	ARRUELA PLANA	
91	1	E8NN9R424BA	CONEXÃO	
92	1	83991490	ENGRENAGEM	
93	1	E7NN9A543AFB	BOMBA INJECÇÃO COMBU	
				5030

Ref.	Qtde	Nº Peça	Descrição da peça	Uso
93	1	87840743	BOMBA INJECÇÃO COMBU	
				5630
93	1	87840745	BOMBA INJECÇÃO COMBU	
				6630
93	1	87840747	BOMBA INJECÇÃO COMBU	
				7630
93	1	87840657	BOMBA DE COMBUSTÍVEL	
				7830
93	1	87840659	BOMBA DE COMBUSTÍVEL	
				8030
94	1	87071S94	O-RING	
95	3	380203S36	PARAFUSO	5/16-24x.96"
96	3	83925582	ARRUELA PLANA	5/16"

Catálogo Exclusivo
classicomaniacos.com.br

G.9B Substituição 06

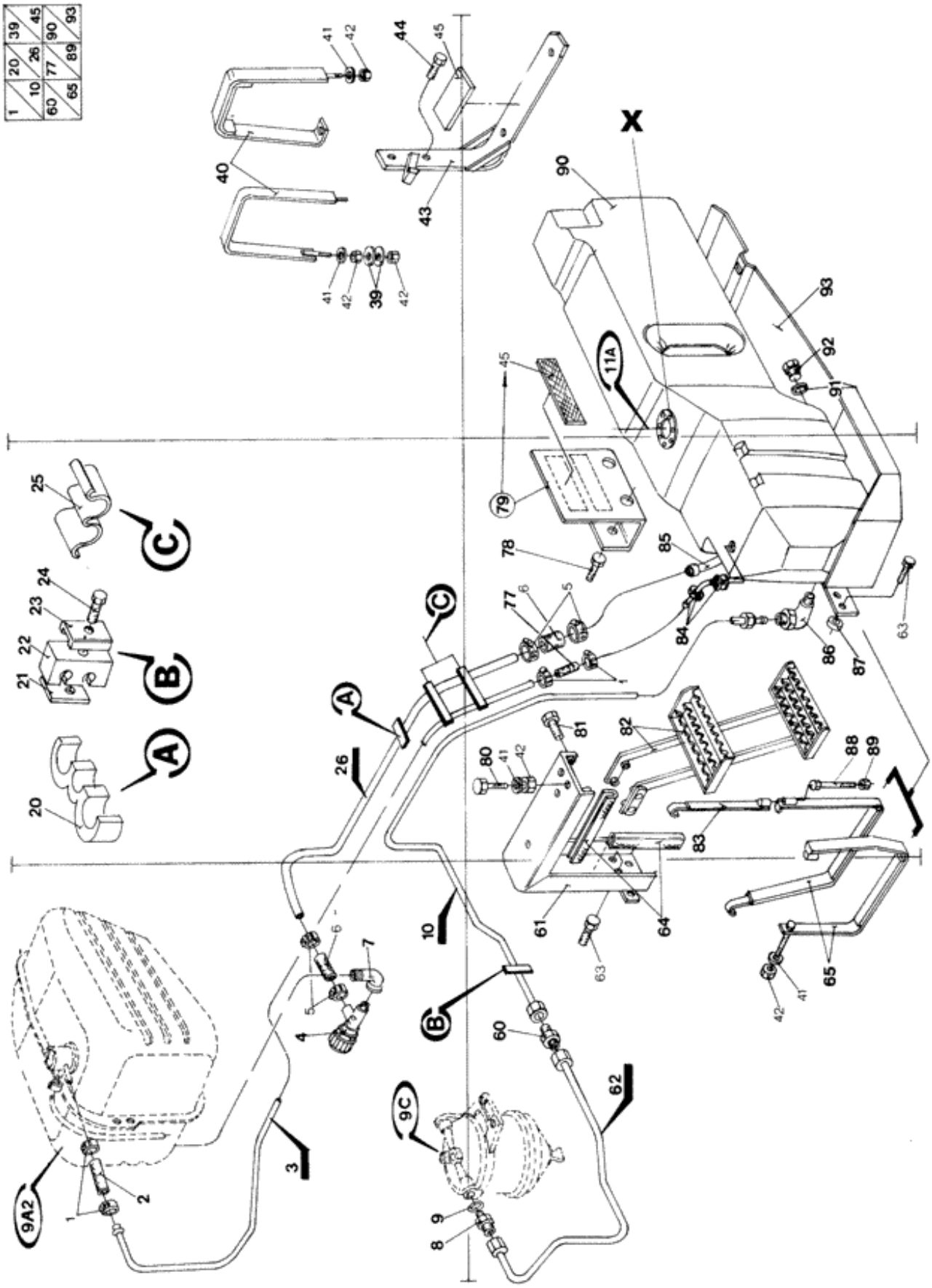

Ref.	Qtde	Nº Peça	Descrição da peça	Uso
X	1	9578476	CJ. REVISAO DO MOTOR	
				Transdutor não incluso
1	4	383520S	BRAÇADEIRA	
2	2	E3NN9288CA	MANGUEIRA COMBUSTIVE	
2	1	E3NN9288CA	MANGUEIRA COMBUSTIVE	
3	1	9575809	TUBO	
4	1	D5NN9192A	VÁLVULA HIDRÁULICA	
5	4	E863037S71	BRAÇADEIRA	
6	2	D5NN9N109A	MANGUEIRA COMBUSTIVE	
7	1	NP110	COTOVELO	
8	1	CUR825761	CONECTOR ELÉC.	
9	1	87010S94	O-RING	
10	1	9575106	TUBO RÍGIDO	
				5630, 6630, 7630
10	1	9575107	TUBO	
				7830, 8030
20	1	9578756	GRAMPO	
21	3	E3NN3N753AA	PLACA	
22	3	E4NN3800CA	BRAÇADEIRA	
23	3	NLS	FORNECIMENTO TERMINA	
24	3	87716	PARAFUSO	
25	2	D5NN9031A	GRAMPO	
26	1	9575727	TUBO	
39	4	44728S36	ARRUELA PLANA	
				6630, 7630, 7830, 8030
				Tratores bitola 1,400
40	1	9575541	BRAÇADEIRA	Rear
40	1	84990285	TIRANTE	Rear
				6630, 7630, 7830, 8030
				Tratores bitola 1,400
41	4	34793S36	ANILHA DE RETENÇÃO	
42	4	100016	PORCA	
43	1	9575625	SUPORTE	
43	1	84990286	SUPORTE	
				6630, 7630, 7830, 8030
				Tratores bitola 1,400
44	2	304724S36	PARAFUSO	
45	3	9577803	CALÇO DE AFINAÇÃO	
45	1	84990287	PROTEÇÃO	
				6630, 7630, 7830, 8030
				Tratores bitola 1,400
60	1	335172	CONECTOR HIDRÁUL	
61	1	9575711	SUPORTE	
61	1	84997752	SUPORTE	
62	1	9575581	TUBO	
63	4	58741S36	PARAFUSO	

Ref.	Qtde	Nº Peça	Descrição da peça	Uso
64	4	9576202	TIRA DE PROTECÇÃO	
65	1	9575540	SUPORTE	Front
65	1	84997754	TIRANTE	Front
77	1	84997790	MANGUEIRA	
78	2	304670S36	PARAFUSO	
79	1	9577801	SUPORTE	(45)
80	1	120113	PARAFUSO	
81	4	9706687	PARAFUSO	
82	1	9575125	ESCADA	
82	1	84990064	APÓIA PÉ	
				6630, 7630, 7830, 8030
				Tratores bitola 1,400
83	1	84997753	TIRANTE	
84	1	9578478	TUBO	
				Inclui fixações
85	1	9578479	TUBO	
				Inclui fixações
86	1	825760	COTOVELO	
87	2	84997791	ESPAÇADOR	
				Use com 93
88	1	120117	PARAFUSO	
89	1	412141	PORCA	
90	1	9575582	RESERVATÓRIO	
90	1	84990144	TANQUE COMBUSTIVEL	
				6630, 7630, 7830, 8030
				Tratores bitola 1,400
91	1	9576503	ANEL	
92	1	9576502	BUJÃO	
93	1	84997788	PROTEÇÃO	
				Use com 40-63-65-83-87

Catálogo Exclusivo
classicomaniacos.com.br

Q.9C Substituição 01

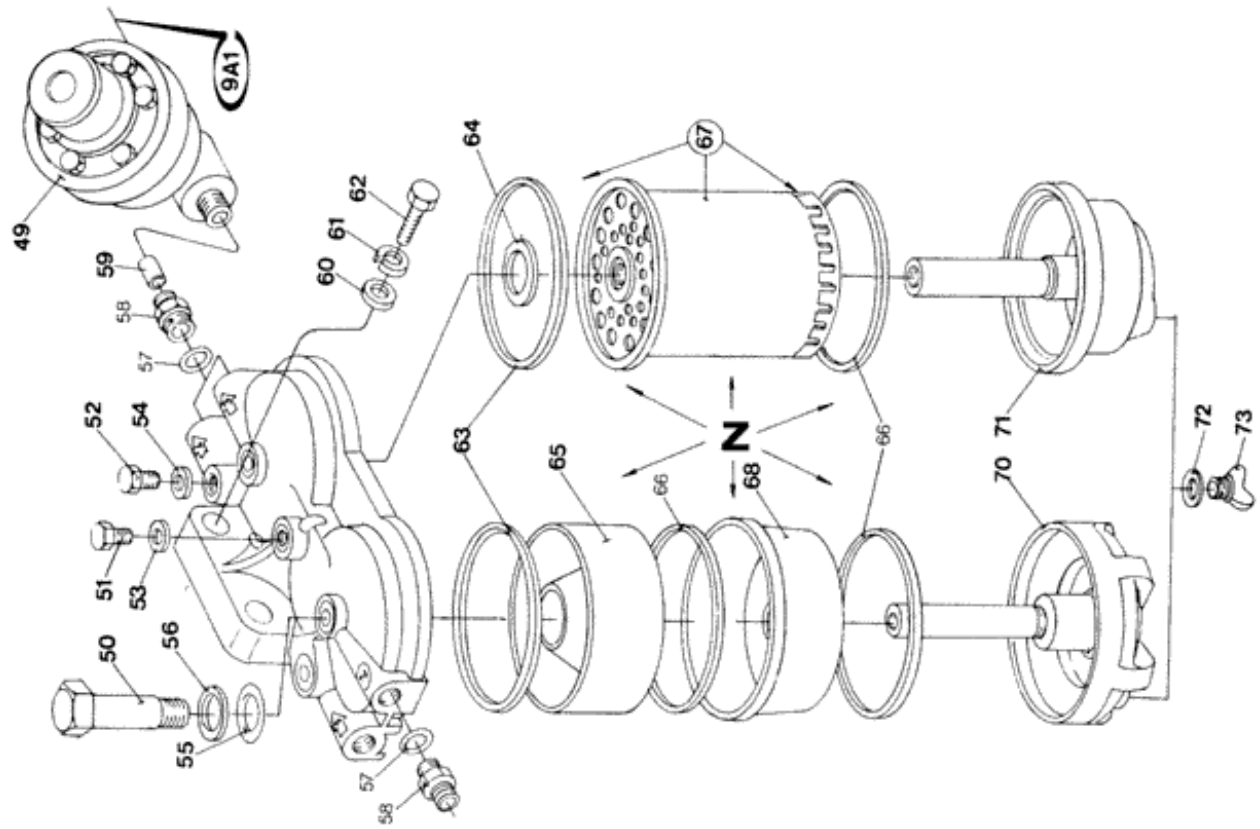

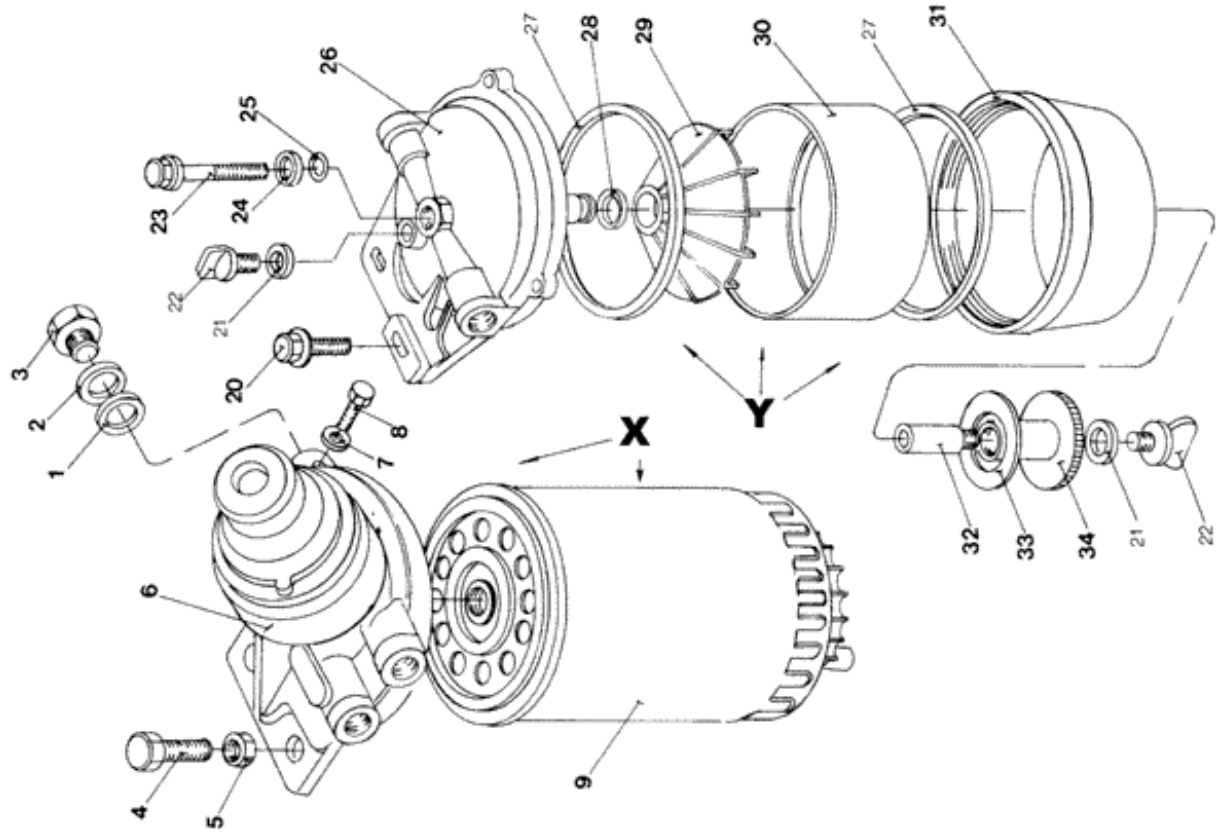

Ref.	Qtde	Nº Peça	Descrição da peça	Uso
X	1	F0NN9155AB	FILTRO	ASSY
				5030, 5630, 6630, 7630, 7830, 8030
Y	1	F0NN9B328AE	FILTRO	
				5030, 5630, 6630, 7630, 7830, 8030
Z	1	E9NN9N166AA	FILTRO	
				4630
1	1	F1NN9C315AA	VEDANTE	
				5030, 5630, 6630, 7630, 7830, 8030
2	1	D2NN9N083A	ARRUELA PLANA	
				5030, 5630, 6630, 7630, 7830, 8030
3	1	D1NN9N086A	BUJÃO	
				5030, 5630, 6630, 7630, 7830, 8030
4	2	81868740	PARAFUSO	
				5030, 5630, 6630, 7630, 7830, 8030
5	2	33799S36	PORCA	
				5030, 5630, 6630, 7630, 7830, 8030
6	1	F1NN9A384AA	FILTRO DE COMBUSTÍVE	
				5030, 5630, 6630, 7630, 7830, 8030
7	1	F1NN9C315BA	ANILHA DE VEDAÇÃO	
				5030, 5630, 6630, 7630, 7830, 8030
8	1	F1NN9N026AB	PARAFUSO DE BANJO	
				5030, 5630, 6630, 7630, 7830, 8030
9	1	87840509	FILTRO DE COMBUSTÍVE	
				5030, 5630, 6630, 7630, 7830, 8030
20	2	56540S36	PARAFUSO	
				5030, 5630, 6630, 7630, 7830, 8030
21	2	D1NN9N083A	ARRUELA PLANA	
				5030, 5630, 6630, 7630, 7830, 8030
22	2	D1NN9K024A	BUJÃO	
				5030, 5630, 6630, 7630, 7830, 8030
23	1	D3NN9N090A	PARAFUSO	
				5030, 5630, 6630, 7630, 7830, 8030
24	1	D3NN9F278A	ARRUELA PLANA	
				5030, 5630, 6630, 7630, 7830, 8030
25	1	87006S92	O-RING	
				5030, 5630, 6630, 7630, 7830, 8030
26	1	F1NN9N180AA	CABEÇA DO FILTRO	
				5030, 5630, 6630, 7630, 7830, 8030
27	2	D8NN9D325CA	ANEL VEDADOR	
				5030, 5630, 6630, 7630, 7830, 8030
28	1	87034S95	COBRE-JUNTAS	
				5030, 5630, 6630, 7630, 7830, 8030
29	1	F1NN9N185AA	ELEMENTO	
				5030, 5630, 6630, 7630, 7830, 8030
30	1	D8NN9N181AA	CORPO	
				5030, 5630, 6630, 7630, 7830, 8030

Ref.	Qtde	Nº Peça	Descrição da peça	Uso
31	1	F1NN9162AA	RECIPIENTE DO FILTRO	
				5030, 5630, 6630, 7630, 7830, 8030
32	1	F1NN9K025AA	PRISIONEIRO	
				5030, 5630, 6630, 7630, 7830, 8030
33	1	F1NN9N083AA	ARRUELA PLANA	
				5030, 5630, 6630, 7630, 7830, 8030
34	1	F1NN9B136AA	BUJÃO	
				5030, 5630, 6630, 7630, 7830, 8030
49	1	E5NN9A384AA	BOMBINHA	
				4630
50	2	D3NN9N090A	PARAFUSO	
				4630
51	1	D1NN9N086A	BUJÃO	
				4630
52	1	E9NN9N026AA	PARAFUSO	
				4630
53	1	D1NN9N085A	ARRUELA PLANA	
				4630
54	1	D1NN9N025A	ARRUELA PLANA	
				4630
55	2	87006S92	O-RING	
				4630
56	2	D3NN9F278A	ARRUELA PLANA	
				4630
57	3	87010S94	O-RING	
				4630
58	3	83947824	CONEXÃO	
				4630
59	3	390460S	ESPAÇADOR	
				4630
60	2	44728S36	ARRUELA PLANA	
				4630
61	2	34807S36	ANILHA DE RETENÇÃO	
				4630
62	2	304796S36	PARAFUSO	
				4630
63	2	D8NN9D325BA	ANEL VEDADOR	
				4630
64	1	87034S95	COBRE-JUNTAS	
				4630
65	1	D8NN9N184AA	ELEMENTO	
				4630
66	3	D8NN9D325CA	ANEL VEDADOR	
				4630
67	1	D0NN9N074B	FILTRO	
				4630
68	1	D8NN9162BA	TANQUE DE FILTRAGEM	
				4630
70	1	D9NN9N044AA	MONTAGEM DO FILTRO	

Ref.	Qtde	Nº Peça	Descrição da peça	Uso
				4630
71	1	C7NN9162B	TANQUE DE FILTRAGEM	
				4630
72	2	D1NN9N083A	ARRUELA PLANA	
				4630
73	2	C7NN9K024F	BUJÃO	
				4630

Catálogo Exclusivo
classicomaniacos.com.br

Q.9D Substituição 02

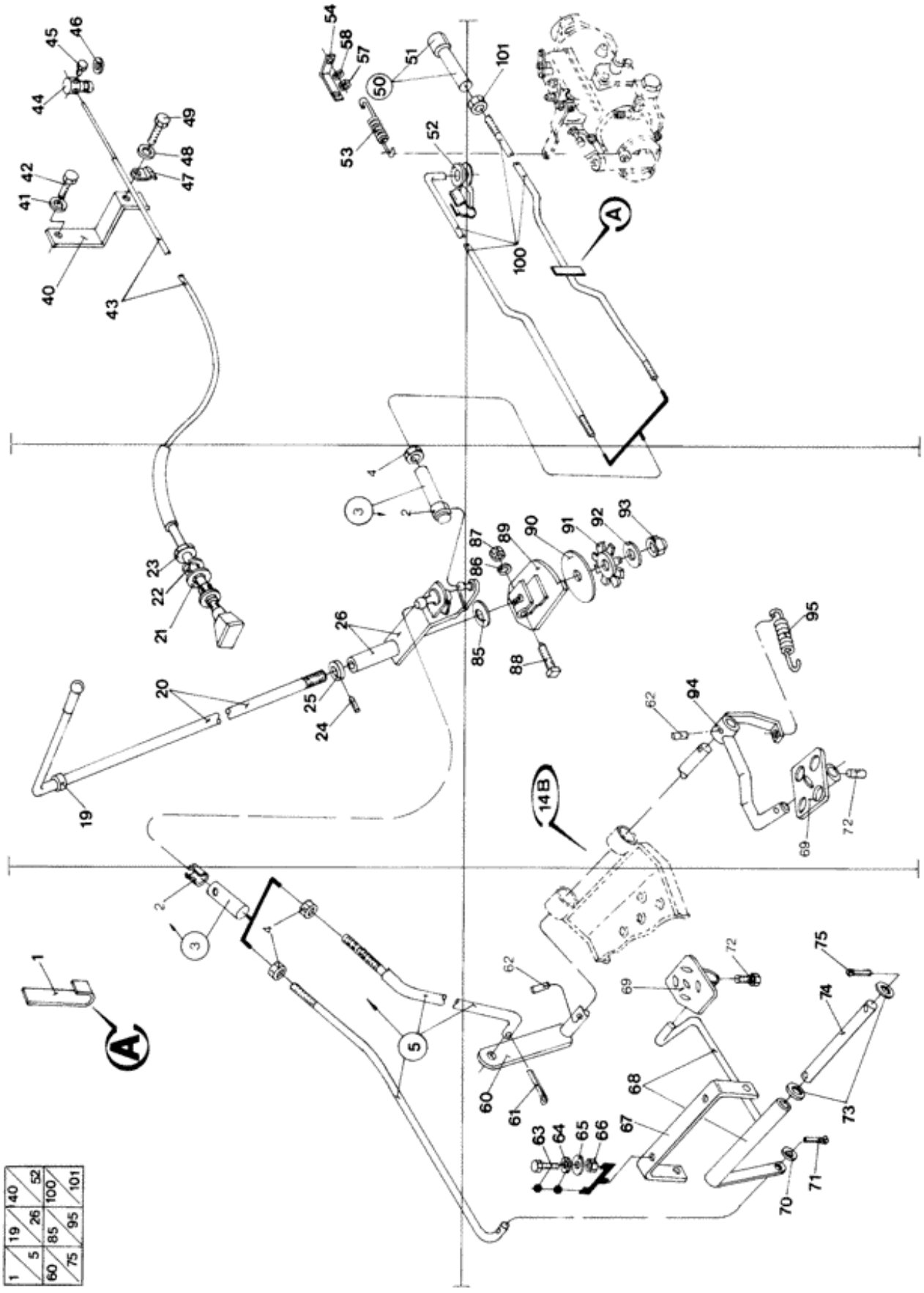

1	5	60	75
19	26	85	95
40		52	
100		101	

Ref.	Qtde	Descrição da peça	Uso
	1	NO SE VENDE SEPARADO	Throttle control
			Estreito
			4630
1	1	SUPORTE	
			7830, 8030
2	2		
			Exceto acelerador estreito
3	2	SUPORTE	(2)
			Exceto acelerador estreito
4	2	PORCA	
			Exceto acelerador estreito
5	1	HASTE	(3,4)
			Exceto acelerador estreito
			4630, 5030
5	1	HASTE	(3,4)
			5630, 6630, 7630, 7830, 8030
19	1	PASSA-FIOS	
20	1	ALAVANCA	
			5030, 5630, 6630, 7630, 7830, 8030
20	1	ALAVANCA	
			4630, 5030
20	1	ALAVANCA	
			(S/N Range) after 252317;
			Use com 4x4
			4630, 5030
21	1	ARRUELA PLANA	
			4630
22	1	ANILHA CÓNICA	
			4630
23	1	PORCA	1/2-20"
			4630
24	1	PARAFUSO	
25	1	PARADA	
26	1	SUPORTE	
40	1	SUPORTE	
			4630
41	1	ANILHA DE RETENÇÃO	
			4630
42	1	PARAFUSO	
			4630
43	1	CABO	
			4630
44	1	CONEXÃO ORIENTÁVEL	
			4630
45	1	PARAFUSO	
			4630

Ref.	Qtde	Descrição da peça	Uso
46	1	MOLA	
			4630
47	1	GRAMPO	
			4630
48	1	ARRUELA PLANA	LOCK
			4630
49	1	PARAFUSO	
			4630
50	1	SUPORTE	(51)
			5030, 5630, 6630, 7630, 7830
51	1	ANEL DE FIXAÇÃO	
			5030, 5630, 6630, 7630, 7830
52	1	GRAMPO	
			4630
53	1	MOLA	
			4630, 5030
54	1	SUPORTE	
			4630, 5030
57	1	PORCA	5/16"
			4630, 5030
58	1	ANILHA DE RETENÇÃO	5/16"
			4630, 5030
60	1	BRAÇO	
			Exceto acelerador estreito
			4630, 5030
61	1	PINO ELÁSTICO	
			Exceto acelerador estreito
			4630, 5030
62	2		
			Exceto acelerador estreito
62	2		
			4630, 5030
63	2	PARAFUSO	
			5630, 6630, 7630, 7830, 8030
64	2	ARRUELA PLANA	
			5630, 6630, 7630, 7830, 8030
65	2	ANILHA DE RETENÇÃO	
			5630, 6630
			Industrial
66	2	PORCA	
			5630, 6630
			Industrial
67	1	SUPORTE	
			5630, 6630, 7630, 7830, 8030
67	1	SUPORTE	
			6630, 7630, 7830, 8030
			Tratores bitola 1,400
68	1	ESCORA ESTABILIZADORA	
			5630, 6630, 7630, 7830, 8030

Ref.	Qtde	Descrição da peça	Uso
68	1	TIRANTE	
			6630, 7630, 7830, 8030
			Tratores bitola 1,400
69	1	CUBO	
			Exceto acelerador estreito
70	1	ARRUELA PLANA	
			5630, 6630, 7630, 7830, 8030
71	1	PINO ELÁSTICO	
			5630, 6630, 7630, 7830, 8030
72	1	PARAFUSO	
			5630, 6630, 7630, 7830, 8030
72	1	PINO ELÁSTICO	
			Exceto acelerador estreito
			4630, 5030
73	2	ARRUELA PLANA	
			5630, 6630, 7630, 7830, 8030
74	1	EIXO DIANTEIRO	
			5630, 6630, 7630, 7830, 8030
74	1	FLANGE	
			6630, 7630, 7830, 8030
			Tratores bitola 1,400
75	2	PINO ELÁSTICO	
			5630, 6630, 7630, 7830, 8030
85	1	ARRUELA PLANA	
86	1	ARRUELA PLANA	5/16"
87	1	PORCA	5/16-24"
88	1	PARAFUSO	5/16-24x1 1/4"
89	1	PLACA	
			(S/N Range) before 252316;
			4630
89	1	PLACA	
			5030, 5630, 6630, 7630, 7830, 8030
89	1	PLACA	
			4630
			Use com 4x4
89	1	PLACA	
			(S/N Range) after 252317;
			4630
			Use com 4x2
90	1	ARRUELA DE FRICÇÃO	
91	1	ARRUELA PLANA	
92	1	ARRUELA PLANA	
93	1		3/8-24"
94	1	PEDAL	
			4630, 5030
95	1	MOLA	
			4630, 5030
95	1	MOLA	
			5630, 6630, 7630, 7830, 8030

Ref.	Qtde	Descrição da peça	Uso
100	1	HASTE	(2-4)
			(S/N Range) before 252316;
			4630
100	1	TIRANTE	(2-4)
			4630
			Use com 4x4
100	1	TIRANTE	(2-4)
			(S/N Range) after 252317;
			4630
			Use com 4x2
100	1	TIRANTE	(2-4)
			5030
100	1	TIRANTE	(2-4)
			5630, 6630, 7630
			ATÉ O CHASSI NO.
100	1	TIRANTE	(2-4)
			5630, 6630, 7630
			A PARTIR DO CHASSI NO.
100	1	TIRANTE	(2-4,50,51,101)
			7830, 8030
			ATÉ O CHASSI NO.
100	1	KIT DEPOT ASSEMBLING	(2-4,50,51,101)
			7830, 8030
			A PARTIR DO CHASSI NO.
101	1	PORCA	
			7830, 8030

Catálogo Exclusivo
classicomaniacos.com.br

G.9E Substituição 01

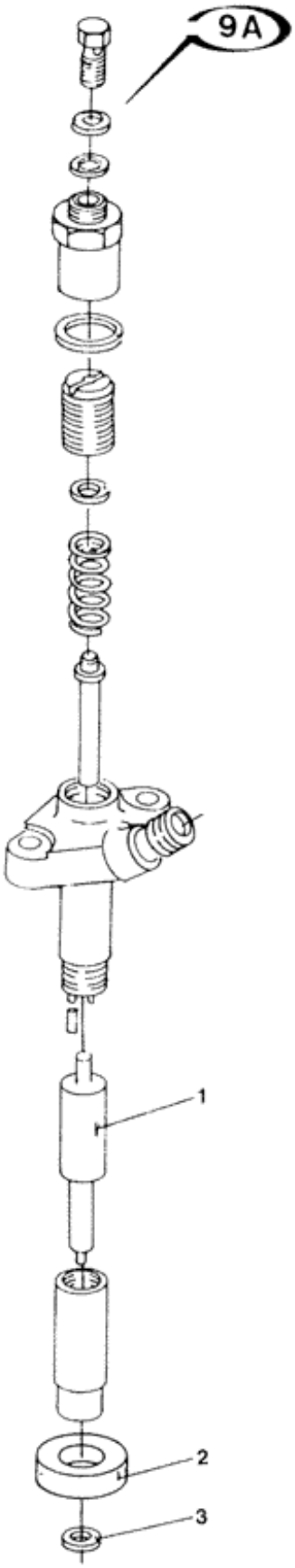

Ref.	Qtde	Nº Peça	Descrição da peça	Uso
	3	E9NN9F593CA	BICO INJETOR COMBUST	
				4630
	4	F0NN9F593AB	BICO INJETOR COMBUST	
				5030, 5630
	4	81868877	BICO INJETOR COMBUST	
				6630
	4	F0NN9F593GB	BICO INJETOR COMBUST	
				7630
	6	F0NN9F593HB	BICO INJETOR COMBUST	
				7830, 8030
1	3	E9NN9E527CA	INJETOR	
				4630
1	4	F1NN9E527BA	INJETOR	
				5030, 5630
1	4	F1NN9E527DA	BICO INJETOR COMBUST	
				6630
1	AR	F1NN9E527CA	INJETOR	
				7630: Q = 4; 7830, 8030: Q = 6
2	AR	C5NE9F596A	VEDANTE	
				4630: Q = 3; 5030, 5630, 6630, 7630: Q = 4; 7830, 8030: Q = 6
3	3	81806142	ANILHA DE VEDAÇÃO	
				4630
3	AR	81873921	ANILHA DE VEDAÇÃO	
				5030, 5630, 6630, 7630: Q = 4; 7830, 8030: Q = 6

Catálogo Exclusivo
classicomaniacos.com.br

G.9F Substituição 01

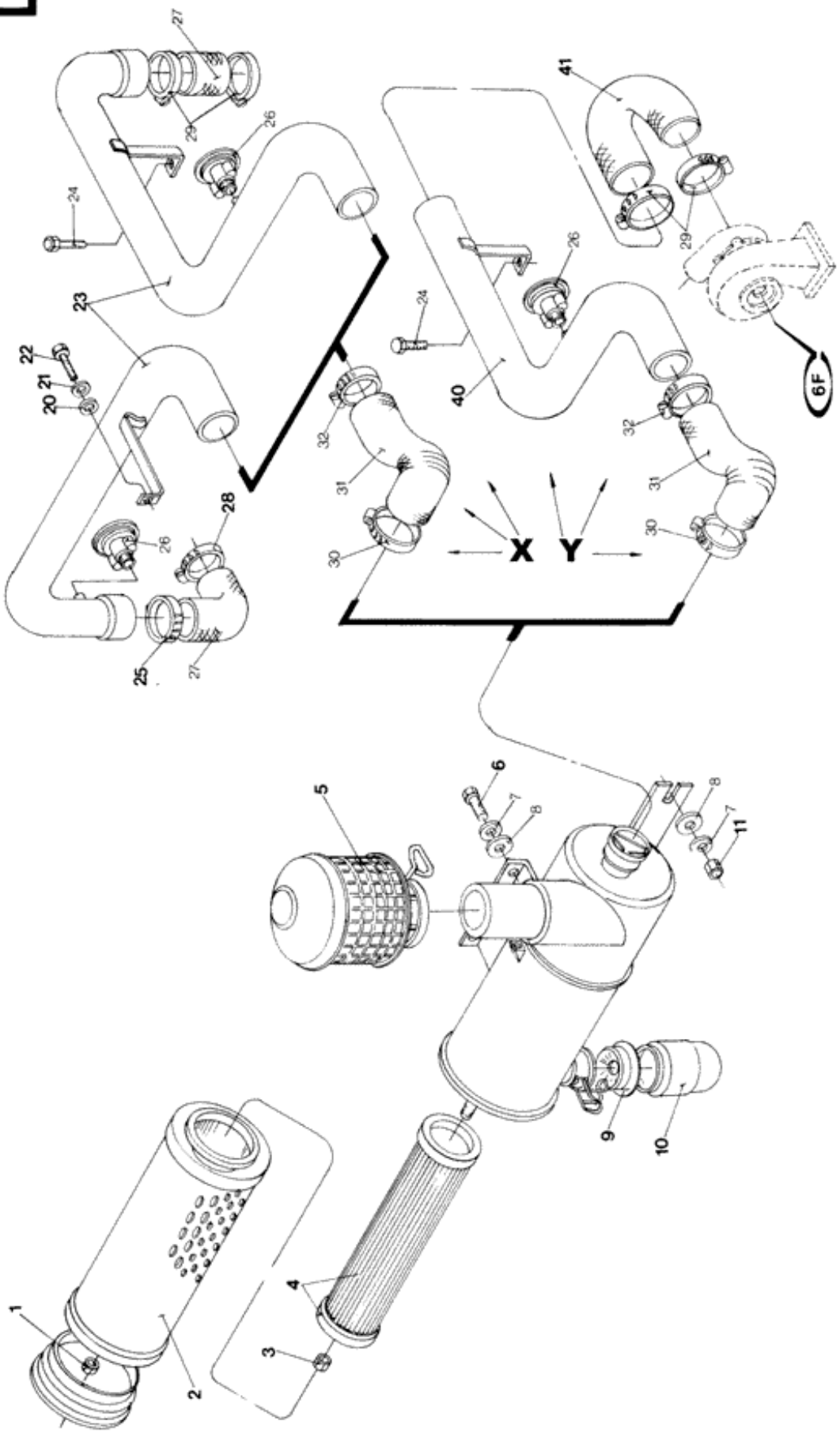

Ref.	Qtde	Nº Peça	Descrição da peça	Uso
	1	825984	DEPURADOR	(1-4,9,10)
				4630
	1	84465078	FILTRO DE AR	(1-5,9,10)
X	1	NSS	NO SE VENDE SEPARADO	Filter instalation
				4630
				Estreito
Y	1	NSS	NO SE VENDE SEPARADO	Filter instalation
				Exceto Turbo Alimentado
				4630, 5030, 5630, 6630, 7830, 8030
	1	NSS	NO SE VENDE SEPARADO	Filter instalation
				7630
				Somente turboalimentado
1	1	412250	PORCA	
2	1	9576153	ELEMENTO	Outer
3	1	12164121	PORCA	
4	1	9576154	ELEMENTO	Inner
5	1	84465081	PRÉ-FILTRO	
5	1	84465111	PRÉ-FILTRO	
				Com turbina móvel
5	1	84465113	PRÉ-FILTRO	Includes 10 Series
				Com turbina móvel
6	AR	E602208S72	PARAFUSO	
				4630: Q = 1; 5030, 5630, 6630, 7630, 7830, 8030: Q = 2
7	AR	E630174S71		
				4630: Q = 3; 5030, 5630, 6630, 7630, 7830, 8030: Q = 4
8	AR	E630031S71	ARRUELA PLANA	SPARE PART
				4630: Q = 3; 5030, 5630, 6630, 7630, 7830, 8030: Q = 4
9	1	84465079	ADAPTADOR	
				Sem turbina móvel
10	1	84465080	TANQUE DE FILTRAGEM	
11	2	E620014S72	PORCA	
20	1	E630031S71	ARRUELA PLANA	SPARE PART
				4630
21	1	E630174S71		
				4630
22	1	E602208S72	PARAFUSO	
				4630
23	1	E1NN9C602BA	TUBO	
				4630
23	1	825977	TUBO	
				5030, 5630, 6630
23	1	9575037	TUBO	
				7830, 8030

Ref.	Qtde	Nº Peça	Descrição da peça	Uso
24	1	56541S2	PARAFUSO	
				5030, 5630, 6630, 7630, 7830, 8030
25	1	373138S100	BRAÇADEIRA	
				4630
26	1	5138819	INDICADOR	
				Detalhe G-11A
27	1	E1NN9B640AA	MANGUEIRA ADMISSAO D	
				4630
27	1	E6NN9B640AA	MANGUEIRA	
				5030, 5630, 6630, 7830, 8030
28	1	D6NN9A704A	CONECTOR HIDRÁUL	
				4630
29	2	373138S100	BRAÇADEIRA	
				5030, 5630, 6630, 7630, 7830, 8030
30	1	383569S	BRAÇADEIRA	
31	1	E0NN9B639AA	MANGUEIRA ADMISSAO D	
32	1	373138S100	BRAÇADEIRA	
40	1	9578921	TUBO	
				7630
41	1	CUR9578922	MANGUEIRA	
				7630

Catálogo Exclusivo
classicomaniacos.com.br

G.7A Substituição 02

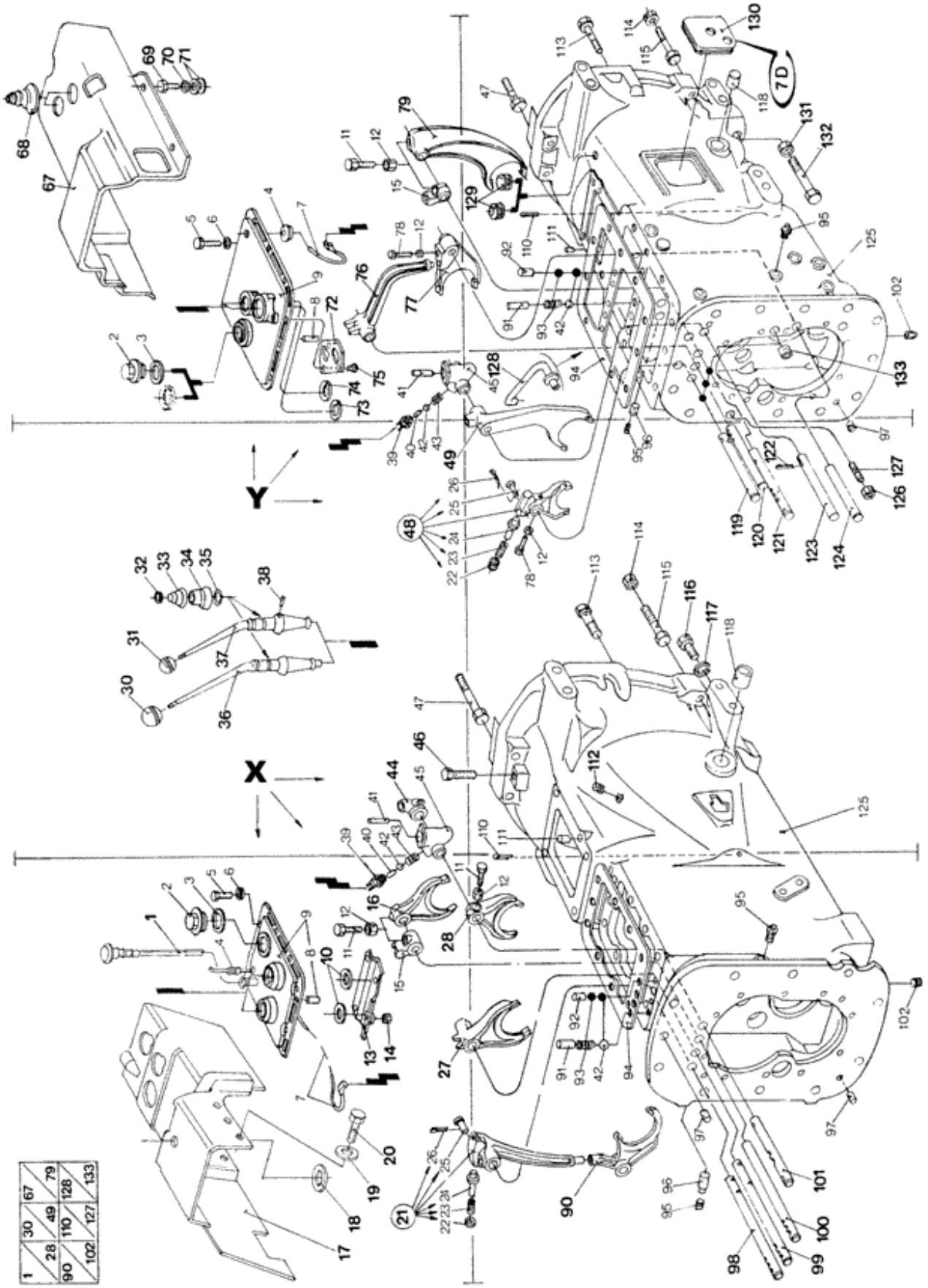

Ref.	Qtde	Nº Peça	Descrição da peça	Uso
X	1	84995121	TRANSMISSÃO	
				4630, 5030
Y	1	84995118	TRANSMISSÃO	
				TDF, FD=16x4
				5630, 6630, 7630, 7830, 8030
	1	84995119	TRANSMISSÃO	
				5630, 6630, 7630, 7830
				TDF, Exceto FD=8x2
	1	84995123	CAIXA DE VELOCIDADES	
				5630, 6630
				Canavieiro
				TDF, Exceto FD=8x2
	1	84995120	CAIXA DE VELOCIDADES	
				5630, 6630
				Hidráulica
				Industrial
	1	NSS	NO SE VENDE SEPARADO	Gearbox (17-20)
				Use com 4x4
				4630, 5030
1	1	E1NN7AO20BA		
				4630, 5030
2	1	E6NN7Z165AA	BUJÃO	
				4630, 5030
2	1	E6NN7Z165AA	BUJÃO	
				5630, 6630
				Exceto hidráulica
3	1	D9NN7037AA	JUNTA	
				5630, 6630
				Exceto hidráulica
3	1	D9NN7037AA	JUNTA	
				4630, 5030
4	1	353873S	PASSA-FIOS	
5	9	304650S36	PARAFUSO	
				4630, 5030
5	11	304705S36	PARAFUSO	
				5630, 6630, 7630, 7830, 8030
6	9	34792S36	ANILHA DE RETENÇÃO	
				4630, 5030
7	1	E9NN7E443BA	CHICOTE	
				5630, 6630, 7630, 7830, 8030
7	1	D4NN7A488A	CHICOTE	
				4630, 5030
8	1	81815256	GUIA	
9	1	E4NN7222AA	COBERTURA	
				5630, 6630
				Exceto hidráulica

Ref.	Qtde	Nº Peça	Descrição da peça	Uso
				Use com 2,3,8
9	1	E4NN7222CA	COBERTURA	
				Use com 8
				5630, 6630, 7630, 7830, 8030
9	1	D3NN7211A	COBERTURA	(8)
				4630, 5030
10	2	375217S36	ARRUELA PLANA	
				4630, 5030
11	AR	957E7245	PARAFUSO DE AJUSTE	
				4630,5030: Q = 6; 5630, 6630, 7630, 7830, 8030: Q = 4
12	6	33925S36	PORCA	3/8-24"
13	1	D9NN7B226FA	PARADA	
				4630, 5030
14	3	55712S7	PORCA	
				4630, 5030
15	1	E5NN7N103AA	ACOPLAMENTO	
16	1	C5NN7231A	GARFO	1st-5th-3rd-7th
				4630, 5030
17	1	9579989	PEÇA FLEXÍVEL	
				4630, 5030
17	1	9579933	PEÇA FLEXÍVEL	
				Exceto G-5I2
				4630, 5030
18	1	140043	ARRUELA PLANA	
				Exceto G-5I2
				4630, 5030
19	1	390404S	ARRUELA PLANA	
				Detalhe G-14B
				4630, 5030
20	1	280541	PARAFUSO	
				Detalhe G-14B
				4630, 5030
21	1	C7NN7302A	BRAÇO	(22-26)
				4630, 5030
22	1	81805140	RETENTOR	
23	1	C7NN7N458A	MOLA	
24	1	D7NN7R427A	ÊMBOLO	
25	1	305086S2	PINO ENTALHADO	
26	1	72003S8	PINO	
27	1	C5NN7231S	GARFO	2nd-6th-Reverse
				4630, 5030
28	1	81804929	GARFO	High - Low
				4630, 5030
30	1	9575560	EMPUNHADURA	
31	1	9575560	EMPUNHADURA	
32	2	N7228	SUPORTE	
33	2	C7NN7227A	MOLA DE COMPRESSÃO	
34	2	9579906	SUPORTE	

Ref.	Qtde	Nº Peça	Descrição da peça	Uso
35	2	128359	O-RING	
36	1	9575643	ALAVANCA	
				4630, 5030
36	1	87714557	ALAVANCA	
				5630, 6630, 7630, 7830, 8030
37	1	9576158	ALAVANCA	High - Low
				5630, 6630, 7630, 7830, 8030
37	1	9576150	ALAVANCA	High - Low
				4630, 5030
38	1	D7NN7C402A	PINO	
39	1	D5NN7A247A	BOTÃO PUSH	
40	1	C5NN11467R	PINO	
41	1	C5NN11N001B	PINO	
				4630, 5030
41	1	C5NN11N001A	PINO	
				5630, 6630, 7630, 7830, 8030
42	5	C5NN3647B	ESFERA	3/8"
43	1	C5NN11N003B	MOLA	
44	1	D9NN7279AA	PORTA	
				4630, 5030
45	1	E1NN11N002AA	RETENTOR	
46	1	304650S36	PARAFUSO	
				4630, 5030
47	2	304912S36	PARAFUSO	
48	1	E5NN7230AA	SHIFT, FORK	4th-8th (22-26)
				5630, 6630, 7630, 7830, 8030
49	1	C7NN7231B	GARFO	High - Low
				5630, 6630, 7630, 7830, 8030
67	1	9575533	PROTEÇÃO	
				5630, 6630, 7630, 7830, 8030
68	2	E9NN7277CA	COBERTURA DE PROTECÇ	
				5630, 6630, 7630, 7830, 8030
69	4	43127	PARAFUSO	
				5630, 6630, 7630, 7830, 8030
70	4	34791S36	ANILHA DE RETENÇÃO	
				5630, 6630, 7630, 7830, 8030
71	8	140016	ARRUELA PLANA	
				5630, 6630, 7630, 7830, 8030
72	1	C5NN7B226N	PARADA	
				5630, 6630, 7630, 7830, 8030
73	1	376479S36	ARRUELA PLANA	
				5630, 6630, 7630, 7830, 8030
74	1	44744S36	ARRUELA PLANA	
				5630, 6630, 7630, 7830, 8030
75	3	45962S36	PARAFUSO	5/16"-16 x 1/2"
				5630, 6630, 7630, 7830, 8030
76	1	83955498	BRAÇO	2nd-Reverse
				5630, 6630, 7630, 7830, 8030
77	1	E8NN7231AA	GARFO	2nd-Reverse

Ref.	Qtde	Nº Peça	Descrição da peça	Uso
				5630, 6630, 7630, 7830, 8030
78	2	81805086	PARAFUSO DE AJUSTE	
				5630, 6630, 7630, 7830, 8030
79	1	C7NN7231A	GARFO	1st-5th-3rd-7th
				5630, 6630, 7630, 7830, 8030
90	1	C5NN7231E	GARFO	4th-8th
				4630, 5030
91	3	379678S	PINO	
92	1	C7NN7N442A	PINO	
93	4	83407013	MOLA	
94	1	E6NN7223AA	JUNTA	
				4630, 5030
94	1	83958298	JUNTA	
				5630, 6630, 7630, 7830, 8030
95	2	87837S36	BUJÃO	
96	2	C5NN7229B	GUIA	
97	2	379304S	GUIA	
98	1	81804959	EIXO	
				4630, 5030
99	1	C5NN7240B	EIXO	2nd-6th
				4630, 5030
100	1	C5NN7240A	EIXO	1st-5th-3rd-7th
				4630, 5030
101	1	81814738	EIXO	High-Low
				4630, 5030
102	1	87811S36	BUJÃO DE DRENO	
110	1	72036S8	PINO ELÁSTICO	
111	2	73269S	PINO	
112	1	74212S2	BUJÃO	13/32"
				4630, 5030
113	2	304883S36	PARAFUSO	5/8-11x2 3/8"
114	2	81823240	PORCA	
115	2	304963S36	PARAFUSO	5/8-18x4"
116	2	304668S36	PARAFUSO	5/8-18x4"
				4630, 5030
117	2	34793S36	ANILHA DE RETENÇÃO	7/16"
				4630, 5030
118	2	C5NN7A615A	BUCHA	
				Detalhe G-7G
				4630, 5030
118	2	E0NN7A615AA	BUCHA	
				Detalhe G-7G
				5630, 6630, 7630, 7830, 8030
118	2	84995201	BUCHA	
				4630, 5030
119	1	D9NN7240EA	GUIA	4th-8th
				5630, 6630, 7630, 7830, 8030
120	1	87672359	EIXO INTERMEDIÁRIO	2nd-6th-Reverse
				5630, 6630, 7630, 7830, 8030

Ref.	Qtde	Nº Peça	Descrição da peça	Uso
121	1	E5NN7240EA	HASTE	1st-5th-3rd-7th
				5630, 6630, 7630, 7830, 8030
122	1	72024S8	MOLA	
				5630, 6630, 7630, 7830, 8030
123	1	D9NN7240DA	GUIA	High-Low
				5630, 6630, 7630, 7830, 8030
124	1	81804953	DESLOCAÇÃO DA CALHA	2nd-6th-Reverse
				5630, 6630, 7630, 7830, 8030
125	1	84995233	CARCAÇA	
				4630, 5030
125	1	E9NN7006AB	CÁRTER	
				(S/N Range) before 241661;
				5630, 6630, 7630, 7830, 8030
125	1	73400984	CAIXA DE TRANSMISSÃO	
				ATÉ O CHASSI NO.
				16x4 / 8x2
				5630, 6630, 7630, 7830, 8030
125	1	84995199	CAIXA DE VELOCIDADES	
				(S/N Range) after 241662;
				5630, 6630
				Canavieiro
				Cod. fabri.: AAG
126	1	33846S36	PORCA	
				5630, 6630, 7630
127	1	84997226	PRISIONEIRO	
				Exceto canavieiro
				5630, 6630, 7630, 7830, 8030
128	1	C7NN7A245A	TUBO	
				5630, 6630, 7630
				Industrial
129	1	E0NN7Z030AA	PASSA-FIOS	
				Use com FD
				5630, 6630, 7630, 7830, 8030
129	1	E1NN7Z030AA	COBERTURA	
				Exceto FD
				5630, 6630, 7630, 7830, 8030
130	1	81864140	COBERTURA	
				5630, 6630, 7630, 7830, 8030
131	2	34683S36	PORCA	3/4-16"
				5630, 6630, 7630, 7830, 8030
132	2	300997S36	PARAFUSO	3/4-16x5 1/2"
				5630, 6630, 7630, 7830, 8030
133	3	14328501	BUJÃO	
				Use Loctite 262
				5630, 6630, 7630, 7830, 8030
133	4	14328501	BUJÃO	
				5630, 6630, 7630
				Industrial

Catálogo Exclusivo
classicomaniacos.com.br

G.7C Substituição 06

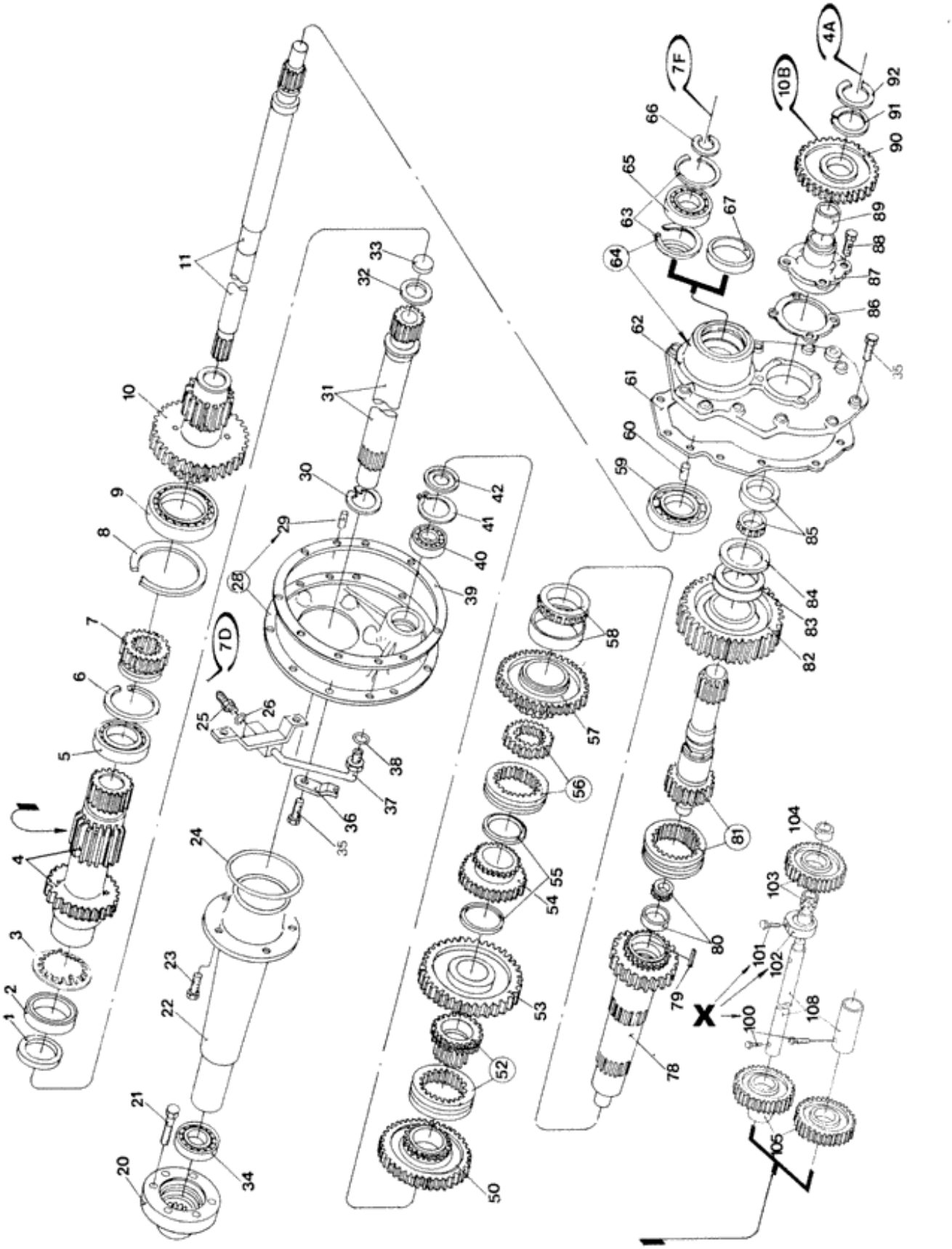

Ref.	Qtde	Nº Peça	Descrição da peça	Uso
	1	84995118	TRANSMISSÃO	
				FD=16x4
	1	84995119	TRANSMISSÃO	
				Exceto FD=8x2
	1	84995120	CAIXA DE VELOCIDADES	
				5630, 6630
				Industrial
				Exceto TDF
				Exceto FD=8x2
	1	84995123	CAIXA DE VELOCIDADES	
				5630, 6630
				Canavieiro
X	1	84995104	EIXO	(10,100-102)
				5630, 6630
				Canavieiro
1	1	83924926	VEDANTE	
				Exceto FD
2	1	81804635	ROLAMENTO ESFÉRICO	
3	1	E8NN7033AA	ARRUELA PLANA	
4	1	E7NN7C094AA	EIXO ACIONADOR	
				(S/N Range) after 249742;
4	1	73401315	EIXO PORTA-ROLAMENTO	
				(S/N Range) before 249743;
5	1	84990428	ROLAMENTO CONICO	
				A partir da caixa AAD-921 (Todos) / AAG-033 para Canavieiro
6	1	NP46	ANEL-TRAVA	
7	1	E0NN7106BA	ACOPLAMENTO	4th-8th
				(S/N Range) after 249742;
				Dentes = 21
7	1	73401032	ENGRENAGEM	
				(S/N Range) before 249743;
8	1	C5NN7N160A	ANEL	
9	1	20141040	ROLAMENTO ESFÉRICO	
10	1	F2NN7113BA	ENGRENAGEM	
				(S/N Range) after 249742;
				Dentes = 16x35
10	1	73401037	ENGRENAGEM	
				(S/N Range) before 249743;
				Dentes = 16x35
10	1	84995263	ENGRENAGEM	
				5630, 6630
				CAN 18x35
11	1	E9NN7A684AA	TOMADA DE FORÇA	
				TDF
				Estrias = 20

Ref.	Qtde	Nº Peça	Descrição da peça	Uso
20	1	83936827	RETENTOR	
				TDF
				Estrias = 20
21	6	43172S36	PARAFUSO	9/16-18x2 5/8"
22	1	E0NN7N541BB	SUPORTE	
				Exceto FD
23	5	46051S36	PARAFUSO DE BLOQUEIO	
				Exceto FD
24	1	87090S94	O-RING	
25	1	385383S36	CONECTOR HIDRÁUL	
				Exceto FD
26	1	9617873	O-RING	
				Exceto FD
28	1	E9NN7N054CA	COBERTURA	(29)
				5630, 6630
				Exceto TDF
28	1	84998532	FLANGE	(29)
29	2	73269S	PINO	
30	1	C5NN7N064C	ANEL DE PRESSÃO	
31	1	E2NN7017EA	EIXO	
				FD
				Detalhe G-7I
31	1	D2NN7017A	EIXO	
32	1	81801990	VEDANTE	
33	1	390627S	TAMPÃO CURVO	
				5630, 6630, 7630
34	1	81816675	ROLAMENTO DE ROLETES	
35	18	42999S36	PARAFUSO	
36	1	E9NN7R414AA	RETENTOR	
				Exceto FD
37	1	E9NN7N460AA	TUBAGEM HIDRÁULICO	
				Exceto FD
38	1	388430S94	O-RING	
				Exceto FD
39	1	E6NN7N057AA	JUNTA	
40	1	C5NNN755A	CHUMACEIRA	
41	1	C5NN7064B	ANEL DE PRESSÃO	
42	1	C5NN7N034B	ARRUELA PLANA	
50	1	E6NN7N315BA	ENGRENAGEM	3rd
				Dentes = 28x35
52	1	E6NN7N072AA	ACOPLAMENTO ESTRIADO	
53	1	E6NN7N100BA	ENGRENAGEM	
				(S/N Range) after 249742;
53	1	73401311	ENGRENAGEM	
				(S/N Range) before 249743;
54	1	E6NN7N012BA	ENGRENAGEM	
				(S/N Range) after 249742;
54	1	73401313	ENGRENAGEM	
				(S/N Range) before 249743;

Ref.	Qtde	Nº Peça	Descrição da peça	Uso
55	2	81804625	ANEL DE ENCOSTO	WASHER,THRUST
56	1	E6NN7N072BA	ACOPLAMENTO	2nd
57	1	E6NN7N101BA	ENGRENAGEM	2nd
				(S/N Range) after 249742;
				Dentes = 28x43
57	1	73401312	ENGRENAGEM	
				(S/N Range) before 249743;
58	1	C7NN7N430B	CHUMACEIRA	
59	1	210045	ROLAMENTO ESFÉRICO	
60	2	379304S	GUIA	
61	1	C5NN7086A	JUNTA	
				5630, 6630, 7630
				Exceto TDF
62	1	F2NN7049AA	PLACA DE COBERTURA	Rear (60)
				5630, 6630, 7630
				Industrial
				Exceto TDF
62	1	F0NN7049AB	RETENTOR	
				TDF
63	1	957E790	ANEL DE PRESSÃO	
				TDF
64	2	F2NN7085AA	COBERTURA	
				TDF
65	1	E75GE9	ROLAMENTO ESFÉRICO	
				TDF
66	1	81805006	ANEL ELÁSTICO	
				TDF
67	1	F2NN7085BA	COBERTURA	
				Exceto TDF
78	1	E6NN7111AA	EIXO SECUNDÁRIO	
79	1	306326S2	PINO ENTALHADO	
80	1	D0NN7N044A	KIT DEPOT ASSEMBLING	
81	1	E6NN7N071BA	ACOPLAMENTO	
82	1	E6NN7145BA	CONJUNTO DE ENGRENAG	
				(S/N Range) after 249742;
				Dentes = 49
82	1	9575494	ENGRENAGEM	
				5630, 6630
				Canavieiro
				Dentes = 32
82	1	73401319	ENGRENAGEM	
				(S/N Range) before 249743;
				Canavieiro
83	1	9575497	ESPAÇADOR	
				5630, 6630
84	1	C9NN7A385A	ARRUELA PLANA	
85	1	D1NNB731A	CHUMACEIRA	
86	AR	C5NN7N135A	CALÇO DE AFINAÇÃO	
86	AR	81804789	CALÇO DE AFINAÇÃO	

Ref.	Qtde	Nº Peça	Descrição da peça	Uso
86	AR	81804790	CALÇO DE AFINAÇÃO	
87	1	E9NN7049BA	RETENTOR	(89)
87	1	C9NN7N087B	COPO RETENTOR	
				(S/N Range) after 249742;
88	4	42997S36	PARAFUSO	LOCK, Hex, 3/8"-16 x 7/8", G8
89	1	E9NN7Z427AA	LUVA	
90	1	D9NNN883AA	ENGRENAGEM	
				(S/N Range) after 249742;
90	1	82967543	ENGRENAGEM MOTORA	
91	1	81868462	ARRUELA PLANA	
91	1	D9NNN637AA	ARRUELA PLANA	
				(S/N Range) after 249742;
92	1	97720S36	ANEL DE PRESSÃO	
				(S/N Range) after 249742;
92	1	83956614	ANEL DE PRESSÃO	
100	1	43002S36	PARAFUSO	
				Use Loctite 262
101	1	304765S2		
				5630, 6630
102	1	84995106	EIXO	
				5630, 6630
103	1	9575498	ENGRENAGEM	
				5630, 6630
				Canavieiro
				Dentes = 31
104	1	9575490	BUCHA	
				5630, 6630
				Canavieiro
				Dentes = 31
105	1	D2NN7141A	ENGRENAGEM	Reverse
				(S/N Range) after 249742;
				Dentes = 31
105	1	73401317	ENGRENAGEM	
				(S/N Range) before 249743;
108	1	84995220	EIXO	Reverse
108	1	9575492	PINO	
				5630, 6630
				Only Canavieiro

Catálogo Exclusivo
classicomaniacos.com.br

G.7D Substituição 01

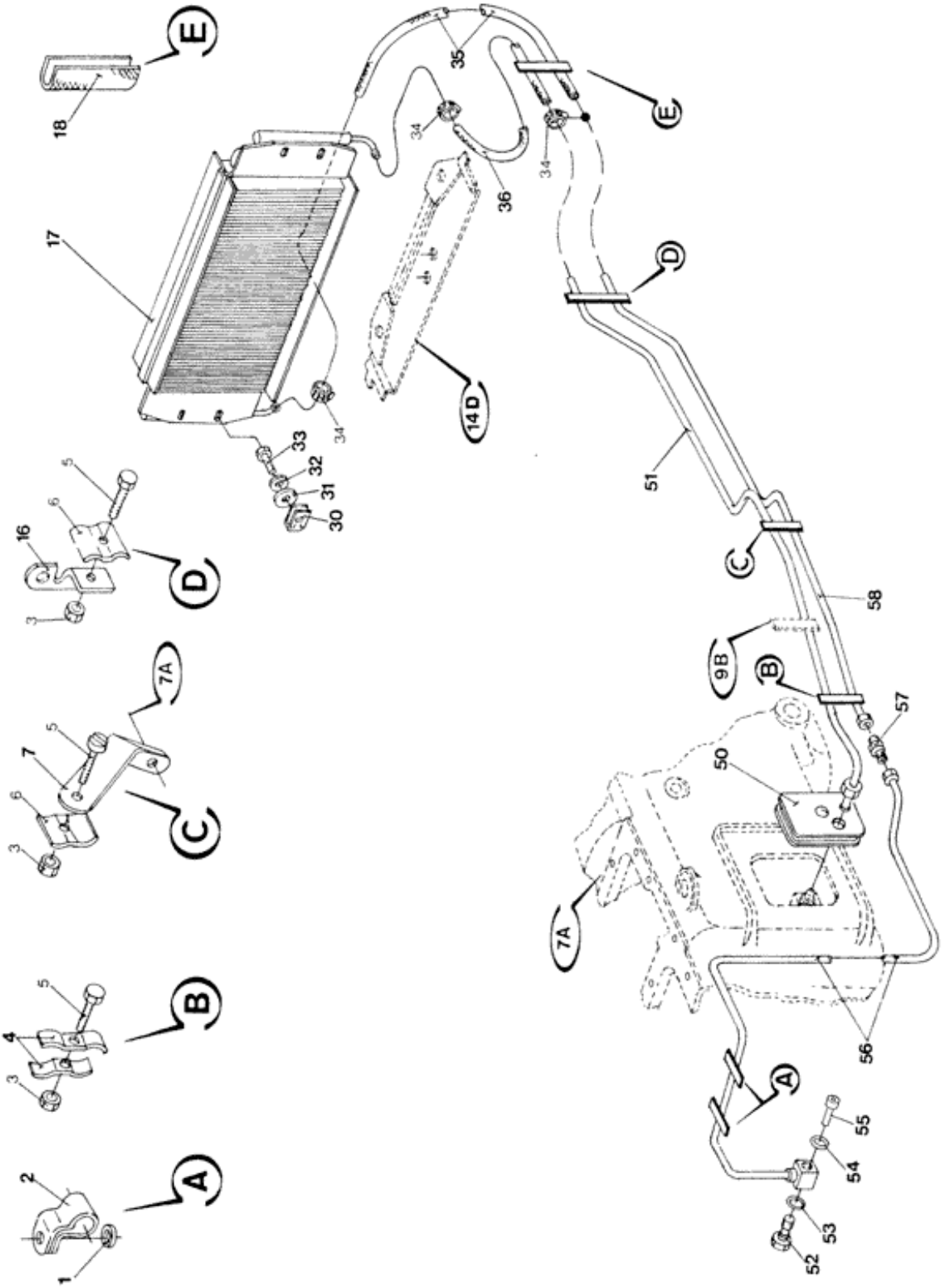

Ref.	Qtde	Nº Peça	Descrição da peça	Uso
1	2	44734S36	ARRUELA PLANA	
2	2	N801806S2	GRAMPO	
3	3	34975S7	PORCA	1/4x20"
4	2	C5NN3N573B	BRAÇADEIRA	
5	3	304680S36	PARAFUSO	1/4-20x1"
6	2	C5NN3N573A	BRAÇADEIRA	
7	1	D3NN7B147B	SUPORTE	
16	1	D2NN7B147A	SUPORTE	
17	1	E8NN7A095BA	RESFRIADOR DO ÓLEO	
18	1	82015330	PARA-CHOQUE	
30	4	45264S2	PORCA	
31	4	34791S36	ANILHA DE RETENÇÃO	5/16"
32	4	44721S36	ARRUELA PLANA	
33	4	304648S36	PARAFUSO	
34	4	D9NNP944AA	BRAÇADEIRA	
35	1	E7NNH863BA	MANGUEIRA HIDRÁULICA	Outlet
36	1	E7NNH863AA	MANGUEIRA HIDRÁULICA	Inlet
50	1	81864140	COBERTURA	
51	1	9575504	TUBO	Outlet
				5630, 6630, 7630
51	1	9575505	TUBO	Outlet
				7830, 8030
52	1	NP112	PARAFUSO	
53	1	87032S94	O-RING	
54	1	NP116	VEDAÇÃO DE BORRACHA	
55	1	E0NNC777AA	TUBO	
				Detalhe G-7F
56	1	E6NN7B028AB	TUBO	Inlet, Rear
57	1	86033S36	UNIÃO	1/2-37"
58	1	E6NN7A030CB	KIT DE MANGUEIRAS	Inlet, Front
				5630, 6630, 7630
58	1	F0NN7A030GA	TUBO	Inlet, Front
				7830, 8030

Catálogo Exclusivo
classicomaniacos.com.br

G.7F Substituição 09

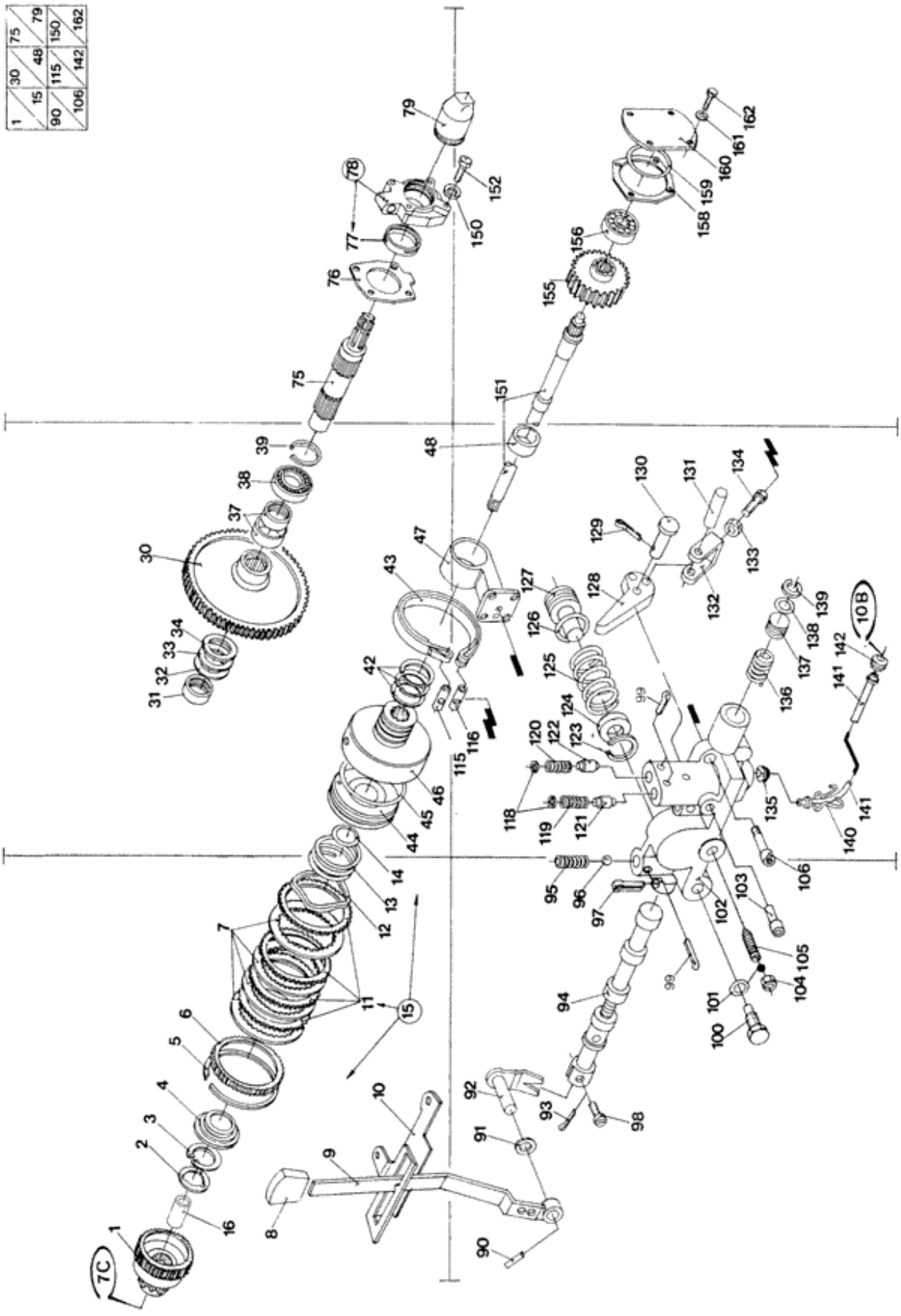

Ref.	Qtde	Nº Peça	Descrição da peça	Uso
1	1	81879170	CUBO	
				(S/N Range) before Z5CA10323;
1	1	81865535	CUBO	
				(S/N Range) after Z5CA10234;
2	1	81801955	ANEL DE ENCOSTO	
3	1	81808602	ANEL DE PRESSÃO	
4	1	81804877	SUPORTE	
5	1	81805114	ANEL DE PRESSÃO	
6	1	83952253	PLACA	
				Dente Externo
7	5	81822308	PLACA	
				Dente Interno
8	1	83956919	MAÇANETA	Red
9	1	73400544	ALAVANCA	
10	1	E0NNC767CB	PARADA	
11	5	81865601	PLACA	
				Dente Externo
12	1	81833907	MOLA	
13	1	83935173	MOLA	
14	1	83416992	O-RING	
15	1	81871420	EMBREAGEM TDF	Assy (3-7,11-14,44-46)
16	1	C7NNN709A	LUVA	
30	1	83983641	ENGRENAGEM	
31	1	82958976	CHUMACEIRA	
32	1	83977177	ANEL DE ENCOSTO	
33	1	83924753	CHUMACEIRA	
34	1	83927910	ANEL DE ENCOSTO	
37	1	82959375	CHUMACEIRA	
38	1	81827243	CHUMACEIRA	
39	1	81819793	ANEL	
42	3	81809513	VEDANTE DE ÓLEO	
43	1	47124034	CINTA DO FREIO	
44	1	81876155	PISTÃO	
45	1	81805281	VEDANTE DE ÓLEO	
46	1	83924795	ALOJAMENTO	
47	1	81826819	SUPORTE	
48	1	C5NN798A	BUCHA	
48	1	84995204	BUCHA	
75	1	E8NN710AA	TOMADA DE FORÇA	
76	1	F0NNB732AA	JUNTA	
77	1	9823545	VEDANTE	
78	1	E9NNN765AA	FLANGE	(77)
79	1	C0NNA760A	TAMPA	
90	1	305095S2	PINO ENTALHADO	
91	1	C5NNN715A	VEDANTE	
92	1	D4NNB742A	BRAÇO	

Ref.	Qtde	Nº Peça	Descrição da peça	Uso
93	1	81454228	PINO ELÁSTICO	
94	1	83925863	ÊMBOLO	
95	1	81801953	MOLA	
96	1	83902379	ESFERA	
97	1	82928308	PINO ELÁSTICO	
98	1	81873225	PINO	
99	3	85700336	PINO ELÁSTICO	1/8x1"
100	1	E0NNN772AB	PINO	
101	2	C7NNN732A	VEDANTE	
102	1	81866164	VÁLVULA HIDRÁULICA	ASSY (93-101,118-127,136-139)
103	1	E0NNC777AA	TUBO	
104	1	33924S36	PORCA-TRAVA	
105	1	D5NNN772B	PINO	
106	4	81823507	PARAFUSO	
115	1	81820593	PINO	
116	1	81819797	ANCORAGEM	
118	2	82935777	ARRUELA PLANA	
119	1	83924798	MOLA	
120	1	83955510	MOLA	
121	1	83924792	VÁLVULA HIDRÁULICA	
				Use 102
122	1	81827246	VÁLVULA HIDRÁULICA	
123	1	83999348	ANEL DE PRESSÃO	1 5/16"
124	1	83999367	GUIA	
125	1	81866141	MOLA	
126	1	87018S94	O-RING	
127	1	83999380	PISTÃO	
128	1	81819791	BRAÇO	
129	1	81454228	PINO ELÁSTICO	
130	1	83902339	PINO DE FORQUILHA	
131	1	81874974	PINO	
132	1	83956645	GARFO	
133	1	81819313	PORCA	
134	1	83905941	PARAFUSO	10-32 x 7/8"
135	1	83900127	O-RING	
136	1	83924800	MOLA	
137	1	83924801	RETENTOR	
138	1	87008S94	O-RING	
139	1	83924811	ANEL DE PRESSÃO	3/8"
140	1	73401625	TRAVA	
				Use 141
141	1	73401626	TUBO	
				Use 140
142	1	E0NNC784AA	VEDANTE DE ÓLEO	7/16"
150	4	34793S36	ANILHA DE RETENÇÃO	5/8"
151	1	73400878	EIXO	
152	4	83918228	PARAFUSO	
155	1	81824582	ENGRENAGEM	
156	1	83983741	CHUMACEIRA	

Ref.	Qtde	Nº Peça	Descrição da peça	Uso
158	1	C5NNN762A	JUNTA	
159	1	87089S95	O-RING	
				Use com TDF
160	1	E8NNN760AA	RETENTOR	
				Use com TDF
160	1	C5NNN760A	RETENTOR	
				5630, 6630
				Exceto TDF
161	4	34793S36	ANILHA DE RETENÇÃO	7/16"
				5630, 6630
				Exceto TDF
162	4	81821207	PARAFUSO	

Catálogo Exclusivo
classicomaniacos.com.br

G.7G Substituição 02

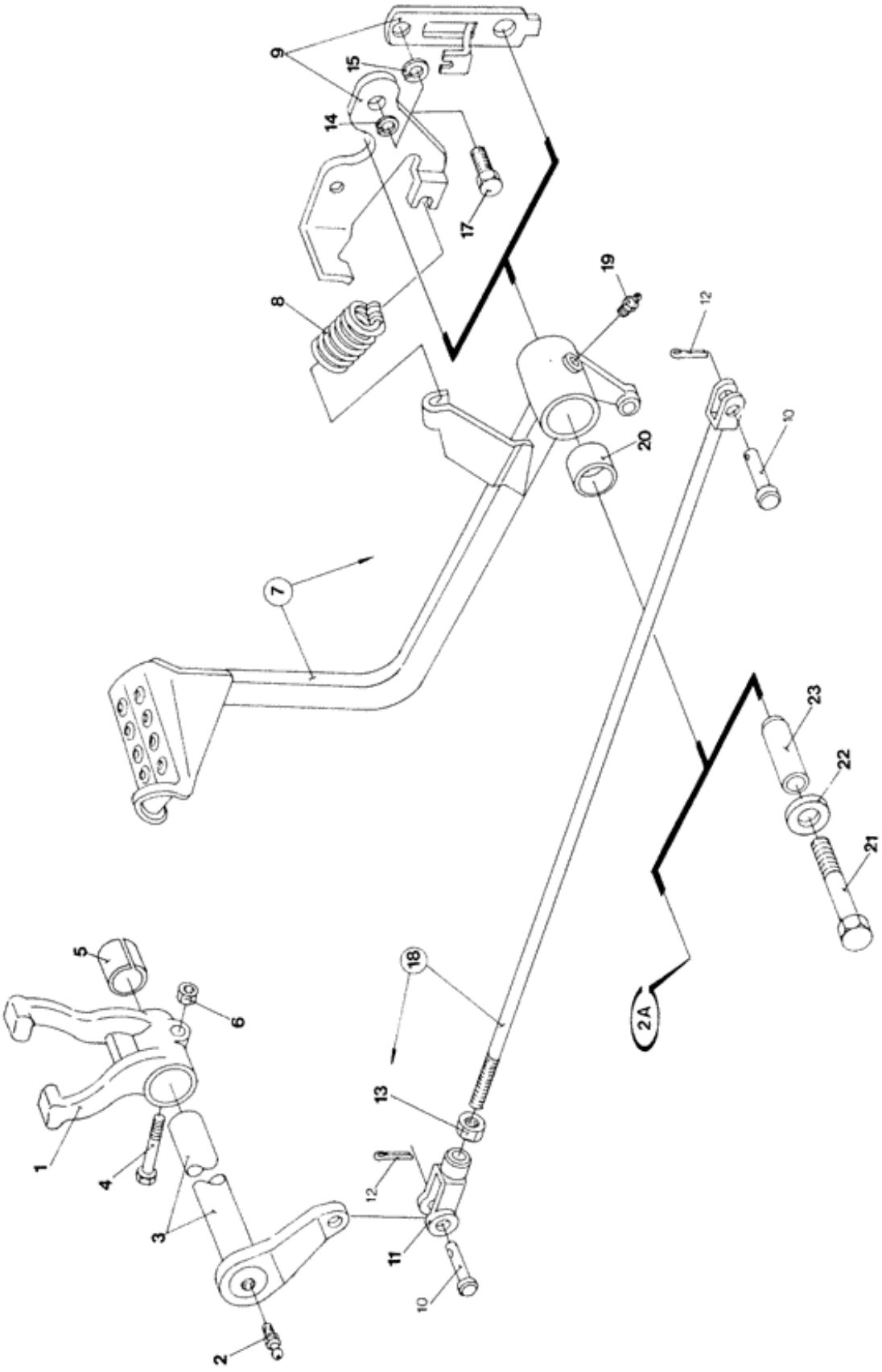

Ref.	Qtde	Nº Peça	Descrição da peça	Uso
1	1	C7NN7N515K	SHIFT, FORK	
				4630, 5030
1	1	C7NN7N515H	GARFO	
				5630, 6630, 7630, 7830, 8030
2	2	87907S8	GRAXEIRA	
				ATÉ O CHASSI NO.
				5630, 6630, 7630, 7830, 8030
2	1	87907S8	GRAXEIRA	
				A PARTIR DO CHASSI NO.
				5630, 6630, 7630, 7830, 8030
3	1	E1NN7503BB	EIXO	
				4630, 5030
3	1	E5NN7503BA	EIXO	
				5630, 6630, 7630, 7830, 8030
4	1	D7NN7N539A	PARAFUSO	
5	2	C5NN7A615A	BUCHA	
				4630, 5030
5	2	84995201	BUCHA	
				5630, 6630, 7630, 7830, 8030
6	1	34987S7	CONTRA PORCA	3/8-6"
7	1	E0NN7519BA	PEDAL	(20)
				4630, 5030
7	1	9575029	PEDAL	(20)
				Somente 4x4
				4630, 5030
7	1	825970	PEDAL	(20)
				5630, 6630, 7630, 7830, 8030
8	1	C7NN7N598A	MOLA	
9	1	E0NN7N617AA	SUPORTE	
				4630, 5030
9	1	84995339	SUPORTE	
				5630, 6630, 7630, 7830, 8030
10	2	73919S36	PINO DE FORQUILHA	
11	1	385486S36	GARFO	3/8"
12	2	72017S8	PINO ELÁSTICO	1/8 x 5/8"
13	1	33925S36	PORCA	3/8-24"
14	2	34793S36	ANILHA DE RETENÇÃO	7/16"
				4630, 5030
15	1	34794S36	ANILHA DE RETENÇÃO	1/2"
				5630, 6630, 7630, 7830, 8030
17	1	304688S36	PARAFUSO	
				5630, 6630, 7630, 7830, 8030
17	2	304724S36	PARAFUSO	
				4630, 5030
18	1	D8NN7D081HA	HASTE	(11,13)
19	1	87907S8	GRAXEIRA	

Ref.	Qtde	Nº Peça	Descrição da peça	Uso
20	2	81805392	BUCHA	
21	1	E0NN7N500AA	PARAFUSO	
				5630, 6630, 7630, 7830, 8030
22	1	351539S36	ARRUELA PLANA	25/32x5/8"
				5630, 6630, 7630, 7830, 8030
23	1	C7NN7506D	EIXO	
				5630, 6630, 7630, 7830, 8030

Catálogo Exclusivo
classicomaniacos.com.br

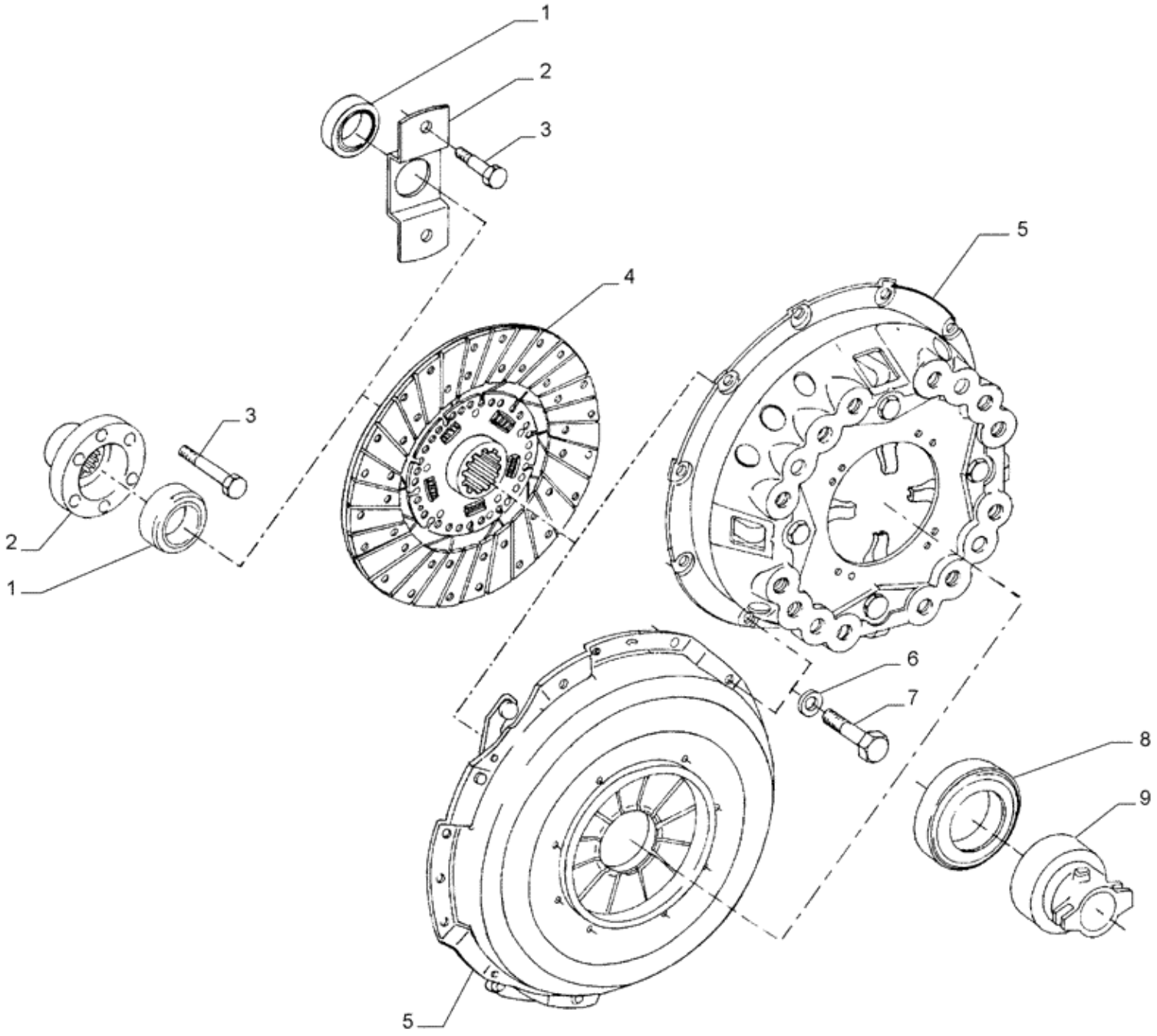

Ref.	Qtde	Nº Peça	Descrição da peça	Uso
1	1	81805417	ROLAMENTO ESFÉRICO	
				4630, 5030
1	1	73403513	ROLAMENTO ESFÉRICO	
				5630, 6630, 7630, 7830, 8030
2	1	87383817	FLANGE	22 Estrias
				5630, 6630, 7630, 7830, 8030
2	1	81816613	RETENTOR	
				4630, 5030
3	2	43164S36	PARAFUSO	Detalhe G-6B
				4630, 5030
3	6	43172S36	PARAFUSO	Detalhe G-6B
				5630, 6630, 7630, 7830, 8030
4	1	87690864	DISCO CONDUZ EMBREAGEM	
				5630, 6630, 7630, 7830, 8030
4	1	825968	DISCO CONDUZ EMBREAGEM	
				4630, 5030
4	1	87690862	DISCO CONDUTOR EMBRE	
				Arroz
5	1	87690863	EMBREAGEM	
				5630, 6630, 7630, 7830, 8030
5	1	9575450	SEMI-CARCAÇA	
				4630, 5030
5	1	87690861	PLACA PRESSAO EMBREA	
				Arroz
6	AR	34792S36	ANILHA DE RETENÇÃO	
				4630, 5030: Q = 12; 5630, 6630, 7630, 7830, 8030: Q = 8
7	12	355705S36	PARAFUSO	3/8-16x.96"
				4630, 5030, 5630
8	1	D8NN7580BB	CHUMACEIRA	
9	1	D2NN7571B	CUBO	
				4630, 5030
9	1	E1NN7571BA	CUBO	
				5630, 6630, 7630, 7830, 8030
7	8	280643	PARAFUSO	
				5630, 6630, 7630, 7830, 8030

Catálogo Exclusivo
classicomaniacos.com.br

G.7H Substituição 01

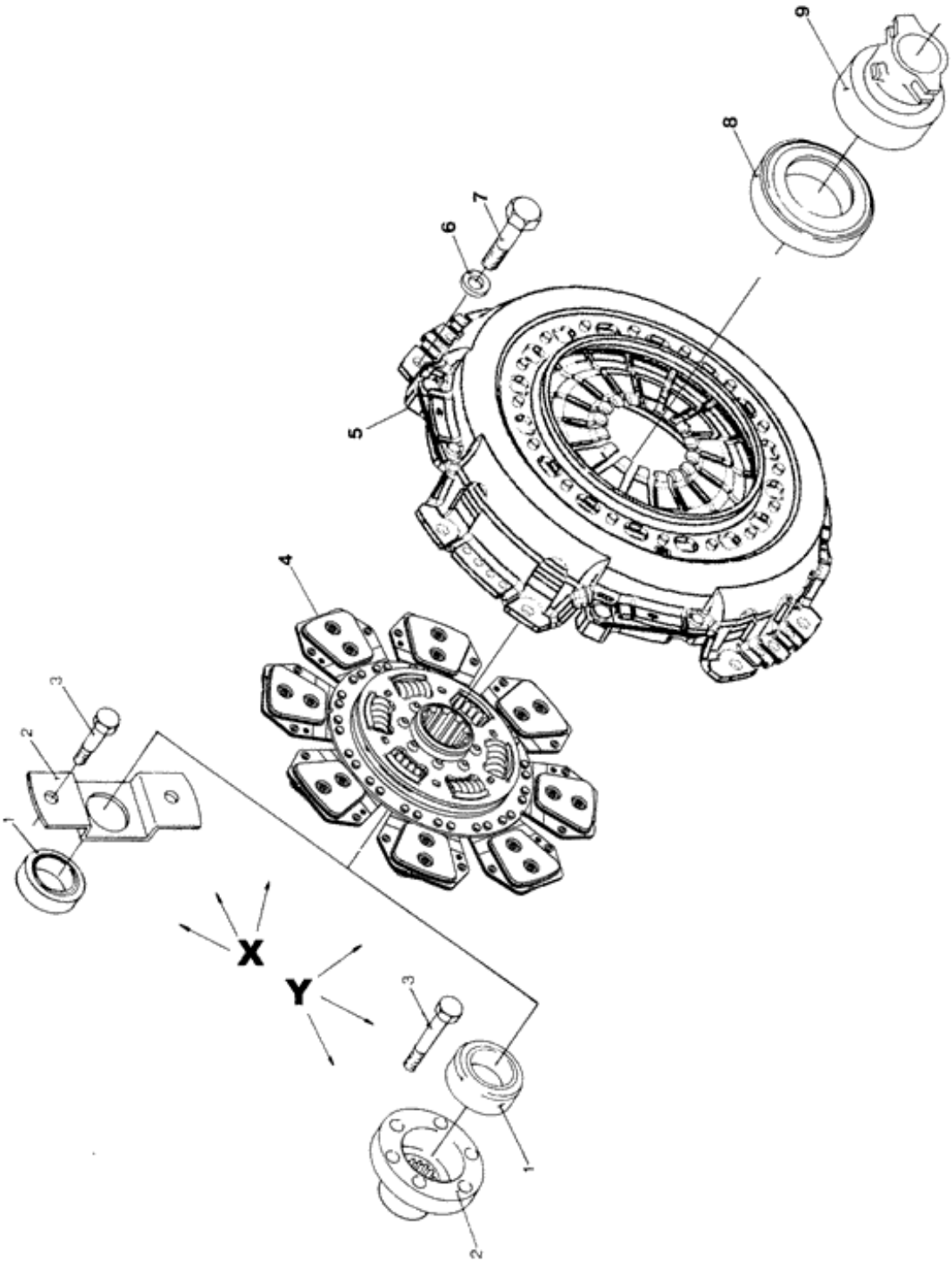

Ref.	Qtde	Nº Peça	Descrição da peça	Uso
X	1	NSS	NO SE VENDE SEPARADO	Clutch, Assy
				4630, 5030
Y	1	NSS	NO SE VENDE SEPARADO	Clutch, Assy
				5630, 6630, 7630, 7830, 8030
1	1	81805417	ROLAMENTO ESFÉRICO	
				4630, 5030
1	1	73403513	ROLAMENTO ESFÉRICO	
				5630, 6630, 7630, 7830, 8030
2	1	73403534	CUBO	
				Estrias = 20
				5630, 6630, 7630, 7830, 8030
2	1	81816613	RETENTOR	
				4630, 5030
3	2	43164S36	PARAFUSO	
				Detalhe G-6B
				4630, 5030
3	6	43172S36	PARAFUSO	
				Detalhe G-6B
				5630, 6630, 7630, 7830, 8030
4	1	87690864	DISCO CONDUZ EMBREAGEM	
				5630, 6630, 7630, 7830, 8030
4	1	825968	DISCO CONDUZ EMBREAGEM	
				4630, 5030
5	1	87690863	EMBREAGEM	
				5630, 6630, 7630, 7830, 8030
5	1	9575450	SEMI-CARCAÇA	
				4630, 5030
6	AR	34792S36	ANILHA DE RETENÇÃO	3/8"
				4630, 5030: Q = 12; 5630, 6630, 7630, 7830, 8030: Q = 8
7	12	355705S36	PARAFUSO	3/8-16x.96"
				4630, 5030, 5630
8	1	82010859	CHUMACEIRA	
9	1	D2NN7571B	CUBO	
				4630, 5030
9	1	E1NN7571BA	CUBO	
				5630, 6630, 7630, 7830, 8030
7	8	280643	PARAFUSO	3/8-16x.88"
				5630, 6630, 7630, 7830, 8030

Catálogo Exclusivo
classicomaniacos.com.br

G.7I Substituição 02

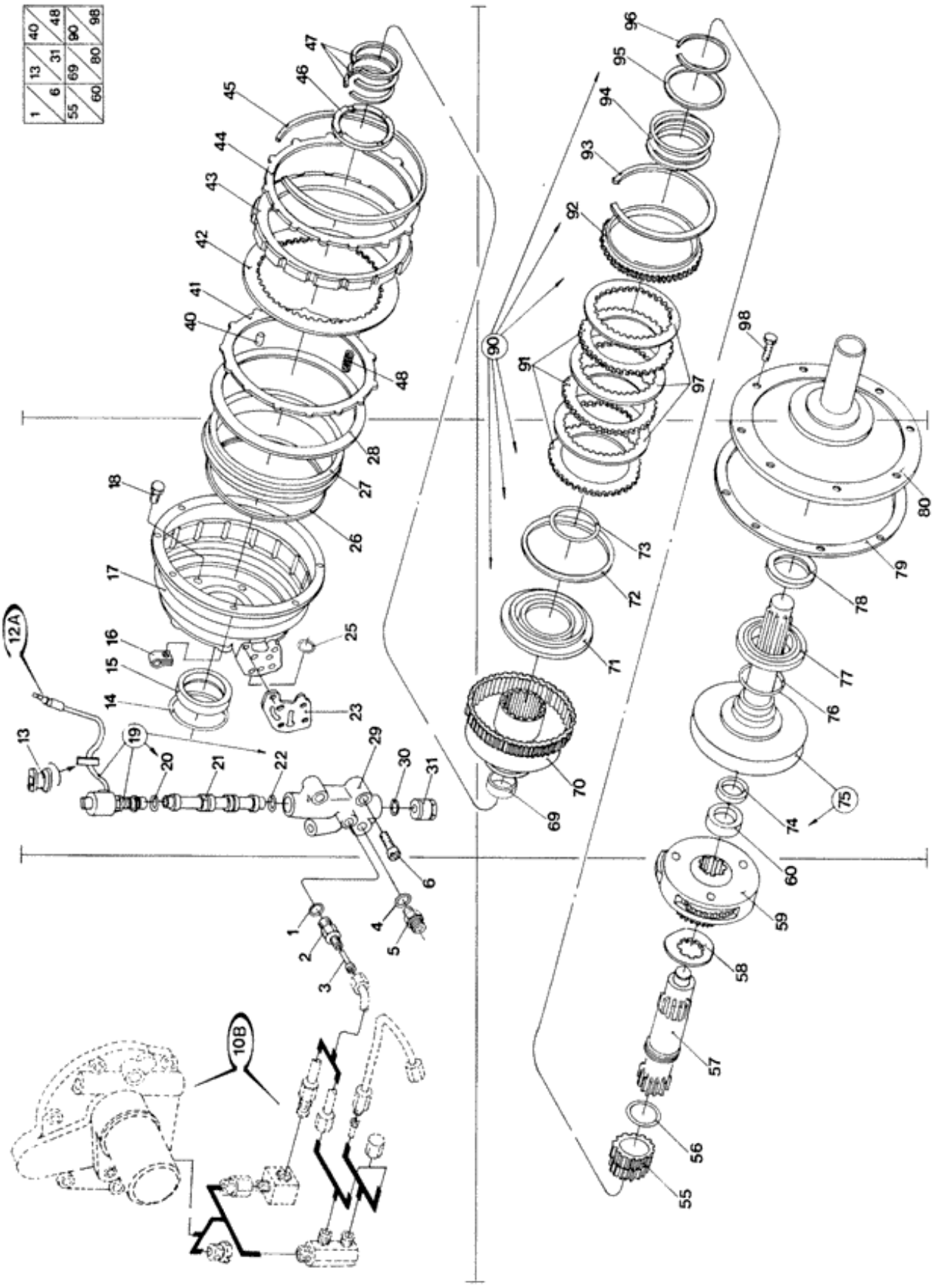

Ref.	Qtde	Nº Peça	Descrição da peça	Uso
	1	NSS	NO SE VENDE SEPARADO	Transmission (26-28,40-45)
				Velocidade reduzida
	1	NSS	NO SE VENDE SEPARADO	Transmission (46-48,71-73,90-97)
				Velocidade direta
1	1	86481S95	O-RING	
2	1	86299S36	CONECTOR HIDRÁUL	
3	1	E1NN7Z086AA	REDE PARA FILTROS	
4	1	9617873	O-RING	
5	1	385383S36	CONECTOR HIDRÁUL	
6	3	88044	PARAFUSO	
13	1	E0NN7Z030AA	PASSA-FIOS	
14	1	87090S94	O-RING	
15	1	81804635	ROLAMENTO ESFÉRICO	
				Detalhe G-7C
16	1	356628S100	GRAMPO	
17	1	E9NN7N477AA	ALOJAMENTO	
18	5	43044S36	PARAFUSO DE BLOQUEIO	
19	1	E9NN7Z028AA	VÁLVULA HIDRÁULICA	ASSY (20-22,29-31)
20	1	D1NNB997A	O-RING	
21	1	NSS	NO SE VENDE SEPARADO	Valve,Spool
22	1	9993141	O-RING	
23	1	E0NN7R032AB	JUNTA	
25	1	388430S94	O-RING	
26	1	C9NN7N947A	VEDANTE	Rear
27	1	C9NN7R029A	PISTÃO	Rear
28	1	C9NN7N948A	VEDAÇÃO DE BORRACHA	Front
29	1	NSS	NO SE VENDE SEPARADO	Housing,Valve
30	1	86480S95	O-RING	
31	1	D9NN359AA	BUJÃO	7/16-20"
40	3	D8NN7R006AA	PINO	
41	1	C9NN7R025A	PLACA	
42	1	E0NN7R000AB	PLACA	
				Dentes internos
43	1	E0NN7R003AA	PLACA	
44	1	C9NN7R024B	PLACA	
45	1	C9NN7N496A	ANEL DE PRESSÃO	
46	1	C9NN7R005A	ARRUELA PLANA	
47	3	83911795	VEDANTE	
48	12	C9NN7R008A	MOLA	
55	1	C9NN7R010A	ENGRENAGEM	
				Dentes = 30
56	1	87133S94	O-RING	
57	1	D2NN7017A	EIXO	
				Detalhe G-7C
				Dentes = 30
58	1	C9NN7R002B	ANEL DE ENCOSTO	

Ref.	Qtde	Nº Peça	Descrição da peça	Uso
59	1	C9NN7R035A	SUPORTE	
				Dentes = 37
60	1	C9NN7R023A	CHUMACEIRA	Inner
69	1	C9NN7R018A	ROLAMENTO	
70	1	NSS	NO SE VENDE SEPARADO	Housing
71	1	D6NN7R014A	PISTÃO	
72	1	C0NN7A548A	VEDANTE	Outer
73	1	372261S	O-RING	Inner
74	1	D6NN7N839A	VEDANTE	Rear
75	1	D2NN7R042A	EIXO	(74)
76	AR	C9NN7R013A	CALÇO DE AFINAÇÃO	
76	AR	C9NN7R013B	CALÇO DE AFINAÇÃO	
77	1	C9NN7R022A	CHUMACEIRA	
78	1	D9NN7N838BA	VEDANTE	
79	1	E6NN7R019AA	JUNTA	
80	1	D2NN7N481A	COBERTURA	
90	1	E0NN7R036AB	EMBREAGEM	(70-73,91-97)
91	3	81805123	DISCO CONDUZ EMBREAGEM	
				Dente Externo
92	1	E3NN7R007AA	PLACA	
				Dente Externo
93	1	9823829	ANEL DE PRESSÃO	
				Dente Externo
94	1	D2NN7R060A	MOLA	
				Dente Externo
95	1	D2NN7R061A	SUPORTE	
				Dente Externo
96	1	312204	ANEL	
				Dente Externo
97	3	E0NN7Z031AA	PLACA	
				Dentes internos
98	8	42998S36	PARAFUSO DE BLOQUEIO	

Catálogo Exclusivo
classicomaniacos.com.br

G.8A Substituição 01

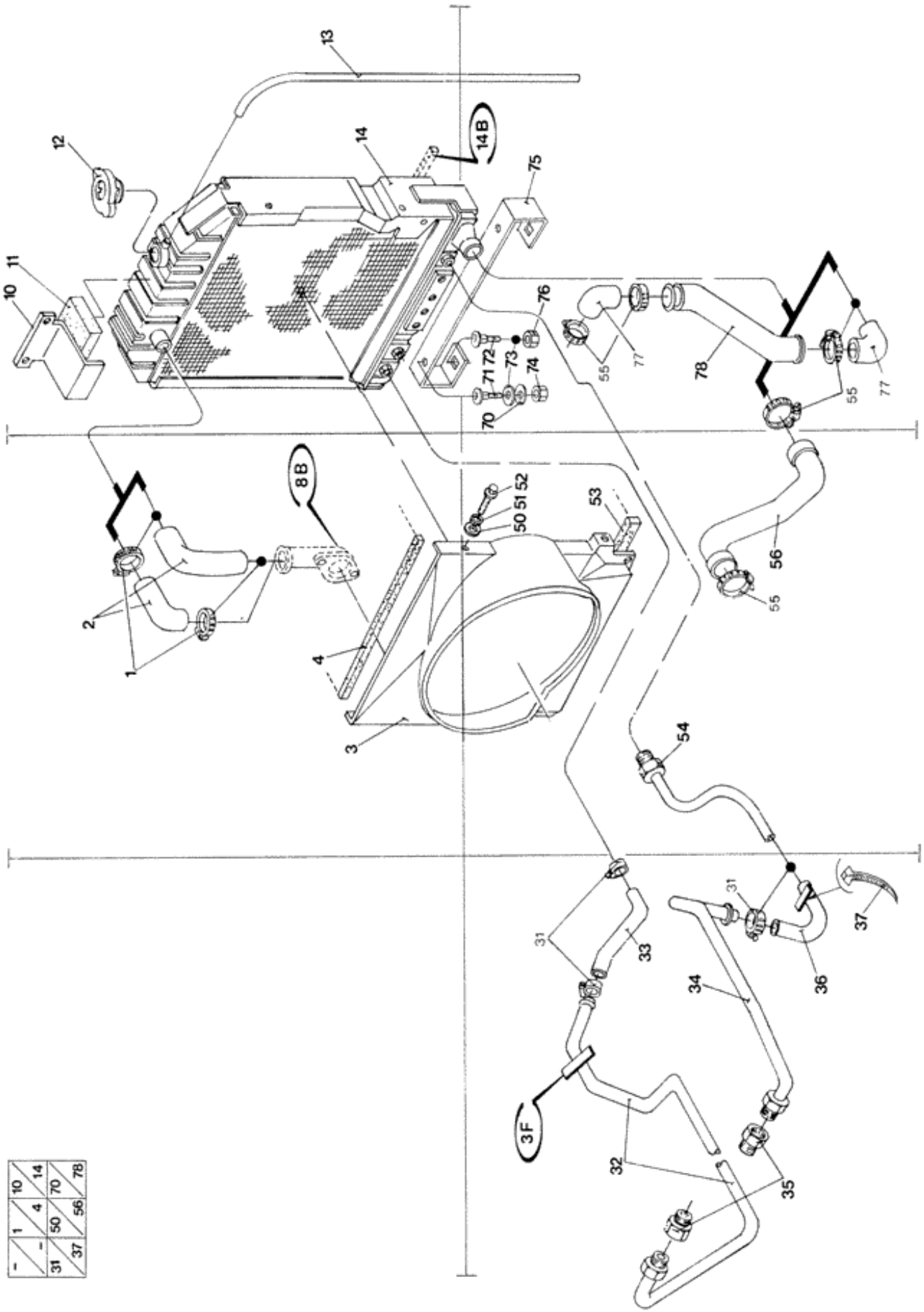

10	14	70	78
1	4	50	56
-	-	31	37

Ref.	Qtde	Nº Peça	Descrição da peça	Uso
1	2	D5NN9N832A	BRAÇADEIRA	
				(S/N Range) after 268067;
				7630, 7830, 8030
1	2	E863031S71	BRAÇADEIRA	
				(S/N Range) before 268066;
				4630, 5030, 5630, 7630
2	1	D5NN8260D	MANGUEIRA DO RADIADO	
				4630
2	1	E7NN8260BA	MANGUEIRA DO RADIADO	
				(S/N Range) before 268066;
				5030, 5630, 6630, 7630
2	1	E7NN8260AA	MANGUEIRA DO RADIADO	
				7830, 8030
2	1	84990681	MANGUEIRA	
				(S/N Range) after 268067;
				7630
				Somente clima quente
3	1	D6NN8146C	INVÓLUCRO	
				4630
3	1	D6NN8146C	INVÓLUCRO	
				5030
				Use com 4x4
3	1	E6NN8146AA	COBERTURA	
				(S/N Range) before 268066;
				5030, 5630, 6630, 7630
3	1	83961612	COBERTURA	
				(S/N Range) after 268067;
				7630, 7830, 8030
4	1	D0NN8N606A	VEDANTE	
				5030, 5630, 6630, 7630, 7830, 8030
10	1	9577699	SUPORTE	
				(S/N Range) after 268067;
				7630, 7830, 8030
11	1	E7NN8N172AB	VEDANTE	
				7630, 7830, 8030
12	1	F0NN8100CA	COBERTURA	
13	1	C5NN8075A	TUBO	
14	1	9575116	RADIADOR	
				4630
				Detalhe G-17 A
14	1	84995078	RADIADOR	
				4x4
				5030
14	1	87378291	RADIADOR	Replaces 9575706
				(S/N Range) after 268067;
				7630, 7830, 8030

Ref.	Qtde	Nº Peça	Descrição da peça	Uso
14	AR	NP97	LUBRIFICANTE	
31	4	D9NNP944AA	BRAÇADEIRA	
				5030, 5630, 6630, 7630, 7830, 8030
32	1	73400961	TUBO	Inlet
				5030, 5630, 6630, 7630
32	1	9575104	TUBO	Inlet
				7830, 8030
33	1	E7NN6N746AB	TUBO FLEXÍVEL	Inlet
				5030
				Exceto 4x4
33	1	E7NN6N746AB	TUBO FLEXÍVEL	Inlet
				5630, 6630, 7630, 7830, 8030
33	1	84990686	MANGUEIRA	Inlet
				(S/N Range) after 268067;
				7630
33	1	9579863	MANGUEIRA	Inlet
				5030
				Use com 4x4
34	1	83961058	TUBO	Outlet
				7830, 8030
34	1	E8NN6N600DA	TUBAGEM HIDRÁULICO	Outlet
				5030, 5630, 6630, 7630
35	2	87534S	CONECTOR HIDRÁUL	
				5030, 5630, 6630, 7630, 7830, 8030
36	1	F0NN6N746AA	MANGUEIRA	Outlet
				5030, 5630, 6630
36	1	E7NN6N746AB	TUBO FLEXÍVEL	Outlet
				(S/N Range) after 268067;
				7830, 8030
36	1	84990687	MANGUEIRA	
				7630
				Somente clima quente
36	1	9579862	MANGUEIRA	
				5030
				Use com 4x4
37	1	95875S	TIRA	
				7830, 8030
50	AR	44710S36	ARRUELA PLANA	
				4630: Q = 6; 5030, 5630, 6630, 7630, 7830, 8030: Q = 5
51	AR	34938S36	ANILHA DE RETENÇÃO	
				4630: Q = 6; 5030, 5630, 6630, 7630, 7830, 8030: Q = 5
52	AR	40943S36	PARAFUSO	
				4630: Q = 6; 5030, 5630, 6630, 7630, 7830, 8030: Q = 5
53	1	83963152	TIRA VEDADORA	
				(S/N Range) after 268067;
				7630, 7830, 8030
54	1	E8NN6N600CA	TUBAGEM HIDRÁULICO	Outlet

Ref.	Qtde	Nº Peça	Descrição da peça	Uso
				5030, 5630, 6630, 7630
55	AR	D6NN9A704A	CONECTOR HIDRÁUL	
				4630, 5030, 5630, 6630, 7630: Q = 2; 7830, 8030: Q = 4
56	1	C5NN8286B	MANGUEIRA DO RADIADO	Lower
				4630
56	1	C5NN8286C	MANGUEIRA DO RADIADO	Lower
				5030, 5630, 6630
56	1	E7NN8286CA	MANGUEIRA DO RADIADO	Lower
				7630
56	1	84990685	MANGUEIRA	
				(S/N Range) after 268067;
				7630
				Somente clima quente
70	2	44732S36	ARRUELA PLANA	
				5630, 6630, 7630
				Use com 4x4
71	2	23607S36	PARAFUSO	7/16-14x3 1/2"
				4630
				Use com 4x4
71	2	23472S36	PARAFUSO	
				5030, 5630, 6630, 7630
				Use com 4x2
71	2	23472S36	PARAFUSO	Upper
				(S/N Range) before 268066;
				5630, 6630, 7630
71	2	83905322	PARAFUSO	Upper
				(S/N Range) after 268067;
				7630, 7830, 8030
72	2	334682	PARAFUSO	Lower
				5630, 6630, 7630
73	2	C5NN8125A	ISOLANTE	Lower
				(S/N Range) after 268067;
				4630, 5030, 7630, 7830, 8030
73	2	C5NN8125A	ISOLANTE	
				(S/N Range) before 268066;
				5630, 6630, 7630
				Use com 4x2
73	4	C5NN8125A	ISOLANTE	
				5630, 6630, 7630
				Use com 4x4
74	2	34978S7	PORCA	
				5630, 6630, 7630
				Use com 4x4
74	2	34978S7	PORCA	
				(S/N Range) before 268066;
				5630, 6630, 7630
				Use com 4x2
74	2	34978S7	PORCA	

Ref.	Qtde	Nº Peça	Descrição da peça	Uso
				(S/N Range) after 268067;
				4630, 5030, 7630, 7830, 8030
				Use com 4x2
75	1	9575612	SUPORTE	
				5630, 6630, 7630
				Somente 4x4
76	2	9706685	PORCA	
				5630, 6630, 7630
				Somente 4x4
77	2	E7NN8286AA	COTOVELO	Lower
				7830, 8030
78	1	E7NN8315AA	TUBO	Lower
				(S/N Range) after 268067;
				7630, 7630, 8030

Catálogo Exclusivo
classicomaniacos.com.br

G. 8B Substituição 01

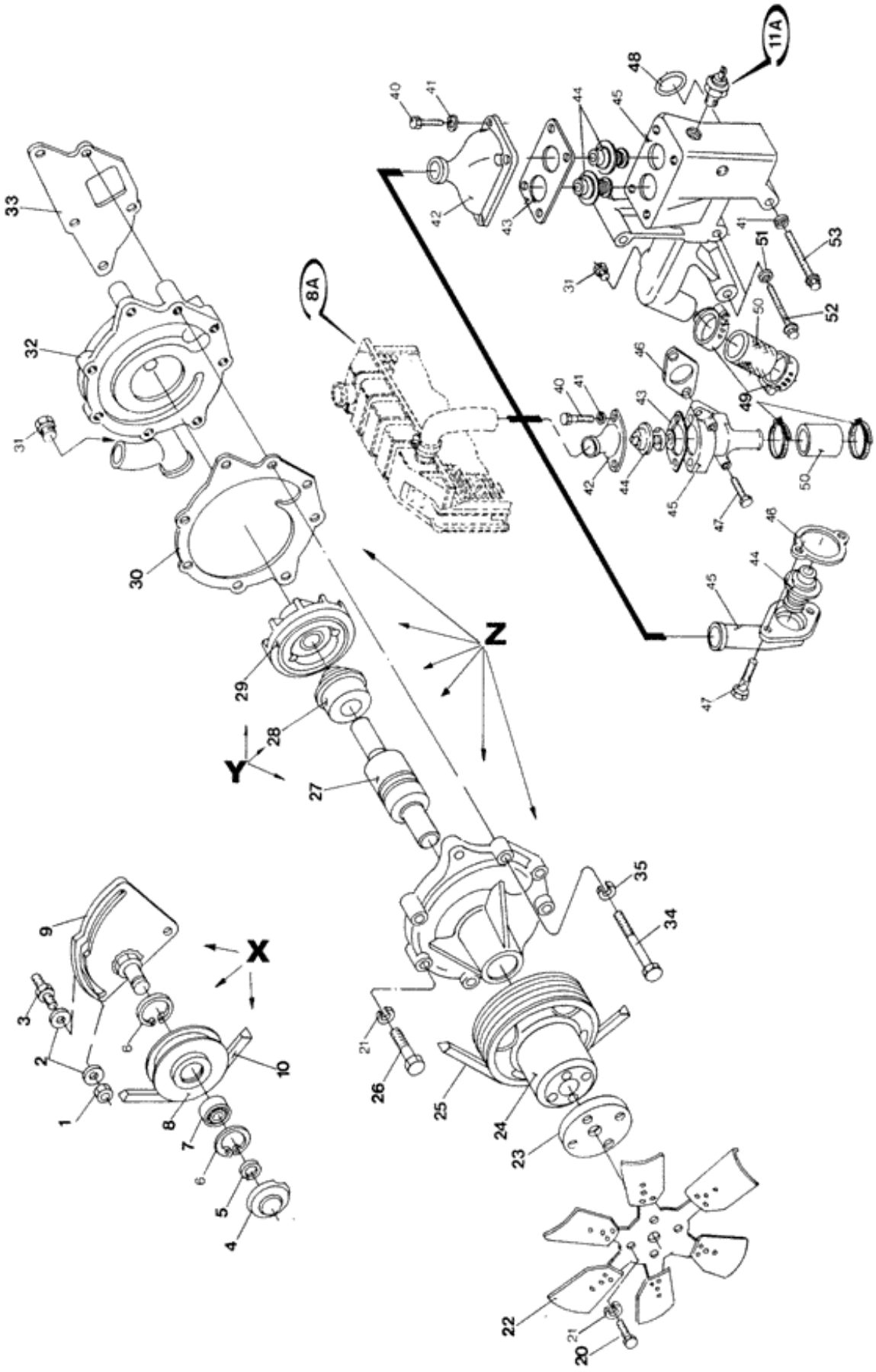

Ref.	Qtde	Nº Peça	Descrição da peça	Uso
	1	E6NN8501DC	BOMBA DE ÁGUA	ASSY
				4630
	1	87800118	BOMBA DE ÁGUA	
				5030, 5630, 6630, 7630, 7830
	1	E7NN8501CC	BOMBA DE ÁGUA	
				7830, 8030
X	1	E6NN8A614AB	SUPORTE	(1-9)
				7630, 7830, 8030
Y	1	EGPN8591DA	KIT REP. BOMBA AGUA	(27-29)
				4630
	1	FAPN8591AA	CONJUNTO	(27-29)
				5030, 5630, 6630, 7630
	1	FAPN8591FF	CONJUNTO	(27-29)
				7830, 8030
Z	1	82845215	KIT REP. BOMBA AGUA	(24-32)
	1	87800109	KIT REP. BOMBA AGUA	(24-32)
				5030, 5630, 6630, 7630
	1	FAPN8A513CC	COBERTURA	(24-32)
				7830, 8030
1	3	82936390	PORCA	
				7630, 7830, 8030
2	6	351555S36	ANILHA DE RETENÇÃO	
				7630, 7830, 8030
3	3	D6NN8N608A	PRISIONEIRO	
				7630, 7830, 8030
4	1	E6NN8N635BA	COBERTURA	
				7630, 7830, 8030
5	1	387185S36	ANEL	
				7630, 7830, 8030
6	2	9635563	ANEL DE PRESSÃO	
				7630, 7830, 8030
7	1	E0NN2A898AA	ROLAMENTO ESFÉRICO	
				7630, 7830, 8030
8	1	E6NN8A618AA	POLIA	
				7630, 7830, 8030
9	1	E6NN8A610AA	SUPORTE	
				7630, 7830, 8030
10	1	D6NN8620A	CORREIA	
				7630
10	1	E7NN8620AA	CORREIA	
				7830, 8030
20	4	304795S36	PARAFUSO	
				5030, 5630, 6630, 7630
20	4	304740S36	PARAFUSO	
				7830, 8030
20	4	304649S36	PARAFUSO	

Ref.	Qtde	Nº Peça	Descrição da peça	Uso
				4630
20	4	304649S36	PARAFUSO	
				5030
				Use com 4x4
21	8	34791S36	ANILHA DE RETENÇÃO	
22	1	D7NN8600A	VENTILADOR	6 blade
				4630
22	1	D7NN8600A	VENTILADOR	6 blade
				5030
				Use com 4x4
22	1	D3NN8600A	VENTILADOR	7 blade
				5630, 6630
22	1	E8NN8600DB	VENTILADOR	
				7630, 7830, 8030
23	1	9576245	ESPAÇADOR	
				5030, 5630, 6630
23	1	E8NN8546AB	ESPAÇADOR	
				7630, 7830, 8030
24	1	C5NE8509A	POLIA	
				4630
24	1	D5NN8A528A	POLIA	
				5030, 5630, 6630, 7630
24	1	E7NN8A528AA	POLIA	
				7830, 8030
25	1	9575059	V-BELT	
26	4	304758S36	PARAFUSO	
27	1	C5NE8530B	CHUMACEIRA	
				4630
27	1	E1NN8530AB	CHUMACEIRA	
				5030, 5630, 6630, 7630, 7830, 8030
28	1	F1NN8A559CA	VEDANTE	
				4630
28	1	F1NN8A559AA	VEDANTE	
				5030, 5630, 6630, 7630, 7830, 8030
29	1	D8NN8512AA	IMPULSOR	
				4630, 5030, 5630, 6630, 7630
29	1	D8NN8512BA	IMPULSOR	
				7830, 8030
30	1	E6NN8513AA	JUNTA	
31	AR	87652S36	BUJÃO	
				4630, 5030, 5630, 6630, 7630: Q = 1; 7830, 8030: Q = 2
32	1	NSS	NO SE VENDE SEPARADO	Housing
33	1	E5NN8507AA	JUNTA	
34	4	300892S36	PARAFUSO	
				4630
34	4	12934	PARAFUSO	
				5030, 5630, 6630, 7630, 7830, 8030
35	4	34793S36	ANILHA DE RETENÇÃO	

Ref.	Qtde	Nº Peça	Descrição da peça	Uso
40	2	304664S36	PARAFUSO	5/16-18x7/8"
				5030, 5630, 6630, 7630
40	4	304794S36	PARAFUSO	5/16-18x1 3/4"
				7830, 8030
41	AR	34791S36	ANILHA DE RETENÇÃO	5/16"
				5030, 5630, 6630, 7630: Q = 2; 7830, 8030: Q = 6
42	1	E6NN8594AA	ESCAPE	
				5030, 5630, 6630, 7630
42	1	E7NN8594AA	CONECTOR HIDRÁUL	
				7830, 8030
43	1	E9NN8255AA	JUNTA	
				5030, 5630, 6630, 7630
43	1	D8NN8255AA	JUNTA	
				7830, 8030
44	1	D5NN8575A	TERMOSTATO	
				4630
44	AR	E6HN8575AA	SUPORTE	
				5030, 5630, 6630, 7630: Q = 1; 7830, 8030: Q = 2
45	1	C7NN8594A	CONECTOR HIDRÁUL	
				4630
45	1	F0NN9K457AA	ALOJAMENTO	
				5030, 5630, 6630, 7630
45	1	E7NN9K457BC	ALOJAMENTO	
				7830, 8030
46	1	E9NN8255AA	JUNTA	
				4630, 5030, 5630, 6630, 7630
47	2	42967S36	PARAFUSO	5/16x2 3/8"
				4630
47	2	42971S36	PARAFUSO	5/16 x 2-7/8"
				5030, 5630, 6630, 7630
48	1	87140S94	O-RING	
				7830, 8030
49	2	E863034S71	BRAÇADEIRA	
				5030, 5630, 6630, 7630
49	2	388655S	BRAÇADEIRA	
				7830, 8030
50	1	E1TN8548AA	TUBO FLEXÍVEL	
				5030, 5630, 6630, 7630
50	1	D8NN8A507AA	TUBO FLEXÍVEL	
				7830, 8030
51	2	34793S36	ANILHA DE RETENÇÃO	7/16"
				7830, 8030
52	2	70929014	PARAFUSO	7/16-14x3 1/2"
				7830, 8030
53	2	300902S36	PARAFUSO	5/16-18x3 1/2"
				7830, 8030

Catálogo Exclusivo
classicomaniacos.com.br

G.4A Substituição 06

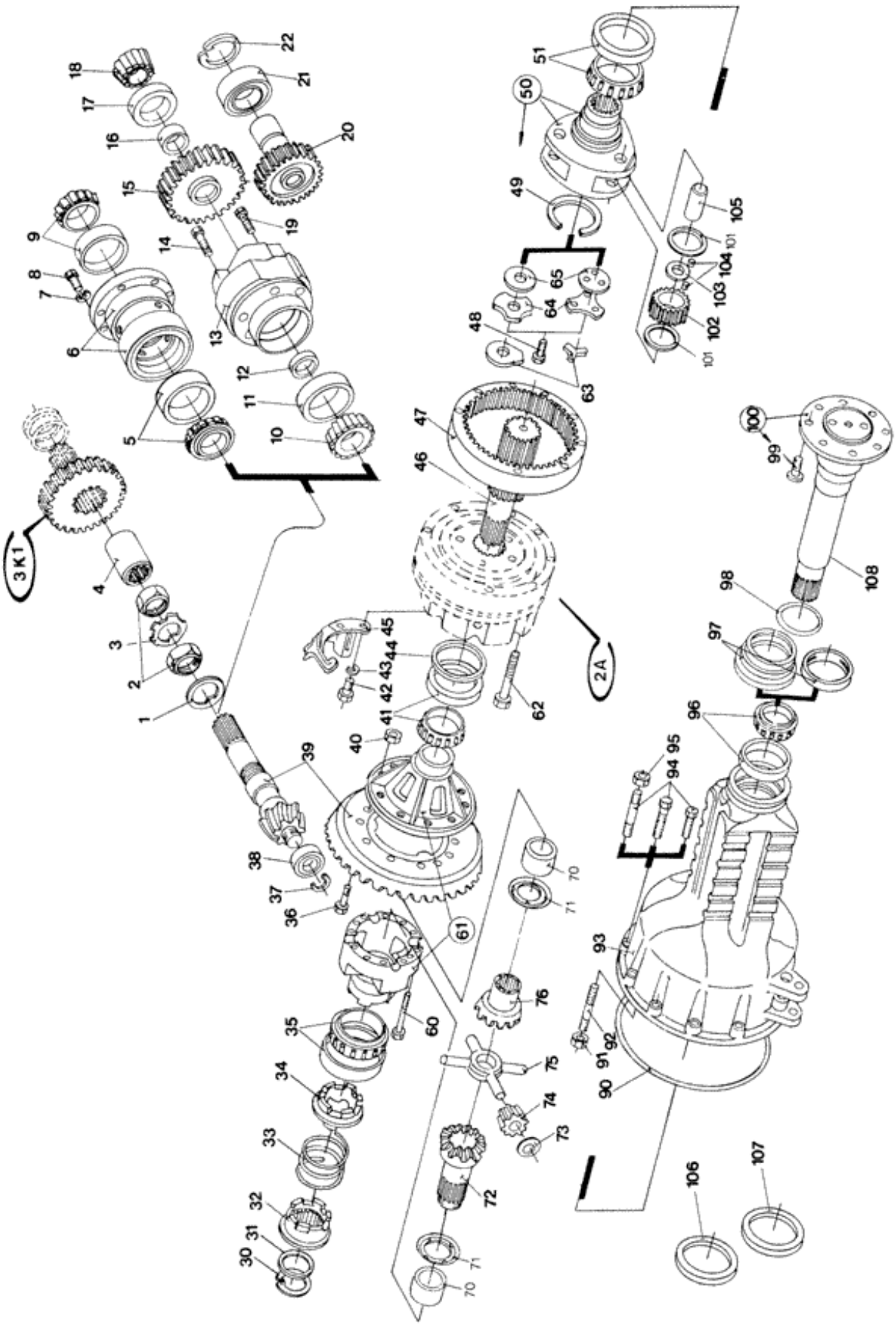

Ref.	Qtde	Nº Peça	Descrição da peça	Uso
	1	NSS	NO SE VENDE SEPARADO	Rear axle
				Estreito
				4630, 5030
	1	NSS	NO SE VENDE SEPARADO	Rear axle
				4x4
				4630, 5030
	1	NSS	NO SE VENDE SEPARADO	Rear axle
				(S/N Range) after 25317;
				4x2
				4630, 5030
1	1	81815991	ANEL DE ENCOSTO	
2	2	960E4634	PORCA-TRAVA ROLAMENT	
3	1	960E4636	ANILHA DE RETENÇÃO	
4	1	83927052	ACOPLAMENTO	
				4630, 5030
4	1	C5NN4684A	ACOPLAMENTO	4,37"
				5630, 6630
				Exceto 4x4
4	1	81825115	ACOPLAMENTO	
				Exceto 4x4
				7630, 7830
4	1	83927052	ACOPLAMENTO	
				4x4
				5630, 6630, 7630, 7830, 8030
5	1	82958957	CHUMACEIRA	
				(S/N Range) before 25316;
				4630, 5030
5	1	82958957	CHUMACEIRA	
				5630, 6630
5	1	D0NN4625A	CHUMACEIRA	
				7630, 7830, 8030
6	1	C5NN4614F	RETENTOR	
				5630, 6630
6	1	C5NN4614F	RETENTOR	
				(S/N Range) before 25316;
				4630, 5030
6	1	83906171	CHUMACEIRA	
				7630, 7830, 8030
7	1	81823255	ANILHA DE RETENÇÃO	9/16"
				(S/N Range) before 25316;
				4630, 5030
7	4	81823255	ANILHA DE RETENÇÃO	9/16"
				5630, 6630, 7630, 7830, 8030
8	4	81821254	PARAFUSO	
				5630, 6630, 7630, 7830, 8030
8	4	81821254	PARAFUSO	

Ref.	Qtde	Nº Peça	Descrição da peça	Uso
				(S/N Range) before 25316;
				4630, 5030
9	1	82958975	CHUMACEIRA	
				(S/N Range) before 25316;
				4630, 5030
9	1	82958975	CHUMACEIRA	
				5630, 6630, 7630, 7830, 8030
10	1	E3NN4630AA	ROLAMENTO ROLO CONIC	
				Eixo traseiro 4x4
				4630, 5030
11	1	7EQH4616	COPO	
				Eixo traseiro 4x4
				4630, 5030
12	1	E2NN1N061AA	ESPAÇADOR	
				Eixo traseiro 4x4
				4630, 5030
13	1	E8NN4N287AA	CHUMACEIRA	
				Eixo traseiro 4x4
				4630, 5030
14	4	58709S36	PARAFUSO	
				Eixo traseiro 4x4
				4630, 5030
15	1	E7NN1N060AA	ENGRENAGEM	
				Eixo traseiro 4x4
				4630, 5030
16	1	E2NN1N061BA	ESPAÇADOR	
				Eixo traseiro 4x4
				4630, 5030
17	1	C7NN4616A	COPO	
				Eixo traseiro 4x4
				4630, 5030
18	1	E3NN4N028AA	ROLAMENTO ROLO CONIC	
				Eixo traseiro 4x4
				4630, 5030
19	2	304794S36	PARAFUSO	
				Eixo traseiro 4x4
				4630, 5030
20	1	E9NN7Z115CB	ENGRENAGEM	
				Eixo traseiro 4x4
				4630, 5030
21	1	E3NN7Z117AA	CHUMACEIRA	
				Eixo traseiro 4x4
				4630, 5030
22	1	83956614	ANEL DE PRESSÃO	
				Eixo traseiro 4x4
				4630, 5030
30	1	E1ADDN4286	ANEL DE PRESSÃO	RH
				4630, 5030
30	1	E1ADDN4286	ANEL DE PRESSÃO	LH

Ref.	Qtde	Nº Peça	Descrição da peça	Uso
				5630, 6630, 7630, 7830, 8030
31	1	E189EB9	ARRUELA PLANA	LH
				5630, 6630, 7630, 7830, 8030
31	1	E189EB9	ARRUELA PLANA	RH
				4630, 5030
32	1	C5NN4N064A	ACOPLAMENTO	RH
				4630, 5030
32	1	C5NN4N064A	ACOPLAMENTO	LH
				5630, 6630, 7630, 7830, 8030
33	1	E188EB9	MOLA	LH
				5630, 6630, 7630, 7830, 8030
33	1	E188EB9	MOLA	RH
				4630, 5030
34	1	E186EB9	ADAPTADOR	RH
				4630, 5030
34	1	E186EB9	ADAPTADOR	LH
				5630, 6630, 7630, 7830, 8030
35	1	BB4220B		LH
				(S/N Range) before 25316;
				4630, 5030
35	1	82959379	CHUMACEIRA	LH
				5630, 6630, 7630, 7830, 8030
35	1	82959379	CHUMACEIRA	LH
				(S/N Range) after 25317;
				Eixo traseiro 4x4
				4630, 5030
36	12	E94EB9	PARAFUSO	
				4630, 5030, 5630, 6630, 7630
36	12	390777S	PARAFUSO	
				7830, 8030
36	12	390777S	PARAFUSO	
				7830
				A PARTIR DO CHASSI NO.
37	1	960E4627	ANEL ELÁSTICO	
38	1	81824478	CHUMACEIRA	
39	1	81803387	COROA CÔNICA	3.50:1
				(S/N Range) before 25316;
				4630, 5030
39	1	E3NN4209AB	CONJUNTO DE ENGRENAG	
				(S/N Range) after 25317;
				Eixo traseiro 4x4
				4630, 5030
39	1	E5NN4209AA	COROA DENTADA	5.28:1
				5630, 6630
				4x4
39	1	C5NN4209C	CONJUNTO DE ENGRENAG	5.28:1
				4x2
				5630, 6630
				Industrial

Ref.	Qtde	Nº Peça	Descrição da peça	Uso
39	1	82011811	CONJUNTO DE ENGRENAG	5.28:1
				4x2
				5630, 6630
				Industrial
39	1	82850999	COROA CÔNICA	
				7630, 7830, 8030
40	12	380135S43	CONTRA PORCA	
41	1	957E4220	SPH ROLLER BEARING	RH
				(S/N Range) before 25316;
				4630, 5030
41	1	82959387	CHUMACEIRA	RH
				5630, 6630, 7630, 7830, 8030
41	1	82959387	CHUMACEIRA	RH
				(S/N Range) after 25317;
				Eixo traseiro 4x4
				4630, 5030
42	1	304684S36	PARAFUSO	
				7630, 7830, 8030
43	1	34792S36	ANILHA DE RETENÇÃO	
				7630, 7830, 8030
44	1	81803515	CALÇO DE AFINAÇÃO	RH
				4630, 5030
44	1	81803515	CALÇO DE AFINAÇÃO	LH
				5630, 6630, 7630, 7830, 8030
44	1	C5NN4548B	CALÇO DE AFINAÇÃO	LH
				5630, 6630, 7630, 7830, 8030
44	1	C5NN4548B	CALÇO DE AFINAÇÃO	RH
				4630, 5030
44	1	81803517	CALÇO DE AFINAÇÃO	RH
				4630, 5030
44	1	81803517	CALÇO DE AFINAÇÃO	LH
				5630, 6630, 7630, 7830, 8030
44	1	C5NN4548D	CALÇO DE AFINAÇÃO	LH
				5630, 6630, 7630, 7830, 8030
44	1	C5NN4548D	CALÇO DE AFINAÇÃO	RH
				4630, 5030
44	1	C5NN4548E	CALÇO DE AFINAÇÃO	RH
				4630, 5030
44	1	C5NN4548E	CALÇO DE AFINAÇÃO	LH
				5630, 6630, 7630, 7830, 8030
44	1	C5NN4548F	CALÇO DE AFINAÇÃO	LH
				5630, 6630, 7630, 7830, 8030
44	1	C5NN4548F	CALÇO DE AFINAÇÃO	RH
				4630, 5030
44	1	C5NN4548G	CALÇO DE AFINAÇÃO	RH
				4630, 5030
44	1	C5NN4548G	CALÇO DE AFINAÇÃO	LH
				5630, 6630, 7630, 7830, 8030
44	1	C5NN4548H	CALÇO DE AFINAÇÃO	LH

Ref.	Qtde	Nº Peça	Descrição da peça	Uso
				5630, 6630, 7630, 7830, 8030
44	1	C5NN4548H	CALÇO DE AFINAÇÃO	RH
				4630, 5030
45	1	81803367	BLOCO	
				7630, 7830, 8030
46	2	C5NN4049B	ENGRENAGEM SOLAR	
				4630, 5030
46	2	C5NN4049A	ENGRENAGEM	
				(S/N Range) before 255968;
				5630, 6630
46	2	81823522	ENGRENAGEM PLANETÁRI	
				(S/N Range) after 255969;
				5630, 6630
46	2	81823522	ENGRENAGEM PLANETÁRI	
				7630, 7830, 8030
47	2	C5NN4075C	ENGRENAGEM PLANETÁRI	
				4630, 5030
47	2	D8NN4075CA	ENGRENAGEM PLANETÁRI	
				(S/N Range) before 255968;
				5630, 6630, 7630, 7830, 8030
47	2	81803341	COROA DENTADA	
				(S/N Range) after 255969;
				5630, 6630, 7630, 7830, 8030
48	2	304792S36	PARAFUSO	7/8-14x1 5/8"
				4630, 5030
48	6	304767S36	PARAFUSO	9/16-18x1 1/2"
				(S/N Range) before 255968;
				5630, 6630
48	2	83960480	PARAFUSO	
				(S/N Range) after 255969;
				5630, 6630
48	2	83960480	PARAFUSO	
				7630, 7830, 8030
49	2	C7NN4N031B	RETENTOR	
				4630, 5030
49	2	C7NN4N031C	RETENTOR	
				5630, 6630, 7630
49	2	83930905	RETENTOR	
				7830, 8030
49	2	83930905	RETENTOR	
				7630
50	2	C7NN4N029E	CAIXA	SPARE PART ASSY (49,101-105)
				4630, 5030
50	2	C7NN4N029F	UNID REDUÇÃO ENGRENAGEM	
				5630, 6630
50	2	D0NN4N029A	SUPORTE DO PINHÃO	GEAR CARRIER
				7630
50	2	83930904	SUPORTE DO PINHÃO	GEAR CARRIER
				7830, 8030

Ref.	Qtde	Nº Peça	Descrição da peça	Uso
50	2	83930904	SUPORTE DO PINHÃO	GEAR CARRIER
				A PARTIR DO CHASSI NO.
				7630
51	2	NP30	CHUMACEIRA	
				4630, 5030
51	2	NP49	CHUMACEIRA	
				5630, 6630, 7630, 7830, 8030
60	8	43104S	PARAFUSO DE BLOQUEIO	
61	1	C5NN4204N	ALOJAMENTO	(60)
				4630, 5030
61	1	81816247	ALOJAMENTO	
				5630, 6630, 7630, 7830, 8030
62	12	83935002	PARAFUSO	1/2-13x4 1/2"
63	2	C7NN4N240B	TRAVA	
				4630, 5030
63	2	C5NN4N240B	TRAVA DE PARADA	
				(S/N Range) before 255968;
				5630, 6630
				Use com parafusos,3
63	2	D0NN4N240A	CHAPA DE SEGURANÇA	
				(S/N Range) before 255968;
				7630
				Use com parafusos,1
63	2	81873192	CALÇO DE AFINAÇÃO	
				(S/N Range) after 255969;
				5630, 6630, 7630
				Use com parafusos,1
63	2	81873192	CALÇO DE AFINAÇÃO	
				7830, 8030
				Use com parafusos,1
63	2	81873192	CALÇO DE AFINAÇÃO	
				A PARTIR DO CHASSI NO.
				7630
				Use com parafusos,1
64	2	C5NN4N237A	FLANGE DE ROLAMENTO	
				(S/N Range) before 255968;
				5630, 6630
				Use com parafusos,3
64	2	C5NN4N237B	ARRUELA PLANA	
				Use com parafusos,1
				4630, 5030
64	2	D0NN4N237A	ARRUELA PLANA	
				(S/N Range) before 255968;
				7630
				Use com parafusos,1
64	2	E1NN4N237AA	ARRUELA PLANA	
				(S/N Range) after 255969;
				5630, 6630, 7630
				Use com parafusos,1

Ref.	Qtde	Nº Peça	Descrição da peça	Uso
64	2	E1NN4N237AA	ARRUELA PLANA	
				7830, 8030
				Use com parafusos,1
64	2	E1NN4N237AA	ARRUELA PLANA	
				A PARTIR DO CHASSI NO.
				7630
				Use com parafusos,1
65	2	C5NN4374AB	ESPAÇADOR	
				Use com parafusos,1
65	2	C5NN4374L	ESPAÇADOR	
				Use com parafusos,1
				4630, 5030, 7630, 7830, 8030
65	2	81803503	CALÇO DE AFINAÇÃO	
				Use com parafusos,1
				4630, 5030, 7630, 7830, 8030
65	2	C5NN4374N	ESPAÇADOR	
				Use com parafusos,1
				4630, 5030, 7630, 7830, 8030
65	2	C5NN4374R	ESPAÇADOR	
				Use com parafusos,1
				4630, 5030, 7630, 7830, 8030
65	2	C5NN4374S	ESPAÇADOR	
				Use com parafusos,1
				4630, 5030, 7630, 7830, 8030
65	2	C5NN4374T	ESPAÇADOR	
				Use com parafusos,1
				4630, 5030, 7630, 7830, 8030
65	2	C5NN4374U	ESPAÇADOR	
				Use com parafusos,1
				4630, 5030, 7630, 7830, 8030
65	2	C5NN4374V	ESPAÇADOR	
				Use com parafusos,1
				4630, 5030, 7630, 7830, 8030
65	2	C5NN4374Y	ESPAÇADOR	
				Use com parafusos,1
				4630, 5030, 7630, 7830, 8030
65	2	C5NN4374Z	ESPAÇADOR	
				Use com parafusos,1
				4630, 5030, 7630, 7830, 8030
65	2	C5NN4374AC	ESPAÇADOR	.049-.050"
				(S/N Range) before 255968;
				5630, 6630
				Use com parafusos,3
65	2	C5NN4374A	ESPAÇADOR	.053-.054"
				5630, 6630
				Use com parafusos,3
65	2	C5NN4374B	ESPAÇADOR	.057-.058"
				5630, 6630
				Use com parafusos,3

Ref.	Qtde	Nº Peça	Descrição da peça	Uso
65	2	C5NN4374C	ESPAÇADOR	.061-.062"
				5630, 6630
				Use com parafusos,3
65	2	C5NN4374D	CALÇO DE AFINAÇÃO	.065-.066"
				5630, 6630
				Use com parafusos,3
65	2	C5NN4374E	ESPAÇADOR	.069-.070"
				5630, 6630
				Use com parafusos,3
65	2	C5NN4374F	ESPAÇADOR	.073-.074"
				5630, 6630
				Use com parafusos,3
65	2	C5NN4374G	ESPAÇADOR	.077-.078"
				5630, 6630
				Use com parafusos,3
65	2	C5NN4374H	ESPAÇADOR	.081-.082"
				5630, 6630
				Use com parafusos,3
65	2	C5NN4374J	ESPAÇADOR	.085-.086"
				5630, 6630
				Use com parafusos,3
65	2	C5NN4374K	ESPAÇADOR	.089-.090"
				5630, 6630
				Use com parafusos,3
70	2	E185EB9	BUCHA	
71	2	957E4228	ARRUELA PLANA	
72	1	C5NN4236A	ENGRENAGEM	LH
				4630, 5030
72	1	C5NN4239A	ENGRENAGEM	LH
				5630, 6630, 7630, 7830, 8030
73	4	81709483	ANEL DE ENCOSTO	
				5630, 6630, 7630, 7830, 8030
73	4	81709483	ANEL DE ENCOSTO	
				(S/N Range) before 25316;
				4x2
				4630, 5030
73	4	D9NN4230AA	ANILHA CÓNICA	
				Eixo traseiro 4x4
				4630, 5030
74	4	957E4292B	PINHÃO	
75	1	83929928	CRUZETA	
				5630, 6630, 7630, 7830, 8030
75	1	83929928	CRUZETA	
				(S/N Range) before 25316;
				4x2
				4630, 5030
75	1	81876885	CRUZETA	
				Eixo traseiro 4x4
				4630, 5030

Ref.	Qtde	Nº Peça	Descrição da peça	Uso
76	1	C5NN4239A	ENGRENAGEM	RH
				4630, 5030
76	1	81803445	ENGRENAGEM	RH
				5630, 6630, 7630, 7830, 8030
90	2	83417133	O-RING	
91	4	81822613	PORCA	1/2-20"
92	4	377525S	PRISIONEIRO	1/2-13-20x7 3/4"
93	1	83989936	EIXO	ASSY, RH
				(S/N Range) before 269500;
				Eixo traseiro estreito
				4630, 5030
93	1	82007077	SUPORTE DO EIXO	ASSY, RH
				(S/N Range) after 269501;
				4630, 5030
93	1	D8NN4010CB	CÁRTER	ASSY, RH
				4630, 5030
93	1	E1NN4010CA	ALOJAMENTO	ASSY, RH
				(S/N Range) before 255968;
				5630, 6630, 7630, 7830, 8030
93	1	D0NN4012A	MANGA DE DIRECÇÃO	ASSY, RH
				(S/N Range) before 255968;
				5630, 6630, 7630, 7830, 8030
93	1	8399094		ASSY, RH
				(S/N Range) after 255969;
				5630, 6630, 7630, 7830, 8030
93	1	87519347	CARCAÇA	ASSY, LH
				Arroz
93	1	E9NN4012AA	CARCAÇA	ASSY, RH
				(S/N Range) after 255969;
				5630, 6630, 7630, 7830, 8030
93	1	82959887	ALOJAMENTO	
				7630, 7830, 8030
93	1	82959881	CARCAÇA	ASSY, LH
				(S/N Range) before 269500;
				Eixo traseiro estreito
				4630, 5030
93	1	82007081	CAIXA DE TRANSMISSÃO	ASSY, LH
				(S/N Range) after 269501;
				4630, 5030
93	1	D8NN4011AB	ALOJAMENTO	ASSY, LH
				4630, 5030
93	1	E1NN4011CA	CARCAÇA	ASSY, LH
				(S/N Range) before 255968;
				5630, 6630, 7630, 7830, 8030
93	1	87519349	CARCAÇA	ASSY, RH
				Arroz
93	1	83999090	ALOJAMENTO DO EIXO	ASSY, LH
				(S/N Range) after 255969;
				5630, 6630, 7630, 7830, 8030

Ref.	Qtde	Nº Peça	Descrição da peça	Uso
93	1	E9NN4013AA	MANGA DE DIRECÇÃO	Assy, LH
				(S/N Range) after 255969;
				5630, 6630, 7630, 7830, 8030
93	1	9579879	MANGA DE DIRECÇÃO	ASSY, LH
				5630, 6630
				Canavieiro
93	1	84998552	CAIXA DE REDUCAO FIN	ASSY, LH
				(S/N Range) before 255968;
				5630, 6630
94	2	380175S36	PRISIONEIRO	RH
				Detalhe G-4C
				4630, 5030
94	2	E9NN4N314AA	PRISIONEIRO	RH
				Eixo traseiro estreito
				Use com 65
				Detalhe G-4C
				4630, 5030
94	1	304909S36	PARAFUSO	RH
				Detalhe G-4C
				4630, 5030
94	3	304955S36	PARAFUSO	RH
				Detalhe G-4C
				5630, 6630, 7630, 7830, 8030
94	10	81819548	PARAFUSO	RH
				Detalhe G-4C
94	AR	81819548	PARAFUSO	LH
				4630, 5030: Q = 11; 5630, 6630, 7630, 7830, 8030; Q = 10
				Detalhe G-4C
94	3	304955S36	PARAFUSO	LH
				Detalhe G-4C
				5630, 6630, 7630, 7830, 8030
94	2	380175S36	PRISIONEIRO	LH
				Detalhe G-4C
				4630, 5030
94	2	E9NN4N314AA	PRISIONEIRO	LH
				Eixo traseiro estreito
				Use com 65
				Detalhe G-4C
				4630, 5030
95	4	390272S36	PORCA	
				Eixo traseiro estreito
				Use com 65
				Detalhe G-4C
				4630, 5030
95	4	81823240	PORCA	
				4630, 5030
96	1	C5NN4873B1	SPH ROLLER BEARING	Outer
				4630, 5030

Ref.	Qtde	Nº Peça	Descrição da peça	Uso
96	2	82959382	CHUMACEIRA	
				5630, 6630, 7630, 7830, 8030
96	1	82959374	CAPA DE ROLAMENTO	
				Arroz
97	2	83999828	PEÇA DE REPOSIÇÃO	
				(S/N Range) before 269500;
				4630, 5030
97	2	E9NN4N297AB	VEDANTE	
				(S/N Range) after 269501;
				4630, 5030
97	2	E5NN4969AA	ESPAÇADOR	
				(S/N Range) before 255968;
				5630, 6630, 7630, 7830, 8030
97	2	E9NN4N297AB	VEDANTE	
				(S/N Range) after 255969;
				5630, 6630, 7630, 7830, 8030
97	1	87518916	ANEL VEDADOR	
				Arroz
98	2	83955527	VEDANTE	
				5630, 6630, 7630, 7830, 8030
98	2	83955527	VEDANTE	
				4630, 5030
99	16	C5NN1N118J	PARAFUSO	
				(S/N Range) before 255968;
				5630, 6630
99	16	C5NN1N118J	PARAFUSO	
				(S/N Range) before 25316;
				4x2
				4630, 5030
99	16	82955490		
				(S/N Range) after 255969;
				Arroz
99	16	82955490		
				(S/N Range) after 255969;
				5630, 6630, 7630, 7830, 8030
99	16	83955489	PARAFUSO	
				7630, 7830, 8030
				Corpo estriado
				Eixo traseiro 4x4
100	2	C5NN4244G	SEMI-EIXO	(99)
				(S/N Range) before 25316;
				4630, 5030
100	2	82599293		(99)
				Eixo traseiro 4x4
				4630, 5030
100	2	E0NN4244AB	EIXO	(99)
				Eixo traseiro estreito
				4630, 5030
100	2	E6NN4244CA	SEMI-EIXO	(99)

Ref.	Qtde	Nº Peça	Descrição da peça	Uso
				(S/N Range) before 255968;
				5630, 6630
100	2	E5NN4244BA	EIXO	(99)
				(S/N Range) before 255968;
				7630
100	2	E5NN4244BA	EIXO	(99)
				(S/N Range) before 255968;
				7830, 8030
100	2	87519356	EIXO	
				Arroz
100	2	81867276	EIXO	(99)
				(S/N Range) after 255969;
				5630, 6630, 7630, 7830, 8030
101	AR	C5NN4A007B	ANEL DE ENCOSTO	(99)
				4630, 5030, 5630, 6630, 7630; Q = 12; 7830 8030: Q = 16
101	AR	81803272	ANEL DE ENCOSTO	WASHER,THRUST (99)
				5630, 6630, 7630: Q = 12; 7830, 8030: Q = 16
102	6	86546392	ENGRENAGEM PLANETÁRI	(99)
				4630, 5030
102	6	C5NN4044A	ENGRENAGEM	(99)
				5630, 6630
102	AR	81823520	ENGRENAGEM	(99)
				7630: Q = 6; 7830, 8030: Q = 8
102	8	81823520	ENGRENAGEM	(99)
				A PARTIR DO CHASSI NO.
				7630
103	6	C5NN4A008B	ESPAÇADOR	(99)
				4630, 5030
103	AR	81803274	CALÇO DE AFINAÇÃO	(99)
				5630, 6630, 7630: Q = 6; 7830, 8030: Q = 8
103	8	81803274	CALÇO DE AFINAÇÃO	(99)
				A PARTIR DO CHASSI NO.
				7630
104	6	CFPN4013B	CONJUNTO	(99)
				4630, 5030
104	6	CFPN4013A	CONJUNTO	(99)
				5630, 6630
104	AR	DAPN4013A	CONJUNTO	(99)
				7630: Q = 6; 7830, 8030: Q = 8
104	8	DAPN4013A	CONJUNTO	(99)
				A PARTIR DO CHASSI NO.
				7630
105	6	C7NN4048E	EIXO	(99)
				4630, 5030
105	6	C7NN4048D	EIXO	(99)
				5630, 6630
105	AR	81823521	EIXO	(99)
				7630: Q = 6; 7830, 8030: Q = 8

Ref.	Qtde	Nº Peça	Descrição da peça	Uso
105	8	81823521	EIXO	
				A PARTIR DO CHASSI NO.
				7630
106	1	81802410	CAPA DE ROLAMENTO	
				Arroz
107	1	81803341	COROA DENTADA	
				Arroz
108	2	87518901	EIXO DIANTEIRO MOTOR	Rear
				Arroz

Catálogo Exclusivo
classicomaniacos.com.br

G.4B Substituição 01

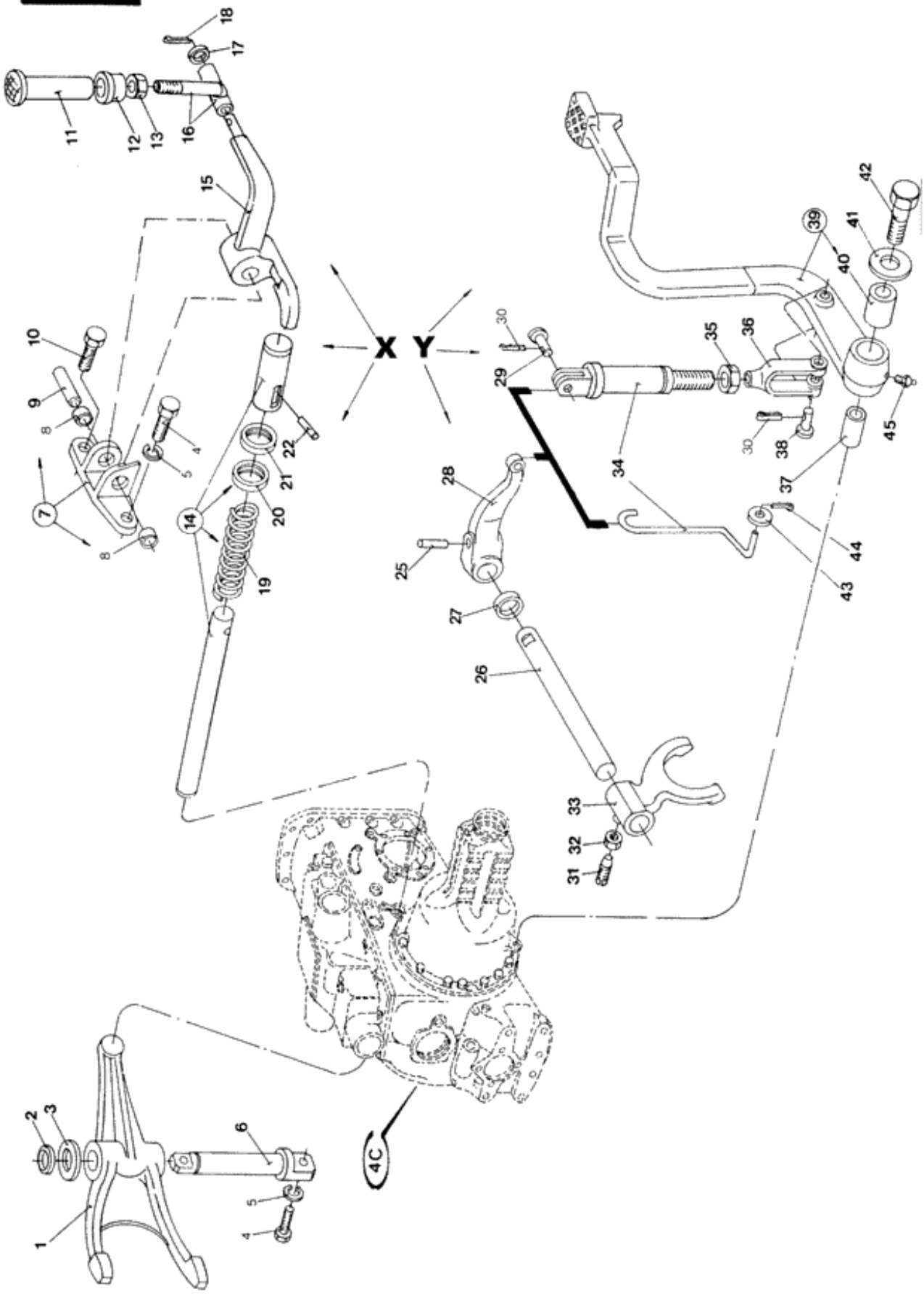

Ref.	Qtde	Nº Peça	Descrição da peça	Uso
X	1	NSS	NO SE VENDE SEPARADO	Lock control assy
				5630, 6630, 7630, 7830, 8030
Y	1	NSS	NO SE VENDE SEPARADO	Lock control assy
				4630, 5030
	1	NSS	NO SE VENDE SEPARADO	Lock control ass
				4x4
				4630, 5030
1	1	83905477	GARFO	
				5630, 6630, 7630, 7830, 8030
2	1	81822229	ANEL DE PRESSÃO	
				5630, 6630, 7630, 7830, 8030
3	1	81819327	ARRUELA PLANA	
				5630, 6630, 7630, 7830, 8030
4	3	81821252	PARAFUSO	7/16-14x1 1/4"
				5630, 6630, 7630, 7830, 8030
5	3	34793S36	ANILHA DE RETENÇÃO	
				5630, 6630, 7630, 7830, 8030
6	1	81803340	EIXO	
				5630, 6630, 7630, 7830, 8030
7	1	81870572	GANCHO	(11)
				5630, 6630, 7630, 7830, 8030
8	2	81803339	ESCOVA DE BRONZE	
				5630, 6630, 7630, 7830, 8030
9	1	81803342	EIXO	
				5630, 6630, 7630, 7830, 8030
10	1	81821207	PARAFUSO	
				5630, 6630, 7630, 7830, 8030
11	1	81871484	PEDAL	
				5630, 6630, 7630, 7830, 8030
12	1	82003939	BUCHA GUIA	
				5630, 6630, 7630, 7830, 8030
13	1	323238	PORCA FINA	
				5630, 6630, 7630, 7830, 8030
14	1	81870547	EIXO	(19,22)
				5630, 6630, 7630, 7830, 8030
15	1	D4NN4N185A	BRAÇO	
				5630, 6630, 7630, 7830, 8030
16	1	9575111	ESCORA ESTABILIZADORA	
				5630, 6630, 7630, 7830, 8030
17	1	378245	ARRUELA PLANA	
				5630, 6630, 7630, 7830, 8030
18	1	130004	PINO ELÁSTICO	
				5630, 6630, 7630, 7830, 8030
19	1	E209EB9	MOLA	
				5630, 6630, 7630, 7830, 8030
20	1	81803349	VEDANTE DE ÓLEO	

Ref.	Qtde	Nº Peça	Descrição da peça	Uso
				5630, 6630, 7630, 7830, 8030
21	1	81803348	PROTEÇÃO	
				5630, 6630, 7630, 7830, 8030
22	1	71764S	PINO RANHURADO	
				5630, 6630, 7630, 7830, 8030
25	1	508E5782	PINO	
				4630, 5030
26	1	C5NN4N079A	EIXO	
				4630, 5030
27	1	E196EB9	VEDANTE	
				4630, 5030
28	1	C5NN2N439A	ALAVANCA	
				4630, 5030
29	1	73931S36	PINO	5/16x1 7/32"
				4630, 5030
30	2	72017S8	PINO ELÁSTICO	
				4630, 5030
31	1	957E7245	PARAFUSO DE AJUSTE	
				4630, 5030
32	1	33925S36	PORCA	3/8-24"
				4630, 5030
33	1	C5NN4N050B	GARFO	
				4630, 5030
34	1	C7NN4N094A	HASTE	
				4630, 5030
34	1	9578482	TIRANTE	
				4x4
				4630, 5030
35	1	33923S36	PORCA	5/16-24"
				4630, 5030
36	1	C9NN4N098A	GARFO	
				4630, 5030
37	1	E212EB9	LUVA	
				4630, 5030
38	1	73933S36	PINO	5/16x1 17/64"
				4630, 5030
39	1	C9NN2N455A	PEDAL	(40)
				4630, 5030
39	1	E5NN4N191BA	PEDAL	
				Estreito
				4630, 5030
39	1	9578950	PEDAL	
				4x4
				4630, 5030
40	1	957E7513	BUCHA	
				4630, 5030
41	1	351539S36	ARRUELA PLANA	.78x1 5/8"
				4630, 5030
42	1	304911S36	PARAFUSO	3/4-10x2 3/4"

Ref.	Qtde	Nº Peça	Descrição da peça	Uso
				4630, 5030
43	1	44719S36	ARRUELA PLANA	
				4x4
				4630, 5030
44	1	9512667	PINO ELÁSTICO	
				4x4
				4630, 5030
45	1	87907S8	GRAXEIRA	
				4x4
				4630, 5030

G. 4C Substituição 09

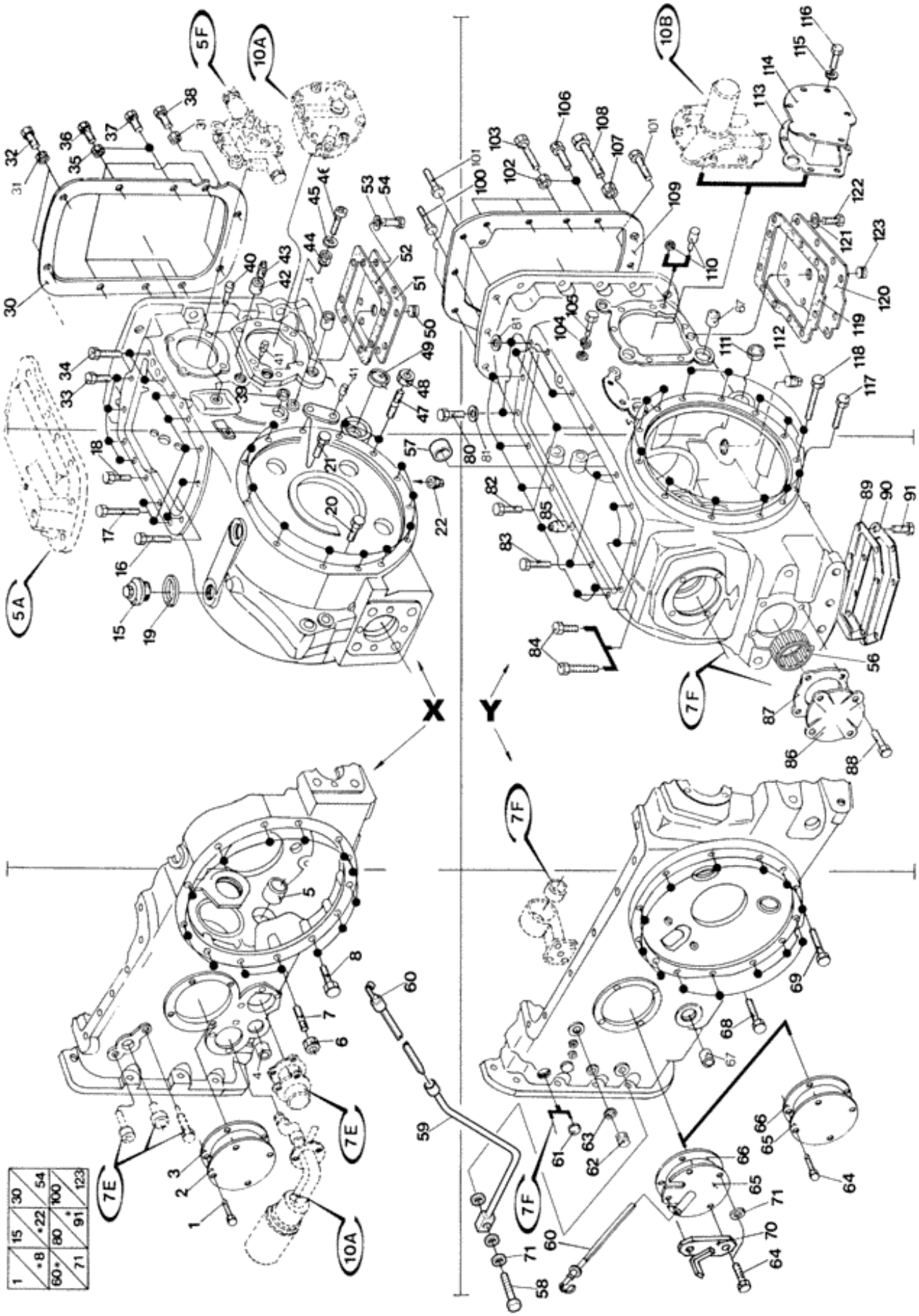

Ref.	Qtde	Nº Peça	Descrição da peça	Uso
X	1	E9NN4032BA	ALOJAMENTO	
				(S/N Range) before 252316;
				4x2
				4630, 5030
Y	1	E9NN4032BA	ALOJAMENTO	
				(S/N Range) before 252316;
				Estreito
				4630, 5030
	1	84995326	CARCAÇA	
				(S/N Range) after 252317;
				Estreito
				4x2
				Use com 50 a 54
				4630, 5030
	1	84995326	CARCAÇA	
				(S/N Range) after 252317;
				4x2
				Use com 50 a 54
				4630, 5030
	1	84995326	CARCAÇA	
				4x4
				4630, 5030
	1	84995325	CARCAÇA	
				(S/N Range) after 247284;
				4x4
				5630, 6630, 7630, 7830, 8030
	1	73401257	CARCAÇA	
				7630, 7830, 8030
				4x2
				ATÉ O CHASSI NO.
				Use com 119 a 123
	1	F0NN4032BC	ALOJAMENTO	
				4x2
				5630, 6630, 7630
				Use com 119 a 123
				ANTUÉRPIA
	1	F0NN4032CC	ALOJAMENTO	
				4x4
				ANTUÉRPIA
				5630, 6630, 7630, 7830, 8030
	1	84995329	CAIXA	
				(S/N Range) after 247284;
				5630, 6630
				Exceto Hidráulico-TDF
1	4	81821201	PARAFUSO	
				4630, 5030

Ref.	Qtde	Nº Peça	Descrição da peça	Uso
1	4	81821201	PARAFUSO	
				7630, 7830, 8030
				A PARTIR DO CHASSI NO.
2	1	81803299	COBERTURA	
				4630, 5030
2	1	81803299	COBERTURA	
				7630, 7830, 8030
				A PARTIR DO CHASSI NO.
3	1	83976875	JUNTA	
				4630, 5030
3	1	83976875	JUNTA	
				7630, 7830, 8030
				A PARTIR DO CHASSI NO.
4	2	81802602	ESCOVA DE BRONZE	
				4630, 5030
4	2	81802602	ESCOVA DE BRONZE	
				7630, 7830, 8030
				A PARTIR DO CHASSI NO.
4	2	84995203	BUCHA	
				4630, 5030
5	1	9578879	LUVA	
				4630, 5030
5	1	81801867	ESCOVA DE BRONZE	
				4630, 5030
6	2	81823240	PORCA	
				Detalhe G-4A
				4630, 5030
6	2	392272S36		5/8-11"
				Estreito
				4630
				Detalhe G-4A
7	2	E9NN4N314AA	PRISIONEIRO	
				Estreito
				4630
				Detalhe G-4A
7	2	380175S36	PRISIONEIRO	5/8-11x2.62"
				Detalhe G-4A
				4630, 5030
8	11	304838S36	PARAFUSO	5/8-11x2"
				Detalhe G-4A
				4630, 5030
15	2	E0NN4281AA	BUJÃO	
				4630, 5030
16	2	81834248	PARAFUSO	
				Detalhe G-5A
				4630, 5030
17	5	70929014	PARAFUSO	
				Detalhe G-5A
				4630, 5030

Ref.	Qtde	Nº Peça	Descrição da peça	Uso
18	1	280541	PARAFUSO	7/16-14x2"
				Detalhe G-5A
				4630, 5030
19	2	E7NN7N009AB	ANILHA DE COBRE	
				4630, 5030
20	10	304838S36	PARAFUSO	5/8-11x2"
				Detalhe G-4A
				4630, 5030
21	1	304909S36	PARAFUSO	
				Detalhe G-4A
				4630, 5030
22	1	87811S36	BUJÃO DE DRENO	
				4630, 5030
30	1	E2NN4N507AA	JUNTA	
				4630, 5030
31	4	33847S36	PORCA	9/16-12"
				4630, 5030
32	2	83959181	PARAFUSO	9/16-12x2"
				4630, 5030
33	4	86050212	PARAFUSO	
				Detalhe G-5A
				4630, 5030
34	2	380590S36	PARAFUSO	
				Detalhe G-5A
				4630, 5030
35	6	33845S36	PORCA	1/2-13"
				4630, 5030
36	5	43099S36	PARAFUSO DE BLOQUEIO	
				4630, 5030
37	1	281058	PARAFUSO	1/2-13x2"
				4630, 5030
38	2	58701S36	PARAFUSO	9/16-12x2 1/2"
				4630, 5030
39	1	D3NN7R280A	BUJÃO	
				4630, 5030
40	1	81814235	PINO	
				4630, 5030
41	2	E107GF9	GUIA	
				4630, 5030
42	1	D3NN4N143A	BUCHA	
				4630, 5030
43	1	87709S	BUJÃO	
				4630, 5030
44	1	34986S7	CONTRA PORCA	
				4630, 5030
45	1	E84GF9	VEDANTE DE ÓLEO	
				4630, 5030
46	1	86511939	PARAFUSO	
				4630, 5030

Ref.	Qtde	Nº Peça	Descrição da peça	Uso
47	2	380175S36	PRISIONEIRO	
				4630, 5030
47	2	E9NN4N314AA	PRISIONEIRO	
				Estreito
				4630, 5030
48	2	81823240	PORCA	
				4630, 5030
48	4	390272S36	PORCA	5/8-11"
				Estreito
				4630, 5030
49	1	E0NN4N206AA	TAMPÃO CURVO	
				4630, 5030
50	1	9576199	BUJÃO	
				4x2
				4630, 5030
51	1	9579855	COBERTURA	
				4x2
				4630, 5030
52	1	84996615	JUNTA	
				4x2
				4630, 5030
53	9	44731S36	ARRUELA PLANA	
				4x2
				4630, 5030
54	9	81821207	PARAFUSO	
				4x2
				4630, 5030
56	1	D8NNB734AA	ROLAMENTO DE AGULHAS	
				7630, 7830, 8030
				A PARTIR DO CHASSI NO.
57	1	81801987	BUCHA	
				7630, 7830, 8030
				A PARTIR DO CHASSI NO.
58	1	81862794	PARAFUSO DE BANJO	
				7630, 7830, 8030
				A PARTIR DO CHASSI NO.
59	1	87519756	TUBO	
				7630, 7830, 8030
				A PARTIR DO CHASSI NO.
				Substitui 81862800
60	1	9575509	HASTE DE IMPULSO	
				ATÉ O CHASSI NO.
				5630, 6630, 7630, 7830, 8030
60	1	82859024	VARETA DE NÍVEL	
				7630, 7830, 8030
				A PARTIR DO CHASSI NO.
61	1	378336S36	BUJÃO	
				5630
				Exceto Sistema Hidraúlico - TDF

Ref.	Qtde	Nº Peça	Descrição da peça	Uso
62	1	9625178	BUJÃO	
				5630
				Exceto Sistema Hidraúlico - TDF
63	1	9617873	O-RING	
				5630
64	2	81821207	PARAFUSO	Rear 7/16-14x7/8"
				ATÉ O CHASSI NO.
				5630, 6630, 7630, 7830, 8030
64	2	81821201	PARAFUSO	Front
				A PARTIR DO CHASSI NO.
				5630, 6630, 7630, 7830, 8030
64	2	81821252	PARAFUSO	
				7630, 7830, 8030
				A PARTIR DO CHASSI NO.
65	1	9575512	COBERTURA	
				ATÉ O CHASSI NO.
				5630, 6630, 7630, 7830, 8030
65	1	81803299	COBERTURA	
				A PARTIR DO CHASSI NO.
				4630, 5030
66	1	83976875	JUNTA	
				A PARTIR DO CHASSI NO.
				5630, 6630, 7630, 7830, 8030
67	2	C5NN2N477A	BUCHA	
				5630, 6630, 7630, 7830, 8030
67	2	84995203	BUCHA	
				(S/N Range) after 247284;
				Detalhe G-4A
				5630, 6630, 7630, 7830, 8030
68	3	81821139	PARAFUSO	
				Detalhe G-4A
				A PARTIR DO CHASSI NO.
				5630, 6630, 7630, 7830, 8030
69	10	81819548	PARAFUSO	
				Detalhe G-4A
				A PARTIR DO CHASSI NO.
				5630, 6630, 7630, 7830, 8030
70	1	9576198	TUBO	
				5630, 6630, 7630, 7830, 8030
71	2	81862798	ANILHA DE VEDAÇÃO	
				A PARTIR DO CHASSI NO.
				5630, 6630, 7630, 7830, 8030
80	3	81869513	PARAFUSO DE BLOQUEIO	1/2-13x1 7/8"
				Detalhe G-5A
				5630, 6630, 7630, 7830, 8030
81	2	81825893	ARRUELA PLANA	
				Detalhe G-5A
				5630, 6630, 7630, 7830, 8030
82	8	81843379	PARAFUSO DE BLOQUEIO	

Ref.	Qtde	Nº Peça	Descrição da peça	Uso
				Detalhe G-5A
				5630, 6630, 7630, 7830, 8030
83	2	83911495	PARAFUSO DE BLOQUEIO	
				Detalhe G-5A
				5630, 6630, 7630, 7830, 8030
84	2	43093S36	PARAFUSO	
				Detalhe G-5A
				Exceto CR
				5630, 6630, 7630, 7830, 8030
84	2	81869513	PARAFUSO DE BLOQUEIO	1/2-13x1 7/8"
				Detalhe G-5A
				5630, 6630, 7630, 7830, 8030
85	2	83974860	RETENTOR	
				5630, 6630, 7630, 7830, 8030
86	1	E9NNP721AA	PLACA	
				5630, 6630
				Exceto TDF
87	1	F0NNB732AA	JUNTA	
				5630, 6630
				Exceto TDF
88	4	304730S36	PARAFUSO	
				5630, 6630
				Exceto TDF
89	1	83959972	JUNTA	
				A PARTIR DO CHASSI NO.
				5630, 6630, 7630, 7830, 8030
90	1	83947578	COBERTURA	
				A PARTIR DO CHASSI NO.
				5630, 6630, 7630, 7830, 8030
91	8	304650S36	PARAFUSO	
				A PARTIR DO CHASSI NO.
				5630, 6630, 7630, 7830, 8030
100	1	82001791	PARAFUSO	1/2-12x1.62"
				A PARTIR DO CHASSI NO.
				5630, 6630, 7630, 7830, 8030
101	3	304804S36	PARAFUSO	5/8-11x1 3/4"
				A PARTIR DO CHASSI NO.
				5630, 6630, 7630, 7830, 8030
102	8	81822613	PORCA	1/2-20"
				5630, 6630, 7630, 7830, 8030
103	8	81821293	PARAFUSO	
				5630, 6630, 7630, 7830, 8030
104	1	9617873	O-RING	
				5630, 6630, 7630
				A PARTIR DO CHASSI NO.
				Exceto TDF
105	1	83911570	PLUG SEXTAVADO INTER	
				5630, 6630, 7630
				A PARTIR DO CHASSI NO.

Ref.	Qtde	Nº Peça	Descrição da peça	Uso
				Exceto TDF
106	1	81821282	PARAFUSO	
				5630, 6630, 7630, 7830, 8030
107	2	81823240	PORCA	
				5630, 6630, 7630, 7830, 8030
108	2	83901268	PARAFUSO	
				5630, 6630, 7630, 7830, 8030
109	1	C5NN4885B	JUNTA	
				5630, 6630, 7630, 7830, 8030
110	1	81800814	GUIA	
				5630, 6630, 7630, 7830, 8030
110	1	81823083	BUJÃO	
				Exceto Sistema Hidraúlico
				5630, 6630, 7630, 7830, 8030
111	1	83926601	TAMPÃO CURVO	
				A PARTIR DO CHASSI NO.
				5630, 6630, 7630, 7830, 8030
112	1	87811S36	BUJÃO DE DRENO	
				5630, 6630, 7630, 7830, 8030
113	1	83961380	JUNTA	
				5630, 6630, 7630, 7830, 8030
114	1	83925613	VÁLVULA HIDRÁULICA	
				Exceto Sistema Hidraúlico
				5630, 6630, 7630, 7830, 8030
115	6	34793S36	ANILHA DE RETENÇÃO	7/16"
				Exceto Sistema Hidraúlico
				5630, 6630, 7630, 7830, 8030
116	6	81821201	PARAFUSO	
				5630, 6630, 7630, 7830, 8030
117	10	81819548	PARAFUSO	
				Detalhe G-4A
				A PARTIR DO CHASSI NO.
				5630, 6630, 7630, 7830, 8030
118	3	81821139	PARAFUSO	
				Detalhe G-4A
				A PARTIR DO CHASSI NO.
				5630, 6630, 7630, 7830, 8030
119	1	84996617	JUNTA	
				5630, 6630, 7630, 7830
				Exceto 4x4
120	1	84995281	PLACA	
				5630, 6630, 7630, 7830
				Exceto 4x4
121	9	44878S2	ARRUELA PLANA	
				5630, 6630, 7630, 7830
				Exceto 4x4
122	13	81821207	PARAFUSO	
				5630, 6630, 7630, 7830
				A PARTIR DO CHASSI NO.

Ref.	Qtde	Nº Peça	Descrição da peça	Uso
				Exceto 4x4
123	1	9576199	BUJÃO	
				5630, 6630, 7630, 7830
				Exceto 4x4

Catálogo Exclusivo
classicomaniacos.com.br

G.2A Substituição 02

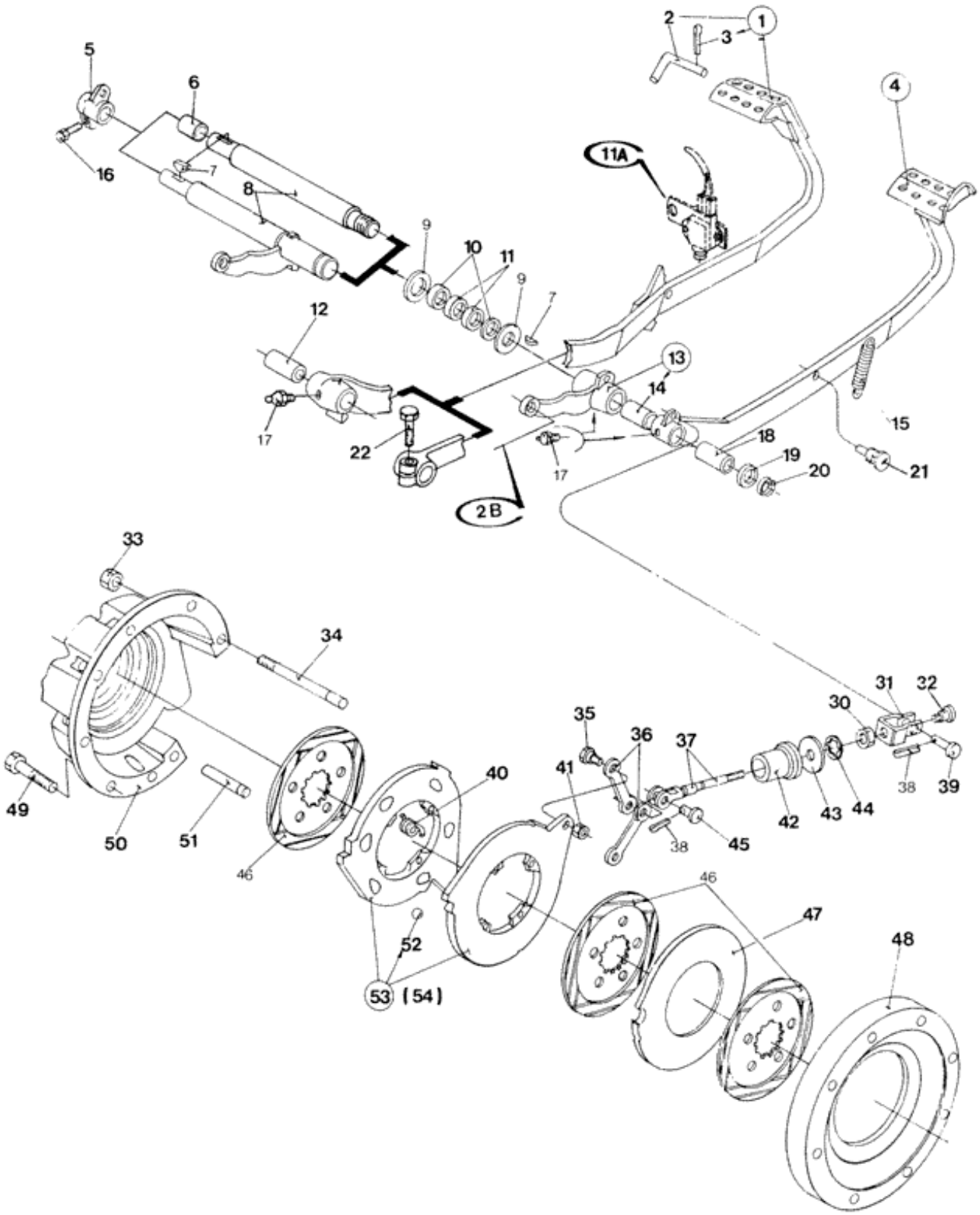

Ref.	Qtde	Nº Peça	Descrição da peça	Uso
	1	NSS	NO SE VENDE SEPARADO	Foot brake
				Estreito
				4630, 5030
	1	NSS	NO SE VENDE SEPARADO	Foot brake
				4x4
				4630, 5030
	1	NSS	NO SE VENDE SEPARADO	Foot brake
				(S/N Range) after 252317;
				4x2
				4630, 5030
1	1	D1NN2A186A	PEDAL	LH (2,3,12,14,17,18,21)
				(S/N Range) before 252316;
				4630, 5030
1	1	9578890	PEDAL	LH
				Estreito
				4x4
				4630, 5030
1	1	9575525	PEDAL	LH
				Estreito
				4x4
				5630, 6630, 7630, 7830, 8030
2	1	81817916	FECHADURA COM MANIPU	
3	1	305023S	PINO DE FIXAÇÃO	1/8" x 7/16", Slotted
4	1	C7NN2455G	PEDAL	RH (17,18)
				(S/N Range) before 252316;
				4630, 5030
4	1	9578891	PEDAL	RH (17,18)
				4x4
				4630, 5030
4	1	9575526	PEDAL	RH (17,18)
				5630, 6630, 7630, 7830, 8030
5	1	D2NN2N511A	ALAVANCA	
				4630, 5030
5	1	83982398	ALAVANCA	
				5630, 6630, 7630, 7830, 8030
6	1	81825094	LUVA	
				5630, 6630, 7630, 7830, 8030
7	2	83416021	CHAVE MEIA LUA	
7	2	83416021	CHAVE MEIA LUA	
				4x4
				4630, 5030
8	1	D9NN2N337DA	EIXO	
				4x4
				4630, 5030
8	1	D9NN2458BA	EIXO	
				(S/N Range) before 252316;

Ref.	Qtde	Nº Peça	Descrição da peça	Uso
				4630, 5030
8	1	9575527	EIXO DIANTEIRO	
				5630, 6630, 7630, 7830, 8030
9	2	81802631	ANEL DE ENCOSTO	WASHER,THRUST
9	1	81802631	ANEL DE ENCOSTO	WASHER,THRUST
				4x4
				4630, 5030
9	1	D0NN2N547A	ARRUELA PLANA	Inner, LH
				4x4
				4630, 5030
10	2	82941365	ANEL ELÁSTICO	
11	2	81802602	ESCOVA DE BRONZE	
12	1	C7NN2461C	LUVA DE ARRASTE	LH
				4630, 5030
12	1	81818160	BUCHA	
				5630, 6630, 7630, 7830, 8030
13	1	C7NN2N510B	ALAVANCA	RH (14,17)
				4630, 5030
14	1	C7NN2461C	LUVA DE ARRASTE	LH
				4630, 5030
15	2	E1NN2472AA	MOLA	
				(S/N Range) before 252316;
				4630, 5030
15	2	5136777	MOLA	
				Estreito
				4630, 5030
15	2	180067	MOLA	
				5630, 6630, 7630, 7830, 8030
16	1	86050212	PARAFUSO	7/16-14x1 1/2"
17	AR	87907S8	GRAXEIRA	
				4630, 5030: Q = 3; 5630, 6630, 7630, 7830, 8030: Q = 1
18	1	C7NN2461C	LUVA DE ARRASTE	
				4630, 5030
18	1	81812236	BUCHA	
				5630, 6630, 7630, 7830, 8030
19	1	C5NN2N547B	ARRUELA PLANA	
				(S/N Range) before 252316;
				4630, 5030
19	1	81816696	ANEL DE ENCOSTO	
20	1	E27N7547	ANEL DE PRESSÃO	
				(S/N Range) before 252316;
				4630, 5030
20	1	81825106	ANEL DE PRESSÃO	
				4x4
				4630, 5030
20	1	81825106	ANEL DE PRESSÃO	
				5630, 6630, 7630, 7830, 8030
21	2	81802627	PINO	

Ref.	Qtde	Nº Peça	Descrição da peça	Uso
				4630, 5030
22	1	81821279	PARAFUSO	7/16-14x1 3/4"
				5630, 6630, 7630, 7830, 8030
22	1	304743S36	PARAFUSO	
				4x4
				4630, 5030
23	1	72034S8	PINO	
24	1	81808433	PINO ELÁSTICO	
30	2	34671S36	PORCA	7/16-20"
				4630, 5030
30	2	81822613	PORCA	1/2-20"
				5630, 6630, 7630, 7830, 8030
31	2	81802674	GARFO	
				4630, 5030
31	2	81818163	GARFO	
				5630, 6630, 7630, 7830, 8030
32	2	D2NN2N520A	PORCA	
				4630, 5030
32	2	81836755	PORCA	
				5630, 6630, 7630, 7830, 8030
33	4	81822613	PORCA	1/20"
33	4	390272S36	PORCA	5/8-18"
				Estreito
				4630, 5030
34	4	E9NN4N314AA	PRISIONEIRO	
				4630, 5030
34	4	377525S	PRISIONEIRO	1/2-13-20x7 3/4"
35	4	81802546	PINO	
				4630, 5030
35	4	81818828	PARAFUSO	
				5630, 6630, 7630, 7830, 8030
36	4	81802545	LIGADOR	
				4630, 5030
36	4	81818856	ELO	
				5630, 6630, 7630, 7830, 8030
37	2	81802586	HASTE	
				4630, 5030
37	2	83972123	HASTE	
				7630, 7830, 8030
37	2	81818792	HASTE	
				5630, 6630, 7630, 7830, 8030
38	3	85700711	PINO ELÁSTICO	
39	2	83948842	PINO DE FORQUILHA	
40	8	81802542	MOLA	
41	4	34690S36	PORCA	7/16-20"
				4630, 5030
41	4	81822462	PORCA-TRAVA	1/2-20"
				5630, 6630, 7630, 7830, 8030
42	2	82037652	VEDANTE	

Ref.	Qtde	Nº Peça	Descrição da peça	Uso
				Substitui 86576339
				5630, 6630, 7630, 7830, 8030
42	2	E7NN2N336AA	VEDANTE	
				4630, 5030
43	2	81802590	ARRUELA PLANA	
				4630, 5030
43	2	81818020	ARRUELA PLANA	
				5630, 6630, 7630, 7830, 8030
44	2	C5NN2N467A	FIXADOR	
				4630, 5030
44	2	81818127	FIXADOR	
				5630, 6630, 7630, 7830, 8030
45	2	83928668	PINO DE FORQUILHA	
46	6	C5NN2A097B	DISCO	
				4630, 5030
46	AR	87518036	DISCO	DISC
				5630, 6630: Q = 6; 7630, 7830, 8030: Q = 8
				Substitui 83989830
47	2	81802536	DISCO	
				4630, 5030
47	4	83956598	DISCO	
				7630, 7830, 8030
47	AR	E6NN2N315A		
				5630, 6630: Q = 2; 7630, 7830, 8030: Q = 4
48	2	82941833		
				4630, 5030
48	2	E4NN2A098CA	ALOJAMENTO	
				5630, 6630
48	2	83955513	ALOJAMENTO	
				7630, 7830, 8030
48	2	83964342	ALOJAMENTO	
				7630, 7830, 8030
49	12	83935002	PARAFUSO	
50	1	82941528	CAIXA	RH
				4630, 5030
50	1	83955514	ALOJAMENTO	RH
				5630, 6630, 7630, 7830, 8030
50	1	82941525	CAIXA	LH
				4630, 5030
50	1	83955515	ALOJAMENTO	LH
				5630, 6630, 7630, 7830, 8030
51	2	388919S	PINO ELÁSTICO	
				4630, 5030
51	2	81802547	PINO	
				5630, 6630, 7630, 7830, 8030
52	12	82989987		
53	2	83956597	ACTUADOR	(54)
				5630, 6630, 7630, 7830, 8030
54	2	82941326	DISCO	

Ref.	Qtde	Nº Peça	Descrição da peça	Uso
				5630, 6630, 7630, 7830, 8030

Catálogo Exclusivo
classicomaniacos.com.br

G. 2B Substituição 01

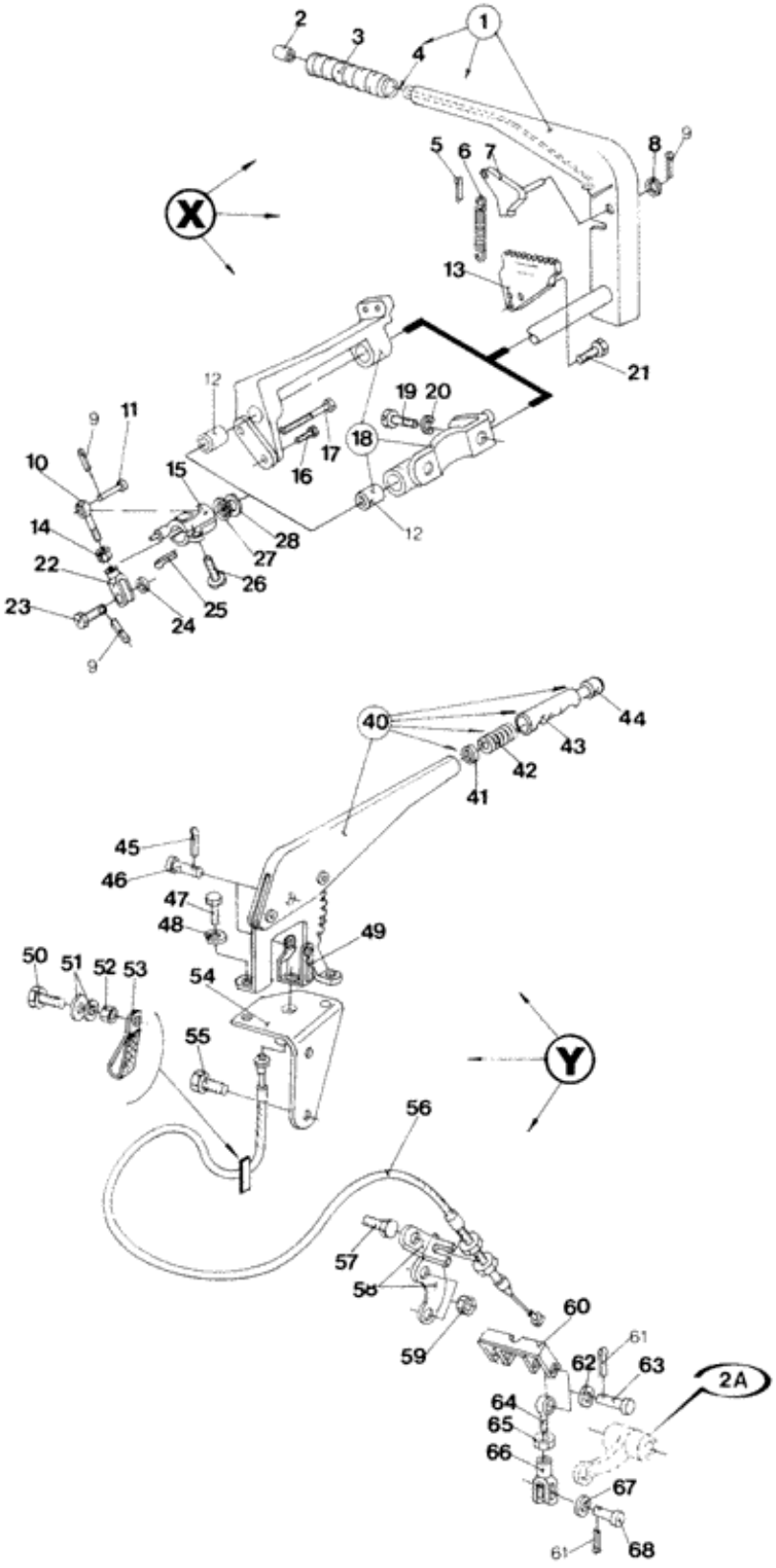

Ref.	Qtde	Nº Peça	Descrição da peça	Uso
X	1	NSS	NO SE VENDE SEPARADO	Hand brake
				4630, 5030
Y	1	NSS	NO SE VENDE SEPARADO	Hand brake
				Estreito
				4630, 5030
	1	NSS	NO SE VENDE SEPARADO	Hand brake
				5630, 6630, 7630, 7830, 8030
	1	NSS	NO SE VENDE SEPARADO	Hand brake
				4x4
				4630, 5030
1	1	C7NN2779B	ALAVANCA	(2-9)
				4630, 5030
2	1	C7NN2N606B	BOTÃO	
				4630, 5030
3	1	C7NN2N672A	EMPUNHADURA	
				4630, 5030
4	1	C7NN2N616E	HASTE	
				4630, 5030
5	1	72003S8	PINO	1/16x1/2
				4630, 5030
6	1	EOA2744		
				4630, 5030
7	1	C5NN2N615B	TRINCO	
				4630, 5030
8	1	44726S36	ARRUELA PLANA	3/8"
				4630, 5030
9	5	72017S8	PINO ELÁSTICO	
				4630, 5030
10	2	C9NN2825A	HASTE	
				4630, 5030
11	2	76204S36	PINO	3/8x1 3/32"
				4630, 5030
12	2	782477	BUCHA	
				4630, 5030
13	1	C7NN2N617A	SETOR DENTADO	TOOTHED SECTOR
				4630, 5030
90	1	97413S36	ANEL ELÁSTICO	
				4630, 5030
14	2	33925S36	PORCA	3/8-24"
				4630, 5030
15	1	C7NN2798B	ALAVANCA	
				4630, 5030
16	1	304684S36	PARAFUSO	
				4630, 5030
17	1	304813S36	PARAFUSO	3/8-16x1 7/8"
				4630, 5030

Ref.	Qtde	Nº Peça	Descrição da peça	Uso
18	1	C7NN2N670B	SUPORTE	(12)
				4630, 5030
21	2	304650S36	PARAFUSO	
				4630, 5030
22	2	C9NN2855A	GARFO	
				4630, 5030
23	2	73933S36	PINO	5/16x1 17/64"
				4630, 5030
24	2	44722S36	ARRUELA PLANA	
				4630, 5030
25	2	74181S	CHAVE MEIA LUA	
				4630, 5030
26	1	88044	PARAFUSO	
				4630, 5030
27	1	V48434	ANEL	
				4630, 5030
28	1	354351S36	ARRUELA PLANA	
				4630, 5030
40	1	FONN2779AB		(41-44)
				4630, 5030
41	1	C9NN2N674A	ARRUELA PLANA	
				4630, 5030
42	1	81866091	MOLA	
				4630, 5030
43	1	E9NN2N672CA	ALAVANCA	
				4630, 5030
44	1	D5NN2N611A	BOTÃO	
				4630, 5030
45	1	72016S8	PINO ELÁSTICO	
				4630, 5030
46	1	76030S36	PINO	
				4630, 5030
47	2	E602188S72	PARAFUSO	
				4630, 5030
48	2	83931520	ARRUELA PLANA	
				4630, 5030
49	1	E0NN2N890AB	GARFO	
				4630, 5030
50	1	304648S36	PARAFUSO	
				4630, 5030
51	2	33797S36	PORCA	
				4630, 5030
52	1	44721S36	ARRUELA PLANA	
				4630, 5030
53	1	N802083S		
				4630, 5030
54	1	E9NN2N795BB	SUPORTE	
				4630, 5030
55	2	304724S36	PARAFUSO	

Ref.	Qtde	Nº Peça	Descrição da peça	Uso
				4630, 5030
56	1	81871715	CABO	
				4630, 5030
57	1	304909S36	PARAFUSO	
				4630, 5030
58	1	E9NN2N694CA	SUPORTE	
				4630, 5030
59	2	81823240	PORCA	
				4630, 5030
60	1	E9NN2N796AB	SUPORTE	
				4630, 5030
61	4	72017S8	PINO ELÁSTICO	
				4630, 5030
62	2	44726S36	ARRUELA PLANA	
				4630, 5030
63	2	73934S36	PINO	
				4630, 5030
64	2	C9NN2825A	HASTE	
				4630, 5030
65	2	33925S36	PORCA	
				4630, 5030
66	2	C9NN2855A	GARFO	
				4630, 5030
67	2	44722S36	ARRUELA PLANA	
				4630, 5030
68	2	73933S36	PINO	
				4630, 5030
80	2	304705S36	PARAFUSO	7/16-14x1 1/2"
				5630, 6630, 7630, 7830, 8030
81	2	34793S36	ANILHA DE RETENÇÃO	
				5630, 6630, 7630, 7830, 8030
82	1	D5NN2836A	SUPORTE	
				5630, 6630, 7630, 7830, 8030
83	1	84995224	SUPORTE	
				4630, 5030
84	2	304705S36	PARAFUSO	
				4630, 5030
85	1	9579954	HASTE	
				4630, 5030
85	1	E0NN2824AA	HASTE	
				5630, 6630, 7630, 7830, 8030
86	1	72003S8	PINO	
87	1	E7NN2N652AA	SUPORTE	
				4630, 5030
88	3	354235S36	ARRUELA PLANA	
				4630, 5030
89	1	C5NN2N430A	TRINCO	
				4630, 5030
91	1	9575531	EIXO DIANTEIRO	

Ref.	Qtde	Nº Peça	Descrição da peça	Uso
				5630, 6630, 7630, 7830, 8030
92	1	140248	ARRUELA PLANA	
				5630, 6630, 7630, 7830, 8030
93	1	81802702	TRINCO	
				5630, 6630, 7630, 7830, 8030
94	1	515259	ANEL DE PRESSÃO	#62, Ext
				5630, 6630, 7630, 7830, 8030

G. 3A Substituição 09

1 / 7	23 / 35
46 / 59	75 / 82
95 / 114	120 / 134

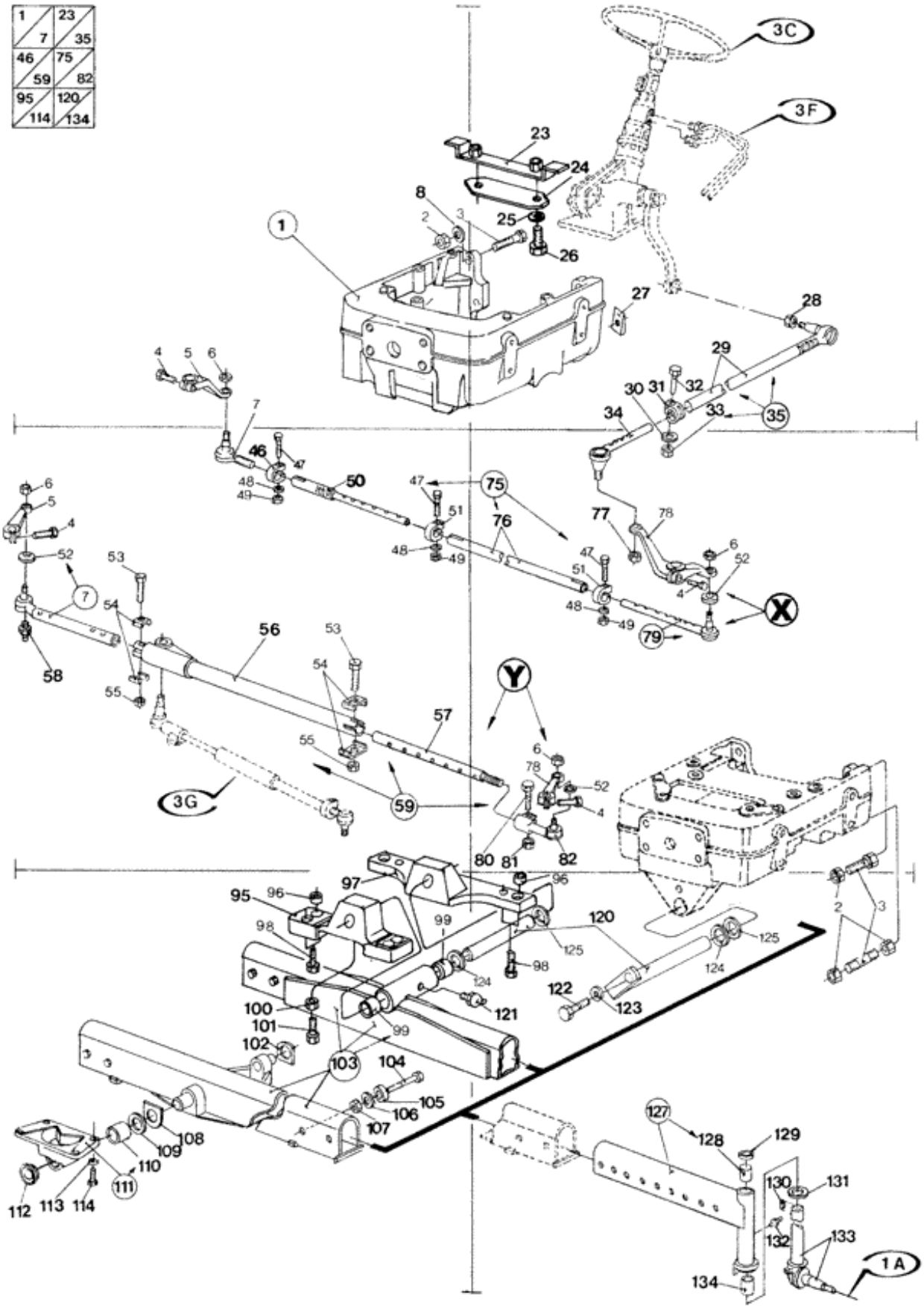

Ref.	Qtde	Nº Peça	Descrição da peça	Uso
X	1	NSS	NO SE VENDE SEPARADO	Axle, Steering
				4630
				Hidráulica
	1	NSS	NO SE VENDE SEPARADO	Axle, Steering
				4630
				Mecânica
Y	1	NSS	NO SE VENDE SEPARADO	Axle, Steering
				4630
				Hidrostática
	1	NSS	NO SE VENDE SEPARADO	Axle, Steering
				(S/N Range) after 253790;
				Hidrostática
				5030
	1	NSS	NO SE VENDE SEPARADO	Axle, Steering
				Eixo alto
				4630, 5030, 5630, 6630
	1	NSS	NO SE VENDE SEPARADO	Axle, Steering
				4630, 5030, 5630, 6630, 7630
				Eixo normal
	1	NSS	NO SE VENDE SEPARADO	Axle, Steering
				Estreito
				4630, 5030
1	1	E1NN3A042CA	SUPORTE	
				4630
				Direção hidraúlica
				4x2
1	1	E9NN3A042GA	SUPORTE	
				(S/N Range) before 253789;
				5030
1	1	E9NN3A042GA	SUPORTE	
				5630, 6630, 7630, 7830
1	1	84998481	SUPORTE	
				4630
				Direção hidrostática
1	1	84998481	SUPORTE	
				(S/N Range) after 253790;
				Direção hidrostática
				5030
1	1	9579927	SUPORTE	
				4x4
				4630, 5030
1	1	9575583	SUPORTE	
				4x4
				5630, 6630, 7630, 7830, 8030
1	1	73402373	SUPORTE	
				7630, 8030

Ref.	Qtde	Nº Peça	Descrição da peça	Uso
				Após Junho/2003 (Eixo Carraro)
2	6	329-1012	PORCA	3/4"
				5630, 6630, 7630, 7830, 8030
2	4	329-1012	PORCA	
				(S/N Range) before 253789;
				5030
2	6	329-1012	PORCA	
				(S/N Range) after 253790;
				5030
2	6	329-1012	PORCA	
				4630
				Direção hidrostática
2	4	329-1012	PORCA	
				4630
				Direção hidraúlica
3	4	81827422	PARAFUSO	3/4-10x3 1/2", Only Carraro Variant
				Direção hidraúlica
				4630: Q =4; 5630, 6630, 7630, 7830: Q =6
3	4	81827422	PARAFUSO	
				(S/N Range) before 253789;
				5030
3	2	81827422	PARAFUSO	Upper
				(S/N Range) after 253790;
				5030
3	2	81827422	PARAFUSO	Upper
				4630
				Direção hidrostática
3	2	390586S36	PRISIONEIRO	Lower
				4630
				Direção hidrostática
3	2	390586S36	PRISIONEIRO	Lower
				(S/N Range) after 253790;
				Direção hidrostática
				5030
4	1	43122S	PARAFUSO	LH
				4630
				Direção hidraúlica
4	1	43122S	PARAFUSO	RH
				4630
				Direção hidraúlica
4	1	304893S36	PARAFUSO	RH
				4630
				Direção hidraúlica
				Eixo alto e normal
4	2	304923S36	PARAFUSO	
				5030, 5630, 6630, 7630, 7830
4	2	304923S36	PARAFUSO	
				4630
				Direção hidrostática

Ref.	Qtde	Nº Peça	Descrição da peça	Uso
5	1	9579864	BRAÇO	RH
				4630
				Direção hidrostática
5	1	9579864	BRAÇO	RH
				(S/N Range) after 253790;
				5030
5	1	825964	BRAÇO	RH
				(S/N Range) before 253789;
				5030
5	1	825964	BRAÇO	RH
				5630, 6630, 7630, 7830
5	1	D6NN3130A	BRAÇO	RH
				4630
				Eixo alto e normal
5	1	D4NN3130B	BRAÇO	RH
				4630
6	2	D5NN3C739B	PORCA	
				4630
				Direção hidraúlica
6	2	380038S36	PORCA	
				5030, 5630, 6630, 7630, 7830
6	2	380038S36	PORCA	
				4630
				Direção hidrostática
7	1	E3NN3278AB	JUNTA ESFÉRICA	RH (52)
				4630
7	1	E3NN3278AB	JUNTA ESFÉRICA	RH (52)
				5030, 5630, 6630, 7630, 7830
7	1	D5NN3289B	JUNTA ESFÉRICA	RH
				4630
7	1	9579964	TIRANTE	
				Estreito
				4630
				Direção hidrostática
7	1	9579964	TIRANTE	
				Estreito
				5030
8	6	82014658	ANILHA DE RETENÇÃO	
				4630, 5030, 5630, 6630, 7630, 7830
23	1	825963	SUPORTE	
				(S/N Range) before 253789;
				5030
23	1	825963	SUPORTE	
				5630, 6630, 7630, 7830
24	1	825962	COBERTURA	
				5630, 6630, 7630, 7830
24	1	825962	COBERTURA	
				(S/N Range) before 253789;
				5030

Ref.	Qtde	Nº Peça	Descrição da peça	Uso
25	2	34793S36	ANILHA DE RETENÇÃO	7/16"
				(S/N Range) before 253789;
				5030
25	2	34793S36	ANILHA DE RETENÇÃO	
				5630, 6630, 7630, 7830
26	2	11106231	PARAFUSO	
				5630, 6630, 7630, 7830
26	2	11106231	PARAFUSO	
				(S/N Range) before 253789;
				5030
27	AR	81802831	CALÇO DE AFINAÇÃO	
				(S/N Range) before 253789;
				5030
27	AR	81802831	CALÇO DE AFINAÇÃO	
				5630, 6630, 7630, 7830
27	AR	81802832	CALÇO DE AFINAÇÃO	
				5630, 6630, 7630, 7830
27	AR	81802832	CALÇO DE AFINAÇÃO	
				(S/N Range) before 253789;
				5030
27	AR	C5NN3N150C	CALÇO DE AFINAÇÃO	.020-.022"
				(S/N Range) before 253789;
				5030
27	AR	C5NN3N150C	CALÇO DE AFINAÇÃO	.020-.022"
				5630, 6630, 7630, 7830
27	AR	C5NN3N150D	CALÇO DE AFINAÇÃO	.023-.025"
				5630, 6630, 7630, 7830
27	AR	C5NN3N150D	CALÇO DE AFINAÇÃO	.023-.025"
				(S/N Range) before 253789;
				5030
27	AR	81802835	CALÇO DE AFINAÇÃO	
				(S/N Range) before 253789;
				5030
27	AR	81802835	CALÇO DE AFINAÇÃO	
				5630, 6630, 7630, 7830
28	1	D5NN3C739C	PORCA	5/8-18"
				4630
				Direção hidraúlica
				Direção mecânica
29	1	E1NN3307BA	BARRA DE DIRECÇÃO	
				4630
				Direção hidraúlica
29	1	F1NN3307AA	TERMINAL	
				Estreito
				4630
				Direção hidraúlica
30	1	D5NN3N808A	ARRUELA PLANA	
				4630
				Direção hidraúlica

Ref.	Qtde	Nº Peça	Descrição da peça	Uso
31	1	D5NN3N295A	BRAÇADEIRA	
				4630
				Direção hidraúlica
32	1	D5NN3N804A	PARAFUSO	
				4630
				Direção hidraúlica
33	1	D5NN3N806B	PORCA	
				4630
				Direção hidraúlica
34	1	E1NN3A300BA	TIRANTE	
				4630
				Direção hidraúlica
34	1	F1NN3A300AA	TIRANTE	
				Estreito
				4630
				Direção hidraúlica
35	1	F1NN3304AA	BARRA	(29-33)
				Estreito
				4630
				Direção hidraúlica
35	1	E1NN3304CA	BARRA DE DIRECÇÃO	(29-33)
				4630
				Direção hidraúlica
46	1	D5NN3287A	BRAÇADEIRA	RH
				4630
				Direção hidraúlica
47	3	20523S36	PARAFUSO	
				4630
				Direção hidraúlica
48	3	34792S36	ANILHA DE RETENÇÃO	3/8"
				4630
				Direção hidraúlica
49	3	E8HN6N606AA	PORCA	
				4630
				Direção hidraúlica
50	1	D5NN3N105B	BARRA	RH
				4630
				Direção hidraúlica
50	1	F1NN3N105AA	TIRANTE DE AFINAÇÃO	
				Estreito
				4630
				Direção hidraúlica
51	2	D5NN3287C	BRAÇADEIRA	
				4630
				Direção hidraúlica
52	2	E3NN3N303BA	COBERTURA	
				Direção hidraúlica
				5030, 5630, 6630, 7630
52	2	E3NN3N303BA	COBERTURA	

Ref.	Qtde	Nº Peça	Descrição da peça	Uso
				4630
				Direção hidraúlica
				Direção hidrostática
53	2	12934	PARAFUSO	
				4630
				Direção hidraúlica
				Direção hidrostática
53	2	12934	PARAFUSO	
				Direção hidraúlica
				5030, 5630, 6630, 7630, 7830
54	4	E3NN3A452AB	BRAÇADEIRA	
				4630
				Direção hidrostática
54	4	E3NN3A452AB	BRAÇADEIRA	
				5030, 5630, 6630, 7630, 7830
55	2	34670S36	PORCA	
				5030, 5630, 6630, 7630, 7830
55	2	34670S36	PORCA	
				4630
				Direção hidrostática
56	1	9579962	BARRA	
				Estreito
				4630
				Direção hidrostática
56	1	9579962	BARRA	
				Estreito
				5030
56	1	84996610	BARRA	
				5030, 5630, 6630, 7630, 7830
56	1	84996610	BARRA	
				4630
				Direção hidrostática
56	1	84996613	TIRANTE LONGITUDINAL	
				Eixo alto
				4630
				Direção hidrostática
56	1	84996613	TIRANTE LONGITUDINAL	
				Eixo alto
				5030, 5630, 6630, 7630
57	1	E3NN3282AB	HASTE	
				5030, 5630, 6630, 7630, 7830
57	1	E3NN3282AB	HASTE	
				4630
				Direção hidrostática
57	1	9579961	TIRANTE DE AFINAÇÃO	
				Estreito
				4630
				Direção hidrostática
57	1	9579961	TIRANTE DE AFINAÇÃO	

Ref.	Qtde	Nº Peça	Descrição da peça	Uso
				Estreito
				5030
58	1	87907S8	GRAXEIRA	
				5030, 5630, 6630, 7630, 7830
58	1	87907S8	GRAXEIRA	
				4630
				Direção hidrostática
59	1	84996611	TIRANTE LONGITUDINAL	(7,53-58,80-82)
				4630
				Direção hidrostática
59	1	84996611	TIRANTE LONGITUDINAL	(7,53-58,80-82)
				5030, 5630, 6630, 7630, 7830
59	1	84996614	BARRA	(7,53-58,80-82)
				Eixo alto
				5030, 5630, 6630, 7630
59	1	84996614	BARRA	(7,53-58,80-82)
				Eixo alto
				4630
				Direção hidrostática
59	1	9579960	BARRA	(7,53-58,80-82)
				Estreito
				4630
				Direção hidrostática
59	1	9579960	BARRA	(7,53-58,80-82)
				Estreito
				5030
75	1	F1NN3280AA	TIRANTE LONGITUDINAL	(7,46-50,76,79)
				4630
75	1	D5NN3280B	BARRA	(7,46-50,76,79)
				4630
76	1	D5NN3283A	TUBO	Central
				4630
76	1	D6NN3283B	TUBO	
				Eixo alto
				4630
76	1	F1NN3283AA	TUBO	
				Estreito
				4630
77	1	D5NN3C739C	PORCA	
				4630
78	1	825965	BRAÇO	LH
				5630, 6630, 7630, 7830
78	1	825965	BRAÇO	LH
				5030
78	1	D4NN3131B	BRAÇO	LH
				4630
				Direção mecânica
78	1	E1NN3131CA	BRAÇO	LH
				4630

Ref.	Qtde	Nº Peça	Descrição da peça	Uso
				Direção hidraúlica
78	1	E1NN3131DA	BRAÇO	LH
				4630
				Direção hidraúlica
				Eixo alto e normal
78	1	E0NN3131AA	BRAÇO	LH
				Estreito
				4630
				Direção hidraúlica
78	1	9579865	BRAÇO	LH
				4630
				Eixo alto e normal
78	1	9579865	BRAÇO	LH
				(S/N Range) after 253790;
				Eixo alto e normal
				5030
79	1	D5NN3278A	EIXO	LH
				4630
				Direção hidraúlica
				Eixo alto e normal
79	1	F1NN3278AA	EIXO	LH
				Estreito
				4630
				Direção hidraúlica
				Eixo alto e normal
80	1	304783S36	PARAFUSO	LH
				Eixo alto e normal
				4630, 5030, 5630, 6630, 7630
80	1	304783S36	PARAFUSO	LH
				4630
				Direção hidrostática
				Eixo alto e normal
81	1	33845S36	PORCA	LH
				4630
				Direção hidrostática
				Eixo alto e normal
81	1	33845S36	PORCA	LH
				5030, 5630, 6630, 7630, 7830
				Eixo alto e normal
82	1	E3NN3289AA	TERMINAL	LH
				5030, 5630, 6630, 7630, 7830
				Eixo alto e normal
82	1	E3NN3289AA	TERMINAL	LH
				4630
				Direção hidrostática
95	1	825947	FIXADOR	Front
				5630, 6630, 7630, 7830
95	1	825947	FIXADOR	
				(S/N Range) before 253789;

Ref.	Qtde	Nº Peça	Descrição da peça	Uso
				5030
96	4	E2NN3N297AA	BUCHA	
				(S/N Range) before 253789;
				5030
96	4	E2NN3N297AA	BUCHA	
				5630, 6630, 7630, 7830
97	1	825948	FIXADOR	Rear
				5630, 6630, 7630, 7830
97	1	825948	FIXADOR	
				(S/N Range) before 253789;
				5030
98	8	48946	PARAFUSO	3/4x3 1/4"
				(S/N Range) before 253789;
				5030
98	8	48946	PARAFUSO	
				5630, 6630, 7630, 7830
99	2	357500	LUVA	
				5630, 6630, 7630, 7830
99	2	357500	LUVA	
				(S/N Range) before 253789;
				5030
100	2	9706685	PORCA	
				(S/N Range) before 253789;
				5030
100	2	9706685	PORCA	
				5630, 6630, 7630, 7830
101	2	161441	PARAFUSO	
				5630, 6630, 7630, 7830
101	2	161441	PARAFUSO	
				(S/N Range) before 253789;
				5030
102	1	C5NN3A072A	ANEL DE ENCOSTO	
				4630
				Direção hidraúlica
103	1	825950	EIXO DIANTEIRO	Central (99)
				5030, 5630, 6630, 7630, 7830
				5630, 6630, 7630, 7830
103	1	81810848	EIXO	Central
				4630
				Direção hidraúlica
103	1	F1NN3010AA	EIXO DIANTEIRO	Central
				Estreito
				4630
				Direção hidraúlica
103	1	9577772	EIXO	Central
				Estreito
				4630
				Direção hidrostática
103	1	9577772	EIXO	Central

Ref.	Qtde	Nº Peça	Descrição da peça	Uso
				(S/N Range) after 253790;
				Direção hidrostática
				5030
103	1	9577771	EIXO	Central
				4630
				Direção hidrostática
103	1	9577771	EIXO	Central
				(S/N Range) after 253790;
				5030
104	4	302589S36	PARAFUSO	5/8-11x4 1/2"
				4630, 5030, 5630, 6630, 7630, 7830
105	4	C5NN3N030G	ESPAÇADOR	
				4630, 5030, 5630, 6630, 7630, 7830
106	4	34796S36	ANILHA DE RETENÇÃO	5/8"
				4630, 5030, 5630, 6630, 7630, 7830
107	4	33849S36	PORCA	5/8-11"
				4630, 5030, 5630, 6630, 7630, 7830
108	1	81802775	ANEL DE ENCOSTO	
				4630
				Direção hidraúlica
109	AR	C5NN3N071B	CALÇO DE AFINAÇÃO	.005"
				4630
				Direção hidraúlica
109	AR	C5NN3N071C	CALÇO DE AFINAÇÃO	.015"
				4630
				Direção hidraúlica
110	1	C5NN3N052A	BUCHA	
				4630
				Direção hidraúlica
111	1	81817037	SUPORTE	(110)
				4630
				Direção hidraúlica
112	1	81802774	BUJÃO	
				4630
				Direção hidraúlica
113	4	370759S36	ARRUELA PLANA	1/2"
				4630
				Direção hidraúlica
114	4	C5NN3N766B	PARAFUSO	
				4630
				Direção hidraúlica
120	1	825949	EIXO	
				5630, 6630, 7630, 7830
120	1	825949	EIXO	
				(S/N Range) before 253789;
				5030
120	1	9577774	PINO ELÁSTICO	
				(S/N Range) after 253790;
				5030

Ref.	Qtde	Nº Peça	Descrição da peça	Uso
120	1	9577774	PINO ELÁSTICO	
				4630
				Direção hidrostática
121	1	87901S8	GRAXEIRA	
				5630, 6630, 7630, 7830
121	1	87901S8	GRAXEIRA	
				(S/N Range) before 253789;
				5030
122	1	300388	PARAFUSO	
				(S/N Range) after 253790;
				5030
122	1	300388	PARAFUSO	
				4630
				Direção hidrostática
123	1	140046	ANILHA CÓNICA	
				4630
				Direção hidrostática
123	1	140046	ANILHA CÓNICA	
				(S/N Range) after 253790;
				5030
124	1	84996522	CALÇO DE AFINAÇÃO	Front
				(S/N Range) after 253790;
				5030
124	1	84996522	CALÇO DE AFINAÇÃO	
				4630
				Direção hidrostática
125	AR	84996521	CALÇO DE AFINAÇÃO	
				4630
				Direção hidrostática
125	AR	84996521	CALÇO DE AFINAÇÃO	
				(S/N Range) after 253790;
				5030
127	1	9579908	EIXO	RH (128,134)
				(S/N Range) after 253790;
				5030
				Eixo normal
127	1	9579908	EIXO	RH (128,134)
				Eixo normal
				5630, 6630, 7630
127	1	9579908	EIXO	RH (128,134)
				4630
				Direção hidrostática
				Eixo normal
127	1	9579912	EIXO DIANTEIRO	RH (128,134)
				Eixo alto
				4630
				Direção hidrostática
127	1	9579912	EIXO DIANTEIRO	RH (128,134)
				Eixo alto

Ref.	Qtde	Nº Peça	Descrição da peça	Uso
				5630, 6630, 7630
127	1	9579912	EIXO DIANTEIRO	RH (128,134)
				(S/N Range) after 253790;
				Eixo alto
				5030
127	1	D6NN3006A	EIXO DIANTEIRO	RH (128,134)
				Eixo alto
				4630
				Direção hidraúlica
127	1	9579910	EIXO	RH (128,134)
				(S/N Range) before 253789;
				5030
127	1	9579910	EIXO	RH (128,134)
				5630, 6630, 7630, 7830
127	1	9579910	EIXO	RH (128,134)
				(S/N Range) after 253790;
				5030
127	1	9579910	EIXO	RH (128,134)
				4630
				Direção hidrostática
127	1	9575636	EIXO DIANTEIRO	RH (128,134)
				(S/N Range) before 253789;
				5030
127	1	D4NN3006A	EIXO DIANTEIRO	RH (128,134)
				4630
				Direção hidraúlica
127	1	E3NN3006AB	EIXO DIANTEIRO	RH (128,134)
				Estreito
				4630
				Direção hidraúlica
127	1	9579966	EIXO DIANTEIRO	RH (128,134)
				Estreito
				5030
127	1	9579966	EIXO DIANTEIRO	RH (128,134)
				Estreito
				4630
				Direção hidrostática
127	1	9579967	TERMINAL	LH (128,134)
				Estreito
				4630
				Direção hidrostática
127	1	9579967	TERMINAL	LH (128,134)
				Estreito
				5030
127	1	E3NN3007AB	EIXO DIANTEIRO	LH (128,134)
				Estreito
				4630
				Direção hidraúlica
127	1	D4NN3007A	EIXO DIANTEIRO	LH (128,134)

Ref.	Qtde	Nº Peça	Descrição da peça	Uso
				4630
127	1	9575637	EIXO DIANTEIRO	LH (128,134)
				(S/N Range) before 253789;
				5030
127	1	9579909	EIXO	LH (128,134)
				4630
				Direção hidrostática
127	1	9579909	EIXO	LH (128,134)
				(S/N Range) after 253790;
				5030
127	1	9579909	EIXO	LH (128,134)
				5630, 6630, 7630, 7830
127	1	9579909	EIXO	LH (128,134)
				(S/N Range) before 253789;
				Eixo alto
				5030
127	1	D6NN3007A	EIXO DIANTEIRO	LH (128,134)
				Eixo alto
				4630
				Direção hidraúlica
127	1	9579911	EIXO	LH (128,134)
				(S/N Range) after 253790;
				Eixo alto
				5030
127	1	9579911	EIXO	LH (128,134)
				Eixo alto
				5630, 6630, 7630
127	1	9579911	EIXO	LH (128,134)
				Eixo alto
				4630
				Direção hidrostática
127	1	9579907	EIXO	LH (128,134)
				4630
				Direção hidrostática
				Eixo normal
127	1	9579907	EIXO	LH (128,134)
				Eixo normal
				5630, 6630, 7630
127	1	9579907	EIXO	LH (128,134)
				(S/N Range) after 253790;
				5030
				Eixo normal
128	2	81802792	BUCHA	Upper
				4630, 5030, 5630, 6630, 7630, 7830
128	2	81802798	BUCHA	Upper
				4630
				Direção hidraúlica
129	2	C0NN3A208A	VEDANTE	
				5030, 5630, 6630, 7630, 7830

Ref.	Qtde	Nº Peça	Descrição da peça	Uso
129	2	C0NN3A208A	VEDANTE	
				4630
				Direção hidrostática
129	2	C0NN3A208A	VEDANTE	
				4630
				Direção hidraúlica
				Eixo alto e normal
129	2	D4NN3125A	VEDANTE	
				4630
				Direção hidraúlica
130	2	E9NN3609AA	CHAVE	
				Estreito
				4630
130	2	74195S	CHAVE MEIA LUA	5/16x1 1/2"
				4630, 5030, 5630, 6630, 7630, 7830
131	2	81802871	ROLAMENTO ESFÉRICO	
				4630
				Direção hidraúlica
131	2	C0NN3A299A	CHUMACEIRA	
				4630
				Direção hidraúlica
				Eixo alto e normal
131	2	C0NN3A299A	CHUMACEIRA	
				5030, 5630, 6630, 7630, 7830
131	2	C0NN3A299A	CHUMACEIRA	
				4630
				Direção hidrostática
132	2	87901S8	GRAXEIRA	
				4630, 5030, 5630, 6630, 7630, 7830
133	1	9576485	EIXO	RH
				4630
				Direção hidrostática
133	1	9576485	EIXO	RH
				(S/N Range) after 253790;
				5030
133	1	9576485	EIXO	RH
				5630, 6630, 7630, 7830
133	1	9576487	EIXO	RH
				Eixo alto
				4630, 5030, 5630, 6630, 7630
133	1	9575634	EIXO	RH
				Eixo normal
				4630, 5630, 6630, 7630
133	1	9575634	EIXO	RH
				(S/N Range) before 253789;
				5030
133	1	9575634	EIXO	RH
				Estreito
				4630

Ref.	Qtde	Nº Peça	Descrição da peça	Uso
				Direção hidrostática
133	1	E9NN3105BA	EIXO	RH
				Estreito
				4630
				Direção hidraúlica
133	1	9576510	ARRUELA PLANA	RH
				4630
				Direção hidraúlica
133	1	9576511	ARRUELA PLANA	LH
				4630
				Direção hidraúlica
133	1	E9NN3106BA	EIXO	LH
				Estreito
				4630
				Direção hidraúlica
133	1	9575635	EIXO	LH
				Estreito
				4630
				Direção hidrostática
133	1	9575635	EIXO	LH
				(S/N Range) before 253789;
				5030
133	1	9575635	EIXO	LH
				Eixo normal
				4630, 5630, 6630, 7630
133	1	9576488	EIXO	LH
				Eixo alto
				4630, 5030, 5630, 6630, 7630
133	1	9576486	EIXO	LH
				4630
				Direção hidrostática
133	1	9576486	EIXO	LH
				(S/N Range) after 253790;
				5030
133	1	9576486	EIXO	LH
				5630, 6630, 7630, 7830
134	2	81802797	BUCHA	Lower
				4630, 5030, 5630, 6630, 7630, 7830
134	2	81802798	BUCHA	
				4630
				Direção hidraúlica

G. 3D1 Substituição 06

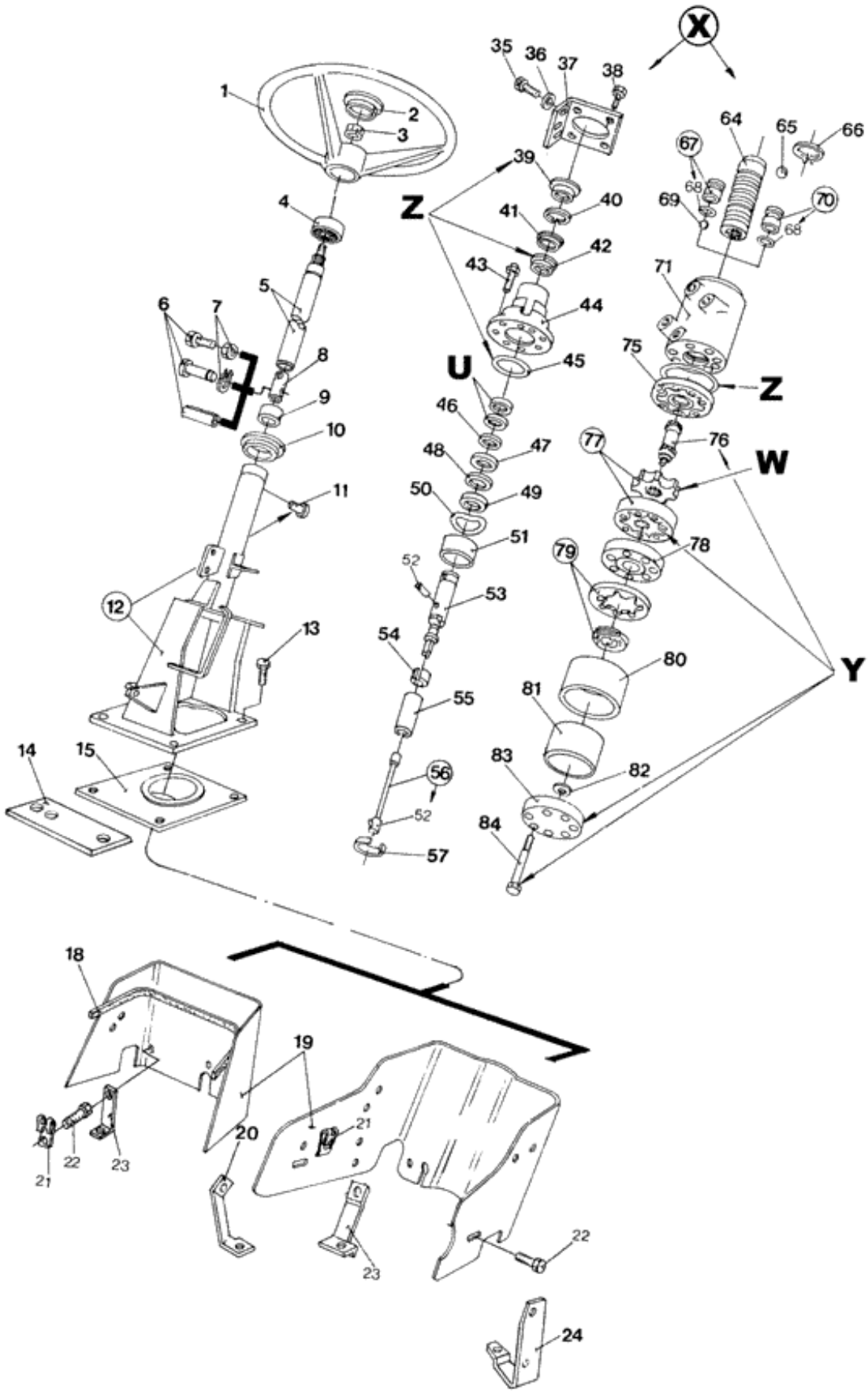

Ref.	Qtde	Nº Peça	Descrição da peça	Uso
X	1	E4NN3A244AA	HYDRAULIKA UKL KIER	
				(S/N Range) before 245385;
				5030, 5630, 6630, 7630, 7830, 8030
				TRW
	1	84997250	VÁLVULA	
				Estreito: A partir do chassi NO. 255699; Para os outros: Até o chassi NO.01-96
	1	NSS	NO SE VENDE SEPARADO	Steering, Instalation
				(S/N Range) 245386-255698;
				Estreito
				4630, 5030
	1	ECPN3244A	KIT DE REPARO	(39-41,44,68-70)
				5030, 5630, 6630, 7630, 7830, 8030
	1	ECPN3244B	KIT DE REPARO	(72,74)
				(S/N Range) before 245385;
				5030, 5630, 6630, 7630, 7830, 8030
				Inclui ECPN 3244 G
	1	84990130	KIT DE REPARO	
				Estreito: A partir do chassi NO. 255699; Para os outros: Até o chassi NO.01-96
	1	ECPN3244C	KIT DE REPARO	(75,77-79,81)
				5030, 5630, 6630, 7630, 7830, 8030
Y	1	84990140	KIT DE REPARO	
				Estreito: A partir do chassi NO. 255699; Para os outros: Até o chassi NO.01-96
	1	ECPN3244E	KIT DE REPARO	(46-56,66,76)
				(S/N Range) before 245385;
				5030, 5630, 6630, 7630, 7830, 8030
	1	84990141	KIT DE REPARO	(46-48,50-53,65,66)
				Estreito: A partir do chassi NO. 255699; Para os outros: Até o chassi NO.01-96
	1	ECPN3244F	KIT DE REPARO	(82,83)
				5030, 5630, 6630, 7630, 7830, 8030
U	1	ECPN3244D	KIT DE REPARO	
				5030, 5630, 6630, 7630, 7830, 8030
	1	ECPN3244G	KIT DE REPARO	
				5030, 5630, 6630, 7630, 7830, 8030
Z	1	84990142	VEDANTE	
				Estreito: A partir do chassi NO. 255699; Para os outros: Até o chassi NO.01-96
W	1	84990136	KIT DE REPARO	
				Estreito: A partir do chassi NO. 255699; Para os outros: Até o chassi NO.01-96
1	1	82016844	VOLANTE DE DIREÇÃO	
2	1	82002602	TAMPA	
3	1	9575559	PORCA	

Ref.	Qtde	Nº Peça	Descrição da peça	Uso
				5030, 5630, 6630, 7630, 7830, 8030
3	1	380038S36	PORCA	
				Estreito: A partir do chassi NO. 255699; Para os outros: Até o chassi NO.01-96
4	1	D2NN3D650A	COLAR	
5	1	9575558	EIXO	
				5030, 5630, 6630, 7630, 7830, 8030
5	1	84997245	EIXO	
				Estreito: A partir do chassi NO. 255699; Para os outros: Até o chassi NO.01-96
5	1	84997270	EIXO	
				Estreito: A partir do chassi NO. 255699; Para os outros: Até o chassi NO.01-96
				4630, 5030
5	1	84995095	EIXO	
				(S/N Range) 245386-255698;
				4630, 5030
6	1	305097S2	PINO ELÁSTICO	Upper
6	2	305097S2	PINO ELÁSTICO	
				(S/N Range) before 245385;
				5030, 5630, 6630, 7630, 7830, 8030
6	1	84997256	PINO	
				Estreito: A partir do chassi NO. 255699; Para os outros: Até o chassi NO.01-96
7	1	11065776	ANEL ELÁSTICO	
				Estreito: A partir do chassi NO. 255699; Para os outros: Até o chassi NO.01-96
7	AR	34987S7	CONTRA PORCA	
				5030, 5630, 6630, 7630, 7830, 8030
8	1	9579970	ENGATE	
				Estreito: A partir do chassi NO. 255699; Para os outros: Até o chassi NO.01-96
8	1	E4NN3N997AA	ACOPLAMENTO	
				(S/N Range) before 245385;
				5030, 5630, 6630, 7630, 7830, 8030
9	1	E8NN3N898AA	VEDANTE	
10	1	D2NN3A566B	PASSA-FIOS	
11	1	E0NN3N956AA	GUIA	
12	1	9575758	COLUNA DE DIREÇÃO	
				(S/N Range) before 245385;
				4630, 5030
12	1	E4NN3C529AC	COLUNA DE DIREÇÃO	
				(S/N Range) before 245385;
				5630, 6630, 7630, 7830, 8030
12	1	84995096	COLUNA DE DIREÇÃO	
				(S/N Range) 245386-255698;
				4630, 5030
12	1	84997267	COLUNA DE DIREÇÃO	
				Estreito: A partir do chassi NO. 255699; Para os outros: Até o chassi NO.01-96

Ref.	Qtde	Nº Peça	Descrição da peça	Uso
				4630, 5030
12	1	84997251	COLUNA DE DIREÇÃO	
				Estreito: A partir do chassi NO. 255699; Para os outros: Até o chassi NO.01-96
				5630, 6630, 7630, 7830, 8030
13	4	87670	PARAFUSO	
				Estreito: A partir do chassi NO. 255699; Para os outros: Até o chassi NO.01-96
				4630, 5030
13	4	304747S36	PARAFUSO	9/16-12x1 3/8"
14	1	9575661	CALÇO DE AFINAÇÃO	
				4630, 5030
15	1	83948990	VEDANTE	
				(S/N Range) before 245385;
				5030, 5630, 6630, 7630, 7830, 8030
15	1	84997276	JUNTA	
				Estreito: A partir do chassi NO. 255699; Para os outros: Até o chassi NO.01-96
				4630, 5030
15	1	84997274	VEDANTE	
				Estreito: A partir do chassi NO. 255699; Para os outros: Até o chassi NO.01-96
				5630, 6630, 7630, 7830, 8030
18	1	NSS	NO SE VENDE SEPARADO	Seal
				4630, 5030
19	1	9575989	PEÇA PRINCIPAL	
				4630, 5030
19	1	E0NN3R654DC	COBERTURA	
				5630, 6630, 7630, 7830, 8030
20	1	D2NN16N566A	SUPORTE	Front, RH
				5630, 6630, 7630, 7830, 8030
21	AR	81807350	PORCA ESPECIAL	
				4630, 5030: Q = 2; 5630, 6630, 7630, 7830, 8030: Q = 3
22	AR	57448S36	PARAFUSO	
				4630, 5030: Q = 2; 5630, 6630, 7630, 7830, 8030: Q = 3
23	2	9575990	SUPORTE	Rear
				4630, 5030
23	1	E0NN3R652AB	SUPORTE	Rear, RH
				5630, 6630, 7630, 7830, 8030
24	1	84998556	SUPORTE	Rear, LH
				5630, 6630, 7630, 7830, 8030
35	3	11106231	PARAFUSO	
37	1	E4NN3N683AA	SUPORTE	
				(S/N Range) before 245385;
				5030, 5630, 6630, 7630, 7830, 8030
37	1	84997665	SUPORTE	
				Estreito: A partir do chassi NO. 255699; Para os outros: Até o chassi NO.01-96

Ref.	Qtde	Nº Peça	Descrição da peça	Uso
38	4	304634S36	PARAFUSO	5/16-18x5/8"
				4630
				Estreito: A partir do chassi NO. 255699; Para os outros: Até o chassi NO.01-96
38	4	304634S36	PARAFUSO	
				5030, 5630, 6630, 7630, 7830, 8030
39	1	E4NN3C758AA	VEDANTE	
				5030, 5630, 6630, 7630, 7830, 8030
40	1	214542	ANEL DE PRESSÃO	Ring, Snap, 1.25", Int, #125
				5030, 5630, 6630, 7630, 7830, 8030
41	1	E4NN3B776AA	ANEL VEDADOR	SEALRING
42	1	E4NN3564AA	KIT DE VEDAÇÃO	
				5030, 5630, 6630, 7630, 7830, 8030
43	4	E4NN3E616AA	PARAFUSO	
				5030, 5630, 6630, 7630, 7830, 8030
44	1	NSS	NO SE VENDE SEPARADO	Cover
				5030, 5630, 6630, 7630, 7830, 8030
45	1	E4NN3747AA	ANEL	
				5030, 5630, 6630, 7630, 7830, 8030
46	1	E4NN3757AA	ANEL	
				5030, 5630, 6630, 7630, 7830, 8030
47	1	E4NN3E575AA	ARRUELA PLANA	
				5030, 5630, 6630, 7630, 7830, 8030
48	1	E4NN3K771AA	CHUMACEIRA DE IMPULS	
				5030, 5630, 6630, 7630, 7830, 8030
49	1	E4NN3E575BA	ARRUELA PLANA	
				5030, 5630, 6630, 7630, 7830, 8030
50	1	E4NN3R719AA	ARRUELA PLANA	
				5030, 5630, 6630, 7630, 7830, 8030
51	1	E4NN3A572BA	ESPAÇADOR	
				5030, 5630, 6630, 7630, 7830, 8030
52	2	E4NN3R500AA	CAIXA DE DIREÇÃO	
				5030, 5630, 6630, 7630, 7830, 8030
53	1	E4NN3B668AA	EIXO	
				(S/N Range) before 245385;
				5030, 5630, 6630, 7630, 7830, 8030
53	1	NSS	NO SE VENDE SEPARADO	Valve,(Spool)
				Estreito: A partir do chassi NO. 255699; Para os outros: Até o chassi NO.01-96
54	1	E4NN3R687AA	ANEL	
				5030, 5630, 6630, 7630, 7830, 8030
55	1	E4NN3A572AA	ESPAÇADOR	
				5030, 5630, 6630, 7630, 7830, 8030
56	1	E4NN3R686AA	BARRA DE TORÇÃO	(52)
				5030, 5630, 6630, 7630, 7830, 8030
57	1	84990880	BUCHA	
64	1	NSS	NO SE VENDE SEPARADO	Housing
				(S/N Range) before 245385;
				5030, 5630, 6630, 7630, 7830, 8030
64	1	NSS	NO SE VENDE SEPARADO	Housing

Ref.	Qtde	Nº Peça	Descrição da peça	Uso
				Estreito: A partir do chassi NO. 255699; Para os outros: Até o chassi NO.01-96
65	1	E4NN3R578AA	ESFERA	5/16"
				5030, 5630, 6630, 7630, 7830, 8030
66	1	E4NN3R528BA	MOLA	
				5030, 5630, 6630, 7630, 7830, 8030
67	2	E4NN3R684BA	BUJÃO	(68)
				5030, 5630, 6630, 7630, 7830, 8030
68	2	E3NN3N995AA	O-RING	
				5030, 5630, 6630, 7630, 7830, 8030
69	1	E3NN3R578AA	ESFERA	1/4"
				5030, 5630, 6630, 7630, 7830, 8030
70	1	E4NN3R684CA	BUJÃO	(68)
				5030, 5630, 6630, 7630, 7830, 8030
71	1	NSS	NO SE VENDE SEPARADO	Valve body
				(S/N Range) before 245385;
				5030, 5630, 6630, 7630, 7830, 8030
71	1	NSS	NO SE VENDE SEPARADO	Valve body
				Estreito: A partir do chassi NO. 255699; Para os outros: Até o chassi NO.01-96
72	1	E4NN3R589AA		
				5030, 5630, 6630, 7630, 7830, 8030
73	1	E4NN3R808AA	MOLA	
				5030, 5630, 6630, 7630, 7830, 8030
74	1	E4NN3R684DA	BUJÃO	
				5030, 5630, 6630, 7630, 7830, 8030
75	1	E4NN3R691AA	ESPAÇADOR	
				(S/N Range) before 245385;
				5030, 5630, 6630, 7630, 7830, 8030
76	1	E4NN3N571AA	LIGADOR	
				(S/N Range) before 245385;
				5030, 5630, 6630, 7630, 7830, 8030
77	1	NSS	NO SE VENDE SEPARADO	Rotor
				(S/N Range) before 245385;
				5030, 5630, 6630, 7630, 7830, 8030
77	1	NSS	NO SE VENDE SEPARADO	Rotor
				Estreito: A partir do chassi NO. 255699; Para os outros: Até o chassi NO.01-96
78	1	E4NN3N684BA	COLETOR	
				(S/N Range) before 245385;
				5030, 5630, 6630, 7630, 7830, 8030
78	1	84990124	COLETOR	
				Estreito: A partir do chassi NO. 255699; Para os outros: Até o chassi NO.01-96
79	1	E4NN3R690AA	INTERRUPTOR	
				(S/N Range) before 245385;
				5030, 5630, 6630, 7630, 7830, 8030
79	1	NSS	NO SE VENDE SEPARADO	Switch
				Estreito: A partir do chassi NO. 255699; Para os outros: Até o chassi NO.01-96

Ref.	Qtde	Nº Peça	Descrição da peça	Uso
80	1	E4NN3D708BA	RETENTOR	
				(S/N Range) before 245385;
				5030, 5630, 6630, 7630, 7830, 8030
81	1	E4NN3R513BA	VEDANTE	
				(S/N Range) before 245385;
				5030, 5630, 6630, 7630, 7830, 8030
82	1	E4NN3R693AA	ARRUELA PLANA	
				(S/N Range) before 245385;
				5030, 5630, 6630, 7630, 7830, 8030
83	1	E4NN3597AA	COBERTURA	
				(S/N Range) before 245385;
				5030, 5630, 6630, 7630, 7830, 8030
83	1	NSS	NO SE VENDE SEPARADO	Cover
				Estreito: A partir do chassi NO. 255699; Para os outros: Até o chassi NO.01-96
84	7	E4NN3E569BA	PARAFUSO	

Catálogo Exclusivo
classicomaniacos.com.br

G. 3D2 Substituição 06

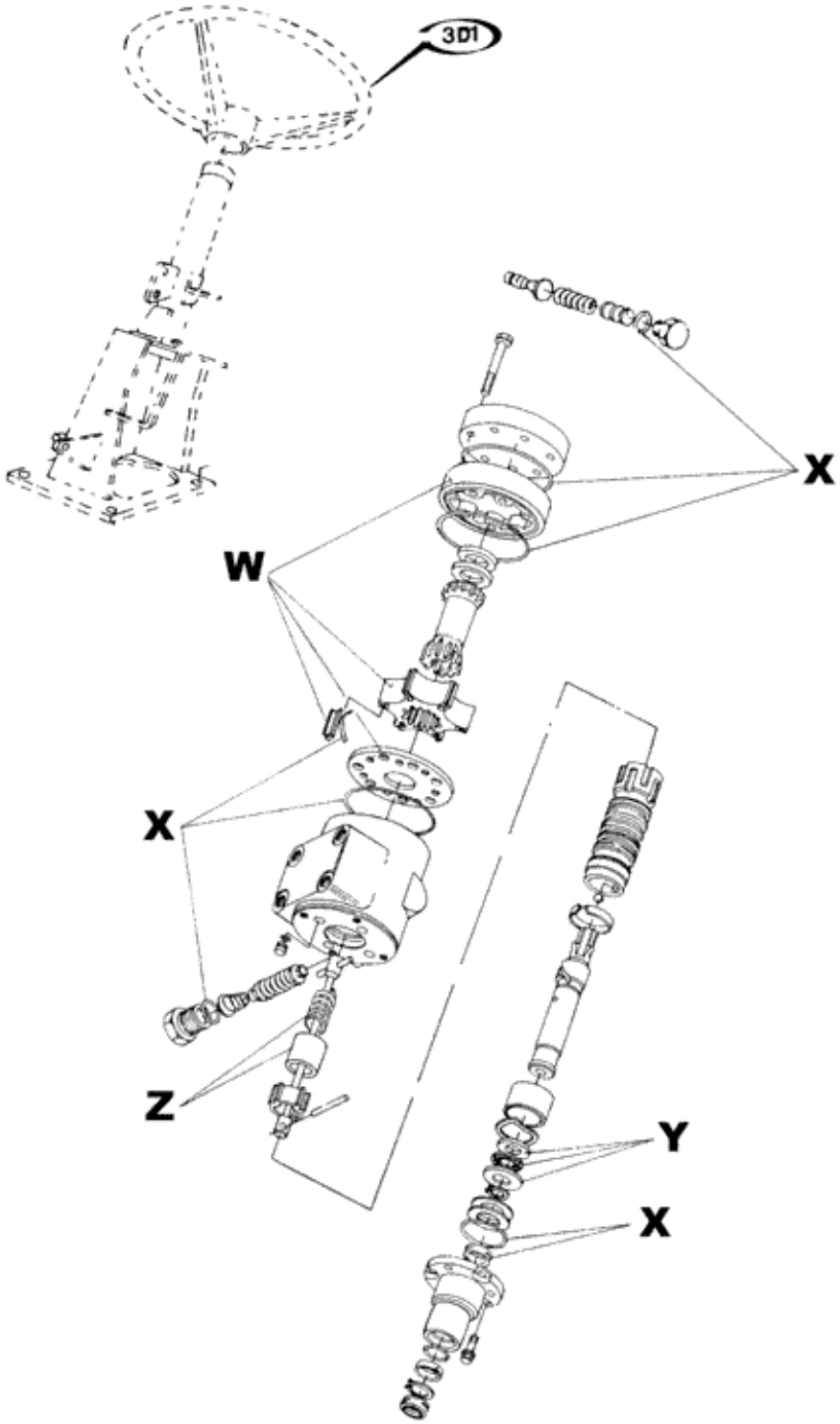

Catálogo Exclusivo - classicomaniacos.com.br - Catálogo Exclusivo

Ref.	Qtde	Nº Peça	Descrição da peça	Uso
	1	9578757	UNID HIDROSTÁT SUBST	
				(S/N Range) 245386-255698;
				VENTURI
Y	1	NSS	NO SE VENDE SEPARADO	Repair kit
X	1	9579891	KIT DE REPARO	
W	1	9579892	KIT DE REPARO	(Y)
Z	1	84997654	KIT DE REPARO	

Catálogo Exclusivo
classicomaniacos.com.br

C.3D3 Substituição 07

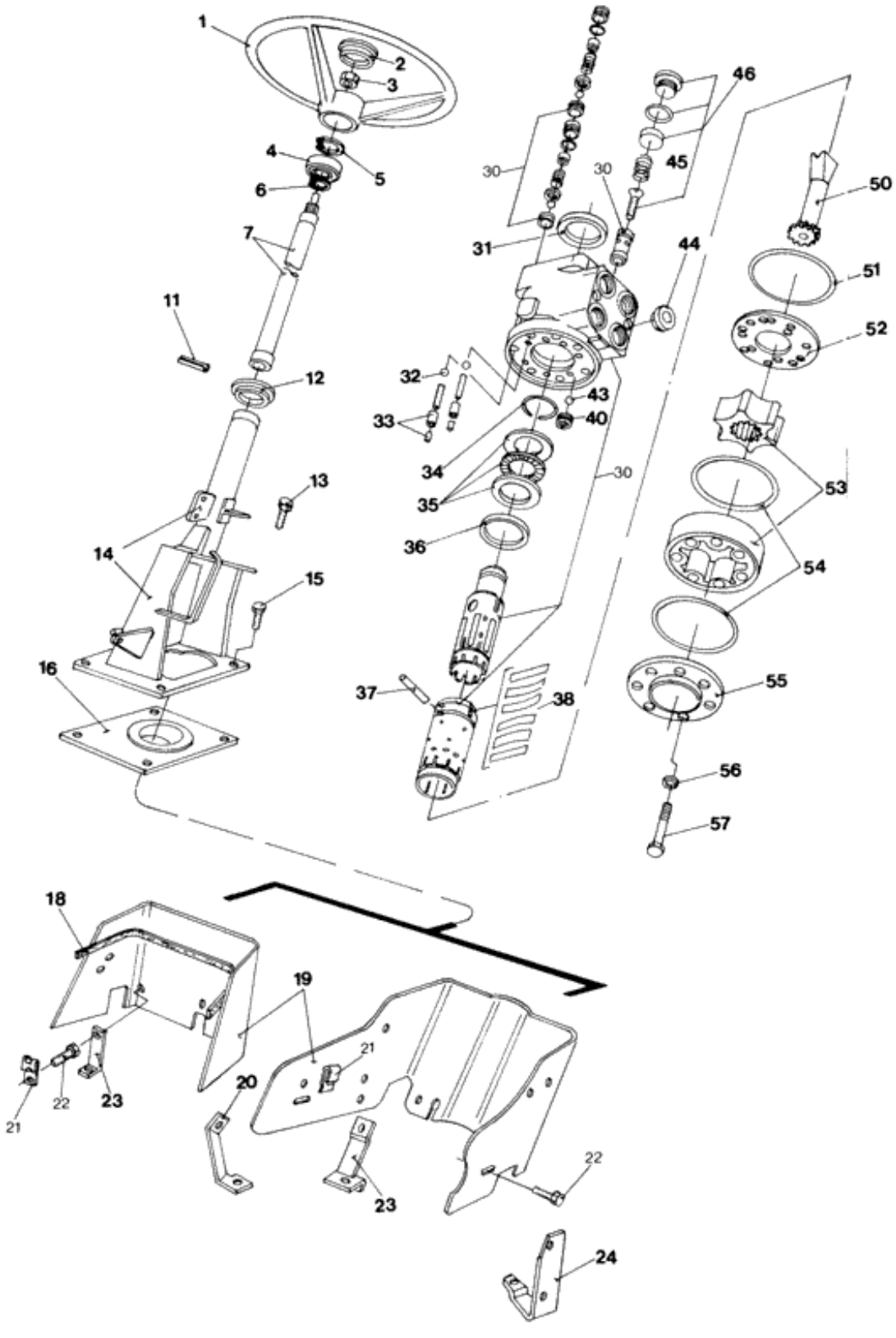

Ref.	Qtde	Nº Peça	Descrição da peça	Uso
	1	84990673	VÁLVULA	
				DANFOSS
				ATÉ O CHASSI NO.
	1	82001250	HYDRAULIKA UKL KIER	
				7630, 8030
				A PARTIR DO CHASSI NO.
1	1	82016844	VOLANTE DE DIREÇÃO	
2	1	82002602	TAMPA	
3	1	380038S36	PORCA	
4	1	84990689	CHUMACEIRA	
5	1	11060076	ANEL ELÁSTICO	
6	AR	NLS	FORNECIMENTO TERMINA	
				4630, 5030: Q = 8; 5630, 6630, 7630, 7830, 8030: Q = 1
7	1	84990676	EIXO	
11	1	83927900	PINO	
12	1	D2NN3A566B	PASSA-FIOS	
13	4	46008S36	PARAFUSO	
14	1	84990683	COLUNA DE DIREÇÃO	
				5630, 6630, 7630, 7830, 8030
14	1	84990717	COLUNA DE DIREÇÃO	
				4630, 5030
15	4	304747S36	PARAFUSO	
				5630, 6630, 7630, 7830, 8030
15	4	87670	PARAFUSO	
				4630, 5030
16	1	84997274	VEDANTE	
				5630, 6630, 7630, 7830, 8030
16	1	84997276	JUNTA	
				4630, 5030
18	1	NSS	NO SE VENDE SEPARADO	Seal
19	1	E0NN3R654DC	COBERTURA	
				5630, 6630, 7630, 7830, 8030
19	1	9575989	PEÇA PRINCIPAL	
				4630, 5030
20	1	D2NN16N566A	SUPORTE	
				5630, 6630, 7630, 7830, 8030
21	AR	81807350	PORCA ESPECIAL	
				4630, 5030: Q = 2; 5630, 6630, 7630, 7830, 8030: Q = 3
22	AR	57448S36	PARAFUSO	
				4630, 5030: Q = 2; 5630, 6630, 7630, 7830, 8030: Q = 3
23	1	E0NN3R652AB	SUPORTE	
				5630, 6630, 7630, 7830, 8030
23	2	9575990	SUPORTE	

Ref.	Qtde	Nº Peça	Descrição da peça	Uso
				4630, 5030
24	1	84998556	SUPORTE	
				5630, 6630, 7630, 7830, 8030
30	1	NSS	NO SE VENDE SEPARADO	Seal, Lead
31	1	81863716	VEDANTE	
32	2	F0NN3R578BA	ESFERA	
33	2	F0NN3R866AA	PINO	
34	1	82010258	O-RING	
35	1	F0NN3K771AA	ROLAMENTO DE AGULHAS	
36	1	81864369	RETENTOR	
37	1	F0NN3R793AA	PINO	
38	1	82010260	MOLA	
40	1	F0NN3R695AA	BUJÃO	
43	1	81864357	ESFERA	
44	1	82010261	VÁLVULA DE CONTROLO	
45	1	81864337	MOLA	
46	1	81864324	KIT DE REPARO	
50	1	82010250	EIXO	
51	1	81863716	VEDANTE	
52	1	F0NN3N684AA	COLETOR	
53	1	NSS	NO SE VENDE SEPARADO	Rotor Assy
54	1	81863720	VEDANTE	
55	1	F0NN3N691AA	COBERTURA	
56	7	81863721	ARRUELA PLANA	
57	7	82010263	PARAFUSO	

Catálogo Exclusivo
classicomaniacos.com.br

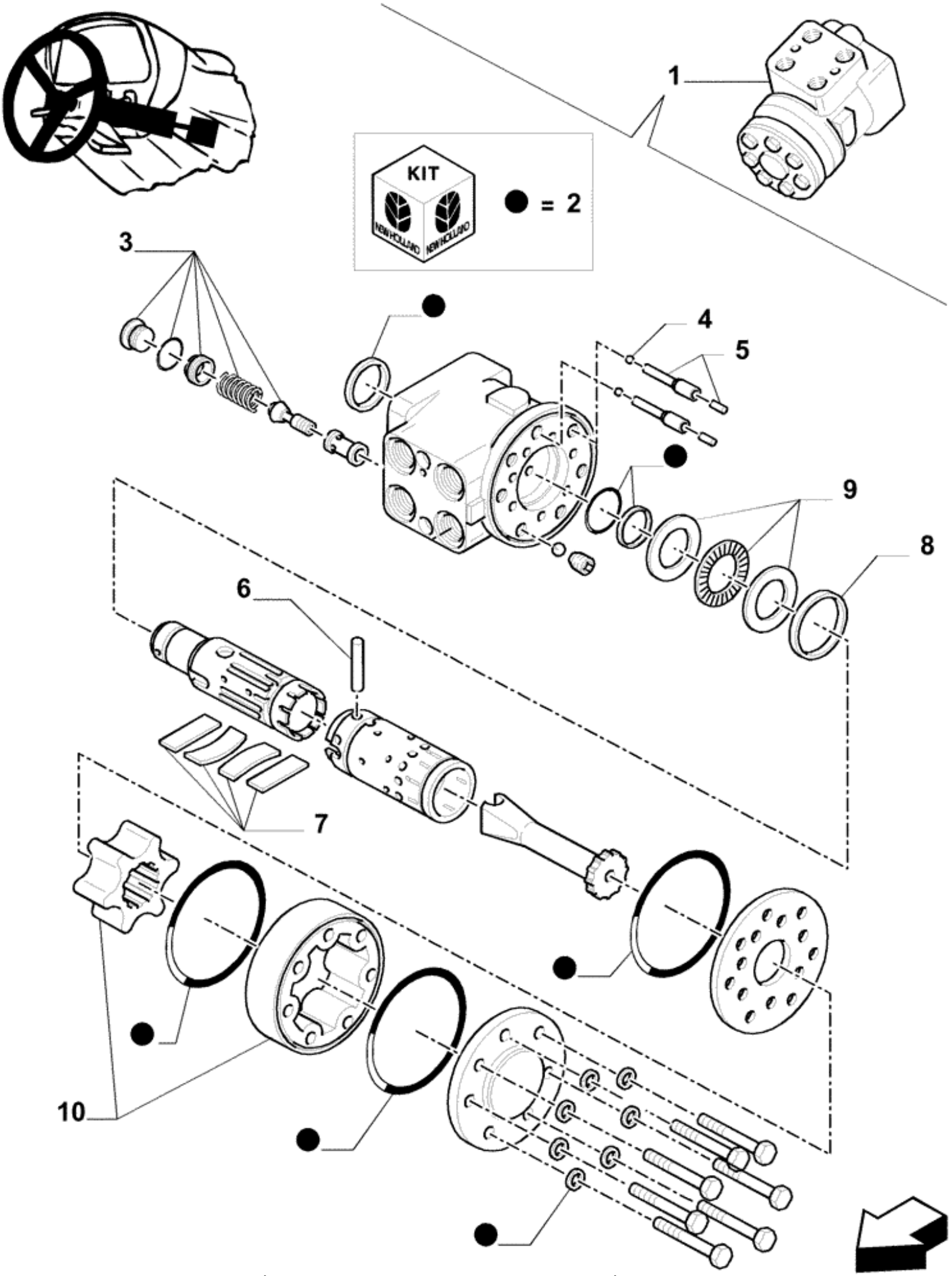

Ref.	Qtde	Nº Peça	Descrição da peça	Uso
1	1	47137772	HYDRAULIKA UKL KIER	
2	1	5196607	KIT DE VEDAÇÃO	
3	1	5196608	CONJUNTO	
4		NSS	NO SE VENDE SEPARADO	
5		NSS	NO SE VENDE SEPARADO	
6		NSS	NO SE VENDE SEPARADO	
7	1	5196606	CONJUNTO	
8		NSS	NO SE VENDE SEPARADO	
9	1	5196528	CHUMACEIRA	
10		NSS	NO SE VENDE SEPARADO	

Catálogo Exclusivo
classicomaniacos.com.br

Q.3E Substituição 01

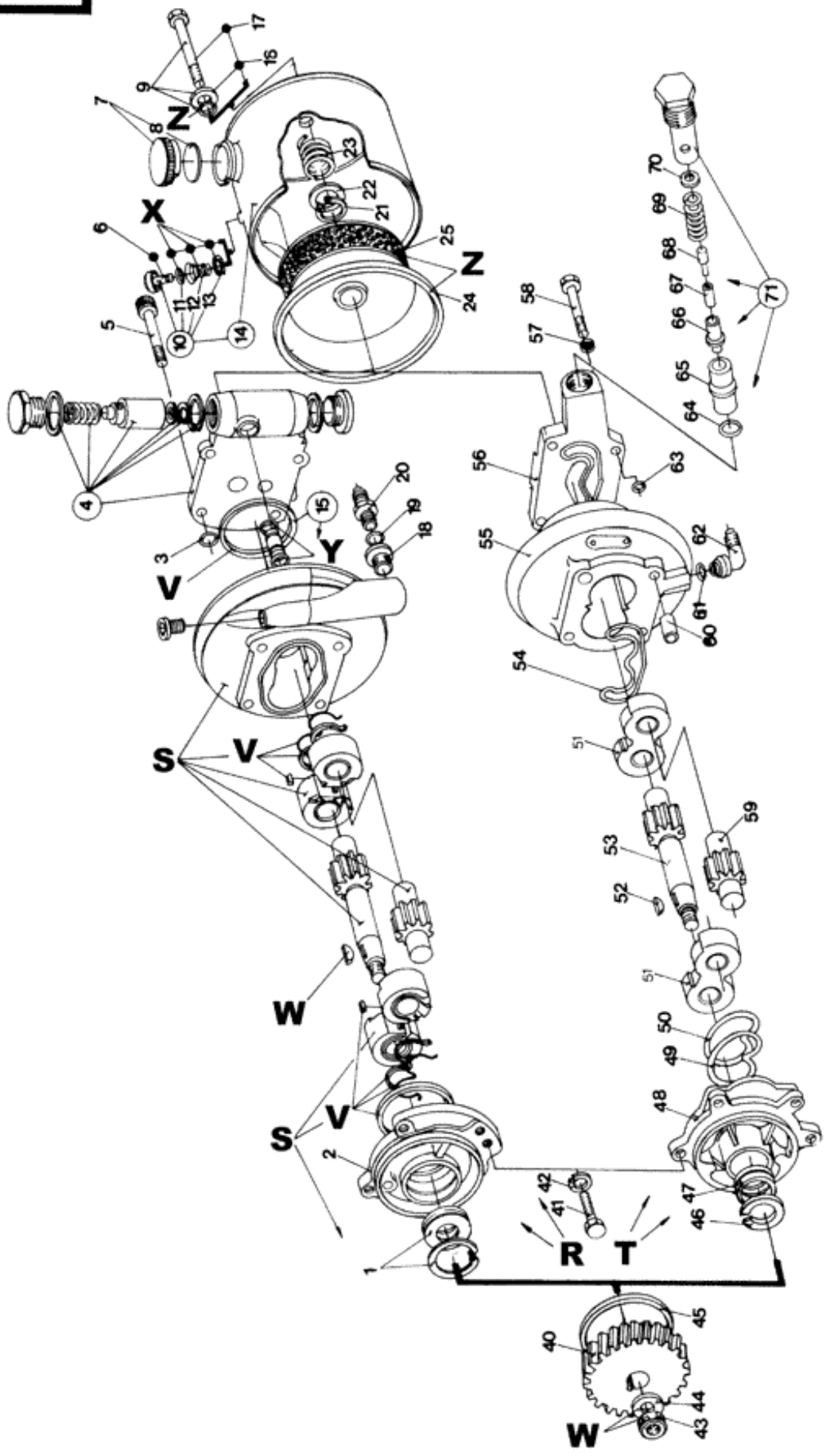

Ref.	Qtde	Nº Peça	Descrição da peça	Uso
R	1	9577765	BOMBA DE ÓLEO DO MOT	Assy
				(S/N Range) before 255698;
				Bomba hidrostática, BOSCH
	1	84997255	BOMBINHA	
				(S/N Range) after 255699;
				Bomba hidrostática, BOSCH
S	1	9577764	CONJUNTO	(V)
				Bomba hidrostática, BOSCH
T	1	83960261	BOMBA	Assy
				(S/N Range) before 267102;
				Bomba hidráulica, SAUER
				4630, 5630, 6630, 7630, 7830, 8030
	1	84990716	BOMBA HIDRÁULICA	
				Bomba hidráulica, SAUER
U	1	FEPN3K514A	KIT DEPOT ASSEMBLING	
				4630
V	1	9577763	CJ. REVISAO DO MOTOR	
				Bomba hidrostática, BOSCH
W	1	9577751	KIT DE REPARO	
				Bomba hidrostática, BOSCH
X	1	9577746	KIT DE REPARO	
				Bomba hidrostática, BOSCH
Y	1	9577757	VEDANTE	
				Bomba hidrostática, BOSCH
Z	1	9577745	KIT DE REPARO	
				Bomba hidrostática, BOSCH
1	1	9577753	VEDAÇÃO DE BORRACHA	
				Bomba hidrostática, BOSCH
2	1	9577754	FLANGE	
				Bomba hidrostática, BOSCH
3	4	9577755	VEDAÇÃO DE BORRACHA	
				Bomba hidrostática, BOSCH
4	1	9577759	FLANGE	
				Bomba hidrostática, BOSCH
5	4	9577756	PARAFUSO	
				Bomba hidrostática, BOSCH
6	1	9577747	RESPIRO	
				Bomba hidrostática, BOSCH
7	1	9577749	COBERTURA	(8)
				Bomba hidrostática, BOSCH
7	1	D2NN3A006B	COBERTURA	
				4630
				Bomba hidráulica, SAUER
7	1	84997253	COBERTURA	
8	1	84997254	VEDANTE	
				Bomba hidrostática, BOSCH

Ref.	Qtde	Nº Peça	Descrição da peça	Uso
8	1	9577748	JUNTA	
				Bomba hidrostática, BOSCH
9	1	9577744	HASTE	
				Bomba hidrostática, BOSCH
10	1	D0NN3R680AA		
				4630
10	1	D0NN3R680AA		
				Bomba hidráulica, SAUER
11	1	D2NN3R677A	O-RING	
				4630
				Bomba hidráulica, SAUER
12	1	D0NN3R678A	MOLA	
				4630
				Bomba hidráulica, SAUER
13	1	97407S	ANEL DE PRESSÃO	
				4630
				Bomba hidráulica, SAUER
14	1	E6NN3531GA	RESERVATÓRIO	(7,10,21-23)
				4630
14	1	9577750	BUJÃO	
				Bomba hidrostática, BOSCH
14	1	84997252	RESERVATÓRIO	
				Bomba hidrostática, BOSCH
15	1	9577758	CONECTOR ELÉC.	
				Bomba hidrostática, BOSCH
16	1	E84GF9	VEDANTE DE ÓLEO	
				4630
				Bomba hidráulica, SAUER
17	1	E7NN3R655B		5/16" 18x2.65"
				4630
				Bomba hidráulica, SAUER
18	1	9577762	CONECTOR ELÉC.	
				Bomba hidrostática, BOSCH
19	1	9577760	VEDAÇÃO DE BORRACHA	
				Bomba hidrostática, BOSCH
20	1	9577761	CONECTOR ELÉC.	9/16"
				Bomba hidrostática, BOSCH
20	1	83957073	CONECTOR HIDRÁUL	3/4"
				Bomba hidrostática, BOSCH
21	1	D8NN3N904AA	ANEL ELÁSTICO	
				4630
				Bomba hidráulica, SAUER
22	1	D8NN3N913AA	ARRUELA PLANA	
				4630
				Bomba hidráulica, SAUER
23	1	E0NN3N903AA	MOLA	
				4630
				Bomba hidráulica, SAUER
24	1	D7NN3D587A	O-RING	

Ref.	Qtde	Nº Peça	Descrição da peça	Uso
				4630
				Bomba hidráulica, SAUER
				Peça do item U
25	1	E0NN3K758AA	FILTRO	
				4630
				Bomba hidráulica, SAUER
25	1	84465091	TIRA VEDADORA	
				Bomba hidrostática, BOSCH
40	1	9577752	ENGRENAGEM	
				Bomba hidrostática, BOSCH
40	1	C5NN3A742A	ENGRENAGEM	
				4630
				Bomba hidráulica, SAUER
41	2	300880S36	PARAFUSO	3/8-16x2 1/2"
42	2	34792S36	ANILHA DE RETENÇÃO	3/8"
43	1	34690S36	PORCA	
				4630
				Bomba hidráulica, SAUER
44	1	957E994633	ARRUELA PLANA	
				4630
				Bomba hidráulica, SAUER
45	1	83417129	O-RING	
				Peça do item U
46	1	E98GF9	ANEL	
				4630
				Bomba hidráulica, SAUER
47	2	E0NN3N529AA	VEDANTE	
				4630
				Bomba hidráulica, SAUER
				Peça do item U
48	1	E0NN3C535AA	FLANGE	
				4630
				Bomba hidráulica, SAUER
49	1	D2NN3R543A	O-RING	
				4630
				Bomba hidráulica, SAUER
				Peça do item U
50	1	D2NN3R542A	O-RING	
				4630
				Bomba hidráulica, SAUER
				Peça do item U
51	2	E6NN3N560AA	CHUMACEIRA	
				4630
				Bomba hidráulica, SAUER
52	1	74144S	CHAVE MEIA LUA	1/8x5/8"
				4630
				Bomba hidráulica, SAUER
53	1	E6NN3N642AA	ENGRENAGEM	
				4630

Ref.	Qtde	Nº Peça	Descrição da peça	Uso
				Bomba hidráulica, SAUER
54	1	D2NN3R656A	ANEL VEDADOR	SEALRING
				4630
				Bomba hidráulica, SAUER
				Peça do item U
55	1	NSS	NO SE VENDE SEPARADO	Pump body
				4630
				Bomba hidráulica, SAUER
56	1	E6NN3B681AA	COBERTURA	
				4630
				Bomba hidráulica, SAUER
57	4	348827S36		
				4630
57	4	348827S36		
				Bomba hidráulica, SAUER
58	4	9637240	PARAFUSO	
				4630
				Bomba hidráulica, SAUER
59	1	E6NN3N743AA	ENGRENAGEM	
				4630
				Bomba hidráulica, SAUER
60	2	C5NN3N532A	LUVA	
				4630
				Bomba hidráulica, SAUER
				Peça do item U
61	1	9617873	O-RING	
				4630
				Bomba hidráulica, SAUER
				Peça do item U
62	1	C5NN3N676A	COTOVELO	
				4630
				Bomba hidráulica, SAUER
63	4	87031S94	O-RING	
				4630
				Bomba hidráulica, SAUER
				Peça do item U
64	1	87035S95	O-RING	
				4630
				Bomba hidráulica, SAUER
				Peça do item U
65	1	81818761	BANCO	
				4630
				Bomba hidráulica, SAUER
66	1	C7NNN626A	VÁLVULA HIDRÁULICA	
				4630
				Bomba hidráulica, SAUER
67	1	C7NNG916A	MOLA	SPARE PART
				4630
				Bomba hidráulica, SAUER

Ref.	Qtde	Nº Peça	Descrição da peça	Uso
68	1	C7NNG963A	PINO	
				4630
				Bomba hidráulica, SAUER
69	1	81818754	MOLA	
				4630
				Bomba hidráulica, SAUER
70	AR	C7NNN627A	CALÇO DE AFINAÇÃO	.010"
				4630
				Bomba hidráulica, SAUER
70	AR	C7NNN627B	CALÇO DE AFINAÇÃO	.015"
				4630
				Bomba hidráulica, SAUER
71	1	C7NN3B604B	VÁLVULA HIDRÁULICA	Assy (64-70)
				4630
				Bomba hidráulica, SAUER

Catálogo Exclusivo
classicomaniacos.com.br

G. 3F1 Substituição 07

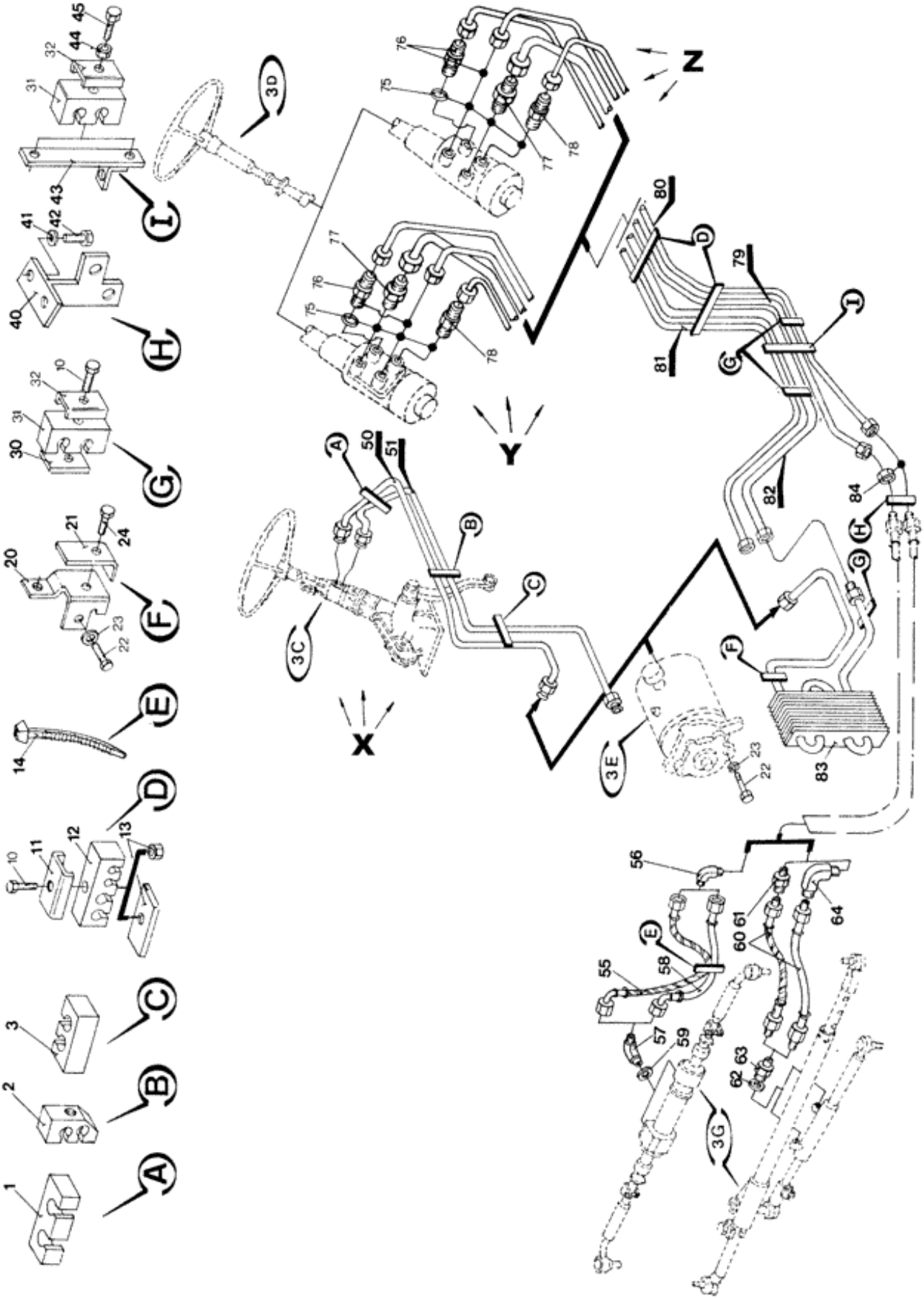

Ref.	Qtde	Nº Peça	Descrição da peça	Uso
X	1	NSS	NO SE VENDE SEPARADO	Instalation
				4630
				Hidráulica
Y	1	NSS	NO SE VENDE SEPARADO	Instalation
				(S/N Range) before 245385;
				5030, 5630, 6630, 7630, 7830, 8030
				Hidrostática, TRW
	1	NSS	NO SE VENDE SEPARADO	Instalation
				Estreito: A partir do chassi NO. 255699; Para os outros: Até o chassi NO.01-96
				Hidrostática, TRW
Z	1	NSS	NO SE VENDE SEPARADO	Instalation
				VENTURI
	1	NSS	NO SE VENDE SEPARADO	Instalation
				Estreito
				4630
	1	NSS	NO SE VENDE SEPARADO	Instalation
				4630
				Escape horizontal
	1	NSS	NO SE VENDE SEPARADO	Instalation
				4630
				Escape vertical
1	1	C7NN3N573A	BRAÇADEIRA	
				4630
2	1	C7NN3E506B	BRAÇADEIRA	
				4630
3	1	81817290	BRAÇADEIRA	
				4630
10	3	87716	PARAFUSO	
				(S/N Range) before 245385;
				5030, 5630, 6630, 7630, 7830, 8030
				Hidrostática, TRW
10	1	87716	PARAFUSO	
				4630
				Hidrostática, TRW
				Escape horizontal
10	2	87716	PARAFUSO	
				4630
				Estreito: A partir do chassi NO. 255699; Para os outros: Até o chassi NO.01-96
				Hidrostática, TRW
				Escape vertical
10	AR	87716	PARAFUSO	
				Estreito: A partir do chassi NO. 255699; Para os outros: Até o chassi NO.01-96
				Hidrostática, TRW

Ref.	Qtde	Nº Peça	Descrição da peça	Uso
				5030: Q = 1; 5630, 6630, 7630: Q = 2
10	2	87716	PARAFUSO	
				4630, 5630, 6630, 7630
				VENTURI
10	1	86977789	PARAFUSO	
				7830, 8030
				VENTURI
11	1	E5NN3N999AA	REFORÇO	
				VENTURI
11	2	E5NN3N999AA	REFORÇO	
				(S/N Range) before 245385;
				5030, 5630, 6630, 7630, 7830, 8030
				Hidrostática, TRW
11	1	E5NN3N999AA	REFORÇO	
				Estreito: A partir do chassi NO. 255699; Para os outros: Até o chassi NO.01-96
				Hidrostática, TRW
11	AR	E5NN3N999AA	REFORÇO	
				Hidrostática, TRW
				Escape horizontal
				Escape vertical
				4630: Q = 2; 5030; Q = 1
12	2	E4NN3800DA	BRAÇADEIRA	
				5030, 5630, 6630, 7630, 7830, 8030
				Hidrostática, TRW
12	2	E4NN3800DA	BRAÇADEIRA	
				4630
				Estreito: A partir do chassi NO. 255699; Para os outros: Até o chassi NO.01-96
				Hidrostática, TRW
12	1	E4NN3800DA	BRAÇADEIRA	
				5030, 5630, 6630, 7630, 7830, 8030
				VENTURI
13	1	412152	PORCA	
				VENTURI
				5630, 6630, 7630, 7830, 8030
13	1	D5NN3N753A	PLACA	
				VENTURI
				4630, 5030
13	2	D5NN3N753A	PLACA	
				(S/N Range) before 245385;
				5030, 5630, 6630, 7630, 7830, 8030
				Hidrostática, TRW
13	1	D5NN3N753A	PLACA	
				5030
				Estreito: A partir do chassi NO. 255699; Para os outros: Até o chassi NO.01-96
				Hidrostática, TRW
13	2	D5NN3N753A	PLACA	
				5030

Ref.	Qtde	Nº Peça	Descrição da peça	Uso
				Estreito: A partir do chassi NO. 255699; Para os outros: Até o chassi NO.01-96
				Hidrostática, TRW
				Escape horizontal
				Escape vertical
14	2	755328	BRAÇADEIRA	
				4630
				Estreito: A partir do chassi NO. 255699; Para os outros: Até o chassi NO.01-96
				Hidrostática, TRW
14	1	95873S	CORREIA DE FIXAÇÃO	
				Exceto hidráulica
20	1	E4NN3D743AA	SUPORTE	
				Exceto hidráulica
21	1	E0NN3N954AA	PLACA	
				Exceto hidráulica
22	2	378339S36	PARAFUSO	
				Exceto hidráulica
23	2	34791S36	ANILHA DE RETENÇÃO	
				Exceto hidráulica
24	1	86977786	PARAFUSO	
				Exceto hidráulica
30	1	E3NN3N753AA	PLACA	
				5030, 5630, 6630, 7630, 7830, 8030
				Hidrostática, TRW
30	2	E3NN3N753AA	PLACA	
				5630, 6630, 7630
				VENTURI
31	2	E4NN3800CA	BRAÇADEIRA	
				5030, 5630, 6630, 7630, 7830, 8030
				VENTURI
31	1	E4NN3800CA	BRAÇADEIRA	
				(S/N Range) before 245385;
				5030, 5630, 6630, 7630, 7830, 8030
31	2	E4NN3800CA	BRAÇADEIRA	
				5030, 5630, 6630, 7630, 7830, 8030
				Estreito: A partir do chassi NO. 255699; Para os outros: Até o chassi NO.01-96
				Hidrostática, TRW
32	1	NLS	FORNECIMENTO TERMINA	
				(S/N Range) before 245385;
				5030, 5630, 6630, 7630, 7830, 8030
				Hidrostática, TRW
32	2	82992852	REFORÇO	
				5030, 5630, 6630, 7630, 7830, 8030
				Estreito: A partir do chassi NO. 255699; Para os outros: Até o chassi NO.01-96
				Hidrostática, TRW
32	2	NLS	FORNECIMENTO TERMINA	
				5030, 5630, 6630, 7630, 7830, 8030

Ref.	Qtde	Nº Peça	Descrição da peça	Uso
				VENTURI
40	1	84995093	SUPORTE	
				4630
				VENTURI
40	1	E4NN3C768BA	SUPORTE	
				5030, 5630, 6630, 7630, 7830, 8030
				Exceto hidráulica
41	2	34792S36	ANILHA DE RETENÇÃO	
				Exceto hidráulica
42	2	304722S36	PARAFUSO	
				Exceto hidráulica
43	1	84995101	SUPORTE	
				VENTURI
				5030, 7830, 8030
43	1	84995101	SUPORTE	
				Estreito: A partir do chassi NO. 255699; Para os outros: Até o chassi NO.01-96
				Hidráulica
				5030, 7830, 8030
44	2	412152	PORCA	
				Estreito: A partir do chassi NO. 255699; Para os outros: Até o chassi NO.01-96
				Hidráulica
				5030, 7830, 8030
44	2	412152	PORCA	
				VENTURI
				5030, 7830, 8030
45	2	86977789	PARAFUSO	
				VENTURI
				5030, 7830, 8030
45	2	86977789	PARAFUSO	
				Estreito: A partir do chassi NO. 255699; Para os outros: Até o chassi NO.01-96
				Hidráulica
				5030, 7830, 8030
50	1	C7NN3B569E	TUBO	
				4630
				Hidráulica
51	1	C7NN3A541B	TUBO	
				4630
				Hidráulica
55	1	E6NN3R553BA	TUBO FLEXÍVEL	
				4x4
				VENTURI
				Hidrostática, TRW
				Longo
56	2	380973S36	COTOVELO	
				4x4
				VENTURI
				Hidrostática, TRW

Ref.	Qtde	Nº Peça	Descrição da peça	Uso
				Curva
57	2	86339S36	COTOVELO 45	
				4x4
				VENTURI
				Hidrostática, TRW
				Curva
				4630, 5030, 7830, 8030
57	2	86326S36	COTOVELO	
				4x4
				5630, 6630, 7630
				VENTURI
				Hidrostática, TRW
				Curva
58	1	E6NN3R553AA	TUBO FLEXÍVEL	
				4x4
				VENTURI
				Hidrostática, TRW
				Curta
				5630, 6630, 7630, 7830, 8030
58	1	9575565	MANGUEIRA	
				4x4
				VENTURI
				Hidrostática, TRW
				Curta
				4630, 5030
59	2	9617873	O-RING	
				4x4
				Curta
60	1	E6NN3R553AA	TUBO FLEXÍVEL	
				4x2
				5630, 6630, 7630
				Curta
60	1	E6NN3R553AA	TUBO FLEXÍVEL	
				(S/N Range) before 245385;
				4x2
				5030
				Curta
60	1	9575565	MANGUEIRA	
				4x2
				5030
				Estreito: A partir do chassi NO. 255699; Para os outros: Até o chassi NO.01-96
				Curta
60	1	9575565	MANGUEIRA	
				4x2
				4630, 5030, 5630, 6630, 7630, 7830
				Curta
60	2	9575565	MANGUEIRA	
				4x2

Ref.	Qtde	Nº Peça	Descrição da peça	Uso
				7830
60	1	9575565	MANGUEIRA	
				4x2
				5630, 6630, 7630
				Longo
60	1	9575565	MANGUEIRA	
				(S/N Range) before 245385;
				4x2
				5030
				Longo
60	1	9575565	MANGUEIRA	
				Estreito
				4x2
				Longo
				4630, 5030
60	1	84996514	MANGUEIRA	
				Estreito
				4x2
				Curta
				4630, 5030
60	1	84996547	MANGUEIRA	680 mm
				4630
				4x2
				Longo
60	1	84996547	MANGUEIRA	680 mm
				4x2
				5030
				Estreito: A partir do chassi NO. 255699; Para os outros: Até o chassi NO.01-96
				Longo
61	1	9575052	CONECTOR HIDRÁUL	
				4x2
				4630, 5030, 5630, 6630, 7630, 7830
				Reta
62	2	9617873	O-RING	
				4x2
				4630, 5030, 5630, 6630, 7630, 7830
63	2	390576S36	CONECTOR HIDRÁUL	
				4x2
				4630, 5030, 5630, 6630, 7630, 7830
64	1	380973S36	COTOVELO	
				4x2
				5630, 6630, 7630, 7830
				Curva
64	1	380973S36	COTOVELO	
				(S/N Range) before 245385;
				4x2
				5030
				Curva

Ref.	Qtde	Nº Peça	Descrição da peça	Uso
64	1	9575052	CONECTOR HIDRÁUL	
				4x2
				Reta
				4630, 5630, 6630, 7630, 7830
64	1	9575052	CONECTOR HIDRÁUL	
				4x2
				5030
				Estreito: A partir do chassi NO. 255699; Para os outros: Até o chassi NO.01-96
				Reta
75	4	9617873	O-RING	
				4x2
76	2	390584S2	CONECTOR HIDRÁUL	
				4x2
77	1	83957073	CONECTOR HIDRÁUL	
				4x2
78	1	390576S36	CONECTOR HIDRÁUL	3/8"
				4x2
79	1	84997248	TUBO RÍGIDO	
				5630, 6630, 7630
				Estreito: A partir do chassi NO. 255699; Para os outros: Até o chassi NO.01-96
				Hidrostática, TRW
79	1	84997298	TUBO	
				7830, 8030
				Estreito: A partir do chassi NO. 255699; Para os outros: Até o chassi NO.01-96
				Hidrostática, TRW
79	1	9575616	TUBO	
				(S/N Range) before 245385;
				7830, 8030
				Hidrostática, TRW
79	1	9575614	TUBO RÍGIDO	
				(S/N Range) before 245385;
				5630, 6630, 7630
				Hidrostática, TRW
79	1	9575658	TUBO	
				(S/N Range) before 245385;
				5030
				Hidrostática, TRW
79	1	9578943	TUBO RÍGIDO	
				4630
				VENTURI
79	1	9579942	TUBO RÍGIDO	
				7830, 8030
				VENTURI
79	1	9579946	TUBO	
				5030
				VENTURI
79	1	9579938	TUBO RÍGIDO	

Ref.	Qtde	Nº Peça	Descrição da peça	Uso
				5630, 6630, 7630
				VENTURI
79	1	9579977	TUBO	
				4630
				Escape horizontal
79	1	84997316	TUBO RÍGIDO	
				4630
				Hidrostática, TRW
				Escape vertical
79	1	84997320	TUBO RÍGIDO	
				4630
				Hidrostática, TRW
				Escape horizontal
				Escape vertical
79	1	84997292	TUBO	
				5030
				Estreito: A partir do chassi NO. 255699; Para os outros: Até o chassi NO.01-96
				Hidrostática, TRW
				Escape vertical
80	1	9578979	TUBO RÍGIDO	
				4630
				VENTURI
				Escape horizontal
80	1	9578945	TUBO RÍGIDO	
				4630
				VENTURI
80	1	9579948	TUBO	
				5030
				VENTURI
80	1	9579940	TUBO RÍGIDO	
				5630, 6630, 7630
				VENTURI
80	1	9579944	TUBO	
				7830, 8030
80	1	9575619	TUBO	
				(S/N Range) before 245385;
				7830, 8030
				Hidrostática, TRW
80	1	9575617	TUBO RÍGIDO	
				(S/N Range) before 245385;
				5630, 6630, 7630
				Hidrostática, TRW
80	1	9575659	TUBO	
				(S/N Range) before 245385;
				5030
				Hidrostática, TRW
80	1	84997923		
				5030

Ref.	Qtde	Nº Peça	Descrição da peça	Uso
80	1	84997923		
				Estreito: A partir do chassi NO. 255699; Para os outros: Até o chassi NO.01-96
80	1	84997923		
				Hidrostática, TRW
80	1	84997319	TUBO RÍGIDO	
				4630
				Hidrostática, TRW
				Escape horizontal
80	1	84997315	TUBO RÍGIDO	
				4630
				Hidrostática, TRW
				Escape vertical
80	1	84997297	TUBO	
				7830, 8030
				Estreito: A partir do chassi NO. 255699; Para os outros: Até o chassi NO.01-96
				Hidrostática, TRW
81	1	9575615	TUBO	
				(S/N Range) before 245385;
				7830, 8030
				Hidrostática, TRW
81	1	9575613	TUBO	
				(S/N Range) before 245385;
				5630, 6630, 7630
				Hidrostática, TRW
81	1	9575657	TUBO	
				(S/N Range) before 245385;
				5030
				Hidrostática, TRW
81	1	9578944	TUBO RÍGIDO	
				4630
				VENTURI
81	1	9579941	TUBO	
				7830, 8030
81	1	9579945	TUBO	
				5030
81	1	9579937	TUBO RÍGIDO	
				5630, 6630, 7630
81	1	9579978	TUBO RÍGIDO	
				4630
81	1	84997291	TUBO	
				5030
				Estreito: A partir do chassi NO. 255699; Para os outros: Até o chassi NO.01-96
				Hidrostática, TRW
81	1	84997247	TUBO RÍGIDO	
				5630, 6630, 7630
				Estreito: A partir do chassi NO. 255699; Para os outros: Até o chassi NO.01-96

Ref.	Qtde	Nº Peça	Descrição da peça	Uso
				Hidrostática, TRW
81	1	84997296	TUBO	
				7830, 8030
				Estreito: A partir do chassi NO. 255699; Para os outros: Até o chassi NO.01-96
				Hidrostática, TRW
81	1	84997318	TUBO RÍGIDO	
				4630
				Hidrostática, TRW
				Escape horizontal
81	1	84997314	TUBO RÍGIDO	
				4630
				Hidrostática, TRW
				Escape vertical
82	1	9579980	TUBO RÍGIDO	
				4630
				VENTURI
				Escape horizontal
82	1	9578946	TUBO RÍGIDO	
				4630
				VENTURI
82	1	9579947	TUBO	
				5030
				VENTURI
82	1	9579939	TUBO RÍGIDO	
				5630, 6630, 7630
				VENTURI
82	1	9579943	TUBO	
				7830, 8030
				VENTURI
82	1	84997289	TUBO	
				5030
				Estreito: A partir do chassi NO. 255699; Para os outros: Até o chassi NO.01-96
				Hidrostática, TRW
82	1	84997246	ANEL RASPADOR DE ÓLEO	
				5630, 6630, 7630
				Estreito: A partir do chassi NO. 255699; Para os outros: Até o chassi NO.01-96
				Hidrostática, TRW
82	1	84997295	TUBO	
				7830, 8030
				Estreito: A partir do chassi NO. 255699; Para os outros: Até o chassi NO.01-96
				Hidrostática, TRW
82	1	9575620	TUBO	
				(S/N Range) before 245385;
				7830, 8030
				Hidrostática, TRW
82	1	9575618	TUBO RÍGIDO	

Ref.	Qtde	Nº Peça	Descrição da peça	Uso
				(S/N Range) before 245385;
				5630, 6630, 7630
				Hidrostática, TRW
82	1	9575660	TUBO	
				(S/N Range) before 245386;
				5030
				Hidrostática, TRW
82	1	84997317	TUBO RÍGIDO	
				4630
				Hidrostática, TRW
				Escape horizontal
82	1	84997313	TUBO	
				4630
				Hidrostática, TRW
				Escape vertical
83	1	E4NN3D746AB	TROCADOR DE CALOR	
				(S/N Range) before 245385;
				5030, 5630, 6630, 7630, 7830, 8030
83	1	9578986	RADIADOR	
				Estreito: A partir do chassi NO. 255699; Para os outros: Até o chassi NO.01-96
				Hidrostática, TRW
83	1	9578986	RADIADOR	
				VENTURI
84	2	86235S36	PORCA	
				Hidrostática, TRW

Catálogo Exclusivo
classicomaniacos.com.br

G.3F2 Substituição

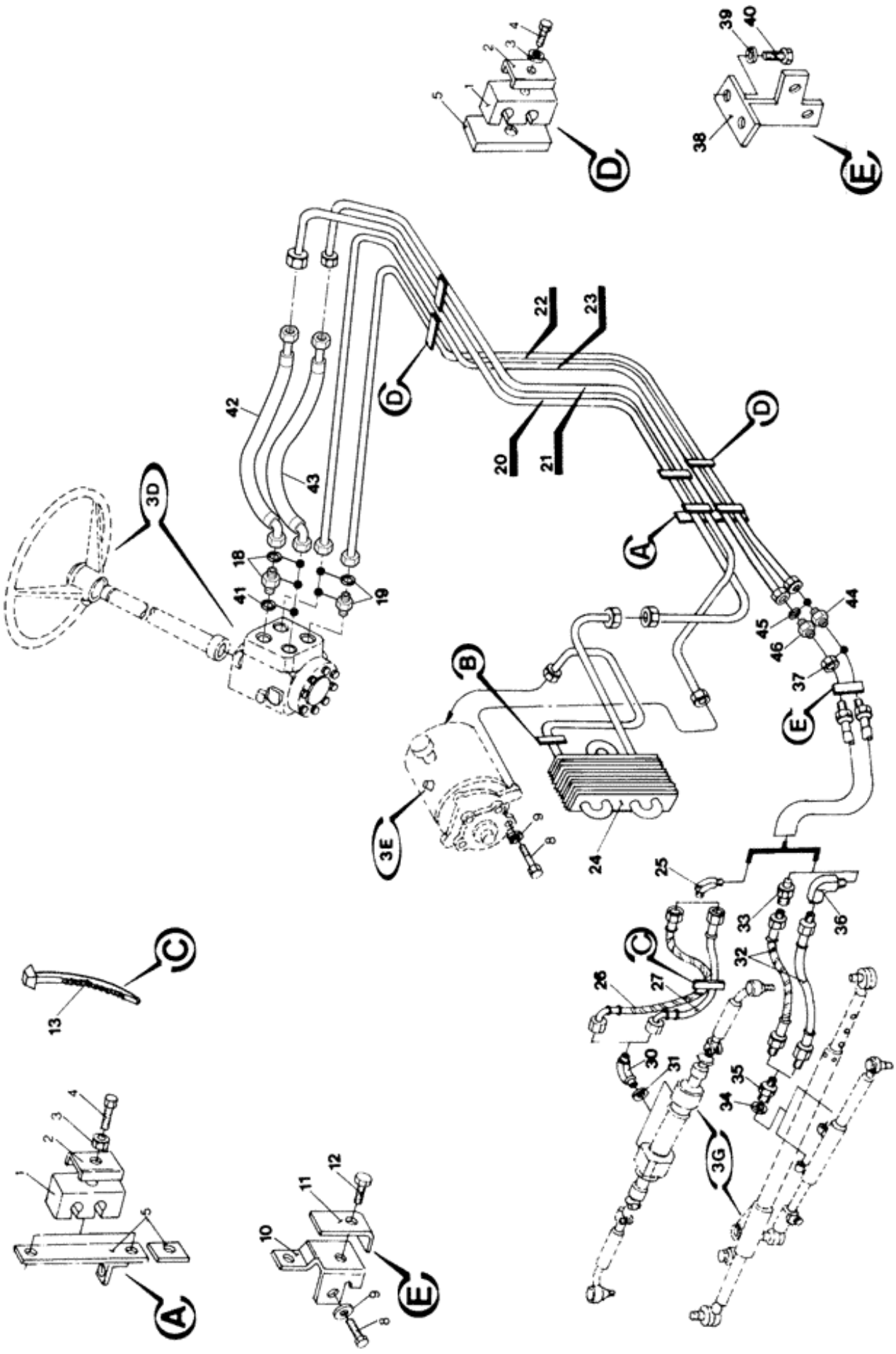

Ref.	Qtde	Nº Peça	Descrição da peça	Uso
	1	NSS	NO SE VENDE SEPARADO	Installation
				DANFOSS
1	AR	430357	BRAÇADEIRA	
				4630: Q = 4; 5030, 5630, 6630, 7830: Q = 8; 7630, 8030: Q = 10
2	AR	431941	SUPORTE	
				4630: Q = 2; 5030, 5630, 6630, 7830: Q = 4; 7630, 8030: Q = 5
3	AR	412152	PORCA	
				4630: Q = 2; 5030, 5630, 6630, 7630, 7830, 8030: Q = 4
4	AR	300358		
				4630: Q = 2; 5030, 5630, 6630, 7630, 7830, 8030: Q = 4
5	4	434097	SUPORTE	
				5630, 6630, 7630
5	1	84995101	SUPORTE	
				7830, 8030
8	2	378339S36	PARAFUSO	
9	AR	34791S36	ANILHA DE RETENÇÃO	
				(S/N Range) before Z4CA03444;
				4630, 5030: Q = 1; 5630, 6630, 7630, 7830, 8030: Q = 2
10	1	E4NN3D743AA	SUPORTE	
				(S/N Range) before Z4CA03444;
11	1	E0NN3N954AA	PLACA	
				(S/N Range) before Z4CA03444;
12	1	86977786	PARAFUSO	
				(S/N Range) before Z4CA03444;
13	2	755328	BRAÇADEIRA	
18	2	84990594	CONEXÃO	
				(S/N Range) before Z4CA03444;
				Use com 20 e 21
18	1	82016498	CONECTOR HIDRÁUL	
				(S/N Range) after Z4CA03445;
				7630, 8030
19	2	84990595	CONEXÃO	
				(S/N Range) before Z4CA03444;
				Use com 22 e 23
19	2	82016499	CONECTOR HIDRÁUL	
				(S/N Range) after Z4CA03445;
				7630, 8030
20	1	84990698	TUBO	
				(S/N Range) before Z4CA03444;
				5630, 6630, 7630
20	1	84990626	TUBO	

Ref.	Qtde	Nº Peça	Descrição da peça	Uso
				(S/N Range) before Z4CA03444;
				7830, 8030
20	1	84990715	TUBO	
				4630
20	1	84990723	TUBO	
				5030
20	1	73402618	TUBO	
				(S/N Range) after Z4CA03445;
				7630, 8030
21	1	84990697	TUBO	
				(S/N Range) before Z4CA03444;
				5630, 6630, 7630
21	1	73402617	TUBO	
				(S/N Range) after Z4CA03445;
				7630, 8030
21	1	84990625	TUBO	
				(S/N Range) before Z4CA03444;
				7830, 8030
21	1	84990714	TUBO	
				4630
21	1	84990722	TUBO	
				5030
22	1	84990696	TUBO	RH
				(S/N Range) before Z4CA03444;
				5630, 6630, 7630
22	1	84990623	TUBO	RH
				(S/N Range) before Z4CA03444;
				7830, 8030
22	1	84990712	TUBO	RH
				4630
22	1	84990718	TUBO	RH
				5030
22	1	73402614	TUBO	RH
				(S/N Range) after Z4CA03445;
				7630
22	1	73402616	TUBO	RH
				(S/N Range) after Z4CA03445;
				8030
23	1	84990695	TUBO	LH
				(S/N Range) before Z4CA03444;
				5630, 6630, 7630
23	1	84990621	TUBO	LH
				(S/N Range) before Z4CA03444;
				7830, 8030
23	1	84990713	TUBO	LH
				4630
23	1	NLS	FORNECIMENTO TERMINA	LH
				5030
23	1	73402613	TUBO	LH

Ref.	Qtde	Nº Peça	Descrição da peça	Uso
				(S/N Range) after Z4CA03445;
				7630
23	1	73402615	TUBO	LH
				(S/N Range) after Z4CA03445;
				8030
24	1	9578986	RADIADOR	
				(S/N Range) before Z4CA03444;
25	2	380973S36	COTOVELO	
				4x4
				Curva
26	1	83958371	MANGUEIRA	
				Longo
27	1	83958370	MANGUEIRA	
				Curta
				5630, 6630, 7630, 7830, 8030
27	1	9575565	MANGUEIRA	
				4630, 5030
30	2	86326S36	COTOVELO	
				5630, 6630, 7630
				Curva
30	2	83958374	COTOVELO 45	
				4630, 5030, 7830, 8030
31	2	9617873	O-RING	
32	1	E6NN3R553AA	TUBO FLEXÍVEL	
				4x2
				5630, 6630, 7630
				Curta
32	2	E6NN3R553AA	TUBO FLEXÍVEL	
				4x2
				7830
32	1	E6NN3R553AA	TUBO FLEXÍVEL	
				4x2
				5630, 6630, 7630
				Longo
32	1	9575565	MANGUEIRA	
				4x2
				Curta
				4630, 5030
32	1	84996514	MANGUEIRA	
				Estreito
				4x2
				Longo
				4630, 5030
32	1	84996547	MANGUEIRA	
				4x2
				Longo
				4630, 5030
33	1	9575052	CONECTOR HIDRÁUL	
				4x2

Ref.	Qtde	Nº Peça	Descrição da peça	Uso
				4630, 5030, 5630, 6630, 7630, 7830
				Reta
34	2	9617873	O-RING	
				4x2
				4630, 5030, 5630, 6630, 7630, 7830
35	2	390576S36	CONECTOR HIDRÁUL	
				4x2
				4630, 5030, 5630, 6630, 7630, 7830
36		380973S36	COTOVELO	
				4x2
				5630, 6630, 7630, 7830
				Curva
36	1	9575052	CONECTOR HIDRÁUL	
				4x2
				4630, 5030, 5630, 6630, 7630, 7830
				Reta
37	2	86235S36	PORCA	
				4x2
38	1	E4NN3C768BA	SUPORTE	
				4x2
				5030, 5630, 6630, 7630, 7830, 8030
38	1	84995093	SUPORTE	
				4630
				4x2
39	2	34792S36	ANILHA DE RETENÇÃO	
				4x2
40	2	304722S36	PARAFUSO	
				4x2
41	2	9992298	O-RING	
				(S/N Range) after Z4CA03445;
				7630, 8030
42	1	73402769	MANGUEIRA HIDRÁULICA	
				(S/N Range) after Z4CA03445;
				7630, 8030
43	1	73402770	MANGUEIRA	
				(S/N Range) after Z4CA03445;
				7630, 8030
44	1	81863437	CONECTOR HIDRÁUL	
				(S/N Range) after Z4CA03445;
				7630, 8030
45	2	9992298	O-RING	
				(S/N Range) after Z4CA03445;
				7630, 8030
46	1	82016497	CONECTOR HIDRÁUL	
				(S/N Range) after Z4CA03445;
				7630, 8030

Catálogo Exclusivo
classicomaniacos.com.br

G.3G1 Substituição 02

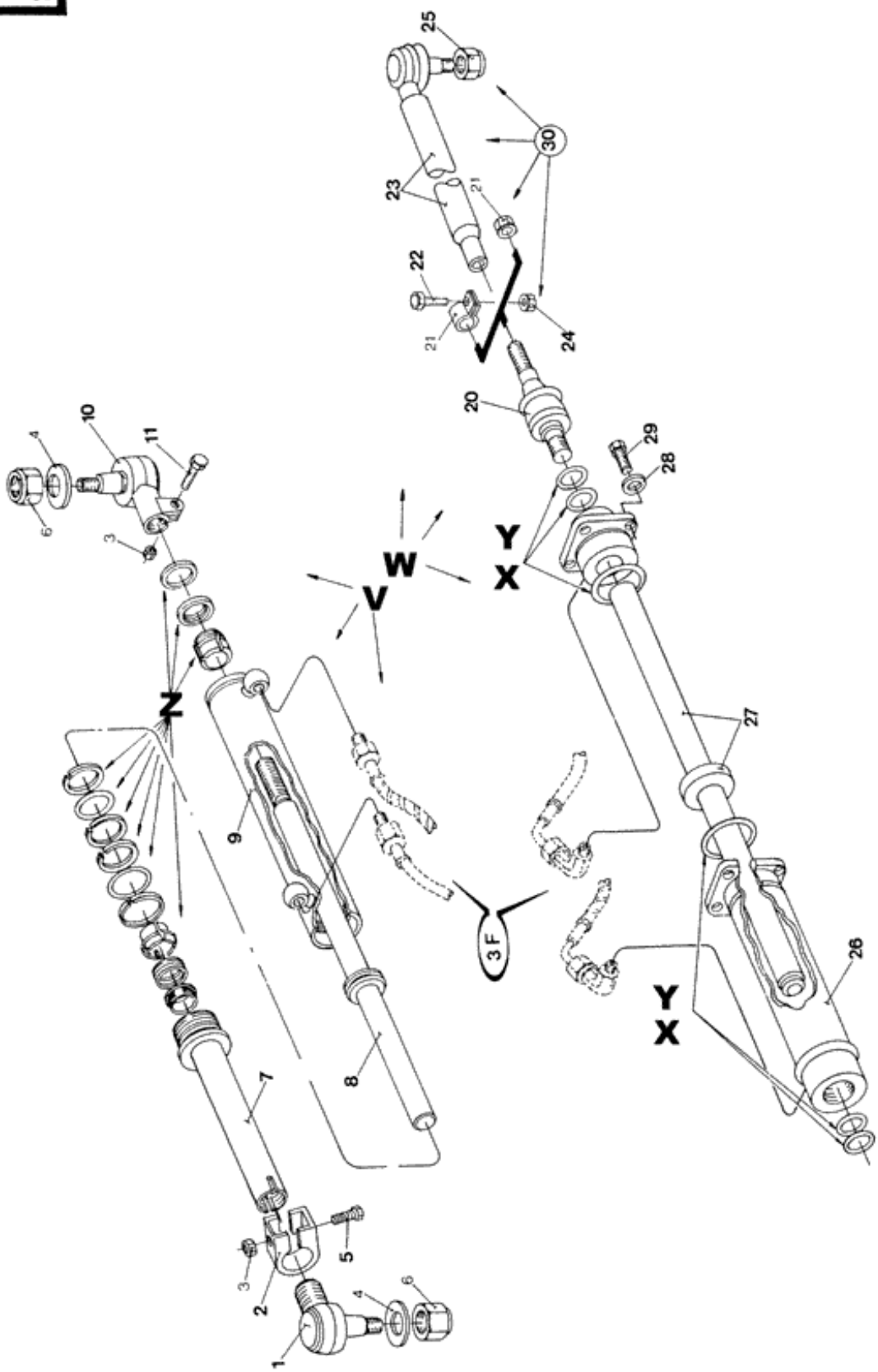

Ref.	Qtde	Nº Peça	Descrição da peça	Uso
V	1	9577769	CILINDRO	ASSY (1-5,7-11)
				4x2
				4630, 5030, 5630, 6630, 7630, 7830
	1	9577770	CILINDRO	
				Estreito
				4x2
				4630, 5030
	1	E3NN3A540BA	CILINDRO DE DIRECÇÃO	(7-9)
				4x2
				4630, 5030, 5630, 6630, 7630, 7830
W	1	CAR120226	CILINDRO DE DIRECÇÃO	ASSY
				4x4
				CARRARO
				Kit de reparo - Y
				4630, 5030
	1	CAR120226	CILINDRO DE DIRECÇÃO	
				4x4
				7630, 8030
				CARRARO
				Kit de reparo
				Após Junho/2003
	1	CAR122448	CILINDRO DE DIRECÇÃO	(26,27)
				4x4
				Kit de reparo - X
				5630, 6630, 7630, 7830, 8030
X	1	CAR49103	CONJUNTO	
				4x4
				5630, 6630, 7630, 7830, 8030
Y	1	CAR49101	KIT DE VEDAÇÃO	
				4630, 5030
Z	1	9577784	KIT DE ADESIVOS	
				Estreito
				4x2
				4630, 5030
	1	EDPN3301AA	KIT DE REPARO	
				4x2
				4630, 5030, 5630, 6630, 7630
1	1	E3NN3N981AA	JUNTA ESFÉRICA	LH
				4630, 5030, 5630, 6630, 7630
2	1	E3NN3N989AA	BRAÇADEIRA	LH
				4630, 5030, 5630, 6630, 7630
3	2	33845S36	PORCA	
				4630, 5030, 5630, 6630, 7630
4	2	E3NN3B303CA	ELEMENTO DE VEDAÇÃO	
				5030, 5630, 6630, 7630
5	1	304892S	PARAFUSO	LH 1/2-13x2 1/2"

Ref.	Qtde	Nº Peça	Descrição da peça	Uso
				4630, 5030, 5630, 6630, 7630
6	2	378211S36	PORCA	3/4"-16
				4630, 5030, 5630, 6630, 7630, 7830
7	1	NSS	NO SE VENDE SEPARADO	Rod
				4630, 5030, 5630, 6630, 7630
8	1	NSS	NO SE VENDE SEPARADO	Plunger
				4630, 5030, 5630, 6630, 7630
9	1	NSS	NO SE VENDE SEPARADO	Cylinder, Body
				4630, 5030, 5630, 6630, 7630
10	1	E3NN3B539AA	JUNTA ESFÉRICA	RH
				4630, 5030, 5630, 6630, 7630
11	1	304783S36	PARAFUSO	
				4630, 5030, 5630, 6630, 7630
20	1	CAR49006	JUNTA ESFÉRICA	LH
				4630, 5030
20	1	CAR49008	JUNTA ESFÉRICA	LH
				5630, 6630, 7630, 7830, 8030
20	1	CAR49013	JUNTA ESFÉRICA	RH
				5630, 6630, 7630, 7830, 8030
20	1	CAR49001	JUNTA ESFÉRICA	RH
				4630, 5030
20	2	CAR350878	JUNTA ESFÉRICA	RH
				7630, 8030
				Após Junho/2003
21	1	CAR22183	PORCA	RH
				4630, 5030
21	1	CAR70787	PORCA	
				5630, 6630, 7630, 7830, 8030
21	1	CAR342646	PORCA	LH
				4630, 5030
21	1	CAR342619	PORCA	LH
				5630, 6630, 7630, 7830, 8030
21	2	CAR49011	BRAÇADEIRA	
				5630, 6630, 7630, 7830, 8030
21	2	CAR70787	PORCA	
				7630, 8030
				Após Junho/2003
22	2	CAR49010	PARAFUSO	
				5630, 6630, 7630, 7830, 8030
23	1	CAR48987	EIXO	RH
				5630, 6630, 7630, 7830, 8030
23	1	CAR48989	JUNTA ESFÉRICA	RH
				4630, 5030
23	1	CAR48988	JUNTA UNIVERSAL	LH
				4630, 5030
23	1	CAR48986	EIXO	LH
				5630, 6630, 7630, 7830, 8030
23	2	CAR350003	CABECA DE ARTICULACA	
				7630, 8030

Ref.	Qtde	Nº Peça	Descrição da peça	Uso
				Após Junho/2003
24	2	CAR49003	PORCA	
				5630, 6630, 7630, 7830, 8030
25	2	CAR22431	CONTRA PORCA	
				5630, 6630, 7630, 7830, 8030
25	2	CAR22437	PORCA	
				4630, 5030
26	1	NSS	NO SE VENDE SEPARADO	Cylinder
				4630, 5030
26	1	NSS	NO SE VENDE SEPARADO	Cylinder
				5630, 6630, 7630, 7830, 8030
27	1	NSS	NO SE VENDE SEPARADO	Plunger, rod
				5630, 6630, 7630, 7830, 8030
27	1	NSS	NO SE VENDE SEPARADO	Plunger, rod
				4630, 5030
28	4	CAR22861	ARRUELA PLANA	
29	4	CAR20927	PARAFUSO	
30	1	CAR124889	HASTE	RH, ASSY (20-25)
				Kit de reparo - Y
				4630, 5030
30	1	CAR122599	EIXO	RH (20-25)
				Kit de reparo - X
				5630, 6630, 7630, 7830, 8030
30	1	CAR122600	TIRANTE	LH (20-25)
				Kit de reparo - X
				5630, 6630, 7630, 7830, 8030
30	1	CAR124889	HASTE	LH (20-25)
				Kit de reparo - Y
				4630, 5030
30	2	CAR149765	TIRANTE LONGITUDINAL	(20-25)
				7630, 8030
				Após Junho/2003

Catálogo Exclusivo
classicomaniacos.com.br

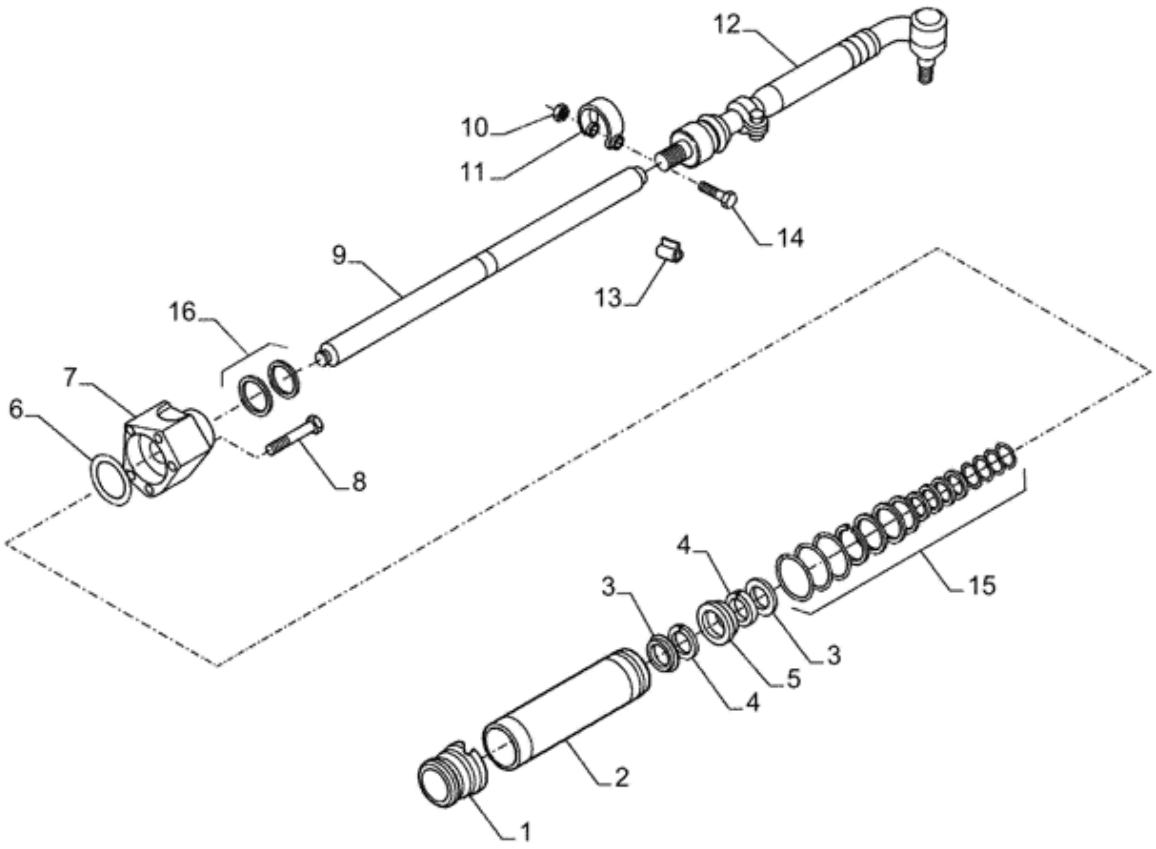

Ref.	Qtde	Nº Peça	Descrição da peça	Uso
1	1	84996809	GUIA	
				(S/N Range) after 317392;
				7630, 8030: 3 Partes
1	1	73403282	GUIA	
				(S/N Range) before 317393;
				7630, 8030
				7630, 8030: 3 Partes
2	1	84996810	TUBO RÍGIDO	
3	2	84996811	WASHER, THRUST	WASHER,THRUST
4	2	84996812	WASHER, THRUST	WASHER,THRUST
5	1	84996813	WASHER, THRUST	WASHER,THRUST
				(S/N Range) after 317392;
				7630, 8030: 3 Partes
5	1	73403283	PISTÃO	
				(S/N Range) before 317393;
				7630, 8030
				7630, 8030: 3 Partes
6	AR	84996814	CALÇO DE AFINAÇÃO	0.5 mm
6	AR	84996815	CALÇO DE AFINAÇÃO	0.6 mm
6	AR	84996816	CALÇO DE AFINAÇÃO	0.7 mm
6	AR	84996817	CALÇO DE AFINAÇÃO	0.8 mm
6	AR	84996818	CALÇO DE AFINAÇÃO	0.9 mm
6	AR	84996819	CALÇO DE AFINAÇÃO	1.0 mm
6	AR	84996820	CALÇO DE AFINAÇÃO	1.1 mm
6	AR	84996821	CALÇO DE AFINAÇÃO	1.2 mm
6	AR	84996822	CALÇO DE AFINAÇÃO	1.3 mm
6	AR	84996823	CALÇO DE AFINAÇÃO	1.4 mm
6	AR	84996824	CALÇO DE AFINAÇÃO	1.5 mm
6	AR	84996825	CALÇO DE AFINAÇÃO	1.6 mm
6	AR	84996826	CALÇO DE AFINAÇÃO	1.7 mm
6	AR	84996827	CALÇO DE AFINAÇÃO	1.8 mm
7	1	84996828	GUIA	
				(S/N Range) after 317392;
				7630, 8030: 3 Partes
7	1	73403285	GUIA	
				(S/N Range) before 317393;
				7630, 8030
				7630, 8030: 3 Partes
8	5	9579406	PARAFUSO	
9	1	84996832	HASTE	
10	2	9579415	PORCA	
11	2	9579246	LIMITADOR DE MOVIMENTO	
12	1	84996830	EIXO	RH
				(S/N Range) after 317392;
				7630, 8030: 3 Partes
12	1	84996831	TIRANTE	LH

Ref.	Qtde	Nº Peça	Descrição da peça	Uso
				(S/N Range) after 317392;
				7630, 8030: 3 Partes
12	1	73403289	TIRANTE LONGITUDINAL	RH
				(S/N Range) before 317393;
				7630, 8030
				7630, 8030: 3 Partes
12	1	73403290	TIRANTE LONGITUDINAL	LH
				(S/N Range) before 317393;
				7630, 8030
				7630, 8030: 3 Partes
13	2	9579262	CALÇO DE AFINAÇÃO	
14	2	9579405	PARAFUSO	
15	1	84996863	KIT DIRECAO HIDR	
				(S/N Range) after 317392;
				7630, 8030: 3 Parts
16	1	73403284	ANEL	
				(S/N Range) before 317393;
				7630, 8030
				7630, 8030: 3 Parts

Catálogo Exclusivo
classicomaniacos.com.br

G.3H1 Substituição 08

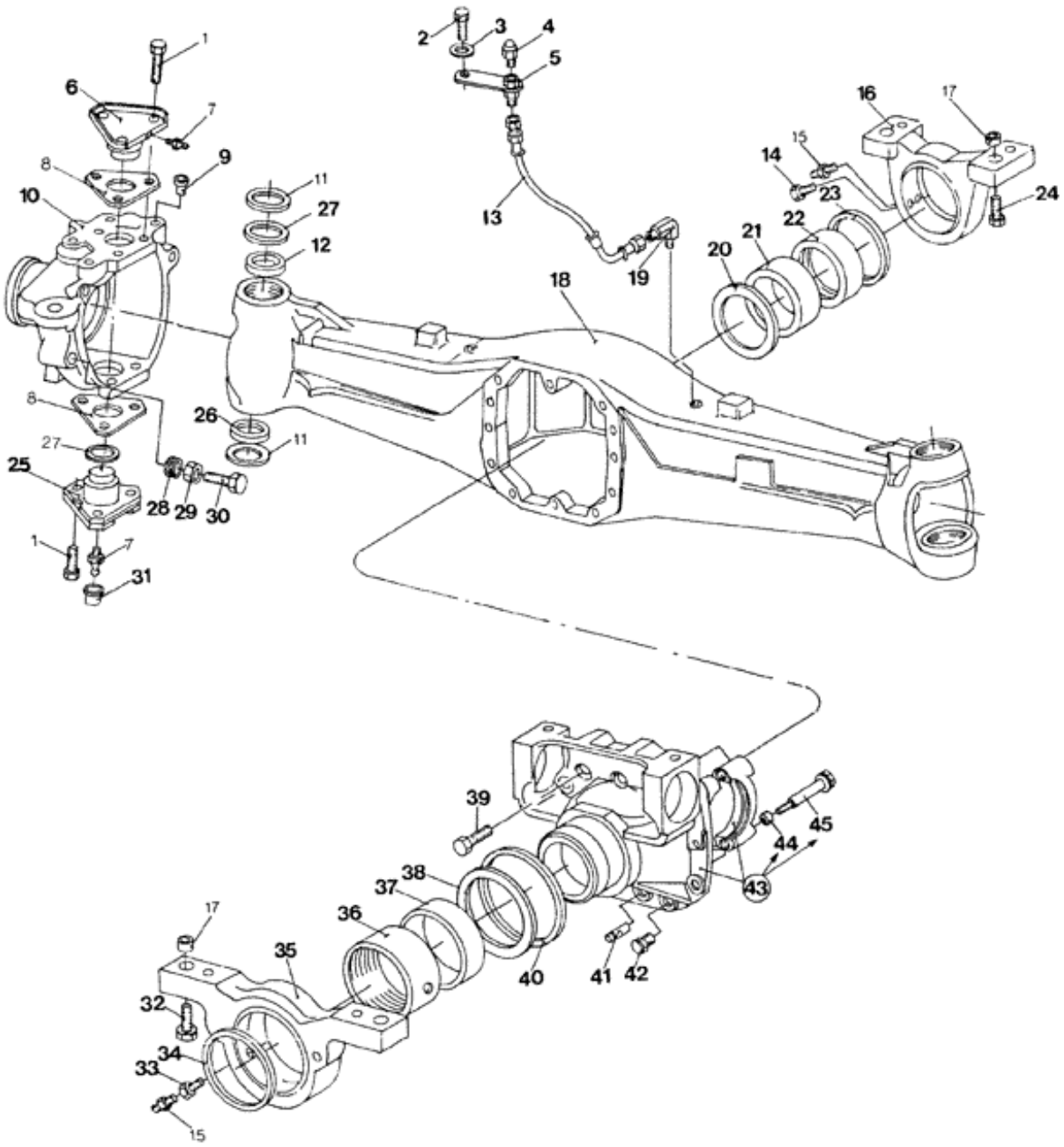

Ref.	Qtde	Nº Peça	Descrição da peça	Uso
	1	NSS	NO SE VENDE SEPARADO	Front axle
				4x4
				CARRARO
1	12	CAR126922	PARAFUSO	
2	1	E1NNS881AA	PARAFUSO	3/8-16x.765"
3	1	44726S36	ARRUELA PLANA	3/8"
4	1	CAR104988	RESPIRO	
5	1	82937619	SUPORTE	
6	2	CAR128880	PINO	
				(S/N Range) after 17109;
6	2	CAR125149	RETENTOR	
				(S/N Range) before 17108;
7	4	CAR24210	GRAXEIRA	
8	AR	CAR115733	CALÇO DE AFINAÇÃO	
				(S/N Range) before 17108;
8	AR	CAR115734	CALÇO DE AFINAÇÃO	
				(S/N Range) before 17108;
8	AR	CAR115735	CALÇO DE AFINAÇÃO	
				(S/N Range) before 17108;
9	8	CAR30755	GUARDA PÓ	
10	1	CAR126406	EIXO	RH
10	1	CAR144469	MANGA DE DIRECÇÃO	RH
				7630, 8030
				Após Junho/2003
10	1	CAR126407	EIXO	LH
10	1	CAR144468	MANGA DE DIRECÇÃO	LH
				7630, 8030
				Após Junho/2003
11	2	CAR128633	ARRUELA PLANA	Upper
				(S/N Range) after 17109;
11	2	CAR128630	MOLA BELLEVILLE	Lower
				(S/N Range) after 17109;
12	2	CAR123641	CHUMACEIRA	
13	1	F0NN3N354AA	TUBO	
14	1	CAR126633	PARAFUSO DE ABA	
15	2	CAR24210	GRAXEIRA	
16	1	CAR126603	VEDAÇÃO DE BORRACHA	Front
17	4	E2NN3N297AA	BUCHA	
18	1	CAR129087	ALOJAMENTO	
				(S/N Range) after 17109;
18	1	CAR144470	CARCAÇA	
				7630, 8030
				Após Junho/2003
19	1	83917872	COTOVELO	
20	1	CAR126629	ARRUELA PLANA	
21	1	CAR1015651	LUVA	

Ref.	Qtde	Nº Peça	Descrição da peça	Uso
22	1	CAR126632	LUVA DE ARRASTE	
23	1	CAR126627	VEDANTE	
24	4	58741S36	PARAFUSO	
25	2	CAR128881	PINO	
				(S/N Range) after 17109;
25	2	CAR118526	RETENTOR	
				(S/N Range) before 17108;
26	2	CAR123726	ROLAMENTO	
27	2	CAR131265	ESPAÇADOR	
				(S/N Range) after 17109;
28	2	CAR122577	ESPAÇADOR	
29	2	CAR22131	PORCA	
30	2	CAR122576	PARAFUSO DE REGULAGEM	
30	2	84999989	PARAFUSO	
				6630, 7630, 7830, 8030
				Somente trator bitola 1.400 mm
31	4	CAR30750	TAMPÃO PLÁSTICO	
32	4	11119231	PARAFUSO	Hex, M16 x 65, 10.9
33	1	CAR126634	PARAFUSO	
34	1	CAR126626	RETENTOR	
35	1	CAR126604	VEDAÇÃO DE BORRACHA	Front Axle Bearing, Rear
36	1	CAR126631	LUVA DE ARRASTE	
37	1	CAR125495	LUVA DE ARRASTE	
38	1	CAR126630	ARRUELA PLANA	
39	10	CAR125827	PARAFUSO	
40	1	CAR126628	VEDANTE	
41	2	CAR87660	PINO	
42	2	CAR92270	BUJÃO	
43	1	CAR122964	SUPORTE	(44,45)
44	4	CAR72235	BUCHA	
45	4	CAR126022	PARAFUSO SERRILHADO	

Catálogo Exclusivo
classicomaniacos.com.br

G.3H3 Substituição 02

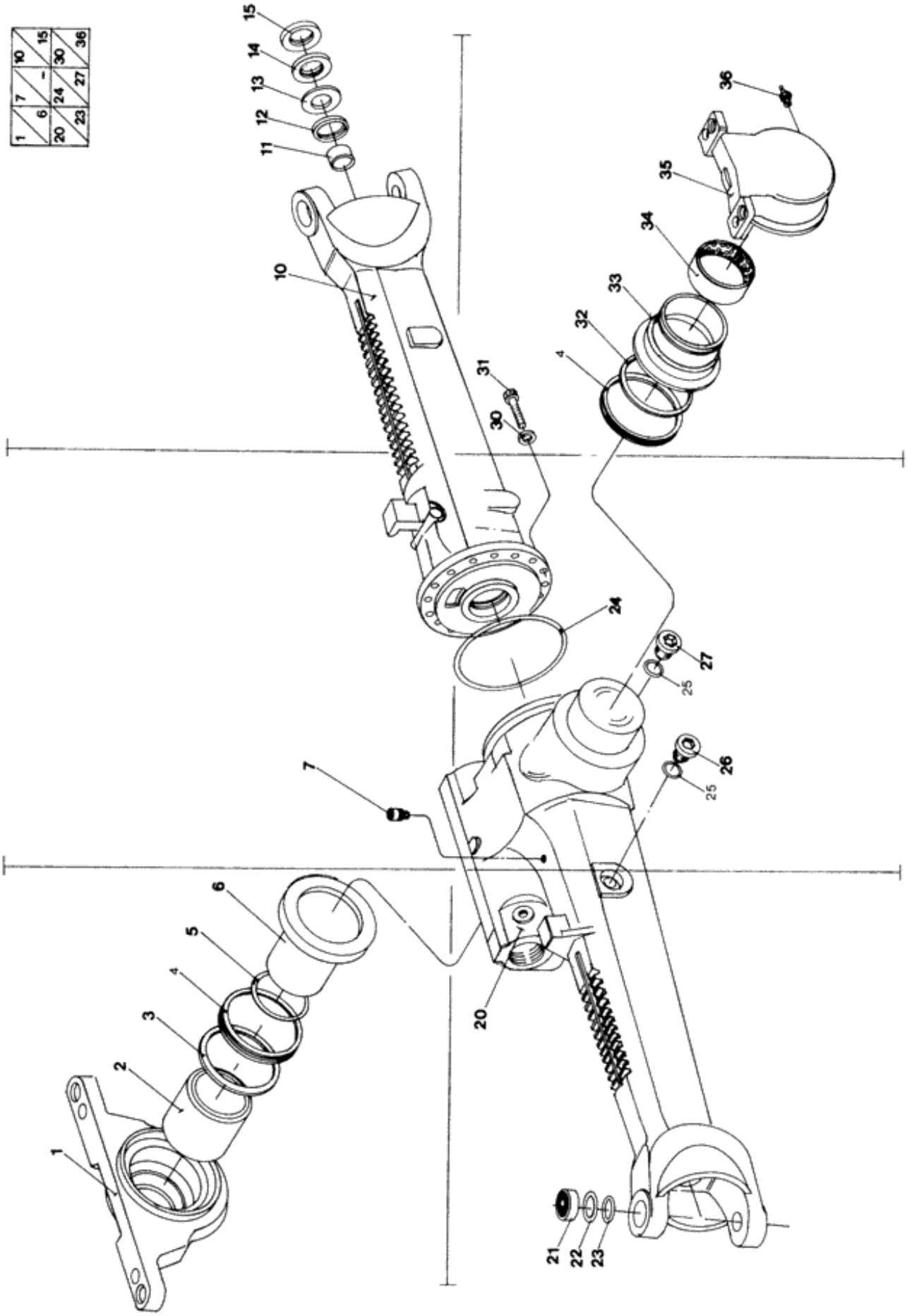

Ref.	Qtde	Nº Peça	Descrição da peça	Uso
	1	NSS	NO SE VENDE SEPARADO	New Holland axle, Front
				4x4
				NH-352
1	1	84996844	SUPORTE	
2	1	84996846	BUCHA	
3	1	84996847	CALÇO DE AFINAÇÃO	3.75 mm
4	2	84996845	O-RING	
5	1	84996849	O-RING	
6	1	84996852	BUCHA	
7	1	9579217	RESPIRO	
10	1	84996783	ALOJAMENTO	LH
11	2	9579214	LUVA	
12	2	84996786	ANEL	
13	2	9579385	ANEL	
14	2	9579382	VEDAÇÃO DE BORRACHA	
15	2	9579341	DEFLETOR	
20	1	84996782	ALOJAMENTO	RH
21	4	9579227	CHUMACEIRA	
22	4	9579268	PLACA	
23	4	9579397	O-RING	
24	1	9579399	ANEL	
25	2	84996785	O-RING	
26	1	9579380	BUJÃO	
27	1	84996829	BUJÃO	
30	16	9579429	ARRUELA PLANA	
31	16	9579408	PARAFUSO	
32	AR	84996854	CALÇO DE AFINAÇÃO	3.85 mm
32	AR	84996855	CALÇO DE AFINAÇÃO	3.95 mm
32	AR	84996856	CALÇO DE AFINAÇÃO	4.05 mm
32	AR	84996857	CALÇO DE AFINAÇÃO	4.15 mm
32	AR	84996858	CALÇO DE AFINAÇÃO	4.25 mm
32	AR	84996859	CALÇO DE AFINAÇÃO	4.35 mm
32	AR	84996860	CALÇO DE AFINAÇÃO	4.45 mm
32	AR	84996861	CALÇO DE AFINAÇÃO	4.55 mm
32	AR	84996862	CALÇO DE AFINAÇÃO	4.60 mm
33	1	84996853	BUCHA	
34	1	84996848	BUCHA	
35	1	84996850	SUPORTE	
36	2	84996851	GRAXEIRA	

Catálogo Exclusivo
classicomaniacos.com.br

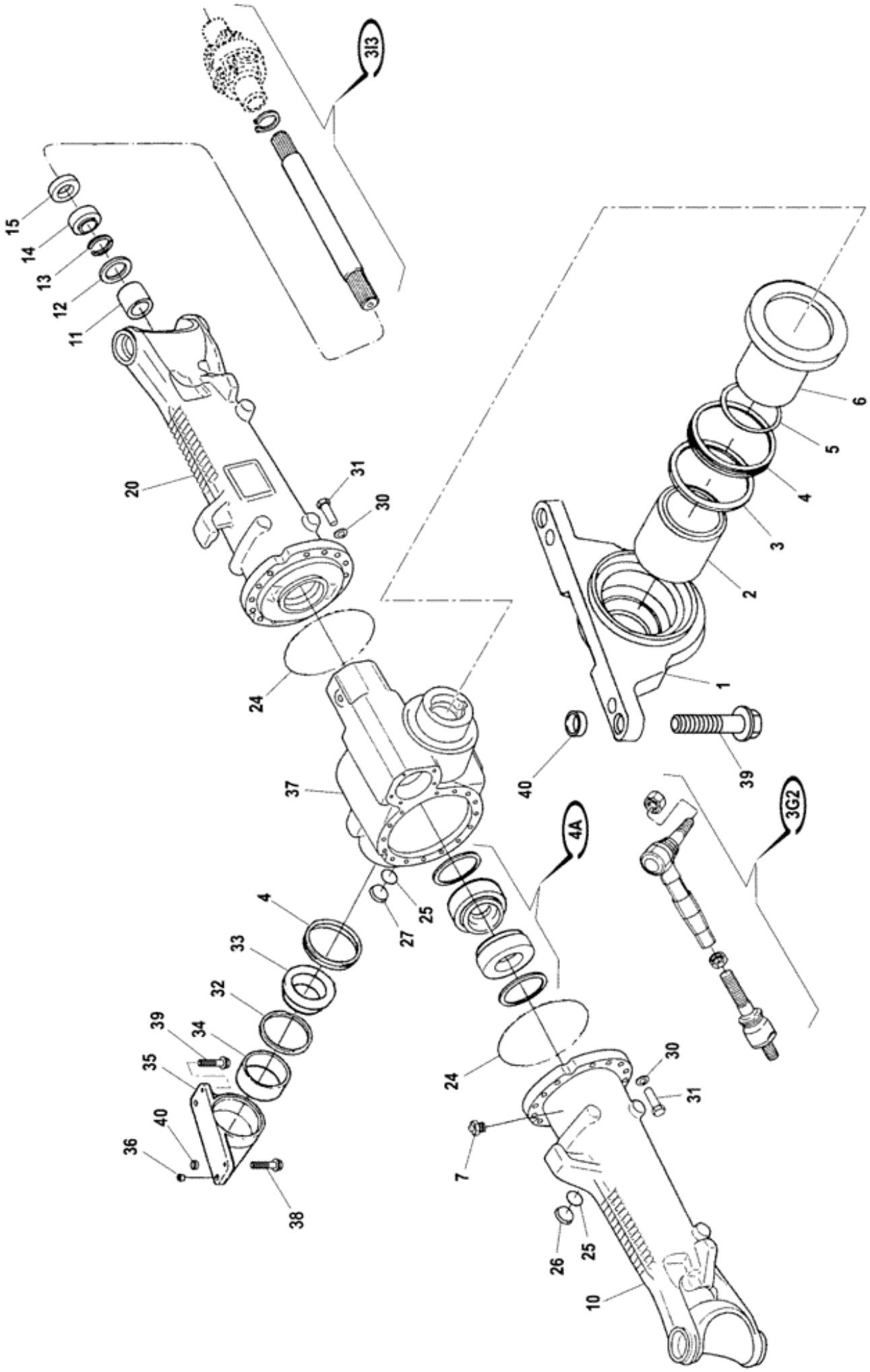

Ref.	Qtde	Nº Peça	Descrição da peça	Uso
	1	NSS	NO SE VENDE SEPARADO	New Holland axle, Front
				4x4
				NH-352
1	1	84996844	SUPORTE	
2	1	84996846	BUCHA	
3	1	84996847	CALÇO DE AFINAÇÃO	3.75 mm
4	2	84996845	O-RING	
5	1	84996849	O-RING	
6	1	84996852	BUCHA	
7	1	9579217	RESPIRO	
10	1	73403280	PONTO	LH
11	2	9579214	LUVA	
12	2	84996786	ANEL	
13	2	9579385	ANEL	
14	2	9579382	VEDAÇÃO DE BORRACHA	
15	2	9579341	DEFLETOR	
20	1	73403278	PONTO	RH
21	4	9579227	CHUMACEIRA	
22	4	9579268	PLACA	
23	4	9579397	O-RING	
24	1	9579399	ANEL	
25	2	84996785	O-RING	
26	1	9579380	BUJÃO	
27	1	84996829	BUJÃO	
30	16	9579429	ARRUELA PLANA	
31	16	73403281	PARAFUSO	
32	AR	84996854	CALÇO DE AFINAÇÃO	3.85 mm
32	AR	84996855	CALÇO DE AFINAÇÃO	3.95 mm
32	AR	84996856	CALÇO DE AFINAÇÃO	4.05 mm
32	AR	84996857	CALÇO DE AFINAÇÃO	4.15 mm
32	AR	84996858	CALÇO DE AFINAÇÃO	4.25 mm
32	AR	84996859	CALÇO DE AFINAÇÃO	4.35 mm
32	AR	84996860	CALÇO DE AFINAÇÃO	4.45 mm
32	AR	84996861	CALÇO DE AFINAÇÃO	4.55 mm
32	AR	84996862	CALÇO DE AFINAÇÃO	4.60 mm
33	1	84996853	BUCHA	
34	1	84996848	BUCHA	
35	1	84996850	SUPORTE	
36	2	84996851	GRAXEIRA	
37	1	73403279	CARCAÇA	Central
38	2	58741S36	PARAFUSO	
39	6	58744S36	PARAFUSO	
40	4	E2NN3N297AA	BUCHA	

Catálogo Exclusivo
classicomaniacos.com.br

G. 3I1 Substituição 09

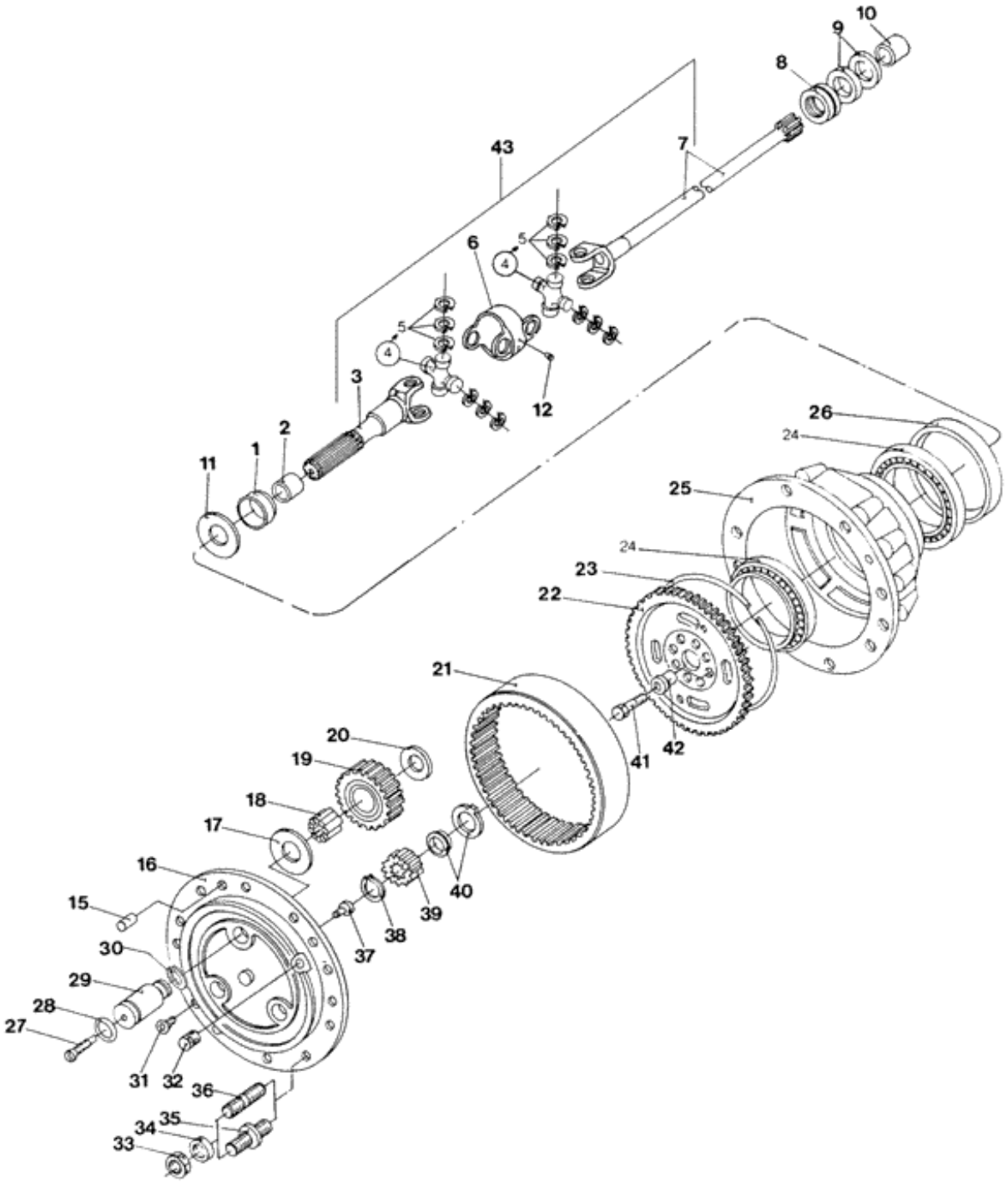

Ref.	Qtde	Nº Peça	Descrição da peça	Uso
	2	NSS	NO SE VENDE SEPARADO	Front Transmission
				4x4
				CARRARO
1	2	CAR127869	VEDANTE	
2	2	CAR109972	BUCHA	
3	2	CAR40821	EIXO	
				Curta
3	2	CAR46428	SEMI-EIXO	
				7630, 8030
				A PARTIR DO CHASSI NO.
4	4	CAR40889	CRUZETA	(5)
4	4	CAR46429	CRUZETA	
				7630, 8030
				A PARTIR DO CHASSI NO.
5	16	CAR40822	ANEL DE PRESSÃO	
5	16	CAR66374	ANEL-TRAVA	
				7630, 8030
				A PARTIR DO CHASSI NO.
6	2	CAR519056	CORPO	
6	2	CAR46430	CONEXÃO	
				7630, 8030
				A PARTIR DO CHASSI NO.
7	2	CAR40888	EIXO DIANTEIRO	
				Longo
8	2	CAR126403	VEDANTE	
8	2	CAR144105	VEDANTE	
				7630, 8030
				A PARTIR DO CHASSI NO.
9	4	CAR25150	VEDANTE	
10	2	CAR126412	BUCHA	
11	2	CAR144467	PROTEÇÃO	
				7630, 8030
				A PARTIR DO CHASSI NO.
12	2	CAR46369	GRAXEIRA	
				7630, 8030
				A PARTIR DO CHASSI NO.
15	4	CAR115640	PINO	
16	2	CAR66132	ENGRENAGEM PLANETÁRI	(29)
				(S/N Range) after 7804B;
17	6	CAR115634	ANEL DE ENCOSTO	
18	180	CAR28294	ROLO	
19	6	CAR120836	ENGRENAGEM	
20	6	CAR115634	ANEL DE ENCOSTO	
				(S/N Range) after 7804B;
21	2	CAR125549	COROA DENTADA	
22	2	CAR125550	SUPORTE	

Ref.	Qtde	Nº Peça	Descrição da peça	Uso
23	2	CAR125555	ANEL DE PRESSÃO	
24	4	CAR118370	ROLAMENTO ROLO CONIC	
25	2	CAR118376	CUBO	
25	2	CAR68223	CUBO	
				7630, 8030
				A PARTIR DO CHASSI NO.
26	2	CAR126390	VEDANTE	
26	2	CAR47702	VEDANTE	
				7630, 8030
				A PARTIR DO CHASSI NO.
27	6	CAR126200	BUJÃO	
28	6	CAR28189	O-RING	
29	6	NSS	NO SE VENDE SEPARADO	Axle
				(S/N Range) after 7804B;
30	6	CAR24789	ANEL DE PRESSÃO	
31	4	CAR20510	PARAFUSO ALLENA FLAN	
32	2	CAR92270	BUJÃO	
33	16	E0NN1012AA	PORCA DE RODA	
				Detalhe G-1A
34	16	E0NN1A042AA	ADAPTADOR	
				Detalhe G-1A
35	4	CAR120853	PRISIONEIRO	
				Detalhe G-1A
35	2	CAR126709	PRISIONEIRO	
				7630, 8030
				A PARTIR DO CHASSI NO.
				Detalhe G-1A
36	12	CAR106199	PRISIONEIRO	
				Detalhe G-1A
36	12	CAR126710	PRISIONEIRO	
				7630, 8030
				A PARTIR DO CHASSI NO.
				Detalhe G-1A
37	2	CAR115682	PINO DE FIXAÇÃO	
38	2	CAR24784	ANEL DE PRESSÃO	
39	2	CAR115643	ENGRENAGEM	
40	2	CAR127592	ESPAÇADOR	
41	8	CAR119906	PARAFUSO	
42	14	CAR125190	BUCHA	
42	2	CAR125189	BUCHA	
43	2	CAR144489	SEMI-EIXO	Includes items 3, 4, 5, 6, 7, 12
				7630, 8030
				A PARTIR DO CHASSI NO.

Catálogo Exclusivo
classicomaniacos.com.br

G.313

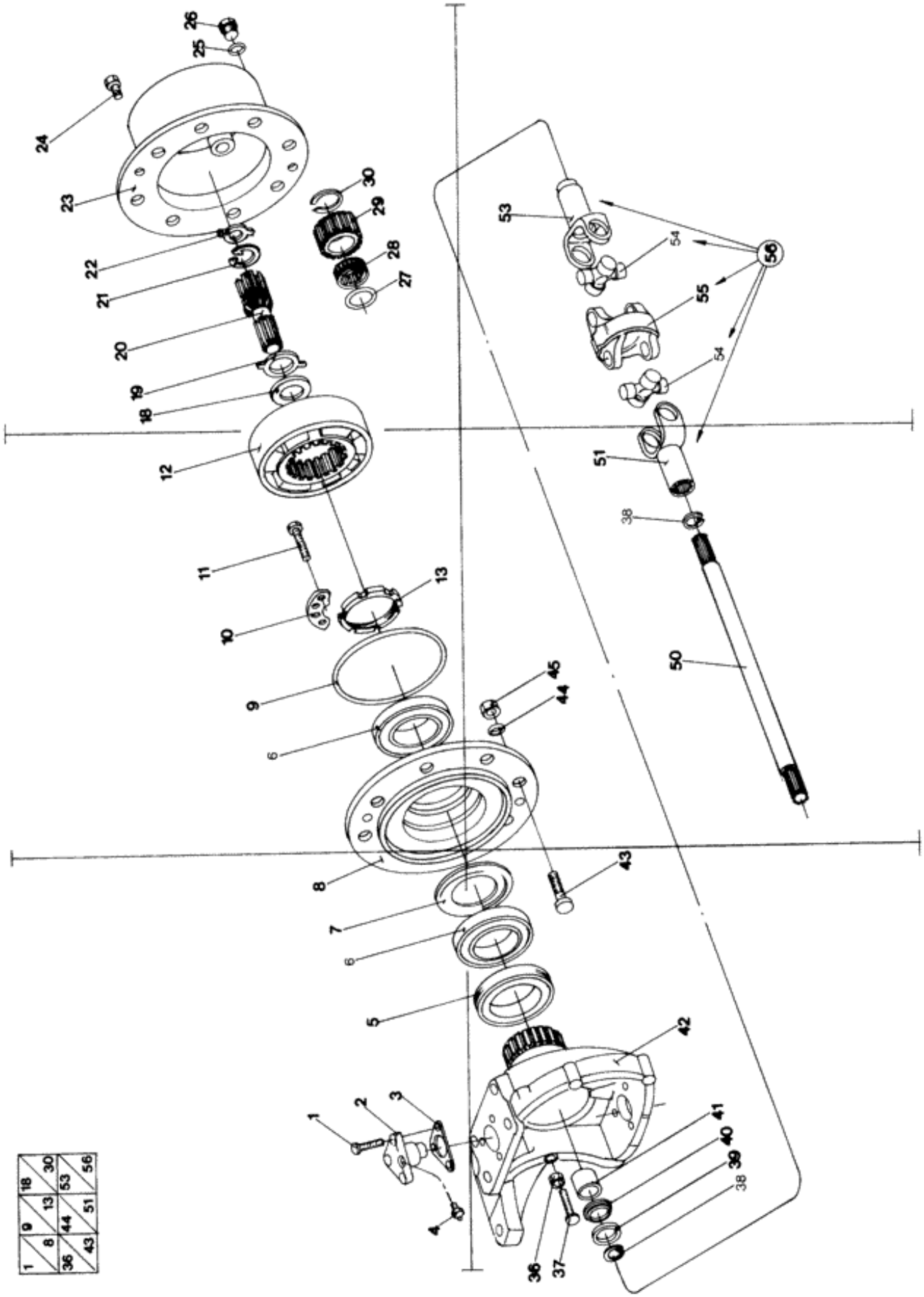

Ref.	Qtde	Nº Peça	Descrição da peça	Uso
	1	NSS	NO SE VENDE SEPARADO	New Holland axle, Front
				4x4
				NH-352
1	12	9579407	PARAFUSO	
2	4	9579265	FLANGE	
3	AR	9579275	CALÇO DE AFINAÇÃO	0.2 mm
3	AR	9579277	CALÇO DE AFINAÇÃO	0.3 mm
3	AR	9579266	CALÇO DE AFINAÇÃO	0.4 mm
3	AR	9579255	CALÇO DE AFINAÇÃO	0.6 mm
3	AR	9579267	CALÇO DE AFINAÇÃO	0.8 mm
3	AR	9579256	CALÇO DE AFINAÇÃO	1.0 mm
3	AR	9579257	CALÇO DE AFINAÇÃO	1.4 mm
4	4	9579394	GRAXEIRA	
5	2	9579224	RETENTOR	
6	4	9579226	CHUMACEIRA	
7	AR	9579347	CALÇO DE AFINAÇÃO	14.089 mm
7	AR	9579348	CALÇO DE AFINAÇÃO	14.114 mm
7	AR	9579349	CALÇO DE AFINAÇÃO	14.139 mm
7	AR	9579350	CALÇO DE AFINAÇÃO	14.164 mm
7	AR	9579351	CALÇO DE AFINAÇÃO	14.189 mm
7	AR	9579352	CALÇO DE AFINAÇÃO	14.214 mm
7	AR	9579353	CALÇO DE AFINAÇÃO	14.239 mm
7	AR	9579354	CALÇO DE AFINAÇÃO	14.264 mm
7	AR	9579355	CALÇO DE AFINAÇÃO	14.289 mm
7	AR	9579356	CALÇO DE AFINAÇÃO	14.314 mm
7	AR	9579357	CALÇO DE AFINAÇÃO	14.339 mm
7	AR	9579358	CALÇO DE AFINAÇÃO	14.364 mm
7	AR	9579359	CALÇO DE AFINAÇÃO	14.389 mm
7	AR	9579360	CALÇO DE AFINAÇÃO	14.414 mm
7	AR	9579361	CALÇO DE AFINAÇÃO	14.439 mm
7	AR	9579362	CALÇO DE AFINAÇÃO	14.464 mm
7	AR	9579363	CALÇO DE AFINAÇÃO	14.489 mm
7	AR	9579364	CALÇO DE AFINAÇÃO	14.514 mm
7	AR	9579365	CALÇO DE AFINAÇÃO	14.539 mm
7	AR	9579366	CALÇO DE AFINAÇÃO	14.564 mm
7	AR	9579367	CALÇO DE AFINAÇÃO	14.589 mm
7	AR	9579368	CALÇO DE AFINAÇÃO	14.614 mm
7	AR	9579369	CALÇO DE AFINAÇÃO	14.639 mm
7	AR	9579370	CALÇO DE AFINAÇÃO	14.664 mm
7	AR	9579371	CALÇO DE AFINAÇÃO	14.689 mm
7	AR	9579372	CALÇO DE AFINAÇÃO	14.714 mm
8	2	9579269	FLANGE	
9	2	9579395	JUNTA	
10	2	9579273	PLACA	
11	4	9579409	PARAFUSO	
12	2	9579270	ENGRENAGEM	

Ref.	Qtde	Nº Peça	Descrição da peça	Uso
13	2	9579221	PORCA	
18	2	84996803	ESPAÇADOR	
19	2	9579435	ANEL ELÁSTICO	
20	2	84996804	EIXO ACIONADOR	
21	2	9579384	ANEL	
22	AR	9579430	ARRUELA PLANA	1.5 mm
22	AR	9579166	CALÇO DE AFINAÇÃO	1.7 mm
22	AR	9579431	ARRUELA PLANA	2.0 mm
22	AR	9579167	ARRUELA PLANA	2.2 mm
22	AR	9579162	CALÇO DE AFINAÇÃO	2.5 mm
22	AR	84996805	CALÇO DE AFINAÇÃO	2.7 mm
22	AR	9579165	CALÇO DE AFINAÇÃO	3.0 mm
23	2	9579264	CUBO	
24	4	9579411	PARAFUSO	
25	2	9579401	ANEL RASPADOR DE ÓLEO	
26	2	9579283	BUJÃO	
27	8	9579387	ANEL DE PRESSÃO	
28	8	84996806	CHUMACEIRA	
29	8	84996807	ENGRENAGEM	
30	8	84996808	ANEL-TRAVA	
36	2	84996799	PORCA	
37	2	84996798	PARAFUSO	
37	2	84999988	PARAFUSO CABECA FLAN	
				6630, 7630, 7830, 8030
				Somente trator bitola 1.400 mm
38	2	84996795	ANEL	
39	2	9579383	VEDAÇÃO DE BORRACHA	
40	2	9579222	VEDAÇÃO DE BORRACHA	
41	2	84996796	BUCHA DE AJUSTE	
42	1	84996788	LUVA	RH
42	1	84996789	LUVA	LH
43	16	8496800	PARAFUSO	
44	16	84996801	ANEL	
45	16	84996802	PORCA	
50	2	84996787	EIXO	
				ATÉ O CHASSI NO.
50	2	73403288	EIXO	
				7630, 8030
				A PARTIR DO CHASSI NO.
51	1	84996793	GARFO	
53	1	84996792	GARFO	
54	2	84996791	CRUZETA	
55	1	9579280	CRUZETA	
56	2	84996790	CRUZETA	(51-55)

Catálogo Exclusivo
classicomaniacos.com.br

G. 3J1 Substituição 05

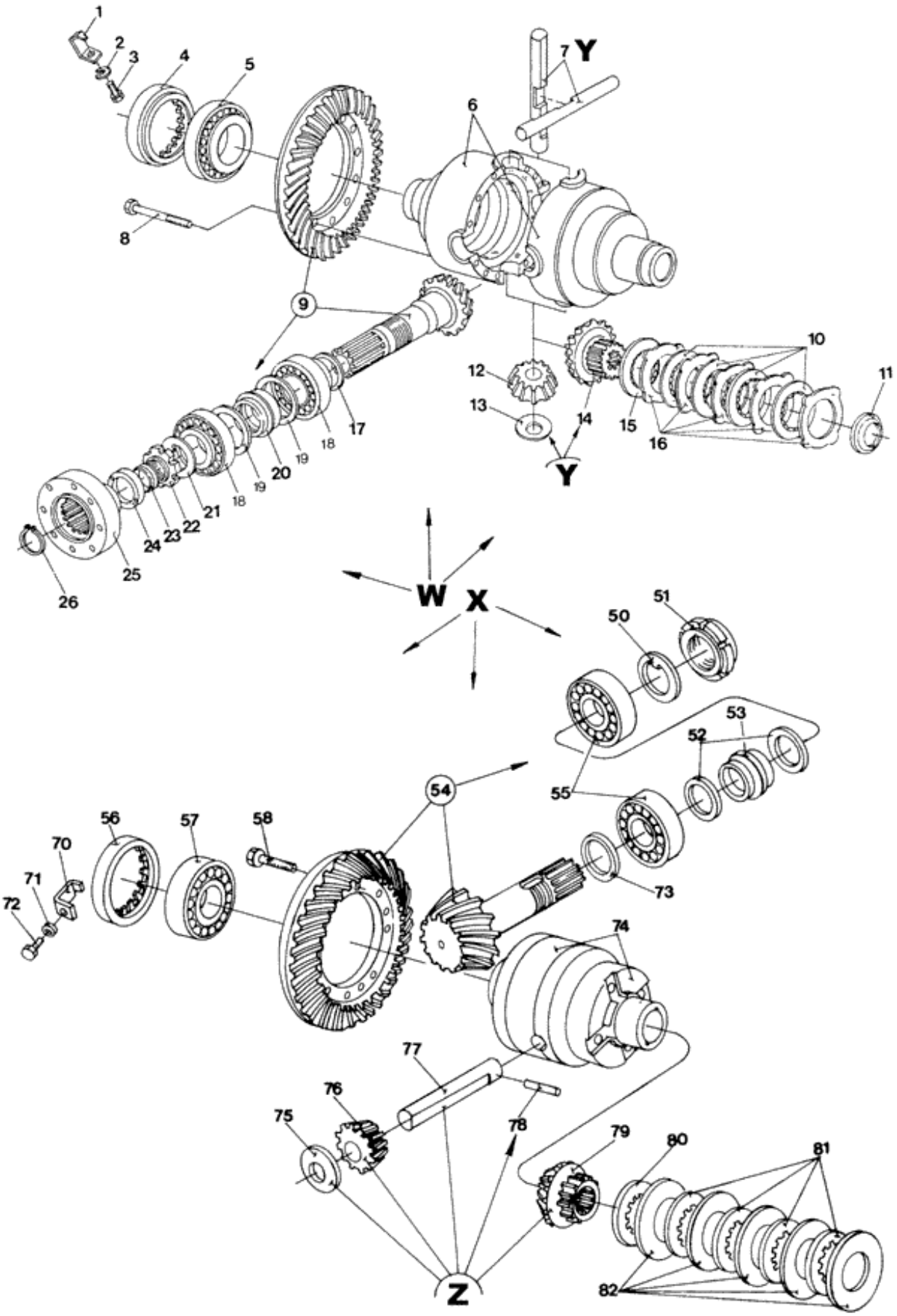

Ref.	Qtde	Nº Peça	Descrição da peça	Uso
W	1	NSS	NO SE VENDE SEPARADO	Diferencial
				4x4
				CARRARO
				Frente
				5630, 6630, 7630, 7830, 8030
X	1	NSS	NO SE VENDE SEPARADO	Diferencial
				4x4
				CARRARO
				Frente
				4630, 5030
Y	1	CAR066145	KIT DE ADESIVOS	(7,12-14)
				5630, 6630, 7630, 7830, 8030
Z	1	CAR66324	CJ. REVISAO DO MOTOR	(75-79)
				4630, 5030
1	2	CAR107778	CHAPA DE SEGURANÇA	
				5630, 6630, 7630, 7830, 8030
2	2	CAR22854	ARRUELA PLANA	
				5630, 6630, 7630, 7830, 8030
3	2	CAR128440	PARAFUSO	
				5630, 6630, 7630, 7830, 8030
4	2	CAR107400	PORCA-TRAVA ROLAMENT	
				5630, 6630, 7630, 7830, 8030
5	2	CAR27309	CHUMACEIRA	
				5630, 6630, 7630, 7830, 8030
6	1	CAR127711	CAIXA	
				5630, 6630, 7630, 7830, 8030
7	2	NSS	NO SE VENDE SEPARADO	
				5630, 6630, 7630, 7830, 8030
8	12	CAR125552	PARAFUSO	
				5630, 6630, 7630, 7830, 8030
9	1	CAR65752	COROA DENTADA	(19-22)
				5630, 6630, 7630, 7830, 8030
10	8	CAR110644	DISCO CONDUZ EMBREAGEM	
				5630, 6630, 7630, 7830, 8030
11	2	CAR125814	ARRUELA PLANA	
				5630, 6630, 7630, 7830, 8030
12	4	NSS	NO SE VENDE SEPARADO	Gear, Idler
				5630, 6630, 7630, 7830, 8030
13	4	NSS	NO SE VENDE SEPARADO	Spacer, Oiler
				5630, 6630, 7630, 7830, 8030
14	2	NSS	NO SE VENDE SEPARADO	Gear, Planetary
				5630, 6630, 7630, 7830, 8030
15	2	CAR110642	PLACA	
				5630, 6630, 7630, 7830, 8030
16	10	CAR110643	DISCO CONDUTOR EMBRE	
				5630, 6630, 7630, 7830, 8030

Ref.	Qtde	Nº Peça	Descrição da peça	Uso
17	AR	CAR132265	ESPAÇADOR	2.50 mm
				(S/N Range) before 7804;
				5630, 6630, 7630, 7830, 8030
17	AR	CAR132266	ESPAÇADOR	2.60 mm
				(S/N Range) before 7804;
				5630, 6630, 7630, 7830, 8030
17	AR	CAR132267	CALÇO DE AFINAÇÃO	2.70 mm
				(S/N Range) before 7804;
				5630, 6630, 7630, 7830, 8030
17	AR	CAR132268	ESPAÇADOR	2.80 mm
				(S/N Range) before 7804;
				5630, 6630, 7630, 7830, 8030
17	AR	CAR132269	ESPAÇADOR	2.90 mm
				(S/N Range) before 7804;
				5630, 6630, 7630, 7830, 8030
17	AR	CAR132270	CALÇO DE AFINAÇÃO	3.00 mm
				(S/N Range) before 7804;
				5630, 6630, 7630, 7830, 8030
17	AR	CAR132271	ESPAÇADOR	3.10 mm
				(S/N Range) before 7804;
				5630, 6630, 7630, 7830, 8030
17	AR	CAR132272	CALÇO DE AFINAÇÃO	3.20 mm
				(S/N Range) before 7804;
				5630, 6630, 7630, 7830, 8030
17	AR	CAR132273	ESPAÇADOR	3.30 mm
				(S/N Range) before 7804;
				5630, 6630, 7630, 7830, 8030
17	AR	CAR132274	CALÇO DE AFINAÇÃO	3.40 mm
				(S/N Range) before 7804;
				5630, 6630, 7630, 7830, 8030
18	2	CAR27350	CHUMACEIRA	
				5630, 6630, 7630, 7830, 8030
19	2	CAR125829	ARRUELA PLANA	
				5630, 6630, 7630, 7830, 8030
20	1	CAR125806	ESPAÇADOR	
				5630, 6630, 7630, 7830, 8030
21	1	CAR113717	ARRUELA PLANA	
				5630, 6630, 7630, 7830, 8030
22	1	CAR115054	PORCA-TRAVA ROLAMENT	
				5630, 6630, 7630, 7830, 8030
23	1	CAR127869	VEDANTE	
				5630, 6630, 7630, 7830, 8030
24	1	CAR126606	VEDAÇÃO DE BORRACHA	
				5630, 6630, 7630, 7830, 8030
25	1	CAR126607	FLANGE	Pinion Shaft
				5630, 6630, 7630, 7830, 8030
26	2	CAR24789	ANEL DE PRESSÃO	
				5630, 6630, 7630, 7830, 8030
50	1	CAR118446	ANEL DE ENCOSTO	

Ref.	Qtde	Nº Peça	Descrição da peça	Uso
				4630, 5030
51	1	CAR118445	PORCA	
				4630, 5030
52	2	CAR125830	ARRUELA PLANA	
				4630, 5030
53	1	CAR125805	ESPAÇADOR	
				4630, 5030
54	1	CAR65671	CONJUNTO DE ENGRENAG	(50-53)
				4630, 5030
55	2	CAR27349	CHUMACEIRA	
				4630, 5030
56	2	CAR107400	PORCA-TRAVA ROLAMENT	
				4630, 5030
57	2	CAR27308	CHUMACEIRA	
				4630, 5030
58	12	CAR125552	PARAFUSO	
				Use Loctite 270
				4630, 5030
70	2	CAR107778	CHAPA DE SEGURANÇA	
				4630, 5030
71	2	CAR22854	ARRUELA PLANA	
				4630, 5030
72	2	CAR128440	PARAFUSO	
				4630, 5030
73	1	CAR131521	CALÇO DE AFINAÇÃO	2.50 mm
				4630, 5030
73	1	CAR131522	CALÇO DE AFINAÇÃO	2.60 mm
				4630, 5030
73	1	CAR131523	CALÇO DE AFINAÇÃO	2.70 mm
				4630, 5030
73	1	CAR131524	CALÇO DE AFINAÇÃO	2.80 mm
				4630, 5030
73	1	CAR131525	CALÇO DE AFINAÇÃO	2.90 mm
				4630, 5030
73	1	CAR131526	CALÇO DE AFINAÇÃO	3.00 mm
				4630, 5030
73	1	CAR131527	CALÇO DE AFINAÇÃO	3.10 mm
				4630, 5030
73	1	CAR131528	CALÇO DE AFINAÇÃO	3.20 mm
				4630, 5030
73	1	CAR131529	CALÇO DE AFINAÇÃO	3.30 mm
				4630, 5030
73	1	CAR131530	CALÇO DE AFINAÇÃO	3.40 mm
				4630, 5030
74	1	CAR126014	SUPORTE	
				4630, 5030
75	2	CAR107771	ARRUELA PLANA	
				4630, 5030
76	2	CAR107769	ENGRENAGEM	

Ref.	Qtde	Nº Peça	Descrição da peça	Uso
				4630, 5030
77	1	CAR113494	EIXO	
				4630, 5030
78	1	CAR24409	PINO ELÁSTICO	
				4630, 5030
79	2	CAR125998	ENGRENAGEM	
				4630, 5030
80	2	CAR110642	PLACA	
				4630, 5030
81	8	CAR110644	DISCO CONDUZ EMBREAGEM	
				4630, 5030
82	10	CAR110643	DISCO CONDUTOR EMBRE	
				4630, 5030

Catálogo Exclusivo
classicomaniacos.com.br

G.3J2 Substituição 07

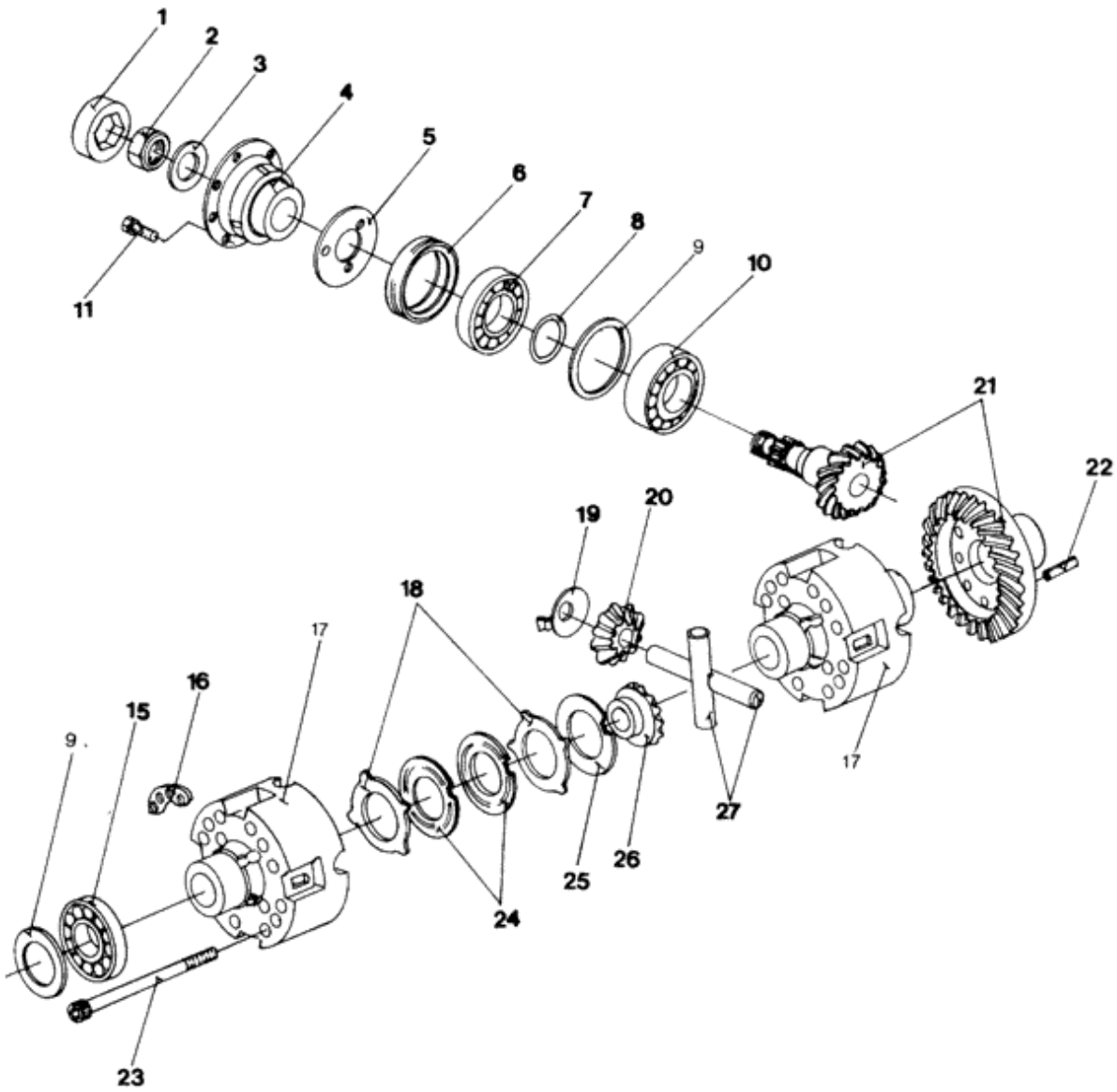

Ref.	Qtde	Nº Peça	Descrição da peça	Uso
	1	NSS	NO SE VENDE SEPARADO	New Holland differential, Front
				4x4
				NH-352
1	1	9579241	CHAPA	
2	1	84996842	PORCA	
3	1	84996841	ARRUELA PLANA	
4	1	84996840	FLANGE	
5	1	84996843	PLACA	
6	1	9579276	VEDAÇÃO DE BORRACHA	
7	1	9579228	CHUMACEIRA	
8	AR	84996834	ESPAÇADOR	11.15 mm
8	AR	84996835	ESPAÇADOR	11.18 mm
8	AR	84996836	CALÇO DE AFINAÇÃO	11.21 mm
8	AR	84996837	CALÇO DE AFINAÇÃO	11.24 mm
8	AR	84996838	CALÇO DE AFINAÇÃO	11.27 mm
8	AR	84996213	CALÇO DE AFINAÇÃO	11.30 mm
8	AR	84996214	CALÇO DE AFINAÇÃO	11.33 mm
8	AR	84996215	CALÇO DE AFINAÇÃO	11.36 mm
8	AR	84996216	CALÇO DE AFINAÇÃO	11.39 mm
8	AR	9575280	CALÇO DE AFINAÇÃO	11.42 mm
8	AR	9575281	CALÇO DE AFINAÇÃO	11.45 mm
8	AR	9579183	CALÇO DE AFINAÇÃO	11.48 mm
8	AR	9579184	CALÇO DE AFINAÇÃO	11.51 mm
8	AR	9579185	CALÇO DE AFINAÇÃO	11.54 mm
8	AR	9579186	CALÇO DE AFINAÇÃO	11.57 mm
8	AR	9579187	CALÇO DE AFINAÇÃO	11.60 mm
8	AR	9579188	CALÇO DE AFINAÇÃO	11.63 mm
8	AR	9579189	CALÇO DE AFINAÇÃO	11.66 mm
8	AR	9579190	CALÇO DE AFINAÇÃO	11.69 mm
8	AR	9579191	CALÇO DE AFINAÇÃO	11.72 mm
8	AR	9579192	CALÇO DE AFINAÇÃO	11.75 mm
8	AR	9579193	CALÇO DE AFINAÇÃO	11.78 mm
8	AR	9579194	CALÇO DE AFINAÇÃO	11.81 mm
8	AR	9579195	CALÇO DE AFINAÇÃO	11.84 mm
8	AR	9579196	CALÇO DE AFINAÇÃO	11.87 mm
8	AR	9579197	CALÇO DE AFINAÇÃO	11.90 mm
8	AR	9579198	CALÇO DE AFINAÇÃO	11.93 mm
8	AR	9579199	CALÇO DE AFINAÇÃO	11.96 mm
8	AR	9579200	CALÇO DE AFINAÇÃO	11.99 mm
8	AR	9579201	CALÇO DE AFINAÇÃO	12.02 mm
8	AR	9579202	CALÇO DE AFINAÇÃO	12.05 mm
8	AR	9579203	CALÇO DE AFINAÇÃO	12.08 mm
8	AR	9579204	CALÇO DE AFINAÇÃO	12.11 mm
8	AR	9579205	CALÇO DE AFINAÇÃO	12.14 mm
8	AR	9579206	CALÇO DE AFINAÇÃO	12.17 mm
8	AR	9579207	CALÇO DE AFINAÇÃO	12.20 mm

Ref.	Qtde	Nº Peça	Descrição da peça	Uso
8	AR	9479208		12.23 mm
9	AR	84996205	ARRUELA PLANA	0.65 mm
9	AR	84996206	ARRUELA PLANA	0.70 mm
9	AR	84996207	ARRUELA PLANA	0.75 mm
9	AR	84996208	ARRUELA PLANA	0.85 mm
9	AR	84996203	CALÇO DE AFINAÇÃO	0.90 mm
9	AR	84996204	CALÇO DE AFINAÇÃO	0.95 mm
9	AR	9579437	CALÇO DE AFINAÇÃO	1.00 mm
9	AR	9579438	CALÇO DE AFINAÇÃO	1.05 mm
9	AR	9579439	CALÇO DE AFINAÇÃO	1.10 mm
9	AR	9579440	CALÇO DE AFINAÇÃO	1.15 mm
9	AR	9579432	CALÇO DE AFINAÇÃO	1.20 mm
9	AR	9579441	CALÇO DE AFINAÇÃO	1.25 mm
9	AR	9579442	CALÇO DE AFINAÇÃO	1.30 mm
9	AR	9579443	CALÇO DE AFINAÇÃO	1.35 mm
9	AR	9579444	CALÇO DE AFINAÇÃO	1.40 mm
9	AR	9579445	CALÇO DE AFINAÇÃO	1.45 mm
9	AR	9579446	CALÇO DE AFINAÇÃO	1.50 mm
9	AR	84996201	CALÇO DE AFINAÇÃO	1.55 mm
9	AR	84996202	CALÇO DE AFINAÇÃO	1.60 mm
9	AR	84996209	CALÇO DE AFINAÇÃO	1.65 mm
9	AR	84996833	CALÇO DE AFINAÇÃO	1.70 mm
9	AR	84996210	CALÇO DE AFINAÇÃO	1.75 mm
9	AR	84996211	CALÇO DE AFINAÇÃO	1.80 mm
9	AR	84996212	CALÇO DE AFINAÇÃO	1.85 mm
10	1	9579229	CHUMACEIRA	
11	8	N805020S36	PARAFUSO	
15	2	9579230	CHUMACEIRA	
16	4	9579278	CALÇO DE AFINAÇÃO	
17	1	9579233	ALOJAMENTO	
18	AR	9579238	CALÇO DE AFINAÇÃO	Outer 1.2 mm
18	AR	9579234	CALÇO DE AFINAÇÃO	Outer 1.3 mm
18	AR	9579239	CALÇO DE AFINAÇÃO	Outer 1.4 mm
19	4	9579436	ARRUELA PLANA	
20	4	9579279	ENGRENAGEM	
21	1	84996784	COROA DENTADA	Coroa: 11 dentes / Pinhão: 32 dentes
22	4	9579391	PINO ELÁSTICO	
23	12	9579410	PARAFUSO	
24	8	9579235	CALÇO DE AFINAÇÃO	Inner
25	2	9579236	ARRUELA PLANA	
26	2	9579237	ENGRENAGEM	
27	2	9579242	EIXO	

Catálogo Exclusivo
classicomaniacos.com.br

G. 3K1 Substituição 09

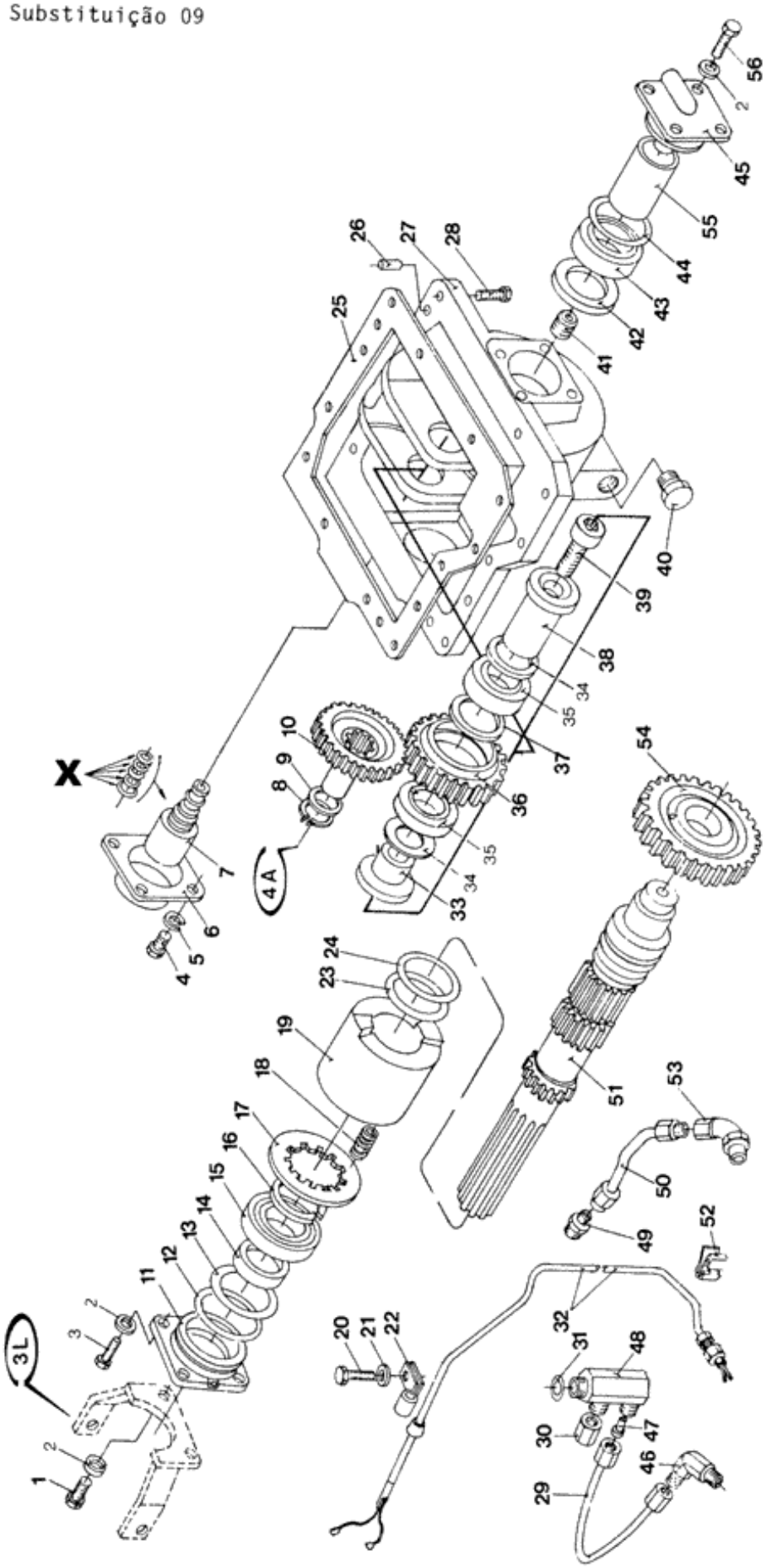

Ref.	Qtde	Nº Peça	Descrição da peça	Uso
	1	NSS	NO SE VENDE SEPARADO	Front axle
				4x4
				CARRARO
	1	E6NN3N208CE	ALOJAMENTO	
				7630
				Somente trator bitola 1.400 mm
X	1	CAR49060	KIT DE VEDAÇÃO	
1	2	CAR20854	PARAFUSO	
2	8	CAR22859	ARRUELA PLANA	
3	6	CAR20851	PARAFUSO	
3	6	CAR20849	PARAFUSO	
				7630, 8030
				Após Junho/2003
4	4	CAR128440	PARAFUSO	
4	4	CAR207743		
				7630, 8030
4	4	CAR207743		
				Após Junho/2003
5	4	CAR22854	ARRUELA PLANA	
6	1	CAR120884	COBERTURA	
7	1	CAR127831	VÁLVULA DE SOLENÓIDE	
8	1	133066	ANEL DE PRESSÃO	#150, Ext
9	AR	E0NN3N252AB	CALÇO DE AFINAÇÃO	
10	1	E6NN3N175AB	ENGRENAGEM	
11	1	CAR120879	COBERTURA	
12	1	CAR28563	O-RING	
13	AR	CAR83182	CALÇO DE AFINAÇÃO	
13	AR	CAR123837	CALÇO DE AFINAÇÃO	
13	AR	CAR83183	CALÇO DE AFINAÇÃO	
13	AR	CAR83184	CALÇO DE AFINAÇÃO	
14	1	CAR118675	VEDANTE DE ÓLEO	
15	1	CAR27362	CHUMACEIRA	
16	1	CAR24805	ANEL DE PRESSÃO	
17	1	CAR120882	PLACA ENCOSTO	
				Estrias internas
18	4	CAR123231	MOLA	
19	1	CAR120891	ACOPLAMENTO	
20	1	304705S36	PARAFUSO	
21	1	34793S36	ANILHA DE RETENÇÃO	
22	1	E1NN3N273AA	BRAÇADEIRA	
23	1	CAR28132	O-RING	
24	1	CAR28564	O-RING	
25	1	84996617	JUNTA	
26	2	CAR72259	GUIA	
27	1	CAR122553	ESTOJO	
28	1	304903S36	PARAFUSO	7/16-14x2 3/4"

Ref.	Qtde	Nº Peça	Descrição da peça	Uso
28	2	302561S36	PARAFUSO	7/16-14x4 1/2"
28	10	304724S36	PARAFUSO	7/16-14x1 1/4"
29	1	83958549	TUBO	
30	1	86390S36	TAMPA	
31	1	9617873	O-RING	
32	1	83958451	CHICOTE	
33	1	CAR122517	BUCHA	
34	AR	CAR106871	CALÇO DE AFINAÇÃO	
34	AR	CAR123842	CALÇO DE AFINAÇÃO	
34	AR	CAR106872	CALÇO DE AFINAÇÃO	
34	AR	CAR106873	CALÇO DE AFINAÇÃO	
35	2	CAR123785	CHUMACEIRA	
36	1	CAR123824	ENGRENAGEM	
37	1	CAR122518	ESPAÇADOR	
38	1	CAR122516	PINO	Idle Gear
39	1	CAR21424	PARAFUSO ALLENA FLAN	
40	1	CAR92270	BUJÃO	
41	1	CAR123728	VÁLVULA HIDRÁULICA	
42	1	CAR120876	ARRUELA PLANA	
43	1	CAR27361	ROLAMENTO ROLO CONIC	
44	1	CAR28507	O-RING	
45	1	CAR125000	RETENTOR	
46	1	86057S36	COTOVELO 90	
47	1	E1NN7Z086AA	REDE PARA FILTROS	
48	1	E0NN3N254AA	CONECTOR HIDRÁUL	
49	1	CAR122573	CONECTOR HIDRÁUL	
50	1	CAR122569	TUBO RÍGIDO	
51	1	CAR120885	EIXO	
52	1	E864072S71		CLIP,WIRE
53	1	CAR122575	COTOVELO 45	
54	1	CAR122489	ENGRENAGEM	
55	1	CAR120878	TUBO RÍGIDO	
				7630, 8030
				Após Junho/2003
56	2	CAR20852	PARAFUSO	
				7630, 8030
				Após Junho/2003
56	2	CAR20851	PARAFUSO	
				7630, 8030

Q.3K2 Substituição 02

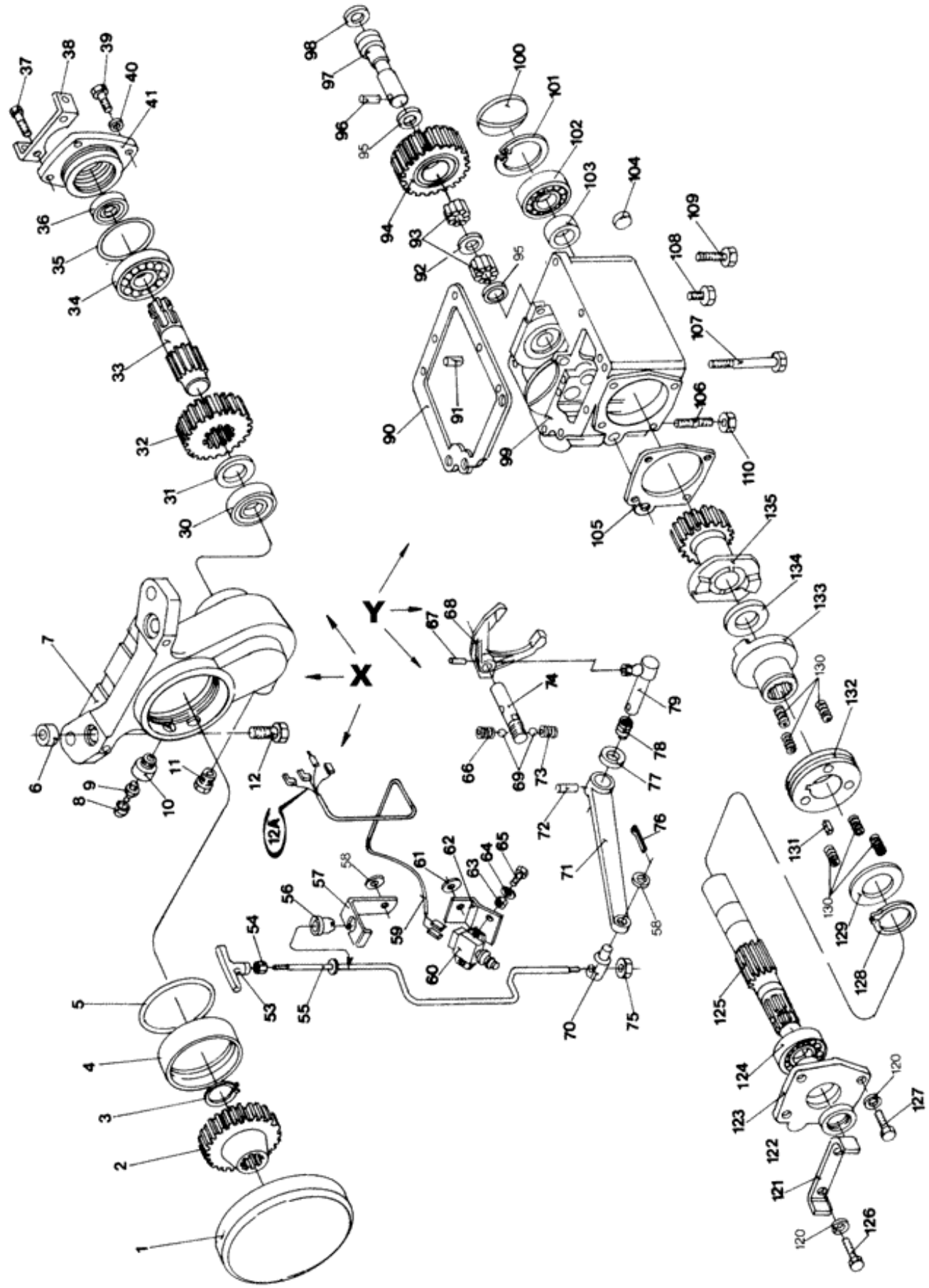

Ref.	Qtde	Nº Peça	Descrição da peça	Uso
X	1	E9NN3N208AA	UNIDADE DE TRANSFERE	Front
				24 Dentes
				4630, 5030
	1	E9NN3N208BA	UNIDADE DE TRANSFERE	Front
				25 Dentes
				4630, 5030
	1	84995209	CAIXA	Front
				25 Dentes
				Use com NH
				5630, 6630, 7630, 7830, 8030
Y	1	E8NN7A195CA	UNIDADE DE TRANSFERE	Rear
				4630, 5030
1	1	CAR112182	COBERTURA	
				4630, 5030
2	1	E9NN3N310AB	ENGRENAGEM	
				24 Dentes
				4630, 5030
2	1	E9NN3N310CB	ENGRENAGEM	
				27 Dentes
				4630, 5030
3	1	E661130S71	ANEL DE PRESSÃO	
				4630, 5030
4	1	CAR124342	LUVA DE ARRASTE	
				4630, 5030
5	1	E2NN7Z172AA	VEDANTE	
				4630, 5030
6	2	E2NN3N297AA	BUCHA	
				4630, 5030
7	1	CAR124877	ALOJAMENTO	
				4630, 5030
8	1	CAR30750	TAMPÃO PLÁSTICO	
				4630, 5030
9	1	CAR24210	GRAXEIRA	
				4630, 5030
10	1	CAR125002	ADAPTADOR	
				Use Loctite 542
				4630, 5030
11	1	CAR92270	BUJÃO	
				4630, 5030
12	4	58741S36	PARAFUSO	
				4630, 5030
30	1	CAR27522	CHUMACEIRA	
				4630, 5030
31	1	CAR116547	ESPAÇADOR	
				4630, 5030
32	1	CAR124872	ENGRENAGEM	

Ref.	Qtde	Nº Peça	Descrição da peça	Uso
				24 Dentes
				4630, 5030
32	1	CAR117539	ENGRENAGEM	
				25 Dentes
				4630, 5030
33	1	CAR124871	EIXO	
				4630, 5030
34	1	CAR25858	ANEL	
				4630, 5030
35	1	CAR28533	O-RING	
				4630, 5030
36	1	CAR118674	VEDANTE	
				4630, 5030
37	2	CAR20786	PARAFUSO	
				4630, 5030
38	1	CAR116652	SUPORTE	
				4630, 5030
39	2	CAR20781	PARAFUSO	
				4630, 5030
40	2	CAR22856	ARRUELA PLANA	
				4630, 5030
41	1	CAR124876	COBERTURA	
				4630, 5030
53	1	E2NN7Z162AA	MANILHA	
				4630, 5030
54	1	9706685	PORCA	
				4630, 5030
55	1	E9NN7Z183BA	HASTE	
				4630, 5030
56	1	9579839	PROTEÇÃO	
				4630, 5030
57	1	E9NN72190AB		
				4630, 5030
58	2	394630	ARRUELA PLANA	
				4630, 5030
59	1	84996598	CHICOTE	
				4630, 5030
60	1	9990745	BOTÃO PUSH	
				4630, 5030
61	1	44734S36	ARRUELA PLANA	
				4630, 5030
62	1	84997615	SUPORTE	
				4630, 5030
63	2	100012	PORCA	
				4630, 5030
64	2	465466	ARRUELA PLANA	
				4630, 5030
65	2	86511042	PARAFUSO	
				4630, 5030

Ref.	Qtde	Nº Peça	Descrição da peça	Uso
66	1	CAR78089	MOLA	
				4630, 5030
67	1	CAR24436	PINO ELÁSTICO	
				4630, 5030
68	1	CAR116768	ALAVANCA	
				4630, 5030
69	2	CAR28268	ESFERA	
				4630, 5030
70	1	E3NN7Z280AA	ALAVANCA	
				4630, 5030
71	1	E3NN3N312AA	ALAVANCA	
				4630, 5030
72	1	N646394S36	PINO	
				4630, 5030
73	1	CAR71352	MOLA	
				4630, 5030
74	1	CAR124822	EIXO	
				4630, 5030
75	1	E620013S72	PORCA	
				4630, 5030
76	1	130002	PINO ELÁSTICO	
				4630, 5030
77	1	CAR25107	VEDANTE	
				4630, 5030
78	1	CAR116916	MOLA	
				4630, 5030
79	1	CAR116750	ALAVANCA	
				4630, 5030
90	1	E3NN7Z168AA	JUNTA	
				4630, 5030
91	2	CAR72259	GUIA	
				4630, 5030
92	1	CAR124820	ESPAÇADOR	
				4630, 5030
93	48	CAR124819	ROLAMENTO DE AGULHAS	
				4630, 5030
94	1	CAR124823	ENGRENAGEM	
				4630, 5030
95	2	CAR116751	ANEL DE ENCOSTO	
				4630, 5030
96	1	CAR24400	PINO ELÁSTICO	
				4630, 5030
97	1	CAR124821	EIXO	
				4630, 5030
98	1	CAR28117	O-RING	
				4630, 5030
99	1	CAR125576	ALOJAMENTO	
				4630, 5030
100	1	CAR109513	BUJÃO	

Ref.	Qtde	Nº Peça	Descrição da peça	Uso
				4630, 5030
101	1	CAR24913	ANEL	
				4630, 5030
102	1	CAR27544	CHUMACEIRA	
				4630, 5030
103	1	CAR116748	ESPAÇADOR	
				4630, 5030
104	1	CAR21565	BUJÃO	
				4630, 5030
105	1	CAR117698	VEDANTE	
				4630, 5030
106	1	CAR21503	PRISIONEIRO	
				Use Loctite 573
				4630, 5030
107	2	302565S36	PARAFUSO	7/16-14x5"
				4630, 5030
108	4	304724S36	PARAFUSO	7/16-14x1 1/4"
				4630, 5030
109	1	302273S36	PARAFUSO	7/16-14x1 3/4" Allen
				4630, 5030
110	1	CAR22123	PORCA	
				4630, 5030
120	4	CAR22856	ARRUELA PLANA	
				4630, 5030
121	1	CAR116915	SUPORTE	
				4630, 5030
122	1	CAR118674	VEDANTE	
				4630, 5030
123	1	CAR116709	COBERTURA	
				4630, 5030
124	1	CAR25808	ANEL	
				4630, 5030
125	1	CAR116756	EIXO	
				4630, 5030
126	2	CAR20786	PARAFUSO	
				4630, 5030
127	2	CAR20781	PARAFUSO	
				4630, 5030
128	1	CAR24807	ANEL	
				4630, 5030
129	1	CAR115208	RETENTOR	
				4630, 5030
130	6	CAR117652	MOLA	
				4630, 5030
131	1	CAR24507	CHAVE	
				4630, 5030
132	1	CAR115797	COLAR PARA ANEL VEDAÇÃO	
				4630, 5030
133	1	CAR124170	ACOPLAMENTO	

Ref.	Qtde	Nº Peça	Descrição da peça	Uso
				4630, 5030
134	1	CAR110287	ARRUELA PLANA	
				4630, 5030
135	1	CAR124824	ENGRENAGEM ACIONADA	
				4630, 5030

Catálogo Exclusivo
classicomaniacos.com.br

G.3K3 Substituição 07

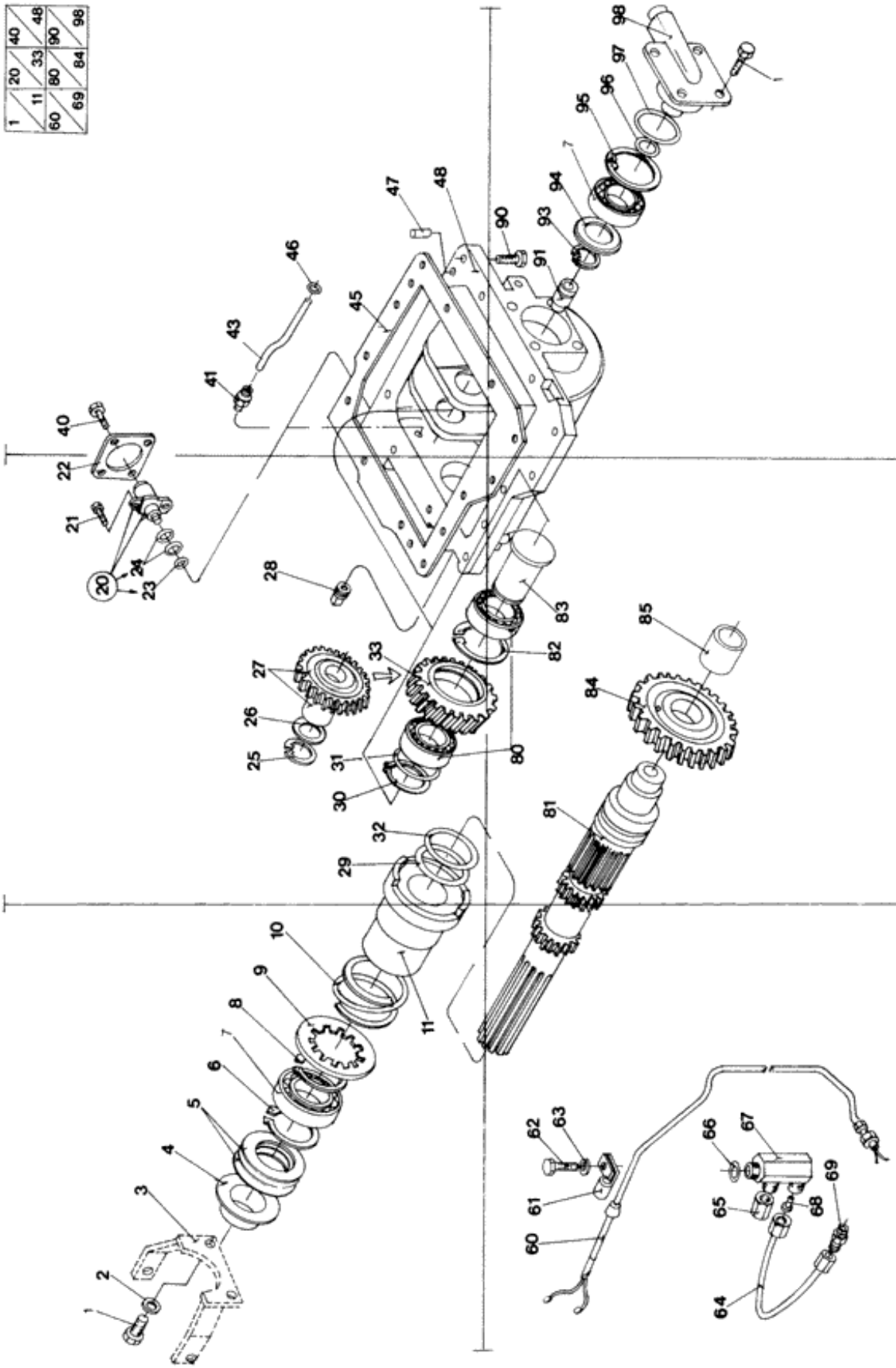

Catálogo Exclusivo - classicomaniacos.com.br - Catálogo Exclusivo

Ref.	Qtde	Nº Peça	Descrição da peça	Uso
	1	84995209	CAIXA	
				(S/N Range) before 268192;
				4x4
				5630, 6630, 7630
				NH-352
	1	NSS	NO SE VENDE SEPARADO	BOX
				(S/N Range) after 268193;
				4x4
				NH-352
				Para eixo New Holland
1	6	84996887	PARAFUSO	
2	2	84996919	ARRUELA PLANA	
3	1	84996920	SUPORTE	
4	1	84996865	DEFLETOR	
5	2	84996908	VEDAÇÃO DE BORRACHA	
6	1	84996866	ANEL-TRAVA	
7	2	84996867	CHUMACEIRA	
8	1	84996868	ANEL-TRAVA	
9	1	84996906	ANEL DENTADO	
10	1	84996905	MOLA	
11	1	84996869	LUVA	
20	1	84996912	VÁLVULA DE SOLENÓIDE	(23,24)
				(S/N Range) after Z7CA19809;
				7630, 8030
				CAIXA 84995209
20	1	73403419	VÁLVULA DE SOLENÓIDE	(23,24)
				(S/N Range) before Z7CA19808;
				7630, 8030
				CAIXA 73402688
21	2	84996913	PARAFUSO	
22	1	84996911	PLACA DE COBERTURA	
23	1	E2NN7R528CA	O-RING	
24	2	E2NN7R528BA	O-RING	
25	1	97527S	ANEL-TRAVA	
26	4	E0NN3N252AB	CALÇO DE AFINAÇÃO	
27	1	E6NN3N175AA	ENGRENAGEM	
28	1	84996907	BUJÃO	
29	1	84996904	VEDAÇÃO DE BORRACHA	
30	1	84996870	ANEL-TRAVA	
31	AR	84996871	CALÇO DE AFINAÇÃO	0.6 mm
31	AR	84996872	CALÇO DE AFINAÇÃO	0.7 mm
31	AR	84996873	CALÇO DE AFINAÇÃO	0.8 mm
31	AR	84996874	CALÇO DE AFINAÇÃO	0.9 mm
31	AR	84996875	CALÇO DE AFINAÇÃO	1.0 mm
31	AR	84996876	CALÇO DE AFINAÇÃO	1.1 mm
31	AR	84996877	CALÇO DE AFINAÇÃO	1.2 mm

Ref.	Qtde	Nº Peça	Descrição da peça	Uso
32	1	84996903	ANEL	
33	1	84996878	ENGRENAGEM	43 dentes
40	4	84996910	PARAFUSO	
41	1	84996914	CONECTOR HIDRÁUL	
42	1	NSS	NO SE VENDE SEPARADO	
43	1	84996916	CONEXÃO	
44	1	NSS	NO SE VENDE SEPARADO	
45	1	84996617	JUNTA	
46	1	84996918	VEDAÇÃO DE BORRACHA	
47	2	84996909	PINO	
48	1	84996900	ALOJAMENTO	
				CAIXA 84995209
48	1	73403918	ALOJAMENTO	
				CAIXA 73402688
60	1	84995284	CABO ELÉTRICO	
				CAIXA 84995209
60	1	73402850	CHICOTE	
				CAIXA 73402688
61	1	E1NN3N273AA	BRAÇADEIRA	
62	1	304705S36	PARAFUSO	
63	1	34793S36	ANILHA DE RETENÇÃO	
64	1	84995283	TUBO	
				CAIXA 84995209
64	1	73402847	TUBO	
				CAIXA 73402688
65	1	86390S36	TAMPA	
				CAIXA 84995209
65	1	83927085	TAMPA	
				CAIXA 73402688
66	1	9617873	O-RING	
				5630, 6630, 7830
66	1	9993141	O-RING	
				7630, 8030
67	1	E0NN3N254AA	CONECTOR HIDRÁUL	
				CAIXA 84995209
67	1	73402849	CONECTOR ELÉC.	
				CAIXA 73402688
68	1	E1NN7Z086AA	REDE PARA FILTROS	
69	1	86003S36	CONECTOR HIDRÁUL	
80	2	84996880	CHUMACEIRA	
81	1	84996864	EIXO	
				(S/N Range) after 268192;
				5630, 6630, 7630
81	1	84990762	EIXO	
				(S/N Range) before 268193;
82	1	84996879	ANEL-TRAVA	
83	1	84996881	PINO	
84	1	84996901	ENGRENAGEM	
85	1	84996902	BUCHA	SLEEVE

Ref.	Qtde	Nº Peça	Descrição da peça	Uso
90	1	302565S36	PARAFUSO	7/16-14x5"
				Longo
90	4	302555S36	PARAFUSO	7/16-14x3,75"
				Médio
90	8	304724S36	PARAFUSO	7/16-14x1,25"
				Curta
91	1	84996882	VÁLVULA HIDRÁULICA	
				(S/N Range) after 268192;
				5630, 6630, 7630
91	1	84990763	VÁLVULA	
				(S/N Range) before 268193;
93	1	84996886	ANEL-TRAVA	
94	1	84996899	WASHER, THRUST	WASHER,THRUST
95	AR	84996888	ANEL DE PRESSÃO	1.6 mm
95	AR	84996889	ANEL DE PRESSÃO	1.7 mm
95	AR	84999972	ANEL ELÁSTICO	1.8 mm
95	AR	84996891	CALÇO DE AFINAÇÃO	1.9 mm
95	AR	84996892	CALÇO DE AFINAÇÃO	2.1 mm
95	AR	84996893	CALÇO DE AFINAÇÃO	2.3 mm
95	AR	84996894	CALÇO DE AFINAÇÃO	2.4 mm
95	AR	84996895	CALÇO DE AFINAÇÃO	2.6 mm
95	AR	84996896	ANEL DE PRESSÃO	2.8 mm
95	AR	84996897	ANEL DE PRESSÃO	3.0 mm
95	AR	84996898	CALÇO DE AFINAÇÃO	3.2 mm
96	1	84996885	ANEL	
97	1	84996883	ANEL	
98	1	84996884	SUPORTE	
				(S/N Range) after 268192;
				5630, 6630, 7630
98	1	84990764	COBERTURA	
				(S/N Range) before 268193;

Catálogo Exclusivo
classicomaniacos.com.br

G.3L Substituição 01

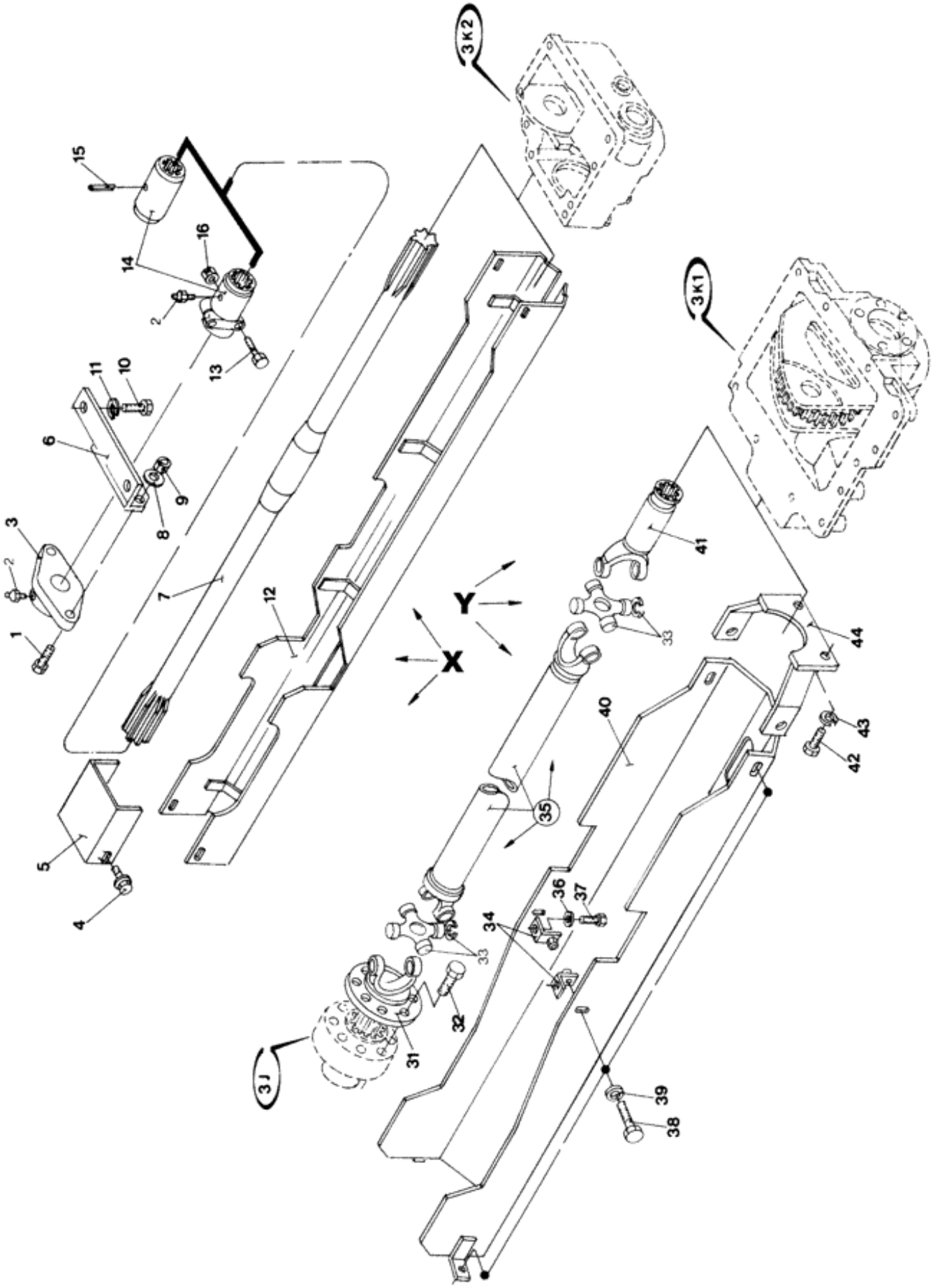

Ref.	Qtde	Nº Peça	Descrição da peça	Uso
X	1	NSS	NO SE VENDE SEPARADO	Transmission, Assy
				4x4
Y	1	NSS	NO SE VENDE SEPARADO	Transmission, Assy
				4x4
1	2	83959181	PARAFUSO	
2	3	321204	GRAXEIRA	
3	1	E3NN4642AB	ROLAMENTO FLANGEADO	
4	4	391510	PARAFUSO	
4	2	391510	PARAFUSO	Rear
4	2	16043224	PARAFUSO	Front
5	1	E3NN3N311AA	COBERTURA	
6	1	E3NN4306AA	SUPORTE	
6	1	E4NN4306AA	SUPORTE	
7	1	E3NN3A425AA	JUNTA UNIVERSAL	
7	1	F0NN3A425EA	EIXO	
8	2	44738S36	ARRUELA PLANA	
9	2	33847S36	PORCA	
10	2	304770S36	PARAFUSO	
11	2	10517471	ARRUELA PLANA	
12	1	E3NN3N298AB	PROTEÇÃO	
12	1	84995192	TAMPA DE COBERTURA	
13	AR	86977775	PARAFUSO	
				4630: Q = 4; 5030: Q = 2
14	2	E2NN4684BA	ENGATE	Rear
14	1	E2NN4684BA	ENGATE	Front
14	1	F0NN4684AA	FLANGE	
15	1	333960	PINO DE FIXAÇÃO	
16	AR	100037	CONTRA PORCA	
				4630: Q = 4; 5030: Q = 2
31	1	F1NN1245AA	FLANGE	
32	8	N805020S36	PARAFUSO	
33	2	E7NN4635AA	KIT DE REPARO	
34	2	9576256	SUPORTE	
34	2	9576256	SUPORTE	
				Use com eixo ZF
34	2	E8NN3N280AA	SUPORTE	
35	1	E6NN3A425BA	EIXO	
35	1	E7NN3A425DA	EIXO	(1,3,11)
36	2	44747S36	ARRUELA PLANA	
37	2	304732S36	PARAFUSO	
38	6	E602208S72	PARAFUSO	
39	6	83904166	ARRUELA PLANA	
40	1	E6NN3N278AC	PROTEÇÃO	
				Use com eixo Carraro
40	1	73402775	PROTEÇÃO	
40	1	73402781	PROTEÇÃO	

Ref.	Qtde	Nº Peça	Descrição da peça	Uso
41	1	F1NN4868AA	GARFO	
42	2	CAR20854	PARAFUSO	
43	2	CAR22859	ARRUELA PLANA	
44	1	CAR123146	SUPORTE	

Catálogo Exclusivo
classicomaniacos.com.br

G.11A Substituição 09

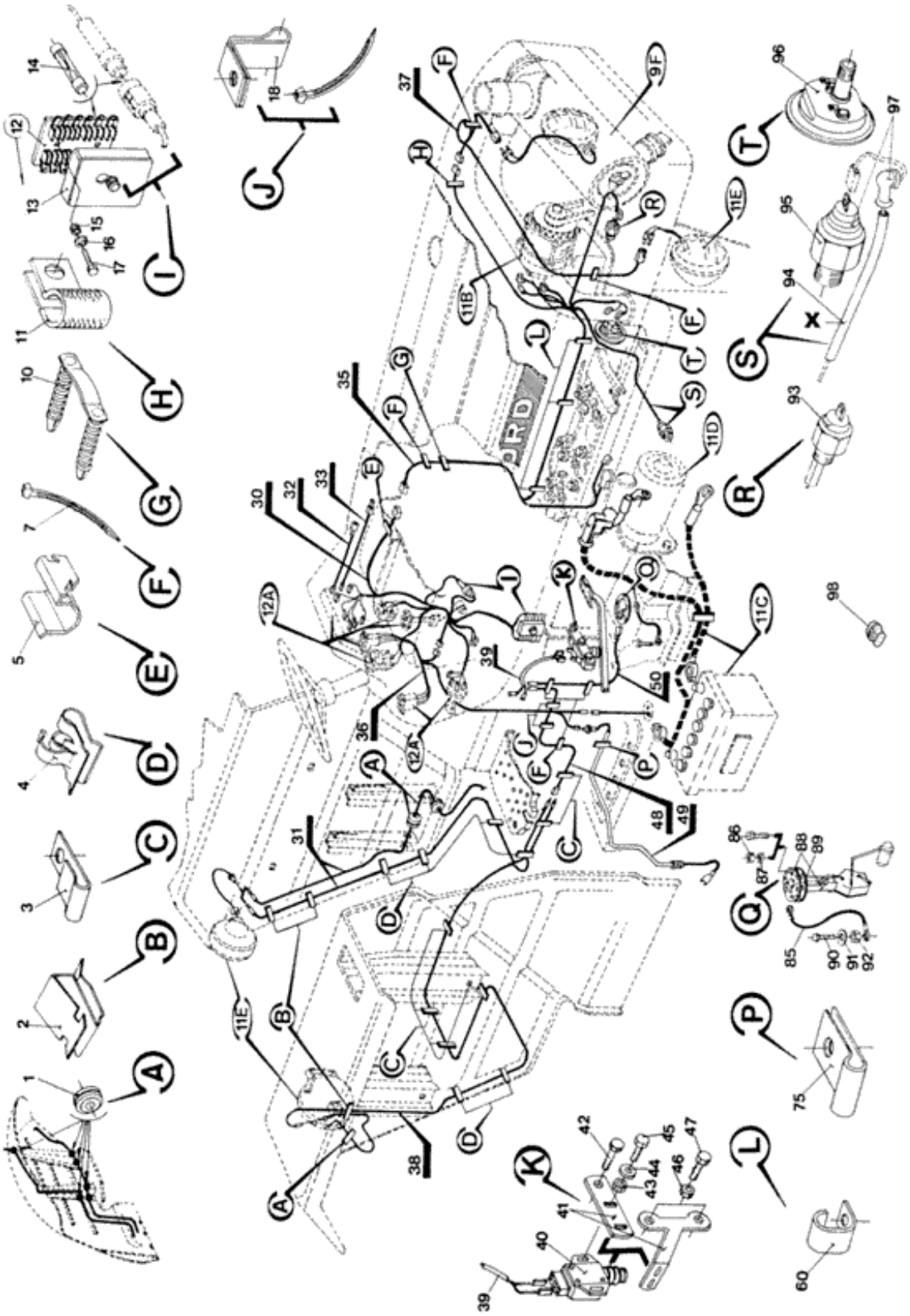

Ref.	Qtde	Nº Peça	Descrição da peça	Uso
X	1	NSS	NO SE VENDE SEPARADO	Protection, Instalation
1	5	E2NN14603AA		
				Estreito
1	5	E2NN14603AA		
				4630
1	1	NP43	PASSA-FIOS	
2	3	372302S100	GRAMPO	
3	AR	354295S100	GRAMPO	
				4630, 5030:Q = 4; 5630, 6630, 7630, 7830, 8030: Q = 6
4	AR	372047S100	GRAMPO	
				4630, 5030:Q = 4; 5630, 6630, 7630, 7830, 8030: Q = 6
5	1	83924244	GRAMPO	
				4630
				Exceto tanque 80L-4x4
5	1	83924244	GRAMPO	
				Exceto tanque 80L-4x4
				5630, 6630, 7630, 7830, 8030
7	6	95873S	CORREIA DE FIXAÇÃO	
10	1	D5NN14197A	GRAMPO	
				4630
11	2	758547	BRAÇADEIRA	
12	1	F0NN14N060AA	PEÇA FLEXÍVEL	
				(S/N Range) before Z5CA11555;
				5030, 5630, 6630, 7630, 7830, 8030
12	1	73403388	CAIXA	
				(S/N Range) after Z5CA11556;
				5030, 5630, 6630, 7630, 7830, 8030
13	1	F0NN14N030AA	CAIXA DE FUSÍVEL	(12)
				(S/N Range) before Z5CA11555;
				5630, 6630, 7630, 7830, 8030
13	1	73403389	COBERTURA	(12)
				(S/N Range) after Z5CA11556;
				5630, 6630, 7630, 7830, 8030
14	1	51A14526B	FUSÍVEL	3A
14	1	NSS	NO SE VENDE SEPARADO	Fuse
				1A-Lâmpada piloto, Horímetro
				5630, 6630, 7630, 7830, 8030
14	1	NSS	NO SE VENDE SEPARADO	Fuse
				2A-Lâmpada piloto, 4x4/FD
				5630, 6630, 7630, 7830, 8030
14	2	NSS	NO SE VENDE SEPARADO	Fuse
				10A Farol--Alto/Baixo
				5630, 6630, 7630, 7830, 8030
14	1	NSS	NO SE VENDE SEPARADO	Fuse

Ref.	Qtde	Nº Peça	Descrição da peça	Uso
				10A Farol--Alto/B
				traseira
				5630, 6630, 7630, 7830, 8030
15	2	385502S36	PORCA	
				5630, 6630, 7630, 7830, 8030
16	2	34779S36	ARRUELA PLANA	LOCK
				5630, 6630, 7630, 7830, 8030
17	2	54351S36	PARAFUSO	
				5630, 6630, 7630, 7830, 8030
18	2	C5NN13N448E	BRAÇADEIRA DE FIO	
				4630, 5030
18	AR	95873S	CORREIA DE FIXAÇÃO	
				5630, 6630, 7630, 7830, 8030
30	1	9575735	CHICOTE	Central
				4630
30	1	9575042	CHICOTE	Central
				(S/N Range) before Z5CA11555;
				5030, 5630, 6630, 7630, 7830, 8030
30	1	73403387	CHICOTE	Central
				(S/N Range) after Z5CA11556;
31	1	D4NN13N484A	FIOS ELÉCTRICOS	WIRE Rear
				4630, 5030
31	1	9578836	CHICOTE	Rear
				4x4
				4630, 5030
31	1	D4NN13N484C	FIOS ELÉCTRICOS	WIRE Rear
				6630, 7630, 7830
				Exceto Tanque auxiliar
31	1	D3NN13A449A	CHICOTE	Rear
				Com Tanque auxiliar
				5630, 6630, 7630, 7830, 8030
31	1	84996578	CHICOTE	
				Use com luz de freio
32	1	C5NN14N437C	CABO ELÉTRICO	
				Painel ao tanque principal
32	1	E7NN14N125AA	CHICOTE	
				5630
				Painel ao tanque principal
33	1	E7NN14N125AA	CHICOTE	
				Painel ao tanque auxiliar
				5630, 6630, 7630, 7830, 8030
35	1	9575736	CABO ELÉTRICO	Front
				(S/N Range) before Z5CA11555;
				4630
35	1	73402049	CHICOTE	Front
				(S/N Range) before Z5CA11555;
				5030, 5630, 6630, 7630, 7830, 8030
35	1	73402967	CHICOTE	Front
				(S/N Range) after Z5CA11556;

Ref.	Qtde	Nº Peça	Descrição da peça	Uso
				7630, 8030
35	1	73403394	CHICOTE	Front
				(S/N Range) after Z5CA11556;
				7630, 8030
36	1	9576251	CHICOTE	
				4x4
				5630, 6630, 7630
36	1	9576253	CHICOTE	
				4x4
				FD
				5630, 6630, 7630, 7830, 8030
36	1	9576252	CABO ELÉTRICO	
				5630, 6630, 7630
				FD
37	1	E6NN13A006AB	CHICOTE	
				Farol lateral
37	1	E0NN13N054BA	CHICOTE	
				Farol central
38	1	D4NN13N484B	TUBO	
				4630, 5030
38	1	9579836	GRELHA	
				4x4
				4630, 5030
39	1	84996579	CABO	
				Use com luz de freio
40	1	9990745	BOTÃO PUSH	
				Use com luz de freio
41	1	84996577	SUPORTE	
				Use com luz de freio
				4630, 5030
41	1	84997632	SUPORTE	
				Estreito
				Use com luz de freio
				4630, 5030
41	1	84997224	SUPORTE	
				Use com luz de freio
				5630, 6630, 7630, 7830, 8030
42	1	304835S36	PARAFUSO	
				Use com luz de freio
				5630, 6630, 7630, 7830, 8030
43	2	100012	PORCA	
				Use com luz de freio
44	2	322355	ANILHA CÓNICA	
				Use com luz de freio
45	2	86511042	PARAFUSO	
				Use com luz de freio
46	2	44734S36	ARRUELA PLANA	
				Use com luz de freio
				4630, 5030

Ref.	Qtde	Nº Peça	Descrição da peça	Uso
47	2	281058	PARAFUSO	
				Use com luz de freio
				4630, 5030
48	1	D4NN13N483A	CABO ELÉTRICO	
				Intermediária
				4630, 5030
48	1	D4NN13N484E	CHICOTE	
				5630, 6630, 7630, 7830, 8030
49	1	83958451	CHICOTE	
				4x4
				5630, 6630, 7630, 7830, 8030
50	1	D5NN14406A	CHICOTE	
				4x4
				Tanque auxiliar
				5630, 6630, 7630, 7830, 8030
60	AR	374079S100	GRAMPO	
				4630, 5030, 5630, 6630, 7630: Q = 2; 7830, 8030: Q = 3
				Instalação central
75	1	E1NN3N273AA	BRAÇADEIRA	
				Detalhe G-3K
				5630, 6630, 7630, 7830, 8030
85	1	D5NN14K030A	CHICOTE	
				Use com Tanque Auxiliar
				5630, 6630, 7630, 7830, 8030
86	6	34079S36	PORCA	
				Use com Tanque Auxiliar
				5630, 6630, 7630, 7830, 8030
86	6	54677S100	PARAFUSO	
				Use com Tanque Auxiliar
				5630, 6630, 7630, 7830, 8030
87	6	34779S36	ARRUELA PLANA	LOCK
				Use com Tanque Auxiliar
				5630, 6630, 7630, 7830, 8030
88	1	9576180	SENSOR	
				Use com Tanque Auxiliar
				5630, 6630, 7630, 7830, 8030
89	1	E8NN9276AA	JUNTA	
				Use com Tanque Auxiliar
				5630, 6630, 7630, 7830, 8030
90	1	373310S36	PARAFUSO	3/8"-16 x 1-5/8"
				Use com Tanque Auxiliar
				5630, 6630, 7630, 7830, 8030
91	1	34792S36	ANILHA DE RETENÇÃO	3/8"
				Use com Tanque Auxiliar
				5630, 6630, 7630, 7830, 8030
92	1	33924S36	PORCA-TRAVA	
				Use com Tanque Auxiliar
				5630, 6630, 7630, 7830, 8030

Ref.	Qtde	Nº Peça	Descrição da peça	Uso
93	1	87348498	CONECTOR ELÉC.	
				Substitui D8NN10884AA
94	1	84997691	CHICOTE	
95	1	D6NN9278A	INTERRUPTOR DE PRESS	
				(S/N Range) before Z5CA11555;
95	1	82028130	INTERRUPTOR DE PRESS	
				(S/N Range) after Z5CA11556;
				8030
96	1	5138819	INDICADOR	
97	1	84998488	INTERRUPTOR	
				Pressão de óleo
98	1	87564684	INTERRUPTOR	

Catálogo Exclusivo
classicomaniacos.com.br

G.11A Substituição 06

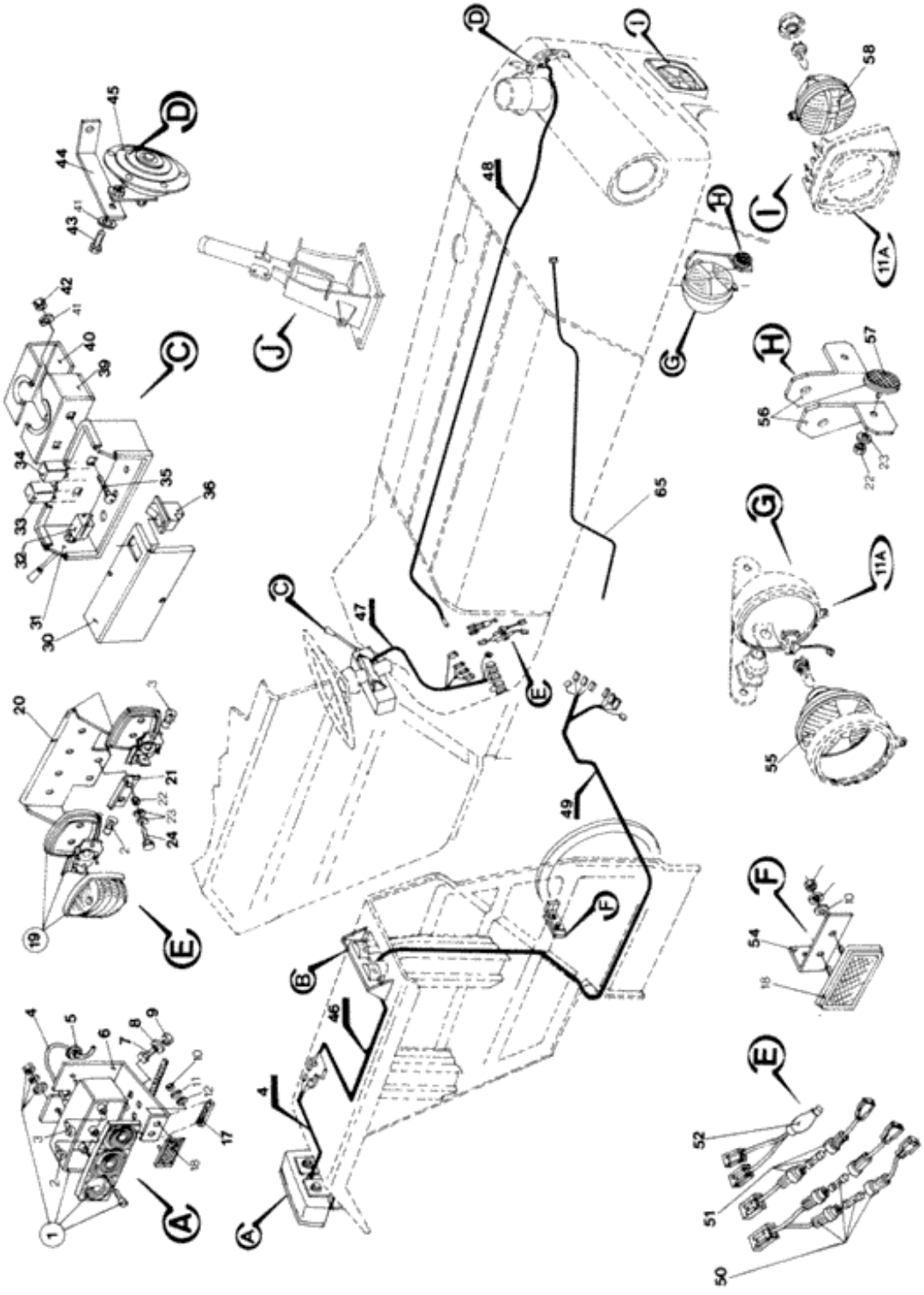

Ref.	Qtde	Nº Peça	Descrição da peça	Uso
1	2	758546	LUZ	Rear
2	4	418870	LÂMPADA	12V - 10W
3	6	398877	LÂMPADA	
4	2	73400539	CHICOTE	
				Lanterna traseira
5	2	334696	PASSA-FIOS	
6	2	84990483	SUPORTE	
				Lanterna traseira
7	4	43138	PARAFUSO	
8	4	378244	ARRUELA PLANA	
9	4	412141	PORCA	
10	4	15896221	PORCA	
11	4	10562979		
12	8	12644421	ARRUELA PLANA	
13	1	73400507	SUPORTE	
				Chicote LD
13	1	73400508	SUPORTE	
				Chicote LE
14	6	372047S100	GRAMPO	
15	8	86511042	PARAFUSO	
16	8	322355	ANILHA CÓNICA	
17	AR	400987	VEDANTE	
18	4	5109513	REFLETOR	Red, Replaces 82992958
19	2	758544	LÂMPADA DIANTEIRA	White, Front
19	2	758543	LUZ	Orange, Front
20	2	84990485	SUPORTE	
21	4	84990486	GRAMPO	
22	18	15896221	PORCA	
23	10	10569274	ANILHA DE RETENÇÃO	
24	8	120099	PARAFUSO	
25	8	100012	PORCA	
26	AR	827026	PROTEÇÃO	
27	2	82992955	PROTEÇÃO	
28	2	15688301	PARAFUSO	
29	2	C5NN10N849A	PORCA	
30	1	84990490	COBERTURA	
31	1	84990489	ALOJAMENTO	
				(S/N Range) before Z4CA34636;
31	1	73400627	ALOJAMENTO	
				(S/N Range) after Z4CA34637;
32	1	9509636	COMANDO DAS LUZES	12V - Flash
33	1	9813500	LÂMPADA INTERMITENTE	12V - Flash
34	1	84997024	RELÉ	12V - Auxiliary
35	2	366046	PARAFUSO	French
36	1	9817432	INTERRUPTOR DE ALAVA	
37	1	465322	PASSA-FIOS	

Ref.	Qtde	Nº Peça	Descrição da peça	Uso
39	1	84990491	BRAÇADEIRA	Female
40	1	84990492	BRAÇADEIRA	Male
41	3	322358	ANILHA CÓNICA	
42	2	9706690	PORCA	
43	1	120104	PARAFUSO	
44	1	84990488	SUPORTE	
45	1	87714969	BUZINA	
46	2	82992961	CHICOTE	
				Lanterna dianteira
47	1	84990494	CABO ELÉTRICO	
				ATÉ O CHASSI NO.
47	1	73400628	CHICOTE	
				A PARTIR DO CHASSI NO.
47	1	73403420	TRILHO CENTRAL	
				ATÉ O CHASSI NO.
47	1	73403393	CHICOTE	
				A PARTIR DO CHASSI NO.
48	1	84990501	CHICOTE	
				Buzina/Painel
49	1	73400509	CHICOTE	
				ATÉ O CHASSI NO.
				Lanternas LD
49	1	73400692	CHICOTE	
				A PARTIR DO CHASSI NO.
				Lanternas LD
49	1	73400510	CHICOTE	
				ATÉ O CHASSI NO.
				Lanternas LE
49	1	73400691	CHICOTE	
				A PARTIR DO CHASSI NO.
				Lanternas LE
50	1	84990499	CABO ELÉTRICO	Red
				Inclui fusível 15A
50	1	84990499	CABO ELÉTRICO	Yellow/Blue
				Inclui fusível 8A
51	1	84990498	CABO ELÉTRICO	
				Inclui fusível 8A
52	1	84990497	CABO ELÉTRICO	
				Conexão das Lanternas
54	2	84990879	SUPORTE	Replaces 82992964
				Refletor traseiro
55	1	84990549	LÂMPADA DIANTEIRA	
				Farol esquerdo
55	1	84990527	FAROL	
				Farol direito
56	1	84990503	SUPORTE	RH
56	1	84990493	SUPORTE	LH
57	2	84990449	REFLETOR	White
58		84990548	LÂMPADA DIANTEIRA	

Ref.	Qtde	Nº Peça	Descrição da peça	Uso
				Farol esquerdo
58		84990526	BLOCO	
				Farol direito
59	1	84990502		
				Buzina/massa
60	2	412475	PARAFUSO	
61	4	140013	ARRUELA PLANA	
62	3	84990828	CHICOTE	
				Massa
63	2	82001041	BRAÇADEIRA DE CABO	
64	1	16100811	PORCA	
65	1	84990828	CHICOTE	

Catálogo Exclusivo
classicomaniacos.com.br

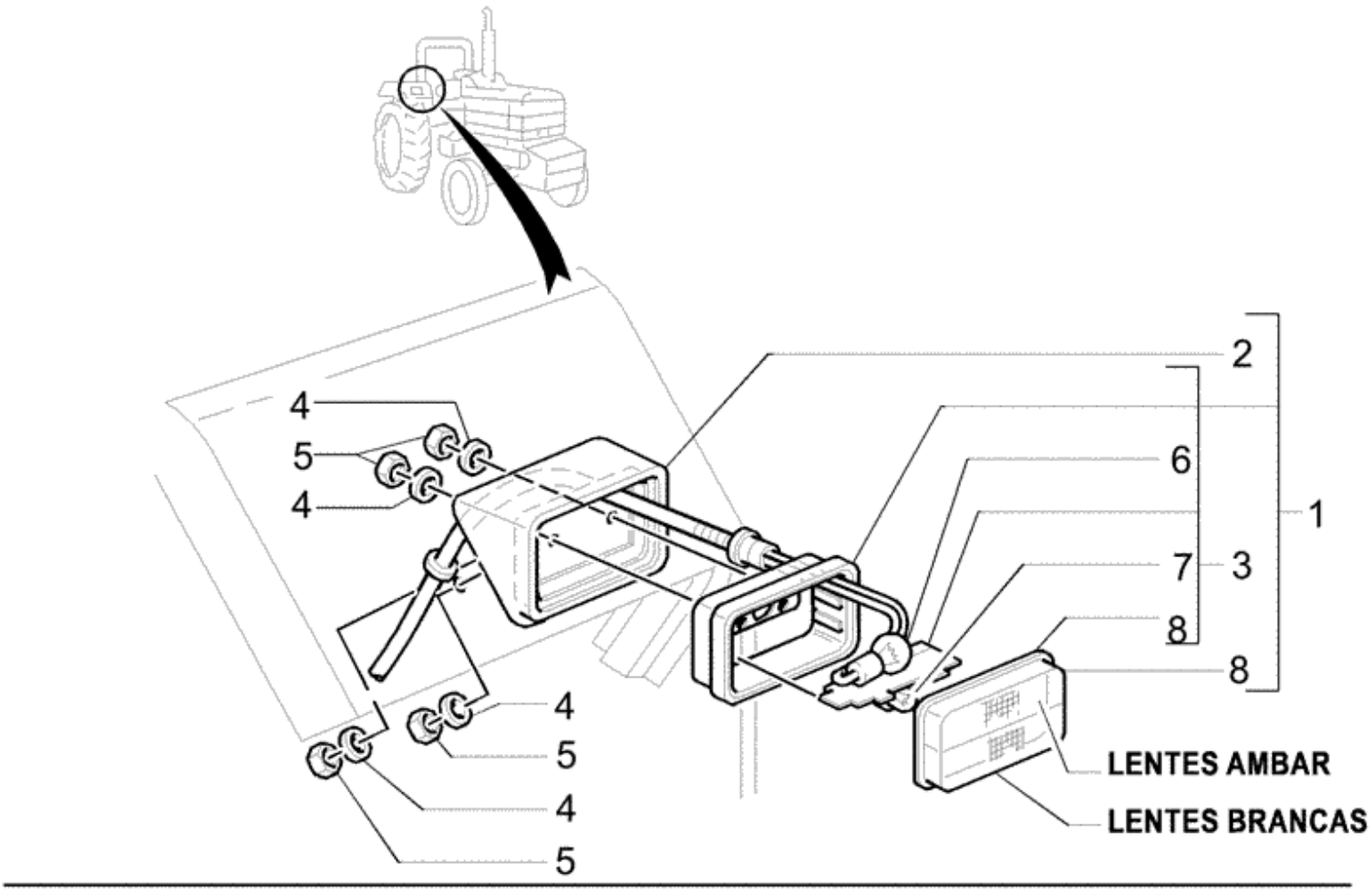

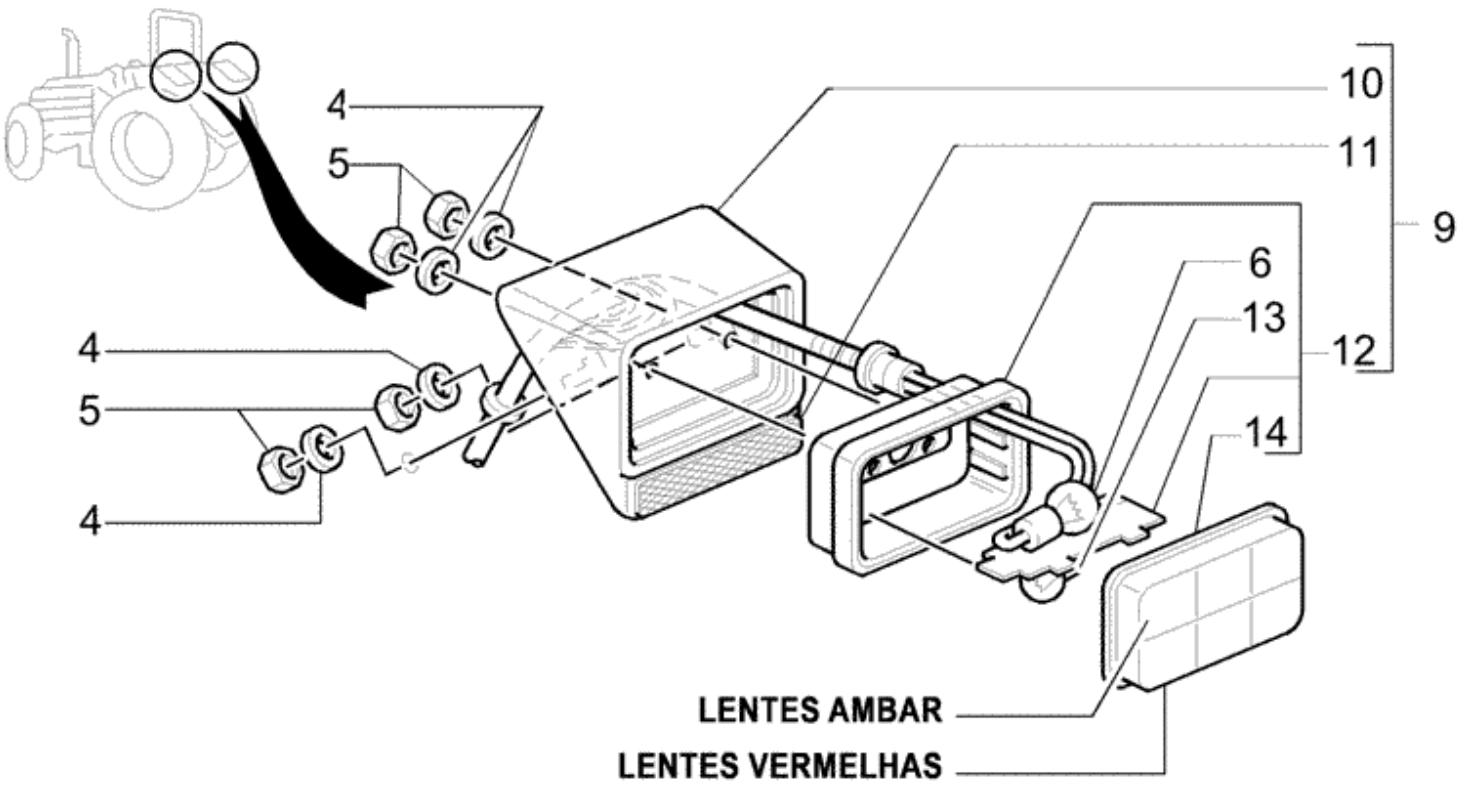

Ref.	Qtde	Nº Peça	Descrição da peça	Uso
1	2	81862839	LÂMPADA	Front, RH
				(S/N Range) after Z4CA34636;
1	1	87690897	LUZ DO PISCA/ALERTA	Front, RH
				(S/N Range) after Z4CA34637;
1	1	87690898	LÂMPADA DIANTEIRA	Front, LH
				(S/N Range) after Z4CA34637;
2	2	81862884	ALOJAMENTO	
3	2	81862847	LÂMPADA	
4	8	83989970	ANILHA DE RETENÇÃO	
				(S/N Range) after Z4CA34636;
5	8	15896411	PORCA	
6	4	83948319	LÂMPADA	
7	2	83948320	LÂMPADA	
8	2	81862857	LENTE	
9	2	81863939	LÂMPADA	Rear, LH
				(S/N Range) after Z4CA34636;
9	1	87690895	LÂMPADA TRASEIRA	Rear, RH
				(S/N Range) after Z4CA34637;
9	1	87690896	LÂMPADA TRASEIRA	Rear, LH
				(S/N Range) after Z4CA34637;
10	2	81863979	SUPORTE	
11	2	F0NN13A568AA	REFLETOR	
12	2	81863816	LÂMPADA	
13	2	83952181	LÂMPADA	
14	2	81863833	LENTE	

Catálogo Exclusivo
classicomaniacos.com.br

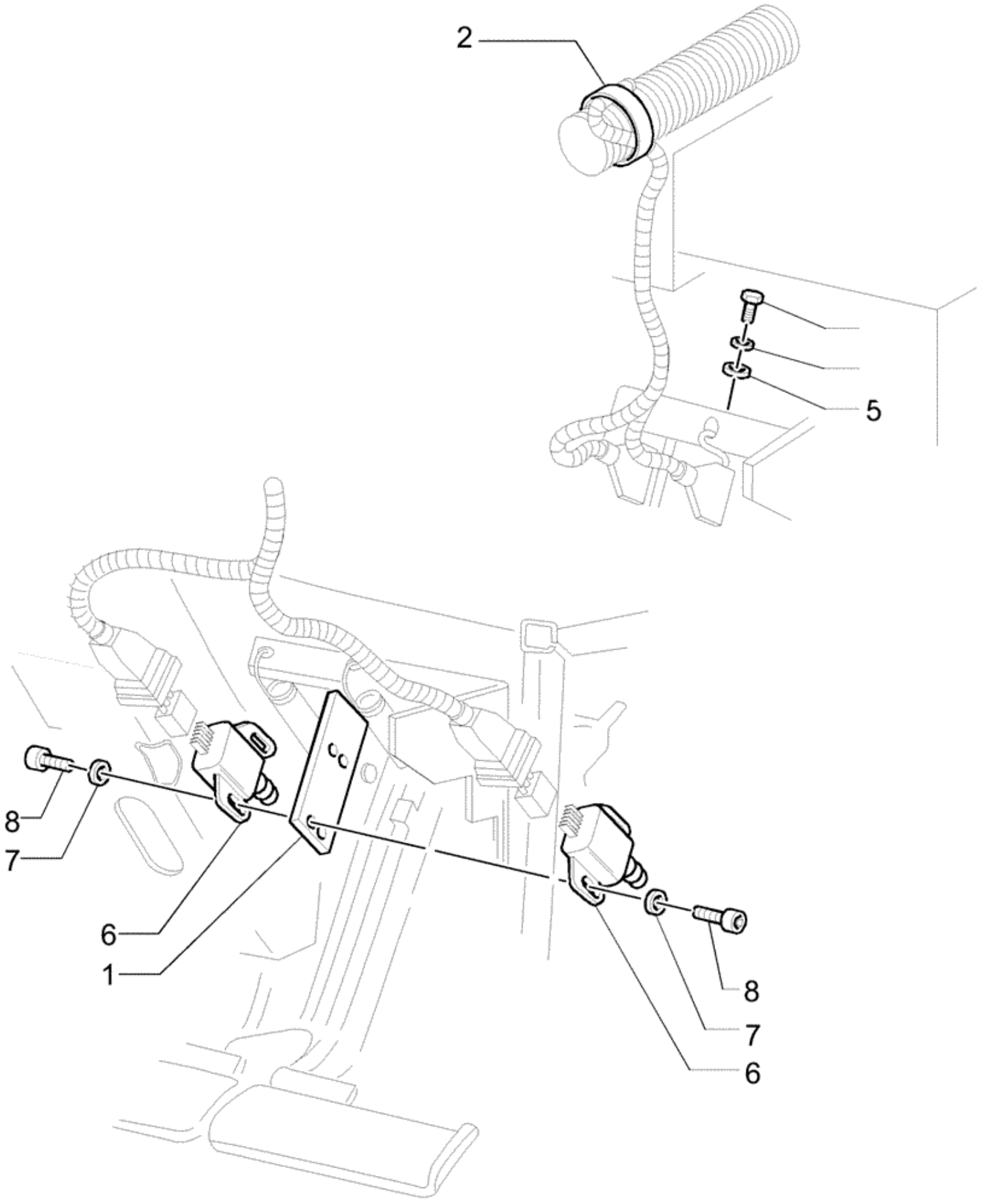

Ref.	Qtde	Nº Peça	Descrição da peça	Uso
1	1	73401570	SUPORTE	
2	3	82001040	BRAÇADEIRA DE CABO	
3	2	10978021	PARAFUSO	
4	2	83901553	ANILHA DE RETENÇÃO	
5	2	82879426	ARRUELA PLANA	M5
6	2	82026949	INTERRUPTOR, BOTAO	
7	4	83951876	ARRUELA PLANA	
8	4	83963569	PARAFUSO CABECA FLAN	

Catálogo Exclusivo
classicomaniacos.com.br

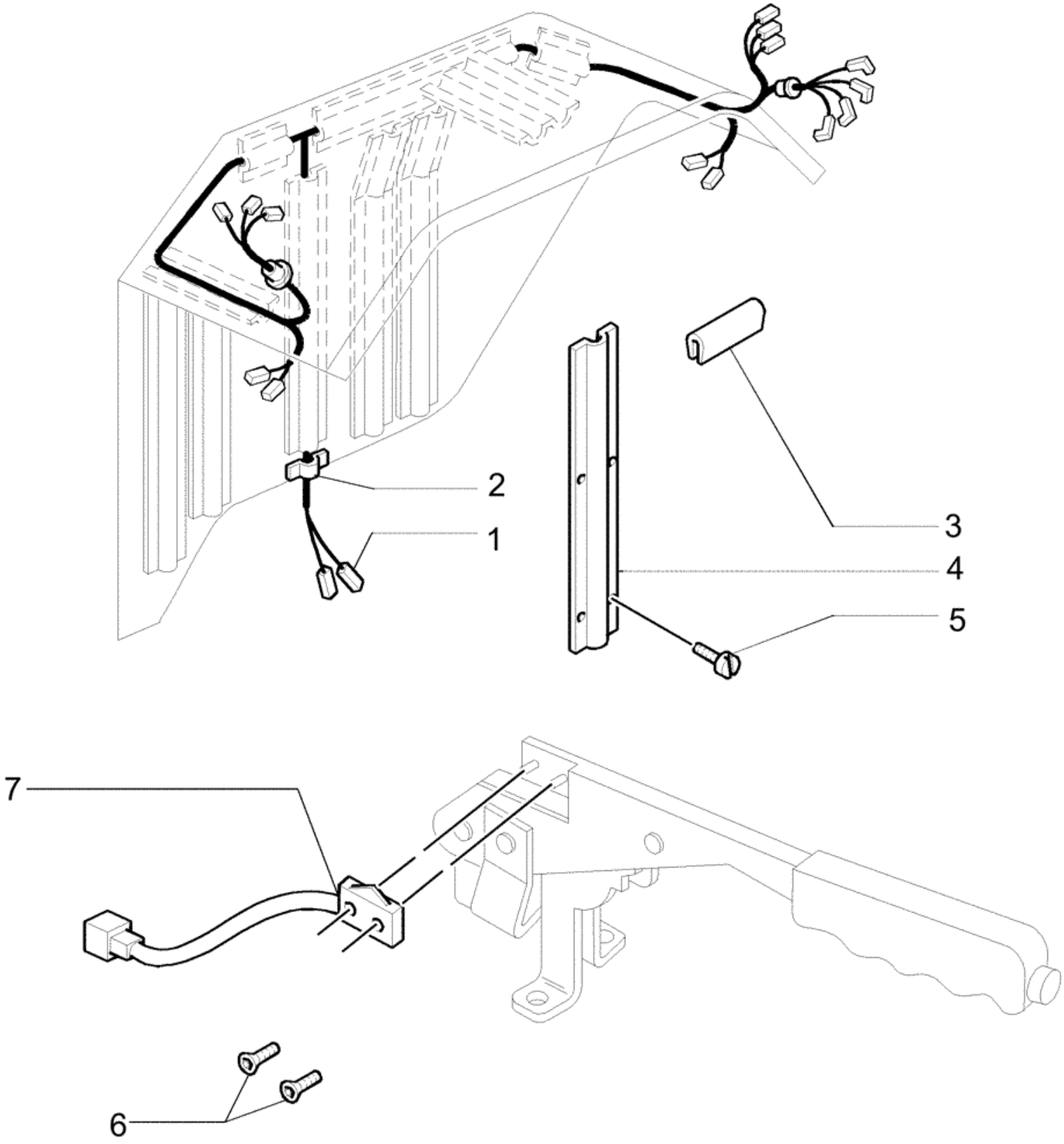

Ref.	Qtde	Nº Peça	Descrição da peça	Uso
1	2	73401334	CHICOTE	
				ATÉ O CHASSI NO.
1	2	73402462	CHICOTE	
				A PARTIR DO CHASSI NO.
2	1	81815677	MOLDURA	
3	1	81816009	PARA-CHOQUE	
4	1	82861972	PROTEÇÃO	
5	4	81844459	PARAFUSO	
6	2	82007240	PARAFUSO	
7	1	82005257	INTERRUPTOR	

Catálogo Exclusivo
classicomaniacos.com.br

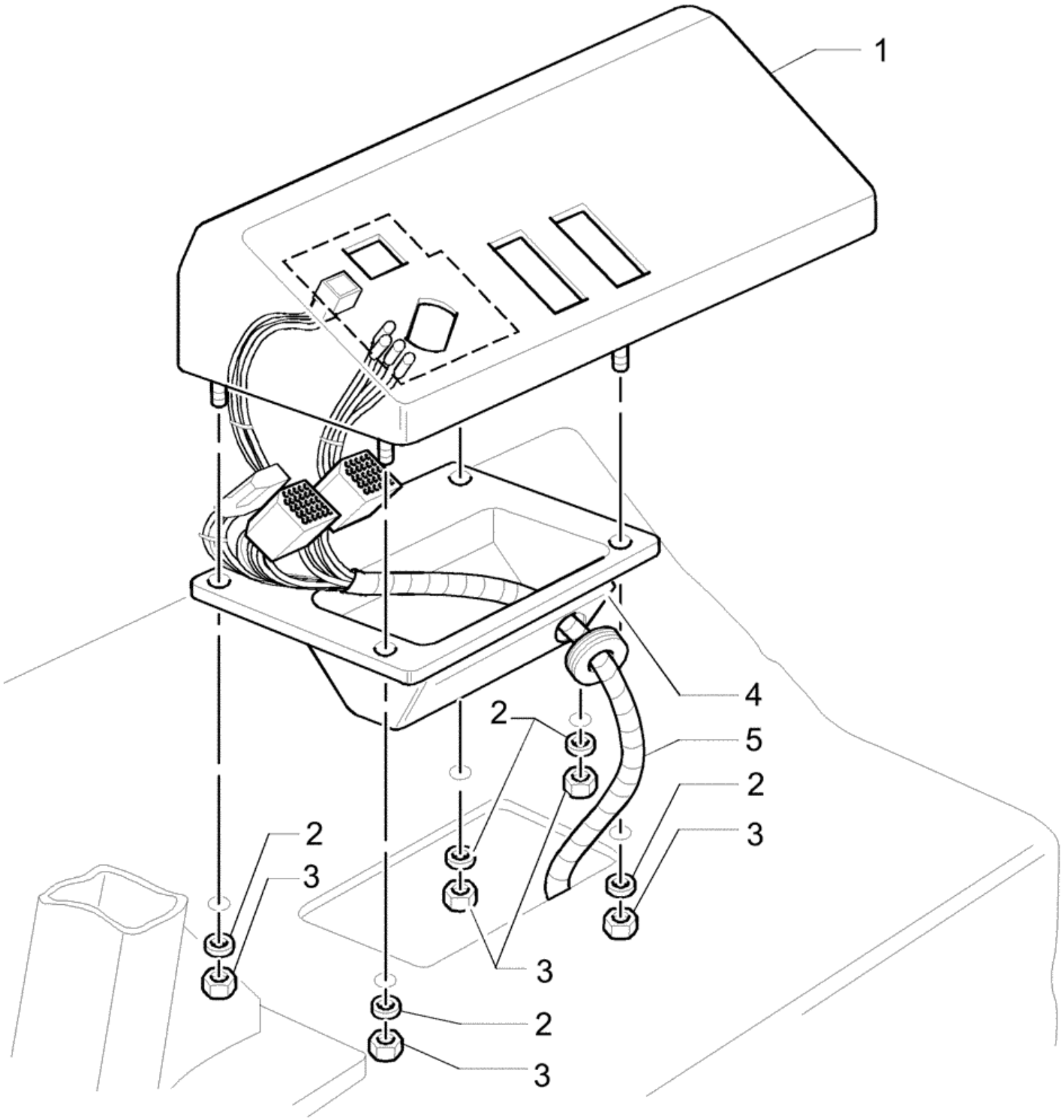

Ref.	Qtde	Nº Peça	Descrição da peça	Uso
1	1	82013398	CONSOLA	
2	4	83989970	ANILHA DE RETENÇÃO	
3	4	1589621		
4	1	81868888	COBERTURA	
5	1	82011494	CABO ELÉTRICO	RH

Catálogo Exclusivo
classicomaniacos.com.br

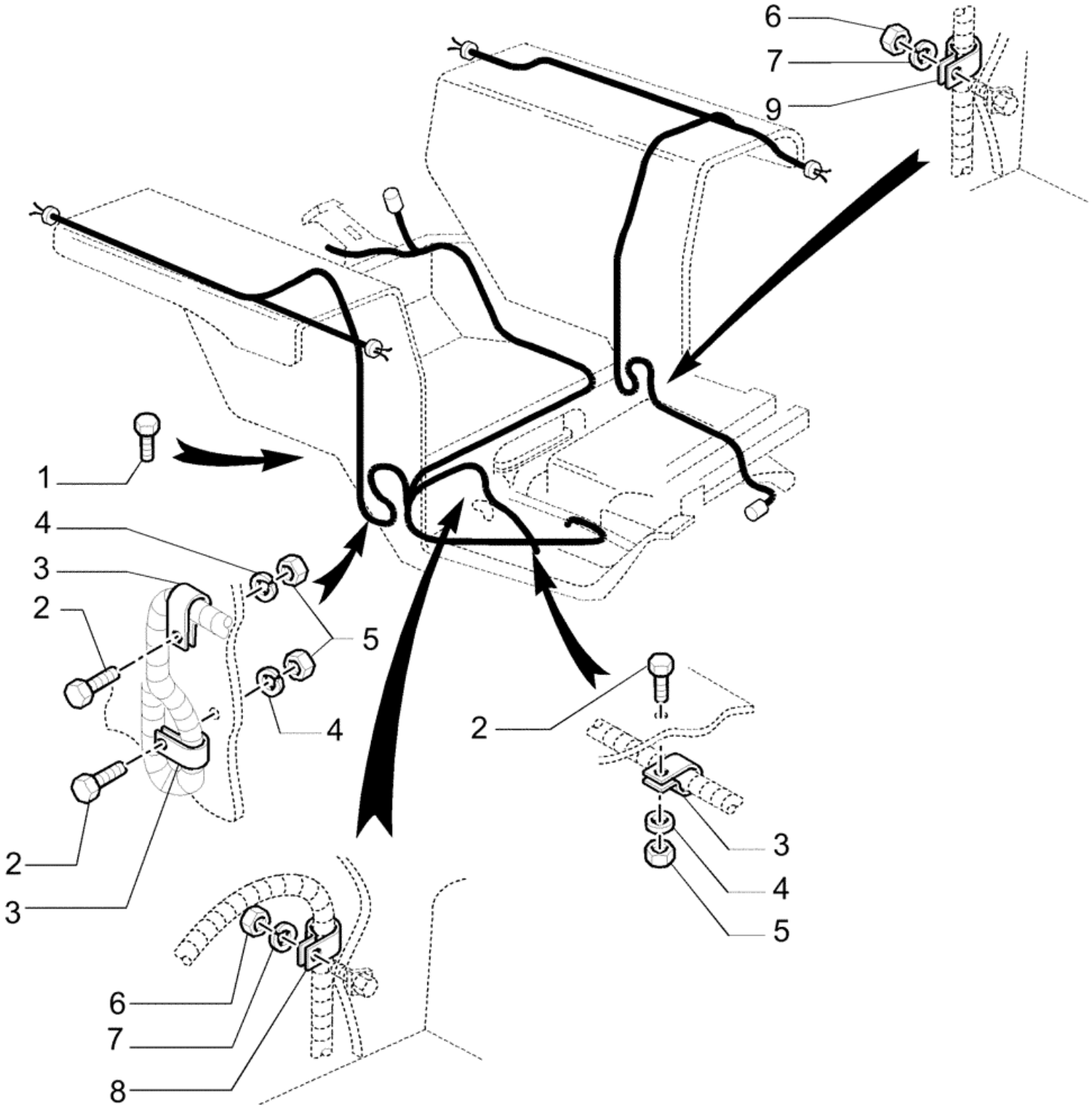

Ref.	Qtde	Nº Peça	Descrição da peça	Uso
1	1	16043231	PARAFUSO	
2	4	82880719	PARAFUSO	
3	4	81864376	BRAÇADEIRA	
4	4	83960999	ANILHA DE RETENÇÃO	
5	4	15896211	PORCA	
6	2	100016	PORCA	
7	2	85700672	ANILHA DE RETENÇÃO	
8	1	81864378	GRAMPO	
9	1	81818226	GRAMPO	

Catálogo Exclusivo
classicomaniacos.com.br

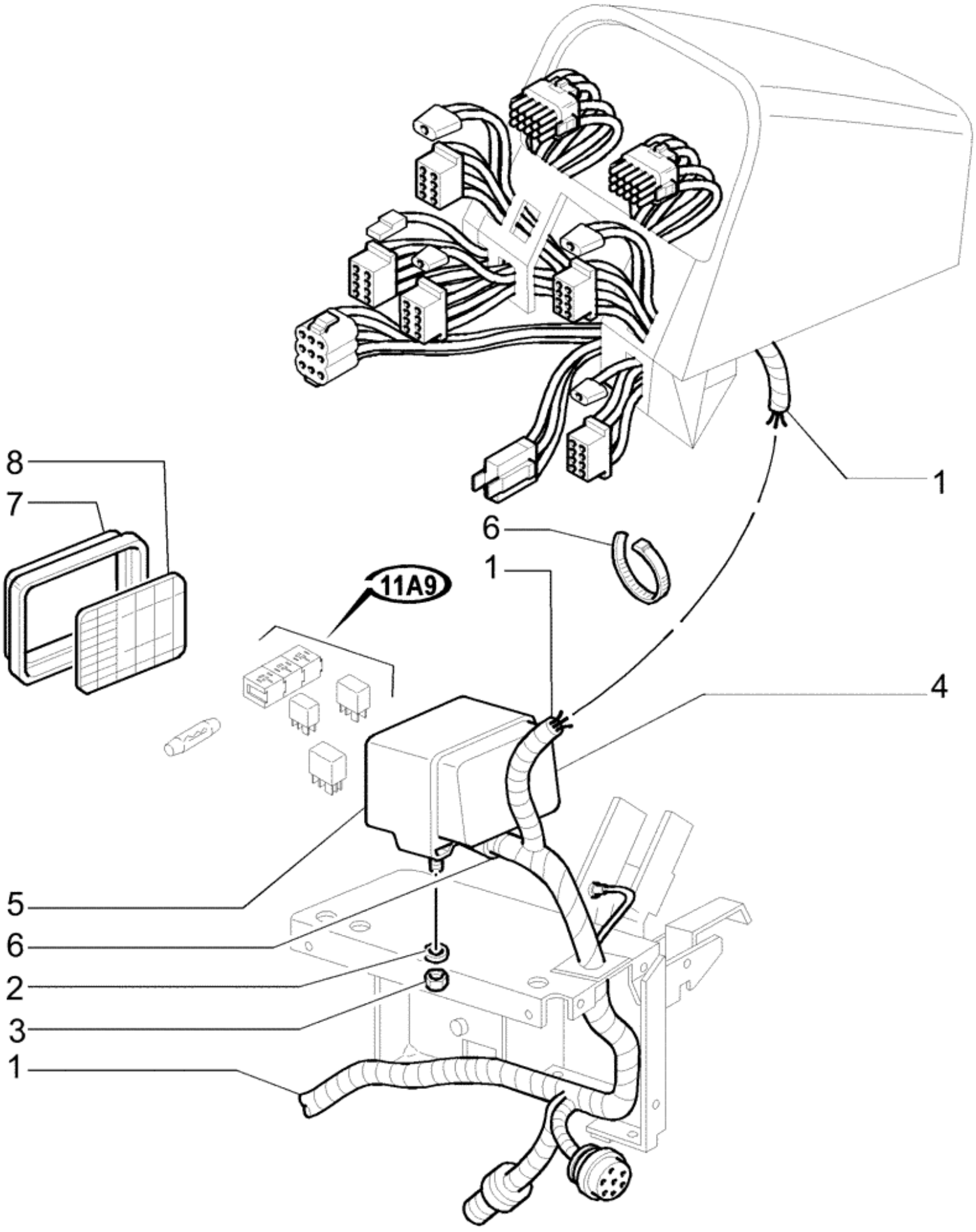

Ref.	Qtde	Nº Peça	Descrição da peça	Uso
1	1	73400331	CHICOTE	12X12
1	1	82992806	CHICOTE	8X2
2	2	83960999	ANILHA DE RETENÇÃO	
3	2	15896211	PORCA	
4	1	81864246	PAINEL	
5	1	81864244	COBERTURA	
6	2	82001040	BRAÇADEIRA DE CABO	
7	1	82003266	COBERTURA	
8	1	73401477	ADESIVO	12X12
8	1	82012406	PLAQUETA	8X2

Catálogo Exclusivo
classicomaniacos.com.br

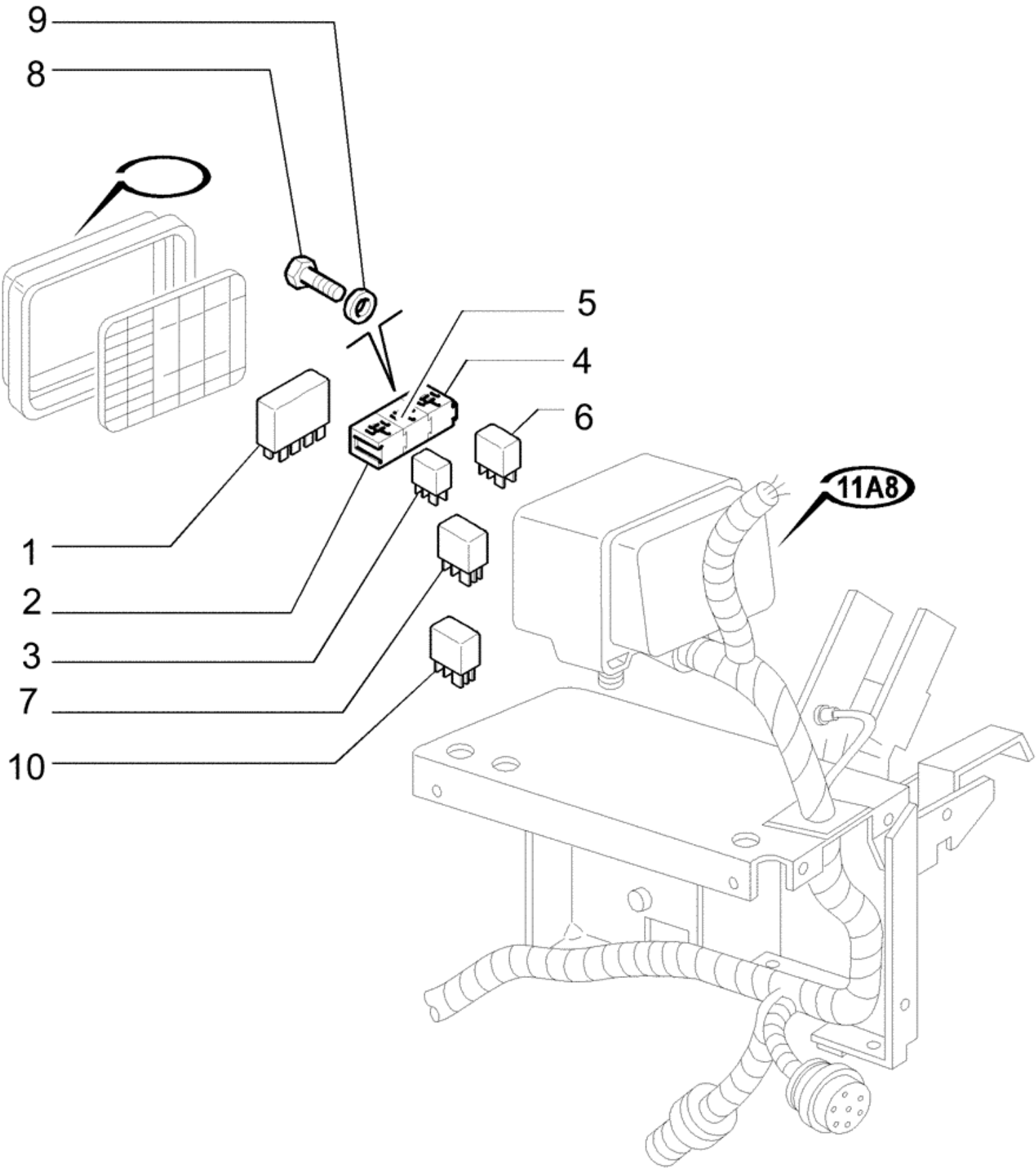

Ref.	Qtde	Nº Peça	Descrição da peça	Uso
1	1	82011707	MÓDULO	
2	1	81863771	UNIDADE DE COMANDO	
3	AR	83990086	RELÉ	
4	1	83989947	RELÉ	
5	1	82011165	LÂMPADA INTERMITENTE	
6	1	83990024	RELÉ	
7	1	83982680	RELÉ	
8	2	81874661	PARAFUSO	
9	2	10615379	ANILHA DE RETENÇÃO	
10	1	82013124	RELÉ	

Catálogo Exclusivo
classicomaniacos.com.br

G.11 B1 Substituição 07

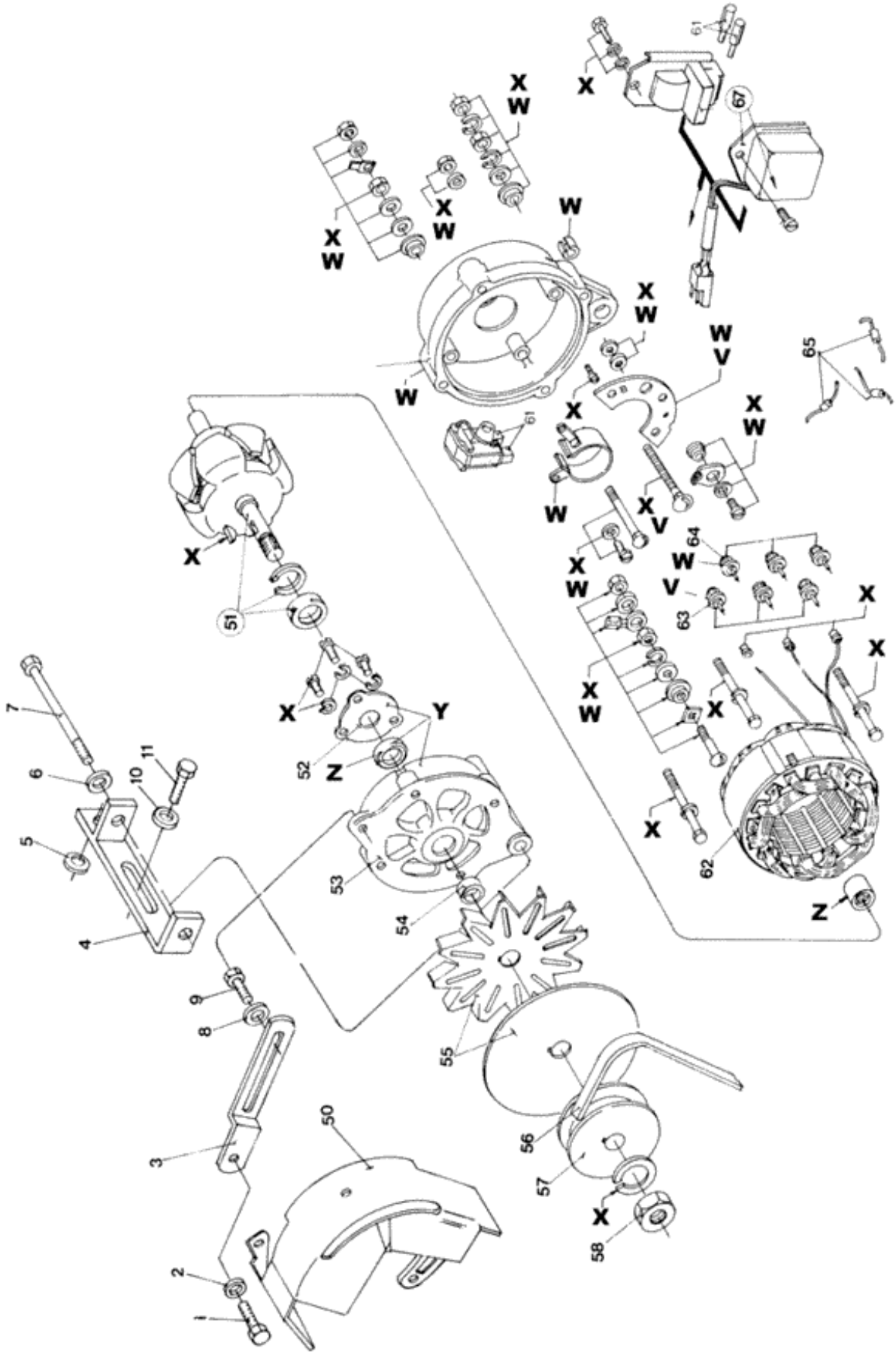

Ref.	Qtde	Nº Peça	Descrição da peça	Uso
	1	84990890	ALTERNADOR	BOSCH
				(S/N Range) after 267656;
	1	NSS	NO SE VENDE SEPARADO	WAPSA (X,Y,Z,1-67)
				(S/N Range) before 267655;
X	1	E6NN10B304AA	KIT DE REPARO	
Y	1	D8NN10A355AA	ALOJAMENTO	Front
Z	1	D8NN10A303AA	CHUMACEIRA	
1	1	42956S36	PARAFUSO	
				4630, 5030
1	1	42971S36	PARAFUSO	
				5030, 5630, 6630, 7630
1	1	300902S36	PARAFUSO	
				7830, 8030
2	1	351555S36	ANILHA DE RETENÇÃO	
				4630, 5030
2	1	34791S36	ANILHA DE RETENÇÃO	
				7830, 8030
3	1	E7NN10145AA	BRAÇO	
				4630, 5030
3	1	84990892	SUPORTE	
				(S/N Range) after 267656;
				4630
3	1	9575638	TENSOR DE CORREIA	
				5030, 5630, 6630, 7630
3	1	84990891	SUPORTE	
				(S/N Range) after 267656;
				5030, 5630, 7830, 8030
3	1	9575639	TENSIONADOR	
				7830, 8030
3	1	84990893	TENSOR DE CORREIA	
				(S/N Range) after 267656;
				4x4
				5030, 6630, 7630
4	1	D8NN10239BB	SUPORTE	
				4x4
				5030
4	1	D8NN10239BB	SUPORTE	
				4630
4	1	84990887	SUPORTE	
				(S/N Range) after 267656;
				4630, 5030, 5630
4	1	9575641	SUPORTE	
				5030, 5630, 6630, 7630, 7830, 8030
4	1	84990888	SUPORTE	
				(S/N Range) after 267656;
				6630, 7630, 7830, 8030

Ref.	Qtde	Nº Peça	Descrição da peça	Uso
6	1	34794S36	ANILHA DE RETENÇÃO	
7	1	300962S36	PARAFUSO	
7	1	300892S36	PARAFUSO	
				(S/N Range) after 267656;
8	1	351555S36	ANILHA DE RETENÇÃO	
9	1	42956S36	PARAFUSO	
10	2	356189S36	ARRUELA PLANA	
11	2	42997S36	PARAFUSO	LOCK, Hex, 3/8"-16 x 7/8", G8
50	1	E6NN10B381AB	PROTEÇÃO	
				(S/N Range) before 267655;
50	1	84990894	PROTEÇÃO	
				(S/N Range) after 267656;
51	1	E6NN10335AA	ROTOR	
52	1	D8NN10323AA	COBERTURA	
53	1	D8NN10A351AA	COBERTURA	Front
54	1	D8NN10343AA	ESPAÇADOR	
55	1	D8NN10380AA	VENTILADOR	
56	1	9575059	V-BELT	
57	1	D8NN10344AA	POLIA	
58	1	D8NN10A333AA	PORCA	
59	1	E6NN10A349AA	ALOJAMENTO	
61	2	E3NN10347AA	ESCOVA	
62	1	E6NN10368AA	ESTATOR	
63	3	E3NN10A377AA	DIODO	(V)
64	3	E3NN10A378AA	DIODO	(W)
65	1	E3NN10374AA	DIODO	
67	1	E6NN10316AA	REGULADOR	

Catálogo Exclusivo - classicomaniacos.com.br - Catálogo Exclusivo

Catálogo Exclusivo
classicomaniacos.com.br

C.11B2 Substituição 07

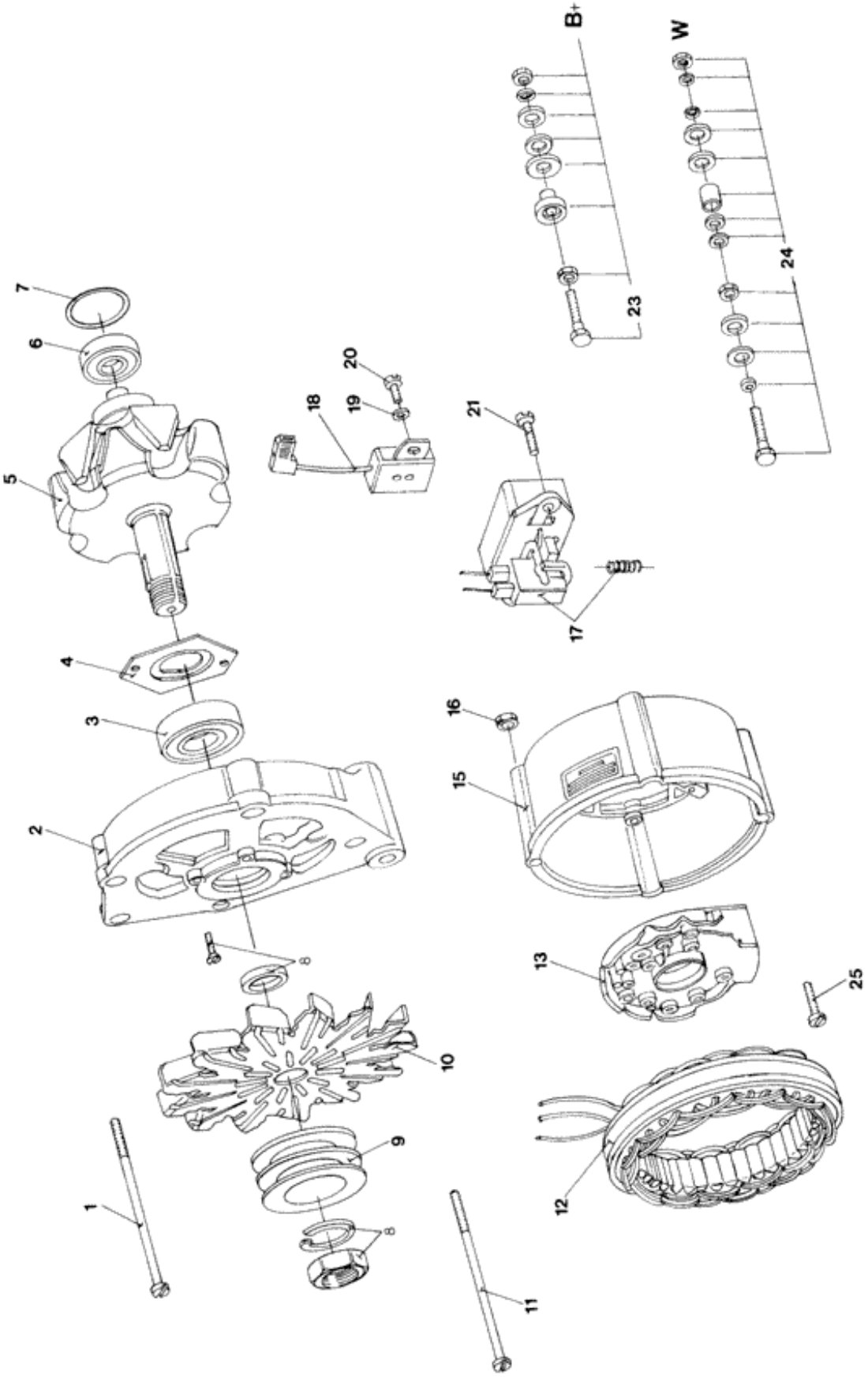

Ref.	Qtde	Nº Peça	Descrição da peça	Uso
	1	84990890	ALTERNADOR	BOSCH
				(S/N Range) after 267656;
1	2	84999591	PARAFUSO	
2	1	84999580	SUPORTE	
3	1	84999581	CHUMACEIRA	
4	1	84999582	PLACA DE RETENÇÃO	
5	1	84999583	ROTOR	
6	1	84999584	CHUMACEIRA	
7	1	84999587	ANEL DE BORRACHA	
8	1	84999600	PORCA	
9	1	84999595	POLIA	
10	1	84999594	VENTILADOR	
11	2	84999593	PARAFUSO	
12	1	84999590	ESTATOR	
13	1	84999586	RETIFICADOR	
15	1	84999585	SUPORTE	
16	2	84999596	PORCA	
17	1	84999589	REGULADOR	
18	1	84999597	TRANSMISSOR	
19	1	84999599	ARRUELA PLANA	
20	1	84999598	PARAFUSO	
21	2	84999592	PARAFUSO	
23	1	84999601	CONJUNTO	
24	1	84999602	CONJUNTO	
25	3	84999588	PARAFUSO	

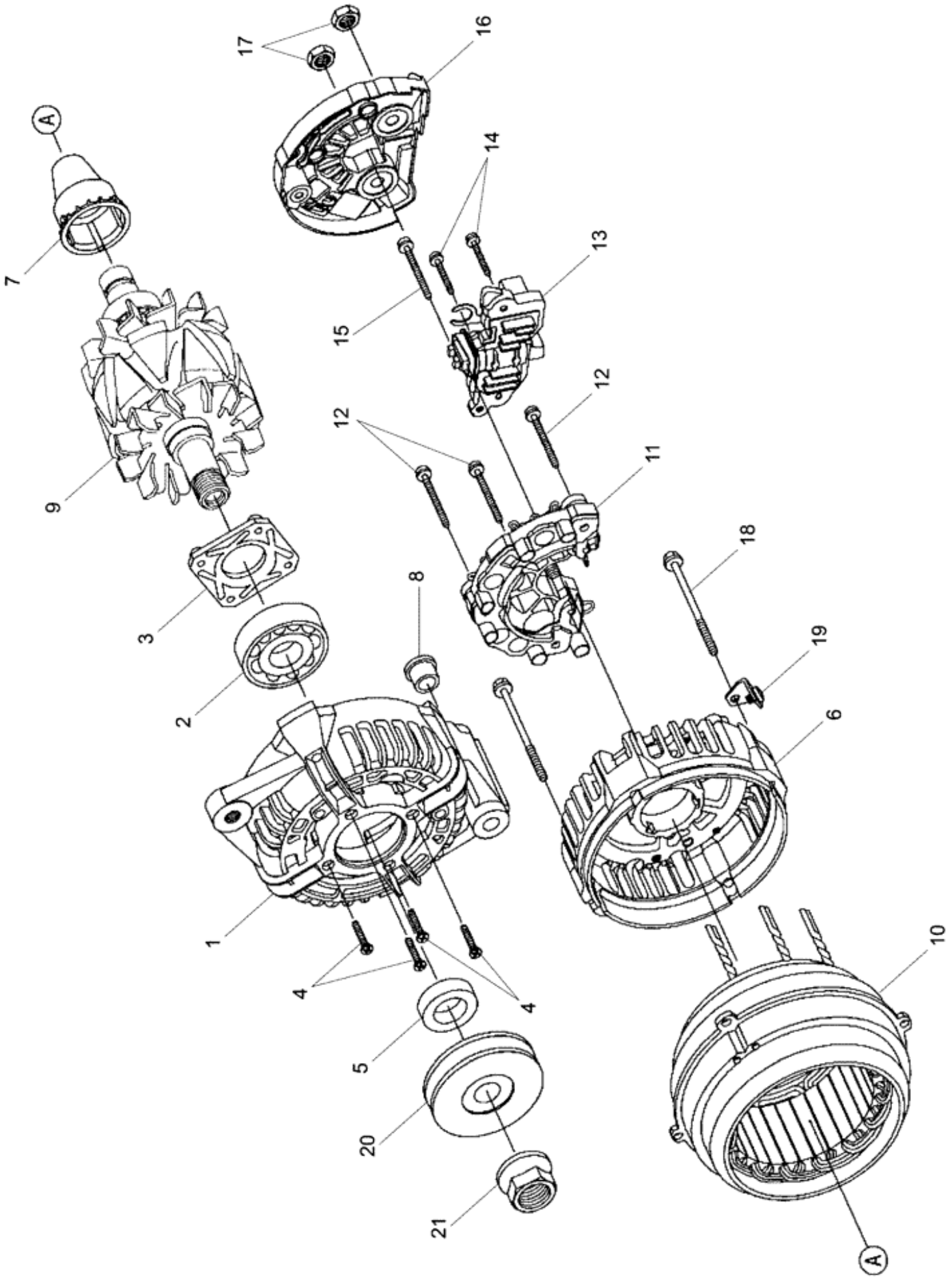
A
7
9
3
2
1
4
4
5
20
21
8
12
12
11
15
13
14
14
17
16
18
19
6
10
A

Ref.	Qtde	Nº Peça	Descrição da peça	Uso
	1	73401978	ALTERNADOR	BOSCH, 80A
1	1	73403640	CHUMACEIRA DE IMPULS	
2	1	73403610	CHUMACEIRA	
3	1	73403611	PLACA	
4	1	73403612	PARAFUSO	
5	1	73403613	ANEL	
6	1	73403614	SUPORTE	
7	1	73403615	ANEL	
8	1	73403637	LUVA	
9	1	73403617	IMPULSOR	
10	1	73403618	ESTATOR	
11	2	73403619	RETIFICADOR	
12	1	73403620	PARAFUSO	
13	1	73403621	REGULADOR	
14	1	73403622	PARAFUSO	
15	2	73403623	PARAFUSO	
16	1	73403624	TAMPA	
17	1	73403625	PORCA	
18	1	73403626	PARAFUSO	
19	1	73403627	CANTONEIRA	
20	2	73403638	POLIA	
21	1	73403639	PORCA	

Catálogo Exclusivo
classicomaniacos.com.br

Q.11C Substituição 03

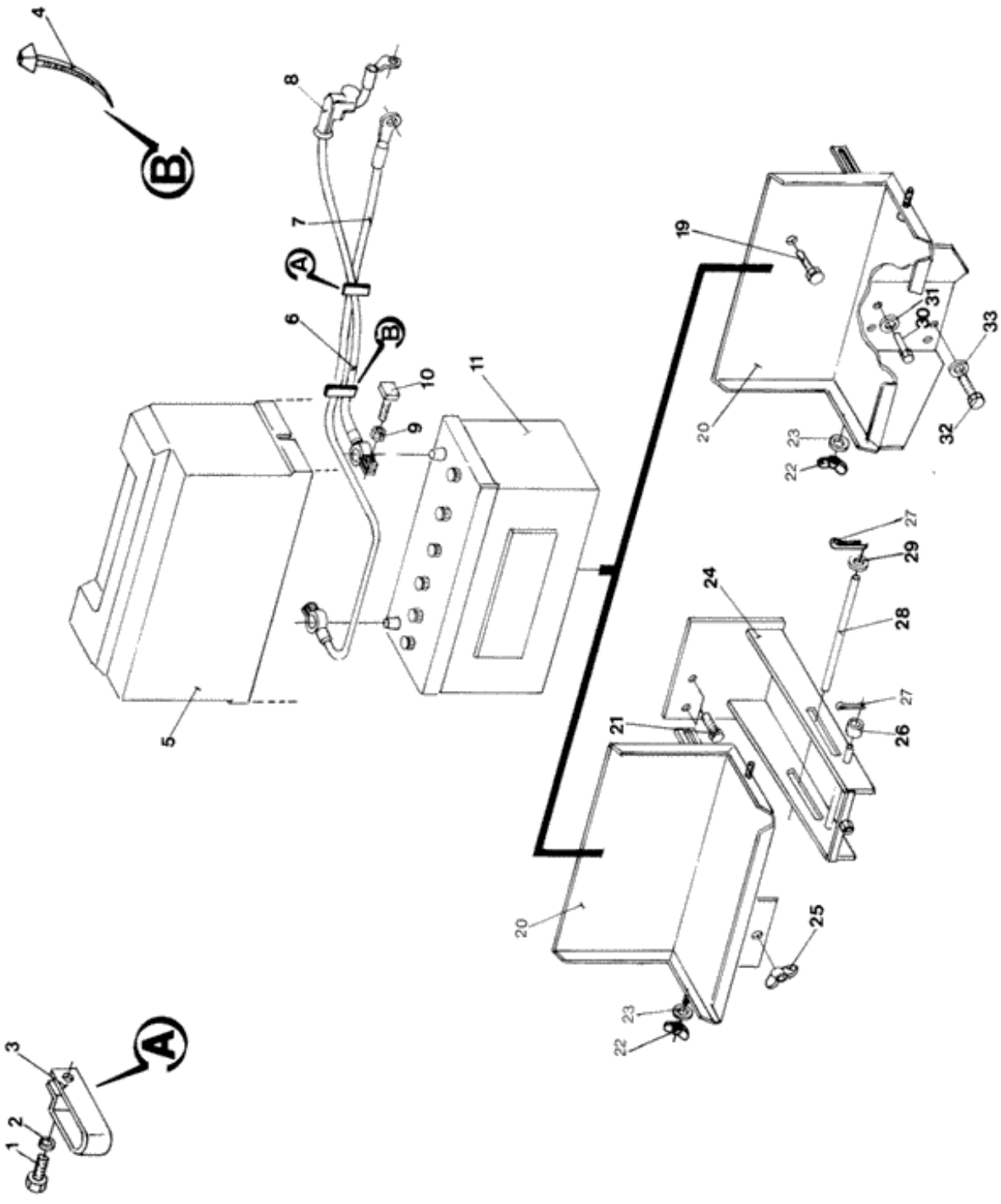

Ref.	Qtde	Nº Peça	Descrição da peça	Uso
1	1	304722S36	PARAFUSO	
				5630, 6630, 7630, 7830, 8030
2	1	34791S36	ANILHA DE RETENÇÃO	
				5630, 6630, 7630, 7830, 8030
3	1	9575987	BRAÇADEIRA	
				5630, 6630, 7630, 7830, 8030
4	AR	95873S	CORREIA DE FIXAÇÃO	
				4630, 5030: Q = 2; 5630, 6630, 7630, 7830, 8030: Q = 3
5	1	9575728	COBERTURA	
				4630, 5030, 5630, 6630, 7630
5	1	82991976	COBERTURA	
				7830, 8030
6	1	9575662	CABO	
				4630, 5030
6	1	9575043	CABO	
				5630, 6630, 7630, 7830, 8030
7	1	9575663	CABO	
				4630, 5030
7	1	73400356	CABO	
				5630, 6630, 7630, 7830, 8030
8	1	D5NN14277C	COBERTURA	
9	2	352463S16	PORCA	5/16-18"
10	2	23017S16	PARAFUSO	5/16-18"
11	1	9575825	BATERIA SECA	100 Ah-Dry
				4630, 5030
11	1	82992074	BATERIA SECA	100 Ah-Wet
				5630, 6630, 7630
11	1	71102004	BATERIA	135 Ah-Wet
				7830, 8030
19	1	304732S36	PARAFUSO	
				4x4
				4630, 5030
20	1	84995153	SUPORTE DE BATERIA	
				4x4
				4630, 5030
20	1	9575577	SUPORTE	
				4630, 5030
20	1	9575628	SUPORTE	
				5630, 6630, 7630
20	1	82991962	SUPORTE	
				7830, 8030
21	2	81821269	PARAFUSO	3/4-10x1 1/2"
				5630, 6630, 7630, 7830, 8030
22	2	10102001	PORCA BORBOLETA	
23	2	14447221	ARRUELA PLANA	

Ref.	Qtde	Nº Peça	Descrição da peça	Uso
24	1	9575629	SUPORTE	
				5630, 6630, 7630
				PARA 7630, 8030: ATÉ O CHASSI NO.
24	1	84990182	SUPORTE	
				Somente trator bitola 1.400 mm
				6630, 7630
24	1	82991963	SUPORTE	
				7830, 8030
				PARA 7630, 8030: ATÉ O CHASSI NO.
24	1	73402619	SUPORTE	
				7630
				A PARTIR DO CHASSI NO.
24	1	73402620	SUPORTE	
				8030
				A PARTIR DO CHASSI NO.
25	1	10101901	PORCA BORBOLETA	
				5630, 6630, 7630, 7830, 8030
26	2	825995	ROLO	
				5630, 6630, 7630
26	2	82991996	LUVA	
				7830, 8030
27	4	10797001	PINO ELÁSTICO	
				5630, 6630, 7630, 7830, 8030
28	1	9575071	ROLO	
				5630, 6630, 7630
28	1	82991975	AGULHA P/ ROLAMENTO	
				7830, 8030
29	2	82862672	ARRUELA PLANA	
				5630, 6630, 7630, 7830, 8030
30	1	81821207	PARAFUSO	
				4630, 5030
31	1	44732S36	ARRUELA PLANA	
				4630, 5030
32	2	304732S36	PARAFUSO	
				4630, 5030
33	1	376479S36	ARRUELA PLANA	
				4630, 5030

Catálogo Exclusivo
classicomaniacos.com.br

G.11D1 Substituição 01

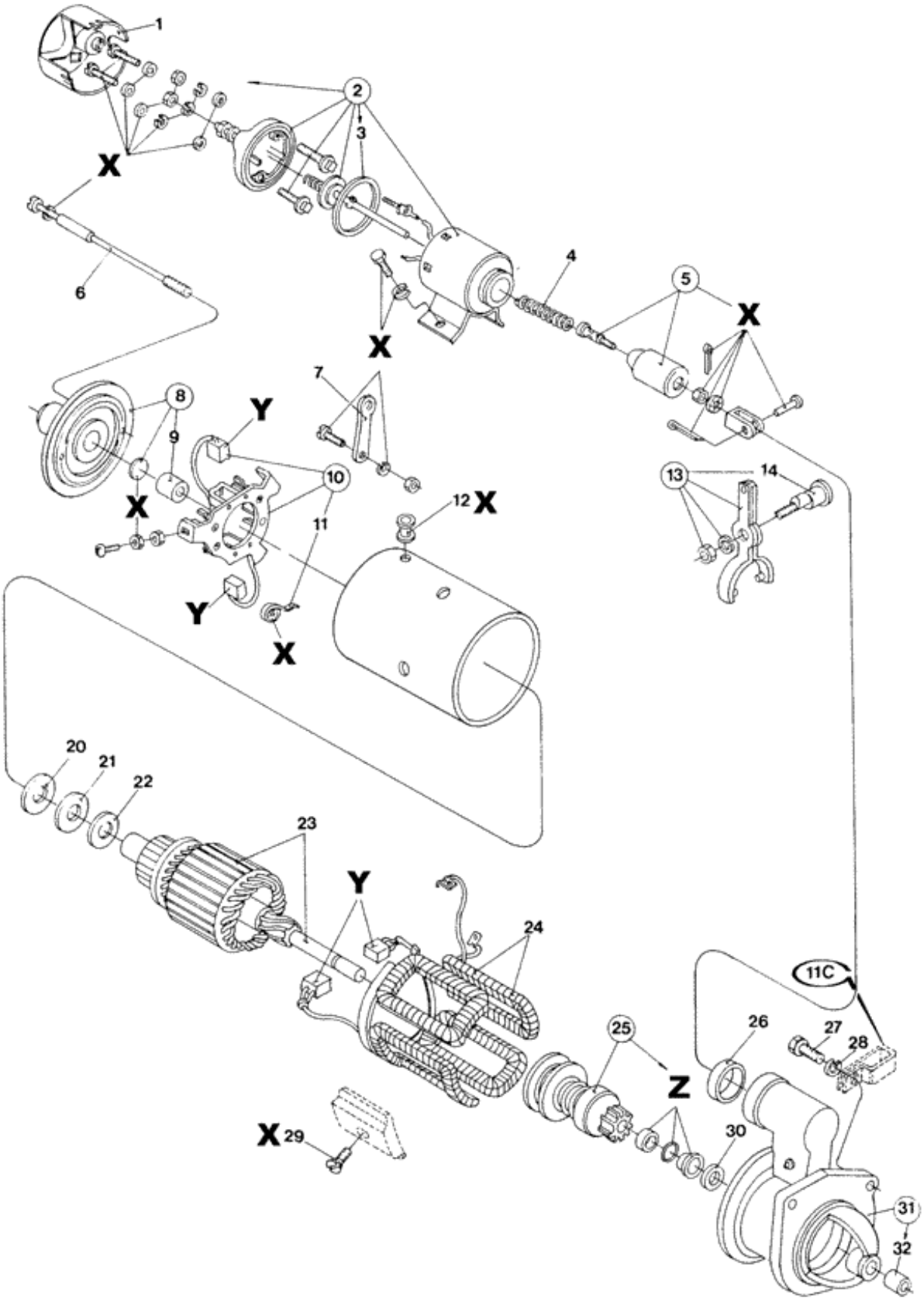

Ref.	Qtde	Nº Peça	Descrição da peça	Uso
	1	82013134	MOTOR DE ARRANQUE	ASSY - BOSCH
X	1	82920755	CONJUNTO	
Y	1	83992940	ESCOVA PEQUENA	
Z	1	82920678	KIT DE ADESIVOS	
1	1	82920717	COBERTURA	
				5630, 6630, 7630, 7830, 8030
2	1	82945108	CONJUNTO	(3)
3	1	83907728	JUNTA	
4	1	83907754	MOLA	
5	1	83907727	ÊMBOLO	
6	2	83907750	PARAFUSO	
7	1	82945131	PLACA DE COBERTURA	
8	1	83907742	COBERTURA	Rear (9)
9	1	82945142	BUCHA	
10	1	83907747	SUPORTE	(Y,11)
11	4	82945139	MOLA	
12	1	83907741	JUNTA	
13	1	82945135	TIRANTE	(14)
14	1	83907752	PINO ELÁSTICO	
20	1	83937209	ARRUELA PLANA	
21	1	83937210	ARRUELA PLANA	
22	1	83907745	ARRUELA PLANA	
23	1	83907738	COBERTURA DE PROTECA	
24	1	83963187	BOBINA	
25	1	83937206	RODA DENTADA	(Z)
26	1	83907753	JUNTA	
27	3	304722S36	PARAFUSO	
28	3	34792S36	ANILHA DE RETENÇÃO	3/8"
29	4	82920756	PARAFUSO	
30	1	83907736	ARRUELA PLANA	
31	1	83907730	CÁRTER	Front (32)
32	1	82945104	BUCHA	

Catálogo Exclusivo
classicomaniacos.com.br

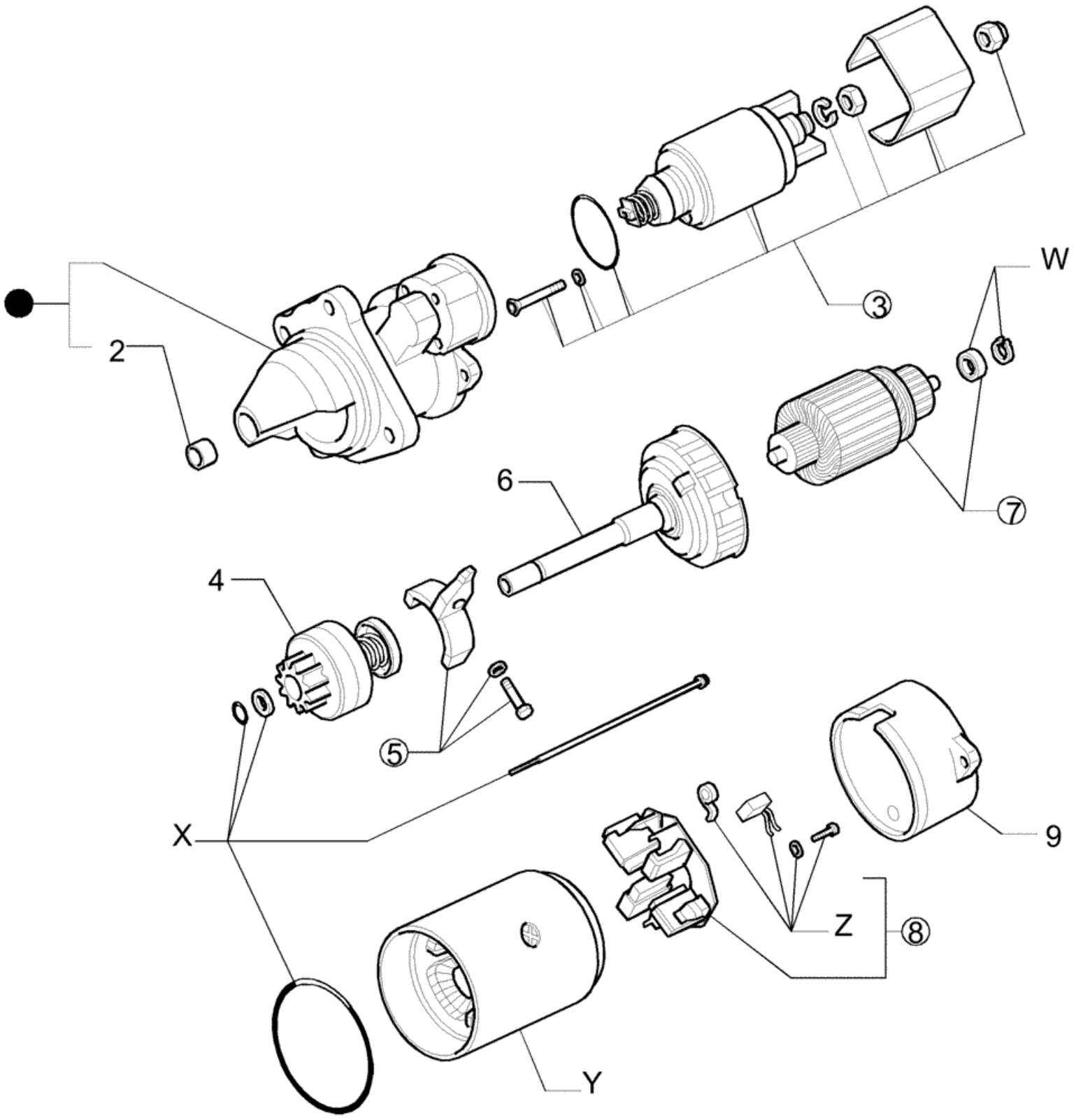

Ref.	Qtde	Nº Peça	Descrição da peça	Uso
	1	82021372	MOTOR DE ARRANQUE	ASSY - ISKRA
W	1	82019476	CONJUNTO	
X	1	82019477	CONJUNTO	
Y	1	82019478	ESTATOR	
Z	1	82019481	CONJUNTO	
1	1	82021374	MOTOR DE ARRANQUE	(2)
2	1	82019470	CONJUNTO	
3	1	82019471	SOLENOIDE	
4	1	82019472	UNIDADE DE ACCIONAME	
5	1	82019473	ALAVANCA	
6	1	82019474	UNID REDUÇÃO ENGRENAGEM	
7	1	82019475	ARMADURA	(W)
8	1	82019479	PORTA ESCOVA	(Z)
9	1	82021373	COBERTURA	

Catálogo Exclusivo
classicomaniacos.com.br

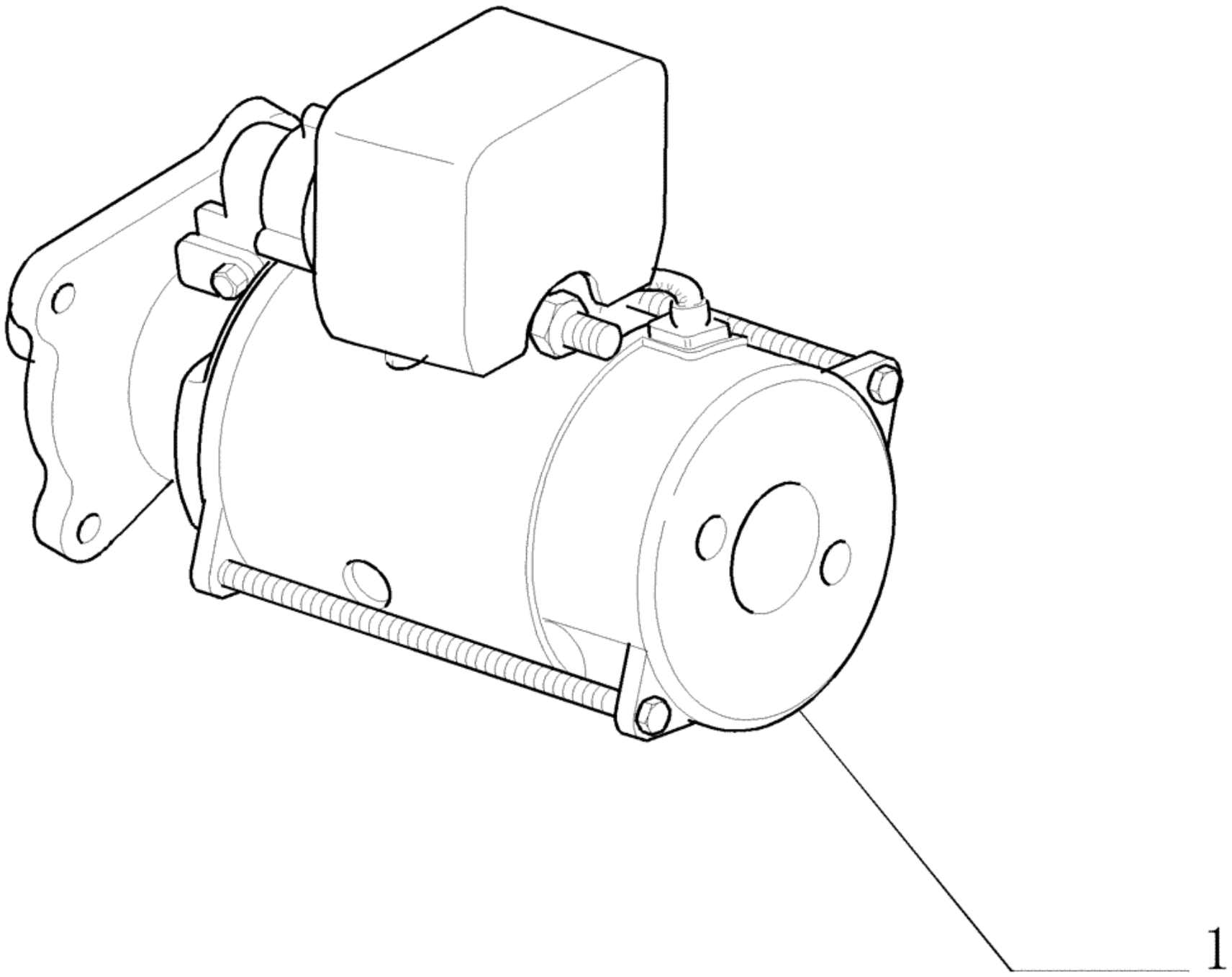

Ref.	Qtde	Nº Peça	Descrição da peça	Uso
1	1	87653221	MOTOR DE ARRANQUE	ASSY - ISKRA

Catálogo Exclusivo
classicomaniacos.com.br

G.11E Substituição 02

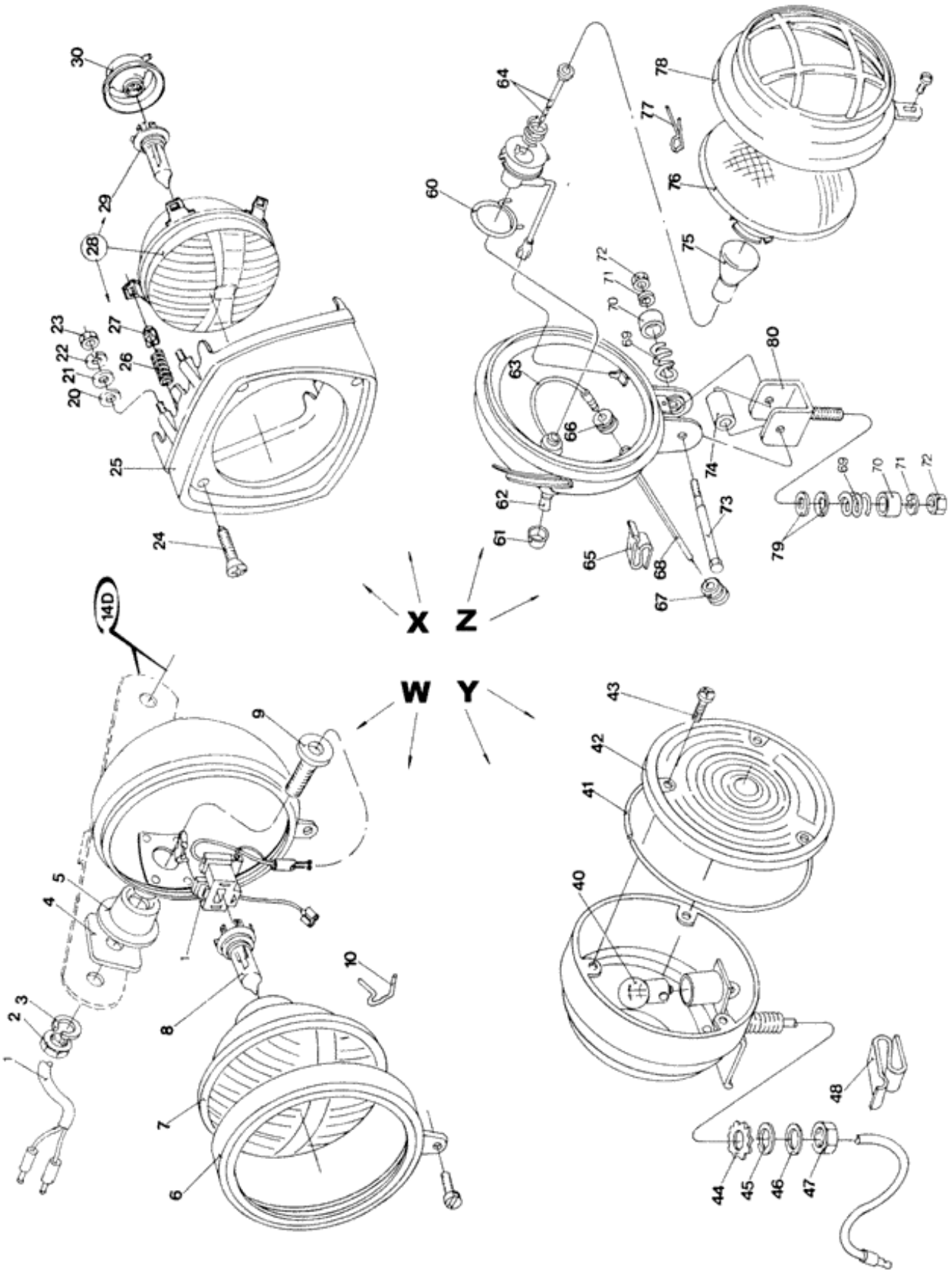

Ref.	Qtde	Nº Peça	Descrição da peça	Uso
W	1	E6NN13005AA	FAROL	ASSY, Front, Lateral, RH
	1	E6NN13006AA	FAROL	ASSY, Front, Lateral, LH
X	1	E6NN13N177AA	LUZ	ASSY, Front, Central, LH
	1	E6NN13N176AA	LUZ DE TRABALHO	ASSY, Front, Central, RH
Y	1	D4NN13404B	LÂMPADA	
	1	84996580	LÂMPADA	
Z	1	E6NN15A309AA	LUZ	Round
	1	73401337	LUZ	Rectangular
				4630, 5030, 7630, 7830, 8030
1	2	E6NN13A006BA	CHICOTE	
2	2	33846S36	PORCA	1/2-20"
3	2	34809S36	ANILHA DE RETENÇÃO	1/2"
4	2	C5NN13N104A	TENSIONADOR	
5	2	D4NN13132A	SUPORTE	
6	2	D4NN13045A	ARO	
7	2	E6NN13K005AA	LENTE	
8	2	73EG13009AAB	LÂMPADA	12V-60/55W
9	2	D4NN13N057B	PARAFUSO	
10	8	D4NN13N040A	MOLA	
20	8	E630021S71	ARRUELA PLANA	
				4630, 5030, 5630, 6630, 7630
21	8	E630023S71	ARRUELA PLANA	
				4630, 5030, 5630, 6630, 7630
22	8	E630171S71	ANILHA DE RETENÇÃO	
				4630, 5030, 5630, 6630, 7630
23	8	E620011S72	PORCA	
				4630, 5030, 5630, 6630, 7630
24	6	N801932S36	PARAFUSO	
				4630, 5030, 5630, 6630, 7630
25	1	E0NN13048AC	BISEL	RH
				4630, 5030, 5630, 6630, 7630
25	1	E0NN13049AC	BISEL	LH
				4630, 5030, 5630, 6630
26	6	E2NN13033AA	MOLA	
				4630, 5030, 5630, 6630, 7630
27	6	E6NN13N058AA	PORCA	
				4630, 5030, 5630, 6630, 7630
28	2	E6NN13007BA	LÂMPADA	(27,29,30)
				4630, 5030, 5630, 6630, 7630
29	2	73EG13009AAB	LÂMPADA	12V-55/60W
				4630, 5030, 5630, 6630, 7630
30	2	E6NN13N168AA	VEDANTE	
				4630, 5030, 5630, 6630, 7630
40	1	D4NN13465B	LÂMPADA	
40	1	84996546	LÂMPADA	
41	1	D4NN13461A	BISEL	

Ref.	Qtde	Nº Peça	Descrição da peça	Uso
42	1	D4NN13444B	LENTE	
43	3	57442S36		
44	1	34942S36		
45	1	44728S36	ARRUELA PLANA	
46	1	34792S36	ANILHA DE RETENÇÃO	3/8"
47	1	33799S36	PORCA	
48	2	372302S100	GRAMPO	
				Detalhe G-11A
60	1	D4NN13N060A	GRAMPO DA MOLA	
61	1	D6NN15N312A	PROTEÇÃO	
62	1	D6NN15N550A	INTERRUPTOR	
63	1	D4NN13N028A	CHICOTE	
64	1	D4NN13N437A	CHICOTE	
65	3	372302S100	GRAMPO	
				Detalhe G-11A
66	1	D4NN15N555A	PASSA-FIOS	
67	1	NP43	PASSA-FIOS	
68	1	D4NN13N484B	TUBO	
				4630
68	1	9578836	CHICOTE	
				4630, 5030
68	1	D4NN13N484D	FIOS ELÉCTRICOS	WIRE
				5030, 5630, 6630, 7630, 7830, 8030
69	2	D4NN15N306A	MOLA	
70	2	D4NN15N307A	ALOJAMENTO	
71	2	34792S36	ANILHA DE RETENÇÃO	3/8"
72	2	33799S36	PORCA	
73	1	300892S36	PARAFUSO	3/8-16x3"
74	1	D4NN15N308A	ESPAÇADOR	
75	1	D9NN13465CA	LÂMPADA	12V 48W
76	1	D4NN15R559A	LÂMPADA	
77	1	D4NN13N040A	MOLA	
78	1	D4NN15328A	ARO	
79	2	44728S36	ARRUELA PLANA	
80	1	D4NN15N302A	SUPORTE	

Catálogo Exclusivo
classicomaniacos.com.br

G.5A Substituição

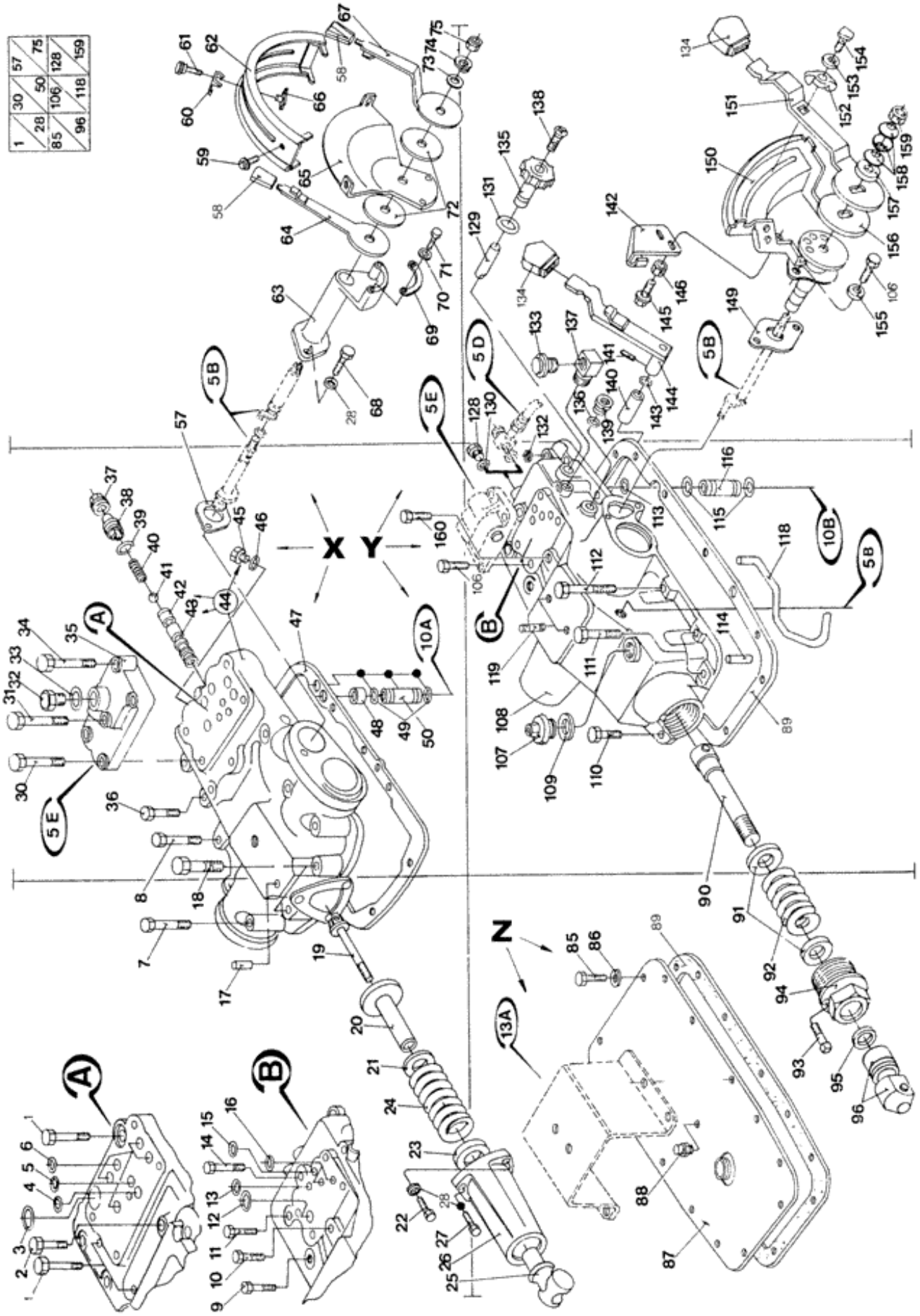

Ref.	Qtde	Nº Peça	Descrição da peça	Uso
X	1	NSS	NO SE VENDE SEPARADO	Control assy
				4630, 5030
Y	1	NSS	NO SE VENDE SEPARADO	Control assy
				5630, 6630, 7630, 7830, 8030
	1	NSS	NO SE VENDE SEPARADO	Control assy
				Estreito
				4630, 5030
Z	1	NSS	NO SE VENDE SEPARADO	Control assy
				5630, 6630
				Industrial / Canavieiro
1	3	379414S2	PARAFUSO	
				Industrial / Canavieiro
				4630, 5030
2	1	43077S36	PARAFUSO	
				Industrial / Canavieiro
				4630, 5030
3	1	87044S95	O-RING	
				Industrial / Canavieiro
				4630, 5030
4	1	87012S94	O-RING	
				Industrial / Canavieiro
				4630, 5030
5	1	87010S95	O-RING	
				Industrial / Canavieiro
				4630, 5030
6	5	87034S95	COBRE-JUNTAS	
				Industrial / Canavieiro
				4630, 5030
7	5	70929014	PARAFUSO	7/16-14x3 1/2"
				Detalhe G-4C
				Industrial / Canavieiro
				4630, 5030
8	1	280541	PARAFUSO	7/16-14x2"
				Detalhe G-4C
				4630, 5030
9	1	81874963	PARAFUSO	
				5630, 6630, 7630, 7830, 8030
10	1	D5NNB658A	PARAFUSO	5/8-11x2"
				5630, 6630, 7630, 7830, 8030
11	1	83901268	PARAFUSO	
				5630, 6630, 7630, 7830, 8030
12	1	87043S95	O-RING	
				5630, 6630, 7630, 7830, 8030
13	1	87031S95	O-RING	
				5630, 6630, 7630, 7830, 8030
14	1	304869S36	PARAFUSO	5/8-18x2 1/4"

Ref.	Qtde	Nº Peça	Descrição da peça	Uso
				5630, 6630, 7630, 7830, 8030
15	1	9992069	O-RING	
				5630, 6630, 7630, 7830, 8030
16	2	83900127	O-RING	
				5630, 6630, 7630, 7830, 8030
17	1	D3NN669A	PINO	7/16"
				4630, 5030
18	2	81834248	PARAFUSO	
				Detalhe G-4C
				4630, 5030
19	1	E9NN541AA	HASTE	
				4630, 5030
20	1	C5NN525B	BANCO	
				4630, 5030
21	1	81802007	CALÇO DE AFINAÇÃO	.0145-.0155"
				4630, 5030
21	1	C5NNK834C	CALÇO DE AFINAÇÃO	.0195-.0205"
				4630, 5030
21	1	C5NNK834D	CALÇO DE AFINAÇÃO	.0245-.0255"
				4630, 5030
22	2	D5NN4N033A	PARAFUSO	7/16-14x1 3/4"
				4630, 5030
23	1	81816029	ASSENTO	
				4630, 5030
24	1	81801610	MOLA	
				4630, 5030
25	1	81815672	GARFO	
				4630, 5030
26	1	81815737	ALOJAMENTO	
				4630, 5030
27	1	304798S36	PARAFUSO	7/16-14x1 3/4"
				4630, 5030
28	5	34793S36	ANILHA DE RETENÇÃO	7/16"
				4630, 5030
30	2	379409S36	PARAFUSO	7/16-14x1 3/8"
				4630, 5030
31	1	304777S36	PARAFUSO	
				Exceto hidráulica
				4630, 5030
32	1	371433S36	PARAFUSO	9/16-18x.69
				4630, 5030
33	1	C5NNN991B	VEDANTE	
				4630, 5030
34	2	380590S36	PARAFUSO	
				Detalhe G-4C
				4630, 5030
35	1	C5NN475B	COBERTURA	
				Exceto hidráulica
				4630, 5030

Ref.	Qtde	Nº Peça	Descrição da peça	Uso
36	4	86050212	PARAFUSO	
				Detalhe G-4C
				4630, 5030
37	1	957E832	BUJÃO	
				4630, 5030
38	1	E0NNN482AA	RETENTOR	
				4630, 5030
39	1	87035S95	O-RING	.625x.103"
				4630, 5030
40	1	D3NN645A	MOLA	
				4630, 5030
41	1	351666S	ESFERA	
				4630, 5030
42	1	D8NNN895AA	SUPORTE	
				4630, 5030
43	1	D8NNP910AA	LUVA	
				4630, 5030
44	1	E0NN537CA	COBERTURA	
				4630, 5030
44	1	E0NN537AB	COBERTURA	(45,46)
				4630, 5030
45	1	D9NN359AA	BUJÃO	
				4630, 5030
46	1	86480S95	O-RING	
				4630, 5030
47	1	E7NN502AA	JUNTA	
				4630, 5030
48	1	D3NNN838B	ESPAÇADOR	
				4630, 5030
49	4	9992298	O-RING	
				4630, 5030
50	2	81802045	TUBO	
				4630, 5030
57	1	957E532	JUNTA	
				4630, 5030
58	2	83956901	MAÇANETA	
				4630, 5030
59	2	56701S2	PARAFUSO	1/4-20x1/2"
				4630, 5030
60	1	D4NN534A	PARADA	
				4630, 5030
61	1	D3NNA906A	MAÇANETA	
				4630, 5030
62	1	D3NNN625A	SETOR DENTADO	TOOTHED SECTOR
				4630, 5030
63	1	D3NNF982A	SUPORTE	
				Estreito
				4630, 5030
63	1	E0NNF982AA	SUPORTE	

Ref.	Qtde	Nº Peça	Descrição da peça	Uso
				Estreito
				4630, 5030
64	1	E0NNB505AB	ALAVANCA	
				4630, 5030
64	1	E5NNB505AA	ALAVANCA	
				4630, 5030
65	1	D3NN516A	PLACA	
				4630, 5030
65	1	E0NN516AA	PLACA	
				Estreito
				4630, 5030
66	1	34464S36	PORCA	
				4630, 5030
67	1	E5NND943AA	ALAVANCA	
				4630, 5030
67	1	E0NND943AB	ALAVANCA	
				Estreito
				4630, 5030
68	2	81821207	PARAFUSO	
				4630, 5030
69	AR	D3NNJ977A	ESPAÇADOR	
				4630, 5030
70	2	34792S36	ANILHA DE RETENÇÃO	3/8"
				4630, 5030
71	2	304722S36	PARAFUSO	
				4630, 5030
72	2	C5NN518B	DISCO	
				4630, 5030
73	1	C7NNA611A	ARRUELA PLANA	
				4630, 5030
74	1	NP27	ARRUELA PLANA	
				4630, 5030
75	1	82936516	CONTRA PORCA	
				4630, 5030
85	15	43093S36	PARAFUSO	
				5630, 6630, 7630
				Industrial / Canavieiro
86	15	34794S36	ANILHA DE RETENÇÃO	
				5630, 6630, 7630
				Industrial / Canavieiro
87	1	825941	COBERTURA	
				5630, 6630, 7630
				Industrial / Canavieiro
88	1	350613	RESPIRO	
				5630, 6630, 7630
				Industrial / Canavieiro
				Use Loctite 515
89	1	81865596	JUNTA	
				5630, 6630, 7630, 7830, 8030

Ref.	Qtde	Nº Peça	Descrição da peça	Uso
90	1	83925007	ÊMBOLO	
				5630, 6630, 7630, 7830, 8030
91	2	81818853	SUPORTE	
				5630, 6630, 7630, 7830, 8030
92	1	81801613	MOLA	
				5630, 6630, 7630, 7830, 8030
93	1	83917274	PARAFUSO DE AJUSTE	
				5630, 6630, 7630, 7830, 8030
94	1	81818774	PORCA-MOLA	
				5630, 6630, 7630, 7830, 8030
95	1	81801557	VEDANTE	
				5630, 6630, 7630, 7830, 8030
96	1	81827128	GARFO	
				5630, 6630, 7630, 7830, 8030
106	6	81821207	PARAFUSO	
				5630, 6630, 7630, 7830, 8030
107	1	E0NN4281AA	BUJÃO	
				Exceto CR
				5630, 6630, 7630, 7830, 8030
108	1	83991156	COBERTURA	
				5630, 6630, 7630, 7830, 8030
109	1	E7NN7N009AB	ANILHA DE COBRE	
				5630, 6630, 7630, 7830, 8030
110	8	43093S36	PARAFUSO	
				Exceto CR
				Detalhe G-4C
				5630, 6630, 7630, 7830, 8030
111	2	43093S36	PARAFUSO	
				Exceto CR
				Detalhe G-4C
				5630, 6630, 7630, 7830, 8030
111	3	43096S36	PARAFUSO	
				Exceto CR
				Detalhe G-4C
				5630, 6630, 7630, 7830, 8030
111	5	43096S36	PARAFUSO	1/2-13x1 7/8"
				Detalhe G-4C
				CR
				5630, 6630, 7630, 7830, 8030
112	2	43099S36	PARAFUSO DE BLOQUEIO	
				Detalhe G-4C
				5630, 6630, 7630, 7830, 8030
113	1	D2NNB997A	VEDANTE	
				5630, 6630, 7630, 7830, 8030
114	1	300386S2	PINO	3/8x1"
				5630, 6630, 7630, 7830, 8030
115	2	276448	O-RING	
				5630, 6630, 7630, 7830, 8030
116	1	D4NNB853A	TUBO	

Ref.	Qtde	Nº Peça	Descrição da peça	Uso
				5630, 6630, 7630, 7830, 8030
118	1	83955437	TUBO	
				5630, 6630, 7630, 7830, 8030
119	1	88423S36	PRISIONEIRO	
				5630, 6630, 7630, 7830, 8030
128	2	83911570	PLUG SEXTAVADO INTER	
				Exceto CR
				5630, 6630, 7630, 7830, 8030
129	1	81802058	EIXO	
				5630, 6630, 7630, 7830, 8030
130	2	167266	O-RING	
				Exceto CR
				5630, 6630, 7630, 7830, 8030
131	1	514098	O-RING	
				5630, 6630, 7630, 7830, 8030
132	2	44734S36	ARRUELA PLANA	
				5630, 6630, 7630, 7830, 8030
133	1	83925022	RESPIRO	
				5630, 6630, 7630, 7830, 8030
134	2	83956901	MAÇANETA	
				5630, 6630, 7630, 7830, 8030
135	1	81802057	MAÇANETA	
				5630, 6630, 7630, 7830, 8030
136	2	167266	O-RING	
				5630, 6630, 7630, 7830, 8030
137	1	83957405	COTOVELO	
				5630, 6630, 7630, 7830, 8030
138	1	83918064	PARAFUSO	1/2-20x5/8"
				5630, 6630, 7630, 7830, 8030
139	2	83911570	PLUG SEXTAVADO INTER	
				5630, 6630, 7630, 7830, 8030
140	1	81823997	LUVA	
				5630, 6630, 7630, 7830, 8030
141	2	83926670	PINO MOLA	
				5630, 6630, 7630, 7830, 8030
142	1	83929128	QUADRANTE	
				5630, 6630, 7630, 7830, 8030
143	1	87012S94	O-RING	
				5630, 6630, 7630, 7830, 8030
144	1	83956922	ALAVANCA	
				5630, 6630, 7630, 7830, 8030
145	2	83925616	PARAFUSO FLANGEADO	
				5630, 6630, 7630, 7830, 8030
146	2	81821884	PORCA	
				5630, 6630, 7630, 7830, 8030
149	1	81801544	JUNTA	
				5630, 6630, 7630, 7830, 8030
150	1	82005009	QUADRANTE	
				5630, 6630, 7630, 7830, 8030

Ref.	Qtde	Nº Peça	Descrição da peça	Uso
151	1	82005011	ALAVANCA	
				5630, 6630, 7630, 7830, 8030
152	1	83916651	PORCA	
				5630, 6630, 7630, 7830, 8030
153	1	83926806	ARRUELA PLANA	1/4"
				5630, 6630, 7630, 7830, 8030
154	1	81820843	PARADA	
				5630, 6630, 7630, 7830, 8030
155	2	34793S36	ANILHA DE RETENÇÃO	7/16"
				5630, 6630, 7630, 7830, 8030
156	1	83925028	ARRUELA DE FRICÇÃO	
				5630, 6630, 7630, 7830, 8030
157	1	83925014	ARRUELA PLANA	
				5630, 6630, 7630, 7830, 8030
158	5	81870284	ANILHA CÓNICA	
				5630, 6630, 7630, 7830, 8030
159	1	82936516	CONTRA PORCA	
				5630, 6630, 7630, 7830, 8030
160	1	83943785	PARAFUSO	
				5630, 6630, 7630, 7830, 8030

Catálogo Exclusivo
classicomaniacos.com.br

G.5B Substituição

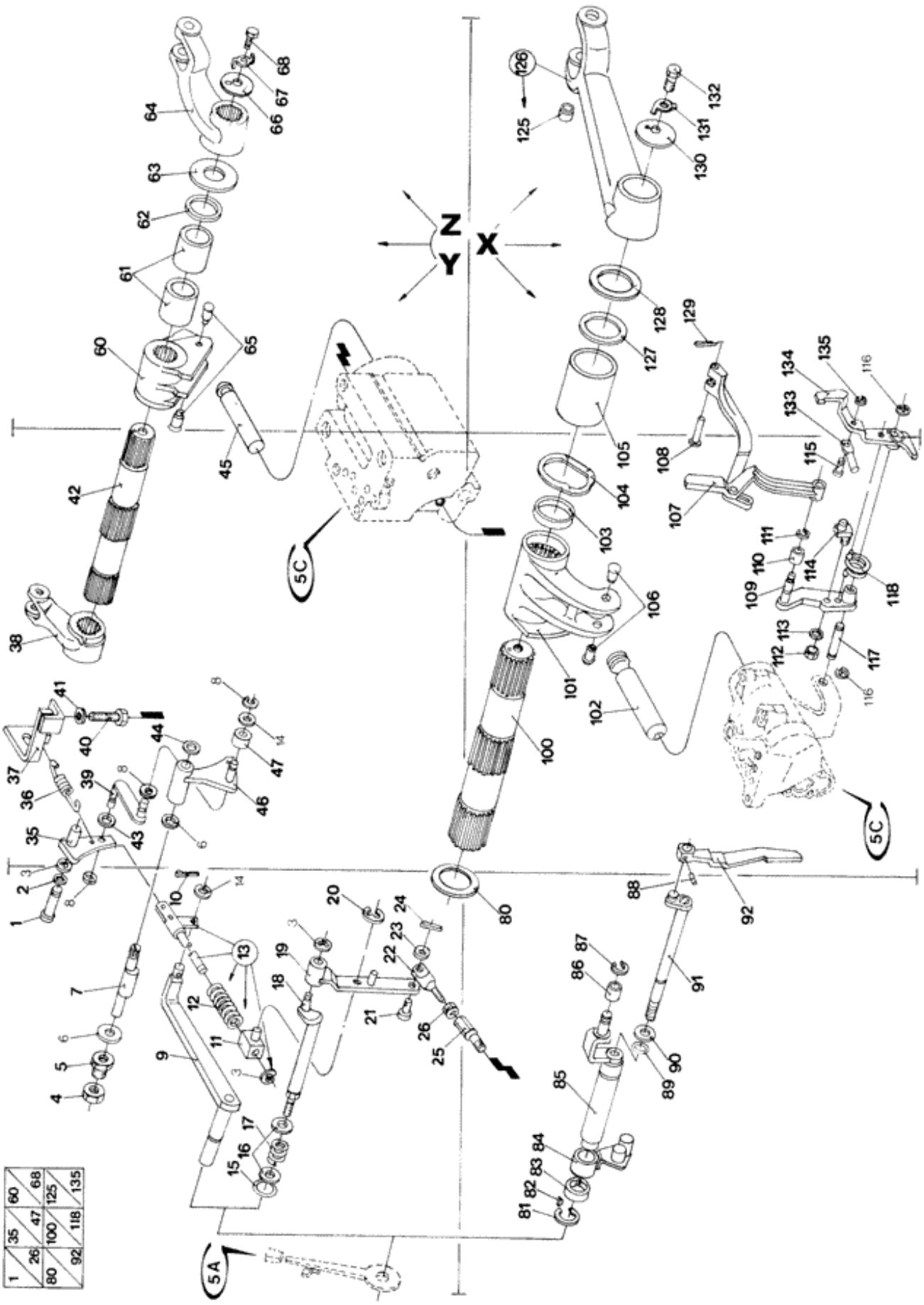

60	68	125	135
35	47	100	118
1	26	80	92

Ref.	Qtde	Nº Peça	Descrição da peça	Uso
X	1	NSS	NO SE VENDE SEPARADO	Lift, Controls
				4630, 5030
Y	1	NSS	NO SE VENDE SEPARADO	Lift, Controls
				5530, 6630, 7630, 7830, 8030
Z	1	NSS	NO SE VENDE SEPARADO	Lift, Controls
				Estreito
				4630, 5030
1	1	83925046	PINO	
				5630, 6630, 7630, 7830, 8030
2	1	83909861	ARRUELA PLANA	
				5630, 6630, 7630, 7830, 8030
4	1	83983435	PORCA-TRAVA	
				5630, 6630, 7630, 7830, 8030
5	1	83925049	LUVA	
				5630, 6630, 7630, 7830, 8030
6	1	83925012	ANILHA DE RETENÇÃO	
				5630, 6630, 7630, 7830, 8030
7	1	83946334	EIXO	
				5630, 6630, 7630, 7830, 8030
8	4	83919663	ANEL ELÁSTICO	
				5630, 6630, 7630, 7830, 8030
9	1	83991259	BRAÇO	
				5630, 6630, 7630, 7830, 8030
10	1	72033S36	PINO ELÁSTICO	
				5630, 6630, 7630, 7830, 8030
11	1	83957372	CONECTOR HIDRÁUL	
				5630, 6630, 7630, 7830, 8030
12	1	83909591	MOLA	
				5630, 6630, 7630, 7830, 8030
13	1	83957371	SUPORTE	(11,12)
				5630, 6630, 7630, 7830, 8030
14	AR	81824026	ESPAÇADOR	
				5630, 6630, 7630, 7830, 8030
3	3	97413S36	ANEL ELÁSTICO	
				5630, 6630, 7630, 7830, 8030
15	1	83946158	VEDANTE	SEALRING
				5630, 6630, 7630, 7830, 8030
16	1	83935198	ARRUELA PLANA	
				5630, 6630, 7630, 7830, 8030
116	2	97413S36	ANEL ELÁSTICO	
				4630, 5030
17		83925010	CALÇO DE AFINAÇÃO	
				5630, 6630, 7630, 7830, 8030
18	1	83957374	EIXO	
				5630, 6630, 7630, 7830, 8030
19	1	83957376	ALAVANCA	

Ref.	Qtde	Nº Peça	Descrição da peça	Uso
				5630, 6630, 7630, 7830, 8030
20	1	83960274	ANEL ELÁSTICO	
				5630, 6630, 7630, 7830, 8030
21	1	81873225	PINO	
				5630, 6630, 7630, 7830, 8030
22	1	81873720	OLHAL	
				5630, 6630, 7630, 7830, 8030
24	1	81454228	PINO ELÁSTICO	
				5630, 6630, 7630, 7830, 8030
25	1	83957398	TENSOR	
				5630, 6630, 7630, 7830, 8030
26	1	82936550	PORCA-TRAVA	Jam
				5630, 6630, 7630, 7830, 8030
35	1	83930800	ELO	
				5630, 6630, 7630, 7830, 8030
36	1	81824002	MOLA	
				5630, 6630, 7630, 7830, 8030
37	1	83991265	RETENTOR	
				5630, 6630, 7630, 7830, 8030
38	1	81865123	BRAÇO	
				5630, 6630, 7630, 7830, 8030
39	1	83925043	ELO	
				5630, 6630, 7630, 7830, 8030
40	1	D0NNH987A	PARAFUSO	
				5630, 6630, 7630, 7830, 8030
41	1	34793S36	ANILHA DE RETENÇÃO	7/16"
				5630, 6630, 7630, 7830, 8030
43	1	87012S94	O-RING	
				5630, 6630, 7630, 7830, 8030
42	1	83952650	EIXO	
				5630, 6630, 7630, 7830, 8030
44	1	83925047	ESPAÇADOR	
				5630, 6630, 7630, 7830, 8030
45	1	81817891	HASTE	
				5630, 6630, 7630, 7830, 8030
46	1	83929132	BRAÇO	
				5630, 6630, 7630, 7830, 8030
47	1	83925009	ROLO	
				5630, 6630, 7630, 7830, 8030
60	1	83991263	BRAÇO	
				5630, 6630, 7630, 7830, 8030
61	4	83952851	BUCHA	
				5630, 6630, 7630, 7830, 8030
62	2	83952647	VEDANTE	
				5630, 6630, 7630, 7830, 8030
63	2	83955354	ARRUELA PLANA	
				5630, 6630, 7630, 7830, 8030
64	1	81865123	BRAÇO	LH
				5630, 6630, 7630, 7830, 8030

Ref.	Qtde	Nº Peça	Descrição da peça	Uso
65	2	81821371	PINO	
				5630, 6630, 7630, 7830, 8030
66	2	81810123	ARRUELA PLANA	
				5630, 6630, 7630, 7830, 8030
67	2	957E550	ANILHA DE RETENÇÃO	
				5630, 6630, 7630, 7830, 8030
68	2	81821241	PARAFUSO	
				5630, 6630, 7630, 7830, 8030
80	1	D3NNN533A	DISCO	RH
				4630, 5030
81	1	V48434	ANEL	
				4630, 5030
82	1	74142S	CHAVE MEIA LUA	1/2"
				4630, 5030
83	1	D3NNN970A	EXCÊNTRICO	
				4630, 5030
84	1	D4NNJ978A	ALAVANCA	
				4630, 5030
85	1	D3NNB911B	EIXO	
				Detalhe G-5A
				4630, 5030
85	1	E0NNB911AA	EIXO	
				Detalhe G-5A
				4630, 5030
86	1	D3NNJ835D	ROLO	
				4630, 5030
87	1	97468S36	ANEL	3/8"
				4630, 5030
88	1	305052S7	PINO	1/8x3/4"
				4630, 5030
89	1	87011S94	O-RING	
				4630, 5030
90	1	D3NNN533B	ARRUELA PLANA	
				4630, 5030
91	1	E1NNM897AA	EIXO	
				4630, 5030
91	1	E0NN517AA	EIXO	
				4630, 5030
92	1	D3NN519A	ALAVANCA	
				4630, 5030
100	1	D9NN544AA	EIXO	
				4630, 5030
101	1	D3NN545A	BRAÇO	
				4630, 5030
102	1	D3NN526A	TIRANTE	
				4630, 5030
103	1	D4NNJ970A	LUVA	
				4630, 5030
104	1	D3NNB491A	MOLA	

Ref.	Qtde	Nº Peça	Descrição da peça	Uso
				4630, 5030
105	2	D3NN531A	ROLAMENTO	
				4630, 5030
106	2	D3NNA622A	PINO ELÁSTICO	
				4630, 5030
107	1	D4NNB503B	ALAVANCA	
				4630, 5030
108	1	379276S36	PINO	3/8x21/32"
				4630, 5030
109	1	D5NN504A	ALAVANCA	
				4630, 5030
110	1	D3NNJ835C	ROLO	
				4630, 5030
111	2	97470S	ANEL	
				4630, 5030
112	1	33799S36	PORCA	
				4630, 5030
113	1	34792S36	ANILHA DE RETENÇÃO	
				4630, 5030
114	1	D3NN517A	EIXO	
				4630, 5030
115	1	D3NNF869D	PINO	
				4630, 5030
117	1	D3NNF869B	PINO	
				4630, 5030
118	1	D3NNJ985A	MOLA	
				4630, 5030
125	4	D3NNJ986A	BUCHA	
				4630, 5030
126	1	D3NNB920A	BRAÇO	RH (125)
				4630, 5030
126	1	D3NNB921A	BRAÇO	LH
				4630, 5030
127	2	D3NNC944A	VEDANTE	
				4630, 5030
128	2	D3NN492AA		
				4630, 5030
129	1	72017S8	PINO ELÁSTICO	
				4630, 5030
130	2	957E551	ARRUELA PLANA	
				4630, 5030
131	2	957E550	ANILHA DE RETENÇÃO	
				4630, 5030
132	2	81821241	PARAFUSO	
				4630, 5030
133	1	D3NNB501A	VÁLVULA HIDRÁULICA	
				4630, 5030
134	1	D4NNA876A	ALAVANCA	
				4630, 5030

Ref.	Qtde	Nº Peça	Descrição da peça	Uso
135	1	83919663	ANEL ELÁSTICO	
				4630, 5030

Catálogo Exclusivo
classicomaniacos.com.br

G.5C Substituição

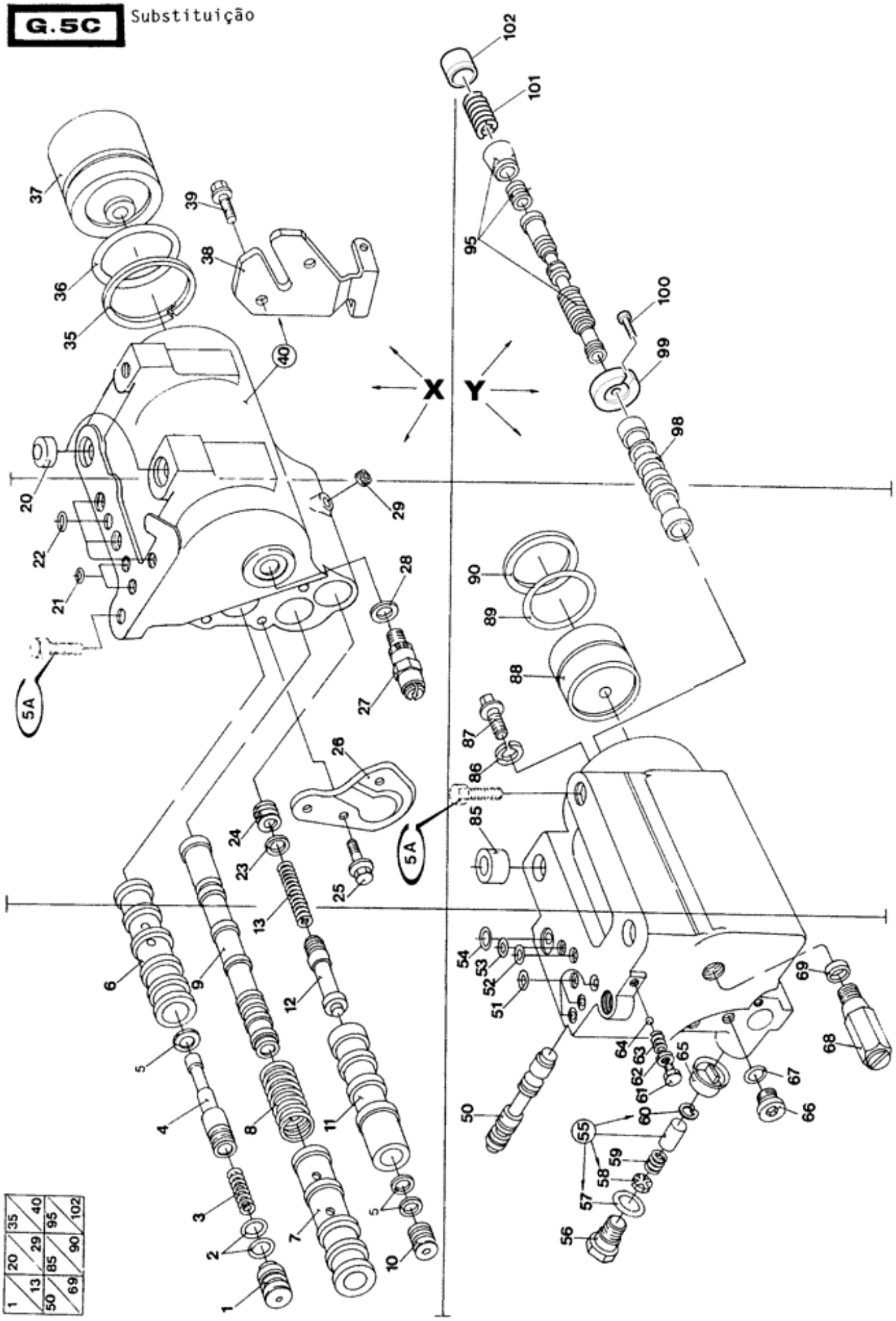

1	20	35	40		
13	29	95	102		
50	85	90			
69					

Ref.	Qtde	Nº Peça	Descrição da peça	Uso
X	1	E0NN477AB	ACTUADOR	
				4630, 5030
Y	1	87302542	CILINDRO HIDRÁULICO	
				Com válvula
				5630, 6630, 7630, 7830, 8030
	1	83991129	ACTUADOR	
				Sem válvula
				5630, 6630, 7630, 7830, 8030
1	1	D3NN916K	BUJÃO	
				4630, 5030
2	2	373300S	VEDANTE	
				4630, 5030
3	1	D3NNK841A	MOLA	
				4630, 5030
4	1	E0NN925AA	VÁLVULA HIDRÁULICA	
				4630, 5030
5	3	9992298	O-RING	
				4630, 5030
6	1	E0NN482AB	LUVA DE ARRASTE	1.0002-1.0004" white
				4630, 5030
6	1	E0NN482BB	LUVA DE ARRASTE	1.0004-1.0006" blue
				4630, 5030
6	1	E0NN482CB	LUVA DE ARRASTE	1.0006-1.0008" yellow
				4630, 5030
6	1	E0NN482DB	BUCHA	1.0008-1.0010" green
				4630, 5030
6	1	E0NN482EB	BUCHA	1.0010-1.0012" orange
				4630, 5030
6	1	E0NN482FB	LUVA DE ARRASTE	1.0000-1.0002" blue-white
				4630, 5030
6	1	E0NN482GB	LUVA DE ARRASTE	1.0012-1.0014" green-white
				4630, 5030
6	1	E0NN482HB	LUVA DE ARRASTE	1.0014-1.0016" red-white
				4630, 5030
7	1	E0NN481AB	LUVA DE ARRASTE	1.0000-1.0002" blue-white
				4630, 5030
7	1	E0NN481BB	LUVA DE ARRASTE	1.0002-1.0004" white
				4630, 5030
7	1	83955567	LUVA DE ARRASTE	1.0004-1.0006" blue
				4630, 5030
7	1	E0NN481DB	LUVA DE ARRASTE	1.0006-1.0008" yellow
				4630, 5030
7	1	E0NN481EB	BUCHA	1.0008-1.0010" green
				4630, 5030
7	1	E0NN481FB	LUVA DE ARRASTE	1.0010-1.0012" orange
				4630, 5030

Ref.	Qtde	Nº Peça	Descrição da peça	Uso
7	1	E0NN481GB	LUVA DE ARRASTE	1.0012-1.0014" green-white
				4630, 5030
8	1	83947633	MOLA	
				4630, 5030
9	1	E0NN488CA	VÁLVULA HIDRÁULICA	.5917-.5919" white
				4630, 5030
	1	83924831	VÁLVULA HIDRÁULICA	.5919-.5921" blue
				4630, 5030
9	1	E0NN488AA	VÁLVULA HIDRÁULICA	.5921-.5923" yellow
				4630, 5030
9	1	E0NN488DA	VÁLVULA HIDRÁULICA	.5925-.5926" green
				4630, 5030
9	1	E0NN488EA	VÁLVULA HIDRÁULICA	.5927-.5928" orange
				4630, 5030
10	1	D3NNF947A	BUJÃO	
				4630, 5030
11	1	E0NNJ997AB	LUVA DE ARRASTE	1.0000-1.0002" blue-white
				4630, 5030
11	1	E0NNJ997BB	LUVA DE ARRASTE	1.0002-1.0004" white
				4630, 5030
11	1	E0NNJ997CB	LUVA DE ARRASTE	1.0004-1.0006" blue
				4630, 5030
11	1	E0NNJ997DB	CORPO DA VÁLVULA	1.0006-1.0008" yellow
				4630, 5030
11	1	E0NNJ997EB	LUVA DE ARRASTE	1.0008-1.0010" green
				4630, 5030
11	1	E0NNJ997FB	LUVA DE ARRASTE	1.0010-1.0012" orange
				4630, 5030
11	1	E0NNJ997GB	LUVA DE ARRASTE	1.0012-1.0014" green-white
				4630, 5030
12	1	E0NNF928BA	CARRETO	
				4630, 5030
13	1	E0NNN958AA	MOLA	
				4630, 5030
20	2	957E837	BUCHA	
				4630, 5030
21	2	E0NNN475AA	O-RING	
				4630, 5030
22	4	E0NNN475BA	O-RING	
				4630, 5030
23	1	87010S95	O-RING	
				4630, 5030
24	1	E0NNF947FA	BUJÃO	
				4630, 5030
25	3	56520S2	PARAFUSO	
				4630, 5030
26	1	E0NN848AB	ISOLANTE	
				4630, 5030
27	1	D5NN984A	VÁLVULA HIDRÁULICA	

Ref.	Qtde	Nº Peça	Descrição da peça	Uso
				4630, 5030
28	1	C5NNN917A	VEDANTE	
				4630, 5030
29	3	502046	BUJÃO	
				4630, 5030
35	1	D3NNB485A	ANEL	
				4630, 5030
36	1	87115S95	O-RING	
				4630, 5030
37	1	D3NN530B	PISTÃO	
				4630, 5030
38	1	E0NN921BB	PLACA	
				4630, 5030
39	2	56520S2	PARAFUSO	
				4630, 5030
40	1	E2NNS919CA	CONJUNTO	(39)
				4630, 5030
50	1	81802060	VÁLVULA HIDRÁULICA	Blue-white
				5630, 6630, 7630, 7830, 8030
50	1	81802061	VÁLVULA HIDRÁULICA	White
				5630, 6630, 7630, 7830, 8030
50	1	81802062	VÁLVULA HIDRÁULICA	Blue
				5630, 6630, 7630, 7830, 8030
50	1	81802063	VÁLVULA HIDRÁULICA	Yellow
				5630, 6630, 7630, 7830, 8030
50	1	81802064	VÁLVULA HIDRÁULICA	Green
				5630, 6630, 7630, 7830, 8030
51	3	83900127	O-RING	
				5630, 6630, 7630, 7830, 8030
52	1	87031S95	O-RING	
				5630, 6630, 7630, 7830, 8030
53	1	83900079	O-RING	
				5630, 6630, 7630, 7830, 8030
54	1	87036S95	O-RING	
				5630, 6630, 7630, 7830, 8030
55	1	81867450	VÁLVULA	(56-60)
				5630, 6630, 7630, 7830, 8030
56	1	82966812	VÁLVULA DE ESCAPE	STD ENGINE EXHAUST VALVE
				5630, 6630, 7630, 7830, 8030
58	1	82969402	VÁLVULA DE ESCAPE	STD ENGINE EXHAUST VALVE
				5630, 6630, 7630, 7830, 8030
57	1	86484S95	O-RING	
				5630, 6630, 7630, 7830, 8030
59	1	83925612	MOLA	
				5630, 6630, 7630, 7830, 8030
60	1	81811114	ANEL DE PRESSÃO	
				5630, 6630, 7630, 7830, 8030
61	1	83925610	BUJÃO	
				5630, 6630, 7630, 7830, 8030

Ref.	Qtde	Nº Peça	Descrição da peça	Uso
62	1	81844274	O-RING	
				5630, 6630, 7630, 7830, 8030
63	1	81802056	MOLA	
				5630, 6630, 7630, 7830, 8030
64	1	82895237	ESFERA	
				5630, 6630, 7630, 7830, 8030
65	1	83925614	DIFUSOR	
				5630, 6630, 7630, 7830, 8030
66	1	83911570	PLUG SEXTAVADO INTER	
				5630, 6630, 7630, 7830, 8030
67	1	9617873	O-RING	
				5630, 6630, 7630, 7830, 8030
68	1	83911832	VÁLVULA HIDRÁULICA	
				5630, 6630, 7630, 7830, 8030
69	1	81802146	VEDANTE DE ÓLEO	
				5630, 6630, 7630, 7830, 8030
85	2	81838663	ANEL	
				5630, 6630, 7630, 7830, 8030
86	1	E0NN921CA	PLACA	
				5630, 6630, 7630, 7830, 8030
87	1	83925618	PARAFUSO FLANGEADO	
				5630, 6630, 7630, 7830, 8030
88	1	73402726	PISTÃO	
				5630, 6630, 7630, 7830, 8030
89	1	83904858	O-RING	
				5630, 6630, 7630, 7830, 8030
90	1	81838586	ANEL	
				5630, 6630, 7630, 7830, 8030
91	1	E0NN481HA	BUCHA	
				5630, 6630, 7630, 7830, 8030
91	1	E0NN481JA	BUCHA	
				5630, 6630, 7630, 7830, 8030
91	1	E0NN481KA	BUCHA	
				5630, 6630, 7630, 7830, 8030
91	1	E0NN481LA	BUCHA	
				5630, 6630, 7630, 7830, 8030
91	1	E0NN481MA	BUCHA	
				5630, 6630, 7630, 7830, 8030
91	1	E0NN481NA	BUCHA	
				5630, 6630, 7630, 7830, 8030
91	1	E0NN481PA	BUCHA	
				5630, 6630, 7630, 7830, 8030
95	1	83984147	VÁLVULA HIDRÁULICA	
				5630, 6630, 7630, 7830, 8030
95	1	83991323	VÁLVULA DE CONTROLO	
				5630, 6630, 7630, 7830, 8030
95	1	83991326	VÁLVULA DE CONTROLO	
				5630, 6630, 7630, 7830, 8030
95	1	83991327	VÁLVULA DE CONTROLO	

Ref.	Qtde	Nº Peça	Descrição da peça	Uso
				5630, 6630, 7630, 7830, 8030
95	1	83991328	VÁLVULA DE CONTROLO	
				5630, 6630, 7630, 7830, 8030
95	1	83991329	VÁLVULA DE CONTROLO	
				5630, 6630, 7630, 7830, 8030
98	1	83925588	BUCHA	
				5630, 6630, 7630, 7830, 8030
98	1	83925589	BUCHA	
				5630, 6630, 7630, 7830, 8030
98	1	83925590	BUCHA	
				5630, 6630, 7630, 7830, 8030
98	1	83925591	BUCHA	
				5630, 6630, 7630, 7830, 8030
98	1	83925592	BUCHA	
				5630, 6630, 7630, 7830, 8030
98	1	83925593	BUCHA	
				5630, 6630, 7630, 7830, 8030
98	1	83925594	BUCHA	
				5630, 6630, 7630, 7830, 8030
99	1	83925604	PLACA	
				5630, 6630, 7630, 7830, 8030
100	1	83925618	PARAFUSO FLANGEADO	
				5630, 6630, 7630, 7830, 8030
101	1	83947633	MOLA	
				5630, 6630, 7630, 7830, 8030
102	1	83957399	LUVA	
				5630, 6630, 7630, 7830, 8030

Catálogo Exclusivo
classicomaniacos.com.br

G.5D1 Substituição 01

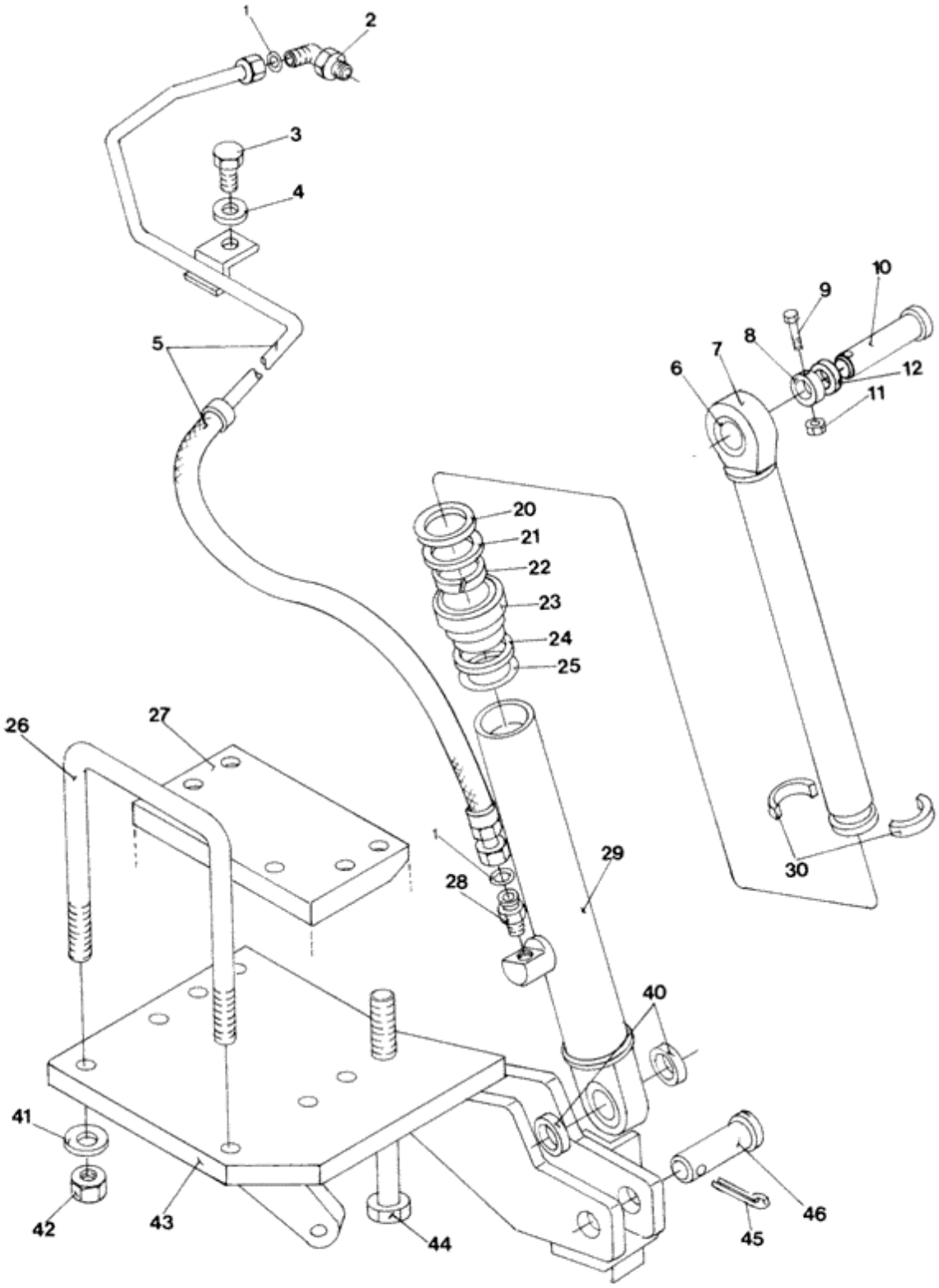

Ref.	Qtde	Nº Peça	Descrição da peça	Uso
	1	82005025	CILINDRO LEVANTAMENT	ASSY (6,7,20-25,29,30)
1	2	9993141	O-RING	
2	1	83961741	COTOVELO 90	
3	1	43094S36	PARAFUSO	1/2-13x1 5/8"
4	1	44734S36	ARRUELA PLANA	
5	1	81869004	MANGUEIRA HIDRÁULICA	
6	1	365820	BUCHA	
7	1	F0NNE543AA	HASTE	
8	1	82001205	ESPAÇADOR	
9	1	E600114S72		
10	1	81871666	PINO	
11	1	81851140	PORCA	
12	1	F0NNB804AA	ESPAÇADOR	
20	1	F0NNJ954BA	VEDANTE	
21	1	F0NNJ954AA	VEDANTE	
22	1	F1NNE539AA	LUVA DE ARRASTE	
23	1	F0NNS895AA	TAMPA	
24	1	F0NNM887AA	ARRUELA PLANA	
25	1	F0NNM951AA	O-RING	
26	1	81868345	CAVILHA	
				ATÉ O CHASSI NO.
26	1	83919385	PARAFUSO	
				A PARTIR DO CHASSI NO.
27	1	NP75	BASE	
28	1	81863515	CONECTOR HIDRÁUL	
				ATÉ O CHASSI NO.
28	1	81863515	CONECTOR HIDRÁUL	
				A PARTIR DO CHASSI NO.
29	1	F0NNS893AA	CORPO DO CILINDRO	
30	2	E2NNE545AA	GUIA	
40	2	83993405	ESPAÇADOR	
41	2	34796S36	ANILHA DE RETENÇÃO	3/4"
42	2	34674S36	PORCA	3/4-10"
43	1	9575522	SUPORTE	
44	4	82868445	PARAFUSO	
45	1	72091S8	PINO ELÁSTICO	
46	1	83993409	PINO	

Catálogo Exclusivo
classicomaniacos.com.br

G.5E Substituição

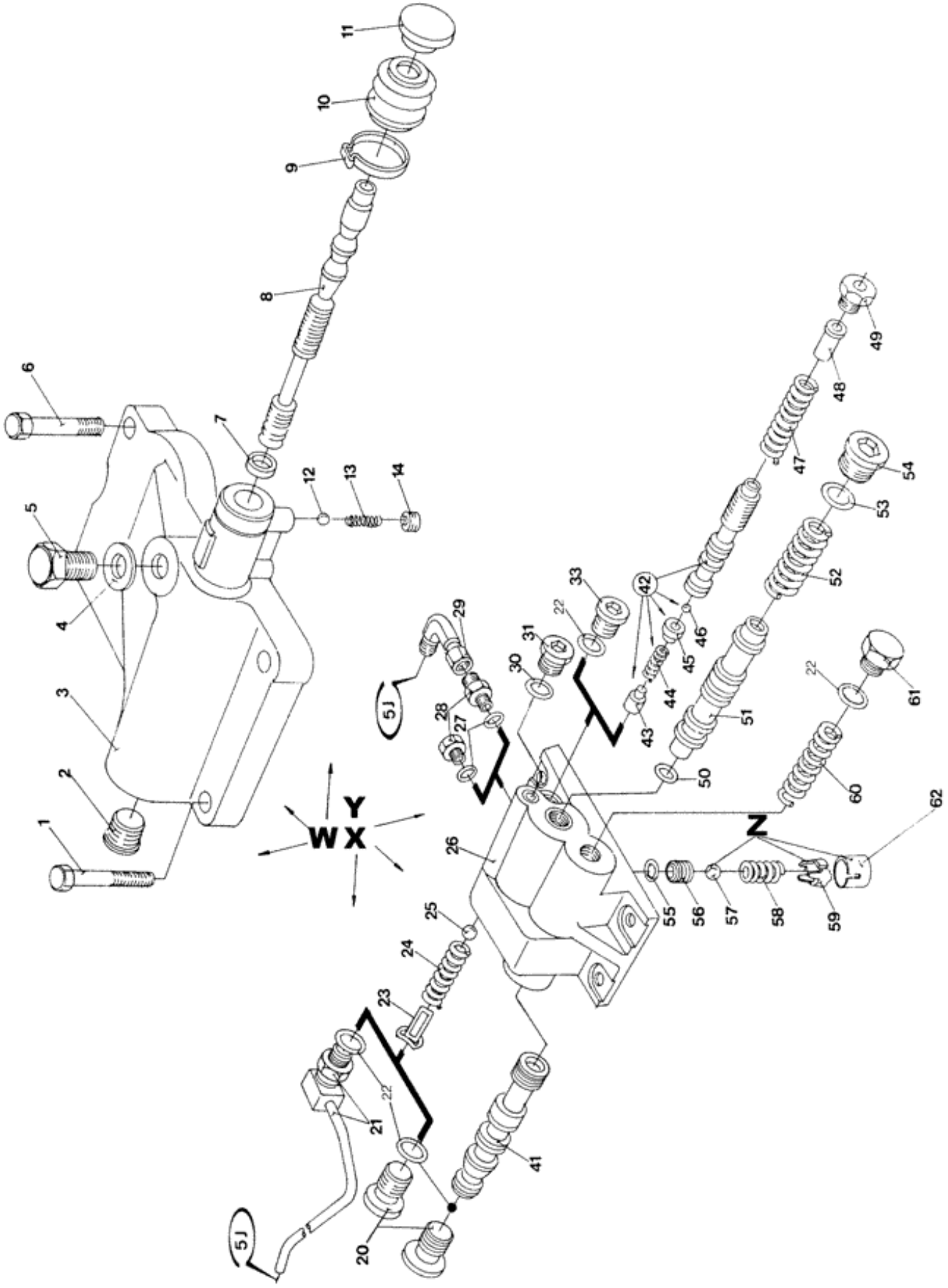

Ref.	Qtde	Nº Peça	Descrição da peça	Uso
W	1	E0NND960AA	VÁLVULA HIDRÁULICA	
				Exceto 1,4 a 6
				4630, 5030
X	1	81871206	VÁLVULA HIDRÁULICA	
				5630, 6630, 7630, 7830, 8030
	1	81871195	VÁLVULA HIDRÁULICA	
				Exceto CR
				5630, 6630, 7630, 7830, 8030
Y	1	E9NNR947BB	VÁLVULA HIDRÁULICA	
				CR
				5630, 6630, 7630, 7830, 8030
	1	FEPNB950A	KIT DEPOT ASSEMBLING	Doble
				CR
				5630, 6630, 7630, 7830, 8030
	1	FEPNB950B	CJ. REVISAO DO MOTOR	Simple
				CR
				5630, 6630, 7630, 7830, 8030
Z	1	826884	CONJUNTO	(57,59,62)
				5630, 6630, 7630, 7830, 8030
1	2	81834248	PARAFUSO	7/16-14x3 3/4"
				4630, 5030
2	1	87711S36	BUJÃO	
				4630, 5030
3	1	NSS	NO SE VENDE SEPARADO	Valve body
				4630, 5030
4	1	C5NNN991B	VEDANTE	
				4630, 5030
5	1	371433S36	PARAFUSO	9/16-18x5/8"
				4630, 5030
6	2	380590S36	PARAFUSO	7/16-14x2 3/4"
				4630, 5030
7	1	87010S94	O-RING	
				4630, 5030
8	1	NSS	NO SE VENDE SEPARADO	Valve, spool
				4630, 5030
9	1	381707S35	BRAÇADEIRA	
				4630, 5030
10	1	C5NHD961A	COBERTURA DE PROTECÇ	
				4630, 5030
11	1	C5NHN513A	MAÇANETA	
				4630, 5030
12	1	370922S	ESFERA	
				4630, 5030
13	1	291259	MOLA	
				4630, 5030
14	1	C5NHD959A	PARAFUSO DE AJUSTE	

Ref.	Qtde	Nº Peça	Descrição da peça	Uso
				4630, 5030
20	2	81819963	PLUG SEXTAVADO INTER	
				5630, 6630, 7630, 7830, 8030
21	1	73400574	TUBO	
				Kit de reparo
				5630, 6630, 7630, 7830, 8030
22	3	86484S95	O-RING	
				5630, 6630, 7630, 7830, 8030
23	1	83953244	PARADA	
				5630, 6630, 7630, 7830, 8030
24	1	83946314	MOLA	
				5630, 6630, 7630, 7830, 8030
25	1	382299S	ESFERA	
				5630, 6630, 7630, 7830, 8030
26	1	82856301	ALOJAMENTO	
				5630, 6630, 7630, 7830, 8030
27	1	86480S95	O-RING	
				5630, 6630, 7630, 7830, 8030
28	1	83925041	BUJÃO	
				Kit de reparo
				5630, 6630, 7630, 7830, 8030
28	1	83925042	BUJÃO	CONECTOR
				Kit de reparo
				5630, 6630, 7630, 7830, 8030
29	1	86246S36	COTOVELO	
				5630, 6630, 7630, 7830, 8030
30	1	86483S95	O-RING	
				5630, 6630, 7630, 7830, 8030
31	1	81819922	PLUG SEXTAVADO INTER	
				5630, 6630, 7630, 7830, 8030
33	1	81819922	PLUG SEXTAVADO INTER	
				5630, 6630, 7630, 7830, 8030
41	1	83925033	VÁLVULA HIDRÁULICA	
				5630, 6630, 7630, 7830, 8030
42	1	83952853	CARRETO	Assy
				Kit de reparo
				5630, 6630, 7630, 7830, 8030
43	1	83926351	BUJÃO	
				5630, 6630, 7630, 7830, 8030
44	1	83926350	MOLA	
				5630, 6630, 7630, 7830, 8030
45	1	83926339	SUPORTE	
				5630, 6630, 7630, 7830, 8030
46	1	82895236	ESFERA	
				5630, 6630, 7630, 7830, 8030
47	1	83925040	MOLA	
				Kit de reparo
				5630, 6630, 7630, 7830, 8030
48	1	83972127	FILTRO	

Ref.	Qtde	Nº Peça	Descrição da peça	Uso
				5630, 6630, 7630, 7830, 8030
49	1	83931689	BUJÃO	
				5630, 6630, 7630, 7830, 8030
50	1	83944792	VEDANTE	
				5630, 6630, 7630, 7830, 8030
51	1	83925032	VÁLVULA HIDRÁULICA	
				5630, 6630, 7630, 7830, 8030
52	1	83925031	MOLA	
				5630, 6630, 7630, 7830, 8030
53	1	167266	O-RING	
				5630, 6630, 7630, 7830, 8030
54	1	83925030	BUJÃO	
				5630, 6630, 7630, 7830, 8030
55	1	9993141	O-RING	
				5630, 6630, 7630, 7830, 8030
56	1	83948377	SUPORTE	
				5630, 6630, 7630, 7830, 8030
57	1	81869542	ESFERA	3/8"
				5630, 6630, 7630, 7830, 8030
58	1	83925035	MOLA	
				5630, 6630, 7630, 7830, 8030
59	1	83991170	CAIXA	
				5630, 6630, 7630, 7830, 8030
60	1	83925034	MOLA	
				5630, 6630, 7630, 7830, 8030
61	1	82967015	BUJÃO	
				5630, 6630, 7630, 7830, 8030
62	1	83991169	ESPAÇADOR	
				5630, 6630, 7630, 7830, 8030

Catálogo Exclusivo
classicomaniacos.com.br

G.5G1 Substituição 02

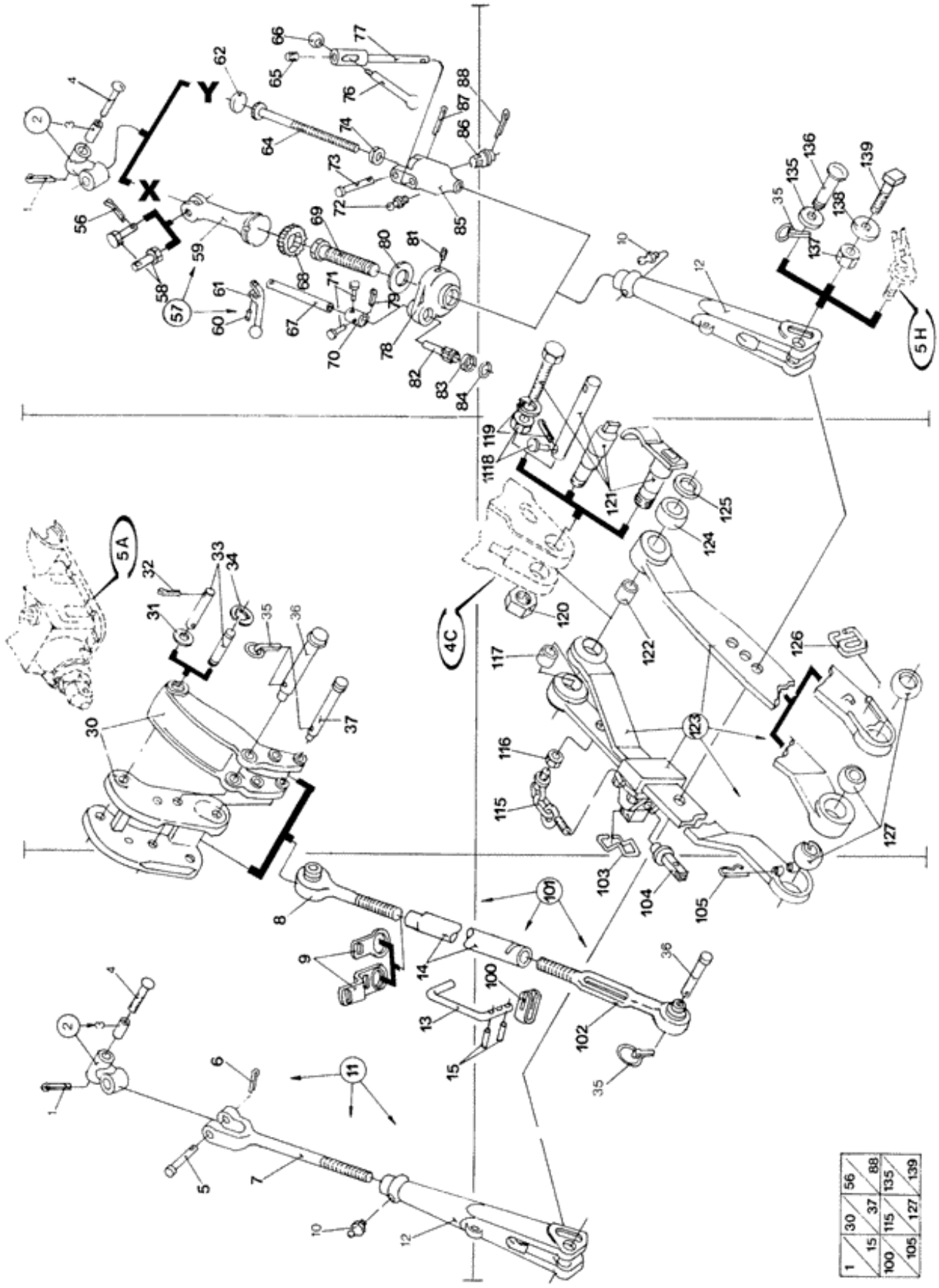

Ref.	Qtde	Nº Peça	Descrição da peça	Uso
X	1	82861581	HASTE	RH
				ATÉ O CHASSI NO.
				5030, 5630, 6630, 7630, 7630, 8030
X	1	82861581	HASTE	RH
				(S/N Range) after 253321;
				4630
				4x2
Y	1	E4NN569AA	NIVELADOR	RH
				4630
	1	NSS	NO SE VENDE SEPARADO	Hydraulic lift
				Estreito
				4630
1	2	72035S8	PINO	
				4630, 5030
1	2	72073S8	PINO ELÁSTICO	
				5630, 6630, 7630, 7830, 8030
2	2	D3NNB480A	ARTICULAÇÃO	
				4630
2	2	F0NNP929AA	ARTICULAÇÃO	
				ATÉ O CHASSI NO.
				5630, 6630, 7630, 7830, 8030
2	2	9575644	ARTICULAÇÃO	
				5030
2	2	9575644	ARTICULAÇÃO	
				(S/N Range) after 253321;
				4630
				4x2
3	2	F0NNN935AA	BUCHA	
				5630, 6630, 7630, 7830, 8030
3	2	C5NNN935A	BUCHA	
				4630, 5030
4	2	385895S36	PINO	
				4630, 5030
4	2	F0NNN932BA	PINO	
				5630, 6630, 7630, 7830, 8030
5	1	D8NND831AA	PINO	
				4630
5	1	E6NNN936AA	PINO	
				5030, 5630, 6630, 7630, 7830, 8030
6	1	72035S8	PINO	
				4630
6	2	72035S8	PINO	
				(S/N Range) after 253321;
				4630
6	1	72091S8	PINO ELÁSTICO	
				5030, 5630, 6630, 7630, 7830, 8030

Ref.	Qtde	Nº Peça	Descrição da peça	Uso
7	1	D3NNN673A	BIELA	Upper, LH
				4630
7	1	C5NNB863C	HASTE	Upper, LH
				5030, 5630, 6630, 7630, 7830, 8030
8	1	D0NNA911A	SUPORTE	
9	1	E3NNM929AB	RETENTOR	
				4630, 5030
9	1	E0NNM865AB	RETENTOR	
				5630, 6630, 7630, 7830, 8030
10	2	384677S8	GRAXEIRA	
				ATÉ O CHASSI NO.
11	1	D3NNB484D	HASTE	ASSY, LH (4,6,7,10,12)
				(S/N Range) before 253320;
				4630
11	1	F0NNA937CA	GARFO	ASSY, LH (4,6,7,10,12)
				5030, 5630, 6630, 7630, 7830, 8030
				ATÉ O CHASSI NO.
11	1	F0NNA937CA	GARFO	ASSY, LH (4,6,7,10,12)
				(S/N Range) after 253321;
				4630
				4x2
11	1	82026903	ELO INFERIOR	
				5030, 5630, 6630, 7630, 7830, 8030
				A PARTIR DO CHASSI NO.
				Detalhe 5G2
12	2	D3NN585A	GARFO	
				4630
12	2	D2NNA935A	GARFO	
				5030, 5630, 6630, 7630, 7830, 8030
				ATÉ O CHASSI NO.
12	1	D2NNA935A	GARFO	
				(S/N Range) after 253321;
				4630
				4x2
13	1	D0NNA910A	TRINCO	
14	1	E9NNA908AA	TUBO	
15	2	305078S2	PINO	
30	1	84990038	SUPORTE	
				(S/N Range) before 01/01/98;
				4630, 5030
30	1	83971505	ALAVANCA	
				4630, 5030
30	1	83991091	BALANCIM	
				5630, 6630, 7630, 7830, 8030
31	2	351531S36	ARRUELA PLANA	
				4630, 5030
32	2	81812862	PINO ELÁSTICO	3/16x1 1/4"
				4630, 5030
33	1	81802023	PINO	

Ref.	Qtde	Nº Peça	Descrição da peça	Uso
				4630, 5030
33	1	D8NN486BB	PINO	
				5630, 6630, 7630, 7830, 8030
34	2	352345S36	ANEL DE PRESSÃO	#98, Ext
				5630, 6630, 7630, 7830, 8030
35	AR	D8NNP884AA	PINO	
				4630, 5030: Q = 3; 5630, 6630, 7630, 7830: Q = 5
35	2	D8NNP884AA	PINO	
				(S/N Range) after 253321;
				4630
				4x2
36	2	C5NNF847A	PINO	
37	1	E1NN486AA	PINO	
				4630, 5030
37	1	C5NNF847A	PINO	
				5630, 6630, 7630, 7830, 8030
56	1	72091S8	PINO ELÁSTICO	
				5030
56	1	72091S8	PINO ELÁSTICO	
				(S/N Range) after 253321;
				4630
				4x2
57	1	E0NN569KB	CAIXA	(59,68,69,78,80-84)
				5030, 5630, 6630, 7630, 7830, 8030
57	1	NSS	NO SE VENDE SEPARADO	Levelling device
				4630
				Use X
58	1	E6NNN936AA	PINO	
				5030
58	1	E0NNN936AA	PINO	
				5630, 6630, 7630, 7830, 8030
58	1	E0NNN936AA	PINO	
				(S/N Range) after 253321;
				4630
				4x2
59	1	E0NNB865AB	GARFO	
				5030, 5630, 6630, 7630, 7830, 8030
60	1	305073S2	PINO DE FIXAÇÃO	
				(S/N Range) before 253320;
				5030, 5630, 6630, 7630, 7830, 8030
61	1	E0NN594AA	ALAVANCA	
				(S/N Range) before 253320;
				5030, 5630, 6630, 7630, 7830, 8030
62	1	74127S	BUJÃO	
				4630
64	1	D6NN579A	EIXO	
				4630
65	1	D5NNL941A	MOLA	

Ref.	Qtde	Nº Peça	Descrição da peça	Uso
				4630
66	1	D5NNL939A	MAÇANETA	
				4630
67	1	E0NNS854AA	HASTE	
				(S/N Range) before 253320;
				5630, 6630, 7630, 7830, 8030
68	1	E0NNB866AA	ENGRENAGEM	
				5030, 5630, 6630, 7630, 7830, 8030
69	1	E0NNB864AA	EIXO	
				5030, 5630, 6630, 7630, 7830, 8030
70	1	E0NNS858AA	CONECTOR HIDRÁUL	
				(S/N Range) before 253320;
				5630, 6630, 7630, 7830, 8030
71	2	73886S36	PINO	3/16x7/8"
				(S/N Range) before 253320;
				5630, 6630, 7630, 7830, 8030
72	1	87907S8	GRAXEIRA	
				4630
73	1	D8NND831AA	PINO	
				4630
74	1	D9NN554AA	CHUMACEIRA	
				4630
76	1	D5NN594A	ALAVANCA	
				4630
76	1	E0NN594AA	ALAVANCA	
				4630
77	1	E4NNL940AA	HASTE	
				4630
78	1	E0NNA927AA	ALOJAMENTO	
				5030, 5630, 6630, 7630, 7830, 8030
79	2	72003S8	PINO	
				(S/N Range) before 253320;
				5630, 6630, 7630, 7830, 8030
80	1	E0NNS860AA	ARRUELA PLANA	
				5030, 5630, 6630, 7630, 7830, 8030
81	1	301700S100	PARAFUSO ALLENA FLAN	
				5030, 5630, 6630, 7630, 7830, 8030
82	1	E1NNF504AA	ENGRENAGEM	
				5030, 5630, 6630, 7630, 7830, 8030
83	1	376291S2	BUJÃO	
				5030, 5630, 6630, 7630, 7830, 8030
84	1	214542	ANEL DE PRESSÃO	Ring, Snap, 1.25", Int, #125
				5030, 5630, 6630, 7630, 7830, 8030
85	1	D6NN565A	ALOJAMENTO	
				4630
86	1	D6NN568A	ENGRENAGEM	
				4630
87	1	72035S8	PINO	
				4630

Ref.	Qtde	Nº Peça	Descrição da peça	Uso
88	1	305061S2	PINO DE FIXAÇÃO	3/16x1 3/16"
				4630
100	1	D0NNF992A	BRAÇADEIRA	
101	1	E9NN576AA	BRAÇO	ASSY, Central (8,9,13-15,100,102)
				4630, 5030
101	1	E9NN576BA	BRAÇO	ASSY, Central (8,9,13-15,100,102)
				5630, 6630, 7630, 7830, 8030
102	1	D0NNA914B	SUPORTE	Lower
103	2	E0NNR899AA	MOLA	
				4630
				Elevador hidráulico estreito
104	2	E0NNR831BA	ACOPLAMENTO	
				4630
				Elevador hidráulico estreito
105	2	83943847	MOLA	
				4630
				Elevador hidráulico estreito
115	2	E0NNR898AA	CORRENTE	
				4630
				Elevador hidráulico estreito
116	2	N620017S36	PORCA	
				4630
				Elevador hidráulico estreito
117	2	E7NND849AA	ESPAÇADOR	
				4630
				Elevador hidráulico estreito
118	4	379276S36	PINO	
				4630
				Elevador hidráulico estreito
118	2	34982S36	CONTRA PORCA	
				4630
				Elevador hidráulico estreito
119	4	72035S36	PINO ELÁSTICO	
				4630
				Elevador hidráulico estreito
119	2	378247	ARRUELA PLANA	
				4630
				Elevador hidráulico estreito
120	2	55708S36	PORCA	
				Exceto elevador hidráulico estreito
				Use Loctite 271
				4630, 5030
120	2	390767S36	PORCA	
				5630, 6630, 7630, 7830, 8030
121	2	82003318	PINO	
				Elevador hidráulico estreito
				4630, 5030
121	2	E0NN563AA	EIXO	
				Elevador hidráulico estreito

Ref.	Qtde	Nº Peça	Descrição da peça	Uso
				4630, 5030
121	2	82021050	EIXO	
				Elevador hidráulico estreito
				5630, 6630, 7630, 7830, 8030
121	2	9579894	EIXO	
				Exceto elevador hidráulico estreito
				4630, 5030
122	2	E7NND849AA	ESPAÇADOR	
				Exceto elevador hidráulico estreito
				4630, 5030
122	2	390403S	ARRUELA PLANA	
				5630, 6630, 7630, 7830, 8030
122	2	390403S	ARRUELA PLANA	
				(S/N Range) after 253321;
				4630
				4x2
123	2	E0NN555AC	SUPORTE	(103,104,115,116,127)
				4630
				Elevador hidráulico estreito
123	2	D6NN555B	BARRA	(126,127)
				4630
				Elevador hidráulico estreito
123	2	87365844	BRAÇO LANÇA	(127)
				Elevador hidráulico estreito
				5630, 6630, 7630, 7830, 8030
123	2	84996584	BRAÇO	
				(S/N Range) after 253321;
				4630, 5030
124	2	81822686	ESFERA	
				5030, 5630, 6630, 7630, 7830, 8030
125	2	390404S	ARRUELA PLANA	
				5030, 5630, 6630, 7630, 7830, 8030
126	2	C5NNN557B	MOLA	
				4630
				Exceto elevador hidráulico estreito
127	2	81801634	BUCHA	
				Exceto elevador hidráulico estreito
127	2	E0NN557BA	ESFERA	
				4630
135	2	356550S36	ARRUELA PLANA	1"
				5030, 5630, 6630, 7630, 7830, 8030
135	2	356550S36	ARRUELA PLANA	
				(S/N Range) after 253321;
				4630
				4x2
136	2	D5NNN939A	PINO	
				5030, 5630, 6630, 7630, 7830, 8030
136	2	D5NNN939A	PINO	
				(S/N Range) after 253321;

Ref.	Qtde	Nº Peça	Descrição da peça	Uso
				4630
				4x2
137	2	D3NNK843A	PORCA	1/2-20"
				4630
				Elevador hidráulico estreito
138	2	81844741	ESPAÇADOR	
				4630
139	2	D3NN659B	PINO	
				4630

Catálogo Exclusivo
classicomaniacos.com.br

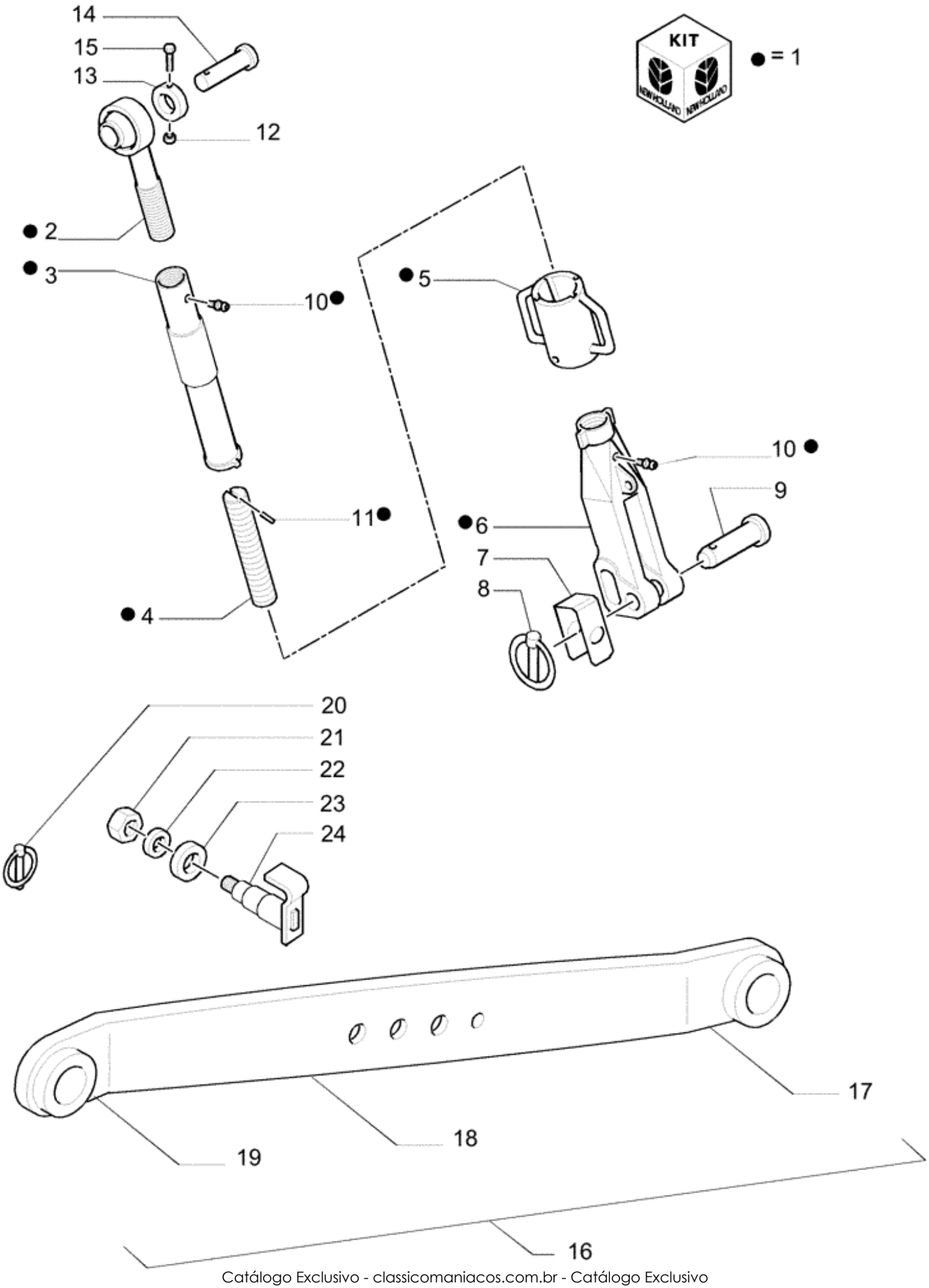

Ref.	Qtde	Nº Peça	Descrição da peça	Uso
1	2	82026903	ELO INFERIOR	ASSY
				(S/N Range) before Z6CA18080;
1	2	73402259	ELO INFERIOR	ASSY
				(S/N Range) after Z6CA18081;
2	2	82001367	RÓTULA	
				(S/N Range) before Z6CA18080;
2	2	73402252	TERMINAL	
				(S/N Range) after Z6CA18081;
3	2	NSS	NO SE VENDE SEPARADO	
				(S/N Range) before Z6CA18080;
3	2	73402254	TUBO	
				(S/N Range) after Z6CA18081;
4	2	81865037	HASTE	with key
				(S/N Range) before Z6CA18080;
7	1	73401385	ESPAÇADOR	
4	2	73402257	HASTE	without key
				(S/N Range) after Z6CA18081;
8	2	82992211	PINO	
5	2	82021053	ALAVANCA	
				(S/N Range) before Z6CA18080;
9	2	82014254	PINO	
5	2	73402249	TRAVA	
				(S/N Range) after Z6CA18081;
10	2	81824225	GRAXEIRA	
6	2	82021053	ALAVANCA	
				(S/N Range) before Z6CA18080;
6	2	73402253	GARFO	
				(S/N Range) after Z6CA18081;
13	2	82001205	ESPAÇADOR	
14	1	81871666	PINO	
15	2	82880929	PARAFUSO	
16	2	73400873	BRAÇO	
11	2	82864814	GRAXEIRA	
				(S/N Range) before Z6CA18080;
17	1	73402282	CAVILHA DE RÓTULA	BALL PIN
11	2	73402251	BUJÃO	
				(S/N Range) after Z6CA18081;
18	1	73402283	BARRA	
12	2	82864814	GRAXEIRA	
				(S/N Range) before Z6CA18080;
19	1	73402281	CAVILHA DE RÓTULA	BALL PIN
12	2	81851140	PORCA	
				(S/N Range) after Z6CA18081;
20	2	81810350		
21	2	82009421	PINO MOLA	
22	2	81873789	ARRUELA PLANA	

Ref.	Qtde	Nº Peça	Descrição da peça	Uso
23	2	82858046	ARRUELA PLANA	
24	2	82021051	EIXO	

Catálogo Exclusivo
classicomaniacos.com.br

G.5H

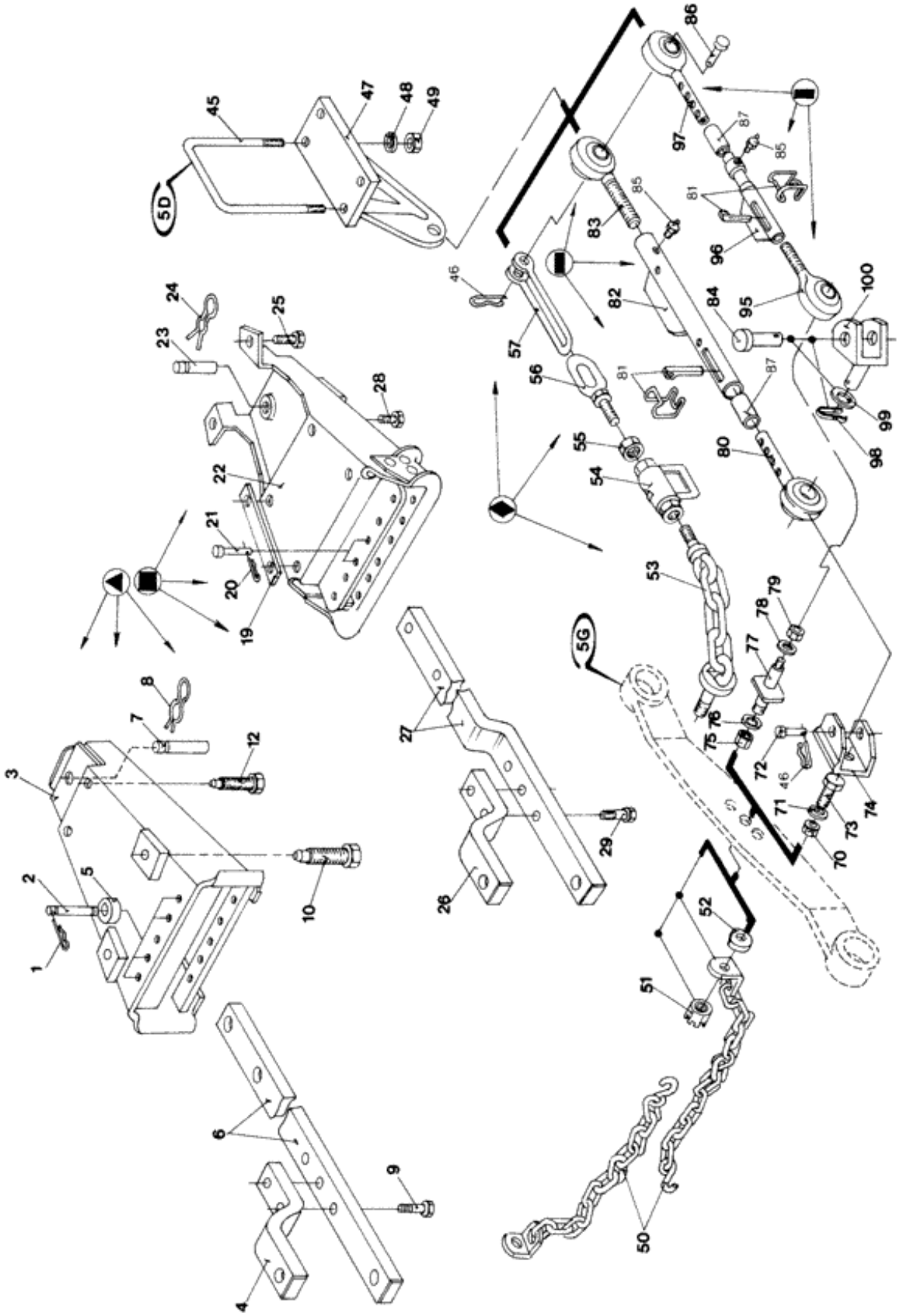

Ref.	Qtde	Nº Peça	Descrição da peça	Uso
V	1	NSS	NO SE VENDE SEPARADO	Drawbar
				5630, 6630, 7630, 7830, 8030
W	1	NSS	NO SE VENDE SEPARADO	Drawbar
				4630, 5030
X	2	NSS	NO SE VENDE SEPARADO	Bar, Stabilizer (50-57)
				Detalhe G-5G
Y	2	9575753	BRAÇO DE LEVANTAMENT	(80-85)
				Use com 70 a 74
Z	2	9579817	ESCORA	(81,95-97)
				4630
				Use com 75 a 79
1	4	83917618	PINO ELÁSTICO	
				5630, 6630, 7630, 7830, 8030
1	2	83917618	PINO ELÁSTICO	
				4630
2	2	81812732	PINO	
				5630, 6630, 7630, 7830, 8030
3	1	F0NN809AA	SUPORTE	
				5630, 6630, 7630, 7830, 8030
4	1	73401709	EXTREMIDADE	
				5630, 6630, 7630, 7830, 8030
5	2	9575118	ESPAÇADOR	
				5630, 6630, 7630, 7830, 8030
6	1	73401718	BARRA DE TRAÇÃO	
				5630, 6630, 7630, 7830, 8030
7	1	73401673	PERNO	
				5630, 6630, 7630, 7830, 8030
8	1	NP113	MOLA	
				5630, 6630, 7630, 7830, 8030
9	2	16218074	PARAFUSO	M16x2x65
				5630, 6630, 7630, 7830, 8030
10	2	304887S36	PARAFUSO	7/8-9x2-3/8"
				5630, 6630, 7630, 7830, 8030
12	2	81867307	PARAFUSO	3/4-10x50,8
				5630, 6630, 7630, 7830, 8030
19	2	E3NNA805AB	ESPAÇADOR	
				(S/N Range) before 01/01/98;
				4630, 5030
20	2	E100GD9	PINO	
				4630, 5030
21	2	C5NNN823G	PINO	
				4630, 5030
22	1	9576288	SUPORTE	
				4630, 5030
22	1	E3NN809BD	SUPORTE	
				4630, 5030

Ref.	Qtde	Nº Peça	Descrição da peça	Uso
23	1	E4NN807AA	PINO	3.28"
				4630, 5030
24	1	NP113	MOLA	
				4630, 5030
25	2	390139S36	PARAFUSO	
				4630, 5030
26	1	84990264	SUPORTE	
				4630, 5030
27	1	82009362	BARRA DE TRAÇÃO	
				4630, 5030
27	1	9576289	BARRA DE TRAÇÃO	
				4630, 5030
28	4	81869561	PARAFUSO FLANGEADO	3/4/10x1 3/8"
				4630, 5030
29	2	280355	PARAFUSO	
				4630, 5030
29	2	11119231	PARAFUSO	Hex, M16 x 65, 10.9
				4630, 5030
45	4	C5NN16N321A	PARAFUSO	
				4630, 5030
45	4	81868345	CAVILHA	
				5630, 6630, 7630
45	3	81868345	CAVILHA	
				7830, 8030
				Use com cilindro auxiliar
45	4	81868345	CAVILHA	
				6630, 7630, 7830, 8030
				Somente trator bitola 1.400 mm
46	AR	83917618	PINO ELÁSTICO	
				4630, 5030: Q = 2; 5630, 6630, 7630, 7830, 8030: Q = 4
46	4	83917618	PINO ELÁSTICO	
				5030, 5630
46	2	83917618	PINO ELÁSTICO	
				4630, 5030
46	1	130014	PINO DE FIXAÇÃO	
				6630, 7630, 7830, 8030
				Somente trator bitola 1.400 mm
47	1	C7NND933B	GANCHO	RH
				Use com Y
				4630, 5030
47	1	9579824	SUPORTE	RH
				4630, 5030
47	1	84990020	SUPORTE	
				6630, 7630, 7830, 8030
				Somente trator bitola 1.400 mm
47	1	9575458	SUPORTE	RH
				5630, 6630, 7630, 7830, 8030
47	1	84990030	SUPORTE	

Ref.	Qtde	Nº Peça	Descrição da peça	Uso
				6630, 7630, 7830, 8030
				Somente trator bitola 1.400 mm
47	1	9575457	SUPORTE	LH
				Somente trator bitola 1.400 mm
				Use com Y
				5630, 6630, 7630, 7830, 8030
47	1	9575522	SUPORTE	
				7830, 8030
				Somente trator bitola 1.400 mm
				Use com cilindro auxiliar
47	1	9579825	SUPORTE	
				Somente trator bitola 1.400 mm
				Use com Z
				4630, 5030
47	1	C7NND932B	GANCHO	
				Somente trator bitola 1.400 mm
				4630, 5030
48	8	34796S36	ANILHA DE RETENÇÃO	5/8"
49	AR	81823240	PORCA	
				4630, 5030, 5630, 6630, 7630: Q = 8; 8030: Q = 6
50	2	D3NNN848A	CORRENTE	Central
				4630
50	2	C5NNN848D	CORRENTE	Central
				5030
51	2	34379S36	CONTRA PORCA	3/4-10"
				5030
51	2	380038S36	PORCA	
				4630
52	2	C5NND853B	ARRUELA PLANA	
				5030
53	2	E2NNA946AA	CORRENTE	
				5030
53	2	D3NNA946A	CORRENTE	
				4630
54	2	E1NNR837AA	FIVELA	
				4630, 5030
55	2	34691S36	PORCA	3/4-10"
				4630, 5030
56	2	C5NNA867B	PARAFUSO COM OLHAL	
				4630, 5030
57	2	D0NNH846A	ANCORAGEM	
				4630
57	2	D2NNH846B	CONECTOR	
				5030
70	2	34379S36	CONTRA PORCA	
				Use com Y
				5630, 6630, 7630, 7830, 8030
70	2	84948	PORCA	3/4"-10

Ref.	Qtde	Nº Peça	Descrição da peça	Uso
				4630, 5030
71	2	87340	ANILHA DE RETENÇÃO	
				4630, 5030
72	2	9575981	PERNO	
73	2	58741S36	PARAFUSO	
				5630, 6630, 7630, 7830, 8030
73	2	88679	PARAFUSO	3/4"-10x2 1/2"
				4630, 5030
74	2	9575136	SUPORTE	
75	2	380038S36	PORCA	
				4630
				Use com Z
76	2	C5NND853B	ARRUELA PLANA	
				4630
				Use com Z
77	2	9579823	PRISIONEIRO	
				4630
				Use com Z
78	2	87340	ANILHA DE RETENÇÃO	
				4630
				Use com Z
79	2	84948	PORCA	
				4630
				Use com Z
80	2	9575751	TIRANTE	
				Use com Y
81	2	E5NNT916AA	PINO ELÁSTICO	
				Use com Y
81	2	5105520	PINO ELÁSTICO	
				6630, 7630, 7830, 8030
				Somente trator bitola 1.400 mm
				Use com Y
82	2	9576550	TIRANTE	
				Use com Y
83	2	9575749	EXTRENIDADE	
				Use com Y
84	2	5104572	PINO	
				6630, 7630, 7830, 8030
				Somente trator bitola 1.400 mm
85	2	384677S8	GRAXEIRA	
				Use com Y,Z
86	2	9575981	PERNO	
				Somente trator bitola 1.400 mm
				Use com Y,Z
86	2	84990039	PINO	
				6630, 7630, 7830, 8030
86	2	355278S36	PINO	
				4630, 5030
87	2	84995219	BUCHA	

Ref.	Qtde	Nº Peça	Descrição da peça	Uso
				4630, 5030
95	2	9579819	ESCORA	
				4630
95	2	5109487	PARAFUSO COM OLHAL	
				6630, 7630, 7830, 8030
				Somente trator bitola 1.400 mm
96	2	9579818	ESCORA	
				4630
96	2	84990021	EIXO	
				6630, 7630, 7830, 8030
				Somente trator bitola 1.400 mm
97	2	NSS	NO SE VENDE SEPARADO	Tie-rod
				4630
97	2	84990023	TIRANTE	
				6630, 7630, 7830, 8030
				Somente trator bitola 1.400 mm
98	2	5112606	PINO ELÁSTICO	
				6630, 7630, 7830, 8030
99	2	356550S36	ARRUELA PLANA	
				6630, 7630, 7830, 8030
100	2	84990024	PINO	
				6630, 7630, 7830, 8030

Catálogo Exclusivo
classicomaniacos.com.br

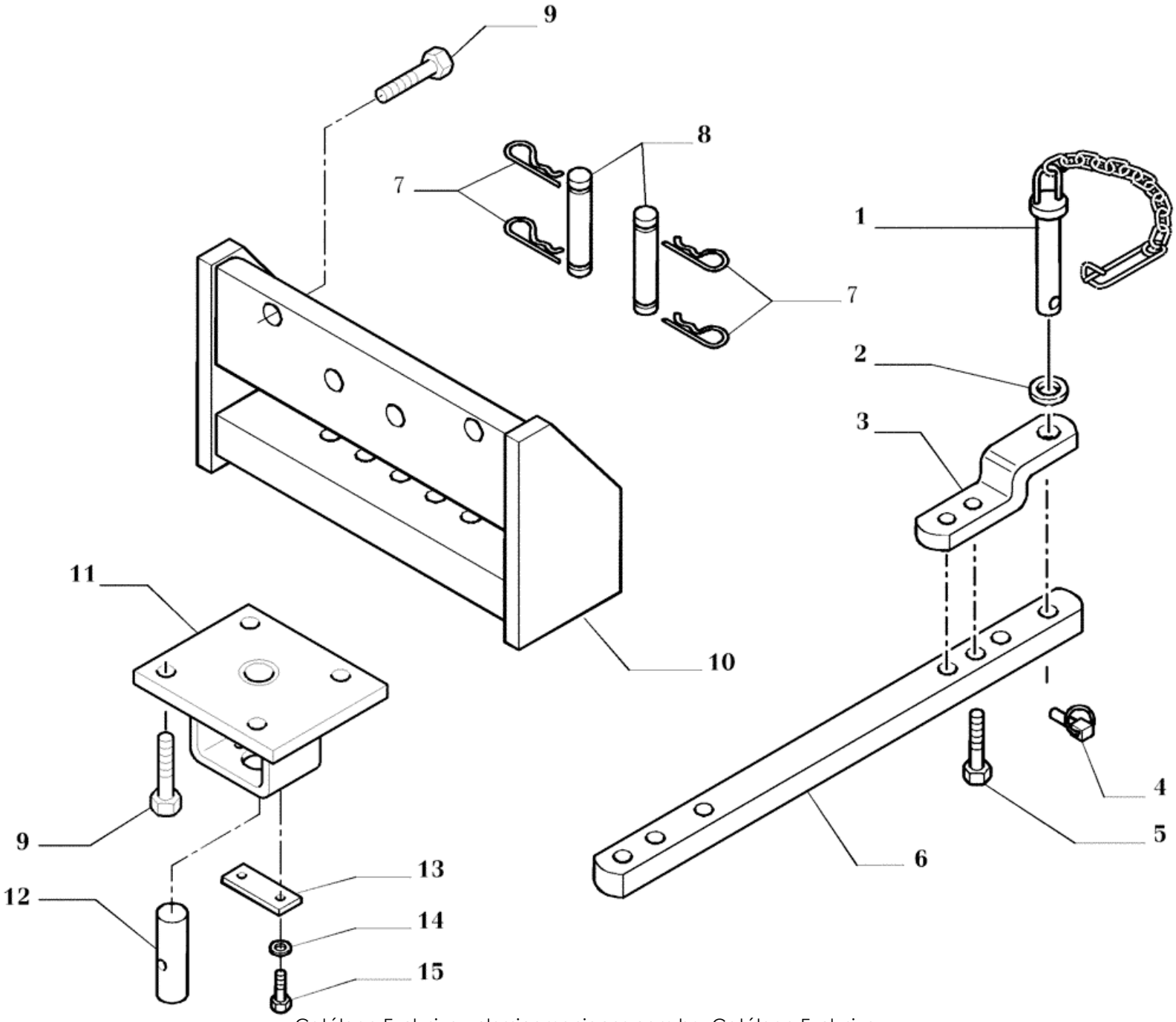

Ref.	Qtde	Nº Peça	Descrição da peça	Uso
1	1	82014743	PINO	
2	2	83910683	ANILHA DE RETENÇÃO	
3	1	87358685	TERMINAL	
4	1	82000103	PINO DO ENGATE	
5	2	16218074	PARAFUSO	
6	1	87358571	BARRA	
7	4	83917618	PINO ELÁSTICO	
8	2	81812732	PINO	
9	8	81821308	PARAFUSO	
10	1	87358530	SUPORTE	Rear
11	1	87358553	CONJUNTO	Front
12	1	87360026	PINO	
13	1	87363846	CHAPA	
14	2	44726536		
15	2	9628510	PARAFUSO	

Catálogo Exclusivo
classicomaniacos.com.br

G.5I1 Substituição 01

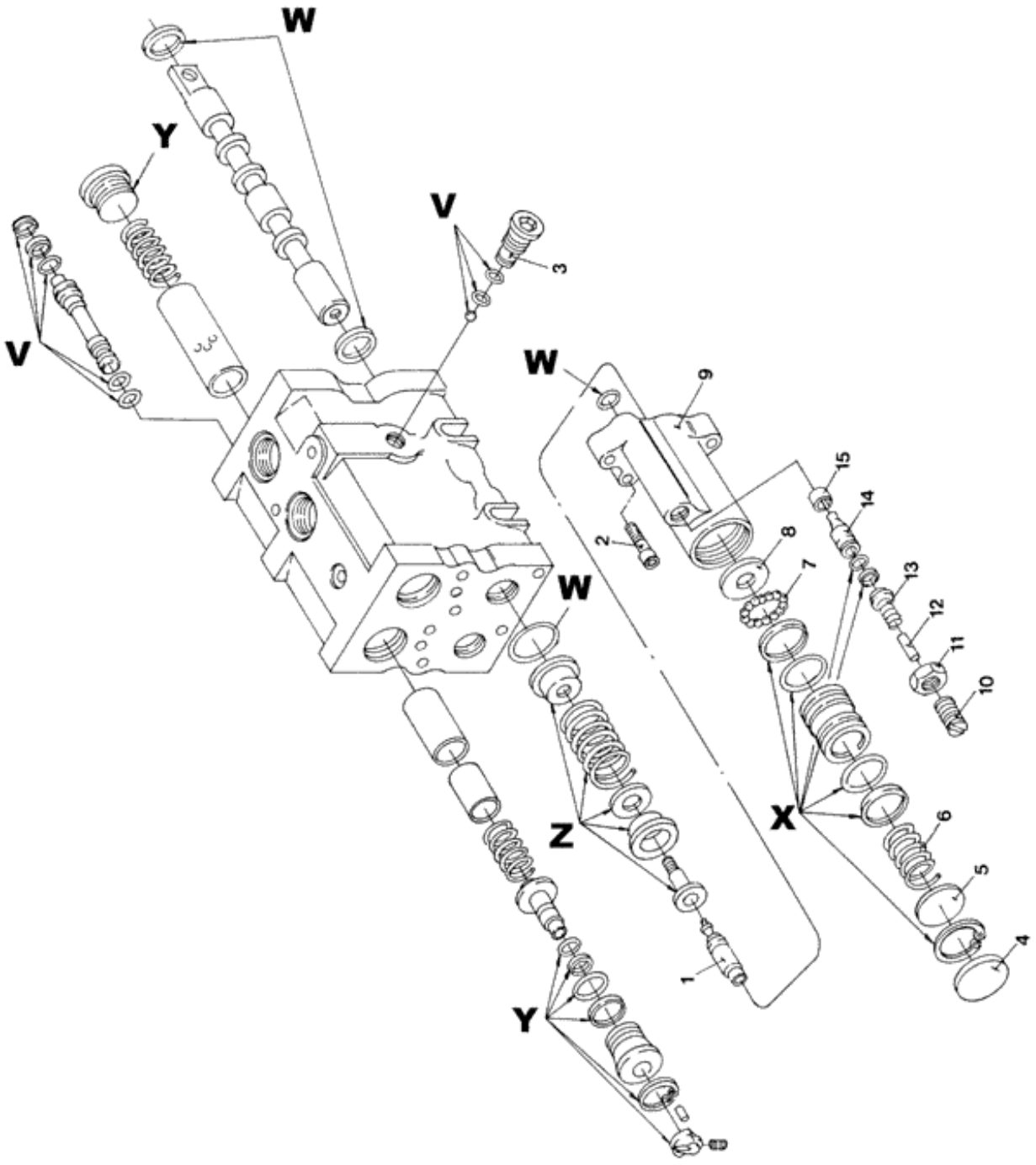

Ref.	Qtde	Nº Peça	Descrição da peça	Uso
	1	E9NNB950BB	VÁLVULA DE CONTROLO	ASSY
				Ação dupla
	1	81864873	VÁLVULA DE CONTROLO	
				Ação simples
V	1	E0NNS834DA	CONJUNTO	
				Quantidades por corpo
W	1	E0NNS834EA	CONJUNTO	
				Quantidades por corpo
X	1	E0NNS834GA	CONJUNTO	
				Quantidades por corpo
Y	1	E0NNS834FA	CONJUNTO	
				Quantidades por corpo
Z	1	F0NNS834AA	CONJUNTO	
				Quantidades por corpo
1	2	E2NNS950AA	EIXO	
				Quantidades por corpo
2	3	302202S2	PARAFUSO	
				Quantidades por corpo
3	1	E0NNS840AA	BUJÃO	
				Quantidades por corpo
4	1	NSS	NO SE VENDE SEPARADO	Protection cap
				Quantidades por corpo
5	1	F0NND953AA	RETENTOR	
				Quantidades por corpo
6	1	E2NNB932BA	MOLA	
				Quantidades por corpo
7	9	E2NNS951AA	ESFERA	
				Quantidades por corpo
8	1	E2NNS952AA	ARRUELA PLANA	
				Quantidades por corpo
9	1	E6NNC832AA	RETÉM	
				Quantidades por corpo
10	1	E2NNH907AA	PARAFUSO DE REGULAGEM	
				Quantidades por corpo
11	1	34690S36	PORCA	
				Quantidades por corpo
12	1	E2NNS953AA	PINO	
				Quantidades por corpo
13	1	E2NNC830AA	MOLA	
				Quantidades por corpo
14	1	E2NNG952AA	VÁLVULA HIDRÁULICA	
				Quantidades por corpo
15	1	NSS	NO SE VENDE SEPARADO	Valve seat
				Quantidades por corpo

Catálogo Exclusivo
classicomaniacos.com.br

G.5J1 Substituição 06

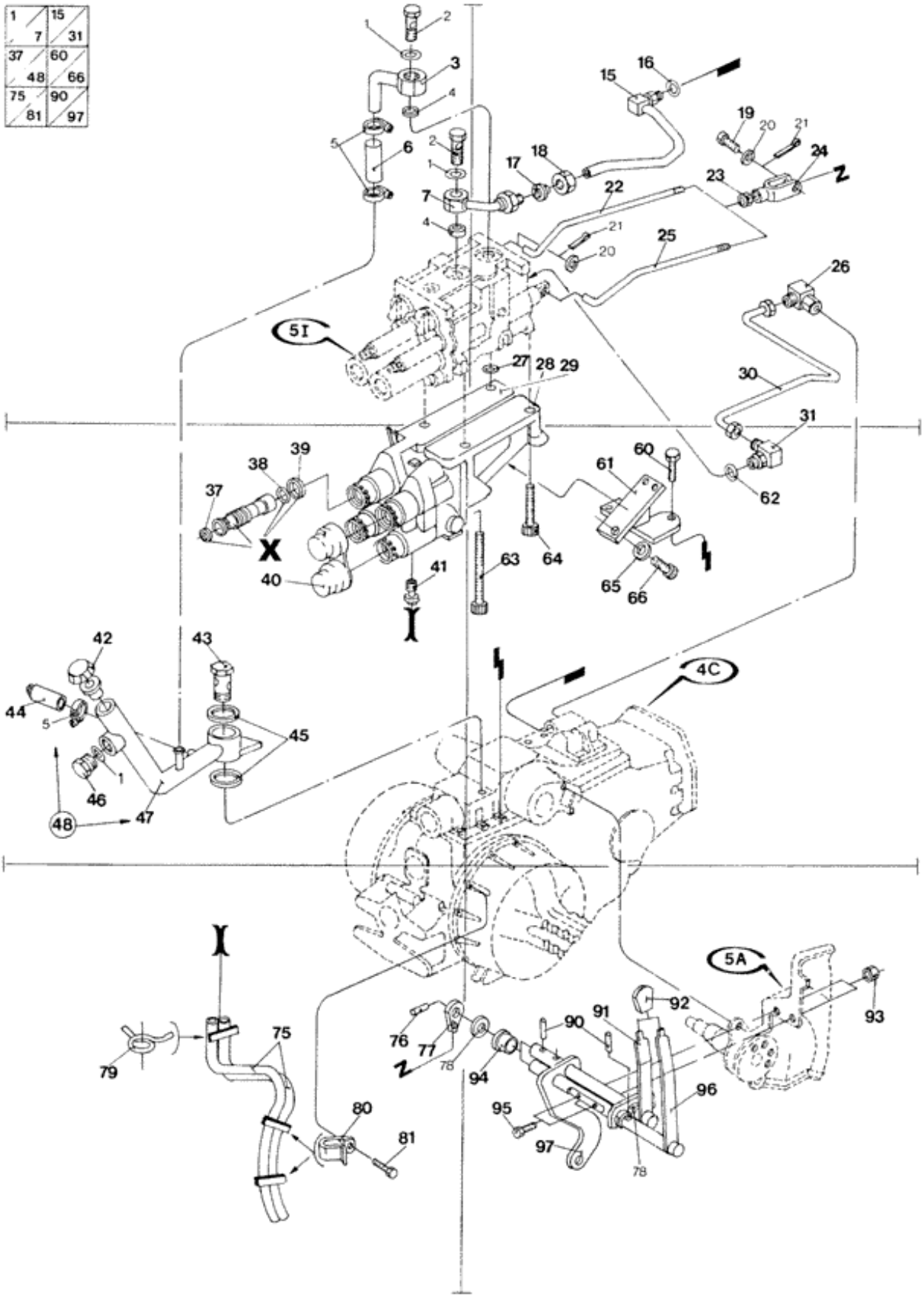

Ref.	Qtde	Nº Peça	Descrição da peça	Uso
	1	FEPNB950B	CJ. REVISAO DO MOTOR	
				Ação simples
	1	FEPNB950A	KIT DEPOT ASSEMBLING	
				Ação dupla
	1	E9NNB950BB	VÁLVULA DE CONTROLO	ASSY
				Ação dupla
				Detalhe G-5I
	1	81864873	VÁLVULA DE CONTROLO	ASSY
				Ação simples
	1	E0NNK841AA	MOLA	
				Ação dupla
				Detalhe G-5E
	1	E2NNR841BA	CARRETO	
				Ação dupla
				Detalhe G-5E
	1	E0NNR948AA	BUJÃO	
				Ação dupla
				Detalhe G-5E
	1	E1NNE996AB	FILTRO	
				Ação dupla
				Detalhe G-5E
	2	86508779	ACOPLADOR	
				Ação dupla
X	4	86508779	ACOPLADOR	(37-39)
				Ação dupla
				Replaces E9NNR967AB
1	3	167266	O-RING	
2	2	83934404	PARAFUSO DE BANJO	
3	1	E5NNR959AA	TUBAGEM HIDRÁULICO	
4	2	E0NNR961AA	VEDANTE	
5	3	376859S36	BRAÇADEIRA	
6	1	E5NNF875BA	LUVA	
7	1	E2NNR959AA	TUBO	
15	1	73400574	TUBO	
16	1	86484S95	O-RING	
17	1	E2NNS923AA	ANEL BICÔNICO	
18	1	E2NNS924AA	PORCA	
19	1	76213S36	PINO	
				Ação simples
19	2	76213S36	PINO	
				Ação dupla
20	4	374864S2	ARRUELA PLANA	
				Ação dupla
20	2	374864S2	ARRUELA PLANA	
				Ação simples
21	2	72004S8	PINO	

Ref.	Qtde	Nº Peça	Descrição da peça	Uso
				Ação simples
21	4	72004S8	PINO	
				Ação dupla
22	1	83934411	HASTE	
				Ação dupla
				Replaces E2NNR974BA
23	2	33925S36	PORCA	
				Ação dupla
23	1	33925S36	PORCA	
				Ação simples
24	1	81821958	GARFO	
				Ação simples
				Replaces 97013S36
24	2	97013S36	GARFO	
				Ação dupla
25	1	83934409	HASTE	
				Ação simples
				Replaces E2NNR974AA
26	1	86246S36	COTOVELO	
27	2	87038S95	O-RING	
				Ação simples
27	4	87038S95	O-RING	
				Ação dupla
28	1	81875777	COLETOR	RH (X)
				ATÉ O CHASSI NO.
				Ação dupla
28	1	87382000	ADAPTADOR DE PRESSÃO	LH
				A PARTIR DO CHASSI NO.
				Ação dupla
				Replaces 5190883
29	1	81875778	COLETOR	LH
				ATÉ O CHASSI NO.
				Ação dupla
29	1	87382001	ADAPTADOR DE PRESSÃO	RH
				A PARTIR DO CHASSI NO.
				Ação dupla
				Replaces 5190884
30	1	84997699	TUBO	
31	1	86324S36	COTOVELO 90	
37	2	D7NNJ966A	VEDANTE	
				Ação simples
37	4	D7NNJ966A	VEDANTE	
				Ação dupla
38	8	E0NNR996CA	VEDANTE	Outer
				Ação dupla
38	4	E0NNR996CA	VEDANTE	
				Ação simples
39	4	E0NNR996AA	VEDANTE	Inner
				Ação simples

Ref.	Qtde	Nº Peça	Descrição da peça	Uso
39	8	E0NNR996AA	VEDANTE	
				Ação dupla
40	2	E1NND954AB	GUARDA PÓ	
				ATÉ O CHASSI NO.
				Ação dupla
40	1	82018943	GUARDA PÓ	
				A PARTIR DO CHASSI NO.
				Ação simples
41	1	E1NNJ976AA	CONECTOR HIDRÁUL	
				Ação simples
41	1	E1NNJ976AA	CONECTOR HIDRÁUL	
				Ação dupla
42	1	C9NN6N609A	TAMPA DE COBERTURA	
43	1	E5NN4N291AA	PARAFUSO DE BANJO	
44	1	E3NN4N290AA	TAMPA DE COBERTURA	
45	2	E7NN7N009AA	JUNTA	
46	1	83957506	BUJÃO	
47	1	E5NN4N204BA	TUBAGEM HIDRÁULICO	
48	1	87369377	TUBO	(3,5,6,44,47)
				Replaces 82966591
60	2	43099S36	PARAFUSO DE BLOQUEIO	
61	1	E2NNS870AB	SUPORTE	
62	1	86480S95	O-RING	
63	1	306457S36	PARAFUSO ALLENA FLAN	
				Use com 29
63	1	306421S36	PARAFUSO ALLENA FLAN	
				Ação dupla
				Use com 28
64	5	302210S36	PARAFUSO ALLENA FLAN	
				Ação dupla
64	3	302210S36	PARAFUSO ALLENA FLAN	
				Ação simples
65	3	34792S36	ANILHA DE RETENÇÃO	3/8"
66	3	304722S36	PARAFUSO	
75	1	E2NNJ908AA	MANGUEIRA HIDRÁULICA	
				Ação simples
75	2	E2NNJ908AA	MANGUEIRA HIDRÁULICA	
				Ação dupla
76	2	305077S2	PINO ENTALHADO	
				Ação dupla
76	1	305077S2	PINO ENTALHADO	
				Ação simples
77	1	E0NNL897AA	ACTUADOR	
				Ação simples
77	2	E0NNL897AA	ACTUADOR	
				Ação dupla
78	3	356508S7	ARRUELA PLANA	
				Ação dupla
78	2	356508S7	ARRUELA PLANA	

Ref.	Qtde	Nº Peça	Descrição da peça	Uso
				Ação simples
79	1	97326S35	BRAÇADEIRA	
				Ação simples
79	2	97326S35	BRAÇADEIRA	
				Ação dupla
80	1	378244S100	GRAMPO	
81	1	304838S36	PARAFUSO	
90	2	305065S2	PINO DE FIXAÇÃO	
				Ação simples
90	3	305065S2	PINO DE FIXAÇÃO	
				Ação dupla
91	1	E2NND941BB	ALAVANCA	
				Ação dupla
91	1	84990289	TIRANTE	
				6630, 7630, 7830, 8030
				Ação dupla
				Tratores bitola 1,400
92	2	83956901	MAÇANETA	
				Ação dupla
92	1	83956901	MAÇANETA	
				Ação simples
93	2	33797S36	PORCA	5/16-18"
94	2	D8NNN729AA	BUCHA	
				Ação simples
94	4	D8NNN729AA	BUCHA	
				Ação dupla
95	2	304648S36	PARAFUSO	
96	1	E2NND941AB	ALAVANCA	
				Ação simples
96	1	84990290	TIRANTE	
				6630, 7630, 7830, 8030
				Ação simples
				Tratores bitola 1,400
97	1	E2NNR973AA	SUPORTE	

Catálogo Exclusivo
classicomaniacos.com.br

Q. 5J2 Substituição 01

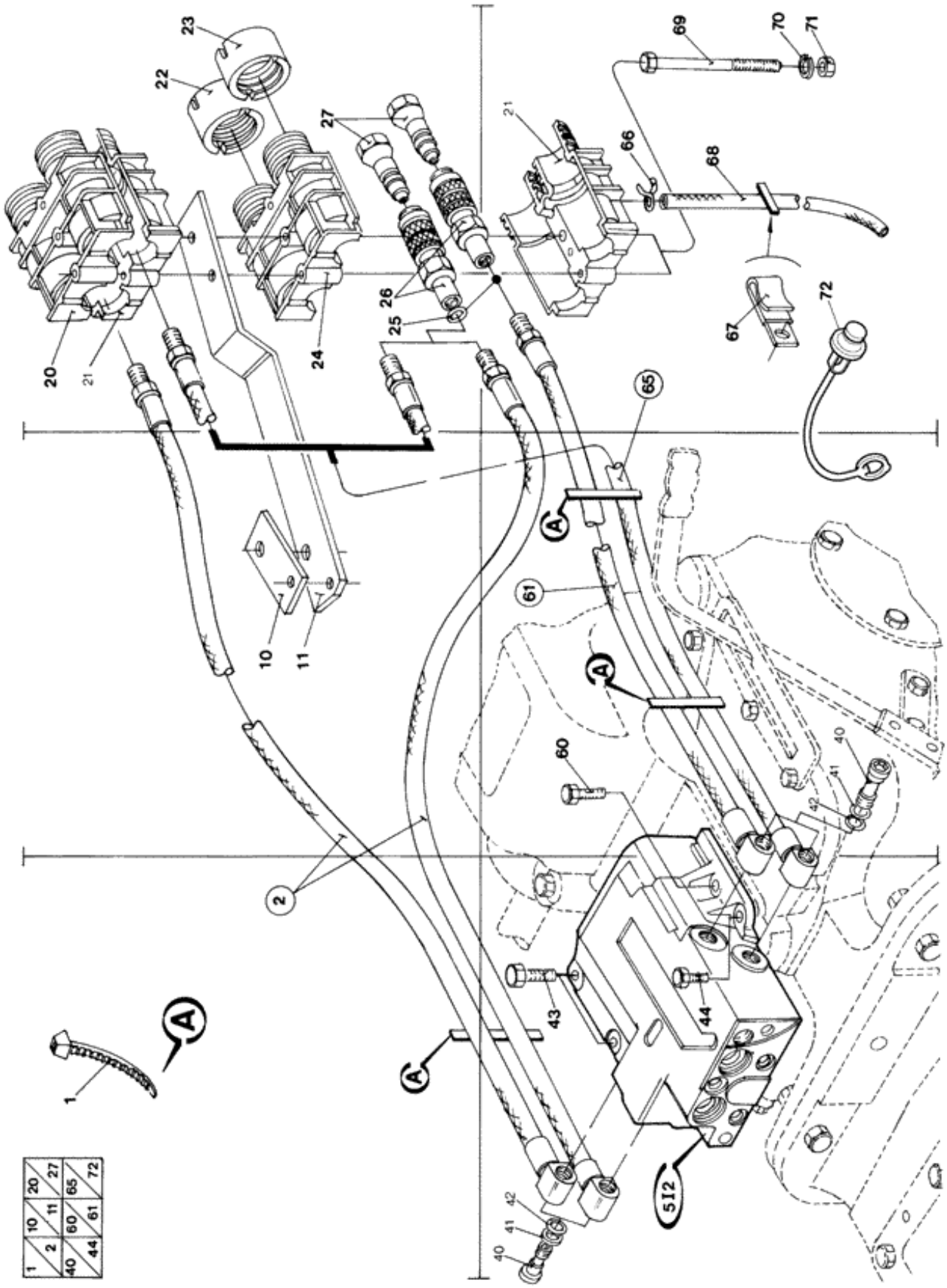

1	2	40	44
10	11	60	61
20	27	65	72

Ref.	Qtde	Nº Peça	Descrição da peça	Uso
	1	NSS	NO SE VENDE SEPARADO	Adaptater, Assy
				Ação simples
	1	NSS	NO SE VENDE SEPARADO	Adaptater, Assy
				Ação dupla
1	2	95873S	CORREIA DE FIXAÇÃO	
				Ação simples
1	3	95873S	CORREIA DE FIXAÇÃO	
				Ação dupla
2	2	E4NNB968AC	TUBO FLEXÍVEL	(25)
				Ação dupla
10	1	D2NNJ956A	ESPAÇADOR	
11	1	E5NNN975AB	SUPORTE	
20	1	E8NNN915AA	SUPORTE	Upper
				Ação dupla
21	2	E8NNJ853AA	SUPORTE	Lower
				Ação dupla
22	1	D9NNJ906B	COBERTURA DE PROTECÇ	
				Ação simples
22	2	D9NNJ906B	COBERTURA DE PROTECÇ	
				Ação dupla
23	2	D6NNJ906A	TAMPA	
				Ação dupla
23	1	D6NNJ906A	TAMPA	
				Ação simples
24	1	E8NNN915AA	SUPORTE	Upper
				Ação simples
24	1	E8NNN915AA	SUPORTE	Lower
				Ação dupla
25	4	86483S95	O-RING	
				Ação dupla
25	2	86483S95	O-RING	
				Ação simples
26	2	E8NNB961AB	ALOJAMENTO	
				Ação simples
26	4	E8NNB961AB	ALOJAMENTO	
				Ação dupla
27	4	E8NNB964BA	NIPLE	
				Ação dupla
27	2	E8NNB964BA	NIPLE	
				Ação simples
40	2	E4NNH923AA	PARAFUSO	
				Ação simples
40	4	E4NNH923AA	PARAFUSO	
				Ação dupla
41	4	87032S94	O-RING	
				Ação dupla

Ref.	Qtde	Nº Peça	Descrição da peça	Uso
41	2	87032S94	O-RING	
				Ação simples
42	2	NP116	VEDAÇÃO DE BORRACHA	
				Ação simples
42	4	NP116	VEDAÇÃO DE BORRACHA	
				Ação dupla
43	2	70929014	PARAFUSO	RH
44	1	390675S36	PARAFUSO	LH, Rear
60	1	81821207	PARAFUSO	LH, Front
61	1	E4NNB968BC	TUBO FLEXÍVEL	(25)
65	1	E4NNB968DC	LUVA	(25)
66	1	97326S35	BRAÇADEIRA	
67	1	378244S100	GRAMPO	
68	1	E2NNJ908AA	MANGUEIRA HIDRÁULICA	
69	2	300892S36	PARAFUSO	
				Ação simples
69	2	300970S36	PARAFUSO	
				Ação dupla
70	2	34792S36	ANILHA DE RETENÇÃO	
71	2	33799S36	PORCA	
72	1	87370413	BUJÃO	
				6630, 7630, 7830, 8030

Catálogo Exclusivo
classicomaniacos.com.br

G.10B Substituição 0

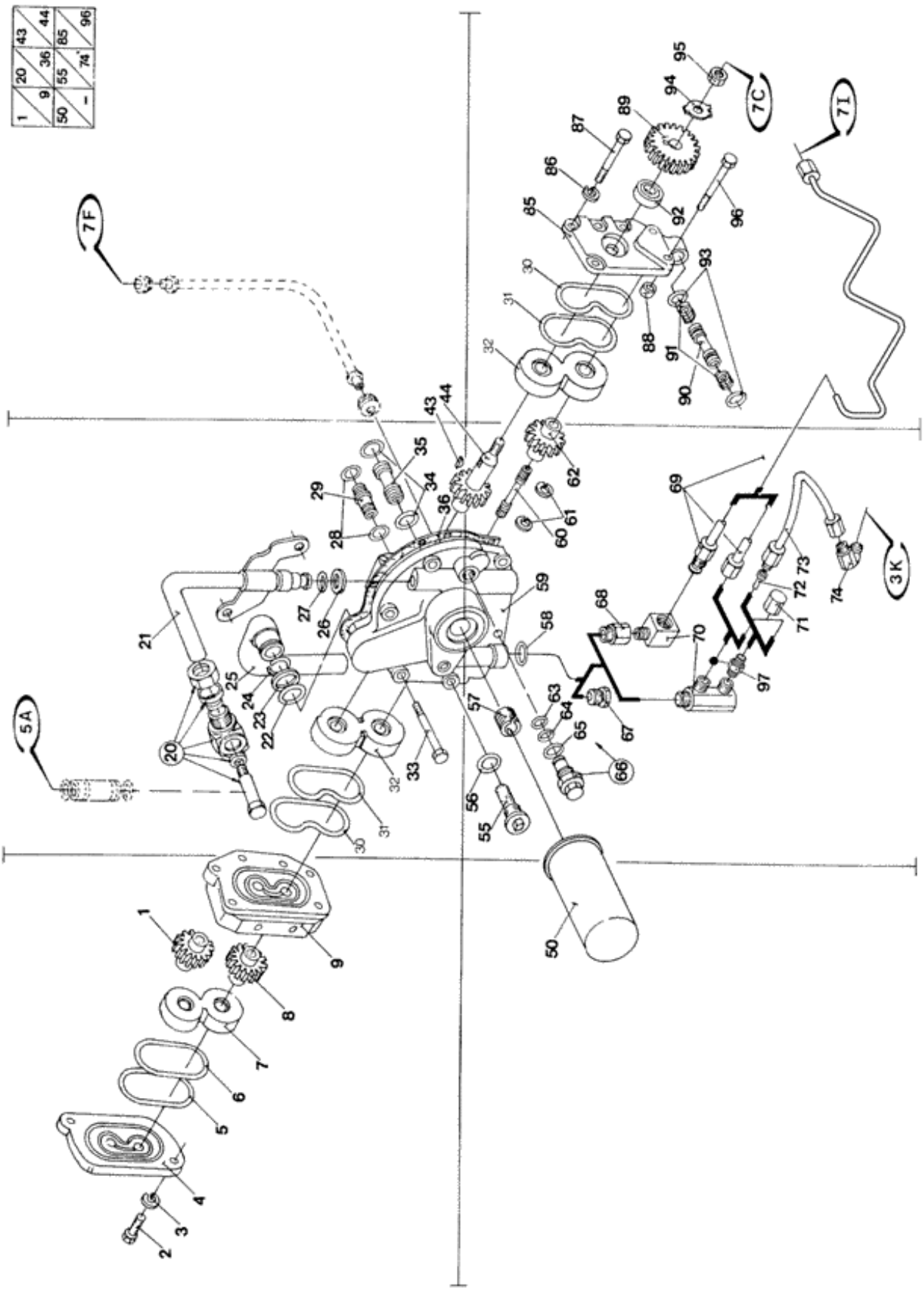

Ref.	Qtde	Nº Peça	Descrição da peça	Uso
	1	83957379	BOMBA HIDRÁULICA	ASSY
1	1	E0NNN692AA	ENGRENAGEM	
2	2	E602048S2		M8x25mm
3	2	E630173S71	ANILHA DE RETENÇÃO	M8
4	1	E0NNN619AB	COBERTURA	Rear
5	1	87150S94	O-RING	
6	1	87140S94	O-RING	
7	1	E0NNN614AA	CHUMACEIRA	Rear
8	1	E0NNN691AA	ENGRENAGEM	
9	1	E0NNN610AA	CORPO	Rear
20	1	E0NNR903AA	CONECTOR HIDRÁUL	
21	1	83925912	TUBAGEM HIDRÁULICO	
21	1	825935	TUBAGEM HIDRÁULICO	
				Canavieiro
				5630, 6630, 7630
22	1	87127S94	O-RING	
23	1	E0NNR953AA	ARRUELA PLANA	
24	1	N801756S36	ANEL	
25	1	E0NNB835DA	TUBAGEM HIDRÁULICO	
26	1	87033S96	O-RING	
27	1	E0NNB500AA	ARRUELA PLANA	
28	2	E0NNS837AA	O-RING	
29	1	E0NNS836AA	TUBAGEM HIDRÁULICO	
30	2	E0NNG962AA	VEDANTE	
31	2	E0NNK992AA	ANEL	
32	2	E0NNN612AA	CHUMACEIRA	Front
33	6	304724S36	PARAFUSO	7/16-14x1 1/4"
34	2	E0NNS839AA	O-RING	
35	1	E0NNM971AA	TUBAGEM HIDRÁULICO	
36	1	E0NNB483AB	JUNTA	
43	1	74145S	CHAVE MEIA LUA	
44	1	E0NN866BA	ENGRENAGEM	Front
50	1	84465082	FILTRO OLEO HIDRAUL.	
55	1	E0NNS833AB	SUPORTE	
56	1	E0NNS835AA	VEDANTE	
57	1	D4NNH972A	ADAPTADOR	
58	1	9617873	O-RING	
59	1	E0NN965AB	CORPO	
60	1	E0NNS831AA	EIXO	
61	2	E0NNS832AA	GRAMPO	
62	1	E0NNN660AA	ENGRENAGEM	Front
63	1	D4NNK998A	ANEL	
64	1	D4NNN629A	ANEL VEDADOR	SEALRING
65	1	D4NNN629B	ANEL VEDADOR	SEALRING
66	1	D4NN638A	VALVULA DE ALIVIO	(63-65)
67	1	9625178	BUJÃO	

Ref.	Qtde	Nº Peça	Descrição da peça	Uso
				Exceto FD e 4x4
68	1	389338S36	BUCHA	
				5630, 6630, 7630
				Somente FD
69	1	F0NN7R471BA	TUBO	
				5630, 6630, 7630
				Somente FD
69	1	7300904	JUNTA	
				4x4
				5630, 6630, 7630
				Somente FD
69		73402622	TUBO	
				4x4
				7630, 8030
				Somente FD
70	1	E0NN3N254AA	CONECTOR HIDRÁUL	
				4x4
				Somente FD
70	1	87515S	COTOVELO	
				5630, 6630, 7630
				Somente FD
71	1	86390S36	TAMPA	
				4x4
				5630, 6630, 7630
				Exceto FD
72	1	E1NN7Z086AA	REDE PARA FILTROS	
				4x4
				CAR
73	1	E6NN3N224AA	TUBO	
				4x4
				CAR
73	1	E0NN3N224BA	TUBO	
				4x4
				5630, 6630, 7630, 7830
				ZF
74	1	86057S36	COTOVELO 90	
				4x4
85	1	E0NN974AA	COBERTURA	Front
86	6	E630174S71		M10
87	4	E0NND931BA	PARAFUSO	M10 x 90 mm
88	2	83928105	GUIA	
89	1	E0NN908AA	ENGRENAGEM	
90	1	E0NNH867AA	TUBAGEM HIDRÁULICO	
91	2	E0NNB500BA	ANEL DE SEGURANÇA	
92	1	E0NN983AA	VEDANTE	
93	2	E0NNS838AA	O-RING	
94	1	D4NNK987A	ARRUELA PLANA	
95	1	33943S36	PORCA	1/2-20"
96	2	E0NND931AA	PARAFUSO	M10 x 105 mm

Ref.	Qtde	Nº Peça	Descrição da peça	Uso
97	1	73402627	CONECTOR ELÉC.	
				7630, 8030

Catálogo Exclusivo
classicomaniacos.com.br

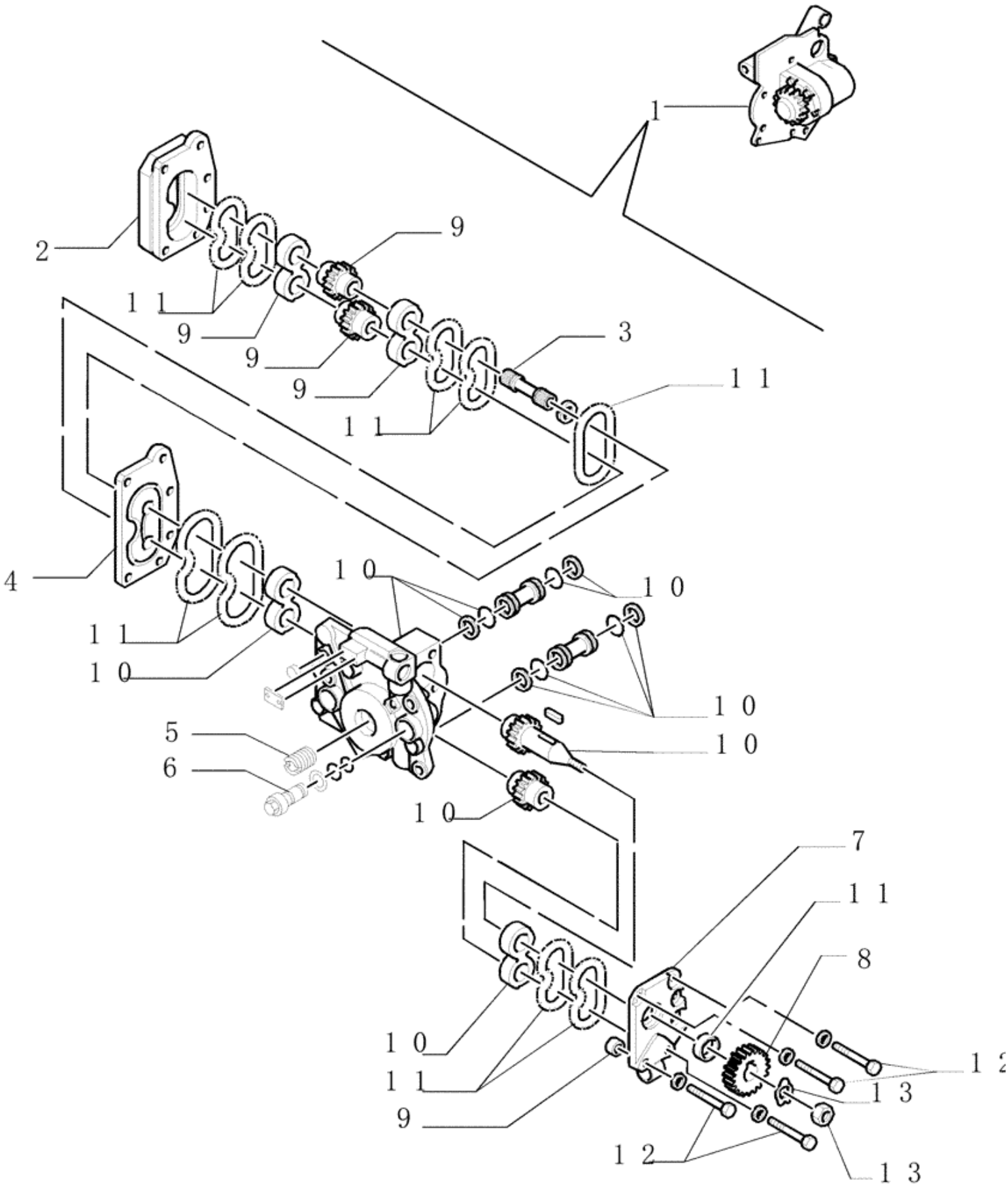

Ref.	Qtde	Nº Peça	Descrição da peça	Uso
1	1	73402660	BOMBA HIDRÁULICA	
2	1	73402934	FLANGE	
3	1	73402941	EIXO	
4	1	73402933	FLANGE	
5	1	73402942	LUVA	
6	1	73402944	VÁLVULA	
7	1	73402932	FLANGE	
8	1	83998672	ENGRENAGEM	
9	1	73402966	KIT DE VEDAÇÃO	
10	1	73402965	KIT DE REPARO	
11	1	73402964	KIT DE VEDAÇÃO	
12	1	73402963	JOGO DE PEÇAS	
13	1	73402962	KIT DE REPARO	

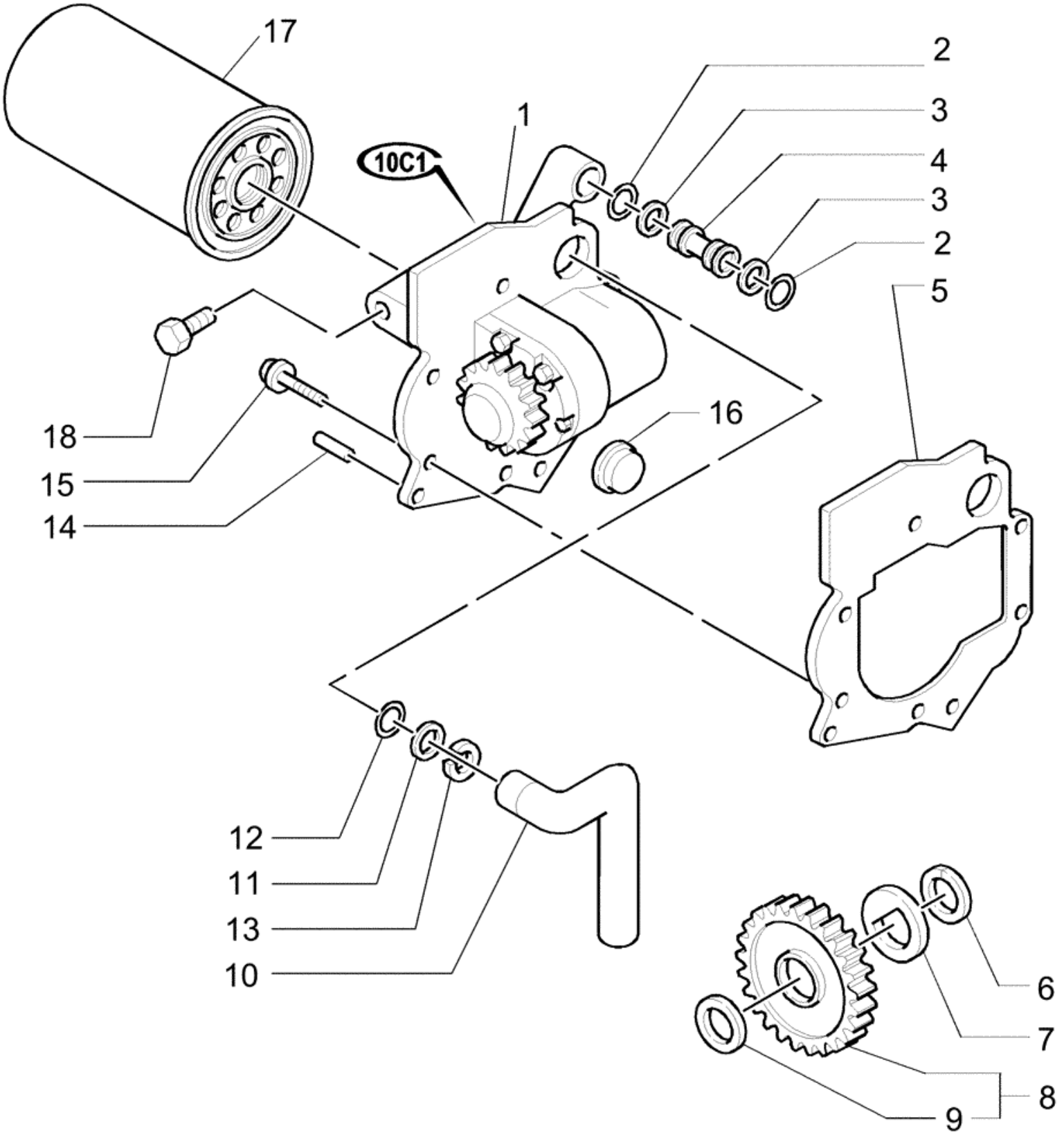
17
2
3
4
3
2
1
10C1
5
18
15
14
16
12
11
13
10
6
7
8
9

Ref.	Qtde	Nº Peça	Descrição da peça	Uso
1	1	73402660	BOMBA HIDRÁULICA	
2	2	83928113	O-RING	
3	2	83928116	ANILHA DE PRESSÃO	
4	1	83998635	TUBAGEM HIDRÁULICO	
5	1	83961380	JUNTA	
6	1	83956614	ANEL DE PRESSÃO	
7	1	81868462	ARRUELA PLANA	
8	1	82006550	ENGRENAGEM INTERMÉDI	
				Intermediária
9	1	83996030	CHUMACEIRA	
10	1	83925888	TUBO	
11	1	83925889	ARRUELA PLANA	
12	1	83926561	O-RING	
13	1	83925890	ANEL	
14	1	81800814	GUIA	
15	5	83998630	PARAFUSO	
16	1	83935917	BUJÃO	
17	1	82983474	FILTRO OLEO HIDRAUL.	
18	2	83999982	BUJÃO	

Catálogo Exclusivo
classicomaniacos.com.br

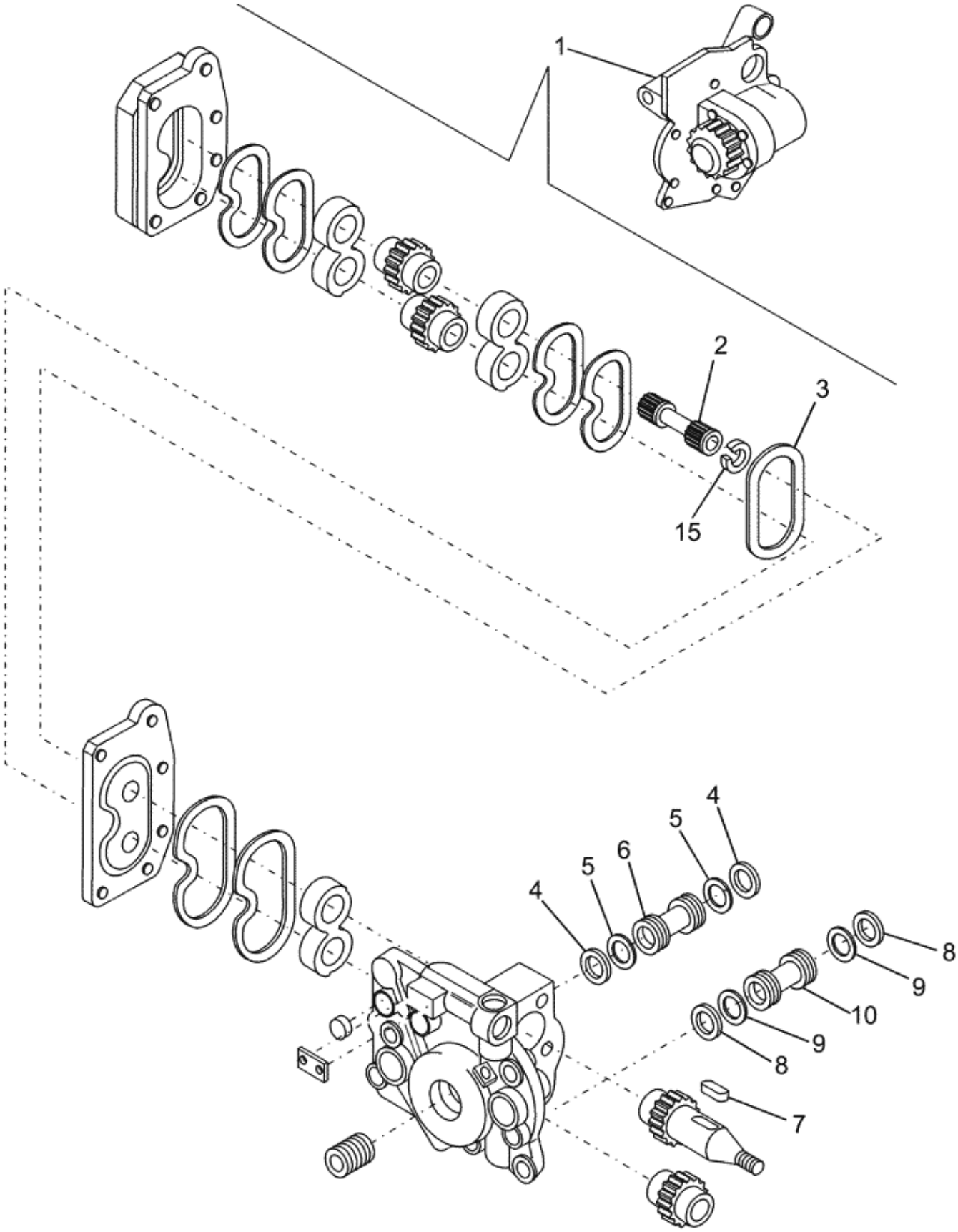

Ref.	Qtde	Nº Peça	Descrição da peça	Uso
1	1	82983657	BOMBA HIDRÁULICA	Assy
2	1	F0NNS831AA	EIXO	
3	1	F0NNU930AA	VEDANTE	
4	2	F0NNB500AA	ANEL DE SEGURANÇA	
5	2	F0NNS838AA	O-RING	
6	1	F0NNM971AA	TUBAGEM HIDRÁULICO	
7	1	74145S	CHAVE MEIA LUA	
8	2	E0NNB500BA	ANEL DE SEGURANÇA	
9	2	83928113	O-RING	
10	1	F0NNH867BA	TUBAGEM HIDRÁULICO	
11	1	F0NN969AA	PLACA	
12	2	F0NNK992AA	ANEL	
13	2	F0NNG962AA	VEDANTE	
14	1	F0NNH972AB	ADAPTADOR	
15	1	81870319	ANEL DE PRESSÃO	

Catálogo Exclusivo
classicomaniacos.com.br

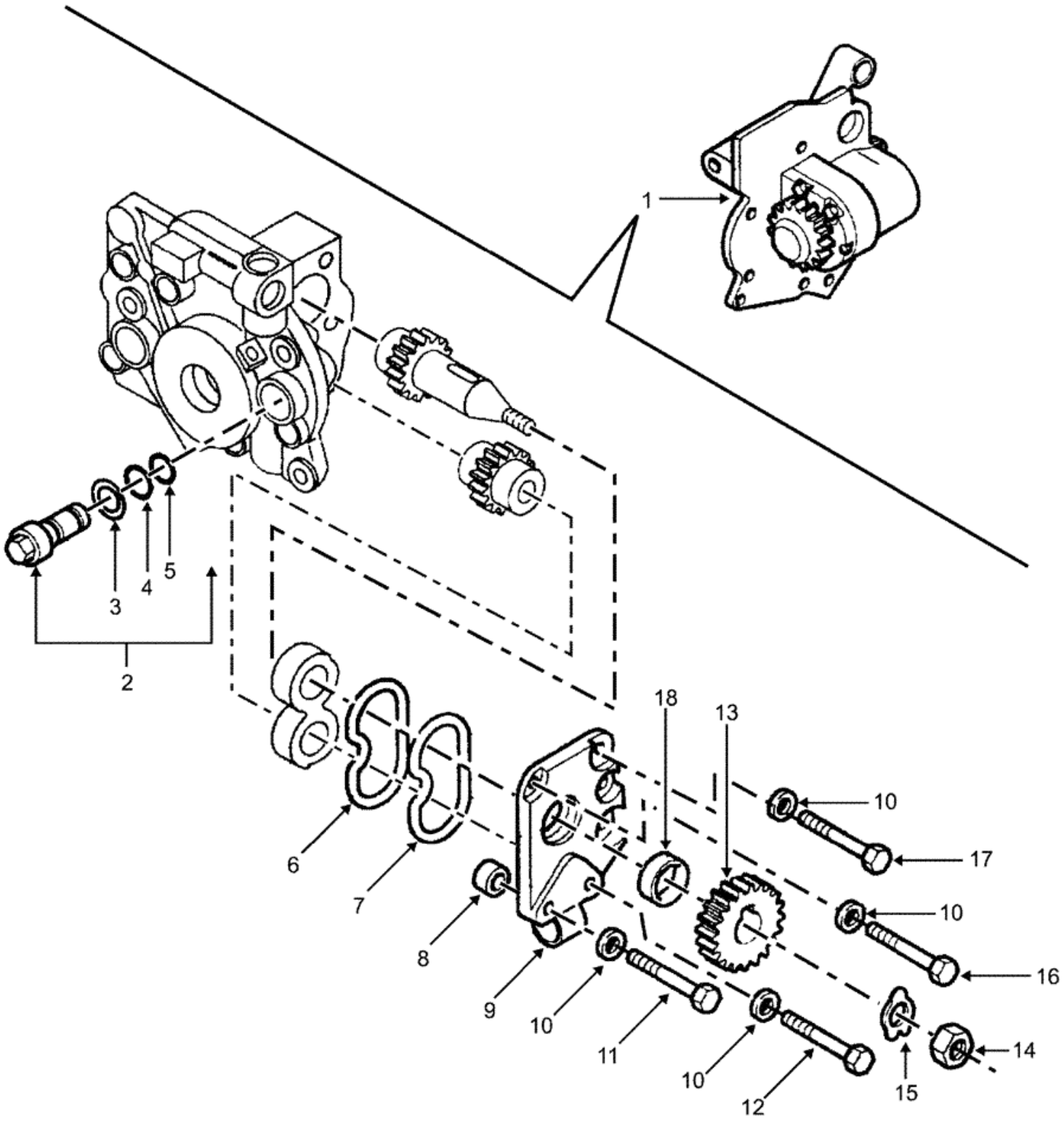

Ref.	Qtde	Nº Peça	Descrição da peça	Uso
1	1	82983657	BOMBA HIDRÁULICA	Assy
2	1	D4NN638A	VALVULA DE ALIVIO	Assy, Pump
3	1	D4NNN629A	ANEL VEDADOR	SEALRING
4	1	D4NNN629B	ANEL VEDADOR	SEALRING
5	1	D4NNK998A	ANEL	
6	2	E0NNG962AA	VEDANTE	
7	2	E0NNK992AA	ANEL	
8	2	83928105	GUIA	
9	1	E0NN974AA	COBERTURA	
10	6	85700672	ANILHA DE RETENÇÃO	
11	1	F0NND931BB	PARAFUSO	
12	1	F1NND931BA	PARAFUSO	
13	1	F0NN908AA	ENGRENAGEM	
14	1	33943S36	PORCA	
15	1	D4NNK987A	ARRUELA PLANA	
16	3	F0NND931CB	PARAFUSO	
17	1	F1NND931CA	PARAFUSO	
18	1	E0NN983AA	VEDANTE	

Catálogo Exclusivo
classicomaniacos.com.br

G.14A Substituição 07

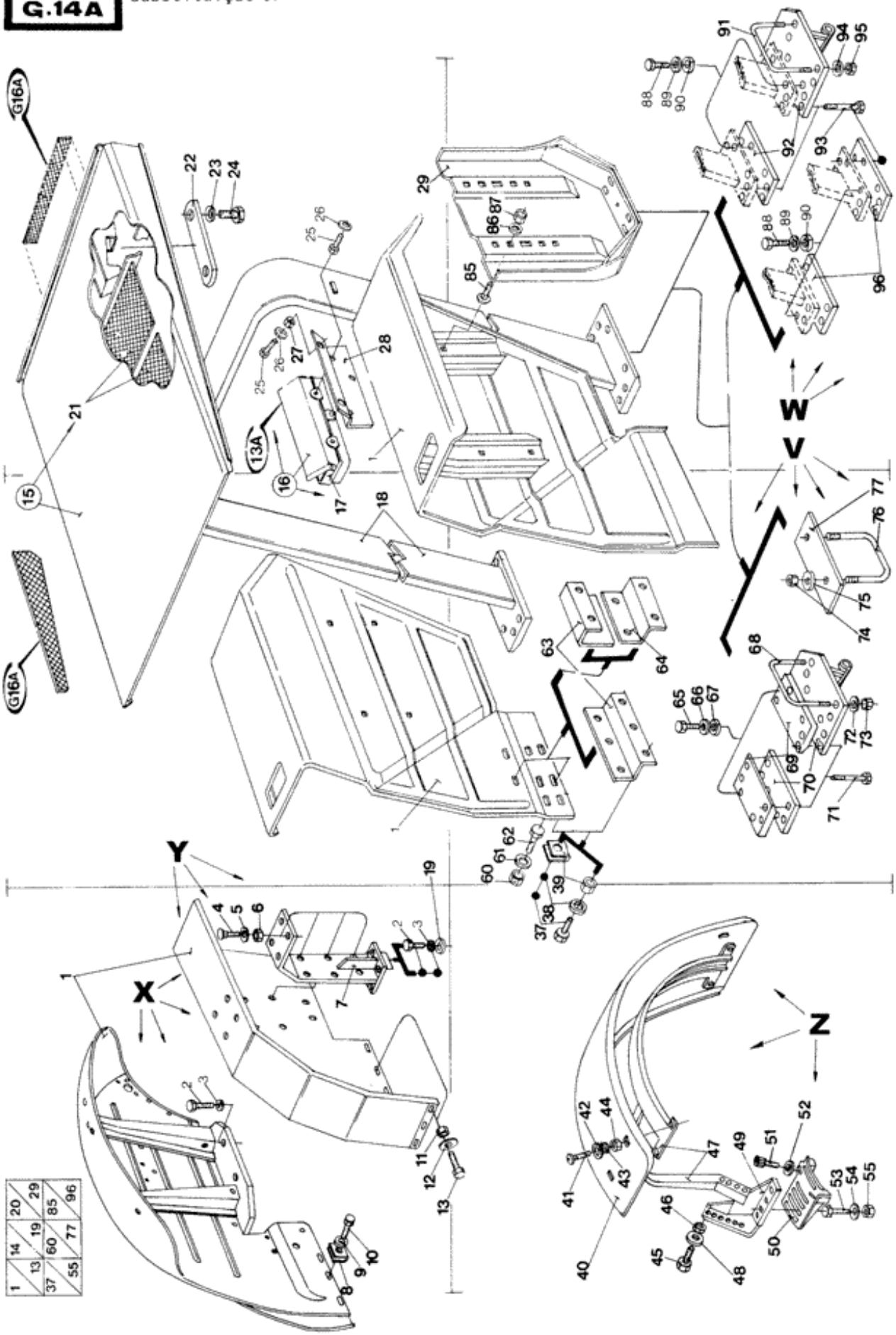

Ref.	Qtde	Nº Peça	Descrição da peça	Uso
V	2	NSS	NO SE VENDE SEPARADO	Fixation, Rear Fender
				4630, 5030, 5630, 6630, 7630
				Exceto Toldo
V	1	NSS	NO SE VENDE SEPARADO	Fixation, RH Rear Fender
				7830, 8030
				Exceto Toldo
				Com Cilindro auxiliar
V	1	NSS	NO SE VENDE SEPARADO	Fixation, LH Rear Fender
				7830, 8030
				Exceto Toldo
				Com Cilindro auxiliar
V	2	NSS	NO SE VENDE SEPARADO	Fixation, Rear Fender
				7830, 8030
				Exceto Toldo
				Exceto Cilindro auxiliar
W	2	NSS	NO SE VENDE SEPARADO	Fixation, Rear Fender
				4630, 5030, 5630, 6630, 7630
				Com Toldo
W	1	NSS	NO SE VENDE SEPARADO	Fixation, RH Rear Fender
				7830, 8030
				Com Cilindro auxiliar
				Com Toldo
W	1	NSS	NO SE VENDE SEPARADO	Fixation, LH Rear Fender
				7830, 8030
				Com Cilindro auxiliar
				Com Toldo
W	2	NSS	NO SE VENDE SEPARADO	Fixation, Rear Fender
				7830, 8030
				Exceto Cilindro auxiliar
				Com Toldo
X	1	NSS	NO SE VENDE SEPARADO	Set, Rear Fender
				Estreito
				4630, 5030
Y	1	NSS	NO SE VENDE SEPARADO	Set, Fender
				4x4
				FRUTETTO
				4630, 5030
Z	1	NSS	NO SE VENDE SEPARADO	Set, Front Fender (40-55)
				4x4
1	1	E6NN16N392BA	PARA-LAMAS TRASEIRO	RH, Rear
				4630, 5030
1	1	82001545	PARA-LAMAS TRASEIRO	RH, Rear
				(S/N Range) before 255698-702;
				4630, 5030
1	1	9578961	PARA-LAMA	RH, Rear
				(S/N Range) after 255690-701;

Ref.	Qtde	Nº Peça	Descrição da peça	Uso
				4630, 5030
1		9575568	PARA-LAMAS TRASEIRO	RH, Rear
				5630, 6630, 7630, 7830, 8030
1	1	9575568	PARA-LAMAS TRASEIRO	RH, Rear
				4x4
				4630, 5030
1	1	84997666	PARA-LAMA	RH, Rear
				4x4
				4630, 5030
1	1	84997669	PARA-LAMA	LH, Rear
				4x4
				4630, 5030
1	1	9575569	PARA-LAMAS TRASEIRO	LH, Rear
				4x4
				4630, 5030
1	1	9575569	PARA-LAMAS TRASEIRO	LH, Rear
				5630, 6630, 7630, 7830, 8030
1	1	E6NN16N393BA	PARA-LAMAS TRASEIRO	LH, Rear
				4630, 5030
1	1	82001546	PARA-LAMAS TRASEIRO	LH, Rear
				(S/N Range) before 255698-702;
				4630, 5030
1	1	9578960	PARA-LAMA	LH, Rear
				(S/N Range) after 255690-701;
				4630, 5030
2	4	304730S36	PARAFUSO	5/8-11x1 1/4"
				(S/N Range) after 255690-701;
				4630, 5030
2	6	304730S36	PARAFUSO	5/8-11x1 1/4"
				(S/N Range) before 255698-702;
				4630
2	4	304804S36	PARAFUSO	
				4630, 5030
3	4	34796S36	ANILHA DE RETENÇÃO	
				4630, 5030
3	4	34796S36	ANILHA DE RETENÇÃO	
				(S/N Range) after 255690-701;
				4630, 5030
3	6	34796S36	ANILHA DE RETENÇÃO	
				(S/N Range) before 255698-702;
				4630
4	20	86507486	PARAFUSO	
				(S/N Range) after 255690-701;
				4630, 5030
5	20	378243	ARRUELA PLANA	
				(S/N Range) after 255690-701;
				4630, 5030
6	20	9706690	PORCA	
				(S/N Range) after 255690-701;

Ref.	Qtde	Nº Peça	Descrição da peça	Uso
				4630, 5030
7	2	84997671	SUPORTE	
				4630, 5030
7	2	84995169	SUPORTE	
				(S/N Range) after 255690-701;
				4630, 5030
8	6	C5NN16N485AA		
				(S/N Range) before 255698-702;
				4630, 5030
9	6	44721S36	ARRUELA PLANA	
				(S/N Range) before 255698-702;
				4630, 5030
10	6	88542	PARAFUSO	
				(S/N Range) before 255698-702;
				4630, 5030
11	14	15896221	PORCA	
				(S/N Range) after 255690-701;
				4630, 5030
11	16	9706690	PORCA	
				4630, 5030
12	16	378243	ARRUELA PLANA	
				4630, 5030
12	14	322357	ANILHA CÓNICA	
				(S/N Range) after 255690-701;
				4630, 5030
13	14	120099	PARAFUSO	
				4630, 5030
13	6	16043224	PARAFUSO	Front
				4630, 5030
13	10	308761	PARAFUSO	RH-LH
				4630, 5030
14	2	NSS	NO SE VENDE SEPARADO	
15	1	87612678	LONA	(21-24)
				ATÉ O CHASSI NO.
15	1	82991579	LONA	(21-24)
				Bitola 1500
15	1	73403386	TETO	(21-24)
				A PARTIR DO CHASSI NO.
16	1	84997622	KIT DEPOT ASSEMBLING	(17,25-28)
				Detalhe G-13A
17	1	84996519	CAIXA DE FERRAMENTAS	
18	1	NP56	BARRA	
				4630, 5030
18	1	NP57	PROTEÇÃO	
				5630, 6630, 7630, 7830, 8030
18	1	84990709	TIRANTE	
				5630
18	1	84990709	TIRANTE	
				Bitola 1500

Ref.	Qtde	Nº Peça	Descrição da peça	Uso
19	4	C5NNN826A	ARRUELA PLANA	
				4630, 5030
20	1	NSS	NO SE VENDE SEPARADO	Decal
21	3	82991561	ISOLANTE	
22	2	465197	SUPORTE	
23	4	412123	ANILHA DE RETENÇÃO	
24	4	300389	PARAFUSO	
25	3	304622S36	PARAFUSO	
25	5	304634S36	PARAFUSO	
26	5	34941S36	ANILHA DE RETENÇÃO	
26	3	34941S36	ANILHA DE RETENÇÃO	
27	2	34986S7	CONTRA PORCA	
28	1	84997619	SUPORTE	
29	2	D5NN16N319A	SUPORTE	
30	1	84997758	ESPAÇADOR	
				Use com 7
				4630, 5030
37	6	88542	PARAFUSO	
				4630, 5030
37	4	16043224	PARAFUSO	
				5630, 6630, 7630, 7830, 8030
37	12	16043224	PARAFUSO	
				4x4
				4630, 5030
38	12	378243	ARRUELA PLANA	
				4x4
				4630, 5030
38	4	378243	ARRUELA PLANA	
				5630, 6630, 7630, 7830, 8030
38	6	44721S36	ARRUELA PLANA	
				4630, 5030
39	6	C5NN16N485AA		
				4630, 5030
39	4	9706690	PORCA	
				5630, 6630, 7630, 7830, 8030
39	12	9706690	PORCA	
				4x4
				4630, 5030
40	2	9577050	PARA-LAMAS TRASEIRO	
				5630, 6630, 7630, 7830, 8030
40	2	E5NN16015AA	PARA-LAMAS DIANTEIRO	
				4630, 5030
41	AR	83990985	PARAFUSO	
				4630, 5030: Q = 6; 5630, 6630, 7630, 7830, 8030: Q = 8
42	AR	44732S36	ARRUELA PLANA	
				4630, 5030: Q = 6; 5630, 6630, 7630, 7830, 8030: Q = 8
43	AR	394628	ARRUELA PLANA	

Ref.	Qtde	Nº Peça	Descrição da peça	Uso
				4630, 5030: Q = 6; 5630, 6630, 7630, 7830, 8030: Q = 8
44	AR	9706690	PORCA	
				4630, 5030: Q = 6; 5630, 6630, 7630, 7830, 8030: Q = 8
45	4	120092	PARAFUSO	
46	4	100020	PORCA	
47	1	E9NN16C198AA	SUPORTE	RH
				5630, 6630, 7630, 7830, 8030
47	1	84996570	SUPORTE	RH
				4630, 5030
47	1	84996571	SUPORTE	LH
				4630, 5030
47	1	E9NN16C199AA	SUPORTE	
				5630, 6630, 7630, 7830, 8030
48	4	10517271	ANILHA DE RETENÇÃO	
				4630, 5030
49	1	E5NN16N078AA	SUPORTE	RH
				4630, 5030
49	1	9577716	SUPORTE	RH
				5630, 6630, 7630, 7830, 8030
49	1	9577717	SUPORTE	LH
				5630, 6630, 7630, 7830, 8030
49	1	E5NN16N079AA	SUPORTE	LH
				4630, 5030
50	2	82917239	SUPORTE	
				4630, 5030
50	2	84996526	SUPORTE	
				5630, 6630, 7630, 7830, 8030
51	4	120092	PARAFUSO	
52	4	10517271	ANILHA DE RETENÇÃO	
				4630, 5030
53	4	N605574S36	PARAFUSO	
				4630, 5030
53	4	120091	PARAFUSO	
				5630, 6630, 7630, 7830, 8030
54	4	140020	ARRUELA PLANA	
				5630, 6630, 7630, 7830, 8030
54	4	10517171	ANILHA DE RETENÇÃO	
				4630, 5030
55	4	100020	PORCA	
				5630, 6630, 7630, 7830, 8030
60	6	33797S36	PORCA	
				4630, 5030
60	4	9706690	PORCA	
				5630, 6630, 7630, 7830, 8030
60	12	9706690	PORCA	
				4x4
				4630, 5030
61	18	378243	ARRUELA PLANA	

Ref.	Qtde	Nº Peça	Descrição da peça	Uso
				4x4
				4630, 5030
61	6	44724S36	ARRUELA PLANA	
				4630, 5030
62	6	304648S36	PARAFUSO	
				4630, 5030
62	1	84990055	SUPORTE	RH
				6630, 7630, 7830, 8030
				Tratores bitola 1,400
62	8	16043224	PARAFUSO	
				5630, 6630, 7630, 7830, 8030
62	6	16043224	PARAFUSO	
				4x4
				4630, 5030
62	1	84990057	SUPORTE	LH
				6630, 7630, 7830, 8030
				Tratores bitola 1,400
63	2	84995126	ESPAÇADOR	
				4x4
				4630, 5030
63	2	9575746	ESPAÇADOR	
				5630, 6630, 7630, 7830, 8030
63	2	E7NN16R381AA	ESPAÇADOR	
				4630, 5030
63	2	84995127	ESPAÇADOR	
				4x4
				4630, 5030
63	1	84997688	ESPAÇADOR	RH
				4x4
				4630, 5030
63	1	84997687	ESPAÇADOR	LH
				4x4
				4630, 5030
64	2	9576179	ESPAÇADOR	
				Somente Pneu 23x30
				5630, 6630, 7630, 7830, 8030
65	4	304804S36	PARAFUSO	
				7830, 8030
				Cilindro auxiliar
66	4	34796S36	ANILHA DE RETENÇÃO	
				7830, 8030
				Cilindro auxiliar
67	4	C5NNN826A	ARRUELA PLANA	
				7830, 8030
				Cilindro auxiliar
68	1	F0NN3952AC		
				7830, 8030
68	1	F0NN3952AC		
				Cilindro auxiliar

Ref.	Qtde	Nº Peça	Descrição da peça	Uso
69	2	84997684	SUPORTE	
				Cilindro auxiliar
				4630, 5030
69	2	NP75	BASE	
				7830, 8030
				Cilindro auxiliar
70	1	NP62	SUPORTE	RH
				7830, 8030
				Cilindro auxiliar
70	1	9575522	SUPORTE	LH
				7830, 8030
				Cilindro auxiliar
70	2	NP63	SUPORTE	
				4630, 5030
71	8	NP65	PARAFUSO	
				4630, 5030
71	8	NP66	PARAFUSO	
				7830, 8030
				Cilindro auxiliar
72	2	44882S36	ARRUELA PLANA	
				7830, 8030
				Cilindro auxiliar
73	2	34674S36	PORCA	3/4-10
				7830, 8030
				Cilindro auxiliar
74	4	81823240	PORCA	
				4630, 5030, 5630, 6630, 7630
74	4	81823240	PORCA	
				7830, 8030
				Exceto Cilindro auxiliar
75	4	C5NNN826A	ARRUELA PLANA	
				7830, 8030
				Exceto Cilindro auxiliar
75	4	C5NNN826A	ARRUELA PLANA	
				4630, 5030, 5630, 6630, 7630
76	2	C5NN16N321A	PARAFUSO	
				4630, 5030
76	2	81868345	CAVILHA	
				5630, 6630, 7630
76	2	81868345	CAVILHA	
				7830, 8030
				Exceto Cilindro auxiliar
76	2	84990045	ESTRIBO	
				6630, 7630, 7830, 8030
				Somente trator bitola 1.400 mm
77	4	84990044	ESTRIBO	
				6630, 7630, 7830, 8030
				Somente trator bitola 1.400 mm
78	1	82991910	BISEL	Rear

Ref.	Qtde	Nº Peça	Descrição da peça	Uso
78	2	82991911	BISEL	Lateral
85	8	88707	PARAFUSO	
86	8	118226ES36	ARRUELA PLANA	
87	8	33845S36	PORCA	1/2-13"
88	4	304804S36	PARAFUSO	5/8-11x1 3/4"
89	4	34796S36	ANILHA DE RETENÇÃO	5/8"
90	4	C5NNN826A	ARRUELA PLANA	
91	1	81868345	CAVILHA	LH
				7830, 8030
				Cilindro auxiliar
92	1	9575522	SUPORTE	LH
				7830, 8030
				Cilindro auxiliar
92	1	NP62	SUPORTE	LH
				7830, 8030
				Cilindro auxiliar
92	1	NP62	SUPORTE	LH
				5630, 6630, 7630
				Cilindro auxiliar
92	1	NP63	SUPORTE	LH
				Cilindro auxiliar
				4630, 5030
93	8	NP64	PARAFUSO	
				4630, 5030
93	8	82868445	PARAFUSO	
				5630, 6630, 7630, 7830, 8030
94	2	44882S36	ARRUELA PLANA	LH
				7830, 8030
				Cilindro auxiliar
95	2	34674S36	PORCA	LH
				7830, 8030
				Cilindro auxiliar
96	1	NP63	SUPORTE	RH
				4630, 5030
96	1	NP62	SUPORTE	RH
				5630, 6630, 7630, 7830, 8030

Catálogo Exclusivo
classicomaniacos.com.br

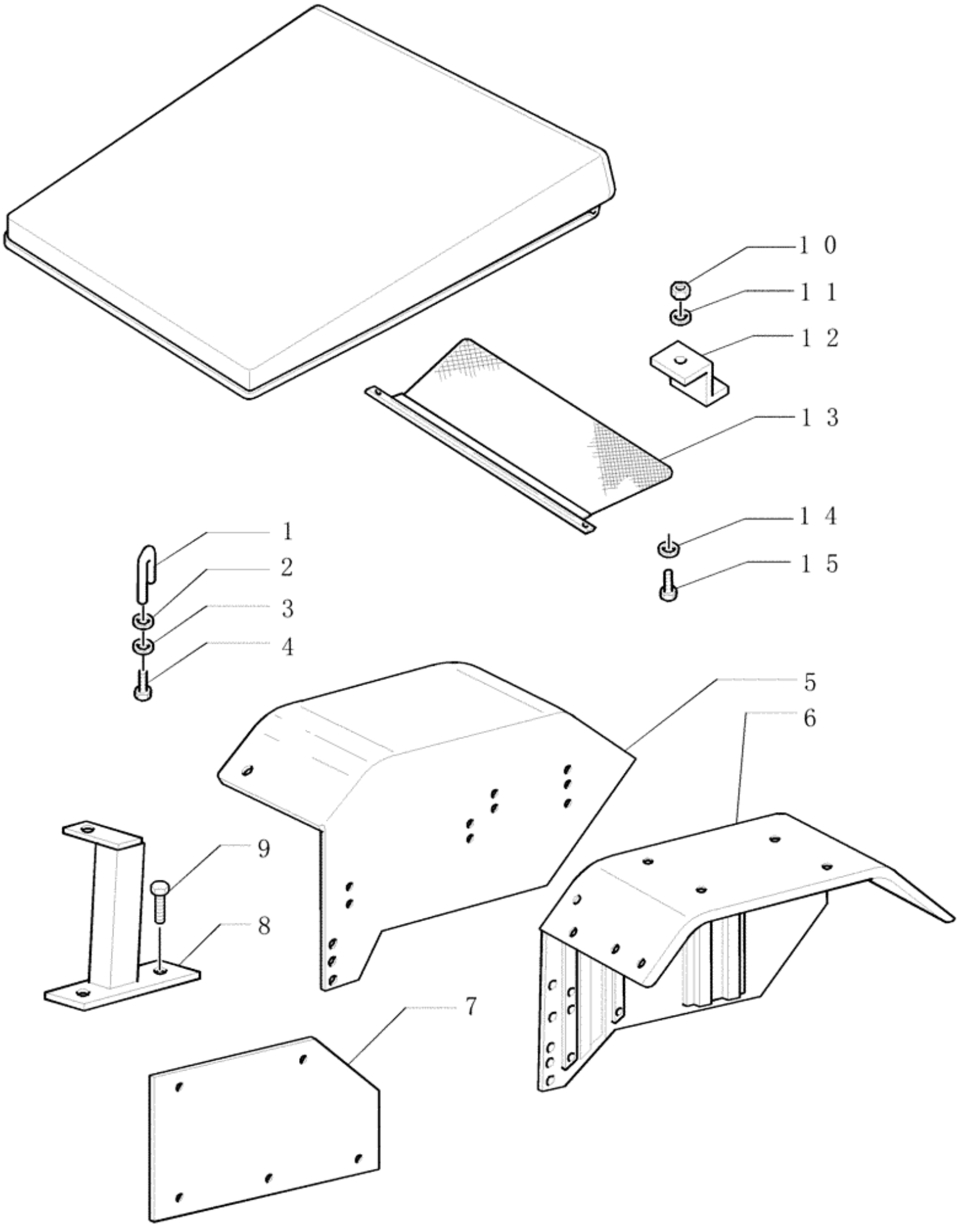

Ref.	Qtde	Nº Peça	Descrição da peça	Uso
1	1	82865152	MANILHA	Rear
2	2	82012922	ARRUELA PLANA	
3	2	10519601	ARRUELA PLANA	
4	2	82012922	ARRUELA PLANA	
5	1	73400956	PARA-LAMAS TRASEIRO	Rear - right side
				(S/N Range) before 315255;
				7630, 8030
5	1	73402483	PARA-LAMA	Rear - right side
				(S/N Range) after 315256;
				7630, 8030
6	1	73400954	PARA-LAMAS TRASEIRO	Rear - left side
				(S/N Range) before 315255;
				7630, 8030
6	1	73402479	PARA-LAMA	Rear - left side
				(S/N Range) after 315256;
				7630, 8030
7	2	73401274	SUPORTE	
8	1	73403249	SUPORTE	LH
				7630, 8030
8	1	73403250	SUPORTE	RH
				7630, 8030
9	8	NP66	PARAFUSO	
				7630, 8030
10	4	15896211	PORCA	
				7630, 7830, 8030
11	4	11197779	ANILHA CÓNICA	
				7630, 7830, 8030
12	2	73401349		
				7630, 7830, 8030
13	1	82004428	CORTINA DE SOL	
				7630, 7830, 8030
14	4	12601279	ARRUELA ONDULADA	
				7630, 7830, 8030
15	4	10902421	PARAFUSO	
				7630, 7830, 8030

Catálogo Exclusivo
classicomaniacos.com.br

Q.14B Substituição 05

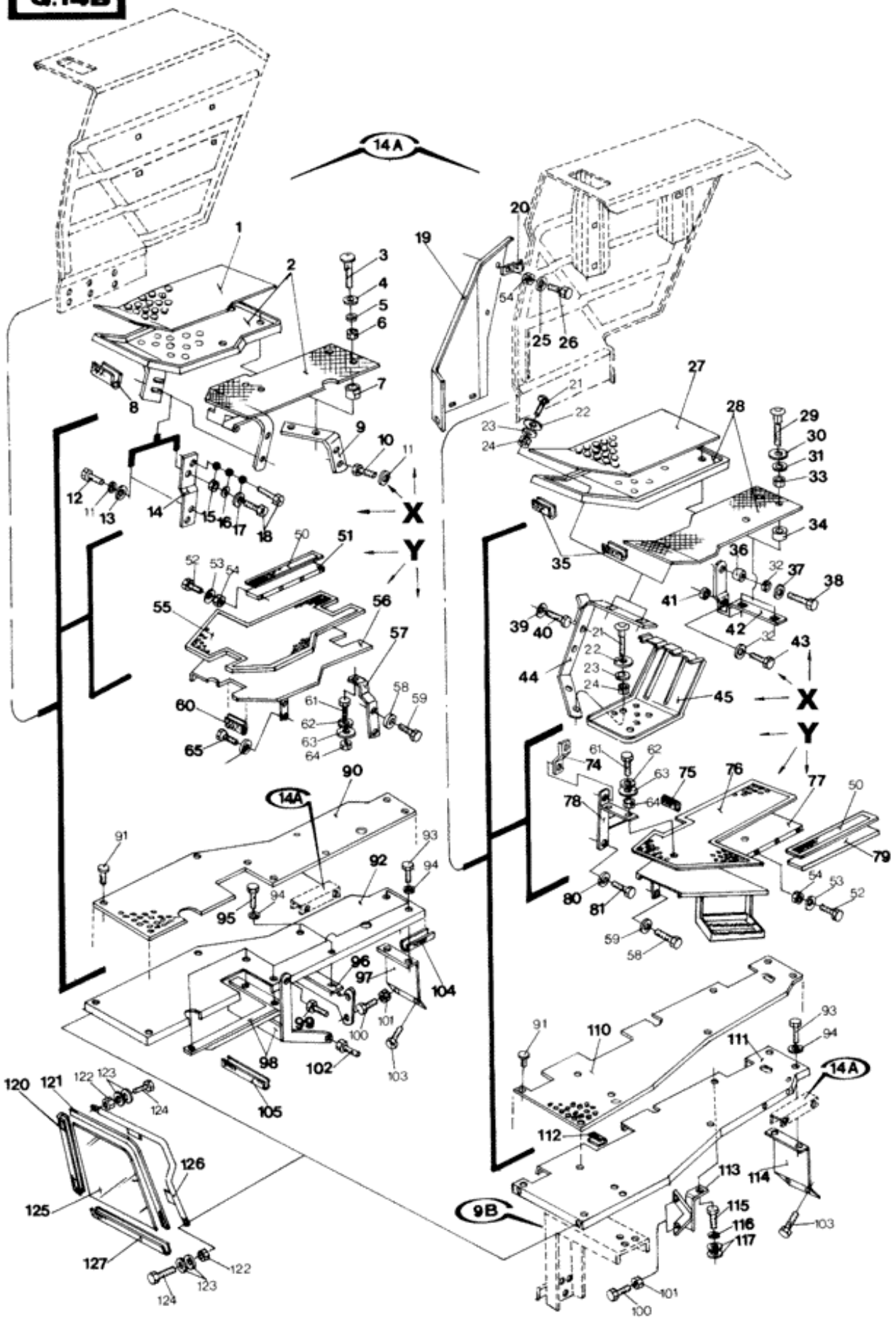

Ref.	Qtde	Nº Peça	Descrição da peça	Uso
	1	NSS	NO SE VENDE SEPARADO	Platform
				4630, 5030
X	1	NSS	NO SE VENDE SEPARADO	Platform
				(S/N Range) before 255698-255702-xxxxxx;
				Estreito
				4630, 5030
Y	1	NSS	NO SE VENDE SEPARADO	Platform
				(S/N Range) after 255699-255701-xxxxxx;
				Estreito
				4630, 5030
1	1	9579830	TAPETE	RH
				4x4
				4630, 5030
2	1	9577807	GRAMPO	RH
				4x4
				4630, 5030
2	1	E0NN16450GA	GRAMPO	RH
				4630, 5030
2	1	E6NN16450AB	PISO	RH
				4630
3	1	302359S36	PARAFUSO	RH
				4630
3	2	350483S36	PARAFUSO	RH, 5/16-24x1"
				4630, 5030
4	2	44722S36	ARRUELA PLANA	RH
				4630, 5030
4	1	44722S36	ARRUELA PLANA	RH
				4630
5	1	34791S36	ANILHA DE RETENÇÃO	RH, 5/16"
				4630
5	2	34791S36	ANILHA DE RETENÇÃO	RH
				4630, 5030
6	2	86629539	PORCA	RH, 5/16-24"
				4630, 5030
6	1	33797S36	PORCA	RH
				4630
7	1	D0NN16N499C	ESPAÇADOR	RH
				4630
8	1	82015330	PARA-CHOQUE	RH
				4630, 5030
9	1	C7NN16486A	SUPORTE	RH
				4630, 5030
9	1	83985800	SUPORTE	RH
				4630
9	1	9575515	SUPORTE	RH
				4x4

Ref.	Qtde	Nº Peça	Descrição da peça	Uso
				4630, 5030
10	2	304684S36	PARAFUSO	RH
				4630, 5030
11	4	34792S36	ANILHA DE RETENÇÃO	RH
				4630, 5030
12	2	304650S36	PARAFUSO	RH
				4630, 5030
13	2	44726S36	ARRUELA PLANA	RH
				4630, 5030
14	1	9579932	SUPORTE	RH
				4x4
				4630, 5030
15	2	33799S36	PORCA	RH
				4x4
				4630, 5030
16	2	44726S36	ARRUELA PLANA	RH
				4x4
				4630, 5030
17	2	34792S36	ANILHA DE RETENÇÃO	RH
				4x4
				4630, 5030
18	1	304650S36	PARAFUSO	RH, Upper
				4x4
				4630, 5030
19	1	84990305	PROTEÇÃO	RH
				5630, 6630, 7630, 7830
				Tratores bitola 1,400
19	1	84996306	PROTEÇÃO	LH
				5630, 6630, 7630, 7830
				Tratores bitola 1,400
20	3	84990046	SUPORTE	
				5630, 6630, 7630, 7830
				Tratores bitola 1,400
21	4	350483S36	PARAFUSO	LH, 5/16-24x1"
				4630, 5030
22	4	44722S36	ARRUELA PLANA	LH
				Exceto "X"
				4630, 5030
23	4	34791S36	ANILHA DE RETENÇÃO	LH
				4630, 5030
24	4	86629539	PORCA	LH, 5/16-24"
				4630, 5030
25	4	140015	ARRUELA PLANA	
				5630, 6630, 7630, 7830
				Tratores bitola 1,400
26	4	86512439	PARAFUSO	
				5630, 6630, 7630, 7830
				Tratores bitola 1,400
27	1	9579831	TAPETE	

Ref.	Qtde	Nº Peça	Descrição da peça	Uso
				4x4
				4630, 5030
28	1	9575516	APÓIA PÉ	LH
				4x4
				4630, 5030
28	1	D3NN16473G	PLATAFORMA	LH
				4630, 5030
28	1	E0NN16451EC	CORPO	LH
				4630
29	2	350483S36	PARAFUSO	LH
				4630, 5030
29	1	302359S36	PARAFUSO	LH
				4630
30	2	44722S36	ARRUELA PLANA	LH
				4630, 5030
31	2	34791S36	ANILHA DE RETENÇÃO	LH, 5/16"
				4630, 5030
31	1	34791S36	ANILHA DE RETENÇÃO	LH
				4630
32	2	NSS	NO SE VENDE SEPARADO	Washer, LH
				4630, 5030
33	1	86629539	PORCA	LH, 5/16-24"
				4630
33	2	86629539	PORCA	LH, 5/16-24"
				4630, 5030
34	1	D0NN16N499C	ESPAÇADOR	LH
				4630
35	1	81816009	PARA-CHOQUE	LH
				4630, 5030
36	1	NSS	NO SE VENDE SEPARADO	Spacer, LH
				4x4
				4630, 5030
37	1	NSS	NO SE VENDE SEPARADO	Washer, LH
				4x4
				4630, 5030
38	1	NSS	NO SE VENDE SEPARADO	Screw, LH
				4x4
				4630, 5030
38	2	304724S36	PARAFUSO	LH, 7/16-14x1 1/4"
				4630, 5030
39	2	34792S36	ANILHA DE RETENÇÃO	LH, 3/8"
				4630, 5030
41	1	C5NN16N499A	ESPAÇADOR	LH
				4630
42	1	E0NN16R451AA	SUPORTE	LH
				4630
42	1	C5NN16474L	SUPORTE	LH
				4630, 5030
42	1	9576255	SUPORTE	LH

Ref.	Qtde	Nº Peça	Descrição da peça	Uso
				4x4
				4630, 5030
43	1	304724S36	PARAFUSO	LH, 7/16-14x1 1/4"
				4630, 5030
44	1	C7NN16N476A	SUPORTE	LH
				4630, 5030
44	1	9576249	SUPORTE	LH
				4x4
				4630, 5030
45	1	C5NN16N477B	ESTRIBO	LH
				4630, 5030
50	2	84996890	TAPETE	
				4630, 5030
10	2	280643	PARAFUSO	RH, 3/8-16x7/8"
				4x4
				4630, 5030
51	1	84995085	PLACA	RH
				4630, 5030
10	2	280643	PARAFUSO	RH
				4630
12	2	280643	PARAFUSO	RH, 3/8-16X7/8"
				4x4
				4630, 5030
52	8	120099	PARAFUSO	
				4630, 5030
18	1	280643	PARAFUSO	RH, Lower
				4x4
				4630, 5030
53	8	322357	ANILHA CÓNICA	
				4630, 5030
54	8	15896221	PORCA	
				4630, 5030
40	2	280643	PARAFUSO	LH, 3/8-16x7/8"
				4630, 5030
55	1	9579953	TAPETE	RH
				4630, 5030
58	4	280643	PARAFUSO	
				4630, 5030
56	1	9579950	GRAMPO	RH
				4630, 5030
57	1	9579981	SUPORTE	RH
				4630, 5030
59	6	34792S36	ANILHA DE RETENÇÃO	
				4630, 5030
60	1	84997652	SUPORTE	RH
				4630, 5030
61	2	308761	PARAFUSO	
				4630, 5030
62	2	378243	ARRUELA PLANA	

Ref.	Qtde	Nº Peça	Descrição da peça	Uso
				4630, 5030
63	2	140027	ARRUELA PLANA	
				4630, 5030
64	2	9706690	PORCA	
				4630, 5030
65	2	304650S36	PARAFUSO	RH
				4630, 5030
74	1	84997773	ANEL DE FIXAÇÃO	
				4630, 5030
75	1	84997653	SUPORTE	LH
				4630, 5030
76	1	9579952	TAPETE	LH
				4630, 5030
77	1	9579935	GRAMPO	LH
				4630, 5030
78	1	9578883	SUPORTE	LH
				4630, 5030
79	1	84996491	PLACA	
				4630, 5030
80	2	34793S36	ANILHA DE RETENÇÃO	LH
				4630, 5030
81	2	304724S36	PARAFUSO	LH
				4630, 5030
90	1	87536634	TAPETE	RH
				Replaces 84995182
				5630, 6630, 7630, 7830, 8030
90	1	84990052	APÓIA PÉ	RH
				6630, 7630, 7830, 8030
				Tratores bitola 1,400
91	11	NP59	GRAMPO	
				5630, 6630, 7630, 7830, 8030
92	1	9575621	ESTRIBO	RH
				5630, 6630, 7630, 7830, 8030
92	1	84990048	APÓIA PÉ	RH
				6630, 7630, 7830, 8030
				Tratores bitola 1,400
93	9	120104	PARAFUSO	
				5630, 6630, 7630, 7830, 8030
94	11	140016	ARRUELA PLANA	
				Detalhe G-9D
				5630, 6630, 7630, 7830, 8030
95	2	43127	PARAFUSO	RH
				Detalhe G-9D
				5630, 6630, 7630, 7830, 8030
96	1	825997	SUPORTE	RH, Central
				5630, 6630, 7630, 7830, 8030
96	1	84990279	SUPORTE	RH
				6630, 7630, 7830, 8030
				Tratores bitola 1,400

Ref.	Qtde	Nº Peça	Descrição da peça	Uso
97	1	825999	SUPORTE	RH, Rear
				5630, 6630, 7630, 7830, 8030
98	1	9575480	SUPORTE	RH, Front
				5630, 6630, 7630, 7830, 8030
98	1	84990050	SUPORTE	RH
				6630, 7630, 7830, 8030
				Tratores bitola 1,400
99	1	81821207	PARAFUSO	RH
				5630, 6630, 7630, 7830, 8030
100	4	304835S36	PARAFUSO	1/2-20x2"
				5630, 6630, 7630, 7830, 8030
101	4	33846S36	PORCA	1/2-20"
				5630, 6630, 7630, 7830, 8030
102	1	304670S36	PARAFUSO	RH, 1/2-13x7/8"
				5630, 6630, 7630, 7830, 8030
103	4	304670S36	PARAFUSO	1/2-13x7/8"
				5630, 6630, 7630, 7830, 8030
104	1	9575726	SUPORTE	
				5630, 6630, 7630, 7830, 8030
105	1	9576201	JUNTA	
				5630, 6630, 7630, 7830, 8030
110	1	87536637	TAPETE	LH
				Replaces 84995183
				5630, 6630, 7630, 7830, 8030
110	1	84990053	APÓIA PÉ	LH
				6630, 7630, 7830, 8030
				Tratores bitola 1,400
111	1	9575622	SUPORTE	LH
				5630, 6630, 7630, 7830, 8030
111	1	84990063	APÓIA PÉ	LH
				6630, 7630, 7830, 8030
				Tratores bitola 1,400
112	1	9575726	SUPORTE	LH
				5630, 6630, 7630, 7830, 8030
113	1	9575557	SUPORTE	LH, Central
				5630, 6630, 7630, 7830, 8030
114	1	825998	SUPORTE	LH, Rear
				5630, 6630, 7630, 7830, 8030
115	1	43127	PARAFUSO	LH
				5630, 6630, 7630, 7830, 8030
116	1	34791S36	ANILHA DE RETENÇÃO	LH
				5630, 6630, 7630, 7830, 8030
117	2	140016	ARRUELA PLANA	LH
				5630, 6630, 7630, 7830, 8030
120	2	9575818	GUARNIÇÃO	
				5630, 6630, 7630, 7830, 8030
121	1	9575718	GUARNIÇÃO	LH
				5630, 6630, 7630, 7830, 8030
121	1	9575719	GUARNIÇÃO	RH

Ref.	Qtde	Nº Peça	Descrição da peça	Uso
				5630, 6630, 7630, 7830, 8030
122	4	100016	PORCA	
				5630, 6630, 7630, 7830, 8030
123	8	140017	ARRUELA PLANA	
				5630, 6630, 7630, 7830, 8030
124	4	43138	PARAFUSO	
				5630, 6630, 7630, 7830, 8030
125	1	9575713	VIDRO	LH
				5630, 6630, 7630, 7830, 8030
125	1	9575714	VIDRO	RH
				5630, 6630, 7630, 7830, 8030
125		9575714	VIDRO	RH-LH
				(S/N Range) before 255698-255702-xxxxxx;
				7630, 8030
126	1	9575723	SUPORTE	
				5630, 6630, 7630, 7830, 8030
126	1	9575722	SUPORTE	LH
				5630, 6630, 7630, 7830, 8030
127	1	9575816	GUARNIÇÃO	LH
				5630, 6630, 7630, 7830, 8030
127	1	9575817	GUARNIÇÃO	RH
				5630, 6630, 7630, 7830

Catálogo Exclusivo
classicomaniacos.com.br

G.14C Substituição 03

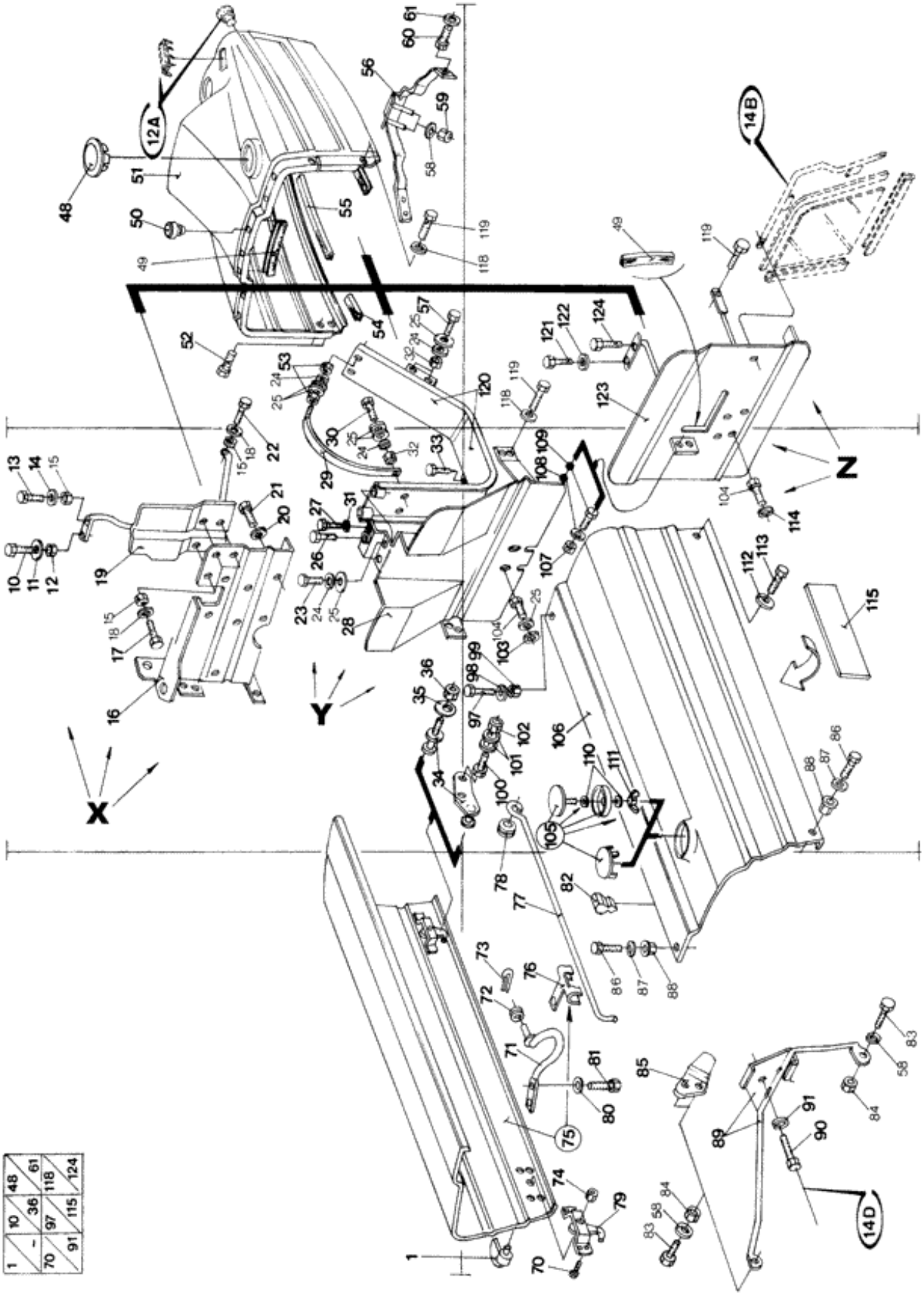

1	10	48	61
–	36	118	124
70	97	115	
91			

Ref.	Qtde	Nº Peça	Descrição da peça	Uso
X	1	NSS	NO SE VENDE SEPARADO	Bracket, Deflector
				4630
				Use com tanque de combustível 60L
Y	1	NSS	NO SE VENDE SEPARADO	Bracket, Deflector
				4630
				Use com tanque de combustível 80L
Y	1	NSS	NO SE VENDE SEPARADO	Bracket, Deflector
				5030
Z	1	NSS	NO SE VENDE SEPARADO	Bracket, Deflector
				5630, 6630, 7630, 7830, 8030
1	2	83909243	MANILHA	
10	1	304680S36	PARAFUSO	
				4630
				Use com tanque de combustível 60L
11	1	44719S36	ARRUELA PLANA	1/4"
				4630
				Use com tanque de combustível 60L
12	1	33777S36	PORCA FLANGEADA	1/4-20"
				4630
				Use com tanque de combustível 60L
13	1	304648S36	PARAFUSO	
				4630
				Use com tanque de combustível 60L
14	1	44722S36	ARRUELA PLANA	
				4630
				Use com tanque de combustível 60L
15	6	33797S36	PORCA	5/16-18"
				4630
				Use com tanque de combustível 60L
16	1	D8NN10769FA	SUPORTE	
				4630
				Use com tanque de combustível 60L
17	4	304648S36	PARAFUSO	
				4630
				Use com tanque de combustível 60L
18	5	44722S36	ARRUELA PLANA	
				4630
				Use com tanque de combustível 60L
19	1	E5NN16B815BA	SUPORTE	
				4630
				Use com tanque de combustível 60L
20	4	34793S36	ANILHA DE RETENÇÃO	7/16"
				4630
				Use com tanque de combustível 60L
21	4	304668S36	PARAFUSO	
				4630

Ref.	Qtde	Nº Peça	Descrição da peça	Uso
				Use com tanque de combustível 60L
22	1	304634S36	PARAFUSO	
				4630
				Use com tanque de combustível 60L
23	2	43138	PARAFUSO	
				Use com tanque de combustível 80L
				4630, 5030
24	8	34792S36	ANILHA DE RETENÇÃO	
				Use com tanque de combustível 80L
				4630, 5030
25	16	44728S36	ARRUELA PLANA	
				Use com tanque de combustível 80L
				4630, 5030
26	1	40949S36	PARAFUSO	
				Use com tanque de combustível 80L
				4630, 5030
27	1	304680S36	PARAFUSO	
				Use com tanque de combustível 80L
				4630, 5030
28	1	84995174	COBERTURA	
				Use com tanque de combustível 80L
				4630, 5030
29	2	9576175	BRAÇADEIRA	
				Use com tanque de combustível 80L
				4630, 5030
30	2	304650S36	PARAFUSO	
				Use com tanque de combustível 80L
				4630, 5030
31	1	44719S36	ARRUELA PLANA	
				Use com tanque de combustível 80L
				4630, 5030
32	4	33799S36	PORCA	
				5030
				Use com tanque de combustível 80L
33	1	304747S36	PARAFUSO	9/16-12x1 3/8"
				5030
				Use com tanque de combustível 80L
34	1	C5NN16N775A	PRISIONEIRO	
				4630
				Use com tanque de combustível 80L
34	1	C5NN16N775A	PRISIONEIRO	Rear
				5030, 5630, 6630, 7630, 7830, 8030
34	1	C5NN16N773A	SUPORTE	Rear
				4630
				Use com tanque de combustível 60L
35	1	44722S36	ARRUELA PLANA	
36	1	86629539	PORCA	5/16-24"
				4630
				Use com tanque de combustível 80L

Ref.	Qtde	Nº Peça	Descrição da peça	Uso
36	1	86629539	PORCA	
				5030, 5630, 6630, 7630, 7830, 8030
48	1	84997768	TAMPA	
				5630, 6630, 7630, 7830, 8030
49	1	84997694	PROTEÇÃO	
50	9	C5NN16N655A	PARA-CHOQUE	
51	1	9575999	CAPÔ	
				4630
				Detalhe G-9D
51	1	9575999	CAPÔ	
				5030, 5630, 6630, 7630, 7830, 8030
52	2	40949S36	PARAFUSO	
53	4	100016	PORCA	
				Use com tanque de combustível 80L
				4630, 5030
54	2	9575726	SUPORTE	
				Use com tanque de combustível 80L
				4630, 5030
55	2	9575719	GUARNIÇÃO	
				Use com tanque de combustível 80L
				4630, 5030
56	1	82002837	SUPORTE	
				4630
				Use com direção mecânica
56	1	C9NN16N591A	SUPORTE	
				4630
				Use com direção hidráulica
56	1	C9NN16N591A	SUPORTE	
				Use com direção hidrostática
				5630, 6630, 7630, 7830, 8030
56	1	9575649	SUPORTE	
				Use com tanque de combustível 80L
				Use com direção hidrostática
				4630, 5030
57	2	304684S36	PARAFUSO	
				Use com tanque de combustível 80L
				4630, 5030
58	5	44722S36	ARRUELA PLANA	
59	2	33797S36	PORCA	5/16-18"
60	4	304632S36	PARAFUSO	1/4-20x5/8"
61	4	44719S36	ARRUELA PLANA	1/4
70	8	63776S36	REBITE	
71	2	C5NN16N631B	DOBRADIÇA	
				4630
				Use com tanque de combustível 60L
71	2	D4NN16N631A	HASTE	
				4630
				Use com tanque de combustível 80L
71	2	D4NN16N631A	HASTE	

Ref.	Qtde	Nº Peça	Descrição da peça	Uso
72	1	C5NN16N647A	ARRUELA PLANA	
73	1	72016S8	PINO ELÁSTICO	
74	2	55690S7	PORCA	
75	1	85700572	TAMPA DE PROTECAO	RH, Central, (76)
				4630
				Use com tanque de combustível 60L
75	1	9579975	CAPÔ	RH, Central, (76)
				4630
				Use com tanque de combustível 80L
75	1	9576174	CAPÔ	RH, Central, (76)
				5030
75	1	D5NN16A724B	PAINEL	RH, Central, (76)
				5630, 6630, 7630
75	1	E7NN16A724CA	PAINEL	RH, Central, (76)
				7830, 8030
76	1	81819305	GRAMPO	
77	1	81819466	SUPORTE	
77	1	84990447	HASTE	
				Para estreito: A partir do chassi no. 255699; Para os outros: 01-96
78	1	81807445	PASSA-FIOS	
79	2	85700110	TRAVA	
80	4	44719S36	ARRUELA PLANA	1/4"
81	4	304633S36	PARAFUSO	
82	4	354177S	PARA-CHOQUE	
83	3	304664S36	PARAFUSO	
84	3	33797S36	PORCA	
85	1	85700201	SUPORTE	Front
86	2	304646S36	PARAFUSO	
87	2	44719S36	ARRUELA PLANA	1/4
88	2	33777S36	PORCA FLANGEADA	1/4-20"
89	1	D0NN8N096C	SUPORTE	Front
				4630
				Use com tanque de combustível 60L
89	1	825993	SUPORTE	Front
				4630
				Use com tanque de combustível 80L
89	1	825993	SUPORTE	Front
				5030, 5630, 6630, 7630
89	1	9575073	SUPORTE	Front
				7830, 8030
90	2	304668S36	PARAFUSO	
				4630, 5030, 5630, 6630, 7630
90	2	70929014	PARAFUSO	7/16-14x3 1/2"
				7830, 8030
91	2	34793S36	ANILHA DE RETENÇÃO	7/16"
97	1	304680S36	PARAFUSO	
				4630
				Use com tanque de combustível 60L

Ref.	Qtde	Nº Peça	Descrição da peça	Uso
97	1	304633S36	PARAFUSO	
				4630
				Use com tanque de combustível 80L
97	1	304633S36	PARAFUSO	
				5030, 5630, 6630, 7630, 7830, 8030
98	1	44719S36	ARRUELA PLANA	1/4"
99	1	33777S36	PORCA FLANGEADA	
				4630
100	2	304632S36	PARAFUSO	1/4-20x5/8"
				4630
				Use com tanque de combustível 60L
101	4	44719S36	ARRUELA PLANA	1/4"
				4630
				Use com tanque de combustível 60L
102	2	33795S36	PORCA	1/4-20"
				4630
				Use com tanque de combustível 60L
103	4	356420S36	ARRUELA PLANA	
				5030
103	4	356420S36	ARRUELA PLANA	
				4630
				Use com tanque de combustível 80L
104	4	304668S36	PARAFUSO	
				5030, 5630, 6630, 7630, 7830, 8030
105	1	352144S2		
				(S/N Range) before 245385;
				4630
105	1	352144S2		
				(S/N Range) before 245385;
				Escape horizontal
105	1	84997679	COBERTURA DE PROTECÇ	(110,111)
				Escape horizontal
				Para estreito: A partir do chassi no. 255699; Para os outros: 01-96
				4630, 5030
106	1	D3NN16626L	TAMPA DE PROTECAO	RH
				4630
				Use com tanque de combustível 60L
106	1	9579974	CAPÔ	LH
				4630
				Use com tanque de combustível 80L
106	1	9576173	CAPÔ	LH
				5030
106	1	D5NN16626B	PAINEL	LH
				5630, 6630, 7630
106	1	E7NN16948DA	PAINEL	LH
				7830, 8030
107	2	33797S36	PORCA	5/16-18"
				5630, 6630, 7630, 7830, 8030

Ref.	Qtde	Nº Peça	Descrição da peça	Uso
108	2	44722S36	ARRUELA PLANA	
				5630, 6630, 7630, 7830, 8030
109	2	304664S36	PARAFUSO	5/16-18x0.85"
				5630, 6630, 7630, 7830, 8030
110	2	322357	ANILHA CÓNICA	
				Para estreito: A partir do chassi no. 255699; Para os outros: 01-96
				4630, 5030
111	1	84814892	PORCA BORBOLETA	
				Para estreito: A partir do chassi no. 255699; Para os outros: 01-96
				4630, 5030
112	1	44719S36	ARRUELA PLANA	1/4"
				4630, 5630, 6630, 7630, 7830, 8030
113	1	304633S36	PARAFUSO	
				4630
				Use com tanque de combustível 60L
113	1	40949S36	PARAFUSO	
				4630
				Use com tanque de combustível 80L
113	1	40949S36	PARAFUSO	
				5030
113	1	304646S36	PARAFUSO	
				5630, 6630, 7630, 7830, 8030
114	1	44719S36	ARRUELA PLANA	
				5630, 6630, 7630, 7830, 8030
115	1	E8NN5B294AA	ISOLANTE	
				5030, 5630, 6630, 7830, 8030
118	1	44722S36	ARRUELA PLANA	
				Use com tanque de combustível 80L
				4630, 5030
119	1	304626S36	PARAFUSO	
				Use com tanque de combustível 80L
				4630, 5030
119	1	40949S36	PARAFUSO	
				4630, 5630, 6630, 7630, 7830, 8030
120	1	9575670	SUPORTE	
				Use com tanque de combustível 80L
				4630, 5030
121	1	304633S36	PARAFUSO	
				5630, 6630, 7630, 7830, 8030
122	1	44719S36	ARRUELA PLANA	
				5630, 6630, 7630, 7830, 8030
123	1	9579996	COBERTURA	
				5630, 6630, 7630, 7830, 8030
124	1	40949S36	PARAFUSO	5/16-18x3/4"
				5630, 6630, 7630, 7830, 8030

Catálogo Exclusivo
classicomaniacos.com.br

G.14D Substituição

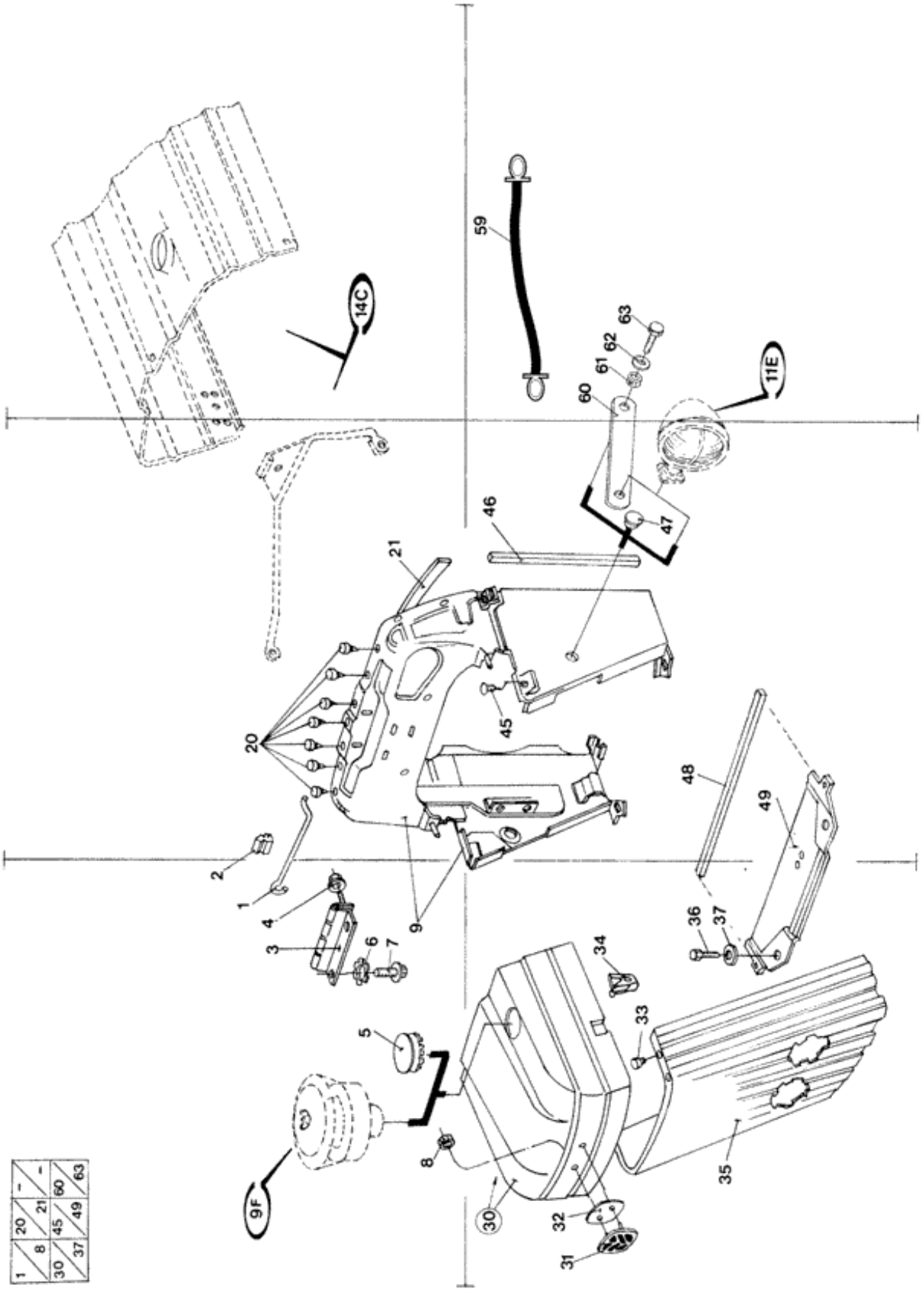

1	20	-	-
8	21	45	60
30	37	49	63

Ref.	Qtde	Nº Peça	Descrição da peça	Uso
1	1	E0NN16N908AB	ESCORA	
2	1	E0NN16N900AB	PARA-CHOQUE	
3	1	E0NN16N906AA	SUPORTE	
4	2	N620480S50	CONTRA PORCA	
5	1	E1NN16N787BA	COBERTURA DE PROTECÇ	
				Estreito
				4630
6	2	N630317S36	ANILHA DE RETENÇÃO	
7	2	86050272	PARAFUSO	
8	2	N800488S100	PORCA	
9	1	E0NN8N202CF	CONCHA	
20	10	C5NN16N655A	PARA-CHOQUE	
21	2	83926904	TIRA VEDADORA	
30	1	82005721	PAINEL DO CAPÔ DO MOTOR	(34)
31	1	82005352	SÍMBOLO	
				Detalhe G-16A
32	1	84997304	JUNTA	
33	2	378737S	PARA-CHOQUE	
34	2	E0NN16700BB	TRINCO	
35	1	E0NN8200AA	GRELHA	
				Use com faróis laterais
35	1	9579836	GRELHA	
				Use com faróis embutidos
36	4	E1NNS881AA	PARAFUSO	3/8-16x3/4"
37	4	44726S36	ARRUELA PLANA	3/8"
45	2	NP59	GRAMPO	
46	2	E0NN8N341AA	TIRA VEDADORA	
47	2	N800784S101	BUJÃO	
				Use com faróis laterais
48	1	E0NN8N036AA	JUNTA	
49	1	D8NN8N093EA	DEFLETOR	
				4630, 5630
49	1	E0NN8N093AB	DEFLETOR	
				5030, 5630, 6630
49	1	82927549	DEFLETOR	
				7830, 8030
49	1	9576258	PLACA DE MONTAGEM	
				4x4
				7630
59	2	72400625		
				7630, 7830, 8030
60	1	73401483	SUPORTE	RH
				Use com 4x4 Pneu R2
				5630, 6630, 7630, 7830, 8030
60	1	73401484	SUPORTE	LH
				Use com 4x4 Pneu R2

Ref.	Qtde	Nº Peça	Descrição da peça	Uso
				5630, 6630, 7630, 7830, 8030
61	2	9706685	PORCA	
				Use com 4x4 Pneu R2
				5630, 6630, 7630, 7830, 8030
62	2	362298	ARRUELA PLANA	
				Use com 4x4 Pneu R2
				5630, 6630, 7630, 7830, 8030
63	2	43151	PARAFUSO	
				Use com 4x4 Pneu R2
				5630, 6630, 7630, 7830, 8030

Catálogo Exclusivo
classicomaniacos.com.br

G.1A1 Substituição 06

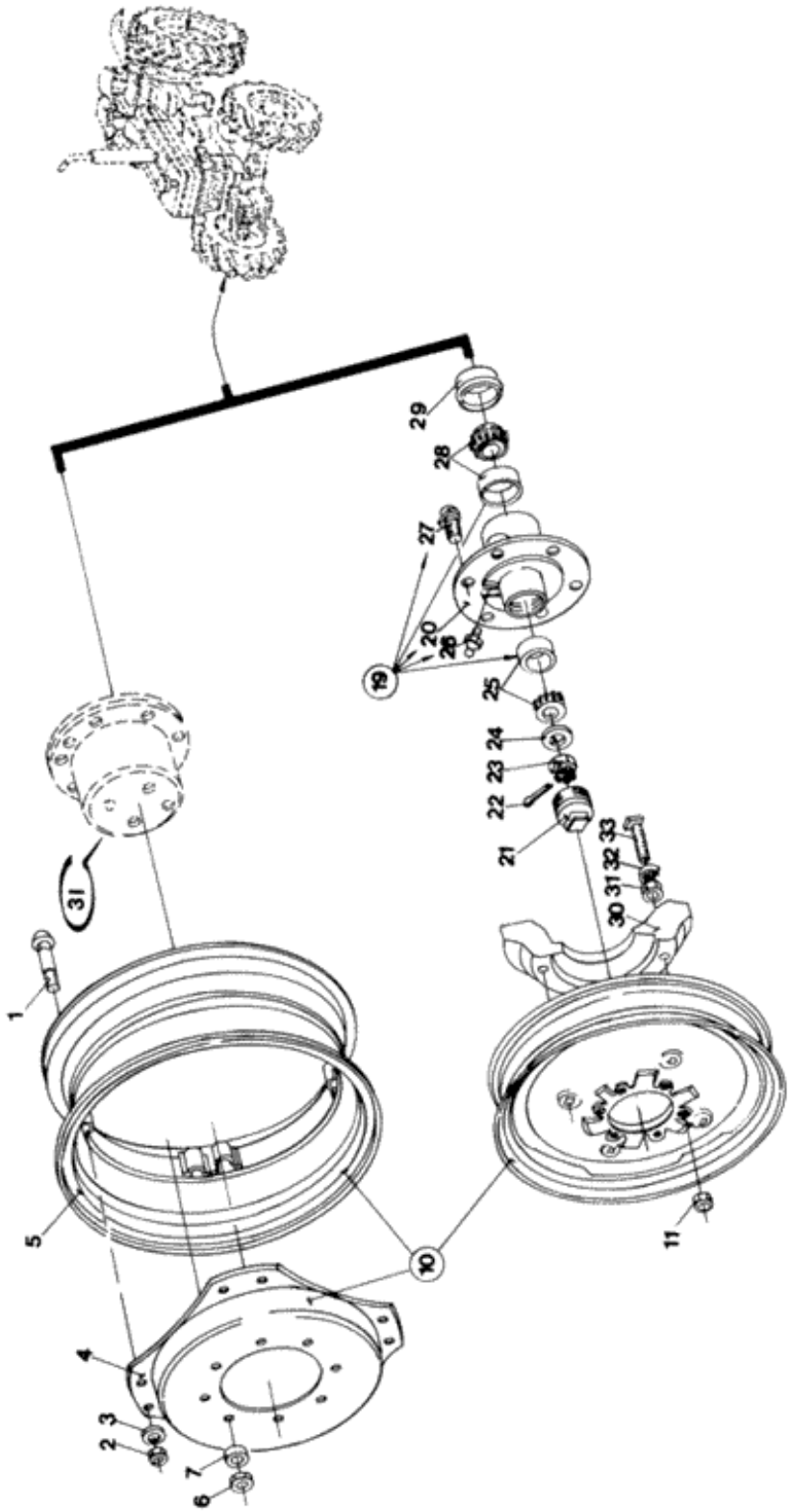

Ref.	Qtde	Nº Peça	Descrição da peça	Uso
	1	NSS	NO SE VENDE SEPARADO	Wheels and Weights
				Eixo alto
				4630, 5030
	1	NSS	NO SE VENDE SEPARADO	Wheels and Weights
				Eixo baixo
				4630, 5030
	1	NSS	NO SE VENDE SEPARADO	Wheels and Weights
				Estreito
				4630, 5030
	1	NSS	NO SE VENDE SEPARADO	Wheels and Weights
				4630
				Direção hidraúlica
	1	NSS	NO SE VENDE SEPARADO	Wheels and Weights
				Direção hidrostática
1	16	9576271	PARAFUSO	
				4x4 Frente
				5630, 6630, 7630, 7830, 8030
1	16	84990519	PARAFUSO	
				4x4 Frente
				5630, 6630, 7630, 7830, 8030
1	16	9576271	PARAFUSO	
				4x4 Frente
2	16	9576273	PORCA	
				4x4 Frente
2	16	82992572	PORCA	5/8"
				4x4 Frente
				7630, 7830, 8030
				Aro com 4 pontos de fixação
2	16	E5NN1N059AA	PORCA DE RODA	
				4x4 Frente
				5630, 6630, 7630, 7830, 8030
3	16	379224S36	ARRUELA PLANA	
				4x4 Frente
				5630, 6630, 7630, 7830, 8030
3	16	9576272	ARRUELA PLANA	
				4x4 Frente
3	16	82992573	ARRUELA PLANA	
				4x4 Frente
				7630, 7830, 8030
				Aro com 4 pontos de fixação
4	2	84995149	DISCO	
				4x4 Frente
4	2	84997305	DISCO	
				4x4 Frente
4	2	84998461	DISCO DE RODA	
				4x4 Frente

Ref.	Qtde	Nº Peça	Descrição da peça	Uso
				5630, 6630, 7630, 7830, 8030
4	2	73402629	DISCO DE RODA	
				4x4 Frente
				7630, 7830, 8030
				Aro 28" com 4 pontos de fixação
4	2	73402631	DISCO DE RODA	
				4x4 Frente
				7630, 7830, 8030
				Aro 24" com 4 pontos de fixação
4	2	E9NN1027FA	DISCO	
				4x4 Frente
				5630, 6630, 7630, 7830, 8030
5	2	E9NN1020EA	ARO	
				4x4 Frente
				5630, 6630, 7630, 7830, 8030
5	2	E9NN1020DA	ARO	
				4x4 Frente
				5630, 6630, 7630, 7830, 8030
5	2	84998462	ARO	
				4x4 Frente
				5630, 6630, 7630, 7830, 8030
5	2	84990875	ARO	
				4x4 Frente
				5630, 6630, 7630, 7830, 8030
5	2	84995146	ARO	
				4x4 Frente
5	2	84995143	ARO	
				4x4 Frente
5	2	84997310	ARO	
				4x4 Frente
				5630
5	2	73402630	ARO	
				4x4 Frente
				7630, 7830, 8030
				Aro 28" com 4 pontos de fixação
5	2	73402628	ARO	
				4x4 Frente
				7630, 7830, 8030
				Aro 24" com 4 pontos de fixação
6	16	E0NN1012AA	PORCA DE RODA	
				4x4 Frente
7	16	E0NN1A042AA	ADAPTADOR	
				4x4 Frente
8	12	CAR106199	PRISIONEIRO	
				4x4 Frente
9	4	CAR120853	PRISIONEIRO	
				4x4 Frente
10	2	84997307	RODA VEICULAR	Assy (1-4)
				4x4 Frente

Ref.	Qtde	Nº Peça	Descrição da peça	Uso
				12.4-24 R1
				4630, 5030
10	2	9579889	RODA VEICULAR	
				4x4 Frente
				12.4-28 R1
				Use 2 unidades
				5630, 6630, 7630, 7830, 8030
10	2	84997306	RODA VEICULAR	
				4x4 Frente
				8.3x24 R1-W7X24, 9.5x24 R1
				4630, 5030
10	2	84997308	RODA VEICULAR	
				4x4 Frente
				Aro com 8 pontos de fixação
				14.9X24 R1/2-W12X24, 18.4-30R1/2, 18.4-34R1/2, 23.1-26R2, 23.1-30R1
				5630, 6630, 7630, 7830, 8030
10	2	73402624	RODA VEICULAR	
				4x4 Frente
				7630, 7830, 8030
				Aro com 4 pontos de fixação
				W12X24
10	2	84997759	ARO	
				4x4 Frente
				7630, 7830, 8030
				Aro com 8 pontos de fixação
				14.9X28R1/R2 W12X28
10	2	73402623	RODA VEICULAR	
				4x4 Frente
				7630, 7830, 8030
				Aro com 4 pontos de fixação
				W12X28
10	2	84990424	ARO	
				4x4 Frente
10	2	84990424	ARO	
				8030
10	2	84990424	ARO	
				Tratores bitola 1,400
10	2	84995108	ARO	
				4630
				4x2
				6.00x16/5.5X16
10	2	84997629	RODA VEICULAR	
				4x2
				7.50 9x16
10	2	84997629	RODA VEICULAR	
				4x2
				9x16
				5630, 6630, 7630, 7830, 8030

Ref.	Qtde	Nº Peça	Descrição da peça	Uso
10	2	D4NN1007N	RODA COMPLETA	
				4x2
				5030, 5630, 6630, 7630
				7.50x18
10	2	82992148	RODA VEICULAR	
				4x2
				7830
				7.5X20
10	2	84990746	RODA VEICULAR	
				5630
				W10X24
				Bitola 1500
11	12	C5NN1012B	PORCA DE RODA	
				4630, 5030, 5630, 6630, 7630, 7830
19	2	C9NN1104E	CUBO	Assy (20,26,27)
				4630
19	2	C9NN1104D	CUBO	
				5030, 5630, 6630, 7630, 7830
19	2	C9NN1104D	CUBO	
				8030
				Rodas e pneus - Eixo alto
20	2	C9NN1106E	CUBO	
				4630
				Rodas e pneus - Eixo alto
20	2	C9NN1106E	CUBO	
				4630, 5030, 5630, 6630, 7630, 7830
				Rodas e pesos - Direção hidrostática
20	2	C9NN1106F	CUBO	
				4630
				Rodas e pesos - Direção hidráulica
21	2	957E1139	TAMPA DE COBERTURA	
				4630
				Rodas e pesos - Direção hidráulica
21	2	81802363	CAPA DO CUBO	
				4630, 5030, 5630, 6630, 7630, 7830
				Rodas e pesos - Direção hidrostática
21	2	81802363	CAPA DO CUBO	
				4630
				Rodas e pneus - Eixo alto e baixo
22	2	72054S8	PINO ELÁSTICO	
				4630, 5030, 5630, 6630, 7630, 7830
23	2	387930S36	PORCA ENTALHADA	
				4630, 5030, 5630, 6630, 7630, 7830
24	2	957E1195	ARRUELA PLANA	
				4630
				Rodas e pesos - Direção hidráulica
24	2	81811561	ARRUELA PLANA	
				4630, 5030, 5630, 6630, 7630, 7830
				Rodas e pesos - Direção hidrostática

Ref.	Qtde	Nº Peça	Descrição da peça	Uso
24	2	81811561	ARRUELA PLANA	
				4630
				Rodas e pneus - Eixo alto e baixo
25	2	C1VV1215A	CHUMACEIRA	Assy, Outer
				4630
				Rodas e pneus - Eixo alto e baixo
25	2	C1VV1215A	CHUMACEIRA	
				4630, 5030, 5630, 6630, 7630, 7830
				Rodas e pesos - Direção hidrostática
25	2	8A1215B		5/16"
				4630
				Rodas e pesos - Direção hidráulica
26	2	384677S8	GRAXEIRA	
				4630, 5030, 5630, 6630, 7630, 7830
27	12	C5NN1107F	PARAFUSO DE RODA	Assy
				4630, 5030, 5630, 6630, 7630, 7830
28	2	C1VV1200A	CHUMACEIRA	Inner
				4630
				Rodas e pesos - Direção hidráulica
28	2	WAA4220A	CHUMACEIRA	
				4630, 5030, 5630, 6630, 7630, 7830
				Rodas e pesos - Direção hidrostática
28	2	WAA4220A	CHUMACEIRA	
				4630
				Rodas e pneus - Eixo alto e baixo
29	2	E2NN1190AA	VEDAÇÃO DE BORRACHA	
				4630
				Rodas e pneus - Eixo alto e baixo
29	2	E2NN1190AA	VEDAÇÃO DE BORRACHA	
				4630, 5030, 5630, 6630, 7630, 7830
				Rodas e pesos - Direção hidrostática
29	2	NP111	VEDAÇÃO DE BORRACHA	
				4630
				Rodas e pesos - Direção hidráulica
30	4	F1NN1N000A		19,5 kg
				4630, 5030, 5630, 6630, 7630, 7830
31	8	33845S36	PORCA	1/2-13"
				4630, 5030, 5630, 6630, 7630, 7830
32	8	34794S36	ANILHA DE RETENÇÃO	1/2"
				4630, 5030, 5630, 6630, 7630, 7830
33	8	23108S36	PARAFUSO	1/2-13x3 3/4"
				4630, 5030, 5630, 6630, 7630, 7830

Catálogo Exclusivo
classicomaniacos.com.br

G.1A2 Substituição 07

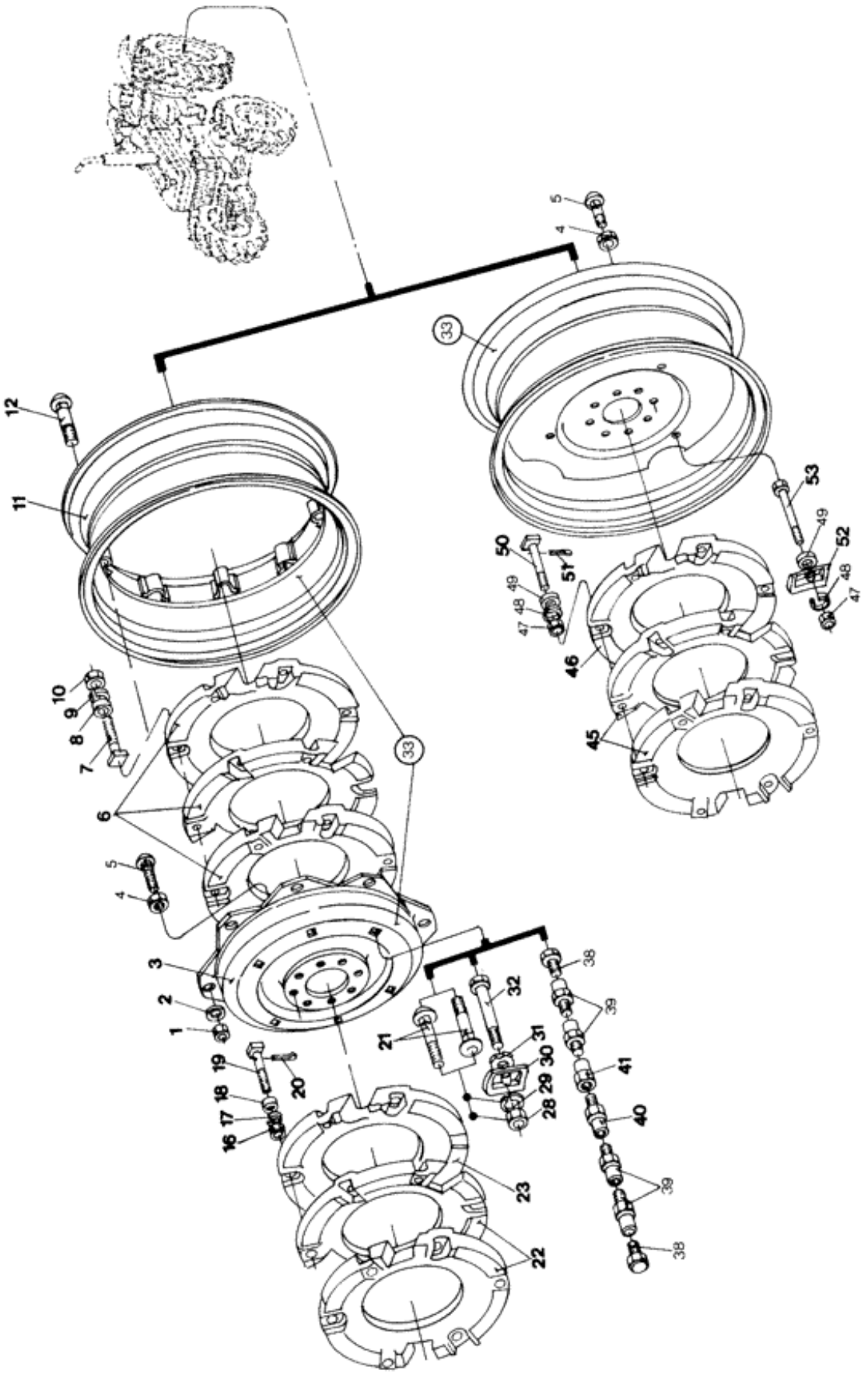

Ref.	Qtde	Nº Peça	Descrição da peça	Uso
	1	NSS	NO SE VENDE SEPARADO	Wheels and Weights
				Estreito
				4630, 5030
1	16	E5NN1N059AA	PORCA DE RODA	
				4630
				Rodas e pesos - Estreito
1	16	9576273	PORCA	
1	16	81823240	PORCA	
2	16	E630038S71	ARRUELA PLANA	
2	16	9576272	ARRUELA PLANA	
3	2	D3NN1036C	DISCO	
				4630, 5030, 5630, 6630
3	2	D5NN1036B	DISCO	
				4630, 5030, 5630, 6630
3	2	84990521	DISCO	
				5630, 6630, 7630, 7830, 8030
3	2	F1NN1036FA	DISCO DE RODA	
				4630
				Rodas e pesos - Estreito
3	2	84995148	DISCO DE RODA	
				4630
				Rodas e pesos - Estreito
3	2	84995147	DISCO DE RODA	
3	2	84995247	DISCO	
				5630, 6630, 7630, 7830, 8030
3	2	84990543	DISCO	
				7830
				Use com 18.4x38
4	16	81833776	PORCA DE RODA	
4	16	84990646	PORCA DE RODA	
				6630, 7630, 7830, 8030
5	16	C5NN1N118J	PARAFUSO	
				5630, 6630
5	16	C5NN1N118J	PARAFUSO	
				4x2
				4630, 5030
5	16	E4NN1N118BA	PARAFUSO	
				4x4
				Corpo estriado
				4630, 5030
5	16	E4NN1N118BA	PARAFUSO	
				7630, 7830, 8030
				Corpo estriado
				Detalhe G-4A
5	16	84990519	PARAFUSO	
				5630

Ref.	Qtde	Nº Peça	Descrição da peça	Uso
6	6	C5NN1A002J	BALASTRO	Inner
				6630, 7630, 7830, 8030
7	12	371720S36	PARAFUSO	Inner
				6630, 7630, 7830, 8030
8	12	NP108	ARRUELA PLANA	Inner
				6630, 7630, 7830, 8030
9	12	34796S36	ANILHA DE RETENÇÃO	Inner
				6630, 7630, 7830, 8030
10	12	33849S36	PORCA	Inner
				6630, 7630, 7830, 8030
11	2	D3NN1050G	ARO	
				4630, 5030
11	2	D5NN1050B	ARO	
				4630, 5030, 5630, 6630
11	2	D4NN1050G	ARO	
				4630, 5030, 5630, 6630
11	2	D4NN1050H	ARO	
				4630, 5030, 5630, 6630
11	2	84990520	ARO	
				5630, 6630, 7630, 7830, 8030
11	2	84997617	UNIDADE DE COMANDO	
				5630, 6630, 7630, 7830, 8030
11	2	84990550	ARO	
				7830
				Use com 18.4x38
11	2	84995140	ARO	
				5630
11	2	F1NN1050FA	ARO	
				4630
				Rodas e pesos - Estreito
11	2	F1NN1050GA	ARO	
				4630
				Rodas e pesos - Estreito
11	2	84995144	ARO	
				4630
				Rodas e pesos - Estreito
11	2	84995142	ARO	
				4630
				Rodas e pesos - Estreito
12	16	C5NN1N012AA		
				4630
12	16	C5NN1N012AA		
				Rodas e pesos - Estreito
12	16	9576271	PARAFUSO	
12	16	69NY1N012A	PARAFUSO	
16	AR	33849S36	PORCA	Outer 5/8-11"
				6630, 7630: Q = 12; 7830, 8030: Q = 18
16	12	81823240	PORCA	Outer
				4630, 5030, 5630

Ref.	Qtde	Nº Peça	Descrição da peça	Uso
17	AR	34796S36	ANILHA DE RETENÇÃO	Outer
				4630, 5030, 5630, 6630, 7630: Q = 12; 7830, 8030: Q = 18
18	AR	NP108	ARRUELA PLANA	Outer
				4630, 5030, 5630, 6630, 7630: Q = 12; 7830, 8030: Q = 18
19	AR	371720S36	PARAFUSO	Outer 5/8"-11
				6630, 7630: Q = 12; 7830, 8030: Q = 18
19	12	D6NN1046A	PARAFUSO	Outer
				4630, 5030, 5630
20	12	72034S8	PINO	Outer
				4630, 5030, 5630
21	6	380301S36	PARAFUSO	Inner
				6630, 7630, 7830, 8030
21	6	380301S36	PARAFUSO	Outer
				6630, 7630, 7830, 8030
22	AR	960E1076	PESO	Outer
				Use com aro 24/26/28/30
22	AR	C5NN1A002J	BALASTRO	Outer
				Use com aro 34/38
				5630, 6630, 7630, 7830, 8030
23	2	D4NN1A002A	BALASTRO	Outer
23	2	C5NN1A002J	BALASTRO	Outer
				5630, 6630, 7630, 7830, 8030
28	AR	33849S36	PORCA	5/8-11"
				6630: Q = 6; 7630, 7830, 8030: Q = 12
28	6	81823240	PORCA	
				4630, 5030, 5630
29	AR	34796S36	ANILHA DE RETENÇÃO	5/8"
				4630, 5030, 5630, 6630 : Q = 6; 7630, 7830, 8030: Q = 12
30	6	D5NN1045B	ESPAÇADOR	
				4630, 5030, 5630
31	AR	NP108	ARRUELA PLANA	
				4630, 5030, 5630, 6630 : Q = 6; 7630, 7830, 8030: Q = 12
32	6	304963S36	PARAFUSO	
				4630, 5030, 5630
33	2	D5NN1100C	RODA VEICULAR	ASSY (1-3,11,12)
				Use com pneu 13.6-38R1
33	2	84990739	RODA VEICULAR	
				5630
				Use com pneu 13.6-38R1
33	2	84990542	ARO	
				7830
				Use com pneu 18.4x38R1
33	2	84990444	ARO	
				Use com pneu 18.4x38R1
				7830, 8030
33	2	84990642	RODA VEICULAR	

Catálogo Exclusivo - classicomaniacos.com.br - Catálogo Exclusivo

Ref.	Qtde	Nº Peça	Descrição da peça	Uso
				Use com pneu 18.4x38R1
				7830, 8030
33	2	87600941	RODA VEICULAR	Rice
				Use com pneu 23.1-26R2
33	2	84990518	RODA VEICULAR	
				Use com pneu 18.4-34R1
33	2	84990645	RODA VEICULAR	
				6630, 7630, 7830, 8030
				Use com pneu 18.4-34R1
33	2	84997616	RODA VEICULAR	
				Somente 3 pesos
				5630, 6630, 7630, 7830, 8030
33	2	84998485	ARO	
				7630, 7830, 8030
				Use com pneu 23.1-30R1/R2
33	2	F2NN1100BA	RODA VEICULAR	
				Use com pneu 12.4-28R1
33	2	84995110	RODA VEICULAR	
				Rodas e pesos - Estreito
				Use com pneu 12.4-24R1
				4630, 5030
33	2	84995112	RODA VEICULAR	
				Rodas e pesos - Estreito
				4630, 5030
33	2	84995114	RODA VEICULAR	
				Use com pneu 14.9-28R1
33	2	84995115	RODA VEICULAR	ASSY
				Use com pneu 16.9-30R1
33	2	84995116	RODA VEICULAR	
				Use com pneu 18.4-30R1/2
33	2	84995222	ARO	
				5630, 6630
				Use com pneu 18.4-30R1
				Canavieiro
38	12	15980521	PARAFUSO	
				7830, 8030
				Use com DW16X38
39	12	44018047	PARAFUSO	
				7830, 8030
40	6	44018046	PARAFUSO	
				7830, 8030
41	6	84990446	PARAFUSO	
				7830, 8030
				Use com DW16X38
45	AR	960E1076	PESO	
				5630, 6630 : Q = 4
46	2	D4NN1A002A	BALASTRO	
				5630, 6630, 7630, 7830, 8030
47	AR	81823240	PORCA	

Ref.	Qtde	Nº Peça	Descrição da peça	Uso
				5630, 6630 : Q = 18
48	AR	34796S36	ANILHA DE RETENÇÃO	
				5630, 6630 : Q = 18
49	AR	NP108	ARRUELA PLANA	
				5630, 6630 : Q = 12
50	AR	D6NN1046A	PARAFUSO	
				5630, 6630 : Q = 12
51	AR	72034S8	PINO	
				5630, 6630 : Q = 12
52	6	D5NN1045B	ESPAÇADOR	
				5630, 6630, 7630, 7830, 8030
53	6	304963S36	PARAFUSO	
				5630, 6630, 7630, 7830, 8030

Catálogo Exclusivo
classicomaniacos.com.br

G.1A3

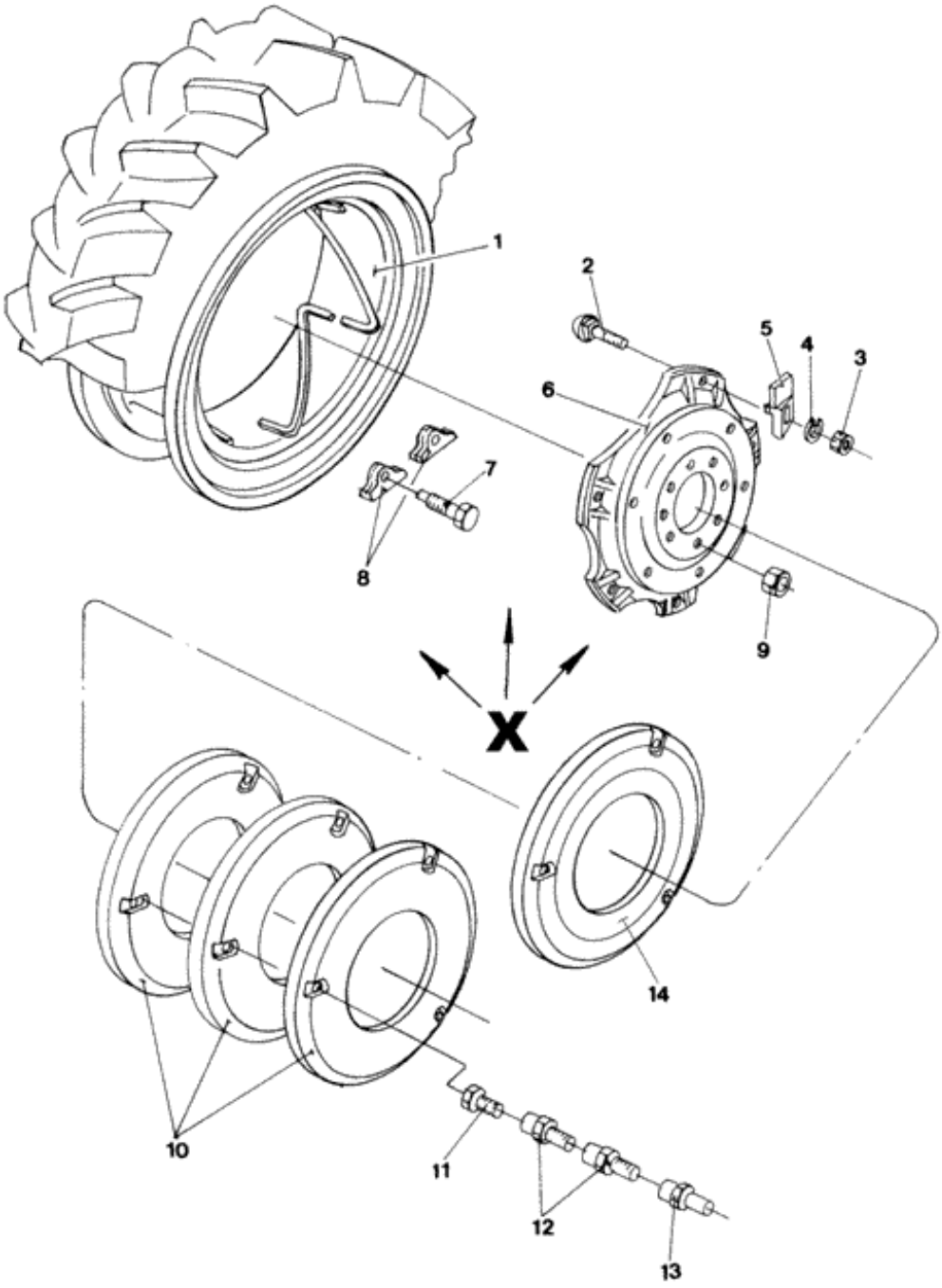

Ref.	Qtde	Nº Peça	Descrição da peça	Uso
X	2	84990645	RODA VEICULAR	ASSY (1-9)
				6630, 7630, 7830, 8030
				15X34
X	2	84990642	RODA VEICULAR	(1-9)
				7830, 8030
				W15X38
1	2	5136075	ARO	
				6630, 7630, 7830, 8030
				W15X34
1	2	5145782	ARO	
				7830, 8030
				W15X38
2	12	5108973	PARAFUSO	M20x2,5
				6630, 7630, 7830, 8030
3	12	5108974	PORCA	
				6630, 7630, 7830, 8030
4	12	5100516	ARRUELA PLANA	
				6630, 7630, 7830, 8030
5	12	5106352	SUPORTE	
				6630, 7630, 7830, 8030
6	2	5166265	DISCO DE RODA	
				6630, 7630, 7830, 8030
				W15X34
6	2	5166266	DISCO	
				7830, 8030
				W15X38
7	8	5104059	SUPORTE	
				6630, 7630, 7830, 8030
8	8	5106354	PARAFUSO	M14x2
				6630, 7630, 7830, 8030
9	12	73401687	PORCA DE RODA	3/4"x16
				6630, 7630, 7830, 8030
9	12	12164221	PORCA	
				6630, 7630, 7830, 8030
10	AR	82991134	PESO DE RODA	Outer
				6630, 7830: Q = 6; 7630, 8030: Q = 5
				ATÉ O CHASSI NO.
10	AR	47131052	PESO DE RODA	
				6630, 7830: Q = 6; 7630, 8030: Q = 5
				A PARTIR DO CHASSI NO.
11	6	15980521	PARAFUSO	
				6630, 7630, 7830, 8030
12	9	73401686	PARAFUSO	
				6630, 7630, 7830, 8030
12	3	73401685	PARAFUSO	
				6630, 7630, 7830, 8030

Ref.	Qtde	Nº Peça	Descrição da peça	Uso
13	6	73401706	PARAFUSO	
				6630, 7630, 7830, 8030
14	2	73403650	SUPORTE	

Catálogo Exclusivo
classicomaniacos.com.br

G.1B Substituição 02

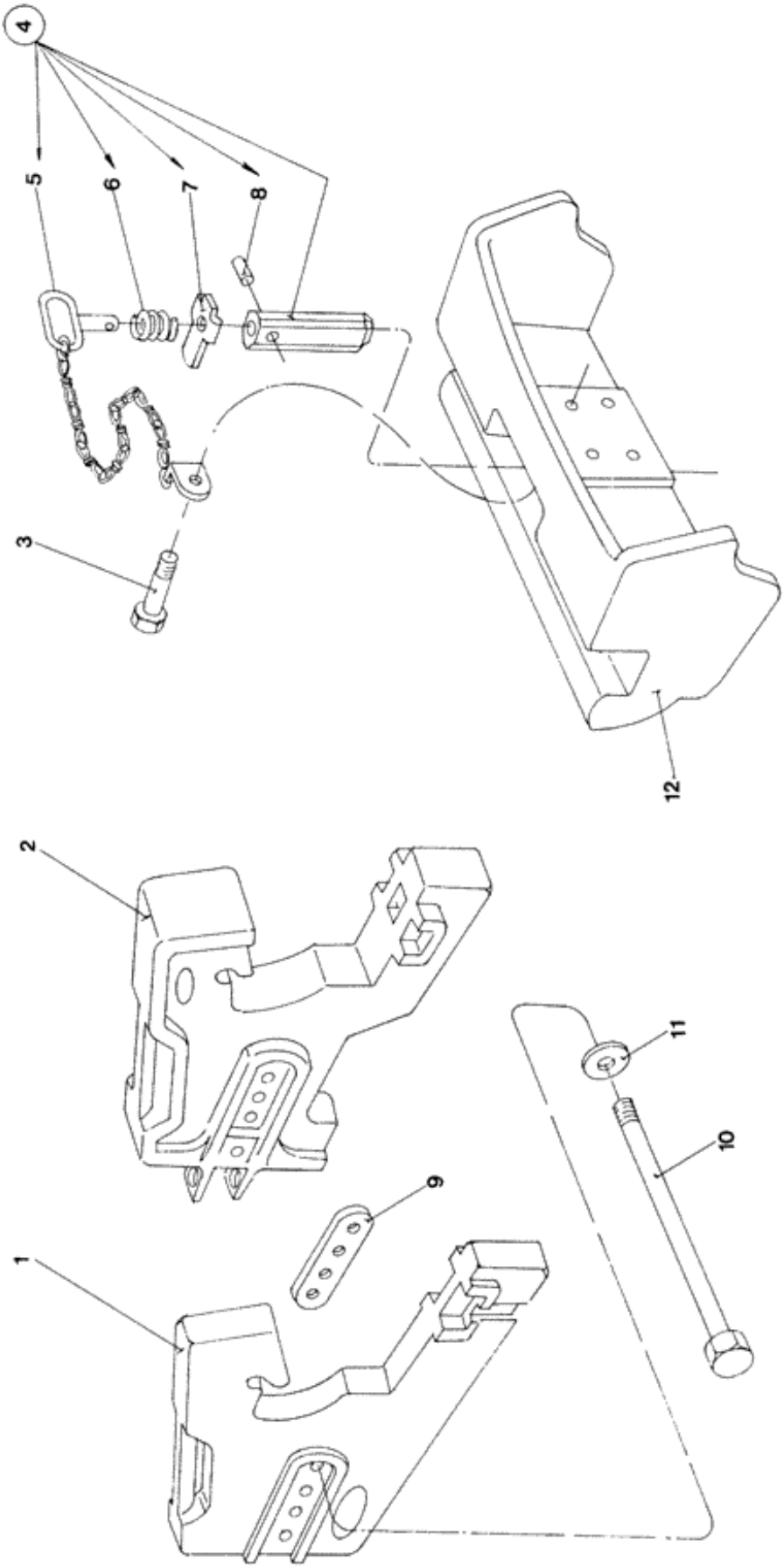

Ref.	Qtde	Nº Peça	Descrição da peça	Uso
1	10	E4NN3A370AA	CONTRAPESO	20kg
				4630, 5030
1	6	E4NN3A370AA	CONTRAPESO	20kg
				4630
1	4	F0NN3A370AA	BALASTRO	40kg
				5030, 5630, 6630, 7630, 7830, 8030
1	8	F0NN3A370AA	BALASTRO	40kg
				5030, 5630, 6630, 7630, 7830, 8030
2	1	9575561	BALASTRO	Central
3	4	304911S36	PARAFUSO	3/4-10x2 3/4"
4	1	E0NN3N236AA	PINO	(5-8)
5	1	E0NN3N242AA	CORRENTE	
6	1	E0NN3N244AA	MOLA	
7	1	E0NN3N243AA	SUPORTE	
8	1	E643262S	PINO RANHURADO	
9	2	E0NN3N245AA	PLACA DE COBERTURA	
10	4	N801777S36	PARAFUSO	
				4630
10	4	N801776S36	PARAFUSO	
				4630
10	4	N801779S36	PARAFUSO	
10	4	N801778S36	PARAFUSO	
				5030, 5630, 6630, 7630, 7830, 8030
11	4	E630038S71	ARRUELA PLANA	
				5030, 5630, 6630, 7630, 7830, 8030
12	1	E0NN3N241AA	SUPORTE	

Catálogo Exclusivo
classicomaniacos.com.br

G.12A Substituição 02

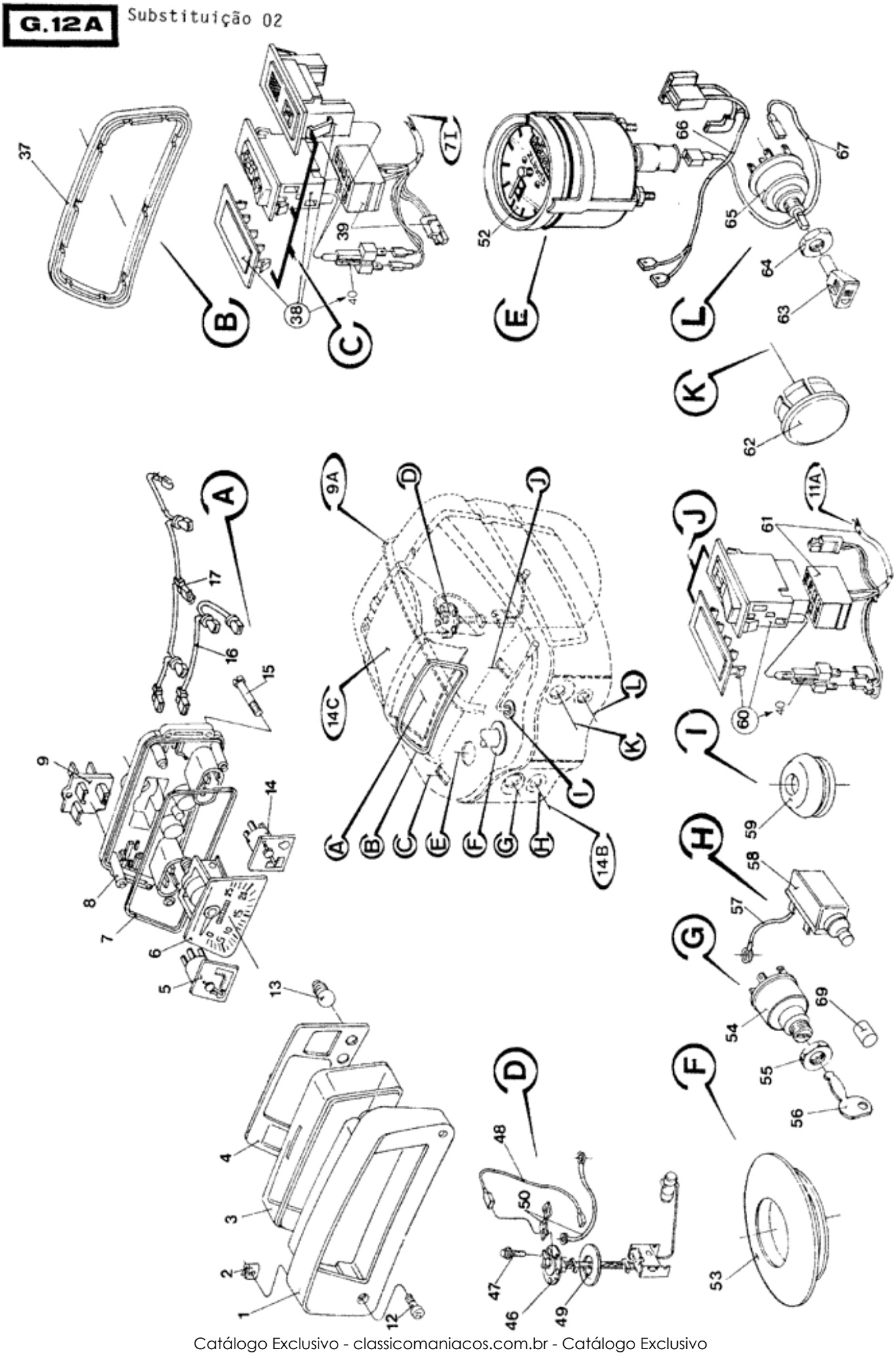

Ref.	Qtde	Nº Peça	Descrição da peça	Uso
	1	9575994	PAINEL	ASSY
				4630, 5030, 5630, 6630, 7630
				Exceto Tanque auxiliar
	1	9575992	PAINEL DE INSTRUMENT	
				Use com Tanque Auxiliar
				5630, 6630, 7630, 7830, 8030
1	1	E6NN10A883AA	SETOR DENTADO	
2	4	C5NN10N849A	PORCA	
3	1	E6NN10B885AA	LENTE	
4	1	E6NN10836AA	BISEL	
5	1	E6NN9207AA	INDICADOR	
				Exceto Tanque auxiliar
				4630, 5030, 6630, 7630
5	1	E6NN9207BA	MEDIDOR	
				Use com Tanque Auxiliar
				5630, 6630, 7630, 7830, 8030
6	1	9576260	CONTA HORAS/ROTACOES	
7	1	E7NN10A939AA	JUNTA	
8	1	F0NN10838BA	CARCAÇA	
9	1	E6NN9N316AA	ESTABILIZADOR	
				Use com Tanque Auxiliar
				5630, 6630, 7630, 7830, 8030
12	4	53067S36	PARAFUSO	
13	6	D5NN13465B	LÂMPADA	
14	1	9576259	INDICADOR	
15	4	E6NN10N913AA	PARAFUSO	
16	1	F0NN14N097AA	CHICOTE	
17	1	F0NN14N096AA	CHICOTE	
37	1	E5NN10A949AA	JUNTA	
38	1	84996622	LÂMPADA	
				Use com 4x4
				4630, 5030
38	1	5151033	TAMPÃO PLÁSTICO	
				4630, 5030, 5630, 6630, 7630
				Exceto FD
38	1	83935175	INTERR CONTROLO SUSP	
				Detalhe G-7I
				5630, 6630, 7630, 7830, 8030
39	1	9576252	CABO ELÉTRICO	
				5630, 6630, 7630
				Use com 4x2
39	1	9576253	CHICOTE	
				Use com 4x4
				5630, 6630, 7630, 7830, 8030
40	AR	72GB13464BA1	LÂMPADA	
				5630, 6630, 7630: Q = 1; 7830, 8030: Q = 2

Ref.	Qtde	Nº Peça	Descrição da peça	Uso
46	1	E8NN9A316CA	TRANSMISSOR	
				4630
46	1	E8NN9A316BA	FLUTUADOR	
				5030, 5630, 6630, 7630, 7830, 8030
46	1	E8NN9A316BA	FLUTUADOR	
				4630
				4x4
47	5	54677S100	PARAFUSO	
48	1	C5NN14N437C	CABO ELÉTRICO	
49	1	D5NN9276B	JUNTA	
50	1	D8NN9N179AB	GRAMPO	
50	1	D5NN14K030A	CHICOTE	
				4630, 5030
52	1	F0NN10951AA	CONTADOR DE HORAS	
53	1	D2NN3A566B	PASSA-FIOS	
				Detalhe G-3 C/D
54	1	825983	INTERRUPTOR	
55	1	D4NN11N496B	PORCA	
56	1	5170782	CHAVE DE PARTIDA	
57	1	9575702	CABO	
58	1	465770	INTERRUPTOR	
59	1	353873S	PASSA-FIOS	
				Detalhe G-9D
60	1	5151033	TAMPÃO PLÁSTICO	
				Exceto 4x4
				5630, 6630, 7630, 7830, 8030
60	1	83952660	INTERRUPTOR DE ALAVA	
				Use com 4x4
				5630, 6630, 7630, 7830, 8030
61	1	9576251	CHICOTE	
				5630, 6630, 7630
				Use com 4x4
61	1	9576253	CHICOTE	
				Use com FD
				5630, 6630, 7630, 7830, 8030
62	1	83905959	BUJÃO	
63	1	83934670	MAÇANETA	
64	1	81806751	PORCA	
65	1	83959708	INTERRUPTOR	
66	1	9576192	CABO ELÉTRICO	
				4630
				Horímetro
67	1	C5NN14N437C	CABO ELÉTRICO	
				4630
				Horímetro
				Interruptor da Luz
68	1	9578035	LÂMPADA	
				Use com horímetro alternativo
69	1	82002740	COBERTURA	

Catálogo Exclusivo
classicomaniacos.com.br

G.16A Substituição

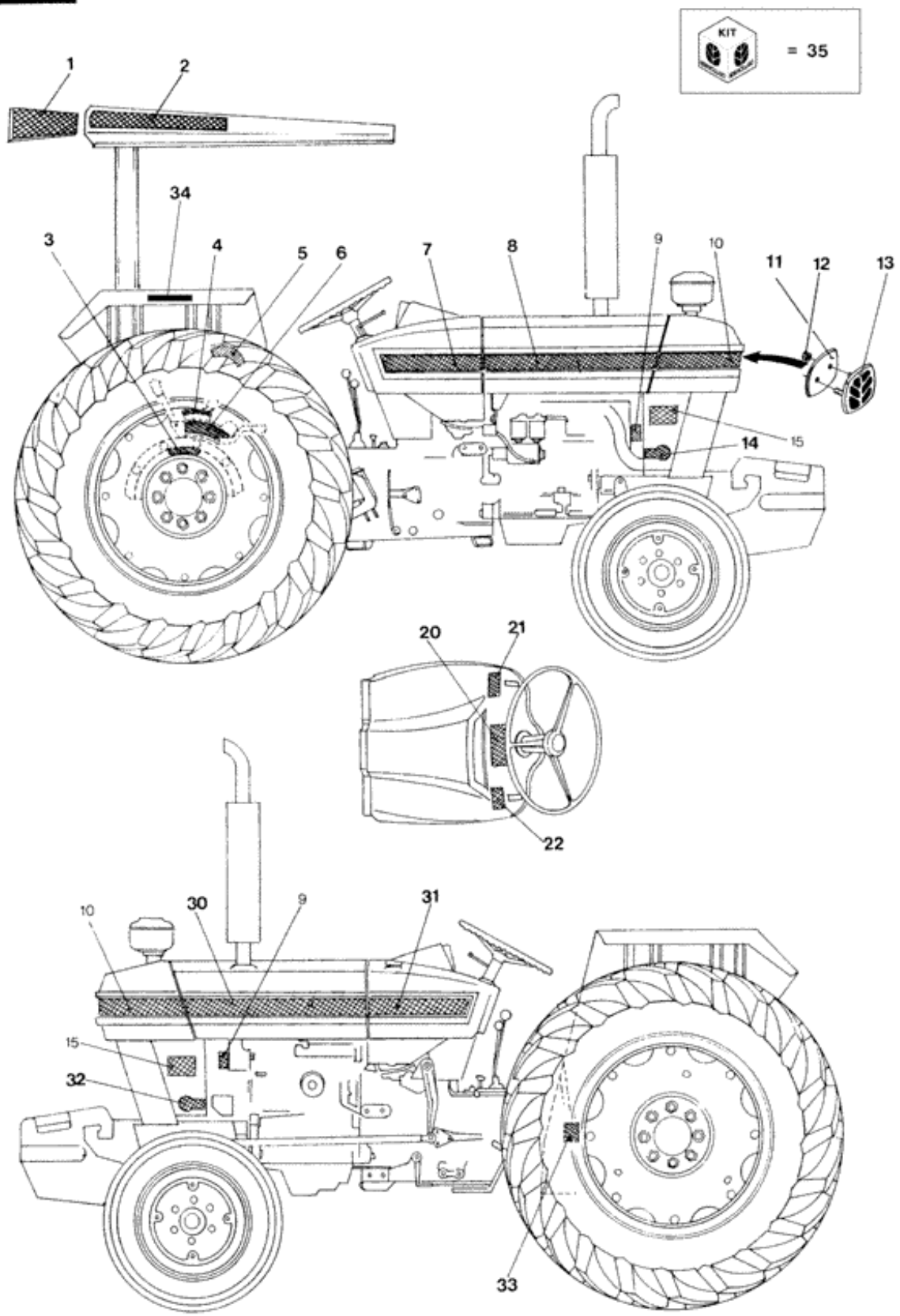

Ref.	Qtde	Nº Peça	Descrição da peça	Uso
	1	9576489	ADESIVO	(1-2-7-8-30-31)
				(Prod Date) before 02-JAN-1997;
				4630
	1	9576491	JOGO	(1-2-7-8-30-31)
				(Prod Date) before 02-JAN-1997;
				5030
	1	9576492	ADESIVO	(1-2-7-8-30-31)
				(Prod Date) before 02-JAN-1997;
				5630
	1	9576493	ADESIVO	(1-2-7-8-30-31)
				(Prod Date) before 02-JAN-1997;
				6630
	1	9576494	ADESIVO	(1-2-7-8-30-31)
				(Prod Date) before 02-JAN-1997;
				7630
	1	9576495	ADESIVO	(1-2-7-8-30-31)
				(Prod Date) before 02-JAN-1997;
				7830
	1	9576496	EMBLEMA DE MODELO	(1-2-7-8-30-31)
				(Prod Date) before 02-JAN-1997;
				8030
	1	9576490	ADESIVO	(7-8-10-30-31)
				Estreito
				4630
	1	84998538	KIT DEPOT ASSEMBLING	(1-7-8-30-31)
				(Prod Date) after 03-JAN-1997;
				4630
	1	84998539	ADESIVO	(1-7-8-30-31)
				(Prod Date) after 03-JAN-1997;
				5030
	1	84998540	KIT DEPOT ASSEMBLING	(1-7-8-30-31)
				(Prod Date) after 03-JAN-1997;
				5630
	1	84998541	KIT DEPOT ASSEMBLING	(1-7-8-30-31)
				(Prod Date) after 03-JAN-1997;
				6630
	1	84998543	KIT DEPOT ASSEMBLING	(1-7-8-30-31)
				(Prod Date) after 03-JAN-1997;
				7830
	1	84998544	KIT DEPOT ASSEMBLING	(1-7-8-30-31)
				(Prod Date) after 03-JAN-1997;
				8030
1	1	9575814	ADESIVO	Rear
				(Prod Date) before 01-FEB-1997;
1	1	84998444	ADESIVO	
				(Prod Date) after 01-MAR-1997;

Ref.	Qtde	Nº Peça	Descrição da peça	Uso
2	2	NSS	NO SE VENDE SEPARADO	9575418
3	1	83904905	ADESIVO	
				Português
3	1	81822183	ADESIVO	
				Espanhol
3	1	D5NN16A901G	ADESIVO	
				Inglês
4	1	E2NNN515AA	ADESIVO	
				Inglês
				4630, 5030
4	1	NSS	NO SE VENDE SEPARADO	
				Inglês
				5630, 6630, 7630, 7830, 8030
4	1	82966511	ADESIVO	
				Espanhol
				5630, 6630, 7630, 7830, 8030
4	1	82966512	ADESIVO	
				Português
				5630, 6630, 7630, 7830, 8030
4	1	83907398	ADESIVO	
				Português
				4630, 5030
5	1	83929360	ADESIVO	
				Português
				5630, 6630, 7630, 7830, 8030
6	1	82968928	ADESIVO	
				Português
				5630, 6630, 7630, 7830, 8030
6	1	82968928	ADESIVO	
				Espanhol
				5630, 6630, 7630, 7830, 8030
6	1	83925531	ADESIVO	
				Inglês
				5630, 6630, 7630, 7830, 8030
7	1	9575773	ADESIVO	Rear, RH
				(Prod Date) before 01-FEB-1997;
7	1	84998439	ADESIVO	Rear, RH
				(Prod Date) after 01-MAR-1997;
				4630, 5030, 5630, 6630, 7830, 8030
7	1	84998441	ADESIVO	Rear, RH, Turbo
				(Prod Date) after 01-MAR-1997;
				7630
7	1	73400514	ADESIVO	Rear, RH, S100
				7630, 8030
8	1	9575775	ADESIVO	Central, RH
				(Prod Date) before 01-FEB-1997;
				4630
8	1	84998431	ADESIVO	Central, RH
				(Prod Date) after 01-MAR-1997;

Ref.	Qtde	Nº Peça	Descrição da peça	Uso
				4630
8	1	9575138	ADESIVO	Central, RH
				(Prod Date) before 01-FEB-1997;
				5030
8	1	84998434	ADESIVO	Central, RH
				(Prod Date) after 01-MAR-1997;
				5030
8	1	84998434	ADESIVO	Central, RH
				4630
				4x4
8	1	9575777	ADESIVO	Central, RH
				(Prod Date) before 01-FEB-1997;
				5630, 6630
8	1	84998432	ADESIVO	Central, RH
				(Prod Date) after 01-MAR-1997;
				5630, 6630, 7630
8	1	9575779	ADESIVO	Central, RH
				(Prod Date) before 01-FEB-1997;
				7630
8	1	9575781	ADESIVO	Central, RH
				(Prod Date) before 01-FEB-1997;
				7830, 8030
8	1	84998433	ADESIVO	Central, RH
				(Prod Date) after 01-MAR-1997;
				7830, 8030
9	2	82950743	PLAQUETA	
				Português
9	2	82950742	PLAQUETA	
				Espanhol
9	2	83957648	ADESIVO	
				Inglês
10	1	9575782	ADESIVO	Front
				(Prod Date) before 01-FEB-1997;
				4630
10	1	9575137	ADESIVO	Front
				(Prod Date) before 01-FEB-1997;
				5030
10	1	9575783	ADESIVO	Front
				(Prod Date) before 01-FEB-1997;
				5630
10	1	9575784	ADESIVO	Front
				(Prod Date) before 01-FEB-1997;
				6630
10	1	9575785	ADESIVO	Front
				(Prod Date) before 01-FEB-1997;
				7630
10	1	9575786	ADESIVO	Front
				(Prod Date) before 01-FEB-1997;
				7830

Ref.	Qtde	Nº Peça	Descrição da peça	Uso
10	1	9575787	ADESIVO	Front
				(Prod Date) before 01-FEB-1997;
				8030
10	1	84997800	ADESIVO	Front
				(Prod Date) after 01-MAR-1997;
				4630
10	1	84998430	ADESIVO	Front
				(Prod Date) after 01-MAR-1997;
				5030
10	1	84997801	ADESIVO	Front
				(Prod Date) after 01-MAR-1997;
				5630
10	1	84997802	ADESIVO	Front
				(Prod Date) after 01-MAR-1997;
				6630
10	1	84998427	ADESIVO	Front
				(Prod Date) after 01-MAR-1997;
				7630
10	1	84998428	ADESIVO	Front
				(Prod Date) after 01-MAR-1997;
				7830
10	1	84998429	ADESIVO	Front
				(Prod Date) after 01-MAR-1997;
				8030
11	1	84997304	JUNTA	
				Detalhe G-14D
12	2	N800488S100	PORCA	
13	1	82005352	SÍMBOLO	
				5630, 6630, 7630, 7830, 8030
14	1	81826236	ADESIVO	RH
				FD
15	2	84998443	ADESIVO	LOWER
				5630, 6630, 7630, 7830, 8030
20	1	D5NN7B292A	ADESIVO	
				Exceto FD
				8x2
				5630, 6630, 7630, 7830, 8030
20	1	83906411	ADESIVO	
				FD
				4630, 5030
20	1	81813842	ADESIVO	
				7630
21	1	83919979	DECALQUE IMPORTANTE	
				Espanhol
				5630, 6630, 7630, 7830, 8030
21	1	E6NN16A901BA	ADESIVO	
				Português
				5630, 6630, 7630, 7830, 8030
22	1	E6NN16A901CB	ADESIVO	

Ref.	Qtde	Nº Peça	Descrição da peça	Uso
				FD
				Português
				5630, 6630, 7630, 7830, 8030
22	1	81826607	ADESIVO	
				(Prod Date) before 01-FEB-1997;
				4630
				Inglês
30	1	9575774	ADESIVO	Central, LH
				(Prod Date) before 01-FEB-1997;
				5030
30	1	9575139	ADESIVO	Central, LH
				(Prod Date) before 01-FEB-1997;
				4630
30	1	9575139	ADESIVO	Central, LH
				(Prod Date) before 01-FEB-1997;
				5630, 6630
				4x4
30	1	9575776	ADESIVO	Central, LH
				(Prod Date) before 01-FEB-1997;
				7630
30	1	9575778	ADESIVO	Central, LH
				(Prod Date) before 01-FEB-1997;
				7830, 8030
30	1	9575780	ADESIVO	Central, LH
				(Prod Date) after 01-MAR-1997;
				4630
30	1	84998435	ADESIVO	Central, LH
				(Prod Date) after 01-MAR-1997;
				5030
30	1	84998438	ADESIVO	Central, LH
				(Prod Date) after 01-MAR-1997;
				5630, 6630, 7630
30	1	84998436	ADESIVO	Central, LH
				(Prod Date) after 01-MAR-1997;
				7830, 8030
30	1	84998437	ADESIVO	Central, LH
				(Prod Date) before 01-FEB-1997;
31	1	9575772	ADESIVO	Rear, LH
				(Prod Date) after 01-MAR-1997;
				4630, 5030, 6630
31	1	84998440	ADESIVO	Rear, LH
				(Prod Date) after 01-MAR-1997;
				7630
31	1	84998442	ADESIVO	Rear, LH, Turbo
				7630, 8030
31	1	73400515	ADESIVO	Rear, LH, S100
				5630, 6630, 7630, 7830, 8030
32	1	81826237	ADESIVO	
				FD

Ref.	Qtde	Nº Peça	Descrição da peça	Uso
33	1	83925525	ADESIVO	
34	1	73401630	ADESIVO	
				8x2
				5630, 6630, 7630, 7830, 8030
34	1	73401632	ADESIVO	
				16x4
				5630, 6630, 7630, 7830, 8030
35	1	84998542	KIT DEPOT ASSEMBLING	(1-7-8-30-31)
				(Prod Date) after 03-JAN-1997;
				7630

Catálogo Exclusivo
classicomaniacos.com.br

G.13A Substituição 06

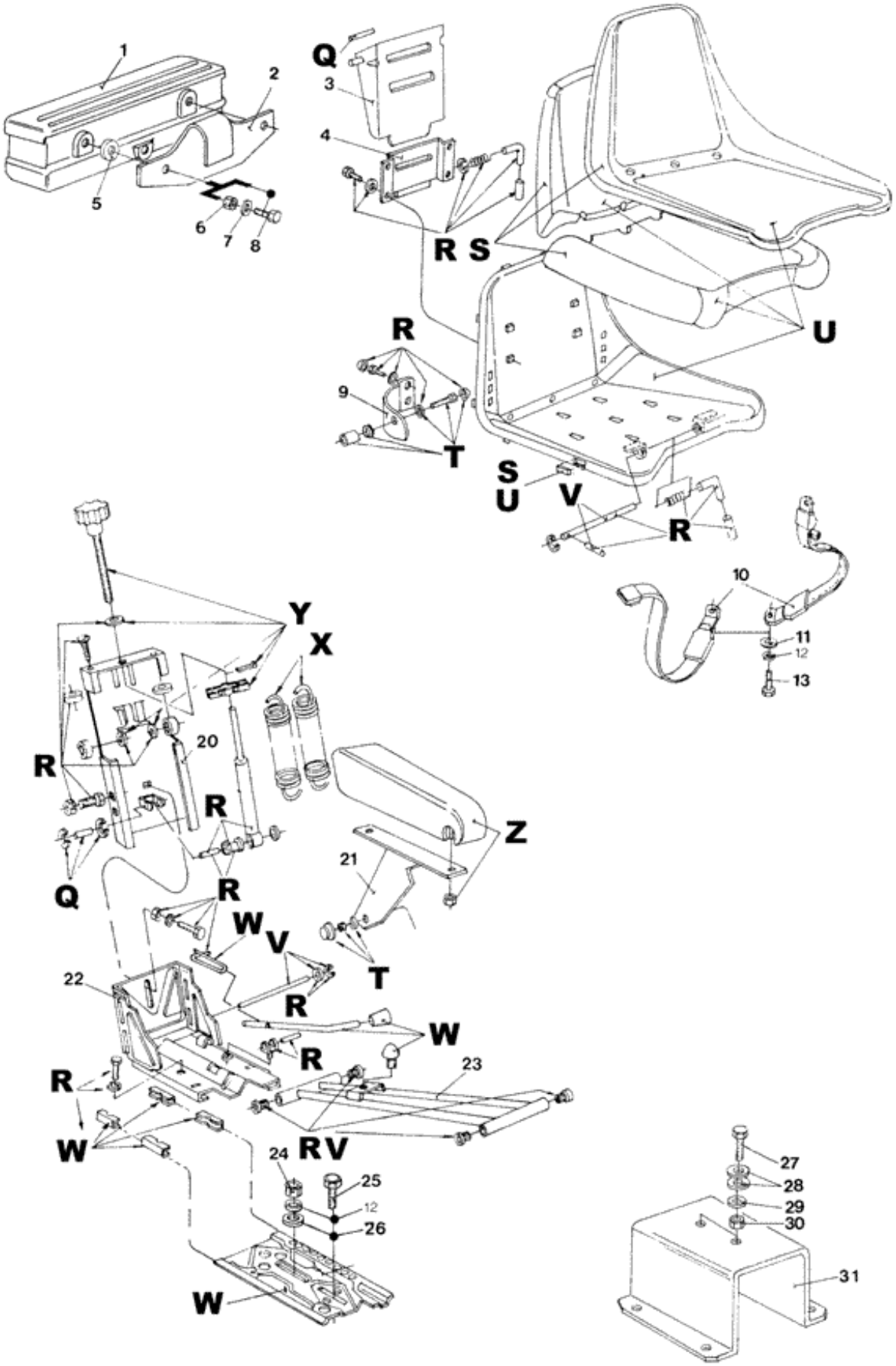

Ref.	Qtde	Nº Peça	Descrição da peça	Uso
	1	9575563	ASSENTO	ASSY (1,2,6-8,20)
	1	9576471	BANCO	ASSY
				Estreito
				4630
Q	1	F0NND446AA	CONJUNTO	
	1	F1NND446AA	KIT DE ADESIVOS	
				4630
R	1	F0NNE456AA	KIT DE REPARO	DECAL KIT
	1	F1NNF415AA	KIT DE ADESIVOS	
				4630
				Banco estreito
S	1	F1NNE414AA	ASSENTO	
				4630
				Banco estreito
	1	9576473	KIT DE ADESIVOS	
T	1	F0NNE419AA	KIT DE ADESIVOS	
				Exceto banco estreito
U	1	9576467	ASSENTO	ASSY
V	1	F0NNE452AA	JOGO DE PEÇAS	
	1	F1NNN436AA	KIT DE ADESIVOS	
				Banco estreito
W	1	F0NNE417AA	JOGO DE PEÇAS	
X	1	F0NNE421AA	MOLA	
Y	1	F0NNF412AA	JOGO	
Z	1	F0NNE466AA	KIT DE ADESIVOS	
				Exceto banco estreito
1	1	D3NN17005A	CAIXA	SPARE PART
				4630
				Detalhe G-14A
1	1	84996519	CAIXA DE FERRAMENTAS	
				4630, 5030
2	1	82992128	SUPORTE	
				4630, 5030
2	1	9576177	SUPORTE	
				4630
3	1	F0NNA400AA	ESTRUTURA	
				Exceto banco estreito
4	1	F0NNN401AA	SUPORTE	
				Exceto banco estreito
5	3	378243	ARRUELA PLANA	
				4630, 5030
5	3	5110587	ESPAÇADOR	
				4630, 5030, 7630, 7830, 8030
6	3	86629542	PORCA	
				4630, 5030
6	3	16102321	PORCA FINA	

Ref.	Qtde	Nº Peça	Descrição da peça	Uso
				4630, 5030, 7630, 7830, 8030
7	3	322358	ANILHA CÓNICA	
				4630, 5030
7	3	10519601	ARRUELA PLANA	
				4630, 5030, 7630, 7830, 8030
8	3	120104	PARAFUSO	
				4630, 5030
8	3	16043631	PARAFUSO	
				4630, 5030, 7630, 7830, 8030
8	3	304634		
				4630
9	1	F0NNA466AA	SUPORTE	RH
				Exceto banco estreito
9	1	F0NNA465AA	SUPORTE	LH
				Exceto banco estreito
10	1	825934	CINTO DE SEGURANÇA	
				Exceto banco estreito
11	2	44732S36	ARRUELA PLANA	
				Exceto banco estreito
12	4	34793S36	ANILHA DE RETENÇÃO	
				Exceto banco estreito
13	2	304653S36	PARAFUSO	7/16-20x3/4"
				4630, 5030, 5630, 6630, 7630
				Exceto banco estreito
20	1	F0NNB429AA	GUIA	
				4630, 5030, 5630, 6630, 7630, 7830
				Exceto banco estreito
20	1	F1NNB429AA	GUIA	
				4630
21	1	F0NNC446AA	SUPORTE	
				4630, 5030, 5630, 6630, 7630
				Exceto banco estreito
21	1	F0NNC447AA	SUPORTE	LH
				4630, 5030, 5630, 6630, 7630
				Exceto banco estreito
22	1	F0NNB435AA	SUPORTE	UPPER
				4630, 5030, 5630, 6630, 7630
				Exceto banco estreito
22	1	F1NN411AA	BASE	
				4630
23	1	F1NN422AA	SUSPENSÃO	
				4630
23	1	F0NNN403AA	SUSPENSÃO	
24	1	34690S36	PORCA	
25	1	304724S36	PARAFUSO	
26	2	356420S36	ARRUELA PLANA	
27	2	304722S36	PARAFUSO	
				5630, 6630, 7630
				Canavieiro/Industrial

Ref.	Qtde	Nº Peça	Descrição da peça	Uso
28	4	44728S36	ARRUELA PLANA	
				5630, 6630, 7630
				Canavieiro/Industrial
29	2	34793S36	ANILHA DE RETENÇÃO	
				5630, 6630, 7630
				Canavieiro/Industrial
30	2	33799S36	PORCA	
				5630, 6630, 7630
				Canavieiro/Industrial
31	1	825937	SUPORTE	
				5630, 6630, 7630
				Canavieiro/Industrial

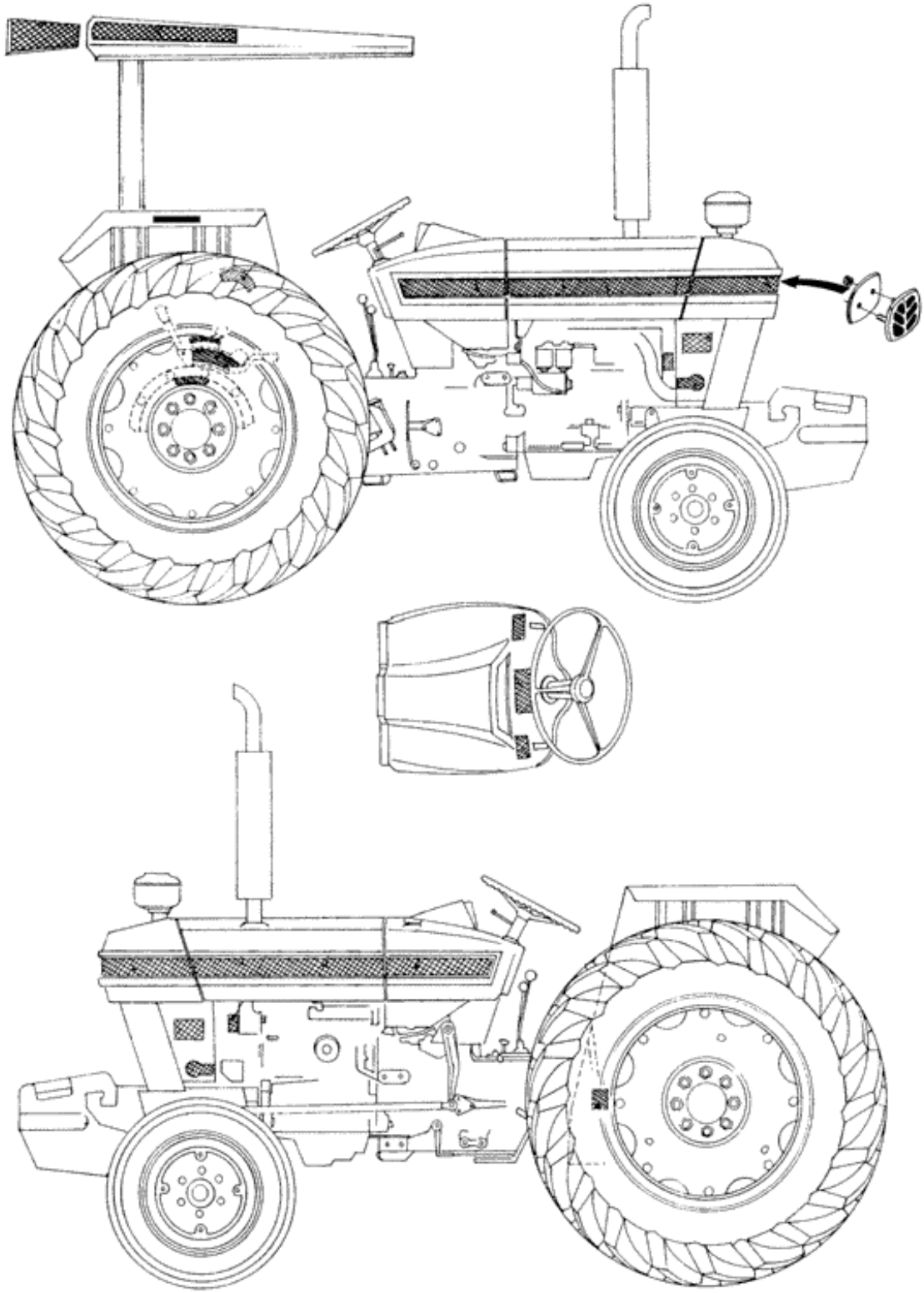

Ref.	Qtde	Nº Peça	Descrição da peça	Uso
1	1	999235	KIT DEPOT ASSEMBLING	Filter
				4600 a 6600, 4610 a 7610, 4630
2	1	999236	KIT DEPOT ASSEMBLING	Filter, High range
				8430
3	1	999237	KIT DEPOT ASSEMBLING	Filter, High range
				8630, 8830
4	1	999238	KIT DEPOT ASSEMBLING	
				5030 a 8030
5	1	84994769	KIT DEPOT ASSEMBLING	Filter
				7630, S100
6	1	999404	EIXO	
				7630, 7830
7	1	CUR84995207	EIXO	Front NH352
8	1	73401879	BATERIA ÚMIDA	65 Ah
9	1	82992074	BATERIA SECA	100 Ah
10	1	9576781	BATERIA SECA	170 Ah
				8630, 8830
11	1	82992627	BANCO	
12	1	82992628	APOIO DE BRAÇO	
13	1	9575563	ASSENTO	
14	1	73403693	PRÉ-FILTRO	
				7630, 7830, 8030, 7610, 7810
15	1	73403695	PRÉ-FILTRO	
				4630, 5030, 5630, 6630, 4610, 5010, 5610, 6610
16	1	999412	JOGO DE PEÇAS	S100
17	1	9575607	CONTRAPESO	Front, without bracket
				7630
18	1	9575609	CONTRAPESO	Front, without bracket
				7630
19	1	9575608	CONTRAPESO	Front, without bracket
				7630, 8630, 8830, 8430
20	1	9575610	CONTRAPESO	Front, without bracket
				7630, 8630, 8830, 8430
21	1	9577294	BALASTRO	Front, with bracket
				7630, 8630, 8830, 8430
22	1	L9416	CONTRAPESO	Rear, Double, Wheel 28/30
				7630, 8030, 7830, 4630, 5030, 5630, 6630, 6610, 7610, 4600, 5600, 6600
23	1	L94A17	CONTRAPESO	Rear, Double, Wheel 34/38
				7630, 8030, 7830, 4630, 5030, 5630, 6630
24	1	L9404	CONTRAPESO	Rear, Single, Wheel 28/30
				7630, 8030, 7830, 4630, 5030, 5630, 6630, 4610, 5610, 6610, 7610, 4600, 5600, 6600
25	1	L94A14	CONTRAPESO	Rear, Single, Wheel 34/38
				7630, 8030, 7830, 4630, 5030, 5630, 6630

Ref.	Qtde	Nº Peça	Descrição da peça	Uso
26	1	82854477	UNID REDUÇÃO ENGRENAGEM	
				(S/N Range) after 307251;

Catálogo Exclusivo
classicomaniacos.com.br

G.17A Substituição 02

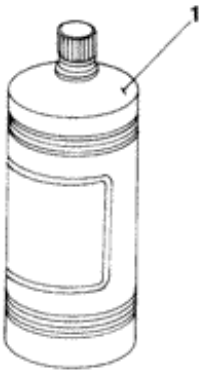









Ref.	Qtde	Nº Peça	Descrição da peça	Uso
1	AR	D6NN500565A	ÁCIDO DA BATERIA	
2	AR	NP97	LUBRIFICANTE	
				Radiador
3	AR	LCI-111B	TINTA	0,900 L
3	AR	LAZ-135B	TINTA	0,900 L
4	1	P130PA	CATALOGO PECAS	SPARE PARTS CATALOGUE
				Completo
5	1	P250PA	CATALOGO PECAS	SPARE PARTS CATALOGUE
				Português
5	1	P250EA	MANUAL DE SERVIÇO	
				Espanhol
5	1	84996228	MANUAL DE SERVIÇO	
				Inglês