RUTHZIL TRATOR COMERCIAL DE PEÇAS LTDA 11 97083-6812 ROLANDO CITRANGULO

FB 80.4 FB 100.4

RETROESCAVADEIRA - RETROEXCAVADORA

Catálogo de peças de reposição - Catalogo de piezas de repuestos

ATENÇÃO Leia atentamente o Manual de Operação e Manutenção antes de colocar a máquina em funcionamento, ou efetuar qualquer tipo de intervenção na máquina.

ATENCION Lea atenciosamente el manual de empleo y cuidado antes de poner manos a las operaciones de puesta en marcha, manejo, mantenimiento, repostado de combustible, y otras que fuere.

É proibida a reprodução gráfica e eletrônica do texto e das figuras.
Se prohibe la imitacion o copia del texto y de los grabados.

FIATALLIS - "TECNOLOGIA GANHANDO TERRENO" - PUBLICAÇÕES TÉCNICAS
CNH LATIN AMERICA LTDA
Av. Gal. David Sarnoff, 2237 - 32.210-900 - Contagem - Minas Gerais - BR
Depto. de Peças de Reposição – Tel.: 0055 31 xx 3329 3383 - Fax: 0055 xx 31 3329 3386
www.fiatallis.com

1ST issue - 1ª Edizione - 1ere Edition - 1e Ausgabe - 1ª Edición - 1ª Edição - VIII/ 2004 FA 75314322

FIATALLIS

ADVERTÊNCIA

Este tipo de encadernação, a base de cola é feita para permitir a introdução de folhas para atualização. Para este fim, basta remover a folha a ser substituída retirando-a de cima para baixo. Inserir as novas atualizações nos respectivos lugares e recompor o livro utilizando a pasta nº 8320414 disponível nos concessionários.

ADVERTENCIA

El tipo de encuadernación a base de cola adoptado en esta publicación facilita, cuando sea preciso, la sustitución de las hojas de revisión. Para ello despegue con la mano las hojas que han de sustituirse, tirando de ellas de arriba abajo, y siguiendo la linea de encolado. Luego inserte las lojas nuevas en la posición que corresponde y reúna la publicación mediante una carpeta de anillos, que puede usted encargar a su concesionario de zona ditando el numero de catálogo 8320414.

NOTICE

The type of bindin with glue used for this book, allows, if required, to easily insert supplement sheets. For this purpose, it is sufficient to remove the sheet to be replaced, by pulling them across, from top to bottom, along the bond line. Next insert the new sheets in the appropriate position and reassemble book using the binder form 8320414 available at your local Dealer.

AVVERTENZA

Il tipo de rilegatura a colla adottato per questa pubblicazione consente, in caso di necessitá, il facile inserimento dei fogli di supplemento. A tale scopo, é sufficiente distaccare manualmente i fogli da sostituire, tirandoli trasversalmente dall' alto verso il basso lungo la linea di incollaggio. Inserire quindi i fogli nuovi nelle rispettive posizione e ricomporre la pubblicazione mediante raccoglitore ad anelli, ottenible con il nº di ordinazione 8320414 dal Vostro Concessionario di Zona.

AVERTISSEMENT

Le type de reliure par collage adapté pour cette publication permet, au besoin, le facile des feuiles de supplément. A cet effet, il suffit de détacher à la main les feuilles à remplacer, en les tirant de travers d' en haut en bas, le long de la ligne de collage. Caler alors les nouvelles feuilles aux emplacements respectifs et refaire la publication par le classeur à bagues qui peut être demandé au Concessionnaire de votre zone avec le nº de commande 8320414.

ZUR BEACHTUNG

Die fur diese Veroffentlichung angewantre Ruckenleimung zum Heften der zusammengelegten Bogen soll das Einfugen von Ergãnzungsblattern erleichtern. Die auszatauschenden Blãtter Konnen durch Ziehen von oben nach unten leicht entfernt werden. Nach dem Einfugen der neuen Blãtter empfiehlt es sich die Verõffentlichung in eine Mappe mit Heftringen einzulegen, die Sie von ihrem Werkshändler unter der Bestellnr 8320414 beziehen kõnnen.

EVITE OS ACIDENTES

A maior parte dos acidentes que ocorrem nas indústrias, nas fazendas, em casa ou nas estradas, são causadas pela imprudência e falta de observação das normas e regras de segurança.

Por esta razão A MAIOR PARTE DOS ACIDENTES PODEM SER EVITADOS, basta prever as possíveis causas e atuar com a necessária cautela e prudência. Para qualquer tipo de máquina, por melhor que seja projetada e construída, não é possível excluir a hipótese de possíveis acidentes, sem inconvenientes de algumas de suas características básicas, acesso e um funcionamento melhor.

Um operador cuidadoso e cauteloso é a maior garantia contra os acidentes. A observância cuidadosa de somente uma norma de segurança é bastante importante para evitar muitos desastres graves.

Esta norma é:

Nunca tente limpar, engraxar ou dar manutenção com a máquina em funcionamento.

AVISO

Antes de fazer qualquer operação de manutenção, regulagem ou reparos sobre máquinas dotadas de implementos hidráulicos, mecânicos ou com cabos (exemplo: pá-carregadeira, trator, scraper, etc.) é necessário que os implementos estejam abaixados e apoiados sobre o solo.

Na eventual necessidade de acesso em alguma parte da máquina que seja preciso levantar o implemento, é indispensável apoia-lo bem firme e com meios adequados e estáveis, que não sejam aqueles previstos para seu acionamento.

EVITE LOS ACCIDENTES

La mayoria de los accidentes que se verifican durante las faenas son imputables a la infracción de secillas normas de seguridad o de elementales precauciones. Por esta razón, en la mayoria de los casos pueden prevenirse enterándose de sus posibles causas y adoptando previamente oportunas y prudentes medidas cautelativas.

Por bién proyectada o construida que se presente cualquer tipo de máquina no puede prescindirse en absoluto de posibles accidentes, sin trastornar algunas de sus características basicas para ganar acceso a un funcionamento mejor.

Un operador cuidadoso y prudente representa la mejor póliza de seguros contra los accidentes. El concienzudo cumplimento de tan sólo una elemental norma de seguridad seria de suyo suficiente para evitar murchas graves desgracias. Esta norma es:

Nunca trate de limpiar, engrasar, reportar ni reparar la máquina mientras funciona. Deténgala.

AVISO

Antes de emprender cualquier operación de manutención, reglaje o reparación de máquinas equipadas com útiles accionados mecánica o hidráulicamente, o con cables (ejemplo: palas cargadoras, abretrochas, traílas, etc.) es preciso apoyar el útil en el suelo.

Suponiendo que para tener acceso alguna parte de la máquina sea preciso levantar el útil, es indispensable sujetarlo bien firme y con medios estables, que no sean aquellos previstos para su accionamiento.

AVOID ACCIDENTS

Most accidentes, whether they occur in industry, on the farm, at home or on the highway, are caused by the failure of some individual to follow simple and fundamental safety rules or precautions. For this reason MOST ACCIDENTS CAN BE PREVENTED by recognizing this real cause and doing something about it before the accident occurs.

Regardless of the care used in the design and constructions of any type of equipment there are many conditions that cannot be completely safeguarded against without interfering with reasonable accessibility and efficient operation.

A careful operator is the best insurance against na accident. The complete observance of one simple rule would prevent many thousand serious injuries each year.

That rule is:

Never attempt to clean, oil or adjust a machine while it is in motion.

WARNING

On machines having hydraulically, mechanically, and/or cable controlled equipment (such as shovels, loaders, dozers, scrapers, etc.) be certain the equipment is lowered to the ground before servicing, adjusting and/or repairing.

If it is necessary to have the hydraulically, mechanically and/or cable controlled equipment partially or fully raised to gain access to certain items, be sure the equipment is suitably supported by means other than the hydraulic lift cylinders, cable and/or mechanical devices used for controlling the equipment.

EVITARE GLI INDICENTI

La maggior parte degli incidenti ed infortuni che si verificano negli stabilimenti, nelle aziende agricole, in casa o sulle strade, sono causati dalla mancata osservanza di qualche semplice o fondamentale regola di prudeza e di sicurezza.

Per questa ragione NELLA MAGGIORANZA DEI CASI ESSI POSSONO ESSERE EVITATI: basta prevederne le possibili cause ed agire di conseguenza con la necessaria cautela e prudenza.

Con qualsiasi tipo di macchina, per quanto ben progettata e costruita, non é possibile escludere in assoluto ogni eventualitá di incidente senza interferire negativamente su alcune caratteristiche essenziali per una ragionevole accessibilità e per un funzionamento efficiente.

Un operatore attento e prudente é la migliore garanzia contro gli incidenti. L'osservanza scrupolosa di una sola ed elementare norma di sicurezza sarebbe già sufficiente ad evitare molti infortuni gravi. Questa norma é:

Non eseguire mai alcun intervento di pulizia, lubrificazione o manutenzione con la macchina in movimento.

ATTENZIONE

Prima di eseguire qualsiasi operazione di manutenzione, regolazione o riparazioni su macchine dotate di attrezzature comandate idraulicamente, meccanicamente o mediante funi (ad esempio pale caricatrici, apripista, ruspe, ecc) ocorre accertarsi che l'attrezzatura sia abbassata ed appoggiata al suolo.

Se per poter accedere a qualche parte della macchina ocorre che l'attrezzatura resti in posizione sollevata, questa dovrà essere opportunamente sopportata servendosi di mezzi che mon siano quelli previsti per il comando.

EVITEZ LES ACCIDENTS

Laplupart des accidents qui se produisent dans les exploitations industrielles ou agricoles, à la maison ou sur la route, sont dús à l'inobservation de régles de sécurité ou de précautions simples et élémentaires.

C'est pourquoi la plupart des accidents peuvent étre évités si on en connait la cause réele et si les mesures nécessaires sont prises avant qu'ils ne se produisent.

Quelque soit le soin apporté à l'étude et à la construction de n'importe quel type d'équipement, il existe un certain nombre de risques contre lesquesls il est impossible de se prêmunir sans compromettre l'accessibilité et le bon fonctionnement des organes.

Un conducteur prudent constitue la meilleure assurance contre les accidents. L'obsercation stricte d'une régle simple et unique permettrait d'éviter des milliers d'accidentes graves chqeue année. Cette régle est la suivante: Ne jamais tenter de nettoyer, graisser ou régler une macchine en marche.

ATTENTION

Avant de procéder à l'entretien, au réglage ou à la réparation d'engins, tels que pelles, chargeuses, bouteurs, scrapers, etc, munis d'equipements à commande hydraulique, mécanique ou par càbles, assurez-vous que ces équipaments ont été descendus jusqu'au sol.

Si, pour procéder à l'entretien, au réglage ou à la réparation des engins, il est nécessaire de levar partiellement ou entièrement les équipements à commande hydraulique, mécanique ou par càbles pour pouvoir accéder a certains organes, assurez-vous que ces équipements sont convenablement supportés par d'autres moyens que les cylindres de levage hydrauliques, les càbles ou les dispositifs mécaniques utilisés pour leur commande.

UNFALLVERHUTUNG

Die meisten Unfälle sind darauf zuruckfuhren, dass einfache und grundiengende Sichercheitsvorschriften oder Vorsichtsmassregein nicht beachtet werden. Dies gilt gleichermassenfur Unfalle in derindustrie, in der Landwirtschaft im Haushalt und im Strassenverkehr. Aus diesem Grund KONNEN DIE MEISTEN UNFÃLLE VERHUTET WERDEN, sofern main die mõglichen Ursachenkennt un die erforderliche Vorsicht ubt.

Auch bei durchdachter Konstruktion un sorgfaltiger Herstellung einer Maschine ist es kaum moglich das Zustandekommen eines Unfallas absolut zu vermeiden, ohne dabei manche unentbehrliche Maschinmenmerkmale hinsichtlich Zuganglichkeit und Leistungsfahigkeitzuviel zubeeintrachtigen.

Vorsichtist der beste Unfallschutz. Bereits die Einhaltungeiner einfachen Sicherheitsvorschrift kann einer Vielzahi shwerer Unfalle vermeiden lassen.

Diese Vorschrift lautet:

Wartungsarbeiten (Reiningung, Schmierung, Instandchaltung) durfen nicht warend des Maschinenbetriebs durchgefurhrt werden.

ACHTUNG

Vor allen Wartuns and Instandsetzungsarbeiten an Maschinen mit hydraulisch, mechanisch oder durch Seilzue gesteueten Arbeistsgeraten (z. B. Schaufellader, Planierschilder, Flachbaggergerate usw) sind diese auf den Boden abzusetzen.

Sind die betreffenden Teile nur bei hochgestellen Arbeitseinrichutungen zuganglich, so sind diese standsicher zu unterbauen; hierzu reichen die Steuervorrichtungen des jeweiling Arbeitsgerats nicht aus.

USE OF THE CATALOG

To locate the separate parts correctly, proceed as follows:

a) Consult the version list on page 7 to find the code number of the version involved: see following for 1 (6).

b) Consult the ilustrations and the associated spare parts lists as directed below in 1 and 2.

1 - **Illustrations** (see example on page 5)

Illustrations show the spare parts of each subgrupo. The spare parts illustrated are identified by a reference number (ITEM). This number may be replaced by other indications, for example:

E3.06. part shown only in subgroup E3.06

Moreover, each illustration shows:

- Subgroup number **1** - Sheet number **2** used when one subgroup covers several sheets, and - updating indication **4**, for example: Suffix 06, to print no. 604.01.046, indicates that subgroup modification is shown in updating of the catalog dated **3** (23-2-81). When code **4**, is missing, no changes were introduced.

Updating publication description **4**, if any: subgroup title **5** - version code **6** whith reference to previous point (a).

In lack of said codes, the illustration apllies to all model versions covered by the catalog.

- Indication of part kit **7**, with associated part numbers and part kits symbol. (See page 9 for kit composition).

2 - **Spare parts list** (See example on page 5)

They list the spare parts of each subgroup contained in the corresponding illustrations. The following is shown for each parts.

8 ITEM: number associating the part shown with the respective “part number”.

9 PART NUMBER: spare part order number.

10 Q.TY: total quantily of the part. The quantity may be replaced by the following indications:

L = Supplied by length, k = kit to be ordered in the desired quantily.

11 TRANS. CODE: For retrieval of the French, German, Spanish translations of the part name (consult the basic part names in the last section of catalog; page A1).

12 DESCRIPTION/DENOMINAZIONE: Descripton of the partin English and italian. In case of modification, the part name is completed by the EFFECTIVENESS INDICATION and DIRECTION FOR REPLACEMENT effectiveness example:

Up to frame no. 004652 (13): installed on machines with frame nos. up to 004652.

From frames no. 004653 (14): installed on machines with frame nrs. from 004653.

Examples of direction for replacement:

4606783 = 79021573 (15): on exhaustion of stocks of part 4606783 fit part 79021573.

4606787 = 79021574 + 79021576 (16): on exhaustion of stocks os part 4606787 fit part 79021574 plus 79021576.

4606792 = 79021576 - 4606794 (17): on exhaustion of stocks of part 4606792 fit 79021576 and discard 4606794.

If no directions for replacement are given under effectiveness indication, this means that the old and new parts are not interchageable and, hence, the former must be supplied as spare.

Other useful indications may be provided **18** under DESCRIPTION DENOMINAZIONE after sign - (for French, German, Spanish equivalents see aditional list heading the basic part name list page A0). Terms RIGTH/DIREITO and LEFT/ESQUERDO refer to the direction of machine forward travel.

Should the word WRONG appear next to a part name without the corresponding CORRECT on the line immediately below it means that the associated part was erroneously included at na earlier stage.

19 - Reference symbol for trading the illustration on the fiche and model.

20 - Subgroup, illustration number (when the subgroup includes more than one illustration), page number (when the listing for one illustration takes more than one page).

21 - Optional equipament code: This number indicates that parts listed and marked (*) belong to that given equipament. If on the contrary the code appears on the illustration only, it means that all parts of the subgroup belong to the special equipment in question.

22 - Standard part dimensional data.

MODO DE USAR O CATÁLOGO

Para pedir corretamente as peças de reposição é necessário:

a) Consulte a lista de versões, pág. 7, para identificar no seu caso de código numérico de versão que lhe interessa (veja o parágrafo 1, item 6)

b) Consulte as figuras e as respectivas listas de peças, conforme é explicada nos parágrafos 1 e 2.

1 - **FIGURAS** (veja o exemplo, pág. 5)

Representam as peças de reposição de cada subgrupo em que se divide a máquina.

As peças de reposição representadas se designam mediante um número de referência (ITEM), o qual pode ser substituído por outras indicações. Exemplo: E3. 06, peça ilustrada unicamente no SGR. E3.06.

O código do subgrupo **1** e o número do quadro **2**: Quando o mesmo subgrupo compreende em mais de uma figura.

Número do ITE (Informatico Técnico) **4** e data da emissão **3**. Número de cadastro de cada ITE. Ao constar os itens 3, 4 na respectiva folha do catálogo, indica que este quadro houve modificações através do ITE.

Existem ITE's com apenas informações por escrito não alterando a figura. Neste caso anotar as informações contidas no ITE, o número e a data na respectiva folha do catálogo.

Denominação do subgrupo **5**, o código de versão **6**, com referência ao item (a) dito anteriormente, entende-se que a figura é aplicável a todas versões do modelo que trata o catálogo.

A indicação da existência do kits de reposição **7**, com respectivos números apresentados no próprio quadro ou na página 9 a respectiva composição.

O sentido da seta no qual está indicada na figura, refere-se o sentido de marcha (FRENTE) da máquina, tornando como ponto de referência o posto do operador (ASSENTO), sentado ao volante. O mesmo ocorre com os termos DIREITO e ESQUERDO, empregados na lista de peças do catálogo.

2 - **LISTA DAS PEÇAS DE REPOSIÇÃO** (veja o exemplo, pág. 5)

Nelas se dispõem as peças de reposição de cada subgrupo representadas nas figuras correspondentes, indicando para cada peça:

8 ITEM: é o número de cada peça representada, que é acompanhada do número da peça para reposição.

9 PEÇA: Número de cada peça de reposição do catálogo.

10 QTD: Número total de peças representadas na figura com a quantidade específica para cada modelo de máquina. Este número pode ser substituído pelas seguintes indicações: * = pedaços de medida ou quantidade necessária; k = quantidade necessária para a reparação.

11 TRADUÇÃO: Código para buscar a tradução para o inglês, francês, alemão, e espanhol da denominação (consulte a lista de denominações GLOSSÁRIO no final do catálogo).

12 DENOMINAÇÃO/DESCRIPTION: Denominação da peça em português e inglês.

No caso de modificações, a denominação vem acompanhada pela indicação de sua aplicação ou pelas normas de reposição.

Exemplo de indicação de aplicação na modificação:

- Até o chassi nº 004652 **13**: Utilizada nas máquinas com chassi até o nº 004652.
- A partir do chassi nº 004653 **14**: Utilizada nas máquinas a partir do chassi nº 004653.

Exemplo de normas de reposição:

4606783 = 79021573 **15**: Ao esgotar o estoque da peça 4606783, use a peça 79021573.

4606787 = 79021574 + 79021576 **16**: Ao esgotar o estoque da peça 4606787 use a peça 79021574 mais a peça 79021576.

4606792 = 79021576 - 4606794 **17**: Ao esgotar o estoque da peça 4606792 use a peça 79021576 eliminando a peça 4606794.

Supondo que a indicação de utilização não acompanhe normas de reposição, significa que a reposição da peça ante-modificação, deve ser mantida, por não ser intercambiável com a peça pós-modificação.

Outras indicações úteis **18** podem ser acrescidas na coluna DENOMINAÇÃO/DESCRIPTION (a tradução destas palavras ao italiano, francês, alemão e espanhol, estão na lista de palavras suplementares que precede a lista de denominações).

As palavras DIREITO/RIGHT e ESQUERDO/LEFT se referem ao sentido de marcha da máquina.

Supondo que numa denominação acompanhada a palavra onde se lê ERRADO/WRONG e na linha seguinte não aparece a correspondente leia-se CORRETO/CORRECT, significa que a peça sobra por erro.

19 - Modelo da máquina

20 - Subgrupo, número da figura (quadro), número da página.

21 - Número de código do opcional: indica que as peças com a marcação (*) pertencem ao opcional indicado.

Se o código aparece na figura, significa que todas as peças deste subgrupo pertencem a este opcional.

22 - Dimensões de peças normalizadas.

COMO SE MANEJA EL CATALOGO

Para buscar correctamente las piezas de repuesto, es preciso:

a) Consultar la lista de versiones, pagina 7, para identificar, en su caso, el codigo numerico de la version que interesa (vease el seguiente paragrafo 1, item 6)

b) Consulte las laminas e las respectivas hista de piezas de repuesto, conforme se explica en los paragrafos 1 y 2.

1 - **LAMINAS** (vease el ejemplo, pág. 5)

Representam las piezas de repuesto de cada subgrupo en que se divide la máquina.

Las piezas de repuesto representadas se designam mediante un número de referência (ITEM), el cual puede ir substituído por otras indicaciones; Ejemplo: E3.06, peça ilustrada unicamente no SGR. E3.06.

El código del subgrupo **1** y el numero de la hoja **2**: Cuando el mismo subgrupo comprende mas de una lamina.

El numero del ITE (informatico Técnico) **4** y data de envio **3** - Número de serie de cada ITE.

Cuando comprende los itens 3, 4 en la respectiva folha del catalogo, indica que este cuadro houve modificaciones atraves del ITE **4**.

Existen ITE's con apenas informaciones por escrito sin alterar la lamina. En este caso anotar las informaciones contidas nel ITE, el numero y la data en la respectiva folha del catálogo.

Denominacion del subgrupo **5**, el código de la version **6**, com referência ao iten (a) dito anteriormente, entiende que la lamina es apliacable a todas las versiones del modelo de que se trata en el catalogo.

La indicacion de la existencia de fornituras de recambios **7**, con respectivos números de referencia apresentados en los mismo cuadro o en la pagina **9**.

El, sentido de la flecha esta indicada en la lamina, delante de la maquina se toma con referencia al punto (asento) puesto en la direccion. Lo mismo pasa con los termos DERECHO y ISQUIEDRO empleados en la lista de piezas desta catalogo.

2 - **LISTA DE LAS PIEZAS DE REPUESTO** (vease el ejemplo en la pagina 5)

En ellas se resenan las piezas de repuesto de cada subgrupo representadas en las laminas correspondientes, indicando para cada pieza.

8 ITEM: El numero de cada pieza representa, que se acompana a su "pieza numero"

9 PEÇA: Número de cada pieza de repuesto del catálogo.

10 QTD: Número total de la pieza representada en la lamina: este numero puede reemplazarse con las indicaciones seguientes: * = se entrega en trozos de suficiente longitud o cantidad; k = fonitura que debe encargarse en la cantidad deseada.

11 TRADUCION: Código para buscar la tradución al italiano, frances, aleman, y espanol de la denominacion (consultese la lista de denominaciones glosario base al final del catalogo).

12 DENOMINAÇÃO/DESCRIPTION: Denominacion de la pieza en português y inglês. En caso de modificaciones, la denominacion viene integrada por la indicacion de aplicacion de la modificacion.

Ejemplo de indicacion de aplicacion en la modicacion:

- Hasta el chasi nº 004652 **13**: incorporada a las maquinas con chasis hasta el nº 004652.
- A partir del chassi nº 004653 **14**: incorporada a las maquinas a partir del chasi nº 004653.

Ejemplo de normas de recambio:

4606783 = 79021573 **15**: Al agotarse las reservas de peça 4606783, use la pieza 79021573

4606787 = 79021574 + 79021576 **16**: Al agotarse las reservas en almacen de la pieza 4606787 use la pieza 79021574 mas la pieza 79021576.

4606792 = 79021576 - 4606794 **17**: Al agotarse las reservas en almacen de la piza 4606792 apliquese la pieza 79021576 eliminando la pieza 4606794.

Suponiendo que la indicacion de incorporacion no se acompanen normas de recambio, ello significa que siempre tiene que entregarse el recambio de la pieza ante modificacion, por no ser intercambiable con aquella post modificacion.

Otras indicaçciones útiles **18** puedem consignarse en la columna DENOMINAZIONE/DESCRIPTION (la traduccion de estas voces del ingles o italiano al francês, aleman y espanhol, figura en la lista de vocês suplementarias que precede la lista de denominaciones).

Las vocês DIREITO/DERECHO y ESQUERDO/IZQUIERDO se refieren al sentido de marcha de la máquina.

Suponiendo que a una denomiacion que acompane la palavra WRONG/DONDE DICE, y en el reglon siguiente no aparezca la correspondiente CORRECT/LEASE, significa que la pieza sobra, por un error.

19 - Modelo de la maquina.

20 - Subgrupo, número de la lamina (cuadro) número de la página.

21 - Número de código de la variante: indica que las piezas resenadas y contraresenadas con (*) pertenecen a aquella misma variante. En cambio, si el codigo aparece tan solo en la lamina, significa que todas las piezas de esa variante (vease el punto c) que antecede.

22 - Dimensiones de las piezas normalizadas.

FIATALLIS

FIATALLIS FB 80.4 SGR E3.02 QUAD 1 PAG 1

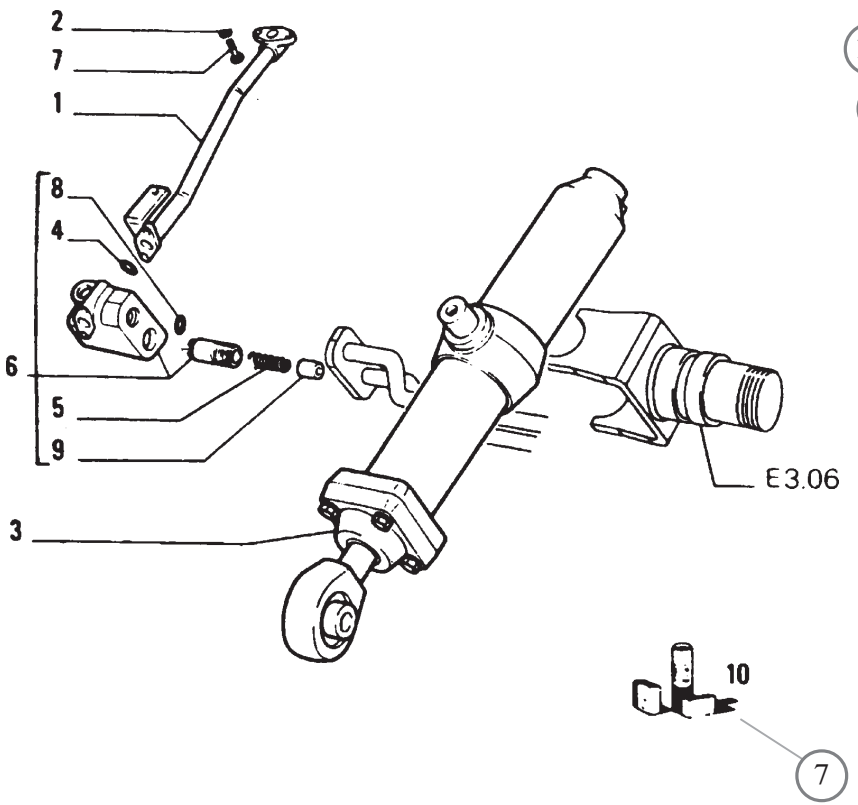

ITEM	PART Nº	QTY	CODE	DESCRIPTION	DESCRIZIONE
1	4318965	1	193T	PIPE - RIGHT	TUBO DESTRO
	4513436	1	193T	PIPE - RIGHT (*)	TUBO DESTRO (*)
	4606783	1	193T	PIPE-LEFT	TUBO SINISTRO
			053F	PRIOR TO S/N 004652	FINO AL TELAIO 004652
				4606783=79021573	4606783=79021573
	79021573	1	193T	PIPE-LEFT	TUBO SINISTRO
			004D	S/N 004653 AND UP	DAL TELAIO 004653
2	12638601	2	131R	WASHER 10 x 18	ROSETTA
3	4606786	1	164C	CYLINDER RIGHT ASSY	CILINDRO DESTRO COMPL
				SEE SGR E3.32	VEDERE SGR E3.32
	4606787	1	164C	CYLINDER LEFT ASSY	CILINDRO SINISTRO COMPL
				SEE SGR E3.32	VEDERE SGR E3.32
			053F	PRIOR TO S/N 004652	FINO AL TELAIO 004652
			4606787 = 79021574 + 79021576		4606787 = 79021574 + 79021576
	79021574	1	164C	CYLINDER LEFT ASSY	CILINDRO SINISTRO COMPL
			004D	S/N 004653 AND UP	DAL TELAIO 004653
4	4606788	1	055A	SEAL-WRONG	ANELLO DI TENUTA-ERRATA
	4606789	1	055A	SEAL-CORRETC	ANELLO DI TENUTA-CORRIGE
5	4606790	1	100M	SPRING	MOLLA
6	4606791	1	010V	VALVE-RIGHT ASSEMBLY	VALVOLA-DESTRO COMPLETO
	4606792	1	010V	VALVE-LEFT ASSEMBLEY	VALVOLA-SINISTRO COMPLETO
			053F	PRIOR TO S/N 004652	FINO AL TELAIO 004662
				4606792=79021576 - 4606794	4606792=79021576-4606794
	79021576	1	010V	VALVE-LEFT ASSEMBLY	VALVOLA-SINISTRO COMPLETO
			004D	S/N 004653 ANO UP	DAL TELAIO 004653
7	11307021	2	040V	SCREW 10x1,25x40	VITE 10x1,25x40
8	14453381	1	055A	SEAL 1,78x15,6	ANELLO DI TENURA 1,78x15,6
9	4606795	1	050T	PLUG	TAPPO
10	4606791	K	001K	KIT-SEE PAGE 9	CORREDO-VEDERE PAGINA 9
(*)			469P	FOR OPTIONAL 30.1070.06.1	PER VARIANTE 30,1070.06.1

01 - 02

HYDRAULIC SYSTEM
IMPIANTO IDRAULICO

E3.02 | 1

N.T.R 63 23/02/1981

FIATALLIS

NOTICE

The rigth reserved to change the construction or mterial of any parts where it seems desirable to do so without incurring the obligation of installing such changes on units already delivered.

Additional publications pertaining to this model and to tall other FIATALLIS produts are available through FIATALLIS dealers. Publications are generally available in several languages.

INSTRUCTONS FOR ORDERING PARTS

At the time this parts catalog was published the listed part numbers were current. It is our policy to constantly improve our machines and therefore, part numbers and design may change.

When ordering parts, verify part numbers through yours dealer's microfiche and master numerical index which are up to date with all the latest part numbers.

ORDER PARTS FROM THE DEALER COVERING THE LOCAL TERRITORY

Orders for spare parts must include the following data (See page 7):

- Model, Serial Number, Engine Model, Engine serial number, marked on engine block.
- Specify the part (shown on Spare Parts Catalog list), possibly by it description.

If parts refer to na assembly which has a model or serial number, also include this informaton.

- Give post office address, town, county and state where parts are to be shipped.
- Also specify whether material is to be shipped by freight, express or parcel post.
- Confirm all telephone or telegraph orders in writing.

Parts can only be retumed to/througt the dealer from whom the parts were purchased and must have prior written authorization. Each retum will be treated individually.

Unless claims for shortages or error are made inmediately upon receipt of goods, they will not be considered.

When broken goods are received, a full description of the damage should me made by the carrier agent on the fregth bill.

FIATALLIS responsability is limited, and ceases upon completion of sale conditions provided for each delivery.

ATENÇÃO

A FIATALLIS reserva o direito de modificar a construção ou o material de qualquer peça, se julgar necessário, mas sem obrigar-se a aplicar tais modificações às unidades já em serviço.

COMO FAZER OS PEDIDOS

Os números de peça do catálogo inclusas nesta publicação estão em dia até a data de saída deste de FIATALLIS. Nossa política consiste no intendo de melhorar constantemente nossa máquinas, e portanto, os números de peças do catálogo às vezes, podem não ser efetivos. No momento de pedir as peças de reposição, verifique os números de peças do catálogo com seu Concessionário, o qual dispõe de microfichas e da lista de peças geral atualizada.

FAÇA OS PEDIDOS AO CONCESSIONÁRIO DE SUA REGIÃO

Os pedidos de peças de reposição, devem conter os seguintes dados (veja pág. 7)

- Modelo da máquina, nº de série do chassi, modelo do motor, nº de série do motor.
- Indicar o nº da peça pedida - tal qual ilustrada na lista de peças - possivelmente acompanhada da denominação correspondente.

Se as peças pertencem a um conjunto que possue seu próprio número de modelo ou de série, indique este dado.

- No endereço indique o código de endereçamento postal, a cidade, o estado, e a nação para que possa remeter as peças pedidas.
- Indique a modalidade de expedição do material: marítimo, terrestre aérea ou via correio.

Eventuais devoluções de peças poderão efetuar-se somente por intermédio do Concessionário do qual as peças foram compradas, e deverão ser previamente autorizadas por escrito. Cada devolução será analisada conforme cada caso.

As reclamações por faltas ou defeitos não serão levadas em conta, a não ser que venham efetuadas imediatamente após o recebimento do material.

No caso de receber material que sofreu danos, uma descrição completa do dado deve ser feita pelo agente transportador no documento de expedição.

A responsabilidade da FIATALLIS é limitada e cessa ao cumprir-se as condições previstas para cada aquisição.

ATENCION

FIATALLIS se reserva el derecho de modificar la construccion o el material de cualquer pieza, si ello resultase procedente, pero sin obligar se a aplicar tales modificaciones a las unidades ya enn servicio.

COMO SE ENCARGAN LOS RECAMBIOS

Los número de catálogo de las, piezas resenadas en esta publicacion estan al dia hasta la fecha data de salida deste da FIATALLIS. Nuestra política estriba en el afan de mejorar constantemente las maquinas, y por lo tanto, los numeros del catalogo a veces, puede no sean mas efectivos. Con motivo, pues, de ir a encargar piezas de repuesto, verifique los numeros del catalogo com su Concessionario, el cual dispone de las microfichas y de la lista general de los recambios puesta al dia.

ENCARGUENSE LOS RECAMBIOS AL CONCESIONARIO DE SU ZONA

Los encargos de piezas de repuessto, tienen que incluir los datos siguientes (vease pag. 7).

- Modelo de la máquina, nº de fabricación del chassi, nº de fabricación del motor, punzonado en el bloque da cilindros.
- Indicar el nº de catalogo de cada pieza encargada - tal cual figura en la lista del catalogo de piezas - posiblemente acompañado de la denominación que corresponde.

Si los recambios pertenencem a un conjunto que posee su propio numero de modelo o de série, indiquense inclusos tales datos.

- En la dirección indiquense la oficina de correios, la ciudad, provincia y nación a donde han de remitirse los recambios.
- Además, indiquense las modalidades de expedición del material: transporte maritmo, terrestre, aereo o paquete postal.

Eventuales devoluciones de piezas podran hacerse tan solo al/o por conducto del concesionario al cual se han comprado las piezas, y deberan ser previamente autorizadas por escripto. Cada devolución se tornara en cuenta segun se merece.

Las reclamaciones por faltas o defectos no se tornaran en cuenta, a no ser que vengan efectuadas inmediatamente despues de recibir la mercancia.

En caso de que se reciba mercancia que ha sufrido daños, una completa descripción del daño deberia ser efectuada por el agente del transportista en el mismo documento de expedición.

La responsabilidad de FIATALLIS es limitada y cessa al cumplirse las condiciones de venta prevista para cada aprovisionamiento.

FIATALLIS

IDENTIFICACION Y LISTA DE VERSIONES - IDENTIFICAÇÃO E LISTA DE VERSÕES

ENDINE SERIAL NUMBER NÚMERO DE SÉRIE DO MOTOR					
MODELS MODELOS MODELOS	ENGINEERING CODE DENOMINACION TECNICA CÓDIGO DO PRODUTO	PRODUCT CODE CODIGO DEL PRODUCTO Nº CHASSI	UNIT Nº UNIT Nº Nº CHASSI	ENGINE MODEL MODELO DEL MOTOR MODELO DO MOTOR	NUMERICAL CODE CODIGO NUMERICO CÓDIGO NUMÉRICO
FB 80.4 FB 100.4	698854001 698854011		101	CUMMINS	01 - ASPIRADA 02 - TURBINADA

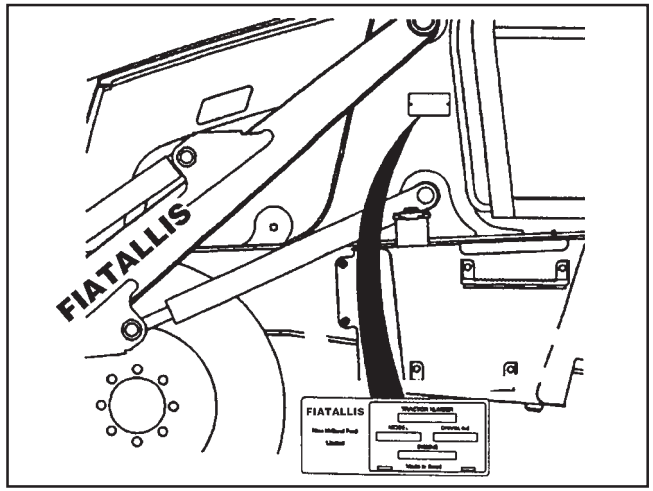

Machine serial number location
Ubicacion del numero de serie de la maquina
Posição do número de série da máquina

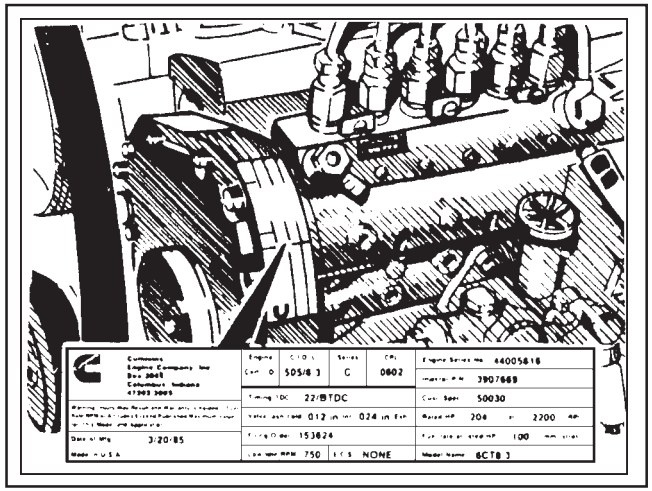

Engine serial number location
Ubicacion del numero de serie del motor
Posição do número de série do motor

RECORD YOUR SERIAL NUMBER BELLOW
ANOTE AQUI LOS NUMEROS DE SERIE
ANOTE AQUI OS NÚMEROS DE SÉRIE:

Machine serial number
Numero de serie de la maquina
Número de série da máquina

Engine serial number
Numero de serie do motor
Número de série do motor

FIATALLIS

INDICE ALFABETICO

ALARME DE RÉ - CABINE ..... F4.01 - 10
ALARME DE RÉ - TOLDO ..... F4.01 - 20
ALAVANCA DO INVERSOR ..... L1.04 - 43
ALTERNADOR ..... F3.01 - 1
AROS E PNEUS 4X2 ..... D3.16 - 1
AROS E PNEUS 4X4 ..... D3.16 - 2
ASSENTO DO OPERADOR ..... L6.04 - 1
BATERIA - CABOS ..... F4.01 - 2
BATERIA - FIXAÇÃO ..... F4.01 - 1
BLOQUEIO DO BRAÇO DA RETRO ..... C2.02 - 1
BOMBA DE ÁGUA ..... A4.02 - 1
BOMBA DE ÓLEO MOTOR ..... A3.02 - 1
BOMBA DE TRANSFERÊNCIA ..... A2.24 - 5
BOMBA HIDRÁULICA ..... E3.29 - 1
BOMBA INJETORA ..... A2.24 - 6
BRAÇO DA CARREGADEIRA ..... E3.10 - 1
BRAÇO DE ELEVAÇÃO ..... E3.10 - 4
BRAÇO DE ESCAVAÇÃO - ARTICULAÇÕES. ..... E3.10 - 6
BRAÇO DE ESCAVAÇÃO. ..... E3.10 - 5
BRAÇO TELESCÓPICO ..... E3.10 - 7
BUZINA ..... F4.01 - 21
CABINE - AQUECEDOR ..... L1.04 - 50
CABINE - AR CONDICIONADO ..... L1.04 - 55
CABINE - CORTINA DE SOL ..... L1.04 - 8
CABINE - ESTRUTURA DAS POSTAS ..... L1.04 - 23
CABINE - FAROL ROTATIVO ..... L1.04 - 29
CABINE - LIMPADOR DE PÁR-BRISA ..... L1.04 - 25
CABINE - PORTA LATERAL ..... L1.04 - 17
CABINE - PORTA TRASEIRA ..... L1.04 - 13
CABINE - PROTETORES ..... L1.04 - 2
CABINE - RÁDIO ..... L1.04 - 24
CABINE - REVESTIMENTO ..... L1.04 - 9
CABINE - SUPORTES E FIXACÃO ..... L1.04 - 1
CABINE - TAMPAS VÁRIAS ..... L1.04 - 3
CABINE - TETO ..... L1.04 - 7
CABINE - VIDROS MÓVEIS ..... L1.04 - 20
CAÇAMBA CARREGADEIRA MULTIUSO 4X1 1,00 ..... E3.14 - 3
CAÇAMBA CARREGADEIRA MULTIUSO 6X1 0,88 ..... E3.14 - 6
CAÇAMBA CARREGADEIRA MULTIUSO 6X1 1,00 ..... E3.14 - 9
CAÇAMBA CARREGADEIRA OPCIONAL 1,00 ..... E3.14 - 2
CAÇAMBA CARREGADEIRA STANDART 0,88 ..... E3.14 - 1
CAÇAMBA RETRO - TRAPEZOIDAL ..... E3.15 - 6
CAÇAMBA RETRO 12" ..... E3.15 - 1
CAÇAMBA RETRO 18" ..... E3.15 - 2
CAÇAMBA RETRO 24" ..... E3.15 - 3
CAÇAMBA RETRO 30" ..... E3.15 - 4
CAÇAMBA RETRO 36" ..... E3.15 - 5
CAPUZ DO MOTOR ..... L1.01 - 1
CHASSIS - ESTABILIZADORES ..... D1.01 - 8
CHASSIS - SUPORTES DA RETRO ..... D1.01 - 2
CHASSIS ..... D1.01 - 1
CILINDRO BASCULAMENTO CAÇAMBA CARREGADEIRA ..... E3.32 - 1
CILINDRO BASCULAMENTO RETRO ..... E3.32 - 17
CILINDRO BRAÇO TELESCÓPICO ..... E3.32 - 9
CILINDRO DE ROTAÇÃO DA RETRO ..... E3.32 - 6
CILINDRO ELEVAÇÃO RETRO - CURTO ..... E3.32 - 18
CILINDRO ELEVAÇÃO RETRO - LONGO ..... E3.32 - 15
CILINDRO ELEVAÇÃO RETRO ..... E3.32 - 11
CILINDRO ESTABILIZADORES ..... E3.32 - 5
CILINDRO LEVANTAMENTO CARREGADEIRA ..... E3.32 - 3
CILINDRO PENETRAÇÃO RETRO ..... E3.32 - 13
COLUNA DE DIREÇÃO ..... D2.01 - 1
COMANDOS DA CAÇAMBA 4X1/6X1 ..... E3.25 - 9
COMANDOS DO ACELERADOR ..... A2.21 - 1
COMANDOS DO DISTRIBUIDOR 3 SEÇÕES ..... E3.25 - 6
CONTRAPESO DIANTEIRO ..... D1.01 - 6
CONTRAPESO TRASEIRO ..... D1.01 - 7
CONTROLES DA CARREGADEIRA ..... E3.25 - 4

INDICE ALFABETICO

CONTROLES DA RETRO ..... E3.25 - 2
CONTROLES DO ESTABILIZADOR ..... E3.25 - 1
DECALQUES ..... L1.25 - 1
DISTRIBUIDOR BRAÇO TELESCÓPICO ..... E3.31 - 19
DISTRIBUIDOR CAÇAMBA 4X1/6X1 ..... E3.31 - 21
DISTRIBUIDOR CARREGADEIRA 2 SEÇÕES ..... E3.31 - 6
DISTRIBUIDOR CARREGADEIRA 3 SEÇÕES ..... E3.31 - 10
DISTRIBUIDOR ESTABILIZADOR 3 SEÇÕES ..... E3.31 - 20
DISTRIBUIDOR ESTBILIZADOR 2 SEÇÕES ..... E3.31 - 16
DISTRIBUIDOR ..... E3.31 - 1
EIXO DIANTEIRO 4X2 ..... B4.01 - 1
EIXO DIANTEIRO 4X4 ..... B4.02 - 1
EIXO TRASEIRO ..... B4.04 - 1
EIXOS CARDANS ..... B3.10 - 1
ENGATE RÁPIDO HIDRÁULICO ..... E3.10 - 11
ENGATE RÁPIDO MECÂNICO ..... E3.10 - 12
ESPELHO RETROVISOR ..... L1.04 - 28
EXTINTOR ..... G1.01 - 1
FARÓIS DE SERVIÇO - CABOS ..... F4.01 - 24
FARÓIS DE SERVIÇO ..... F4.01 - 22
FERRAMENTAS ..... H1.01 - 1
FILTRO DE AR ..... A2.22 - 1
FILTRO DE COMBUSTÍVEL ..... A2.26 - 3
FILTRO SEPARADOR DE ÁGUA ..... A2.26 - 1
FREIO DE ESTACIONAMENTO - ALAVANCA ..... C1.02 - 3
FREIO DE ESTACIONAMENTO ..... C1.02 - 1
HÉLICE ..... A4.01 - 4
INJETOR DE COMBUSTÍVEL ..... A2.35 - 1
INSTALAÇÕES ELÉTRICAS - CABINE PAINEL ..... F4.01 - 8
INSTALAÇÕES ELÉTRICAS - CABINE ..... F4.01 - 4
INSTALAÇÕES ELÉTRICAS - TOLDO PAINEL ..... F4.01 - 16
INSTALAÇÕES ELÉTRICAS - TOLDO ..... F4.01 - 15
INSTALAÇÕES ELÉTRICAS ..... F4.01 - 3
LUZES E FARÓIS ..... F4.01 - 12
MOTOR - BOCAL DE ENCHIMENTO ..... A1.02 - 2
MOTOR - CABEÇOTE ..... A1.01 - 2
MOTOR - CACAÇA DO VOLANTE ..... A1.02 - 5
MOTOR - DISTRIBUIÇÃO ..... A1.07 - 1
MOTOR - SUPORTE DE LEVANTAMENTO ..... A1.01 - 4
MOTOR - SUPORTES ..... A0.02 - 1
MOTOR - TAMPAS DO BLOC0 ..... A1.02 - 4
MOTOR - VARETA DE NÍVEL ..... A1.02 - 1
MOTOR DE PARTIDA ..... F2.01 - 1
MOTOR ..... A0.00 - 1
PAINEL DE INSTRUMENTOS ..... L1.04 - 46
PÁRA-LAMAS ..... L1.04 - 49
PEDAL DE FREIOS ..... C1.01 - 1
POLIA DA HÉLICE ..... A4.02 - 5
POSICIONADOR DA CAÇAMBA DA CARREGADEIRA ..... E3.10 - 2
PROTETOR DO CARTER - 2WD ..... D1.01 - 4
PROTETOR DO CARTER - 4WD ..... D1.01 - 5
RADIADOR - VEDAÇÕES ..... A4.01 - 3
RADIADOR ..... A4.01 - 1
RESERVATÓRIO DE COMBUSTÍVEL ..... A2.01 - 1
RESERVATÓRIO DE ÓLEO HIDRÁULICO ..... E3.28 - 1
SAPATAS REVERSÍVEIS DO ESTABILAZADOR ..... D1.01 - 9
SILENCIOSO ..... A2.56 - 1
SISTEMA HIDRÁULICO - BRAÇO DE ELEVAÇÃO. ..... E3.02 - 15
SISTEMA HIDRÁULICO - BRAÇO DE ESCAVAÇÃO ..... E3.02 - 17
SISTEMA HIDRÁULICO - BRAÇO TELESCÓPICO ..... E3.02 - 12
SISTEMA HIDRÁULICO - BRAÇO TELESCÓPICO ..... E3.02 - 26
SISTEMA HIDRÁULICO - CAÇAMBA 4X1 ..... E3.02 - 23
SISTEMA HIDRÁULICO - ESTABILIZADORES. ..... E3.02 - 11
SISTEMA HIDRÁULICO - MARTELO DEMOLIDOR ..... E3.02 - 18
SISTEMA HIDRÁULICO - MARTELO DEMOLIDOR ..... E3.02 - 31
SISTEMA HIDRÁULICO - MARTELO MANUAL ..... E3.02 - 27
SISTEMA HIDRÁULICO - TUBULAÇÃO ..... E3.02 - 1
SISTEMA HIDRÁULICO - VÁLVULA ..... E3.02 - 29

INDICE ALFABETICO

SISTEMA HIDRÁULICO DA DIREÇÃO ..... D2.11 - 1
TENSOR DA CORREIA ..... A4.09 - 1
TOLDO - ESTRUTURA ..... L1.04 - 30
TOLDO - FAROL ROTATIVO ..... L1.04 - 41
TOLDO - INTERRUPTOR DE SETA ..... L1.04 - 42
TOLDO - PÁRA-BRISAS ..... L1.04 - 39
TOLDO - PLATAFORMA ..... L1.04 - 36
TOLDO - PROTEÇÕES ..... L1.04 - 33
TOLDO - REVESTIMENTO ..... L1.04 - 34
TOLDO - SUPORTE E FIXAÇÃO ..... L1.04 - 31
TOLDO - TAMPAS VÁRIAS ..... L1.04 - 32
TOLDO - TETO ..... L1.04 - 37
TOLDO - VIDROS FIXOS ..... L1.04 - 40
TRANSMISSÃO - 2WD ..... B2.01 - 1
TRANSMISSÃO - 4WD ..... B2.02 - 1
TRANSMISSÃO - ARREFECIMENTO ..... B2.06 - 1
TRANSMISSÃO - COMANDO ..... B2.07 - 1
TRANSMISSÃO E SUPORTES ..... B2.00 - 1
TRANSMISSÃO VARETA DE NÉVEL ..... B2.06 - 2
TRAVA DO BRAÇO DA CARREGADEIRA ..... E3.10 - 3
TUBULAÇÃO DE COMBUSTÍVEL ..... A2.24 - 3
TURBO COMPRESSOR ..... A2.52 - 1
VÁLVULA DE DIREÇÃO ..... D2.02 - 1
VENTILADOR ..... L1.04 - 44

FIATALLIS

INDICE ALFABETICO

ALARMA PARA MARCHA ATRAS - CABINE ..... F4.01 - 10
ALARMA PARA MARCHA ATRAS - TOLDO ..... F4.01 - 20
ALTERNADOR ..... F3.01 - 1
ASIENTO DEL OPERADOR ..... L6.04 - 1
BATERIA - CABLES ..... F4.01 - 2
BATERIA - FIJACION ..... F4.01 - 1
BLOQUEIO PARTE TRASERA ..... C2.02 - 1
BOCINA ..... F4.01 - 21
BOMBA DE ACEITE DEL MOTOR ..... A3.02 - 1
BOMBA DE AGUA ..... A4.02 - 1
BOMBA DE TRANSFERENCIA ..... A2.24 - 5
BOMBA HIDRAULICA ..... E3.29 - 1
BOMBA INYECTORA ..... A2.24 - 6
BRAZO DE ELEVACION ..... E3.10 - 4
BRAZO DE EXCAVACION - ARTICULACIONES. ..... E3.10 - 6
BRAZO DE EXCAVACION. ..... E3.10 - 5
BRAZO DE LA CARGADORA ..... E3.10 - 1
BRAZO TELESCOPICO ..... E3.10 - 7
CABINA - BASTIDOR DE LAS PUERTAS ..... L1.04 - 23
CABINA - CALEFACCION ..... L1.04 - 50
CABINA - CLIMATIZADOR ..... L1.04 - 55
CABINA - CORTINA PARASOL ..... L1.04 - 8
CABINA - CRISTALES COM POSSIBILIDAD DE ABERTURA ..... L1.04 - 20
CABINA - FARO DE ROTACION ..... L1.04 - 29
CABINA - LIMPIA PARABRISA ..... L1.04 - 25
CABINA - PANTALLAS ..... L1.04 - 2
CABINA - PORTESUELA TRASERA ..... L1.04 - 13
CABINA - PUERTA LATERAL ..... L1.04 - 17
CABINA - RADIO ..... L1.04 - 24
CABINA - REVESTIMIENTOS ..... L1.04 - 9
CABINA - SOPORTES Y FIJACIONES ..... L1.04 - 1
CABINA - TAMPONES VARIOS ..... L1.04 - 3
CABINA - TECHO ..... L1.04 - 7
CALCOMANIAS ..... L1.25 - 1
CAMBIO DE VELOCIDAD - 2WD ..... B2.01 - 1
CAMBIO DE VELOCIDAD - 4WD ..... B2.02 - 1
CAMBIO DE VELOCIDAD - MANDO ..... B2.07 - 1
CAMBIO DE VELOCIDAD - REFRIGERACION ..... B2.06 - 1
CAMBIO DE VELOCIDAD VARILLA DE NIVEL ..... B2.06 - 2
CAMBIO DE VELOCIDAD Y SOPORTES ..... B2.00 - 1
CAPOTS DEL MOTOR ..... L1.01 - 1
CHASI - ESTABILIZADORES ..... D1.01 - 8
CHASI - SOPORTE DE LA PARTE TRASERA ..... D1.01 - 2
CHASI ..... D1.01 - 1
CILINDRO DE ELEVACION PARTE TRASERA - CURTO ..... E3.32 - 18
CILINDRO DE ELEVACION PARTE TRASERA - LONGO ..... E3.32 - 15
CILINDRO DE ELEVACION PARTE TRASERA ..... E3.32 - 11
CILINDRO DE MANDO DEL CUCHARON ..... E3.32 - 1
CILINDRO DE PENETRACION PARTE TRASERA ..... E3.32 - 13
CILINDRO DE ROTACION DE LA PARTE TRASERA ..... E3.32 - 6
CILINDRO DEL BRAZO TELESCOPICO ..... E3.32 - 9
CILINDRO DEL CUCHARA ..... E3.32 - 17
CILINDRO ELEVADOR DEL CUCHARON ..... E3.32 - 3
CILINDRO ESTABILIZADORES ..... E3.32 - 5
CIRCUITO HIDRAULICO - BRAZO DE ELEVACION. ..... E3.02 - 15
CIRCUITO HIDRAULICO - BRAZO DE EXCAVACION ..... E3.02 - 17
CIRCUITO HIDRAULICO - BRAZO TELESCOPICO ..... E3.02 - 12
CIRCUITO HIDRAULICO - BRAZO TELESCOPICO ..... E3.02 - 26
CIRCUITO HIDRAULICO - CUCHARON 4X1 ..... E3.02 - 23
CIRCUITO HIDRAULICO - ESTABILIZADORES. ..... E3.02 - 11
CIRCUITO HIDRAULICO - MARTILLO DE MANO ..... E3.02 - 27
CIRCUITO HIDRAULICO - MARTILLO DEMOLEDOR ..... E3.02 - 18
CIRCUITO HIDRAULICO - MARTILLO DEMOLEDOR ..... E3.02 - 31
CIRCUITO HIDRAULICO - TUBOS ..... E3.02 - 1
CIRCUITO HIDRAULICO - VALVULA ..... E3.02 - 29
CIRCUITO HIDRAULICO DIRECCION ..... D2.11 - 1
COLUMNA DE LA DIRECCION ..... D2.01 - 1
CONTRAPESO DELANTERO ..... D1.01 - 6

ÍNDICE ALFABÉTICO

CONTRAPESO TRASERO ..... D1.01 - 7
CUCHARA - TRAPEZOIDAL ..... E3.15 - 6
CUCHARA 12" ..... E3.15 - 1
CUCHARA 18" ..... E3.15 - 2
CUCHARA 24" ..... E3.15 - 3
CUCHARA 30" ..... E3.15 - 4
CUCHARA 36" ..... E3.15 - 5
CUCHARON MULTIUSO 4X1 1,00 ..... E3.14 - 3
CUCHARON MULTIUSO 6X1 0,88 ..... E3.14 - 6
CUCHARON MULTIUSO 6X1 1,00 ..... E3.14 - 9
CUCHARON OPCIONAL 1,00 ..... E3.14 - 2
CUCHARON STANDART 0,88 ..... E3.14 - 1
DEFENSA DEL CARTER DE ACEITE - 2WD ..... D1.01 - 4
DEFENSA DEL CARTER DE ACEITE - 4WD ..... D1.01 - 5
DEPOSITO DE ACEITE HIDRAULICO ..... E3.28 - 1
DEPOSITO DE COMBUSTIBILE ..... A2.01 - 1
EJE ANTERIOR 4X2 ..... B4.01 - 1
EJE ANTERIOR 4X4 ..... B4.02 - 1
EJE CARDANS ..... B3.10 - 1
EJE TRASERO ..... B4.04 - 1
EMPALME RAPIDO HIDRAULICO ..... E3.10 - 11
EMPALME RAPIDO MECANICO ..... E3.10 - 12
ESPEJO RETROVISOR ..... L1.04 - 28
EXTINTOR ..... G1.01 - 1
FAROS DE TRABAJO - CABLES ..... F4.01 - 24
FAROS DE TRABAJO ..... F4.01 - 22
FILTRO COMBUSTIBILE ..... A2.26 - 1
FILTRO DE AIRE SECO ..... A2.22 - 1
FILTRO DE COMBUSTIBILE ..... A2.26 - 3
FRENO DE ESTACIONAMIENTO - MANDO ..... C1.02 - 3
FRENO DE ESTACIONAMIENTO ..... C1.02 - 1
GUARDABARROS ..... L1.04 - 49
HÉLICE ..... A4.01 - 4
HERRAMIENTAS ..... H1.01 - 1
INSTALLACIONES ELETRICAS - CABINA PANEL ..... F4.01 - 8
INSTALLACIONES ELETRICAS - CABINA ..... F4.01 - 4
INSTALLACIONES ELETRICAS - TOLDO PANEL ..... F4.01 - 16
INSTALLACIONES ELETRICAS - TOLDO ..... F4.01 - 15
INSTALLACIONES ELETRICAS ..... F4.01 - 3
INYECTOR DE COMBUSTIBILE ..... A2.35 - 1
LLANTAS Y NEUMATICOS 4X2 ..... D3.16 - 1
LLANTAS Y NEUMATICOS 4X4 ..... D3.16 - 2
LUCES Y FAROS ..... F4.01 - 12
MAND DISTRIBUIDOR 3 SECCIONES ..... E3.25 - 6
MANDO DEL INVERSOR ..... L1.04 - 43
MANDOS DE LA CARGADORA ..... E3.25 - 4
MANDOS DE LA PARTE TRASERA ..... E3.25 - 2
MANDOS DEL ACELERADOR ..... A2.21 - 1
MANDOS DEL CUCHARON 4X1/6X1 ..... E3.25 - 9
MANDOS DEL ESTABILIZADOR ..... E3.25 - 1
MOTOR - BOCAL DE RELLENO ..... A1.02 - 2
MOTOR - CAJA DEL VOLANTE ..... A1.02 - 5
MOTOR - CULATA ..... A1.01 - 2
MOTOR - DISTRIBUCION ..... A1.07 - 1
MOTOR - SOPORTE DE ELEVACION ..... A1.01 - 4
MOTOR - SOPORTES ..... A0.02 - 1
MOTOR - TAPA DEL BLOC0 ..... A1.02 - 4
MOTOR - VARILLA DE NIVEL ..... A1.02 - 1
MOTOR DE ARRANQUE ..... F2.01 - 1
MOTOR ..... A0.00 - 1
NIVELADOR AUTOMATICO DEL CUCHARON ..... E3.10 - 2
PEDAL DEL FRENO ..... C1.01 - 1
POLEA DA HÉLICE ..... A4.02 - 5
RADIADOR - VEDACIONES ..... A4.01 - 3
RADIADOR ..... A4.01 - 1
SILENCIADOR ..... A2.56 - 1
TABLERO DE ABORDO ..... L1.04 - 46
TENSOR DE LA CORREIA ..... A4.09 - 1

ÍNDICE ALFABÉTICO

TOLDO - BASTIDOR DE LA PLATAFORMA ..... L1.04 - 36
TOLDO - CRISTALES FIJOS ..... L1.04 - 40
TOLDO - DESVIO GUIA ..... L1.04 - 42
TOLDO - ESTRUCTURA ..... L1.04 - 30
TOLDO - FARO DE ROTACION ..... L1.04 - 41
TOLDO - PARABRISAS ..... L1.04 - 39
TOLDO - PROTECCIONES ..... L1.04 - 33
TOLDO - REVESTIMIENTO ..... L1.04 - 34
TOLDO - SOPORTE E FIJACION ..... L1.04 - 31
TOLDO - TAMPONES VARIOS ..... L1.04 - 32
TOLDO - TECHO ..... L1.04 - 37
TRABA DEL BRAZO DA CUCHARON ..... E3.10 - 3
TUBULACION DE COMBUSTÍVEL ..... A2.24 - 3
TURBO COMPRESSOR ..... A2.52 - 1
VÁLVULA DE DIRECCION ..... D2.02 - 1
VALVULA DISTRIBUIDORA BRAZO TELESCOPICO ..... E3.31 - 19
VALVULA DISTRIBUIDORA CARGADORA 2 SECCIONES ..... E3.31 - 6
VALVULA DISTRIBUIDORA CARGADORA 3 SECCIONES ..... E3.31 - 10
VALVULA DISTRIBUIDORA CUCHARON 4X1/6X1 ..... E3.31 - 21
VALVULA DISTRIBUIDORA ESTABILIZADORES 2 SECCIONES ... E3.31 - 16
VALVULA DISTRIBUIDORA ESTABILIZADORES 3 SECCIONES ... E3.31 - 20
VALVULA DISTRIBUIDORA ..... E3.31 - 1
VENTILADOR ..... L1.04 - 44
ZAPATAS REVERSIBLE DEL ESTABILAZADOR ..... D1.01 - 9

SEQ	ITEM	SGR	QUAD	SEQ	ITEM	SGR	QUAD	SEQ	ITEM	SGR	QUAD	SEQ	ITEM	SGR	QUAD
2	10181711	A2.01	2	10	10516871	E3.02	7	7	10615479	E3.28	1	10	10902621	L1.04	9
3	10250640	L1.04	44	16	10517071	E3.28	1	5	10615479	F4.01	12	22	10902624	F4.01	4
7	10259960	A1.02	3	13	10517071	A2.01	1	34	10717311	E3.10	2	17	10902624	L1.04	60
3	10295485	E3.28	1	8	10517271	D1.01	5	6	10730101	E3.02	10	5	10902821	B2.07	1
23	10296260	E3.28	1	8	10517271	D1.01	4	9	10733601	B4.04	13	6	10903221	L1.04	21
16	10296260	A2.01	1	8	10517271	C1.01	1	13	10788811	F4.01	3	6	10903221	E3.02	22
1	10298460	A2.01	2	17	10519201	F4.01	4	6	10788811	F4.01	2	1	10903424	E3.02	32
11	10398280	A2.21	2	2	10519201	A2.01	1	7	10791021	C1.02	2	14	10903821	E3.02	32
17	10398580	E3.02	18	14	10519201	F4.01	6	12	10791411	D2.01	3	3	10943421	E3.02	22
7	10398580	L1.04	32	12	10519204	F4.01	16	7	10791421	D2.01	1	13	10977821	A2.21	2
4	10398680	L1.04	41	6	10519260	L1.04	3	4	10794014	F4.01	17	7	10978024	C1.02	1
2	10398680	C2.02	1	2	10519260	F4.01	6	3	10863090	F4.01	11	6	11054590	F4.01	16
14	10398680	E3.25	1	14	10519404	L1.04	22	2	10902124	L1.04	28	8	11054590	F4.01	7
11	10398680	F4.01	15	1	10519404	L1.04	21	8	10902124	F4.01	2	7	11054790	F4.01	16
3	10398980	L1.04	69	5	10519404	E3.25	9	7	10902124	L1.04	51	7	11054790	F4.01	7
2	10398980	L1.04	41	3	10519601	L1.01	1	4	10902124	F4.01	23	9	11054890	F4.01	7
16	10398980	F4.01	4	3	10519604	L1.04	9	4	10902131	F4.01	12	8	11054890	F4.01	16
8	10398980	L1.04	63	10	10519604	L1.04	19	4	10902131	F4.01	13	3	11054990	F4.01	16
13	10398990	F4.01	15	6	10519624	F4.01	17	4	10902131	F4.01	14	3	11054990	F4.01	7
3	10399280	L1.04	52	8	10520121	D1.01	3	4	10902131	F4.01	22	5	11055090	F4.01	7
4	10399580	L1.04	24	16	10520121	E3.25	5	30	10902131	E3.10	2	5	11055090	F4.01	16
9	10427200	L1.04	11	6	10520221	E3.10	4	10	10902131	F4.01	17	4	11055190	F4.01	16
5	10427200	F4.01	19	7	10520221	E3.14	1	5	10902221	E3.02	10	4	11055190	F4.01	7
16	10427200	L1.04	34	7	10520221	E3.14	2	10	10902221	E3.02	8	9	11063971	E3.25	6
18	10450090	F4.01	15	9	10520421	L1.04	1	9	10902224	L1.04	3	4	11063971	E3.25	9
11	10450090	F4.01	4	9	10520421	L1.04	31	3	10902224	L1.04	67	3	11064176	C1.01	3
8	10450590	E3.02	12	7	10520421	E3.32	6	14	10902224	L1.04	61	3	11065976	L1.04	17
15	104587A1	F6.08	1	4	10569374	C1.01	3	5	10902421	L1.04	2	9	11066276	D1.01	2
18	104588A1	F6.08	1	5	10615274	F4.01	17	4	10902424	L1.04	8	10	11067376	C1.01	1
5	104824A1	E3.10	3	4	10615274	F4.01	4	13	10902424	L1.04	61	7	11069071	E3.10	6
4	10516671	L1.04	2	4	10615274	F4.01	15	6	10902424	L1.04	59	37	11087371	E3.10	2
6	10516671	A4.01	1	10	10615274	F4.01	6	21	10902431	E3.28	1	12	11087876	L1.04	22
2	10516671	F4.01	21	10	10615371	C1.02	1	6	10902431	A2.21	2	18	11087970	E3.10	2
6	10516671	A4.01/1	1	5	10615479	F4.01	13	10	10902621	C1.01	3	23	11087970	E3.25	2

Nota/Nota: Este índice foi gerado em sequência alfa-numérica/ Este índice fue generado en secuencia alfa-numérica

SEQ	ITEM	SGR	QUAD	SEQ	ITEM	SGR	QUAD	SEQ	ITEM	SGR	QUAD	SEQ	ITEM	SGR	QUAD
27	11087970	E3.10	2	23	11193274	F4.01	4	8	11193974	E3.02	23	4	12574011	L1.04	44
3	11087976	C1.02	2	13	11193274	L1.04	67	4	11193974	E3.02	25	7	12574011	F4.01	15
4	11088071	C1.02	2	10	11193274	L1.04	3	9	11193974	E3.02	24	5	12574011	L1.04	3
3	11088170	E3.10	2	3	11193274	F4.01	10	22	11193979	L1.04	34	5	12574011	F4.01	6
1	11088176	C1.01	1	11	11193274	L1.04	60	5	11197774	F4.01	14	7	12574011	F4.01	4
6	11106221	C2.02	2	1	11193274	L1.04	28	5	11197774	F4.01	23	13	12574011	F4.01	16
10	11106231	E3.02	10	2	11193274	L1.04	70	5	11197774	F4.01	22	1	12574111	L1.04	43
5	11106231	E3.02	6	11	11193274	C1.01	3	3	11197774	F4.01	20	1	12574111	F4.01	13
9	11106431	E3.02	7	7	11193274	L1.04	59	16	11197874	C1.02	3	10	12574111	F4.01	12
17	11107331	D1.01	2	8	11193274	L1.04	51	6	11197874	B3.10	1	12	12574111	F4.01	23
5	11112231	B2.06	2	9	11193274	F4.01	17	13	11197979	E3.10	8	4	12574111	F4.01	10
10	11112431	E3.25	4	3	11193274	C2.02	1	2	11198071	L1.04	3	8	12574111	L1.04	13
15	11112431	E3.02	10	7	11193274	L1.04	52	11	11198071	L1.04	13	10	12574111	F4.01	22
10	11112431	E3.25	2	2	11193274	G1.01	2	6	11198179	E3.02	12	4	12574111	F4.01	20
11	11112631	B2.00	1	3	11193871	L6.04	1	12	11200271	E3.10	9	16	12574211	L1.04	15
26	11113231	E3.25	2	8	11193871	A2.22/1	1	1	11200679	B4.04	2	3	12574211	L1.04	60
7	11118537	E3.10	4	8	11193871	A2.22	1	14	11343731	E3.25	9	11	12574211	L1.04	3
7	11124421	E3.10	8	14	11193874	E3.02	3	5	11390531	D1.01	5	3	12574211	L1.04	21
9	11190574	A4.01	1	9	11193874	E3.02	13	5	11390531	D1.01	4	8	12574221	E3.02	10
7	11190574	C2.02	2	2	11193874	L1.04	63	11	11701621	C1.01	2	13	12574221	E3.02	8
8	11190574	C1.01	2	1	11193874	E3.02	19	2	11701721	C1.01	2	16	12574511	E3.02	31
15	11190574	E3.25	9	2	11193874	C2.02	2	2	11702921	E3.10	2	14	12574511	E3.02	2
6	11190574	D2.01	3	8	11193874	C2.02	1	6	117846A1	B2.00	1	16	12574511	E3.02	18
5	11190574	E3.02	2	2	11193874	L1.04	60	7	117846A1	A0.02	1	6	12574511	E3.02	20
2	11190574	E3.31	10	5	11193874	E3.25	1	11	11991971	E3.25	5	6	12574521	E3.10	12
2	11190574	E3.31	8	9	11193874	E3.02	32	26	11991971	E3.10	2	4	12574921	L1.04	1
4	11190574	D2.01	1	4	11193874	C1.02	1	21	11991971	E3.25	2	4	12574921	D1.01	4
9	11190574	A4.01/1	1	14	11193874	C2.02	3	6	12059980	L1.04	44	14	12574921	L1.01	1
14	11190579	E3.25	6	5	11193874	L1.04	48	9	12163321	E3.10	4	4	12574921	D1.01	5
12	11190679	E3.10	2	2	11193874	E3.31	19	6	12164121	E3.14	1	16	12574921	L1.01	1
18	11190774	E3.02	4	8	11193874	L1.04	50	6	12164121	E3.14	2	4	12574921	L1.04	31
4	11190774	E3.29	1	3	11193879	E3.02	31	11	12164121	C1.01	1	2	12575121	D1.01	6
5	11193274	A2.21	2	9	11193879	E3.02	27	9	12179190	A4.01	2	9	12575121	E3.32	6
3	11193274	L1.04	61	10	11193879	F4.01	3	15	12574011	F4.01	6	10	12575127	L1.04	31

Nota/Nota: Este índice foi gerado em sequência alfa-numérica/ Este índice fue generado en secuencia alfa-numérica

SEQ	ITEM	SGR	QUAD	SEQ	ITEM	SGR	QUAD	SEQ	ITEM	SGR	QUAD	SEQ	ITEM	SGR	QUAD
10	12575127	L1.04	1	14	12644421	E3.28	1	10	13272214	F4.01	15	14	14048211	F4.01	2
10	12575321	B4.04	2	3	12644421	L1.04	2	21	13272214	F4.01	4	2	14048221	L1.04	7
2	12575421	D2.01	2	10	12644921	B4.04	13	14	13272477	E3.02	31	3	14048221	L1.04	37
16	12598370	E3.25	2	4	12645031	B2.06	2	2	13272477	L1.04	8	5	14048221	E3.10	10
7	12598370	E3.25	5	6	12646204	L1.04	48	6	13272477	C1.01	2	3	14048221	L1.04	19
6	12601370	E3.25	5	6	12646704	L1.04	16	6	13273911	L1.04	19	11	14048221	L1.04	17
15	12601370	E3.25	2	5	12646704	L1.04	27	2	13274411	F4.01	20	9	14084011	L1.04	69
11	12637804	F4.01	23	3	12646721	F4.01	21	3	13275917	G1.01	2	6	14084011	L1.04	12
11	12637804	F4.01	13	2	12646721	F4.01	1	10	13276011	A2.21	2	14	14084011	L1.04	3
11	12637804	F4.01	22	4	12646721	F4.01	2	18	13276217	L1.04	15	16	14084814	L1.04	11
1	12637804	F4.01	12	3	12646904	L1.04	7	2	13276414	F4.01	10	10	14084814	L1.04	34
12	12637811	F4.01	2	5	12646904	L1.04	15	3	13276611	L1.04	18	7	14084814	L1.04	12
12	12637811	F4.01	3	9	12646921	A2.01	1	6	13276617	L1.04	10	12	141354A1	F6.08	1
9	12637821	L1.04	13	10	12646921	E3.10	5	6	13297842	L1.04	24	28	141355A1	F6.08	1
12	12638104	L1.04	69	10	12646921	A4.01	1	2	13301717	L1.04	45	8	141360A1	F6.08	1
11	12638104	L1.04	12	10	12646921	A4.01/1	1	14	13309417	F4.01	4	26	141361A1	F6.08	1
16	12638501	L1.04	22	4	12646921	E3.28	1	14	13311017	L1.04	34	5	14143790	F4.01	8
14	12638501	L1.04	21	5	12646921	C1.02	2	10	13311017	L1.04	11	4	14143790	F4.01	9
8	12638501	L1.04	15	19	12646924	E3.02	4	7	13311217	A2.21	2	5	14143790	F4.01	18
9	12638501	L1.04	14	2	12646924	L1.04	37	4	13311217	L1.04	34	2	14143790	E3.02	27
11	12638511	F4.01	2	20	12646924	E3.02	3	6	13311217	L1.04	11	15	14143790	L1.04	12
2	12638624	D2.01	1	10	12647004	L1.04	15	2	13311817	L1.04	24	8	14143790	F4.01	11
3	12638624	D2.01	3	4	12647121	E3.10	10	2	13313417	L1.04	32	4	14143790	B4.02	2
11	12640604	L1.04	9	7	12647121	E3.02	3	8	13313417	L1.04	16	9	14143790	F4.01	4
2	12640604	L1.04	18	16	12647121	E3.02	3	5	13400773	C1.02	3	1	14143790	L1.04	42
8	12642521	C1.02	2	4	13000490	L1.04	54	8	13406911	B4.04	13	14	14143790	L1.04	69
7	12642701	E3.02	17	2	13000990	L1.04	66	4	13406911	L1.04	17	4	14144190	F4.01	11
5	12642701	E3.02	16	2	13000990	L1.04	51	6	13423271	C1.01	3	3	14151195	L1.04	29
1	12642804	L1.04	46	8	131084A2	A4.01	2	5	13517020	L1.04	7	5	14161771	L1.04	14
5	12642804	L1.04	44	10	132215A1	A4.01	2	5	13517021	L1.04	37	7	14183471	F4.01	11
5	12642821	C1.01	2	3	132218A1	A4.01	2	4	13577604	F4.01	6	6	14189176	L1.04	46
15	12643704	L1.04	21	10	13271814	L1.04	36	4	13796621	E3.25	3	3	14197790	L1.04	8
5	12643704	L1.04	19	1	13272111	A2.01	1	13	13796621	E3.25	2	11	14215480	F4.01	11
20	12644421	E3.28	1	4	13272214	L1.04	3	9	13796921	B2.07	1	4	14301521	L1.04	43

Nota/Nota: Este índice foi gerado em sequência alfa-numérica/ Este índice fue generado en secuencia alfa-numérica

SEQ	ITEM	SGR	QUAD	SEQ	ITEM	SGR	QUAD	SEQ	ITEM	SGR	QUAD	SEQ	ITEM	SGR	QUAD
2	14303324	L1.04	44	3	14496401	D2.01	2	15	147366A1	A1.01	2	9	15916901	L1.04	51
3	14305221	L1.04	70	12	14496404	E3.02	8	2	148506A1	D3.16	4	6	15930316	D2.01	2
8	14305724	L1.04	52	1	14496404	L1.04	60	3	148564A1	A2.26	1	9	15970524	C1.01	2
12	14305921	C1.01	4	10	14496404	E3.25	6	2	149560A1	A2.56/1	1	11	15970531	E3.10	2
5	14306424	C1.01	3	9	14496404	F4.01	2	2	149560A1	A2.56	1	12	15970724	E3.02	2
9	14306424	L1.04	15	15	14496429	L1.04	15	4	149948A1	A2.26	2	4	15970724	E3.02	20
12	14306424	L1.04	13	12	14496531	L1.04	36	5	15212721	C1.01	5	14	15970724	E3.02	18
15	14306920	C1.02	3	11	14496621	E3.02	10	4	15212921	C2.02	1	7	15970724	D2.01	3
15	14308221	E3.25	6	29	14496631	E3.10	2	27	1546500C1	F6.08	1	6	15970724	E3.02	2
3	14308221	E3.31	8	24	14496821	E3.28	1	17	15540331	E3.28	1	5	15970725	D2.01	1
3	14308221	E3.31	10	12	14496821	A2.01	1	8	15540331	E3.25	2	17	15970731	E3.02	31
6	14309631	E3.29	1	5	14496921	E3.02	26	10	15540331	A2.01	1	5	15972031	E3.10	12
15	14332521	E3.10	8	11	14496921	E3.25	9	5	15540331	E3.25	4	6	15981031	D1.01	4
7	14372671	L1.04	46	3	14496931	D1.01	5	5	15540431	E3.28	1	6	15981031	D1.01	5
10	14372671	L1.04	53	3	14496931	D1.01	4	11	15540531	A4.01/1	1	13	15981231	L1.01	1
8	14420431	A4.01/1	1	5	14496931	E3.25	6	11	15540531	A4.01	1	7	15981231	L1.01	1
8	14420431	A4.01	1	8	14497121	E3.10	8	14	15540631	A2.01	1	6	15982131	L1.04	31
3	14422021	E3.02	1	13	14497131	B4.04	13	19	15540824	E3.02	3	6	15982131	L1.04	1
5	14440027	C1.02	1	9	14497331	B4.04	2	4	15540831	B2.07	1	5	15982531	L1.04	1
4	14440327	L1.04	47	14	14497401	E3.10	9	8	15541531	E3.02	4	5	15982531	L1.04	31
3	14441521	L1.04	10	3	14560187	F4.01	3	9	15627011	L1.04	12	13	15988737	E3.10	1
11	14442427	L1.04	19	13	14560187	C1.01	3	2	15693301	L1.04	46	8	15988737	E3.10	2
6	14447021	C1.01	5	16	14560187	L1.04	54	3	15693507	L1.04	46	3	15989131	B4.02	1
7	14452581	F4.01	6	7	14568887	D2.01	2	11	15693507	C1.02	1	6	15989131	E3.32	6
11	14453081	E3.31	2	10	14568887	L1.04	47	7	15811387	L1.04	13	8	15989531	L1.04	31
10	14457481	E3.31	2	2	14568887	L1.04	10	11	15811387	L1.04	15	8	15989531	L1.04	1
12	14458980	C1.01	1	7	14568887	E3.25	3	4	15896211	L1.04	60	4	15991131	D1.01	6
10	14463580	L1.04	27	2	14575380	C1.01	4	13	15896221	E3.25	6	4	15998731	D1.01	7
7	14463580	B2.06	2	3	14590887	E3.25	4	4	15896221	L1.04	67	11	15999431	B4.04	2
5	14464681	E3.02	1	14	14642192	L1.04	46	8	15896221	E3.25	9	11	16043021	F4.01	3
4	14466880	E3.29	2	10	14642192	L1.04	50	20	15896411	A2.21	2	13	16043124	C2.02	3
2	14466880	E3.29	1	11	14644190	L1.04	65	5	15902604	F4.01	11	8	16043124	F4.01	17
14	14496204	L1.04	11	13	14644190	L1.04	11	3	15910606	L1.04	53	7	16043131	A4.01/1	1
12	14496321	A2.21	2	6	147159A1	A1.05/1	1	13	15915101	B2.07	1	7	16043131	A4.01	1

Nota/Nota: Este índice foi gerado em sequência alfa-numérica/ Este índice fue generado en secuencia alfa-numérica

SEQ	ITEM	SGR	QUAD	SEQ	ITEM	SGR	QUAD	SEQ	ITEM	SGR	QUAD	SEQ	ITEM	SGR	QUAD
4	16043131	L1.01	1	3	16043931	E3.31	16	3	16104111	F4.01	22	2	332475A1	F6.08	1
5	16043224	L1.04	60	1	16044031	L1.04	49	3	16104111	F4.01	14	4	332476A1	F6.08	1
6	16043224	E3.02	3	1	16044031	E3.02	11	3	16104111	F4.01	12	14	401106A1	F6.08	1
3	16043231	B2.06	2	5	16044031	E3.02	25	3	16104111	F4.01	13	23	401126A1	F6.08	1
7	16043324	F4.01	17	18	16044031	E3.02	7	13	16104111	E3.02	18	2	44910052	L1.04	19
5	16043324	L1.04	16	4	16044124	L1.04	48	3	16104111	F4.01	23	8	44910053	L1.04	19
3	16043424	C1.02	1	6	16044131	E3.10	10	10	16104121	E3.02	23	21	452698C1	F6.08	1
5	16043424	C1.01	3	6	16044131	E3.02	17	22	16104121	E3.02	7	8	456299	E3.14	2
3	16043424	L1.04	3	6	16044131	E3.02	16	12	16104121	E3.02	10	8	456299	E3.14	1
21	16043424	L1.04	34	21	16044131	E3.02	31	14	16104121	E3.25	2	4	47123297	B4.04	4
7	16043424	L1.04	50	12	16044224	E3.02	18	7	16104121	E3.02	26	2	4822229	F4.01	2
6	16043424	L1.04	60	7	16044321	F4.01	12	19	16104121	E3.02	31	3	4858607	C1.01	5
17	16043431	A2.21	2	8	16044321	F4.01	13	2	16104121	E3.02	11	3	4858607	C1.01	4
7	16043431	A2.22	1	1	16044321	F4.01	14	1	16104121	F4.01	17	14	4858607	C1.01	3
7	16043431	A2.22/1	1	8	16044324	F4.01	23	3	16105011	B2.07	1	2	493-11039	F2.01	1
2	16043431	L6.04	1	7	16044324	F4.01	22	6	16105011	C1.02	2	2	495-81226	D1.01	3
8	16043621	E3.02	26	10	16044331	E3.02	27	16	16105021	E3.10	8	3	495-81252	F6.08	1
20	16043621	E3.02	26	4	16044531	E3.02	10	6	16105111	L1.04	15	10	4971843	E3.28	1
3	16043624	C2.02	2	4	16044821	E3.02	31	7	16105111	L1.04	14	11	4971843	A2.01	1
9	16043624	C2.02	1	2	16044831	E3.02	19	7	17152621	L1.04	36	5	4983992	C1.01	1
10	16043624	L1.04	14	5	16100821	F4.01	1	2	2010668	L1.04	29	3	4985127	C1.02	3
3	16043624	E3.10	10	9	16101521	E3.25	2	16	211-1011	F6.08	1	10	4988275	C1.02	3
15	16043624	L1.04	63	1	16101521	E3.25	2	1	214-1432	A4.01	2	11	4998760	D2.01	3
8	16043624	E3.02	13	9	16101521	L1.01	1	4	214-1440	A4.01	2	8	4998760	D2.01	1
6	16043624	E3.25	1	21	16102311	E3.10	2	3	214-1456	A2.22/1	1	25	4999021	L1.04	34
16	16043624	E3.02	32	2	16102311	E3.25	5	3	214-1456	A2.22	1	9	4999021	L1.04	9
11	16043631	L1.04	36	18	16102311	E3.25	2	5	214-1704	A2.26	1	11	5105729	C1.02	3
4	16043824	L1.04	9	10	16102321	F4.01	2	7	217-151	A2.26	1	13	5106733	C1.02	1
10	16043824	E3.02	24	6	16102411	L1.04	27	2	217-347	A2.26	1	7	5108180	C1.01	4
10	16043924	C1.01	2	20	16102911	E3.25	2	1	275967A2	A2.56	1	7	5110153	C1.02	3
5	16043924	E3.02	12	25	16102911	E3.10	2	1	275967A2	A2.56/1	1	9	5110155	C1.02	3
3	16043924	E3.31	19	4	16102911	E3.25	5	1	277546A1	L1.04	57	13	5112712	L1.04	17
9	16043924	E3.02	23	12	16104111	L1.04	15	9	332467A1	F6.08	1	11	5112712	L1.04	51
13	16043931	E3.02	26	12	16104111	E3.02	32	22	332468A1	F6.08	1	3	5112712	L1.04	65

Nota/Nota: Este índice foi gerado em sequência alfa-numérica/ Este índice fue generado en secuencia alfa-numérica

SEQ	ITEM	SGR	QUAD	SEQ	ITEM	SGR	QUAD	SEQ	ITEM	SGR	QUAD	SEQ	ITEM	SGR	QUAD
12	5112712	F4.01	4	13	5174275	C1.02	3	4	70911279	E3.14	8	3	70926538	E3.02	5
12	5112712	F4.01	15	7	5175736	L1.04	27	17	70913177	B4.04	13	11	70926538	E3.02	4
14	5112712	L1.04	68	1	5176441	L1.04	8	7	70914465	E3.10	1	8	70926538	E3.02	6
12	5128431	C1.02	3	8	5178468	L1.04	69	2	70914465	E3.10	6	1	70926538	B2.06	1
8	5128712	C1.02	3	5	5178468	L1.04	12	4	70914465	D1.01	8	3	70927174	B2.00	1
6	5131437	C1.02	3	15	5178468	L1.04	3	5	70914465	E3.10	4	6	70927275	L1.01	1
8	5132136	L1.04	14	1	5178595	L1.04	67	4	70914465	D1.01	3	14	70928178	E3.02	10
13	5132136	L1.04	15	6	5178596	L1.04	67	5	70914465	E3.32	6	2	70928178	E3.25	2
2	5136113	L1.04	27	8	5183854	L1.04	17	11	70914465	D1.01	2	10	70928178	B2.00	1
2	5141635	F4.01	11	11	5189486	L1.04	67	2	70914465	C1.01	1	10	70928178	L1.01	1
9	5142152	C1.01	1	9	5192097	L1.04	67	6	70914465	D1.01	1	31	70928190	E3.10	2
3	5148062	C1.01	1	3	614-10025	A2.56	1	9	70918433	E3.10	2	6	70928190	B2.07	1
12	5148131	F4.01	11	3	614-10025	A2.56/1	1	5	70919326	A4.01	1	2	70928358	B4.02	1
17	5148131	L1.04	12	5	614-12035	A0.02	1	5	70919326	A4.01/1	1	6	70928460	B2.06	2
15	5148131	L1.04	69	13	614-6020	A4.01	2	4	70921216	E3.02	5	9	70928460	E3.02	4
10	5148132	F4.01	11	6	614-8020	A4.01	3	14	70921216	E3.02	6	5	70928486	E3.02	5
14	5148132	L1.04	12	1	614-8025	A2.26	1	2	70921235	E3.02	6	7	70928486	E3.02	7
13	5148132	L1.04	69	4	627-10030	L1.04	55	13	70921349	E3.02	27	14	70928486	E3.02	4
9	5148946	D2.01	1	2	70096481	D3.16	3	14	70922544	B4.04	13	12	70928486	E3.02	7
10	5148946	D2.01	3	7	70096481	D3.16	4	8	70922577	B2.06	2	14	70928486	E3.02	8
5	5151033	F4.01	9	2	70096481	D3.16	2	4	70922925	F4.01	21	1	70928486	E3.02	9
6	5151033	F4.01	8	2	70096481	D3.16	1	8	70923355	E3.02	7	10	70928844	D1.01	2
6	5151033	F4.01	18	2	70096481	D3.16	5	6	70923841	E3.02	11	8	70929276	E3.32	8
12	5153180	C1.01	2	6	70097578	D3.16	1	3	70923841	E3.02	15	21	70929292	E3.02	7
4	5154844	L1.04	6	5	70241522	A2.01	1	15	70923841	E3.02	8	16	70929292	A2.21	2
5	5154844	L1.04	11	15	70617127	E3.14	9	14	70923841	E3.02	16	3	70929292	E3.02	10
10	5154844	L1.04	32	15	70617127	E3.14	3	3	70923841	E3.02	7	3	70929402	A2.01	2
2	5155381	C1.01	3	11	70677010	D1.01	3	8	70923841	E3.32	11	4	70929562	G1.01	1
15	5155701	C1.01	3	13	70677010	D1.01	2	3	70923843	E3.02	2	2	70929662	E3.31	16
2	5155703	C1.01	5	1	70741298	L1.04	51	12	70923843	E3.02	4	9	70929662	E3.02	26
4	5155703	C1.01	4	6	70900805	B4.04	13	4	70925748	D1.01	9	1	70930357	E3.02	2
16	5155703	C1.01	3	1	70911025	F4.01	21	2	70925927	L1.04	49	9	70930357	E3.32	11
8	5162852	L1.04	37	16	70911029	E3.14	3	3	70926191	D1.01	9	7	70930357	E3.32	12
3	5169413	L1.04	41	7	70911279	E3.14	8	6	70926191	E3.25	4	12	70930357	E3.02	27

Nota/Nota: Este índice foi gerado em sequência alfa-numérica/ Este índice fue generado en secuencia alfa-numérica

SEQ	ITEM	SGR	QUAD	SEQ	ITEM	SGR	QUAD	SEQ	ITEM	SGR	QUAD	SEQ	ITEM	SGR	QUAD
8	70930357	E3.32	12	5	71100967	A1.05/1	1	6	71101611	A1.01	2	3	71101725	A3.03	1
27	70930357	E3.02	7	3	71100968	A1.05/1	1	8	71101612	A1.01/1	2	15	71314915	D2.02	1
4	70930357	E3.02	15	3	71100968	A1.05	1	1	71101613	A2.52	1	1	71403846	F4.01	11
20	70930357	E3.02	16	9	71100970	A1.05/1	1	7	71101615	A2.52	2	7	71415445	D1.01	1
5	70930357	E3.02	9	9	71100970	A1.05	1	7	71101695	E3.29	1	3	71416437	C1.01	2
8	70930357	E3.02	17	2	71100983	A4.02	2	8	71101697	E3.29	1	3	71431555	E3.02	20
6	70930370	E3.02	6	1	71100993	A1.01	6	2	71101699	A1.02	3	4	73038765	D3.16	3
2	70930370	D1.01	2	1	71100993	A2.24	1	5	71101700	A1.02	3	7	73038765	D3.16	5
11	70931640	E3.02	6	3	71101002	A2.24	1	7	71101701	A2.24	3	3	73077381	L1.04	33
3	70931640	E3.02	6	1	71101009	A2.24	5	4	71101702	A2.24	1	6	73111466	E3.28	1
3	70931640	B2.06	1	9	71101313	L6.04	3	3	71101703	A2.35	1	13	73124631	E3.28	1
10	70931640	E3.02	4	1	71101327	L6.04	6	1	71101704	A1.05/1	1	12	73124631	A0.03	1
8	70931640	E3.02	5	4	71101328	L6.04	3	1	71101704	A1.05	1	11	73125303	B4.04	13
13	70935175	E3.02	4	8	71101329	L6.04	3	2	71101705	A1.05/1	1	5	73146386	B2.00	1
4	70935175	E3.02	9	13	71101368	A1.02	5	2	71101705	A1.05	1	8	73160099	C1.02	1
6	70935175	E3.32	12	4	71101592	A2.22	2	4	71101706	A1.05/1	1	27	73160778	E3.25	2
7	70935175	E3.32	11	5	71101593	A2.22	2	4	71101706	A1.05	1	15	73160778	E3.25	5
14	70935176	E3.02	11	3	71101594	A2.22	2	7	71101707	A1.05/1	1	17	75201058	A2.01	1
11	70935176	E3.02	7	8	71101595	A0.03	1	6	71101708	A1.05	1	8	75201058	E3.28	1
16	70935176	E3.02	4	1	71101595	A2.22	2	7	71101709	A1.05	1	4	75201642	A2.01	2
7	70935842	E3.02	21	2	71101596	A2.22	2	1	71101710	A1.03	1	3	75206635	F3.01	1
7	71100452	L6.04	6	9	71101596	A0.03	1	12	71101711	A3.03	1	5	75206842	A1.02	5
4	71100453	L6.04	6	6	71101597	A2.22	2	6	71101712	A1.01/1	1	7	75208117	A1.01/1	2
1	71100455	L6.04	5	5	71101598	A2.22	1	6	71101712	A1.01	1	5	75208117	A1.01/1	1
2	71100619	A4.02	1	5	71101598	A2.22/1	1	11	71101713	A1.01	1	1	75208117	A4.02	2
2	71100640	A1.01	3	5	71101602	A1.02	4	19	71101714	A1.01	1	5	75208117	A1.01	1
2	71100793	A2.24	3	3	71101603	A4.02	2	19	71101714	A1.01/1	1	5	75208117	A1.01	2
6	71100825	A1.02	4	3	71101604	A4.09	1	1	71101716	A2.24/1	6	7	75208120	A1.01	1
9	71100941	A1.02	5	8	71101605	A1.02	5	1	71101717	A2.24	6	7	75208120	A1.01/1	1
3	71100946	A2.24	7	3	71101606	A1.02	5	3	71101718	A1.03	2	7	75208135	A3.03	1
4	71100948	A2.24	7	14	71101607	A3.03/1	1	5	71101719	A1.03	2	14	75208135	A1.01	2
5	71100949	A2.24	7	10	71101608	A3.03/1	1	4	71101720	A1.03	2	16	75208135	A1.01/1	2
5	71100951	A2.24	5	1	71101609	A1.07	1	3	71101725	A3.03/1	1	7	75208135	A3.03/1	1
5	71100967	A1.05	1	3	71101610	A2.35/1	1	3	71101725	A0.03	1	6	75208153	A2.52	2

Nota/Nota: Este índice foi gerado em sequência alfa-numérica/ Este índice fue generado en secuencia alfa-numérica

SEQ	ITEM	SGR	QUAD	SEQ	ITEM	SGR	QUAD	SEQ	ITEM	SGR	QUAD	SEQ	ITEM	SGR	QUAD
3	75208153	A1.02	3	2	75208924	A2.35/1	1	1	75238130	E3.14	2	9	75245898	E3.02	9
1	75208153	A2.24	7	11	75208924	A2.24	1	8	75238350	E3.14	1	2	75245906	B2.07	1
9	75208158	A1.02	3	2	75208924	A2.35	1	8	75238350	E3.14	2	7	75245921	B2.00	1
9	75208163	A1.02	4	12	75208950	A2.24	1	9	75238351	E3.14	2	6	75245967	E3.02	9
7	75208164	A1.02	4	1	75208953	A4.09	1	9	75238351	E3.14	1	7	75245971	E3.02	9
8	75208165	A1.02	4	6	75208953	A2.24	5	4	75240035	F4.01	1	2	75245975	E3.02	15
1	75208166	A1.02	4	13	75209270	E3.02	1	3	75240702	A2.01	1	13	75245975	E3.02	16
2	75208179	A1.02	5	8	75210383	A2.01	1	2	75241002	A0.03	1	11	75246056	E3.10	5
7	75208183	A1.02	5	2	75210383	E3.28	1	11	75241002	E3.28	1	1	75246056	D1.01	8
1	75208188	A1.02	6	3	75211345	G1.01	1	6	75241002	A2.01	1	9	75246123	E3.25	4
2	75208189	A1.02	6	12	75214200	E3.28	1	13	75242314	E3.25	5	1	75246171	E3.02	7
4	75208192	A1.02	5	6	75216315	F4.01	21	14	75242314	E3.10	2	17	75246230	E3.02	7
2	75208216	A1.01	1	5	75222518	E3.02	17	3	75244354	E3.10	1	25	75246231	E3.02	7
2	75208216	A1.01/1	1	4	75235259	E3.15	3	3	75244355	E3.10	1	16	75246232	E3.02	7
6	75208225	A1.07	2	4	75235262	E3.15	4	3	75244879	E3.14	2	26	75246233	E3.02	7
3	75208250	A4.02	3	4	75235265	E3.15	5	3	75244879	E3.14	1	20	75246283	E3.02	7
12	75208251	A1.02	4	3	75235714	L1.04	1	1	75245052	G1.01	1	12	75246290	E3.02	16
8	75208252	A4.02	3	3	75235714	L1.04	31	2	75245053	G1.01	1	4	75246291	E3.02	7
7	75208253	A4.02	3	7	75235715	L1.04	1	1	75245290	E3.02	15	5	75246293	E3.02	7
5	75208256	A4.09	1	7	75235715	L1.04	31	6	75245375	E3.10	2	1	75246312	B4.04	13
6	75208261	A4.02	3	2	75236506	E3.32	12	2	75245575	L1.04	31	15	75246316	B4.04	13
2	75208287	A4.09	1	4	75236507	E3.32	11	2	75245575	L1.04	1	16	75246319	B4.04	13
3	75208291	A2.52	1	5	75236507	E3.32	12	1	75245582	L1.01	1	14	75246321	A2.21	2
19	75208294	A2.24	1	16	75236507	E3.02	16	4	75245676	D3.16	4	19	75246322	A2.21	2
5	75208294	A1.01	5	6	75236793	E3.02	7	6	75245676	D3.16	3	5	75246324	B4.04	13
1	75208320	A1.01/1	1	3	75236793	E3.02	9	4	75245676	D3.16	2	2	75246335	L1.01	1
1	75208320	A1.01	1	5	75236793	E3.02	4	4	75245676	D3.16	1	12	75246363	L1.01	1
4	75208347	A1.02	2	1	75237064	F4.01	2	6	75245676	D3.16	5	22	75246543	E3.10	2
1	75208347	A4.02	4	12	75237610	L1.04	31	6	75245692	E3.10	1	19	75246544	E3.10	2
2	75208356	A1.03	1	12	75237610	L1.04	1	2	75245692	E3.10	3	20	75246545	E3.10	2
6	75208362	A1.03	2	5	75237919	F4.01	21	14	75245692	E3.10	1	2	75246614	E3.02	5
2	75208372	A1.02	2	4	75237932	E3.15	2	24	75245693	E3.10	2	7	75246623	B4.04	13
2	75208384	A3.02	1	4	75238098	E3.15	1	22	75245693	E3.25	2	7	75246762	A2.01	2
8	75208388	F3.01	1	1	75238130	E3.14	1	10	75245835	E3.15	5	6	75246763	A2.26	1

Nota/Nota: Este índice foi gerado em sequência alfa-numérica/ Este índice fue generado en secuencia alfa-numérica

SEQ	ITEM	SGR	QUAD	SEQ	ITEM	SGR	QUAD	SEQ	ITEM	SGR	QUAD	SEQ	ITEM	SGR	QUAD
5	75246763	A2.01	2	16	75248202	E3.10	1	1	75257712	L1.04	7	7	75260898	A2.01	1
6	75246764	A2.01	2	8	75248224	D1.01	8	1	75257804	L1.04	37	9	75260962	D3.16	5
11	75246790	L1.04	31	8	75248225	D1.01	8	9	75258093	L1.25	1	9	75260962	D3.16	3
11	75246790	L1.04	1	15	75248366	E3.28	1	9	75258093	L1.25	2	8	75260963	D3.16	3
7	75246887	B2.06	1	2	75248695	H1.01	1	8	75258192	L1.25	2	8	75260963	D3.16	5
6	75246888	B2.06	1	1	75248827	F4.01	1	8	75258192	L1.25	1	3	75261129	A0.02	1
7	75246956	E3.25	2	1	75249025	D1.01	4	18	75258401	E3.28	1	3	75261130	A0.02	1
1	75247017	E3.02	6	2	75249083	D1.01	5	2	75258446	F4.01	18	5	75261205	E3.14	2
2	75247120	E3.02	4	2	75249083	D1.01	4	2	75258446	F4.01	8	5	75261206	E3.14	1
14	75247122	E3.02	7	2	75249084	D1.01	4	1	75258463	E3.15	6	5	75261224	E3.15	4
1	75247123	E3.02	5	2	75249084	D1.01	5	1	75258467	L1.04	31	5	75261224	E3.15	2
3	75247124	E3.02	4	3	75249263	E3.02	17	1	75258467	L1.04	36	5	75261224	E3.15	3
8	75247127	E3.02	2	9	75249272	E3.25	5	9	75258668	L1.25	1	5	75261224	E3.15	5
6	75247128	F4.01	1	14	75249274	E3.25	5	9	75258668	L1.25	2	5	75261224	E3.15	1
4	75247129	E3.02	2	16	75249319	E3.10	2	1	75258795	L1.04	39	9	75261226	E3.15	1
7	75247137	E3.10	2	4	75249428	E3.32	6	2	75258796	L1.04	39	9	75261226	E3.15	4
38	75247140	E3.10	2	2	75249444	E3.02	10	3	75258802	L1.04	39	9	75261226	E3.15	3
3	75247178	E3.02	17	9	75249446	E3.02	10	4	75258803	L1.04	39	9	75261226	E3.15	5
4	75247188	E3.02	4	3	75250381	F4.01	5	1	75260107	L6.04	1	9	75261226	E3.15	2
8	75247190	E3.02	9	1	75251457	D1.01	7	3	75260131	D3.16	2	1	75261686	A0.00	1
15	75247363	A2.01	1	9	75254117	D1.01	1	3	75260131	D3.16	5	8	75261835	A2.01	2
22	75247363	E3.28	1	8	75254118	D1.01	1	5	75260202	D3.16	1	5	75262043	A2.56/1	1
8	75247391	E3.10	1	13	75255807	E3.02	11	1	75260204	D3.16	1	5	75262043	A2.56	1
2	75247406	B2.06	2	7	75257199	F4.01	1	1	75260204	D3.16	4	1	75262071	A0.00/1	1
4	75247476	B4.04	13	2	75257367	E3.32	11	1	75260204	D3.16	3	2	75262692	A2.26	2
2	75247480	B4.04	13	1	75257371	E3.32	11	3	75260222	D3.16	4	7	75262692	A0.03	1
4	75247594	E3.14	1	2	75257373	E3.02	16	6	75260233	D3.16	2	1	75262733	L1.04	1
4	75247594	E3.14	2	1	75257375	E3.02	16	1	75260235	D3.16	5	1	75262734	L1.04	1
3	75247748	F4.01	1	2	75257380	E3.02	17	1	75260235	D3.16	2	2	75262868	A4.01	2
9	75247999	E3.02	17	1	75257382	E3.02	17	1	75260392	H1.01	1	5	75262869	A4.01	2
3	75248059	D3.16	3	1	75257428	E3.32	12	6	75260416	D3.16	4	7	75263057	A2.56	1
3	75248059	D3.16	1	1	75257546	E3.10	6	5	75260438	D3.16	4	1	75263157	A2.22	1
7	75248061	D3.16	3	1	75257596	E3.28	1	5	75260859	D3.16	5	1	75263157	A2.22/1	1
7	75248061	D3.16	1	19	75257656	E3.28	1	10	75260859	D3.16	3	7	75263264	A2.56/1	1

Nota/Nota: Este índice foi gerado em sequência alfa-numérica/ Este índice fue generado en secuencia alfa-numérica

SEQ	ITEM	SGR	QUAD	SEQ	ITEM	SGR	QUAD	SEQ	ITEM	SGR	QUAD	SEQ	ITEM	SGR	QUAD
4	75263269	A2.22/1	1	6	75280184	L1.25	1	2	75286125	A4.02	4	8	75287906	A1.05	1
4	75263292	A2.22	1	6	75280184	L1.25	2	14	75286164	A1.02	4	15	75287924	A1.01/1	1
12	75263464	A4.01	1	4	75280261	A4.01	3	4	75286174	A2.52	2	15	75287924	A1.01	1
3	75263466	A4.01	3	5	75280297	L1.25	2	8	75286174	A3.03/1	1	10	75287925	A1.01	1
1	75263468	A4.01	3	5	75280297	L1.25	1	4	75286363	A4.09	1	10	75287925	A1.01/1	1
14	75263485	A4.01	2	2	75280311	L1.25	2	5	75286371	A4.02	2	4	75287927	A1.01/1	1
15	75263486	A2.21	2	2	75280311	L1.25	1	1	75286628	A1.07	2	4	75287927	A1.01	1
8	75263520	L1.01	1	6	75280331	L1.25	2	1	75286629	F3.01	1	13	75287929	A1.01/1	1
18	75263894	A2.21	2	6	75280331	L1.25	1	5	75286637	A2.52	1	13	75287929	A1.01	1
10	75263952	L1.04	55	1	75280347	L1.25	2	2	75286638	A2.52	1	18	75287932	A1.01/1	1
1	75263989	D1.01	1	1	75280347	L1.25	1	6	75286656	A1.03	1	18	75287932	A1.01	1
2	75264014	B2.00	1	3	75280378	L1.25	1	10	75286664	A1.02	4	1	75287935	A3.03/1	1
1	75264015	B2.00	1	3	75280378	L1.25	2	1	75286673	A2.24	3	2	75287935	A4.02	3
7	75264058	L1.04	55	37	75280411	E3.02	31	2	75286702	A1.02	1	1	75287935	A3.03	1
8	75264059	L1.04	55	14	75280414	E3.02	27	8	75287675	A1.02	3	9	75287938	A3.03	1
4	75264111	A4.01	1	1	75280445	D1.01	5	10	75287676	A1.02	3	9	75287939	A3.03/1	1
2	75264112	A4.01/1	1	10	75280651	E3.15	4	4	75287863	A2.52	1	2	75287940	A3.03/1	1
2	75264112	A4.01	1	10	75280657	E3.15	3	1	75287869	A1.02	2	2	75287940	A3.03	1
1	75264113	A4.01	1	1	75280671	L1.04	33	3	75287871	A1.02	2	11	75287942	A3.03	1
1	75264113	A4.01/1	1	2	75280674	L1.04	33	1	75287880	A4.02	1	11	75287942	A3.03/1	1
3	75264114	A4.01/1	1	36	75280675	E3.10	2	5	75287881	A4.02	3	4	75287943	A3.03	1
3	75264114	A4.01	1	10	75280771	E3.15	2	8	75287883	A1.01	1	4	75287943	A3.03/1	1
4	75264121	L1.25	1	10	75280778	E3.15	1	8	75287883	A1.01/1	1	8	75287944	A3.03	1
4	75264121	L1.25	2	11	75280841	E3.02	9	2	75287890	A1.01	4	15	75287944	A3.03/1	1
4	75264122	L1.25	2	10	75280842	E3.02	9	1	75287891	A1.01	4	13	75287945	A3.03/1	1
4	75264122	L1.25	1	2	75280845	D1.01	7	4	75287892	A4.02	2	13	75287945	A3.03	1
7	75264123	L1.25	1	3	75280846	D1.01	7	2	75287894	A1.07	2	3	75287951	A1.01	5
7	75264123	L1.25	2	4	75285747	A2.24	5	7	75287895	A1.07	2	2	75287957	A1.07	1
22	75264317	A2.21	2	4	75286076	A1.07	1	10	75287897	A1.07	2	3	75287959	A1.07	1
4	75264329	A4.01/1	1	11	75286100	A1.02	4	4	75287898	A1.07	2	6	75287963	A1.02	3
3	75264411	A4.01	4	5	75286109	F3.01	1	5	75287899	A1.07	2	1	75287965	A1.02	3
5	75264466	A4.01	4	3	75286111	A1.02	1	11	75287901	A1.07	2	4	75287966	A1.01	3
4	75264501	A2.26	1	8	75286116	A2.24	1	9	75287902	A1.07	2	1	75287967	A1.01	3
10	75264502	B2.06	2	2	75286123	A2.24	5	8	75287906	A1.05/1	1	3	75287968	A1.01	3

Nota/Nota: Este índice foi gerado em sequência alfa-numérica/ Este índice fue generado en secuencia alfa-numérica

SEQ	ITEM	SGR	QUAD	SEQ	ITEM	SGR	QUAD	SEQ	ITEM	SGR	QUAD	SEQ	ITEM	SGR	QUAD
5	75287974	A2.52/1	3	2	75288056	A2.52	2	8	75311006	L6.04	7	17	75312690	A1.01/1	1
3	75287974	A2.52	3	4	75288061	A4.02	3	6	75311007	L6.04	7	17	75312690	A1.01	1
4	75287975	A2.52/1	3	5	75288062	A4.02	3	13	75311053	A1.02	4	3	75312695	A1.01	2
1	75287975	A2.52	3	1	75288070	A2.35/1	1	5	75311055	A1.03	1	3	75312695	A1.01/1	2
1	75287979	A2.52/1	3	1	75288070	A2.35	1	7	75311071	A1.03	1	2	75312698	A1.02	4
6	75287980	F3.01	1	4	75288112	A2.35	1	16	75311127	A1.01	1	4	75312700	A1.02	4
4	75287981	F3.01	1	4	75288112	A2.35/1	1	16	75311127	A1.01/1	1	5	75312709	A1.07	1
1	75287983	A1.02	5	20	75288297	A1.01	1	9	75311184	A1.01/1	2	5	75312737	A2.52	2
10	75287984	A1.02	5	20	75288297	A1.01/1	1	10	75311185	A1.01/1	2	5	75312747	A3.03	1
8	75287998	A1.07	2	2	75288300	A1.03	2	4	75311214	A4.02	3	5	75312747	A3.03/1	1
15	75288011	A1.02	4	3	75288302	A1.03	1	1	75311215	A4.02	3	3	75312751	A4.02	1
13	75288020	A1.01/1	2	7	75288308	A1.03	1	3	75311237	A1.01	1	6	75312897	A2.22/1	1
11	75288020	A1.01	2	7	75288308	A1.03	1	3	75311237	A1.01/1	1	6	75312897	A2.22	1
1	75288021	A1.01/1	2	4	75288310	A1.03	1	22	75311266	L6.04	4	9	75312898	A2.22/1	1
1	75288021	A1.01	2	13	75288527	A2.24	1	9	75311337	A1.01	2	9	75312898	A2.22	1
8	75288022	A1.01	2	4	75288527	A1.01	5	2	75311631	A1.01	2	6	75312983	A0.03	1
7	75288023	A1.01	2	3	75288673	A1.07	2	2	75311631	A1.01/1	2	2	75312983	A2.26	3
4	75288027	A1.01/1	2	11	75289648	A1.02	5	3	75311639	A4.02	4	1	75312985	A2.26	3
4	75288027	A1.01	2	12	75289650	A1.02	5	3	75311714	A4.02	3	2	75313752	L6.04	5
13	75288028	A1.01	2	10	75289656	A3.03	1	6	75311727	A4.09	1	3	75313753	L6.04	5
15	75288028	A1.01/1	2	3	75289694	A2.52	2	9	75312145	L6.04	2	5	75313754	L6.04	6
12	75288029	A1.01	2	8	75289696	A2.52	2	4	75312146	L6.04	2	4	75313754	L6.04	5
14	75288029	A1.01/1	2	2	75310642	A2.24	7	2	75312613	F3.01	1	2	75313754	L6.04	6
11	75288033	A1.01/1	2	8	75310996	L6.04	2	2	75312613	A4.02	3	5	75313755	L6.04	5
10	75288034	A1.01	2	1	75310997	L6.04	2	6	75312622	L1.25	3	6	75313756	L6.04	5
12	75288034	A1.01/1	2	5	75310998	L6.04	7	10	75312676	L6.04	3	3	75313757	L6.04	6
16	75288035	A1.01	2	1	75310999	L6.04	7	4	75312677	L6.04	1	6	75313760	L6.04	6
18	75288035	A1.01/1	2	12	75310999	L6.04	2	9	75312686	A1.01/1	1	1	75313762	L6.04	3
6	75288036	A1.01/1	2	4	75311000	L6.04	7	9	75312686	A1.01	1	2	75313763	L6.04	3
17	75288036	A1.01	2	6	75311002	L6.04	2	11	75312687	A1.01/1	1	3	75313764	L6.04	2
18	75288037	A1.01	2	2	75311002	L6.04	7	12	75312688	A1.01/1	1	3	75313764	L6.04	3
5	75288037	A1.01/1	2	23	75311002	L6.04	4	12	75312688	A1.01	1	5	75313765	L6.04	3
9	75288046	A2.24	1	7	75311003	L6.04	7	14	75312689	A1.01	1	6	75313766	L6.04	3
7	75288047	A2.24	1	9	75311005	L6.04	7	14	75312689	A1.01/1	1	7	75313767	L6.04	3

Nota/Nota: Este índice foi gerado em sequência alfa-numérica/ Este índice fue generado en secuencia alfa-numérica

SEQ	ITEM	SGR	QUAD	SEQ	ITEM	SGR	QUAD	SEQ	ITEM	SGR	QUAD	SEQ	ITEM	SGR	QUAD
3	75313771	L6.04	7	18	75313992	L6.04	4	5	76022821	E3.02	31	3	80080710	E3.32	1
10	75313772	L6.04	7	4	75326687	F4.01	3	5	79005245	D1.01	7	6	80080710	E3.32	16
2	75313773	L6.04	2	4	76003599	E3.02	16	10	79005965	E3.14	1	17	80080710	E3.32	5
5	75313774	L6.04	2	7	76006491	D1.01	4	10	79005965	E3.14	2	3	80080710	E3.32	1
7	75313775	L6.04	2	7	76006491	D1.01	5	13	79043231	E3.10	4	2	80080710	E3.32	8
10	75313776	L6.04	2	10	76021244	E3.02	11	13	79043234	E3.10	4	7	80080710	E3.10	9
11	75313777	L6.04	2	9	76021263	E3.02	11	3	79046227	F4.01	6	7	80080710	E3.32	15
13	75313778	L6.04	2	3	76021263	E3.02	8	39	79076055	E3.10	2	12	80080710	E3.32	17
14	75313779	L6.04	2	12	76021264	E3.02	11	8	79089592	L1.04	47	7	80080710	E3.32	18
1	75313780	L6.04	4	2	76021398	E3.15	5	2	79089592	L1.04	12	6	80080710	E3.32	19
2	75313781	L6.04	4	3	76021399	E3.15	5	1	79089592	L1.04	11	3	80087307	B4.04	13
3	75313782	L6.04	4	2	76021430	E3.15	4	13	79089592	L1.04	34	2	80087308	B4.04	12
4	75313783	L6.04	4	2	76021430	E3.15	1	7	79089592	L1.04	9	7	80128825	E3.02	19
5	75313784	L6.04	4	2	76021430	E3.15	2	2	79102142	A2.22/1	1	18	80128825	E3.02	3
6	75313785	L6.04	4	2	76021430	E3.15	3	2	79102142	A2.22	1	16	80128825	E3.02	8
7	75313786	L6.04	4	3	76021431	E3.15	3	4	79104494	A2.01	1	7	80128825	D2.11	1
8	75313787	L6.04	4	3	76021431	E3.15	2	9	79104494	E3.28	1	14	80163044	B4.04	2
9	75313788	L6.04	4	3	76021431	E3.15	1	2	79105220	L1.04	11	10	80165202	D2.11	1
10	75313789	L6.04	4	3	76021431	E3.15	4	9	79105220	L1.04	47	34	80165202	E3.02	31
11	75313790	L6.04	4	12	76021466	E3.10	6	8	79105220	L1.04	9	4	80165202	E3.02	19
12	75313791	L6.04	4	3	76021649	D1.01	6	3	79105220	L1.04	12	5	80165202	E3.32	9
13	75313792	L6.04	4	4	76021723	B2.06	1	7	79105220	L1.04	34	11	80165202	C1.01	4
14	75313793	L6.04	4	1	76021723	E3.02	4	12	79111815	L1.04	34	15	80167266	E3.02	16
15	75313794	L6.04	4	3	76021725	E3.32	11	23	79111978	L1.04	34	3	80167266	E3.02	18
16	75313795	L6.04	4	3	76022306	B4.02	2	13	79111978	L1.04	12	4	80167266	E3.02	21
17	75313796	L6.04	4	14	76022686	E3.10	4	2	79111978	L1.04	6	32	80167266	E3.02	31
28	75313797	L6.04	4	15	76022744	E3.10	4	4	79111978	L1.04	32	6	80167266	E3.02	1
19	75313798	L6.04	4	6	76022766	E3.02	4	12	79111978	L1.04	16	36	80167268	E3.02	31
20	75313799	L6.04	4	2	76022766	E3.02	9	9	79111978	F4.01	11	16	80167269	E3.02	2
21	75313800	L6.04	4	13	76022766	E3.02	7	7	79111978	L1.04	69	16	80167269	E3.31	10
24	75313802	L6.04	4	2	76022766	E3.02	2	18	79111978	L1.04	12	3	80263136	B4.04	2
25	75313803	L6.04	4	2	76022816	E3.02	7	1	79112049	B4.02	2	6	80280248	B4.04	8
26	75313804	L6.04	4	2	76022816	E3.02	8	33	79113969	E3.10	2	17	80510884	B4.04	6
27	75313805	L6.04	4	5	76022818	B2.06	1	12	80052491	B4.04	7	11	80510892	B4.04	4

Nota/Nota: Este índice foi gerado em sequência alfa-numérica/ Este índice fue generado en secuencia alfa-numérica

SEQ	ITEM	SGR	QUAD	SEQ	ITEM	SGR	QUAD	SEQ	ITEM	SGR	QUAD	SEQ	ITEM	SGR	QUAD
16	80510892	B4.04	6	1	81803505	B4.04	9	3	81832258	E3.02	12	1	81847158	B4.04	10
11	80678966	B4.04	3	1	81803506	B4.04	9	14	81832258	E3.02	26	1	81847159	B4.04	10
4	80784122	F4.01	19	1	81803507	B4.04	9	9	81834042	B4.04	8	1	81847160	B4.04	10
3	814-10040	F2.01	1	1	81803508	B4.04	9	2	81834073	B4.04	8	1	81847161	B4.04	10
6	814-10040	A4.01	4	1	81803509	B4.04	9	4	81844851	E3.02	18	1	81847162	B4.04	10
4	814-10070	A4.01	4	1	81803510	B4.04	9	33	81844851	E3.02	31	2	81854753	B4.04	5
1	814-16110	A0.02	1	1	81803511	B4.04	9	9	81844851	D2.11	1	4	81866390	B4.04	3
4	814-16110	B2.00	1	1	81803515	B4.04	11	5	81844851	E3.02	28	12	81867742	L1.04	17
8	81728114	B4.04	6	1	81803516	B4.04	11	9	81844851	E3.02	3	10	81869714	L1.04	17
12	81800471	B4.04	6	1	81803517	B4.04	11	3	81844851	E3.02	21	16	81870039	L1.04	12
7	81800472	B4.04	6	1	81803518	B4.04	11	5	81844851	E3.02	19	2	81870402	E3.32	19
2	81800474	B4.04	6	1	81803519	B4.04	11	8	81845038	D2.11	1	16	81870404	E3.32	18
4	81800475	B4.04	6	1	81803520	B4.04	11	4	81845038	E3.02	12	2	81871346	E3.32	13
4	81800480	B4.04	12	1	81803521	B4.04	11	11	81845038	E3.02	13	5	81871346	E3.32	16
12	81802548	B4.04	4	1	81803522	B4.04	11	3	81845038	E3.32	9	5	81871346	E3.32	19
10	81802548	B4.04	3	3	81803542	B4.04	7	2	81845038	E3.02	24	15	81871439	L1.04	22
7	81802560	B4.04	12	1	81804978	B4.04	12	2	81845038	E3.02	23	10	81871864	L1.04	22
5	81803273	B4.04	5	3	81812261	B4.04	6	1	81845038	E3.02	25	10	81871864	L1.04	21
6	81803275	B4.04	5	10	81816246	B4.04	6	6	81845041	B4.04	3	7	81872028	L1.04	21
4	81803295	B4.04	5	5	81818397	B4.04	3	5	81845711	B4.04	7	6	81872036	L1.04	22
10	81803334	B4.04	4	2	81818824	E3.32	1	4	81845713	B4.04	8	2	81873218	D1.01	9
3	81803336	B4.04	12	16	81818824	E3.32	5	10	81845714	B4.04	8	1	81873219	D1.01	9
5	81803345	B4.04	12	3	81818824	E3.32	3	11	81846884	B4.04	5	6	81873459	E3.32	14
8	81803369	B4.04	7	7	81820047	B4.04	3	7	81847146	B4.04	7	6	81874462	B4.04	4
5	81803413	B4.04	6	8	81820846	B4.04	5	1	81847148	B4.04	10	5	81874478	B4.04	4
6	81803420	B4.04	6	3	81820849	B4.04	5	1	81847149	B4.04	10	4	81875232	E3.32	7
11	81803424	B4.04	6	5	81821267	B4.04	8	1	81847150	B4.04	10	4	81875248	D1.01	1
13	81803445	B4.04	6	2	81824478	B4.04	7	1	81847151	B4.04	10	7	81875252	B4.04	4
9	81803450	B4.04	5	13	81825117	E3.10	10	1	81847152	B4.04	10	8	81875253	B4.04	4
15	81803451	B4.04	6	6	81825117	E3.02	14	1	81847153	B4.04	10	9	81875256	E3.32	7
1	81803474	B4.04	6	4	81825645	B4.04	5	1	81847154	B4.04	10	14	81876885	B4.04	6
1	81803502	B4.04	9	6	81827354	B4.04	7	1	81847155	B4.04	10	12	81878514	B4.04	3
1	81803503	B4.04	9	3	81827365	E3.02	23	1	81847156	B4.04	10	5	81900328	E3.32	1
1	81803504	B4.04	9	3	81827365	E3.02	24	1	81847157	B4.04	10	1	81900328	E3.10	3

Nota/Nota: Este índice foi gerado em sequência alfa-numérica/ Este índice fue generado en secuencia alfa-numérica

SEQ	ITEM	SGR	QUAD	SEQ	ITEM	SGR	QUAD	SEQ	ITEM	SGR	QUAD	SEQ	ITEM	SGR	QUAD
5	81900328	E3.10	1	9	829-1410	L1.04	55	4	83910548	E3.10	5	3	83912246	B4.04	8
2	81901809	E3.10	1	1	829-1410	A4.01	4	2	83910548	E3.10	9	13	83912252	B4.04	7
6	81901837	D1.01	8	6	82958118	B4.04	12	4	83910551	E3.32	15	13	83912378	E3.32	8
4	81901837	E3.32	3	4	82958961	B4.04	7	4	83910551	E3.32	18	13	83912412	E3.32	10
10	81901896	E3.10	1	13	82959373	B4.04	2	3	83910557	E3.10	4	6	83912413	E3.32	2
10	81901897	E3.32	3	1	82974967	E3.10	2	7	83910558	E3.32	14	8	83913375	E3.32	10
8	81902174	E3.32	3	6	832-10416	A0.02	1	5	83910599	E3.32	7	5	83917181	E3.32	10
8	81902174	E3.32	1	9	832-10416	B2.00	1	5	83910601	E3.32	8	2	83931281	E3.10	4
9	82000409	L1.04	17	4	8320758	D3.16	5	13	83910629	D1.01	8	1	83931281	E3.10	5
9	82002692	A2.21	2	5	8320758	D3.16	3	12	83910630	D1.01	8	3	83931289	E3.10	9
6	82002775	L1.04	53	11	833-40408	A4.01	2	1	83910634	E3.15	2	14	83931289	E3.32	17
8	82002777	L1.04	67	4	83416242	E3.32	14	1	83910634	E3.15	4	5	83931289	E3.10	5
8	82002777	L1.04	53	6	83417133	B4.04	2	1	83910634	E3.15	3	5	83931289	E3.32	14
9	82002966	F4.01	15	11	83417169	B4.04	7	1	83910634	E3.15	1	12	83931289	E3.32	8
1	82002966	F4.01	5	5	83800968	E3.32	13	2	83910634	E3.10	12	7	83931313	E3.32	7
19	82002966	F4.01	4	4	83812255	L1.04	20	1	83910634	E3.15	5	15	83931388	E3.32	18
1	82002966	L1.04	41	9	83825620	B4.04	3	2	83910645	E3.32	6	9	83931389	E3.32	13
5	82003283	L1.04	6	12	83901443	E3.10	10	5	83910645	D1.01	1	5	83931398	E3.32	17
9	82003369	C1.01	3	19	83901443	E3.02	16	2	83910977	D1.01	8	15	83931399	E3.32	17
11	825-1410	F6.08	1	5	83901443	E3.02	14	5	83910977	E3.10	6	16	83931400	E3.32	17
6	827-10040	L1.04	55	17	83901443	E3.02	2	7	83911000	D1.01	8	10	83931400	E3.32	4
2	827-10130	L1.04	55	4	83901828	E3.32	12	6	83911019	E3.10	8	5	83931482	L1.04	22
6	827-8050	A4.01	2	6	83902702	E3.10	9	10	83911019	E3.10	9	9	83937315	E3.32	1
15	8274447	D1.01	3	9	83902710	E3.32	2	3	83911019	D1.01	3	12	83937326	E3.32	5
11	82853846	E3.32	7	15	83902710	E3.10	1	6	83911020	E3.32	3	14	83944110	E3.32	18
1	82859922	L1.04	22	8	83904461	L1.04	3	5	83911020	D1.01	8	7	83947107	B4.04	8
3	82866944	E3.32	17	2	83904591	L1.04	4	6	83911131	E3.32	11	2	83947277	E3.25	6
3	82866945	E3.32	7	10	83904858	E3.32	7	8	83911131	E3.02	11	12	83947277	E3.25	9
14	82866947	E3.32	5	12	83909107	B4.04	2	6	83911366	E3.02	26	1	83949810	B4.04	8
11	82866949	E3.32	4	13	83910528	E3.32	17	6	83911366	E3.25	6	10	83949811	B4.04	5
7	82866949	E3.32	2	2	83910546	E3.10	5	13	83911366	E3.25	9	8	83949812	B4.04	8
3	82866949	E3.32	10	2	83910546	E3.10	8	3	83911409	E3.32	2	17	83953512	E3.02	32
7	82872313	L1.04	3	3	83910547	E3.32	14	4	83911410	E3.32	17	2	83955462	B4.04	2
8	82895716	B4.04	3	7	83910547	E3.32	17	7	83911410	E3.32	4	2	83955490	B4.04	3

Nota/Nota: Este índice foi gerado em sequência alfa-numérica/ Este índice fue generado en secuencia alfa-numérica

SEQ	ITEM	SGR	QUAD	SEQ	ITEM	SGR	QUAD	SEQ	ITEM	SGR	QUAD	SEQ	ITEM	SGR	QUAD
10	83957533	B4.04	7	8	83962857	E3.25	4	13	83994150	L1.04	16	11	85800088	E3.32	15
1	83958890	B4.04	7	18	83963000	E3.02	2	6	83994372	L1.04	17	4	85800089	E3.32	2
13	83961521	F4.01	4	9	83963231	E3.32	5	7	83994378	L1.04	17	4	85800090	E3.32	4
4	83961542	C1.01	2	6	83963252	E3.32	17	5	83994395	L1.04	17	10	85800090	E3.32	8
11	83961823	L1.04	69	8	83963263	E3.32	17	18	83994579	B4.04	6	7	85800090	E3.32	10
10	83961823	L1.04	12	9	83963264	E3.32	18	1	83995298	L1.04	45	10	85800091	E3.32	5
3	83961985	L1.04	22	9	83963271	E3.32	17	4	83997693	L1.04	20	12	85800092	E3.32	15
8	83961985	L1.04	21	10	83963280	E3.32	17	8	83998909	E3.32	7	7	85800092	E3.32	13
12	83961987	L1.04	21	7	83963371	E3.02	31	14	83999466	D1.01	8	12	85800092	E3.32	18
6	83961987	L1.04	18	2	83963374	E3.02	12	9	85700130	E3.10	1	5	85800093	E3.32	4
13	83961987	L1.04	22	3	83963374	D2.11	1	7	85700681	B2.07	1	8	85800093	E3.32	8
8	83962050	L1.04	22	17	83963374	E3.02	3	2	85700728	D1.01	1	6	85800094	E3.32	5
14	83962129	E3.10	10	1	83963376	E3.02	23	6	85800001	E3.32	10	8	85800095	E3.32	15
5	83962145	E3.32	18	1	83963376	E3.02	24	2	85800002	E3.32	2	8	85800095	E3.32	18
5	83962145	E3.32	15	9	83963376	E3.02	8	8	85800004	E3.32	5	12	85800095	E3.32	13
2	83962203	E3.25	7	7	83963415	E3.32	9	10	85800005	E3.32	13	7	85800103	E3.32	3
2	83962203	E3.25	10	10	83963422	E3.10	2	6	85800007	E3.32	8	9	85800105	E3.32	3
12	83962204	E3.25	6	2	83964146	L1.04	17	9	85800007	E3.32	15	1	85800150	E3.32	3
1	83962205	E3.25	6	4	83964188	E3.32	16	10	85800017	E3.32	18	1	85800150	E3.32	4
9	83962205	E3.25	9	4	83964188	E3.32	19	7	85800018	E3.32	8	3	85800202	E3.32	19
4	83962208	E3.25	10	3	83964188	E3.32	13	12	85800081	E3.32	1	3	85800202	E3.32	16
4	83962208	E3.25	7	13	83964698	E3.32	18	4	85800082	E3.32	8	2	85800203	E3.32	16
7	83962218	E3.25	9	4	83976357	L1.04	21	2	85800082	E3.32	4	13	85800205	E3.32	15
11	83962218	E3.25	6	2	83977174	E3.25	4	11	85800082	E3.32	10	15	85800206	E3.32	15
3	83962223	E3.25	7	1	83982818	L1.04	29	5	85800083	E3.32	5	14	85800207	E3.32	15
3	83962223	E3.25	10	4	83985067	E3.32	9	3	85800084	E3.32	18	8	85800210	E3.32	16
18	83962538	E3.02	16	11	83987627	E3.02	27	13	85800084	E3.32	13	17	85800211	E3.32	15
7	83962538	E3.02	1	24	83987627	E3.02	31	3	85800084	E3.32	15	10	85800212	E3.32	15
4	83962615	E3.32	10	11	83987627	E3.02	19	11	85800085	E3.32	1	1	85800250	E3.32	16
5	83962658	E3.10	2	9	83987627	E3.02	28	3	85800086	E3.32	4	5	85800270	E3.02	15
4	83962659	E3.10	2	9	83989915	B4.04	6	9	85800086	E3.32	10	15	85800303	E3.32	8
5	83962807	E3.32	2	1	83994150	L1.04	6	3	85800086	E3.32	8	11	85800307	E3.32	8
7	83962811	E3.32	1	11	83994150	E3.25	1	7	85800087	E3.32	5	8	85800355	E3.02	8
7	83962857	E3.25	6	6	83994150	L1.04	32	8	85800088	E3.32	13	8	85800402	E3.32	19

Nota/Nota: Este índice foi gerado em sequência alfa-numérica/ Este índice fue generado en secuencia alfa-numérica

SEQ	ITEM	SGR	QUAD	SEQ	ITEM	SGR	QUAD	SEQ	ITEM	SGR	QUAD	SEQ	ITEM	SGR	QUAD
1	85800450	E3.32	18	2	85800992	E3.32	17	8	85801098	E3.15	5	12	85801492	E3.10	4
1	85800450	E3.32	19	7	85801002	B3.10	1	8	85801098	E3.15	3	4	85801502	E3.25	2
8	85800504	E3.32	2	1	85801012	E3.10	1	8	85801098	E3.15	2	5	85801502	E3.25	3
1	85800550	E3.32	2	4	85801025	D1.01	2	8	85801098	E3.15	1	1	85801503	E3.25	3
1	85800550	E3.32	1	7	85801025	E3.32	16	8	85801098	E3.15	4	2	85801504	E3.25	3
3	85800603	E3.32	5	7	85801025	E3.32	19	14	85801109	E3.14	9	10	85801505	E3.25	3
2	85800604	E3.32	5	1	85801026	D1.01	3	14	85801109	E3.14	3	3	85801506	E3.25	3
1	85800650	E3.32	5	7	85801028	D1.01	2	3	85801110	D1.01	1	9	85801509	E3.02	6
12	85800805	E3.32	10	3	85801029	D1.01	2	8	85801153	E3.32	6	24	85801514	E3.25	2
2	85800806	E3.32	10	3	85801048	E3.10	3	13	85801191	D1.01	3	19	85801515	E3.25	2
5	85800840	E3.02	15	4	85801049	E3.32	1	1	85801209	E3.02	30	1	85801517	E3.25	5
1	85800870	E3.32	9	2	85801050	E3.32	3	8	85801209	E3.02	27	17	85801517	E3.25	2
1	85800870	E3.32	10	9	85801051	E3.14	9	1	85801210	E3.02	29	6	85801518	E3.25	2
17	85800901	E3.02	16	9	85801051	E3.14	6	1	85801210	E3.02	18	7	85801518	E3.25	4
1	85800901	E3.32	14	9	85801051	E3.14	3	1	85801210	E3.02	31	4	85801525	E3.02	14
1	85800901	E3.32	13	4	85801056	E3.10	1	7	85801211	E3.02	18	10	85801526	E3.02	13
1	85800911	E3.32	17	14	85801076	D1.01	2	7	85801211	E3.02	27	1	85801539	E3.10	11
10	85800913	E3.02	17	5	85801079	D1.01	3	2	85801211	E3.02	31	1	85801542	E3.10	12
9	85800960	E3.32	4	5	85801086	E3.32	3	1	85801257	E3.10	8	2	85801543	E3.10	11
13	85800961	E3.32	5	12	85801087	E3.10	1	1	85801258	E3.10	9	5	85801544	E3.25	5
14	85800965	E3.32	8	11	85801088	E3.10	1	3	85801262	D1.01	8	3	85801561	E3.25	9
6	85800967	E3.32	13	12	85801092	C1.01	3	10	85801305	E3.10	8	4	85801561	E3.25	6
2	85800971	E3.32	14	17	85801093	C1.01	3	11	85801306	E3.10	8	12	85801562	E3.25	5
10	85800972	E3.32	10	11	85801093	F4.01	6	9	85801307	E3.10	8	3	85801564	E3.25	5
6	85800973	E3.32	4	6	85801096	E3.15	4	9	85801308	E3.10	9	8	85801566	E3.25	5
2	85800975	E3.32	15	6	85801096	E3.15	3	5	85801309	E3.10	8	9	85801574	B3.10	1
2	85800977	E3.32	18	6	85801096	E3.15	2	4	85801310	E3.10	8	4	85801575	B3.10	1
10	85800978	E3.32	1	6	85801096	E3.15	1	5	85801314	E3.10	9	4	85801599	E3.02	26
4	85800979	E3.32	5	6	85801096	E3.15	5	5	85801444	D3.16	2	1	85801605	L1.04	50
8	85800981	E3.32	4	7	85801097	E3.15	3	12	85801452	E3.02	21	3	85801619	L1.04	50
11	85800982	E3.32	5	7	85801097	E3.15	4	1	85801469	D1.01	6	1	85801621	L1.04	40
4	85800983	E3.32	13	7	85801097	E3.15	2	16	85801470	E3.14	9	2	85801622	L1.04	40
6	85800990	E3.32	7	7	85801097	E3.15	1	13	85801480	E3.02	10	3	85801623	L1.04	40
11	85800991	E3.32	13	7	85801097	E3.15	5	12	85801488	E3.25	2	7	85801624	L1.04	18

Nota/Nota: Este índice foi gerado em sequência alfa-numérica/ Este índice fue generado en secuencia alfa-numérica

SEQ	ITEM	SGR	QUAD	SEQ	ITEM	SGR	QUAD	SEQ	ITEM	SGR	QUAD	SEQ	ITEM	SGR	QUAD
9	85801625	L1.04	18	7	85801828	L1.04	16	2	85802018	L1.04	13	1	85802321	L1.04	52
3	85801626	L1.04	20	10	85801829	L1.04	16	10	85802045	F4.01	4	9	85802326	L1.04	50
2	85801628	L1.04	20	2	85801830	L1.04	14	4	85802045	F4.01	24	8	85802334	L1.04	18
4	85801630	L1.04	40	1	85801831	L1.04	14	15	85802045	F4.01	15	6	85802334	L1.04	40
5	85801631	L1.04	40	3	85801832	L1.04	14	7	85802062	L1.04	22	10	85802335	E3.02	19
2	85801632	L1.04	16	4	85801833	L1.04	14	2	85802063	L1.04	22	8	85802341	E3.02	19
2	85801649	L1.04	34	6	85801834	L1.04	14	4	85802075	L1.04	49	3	85802351	L1.04	13
4	85801649	L1.04	11	7	85801844	L1.04	37	1	85802075	L1.04	48	6	85802373	F4.01	6
7	85801651	L1.04	10	4	85801851	L1.04	50	2	85802076	L1.04	48	13	85802397	E3.10	9
1	85801654	L1.04	23	5	85801852	L1.04	50	3	85802076	L1.04	49	12	85802397	D1.01	3
2	85801655	L1.04	23	6	85801853	L1.04	50	3	85802107	L1.04	24	9	85802397	E3.10	5
2	85801659	L1.04	50	1	85801857	C1.01	2	8	85802141	L1.04	46	12	85802397	D1.01	2
1	85801739	L1.04	16	7	85801860	C1.01	1	9	85802142	L1.04	46	4	85802398	L1.04	27
1	85801798	L1.04	17	2	85801863	L1.04	36	10	85802143	L1.04	46	4	85802403	E3.10	3
4	85801799	L1.04	18	11	85801883	L1.04	21	11	85802144	L1.04	46	2	85802440	F4.01	17
5	85801800	L1.04	18	13	85801884	L1.04	21	12	85802145	L1.04	46	14	85802454	E3.02	21
12	85801801	L1.04	18	3	85801938	L1.04	43	13	85802146	L1.04	46	3	85802478	F4.01	17
6	85801801	L1.04	37	5	85801941	D2.01	3	6	85802204	F4.01	11	9	85802478	F4.01	6
6	85801801	L1.04	7	8	85801941	C1.01	3	10	85802214	E3.02	18	2	85802478	F4.01	4
11	85801804	L1.04	22	3	85801941	L1.04	32	18	85802214	E3.02	31	3	85802494	E3.02	26
2	85801806	L1.04	21	8	85801942	D2.01	3	24	85802227	L1.04	34	2	85802494	E3.25	9
3	85801811	L1.04	16	2	85801942	D2.01	3	13	85802227	L1.04	9	1	85802509	E3.02	26
1	85801812	L1.04	15	8	85801953	L1.04	11	9	85802230	D2.01	3	15	85802510	E3.02	26
2	85801813	L1.04	15	5	85801954	L1.04	49	6	85802230	D2.01	1	12	85802513	B4.04	13
3	85801814	L1.04	15	2	85801959	C1.02	1	13	85802253	E3.02	21	18	85802515	B4.04	13
4	85801815	L1.04	15	1	85801968	L1.04	3	12	85802259	L1.04	9	8	85802534	E3.10	10
7	85801816	L1.04	15	11	85801973	L1.04	47	20	85802259	L1.04	34	6	85802587	E3.25	9
1	85801820	L1.04	13	1	85801976	D2.01	2	1	85802276	G1.01	2	1	85802601	E3.25	10
10	85801821	L1.04	13	5	85801979	L1.04	10	12	85802284	L1.04	3	1	85802601	E3.25	7
4	85801823	L1.04	13	11	85801991	L1.04	16	5	85802294	L1.04	46	5	85802615	E3.25	10
5	85801824	L1.04	13	4	85801991	L1.04	46	10	85802307	L1.04	18	5	85802615	E3.25	7
6	85801825	L1.04	13	3	85801991	L1.04	34	5	85802309	L1.04	32	1	85802617	E3.25	8
9	85801826	L1.04	16	7	85801991	L1.04	11	3	85802309	L1.04	6	11	85802617	E3.25	4
14	85801827	L1.04	15	12	85801991	C1.02	1	1	85802320	L1.04	52	7	85802620	E3.02	11

Nota/Nota: Este índice foi gerado em sequência alfa-numérica/ Este índice fue generado en secuencia alfa-numérica

SEQ	ITEM	SGR	QUAD	SEQ	ITEM	SGR	QUAD	SEQ	ITEM	SGR	QUAD	SEQ	ITEM	SGR	QUAD
6	85802638	D2.11	1	7	85802793	E3.02	6	8	85802900	E3.02	16	17	85802993	D1.01	8
4	85802639	D2.11	1	7	85802799	E3.02	4	4	85802901	E3.02	17	2	85802993	E3.14	2
1	85802640	D2.11	1	14	85802801	E3.02	19	3	85802901	E3.02	16	2	85802993	E3.14	1
6	85802640	E3.02	5	22	85802801	E3.02	31	7	85802902	E3.02	16	6	85802993	E3.32	1
10	85802642	E3.02	2	10	85802801	E3.02	6	19	85802939	E3.02	7	11	85802993	E3.14	9
1	85802675	B2.06	2	10	85802801	E3.02	5	24	85802940	E3.02	7	14	85802994	E3.32	3
11	85802682	E3.25	2	10	85802803	C1.01	4	23	85802941	E3.02	7	8	85803002	E3.10	5
9	85802682	E3.25	3	8	85802816	E3.25	6	1	85802947	B2.07	1	11	85803002	E3.10	9
3	85802683	E3.29	1	1	85802816	E3.25	9	12	85802949	B2.07	1	4	85803005	E3.10	9
13	85802683	B2.02	3	11	85802820	E3.02	11	33	85802950	E3.10	2	3	85803005	E3.10	12
13	85802683	B2.01	3	8	85802828	E3.25	3	1	85802952	L1.04	2	9	85803005	E3.10	6
15	85802684	B2.01	3	4	85802842	E3.25	4	2	85802953	L1.04	2	6	85803005	E3.10	5
5	85802684	E3.29	1	6	85802843	E3.25	3	11	85802954	E3.02	8	3	85803008	E3.32	12
19	85802684	B2.02	3	5	85802846	E3.02	3	1	85802955	E3.02	8	15	85803008	E3.02	11
15	85802695	E3.10	2	8	85802847	B2.07	1	12	85802955	E3.02	26	6	85803010	E3.32	9
13	85802724	E3.10	2	12	85802861	A4.01/1	1	15	85802955	E3.02	4	1	85803012	E3.02	1
1	85802731	E3.02	10	10	85802872	D1.01	3	9	85802958	E3.02	2	2	85803026	A4.01	3
17	85802736	E3.10	2	4	85802879	E3.02	23	4	85802960	E3.02	6	12	85803029	E3.10	8
10	85802738	E3.25	5	5	85802880	E3.02	23	12	85802962	E3.02	6	8	85803039	E3.32	6
28	85802741	E3.10	2	2	85802881	E3.02	25	5	85802965	E3.02	11	1	85803055	E3.25	4
23	85802742	E3.10	2	7	85802882	E3.02	23	11	85802974	E3.10	6	4	85803057	L1.04	52
5	85802744	E3.32	11	6	85802883	E3.02	23	7	85802975	E3.10	5	3	85803063	A2.01	1
3	85802745	E3.25	6	5	85802889	F4.01	3	10	85802975	E3.10	6	5	85803079	L1.04	52
3	85802758	B4.04	3	15	85802890	E3.02	18	8	85802975	E3.10	9	1	85803079	L1.04	61
2	85802760	B2.06	1	13	85802890	E3.02	2	4	85802975	E3.10	12	7	85803088	E3.10	10
7	85802760	E3.02	5	5	85802890	E3.02	20	13	85802991	E3.32	3	2	85803108	E3.02	13
5	85802761	D2.11	1	15	85802890	E3.02	31	12	85802992	E3.32	3	1	85803109	E3.02	13
9	85802763	E3.25	1	17	85802890	E3.02	4	10	85802992	E3.14	9	1	85803110	E3.02	14
9	85802776	E3.02	18	12	85802890	E3.02	3	10	85802992	E3.14	3	2	85803111	E3.02	14
10	85802776	E3.02	31	11	85802891	E3.02	23	16	85802992	D1.01	8	1	85803120	E3.31	21
11	85802776	E3.02	2	3	85802892	E3.02	25	10	85802992	E3.14	6	1	85803121	E3.31	17
7	85802780	E3.02	28	11	85802893	E3.02	16	11	85802993	E3.32	3	4	85803121	E3.31	19
13	85802791	E3.02	6	9	85802894	E3.02	16	11	85802993	E3.14	3	3	85803124	E3.25	2
10	85802793	A0.03	1	10	85802895	E3.02	16	11	85802993	E3.14	6	5	85803124	E3.25	2

Nota/Nota: Este índice foi gerado em sequência alfa-numérica/ Este índice fue generado en secuencia alfa-numérica

SEQ	ITEM	SGR	QUAD	SEQ	ITEM	SGR	QUAD	SEQ	ITEM	SGR	QUAD	SEQ	ITEM	SGR	QUAD
7	85803131	E3.02	10	15	85803328	E3.02	32	2	85803486	E3.02	18	11	85804072	A0.03	1
9	85803139	D1.01	8	13	85803331	E3.02	32	5	85803487	E3.02	18	10	85804072	L1.04	63
15	85803140	D1.01	8	2	85803344	L1.04	52	6	85803487	E3.02	31	1	85804323	L1.04	44
10	85803141	D1.01	8	7	85803355	E3.02	12	2	85803488	E3.02	20	1	85804344	L1.25	3
11	85803184	E3.02	21	3	85803357	E3.02	14	12	85803514	E3.02	19	2	85804345	L1.25	3
6	85803188	E3.02	21	8	85803380	A2.21	2	30	85803514	E3.02	31	4	85804346	L1.25	3
8	85803192	D1.01	2	6	85803383	C1.02	1	5	85803523	E3.02	21	5	85804362	L1.04	24
6	85803193	D1.01	2	1	85803384	C1.02	1	1	85803524	F4.01	3	3	85804370	F4.01	2
15	85803194	D1.01	2	3	85803386	E3.02	13	6	85803576	L1.04	2	14	85804373	E3.10	8
7	85803195	D1.01	3	6	85803393	E3.02	28	7	85803577	L1.04	2	5	85804412	L1.04	63
1	85803196	D1.01	2	21	85803393	E3.02	26	8	85803578	L1.04	2	19	85804416	L1.04	60
5	85803197	D1.01	2	7	85803401	E3.02	13	1	85803616	E3.32	6	8	85804441	L1.04	64
6	85803198	D1.01	3	6	85803402	E3.02	13	5	85803624	L1.01	1	11	85804442	E3.02	18
5	85803202	E3.02	13	8	85803408	E3.02	25	16	85803638	D1.01	2	20	85804442	E3.02	31
4	85803203	E3.02	13	6	85803413	E3.02	32	1	85803655	E3.10	7	12	85804447	E3.10	5
12	85803225	E3.14	7	7	85803422	E3.02	32	10	85803786	E3.02	26	1	85804458	E3.02	20
12	85803225	E3.14	11	1	85803424	E3.02	21	5	85803788	L1.25	3	1	85804568	F4.01	20
12	85803225	E3.14	5	9	85803425	E3.02	21	3	85803789	L1.25	3	1	85804568	F4.01	10
1	85803230	E3.02	28	6	85803426	E3.02	18	16	85803797	D1.01	3	1	85804617	L1.04	20
2	85803231	E3.02	28	8	85803428	E3.02	18	2	85803879	F4.01	3	1	85804618	L1.04	30
6	85803233	E3.02	19	11	85803428	E3.02	31	9	85803884	F4.01	3	8	85804637	C1.01	4
6	85803234	E3.02	27	13	85803429	E3.02	19	2	85803957	F4.01	5	5	85804638	C1.01	4
10	85803238	B2.07	1	4	85803432	E3.02	32	1	85803986	F4.01	7	6	85804639	C1.01	4
11	85803239	B2.07	1	10	85803433	E3.02	32	9	85803986	F4.01	16	1	85804640	C1.01	4
14	85803240	B2.07	1	8	85803437	E3.02	32	5	85803989	B4.02	2	1	85804646	C1.02	2
10	85803241	E3.02	28	11	85803438	E3.02	32	12	85804037	L1.04	64	1	85804674	F4.01	4
9	85803246	D1.01	3	3	85803439	E3.02	32	13	85804038	L1.04	64	1	85804674	F4.01	19
7	85803255	C1.01	3	2	85803440	E3.02	32	6	85804039	L1.04	64	1	85804674	F4.01	15
32	85803277	E3.10	2	2	85803440	E3.02	22	3	85804041	L1.04	59	2	85804675	F4.01	19
35	85803279	E3.10	2	9	85803481	E3.02	5	11	85804043	L1.04	63	3	85804675	F4.01	4
9	85803289	E3.10	10	1	85803483	E3.02	22	3	85804044	L1.04	63	3	85804675	F4.01	15
4	85803312	C1.01	5	4	85803484	E3.02	22	6	85804046	L1.04	52	2	85804676	L1.04	43
2	85803314	E3.10	10	5	85803485	E3.02	22	7	85804051	L1.04	61	1	85804688	L1.04	32
1	85803315	E3.10	10	2	85803486	E3.02	21	2	85804065	L1.04	64	9	85804688	L1.04	36

Nota/Nota: Este índice foi gerado em sequência alfa-numérica/ Este índice fue generado en secuencia alfa-numérica

SEQ	ITEM	SGR	QUAD	SEQ	ITEM	SGR	QUAD	SEQ	ITEM	SGR	QUAD	SEQ	ITEM	SGR	QUAD
8	85804691	L1.04	32	13	85804988	L1.04	66	20	85805202	L1.04	3	1	85805701	E3.31	2
11	85804700	D1.01	8	10	85804989	L1.04	61	1	85805257	C1.01	3	15	85805701	E3.02	2
11	85804701	D1.01	8	14	85805003	L1.04	64	7	85805277	C1.01	2	1	85805701	E3.31	1
4	85804705	D2.01	3	15	85805004	L1.04	64	6	85805283	C1.01	1	25	85805701	E3.25	2
3	85804705	D2.01	1	16	85805005	L1.04	64	4	85805285	C1.01	1	14	85805703	B4.01	1
9	85804723	C1.02	1	1	85805006	L1.04	62	11	85805308	L1.04	34	24	85805704	B4.01	1
9	85804734	L1.04	32	17	85805006	L1.04	64	5	85805323	L1.04	47	8	85805705	B4.01	1
17	85804750	L1.04	11	9	85805007	L1.04	64	5	85805323	L1.04	34	7	85805706	B4.01	1
18	85804750	L1.04	34	10	85805008	L1.04	64	6	85805340	E3.02	24	2	85805707	B4.01	3
7	85804750	L1.04	47	11	85805009	L1.04	64	9	85805347	L1.04	66	5	85805707	B4.01	1
15	85804830	L1.01	1	1	85805013	L1.04	64	12	85805347	L1.04	65	4	85805709	B4.02	9
3	85804840	L1.04	36	9	85805013	L1.04	60	8	85805383	F4.01	4	1	85805709	B4.01	3
4	85804841	L1.04	36	12	85805065	L1.04	11	8	85805383	F4.01	15	3	85805710	B4.01	3
5	85804842	L1.04	36	7	85805065	L1.04	40	6	85805385	B4.02	2	6	85805711	B4.02	8
2	85804863	L1.04	9	9	85805065	L1.04	34	13	85805437	L1.04	3	7	85805711	B4.01	3
5	85804864	L1.04	9	11	85805065	L1.04	18	1	85805438	C1.02	3	7	85805770	L1.04	19
1	85804865	L1.04	10	8	85805104	F4.01	6	4	85805440	C1.02	3	4	85805771	L1.04	19
6	85804866	L1.04	9	1	85805105	F4.01	6	2	85805441	C1.02	3	4	85805772	D2.01	2
4	85804869	L1.04	22	1	85805106	F4.01	16	8	85805446	L1.04	27	5	85805775	D2.01	2
5	85804870	L1.04	21	11	85805134	L1.04	50	1	85805447	C1.01	5	9	85805777	L1.04	37
3	85804873	L1.04	51	1	85805134	L1.04	54	9	85805448	L1.04	21	6	85805803	L1.04	34
10	85804874	L1.04	51	11	85805135	F4.01	16	9	85805448	L1.04	22	1	85805818	B2.02	5
4	85804876	L1.04	51	6	85805136	L1.04	51	14	85805509	L1.04	65	1	85805818	B2.01	5
11	85804929	E3.10	10	2	85805144	F4.01	7	7	85805548	C1.01	5	5	85805862	E3.02	24
10	85804930	E3.10	10	1	85805146	L1.04	53	16	85805571	L1.04	9	4	85805863	E3.02	24
2	85804974	L1.04	61	2	85805160	L1.04	67	1	85805571	L1.04	4	7	85805864	E3.02	25
9	85804975	L1.04	61	2	85805161	L1.04	53	1	85805571	L1.04	5	6	85805865	E3.02	25
4	85804975	L1.04	62	1	85805163	L1.04	24	4	85805591	L1.04	10	7	85805884	L1.04	66
6	85804980	L1.04	61	12	85805173	F4.01	6	1	85805624	D2.02	1	8	85805885	L1.04	66
5	85804981	L1.04	66	7	85805193	E3.02	24	1	85805624	D2.01	1	10	85805886	L1.04	66
4	85804983	L1.04	66	8	85805195	E3.02	24	1	85805624	D2.01	3	11	85805887	L1.04	66
3	85804984	L1.04	66	16	85805200	L1.04	3	5	85805637	L1.04	51	6	85805888	F4.01	19
12	85804985	L1.04	66	8	85805200	L1.04	65	1	85805659	L1.04	18	17	85805888	L1.04	34
15	85804987	L1.04	66	19	85805201	L1.04	3	7	85805686	F4.01	2	15	85805888	L1.04	11

Nota/Nota: Este índice foi gerado em sequência alfa-numérica/ Este índice fue generado en secuencia alfa-numérica

SEQ	ITEM	SGR	QUAD	SEQ	ITEM	SGR	QUAD	SEQ	ITEM	SGR	QUAD	SEQ	ITEM	SGR	QUAD
15	85805911	L1.04	9	17	85805987	B4.01	2	6	85806089	L1.04	47	26	85807857	E3.31	12
3	85805911	L1.04	4	17	85805988	B4.02	4	4	85806095	L1.04	26	15	85807858	E3.31	7
3	85805922	E3.14	4	14	85805989	B4.01	2	1	85806097	L1.04	26	25	85807858	E3.31	12
4	85805922	E3.14	9	18	85805989	B4.02	4	3	85806098	L1.04	26	9	85807858	E3.31	14
4	85805922	E3.14	3	19	85805990	B4.02	4	2	85806100	D2.11	1	3	85807866	F4.01	19
3	85805922	E3.14	10	20	85805990	B4.01	2	17	85806131	F4.01	15	8	85807876	E3.02	31
4	85805926	E3.14	10	19	85805992	B4.01	2	20	85806131	F4.01	4	8	85807880	L1.04	36
4	85805926	E3.14	4	21	85805992	B4.02	4	6	85806132	F4.01	24	9	85807891	E3.02	31
13	85805969	B4.02	3	1	85805993	B4.02	7	18	85806132	F4.01	4	2	85808307	L1.04	65
26	85805973	B4.02	3	4	85805996	B4.02	7	16	85806132	F4.01	15	7	85808380	D2.02	1
20	85805973	B4.01	1	6	85805997	B4.02	7	8	85806133	F4.01	24	17	85808381	D2.02	1
1	85805974	B4.02	4	8	85805999	B4.02	7	6	85806134	F4.01	7	18	85808382	D2.02	1
8	85805974	B4.01	2	9	85806000	B4.02	7	13	85806135	F4.01	6	19	85808383	D2.02	1
2	85805975	B4.02	4	6	85806002	B4.01	3	10	85806154	L1.04	69	4	85808385	D2.02	1
9	85805975	B4.01	2	2	85806002	B4.02	8	12	85806154	L1.04	12	12	85808386	D2.02	1
3	85805976	B4.02	4	3	85806003	B4.02	8	10	85806155	E3.25	9	2	85808390	D2.02	1
10	85805976	B4.01	2	8	85806003	B4.01	3	18	85806171	E3.14	3	5	85808401	E3.31	15
4	85805977	B4.02	4	1	85806004	B4.02	6	18	85806171	E3.14	9	1	85808402	E3.31	15
11	85805977	B4.01	2	7	85806006	B4.02	8	17	85806172	E3.14	9	2	85808402	E3.31	11
5	85805978	B4.02	4	9	85806008	B4.02	8	17	85806172	E3.14	3	11	85808403	E3.31	8
12	85805978	B4.01	2	10	85806009	B4.02	8	18	85806176	C1.01	3	12	85808403	E3.31	10
8	85805979	B4.02	4	11	85806010	B4.02	8	1	85806184	L1.04	25	5	85808419	C2.02	1
2	85805979	B4.01	2	4	85806010	B4.01	3	2	85806185	L1.04	25	19	85808460	L1.04	12
9	85805980	B4.02	4	1	85806011	B4.02	9	6	85806187	L1.04	36	14	85808460	F4.01	15
3	85805980	B4.01	2	3	85806012	B4.02	9	18	85806210	L1.04	3	15	85808460	F4.01	4
5	85805982	B4.01	2	5	85806014	B4.02	9	7	85806210	L1.04	65	7	85811390	F4.01	3
11	85805982	B4.02	4	6	85806015	B4.02	9	13	85806214	F4.01	2	2	85811870	E3.02	1
12	85805983	B4.02	4	9	85806016	B4.02	9	7	85807003	B2.01	3	9	85811963	L1.04	65
6	85805983	B4.01	2	17	85806023	L1.04	3	7	85807003	B2.02	3	10	85811964	L1.04	65
7	85805984	B4.01	2	6	85806023	L1.04	65	4	85807835	L1.04	37	1	85811965	L1.04	65
13	85805984	B4.02	4	4	85806023	L1.04	65	4	85807835	L1.04	7	1	85811966	E3.31	16
15	85805986	B4.02	4	14	85806048	L1.04	66	7	85807855	F4.01	19	7	85811969	L1.04	63
16	85805986	B4.01	2	11	85806057	L1.04	11	11	85807857	E3.31	14	5	85811970	A0.03	1
16	85805987	B4.02	4	8	85806057	L1.04	34	4	85807857	E3.31	7	9	85811970	L1.04	63

Nota/Nota: Este índice foi gerado em sequência alfa-numérica/ Este índice fue generado en secuencia alfa-numérica

SEQ	ITEM	SGR	QUAD	SEQ	ITEM	SGR	QUAD	SEQ	ITEM	SGR	QUAD	SEQ	ITEM	SGR	QUAD
9	85811972	L1.04	68	13	85812132	D2.02	1	17	85813187	E3.25	1	8	85815582	E3.02	3
13	85811972	L1.04	63	16	85812133	D2.02	1	12	85813188	C2.02	3	4	85815588	E3.02	1
12	85811976	L1.04	67	20	85812134	D2.02	1	17	85813200	E3.02	26	8	85815607	E3.10	4
9	85811993	L1.04	27	3	85812135	D2.02	1	13	85813200	E3.25	1	10	85815627	E3.10	4
13	85812021	L1.04	65	1	85812170	E3.02	3	16	85813201	E3.02	26	11	85815628	E3.10	4
4	85812043	L1.04	63	2	85812171	E3.02	3	15	85813201	E3.25	1	2	85815667	E3.31	14
1	85812045	L1.04	56	3	85812184	E3.02	27	2	85813244	E3.29	2	2	85815667	E3.31	12
3	85812045	L1.04	55	15	85812185	E3.02	7	12	85813300	B2.01	5	9	85815667	E3.31	7
16	85812049	L1.04	60	2	85812212	B4.02	2	12	85813300	B2.02	5	10	85815668	E3.31	7
5	85812052	L1.04	62	11	85812217	L1.04	61	6	85813301	B2.02	5	20	85815668	E3.31	12
8	85812053	L1.04	60	1	85812252	L1.04	19	6	85813301	B2.01	5	6	85815668	E3.31	14
7	85812054	L1.04	60	9	85812253	L1.04	19	3	85813304	B2.02	5	4	85815696	E3.10	4
18	85812055	L1.04	64	4	85812278	C2.02	2	3	85813304	B2.01	5	3	85816544	L1.04	68
3	85812057	L1.04	62	3	85812338	L1.04	48	12	85813324	L1.04	68	13	85816760	E3.02	31
7	85812064	L1.04	64	3	85812339	L1.04	27	8	85813338	B2.02	5	1	85816762	L1.04	9
5	85812078	E3.31	16	17	85812364	L1.04	15	8	85813338	B2.01	5	19	85816763	L1.04	34
14	85812080	L1.04	9	14	85812365	L1.04	16	11	85813400	C2.02	3	1	85816793	E3.31	14
15	85812081	L1.04	34	5	85813054	B4.01	3	10	85813401	C2.02	3	1	85816800	E3.10	4
6	85812083	B2.02	2	5	85813060	B4.02	5	9	85813407	C2.02	2	24	85816804	E3.31	12
6	85812083	B2.01	2	2	85813079	L1.04	59	2	85813418	E3.31	18	12	85816804	E3.31	14
9	85812085	B2.02	4	4	85813096	A2.21	2	2	85813418	E3.31	15	15	85816804	E3.31	8
9	85812085	B2.01	4	2	85813103	E3.02	26	2	85813418	E3.31	20	2	85816811	E3.32	9
2	85812086	B2.01	4	16	85813104	E3.25	1	3	85813419	E3.31	18	8	85817001	B2.02	1
1	85812086	B2.02	4	6	85813132	C2.02	1	3	85813419	E3.31	15	8	85817001	B2.01	1
2	85812087	B2.02	4	4	85813133	E3.25	1	3	85813419	E3.31	20	5	85817002	B2.02	4
1	85812087	B2.01	4	2	85813134	E3.25	1	8	85813469	E3.10	6	5	85817002	B2.01	4
18	85812092	B2.02	5	3	85813135	E3.25	1	4	85815517	E3.10	6	14	85817004	B2.02	4
18	85812092	B2.01	5	1	85813136	E3.25	1	11	85815533	L1.01	1	14	85817004	B2.01	4
15	85812095	L1.04	60	8	85813137	E3.25	1	19	85815567	E3.02	2	4	85817004	A0.03	1
6	85812109	D2.02	1	7	85813138	E3.25	1	11	85815568	E3.02	1	13	85817025	E3.31	8
9	85812110	D2.02	1	3	85813140	A2.21	2	9	85815569	E3.02	1	15	85817025	E3.31	10
11	85812111	D2.02	1	18	85813186	E3.02	26	12	85815575	L1.04	60	3	85817038	E3.10	5
10	85812112	D2.02	1	12	85813186	E3.25	1	13	85815576	L1.04	60	3	85817134	E3.10	6
14	85812131	D2.02	1	19	85813187	E3.02	26	10	85815581	E3.02	1	9	85817163	B2.02	1

Nota/Nota: Este índice foi gerado em sequência alfa-numérica/ Este índice fue generado en secuencia alfa-numérica

SEQ	ITEM	SGR	QUAD	SEQ	ITEM	SGR	QUAD	SEQ	ITEM	SGR	QUAD	SEQ	ITEM	SGR	QUAD
5	85817163	B2.01	5	1	85817298	L1.04	70	1	85818826	F4.01	9	2	85819200	F4.01	12
9	85817163	B2.01	1	5	85817299	L1.04	61	3	85818827	F4.01	9	2	85819200	F4.01	13
5	85817163	B2.02	5	4	85817303	L1.04	61	2	85818828	F4.01	9	2	85819200	F4.01	14
4	85817164	B2.02	2	10	85817308	L1.04	60	13	85818891	L1.04	68	2	85819200	F4.01	23
4	85817164	B2.01	2	7	85817531	E3.31	14	6	85818916	E3.10	6	2	85819200	F4.01	22
13	85817165	B2.01	4	16	85817531	E3.31	8	13	85818916	E3.10	4	6	85819201	F4.01	4
13	85817165	B2.02	4	21	85817531	E3.31	12	1	85818997	E3.29	1	8	85819213	F4.01	18
3	85817169	B2.02	1	6	85817586	F4.01	9	1	85818997	E3.29	2	8	85819213	F4.01	8
3	85817169	B2.01	1	12	85817596	E3.02	1	4	85819017	L1.04	16	24	85819214	F4.01	4
2	85817171	L1.04	56	7	85817596	E3.02	2	4	85819018	L1.04	16	7	85819214	F4.01	18
3	85817172	L1.04	56	11	85817620	B2.02	1	3	85819043	L1.04	23	7	85819214	F4.01	8
4	85817173	L1.04	56	11	85817620	B2.01	1	1	85819072	E3.02	27	5	85819215	E3.02	27
5	85817174	L1.04	56	29	85817629	E3.02	31	3	85819096	E3.29	2	12	85819237	E3.02	31
6	85817175	L1.04	56	28	85817633	E3.02	31	2	85819144	L1.04	42	3	85819274	L1.04	11
6	85817186	L1.04	62	27	85817634	E3.02	31	7	85819144	F4.01	24	1	85819276	L1.04	69
14	85817187	L1.04	63	26	85817635	E3.02	31	8	85819186	B3.10	1	1	85819277	L1.04	12
5	85817188	L1.04	64	5	85817658	L1.04	65	13	85819188	F4.01	23	4	85819283	L1.04	12
14	85817189	L1.04	60	6	85817662	L1.04	66	1	85819189	F4.01	23	4	85819285	L1.04	69
8	85817189	L1.04	59	1	85817664	L1.04	66	7	85819190	F4.01	23	6	85819287	L1.04	69
1	85817201	E3.31	13	8	85817672	F4.01	3	7	85819190	F4.01	13	1	85819299	E3.32	15
1	85817201	E3.31	9	5	85817685	L1.04	8	6	85819191	F4.01	13	16	85819299	E3.32	15
4	85817226	E3.02	3	7	85817686	L1.04	8	6	85819191	F4.01	23	9	85819350	E3.32	14
4	85817236	E3.02	27	6	85817687	L1.04	8	1	85819192	F4.01	22	14	85819350	E3.32	13
14	85817254	B2.02	1	7	85817697	B4.02	7	6	85819194	F4.01	22	12	85819352	E3.32	4
14	85817254	B2.01	1	8	85817698	B4.02	8	6	85819194	F4.01	14	16	85819353	E3.32	8
18	85817287	L1.04	60	6	85818474	C2.02	3	6	85819194	F4.01	12	12	85819353	E3.32	7
3	85817288	L1.04	64	1	85818817	F4.01	8	10	85819196	F4.01	13	17	85819354	E3.32	18
1	85817289	L1.04	59	1	85818817	F4.01	18	10	85819196	F4.01	23	13	85819355	E3.32	1
4	85817291	L1.04	64	4	85818818	F4.01	8	9	85819197	F4.01	23	10	85819355	E3.32	2
2	85817292	L1.04	62	4	85818818	F4.01	18	9	85819197	F4.01	13	15	85819356	E3.32	5
12	85817293	L1.04	63	3	85818819	F4.01	18	8	85819198	F4.01	12	17	85819358	E3.32	17
8	85817294	L1.04	61	3	85818819	F4.01	8	8	85819198	F4.01	22	1	85819365	L1.04	34
12	85817295	L1.04	61	5	85818821	F4.01	15	9	85819199	F4.01	12	14	85819367	E3.32	10
4	85817297	L1.04	70	5	85818823	F4.01	4	9	85819199	F4.01	22	1	85819373	L1.04	27

Nota/Nota: Este índice foi gerado em sequência alfa-numérica/ Este índice fue generado en secuencia alfa-numérica

SEQ	ITEM	SGR	QUAD	SEQ	ITEM	SGR	QUAD	SEQ	ITEM	SGR	QUAD	SEQ	ITEM	SGR	QUAD
23	85819380	E3.02	31	5	85819586	F4.01	24	3	85820138	L1.04	28	10	85827068	B4.02	6
1	85819407	L1.04	47	8	85819591	L1.04	12	4	85820139	L1.04	28	2	85827069	B4.02	7
5	85819451	L1.04	68	5	85819591	L1.04	69	5	85820154	B3.10	1	3	85827070	B4.02	7
6	85819452	L1.04	68	9	85819604	C2.02	3	1	85820155	B3.10	1	2	85999136	E3.31	3
4	85819453	L1.04	68	7	85819629	C2.02	1	2	85820157	B3.10	1	9	85999136	E3.31	8
3	85819454	L1.04	47	5	85819635	L1.04	59	5	85820274	F4.01	2	9	85999136	E3.31	10
8	85819454	L1.04	68	4	85819636	L1.04	59	4	85820909	B2.02	10	2	85999136	E3.31	4
1	85819467	C2.02	3	6	85819637	L1.04	63	4	85820909	B2.01	10	10	85999138	E3.31	10
10	85819468	C2.02	2	14	85819638	L1.04	67	10	85821316	E3.25	1	10	85999138	E3.31	8
2	85819469	C2.02	3	1	85819649	E3.31	6	2	85821324	A2.21	2	3	85999138	E3.31	4
3	85819471	C2.02	3	1	85819649	E3.31	8	1	85821328	A2.21	2	3	85999138	E3.31	3
11	85819472	C2.02	2	1	85819649	E3.31	7	9	85821410	F4.01	24	11	85999325	E3.32	18
4	85819473	C2.02	3	16	85819650	E3.25	6	1	85824329	B4.02	1	11	85999325	E3.32	17
5	85819475	C2.02	3	1	85819650	E3.31	11	27	85824338	B4.01	1	8	86505999	B4.04	2
12	85819477	C2.02	2	1	85819650	E3.31	10	14	85824343	B4.02	3	14	86507012	C1.02	3
13	85819478	C2.02	2	1	85819650	E3.31	12	11	85824344	B4.01	3	4	86508737	E3.31	10
14	85819479	C2.02	2	2	85819675	L1.04	69	20	85824345	B4.02	4	1	86511646	B4.04	3
17	85819480	C2.02	2	11	85819685	E3.02	26	10	85824346	B4.02	5	4	86536748	B4.04	2
15	85819481	C2.02	2	1	85819685	E3.02	12	15	85824347	B4.01	1	5	86536749	B4.04	2
16	85819482	C2.02	2	1	85819685	E3.31	19	7	85824347	B4.02	3	9	86536750	B4.04	4
1	85819483	C2.02	2	5	85819721	E3.31	19	14	85824348	B4.02	4	9	86536751	B4.04	4
8	85819485	C2.02	2	17	85819722	E3.31	12	10	85824349	B4.02	4	1	86536752	B4.04	4
7	85819486	C2.02	3	13	85819722	E3.31	6	15	85824350	B4.01	2	1	86536753	B4.04	4
8	85819487	C2.02	3	3	85819724	F4.01	24	4	85824351	B4.01	2	3	86539263	B4.04	4
5	85819488	C2.02	2	4	85819727	E3.02	8	18	85824352	B4.01	2	2	86539458	B4.04	4
31	85819492	E3.02	31	7	85819728	E3.02	8	12	85824469	B4.02	3	7	86552793	B4.04	2
14	85819494	D1.01	3	5	85819729	E3.02	8	1	85825120	B4.04	1	7	86552794	B4.04	2
2	85819567	L1.04	47	6	85819730	E3.02	8	6	85825122	F4.01	15	7	86584272	B4.04	5
1	85819574	L1.04	63	1	85819751	C2.02	1	1	85825123	F4.01	24	1	86584273	B4.04	5
10	85819575	L1.04	68	3	85819826	L1.04	25	2	85825126	F4.01	24	1	86982709	F2.01	1
1	85819576	L1.04	68	2	85819827	L1.04	26	2	85825129	F4.01	15	3	86983071	E3.32	6
11	85819577	L1.04	68	14	85819945	E3.31	6	10	85825197	F4.01	16	1	86983071	E3.32	8
2	85819578	L1.04	68	28	85819945	E3.31	12	2	85825198	F4.01	16	1	86983071	E3.32	7
7	85819581	L1.04	68	4	85820136	L1.04	28	1	85827067	B4.02	8	9	86983072	E3.32	8

Nota/Nota: Este índice foi gerado em sequência alfa-numérica/ Este índice fue generado en secuencia alfa-numérica

SEQ	ITEM	SGR	QUAD	SEQ	ITEM	SGR	QUAD	SEQ	ITEM	SGR	QUAD	SEQ	ITEM	SGR	QUAD
2	86983073	E3.32	7	6	89824067	E3.32	15	16	9967679	B4.02	3	24	9968008	B4.02	3
6	87406399	F4.01	3	9	89825770	B2.06	2	17	9967681	B4.02	3	27	9968009	B4.02	3
12	87416027	A3.03/1	1	23	89825770	E3.31	12	19	9967682	B4.02	3	2	9968009	B4.01	1
7	87424024	F3.01	1	9	89825770	C1.01	4	20	9967683	B4.02	3	11	9968010	B4.01	1
9	87439243	A2.26	1	17	89825770	E3.31	8	9	9967683	B4.01	1	23	9968010	B4.02	3
5	87439243	A2.26	2	14	89825770	E3.31	14	22	9967684	B4.01	1	7	9968021	B4.02	4
8	892-11008	A2.26	1	3	89840543	E3.02	28	9	9967734	B4.02	6	1	9968021	B4.01	2
10	892-11010	F6.08	1	8	89991976	E3.02	1	11	9967736	B4.02	6	6	9968028	B4.02	4
5	892-11010	L1.04	55	21	89991976	E3.02	16	5	9967739	B4.02	6	13	9968028	B4.01	2
12	895-11006	A4.01	2	15	89992298	E3.02	3	6	9967740	B4.02	6	1	9968031	B4.02	5
5	895-11008	A4.01	3	10	89992298	E3.02	3	7	9967741	B4.02	6	2	9968032	B4.02	5
7	895-11008	A4.01	2	17	89992298	E3.02	8	6	9967769	B4.01	1	3	9968033	B4.02	5
2	895-11010	A4.01	4	3	89993143	E3.02	3	11	9967769	B4.02	3	4	9968034	B4.02	5
1	895-11010	L1.04	55	3	89993143	E3.02	19	1	9967990	B4.01	1	6	9968037	B4.02	5
4	896-11010	A2.56/1	1	8	9840575	E3.02	28	1	9967990	B4.02	3	6	9968038	B4.02	5
4	896-11010	A2.56	1	8	9960181	D2.02	1	2	9967991	B4.02	3	6	9968039	B4.02	5
4	896-15012	A0.02	1	5	9961829	D2.02	1	16	9967991	B4.01	1	6	9968040	B4.02	5
4	89617873	E3.02	28	9	9961956	L1.04	53	17	9967992	B4.01	1	6	9968041	B4.02	5
11	89617873	E3.02	3	10	9966238	L1.04	67	3	9967992	B4.02	3	6	9968042	B4.02	5
27	89626929	E3.31	12	4	9966238	L1.04	53	4	9967993	B4.02	3	6	9968043	B4.02	5
20	89626929	E3.31	8	5	9966239	L1.04	67	18	9967993	B4.01	1	6	9968044	B4.02	5
15	89626929	E3.31	14	5	9966239	L1.04	53	5	9967994	B4.02	3	6	9968045	B4.02	5
9	89706729	B4.04	7	7	9966241	L1.04	53	19	9967994	B4.01	1	6	9968046	B4.02	5
8	89824050	E3.02	21	7	9966241	L1.04	67	3	9967995	B4.01	1	7	9968047	B4.02	5
18	89824050	E3.31	8	2	9966352	B4.02	6	8	9967995	B4.02	3	11	9968048	B4.02	5
5	89824050	E3.02	32	3	9966354	B4.02	6	9	9967996	B4.02	3	13	9968049	B4.02	5
13	89824050	E3.31	14	4	9966356	B4.02	6	4	9967996	B4.01	1	12	9968050	B4.02	5
22	89824050	E3.31	12	6	9967672	B4.02	3	18	9968004	B4.02	3	8	9968051	B4.02	5
10	89824051	E3.02	21	21	9967673	B4.01	1	21	9968005	B4.02	3	9	9968052	B4.02	5
35	89824051	E3.02	31	10	9967673	B4.02	3	22	9968006	B4.02	3	8	9968054	B4.02	6
9	89824051	E3.02	19	23	9967674	B4.01	1	10	9968006	B4.01	1	5	9968060	B4.02	7
8	89824067	E3.32	14	15	9967678	B4.02	3	25	9968007	B4.02	3	4	9968070	B4.02	8
3	89824067	E3.10	8	25	9967678	B4.01	1	13	9968007	B4.01	1	9	9968070	B4.01	3
6	89824067	E3.32	18	26	9967679	B4.01	1	12	9968008	B4.01	1	5	9968071	B4.02	8

Nota/Nota: Este índice foi gerado em sequência alfa-numérica/ Este índice fue generado en secuencia alfa-numérica

SEQ	ITEM	SGR	QUAD	SEQ	ITEM	SGR	QUAD	SEQ	ITEM	SGR	QUAD	SEQ	ITEM	SGR	QUAD
10	9968071	B4.01	3	6	9968162	E3.14	7	7	9968173	E3.14	6	8	9968230	B2.01	9
2	9968074	B4.02	9	6	9968162	E3.14	11	3	9968173	E3.14	5	8	9968230	B2.02	9
8	9968083	B4.02	9	4	9968163	E3.14	5	6	9968174	E3.14	3	14	9968232	B2.02	13
7	9968084	B4.02	9	4	9968163	E3.14	7	6	9968174	E3.14	6	6	9968233	B2.02	13
1	9968144	E3.14	8	4	9968163	E3.14	11	6	9968174	E3.14	9	1	9968234	B2.02	13
1	9968144	E3.14	12	5	9968164	E3.14	7	2	9968175	E3.14	6	4	9968235	B2.02	13
2	9968145	E3.14	8	5	9968164	E3.14	5	3	9968176	E3.14	12	5	9968236	B2.02	13
3	9968146	E3.14	8	5	9968164	E3.14	11	2	9968216	B2.02	2	9	9968239	B2.02	12
4	9968147	E3.14	12	7	9968165	E3.14	11	3	9968217	B2.02	2	7	9968240	B2.02	12
5	9968148	E3.14	8	7	9968165	E3.14	7	7	9968218	B2.01	2	12	9968241	B2.02	1
5	9968148	E3.14	12	7	9968165	E3.14	5	14	9968218	B2.01	12	12	9968241	B2.01	1
6	9968149	E3.14	8	8	9968166	E3.14	5	14	9968218	B2.02	14	4	9968244	B2.02	12
7	9968149	E3.14	12	8	9968166	E3.14	11	3	9968218	B2.01	4	8	9968245	B2.01	11
6	9968150	E3.14	12	8	9968166	E3.14	7	15	9968218	B2.02	4	8	9968245	B2.02	11
8	9968151	E3.14	8	9	9968167	E3.14	7	18	9968218	B2.02	3	4	9968246	B2.01	11
3	9968152	E3.14	3	9	9968167	E3.14	11	7	9968218	B2.02	2	4	9968246	B2.02	11
9	9968152	E3.14	8	9	9968167	E3.14	5	11	9968218	B2.01	3	2	9968247	B2.01	11
9	9968152	E3.14	12	11	9968168	E3.14	7	9	9968219	B2.01	3	2	9968247	B2.02	11
3	9968152	E3.14	6	11	9968168	E3.14	5	8	9968219	B2.01	2	13	9968248	B2.01	10
3	9968152	E3.14	9	11	9968168	E3.14	11	8	9968219	B2.02	4	13	9968248	B2.02	10
10	9968153	E3.14	8	10	9968169	E3.14	11	8	9968219	B2.02	2	9	9968249	B2.02	10
11	9968154	E3.14	8	10	9968169	E3.14	7	10	9968219	B2.02	14	11	9968250	B2.01	10
12	9968155	E3.14	8	10	9968169	E3.14	5	9	9968219	B2.02	3	11	9968250	B2.02	10
13	9968156	E3.14	8	12	9968170	E3.14	3	10	9968219	B2.01	12	12	9968251	B2.01	10
1	9968157	E3.14	6	12	9968170	E3.14	9	8	9968219	B2.01	4	12	9968251	B2.02	10
1	9968158	E3.14	5	12	9968170	E3.14	6	1	9968223	B2.02	11	10	9968252	B2.01	10
1	9968158	E3.14	11	8	9968171	E3.14	3	1	9968223	B2.01	11	10	9968252	B2.02	10
1	9968158	E3.14	7	8	9968171	E3.14	6	18	9968226	B2.01	7	7	9968253	B2.01	11
4	9968159	E3.14	6	8	9968171	E3.14	9	18	9968226	B2.02	7	7	9968253	B2.02	11
5	9968160	E3.14	9	13	9968172	E3.14	6	2	9968228	B2.02	7	8	9968254	B2.02	12
5	9968160	E3.14	6	13	9968172	E3.14	3	7	9968228	B2.02	9	1	9968255	B2.02	12
5	9968160	E3.14	3	13	9968172	E3.14	9	7	9968228	B2.01	9	2	9968256	B2.02	12
2	9968161	E3.14	7	3	9968173	E3.14	7	2	9968228	B2.01	7	2	9968257	B2.02	12
6	9968162	E3.14	5	3	9968173	E3.14	11	15	9968229	B2.02	13	2	9968258	B2.02	12

Nota/Nota: Este índice foi gerado em sequência alfa-numérica/ Este índice fue generado en secuencia alfa-numérica

SEQ	ITEM	SGR	QUAD	SEQ	ITEM	SGR	QUAD	SEQ	ITEM	SGR	QUAD	SEQ	ITEM	SGR	QUAD
2	9968259	B2.02	12	4	9968273	B2.01	12	11	9968287	B2.01	8	15	9968295	B2.02	7
9	9968260	B2.01	11	7	9968273	B2.01	10	9	9968287	B2.01	7	3	9968295	B2.01	8
9	9968260	B2.02	11	7	9968273	B2.02	10	11	9968287	B2.02	8	15	9968295	B2.01	7
4	9968261	B2.01	6	7	9968274	B2.02	10	10	9968288	B2.01	7	14	9968296	B2.02	7
4	9968261	B2.02	6	4	9968274	B2.01	12	10	9968288	B2.01	8	4	9968296	B2.02	8
3	9968262	B2.01	6	4	9968274	B2.02	14	10	9968288	B2.02	7	4	9968296	B2.01	8
3	9968262	B2.02	6	7	9968274	B2.01	10	10	9968288	B2.02	8	14	9968296	B2.01	7
3	9968263	B2.02	6	4	9968275	B2.01	12	12	9968289	B2.01	7	17	9968297	B2.02	7
3	9968263	B2.01	6	7	9968275	B2.02	10	8	9968289	B2.01	8	17	9968297	B2.01	7
3	9968264	B2.02	6	4	9968275	B2.02	14	8	9968289	B2.02	8	3	9968297	B2.02	13
3	9968264	B2.01	6	7	9968275	B2.01	10	12	9968289	B2.02	7	7	9968297	B2.02	8
3	9968265	B2.02	6	7	9968276	B2.02	13	11	9968290	B2.02	7	7	9968297	B2.01	8
3	9968265	B2.01	6	9	9968276	B2.01	9	11	9968290	B2.01	7	16	9968298	B2.02	7
3	9968266	B2.02	6	9	9968276	B2.02	9	9	9968290	B2.01	8	6	9968298	B2.02	8
3	9968266	B2.01	6	3	9968276	B2.02	12	9	9968290	B2.02	8	6	9968298	B2.01	8
3	9968267	B2.02	6	1	9968277	B2.01	12	6	9968291	B2.02	7	16	9968298	B2.01	7
3	9968267	B2.01	6	1	9968277	B2.02	14	8	9968291	B2.01	6	2	9968298	B2.02	13
1	9968268	B2.02	6	10	9968278	B2.01	11	6	9968291	B2.01	7	14	9968299	B2.01	5
1	9968268	B2.01	6	10	9968278	B2.02	11	3	9968291	B2.02	9	14	9968299	B2.02	5
3	9968269	B2.02	11	1	9968279	B2.02	7	8	9968291	B2.02	6	10	9968300	B2.02	13
3	9968269	B2.01	11	1	9968279	B2.01	7	3	9968291	B2.01	9	8	9968301	B2.02	13
8	9968270	B2.02	10	4	9968279	B2.02	9	2	9968292	B2.02	9	4	9968302	B2.02	7
3	9968270	B2.02	14	4	9968279	B2.01	9	2	9968292	B2.01	9	10	9968302	B2.02	9
8	9968270	B2.01	10	2	9968280	B2.01	12	7	9968292	B2.01	7	10	9968302	B2.01	9
3	9968270	B2.01	12	2	9968280	B2.02	14	7	9968292	B2.02	7	4	9968302	B2.01	7
6	9968271	B2.01	10	2	9968281	B2.02	6	8	9968293	B2.02	7	3	9968304	B2.02	7
5	9968271	B2.01	12	2	9968281	B2.01	6	1	9968293	B2.01	9	6	9968304	B2.01	9
5	9968271	B2.02	14	1	9968282	B2.02	8	8	9968293	B2.01	7	6	9968304	B2.02	9
6	9968271	B2.02	10	1	9968282	B2.01	8	1	9968293	B2.02	9	3	9968304	B2.01	7
4	9968272	B2.01	12	5	9968285	B2.02	9	13	9968294	B2.01	7	9	9968305	B2.01	6
7	9968272	B2.02	10	5	9968285	B2.01	9	5	9968294	B2.02	8	9	9968305	B2.02	6
4	9968272	B2.02	14	5	9968286	B2.02	7	5	9968294	B2.01	8	2	9968306	B2.01	10
7	9968272	B2.01	10	5	9968286	B2.01	7	13	9968294	B2.02	7	12	9968306	B2.02	13
4	9968273	B2.02	14	9	9968287	B2.02	7	3	9968295	B2.02	8	2	9968306	B2.02	10

Nota/Nota: Este índice foi gerado em sequência alfa-numérica/ Este índice fue generado en secuencia alfa-numérica

SEQ	ITEM	SGR	QUAD	SEQ	ITEM	SGR	QUAD	SEQ	ITEM	SGR	QUAD	SEQ	ITEM	SGR	QUAD
14	9968307	B2.01	10	11	9968326	B2.01	5	5	9968357	B2.02	10	15	9968382	B2.02	3
5	9968307	B2.01	11	11	9968326	B2.02	5	6	9968358	B2.01	11	14	9968383	B2.01	3
5	9968307	B2.02	11	10	9968327	B2.01	5	6	9968358	B2.02	11	14	9968383	B2.02	3
14	9968307	B2.02	10	10	9968327	B2.02	5	6	9968359	B2.02	1	5	9968392	B2.02	12
1	9968308	B2.01	10	7	9968328	B2.01	5	6	9968359	B2.01	1	6	9968393	B2.02	12
1	9968308	B2.02	10	7	9968328	B2.02	5	1	9968359	A0.03	1	2	9968394	B2.01	2
13	9968308	B2.02	13	6	9968333	B2.01	3	4	9968360	B2.01	1	3	9968395	B2.01	2
3	9968309	B2.01	10	6	9968333	B2.02	3	4	9968360	B2.02	1	9	9968396	B2.01	10
11	9968309	B2.02	13	2	9968334	B2.01	3	5	9968361	B2.01	1	3	9968410	B3.10	1
3	9968309	B2.02	10	2	9968334	B2.02	3	5	9968361	B2.02	1	7	9968438	E3.31	21
10	9968311	B2.01	1	7	9968336	B2.01	4	2	9968362	B2.01	1	5	9968438	E3.31	11
10	9968311	B2.02	1	7	9968336	B2.02	4	2	9968362	B2.02	1	4	9968439	E3.31	21
1	9968312	B2.01	1	3	9968337	B2.02	4	12	9968364	B2.02	3	8	9968439	E3.31	11
1	9968312	B2.02	1	6	9968340	B2.02	4	12	9968364	B2.01	3	4	9968440	E3.31	16
7	9968313	B2.02	1	6	9968341	B2.01	6	16	9968365	B2.02	3	8	9968440	E3.31	7
7	9968313	B2.01	1	6	9968341	B2.02	6	9	9968365	B2.01	2	6	9968440	E3.31	21
2	9968314	B2.01	8	7	9968342	B2.02	6	9	9968365	B2.02	2	6	9968440	E3.31	11
2	9968314	B2.02	8	7	9968342	B2.01	6	16	9968365	B2.01	3	14	9968440	E3.31	19
9	9968315	B2.02	14	7	9968343	B2.01	6	10	9968368	B2.01	3	5	9968440	E3.31	17
9	9968315	B2.01	12	7	9968343	B2.02	6	10	9968368	B2.02	3	7	9968441	E3.31	11
8	9968316	B2.01	12	7	9968344	B2.02	6	5	9968371	B2.02	3	7	9968441	E3.31	17
8	9968316	B2.02	14	7	9968344	B2.01	6	5	9968371	B2.01	3	6	9968441	E3.31	16
11	9968317	B2.01	12	7	9968345	B2.02	6	11	9968374	B2.02	4	6	9968441	E3.31	7
11	9968317	B2.02	14	5	9968347	B2.02	6	11	9968374	B2.01	4	9	9968441	E3.31	11
12	9968318	B2.01	12	5	9968347	B2.01	6	10	9968375	B2.01	4	5	9968441	E3.31	21
12	9968318	B2.02	14	1	9968350	B2.01	3	10	9968375	B2.02	4	13	9968441	E3.31	19
6	9968319	B2.01	12	1	9968350	B2.02	3	8	9968377	B2.02	3	2	9968442	E3.31	21
6	9968319	B2.02	14	11	9968351	B2.02	3	8	9968377	B2.01	3	3	9968443	E3.31	7
7	9968322	B2.01	12	12	9968354	B2.02	4	3	9968378	B2.01	3	4	9968443	E3.31	11
7	9968322	B2.02	14	12	9968354	B2.01	4	3	9968378	B2.02	3	10	9968444	E3.31	12
13	9968323	B2.02	14	5	9968356	B2.02	2	4	9968379	B2.01	3	6	9968444	E3.31	6
13	9968323	B2.01	12	5	9968356	B2.01	2	4	9968379	B2.02	3	11	9968445	E3.31	12
9	9968324	B2.02	5	9	9968357	B2.02	13	13	9968380	B2.01	1	7	9968445	E3.31	6
9	9968324	B2.01	5	5	9968357	B2.01	10	13	9968380	B2.02	1	12	9968446	E3.31	12

Nota/Nota: Este índice foi gerado em sequência alfa-numérica/ Este índice fue generado en secuencia alfa-numérica

SEQ	ITEM	SGR	QUAD	SEQ	ITEM	SGR	QUAD	SEQ	ITEM	SGR	QUAD	SEQ	ITEM	SGR	QUAD
8	9968446	E3.31	6	2	9968465	E3.31	9	9	9968477	E3.31	20	4	9968500	E3.31	5
11	9968447	E3.31	6	12	9968466	E3.31	7	10	9968478	E3.31	20	2	9968501	E3.31	5
15	9968447	E3.31	12	4	9968466	E3.31	14	10	9968478	E3.31	18	3	9968502	E3.31	5
14	9968448	E3.31	12	4	9968466	E3.31	13	10	9968478	E3.31	15	5	9968503	E3.31	5
9	9968448	E3.31	5	4	9968466	E3.31	9	11	9968480	E3.31	20	7	9968504	E3.31	2
10	9968448	E3.31	6	3	9968467	E3.31	14	11	9968480	E3.31	18	6	9968505	E3.31	2
9	9968449	E3.31	6	3	9968467	E3.31	13	11	9968480	E3.31	15	9	9968506	E3.31	2
12	9968451	E3.31	8	11	9968467	E3.31	7	4	9968481	E3.31	18	8	9968507	E3.31	2
13	9968451	E3.31	10	3	9968467	E3.31	9	4	9968481	E3.31	20	4	9968508	E3.31	2
14	9968454	E3.31	10	3	9968467	E3.31	12	4	9968481	E3.31	15	5	9968509	E3.31	2
14	9968454	E3.31	8	8	9968468	E3.31	5	6	9968483	E3.31	20	9	9968510	E3.31	3
4	9968455	E3.31	8	5	9968468	E3.31	14	6	9968483	E3.31	15	9	9968510	E3.31	4
5	9968455	E3.31	10	5	9968468	E3.31	13	6	9968483	E3.31	18	10	9968511	E3.31	3
6	9968456	E3.31	8	5	9968468	E3.31	9	7	9968484	E3.31	15	10	9968511	E3.31	4
6	9968456	E3.31	10	13	9968468	E3.31	7	7	9968484	E3.31	18	4	9968512	E3.31	3
5	9968457	E3.31	8	5	9968468	E3.31	12	7	9968484	E3.31	20	4	9968512	E3.31	4
8	9968457	E3.31	10	16	9968469	E3.31	12	8	9968486	E3.31	18	19	9968513	E3.31	8
11	9968458	E3.31	4	12	9968469	E3.31	6	8	9968486	E3.31	15	7	9968513	E3.31	4
7	9968458	E3.31	10	9	9968470	E3.31	12	4	9968486	E3.31	12	7	9968513	E3.31	3
11	9968458	E3.31	3	5	9968470	E3.31	6	8	9968486	E3.31	20	5	9968514	E3.31	4
7	9968458	E3.31	8	4	9968471	E3.31	6	8	9968488	E3.31	14	5	9968514	E3.31	3
11	9968460	E3.31	10	8	9968471	E3.31	12	14	9968488	E3.31	7	6	9968515	E3.31	4
8	9968460	E3.31	8	3	9968472	E3.31	6	18	9968488	E3.31	12	6	9968515	E3.31	3
12	9968460	E3.31	20	7	9968472	E3.31	12	1	9968492	E3.31	3	8	9968516	E3.31	4
12	9968460	E3.31	18	2	9968473	E3.31	6	3	9968492	E3.31	1	8	9968516	E3.31	3
12	9968460	E3.31	3	6	9968473	E3.31	12	5	9968493	E3.31	1	7	9968520	E3.31	7
12	9968460	E3.31	15	3	9968476	E3.31	17	1	9968493	E3.31	4	5	9968521	E3.31	7
12	9968460	E3.31	4	3	9968476	E3.31	11	6	9968494	E3.31	1	7	9968524	E3.31	19
6	9968461	E3.31	13	8	9968476	E3.31	19	4	9968495	E3.31	1	7	9968524	E3.31	16
6	9968461	E3.31	9	3	9968476	E3.31	21	2	9968496	E3.31	1	2	9968526	E3.31	17
19	9968464	E3.31	12	2	9968476	E3.31	7	1	9968496	E3.31	5	1	9968526	E3.31	18
10	9968464	E3.31	14	8	9968476	E3.31	16	6	9968497	E3.31	5	10	9968526	E3.31	19
16	9968464	E3.31	7	9	9968477	E3.31	18	7	9968498	E3.31	5	11	9968527	E3.31	16
2	9968465	E3.31	13	9	9968477	E3.31	15	10	9968499	E3.31	5	11	9968527	E3.31	19

Nota/Nota: Este índice foi gerado em sequência alfa-numérica/ Este índice fue generado en secuencia alfa-numérica

SEQ	ITEM	SGR	QUAD	SEQ	ITEM	SGR	QUAD	SEQ	ITEM	SGR	QUAD	SEQ	ITEM	SGR	QUAD
6	9968528	E3.31	19	1	9969122	E3.14	10	3	9970178	E3.02	29	3	E158457	A2.26	2
8	9968528	E3.31	17	2	9969122	E3.14	9	5	9970179	E3.02	29	1	E158459	A2.26	2
6	9968529	E3.31	17	2	9969122	E3.14	3	4	9970180	E3.02	29	17	J283569	A1.01/1	2
12	9968529	E3.31	19	1	9969122	E3.14	4	4	9970180	E3.02	30	1	J283767	A1.01	5
5	9968531	E3.31	20	2	9969123	E3.14	11	2	9970181	E3.02	29	1	J357056	A1.02	1
5	9968531	E3.31	18	2	9969123	E3.14	5	2	9970382	E3.02	30	2	J901223	A2.52	3
12	9968532	E3.31	16	7	9969124	E3.14	9	5	9970383	E3.02	30	3	J901919	A2.52/1	3
10	9968533	E3.31	16	7	9969124	E3.14	3	6	9970384	E3.02	29	6	J903522	A2.24	1
2	9968585	E3.14	12	1	9969125	E3.14	3	6	9970384	E3.02	30	5	J903523	A2.24	1
8	9968586	E3.14	12	9	9969205	C1.02	2	11	9970494	L1.04	53	16	J903524	A2.24	1
15	9968594	E3.31	19	10	9969206	C1.02	2	7	998345	B2.01	6	15	J903525	A2.24	1
4	9968594	E3.31	17	2	9969207	C1.02	2	6	A170467	A2.56	1	4	J903575	A2.24	8
25	9968595	E3.02	31	13	9969281	B2.02	5	6	A170467	A2.56/1	1	5	J903577	A2.24	8
2	9968595	E3.31	2	13	9969281	B2.01	5	3	A187990	A2.24	8	5	J905353	A2.24	3
3	9968596	E3.31	2	2	9969344	B2.02	5	2	A189284	L1.04	57	6	J905363	A2.24	3
13	9968598	E3.31	12	2	9969344	B2.01	5	1	A46948	F6.08	1	3	J905364	A2.24	3
4	9968676	B2.02	4	2	9969347	E3.14	4	17	A47232	F6.08	1	4	J905375	A2.24	3
4	9968676	B2.01	4	2	9969347	E3.14	10	7	A47233	F6.08	1	17	J905388	A2.24	1
17	9968678	B2.01	5	11	9969437	L1.04	54	5	A47235	F6.08	1	3	J905649	A2.24	5
17	9968678	B2.02	5	8	9969438	L1.04	54	6	A47236	F6.08	1	1	J907480	A2.24	8
13	9968791	E3.02	3	6	9969439	L1.04	54	24	A47239	F6.08	1	2	J907481	A2.24	8
15	9968926	B2.01	5	7	9969440	L1.04	54	13	A47240	F6.08	1	1	J908082	A1.01/1	6
15	9968926	B2.02	5	2	9969441	L1.04	54	19	A47242	F6.08	1	2	J908083	A1.01	6
16	9968927	B2.01	5	17	9969444	B2.01	3	20	A47247	F6.08	1	10	J909695	A2.24	1
16	9968927	B2.02	5	17	9969444	B2.02	3	25	A47249	F6.08	1	8	J912220	A2.56	1
12	9968960	L1.04	54	1	9969444	B2.01	2	5	A77472	A1.03	1	6	J912240	A2.52/1	3
15	9968961	L1.04	54	1	9969444	B2.02	2	5	A77474	A1.03	1	1	J913434	A4.02	3
10	9968962	L1.04	54	4	9969445	B2.02	5	5	A77476	A1.03	1	1	J913689	A1.03	2
9	9968964	L1.04	54	4	9969445	B2.01	5	5	A77478	A1.03	1	1	J913759	A2.52	2
3	9968965	L1.04	54	6	9969449	B2.01	4	4	D143846	E3.02	11	6	J916024	A2.24	7
5	9968966	L1.04	54	9	9970107	E3.31	16	3	D146035	E3.02	11	2	J916166	A2.52/1	3
13	9968969	L1.04	54	1	9970107	E3.31	20	8	D35009	B2.00	1	7	J918109	A2.52/1	3
14	9968970	L1.04	54	9	9970107	E3.31	19	2	D35009	A0.02	1	6	J918427	A3.03/1	1
1	9969121	E3.14	9	3	9970178	E3.02	30	10	E155897	A2.26	1	6	J918427	A3.03	1

Nota/Nota: Este índice foi gerado em sequência alfa-numérica/ Este índice fue generado en secuencia alfa-numérica

SEQ	ITEM	SGR	QUAD	SEQ	ITEM	SGR	QUAD	SEQ	ITEM	SGR	QUAD	SEQ	ITEM	SGR	QUAD
6	J918612	A1.01	5												
3	J920758	A1.02	4												
15	J921395	A1.01	2												
17	J921395	A1.01/1	2												
17	J921397	A1.01/1	2												
15	J921397	A1.01	2												
18	J922064	A2.24	1												
6	J925529	A1.02	5												
14	J925882	A2.24	1												
2	J930688	A2.24	1												
8	J931605	A2.52/1	3												
2	J931605	A1.01/1	6												
2	J936186	A1.01	5												
1	J937027	A3.02	1												
3	J938153	A1.01	6												
4	J938162	A1.02	3												
21	L78607	A2.21	2												

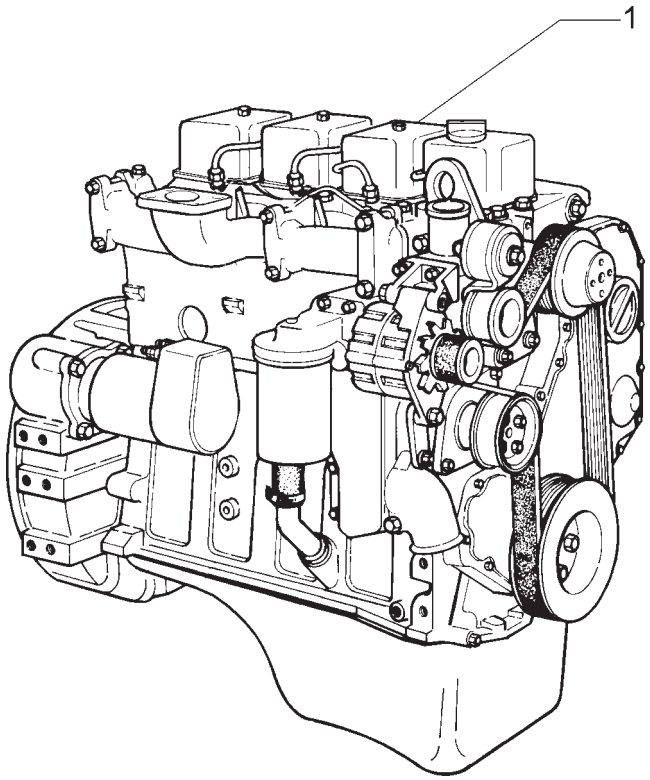

ITEM	PEÇA N°	QTDE.	COD.	DESCRIÇÃO	DENOMINACION
1	75261686	1	130M	MOTOR	MOTOR

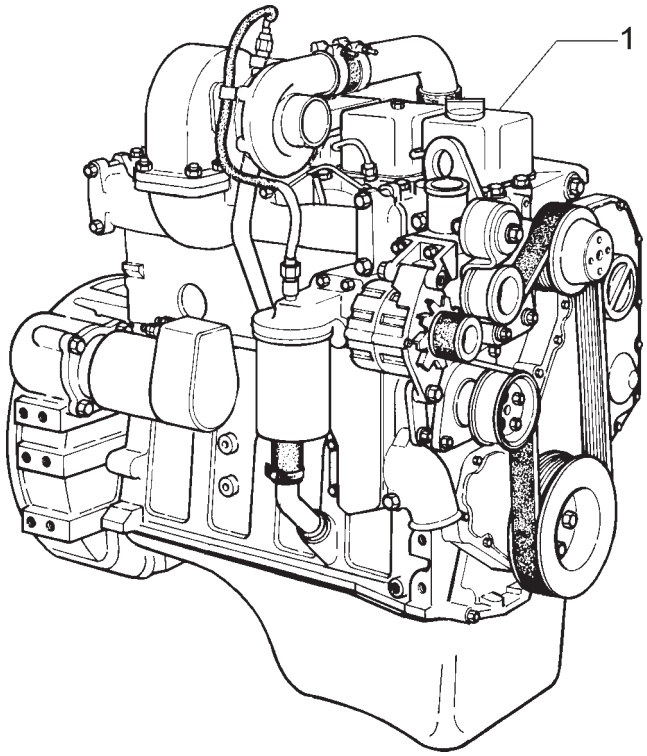

ITEM	PEÇA N°	QTDE.	COD.	DESCRIÇÃO	DENOMINACION
1	75262071	1	0001	MOTOR TURBO	MOTOR TURBO

FIATALLIS

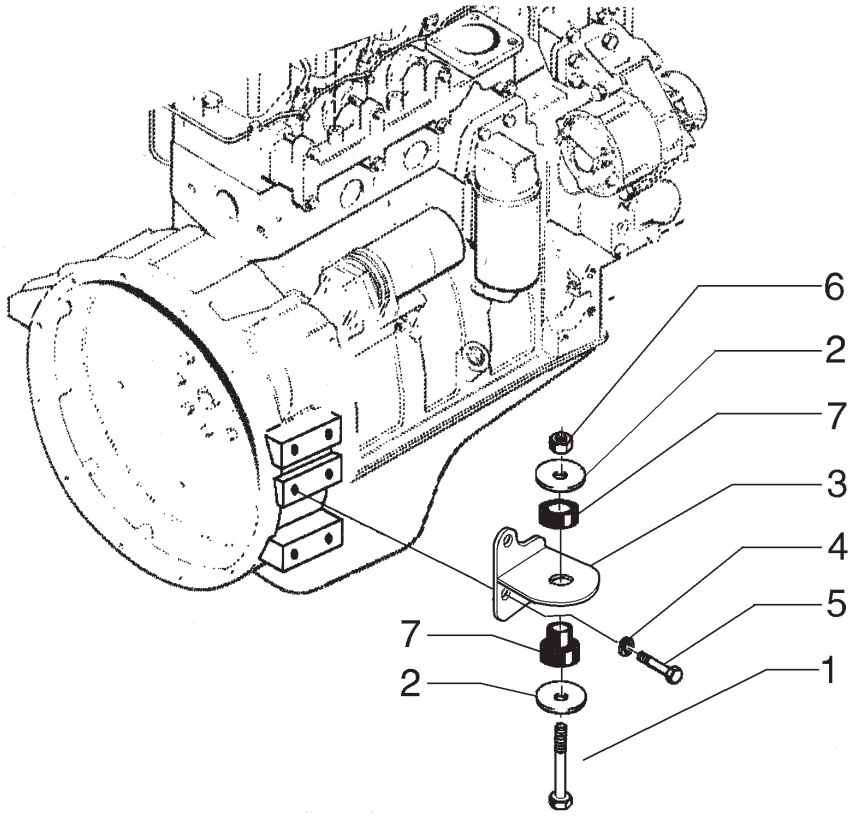

ITEM	PEÇA N°	QTDE.	COD.	DESCRIÇÃO	DENOMINACION
1	814-16110	2	040V	PARAFUSO	TORNILLO
2	D35009	4	131R	ARRUELA	ARANDELA
3	75261130	1	300S	SUPORTE DIREITO	SOPORTE DERECHO
3	75261129	1	300S	SUPORTE ESQUERDO	SOPORTE IZQUIERD
4	896-15012	6	131R	ARRUELA	ARANDELA
5	614-12035	6	040V	PARAFUSO	TORNILLO
6	832-10416	2	010D	PORCA	TUERCA
7	117846A1	2	345C	COXIM	COJIN

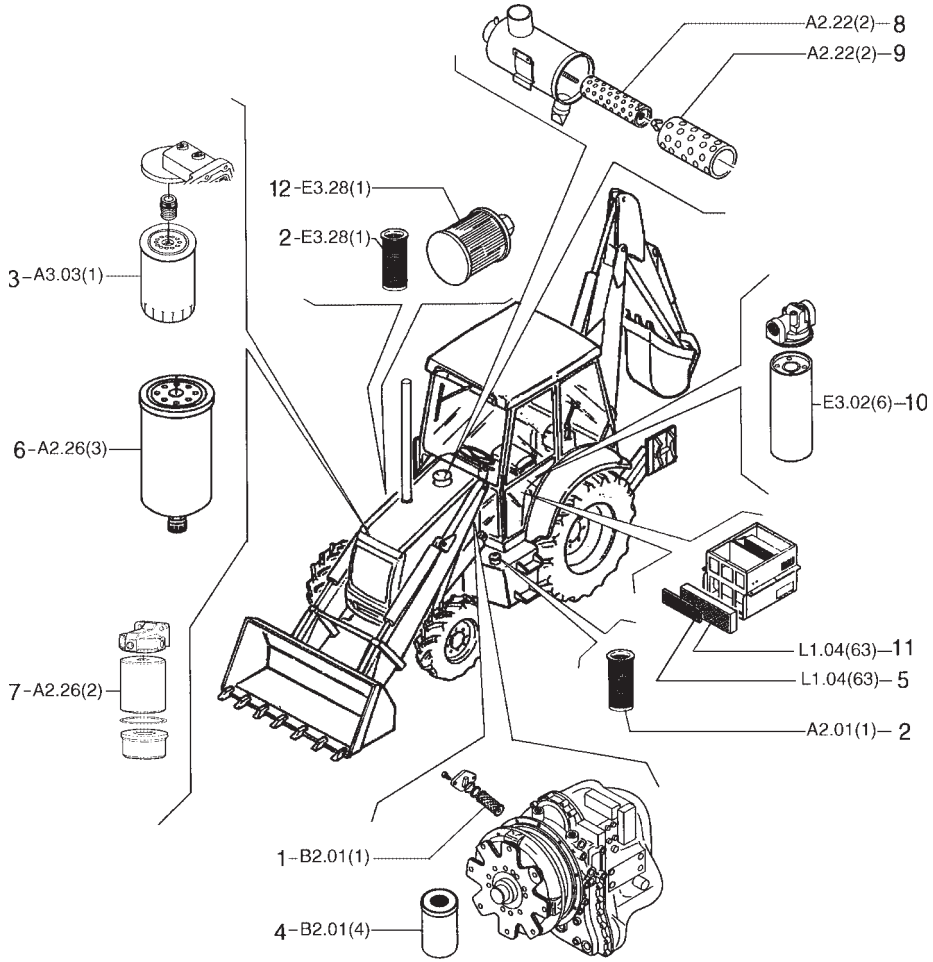

ITEM	PEÇA N°	QTDE.	COD.	DESCRIÇÃO	DENOMINACION
1	9968359	1	065F	FILTRO	FILTRO
2	75241002	2	065F	FILTRO	FILTRO
3	71101725	1	084C	ELEM. FILTRANTE	CARTUCHO FILTRO
4	85817004	1	067F	FILTRO DE ÓLEO	FILTRO ACEITE
5	85811970	1	065F	FILTRO	FILTRO
6	75312983	1	084C	ELEM. FILTRANTE	CARTUCHO FILTRO
7	75262692	1	084C	ELEM. FILTRANTE	CARTUCHO FILTRO
8	71101595	1	020E	ELEM. FILTRANTE	FILTRO
9	71101596	1	020E	ELEM. FILTRANTE	FILTRO
10	85802793	1	084C	ELEM. FILTRANTE	CARTUCHO FILTRO
11	85804072	1	065F	FILTRO	FILTRO
12	73124631	1	065F	FILTRO	FILTRO

FIATALLIS

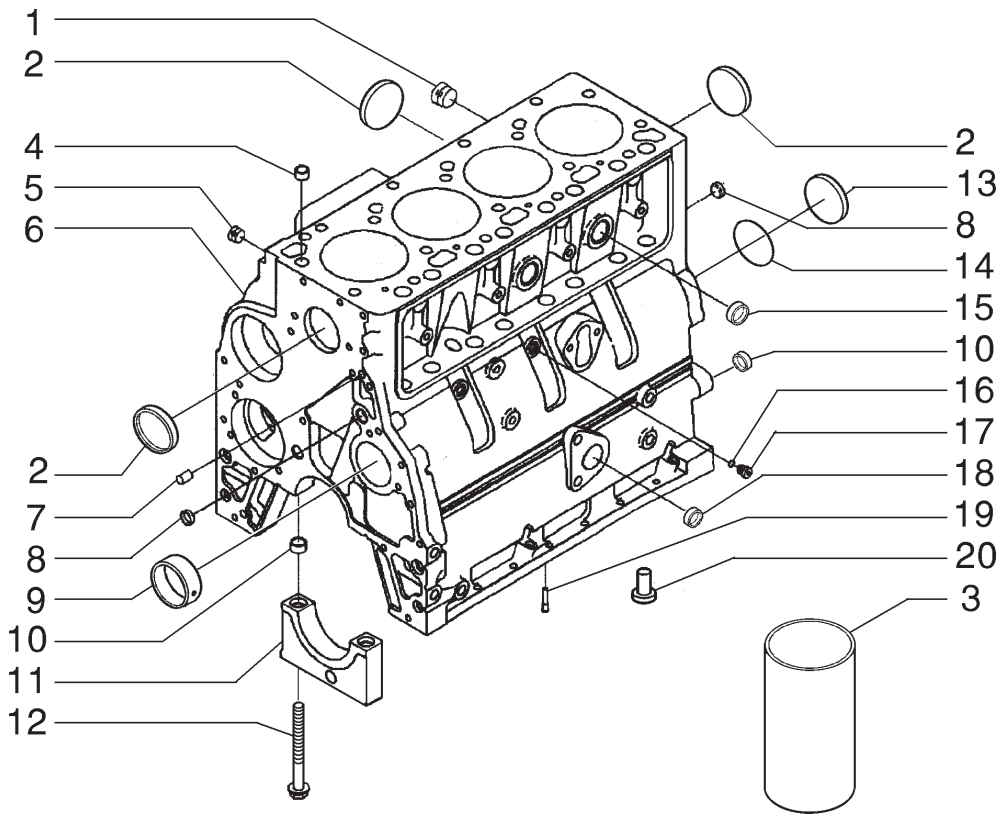

ITEM	PEÇA N°	QTDE.	COD.	DESCRIÇÃO	DENOMINACION
1	75208320	1	050T	BUJÃO	TAPON
2	75208216	3	050T	BUJÃO	TAPON
3	75311237	1	035C	CAMISA CILINDRO	CAMISA CILINDRO
4	75287927	2	045A	ANEL	ARO
5	75208117	1	050T	BUJÃO	TAPON
6	71101712	1	020B	BLOCO DO MOTOR	BLOQUE CILINDR.
7	75208120	2	090G	PINO CENTRAGEM	TETON
8	75287883	3	050T	BUJÃO	TAPON
9	75312686	1	095B	BUCHA	BUJE
10	75287925	10	045A	ANEL	ARO
11	71101713	5	079L	MANCAL	LUNETA
12	75312688	10	040V	PARAFUSO	TORNILLO
13	75287929	1	050T	TAMPÃO	TAPON
14	75312689	1	055A	ANEL DE VEDAÇÃO	JUNTA HERMETICA
15	75287924	2	050T	BUJÃO	TAPON
16	75311127	1	158G	O'RING	JUNTA TORICA
17	75312690	1	050T	BUJÃO	TAPON
18	75287932	1	045A	ANEL	ARO
19	71101714	4	406S	NEBULIZADOR	NEBULIZADOR
20	75288297	8	240P	TUCHO	EMPUJADOR

FIATALLIS

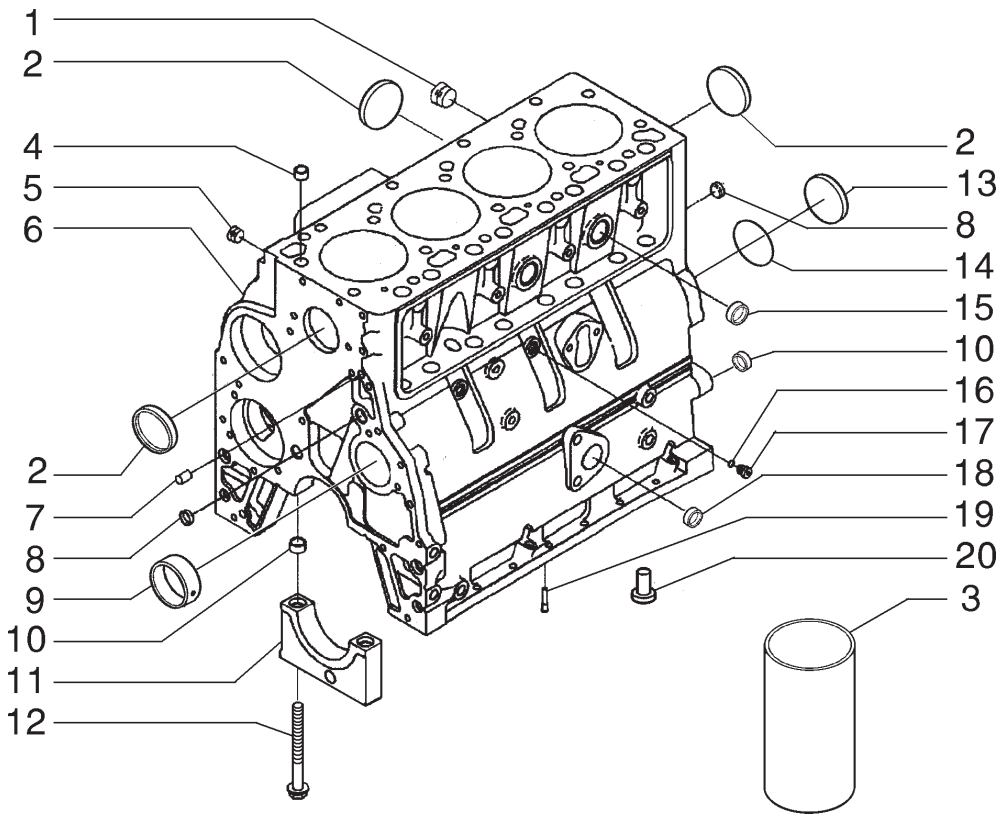

ITEM	PEÇA N°	QTDE.	COD.	DESCRIÇÃO	DENOMINACION
1	75208320	1	050T	BUJÃO	TAPON
2	75208216	3	050T	BUJÃO	TAPON
3	75311237	1	035C	CAMISA CILINDRO	CAMISA CILINDRO
4	75287927	2	045A	ANEL	ARO
5	75208117	1	050T	BUJÃO	TAPON
6	71101712	1	020B	BLOCO DO MOTOR	BLOQUE CILINDR.
7	75208120	2	090G	PINO CENTRAGEM	TETON
8	75287883	3	050T	BUJÃO	TAPON
9	75312686	1	095B	BUCHA	BUJE
10	75287925	10	045A	ANEL	ARO
11	75312687	5	079L	MANCAL	LUNETA
12	75312688	10	040V	PARAFUSO	TORNILLO
13	75287929	1	050T	TAMPÃO	TAPON
14	75312689	1	055A	ANEL DE VEDAÇÃO	JUNTA HERMETICA
15	75287924	2	050T	BUJÃO	TAPON
16	75311127	1	158G	O'RING	JUNTA TORICA
17	75312690	1	050T	BUJÃO	TAPON
18	75287932	1	045A	ANEL	ARO
19	71101714	4	406S	NEBULIZADOR	NEBULIZADOR
20	75288297	8	240P	TUCHO	EMPUJADOR

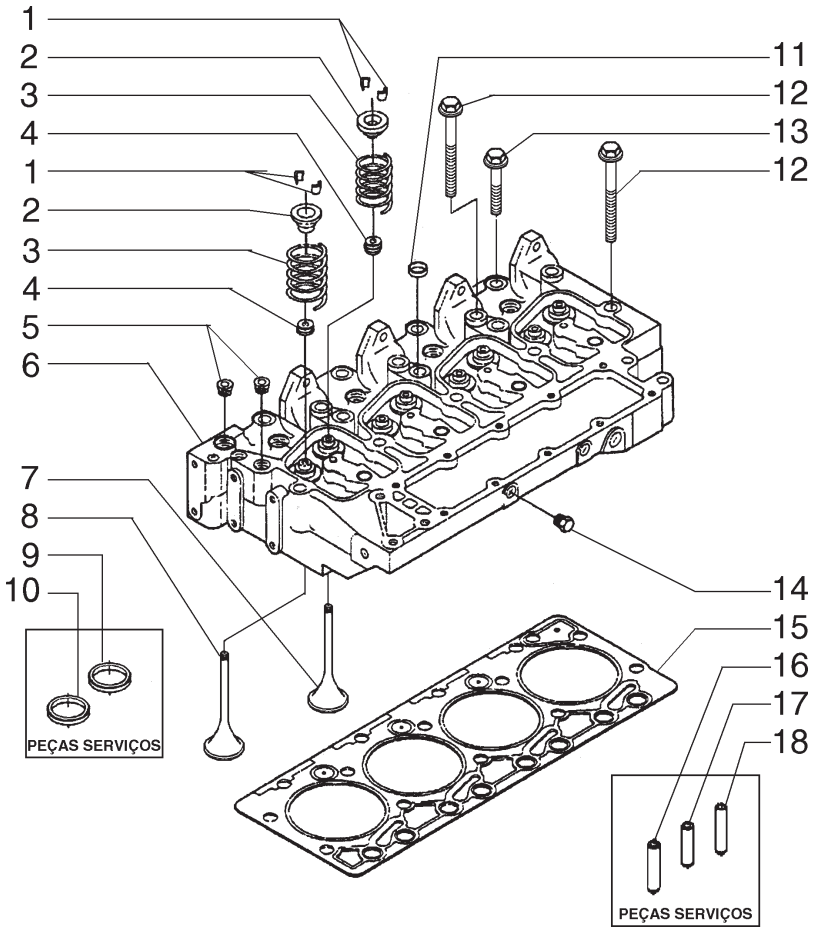

ITEM	PEÇA N°	QTDE.	COD.	DESCRIÇÃO	DENOMINACION
1	75288021	8	050N	TRAVA	SEGURO
2	75311631	8	122G	RETENTOR	JUNTA
3	75312695	8	100M	MOLA	MUELLE
4	75288027	8	122G	RETENTOR	JUNTA
5	75208117	2	050T	BUJÃO	TAPON
6	71101611	1	113T	CABEÇOTE CILINDRO	CULATA
7	75288023	4	111V	VÁLVULA ADMISS	VALVULA ADMIS
8	75288022	4	112V	VÁLVULA ESCAPE	VALVULA DESC.
9	75288033	1	069S	SEDE	ASIENTO
10	75288034	1	069S	SEDE	ASIENTO
11	75288020	3	026T	TAMPÃO	TOPE DE GOMA
12	75288029	10	040V	PARAFUSO	TORNILLO
13	75288028	4	040V	PARAFUSO	TORNILLO
14	75208135	1	050T	BUJÃO	TAPON
15	147366A1	1	120G	JUNTA	JUNTA PLANA
15	J921397	1	120G	JUNTA 0,50MM	JUNTA PLANA
15	J921395	1	120G	JUNTA 0,25MM	JUNTA PLANA
16	75288035	1	145G	GUIA 60,50MM	GUIA
17	75288036	1	145G	GUIA 51,75MM	GUIA
18	75288037	1	145G	GUIA	GUIA

FIATALLIS

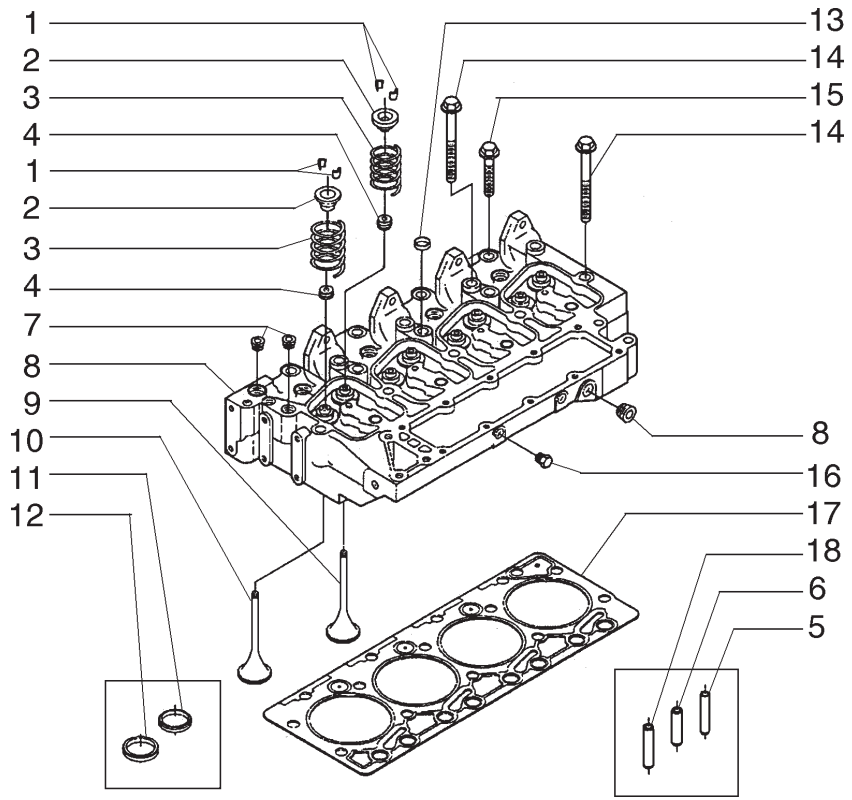

ITEM	PEÇA N°	QTDE.	COD.	DESCRIÇÃO	DENOMINACION
1	75288021	8	050N	TRAVA	SEGURO
2	75311631	8	122G	RETENTOR	JUNTA
3	75312695	8	100M	MOLA	MUELLE
4	75288027	8	122G	RETENTOR	JUNTA
5	75288037	1	145G	GUIA	GUIA
6	75288036	1	145G	GUIA 51,75MM	GUIA 51,75MM
7	75208117	2	050T	BUJÃO	TAPON
8	71101612	1	113T	CABEÇOTE CILINDRO	CULATA
9	75311184	4	111V	VÁLVULA ADMISS	VALVULA ADMIS.
10	75311185	4	112V	VÁLVULA ESCAPE	VALVULA DESC.
11	75288033	1	069S	SEDE ESCAPE	ASIENTO
12	75288034	1	069S	SEDE ADMISSÃO	ASIENTO
13	75288020	3	026T	TAMPÃO	TOPE DE GOMA
14	75288029	10	040V	PARAFUSO	TORNILLO
15	75288028	4	040V	PARAFUSO	TORNILLO
16	75208135	1	050T	BUJÃO	TAPON
17	J283569	1	120G	JUNTA	JUNTA PLANA
17	J921395	1	120G	JUNTA 0,25MM	JUNTA PLANA 0,25
17	J921397	1	120G	JUNTA 0,50MM	JUNTA PLANA 0,50
18	75288035	1	145G	GUIA 60,50MM	GUIA 60,50MM

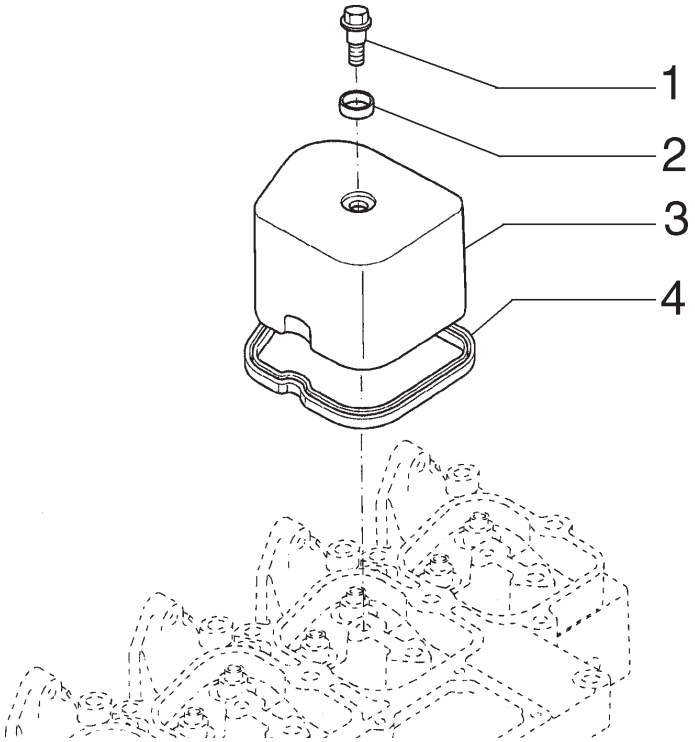

ITEM	PEÇA N°	QTDE.	COD.	DESCRIÇÃO	DENOMINACION
1	75287967	4	040V	PARAFUSO	TORNILLO
2	71100640	4	055A	ANEL DE VEDAÇÃO	JUNTA HERMETICA
3	75287968	4	265C	TAMPA	TAPA
4	75287966	4	120G	JUNTA	JUNTA PLANA

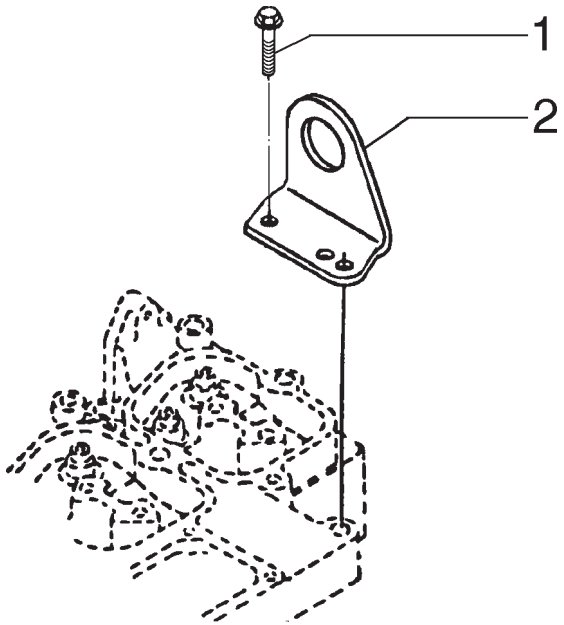

ITEM	PEÇA N°	QTDE.	COD.	DESCRIÇÃO	DENOMINACION
1	75287891	2	040V	PARAFUSO	TORNILLO
2	75287890	1	300S	SUPORTE	SOPORTE

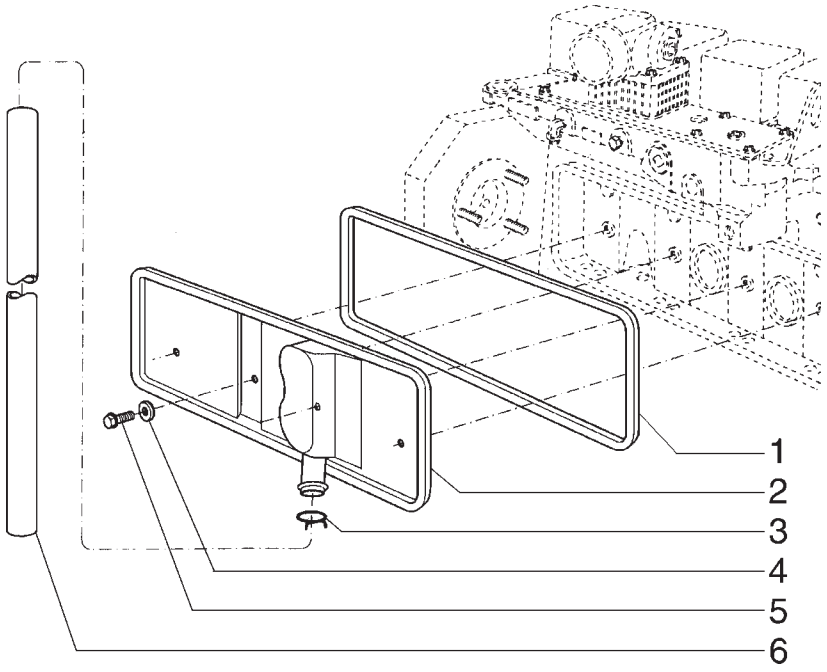

ITEM	PEÇA N°	QTDE.	COD.	DESCRIÇÃO	DENOMINACION
1	J283767	1	120G	JUNTA	JUNTA PLANA
2	J936186	1	265C	TAMPA	TAPA
3	75287951	1	031F	ABRAÇADEIRA	ABRAZADERA
4	75288527	2	131R	ARRUELA	ARANDELA
5	75208294	2	040V	PARAFUSO	TORNILLO
6	J918612	1	192T	MANGUEIRA	MANGA C/RACORDE

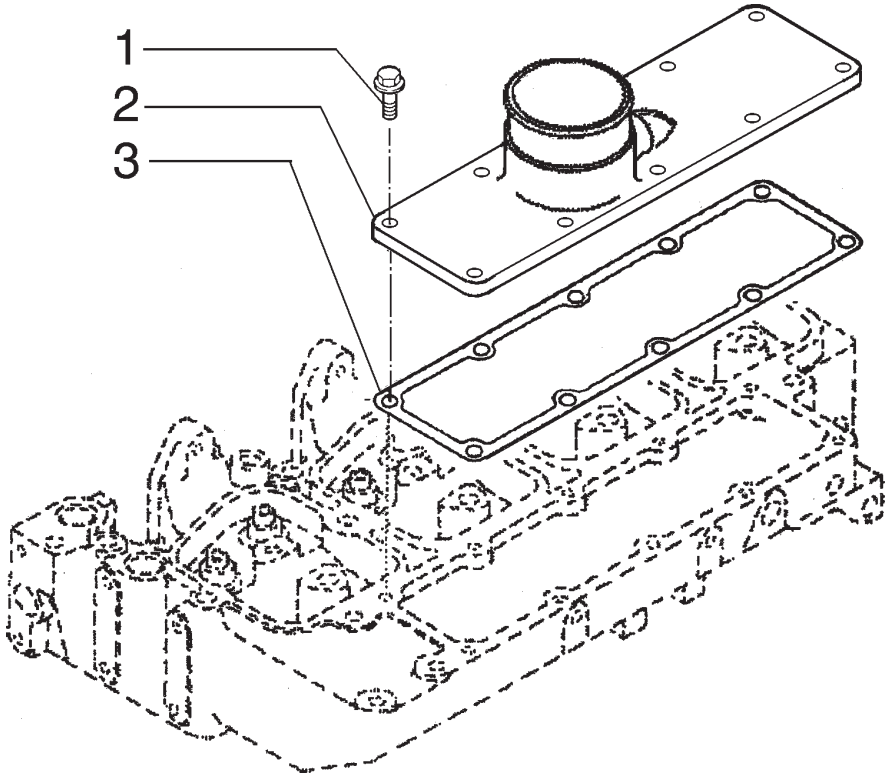

ITEM	PEÇA N°	QTDE.	COD.	DESCRIÇÃO	DENOMINACION
1	71100993	8	040V	PARAFUSO	TORNILLO
2	J908083	1	265C	TAMPA	TAPA
3	J938153	1	120G	JUNTA	JUNTA PLANA

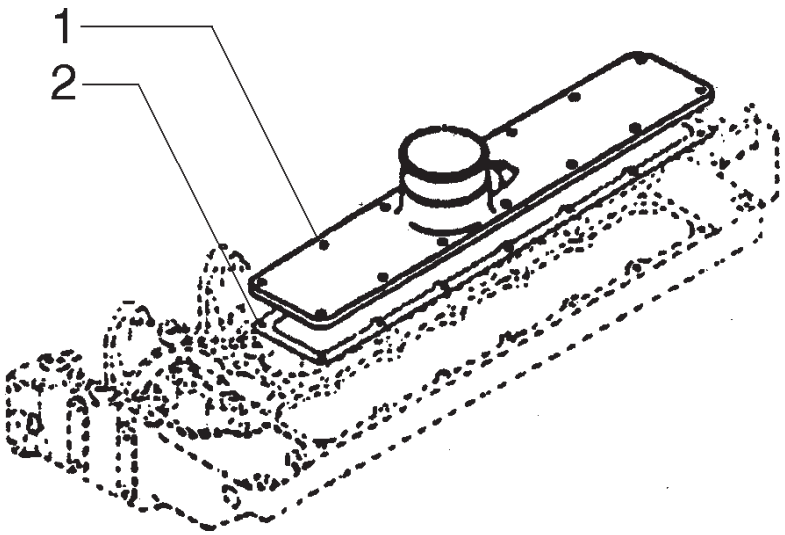

ITEM	PEÇA N°	QTDE.	COD.	DESCRIÇÃO	DENOMINACION
1	J908082	1	265C	TAMPA	TAPA
2	J931605	1	120G	JUNTA	JUNTA PLANA

FIATALLIS

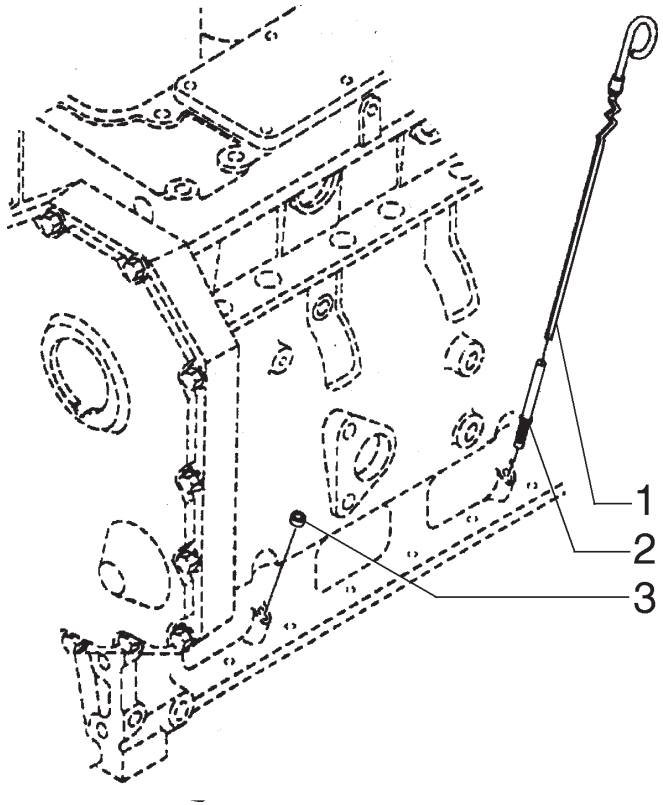

ITEM	PEÇA N°	QTDE.	COD.	DESCRIÇÃO	DENOMINACION
1	J357056	1	091A	HASTE DE NIVEL	VARILLA NIVEL
2	75286702	1	193T	TUBO	TUBO
3	75286111	1	050T	BUJÃO	TAPON

01 02

VARETA DE NÍVEL
VARILLA DE NIVEL

A1.02 | 1

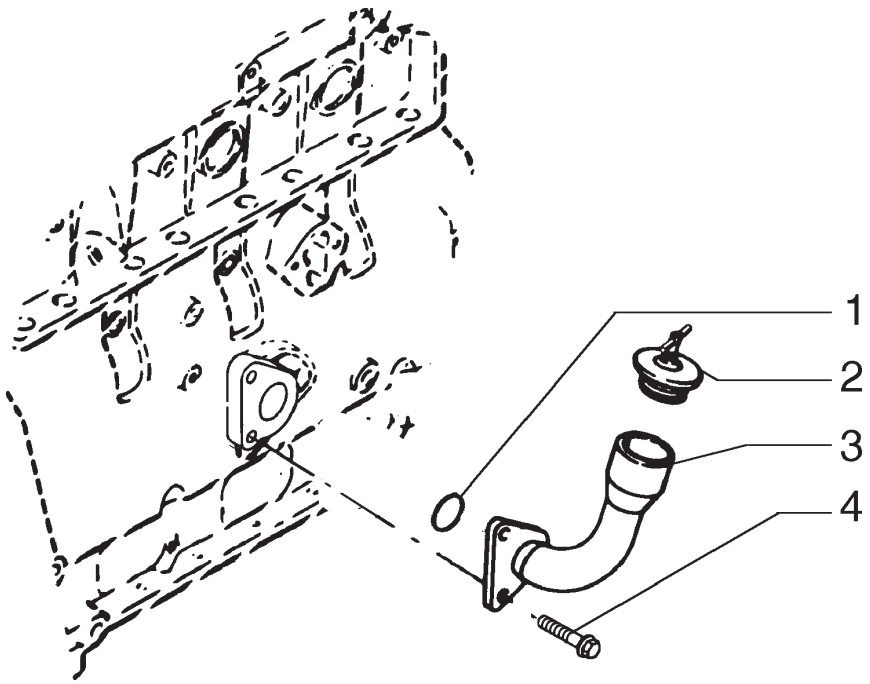

ITEM	PEÇA N°	QTDE.	COD.	DESCRIÇÃO	DENOMINACION
1	75287869	1	055A	ANEL DE VEDAÇÃO	JUNTA HERMETICA
2	75208372	1	265C	TAMPA	TAPA
3	75287871	1	193T	TUBO	TUBO
4	75208347	2	040V	PARAFUSO	TORNILLO

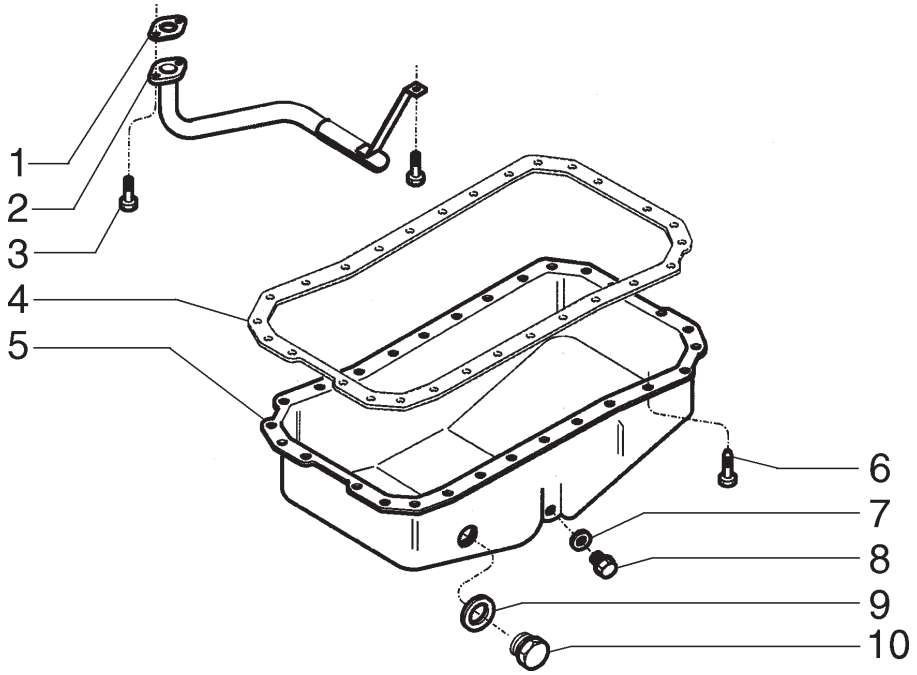

ITEM	PEÇA N°	QTDE.	COD.	DESCRIÇÃO	DENOMINACION
1	75287965	1	120G	JUNTA	JUNTA PLANA
2	71101699	1	193T	TUBO	TUBO
3	75208153	2	040V	PARAFUSO	TORNILLO
4	J938162	1	120G	JUNTA	JUNTA PLANA
5	71101700	1	275C	CARTER	CARTER ACEITE
6	75287963	28	040V	PARAFUSO	TORNILLO
7	10259960	1	055A	ANEL DE VEDAÇÃO	JUNTA HERMETICA
8	75287675	1	050T	BUJÃO	TAPON
9	75208158	1	055A	ANEL DE VEDAÇÃO	JUNTA HERMETICA
10	75287676	1	050T	BUJÃO	TAPON

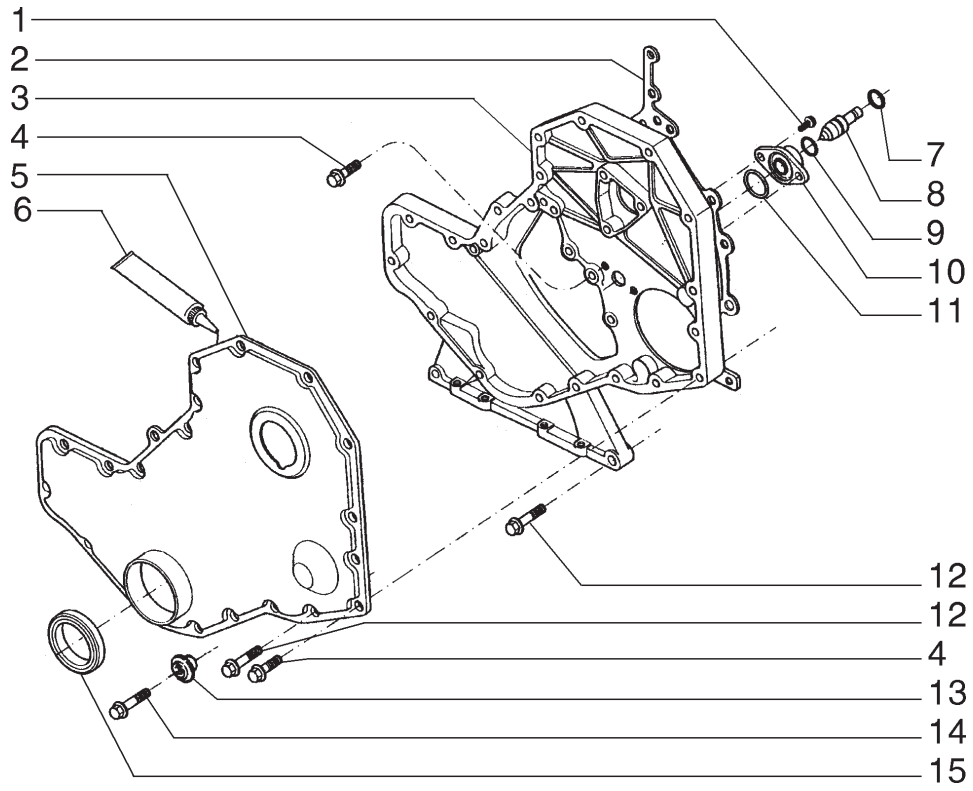

ITEM	PEÇA N°	QTDE.	COD.	DESCRIÇÃO	DENOMINACION
1	75208166	2	040V	PARAFUSO	TORNILLO
2	75312698	1	120G	JUNTA	JUNTA PLANA
3	J920758	1	035S	CARCAÇA	CAJA
4	75312700	11	040V	PARAFUSO	TORNILLO
5	71101602	1	265C	TAMPA	TAPA
6	71100825	1	120G	JUNTA	JUNTA PLANA
7	75208164	1	045A	ANEL	ARO
8	75208165	1	080P	PINO	BULON
9	75208163	1	055A	ANEL DE VEDAÇÃO	JUNTA HERMETICA
10	75286664	1	035S	CARCAÇA	CAJA
11	75286100	1	123G	RETENTOR	EMPAQUETADURA
12	75208251	10	040V	PARAFUSO	TORNILLO
13	75311053	1	122G	RETENTOR	JUNTA
14	75286164	1	040V	PARAFUSO	TORNILLO
15	75288011	1	122G	RETENTOR	JUNTA

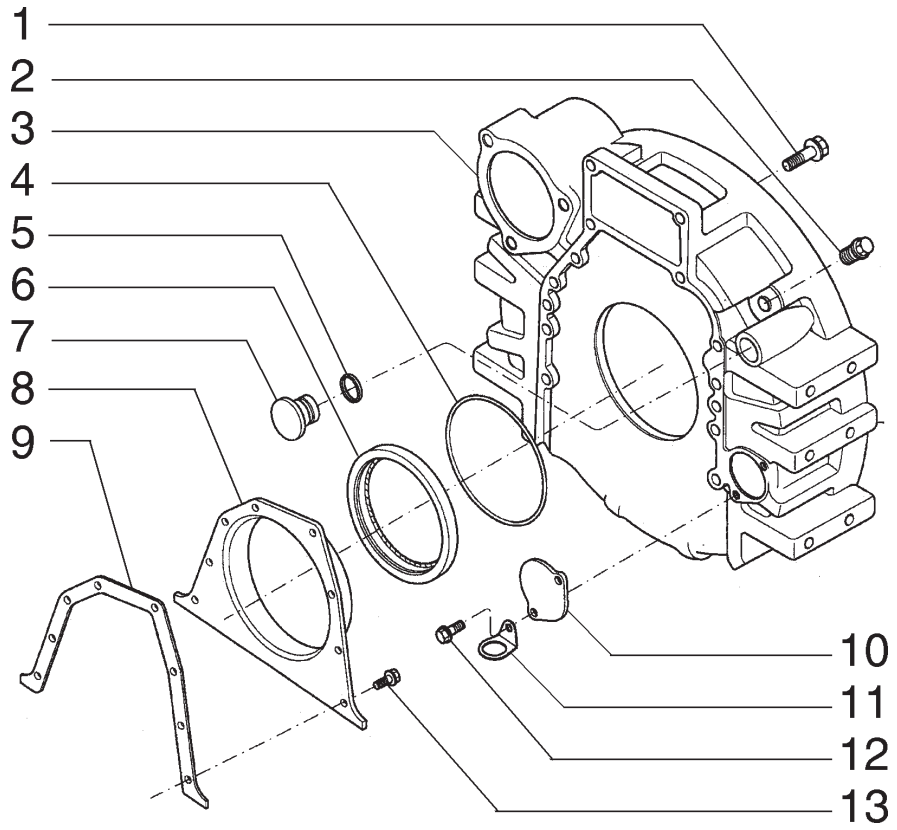

ITEM	PEÇA N°	QTDE.	COD.	DESCRIÇÃO	DENOMINACION
1	75287983	8	040V	PARAFUSO	TORNILLO
2	75208179	1	050T	BUJÃO	TAPON
3	71101606	1	035S	CARCAÇA	CAJA
4	75208192	1	158G	O'RING	JUNTA TORICA
5	75206842	1	158G	O'RING	JUNTA TORICA
6	J925529	1	122G	RETENTOR	JUNTA
7	75208183	1	050T	BUJÃO	TAPON
8	71101605	1	265C	TAMPA	TAPA
9	71100941	1	120G	JUNTA	JUNTA PLANA
10	75287984	1	265C	TAMPA	TAPA
11	75289648	1	089G	GRAMPO	GRAPA
12	75289650	2	040V	PARAFUSO	TORNILLO
13	71101368	6	040V	PARAFUSO	TORNILLO

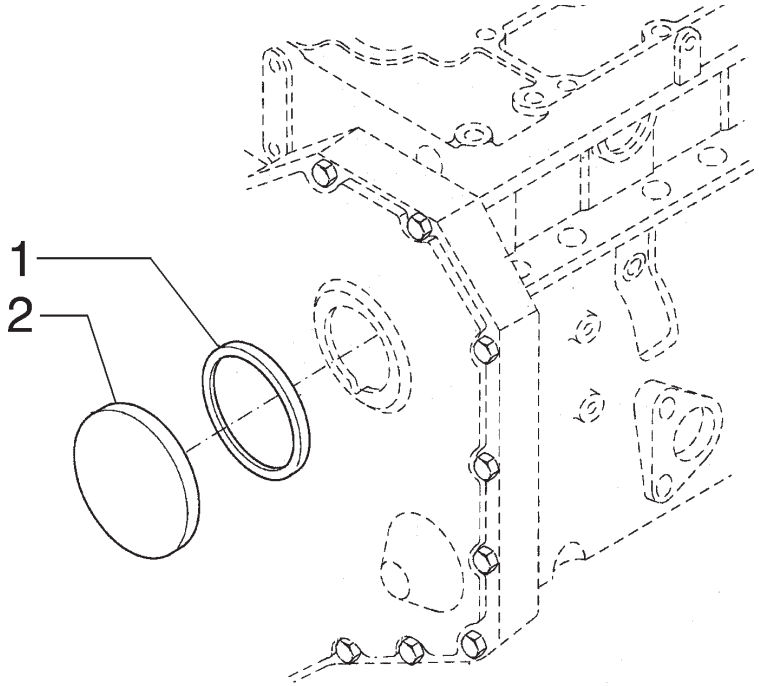

ITEM	PEÇA N°	QTDE.	COD.	DESCRIÇÃO	DENOMINACION
1	75208188	1	055A	ANEL DE VEDAÇÃO	JUNTA HERMETICA
2	75208189	1	265C	TAMPA	TAPA

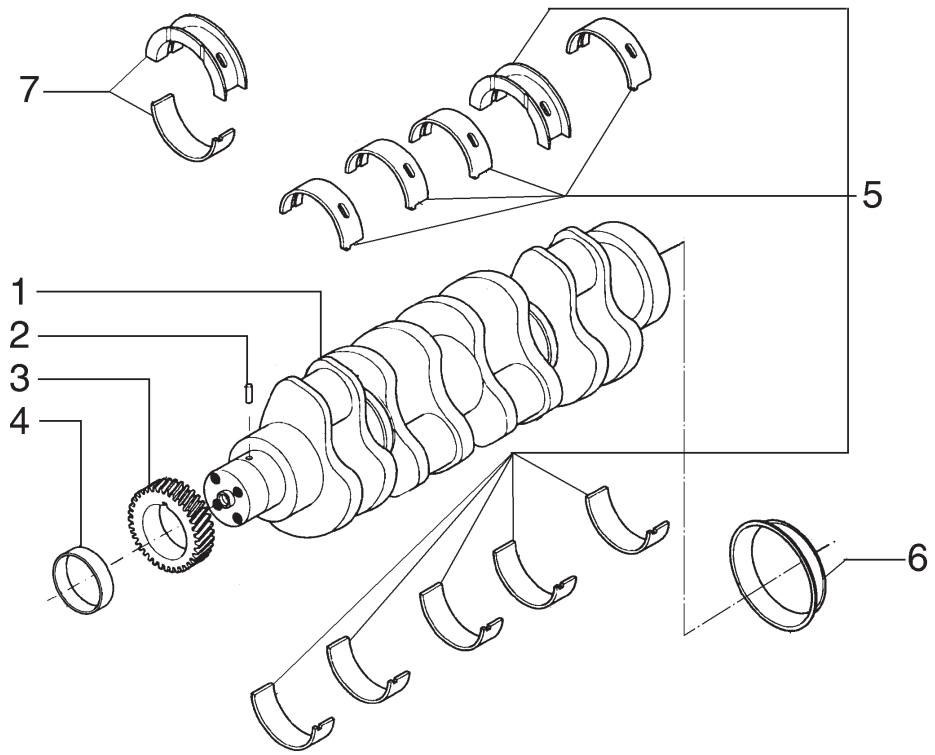

ITEM	PEÇA N°	QTDE.	COD.	DESCRIÇÃO	DENOMINACION
1	71101710	1	018A	VIRABREQUIM	CIGUENAL
2	75208356	1	080P	PINO	BULON
3	75288302	1	050I	ENGRENAGEM	CORONA
4	75288310	1	122G	RETENTOR	JUNTA
5	75311055	1	002K	KIT STD	JUEGO STD
5	A77472	1	002K	KIT 0,25MM	JUEGO 0,25MM
5	A77474	1	002K	KIT 0,50MM	JUEGO 0,50MM
5	A77476	1	002K	KIT 0,75MM	JUEGO 0,75MM
5	A77478	1	002K	KIT 1,00MM	JUEGO 1,00MM
6	75286656	1	122G	RETENTOR	JUNTA
7	75288308	1	002K	KIT 0,50MM AXIAL	JUEGO 0,50 AXIAL
7	75311071	1	002K	KIT 1,00MM AXIAL	JUEGO 1,00 AXIAL

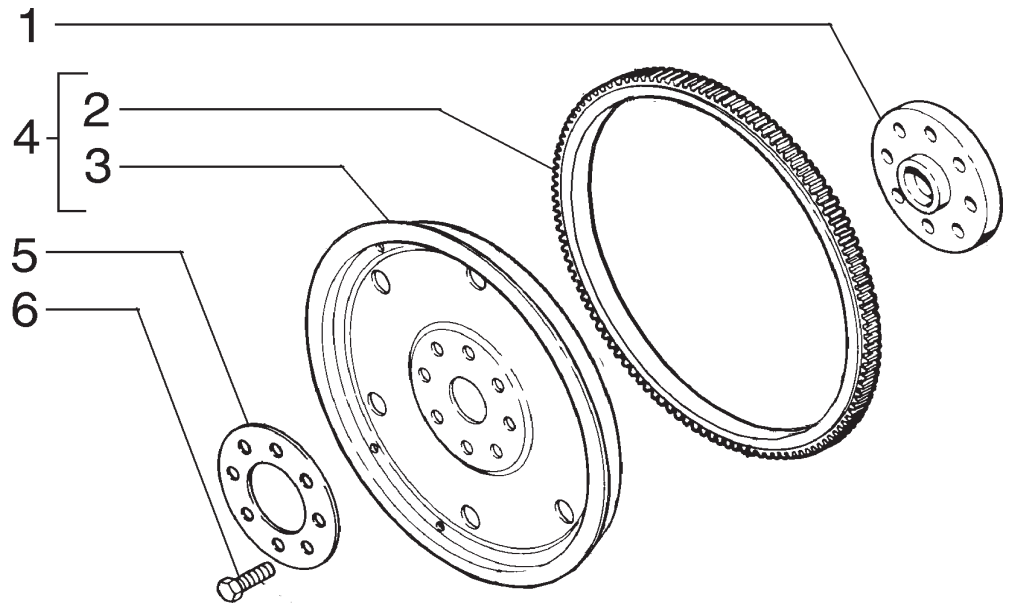

ITEM	PEÇA N°	QTDE.	COD.	DESCRIÇÃO	DENOMINACION
1	J913689	1	001A	ADAPTADOR	ADAPTADOR
2	75288300	1	312C	CREMALHEIRA	CREMALLERA
3	71101718	1	048V	VOLANTE DO MOTOR	VOLANTE
4	71101720	1	048V	VOLANTE DO MOTOR	VOLANTE
5	71101719	1	045A	ANEL	ARO
6	75208362	8	040V	PARAFUSO	TORNILLO

FIATALLIS

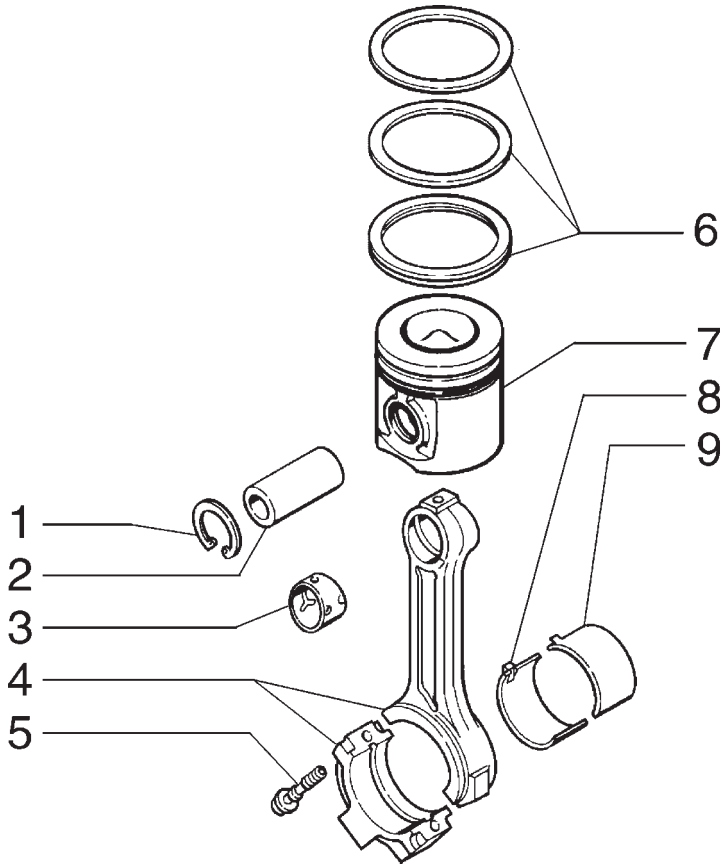

ITEM	PEÇA N°	QTDE.	COD.	DESCRIÇÃO	DENOMINACION
1	71101704	8	187A	ANEL ELÁSTICO	ANILLO ELASTICO
2	71101705	4	080P	PINO	BULON
3	71100968	4	095B	BUCHA	BUJE
4	71101706	4	051B	BIELA DO MOTOR	BIELA
5	71100967	8	040V	PARAFUSO	TORNILLO
6	71101708	4	A061	ANEIS SEGMENTO	AROS DE EMBOLO
7	71101709	4	235S	ÊMBOLO	EMBOLO
8	75287906	4	096S	SEMI-BUCHA	CASQUILLO
9	71100970	4	096S	SEMI-BUCHA	CASQUILLO

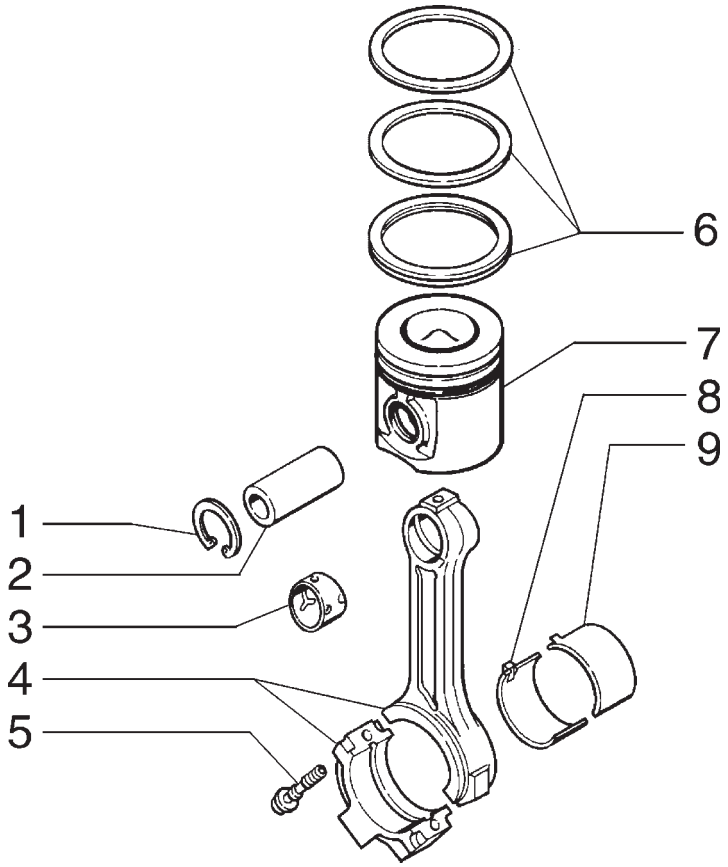

ITEM	PEÇA N°	QTDE.	COD.	DESCRIÇÃO	DENOMINACION
1	71101704	8	187A	ANEL ELÁSTICO	ANILLO ELASTICO
2	71101705	4	080P	PINO	BULON
3	71100968	4	095B	BUCHA	BUJE
4	71101706	4	051B	BIELA DO MOTOR	BIELA
5	71100967	8	040V	PARAFUSO	TORNILLO
6	147159A1	4	A061	ANÉIS SEGMENTO	AROS DE EMBOLO
7	71101707	4	235S	ÊMBOLO	EMBOLO
8	75287906	4	096S	SEMI-BUCHA	CASQUILLO
9	71100970	4	096S	SEMI-BUCHA	CASQUILLO

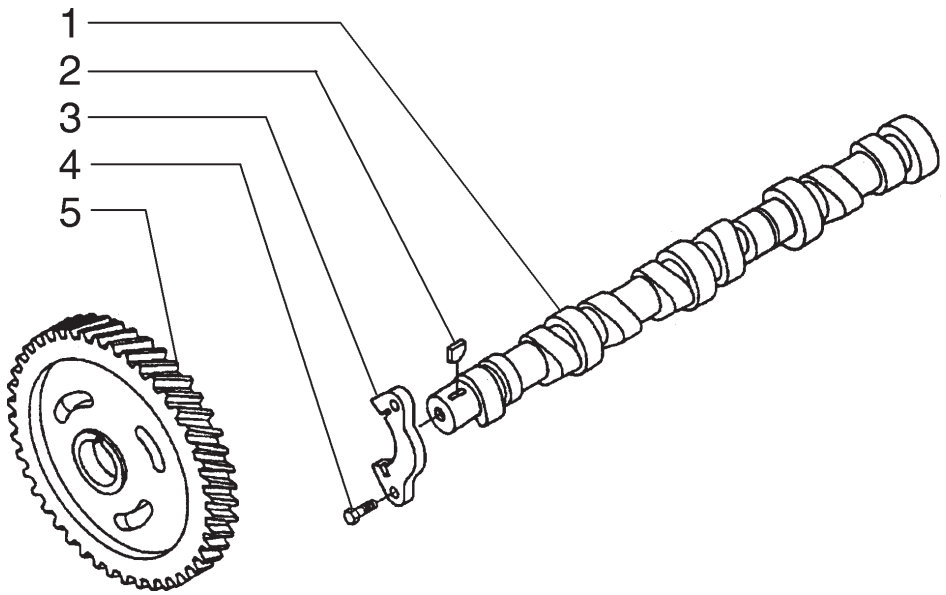

ITEM	PEÇA N°	QTDE.	COD.	DESCRIÇÃO	DENOMINACION
1	71101609	1	017A	EIXO COMANDO VÁLV	ARBOL DE LEVAS
2	75287957	1	060L	CHAVETA	CHAVETA
3	75287959	1	300S	SUPORTE	SOPORTE
4	75286076	2	040V	PARAFUSO	TORNILLO
5	75312709	1	050I	ENGRENAGEM	CORONA

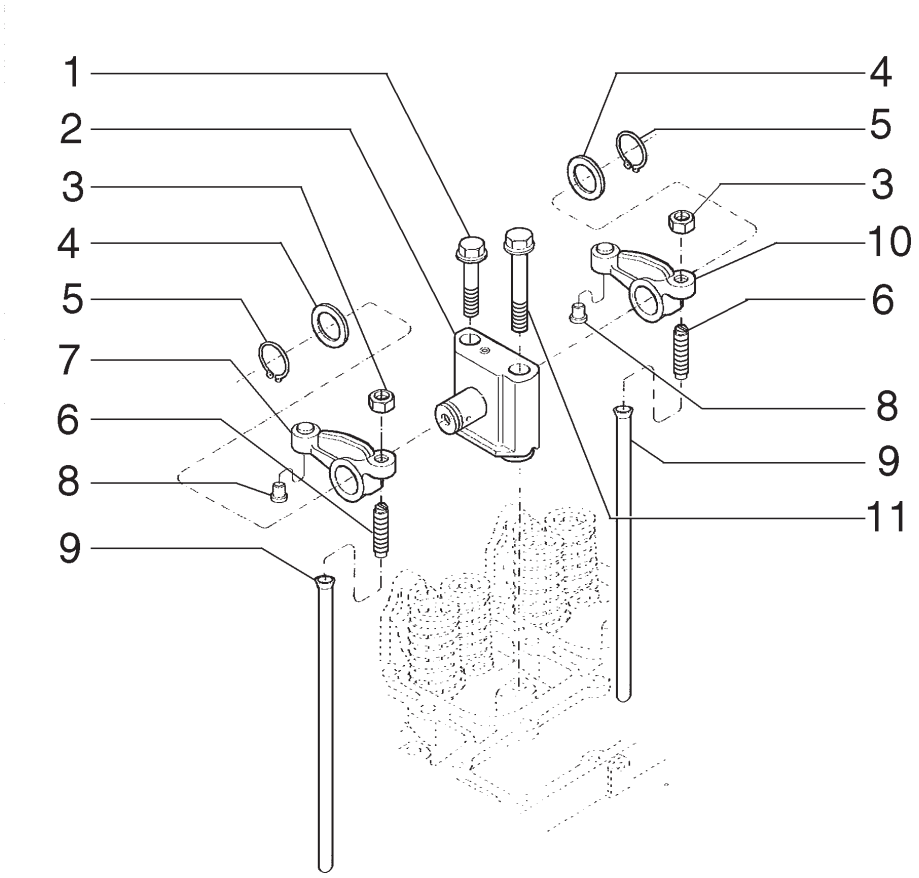

ITEM	PEÇA N°	QTDE.	COD.	DESCRIÇÃO	DENOMINACION
1	75286628	4	040V	PARAFUSO	TORNILLO
2	75287894	4	300S	SUPORTE	SOPORTE
3	75288673	8	010D	PORCA	TUERCA
4	75287898	8	131R	ARRUELA	ARANDELA
5	75287899	8	187A	ANEL ELÁSTICO	ANILLO ELASTICO
6	75208225	8	040V	PARAFUSO	TORNILLO
7	75287895	4	055B	BALANCIM	BALANCIN
8	75287998	8	080P	PINO	BULON
9	75287902	8	090A	HASTE	VARILLA
10	75287897	4	055B	BALANCIM	BALANCIN
11	75287901	4	040V	PARAFUSO	TORNILLO

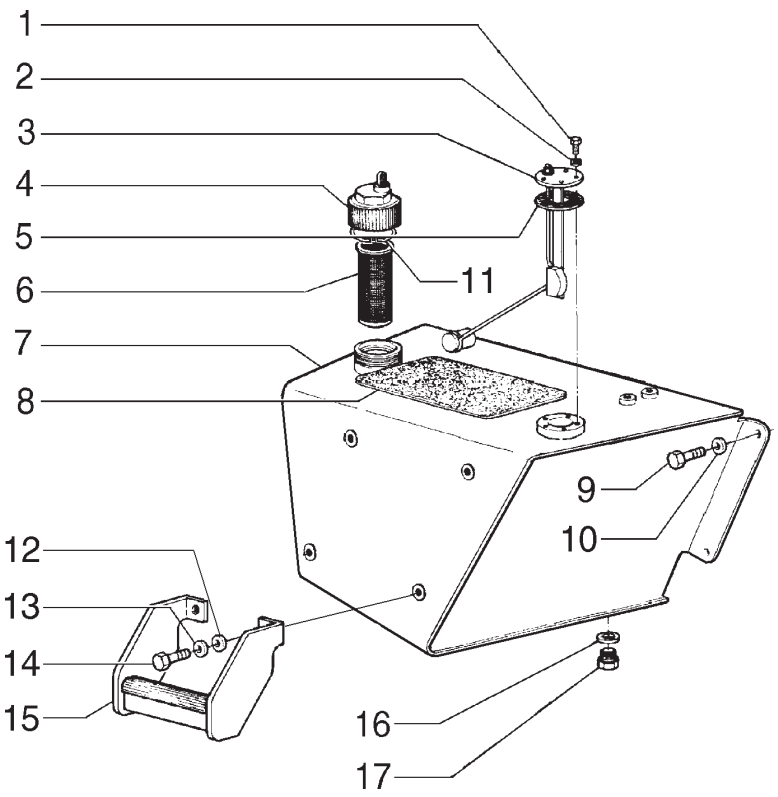

ITEM	PEÇA N°	QTDE.	COD.	DESCRIÇÃO	DENOMINACION
1	13272111	5	040V	PARAFUSO	TORNILLO
2	10519201	5	131R	ARRUELA	ARANDELA
3	75240702	1	020G	BOIA *	FLOTADOR *
3	85803063	1	020G	BOIA **	FLOTADOR **
4	79104494	1	265C	TAMPA	TAPA
5	70241522	1	120G	JUNTA	JUNTA PLANA
6	75241002	1	064F	FILTRO COMBUST.	FILTRO COMBUST.
7	75260898	1	115S	RESERVATÓRIO	DEPOSITO
8	75210383	1	029F	FAIXA	BANDA
9	15540331	4	040V	PARAFUSO	TORNILLO
10	12646921	4	131R	ARRUELA	ARANDELA
11	4971843	1	187A	ANEL ELÁSTICO	ANILLO ELASTICO
12	14496821	4	131R	ARRUELA	ARANDELA
13	10517071	4	170R	ARRUELA PRESSÃO	ARANDELA ELAST.
14	15540631	4	040V	PARAFUSO	TORNILLO
15	75247363	2	022S	ESCADA	ESCALERILLA
16	10296260	1	120G	JUNTA	JUNTA PLANA
17	75201058	1	050T	BUJÃO	TAPON

* PARA MÁQUINAS COM TOLDO
PARA MAQUINAS CON TOLDO

** PARA MÁQUINAS COM CABINE
PARA MAQUINAS CON CABINA

FIATALLIS

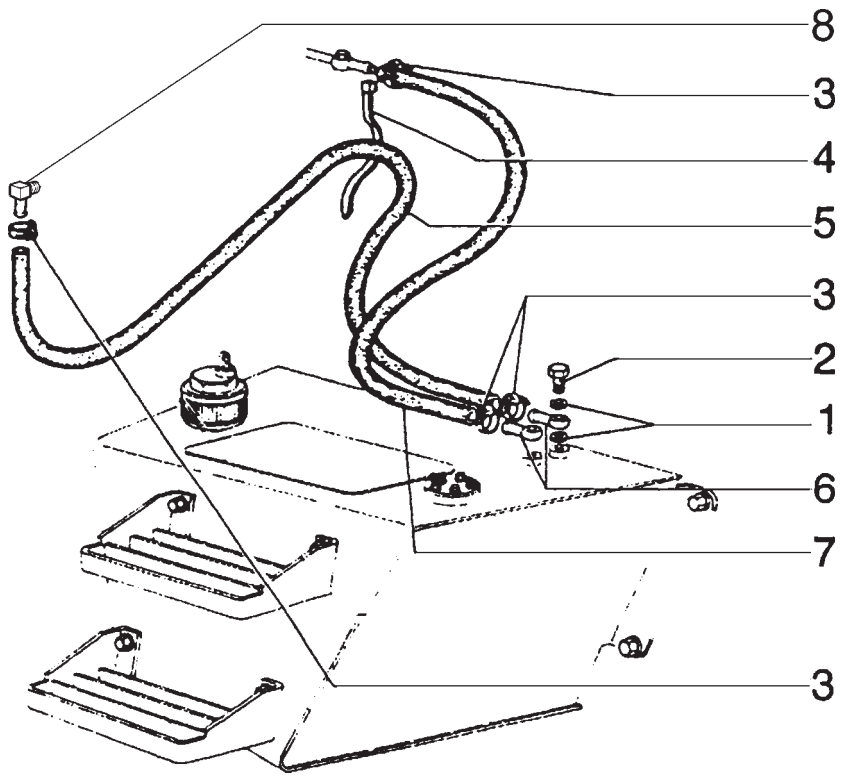

ITEM	PEÇA N°	QTDE.	COD.	DESCRIÇÃO	DENOMINACION
1	10298460	4	122G	RETENTOR	JUNTA
2	10181711	3	075B	CONECTOR	PLOT DE EMPALME
3	70929402	4	031F	ABRAÇADEIRA	ABRAZADERA
4	75201642	4	031F	ABRAÇADEIRA	ABRAZADERA
5	75246763	1	192T	MANGUEIRA	MANGA C/RACORDE
6	75246764	3	020R	CONEXÃO	RACOR
7	75246762	1	192T	MANGUEIRA	MANGA C/RACORDE
8	75261835	1	020R	CONEXÃO	RACOR

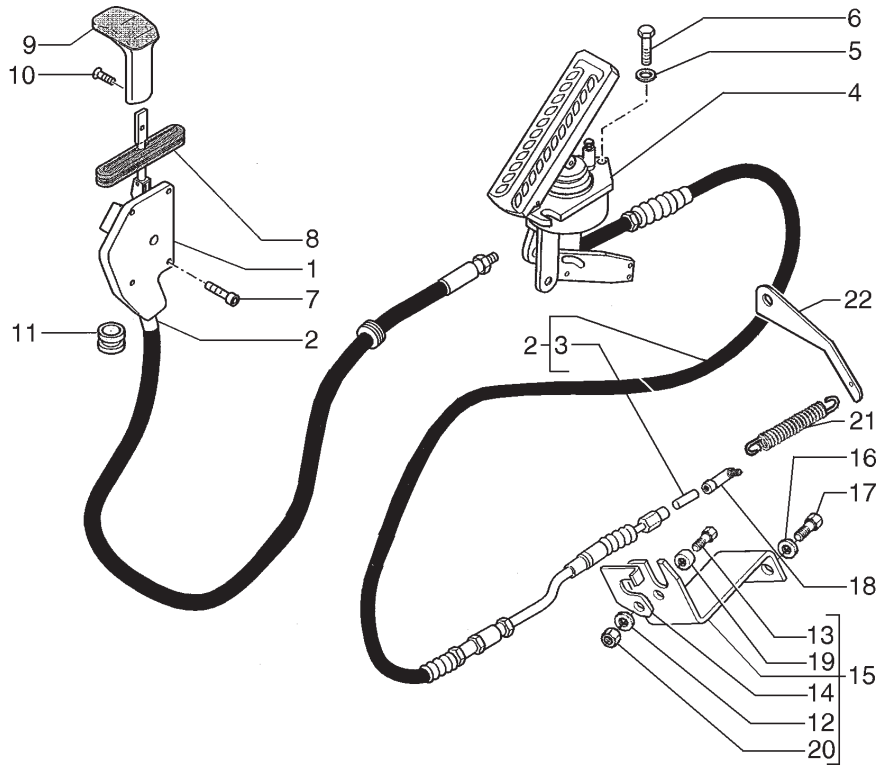

ITEM	PEÇA N°	QTDE.	COD.	DESCRIÇÃO	DENOMINACION
1	85821328	1	045L	ALAVANCA	PALANCA
2	85821324	1	165T	CABO FLEXÍVEL	CABLE FLEXIBLE
3	85813140	1	080P	PINO	BULON
4	85813096	1	010V	VÁLVULA	VALVULA
5	11193274	3	131R	ARRUELA	ARANDELA
6	10902431	3	040V	PARAFUSO	TORNILLO
7	13311217	4	040V	PARAFUSO	TORNILLO
8	85803380	1	334C	COIFA PARA PÓ	CAPUCHA
9	82002692	1	150P	MANOPLA	EMPUNADURA
10	13276011	4	040V	PARAFUSO	TORNILLO
11	10398280	1	048A	ANEL BORRACHA	GUARNICION CAUCHO
12	14496321	1	131R	ARRUELA	ARANDELA
13	10977821	1	040V	PARAFUSO	TORNILLO
14	75246321	1	105P	CHAPA	PLACA
15	75263486	1	300S	SUPORTE	SOPORTE
16	70929292	2	131R	ARRUELA	ARANDELA
17	16043431	2	040V	PARAFUSO	TORNILLO
18	75263894	1	070G	JUNTA ESFÉRICA	ARTIC.ESFERICA
19	75246322	1	075D	ESPAÇADOR	SEPARADOR
20	15896411	1	010D	PORCA	TUERCA
21	L78607	1	100M	MOLA	MUELLE
22	75264317	1	300S	SUPORTE	SOPORTE

FIATALLIS

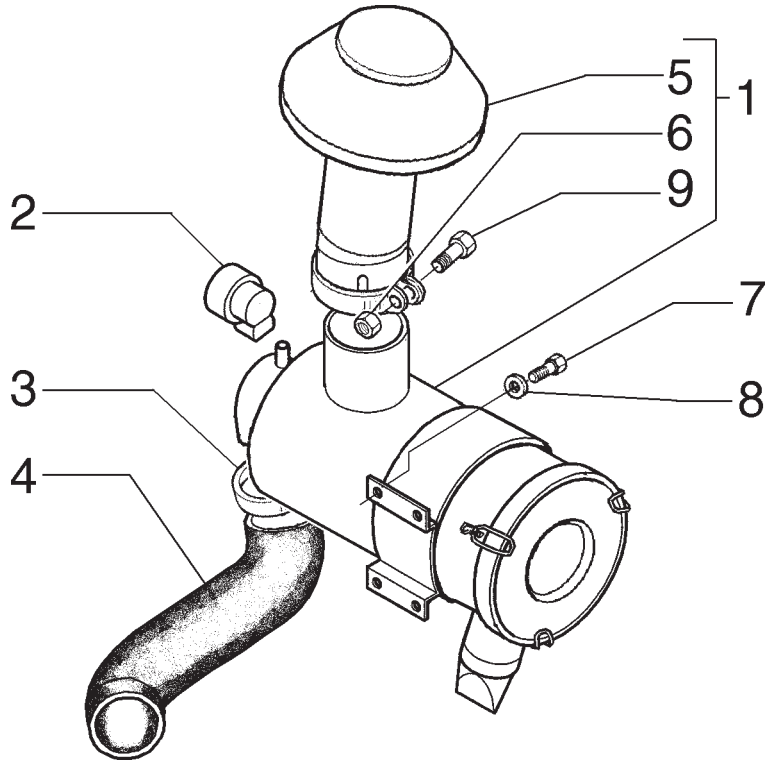

ITEM	PEÇA N°	QTDE.	COD.	DESCRIÇÃO	DENOMINACION
1	75263157	1	066F	FILTRO DE AR	FILTRO DE AIRE
2	79102142	1	035I	INDICADOR	INDICADOR
3	214-1456	2	031F	ABRAÇADEIRA	ABRAZADERA
4	75263292	1	285T	MANGUEIRA	TUBO FLEXIBLE
5	71101598	1	070R	PROTEÇÃO	PROTECCION
6	75312897	1	010D	PORCA	TUERCA
7	16043431	4	040V	PARAFUSO	TORNILLO
8	11193871	4	131R	ARRUELA	ARANDELA
9	75312898	1	040V	PARAFUSO	TORNILLO

FIATALLIS

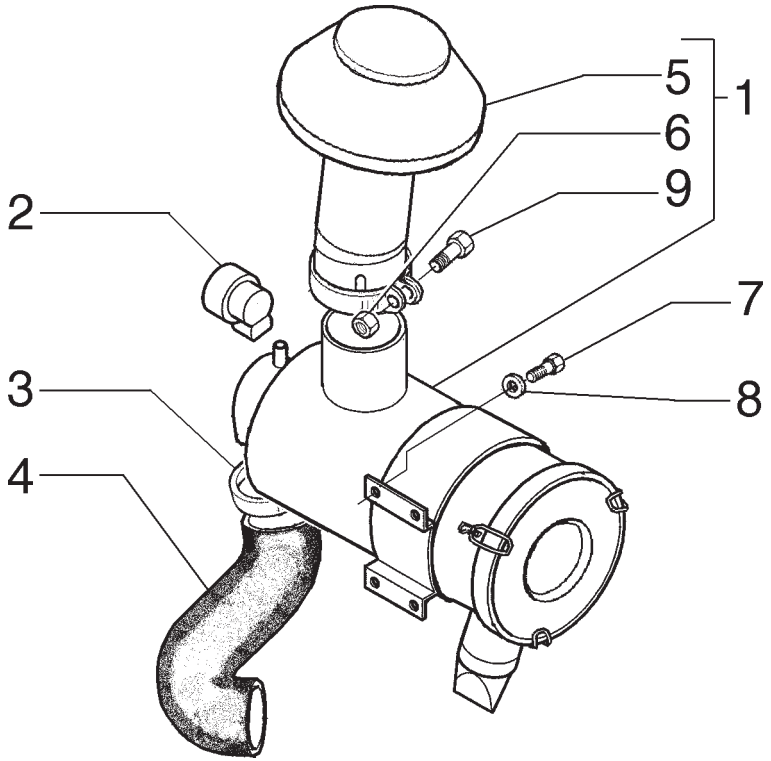

ITEM	PEÇA N°	QTDE.	COD.	DESCRIÇÃO	DENOMINACION
1	75263157	1	066F	FILTRO DE AR	FILTRO DE AIRE
2	79102142	1	035I	INDICADOR	INDICADOR
3	214-1456	2	031F	ABRAÇADEIRA	ABRAZADERA
4	75263269	1	285T	MANGUEIRA	TUBO FLEXIBLE
5	71101598	1	070R	PROTEÇÃO	PROTECCION
6	75312897	1	010D	PORCA	TUERCA
7	16043431	4	040V	PARAFUSO	TORNILLO
8	11193871	4	131R	ARRUELA	ARANDELA
9	75312898	1	040V	PARAFUSO	TORNILLO

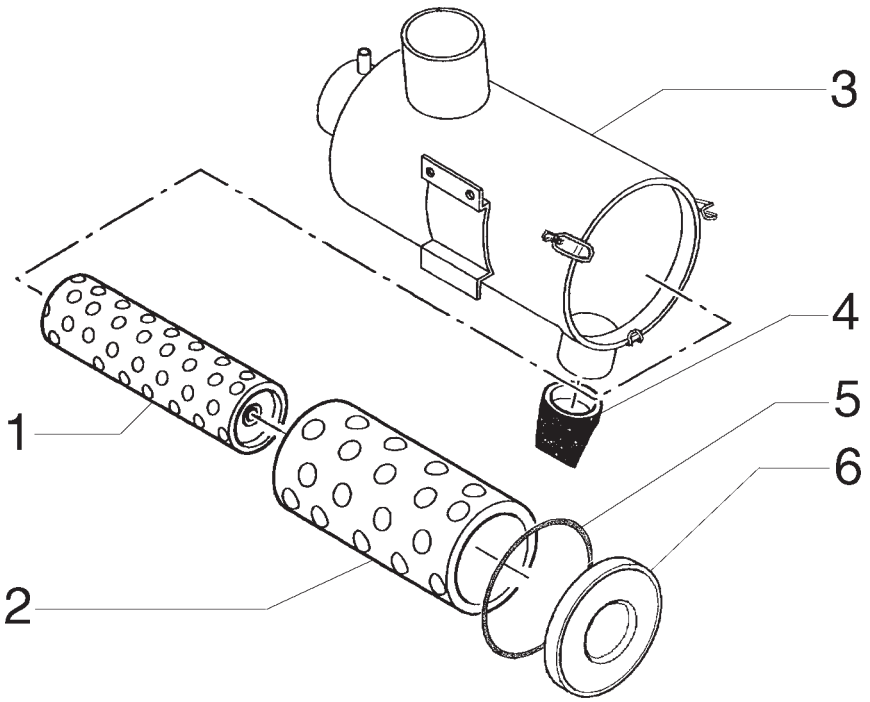

ITEM	PEÇA N°	QTDE.	COD.	DESCRIÇÃO	DENOMINACION
1	71101595	1	020E	ELEM. FILTRANTE	FILTRO
2	71101596	1	020E	ELEM. FILTRANTE	FILTRO
3	71101594	1	035S	CARCAÇA	CAJA
4	71101592	1	010V	VÁLVULA	VALVULA
5	71101593	1	120G	JUNTA	JUNTA PLANA
6	71101597	1	265C	TAMPA	TAPA

FIATALLIS

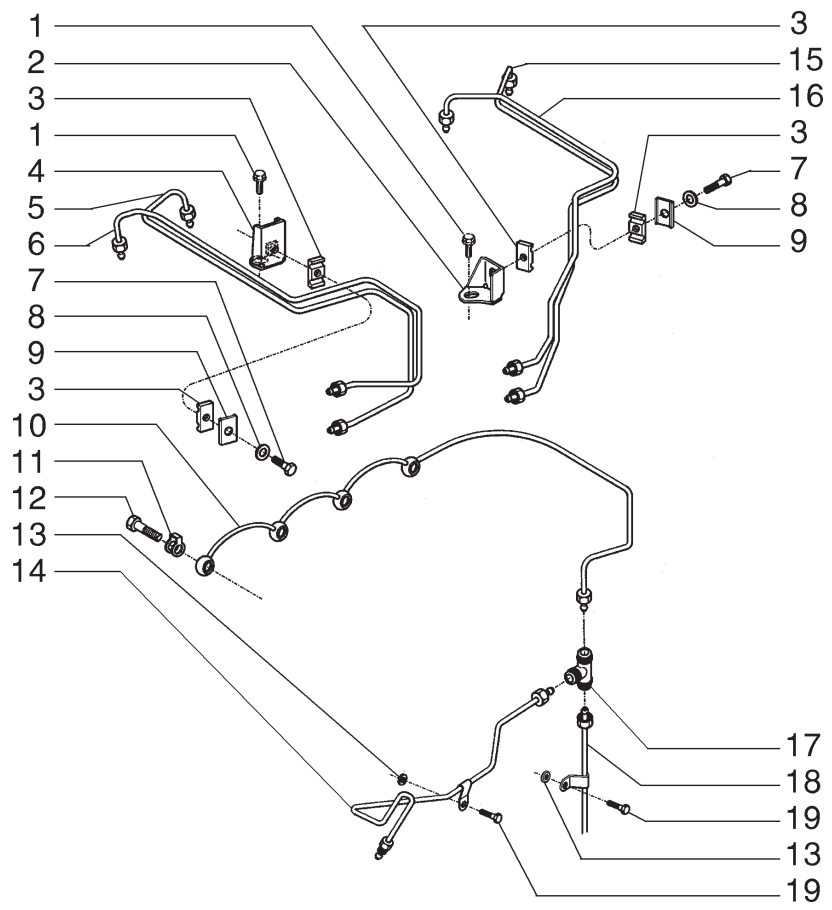

ITEM	PEÇA N°	QTDE.	COD.	DESCRIÇÃO	DENOMINACION
1	71100993	2	040V	PARAFUSO	TORNILLO
2	J930688	1	300S	SUPORTE	SOPORTE
3	71101002	4	031F	ABRAÇADEIRA	ABRAZADERA
4	71101702	1	300S	SUPORTE	SOPORTE
5	J903523	1	193T	TUBO	TUBO
6	J903522	1	193T	TUBO	TUBO
7	75288047	2	040V	PARAFUSO	TORNILLO
8	75286116	2	131R	ARRUELA	ARANDELA
9	75288046	2	031F	ABRAÇADEIRA	ABRAZADERA
10	J909695	1	193T	TUBO	TUBO
11	75208924	4	131R	ARRUELA	ARANDELA
12	75208950	4	020R	CONEXÃO	RACOR
13	75288527	2	131R	ARRUELA	ARANDELA
14	J925882	1	193T	TUBO	TUBO
15	J903525	1	193T	TUBO	TUBO
16	J903524	1	193T	TUBO	TUBO
17	J905388	1	020R	CONEXÃO	RACOR
18	J922064	1	193T	TUBO	TUBO
19	75208294	2	040V	PARAFUSO	TORNILLO

FIATALLIS

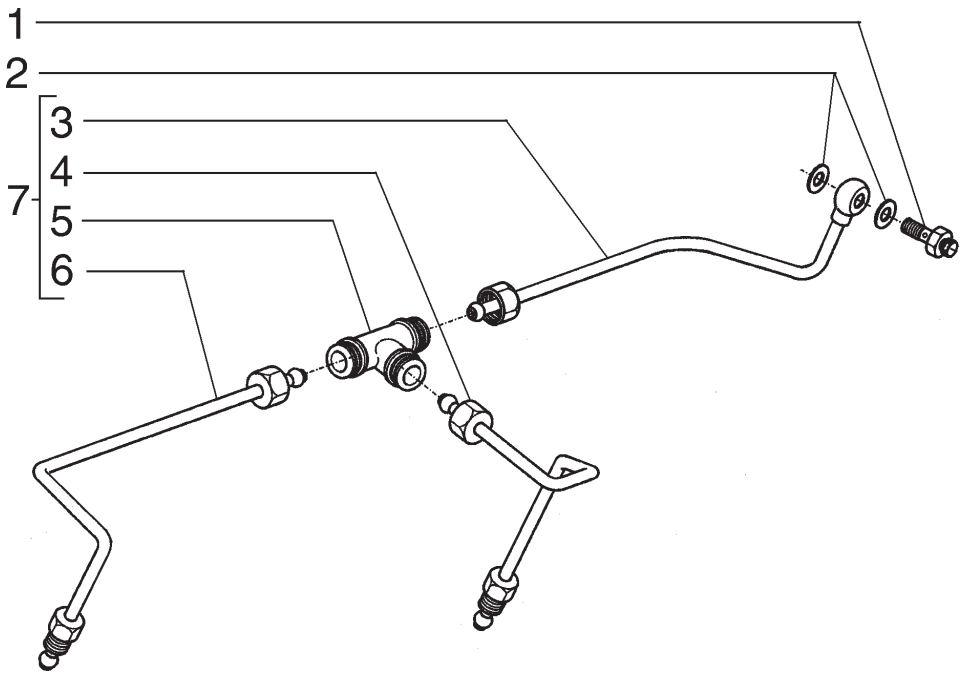

ITEM	PEÇA N°	QTDE.	COD.	DESCRIÇÃO	DENOMINACION
1	75286673	1	040V	PARAFUSO	TORNILLO
2	71100793	2	131R	ARRUELA	ARANDELA
3	J905364	1	193T	TUBO	TUBO
4	J905375	1	193T	TUBO	TUBO
5	J905353	1	020R	CONEXÃO	RACOR
6	J905363	1	193T	TUBO	TUBO
7	71101701	1	193T	TUBO	TUBO

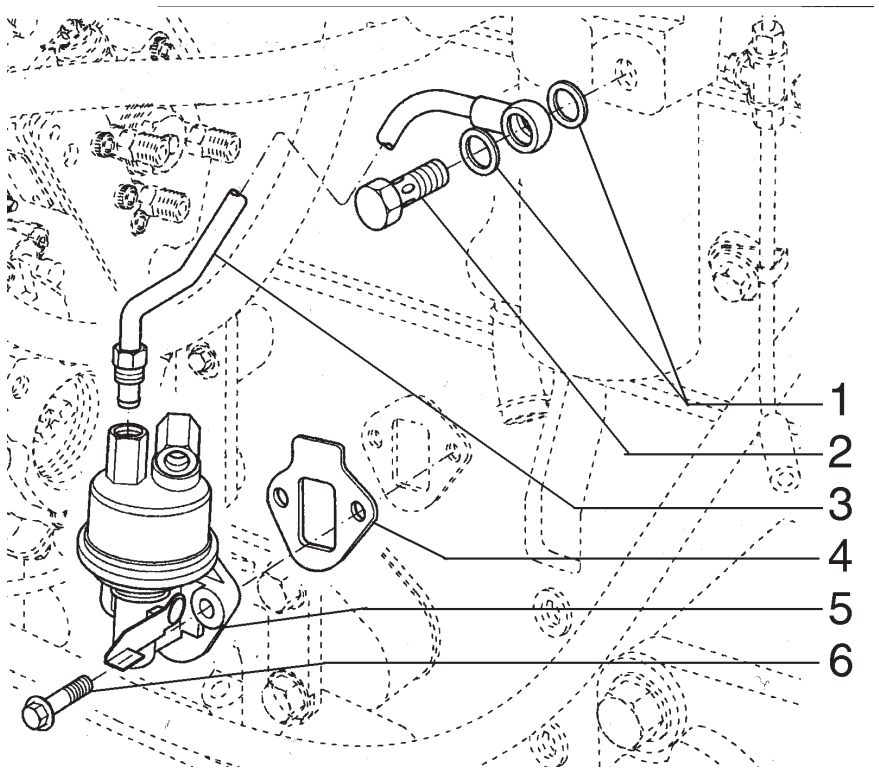

ITEM	PEÇA N°	QTDE.	COD.	DESCRIÇÃO	DENOMINACION
1	71101009	2	055A	ANEL DE VEDAÇÃO	JUNTA HERMETICA
2	75286123	1	020R	CONEXÃO	RACOR
3	J905649	1	193T	TUBO	TUBO
4	75285747	1	120G	JUNTA	JUNTA PLANA
5	71100951	1	154P	BOMBA ALIMENT.	BOMBA ALIMENT.
6	75208953	2	040V	PARAFUSO	TORNILLO

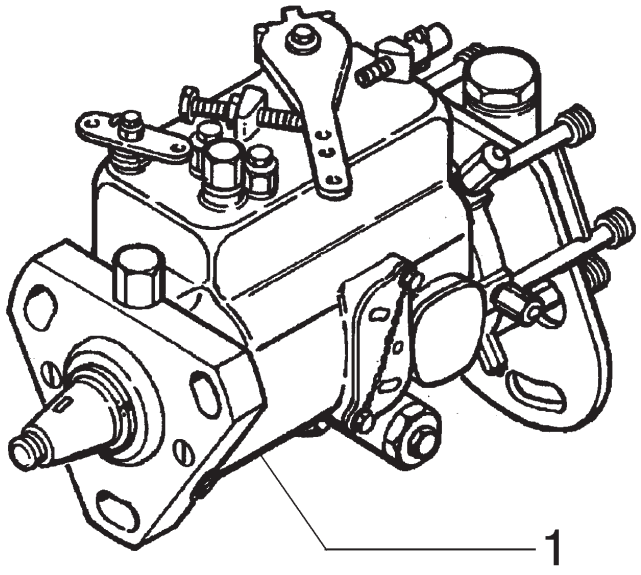

ITEM	PEÇA N°	QTDE.	COD.	DESCRIÇÃO	DENOMINACION
1	71101717	1	158P	BOMBA INJETORA	BOMA INYECTORA

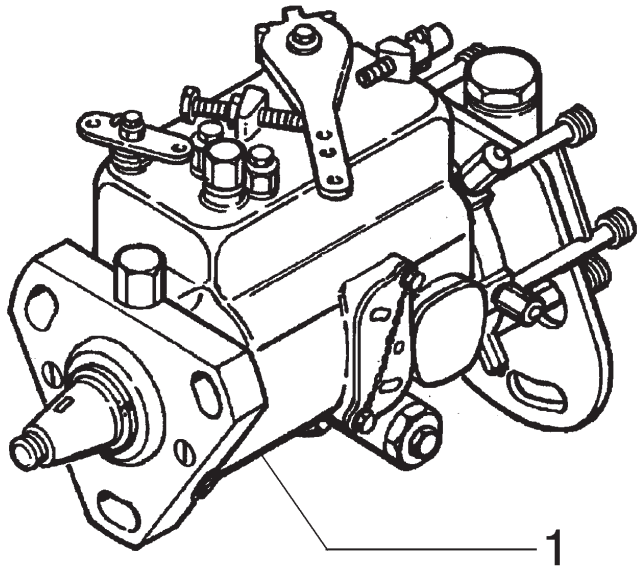

ITEM	PEÇA N°	QTDE.	COD.	DESCRIÇÃO	DENOMINACION
1	71101716	1	158P	BOMBA INJETORA	BOMA INYECTORA

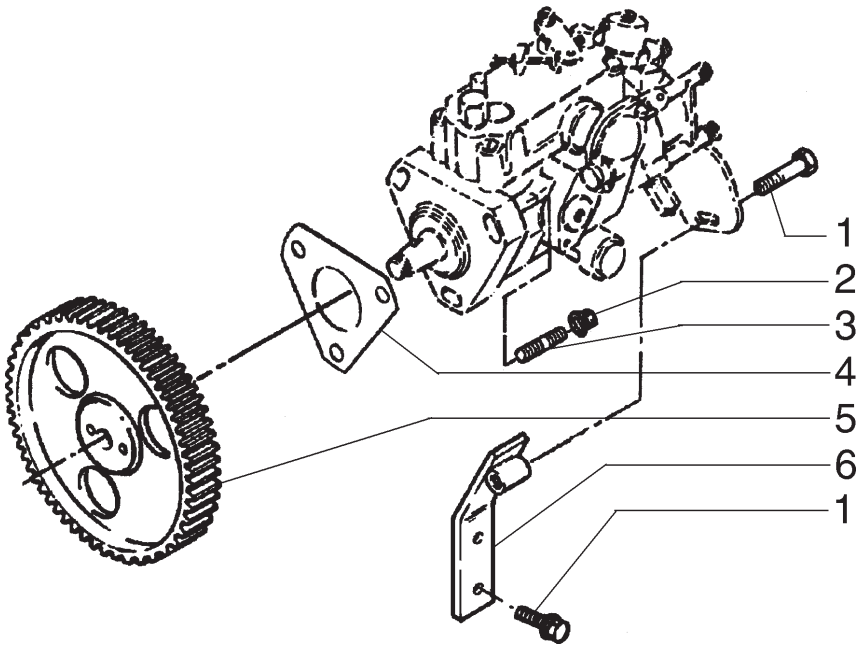

ITEM	PEÇA N°	QTDE.	COD.	DESCRIÇÃO	DENOMINACION
1	75208153	3	040V	PARAFUSO	TORNILLO
2	75310642	3	010D	PORCA	TUERCA
3	71100946	3	210P	PRISIONEIRO	ESPARRAGO
4	71100948	1	120G	JUNTA	JUNTA PLANA
5	71100949	1	050I	ENGRENAGEM	CORONA
6	J916024	1	300S	SUPORTE	SOPORTE

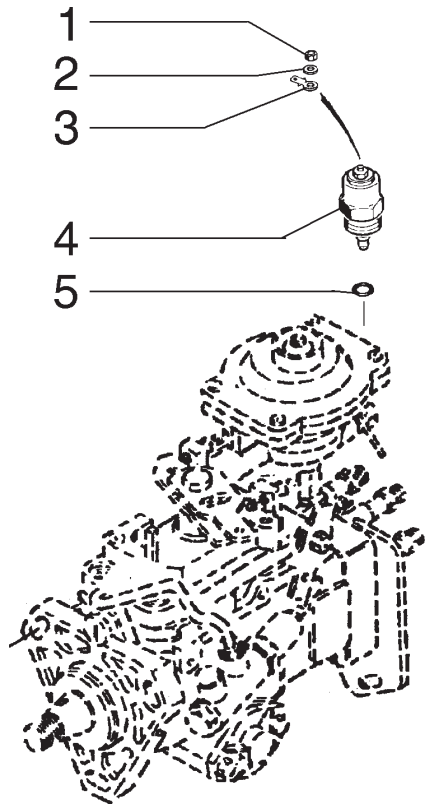

ITEM	PEÇA N°	QTDE.	COD.	DESCRIÇÃO	DENOMINACION
1	J907480	1	010D	PORCA	TUERCA
2	J907481	1	131R	ARRUELA	ARANDELA
3	A187990	1	075B	CONECTOR	PLOT DE EMPALME
4	J903575	1	010V	VÁLVULA	VALVULA
5	J903577	1	158G	O'RING	JUNTA TORICA

FIATALLIS

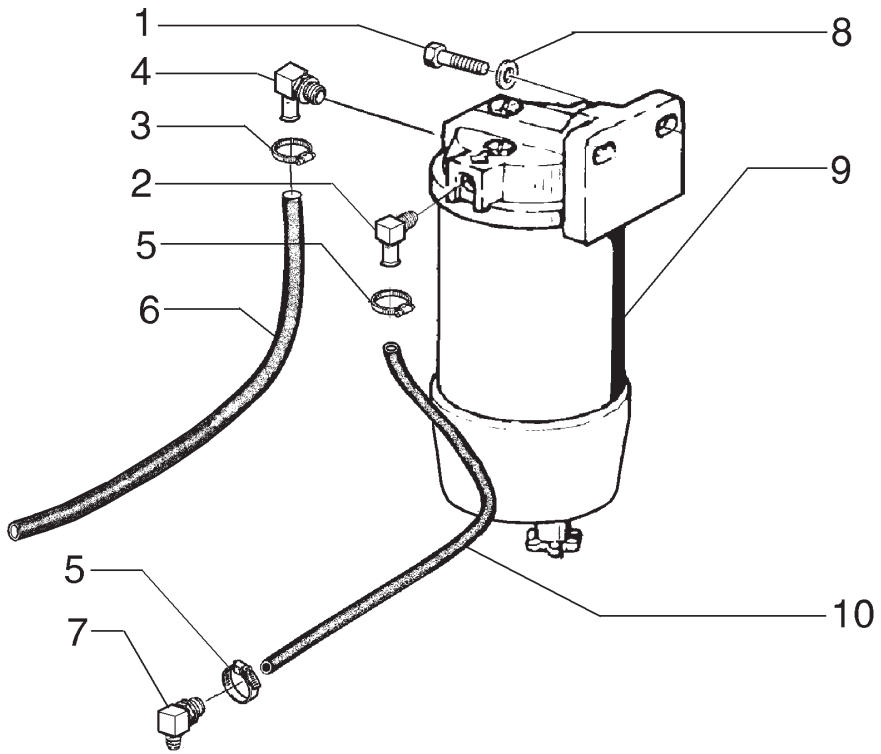

ITEM	PEÇA N°	QTDE.	COD.	DESCRIÇÃO	DENOMINACION
1	614-8025	2	040V	PARAFUSO	TORNILLO
2	217-347	1	020R	CONEXÃO	RACOR
3	148564A1	1	031F	ABRAÇADEIRA	ABRAZADERA
4	75264501	1	020R	CONEXÃO	RACOR
5	214-1704	2	031F	ABRAÇADEIRA	ABRAZADERA
6	75246763	1	285T	MANGUEIRA	TUBO FLEXIBLE
7	217-151	1	020R	CONEXÃO	RACOR
8	892-11008	2	131R	ARRUELA	ARANDELA
9	87439243	1	064F	FILTRO COMBUST.	FILTRO COMBUST.
10	E155897	1	285T	MANGUEIRA	TUBO FLEXIBLE

FIATALLIS

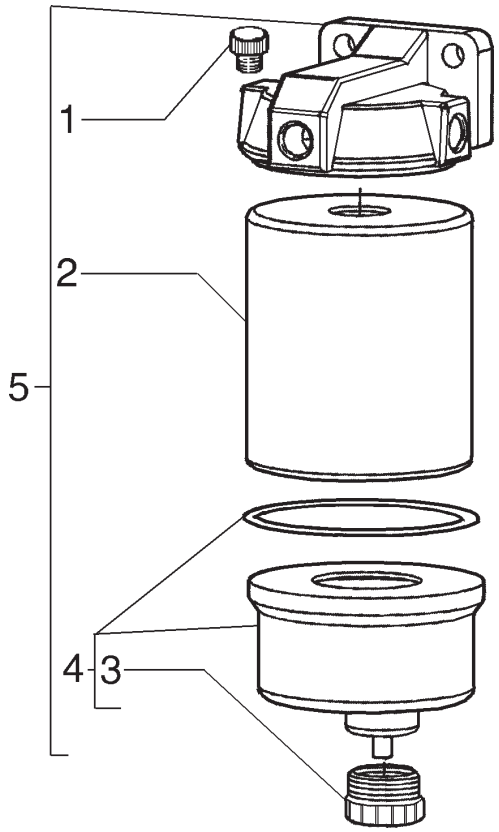

ITEM	PEÇA N°	QTDE.	COD.	DESCRIÇÃO	DENOMINACION
1	E158459	1	145S	RESPIRO	RESPIRADERO
2	75262692	1	084C	ELEM. FILTRANTE	CARTUCHO FILTRO
3	E158457	1	050T	BUJÃO	TAPON
4	149948A1	1	254C	RECIPIENTE	CONTENEDOR
5	87439243	1	064F	FILTRO COMBUST.	FILTRO COMBUST.

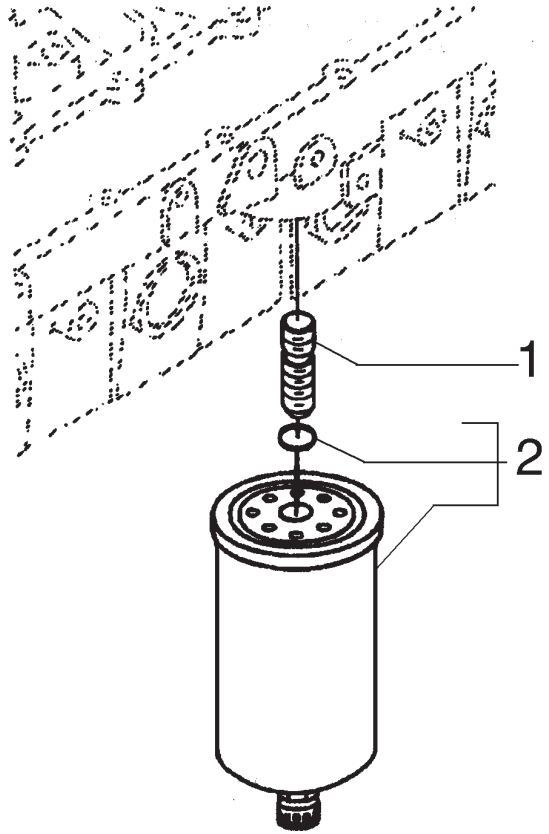

ITEM	PEÇA N°	QTDE.	COD.	DESCRIÇÃO	DENOMINACION
1	75312985	1	300S	SUPORTE	SOPORTE
2	75312983	1	084C	ELEMEN FILTRANTE	CARTUCHO FILTRO

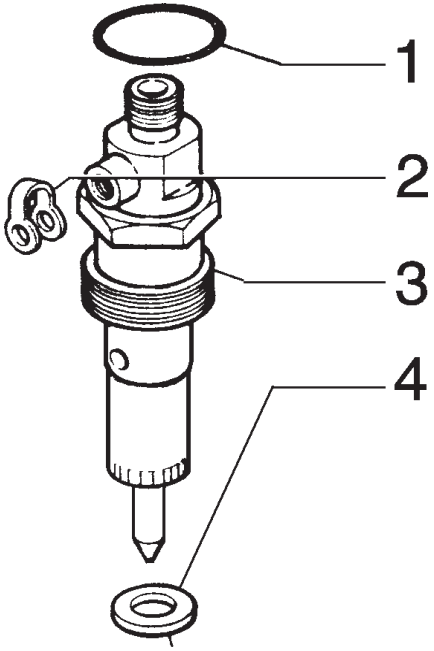

ITEM	PEÇA N°	QTDE.	COD.	DESCRIÇÃO	DENOMINACION
1	75288070	4	122G	RETENTOR	JUNTA
2	75208924	4	131R	ARRUELA	ARANDELA
3	71101703	4	089I	INJETOR COMPLETO	INYECTOR
4	75288112	4	131R	ARRUELA	ARANDELA

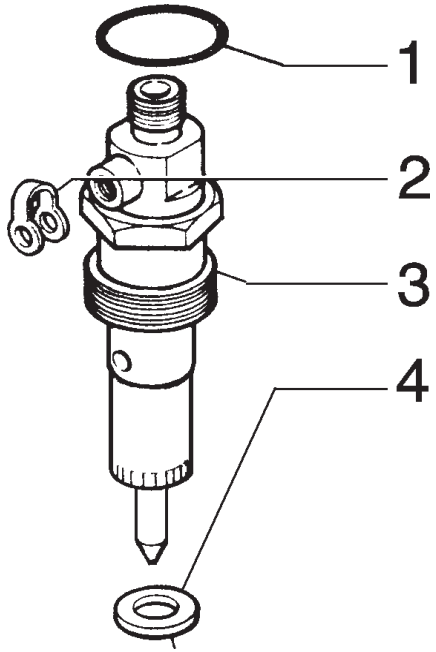

ITEM	PEÇA N°	QTDE.	COD.	DESCRIÇÃO	DENOMINACION
1	75288070	4	122G	RETENTOR	JUNTA
2	75208924	4	131R	ARRUELA	ARANDELA
3	71101610	4	089I	INJETOR COMPLETO	INYECTOR
4	75288112	4	131R	ARRUELA	ARANDELA

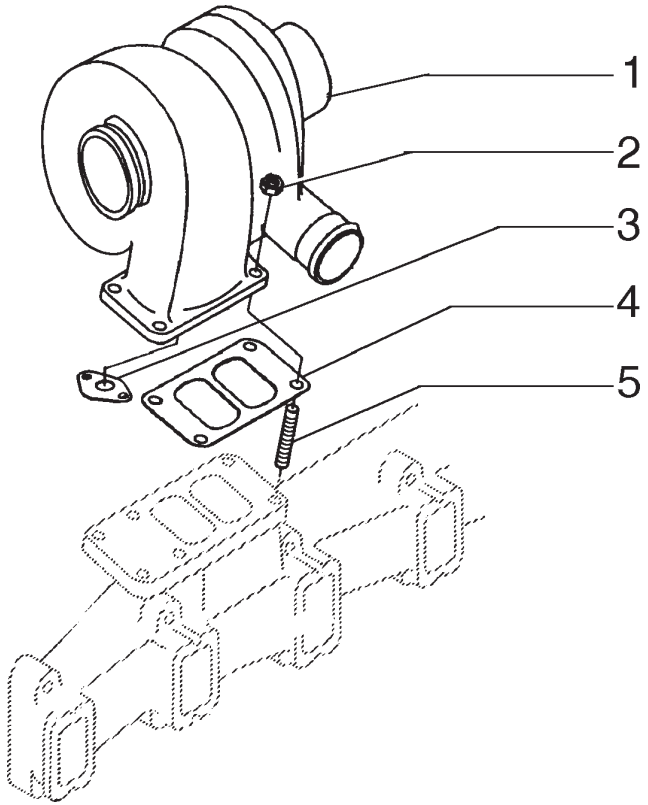

ITEM	PEÇA N°	QTDE.	COD.	DESCRIÇÃO	DENOMINACION
1	71101613	1	210T	TURBOCOMPRESSOR	TURBOCOMPRESSOR
2	75286638	4	010D	PORCA	TUERCA
3	75208291	1	120G	JUNTA	JUNTA PLANA
4	75287863	1	120G	JUNTA	JUNTA PLANA
5	75286637	4	210P	PRISIONEIRO	ESPARRAGO

FIATALLIS

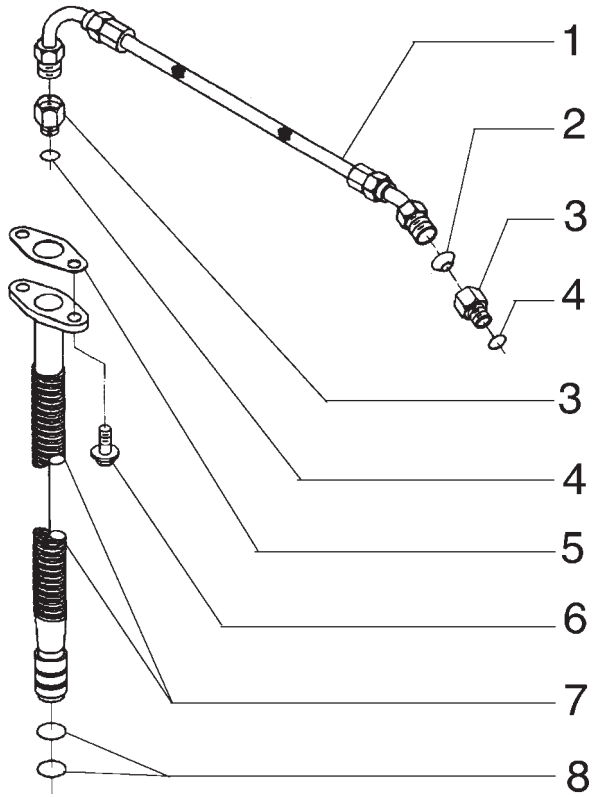

ITEM	PEÇA N°	QTDE.	COD.	DESCRIÇÃO	DENOMINACION
1	J913759	1	192T	MANGUEIRA	MANGA C/RACORDE
2	75288056	2	131R	ARRUELA	ARANDELA
3	75289694	2	020R	CONEXÃO	RACOR
4	75286174	2	158G	O'RING	JUNTA TORICA
5	75312737	1	120G	JUNTA	JUNTA PLANA
6	75208153	2	040V	PARAFUSO	TORNILLO
7	71101615	1	193T	TUBO	TUBO
8	75289696	2	158G	O'RING	JUNTA TORICA

02

LUBRIFICAÇÃO DA TURBINA
LUBRIFICACION DE LA TURBINA

A2.52 | 2

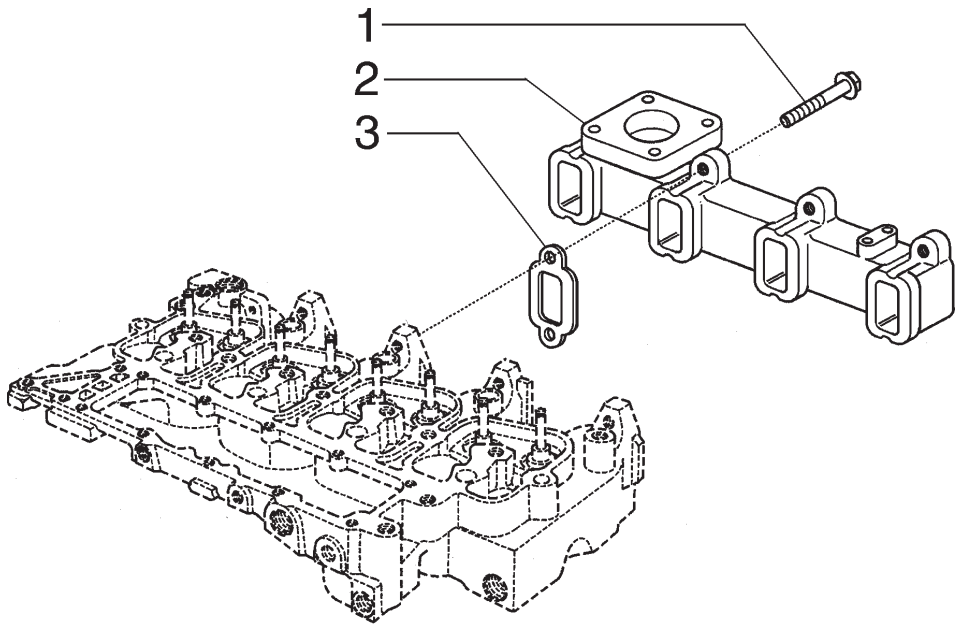

ITEM	PEÇA N°	QTDE.	COD.	DESCRIÇÃO	DENOMINACION
1	75287975	8	040V	PARAFUSO	TORNILLO
2	J901223	1	230C	COLETOR ESCAPE	COLECTOR ESCAPE
3	75287974	4	120G	JUNTA	JUNTA PLANA

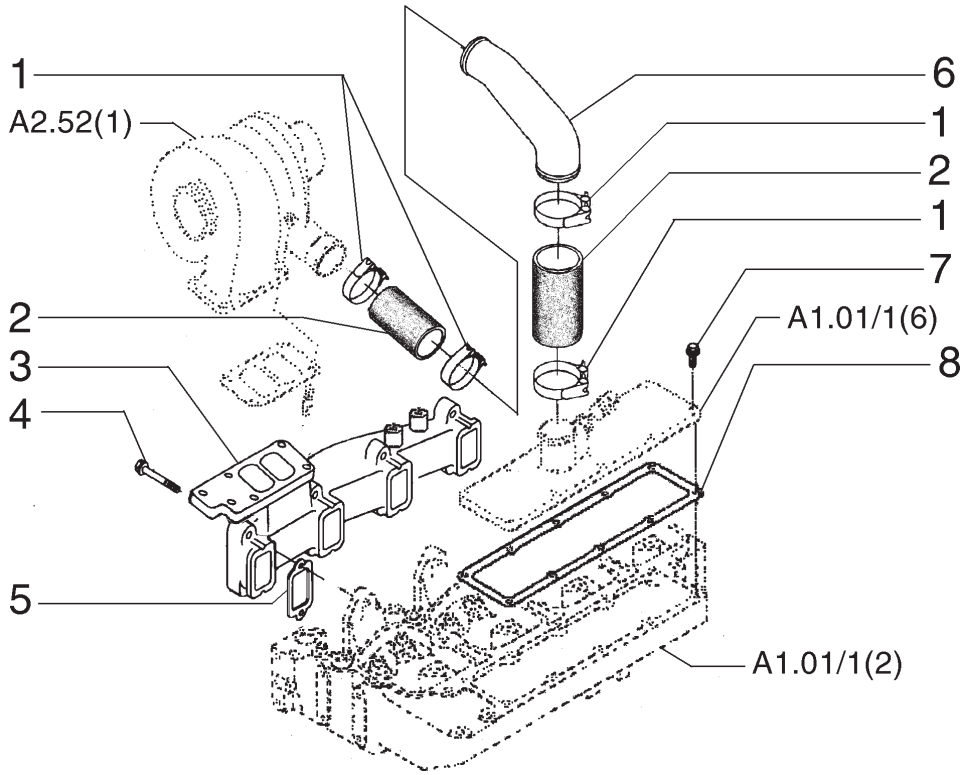

ITEM	PEÇA N°	QTDE.	COD.	DESCRIÇÃO	DENOMINACION
1	75287979	4	031F	ABRAÇADEIRA	ABRAZADERA
2	J916166	2	192T	MANGUEIRA	MANGA C/RACORDE
3	J901919	1	230C	COLETOR ESCAPE	COLECTOR ESCAPE
4	75287975	8	040V	PARAFUSO	TORNILLO
5	75287974	4	120G	JUNTA	JUNTA PLANA
6	J912240	1	193T	TUBO	TUBO
7	J918109	8	040V	PARAFUSO	TORNILLO
8	J931605	1	120G	JUNTA	JUNTA PLANA

FIATALLIS

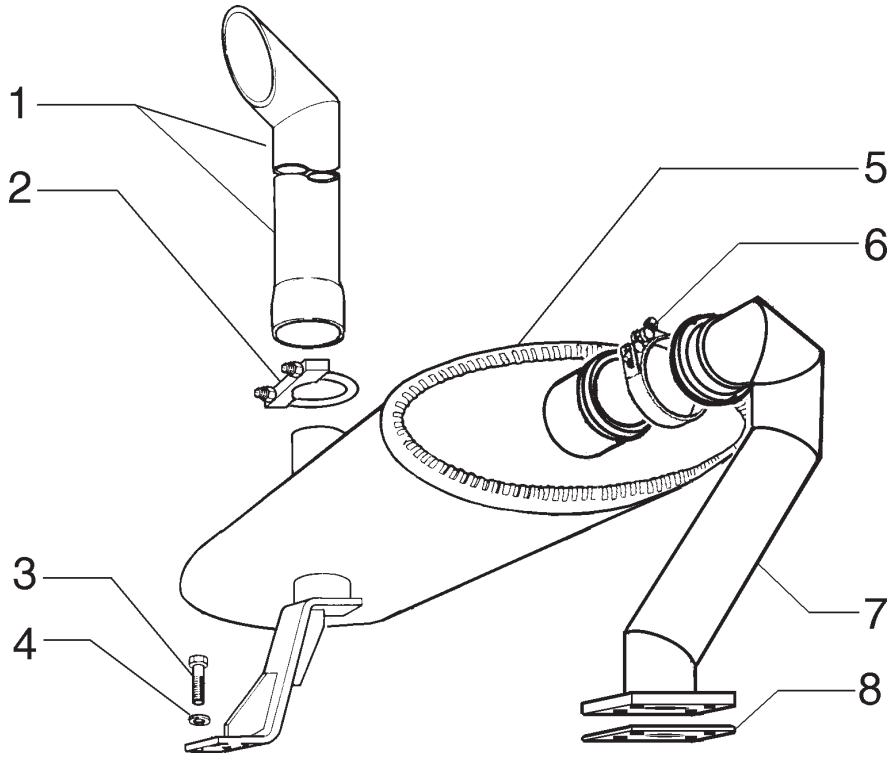

ITEM	PEÇA N°	QTDE.	COD.	DESCRIÇÃO	DENOMINACION
1	275967A2	1	193T	TUBO	TUBO
2	149560A1	1	031F	ABRAÇADEIRA	ABRAZADERA
3	614-10025	4	040V	PARAFUSO	TORNILLO
4	896-11010	4	131R	ARRUELA	ARANDELA
5	75262043	1	160S	SILÊNCIOSO	SILENCIADOR
6	A170467	1	031F	ABRAÇADEIRA	ABRAZADERA
7	75263057	1	193T	TUBO	TUBO
8	J912220	1	120G	JUNTA	JUNTA PLANA

FIATALLIS

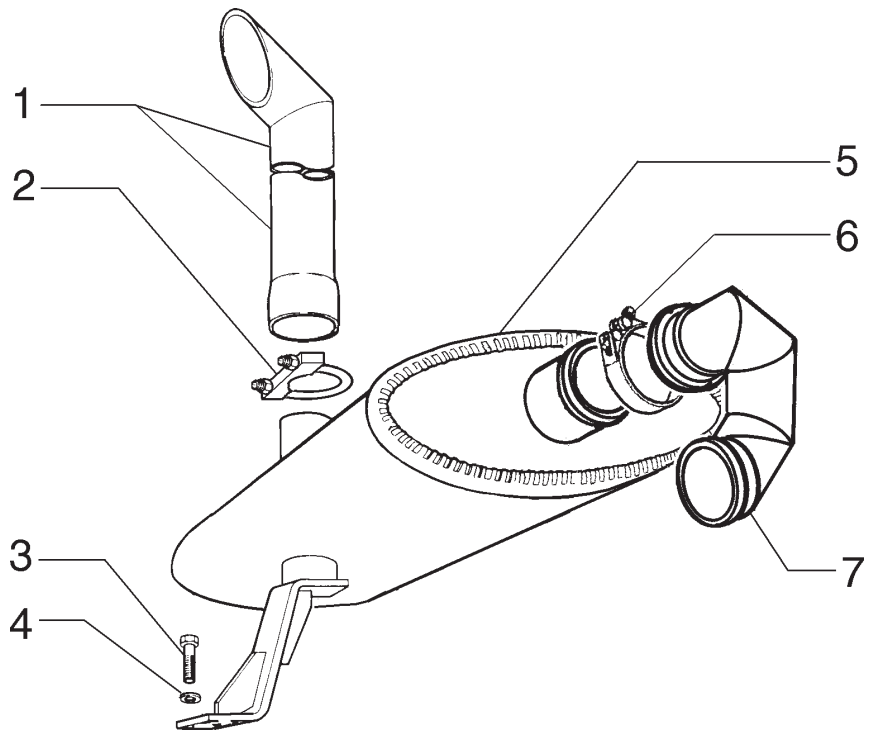

ITEM	PEÇA N°	QTDE.	COD.	DESCRIÇÃO	DENOMINACION
1	275967A2	1	193T	TUBO	TUBO
2	149560A1	1	031F	ABRAÇADEIRA	ABRAZADERA
3	614-10025	4	040V	PARAFUSO	TORNILLO
4	896-11010	4	131R	ARRUELA	ARANDELA
5	75262043	1	160S	SILÊNCIOSO	SILENCIADOR
6	A170467	1	031F	ABRAÇADEIRA	ABRAZADERA
7	75263264	1	193T	TUBO	TUBO

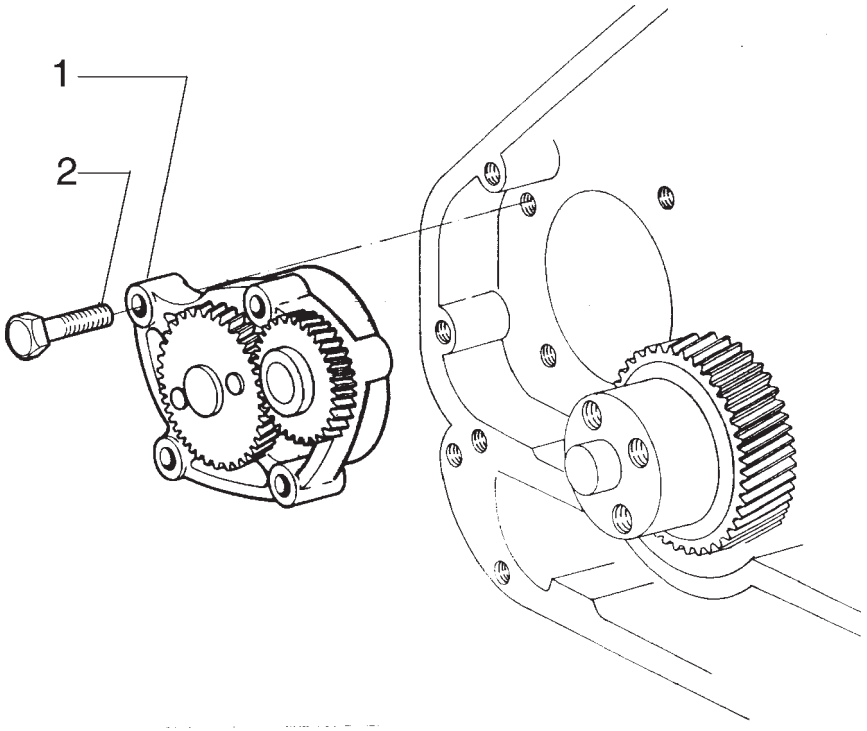

ITEM	PEÇA N°	QTDE.	COD.	DESCRIÇÃO	DENOMINACION
1	J937027	1	P153	BOMBA DE ÓLEO	BOMBA DE ACEITE
2	75208384	4	040V	PARAFUSO	TORNILLO

FIATALLIS

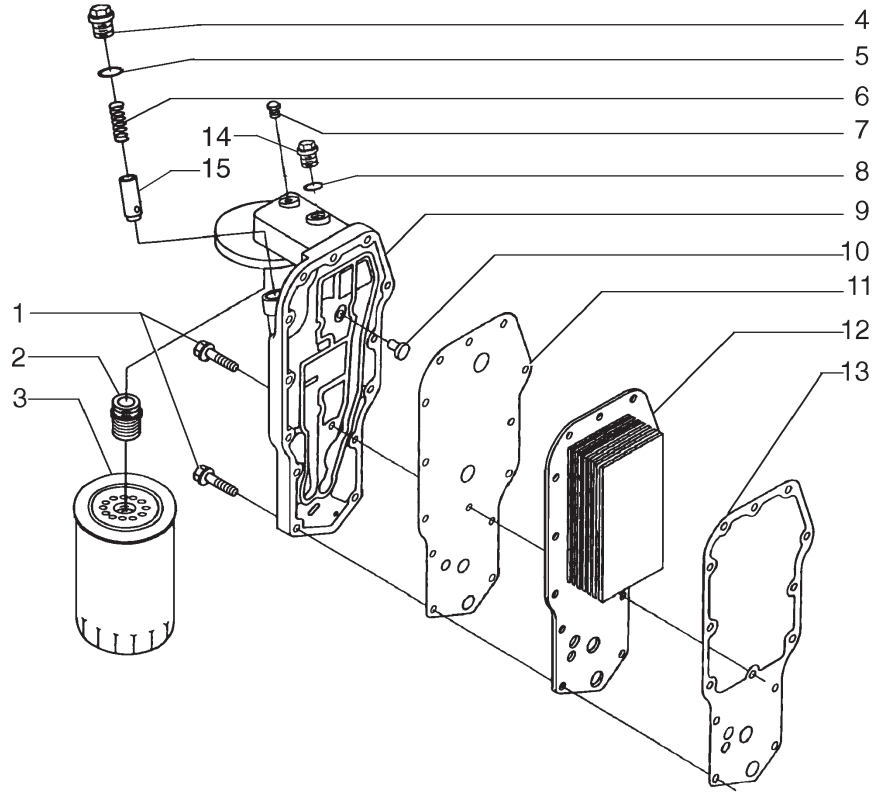

ITEM	PEÇA N°	QTDE.	COD.	DESCRIÇÃO	DENOMINACION
1	75287935	14	040V	PARAFUSO	TORNILLO
2	75287940	1	020R	CONEXÃO	RACOR
3	71101725	1	065F	FILTRO	FILTRO
4	75287943	1	050T	BUJÃO	TAPON
5	75312747	1	158G	O'RING	JUNTA TORICA
6	J918427	1	100M	MOLA	MUELLE
7	75208135	1	050T	BUJÃO	TAPON
8	75286174	1	158G	O'RING	JUNTA TORICA
9	75287939	1	265C	TAMPA	TAPA
10	71101608	1	010V	VÁLVULA	VALVULA
11	75287942	1	120G	JUNTA	JUNTA PLANA
12	87416027	1	025S	TROCADOR CALOR	CAMBIADOR CALOR
13	75287945	1	120G	JUNTA	JUNTA PLANA
14	71101607	1	050T	BUJÃO	TAPON
15	75287944	1	010V	VÁLVULA	VALVULA

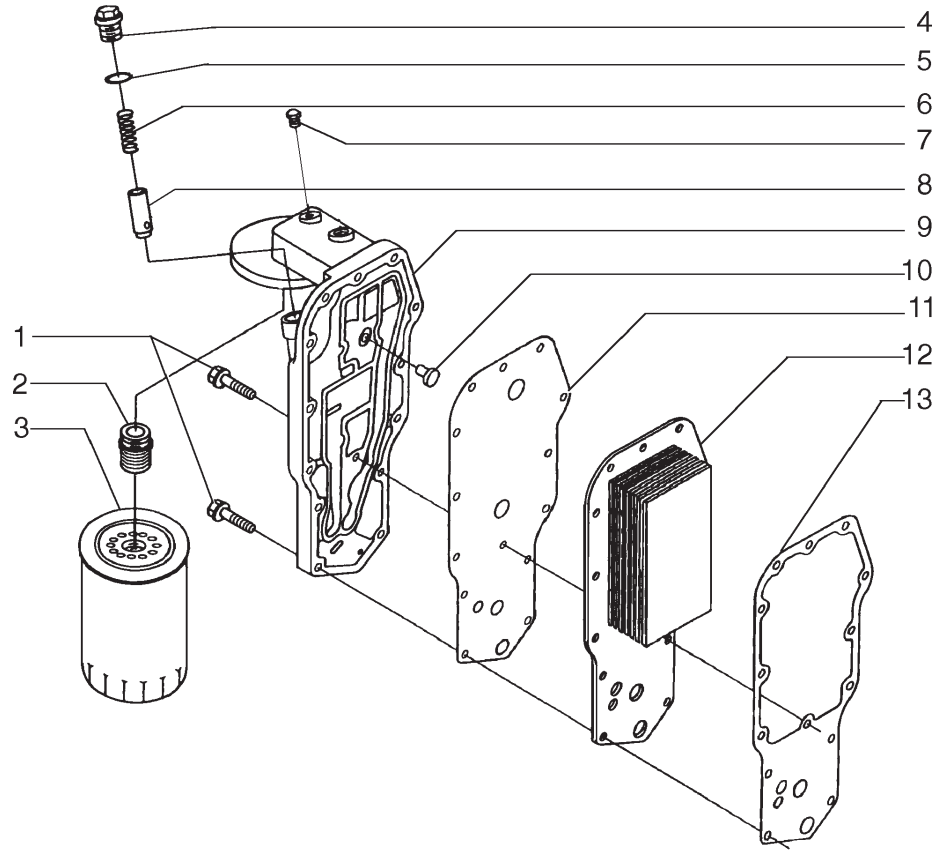

ITEM	PEÇA N°	QTDE.	COD.	DESCRIÇÃO	DENOMINACION
1	75287935	14	040V	PARAFUSO	TORNILLO
2	75287940	1	020R	CONEXÃO	RACOR
3	71101725	1	065F	FILTRO	FILTRO
4	75287943	1	050T	BUJÃO	TAPON
5	75312747	1	158G	O'RING	JUNTA TORICA
6	J918427	1	100M	MOLA	MUELLE
7	75208135	1	050T	BUJÃO	TAPON
8	75287944	1	010V	VÁLVULA	VALVULA
9	75287938	1	265C	TAMPA	TAPA
10	75289656	1	010V	VÁLVULA	VALVULA
11	75287942	1	120G	JUNTA	JUNTA PLANA
12	71101711	1	025S	TROCADOR CALOR	CAMBIADOR CALOR
13	75287945	1	120G	JUNTA	JUNTA PLANA

FIATALLIS

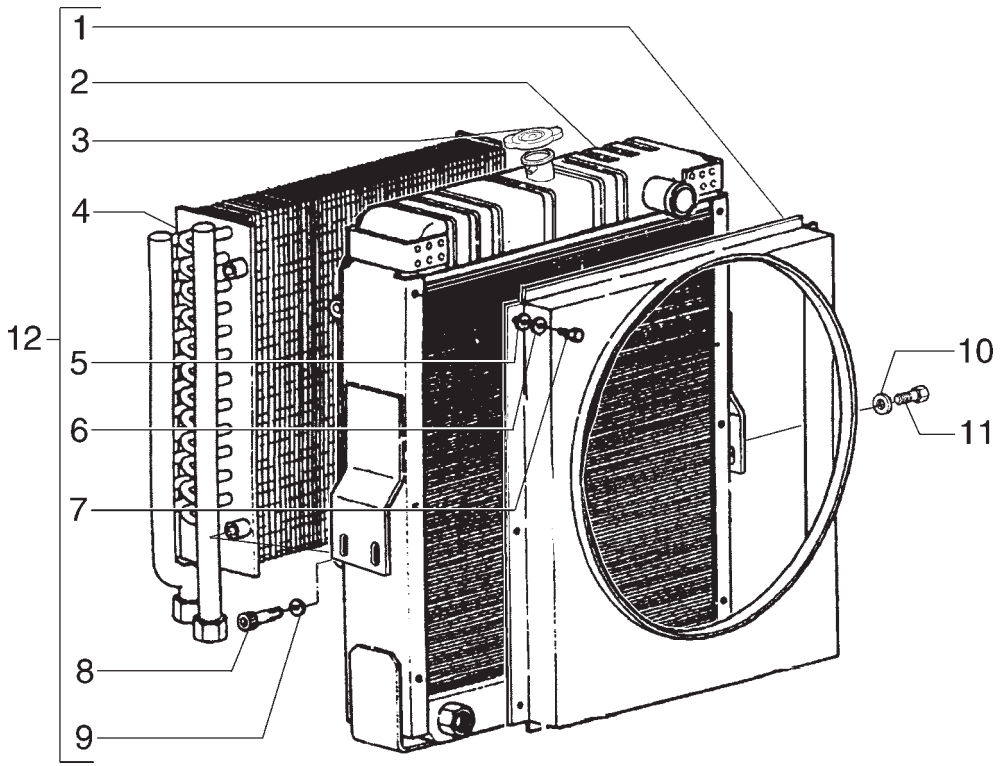

ITEM	PEÇA N°	QTDE.	COD.	DESCRIÇÃO	DENOMINACION
1	75264113	1	020D	DEFLETOR	DEFLECTOR
2	75264112	1	167R	RADIADOR D'ÁGUA	RADIAFOR AGUA
3	75264114	1	265C	TAMPA	TAPA
4	75264111	1	025S	TROCADOR CALOR	CAMBIADOR CALOR
5	70919326	10	131R	ARRUELA	ARANDELA
6	10516671	10	170R	ARRUELA PRESSÃO	ARANDELA ELAST.
7	16043131	10	040V	PARAFUSO	TORNILLO
8	14420431	4	040V	PARAFUSO	TORNILLO
9	11190574	4	131R	ARRUELA	ARANDELA
10	12646921	4	131R	ARRUELA	ARANDELA
11	15540531	4	040V	PARAFUSO	TORNILLO
12	75263464	1	167R	RADIADOR D'ÁGUA	RADIAFOR AGUA

FIATALLIS

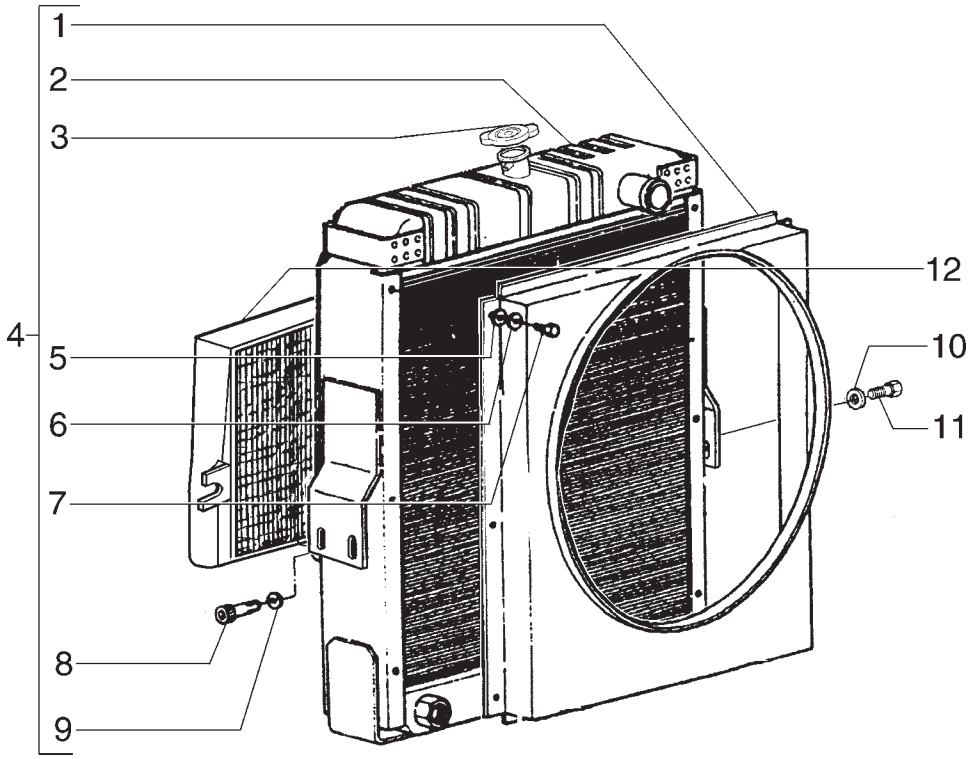

ITEM	PEÇA N°	QTDE.	COD.	DESCRIÇÃO	DENOMINACION
1	75264113	1	020D	DEFLETOR	DEFLECTOR
2	75264112	1	167R	RADIADOR D'ÁGUA	RADIAFOR AGUA
3	75264114	1	265C	TAMPA	TAPA
4	75264329	1	167R	RADIADOR D'ÁGUA	RADIAFOR AGUA
5	70919326	10	131R	ARRUELA	ARANDELA
6	10516671	10	170R	ARRUELA PRESSÃO	ARANDELA ELAST.
7	16043131	10	040V	PARAFUSO	TORNILLO
8	14420431	4	040V	PARAFUSO	TORNILLO
9	11190574	4	131R	ARRUELA	ARANDELA
10	12646921	4	131R	ARRUELA	ARANDELA
11	15540531	4	040V	PARAFUSO	TORNILLO
12	85802861	1	025S	TROCADOR DE CALOR	CAMBIADOR CALOR

PARA MÁQUINAS COM AR-CONDICIONADO
PARA MAQUINAS CON CLIMATIZADOR

FIATALLIS

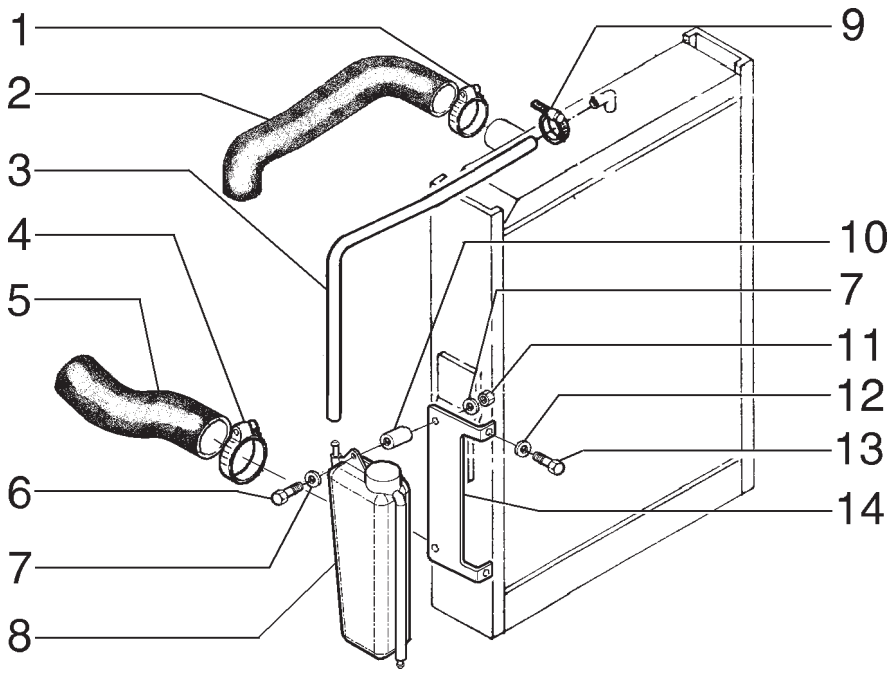

ITEM	PEÇA N°	QTDE.	COD.	DESCRIÇÃO	DENOMINACION
1	214-1432	2	031F	ABRAÇADEIRA	ABRAZADERA
2	75262868	1	285T	MANGUEIRA	TUBO FLEXIBLE
3	132218A1	1	285T	MANGUEIRA	TUBO FLEXIBLE
4	214-1440	2	031F	ABRAÇADEIRA	ABRAZADERA
5	75262869	1	285T	MANGUEIRA	TUBO FLEXIBLE
6	827-8050	2	040V	PARAFUSO	TORNILLO
7	895-11008	4	131R	ARRUELA	ARANDELA
8	131084A2	1	115S	RESERVATÓRIO	DEPOSITO
9	12179190	2	031F	ABRAÇADEIRA	ABRAZADERA
10	132215A1	2	075D	ESPAÇADOR	SEPARADOR
11	833-40408	2	010D	PORCA	TUERCA
12	895-11006	4	131R	ARRUELA	ARANDELA
13	614-6020	2	040V	PARAFUSO	TORNILLO
14	75263485	1	300S	SUPORTE	SOPORTE

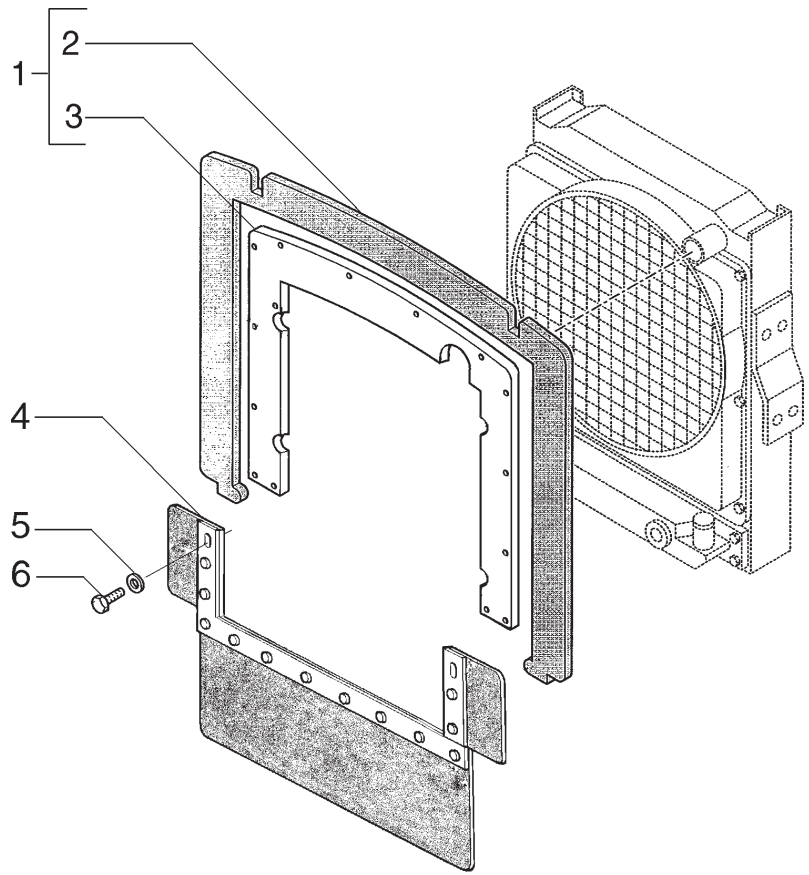

ITEM	PEÇA N°	QTDE.	COD.	DESCRIÇÃO	DENOMINACION
1	75263468	1	17G5	ELEM.VEDAÇ. AR	CIERRE DEL AIRE
2	85803026	1	17G5	ELEM.VEDAÇ. AR	CIERRE DEL AIRE
3	75263466	1	105P	CHAPA	PLACA
4	75280261	1	17G5	ELEM.VEDAÇ. AR	CIERRE DEL AIRE
5	895-11008	4	131R	ARRUELA	ARANDELA
6	614-8020	4	040V	PARAFUSO	TORNILLO

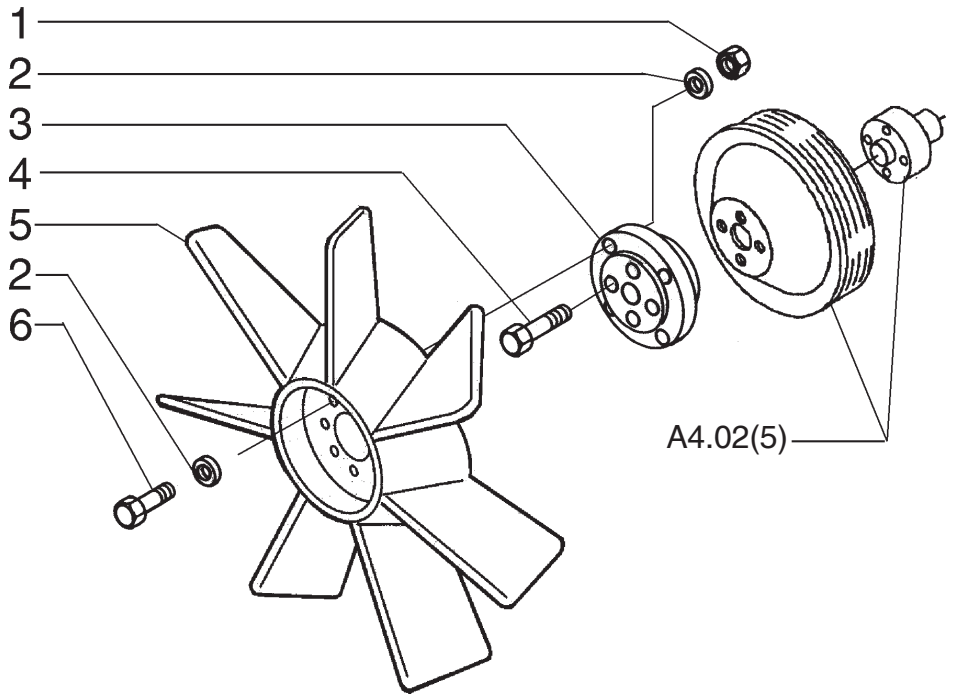

ITEM	PEÇA N°	QTDE.	COD.	DESCRIÇÃO	DENOMINACION
1	829-1410	4	010D	PORCA	TUERCA
2	895-11010	8	131R	ARRUELA	ARANDELA
3	75264411	1	070F	FLANGE	BRIDA
4	814-10070	4	040V	PARAFUSO	TORNILLO
5	75264466	1	030V	VENTILADOR	VENTILADOR
6	814-10040	4	040V	PARAFUSO	TORNILLO

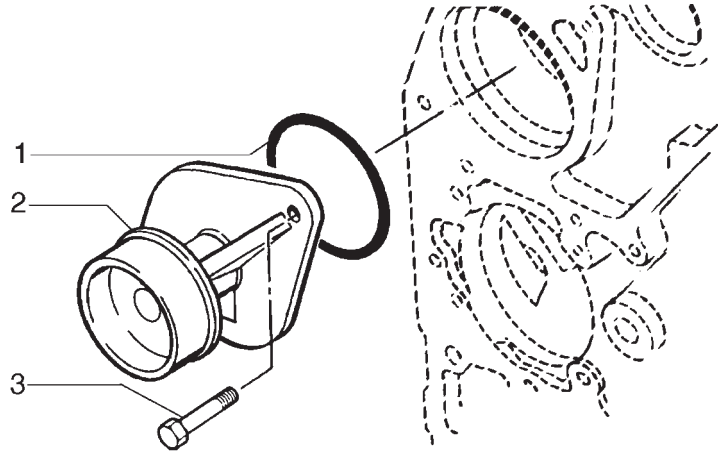

ITEM	PEÇA N°	QTDE.	COD.	DESCRIÇÃO	DENOMINACION
1	75287880	1	055A	ANEL DE VEDAÇÃO	JUNTA HERMETICA
2	71100619	1	P152	BOMBA D'ÁGUA	BOMBA DE AGUA
3	75312751	2	040V	PARAFUSO	TORNILLO

FIATALLIS

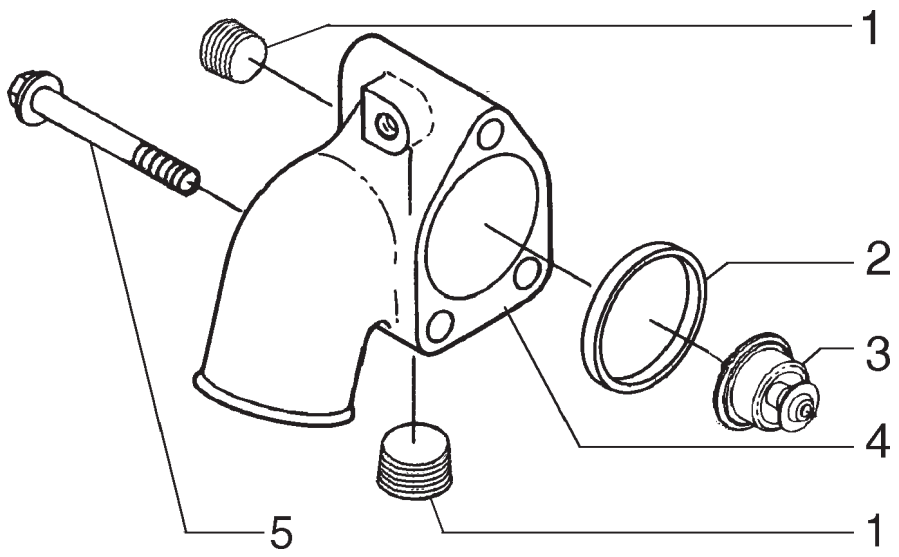

ITEM	PEÇA N°	QTDE.	COD.	DESCRIÇÃO	DENOMINACION
1	75208117	2	050T	BUJÃO	TAPON
2	71100983	1	122G	RETENTOR	JUNTA
3	71101603	1	096T	TERMOSTATO	TERMOSTATO
4	75287892	1	035S	CARCAÇA	CAJA
5	75286371	3	040V	PARAFUSO	TORNILLO

01 02

CONEXÃO DE ENTRADA DE ÁGUA
RACOR DE ENTRADA DE AGUA

A4.02 | 2

FIATALLIS

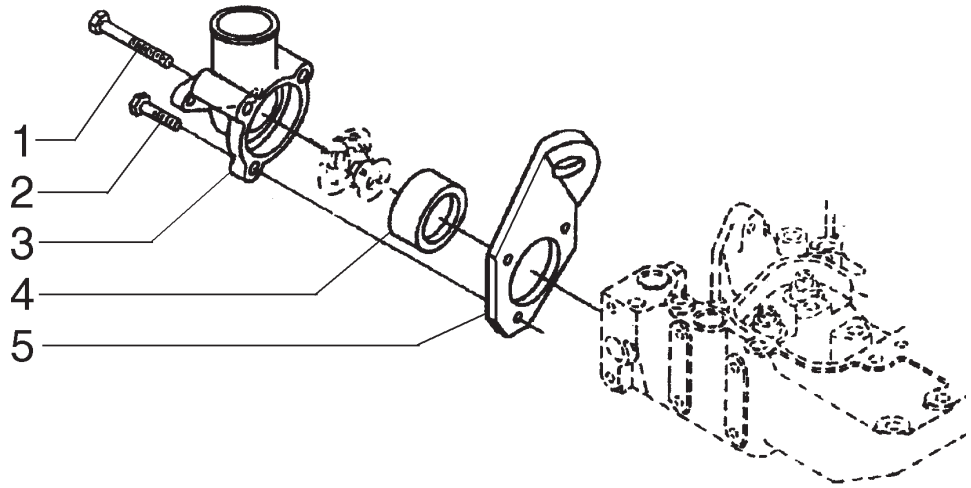

ITEM	PEÇA N°	QTDE.	COD.	DESCRIÇÃO	DENOMINACION
1	75311215	2	040V	PARAFUSO	TORNILLO
2	75287935	1	040V	PARAFUSO	TORNILLO
3	75311714	1	035S	CARCAÇA	CAJA
4	75311214	1	120G	JUNTA	JUNTA PLANA
5	75287881	1	300S	SUPORTE	SOPORTE

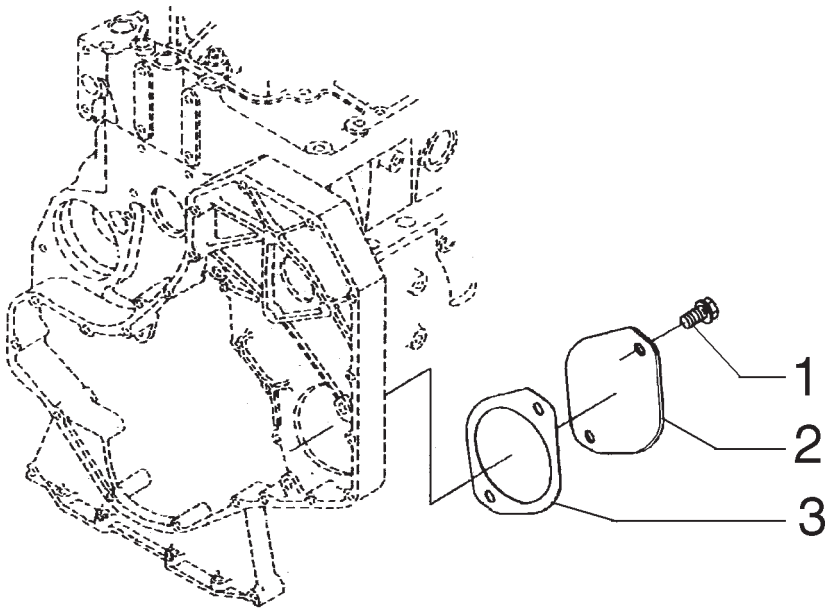

ITEM	PEÇA N°	QTDE.	COD.	DESCRIÇÃO	DENOMINACION
1	75208347	2	040V	PARAFUSO	TORNILLO
2	75286125	1	265C	TAMPA	TAPA
3	75311639	1	120G	JUNTA	JUNTA PLANA

FIATALLIS

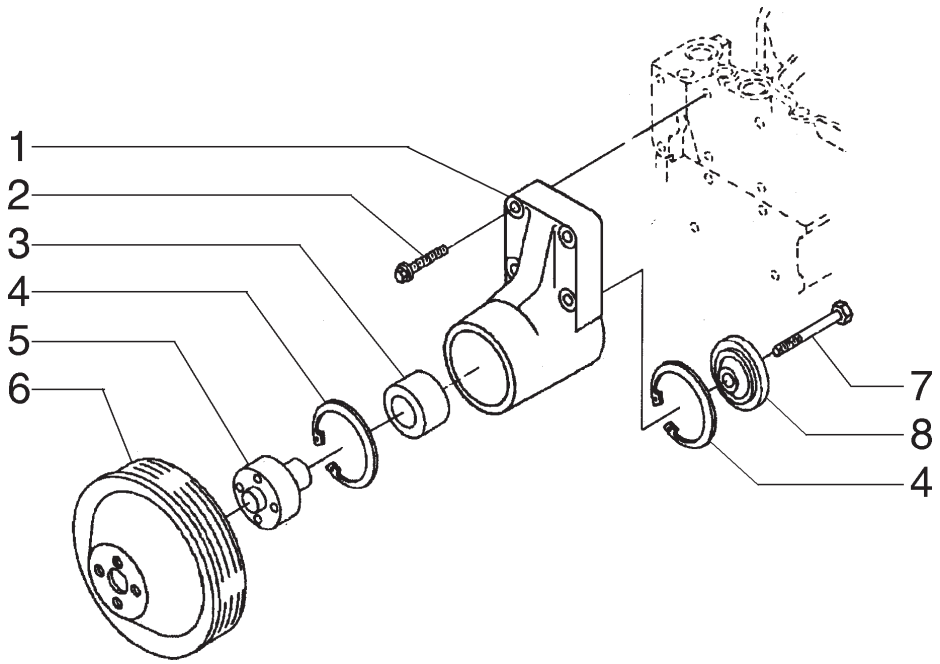

ITEM	PEÇA N°	QTDE.	COD.	DESCRIÇÃO	DENOMINACION
1	J913434	1	300S	SUPORTE	SOPORTE
2	75312613	4	040V	PARAFUSO	TORNILLO
3	75208250	1	341C	ROLAMENTO	RODAMIENTO
4	75288061	2	187A	ANEL ELÁSTICO	ANILLO ELASTICO
5	75288062	1	135M	CUBO	CUBO,BUJE
6	75208261	1	230P	POLIA	POLEA
7	75208253	1	040V	PARAFUSO	TORNILLO
8	75208252	1	100C	ENCOSTO	RETENEDOR

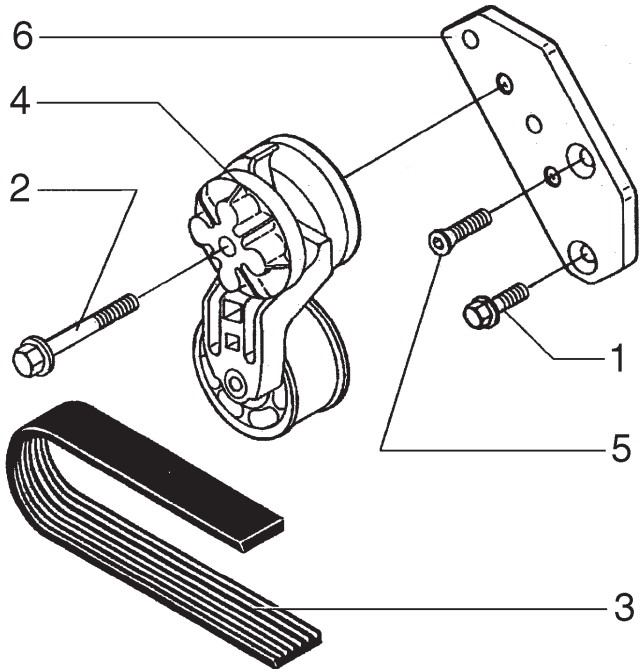

ITEM	PEÇA N°	QTDE.	COD.	DESCRIÇÃO	DENOMINACION
1	75208953	1	040V	PARAFUSO	TORNILLO
2	75208287	1	040V	PARAFUSO	TORNILLO
3	71101604	1	173C	CORREIA	CORREA
4	75286363	1	087T	ESTICADOR	TENSOR CORREA
5	75208256	1	080P	PINO	BULON
6	75311727	1	300S	SUPORTE	SOPORTE

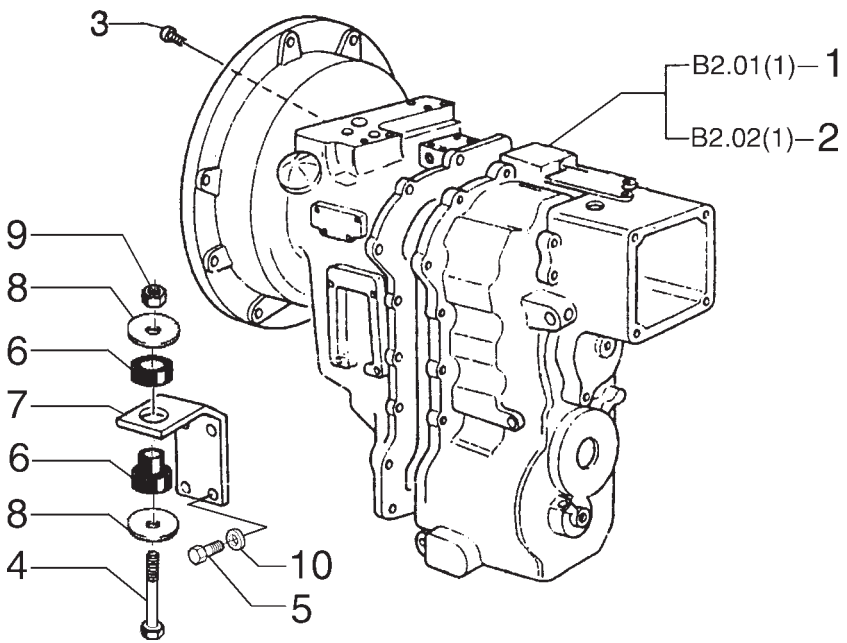

ITEM	PEÇA N°	QTDE.	COD.	DESCRIÇÃO	DENOMINACION
1	75264015	1	32G4	TRANSMISSÃO 4X4	CAMBIO VELOC 4X4
2	75264014	1	32G2	TRANSMISSÃO 4X2	CAMBIO VELOC 4X2
3	70927174	8	040V	PARAFUSO	TORNILLO
4	814-16110	2	040V	PARAFUSO	TORNILLO
5	11112631	8	040V	PARAFUSO	TORNILLO
6	117846A1	2	345C	COXIM	COJIN
7	75245921	2	300S	SUPORTE	SOPORTE
8	D35009	2	131R	ARRUELA	ARANDELA
9	832-10416	2	010D	PORCA	TUERCA
10	70928178	8	131R	ARRUELA	ARANDELA

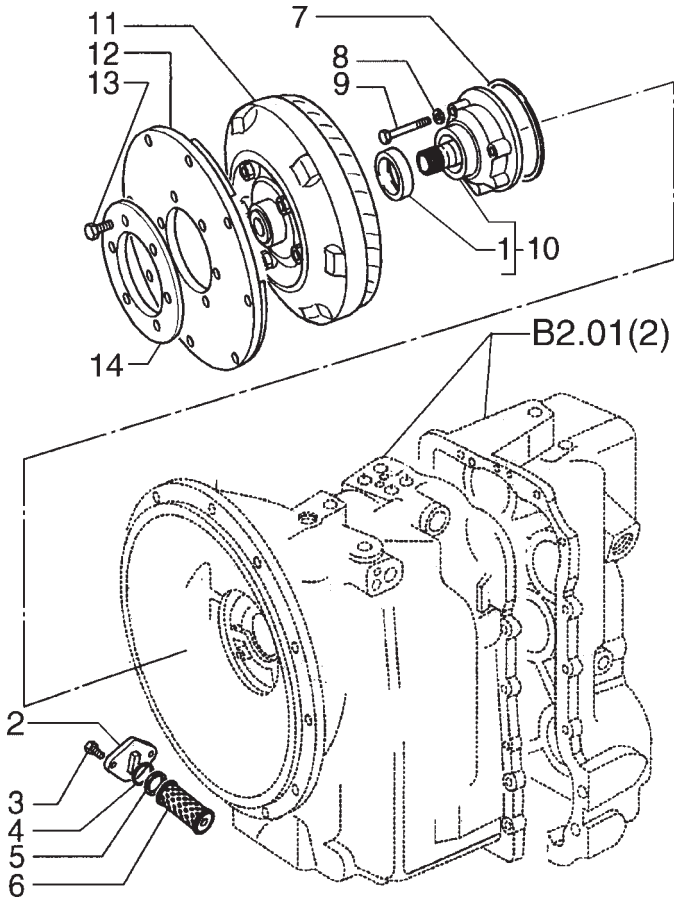

ITEM	PEÇA N°	QTDE.	COD.	DESCRIÇÃO	DENOMINACION
1	9968312	1	075D	ESPAÇADOR	SEPARADOR
2	9968362	1	070F	FLANGE	BRIDA
3	85817169	2	040V	PARAFUSO	TORNILLO
4	9968360	1	158G	O'RING	JUNTA TORICA
5	9968361	1	055A	ANEL DE VEDAÇÃO	JUNTA HERMETICA
6	9968359	1	020E	ELEM. FILTRANTE	FILTRO
7	9968313	1	158G	O'RING	JUNTA TORICA
8	85817001	4	131R	ARRUELA	ARANDELA
9	85817163	4	040V	PARAFUSO	TORNILLO
10	9968311	1	P153	BOMBA DE ÓLEO	BOMBA DE ACEITE
11	85817620	1	259C	CONVERSOR TORQUE	CONVERTIDOR PAR
12	9968241	1	265C	TAMPA	TAPA
13	9968380	6	040V	PARAFUSO	TORNILLO
14	85817254	1	105P	CHAPA	PLACA

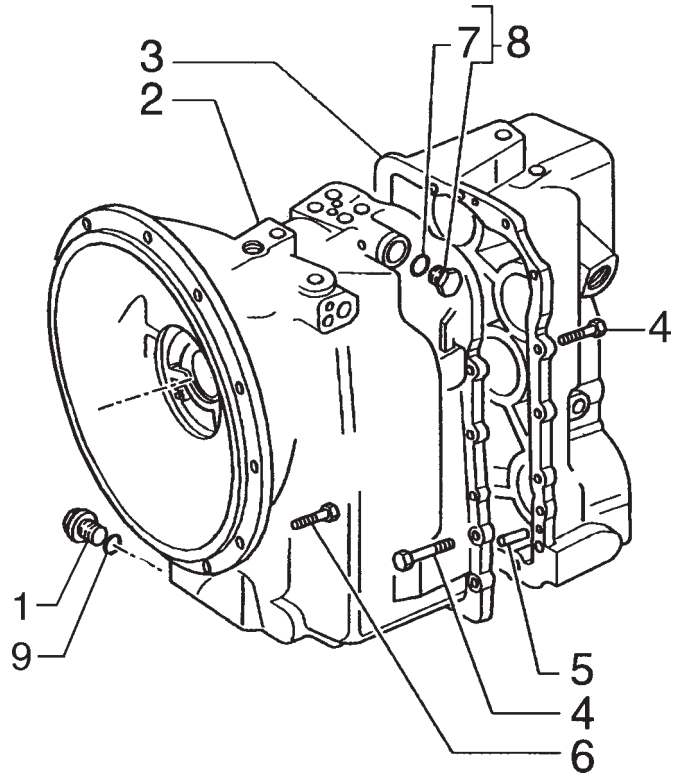

ITEM	PEÇA N°	QTDE.	COD.	DESCRIÇÃO	DENOMINACION
1	9969444	1	050T	BUJÃO	TAPON
2	9968394	1	035S	CARCAÇA	CAJA
3	9968395	1	265C	TAMPA	TAPA
4	85817164	14	040V	PARAFUSO	TORNILLO
5	9968356	2	090G	PINO DE CENTRAGEM	TETON
6	85812083	12	040V	PARAFUSO	TORNILLO
7	9968218	1	158G	O'RING	JUNTA TORICA
8	9968219	1	050T	BUJÃO	TAPON
9	9968365	1	158G	O'RING	JUNTA TORICA

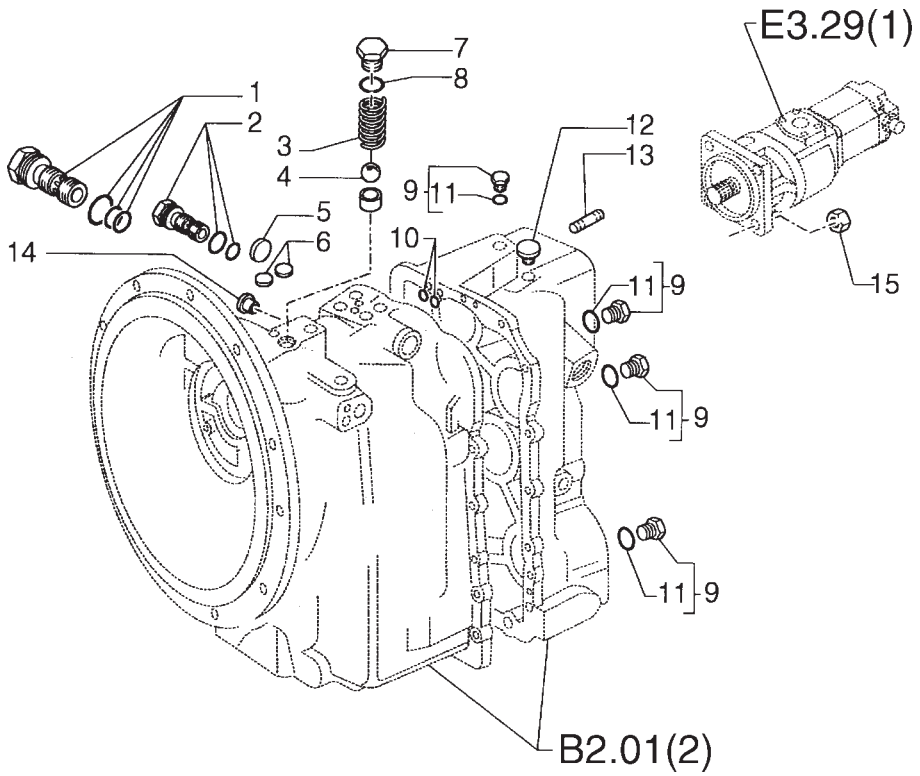

ITEM	PEÇA N°	QTDE.	COD.	DESCRIÇÃO	DENOMINACION
1	9968350	1	010V	VÁLVULA	VALVULA
2	9968334	1	010V	VÁLVULA	VALVULA
3	9968378	1	100M	MOLA	MUELLE
4	9968379	1	140S	ESFERA	BOLA
5	9968371	1	050T	BUJÃO	TAPON
6	9968333	2	050T	BUJÃO	TAPON
7	85807003	1	069S	SEDE	ASIENTO
8	9968377	1	158G	O'RING	JUNTA TORICA
9	9968219	*	040V	PARAFUSO	TORNILLO
10	9968368	4	158G	O'RING	JUNTA TORICA
11	9968218	*	170R	ARRUELA PRESSÃO	ARANDELA ELAST.
12	9968364	1	050T	BUJÃO	TAPON
13	85802683	4	210P	PRISIONEIRO	ESPARRAGO
14	9968383	1	170R	ARRUELA PRESSÃO	ARANDELA ELAST.
15	85802684	4	010D	PORCA	TUERCA

FIATALLIS

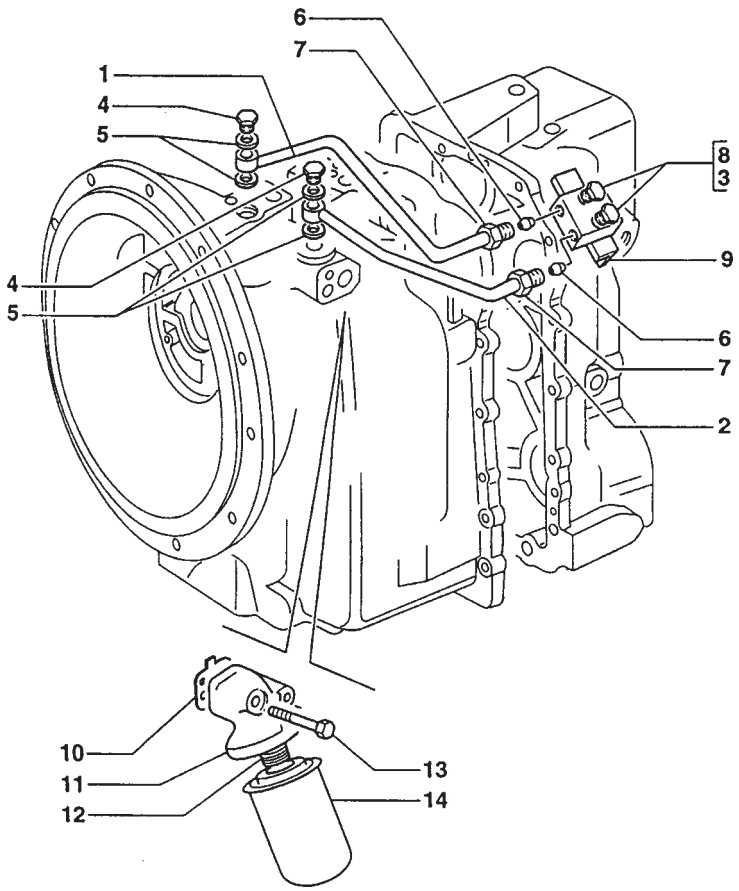

ITEM	PEÇA N°	QTDE.	COD.	DESCRIÇÃO	DENOMINACION
1	85812087	1	193T	TUBO	TUBO
2	85812086	1	193T	TUBO	TUBO
3	9968218	*	158G	O'RING	JUNTA TORICA
4	9968676	2	050T	BUJÃO	TAPON
5	85817002	4	055A	ANEL DE VEDAÇÃO	JUNTA HERMETICA
6	9969449	*	020R	CONEXÃO	RACOR
7	9968336	*	020R	CONEXÃO	RACOR
8	9968219	2	050T	BUJÃO	TAPON
9	85812085	1	074B	BLOCO	CALCE
10	9968375	1	120G	JUNTA	JUNTA PLANA
11	9968374	1	300C	CORPO	CUERPO
12	9968354	1	001A	ADAPTADOR	ADAPTADOR
13	85817165	2	040V	PARAFUSO	TORNILLO
14	85817004	1	067F	FILTRO DE ÓLEO	FILTRO ACEITE

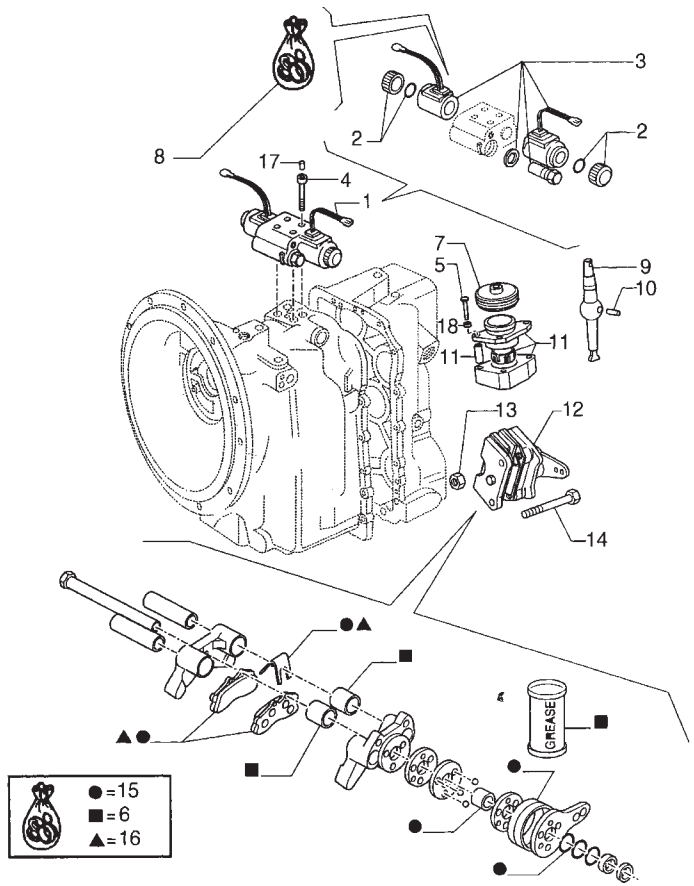

ITEM	PEÇA N°	QTDE.	COD.	DESCRIÇÃO	DENOMINACION
1	85805818	1	010V	VÁLVULA	VALVULA
2	9969344	2	002K	KIT	JUEGO
3	85813304	1	030E	SOLENÓIDE	SOLENOIDE
4	9969445	4	040V	PARAFUSO	TORNILLO
5	85817163	3	040V	PARAFUSO	TORNILLO
6	85813301	1	002K	KIT	JUEGO
7	9968328	1	334C	COIFA PARA PÓ	CAPUCHA
8	85813338	1	002K	KIT	JUEGO
9	9968324	1	045L	ALAVANCA	PALANCA
10	9968327	1	270C	CONTRA PINO	CHAVETA PARTIDA
11	9968326	1	300S	SUPORTE	SOPORTE
12	85813300	1	093F	FREIO	FRENO
13	9969281	2	010D	PORCA	TUERCA
14	9968299	2	040V	PARAFUSO	TORNILLO
15	9968926	1	002K	KIT	JUEGO
16	9968927	1	002K	KIT	JUEGO
17	9968678	2	080P	PINO	BULON
18	85812092	2	131R	ARRUELA	ARANDELA

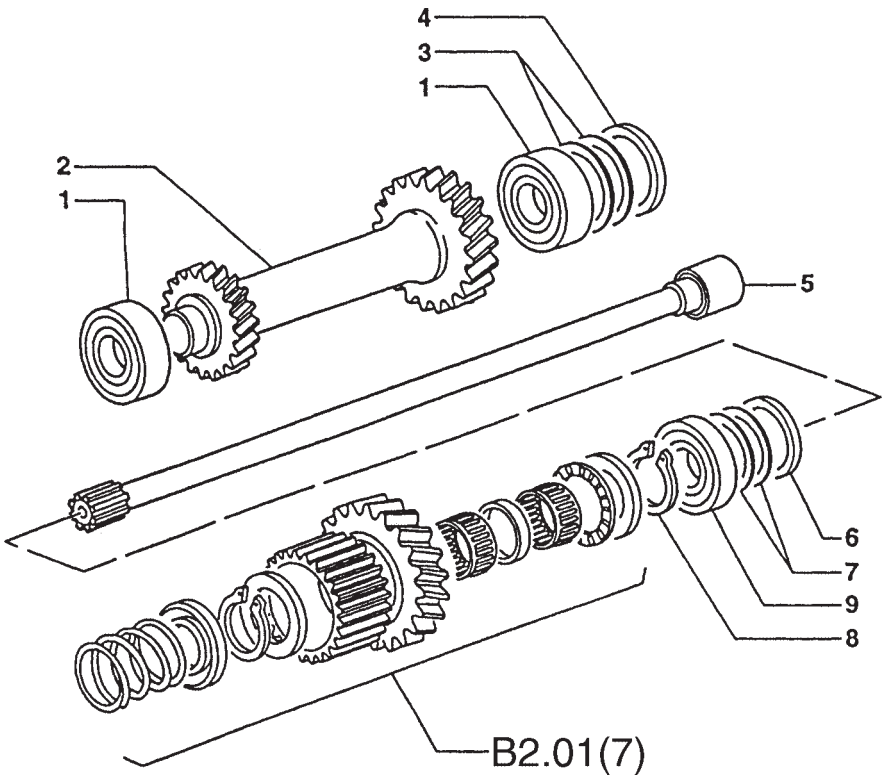

ITEM	PEÇA N°	QTDE.	COD.	DESCRIÇÃO	DENOMINACION
1	9968268	2	341C	ROLAMENTO	RODAMIENTO
2	9968281	1	050I	ENGRENAGEM	CORONA
3	9968262	*	198S	CALÇO 0,002”	CALCE 0,002
3	9968263	*	198S	CALÇO 0,003”	CALCE 0,003
3	9968264	*	198S	CALÇO 0,005”	CALCE 0,005
3	9968265	*	198S	CALÇO 0,007”	CALCE 0,007
3	9968266	*	198S	CALÇO 0,015”	CALCE 0,015
3	9968267	*	198S	CALÇO 0,020”	CALCE 0,020
4	9968261	1	198S	CALÇO	CALCE
5	9968347	1	016A	EIXO	ARBOL
6	9968341	1	198S	CALÇO	CALCE
7	9968342	*	198S	CALÇO 0,002”	CALCE 0,002
7	9968343	*	198S	CALÇO 0,003”	CALCE 0,003
7	9968344	*	198S	CALÇO 0,007”	CALCE 0,007
8	9968291	1	187A	ANEL ELÁSTICO	ANILLO ELASTICO
9	9968305	1	341C	ROLAMENTO	RODAMIENTO

* CONFORME NECESSIDADE
CONFORME NECESIDAD

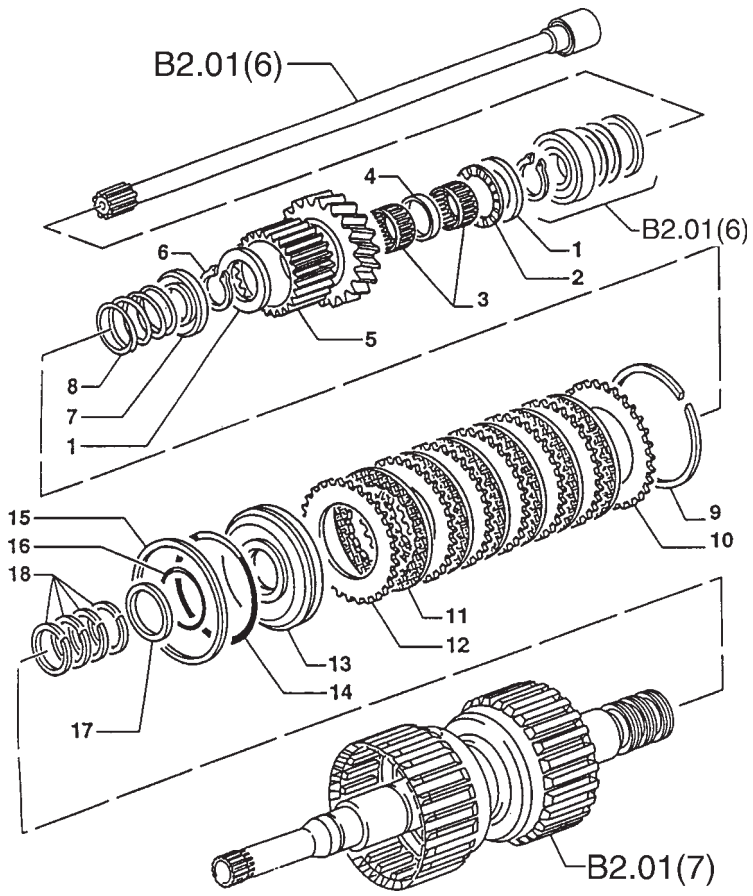

ITEM	PEÇA N°	QTDE.	COD.	DESCRIÇÃO	DENOMINACION
1	9968279	2	045A	ANEL	ARO
2	9968228	1	341C	ROLAMENTO	RODAMIENTO
3	9968304	2	341C	ROLAMENTO	RODAMIENTO
4	9968302	1	045A	ANEL	ARO
5	9968286	1	050I	ENGRENAGEM	CORONA
6	9968291	1	187A	ANEL ELÁSTICO	ANILLO ELASTICO
7	9968292	1	045A	ANEL	ARO
8	9968293	1	100M	MOLA	MUELLE
9	9968287	1	045A	ANEL	ARO
10	9968288	1	060D	DISCO	DISCO
11	9968290	6	060D	DISCO SINTERIZADO	DISCO SINTERIZ
12	9968289	6	060D	DISCO AÇO	DISCO ACERO
13	9968294	1	235S	ÊMBOLO	EMBOLO
14	9968296	1	158G	O'RING	JUNTA TORICA
15	9968295	1	045A	ANEL	ARO
16	9968298	1	158G	O'RING	JUNTA TORICA
17	9968297	1	055A	ANEL VEDAÇÃO	JUNTA HERMETICA
18	9968226	4	158G	O'RING	JUNTA TORICA

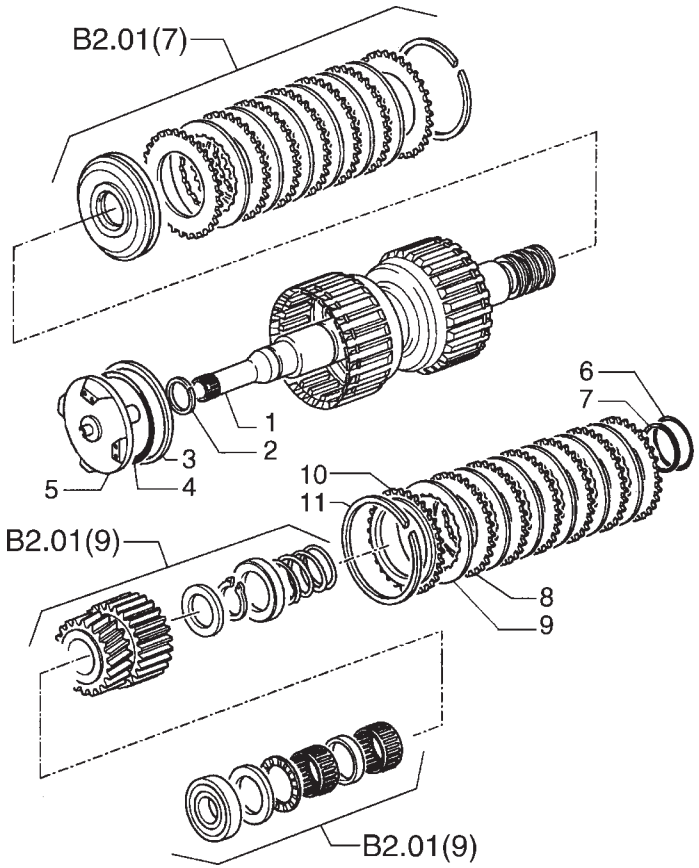

ITEM	PEÇA N°	QTDE.	COD.	DESCRIÇÃO	DENOMINACION
1	9968282	1	016A	EIXO	ARBOL
2	9968314	1	158G	O'RING	JUNTA TORICA
3	9968295	1	045A	ANEL	ARO
4	9968296	1	158G	O'RING	JUNTA TORICA
5	9968294	1	235S	ÊMBOLO	EMBOLO
6	9968298	1	158G	O'RING	JUNTA TORICA
7	9968297	1	045A	ANEL	ARO
8	9968289	6	060D	DISCO AÇO	DISCO ACERO
9	9968290	6	060D	DISCO SINTERIZADO	DISCO SINTERIZ
10	9968288	1	060D	DISCO	DISCO
11	9968287	1	045A	ANEL	ARO

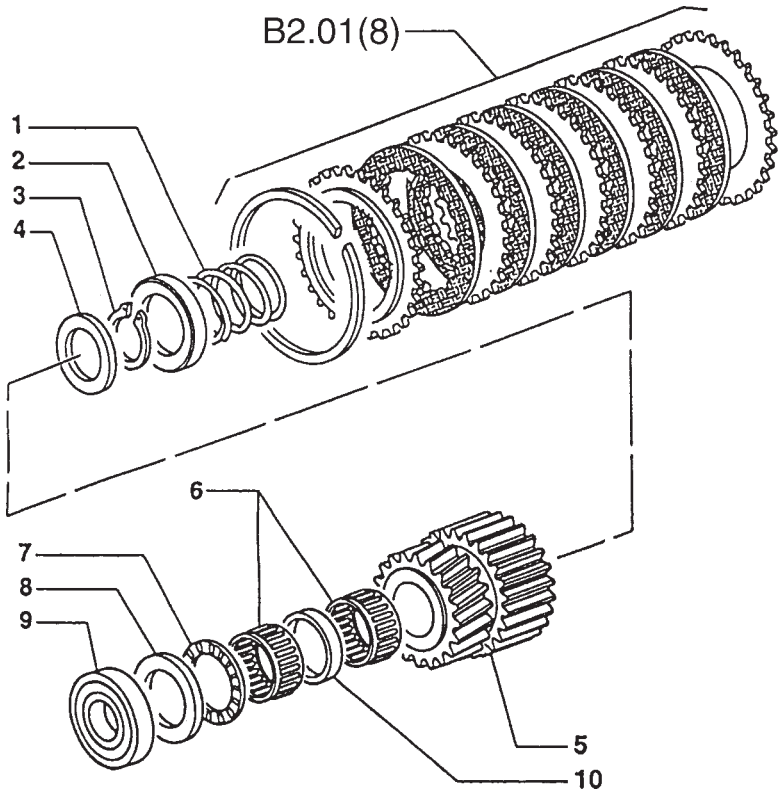

ITEM	PEÇA N°	QTDE.	COD.	DESCRIÇÃO	DENOMINACION
1	9968293	1	100M	MOLA	MUELLE
2	9968292	1	045A	ANEL	ARO
3	9968291	1	187A	ANEL ELÁSTICO	ANILLO ELASTICO
4	9968279	1	045A	ANEL	ARO
5	9968285	1	050I	ENGRENAGEM	CORONA
6	9968304	2	341C	ROLAMENTO	RODAMIENTO
7	9968228	1	341C	ROLAMENTO	RODAMIENTO
8	9968230	1	045A	ANEL	ARO
9	9968276	1	341C	ROLAMENTO	RODAMIENTO
10	9968302	1	045A	ANEL	ARO

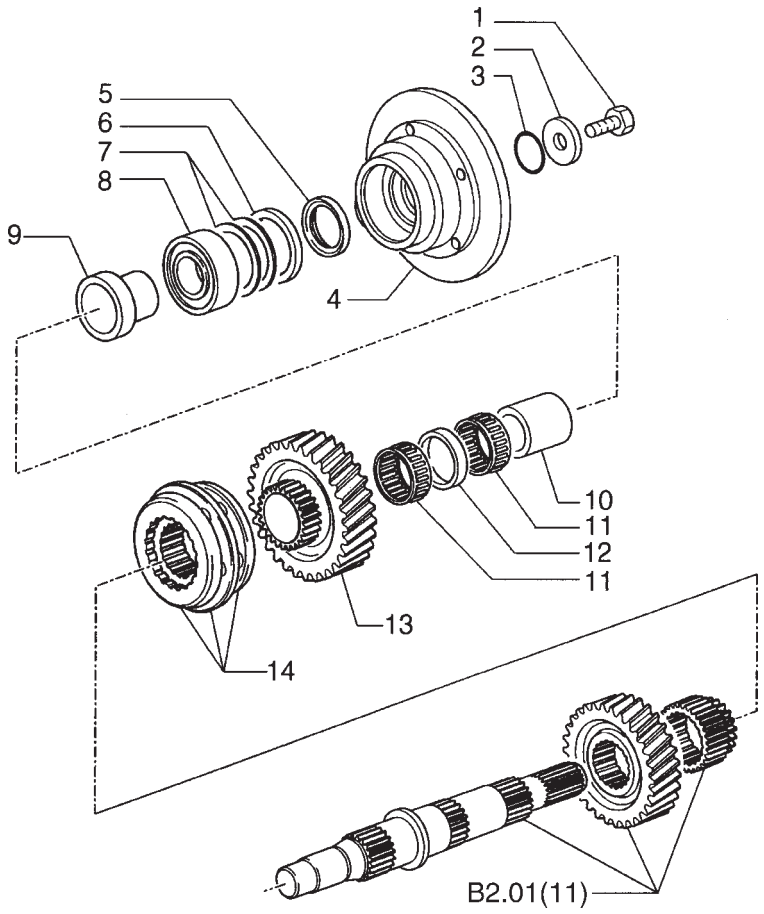

ITEM	PEÇA N°	QTDE.	COD.	DESCRIÇÃO	DENOMINACION
1	9968308	1	040V	PARAFUSO	TORNILLO
2	9968306	1	045A	ANEL	ARO
3	9968309	1	158G	O'RING	JUNTA TORICA
4	85820909	1	064D	DISCO DE FREIO	DISCO DE FRENO
5	9968357	1	122G	RETENTOR	JUNTA
6	9968271	1	075D	ESPAÇADOR	SEPARADOR
7	9968272	*	198S	CALÇO	CALCE
7	9968273	*	198S	CALÇO	CALCE
7	9968274	*	198S	CALÇO	CALCE
7	9968275	*	198S	CALÇO	CALCE
8	9968270	1	341C	ROLAMENTO	RODAMIENTO
9	9968396	1	075D	ESPAÇADOR	SEPARADOR
10	9968252	1	095B	BUCHA	BUJE
11	9968250	2	341C	ROLAMENTO	RODAMIENTO
12	9968251	1	075D	ESPAÇADOR	SEPARADOR
13	9968248	1	050I	ENGRENAGEM	CORONA
14	9968307	1	161S	SINCRONIZADOR	SINCRONIZADOR

* CONFORME NECESSIDADE
CONFORME NECESIDAD

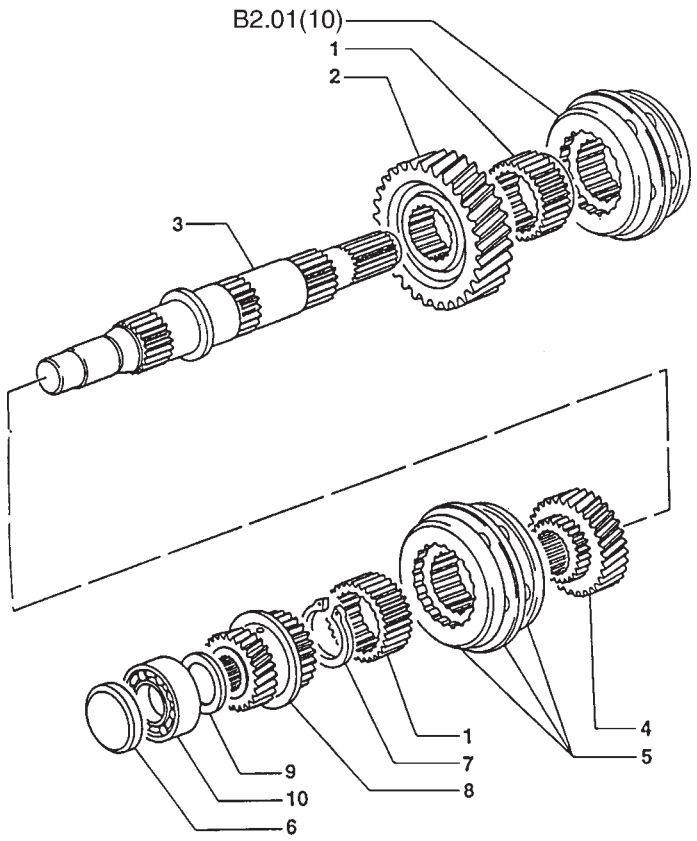

ITEM	PEÇA N°	QTDE.	COD.	DESCRIÇÃO	DENOMINACION
1	9968223	2	050I	ENGRENAGEM	CORONA
2	9968247	1	050I	ENGRENAGEM	CORONA
3	9968269	1	016A	EIXO	ARBOL
4	9968246	1	050I	ENGRENAGEM	CORONA
5	9968307	1	161S	SINCRONIZADOR	SINCRONIZADOR
6	9968358	1	075D	ESPAÇADOR	SEPARADOR
7	9968253	1	187A	ANEL ELÁSTICO	ANILLO ELASTICO
8	9968245	1	050I	ENGRENAGEM	CORONA
9	9968260	1	045A	ANEL	ARO
10	9968278	1	341C	ROLAMENTO	RODAMIENTO

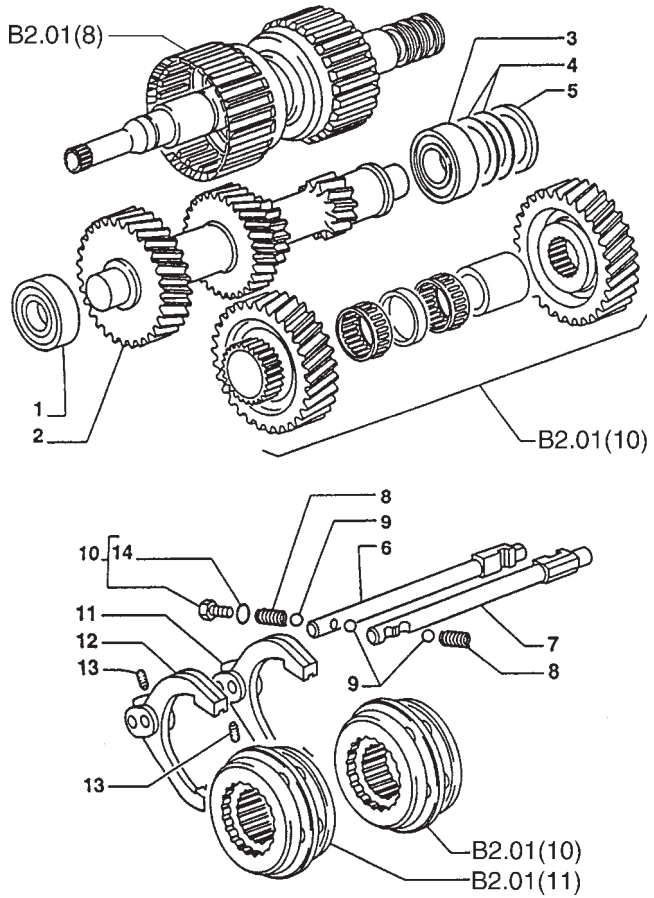

ITEM	PEÇA N°	QTDE.	COD.	DESCRIÇÃO	DENOMINACION
1	9968277	1	341C	ROLAMENTO	RODAMIENTO
2	9968280	1	016A	EIXO	ARBOL
3	9968270	1	341C	ROLAMENTO	RODAMIENTO
4	9968274	*	075D	ESPAÇADOR	SEPARADOR
4	9968273	*	075D	ESPAÇADOR	SEPARADOR
4	9968272	*	075D	ESPAÇADOR	SEPARADOR
4	9968275	*	075D	ESPAÇADOR	SEPARADOR
5	9968271	1	075D	ESPAÇADOR	SEPARADOR
6	9968319	1	090A	HASTE	VARILLA
7	9968322	1	090A	HASTE	VARILLA
8	9968316	2	100M	MOLA	MUELLE
9	9968315	3	140S	ESFERA	BOLA
10	9968219	*	050T	BUJÃO	TAPON
11	9968317	1	045L	ALAVANCA 1ª/2ª	PALANCA 1ª/2ª
12	9968318	1	045L	ALAVANCA 3ª/4ª	PALANCA 3ª/4ª
13	9968323	2	050T	BUJÃO	TAPON
14	9968218	*	158G	O'RING	JUNTA TORICA

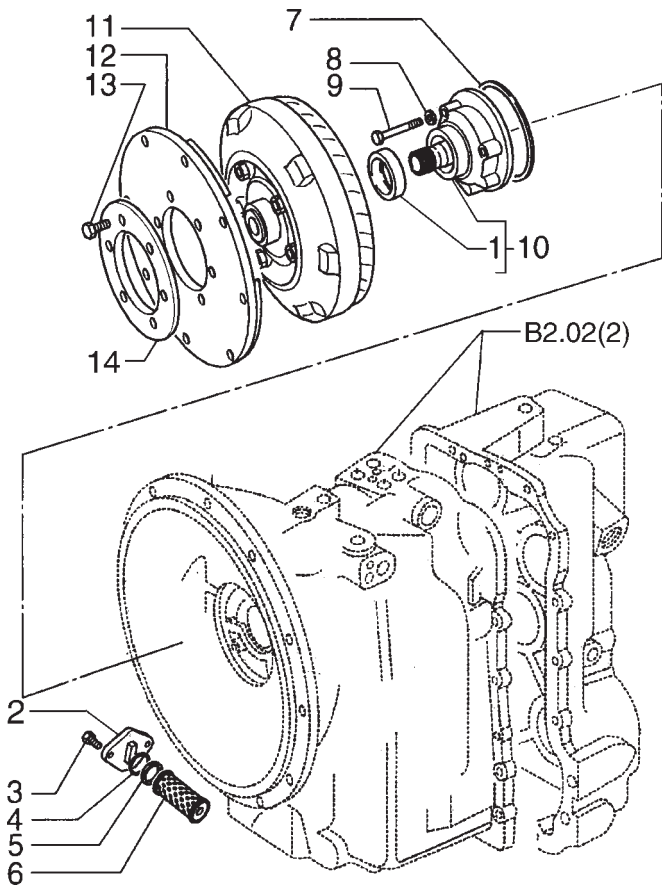

ITEM	PEÇA N°	QTDE.	COD.	DESCRIÇÃO	DENOMINACION
1	9968312	1	123G	RETENTOR	EMPAQUETADURA
2	9968362	1	265C	TAMPA	TAPA
3	85817169	2	040V	PARAFUSO	TORNILLO
4	9968360	1	158G	O'RING	JUNTA TORICA
5	9968361	1	055A	ANEL DE VEDAÇÃO	JUNTA HERMETICA
6	9968359	1	020E	ELEM. FILTRANTE	FILTRO
7	9968313	1	158G	O'RING	JUNTA TORICA
8	85817001	4	131R	ARRUELA	ARANDELA
9	85817163	4	040V	PARAFUSO	TORNILLO
10	9968311	1	P153	BOMBA DE ÓLEO	BOMBA DE ACEITE
11	85817620	1	259C	CONVERSOR TORQUE	CONVERTIDOR PAR
12	9968241	1	265C	TAMPA	TAPA
13	9968380	6	040V	PARAFUSO	TORNILLO
14	85817254	1	105P	CHAPA	PLACA

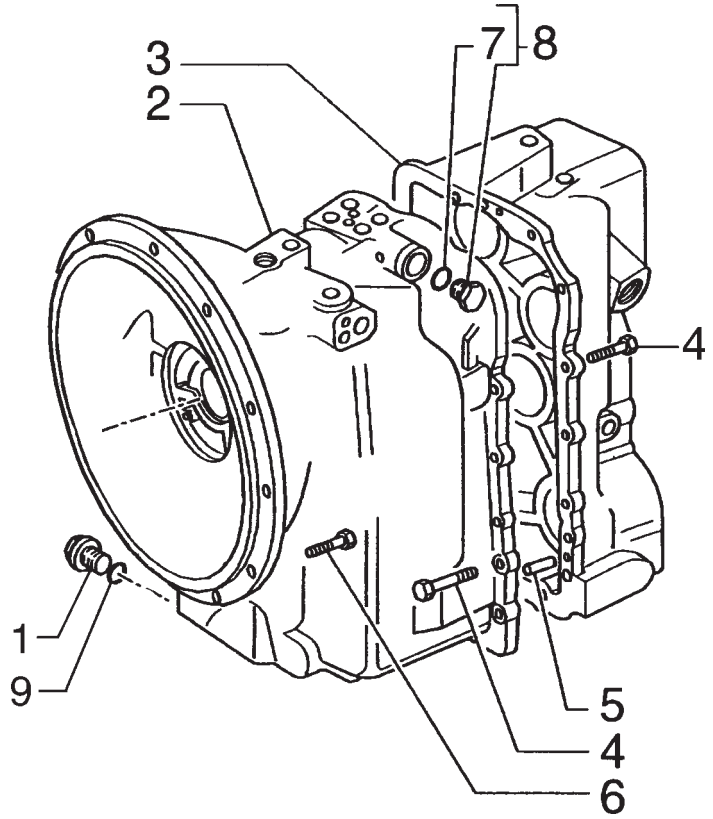

ITEM	PEÇA N°	QTDE.	COD.	DESCRIÇÃO	DENOMINACION
1	9969444	1	050T	BUJÃO	TAPON
2	9968216	1	035S	CARCAÇA	CAJA
3	9968217	1	265C	TAMPA	TAPA
4	85817164	14	040V	PARAFUSO	TORNILLO
5	9968356	2	090G	PINO DE CENTRAGEM	TETON
6	85812083	12	040V	PARAFUSO	TORNILLO
7	9968218	1	158G	O'RING	JUNTA TORICA
8	9968219	1	050T	BUJÃO	TAPON
9	9968365	1	158G	O'RING	JUNTA TORICA

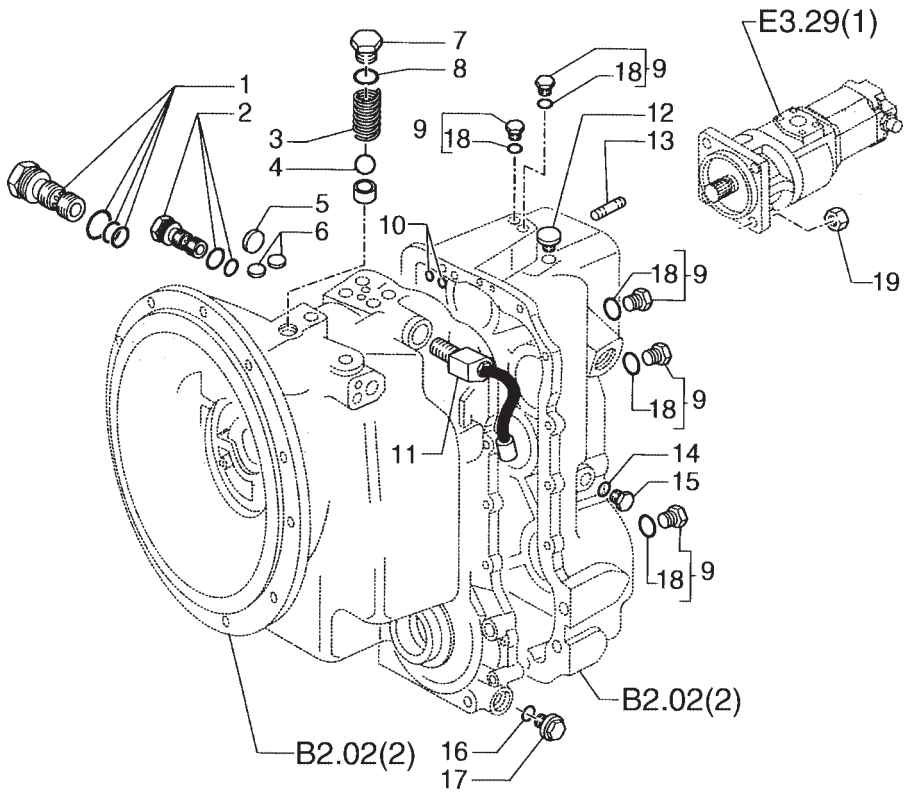

ITEM	PEÇA N°	QTDE.	COD.	DESCRIÇÃO	DENOMINACION
1	9968350	1	010V	VÁLVULA	VALVULA
2	9968334	1	010V	VÁLVULA	VALVULA
3	9968378	1	100M	MOLA	MUELLE
4	9968379	1	140S	ESFERA	BOLA
5	9968371	1	050T	BUJÃO	TAPON
6	9968333	2	050T	BUJÃO	TAPON
7	85807003	1	069S	SEDE	ASIENTO
8	9968377	1	158G	O'RING	JUNTA TORICA
9	9968219	*	040V	PARAFUSO	TORNILLO
10	9968368	4	158G	O'RING	JUNTA TORICA
11	9968351	1	010V	VÁLVULA	VALVULA
12	9968364	1	050T	BUJÃO	TAPON
13	85802683	4	210P	PRISIONEIRO	ESPARRAGO
14	9968383	1	158G	O'RING	JUNTA TORICA
15	9968382	1	050T	BUJÃO	TAPON
16	9968365	1	158G	O'RING	JUNTA TORICA
17	9969444	1	050T	BUJÃO	TAPON
18	9968218	*	158G	O'RING	JUNTA TORICA
19	85802684	4	010D	PORCA	TUERCA

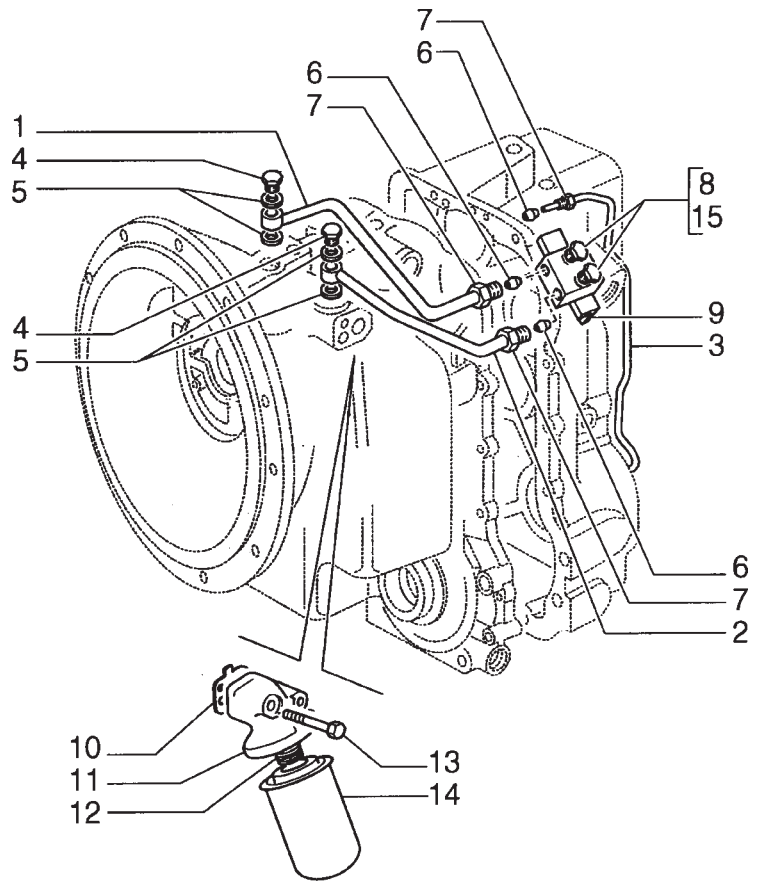

ITEM	PEÇA N°	QTDE.	COD.	DESCRIÇÃO	DENOMINACION
1	85812086	1	193T	TUBO	TUBO
2	85812087	1	193T	TUBO	TUBO
3	9968337	1	193T	TUBO	TUBO
4	9968676	2	050T	BUJÃO	TAPON
5	85817002	4	055A	ANEL DE VEDAÇÃO	JUNTA HERMETICA
6	9968340	*	030M	LUVA	MANGUITO
7	9968336	*	020R	CONEXÃO	RACOR
8	9968219	2	050T	BUJÃO	TAPON
9	85812085	1	074B	BLOCO	CALCE
10	9968375	1	120G	JUNTA	JUNTA PLANA
11	9968374	1	300C	CORPO	CUERPO
12	9968354	1	001A	ADAPTADOR	ADAPTADOR
13	85817165	2	040V	PARAFUSO	TORNILLO
14	85817004	1	067F	FILTRO DE ÓLEO	FILTRO ACEITE
15	9968218	*	158G	O'RING	JUNTA TORICA

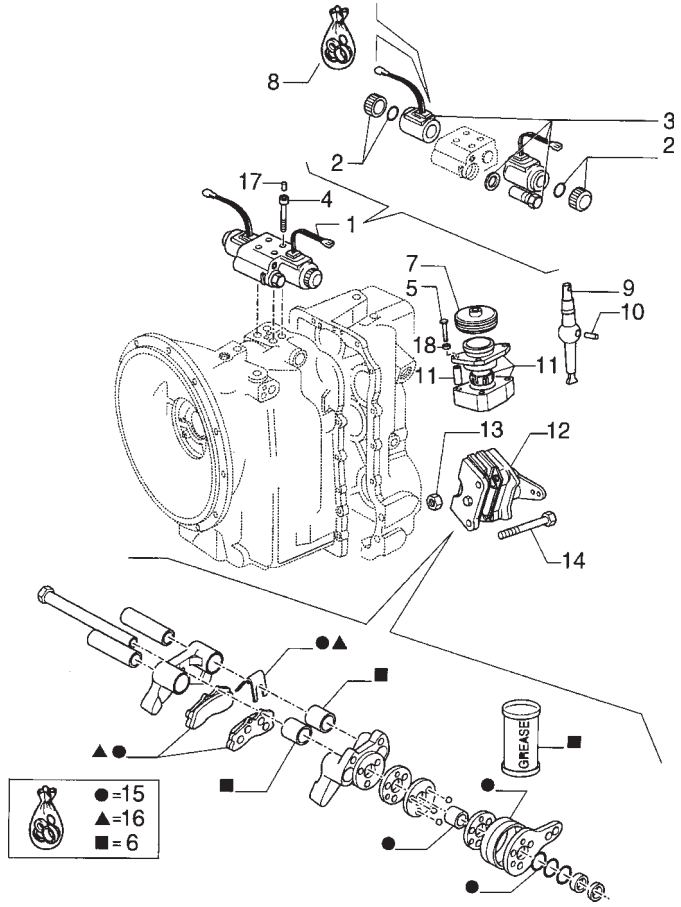

ITEM	PEÇA N°	QTDE.	COD.	DESCRIÇÃO	DENOMINACION
1	85805818	1	010V	VÁLVULA	VALVULA
2	9969344	2	002K	KIT	JUEGO
3	85813304	2	030E	SOLENÓIDE	SOLENOIDE
4	9969445	4	040V	PARAFUSO	TORNILLO
5	85817163	3	040V	PARAFUSO	TORNILLO
6	85813301	1	002K	KIT	JUEGO
7	9968328	1	334C	COIFA PARA PÓ	CAPUCHA
8	85813338	1	002K	KIT	JUEGO
9	9968324	1	045L	ALAVANCA	PALANCA
10	9968327	1	270C	CONTRA PINO	CHAVETA PARTIDA
11	9968326	1	300S	SUPORTE	SOPORTE
12	85813300	1	093F	FREIO	FRENO
13	9969281	2	010D	PORCA	TUERCA
14	9968299	2	040V	PARAFUSO	TORNILLO
15	9968926	1	002K	KIT	JUEGO
16	9968927	1	002K	KIT	JUEGO
17	9968678	1	080P	PINO	BULON
18	85812092	2	131R	ARRUELA	ARANDELA

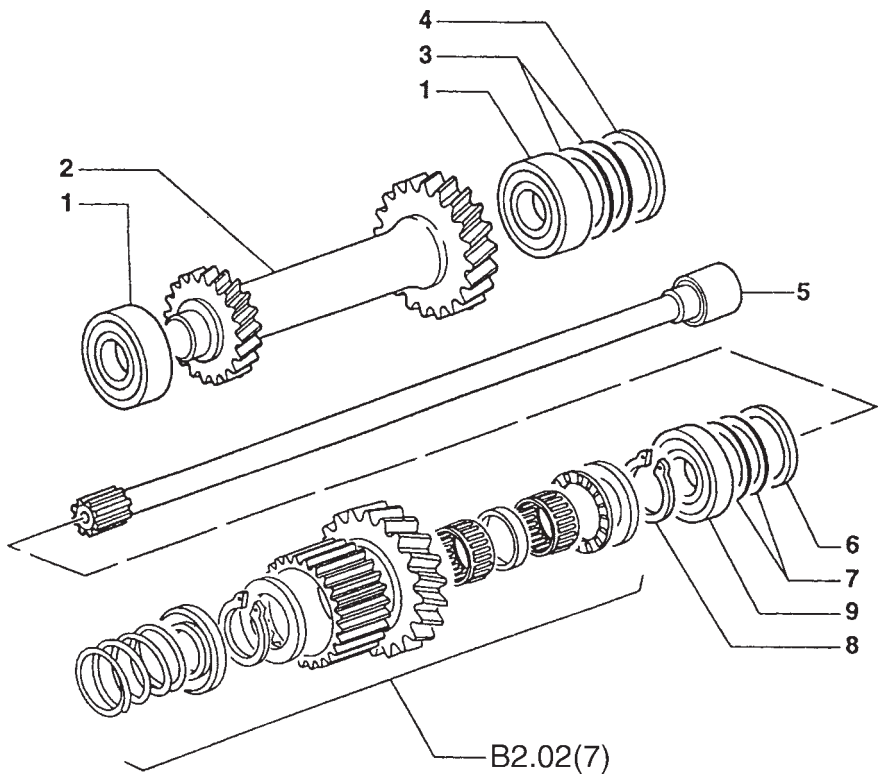

ITEM	PEÇA N°	QTDE.	COD.	DESCRIÇÃO	DENOMINACION
1	9968268	2	341C	ROLAMENTO	RODAMIENTO
2	9968281	1	050I	ENGRENAGEM	CORONA
3	9968262	*	198S	CALÇO 0,002”	CALCE 0,002
3	9968263	*	198S	CALÇO 0,003”	CALCE 0,003
3	9968264	*	198S	CALÇO 0,005”	CALCE 0,005
3	9968265	*	198S	CALÇO 0,007”	CALCE 0,007
3	9968266	*	198S	CALÇO 0,015”	CALCE 0,015
3	9968267	*	198S	CALÇO 0,020”	CALCE 0,020
4	9968261	1	198S	CALÇO	CALCE
5	9968347	1	016A	EIXO	ARBOL
6	9968341	1	198S	CALÇO	CALCE
7	9968342	*	198S	CALÇO 0,002”	CALCE 0,002
7	9968343	*	198S	CALÇO 0,003”	CALCE 0,003
7	9968344	*	198S	CALÇO 0,007”	CALCE 0,007
7	9968345	*	198S	CALÇO	CALCE
8	9968291	1	187A	ANEL ELÁSTICO	ANILLO ELASTICO
9	9968305	1	341C	ROLAMENTO	RODAMIENTO

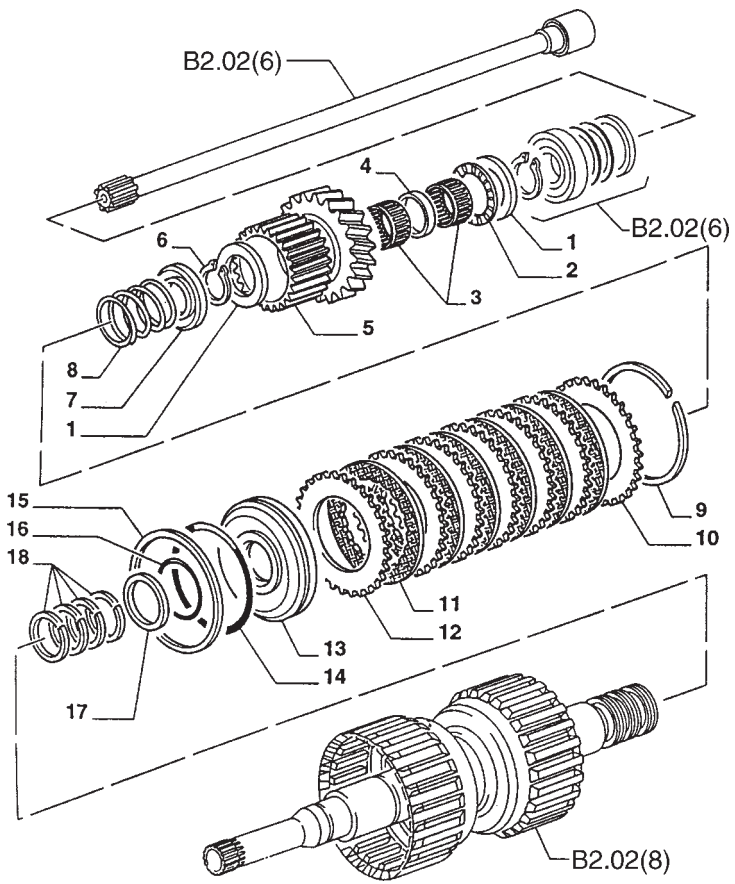

ITEM	PEÇA N°	QTDE.	COD.	DESCRIÇÃO	DENOMINACION
1	9968279	2	045A	ANEL	ARO
2	9968228	1	341C	ROLAMENTO	RODAMIENTO
3	9968304	2	341C	ROLAMENTO	RODAMIENTO
4	9968302	1	045A	ANEL	ARO
5	9968286	1	050I	ENGRENAGEM	CORONA
6	9968291	1	187A	ANEL ELÁSTICO	ANILLO ELASTICO
7	9968292	1	045A	ANEL	ARO
8	9968293	1	100M	MOLA	MUELLE
9	9968287	1	187A	ANEL ELÁSTICO	ANILLO ELSATICO
10	9968288	1	060D	DISCO	DISCO
11	9968290	6	060D	DISCO SINTERIZADO	DISCO SINTERIZAD
12	9968289	6	060D	DISCO AÇO	DISCO ACERO
13	9968294	1	235S	ÊMBOLO	EMBOLO
14	9968296	1	158G	O'RING	JUNTA TORICA
15	9968295	1	045A	ANEL	ARO
16	9968298	1	158G	O'RING	JUNTA TORICA
17	9968297	1	045A	ANEL	ARO
18	9968226	4	158G	O'RING	JUNTA TORICA

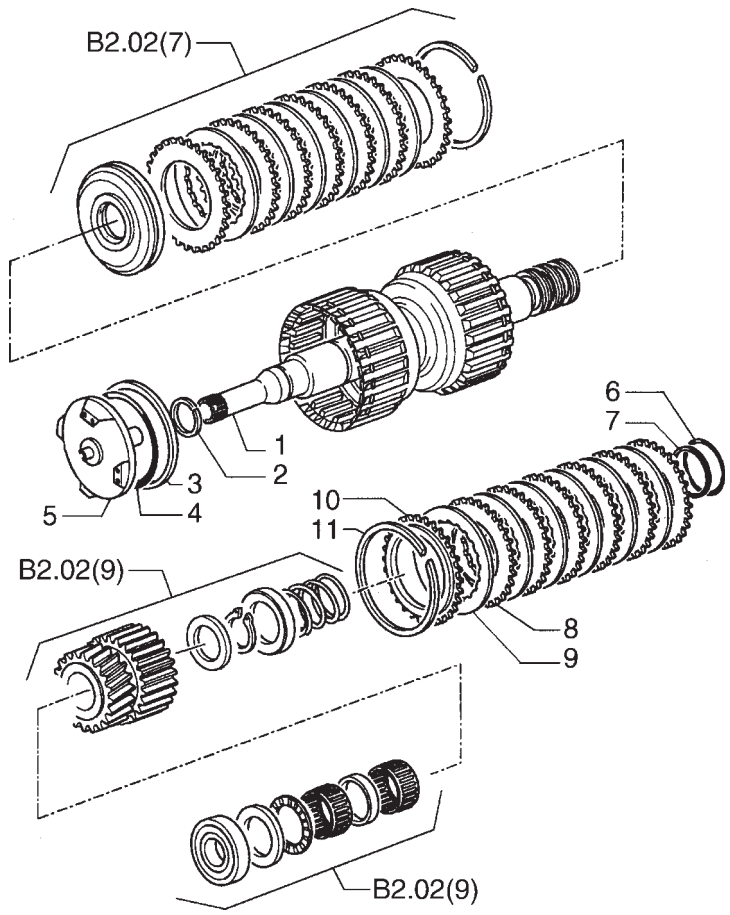

ITEM	PEÇA N°	QTDE.	COD.	DESCRIÇÃO	DENOMINACION
1	9968282	1	016A	EIXO	ARBOL
2	9968314	1	158G	O'RING	JUNTA TORICA
3	9968295	1	045A	ANEL	ARO
4	9968296	1	158G	O'RING	JUNTA TORICA
5	9968294	1	235S	ÊMBOLO	EMBOLO
6	9968298	1	158G	O'RING	JUNTA TORICA
7	9968297	1	045A	ANEL	ARO
8	9968289	6	060D	DISCO AÇO	DISCO ACERO
9	9968290	6	060D	DISCO SINTERIZADO	DISCO SINTERIZAD
10	9968288	1	060D	DISCO	DISCO
11	9968287	1	187A	ANEL ELÁSTICO	ANILLO ELASTICO

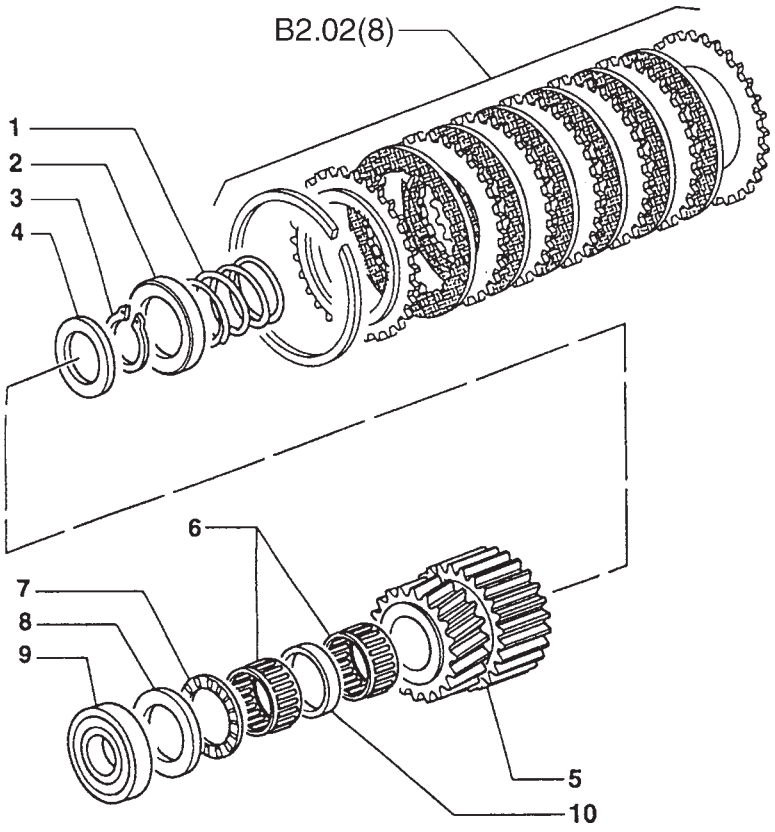

ITEM	PEÇA N°	QTDE.	COD.	DESCRIÇÃO	DENOMINACION
1	9968293	1	100M	MOLA	MUELLE
2	9968292	1	045A	ANEL	ARO
3	9968291	1	187A	ANEL ELÁSTICO	ANILLO ELASTICO
4	9968279	1	045A	ANEL	ARO
5	9968285	1	050I	ENGRENAGEM	CORONA
6	9968304	2	341C	ROLAMENTO	RODAMIENTO
7	9968228	1	341C	ROLAMENTO	RODAMIENTO
8	9968230	1	045A	ANEL	ARO
9	9968276	1	341C	ROLAMENTO	RODAMIENTO
10	9968302	1	045A	ANEL	ARO

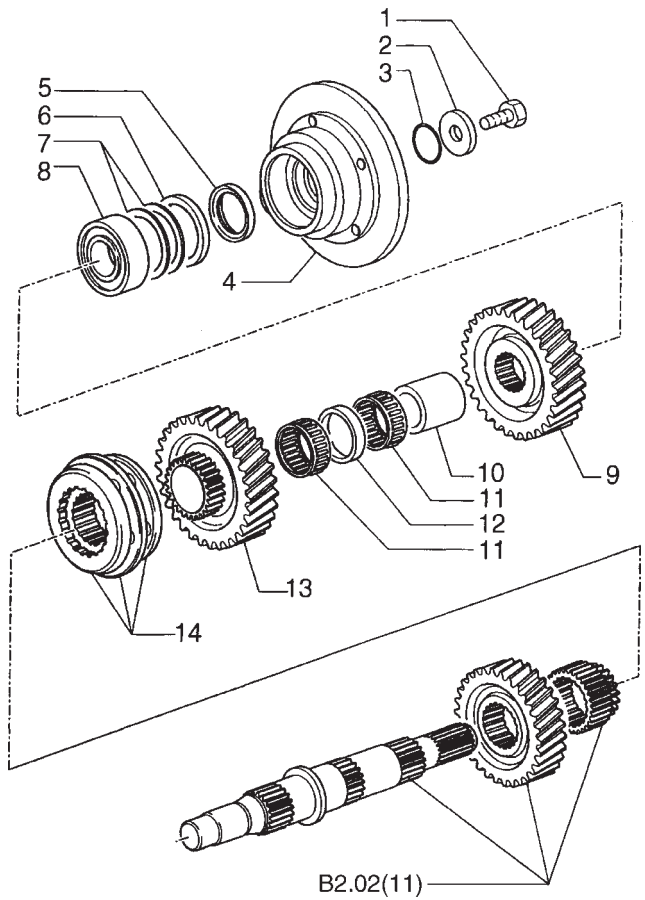

ITEM	PEÇA N°	QTDE.	COD.	DESCRIÇÃO	DENOMINACION
1	9968308	1	040V	PARAFUSO	TORNILLO
2	9968306	1	131R	ARRUELA	ARANDELA
3	9968309	1	158G	O'RING	JUNTA TORICA
4	85820909	1	064D	DISCO DE FREIO	DISCO DE FRENO
5	9968357	1	122G	RETENTOR	JUNTA
6	9968271	1	075D	ESPAÇADOR	SEPARADOR
7	9968272	*	198S	CALÇO	CALCE
7	9968273	*	198S	CALÇO	CALCE
7	9968274	*	198S	CALÇO	CALCE
7	9968275	*	198S	CALÇO	CALCE
8	9968270	1	341C	ROLAMENTO	RODAMIENTO
9	9968249	1	050I	ENGRENAGEM	CORONA
10	9968252	1	095B	BUCHA	BUJE
11	9968250	2	341C	ROLAMENTO	RODAMIENTO
12	9968251	1	075D	ESPAÇADOR	SEPARADOR
13	9968248	1	050I	ENGRENAGEM	CORONA
14	9968307	1	161S	SINCRONIZADOR	SINCRONIZADOR

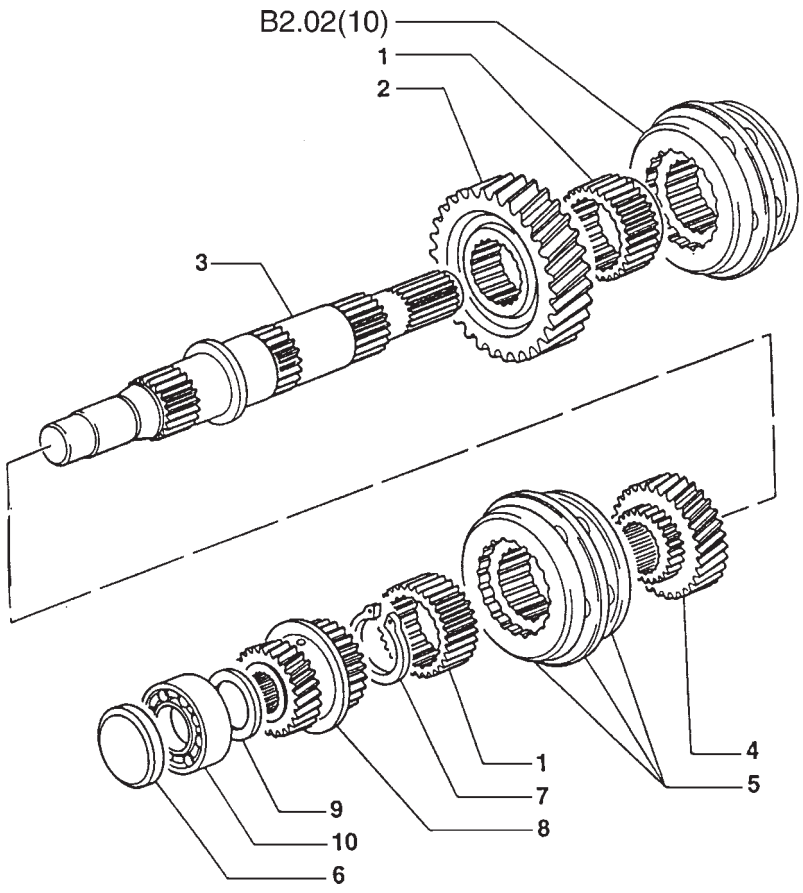

ITEM	PEÇA N°	QTDE.	COD.	DESCRIÇÃO	DENOMINACION
1	9968223	2	050I	ENGRENAGEM	CORONA
2	9968247	1	050I	ENGRENAGEM	CORONA
3	9968269	1	016A	EIXO	ARBOL
4	9968246	1	050I	ENGRENAGEM	CORONA
5	9968307	1	161S	SINCRONIZADOR	SINCRONIZADOR
6	9968358	1	075D	ESPAÇADOR	SEPARADOR
7	9968253	1	187A	ANEL ELÁSTICO	ANILLO ELASTICO
8	9968245	1	050I	ENGRENAGEM	CORONA
9	9968260	1	045A	ANEL	ARO
10	9968278	1	341C	ROLAMENTO	RODAMIENTO

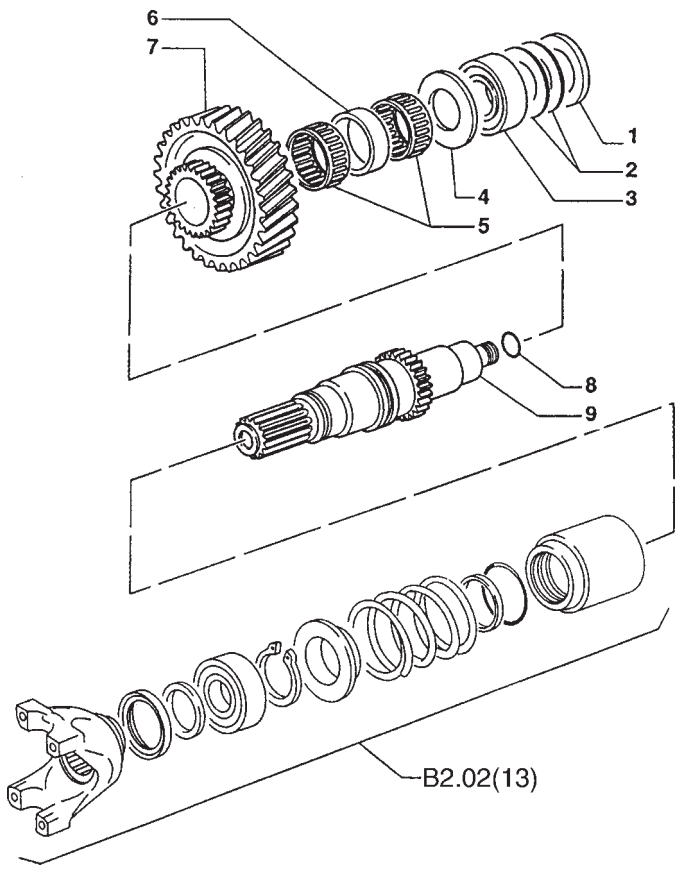

ITEM	PEÇA N°	QTDE.	COD.	DESCRIÇÃO	DENOMINACION
1	9968255	1	198S	CALÇO	CALCE
2	9968256	*	198S	CALÇO	CALCE
2	9968257	*	198S	CALÇO	CALCE
2	9968258	*	198S	CALÇO	CALCE
2	9968259	*	198S	CALÇO	CALCE
3	9968276	1	341C	ROLAMENTO	RODAMIENTO
4	9968244	1	045A	ANEL	ARO
5	9968392	1	341C	ROLAMENTO	RODAMIENTO
6	9968393	1	075D	ESPAÇADOR	SEPARADOR
7	9968240	1	050I	ENGRENAGEM	CORONA
8	9968254	1	055A	ANEL DE VEDAÇÃO	JUNTA HERMETICA
9	9968239	1	016A	EIXO	ARBOL

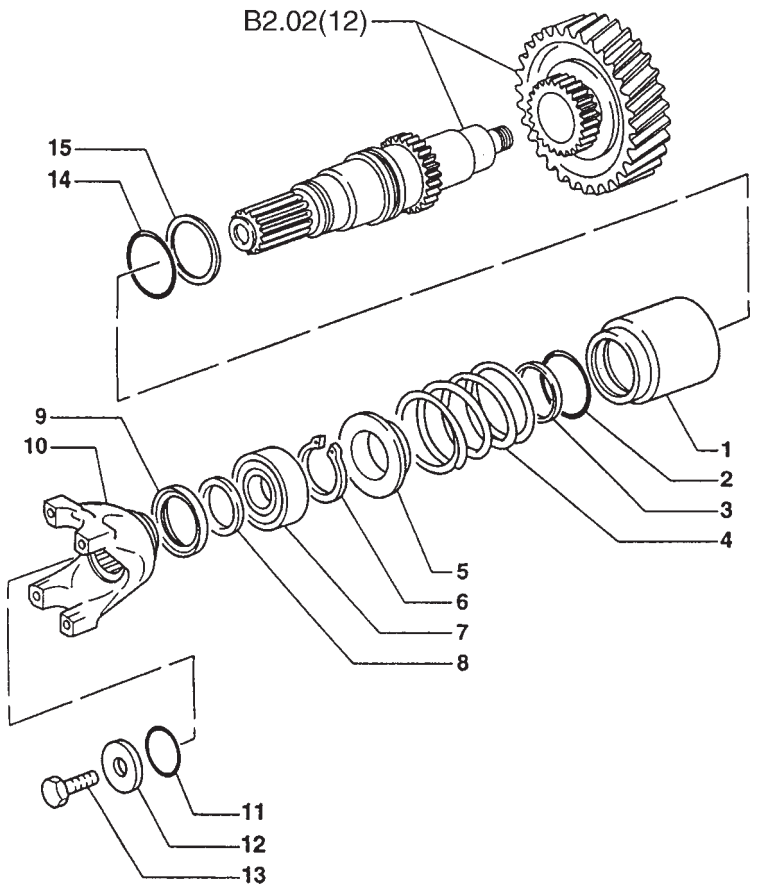

ITEM	PEÇA N°	QTDE.	COD.	DESCRIÇÃO	DENOMINACION
1	9968234	1	035S	CARCAÇA	CAJA
2	9968298	1	158G	O'RING	JUNTA TORICA
3	9968297	1	045A	ANEL	ARO
4	9968235	1	100M	MOLA	MUELLE
5	9968236	1	120P	PRATO	PLATILLO
6	9968233	1	187A	ANEL ELÁSTICO	ANILLO ELASTICO
7	9968276	1	341C	ROLAMENTO	RODAMIENTO
8	9968301	1	045A	ANEL	ARO
9	9968357	1	122G	RETENTOR	JUNTA
10	9968300	1	085F	FORQUILHA	HORQUILLA
11	9968309	1	158G	O'RING	JUNTA TORICA
12	9968306	1	045A	ANEL	ARO
13	9968308	1	040V	PARAFUSO	TORNILLO
14	9968232	1	158G	O'RING	JUNTA TORICA
15	9968229	1	045A	ANEL	ARO

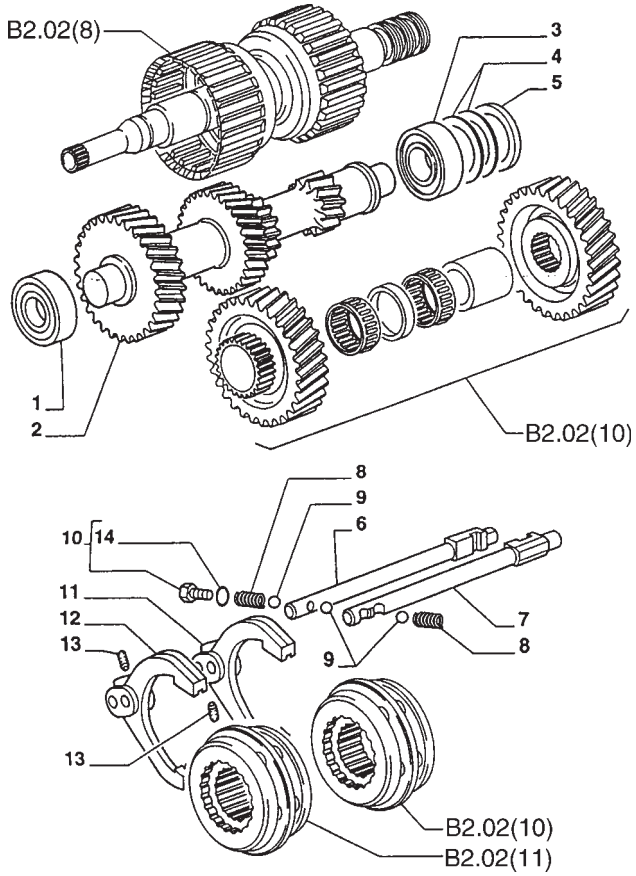

ITEM	PEÇA N°	QTDE.	COD.	DESCRIÇÃO	DENOMINACION
1	9968277	1	341C	ROLAMENTO	RODAMIENTO
2	9968280	1	016A	EIXO	ARBOL
3	9968270	1	341C	ROLAMENTO	RODAMIENTO
4	9968272	*	198S	CALÇO	CALCE
4	9968273	*	198S	CALÇO	CALCE
4	9968274	*	198S	CALÇO	CALCE
4	9968275	*	198S	CALÇO	CALCE
5	9968271	1	075D	ESPAÇADOR	SEPARADOR
6	9968319	1	090A	HASTE	VARILLA
7	9968322	1	090A	HASTE	VARILLA
8	9968316	2	100M	MOLA	MUELLE
9	9968315	3	140S	ESFERA	BOLA
10	9968219	2	050T	BUJÃO	TAPON
11	9968317	1	045L	ALAVANCA 1ª/2ª	PALANCA 1ª/2ª
12	9968318	1	045L	ALAVANCA 3ª/4ª	PALANCA 3ª/4ª
13	9968323	2	050T	BUJÃO	TAPON
14	9968218	*	158G	O'RING	JUNTA TORICA

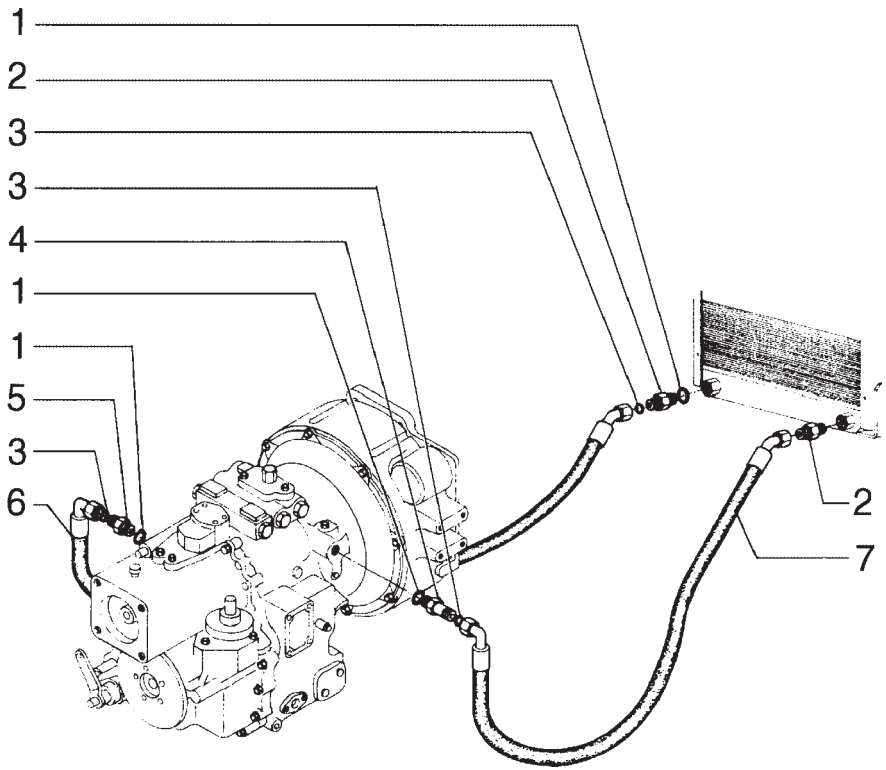

ITEM	PEÇA N°	QTDE.	COD.	DESCRIÇÃO	DENOMINACION
1	70926538	4	158G	O'RING	JUNTA TORICA
2	85802760	2	020R	CONEXÃO	RACOR
3	70931640	4	158G	O'RING	JUNTA TORICA
4	76021723	2	020R	CONEXÃO	RACOR
5	76022818	1	020R	CONEXÃO	RACOR
6	75246888	1	192T	MANGUEIRA	MANGA C/RACORDE
7	75246887	1	192T	MANGUEIRA	MANGA C/RACORDE

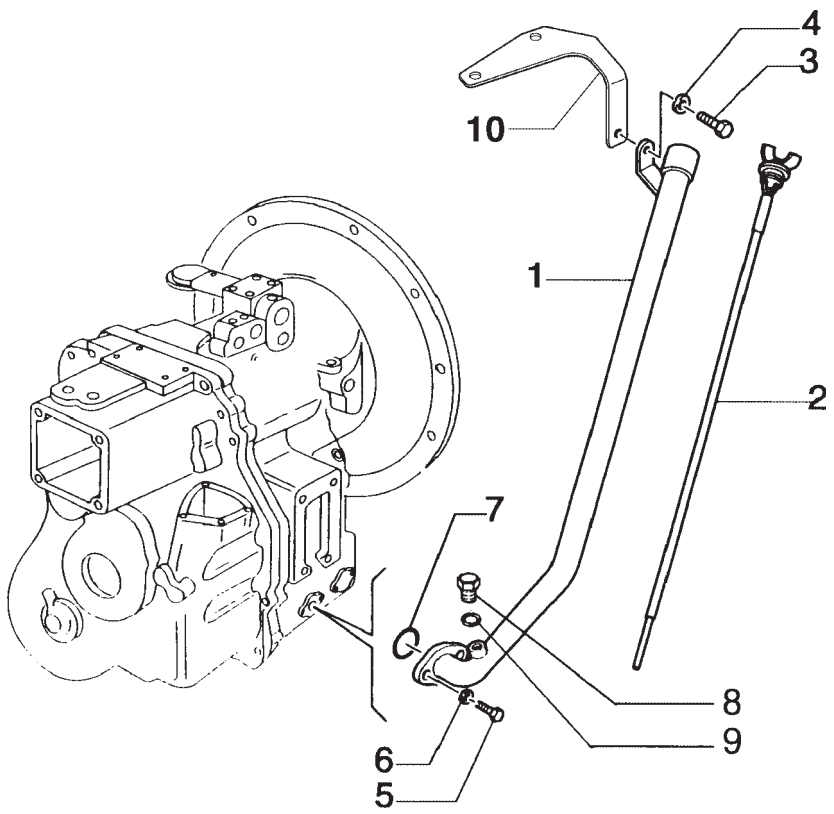

ITEM	PEÇA N°	QTDE.	COD.	DESCRIÇÃO	DENOMINACION
1	85802675	1	193T	TUBO	TUBO
2	75247406	1	091A	HASTE DE NIVEL	VARILLA NIVEL
3	16043231	1	040V	PARAFUSO	TORNILLO
4	12645031	1	131R	ARRUELA	ARANDELA
5	11112231	2	040V	PARAFUSO	TORNILLO
6	70928460	2	131R	ARRUELA	ARANDELA
7	14463580	1	045A	ANEL	ARO
8	70922577	1	050T	BUJÃO	TAPON
9	89825770	1	158G	O'RING	JUNTA TORICA
10	75264502	1	300S	SUPORTE	SOPORTE

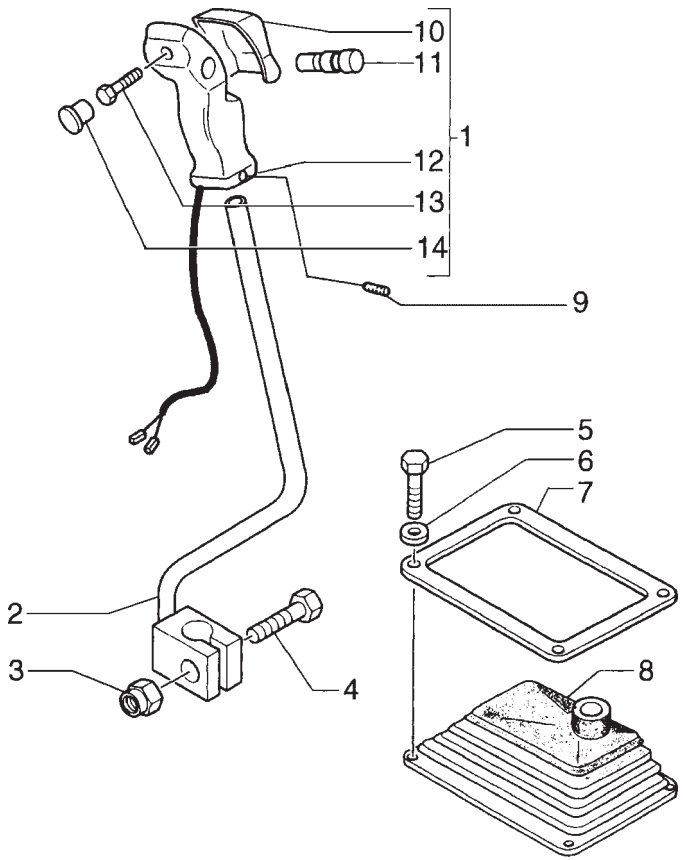

ITEM	PEÇA N°	QTDE.	COD.	DESCRIÇÃO	DENOMINACION
1	85802947	1	025I	EMPUNHADURA	EMPUNADURA
2	75245906	1	045L	ALAVANCA	PALANCA
3	16105011	1	010D	PORCA	TUERCA
4	15540831	1	040V	PARAFUSO	TORNILLO
5	10902821	4	040V	PARAFUSO	TORNILLO
6	70928190	4	131R	ARRUELA	ARANDELA
7	85700681	1	295C	MOLDURA	MARCO
8	85802847	1	334C	COIFA PARA PÓ	CAPUCHA
9	13796921	1	080P	PINO	BULON
10	85803238	1	265C	TAMPA	TAPA
11	85803239	1	080P	PINO	BULON
12	85802949	1	025I	EMPUNHADURA	EMPUNADURA
13	15915101	1	040V	PARAFUSO	TORNILLO
14	85803240	1	070R	PROTEÇÃO	PROTECCION

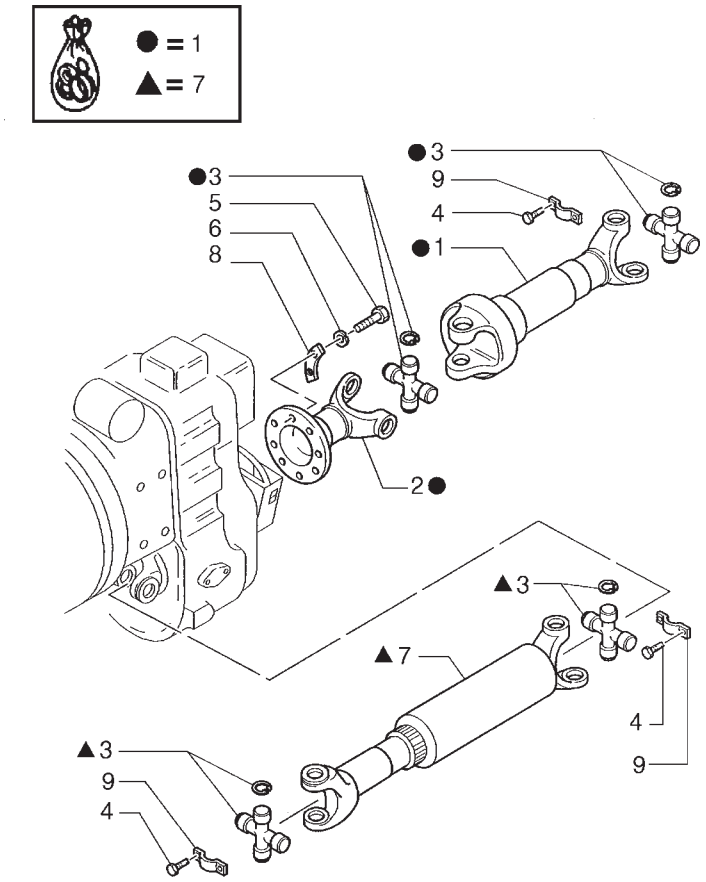

ITEM	PEÇA N°	QTDE.	COD.	DESCRIÇÃO	DENOMINACION
1	85820155	1	A192	EIXO CARDAN TRAS	ARBOL TRANSM POST
2	85820157	1	070F	FLANGE	BRIDA
3	9968410	4	320C	CRUZETA	CRUCETA
4	85801575	12	040V	PARAFUSO	TORNILLO
5	85820154	8	040V	PARAFUSO	TORNILLO
6	11197874	6	170R	ARRUELA PRESSÃO	ARANDELA ELAST.
7	85801002	1	067G	EIXO CARDAN	ACOPLAMIENTO
8	85819186	4	110P	PLACA	PLACA
9	85801574	6	031F	ABRAÇADEIRA	ABRAZADERA

FIATALLIS

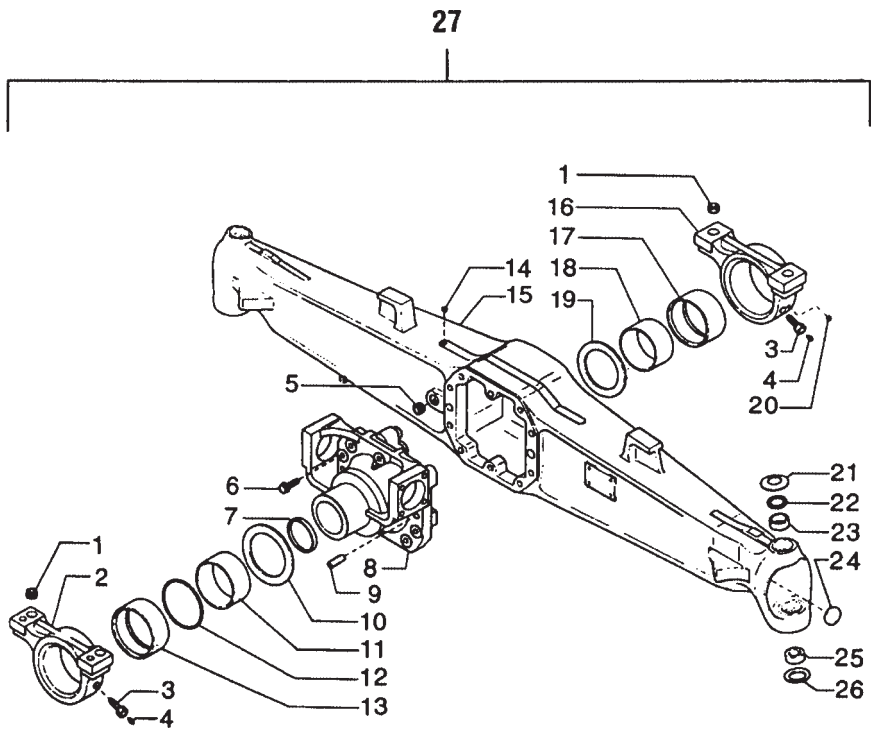

ITEM	PEÇA N°	QTDE.	COD.	DESCRIÇÃO	DENOMINACION
1	9967990	4	131R	ARRUELA	ARANDELA
2	9968009	1	300S	SUPORTE	SOPORTE
3	9967995	2	020R	CONEXÃO	RACOR
4	9967996	2	060I	PINO GRAXEIRO	ENGRASADOR
5	85805707	1	050T	BUJÃO	TAPON
6	9967769	10	040V	PARAFUSO	TORNILLO
7	85805706	1	265C	TAMPA	TAPA
8	85805705	1	300S	SUPORTE	SOPORTE
9	9967683	2	090G	PINO CENTRAGEM	TETON
10	9968006	1	131R	ARRUELA	ARANDELA
11	9968010	1	075D	ESPAÇADOR	SEPARADOR
12	9968008	1	158G	O'RING	JUNTA TORICA
13	9968007	1	030M	LUVA	MANGUITO
14	85805703	1	050T	BUJÃO	TAPON
15	85824347	1	035S	CARCAÇA	CAJA
16	9967991	1	300S	SUPORTE	SOPORTE
17	9967992	1	030M	LUVA	MANGUITO
18	9967993	1	075D	ESPAÇADOR	SEPARADOR
19	9967994	1	131R	ARRUELA	ARANDELA
20	85805973	1	050T	BUJÃO	TAPON
21	9967673	1	100M	MOLA	MUELLE
22	9967684	2	075D	ESPAÇADOR	SEPARADOR
23	9967674	2	095B	BUCHA	BUJE
24	85805704	2	265C	TAMPA	TAPA
25	9967678	2	045A	ANEL	ARO
26	9967679	2	100M	MOLA	MUELLE
27	85824338	1	085A	EIXO	EJE

FIATALLIS

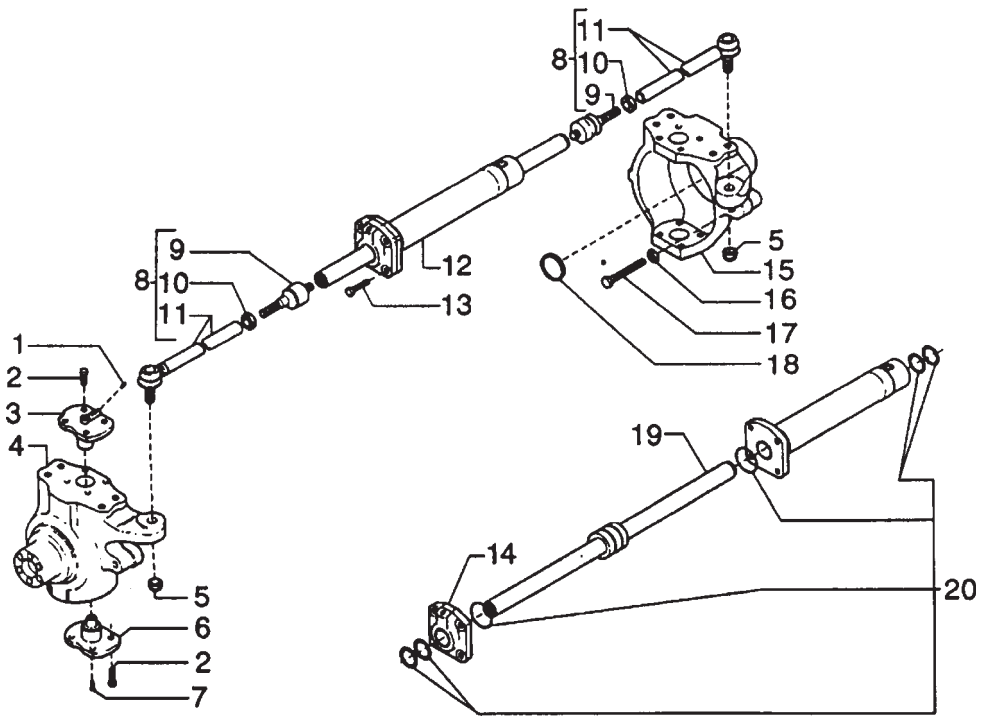

ITEM	PEÇA N°	QTDE.	COD.	DESCRIÇÃO	DENOMINACION
1	9968021	2	060I	PINO GRAXEIRO	ENGRASADOR
2	85805979	16	040V	PARAFUSO	TORNILLO
3	85805980	2	070F	FLANGE	BRIDA
4	85824351	1	135M	CUBO	CUBO,BUJE
5	85805982	2	010D	PORCA	TUERCA
6	85805983	2	070F	FLANGE	BRIDA
7	85805984	2	060I	PINO GRAXEIRO	ENGRASADOR
8	85805974	2	112F	PIVO	MANGUETA
9	85805975	2	142T	TIRANTE	TIRANTE
10	85805976	2	010D	PORCA	TUERCA
11	85805977	2	112F	PIVO	MANGUETA
12	85805978	1	164C	CILINDRO	CILINDRO
13	9968028	4	040V	PARAFUSO	TORNILLO
14	85805989	1	265C	TAMPA	TAPA
15	85824350	1	135M	CUBO	CUBO,BUJE
16	85805986	2	010D	PORCA	TUERCA
17	85805987	2	040V	PARAFUSO	TORNILLO
18	85824352	2	265C	TAMPA	TAPA
19	85805992	1	274S	HASTE	VASTAGO
20	85805990	1	002K	KIT	JUEGO

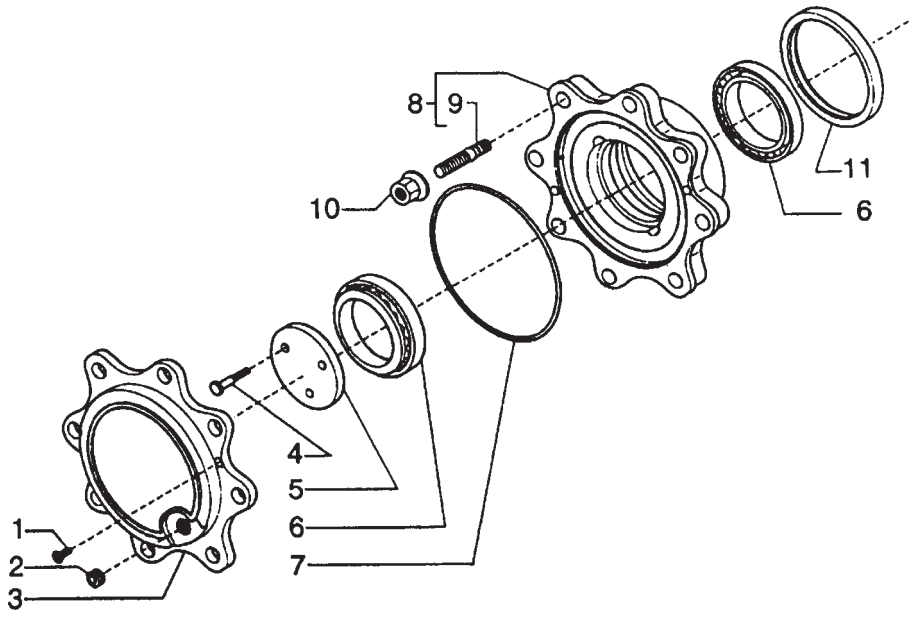

ITEM	PEÇA N°	QTDE.	COD.	DESCRIÇÃO	DENOMINACION
1	85805709	4	040V	PARAFUSO	TORNILLO
2	85805707	2	050T	BUJÃO	TAPON
3	85805710	2	265C	TAMPA	TAPA
4	85806010	6	040V	PARAFUSO	TORNILLO
5	85813054	2	131R	ARRUELA	ARANDELA
6	85806002	4	341C	ROLAMENTO	RODAMIENTO
7	85805711	2	158G	O'RING	JUNTA TORICA
8	85806003	2	135M	CUBO	CUBO,BUJE
9	9968070	16	210P	PRISIONEIRO	ESPARRAGO
10	9968071	16	010D	PORCA	TUERCA
11	85824344	2	122G	RETENTOR	JUNTA

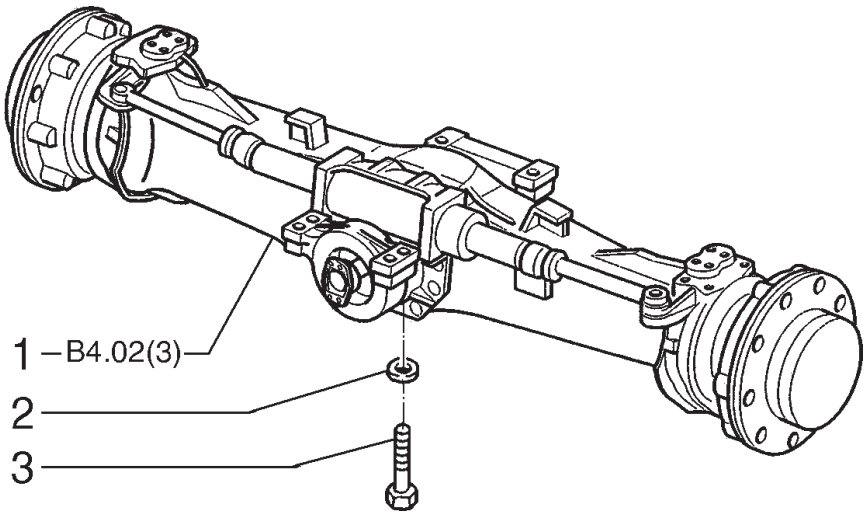

ITEM	PEÇA N°	QTDE.	COD.	DESCRIÇÃO	DENOMINACION
1	85824329	1	085A	EIXO	EJE
2	70928358	6	131R	ARRUELA	ARANDELA
3	15989131	6	040V	PARAFUSO	TORNILLO

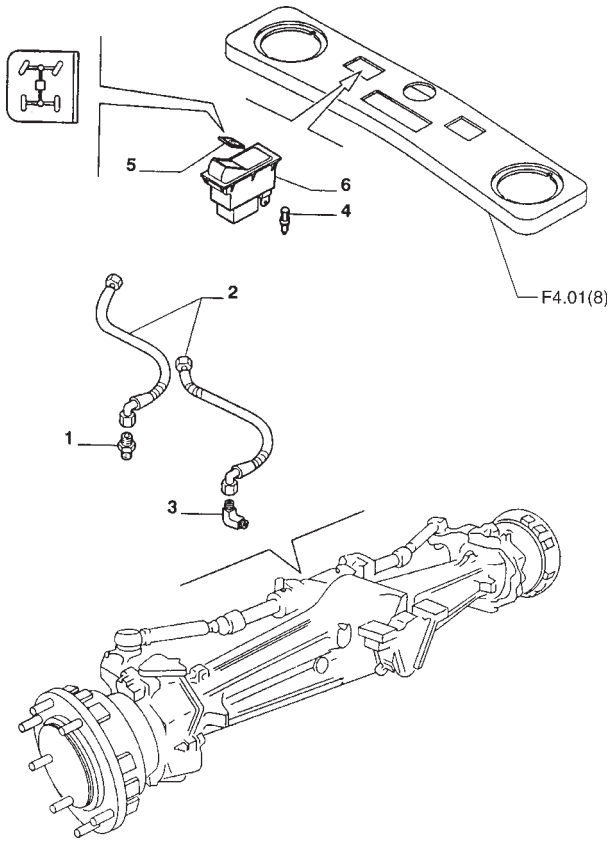

ITEM	PEÇA N°	QTDE.	COD.	DESCRIÇÃO	DENOMINACION
1	79112049	1	020R	CONEXÃO	RACOR
2	85812212	2	192T	MANGUEIRA	MANGA C/RACORDE
3	76022306	1	085G	COTOVELO	CODO
4	14143790	1	030L	LÂMPADA	LAMPARA
5	85803989	1	110P	PLACA	PLACA
6	85805385	1	210C	CHAVE COMUTADOR	CONMUTADOR

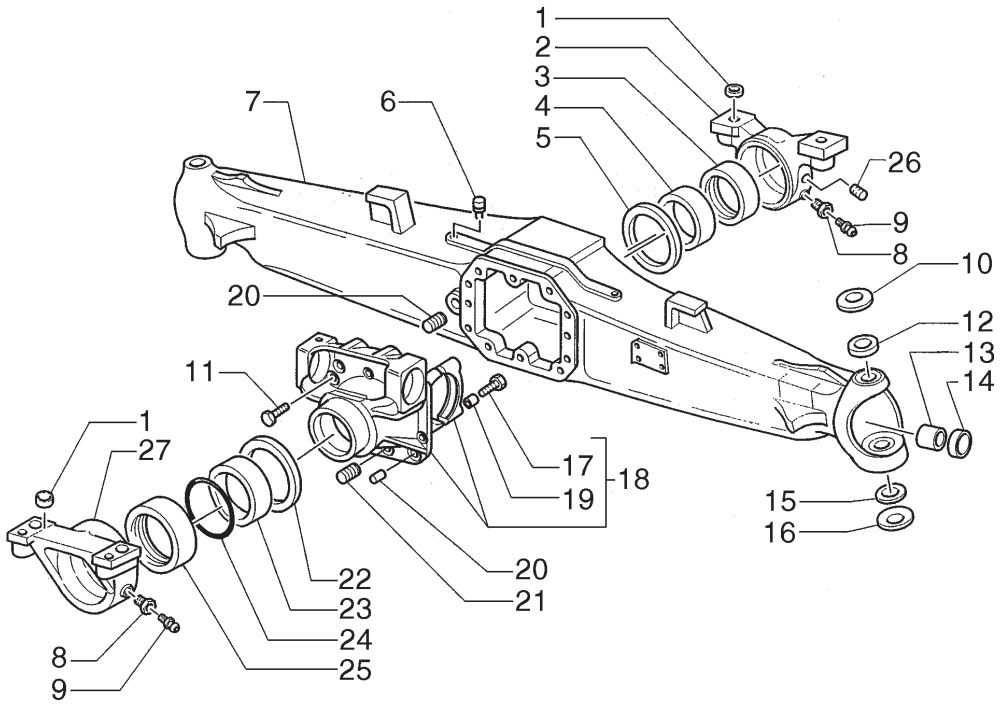

ITEM	PEÇA N°	QTDE.	COD.	DESCRIÇÃO	DENOMINACION
1	9967990	4	131R	ARRUELA	ARANDELA
2	9967991	1	300S	SUPORTE	SOPORTE
3	9967992	1	030M	LUVA	MANGUITO
4	9967993	1	075D	ESPAÇADOR	SEPARADOR
5	9967994	1	131R	ARRUELA	ARANDELA
6	9967672	1	145S	RESPIRO	RESPIRADERO
7	85824347	1	035S	CARCAÇA	CAJA
8	9967995	2	020R	CONEXÃO	RACOR
9	9967996	2	060I	PINO GRAXEIRO	ENGRASADOR
10	9967673	2	100M	MOLA	MUELLE
11	9967769	10	040V	PARAFUSO	TORNILLO
12	85824469	2	045A	ANEL	ARO
13	85805969	2	095B	BUCHA	BUJE
14	85824343	2	123G	RETENTOR	EMPAQUETADURA
15	9967678	2	045A	ANEL	ARO
16	9967679	2	100M	MOLA	MUELLE
17	9967681	4	040V	PARAFUSO	TORNILLO
18	9968004	1	265C	TAMPA	TAPA
19	9967682	4	075D	ESPAÇADOR	SEPARADOR
20	9967683	2	090G	PINO CENTRAGEM	TETON
21	9968005	2	050T	BUJÃO	TAPON
22	9968006	1	131R	ARRUELA	ARANDELA
23	9968010	1	075D	ESPAÇADOR	SEPARADOR
24	9968008	1	158G	O'RING	JUNTA TORICA
25	9968007	1	030M	LUVA	MANGUITO
26	85805973	1	050T	BUJÃO	TAPON
27	9968009	1	300S	SUPORTE	SOPORTE

FIATALLIS

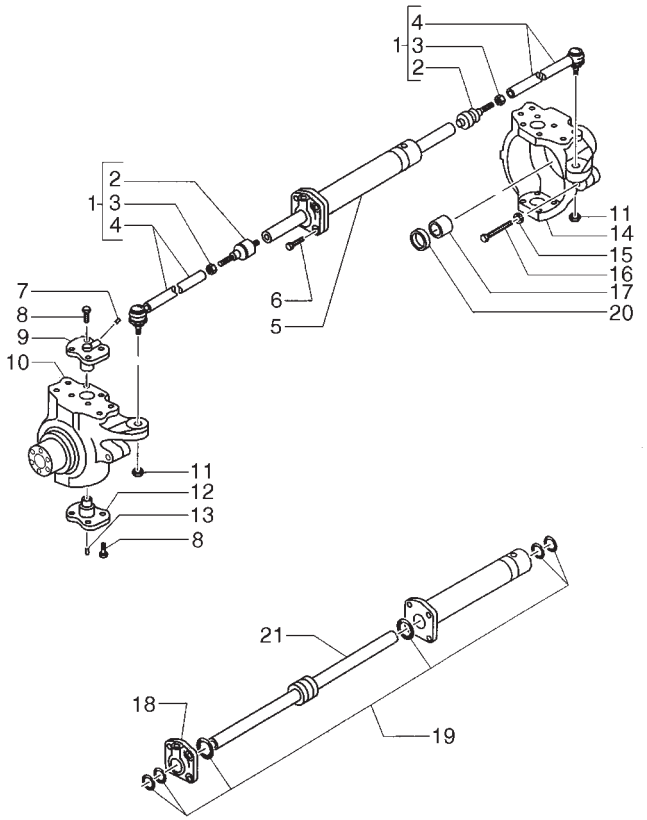

ITEM	PEÇA N°	QTDE.	COD.	DESCRIÇÃO	DENOMINACION
1	85805974	2	112F	PIVO	MANGUETA
2	85805975	2	142T	TIRANTE	TIRANTE
3	85805976	2	010D	PORCA	TUERCA
4	85805977	2	112F	PIVO	MANGUETA
5	85805978	1	164C	CILINDRO	CILINDRO
6	9968028	4	040V	PARAFUSO	TORNILLO
7	9968021	2	060I	PINO GRAXEIRO	ENGRASADOR
8	85805979	16	040V	PARAFUSO	TORNILLO
9	85805980	2	070F	FLANGE	BRIDA
10	85824349	1	091D	CUBO DA RODA	DISCO DE RUEDA
11	85805982	2	010D	PORCA	TUERCA
12	85805983	2	070F	FLANGE	BRIDA
13	85805984	2	060I	PINO GRAXEIRO	ENGRASADOR
14	85824348	1	091D	CUBO DA RODA	DISCO DE RUEDA
15	85805986	2	010D	PORCA	TUERCA
16	85805987	2	040V	PARAFUSO	TORNILLO
17	85805988	2	095B	BUCHA	BUJE
18	85805989	1	265C	TAMPA	TAPA
19	85805990	1	002K	KIT	JUEGO
20	85824345	2	123G	RETENTOR	EMPAQUETADURA
21	85805992	1	274S	HASTE	VASTAGO

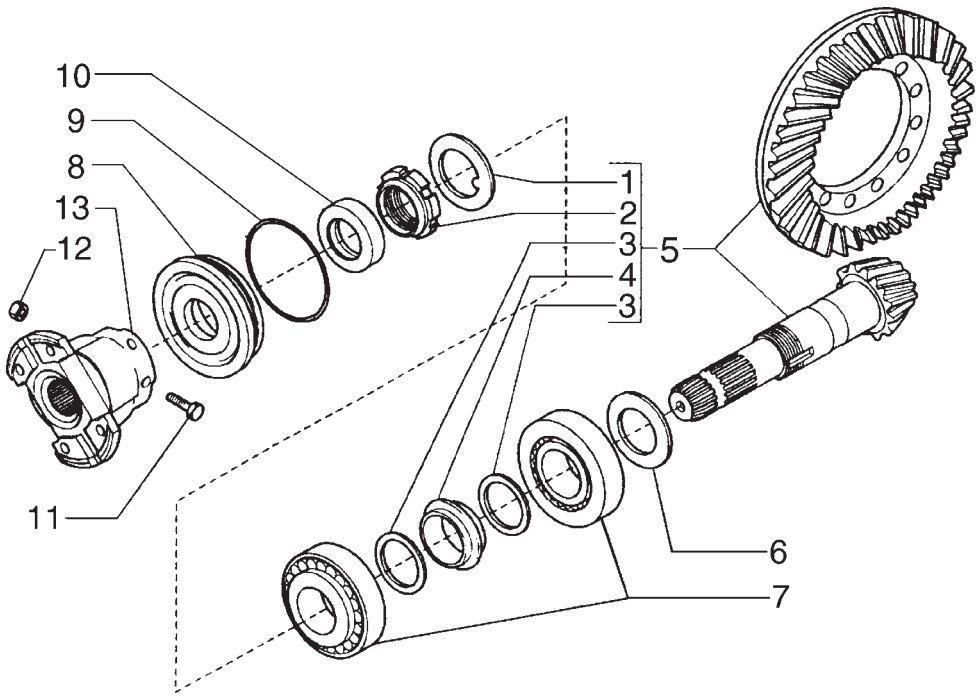

ITEM	PEÇA N°	QTDE.	COD.	DESCRIÇÃO	DENOMINACION
1	9968031	1	131R	ARRUELA	ARANDELA
2	9968032	1	050G	PORCA RETENÇÃO	VIROLA
3	9968033	2	131R	ARRUELA	ARANDELA
4	9968034	1	075D	ESPAÇADOR	SEPARADOR
5	85813060	1	285C	COROA E PINHÃO	PAR CONICO
6	9968037	*	198S	CALÇO 2,5MM	CALCE 2,5
6	9968038	*	198S	CALÇO 2,6MM	CALCE 2,6
6	9968039	*	198S	CALÇO 2,7MM	CALCE 2,7
6	9968040	*	198S	CALÇO 2,8MM	CALCE 2,8
6	9968041	*	198S	CALÇO 2,9MM	CALCE 2,9
6	9968042	*	198S	CALÇO 3,0MM	CALCE 3,0
6	9968043	*	198S	CALÇO 3,1MM	CALCE 3,1
6	9968044	*	198S	CALÇO 3,2MM	CALCE 3,2
6	9968045	*	198S	CALÇO 3,3MM	CALCE 3,3
6	9968046	*	198S	CALÇO 3,4MM	CALCE 3,4
7	9968047	2	341C	ROLAMENTO	RODAMIENTO
8	9968051	1	265C	TAMPA	TAPA
9	9968052	1	158G	O'RING	JUNTA TORICA
10	85824346	1	123G	RETENTOR	EMPAQUETADURA
11	9968048	2	040V	PARAFUSO	TORNILLO
12	9968050	1	010D	PORCA	TUERCA
13	9968049	1	070F	FLANGE	BRIDA

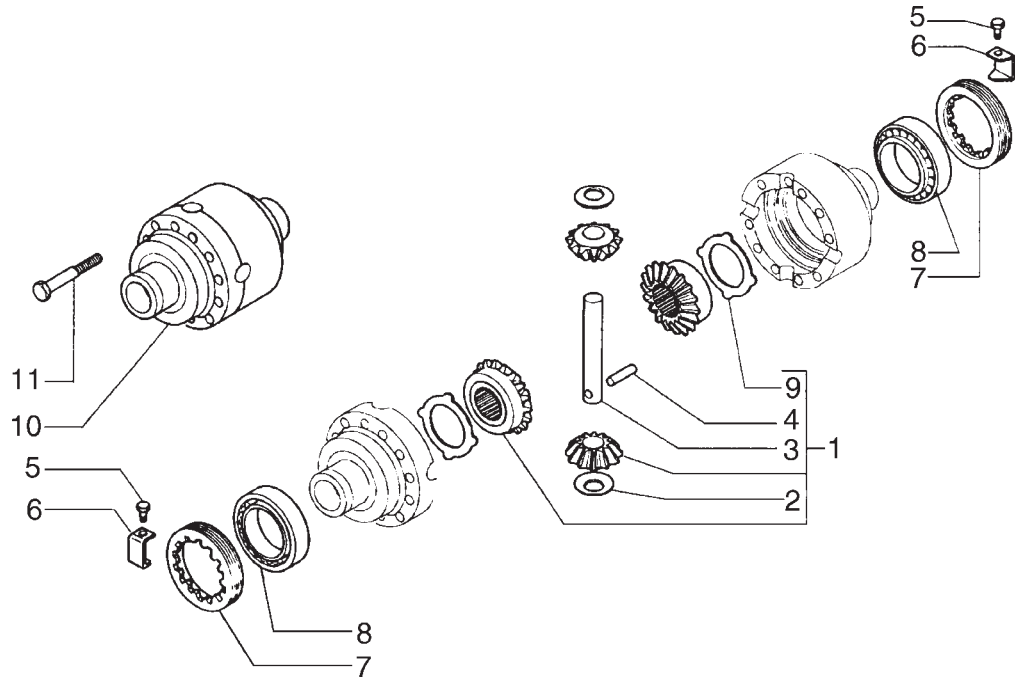

ITEM	PEÇA N°	QTDE.	COD.	DESCRIÇÃO	DENOMINACION
1	85806004	1	002K	KIT ENGRENAGENS	JUEGO EGRENAJE
2	9966352	2	023R	CHAPA ENCOSTO	ANILLO EMPUJE
3	9966354	1	080P	PINO	BULON
4	9966356	1	200S	PINO	PASADOR
5	9967739	2	040V	PARAFUSO	TORNILLO
6	9967740	2	300S	SUPORTE	SOPORTE
7	9967741	2	010D	PORCA	TUERCA
8	9968054	2	341C	ROLAMENTO	RODAMIENTO
9	9967734	2	023R	CHAPA ENCOSTO	ANILLO EMPUJE
10	85827068	1	035S	CARCAÇA	CAJA
11	9967736	12	040V	PARAFUSO	TORNILLO

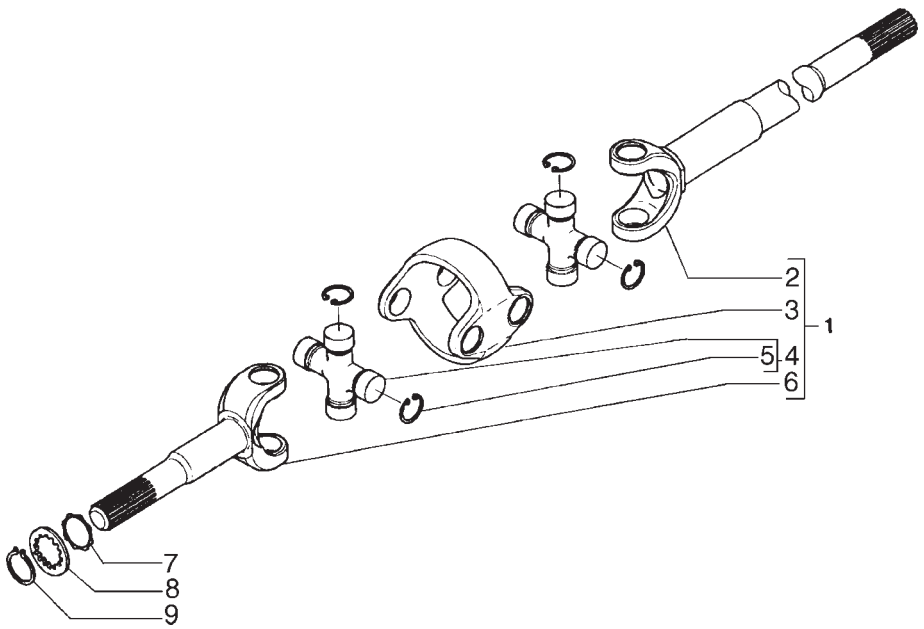

ITEM	PEÇA N°	QTDE.	COD.	DESCRIÇÃO	DENOMINACION
1	85805993	2	016A	EIXO	ARBOL
2	85827069	2	016A	EIXO	ARBOL
3	85827070	2	085F	FORQUILHA	HORQUILLA
4	85805996	4	320C	CRUZETA	CRUCETA
5	9968060	16	187A	ANEL ELÁSTICO	ANILLO ELASTICO
6	85805997	2	016A	EIXO	ARBOL
7	85817697	2	131R	ARRUELA	ARANDELA
8	85805999	2	131R	ARRUELA	ARANDELA
9	85806000	2	187A	ANEL ELÁSTICO	ANILLO ELASTICO

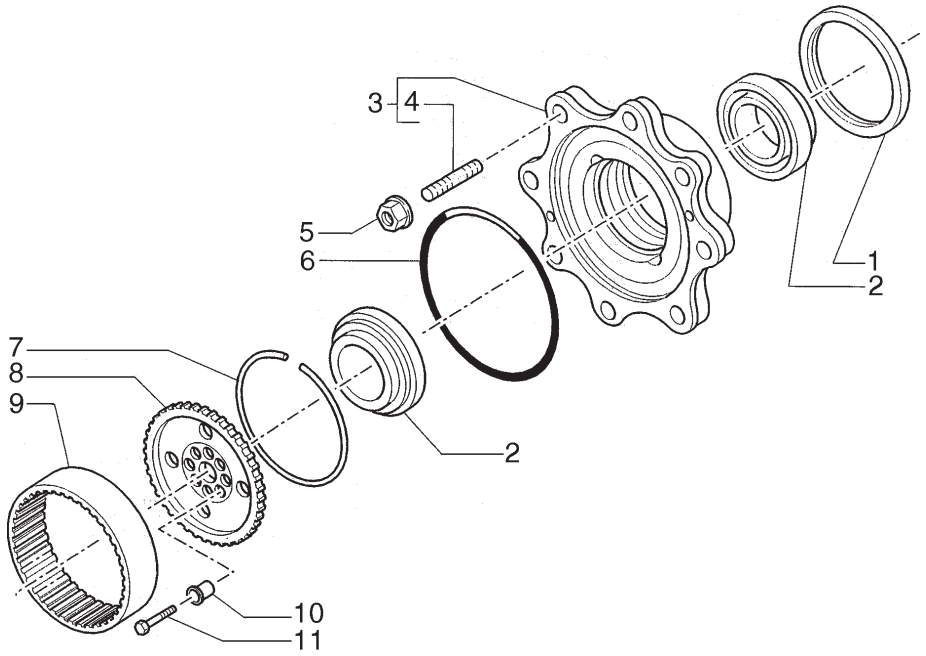

ITEM	PEÇA N°	QTDE.	COD.	DESCRIÇÃO	DENOMINACION
1	85827067	2	123G	RETENTOR	EMPAQUETADURA
2	85806002	4	341C	ROLAMENTO	RODAMIENTO
3	85806003	2	135M	CUBO	CUBO,BUJE
4	9968070	16	210P	PRISIONEIRO	ESPARRAGO
5	9968071	16	010D	PORCA	TUERCA
6	85805711	2	158G	O'RING	JUNTA TORICA
7	85806006	2	187A	ANEL ELÁSTICO	ANILLO ELASTICO
8	85817698	2	050I	ENGRENAGEM	CORONA
9	85806008	2	050I	ENGRENAGEM	CORONA
10	85806009	12	095B	BUCHA	BUJE
11	85806010	12	040V	PARAFUSO	TORNILLO

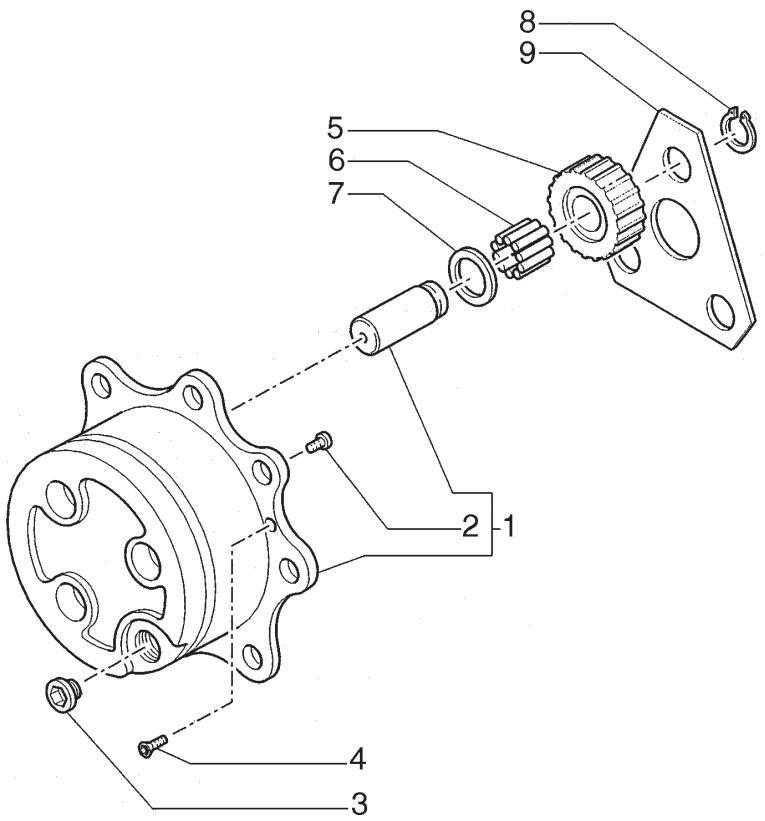

ITEM	PEÇA N°	QTDE.	COD.	DESCRIÇÃO	DENOMINACION
1	85806011	2	196P	PORTA-SATÉLITE	CAJA SATELITES
2	9968074	2	090G	PINO DE CENTRAGEM	TETON
3	85806012	2	050T	BUJÃO	TAPON
4	85805709	4	040V	PARAFUSO	TORNILLO
5	85806014	6	050I	ENGRENAGEM	CORONA
6	85806015	18	341C	ROLAMENTO	RODAMIENTO
7	9968084	6	131R	ARRUELA	ARANDELA
8	9968083	6	187A	ANEL ELÁSTICO	ANILLO ELASTICO
9	85806016	2	105P	CHAPA	PLACA

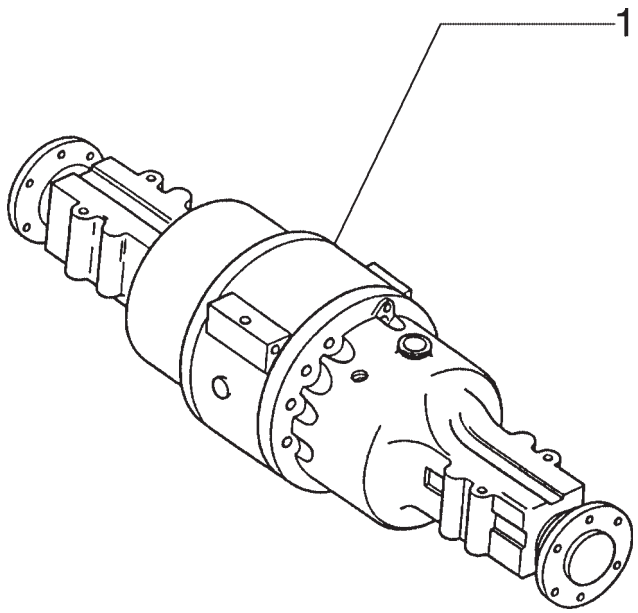

ITEM	PEÇA N°	QTDE.	COD.	DESCRIÇÃO	DENOMINACION
1	85825120	1	M150	EIXO TRASEIRO	EJE TRASERO

FIATALLIS

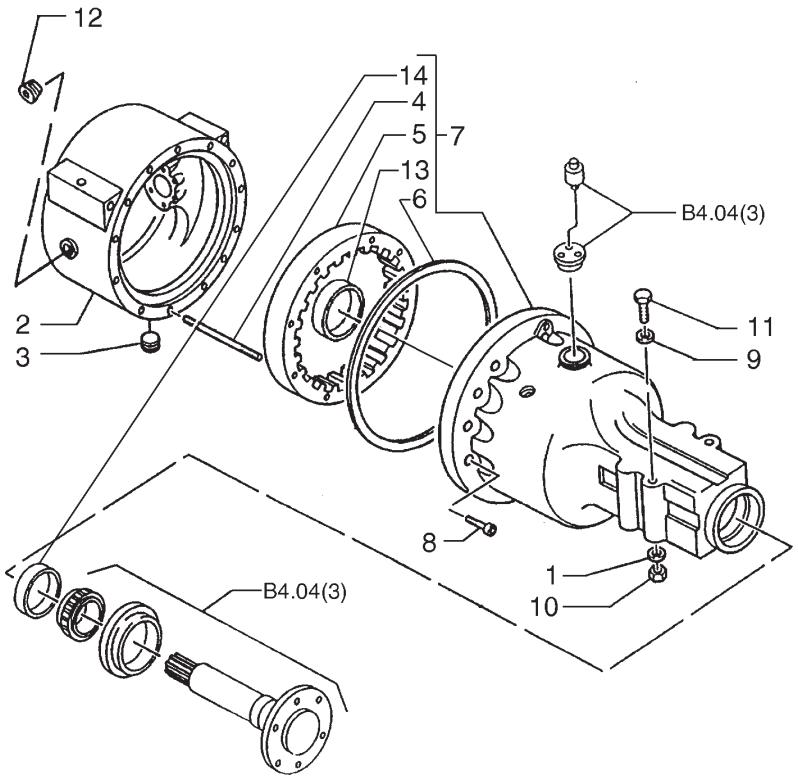

FIATALLIS FB 80.4/FB 100.4 B4.04 **QUADRO** 2 **PAG.** 1

ITEM	PEÇA N°	QTDE.	COD.	DESCRIÇÃO	DENOMINACION
1	11200679	4	131R	ARRUELA	ARANDELA
2	83955462	1	035S	CARCAÇA	CAJA
3	80263136	1	050T	BUJÃO	TAPON
4	86536748	4	210P	PRISIONEIRO	ESPARRAGO
5	86536749	2	145P	PLANETÁRIO	PINON PLANET.
6	83417133	2	120G	JUNTA	JUNTA PLANA
7	86552794	1	300E	CORPO ESQUERDO	CUERPO
7	86552793	1	300D	CORPO DIREITO	CUERPO
8	86505999	25	040V	PARAFUSO	TORNILLO
9	14497331	4	131R	ARRUELA	ARANDELA
10	12575321	4	010D	PORCA	TUERCA
11	15999431	4	040V	PARAFUSO	TORNILLO
12	83909107	1	050T	BUJÃO	TAPON
13	82959373	2	341C	ROLAMENTO	RODAMIENTO
14	80163044	2	237P	CAPA DE ROLAMENTO	TAZA RODAMIENTO

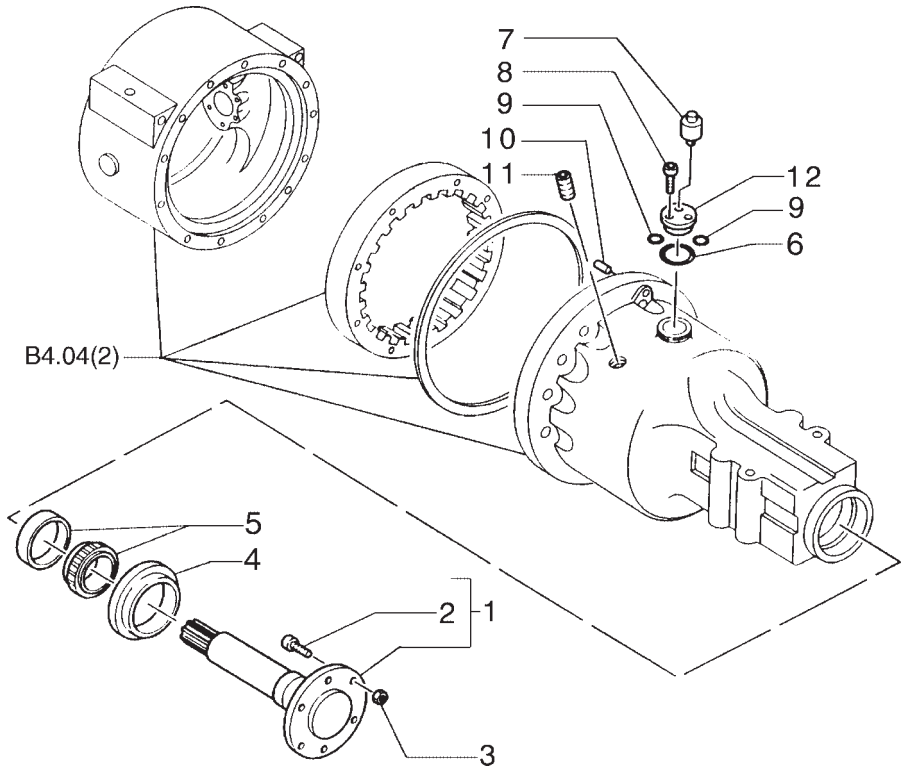

ITEM	PEÇA N°	QTDE.	COD.	DESCRIÇÃO	DENOMINACION
1	86511646	2	016A	EIXO	ARBOL
2	83955490	16	040V	PARAFUSO	TORNILLO
3	85802758	16	010D	PORCA	TUERCA
4	81866390	2	045A	ANEL	ARO
5	81818397	2	341C	ROLAMENTO	RODAMIENTO
6	81845041	2	158G	O'RING	JUNTA TORICA
7	81820047	2	010V	VÁLVULA	VALVULA
8	82895716	4	040V	PARAFUSO	TORNILLO
10	81802548	2	090G	PINO CENTRAGEM	TETON
11	80678966	2	050T	BUJÃO	TAPON
12	81878514	2	265C	TAMPA	TAPA

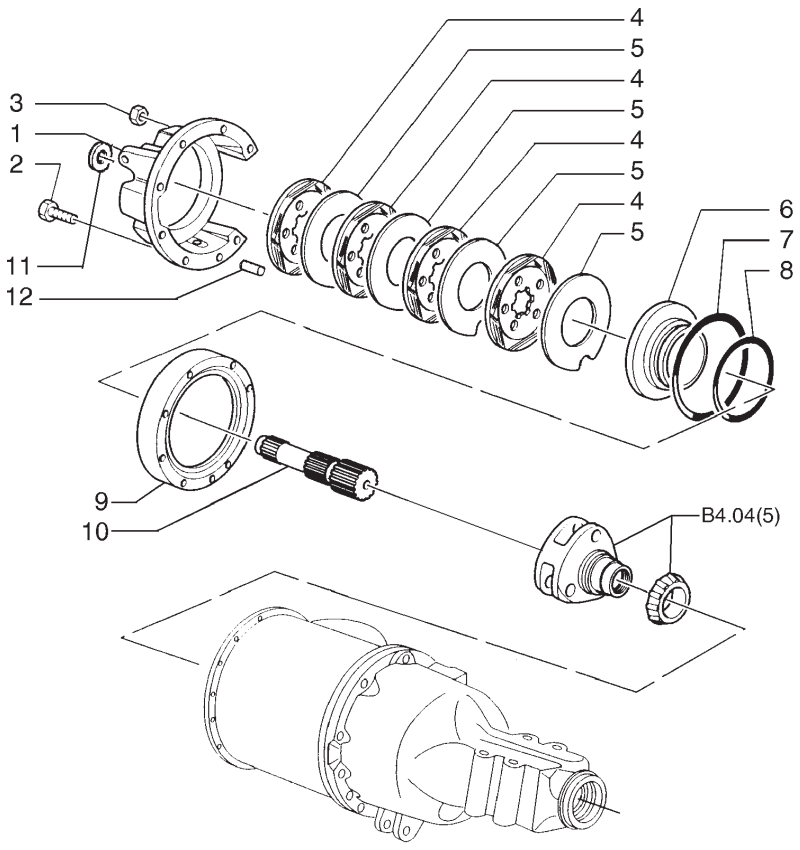

ITEM	PEÇA N°	QTDE.	COD.	DESCRIÇÃO	DENOMINACION
1	86536753	1	35SE	CARCAÇA ESQUERDA	CAJA
1	86536752	1	35SD	CARCAÇA DIREITA	CAJA
2	86539458	12	040V	PARAFUSO	TORNILLO
3	86539263	4	010D	PORCA	TUERCA
4	47123297	8	060D	DISCO	DISCO
5	81874478	8	064D	DISCO DE FREIO	DISCO DE FRENO
6	81874462	2	060S	PRATO	ARANDELA
7	81875252	2	158G	O'RING	JUNTA TORICA
8	81875253	2	158G	O'RING	JUNTA TORICA
9	86536751	1	75DE	ESPAÇADOR ESQUERDO	SEPARADOR
9	86536750	1	75DD	ESPAÇADOR DIREITO	SEPARADOR
10	81803334	2	016A	EIXO	ARBOL
11	80510892	1	075D	ESPAÇADOR	SEPARADOR
12	81802548	1	090G	PINO CENTRAGEM	TETON

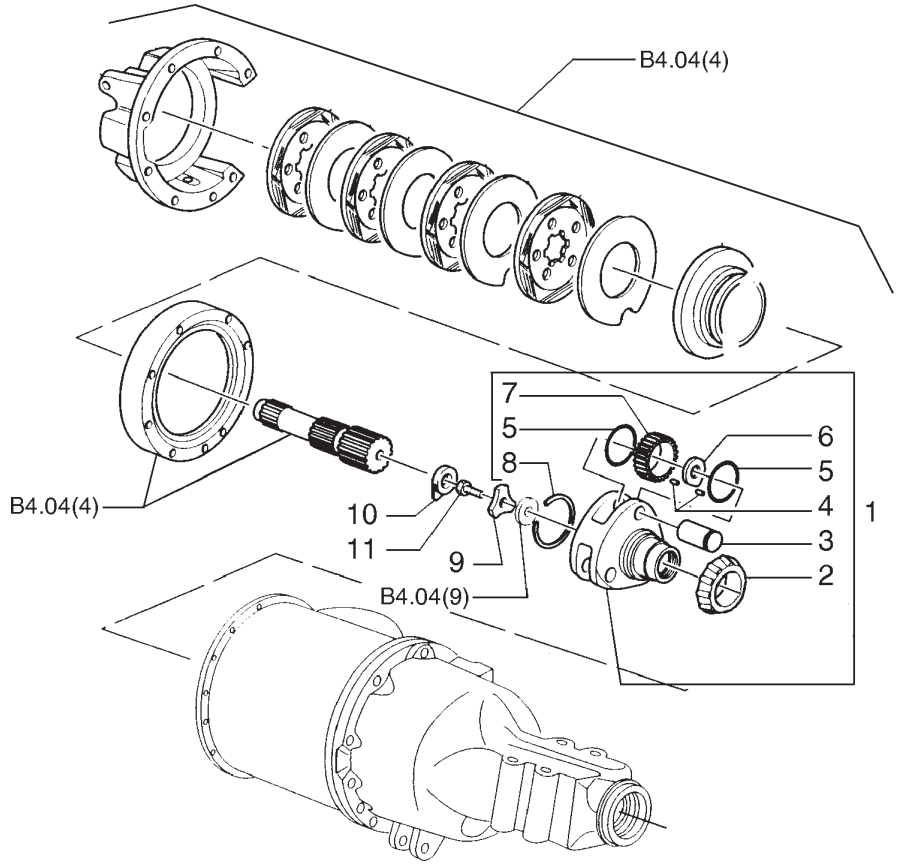

ITEM	PEÇA N°	QTDE.	COD.	DESCRIÇÃO	DENOMINACION
1	86584273	2	145P	PLANETÁRIO	PINON PLANET.
2	81854753	2	341C	ROLAMENTO	RODAMIENTO
3	81820849	6	016A	EIXO	ARBOL
4	81825645	54	155R	AGULHA(P/ROLAM)	AGUJA
5	81803273	12	158G	O'RING	JUNTA TORICA
6	81803275	6	075D	ESPAÇADOR	SEPARADOR
7	86584272	6	050I	ENGRENAGEM	CORONA
8	81820846	2	187A	ANEL ELÁSTICO	ANILLO ELASTICO
9	81803450	2	113P	PLACA TRAVAM.	PLACA DE FRENO
10	83949811	2	131R	ARRUELA	ARANDELA
11	81846884	2	040V	PARAFUSO	TORNILLO

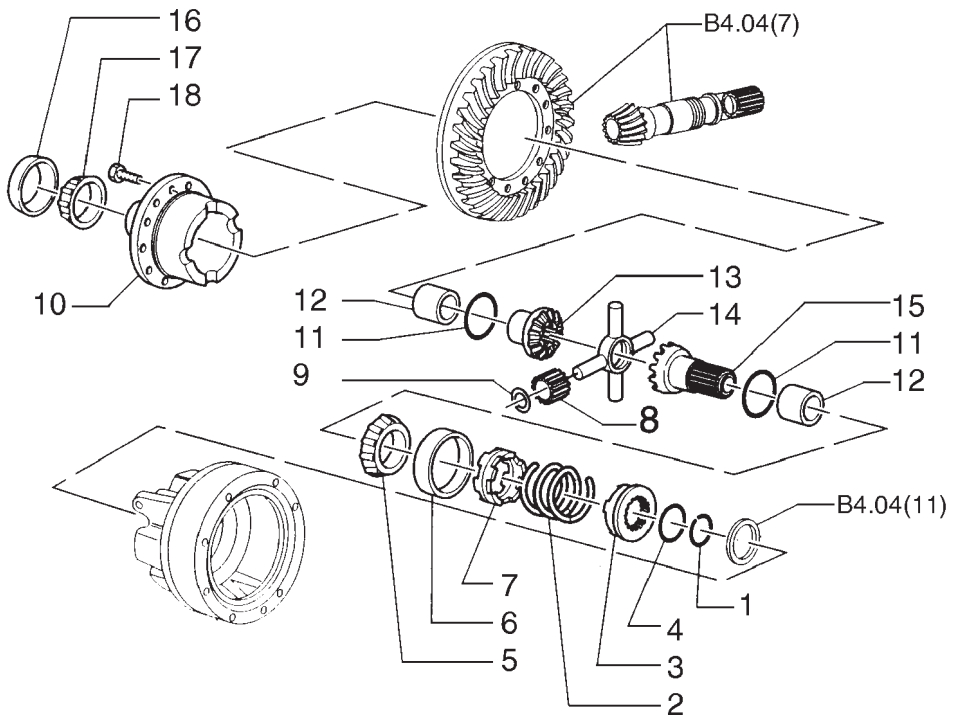

ITEM	PEÇA N°	QTDE.	COD.	DESCRIÇÃO	DENOMINACION
1	81803474	1	158G	O'RING	JUNTA TORICA
2	81800474	1	100M	MOLA	MUELLE
3	81812261	1	050I	ENGRENAGEM	CORONA
4	81800475	1	158G	O'RING	JUNTA TORICA
5	81803413	1	341C	ROLAMENTO	RODAMIENTO
6	81803420	1	237P	CAPA DE ROLAMENTO	TAZA RODAMIENTO
7	81800472	1	050G	PORCA RETENÇÃO	VIROLA
8	81728114	4	020S	SATÉLITE	PINON SATELITE
9	83989915	4	187A	ANEL ELÁSTICO	ANILLO ELASTICO
10	81816246	1	035S	CARCAÇA	CAJA
11	81803424	2	158G	O'RING	JUNTA TORICA
12	81800471	2	095B	BUCHA	BUJE
13	81803445	1	145P	PLANETÁRIO	PINON PLANET.
14	81876885	1	320C	CRUZETA	CRUCETA
15	81803451	1	145P	PLANETÁRIO	PINON PLANET.
16	80510892	1	237P	CAPA DE ROLAMENTO	TAZA RODAMIENTO
17	80510884	1	237C	CONE DE ROLAMENTO	CONE
18	83994579	8	040V	PARAFUSO	TORNILLO

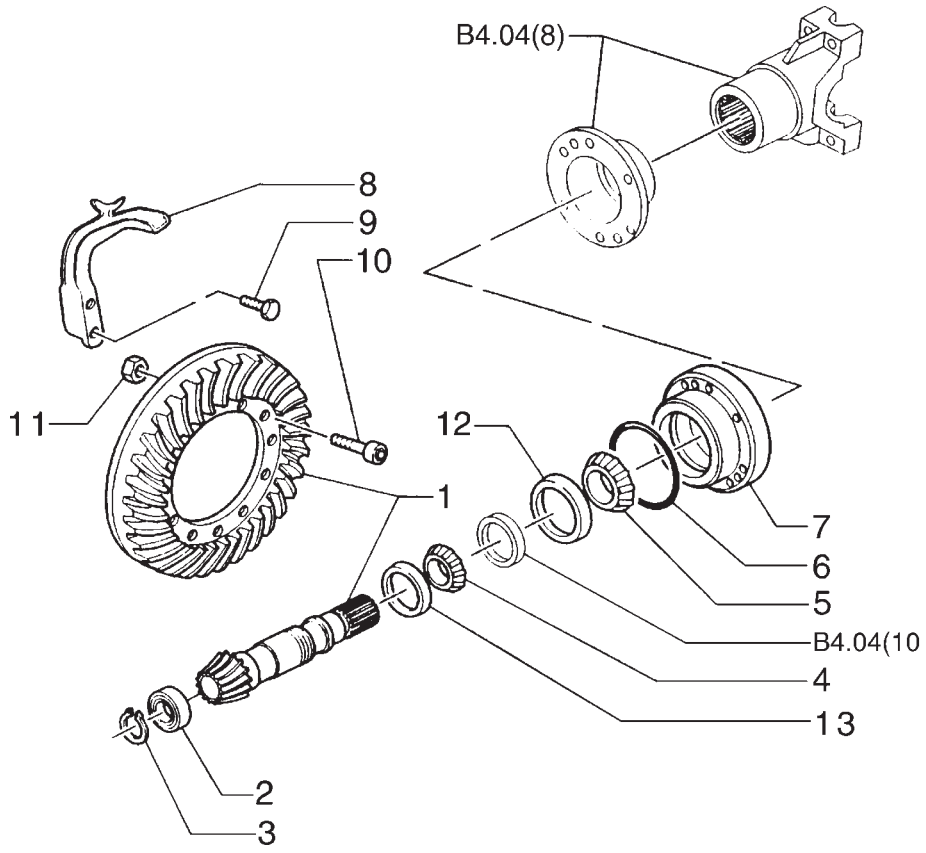

ITEM	PEÇA N°	QTDE.	COD.	DESCRIÇÃO	DENOMINACION
1	83958890	1	285C	COROA E PINHÃO	PAR CONICO
2	81824478	1	341C	ROLAMENTO	RODAMIENTO
3	81803542	1	187A	ANEL ELÁSTICO	ANILLO ELASTICO
4	82958961	1	341C	ROLAMENTO	RODAMIENTO
5	81845711	1	341C	ROLAMENTO	RODAMIENTO
6	81827354	1	158G	O'RING	JUNTA TORICA
7	81847146	1	035S	CARCAÇA	CAJA
8	81803369	1	045L	ALAVANCA	PALANCA
9	89706729	2	040V	PARAFUSO	TORNILLO
10	83957533	12	040V	PARAFUSO	TORNILLO
11	83417169	12	010D	PORCA	TUERCA
12	80052491	1	237P	CAPA DE ROLAMENTO	TAZA RODAMIENTO
13	83912252	1	341C	ROLAMENTO	RODAMIENTO

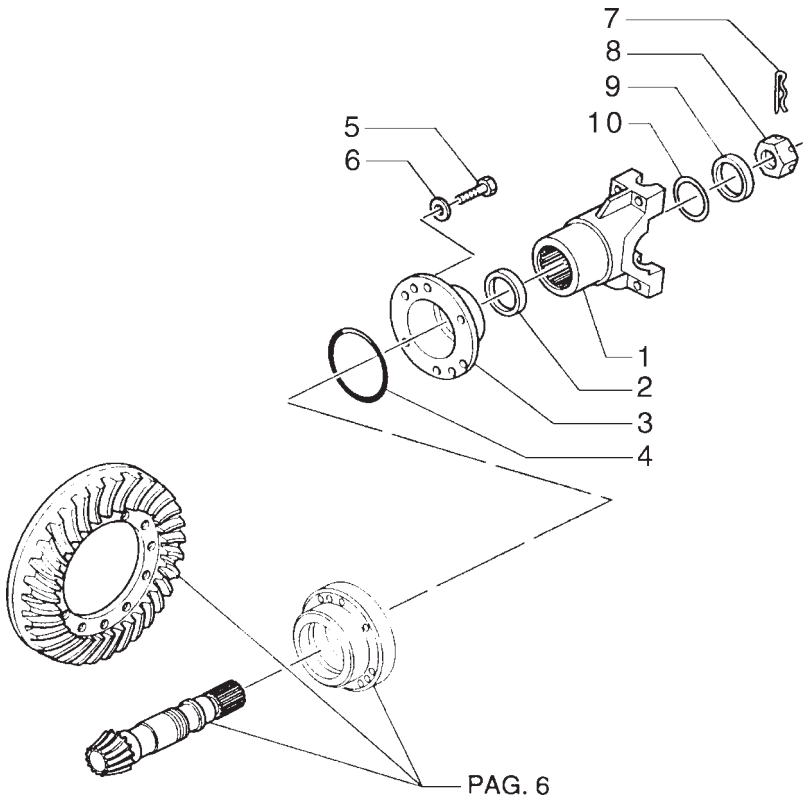

ITEM	PEÇA N°	QTDE.	COD.	DESCRIÇÃO	DENOMINACION
1	83949810	1	070F	FLANGE	BRIDA
2	81834073	1	075D	ESPAÇADOR	SEPARADOR
3	83912246	1	035S	CARCAÇA	CAJA
4	81845713	1	158G	O'RING	JUNTA TORICA
5	81821267	6	040V	PARAFUSO	TORNILLO
6	80280248	6	131R	ARRUELA	ARANDELA
7	83947107	1	270C	CONTRA PINO	CHAVETA PARTIDA
8	83949812	1	010D	PORCA	TUERCA
9	81834042	1	131R	ARRUELA	ARANDELA
10	81845714	1	045A	ANEL	ARO

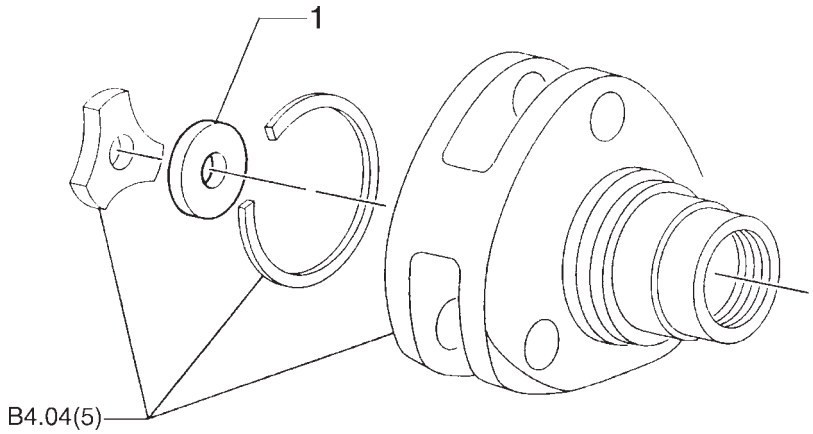

ITEM	PEÇA N°	QTDE.	COD.	DESCRIÇÃO	DENOMINACION
1	81803502	*	198S	CALÇO 1,346/1,372	CALCE 1,346/1,372
1	81803503	*	198S	CALÇO 1,448/1,473	CALCE 1,448/1,473
1	81803504	*	198S	CALÇO 1,549/1,575	CALCE 1,549/1,575
1	81803505	*	198S	CALÇO 1,651/1,676	CALCE 1,651/1,676
1	81803506	*	198S	CALÇO 1,753/1,778	CALCE 1,651/1,676
1	81803507	*	198S	CALÇO 1,854/1,880	CALCE 1,854/1,880
1	81803508	*	198S	CALÇO 1,956/1,981	CALCE 1,956/1,981
1	81803509	*	198S	CALÇO 2,057/2,083	CALCE 2,057/2,083
1	81803510	*	198S	CALÇO 2,159/2,184	CALCE 2,159/2,184
1	81803511	*	198S	CALÇO 2,261/2,286	CALCE 2,261/2,286

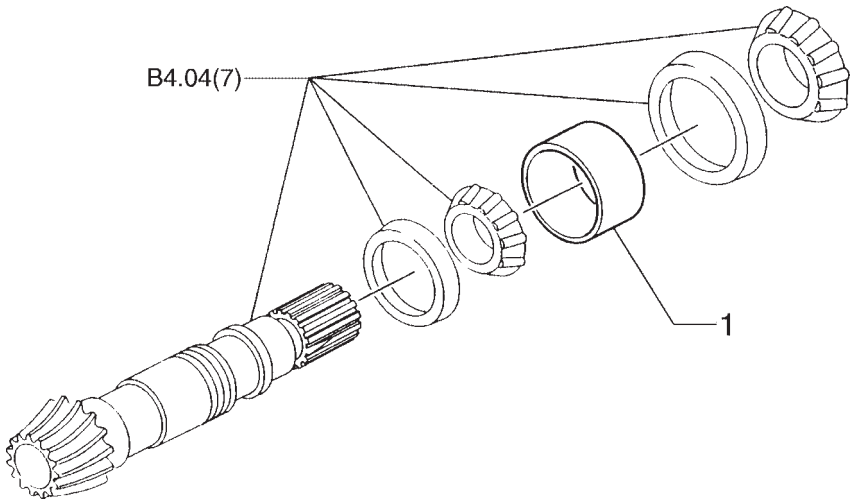

ITEM	PEÇA N°	QTDE.	COD.	DESCRIÇÃO	DENOMINACION
1	81847148	*	198S	SHIM-31,852/31,864	CALÇO-31,852/31,864
1	81847149	*	198S	SHIM-31,902/31,915	CALÇO-31,902/31,915
1	81847150	*	198S	SHIM-31,953/31,966	CALÇO-31,953/31,966
1	81847151	*	198S	SHIM-32,004/31,017	CALÇO-32,004/31,017
1	81847152	*	198S	SHIM-32,055/32,068	CALÇO-32,055/32,068
1	81847153	*	198S	SHIM-32,106/32,118	CALÇO-32,106/32,118
1	81847154	*	198S	SHIM-32,156/32,169	CALÇO-32,156/32,169
1	81847155	*	198S	SHIM-32,207/32,220	CALÇO-32,207/32,220
1	81847156	*	198S	SHIM-32,258/32,271	CALÇO-32,258/32,271
1	81847157	*	198S	SHIM-32,309/32,322	CALÇO-32,309/32,322
1	81847158	*	198S	SHIM-32,360/32,372	CALÇO-32,360/32,372
1	81847159	*	198S	SHIM-32,410/32,423	CALÇO-32,410/32,423
1	81847160	*	198S	SHIM-32,461/32,474	CALÇO-32,461/32,474
1	81847161	*	198S	SHIM-32,512/32,525	CALÇO-32,512/32,525
1	81847162	*	198S	SHIM-32,563/32,576	CALÇO-32,563/32,576

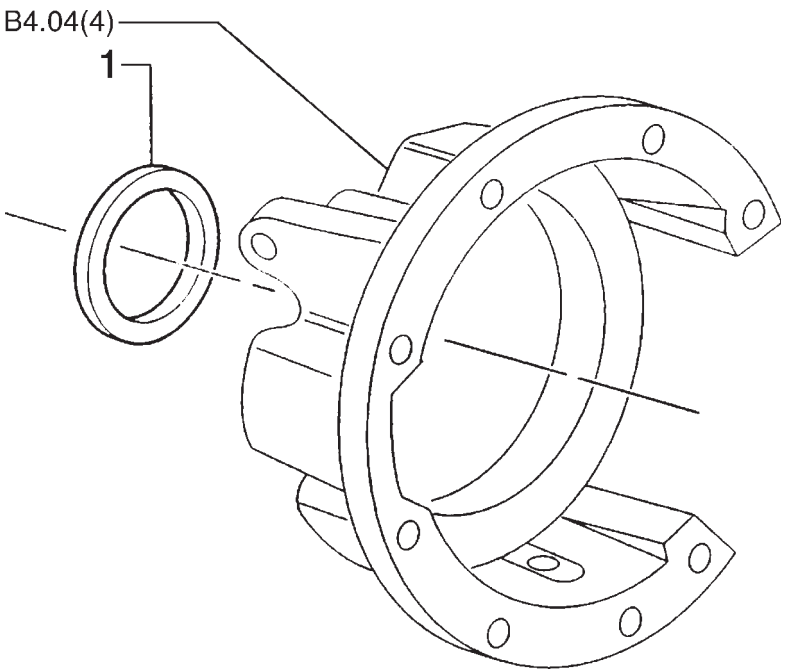

ITEM	PEÇA N°	QTDE.	COD.	DESCRIÇÃO	DENOMINACION
1	81803515	*	198S	SHIM-0,965/1,016	CALÇO-0,965/1,016
1	81803516	*	198S	SHIM-1,118/1,168	CALÇO-1,118/1,168
1	81803517	*	198S	SHIM-1,270/1,321	CALÇO-1,270/1,321
1	81803518	*	198S	SHIM-1,422/1,473	CALÇO-1,422/1,473
1	81803519	*	198S	SHIM-1,575/1,626	CALÇO-1,575/1,626
1	81803520	*	198S	SHIM-1,727/1,778	CALÇO-1,727/1,778
1	81803521	*	198S	SHIM-1,880/1,930	CALÇO-1,880/1,930
1	81803522	*	198S	SHIM-2,032/2,083	CALÇO-2,032/2,083

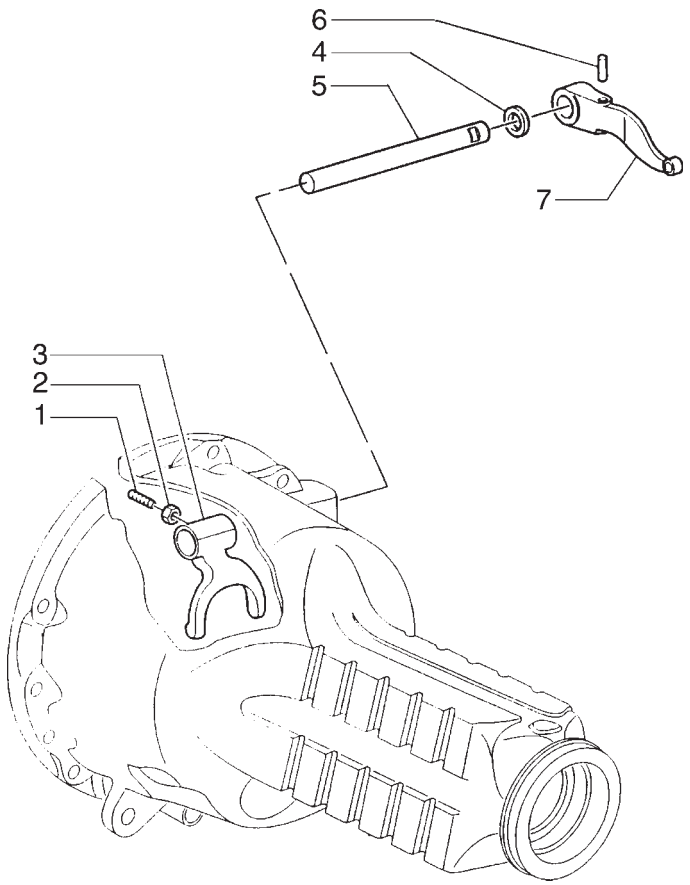

ITEM	PEÇA N°	QTDE.	COD.	DESCRIÇÃO	DENOMINACION
1	81804978	1	210P	STUD	PRISIONEIRO
2	80087308	1	010D	NUT	PORCA
3	81803336	1	085F	YOKE	FORQUILHA
4	81800480	1	131R	WASHER	ARRUELA
5	81803345	1	016A	SHAFT	EIXO
6	82958118	1	200S	PIN	PINO
7	81802560	1	045L	LEVER	ALAVANCA

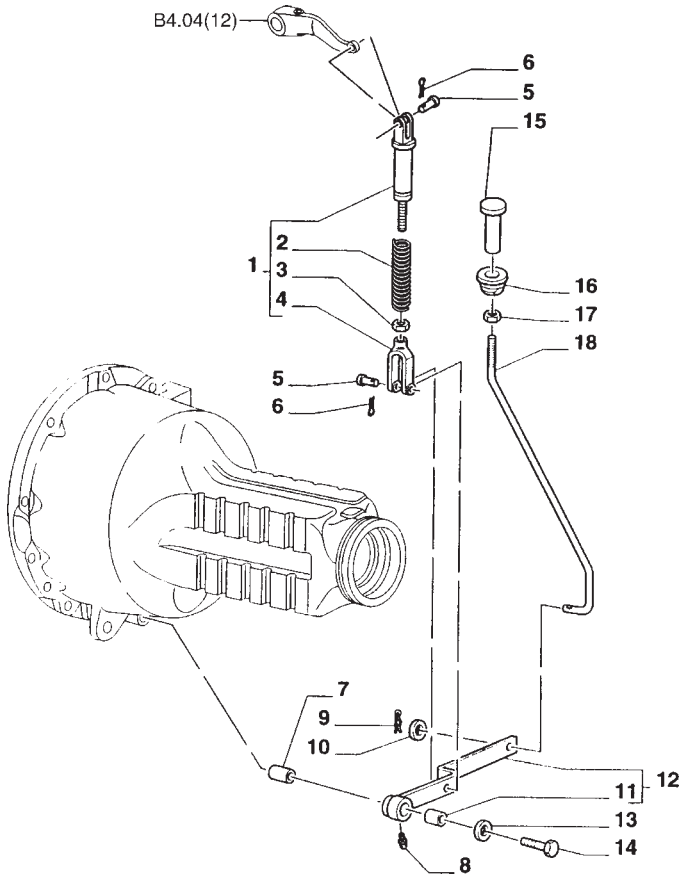

ITEM	PEÇA N°	QTDE.	COD.	DESCRIÇÃO	DENOMINACION
1	75246312	1	142T	TIRANTE	TIRANTE
2	75247480	1	100M	MOLA	MUELLE
3	80087307	1	010D	PORCA	TUERCA
4	75247476	1	085F	FORQUILHA	HORQUILLA
5	75246324	2	080P	PINO	BULON
6	70900805	2	270C	CONTRA PINO	CHAVETA PARTIDA
7	75246623	1	095B	BUCHA	BUJE
8	13406911	1	060I	PINO GRAXEIRO	ENGRASADOR
9	10733601	1	270C	CONTRA PINO	CHAVETA PARTIDA
10	12644921	1	131R	ARRUELA	ARANDELA
11	73125303	1	095B	BUCHA	BUJE
12	85802513	1	300S	SUPORTE	SOPORTE
13	14497131	1	131R	ARRUELA	ARANDELA
14	70922544	1	040V	PARAFUSO	TORNILLO
15	75246316	1	080P	PINO	BULON
16	75246319	1	045A	ANEL	ARO
17	70913177	1	010D	PORCA	TUERCA
18	85802515	1	142T	TIRANTE	TIRANTE

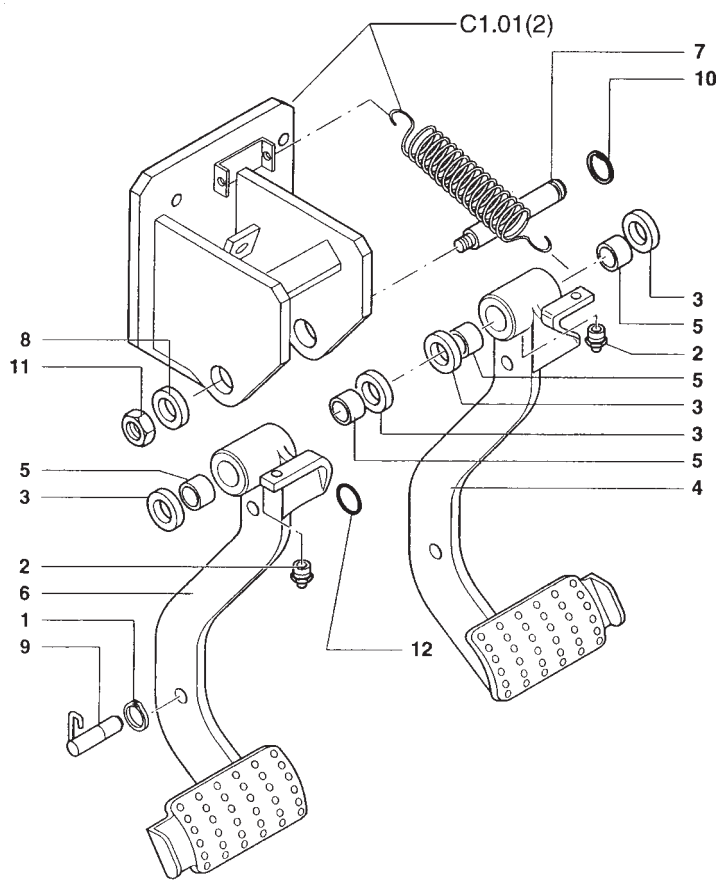

ITEM	PEÇA N°	QTDE.	COD.	DESCRIÇÃO	DENOMINACION
1	11088176	1	045A	ANEL	ARO
2	70914465	2	060I	PINO GRAXEIRO	ENGRASADOR
3	5148062	4	131R	ARRUELA	ARANDELA
4	85805285	1	060P	PEDAL	PEDAL
5	4983992	4	341C	ROLAMENTO	RODAMIENTO
6	85805283	1	060P	PEDAL	PEDAL
7	85801860	1	080P	PINO	BULON
8	10517271	1	170R	ARRUELA PRESSÃO	ARANDELA ELAST.
9	5142152	1	080P	PINO	BULON
10	11067376	1	045A	ANEL	ARO
11	12164121	1	010D	PORCA	TUERCA
12	14458980	2	158G	O'RING	JUNTA TORICA

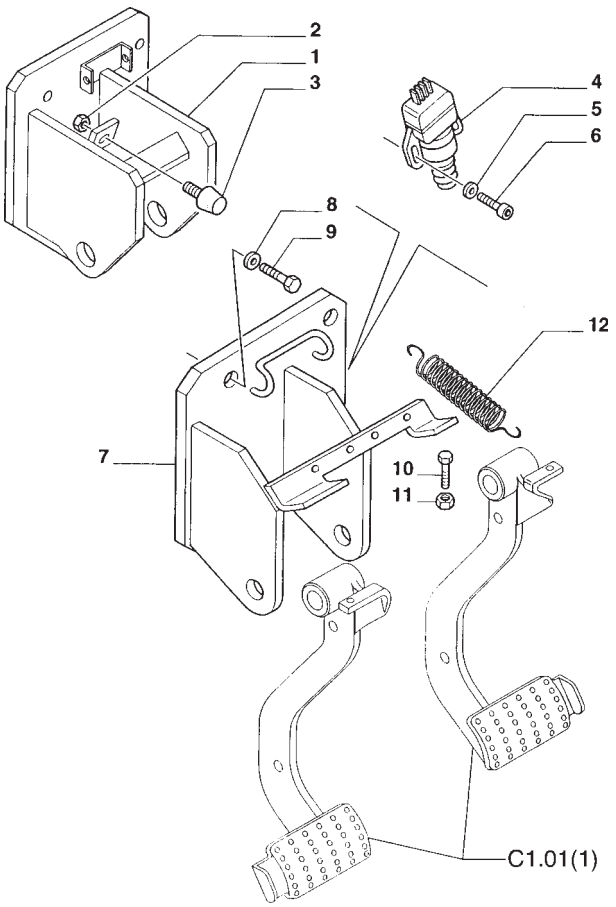

ITEM	PEÇA N°	QTDE.	COD.	DESCRIÇÃO	DENOMINACION
1	85801857	1	300S	SUPORTE	SOPORTE
2	11701721	2	010D	PORCA	TUERCA
3	71416437	2	080A	BATENTE	BATIENTE
4	83961542	2	075I	INTERRUPTOR	INTERRUPTOR
5	12642821	4	131R	ARRUELA	ARANDELA
6	13272477	4	040V	PARAFUSO	TORNILLO
7	85805277	1	300S	SUPORTE	SOPORTE
8	11190574	4	131R	ARRUELA	ARANDELA
9	15970524	4	040V	PARAFUSO	TORNILLO
10	16043924	2	040V	PARAFUSO	TORNILLO
11	11701621	2	010D	PORCA	TUERCA
12	5153180	1	100M	MOLA	MUELLE

FIATALLIS

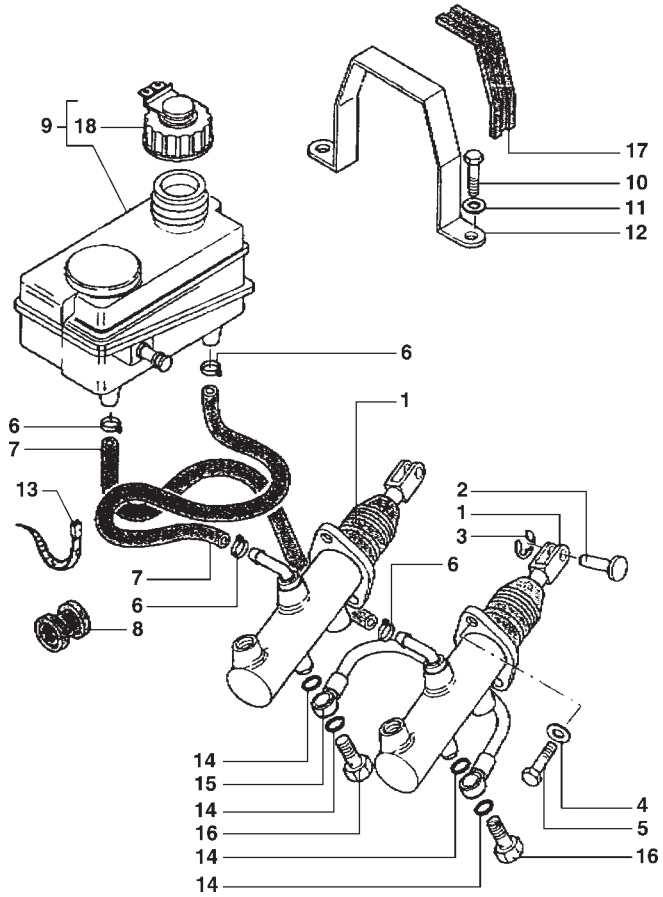

ITEM	PEÇA N°	QTDE.	COD.	DESCRIÇÃO	DENOMINACION
1	85805257	2	170C	CILINDRO MESTRE	CILINDRO MAESTR
2	5155381	2	080P	PINO	BULON
3	11064176	2	045F	PRESILHA	ABRESADERA
4	10569374	4	170R	ARRUELA PRESSÃO	ARANDELA ELAST.
5	14306424	4	040V	PARAFUSO	TORNILLO
6	13423271	4	031F	ABRAÇADEIRA	ABRAZADERA
7	85803255	2	192T	MANGUEIRA	MANGA C/RACORDE
8	85801941	2	036A	AMORTEC.VIBRAÇÃO	AMORTIGUADOR
9	82003369	1	115S	RESERVATÓRIO	DEPOSITO
10	10902621	2	040V	PARAFUSO	TORNILLO
11	11193274	2	131R	ARRUELA	ARANDELA
12	85801092	1	031F	ABRAÇADEIRA	ABRAZADERA
13	14560187	1	031F	ABRAÇADEIRA	ABRAZADERA
14	4858607	4	122G	RETENTOR	JUNTA
15	5155701	1	193T	TUBO	TUBO
16	5155703	2	020R	CONEXÃO	RACOR
17	85801093	1	123G	RETENTOR	EMPAQUETADURA
18	85806176	1	265C	TAMPA	TAPA

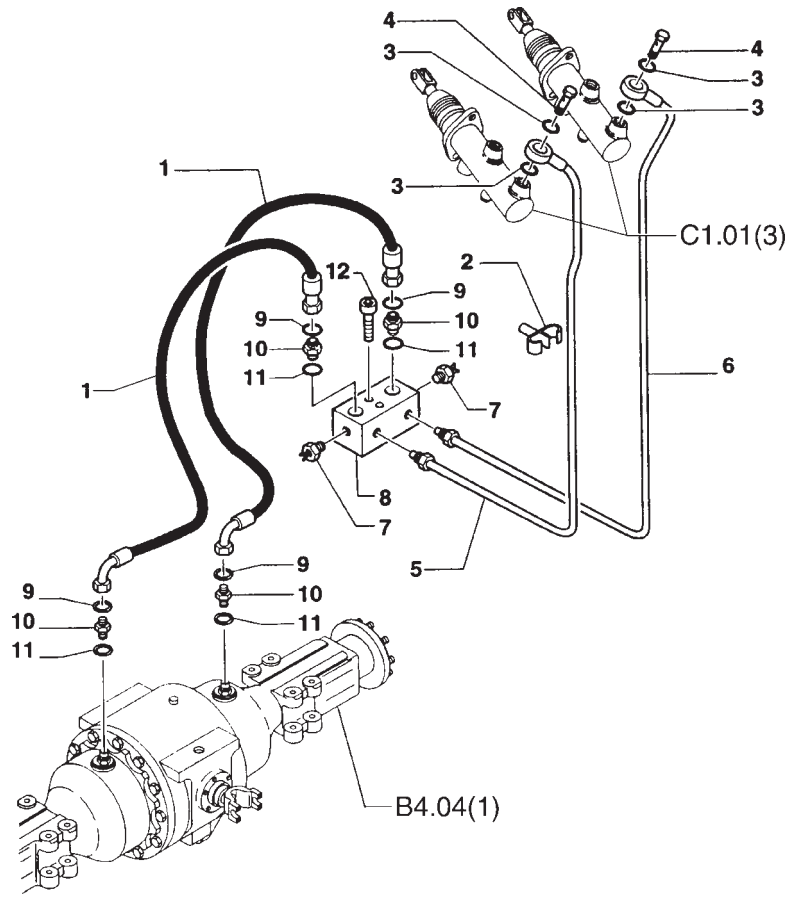

ITEM	PEÇA N°	QTDE.	COD.	DESCRIÇÃO	DENOMINACION
1	85804640	2	192T	MANGUEIRA	MANGA C/RACORDE
2	14575380	3	105M	GRAMPO ELÁSTICO	SUJEITADOR
3	4858607	4	122G	RETENTOR	JUNTA
4	5155703	2	020R	CONEXÃO	RACOR
5	85804638	1	193T	TUBO	TUBO
6	85804639	1	193T	TUBO	TUBO
7	5108180	2	075I	INTERRUPTOR	INTERRUPTOR
8	85804637	1	074B	BLOCO	CALCE
9	89825770	4	158G	O'RING	JUNTA TORICA
10	85802803	4	020R	CONEXÃO	RACOR
11	80165202	4	158G	O'RING	JUNTA TORICA
12	14305921	2	040V	PARAFUSO	TORNILLO

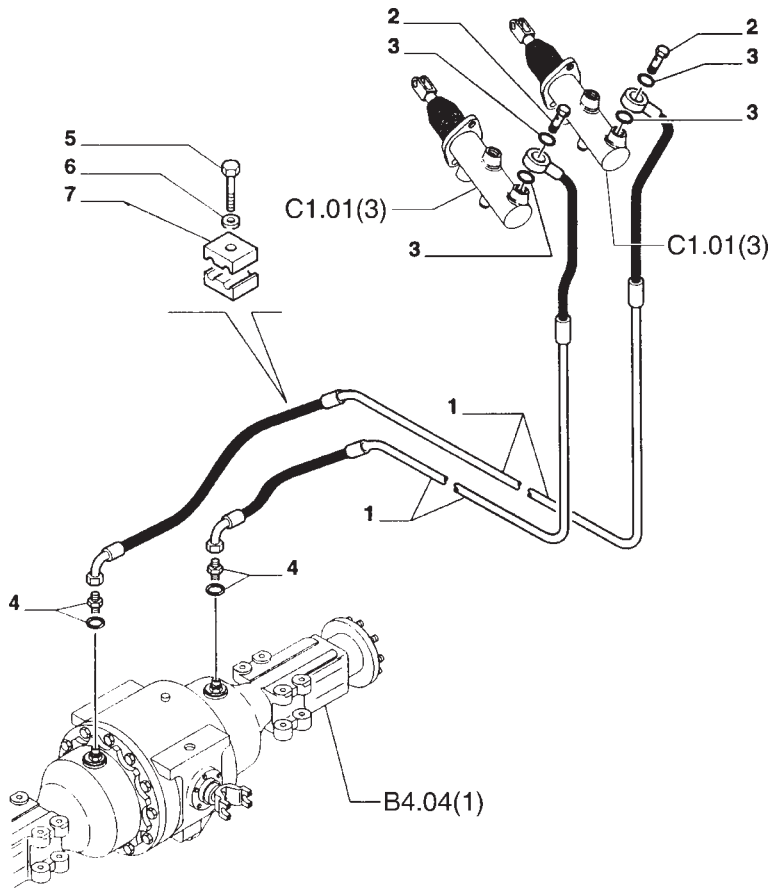

ITEM	PEÇA N°	QTDE.	COD.	DESCRIÇÃO	DENOMINACION
1	85805447	2	192T	MANGUEIRA	MANGA C/RACORDE
2	5155703	2	020R	CONEXÃO	RACOR
3	4858607	4	122G	RETENTOR	JUNTA
4	85803312	2	020R	CONEXÃO	RACOR
5	15212721	2	040V	PARAFUSO	TORNILLO
6	14447021	2	131R	ARRUELA	ARANDELA
7	85805548	4	045F	PRESILHA	ABRESADERA

FIATALLIS

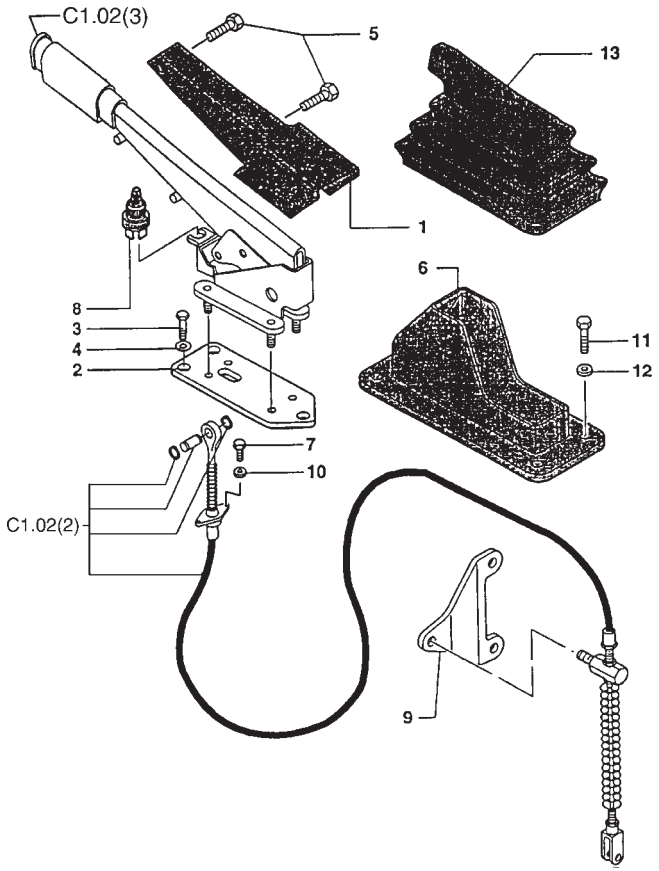

ITEM	PEÇA N°	QTDE.	COD.	DESCRIÇÃO	DENOMINACION
1	85803384	1	334C	COIFA PARA PÓ	CAPUCHA
2	85801959	1	105P	CHAPA	PLACA
3	16043424	3	040V	PARAFUSO	TORNILLO
4	11193874	3	131R	ARRUELA	ARANDELA
5	14440027	4	040V	PARAFUSO	TORNILLO
6	85803383	1	334C	COIFA PARA PÓ	CAPUCHA
7	10978024	2	040V	PARAFUSO	TORNILLO
8	73160099	1	075I	INTERRUPTOR	INTERRUPTOR
9	85804723	1	300S	SUPORTE	SOPORTE
10	10615371	2	131R	ARRUELA	ARANDELA
11	15693507	4	040V	PARAFUSO	TORNILLO
12	85801991	4	131R	ARRUELA	ARANDELA
13	5106733	1	334C	COIFA PARA PÓ	CAPUCHA

FIATALLIS

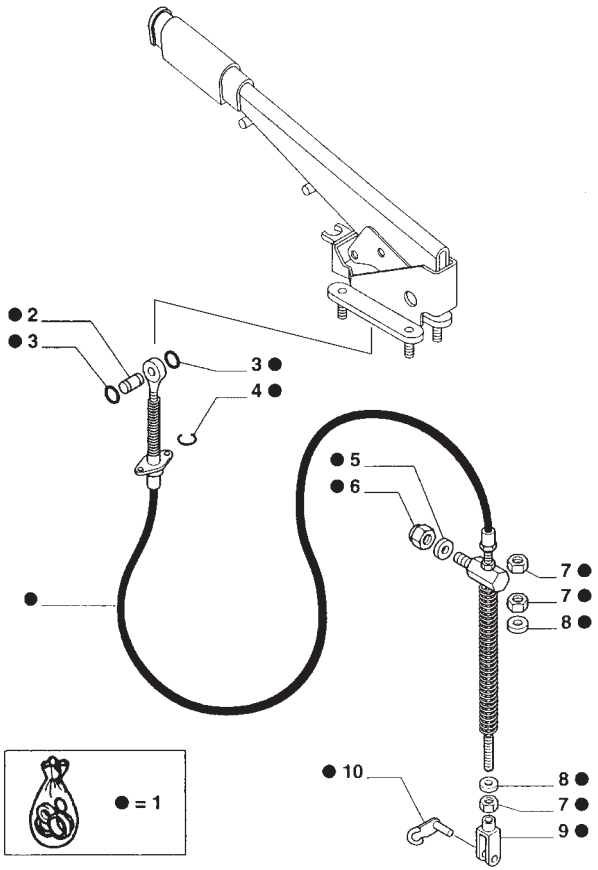

ITEM	PEÇA N°	QTDE.	COD.	DESCRIÇÃO	DENOMINACION
1	85804646	1	105F	CABO	CABLE
2	9969207	1	080P	PINO	BULON
3	11087976	2	187A	ANEL ELÁSTICO	ANILLO ELASTICO
4	11088071	1	187A	ANEL ELÁSTICO	ANILLO ELASTICO
5	12646921	1	131R	ARRUELA	ARANDELA
6	16105011	1	010D	PORCA	TUERCA
7	10791021	3	010D	PORCA	TUERCA
8	12642521	2	131R	ARRUELA	ARANDELA
9	9969205	1	085F	FORQUILHA	HORQUILLA
10	9969206	1	080P	PINO	BULON

FIATALLIS

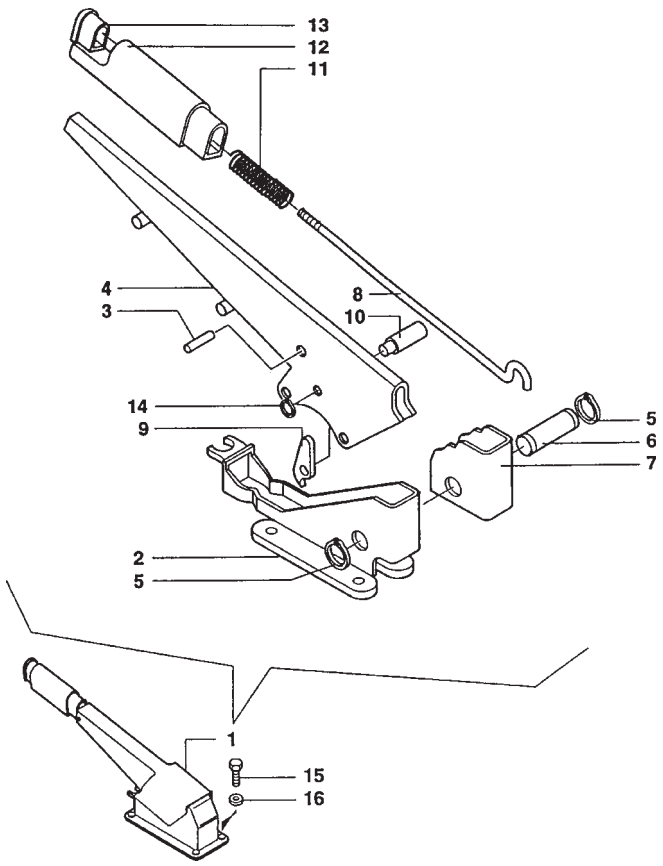

ITEM	PEÇA N°	QTDE.	COD.	DESCRIÇÃO	DENOMINACION
1	85805438	1	045L	ALAVANCA	PALANCA
2	85805441	1	300S	SUPORTE	SOPORTE
3	4985127	1	080P	PINO	BULON
4	85805440	1	045L	ALAVANCA	PALANCA
5	13400773	2	187A	ANEL ELÁSTICO	ANILLO ELASTICO
6	5131437	1	080P	PINO	BULON
7	5110153	1	135S	SETOR DENTADO	SECTOR DENTADO
8	5128712	1	142T	TIRANTE	TIRANTE
9	5110155	1	050N	TRAVA	SEGURO
10	4988275	1	080P	PINO	BULON
11	5105729	1	100M	MOLA	MUELLE
12	5128431	1	025I	EMPUNHADURA	EMPUNADURA
13	5174275	1	236P	INTERRUPTOR	PULSADOR
14	86507012	1	187A	ANEL ELÁSTICO	ANILLO ELASTICO
15	14306920	4	040V	PARAFUSO	TORNILLO
16	11197874	4	170R	ARRUELA PRESSÃO	ARANDELA ELAST.

FIATALLIS

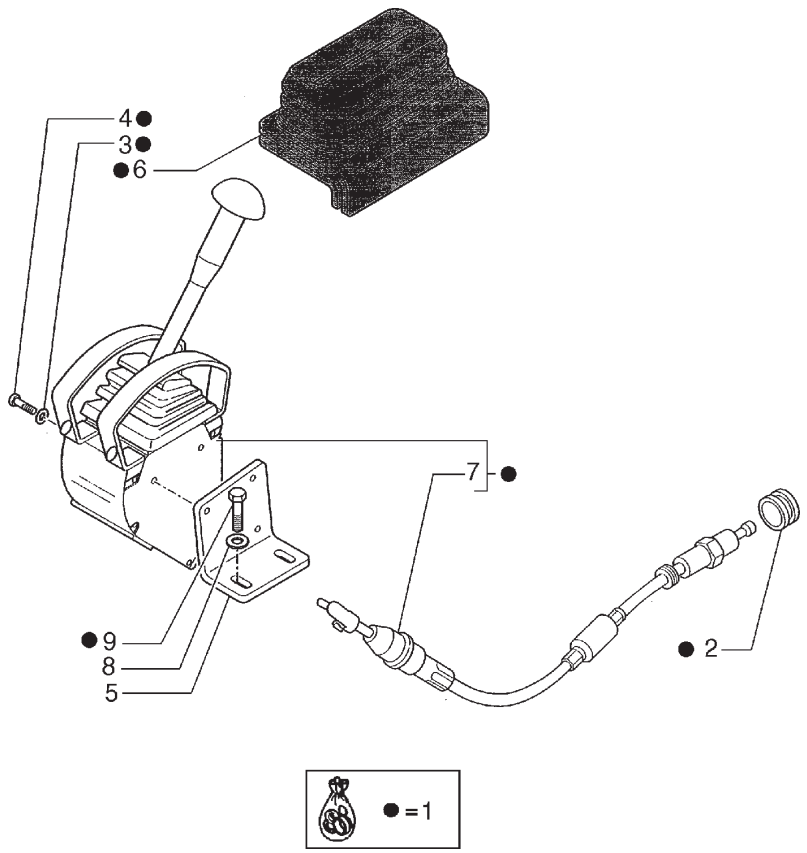

ITEM	PEÇA N°	QTDE.	COD.	DESCRIÇÃO	DENOMINACION
1	85819751	1	045L	ALAVANCA	PALANCA
2	10398680	1	085I	ISOLANTE	AISLANTE
3	11193274	3	131R	ARRUELA	ARANDELA
4	15212921	3	040V	PARAFUSO	TORNILLO
5	85808419	1	300S	SUPORTE	SOPORTE
6	85813132	1	334C	COIFA PARA PÓ	CAPUCHA
7	85819629	1	105F	CABO	CABLE
8	11193874	2	131R	ARRUELA	ARANDELA
9	16043624	2	040V	PARAFUSO	TORNILLO

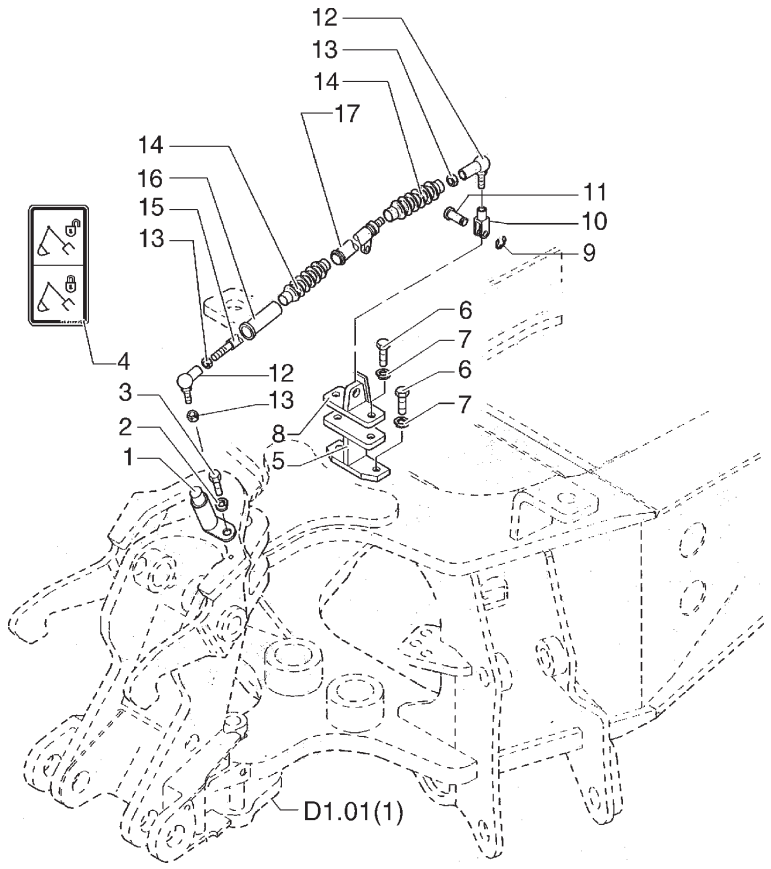

ITEM	PEÇA N°	QTDE.	COD.	DESCRIÇÃO	DENOMINACION
1	85819483	1	036A	AMORTEC.VIBRAÇÃO	AMORTIGUADOR
2	11193874	1	131R	ARRUELA	ARANDELA
3	16043624	1	040V	PARAFUSO	TORNILLO
4	85812278	1	065T	ADESIVO	CALCOMANIA
5	85819488	1	300S	SUPORTE	SOPORTE
6	11106221	4	040V	PARAFUSO	TORNILLO
7	11190574	4	131R	ARRUELA	ARANDELA
8	85819485	1	300S	SUPORTE	SOPORTE
9	85813407	1	045A	ANEL	ARO
10	85819468	1	085F	FORQUILHA	HORQUILLA
11	85819472	1	080P	PINO	BULON
12	85819477	2	070G	JUNTA ESFÉRICA	ARTIC. ESFERICA
13	85819478	3	010D	PORCA	TUERCA
14	85819479	2	065C	SANFONA	CAPUCHON
15	85819481	1	090A	HASTE	VARILLA
16	85819482	1	095B	BUCHA	BUJE
17	85819480	1	193T	TUBO	TUBO

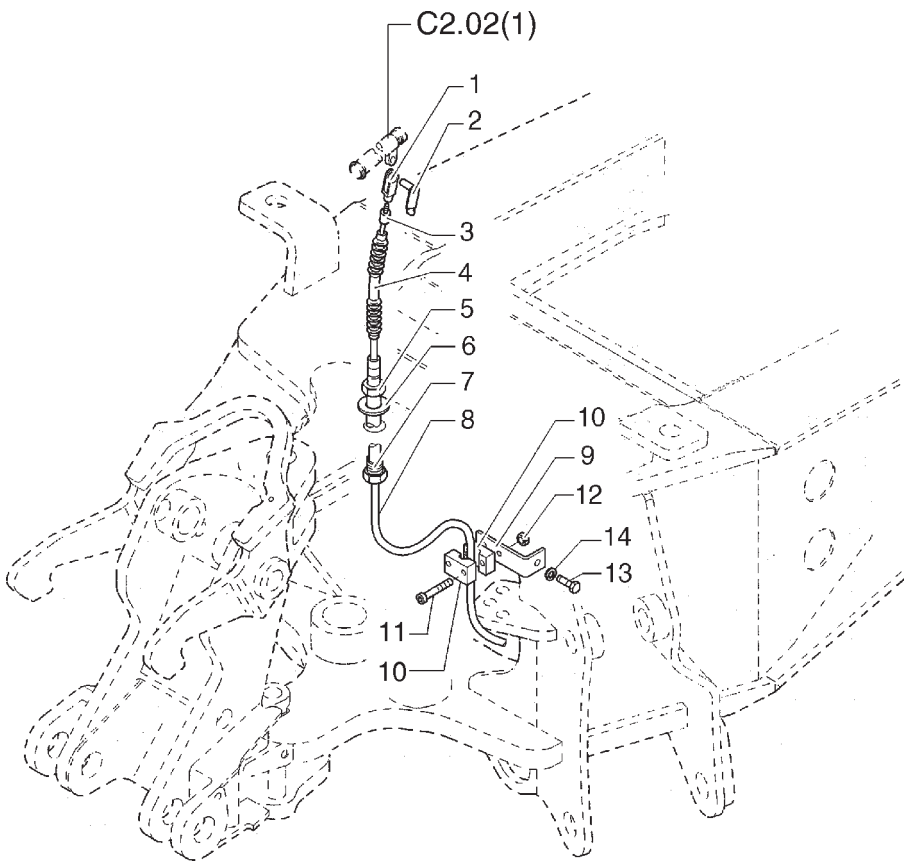

ITEM	PEÇA N°	QTDE.	COD.	DESCRIÇÃO	DENOMINACION
1	85819467	1	085F	FORQUILHA	HORQUILLA
2	85819469	1	031F	ABRAÇADEIRA	ABRAZADERA
3	85819471	1	045A	ANEL	ARO
4	85819473	1	334C	COIFA PARA PÓ	CAPUCHA
5	85819475	1	010D	PORCA	TUERCA
6	85818474	1	131R	ARRUELA	ARANDELA
7	85819486	1	010D	PORCA	TUERCA
8	85819487	1	105F	CABO	CABLE
9	85819604	1	031F	ABRAÇADEIRA	ABRAZADERA
10	85813401	2	060T	TARUGO	TACO
11	85813400	2	040V	PARAFUSO	TORNILLO
12	85813188	2	010D	PORCA	TUERCA
13	16043124	1	040V	PARAFUSO	TORNILLO
14	11193874	1	131R	ARRUELA	ARANDELA

FIATALLIS

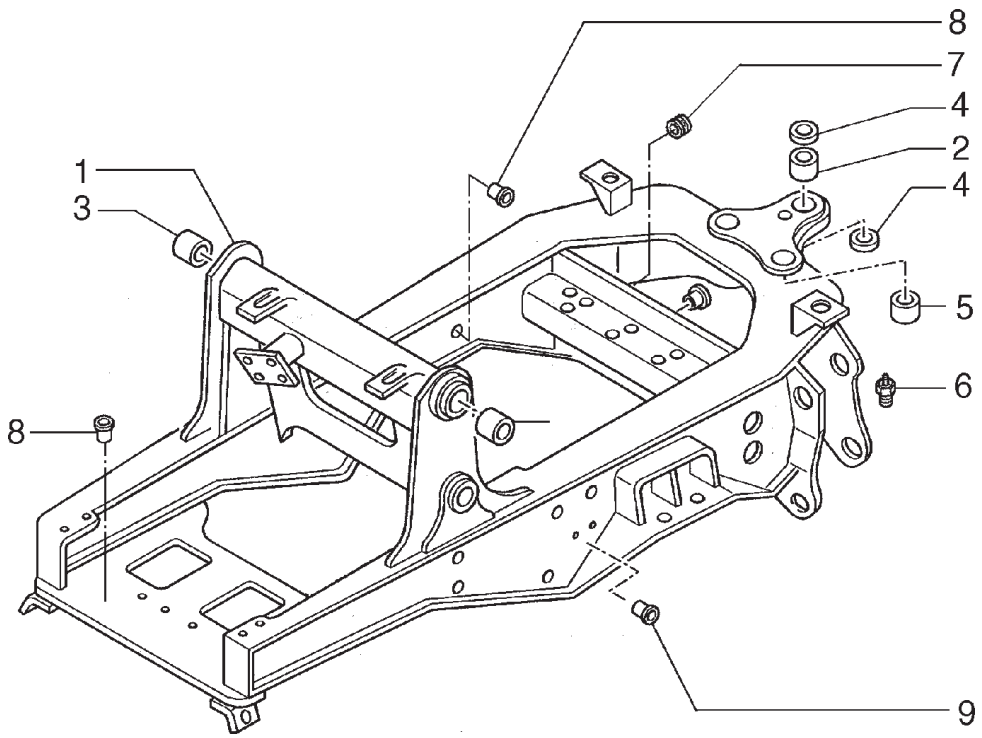

ITEM	PEÇA N°	QTDE.	COD.	DESCRIÇÃO	DENOMINACION
1	75263989	1	077T	CHASSI PRINCIP.	BASTIDOR
2	85700728	2	095B	BUCHA	BUJE
3	85801110	2	095B	BUCHA	BUJE
4	81875248	4	122G	RETENTOR	JUNTA
5	83910645	2	095B	BUCHA	BUJE
6	70914465	3	060I	PINO GRAXEIRO	ENGRASADOR
7	71415445	2	085I	ISOLANTE	AISLANTE
8	75254118	*	054I	ROSCA POSTIÇA	ROSCA POSTIZA
9	75254117	*	054I	ROSCA POSTIÇA	ROSCA POSTIZA

* CONFORME NECESSIDADE

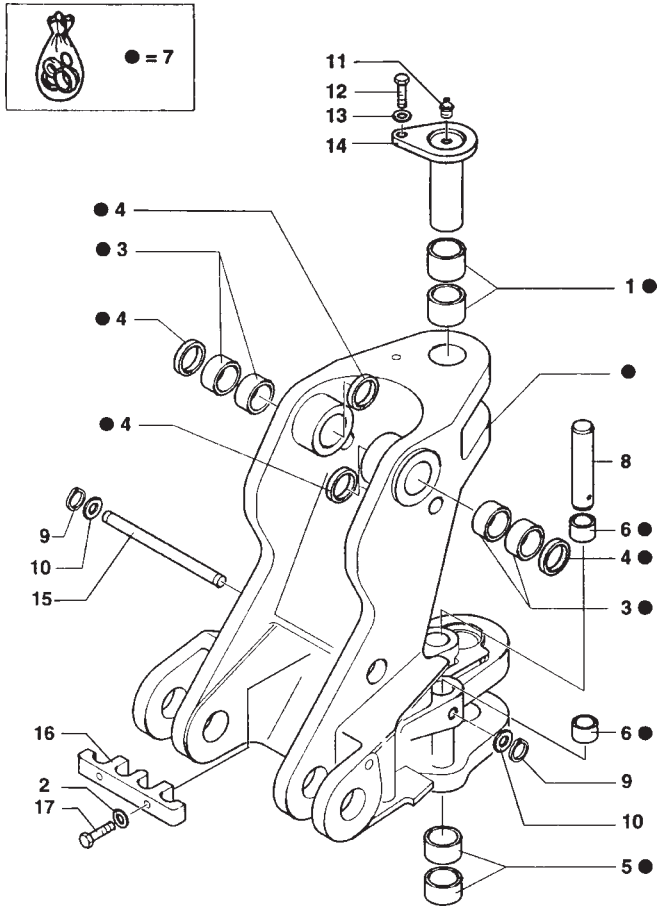

ITEM	PEÇA N°	QTDE.	COD.	DESCRIÇÃO	DENOMINACION
1	85803196	2	095B	BUCHA	BUJE
2	70930370	2	131R	ARRUELA	ARANDELA
3	85801029	4	095B	BUCHA	BUJE
4	85801025	4	122G	RETENTOR	JUNTA
5	85803197	2	095B	BUCHA	BUJE
6	85803193	4	095B	BUCHA	BUJE
7	85801028	1	300S	SUPORTE	SOPORTE
8	85803192	2	080P	PINO	BULON
9	11066276	2	045A	ANEL	ARO
10	70928844	2	131R	ARRUELA	ARANDELA
11	70914465	1	060I	PINO GRAXEIRO	ENGRASADOR
12	85802397	1	040V	PARAFUSO	TORNILLO
13	70677010	1	131R	ARRUELA	ARANDELA
14	85801076	1	080P	PINO	BULON
15	85803194	1	080P	PINO	BULON
16	85803638	1	300S	SUPORTE	SOPORTE
17	11107331	2	040V	PARAFUSO	TORNILLO

* CONFORME NECESSIDADE

FIATALLIS

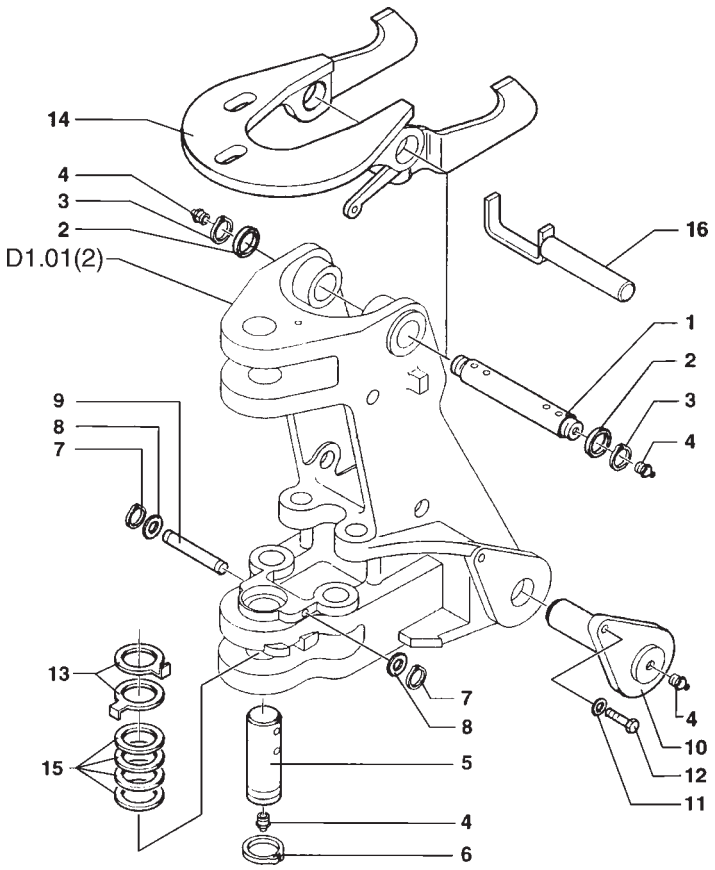

ITEM	PEÇA N°	QTDE.	COD.	DESCRIÇÃO	DENOMINACION
1	85801026	1	080P	PINO	BULON
2	495-81226	2	122G	RETENTOR	JUNTA
3	83911019	2	187A	ANEL ELÁSTICO	ANILLO ELASTICO
4	70914465	2	060I	PINO GRAXEIRO	ENGRASADOR
5	85801079	1	080P	PINO	BULON
6	85803198	1	187A	ANEL ELÁSTICO	ANILLO ELASTICO
7	85803195	2	187A	ANEL ELÁSTICO	ANILLO ELASTICO
8	10520121	2	131R	ARRUELA	ARANDELA
9	85803246	1	080P	PINO	BULON
10	85802872	2	080P	PINO	BULON
11	70677010	1	131R	ARRUELA	ARANDELA
12	85802397	1	040V	PARAFUSO	TORNILLO
13	85801191	2	075D	ESPAÇADOR	SEPARADOR
14	85819494	1	060G	GANCHO	GANCHO
15	8274447	4	198S	CALÇO	CALCE
16	85803797	1	080P	PINO	BULON

FIATALLIS

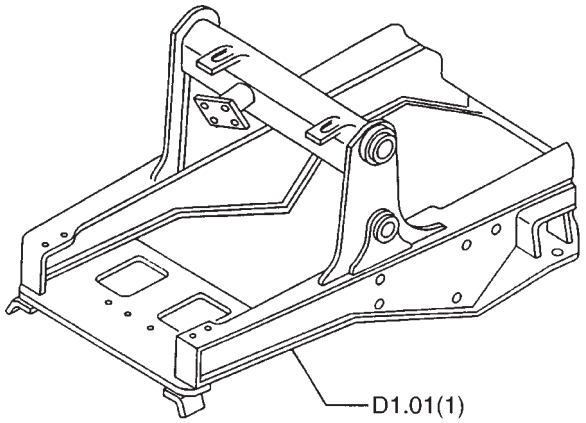

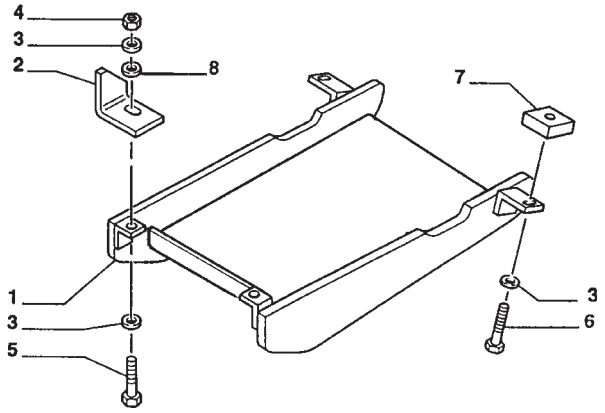

ITEM	PEÇA N°	QTDE.	COD.	DESCRIÇÃO	DENOMINACION
1	75249025	1	070R	PROTEÇÃO	PROTECCION
2	75249084	1	109E	SUPORTE ESQUERDO	SOPORTE
2	75249083	1	109D	SUPORTE DIREITO	SOPORTE
3	14496931	6	131R	ARRUELA	ARANDELA
4	12574921	2	010D	PORCA	TUERCA
5	11390531	2	040V	PARAFUSO	TORNILLO
6	15981031	2	040V	PARAFUSO	TORNILLO
7	76006491	2	105P	CHAPA	PLACA
8	10517271	2	170R	ARRUELA PRESSÃO	ARANDELA ELAST.

FIATALLIS

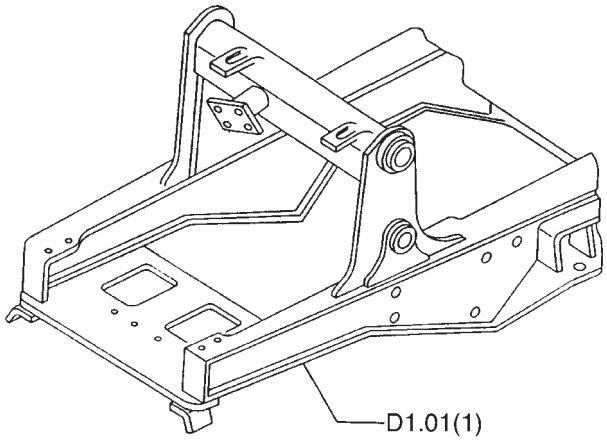

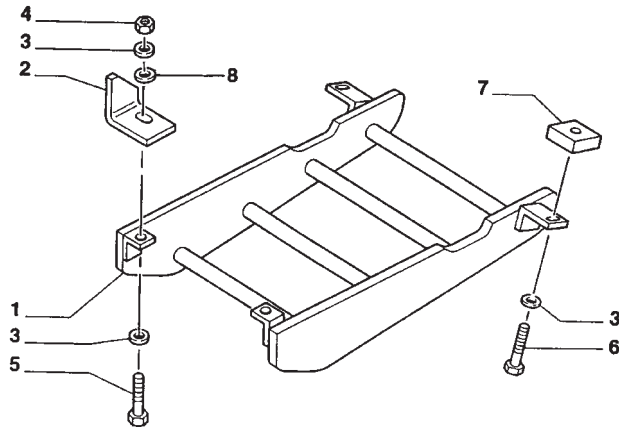

ITEM	PEÇA N°	QTDE.	COD.	DESCRIÇÃO	DENOMINACION
1	75280445	1	070R	PROTEÇÃO	PROTECCION
2	75249084	1	109E	SUPORTE ESQUERDO	SOPORTE
2	75249083	1	109D	SUPORTE DIREITO	SOPORTE
3	14496931	4	131R	ARRUELA	ARANDELA
4	12574921	2	010D	PORCA	TUERCA
5	11390531	2	040V	PARAFUSO	TORNILLO
6	15981031	2	040V	PARAFUSO	TORNILLO
7	76006491	2	105P	CHAPA	PLACA
8	10517271	2	170R	ARRUELA PRESSÃO	ARANDELA ELAST.

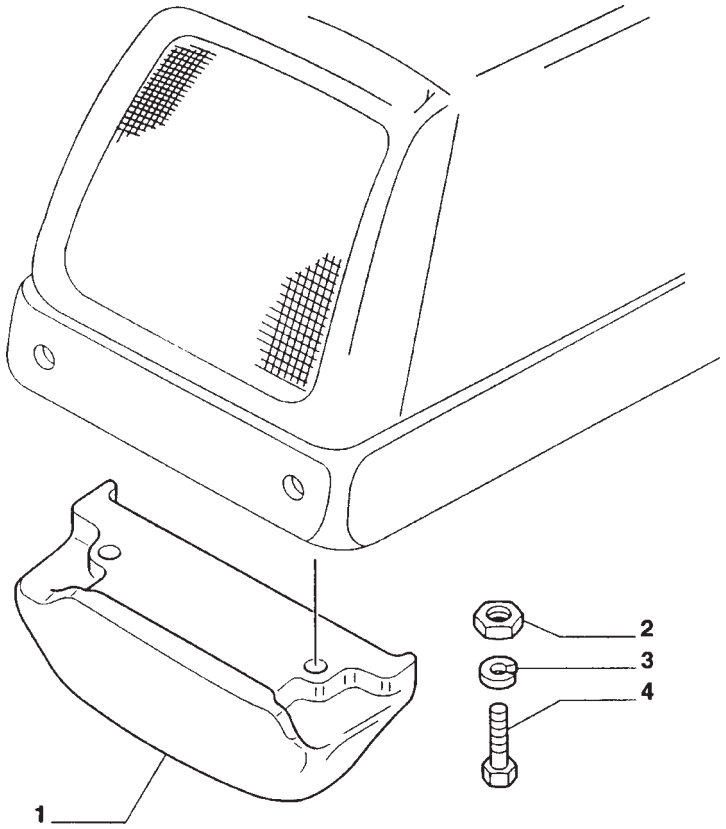

ITEM	PEÇA N°	QTDE.	COD.	DESCRIÇÃO	DENOMINACION
1	85801469	1	010Z	CONTRAPESO	LASTRE
2	12575121	2	010D	PORCA	TUERCA
3	76021649	4	131R	ARRUELA	ARANDELA
4	15991131	2	040V	PARAFUSO	TORNILLO

FIATALLIS

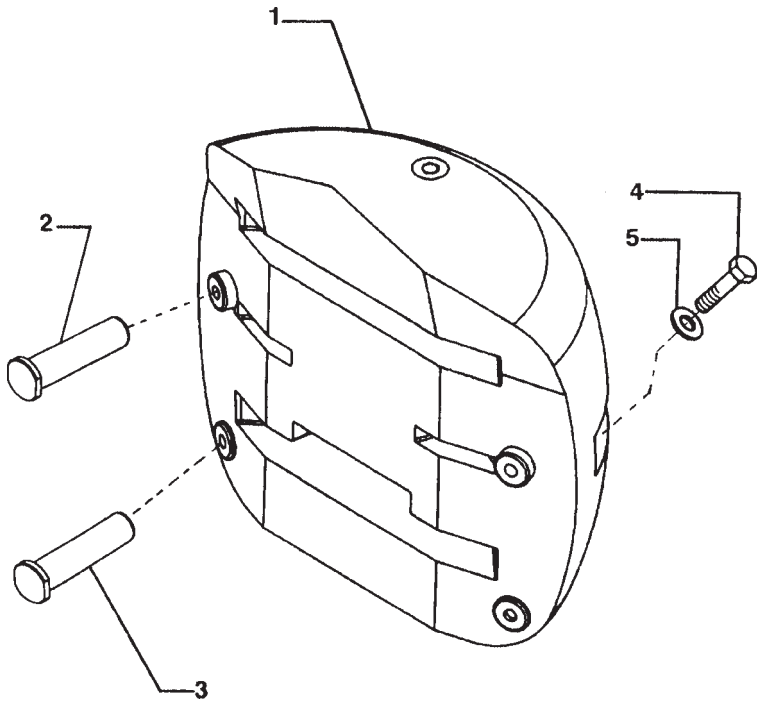

ITEM	PEÇA N°	QTDE.	COD.	DESCRIÇÃO	DENOMINACION
1	75251457	1	0221	CONTRAPESO TRAS.	CONTRAPESO POST
2	75280845	2	080P	PINO	BULON
3	75280846	2	080P	PINO	BULON
4	15998731	4	040V	PARAFUSO	TORNILLO
5	79005245	4	131R	ARRUELA	ARANDELA

FIATALLIS

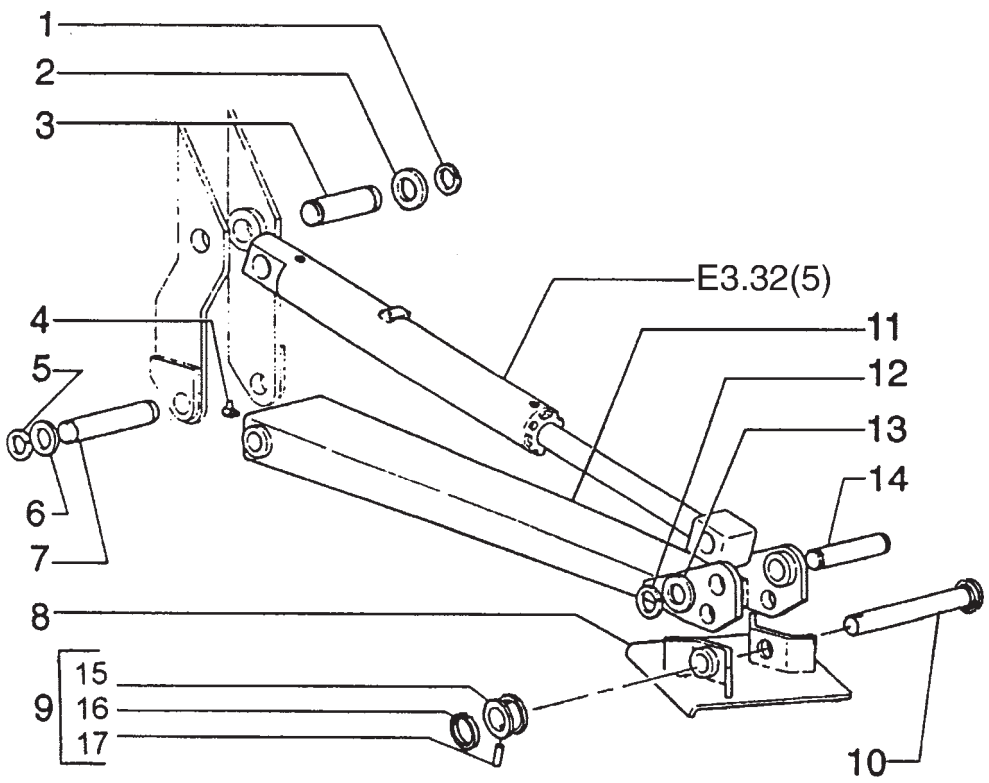

ITEM	PEÇA N°	QTDE.	COD.	DESCRIÇÃO	DENOMINACION
1	75246056	4	187A	ANEL ELÁSTICO	ANILLO ELASTICO
2	83910977	4	131R	ARRUELA	ARANDELA
3	85801262	2	080P	PINO	BULON
4	70914465	2	060I	PINO GRAXEIRO	ENGRASADOR
5	83911020	4	187A	ANEL ELÁSTICO	ANILLO ELASTICO
6	81901837	4	131R	ARRUELA	ARANDELA
7	83911000	2	080P	PINO	BULON
8	75248225	1	220S	ESTABILIZADOR ESQ	ESTABILIZADOR IZQ
8	75248224	1	220S	ESTABILIZADOR DIR	ESTABILIZADOR DER
9	85803139	2	080P	PINO	BULON
10	85803141	2	080P	PINO	BULON
11	85804701	1	130B	BRAÇO ESQUERDO	BRAZO IZQUIERDO
11	85804700	1	130B	BRAÇO DIREITO	BRAZO DERECHO
12	83910630	4	187A	ANEL ELÁSTICO	ANILLO ELASTICO
13	83910629	2	131R	ARRUELA	ARANDELA
14	83999466	2	080P	PINO	BULON
15	85803140	2	075D	ESPAÇADOR	SEPARADOR
16	85802992	2	045A	ANEL	ARO
17	85802993	2	080P	PINO	BULON

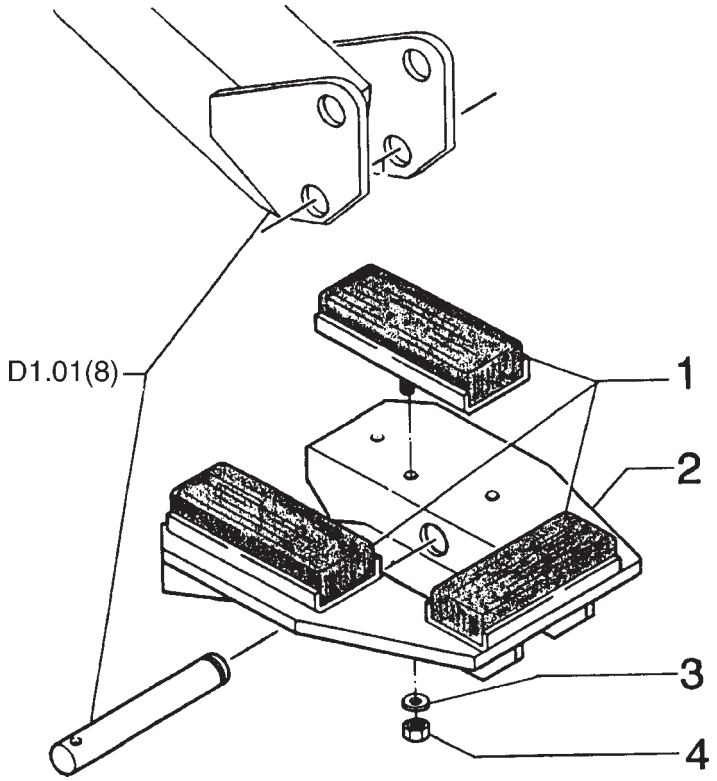

ITEM	PEÇA N°	QTDE.	COD.	DESCRIÇÃO	DENOMINACION
1	81873219	6	295S	SAPATA	ZAPATA
2	81873218	2	300S	SUPORTE	SOPORTE
3	70926191	18	131R	ARRUELA	ARANDELA
4	70925748	18	010D	PORCA	TUERCA

FIATALLIS

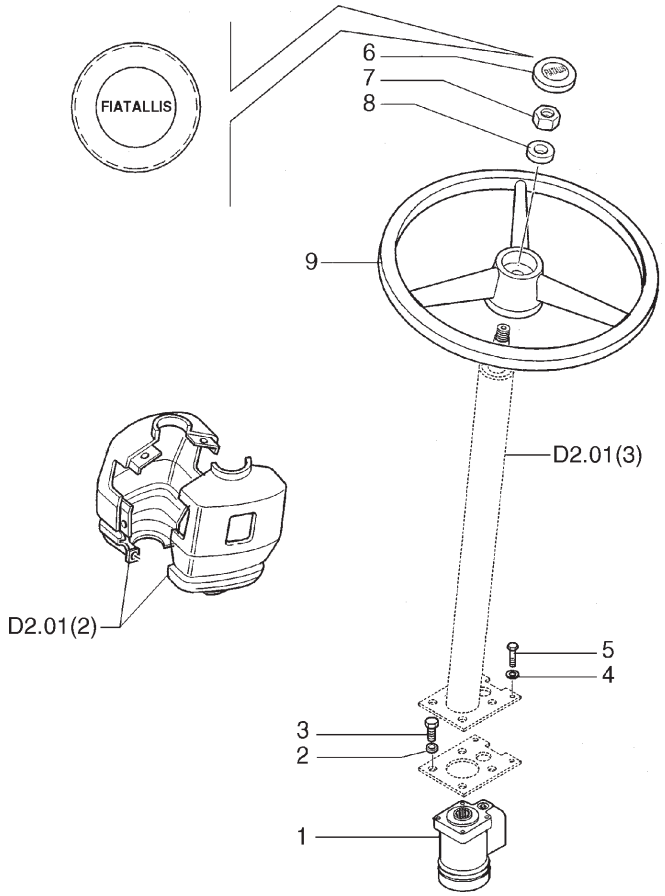

ITEM	PEÇA N°	QTDE.	COD.	DESCRIÇÃO	DENOMINACION
1	85805624	1	010I	DIREÇ HIDRÁULICA	DIRECCION HIDR
2	12638624	4	131R	ARRUELA	ARANDELA
3	85804705	4	040V	PARAFUSO	TORNILLO
4	11190574	4	131R	ARRUELA	ARANDELA
5	15970725	4	040V	PARAFUSO	TORNILLO
6	85802230	1	265C	TAMPA	TAPA
7	10791421	1	010D	PORCA	TUERCA
8	4998760	1	131R	ARRUELA	ARANDELA
9	5148946	1	050V	VOLANTE	VOLANTE

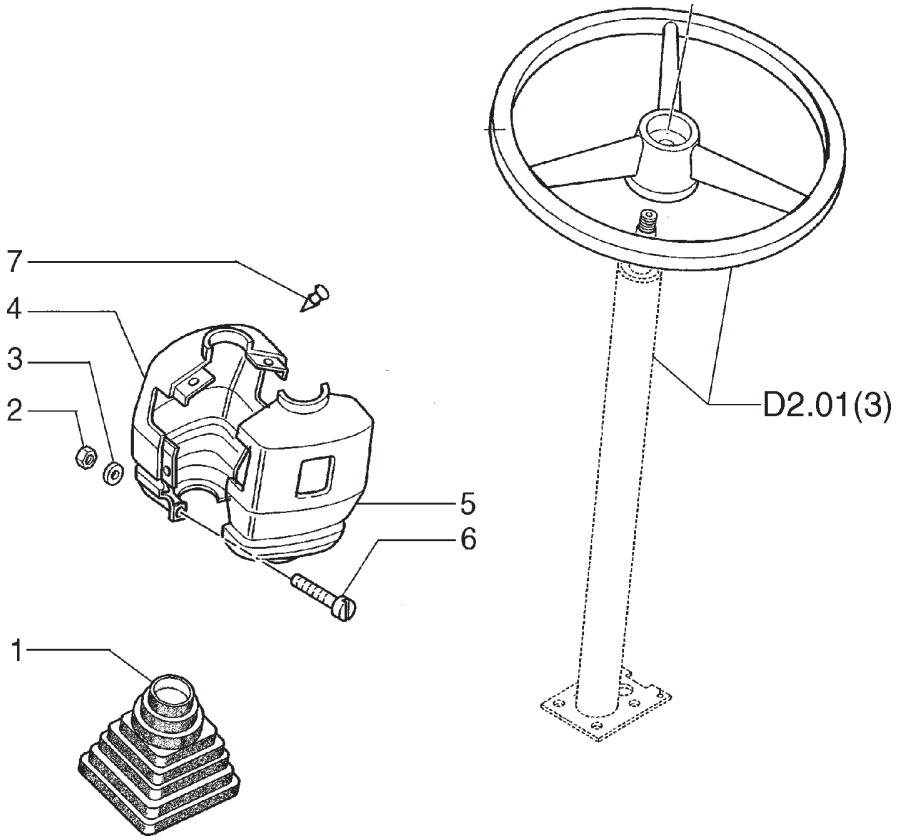

ITEM	PEÇA N°	QTDE.	COD.	DESCRIÇÃO	DENOMINACION
1	85801976	1	334C	COIFA PARA PÓ	CAPUCHA
2	12575421	2	010D	PORCA	TUERCA
3	14496401	2	131R	ARRUELA	ARANDELA
4	85805772	1	116R	REVESTIMENTO	REVESTIMIENTO
5	85805775	1	116R	REVESTIMENTO	REVESTIMIENTO
6	15930316	2	040V	PARAFUSO	TORNILLO
7	14568887	4	120B	BOTÃO	BOTON

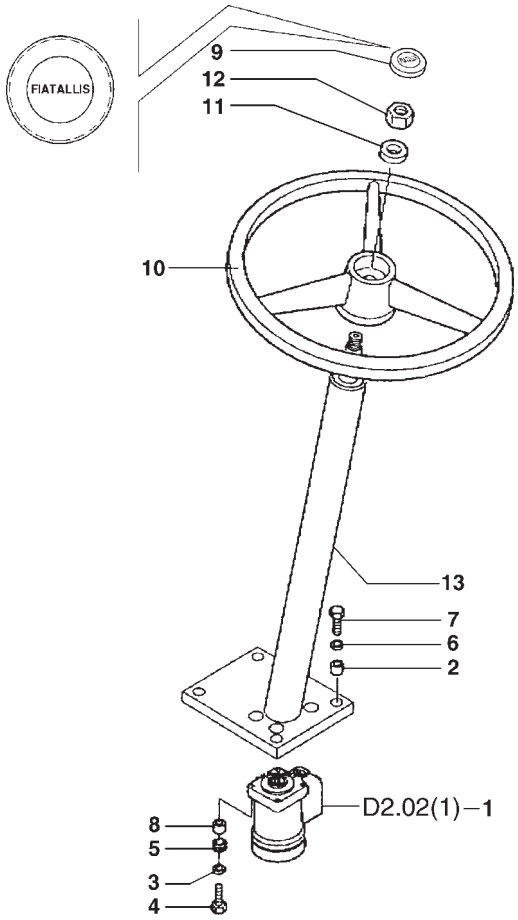

ITEM	PEÇA N°	QTDE.	COD.	DESCRIÇÃO	DENOMINACION
1	85805624	1	010I	DIREÇÃO HIDR.	DIRECCION HIDR.
2	85801942	4	075D	ESPAÇADOR	SEPARADOR
3	12638624	4	131R	ARRUELA	ARANDELA
4	85804705	4	040V	PARAFUSO	TORNILLO
5	85801941	4	036A	AMORTEC.VIBRAÇÃO	AMORTIGUADOR
6	11190574	4	010D	PORCA	TUERCA
7	15970724	4	040V	PARAFUSO	TORNILLO
8	85801942	4	075D	ESPAÇADOR	SEPARADOR
9	85802230	1	265C	TAMPA	TAPA
10	5148946	1	050V	VOLANTE	VOLANTE
11	4998760	1	131R	ARRUELA	ARANDELA
12	10791411	1	010D	PORCA	TUERCA
13	85804706	1	103P	COLUNA DE DIREÇÃO	COLUMNA DIRECC

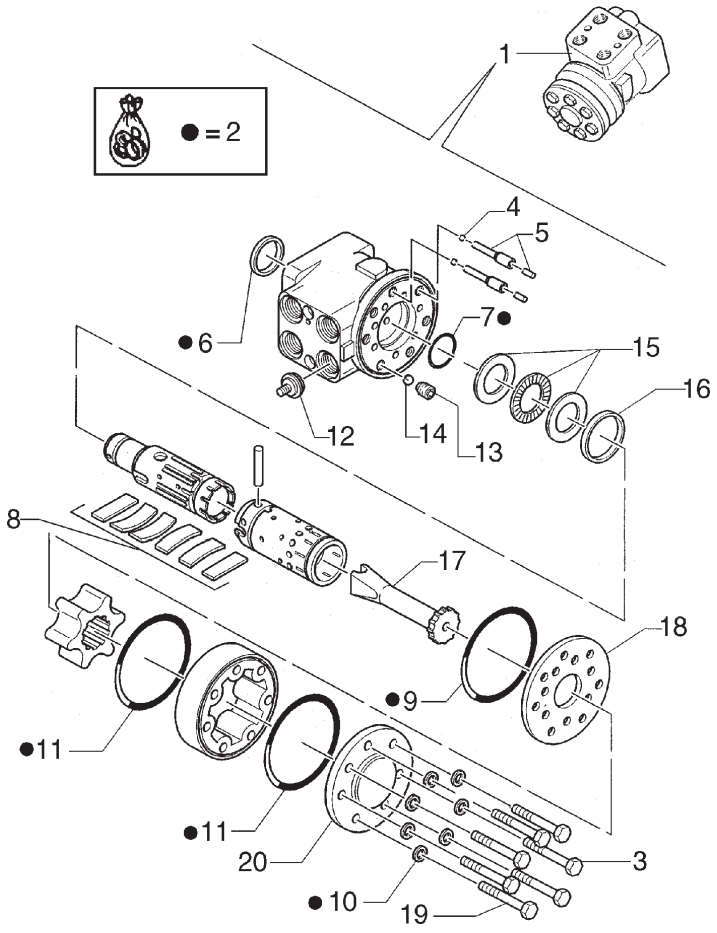

ITEM	PEÇA N°	QTDE.	COD.	DESCRIÇÃO	DENOMINACION
1	85805624	1	010I	DIREÇÃO HIDR.	DIRECCION HIDR.
2	85808390	1	002K	KIT	JUEGO
3	85812135	6	040V	PARAFUSO	TORNILLO
4	85808385	2	140S	ESFERA	BOLA
5	9961829	2	080P	PINO	BULON
6	85812109	1	158G	O'RING	JUNTA TORICA
7	85808380	1	158G	O'RING	JUNTA TORICA
8	9960181	1	499P	PALHETA	ALABE
9	85812110	1	158G	O'RING	JUNTA TORICA
10	85812112	7	131R	ARRUELA	ARANDELA
11	85812111	2	158G	O'RING	JUNTA TORICA
12	85808386	1	010V	VÁLVULA	VALVULA
13	85812132	1	050T	BUJÃO	TAPON
14	85812131	1	140S	ESFERA	BOLA
15	71314915	1	002K	KIT	JUEGO
16	85812133	1	045A	ANEL	ARO
17	85808381	1	016A	EIXO	ARBOL
18	85808382	1	105P	CHAPA	PLACA
19	85808383	1	040V	PARAFUSO	TORNILLO
20	85812134	1	265C	TAMPA	TAPA

FIATALLIS

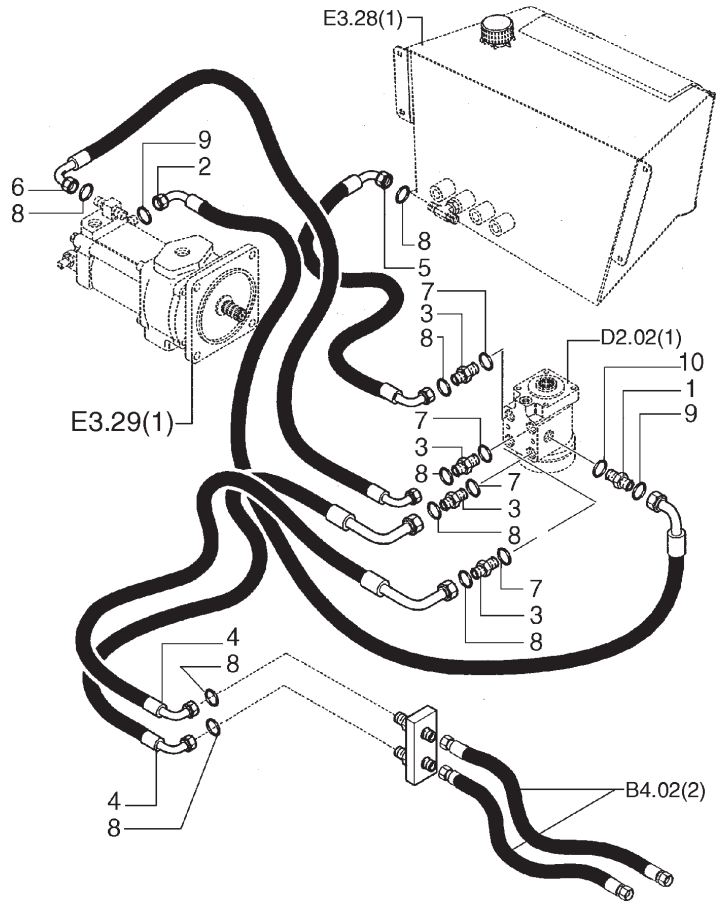

ITEM	PEÇA N°	QTDE.	COD.	DESCRIÇÃO	DENOMINACION
1	85802640	1	020R	CONEXÃO	RACOR
2	85806100	1	193T	MANGUEIRA	MANGA C/RACORDE
3	83963374	4	020R	CONEXÃO	RACOR
4	85802639	2	192T	MANGUEIRA	MANGA C/RACORDE
5	85802761	1	192T	MANGUEIRA	MANGA C/RACORDE
6	85802638	1	192T	MANGUEIRA	MANGA C/RACORDE
7	80128825	4	158G	O'RING	JUNTA TORICA
8	81845038	8	158G	O'RING	JUNTA TORICA
9	81844851	2	158G	O'RING	JUNTA TORICA
10	80165202	1	158G	O'RING	JUNTA TORICA

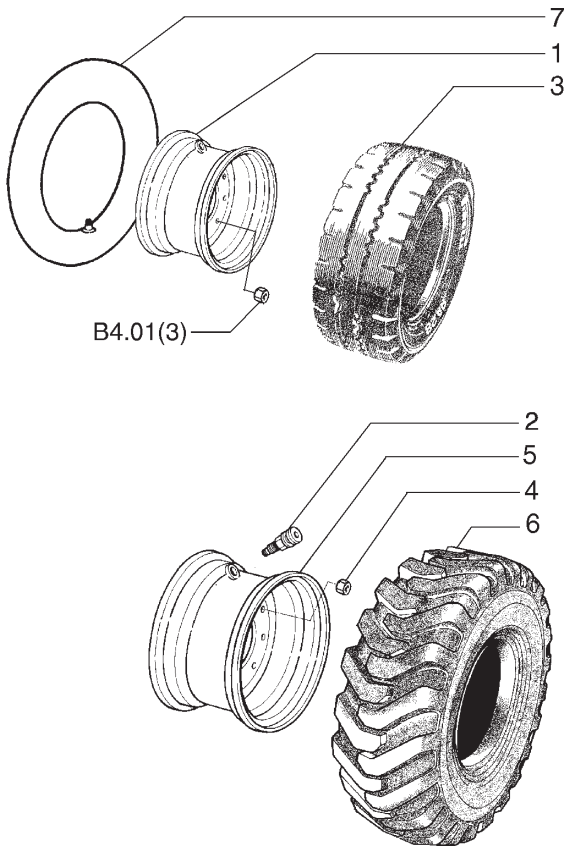

ITEM	PEÇA N°	QTDE.	COD.	DESCRIÇÃO	DENOMINACION
1	75260204	2	160R	RODA	LLANTA
2	70096481	2	010V	VÁLVULA	VALVULA
3	75248059	2	147P	PNEU	NEUMATICO
4	75245676	16	010D	PORCA	TUERCA
5	75260202	2	160R	RODA	LLANTA
6	70097578	2	147P	PNEU	NEUMATICO
7	75248061	2	033C	CÂMARA DE AR	CAMARA DE AIRE

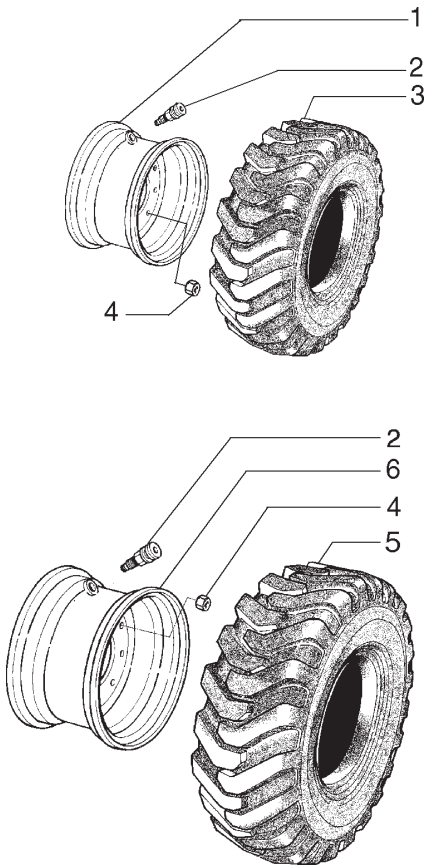

ITEM	PEÇA N°	QTDE.	COD.	DESCRIÇÃO	DENOMINACION
1	75260235	2	160R	RODA	LLANTA
2	70096481	4	010V	VÁLVULA	VALVULA
3	75260131	2	147P	PNEU	NEUMATICO
4	75245676	16	010D	PORCA	TUERCA
5	85801444	2	147P	PNEU	NEUMATICO
6	75260233	2	160R	RODA	LLANTA

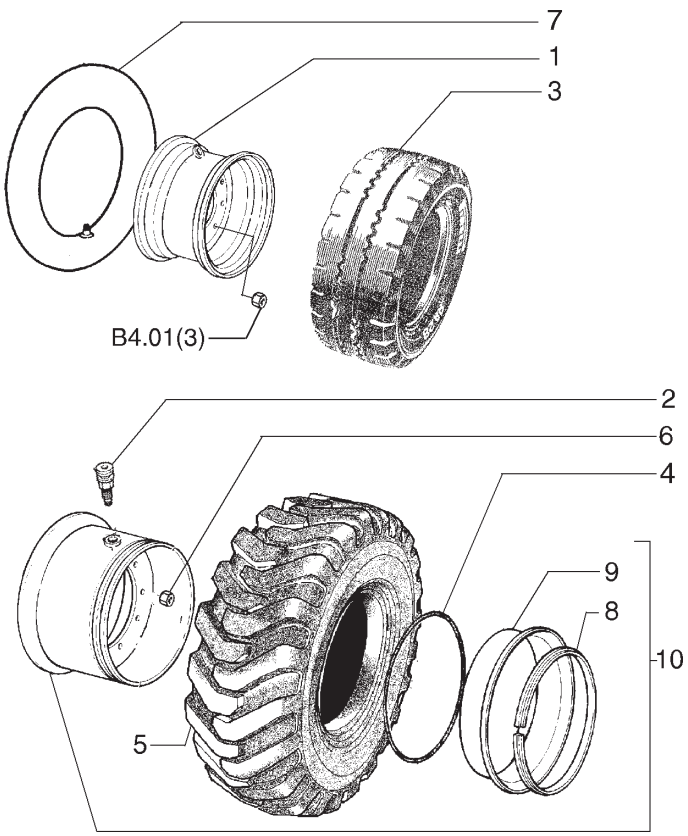

ITEM	PEÇA N°	QTDE.	COD.	DESCRIÇÃO	DENOMINACION
1	75260204	2	160R	RODA	LLANTA
2	70096481	2	010V	VÁLVULA	VALVULA
3	75248059	2	147P	PNEU	NEUMATICO
4	73038765	2	158G	O'RING	JUNTA TORICA
5	8320758	2	147P	PNEU	NEUMATICO
6	75245676	16	010D	PORCA	TUERCA
7	75248061	2	033C	CÂMARA DE AR	CAMARA DE AIRE
8	75260963	1	187A	ANEL ELÁSTICO	ANILLO ELASTICO
9	75260962	1	045A	ANEL	ARO
10	75260859	2	160R	RODA	LLANTA

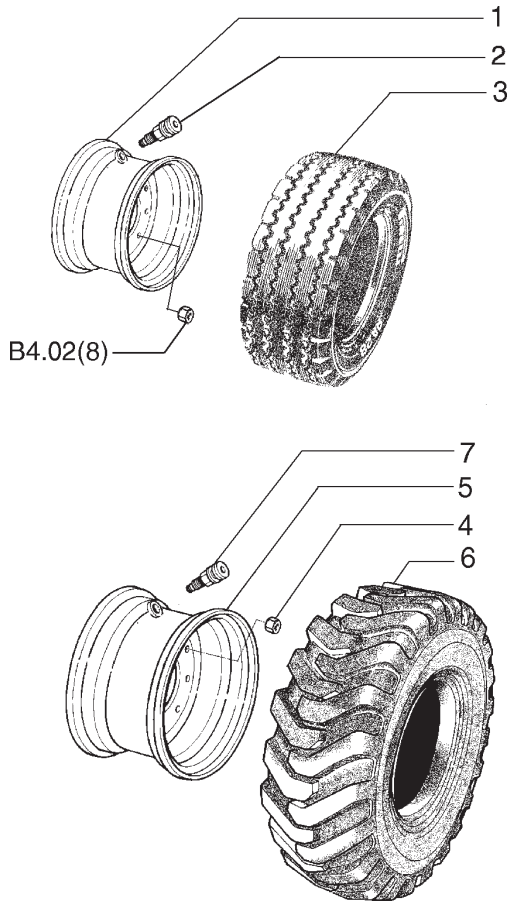

ITEM	PEÇA N°	QTDE.	COD.	DESCRIÇÃO	DENOMINACION
1	75260204	2	160R	RODA	LLANTA
2	148506A1	2	010V	VÁLVULA	VALVULA
3	75260222	2	147P	PNEU	NEUMATICO
4	75245676	16	010D	PORCA	TUERCA
5	75260438	2	160R	RODA	LLANTA
6	75260416	2	147P	PNEU	NEUMATICO
7	70096481	2	010V	VÁLVULA	VALVULA

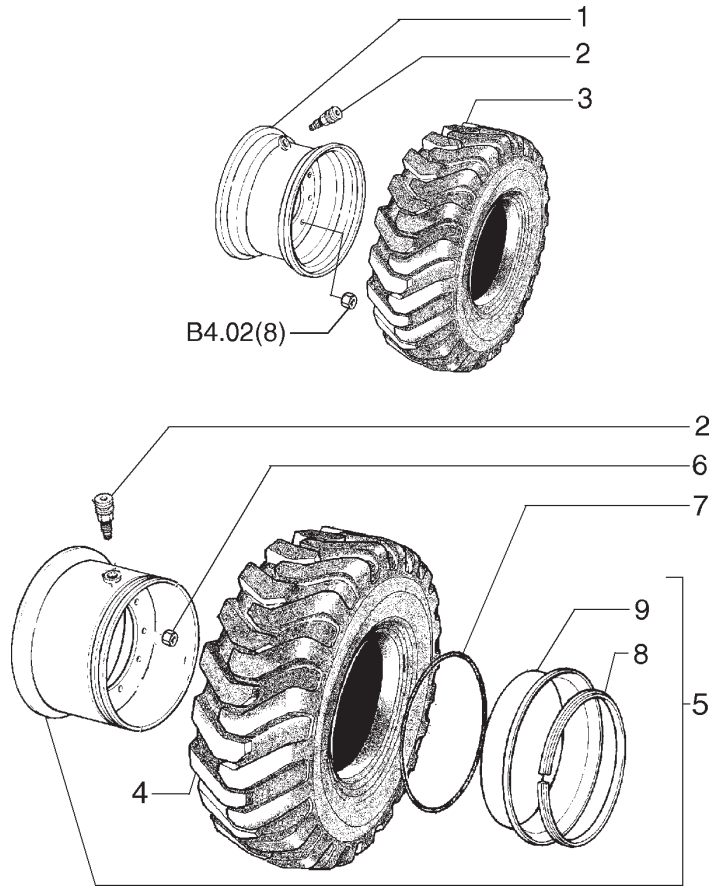

ITEM	PEÇA N°	QTDE.	COD.	DESCRIÇÃO	DENOMINACION
1	75260235	2	160R	RODA	LLANTA
2	70096481	4	010V	VÁLVULA	VALVULA
3	75260131	2	147P	PNEU	NEUMATICO
4	8320758	2	147P	PNEU	NEUMATICO
5	75260859	2	160R	RODA	LLANTA
6	75245676	16	010D	PORCA	TUERCA
7	73038765	2	158G	O'RING	JUNTA TORICA
8	75260963	1	187A	ANEL ELÁSTICO	ANILLO ELASTICO
9	75260962	1	045A	ANEL	ARO

FIATALLIS

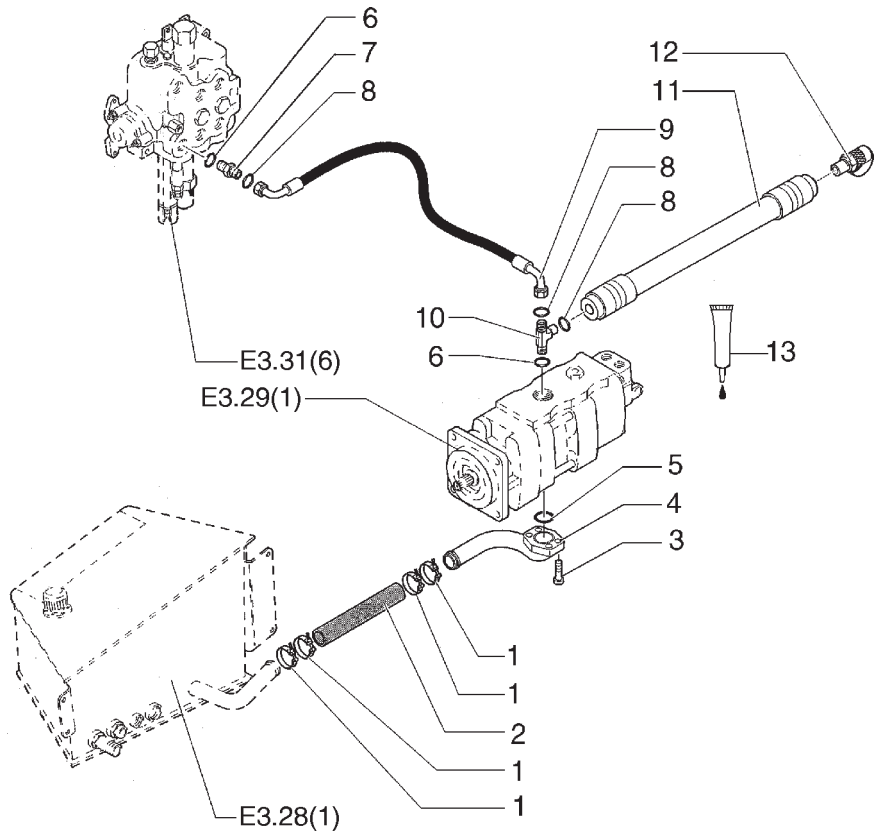

ITEM	PEÇA N°	QTDE.	COD.	DESCRIÇÃO	DENOMINACION
1	85803012	4	031F	ABRAÇADEIRA	ABRAZADERA
2	85811870	1	192T	MANGUEIRA	MANGA C/RACORDE
3	14422021	3	040V	PARAFUSO	TORNILLO
4	85815588	1	193T	TUBO	TUBO
5	14464681	1	158G	O'RING	JUNTA TORICA
6	80167266	2	158G	O'RING	JUNTA TORICA
7	83962538	1	020R	CONEXÃO	RACOR
8	89991976	3	158G	O'RING	JUNTA TORICA
9	85815569	1	192T	MANGUEIRA	MANGA C/RACORDE
10	85815581	1	020R	CONEXÃO	RACOR
11	85815568	1	192T	MANGUEIRA	MANGA C/RACORDE
12	85817596	1	020R	CONEXÃO	RACOR
13	75209270	1	050N	TRAVA	SEGURO

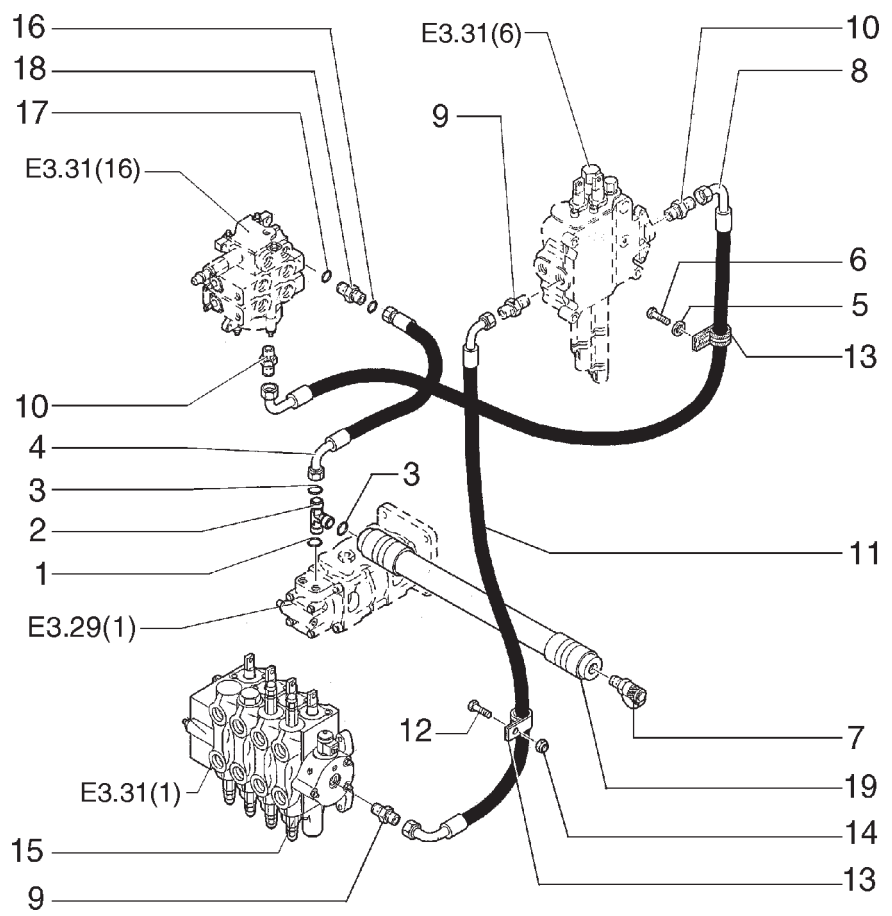

ITEM	PEÇA N°	QTDE.	COD.	DESCRIÇÃO	DENOMINACION
1	70930357	4	158G	O'RING	JUNTA TORICA
2	76022766	1	020R	CONEXÃO	RACOR
3	70923843	3	158G	O'RING	JUNTA TORICA
4	75247129	1	192T	MANGUEIRA	MANGA C/RACORDE
5	11190574	1	131R	ARRUELA	ARANDELA
6	15970724	1	040V	PARAFUSO	TORNILLO
7	85817596	1	010V	VÁLVULA	VALVULA
8	75247127	1	192T	MANGUEIRA	MANGA C/RACORDE
9	85802958	2	020R	CONEXÃO	RACOR
10	85802642	2	020R	CONEXÃO	RACOR
11	85802776	1	192T	MANGUEIRA	MANGA C/RACORDE
12	15970724	2	040V	PARAFUSO	TORNILLO
13	85802890	2	031F	ABRAÇADEIRA	ABRAZADERA
14	12574511	1	010D	PORCA	TUERCA
15	85805701	1	083D	DISTRIBUIDOR	DISTRIBUIDOR
16	80167269	1	158G	O'RING	JUNTA TORICA
17	83901443	1	158G	O'RING	JUNTA TORICA
18	83963000	1	020R	CONEXÃO	RACOR
19	85815567	1	192T	MANGUEIRA	MANGA C/RACORDE

TUBULAÇÃO DO SISTEMA HIDRÁULICO
TUBOS DEL CIRCUITO HIDRAULICO

FIATALLIS

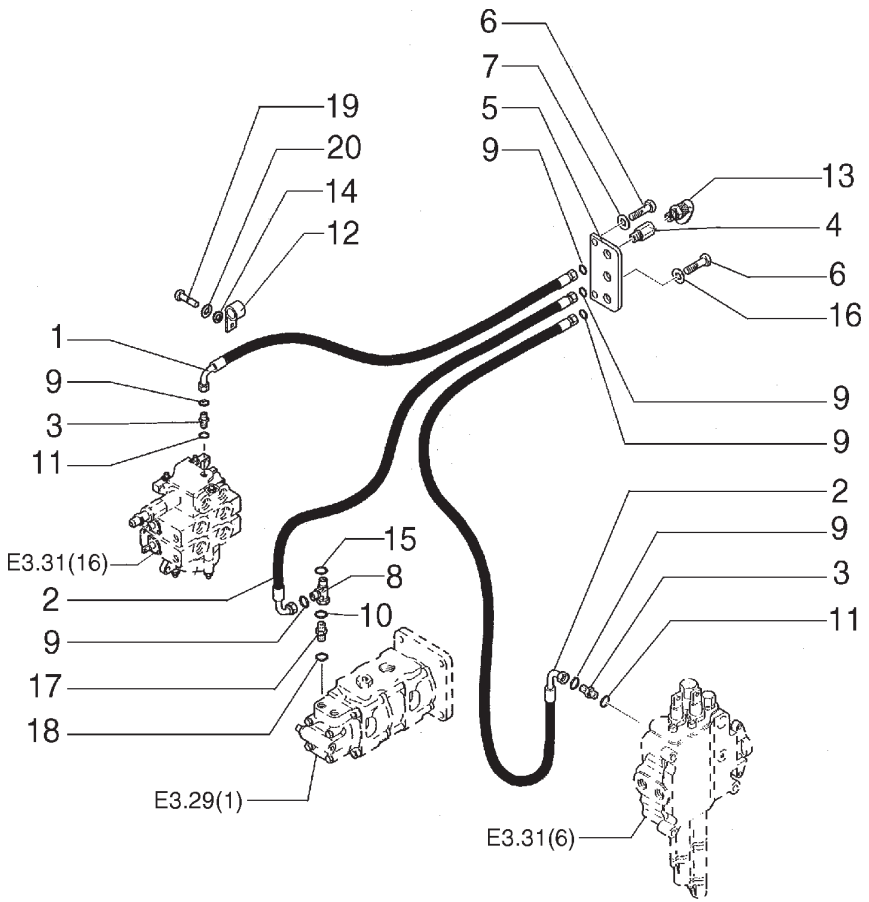

ITEM	PEÇA N°	QTDE.	COD.	DESCRIÇÃO	DENOMINACION
1	85812170	1	192T	MANGUEIRA	MANGA C/RACORDE
2	85812171	2	192T	MANGUEIRA	MANGA C/RACORDE
3	89993143	1	020R	CONEXÃO	RACOR
4	85817226	3	020R	CONEXÃO	RACOR
5	85802846	1	105P	CHAPA	PLACA
6	16043224	2	040V	PARAFUSO	TORNILLO
7	12647121	2	131R	ARRUELA	ARANDELA
8	85815582	1	020R	CONEXÃO	RACOR
9	81844851	3	158G	O'RING	JUNTA TORICA
10	89992298	1	158G	O'RING	JUNTA TORICA
11	89617873	2	158G	O'RING	JUNTA TORICA
12	85802890	1	031F	ABRAÇADEIRA	ABRAZADERA
13	9968791	3	064C	TAMPÃO	SOMBRERETE
14	11193874	2	131R	ARRUELA	ARANDELA
15	89992298	1	158G	O'RING	JUNTA TORICA
16	12647121	1	131R	ARRUELA	ARANDELA
17	83963374	1	020R	CONEXÃO	RACOR
18	80128825	1	158G	O'RING	JUNTA TORICA
19	15540824	1	040V	PARAFUSO	TORNILLO
20	12646924	1	131R	ARRUELA	ARANDELA

TUBULAÇÃO DO SISTEMA HIDRÁULICO
TUBOS DEL CIRCUITO HIDRAULICO

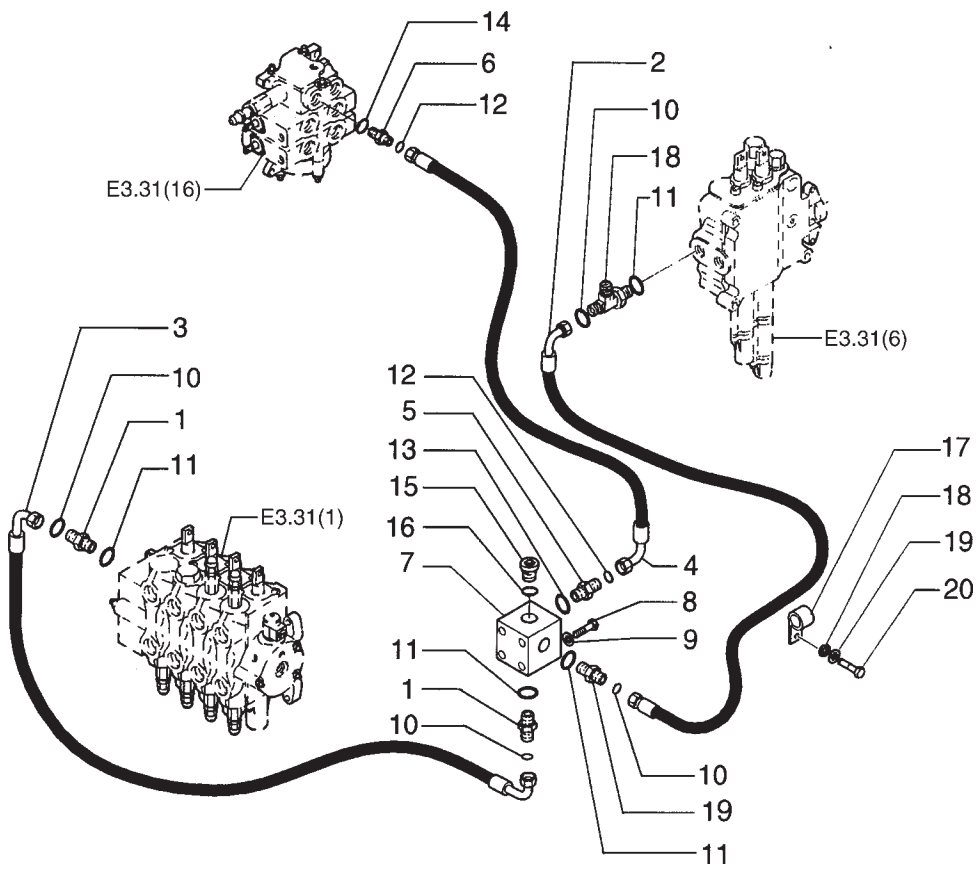

ITEM	PEÇA N°	QTDE.	COD.	DESCRIÇÃO	DENOMINACION
1	76021723	4	020R	CONEXÃO	RACOR
2	75247120	1	192T	MANGUEIRA	MANGA C/RACORDE
3	75247124	1	192T	MANGUEIRA	MANGA C/RACORDE
4	75247188	1	192T	MANGUEIRA	MANGA C/RACORDE
5	75236793	1	020R	CONEXÃO	RACOR
6	76022766	1	020R	CONEXÃO	RACOR
7	85802799	1	074B	BLOCO	CALCE
8	15541531	2	040V	PARAFUSO	TORNILLO
9	70928460	2	131R	ARRUELA	ARANDELA
10	70931640	4	158G	O'RING	JUNTA TORICA
11	70926538	4	158G	O'RING	JUNTA TORICA
12	70923843	2	158G	O'RING	JUNTA TORICA
13	70935175	1	158G	O'RING	JUNTA TORICA
14	70928486	1	158G	O'RING	JUNTA TORICA
15	85802955	1	050T	BUJÃO	TAPON
16	70935176	1	158G	O'RING	JUNTA TORICA
17	85802890	1	031F	ABRAÇADEIRA	ABRAZADERA
18	11190774	1	170R	ARRUELA PRESSÃO	ARANDELA ELAST
19	76021723	1	131R	ARRUELA	ARANDELA
20	15540824	1	040V	PARAFUSO	TORNILLO

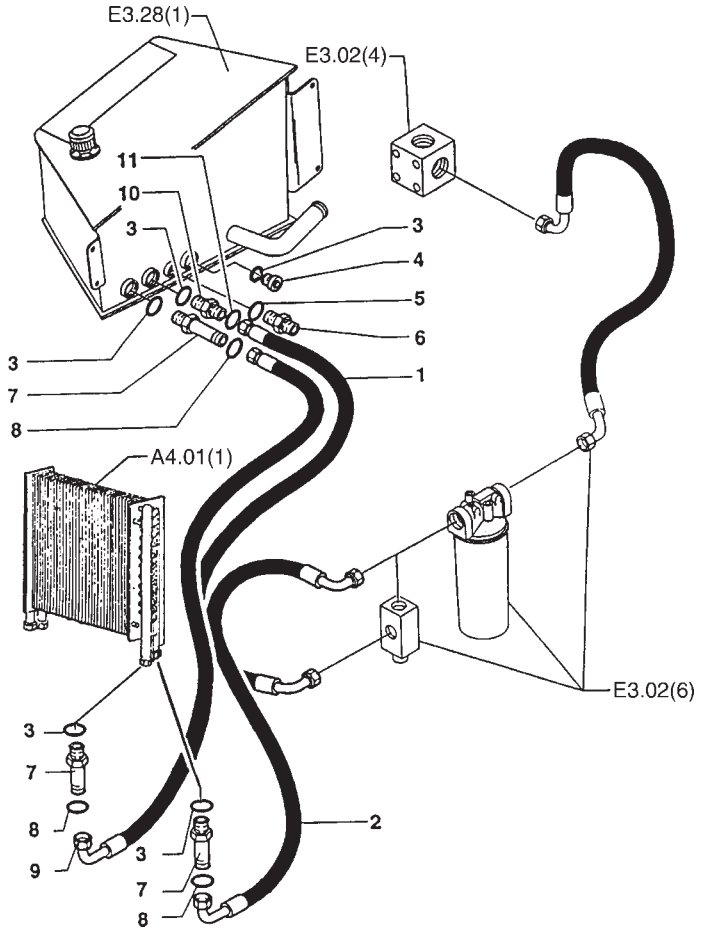

ITEM	PEÇA N°	QTDE.	COD.	DESCRIÇÃO	DENOMINACION
1	75247123	1	192T	MANGUEIRA	MANGA C/RACORDE
2	75246614	1	192T	MANGUEIRA	MANGA C/RACORDE
3	70926538	5	158G	O'RING	JUNTA TORICA
4	70921216	1	064C	TAMPÃO	SOMBRERETE
5	70928486	1	158G	O'RING	JUNTA TORICA
6	85802640	1	020R	CONEXÃO	RACOR
7	85802760	2	020R	CONEXÃO	RACOR
8	70931640	3	158G	O'RING	JUNTA TORICA
9	85803481	1	192T	MANGUEIRA	MANGA C/RACORDE
10	85802801	2	020R	CONEXÃO	RACOR
11	70931640	1	158G	O´RING	JUNTA TORICA

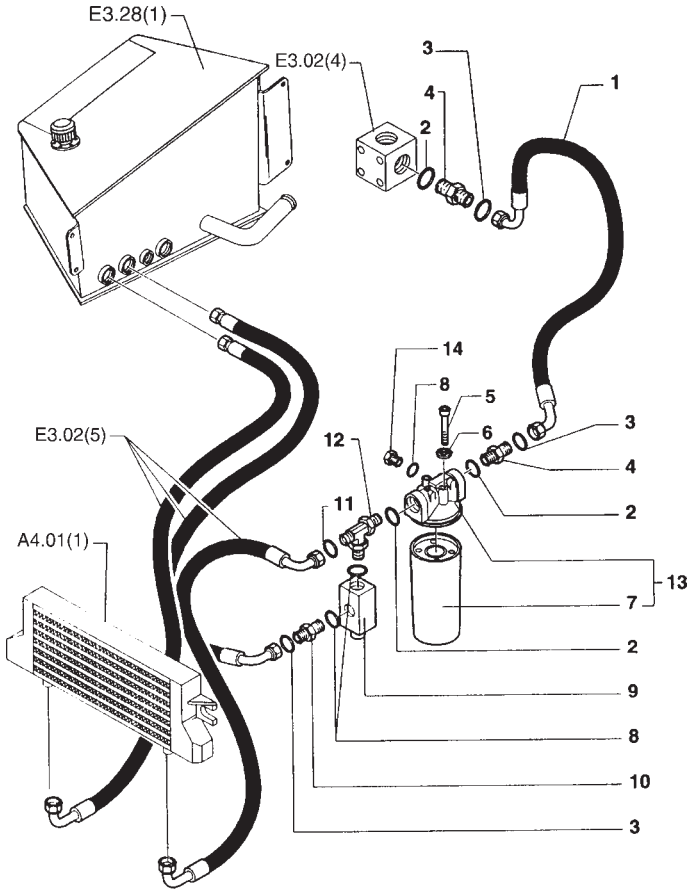

ITEM	PEÇA N°	QTDE.	COD.	DESCRIÇÃO	DENOMINACION
1	75247017	1	192T	MANGUEIRA	MANGA C/RACORDE
2	70921235	3	158G	O'RING	JUNTA TORICA
3	70931640	3	158G	O'RING	JUNTA TORICA
4	85802960	2	020R	CONEXÃO	RACOR
5	11106231	2	040V	PARAFUSO	TORNILLO
6	70930370	4	131R	ARRUELA	ARANDELA
7	85802793	1	067F	FILTRO DE ÓLEO	FILTRO ACEITE
8	70926538	3	158G	O'RING	JUNTA TORICA
9	85801509	1	010V	VÁLVULA	VALVULA
10	85802801	1	020R	CONEXÃO	RACOR
11	70931640	1	158G	O'RING	JUNTA TORICA
12	85802962	1	020R	CONEXÃO	RACOR
13	85802791	1	067F	FILTRO DE ÓLEO	FILTRO ACEITE
14	70921216	1	064C	TAMPÃO	SOMBRERETE

FIATALLIS

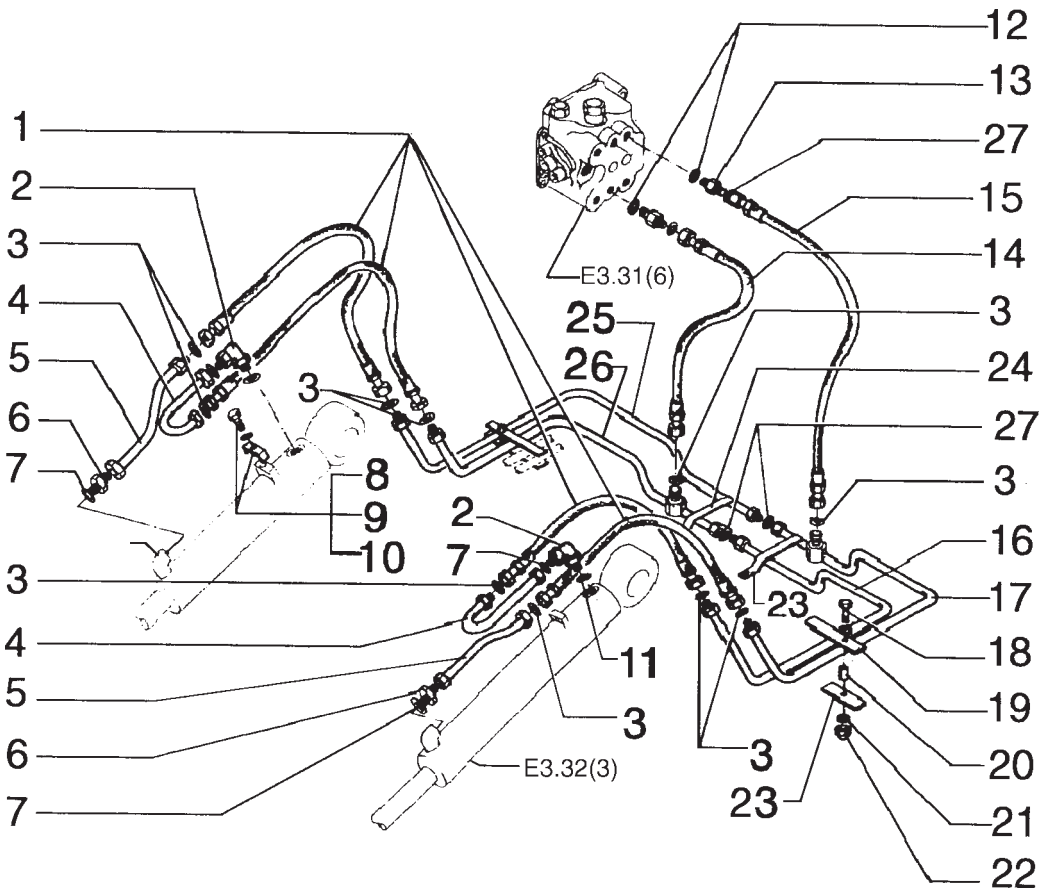

ITEM	PEÇA N°	QTDE.	COD.	DESCRIÇÃO	DENOMINACION
1	75246171	4	192T	MANGUEIRA	MANGA C/RACORDE
2	76022816	2	085G	COTOVELO	CODO
3	70923841	10	158G	O'RING	JUNTA TORICA
4	75246291	2	193T	TUBO	TUBO
5	75246293	2	193T	TUBO	TUBO
6	75236793	2	020R	CONEXÃO	RACOR
7	70928486	4	158G	O'RING	JUNTA TORICA
8	70923355	2	031F	ABRAÇADEIRA	ABRAZADERA
9	11106431	2	040V	PARAFUSO	TORNILLO
10	10516871	2	170R	ARRUELA PRESSÃO	ARANDELA ELAST.
11	70935176	2	158G	O'RING	JUNTA TORICA
12	70928486	2	158G	O'RING	JUNTA TORICA
13	76022766	2	020R	CONEXÃO	RACOR
14	75247122	1	192T	MANGUEIRA	MANGA C/RACORDE
15	85812185	1	192T	MANGUEIRA	MANGA C/RACORDE
16	75246232	1	193T	TUBO	TUBO
17	75246230	1	193T	TUBO	TUBO
18	16044031	2	040V	PARAFUSO	TORNILLO
19	85802939	2	031F	ABRAÇADEIRA	ABRAZADERA
20	75246283	2	075D	ESPAÇADOR	SEPARADOR
21	70929292	2	131R	ARRUELA	ARANDELA
22	16104121	2	010D	PORCA	TUERCA
23	85802941	1	031F	ABRAÇADEIRA	ABRAZADERA
24	85802940	1	031F	ABRAÇADEIRA	ABRAZADERA
25	75246231	1	193T	TUBO	TUBO
26	75246233	1	193T	TUBO	TUBO
27	70930357	4	158G	O'RING	JUNTA TORICA

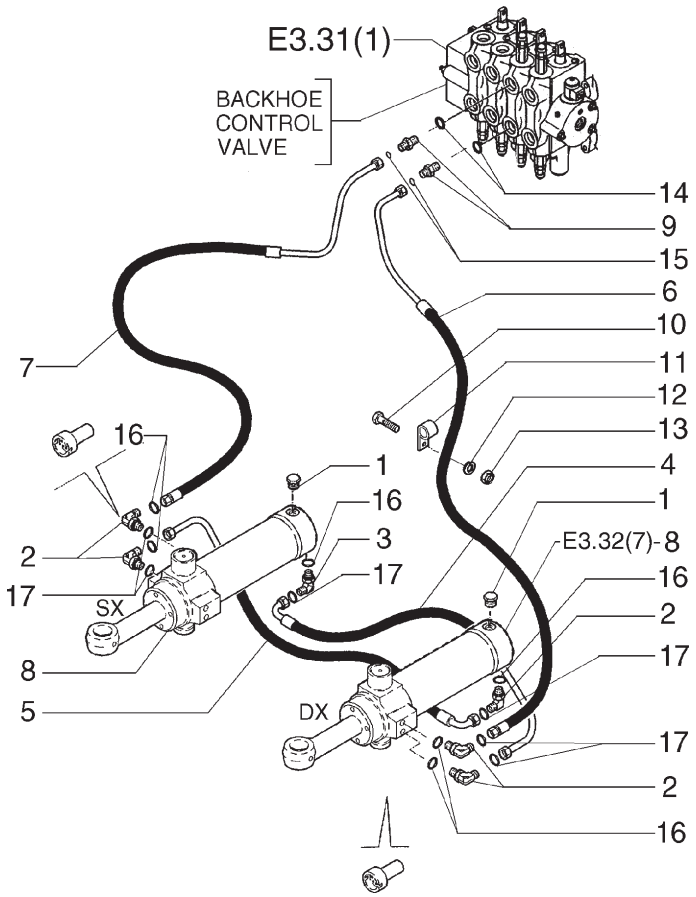

ITEM	PEÇA N°	QTDE.	COD.	DESCRIÇÃO	DENOMINACION
1	85802955	2	050T	BUJÃO	TAPON
2	76022816	5	085G	COTOVELO	CODO
3	76021263	1	020R	CONEXÃO	RACOR
4	85819727	1	192T	MANGUEIRA	MANGA C/RACORDE
5	85819729	1	192T	MANGUEIRA	MANGA C/RACORDE
6	85819730	1	192T	MANGUEIRA	MANGA C/RACORDE
7	85819728	1	192T	MANGUEIRA	MANGA C/RACORDE
8	85800355	2	164C	CILINDRO	CILINDRO
9	83963376	2	020R	CONEXÃO	RACOR
10	10902221	1	040V	PARAFUSO	TORNILLO
11	85802954	1	031F	ABRAÇADEIRA	ABRAZADERA
12	14496404	2	170R	ARRUELA PRESSÃO	ARANDELA ELAST.
13	12574221	1	010D	PORCA	TUERCA
14	70928486	2	158G	O'RING	JUNTA TORICA
15	70923841	2	158G	O'RING	JUNTA TORICA
16	80128825	6	158G	O'RING	JUNTA TORICA
17	89992298	6	158G	O'RING	JUNTA TORICA

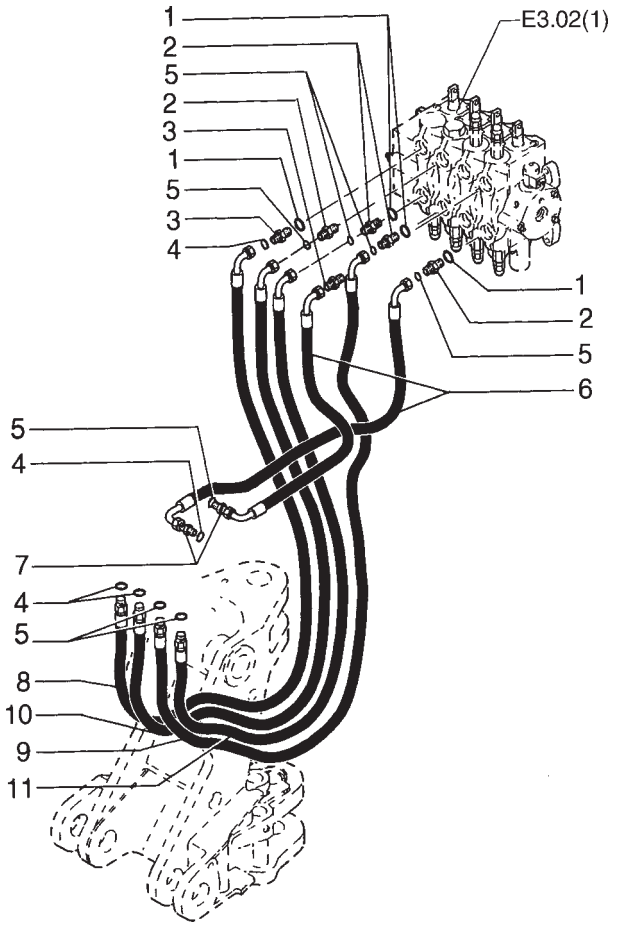

ITEM	PEÇA N°	QTDE.	COD.	DESCRIÇÃO	DENOMINACION
1	70928486	6	158G	O'RING	JUNTA TORICA
2	76022766	4	020R	CONEXÃO	RACOR
3	75236793	2	020R	CONEXÃO	RACOR
4	70935175	5	158G	O'RING	JUNTA TORICA
5	70930357	7	158G	O'RING	JUNTA TORICA
6	75245967	2	192T	MANGUEIRA	MANGA C/RACORDE
7	75245971	2	020R	CONEXÃO	RACOR
8	75247190	1	192T	MANGUEIRA	MANGA C/RACORDE
9	75245898	1	192T	MANGUEIRA	MANGA C/RACORDE
10	75280842	1	192T	MANGUEIRA	MANGA C/RACORDE
11	75280841	1	192T	MANGUEIRA	MANGA C/RACORDE

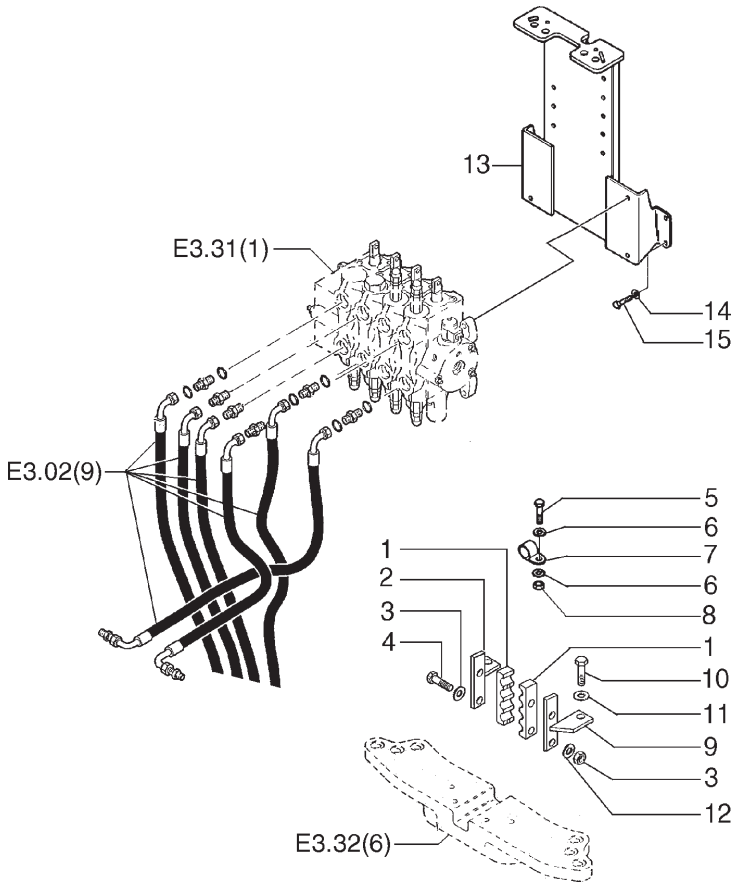

ITEM	PEÇA N°	QTDE.	COD.	DESCRIÇÃO	DENOMINACION
1	85802731	1	031F	ABRAÇADEIRA	ABRAZADERA
2	75249444	1	300S	SUPORTE	SOPORTE
3	70929292	4	131R	ARRUELA	ARANDELA
4	16044531	2	040V	PARAFUSO	TORNILLO
5	10902221	1	040V	PARAFUSO	TORNILLO
6	10730101	2	131R	ARRUELA	ARANDELA
7	85803131	1	031F	ABRAÇADEIRA	ABRAZADERA
8	12574221	1	010D	PORCA	TUERCA
9	75249446	1	300S	SUPORTE	SOPORTE
10	11106231	2	040V	PARAFUSO	TORNILLO
11	14496621	2	131R	ARRUELA	ARANDELA
12	16104121	2	010D	PORCA	TUERCA
13	85801480	1	300S	SUPORTE	SOPORTE
14	70928178	4	131R	ARRUELA	ARANDELA
15	11112431	4	040V	PARAFUSO	TORNILLO

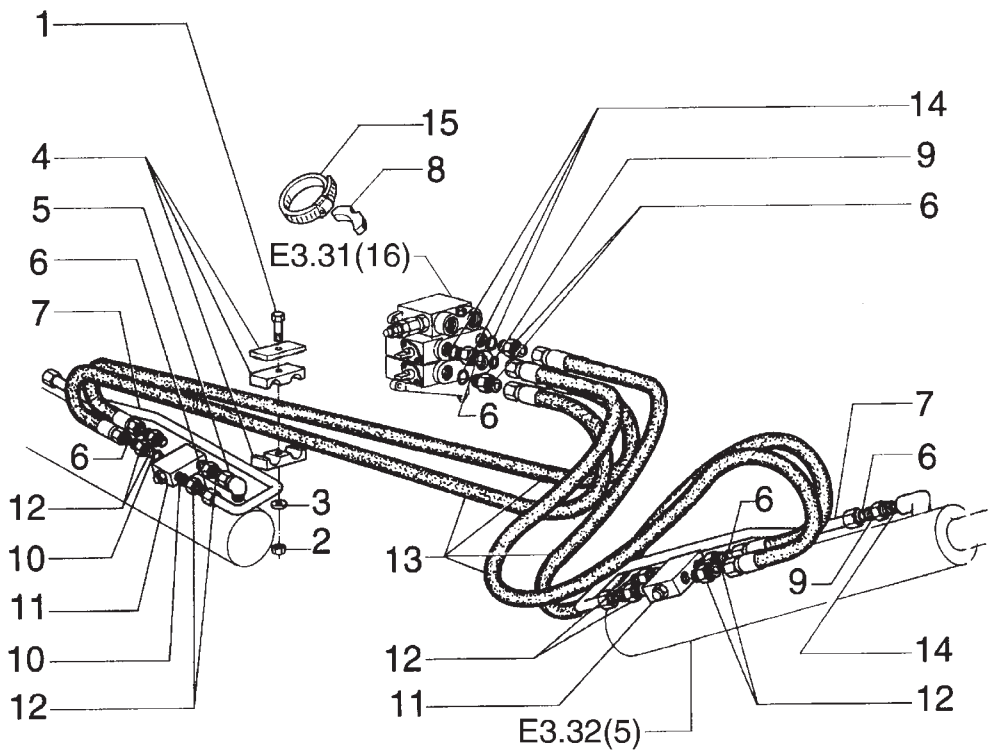

ITEM	PEÇA N°	QTDE.	COD.	DESCRIÇÃO	DENOMINACION
1	16044031	2	040V	PARAFUSO	TORNILLO
2	16104121	2	010D	PORCA	TUERCA
3	D146035	2	075D	ESPAÇADOR	SEPARADOR
4	D143846	2	031F	ABRAÇADEIRA	ABRAZADERA
5	85802965	2	085G	COTOVELO	CODO
6	70923841	14	158G	O'RING	JUNTA TORICA
7	85802620	2	193T	TUBO	TUBO
8	83911131	2	300S	SUPORTE	SOPORTE
9	76021263	6	020R	CONEXÃO	RACOR
10	76021244	8	158G	O'RING	JUNTA TORICA
11	85802820	2	010V	VÁLVULA	VALVULA
12	76021264	4	020R	CONEXÃO	RACOR
13	75255807	4	192T	MANGUEIRA	MANGA C/RACORDE
14	70935176	6	158G	O'RING	JUNTA TORICA
15	85803008	2	031F	ABRAÇADEIRA	ABRAZADERA

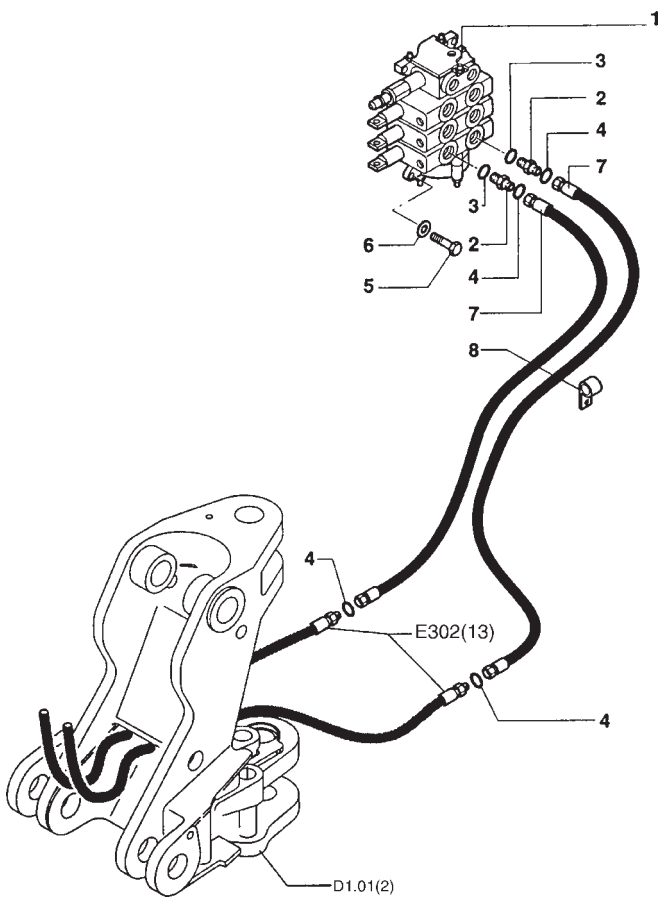

ITEM	PEÇA N°	QTDE.	COD.	DESCRIÇÃO	DENOMINACION
1	85819685	1	083D	DISTRIBUIDOR	DISTRIBUIDOR
2	83963374	2	020R	CONEXÃO	RACOR
3	81832258	2	158G	O'RING	JUNTA TORICA
4	81845038	4	158G	O'RING	JUNTA TORICA
5	16043924	3	040V	PARAFUSO	TORNILLO
6	11198179	3	131R	ARRUELA	ARANDELA
7	85803355	2	192T	MANGUEIRA	MANGA C/RACORDE
8	10450590	4	031F	ABRAÇADEIRA	ABRAZADERA

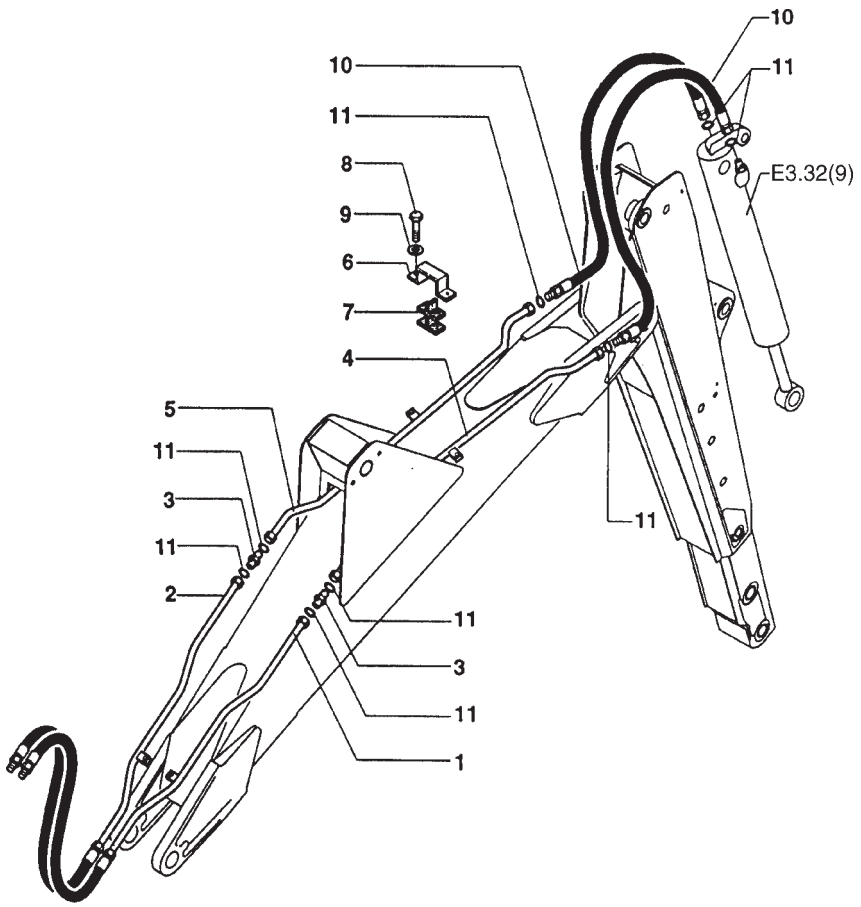

ITEM	PEÇA N°	QTDE.	COD.	DESCRIÇÃO	DENOMINACION
1	85803109	1	192T	MANGUEIRA	MANGA C/RACORDE
2	85803108	1	192T	MANGUEIRA	MANGA C/RACORDE
3	85803386	2	020R	CONEXÃO	RACOR
4	85803203	1	193T	TUBO	TUBO
5	85803202	1	193T	TUBO	TUBO
6	85803402	1	031F	ABRAÇADEIRA	ABRAZADERA
7	85803401	1	120M	BORNE	BORNE
8	16043624	2	040V	PARAFUSO	TORNILLO
9	11193874	2	131R	ARRUELA	ARANDELA
10	85801526	2	192T	MANGUEIRA	MANGA C/RACORDE
11	81845038	8	158G	O'RING	JUNTA TORICA

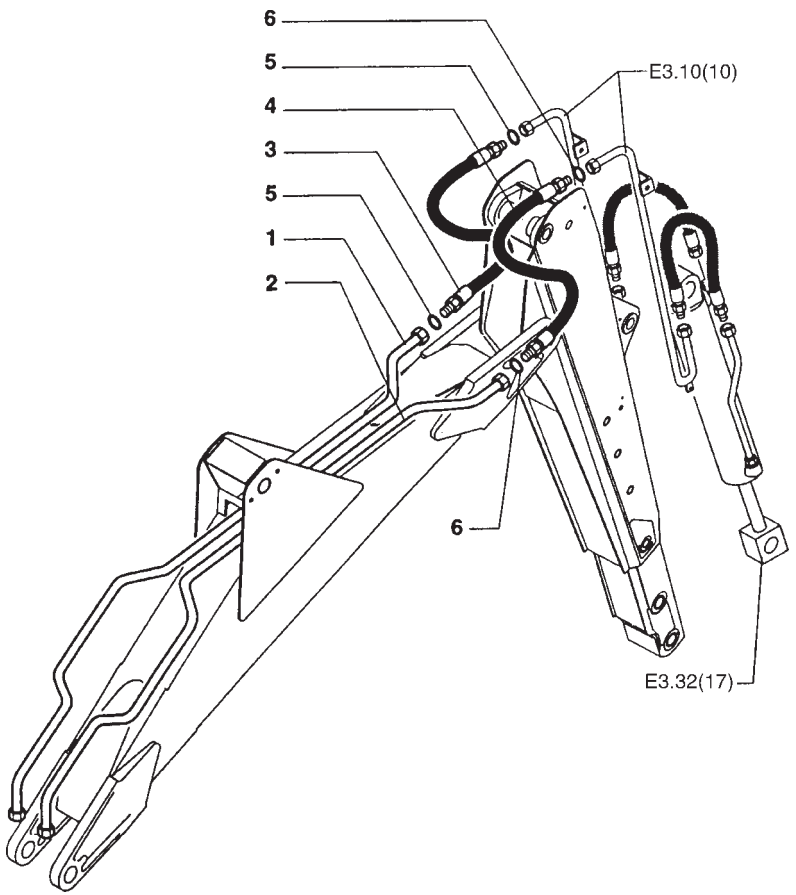

ITEM	PEÇA N°	QTDE.	COD.	DESCRIÇÃO	DENOMINACION
1	85803110	1	193T	TUBO	TUBO
2	85803111	1	193T	TUBO	TUBO
3	85803357	1	192T	MANGUEIRA	MANGA C/RACORDE
4	85801525	1	192T	MANGUEIRA	MANGA C/RACORDE
5	83901443	2	158G	O'RING	JUNTA TORICA
6	81825117	2	158G	O'RING	JUNTA TORICA

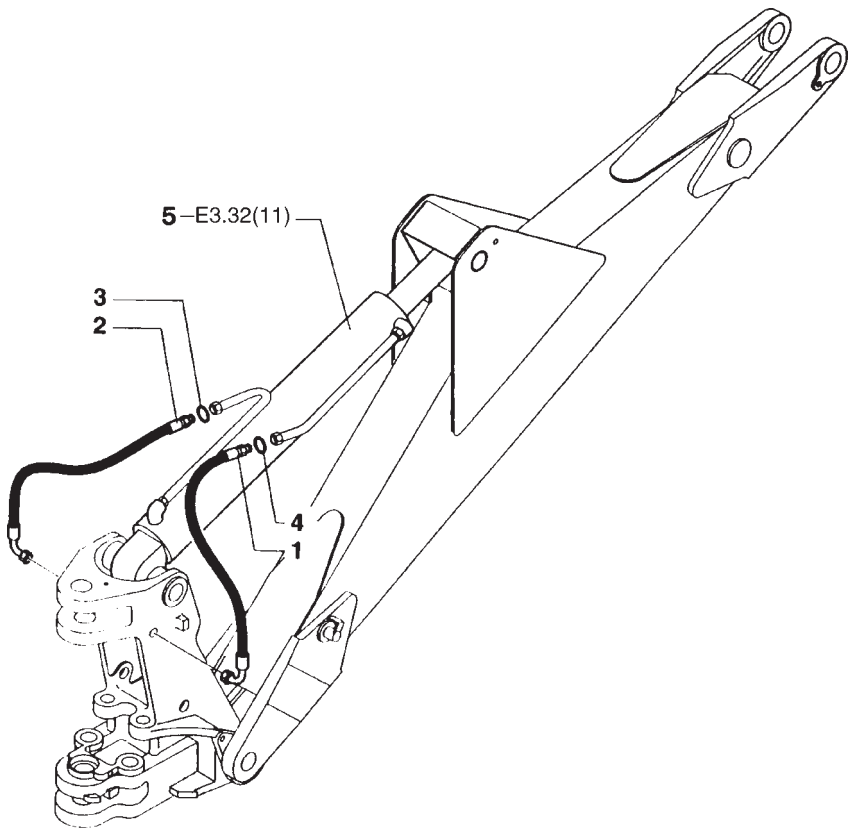

ITEM	PEÇA N°	QTDE.	COD.	DESCRIÇÃO	DENOMINACION
1	75245290	1	192T	MANGUEIRA	MANGA C/RACORDE
2	75245975	1	192T	MANGUEIRA	MANGA C/RACORDE
3	70923841	1	158G	O'RING	JUNTA TORICA
4	70930357	1	158G	O'RING	JUNTA TORICA
5	85800840	1	11G1	CILINDRO ELEVAÇ *	GATO ELEVACION
5	85800270	1	11G1	CILINDRO ELEVAÇ **	GATO ELEVACION

* PARA BRAÇO LONGO/PARA BRAZO EXTENSO
** PARA BRAÇO CURTO/ PARA BRAZO CORTO

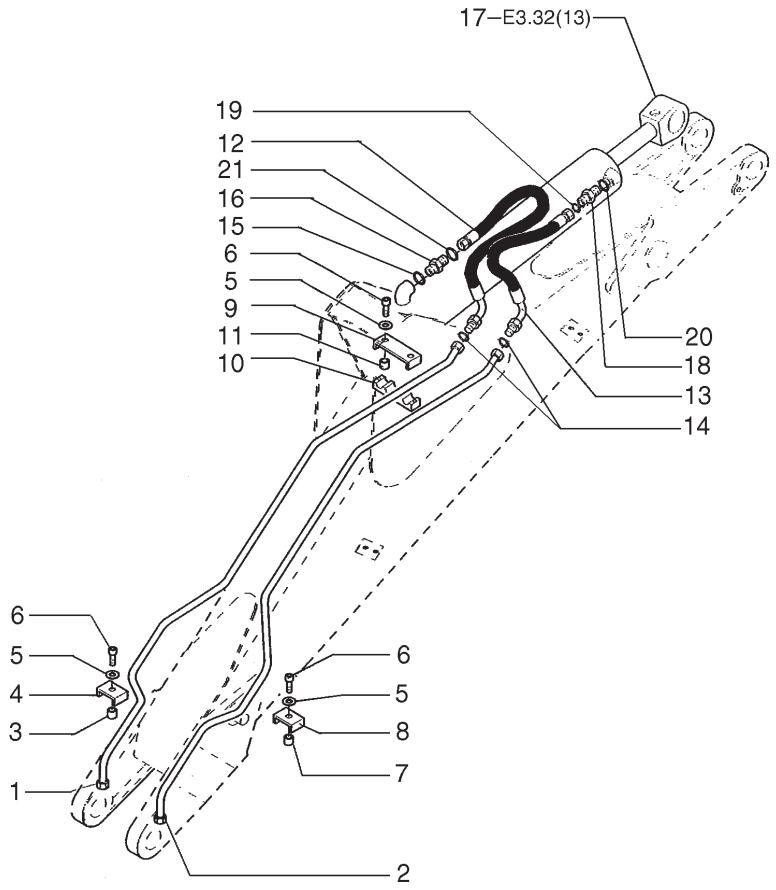

ITEM	PEÇA N°	QTDE.	COD.	DESCRIÇÃO	DENOMINACION
1	75257375	1	193T	TUBO	TUBO
2	75257373	1	193T	TUBO	TUBO
3	85802901	1	075D	ESPAÇADOR	SEPARADOR
4	76003599	1	300S	SUPORTE	SOPORTE
5	12642701	2	131R	ARRUELA	ARANDELA
6	16044131	2	040V	PARAFUSO	TORNILLO
7	85802902	1	075D	ESPAÇADOR	SEPARADOR
8	85802900	1	100C	ENCOSTO	RETENEDOR
9	85802894	1	031F	ABRAÇADEIRA	ABRAZADERA
10	85802895	1	031F	ABRAÇADEIRA	ABRAZADERA
11	85802893	2	075D	ESPAÇADOR	SEPARADOR
12	75246290	1	192T	MANGUEIRA	MANGA C/RACORDE
13	75245975	1	192T	MANGUEIRA	MANGA C/RACORDE
14	70923841	2	158G	O'RING	JUNTA TORICA
15	80167266	2	158G	O'RING	JUNTA TORICA
16	75236507	2	020R	CONEXÃO	RACOR
17	85800901	1	164C	CILINDRO	CILINDRO
18	83962538	1	020R	CONEXÃO	RACOR
19	83901443	1	158G	O'RING	JUNTA TORICA
20	70930357	1	158G	O'RING	JUNTA TORICA
21	89991976	1	158G	O'RING	JUNTA TORICA

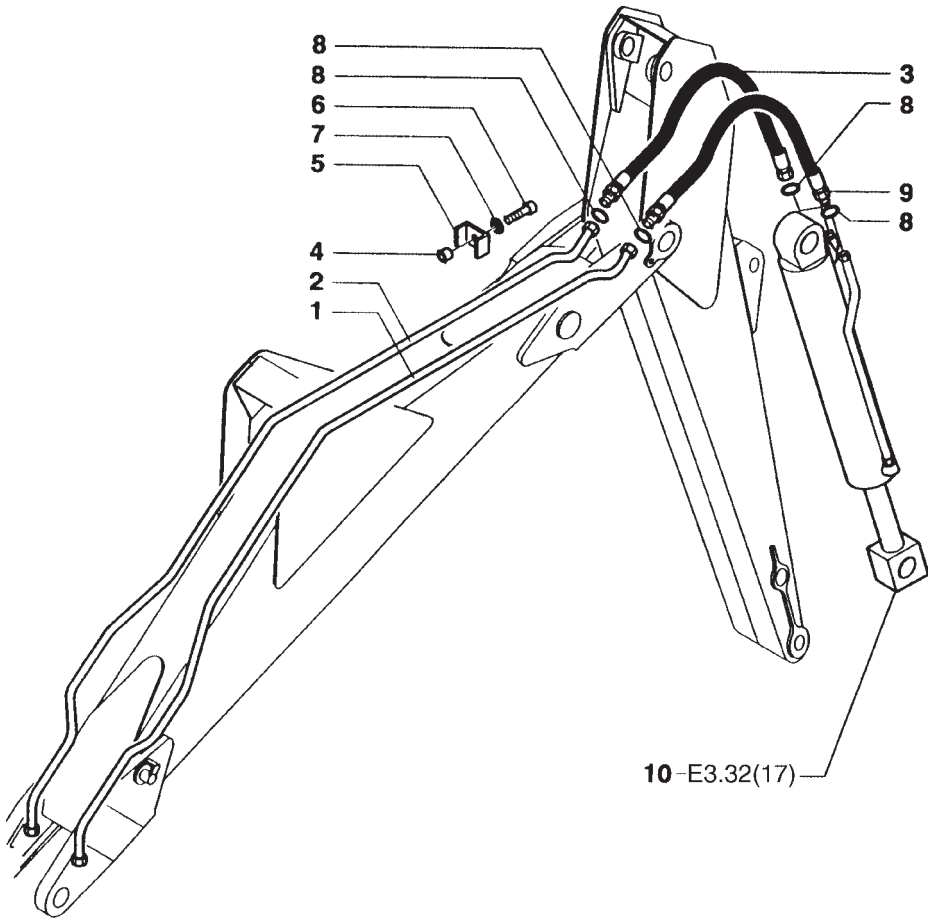

ITEM	PEÇA N°	QTDE.	COD.	DESCRIÇÃO	DENOMINACION
1	75257382	1	193T	TUBO	TUBO
2	75257380	1	193T	TUBO	TUBO
3	75249263	1	192T	MANGUEIRA 1250MM	MANGA C/RACORDE
3	75247178	1	192T	MANGUEIRA 930MM	MANGA C/RACORDE
4	85802901	1	075D	ESPAÇADOR	SEPARADOR
5	75222518	1	031F	ABRAÇADEIRA	ABRAZADERA
6	16044131	1	040V	PARAFUSO	TORNILLO
7	12642701	1	131R	ARRUELA	ARANDELA
8	70930357	4	158G	O'RING	JUNTA TORICA
9	75247999	1	192T	MANGUEIRA	MANGA C/RACORDE
10	85800913	1	C409	CILINDRO BASCULAM	CILINDRO VUELCO

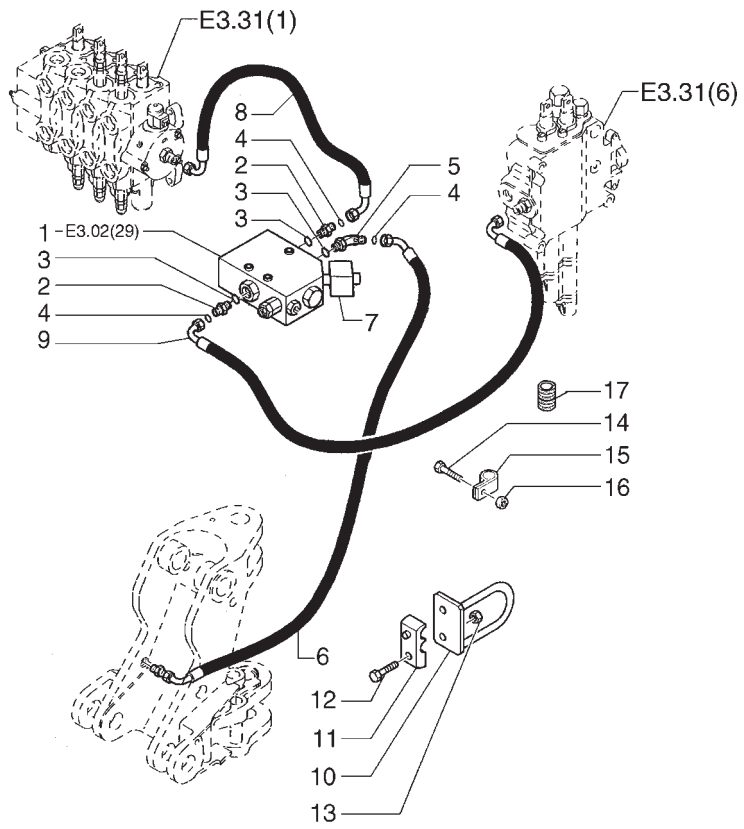

ITEM	PEÇA N°	QTDE.	COD.	DESCRIÇÃO	DENOMINACION
1	85801210	1	010V	VÁVULA	VALVULA
2	85803486	2	020R	CONEXÃO	RACOR
3	80167266	3	158G	O'RING	JUNTA TORICA
4	81844851	3	158G	O'RING	JUNTA TORICA
5	85803487	1	020R	CONEXÃO	RACOR
6	85803426	1	192T	MANGUEIRA	MANGA C/RACORDE
7	85801211	1	160T	MEDIDOR NIVEL	CONTACTOR
8	85803428	1	192T	MANGUEIRA	MANGA C/RACORDE
9	85802776	1	192T	MANGUEIRA	MANGA C/RACORDE
10	85802214	2	300S	SUPORTE	SOPORTE
11	85804442	2	031F	ABRAÇADEIRA	ABRAZADERA
12	16044224	2	040V	PARAFUSO	TORNILLO
13	16104111	2	010D	PORCA	TUERCA
14	15970724	1	040V	PARAFUSO	TORNILLO
15	85802890	1	031F	ABRAÇADEIRA	ABRAZADERA
16	12574511	1	010D	PORCA	TUERCA
17	10398580	1	100B	BUCHA BORRACHA	CASQUILLO GOMA

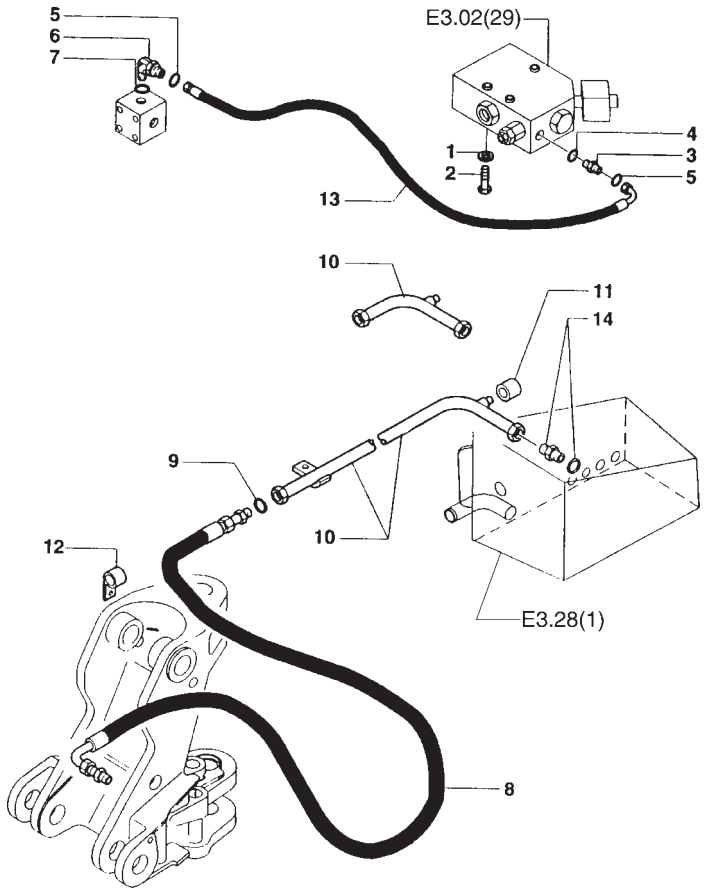

ITEM	PEÇA N°	QTDE.	COD.	DESCRIÇÃO	DENOMINACION
1	11193874	3	131R	ARRUELA	ARANDELA
2	16044831	3	040V	PARAFUSO	TORNILLO
3	89993143	1	020R	CONEXÃO	RACOR
4	80165202	1	158G	O'RING	JUNTA TORICA
5	81844851	2	158G	O'RING	JUNTA TORICA
6	85803233	1	020R	CONEXÃO	RACOR
7	80128825	1	158G	O'RING	JUNTA TORICA
8	85802341	1	192T	MANGUEIRA	MANGA C/RACORDE
9	89824051	1	158G	O'RING	JUNTA TORICA
10	85802335	1	193T	TUBO	TUBO
11	83987627	1	050T	BUJÃO	TAPON
12	85803514	1	031F	ABRAÇADEIRA	ABRAZADERA
13	85803429	1	192T	MANGUEIRA	MANGA C/RACORDE
14	85802801	1	020R	CONEXÃO	RACOR

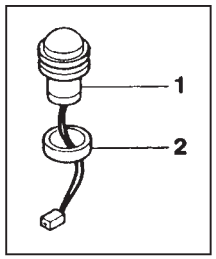

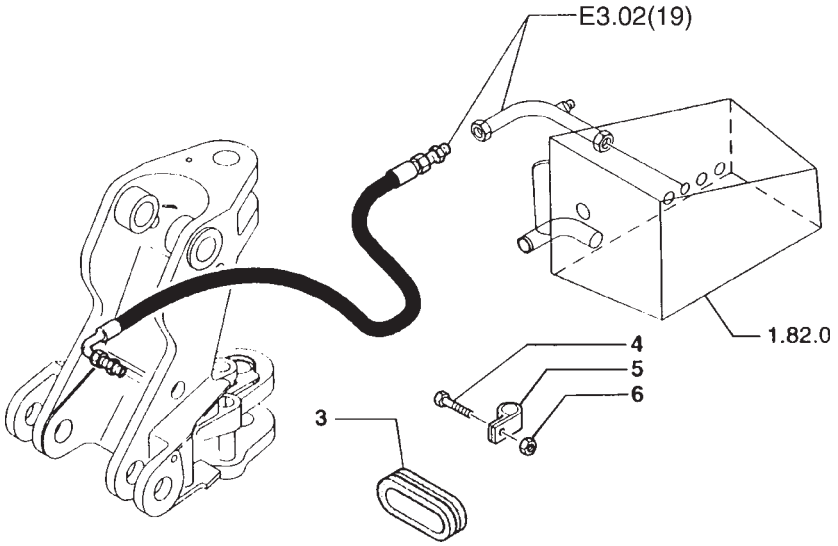

ITEM	PEÇA N°	QTDE.	COD.	DESCRIÇÃO	DENOMINACION
1	85804458	1	236P	INTERRUPTOR	PULSADOR
2	85803488	1	075D	ESPAÇADOR	SEPARADOR
3	71431555	2	100B	BUCHA BORRACHA	CASQUILLO GOMA
4	15970724	1	040V	PARAFUSO	TORNILLO
5	85802890	1	031F	ABRAÇADEIRA	ABRAZADERA
6	12574511	1	010D	PORCA	TUERCA

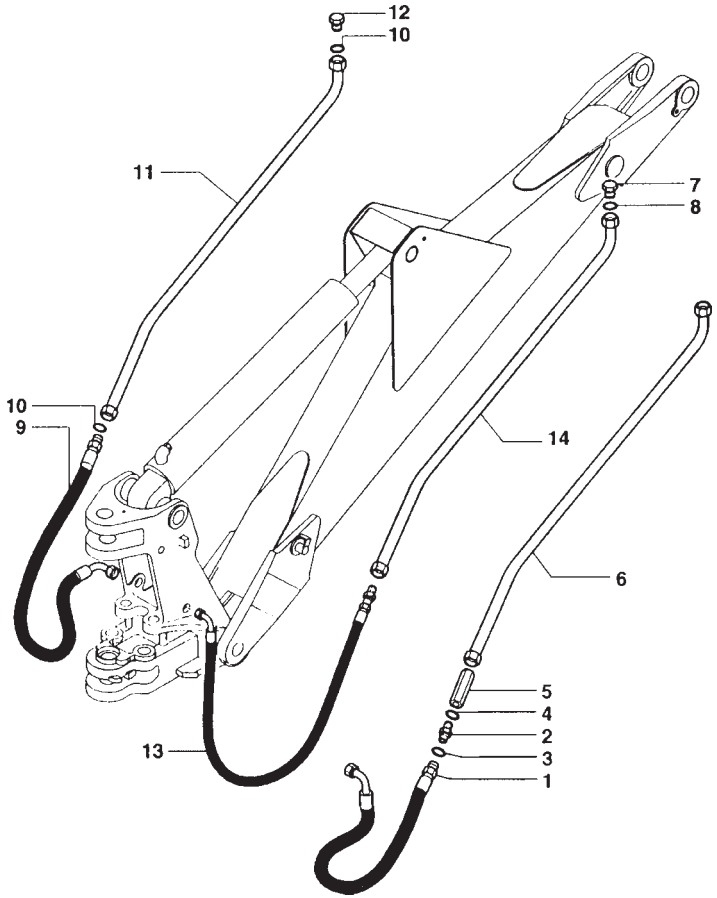

ITEM	PEÇA N°	QTDE.	COD.	DESCRIÇÃO	DENOMINACION
1	85803424	1	192T	MANGUEIRA	MANGA C/RACORDE
2	85803486	1	020R	CONEXÃO	RACOR
3	81844851	1	158G	O'RING	JUNTA TORICA
4	80167266	1	158G	O'RING	JUNTA TORICA
5	85803523	1	010V	VÁLVULA	VALVULA
6	85803188	1	193T	TUBO	TUBO
7	70935842	1	050T	BUJÃO	TAPON
8	89824050	1	158G	O'RING	JUNTA TORICA
9	85819618	1	192T	MANGUEIRA	MANGA C/RACORDE
10	89824051	2	158G	O'RING	JUNTA TORICA
11	85803184	1	193T	TUBO	TUBO
12	85801452	1	050T	BUJÃO	TAPON
13	85819619	1	192T	MANGUEIRA	MANGA C/RACORDE
14	85802454	1	193T	TUBO	TUBO

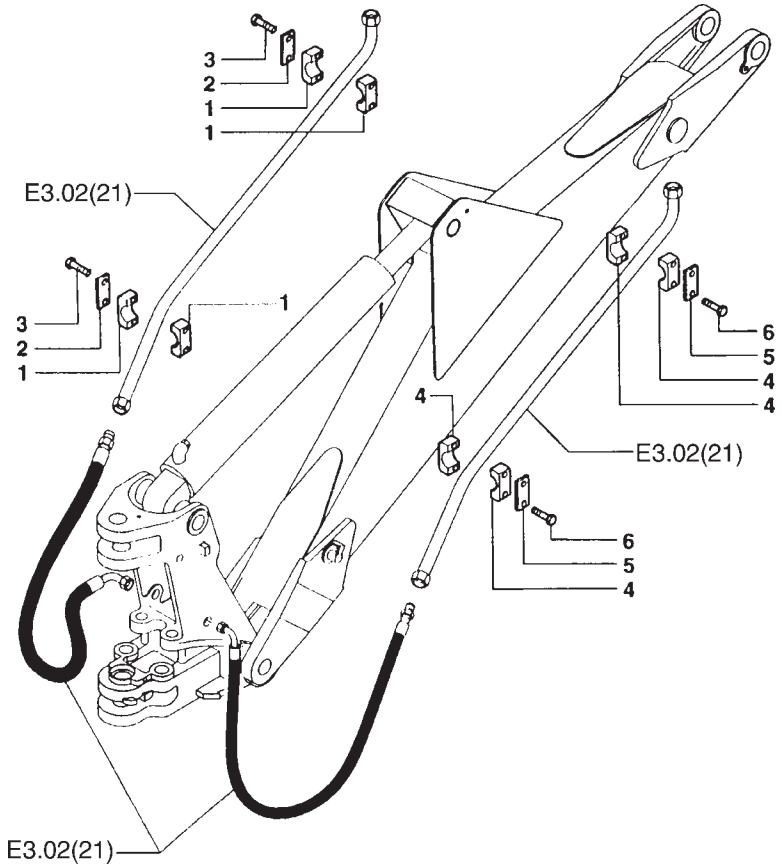

ITEM	PEÇA N°	QTDE.	COD.	DESCRIÇÃO	DENOMINACION
1	85803483	4	031F	ABRAÇADEIRA	ABRAZADERA
2	85803440	2	105P	CHAPA	PLACA
3	10943421	4	040V	PARAFUSO	TORNILLO
4	85803484	4	031F	ABRAÇADEIRA	ABRAZADERA
5	85803485	2	105P	CHAPA	PLACA
6	10903221	4	040V	PARAFUSO	TORNILLO

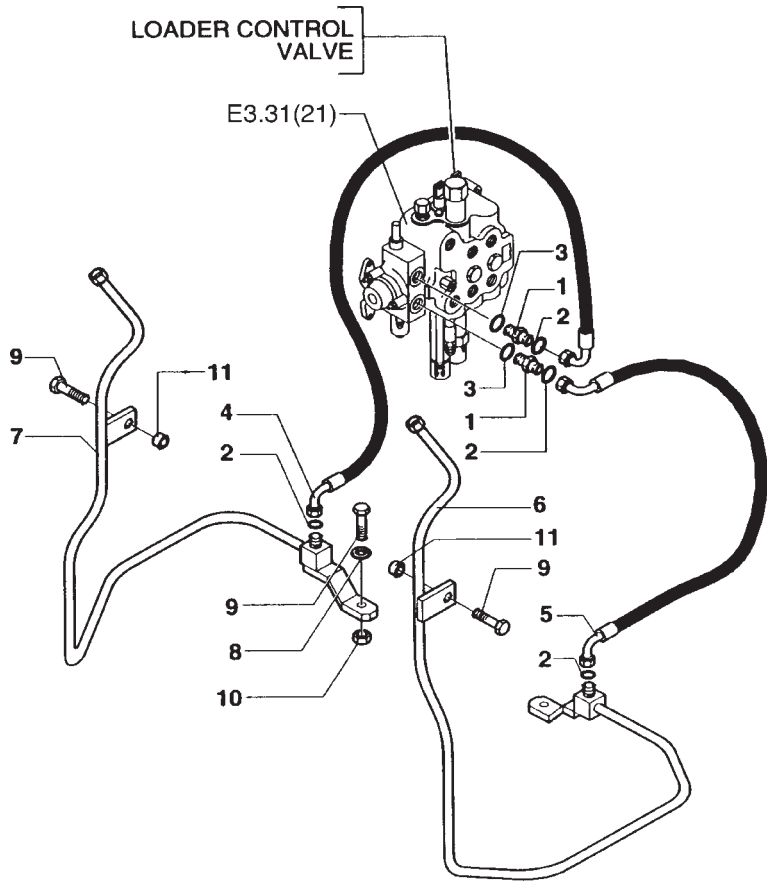

ITEM	PEÇA N°	QTDE.	COD.	DESCRIÇÃO	DENOMINACION
1	83963376	2	020R	CONEXÃO	RACOR
2	81845038	4	158G	O'RING	JUNTA TORICA
3	81827365	2	158G	O'RING	JUNTA TORICA
4	85802879	1	192T	MANGUEIRA	MANGA C/RACORDE
5	85802880	1	192T	MANGUEIRA	MANGA C/RACORDE
6	85802883	1	193T	TUBO	TUBO
7	85802882	1	193T	TUBO	TUBO
8	11193974	1	170R	ARRUELA PRESSÃO	ARANDELA ELAST.
9	16043924	3	040V	PARAFUSO	TORNILLO
10	16104121	1	010D	PORCA	TUERCA
11	85802891	2	075D	ESPAÇADOR	SEPARADOR

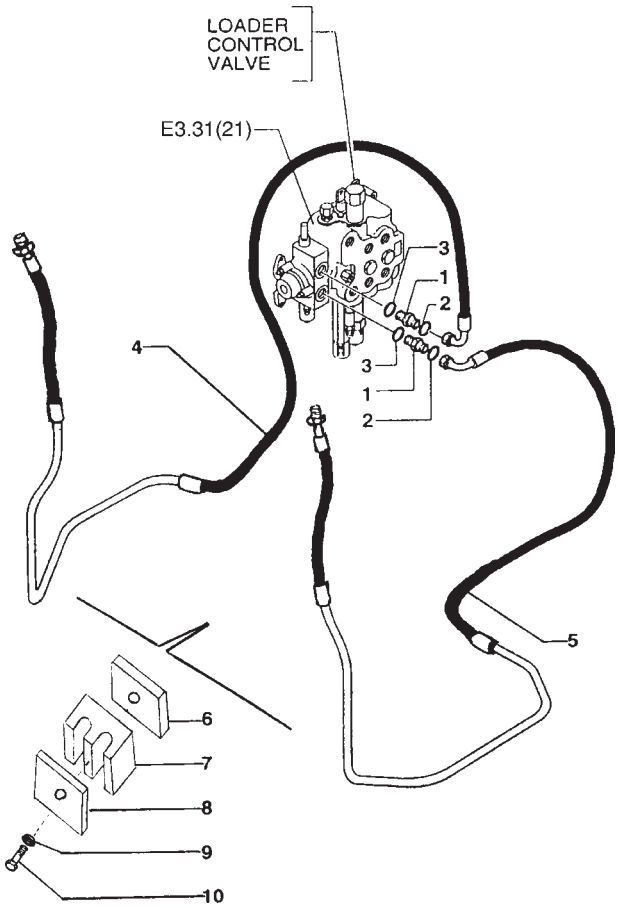

ITEM	PEÇA N°	QTDE.	COD.	DESCRIÇÃO	DENOMINACION
1	83963376	2	020R	CONEXÃO	RACOR
2	81845038	4	158G	O'RING	JUNTA TORICA
3	81827365	2	158G	O'RING	JUNTA TORICA
4	85805863	1	82GD	TUBULAÇÃO	TUBERIA
5	85805862	1	82GD	TUBULAÇÃO	TUBERIA
6	85805340	2	110P	PLACA	PLACA
7	85805193	2	031F	ABRAÇADEIRA	ABRAZADERA
8	85805195	2	110P	PLACA	PLACA
9	11193974	2	170R	ARRUELA PRESSÃO	ARANDELA ELAST.
10	16043824	2	040V	PARAFUSO	TORNILLO

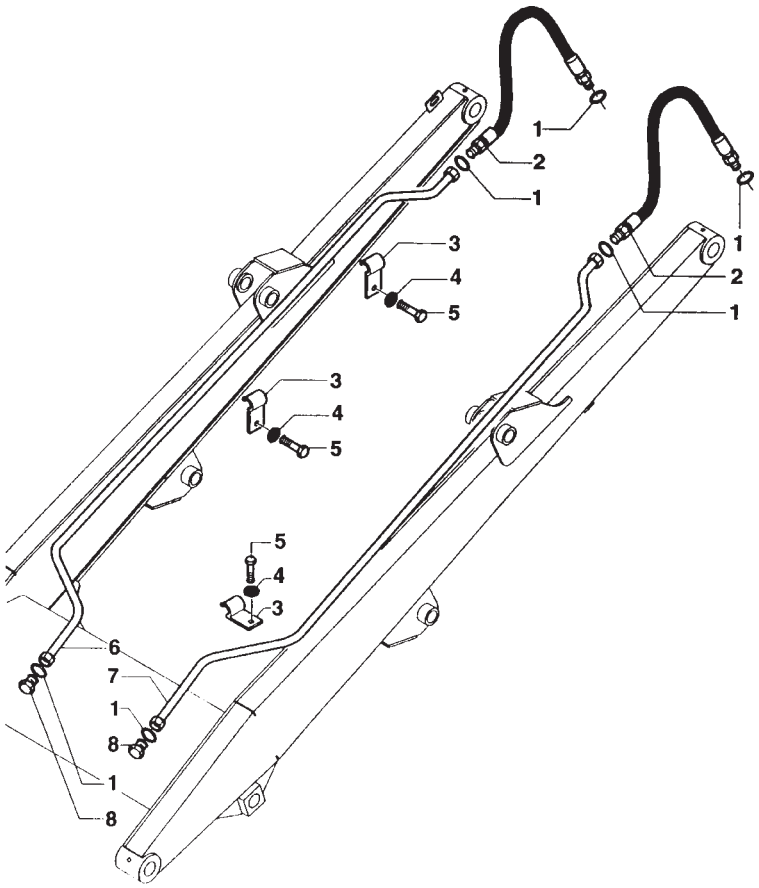

ITEM	PEÇA N°	QTDE.	COD.	DESCRIÇÃO	DENOMINACION
1	81845038	6	158G	O'RING	JUNTA TORICA
2	85802881	2	192T	MANGUEIRA	MANGA C/RACORDE
3	85802892	3	031F	ABRAÇADEIRA	ABRAZADERA
4	11193974	6	170R	ARRUELA PRESSÃO	ARANDELA ELAST.
5	16044031	6	040V	PARAFUSO	TORNILLO
6	85805865	1	193T	TUBO	TUBO
7	85805864	1	193T	TUBO	TUBO
8	85803408	2	050T	BUJÃO	TAPON

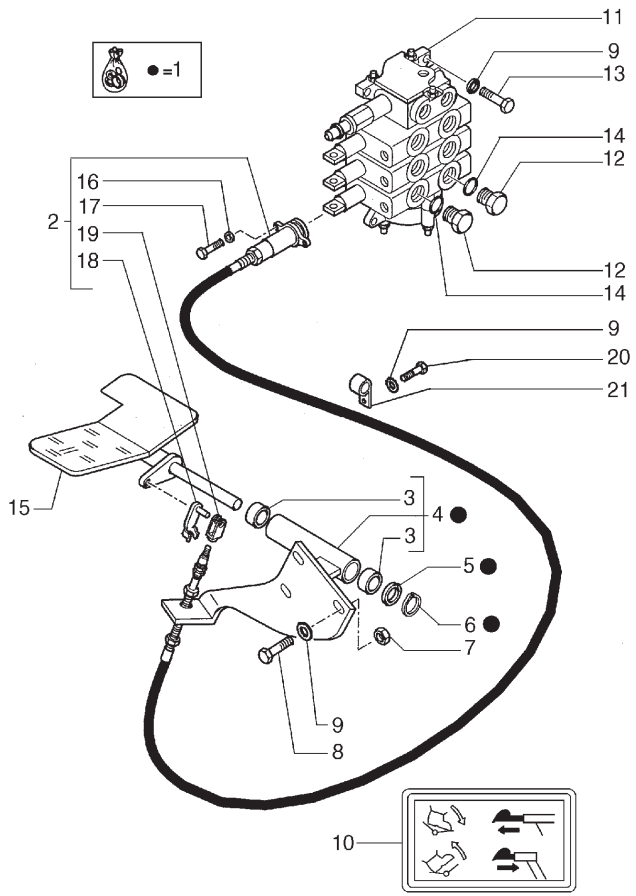

ITEM	PEÇA N°	QTDE.	COD.	DESCRIÇÃO	DENOMINACION
1	85802509	1	060P	PEDAL	PEDAL
2	85813103	2	165T	CABO FLEXÍVEL	CABLE FLEXIBLE
3	85802494	2	095B	BUCHA	BUJE
4	85801599	1	300S	SUPORTE	SOPORTE
5	14496921	1	131R	ARRUELA	ARANDELA
6	83911366	1	187A	ANEL ELÁSTICO	ANILLO ELASTICO
7	16104121	3	010D	PORCA	TUERCA
8	16043621	3	040V	PARAFUSO	TORNILLO
9	70929662	3	131R	ARRUELA	ARANDELA
10	85803786	1	008D	DECALCOMANIA	CALCOMANIA
11	85819685	1	083D	DISTRIBUIDOR	DISTRIBUIDOR
12	85802955	2	050T	BUJÃO	TAPON
13	16043931	3	040V	PARAFUSO	TORNILLO
14	81832258	2	158G	O'RING	JUNTA TORICA
15	85802510	1	060P	PEDAL	PEDAL
16	85813201	4	131R	ARRUELA	ARANDELA
17	85813200	4	040V	PARAFUSO	TORNILLO
18	85813186	2	031F	ABRAÇADEIRA	ABRAZADERA
19	85813187	2	085F	FORQUILHA	HORQUILLA
20	16043621	1	040V	PARAFUSO	TORNILLO
21	85803393	1	031F	ABRAÇADEIRA	ABRAZADERA

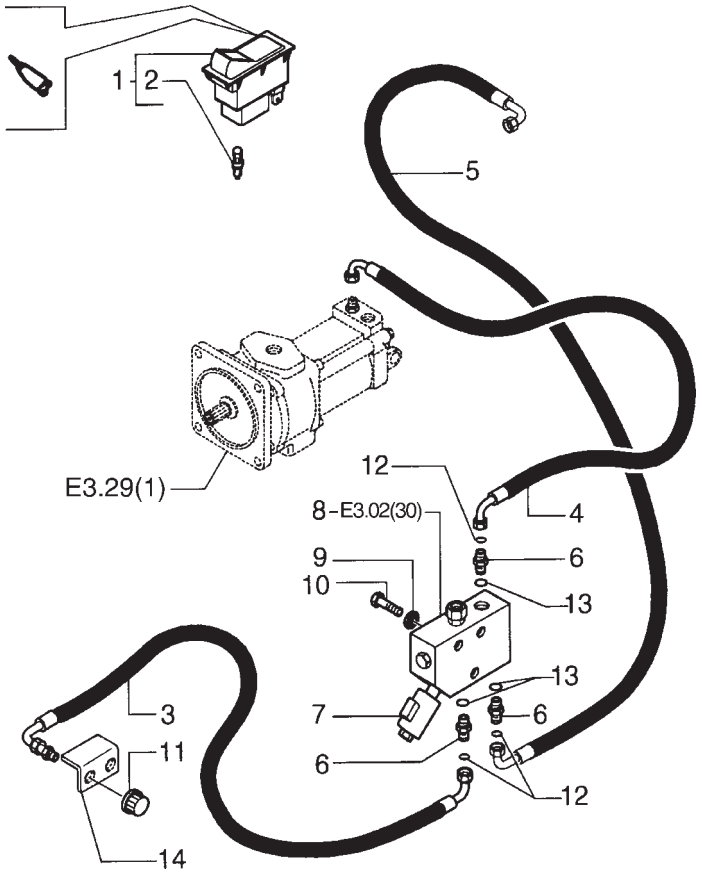

ITEM	PEÇA N°	QTDE.	COD.	DESCRIÇÃO	DENOMINACION
1	85819072	1	075I	INTERRUPTOR	INTERRUPTOR
2	14143790	1	030L	LÂMPADA	LAMPARA
3	85812184	1	192T	MANGUEIRA	MANGA C/RACORDE
4	85817236	1	192T	MANGUEIRA	MANGA C/RACORDE
5	85819215	1	192T	MANGUEIRA	MANGA C/RACORDE
6	85803234	3	020R	CONEXÃO	RACOR
7	85801211	1	030E	SOLENÓIDE	SOLENOIDE
8	85801209	1	010V	VÁLVULA	VALVULA
9	11193879	3	131R	ARRUELA	ARANDELA
10	16044331	3	040V	PARAFUSO	TORNILLO
11	83987627	1	050T	BUJÃO	TAPON
12	70930357	3	158G	O'RING	JUNTA TORICA
13	70921349	3	158G	O'RING	JUNTA TORICA
14	75280414	1	105P	CHAPA	PLACA

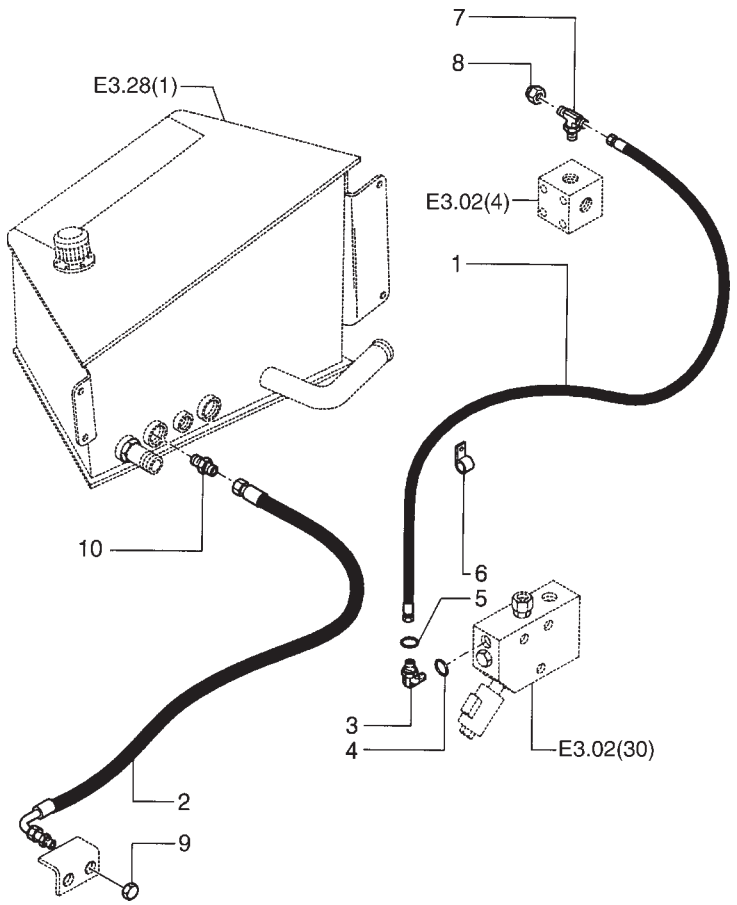

ITEM	PEÇA N°	QTDE.	COD.	DESCRIÇÃO	DENOMINACION
1	85803230	1	192T	MANGUEIRA	MANGA C/RACORDE
2	85803231	1	192T	MANGUEIRA	MANGA C/RACORDE
3	89840543	2	020R	CONEXÃO	RACOR
4	89617873	1	158G	O'RING	JUNTA TORICA
5	81844851	1	158G	O'RING	JUNTA TORICA
6	85803393	1	031F	ABRAÇADEIRA	ABRAZADERA
7	85802780	1	020R	CONEXÃO	RACOR
8	9840575	1	050T	BUJÃO	TAPON
9	83987627	1	050T	BUJÃO	TAPON
10	85803241	1	020R	CONEXÃO	RACOR

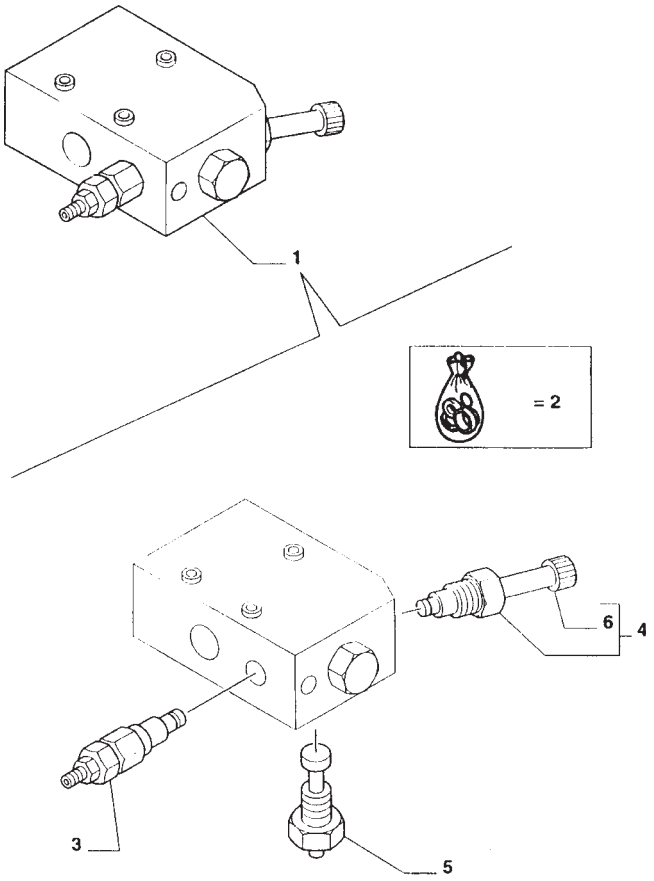

ITEM	PEÇA N°	QTDE.	COD.	DESCRIÇÃO	DENOMINACION
1	85801210	1	169R	REGULADOR	REGULADOR
2	9970181	1	630S	JOGO DE ANEIS	JUEGO JUNTAS
3	9970178	1	010V	VÁLVULA	VALVULA
4	9970180	1	010V	VÁLVULA	VALVULA
5	9970179	1	169R	REGULADOR	REGULADOR
6	9970384	1	050G	PORCA RETENÇÃO	VIROLA

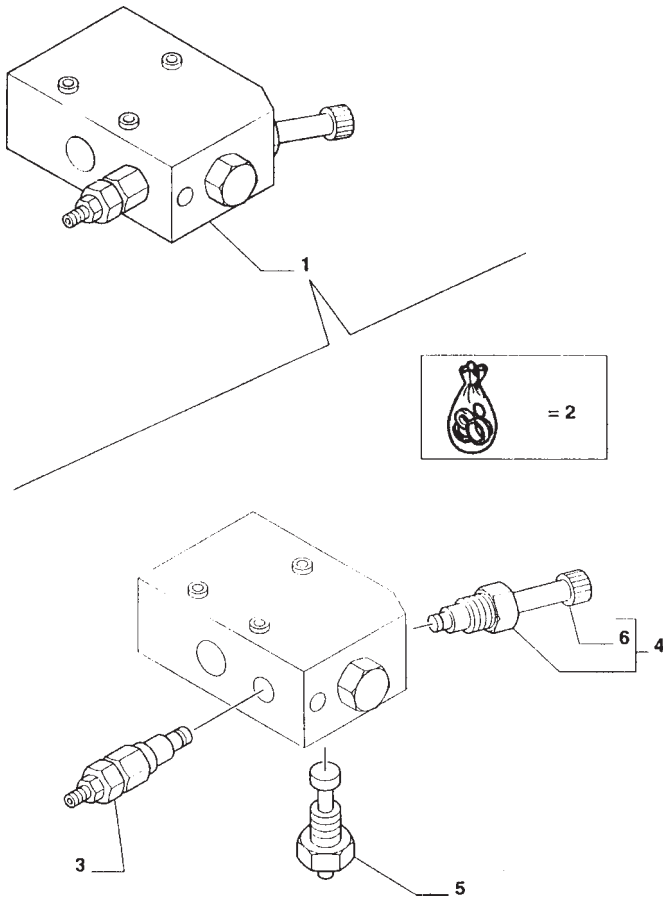

ITEM	PEÇA N°	QTDE.	COD.	DESCRIÇÃO	DENOMINACION
1	85801209	1	010V	VÁLVULA	VALVULA
2	9970382	1	002K	KIT	JUEGO
3	9970178	1	010V	VÁLVULA	VALVULA
4	9970180	1	010V	VÁLVULA	VALVULA
5	9970383	1	010V	VÁLVULA	VALVULA
6	9970384	1	050G	PORCA RETENÇÃO	VIROLA

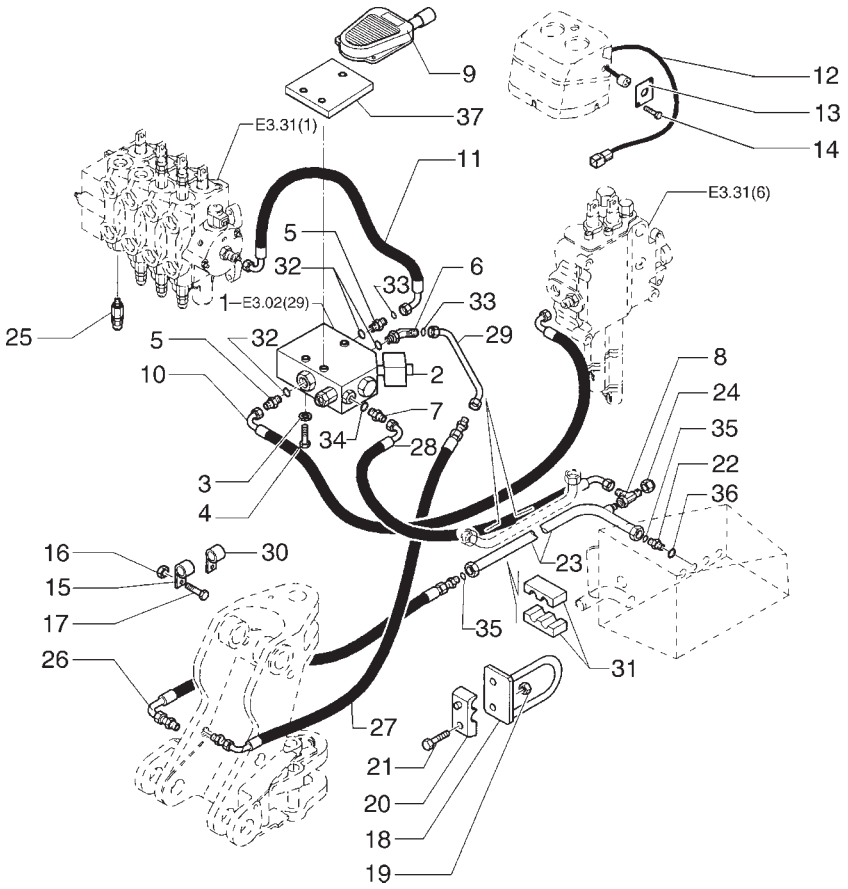

ITEM	PEÇA N°	QTDE.	COD.	DESCRIÇÃO	DENOMINACION
1	85801210	1	169R	REGULADOR	REGULADOR
2	85801211	1	030E	SOLENÓIDE	SOLENOIDE
3	11193879	3	131R	ARRUELA	ARANDELA
4	16044821	3	040V	PARAFUSO	TORNILLO
5	76022821	2	020R	CONEXÃO	RACOR
6	85803487	1	020R	CONEXÃO	RACOR
7	83963371	1	020R	CONEXÃO	RACOR
8	85807876	1	020R	CONEXÃO	RACOR
9	85807891	1	075I	INTERRUPTOR	INTERRUPTOR
10	85802776	1	192T	MANGUEIRA	MANGA C/RACORDE
11	85803428	1	192T	MANGUEIRA	MANGA C/RACORDE
12	85819237	1	111C	CABO ELÉTRICO	CABLE
13	85816760	1	110P	PLACA	PLACA
14	13272477	2	040V	PARAFUSO	TORNILLO
15	85802890	2	031F	ABRAÇADEIRA	ABRAZADERA
16	12574511	1	010D	PORCA	TUERCA
17	15970731	1	040V	PARAFUSO	TORNILLO
18	85802214	2	300S	SUPORTE	SOPORTE
19	16104121	1	010D	PORCA	TUERCA
20	85804442	2	031F	ABRAÇADEIRA	ABRAZADERA
21	16044131	1	040V	PARAFUSO	TORNILLO
22	85802801	1	020R	CONEXÃO	RACOR
23	85819380	1	193T	TUBO	TUBO
24	83987627	1	050T	BUJÃO	TAPON
25	9968595	1	010V	VÁLVULA	VALVULA
26	85817635	1	192T	MANGUEIRA	MANGA C/RACORDE
27	85817634	1	192T	MANGUEIRA	MANGA C/RACORDE
28	85817633	1	192T	MANGUEIRA	MANGA C/RACORDE
29	85817629	1	193T	TUBO	TUBO
30	85803514	1	031F	ABRAÇADEIRA	ABRAZADERA
31	85819492	1	031F	ABRAÇADEIRA	ABRAZADERA
32	80167266	3	158G	O'RING	JUNTA TORICA
33	81844851	4	158G	O'RING	JUNTA TORICA

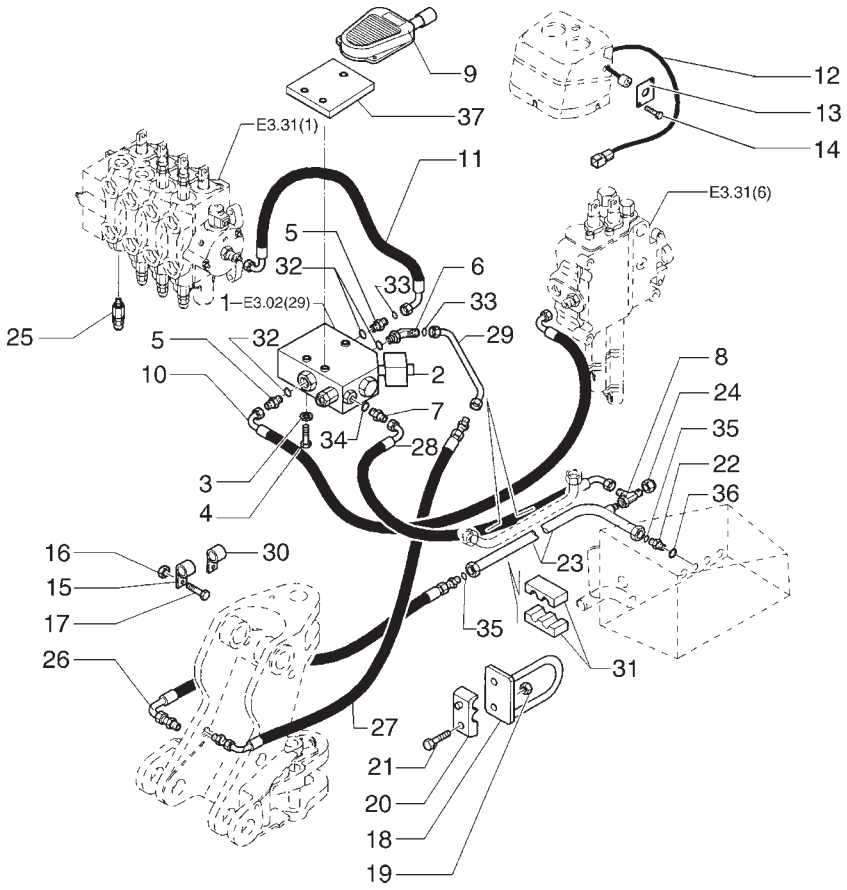

ITEM	PEÇA N°	QTDE.	COD.	DESCRIÇÃO	DENOMINACION
34	80165202	1	158G	O'RING	JUNTA TORICA
35	89824051	2	158G	O'RING	JUNTA TORICA
36	80167268	1	158G	O'RING	JUNTA TORICA
37	75280411	1	105P	CHAPA	PLACA

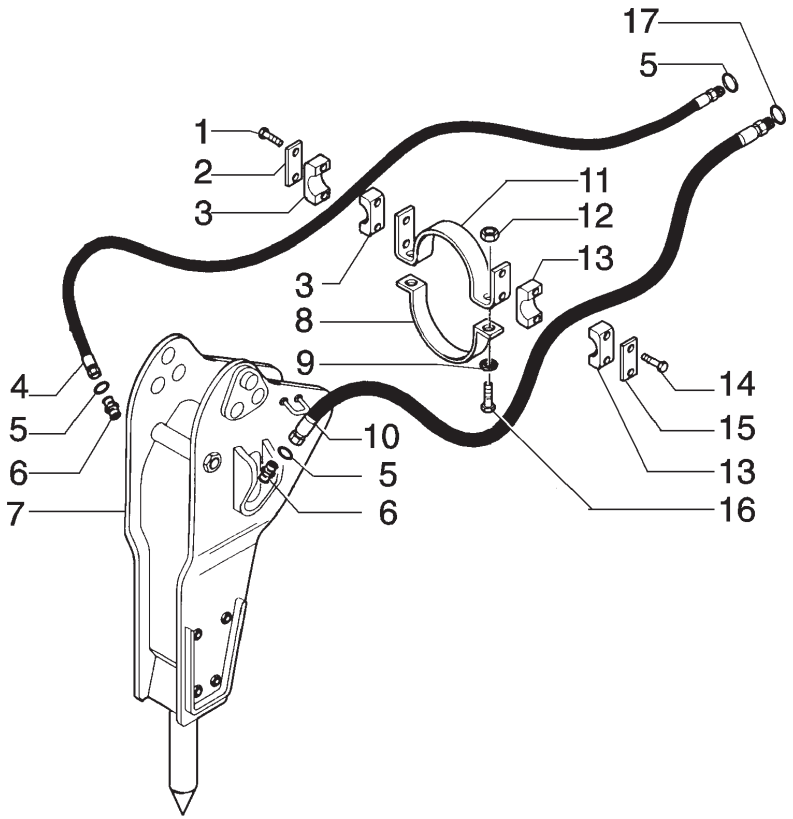

ITEM	PEÇA N°	QTDE.	COD.	DESCRIÇÃO	DENOMINACION
1	10903424	2	040V	PARAFUSO	TORNILLO
2	85803440	1	105P	CHAPA	PLACA
3	85803439	2	031F	ABRAÇADEIRA	ABRAZADERA
4	85803432	1	192T	MANGUEIRA	MANGA C/RACORDE
5	89824050	3	158G	O'RING	JUNTA TORICA
6	85803413	2	020R	CONEXÃO	RACOR
7	85803422	1	051M	MARTELO	MARTILLO
8	85803437	1	031F	ABRAÇADEIRA	ABRAZADERA
9	11193874	2	131R	ARRUELA	ARANDELA
10	85803433	1	192T	MANGUEIRA	MANGA C/RACORDE
11	85803438	1	031F	ABRAÇADEIRA	ABRAZADERA
12	16104111	2	010D	PORCA	TUERCA
13	85803331	2	031F	ABRAÇADEIRA	ABRAZADERA
14	10903821	2	040V	PARAFUSO	TORNILLO
15	85803328	1	105P	CHAPA	PLACA
16	16043624	2	040V	PARAFUSO	TORNILLO
17	83953512	1	123G	RETENTOR	EMPAQUETADURA

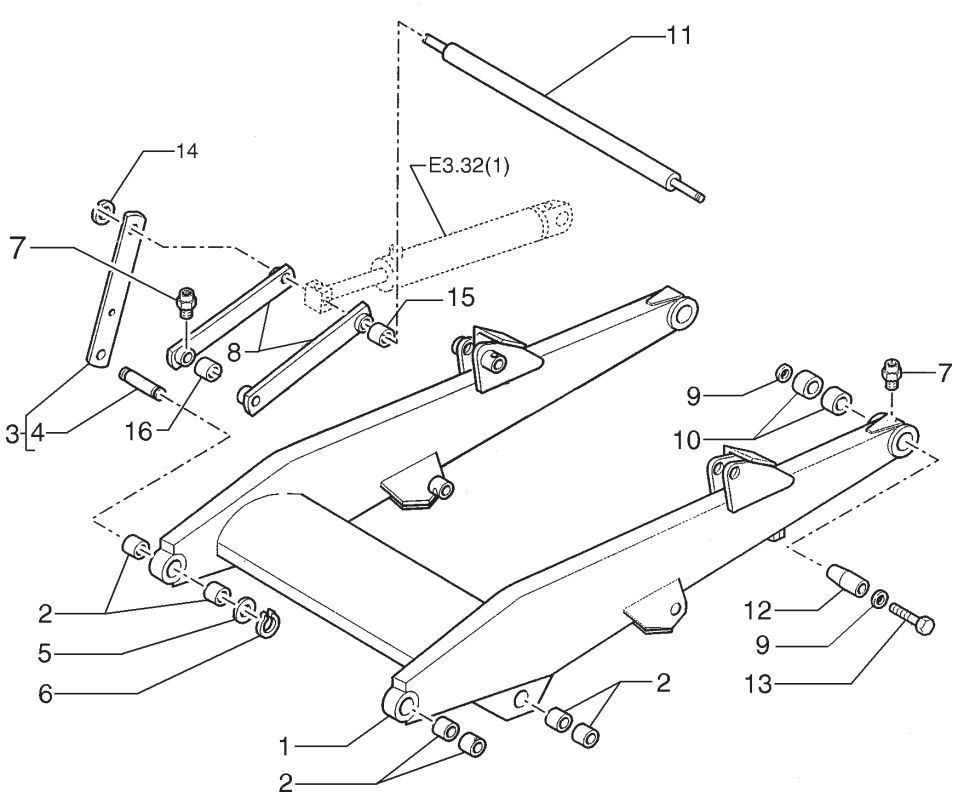

ITEM	PEÇA N°	QTDE.	COD.	DESCRIÇÃO	DENOMINACION
1	85801012	1	130B	BRAÇO	BRAZO
2	81901809	8	095B	BUCHA	BUJE
3	75244354	1	050B	BIELA DIREITA	BIELA DERECHO
3	75244355	1	050B	BIELA ESQUERDA	BIELA ISQUIERDO
4	85801056	2	080P	PINO	BULON
5	81900328	4	131R	ARRUELA	ARANDELA
6	75245692	4	187A	ANEL ELÁSTICO	ANILLO ELASTICO
7	70914465	4	060I	PINO GRAXEIRO	ENGRASADOR
8	75247391	4	050B	BIELA	BIELA
9	85700130	2	131R	ARRUELA	ARANDELA
10	81901896	4	095B	BUCHA	BUJE
11	85801088	1	080P	PINO	BULON
12	85801087	1	080P	PINO	BULON
13	15988737	1	040V	PARAFUSO	TORNILLO
14	75245692	2	187A	ANEL ELÁSTICO	ANILLO ELASTICO
15	83902710	4	095B	BUCHA	BUJE
16	75248202	4	095B	BUCHA	BUJE

FIATALLIS

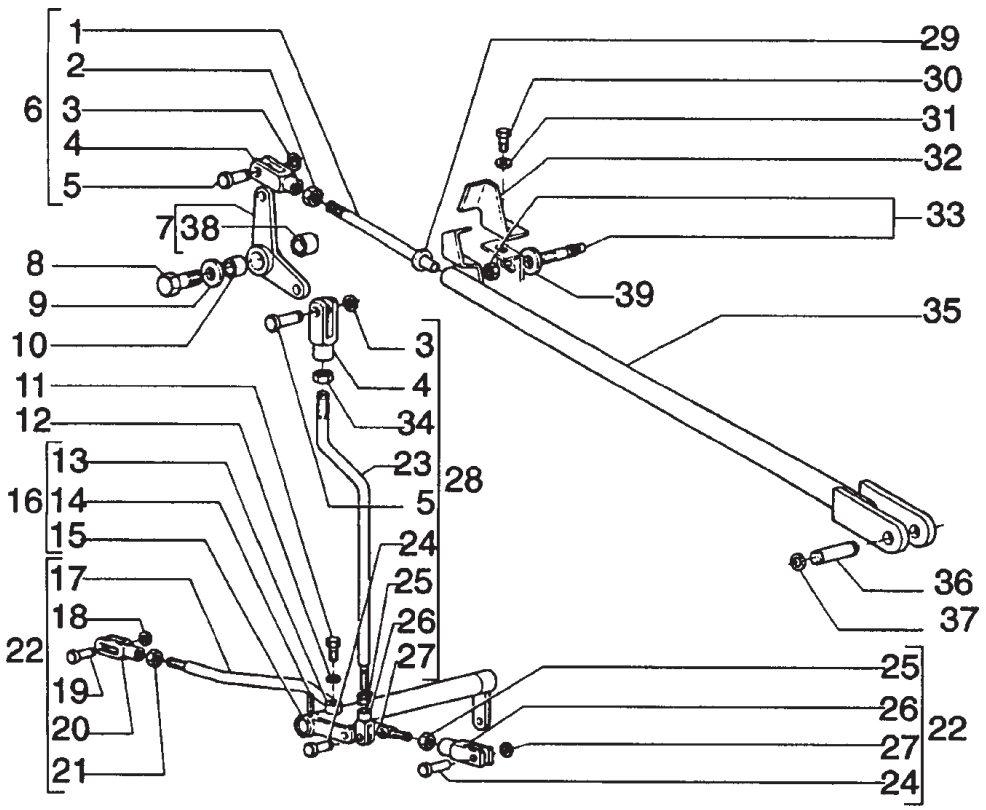

ITEM	PEÇA N°	QTDE.	COD.	DESCRIÇÃO	DENOMINACION
1	82974967	1	142T	TIRANTE	TIRANTE
2	11702921	1	010D	PORCA	TUERCA
3	11088170	2	187A	ANEL ELÁSTICO	ANILLO ELASTICO
4	83962659	2	125F	GARFO	HORCA
5	83962658	2	080P	PINO	BULON
6	75245375	1	142T	TIRANTE	TIRANTE
7	75247137	1	045L	ALAVANCA	PALANCA
8	15988737	1	040V	PARAFUSO	TORNILLO
9	70918433	1	131R	ARRUELA	ARANDELA
10	83963422	1	075D	ESPAÇADOR	SEPARADOR
11	15970531	2	040V	PARAFUSO	TORNILLO
12	11190679	2	131R	ARRUELA	ARANDELA
13	85802724	1	045L	ALAVANCA	PALANCA
14	75242314	1	202S	PINO ELÁSTICO	PASADOR ELAST.
15	85802695	1	045L	ALAVANCA	PALANCA
16	75249319	1	045L	ALAVANCA	PALANCA
17	85802736	1	142T	TIRANTE	TIRANTE
18	11087970	1	187A	ANEL ELÁSTICO	ANILLO ELASTICO
19	75246544	1	080P	PINO	BULON
20	75246545	1	125F	GARFO	HORCA
21	16102311	1	010D	PORCA	TUERCA
22	75246543	1	142T	TIRANTE	TIRANTE
23	85802742	1	142T	TIRANTE	TIRANTE
24	75245693	2	080P	PINO	BULON
25	16102911	2	010D	PORCA	TUERCA
26	11991971	2	125F	GARFO	HORCA
27	11087970	2	187A	ANEL ELÁSTICO	ANILLO ELASTICO
28	85802741	1	142T	TIRANTE	TIRANTE
29	14496631	2	131R	ARRUELA	ARANDELA
30	10902131	1	040V	PARAFUSO	TORNILLO
31	70928190	1	131R	ARRUELA	ARANDELA
32	85803277	1	300S	SUPORTE	SOPORTE

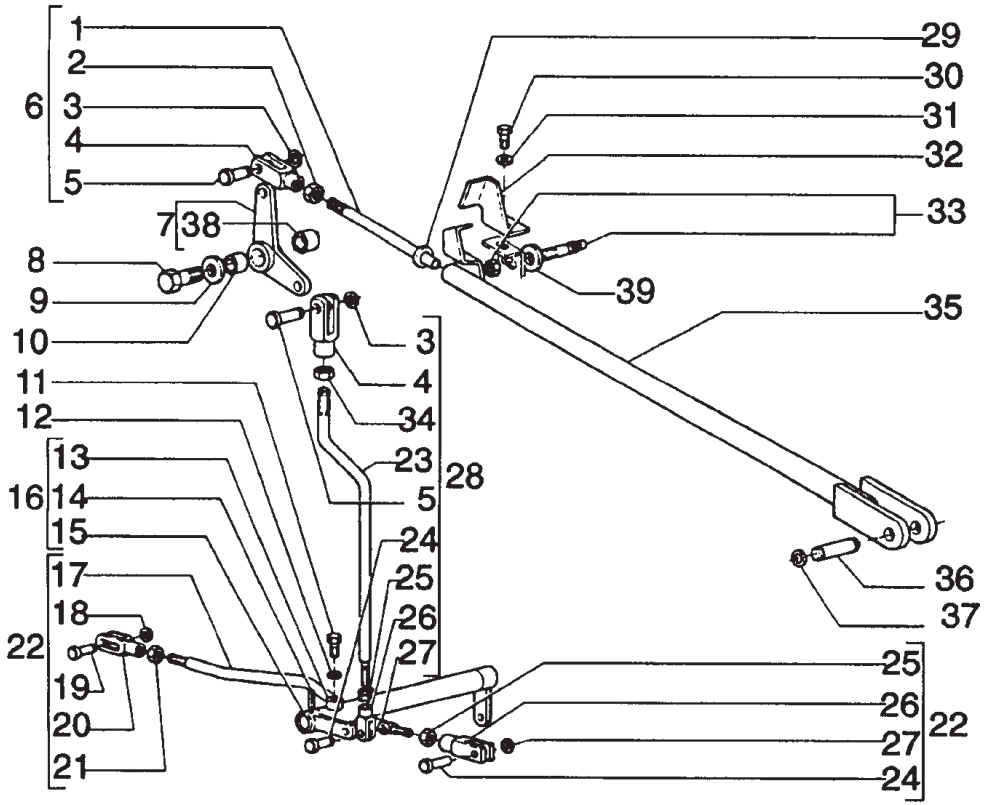

ITEM	PEÇA N°	QTDE.	COD.	DESCRIÇÃO	DENOMINACION
33	79113969	1	133S	SENSOR *	SENSOR *
33	85802950	1	133S	SENSOR **	SENSOR **
34	10717311	1	010D	PORCA	TUERCA
35	85803279	1	142T	TIRANTE	TIRANTE
36	75280675	1	080P	PINO	BULON
37	11087371	2	187A	ANEL ELÁSTICO	ANILLO ELASTICO
38	75247140	1	095B	BUCHA	BUJE
39	79076055	2	075D	ESPAÇADOR	SEPARADOR

* PARA MÁQUINAS COM TOLDO/PARA EQUIPOS CON TOLDO
** PARA MÁQUINAS COM CABINE/ PARA EQUIPOS CON CABINA

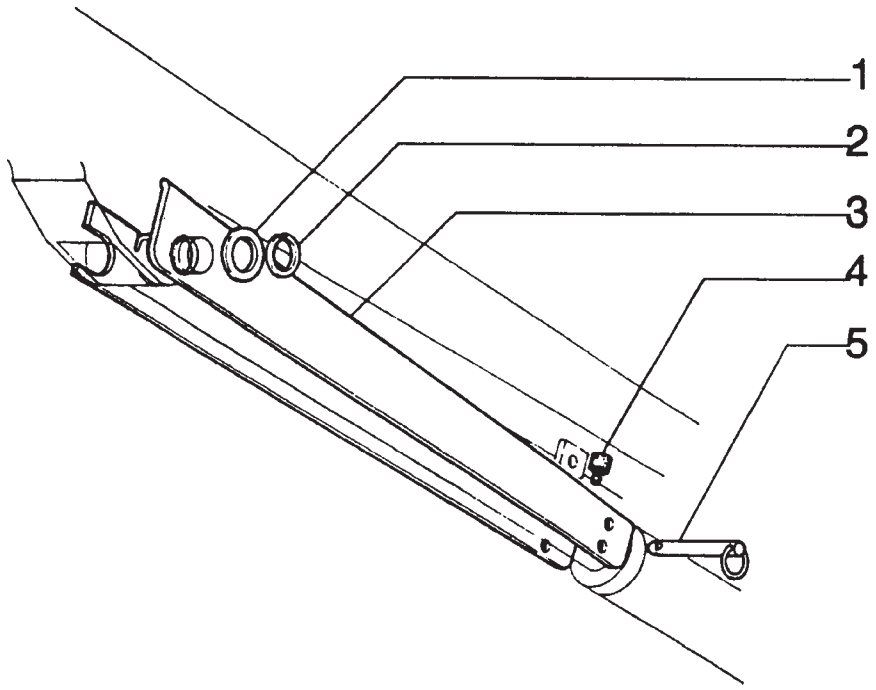

ITEM	PEÇA N°	QTDE.	COD.	DESCRIÇÃO	DENOMINACION
1	81900328	1	131R	ARRUELA	ARANDELA
2	75245692	1	187A	ANEL ELÁSTICO	ANILLO ELASTICO
3	85801048	1	151B	BARRA	BARRA
4	85802403	1	345C	COXIM	COJIN
5	104824A1	1	080P	PINO	BULON

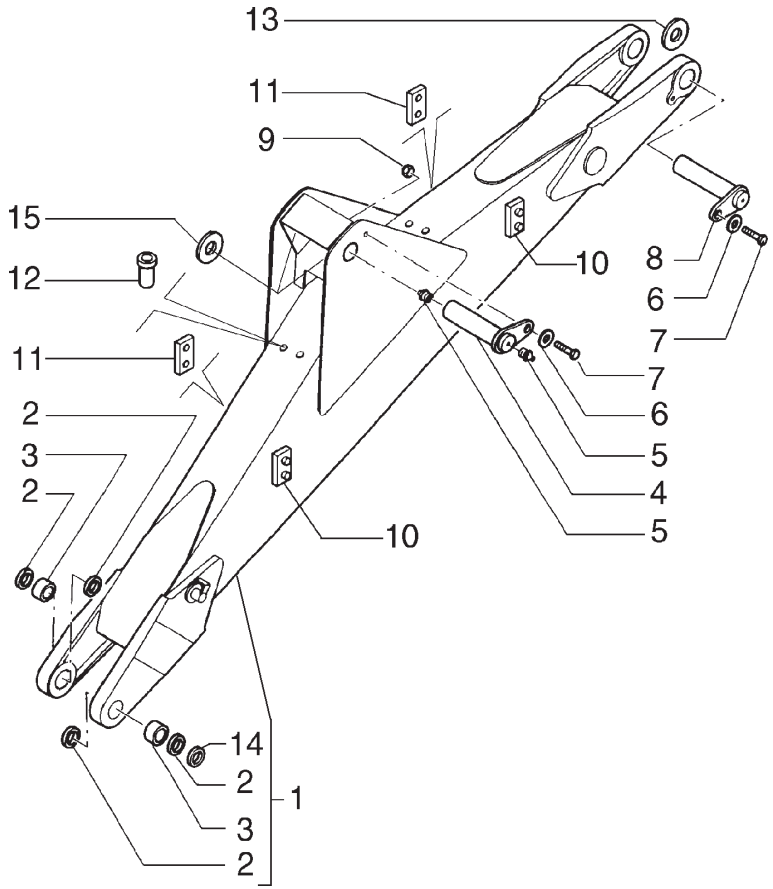

ITEM	PEÇA N°	QTDE.	COD.	DESCRIÇÃO	DENOMINACION
1	85816800	1	133B	LANÇA LEVANTAM.	BRAZO ELEVACION
2	83931281	4	122G	RETENTOR	JUNTA
3	83910557	2	095B	BUCHA	BUJE
4	85815696	1	080P	PINO	BULON
5	70914465	2	060I	PINO GRAXEIRO	ENGRASADOR
6	10520221	1	131R	ARRUELA	ARANDELA
7	11118537	2	040V	PARAFUSO	TORNILLO
8	85815607	1	080P	PINO	BULON
9	12163321	1	010D	PORCA	TUERCA
10	85815627	2	110P	PLACA	PLACA
11	85815628	2	110P	PLACA	PLACA
12	85801492	*	054I	ROSCA POSTIÇA	ROSCA POSTIZA
13	79043234	*	198S	CALÇO	CALCE
13	85818916	*	198S	CALÇO	CALCE
13	79043231	*	198S	CALÇO	CALCE
14	76022686	2	131R	ARRUELA	ARANDELA
15	76022744	*	131R	ARRUELA	ARANDELA

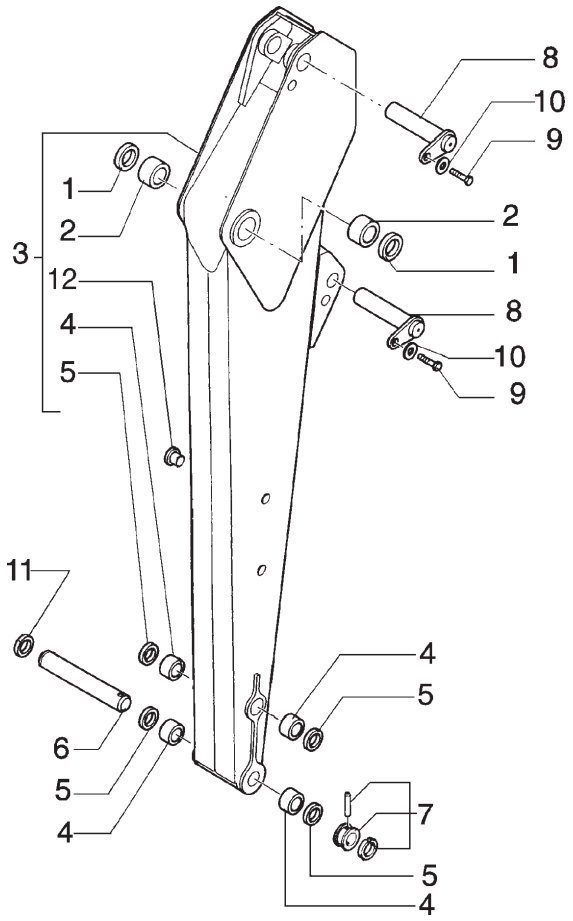

ITEM	PEÇA N°	QTDE.	COD.	DESCRIÇÃO	DENOMINACION
1	83931281	2	122G	RETENTOR	JUNTA
2	83910546	2	095B	BUCHA	BUJE
3	85817047	1	130B	BRAÇO CURTO	BRAZO CORTO
3	85817038	1	130B	BRAÇO LONGO	BRAZO LARGO
4	83910548	4	095B	BUCHA	BUJE
5	83931289	4	122G	RETENTOR	JUNTA
6	85803005	1	080P	PINO	BULON
7	85802975	1	080P	PINO	BULON
8	85803002	2	080P	PINO	BULON
9	85802397	2	040V	PARAFUSO	TORNILLO
10	12646921	2	131R	ARRUELA	ARANDELA
11	75246056	1	187A	ANEL ELÁSTICO	ANILLO ELASTICO
12	85804447	4	050T	BUJÃO	TAPON

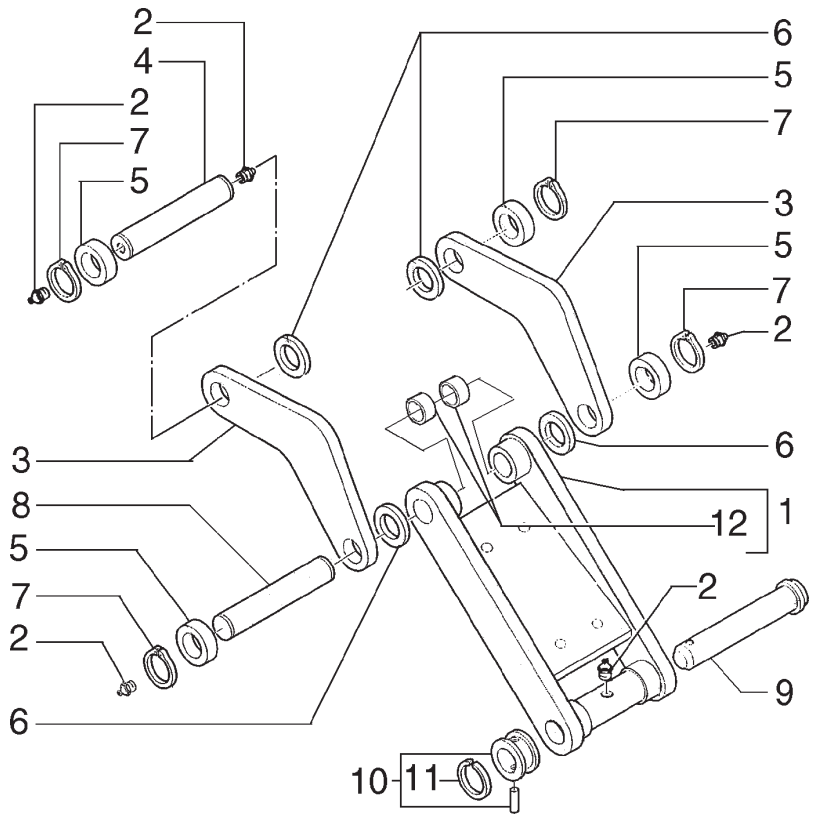

ITEM	PEÇA N°	QTDE.	COD.	DESCRIÇÃO	DENOMINACION
1	75257546	1	050B	BIELA	BIELA
2	70914465	5	060I	PINO GRAXEIRO	ENGRASADOR
3	85817134	2	050B	BIELA	BIELA
4	85815517	1	080P	PINO	BULON
5	83910977	4	075D	ESPAÇADOR	SEPARADOR
6	85818916	*	198S	CALÇO	CALCE
7	11069071	4	187A	ANEL ELÁSTICO	ANILLO ELASTICO
8	85813469	1	080P	PINO	BULON
9	85803005	1	080P	PINO	BULON
10	85802975	1	080P	PINO	BULON
11	85802974	1	187A	ANEL ELÁSTICO	ANILLO ELASTICO
12	76021466	4	095B	BUCHA	BUJE

* CONFORME NECESSIDADE
CONFORME NECESIDAD

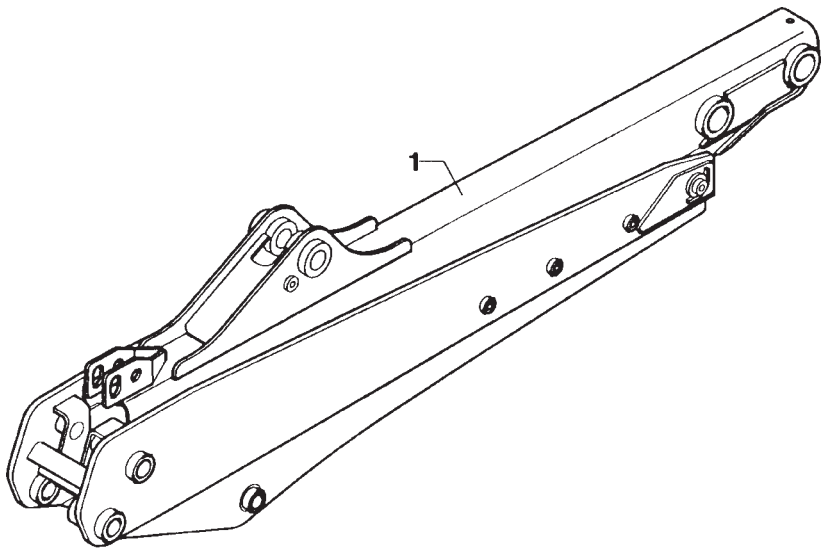

ITEM	PEÇA N°	QTDE.	COD.	DESCRIÇÃO	DENOMINACION
1	85803655	1	130B	BRAÇO	BRAZO

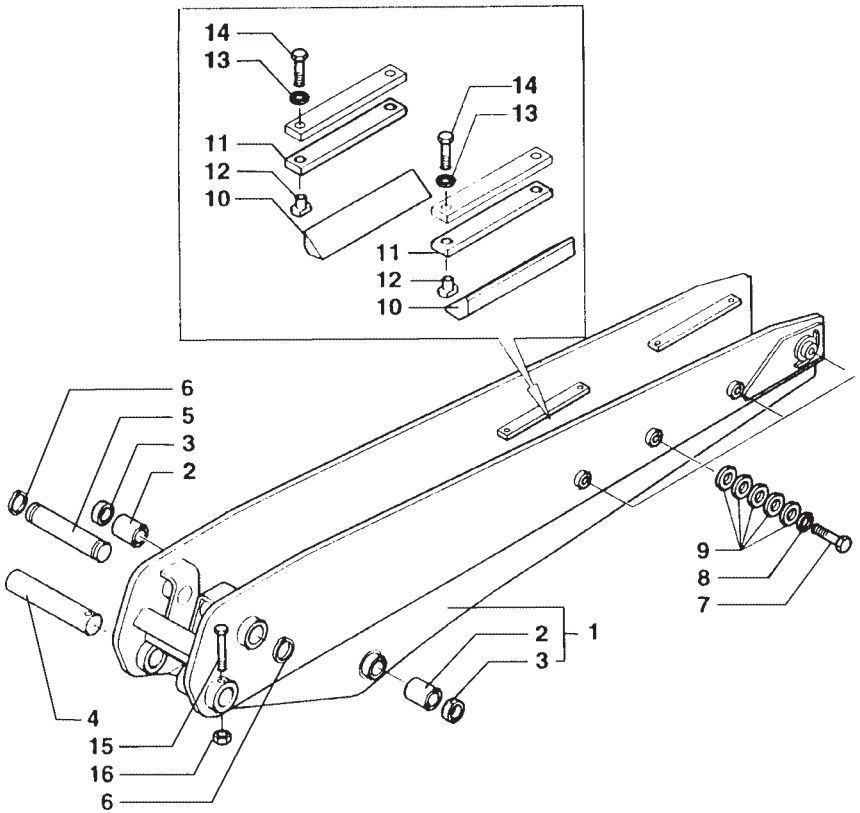

ITEM	PEÇA N°	QTDE.	COD.	DESCRIÇÃO	DENOMINACION
1	85801257	1	130B	BRAÇO	BRAZO
2	83910546	2	095B	BUCHA	BUJE
3	89824067	2	122G	RETENTOR	JUNTA
4	85801310	1	080P	PINO	BULON
5	85801309	1	080P	PINO	BULON
6	83911019	1	187A	ANEL ELÁSTICO	ANILLO ELASTICO
7	11124421	8	040V	PARAFUSO	TORNILLO
8	14497121	8	131R	ARRUELA	ARANDELA
9	85801307	40	131R	ARRUELA	ARANDELA
10	85801305	4	045P	GUIA	PATIN
11	85801306	4	045P	GUIA	PATIN
12	85803029	8	054I	ROSCA POSTIÇA	ROSCA POSTIZA
13	11197979	8	170R	ARRUELA PRESSÃO	ARANDELA ELAST.
14	85804373	8	040V	PARAFUSO	TORNILLO
15	14332521	1	040V	PARAFUSO	TORNILLO
16	16105021	1	010D	PORCA	TUERCA

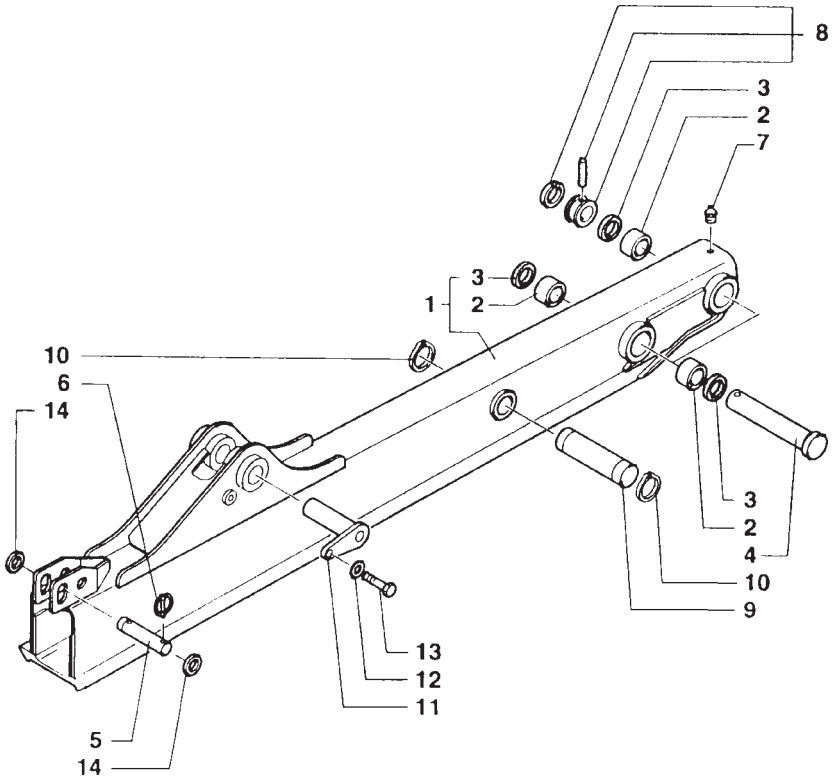

ITEM	PEÇA N°	QTDE.	COD.	DESCRIÇÃO	DENOMINACION
1	85801258	1	130B	BRAÇO	BRAZO
2	83910548	4	095B	BUCHA	BUJE
3	83931289	4	122G	RETENTOR	JUNTA
4	85803005	1	080P	PINO	BULON
5	85801314	1	080P	PINO	BULON
6	83902702	2	080P	PINO	BULON
7	80080710	1	060I	PINO GRAXEIRO	ENGRASADOR
8	85802975	1	080P	PINO	BULON
9	85801308	1	080P	PINO	BULON
10	83911019	2	187A	ANEL ELÁSTICO	ANILLO ELASTICO
11	85803002	1	080P	PINO	BULON
12	11200271	1	131R	ARRUELA	ARANDELA
13	85802397	1	040V	PARAFUSO	TORNILLO
14	14497401	2	131R	ARRUELA	ARANDELA

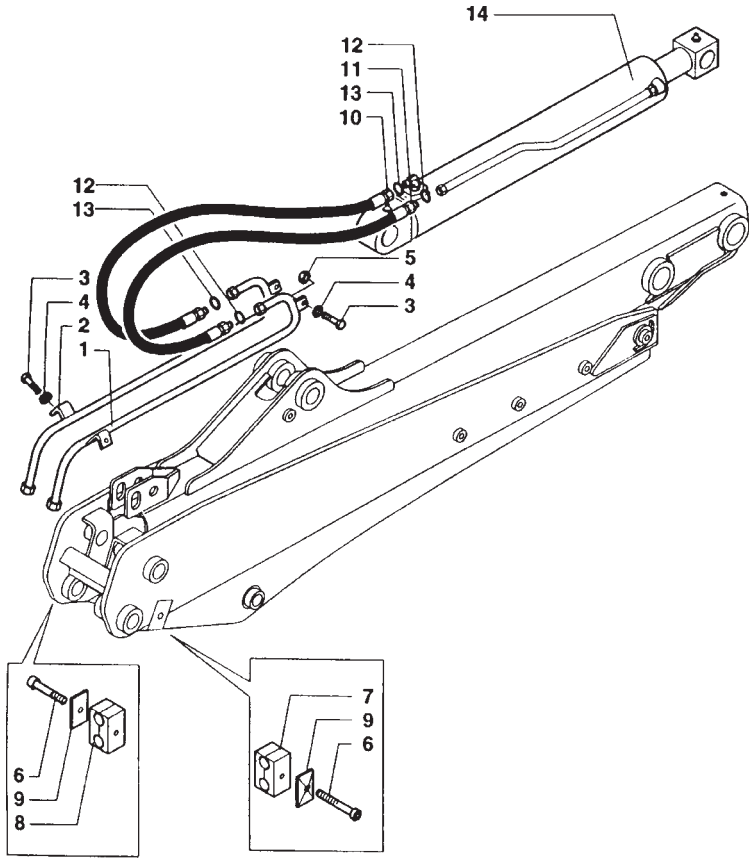

ITEM	PEÇA N°	QTDE.	COD.	DESCRIÇÃO	DENOMINACION
1	85803315	1	193T	TUBO	TUBO
2	85803314	1	193T	TUBO	TUBO
3	16043624	4	040V	PARAFUSO	TORNILLO
4	12647121	4	131R	ARRUELA	ARANDELA
5	14048221	2	010D	PORCA	TUERCA
6	16044131	2	040V	PARAFUSO	TORNILLO
7	85803088	1	031F	ABRAÇADEIRA	ABRAZADERA
8	85802534	2	031F	ABRAÇADEIRA	ABRAZADERA
9	85803289	2	105P	CHAPA	PLACA
10	85804930	1	192T	MANGUEIRA	MANGA C/RACORDE
11	85804929	1	192T	MANGUEIRA	MANGA C/RACORDE
12	83901443	2	158G	O'RING	JUNTA TORICA
13	81825117	2	158G	O'RING	JUNTA TORICA
14	83962129	1	164C	CILINDRO	CILINDRO

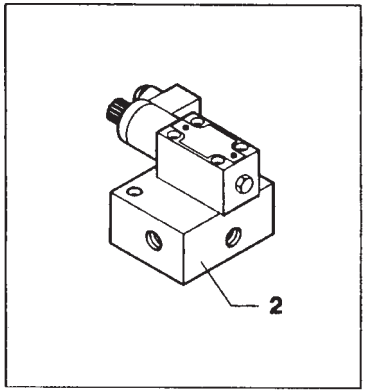

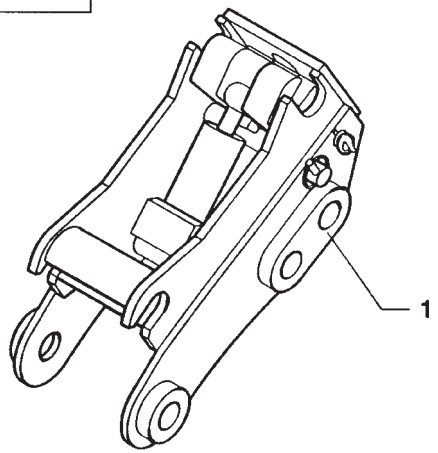

ITEM	PEÇA N°	QTDE.	COD.	DESCRIÇÃO	DENOMINACION
1	85801539	1	300S	SUPORTE	SOPORTE
2	85801543	1	010V	VÁLVULA	VALVULA

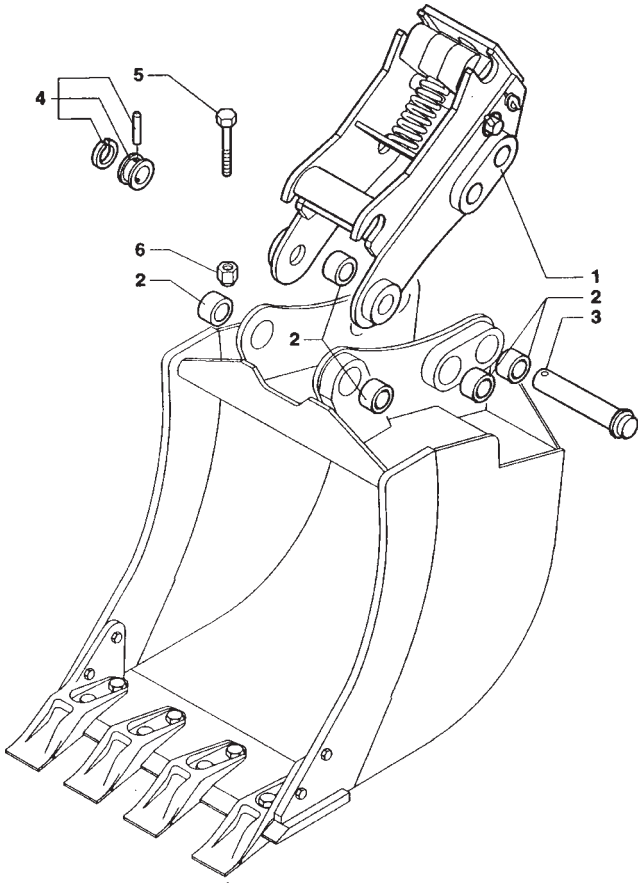

ITEM	PEÇA N°	QTDE.	COD.	DESCRIÇÃO	DENOMINACION
1	85801542	1	300S	SUPORTE	SOPORTE
2	83910634	6	095B	BUCHA	BUJE
3	85803005	2	080P	PINO	BULON
4	85802975	2	080P	PINO	BULON
5	15972031	2	040V	PARAFUSO	TORNILLO
6	12574521	2	010D	PORCA	TUERCA

FIATALLIS

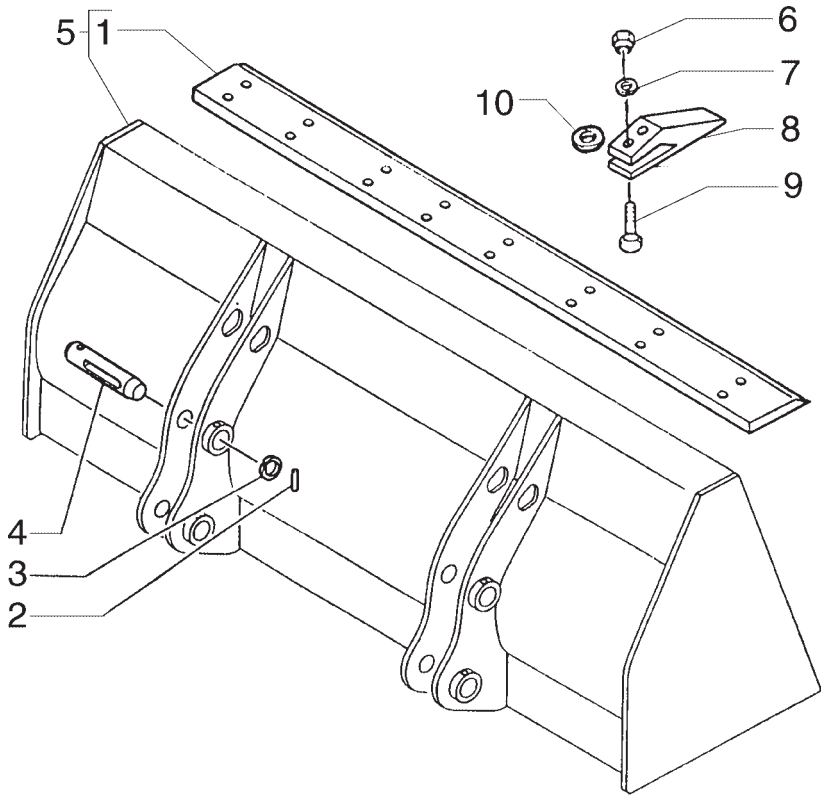

ITEM	PEÇA N°	QTDE.	COD.	DESCRIÇÃO	DENOMINACION
1	75238130	1	0071	FACA DA CAÇAMBA	CUCHILLA LAT.
2	85802993	4	080P	PINO	BULON
3	75244879	4	045A	ANEL	ARO
4	75247594	4	080P	PINO	BULON
5	75261206	1	035B	CAÇAMBA	CUCHARA
6	12164121	16	010D	PORCA	TUERCA
7	10520221	15	131R	ARRUELA	ARANDELA
8	75238350	8	089D	DENTE CAÇAMBA	DIENTE CUCHARA
8	456299	8	L089	DENTE LAMINADO	DIENTE LAMINADO
9	75238351	16	040V	PARAFUSO	TORNILLO
10	79005965	*	198S	SHIM	CALÇO

* CONFORME NECESSIDADE
CONFORME NECESIDAD

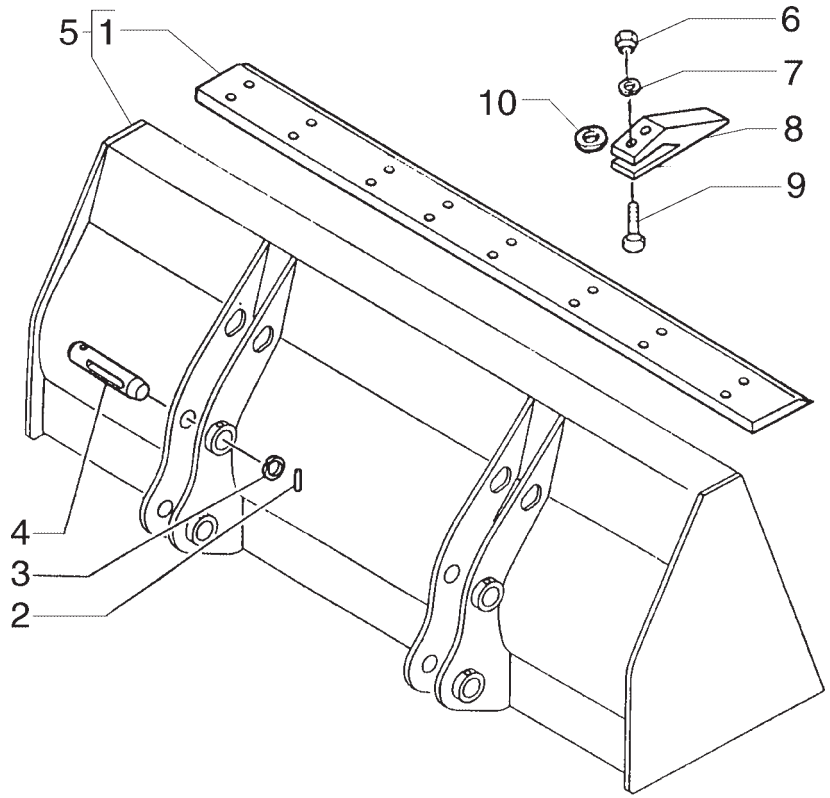

ITEM	PEÇA N°	QTDE.	COD.	DESCRIÇÃO	DENOMINACION
1	75238130	1	0071	FACA DA CAÇAMBA	CUCHILLA LAT.
2	85802993	4	080P	PINO	BULON
3	75244879	4	045A	ANEL	ARO
4	75247594	4	080P	PINO	BULON
5	75261205	1	035B	CAÇAMBA	CUCHARA
6	12164121	16	010D	PORCA	TUERCA
7	10520221	16	131R	ARRUELA	ARANDELA
8	75238350	8	089D	DENTE CAÇAMBA	DIENTE CUCHARA
8	456299	8	L089	DENTE LAMINADO	DIENTE
9	75238351	16	040V	PARAFUSO	TORNILLO
10	79005965	*	198S	CALÇO	CALCE

* CONFORME NECESSIDADE
CONFORME NECESIDAD

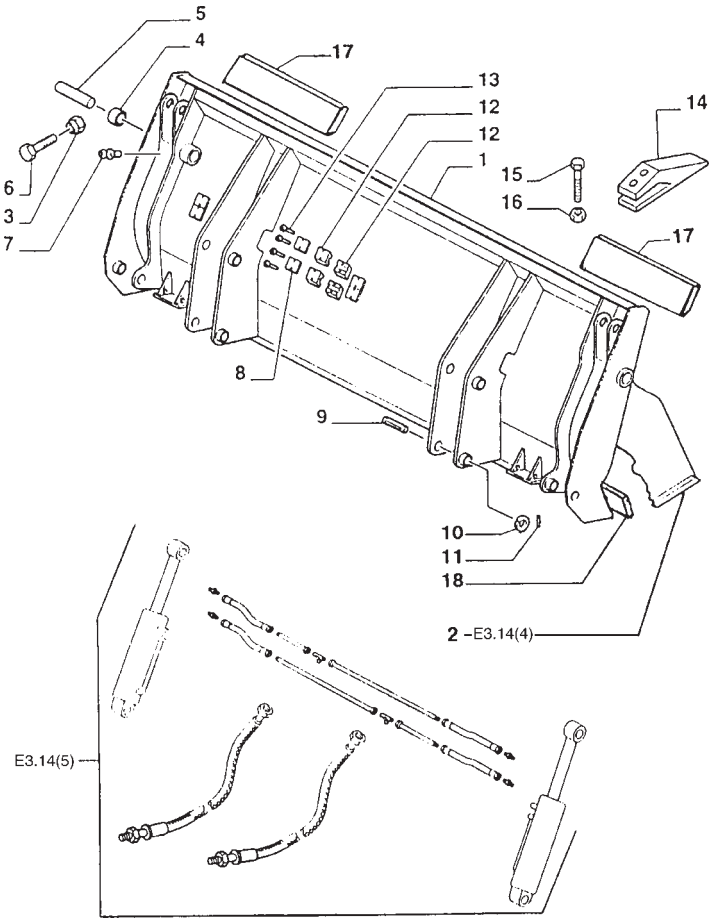

ITEM	PEÇA N°	QTDE.	COD.	DESCRIÇÃO	DENOMINACION
1	9969125	1	035B	CAÇAMBA	CUCHARA
2	9969122	1	035B	CAÇAMBA	CUCHARA
3	9968152	2	010D	PORCA	TUERCA
4	85805922	4	095B	BUCHA	BUJE
5	9968160	2	080P	PINO	BULON
6	9968174	2	040V	PARAFUSO	TORNILLO
7	9969124	2	060I	PINO GRAXEIRO	ENGRASADOR
8	9968171	8	105P	CHAPA	PLACA
9	85801051	4	080P	PINO	BULON
10	85802992	4	045A	ANEL	ARO
11	85802993	4	080P	PINO	BULON
12	9968170	16	031F	ABRAÇADEIRA	ABRAZADERA
13	9968172	16	040V	PARAFUSO	TORNILLO
14	85801109	8	0085	DENTE	DIENTE
15	70617127	16	040V	PARAFUSO	TORNILLO
16	70911029	16	010D	PORCA	TUERCA
17	85806172	2	019T	FACA LATERAL	CUCHILLA LAT.
18	85806171	1	0071	FACA DA CAÇAMBA	CUCHILLA LAT.

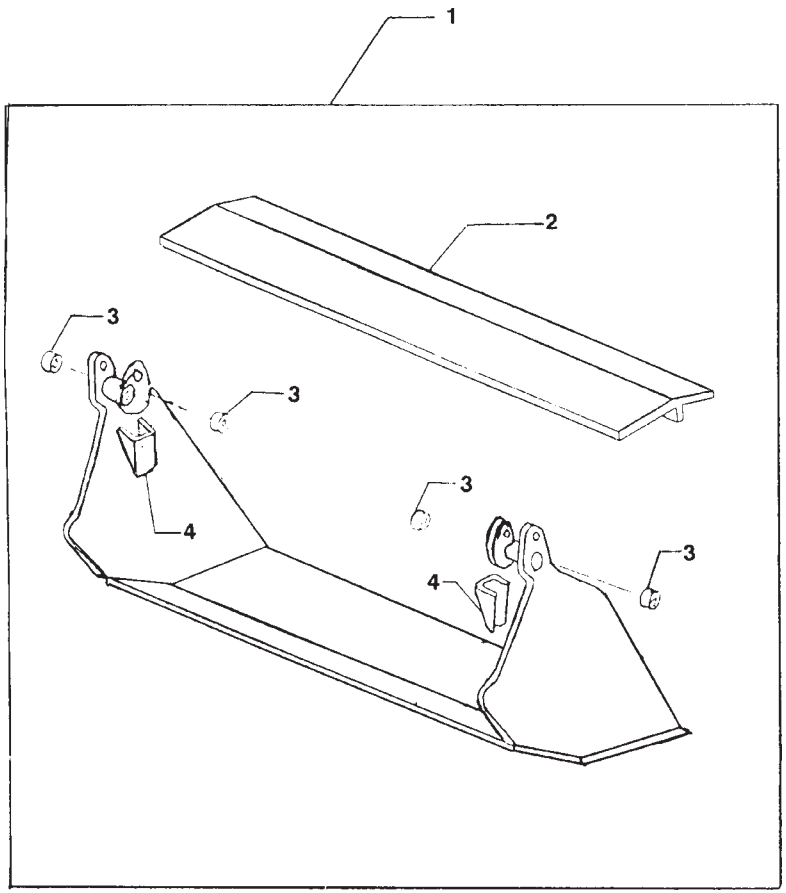

ITEM	PEÇA N°	QTDE.	COD.	DESCRIÇÃO	DENOMINACION
1	9969122	1	035B	CAÇAMBA	CUCHARA
2	9969347	1	060R	REFORÇO	REFUERZO
3	85805922	4	095B	BUCHA	BUJE
4	85805926	2	300S	SUPORTE	SOPORTE

FIATALLIS

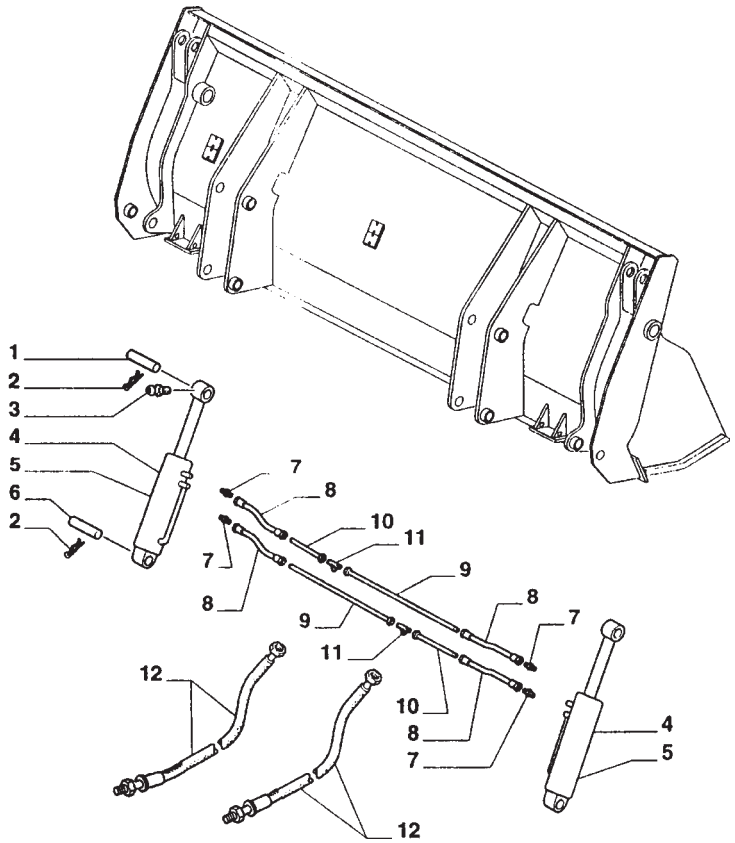

= 5

ITEM	PEÇA N°	QTDE.	COD.	DESCRIÇÃO	DENOMINACION
1	9968158	2	080P	PINO	BULON
2	9969123	4	270C	CONTRA PINO	CHAVETA PARTIDA
3	9968173	2	060I	PINO GRAXEIRO	ENGRASADOR
4	9968163	2	164C	CILINDRO	CILINDRO
5	9968164	2	002K	KIT REPARO	JUEGO
6	9968162	2	080P	PINO	BULON
7	9968165	4	020R	CONEXÃO	RACOR
8	9968166	4	192T	MANGUEIRA	MANGA C/RACORDE
9	9968167	2	193T	TUBO	TUBO
10	9968169	2	193T	TUBO	TUBO
11	9968168	2	020R	CONEXÃO	RACOR
12	85803225	2	192T	MANGUEIRA	MANGA C/RACORDE

01 02

CAÇAMBA MULTIUSO 4X1 (1,00M^3) - OPCIONAL
CUCHARON 4X1 (1,00M^3)

E3.14 | 5

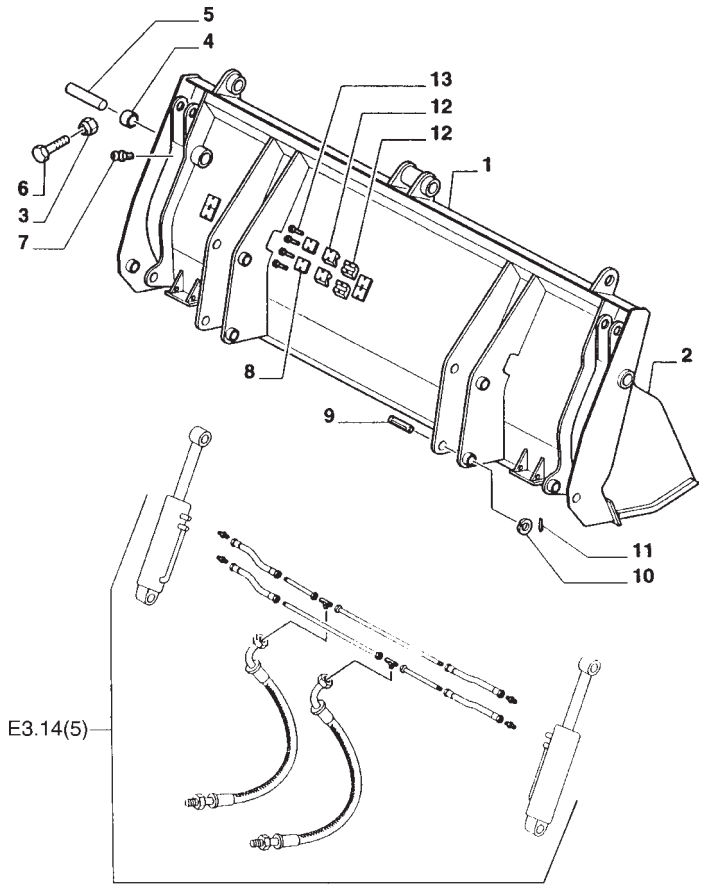

ITEM	PEÇA N°	QTDE.	COD.	DESCRIÇÃO	DENOMINACION
1	9968157	1	035B	CAÇAMBA	CUCHARA
2	9968175	1	035B	CAÇAMBA	CUCHARA
3	9968152	2	010D	PORCA	TUERCA
4	9968159	2	095B	BUCHA	BUJE
5	9968160	2	080P	PINO	BULON
6	9968174	2	040V	PARAFUSO	TORNILLO
7	9968173	2	060I	PINO GRAXEIRO	ENGRASADOR
8	9968171	6	105P	CHAPA	PLACA
9	85801051	4	080P	PINO	BULON
10	85802992	4	045A	ANEL	ARO
11	85802993	4	080P	PINO	BULON
12	9968170	12	031F	ABRAÇADEIRA	ABRAZADERA
13	9968172	12	040V	PARAFUSO	TORNILLO

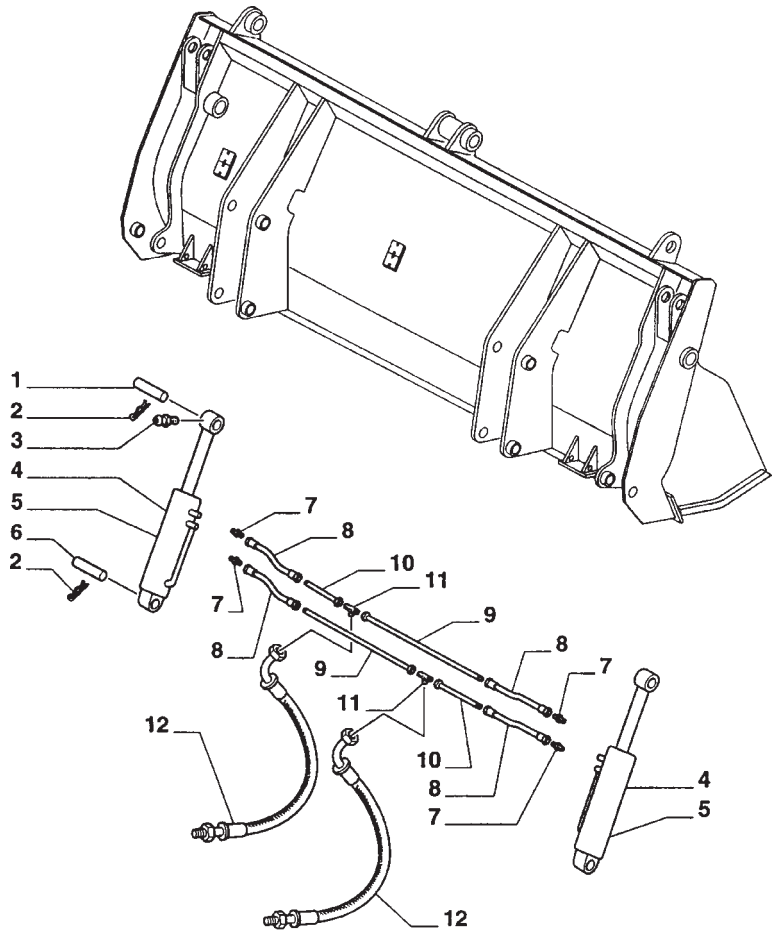

ITEM	PEÇA N°	QTDE.	COD.	DESCRIÇÃO	DENOMINACION
1	9968158	2	080P	PINO	BULON
2	9968161	4	080P	PINO	BULON
3	9968173	2	060I	PINO GRAXEIRO	ENGRASADOR
4	9968163	2	164C	CILINDRO	CILINDRO
5	9968164	2	002K	KIT	JUEGO
6	9968162	2	080P	PINO	BULON
7	9968165	4	020R	CONEXÃO	RACOR
8	9968166	4	192T	MANGUEIRA	MANGA C/RACORDE
9	9968167	2	193T	TUBO	TUBO
10	9968169	2	193T	TUBO	TUBO
11	9968168	2	020R	CONEXÃO	RACOR
12	85803225	2	192T	MANGUEIRA	MANGA C/RACORDE

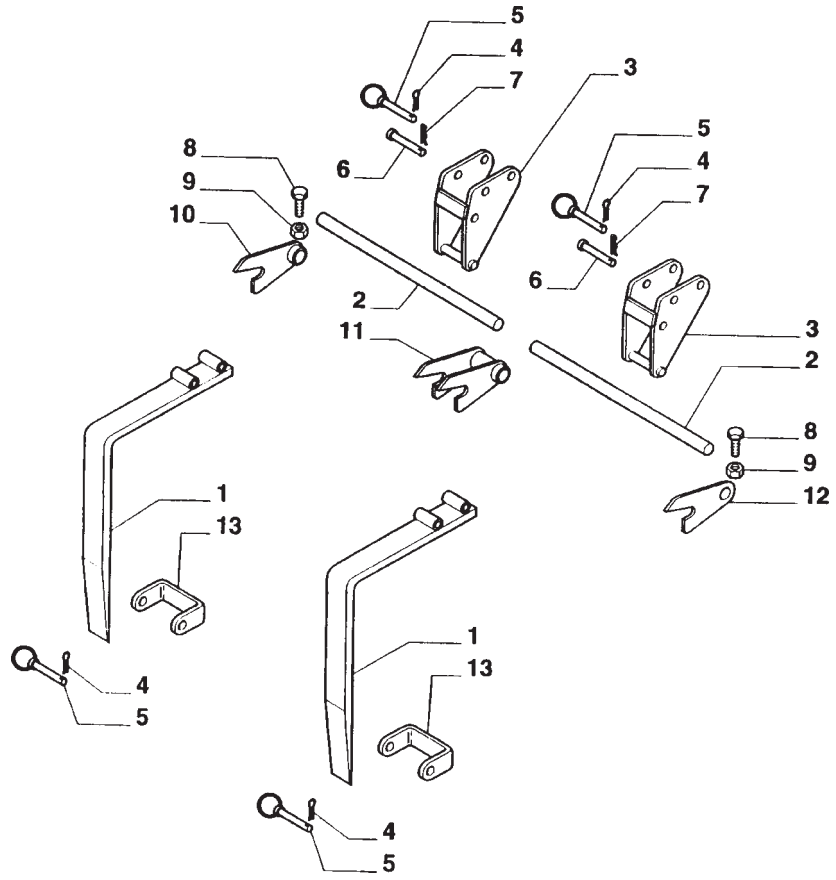

ITEM	PEÇA N°	QTDE.	COD.	DESCRIÇÃO	DENOMINACION
1	9968144	2	125F	GARFO	HORCA
2	9968145	2	090A	HASTE	VARILLA
3	9968146	2	300S	SUPORTE	SOPORTE
4	70911279	4	270C	CONTRA PINO	CHAVETA PARTIDA
5	9968148	4	080P	PINO	BULON
6	9968149	2	080P	PINO	BULON
7	70911279	2	270C	CONTRA PINO	CHAVETA PARTIDA
8	9968151	2	040V	PARAFUSO	TORNILLO
9	9968152	2	010D	PORCA	TUERCA
10	9968153	1	300S	SUPORTE	SOPORTE
11	9968154	1	300S	SUPORTE	SOPORTE
12	9968155	1	300S	SUPORTE	SOPORTE
13	9968156	2	031F	ABRAÇADEIRA	ABRAZADERA

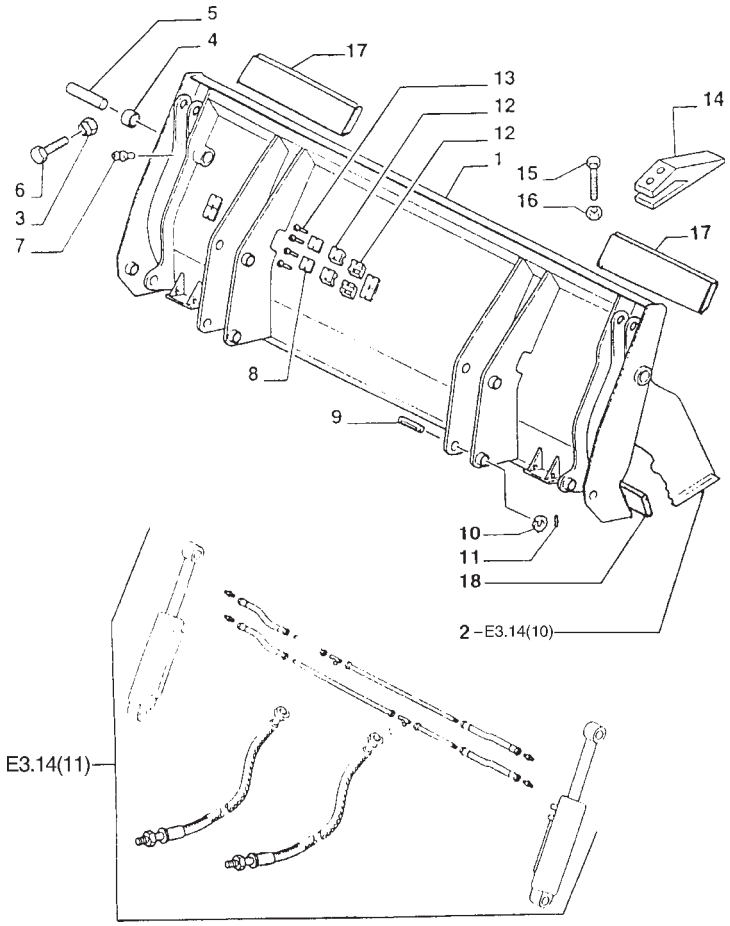

ITEM	PEÇA N°	QTDE.	COD.	DESCRIÇÃO	DENOMINACION
1	9969121	1	035B	CAÇAMBA	CUCHARA
2	9969122	1	035B	CAÇAMBA	CUCHARA
3	9968152	2	010D	PORCA	TUERCA
4	85805922	4	095B	BUCHA	BUJE
5	9968160	2	080P	PINO	BULON
6	9968174	2	040V	PARAFUSO	TORNILLO
7	9969124	2	060I	PINO GRAXEIRO	ENGRASADOR
8	9968171	8	105P	CHAPA	PLACA
9	85801051	4	080P	PINO	BULON
10	85802992	4	045A	ANEL	ARO
11	85802993	4	080P	PINO	BULON
12	9968170	16	031F	ABRAÇADEIRA	ABRAZADERA
13	9968172	16	040V	PARAFUSO	TORNILLO
14	85801109	8	0085	DENTE	DIENTE
15	70617127	16	040V	PARAFUSO	TORNILLO
16	85801470	16	010D	PORCA	TUERCA
17	85806172	2	019T	FACA LATERAL	CUCHILLA LAT.
18	85806171	1	0071	FACA DA CAÇAMBA	CUCHILLA LAT.

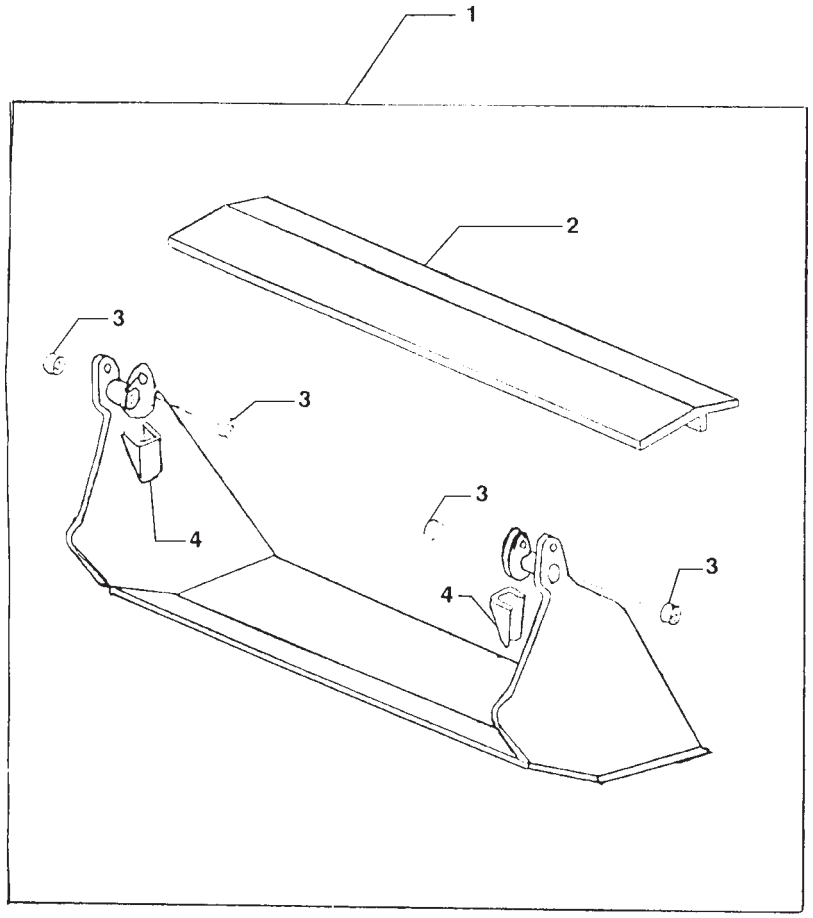

ITEM	PEÇA N°	QTDE.	COD.	DESCRIÇÃO	DENOMINACION
1	9969122	1	035B	CAÇAMBA	CUCHARA
2	9969347	1	060R	REFORÇO	REFUERZO
3	85805922	4	095B	BUCHA	BUJE
4	85805926	2	300S	SUPORTE	SOPORTE

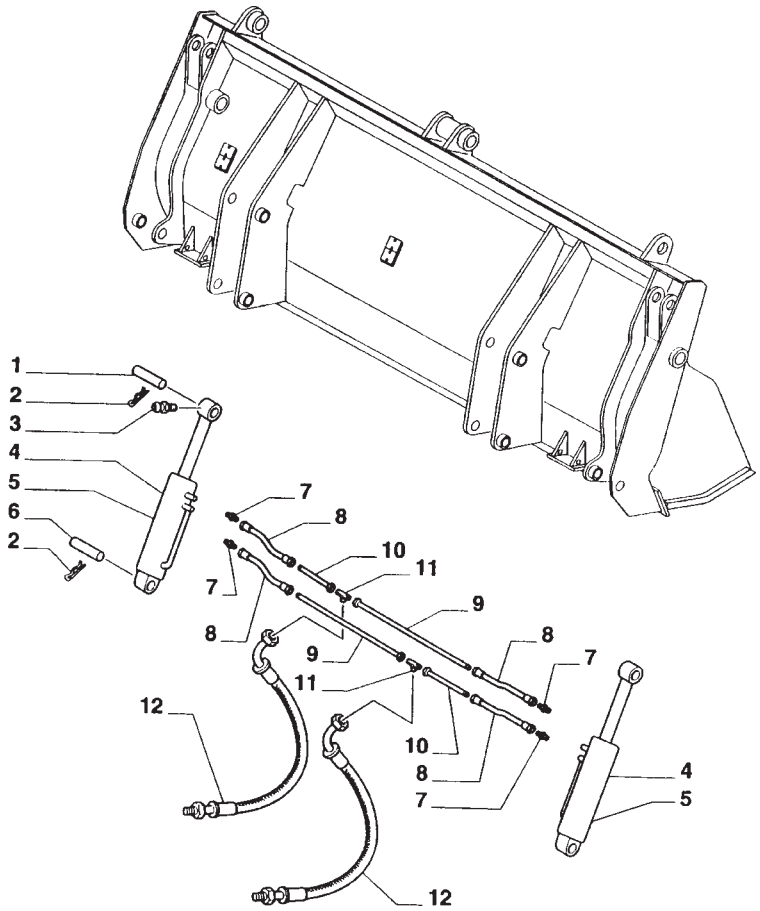

ITEM	PEÇA N°	QTDE.	COD.	DESCRIÇÃO	DENOMINACION
1	9968158	2	080P	PINO	BULON
2	9969123	4	270C	CONTRA PINO	CHAVETA PARTIDA
3	9968173	2	060I	PINO GRAXEIRO	ENGRASADOR
4	9968163	2	164C	CILINDRO	CILINDRO
5	9968164	2	002K	KIT	JUEGO
6	9968162	2	080P	PINO	BULON
7	9968165	4	020R	CONEXÃO	RACOR
8	9968166	4	192T	MANGUEIRA	MANGA C/RACORDE
9	9968167	2	193T	TUBO	TUBO
10	9968169	2	193T	TUBO	TUBO
11	9968168	2	020R	CONEXÃO	RACOR
12	85803225	2	192T	MANGUEIRA	MANGA C/RACORDE

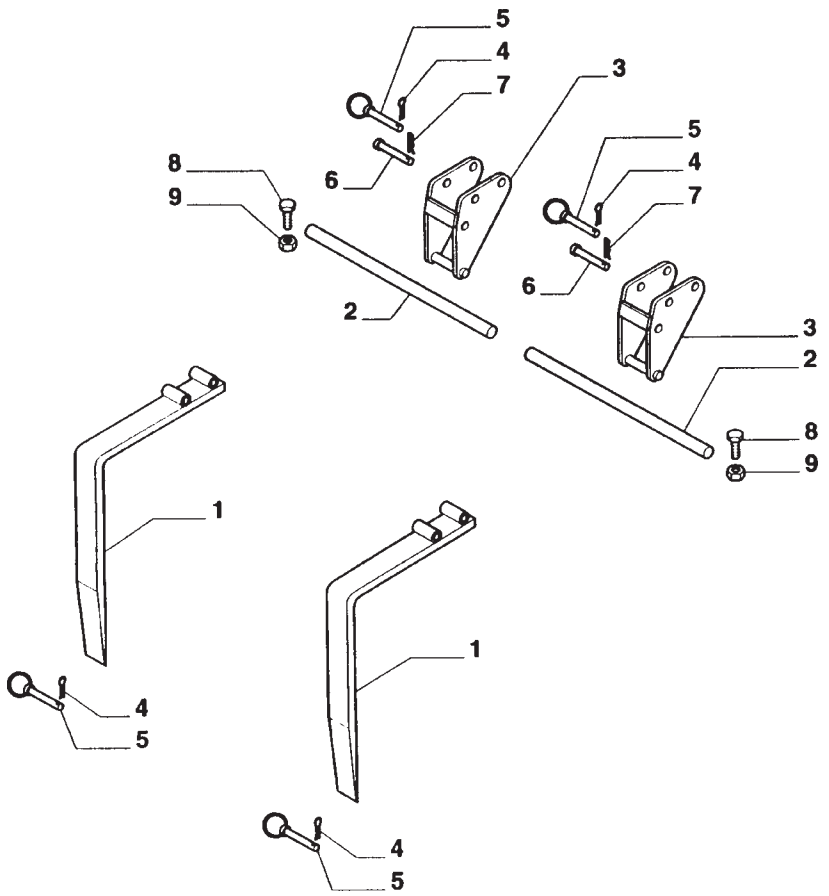

ITEM	PEÇA N°	QTDE.	COD.	DESCRIÇÃO	DENOMINACION
1	9968144	2	125F	GARFO	HORCA
2	9968585	2	090A	HASTE	VARILLA
3	9968176	2	300S	SUPORTE	SOPORTE
4	9968147	4	270C	CONTRA PINO	CHAVETA PARTIDA
5	9968148	4	080P	PINO	BULON
6	9968150	2	080P	PINO	BULON
7	9968149	2	080P	PINO	BULON
8	9968586	2	040V	PARAFUSO	TORNILLO
9	9968152	2	010D	PORCA	TUERCA

FIATALLIS

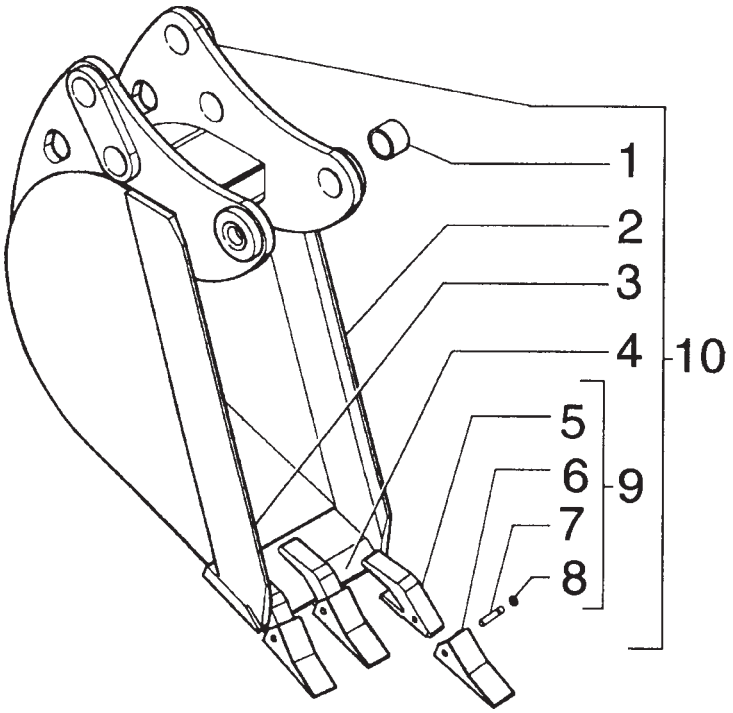

ITEM	PEÇA N°	QTDE.	COD.	DESCRIÇÃO	DENOMINACION
1	83910634	6	095B	BUCHA	BUJE
2	76021430	1	0071	FACA DA CAÇAMBA	CUCHILLA LAT.
3	76021431	1	0071	FACA DA CAÇAMBA	CUCHILLA LAT.
4	75238098	1	0071	FACA DA CAÇAMBA	CUCHILLA LAT.
5	75261224	3	0092	PORTA DENTE	CUERPO DIENTE
6	85801096	3	492P	PONTA DO DENTE	PUNTA DIENTE
7	85801097	3	080P	PINO	BULON
8	85801098	3	187A	ANEL ELÁSTICO	ANILLO ELASTICO
9	75261226	3	089D	DENTE CAÇAMBA	DIENTE CUCHARA
10	75280778	1	035B	CAÇAMBA	CUCHARA

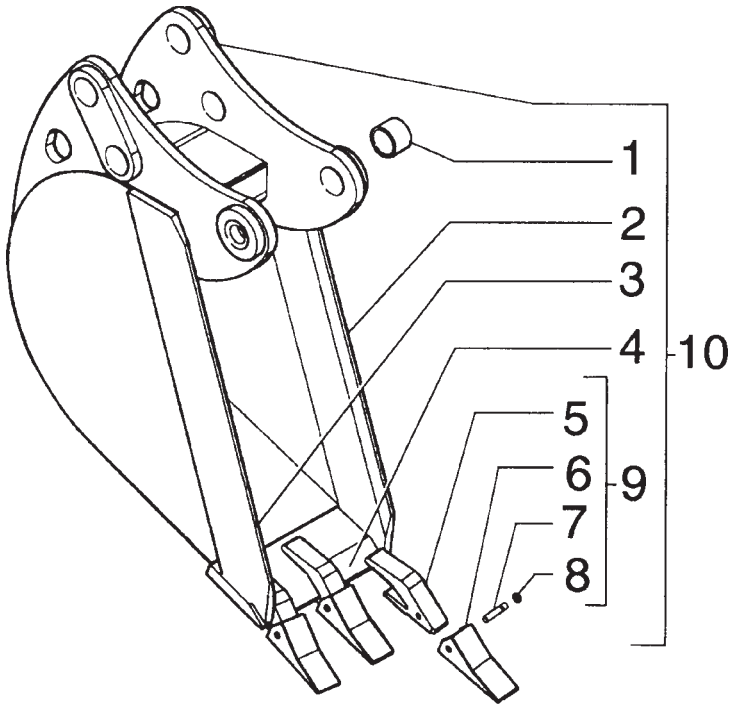

ITEM	PEÇA N°	QTDE.	COD.	DESCRIÇÃO	DENOMINACION
1	83910634	6	095B	BUCHA	BUJE
2	76021430	1	0071	FACA DA CAÇAMBA	CUCHILLA LAT.
3	76021431	1	0071	FACA DA CAÇAMBA	CUCHILLA LAT.
4	75237932	1	0071	FACA DA CAÇAMBA	CUCHILLA LAT.
5	75261224	3	0092	PORTA DENTE	CUERPO DIENTE
6	85801096	3	492P	PONTA DO DENTE	PUNTA DIENTE
7	85801097	3	080P	PINO	BULON
8	85801098	3	187A	ANEL ELÁSTICO	ANILLO ELASTICO
9	75261226	3	089D	DENTE CAÇAMBA	DIENTE CUCHARA
10	75280771	1	035B	CAÇAMBA	CUCHARA

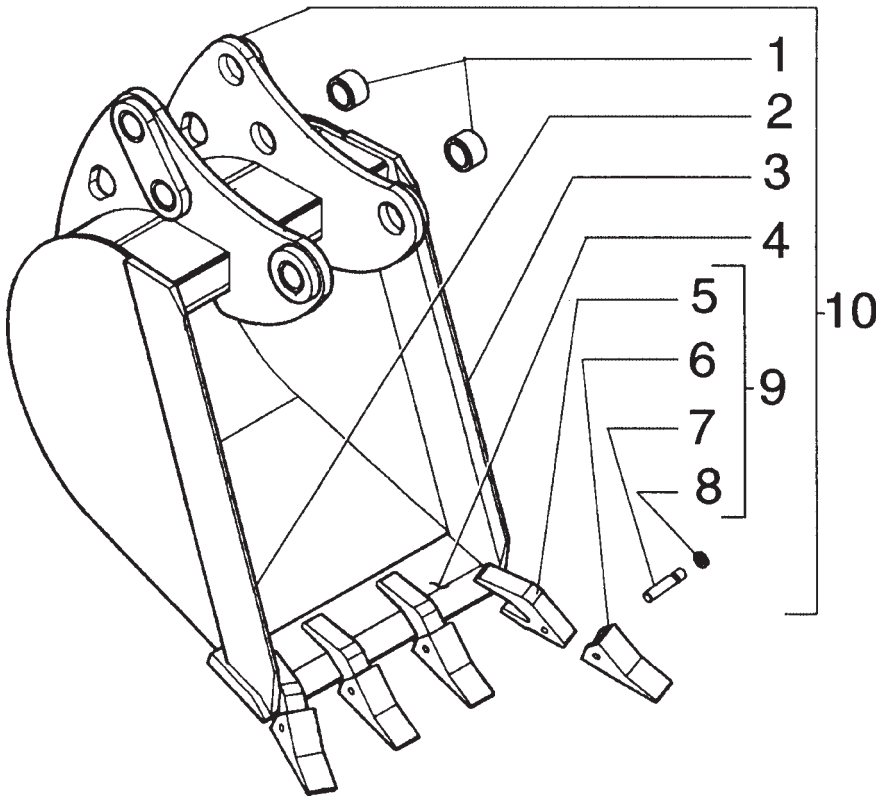

ITEM	PEÇA N°	QTDE.	COD.	DESCRIÇÃO	DENOMINACION
1	83910634	6	095B	BUCHA	BUJE
2	76021430	1	0071	FACA DA CAÇAMBA	CUCHILLA LAT.
3	76021431	1	0071	FACA DA CAÇAMBA	CUCHILLA LAT.
4	75235259	1	018T	FACA	CUCHILLA
5	75261224	4	0092	PORTA DENTE	CUERPO DIENTE
6	85801096	4	492P	PONTA DO DENTE	PUNTA DIENTE
7	85801097	4	080P	PINO	BULON
8	85801098	4	187A	ANEL ELÁSTICO	ANILLO ELASTICO
9	75261226	4	089D	DENTE CAÇAMBA	DIENTE CUCHARA
10	75280657	1	035B	CAÇAMBA	CUCHARA

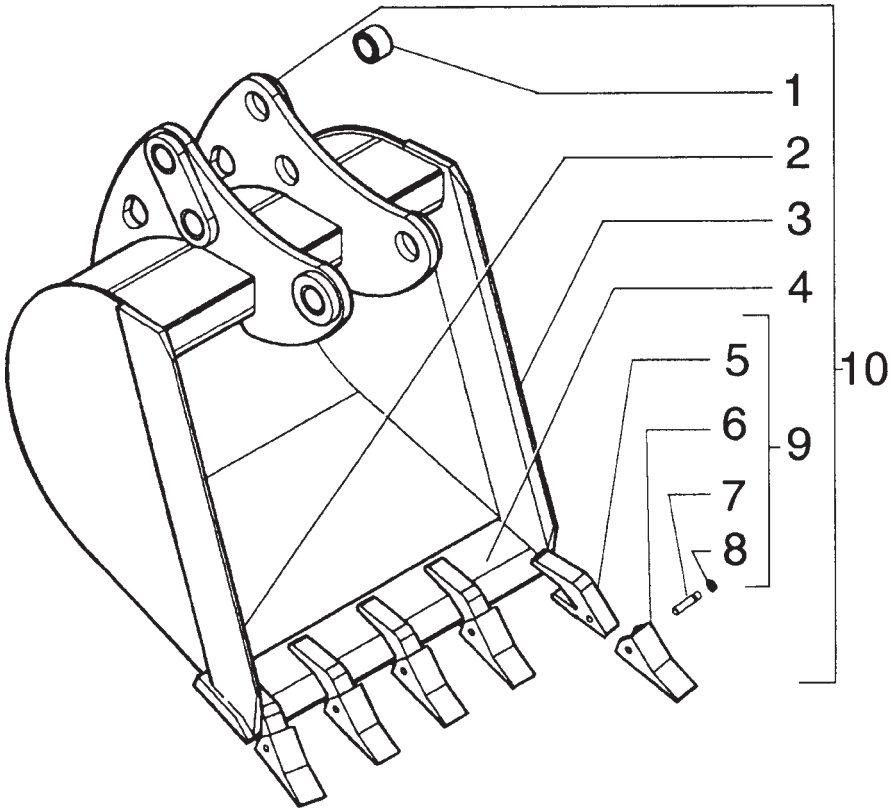

ITEM	PEÇA N°	QTDE.	COD.	DESCRIÇÃO	DENOMINACION
1	83910634	6	095B	BUCHA	BUJE
2	76021430	1	0071	FACA DA CAÇAMBA	CUCHILLA LAT.
3	76021431	1	0071	FACA DA CAÇAMBA	CUCHILLA LAT.
4	75235262	1	0071	FACA DA CAÇAMBA	CUCHILLA LAT.
5	75261224	5	0092	PORTA DENTE	CUERPO DIENTE
6	85801096	5	492P	PONTA DO DENTE	PUNTA DIENTE
7	85801097	5	080P	PINO	BULON
8	85801098	5	187A	ANEL ELÁSTICO	ANILLO ELASTICO
9	75261226	5	089D	DENTE CAÇAMBA	DIENTE CUCHARA
10	75280651	1	035B	CAÇAMBA	CUCHARA

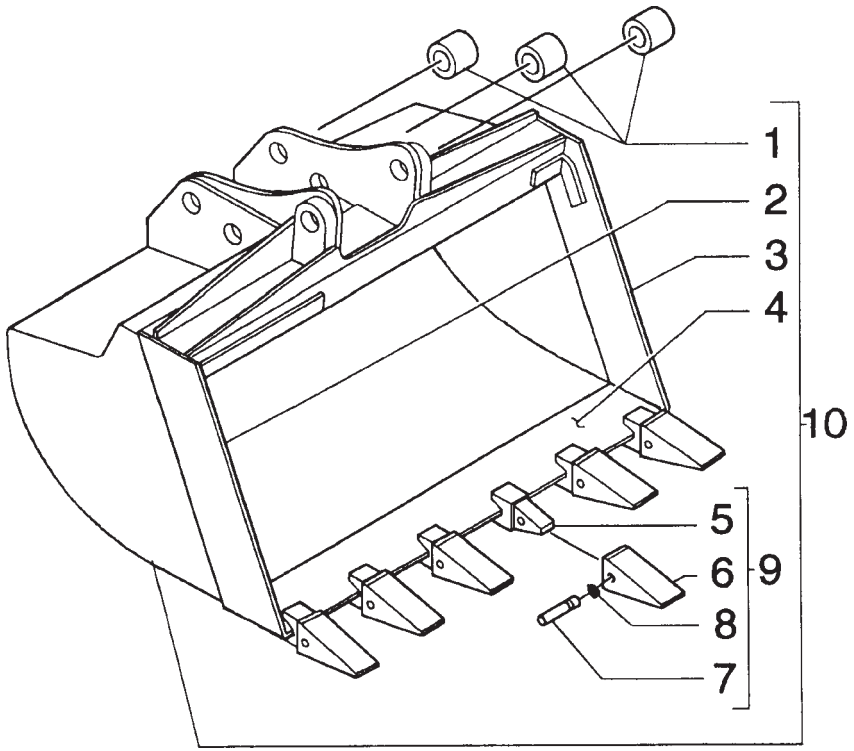

ITEM	PEÇA N°	QTDE.	COD.	DESCRIÇÃO	DENOMINACION
1	83910634	6	095B	BUCHA	BUJE
2	76021398	1	0071	FACA DA CAÇAMBA	CUCHILLA LAT.
3	76021399	1	0071	FACA DA CAÇAMBA	CUCHILLA LAT.
4	75235265	1	0071	FACA DA CAÇAMBA	CUCHILLA LAT.
5	75261224	6	0092	PORTA DENTE	CUERPO DIENTE
6	85801096	6	492P	PONTA DO DENTE	PUNTA DIENTE
7	85801097	6	080P	PINO	BULON
8	85801098	6	187A	ANEL ELÁSTICO	ANILLO ELASTICO
9	75261226	6	089D	DENTE CAÇAMBA	DIENTE CUCHARA
10	75245835	1	035B	CAÇAMBA	CUCHARA

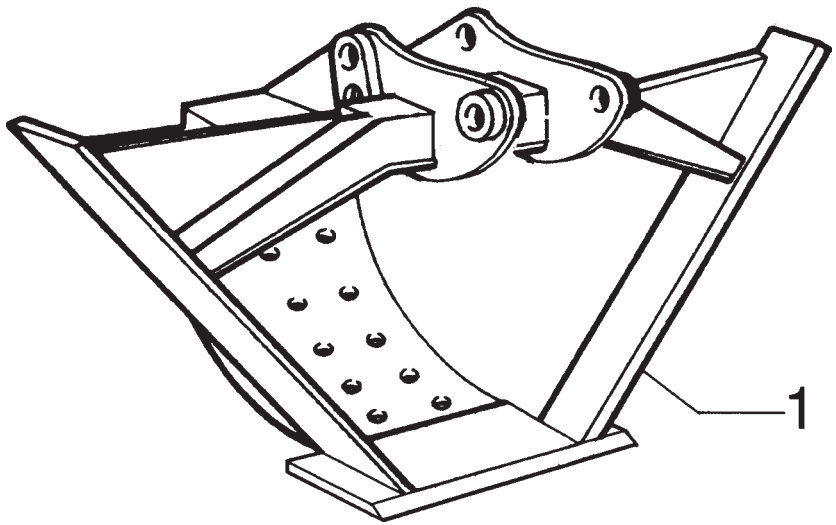

ITEM	PEÇA N°	QTDE.	COD.	DESCRIÇÃO	DENOMINACION
1	75258463	1	035B	CAÇAMBA	CUCHARA

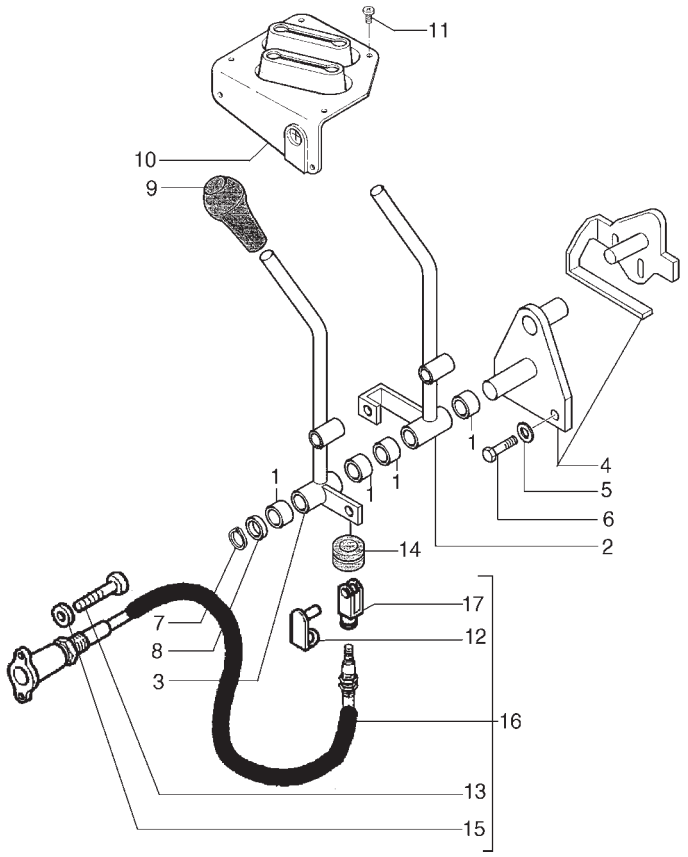

ITEM	PEÇA N°	QTDE.	COD.	DESCRIÇÃO	DENOMINACION
1	85813136	4	095B	BUCHA	BUJE
2	85813134	1	045L	ALAVANCA	PALANCA
3	85813135	1	045L	ALAVANCA	PALANCA
4	85813133	1	300S	SUPORTE	SOPORTE
5	11193874	2	131R	ARRUELA	ARANDELA
6	16043624	2	040V	PARAFUSO	TORNILLO
7	85813138	1	187A	ANEL ELÁSTICO	ANILLO ELASTICO
8	85813137	1	131R	ARRUELA	ARANDELA
9	85802763	2	150P	MANOPLA	EMPUNADURA
10	85821316	1	334C	COIFA PARA PÓ	CAPUCHA
11	83994150	6	050T	BUJÃO	TAPON
12	85813186	2	031F	ABRAÇADEIRA	ABRAZADERA
13	85813200	4	040V	PARAFUSO	TORNILLO
14	10398680	1	085I	ISOLANTE	AISLANTE
15	85813201	4	131R	ARRUELA	ARANDELA
16	85813104	2	105F	CABO	CABLE
17	85813187	2	085F	FORQUILHA	HORQUILLA

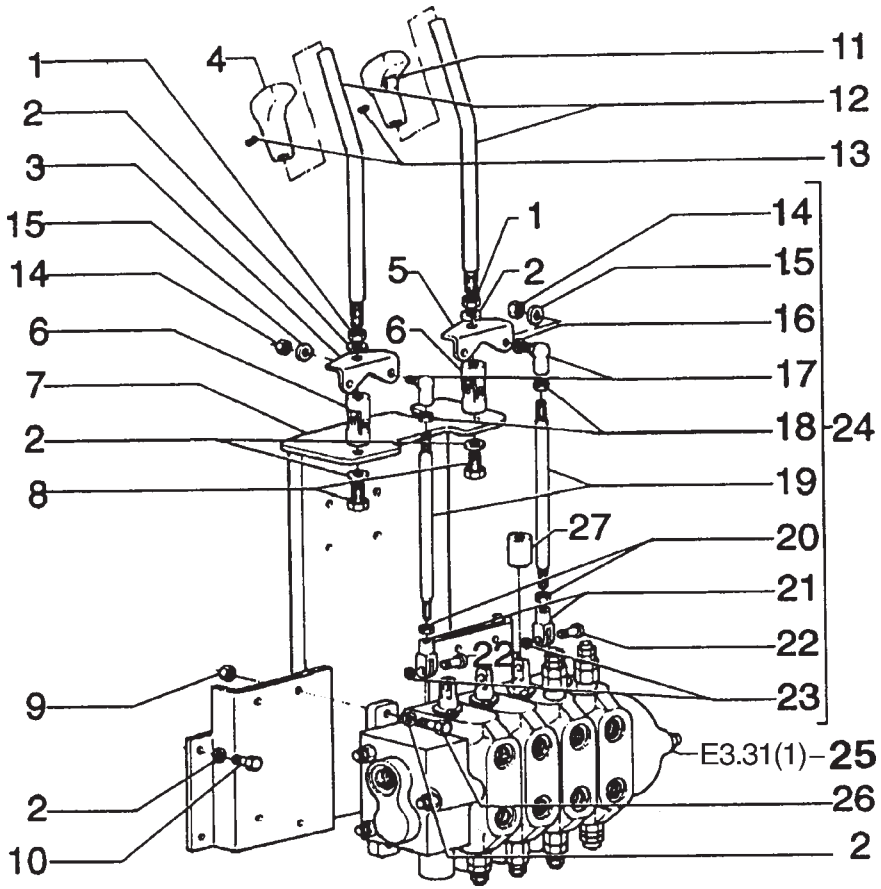

ITEM	PEÇA N°	QTDE.	COD.	DESCRIÇÃO	DENOMINACION
1	16101521	2	010D	PORCA	TUERCA
2	70928178	12	131R	ARRUELA	ARANDELA
3	85803124	1	050B	BIELA	BIELA
4	85801502	1	150P	MANOPLA	EMPUNADURA
5	85803124	1	050B	BIELA	BIELA
6	85801518	2	070G	JUNTA ESFÉRICA	ARTIC.ESFERICA
7	75246956	1	300S	SUPORTE	SOPORTE
8	15540331	2	040V	PARAFUSO	TORNILLO
9	16101521	4	010D	PORCA	TUERCA
10	11112431	4	040V	PARAFUSO	TORNILLO
11	85802682	1	150P	MANOPLA	EMPUNADURA
12	85801488	2	045L	ALAVANCA	PALANCA
13	13796621	2	040V	PARAFUSO	TORNILLO
14	16104121	4	010D	PORCA	TUERCA
15	12601370	4	131R	ARRUELA	ARANDELA
16	12598370	4	131R	ARRUELA	ARANDELA
17	85801517	4	070G	JUNTA ESFÉRICA	ARTIC.ESFERICA
18	16102311	4	010D	PORCA	TUERCA
19	85801515	4	142T	TIRANTE	TIRANTE
20	16102911	4	010D	PORCA	TUERCA
21	11991971	4	125F	GARFO	HORCA
22	75245693	4	080P	PINO	BULON
23	11087970	4	187A	ANEL ELÁSTICO	ANILLO ELASTICO
24	85801514	4	142T	TIRANTE	TIRANTE
25	85805701	1	083D	DISTRIBUIDOR	DISTRIBUIDOR
26	11113231	4	040V	PARAFUSO	TORNILLO
27	73160778	6	070R	PROTEÇÃO	PROTECCION

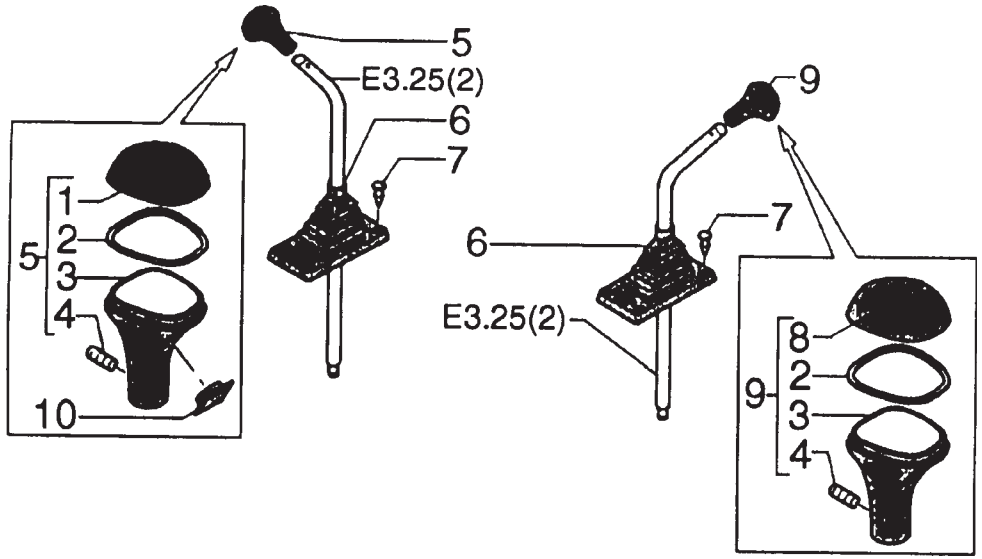

ITEM	PEÇA N°	QTDE.	COD.	DESCRIÇÃO	DENOMINACION
1	85801503	1	265C	TAMPA	TAPA
2	85801504	2	045A	ANEL	ARO
3	85801506	2	300C	CORPO	CUERPO
4	13796621	2	040V	PARAFUSO	TORNILLO
5	85801502	1	150P	MANOPLA	EMPUNADURA
6	85802843	2	334C	COIFA PARA PÓ	CAPUCHA
7	14568887	8	120B	BOTÃO	BOTON
8	85802828	1	265C	TAMPA	TAPA
9	85802682	1	150P	MANOPLA	EMPUNADURA
10	85801505	1	265C	TAMPA	TAPA

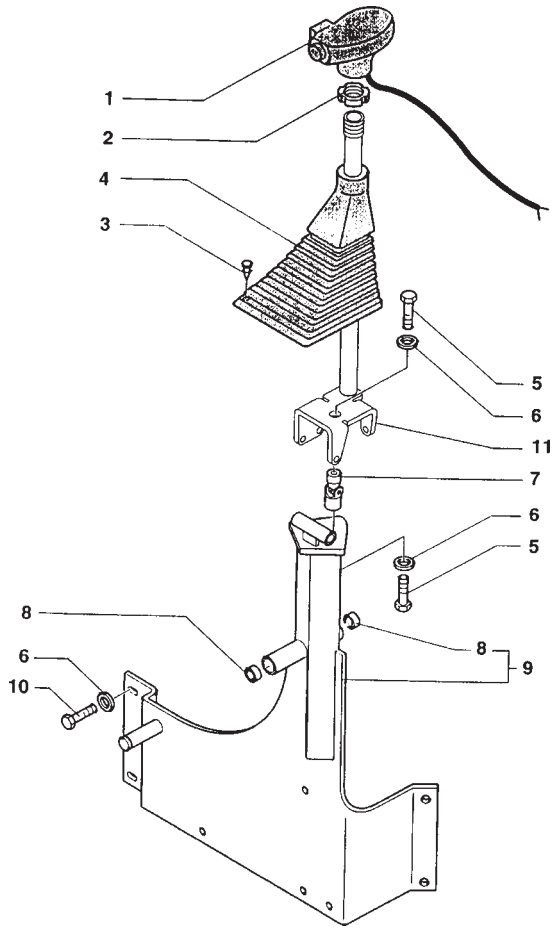

ITEM	PEÇA N°	QTDE.	COD.	DESCRIÇÃO	DENOMINACION
1	85803055	1	150P	MANOPLA	EMPUNADURA
2	83977174	1	010D	PORCA	TUERCA
3	14590887	4	040V	PARAFUSO	TORNILLO
4	85802842	1	334C	COIFA PARA PÓ	CAPUCHA
5	15540331	2	040V	PARAFUSO	TORNILLO
6	70926191	6	131R	ARRUELA	ARANDELA
7	85801518	1	070G	JUNTA ESFÉRICA	ARTIC.ESFERICA
8	83962857	2	095B	BUCHA	BUJE
9	75246123	1	300S	SUPORTE	SOPORTE
10	11112431	4	040V	PARAFUSO	TORNILLO
11	85802617	1	045L	ALAVANCA	PALANCA

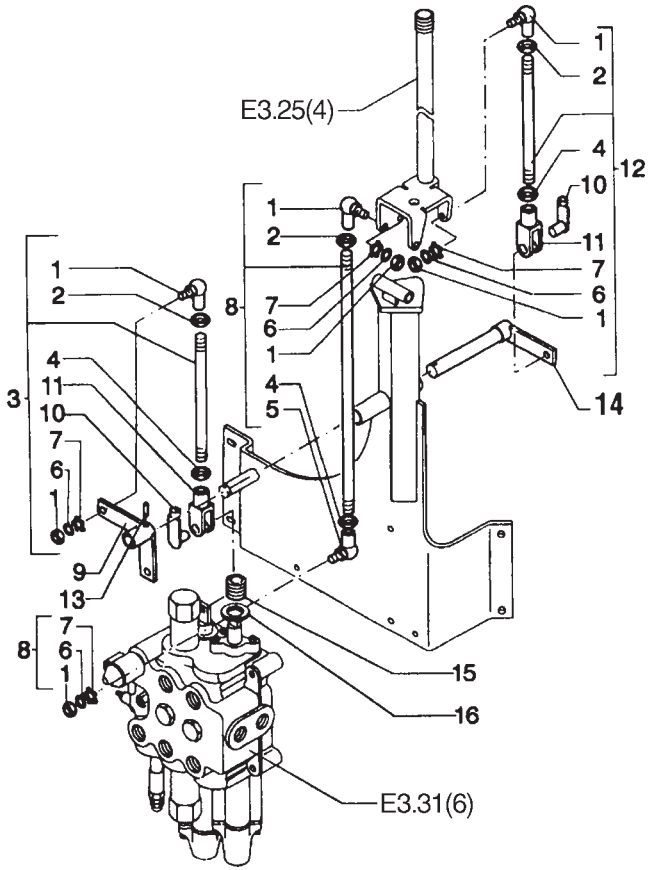

ITEM	PEÇA N°	QTDE.	COD.	DESCRIÇÃO	DENOMINACION
1	85801517	3	070G	JUNTA ESFÉRICA	ARTIC.ESFERICA
2	16102311	3	010D	PORCA	TUERCA
3	85801564	1	142T	TIRANTE	TIRANTE
4	16102911	3	010D	PORCA	TUERCA
5	85801544	1	070G	JUNTA ESFÉRICA	ARTIC.ESFERICA
6	12601370	4	131R	ARRUELA	ARANDELA
7	12598370	4	131R	ARRUELA	ARANDELA
8	85801566	1	142T	TIRANTE	TIRANTE
9	75249272	1	045L	ALAVANCA	PALANCA
10	85802738	2	080P	PINO	BULON
11	11991971	2	125F	GARFO	HORCA
12	85801562	1	142T	TIRANTE	TIRANTE
13	75242314	1	202S	PINO ELÁSTICO	PASADOR ELAST.
14	75249274	1	045L	ALAVANCA	PALANCA
15	73160778	2	070R	PROTEÇÃO	PROTECCION
16	10520121	2	131R	ARRUELA	ARANDELA

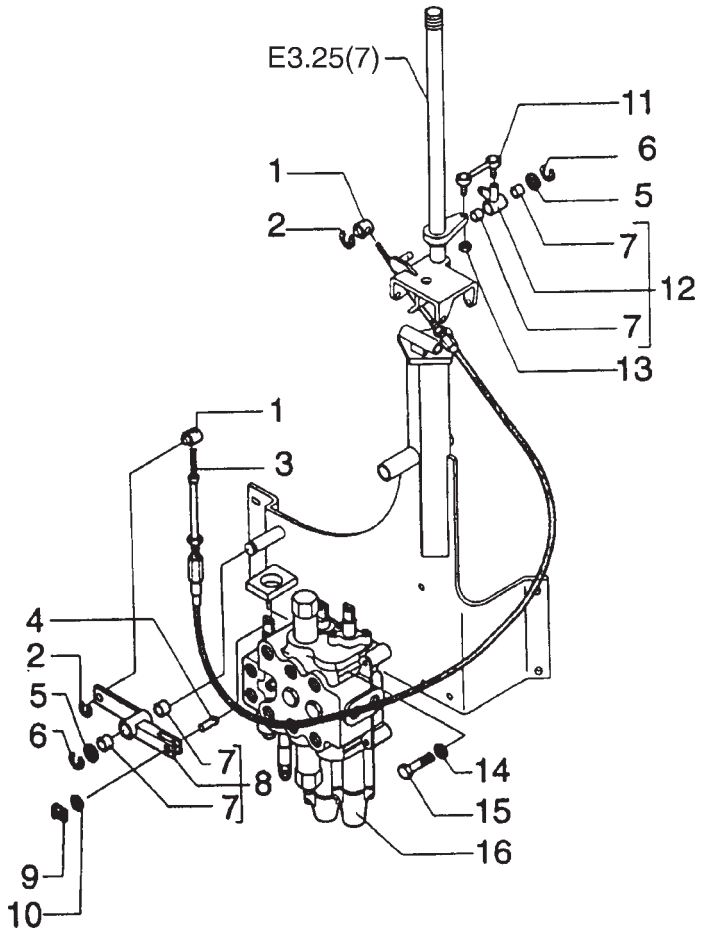

ITEM	PEÇA N°	QTDE.	COD.	DESCRIÇÃO	DENOMINACION
1	83962205	2	080P	PINO	BULON
2	83947277	2	187A	ANEL ELÁSTICO	ANILLO ELASTICO
3	85802745	1	105F	CABO	CABLE
4	85801561	1	080P	PINO	BULON
5	14496931	2	131R	ARRUELA	ARANDELA
6	83911366	2	187A	ANEL ELÁSTICO	ANILLO ELASTICO
7	83962857	4	095B	BUCHA	BUJE
8	85802816	1	045L	ALAVANCA	PALANCA
9	11063971	1	045F	PRESILHA	ABRESADERA
10	14496404	1	170R	ARRUELA PRESSÃO	ARANDELA ELAST.
11	83962218	1	050B	BIELA	BIELA
12	83962204	1	085F	FORQUILHA	HORQUILLA
13	15896221	1	010D	PORCA	TUERCA
14	11190579	3	131R	ARRUELA	ARANDELA
15	14308221	3	040V	PARAFUSO	TORNILLO
16	85819650	1	083D	DISTRIBUIDOR	DISTRIBUIDOR

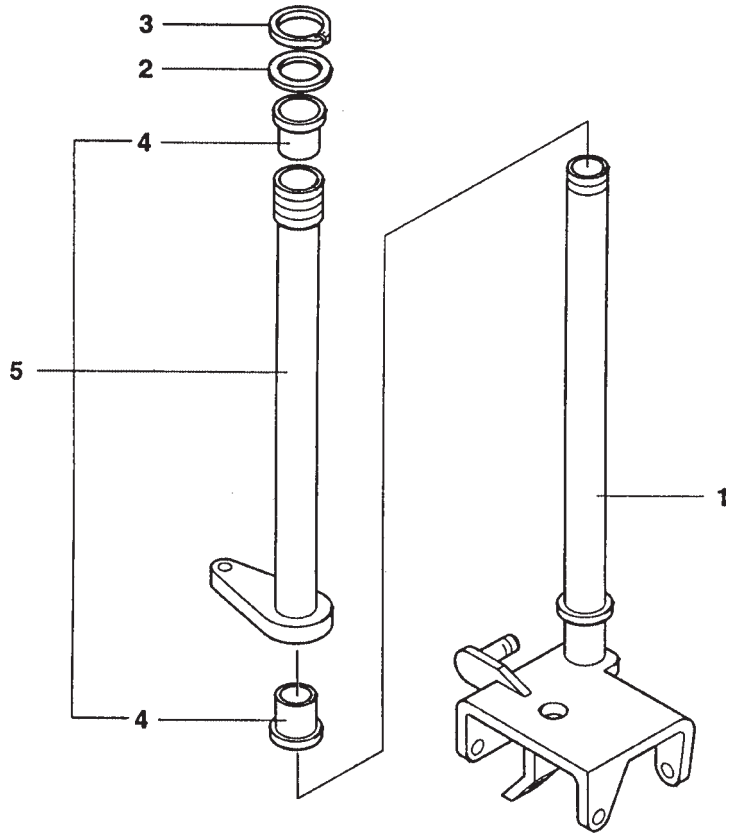

ITEM	PEÇA N°	QTDE.	COD.	DESCRIÇÃO	DENOMINACION
1	85802601	1	045L	ALAVANCA	PALANCA
2	83962203	1	131R	ARRUELA	ARANDELA
3	83962223	1	187A	ANEL ELÁSTICO	ANILLO ELASTICO
4	83962208	2	095B	BUCHA	BUJE
5	85802615	1	045L	ALAVANCA	PALANCA

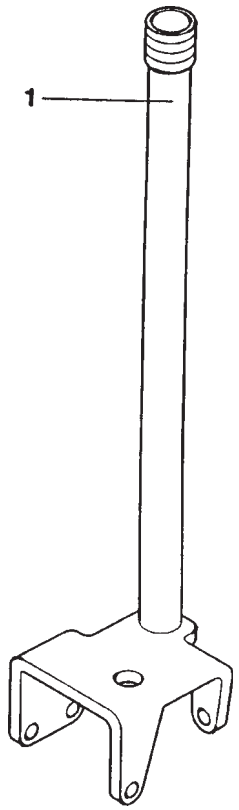

ITEM	PEÇA N°	QTDE.	COD.	DESCRIÇÃO	DENOMINACION
1	85802617	1	045L	ALAVANCA	PALANCA

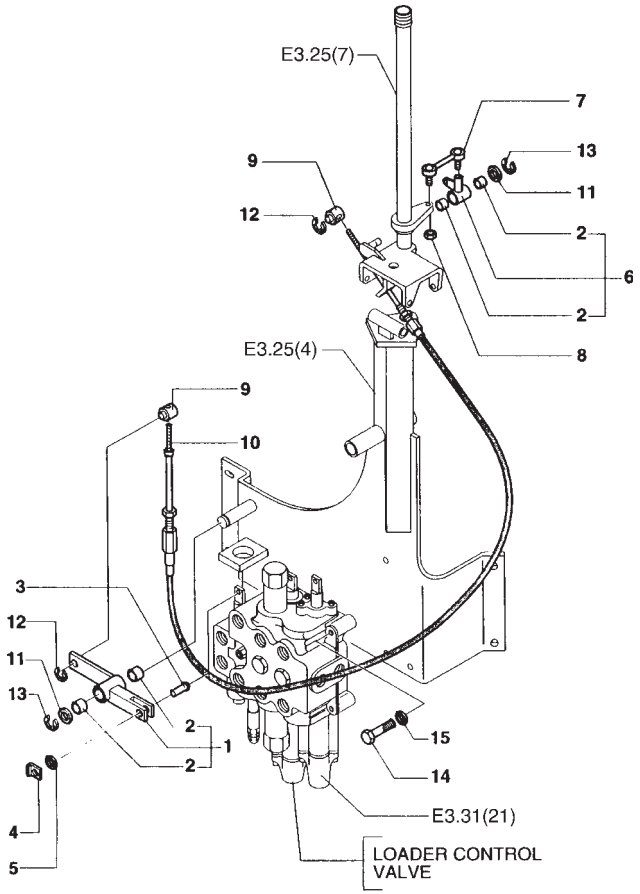

ITEM	PEÇA N°	QTDE.	COD.	DESCRIÇÃO	DENOMINACION
1	85802816	1	045L	ALAVANCA	PALANCA
2	85802494	4	095B	BUCHA	BUJE
3	85801561	1	080P	PINO	BULON
4	11063971	1	045F	PRESILHA	ABRESADERA
5	10519404	1	131R	ARRUELA	ARANDELA
6	85802587	1	085F	FORQUILHA	HORQUILLA
7	83962218	1	050B	BIELA	BIELA
8	15896221	1	010D	PORCA	TUERCA
9	83962205	2	080P	PINO	BULON
10	85806155	1	165T	CABO FLEXÍVEL	CABLE FLEXIBLE
11	14496921	2	131R	ARRUELA	ARANDELA
12	83947277	1	187A	ANEL ELÁSTICO	ANILLO ELASTICO
13	83911366	2	187A	ANEL ELÁSTICO	ANILLO ELASTICO
14	11343731	3	040V	PARAFUSO	TORNILLO
15	11190574	3	131R	ARRUELA	ARANDELA

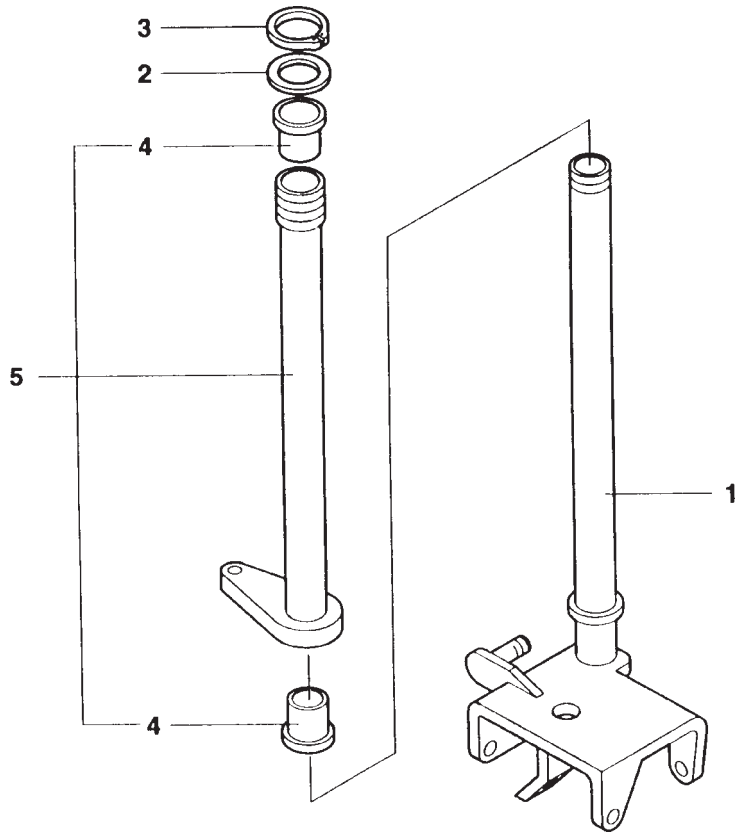

ITEM	PEÇA N°	QTDE.	COD.	DESCRIÇÃO	DENOMINACION
1	85802601	1	045L	ALAVANCA	PALANCA
2	83962203	1	131R	ARRUELA	ARANDELA
3	83962223	1	187A	ANEL ELÁSTICO	ANILLO ELASTICO
4	83962208	2	095B	BUCHA	BUJE
5	85802615	1	045L	ALAVANCA	PALANCA

FIATALLIS

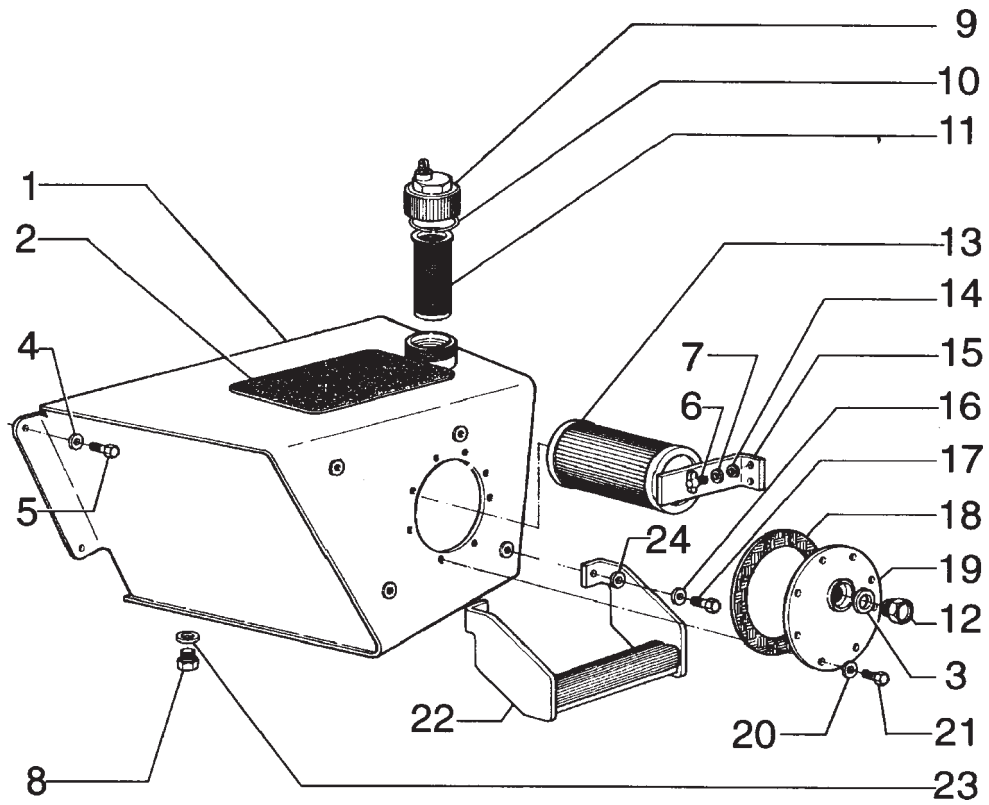

ITEM	PEÇA N°	QTDE.	COD.	DESCRIÇÃO	DENOMINACION
1	75257596	1	410S	RESERV.OLEO HID	DEP.ACEITE HIDR
2	75210383	1	029F	FAIXA	BANDA
3	10295485	1	055A	ANEL DE VEDAÇÃO	JUNTA HERMETICA
4	12646921	4	131R	ARRUELA	ARANDELA
5	15540431	4	040V	PARAFUSO	TORNILLO
6	73111466	2	040V	PARAFUSO	TORNILLO
7	10615479	2	131R	ARRUELA	ARANDELA
8	75201058	1	050T	BUJÃO	TAPON
9	79104494	1	265C	TAMPA	TAPA
10	4971843	1	187A	ANEL ELÁSTICO	ANILLO ELASTICO
11	75241002	1	064F	FILTRO COMBUST.	FILTRO COMBUST.
12	75214200	1	I091	INDICADOR NIVEL	VARILLA NIVEL
13	73124631	1	065F	FILTRO	FILTRO
14	12644421	2	131R	ARRUELA	ARANDELA
15	75248366	1	300S	SUPORTE	SOPORTE
16	10517071	4	170R	ARRUELA PRESSÃO	ARANDELA ELAST.
17	15540331	4	040V	PARAFUSO	TORNILLO
18	75258401	1	120G	JUNTA	JUNTA PLANA
19	75257656	1	265C	TAMPA	TAPA
20	12644421	8	131R	ARRUELA	ARANDELA
21	10902431	8	040V	PARAFUSO	TORNILLO
22	75247363	2	022S	ESCADA	ESCALERILLA
23	10296260	1	120G	JUNTA	JUNTA PLANA
24	14496821	4	131R	ARRUELA	ARANDELA

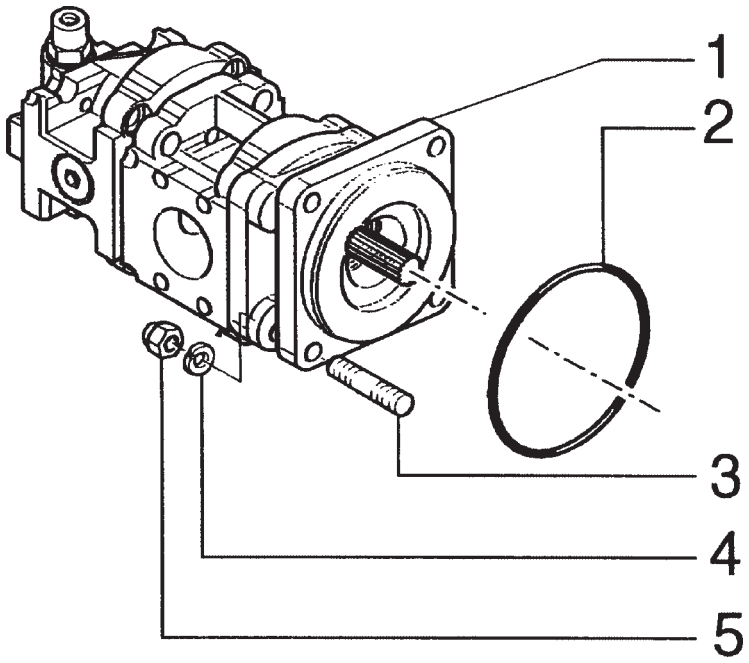

ITEM	PEÇA N°	QTDE.	COD.	DESCRIÇÃO	DENOMINACION
1	85818997	1	155P	BOMBA	BOMBA
2	14466880	1	158G	O'RING	JUNTA TORICA
3	85802683	4	210P	PRISIONEIRO	ESPARRAGO
4	11190774	4	170R	ARRUELA PRESSÃO	ARANDELA ELAST.
5	85802684	1	010D	PORCA	TUERCA

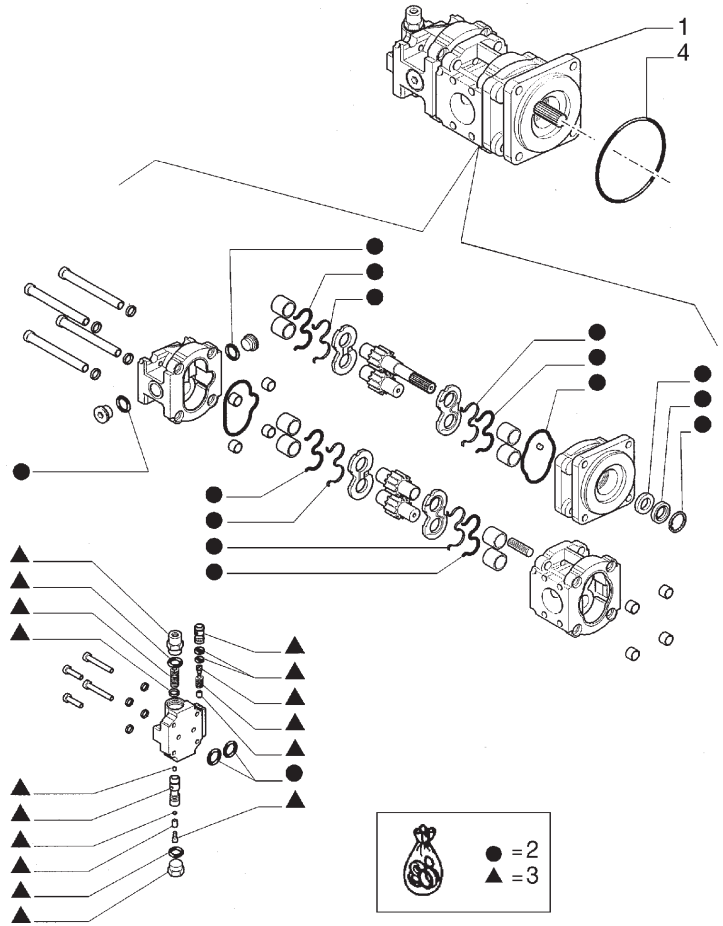

ITEM	PEÇA N°	QTDE.	COD.	DESCRIÇÃO	DENOMINACION
1	85818997	1	155P	BOMBA	BOMBA
2	85813244	1	630S	JOGO DE ANEIS	CONUNTO JUNTAS
3	85819096	1	010V	VÁLVULA	VALVULA
4	14466880	1	158G	O'RING	JUNTA TORICA

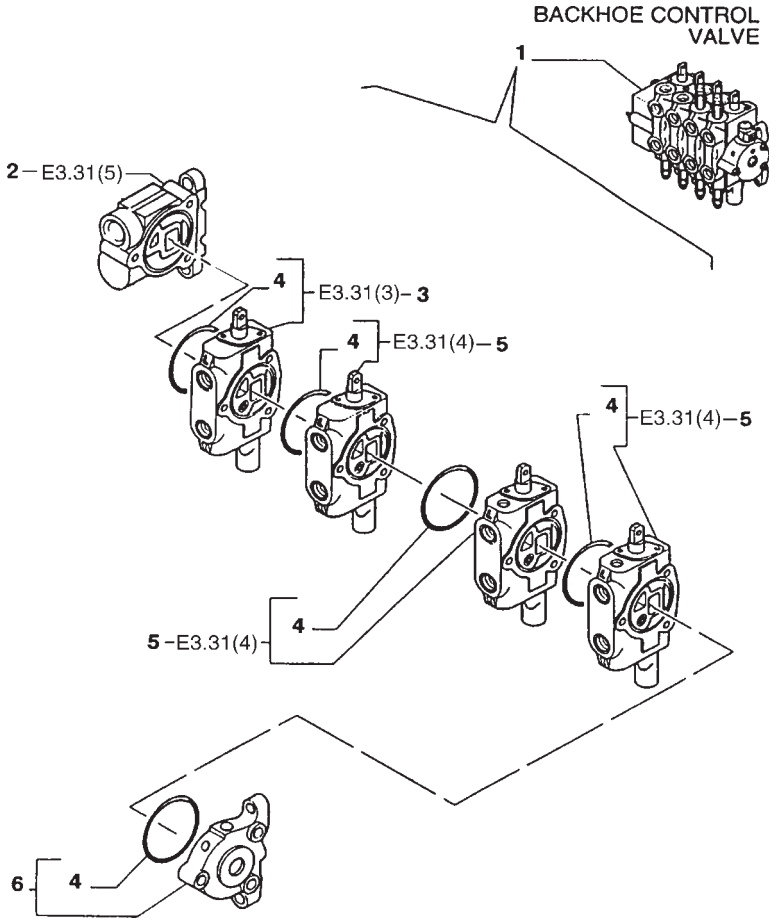

ITEM	PEÇA N°	QTDE.	COD.	DESCRIÇÃO	DENOMINACION
1	85805701	1	083D	DISTRIBUIDOR	DISTRIBUIDOR
2	9968496	1	010V	VÁLVULA	VALVULA
3	9968492	1	010V	VÁLVULA	VALVULA
4	9968495	5	158G	O'RING	JUNTA TORICA
5	9968493	3	010V	VÁLVULA	VALVULA
6	9968494	1	265C	TAMPA	TAPA

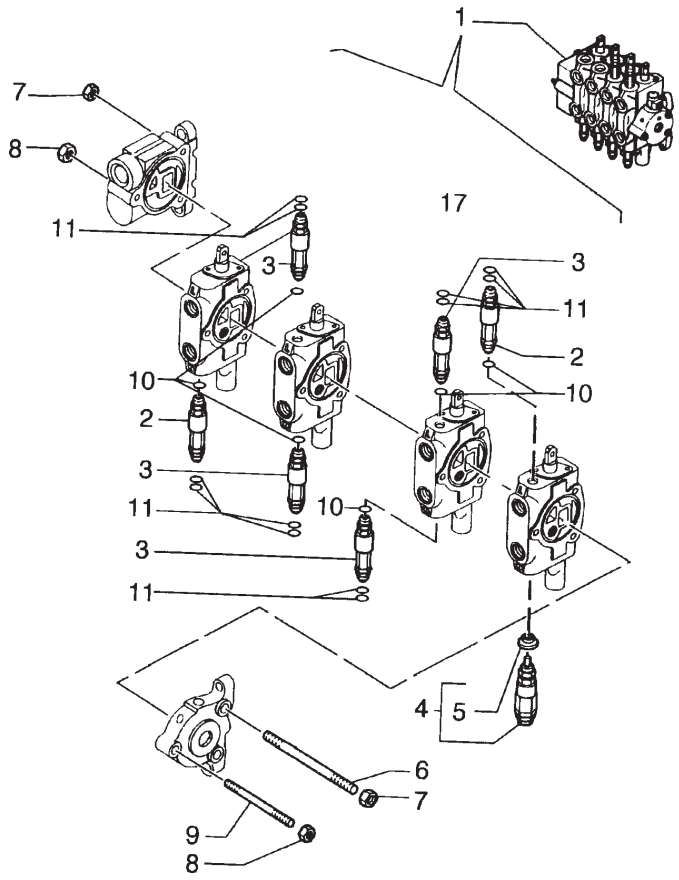

ITEM	PEÇA N°	QTDE.	COD.	DESCRIÇÃO	DENOMINACION
1	85805701	1	083D	DISTRIBUIDOR	DISTRIBUIDOR
2	9968595	2	010V	VÁLVULA	VALVULA
3	9968596	4	010V	VÁLVULA	VALVULA
4	9968508	1	010V	VÁLVULA	VALVULA
5	9968509	1	122G	RETENTOR	JUNTA
6	9968505	2	210P	PRISIONEIRO	ESPARRAGO
7	9968504	4	010D	PORCA	TUERCA
8	9968507	2	010D	PORCA	TUERCA
9	9968506	1	210P	PRISIONEIRO	ESPARRAGO
10	14457481	6	158G	O'RING	JUNTA TORICA
11	14453081	12	158G	O'RING	JUNTA TORICA

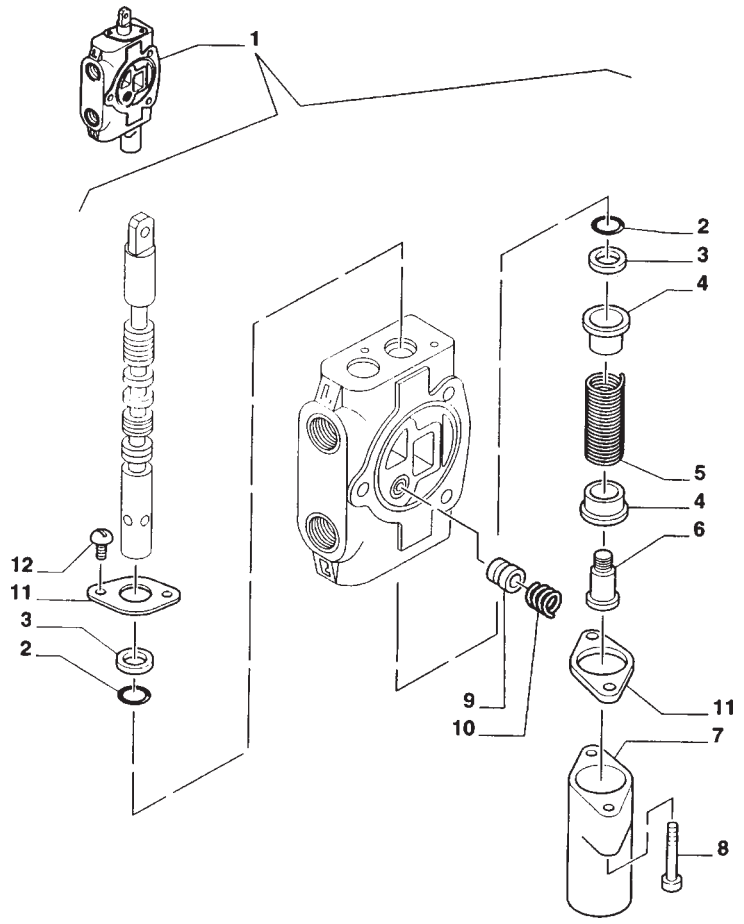

ITEM	PEÇA N°	QTDE.	COD.	DESCRIÇÃO	DENOMINACION
1	9968492	1	010V	VÁLVULA	VALVULA
2	85999136	2	158G	O'RING	JUNTA TORICA
3	85999138	2	050A	ANEL RASPADOR	ANEL RASCADOR
4	9968512	2	060S	PRATO	ARANDELA
5	9968514	1	100M	MOLA	MUELLE
6	9968515	1	040V	PARAFUSO	TORNILLO
7	9968513	1	265C	TAMPA	TAPA
8	9968516	2	040V	PARAFUSO	TORNILLO
9	9968510	1	130P	PISTÃO	EMBOLO
10	9968511	1	100M	MOLA	MUELLE
11	9968458	2	070F	FLANGE	BRIDA
12	9968460	2	040V	PARAFUSO	TORNILLO

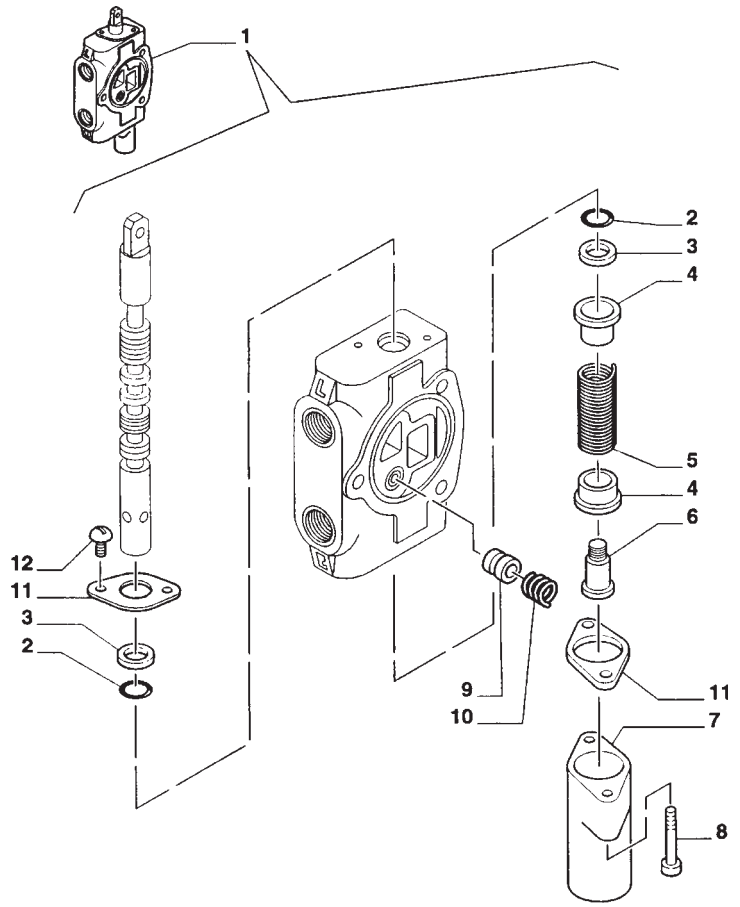

ITEM	PEÇA N°	QTDE.	COD.	DESCRIÇÃO	DENOMINACION
1	9968493	1	010V	VÁLVULA	VALVULA
2	85999136	2	158G	O'RING	JUNTA TORICA
3	85999138	2	050A	ANEL RASPADOR	ANEL RASCADOR
4	9968512	2	060S	PRATO	ARANDELA
5	9968514	1	100M	MOLA	MUELLE
6	9968515	1	040V	PARAFUSO	TORNILLO
7	9968513	1	265C	TAMPA	TAPA
8	9968516	2	040V	PARAFUSO	TORNILLO
9	9968510	1	130P	PISTÃO	EMBOLO
10	9968511	1	100M	MOLA	MUELLE
11	9968458	2	070F	FLANGE	BRIDA
12	9968460	2	040V	PARAFUSO	TORNILLO

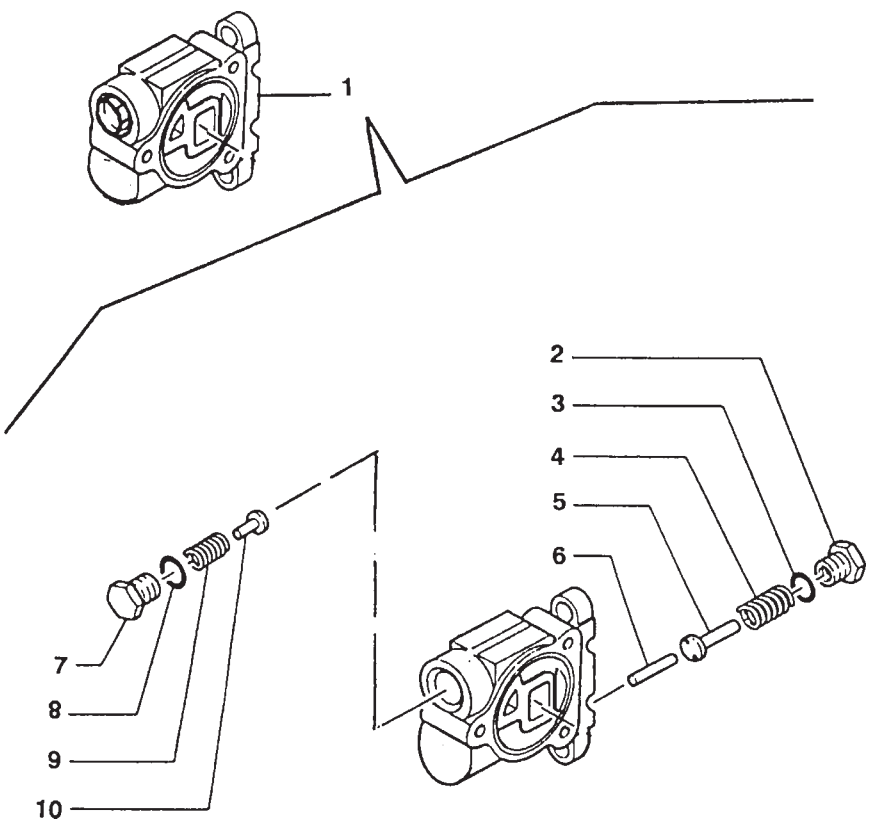

ITEM	PEÇA N°	QTDE.	COD.	DESCRIÇÃO	DENOMINACION
1	9968496	1	010V	VÁLVULA	VALVULA
2	9968501	1	050T	BUJÃO	TAPON
3	9968502	1	055A	ANEL DE VEDAÇÃO	JUNTA HERMETICA
4	9968500	1	100M	MOLA	MUELLE
5	9968503	1	069S	SEDE	ASIENTO
6	9968497	1	080P	PINO	BULON
7	9968498	1	050T	BUJÃO	TAPON
8	9968468	1	055A	ANEL DE VEDAÇÃO	JUNTA HERMETICA
9	9968448	1	100M	MOLA	MUELLE
10	9968499	1	069S	SEDE	ASIENTO

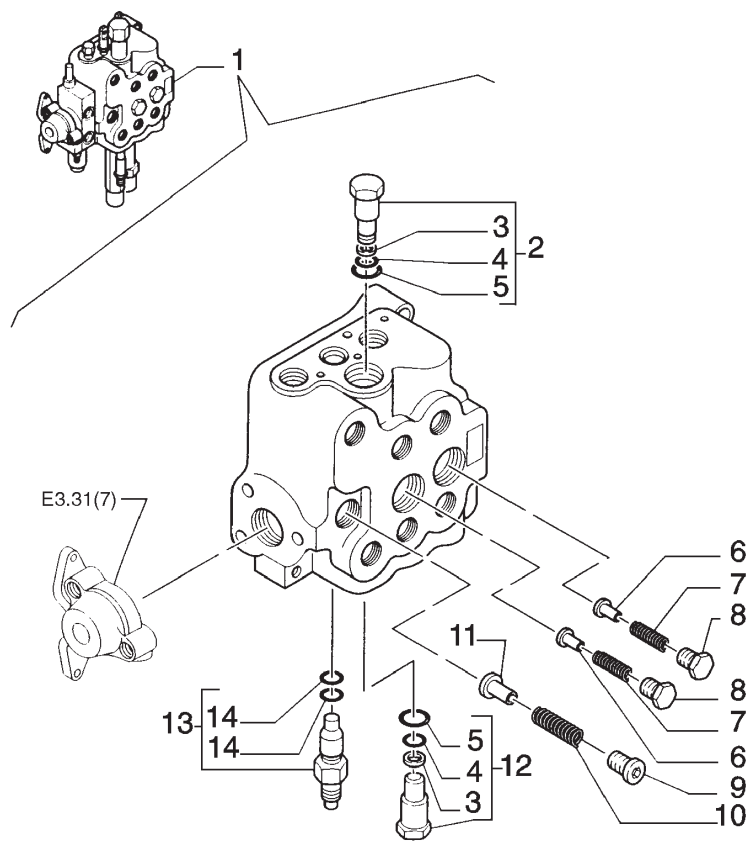

ITEM	PEÇA N°	QTDE.	COD.	DESCRIÇÃO	DENOMINACION
1	85819649	1	083D	DISTRIBUIDOR	DISTRIBUIDOR
2	9968473	1	010V	VÁLVULA	VALVULA
3	9968472	2	045A	ANEL	ARO
4	9968471	2	158G	O'RING	JUNTA TORICA
5	9968470	2	158G	O'RING	JUNTA TORICA
6	9968444	2	069S	SEDE	ASIENTO
7	9968445	2	100M	MOLA	MUELLE
8	9968446	2	050T	BUJÃO	TAPON
9	9968449	1	050T	BUJÃO	TAPON
10	9968448	1	100M	MOLA	MUELLE
11	9968447	1	069S	SEDE	ASIENTO
12	9968469	1	010V	VÁLVULA	VALVULA
13	85819722	1	010V	VÁLVULA	VALVULA
14	85819945	1	045A	ANEL	ARO

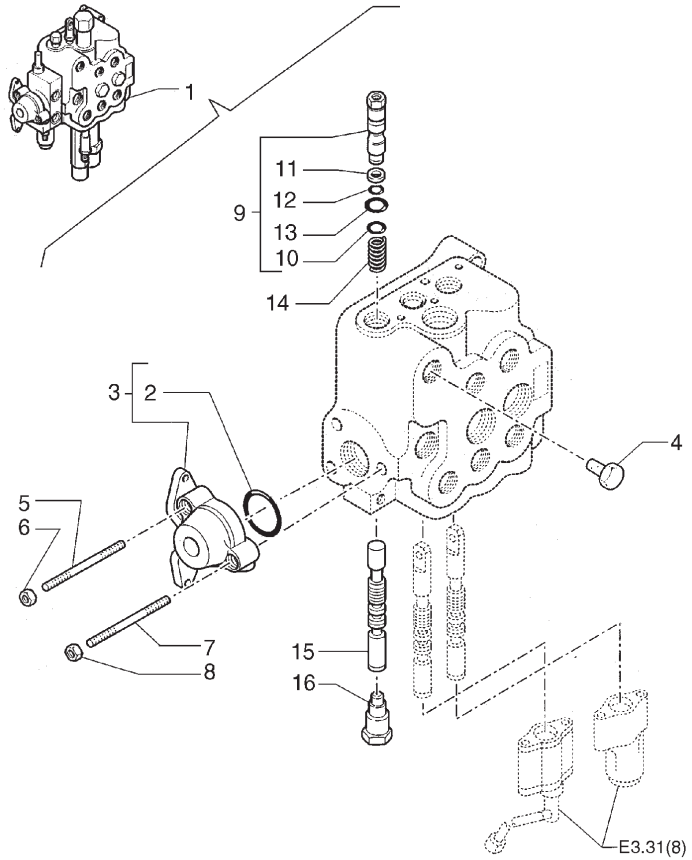

ITEM	PEÇA N°	QTDE.	COD.	DESCRIÇÃO	DENOMINACION
1	85819649	1	083D	DISTRIBUIDOR	DISTRIBUIDOR
2	9968476	1	158G	O'RING	JUNTA TORICA
3	9968443	1	010V	VÃLVULA	VALVULA
4	85807857	1	050T	BUJÃO	TAPON
5	9968521	2	210P	PRISIONEIRO	ESPARRAGO
6	9968441	2	010D	PORCA	TUERCA
7	9968520	1	210P	PRISIONEIRO	ESPARRAGO
8	9968440	1	010D	PORCA	TUERCA
9	85815667	1	010V	VÁLVULA	VALVULA
10	85815668	1	045A	ANEL	ARO
11	9968467	1	045A	ANEL	ARO
12	9968466	1	158G	O'RING	JUNTA TORICA
13	9968468	1	055A	ANEL DE VEDAÇÃO	JUNTA HERMETICA
14	9968488	1	100M	MOLA	MUELLE
15	85807858	1	090A	HASTE	VARILLA
16	9968464	1	050T	BUJÃO	TAPON

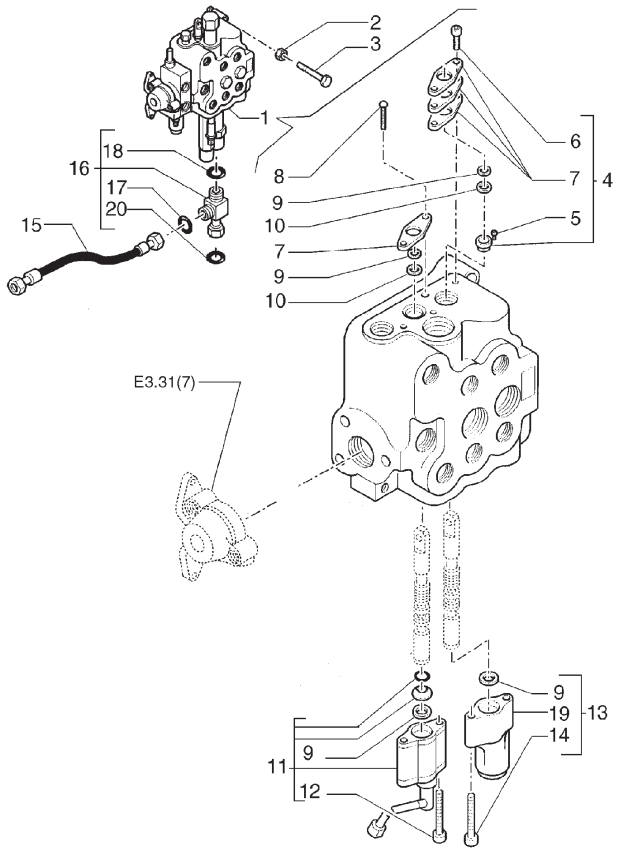

ITEM	PEÇA N°	QTDE.	COD.	DESCRIÇÃO	DENOMINACION
1	85819649	1	083D	DISTRIBUIDOR	DISTRIBUIDOR
2	11190574	3	131R	ARRUELA	ARANDELA
3	14308221	3	040V	PARAFUSO	TORNILLO
4	9968455	1	070F	FLANGE	BRIDA
5	9968457	1	040V	PARAFUSO	TORNILLO
6	9968456	2	040V	PARAFUSO	TORNILLO
7	9968458	3	070F	FLANGE	BRIDA
8	9968460	2	040V	PARAFUSO	TORNILLO
9	85999136	4	158G	O'RING	JUNTA TORICA
10	85999138	2	050A	ANEL RASPADOR	ANEL RASCADOR
11	85808403	1	010V	VÁLVULA	VALVULA
12	9968451	2	040V	PARAFUSO	TORNILLO
13	85817025	1	010V	VÁLVULA	VALVULA
14	9968454	2	040V	PARAFUSO	TORNILLO
15	85816804	1	192T	MANGUEIRA	MANGA C/RACORDE
16	85817531	1	020R	CONEXÃO	RACOR
17	89825770	1	158G	O'RING	JUNTA TORICA
18	89824050	1	158G	O'RING	JUNTA TORICA
19	9968513	1	265C	TAMPA	TAPA
20	89626929	1	158G	O'RING	JUNTA TORICA

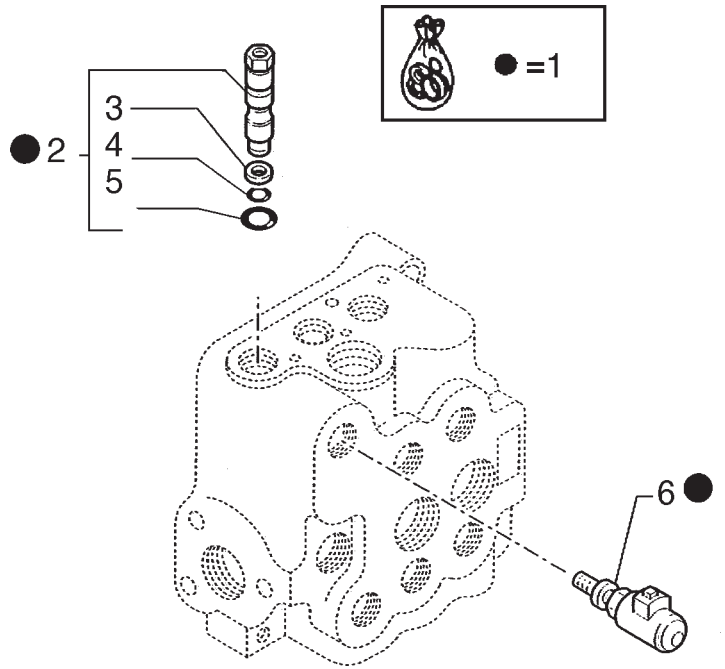

ITEM	PEÇA N°	QTDE.	COD.	DESCRIÇÃO	DENOMINACION
1	85817201	1	002K	KIT	JUEGO
2	9968465	1	010V	VÁLVULA	VALVULA
3	9968467	1	045A	ANEL	ARO
4	9968466	1	158G	O'RING	JUNTA TORICA
5	9968468	1	055A	ANEL DE VEDAÇÃO	JUNTA HERMETICA
6	9968461	1	075I	INTERRUPTOR	INTERRUPTOR

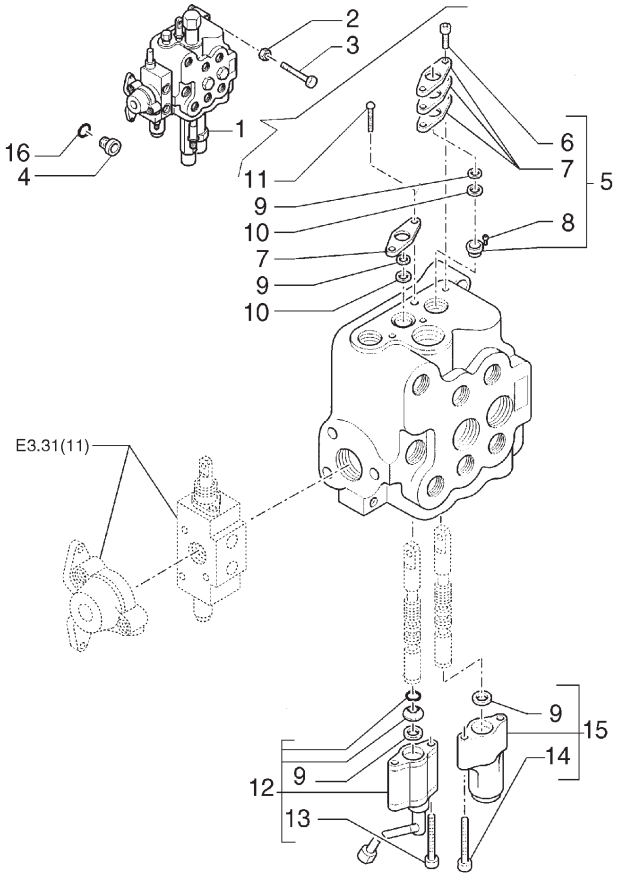

ITEM	PEÇA N°	QTDE.	COD.	DESCRIÇÃO	DENOMINACION
1	85819650	1	083D	DISTRIBUIDOR	DISTRIBUIDOR
2	11190574	3	131R	ARRUELA	ARANDELA
3	14308221	3	040V	PARAFUSO	TORNILLO
4	86508737	2	050T	BUJÃO	TAPON
5	9968455	1	070F	FLANGE	BRIDA
6	9968456	2	040V	PARAFUSO	TORNILLO
7	9968458	3	070F	FLANGE	BRIDA
8	9968457	2	040V	PARAFUSO	TORNILLO
9	85999136	4	158G	O'RING	JUNTA TORICA
10	85999138	2	050A	ANEL RASPADOR	ANEL RASCADOR
11	9968460	2	040V	PARAFUSO	TORNILLO
12	85808403	1	010V	VÁLVULA	VALVULA
13	9968451	2	040V	PARAFUSO	TORNILLO
14	9968454	2	040V	PARAFUSO	TORNILLO
15	85817025	1	010V	VÁLVULA	VALVULA
16	80167269	2	158G	O'RING	JUNTA TORICA

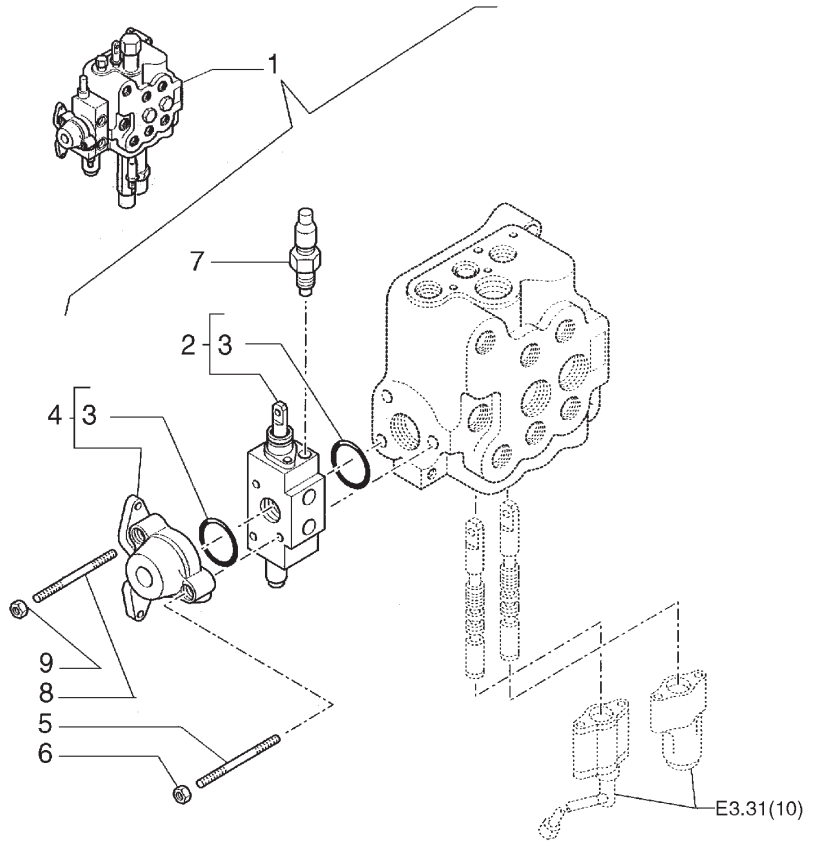

ITEM	PEÇA N°	QTDE.	COD.	DESCRIÇÃO	DENOMINACION
1	85819650	1	083D	DISTRIBUIDOR	DISTRIBUIDOR
2	85808402	1	010V	VÁLVULA	VALVULA
3	9968476	2	158G	O'RING	JUNTA TORICA
4	9968443	1	010V	VÁLVULA	VALVULA
5	9968438	1	210P	PRISIONEIRO	ESPARRAGO
6	9968440	1	010D	PORCA	TUERCA
7	9968441	2	010V	VÁLVULA	VALVULA
8	9968439	2	210P	PRISIONEIRO	ESPARRAGO
9	9968441	2	010D	PORCA	TUERCA

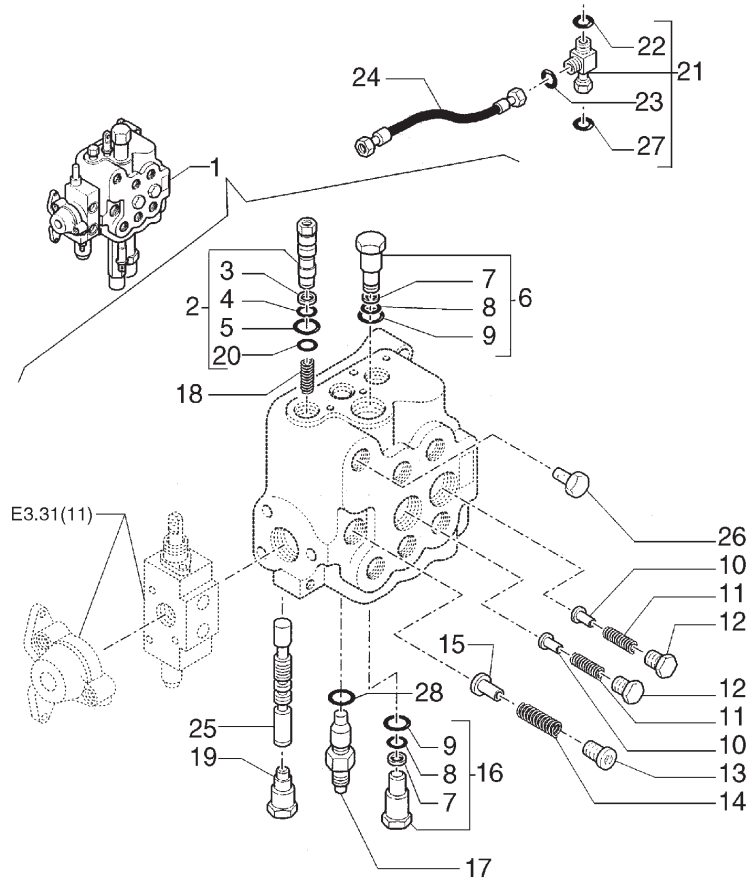

ITEM	PEÇA N°	QTDE.	COD.	DESCRIÇÃO	DENOMINACION
1	85819650	1	083D	DISTRIBUIDOR	DISTRIBUIDOR
2	85815667	1	010V	VÁLVULA	VALVULA
3	9968467	1	045A	ANEL	ARO
4	9968486	1	158G	O'RING	JUNTA TORICA
5	9968468	1	055A	ANEL DE VEDAÇÃO	JUNTA HERMETICA
6	9968473	1	010V	VÁLVULA	VALVULA
7	9968472	2	045A	ANEL	ARO
8	9968471	2	158G	O'RING	JUNTA TORICA
9	9968470	2	158G	O'RING	JUNTA TORICA
10	9968444	2	069S	SEDE	ASIENTO
11	9968445	2	100M	MOLA	MUELLE
12	9968446	2	050T	BUJÃO	TAPON
13	9968598	1	050T	BUJÃO	TAPON
14	9968448	1	100M	MOLA	MUELLE
15	9968447	1	069S	SEDE	ASIENTO
16	9968469	1	010V	VÁLVULA	VALVULA
17	85819722	1	010V	VÁLVULA	VALVULA
18	9968488	1	100M	MOLA	MUELLE
19	9968464	1	050T	BUJÃO	TAPON
20	85815668	1	045A	ANEL	ARO
21	85817531	1	020R	CONEXÃO	RACOR
22	89824050	1	158G	O'RING	JUNTA TORICA
23	89825770	1	158G	O'RING	JUNTA TORICA
24	85816804	1	192T	MANGUEIRA	MANGA C/RACORDE
25	85807858	1	090A	HASTE	VARILLA
26	85807857	1	050T	BUJÃO	TAPON
27	89626929	1	158G	O'RING	JUNTA TORICA
28	85819945	1	045A	ANEL	ARO

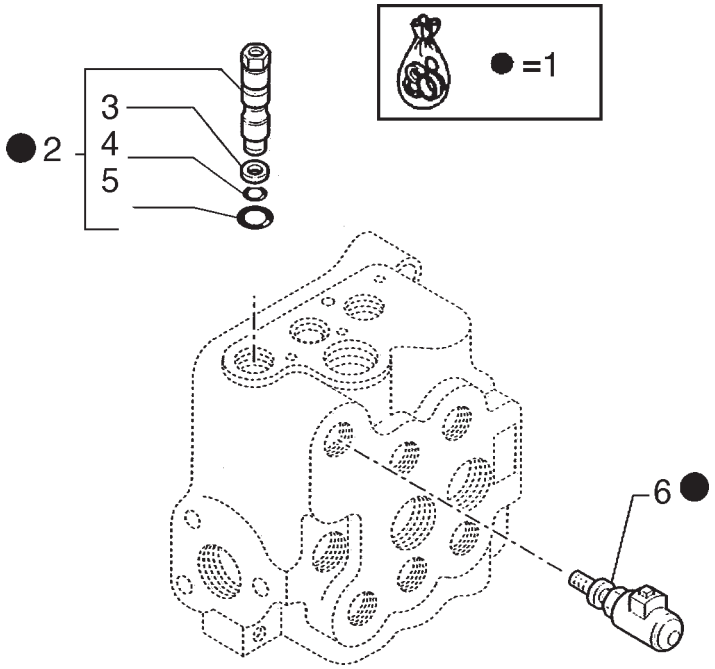

ITEM	PEÇA N°	QTDE.	COD.	DESCRIÇÃO	DENOMINACION
1	85817201	1	002K	KIT	JUEGO
2	9968465	1	010V	VÁLVULA	VALVULA
3	9968467	1	045A	ANEL	ARO
4	9968466	1	158G	O'RING	JUNTA TORICA
5	9968468	1	055A	ANEL DE VEDAÇÃO	JUNTA HERMETICA
6	9968461	1	075I	INTERRUPTOR	INTERRUPTOR

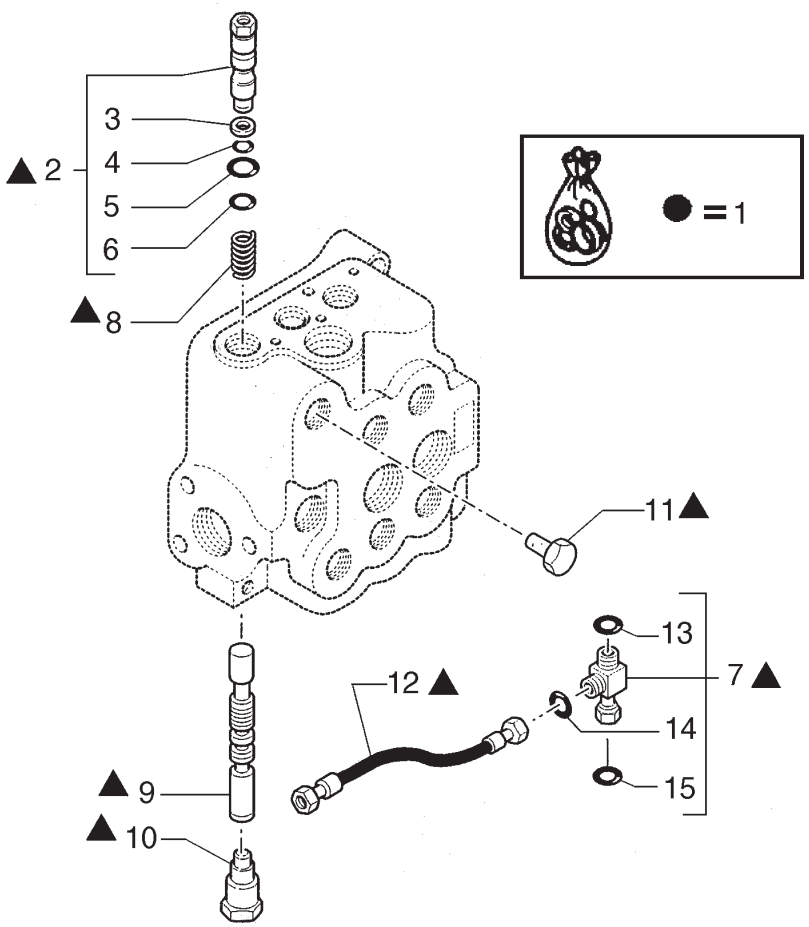

ITEM	PEÇA N°	QTDE.	COD.	DESCRIÇÃO	DENOMINACION
1	85816793	1	002K	KIT	JUEGO
2	85815667	1	010V	VÁLVULA	VALVULA
3	9968467	1	045A	ANEL	ARO
4	9968466	1	158G	O'RING	JUNTA TORICA
5	9968468	1	055A	ANEL DE VEDAÇÃO	JUNTA HERMETICA
6	85815668	1	045A	ANEL	ARO
7	85817531	1	020R	CONEXÃO	RACOR
8	9968488	1	100M	MOLA	MUELLE
9	85807858	1	090A	HASTE	VARILLA
10	9968464	1	050T	BUJÃO	TAPON
11	85807857	1	050T	BUJÃO	TAPON
12	85816804	1	192T	MANGUEIRA	MANGA C/RACORDE
13	89824050	1	158G	O'RING	JUNTA TORICA
14	89825770	1	158G	O'RING	JUNTA TORICA
15	89626929	1	158G	O'RING	JUNTA TORICA

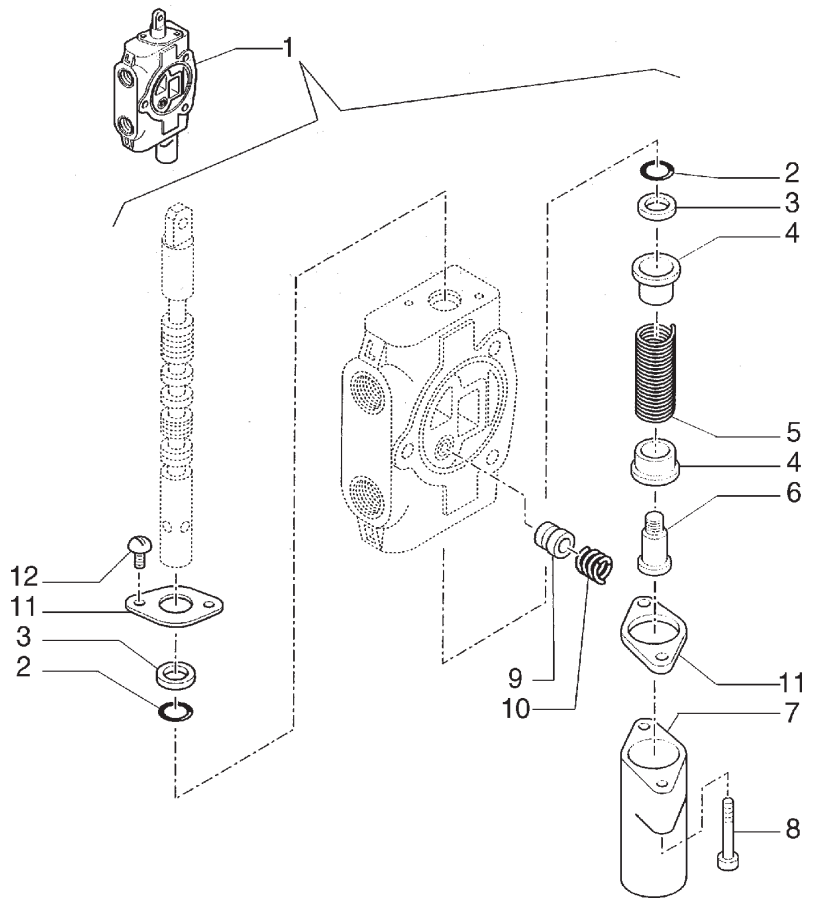

ITEM	PEÇA N°	QTDE.	COD.	DESCRIÇÃO	DENOMINACION
1	85808402	1	010V	VÁLVULA	VALVULA
2	85813418	2	158G	O'RING	JUNTA TORICA
3	85813419	2	050A	ANEL RASPADOR	ANEL RASCADOR
4	9968481	2	069S	SEDE	ASIENTO
5	85808401	1	100M	MOLA	MUELLE
6	9968483	1	040V	PARAFUSO	TORNILLO
7	9968484	1	265C	TAMPA	TAPA
8	9968486	2	040V	PARAFUSO	TORNILLO
9	9968477	1	130P	PISTÃO	EMBOLO
10	9968478	1	100M	MOLA	MUELLE
11	9968480	2	110P	PLACA	PLACA
12	9968460	2	040V	PARAFUSO	TORNILLO

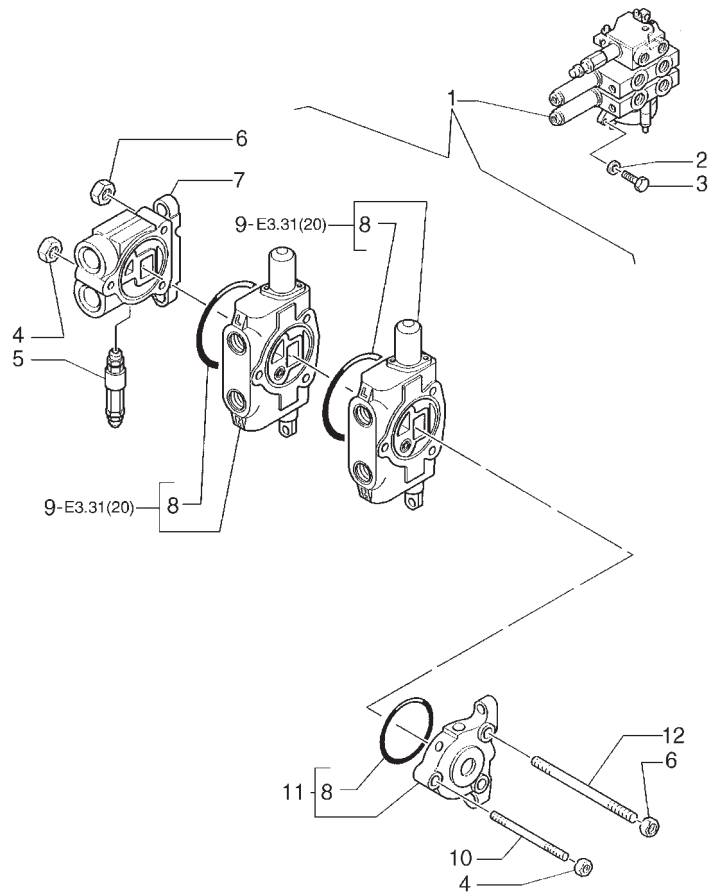

ITEM	PEÇA N°	QTDE.	COD.	DESCRIÇÃO	DENOMINACION
1	85811966	1	083D	DISTRIBUIDOR	DISTRIBUIDOR
2	70929662	3	131R	ARRUELA	ARANDELA
3	16043931	3	040V	PARAFUSO	TORNILLO
4	9968440	2	010D	PORCA	TUERCA
5	85812078	1	010V	VÁLVULA	VALVULA
6	9968441	4	010D	PORCA	TUERCA
7	9968524	1	010V	VÁLVULA	VALVULA
8	9968476	3	158G	O'RING	JUNTA TORICA
9	9970107	2	300C	CORPO	CUERPO
10	9968533	1	210P	PRISIONEIRO	ESPARRAGO
11	9968527	1	265C	TAMPA	TAPA
12	9968532	2	210P	PRISIONEIRO	ESPARRAGO

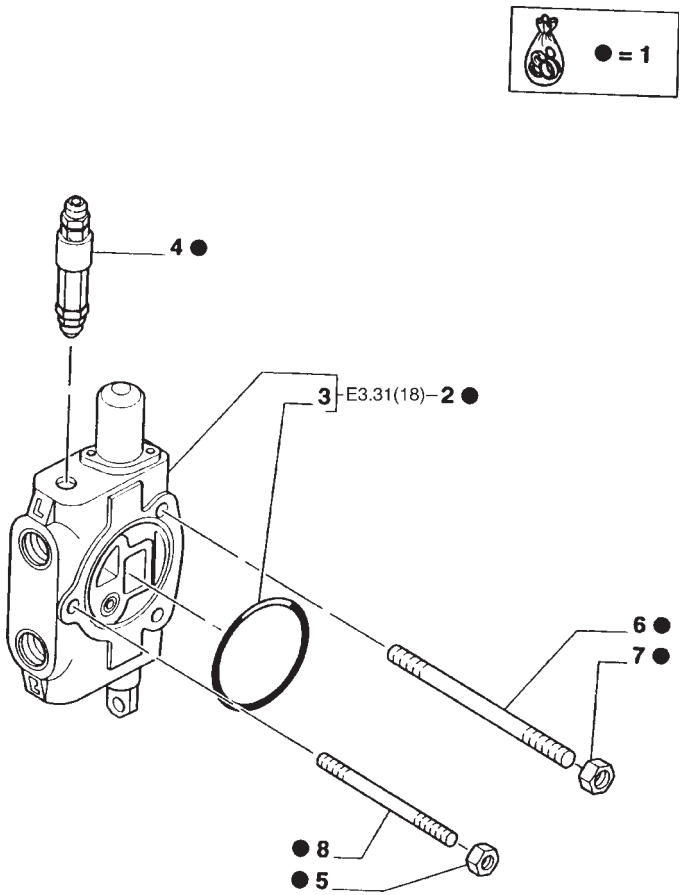

ITEM	PEÇA N°	QTDE.	COD.	DESCRIÇÃO	DENOMINACION
1	85803121	1	002K	KIT	JUEGO
2	9968526	1	300C	CORPO	CUERPO
3	9968476	1	158G	O'RING	JUNTA TORICA
4	9968594	1	010V	VÁLVULA	VALVULA
5	9968440	1	010D	PORCA	TUERCA
6	9968529	2	210P	PRISIONEIRO	ESPARRAGO
7	9968441	2	010D	PORCA	TUERCA
8	9968528	1	210P	PRISIONEIRO	ESPARRAGO

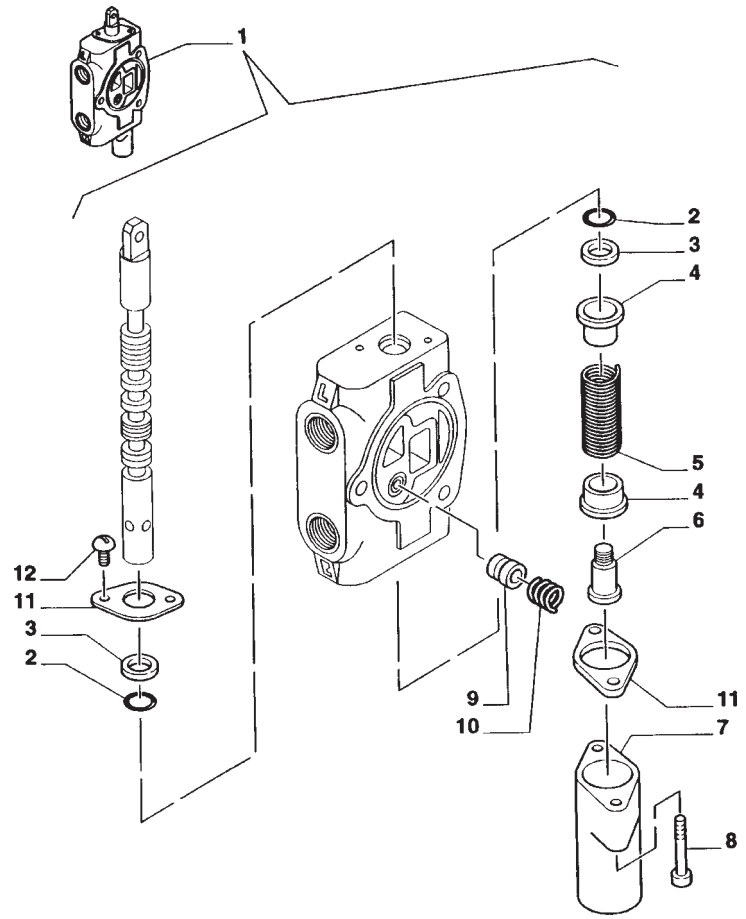

ITEM	PEÇA N°	QTDE.	COD.	DESCRIÇÃO	DENOMINACION
1	9968526	1	300C	CORPO	CUERPO
2	85813418	2	158G	O'RING	JUNTA TORICA
3	85813419	2	050A	ANEL RASPADOR	ANEL RASCADOR
4	9968481	2	069S	SEDE	ASIENTO
5	9968531	1	100M	MOLA	MUELLE
6	9968483	1	040V	PARAFUSO	TORNILLO
7	9968484	1	265C	TAMPA	TAPA
8	9968486	2	040V	PARAFUSO	TORNILLO
9	9968477	1	130P	PISTÃO	EMBOLO
10	9968478	1	100M	MOLA	MUELLE
11	9968480	2	110P	PLACA	PLACA
12	9968460	2	040V	PARAFUSO	TORNILLO

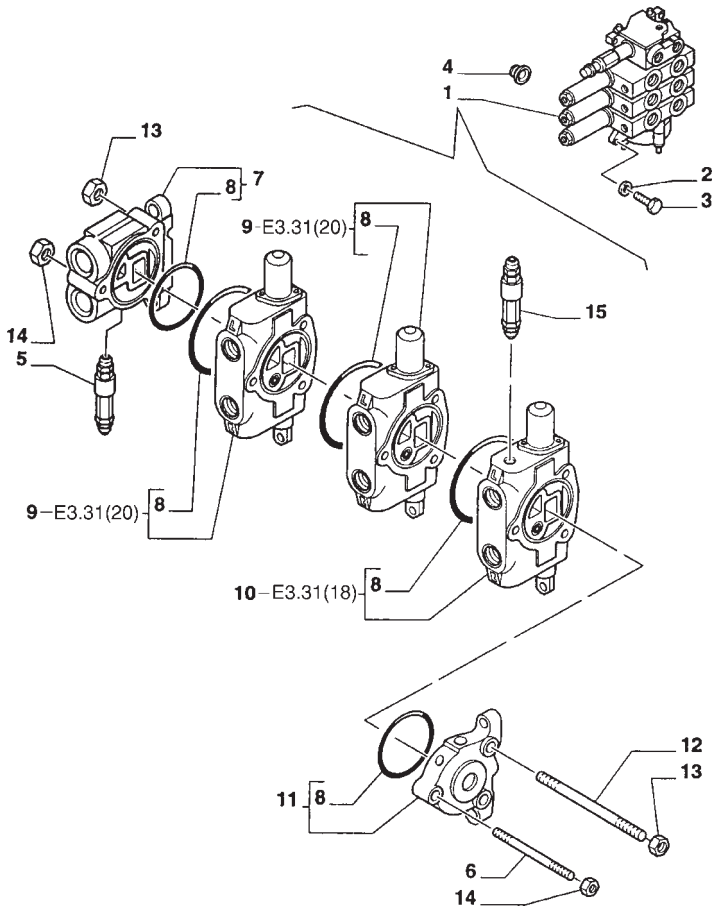

ITEM	PEÇA N°	QTDE.	COD.	DESCRIÇÃO	DENOMINACION
1	85819685	1	083D	DISTRIBUIDOR	DISTRIBUIDOR
2	11193874	3	131R	ARRUELA	ARANDELA
3	16043924	3	040V	PARAFUSO	TORNILLO
4	85803121	2	002K	KIT	JUEGO
5	85819721	1	010V	VÁLVULA	VALVULA
6	9968528	1	210P	PRISIONEIRO	ESPARRAGO
7	9968524	1	010V	VÁLVULA	VALVULA
8	9968476	5	158G	O'RING	JUNTA TORICA
9	9970107	2	300C	CORPO	CUERPO
10	9968526	1	300C	CORPO	CUERPO
11	9968527	1	265C	TAMPA	TAPA
12	9968529	2	210P	PRISIONEIRO	ESPARRAGO
13	9968441	4	010D	PORCA	TUERCA
14	9968440	2	010D	PORCA	TUERCA
15	9968594	1	010V	VÁLVULA	VALVULA

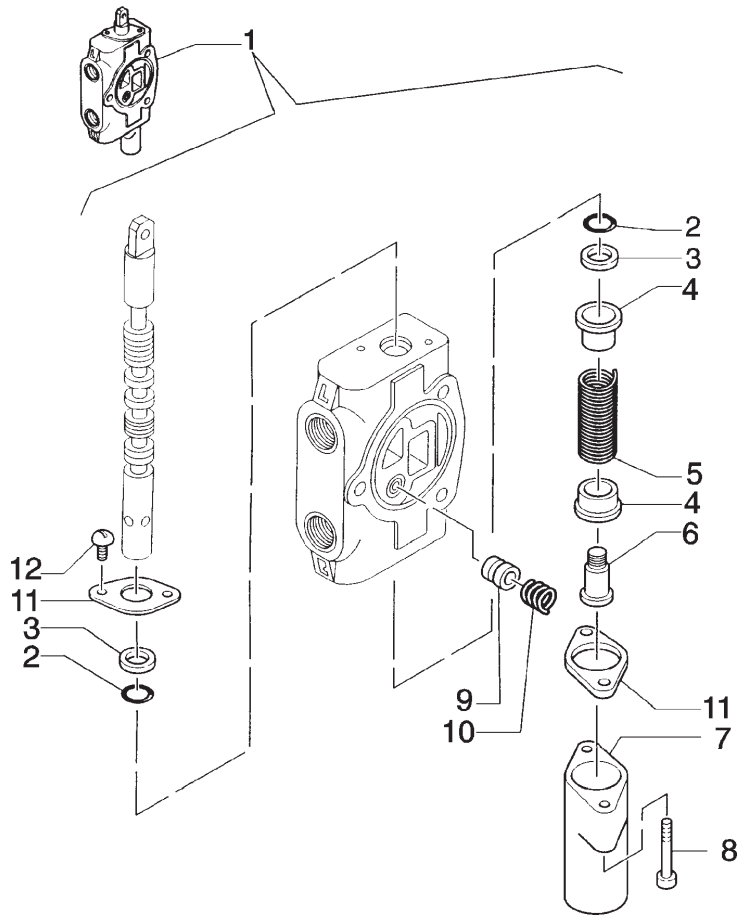

ITEM	PEÇA N°	QTDE.	COD.	DESCRIÇÃO	DENOMINACION
1	9970107	1	300C	CORPO	CUERPO
2	85813418	2	158G	O'RING	JUNTA TORICA
3	85813419	2	050A	ANEL RASPADOR	ANEL RASCADOR
4	9968481	2	069S	SEDE	ASIENTO
5	9968531	1	100M	MOLA	MUELLE
6	9968483	1	040V	PARAFUSO	TORNILLO
7	9968484	1	265C	TAMPA	TAPA
8	9968486	2	040V	PARAFUSO	TORNILLO
9	9968477	1	130P	PISTÃO	EMBOLO
10	9968478	2	100M	MOLA	MUELLE
11	9968480	2	110P	PLACA	PLACA
12	9968460	2	040V	PARAFUSO	TORNILLO

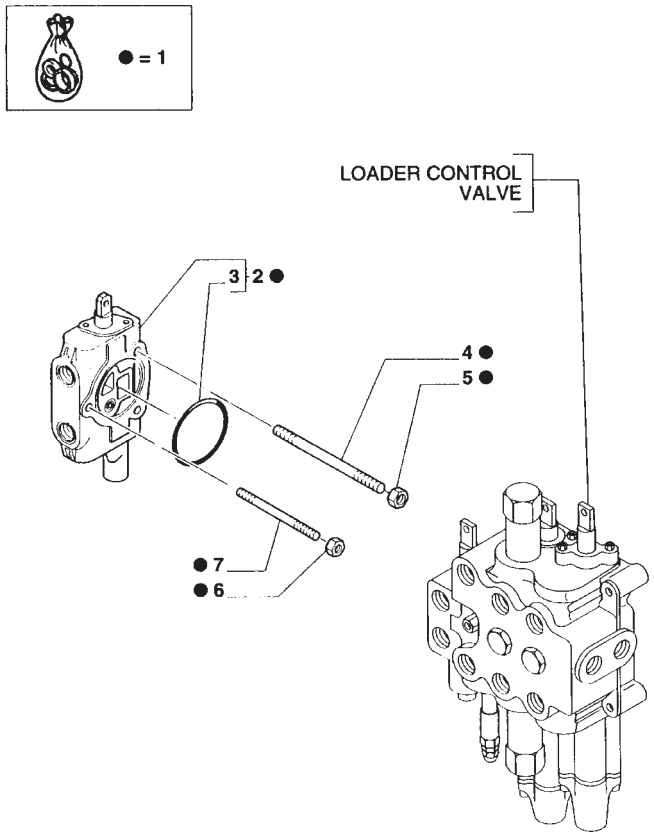

ITEM	PEÇA N°	QTDE.	COD.	DESCRIÇÃO	DENOMINACION
1	85803120	1	002K	KIT	JUEGO
2	9968442	1	300C	CORPO	CUERPO
3	9968476	1	158G	O'RING	JUNTA TORICA
4	9968439	2	210P	PRISIONEIRO	ESPARRAGO
5	9968441	2	010D	PORCA	TUERCA
6	9968440	1	010D	PORCA	TUERCA
7	9968438	1	210P	PRISIONEIRO	ESPARRAGO

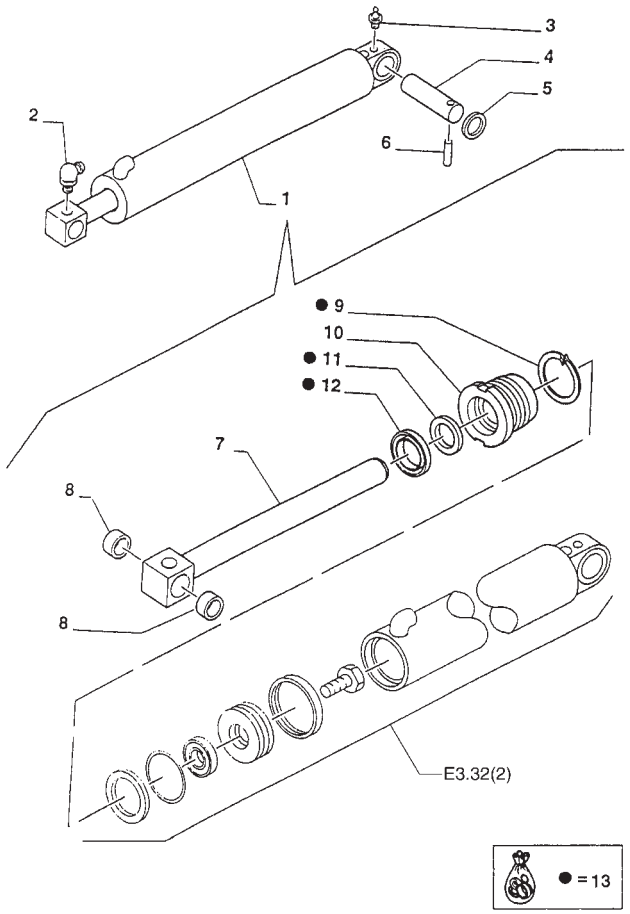

ITEM	PEÇA N°	QTDE.	COD.	DESCRIÇÃO	DENOMINACION
1	85800550	2	C409	CILINDRO BASCULAM	CILINDRO VUELCO
2	81818824	2	060I	PINO GRAXEIRO	ENGRASADOR
3	80080710	4	060I	PINO GRAXEIRO	ENGRASADOR
4	85801049	2	080P	PINO	BULON
5	81900328	2	131R	ARRUELA	ARANDELA
6	85802993	2	080P	PINO	BULON
7	83962811	2	274S	HASTE	VASTAGO
8	81902174	4	095B	BUCHA	BUJE
9	83937315	2	187A	ANEL ELÁSTICO	ANILLO ELASTICO
10	85800978	2	132F	FUNDO DIANTEIRO	TAPA ANTERIOR
11	85800085	2	122G	RETENTOR	JUNTA
12	85800081	2	122G	RETENTOR	JUNTA
13	85819355	*	002K	KIT	JUEGO

FIATALLIS

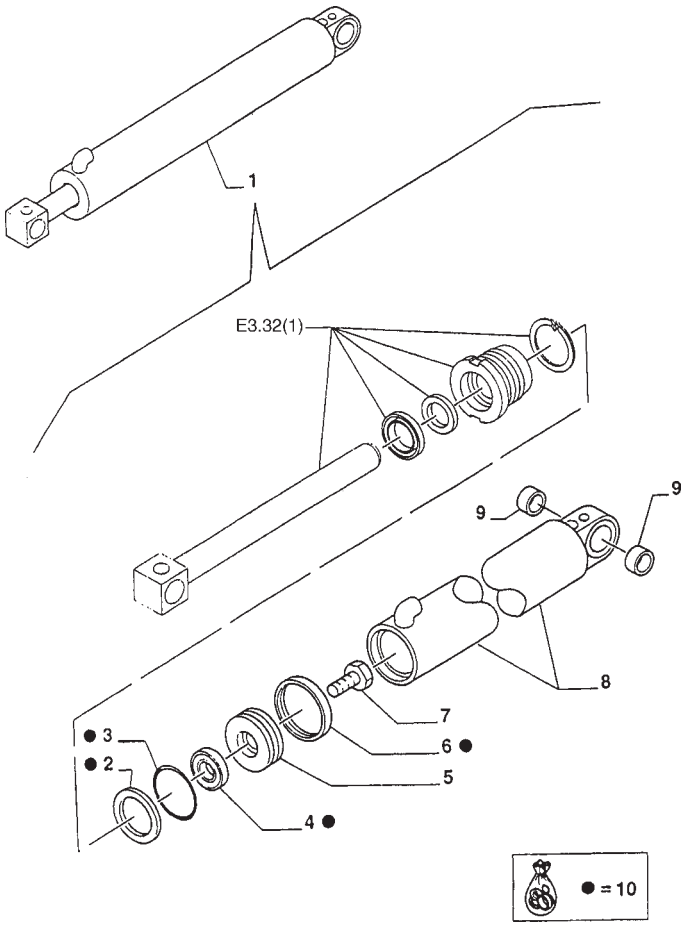

ITEM	PEÇA N°	QTDE.	COD.	DESCRIÇÃO	DENOMINACION
1	85800550	2	C409	CILINDRO BASCULAM	CILINDRO VUELCO
2	85800002	2	060D	DISCO	DISCO
3	83911409	2	158G	O'RING	JUNTA TORICA
4	85800089	2	122G	RETENTOR	JUNTA
5	83962807	2	235S	ÊMBOLO	EMBOLO
6	83912413	2	055A	ANEL DE VEDAÇÃO	JUNTA HERMETICA
7	82866949	2	040V	PARAFUSO	TORNILLO
8	85800504	2	035C	CAMISA CILINDRO	CAMISA CILINDRO
9	83902710	2	095B	BUCHA	BUJE
10	85819355	*	002K	KIT	JUEGO

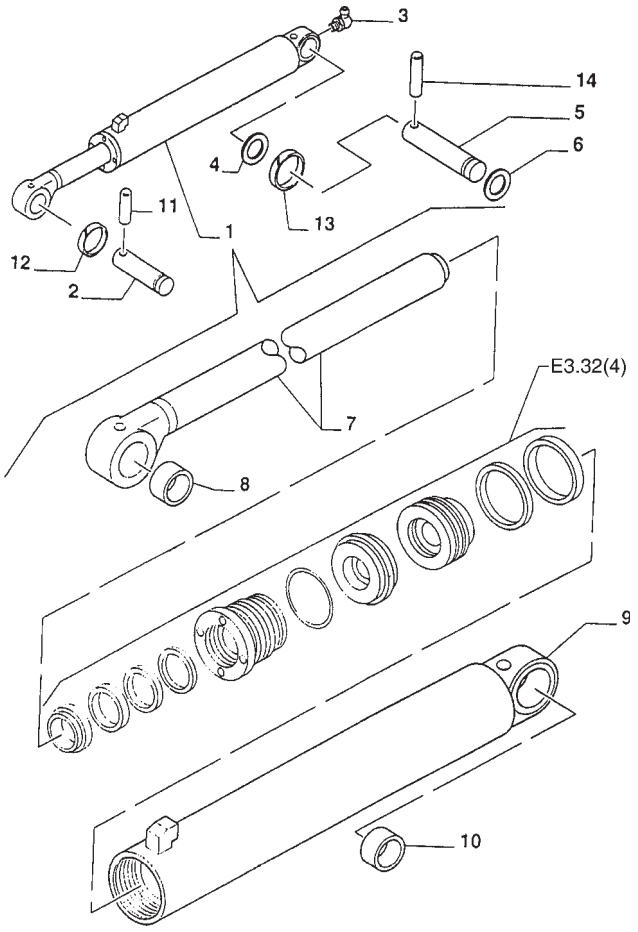

ITEM	PEÇA N°	QTDE.	COD.	DESCRIÇÃO	DENOMINACION
1	85800150	2	11G1	CILINDRO ELEVAÇÃO	GATO ELEVACION
2	85801050	1	080P	PINO	BULON
3	81818824	4	060I	PINO GRAXEIRO	ENGRASADOR
4	81901837	2	131R	ARRUELA	ARANDELA
5	85801086	2	080P	PINO	BULON
6	83911020	2	187A	ANEL ELÁSTICO	ANILLO ELASTICO
7	85800103	2	090A	HASTE	VARILLA
8	81902174	2	095B	BUCHA	BUJE
9	85800105	2	035C	CAMISA CILINDRO	CAMISA CILINDRO
10	81901897	2	095B	BUCHA	BUJE
11	85802993	2	080P	PINO	BULON
12	85802992	2	045A	ANEL	ARO
13	85802991	2	045A	ANEL	ARO
14	85802994	2	080P	PINO	BULON

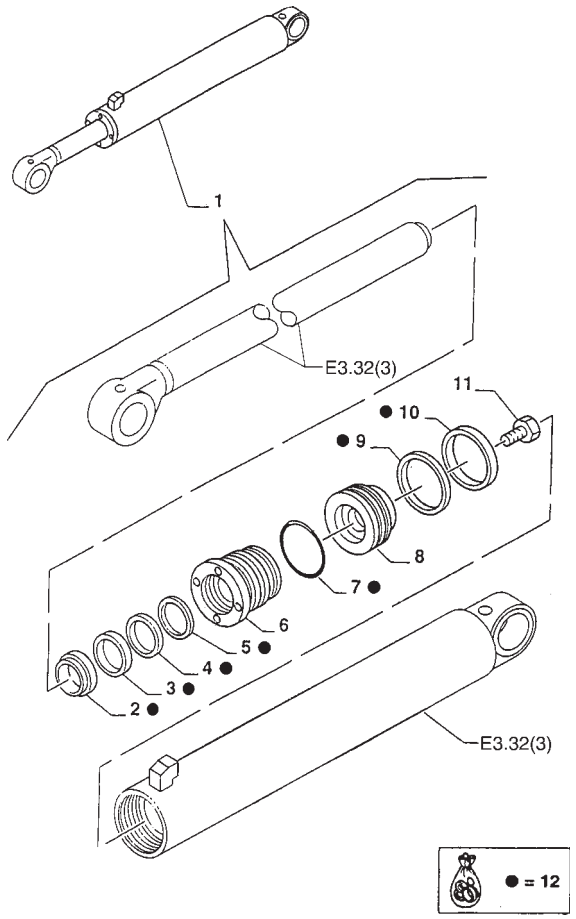

ITEM	PEÇA N°	QTDE.	COD.	DESCRIÇÃO	DENOMINACION
1	85800150	2	11G1	CILINDRO ELEVAÇÃO	GATO ELEVACION
2	85800082	2	122G	RETENTOR	JUNTA
3	85800086	2	122G	RETENTOR	JUNTA
4	85800090	2	122G	RETENTOR	JUNTA
5	85800093	2	055A	ANEL DE VEDAÇÃO	JUNTA HERMETICA
6	85800973	2	132F	FUNDO DIANTEIRO	TAPA ANTERIOR
7	83911410	2	158G	O'RING	JUNTA TORICA
8	85800981	2	235S	ÊMBOLO	EMBOLO
9	85800960	2	055A	ANEL DE VEDAÇÃO	JUNTA HERMETICA
10	83931400	2	045A	ANEL	ARO
11	82866949	2	040V	PARAFUSO	TORNILLO
12	85819352	*	002K	KIT	JUEGO

FIATALLIS

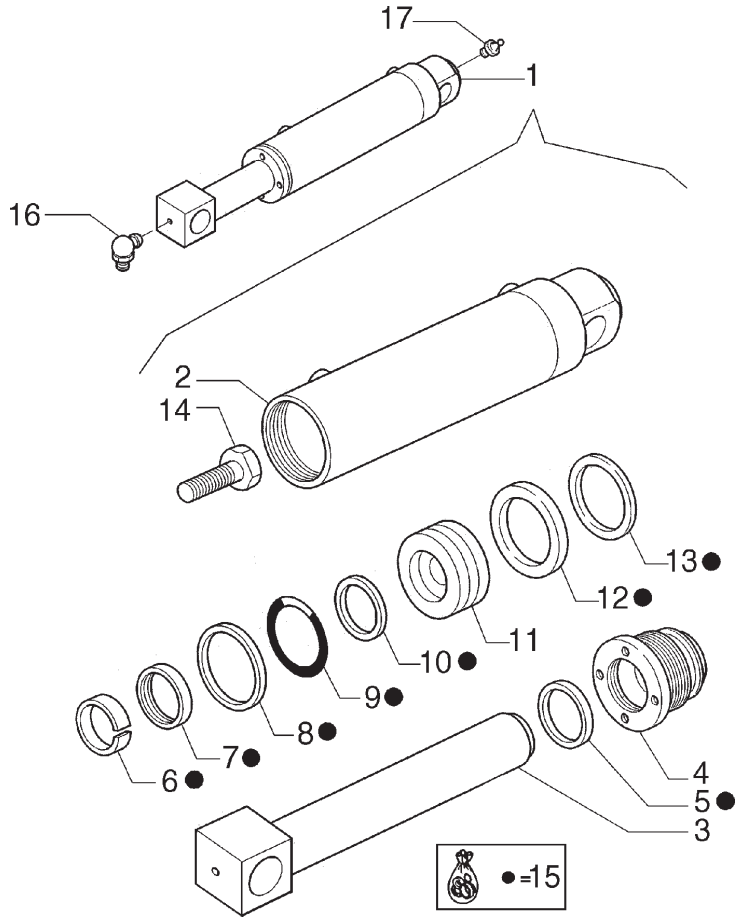

ITEM	PEÇA N°	QTDE.	COD.	DESCRIÇÃO	DENOMINACION
1	85800650	2	164C	CILINDRO	CILINDRO
2	85800604	1	053C	CAMISA CILINDRO	CAMISA CILINDRO
3	85800603	1	274S	HASTE	VASTAGO
4	85800979	1	080F	FUNDO	FONDO
5	85800083	1	055A	ANEL DE VEDAÇÃO	JUNTA HERMETICA
6	85800094	1	045A	ANEL	ARO
7	85800087	1	122G	RETENTOR	JUNTA
8	85800004	1	045A	ANEL	ARO
9	83963231	1	158G	O'RING	JUNTA TORICA
10	85800091	1	122G	RETENTOR	JUNTA
11	85800982	1	235S	ÊMBOLO	EMBOLO
12	83937326	1	055A	ANEL DE VEDAÇÃO	JUNTA HERMETICA
13	85800961	1	045A	ANEL	ARO
14	82866947	1	040V	PARAFUSO	TORNILLO
15	85819356	1	002K	KIT	JUEGO
16	81818824	1	060I	PINO GRAXEIRO	ENGRASADOR
17	80080710	1	060I	PINO GRAXEIRO	ENGRASADOR

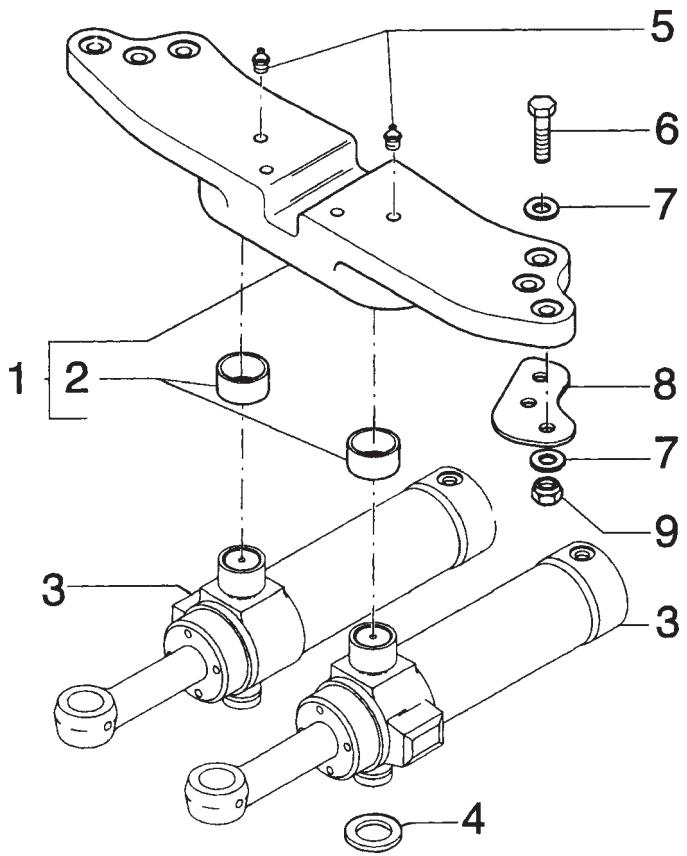

ITEM	PEÇA N°	QTDE.	COD.	DESCRIÇÃO	DENOMINACION
1	85803616	1	300S	SUPORTE	SOPORTE
2	83910645	2	095B	BUCHA	BUJE
3	86983071	2	164C	CILINDRO	CILINDRO
4	75249428	1	131R	ARRUELA	ARANDELA
5	70914465	2	060I	PINO GRAXEIRO	ENGRASADOR
6	15989131	6	040V	PARAFUSO	TORNILLO
7	10520421	6	131R	ARRUELA	ARANDELA
8	85803039	2	198S	CALÇO	CALCE
8	85801153	4	075D	ESPAÇADOR	SEPARADOR
9	12575121	6	010D	PORCA	TUERCA

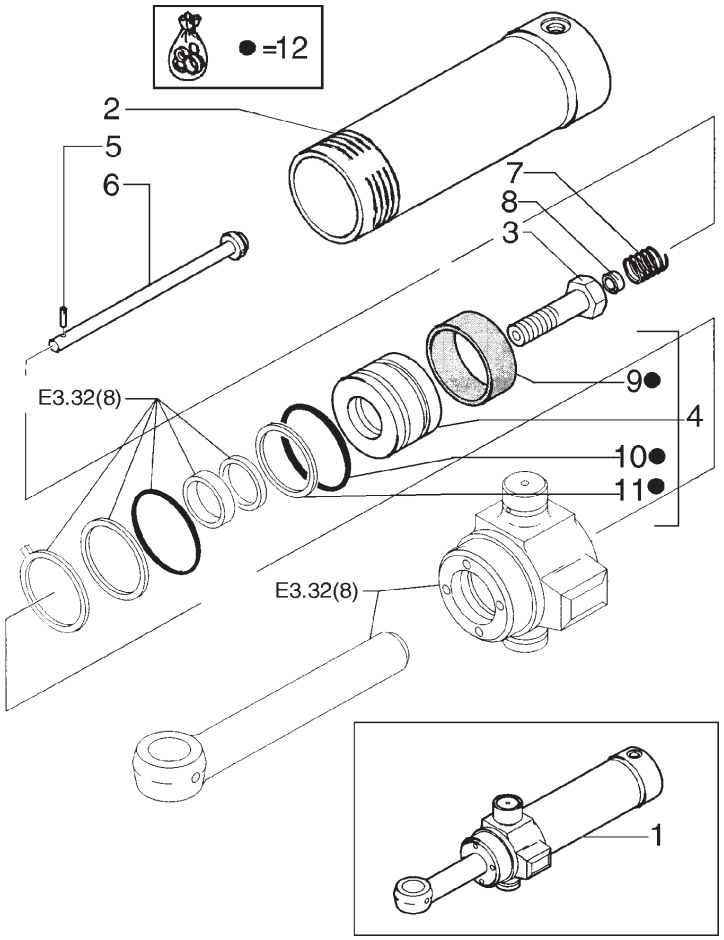

ITEM	PEÇA N°	QTDE.	COD.	DESCRIÇÃO	DENOMINACION
1	86983071	1	164C	CILINDRO	CILINDRO
2	86983073	1	035C	CAMISA CILINDRO	CAMISA CILINDRO
3	82866945	1	040V	PARAFUSO	TORNILLO
4	81875232	1	235S	ÊMBOLO	EMBOLO
5	83910599	1	080P	PINO	BULON
6	85800990	1	016A	EIXO	ARBOL
7	83931313	1	100M	MOLA	MUELLE
8	83998909	1	045A	ANEL	ARO
9	81875256	1	123G	RETENTOR	EMPAQUETADURA
10	83904858	1	123G	RETENTOR	EMPAQUETADURA
11	82853846	1	123G	RETENTOR	EMPAQUETADURA
12	85819353	1	002K	KIT	JUEGO

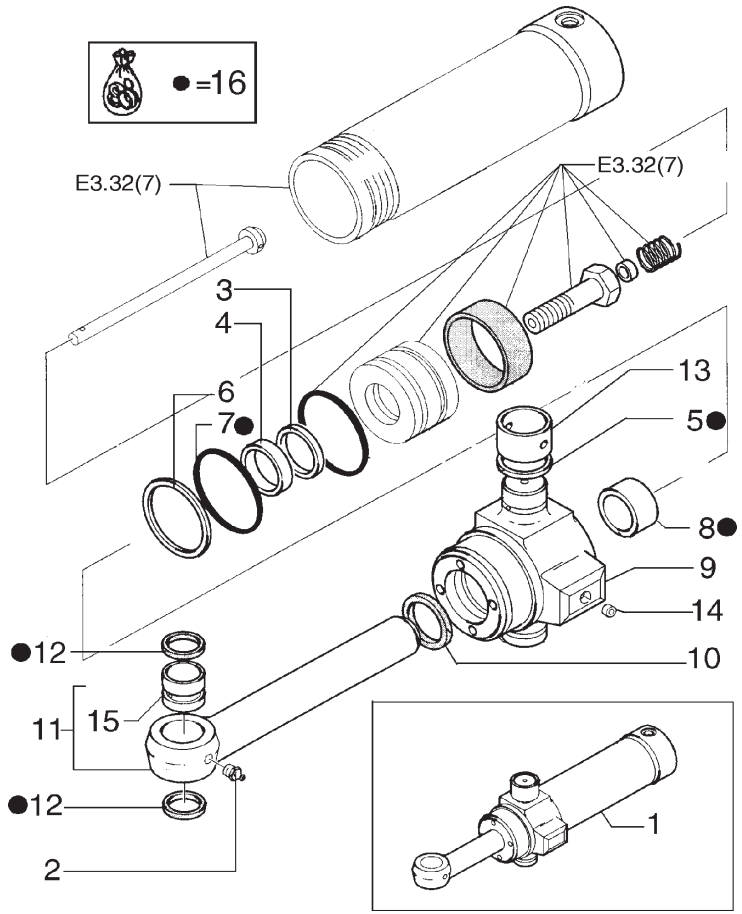

ITEM	PEÇA N°	QTDE.	COD.	DESCRIÇÃO	DENOMINACION
1	86983071	1	164C	CILINDRO	CILINDRO
2	80080710	1	060I	PINO GRAXEIRO	ENGRASADOR
3	85800086	1	122G	RETENTOR	JUNTA
4	85800082	1	122G	RETENTOR	JUNTA
5	83910601	2	123G	RETENTOR	EMPAQUETADURA
6	85800007	1	045A	ANEL	ARO
7	85800018	1	158G	O'RING	JUNTA TORICA
8	85800093	1	055A	ANEL DE VEDAÇÃO	JUNTA HERMETICA
9	86983072	1	265C	TAMPA	TAPA
10	85800090	1	122G	RETENTOR	JUNTA
11	85800307	1	274S	HASTE	VASTAGO
12	83931289	2	122G	RETENTOR	JUNTA
13	83912378	2	095B	BUCHA	BUJE
14	85800965	1	020R	CONEXÃO	RACOR
15	85800303	1	095B	BUCHA	BUJE
16	85819353	1	002K	KIT	JUEGO

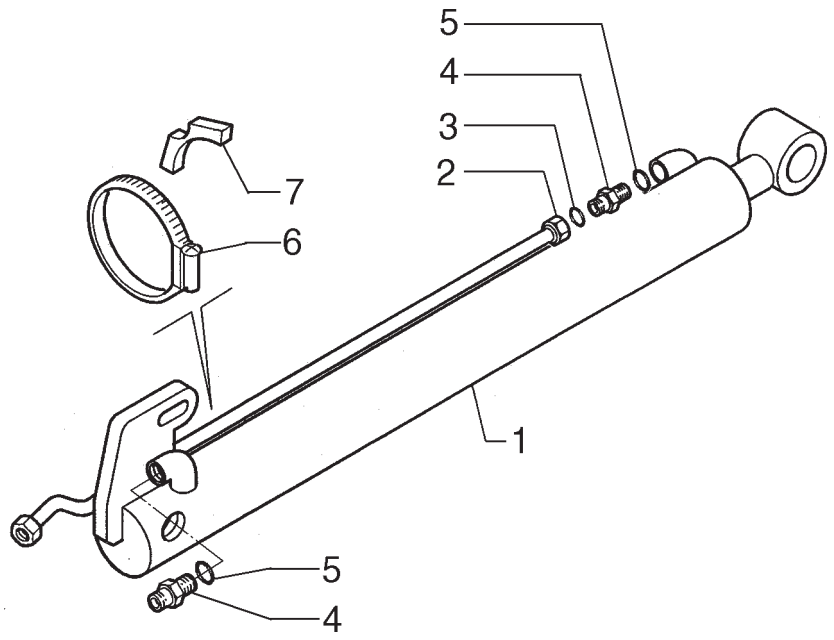

ITEM	PEÇA N°	QTDE.	COD.	DESCRIÇÃO	DENOMINACION
1	85800870	1	164C	CILINDRO	CILINDRO
2	85816811	1	193T	TUBO	TUBO
3	81845038	1	158G	O'RING	JUNTA TORICA
4	83985067	2	020R	CONEXÃO	RACOR
5	80165202	2	158G	O'RING	JUNTA TORICA
6	85803010	1	031F	ABRAÇADEIRA	ABRAZADERA
7	83963415	1	300S	SUPORTE	SOPORTE

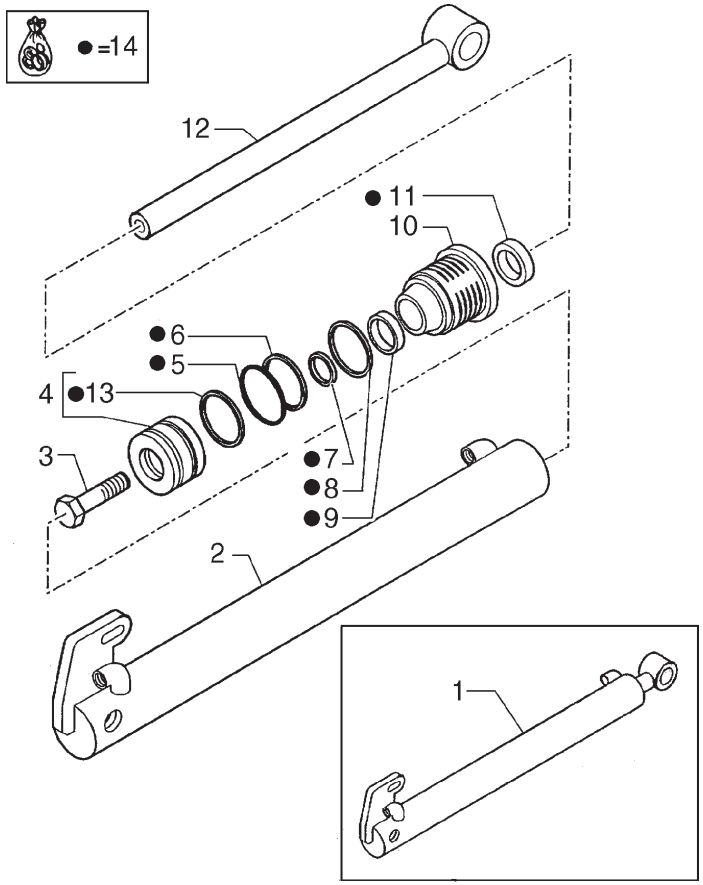

ITEM	PEÇA N°	QTDE.	COD.	DESCRIÇÃO	DENOMINACION
1	85800870	1	164C	CILINDRO	CILINDRO
2	85800806	1	053C	CAMISA CILINDRO	CAMISA CILINDRO
3	82866949	1	040V	PARAFUSO	TORNILLO
4	83962615	1	235S	ÊMBOLO	EMBOLO
5	83917181	1	158G	O'RING	JUNTA TORICA
6	85800001	1	055A	ANEL DE VEDAÇÃO	JUNTA HERMETICA
7	85800090	1	122G	RETENTOR	JUNTA
8	83913375	1	045A	ANEL	ARO
9	85800086	1	122G	RETENTOR	JUNTA
10	85800972	1	080F	FUNDO	FONDO
11	85800082	1	122G	RETENTOR	JUNTA
12	85800805	1	090A	HASTE	VARILLA
13	83912412	1	122G	RETENTOR	JUNTA
14	85819367	1	002K	KIT	JUEGO

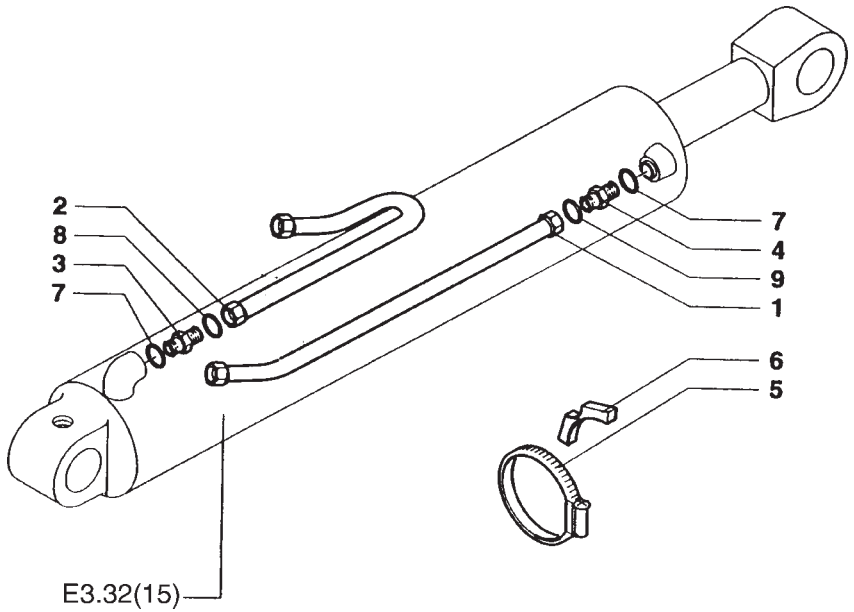

ITEM	PEÇA N°	QTDE.	COD.	DESCRIÇÃO	DENOMINACION
1	75257371	1	193T	TUBO	TUBO
2	75257367	1	193T	TUBO	TUBO
3	76021725	1	020R	CONEXÃO	RACOR
4	75236507	1	020R	CONEXÃO	RACOR
5	85802744	1	031F	ABRAÇADEIRA	ABRAZADERA
6	83911131	2	300S	SUPORTE	SOPORTE
7	70935175	2	158G	O'RING	JUNTA TORICA
8	70923841	1	158G	O'RING	JUNTA TORICA
9	70930357	1	158G	O'RING	JUNTA TORICA

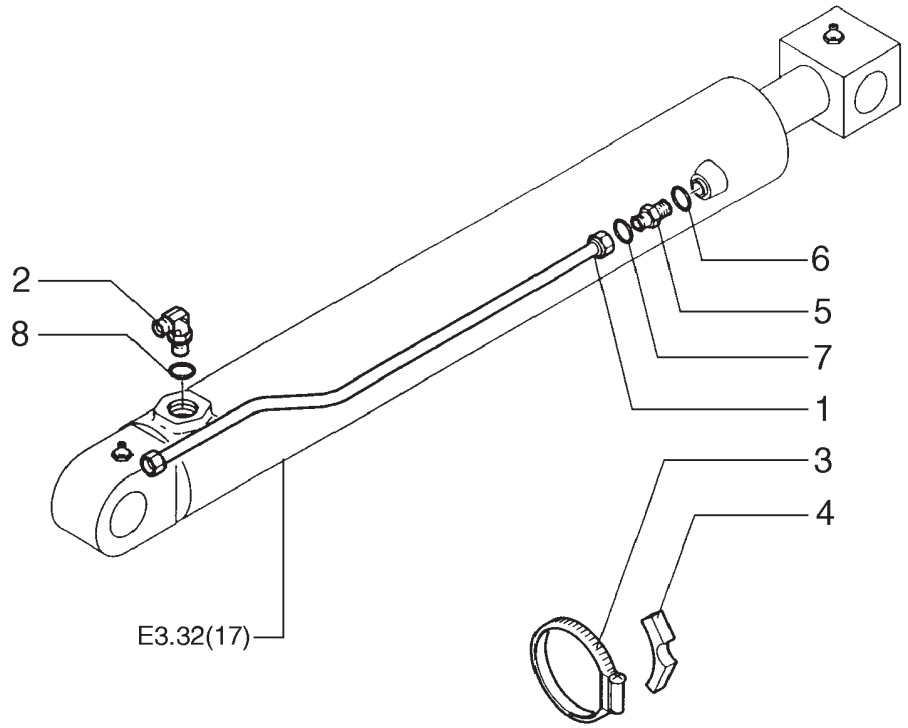

ITEM	PEÇA N°	QTDE.	COD.	DESCRIÇÃO	DENOMINACION
1	75257428	1	193T	TUBO	TUBO
2	75236506	1	020R	CONEXÃO	RACOR
3	85803008	1	031F	ABRAÇADEIRA	ABRAZADERA
4	83901828	1	300S	SUPORTE	SOPORTE
5	75236507	1	020R	CONEXÃO	RACOR
6	70935175	1	158G	O'RING	JUNTA TORICA
7	70930357	1	158G	O'RING	JUNTA TORICA
8	70930357	1	158G	O'RING	JUNTA TORICA

FIATALLIS

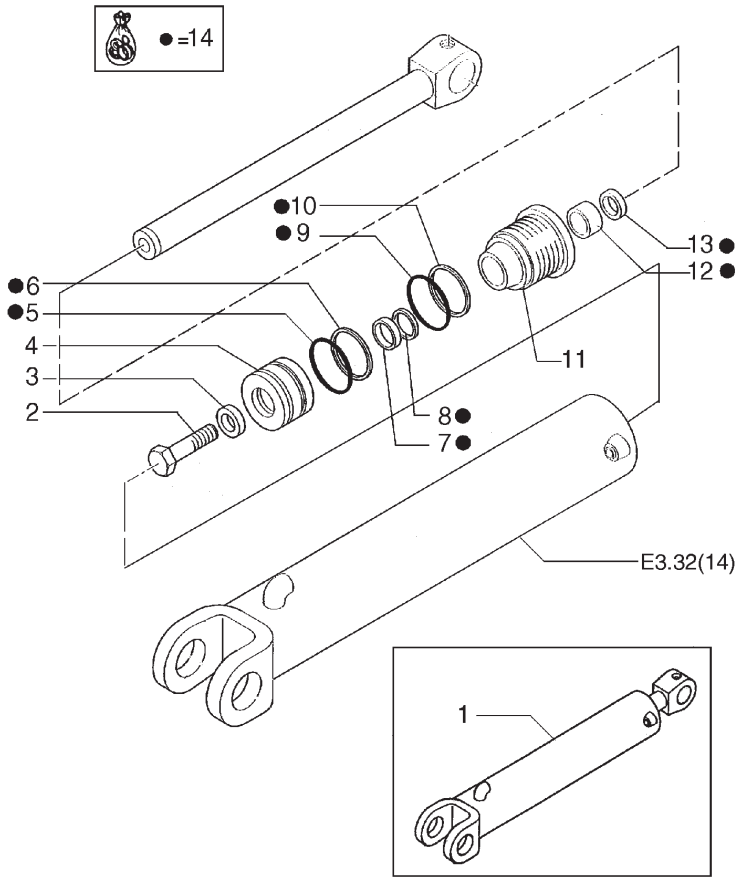

ITEM	PEÇA N°	QTDE.	COD.	DESCRIÇÃO	DENOMINACION
1	85800901	1	164C	CILINDRO	CILINDRO
2	81871346	1	040V	PARAFUSO	TORNILLO
3	83964188	1	131R	ARRUELA	ARANDELA
4	85800983	1	235S	ÊMBOLO	EMBOLO
5	83800968	1	045A	ANEL	ARO
6	85800967	1	045A	ANEL	ARO
7	85800092	1	122G	RETENTOR	JUNTA
8	85800088	1	122G	RETENTOR	JUNTA
9	83931389	1	158G	O'RING	JUNTA TORICA
10	85800005	1	055A	ANEL DE VEDAÇÃO	JUNTA HERMETICA
11	85800991	1	119T	CABEÇA	CABEZA
12	85800095	1	095B	BUCHA	BUJE
13	85800084	1	122G	RETENTOR	JUNTA
14	85819350	1	002K	KIT	JUEGO

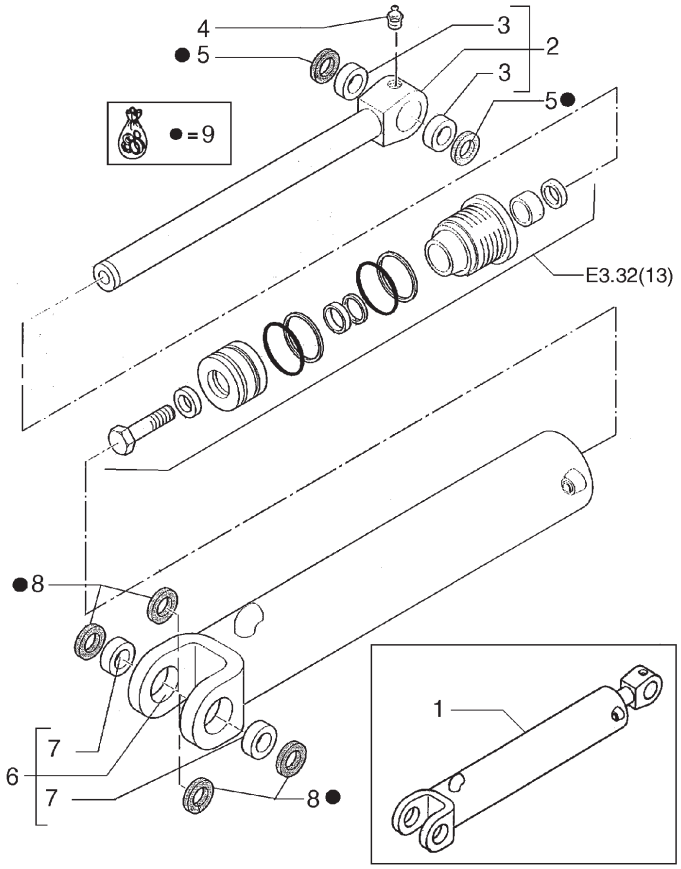

ITEM	PEÇA N°	QTDE.	COD.	DESCRIÇÃO	DENOMINACION
1	85800901	1	164C	CILINDRO	CILINDRO
2	85800971	1	090A	HASTE	VARILLA
3	83910547	2	095B	BUCHA	BUJE
4	83416242	1	060I	PINO GRAXEIRO	ENGRASADOR
5	83931289	2	122G	RETENTOR	JUNTA
6	81873459	1	053C	CAMISA CILINDRO	CAMISA CILINDRO
7	83910558	2	095B	BUCHA	BUJE
8	89824067	4	122G	RETENTOR	JUNTA
9	85819350	1	002K	KIT	JUEGO

FIATALLIS

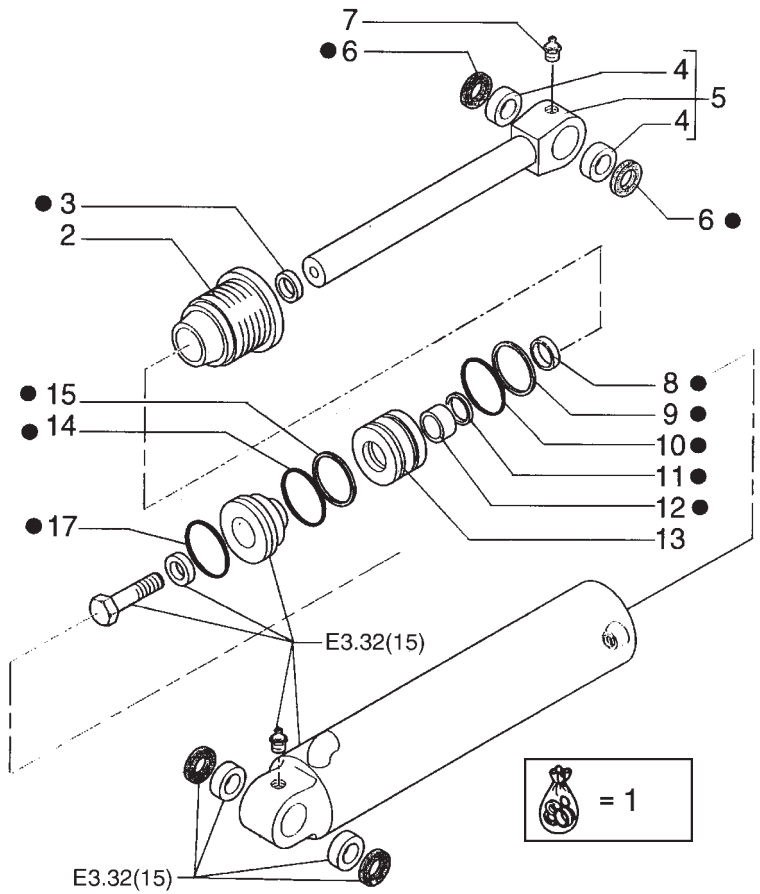

ITEM	PEÇA N°	QTDE.	COD.	DESCRIÇÃO	DENOMINACION
1	85819299	1	002K	KIT	JUEGO
2	85800975	1	119T	CABEÇA	CABEZA
3	85800084	1	122G	RETENTOR	JUNTA
4	83910551	2	095B	BUCHA	BUJE
5	83962145	1	090A	HASTE	VARILLA
6	89824067	2	122G	RETENTOR	JUNTA
7	80080710	1	060I	PINO GRAXEIRO	ENGRASADOR
8	85800095	1	095B	BUCHA	BUJE
9	85800007	1	045A	ANEL	ARO
10	85800212	1	158G	O'RING	JUNTA TORICA
11	85800088	1	122G	RETENTOR	JUNTA
12	85800092	1	122G	RETENTOR	JUNTA
13	85800205	1	235S	ÊMBOLO	EMBOLO
14	85800207	1	122G	RETENTOR	JUNTA
15	85800206	1	122G	RETENTOR	JUNTA
17	85800211	1	122G	RETENTOR	JUNTA

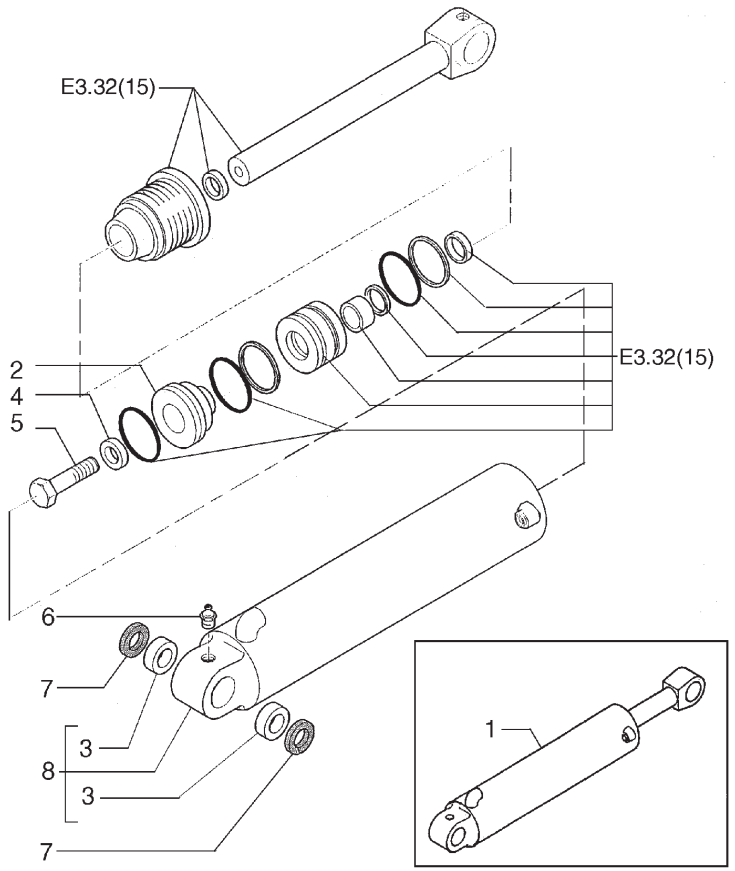

ITEM	PEÇA N°	QTDE.	COD.	DESCRIÇÃO	DENOMINACION
1	85800250	1	164C	CILINDRO	CILINDRO
2	85800203	1	235S	ÊMBOLO	EMBOLO
3	85800202	2	095B	BUCHA	BUJE
4	83964188	1	131R	ARRUELA	ARANDELA
5	81871346	1	040V	PARAFUSO	TORNILLO
6	80080710	1	060I	PINO GRAXEIRO	ENGRASADOR
7	85801025	2	122G	RETENTOR	JUNTA
8	85800210	1	053C	CAMISA CILINDRO	CAMISA CILINDRO

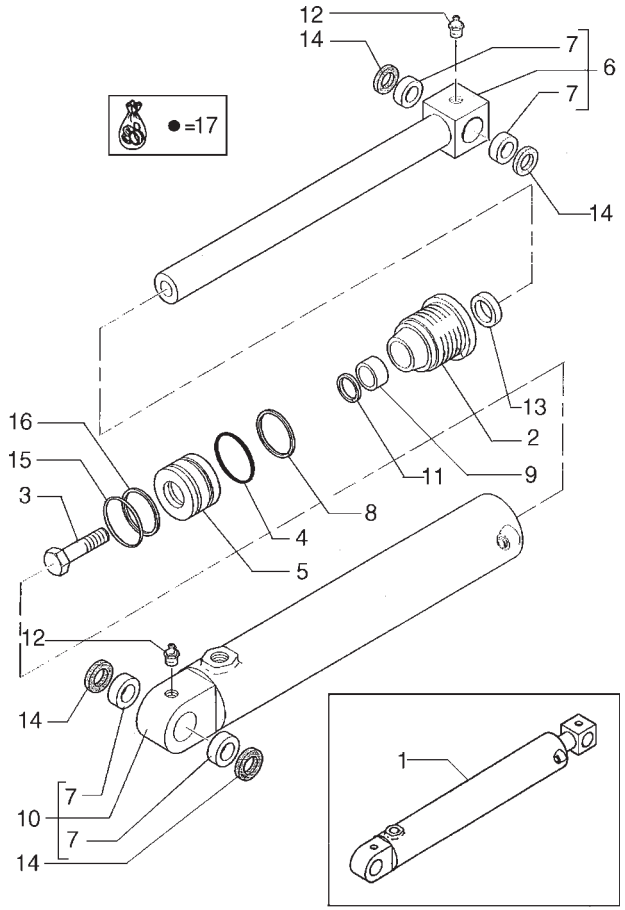

ITEM	PEÇA N°	QTDE.	COD.	DESCRIÇÃO	DENOMINACION
1	85800911	1	164C	CILINDRO	CILINDRO
2	85800992	1	235S	ÊMBOLO	EMBOLO
3	82866944	1	040V	PARAFUSO	TORNILLO
4	83911410	1	158G	O'RING	JUNTA TORICA
5	83931398	1	235S	ÊMBOLO	EMBOLO
6	83963252	1	090A	HASTE	VARILLA
7	83910547	4	095B	BUCHA	BUJE
8	83963263	1	045A	ANEL	ARO
9	83963271	1	095B	BUCHA	BUJE
10	83963280	1	035C	CAMISA CILINDRO	CAMISA CILINDRO
11	85999325	1	045A	ANEL	ARO
12	80080710	2	060I	PINO GRAXEIRO	ENGRASADOR
13	83910528	1	122G	RETENTOR	JUNTA
14	83931289	4	122G	RETENTOR	JUNTA
15	83931399	1	123G	RETENTOR	EMPAQUETADURA
16	83931400	1	045A	ANEL	ARO
17	85819358	1	002K	KIT	JUEGO

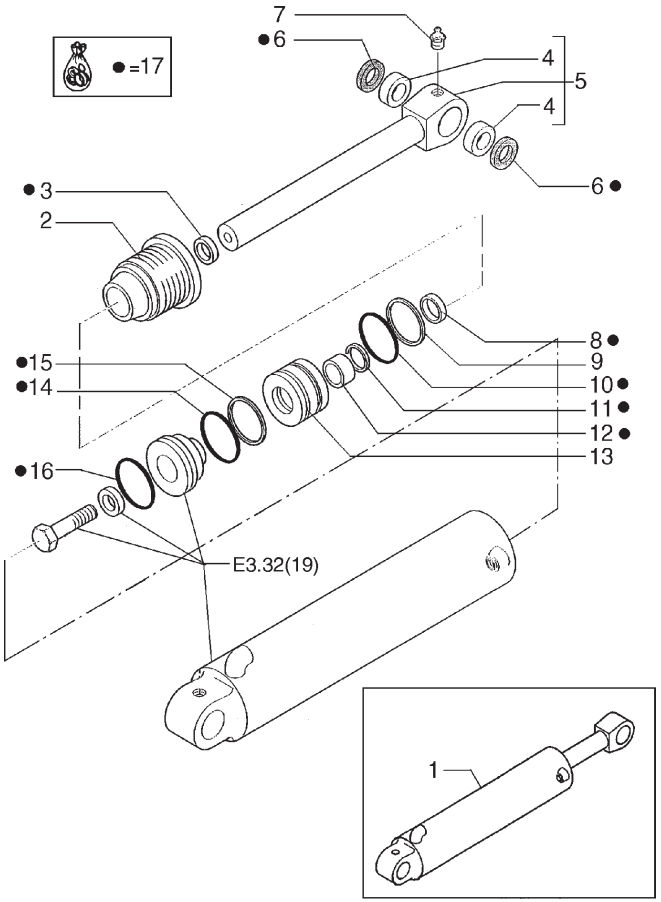

ITEM	PEÇA N°	QTDE.	COD.	DESCRIÇÃO	DENOMINACION
1	85800450	1	164C	CILINDRO	CILINDRO
2	85800977	1	132F	FUNDO DIANTEIRO	TAPA ANTERIOR
3	85800084	1	122G	RETENTOR	JUNTA
4	83910551	2	095B	BUCHA	BUJE
5	83962145	1	090A	HASTE	VARILLA
6	89824067	2	122G	RETENTOR	JUNTA
7	80080710	1	060I	PINO GRAXEIRO	ENGRASADOR
8	85800095	1	095B	BUCHA	BUJE
9	83963264	1	045A	ANEL	ARO
10	85800017	1	158G	O'RING	JUNTA TORICA
11	85999325	1	045A	ANEL	ARO
12	85800092	1	122G	RETENTOR	JUNTA
13	83984698	1	235S	ÊMBOLO	EMBOLO
14	83944110	1	123G	RETENTOR	EMPAQUETADURA
15	83931388	1	045A	ANEL	ARO
16	81870404	1	158G	O'RING	JUNTA TORICA
17	85819354	1	002K	KIT	JUEGO

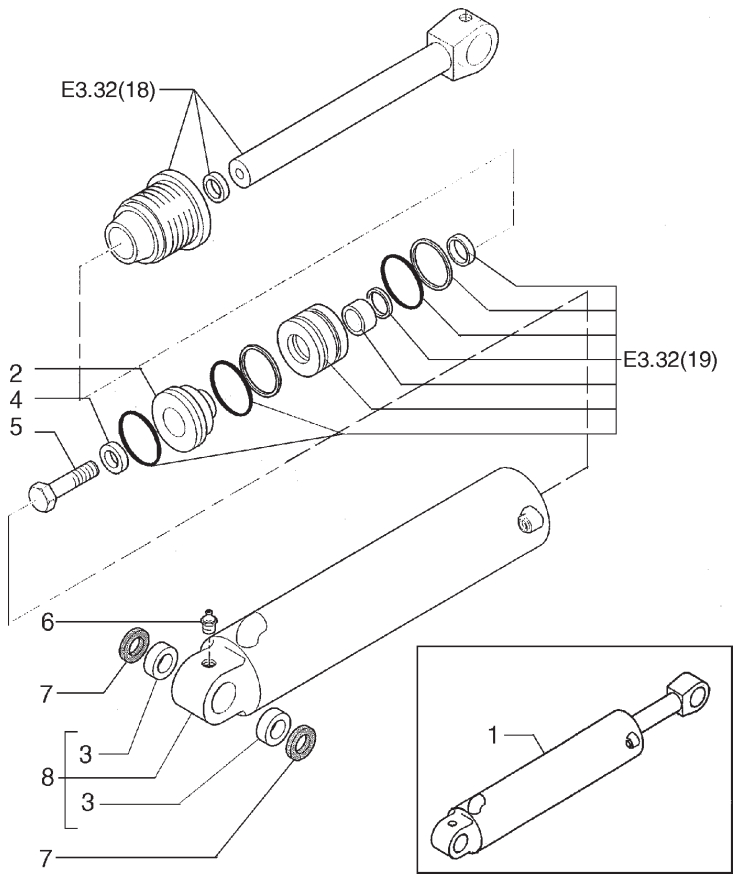

ITEM	PEÇA N°	QTDE.	COD.	DESCRIÇÃO	DENOMINACION
1	85800450	1	164C	CILINDRO	CILINDRO
2	81870402	1	235S	ÊMBOLO	EMBOLO
3	85800202	2	095B	BUCHA	BUJE
4	83964188	1	131R	ARRUELA	ARANDELA
5	81871346	1	040V	PARAFUSO	TORNILLO
6	80080710	1	060I	PINO GRAXEIRO	ENGRASADOR
7	85801025	2	122G	RETENTOR	JUNTA
8	85800402	1	035C	CAMISA CILINDRO	CAMISA CILINDRO

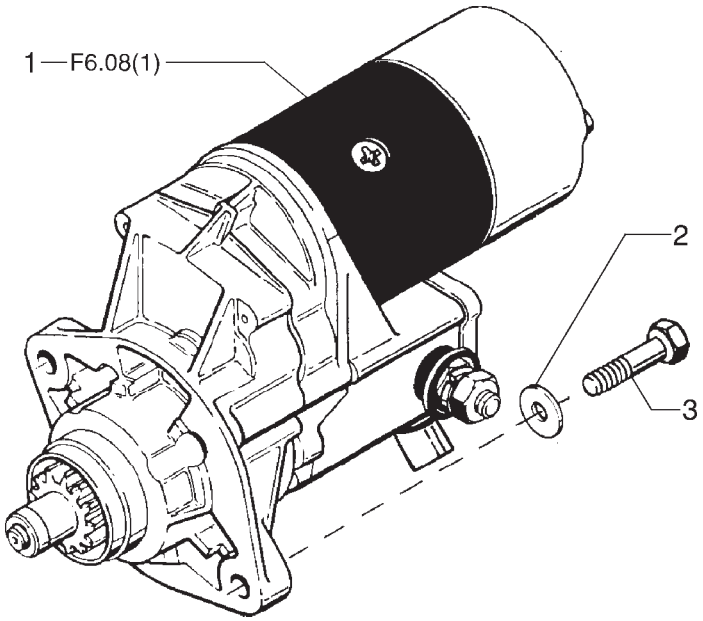

ITEM	PEÇA N°	QTDE.	COD.	DESCRIÇÃO	DENOMINACION
1	86982709	1	133M	MOTOR ARRANQUE	MOTOR ARRANQUE
2	493-11039	2	131R	ARRUELA	ARANDELA
3	814-10040	2	040V	PARAFUSO	TORNILLO

FIATALLIS

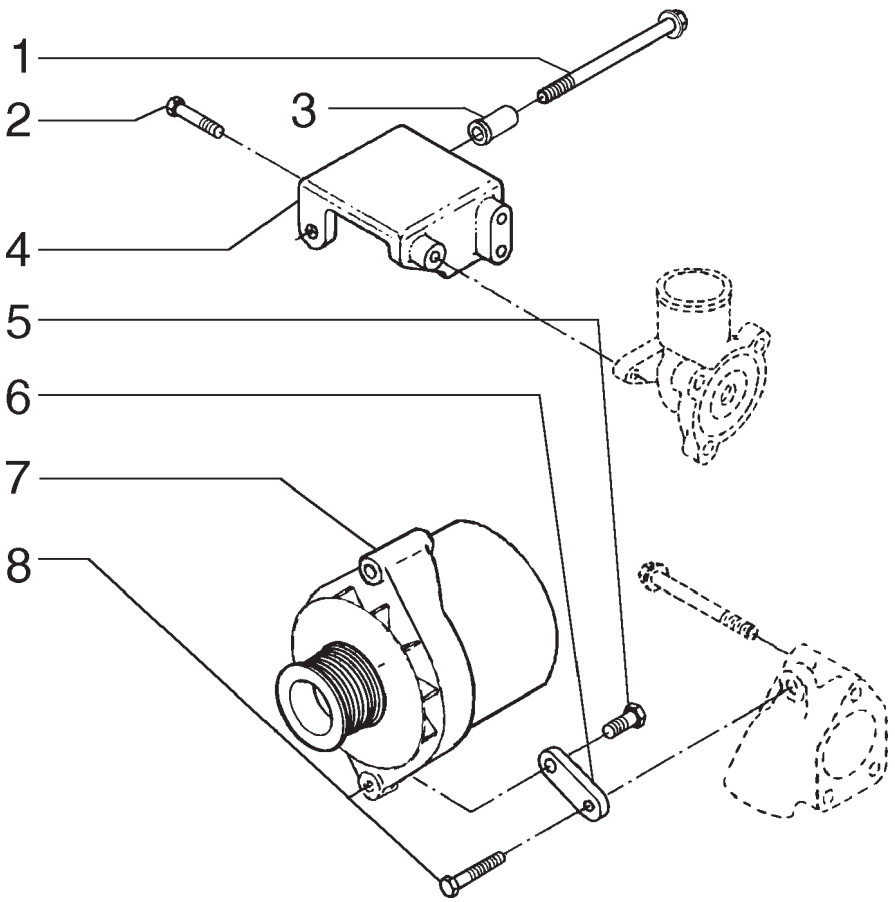

ITEM	PEÇA N°	QTDE.	COD.	DESCRIÇÃO	DENOMINACION
1	75286629	1	040V	PARAFUSO	TORNILLO
2	75312613	3	040V	PARAFUSO	TORNILLO
3	75206635	1	075D	ESPAÇADOR	SEPARADOR
4	75287981	1	300S	SUPORTE	SOPORTE
5	75286109	1	040V	PARAFUSO	TORNILLO
6	75287980	1	110P	PLACA	PLACA
7	87424024	1	025A	ALTERNADOR	ALTERNADOR
8	75208388	1	040V	PARAFUSO	TORNILLO

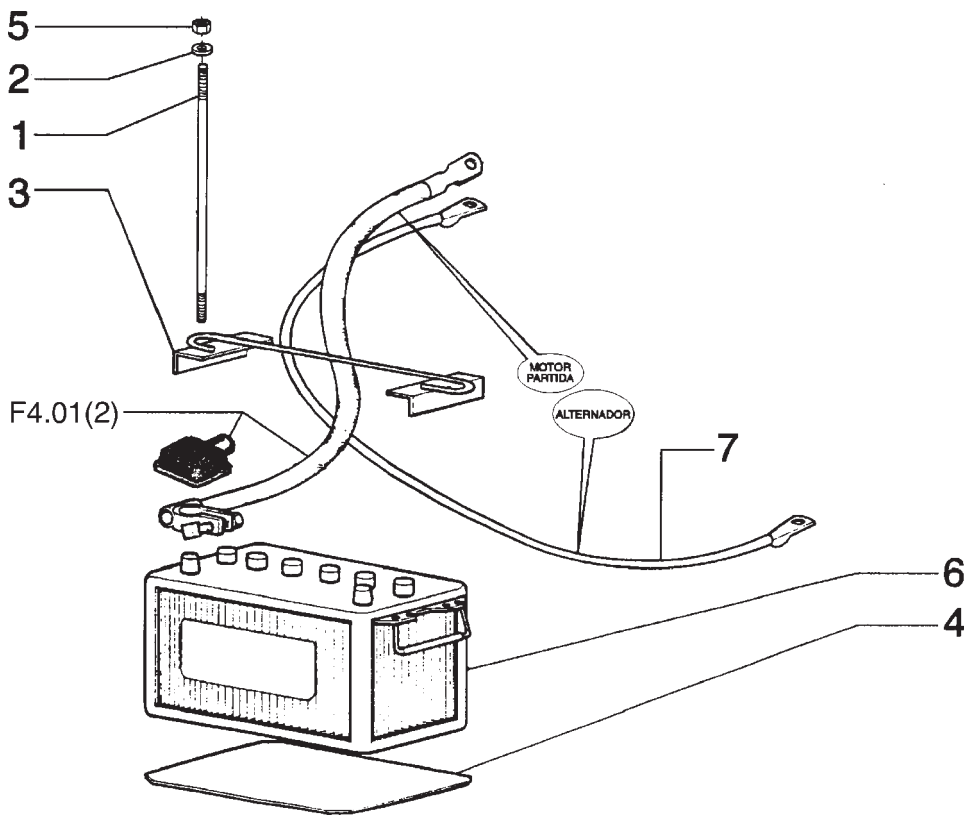

ITEM	PEÇA N°	QTDE.	COD.	DESCRIÇÃO	DENOMINACION
1	75248827	2	142T	TIRANTE	TIRANTE
2	12646721	2	131R	ARRUELA	ARANDELA
3	75247748	1	300S	SUPORTE	SOPORTE
4	75240035	1	105P	CHAPA	PLACA
5	16100821	2	010D	PORCA	TUERCA
6	75247128	1	025B	BATERIA	BATERIA

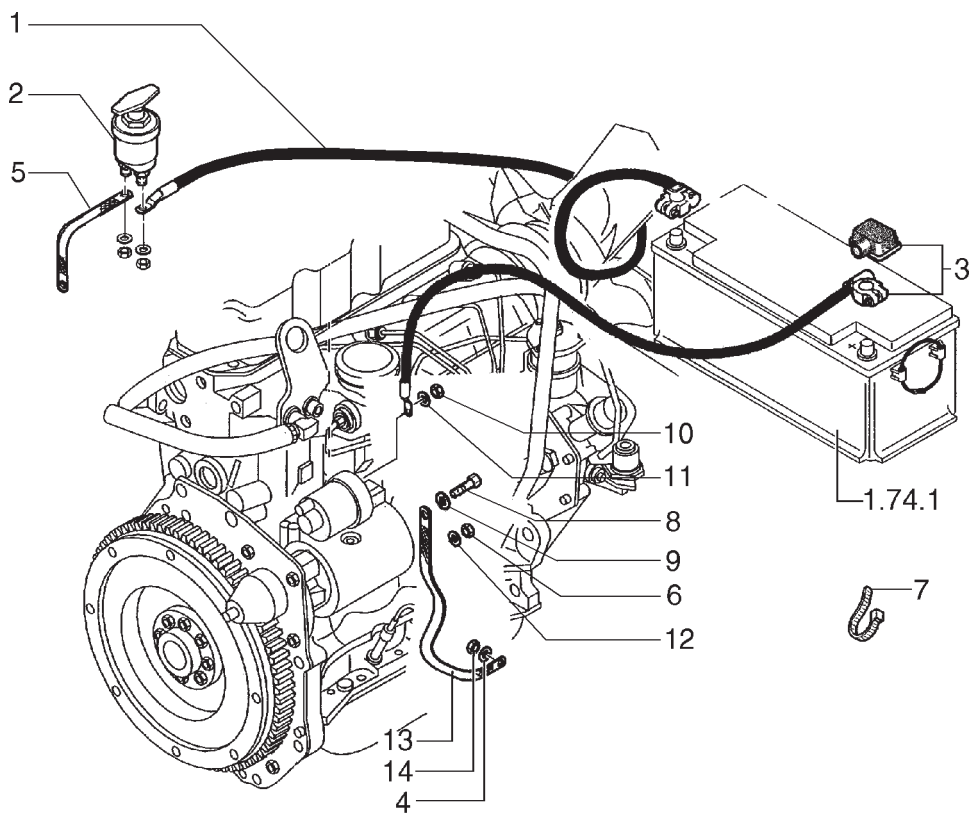

ITEM	PEÇA N°	QTDE.	COD.	DESCRIÇÃO	DENOMINACION
1	75237064	1	111C	CABO ELÉTRICO	CABLE
2	4822229	1	075I	INTERRUPTOR	INTERRUPTOR
3	85804370	1	111C	CABO ELÉTRICO	CABLE
4	12646721	2	131R	ARRUELA	ARANDELA
5	85820274	1	111C	CABO ELÉTRICO	CABLE
6	10788811	1	010D	PORCA	TUERCA
7	85805686	4	031F	ABRAÇADEIRA	ABRAZADERA
8	10902124	1	040V	PARAFUSO	TORNILLO
9	14496404	1	170R	ARRUELA PRESSÃO	ARANDELA ELAST.
10	16102321	1	010D	PORCA	TUERCA
11	12638511	1	131R	ARRUELA	ARANDELA
12	12637811	1	131R	ARRUELA	ARANDELA
13	85806214	1	111C	CABO ELÉTRICO	CABLE
14	14048211	2	010D	PORCA	TUERCA

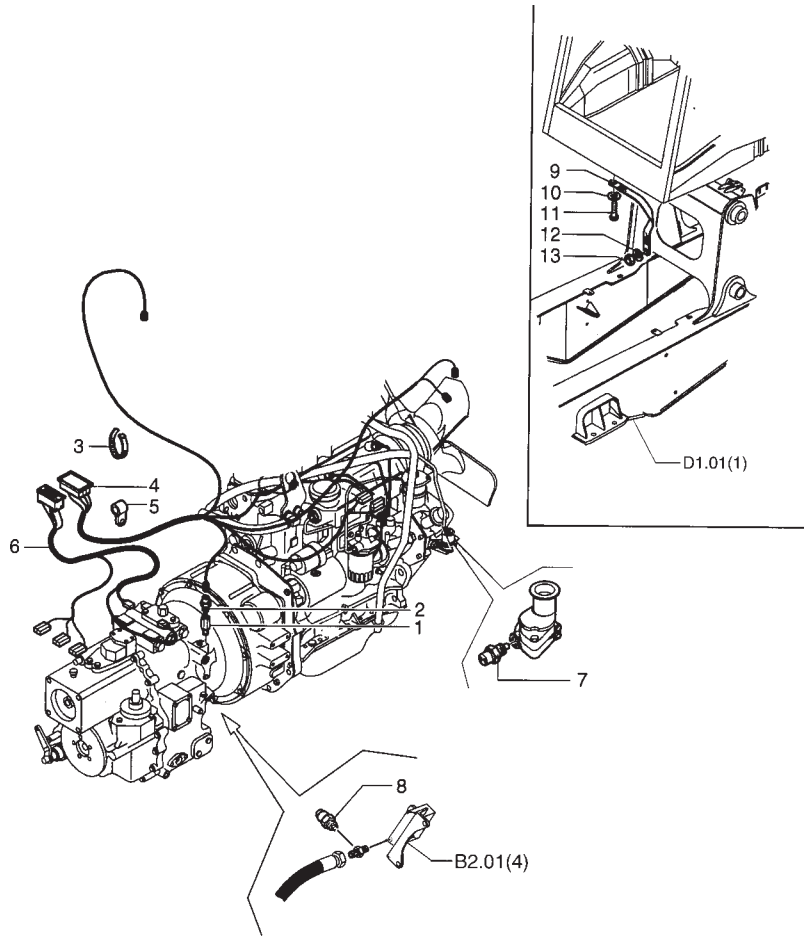

ITEM	PEÇA N°	QTDE.	COD.	DESCRIÇÃO	DENOMINACION
1	85803524	1	020R	CONEXÃO	RACOR
2	85803879	1	133S	SENSOR	SENSOR
3	14560187	55	031F	ABRAÇADEIRA	ABRAZADERA
4	75326687	1	111C	CABO ELÉTRICO	CABLE
5	85802889	1	031F	ABRAÇADEIRA	ABRAZADERA
6	87406399	1	111C	CABO ELÉTRICO	CABLE
7	85811390	1	133S	SENSOR	SENSOR
8	85817672	1	133S	SENSOR	SENSOR
9	85803884	1	111C	CABO ELÉTRICO	CABLE
10	11193879	1	131R	ARRUELA	ARANDELA
11	16043021	1	040V	PARAFUSO	TORNILLO
12	12637811	1	131R	ARRUELA	ARANDELA
13	10788811	1	010D	PORCA	TUERCA

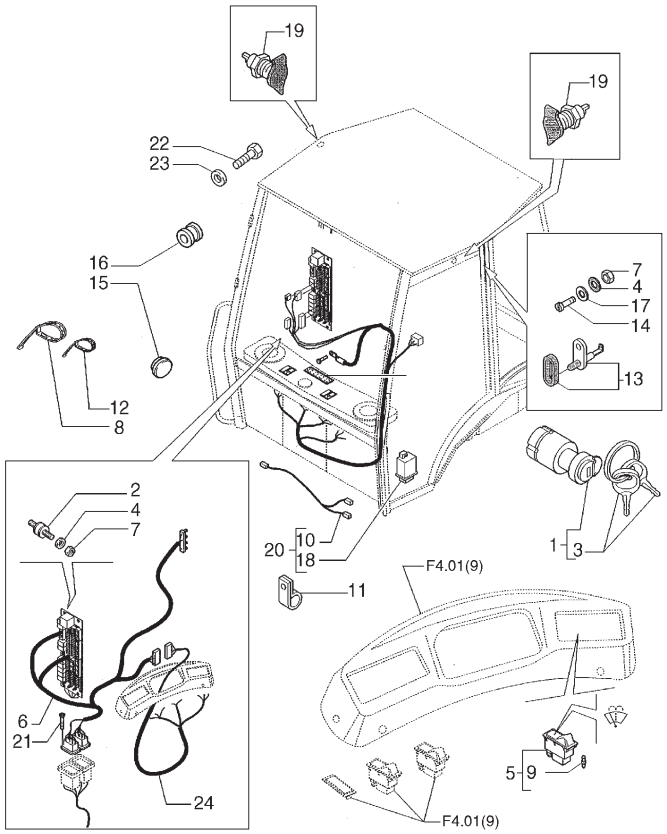

ITEM	PEÇA N°	QTDE.	COD.	DESCRIÇÃO	DENOMINAÇÃO
1	85804674	1	075I	INTERRUPTOR	INTERRUPTOR
2	85802478	4	074B	BLOCO	CALCE
3	85804675	2	150C	CHAVE	LLAVE
4	10615274	6	131R	ARRUELA	ARANDELA
5	85818823	1	075I	INTERRUPTOR	INTERRUPTOR
6	85819201	1	111C	CABO ELÉTRICO	CABLE
7	12574011	6	010D	PORCA	TUERCA
8	85805383	30	031F	ABRAÇADEIRA	ABRAZADERA
9	14143790	*	030L	LÂMPADA	LAMPARA
10	85802045	1	111C	CABO ELÉTRICO	CABLE
11	10450090	1	031F	ABRAÇADEIRA	ABRAZADERA
12	5112712	5	031F	ABRAÇADEIRA	ABRAZADERA
13	83961521	2	075I	INTERRUPTOR	INTERRUPTOR
14	13309417	2	040V	PARAFUSO	TORNILLO
15	85808460	1	050T	BUJÃO	TAPON
16	10398980	1	045A	ANEL	ARO
17	10519201	2	131R	ARRUELA	ARANDELA
18	85806132	1	130C	UNIDADE COMANDO	CENTRALILLA
19	82002966	2	205P	TOMADA	TONA CORRIENTE
20	85806131	1	002K	KIT	JUEGO
21	13272214	2	040V	PARAFUSO	TORNILLO
22	10902624	1	040V	PARAFUSO	TORNILLO
23	11193274	1	131R	ARRUELA	ARANDELA
24	85819214	1	111C	CABO ELÉTRICO	CABLE

FIATALLIS

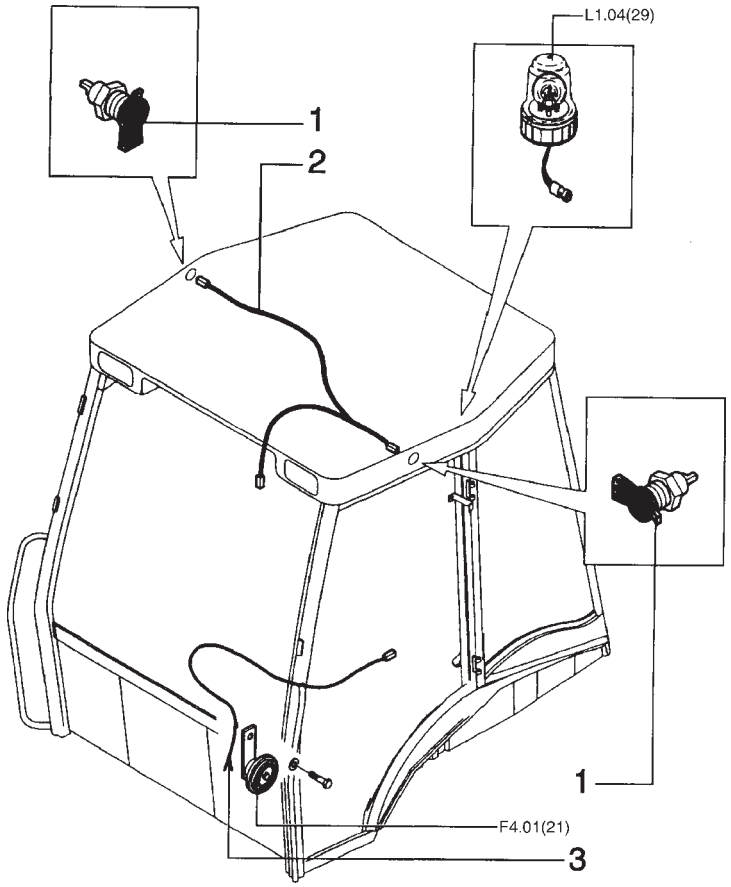

ITEM	PEÇA N°	QTDE.	COD.	DESCRIÇÃO	DENOMINAÇÃO
1	82002966	2	205P	TOMADA	TONA CORRIENTE
2	85803957	1	111C	CABO ELÉTRICO	CABLE
3	75250381	1	111C	CABO ELÉTRICO	CABLE

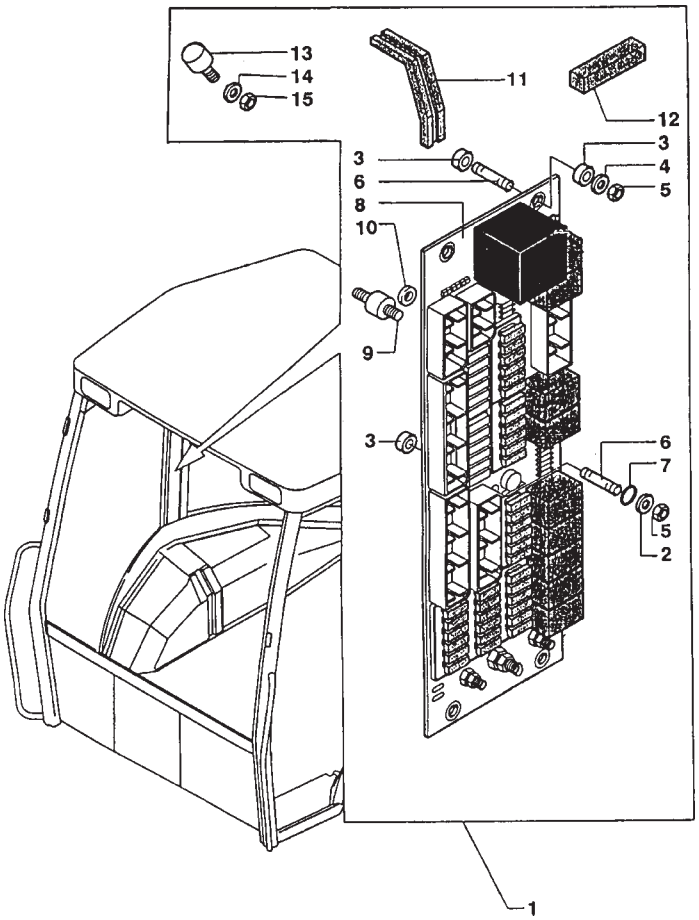

ITEM	PEÇA N°	QTDE.	COD.	DESCRIÇÃO	DENOMINAÇÃO
1	85805105	1	655C	CENTRA ELETRONICA	CONTR ELETRON
2	10519260	1	131R	ARRUELA	ARANDELA
3	79046227	9	075D	ESPAÇADOR	SEPARADOR
4	13577604	4	131R	ARRUELA	ARANDELA
5	12574011	4	010D	PORCA	TUERCA
6	85802373	5	210P	PRISIONEIRO	ESPARRAGO
7	14452581	1	122G	RETENTOR	JUNTA
8	85805104	1	300C	CORPO	CUERPO
9	85802478	4	074B	BLOCO	CALCE
10	10615274	4	131R	ARRUELA	ARANDELA
11	85801093	1	123G	RETENTOR	EMPAQUETADURA
12	85805173	1	124G	JUNTA ADESIVA	TIRCA
13	85806135	1	040V	PARAFUSO	TORNILLO
14	10519201	1	131R	ARRUELA	ARANDELA
15	12574011	1	010D	PORCA	TUERCA

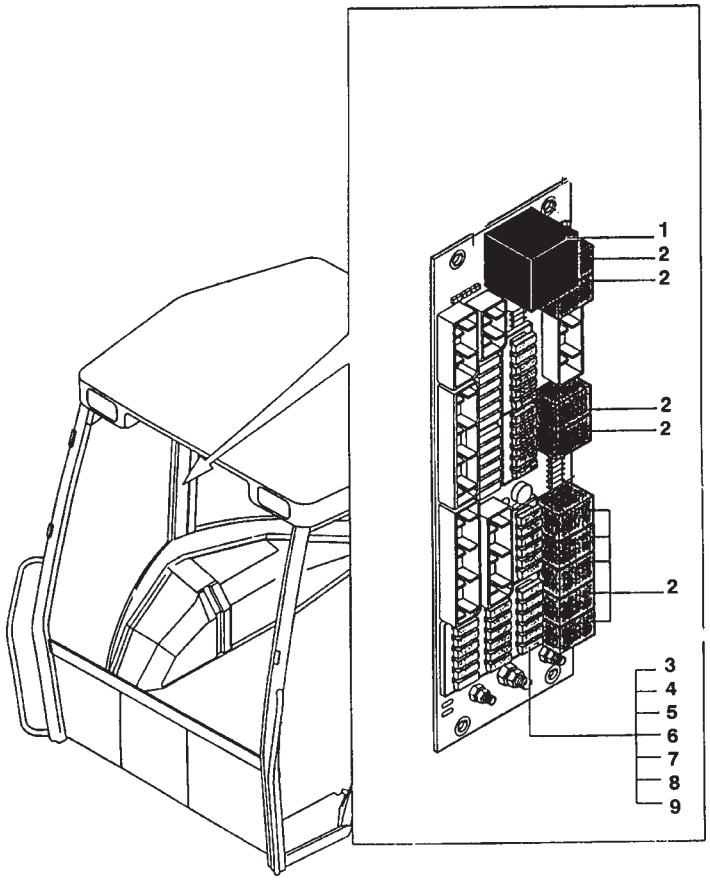

ITEM	PEÇA N°	QTDE.	COD.	DESCRIÇÃO	DENOMINAÇÃO
1	85803986	1	075I	INTERRUPTOR	INTERRUPTOR
2	85805144	9	085T	RELE	TELERUPTOR
3	11054990	8	110F	FUSIVEL 10A	FUSIBLE 10A
4	11055190	1	110F	FUSIVEL 20A	FUSIBLE 20A
5	11055090	8	110F	FUSIVEL 15A	FUSIBLE 15A
6	85806134	2	110F	FUSIVEL 6A	FUSIBLE 6A
7	11054790	1	110F	FUSIVEL 5A	FUSIBLE 5A
8	11054590	2	110F	FUSIVEL 3A	FUSIBLE 3A
9	11054890	4	110F	FUSIVEL 7,5A	FUSIBLE 7,5A

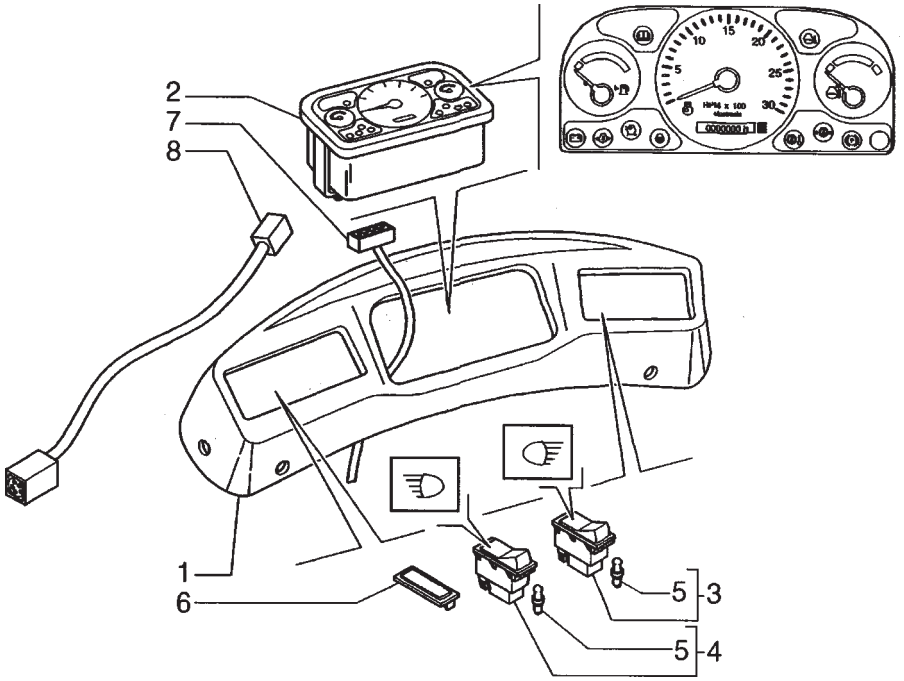

ITEM	PEÇA N°	QTDE.	COD.	DESCRIÇÃO	DENOMINAÇÃO
1	85818817	1	025P	PAINEL	PANEL
2	75258446	1	025P	PAINEL	PANEL
3	85818819	1	075I	INTERRUPTOR	INTERRUPTOR
4	85818818	1	075I	INTERRUPTOR	INTERRUPTOR
5	14143790	1	030L	LÂMPADA	LAMPARA
6	5151033	7	265C	TAMPA	TAPA
7	85819214	1	111C	CABO ELÉTRICO	CABLE
8	85819213	1	111C	CABO ELÉTRICO	CABLE

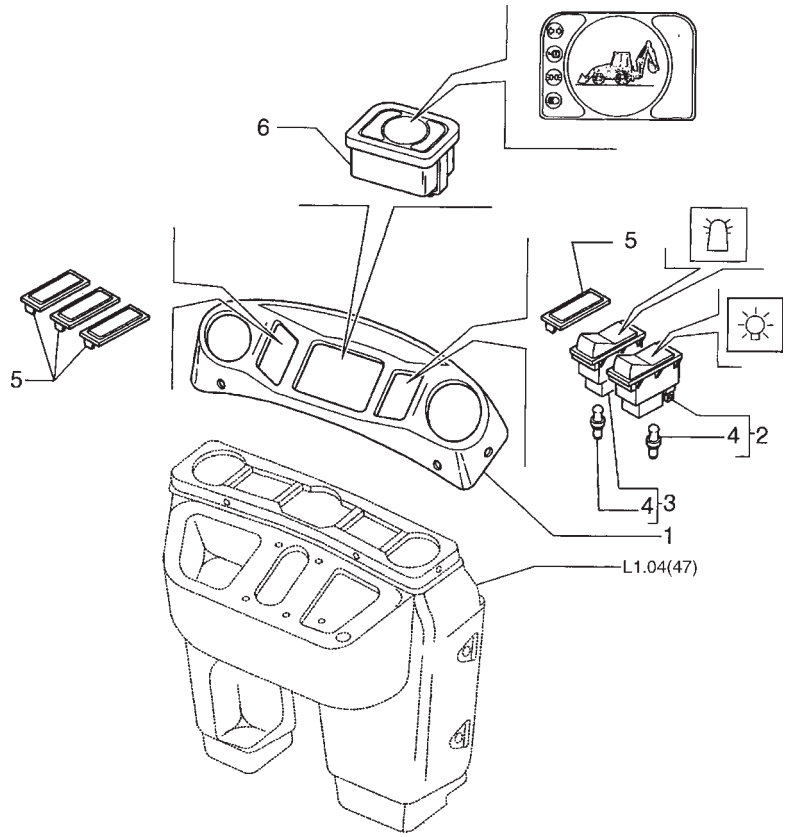

ITEM	PEÇA N°	QTDE.	COD.	DESCRIÇÃO	DENOMINAÇÃO
1	85818826	1	025P	PAINEL	PANEL
2	85818828	1	075I	INTERRUPTOR	INTERRUPTOR
3	85818827	1	075I	INTERRUPTOR	INTERRUPTOR
4	14143790	1	030L	LÂMPADA	LAMPARA
5	5151033	1	265C	TAMPA	TAPA
6	85817586	1	025P	PAINEL	PANEL

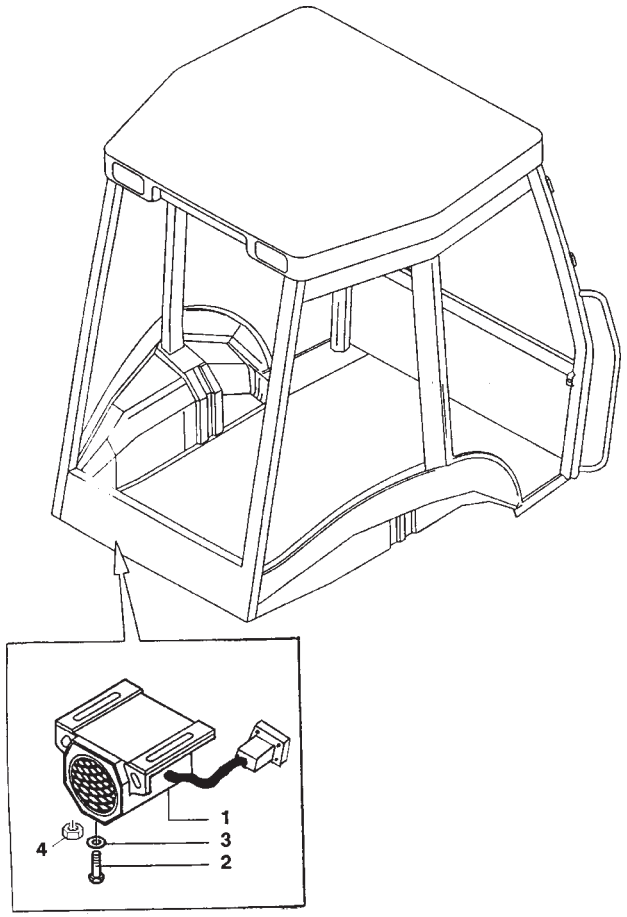

ITEM	PEÇA N°	QTDE.	COD.	DESCRIÇÃO	DENOMINAÇÃO
1	85804568	1	0760	ALARME DE RÉ	AVISADOR ALARMA
2	13276414	2	040V	PARAFUSO	TORNILLO
3	11193274	2	131R	ARRUELA	ARANDELA
4	12574111	2	010D	PORCA	TUERCA

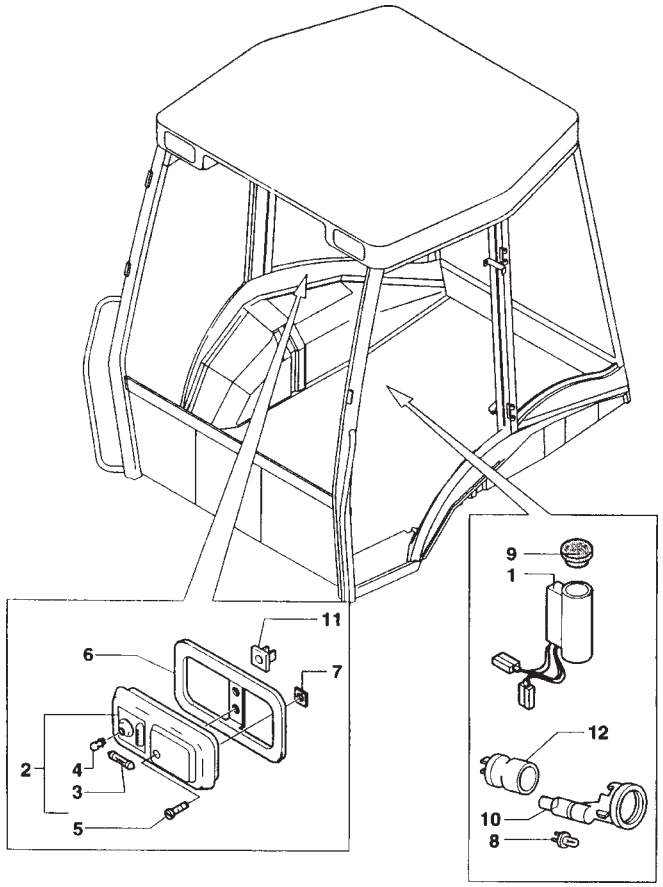

ITEM	PEÇA N°	QTDE.	COD.	DESCRIÇÃO	DENOMINAÇÃO
1	71403846	1	205P	TOMADA	TONA CORRIENTE
2	5141635	1	135P	LÂMPADA DO TETO	PANTALLA
3	10863090	1	030L	LÂMPADA	LAMPARA
4	14144190	1	030L	LÂMPADA	LAMPARA
5	15902604	2	040V	PARAFUSO	TORNILLO
6	85802204	1	295C	MOLDURA	MARCO
7	14183471	4	110P	PLACA	PLACA
8	14143790	1	030L	LÂMPADA	LAMPARA
9	79111978	1	050T	BUJÃO	TAPON
10	5148132	1	193P	PORTA-LÂMPADA	SOPORTE LAMPARA
11	14215480	2	074B	BLOCO	CALCE
12	5148131	1	069S	SEDE	ASIENTO

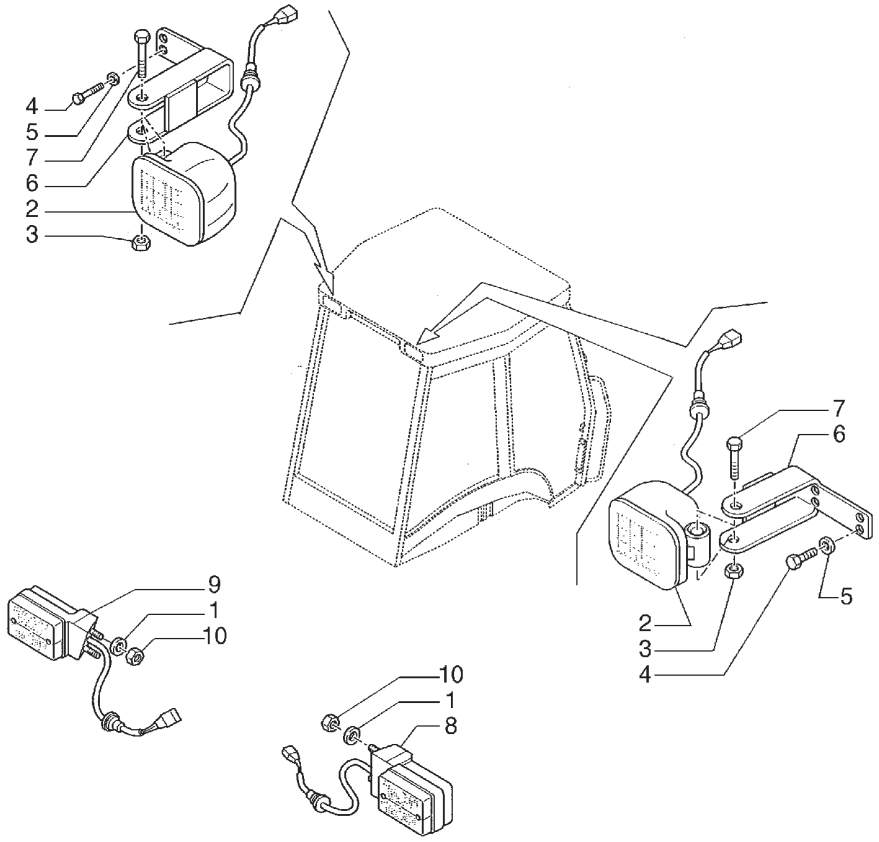

ITEM	PEÇA N°	QTDE.	COD.	DESCRIÇÃO	DENOMINAÇÃO
1	12637804	4	131R	ARRUELA	ARANDELA
2	85819200	2	220P	FAROL	PROYECTOR
3	16104111	2	010D	PORCA	TUERCA
4	10902131	4	040V	PARAFUSO	TORNILLO
5	10615479	4	131R	ARRUELA	ARANDELA
6	85819194	2	300S	SUPORTE	SOPORTE
7	16044321	2	040V	PARAFUSO	TORNILLO
8	85819198	1	013F	LUZ POSTERIOR	LUZ POSTERIOR
9	85819199	1	013F	LUZ POSTERIOR	LUZ POSTERIOR
10	12574111	4	010D	PORCA	TUERCA

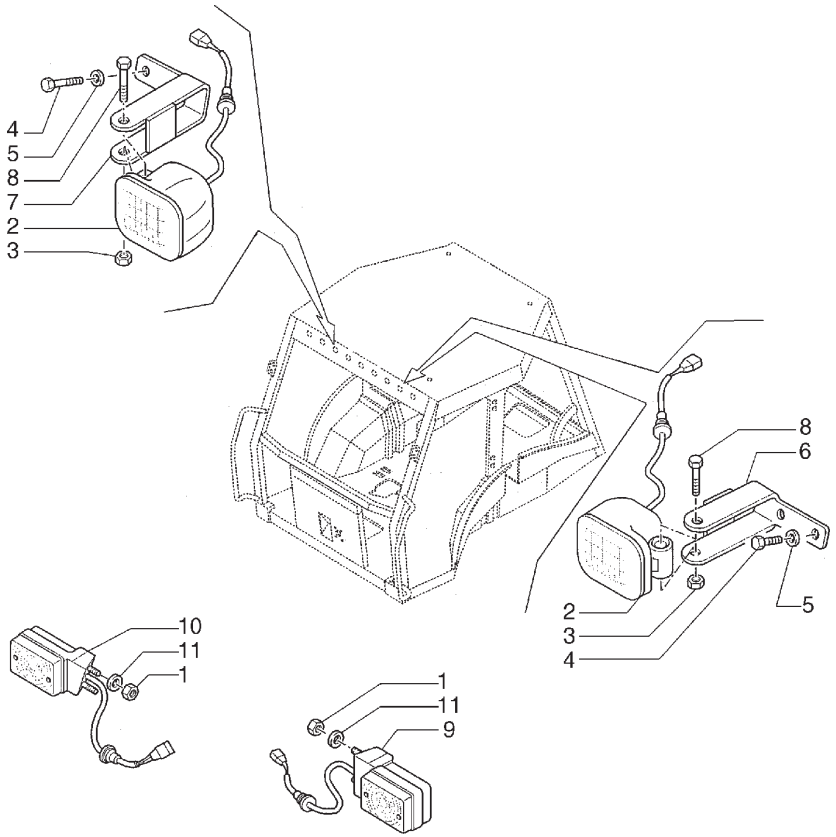

ITEM	PEÇA N°	QTDE.	COD.	DESCRIÇÃO	DENOMINAÇÃO
1	12574111	4	010D	PORCA	TUERCA
2	85819200	4	220P	FAROL	PROYECTOR
3	16104111	4	010D	PORCA	TUERCA
4	10902131	8	040V	PARAFUSO	TORNILLO
5	10615479	8	131R	ARRUELA	ARANDELA
6	85819191	1	300S	SUPORTE	SOPORTE
7	85819190	1	300S	SUPORTE	SOPORTE
8	16044321	4	040V	PARAFUSO	TORNILLO
9	85819197	1	029I	INDICADOR DIREÇÃO	INDICADOR DIREC
10	85819196	1	029I	INDICADOR DIREÇÃO	INDICADOR DIREC
11	12637804	4	131R	ARRUELA	ARANDELA

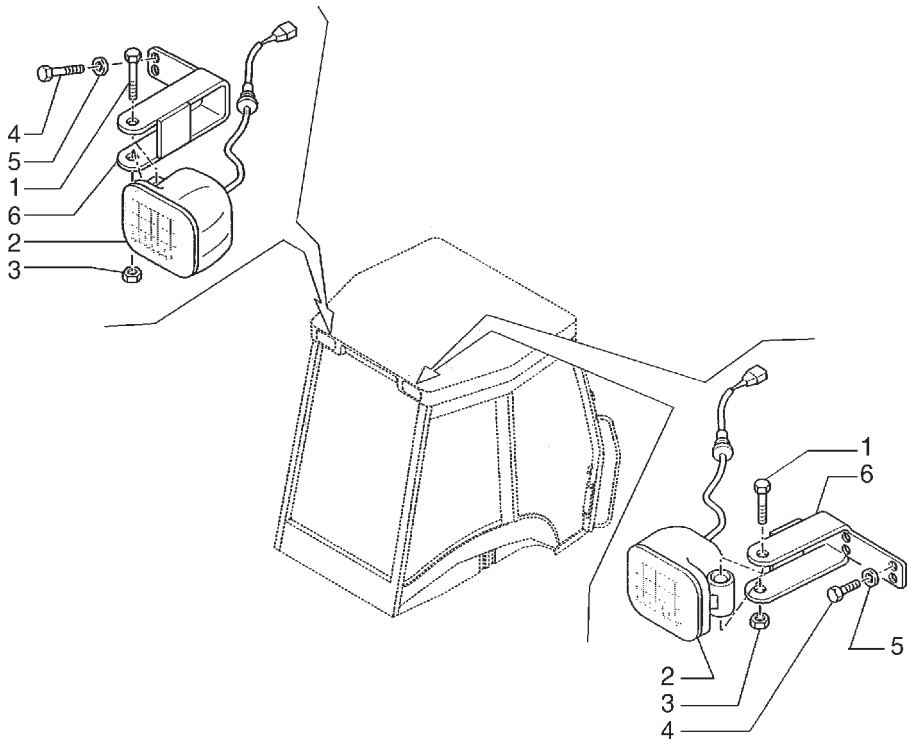

ITEM	PEÇA N°	QTDE.	COD.	DESCRIÇÃO	DENOMINAÇÃO
1	16044321	2	040V	PARAFUSO	TORNILLO
2	85819200	2	220P	FAROL	PROYECTOR
3	16104111	2	010D	PORCA	TUERCA
4	10902131	4	040V	PARAFUSO	TORNILLO
5	11197774	4	170R	ARRUELA PRESSÃO	ARANDELA ELAST.
6	85819194	2	300S	SUPORTE	SOPORTE

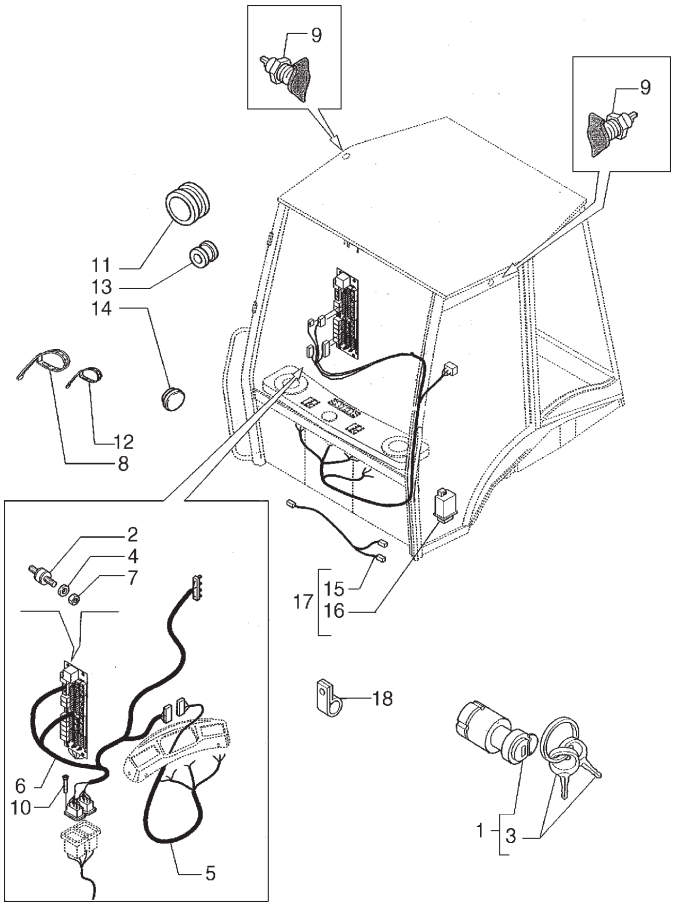

ITEM	PEÇA N°	QTDE.	COD.	DESCRIÇÃO	DENOMINAÇÃO
1	85804674	1	075I	INTERRUPTOR	INTERRUPTOR
2	85825129	4	074B	BLOCO	CALCE
3	85804675	2	150C	CHAVE	LLAVE
4	10615274	4	131R	ARRUELA	ARANDELA
5	85818821	1	111C	CABO ELÉTRICO	CABLE
6	85825122	1	111C	CABO ELÉTRICO	CABLE
7	12574011	4	010D	PORCA	TUERCA
8	85805383	22	031F	ABRAÇADEIRA	ABRAZADERA
9	82002966	2	205P	TOMADA	TONA CORRIENTE
10	13272214	2	040V	PARAFUSO	TORNILLO
11	10398680	5	085I	ISOLANTE	AISLANTE
12	5112712	5	031F	ABRAÇADEIRA	ABRAZADERA
13	10398990	2	045A	ANEL	ARO
14	85808460	1	050T	BUJÃO	TAPON
15	85802045	1	111C	CABO ELÉTRICO	CABLE
16	85806132	1	130C	UNIDADE COMANDO	CENTRALILLA
17	85806132	1	130C	UNIDADE COMANDO	CENTRALILLA
18	10450090	1	031F	ABRAÇADEIRA	ABRAZADERA

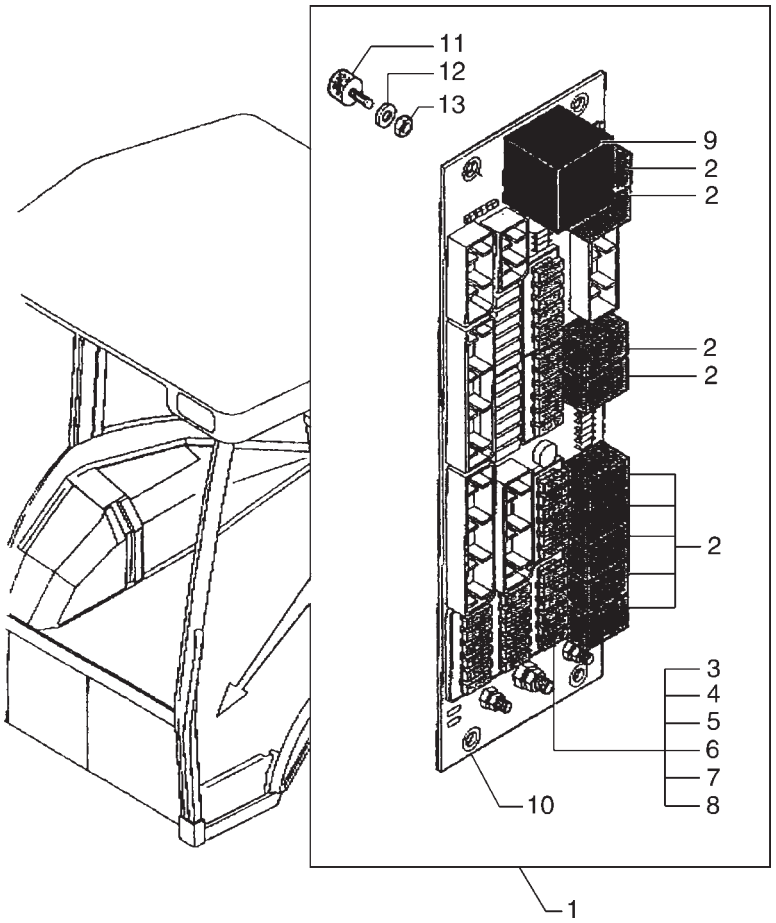

ITEM	PEÇA N°	QTDE.	COD.	DESCRIÇÃO	DENOMINAÇÃO
1	85805106	1	002K	KIT	JUEGO
2	85825198	11	085T	RELE	TELERUPTOR
3	11054990	6	110F	FUSIVEL 10A	FUSIBLE 10A
4	11055190	1	110F	FUSIVEL 20A	FUSIBLE 20A
5	11055090	6	110F	FUSIVEL 15A	FUSIBLE 15A
6	11054590	2	110F	FUSIVEL 3A	FUSIBLE 3A
7	11054790	1	110F	FUSIVEL 5A	FUSIBLE 5A
8	11054890	4	110F	FUSIVEL 7,5A	FUSIBLE 7,5A
9	85803986	1	075I	INTERRUPTOR	INTERRUPTOR
10	85825197	1	300C	CORPO	CUERPO
11	85805135	1	210P	PRISIONEIRO	ESPARRAGO
12	10519204	1	131R	ARRUELA	ARANDELA
13	12574011	1	010D	PORCA	TUERCA

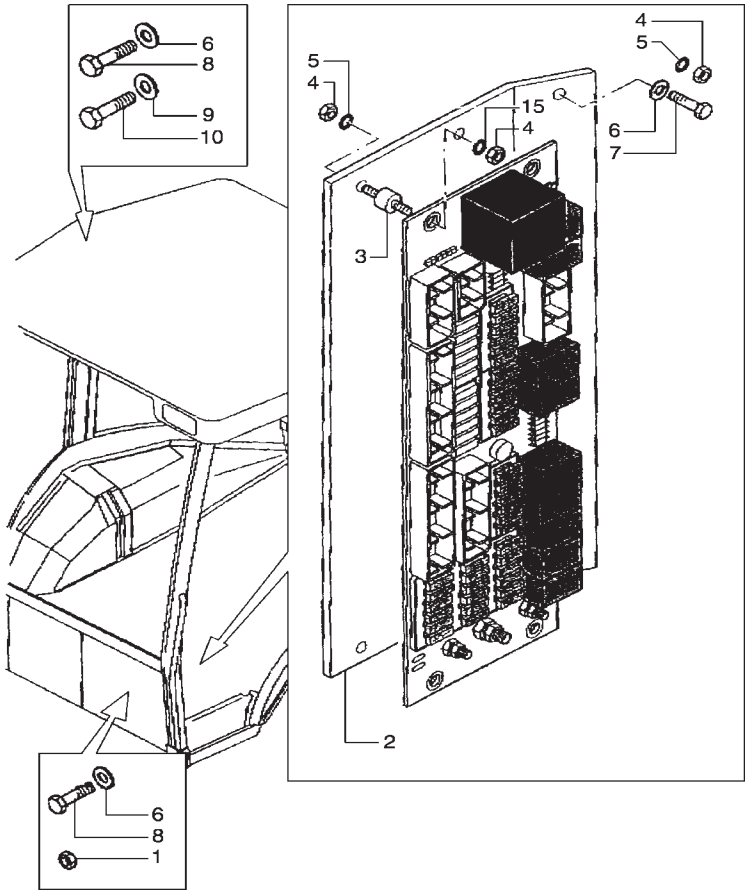

ITEM	PEÇA N°	QTDE.	COD.	DESCRIÇÃO	DENOMINAÇÃO
1	16104121	1	010D	PORCA	TUERCA
2	85802440	1	300S	SUPORTE	SOPORTE
3	85802478	4	074B	BLOCO	CALCE
4	10794014	8	010D	PORCA	TUERCA
5	10615274	8	131R	ARRUELA	ARANDELA
6	10519624	2	131R	ARRUELA	ARANDELA
7	16043324	2	040V	PARAFUSO	TORNILLO
8	16043124	2	040V	PARAFUSO	TORNILLO
9	11193274	1	131R	ARRUELA	ARANDELA
10	10902131	1	040V	PARAFUSO	TORNILLO

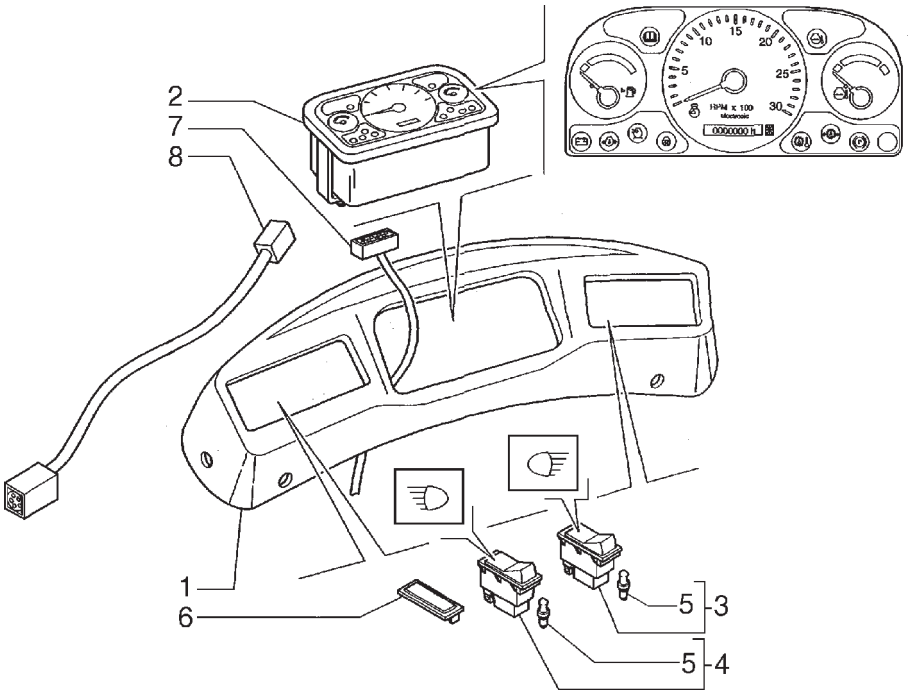

ITEM	PEÇA N°	QTDE.	COD.	DESCRIÇÃO	DENOMINAÇÃO
1	85818817	1	025P	PAINEL	PANEL
2	75258446	1	025P	PAINEL	PANEL
3	85818819	1	075I	INTERRUPTOR	INTERRUPTOR
4	85818818	1	075I	INTERRUPTOR	INTERRUPTOR
5	14143790	1	030L	LÂMPADA	LAMPARA
6	5151033	7	265C	TAMPA	TAPA
7	85819214	1	111C	CABO ELÉTRICO	CABLE
8	85819213	1	111C	CABO ELÉTRICO	CABLE

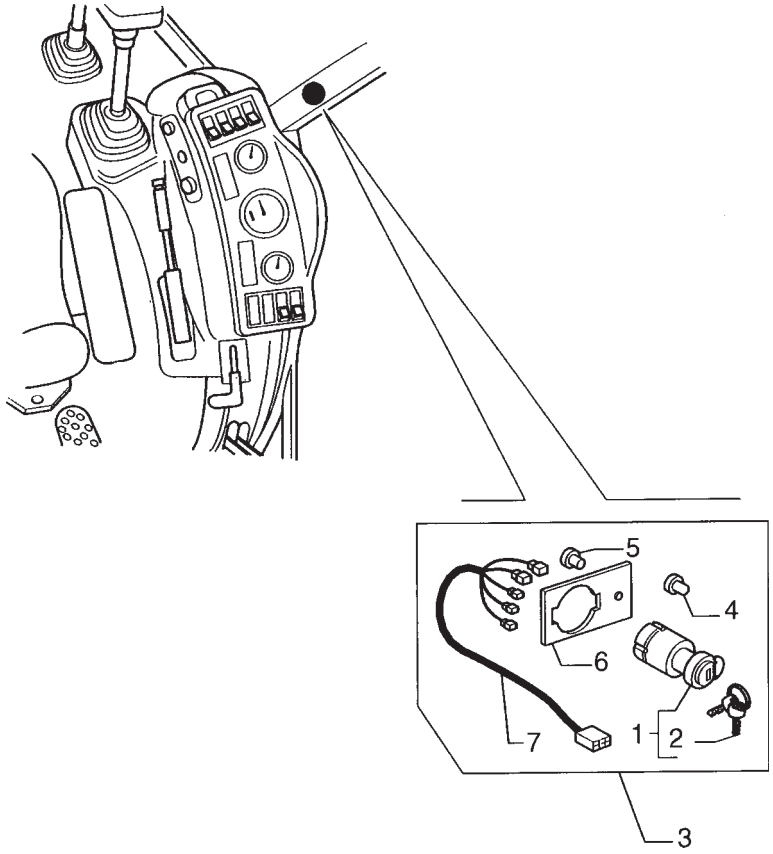

ITEM	PEÇA N°	QTDE.	COD.	DESCRIÇÃO	DENOMINAÇÃO
1	85804674	1	075I	INTERRUPTOR	INTERRUPTOR
2	85804675	2	150C	CHAVE	LLAVE
3	85807866	1	002K	KIT	JUEGO
4	80784122	1	050T	BUJÃO	TAPON
5	10427200	1	055R	REBITE	REMACHE
6	85805888	1	105P	CHAPA	PLACA
7	85807855	1	111C	CABO ELÉTRICO	CABLE

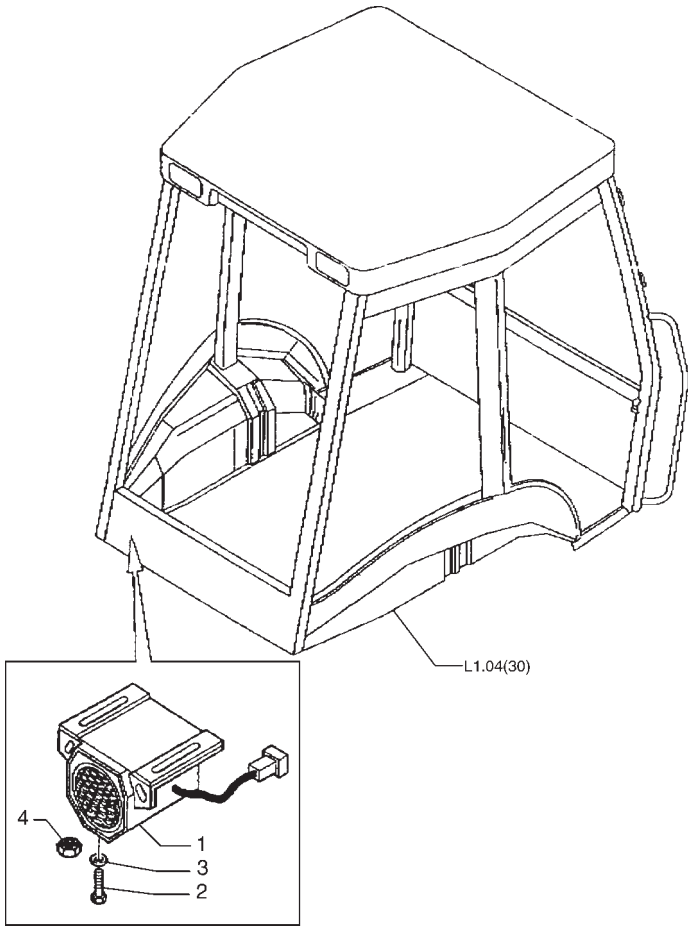

ITEM	PEÇA N°	QTDE.	COD.	DESCRIÇÃO	DENOMINAÇÃO
1	85804568	1	0760	ALARME DE RÉ	AVISADOR ALARMA
2	13274411	2	040V	PARAFUSO	TORNILLO
3	11197774	2	170R	ARRUELA PRESSÃO	ARANDELA ELAST.
4	12574111	2	010D	PORCA	TUERCA

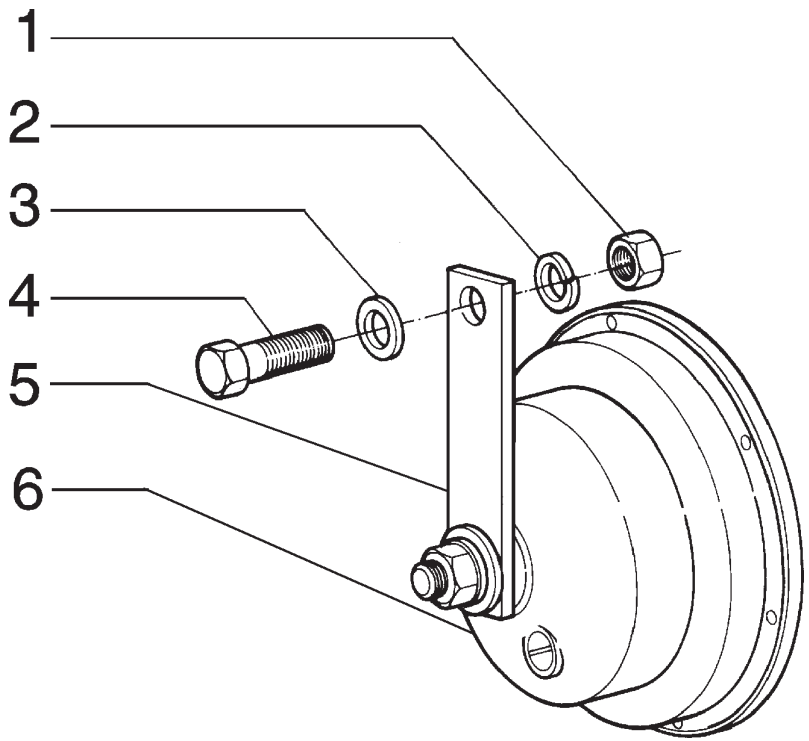

ITEM	PEÇA N°	QTDE.	COD.	DESCRIÇÃO	DENOMINAÇÃO
1	70911025	1	010D	PORCA	TUERCA
2	10516671	1	170R	ARRUELA PRESSÃO	ARANDELA ELAST.
3	12646721	1	131R	ARRUELA	ARANDELA
4	70922925	1	040V	PARAFUSO	TORNILLO
5	75237919	1	300S	SUPORTE	SOPORTE
6	75216315	1	105A	BUZINA	BOCINA

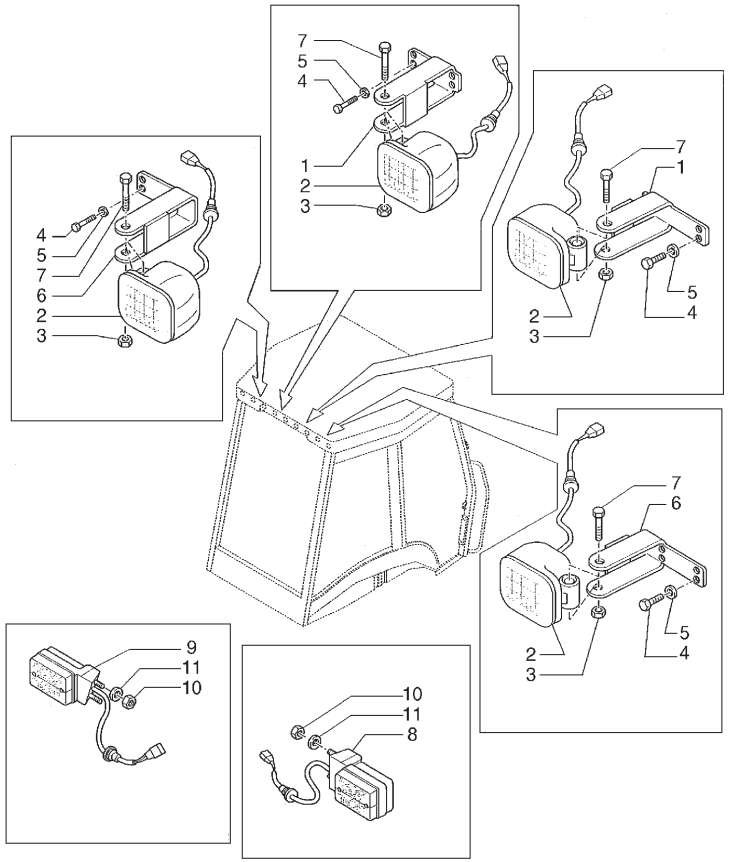

ITEM	PEÇA N°	QTDE.	COD.	DESCRIÇÃO	DENOMINAÇÃO
1	85819192	2	300S	SUPORTE	SOPORTE
2	85819200	4	220P	FAROL	PROYECTOR
3	16104111	4	010D	PORCA	TUERCA
4	10902131	8	040V	PARAFUSO	TORNILLO
5	11197774	8	170R	ARRUELA PRESSÃO	ARANDELA ELAST.
6	85819194	2	300S	SUPORTE	SOPORTE
7	16044324	4	040V	PARAFUSO	TORNILLO
8	85819198	1	013F	LUZ POSTERIOR	LUZ POSTERIOR
9	85819199	1	013F	LUZ POSTERIOR	LUZ POSTERIOR
10	12574111	4	010D	PORCA	TUERCA
11	12637804	4	131R	ARRUELA	ARANDELA

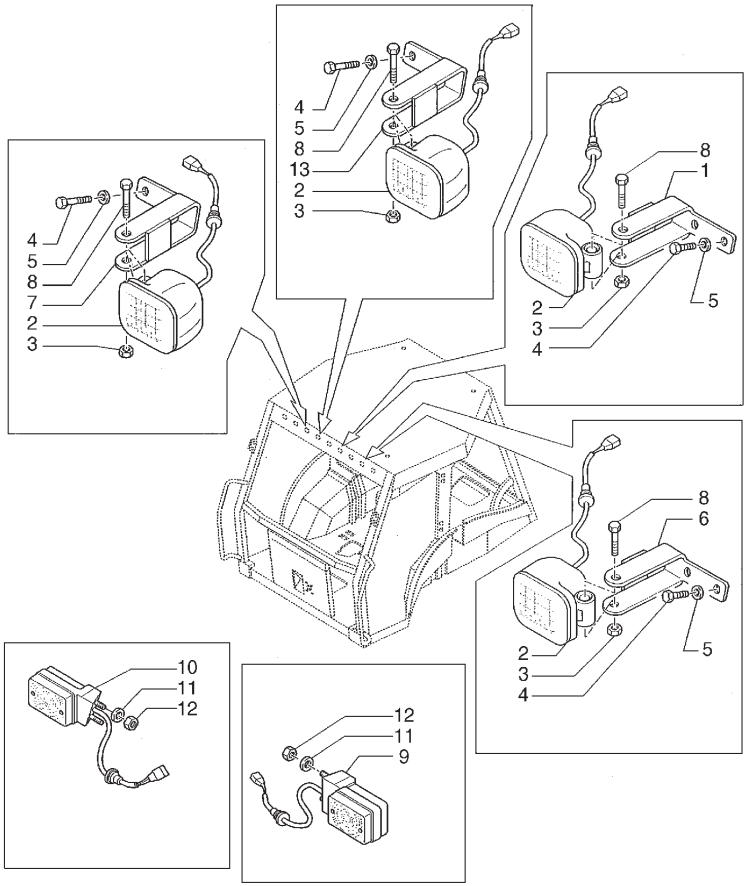

ITEM	PEÇA N°	QTDE.	COD.	DESCRIÇÃO	DENOMINAÇÃO
1	85819189	1	300S	SUPORTE	SOPORTE
2	85819200	4	220P	FAROL	PROYECTOR
3	16104111	4	010D	PORCA	TUERCA
4	10902124	8	040V	PARAFUSO	TORNILLO
5	11197774	8	170R	ARRUELA PRESSÃO	ARANDELA ELAST.
6	85819191	1	300S	SUPORTE	SOPORTE
7	85819190	1	300S	SUPORTE	SOPORTE
8	16044324	4	040V	PARAFUSO	TORNILLO
9	85819197	1	029I	INDICADOR DIREÇÃO	INDICADOR DIREC
10	85819196	1	029I	INDICADOR DIREÇÃO	INDICADOR DIREC
11	12637804	4	131R	ARRUELA	ARANDELA
12	12574111	4	010D	PORCA	TUERCA
13	85819188	1	300S	SUPORTE	SOPORTE

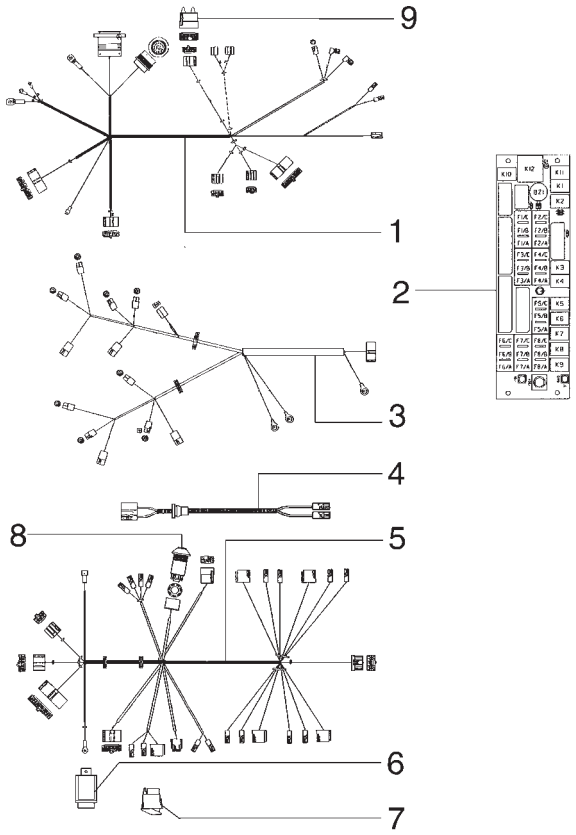

ITEM	PEÇA N°	QTDE.	COD.	DESCRIÇÃO	DENOMINAÇÃO
1	85825123	1	111C	CABO ELÉTRICO	CABLE
2	85825126	1	655C	CENTRALINA ELETR.	UNIDADE ELETRON
3	85819724	1	111C	CABO ELÉTRICO	CABLE
4	85802045	1	111C	CABO ELÉTRICO	CABLE
5	85819586	1	111C	CABO ELÉTRICO	CABLE
6	85806132	1	130C	UNIDADE COMANDO	CENTRALILLA
7	85819144	1	075I	INTERRUPTOR	INTERRUPTOR
8	85806133	1	075I	INTERRUPTOR	INTERRUPTOR
9	85821410	1	075I	INTERRUPTOR	INTERRUPTOR

FIATALLIS

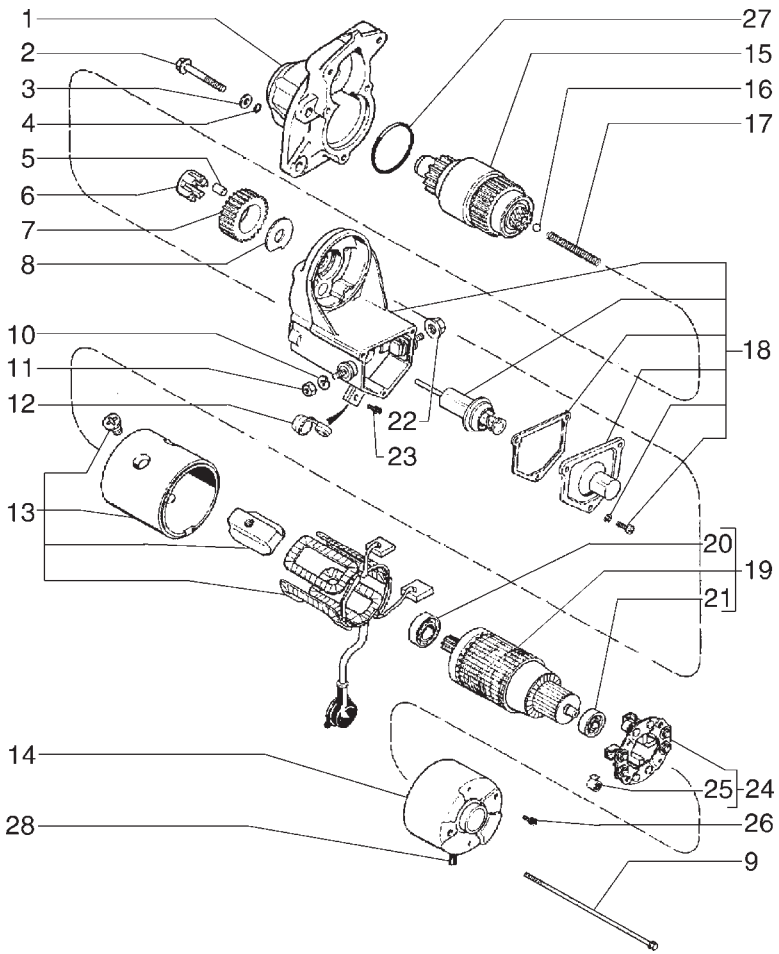

ITEM	PEÇA N°	QTDE.	COD.	DESCRIÇÃO	DENOMINAÇÃO
1	A46948	1	035S	CARCAÇA	CAJA
2	332475A1	3	040V	PARAFUSO	TORNILLO
3	495-81252	3	131R	ARRUELA	ARANDELA
4	332476A1	3	158G	O'RING	JUNTA TORICA
5	A47235	5	157R	ROLETE	RODILLO
6	A47236	1	100M	MOLA	MUELLE
7	A47233	1	050I	ENGRENAGEM	CORONA
8	141360A1	1	131R	ARRUELA	ARANDELA
9	332467A1	2	040V	PARAFUSO	TORNILLO
10	892-11010	1	131R	ARRUELA	ARANDELA
11	825-1410	1	010D	PORCA	TUERCA
12	141354A1	1	095B	BUCHA	BUJE
13	A47240	1	035S	CARCAÇA	CAJA
14	401106A1	1	265C	TAMPA	TAPA
15	104587A1	1	095F	EMBREAGEM	EMBRAGUE
16	211-1011	1	140S	ESFERA	BOLA
17	A47232	1	100M	MOLA	MUELLE
18	104588A1	1	300C	CORPO	CUERPO
19	A47242	1	046I	INDUZIDO	INDUCIDO
20	A47247	1	341C	ROLAMENTO	RODAMIENTO
21	452698C1	1	341C	ROLAMENTO	RODAMIENTO
22	332468A1	1	010D	PORCA	TUERCA
23	401126A1	1	040V	PARAFUSO	TORNILLO
24	A47239	1	300S	SUPORTE	SOPORTE
25	A47249	4	100M	MOLA	MUELLE
26	141361A1	2	040V	PARAFUSO	TORNILLO
27	1546500C1	1	158G	O'RING	JUNTA TORICA
28	141355A1	1	265C	TAMPA	TAPA

FIATALLIS

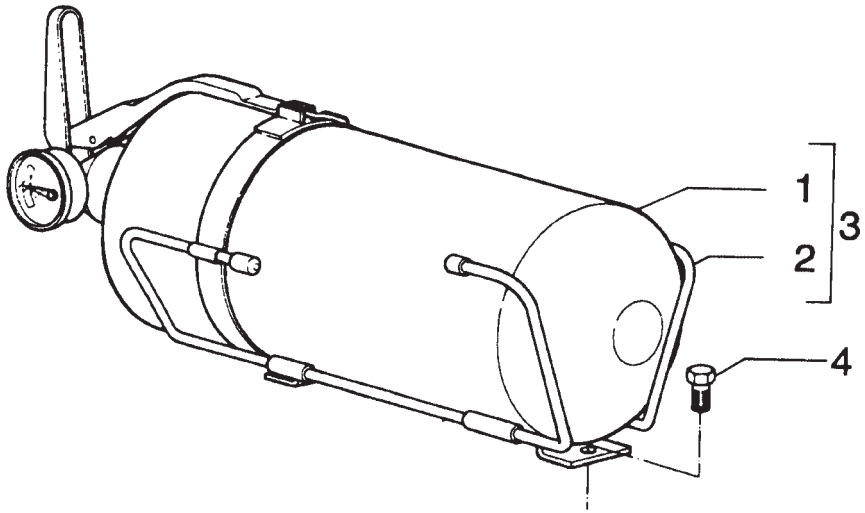

ITEM	PEÇA N°	QTDE.	COD.	DESCRIÇÃO	DENOMINAÇÃO
1	75245052	1	055E	EXTINTOR	EXTINTOR
2	75245053	1	300S	SUPORTE	SOPORTE
3	75211345	1	055E	EXTINTOR	EXTINTOR
4	70929562	2	040V	PARAFUSO	TORNILLO

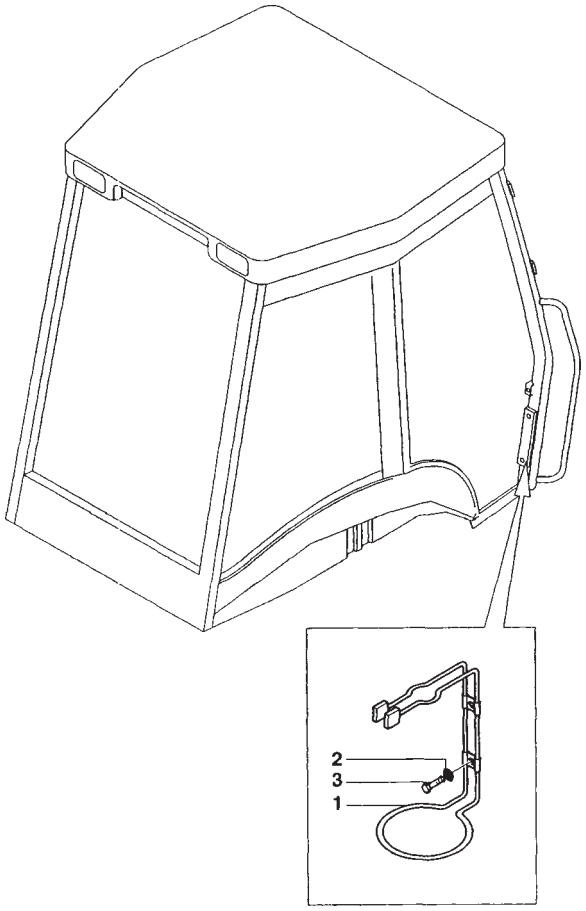

ITEM	PEÇA N°	QTDE.	COD.	DESCRIÇÃO	DENOMINAÇÃO
1	85802276	1	300S	SUPORTE	SOPORTE
2	11193274	2	131R	ARRUELA	ARANDELA
3	13275917	2	040V	PARAFUSO	TORNILLO

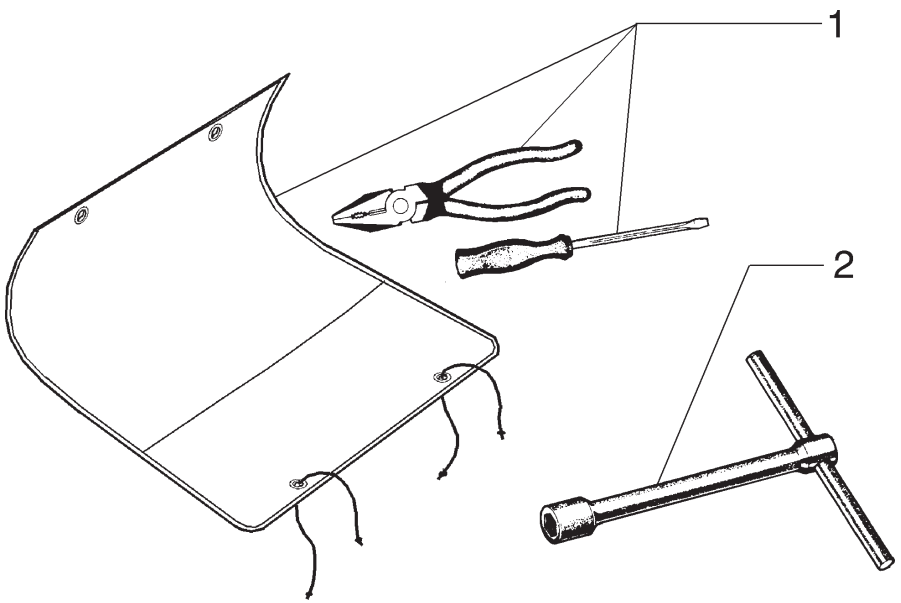

ITEM	PEÇA N°	QTDE.	COD.	DESCRIÇÃO	DENOMINAÇÃO
1	75260392	1	0995	KIT FERRAMENTAS	JUEGO HERRAMIENTA
2	75248695	1	150C	CHAVE	LLAVE

FIATALLIS

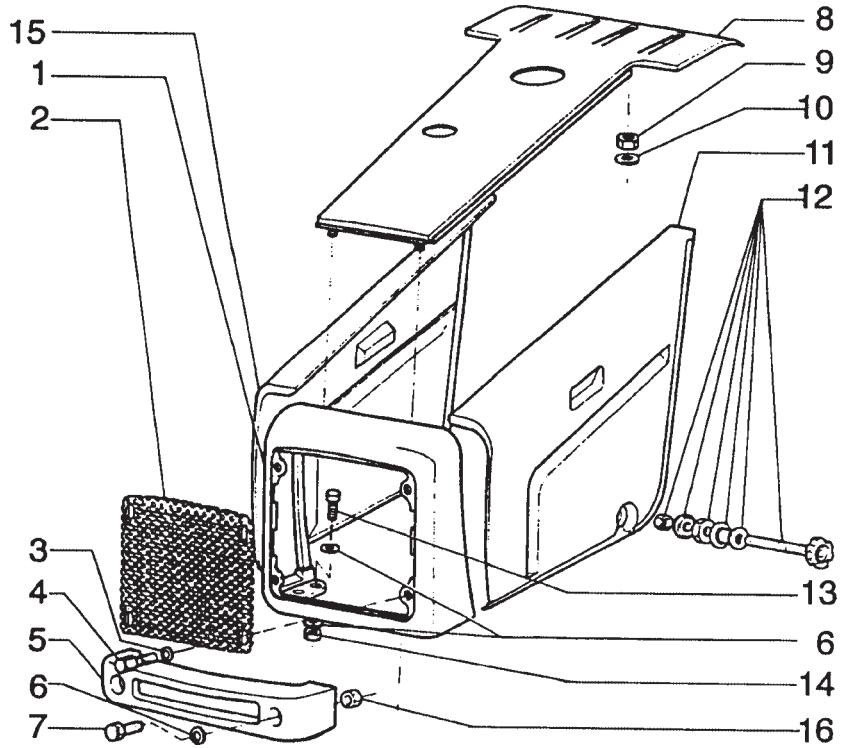

ITEM	PEÇA N°	QTDE.	COD.	DESCRIÇÃO	DENOMINAÇÃO
1	75245582	1	265C	TAMPA	TAPA
2	75246335	1	101G	GRADE	REJILLA
3	10519601	4	131R	ARRUELA	ARANDELA
4	16043131	4	040V	PARAFUSO	TORNILLO
5	85803624	1	300S	SUPORTE	SOPORTE
6	70927275	10	131R	ARRUELA	ARANDELA
7	15981231	2	040V	PARAFUSO	TORNILLO
8	75263520	1	176C	CAPO	CAPOT
9	16101521	4	010D	PORCA	TUERCA
10	70928178	4	131R	ARRUELA	ARANDELA
11	85815533	1	052F	PAINEL LATERAL	COSTADO
12	75246363	1	150P	MANOPLA	EMPUNADURA
13	15981231	4	040V	PARAFUSO	TORNILLO
14	12574921	4	010D	PORCA	TUERCA
15	85804830	1	052F	PAINEL LATERAL	COSTADO
16	12574921	2	010D	PORCA	TUERCA

FIATALLIS

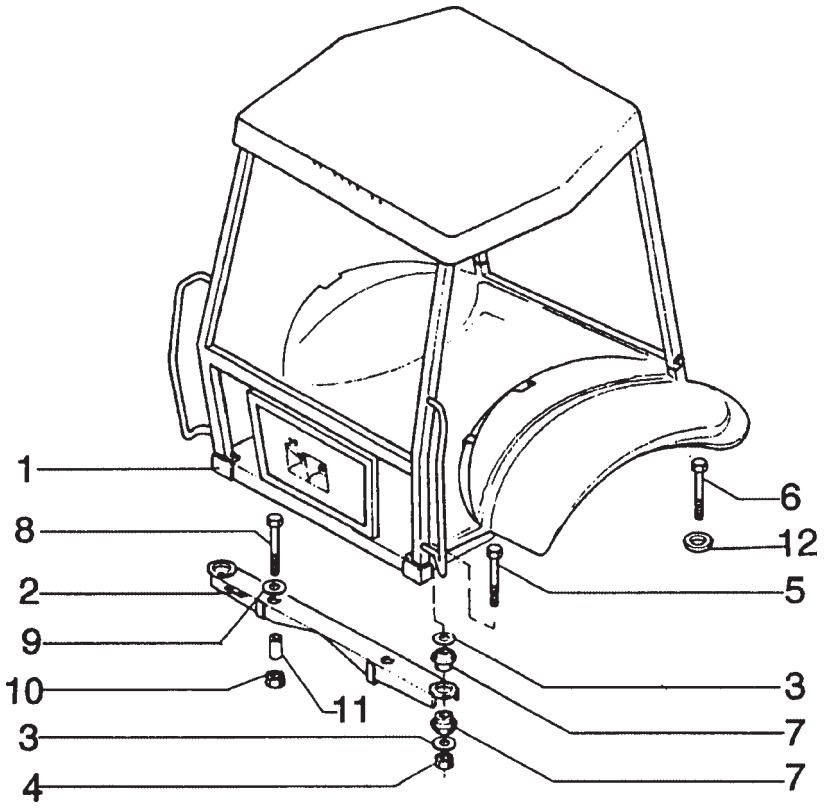

ITEM	PEÇA N°	QTDE.	COD.	DESCRIÇÃO	DENOMINAÇÃO
1	75262733	1	008C	CABINE C/AQUECED	CABINA C/CALEFAC
1	75262734	1	008C	CABINE C/AC	CABINA C/AC
2	75245575	1	300S	SUPORTE	SOPORTE
3	75235714	6	131R	ARRUELA	ARANDELA
4	12574921	4	010D	PORCA	TUERCA
5	15982531	2	040V	PARAFUSO	TORNILLO
6	15982131	2	040V	PARAFUSO	TORNILLO
7	75235715	8	345C	COXIM	COJIN
8	15989531	2	040V	PARAFUSO	TORNILLO
9	10520421	2	131R	ARRUELA	ARANDELA
10	12575127	2	010D	PORCA	TUERCA
11	75246790	2	075D	ESPAÇADOR	SEPARADOR
12	75237610	2	131R	ARRUELA	ARANDELA

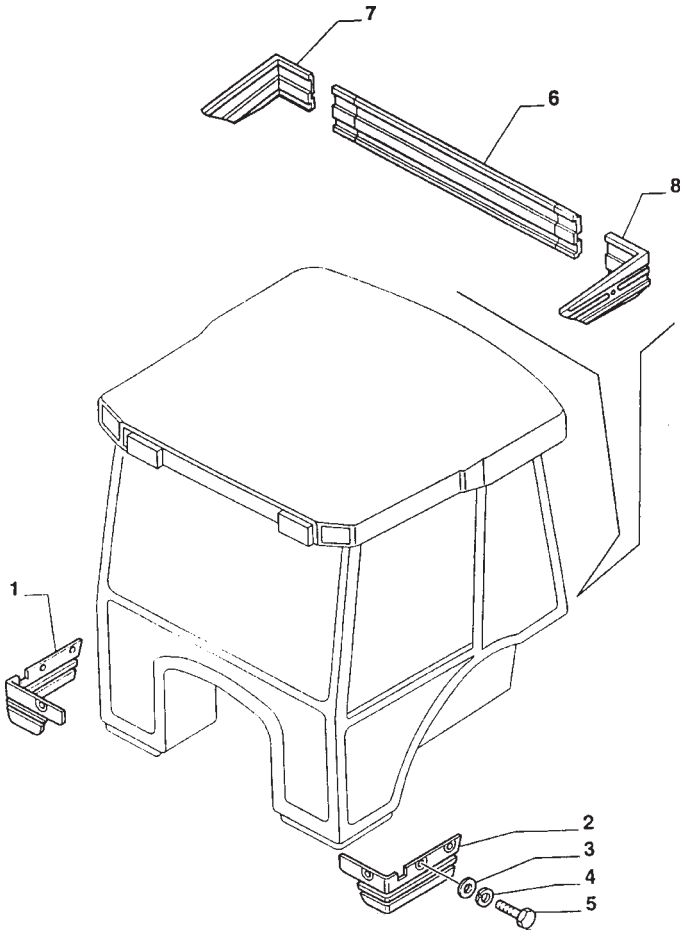

ITEM	PEÇA N°	QTDE.	COD.	DESCRIÇÃO	DENOMINAÇÃO
1	85802952	1	070R	PROTEÇÃO	PROTECCION
2	85802953	1	070R	PROTEÇÃO	PROTECCION
3	12644421	11	131R	ARRUELA	ARANDELA
4	10516671	11	170R	ARRUELA PRESSÃO	ARANDELA ELAST.
5	10902421	11	040V	PARAFUSO	TORNILLO
6	85803576	1	070R	PROTEÇÃO	PROTECCION
7	85803577	1	070R	PROTEÇÃO	PROTECCION
8	85803578	1	070R	PROTEÇÃO	PROTECCION

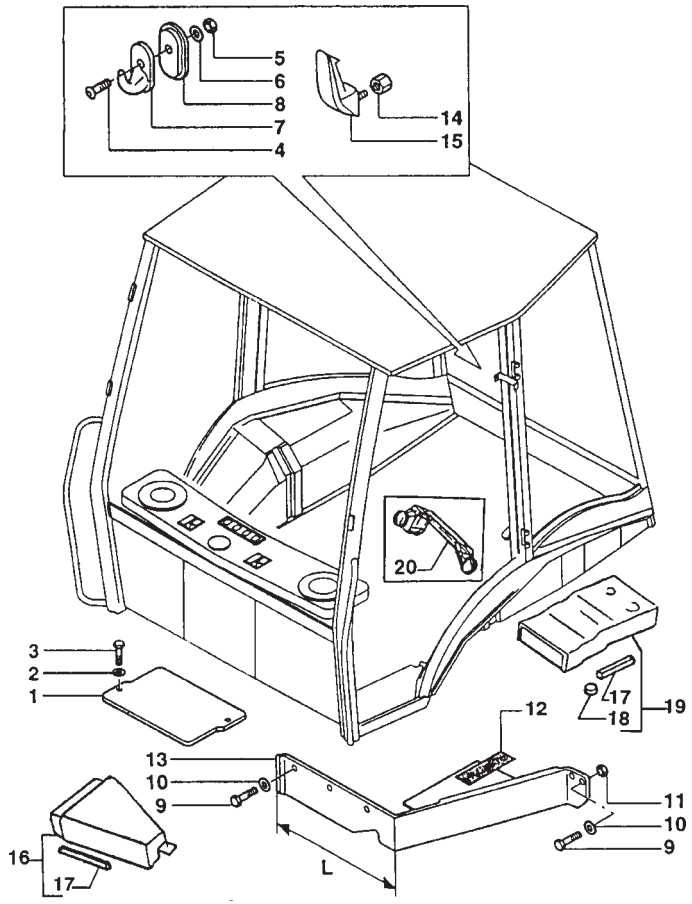

ITEM	PEÇA N°	QTDE.	COD.	DESCRIÇÃO	DENOMINAÇÃO
1	85801968	1	265C	TAMPA	TAPA
2	11198071	2	131R	ARRUELA	ARANDELA
3	16043424	2	040V	PARAFUSO	TORNILLO
4	13272214	1	040V	PARAFUSO	TORNILLO
5	12574011	1	010D	PORCA	TUERCA
6	10519260	1	131R	ARRUELA	ARANDELA
7	82872313	1	030G	GANCHO	GANCHO
8	83904461	1	345C	COXIM	COJIN
9	10902224	7	040V	PARAFUSO	TORNILLO
10	11193274	7	131R	ARRUELA	ARANDELA
11	12574211	2	010D	PORCA	TUERCA
12	85802284	1	120G	JUNTA	JUNTA PLANA
13	85805437	1	070R	PROTEÇÃO	PROTECCION
14	14084011	1	010D	PORCA	TUERCA
15	5178468	1	150P	MANOPLA	EMPUNADURA
16	85805200	1	045D	DIFUSOR	DIFUSOR
17	85806023	1	122G	RETENTOR	JUNTA
18	85806210	1	026T	TAMPÃO	TOPE DE GOMA
19	85805201	1	045D	DIFUSOR	DIFUSOR
20	85805202	1	188C	COLETOR	COLECTOR

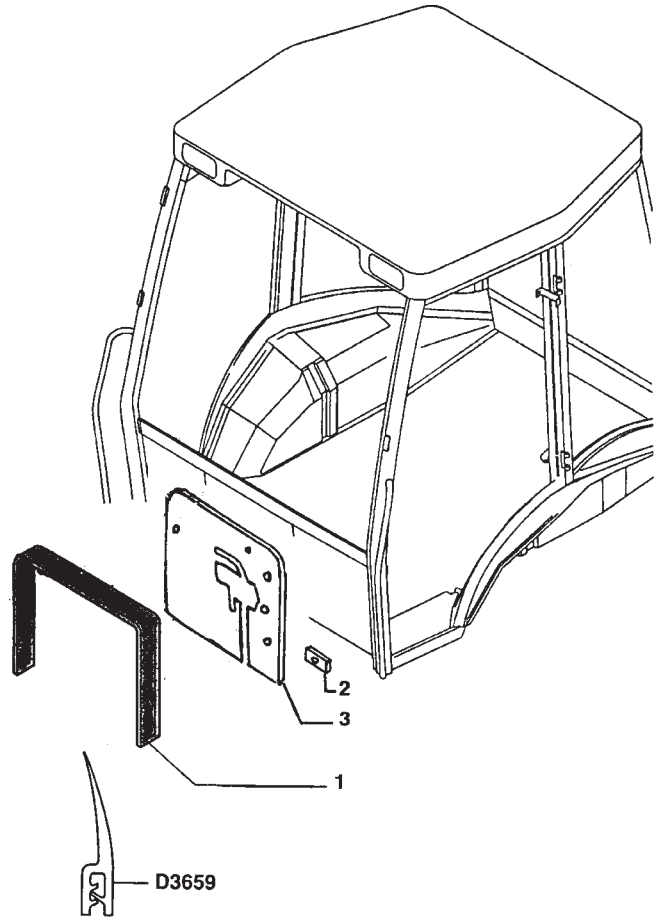

ITEM	PEÇA N°	QTDE.	COD.	DESCRIÇÃO	DENOMINAÇÃO
1	85805571	1	120G	JUNTA	JUNTA PLANA
2	83904591	4	131R	ARRUELA	ARANDELA
3	85805911	1	110P	PLACA	PLACA

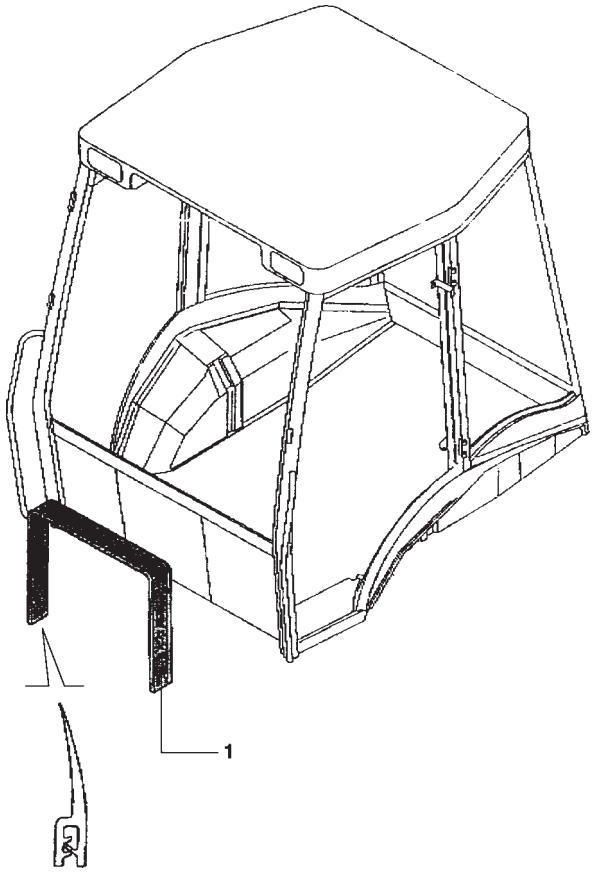

ITEM	PEÇA N°	QTDE.	COD.	DESCRIÇÃO	DENOMINAÇÃO
1	85805571	1	120G	JUNTA	JUNTA PLANA

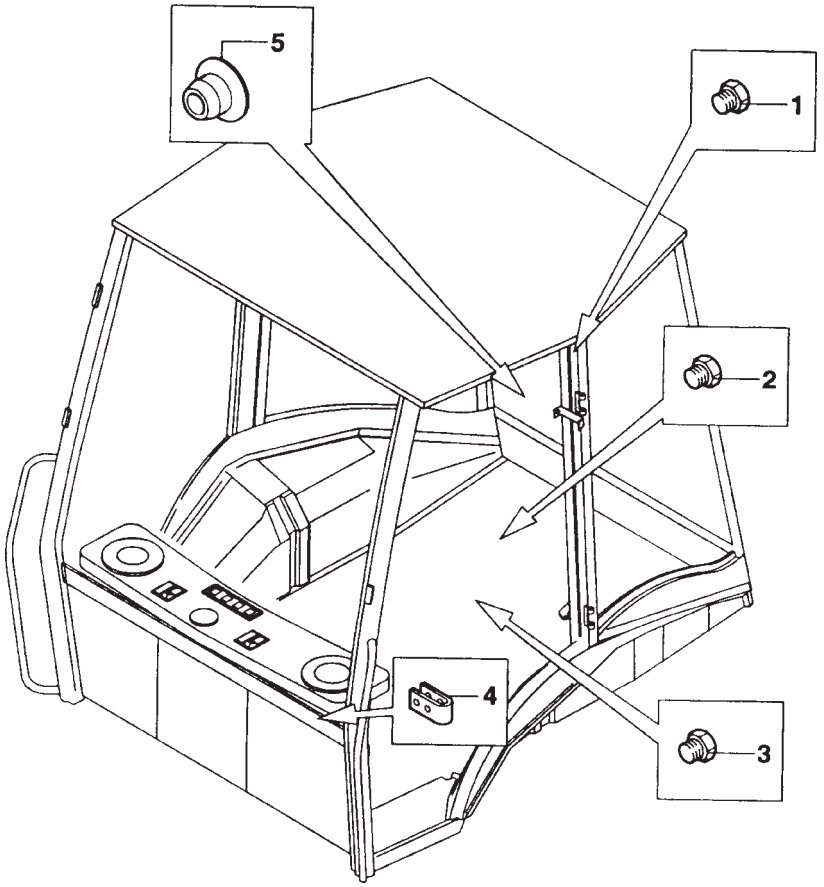

ITEM	PEÇA N°	QTDE.	COD.	DESCRIÇÃO	DENOMINAÇÃO
1	83994150	2	050T	BUJÃO	TAPON
2	79111978	5	050T	BUJÃO	TAPON
3	85802309	2	050T	BUJÃO	TAPON
4	5154844	4	010D	PORCA	TUERCA
5	82003283	2	050T	BUJÃO	TAPON

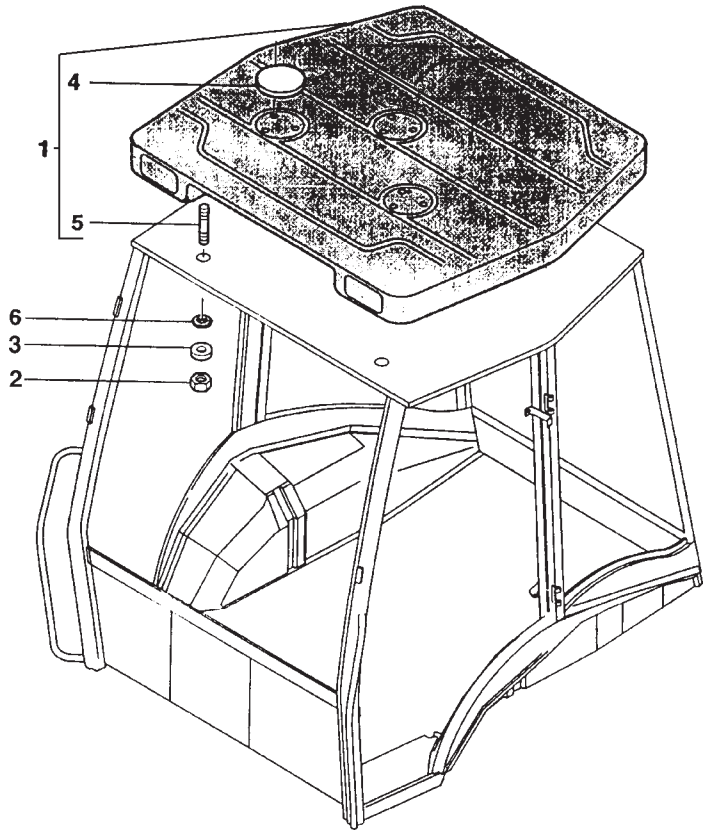

ITEM	PEÇA N°	QTDE.	COD.	DESCRIÇÃO	DENOMINAÇÃO
1	75257712	1	020P	TETO DA CABINA	TECHO
2	14048221	8	010D	PORCA	TUERCA
3	12646904	8	131R	ARRUELA	ARANDELA
4	85807835	1	265C	TAMPA	TAPA
5	13517020	8	210P	PRISIONEIRO	ESPARRAGO
6	85801801	8	120G	JUNTA	JUNTA PLANA

FIATALLIS

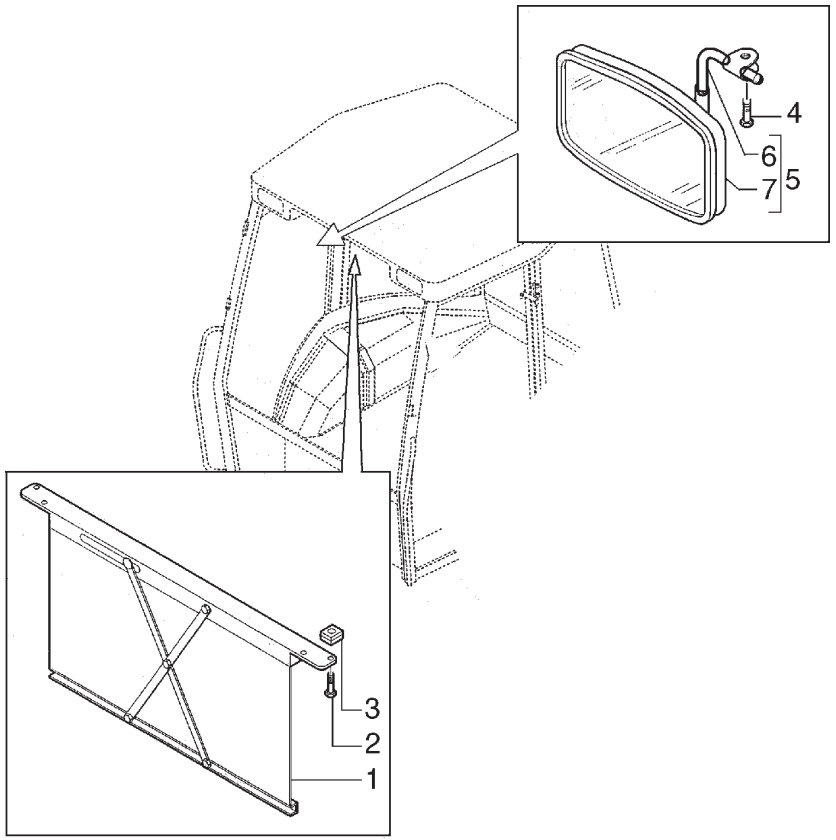

ITEM	PEÇA N°	QTDE.	COD.	DESCRIÇÃO	DENOMINAÇÃO
1	5176441	1	089T	QUEBRA SOL	CORTINA PARASOL
2	13272477	4	040V	PARAFUSO	TORNILLO
3	14197790	4	010D	PORCA	TUERCA
4	10902424	2	040V	PARAFUSO	TORNILLO
5	85817685	1	185S	RETROVISOR	ESPEJO RETROV.
6	85817687	1	300S	SUPORTE	SOPORTE
7	85817686	1	185S	RETROVISOR	ESPEJO RETROV.

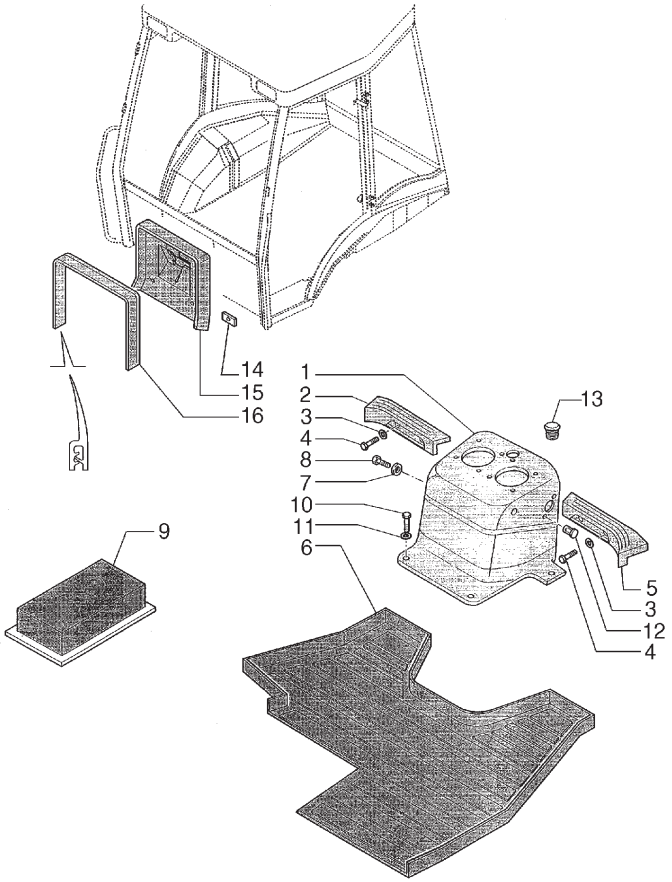

ITEM	PEÇA N°	QTDE.	COD.	DESCRIÇÃO	DENOMINAÇÃO
1	85816762	1	080M	CONSOLE	MENZULA
2	85804863	1	070R	PROTEÇÃO	PROTECCION
3	10519604	4	131R	ARRUELA	ARANDELA
4	16043824	4	040V	PARAFUSO	TORNILLO
5	85804864	1	070R	PROTEÇÃO	PROTECCION
6	85804866	1	030T	TAPETE	ALFOMBRA
7	79089592	1	131R	ARRUELA	ARANDELA
8	79105220	1	040V	PARAFUSO	TORNILLO
9	4999021	1	120G	JUNTA	JUNTA PLANA
10	10902621	4	040V	PARAFUSO	TORNILLO
11	12640604	4	131R	ARRUELA	ARANDELA
12	85802259	2	095B	BUCHA	BUJE
13	85802227	1	050T	BUJÃO	TAPON
14	85812080	4	010D	PORCA	TUERCA
15	85805911	1	110P	PLACA	PLACA
16	85805571	1	120G	JUNTA	JUNTA PLANA

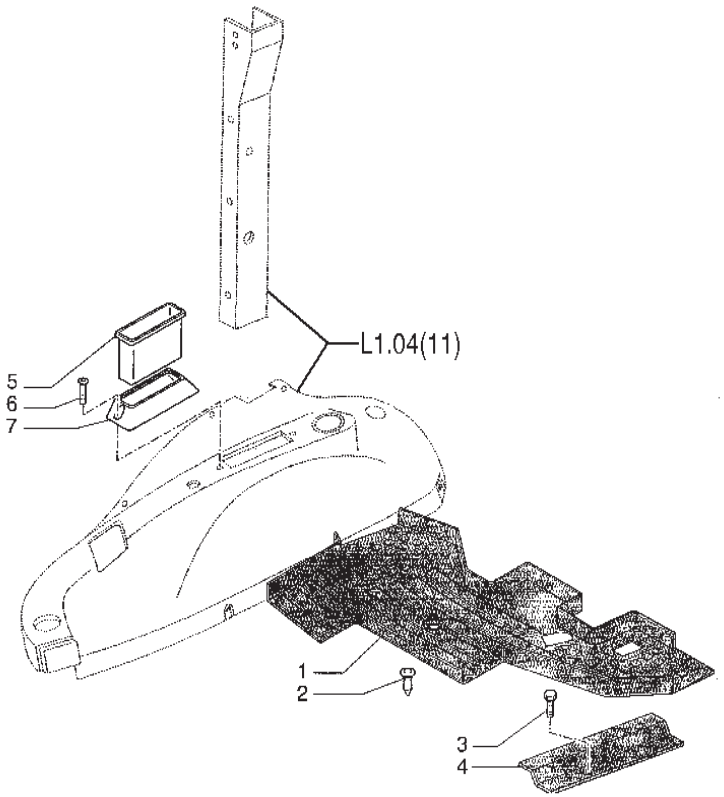

ITEM	PEÇA N°	QTDE.	COD.	DESCRIÇÃO	DENOMINAÇÃO
1	85804865	1	030T	TAPETE	ALFOMBRA
2	14568887	2	120B	BOTÃO	BOTON
3	14441521	4	040V	PARAFUSO	TORNILLO
4	85805591	2	070R	PROTEÇÃO	PROTECCION
5	85801979	1	254C	RECIPIENTE	CONTENEDOR
6	13276617	2	040V	PARAFUSO	TORNILLO
7	85801651	1	300S	SUPORTE	SOPORTE

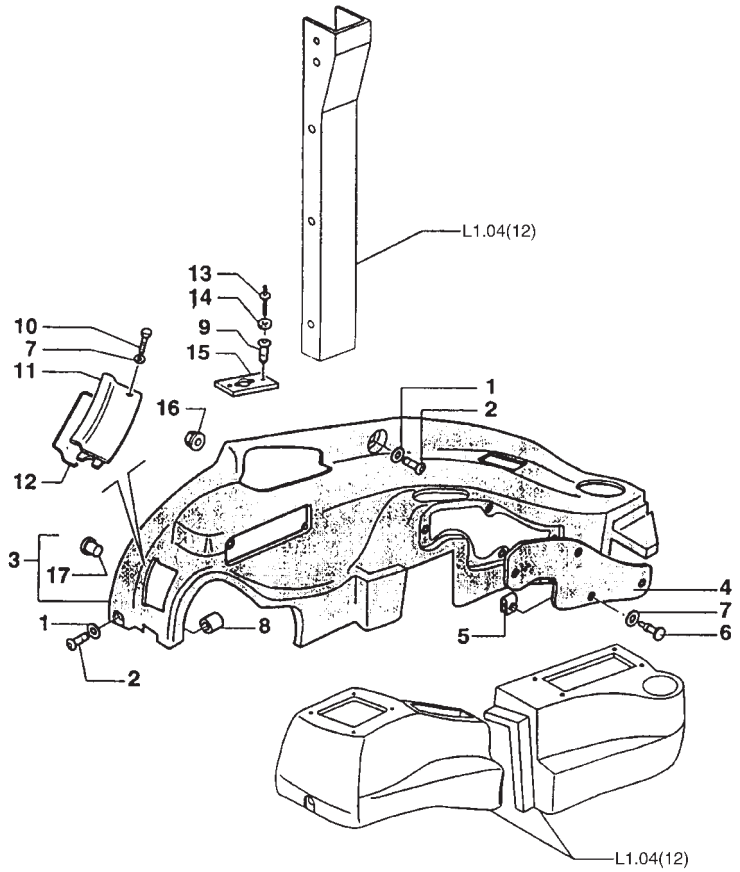

ITEM	PEÇA N°	QTDE.	COD.	DESCRIÇÃO	DENOMINAÇÃO
1	79089592	*	131R	ARRUELA	ARANDELA
2	79105220	*	040V	PARAFUSO	TORNILLO
3	85819274	1	116R	REVESTIMENTO	REVESTIMIENTO
4	85801649	1	265C	TAMPA	TAPA
5	5154844	5	010D	PORCA	TUERCA
6	13311217	5	040V	PARAFUSO	TORNILLO
7	85801991	*	131R	ARRUELA	ARANDELA
8	85801953	3	055R	REBITE	REMACHE
9	10427200	1	055R	REBITE	REMACHE
10	13311017	4	040V	PARAFUSO	TORNILLO
11	85806057	1	265C	TAMPA	TAPA
12	85805065	1	120G	JUNTA	JUNTA PLANA
13	14644190	2	055R	REBITE	REMACHE
14	14496204	2	131R	ARRUELA	ARANDELA
15	85805888	1	105P	CHAPA	PLACA
16	14084814	5	010D	PORCA	TUERCA
17	85804750	6	010D	PORCA	TUERCA

* CONFORME NECESSIDADE
CONFORME NECESIDAD

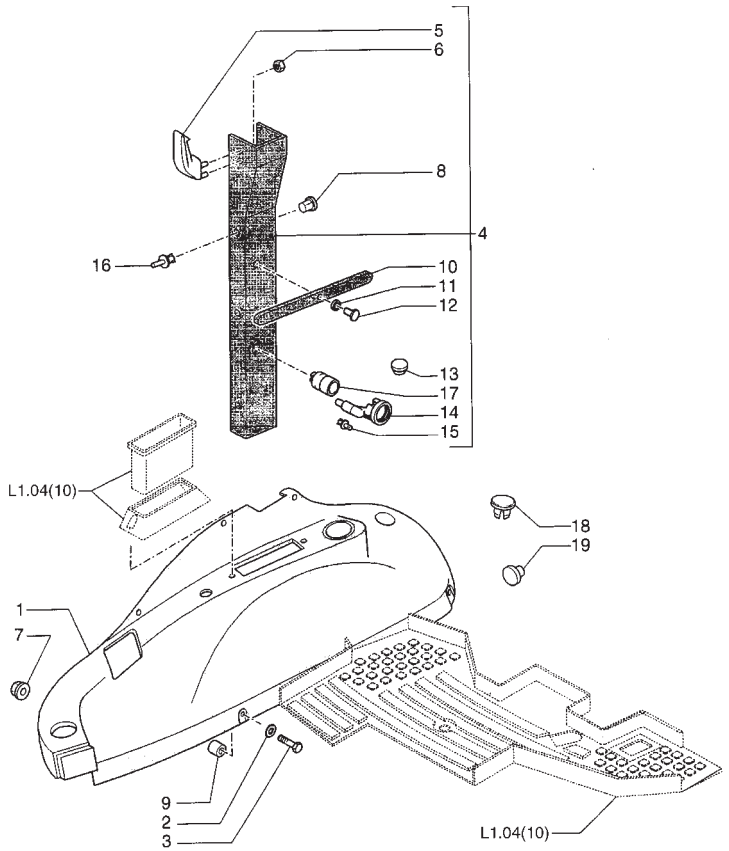

ITEM	PEÇA N°	QTDE.	COD.	DESCRIÇÃO	DENOMINACION
1	85819277	1	116R	REVESTIMENTO	REVESTIMIENTO
2	79089592	6	131R	ARRUELA	ARANDELA
3	79105220	6	040V	PARAFUSO	TORNILLO
4	85819283	1	116R	REVESTIMENTO	REVESTIMIENTO
5	5178468	1	150P	MANOPLA	EMPUNADURA
6	14084011	1	010D	PORCA	TUERCA
7	14084814	4	010D	PORCA	TUERCA
8	85819591	6	095B	BUCHA	BUJE
9	15627011	12	055R	REBITE	REMACHE
10	83961823	1	105P	CHAPA	PLACA
11	12638104	1	131R	ARRUELA	ARANDELA
12	85806154	1	055R	REBITE	REMACHE
13	79111978	1	050T	BUJÃO	TAPON
14	5148132	1	193P	PORTA-LÂMPADA	SOPORTE LAMPARA
15	14143790	1	030L	LÂMPADA	LAMPARA
16	81870039	6	210P	PRISIONEIRO	ESPARRAGO
17	5148131	1	069S	SEDE	ASIENTO
18	79111978	1	050T	BUJÃO	TAPON
19	85808460	1	050T	BUJÃO	TAPON

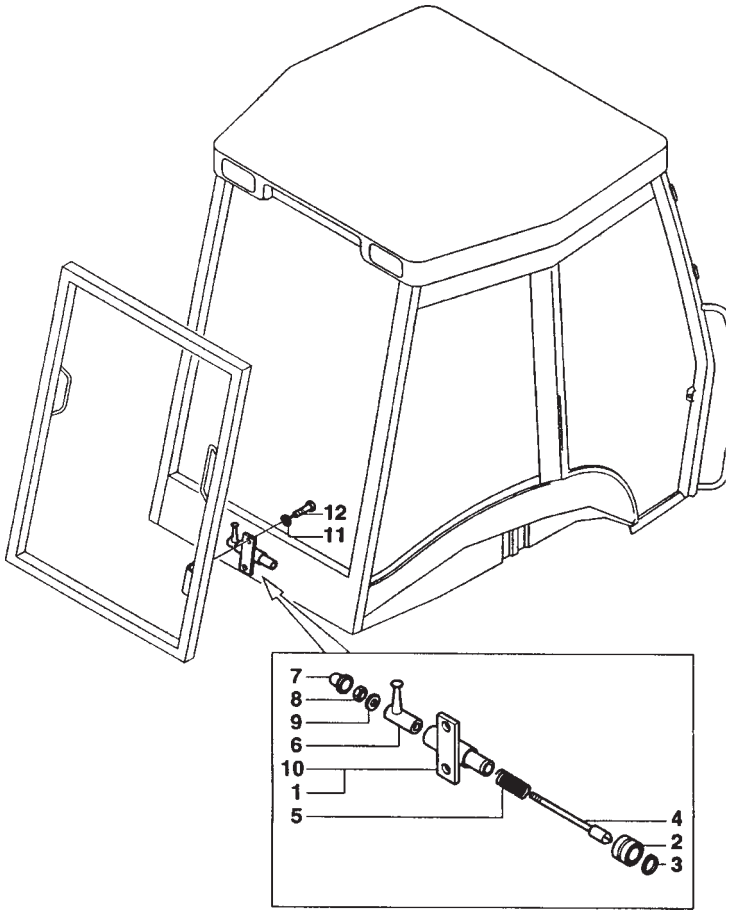

ITEM	PEÇA N°	QTDE.	COD.	DESCRIÇÃO	DENOMINACION
1	85801820	1	080P	PINO	BULON
2	85802018	2	045A	ANEL	ARO
3	85802351	2	187A	ANEL ELÁSTICO	ANILLO ELASTICO
4	85801823	2	080P	PINO	BULON
5	85801824	2	100M	MOLA	MUELLE
6	85801825	2	045L	ALAVANCA	PALANCA
7	15811387	2	065C	SANFONA	CAPUCHON
8	12574111	4	010D	PORCA	TUERCA
9	12637821	4	131R	ARRUELA	ARANDELA
10	85801821	1	080P	PINO	BULON
11	11198071	4	131R	ARRUELA	ARANDELA
12	14306424	4	040V	PARAFUSO	TORNILLO

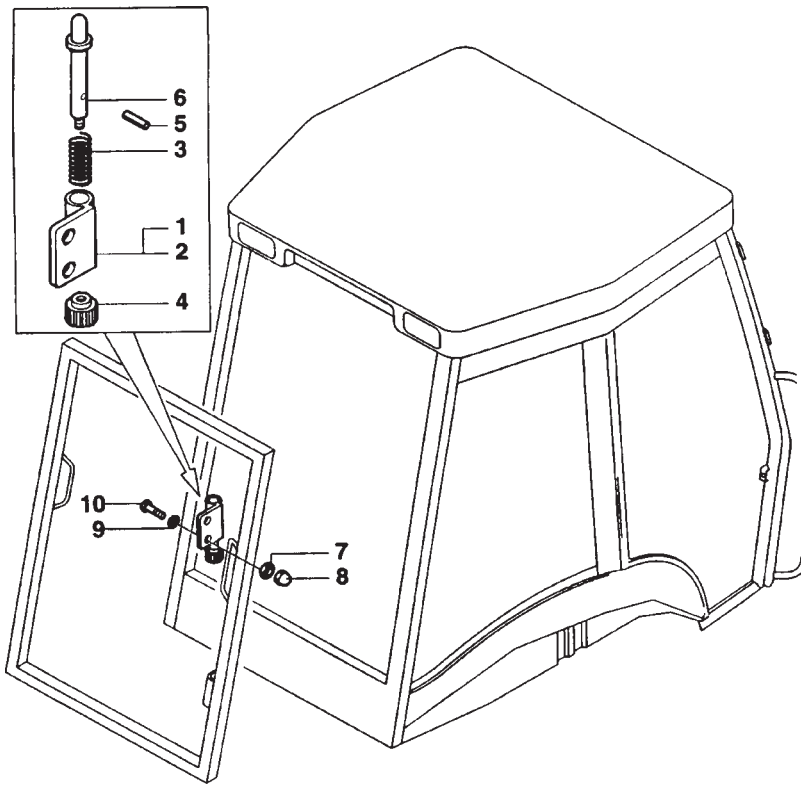

ITEM	PEÇA N°	QTDE.	COD.	DESCRIÇÃO	DENOMINACION
1	85801831	1	045F	PRESILHA	ABRESADERA
2	85801830	1	074B	BLOCO	CALCE
3	85801832	2	100M	MOLA	MUELLE
4	85801833	2	150P	MANOPLA	EMPUNADURA
5	14161771	2	200S	PINO	PASADOR
6	85801834	2	080P	PINO	BULON
7	16105111	4	010D	PORCA	TUERCA
8	5132136	4	070R	PROTEÇÃO	PROTECCION
9	12638501	4	131R	ARRUELA	ARANDELA
10	16043624	4	040V	PARAFUSO	TORNILLO

FIATALLIS

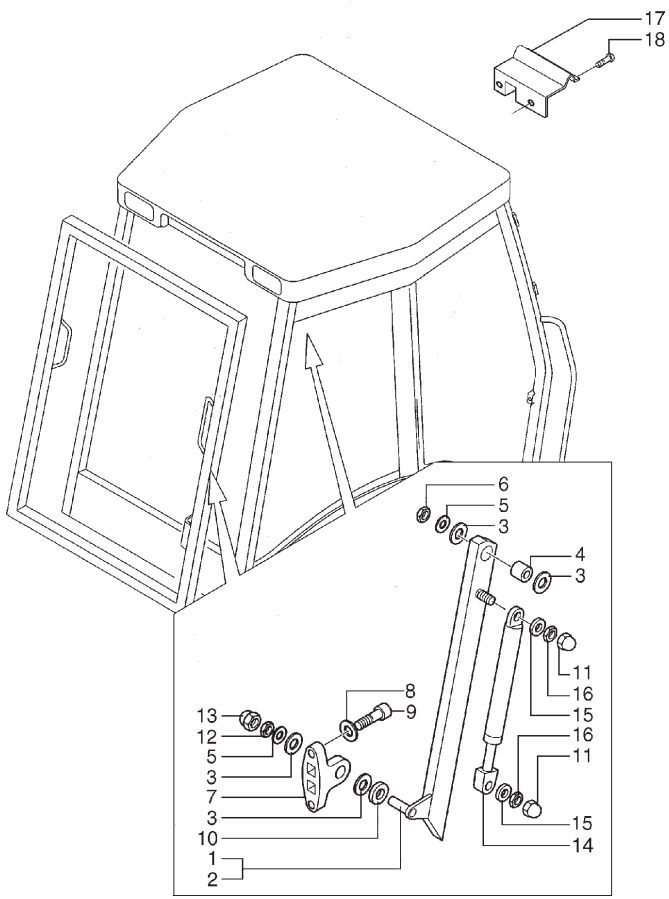

ITEM	PEÇA Nº	QTDE.	COD.	DESCRIÇÃO	DENOMINACION
1	85801812	1	142T	TIRANTE DIREITO	TIRANTE DERECHO
2	85801813	1	142T	TIRANTE ESQUERDO	TIRANTE ISQUIERD
3	85801814	12	075D	ESPAÇADOR	SEPARADOR
4	85801815	2	095B	BUCHA	BUJE
5	12646904	4	131R	ARRUELA	ARANDELA
6	16105111	2	010D	PORCA	TUERCA
7	85801816	2	300S	SUPORTE	SOPORTE
8	12638501	4	131R	ARRUELA	ARANDELA
9	14306424	4	040V	PARAFUSO	TORNILLO
10	12647004	2	131R	ARRUELA	ARANDELA
11	15811387	4	065C	SANFONA	CAPUCHON
12	16104111	2	010D	PORCA	TUERCA
13	5132136	2	070R	PROTEÇÃO	PROTECCION
14	85801827	2	036A	AMORTEC.VIBRAÇÃO	AMORTIGUADOR
15	14496429	4	131R	ARRUELA	ARANDELA
16	12574211	4	010D	PORCA	TUERCA
17	85812364	1	105P	CHAPA	PLACA
18	13276217	2	040V	PARAFUSO	TORNILLO

FIATALLIS

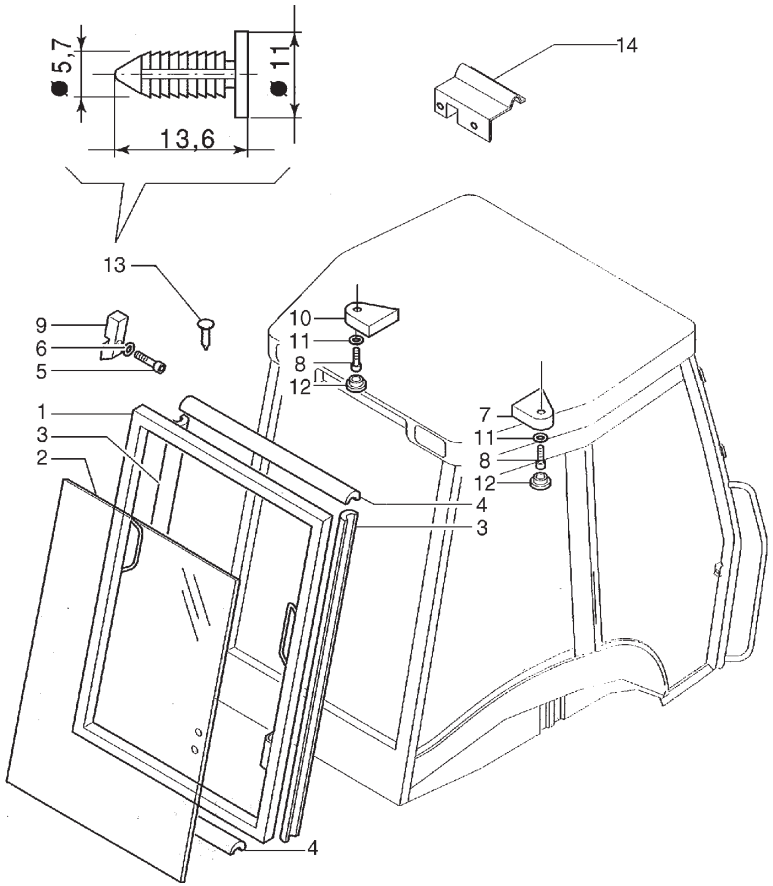

ITEM	PEÇA N°	QTDE.	COD.	DESCRIÇÃO	DENOMINACION
1	85801739	1	300S	SUPORTE	SOPORTE
2	85801632	1	315C	VIDRO	CRISTAL
3	85801811	2	215P	PERFILADO	PERFIL
4	85819018	1	120G	JUNTA 965MM	JUNTA PLANA
4	85819017	1	120G	JUNTA 1010MM	JUNTA PLANA
5	16043324	6	040V	PARAFUSO	TORNILLO
6	12646704	6	131R	ARRUELA	ARANDELA
7	85801828	1	060T	TARUGO	TACO
8	13313417	2	040V	PARAFUSO	TORNILLO
9	85801826	2	031F	ABRAÇADEIRA	ABRAZADERA
10	85801829	1	060T	TARUGO	TACO
11	85801991	2	131R	ARRUELA	ARANDELA
12	79111978	2	050T	BUJÃO	TAPON
13	83994150	2	050T	BUJÃO	TAPON
14	85812365	1	105P	CHAPA	PLACA

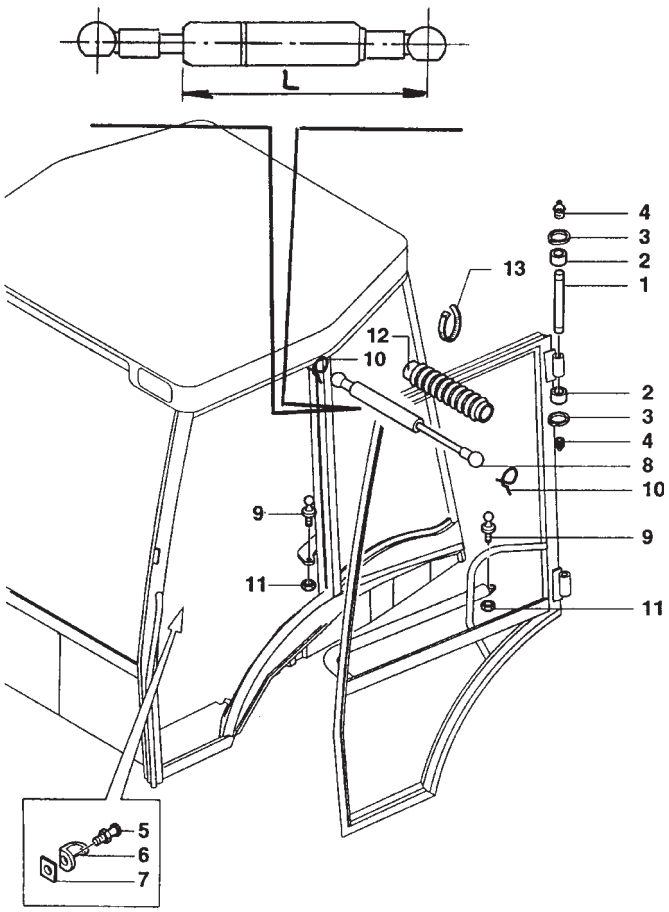

ITEM	PEÇA N°	QTDE.	COD.	DESCRIÇÃO	DENOMINACION
1	85801798	4	080P	PINO	BULON
2	83964146	8	060D	DISCO	DISCO
3	11065976	8	187A	ANEL ELÁSTICO	ANILLO ELASTICO
4	13406911	4	060I	PINO GRAXEIRO	ENGRASADOR
5	83994395	2	080A	BATENTE	BATIENTE
6	83994372	2	070R	PROTEÇÃO	PROTECCION
7	83994378	2	010D	PORCA	TUERCA
8	5183854	2	169R	REGULADOR	REGULADOR
9	82000409	4	080P	PINO	BULON
10	81869714	4	100M	MOLA	MUELLE
11	14048221	4	010D	PORCA	TUERCA
12	81867742	2	334C	COIFA PARA PÓ	CAPUCHA
13	5112712	4	031F	ABRAÇADEIRA	ABRAZADERA

FIATALLIS

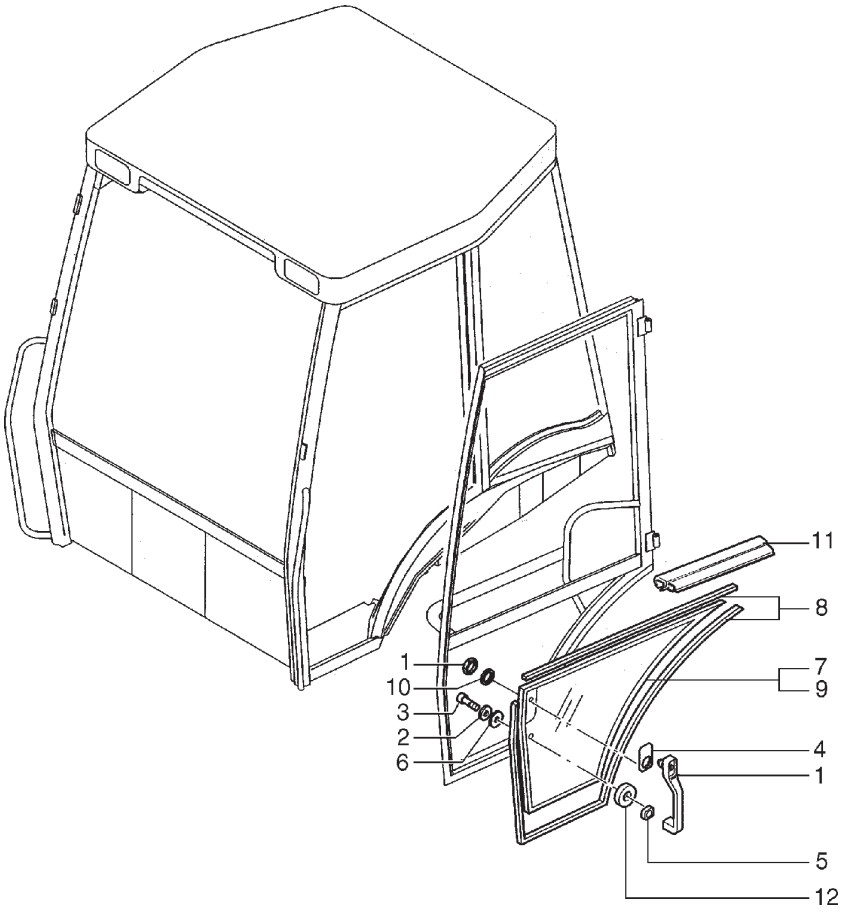

ITEM	PEÇA N°	QTDE.	COD.	DESCRIÇÃO	DENOMINACION
1	85805659	2	020M	ALÇA	MANIJA
2	12640604	2	131R	ARRUELA	ARANDELA
3	13276611	2	040V	PARAFUSO	TORNILLO
4	85801799	2	123G	RETENTOR	EMPAQUETADURA
5	85801800	2	123G	RETENTOR	EMPAQUETADURA
6	83961987	2	045A	ANEL	ARO
7	85801624	1	315C	VIDRO DIREITO	CRISTAL DERECHO
8	85802334	*	120G	JUNTA	JUNTA PLANA
9	85801625	1	315C	VIDRO ESQUERDO	CRISTAL ISQUIERD
10	85802307	2	120G	JUNTA	JUNTA PLANA
11	85805065	2	120G	JUNTA	JUNTA PLANA
12	85801801	2	120G	JUNTA	JUNTA PLANA

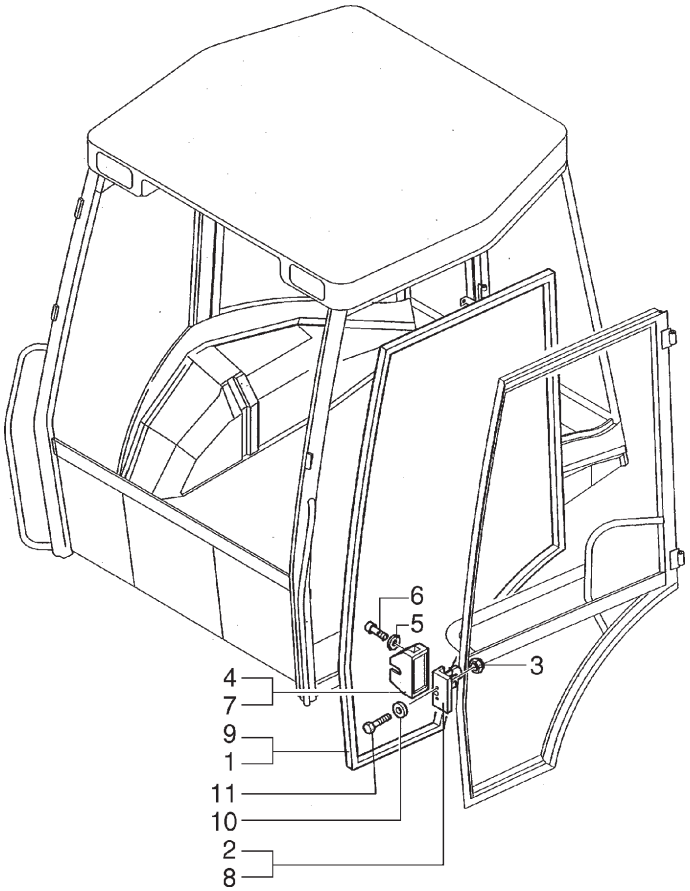

ITEM	PEÇA N°	QTDE.	COD.	DESCRIÇÃO	DENOMINACION
1	85812252	1	D123	GUARNIÇÃO DIREIT	JUNTA DERECHO
2	44910052	1	082B	TAMBOR FECHAD DIR	CILINDR CERRAD.
3	14048221	4	010D	PORCA	TUERCA
4	85805771	1	265C	TAMPA DIREITO	TAPA DERECHO
5	12643704	2	131R	ARRUELA	ARANDELA
6	13273911	2	040V	PARAFUSO	TORNILLO
7	85805770	1	265C	TAMPA ESQUERDO	TAPA ISQUIERDO
8	44910053	1	082B	TAMBOR FECHAD ESQ	CILINDR CERRAD.
9	85812253	1	E123	GUARNIÇÃO ESQUERD	JUNTA ISQUIERDO
10	10519604	4	131R	ARRUELA	ARANDELA
11	14442427	4	040V	PARAFUSO	TORNILLO

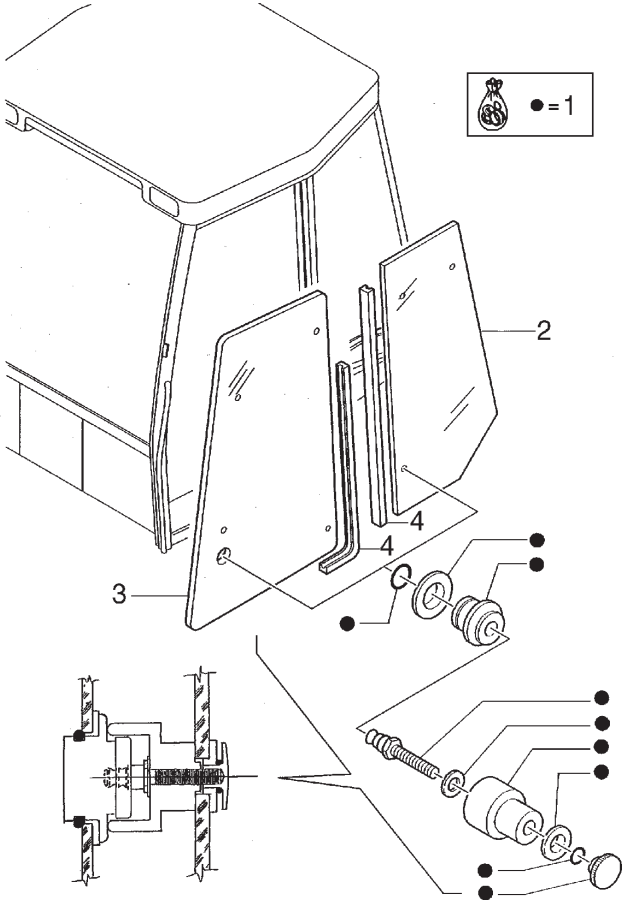

ITEM	PEÇA N°	QTDE.	COD.	DESCRIÇÃO	DENOMINACION
1	85804617	2	120S	FECHADURA	CERRADURA
2	85801628	2	315C	VIDRO	CRISTAL
3	85801626	2	315C	VIDRO	CRISTAL
4	83997693	2	120G	JUNTA 3150MM	JUNTA PLANA
4	83812255	2	120G	JUNTA 3315MM	JUNTA PLANA

FIATALLIS

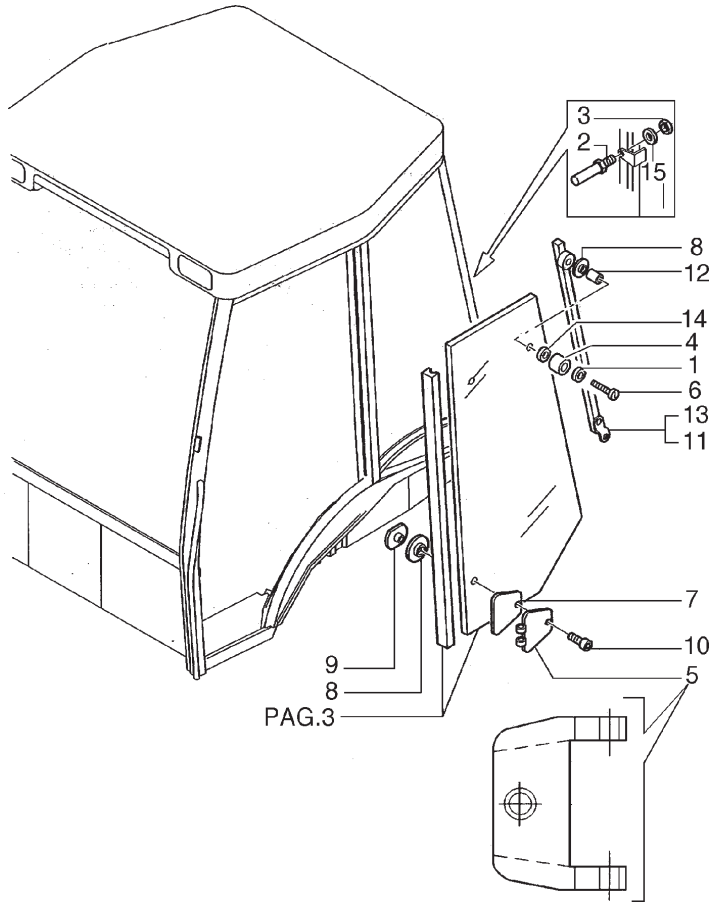

ITEM	PEÇA N°	QTDE.	COD.	DESCRIÇÃO	DENOMINACION
1	10519404	2	131R	ARRUELA	ARANDELA
2	85801806	4	074B	BLOCO	CALCE
3	12574211	4	010D	PORCA	TUERCA
4	83976357	2	080A	BATENTE	BATIENTE
5	85804870	4	140C	DOBRADIÇA	BISAGRA, CHARNE
6	10903221	2	040V	PARAFUSO	TORNILLO
7	81872028	4	120G	JUNTA	JUNTA
8	83961985	8	045A	ANEL	ARO
9	85805448	4	050G	PORCA RETENÇÃO	VIROLA
10	81871864	4	040V	PARAFUSO	TORNILLO
11	85801883	1	300S	SUPORTE DIREITO	SOPORTE DERECHO
12	83961987	2	045A	ANEL	ARO
13	85801884	1	300S	SUPORTE ESQUERDO	SOPORTE ISQUIERD
14	12638501	2	131R	ARRUELA	ARANDELA
15	12643704	8	131R	ARRUELA	ARANDELA

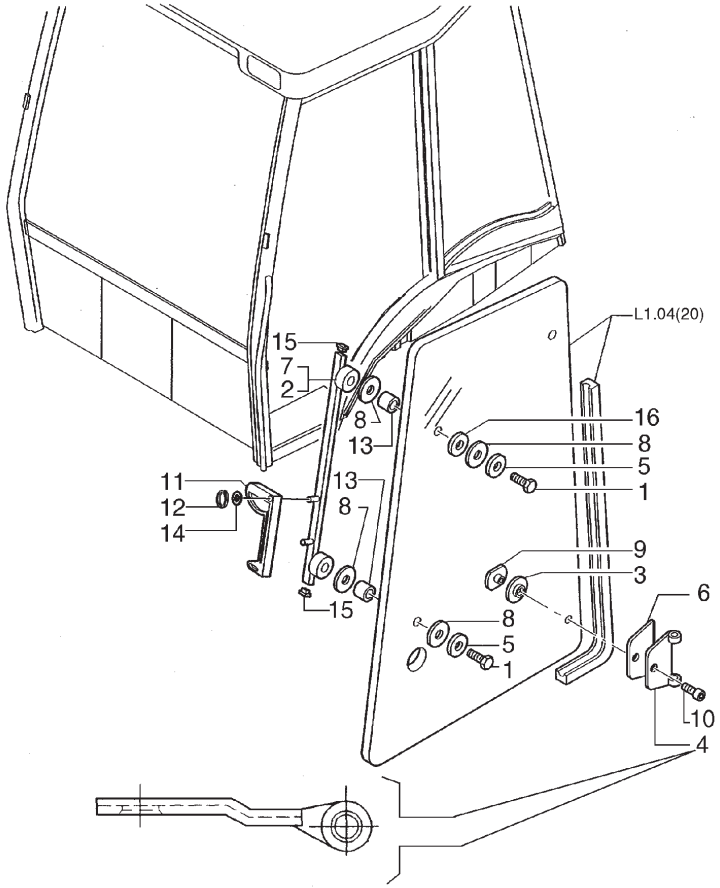

ITEM	PEÇA N°	QTDE.	COD.	DESCRIÇÃO	DENOMINACION
1	82859922	4	040V	PARAFUSO	TORNILLO
2	85802063	1	300S	SUPORTE DIREITO	SOPORTE DERECHO
3	83961985	4	045A	ANEL	ARO
4	85804869	4	140C	DOBRADIÇA	BISAGRA, CHARNE
5	83931482	4	060D	DISCO	DISCO
6	81872036	4	123G	RETENTOR	EMPAQUETADURA
7	85802062	1	300S	SUPORTE ESQUERDO	SOPORTE ISQUIERD
8	83962050	8	045A	ANEL	ARO
9	85805448	4	050G	PORCA RETENÇÃO	VIROLA
10	81871864	4	040V	PARAFUSO	TORNILLO
11	85801804	4	020M	ALÇA	MANIJA
12	11087876	4	045A	ANEL	ARO
13	83961987	4	045A	ANEL	ARO
14	10519404	2	131R	ARRUELA	ARANDELA
15	81871439	4	050T	TAMPÃO	TAPON
16	12638501	4	131R	ARRUELA	ARANDELA

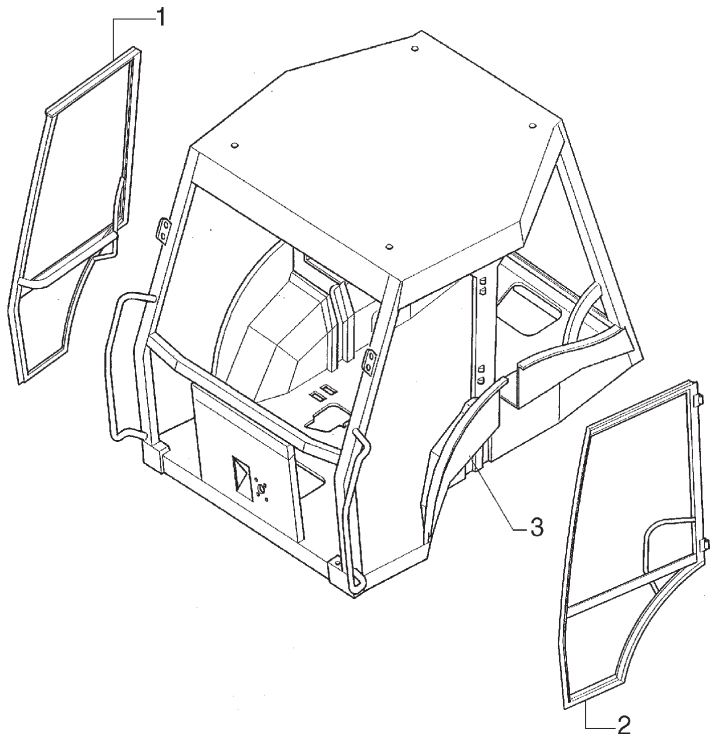

ITEM	PEÇA N°	QTDE.	COD.	DESCRIÇÃO	DENOMINACION
1	85801654	1	180P	PORTA	PUERTA
2	85801655	1	180P	PORTA	PUERTA
3	85819043	1	0280	ESTRUTURA	ESTRUCTURA

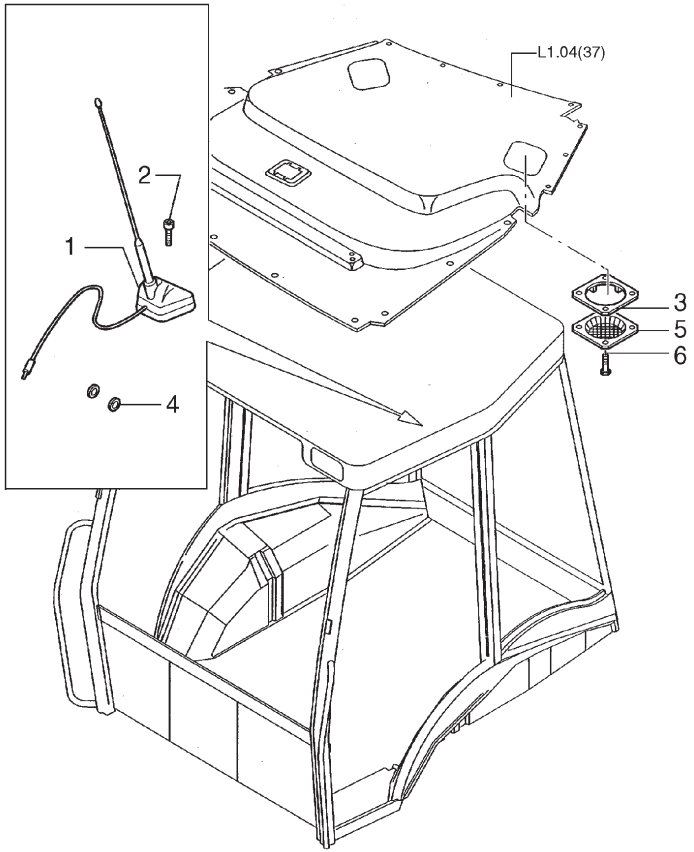

ITEM	PEÇA N°	QTDE.	COD.	DESCRIÇÃO	DENOMINACION
1	85805163	1	064A	ANTENA	ANTENA
2	13311817	1	040V	PARAFUSO	TORNILLO
3	85802107	2	105P	CHAPA	PLACA
4	10399580	1	045A	ANEL	ARO
5	85804362	2	101G	GRADE	REJILLA
6	13297842	8	040V	PARAFUSO	TORNILLO

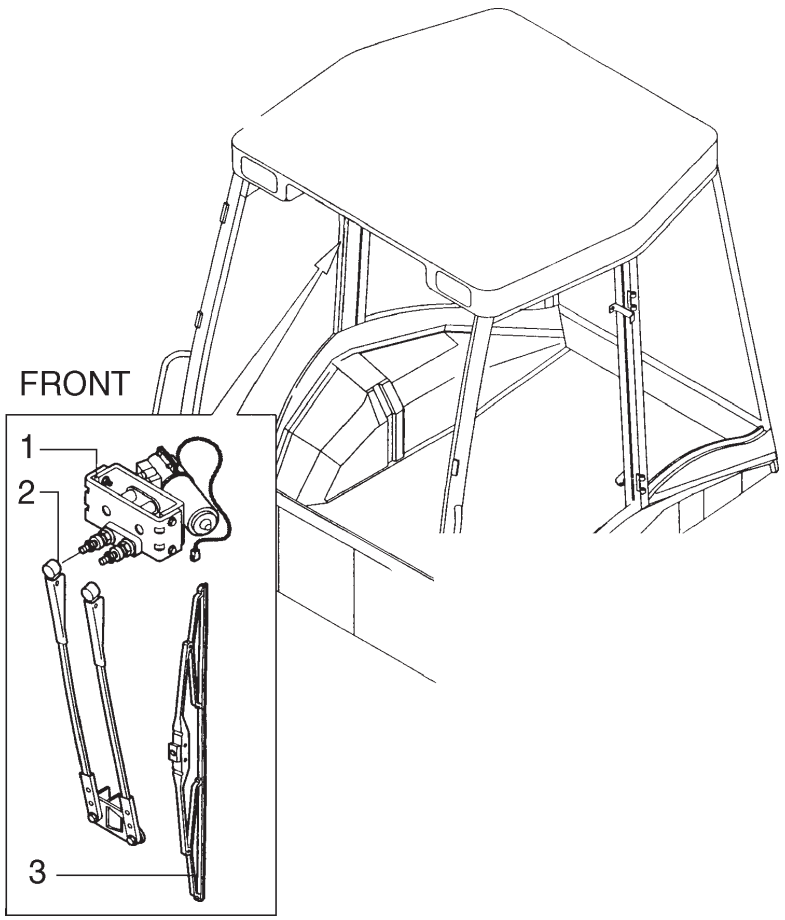

ITEM	PEÇA N°	QTDE.	COD.	DESCRIÇÃO	DENOMINACION
1	85806184	1	137M	MOTOR ELETRICO	MOTOR ELECTRICO
2	85806185	1	130B	BRAÇO	BRAZO
3	85819826	1	499P	PALHETA	ALABE

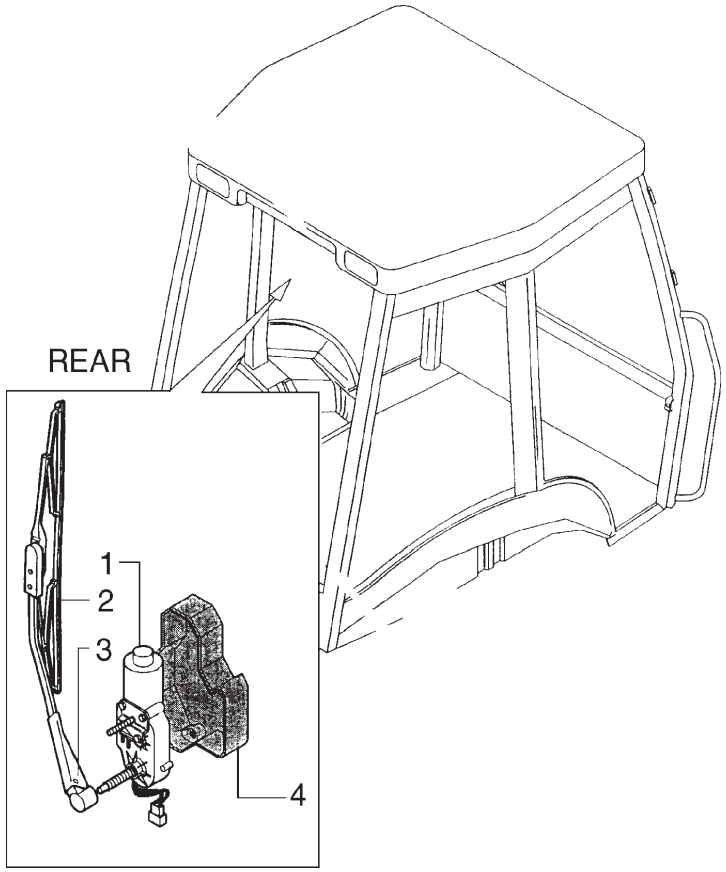

ITEM	PEÇA N°	QTDE.	COD.	DESCRIÇÃO	DENOMINACION
1	85806097	1	137M	MOTOR ELETRICO	MOTOR ELECTRICO
2	85819827	1	499P	PALHETA	ALABE
3	85806098	1	130B	BRAÇO	BRAZO
4	85806095	1	265C	TAMPA	TAPA

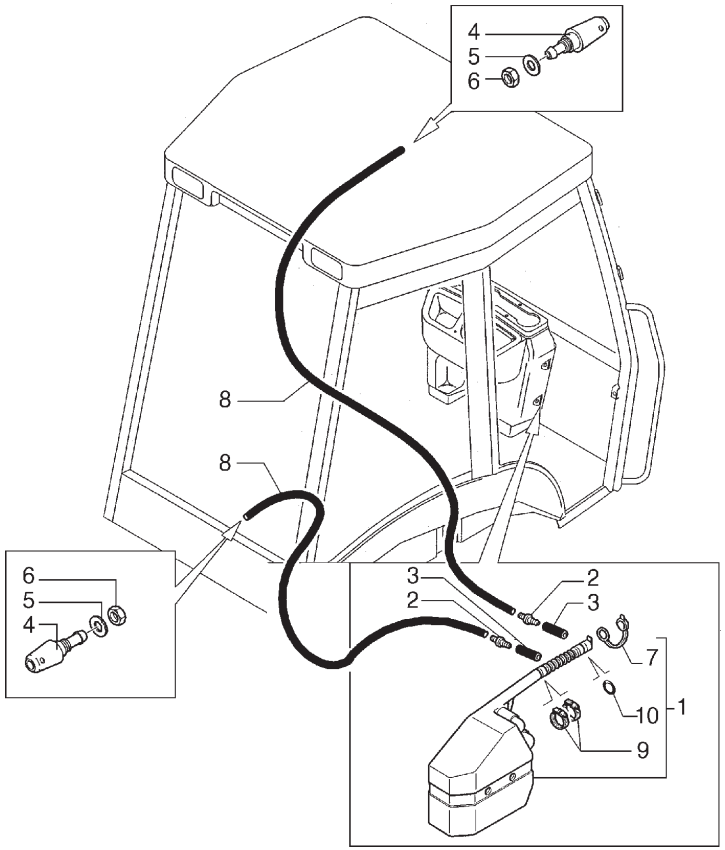

ITEM	PEÇA N°	QTDE.	COD.	DESCRIÇÃO	DENOMINACION
1	85819373	1	114S	RESERVATÓRIO	DEPOSITO
2	5136113	2	010V	VÁLVULA	VALVULA
3	85812339	2	192T	MANGUEIRA	MANGA C/RACORDE
4	85802398	3	406S	NEBULIZADOR	NEBULIZADOR
5	12646704	2	131R	ARRUELA	ARANDELA
6	16102411	2	010D	PORCA	TUERCA
7	5175736	1	050T	BUJÃO	TAPON
8	85805446	2	192T	MANGUEIRA	MANGA C/RACORDE
9	85811993	2	031F	ABRAÇADEIRA	ABRAZADERA
10	14463580	1	045A	ANEL	ARO

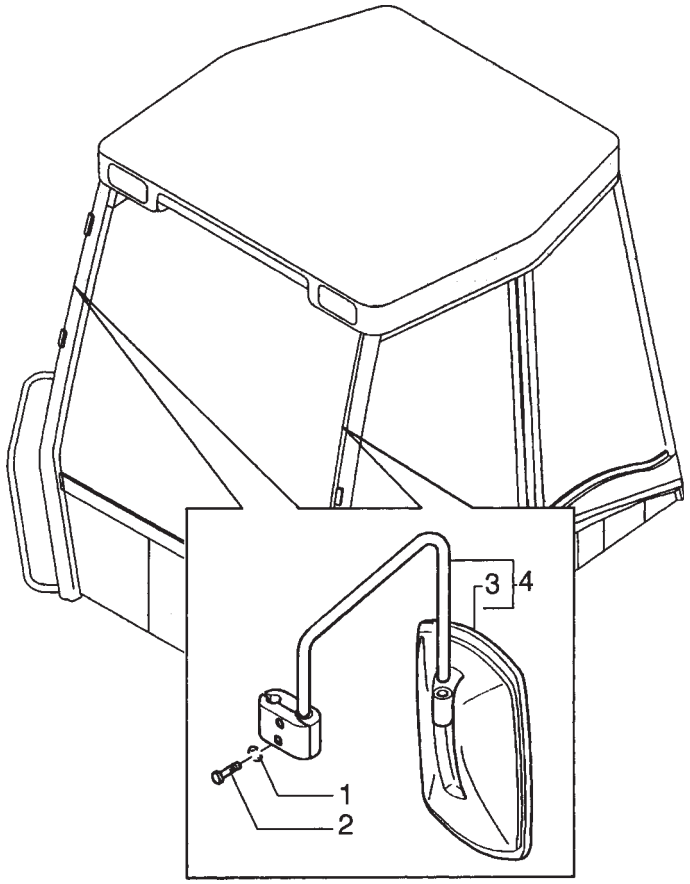

ITEM	PEÇA N°	QTDE.	COD.	DESCRIÇÃO	DENOMINACION
1	11193274	4	131R	ARRUELA	ARANDELA
2	10902124	4	040V	PARAFUSO	TORNILLO
3	85820138	2	0613	ESPELHO RETROVI	ESPEJO RETROVISOR
4	85820139	1	0613	ESPELHO RETROVI E	ESPEJO RETROVISOR
4	85820136	1	0613	ESPELHO RETROVI D	ESPEJO RETROVISOR

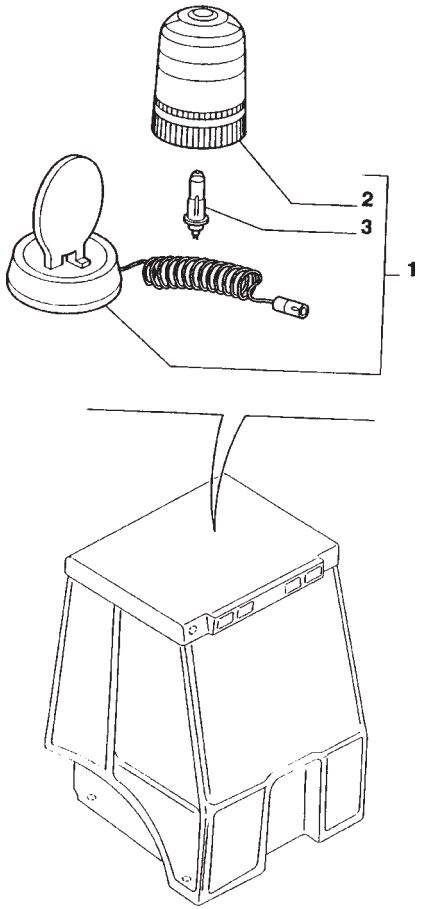

ITEM	PEÇA N°	QTDE.	COD.	DESCRIÇÃO	DENOMINACION
1	83982818	1	0749	LUZES PARA TRAN	LUCES CARRETERA
2	2010668	1	170T	LENTE	TRANSLUCIDO
3	14151195	1	030L	LÂMPADA	LAMPARA

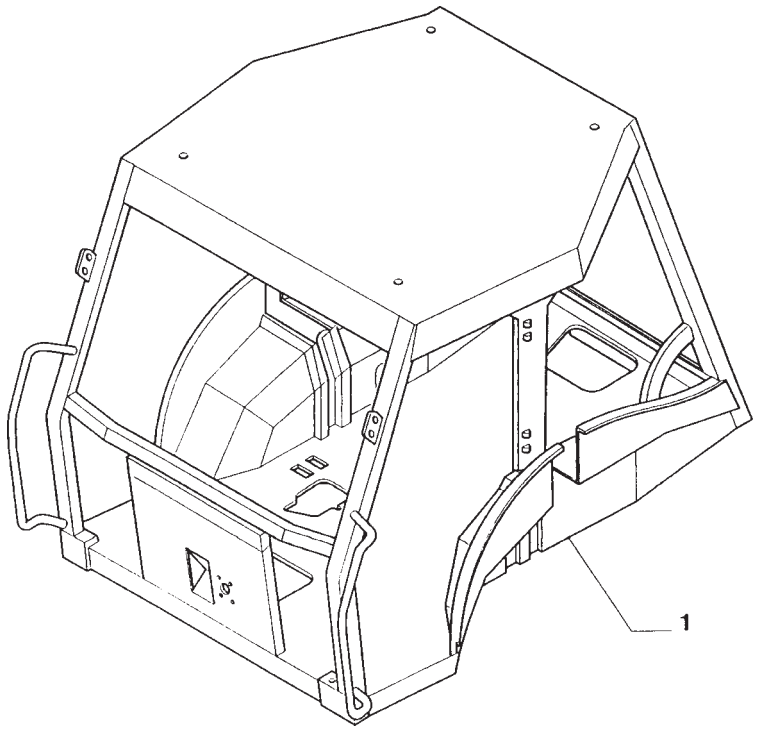

ITEM	PEÇA N°	QTDE.	COD.	DESCRIÇÃO	DENOMINACION
1	85804618	1	102P	PLATAFORMA	PLATAFORMA

FIATALLIS

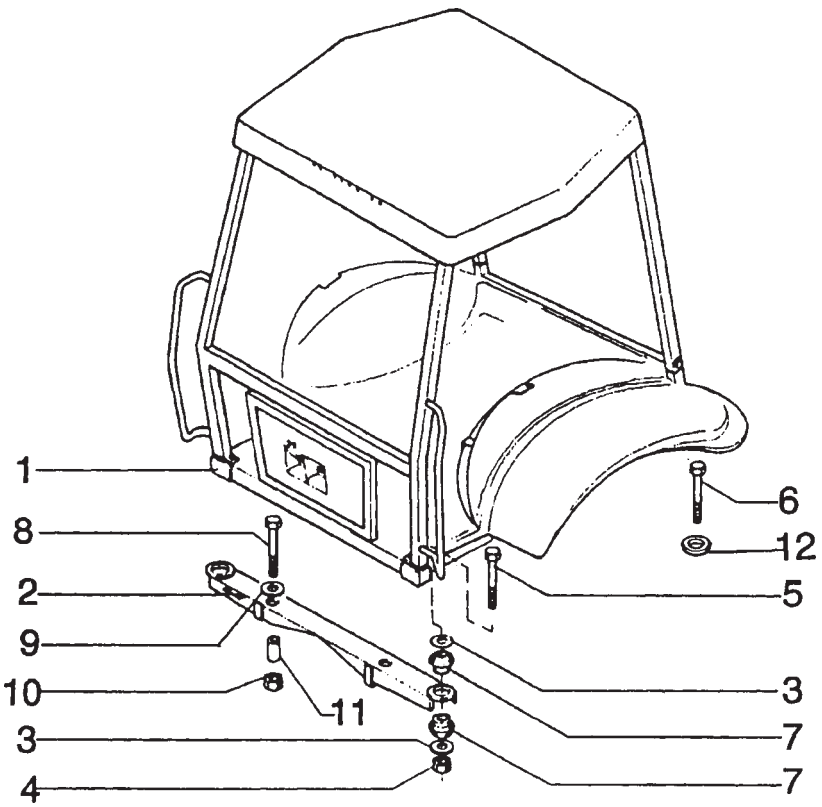

ITEM	PEÇA N°	QTDE.	COD.	DESCRIÇÃO	DENOMINACION
1	75258467	1	408S	TOLDO R.O.P.S	TOLDO R.O.P.S.
2	75245575	1	300S	SUPORTE	SOPORTE
3	75235714	8	131R	ARRUELA	ARANDELA
4	12574921	4	010D	PORCA	TUERCA
5	15982531	2	040V	PARAFUSO	TORNILLO
6	15982131	2	040V	PARAFUSO	TORNILLO
7	75235715	8	345C	COXIM	COJIN
8	15989531	2	040V	PARAFUSO	TORNILLO
9	10520421	2	131R	ARRUELA	ARANDELA
10	12575127	2	010D	PORCA	TUERCA
11	75246790	2	075D	ESPAÇADOR	SEPARADOR
12	75237610	2	131R	ARRUELA	ARANDELA

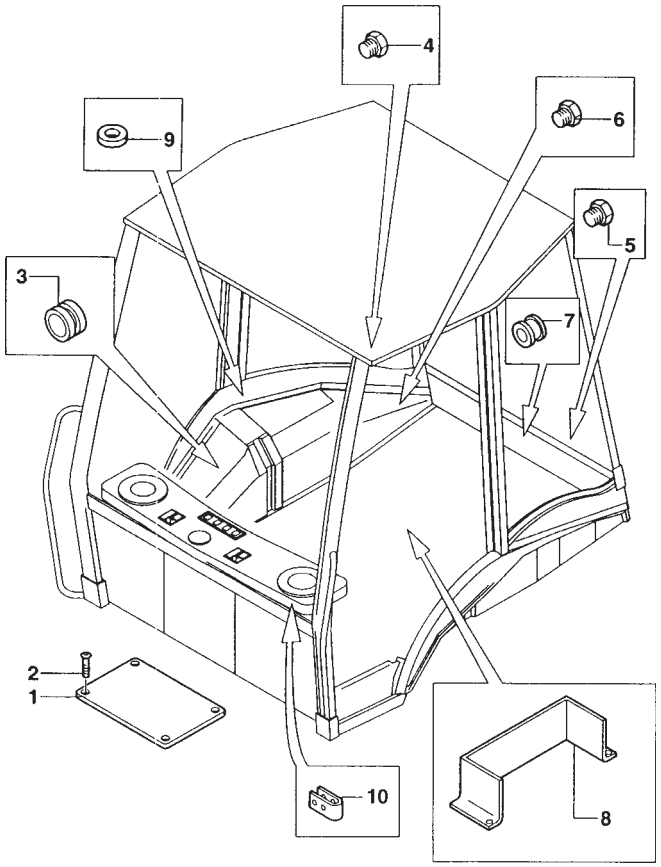

ITEM	PEÇA N°	QTDE.	COD.	DESCRIÇÃO	DENOMINACION
1	85804688	1	265C	TAMPA	TAPA
2	13313417	4	040V	PARAFUSO	TORNILLO
3	85801941	3	036A	AMORTEC.VIBRAÇÃO	AMORTIGUADOR
4	79111978	1	050T	BUJÃO	TAPON
5	85802309	2	050T	BUJÃO	TAPON
6	83994150	2	050T	BUJÃO	TAPON
7	10398580	2	100B	BUCHA BORRACHA	CASQUILLO GOMA
8	85804691	1	101A	PORTA OBJETOS	ESTUCHE
9	85804734	5	048A	ANEL BORRACHA	GUARNICION CAUCHO
10	5154844	4	010D	PORCA	TUERCA

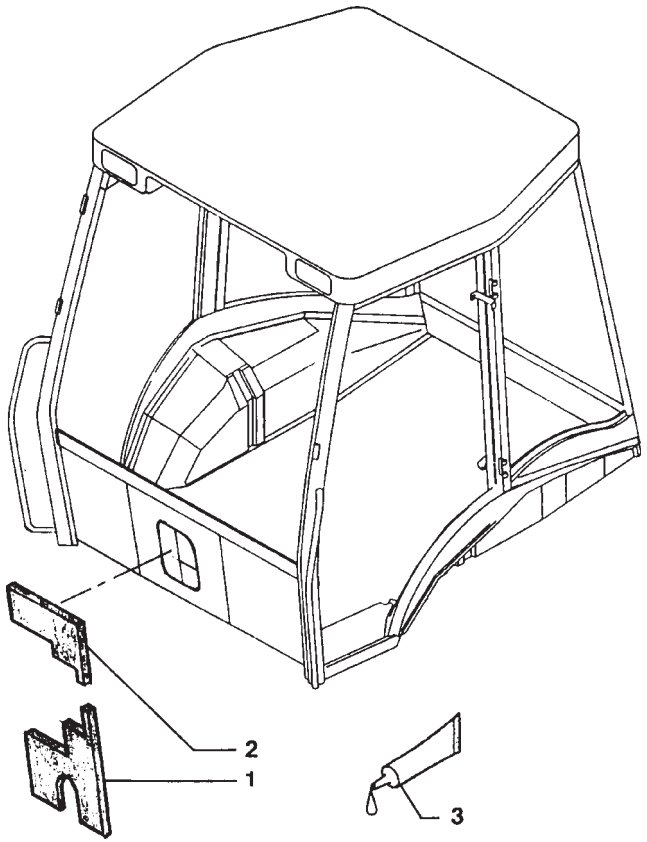

ITEM	PEÇA N°	QTDE.	COD.	DESCRIÇÃO	DENOMINACION
1	75280671	1	122G	RETENTOR	JUNTA
2	75280674	1	122G	RETENTOR	JUNTA
3	73077381	1	141M	MASSA P/VEDAÇÃO	MASTIQUE

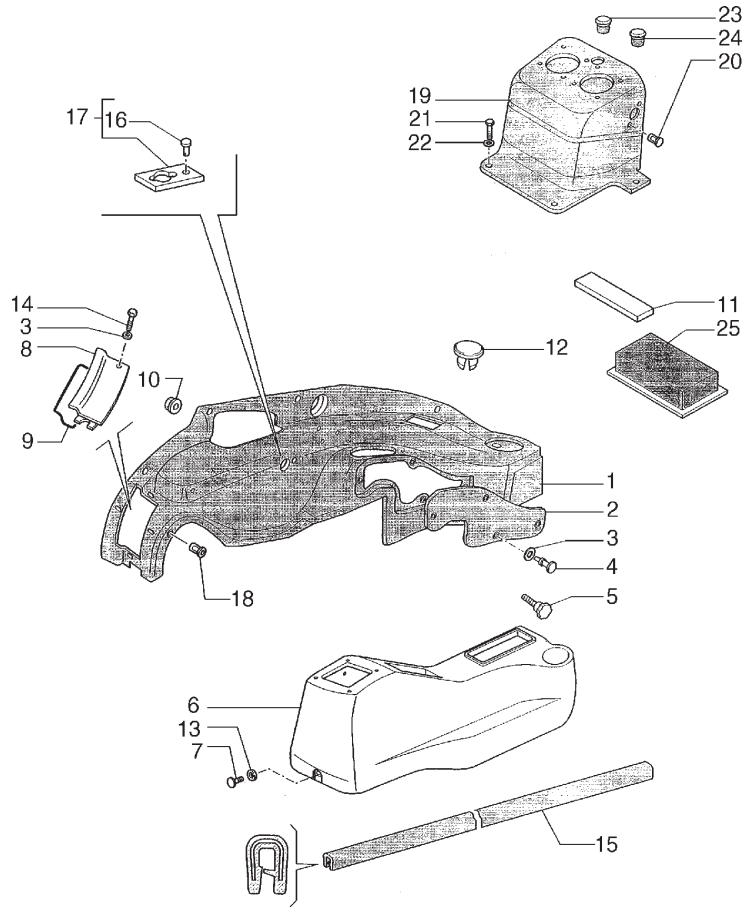

ITEM	PEÇA N°	QTDE.	COD.	DESCRIÇÃO	DENOMINACION
1	85821320	1	116R	REVESTIMENTO	REVESTIMIENTO
2	85801649	1	265C	TAMPA	TAPA
3	85801991	*	131R	ARRUELA	ARANDELA
4	13311217	5	040V	PARAFUSO	TORNILLO
5	85805323	1	040V	PARAFUSO	TORNILLO
6	85805803	1	101A	PORTA OBJETOS	ESTUCHE
7	79105220	2	040V	PARAFUSO	TORNILLO
8	85806057	1	265C	TAMPA	TAPA
9	85805065	1	120G	JUNTA	JUNTA PLANA
10	14084814	5	010D	PORCA	TUERCA
11	85805308	1	120G	JUNTA	JUNTA PLANA
12	79111815	1	050T	BUJÃO	TAPON
13	79089592	2	131R	ARRUELA	ARANDELA
14	13311017	4	040V	PARAFUSO	TORNILLO
15	85812081	1	120G	JUNTA	JUNTA PLANA
16	10427200	1	055R	REBITE	REMACHE
17	85805888	1	105P	CHAPA	PLACA
18	85804750	6	010D	PORCA	TUERCA
19	85816763	1	116R	REVESTIMENTO	REVESTIMIENTO
20	85802259	2	095B	BUCHA	BUJE
21	16043424	4	040V	PARAFUSO	TORNILLO
22	11193979	1	170R	ARRUELA PRESSÃO	ARANDELA ELAST.
23	79111978	1	050T	BUJÃO	TAPON
24	85802227	1	050T	BUJÃO	TAPON
25	4999021	1	120G	JUNTA	JUNTA PLANA

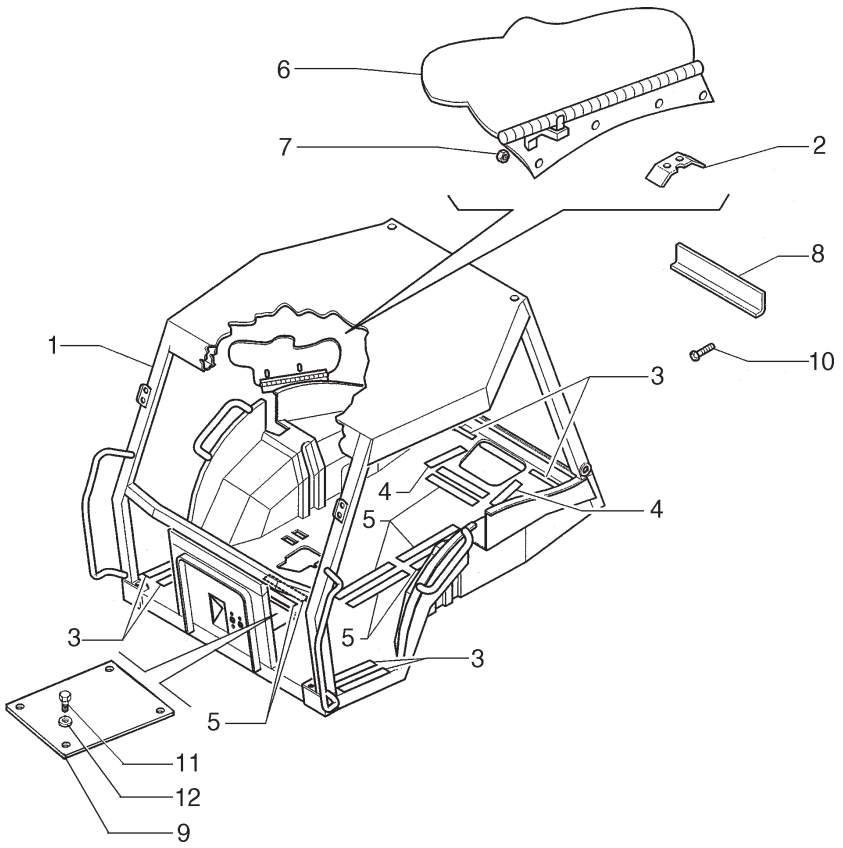

ITEM	PEÇA N°	QTDE.	COD.	DESCRIÇÃO	DENOMINACION
1	75258467	1	408S	TOLDO ROPS	TOLDO ROPS
2	85801863	1	070R	PROTEÇÃO	PROTECCION
3	85804840	6	407S	ANTI-DERRAPANTE	ANTI-RESBALANTE
4	85804841	2	407S	ANTI-DERRAPANTE	ANTI-RESBALANTE
5	85804842	8	407S	ANTI-DERRAPANTE	ANTI-RESBALANTE
6	85806187	1	070R	PROTEÇÃO	PROTECCION
7	17152621	4	010D	PORCA	TUERCA
8	85807880	1	105P	CHAPA	PLACA
9	85804688	1	265C	TAMPA	TAPA
10	13271814	3	040V	PARAFUSO	TORNILLO
11	16043631	4	040V	PARAFUSO	TORNILLO
12	14496531	4	131R	ARRUELA	ARANDELA

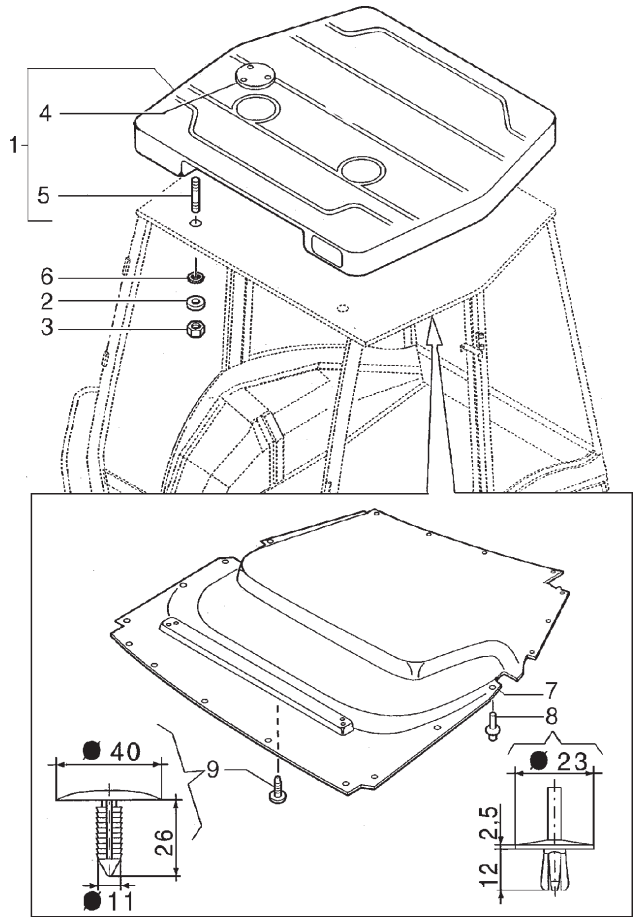

ITEM	PEÇA N°	QTDE.	COD.	DESCRIÇÃO	DENOMINACION
1	75257804	1	020P	TETO DA CABINA	TECHO
2	12646924	8	131R	ARRUELA	ARANDELA
3	14048221	8	010D	PORCA	TUERCA
4	85807835	4	265C	TAMPA	TAPA
5	13517021	8	040V	PARAFUSO	TORNILLO
6	85801801	8	120G	JUNTA	JUNTA PLANA
7	85801844	1	025P	PAINEL	PANEL
8	5162852	21	120B	BOTÃO	BOTON
9	85805777	1	050T	BUJÃO	TAPON

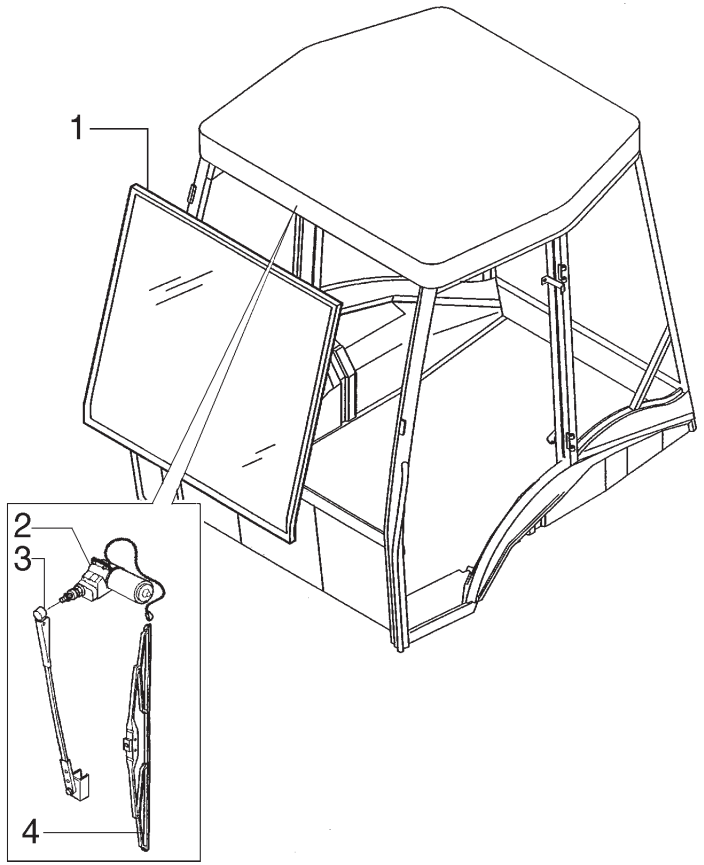

ITEM	PEÇA N°	QTDE.	COD.	DESCRIÇÃO	DENOMINACION
1	75258795	1	038V	VIDRO	CRISTAL
2	75258796	1	137M	MOTOR ELETRICO	MOTOR ELECTRICO
3	75258802	1	130B	BRAÇO	BRAZO
4	75258803	1	499P	PALHETA	ALABE

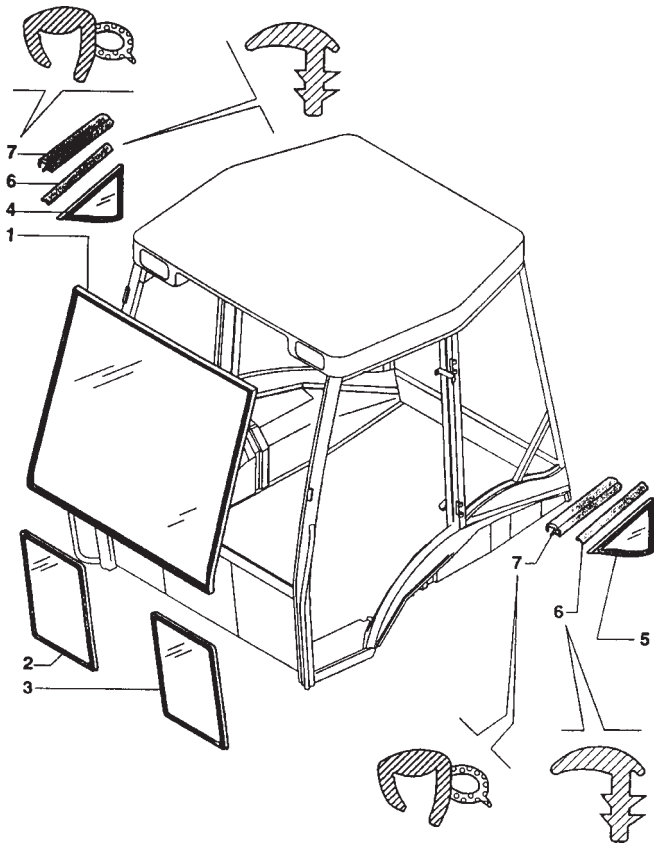

ITEM	PEÇA N°	QTDE.	COD.	DESCRIÇÃO	DENOMINACION
1	85801621	1	315C	VIDRO	CRISTAL
2	85801622	1	315C	VIDRO	CRISTAL
3	85801623	1	315C	VIDRO	CRISTAL
4	85801630	1	315C	VIDRO	CRISTAL
5	85801631	1	315C	VIDRO	CRISTAL
6	85802334	*	120G	JUNTA	JUNTA PLANA
7	85805065	2	120G	JUNTA	JUNTA PLANA

* CONFORME NECESSIDADE
CONFORME NECESIDAD

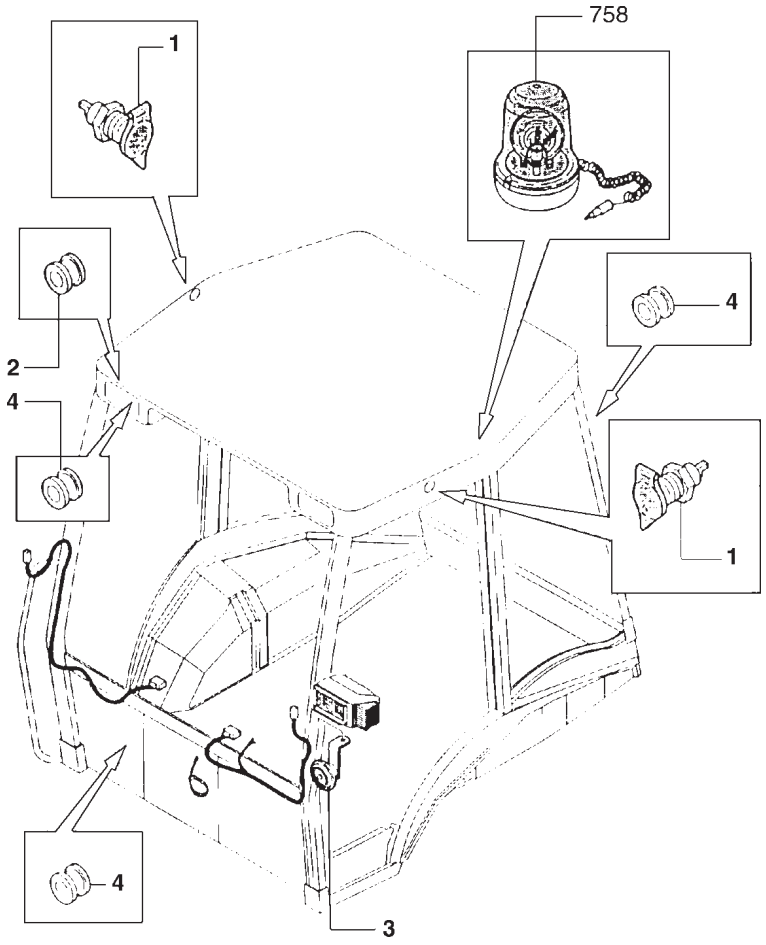

ITEM	PEÇA N°	QTDE.	COD.	DESCRIÇÃO	DENOMINACION
1	82002966	2	205P	TOMADA	TONA CORRIENTE
2	10398980	2	045A	ANEL	ARO
3	5169413	1	105A	BUZINA	BOCINA
4	10398680	6	085I	ISOLANTE	AISLANTE

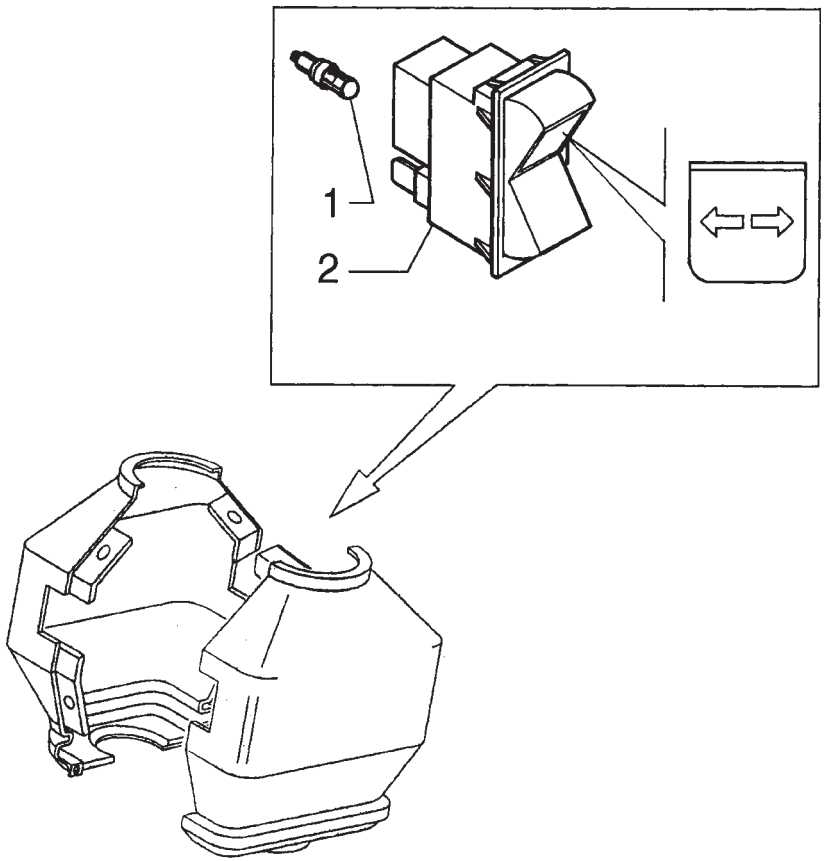

ITEM	PEÇA N°	QTDE.	COD.	DESCRIÇÃO	DENOMINACION
1	14143790	1	030L	LÂMPADA	LAMPARA
2	85819144	1	075I	INTERRUPTOR	INTERRUPTOR

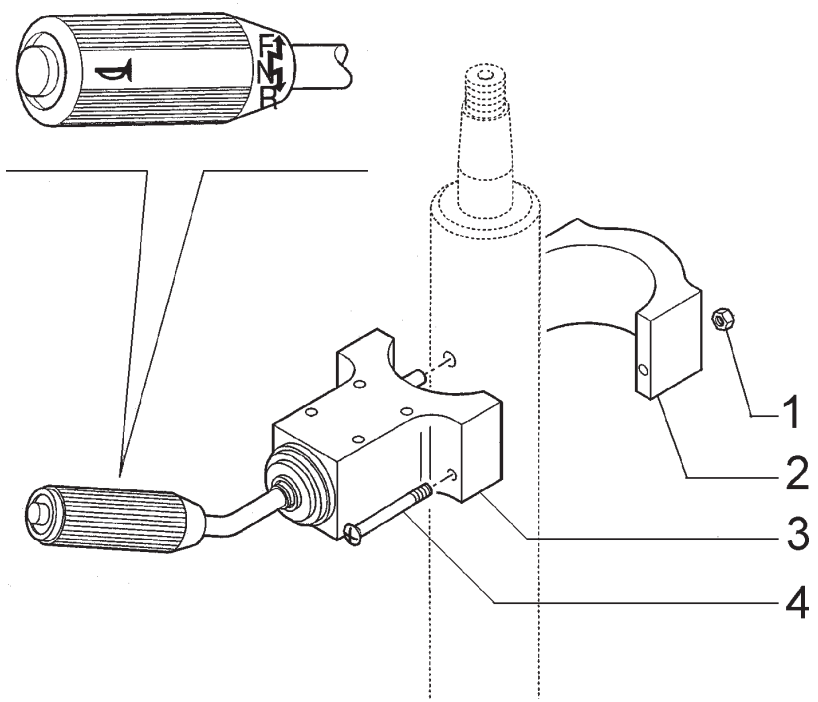

ITEM	PEÇA N°	QTDE.	COD.	DESCRIÇÃO	DENOMINACION
1	12574111	2	010D	PORCA	TUERCA
2	85804676	1	300S	SUPORTE	SOPORTE
3	85801938	1	078I	INVERSOR	INVERSOR
4	14301521	1	040V	PARAFUSO	TORNILLO

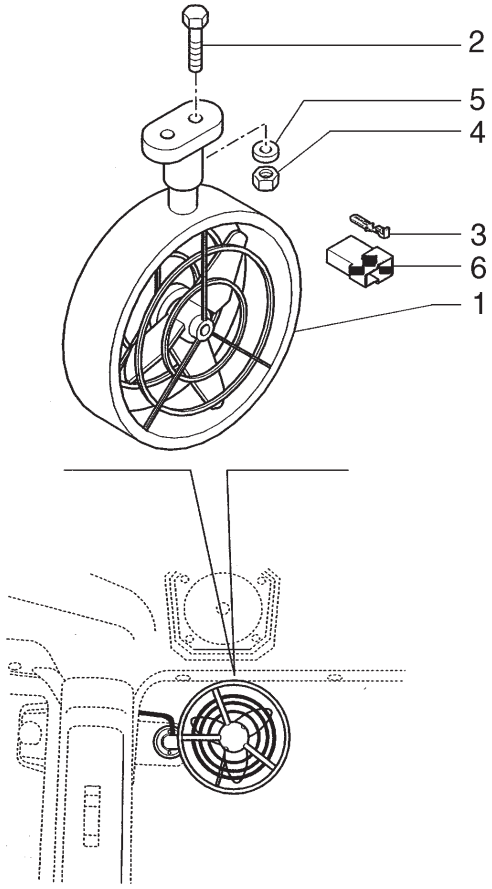

ITEM	PEÇA N°	QTDE.	COD.	DESCRIÇÃO	DENOMINACION
1	85804323	1	030V	VENTILADOR	VENTILADOR
2	14303324	2	040V	PARAFUSO	TORNILLO
3	10250640	2	060C	TERMINAL DO FIO	TERMINAL
4	12574011	2	010D	PORCA	TUERCA
5	12642804	2	131R	ARRUELA	ARANDELA
6	12059980	1	075B	CONECTOR	PLOT DE EMPALME

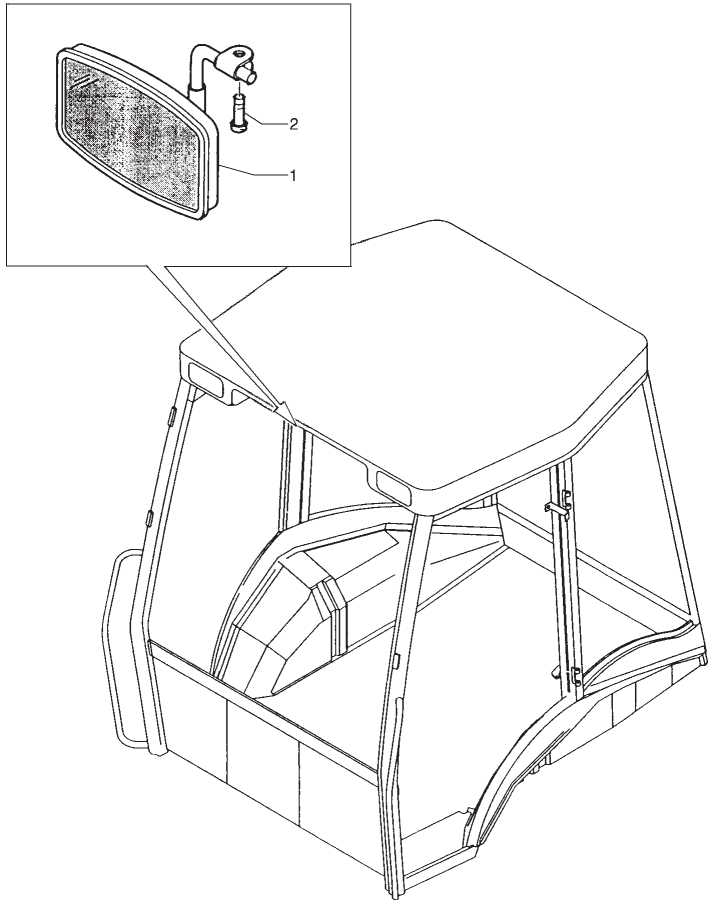

ITEM	PEÇA N°	QTDE.	COD.	DESCRIÇÃO	DENOMINACION
1	83995298	1	185S	RETROVISOR	ESPEJO RETROV.
2	13301717	1	040V	PARAFUSO	TORNILLO

FIATALLIS

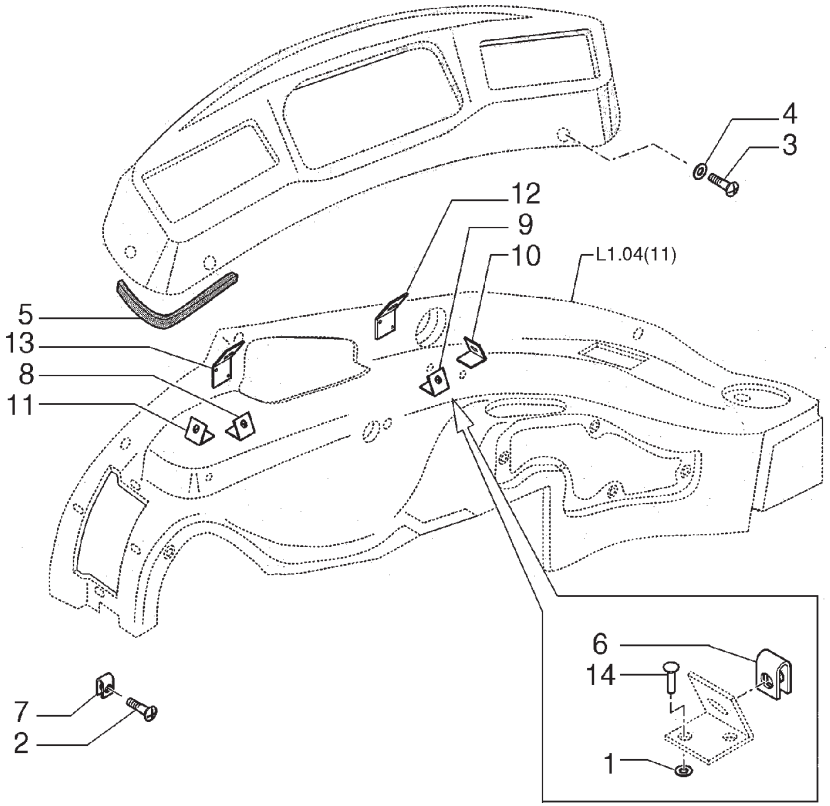

ITEM	PEÇA N°	QTDE.	COD.	DESCRIÇÃO	DENOMINACION
1	12642804	1	131R	ARRUELA	ARANDELA
2	15693301	2	040V	PARAFUSO	TORNILLO
3	15693507	6	040V	PARAFUSO	TORNILLO
4	85801991	10	131R	ARRUELA	ARANDELA
5	85802294	1	120G	JUNTA	JUNTA
6	14189176	6	010D	PORCA	TUERCA
7	14372671	2	010D	PORCA	TUERCA
8	85802141	1	031F	ABRAÇADEIRA	ABRAZADERA
9	85802142	1	031F	ABRAÇADEIRA	ABRAZADERA
10	85802143	1	031F	ABRAÇADEIRA	ABRAZADERA
11	85802144	1	031F	ABRAÇADEIRA	ABRAZADERA
12	85802145	1	031F	ABRAÇADEIRA	ABRAZADERA
13	85802146	1	031F	ABRAÇADEIRA	ABRAZADERA
14	14642192	12	055R	REBITE	REMACHE

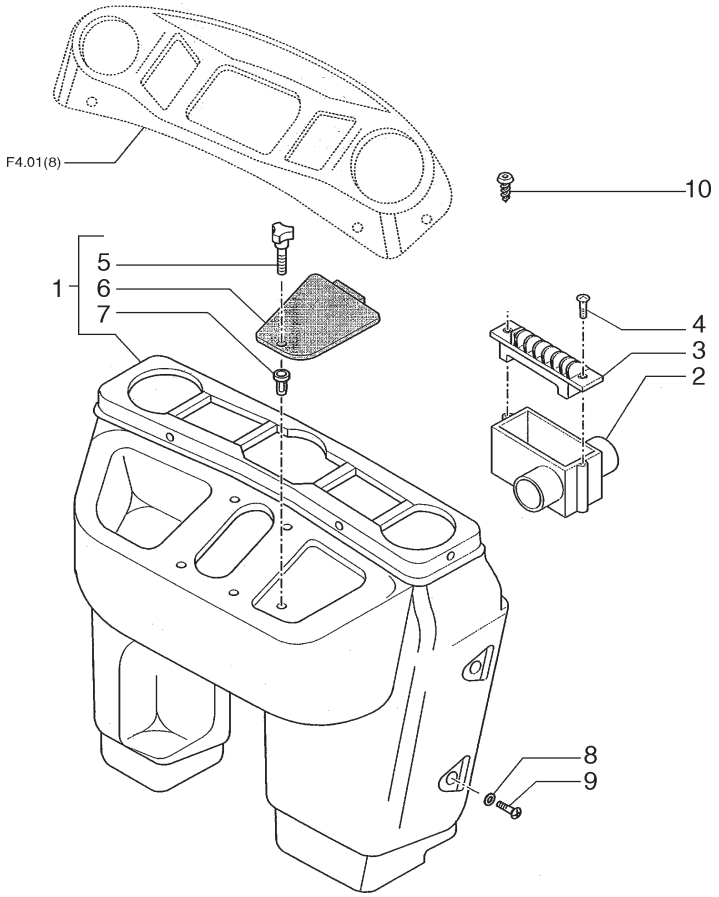

ITEM	PEÇA N°	QTDE.	COD.	DESCRIÇÃO	DENOMINACION
1	85819407	1	325C	PAINEL	TABLERO DE ABOR
2	85819567	2	260C	DEFLETOR	CANALIZADOR
3	85819454	2	045D	DIFUSOR	DIFUSOR
4	14440327	4	040V	PARAFUSO	TORNILLO
5	85805323	1	150P	MANOPLA	EMPUNADURA
6	85806089	1	265C	TAMPA	TAPA
7	85804750	5	010D	PORCA	TUERCA
8	79089592	*	131R	ARRUELA	ARANDELA
9	79105220	*	040V	PARAFUSO	TORNILLO
10	14568887	4	120B	BOTÃO	BOTON

FIATALLIS

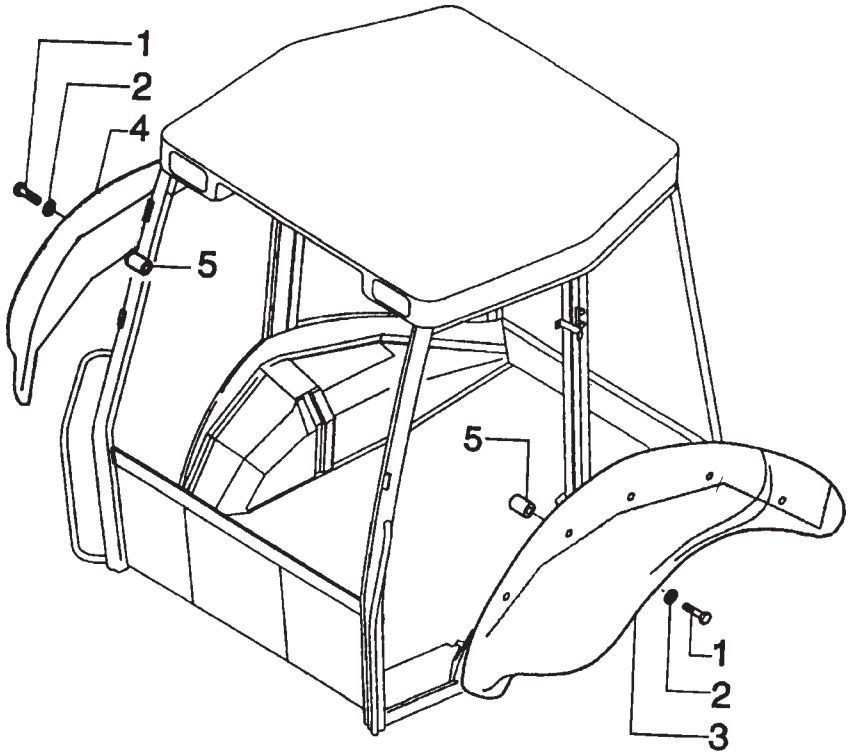

FIATALLIS FB 80.4/FB 100.4 L1.04 **QUADRO** 49 **PAG.** 1

ITEM	PEÇA N°	QTDE.	COD.	DESCRIÇÃO	DENOMINACION
1	16044031	10	040V	PARAFUSO	TORNILLO
2	70925927	10	131R	ARRUELA	ARANDELA
3	85802076	1	031P	PÁRA-LAMA	GUARDABARROS
4	85802075	1	031P	PÁRA-LAMA	GUARDABARROS
5	85801954	10	075D	ESPAÇADOR	SEPARADOR

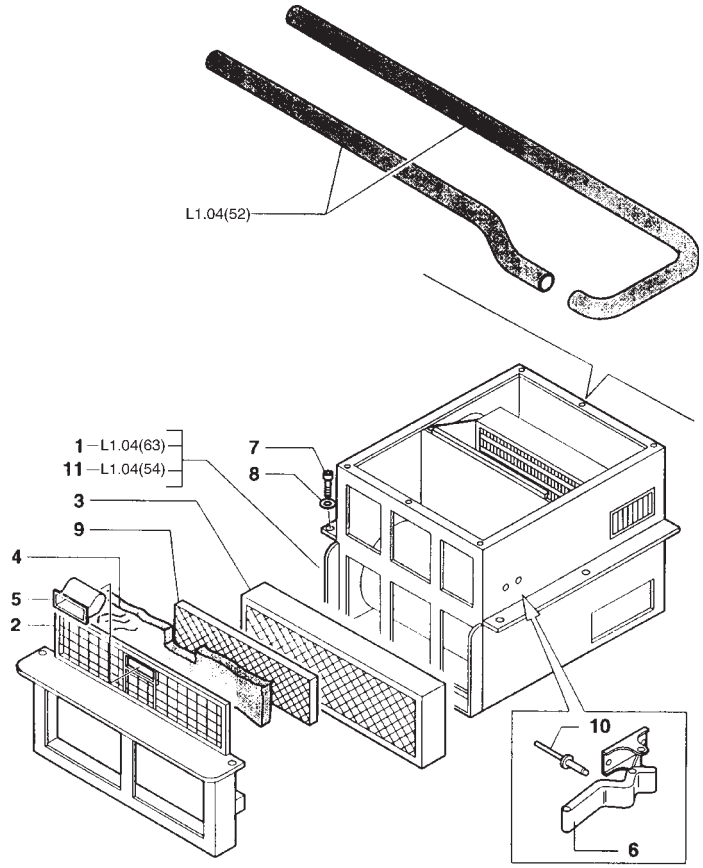

ITEM	PEÇA N°	QTDE.	COD.	DESCRIÇÃO	DENOMINACION
1	85801605	1	105R	AQUECEDOR	CALORIFERO
2	85801659	1	254C	RECIPIENTE	CONTENEDOR
3	85801619	1	066F	FILTRO DE AR	FILTRO DE AIRE
4	85801851	1	066F	FILTRO DE AR	FILTRO DE AIRE
5	85801852	1	020M	ALÇA	MANIJA
6	85801853	2	050N	TRAVA	SEGURO
7	16043424	6	040V	PARAFUSO	TORNILLO
8	11193874	6	131R	ARRUELA	ARANDELA
9	85802326	1	680R	TELA	REDE
10	14642192	4	055R	REBITE	REMACHE
11	85805134	1	105R	AQUECEDOR	CALORIFERO

FIATALLIS

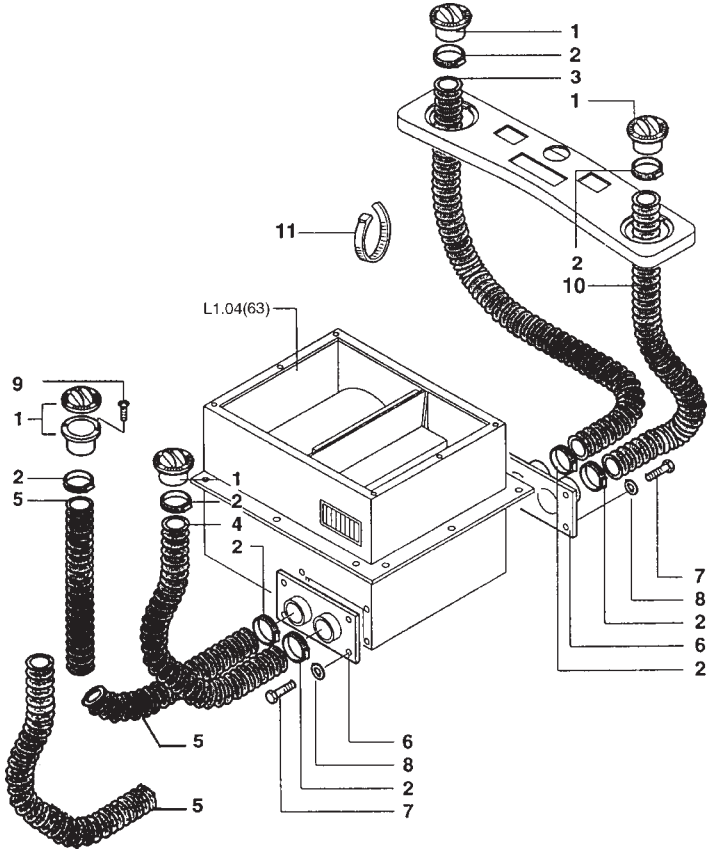

ITEM	PEÇA N°	QTDE.	COD.	DESCRIÇÃO	DENOMINACION
1	70741298	4	045D	DIFUSOR	DIFUSOR
2	13000990	8	180C	COLAR	COLLAR
3	85804873	1	192T	MANGUEIRA	MANGA C/RACORDE
4	85804876	1	192T	MANGUEIRA	MANGA C/RACORDE
5	85805637	1	192T	MANGUEIRA	MANGA C/RACORDE
6	85805136	2	070F	FLANGE	BRIDA
7	10902124	8	040V	PARAFUSO	TORNILLO
8	11193274	8	131R	ARRUELA	ARANDELA
9	15916901	8	040V	PARAFUSO	TORNILLO
10	85804874	1	192T	MANGUEIRA	MANGA C/RACORDE
11	5112712	10	031F	ABRAÇADEIRA	ABRAZADERA

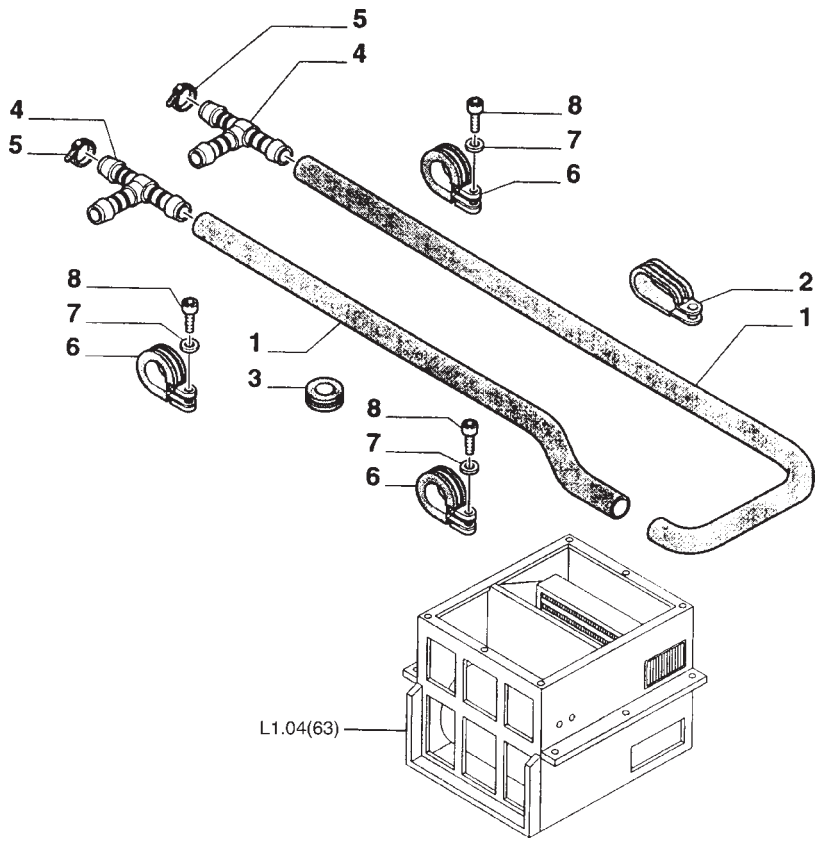

ITEM	PEÇA N°	QTDE.	COD.	DESCRIÇÃO	DENOMINACION
1	85802321	1	285T	MANGUEIRA 3200MM	MANGA
1	85802320	1	285T	MANGUEIRA 1950MM	MANGA
2	85803344	1	225S	ESTRIBO	ESTRIBO
3	10399280	1	049A	ANEL ISOLANTE	ANILLO AISLADOR
4	85803057	2	020R	CONEXÃO	RACOR
5	85803079	6	031F	ABRAÇADEIRA	ABRAZADERA
6	85804046	4	031F	ABRAÇADEIRA	ABRAZADERA
7	11193274	4	131R	ARRUELA	ARANDELA
8	14305724	4	040V	PARAFUSO	TORNILLO

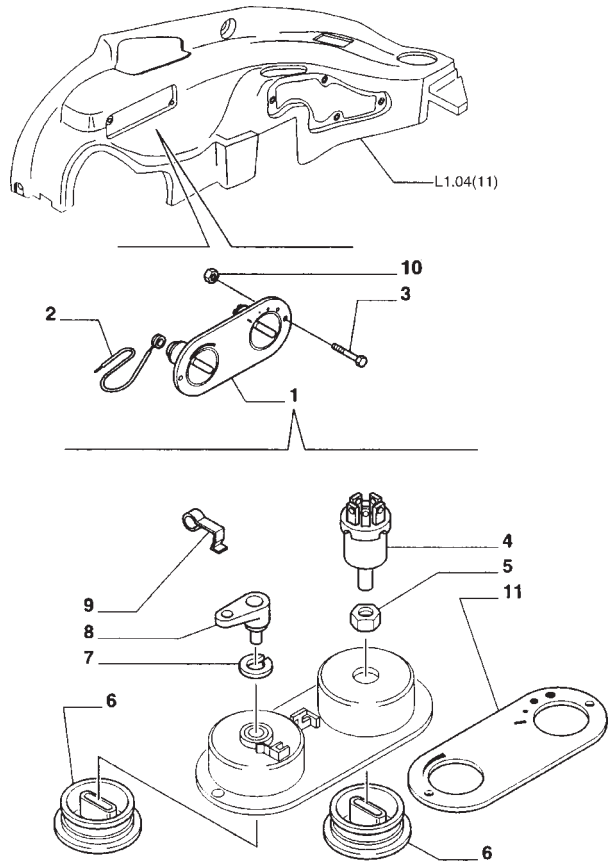

ITEM	PEÇA N°	QTDE.	COD.	DESCRIÇÃO	DENOMINACION
1	85805146	1	025P	PAINEL	PANEL
2	85805161	1	165T	CABO FLEXÍVEL	CABLE FLEXIBLE
3	15910606	2	040V	PARAFUSO	TORNILLO
4	9966238	1	210C	CHAVE COMUTADOR	CONMUTADOR
5	9966239	1	010D	PORCA	TUERCA
6	82002775	2	150P	MANOPLA	EMPUNADURA
7	9966241	1	131R	ARRUELA	ARANDELA
8	82002777	1	045L	ALAVANCA	PALANCA
9	9961956	1	100M	MOLA	MUELLE
10	14372671	2	010D	PORCA	TUERCA
11	9970494	1	008D	DECALCOMANIA	CALCOMANIA

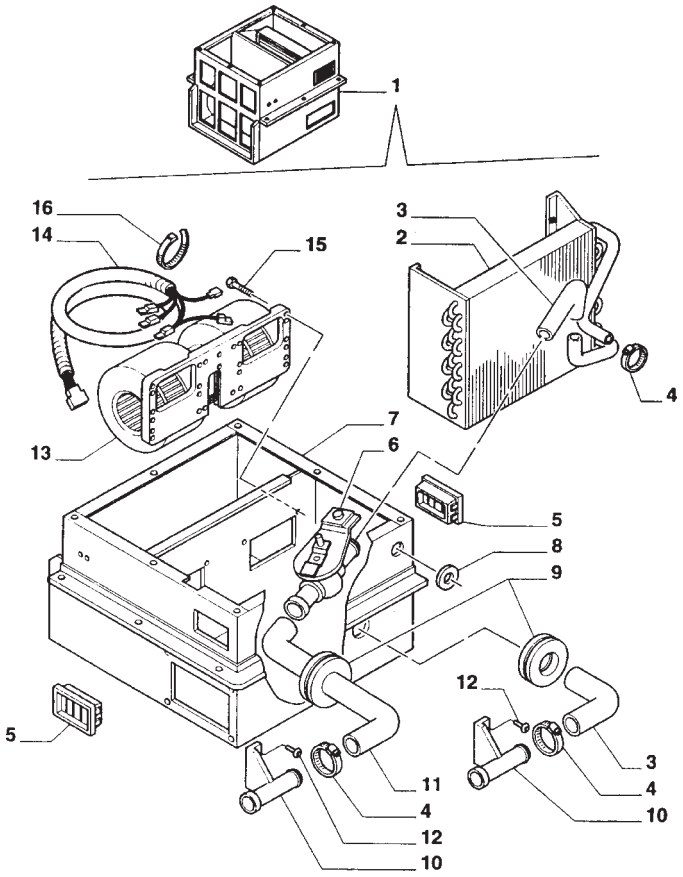

ITEM	PEÇA N°	QTDE.	COD.	DESCRIÇÃO	DENOMINACION
1	85805134	1	105R	AQUECEDOR	CALORIFERO
2	9969441	1	025S	TROCADOR CALOR	CAMBIADOR CALOR
3	9968965	2	285T	MANGUEIRA	MANGA
4	13000490	6	180C	COLAR	COLLAR
5	9968966	2	020D	DEFLETOR	DEFLECTOR
6	9969439	1	150R	TORNEIRA	GRIFO
7	9969440	1	035S	CARCAÇA	CAJA
8	9969438	1	055A	ANEL DE VEDAÇÃO	JUNTA HERMETICA
9	9968964	2	055A	ANEL DE VEDAÇÃO	JUNTA HERMETICA
10	9968962	2	020R	CONEXÃO	RACOR
11	9969437	1	192T	MANGUEIRA	MANGA C/RACORDE
12	9968960	4	040V	PARAFUSO	TORNILLO
13	9968969	1	033E	VENTILADOR	VENTILADOR
14	9968970	1	111C	CABO ELÉTRICO	CABLE
15	9968961	10	040V	PARAFUSO	TORNILLO
16	14560187	2	031F	ABRAÇADEIRA	ABRAZADERA

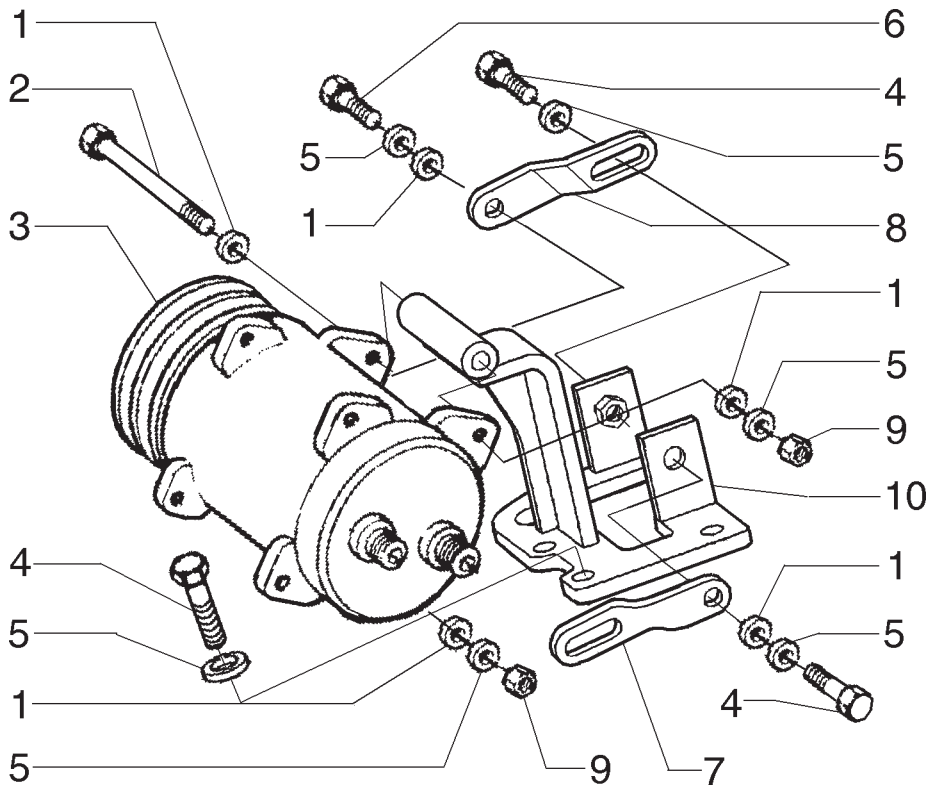

ITEM	PEÇA N°	QTDE.	COD.	DESCRIÇÃO	DENOMINACION
1	895-11010	6	131R	ARRUELA	ARANDELA
2	827-10130	1	040V	PARAFUSO	TORNILLO
3	85812045	1	216C	COMPRESSOR	COMPRESOR
4	627-10030	5	040V	PARAFUSO	TORNILLO
5	892-11010	9	131R	ARRUELA	ARANDELA
6	827-10040	2	040V	PARAFUSO	TORNILLO
7	75264058	1	105P	CHAPA	PLACA
8	75264059	1	105P	CHAPA	PLACA
9	829-1410	2	010D	PORCA	TUERCA
10	75263952	1	300S	SUPORTE	SOPORTE

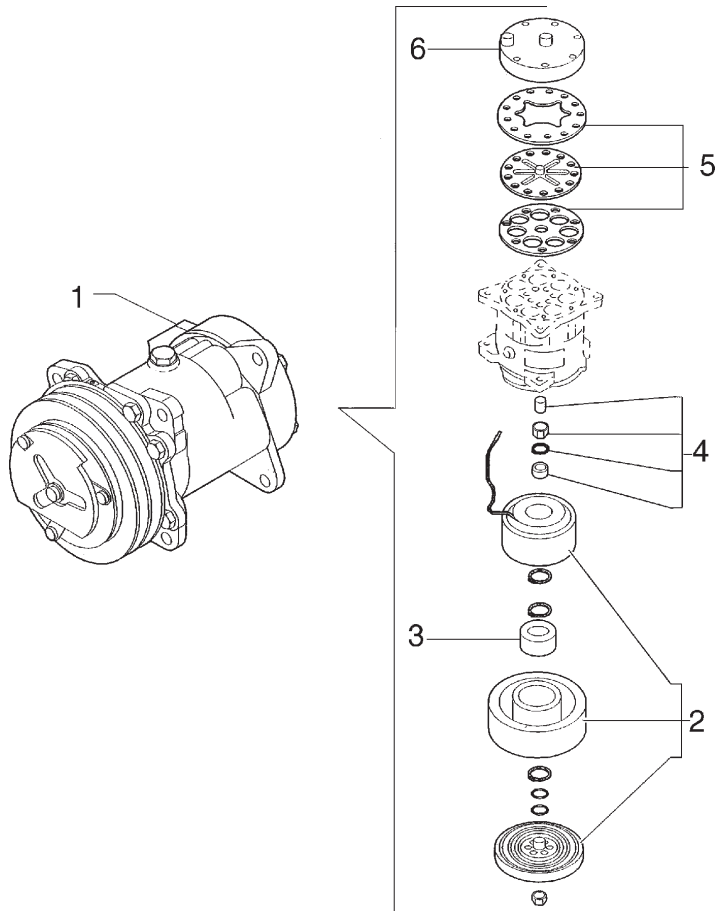

ITEM	PEÇA N°	QTDE.	COD.	DESCRIÇÃO	DENOMINACION
1	85812045	1	216C	COMPRESSOR	COMPRESOR
2	85817171	1	002K	KIT	JUEGO
3	85817172	1	341C	ROLAMENTO	RODAMIENTO
4	85817173	1	002K	KIT	JUEGO
5	85817174	1	002K	KIT	JUEGO
6	85817175	1	002K	KIT	JUEGO

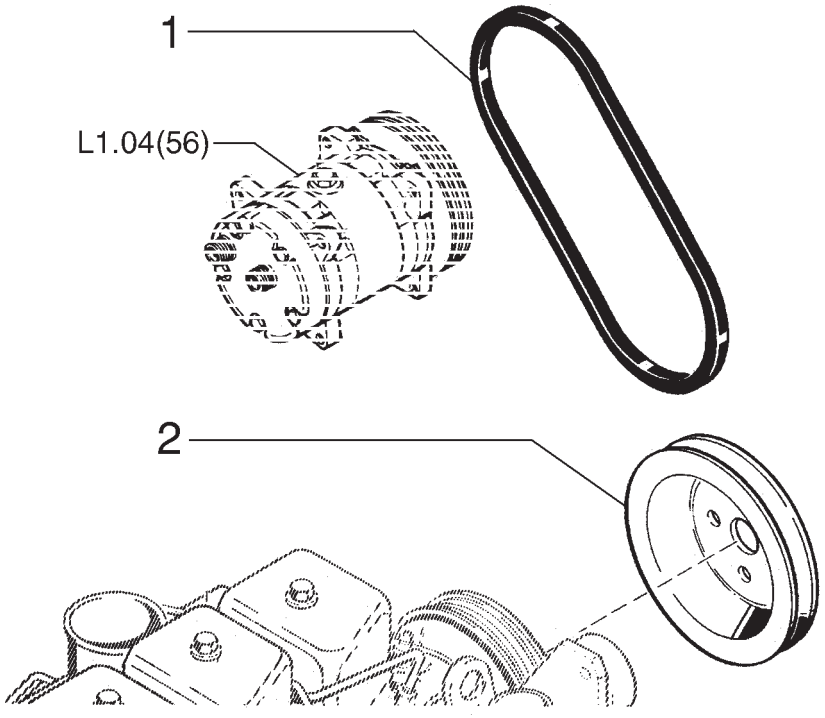

ITEM	PEÇA N°	QTDE.	COD.	DESCRIÇÃO	DENOMINACION
1	277546A1	1	173C	CORREIA	CORREA
2	A189284	1	230P	POLIA	POLEA

FIATALLIS

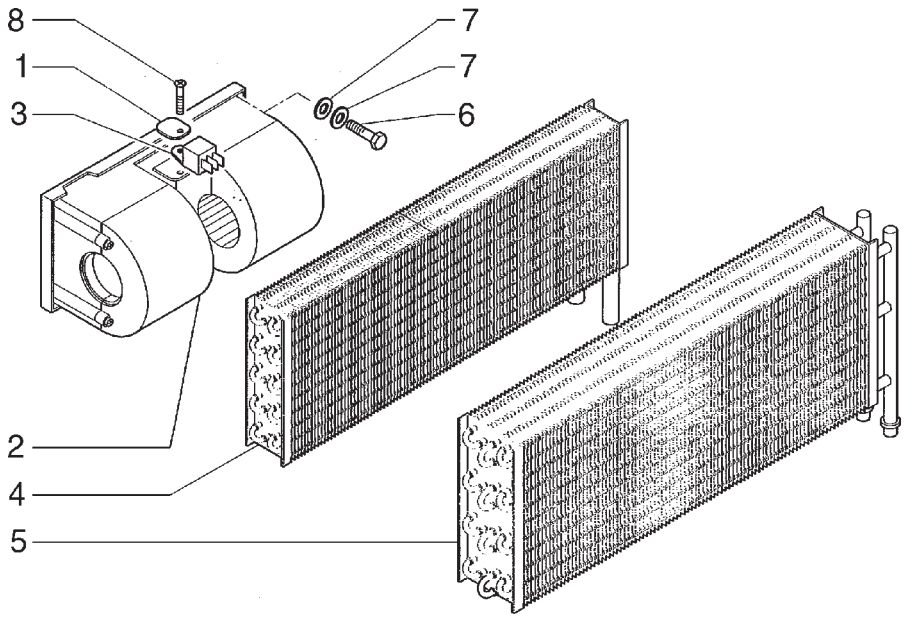

ITEM	PEÇA N°	QTDE.	COD.	DESCRIÇÃO	DENOMINACION
1	85817289	1	105P	CHAPA	PLACA
2	85813079	1	036V	VENTOINHA	VENTILADOR
3	85804041	1	039R	RESISTOR	RESISTOR
4	85819636	1	025R	RADIADOR	RADIADOR
5	85819635	1	064E	EVAPORADOR	EVAPORADOR
6	10902424	2	040V	PARAFUSO	TORNILLO
7	11193274	4	131R	ARRUELA	ARANDELA
8	85817189	1	040V	PARAFUSO	TORNILLO

FIATALLIS

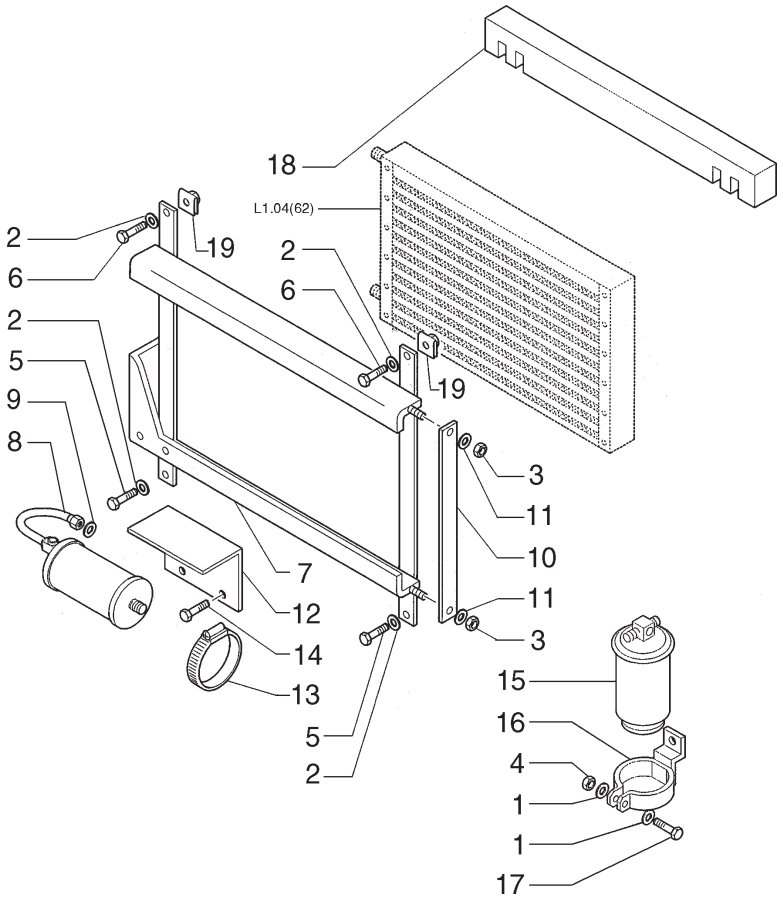

ITEM	PEÇA N°	QTDE.	COD.	DESCRIÇÃO	DENOMINACION
1	14496404	2	170R	ARRUELA PRESSÃO	ARANDELA ELAST.
2	11193874	4	131R	ARRUELA	ARANDELA
3	12574211	2	010D	PORCA	TUERCA
4	15896211	1	010D	PORCA	TUERCA
5	16043224	2	040V	PARAFUSO	TORNILLO
6	16043424	2	040V	PARAFUSO	TORNILLO
7	85812054	1	0280	ESTRUTURA	ESTRUCTURA
8	85812053	1	115S	RESERVATÓRIO	DEPOSITO
9	85805013	1	158G	O'RING	JUNTA TORICA
10	85817308	1	105P	CHAPA	PLACA
11	11193274	2	131R	ARRUELA	ARANDELA
12	85815575	1	031F	ABRAÇADEIRA	ABRAZADERA
13	85815576	1	031F	ABRAÇADEIRA	ABRAZADERA
14	85817189	3	040V	PARAFUSO	TORNILLO
15	85812095	1	065F	FILTRO	FILTRO
16	85812049	1	300S	SUPORTE	SOPORTE
17	10902624	1	040V	PARAFUSO	TORNILLO
18	85817287	1	070R	PROTEÇÃO	PROTECCION
19	85804416	2	010D	PORCA	TUERCA

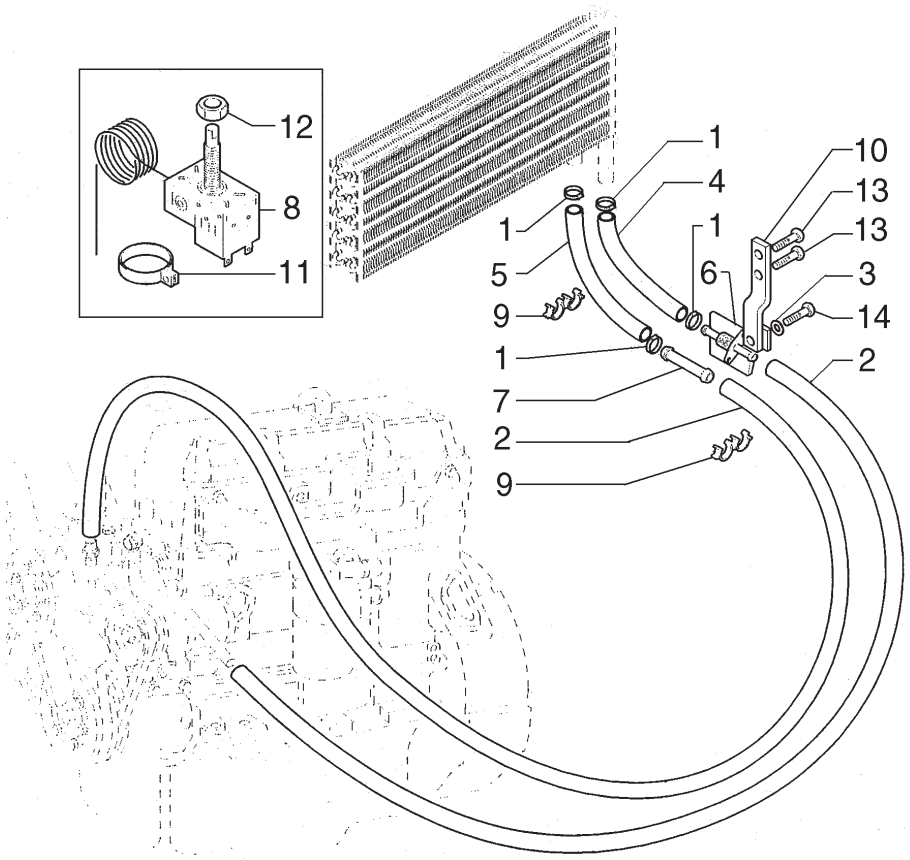

ITEM	PEÇA N°	QTDE.	COD.	DESCRIÇÃO	DENOMINACION
1	85803079	4	031F	ABRAÇADEIRA	ABRAZADERA
2	85804974	2	285T	MANGUEIRA	TUBO FLEXIBLE
3	11193274	1	131R	ARRUELA	ARANDELA
4	85817303	1	285T	MANGUEIRA	TUBO FLEXIBLE
5	85817299	1	285T	MANGUEIRA	TUBO FLEXIBLE
6	85804980	1	020R	CONEXÃO	RACOR
7	85804051	1	193T	TUBO	TUBO
8	85817294	1	096T	TERMOSTATO	TERMOSTATO
9	85804975	2	031F	ABRAÇADEIRA	ABRAZADERA
10	85804989	1	300S	SUPORTE	SOPORTE
11	85812217	1	100M	MOLA	MUELLE
12	85817295	1	010D	PORCA	TUERCA
13	10902424	2	040V	PARAFUSO	TORNILLO
14	10902224	1	040V	PARAFUSO	TORNILLO

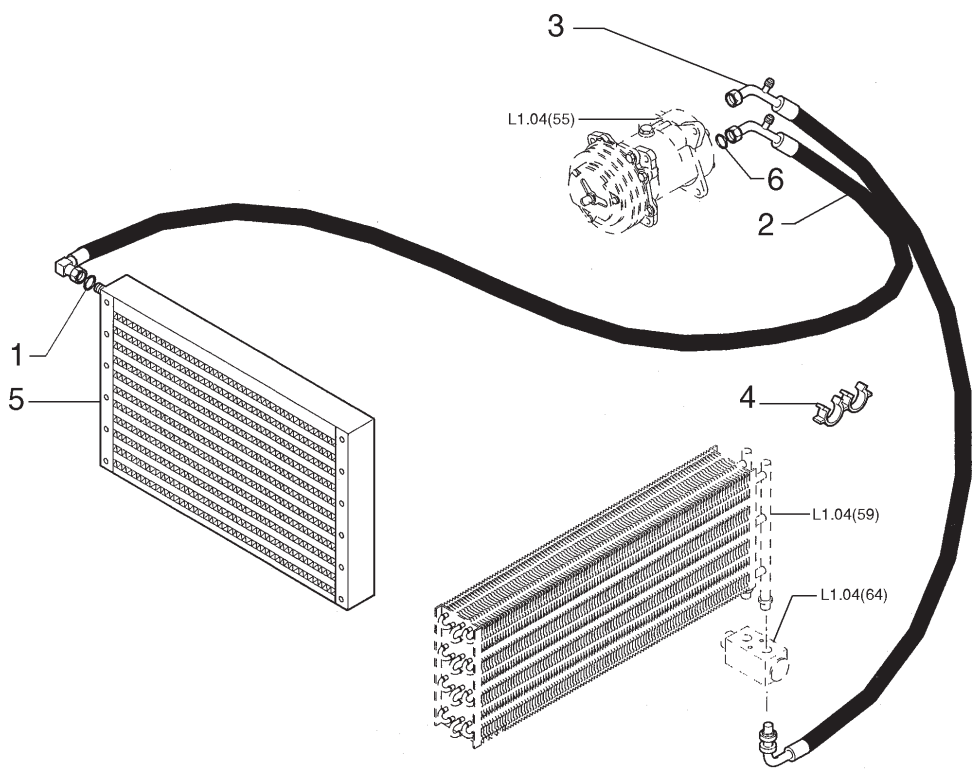

ITEM	PEÇA N°	QTDE.	COD.	DESCRIÇÃO	DENOMINACION
1	85805006	1	158G	O'RING	JUNTA TORICA
2	85817292	1	285T	MANGUEIRA	TUBO FLEXIBLE
3	85812057	1	285T	MANGUEIRA	TUBO FLEXIBLE
4	85804975	2	031F	ABRAÇADEIRA	ABRAZADERA
5	85812052	1	220C	CONDENSADOR	CONDENSADOR
6	85817186	1	158G	O'RING	JUNTA TORICA

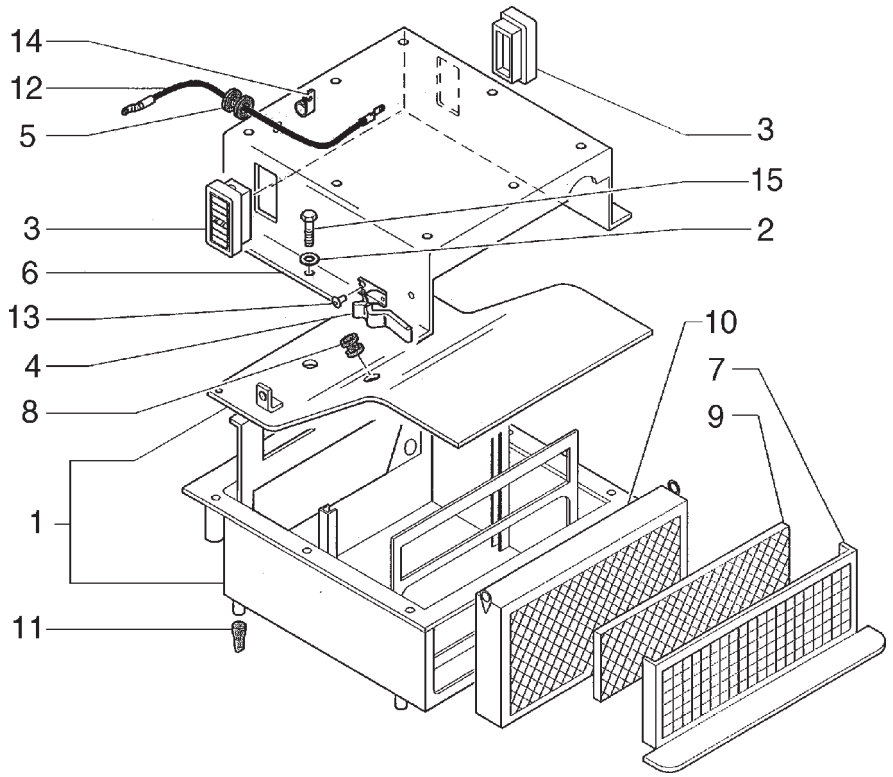

ITEM	PEÇA N°	QTDE.	COD.	DESCRIÇÃO	DENOMINACION
1	85819574	1	035S	CARCAÇA	CAJA
2	11193874	6	131R	ARRUELA	ARANDELA
3	85804044	2	020D	DEFLETOR	DEFLECTOR
4	85812043	2	050N	TRAVA	SEGURO
5	85804412	1	055A	ANEL DE VEDAÇÃO	JUNTA HERMETICA
6	85819637	1	265C	TAMPA	TAPA
7	85811969	1	300S	SUPORTE	SOPORTE
8	10398980	1	045A	ANEL	ARO
9	85811970	1	065F	FILTRO	FILTRO
10	85804072	1	065F	FILTRO	FILTRO
11	85804043	4	080G	GOTEJADOR	GOTERA
12	85817293	1	111C	CABO ELÉTRICO	CABLE
13	85811972	4	055R	REBITE	REMACHE
14	85817187	1	031F	ABRAÇADEIRA	ABRAZADERA
15	16043624	6	040V	PARAFUSO	TORNILLO

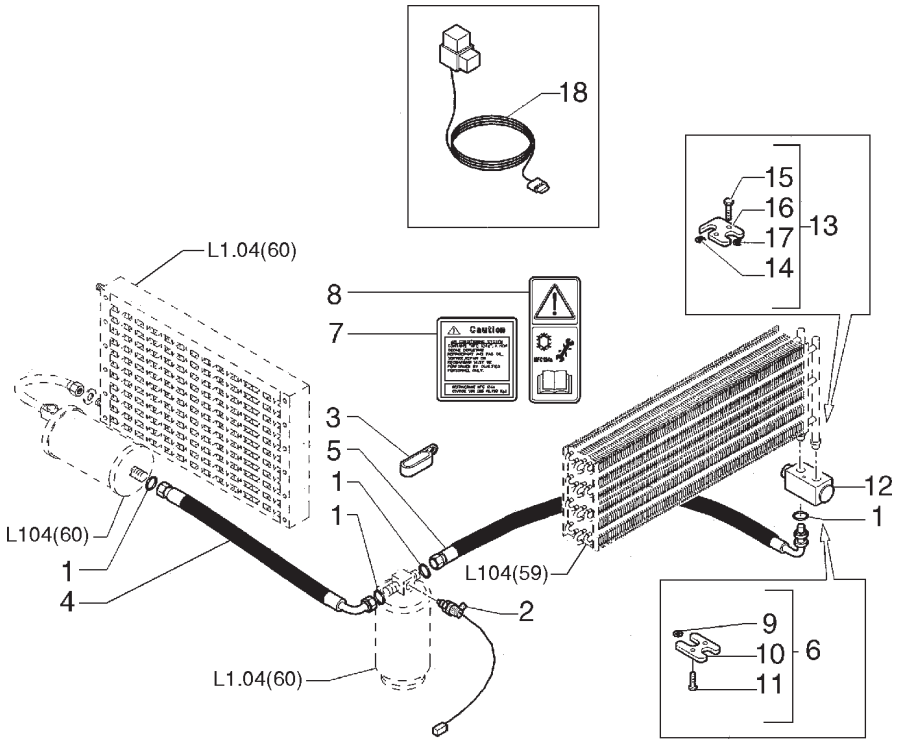

ITEM	PEÇA N°	QTDE.	COD.	DESCRIÇÃO	DENOMINACION
1	85805013	4	158G	O'RING	JUNTA TORICA
2	85804065	1	075I	INTERRUPTOR	INTERRUPTOR
3	85817288	1	031F	ABRAÇADEIRA	ABRAZADERA
4	85817291	1	192T	MANGUEIRA	MANGA C/RACORDE
5	85817188	1	192T	MANGUEIRA	MANGA C/RACORDE
6	85804039	1	070F	FLANGE	BRIDA
7	85812064	1	065T	ADESIVO	CALCOMANIA
8	85804441	1	065T	ADESIVO	CALCOMANIA
9	85805007	1	131R	ARRUELA	ARANDELA
10	85805008	1	070F	FLANGE	BRIDA
11	85805009	1	040V	PARAFUSO	TORNILLO
12	85804037	1	010V	VÁLVULA	VALVULA
13	85804038	1	070F	FLANGE	BRIDA
14	85805003	1	158G	O'RING	JUNTA TORICA
15	85805004	2	040V	PARAFUSO	TORNILLO
16	85805005	1	070F	FLANGE	BRIDA
17	85805006	1	158G	O'RING	JUNTA TORICA
18	85812055	1	111C	CABO ELÉTRICO	CABLE

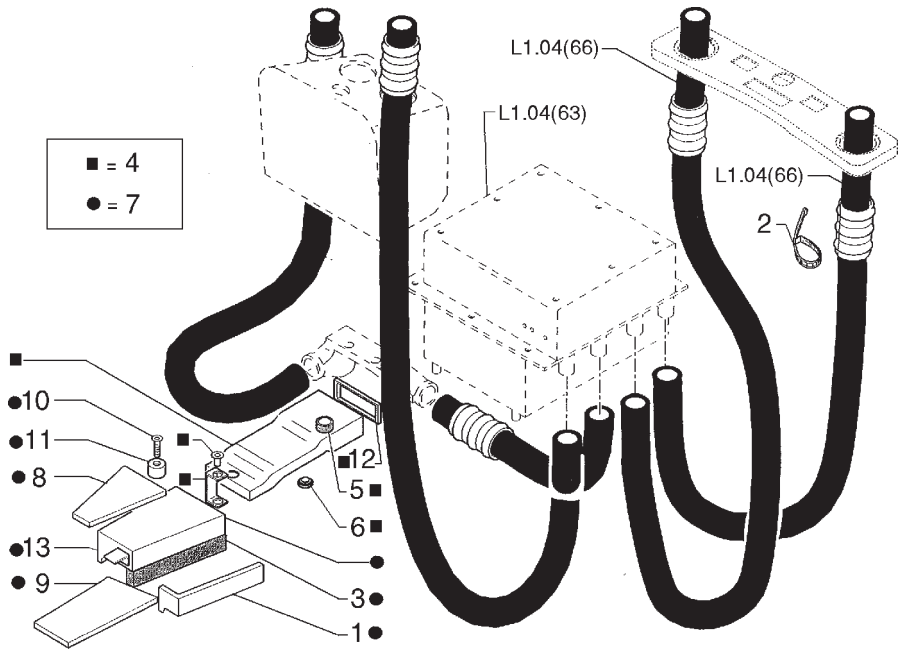

ITEM	PEÇA N°	QTDE.	COD.	DESCRIÇÃO	DENOMINACION
1	85811965	1	025P	PAINEL	PANEL
2	85808307	10	031F	ABRAÇADEIRA	ABRAZADERA
3	85806023	1	122G	RETENTOR	JUNTA
4	85817658	1	020D	DEFLETOR	DEFLECTOR
5	85806023	2	122G	RETENTOR	JUNTA
6	85806210	1	026T	TAMPÃO	TOPE DE GOMA
7	85805200	1	045D	DIFUSOR	DIFUSOR
8	85811963	1	025P	PAINEL	PANEL
9	85811964	1	025P	PAINEL	PANEL
10	14644190	2	055R	REBITE	REMACHE
11	85805347	2	095B	BUCHA	BUJE
12	85812021	1	120G	JUNTA	JUNTA PLANA
13	85805509	1	300S	SUPORTE	SOPORTE

FIATALLIS

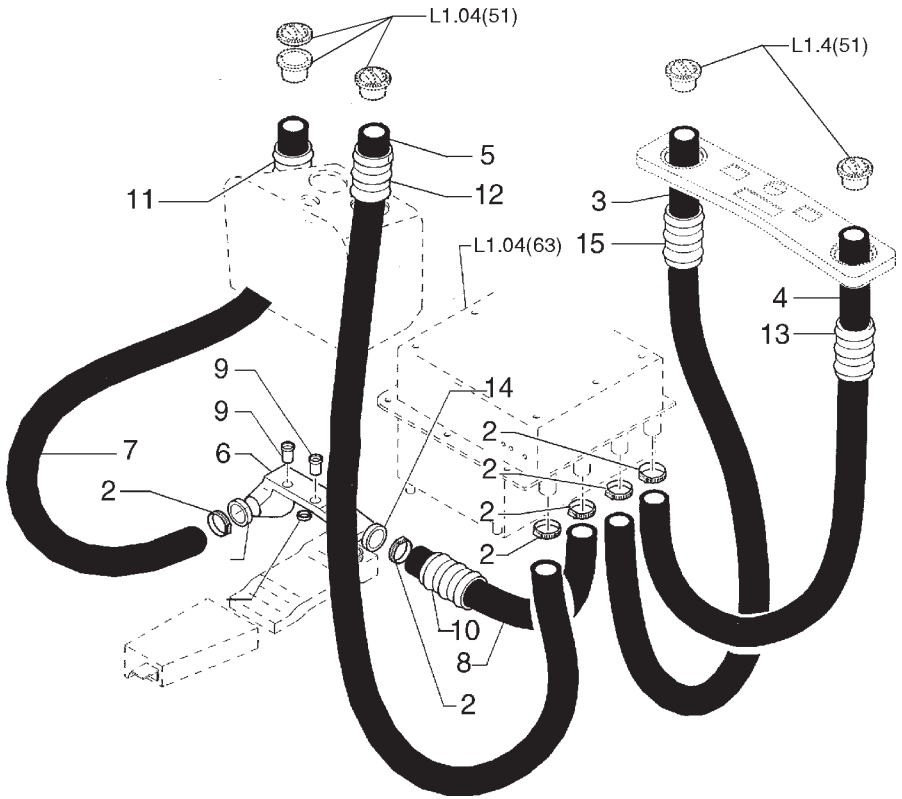

ITEM	PEÇA N°	QTDE.	COD.	DESCRIÇÃO	DENOMINACION
1	85817664	1	120G	JUNTA	JUNTA PLANA
2	13000990	*	180C	COLAR	COLLAR
3	85804984	1	285T	MANGUEIRA	TUBO FLEXIBLE
4	85804983	1	285T	MANGUEIRA	TUBO FLEXIBLE
5	85804981	1	285T	MANGUEIRA	TUBO FLEXIBLE
6	85817662	1	188C	COLETOR	COLECTOR
7	85805884	1	285T	MANGUEIRA	TUBO FLEXIBLE
8	85805885	1	285T	MANGUEIRA	TUBO FLEXIBLE
9	85805347	2	095B	BUCHA	BUJE
10	85805886	1	285T	MANGUEIRA	TUBO FLEXIBLE
11	85805887	1	285T	MANGUEIRA	TUBO FLEXIBLE
12	85804985	1	285T	MANGUEIRA	TUBO FLEXIBLE
13	85804988	1	285T	MANGUEIRA	TUBO FLEXIBLE
14	85806048	2	020R	CONEXÃO	RACOR
15	85804987	1	285T	MANGUEIRA	TUBO FLEXIBLE

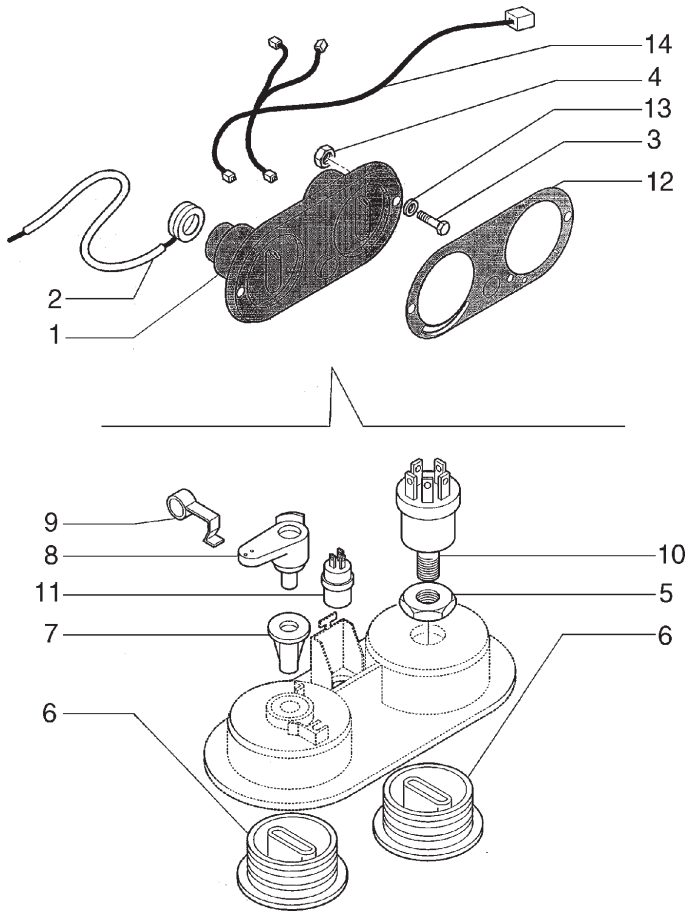

ITEM	PEÇA N°	QTDE.	COD.	DESCRIÇÃO	DENOMINACION
1	5178595	1	075I	INTERRUPTOR	INTERRUPTOR
2	85805160	1	111C	CABO ELÉTRICO	CABLE
3	10902224	2	040V	PARAFUSO	TORNILLO
4	15896221	2	010D	PORCA	TUERCA
5	9966239	1	010D	PORCA	TUERCA
6	5178596	2	150P	MANOPLA	EMPUNADURA
7	9966241	1	131R	ARRUELA	ARANDELA
8	82002777	1	045L	ALAVANCA	PALANCA
9	5192097	1	100M	MOLA	MUELLE
10	9966238	1	210C	CHAVE COMUTADOR	CONMUTADOR
11	5189486	1	075I	INTERRUPTOR	INTERRUPTOR
12	85811976	1	065T	ADESIVO	CALCOMANIA
13	11193274	2	131R	ARRUELA	ARANDELA
14	85819638	1	075I	INTERRUPTOR	INTERRUPTOR

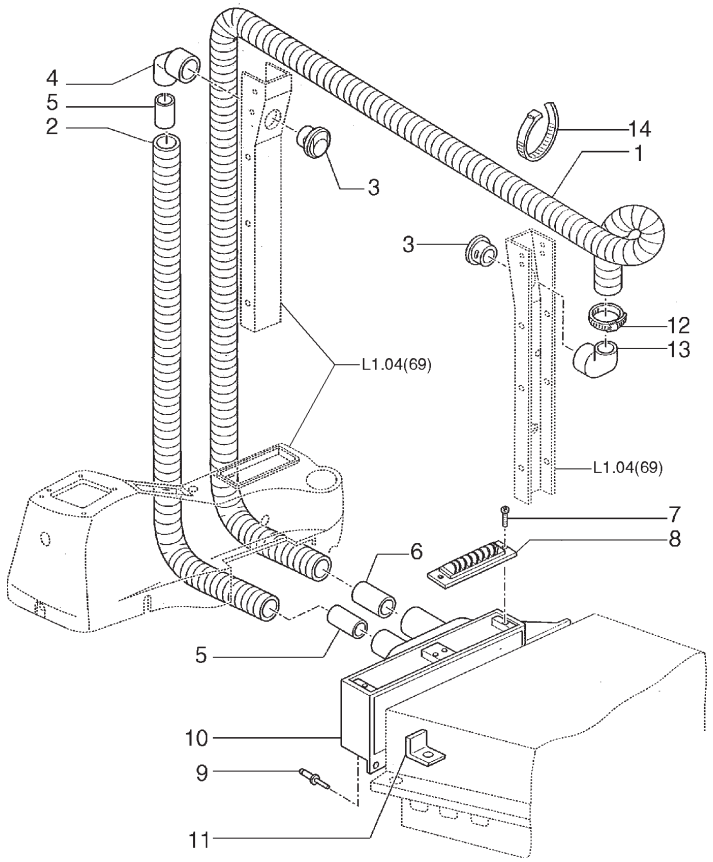

ITEM	PEÇA N°	QTDE.	COD.	DESCRIÇÃO	DENOMINACION
1	85819576	1	285T	MANGUEIRA	TUBO FLEXIBLE
2	85819578	1	285T	MANGUEIRA	TUBO FLEXIBLE
3	85816544	2	045D	DIFUSOR	DIFUSOR
4	85819453	1	085G	COTOVELO	CODO
5	85819451	2	193T	TUBO	TUBO
6	85819452	1	193T	TUBO	TUBO
7	85819581	4	040V	PARAFUSO	TORNILLO
8	85819454	2	045D	DIFUSOR	DIFUSOR
9	85811972	4	055R	REBITE	REMACHE
10	85819575	1	035S	CARCAÇA	CAJA
11	85819577	1	105P	CHAPA	PLACA
12	85813324	1	031F	ABRAÇADEIRA	ABRAZADERA
13	85818891	1	085G	COTOVELO	CODO
14	5112712	10	031F	ABRAÇADEIRA	ABRAZADERA

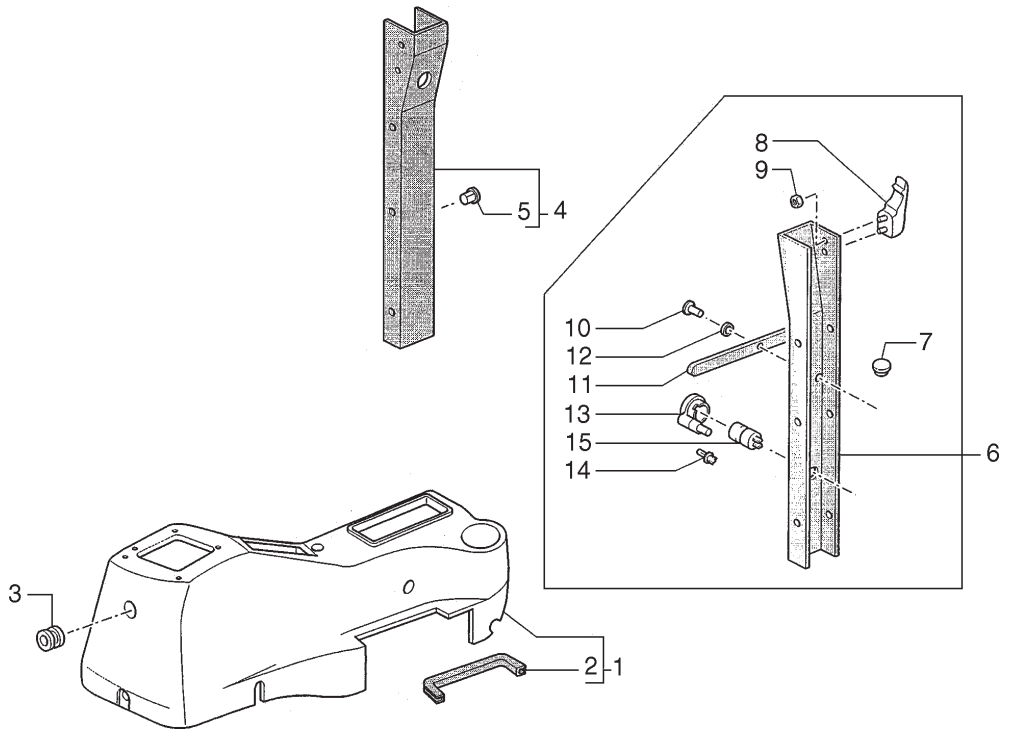

ITEM	PEÇA N°	QTDE.	COD.	DESCRIÇÃO	DENOMINACION
1	85819276	1	116R	REVESTIMENTO	REVESTIMIENTO
2	85819675	1	120G	JUNTA	JUNTA PLANA
3	10398980	1	045A	ANEL	ARO
4	85819285	1	116R	REVESTIMENTO	REVESTIMIENTO
5	85819591	6	095B	BUCHA	BUJE
6	85819287	1	116R	REVESTIMENTO	REVESTIMIENTO
7	79111978	1	050T	BUJÃO	TAPON
8	5178468	1	030G	GANCHO	GANCHO
9	14084011	1	010D	PORCA	TUERCA
10	85806154	1	055R	REBITE	REMACHE
11	83961823	1	105P	CHAPA	PLACA
12	12638104	1	131R	ARRUELA	ARANDELA
13	5148132	1	193P	PORTA-LÂMPADA	SOPORTE LAMPARA
14	14143790	1	030L	LÂMPADA	LAMPARA
15	5148131	1	069S	SEDE	ASIENTO

FIATALLIS

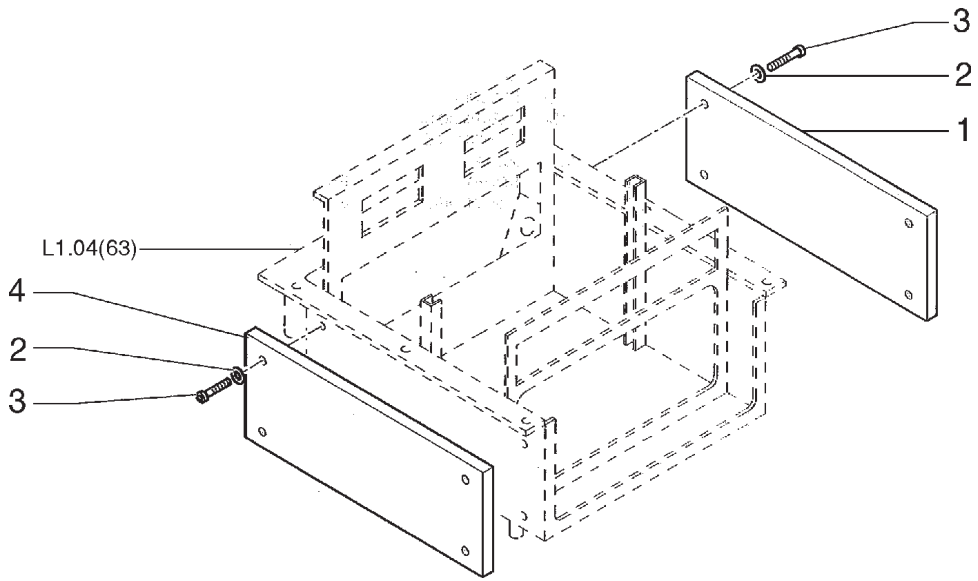

ITEM	PEÇA N°	QTDE.	COD.	DESCRIÇÃO	DENOMINACION
1	85817298	1	025P	PAINEL	PANEL
2	11193274	6	131R	ARRUELA	ARANDELA
3	14305221	6	040V	PARAFUSO	TORNILLO
4	85817297	1	025P	PAINEL	PANEL

FIATALLIS

FIATALLIS FB 80.4/FB 100.4 L1.25 **QUADRO** 1 **PAG.** 1

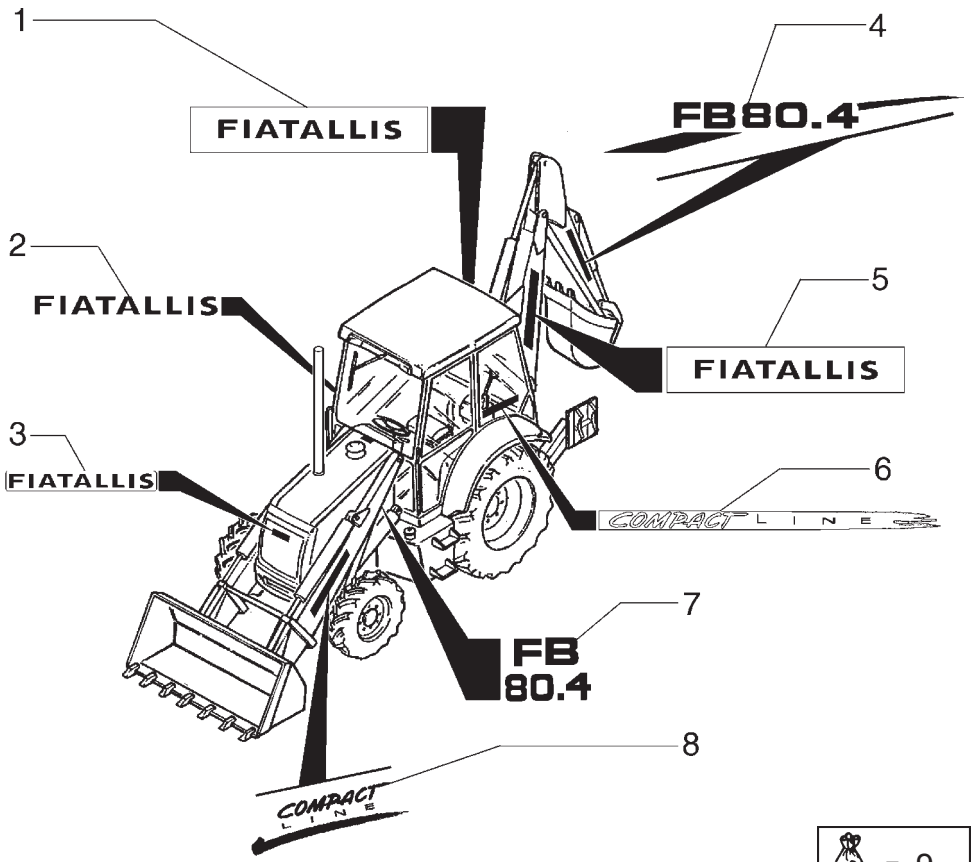

ITEM	PEÇA N°	QTDE.	COD.	DESCRIÇÃO	DENOMINACION
1	75280347	1	012D	DECALQUE	CALCOMANIA
2	75280311	2	012D	DECALQUE	CALCOMANIA
3	75280378	1	065T	ADESIVO	CALCOMANIA
4	75264122	1	012D	DECALQUE DIREITO	CALCOMANIA DER
4	75264121	1	012D	DECALQUE ESQUERDO	CALCOMANIA IZQ
5	75280297	2	012D	DECALQUE	CALCOMANIA
6	75280331	1	012D	DECALQUE ESQUERDO	CALCOMANIA IZQ
6	75280184	1	012D	DECALQUE DIREITO	CALCOMANIA DER
7	75264123	2	012D	DECALQUE	CALCOMANIA
8	75258192	2	012D	DECALQUE	CALCOMANIA
9	75258093	1	002K	KIT ADESIVOS PORT	JUEGO PORT
9	75258668	1	002K	KIT ADESIVOS ESP	JUEGO ESP

FIATALLIS

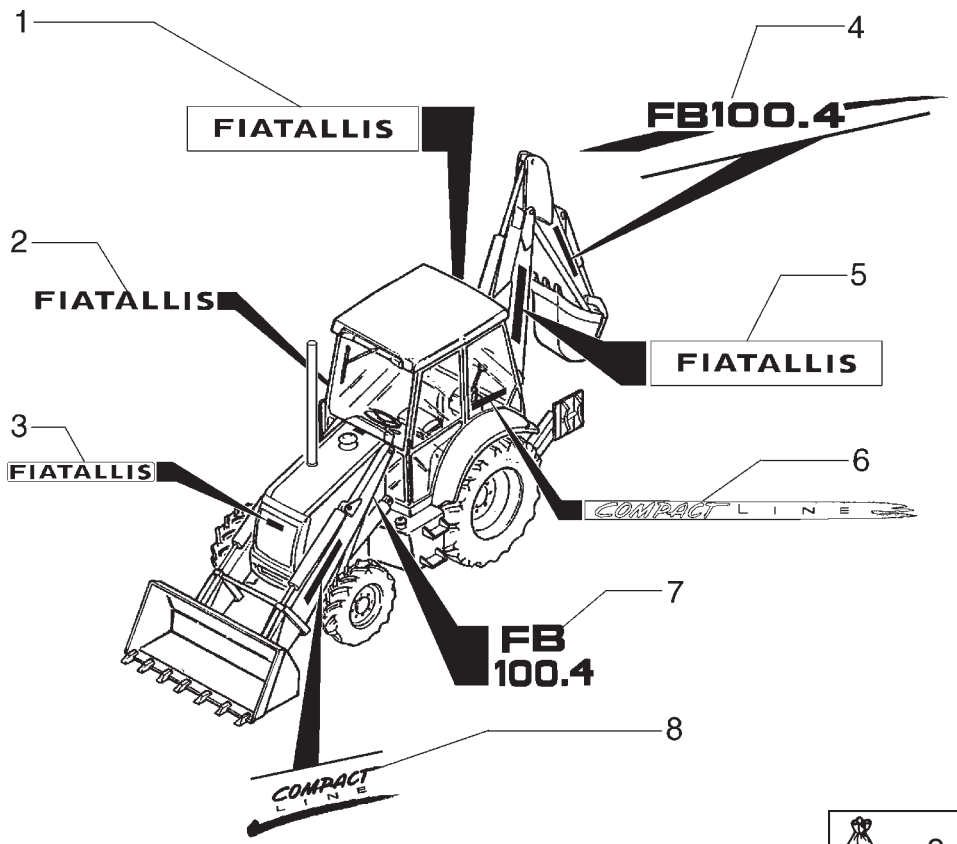

= 9

ITEM	PEÇA N°	QTDE.	COD.	DESCRIÇÃO	DENOMINACION
1	75280347	1	012D	DECALQUE	CALCOMANIA
2	75280311	2	012D	DECALQUE	CALCOMANIA
3	75280378	1	065T	ADESIVO	CALCOMANIA
4	75264126	1	012D	DECALQUE DIREITO	CALCOMANIA DER
4	75264127	1	012D	DECALQUE ESQUERDO	CALCOMANIA IZQ
5	75280297	2	012D	DECALQUE	CALCOMANIA
6	75280331	1	012D	DECALQUE ESQUERDO	CALCOMANIA IZQ
6	75280184	1	012D	DECALQUE DIREITO	CALCOMANIA DER
7	75264128	2	012D	DECALQUE	CALCOMANIA
8	75258192	2	012D	DECALQUE	CALCOMANIA
9	75258093	1	002K	KIT ADESIVOS PORT	JUEGO PORT
9	75258668	1	002K	KIT ADESIVOS ESP	JUEGO ESP

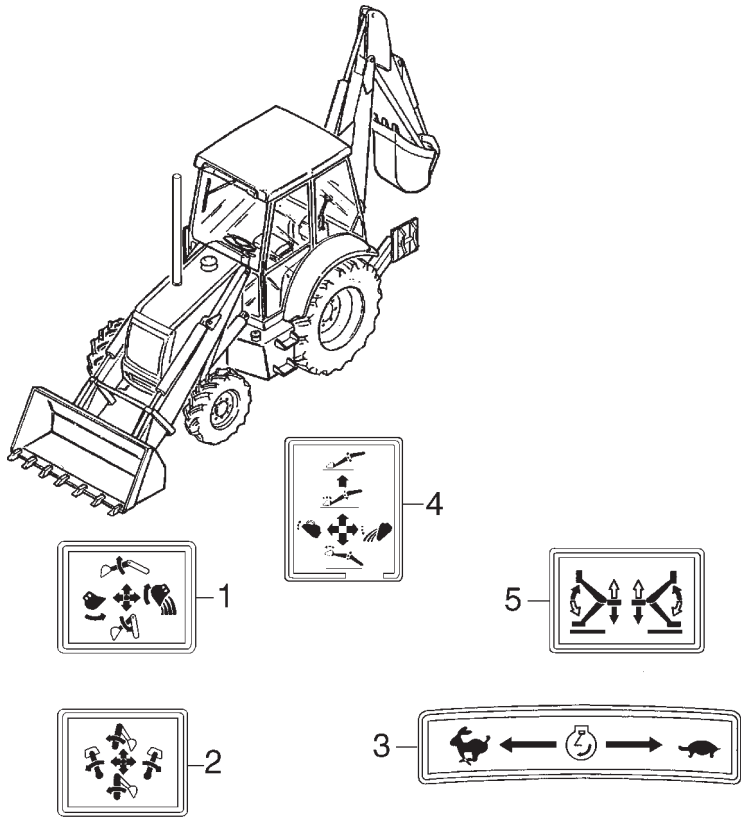

ITEM	PEÇA N°	QTDE.	COD.	DESCRIÇÃO	DENOMINACION
1	85804344	1	012D	DECALQUE	CALCOMANIA
2	85804345	1	012D	DECALQUE	CALCOMANIA
3	85803789	1	012D	DECALQUE	CALCOMANIA
4	85804346	1	012D	DECALQUE	CALCOMANIA
5	85803788	1	012D	DECALQUE	CALCOMANIA

FIATALLIS

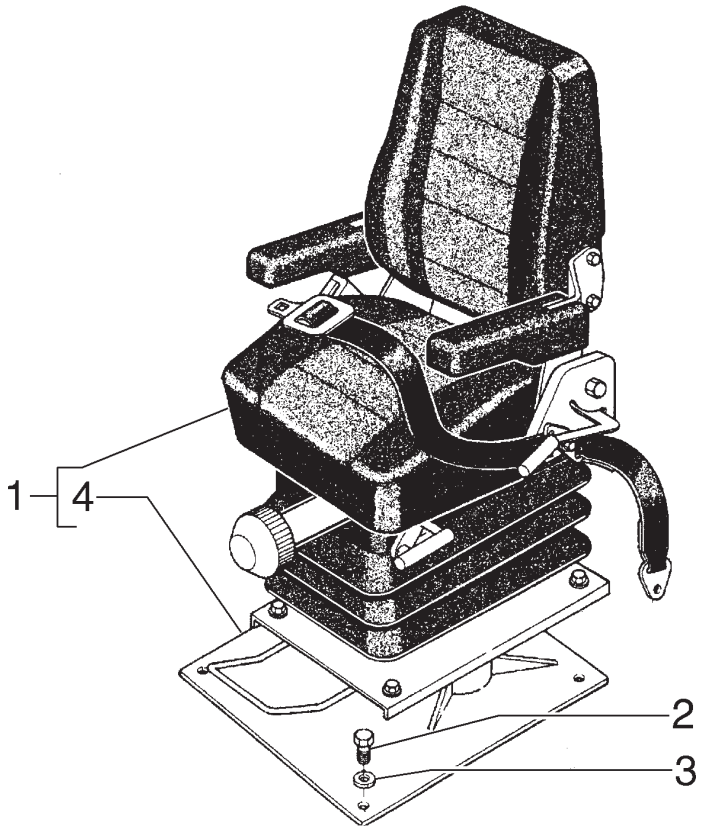

ITEM	PEÇA N°	QTDE.	COD.	DESCRIÇÃO	DENOMINACION
1	75260107	1	080S	ASSENTO	ASIENTO
2	16043431	8	040V	PARAFUSO	TORNILLO
3	11193871	8	131R	ARRUELA	ARANDELA
4	75312677	1	300S	SUPORTE	SOPORTE

FIATALLIS

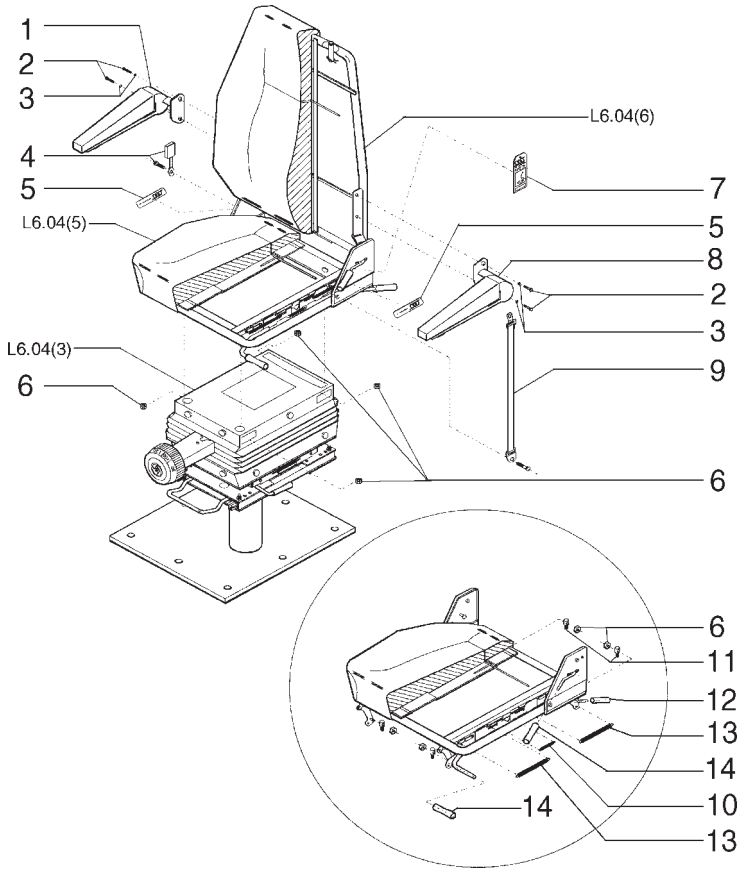

FIATALLIS FB 80.4/FB 100.4 L6.04 **QUADRO** 2 **PAG.** 1

ITEM	PEÇA N°	QTDE.	COD.	DESCRIÇÃO	DENOMINACION
1	75310997	1	124B	APOIA BRAÇO	APOIABRAZO
2	75313773	4	040V	PARAFUSO	TORNILLO
3	75313764	4	131R	ARRUELA	ARANDELA
4	75312146	1	182C	CINTO SEGURANÇA	CINTURON SEGUR.
5	75313774	2	049M	ETIQUETA	ETIQUETA
6	75311002	8	010D	PORCA	TUERCA
7	75313775	1	049M	ETIQUETA	ETIQUETA
8	75310996	1	124B	APOIA BRAÇO	APOIABRAZO
9	75312145	1	182C	CINTO SEGURANÇA	CINTURON SEGUR.
10	75313776	1	100M	MOLA	MUELLE
11	75313777	4	040V	PARAFUSO	TORNILLO
12	75310999	1	025I	EMPUNHADURA	EMPUNADURA
13	75313778	2	100M	MOLA	MUELLE
14	75313779	2	025I	EMPUNHADURA	EMPUNADURA

FIATALLIS

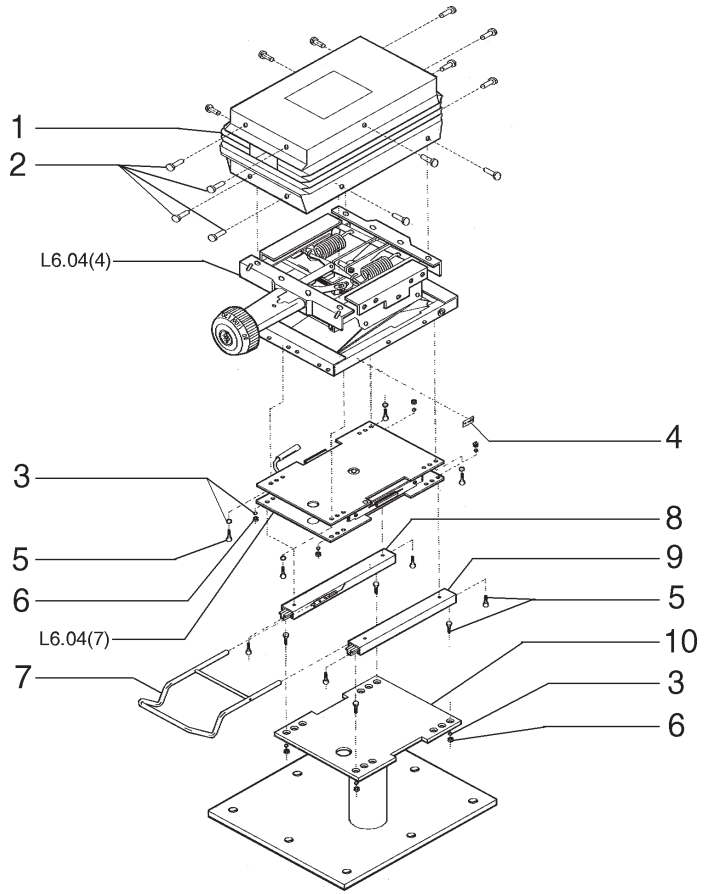

ITEM	PEÇA N°	QTDE.	COD.	DESCRIÇÃO	DENOMINACION
1	75313762	1	166S	SANFONA	FUELLE
2	75313763	14	120B	BOTÃO	BOTON
3	75313764	8	131R	ARRUELA	ARANDELA
4	71101328	1	049M	ETIQUETA	ETIQUETA
5	75313765	12	040V	PARAFUSO	TORNILLO
6	75313766	8	010D	PORCA	TUERCA
7	75313767	1	020M	ALÇA	MANIJA
8	71101329	1	145G	GUIA DIREITA	GUIA DERECHA
9	71101313	1	145G	GUIA ESQUERDA	GUIA ISQUIERDA
10	75312676	1	300S	SUPORTE	SOPORTE

FIATALLIS

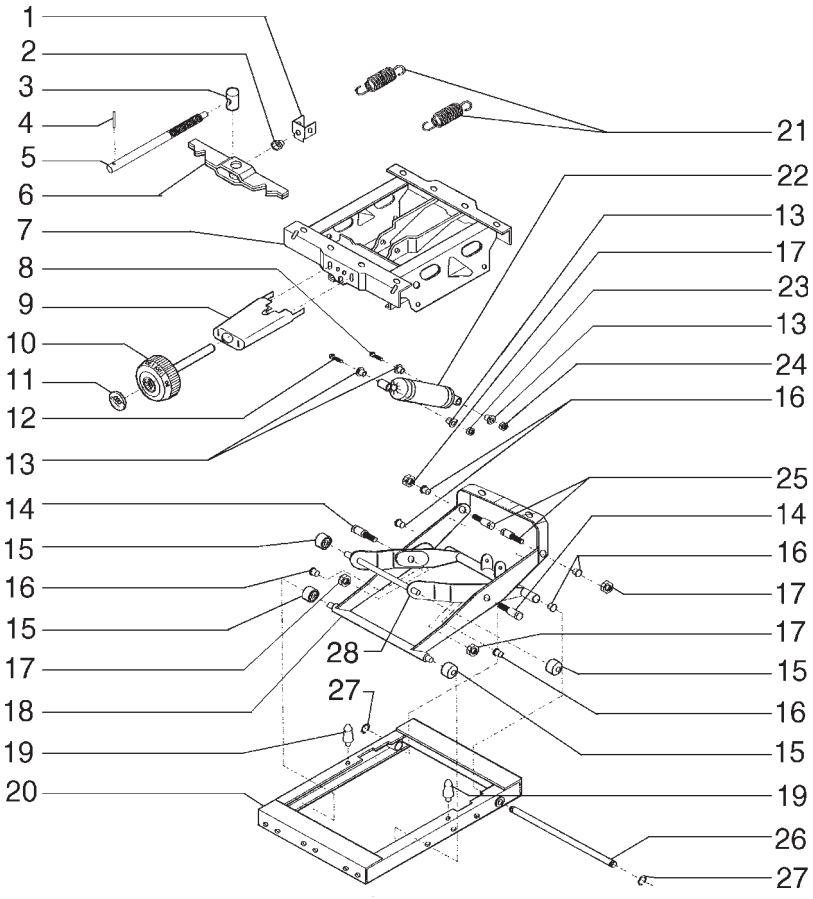

ITEM	PEÇA N°	QTDE.	COD.	DESCRIÇÃO	DENOMINACION
1	75313780	1	300S	SUPORTE	SOPORTE
2	75313781	1	095B	BUCHA	BUJE
3	75313782	1	010D	PORCA	TUERCA
4	75313783	1	270C	CONTRA PINO	CHAVETA PARTIDA
5	75313784	1	142T	TIRANTE	TIRANTE
6	75313785	1	300S	SUPORTE	SOPORTE
7	75313786	1	072I	CHASSI	BASTIDOR
8	75313787	1	040V	PARAFUSO	TORNILLO
9	75313788	1	070R	PROTEÇÃO	PROTECCION
10	75313789	1	150P	MANOPLA	EMPUNADURA
11	75313790	1	150S	SIGLA	SIGLA
12	75313791	1	040V	PARAFUSO	TORNILLO
13	75313792	4	095B	BUCHA	BUJE
14	75313793	2	040V	PARAFUSO	TORNILLO
15	75313794	4	157R	ROLETE	RODILLO
16	75313795	6	095B	BUCHA	BUJE
17	75313796	4	010D	PORCA	TUERCA
18	75313992	1	0280	ESTRUTURA	ESTRUCTURA
19	75313798	2	080A	BATENTE	DISPOSITIVO TOPE
20	75313799	1	0280	ESTRUTURA	ESTRUCTURA
21	75313800	2	100M	MOLA	MUELLE
22	75311266	1	036A	AMORTECEDOR	AMORTIGUADOR
23	75311002	1	010D	PORCA	TUERCA
24	75313802	1	010D	PORCA	TUERCA
25	75313803	4	040V	PARAFUSO	TORNILLO
26	75313804	1	016A	EIXO	ARBOL
27	75313805	2	187A	ANEL ELÁSTICO	ANILLO ELASTICO
28	75313797	1	0280	ESTRUTURA	ESTRUCTURA

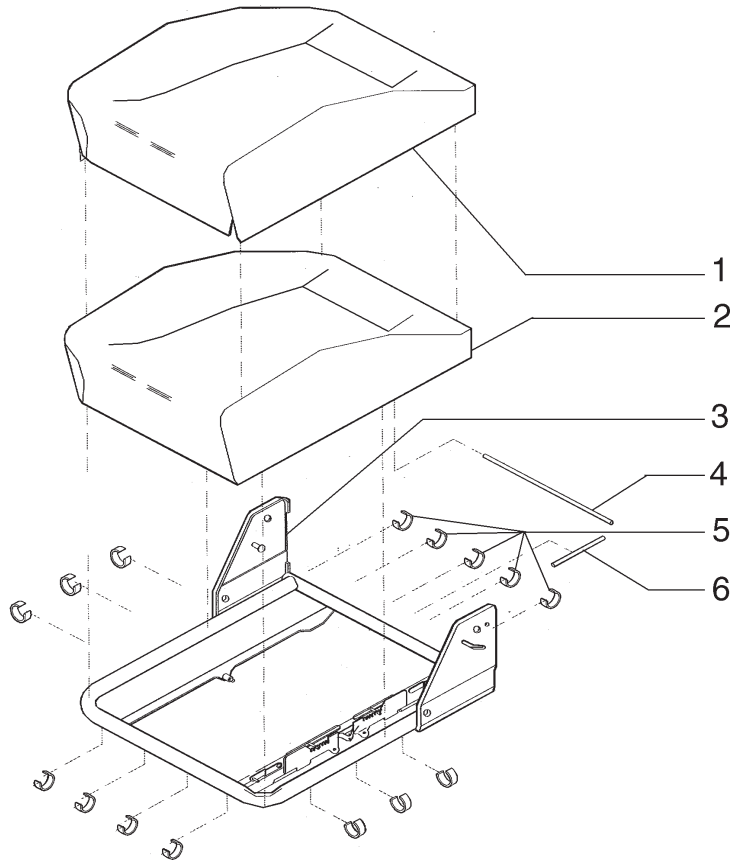

ITEM	PEÇA N°	QTDE.	COD.	DESCRIÇÃO	DENOMINACION
1	71100455	1	078F	FORRAÇÃO	FORRO
2	75313752	1	024I	ESTOFAMENTO	ALMOHADILLADO
3	75313753	1	0280	ESTRUTURA	ESTRUCTURA
4	75313754	1	061F	ARAME DE AÇO	ALAMBRE ACERO
5	75313755	20	045F	PRESILHA	ABRESADERA
6	75313756	1	061F	ARAME DE AÇO	ALAMBRE ACERO

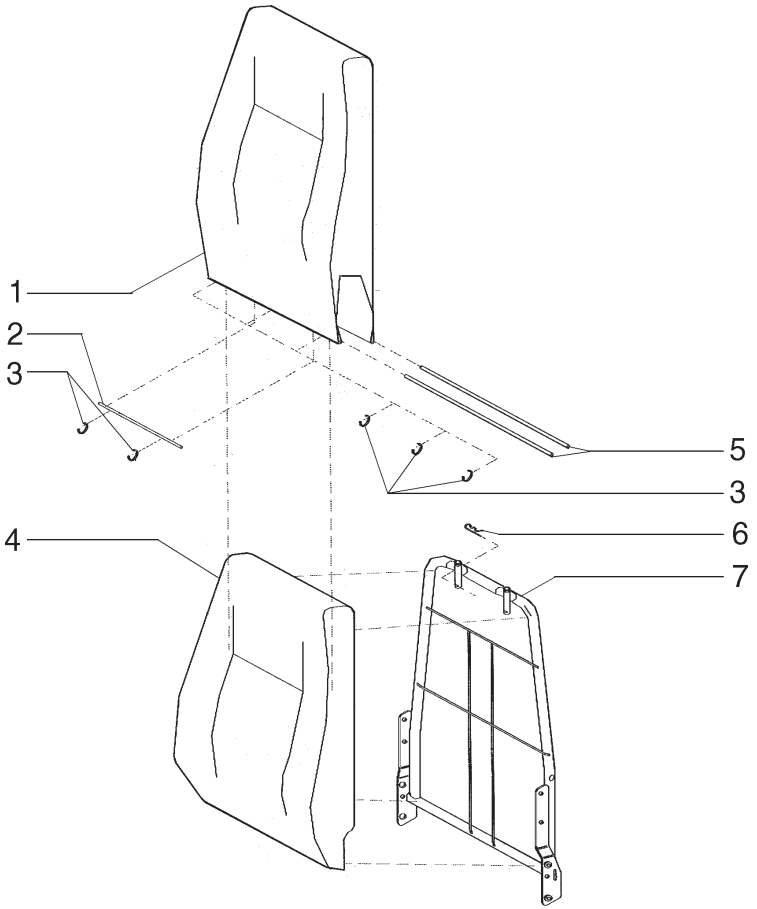

ITEM	PEÇA N°	QTDE.	COD.	DESCRIÇÃO	DENOMINACION
1	71101327	1	078F	FORRAÇÃO	FORRO
2	75313754	1	061F	ARAME DE AÇO	ALAMBRE ACERO
3	75313757	5	045F	PRESILHA	ABRESADERA
4	71100453	1	024I	ESTOFAMENTO	ALMOHADILLADO
5	75313759	2	061F	ARAME DE AÇO	ALAMBRE ACERO
6	75313760	1	050N	TRAVA	SEGURO
7	71100452	1	0280	ESTRUTURA	ESTRUCTURA

FIATALLIS

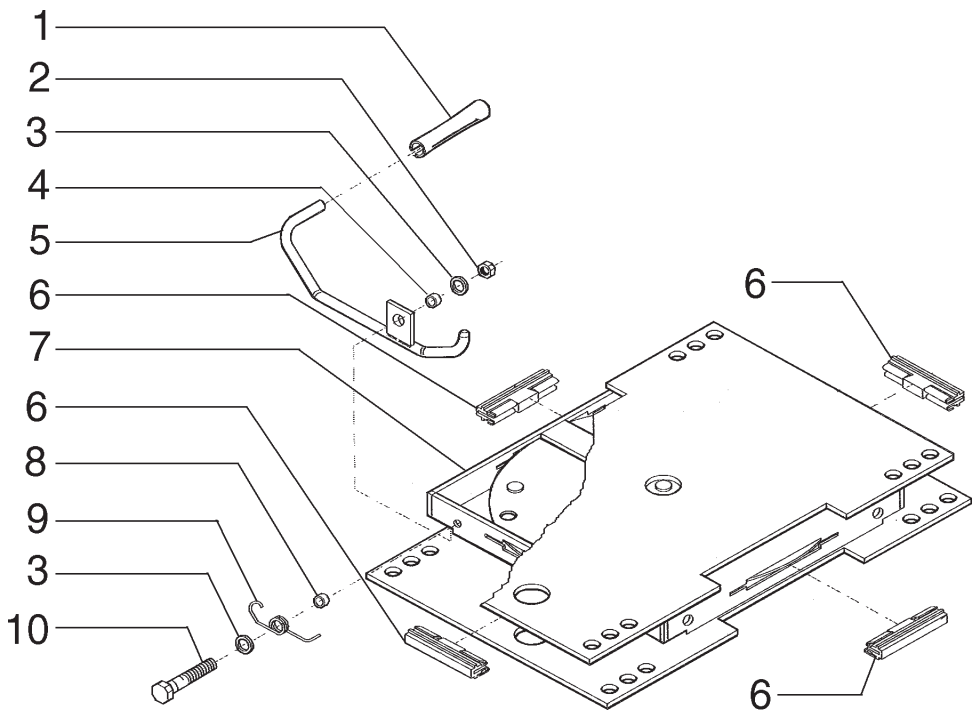

ITEM	PEÇA N°	QTDE.	COD.	DESCRIÇÃO	DENOMINACION
1	75310999	1	025I	EMPUNHADURA	EMPUNADURA
2	75311002	1	010D	PORCA	TUERCA
3	75313771	2	131R	ARRUELA	ARANDELA
4	75311000	1	095B	BUCHA	BUJE
5	75310998	1	045L	ALAVANCA	PALANCA
6	75311007	4	145G	GUIA	GUIA
7	75311003	1	0280	ESTRUTURA	ESTRUCTURA
8	75311006	1	095B	BUCHA	BUJE
9	75311005	1	100M	MOLA	MUELLE
10	75313772	1	040V	PARAFUSO	TORNILLO

NOTES - ANOTAÇÕES

GLOSSARY

Glossario **Glossaire**

Lexicon **Glosario**

FIATALLIS

COD.	PORTUGUÊS DEUTSCH	ENGLISH FRANÇAIS	ITALIANO ESPAÑOL
0001	Motor turbo alimentado Motor mit turbolader	Turbocharged Engine Moteur Suralimenté	Motore Sovralimentato Motor Sobrealimentado
0003	Aquecimento da água do motor Heizung fuer motorkuehlanlage	Engine Coolant Heater Chauffage D'eau Moteur	Riscaldatore Imp. Raffr Motore Calefaccion Agua Motor
001K	Kit veja pag. 9 Satz siehe seite 9	Kit See Page 9 Kit Voir Page 9	Kit Ved. Pag. 9 Juego Vease Pag 9
001M	Microfiches service Microfiches service	Microfiche Service Microfiches Service	Microfiches Service Microfichas Servicio
001N	Fita magnética Magnetband	Magnetic Tape Bande Magnetique	Nastro Magnetico Banda Magnetica
0020	Supressão de ruidos da cabine Schalldaemmung fuer kabine	Cab Sound Suppression Insonoriation Poste Conduite	Insonorizzazione Posto Guida Insonorizacion Puesto-conducc.
0021	Equipamento p/inverno Winterausruestung	Winterization Winterisation	Winterizzazione
0022	Supressão de ruidos Aussenschalldaemmung	Bystander Sound Suppression Insonorization Exterieure	Insonorizzazione Esterna Insonorizacion Exterior
0024	Equip.p/ operação em estrada Strassenfahrt ausruestung	Road Traffic Preparation Transf.circulation Sur Route	Trasform Circol Su Strada Acondicionamiento p/carretera
0026	Predisposição p/instal.TUV TUV-Zulassung	TUV Version Version TUV	Predisposizione TUV Version TUV
002C	Catálogo de peças sobressalentes Ersatzteilkatalog	Parts Catalog Catalog Pieces Detachees	Catalogo Parti Ricambio Catalogo Piezas Repuesto
002D	Especificação dos serviços Reparaturdaten	Service Specifications Donnees Pour Les Reparations	Dati Caratt Per Riparazioni Datos Caract.para Reparaciones
002E	Lista geral de peças sobressalentes Allgemeine ersatzteilliste	Master Numerical Index Liste General Pieces Rechange	Elenco Generale Ricambi Lista General Piezas Repuesto
002F	Até o motor ... Bis motor ...	Up To Engine ... Justqu'au Moteur ...	Fino Al Motore ... Hasta El Motor ...
002K	Kit Satz	Kit Kit	Kit Juego
002L	Lista de preço de peças sobressalentes Ersatzteil-preisliste	Parts Price List Tarif Pieces de Rechange	Listino Prezzi Ricambi Lista de Precios de Repuesto

FIATALLIS

COD.	PORTUGUÊS DEUTSCH	ENGLISH FRANÇAIS	ITALIANO ESPAÑOL
002M	Manual de serviços Werstatt handbuch	Service Manual Manuel D'atelier	Manuale Per Le Riparazioni Manual de Taller
002N	Boletim de peças sobressalentes Ersatzteilmitteilungsblatt	Parts Bulletin Bulletin de Pieces Detachees	Notiziario Tecnico Ricambi Notiziario Piezas de Repuesto
002T	Tabelas calibragem do sist. injeç. Einspritzanlage einstelldaten	Inject.syst.calibration Charts Tables Tarage Appar.injection	Tabelle Taratura App.iniezione Tablas Calibr. Apar.inyeccion
0030	Homologação p/ Itália Homologation Italien	Italian Road Traffic Approval Homologation Italie	Omologazione Italia Homologacion Italia
0031	Versão New York Version fuer N.Y	New York Version Version New-York	Allestimento New York Version Nueva York
0035	Homologação agrícola Landwirtschaftszulassung	Farm Provision Homologable Agriculture	Omologabile Agricolo Homologable Agricolo
003C	Catálogo de ferramentas Werzeugkatalog	Service Tool Catalog Catalogue Outillage Assistance	Catalogo Attrezzature Assist Catalogo Utilage Servicio
003D	À partir do motor ... Ab motor	From Engine ... A Partir Du Moteur ...	Dal Motore ... A Partir Del Motor ...
003F	Até o câmbio ... Bis getriebe ...	Up To Transm ... Jusqu'a La Boite de Vitesse ...	Fino Al Cambio ... Hasta El Cambio ...
003M	Manual de operação e manutenção Betriebs-und wartungsanleitung	Operat.mainten.instr.manual Manuel Conduite Et Entretien	Manuale Istr.uso Manutenzione Manual de Manejo Y Mantenim.
003T	Manual de tempos de manutenção Reparaturrichtzeiten handbuech	Repair Time Manual Manuel Temps Reparation	Tariffario Delle Riparazioni Catalogo Tiempos Reparaciones
0045	Proteção. reservat.combust. Schutz fuer kraftstofftank	Fuel Tank Guard Protectioin Reservoir Comb.	Riparo Serbatoio Combustibile Proteccion Deposito Combustib.
0046	Proteç.inf. reservat.combust. Panzerwanne fuer kraftstofftan	Fuel Tank Lower Guard Protection Inf.reservoir Comb.	Riparo Inf.serbatoio Combust. Proteccion Inf.deposito Aceite
004F	Até a cabina ... Bis fahrerhaus ...	Up To Cab ... Justqu'a La Cabine ...	Fino Alla Cabina ... Hasta La Cabina ...
004M	Manual de treinamento técnico Betriebsanweisungen	Service Training Manual Manuel Formation Technique	Manuale Addestr.assistenziale Manual de Formacion Post Venta
004T	Quadro Wandtafel	Wall Chart Planche Murale	Tavola Murale Laminas Didacticas

FIATALLIS

COD.	PORTUGUÊS DEUTSCH	ENGLISH FRANÇAIS	ITALIANO ESPAÑOL
0059	Escavo lateral Seitenversetzter aushub	Offset Digging Fouille Laterale	Scavo Laterale Excavacion Lateral
005A	Acendedor de cigarros Zigaretten anzuender	Cigarette Lighter Allume-cigare	Accendisigari Encendedor
005D	À partir do cilindro ... Ab zylinder ...	From Cylinder ... A Partir Du Cylindre ...	Dal Cilindro ... A Partir Del Cilindro
005F	Até o cilindro ... Bis zylinder ...	Up To Cylinder ... Justqu'au Cylindre ...	Fino Al Cilindro ... Hasta El Cilindro ...
0060	Retro escavadeira Heckbagger	Backhoe Pelle Retro	Retroescavatore Retroexcavadora
006V	Válvula de amortecimento Daempfungsventil	Damping Valve Soupape Amortiseuse	Valvola Ammortizzatrice Valvula Amortiguadora
0070	Martelo de demolição Abbruchhammer	Demolition Hammer Mateau de Demolition	Martello Demolitore Martillo Rompedor
0071	Faca da caçamba Schaufelschneide	Bucket Cutting Edge Taillant de Godet	Tagliente Benna Cuchilla de Cuchara
0072	Proteção superior da caçamba Abweisblech fuer ladeschaufel	Bucket Spill Plate Protection de Godet	Riparo Superiore Benna Proteccion Superior de Cuchara
007V	Válvula de sobrepressão Ueberdruckventil	Overpressure Valve Chepet de Surpression	Valvola Sovrapressione Valvula de Descarga
0085	Dente com ponta substituível Zahn mit eingesetzter spitze	Shank W/repl.le Tooth Dent Avec Pointe Rapportee	Denti C/punta Riportata Diente Con Punta Postiza
0087	Dente com ponta reforçada Zahn mit verstaerkter spitze	Tooth W/reinforced Tip Dent Avec Point Reforcee	Denti C/punta Rinforzata Dientes Con Punta Reforzada
0088	Dentes com ponta substituível (soldadas) Zahn aufgeschweisster spitzer	Tooth W/welded Tip Dent Avec Pointe Soudee	Denti C/punta Riportata (Sald) Dientes Con Punta Soldada
0089	Braço do guindaste Kranarm	Crane Boom Bras de Grue	Braccio Gru Brazo de Grua
008C	Cabina Fahrerhaus	Cab Cabine	Cabina Cabina
008D	Decalcomania Abziehbild	Decal Calque	Decalcomania Calcomania

FIATALLIS

COD.	PORTUGUÊS DEUTSCH	ENGLISH FRANÇAIS	ITALIANO ESPAÑOL
0091	Proteção dos dentes da caçamba Schaufelzahnschutz	Bucket Tooth Guard Protection Dents de Godet	Protezione Denti Benna Proteccion Dientes de Cuchara
0092	Porta dente da caçamba Zahnhalter	Bucket Tooth Shank Corps de Dent	Corpo Dente Cuerpo de Diente
0093	Translação com comando por pedal Fahrantrieb mit fusshebel	Travel With Foot Control Traslation Avec Commande Pied	Traslazione C/comando A Pedale Translacion Con Mando A Pedal
009F	Farol Scheinwerfer	Light Lanterne	Fanale Farol
009R	Bandeja Oelfangblech	Tray Classeur	Raccoglitore Clasificador
009V	Válvula de segurança Sicherheitsventil	Safety Valve Soupape de Surete	Valvola Sicurezza Valvula de Seguridad
00G5	Lista de equip. opcionais-trator Liste-zusatzausruestung-maschinen	Spec.equip.list-tractor Liste de Variantes - Tracteur	Elenco Varianti - Trattore Relacion de Variantes-tractor
00G6	Lista de equip. opcionais-implem Liste-zusatzausruestung-geraet	Spec.equip.list-implement Liste de Variantes - Outil	Elenco Varianti - Attrezzo Relacion Variantes-util
00G7	Lista de allied-equipment Zubehoerliste	Allied-equipment List Liste de Variantes - All.equip	Elenco Varianti-allied-equip. Relacion Variantes-all.equipm.
0103	Pesagem eletrônica Elektron.wiegeeinrichtung	Weighing System Pesage Electronique	Pesatura Eletronica Peso Electronico
010C	Chave de fenda Schraubenzieher	Screwdriver Tournevis	Cacciavite Destornillador
010D	Porca Mutter	Nut Ecrou	Dado Tuerca
010E	Came Excenter	Cam Excentrique	Eccentrico Excentrica
010I	Direção hidráulica Hydrostatische lenkung	Hydraulic Drive Direction Hydraulique	Idroguida Direccion Hidraulica
010L	Lâmina Schild	Moldboard Lame	Lama Hoja
010M	Elo Glied	Link Maillon	Maglia Malla

FIATALLIS

COD.	PORTUGUÊS DEUTSCH	ENGLISH FRANÇAIS	ITALIANO ESPAÑOL
010V	Válvula Ventil	Valve Soupape	Valvola Valvula
010Z	Contrapeso Kontergewicht	Counterweight Lest	Zavorra Lastre
0113	Proteção da tubulaç. cilindros Zylinderleitungsschutz	Cylinders Piping Guard Protection Tuyauteries Verins	Riparo Tubaz. Cilindri Proteccion Tuberias de Gatos
011B	Barra estabilizadora Stabilisierstange	Stabilizer Bar Barre Stabilisatrice	Barra Stabilizzatrice Barra Estabilizadora
0120	Olhal Augen	Eye Oeillet	Occhiello Ojal
012A	Eixo principal Hauptwelle	Main Shaft Arbre Primaire	Albero Primario Arbol Primario
012B	Barra de torção Drehstab	Torsion Bar Barre de Torsion	Barra Di Torsione Barra de Torsion
012M	Magneto Magnet	Magneto Magneto	Magnete Magneto
013A	Eixo intermediário Vorgelegewelle	Countershaft Arbre Secondaire	Albero Secondario Arbol Intermediario
013B	Barra de tração Zugstange	Drawbar Barre D'attelage	Barra Di Traino Barra de Remolque
0140	Ogiva Dichtkegel	Ogive Ogive	Ogiva Ogiva
014B	Cinta Band	Strap Bande	Bandella Cincho
0150	Silencioso c/ retentor de fagulhas Auspufftopf mit funkenschutz	Spark Arresting Muffler Silenciaux Avec Para-flamme	Silenziatore Con Parafiamma Silenciador Con Apagallamas
0151	Tampa para chuva Auspuffklappe	Rain Cap Couvercle Pare-pluie	Coperchietto Parapioggia Capota
015G	Gaiola Lagerkaefig	Cage Cage	Gabbia Jaula
015M	Corrimão Haltegriff	Hand-rail Main-coulante	Mancorrente Barandilla

FIATALLIS

COD.	PORTUGUÊS DEUTSCH	ENGLISH FRANÇAIS	ITALIANO ESPAÑOL
015N	Extremidade Keilnase	Dog-point Crochet	Nasello Dedo
015O	Lubrificador Schmierkanne	Lube Fitting Godet D'huile	Oliatore Aceiteira
0166	Sistema especial de refrig. Sonderkuehlsystem	Special Cooling System Syst.spec.refroidissement	Impianto Speciale Raffreddam. Sistema de Refrigeracion Epec.
0167	Purificador catalítico Katalyt-umwandler	Catalytic Converter Convertisseur Catalytique	Purificatore Catalitico Purificador Catalitico
016A	Eixo Welle	Shaft Arbre	Albero Arbol
016T	Velocímetro Tachometer	Speedometer Compteur de Vitesse	Tachimetro Velocimetro
016V	Variador de avanço Spritzzeitverteller	Advance Variator Correcteur D'avance	Variatore Di Anticipo Variador de Avance
0170	Implemento p/ escavação de rocha Ausruestung fuer steinbruch	Rock Digging Equipment Equip.p.creusement de Roches	Attrezzo Scavo Roccia Util Para Excavacion de Roca
0171	Cortina para radiador Kuehlerabdeckung	Curtain For Radiator Rideau Pour Radiateur	Tendina Per Radiatore Cortina Para Radiator
0173	Regulador da refrig. do radiador Kuehlerjalousie	Radiator Shutter Regulateur Refroid. Radiateur	Regolatore Raffred.radiatore Regulador de Refr.radiador
0174	Grade anti-areia Sandschutzgitter	Sand Screen Grille Antisable	Griglia Antisabbia Rejilla Antiarena
0176	Ventilador aspirante Sauguefter	Suction Fan Ventilateur Aspirant	Ventilatore Aspirante Ventilador Aspirador
0178	Ventilador de pás reversíveis Luefter/verstellbare fluegel	Reversible Fan Ventilateur A Pales Reversib.	Ventilatore A Pale Reversibili Verntilador de Aspas Reversib.
017A	Eixo do comando de válvulas Nockenwelle	Camshaft Arbre A Cames	Albero Ad Eccentrici Arbol de Levas
0187	Ejetor de poeira do filtro de ar Luftfilter mit duese	Air Cleaner Dust Ejector Depoussiereur de Filtre	Eiettore Polvere Filtro Aria Eyector de Polvo Filtro Aire
018A	Virabrequim Kubelwelle	Crankshaft Vilebrequin	Albero Motore Ciguenal

FIATALLIS

COD.	PORTUGUÊS DEUTSCH	ENGLISH FRANÇAIS	ITALIANO ESPAÑOL
018T	Faca Schneidmesser	Cutting Edge Lame Coupante	Tagliente Cuchilla
0190	Filtro de ar a seco Trockenluftfilter	Dry Air Cleaner Filtre Air A Sec	Filtro Aria A Secco Filtro de Aire Seco
0192	Extensão do filtro Filter verlangerung	Precleaner Extension Rallonge Filtre Air	Prolunga Filtro Aria Prolongador
019T	Faca lateral Eckmesser	 Coin de Lame	End Bit Tagliente Laterale Cuchilla Lateral
01G0	Desenho de conjunto Gesamtzeichnungen	Assembly Drawings Ensembles	Complessivi Conjuntos
01G9	Desenhos de conjunto (p/produção) Fertigungszeichnungen	Assy Dwgs For Manufacturing Ensenbles Pour Production	Complessivi Per Produzione Conjuntos Para Produccion
0204	Dispositivo de partida a frio Kaltstart-einrichtung	Cold Weather Starting Aid Demarrage A Froid	Avviamento A Freddo Dispositivo Termostarter
020B	Bloco do motor Kurbelgehause	Crankcase Bloc-cylindres	Basamento Motore Bloque de Cilindros
020C	Calota Kappe	Cap Calotte	Calotta Sombrerete
020D	Defletor Leitblech	Deflector Deflecteur	Deflettore Deflector
020E	Elemento filtrante Filtereinsatz	Filtering Element Element Filtrant	Elemento Filtrante Filtro
020G	Boia Schwimmer	Float Flotteur	Galleggiante Flotador
020I	Funil Trichter	Funnel Entonnoir	Imbuto Embudo
020M	Alça Griff	Handle Poigne	Maniglia Manija
020N	Fita Band	Band Ruban	Nastro Cinta
020P	Teto da cabina Kabinendach	Roof Panel Pavillion	Padiglione Techo

FIATALLIS

COD.	PORTUGUÊS DEUTSCH	ENGLISH FRANÇAIS	ITALIANO ESPAÑOL
020R	Conexão Stutzen	Fitting Raccord	Raccordo Racor
020S	Engrenagem planetária Planetenrad	Planetary Gear Satellite	Satellite Pinon Satelite
020T	Tambor Trommel	Drum Tambour	Tamburo Tambor
020U	Injetor Duese	Jet Gicleur	Ugello Inyector
0215	Contrapeso dianteiro Kontergewicht vorne	Front Counterweight Lest Avant	Zavorra Anteriore Latre Anterior
0218	Contrapeso suplementar Zusatzkontergewicht	Additional Counter Weight Lest Supplementaire	Zavorra Supplementare Lastre Suplementario
021A	Aleta do radiador Kuehlerrippe	Radiator Fin Ailette Radiateur	Aletta Radiatore Aleta,radiador
021U	Ferramenta Geraet	Tool Outil	Utensile
021V	Guincho Seilwinde	Winch Treuil	Verricello Torno
0221	Contrapeso traseiro Kontergewicht hinten	Rear Counterweight Lest Arriere	Zavorra Posteriore Lastre Posterior
0222	Contrapeso e gancho de tração Kontergewicht und zughaken	Counterweight And Drawbar Lest Et Crochet D'attaque	Zavorra E Gancio Traino Lastre Y Enganche de Remolque
022S	Escada Leiter	Ladder Echelle	Scaletta Escalerilla
023A	Eixo de transmissão Antriebswelle	Drive Shaft Arbre de Transmission	Albero Trasmissione Arbol de Transmission
023G	Haste do pedal Fusshebelsschaft	Pedal Stem Tige de Pedale	Gambo Del Pedale Mango de Pedal
023M	Alça de apoio Haltegriff	Grab Handle Poignee	Maniglia Di Appiglio Asa
023P	Palheta do ventilador Luefterfluegel	Blade Fan Aube	Paletta Ventilatore Aspa

FIATALLIS

COD.	PORTUGUÊS DEUTSCH	ENGLISH FRANÇAIS	ITALIANO ESPAÑOL
023R	Chapa de encosto Druckscheibe	Thrust Plate Rondelle de Butee	Ralla Di Spinta Anillo de Empuje
023S	Talhadeira Meissel	Chisel Burim	Scalpello Cortafrios
0240	Relógio Dieuhr	Clock Montre	Orologio Reloj
024I	Estofamento Polsterung	Padding Rembourrage	Imbottitura Almohadillado
024N	Lona de freio Bremsband	Brake Band Bande de Frein	Nastro Freno Cinta de Freno
0251	Caçamba de abertura de canal Grabenloeffel	Ditch Digging Bucket Godet Creusage Fosses	Benna Scavo Fossi Cuchara Para Zanjas
0252	Caçamba para limpeza de canal Grabenraeumloeffel	Ditch Cleaninng Bucket Benne de Talutage	Benna Pulizia Fossi Cuchara Limpia Zanjas
025A	Alternador Drehstromlichtmaschine	Alternator Alternateur	Alternatore Alternador
025B	Bateria Batterie	Battery Batterie	Batteria Bateria
025D	Dente do ripper Aufreisserzahn	Ripper Shank Dent de Ripper	Dente Ripper Diente de Escarificador
025F	Estrangulador Drosselklappe	Throttle Papillon	Farfalla Mariposa
025G	Sapata de freio Bremsbacke	Brake Shoe Machoire de Freins	Ganascia Freni Zapata de Frenos
025I	Empunhadura Griff	Handgrip Poignee	Impugnatura Empunadura
025P	Painel Verkleidung	Panel Panneau	Pannello Panel
025R	Radiador Kuehler	Radiator Radiator	Radiatore Radiador
025S	Trocador de calor Waermetauscher	Heat Exchanger Echangeur de Temperature	Scambiatore Di Calore Cambiador de Calor

FIATALLIS

COD.	PORTUGUÊS DEUTSCH	ENGLISH FRANÇAIS	ITALIANO ESPAÑOL
0266	Escovadeira Balayeuse	Brush Barredora	Spazzolatrice
026G	Pinça Backe	Jaw Machoire	Ganascia Mordaza
026N	Nervura Rippe	Rib Nervure	Nervatura Nervio
026T	Tampão Puffer	Wick Tampon	Tampone Tope de Goma
027D	Válvula de desvio Verteilerventil	Diverter Valve Deviateur	Deviatore Valvula de Desvio
0280	Estrutura Rahmenwerk	Structure Ossature	Ossatura Estructura
0281	Acionamento para trator lento Langsamgang antriebsraeder	Gears For Slow Tractor Pignons Pour Tracteur Lent	Ruotismi Per Trattore Lento Pinones de Tractor Lento
0284	Acionamento veloz para I e II I-II gang antriebsraeder	I and II Fast Speed Gears Pignons de I et II Rapides	Ruotismi Per I e II Veloce Pinones de I y II Velocidad
0285	Acionamento para velocidade comp Kriechgang antriebsraeder	Narrow Increment Speed Gears Pignons p/vitesses Compates	Ruotismi Per Velocita Compatte Pinones de Velocidades Cotas
0286	Acionamento para trator veloz Schnellgang antriebsraeder	Gears For Fast Tractor Pignons Pour Tracteur Rapide	Ruotismi Per Trattore Veloce Pinones de Tractor Rapido
028N	Niple Anschluss	Nipple Raccord	Nipplo Racor
0294	Retardador hidráulico Hydr.retarder	Hydraulic Retarder Retardeur Hydraulique	Ritardatore Idraulico Retardador Hidraulico
029F	Faixa Band	Band Bande	Fascia Banda
030C	Câmbio de velocidades Wechselgetriebe	Transmission Boite de Vitesses	Cambio Velocita Cambio de Velocidades
030E	Solenóide Elektromagnet	Solenoid Solenoide	Elettromagnete Solenoide
030G	Gancho Haken	Hook Crochet	Gancio Gancho

FIATALLIS

COD.	PORTUGUÊS DEUTSCH	ENGLISH FRANÇAIS	ITALIANO ESPAÑOL
030L	Lâmpada Gluehbirne	Lamp Lampe	Lampada Lampara
030M	Luva de aço Muffe	Sleeve Manchon	Manicotto Manguito
030S	Escarificador Aufreisser	Scarifier Scarificateur	Scarificatore Escarificador
030T	Tapete Bodenmatte	Mat Tapis	Tappeto Alfombra
030V	Ventilador Luefter	Fan Ventilateur	Ventilatore Ventilador
0310	Óleo Oel	Oil Huile	Olio Aceite
031D	A partir do câmbio ... Ab getrieb ...	From Transm ... A Partir de La Transmission...	Dal Cambio ... A Partir Del Cambio ...
031F	Abraçadeira Klemme	Clamp Collier	Fascetta Abrazadera
031P	Pára-lama Kotfluegel	Fender Aile	Parafango Guardabarros
032G	Gancho de tração Zughaken	Tow Hook Crochet D'attelage	Gancio Di Traino Enganche de Remolque
032R	Retificador Gleichrichter	Rectifier Redresseur	Raddrizzatore Rectificador
033A	Acumulador hidraulico Hydraul.druckspeicher	Hydraulic Accumulator Accumulateur Hydraulique	Accumulatore Idraulico Acumulador Hidraulico
033C	Câmara de ar Schlauch	Inner Tube Chambre A Air	Camera Daria Camara de Aire
033D	A partir da cabina ... Ab fahrerhaus ...	From Cab ... A Partir de La Cabine ...	Dalla Cabina ... A Partir de La Cabina ...
033E	Ventilador elétrico Elektroluefter	Electric Fan Ventilateur Electrique	Elettroventilatore Electroventilador
033P	Parede Wand	Wall Paroi	Parete Pared

FIATALLIS

COD.	PORTUGUÊS DEUTSCH	ENGLISH FRANÇAIS	ITALIANO ESPAÑOL
034S	Semi-caixa Gehaeusehalfte	Half Case Demi-carter	Semiscatola Semicaja
035B	Caçamba Ladeschaufel	Bucket Godet	Benna Cuchara
035C	Camisa do cilindro Zylinderlaufbuechse	Cylinder Liner Chemise Cylindre	Camicia Cilindro Motore Camisa de Cilindros
035D	Diafragma Membrane	Diaphragm Diaphragme	Diaframma Diafragma
035G	Gerador de corrente Stromerzeuger	Current Generator Generateur de Courant	Generatore Di Corrente Generador de Corriente
035I	Indicador Anzeigeinstrumente	Indicator Indicateur	Indicatore Indicador
035L	Lampejador Blinkgeber	Flasher Centrale Clignotante	Lampeggiatore Rele de Intermitencias
035R	Reostato Regelwinderstand	Rheostat Rheostat	Reostato Reostato
035S	Carcaça Gehaeuse	Case Carter	Scatola Caja
036A	Amortecedor de vibraçao Stossdaempfer	Shock Absorber Amortisseur	Ammortizzatore Amortiguador
036P	Pára-choques Stoss-stange	Bumper Pare-chocs	Paraurti Parachoques
036S	Caixa de direção Lenkgehaeuse	Steering Housing Boitier de Direction	Scatola Guida Caja de Direccion
036V	Ventoinha Geblaese	Blower Soufflerie	Ventola Soplador
0370	Comando combinado freio/embreage Betaetigung lenkkupplung/brems	Combined Steering-brake Control Commande Combinee Freins-embr.	Comando Combinato Freni-frizz. Mando Combinado Frenos Y Embr.
038A	Amperímetro Amperemeter	Ammeter Amperemetre	Amperometro Amperimetro
038L	Limpador de pára-brisa Scheibenwaschanlage	Windshield Washer Essui-glace	Lavacristalli Lava Vidrios

FIATALLIS

COD.	PORTUGUÊS DEUTSCH	ENGLISH FRANÇAIS	ITALIANO ESPAÑOL
038V	Vidro Glas	Panel Of Glass Vitre	Vetro Cristal
039P	Anteparo Trennblech	Bulkhead Cloison	Paratia Mamparo
039R	Resistor Winderstand	Resistor Resistor	Resistore Resistor
040A	Âncora Anker	Anchor Ancre	Ancora Ancla
040D	Diferencial Differential	Differential Differentiel	Differenziale Deferential
040M	Manometro de Água Manometer, wasser	Water Pressure Gauge Manometre Eau	Manometro Acqua Manometro Agua
040R	Resistência Winderstand	Resistance Resistance	Resistenza Resistencia
040V	Parafuso Schraube	Screw Vis	Vite Tornillo
041M	Manometro de ar Luftdruckmesser	Air Pressure Gauge Manometre Air	Manometro Aria Manometro de Aire
042M	Manêmetro de óleo Oeldruckmesser	Oil Pressure Gauge Manometre Huile	Manometro Olio Manometro Aceite
042P	Pastilha de freio Bremsbelag	Brake Lining Pastille de Frein	Pastiglia Freno Pastilla de Freno
042V	Parafuso sem-fim Schnecke	Worm Screw Vis Sans-fin	Vite Senza Fine Tornillo Sin Fin
043R	Malha do filtro Filter sieb	Filter Strainer Crepine	Reticella Del Filtro Malla de Filtro
0443	Diferencial auto blocante (No SPIN) Sperrdifferential	Differential (No Spin) Differentiel (No-spin)	Differenziale (No Spin) Diferencial (No-spin)
0444	Eixo “super-max-trac” Triebeasche “super max-trac”	Axle “Super-max-trac” Pont “Super Max-trac”	Assale “Super-max-trac” Puente “Super Max-trac”
0445	Dispos. de desengate eixo poster Hinterachsabschaltung	Rear Axle Disconnect Disp.decrapotage	Disp. Desinnesto Assale Post. Disposit.desacoplo Puente Post

FIATALLIS

COD.	PORTUGUÊS DEUTSCH	ENGLISH FRANÇAIS	ITALIANO ESPAÑOL
044R	Rede Netz	Net Grille	Rete Rejilla
045A	Anel Ring	Ring Bague	Anello Aro
045D	Difusor Luftduese	Diffuser Diffuseur	Diffusore Difusor
045F	Presilha Clip	Clip Arretoir	Fermaglio Abresadera
045L	Alavanca Hebel	Lever Levier	Leva Palanca
045P	Guia Gleitblock	Pad Patin	Pattino Patin
046D	Difusor venturi Ansaugtrichter	Choke Conduit Venturi	Diffusore Venturi Difusor Venturi
046E	Sapata polar Polschuh	Pole Shoe Massa Polaire	Espansione Polare Pieza Polar
046I	Induzido Anker	Armature Induit	Indotto Inducido
048V	Volante (de inércia) Schwungrad	Flywheel Volant	Volano Volante de Ciguenal
0490	Dispos. para inflar os pneus Reifenfuellanlage	Tire Inflator Apareil de Gonflage de Pneu	Dispositivo Gonfiaggio Pneum. Accesorio de Inflar Neumaticos
0505	Esteira lubrificada Kettenzug oelgeschmiert	Salt Track Chain Chenille Lubrifiee	Catenaria Lubrificata Cadena Engrasada
050B	Biela Gelenkstange	Link Bielle	Biella Biela
050D	Dínamo Lichtmaschine	Generator Dynamo	Dinamo Dinamo
050G	Porca de retenção Nutmutter	Ring Nut Ecrou	Ghiera Virola
050I	Engrenagem Zahnrad	Gear Engrenage	Ingranaggio Corona

FIATALLIS

COD.	PORTUGUÊS DEUTSCH	ENGLISH FRANÇAIS	ITALIANO ESPAÑOL
050N	Trava Klinke	Pawl Linguet	Nottolino Seguro
050P	Piso Boden	Floor Plancher	Pavimento Piso
050S	Encosto do assento Rueckenlehne	Seat Back Dossier	Schienale Respaldo
050T	Bujão Stopfen	Plug Bouchon	Tappo Tapon
050V	Volante (de direção) Lenkrad	 Volant de Direction	Steering Wheel Volante Volante de Direccion
0516	Sapatas (3 garras) Kettenplatte (3-steg)	Shoes (3 Grousers) Patin (3 Nervures)	Suole (3 Costole) Zapatas (3 Nervios)
0517	Sapatas (2 garras) Kettenplatte (2-steg)	Shoes (2 Grousers) Patin (2 Nervures)	Suole (2 Costole) Zapatas (2 Nervios)
0519	Sapatas (3 garras l=500 mm) Kettenplatte (3-steg l=500 mm)	Shoes (3 Grousers L=500 mm) Patin (3 Cotes L=500 mm)	Suole (3 Costole L=500 mm) Zapatas (3 Garras L=500 mm)
051B	Biela do motor Pleuel	Connecting Rod Bielle	Biella Motore Biela
051M	Martelo Hammer	Hammer Marteau	Martello Martillo
0520	Sapatas (3 garras l=380 mm) Kettenplatte (3-steg l=380 mm)	Shoes (3 Grousers L=380 mm) Patin (3 Cotes L=380 mm)	Suole (3 Costole L=380 mm) Zapatas (3 Garras L=380 mm)
0521	Sapatas (3 garras l=450 mm) Kettenplatte (3-steg l=450 mm)	Shoes (3 Grousers L=450 mm) Patin (3 Cotes L=450 mm)	Suole (3 Costole L=450 mm) Zapatas (3 Garras L=450 mm)
0522	Sapatas (2 garras l=450 mm) Kettenplatte (2-steg l=450 mm)	Shoes (2 Grousers L=450 mm) Patin (2 Cotes L=450 mm)	Suole (2 Costole L=450 mm) Zapatas (2 Garras L=450 mm)
0523	Sapatas (2 garras l=380 mm) Kettenplatte (2-steg l=380 mm)	Shoes (2 Grousers L=380 mm) Patin (2 Cotes L=380 mm)	Suole (2 Costole L=380 mm) Zapatas (2 Garras L=380 mm)
0524	Sapatas (2 garras l=500 mm) Kettenplatte (2-steg l=500 mm)	Shoes (2 Grousers L=500 mm) Patin (2 Cotes L=500 mm)	Suole (2 Costole L=500 mm) Zapatas (2 Garras L=500 mm)
0525	Sapatas (1 garra l=600 mm) Kettenplatte (1-steg l=600 mm)	Shoes (1 Grouser L=600 mm) Patin (1 Cote L=600 mm)	Suole (1 Costola L=600 mm) Zapatas (1 Garra L=600 mm)

FIATALLIS

COD.	PORTUGUÊS DEUTSCH	ENGLISH FRANÇAIS	ITALIANO ESPAÑOL
0526	Sapatas (1garra l=500 mm) Kettenplatte (1-steg l=550 mm)	Shoes (1 Grouser L=500 mm) Patin (1 Cote L=550 mm)	Suole (1 Costola L=500 mm) Zapatas (1 Garra L=500 mm)
052F	Painel lateral Seitenblech	Side Panel Tablier	Fianchetto Costado
052V	Voltímetro Voltmeter	Voltmeter Voltmetre	Voltmetro Voltimetro
0530	Sapatas (1 garra) Kettenplatte (1-steg)	Shoes (1 Grouser) Patin (1 Nervure)	Suole (1 Costola) Zapatas (1 Nervio)
0531	Sapatas auto limpantes Kettenplatte (selbstreinigend)	Self Cleaning Shoes Patins Autonettoyeurs	Suole Autopulenti Zapatas Autopulidoras
0534	Sapatas HD Kettenplatte (HD)	Shoes HD Patins Renforces	Suole HD Zapatas Reforzadas
053C	Camisa do cilindro Zylinderbuechse	Tube Fut de Cylindre	Canna Cilindro Camisa de Cilindro
053D	Diodo Diode	Diode Diode	Diodo Diodo
053V	Lâmina de chapa de aço Schneidkante	Push Plate Lame Versoir	Versoio Reja
0549	Sobre sapata-meia série Strassenschuhe-halbseiting	Street Plates-half Set Demi-jeu Patins de Route	Mezza Serie Soprasuole Medio Juego de Patines
054C	Vela magnética Magneteinsatz	Magnetic Rod Tige Magnetique	Candela Magnetica Barra Imanada
054I	Rosca postiça Gewindeeinsatz	Insert Insertion Filetee	Inserto Filettato Rosca Postiza
054T	Bujão de enchimento Einfuellstutzen-deckel	Filler Cap Bouchon de Remplissage	Tappo Introduzione Tapon de Llenado
055A	Anel de vedação Dichtring	Seal Ring Bague D'etancheite	Anello Tenuta Junta Hermetica
055B	Balancim Kipphebel	Rocker Culbuteur	Bilanciere Balancin
055E	Extintor Feuerloescher	Fire Extinguisher Extincteur	Estintore Extintor

FIATALLIS

COD.	PORTUGUÊS DEUTSCH	ENGLISH FRANÇAIS	ITALIANO ESPAÑOL
055F	Fivela Schalle	Buckle Boucle	Fibbia Hebilla
055R	Rebite Niet	Rivet Rivet	Ribattino Remache
0561	Proteções da guia da corrente Kettenfuehrung	Track Chain Guiding Guard Protection Guide-chenille	Ripari Guida Catena Protecciones de Oruga
0563	Proteções da roda da esteira Laufrollenschutz	Track Roller Guard Protections Galets	Ripari Ruote Carrello Proteccion. Rodillos de Oruga
0565	Guias do arco de força Schubrahmen fuehtung	C-frames Guides Guides D'etrier	Guide Per Arcone Guias de Bastidor
056C	Vela de pré-aquecimento Gluehkerze	Glow Plug Bugie Prechauffage	Candela Preriscaldo Bujia Bipolar
056L	Limitador Anschlag	Travel Limiter Limiteur	Limitatore Tope
056T	Bujão de dreno Ablass-stopfen	Drain Plug Bouchon de Vidange	Tappo Di Scarico Tapon de Descarga
0572	Aquecedor elétrico Elektroheizung	Electric Heater Rechauffeur Electrique	Elettroriscaldatore Calorifico Electrico
057T	Bujão magnético Magnetstopfen	Magnetic Plug Bouchon Magnetique	Tappo Magnetico Tapon Imanado
0580	Toldo solar Sonnenblende	Sun Canopy Toit Pare-soleil	Tettuccio Parasole Toldo Parasol
0581	Cabina rops (c/ar condic) Sicherheitskabine mit klimaanlage	Rops Cab (W/conditioner) Cabine de Securite (condition.)	Cabina Sicurezza (C/condizion) Cabina de Aire Acondicionado
0582	Cabina rops especial Rops-kabine sonderausfuehrung	Rops Cab - Special Cabine de Securite-speciale	Cabina Sicurezza Special Cabina Especial
058C	Imã Magnet	Magnet Aimant	Calamita Iman
058R	Redutor Untersetzungsgetriebe	Reduction Gear Reducteur	Riduttore Reductor
0599	Pré-disposição cabina c/ar condicionado Equip.condit. cabine	Air Conditioning Provision Equipo p/acondicionam. de Aire	Predisposiz.condizion. Cabina

FIATALLIS

COD.	PORTUGUÊS DEUTSCH	ENGLISH FRANÇAIS	ITALIANO ESPAÑOL
059D	Disco porta-freio Bremstraeger	Brake Back Plate Pateau de Freins	Disco Portafreno Disco Portafreno
0602	Aquecedor de alta capacidade Heizung, groesse ausfuehrung	Heater, High Capacity Rechauffeur Surdimensionne	Riscaldatore Maggiorato Calentador Mas Potente
0604	Cabina c/ ar condicionado Klimanlage	Air Conditioning Climatis. Cabine	Condizionamento Cabina Acondicionamiento Aire Cabina
0607	Viseira pára-sol Sonnenblende	Sun Visor Visiere Pare-soleil	Visiera Parasole Visiera Parasol
060A	Cantoneira Winkel	Angle Corniere	Angolare Angular
060B	Bolacha Lasche	Shackle Jumelle	Biscottino Enganche
060C	Terminal do fio Kabelschuh	Wire Terminal Cosse	Capocorda Terminal
060D	Disco Scheibe	Disc Disque	Disco Disco
060E	Extrator Abzieher	Puller Extracteur	Estrattore Extractor
060G	Rotor Pumpenrad	Impeller Turbine	Girante Impulsor
060I	Pino graxeiro Schmiernippel	Grease Fitting Graisseur	Ingrassatore Engrasador
060L	Chaveta Keil	Key Clavette	Linguetta Chaveta
060N	Nucleo Kern	Core Noyau	Nucleo Nucleo
060P	Pedal Pedal	Pedal Pedale	Pedale Pedal
060R	Reforço Verstaerkung	Reinforcement Refort	Rinforzo Refuerzo
060S	Prato Tellerscheibe	Cup Cuvette	Scodellino Arandela

FIATALLIS

COD.	PORTUGUÊS DEUTSCH	ENGLISH FRANÇAIS	ITALIANO ESPAÑOL
060T	Tarugo Block	Block Tasseau	Tassello Taco
0612	Espelho retrovisor interno Rueckspiegel innen	Inside Rear View Mirror Retroviseur Interieur	Specchio Retrovisore Interno Espejos Retrovisores Interior
0613	Espelho retrovisor externo Rueckspiegel aussen	Outside Rear View Mirror Retroviseur Exterieur	Specchio Retrovisore Esterno Espejos Retrovisores Exterior
0614	Vidros p/ homologação européia Glaces homol.europe	Cristales Homologacion Europea	Vetri p/omologazione Europea
0619	Lâmpada de aviso rotativa Rotationswarnlampe	Rotating Warning Beacon Lampe Clignotante A Rotation	Lampada Rotante Luz Giratoria
061C	Contrapeso Kontergewicht	Counterweight Contrepoids	Contrappeso Contrapeso
061E	Extremidade Endstueck	End Extremite	Estremita Extremo
061F	Arame de aço Stahldraht	Steel Wire Fil D'acier	Filo Acciaio Alambre de Acero
061L	Chaveta "woodruff" Scheibenfeder	Woodruff Key Clavette A Disque	Linguetta A Disco Chaveta A Disco
0630	Direção de emergência Notlenkanlage	Emergency Steering Direction de Secours	Emergenza Sterzatura Sistema Direccion Emergencia
0633	Frenagem diferencial Bremsverzoegerung	Proportional Braking Frenage Differencie	Frenatura Differenziata Frenada Differencial
0634	Sistema de freio Bremsanlage	Brake System Installation de Freinage	Impianto Freno Sistema de Frenos
063R	Alavanca angular Hebelrueckstellung	Bell Cranck Renvoi A Levier	Rinvio Reenvio de Palanca
064C	Tampão Deckel	Cap Chapeau	Cappello Sombrerete
064D	Disco de freio Bremsscheibe	Brake Disc Disque de Frein	Disco Freno Disco de Freno
064E	Evaporador Verdampfer	Evaporator Evaporateur	Evaporatore Evaporador

FIATALLIS

COD.	PORTUGUÊS DEUTSCH	ENGLISH FRANÇAIS	ITALIANO ESPAÑOL
064F	Filtro de combustível Kraftstoffilter	Fuel Filter Filtre Combustible	Filtro Combustibile Filtro Combustible
064P	Chapa do piso Trittblech	Floor Plate Plancher	Pedana Panel de Piso
064R	Acionamento angular Winkelantrieb	Miter Gearing Renvoi D'angle	Rinvio Angolare Reenvio Angular
065A	Anti-congelante Frostschutzmittell	Antifreeze Antigel	Anticongelante Anticongelante
065C	Sanfona Schutzkappe	Boot Capuchon	Cappuccio Capuchon
065D	Disco de embreagem Kupplungsscheibe	Clutch Disc Disque D'embrayage	Disco Frizione Disco de Embrague
065F	Filtro Filter	Filter Filtre	Filtro Filtro
065G	Junta cardan Kardangelenk	Universal Joint Joint de Cardan	Giunto Cardanico Junta Cardan
065I	Acoplamento Antrieb	Drive Enclenchement	Innesto Acoplamiento
065M	Massa de compensação Fliehgewicht	Flyweight Masselote	Massa Anticipo Contrapeso de Avance
065T	Adesivo Abziehbild	Decal Dacalque	Targa Calcomania
066F	Filtro de ar Luftfilter	Air Cleaner Filtre A Air	Filtro Aria Filtro de Aire
066G	Junta homocinética Homokinetisches gelenk	Constant Vel. Univ.joint Joint Homocinetique	Giunto Omocinetico Junta Homocinetica
067F	Filtro de óleo Oelfilter	Oil Filter Filtre A Huile	Filtro Olio Filtro de Aceite
067G	Eixo cardan Gelenk	Coupling Coupleur	Giunto Acoplamiento
067M	Massa de compensação Fliehgewicht	Flyweight Masselotte Centrifuge	Massa Centrifuga Contrapeso Centrifugo

FIATALLIS

COD.	PORTUGUÊS DEUTSCH	ENGLISH FRANÇAIS	ITALIANO ESPAÑOL
067S	Sede do dente da caçamba Schaufelzahntasche	Bucket Tooth Seat Emplacement Dent de Godet	Sede Dente Benna Asiento Diente Cuchara
0680	Dispos. de eliminação de umidade Wasserabscheider	Moisture Ejector Disp.elimination D'humidite'	Dispos. Eliminazione Umidita Supressor de Umedad
0684	Injetor de alcool Alkoholinjektor	Alcohol Injector Onjecteur D'alcool	Iniettore Alcool Inyector de Alcohol
068G	Junta elástica Elastische kupplung	Flexible Joint Joint Elastique	Giunto Elastico Junta Elastica
068S	Sede do dente do ripper Aufreisserzahntasche	Ripper Shank Seat Emplacement Dent Scarificateur	Sede Dente Ripper Asiento Diente Escarificador
069F	Janela Fenster	Window Baie	Finestra Ventana
069S	Sede Sitz	Seat Emplacement	Sede Asiento
0700	Dispos.de aviso de tombamento Ueberlastwarnanlage	Tilting Safety Device Indicat.de Basculement	Disp. Segnalatore Ribaltamento Indicador de Basculamiento
070F	Flange Flansch	Flange Bride	Flangia Brida
070G	Junta esférica Kugelgelenk	Ball Joint Joint A Rotule	Giunto Sferico Articulacion Esferica
070L	Longarina Laengsschiene	Side Rail Brancard	Longherina Longrina
070R	Proteção Schutz	Guard Protection	Riparo Proteccion
070T	Proteção Schutz blech	Protective Panel Dessus	Tegolo Teja
071D	Fechadura Riegel	Closing Device Dispositif de Fermure	Dispositivo Di Chiusura Cierre
071F	Filtro de ar a banho de óleo Oelbadluftfilter	Oil Bath Air Cleaner Filtre A Air A Bain D'huile	Filtro Aria Bagno Olio Filtro de Aire En Bano Aceite
071L	Viga Laengstraeger	Side Member Longeron	Longherone Larguero

FIATALLIS

COD.	PORTUGUÊS DEUTSCH	ENGLISH FRANÇAIS	ITALIANO ESPAÑOL
072F	Eixo flexível Biegsame welle	Flexible Shaft Transmission Flexible	Albero Flessibile Arbol Flexible
072I	Chassi Rahmen	Frame Charpente	Intelaiatura Bastidor
0736	Predisposição p/ instalação baterias Befestig. fuer sae batterien	Sae Batteries Provision Fixations Pour Batteries SAE	Predisposizione Batterie sae Preequipo Para Baterias SAE
0742	Sem bateria Ohne batterie	Batteries Deduction Sans Batteries	Senza Batterie Sin Bateria
0743	Ativador para bateria Batterieladung	Batteries Activation Activation Batteries	Attivazione Batterie Activacion de Baterias
0748	Bateria de alta capacidade Hochleitungsbatterien	High Capacity Batteries Batteries A Haute Capacite’	Batterie Maggiorate Baterias de Gran Capacidad
0749	Luzes para trânsito em estrada Licht fuer strassenfahrt	Road Traffic Lights Feux Pour Marche Sur Route	Luci Per Circolazione Stradale Luces de Carretera
074B	Bloco Block	Block Taquet	Blocchetto Calce
0755	Sem farol Ohne scheinwerfer	Without Light Sans Projeteur	Senza Proiettore Sin Proyector
0758	Farois traseiros Scheinwerfer hinten	Rear Floodlights Projectores Arriere	Proiettori Posteriori Proyectores Posteriores
0759	Predisposição p/ instalação alarme Warn.rueckqaerts.ohne hupe	Back Up Alarm Provision Predisp.avvert. Ma	Predisposizione Back-alarm Preequipo Alarma Sin Avisador
075B	Conector Verbindungsblock	Connector Plaque de Jonction	Blocchetto Connessione Plot de Empalme
075D	Espaçador Distanzstueck	Spacer Entretoise	Distanziale Separador
075I	Interruptor Schalter	Switch Interrupteur	Interruttore Interruptor
075M	Membrana Membrane	Diaphragm Membrane	Membrana Membrana
075S	Sede esférica Kugelpfanne	Ball Socket Emplacement Spherique	Sede Sferica Casquillo Esferico

FIATALLIS

COD.	PORTUGUÊS DEUTSCH	ENGLISH FRANÇAIS	ITALIANO ESPAÑOL
0760	Alarme de ré Warneinrichtung rueckwaerts.	Back Up Alarm Avertisseur Ma	Avvisatore Acustico Di Rm Avisador de Alarma
0762	Luzes limitadoras Bregenzungsleuchten	Overall Size Lights Feux de Gabarit	Luci Di Ingombro Luces de Calibo
0765	Farois para rops Scheinwerfer fuer rops	Rops Floodlights Projecteur Pour Rops	Proiettori Per Rops Proyectores Para Rops
0766	Farois dianteiros Frontscheinwerfer	Front Floodlight Projecteurs Avant	Proiettori Anteriori Proyectores Anteriores
0767	Farois para cabina Scheinwerfer fuer kabine	Cab Floodlights Projecteurs Sur Cabine	Proiettori Per Cabina Proyectores Para Cabina
0768	Refletores e adesivo de limite de velocidade Reflektierendes kennzeichen	Reflect And Speed Limit Decal Catadioptre Et Disque Vitesse	Catadiottri E Disco Velocita Catadioptr. Y Disco Velocidad
0769	Pisca-pisca Blinklicht	Turn Signals Clignotants de Direction	Fanali Direzione Laterale Luces de Direcction
076B	Chapa isolante Isolierblock	Insulating Block Bloc Isolant	Blocchetto Isolante Aislante
077T	Chassi principal Hauptrahmen	Main Frame Chassis Tracteur	Telaio Trattore Bastidor de Tractor
0780	Diagnóstico centralizado Zentrale fehlersuchanlage	Centralized Diagn. System Diagnostic Centralise	Diagnostica Centralizzata Diagnostico Centralizado
078A	Pedaleira Fussraste	Footrest Repose-pieds	Appoggiapiede Descansapie
078F	Forração Belag	Lining Housse	Fodera Forro
078I	Inversor Wendegetriece	Reverser Inverseur	Inversore Inversor
078P	Para ... Fuer ...	For ... Pour ...	Per ... Para ...
079L	Mancal Drehlager	Rest Lunette	Lunetta *** Luneta
0807	Eixo de tomada de força Zapfwelle	Power Take Off Shaft Arbre Prise de Force	Albero Presa Di Forza Arbol Toma de Fuerza

FIATALLIS

COD.	PORTUGUÊS DEUTSCH	ENGLISH FRANÇAIS	ITALIANO ESPAÑOL
080F	Fundo Bodenplatte	Botton Plate Bout	Fondello Fondo
080G	Gotejador Rinne	Channel Gouttiere	Gocciolatoio Gotera
080M	Console Konsole	Bracket Console	Mensola Mensula
080P	Pino Bolzen	Pin Axe	Perno Bulon
080S	Assento Sitz	Seat Siege	Sedile Asiento
0815	Sistema hidráulico remoto 3 vias Servosteuerung-3 steuerkreise	Remote Hydr.syst.3spools Syst.hydr.a Dist.-3 Tiroirs	Imp.idr.com.dist. -3 Cassetti Sistema Hid.mando Dist.-3 Cor.
0816	Sistema hidráulico remoto 4 vias Servosteuerung-4 steurkreise	Remote Hydr.syst.4spools Syst.hydr.a Dist.-4 Tiroirs	Imp.idr.com.dist. -4 Cassetti Sistema Hid.mando Dist.-4 Cor.
0819	Sem sistema hidráulico Ohne hydraulikanlage	Without Hydraulic System Sans Systeme Hydraulique	Senza Impianto Idraulico Sin Sistema Hidraulico
081A	Arco de força Schubrahmen	C-frame Etrier	Arcone Arcon
081D	Distribuidor rotativo Drehverteiler	Rotating Distributor Distributeur Rotatif	Distributore Rotante Distribuidor Giratorio
081L	Cadeado Vorhangschloss	Padlock Cadenas	Lucchetto Candado
0824	Distribuidor de 3 vias Steuerventil 3 steuerkreisen	3 Spool Valve Distributeur A 3 Tiroirs	Distributore 3 Cassetti Distribuidor de 3 Correderas
0829	Proteção do radiador reforçado Kuehlerschutz,verstaerkt	Radiator Guard (HD) Protection Renforcee Radiateur	Riparo Cuffia Rinforzato Proteccion Radiador Reforzada
082B	Tambor da fechadura Zylinderschloss	Lock Cylinder Barriler de Serrure	Blocchetto Serratura Cilindro Cerradura
082L	Lâmina all-hydraulic Mehrwegeschild	Hydraulic Moldboard Lame Hydraulique	Lama All-hydraulic Paleta All-hydraulic
0833	Capo perfurado Motorhaube gelocht	Perforated Hood Capot Perfore’	Cofano Forato Capot Perforado

FIATALLIS

COD.	PORTUGUÊS DEUTSCH	ENGLISH FRANÇAIS	ITALIANO ESPAÑOL
0835	Proteção adic. do radiador Kuehlerschutz zusaetzl	Additional Radiator Guard Protection Suppl. Radiateur	Riparo Supplementare Cuffia Proteccion Suplement.radiador
0836	Protetores laterais do capo Motorzeitenbleche, klappbar	Hood Side Plates Panneaux Lateraux Moteur	Fianchetti Mobili Motore Costados Postizos de Motor
0837	ProteçÃes laterais do motor Motorseitenbleche	Engine Side Guards Protections Laterales Moteur	Ripari Laterali Motore Costados Laterales de Motor
083A	Catraca Sperre	Ratchet Cliquet	Arpione Arpon
083B	Bobina Zuendspule	Coil Bobine	Bobina Bobina
083C	Roldana Seilrolle	Sheave Poulie	Carrucola Garrucha
083D	Distribuidor Steuerventil	Control Valve Distributeur	Distributore Distribuidor
083L	Lâmina angulavel (HA) Schwenkschild	Angle Moldboard (HA) Lame Biaise (HA)	Lama Angolabile (HA) Hoja Angulada (HA)
0842	Proteção anti-vandalismo Diebstahlschutz	Vandalism Prevention Disp.antivandalisme	Protezione Antivandalo Proteccion Antirraterias
0843	Tampa anti-vandalismo Schutzdeckel	Anti Vandalism Instrum Covers Capot Pour Planche de Bord	Coperchi Cruscotto Antivandalo Proteccion Del Tablero
084C	Elemento filtrante Filtereinsatz	Filter Element Cartouche Filtrante	Cartuccia Filtrante Cartucho de Filtro
084L	Lâmina reta (HS) Brutschild (HS)	Straight Moldboard (HS) Lame Dozer (HS)	Lama Diritta (HS) Paleta Recta (HS)
0850	Assento reclinável Klappsitz	Reclining Seat Siege Basculable	Sedile Ribaltabile Asiento Abatible
0852	Assento c/ suspensão elástica Schwingsitz	Suspension Seat Siege Sur Suspensions	Sedile C/ Sospensione Elastica Asiento de Suspension Elastica
0859	Pára-lamas diant.e tras. TUV Vordere/hintere kotfluegel TUV	Front & Rear Fenders TUV Ailes Avant Et Arrier TUV	Parafanghi Ant. Post. TUV Guardabarros Ant.y Post. TUV
085A	Eixo Asche	Axle Essieu	Assale Eje

FIATALLIS

COD.	PORTUGUÊS DEUTSCH	ENGLISH FRANÇAIS	ITALIANO ESPAÑOL
085F	Forquilha Gabel	Yoke Fourche	Forcella Horquilla
085G	Cotovelo Winkelstueck	Elbow Coude	Gomito Codo
085I	Isolante Isolierung	Insulator Isolant	Isolante Aislante
085L	Lâmina reta-larga (HS-L) Breites brustschild (HS-L)	Straight-wide Moldboard (HS-L) Lame Dozer Large (HS-L)	Lama Diritta-larga (HS-L) Paleta Recta-ancha (HS-L)
085M	Escaninho Kasten	Box Container Boite A Outils	Mobiletto Armario
085R	Divisor Verteilergetriebe	Splitter Repartiteur	Ripartitore Repartidor
085T	Relé Relais	Relay Telerrupteur	Teleruttore Telerruptor
0861	Pára-lamas dianteiros Kotfluegelvorne	Front Fenders Ailes Avant	Parafanghi Anteriori Guardabarros Anteriores
0863	Pára-lamas traseiros Kotfluegel hinten	Rear Fenders Ailes Arriere	Parafanghi Posteriori Guardabarros Posteriores
0868	Pára-lamas alongados Kotfluegel lange ausfuehrung	Full Lenght Fenders Ailes Allongees	Parafanghi Allungati Guardabaros Largos
086L	Lâmina semi-u (hsu) Semi-u-schild (hsu)	Semi-u Moldboard (Hsu) Lame Semi-u (Hsu)	Lama Semi-u (Hsu) Paleta Semi-u (Hsu)
086S	Segmento Segment	Segment Segment	Segmento Segmento
0870	Proteções florestais Schutz fuer forteinsatz	Forestry Protections Protection Deforestage	Protezioni Forestali Protecciones Forestales
0871	Telas post. e lat. do rops Rops-verkleidung seitlich/hint	Rops Side And Hear Screens Grilles Arriere,laterales Rops	Schermi Post. E Lat. Rops Rejillas Posterior,lateral.rops
0872	Proteçoes inferiores (2 pcs) Panzerwanne (2 teilig)	Bottom Guards (2 Pieces) Protections Inferieur.- 2pieces	Protezioni Inferiori (2 Pezzi) Protecciones Infer. (2 Piezas)
0873	Tela posterior Verkleidung hinten	Rear Screen Grille Arriere	Schermo Posteriore Rejilla Posterior

FIATALLIS

COD.	PORTUGUÊS DEUTSCH	ENGLISH FRANÇAIS	ITALIANO ESPAÑOL
0875	Proteções inferiores reforçadas Panzerwanne verstaerkt	Bottom Guards H.d Protections Inferieur. Renfor.	Protezioni Inferiori Rinforz Protecciones Infer. Refuerzadas
0879	Sweeps Abweiser	Sweeps Sweeps	Sweeps Sweeps
087C	Caixa de ferramentas Werkzeugkasten	Tool Box Cofre A Outils	Cassetta Attrezzi Caja Herramientas
087L	Lâmpada Gluehbirne	Bulb Ampoule	Lampadina Lampara
087T	Esticador da correia Riemenspanner	Belt Stretcher Tender de Courroie	Tendicinghia Tensor de Correa
0886	Pino de tração Anhaegenbolzen	Drawbar Pin Axe Crochet D'attelage	Perno Gancio Traino Bulon Enganche de Remolque
088D	Diagnóstico Diagnostik system	Diagnostic System Diagnostic	Diagnostica Diagnosrtico
088I	Símbolos Symbole	Symbols Ideogrammes	Ideogrammi Ideogramas
088L	Limitador de consumo de combustível Kraftstoffverbrauch-begrenzer	Fuel Cons.limiter Limiteur Cons.comb.	Limitatore Cons.combustibile Limitador Consumo Combustible
088T	Cortina Kuehlerabdeckung	Curtain Rideau	Tendina Cortina
0890	Barra de tração oscilante Zugpendel	Swinging Drawbar Barre Oscillante D'attelage	Barra Traino Oscillante Barre de Arrastre Oscilante
0891	Gancho de tração reforçado Verstaerkter	Drawbar HD Crocher D'attelage Renforce	Gancio Di Traino Rinforzato Enganche Remolque Reforzado
0895	Predisposição p/ instalação de SCRAPER Scraperanbau anhaenge kupplung	Scraper Installation Provision Predisp.install.decapeuse	Predisposiz.attacco Scraper Preequipo Enganche Trailla
089A	Haste posicionadora Regelstange	Positioning Rod Tige de Positionneur	Asta Posizionatore Varilla Posicionador
089C	Caixa do scraper Schuefkuebel	Scraper Bowl Benne de Decapeuse	Cassone Scraper Cajon de Trailla
089D	Dente da caçamba Schaufelzahn	Bucket Tooth Dent Godet	Dente Benna Diente de Cuchara

FIATALLIS

COD.	PORTUGUÊS DEUTSCH	ENGLISH FRANÇAIS	ITALIANO ESPAÑOL
089G	Grampo Clip	Clip Agrafe	Graffetta Grapa
089I	Injetor Duese	Injector Injecteur	Iniettore Inyector
090A	Haste Stange	Rod Tige	Asta Varilla
090B	Bocal de enchimento Einfuellstutzen	Filler Plug Tube Remplissage	Bocchettone Introduzione Boca de Carga
090C	Refletor Rueckstrahler	Reflector Catadioptre	Catadiottro Catadioptrico
090D	Disco magnético Magnetscheibe	Magnetic Disc Disque Magnetique	Disco Magnetico Disco Imanado
090G	Pino de centragem Passtift	Dowel Pion de Centrage	Grano Teton
090I	Invólucro Huelle	Holder Envelooppe	Involucro Envoltura
090S	Semi- anel Ringhaelfte	Half Ring Demi-bague	Semianello Semiaro
091A	Haste de nível Mess stab	Dipstick Jauge de Niveau	Asta Livello Varilla de Nivel
091D	Cubo da roda Radnabe	Wheel Disc Disque de Roue	Disco Ruota Disco de Rueda
0920	Ripper (PD) Heckaufreisser (PD)	Ripper (PD) Ripper (PD)	Ripper (PD) Escarificador (PD)
0921	Ripper (PMD) Heckaufreisser (PMD)	Ripper (PMD) Ripper (PMD)	Ripper (PMD) Escarificador (PMD)
092D	A partir do motor hidráulico ... Ab hydraulikmotor ...	From Hydr.motor ... A Partir Du Moteur Hydraulique	Dal Motore Idraulico ... A Partir Del Motor Hidraulico
092S	Semi-eixo Halbwelle	Half Shaft Demi-arbre	Semialbero Semieje
0933	Ripper rotativo Drehaufreisser	Radial Ripper Ripper Rotatif	Ripper Rotativo Escarificador Rotativo

FIATALLIS

COD.	PORTUGUÊS DEUTSCH	ENGLISH FRANÇAIS	ITALIANO ESPAÑOL
0935	Dente p/ripper Zahnhalter	Ripper Shank Outil Pour Ripper	Utensile Per Ripper Util Para Escarificador
0937	Dente (ripper PMD) Zahnhalter	Shank (Ripper PMD) Outil (Ripper PMD)	Utensile (Ripper PMD) Util (Escarificador PMD)
0938	Dente HD(ripper PMD) Zahnhalter (VA)	Shank HD (Ripper PMD) Outil (Ripper PMD)	Utensile HD (Ripper PMD) Util H.d (Escarificador PMD)
093D	A partir do redutor ... Ab untersetzungsgetriebe ...	From Reduction ... A Partir Du Reducteur ...	Dal Riduttore ... A Partir Del Reductor
093F	Freio Bremse	Brake Frein	Freno Freno
093T	Limpador de pára-brisa Scheibenwischer	Windshield Wiper Essuie-glace	Tergicristallo Limpia-parabrisas
0945	Dentes p/escarificador Zahnhalter	Scarifier Shank Outil Pour Scarificateur	Utensile Per Scarificatore Utiles Para Escarificador
094D	Dente do scraper Scraper zahn	Scraper Tooth Dent de Decapeuse	Dente Scraper Diente de Trailla
094S	Semi-colar Schellenhaelfte	Half Collar Demi-collier	Semicollare Semicollar
0953	Ripper (PL) Heckaufreisser (PL)	Ripper (PL) Ripper (PL)	Ripper (PL) Escarificador (PL)
095B	Bucha Buesche	Bushing Douille	Boccola Buje
095C	Corrente Kette	Chain Chaine	Catena Cadena
095F	Embreagem Kupplung	Clutch Embrayage	Frizione Embrague
095S	Semi-biela Schubstange	Half Link Demi-bielle	Semibiella Semibiela
095T	Termometro Themometer	Temperature Gauge Thermometre	Termometro Termometro
0960	Ripper (PVD) Heckaufreisser (PVD)	Ripper (PVD) Ripper (PVD)	Ripper (PVD) Escarificador (PVD)

FIATALLIS

COD.	PORTUGUÊS DEUTSCH	ENGLISH FRANÇAIS	ITALIANO ESPAÑOL
096S	Semi-bucha Buechsenhaelfte	Half Bushing Demi-douille	Semiboccola Semibuje
096T	Termostato Thermostat	Thermostat Thermostat	Termostato Termostato
097C	Esteira Kettenzug	Track Chain Chenilles	Catenaria Cadena de Oruga
097S	Semi-borne Klemmenhaelfte	Half Connector Demi-collier	Semimorsetto Semicollar
0988	Adesivo TUV em alemão Klebeschilder deutscher TUV	German TUV Decals Plaques TUV Allemano	Targhe TUV Tedesco Placas TUV En Aleman
098S	Semi-placa Halbstuetze	Half Bracket Demi-etrier	Semistaffa Semi Soporte
0992	Bomba de engraxamento Fettpresse	Greasing Pump Pompe de Graissage	Pompa Ingrassaggio Bomba de Engrase
0993	Bomba de transferência de combustível Kraftsoffordererpumpe	Fuel Transfer Pump Pompe de Travasement Combust.	Pompa Travaso Combustibile Bomba de Repostado Combustible
0995	Kit de ferramentas Bordwerkzeug	Tool Kit Outils	Accessori Manutenzione Herramientas de Servicio
0997	Elementos de 1ª manutenção Inspek.material-erste wartung	First Maintenance Package Elements Premier Entretien	Elementi Prima Manutenzione Elementos de Pronto Servicio
0998	Macaco hidráulico Hydraulikzilinder	Hydraulic Jack Crie Hydraulique	Martinetto Idraulico Gato Hidraulico
1003	Arco de força (all-hydraulic) Schubrahmen (mehrwegeschild)	C-frame (All-hydraulic) Etrier(all-hydraulic)	Arcone (All-hydraulic) Arcon (All-hydraulic)
100C	Encosto Klemmstueck	Retainer Cavalier	Cavallotto Retenedor
100M	Mola Feder	Spring Ressort	Molla Muelle
100S	Semi-cone Halbkegel	Lock Cone Demi-cone	Semicono Chaveta Conica
1011	Forquilhas Streben	Struts Fourches	Forcelle Horquillas

FIATALLIS

COD.	PORTUGUÊS DEUTSCH	ENGLISH FRANÇAIS	ITALIANO ESPAÑOL
1012	Forquilhas reforçadas Streben versrtaerkte ausfuehrun	Struts HD Fourches Renforcees	Forcelle Rinforzate Horquillas Reforzadas
101A	Porta objetos Huelse	Casing Etui	Astuccio Estuche
101E	Eletrólito Electrolyt	Electrolyte Electrolyte	Elettrolito Electrolito
101G	Grade Schutzgitter	Grid Grille	Griglia Rejilla
1022	Transmissor “laserplane” Laserplane-sender	Laserplane-transmitter Laserplane-transmetteur	Laserplane-trasmettitore Laserplane-transmisor
1023	Receptor “laserplane” Laserplane-empfaenger	Laserplane-receiver Laserplane-recepteur	Laserplane-ricevitore Laserplane-receptor
102B	Garrafa Flasche	Bottle Boutille	Bomboletta Botella
102E	Elevador Lift	Elevator Elevateur	Elevatore Elevador
102P	Plataforma Platte	Flatcar Plateau	Pianale Plataforma
1030	Cilindros de angulação Schwenkzylinder	Angle Cylinders Cylindres Ad	Cilindri Angolazione Gatos de Angulacion
103E	Ejetor Espulsore	Ejector Expulseur	Espulsore Expulsor
103P	Coluna de direção Lenksaeule	Steering Column Colonne Direction	Piantone Sterzo Columna Direccion
103S	Semi-rolamento Lagerhalbschalen	Half Bearing Demi-coussinet	Semicuscinetto Semi Cojinete
1040	Braços e tirantes (hsu) Schubarm und streben (hsu)	Pushbeams And Struts (Hsu) Bras Et Tirants (Hsu)	Bracci E Tiranti (Hsu) Brazos Y Tirantes (Hsu)
1041	Braços e tirantes (HS-L) Schubarme und streben (HS-L)	Pushbeams And Struts (HS-L) Bras Et Tirants (HS-L)	Bracci E Tiranti (HS-L) Brazos Y Tirantes (HS-L)
1042	Braços e tirantes (HS) Schubarme und streben (HS)	Pushbeams And Struts (HS) Bras Et Tirants (HS)	Bracci E Tiranti (HS) Brazos Y Tirantes (HS)

FIATALLIS

COD.	PORTUGUÊS DEUTSCH	ENGLISH FRANÇAIS	ITALIANO ESPAÑOL
1043	Braços e tirantes (tilt-pitch) Schubarme + streben(tilt-pitch	Pushbeams And Struts (Tilt-pitc Bras Et Tirants (Tilt-pitch)	Bracci E Tiranti (Tilt-pitch) Brazos Y Tirantes (Tilt-pitch)
104E	Compomentes internos da cabine Teile im fahrgastraum	Passenger Compartment Pieces Dans L'habitacle	Elementi Abitacolo Elementos Interno Cabina
104S	Semi-disco Halbscheibe	Half Disc Demi-disque	Semidisco Semidisco
105A	Buzina Hupe	Horn Avertisseur Sonore	Avvisatore Acustico Bocina
105F	Cabo Drahtseil	Cable Cable	Fune Cable
105M	Grampo elástico Klemmstueck	Spring Fastener Agrafe	Molletta Sujetador
105P	Chapa Platte	Plate Plaque	Piastra Placa
105R	Aquecedor Heizung	Heater Rechauffeur	Riscaldatore Calentador
105S	Semi-junta Halbgelenk	Half Coupling Demi-joint	Semigiunto Semiacoplamiento
1065	Cilindro tilt (all-hydr.) Tilt zylinder (all-hydraulic)	Tilt Cylinder (All-hydraulic) Verin de Tilt (All-hydraulic)	Cilindro Tilt (All-hydraulic) Gato de Tilt (All-hydraulic)
106S	Semi-vedação Dichtungshaelfte	Half Gasket Demi-joint	Semiguarnizione Semiguarnicion
1070	Cilindro de inclinação Tilt zylinder	Tilt Cylinder Verin de Tilt	Cilindro Inclinazione Gato de Tilt
1071	Cilindro tilt Tilt zylinder	Tilt Cylinder Verin de Tilt	Cilindro Tilt Gato de Tilt
1072	Cilindro tilt (HS) Tilt zylinder (HS)	Tilt Cylinder (HS) Verin de Tilt (HS)	Cilindro Tilt (HS) Gato de Tilt (HS)
1078	Comando do implemento posterior Steurung heckanbaugeraete	Rear Equipment Control Commande D'outil Ar	Comando Attrezzo Posteriore Mando Del Util Posterior
107S	Semi-polia Scheibenhaelfte	Half Pulley Demi-poulie	Semipuleggia Semipolea

FIATALLIS

COD.	PORTUGUÊS DEUTSCH	ENGLISH FRANÇAIS	ITALIANO ESPAÑOL
1082	Comando e tubulações Steuerleitungen	Piping And Control Commande Et Tuyauterie	Comando E Tubazioni Mando Y Tuberias
1083	Comando da 2ª haste Betaetigung des 2.steuerkreise	2nd Spool Control Commande de 2me Tiroir	Comando II Cassetto Mando 2.corredera
1084	Comando da 3ª haste Betaetigung des 3.steuerkreise	3rd Spool Control Commande Du 3me Tiroir	Comando III Cassetto Mando 3.a Corredera
1087	Comando e tubulação da válvula distr. Steuerleitung (umschaltventil)	Piping and Contr (Divert Valve) Commande Et Tuyauterie(deviat.)	Comando E Tubaz(dal Deviatore) Mando Y Tuberias (Desviador)
108M	Multiplicador de torque Drehmomentverstaerker	Overdrive Surmultiplicateur	Moltiplicatore Multiplicador
108S	Semi-pistão Kolbenhaelfte	Half Piston Demi-piston	Semistantuffo Semiembolo
1095	Suporte de pivotamento Aufhaengung	Trunnions Consoles	Mensole Incernieram Refuerzos
10G3	Estrangulador Motorabsteller	Engine Cut Off Arret Du Moteur	Arresto Motore Parada
1103	Tubulaç. com válvula de contra fluxo Leitungen mit ablassventil	Piping W/downflow Valve Tuyauterie Avec Clapet Retour	Tubaz.con Valvola Deflusso Tuberia Con Valvula Descarga
1107	Válvula de descida rápida Schnellentleerventil	Quick Release Valve Valve Descente Rapide	Valvola Discesa Rapida Valvula de Descenso Rapido
1108	Válvula de bloqueio Rueckschlagventil	Lock Valve Valve de Blocage	Valvola Di Blocco Valvula de Bloqueo
110F	Fusível Sicherung	Fuse Fusible	Fusibile Fusible
110P	Placa Plaettchen	Plate Plaquette	Piastrina Placa
1118	Braço demolidor para AD Abbrucharm (AD)	Tree Boom (AD) Bras Abattage (AD)	Braccio Abbattimento Per AD Brazo de Excavacion (AD)
1119	Braço demolidor para BD Abbrucharm (BD)	Tree Boom (BD) Bras Abattage (BD)	Braccio Abbattimento Per BD Brazo Excavacion (BD)
111C	Cabo elétrico Kabel	Cable Cable	Cavo Cable

FIATALLIS

COD.	PORTUGUÊS DEUTSCH	ENGLISH FRANÇAIS	ITALIANO ESPAÑOL
111V	Válvula de aspiração Einlassventil	Intake Valve Soupape D'admission	Valvola Aspirazione Valvula de Aspiracion
1120	Chapa de encosto p/ AD Schubplatte (AD)	Pusher Plate For AD Plaque de Poussee Pour AD	Piastra Di Spinta Per AD Placa de Empuje Para AD
1124	Tilt hidráulico (HA) Hydr.tiltversetellung (HA)	Hydraulic Tilt (HA) Tilt Hydraulique (HA)	Tilt Idraulico (HA) Tilt Hidraulico (HA)
1128	Tilt-pitch (HA) Tilt-pitch (HA)	Tilt-pitch (HA) Tilt-pitch (HA)	Tilt-pitch (HA) Tilt-pitch (HA)
112C	Cabo terra Massekabel	Ground Cable Fil de Mas	Cavo Massa Cable de Masa
112F	Pivo Achsschenkel	Steering Knuckle Fusee	Fuso A Snodo Mangueta
112V	Válvula de descarga Auslassventil	Exhaust Valve Soupape D'echappement	Valvola Scarico Valvula de Descarga
1130	Engate rápido Schnell-kuplung	Quick Coupling Prise Rapide	Attacco Rapido Enchufe Rapido
1135	Placa de encosto p/ BD Schubplatte (BD)	Pusher Plate For BD Plaque de Poussee Pour BD	Piastra Di Spinta Per BD Placa de Empuje Para BD
1138	Tilt-pitch Tilt-pitch	Tilt-pitch Tilt-pitch	Tilt-pitch Tilt-pitch
113B	Cadernal Umlenkrolle	Sheave Block Poulie	Bozzello Carrucola Polipasto
113M	Monoalavanca Einhebelbedienung	Single Lever Levier Unique	Monoleva Monopalanca
113P	Placa de travamento Sicherungsblech	Lockplate Plaquette Frein	Piastrina Di Sicurezza Placa de Freno
113S	Reservatório de óleo Oeltank	Oil Reservoir Reservoir D'huile	Serbatoio Olio Deposito Aceite
113T	Cabeça do cilindro Zylinderkopf	Cylinder Head Culasse de Cylindre	Testa Cilindri Culata
114S	Reservatório de combustível Kraftstofftank	Fuel Tank Reservoir de Combustible	Serbatoio Combustibile Deposito Combustible

FIATALLIS

COD.	PORTUGUÊS DEUTSCH	ENGLISH FRANÇAIS	ITALIANO ESPAÑOL
1159	Trava Caçamba/lança Arretierung Schaufel/hubarme	Bucket/boom Lock Blocage Godet/bras	Bloccaggio Benna//bracci Bloqueo Cuchara/brazos
115M	Montante Saeule	Pillar Montant	Montante Montante
115S	Reservatório Tank	Tank Reservoir	Serbatoio Deposito
1160	Trava da lança Hubarmarretierung	Boom Lock Blocage Bras	Bloccaggio Bracci Bloqueo de Brazos
1161	Trava da caçamba Schaufelarretierung	Bucket Lock Blocage Godet	Bloccaggio Benna Bloqueo de La Cuchara
116R	Revestimento Verkleidung	Covering Revetement	Rivestimento Revestimiento
1170	Indicador de nível da caçamba Schaufelstellungsanzeiger	Bucket Level Indicator Indicateur Position Godet	Indicatore Posizione Benna Indicador Posicion Cuchara
1171	Posicionador automático da caçamba Automat.schaufel-rueckstellung	Bucket Leveler Positionneur Autom.godet	Posizionatore Automatico Benna Posicionador Auto. Cuchara
1175	Posic./limit. autom. caçamba/braço Automat.schaufel Und Hubabscha.	Automatic Positioner/kick-out Posit.limit.auto Godet/bras	Posiz/limitaz.aut.benna/bracci Limitador Auto Cuchara/brazos
117R	Roda compactadora Kompaktor-rad	Landfill Wheel Roue Compacteuse	Ruota Compattatore Rodillo Pata de Cabra
1181	Disposit. limite autom. lança Automat.hubabschaltung	Boom Kick-out Arret Automatique Bras	Dispositivo Kick-out Tope Automatico Del Brazo
119M	Caixa de contatos Klemmleiste	Connection Block Plaque de Jonction	Morsettiera Caja de Empalme
119T	Cabeça Kopf	Head Tete	Testa Cabeza
11G0	Lanças e articulações Hubarm und Umlenkhebel	Boom/linkage Bras,fleche Et Articulation	Bracci E Articolazioni Articulacion Del Aguilon
11G1	Cilindros de elevação Hubzylinder	Lift Cylinders Verin Levage	Cilindri Sollevamento Gato de Elevacion
11G2	Cilindros de rotação da caçamba Kippzylinder	Dump Cylinders Verins Decharge	Cilindri Rotazione Benna Gato de Descarga

FIATALLIS

COD.	PORTUGUÊS DEUTSCH	ENGLISH FRANÇAIS	ITALIANO ESPAÑOL
11G3	Tubulaç. dos cilindros de levant. Leitungen fuer hubzylinder	Lift Cylinders Piping Conduites Verins Levage	Tubazioni Cilindri Sollev. Tuberias Gatos de Elevacion
11G4	Tubulaç. dos cilindros de rotação Leitungen fuer kippzylinder	Dump Cylinders Piping Tuyauterie Cylindres Basculage	Tubazioni Cilindri Rotazione Tuberias Gatos Basculamiento
11G5	Comandos do implemento Geraetebetaetigung	Equipment Controls Commandes D'outil	Comandi Attrezzo Mandos Del Util
11G8	Limitador do levant.dos braços Hubbegrezung	Lifting Kick-out Tope Elevacion Brazos	Limitazione Sollev.bracci
11GA	Implemento dianteiro Anbaugeraete, vorne	Front Implement Equipement Avant	Attrezzo Ant. Implemento Anterior
1200	Lança comprida Langer ladearm	Long Boom Bras Long	Bracci Caricatore Lunghi Brazos de Cargadora Largos
120B	Botão Knopf	Button Bouton	Bottone Boton
120G	Junta Flachdichtung	Gasket Joint A Plat	Guarnizione Piana Junta Plana
120M	Borne Kabelklemme	Terminal Connector Borne	Morsetto Elettrico Borne
120P	Prato Tellerscheibe	Plate Coupelle	Piattello Platillo
120R	Bobina Zuendspule	Reel Bobine	Rocchetto Bobina
120S	Fechadura Schloss	Lock Serrure	Serratura Cerradura
122F	Até o motor hidráulico ... Bis hydraulikmotor ...	Up To Hydr.motor ... Justqu'au Moteur Hydraulique ..	Fino Al Motore Idraulico ... Hasta El Motor Hidraulico ...
122G	Retentor Dichtung	Seal Joint	Guarnizione Junta
122P	Pinhão Ritzel	Pinion Pignon	Pignone Pinon
123F	Até o redutor ... Bis untersetzungsgetriebe ...	Up To Reduction ... Justqu'au Reducteur ...	Fino Al Riduttore ... Hasta El Reductor ...

FIATALLIS

COD.	PORTUGUÊS DEUTSCH	ENGLISH FRANÇAIS	ITALIANO ESPAÑOL
123G	Retentor de vedação frontal Life time-dichtung	Seal Assy Joint Frontal	Guarnizione Tenuta Frontale Empaquetadura
123P	Pinhão conico Kegelritzel	Bevel Pinion Pignon Conique	Pignone Conico Pinon Conico
124B	Apoia Armlehne	Braço Accoudoir de Siege	Armrest Bracciolo Sedile Apoiabrazo
124F	Até o ... Bis ...	Up To ... Jusqu'au ...	Fino Al ... Hasta El ...
125F	Garfo Gabel	Fork Fourche	Forca Horca
125P	Alicate Zange	Pliers Pinces	Pinza Alicates
125S	Servo freio Servobremse	Brake Booster Servo-frein	Servofreno Servofreno
126F	Até a bomba ... Bis pumpe ...	Up To Pump ... Justqu'a La Pompe ...	Fino Alla Pompa ... Hasta La Bomba ...
126P	Pinça do freio Bremszange	Caliper Etrier de Frein	Pinza Freno Pinza de Freno
1279	Tubulaç. e comando do implemento dianteiro Frontgeraet leitungen-steuerung	Front Attach Piping And Contr Tuyauterie Et C.de Outil Av.	Tubaz E Comando Attrezzo Ant Tuberia Y Mando Util Ant.
127M	Motor hidráulico Hydraulikmotor	Hydraulic Motor Moteur Hydraulique	Motore Idraulico Motor Hidraulico
127P	Lacre Plombe	Lead Seal Plomb	Piombino Precinto
1280	Tubulaç. traseira (da válvula de desv.) Leitungen,hinten(vom umschalv.)	Rear Pipe (From Diverter Valve) Tuyaut.ar (A Partir Du Deviat.)	Tubazioni Post (Dal Deviatore) Tuberia Post.(desde Desviador)
1281	Tubulaç. traseira (do distrib.) Leitungen,hinten(vom steuerven.	Rear Pipe (From Control Valve) Tuyaut.ar (A Partir Du Distr.)	Tubazioni Post (Dal Distrib) Tuberia Post.(desde Distrib.)
1288	Tubulaç. do implem. dianteiro Frontleitung	Front Attachement Piping Tuyauteries D'outil Avant	Tubazioni Attrezzo Ant Tuberia Del Util Anterior
12G2	Acessórios da caçamba Zubehoer ladeschaufel	Bucket Accessories Accessoires Godet	Accessori Benna Accesirios Cuchara

FIATALLIS

COD.	PORTUGUÊS DEUTSCH	ENGLISH FRANÇAIS	ITALIANO ESPAÑOL
130B	Braço Ausleger	Arm Bras	Braccio Brazo
130C	Unidade de comando El.steuerplatte	Control Unit Centrale de Commande	Centralina Centralilla
130F	Comando hidr. suplementar Zusaetzliche hydr.funktion	Addit.hydr.function Fonction Hydraulique Supplem.	Funzione Idr.suppl. Mando Hidraulico Suplementario
130M	Motor a explosão Motor	Engine Moteur Thermique	Motore Termico Motor
130P	Pistão Kolben	Plunger Piston	Pistoncino Embolo de Valvula
130S	Direção hidráulica Servolenkung	Power Steering Direction Assistee	Servosterzo Servodireccion
131F	Fire sleeve Buesche mit feuerrand	Fire Sleeve Manguito	Fire Sleeve
131R	Arruela Unterlegscheibe	Washer Rondelle	Rosetta Arandela
132B	Braço oscilante Schwingarm	Swinging Arm Balancier	Braccio Oscillante Brazo Oscilante
132F	Fundo dianteiro Bodenplatte,vorne	Head Culasse Avant	Fondello Anteriore Tapa Anterior
132P	Pistão Kolben	 Piston	PistonPistone Piston
132S	Sensor de aproximação Sensor	Inductive Proximity Switches Capteur de Proximité	Sensore Prossimita Sensor
133B	Lança de levantamento Hubarm	Lift Boom Bras de Levage	Braccio Sollevamento Brazo de Elevacion
133F	Fundo traseiro Bodenplatte,hinten	Bottom End Culasse Arriere	Fondello Posteriore Tapa Posterior
133M	Motor de partida Anlasser	Starter Motor Demarreur	Motorino Avviamento Motor de Arranque
133S	Sensor Sensor	Sensor Capteur	Sensore Sensor

FIATALLIS

COD.	PORTUGUÊS DEUTSCH	ENGLISH FRANÇAIS	ITALIANO ESPAÑOL
135C	Aro Felge	Rim Jante de Roue	Cerchio Ruota Llanta de Rueda
135M	Cubo Nabe	Hub Moyeu	Mozzo Cubo,buje
135P	Lâmpada do teto Deckenleuchte	Ceiling Light Plafonnier	Plafoniera Pantalla
135S	Setor dentado Zahnsegment	Toothed Sector Secteur Dente	Settore Dentato Sector Dentado
136S	Setor da roda motriz Antriebsradsegment	Sprocket Sector Secteur Barbotin	Settore Ruota Motrice Sector Rueda Motriz
137M	Motor elétrico Elektrmotor	Electric Motor Moteur Electrique	Motorino Elettrico Motor Electrico
1401	Lâmina demolidora Schneidschild	Shear Boom Lame Abattage	Lama Abbattimento Paleta Abatidora
140C	Dobradiça Scharnier	Hinge Charniere	Cerniera Bisagra, Charnela
140S	Esfera Kugel	Ball Bille	Sfera Bola
141M	Massa de vedação Dichtungsmasse	Putty Mastic Adhesif	Mastice Adesivo Mastique
141P	Painel de instrumentos Instrumentenbrett	Instrument Panel Tableau de Bord	Plancia Portastrumenti Tablero de Abordo
1421	Lâmina destocadora Stubbenroder	Stumper Moldboard Lame Dessoucheuse	Lama Cavaceppi Paleta Arranca Cepas
142G	Cobertura do cabo Schutzrohr	Sheath Gaine	Guaina Funda
142M	Feixe de molas Blattfeder	Leaf Spring Ressort A Lames	Molla A Balestra Muelle de Ballestra
142T	Tirante Stange	Tierod Tirant	Tirante Tirante
1431	Lâmina p/pedras Felsrechen	Rock Rake Lame Spierreuse	Lama Spietratrice Paleta Rompepiedras

FIATALLIS

COD.	PORTUGUÊS DEUTSCH	ENGLISH FRANÇAIS	ITALIANO ESPAÑOL
143M	Eixo motor Triebachse	Live Axle Essieu Moteur	Motoassale Eje Motor
1440	Lâmina p/desmatamento (AD) Roderechen (AD)	Rake Blade For AD Lame Debroussailleuse AD	Lama Decespugliatrice Per AD Paleta Desbrozadora de AD
1441	Lâmina p/desmatamento (BD) Roderechen (BD)	Rake Blade For BD Lame Debroussailleuse BD	Lama Decespugliatrice Per BD Paleta Desbrozadora de BD
144M	Manipulador Steurhebel	Manipulator Manipulateur	Manipolatore Manipulador
145G	Guia Fuehrung	Guide Guide	Guida Guia
145M	Elo de corrente Kettenglied	Track Link Maillon	Maglia Cingolo Eslabon de Oruga
145P	Planetário Planetenantrieb	Sun Gear Planretaire	Planetario Pinon Planetario
145R	Rotor Laufer	Rotor Rotor	Rotore Rotor
145S	Respiro Entluefter	Breather Reniflard	Sfiatatoio Respiradero
146M	Módulo dianteiro Vorderwagen	Front Module Module Avant	Modulo Anteriore Modulo Anterior
146R	Rotula esférica Kugelbuechse	Ball Joint Rotule	Rotula Sferica Rotula
147M	Módulo traseiro Hinterwagen	Rear Module Module Arriere	Modulo Posteriore Modulo Posteior
147P	Pneu Reifen	Tire Pneu	Pneumatico Neumatico
147T	Plataforma Oberwagen	Turret Tourelle	Torretta Caseta
148P	Pulverizador Einspritzduese	Nozzle Pulverisateur	Polverizzatore Pulverizador
1501	Barra porta ferramenta Montierhebel	Tool Bar Barre Porte-outil	Barra Portattrezzi Barra Portautiles

FIATALLIS

COD.	PORTUGUÊS DEUTSCH	ENGLISH FRANÇAIS	ITALIANO ESPAÑOL
150B	Bolsa Tasche	Bag Trousse	Borsa Bolsa
150C	Chave Schluessel	Key Cle	Chiave Llave
150P	Manopla Kenebelgriff	Knob Poigne	Pomello Empunadura
150R	Registro Hahn	Cock Robinet	Rubinetto Grifo
150S	Sigla Markenzeichen	Trade Mark Sigle	Sigla Sigla
150T	Timer Timer	Timer Timer	Timer Timer
151B	Barra Strebe	Bar Barre	Barra Barra
151S	Sigla do trator Typenschild	Type Plate Type	Sigla Trattore Sigla Tractor
152B	Caçamba de escavação Steinschaufel	Quarry Bucket Godet de Carriere	Benna da Cava Cuchara Para Cantera
153B	Caçamba “clamshell” Schalengreifer	Clamshell Bucket Benne Preneuse	Benna Mordente Cuchara Mordiente
154C	Chave de fechamento Schluessel	Lock Key Cleu de Serrure	Chiave Serratura Llave de Cerradura
154P	Bomba de alimentação Kraftstoffpumpe	Fuel Pump Pompe D’alimentation	Pompa Alimentazione Bomba de Alimentacion
155B	Caçamba para rocha Felsschaufel	Rock Bucket Godet de Roche	Benna da Roccia Cuchara Para Rocas
155G	Engate rápido Schenellkupplung	Quick-connecting Coupling Accouplement Rapide	Giunto Rapido Empalme Rapido
155P	Bomba Pumpe	Pump Pompe	Pompa Bomba
155R	Agulha de rolamento Nadel	Needle Roller Aiguille	Rullino Aguja

FIATALLIS

COD.	PORTUGUÊS DEUTSCH	ENGLISH FRANÇAIS	ITALIANO ESPAÑOL
156B	Caçamba trapezoidal Trapetzloeffel	Tapezoidal Bucket Godet Trapeze	Benna Trapezoidale Cuchara Trapezoidal
156G	Olhal rosqueado Kugelkopf	Eyebolt Chupe	Golfare Argolla
157B	Caçamba 4 em 1 4-in-1 schaufel	4-in-1 Bucket Godet Multiple	Benna 4 In 1 Cuchara Multi-uso
157G	Retentor p/ eixo Wellendichtring	Lip Seal Joint D'arbre	Guarnizione Albero Reten
157R	Rolete Rolle	Roller Galet	Rullo Rodillo
158B	Envelope Umschlag	Envelope Gaine	Busta Sobre
158G	O'ring O-ring	O'ring Joint Torique	Guarnizione O-r Junta Torica
158P	Bomba injetora Einspritzpumpe	Injection Pump Pompe D'injection	Pompa Iniezione Bomba de Inyeccion
158T	Transformador Transfomator	Transformer Transformateur	Trasformatore Transformador
159C	Cilindro de freio Bremszylinder	Brake Cylinder Cylindre de Frein	Cilindro Freno Cilindro de Freno
159G	Retentor líquido Fluessigdichtung	Liquid Gasket Colle D'etaincheité	Guarnizione Liquida Sellador
1605	Implemento scraper Scrapereinrichtung	Scraper Implement Equipement Decapeur	Atttrezzo Scraper Equipo de Trailla
160C	Fuso guia Spindel	Worm Screw Ecrou Vis-mere	Chiocciola Tuerca Sinfin
160G	Ferro granulado Koerniges eisen	Ferrous Granulate Granaille Ferreuse	Granulato Ferroso Granulado de Hierro
160R	Roda Rad	Wheel Roue	Ruota Rueda
160S	Silencioso Schalldaempfer	Muffler Silencieux	Silenziatore Silenciador

FIATALLIS

COD.	PORTUGUÊS DEUTSCH	ENGLISH FRANÇAIS	ITALIANO ESPAÑOL
160T	Medidor nível Kontaktgeber	Sending Unit Transmetteur	Trasmettitore Contactor
161G	Graxa Fett	Grease Graisse	Grasso Grasa
161S	Sincronizador Synchronieserung	Sycronizer Synchroniseur	Sincronizzattore Sincronizador
162G	Conector fõmea Gehaeuse fuer steckhuelse	Female Connector Connecteur Porte-femelle	Giunto p/femm. Empalme Hembra
163G	Conector macho Gehaeude fuer flachstecker	Male Connector Connecteur Porte-male	Giunto p/ Maschi Empalme Macho
163R	Roda motriz Antriebsrad	Sprocket Barbotin	Ruota Motrice Rueda Motriz
164C	Cilindro Zylinder	Cylinder Cylindre	Cilindro Cilindro
164S	Amortecedor de vibração Schwingungsdaempfer	Damper Amortisseur	Smorzatore Antivibrador
165P	Eixo diferencial Achse	Axle Pont	Ponte Puente
165S	Articulação Gelenk	Articulation Articulation	Snodo Articulacion
165T	Eixo flexível Biegsame welle	Flexible Shaft Transmission Flexible	Trasmissione Flessibile Arbol Flexible
166R	Roda guia Leitrad	Track Idler Roue Tendeuse	Ruota Tendicingolo Rueda Guia
166S	Sanfona Faltenbalg	Bellows Souffleur	Soffietto Fuelle
167R	Radiador de água Wasserkuehler	Water Radiator Radiateur de L'eau	Radiatore Acqua Radiador de Agua
167S	Elevador hidráulico Kraftheber hydraulisch	Hydraulic Lifter Relevage Hydraulique	Sollevatore Idraulico Elevador Hidraulico
168R	Radiador de óleo Oelkuehler	Oil Radiator Radiateur D'huile	Radiatore Olio Radiador de Aceite

FIATALLIS

COD.	PORTUGUÊS DEUTSCH	ENGLISH FRANÇAIS	ITALIANO ESPAÑOL
169R	Regulador Regler	Regulator Regulateur	Regolatore Regulador
170C	Cilindro mestre Hauptzylinder	Master Cylinder Maitre-cylindre	Cilindro Maestro Cilindro Maestro
170R	Arruela de pressão Federring	Lockwasher Rondelle Elastique	Rosetta Elastica Arandela Elastica
170T	Lente Scheinwerferglas	Lens Transparent	Trasparente Translucido
171R	Refletor Reflektor	Reflector Reflecteur	Riflettore Reflector
171S	Sapata para rua Strassenschuh	Street Plate Patin de Roue	Soprasuola Patin de Carretera
172S	Suspensão Aufhaengung	Suspension Suspension	Sospensione Suspension
173C	Correia Keilriemen	Belt Courroie	Cinghia Correa
173R	Engrenagem de giro Drehkranz	Bull Gear Rond A Galets	Ralla Rotazione Quicionera
174R	Círculo Kugelaufnahme	Circle Cercle Porte-lame	Ralla Portalama Corona Porta Paleta
175R	Regulador mecânico Mechanischer regler	Governor Regulateur	Regolatore Meccanico Regulador Mecanico
176C	Capo Motorhaube	Hood Capot	Cofano Capot
176R	Raspadora Abstreicher	Scraper Decapeuse	Ruspa Trailla
177S	Escova Kohlenbuerte	Brush Balai	Spazzola Escobilla
17G2	Tubulaç. de refrigeração do motor Leitungen motorkuehlsystem	Engine Cooling Piping Tuyaut.refroid.moteur	Tubaz Raffredd. Motore Tuberias de Refrigeracion
17G5	Elementos de vedação de ar Dichtung fuer luftanlage	Air-tight Element Elements Etancheité D'air	Elementi Tenuta Aria Elementos de Cierre Al Aire

FIATALLIS

COD.	PORTUGUÊS DEUTSCH	ENGLISH FRANÇAIS	ITALIANO ESPAÑOL
17GA	Refrigeração do motor Kuehlung des motors	Engine Cooling System Refroidissement Moteur	Raffreddamento Motore Refrigeracion Del Motor
180C	Colar Rohrschelle	Collar Collier	Collare Collar
180P	Porta Tuer	Door Porte	Porta Puerta
180T	Travessa Traverse	Cross Beam Traverse	Traversa Traviesa
1821	Elevador hidráulico (veloz) Kraftheber hydraulisch-schnell	Hydraulic Lift (Fast) Relevage Hydraulique (Rapide)	Sollevatore Idraulico (Veloce) Elevador Hidraulico (Rapido)
182C	Cinto de segurança Sicherheitsgurt	Safety Belt Ceinture de Securite'	Cintura Di Sicurezza Cinturon de Seguridad
183P	Cinzeiro Aschenbecher	Ashtray Cendrier	Portacenere Cenicero
184C	Distanciador Schraubenboltzen	Stud Colonnette	Colonnetta Esparrago
185C	Prego Niet	Nail Clou	Chiodo Clavo
185S	Espelho retrovisor Rueckelspiegel	Rear View Mirror Retrovisor	Specchio Retrovisore Espejo Retrovisor
186A	Eixo de reversão Welle-rueckwaertsang	Reverse Shaft Arbre de Marche Ar	Albero Retromarcia Eje de Marcha Atras
187A	Anel elástico Sprengring	Snap Ring Circlips	Anello Elastico Anillo Elasticox
188A	Cabide Kleiderhaken	Coat-hook Porte-manteaux	Appendiabiti Percha
188C	Coletor Kruemmer	Manifold Collecteur	Collettore Colector
188P	Porta-fusível Sicherungsshalter	Fuse Holder Porte-fusible	Portafusibile Portafudsible
189A	Atuador de giro Drehaggregat	Slewing Actuator Actuateur de Rotation	Attuatore Di Rotazione Mecanismo de Rotacion

FIATALLIS

COD.	PORTUGUÊS DEUTSCH	ENGLISH FRANÇAIS	ITALIANO ESPAÑOL
190A	Controle do excesso de combust. Mehrmengensystem	Excess Fuel Control Dispos. de Debit Addit.	Arricchitore Reforzador de Inyeccion
192A	Radio Radio	Radio	Autoradio
192T	Mangueira c/ conexões Schlauch mit stutzen	Hose Assy Tuyau Flexible Avec Raccord	Tubo Fless.c/raccordi Manga Con Racores
193P	Porta-lâmpada Lampenfassung	Bulb Holder Porte-lampe	Portalampada Soporte de Lampara
193T	Tubo Rohr	Tube Tuyau	Tubo Rigido Tubo
195P	Porta-pulverizador Duesenstock	Nozzle Holder Porte-injecteur	Portapolverizzatore Portainyector
196P	Porta-satélites Planetentraeger	Planetary Carrier Porte-satellites	Portasatelliti Caja de Satelites
196S	Extremidade do chassi Kettenfuehrung	Track Frame End Guide-chenilles	Sperone Espolon
197C	Comando do acelerador Gasregulierung	Throttle Control Commande D'accelerateur	Comando Acceleratore Mando Del Acelerador
197P	Porta-escova Buerstentraeger	Brush Holder Porte-balai	Portaspazzola Portaescobilla
198S	Calço Distanzscheibe	Shim Cale D'epassieur	Spessore Suplemento
19G7	Tubulaç. motor filtro de ar Leitungen fuer motorluftfilter	Engine To Air Cleaner Lines Tuyau Moteur-filtre Air	Tubaz Motore-filtro Aria Tuberias Motor-filtro Aire
200S	Pino Stift	Pin Goupille	Spina Pasador
201P	Pré-filtro Vorabscheider	Precleaner Prefiltre	Prefiltro Prefiltro
202P	Posicionador Rueckstellvorrichtung	Positioner Positionneur	Posizionatore Posicionador
202S	Pino elástico Spannstift	Spring Pin Goupille Elastique	Spina Elastica Pasador Elastico

FIATALLIS

COD.	PORTUGUÊS DEUTSCH	ENGLISH FRANÇAIS	ITALIANO ESPAÑOL
204P	Tomada de ar Lufteinlass	Air Intake Prise D'air	Presa Aria Boca de Aire
205P	Tomada Steckdose	Receptacle Prise de Courant	Presa Di Corrente Toma de Corriente
205S	Porta Klappe	Door Volet	Sportello Puerta
207P	Tomada de força Zapfwelle	Power Take-off Prise de Force	Presa Di Forza Toma de Fuerza
209T	Turbina Turbine	Turbine Turbine	Turbina Turbina
210C	Chave comutadora El.schalter	Switch Commutateur	Commutatore Conmutador
210P	Prisioneiro Stiftschraube	Stud Goujon	Prigioniero Esparrago
210T	Turbocompressor Turbolader	Turbocharger Turbocompresseur	Turbocompressore Turbocompressor
215P	Perfilado Profil	Channel Profile	Profilato Perfil
215S	Esquadro Winkel	Connecting Plate Equerre	Squadretta Escuadra
216C	Compressor de ar Luftkompressor	Air Compressor Compresseur D'air	Compressore Aria Compresor
21G3	Articulação do chassi Knickgelenk	Main Frame Articulation Articulation de Chassis	Articolazione Telai Articulacion de Bastidores
220C	Condensador Kondensator	Condenser Condensateur	Condensatore Condensador
220P	Farol Scheinwerfer	Floodlight Projecteur	Proiettore Proyector
220S	Estabilizador Stabilizator	Stabilizer Stabilisateur	Stabilizzatore Estabilizador
221C	Ar condicionado Klimaanlage	Air Conditioner Climatiseur	Condizionatore Climatizador

FIATALLIS

COD.	PORTUGUÊS DEUTSCH	ENGLISH FRANÇAIS	ITALIANO ESPAÑOL
222P	Extensão Verlaengerungsrohr	Extension Rallonge	Prolunga Extension
224C	Duto de ar Luftleitung	Air Duct Conduit D'air	Condotto Aria Conducto de Aire
225C	Coletor de admissão Ansaugrohr	Intake Manifold Collecteur D'admission	Collettore Aspirazione Colector de Admision
225S	Estribo Buegel	Bracket Support	Staffa Estribo
22G0	Rotação da retroescavadeira Drehaggregat fuer heckbagger	Backhoe Rotation Rotation Pelle Retro	Rotazione Retroscavatore Rotacion Retroexcavadora
230C	Coletor de escape Auspuffkruemmer	Exhaust Manifold Collecteur D'echappement	Collettore Di Scarico Colector de Escape
230P	Polia Riemenscheibe	Pulley Poulie	Pulegia Polea
231S	Estribo Halter	Clip Collier	Staffetta Abrazadera
231V	Tinta Lackierung	Paint Peinture	Vernice Pintura
235C	Conexão Verbindung	Connection Connexion	Connessione Conexion
235S	Õmbolo Kolben	Piston Piston	Stantuffo Embolo
236P	Interruptor Druckknopf	Push Button Bouton-poussoir	Pulsante Pulsador
238P	Vareta Druckstange	Push Rod Embout	Puntale Puntal
23G3	Controle do pedal Pedalier	Pedal Control Grupo de Pedales	Pedaliera
23G5	Tubulações do comando da transmissão Hydr.getriebe-steuerleitungen	Transmission Control Lines Tuyaut. C.de Trasm.hydraul.	Tubazioni Comando Trasm. Idr. Tuberias de Transm.hidraulica
240P	Pino articulado (tucho) Stoessel	Tappet Poussoir	Punteria Empujador

FIATALLIS

COD.	PORTUGUÊS DEUTSCH	ENGLISH FRANÇAIS	ITALIANO ESPAÑOL
242P	Ponta do dente do ripper Aufreisserzahnspitze	Ripper Shank Tip Point Dent Scarificateur	Punta Dente Ripper Pua de Diente Escarificador
244P	Tirante Strebe	Strut Etai	Puntone Tirante
247C	Tacometro Drehzahlmesser	Tachometer Compt-tours	Contagiri Tacometro
248C	Horímetro Stundenzaehler	Hourmeter Horametre	Contaore Horometro
248P	Punção Durchschlag	Punch Poincon	Punzone Punzon
24G4	Tubulações da trans. hidrostática Leitungen hydrostat.antrieb	Hydrostatic Drive System Lines Tuyaut.trasm.hydrostatique	Tubazioni Trasm.idrostatica Tuberias Transm.hidraulica
250C	Contato Kontakt	Contact Contact	Contatto Contacto
254C	Recipiente Behaelter	Container Conteneur	Contenitore Contenedor
255C	Carcaça do filtro Filtergehaeuse	Filter Shell Cuve de Filtre	Contenitore Filtro Cuerpo de Filtro
257C	Contraporca Kontermutter	Lock Nut Cotre-ecrou	Controdado Contra Tuerca
259C	Conversor de torque Drehmomentwandler	Torque Converter Convertiseur de Couple	Convertitore Di Coppia Convertidor de Par
25G1	Conexões do câmbio Getriebeanschluesse	Transmission Connections Accouplem.de Boite A Vitesses	Collegamenti Cambio Conexiones Del Cambio
25GA	Acoplamento motor-transmissão Motor/getriebe antrieb	Engine-transmission Coupling Enclenchement Trasm.	Innesto Trasmissione Acoplo de La Transmision
260C	Defletor Leitblech	Shroud Convoyeur	Convogliatore Canalizador
265C	Tampa Deckel	Cover Couvercle	Coperchio Tapa
270C	Contra pino Splint	Cotter Pin Coupille	Copiglia Chaveta Partida

FIATALLIS

COD.	PORTUGUÊS DEUTSCH	ENGLISH FRANÇAIS	ITALIANO ESPAÑOL
271S	Estator Stator	Stator Stator	Statore Estator
274S	Haste Kolbenstange	Rod Tige	Stelo Vastago
275C	Carter Oelwanne	Sump Carter D'huile	Coppa Carter de Aceite
280S	Mecha Schmierdocht	Wick Meche	Stoppino Mecha
282T	Adesivo de manutenção Abziehbild wartungsplan	Service And Lube Instruction Plaque Entretien	Targa Manutenzione Calcomania de Mantenimiento
283T	Placa de identificação Typenschild	Identification Plate Plaquette Recapitulative	Targhetta Identificazione Placa de Identificacion
284T	Limpador de pára-brisa traseiro Scheibenwischer,hinten	Windscreew Wiper Essuie-glace Ar	Tergicristallo Posteriore Limpia-luna
285C	Par conico Teller und kegelrad	Bevel Gear Set Couple Conique	Coppia Conica Par Conico
285T	Mangueira Schlauch	Hose Tuyau Flexible	Tubo Flessibile Tubo Flexible
286T	Chassi dianteiro Rahmen vorn	Front Main Frame Chassis Avant	Telaio Anteriore Bastidor Anterior
287T	Chassi traseiro Rahmen hinter	Rear Main Frame Chassis Arriere	Telaio Posteriore Bastidor Posterior
288S	Quadro de indic. multiplas Kombiinstrument	Instrument Cluster Combine de Bord	Strumento Multiplo Cuadro de Indicaciones Multipl.
288T	Alarme acustico Trompete hupe	Projector Trompe	Tromba Acustica Bocina
289T	Trator Maschine	Tractor Tracteur	Trattore Tractor
28G8	Sist. lubrificação do câmbio Getriebeschimierung	Trans.lubrication System Graissage de B.v.	Lubrificazione Cambio Engrase Del Cambio
290C	Cobre junta Lasche	Joint Covering Couvre-joint	Coprigiunto Cobrejuntas

FIATALLIS

COD.	PORTUGUÊS DEUTSCH	ENGLISH FRANÇAIS	ITALIANO ESPAÑOL
290T	Tubo de identificacão dos cabos Kabel kennzeichnungen	Cable Identif. Tube Tube D'identification Cables	Tubetto Identific. Cavi Tubito Identif. Cables
291T	Controle de torque Drehmoment-anschlag	Torque Control Torque Control	Torque Control
292T	Adesivos FANA Klebeschilder FANA	Fana Decals Plaques Fana	Targhe Fana
294S	Caixa de aspiração Saugsieb	Suction Rose Crepine	Succhieruola Colador de Aspiraccion
295C	Moldura Rahmen	Bezel Monture	Cornice Marco
295S	Sapata Kettenplatte	Shoe Patin	Suola Teja
297C	Coroa Zahnkranz	Ring Gear Couronne Dentee	Corona Dentata Corona Dentada
29G1	Comandos externos do câmbio Aeusere getriebeschaltung	Transmission Outer Controls Commandes Exter.boite Vitesse	Comandi Esterni Cambio Varillaje Cambio Velocidades
29G2	Comandos externos do redutor Zusatzgetriebeschaltung	Low Speed Outer Controls Commande Exter. Reducteur	Comandi Esterni Riduttore Mando Del Reductor Del Cambio
29G3	Dispos. de segurança do câmbio Getriebeschaltsperre	Transmission Safety Device Disp.securite' B.v.	Dispositivi Sicurezza Cambio Enclavamiento Del Cambio
3007	Pneus 23.5 x 25 Reifen 23.5 x 25	Tires 23.5 X 25 Pneus 23.5 X 25	Pneumatici 23.5 X 25 Neumatico 23.5 X 25
300C	Corpo Gehause	Body Corps	Corpo Cuerpo
300S	Suporte Traeger	Support Support	Supporto Soporte
3017	Pneus 20 x 24 Reifen 20 x 24	Tires 20 X 24 Pneus 20 X 24	Pneumatici 20 X 24 Neumatico 20 X 24
310S	Cilindro mestre do freio Druckversteller	Brake Booster Surpresseur de Freins	Supressore Freni Reforzador de Freno
312C	Cremalheira Zahnstange	Rack Cremalliere	Cremagliera Cremallera

FIATALLIS

COD.	PORTUGUÊS DEUTSCH	ENGLISH FRANÇAIS	ITALIANO ESPAÑOL
315C	Vidro Glasscheibe	Glass Glace	Cristallo Cristal
3176	Pneus 29.5 x 29 Reifen 29.5 x 29	Tires 29.5 X 29 Pneus 29.5 X 29	Pneumatici 29.5 X 29 Neumatico 29.5 X 29
319C	Vidro atérmico Scheibe,waermedaemmend	Athermic Glass Pane Glace Athermique	Cristallo Atermico Cristal Atermico
3201	Pneus 14.00 x 24 Reifen 14.00 x 24	Tires 14.00 X 24 Pneus 14.000 X 24	Pneumatici 14.00 X 24 Neumatico 14.00 X 24
3208	Pneus 15.5 x 25 Reifen 15.5 x 25	Tires 15.5 X 25 Pneus	Pneumatici 15.5 X 25 15.5 X 25 Neumatico 15.5 X 25
3209	Pneus 17.5 x 25 Reifen 17.5 x 25	Tires 17.5 X 25 Pneus 17.5 X 25	Pneumatici 17.5 X 25 Neumatico 17.5 X 25
320C	Cruzeta Kreuzstueck	Spider Crossillon	Crociera Cruceta
3210	Pneus 22 x 25 Reifen 22 x 25	Tires 22 X 25 Pneus 22 X 25	Pneumatici 22 X 25 Neumatico 22 X 25
3211	Pneus 20.5 x 25 Reifen 20.5 x 25	Tires 20.5 X 25 Pneus 20.5 X 25	Pneumatici 20.5 X 25 Neumatico 20.5 X 25
3213	Pneus 26.5 x 25 Reifen 26.5 x 25	Tires 26.5 X 25 Pneus 26.5 X 25	Pneumatici 26.5 X 25 Neumatico 26.5 X 25
3219	Pneus 29.5 x 25 Reifen 29.5 x 25	Tires 29.5 X 25 Pneus 29.5 X 25	Pneumatici 29.5 X 25 Neumatico 29.5 X 25
321C	Contagiros Stunderzaehler	Tachometer Horogyrometre	Cronogirometro Horotacometro
322C	Velocímetro Tachometer	Speedometer Horotachymetre	Cronotachimetro Horovelocimetro
325C	Painel Armaturenbrett	Dashboard Planche de Bordo	Cruscotto Tablero de Abordo
32GA	Transmissão traseira Hintere kraftuebertragung	Rear Transmission Transmission Arriere	Trasmissione Posteriore Transmission Posterior
330C	Capo do radiador Kuehlerhabe	Radiator Guard Grille de Radiateur	Cuffia Radiatore Coraza de Radiador

FIATALLIS

COD.	PORTUGUÊS DEUTSCH	ENGLISH FRANÇAIS	ITALIANO ESPAÑOL
333C	Cunha Keil	Wedge Coin	Cuneo Cuna
334C	Coifa para pó Staubschutzkappe	Dust Boot Capuchon Pare-poussiere	Cuffia Parapolvere Capucha Guardapolvo
3402	Rodas c/ aro 14.00-25 Raeder mit felge 14.00-25	Wheels W/ Rim 14.00-25 Roues Avec Jante 14.00-25	Ruote Con Cerchio 14.00-25 Ruedas Con Llanta 14.00-25
3403	Rodas c/ aro 8.00 TG-24 Raeder mit felge 8.00 TG-24	Wheels W/ Rim 8.00 TG-24 Roues Avec Jante 8.00 TG-24	Ruote Con Cerchio 8.00 TG-24 Ruedas Con Llanta 8.00 TG 24
341C	Rolamento Lager	Bearing Roulement	Cuscinetto Rodamiento
345C	Coxim Sitzpolster	Cushion Coussin	Cuscino Cojin
36G5	Trava hidráulica Hydraulische arretierung	Hydraulic Lock Blocage Hydraulique	Bloccaggio Idraulico Bloqueo Hidraulico
37G0	Freio da direção Lenkbremse	Steering Brake Frein de Direction	Freno Di Sterzo Freno de Direccion
37G3	Comando do freio de serviço Fussbremsbetaetigung	Brake Pedals Commande Freins Travail	Comando Freni Servizio Mandos Frenos de Servicio
37G4	Comando do freio de estacionamento Parkbremshebel	Parking Brake Freins de Stationemment	Comando Freni Stazionamento Mando Freno de Estacionamiento
393C	Cabina rops Rops-kabine	Rops Cab Cabine de Securite	Cabina Sicurezza Cabina de Seguridad
394C	Via do distribuidor Schieberstange	Control Valve Spool Tiroir Distributeur	Cassetto Distributore Corredera Del Distribuitor
395C	Cor Farbe	Color Couleur	Colore Color
396C	Corpo do trator Maschinenrahmen	Tractor Body Chassis-berceau	Corpo Trattore Cuerpo Tractor
397C	Chassi da esteira Laufwerksrahmen	Track Frame Chassis de Chenille	Corpo Carrello Armazon de Oruga
398C	Vidro colorido Scheibe,getoent	Tinted Glass Glace Athermique Coloree	Cristallo Colorato Cristal Coloreado

FIATALLIS

COD.	PORTUGUÊS DEUTSCH	ENGLISH FRANÇAIS	ITALIANO ESPAÑOL
399C	Servo freio hidropneumático Hydropneumatische servobremse	Power Cluster Servo-frein Hydropneumatique	Convertitore Pneumoidraulico Servofreno Neumohidraulico
39G0	Embreagem de direção Lenkkupplung	Steering Clutch Embrayage de Direction	Frizione Di Sterzo Embrague de Direccion
39G2	Comando da embreagem lateral Betaetigung lenkkupplungen	Steering Control Commande Embr.dir.	Comando Frizioni Di Sterzo Mando Embragues Direccion
39G6	Tubulaç. externa das embreagens Lenkkupplungen,aeussere leitun	Steering Outer Piping Tuyaut.ext.embr.dir.	Tubazioni Est Frizioni Sterzo Tuberias Exr.embrag.direccion
39G7	Tubulaç. ligação das embreagens Lenkkuplung anschlusseleituge	Steering Connecting Piping Tuyaut Embr. Dir.	Tubazioni Colleg.friz.sterzo Tuberias de Embrag. Direccion
3G42	Cilindro posicionador Stellzylinder	Positioner Cylinder Verin Positionneur	Cilindro Posizionatore Cilindro Posicionador
3G44	Cilindro de penetração Eindringzylinder	Dipper Cylinder Verin de Cavage	Cilindro Penetrazione Cilindro de Penetracion
400C	Combustível Kraftstoff	Fuel Combustible	Combustibile Combustible
401C	Conector moldado Raccord electrique	Mold-on Connector Racor Electrico	Costampato
401S	Válvula de gaveta Schieberventil	Gate Valve Vanne	Saracinesca Compuerta
402S	Caixa de câmbio Getriebegehaeuse	Transmission Housing Boite de Vitesses	Scatola Cambio Caja de Cambios
403C	Cilindro de direção Lenkzylinder	Steering Cylinder Verin de Direction Lateral	Cilindro Sterzo Cilindro de Direccion
403S	Caixa do redutor final Endantriebsgehaeuse	Final Drive Housing Carter de Reducteur	Scatola Riduttore Finale Caja de Reductor Final
404S	Caixa de transmissão Getriebegehaeuse	Rear Housing Carter de Transm.	Scatola Trasmissione Caja de Transmission
405S	Substância vedante Dichtmasse	Sealant Colle D'etancheite	Sigillante Producto Hermetico
406S	Nebulizador Duese	Nozzle Injecteur	Spruzzatore Tobera

FIATALLIS

COD.	PORTUGUÊS DEUTSCH	ENGLISH FRANÇAIS	ITALIANO ESPAÑOL
407S	Faixa anti-derrapante Rutschfester belag	Anti-skid Bande Antiderapante	Striscia Antisdrucciolo Banda Antideslizante
408S	Toldo r.o.p.s Rops-rahmen	Rops Canopy Structure de Protection	Struttura Protezione Estrutura de Proteccion
409S	Setor do freio Bremsbelag	Brake Lining Segment de Frein	Segmento Freno Segmento de Freno
410S	Reservatório de óleo hidráulico Tank fuer hydraulikoel	Hydraulic Tank Reservoir Hydraulique	Serbatoio Olio Imp. Idraulico Deposito Aceite Sistema Hidr.
411S	Reservatório de combustível e óleo Kraftstoff/oeltank	Fuel And Oil Tank Reservoir Combustible/huile	Serbatoio Combustibile E Olio Deposito Combustible Y Aceite
412S	Semi-elo de esteira Halbkettengleid	Half Track Link Dimi-maillon	Semimaglia Cingolo Semieslabon de Oruga
413S	Semi-dobradiça Halbscharnier	Half Hinge Demi-charniere	Semicerniera Hoja de Bisagra
414S	Esquema Schema	Schematic Schema	Schema Esquema
415S	Semi-faixa Halbitalteband	Half Band Demi-bande	Semifascia Semibanda
416S	Descongelante Entfroster	Defroster Degivreur	Sbrinatore Descongelador
417S	Semi-flange Halbflansch	Half Flange Demi-bride	Semiflangia Semibrida
418S	Jogo Satz	Set Jeu	Serie Juego
419S	Desengate do levantamento Degagement relevage	Lift Release Valve Desenganche Elevacion	Sgancio Sollevamento
420S	Reservatório de ar Lufttank	Air Reservoir Reservoir D'air	Serbatoio Aria Deposito de Aire
421S	Solvente Solvant	Solvent Disolvente	Solvente
48GA	Redutor lateral Seitlicher getriebe	Final Drive Reductor Lateral	Riduttore Laterale Reductor Final

FIATALLIS

COD.	PORTUGUÊS DEUTSCH	ENGLISH FRANÇAIS	ITALIANO ESPAÑOL
490P	Pino esférico Kugebolzen	Ball Pin Rotule	Perno A Sfera Rotula
491P	Depósito Sumpf	Sump Puisard	Pozzetto Pocillo
492P	Ponta do dente da caçamba Schaufelzahnspitze	Bucket Tooth Tip Pointe Dent Godet	Punta Dente Benna Pua de Diente Cuchara
493P	Plataforma Plattform	Platform Plate-forme	Piattaforma Plataforma
494P	Pressurização da cabina Ueberdruckerzeueger fuer kabin	Cab Pressurizer Pressurisation Cabine	Pressurizzazione Cabina Pressurizacion de Cabina
495P	Limpadores de roda Rad-reiniger	Wheel Cleaners Nettoyeurs de Roues	Pulitori Ruote Limpia Ruedas
499P	Palheta Schaufel	Blade Aube	Paletta Alabe
500P	Power train Power train	Power Train Power Train	Power Train Power Train
501P	Rodas duplas Zwillingsraeder	Coupled Tires Roues Jumelees	Ruote Gemellate Ruedas Dobles
502P	Pré aquecedor Duenstockvorwarmung	Nozzle Holder Preheating	Preriscaldatore
5076	Lubrificação pneumática Pneumatischer schmierung	Pneumatic Lubrication Lubrification Pneumatique	Lubrificaz.pneumatica Lubrificacion Neumatica
50G1	Rolete de apoio da esteira Laufrolle	Track Rollers Galets de Chenille	Ruote Carrello Cingolo Rodillos de Apoyo Oruga
50G2	Esticador da esteira Leitrad	Track Idler Tendeur de Chenille	Tendicingolo Tensor de Cadena
50G3	Rolete suporte da esteira Stuetzrolle	Track Carrier Roller Galet de Retour de Chenille	Rullo Sostegno Cingolo Rodillos de Soporte Oruga
50G4	Proteções da esteira Laufwerkschutz	Track Covers Protections de Chenille	Ripari Cingolo Blindaje de Cadenas
56G1	Suspensão dianteira esteira Laufwerksaufhaengung vorne	Track Front Suspension Suspension Av. Chenille	Sospensione Ant Cingolo Suspension Ant. de Cadena

FIATALLIS

COD.	PORTUGUÊS DEUTSCH	ENGLISH FRANÇAIS	ITALIANO ESPAÑOL
56G3	Conexões da esteira Ketten-fuehrungsplatten	Track Guiding Plates Liaisons Chassis Chenilles	Collegamento Carrelli Enlace Armazon Oruga
56G5	Suspensão traseira esteira Laufwerksaufhaengung hinten	Rear Suspension Suspension Ar.chenille	Sospensione Post Cingolo Suspension Post. Cadena
600J	Opcional Varianten	Special Equipment Equipement Special	Variante A Richiesta Variante Facultativa
600U	Providenciar no local Certlich besorgen	Obtain Locally A Procurer Sur Place	Provvedere In Loco A Comprar em La Placa
600W	Cortar na montagem Auf mass abschneiden	Cut At Assembly Couper Selon Besoin	Tagliare Di Misura Cortar A La Medida
600X	Até o num. de série... Bis rahmen ...	Up To Serial No ... Justqu'au Chassis ...	Fino Al Telaio... Hasta El Bastidor ...
600Y	Do num. de série ... Ab rahmen nr ...	Effective S/n Number ... A Partir Du Chassis ...	Dal Telaio ... A Partir Del Bastidor
601E	Ver nota Siehe anmerkung	See Note Voir Remarque	Vedere Nota Ver Nota
63G0	Comandos da direção Lenkungssystem	Steering System Commandes Directionnelles	Comandi Direzionali Mando de La Direccion
65G3	Comandos do freio Bremspedal	Brake Controls Commande de Freins	Comandi Freno Mandos Del Freno
7117	Alavancas de controle Steverhebel	Control Levers Tringleries	Leveraggi Timoniera
7211	Chassi inferior Rahmen unten	Lower Main Frame Chassis Inferieur	Telaio Inferiore Bastidor Inferior
7215	Chassi superior Rahmen oben	Upper Main Frame Chassis Superieur	Telaio Superiore Bastidor Superior
7480	Moto redutor de translação Fahrmotor-untersetzung	Drive Motoreduction Motoreducteur Traslut.	Motoriduttore Traslazione Motorreductor de Traslacion
7482	Moto redutor de rotação Schwenkmotor-untersetzung	Swing Motoreduction Motoreducteur Rotation	Motoriduttore Rotazione Motoreductor de Rotacion
74G0	Baterias,suportes e proteções Batterie halterung	Battery,seat And Support Batteries,siege Et Protections	Batterie,sede E Ripari Asiento Y Proteccion Baterias

FIATALLIS

COD.	PORTUGUÊS DEUTSCH	ENGLISH FRANÇAIS	ITALIANO ESPAÑOL
75G0	Comandos elétricos Elektrische steuerung	Electric Controls Commandes Electriques	Comandi Elettrici Mandos Electricos
75G1	Instrumentos elétricos Elektrische anzeigeinstrumente	Electrical Instruments Appareils Electriques	Apparecchi Elettrici Aparatos Electricos
75G3	Cabos de partida Starterkabel	Starting Cables Cables Demarrage	Cavi Avviamento
75G4	Cabos diversos Elektr. kabel	Electric Cables Cables Divers	Cavi Vari Cables Diversos
75G6	Iluminação Beleuchtung	Lights Appareils D'eclairage	Apparecchi Illuminazione Aparatos de Alumbrado
75G7	Componentes elétricos Elektrische einzelteile	Electric Components Composants Electriques	Componenti Elettrici Componentes Electricos
75G9	Termometros e manometros Thermometer und manometer	Temperature-pressure Gauges Thermometres Et Manometres	Termometri E Manometri Termometros Y Manometros
75GA	Sistema elétrico Elektrische anlage	Electrical System Systeme Electrique	Impianto Elettrico Instalacion Electrica
7873	Trava dos controles Steuerhebelarretierung	Controls Locking Blocage Commandes	Bloccaggio Comandi Bloqueo de Mandos
7874	Trava da plataforma Oberwagen-arretierung	Superstructure Locking Blocage Tourelle	Bloccaggio Torretta Bloqueo de La Caseta
7922	Lubrificação centralizada Zentralschmierung	Centralized Lubrication Graissage Centralisé	Lubrificazione Centr. Engrase Centralizado
8079	Caçamba de descarga bilateral Seitenkippschauel	Two-side Dump Bucket Godet Vidage Bilateral	Benna Scarico Bilaterale Cuchara de Descarga Bilateral
82G1	Filtros do reservatório de óleo Hydr.filter	Oil Tank Filters Filtres Reserv. Huile	Filtri Serbatoio Olio Filtros de Deposito de Aceite
82G3	Bomba do implemento Hydraulikpumpe	Equipament Pump Pompe Equipement	Pompa Attrezzo Bomba Del Implemento
82G4	Equipamentos do distribuidor Steurgeraet (arbeitshydraulik)	Equipment Control Valve Distributeur D'equipement	Distributore Attrezzo Distribuidor Del Util
82G5	Comando do distribuidor do implemento Hydraulik-steurung	Control Valve Drive Commande D'equipement	Comando Distributore Attrezzo Accionamiento Del Util

FIATALLIS

COD.	PORTUGUÊS DEUTSCH	ENGLISH FRANÇAIS	ITALIANO ESPAÑOL
82G6	Tubulaç. do sistema hidráulico Leitungen fuer hydrauliksystem	Hydraulic System Piping Tuyauterie Circuit Hydraulique	Tubazioni Impianto Idraulico Tuberias de Sistema Hidraulico
82GA	Sistema hidráulico Hydraulische anlage	Hydraulic System Systeme Hydraulique	Impianto Idraulico Sistema Hidraulico
82GD	Tubulações Leitungen	Piping Tuyauterie	Tubazioni Tuberias
83G0	Capos Motorhauben	Hoods Capots	Cofani Capots
83G6	Proteções laterais do capo Seitenbleche	Hood Side Guards Protections Laterales Capot	Ripari Laterali Cofano Costados de Capot
8501	Esteira vedada Kettenzug mit staubdichtung	Sealed Track Chain Chenille Scellee	Catenaria Antipolvere Cadena Cerrada
8582	Cabina reforçada Fahrehaus gepanzert	Armored Cab Cabine Blindee	Cabina Corazzata Cabina Blindada
85G0	Assento do operador Fahrersitz	Operator Seat Siege Operateur	Sedile Conduttore Asiento Conductor
85G2	Suporte do assento e proteção Sitzbefestigung und verkleidung	Seat Support And Guard Support Et Protection Siege	Sostegno E Ripari Sedile Soporte Y Proteccion Asiento
87G0	Pára-lamas - pisos Kotfluegel-trittblech	Fenders- Floors Ailes-planchers	Parafanghi-pedane Guardabarros Y Pisos
87G1	Proteções inferiores Panzerwanne	Bottom Guards Protections Inferieures	Protezioni Inferiori Protecciones Inferiores
87GA	Cabina do operador Fahrer-sitz	Operators Compartment Poste de Conduite	Posto Guida Puesto de Conducion
8833	Tesoura Scherer	Cutter Ciseaux	Cesoia Tijera
8877	Toldo rops revestido Rops rahmen verkleidet	Structure Rops Revetue	Struttura Rops Rivestita Toldo Cerrado
9005	Troca rápida do óleo do motor Rempl.rapide huile moteur	Engine Oil Quick Change Cambio Rapido Aceite de Motor	Sostituz.rapida Olio Motore
9007	Sistema proteção do motor Motorschutzystem	Engine Protection Syst.protection Moteur	Imp.protezione Motore Proteccion Del Motor

FIATALLIS

COD.	PORTUGUÊS DEUTSCH	ENGLISH FRANÇAIS	ITALIANO ESPAÑOL
9016	Versão usaf Usaf-version	Usaf Version Version Usaf	Allestimento Usaf Version Usaf
9040	Versão alemanha Version fuer deutschland	Germany Version Variante Pur Allemagne	Allestimento Germania Version Para Alemana
9096	Kit sanitário Kit sanitario	Sanitary Landfill Package	Kit Sanitary Landfill
9110	Sem cilindros de levantamento Ohne hubzylinder	Lift Cylinders Deduction Sans Verins Relevage	Senza Cilindri Sollevamento Sin Gatos Elevadores
9113	Sem tubul. e cilindros de levantamento Ohne leitungen und hubzylinder	W/out Lift Cylinders & Piping Sans Tuyaut. Et Verins Relev.	Senza Tubaz E Cilindri Sollev Sin Tuberias Y Gatos Elevador.
9115	Trava de articulação da lança Hubgestengearretierung	Boom Linkage Lock Blocage Articulation Bras	Bloccaggio Articolaz Bracci Bloqueo Articulacion Brazos
9116	Versão FANA Version fuer nordamerica	Fana Version Version Fana	Allestimento Fana Version Fana
9117	Preparação p/ embarque Preparation pour exped.	Shipping Preparation Preparacion Para Expedicion	Preparazione p/spedizione
9119	Sem suporte de pivotamento Ohne kugelbolzen	Trunnions Deduction Sans Consoles	Senza Mensole Incernieramento Sin Consolas de Articulacion
9130	Sem dispositivo “equistatic” Ohne equistatik	Without Equistatic Device Sans Dispositif Equistatique	Senza Dispositivo Equistatic Sin Dispositivo Equistatic
9159	Sem pintura esmaltada Sans peinture laque	Without Enamel Paint Sin Pintura A Esmalte	Senza Vernicia A Smalto
9200	Sem moitão Ohne hakenseilblock	Hook Sheaves Deduction Sans Moufles de Crochet	Senza Bozzelli Gancio Sin Muflas de Gancho
9206	Contrato especial Contrat special	Special Contract Contrato Especial	Special Contract
9220	Sem contrapeso traseiro Ohne kontergewicht hinter	Without Rear Counterweigth Sans Lests Arriere	Senza Zavorra Posteriore Sin Lastre Posterior
9225	Sem comando de queda livre Ohne freitfall-einrichtung	Without Free Fall Control Sans Commande Free Fall	Senza Comando Free Fall Sin Mando Free-fall
9230	Sem contrapeso e suporte (dianteiro) Ohne kontergewicht/konsole vor.	W/out Ball Ast And Supp (Front) Sans Lest Et Supp (Av)	Senza Zavorra E Supporto (Ant) Sin Lastre Y Soporte Ant.

FIATALLIS

COD.	PORTUGUÊS DEUTSCH	ENGLISH FRANÇAIS	ITALIANO ESPAÑOL
9232	Sem contrapesos laterais Ohne seitliches kontergewicht	Without Side Counterweigth Sans Lests Lateraux	Senza Zavorre Laterali Sin Lastre Lateral
9242	Sem pneus Ohne reifen	Without Tire Sans Pneus	Senza Pneumatici Sin Neum+ticos
9291	Sem comando autom. do câmbio Ohne automat.getriebeschaltung	Automatic Shift Deduct. Sans C.de Ant. Vitesses	Senza com.automatico Cambio Sin Mando Automatico Cambio
9292	Sem caixa de câmbio Ohne getriebegehaeuse	W/out Transmission Housing Sans Boite de Vitesses	Senza Scatola com.cambio Sin Caja de Cambio
9491	Sem pneus e rodas Ohne reifen und felgen	Without Tire And Wheel Sans Pneus Et Jantes	Senza Pneumatici E Cerchi Sin Neumaticos E Llantas
9506	Sem sapatas Ohne kettenplatten	Without Shoes Sans Patins	Senza Suole Sin Zapatas
9512	Sem esteira e sapatas Ohne kettenzug und platten	Track Chains & Shoes Deduction Sans Chenille Et Patins	Senza Catenaria E Suole Sin Cadena Y Zapatas
9580	Sem cabina Ohne kabine	Without Cab Sans Cabine	Senza Cabina Sin Cabina
9602	Sem aquecimento Ohne heilzung	Without Heater Sans Chauffage	Senza Riscaldatore Sin Calorifero
9633	Sem direção de emergõncia Ohne notlenkung	Without Emergency Steering Sans Direction de Secours	Senza Emergency Steering Sin Direccion de Emergencia
9761	Sem alarme de ré Ohne rueckfahrwarnanlage	Backup Alarm Deduction Sans Avertisseur Ma	Senza Back Up Alarm Sin Alarma Back-up
97G5	Comandos do motor (motor PF) Motorsteuerung	Engine Controls (Engine PF) Commandes Moteur	Comandi Motore (PF Motore) Mandos Del Motor (PF Motor)
97GA	Fornecimentos externos Lieferung	Purchased Finish (P.F.) Fournitures Exter.	Forniture Esterne Provisiones de Terceros
9848	Sem reclinagem do assento Ohne sitz legen	Without Seat Tilting	Senza Ribaltamento Sedile
9850	Sem assento Ohne sitz	Without Seat Sans Siege	Senza Sedile Sin Asiento
9851	Sem assento e suporte Ohne sitz und konsole	Without Seat And Pedestal Sans Siege Et Support	Senza Sedile E Supporto Sin Asiento Y Soporte

FIATALLIS

COD.	PORTUGUÊS DEUTSCH	ENGLISH FRANÇAIS	ITALIANO ESPAÑOL
9859	Sem paralamas dianteiros e traseiros Ohne kotfluegel- vordere/hinten	Front & Rear Fenders Deduction Sans Ailes Avant Et Arriere	Senza Parafanghi Ant. e Post. Sin Guardabarros Ant. Y Post
9876	Sem estrutura de proteção Ohne ropsrahmen	Without Rops Canopy Sans Structure de Protection	Senza Struttura Protezione Sin Toldo
9890	Sem barra de tração Ohne zugpendel	Swinging Drawbar Deduction Sans Barre D'attelage	Senza Barra Di Traino Sin Barra de Arrastre
9891	Sem gancho de tração Ohne zughaken	Without Drawbar Sans Crochet D'ettalage	Senza Gancio Traino Sin Enganche de Remolque
98G0	Adesivos e manuais Klebeschilder und handbuecher	Manuals And Decals Plaques Et Manuels	Targhe E Manuali Calcomanias Y Manuales
98G1	Adesivos de identificação Typenschilder	Identification Plates Plaque D'identification	Targhe Di Identificazione Placas de Identificacion
98G2	Marcas registradas Firmenzeichen	Trade Marks Marque de Fabrique	Marchi Della Ditta Marcas de Fabrica
99G0	Preparações finais Fertigstellung	Final Preparation Dotations Finales	Dotazioni Finali Dotaciones Finales
99G8	Lubrificantes Schmierstoffe	Lubricants Lubrifiants	Lubrificanti Lubricantes
A061	Aneis de segmento Kolbenringe	Pistons Rings Segments	Anelli Stantuffo Aros de Embolo
A191	Eixo cardan Kardanwelle	Propeller Shafts Arbre de Transmission	Alberi Di Trasmissione Arbol de Transmission
ALT	em alternativa Als alternative	Optional En Alternative	In Alternativa Facultativo
ANT	Dianteiro (a) Vorn	Front Avant	Anteriore Anterior
B159	Caçamba e lanças Schaufel und arme	Bucket And Booms Godet Et Bras	Benna E Bracci Pala Y Brazos
B160	Lança monobloco Monoblock-ausleger	One Piece Boom Bras Monobloc	Braccio Monoblocco Brazo Monobloque
B161	Braço n. 1 Grundausleger	Boom Pied de Fleche	Braccio N. 1 Brazo de Elevacion

FIATALLIS

COD.	PORTUGUÊS DEUTSCH	ENGLISH FRANÇAIS	ITALIANO ESPAÑOL
B162	Braço n. 2 Ausleger-oberteil	Stick Fleche	Braccio N. 2 Brazo Central
B163	Braço n. 3 Loeffelsteil	Dipper Arm Balancier	Braccio N. 3 Brazo Terminal
C	Completo (a) Komplett	Assy Complet	Compl Completo
C189	Comando Betaetigungsvorricht	Control Commande	Comando Mando
C259	Grupo de conversor de torque Drehmomentwandlergruppe	Unit Torque Converter Groupe Convertisseur de Couple	Gruppo Convvertitore Di Coppia Grupo Convertidor de Par
C274	Carter do motor Motoroelwanne	Engine Oil Sump Carter D'huile	Coppa Olio Motore Carter de Aceite
C404	Comando da distribuição Verteilerantrieb	Timing Control Commande de Distribution	Comando Distribuzione Pinones de La Distribucion
C405	Componentes Einzelteile	Components Composants	Componenti Componentes
C406	Tampas do bloco do motor Deckel des kurbelgehauses	Crankcase Covers Couvrcles de Bloc-cylindres	Coperchi Basamento Tapas Del Bloque
C407	Vidros Glasscheiben	Glass Plates Glaces	Cristalli Cristales
C408	com aquecedor Mit heizgeraet	With Heater Avec Rechauffeur	Con Riscaldatore Con Calorifero
C409	Cilindro de basculamento Kippzylinder	Positioner Cylinder Cylindre de Renversement	Cilindro Rovescio Cilindro de Vuelco
CORR	Corrigir Richtig	Correct Corrigez	Corrige Lease
DS	Direito (a) Rechts	Right Droit	Destro Derecho
EL	Eliminado Entfallen	Deleted Elimine	Eliminato Eliminado
ERR	Errado(a) Falsch	Wrong Errata	Errata Donde Dice

FIATALLIS

COD.	PORTUGUÊS DEUTSCH	ENGLISH FRANÇAIS	ITALIANO ESPAÑOL
EST	Externo Aussen	Outer Exterieur	Esterno Exterior
FA00	Trator agrícola Ackerschlepper-raupen	Agricultural Crawler Tract.agricole Sur Chenilles	Agricolo A Cingole Tractor Agricola de Orugas
FB00	Retroescavadeira Baggerlader	Backhoe Loader Chargeuse-pelleteuse	Terna Terna Sobre Ruedas
FD00	Trator de esteiras Planierraupe	Crawler Dozer Bouteur Sur Chenilles	Apripista Cingoli Abretrochas
FD0P	Trator de esteiras LGP Planierraupe LGP	Crawler Dozer LGP Boteur Sur Chenilles LGP	Apripista Cingoli LGP Abretrochas LGP
FE00	Escavadeira de esteiras Raupenbagger	Crawler Excavator Pelle Sur Chenilles	Escavatore A Cingoli Excavadora de Orugas
FE0P	Escavadeira de esteiras LC Raupenbagger LC	Crawler Excavator LC Pelle Sur Chenilles LC	Escavatore A Cingoli LC Excavadora de Orugas LC
FE0R	Escavadeira de esteiras HD Raupenbagger HD	Crawler Excavator Pelle Sur Chenilles HD	HD Escavatore A Cingoli HD Excavadora de Orugas HD
FE0W	Escavadeira de rodas Radbagger	Wheel Excavator Pelle Sur Pneus	Escavatore A Ruote Excavadora de Ruedas
FG00	Motoniveladora Motorgrader	Motor-grader Niveleuse Sur Pneus	Motolivellatrice Motoniveladora
FL00	Carregador de esteiras Laderaupe	Crawler Loader Chargeuse Sur Chenilles	Caricatore A Cingoli Cargadora de Orugas
FL0P	Carregador de esteiras LGP Laderaupe LGP	Crawler Loader - LGP Chargeuse Sur Chenilles LGP	Caricatore A Cingoli LGP Cargadora de Orugas
FP00	Assentador de tubos Rohrleger	Pipe Layer Poseur de Tubes	Posatubi Tiendetubos
FR00	Pá-carregadeira sobre rodas Radlader	Wheel Loader Chargeur Sur Pneus	Caricatore Art Ruote Cargadora de Ruedas
FR0C	Compactador sobre rodas Rad-verdichter	Wheel Compactor Compacteur A Roues	Compattatore A Ruote Compactadora de Ruedas
FS00	Motoscraper Motorsctraper	Motor-scraper Decapeuse Sur Pneus	Motoruspa Mototrailla

FIATALLIS

COD.	PORTUGUÊS DEUTSCH	ENGLISH FRANÇAIS	ITALIANO ESPAÑOL
G109	Grupo de injeção Einspritzausruestung	Injection Equipment Groupe D'injection	Gruppo Iniezione Grupo de Inyeccion
G164	Ganchos de manobra Beweliger haken	Hooks Crochets de Manoeuvre	Ganci Manovra Ganvhos de Manoibra
G165	Gancho de levantamento Haken fuer heben	Hook,lift Crochet de Relevage	Gancio Di Sollevamento Gancho de Levantamiento
G214	Translação da retro-escavadeira Schwenkbewegung heckbagger	Back-hoe Travel Translation Pelle Retro	Traslazione Retroscavatore Traslacion Retroexcavadora
I091	Indicador do nível de óleo Oelmesstab	Oil Lever Indicator Jauge D'huile	Indicatore Livello Olio Varilla de Nivel de Aceite
INF	Inferior Unten	Lower Inferieur	Inferiore Inferior
INT	Interno Innen	Inner Interieur	Interno Interior
LAT	Lateral Seitlich	Side Lateral	Laterale Lateral
M148	Motor Motor	Engine Moteur	Motore Motor
M149	Eixo motor dianteiro Vordere triebachse	Front Axle Pont Av	Motoassale Anteriore Puente Anterior
M150	Eixo motor traseiro Hintere triebachse	Rear Axle Pont Ar	Motoassale Posteriore Puente Posterior
P152	Bomba d'água Wasserpumpe	Water Pump Pompe A Eau	Pompa Acqua Bomba de Agua
P153	Bomba de óleo Oelpumpe	Oil Pump Pompe A Huile	Pompa Olio Bomba de Aceite
P202	Posicionador automático Automatische rueckstelleinrich	Hydraulic Bucket Positioner Positionneur Automatique	Posizionatore Automatico Situador Automatico
P496	Peças sobressalentes Zusaetzlichen teile zum motor	Spare Parts Pieces Supplementaires	Parti Supplementari Piezas Suplementarias
P497	Bomba da direç.-recup. do conver Pumpe lenkung,wandlerolruckl.	Steering-convert Scavenge Pump Pompe Direction-recup.convert.	Pompa Sterzo-recupero Convert. Bomba Direccion-recup.convert.

FIATALLIS

COD.	PORTUGUÊS DEUTSCH	ENGLISH FRANÇAIS	ITALIANO ESPAÑOL
P498	Bomba transmissão-conversor Getriebe-wandler-pumpe	Transmission-converter Pump Pompe de B.v.-convertisseur	Pompa Cambio-convertitore Bomba Del Cambio-convertidor
POST	Traseiro Hinten	Rear Arriere	Posteriore Posterior
R178	Rodas Raeder	Wheels Roues	Ruote Ruedas
R179	Regulador de temperatura Temperatur-regler	Temperature Control Regulateur de Temperature	Regolatore Di Temperatura Regulador de Temperatura
S422	Suplementar Zusaetzlich	Supplementary Supplementaire	Supplementare Suplementario
SALD	A soldar Anzuschweissen	Requires Welding A Souder	Da Saldare A Soldar
SEM	Semi-acabado Halbzeug	Semifinished Demi-ouvre	Semilavorato Semielaborado
SN	Esquerdo Links	Left Gauche	Sinistro Izquierdo
SP	Espessura Distanzscheibe	Thickness Epasseur	Spessore Grueso
SUP	Superior Oben	Upper Superieur	Superiore Superior
T293	Tubulações do servo comando Leitungen fuer servosteuerung	Servocontrol Lines Tuyauterie de Servocommande	Tubazioni Servocomadi Tuberias de Servocomando
V232	Válvula prioritária Prioritaetsventil	Priority Valve Valve de Priorite	Valvola Prioritaria Valvula de Prioridad
V233	Válvula moduladora Modulierventil	Trimmer Valve Valve Moderatrice	Valvola Moderatrice Valvula Moderadora
VED	Ver sub-grupo Siehe untergruppe	See Sub Group Voir Sgr	Vedere Sgr Vease Sgr

ANOTAÇÕES - NOTES

ANOTAÇÕES - NOTES