MAIO 1992

RUTHZIL TRATOR COMERCIAL DE PEÇAS LTDA 11 97083-6812 ROLANDO CITRANGULO

FD14E

PARTS CATALOG – CATALOGO PARTI DI RICAMBIC – CATALOGUE DES PIECES DETACHEES
ERSATZTEILKATALOG – CATÁLOGO DE PIEZAS DE REPUESTO

WARNING	-	study the operation and maintenance instruction manual through before starting, operating, maintaining, fueling or servicing this machine
ATTENZIONE	-	leggere attentamente il manuale delle istruzioni per l'Uso e la Manutenzione prima di procedere alle operazioni di avviamento, impiego, manutenzione, rifornimento combustibile od altri interventi sulla macchina
ATTENTION	-	lisez attentivement le manuel d'instruction pour la conduite et l'entretien avant d'effectuer les opérations de mise en marche, utilisation, entretien, ravitaillement en combustible ou d'autres operations sur l'engin
ACHTUNG	-	Betriebs - und Wartungsanleitung aufmerksam durchlesen, bevor das Gerät angelassen, gefahren, gewartet, betankt oder eingestellt wird
ATENCIÓN	-	lea atentamente el manual de empleo y cuidado antes de poner manos a las operaciones de puesta en marcha, manejo, mantenimiento, repostado de combustible, y otras que fuere

COPYRIGHT BY FIATALLIS

Reproduction of text and illustrations or any part thereof is not permitted
È vietata la riproduzione anche parziale del testo e delle illustrazioni
La reproduction même partielle du texte et des illustrations est interdite
Textnachdruck und Reproduktion der Abbildungen auch auszugsweise verboten
Se prohibe la imitación o copia del texto y de los grabados

FIATGEOTECH S.p.A. Tecnologie per la Terra
Divisione Macchine Movimento Terra - Assistenza - Pubblicazioni

1st Issue - 1ª Edizione - 1ère Edition - 1e Ausgabe - 1a Edicion - V 1992 - (500) - 604.01.178.00

ATTENZIONE

"Il Fabbricante e tutte le organizzazioni nella sua catena di distribuzione, compresi ma non limitandosi ai distributori nazionali, regionali o locali, declinano ogni responsabilità per danni che possono derivare dall'anomalo comportamento di parti e/o componenti non approvati dal Fabbricante, impiegati nella manutenzione e/o riparazione del prodotto fabbricato o commercializzato dal fabbricante.
In ogni caso, non viene emessa od imposta garanzia di alcun tipo, riguardo al prodotto fabbricato o commercializzato dal Fabbricante per i danni conseguenti da un anomalo comportamento di parti e/o componenti non approvati dal Fabbricante."

NOTICE

"Neither the Factory nor any organization in its distribution chain, including but not limited to national, regional of local distributors, are responsible for any liability arising from any damage resulting from defects caused by parts and/or components not approved by the Factory for use in maintaining and/or repairing product manufactured or merchandized by the Factory.
In any case, no warranty of any kind is made or shall be imposed with respect to product manufactured of merchandized by the Factory when failures are caused by the parts and/or components not approved by the Factory.

NOTICE

"Le constructeur et le réseau de distribution dans son intégralité, (importateurs, concessionnaires, sous-réseau, etc...) déclinent toute responsabilité pour les désordres qui pourraient survenir, à la suite d'un comportement anormal d'une pièce et/ou ensemble, non homologué par le constructeur, et employé pour la manutention/réparation des produits fabriqués et commercialisés par ce dernier.
En outre, aucun recours de quelque nature que ce soit, au niveau de la garantie, ne sera possible pour le produit fabriqué et commercialisé par le constructeur, suite à un désordre qui pourrait survenir suite au montage d'une pièce et/ou d'un ensemble, non homologué par ce dernier".

WARNUNG

" Die Gewährleistung erlischt, wenn für die Wartung bzw. Reparatur Teile oder Komponenten verwendet werden, die fremder Herkunft sind und vom Hersteller nicht zugelassen wurden.
Ebonso wird keine Gewährleistung für den Kaufgegenstand eingeräumt, wenn Schäden entstehen, die durch den Einbau von nicht anerkannten Austauschgeräten, Zubehör oder Ersatzteilen verursacht werden."

ATENCION

"El fabricante no sera responsable de los daños que pudiesen resultar por el anómalo comportamiento de piezas de recambio y otros componentes no autorizados por el empleados en el mantenimiento ó reparación de máquinas y equipos fabricados y vendidos bajo su marca.
El acto de emplear piezas de recambio u otros componentes no autorizados, dejará sin efecto las condiciones de garantía por los posibles daños que se originen".



AVVERTENZA

Alcuni particolari montati sul vostro veicolo, quali guarnizioni di tenuta, guarnizioni freni e dischi frizione, possono contenere materiali di amianto.
Il respirare polvere di amianto è pericoloso per la salute. In ogni caso, quando bisogna operare su parti contenenti amianto, è necessario prendere le seguenti precauzioni:

- Lavorare all'aperto o in luogo ben ventilato.
- La polvere di amianto trovata sul veicolo o prodotta durante le operazioni sullo stesso deve essere eliminata con metodi di estrazione e non per soffiatura o spazzolatura.
- I residui di polvere devono essere inumiditi completamente, messi in un contenitore sigillato e contrassegnati per garantire una sicura eliminazione.
- Qualora componenti contenenti amianto necessitino di taglio, foratura o rettifica, il pezzo deve essere prima inumidito e gli attrezzi da usare devono essere solo manuali, oppure con motore funzionante a bassa velocità.

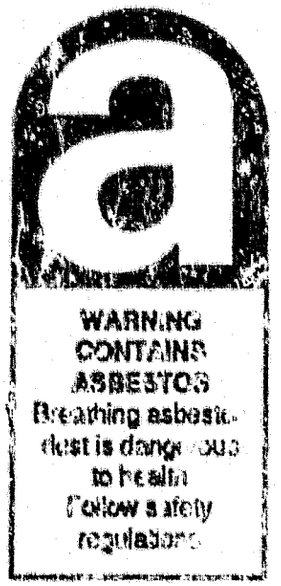

WARNING

Some components fitted to your vehicle such as gaskets, brake linings, clutch discs, may contain asbestos.
Inhaling asbestos powder is dangerous to health. The following precautions must be observed when working on components containing asbestos:

- Work in the open air or in a well ventilated area.
- Asbestos powder found on the vehicle or produced during operations on the vehicle should be eliminated using extraction methods and not blown or brushed.
- The powder residue must be completely dampened, placed in a sealed container and marked to ensure that they are safely eliminated.
- If the components containing asbestos require cutting, drilling or grinding, the part should be dampened first and only manually operated tools should be used or with the motor running at low speed.

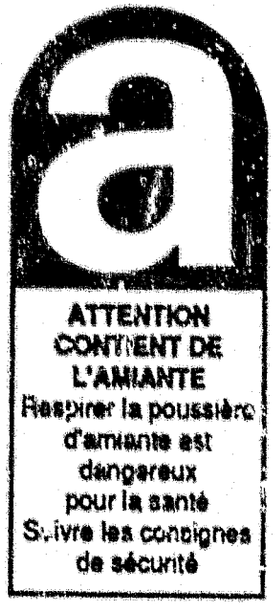

IMPORTANT

Certaines pièces montées sur votre véhicule, telles que joints d'étanchéité, garnitures de freins et disques d'embrayage, peuvent contenir de l'amiante.
Le fait de respirer des poussières d'amiante présente un danger pour la santé; lorsqu'il faut effectuer des travaux sur des organes contenant de l'amiante, il est recommandé de prendre les précautions suivantes:

- Travailler en plein air ou dans un local bien aéré.
- La poussière d'amiante, qui se dépose sur le véhicule ou qui se dégage lors d'interventions sur véhicule, doit être éliminée par aspiration et non pas par soufflage ou par brossage.
- Les résidus de poussière doivent être complètement humidifiés, mis dans un récipient scellé, et repérés afin d'en assurer l'élimination certaine.
- Dans le cas où il faudrait couper, percer ou rectifier un composant contenant de l'amiante, humidifier au préalable la pièce; les outils à utiliser devront être manuels ou leur moteur devra tourner à très faible vitesse.

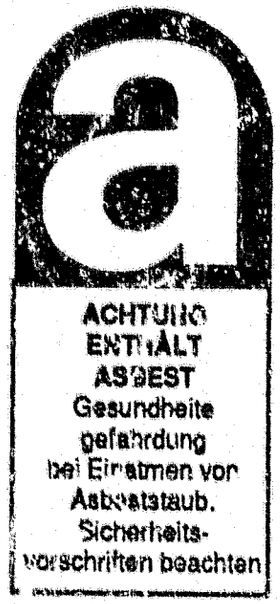

ACHTUNG

Einige Teile Ihres Fahrzeuges, wie z.B Motor- und Bremsdichtungen sowie Kupplungsscheiben können asbesthaltige Mineralien enthalten.
Das Einatmen von Asbeststaub ist gesundheitsschädlich; bei Arbeiten mit asbesthaltigen Werkstoffen sind folgende Vorsichtsmaßnahmen zu treffen:

- Stets im Freien oder in gut belüfteten Räumen arbeiten.
- Asbestablagerungen am Fahrzeug, bzw. während Instandsetzungsarbeiten erzeugter Asbeststaub darf nicht abgesaugt, mit Preßluft weggeblasen oder abgebürstet werden.
- Der Staub ist gut anzufeuchten und in einem ordentlich verschließbaren und entsprechend gekennzeichneten Behälter bis zur fachgemäßen Entsorgung aufzubewahren.
- Müssen asbesthaltige Werkstoffe geschnitten, gebohrt oder geschliffen werden, ist das Werkzeug vorher anzufeuchten. Die Bearbeitung sollte nur manuell erfolgen. Ist jedoch nur maschinelle Bearbeitung durchführbar, sind niedrige Drehzahlen zu empfehlen.



ADVERTENCIA

Algunas piezas del vehículo, tales como: juntas, forros de freno, discos de embrague,, pueden contener minerales de amianto.
Respirar polvos de amianto es perjudicial para la salud; cuando se trabaje con piezas que contengan amianto se deben tomar las siguientes precauciones:

- Trabajar al aire libre o en lugar bien ventilado.
- El polvo de amianto depositado sobre el vehiculo y el producido durante los trabajos en el mismo debe eliminarse mediante aspiración, nunca barriendo ni soplando con aire complimido.
- Los restos de polvo deben humedecerse inmediatamente y recogerse en un contenedor debidamente identificado para su eliminación segura.
- Si fuera necesario mecanizar una pieza que contenga amianto es preciso hemedecerla previamente, y emplear útiles manuales para el trabajo, o bien mecánicos a baja velocidad.

GENERAL INDEX ..... Page 5
INDICE GENERALE ..... » 10
TABLE DES MATIERES ..... » 15
ALLGEMEINES VERZEICHNIS ..... » 20
ÍNDICE GENERAL ..... » 25

A RING BINDER P/N 604.07.027 SUITABLE FOR THIS TYPE OF CATALOGUE CAN BE ORDERED FROM YOUR LOCAL DEALER

UN RACCOGLITORE AD ANELLI PER QUESTO TIPO DI CATALOGHI PUÒ ESSERE ORDINATO PRESSO IL VS CONCESSIONARIO DI ZONA CON IL N. DI ORDINAZIONE 604.07.027

UNE COMMANDE PEUT ÊTRE PASSÉE AU CONCESSIONNAIRE DE VOTRE ZONE D'UN CLASSEUR À ANNEAUX POUR CE TYPE DE CATALOGUES, SOUS LA RÉFÉRENCE N. 604.07.027

EIN ORDNER MIT HAFTRINGEN FÜR DIESE KATALOGE KANN VON IHREM WERKSHÄNDLER UNTER DER BESTELL NR. 604.07.027 BEZOGEN WERDEN.

UNA CARPETA DE ANILLOS PARA ESTE TIPO DE CATÁLOGOS PUEDE ENCARGARLO A SU CONCESIONARIO DE ZONA CON EL NUMERO DE CATÁLOGO 604.07.027

AVOID ACCIDENTS

Most accidents, whether they occur in industry, on the farm, at home or on the highway, are caused by the failure of some individual to follow simple and fundamental safety rules or precautions. For this reason MOST ACCIDENTS CAN BE PREVENTED by recognizing the real cause and doing something about it before the accident occurs.

Regardless of the care used in the design and construction of any type of equipment there are many conditions that cannot be completely safeguarded against without interfering with reasonable accessibility and efficient operation.

A careful operator is the best insurance against an accident. The complete observance of one simple rule would prevent many thousand serious injuries each year. That rule is:

Never attempt to clean, oil or adjust a machine while it is in motion.

WARNING

On machines having hydraulically, mechanically, and/or cable controlled equipment (such as shovels, loaders, dozers, scrapers, etc.) be certain the equipment is lowered to the ground before servicing, adjusting and/or repairing. If it is necessary to have the hydraulically, mechanically, and/or cable controlled equipment partially or fully raised to gain access to certain items, be sure the equipment is suitably supported by means other than the hydraulic lift cylinders, cable and/or mechanical devices used for controlling the equipment.

EVITARE GLI INCIDENTI

La maggior parte degli incidenti ed infortuni che si verificano negli stabilimenti, nelle aziende agricole, in casa o sulle strade, sono causati dalla mancata osservanza di qualche semplice e fondamentale regola di prudenza e di sicurezza. Per questa ragione NELLA MAGGIORANZA DEI CASI ESSI POSSONO ESSERE EVITATI basta prevederne le possibili cause ed agire di conseguenza con la necessaria cautela e prudenza.

Con qualsiasi tipo di macchina, per quanto ben progettata e costruita, non è possibile escludere in assoluto ogni eventualità di incidente senza interferire negativamente su alcune caratteristiche essenziali per una ragionevole accessibilità e per un funzionamento efficiente.

Un operatore attento e prudente è la migliore garanzia contro gli incidenti. L'osservanza scrupolosa di una sola ed elementare norma di sicurezza sarebbe già sufficiente ad evitare molti infortuni gravi. Questa norma è:

Non eseguire mai alcun intervento di pulizia, lubrificazione o manutenzione con la macchina in movimento.

ATTENZIONE

Prima di eseguire qualsiasi operazione di manutenzione, regolazione o riparazioni su macchine dotate di attrezzature comandate idraulicamente, meccanicamente o mediante funi (ad esempio pale caricatrici, apripista, ruspe, ecc.) occorre accertarsi che l'attrezzatura sia abbassata ed appoggiata al suolo. Se per poter accedere a qualche parte della macchina occorre che l'attrezzatura resti in posizione sollevata, questa dovrà essere opportunamente sopportata servendosi di mezzi che non siano quelli previsti per il comando.

EVITEZ LES ACCIDENTS

La plupart des accidents qui se produisent dans les exploitations industrielles ou agricoles, à la maison ou sur la route, sont dûs à l'inobservation de règles de sécurité ou de précautions simples et élémentaires. C'est pourquoi la plupart des accidents peuvent être évités si on en connait la cause reelle et si les mesures nécessaires sont prises avant qu'ils ne se produisent.

Quelque soit le soin apporté à l'étude et à la construction de n'importe quel type d'équipement, il existe un certain nombre de risques contre lesquels il est impossible de se prémunir sans compromettre l'accessibilité et le bon fonctionnement des organes.

Un conducteur prudent constitue la meilleure assurance contre les accidents. L'observation stricte d'une règle simple et unique permettrait d'éviter des milliers d'accidents graves chaque année. Cette règle est la suivante:

Ne jamais tenter de nettoyer, graisser ou régler une machine en marche.

ATTENTION

Avant de procéder à l'entretien, au réglage ou à la réparation d'engins, tels que pelles, chargeuses, bouteurs, scrapers, etc., munis d'équipements à commande hydraulique, mécanique ou par câbles, assurez-vous que ces équipements ont été descendus jusqu'au sol. Si, pour procéder à l'entretien, au réglage ou à la réparation des engins, il est nécessaire de lever partiellement ou entièrement les équipements à commande hydraulique, mécanique ou par câbles pour pouvoir accéder à certains organes, assurez vous que ces équipements sont convenablement supportés par d'autres moyens que les cylindres de levage hydrauliques, les câbles ou les dispositifs mécaniques utilisés pour leur commande.

UNFALLVERHÜTUNG

Die meisten Unfälle sind darauf zuruckführen, dass einfache und grundlegende Sicherheitsvorschriften oder Vorsichtsmassregeln nicht beachtet werden. Dies gilt gleichermassen für Unfälle in der Industrie, in der Landwirtschaft im Haushalt und im Strassenverkehr. Aus diesem Grund KONNEN DIE MEISTEN UNFALLE VERHUTET WERDEN, sofern man die möglichen Ursachen kennt und die erforderliche Voreicht übt.

Auch bei durchdachter Konstruktion und sorgfältiger Herstellung einer Maschine ist es kaum möglich das Zustandekommen eines Unfalles absolut zu vermeiden, ohne dabei manche unentbehrliche Maschinenmerkmale hinsichtlich Zugänglichkeit und Leistungsfähigkeit zuviel zu beeinträchtigen.

Vorsicht ist der beste Unfallschutz. Bereits die Einhaltung einer einfachen Sicherheitsvorschrift kann eine Vielzahl schwerer Unfälle vermeiden lassen. Diese Vorschrift lautet:

Wartungsarbeiten (Reinigung, Schmierung, Instandhaltung) durfen nicht während des Maschinenbetriebs durchgefuhrt werden.

ACHTUNG

Vor allen Wartungs- und Instandsetzungsarbeiten an Maschinen mit hydraulisch, mechanisch oder durch Seilzug gesteuerten Arbeitsgeräten (z.B. Schaufellader, Planierschilder, Flachbaggergeräte usw.) sind diese auf den Boden abzusetzen.

Sind die betreffenden Teile nur bei hochgestellten Arbeitseinrichtungen zugänglich, so sind diese standsicher zu unterbauen, hierzu reichen die Steuervorrichtungen des jeweilig Arbeitsgeräts nicht aus.

EVITE LOS ACCIDENTES

La mayoria de los accidentes que se verifican durante las faenas son imputables a la infracción de sencillas normas de seguridad o de elementales precauciones. Por esta razon, en la mayoria de los casos pueden prevenirse enterandose de sus posibles causas y adoptando previamente oportunas y prudentes medidas cautelativas.

Por bien proyectada o construida que se presente cualquier tipo de maquina, no puede prescindirse en absoluto de posibles accidentes, sin trastornar algunas de sus caracteristicas basicas para ganar acceso o un funcionamiento regular. Un operador cuidadoso y prudente representa la mejor póliza de seguros contra los accidentes. El concienzudo cumplimento de tan sólo una elemental norma de seguridad sirve de suyo suficiente para evitar muchas graves desgracias. Esta norma es:

Nunca trate de limpiar, engrasar, repostar ni reparar la maquina mientras funciona. Detengase.

AVISO

Antes de emprender cualquier operacion de manutencion, reglaje o reparación de maquinas equipadas con utiles accionados mecanica o hidráulicamente, o con cables (ejemplo palas cargadoras, abretrochas, traillas, etc.) es preciso apoyar el util en el suelo.

Suponiendo que para tener acceso a alguna parte de la maquina sea preciso levantar el util, es indispensable sujetarlo bien firme y con medios estables, que no sean aquellos previstos para su accionamiento.

GENERAL INDEX

	Page
Use of the catalog	6-7
Ordering parts	8
Alphabetical index	9
Version list	30
Optional equipment list	31
Kit index	32
Part numerical index	33
Illustrations and spare parts lists of the standard unit (by subgroup in numerical order)	
Illustrations and spare part list of optional equipment in numerical order	
Illustrations and spare part list of North America version only	
Modifications summary	34
Summary of modified parts	35
List of cancelled parts in this updating	36
List of new parts added in this updating	37
Additional descriptions translated from English or Italian into French, German, Spanish	38
Glossary	39

USE OF THE CATALOG

To locate the parts correctly, proceed as follows:
a) Consult the **version list** on page 30 to find the code number of the version required, see following para 1 ⑥.
b) Consult the illustrations, the associated **spare parts lists** as directed below in 1 and 2.
c) To identify the component of the possible special equipment of the machine, consult the **optional equipment list** on page 31 to find the code number and subgroup.

1. **Illustrations** (see example on page 7)
Illustrations show the parts of each subgroup. The parts illustrated are identified by a **reference number** (ITEM). This number may be replaced by other indications, for example:
3.4350 Part shown on, in subgroup 3.4350
Moreover, each illustration shows:
— **Subgroup number or optional equipment number** ① — **illustration number, page number** ② — **Updating indication** ③, for example:
Suffix **06**, to print no. **604.01.046**, indicates that subgroup modification is shown in **6th** updating of the catalog dated **23-2-81**. When code ③, is missing, no changes were introduced. **Number of the Parts Technical Notice** (N.T.R.) reporting the 6th updating ④; subgroup title ⑤ — **version code** ⑥ with reference to previous point (a).

In lack of said codes, the illustration applies to all model versions covered by the catalog.
— **Indication of part kit** ⑦, with associated part numbers and part kit symbol. (See page 11 for kit composition) — **number of assembly** ⑧.

2. **Spare parts lists** (see example on page 7)
They list the spare parts of each subgroup contained in the corresponding illustrations. The following is shown for each part:
⑨ ITEM: **number associating the part shown with the respective "part number"**.
⑩ PART NUMBER: **spare part order number**
⑪ Q.TY: **total quantity of the part**. The quantity may be replaced by the following indications:
L = supplied by length, **K** = kit to be ordered in the desired quantity.

⑫ TRANS. CODE: **for retrieval of the French, German, Spanish translations** of the part names (consult the glossary in last section of Catalog, page 39).
⑬ DESCRIPTION/DENOMINAZIONE: **Description of the part in English and Italian.**
In case of modification, the description is completed with the following kinds of indication and directions for replacement if any.
⑭ 4606783
C 951 means that the part is valid up to modification 951.
⑮ 79021573
D 951 means that the part is valid after modification 951.
Effectiveness example:
Up to S/N 004652 ⑯: installed on machines with serial nos up to 004652.
S/N 004653 and up ⑰: installed on machines with serial nos. from 004653.
Examples of direction for replacement:
4606783 = 79021573: ⑱ on exhaustion of stocks of part 4606783 fit part 79021573.
4606787 = 79021574 + 79021576 ⑲: on exhaustion of stocks of part 4606787 fit part 79021574 plus 79021576.
4606792 = 79021576 – 4606794 ⑳: on exhaustion of stocks of part 4606792 fit 79021576 and discard 4606794.
If no directions for replacement are given under effectiveness indication, this means that the old and new parts are not interchangeable and, hence, the former must be supplied as spare.
Other useful indications may be provided ㉑ under DESCRIPTION/DENOMINAZIONE after the sign — (for French, German, Spanish equivalents, see additional list heading the glossary, page 38). Terms RIGHT/DESTRO and LEFT/SINISTRO refer to the direction of machine forward travel.
Should the word WRONG appear next to a part name without the corresponding CORRECT on the line immediately below it means that the associated part was erroneously included at an earlier stage.
㉒ **Standard part dimensional data.**
㉓ **File:** bill of material reference code (for Fiatallis use only).

3. **MODIFICATIONS SUMMARY** (page 34)
This summary shows the modifications, the versions involved, the effective points, the subgroups affected and special directions for replacement as required.

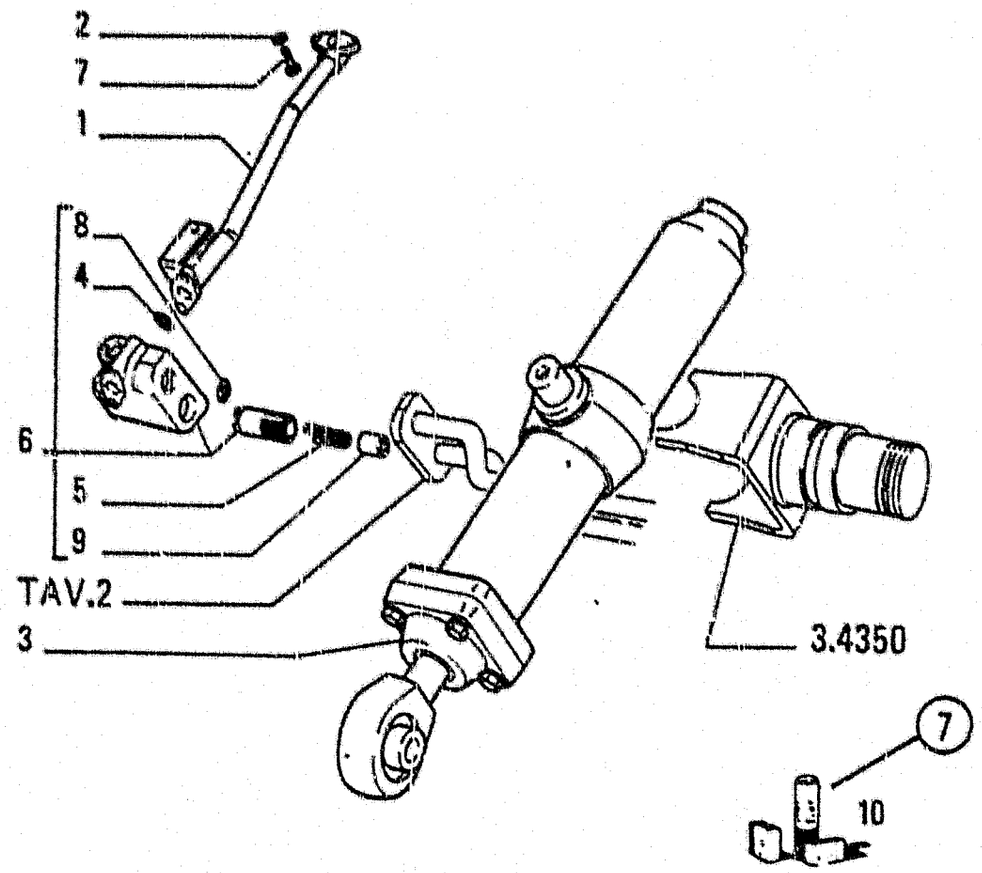

ITEM	PART NUMBER	QTY	TRANS CODE	DESCRIPTION (13)	DESCRIZIONE (23)
1 (9)	4318965	1	193T	PIPE - RIGHT	TUBO - DESTRO
(10)	4513436	1	193T	PIPE - RIGHT (14)	TUBO - DESTRO (16)
(11)	4606783	1	193T	PIPE - LEFT C951 (14)	TUBO - SINISTRO C951 (16)
			600X	UP TO S/N 004652 (16)	FINO AL TELAIO 004652 (18)
				4606783 = 79021573	4606783 = 79021573
	79021573	1	193T	PIPE - LEFT D951 (15)	TUBO - SINISTRO D951
			600Y	EFFECTIVE 004653 (17)	DAL TELAIO 004653 (17)
2	12638601	2	131R	WASHER 10x18	ROSETTA 10x18
3 (12)	4606786	1	164C	CYLINDER - RIGHT ASSEMBLY	CILINDRO - DESTRO COMPLETO
				SEE SGR 3.4430	VEDERE SGR 3.4430
	4606787	1	164C	CYLINDER - LEFT ASSEMBLY	CILINDRO - SINISTRO COMPLETO
				SEE SGR 3.4430	VEDERE SGR 3.4430
			600X	UP TO S/N 004652	FINO AL TELAIO 004652 (19)
				4606787 = 79021574 - 79021576	4606787 = 79021574 - 79021576
	79021574	1	164C	CYLINDER - LEFT ASSEMBLY	CILINDRO - SINISTRO COMPLETO
			600Y	EFFECTIVE 004653	DAL TELAIO 004653
4	4606788	1	158G	O-RING - WRONG (21)	GUARNIZIONE O-R - ERRATA (21)
	4606789	1	158G	O-RING - CORRECT (21)	GUARNIZIONE O-R - CORRIGE (21)
5	4606790	1	100M	SPRING	MOLLA
6	4606791	1	10Y	VALVE - RIGHT ASSEMBLY	VALVOLA - DESTRO COMPLETO
	4606792	1	10V	VALVE - LEFT ASSEMBLY (20)	VALVOLA - SINISTRO COMPLETO
			600X	UP TO S/N 004652	FINO AL TELAIO 004652
				4606792 = 79021576 - 4606794 (20)	4606792 = 79021576 - 4606794 (20)
	79021576	1	10V	VALVE - LEFT ASSEMBLY	VALVOLA - SINISTRO COMPLETO
			600Y	EFFECTIVE S/N 004653	DAL TELAIO 004653
7	11307021	2	40V	SCREW 10x1.25x40 (22)	VITE 10x1.25x40 (22)
8	14453381	1	158G	O-RING 1.78x15.60	GUARNIZIONE O-R 1.78x15.60
9	4606795	1	50T	PLUG	TAPPO
10	79021577	K	1K	KIT SEE PAGE 32	KIT VEDI PAG. 32

NOTICE

The right is reserved to change the construction or material of any parts where it seems desirable to do so without incurring the obligation of installing such changes on units already delivered.
Additional publications pertaining to this model and to all other products are available through the dealers. Publications are generally available in several languages.
Refer to Service Publications Index for all such publications; the index is available from the dealers.

INSTRUCTIONS FOR ORDERING PARTS

At the time this parts catalog was published the listed part numbers were current. It is our policy to constantly improve our machines and therefore, part numbers and design may change.
When ordering parts, verify part numbers through your dealer's microfiche and master numerical index which are up to date with all the latest part numbers.

ORDER PARTS FROM THE DEALER COVERING THE LOCAL TERRITORY

Orders for spare parts ust include the following data (see page 30).

- Model, Serial Number, Engine model, Engine serial number, marked on engine block.
- Specify the part number (shown on Spare Parts Catalog list), possibly completed by it description. If parts refer to an assembly which has a model or serial number, also include this information.
- Give post office address, town, county and state where parts are to be shipped.
- Also specify whether material is to be shipped by freight, express or parcel post.
- Confirm all telephone or telegraph orders in writing.

Parts can only be returned to/through the dealer from whom the parts were purchased and **must have prior written authorisation.** Each return will be treated individually.
Unless claims for shortages or errors are made immediately upon receipt of goods, they will not be considered.
When broken goods are received, a full description of the damage should be made by the carrier agent on the freight bill.
Manufacturer's responsibility is limited, and ceases upon completion of sale conditions provided for each delivery.

ALPHABETICAL INDEX

DESCRIPTION	SGR.	TAV.
AIR CLEANER	0.1550	1-3
AIR CLEANER ROPS CAB-SPECIAL (OPTIONAL)	95.6522	11
AIR CLEANER DUST EJECTOR (OPTIONAL)	90.1650	1
AIR COMPRESSOR AIR CONDITIONING (OPTIONAL)	95.6650	3
AIR CONDITIONING (OPTIONAL)	95.6650	1-9
AIR CONDITIONING HEATER (OPTIONAL)	95.6650	1
ALTERNATOR	0.0400	1
ALTERNATOR COMPONENTS	0.0400	2
ALTERNATOR SUPPORT	0.0350	1
ANGLE MOLDBOARD (HA) (OPTIONAL)	93.4800	1
BACK-UP ALARM (OPTIONAL)	95.7135	1-2
BATTERY, SEAT AND SUPPORT	6.7010	1-3
BOTTOM GUARDS	5.6460	1
BOTTOM GUARDS H.D. (OPTIONAL)	95.6460	1
BRAKE CONTROLS MANIPULATOR	2.3040	3
BRAKE CONTROLS STEERING CLUTCH	2.3040	1-7
BRAKE CONTROLS VALVE	2.3040	1
BREATHER ENGINE	0.0045	1
C-FRAME MECHANIC TILT (OPTIONAL)	93.4780	1
C-FRAME GUIDES FRONT IMPLEMENT (OPTIONAL)	93.4781	1
CABLE BATTERY	6.7010	2
CAMSHAFT TIMING CONTROL	0.0120	1
CHECK VALVE HYDRAULIC TILT (2 CYL.) (OPTIONAL)	93.4811	2
COLD WEATHER STARTING AID (OPTIONAL)	96.7130	1
CONDENSER AIR CONDITIONING (OPTIONAL)	95.6650	3
CONFORMITY TO CEE 86/662 RULE (OPTIONAL)	96.7840	1
CONNECTING ROD	0.0081	1
CONTROL FAN	0.0345	1
CONTROL INJECTION EQUIPMENT	0.0140	13
CONTROL POWER TAKE-OFF	0.0350	1
CONTROL TACHOMETER	0.0420	1
CONTROL WATER PUMP	0.0340	1

DESCRIPTION	SGR.	TAV
CONTROL VALVE REAR TRANSMISSION	1.2770	12
CONTROL VALVE TRANSMISSION	1.2110	7
CONTROL VALVE LINKAGE	3.4370	1-2
COVER REAR TRANSMISSION	1.2770	2
COVER TRANSMISSION	1.2110	4
CRANKCASE	0.0040	1
CRANKCASE COVERS ENGINE	0.0043	1
CRANKSHAFT	0.0080	1
CYLINDER HYDRAULIC JACK	5.6780	1
CYLINDER HYDRAULIC TILT (1 CYL.) (OPTIONAL)	93.4810	3
CYLINDER HYDRAULIC TILT (2 CYL.) (OPTIONAL)	93.4811	3
CYLINDER TRACK IDLER	2.3455	4
CYLINDER HEAD ENGINE	0.0060	1-2
CYLINDER LINER	0.0040	1
DAMPER ENGINE	0.3084	1
DASHBOARD	6.7230	1
DASHBOARD ELECTRIC COMPONENTS	6.7120	1
DIAGNOSTIC SYSTEM (OPTIONAL)	96.7560	1-2
DIPSTICK OIL	0.1010	5
DIVERTER VALVE TRANSMISSION OUTER CONTROLS	1.2240	2
DOOR ROPS CAB-SPECIAL (OPTIONAL)	95.6522	8
DRAWBAR H.D. (OPTIONAL)	94.5560	1
DRIVE SHAFT	1.2040	1
DRIVE SHAFT COMPONENTS	1.2040	2
DRY AIR CLEANER COMPONENTS	0.1550	3
ELECTRIC COMPONENTS	6.7120	1-6
ELECTRIC WIRING ELECTRICAL SYSTEM	6.7110	1-7
ELECTRICAL SYSTEM ELECTRIC WIRING	6.7110	1-7
ELECTRICAL SYSTEM ROPS CAB-SPECIAL (OPTIONAL)	95.6522	17
ENGINE	0.0021	1
ENGINE SUSPENSION	0.1010	1
ENGINE COOLING SYSTEM PIPING	0.1660	3

DESCRIPTION	SGR.	TAV.
ENGINE COOLING SYSTEM WATER RADIATOR	0.1660	1-4
ENGINE OIL SUMP	0.0042	1
ENGINE SIDE GUARDS (OPTIONAL)	95.6070	1
ENGINE STOP INJECTION EQUIPMENT	0.0140	14
EQUIPMENT CONTROL VALVE	3.4360	1
EQUIPMENT CONTROL VALVE COMPONENTS	3.4360	2-4
EQUIPMENT PUMP	3.4350	1
EQUIPMENT PUMP COMPONENTS	3.4350	2
EXCESS FUEL CONTROL INJECTION EQUIPMENT	0.0140	7
EXHAUST MANIFOLD ENGINE	0.0077	1
EXHAUST VALVE ENGINE	0.0060	2
FAN	0.1010	2
FAN CONTROL	0.0345	1
FILLER CAP OIL	0.0270	1
FILTER AIR CONDITIONING (OPTIONAL)	95.6650	3
FILTER ENGINE COOLING SYSTEM	0.0329	1
FILTER UNIT TORQUE CONVERTER	1.2000	3
FIRE EXTINGUISHER (OPTIONAL)	96.7770	1
FLOODLIGHT	6.7120	3
FLOODLIGHT ROPS CANOPY	5.6515	1
FLOODLIGHT WITHOUT ROPS CANOPY (OPTIONAL)	95.6516	1
FLYWHEEL ENGINE	0.0083	1
FORESTRY PROTECTIONS (OPTIONAL)	95.6545	1-5
FRAME OPERATORS COMPARTMENT	5.6450	1-3
FRONT IMPLEMENT C-FRAME GUIDES (OPTIONAL)	93.4781	1
FRONT IMPLEMENT LIFT CYLINDERS	3.4430	1-2
FRONT IMPLEMENT SUPPORT	3.4540	1
FUEL AND OIL TANK	0.1230	1-4
FUEL FILTER	0.0200	1
FUEL FILTER	0.1010	3
FUEL FILTER FUEL AND OIL TANK	0.1230	2-3
FUEL PUMP INJECTION EQUIPMENT	0.0140	1

DESCRIPTION	SGR.	TAV.
FUEL TRANSFER PUMP (OPTIONAL)	96.7680	1-2
GOVERNOR INJECTION EQUIPMENT	0.0140	5
HEAT EXCHANGER COMPONENTS	0.0313	2
HEAT EXCHANGER ENGINE	0.0310	1
HEAT EXCHANGER PIPING	0.1010	4
HEAT EXCHANGER TORQUE CONVERTER	0.0313	1
HEATER (OPTIONAL)	95.6560	1-3
HEATER AIR CONDITIONING (OPTIONAL)	95.6650	1
HIGH CAPACITY BATTERIES (OPTIONAL)	96.7010	1
HOODS	5.6010	1-8
HOOKS ENGINE	0.0450	1
HOURMETER	6.7120	1
HYDRAULIC JACK	5.6780	1
HYDRAULIC SYSTEM PIPING	3.4340	1-2
HYDRAULIC TILT (2 CYL.) (OPTIONAL)	93.4811	1-5
HYDRAULIC TILT (1 CYL.) (OPTIONAL)	93.4810	1-5
HYDRAULIC TILT CHECK VALVE (2 CYL.) (OPTIONAL)	93.4811	2
HYDRAULIC TILT PIPING	3.4710	1
INJECTION EQUIPMENT	0.0140	1-15
INJECTION EQUIPMENT CONTROL	0.0140	13
INJECTION EQUIPMENT ENGINE STOP	0.0140	14
INJECTION EQUIPMENT EXCESS FUEL CONTROL	0.0140	7
INJECTION EQUIPMENT FUEL PUMP	0.0140	1
INJECTION EQUIPMENT GOVERNOR	0.0140	5
INJECTION EQUIPMENT INJECTION PUMP	0.0140	10-11
INJECTION EQUIPMENT NOZZLE HOLDER	0.0140	2
INJECTION EQUIPMENT PIPING	0.0140	3
INJECTION EQUIPMENT P PING	0.0149	1
INJECTION EQUIPMENT REGULATOR	0.0140	4-7
INJECTION PUMP INJECTION EQUIPMENT	0.0140	10-11
INTAKE MANIFOLD ENGINE	0.0071	1
INTAKE VALVE ENGINE	0.0020	2

DESCRIPTION	SGR.	TAV
LIFT CYLINDERS FRONT IMPLEMENT	3.4430	1-2
LIFT CYLINDERS RIPPER (PD) (OPTIONAL)	94.5220	4
LIFT CYLINDERS PIPING	3.4400	1-2
MAIN FRAME	3.4610	1
MANIPULATOR BRAKE CONTROLS	2.3040	3
MANIPULATOR TRANSMISSION OUTER CONTROLS	1.2240	1
MECHANIC TILT C-FRAME (OPTIONAL)	93.4780	1
MUFFLER	0.1450	1
NET WATER RADIATOR (OPTIONAL)	90.1731	1
NOZZLE HOLDER INJECTION EQUIPMENT	0.0140	2
OIL FILTER HEAT EXCHANGER	0.0302	1-2
OIL FILTER REAR TRANSMISSION	1.2770	12
OIL FILTER TRANSMISSION	1.2110	6
OIL PUMP ENGINE	0.0300	1
OPERATOR SEAT	5.9670	1-2
OPERATORS COMPARTMENT	5.3690	1-3
OPERATORS COMPARTMENT FRAME	5.6450	1-3
PIPING ENGINE COOLING SYSTEM	0.0323	1
PIPING ENGINE COOLING SYSTEM	0.1060	3
PIPING FUEL	0.0203	1-2
PIPING HEAT EXCHANGER	0.1010	4
PIPING HYDRAULIC TILT	3.4710	1
PIPING INJECTION EQUIPMENT	0.0140	3
PIPING INJECTION EQUIPMENT	0.0149	1
PIPING OIL	0.0305	1-2
PIPING TURBOCHARGER	0.0241	1
PISTON ENGINE	0.0082	1
POWER TAKE OFF SHAFT (OPTIONAL)	94.5070	1
POWER TAKE-OFF CONTROL	0.0950	1
PUMP HYDRAULIC JACK	5.9780	1
PUSHBEAMS AND STRUTS (HSU) (OPTIONAL)	93.4670	1-3
REAR COUNTERWEIGHT (OPTIONAL)	93.4640	1

DESCRIPTION	SGR.	TAV.
REAR EQUIPMENT CONTROL (OPTIONAL)	93.4375	1-2
REAR SCREEN (OPTIONAL)	95.6473	1
REAR TRANSMISSION	1.2770	1-17
REAR TRANSMISSION CONTROL VALVE	1.2770	12
REAR TRANSMISSION COVER	1.2770	2
REAR TRANSMISSION OIL FILTER	1.2770	12
REAR TRANSMISSION VALVE	1.2770	12
REAR WINDSHIELD WIPER ROPS CAB-SPECIAL (OPTIONAL)	95.6522	16
RECEPTACLE	6.7120	1
REGULATOR INJECTION EQUIPMENT	0.0140	4-7
REVERSIBLE FAN (OPTIONAL)	90.1050	1
RIPPER (PD) (OPTIONAL)	94.5220	1-5
RIPPER SHANK H.D. (OPTIONAL)	94.5260	1
ROPS CAB-SPECIAL (OPTIONAL)	95.6522	1-17
ROPS CAB-SPECIAL AIR CLEANER (OPTIONAL)	95.6522	11
ROPS CAB-SPECIAL COMPONENTS (OPTIONAL)	95.6522	4-17
ROPS CAB-SPECIAL DOOR (OPTIONAL)	95.6522	8
ROPS CAB-SPECIAL ELECTRICAL SYSTEM (OPTIONAL)	95.6522	17
ROPS CAB-SPECIAL REAR WINDSHIELD WIPER (OPTIONAL)	95.6522	16
ROPS CAB-SPECIAL SHROUD (OPTIONAL)	95.6522	12
ROPS CAB-SPECIAL SUPPORT (OPTIONAL)	95.6522	6
ROPS CAB-SPECIAL THERMAL GLASS PANE (OPTIONAL)	95.6522	7
ROPS CAB-SPECIAL WINDSHIELD WIPER (OPTIONAL)	95.6522	14
ROPS CAB-SPECIAL WINDSHIELD WIPER (OPTIONAL)	95.6522	15
ROPS CANOPY	5.6515	1
ROPS CANOPY FLOODLIGHT	5.6515	1
SALT TRACK CHAIN (OPTIONAL)	92.1470	1
SALT TRACK CHAIN SHOES (1 GROUSER L=550MM) (OPTIONAL)	92.2480	2
SALT TRACK CHAIN SHOES (1 GROUSER L=600MM) (OPTIONAL)	92.3481	2
SAND SCREEN (OPTIONAL)	90.1730	1
SEMI-U MOLDBOARD (HSU) (OPTIONAL)	93.1680	1
SHROUD ROPS CAB-SPECIAL (OPTIONAL)	95.6522	12

DESCRIPTION	SGR.	TAV.
SOUND SUPPRESSION (OPTIONAL)	95.6230	1
STARTER MOTOR	0.0360	1
STARTER MOTOR COMPONENTS	0.0360	2
STEERING CONNECTING PIPING	2.3190	1-3
STEERING-CONVERT SCAVENGE PUMP UNIT TORQUE CONVERTER	1.2000	6
STRAIGHT MOLDBOARD (HS) (OPTIONAL)	93.4681	1
STRUTS MECHANIC TILT (OPTIONAL)	93.4790	1-2
SUPPORT ALTERNATOR	0.0350	1
SUPPORT ENGINE	0.0043	2
SUPPORT FRONT IMPLEMENT	3.4540	1
SUPPORT ROPS CAB-SPECIAL (OPTIONAL)	95.6522	6
SUPPORT TRACK IDLER	2.3455	2
SUSPENSION ENGINE	0.1010	1
SUSPENSION SEAT (OPTIONAL)	95.6686	1-2
SWEEPS ROPS CAB (OPTIONAL)	95.6548	1-2
SWEEPS ROPS CANOPY (OPTIONAL)	95.6546	1 2
SWINGING DRAWBAR (OPTIONAL)	94.5551	1
TACHOMETER	6.7120	1
THERMAL GLASS PANE ROPS CAB-SPECIAL (OPTIONAL)	95.6522	7
THERMOSTAT ENGINE COOLING SYSTEM	0.0326	1
THROTTLE CONTROL	0.1340	1-2
TILT CYLINDER FRONT IMPLEMENT (OPTIONAL)	93.4700	1-3
TIMING CONTROL CAMSHAFT	0.0100	1
TOOL BAR RIPPER (PD) (OPTIONAL)	94.5220	3
TOOLS KIT (OPTIONAL)	95.7690	1-2
TORQUE CONVERTER	1.2000	2
TOW HOOK FRONT	4.5560	1
TOW HOOK REAR	4.5560	2
TRACK CARRIER ROLLER	2.3460	1
TRACK CHAIN SHOES (1 GROUSER L=550MM) (OPTIONAL)	92.3480	1
TRACK CHAIN SHOES (1 GROUSER L=600MM) (OPTIONAL)	92.3481	1
TRACK CHAIN SHOES (1 GROUSER)	2.3473	1

DESCRIPTION	SGR.	TAV.
TRACK FRAME 7 ROLLERS (OPTIONAL)	92.3445	1
TRACK FRAME	2.3445	1
TRACK FRONT SUSPENSION	2.3570	1
TRACK GUARDS	2.3405	1
TRACK IDLER	2.3455	1-4
TRACK IDLER CYLINDER	2.3455	4
TRACK IDLER SUPPORT	2.3455	2
TRACK IDLER WHEEL	2.3455	1
TRACK IDLER YOKE	2.3455	3
TRACK ROLLER GUARD 7 ROLLERS (OPTIONAL)	92.3530	2
TRACK ROLLER GUARD (OPTIONAL)	92.3530	1
TRACK ROLLERS	2.3450	1-2A
TRANS.LUBRICATION SYSTEM	1.2200	1-2
TRANSMISSION ASSY	1.2110	2
TRANSMISSION COMPONENTS	1.2110	3-35
TRANSMISSION CONTROL VALVE	1.2110	7
TRANSMISSION OIL FILTER	1.2110	6
TRANSMISSION TRIMMER VALVE	1.2110	8
TRANSMISSION HOUSING TRANSMISSION	1.2110	3
TRANSMISSION OUTER CONTROLS	1.2240	1-6
TRANSMISSION OUTER CONTROLS	1.2240	1-6
TRANSMISSION OUTER CONTROLS DIVERTER VALVE	1.2240	2
TRANSMISSION OUTER CONTROLS MANIPULATOR	1.2240	1
TRANSMISSION OUTER CONTROLS VALVE	1.2240	3
TRANSMISSION-CONVERTER PUMP UNIT TORQUE CONVERTER	1.2000	4
TRIMMER VALVE TRANSMISSION	1.2110	8
TURBOCHARGER	0.0240	1
TURBOCHARGER COMPONENTS	0.0240	2
TURBOCHARGER PIPING	0.0241	1
UNIT TORQUE CONVERTER	1.2000	1-10
UNIT TORQUE CONVERTER FILTER	1.2000	3
UNIT TORQUE CONVERTER STEERING-CONVERT SCAVENGE PUMP	1.2000	6

DESIGNATION	SGR.	TAV.
CABINE DE SECURITE-SPECIAL PORTE (OPTIONAL)	95.6522	8
CABINE DE SECURITE-SPECIAL SUPPORT (OPTIONAL)	95.6522	6
CABINE DE SECURITE-SPECIAL SYSTEME ELECTRIQUE (OPTIONAL)	95.6522	17
CABLE BATTERIE	6.7010	2
CABLE DIVERS SYSTEME ELECTRIQUE	6.7110	1-7
CAPOTS	5.6010	1-8
CARTER D'HUILE	0.0042	1
CHASSIS POSTE DE CONDUITE	5.6450	1-3
CHASSIS TRACTEUR	3.4610	1
CHEMISE CYLINDRE	0.0040	1
CHENILLE LUBRIFIEE (OPTIONAL)	92.3470	1
CHENILLE LUBRIFIEE PATIN (1 COTE L=550MM) (OPTIONAL)	92.3480	2
CHENILLE LUBRIFIEE PATIN (1 COTE L=600MM) (OPTIONAL)	92.3481	2
CHENILLES PATIN (1 COTE L=550MM) (OPTIONAL)	92.3480	1
CHENILLES PATIN (1 COTE L=600MM) (OPTIONAL)	92.3481	1
CHENILLES PATIN (1 COTE)	2.3470	1
COMMANDE GROUPE D'INJECTION	0.0140	13
COMMANDE POMPE A EAU	0.0340	1
COMMANDE PRISE DE FORCE	0.0350	1
COMMANDE TACHYMETRE	0.0420	1
COMMANDE VENTILATEUR	0.0345	1
COMMANDE D'ACCELERATEUR	0.1340	1-2
COMMANDE D'OUTIL POSTERIEUR (OPTIONAL)	93.4375	1-2
COMMANDE DE DISTRIBUTION ARBRE A CAMES	0.0100	1
COMMANDE DE FREINS EMBRAYAGE DE DIRECTION	2.3040	1-7
COMMANDE DE FREINS MANIPULATEUR	2.3040	3
COMMANDE DE FREINS SOUPAPE	2.3040	1
COMMANDE DE OUTIL	3.4370	1-2
COMMANDES EXTER.BOITE VITESSE	1.2240	1-6
COMMANDES EXTER.BOITE VITESSE	1.2240	1-6
COMMANDES EXTER.BOITE VITESSE DEVIATEUR	1.2240	2
COMMANDES EXTER.BOITE VITESSE MANIPULATEUR	1.2240	1

LISTE ALPHABETIQUE

DESIGNATION	SGR.	TAV
ALTERNATEUR	0.0400	1
ALTERNATEUR COMPOSANTS	0.0400	2
ALTERNATEUR SUPPORT	0.0350	1
AMORTISSEUR MOTEUR	0.0084	1
ARBRE A CAMES COMMANDE DE DISTRIBUTION	0.0120	1
ARBRE DE TRANSMISSION	1.2040	1
ARBRE DE TRANSMISSION COMPOSANTS	1.2040	2
ARBRE PRISE DE FORCE (OPTIONAL)	94.5670	1
ARRET DU MOTEUR GROUPE D'INJECTION	0.0140	14
BACK-UP ALARM (OPTIONAL)	96.7135	1-2
BARRE OSCILLANTE D'ATTELAGE (OPTIONAL)	94.5551	1
BARRE PORTEOUTIL RIPPER (PD) (OPTIONAL)	94.5220	3
BATI MOTEUR	0.0040	1
BATTERIE, SIEGE ET PROTECTION	6.7010	1-3
BATTERIES A HAUTE CAPACITE' (OPTIONAL)	95.7010	1
BIELLE	0.0091	1
BOITE DE VITESSE COMPLET	1.2110	2
BOITE DE VITESSE COMPOSANTS	1.2110	3-35
BOITE DE VITESSE DISTRIBUTEUR	1.2110	7
BOITE DE VITESSE FILTRE A HUILE	1.2110	6
BOITE DE VITESSE SOUPAPE MODERATRICE	1.2110	8
BOITE DE VITESSES BOITE DE VITESSE	1.2110	3
BOUCHON DE REMPLISSAGE HUILE	0.0270	1
BRAS ET TIRANTS (HSU) (OPTIONAL)	93.4670	1-3
CABINE DE SECURITE-SPECIAL (OPTIONAL)	95.6522	1-17
CABINE DE SECURITE-SPECIAL COMPOSANTS (OPTIONAL)	95.6522	4-17
CABINE DE SECURITE-SPECIAL CONVOYEUR (OPTIONAL)	95.6522	12
CABINE DE SECURITE-SPECIAL ESSUIE-GLACE (OPTIONAL)	95.6522	16
CABINE DE SECURITE-SPECIAL ESSUIE-GLACE (OPTIONAL)	95.6522	15
CABINE DE SECURITE-SPECIAL ESSUIE-GLACE (OPTIONAL)	95.6522	14
CABINE DE SECURITE-SPECIAL FILTRE A AIR (OPTIONAL)	95.6522	11
CABINE DE SECURITE-SPECIAL GLACE ATHERMIQUE (OPTIONAL)	95.6522	7

ATTENTION

Le constructeur se réserve le droit de modifier la construction ou le matériau de toute pièce, si cela se révèle nécessaire, sans devoir apporter ces modifications sur les pièces déjà livrées.
D'autres publications concernant ce modèle et tous les autres modèles sont disponibles auprès des Concessionnaires. En général, ces publications sont disponibles en plusieurs langues
Pour trouver ces publications se référer au catalogue des publications techniques. Des exemplaires du catalogue sont disponibles auprès des Concessionnaires.

INSTRUCTIONS POUR LA COMMANDE DES PIECES DE RECHANGE

Les numéros de commande indiqués sur ce catalogue sont mis à jour à la date de sortie de la publication. Nous nous efforçons constamment d'améliorer les machines et, par conséquent, les numéros de commande et les illustrations peuvent ne plus être à jour.
Au moment de passer commande des pièces de rechange, contrôler les numéros de commande au près de Votre Concessionnaire, qui despose des microfiches et de la liste générale des pièces de rechange.

PASSER COMMANDE DE PIECES DE RECHANGE CHEZ LE CONCESSIONNAIRE DE VOTRE ZONE

Les commandes de pièces de rechange doivent comporter les indications suivantes (voir page 30):

- Modèle de la machine, Numéro du chassis, Type du moteur, Numéro du moteur estampillé sur le bâti moteur.
- Indiquer le numéro de commande de la pièce désirée (indiquée sur les listes du catalogue), accompagné si possible de sa désignation. Si les pièces se rapportent à un groupe possédant son propre numéro de modèle ou de série, indiquer aussi ce dernier
- Indiquer dans l'adresse, le bureau de poste, la ville, la région et le pays où les pièces de rechange doivent être envoyées.
- Indiquer de plus les modalités d'expédition du matériel (par mer, par terre, exprès ou colis postal).
- Confirmer par écrit toutes les commandes anticipées par téléphone ou télégraphe.

En cas de renvois de pièces, ils pourront être effectués seulement à/ou par l'intermédiaire du Concessionnaire chez lequel les pièces ont été achetées et ils **devront être autorisés au préalable par écrit**. Tout renvoi sera examiné à la fois.
Les réclamations pour marques et défauts, qui ne seront pas présentées immédiatement à la réception de la marchandise, seront rejetées.
En cas de réception de marchandise endommagée, une description complète doit être présentée par l'agent transporteur sur le bordereau d'expédition.
La responsabilité du constructeur se limite et cesse au moment de l'exécution des conditions de vente prévues pour chaque fourniture.

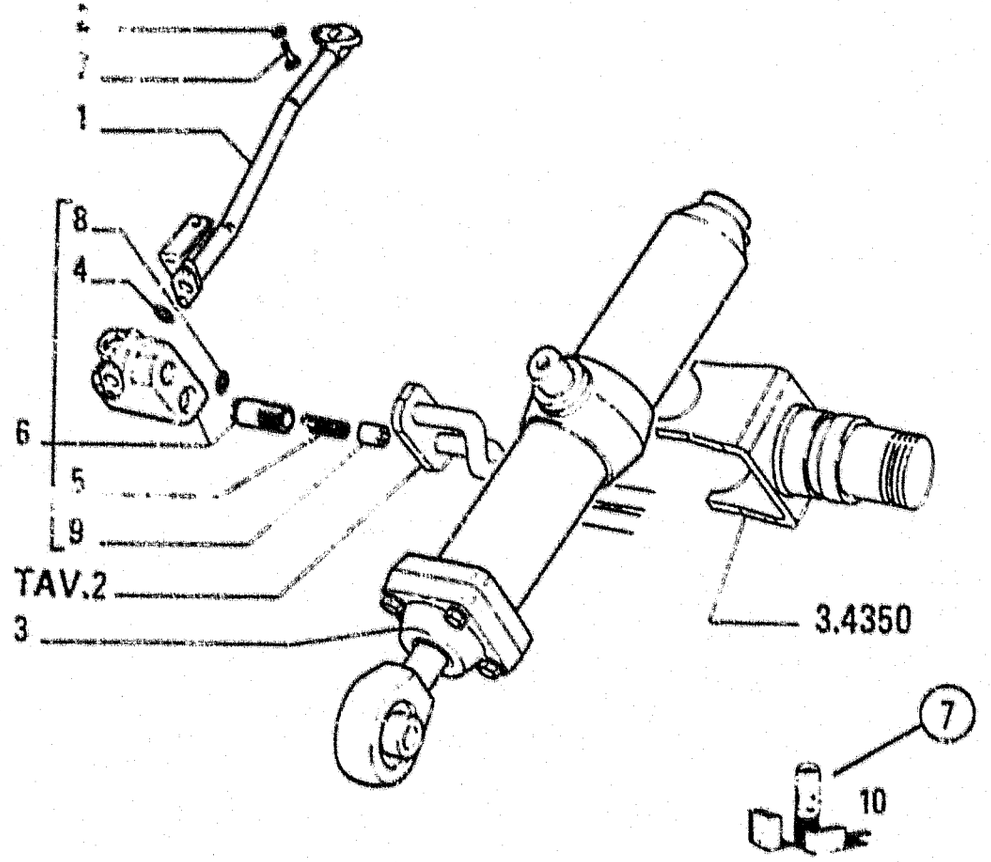

FR9B

1.82 6

ITEM	PART NUMBER	QTY	TRANS CODE	DESCRIPTION	DESCRIZIONE
	4318965	1	193T	PIPE - RIGHT	TUBO - DESTRO
	4513436	1	193T	PIPE - RIGHT	TUBO - DESTRO
	4606783	*	193T	PIPE - LEFT C951	TUBO - SINISTRO C951
			600X	UP TO S/N 004652	FINO AL TELAIO 004652
				4606783 = 79021573	4606783 = 79021573
	79021573	*	193T	PIPE - LEFT D951	TUBO - SINISTRO D951
			600Y	EFFECTIVE 004653	DAL TELAIO 004653
2	12638601	2	131R	WASHER 10x18	ROSETTA 10x18
3	4606786	*	164C	CYLINDER - RIGHT ASSEMBLY	CILINDRO - DESTRO COMPLETO
				SEE SGR 3.4430	VEDERE SGR 3.4430
	4606787	*	164C	CYLINDER - LEFT ASSEMBLY	CILINDRO - SINISTRO COMPLETO
				SEE SGR 3.4430	VEDERE SGR 3.4430
			600X	UP TO S/N 004652	FINO AL TELAIO 004652
				4606787 = 79021574 - 79021576	4606787 = 79021574 - 79021576
	79021574	*	164C	CYLINDER - LEFT ASSEMBLY	CILINDRO - SINISTRO COMPLETO
			600Y	EFFECTIVE 004653	DAL TELAIO 004653
4	4606788	*	158G	O-RING - WRONG	GUARNIZIONE O-R - ERRATA
	4606789	*	158G	O-RING - CORRECT	GUARNIZIONE O-R - CORRETTA
5	4606790	1	100M	SPRING	MOLLA
6	4606791	*	10V	VALVE - RIGHT ASSEMBLY	VALVOLA - DESTRO COMPLETO
	4606792	*	10V	VALVE - LEFT ASSEMBLY	VALVOLA - SINISTRO COMPLETO
			600X	UP TO S/N 004652	FINO AL TELAIO 004652
				4606792 = 79021576 - 4606794	4606792 = 79021576 - 4606794
	79021576	*	10V	VALVE - LEFT ASSEMBLY	VALVOLA - SINISTRO COMPLETO
			600Y	EFFECTIVE S/N 004653	DAL TELAIO 004653
7	11307021	2	40V	SCREW 10x1.25x40	VITE 10x1.25x40
8	14453381	1	158G	O-RING 1.78x15.60	GUARNIZIONE O-R 1.78x15.60
9	4606795	*	50T	PLUG	TAPPO
10	79021577	K	1K	KIT SEE PAGE 32	KIT VEDI PAG. 32

REGLES POUR LA CONSULTATION DU CATALOGUE

En vue d'une recherche correcte des pièces de rechange, il est nécessaire de:

a) Consulter la **liste des versions** à page 30 pour repérer le code numérique éventuel de la version concernée: voir paragraphe 1, point (6) ci-après

b) Consulter les **planches illustrées** et leurs **listes de pièces de rechange** comme indiqué aux paragraphes 1 et 2

c) Pour les modèles comportant des variantes, consulter la **liste des variantes** à page 31, où il est reporté, par ordre progressif, le sous-groupe et le numéro code correspondant

1. **Illustrations** (voir exemple page 17)
Elles représentent les pièces de rechange de chaque groupe dans lesquels la machine est divisée.
Les pièces de rechange représentées sont repérées par le **numéro de référence** (ITEM). Le numéro de référence peut être remplacé par d'autres indications, par exemple:
3.4350 pièce illustrée exclusivement au Sgr. 3.4350
Chaque illustration reporte en outre:
Code de sous-groupe ou code de la variante (1) — **numéro de planche, numéro de page** (2) — **indications de mise à jour** (3), par exemple:
Le suffixe 06, ajouté au numéro d'imprimé 604.01.046, indique que le sous-groupe a été modifié avec la 6ème mise à jour du catalogue, parue en date **23 février 1981**. Le manque de l'indication (3), signifie qu'aucune modification n'a été apportée. **Numéro du Bulletin Technique Rechanges** (N.T.R.) ou la 6ème mise à jour (4) a paru — **désignation du sous-groupe** (5) — **code de la version** (6), avec référence au point (a) précédent. L'absence de codes veut dire que la planche est valable pour toutes les versions du modèle auquel se rapporte le catalogue — **Indication de l'existance de kits de rechange** (7), avec les numéros de référence correspondants (pour la composition des trousses voir page 32) — Numéro d'ensemble (8)

2. **Listes des pièces de rechange** (voir exemple page 17)
Ces listes énumèrent les pièces de rechange de chaque groupe, contenues dans les illustrations correspondantes, et elles reportent pour chaque pièce:
(9) ITEM, **numéro d'appariage de la pièce représentée avec son "part number"**
(10) PART NUMBER: **numéro de commande de la pièce de rechange**
(11) Q.TY: **quantité totale de la pièce**, rapportée à la planche. La quantité peut être remplacée par les indications suivantes:
L: livre par longueur, K: kit à demander dans les quantités désirées
(12) TRANS. CODE: **code pour la recherche de la traduction en français, allemand, espagnol** de la description (consulter le glossaire au fond du catalogue, page 39)
(13) DESCRIPTION/DENOMINAZIONE: **description de la pièce en anglais et en italien**. En cas de modification, la désignation est complétée par le types suivants d'indication et les INSTRUCTIONS DE RECHANGE éventuelles:
(14) 4606783
C 951 = pièce valide jusqu'à la modification n° 951
(15) 79021573
D 951 = pièce valide depuis la modification n° 951
Exemple d'indication d'effectuation d'une modification:
jusqu'au châssis n° 004652 (16) montées sur des machines avec n° de châssis jusqu'à 004652
depuis le châssis n° 004653 (17) montées sur des machines avec n° de châssis à partir de 004653
Exemple de consignes de rechange:
4606783 = 79021573 (18) : dès l'épuisement des stocks de la pièce 4606783, monter la pièce 79021573
4606787 = 79021574 + 79021576 (19): dès l'épuisement des stocks de la pièce 4606787, monter la pièce 79021574 plus la pièce 79021576
4606792 = 79021576 - 4606794 (20): dès l'épuisement des stocks de la pièce 4606792, monter la pièce 79021576 en éliminant la pièce 4606794
Si aucune consigne de rechange n'est reportée, cela veut dire que la pièce de l'ancien montage doit être toujours livrée de rechange, n'étant pas interchangeable avec celle du nouveau montage.
D'autres indications utiles (21) peuvent figurer dans la colonne DESCRIPTION/DENOMINAZIONE, après le signe — (pour la traduction de ces termes de l'anglais ou de l'italien en français, allemand et espagnol voir la liste des désignations supplémentaires au début du Glossaire page 38). Les termes RIGHT/DROIT et LEFT/GAUCHE se rapportent à la direction de roulement avant de l'engin. Si le terme WRONG/ERRATA figure à côté de la désignation sans le terme correspondant CORRECT/CORRIGEZ à la ligne suivante, cela veut dire que cette pièce avait été incluse par erreur.
(22) **Dimensions des pièces en mm.**
(23) **Matricule:** code de référence documentation des Bureaux d'Etudes (pour utilization interne Fiatallis)

3. **RESUME DES MODIFICATIONS** (page 12)
Enumération de toutes les modifications, les versions éventuelles, leurs effectuations, les sous-groupes concernés et les consignes pour les rechanges.

TABLE DES MATIERES

	Pages
Règles pour la consultation du catalogue	16-17
Comment passer commande de pièces détachées	18
Liste alphabétique	19
Liste des versions	30
Liste des variantes	31
Liste des kits	32
Liste numérique des pièces de rechange	33
Illustrations et listes des pièces de rechange de la machine-base (par ordre numérique de sousgroupe)	
Illustrations et listes des pièces de rechange des variantes (par ordre alpha-numérique de sous-groupe	
Tableaux des modifications	34
Recapitulatif des pièces modifiées	35
Liste des pièces annulées dans cette mise à jour	36
Liste des nouvelles pièces ajoutées dans cette mise à jour	37
Désignations supplémentaires traduites de l'anglais ou de l'italien en français, allemande, espagnol	38
Glossaire	39

DENOMINAZIONE	SGR	TAV.
TURBOCOMPRESSORE COMPONENTI	0.0240	2
TURBOCOMPRESSORE TUBAZIONI	0.0241	1
UTENSILE PER RIPPER H.D. (OPTIONAL)	94.5260	1
VALVOLA COMANDI ESTERNI CAMBIO	1.2240	3
VALVOLA COMANDI FRENO	2.3040	1
VALVOLA GRUPPO CONVERTITORE DI COPPIA	1.2000	2
VALVOLA TRASMISSIONE POSTERIORE	1.2770	12
VALVOLA ASPIRAZIONE MOTORE	0.0060	2
VALVOLA DI BLOCCO TILT IDRAULICO (2 CYL.) (OPTIONAL)	93.4811	2
VALVOLA MODERATRICE CAMBIO VELOCITA'	1.2110	8
VALVOLA SCARICO MOTORE	0.0060	2
VENTILATORE	0.1010	2
VENTILATORE COMANDO	0.0345	1
VENTILATORE A PALE REVERSIBILI (OPTIONAL)	90.1050	1
VOLANO MOTORE	0.0083	1
ZAVORRA POSTERIORE (OPTIONAL)	93.4640	1

DENOMINAZIONE	SGR.	TAV.
TENDICINGOLO CILINDRO	2.3455	4
TENDICINGOLO FORCELLA	2.3455	3
TENDICINGOLO RUOTA	2.3455	1
TENDICINGOLO SUPPORTO	2.3455	2
TERGICRISTALLO CABINA SICUREZZA-SPECIAL (OPTIONAL)	95.6522	14
TERGICRISTALLO CABINA SICUREZZA-SPECIAL (OPTIONAL)	95.6522	15
TERGICRISTALLO POSTERIORE CABINA SICUREZZA SPECIAL (OPTIONAL)	95.6522	16
TERMOSTATO RAFFREDDAMENTO MOTORE	0.0326	1
TESTA CILINDRI MOTORE	0.0060	1-2
TILT IDRAULICO (1 CYL.) (OPTIONAL)	93.4810	1-5
TILT IDRAULICO (2 CYL.) (OPTIONAL)	93.4811	1-5
TILT IDRAULICO TUBAZIONI	3.4710	1
TILT IDRAULICO VALVOLA DI BLOCCO (2 CYL.) (OPTIONAL)	93.4811	2
TILT MECCANICO ARCONE (OPTIONAL)	93.4780	1
TRASMISSIONE POSTERIORE	1.2770	1-17
TRASMISSIONE POSTERIORE COPERCHIO	1.2770	2
TRASMISSIONE POSTERIORE DISTRIBUTORE	1.2770	12
TRASMISSIONE POSTERIORE FILTRO OLIO	1.2770	12
TRASMISSIONE POSTERIORE VALVOLA	1.2770	12
TUBAZIONI COMBUSTIBILE	0.0203	1-2
TUBAZIONI GRUPPO INIEZIONE	0.0140	3
TUBAZIONI GRUPPO INIEZIONE	0.0149	1
TUBAZIONI OLIO	0.0305	1-2
TUBAZIONI RAFFREDDAMENTO MOTORE	0.0323	1
TUBAZIONI RAFFREDDAMENTO MOTORE	0.1660	3
TUBAZIONI SCAMBIATORE DI CALORE	0.1010	4
TUBAZIONI TILT IDRAULICO	3.4710	1
TUBAZIONI TURBOCOMPRESSORE	0.0241	1
TUBAZIONI CILINDRI SOLLEV	3.4400	1-2
TUBAZIONI COLLEG.FRIZ.STERZO	2.3190	1-3
TUBAZIONI IMPIANTO IDRAULICO	3.4340	1-2
TURBOCOMPRESSORE	0.0240	1

DENOMINAZIONE	SGR.	TAV.
RISCALDATORE CONDIZIONAMENTO CABINA (OPTIONAL)	95.6650	1
RULLO SOSTEGNO CINGOLO	2.3460	1
RUOTA TENDICINGOLO	2.3455	1
RUOTE CARRELLO CINGOLO	2.3450	1-2A
SCAMBIATORE DI CALORE COMPONENTI	0.0313	2
SCAMBIATORE DI CALORE CONVERTITORE DI COPPIA	0.0313	1
SCAMBIATORE DI CALORE MOTORE	0.0310	1
SCAMBIATORE DI CALORE TUBAZIONI	0.1010	4
SCATOLA CAMBIO CAMBIO VELOCITA'	1.2110	3
SCHERMO POSTERIORE (OPTIONAL)	95.6473	1
SEDILE C/SOSPENSIONE ELASTICA (OPTIONAL)	95.6686	1-2
SEDILE CONDUTTORE	5.6670	1-2
SENZA STRUTTURA PROTEZIONE (OPTIONAL)	95.6516	1
SERBATOIO COMBUSTIBILE E OLIO	0.1230	1-4
SFIATATOIO MOTORE TERMICO	0.0045	1
SILENZIATORE	0.1450	1
SMORZATORE MOTORE	0.0084	1
SOSPENSIONE MOTORE	0.1010	1
SOSPENSIONE ANT. CINGOLO	2.3579	1
STANTUFFO MOTORE	0.0082	1
STRUTTURA PROTEZIONE	5.6515	1
STRUTTURA PROTEZIONE PROIETTORE	5.6515	1
SUPPORTO ALTERNATORE	0.0350	1
SUPPORTO ATTREZZO ANT.	3.4540	1
SUPPORTO CABINA SICUREZZA-SPECIAL (OPTIONAL)	95.6522	6
SUPPORTO MOTORE TERMICO	0.0043	2
SUPPORTO TENDICINGOLO	2.3455	2
SWEEPS CABINA SICUREZZA (OPTIONAL)	95.6548	1-2
SWEEPS STRUTTURA PROTEZIONE (OPTIONAL)	95.6546	1-2
TAPPO INTRODUZIONE OLIO	0.0270	1
TELAIO TRATTORE	3.4610	1
TENDICINGOLO	2.3455	1-4

DENOMINAZIONE	SGR.	TAV.
POMPA ALIMENTAZIONE GRUPPO INIEZIONE	0.0140	1
POMPA ATTREZZO	3.4350	1
POMPA ATTREZZO COMPONENTI	3.4350	2
POMPA CAMBIO-CONVERTITORE GRUPPO CONVERTITORE DI COPPIA	1.2000	4
POMPA INIEZIONE GRUPPO INIEZIONE	0.0140	10-11
POMPA OLIO MOTORE	0.0300	1
POMPA STERZO-RECUPERO CONVERT. GRUPPO CONVERTITORE DI COPPIA	1.2000	6
POMPA TRAVASO COMBUSTIBILE (OPTIONAL)	96.7680	1-2
PORTA CABINA SICUREZZA-SPECIAL (OPTIONAL)	95.6522	8
PORTAPOLVERIZZATORE GRUPPO INIEZIONE	0.0140	2
POSTO GUIDA	5.6690	1-2
POSTO GUIDA INTELAIATURA	5.6450	1-3
PRESA DI CORRENTE	6.7120	1
PRESA DI FORZA COMANDO	0.0350	1
PROIETTORE	6.7120	3
PROIETTORE SENZA STRUTTURA PROTEZIONE (OPTIONAL)	95.6516	1
PROIETTORE STRUTTURA PROTEZIONE	5.6515	1
PROTEZIONI FORESTALI (OPTIONAL)	95.6545	1-5
PROTEZIONI INFERIORI	5.6460	1
PROTEZIONI INFERIORI RINFORZ (OPTIONAL)	95.6460	1
RADIATORE ACQUA RAFFREDDAMENTO MOTORE	0.1660	1-4
RAFFREDDAMENTO MOTORE RADIATORE ACQUA	0.1660	1-4
RAFFREDDAMENTO MOTORE TUBAZIONI	0.1660	3
REGOLATORE GRUPPO INIEZIONE	0.0140	5
REGOLATORE GRUPPO INIEZIONE	0.0140	4-7
RETE RADIATORE ACQUA (OPTIONAL)	90.1731	1
RIPARI CINGOLO	2.3465	1
RIPARI LATERALI MOTORE (OPTIONAL)	95.6070	1
RIPARI RUOTE CARRELLO (OPTIONAL)	92.3530	1
RIPARI RUOTE CARRELLO 7 ROLLERS (OPTIONAL)	92.3530	2
RIPPER (PD) (OPTIONAL)	94.5220	1-5
RISCALDATORE (OPTIONAL)	95.6560	1-3

DENOMINAZIONE	SGR.	TAV.
GRUPPO INIEZIONE	0.0140	1-15
GRUPPO INIEZIONE ARRESTO MOTORE	0.0140	14
GRUPPO INIEZIONE ARRICCHITORE	0.0140	7
GRUPPO INIEZIONE COMANDO	0.0140	13
GRUPPO INIEZIONE POMPA ALIMENTAZIONE	0.0140	1
GRUPPO INIEZIONE POMPA INIEZIONE	0.0140	10-11
GRUPPO INIEZIONE PORTAPOLVERIZZATORE	0.0140	2
GRUPPO INIEZIONE REGOLATORE	0.0140	5
GRUPPO INIEZIONE REGOLATORE	0.0140	4-7
GRUPPO INIEZIONE TUBAZIONI	0.0140	3
GRUPPO INIEZIONE TUBAZIONI	0.0149	1
GUIDE PER ARCONE ATTREZZO ANT. (OPTIONAL)	93.4781	1
IMPIANTO ELETTRICO CABINA SICUREZZA-SPECIAL (OPTIONAL)	95.6522	17
IMPIANTO ELETTRICO CAVI VARI	6.7110	1-7
INSONORIZZAZIONE ESTERNA (OPTIONAL)	95.6230	1
INTELAIATURA POSTO GUIDA	5.6450	1-3
LAMA ANGOLABILE (HA) (OPTIONAL)	93.4800	1
LAMA DIRITTA (HS) (OPTIONAL)	93.4681	1
LAMA SEMI-U (HSU) (OPTIONAL)	93.4680	1
LAVACRISTALLI CABINA SICUREZZA-SPECIAL (OPTIONAL)	95.6522	3
LUBRIFICAZIONE CAMBIO	1.2200	1-2
MANIPOLATORE COMANDI ESTERNI CAMBIO	1.2240	1
MANIPOLATORE COMANDI FRENO	2.3040	3
MARTINETTO IDRAULICO	5.6780	1
MOTORE SOSPENSIONE	0.1010	1
MOTORE TERMICO	0.0021	1
MOTORINO AVVIAMENTO	0.0360	1
MOTORINO AVVIAMENTO COMPONENTI	0.0360	2
POMPA MARTINETTO IDRAULICO	5.6780	1
POMPA ACQUA COMANDO	0.0340	1
POMPA ACQUA COMPONENTI	0.0320	2
POMPA ACQUA RAFFREDDAMENTO MOTORE	0.0320	1

DENOMINAZIONE	SGR.	TAV.
DEVIATORE COMANDI ESTERNI CAMBIO	1.2240	2
DIAGNOSTICA (OPTIONAL)	96.7560	1-2
DISTRIBUTORE CAMBIO VELOCITA'	1.2110	7
DISTRIBUTORE TRASMISSIONE POSTERIORE	1.2770	12
DISTRIBUTORE ATTREZZO	3.4360	1
DISTRIBUTORE ATTREZZO COMPONENTI	3.4360	2-4
EIETTORE POLVERE FILTRO ARIA (OPTIONAL)	90.1650	1
ESTINTORE (OPTIONAL)	95.7770	1
FILTRO CONDIZIONAMENTO CABINA (OPTIONAL)	95.6650	3
FILTRO GRUPPO CONVERTITORE DI COPPIA	1.2000	3
FILTRO RAFFREDDAMENTO MOTORE	0.0329	1
FILTRO ARIA	0.1550	1-3
FILTRO ARIA CABINA SICUREZZA-SPECIAL (OPTIONAL)	95.6522	11
FILTRO ARIA A SECCO COMPONENTI	0.1550	3
FILTRO COMBUSTIBILE	0.0200	1
FILTRO COMBUSTIBILE	0.1010	3
FILTRO COMBUSTIBILE SERBATOIO COMBUSTIBILE E OLIO	0.1230	2-3
FILTRO OLIO CAMBIO VELOCITA'	1.2110	6
FILTRO OLIO SCAMBIATORE DI CALORE	0.0302	1-2
FILTRO OLIO TRASMISSIONE POSTERIORE	1.2770	12
FORCELLA TENDICINGOLO	2.3455	3
FORCELLE TILT MECCANICO (OPTIONAL)	93.4790	1-2
GANCI MANOVRA MOTORE	0.0450	1
GANCIO DI TRAINO ANTERIORE	4.5560	1
GANCIO DI TRAINO POSTERIORE	4.5560	2
GANCIO TRAINO RINFORZATO (OPTIONAL)	94.5560	1
GRIGLIA ANTISABBIA (OPTIONAL)	90.1730	1
GRUPPO CONVERTITORE DI COPPIA	1.2000	1-10
GRUPPO CONVERTITORE DI COPPIA FILTRO	1.2000	3
GRUPPO CONVERTITORE DI COPPIA POMPA CAMBIO-CONVERTITORE	1.2000	4
GRUPPO CONVERTITORE DI COPPIA POMPA STERZO-RECUPERO CONVERT.	1.2000	6
GRUPPO CONVERTITORE DI COPPIA VALVOLA	1.2000	2

DENOMINAZIONE	SGR.	TAV.
COMANDI ESTERNI CAMBIO VALVOLA	1.2240	3
COMANDI FRENO FRIZIONE DI STERZO	2.3040	1-7
COMANDI FRENO MANIPOLATORE	2.3040	3
COMANDI FRENO VALVOLA	2.3040	1
COMANDO CRONOGIROMETRO	0.0420	1
COMANDO GRUPPO INIEZIONE	0.0140	13
COMANDO POMPA ACQUA	0.0340	1
COMANDO PRESA DI FORZA	0.0350	1
COMANDO VENTILATORE	0.0345	1
COMANDO ACCELERATORE	0.1340	1-2
COMANDO ATTREZZO POST. (OPTIONAL)	93.4375	1-2
COMANDO DISTRIBUTORE ATTREZZO	3.4370	1-2
COMANDO DISTRIBUZIONE ALBERO AD ECCENTRICI	0.0100	1
COMPONENTI ELETTRICI	6.7120	1-6
COMPRESSORE ARIA CONDIZIONAMENTO CABINA (OPTIONAL)	95.6650	3
CONDENSATORE CONDIZIONAMENTO CABINA (OPTIONAL)	95.6650	3
CONDIZIONAMENTO CABINA (OPTIONAL)	95.6650	1-9
CONDIZIONAMENTO CABINA RISCALDATORE (OPTIONAL)	95.6650	1
CONFORMITA' NORMA CEE 86/662 (OPTIONAL)	96.7840	1
CONTAGIRI	6.7120	1
CONTAORE	6.7120	1
CONVERTITORE DI COPPIA	1.2000	2
CONVOGLIATORE CABINA SICUREZZA-SPECIAL (OPTIONAL)	95.6522	12
COPERCHI BASAMENTO MOTORE TERMICO	0.0043	1
COPERCHIO CAMBIO VELOCITA'	1.2110	4
COPERCHIO TRASMISSIONE POSTERIORE	1.2770	2
COPPA OLIO MOTORE	0.0042	1
CORPO CARRELLO 7 ROLLERS (OPTIONAL)	92.3445	1
CORPO CARRELLO	2.3445	1
CRISTALLO ATERMICO CABINA SICUREZZA-SPECIAL (OPTIONAL)	95.6522	7
CRUSCOTTO	6.7230	1
CRUSCOTTO COMPONENTI ELETTRICI	6.7120	1

DENOMINAZIONE	SGR.	TAV.
CABINA SICUREZZA-SPECIAL SUPPORTO (OPTIONAL)	95.6522	6
CABINA SICUREZZA-SPECIAL TERGICRISTALLO (OPTIONAL)	95.6522	14
CABINA SICUREZZA-SPECIAL TERGICRISTALLO (OPTIONAL)	95.6522	15
CABINA SICUREZZA-SPECIAL TERGICRISTALLO POSTERIORE (OPTIONAL)	95.6522	16
CAMBIO VELOCITA' COMPL.	1.2110	2
CAMBIO VELOCITA' COMPONENTI	1.2110	3-35
CAMBIO VELOCITA' DISTRIBUTORE	1.2110	7
CAMBIO VELOCITA' FILTRO OLIO	1.2110	6
CAMBIO VELOCITA' VALVOLA MODERATRICE	1.2110	8
CAMICIA CILINDRO MOTORE	0.0040	1
CATENARIA SUOLE (1 COSTOLA L=550MM) (OPTIONAL)	92.3480	1
CATENARIA SUOLE (1 COSTOLA L=600MM) (OPTIONAL)	92.3481	1
CATENARIA SUOLE (1 COSTOLA)	2.3470	1
CATENARIA LUBRIFICATA (OPTIONAL)	92.3470	1
CATENARIA LUBRIFICATA SUOLE (1 COSTOLA L=550MM) (OPTIONAL)	92.3480	2
CATENARIA LUBRIFICATA SUOLE (1 COSTOLA L=600MM) (OPTIONAL)	92.3481	2
CAVI VARI IMPIANTO ELETTRICO	6.7110	1-7
CAVO BATTERIA	6.7010	2
CILINDRI SOLLEVAMENTO ATTREZZO ANT.	3.4430	1-2
CILINDRI SOLLEVAMENTO RIPPER (PD) (OPTIONAL)	94.5220	4
CILINDRO MARTINETTO IDRAULICO	5.6780	1
CILINDRO TENDICINGOLO	2.3455	4
CILINDRO TILT IDRAULICO (2 CYL.) (OPTIONAL)	93.4811	3
CILINDRO TILT IDRAULICO (1 CYL.) (OPTIONAL)	93.4810	3
CILINDRO INCLINAZIONE ATTREZZO ANT. (OPTIONAL)	93.4700	1-3
COFANI	5.6010	1-8
COLLETTORE ASPIRAZIONE MOTORE	0.0071	1
COLLETTORE DI SCARICO MOTORE	0.0077	1
COMANDI ESTERNI CAMBIO	1.2240	1-6
COMANDI ESTERNI CAMBIO	1.2240	1-6
COMANDI ESTERNI CAMBIO DEVIATORE	1.2240	2
COMANDI ESTERNI CAMBIO MANIPOLATORE	1.2240	1

INDICE ALFABETICO

DENOMINAZIONE	SGR.	TAV.
ACCESSORI MANUTENZIONE (OPTIONAL)	96.7690	1-2
ALBERO AD ECCENTRICI COMANDO DISTRIBUZIONE	0.0120	1
ALBERO MOTORE	0.0080	1
ALBERO PRESA DI FORZA (OPTIONAL)	94.5670	1
ALBERO TRASMISSIONE	1.2040	1
ALBERO TRASMISSIONE COMPONENTI	1.2040	2
ALTERNATORE	0.0400	1
ALTERNATORE COMPONENTI	0.0400	2
ALTERNATORE SUPPORTO	0.0350	1
ARCONE TILT MECCANICO (OPTIONAL)	93.4780	1
ARRESTO MOTORE GRUPPO INIEZIONE	0.0140	14
ARRICCHITORE GRUPPO INIEZIONE	0.0140	7
ASTA LIVELLO OLIO	0.1010	5
ATTREZZO ANT. CILINDRI SOLLEVAMENTO	3.4430	1-2
ATTREZZO ANT. GUIDE PER ARCONE (OPTIONAL)	93.4781	1
ATTREZZO ANT. SUPPORTO	3.4540	1
AVVIAMENTO A FREDDO (OPTIONAL)	96.7130	1
AVVISATORE ACUSTICO DI R.M. (OPTIONAL)	96.7135	1-2
BARRA PORTATTREZZI RIPPER (PD) (OPTIONAL)	94.5220	3
BARRA TRAINO OSCILLANTE (OPTIONAL)	94.5551	1
BASAMENTO MOTORE	0.0040	1
BATTERIE MAGGIORATE (OPTIONAL)	96.7010	1
BATTERIE, SEDE E RIPARI	6.7010	1-3
BIELLA MOTORE	0.0081	1
BRACCI E TIRANTI (HSU) (OPTIONAL)	93.4670	1-3
CABINA SICUREZZA-SPECIAL (OPTIONAL)	95.6522	1-17
CABINA SICUREZZA-SPECIAL COMPONENTI (OPTIONAL)	95.6522	4-17
CABINA SICUREZZA-SPECIAL CONVOGLIATORE (OPTIONAL)	95.6522	12
CABINA SICUREZZA-SPECIAL CRISTALLO ATERMICO (OPTIONAL)	95.6522	7
CABINA SICUREZZA-SPECIAL FILTRO ARIA (OPTIONAL)	95.6522	11
CABINA SICUREZZA-SPECIAL IMPIANTO ELETTRICO (OPTIONAL)	95.6522	17
CABINA SICUREZZA-SPECIAL PORTA (OPTIONAL)	95.6522	8

AVVERTENZA

La Fabbrica si riserva di modificare la costruzione o il materiale di qualsiasi parte, qualora ciò risulti desiderabile, senza obbligo di apportare tali modifiche sulle unità già consegnate.
Altre pubblicazioni relative a questo modello e a tutti gli altri modelli sono disponibili presso i Concessionari. Le pubblicazioni sono generalmente disponibili in diverse lingue.
Per individuare queste pubblicazioni, fare riferimento all'indice delle pubblicazioni tecniche 604.07.040. Copie dell'indice sono disponibili presso i Concessionari.

ISTRUZIONI PER ORDINARE I RICAMBI

I numeri di ordinazione riportati su questo catalogo sono aggiornati alla data di uscita della pubblicazione. È nostra politica migliorare costantemente le macchine e quindi i numeri di ordinazione e le illustrazioni possono non essere più attuali.
Al momento di ordinare i ricambi, verificare i numeri di ordinazione presso il Vostro Concessionario, che dispone delle microfiches e dell'elenco generale dei ricambi aggiornati.

ORDINARE I RICAMBI PRESSO IL CONCESSIONARIO DELLA VOSTRA ZONA

Le ordinazioni di parti di ricambio devono essere corredate delle seguenti indicazioni (vedere pag. 4):

- Modello della macchina, Numero del telaio, Tipo del motore, Numero del motore, stampigliato sul basamento del motore.
- Indicare il numero di ordinazione della parte che si richiede (riportato sugli elenchi del catalogo), possibilmente completato dalla relativa denominazione. Se i ricambi si riferiscono a un complessivo che ha un proprio numero di modello o di serie, precisare anche questi dati.
- Precisare nell'indirizzo l'ufficio postale, la città, la regione e lo stato dove i ricambi devono essere spediti.
- Precisare inoltre le modalità di spedizione del materiale (via mare, via terra, espresso o pacco postale).
- Confermare per iscritto tutti gli ordini anticipati per telefono o telegrafo.

Eventuali restituzioni di parti potranno essere effettuate solamente a/o tramite il Concessionario dal quale le parti furono acquistate e **dovranno venire autorizzate in precedenza per iscritto.** Ogni restituzione verrà presa in considerazione singolarmente.
I reclami per mancanze e difetti, se non effettuati immediatamente al ricevimento della merce, non verranno presi in considerazione.
In caso di ricevimento di merce danneggiata, una completa descrizione del danno dovrà venire effettuata dall'agente del Corriere trasportatore sul documento di spedizione.
La responsabilità della Fabbrica è limitata e cessa al compimento delle condizioni di vendita previste per ogni singola fornitura.

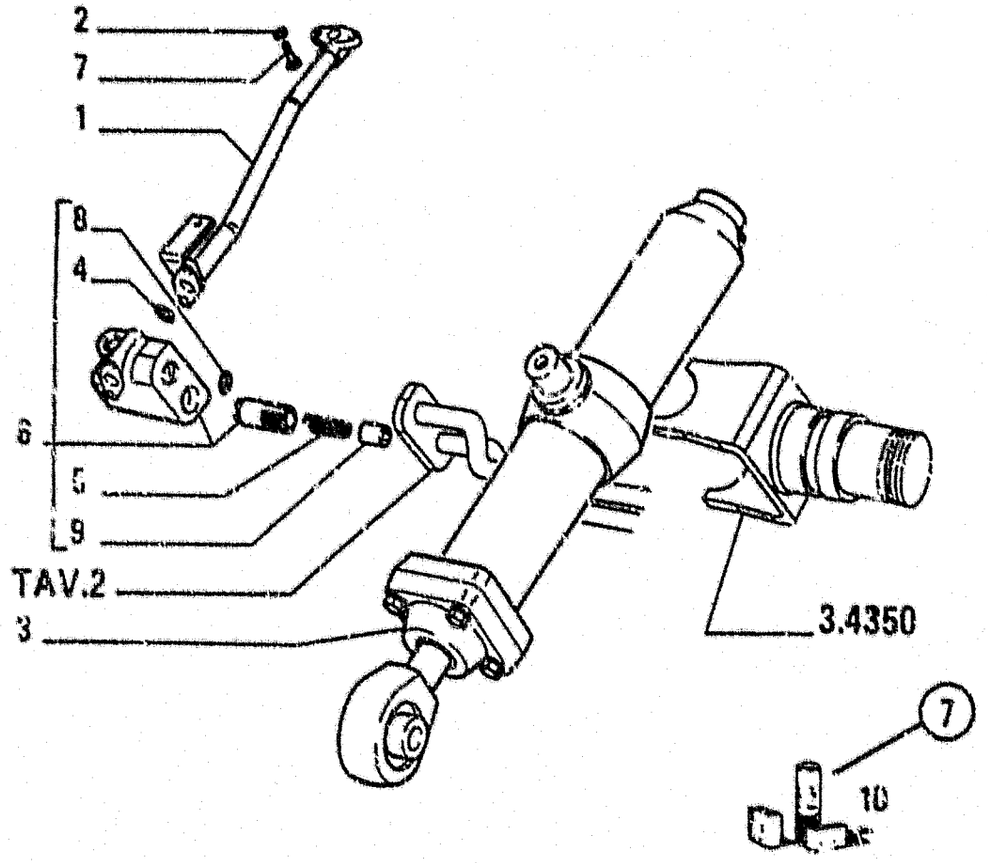

ITEM	PART NUMBER	QTY	TRANS CODE	DESCRIPTION	DESCRIZIONE
1	4318965	1	193T	PIPE - RIGHT	TUBO - DESTRO
	4513436	1	193T	PIPE - RIGHT	TUBO - DESTRO
	4606783	1	193T	PIPE - LEFT C951	TUBO - SINISTRO C951
			600X	UP TO S/N 004652	FINO AL TELAIO 004642
				4606783 = 79021573	4606783 = 79021573
	79021573	1	193T	PIPE - LEFT D951	TUBO - SINISTRO D951
			600Y	EFFECTIVE 004653	DAL TELAIO 004653
2	12638601	2	131R	WASHER 10×18	ROSETTA 10×18
3	4606786	1	164C	CYLINDER - RIGHT ASSEMBLY	CILINDRO - DESTRO COMPLETO
				SEE SGR 3.4430	VEDERE SGR 3.4430
	4606787	1	164C	CYLINDER - LEFT ASSEMBLY	CILINDRO - SINISTRO COMPLETO
				SEE SGR 3.4430	VEDERE SGR 3.4430
			600X	UP TO S/N 004652	FINO AL TELAIO 004652
				4606787 = 79021574 + 79021576	4606787 = 79021574 + 79021576
	79021574	1	164C	CYLINDER - LEFT ASSEMBLY	CILINDRO - SINISTRO COMPLETO
			600Y	EFFECTIVE 004653	DAL TELAIO 004653
4	4606788	1	158G	O-RING - WRONG	GUARNIZIONE O-R - ERRATA
	4606789	1	158G	O-RING - CORRECT	GUARNIZIONE O-R - CORRIGE
5	4606790	1	100M	SPRING	MOLLA
6	4606791	1	10V	VALVE - RIGHT ASSEMBLY	VALVOLA - DESTRO COMPLETO
	4606792	1	10V	VALVE - LEFT ASSEMBLY	VALVOLA - SINISTRO COMPLETO
			600X	UP TO S/N 004652	FINO AL TELAIO 004652
				4606792 = 79021576 - 4606794	4606792 = 79021576 - 4606794
	79021576	1	10V	VALVE - LEFT ASSEMBLY	VALVOLA - SINISTRO COMPLETO
			600Y	EFFECTIVE S/N 004653	DAL TELAIO 004653
7	11307021	2	4CV	SCREW 10x1.25x40	VITE 10x1.25x40
8	14453381	1	158G	O-RING 1.78x15.60	GUARNIZIONE O-R 1.78x15.60
9	4606795	1	50T	PLUG	TAPPO
10	79021577	A	1K	KIT SEE PAGE 32	KIT VED PAG 32

AVVERTENZE PER LA CONSULTAZIONE DEL CATALOGO

Per una corretta ricerca delle parti di ricambio, è necessario:
a) Consultare **l'elenco delle versioni** a pag. 30, per individuare l'eventuale codice numerico della versione che interessa; vedere seguente paragrafo 1, punto **(6)**
b) Consultare le **illustrazioni** ed i relativi **elenchi delle parti di ricambio** come indicato ai paragrafi **1** e **2**.
c) Per i modelli comprendenti varianti, consultare **l'elenco varianti** a pag. 31, dove viene riportato per ordine progressivo il sottogruppo e il corrispondente n. di codice

1. **Illustrazioni** (vedere esempio a pag. 12)
Illustrano le parti di ricambio di ciascun sottogruppo in cui è divisa la macchina.
Le parti di ricambio illustrate sono contraddistinte dal **numero di riferimento** (ITEM). Il numero di riferimento può essere sostituito da altre indicazioni: ad esempio
3.4350 parte illustrata unicamente nel Sgr. 3.4350
Ogni illustrazione riporta inoltre:
Codice del sottogruppo o codice variante ① — **numero di tavola, numero di pagina** ② — **indicazione di aggiornamento** ③: esempio: Il suffisso 06. aggiunto al numero di stampato **604.01.046**, indica che il sottogruppo è stato modificato con il 6° aggiornamento del catalogo, diramato in data **23 febbraio 1981**. La mancanza dell'indicazione ③, significa che non vi sono state modifiche. **Numero del Notiziario Tecnico Ricambi** (N.T.R.) in cui è stato fatto il 6° aggiornamento ④ — **denominazione del sottogruppo** ⑤ — **codice della versione** ⑥, con riferimento al precedente punto **(a)**. In mancanza di codici, si intende che la tavola è valida per tutte le versioni del modello cui si riferisce il catalogo — **Indicazione dell'esistenza di corredi di ricambio** ⑦, con relativi numeri di riferimento (per la composizione dei corredi, vedere pag. 32) — **numero di complessivo** ⑧.

2. **Elenchi delle parti di ricambio** (vedere esempio a pag. 12)
Elencano le parti di ricambio di ciascun sottogruppo, contenute nelle illustrazioni corrispondenti, e riportano per ogni parte.
⑨ ITEM. **numero di abbinamento del particolare illustrato col relativo "part number"**
⑩ PART NUMBER. **numero di ordinazione del particolare di ricambio.**
⑪ Q.TY **quantità complessiva del particolare**, riferita alla tavola. La quantità può essere sostituita dalle seguenti indicazioni:
L: fornito a lunghezza. K: corredo (Kit) da ordinarsi nei quantitativi desiderati.

⑫ TRANS. CODE. **codice per la ricerca della traduzione in francese, tedesco, spagnolo della descrizione** (consultare il glossario in fondo al catalogo, pag. 39)
⑬ DESCRIPTION/DENOMINAZIONE. **descrizione del particolare in inglese e italiano.**
In caso di modifica, la denominazione è completata dei seguenti tipi di indicazione ed eventuali norme di ricambio:
⑭ 4606783
C 951 = parte valida fino alla modifica 951
⑮ 79021573
D 951 = parte valida dalla modifica 951.
Esempio di indicazione di attuazione di modifica:
fino al telaio n° 004652 ⑯ montato sulle macchine con numero di telaio fino al 004652
dal telaio n° 004653 ⑰ montato sulle macchine con numero di telaio dal 004653
Esempio di norme di ricambio
4606783 = 79021573 ⑱ : ad esaurimento scorte del particolare 4606783 montare il 79021573
4606787 = 79021574 - 79021576 ⑲ : ad esaurimento scorte del particolare 4606787 montare il 79021574 più il 79021576
4606792 = 79021576 - 4606794 ⑳ : ad esaurimento scorte del particolare 4606792, montare il 79021576 eliminando il 4606794.
Se, sotto l'indicazione di attuazione, non vengono riportate norme di ricambio, ciò significa che il particolare premodifica deve sempre venire fornito di ricambio, non essendo intercambiabile con quello post modifica.
Altre indicazioni utili ㉑ possono venire inserite nella colonna DESCRIPTION/DENOMINAZIONE, dopo il segno — (per la traduzione dall'inglese o italiano, in Francese, Tedesco e Spagnolo di queste voci, vedere l'elenco delle denominazioni aggiuntive all'inizio del glossario, pag. 38). I termini RIGHT/DESTRO e LEFT/SINISTRO sono riferiti alla direzione di marcia avanti della macchina.
Se di fianco ad una denominazione compare il termine ERRATA senza il corrispondente CORRIGE sulla riga successiva, ciò significa che il particolare era stato inserito erroneamente.
㉒ **Dimensioni dei particolari in mm.**
㉓ **Matricola:** codice di riferimento documentazione progettativa (per uso interno Fiatallis)

3. **RIASSUNTO MODIFICHE** Riportate sui fogli pag. 34)
Questo riassunto ha lo scopo di sintetizzare le modifiche, le eventuali versioni, le relative attuazioni, i sottogruppi interessati e le norme di ricambio.

INDICE GENERALE

	Pag.
Avvertenze per la consultazione del catalogo	11-12
Istruzioni per ordinare i ricambi	13
Indice alfabetico	14
Elenco delle versioni	30
Elenco delle varianti	31
Indice dei kit	32
Indice numerico delle parti di ricambio	33
Illustrazioni ed elenchi delle parti di ricambio della macchina base (in ordine numerico di sottogruppo)	
Illustrazioni ed elenchi delle parti di ricambio delle varianti in ordine numerico di sottogruppo	
Tabelle modifiche	34
Riepilogo particolari modificati	35
Elenco particolari soppressi nel presente aggiornamento	36
Elenco particolari nuovi aggiunti nel presente aggiornamento	37
Denominazioni aggiuntive tradotte dall'inglese o italiano in francese, tedesco e spagnolo	38
Glossario	39

DESCRIPTION	SGR.	TAV.
UNIT TORQUE CONVERTER TRANSMISSION-CONVERTER PUMP	1.2000	4
UNIT TORQUE CONVERTER VALVE	1.2000	2
VALVE BRAKE CONTROLS	2.3040	1
VALVE REAR TRANSMISSION	1.2770	12
VALVE TRANSMISSION OUTER CONTROLS	1.2240	3
VALVE UNIT TORQUE CONVERTER	1.2000	2
WATER PUMP COMPONENTS	0.0320	2
WATER PUMP CONTROL	0.0340	1
WATER PUMP ENGINE COOLING SYSTEM	0.0320	1
WATER RADIATOR ENGINE COOLING SYSTEM	0.1660	1-4
WHEEL TRACK IDLER	2.3455	1
WINDSHIELD WASHER ROPS CAB-SPECIAL (OPTIONAL)	95.6522	3
WINDSHIELD WIPER ROPS CAB-SPECIAL (OPTIONAL)	95.6522	14
WINDSHIELD WIPER ROPS CAB-SPECIAL (OPTIONAL)	95.6522	15
WITHOUT ROPS CANOPY (OPTIONAL)	95.6516	1
YOKE TRACK IDLER	2.3455	3

DESIGNATION	SGR.	TAV.
COMMANDES EXTER.BOITE VITESSE SOUPAPE	1.2240	3
COMPOSANTS ELECTRIQUES	6.7120	1-6
COMPRESSEUR D'AIR CRIE HYDRAULIQUE (OPTIONAL)	95.6650	3
COMPTE-TOURS	6.7120	1
CONDENSATEUR CRIE HYDRAULIQUE (OPTIONAL)	95.6650	3
CONDUIT D'ADMISSION MOTEUR	0.0071	1
CONDUIT D'ECHAPPEMENT MOTEUR	0.0077	1
CONDUITES CYLINDRES LEVAGE	3.4400	1-2
CONFORME A LA NORME CEE 86/662 (OPTIONAL)	96.7840	1
CONVERTISSEUR DE COUPLE	1.2000	2
CONVOYEUR CABINE DE SECURITE-SPECIAL (OPTIONAL)	95.6522	12
CORPS DE CHARIOT DE CHENILLE	2.3445	1
CORPS DE CHARIOT DE CHENILLE 7 ROLLERS (OPTIONAL)	92.3445	1
COUVERCLE BOITE DE VITESSE	1.2110	4
COUVERCLE TRANSMISSION ARRIERE	1.2770	2
COUVERCLES DE BATI MOTEUR	0 0043	1
CRIE HYDRAULIQUE (OPTIONAL)	95.6650	1-9
CRIE HYDRAULIQUE	5.6780	1
CRIE HYDRAULIQUE RECHAUFFEUR (OPTIONAL)	95.6650	1
CROCHET D'ATTELAGE ARRIERE	4.5560	2
CROCHET D'ATTELAGE AVANT	4.5560	1
CROCHET D'ATTELAGE RENFORCE (OPTIONAL)	94.5560	1
CROCHETS DE MANOEUVRE MOTEUR	0.0450	1
CULASSE DE CYLINDRE MOTEUR	0.0060	1-2
CYLINDRE CRIE HYDRAULIQUE	5.6780	1
CYLINDRE TENDEUR DE CHENILLE	2.3455	4
CYLINDRE TILT HYDRAULIQUE (2 CYL.) (OPTIONAL)	93.4811	3
CYLINDRE TILT HYDRAULIQUE (1 CYL.) (OPTIONAL)	93.4810	3
CYLINDRE DE TILT EQUIPEMENT AVANT (OPTIONAL)	93.4700	1-3
CYLINDRES LEVAGE EQUIPEMENT AVANT	3.4430	1-2
CYLINDRES LEVAGE RIPPER (PD) (OPTIONAL)	94.5220	4
DEMARRAGE A FROID (OPTIONAL)	96.7130	1

DESIGNATION	SGR	TAV.
DEMARREUR	0.0360	1
DEMARREUR COMPOSANTS	0.0360	2
DEPOUSSIEREUR DE FILTRE (OPTIONAL)	90.1650	1
DEVIATEUR COMMANDES EXTER.BOITE VITESSE	1.2240	2
DIAGNOSE (OPTIONAL)	96.7560	1-2
DISPOSITIF CONTROLE INTRODUCT. GROUPE D'INJECTION	0.0140	7
DISTRIBUTEUR BOITE DE VITESSE	1.2110	7
DISTRIBUTEUR TRANSMISSION ARRIERE	1.2770	12
DISTRIBUTEUR DE L'OUTIL	3.4360	1
DISTRIBUTEUR DE L'OUTIL COMPOSANTS	3.4360	2-4
ECHANGEUR DE TEMPERATURE COMPOSANTS	0.0313	2
ECHANGEUR DE TEMPERATURE CONVERTISSEUR DE COUPLE	0.0313	1
ECHANGEUR DE TEMPERATURE MOTEUR	0.0310	1
ECHANGEUR DE TEMPERATURE TUYATERIE	0.1010	4
EQUIPEMENT AVANT CYLINDRES LEVAGE	3.4430	1-2
EQUIPEMENT AVANT GUIDES POUR ETRIER (OPTIONAL)	93.4781	1
EQUIPEMENT AVANT SUPPORT	3.4540	1
ESSUI-GLACE CABINE DE SECURITE-SPECIAL (OPTIONAL)	95.6522	3
ESSUIE-GLACE CABINE DE SECURITE-SPECIAL (OPTIONAL)	95.6522	14
ESSUIE-GLACE CABINE DE SECURITE-SPECIAL (OPTIONAL)	95.6522	15
ESSUIE-GLACE CABINE DE SECURITE-SPECIAL (OPTIONAL)	95.6522	16
ETRIER TILT MECANIQUE (OPTIONAL)	93.4780	1
EXTINCTEUR (OPTIONAL)	96.7770	1
FILTRE CRIE HYDRAULIQUE (OPTIONAL)	95.6650	3
FILTRE GROUPE CONVERTISSEUR DE COUPLE	1.2000	3
FILTRE REFROIDISSEMENT MOTEUR	0.0329	1
FILTRE A AIR	0.1550	1-3
FILTRE A AIR CABINE DE SECURITE-SPECIAL (OPTIONAL)	95.6522	11
FILTRE A HUILE BOITE DE VITESSE	1.2110	6
FILTRE A HUILE ECHANGEUR DE TEMPERATURE	0.0302	1-2
FILTRE A HUILE TRANSMISSION ARRIERE	1.2770	12
FILTRE AIR A SEC COMPOSANTS	0.1550	3

DESIGNATION	SGR	TAV.
FILTRE COMBUSTIBILE	0.0200	1
FILTRE COMBUSTIBILE	0.1010	3
FILTRE COMBUSTIBILE RESERVOIR COMBUSTIBLE/HUILE	0.1230	2-3
FOURCHE TENDEUR DE CHENILLE	2.3455	3
FOURCHES TILT MECANIQUE (OPTIONAL)	93.4790	1-2
GALET DE RETOUR DE CHENILLE	2.3460	1
GLACE ATHERMIQUE CABINE DE SECURITE-SPECIAL (OPTIONAL)	95.6522	7
GRAISSAGE DE B.V.	1.2200	1-2
GRILLE RADIATOR A L'EAU (OPTIONAL)	90.1731	1
GRILLE ANTISABLE (OPTIONAL)	90.1730	1
GRILLE ARRIERE (OPTIONAL)	95.6473	1
GROUPE CONVERTISSEUR DE COUPLE	1.2000	1-10
GROUPE CONVERTISSEUR DE COUPLE FILTRE	1.2000	3
GROUPE CONVERTISSEUR DE COUPLE POMPE DE B.V.-CONVERTISSEUR	1.2000	4
GROUPE CONVERTISSEUR DE COUPLE POMPE DIRECTION-RECUP.CONVERT	1.2000	6
GROUPE CONVERTISSEUR DE COUPLE SOUPAPE	1.2000	2
GROUPE D'INJECTION	0.0140	1-15
GROUPE D'INJECTION ARRET DU MOTEUR	0.0140	14
GROUPE D'INJECTION COMMANDE	0.0140	13
GROUPE D'INJECTION DISPOSITIF CONTROLE INTRODUCT	0.0140	7
GROUPE D'INJECTION POMPE D'ALIMENTATION	0.0140	1
GROUPE D'INJECTION POMPE D'INJECTION	0.0140	10-11
GROUPE D'INJECTION PORTE-PULVERISATEUR	0.0140	2
GROUPE D'INJECTION REGULATEUR	0.0140	5
GROUPE D'INJECTION REGULATEUR	0.0140	4-7
GROUPE D'INJECTION TUYATERIE	0.0140	3
GROUPE D'INJECTION TUYATERIE	0.0149	1
GUIDES POUR ETRIER EQUIPEMENT AVANT (OPTIONAL)	93.4781	1
HOROMETRE	6.7120	1
INSONORIZATION EXTERIEURE (OPTIONAL)	95.6230	1
JAUGE DE NIVEAU HUILE	0.1010	5
LAME ANGLEDOZER (HA) (OPTIONAL)	93.4800	1

DESIGNATION	SGR.	TAV.
LAME DOZER (HS) (OPTIONAL)	93.4681	1
LAME SEMI U (HSU) (OPTIONAL)	93.4680	1
LEST ARRIERE (OPTIONAL)	93.4640	1
MANIPULATEUR COMMANDE DE FREINS	2.3040	3
MANIPULATEUR COMMANDES EXTER.BOITE VITESSE	1.2240	1
MOTEUR	0.0021	1
MOTEUR SUSPENSION	0.1010	1
OUTIL POUR RIPPER H.D. (OPTIONAL)	94.5260	1
OUTILS (OPTIONAL)	96.7690	1-2
PISTON MOTEUR	0.0082	1
PLANCHE DE BORD	6.7230	1
PLANCHE DE BORD COMPOSANTS ELECTRIQUES	6.7120	1
POMPE CRIE HYDRAULIQUE	5.6780	1
POMPE A EAU COMMANDE	0.0340	1
POMPE A EAU COMPOSANTS	0.0320	2
POMPE A EAU REFROIDISSEMENT MOTEUR	0.0320	1
POMPE A HUILE MOTEUR	0.0300	1
POMPE D'ALIMENTATION GROUPE D'INJECTION	0.0140	1
POMPE D'INJECTION GROUPE D'INJECTION	0.0140	10-11
POMPE DE B.V.-CONVERTISSEUR GROUPE CONVERTISSEUR DE COUPLE	1.2000	4
POMPE DIRECTION-RECUP.CONVERT GROUPE CONVERTISSEUR DE COUPLE	1.2000	6
POMPE OUTIL	3.4350	1
POMPE OUTIL COMPOSANTS	3.4350	2
POMPE TRANSVASEMENT COMBUSTIBL (OPTIONAL)	96.7680	1-2
PORTE CABINE DE SECURITE-SPECIAL (OPTIONAL)	95.6522	8
PORTE-PULVERISATEUR GROUPE D'INJECTION	0.0140	2
POSTE DE CONDUITE	5.6690	1-2
POSTE DE CONDUITE CHASSIS	5.6450	1-3
PRISE DE COURANT	6.7120	1
PRISE DE FORCE COMMANDE	0.0350	1
PROJECTEUR	6.7120	3
PROJECTEUR SANS STRUCTURE DE PROTECTION (OPTIONAL)	95.5516	1

DESIGNATION	SGR.	TAV
PROJECTEUR STRUCTURE DE PROTECTION	5.6515	1
PROTECTION INFERIEURS	5.6460	1
PROTECTION INFERIEURS RENFOR. (OPTIONAL)	95.6460	1
PROTECTIONS DE CHENILLE	2.3465	1
PROTECTIONS LATERALES MOTEUR (OPTIONAL)	95.6070	1
PROTECTIONS ROUES CHARRIOT 7 ROLLERS (OPTIONAL)	92.3530	2
PROTECTIONS ROUES CHARRIOT (OPTIONAL)	92.3530	1
PROTETION DEFORESTAGE (OPTIONAL)	95.6545	1-5
RADIATOR A L'EAU REFROIDISSEMENT MOTEUR	0.1660	1-4
RECHAUFFEUR (OPTIONAL)	95.6560	1-3
RECHAUFFEUR CRIE HYDRAULIQUE (OPTIONAL)	95.6650	1
REFROIDISSEMENT MOTEUR RADIATOR A L'EAU	0.1660	1-4
REFROIDISSEMENT MOTEUR TUYATERIE	0.1660	3
REGULATEUR GROUPE D'INJECTION	0.0140	5
REGULATEUR GROUPE D'INJECTION	0.0140	4-7
RENIFLARD MOTEUR	0.0045	1
RESERVOIR COMBUSTIBLE/HUILE	0.1230	1-4
RIPPER (PD) (OPTIONAL)	94.5220	1-5
ROUE TENDEUR DE CHENILLE	2.3455	1
ROUE PORTEUR DE CHENILLE	2.3450	1-2A
SANS STRUCTURE DE PROTECTION (OPTIONAL)	95.6516	1
SIEGE OPERATEUR	5.6670	1-2
SIEGE SUR SUSPENSIONS (OPTIONAL)	95.6686	1-2
SILENCIEUX	0.1450	1
SOUFRAGE DE BLOCAGE TILT HYDRAULIQUE (2 CYL.) (OPTIONAL)	93.4811	2
SOUPAPE COMMANDE DE FREINS	2.3040	1
SOUPAPE COMMANDES EXTER.BOITE VITESSE	1.2240	3
SOUPAPE GROUPE CONVERTISSEUR DE COUPLE	1.2000	2
SOUPAPE TRANSMISSION ARRIERE	1.2770	12
SOUPAPE D'ECHAPPEMENT MOTEUR	0.0060	2
SOUPAPE DE ADMISSION MOTEUR	0.0060	2
SOUPAPE MODERATRICE BOITE DE VITESSE	1.2110	8

DESIGNATION	SGR	TAV
STRUCTURE DE PRCTECTION	5.6515	1
STRUCTURE DE PROTECTION PROJECTEUR	5.6515	1
SUPPORT ALTERNATEUR	0.0350	1
SUPPORT CABINE DE SECURITE-SPECIAL (OPTIONAL)	95.6522	6
SUPPORT EQUIPEMENT AVANT	3.4540	1
SUPPORT MOTEUR	0.0043	2
SUPPORT TENDEUR DE CHENILLE	2.3455	2
SUSPENSION MOTEUR	0.1010	1
SUSPENSION AV.CHENILLE	2.3570	1
SWEEPS CABINE DE SECURITE (OPTIONAL)	95.6548	1-2
SWEEPS STRUCTURE DE PROTECTION (OPTIONAL)	95.6546	1-2
SYSTEME ELECTRIQUE CABINE DE SECURITE-SPECIAL (OPTIONAL)	95.6522	17
SYSTEME ELECTRIQUE CABLE DIVERS	6.7110	1-7
TENDEUR DE CHENILLE	2.3455	1-4
TENDEUR DE CHENILLE CYLINDRE	2.3455	4
TENDEUR DE CHENILLE FOURCHE	2.3455	3
TENDEUR DE CHENILLE ROUE	2.3455	1
TENDEUR DE CHENILLE SUPPORT	2.3455	2
THERMOSTAT REFROIDISSEMENT MOTEUR	0.0326	1
TILT HYDRAULIQUE (1 CYL.) (OPTIONAL)	93.4810	1-5
TILT HYDRAULIQUE (2 CYL.) (OPTIONAL)	93.4811	1-5
TILT HYDRAULIQUE SOUFRAGE DE BLOCAGE (2 CYL.) (OPTIONAL)	93.4811	2
TILT HYDRAULIQUE TUYATERIE	3.4710	1
TILT MECANIQUE ETRIER (OPTIONAL)	93.4780	1
TRANSMISSION ARRIERE	1.2770	1-17
TRANSMISSION ARRIERE COUVERCLE	1.2770	2
TRANSMISSION ARRIERE DISTRIBUTEUR	1.2770	12
TRANSMISSION ARRIERE FILTRE A HUILE	1.2770	12
TRANSMISSION ARRIERE SOUPAPE	1.2770	12
TURBOCOMPRESSEUR	0.0240	1
TURBOCOMPRESSEUR COMPOSANTS	0.0240	2
TURBOCOMPRESSEUR TUYATERIE	0.0241	1

DESIGNATION	SGR.	TAV.
TUYATERIE COMBUSTIBLE	0.0203	1-2
TUYATERIE ECHANGEUR DE TEMPERATURE	0.1010	4
TUYATERIE GROUPE D'INJECTION	0.0140	3
TUYATERIE GROUPE D INJECTION	0.0149	1
TUYATERIE HUILE	0.0305	1-2
TUYATERIE REFROIDISSEMENT MOTEUR	0.1660	3
TUYATERIE REFROIDISSEMENT MOTEUR	0.0323	1
TUYATERIE TILT HYDRAULIQUE	3.4710	1
TUYATERIE TURBOCOMPRESSEUR	0.0241	1
TUYATERIE D'EQUIPMENT	3.4340	1-2
TUYAUT EMBR. DIR.	2.3190	1-3
VENTILATEUR	0.1010	2
VENTILATEUR COMMANDE	0.0345	1
VENTILATEUR A PALES REVERSIBLE (OPTIONAL)	90.1050	1
VILEBREQUIN	0.0080	1
VOLANT MOTEUR	0.0083	1

ALLGEMEINES VERZEICHNIS

	Seite
Hinweise zum Gebrauch des Katalogs	21-22
Hinweise für die Ersatzteilbestellung	23
Alphabetisches Verzeichnis	24
Liste der Ausführungen	30
Liste der Varianten	31
Verzeichnis der Ersatzteilsätze	32
Numerisches Ersatzteilverzeichnis	33
Bildtafeln und Ersatzteillisten der Grundmaschine (nach der alphanumerischen Reihenfolge der Untergruppen)	
Bildtafeln und Ersatzteillisten der Varianten (nach der alphanumerischen Reihenfolge der Untergruppen)	
Tabellen der Änderungen	34
Zusammenfassung der reränderten Teile	35
Liste der annulierten Teile auf der gegenwärtigen Abänderung	36
Liste der neuen hinzugefugten Teile auf der gegenwärtigen Abänderung	37
Übersetzung der zusätzlichen Angaben aus dem Englischen bzw. italienischen in französische, deutsche und spanische Sprache	38
Lexicon	39

HINWEISE ZUM GEBRAUCH DES KATALOGS

Beim Aufsuchen der benötigten Ersatzteile ist wie folgt zu verfahren:
a) In der **Liste der Ausführungen**, Seite 30, nachschlagen, um die evtl. Kodenummer der betreffenden Ausführung zu finden; s. Abschnitt 1, Punkt **(6)**
b) In den **Bildtafeln**, und zugehörigen **Ersatzteillisten** nachschlagen, wie im Abschnitt 1 und 2 angegeben.
c) Bei Typen mit Varianten, in der **Liste der Varianten**, Seite 31, nachschlagen, wo befinden sich fortlaufende Untergruppe und die entsprechende Kodenummer.

1. **Bildtafeln** (s. Beispiel auf Seite 22)
Darin sind die für jede Untergruppe der Maschine vorgesehenen Ersatzteile abgebildet.
Jedes Ersatzteil ist mit einer **Bezugsnummer** (ITEM) gekennzeichnet, evtl. mit zusätzlichen Angaben. An Stelle der Bezugsnummer kann eine andere Angabe vorhanden sein, z.B.
3.4350 das Teil ist nur in Utgr. 3.4350 abgebildet.
In jeder Bildtafel ist ausserdem folgendes angegeben:
Kode der Untergruppe oder Kode der Variante ① — **Bildtafelnr.**, **Seitenr** ② — **Änderungsindex** ③, z.B.: Der der Druckschrift-Nr. 804.01.046. angehängte Index 06. bedeutet, dass die Untergruppe mit dem 6. Nachtrag zum Katalog vom **23. Februar 1931** geändert wurde. Ist kein Index ③ vorhanden, bedeutet dies, dass keine Änderung eingeführt wurde.
Nummer der Ersatzteile «Service Bulletin» (N.T.R.) mit der 6. Änderung ④ — **Bezeichnung der Untergruppe** ⑤ — **Ausführungskode** ⑥ entsprechend obigem Punkt **(a)**.
Ist kein Unterscheidungskode angeführt, dann gilt die jeweilige Bildtafel für alle Ausführungen des Typs, auf den sich der Katalog bezieht — **Hinweis auf die Verfügbarkeit von Ersatzteilsätzen** ⑦, mit zugehörigen Bezugsnummen (Zusammensetzung dieser Sätze s. Seite 32) — Gruppennummer ⑧.

2. **Ersatzteillisten** (s. Beispiel auf Seite 22)
Sie umfassen die in den betreffenden Bildtafeln abgebildeten Ersatzteile einer jeden Untergruppe, für jedes Teil ist folgendes angegeben:
⑨ ITEM: **Bild-Nr., auf die sich die jewellige «part number» bezieht**
⑩ PART NUMBER: **Bestellnummer des Ersatzteils**
⑪ QTY: **Gesamtstückzahl** mit Bezug auf die Bildtafel. An Stelle der Stückzahl kann eine folgender Angaben vorhanden sein:
L: nach Lange geliefert, K: Satz, in der jeweils gewünschten Menge zu bestellen.

⑫ TRANS. CODE: **Kode der Übersetzung der Teilebezeichnung in französiche, deutsche, spanische Sprache** (vgl. Lexikon am Ende des Katalogs, Seite 39).
⑬ DESCRIPTION/DENOMINAZIONE: **Bezeichnung in englischer und italienischer Sprache.** Bei Änderungen wird die Bezeichnung mit EINFÜHRUNGSANGABE und evtl. mit ERSATZANWEISUNGEN vervollständigt:
⑭ 4606783
C 951 = Teil bis Änderung Nr. 951
⑮ 79021573
D 951 = Teil nach Änderung Nr. 951
Beispiel der Angabe einer Änderungseinführung:
bis Rahmen-Nr. 004652 ⑯: in Maschinen bis Rahmen-Nr. 004652 eingebaut;
ab Rahmen-Nr. 004653 ⑰: in Maschinen ab Rahmen-Nr. 004653 eingebaut.
Beispiel eines Ersatzanweisung:
4606783 = 79021573 ⑱: nach Aufbrauch der Lagerbestände an Teilen 4606783, Teil 79021573 einbauen
4606787 = 79021574 + 79021576 ⑲: nach Aufbrauch der Lagerbestände des Teilen 4606787, Teil 79021574 mit Teil 79021576 einbauen
4606792 = 79021576 + 460679 ⑳: nach Aufbrauch der Lagerbestände des Teilen 4606792, Teil 79021576 einbauen und Teil 4606794 beseitigen.
Ist unter der Einführungsangabe keine Anweisung für den Ersatz vorhanden, bedeutet dies, dass das alte Teile weiterhin lieferbar sein muss, da es mit dem neuen Teil nicht austauschbar ist.
Weitere nützliche Angaben ㉑ können in der Spalte DESCRIPTION DENOMINAZIONE nach dem Zeichen — eingetragen werden (Übersetzung dieser Angaben aus dem Englischen bzw. Italienischen in französische, deutsche und spanische Sprache s. Verzeichnis der zusätzlichen Angaben vor dem Lexikon auf Seite 38). Die Angaben RIGHT/RECHTS und LEFT/LINKS beziehen sich stets auf die normale Fahrtrichtung der Maschine.
Erscheint neben einer Bezeichnung das Wort WRONG/FALSCH ohne eine nachfolgende Zeile mit CORRECT/RICHTIG, bedeutet dies, dass das Teil irrtümlich erwähnt worden war.
㉒ **Abmessungen in mm.**
㉓ **Matrikel:** Kodenummer des technisches Büro (nur intern für Fiatallis)

3. **ÄNDERUNGSÜBERSICHT** (siehe Blatt 34)
In dieser Übersicht sind die Änderungen, die betreffenden Einführungen Untergruppen und Ersatzteilhinweise zusammengestellt.

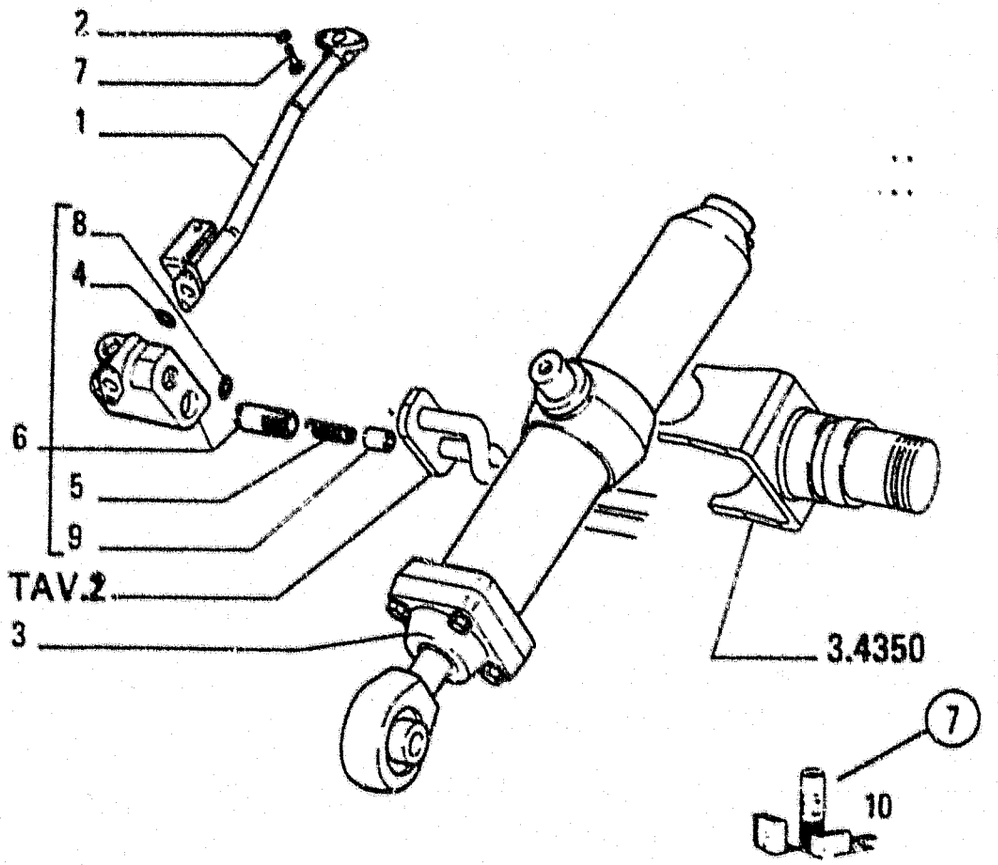

ITEM	PART NUMBER	QTY	TRANS CODE	DESCRIPTION	DESCRIZIONE
1	4318965	1	193T	PIPE - RIGHT	TUBO - DESTRO
	4513436	1	193T	PIPE RIGHT	TUBO - DESTRO
	4606783	1	193T	PIPE - LEFT C951	TUBO - SINISTRO C951
			600X	UP TO S/N 004652	FINO AL TELAIO 004642
				4606783 = 79021573	4606783 = 79021573
	79021573	1	193T	PIPE - LEFT D951	TUBO - SINISTRO D951
			600Y	EFFECTIVE 004653	DAL TELAIO 004653
2	12638601	2	131R	WASHER 10x18	ROSETTA 10x18
3	4606786	1	164C	CYLINDER - RIGHT ASSEMBLY	CILINDRO - DESTRO COMPLETO
				SEE SGR 3.443C	VEDERE SGR 3.443C
	4606787	1	164C	CYLINDER - LEFT ASSEMBLY	CILINDRO - SINISTRO COMPLETO
				SEE SGR 3.443C	VEDERE SGR 3.443C
			600X	UP TO S/N 004652	FINO AL TELAIO 004652
				4606787 = 79021574 - 79021576	4606787 = 79021574 - 79021576
	79021574	1	164C	CYLINDER - LEFT ASSEMBLY	CILINDRO - SINISTRO COMPLETO
			600Y	EFFECTIVE 004653	DAL TELAIO 004653
4	4606788	1	158G	O-RING - WRONG	GUARNIZIONE O-R - ERRATA
	4606789	1	158G	O-RING - CORRECT	GUARNIZIONE O-R - CORRIGE
5	4606790	1	100M	SPRING	MOLLA
6	4606791	1	10V	VALVE - RIGHT ASSEMBLY	VALVOLA - DESTRO COMPLETO
	4606792	1	10V	VALVE - LEFT ASSEMBLY	VALVOLA - SINISTRO COMPLETO
			600X	UP TO S/N 004652	FINO AL TELAIO 004652
				4606792 = 79021576 - 4606794	4606792 = 79021576 - 4606794
	79021576	1	10V	VALVE - LEFT ASSEMBLY	VALVOLA - SINISTRO COMPLETO
			600Y	EFFECTIVE S/N 004653	DAL TELAIO 004653
7	11307021	2	40V	SCREW 10x1.25x40	VITE 10x1.25x40
8	14453381	1	158G	O-RING 1.78x15.60	GUARNIZIONE O-R 1.78x15.60
9	4606795	1	50T	PLUG	TAPPO
10	79021577	KIT	1K	KIT SEE PAGE 32	KIT VED PAG 32

HINWEIS

Das Hertellerwerk behält sich vor, die Fertigung oder das Material jedes beliebigen Teils abzuändern, falls sie es für wünschenswert hält, ohne dazu verpflichtet zu sein, bereits gelieferte Einheiten entsprechend abzuändern.
Weitere Unterlagen über dieses und sämtliche anderen Modelle stehen bei den Händlern zue Verfügung. Die Unterlagen sind in der Regel auf verschiedenen Sprachen gedruckt.
Zur Suche der erforderlichen Unterlagen ist im Verzeichnis der technischen Veröffentlichungen nachzuschlagen. Exemplare des Verzeichnisses stehen bei den Händlern zue Verfügung.

ANWEISUNG ZUR BESTELLUNG VON ERSATZTEILEN

Die Bestellnummern des Katalogs werden bei jeder Herausgabe auf den letzten Stand gebracht. Unsere Politik ist eine ständige Verbesserung der Maschinen, so dass Bestellnummern und Abbildungen nicht mehr aktuell sein können.
Beisder Bestellung von Ersatzteilen prüfen Sie daher bitte die Bestellnummern bei Ihrem Händler, der über die Mikrokarten und über die allgemeine Liste der Ersatzteile samt Änderungen verfügt.

BESTELLEN SIE DIE ERSATZTEILE BEIM HANDLER IHRES GEBIETES

Bei der **Bestellung von Ersatzteilen** geben sie bitte folgendes an (sie Seite 30):

- Modell der Maschine, Fahrgestellnummer, Motorbauart, Motornummer, am Kurbelgehäuse eingeschlagen.
- Bestellnummer des gewünschten Teils)nach den Kataloglisten) angeben, möglichst mit der entsprechenden Bezeichnung.

Beziehen sich die Ersatzteile auf eine Gruppe mit eigener Modell oder Baureihennummer, so sind auch diese Daten anzugeben.

- In der Adresse sind Postamt, Stadt, Region und Land, nach dem die Ersatzteile zu schicken sind.
- Ausserdem ist die Versandart des Materials anzugeben (See, Land, Express, Postpaket).
- Sämtliche fermündlich oder telegraphisch erteilten Bestellungen sind schriftlich zu bestätigen.

Eventuelle Rückgaben von Teilen können ausschliesslich an oder durch den Händler erfolgen. bei dem die betreffenden Teile gekauft wurden, und **müssen vorher schriftlich genehmigt werden**. Jede Rückgabe wird einzeln in Betracht gezogen.
Beanstandungen wegen Mängel oder Fehler werden nur berücksichtigt, wenn sie sofort bei Erhalt der Ware gemacht werden.
Bei Erhalt von beschädigter Ware sollte der Mann des Spediteurs eine vollständige Beschreibung des Schadens in die Versandpapiere eintragen.
Die Haftung vom Herstellerwerk ist beschränkt und hört nach Erfüllung der für jede einzelne Lieferung vorgesehenen Verkaufsbedingungen auf.

ALPHABETISCHES VERZEICHMIS

BENENNUNG	SGR.	TAV.
ABWEISER SCHUTZRAHMEN (OPTIONAL)	95.6546	1-2
ABWEISER SICHERHEITSKABINE (OPTIONAL)	95.6548	1-2
AEUSSERE GETRIEBESCHALTUNG	1.2240	1-6
AEUSSERE GETRIEBESCHALTUNG	1.2240	1-6
AEUSSERE GETRIEBESCHALTUNG DRUCK FERNSTEUERUNG	1.2240	1
AEUSSERE GETRIEBESCHALTUNG VENTIL	1.2240	3
AEUSSERE GETRIEBESCHALTUNG VERTEILER	1.2240	2
ANKERHAKEN MOTOR	0.0450	1
ANLASSER	0.0360	1
ANLASSER BESTANDTEILE	0.0360	2
ANSAUGROHR MOTOR	0.0071	1
ARMATURENBRETT	6.7230	1
ARMATURENBRETT ELEKTRISCHE	6.7120	1
AUFHAENGUNG MOTOR	0.1010	1
AUSLASSVENTIL MOTOR	0.0060	2
AUSPUFFKRUEMMER MOTOR	0.0077	1
AUSSENSCHALLDAEMMUNG (OPTIONAL)	95.6230	1
BATTERIE HALTERUNG	6.7010	1-3
BETAETIGUNGSVORRICHT DREHZAHLMESSER	0.0420	1
BETAETIGUNGSVORRICHT EINSPRITZAUSRUFSTUNG	0.0140	13
BETAETIGUNGSVORRICHT LUEFTER	0.0345	1
BETAETIGUNGSVORRICHT WASSERPUMPE	0.0340	1
BETAETIGUNGSVORRICHT ZAPFWELLE	0.0350	1
BORDWERKZEUG (OPTIONAL)	96.7690	1-2
BREMSFUSSHEBEL DRUCK FERNSTEUERUNG	2.3040	3
BREMSFUSSHEBEL LENKKUPPLUNG	2.3040	1-7
BREMSFUSSHEBEL VENTIL	2.3040	1
BRUSTSCHILD (HS) (OPTIONAL)	93.4681	1
DECKEL HINTERE KRAFTUEBERTRAGUNG	1.2770	2
DECKEL WECHSELGETRIEBE	1.2110	4
DECKEL DES KURBELGEHAUSES MOTOR	0.0043	1
DIAGNOSTIK (OPTIONAL)	96.7560	1-2

BENENNUNG	SGR.	TAV.
DREHMOMENTWANDLER	1.2000	2
DREHMOMENTWANDLERGRUPPE	1.2000	1-10
DREHMOMENTWANDLERGRUPPE FILTER	1.2000	3
DREHMOMENTWANDLERGRUPPE GETRIEBE-WANDLER-PUMPE	1.2000	4
DREHMOMENTWANDLERGRUPPE PUMPE LENKUNG, WANDLEROLRUCKL.	1.2000	6
DREHMOMENTWANDLERGRUPPE VENTIL	1.2000	2
DREHSTROMLICHTMASCHINE	0.0400	1
DREHSTROMLICHTMASCHINE BESTANDTEILE	0.0400	2
DREHSTROMLICHTMASCHINE TRAEGER	0.0350	1
DREHZAHLMESSER	6.7120	1
DRUCK FERNSTEUERUNG AEUSSERE GETRIEBESCHALTUNG	1.2240	1
DRUCK FERNSTEUERUNG BREMSFUSSHEBEL	2.3040	3
DUESENSTOCK EINSPRITZAUSRUESTUNG	0.0140	2
EINFUELLSTUTZEN OEL	0.0270	1
EINLASSVENTIL MOTOR	0.0060	2
EINSPRITZAUSRUESTUNG	0.0140	1-15
EINSPRITZAUSRUESTUNG BETAETIGUNGSVORRICHT	0.0140	13
EINSPRITZAUSRUESTUNG DUESENSTOCK	0.0140	2
EINSPRITZAUSRUESTUNG EINSPRITZPUMPE	0.0140	10-11
EINSPRITZAUSRUESTUNG KRAFTSTOFFPUMPE	0.0140	1
EINSPRITZAUSRUESTUNG LEITUNGEN	0.0140	3
EINSPRITZAUSRUESTUNG LEITUNGEN	0.0149	1
EINSPRITZAUSRUESTUNG MEHRMENGENSYSTEM	0.0140	7
EINSPRITZAUSRUESTUNG MOTORABSTELL	0.0140	14
EINSPRITZAUSRUESTUNG REGLER	0.0140	5
EINSPRITZAUSRUESTUNG REGLER	0.0140	4-7
EINSPRITZPUMPE EINSPRITZAUSRUESTUNG	0.0140	10-11
ELEKTRISCHE	6.7120	1-6
ELEKTRISCHE ANLAGE MEHRERE KABEL	6.7110	1-7
ELEKTRISCHE ANLAGE SICHERHEITSKABINE SONDERAUSFUN (OPTIONAL)	95.6522	17
ELEKTROKABEL BATTERIE	6.7010	2
ENTLUEFTER MOTOR	0.0045	1

BENENNUNG	SGR.	TAV.
ENTSPRICHT DER CEE 86/662 (OPTIONAL)	96.7840	1
EXZENTERWELLE STEUERUNGSANTRIEB	0.0120	1
FAHRER-SITZ	5.6690	1-2
FAHRER-SITZ RAHMEN	5.6450	1-3
FAHRERSITZ	5.6670	1-2
FEUERLOESCHER (OPTIONAL)	96.7770	1
FILTER DREHMOMENTWANDLERGRUPPE	1.2000	3
FILTER HYDRAULIKZYLINDR (OPTIONAL)	95.6650	3
FILTER KUEHLUNG DES MOTORS	0.0329	1
GABEL LEITRAD	2.3455	3
GASREGULIERUNG	0.1340	1-2
GERAETETRAEGER HECKAUFREISSER (PD) (OPTIONAL)	94.5220	3
GETRIEBE-WANDLER-PUMPE DREHMOMENTWANDLERGRUPPE	1.2000	4
GETRIEBEGEHAEUSE WECHSELGETRIEBE	1.2110	3
GETRIEBESCHMIERUNG	1.2200	1-2
HECKAUFREISSER (PD) (OPTIONAL)	94.5220	1-5
HEIZUNG (OPTIONAL)	95.6560	1-3
HEIZUNG HYDRAULIKZYLINDR (OPTIONAL)	95.6650	1
HINTERE KRAFTUEBERTRAGUNG	1.2770	1-17
HINTERE KRAFTUEBERTRAGUNG DECKEL	1.2770	2
HINTERE KRAFTUEBERTRAGUNG OELFILTER	1.2770	12
HINTERE KRAFTUEBERTRAGUNG STEUERVENTIL	1.2770	12
HINTERE KRAFTUEBERTRAGUNG VENTIL	1.2770	12
HOCHLEISTUNGSBATTERIEN (OPTIONAL)	96.7010	1
HUBZYLINDER HECKAUFREISSER (PD) (OPTIONAL)	94.5220	4
HUBZYLINDER VORNEINRICHTUNG	3.4430	1-2
HYDR.TILTVERSTELLUNG (1 CYL.) (OPTIONAL)	93.4810	1-5
HYDR.TILTVERSTELLUNG (2 CYL.) (OPTIONAL)	93.4811	1-5
HYDR.TILTVERSTELLUNG LEITUNGEN	3.4710	1
HYDR.TILTVERSTELLUNG RUECKSCHLAGVENTIL (2 CYL.) (OPTIONAL)	93.4811	2
HYDRAULIK-STEUERUNG	3.4370	1-2
HYDRAULIKPUMPE	3.4350	1

BENENNUNG	SGR.	TAV.
HYDRAULIKPUMPE BESTANDTEILE	3.4350	2
HYDRAULIKZYLINDER	5.6780	1
HYDRAULIKZYLINDR (OPTIONAL)	95.6650	1-9
HYDRAULIKZYLINDR HEIZUNG (OPTIONAL)	95.6650	1
KALTSTART-EINRICHTUNG (OPTIONAL)	96.7130	1
KETTENZUG KETTENPLATTE (1-STEG L=550MM) (OPTIONAL)	92.3480	1
KETTENZUG KETTENPLATTE (1-STEG L=600MM) (OPTIONAL)	92.3481	1
KETTENZUG KETTENPLATTE (1-STEG)	2.3470	1
KETTENZUG OELGESCHMIERT (OPTIONAL)	92.3470	1
KETTENZUG OELGESCHMIERT KETTENPLATTE (1-STEG L=550MM) (OPTIONAL)	92.3480	2
KETTENZUG OELGESCHMIERT KETTENPLATTE (1-STEG L=600MM) (OPTIONAL)	92.3481	2
KOLBEN MOTOR	0.0082	1
KONDENSATOR HYDRAULIKZYLINDR (OPTIONAL)	95.6650	3
KONTERGEWICHT HINTER (OPTIONAL)	93.4640	1
KRAFTSTOFF/OELTANK	0.1230	1-4
KRAFTSTOFFILTER	0.0200	1
KRAFTSTOFFILTER	0.1010	3
KRAFTSTOFFILTER KRAFTSTOFF/OELTANK	0.1230	2-3
KRAFTSTOFFORDERPUMPE (OPTIONAL)	96.7680	1-2
KRAFTSTOFFPUMPE EINSPRITZAUSRUESTUNG	0.0140	1
KUEHLUNG DES MOTORS LEITUNGEN	0.1660	3
KUEHLUNG DES MOTORS WASSERKUEHLER	0.1660	1-4
KURBELGEHAUSE	0.0040	1
KURBELWELLE	0.0080	1
LAUFROLLE	2.3450	1-2A
LAUFROLLENSCHUTZ 7 ROLLERS (OPTIONAL)	92.3530	2
LAUFROLLENSCHUTZ (OPTIONAL)	92.3530	1
LAUFWERKSAUFHAENGUNG VORNE	2.3570	1
LAUFWERKSCHUTZ	2.3465	1
LAUFWERKSRAHMEN 7 ROLLERS (OPTIONAL)	92.3445	1
LAUFWERKSRAHMEN	2.3445	1
LEITBLECH SICHERHEITSKABINE SONDERAUSFUN (OPTIONAL)	95.6522	12

BENENNUNG	SGR.	TAV.
LEITRAD	2.3455	1-4
LEITRAD GABEL	2.3455	3
LEITRAD RAD	2.3455	1
LEITRAD TRAEGER	2.3455	2
LEITRAD ZYLINDER	2.3455	4
LEITUNGEN EINSPRITZAUSRUESTUNG	0.0140	3
LEITUNGEN EINSPRITZAUSRUESTUNG	0.0149	1
LEITUNGEN HYDR.TILTVERSTELLUNG	3.4710	1
LEITUNGEN KRAFTSTOFF	0.0203	1-2
LEITUNGEN KUEHLUNG DES MOTORS	0.1660	3
LEITUNGEN KUEHLUNG DES MOTORS	0.0323	1
LEITUNGEN OEL	0.0305	1-2
LEITUNGEN TURBOLADER	0.0241	1
LEITUNGEN WAERMETAUSCHER	0.1010	4
LEITUNGEN FUER HUBZYLINDER	3.4400	1-2
LEITUNGEN FUER HYDRAULIKSYSTEM	3.4340	1-2
LENKKUPPLUNG ANSCHLUSSLEITUNGE	2.3190	1-3
LUEFTER	0.1010	2
LUEFTER BETAETIGUNGSVORRICHT	0.0345	1
LUEFTER/VERSTELLBAREN FLUEGELN (OPTIONAL)	90.1050	1
LUFTFILTER	0.1550	1-3
LUFTFILTER SICHERHEITSKABINE SONDERAUSFUN (OPTIONAL)	95.6522	11
LUFTFILTER MIT STAUBABZUG (OPTIONAL)	90.1650	1
LUFTKOMPRESSOR HYDRAULIKZYLINDR (OPTIONAL)	95.6650	3
MECHANISCH TILT SCHUBRAHMEN (OPTIONAL)	93.4780	1
MEHRERE KABEL ELEKTRISCHE ANLAGE	6.7110	1-7
MEHRMENGENSYSTEM EINSPRITZAUSRUESTUNG	0.0140	7
MESS STAB OEL	0.1010	5
MODULIERVENTIL WECHSELGETRIEBE	1.2110	8
MOTOR	0.0021	1
MOTOR AUFHAENGUNG	0.1010	1
MOTORABSTELL EINSPRITZAUSRUESTUNG	0.0140	14

BENENNUNG	SGR.	TAV.
MOTORHAUBEN	5.6010	1-8
MOTOROELWANNE	0.0042	1
MOTORSEITENBLECHE (OPTIONAL)	95.6070	1
NETZ WASSERKUEHLER (OPTIONAL)	90.1731	1
OELFILTER HINTERE KRAFTUEBERTRAGUNG	1.2770	12
OELFILTER WAERMETAUSCHER	0.0302	1-2
OELFILTER WECHSELGETRIEBE	1.2110	6
OELPUMPE MOTOR	0.0300	1
OHNE SCHUYZRAHMEN (OPTIONAL)	95.6516	1
PANZERWANNE	5.6460	1
PANZERWANNE VERSTAERKT (OPTIONAL)	95.6460	1
PLEUEL	0.0081	1
PUMPE HYDRAULIKZYLINDER	5.8780	1
PUMPE LENKUNG, WANDLEROLRUCKL. DREHMOMENTWANDLERGRUPPE	1.2000	6
RAD LEITRAD	2.3455	1
RAHMEN	3.4610	1
RAHMEN FAHRER-SITZ	5.6450	1-3
REGLER EINSPRITZAUSRUESTUNG	0.0140	5
REGLER EINSPRITZAUSRUESTUNG	0.0140	4-7
RUECKSCHLAGVENTIL HYDR.TILTVERSTELLUNG (2 CYL.) (OPTIONAL)	93.4811	2
SANDSCHUTZGITTER (OPTIONAL)	90.1730	1
SCHALLDAEMPFER	0.1450	1
SCHEIBE,WAERMEDAEMMEND SICHERHEITSKABINE SONDERAUSFUN (OPTIONAL)	95.6522	7
SCHEIBENWASCHANLAGE SICHERHEITSKABINE SONDERAUSFUN (OPTIONAL)	95.6522	3
SCHEIBENWISCHER SICHERHEITSKABINE SONDERAUSFUN (OPTIONAL)	95.6522	15
SCHEIBENWISCHER SICHERHEITSKABINE SONDERAUSFUN (OPTIONAL)	95.6522	14
SCHEIBENWISCHERHINTER SICHERHEITSKABINE SONDERAUSFUN (OPTIONAL)	95.6522	16
SCHEINWERFER	6.7120	3
SCHEINWERFER OHNE SCHUYZRAHMEN (OPTIONAL)	95.6516	1
SCHEINWERFER SCHUTZRAHMEN	5.6515	1
SCHUBARME UND STREBEN (HSU) (OPTIONAL)	93.4670	1-3
SCHUBRAHMEN MECHANISCH TILT (OPTIONAL)	93.4790	1

BENENNUNG	SGR.	TAV
SCHUBRAHMEN FUEHRUNG VORNEINRICHTUNG (OPTIONAL)	93.4781	1
SCHUTZ FUER FORSTEINSATZ (OPTIONAL)	95.6545	1-5
SCHUTZRAHMEN	5.6515	1
SCHUTZRAHMEN SCHEINWERFER	5.6515	1
SCHWENKSCHILD (OPTIONAL)	93.4800	1
SCHWINGSITZ (OPTIONAL)	95.6686	1-2
SCHWINGUNGSDAEMPFER MOTOR	0.0084	1
SCHWUNGRAD MOTOR	0.0083	1
SEMI-U-SCHILD (HSU) (OPTIONAL)	93.4680	1
SICHERHEITSKABINE SONDERAUSFUN (OPTIONAL)	95.6522	1-17
SICHERHEITSKABINE SONDERAUSFUN BESTANDTEILE (OPTIONAL)	95.6522	4-17
SICHERHEITSKABINE SONDERAUSFUN ELEKTRISCHE ANLAGE (OPTIONAL)	95.6522	17
SICHERHEITSKABINE SONDERAUSFUN LEITBLECH (OPTIONAL)	95.6522	12
SICHERHEITSKABINE SONDERAUSFUN LUFTFILTER (OPTIONAL)	95.6522	11
SICHERHEITSKABINE SONDERAUSFUN SCHEIBE,WAERMEDAEMMEND (OPTIONAL)	95.6522	7
SICHERHEITSKABINE SONDERAUSFUN SCHEIBENWISCHER (OPTIONAL)	95.6522	15
SICHERHEITSKABINE SONDERAUSFUN SCHEIBENWISCHER (OPTIONAL)	95.6522	14
SICHERHEITSKABINE SONDERAUSFUN SCHEIBENWISCHERHINTER (OPTIONAL)	95.6522	16
SICHERHEITSKABINE SONDERAUSFUN TRAEGER (OPTIONAL)	95.6522	6
SICHERHEITSKABINE SONDERAUSFUN TUER (OPTIONAL)	95.6522	8
STECKDOSE	6.7120	1
STEUERGERAET(ARBEITSHYDRAULIK)	3.4360	1
STEUERGERAET(ARBEITSHYDRAULIK) BESTANDTEILE	3.4360	2-4
STEUERUNG HECKANBAUGERAETE (OPTIONAL)	93.4375	1-2
STEUERUNGSANTRIEB EXZENTERWELLE	0.0100	1
STEUERVENTIL HINTERE KRAFTUEBERTRAGUNG	1.2770	12
STEUERVENTIL WECHSELGETRIEBE	1.2110	7
STREBEN MECHANISCH TILT (OPTIONAL)	93.4790	1-2
STUETZROLLE	2.3460	1
STUNDENZAEHLER	6.7120	1
THERMOSTAT KUEHLUNG DES MOTORS	0.0326	1
TILT ZYLINDER VORNEINRICHTUNG (OPTIONAL)	93.4700	1-3

BENENNUNG	SGR.	TAV.
TRAEGER DREHSTROMLICHTMASCHINE	0.0350	1
TRAEGER LEITRAD	2.3455	2
TRAEGER MOTOR	0.0043	2
TRAEGER SICHERHEITSKABINE SONDERAUSFUN (OPTIONAL)	95.6522	6
TRAEGER VORNEINRICHTUNG	3.4540	1
TROCKENLUFTFILTER BESTANDTEILE	0.1550	3
TUER SICHERHEITSKABINE SONDERAUSFUN (OPTIONAL)	95.6522	3
TURBOLADER	0.0240	1
TURBOLADER BESTANDTEILE	0.0240	2
TURBOLADER LEITUNGEN	0.0241	1
UEBERTRAGUNGSWELLE	1.2040	1
UEBERTRAGUNGSWELLE BESTANDTEILE	1.2040	2
VENTIL AEUSSERE GETRIEBESCHALTUNG	1.2240	3
VENTIL BREMSFUSSHEBEL	2.3040	1
VENTIL DREHMOMENTWANDLERGRUPPE	1.2000	2
VENTIL HINTERE KRAFTUEBERTRAGUNG	1.2770	12
VERKLEIDUNG HINTER (OPTIONAL)	95.6473	1
VERSTAERRTZUGHAKEN (OPTIONAL)	94.5560	1
VERTEILER AE'JSSERE GETRIEBESCHALTUNG	1.2240	2
VORNEINRICHTUNG HUBZYLINDER	3.4430	1-2
VORNEINRICHTUNG SCHUBRAHMEN FUEHRUNG (OPTIONAL)	93.4781	1
VORNEINRICHTUNG TRAEGER	3.4540	1
WAERMETAUSCHER BESTANDTEILE	0.0313	2
WAERMETAUSCHER DREHMOMENTWANDLER	0.0313	1
WAERMETAUSCHER LEITUNGEN	0.1010	4
WAERMETAUSCHER MOTOR	0.0310	1
WARNEINRICHTUNG RUECKWAERTS. (OPTIONAL)	96.7135	1-2
WASSERKUEHLER KUEHLUNG DES MOTORS	0.1660	1-4
WASSERPUMPE BESTANDTEILE	0.0320	2
WASSERPUMPE BETAETIGUNGSVORRICHT	0.0340	1
WASSERPUMPE KUEHLUNG DES MOTORS	0.0320	1
WECHSELGETRIEBE BESTANDTEILE	1.2110	3-35

BENENNUNG	SGR.	TAV.
WECHSELGETRIEBE KOMPLETT	1.2110	2
WECHSELGETRIEBE MODULIERVENTIL	1.2110	8
WECHSELGETRIEBE OELFILTER	1.2110	6
WECHSELGETRIEBE STEUERVENTIL	1.2110	7
ZAHNHALTER H.D. (OPTIONAL)	94.5260	1
ZAPFWELLE (OPTIONAL)	94.5670	1
ZAPFWELLE BETAETIGUNGSVORRICHT	0.0350	1
ZUGHAKEN HINTEN	4.5560	2
ZUGHAKEN VORN	4.5560	1
ZUGPENDEL (OPTIONAL)	94.5551	1
ZYLINDER HYDR.TILTVERSTELLUNG (1 CYL.) (OPTIONAL)	93.4810	3
ZYLINDER HYDR.TILTVERSTELLUNG (2 CYL.) (OPTIONAL)	93.4811	3
ZYLINDER HYDRAULIKZYLINDER	5.6780	1
ZYLINDER LEITRAD	2.3455	4
ZYLINDERKOPF MOTOR	0.0060	1-2
ZYLINDERLAUFBUECHSE	0.0040	1

93.4800	79089737	ANGLE MOLDBOARD (HA) LAMA ANGOLABILE (HA) LAME ANGLEDOZER (HA) SCHWENKSCHILD HOJA ANGULABLE (HA)
93.4810	79114737	HYDRAULIC TILT TILT IDRAULICO TILT HYDRAULIQUE HYDR.TILTVERSTELLUNG TILT HIDRAULICO
93.4811	79113456	HYDRAULIC TILT TILT IDRAULICO TILT HYDRAULIQUE HYDR.TILTVERSTELLUNG TILT HIDRAULICO
94.5220	79110769	RIPPER (PD) RIPPER (PD) RIPPER (PD) HECKAUFREISSER (PD) RIPPER (PD)
94.5260	79092865	RIPPER SHANK UTENSILE PER RIPPER OUTIL POUR RIPPER ZAHNHALTER UTIL PARA ESCARIFICADOR
94.5261	79092316	RIPPER SHANK UTENSILE PER RIPPER OUTIL POUR RIPPER ZAHNHALTER UTIL PARA ESCARIFICADOR

93.4681	79085301	STRAIGHT MOLDBOARD (HS) LAMA DIRITTA (HS) LAME DOZER (HS) BRUSTSCHILD (HS) HOJA RECTA (HS)
93.4700	79113485	TILT CYLINDER FRONT IMPLEMENT CILINDRO INCLINAZIONE ATTREZZO ANT. CYLINDRE DE TILT EQUIPEMENT AVANT TILT ZYLINDER VORNEINRICHTUNG CILINDRO TILT IMPLEMENTO ANTERIOR
93.4780	79114735	C-FRAME MECHANIC TILT ARCONE TILT MECCANICO ETRIER TILT MECANIQUE SCHUBRAHMEN MECHANISCH TILT ARCON TILT MECANICO
93.4781	79104068	C-FRAME GUIDES FRONT IMPLEMENT GUIDE PER ARCONE ATTREZZO ANT. GUIDES POUR ETRIER EQUIPEMENT AVANT SCHUBRAHMEN FUEHRUNG VORNEINRICHTUNG GUIAS DE BASTIDOR IMPLEMENTO ANTERIOR
93.4783	79114672	C-FRAME HYDRAULIC TILT ARCONE TILT IDRAULICO ETRIER TILT HYDRAULIQUE SCHUBRAHMEN HYDR.TILTVERSTELLUNG ARCON TILT HIDRAULICO
93.4790	79114736	STRUTS MECHANIC TILT FORCELLE TILT MECCANICO FOURCHES TILT MECANIQUE STREBEN MECHANISCH TILT HORQUILLAS TILT MECANICO

92.3530	79068569	TRACK ROLLER GUARD RIPARI RUOTE CARRELLO PROTECTIONS ROUES CHARRIOT LAUFROLLENSCHUTZ PROTECCIONES RUEDA DEL CARRO
92.3530	300563081	TRACK ROLLER GUARD RIPARI RUOTE CARRELLO PROTECTIONS ROUES CHARRIOT LAUFROLLENSCHUTZ PROTECCIONES RUEDA DEL CARRO
93.4375	76027989	REAR EQUIPMENT CONTROL COMANDO ATTREZZO POST. COMMANDE D'OUTIL POSTERIEUR STEUERUNG HECKANBAUGERAETE MANDO DEL UTIL POSTERIOR
93.4640	79087922	REAR COUNTERWEIGHT ZAVORRA POSTERIORE LEST ARRIERE KONTERGEWICHT HINTER LASTRE POSTERIOR
93.4670	79113144	PUSHBEAMS AND STRUTS (HSU) BRACCI E TIRANTI (HSU) BRAS ET TIRANTS (HSU) SCHUBARME UND STREBEN (HSU) BRAZOS Y TIRANTES (HSU)
93.4680	76027843	SEMI-U MOLDBOARD (HSU) LAMA SEMI-U (HSU) LAME SEMI U (HSU) SEMI-U-SCHILD (HSU) HOJA SEMI-U (HSU)

92.3445	76027663	TRACK FRAME CORPO CARRELLO CORPS DE CHARIOT DE CHENILLE LAUFWERKSRAHMEN CARRO DE ORUGA
92.3470	79087803	SALT TRACK CHAIN CATENARIA LUBRIFICATA CHENILLE LUBRIFIEE KETTENZUG OELGESCHMIERT CADENA ENGRASADA
92.3480	79072624	TRACK CHAIN SHOES (1 GROUSER L=550MM) CATENARIA SUOLE (1 COSTOLA L=550MM) CHENILLES PATIN (1 COTE L=550MM) KETTENZUG KETTENPLATTE (1-STEG L=550MM) CADENA DE ORUGA ZAPATAS (1 GARRA L=550MM)
92.3480	79072624	SALT TRACK CHAIN SHOES (1 GROUSER L=550MM) CATENARIA LUBRIFICATA SUOLE (1 COSTOLA L=550MM) CHENILLE LUBRIFIEE PATIN (1 COTE L=550MM) KETTENZUG OELGESCHMIERT KETTENPLATTE (1-STEG L=550MM) CADENA ENGRASADA ZAPATAS (1 GARRA L=550MM)
92.3481	79072644	TRACK CHAIN SHOES (1 GROUSER L=600MM) CATENARIA SUOLE (1 COSTOLA L=600MM) CHENILLES PATIN (1 COTE L=600MM) KETTENZUG KETTENPLATTE (1-STEG L=600MM) CADENA DE ORUGA ZAPATAS (1 GARRA L=600MM)
92.3481	79072644	SALT TRACK CHAIN SHOES (1 GROUSER L=600MM) CATENARIA LUBRIFICATA SUOLE (1 COSTOLA L=600MM) CHENILLE LUBRIFIEE PATIN (1 COTE L=600MM) KETTENZUG OELGESCHMIERT KETTENPLATTE (1-STEG L=600MM) CADENA ENGRASADA ZAPATAS (1 GARRA L=600MM)

OPTIONAL EQUIPMENT - ELENCO DELLE VARIANTI

LISTE DES VARIANTES - LISTE DER VARIANTEN - LISTA DE VARIANTES

SGR.	CODE - CODICE - CODE KENNUMMER - CODICO	DESCRIPTION - DENOMINAZIONE DESIGNATION - BENENNUNG - DENOMINACIONES
90.1050	79089784	REVERSIBLE FAN VENTILATORE A PALE REVERSIBILI VENTILATEUR A PALES REVERSIBLE LUEFTER/VERSTELLBAREN FLUEGELN VENTILADOR DE ASPAS REVERSIBLE
90.1650	79107215	AIR CLEANER DUST EJECTOR EIETTORE POLVERE FILTRO ARIA DEPOUSSIEREUR DE FILTRE LUFTFILTER MIT STAUBABZUG EYECTO DE POLVO DE FILTRO AIRE
90.1730	79085251	SAND SCREEN GRIGLIA ANTISABBIA GRILLE ANTISABLE SANDSCHUTZGITTER REJILLA ANTIARENA
90.1731	79085253	NET WATER RADIATOR RETE RADIATORE ACQUA GRILLE RADIATOR A L'EAU NETZ WASSERKUEHLER REJILLA RADIADOR DE AGUA

Availability of optional equipments and terms for their delivery should be checked with your Dealer.

La disponibilità delle varianti e relativi tempi di consegna devono essere richiesti al concessionario di zona.

Pour connaître si les variantes sont disponibles et les termes de livraison s'adresser au concessionaire de votre zone.

Verfügbarkeit der Varianten und Liefertermine werden mitgeteilt von Ihrem Werkshändler.

Pida a su concesionario de zona si las variantes son disponibles y cuáles son los plazos de entrega.

IDENTIFICATION AND VERSION LIST - IDENTIFICAZIONE ED ELENCO DELLE VERSIONI
IDENTIFICATION ET LISTE DES VERSIONS - KENNZEICHEN UND VERZEICHNIS DER VERSIONEN - IDENTIFICACION Y LISTA DE VERSIONES

MODELS MODELLI MODELES MODELLE MODELOS	ENGINEERING CODE DENOMINAZIONE TECNICA DESIGNATION TECHNIQUE TECHNISCHE BEZEICHNUNG DESIGNACION TECNICA	MODEL SERIAL NUMBER NUMERO DI MATRICOLA DEL MODELLO NUMERO DE SERIE DU MODELE MODELL-SERIENNUMMER NUMERO DE SERIE DEL MODELO		ENGINE MODEL MODELLO DEL MOTORE MODELE DU MOTEUR MOTORBAUMUSTER MODELO DEL MOTOR	NUMERICAL CODE CODICE NUMERICO CODE NUMERIQUE KENNUMMER CODIGO NUMERICO
		PRODUCT CODE CODICE PRODOTTO CODE DE PRODUCTION PRODUKT KODEX CODIGO DEL PRODUCTO	UNIT NO. TELAIO NUMERO DE L'UNITE EINHEITS-NR. NUM. DE LA UNIDAD		
FD14E	625.921.00.5 79113135	D14E-1T	060863	8365.25.541	01

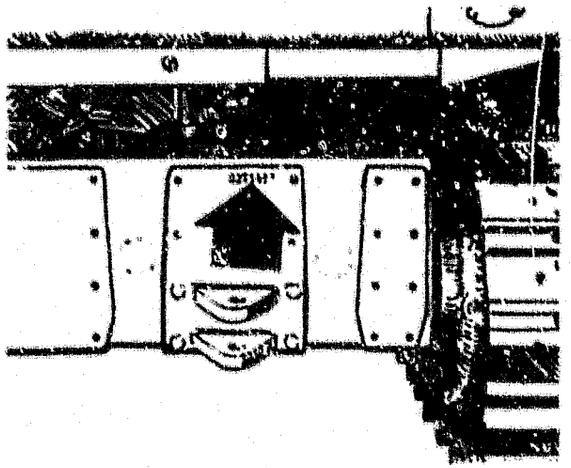

Machine serial number location
Posizione del numero di matricola della macchina
Emplacement du numéro de serie de la machine
Ort der Seriennummer der Maschine
Ubicación del número de serie de la maquina

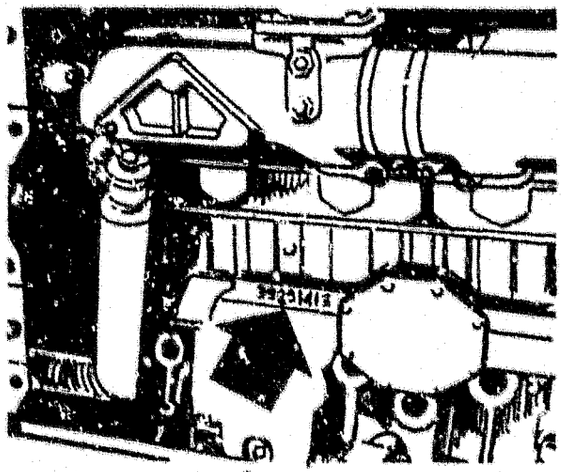

Engine serial number location
Posizione del numero di matricola del motore
Emplacement du numéro de serie du moteur
Ort der Seriennummer des Motors
Ubicación del número de serie del motor

RECORD YOUR SERIAL NUMBERS BELOW
REGISTRARE I VOSTRI NUMERI DI MATRICOLA QUI SOTTO
ENREGISTREZ VOS NUMEROS DE SERIE CI-DESSOUS
UNTEN SERIENNUMMER VERMERKEN
ANOTE AQUI LOS NUMEROS DE SERIE

MACHINE SERIAL NUMER - MATRICOLA DELLA MACCHINA
NUMERO DE SERIE DE LA MACHINE - SERIENNUMMER DER MASCHINE
NUMERO DE SERIE DE LA MAQUINA

ENGINE SERIAL NUMBER - MATRICOLA MOTORE
NUMERO DE SERIE DU MOTEUR - SERIENNUMMER DES MOTORS
NUMERO DE SERIE DEL MOTOR

DENOMINACIONES	SGR.	TAV.
VALVULA VARILLAJE CAMBIO VELOCIDADES	1.2240	3
VALVULA DE ASPIRACION MOTOR	0.0060	2
VALVULA DE BLOQUEO TILT HIDRAULICO (2 CYL.) (OPTIONAL)	93.4811	2
VALVULA DE DESCARGA MOTOR	0.0060	2
VALVULA DE DESVIO VARILLAJE CAMBIO VELOCIDADES	1.2240	2
VALVULA MODERADORA CAMBIO	1.2110	8
VARILLA DE NIVEL ACEITE	0.1010	5
VARILLAJE CAMBIO VELOCIDADES	1.2240	1-6
VARILLAJE CAMBIO VELOCIDADES	1.2240	1-6
VARILLAJE CAMBIO VELOCIDADES MANIPULADOR	1.2240	1
VARILLAJE CAMBIO VELOCIDADES VALVULA	1.2240	3
VARILLAJE CAMBIO VELOCIDADES VALVULA DE DESVIO	1.2240	2
VENTILADOR	0.1010	2
VENTILADOR MANDO	0.0345	1
VENTILADOR DE ASPAS REVERSIBLE (OPTIONAL)	90.1050	1
VOLANTE MOTOR MOTOR	0.0083	1

DENOMINACIONES	SGR.	TAV.
TERMOSTATO REFRIGERACION DEL MOTOR	0.0326	1
TILT HIDRAULICO (1 CYL.) (OPTIONAL)	93.4810	1-5
TILT HIDRAULICO (2 CYL.) (OPTIONAL)	93.4811	1-5
TILT HIDRAULICO TUBERIAS	3.4710	1
TILT HIDRAULICO VALVULA DE BLOQUEO (2 CYL.) (OPTIONAL)	93.4811	2
TILT MECANICO ARCON (OPTIONAL)	93.4780	1
TOMA DE CORRIENTE	6.7120	1
TOMA DE FUERZA MANDO	0.0350	1
TRANSMISION POSTERIOR	1.2770	1-17
TRANSMISION POSTERIOR DISTRIBUIDOR	1.2770	12
TRANSMISION POSTERIOR FILTRO DE ACEITE	1.2770	12
TRANSMISION POSTERIOR TAPA	1.2770	2
TRANSMISION POSTERIOR VALVULA	1.2770	12
TUBERIA CILINDRO ALCE	3.4400	1-2
TUBERIAS ACEITE	0.0305	1-2
TUBERIAS CAMBIADOR DE CALOR	0.1010	4
TUBERIAS COMBUSTIBLE	0.0203	1-2
TUBERIAS GRUPO DE INYECCION	0.0140	3
TUBERIAS GRUPO DE INYECCION	0.0149	1
TUBERIAS REFRIGERACION DEL MOTOR	0.1660	3
TUBERIAS REFRIGERACION DEL MOTOR	0.0323	1
TUBERIAS TILT HIDRAULICO	3.4710	1
TUBERIAS TURBOCOMPRESOR	0.0241	1
TUBERIAS DE EMBRAGUE DIRECCION	2.3190	1-3
TUBERIAS DE SISTEMA HIDRAULICO	3.4340	1-2
TURBOCOMPRESOR	0.0240	1
TURBOCOMPRESOR COMPONENTES	0.0240	2
TURBOCOMPRESOR TUBERIAS	0.0241	1
UTIL PARA ESCARIFICADOR H.D. (OPTIONAL)	94.5960	1
VALVULA GRUP DEL CONVERTIDORDE PAR	1.2000	2
VALVULA MANDO DEL FRENO	2.3040	1
VALVULA TRANSMISION POSTERIOR	1.2770	12

DENOMINACIONES	SGR.	TAV.
REJILLA ANTIARENA (OPTIONAL)	90.1730	1
REJILLA POSTERIOR (OPTIONAL)	95.6473	1
RESPIRADERO MOTOR	0.0045	1
RIPPER (PD) (OPTIONAL)	94.5220	1-5
RUEDA RUEDA GUIADORA	2.3455	1
RUEDA DE APOYO DE LA ORUGA	2.3450	1-2A
RUEDA DE SOPORTE DE LA ORUGA	2.3460	1
RUEDA GUIADORA	2.3455	1-4
RUEDA GUIADORA CILINDRO	2.3455	4
RUEDA GUIADORA HORQUILLA	2.3455	3
RUEDA GUIADORA RUEDA	2.3455	1
RUEDA GUIADORA SOPORTE	2.3455	2
SILENCIADOR	0.1450	1
SIN ESTRUCTURA DE PROTECCION (OPTIONAL)	95.6516	1
SOPORTE ALTERNADOR	0.0350	1
SOPORTE CABINA DE SEGURIDAD-SPECIAL (OPTIONAL)	95.6522	6
SOPORTE IMPLEMENTO ANTERIOR	3.4540	1
SOPORTE MOTOR	0.0043	2
SOPORTE RUEDA GUIADORA	2.3455	2
SUPLEMENTO DE INYECCION GRUPO DE INYECCION	0.0140	7
SUSPENSION MOTOR	0.1010	1
SUSPENSION ANT. DE CADENA	2.3570	1
SWEEPS CABINA DE SEGURIDAD (OPTIONAL)	95.6548	1-2
SWEEPS ESTRUCTURA DE PROTECCION (OPTIONAL)	95.6546	1-2
TABLERO	6.7230	1
TABLERO COMPONENTES ELECTRICOS	6.7120	1
TANQUE COMBUSTIBLE Y ACEITE	0.1230	1-4
TAPA CAMBIO	1.2110	4
TAPA TRANSMISION POSTERIOR	1.2770	2
TAPA DE CILINDROS MOTOR	0.0060	1-2
TAPAS DEL BLOQUE MOTOR	0.0043	1
TAPON DE LLENADO ACEITE	0.0270	1

DENOMINACIONES	SGR.	TAV.
MANDO TOMA DE FUERZA	0.0350	1
MANDO VENTILADOR	0.0345	1
MANDO DEL ACELERADOR	0.1340	1-2
MANDO DEL FRENO EMBRAGUE DE DIRECCION	2.3040	1-7
MANDO DEL FRENO MANIPULADOR	2.3040	3
MANDO DEL FRENO VALVULA	2.3040	1
MANDO DEL UTIL POSTERIOR (OPTIONAL)	93.4375	1-2
MANIPULADOR MANDO DEL FRENO	2.3040	3
MANIPULADOR VARILLAJE CAMBIO VELOCIDADES	1.2240	1
MOTOR	0.0021	1
MOTOR SUSPENSION	0.1010	1
MOTOR DE ARRANQUE	0.0360	1
MOTOR DE ARRANQUE COMPONENTES	0.0360	2
PARO DEL MOTOR GRUPO DE INYECCION	0.0140	14
PINONES DE LA DISTRIBUCION ARBOL DE LEVAS	0.0100	1
PORTAINYECTOR GRUPO DE INYECCION	0.0140	2
PROTECCIONES FORESTALES (OPTIONAL)	95.6545	1-5
PROTECCIONES INFER. REFURZADAS (OPTIONAL)	95.6460	1
PROTECCIONES RUEDA DEL CARRO 7 ROLLERS (OPTIONAL)	92.3530	2
PROTECCIONES RUEDA DEL CARRO (OPTIONAL)	92.3530	1
PROYECTOR	6.7120	3
PROYECTOR ESTRUCTURA DE PROTECCION	5.6515	1
PROYECTOR SIN ESTRUCTURA DE PROTECCION (OPTIONAL)	95.6516	1
PUERTA CABINA DE SEGURIDAD-SPECIAL (OPTIONAL)	95.6522	8
PUESTO DE CONDUCION	5.6690	1-2
PUESTO DE CONDUCION BASTIDOR	5.6450	1-3
RADIADOR DE AGUA REFRIGERACION DEL MOTOR	0.1660	1-4
REFRIGERACION DEL MOTOR RADIADOR DE AGUA	0.1660	1-4
REFRIGERACION DEL MOTOR TUBERIAS	0.1660	3
REGULADOR GRUPO DE INYECCION	0.0140	5
REGULADOR GRUPO DE INYECCION	0.0140	4-7
REJILLA RADIADOR DE AGUA (OPTIONAL)	90.1731	1

DENOMINACIONES	SGR.	TAV.
GRUPO DE INYECCION BOMBA DE INYECCION	0.0140	10-11
GRUPO DE INYECCION MANDO	0.0140	13
GRUPO DE INYECCION PARO DEL MOTOR	0.0140	14
GRUPO DE INYECCION PORTAINYECTOR	0.0140	2
GRUPO DE INYECCION REGULADOR	0.0140	5
GRUPO DE INYECCION REGULADOR	0.0140	4-7
GRUPO DE INYECCION SUPLEMENTO DE INYECCION	0.0140	7
GRUPO DE INYECCION TUBERIAS	0.0140	3
GRUPO DE INYECCION TUBERIAS	0.0149	1
GUARDAS INFERIORES	5.6460	1
GUIAS DE BASTIDOR IMPLEMENTO ANTERIOR (OPTIONAL)	93.4781	1
HAZ DE CABLES INSTALLATION ELECTRICA	6.7110	1-7
HERRAMIENTAS (OPTIONAL)	96.7690	1-2
HOJA ANGULABLE (HA) (OPTIONAL)	93.4800	1
HOJA RECTA (HS) (OPTIONAL)	93.4681	1
HOJA SEMI-U (HSU) (OPTIONAL)	93.4680	1
HORQUILLA RUEDA GUIADORA	2.3455	3
HORQUILLAS TILT MECANICO (OPTIONAL)	93.4790	1-2
IMPLEMENTO ANTERIOR CILINDRO ALCE	3.4430	1-2
IMPLEMENTO ANTERIOR GUIAS DE BASTIDOR (OPTIONAL)	93.4781	1
IMPLEMENTO ANTERIOR SOPORTE	3.4540	1
INSONORIZACION EXTERNA (OPTIONAL)	95.6230	1
INSTALLATION ELECTRICA CABINA DE SEGURIDAD-SPECIAL (OPTIONAL)	95.6522	17
INSTALLATION ELECTRICA HAZ DE CABLES	6.7110	1-7
LASTRE POSTERIOR (OPTIONAL)	93.4640	1
LAVA VIDRIOS CABINA DE SEGURIDAD-SPECIAL (OPTIONAL)	95.6522	3
LIMPIA-CRISTAL POST. CABINA DE SEGURIDAD-SPECIAL (OPTIONAL)	95.6522	16
LIMPIA-PARABRISAS CABINA DE SEGURIDAD-SPECIAL (OPTIONAL)	95.6522	15
LIMPIA-PARABRISAS CABINA DE SEGURIDAD-SPECIAL (OPTIONAL)	95.6522	14
MANDO BOMBA DE AGUA	0.0340	1
MANDO CUENTAREVOLUCIONES	0.0420	1
MANDO GRUPO DE INYECCION	0.0140	13

DENOMINACIONES	SGR.	TAV
EMBOLO MOTOR	0.0082	1
ENGANCHE DE REMOLQUE ANTERIOR	4.5560	1
ENGANCHE DE REMOLQUE POSTERIOR	4.5560	2
ENGANCHE REFORZADO (OPTIONAL)	94.5560	1
ENGRASE DEL CAMBIO	1.2200	1-2
ESTRUCTURA DE PROTECCION	5.6515	1
ESTRUCTURA DE PROTECCION PROYECTOR	5.6515	1
EXTINTOR (OPTICNAL)	96.7770	1
EYECTO DE POLVO DE FILTRO AIRE (OPTIONAL)	90.1650	1
FILTRO GATO HIDRAULICO (OPTIONAL)	95.6650	3
FILTRO GRUP DEL CONVERTIDORDE PAR	1.2000	3
FILTRO REFRIGERACION DEL MOTOR	0.0329	1
FILTRO COMBUSTIBILE	0.0200	1
FILTRO COMBUSTIBILE	0.1010	3
FILTRO COMBUSTIBILE TANQUE COMBUSTIBLE Y ACEITE	0.1230	2-3
FILTRO DE ACEITE CAMBIADOR DE CALOR	0.0302	1-2
FILTRO DE ACEITE CAMBIO	1.2110	6
FILTRO DE ACEITE TRANSMISION POSTERIOR	1.2770	12
FILTRO DE AIRE	0.1550	1-3
FILTRO DE AIRE CABINA DE SEGURIDAD-SPECIAL (OPTIONAL)	95.6522	11
FILTRO DE AIRE A SECO COMPONENTES	0.1550	3
GANCHOS DE MANOIBRA MOTOR	0.0450	1
GATO HIDRAULICO (OPTIONAL)	95.6650	1-9
GATO HIDRAULICO	5.6780	1
GATO HIDRAULICO CALENTADOR (OPTIONAL)	95.6650	1
GRUP DEL CONVERTIDORDE PAR	1.2000	1-10
GRUP DEL CONVERTIDORDE PAR BOMBA DEL CAMBIO-CONVERTIDOR	1.2000	4
GRUP DEL CONVERTIDORDE PAR BOMBA DIRECCION-RECUP.CONVERT.	1.2000	6
GRUP DEL CONVERTIDORDE PAR FILTRO	1.2000	3
GRUP DEL CONVERTIDORDE PAR VALVULA	1.2000	2
GRUPO DE INYECCION	0.0140	1-15
GRUPO DE INYECCION BOMBA DE ALIMENTACION	0.0140	1

DENOMINACIONES	SGR.	TAV.
CAMBIO VALVULA MODERADORA	1.2110	8
CAMISA DE LOS CILINDROS	0.0040	1
CANALIZADOR CABINA DE SEGURIDAD-SPECIAL (OPTIONAL)	95.6522	12
CAPOTES	5.6010	1-8
CARRO DE ORUGA	2.3445	1
CARRO DE ORUGA 7 ROLLERS (OPTIONAL)	92.3445	1
CARTER DE ACEITE	0.0042	1
CIGUENAL	0.0080	1
CILINDRO GATO HIDRAULICO	5.6780	1
CILINDRO RUEDA GUIADORA	2.3455	4
CILINDRO TILT HIDRAULICO (2 CYL.) (OPTIONAL)	93.4811	3
CILINDRO TILT HIDRAULICO (1 CYL.) (OPTIONAL)	93.4810	3
CILINDRO ALCE IMPLEMENTO ANTERIOR	3.4430	1-2
CILINDRO ALCE RIPPER (PD) (OPTIONAL)	94.5220	4
CILINDRO TILT IMPLEMENTO ANTERIOR (OPTIONAL)	93.4700	1-3
COLECTOR DE ASPIRACION MOTOR	0.0071	1
COLECTOR DE ESCAPE MOTOR	0.0077	1
COMPONENTES ELECTRICOS	6.7120	1-6
COMPRESOR GATO HIDRAULICO (OPTIONAL)	95.6650	3
CONDENSADOR GATO HIDRAULICO (OPTIONAL)	95.6650	3
CONFORME A LA NORME CEE 86/662 (OPTIONAL)	96.7840	1
CONVERTIDOR	1.2000	2
COSTADOS LATERALES DE MOTOR (OPTIONAL)	95.6070	1
CRISTAL ATERMICO CABINA DE SEGURIDAD-SPECIAL (OPTIONAL)	95.6522	7
CUENTAHORAS	6.7120	1
CUENTAREVOLUCIONES	6.7120	1
DIAGNOSTICA (OPTIONAL)	96.7560	1-2
DISPOSITIVO TERMOSTARTER (OPTIONAL)	96.7130	1
DISTRIBUIDOR CAMBIO	1.2110	7
DISTRIBUIDOR TRANSMISION POSTERIOR	1.2770	12
DISTRIBUIDOR DE L'UTIL	3.4360	1
DISTRIBUIDOR DE L'UTIL COMPONENTES	3.4360	2-4

DENOMINACIONES	SGR.	TAV.
BOMBA IMPLEMENTO COMPONENTES	3.0350	2
BOMBA REPOSTADO COMBUSTIBILE (OPTIONAL)	96.7680	1-2
BRAZOS Y TIRANTES (HSU) (OPTIONAL)	93.4670	1-3
CABINA DE SEGURIDAD-SPECIAL (OPTIONAL)	95.6522	1-17
CABINA DE SEGURIDAD-SPECIAL CANALIZADOR (OPTIONAL)	95.6522	12
CABINA DE SEGURIDAD-SPECIAL COMPONENTES (OPTIONAL)	95.6522	4-17
CABINA DE SEGURIDAD-SPECIAL CRISTAL ATERMICO (OPTIONAL)	95.6522	7
CABINA DE SEGURIDAD-SPECIAL FILTRO DE AIRE (OPTIONAL)	95.6522	11
CABINA DE SEGURIDAD-SPECIAL INSTALLATION ELECTRICA (OPTIONAL)	95.6522	17
CABINA DE SEGURIDAD-SPECIAL LIMPIA-CRISTAL POST. (OPTIONAL)	95.6522	16
CABINA DE SEGURIDAD-SPECIAL LIMPIA-PARABRISAS (OPTIONAL)	95.6522	15
CABINA DE SEGURIDAD-SPECIAL LIMPIA-PARABRISAS (OPTIONAL)	95.6522	14
CABINA DE SEGURIDAD-SPECIAL PUERTA (OPTIONAL)	95.6522	8
CABINA DE SEGURIDAD-SPECIAL SOPORTE (OPTIONAL)	95.6522	6
CABLE BATERIA	6.7010	2
CADENA DE ORUGA ZAPATA	2.3470	1
CADENA DE ORUGA ZAPATAS (1 GARRA L=550MM) (OPTIONAL)	92.3480	1
CADENA DE ORUGA ZAPATAS (1 GARRA L=600MM) (OPTIONAL)	92.3481	1
CADENA ENGRASADA (OPTIONAL)	92.3470	1
CADENA ENGRASADA ZAPATAS (1 GARRA L=550MM) (OPTIONAL)	92.3480	2
CADENA ENGRASADA ZAPATAS (1 GARRA L=600MM) (OPTIONAL)	92.3481	2
CAJA DE CAMBIO CAMBIO	1.2110	3
CALENTADOR (OPTIONAL)	95.6560	1-3
CALENTADOR GATO HIDRAULICO (OPTIONAL)	95.6650	1
CAMBIADOR DE CALOR COMPONENTES	0.0313	2
CAMBIADOR DE CALOR CONVERTIDOR	0.0313	1
CAMBIADOR DE CALOR MOTOR	0.0310	1
CAMBIADOR DE CALOR TUBERIAS	0.1010	4
CAMBIO COMPLETO	1.2110	2
CAMBIO COMPONENTES	1.2110	3-35
CAMBIO DISTRIBUIDOR	1.2110	7
CAMBIO FILTRO DE ACEITE	1.2110	3

INDICE ALFABETICO

DENOMINACIONES	SGR.	TAV.
ACCIONAMOENTO DEL UTIL	3.4370	1-2
ALTERNADOR	0.0400	1
ALTERNADOR COMPONENTES	0.0400	2
ALTERNADOR SOPORTE	0.0350	1
ANTIVIBRADOR MOTOR	0.0084	1
ARBOL DE LEVAS PINONES DE LA DISTRIBUCION	0.0120	1
ARBOL DE TRANSMISION	1.2040	1
ARBOL DE TRANSMISION COMPONENTES	1.2040	2
ARBOL TOMA DE FUERZA (OPTIONAL)	94.5670	1
ARCON TILT MECANICO (OPTIONAL)	93.4780	1
ARMAZON DE TRACTOR	3.4610	1
ASIENTO CONDUCTOR	5.6670	1-2
ASIENTO DE SUSPENSION ELASTICA (OPTIONAL)	95.6686	1-2
BACK-UP ALARM (OPTIONAL)	96.7135	1-2
BARRA RIPPER (PD) (OPTIONAL)	94.5220	3
BARRA DE ARRASTRE OSCILANTE (OPTIONAL)	94.5551	1
BASTIDOR PUESTO DE CONDUCION	5.6450	1-3
BATERIAS DE GRAN CAPACIDAD (OPTIONAL)	96.7010	1
BATERIAS, SEDE Y PROTECCIONES	6.7010	1-3
BIELA PISTON	0.0081	1
E LINDAJE DE CADENAS	2.3465	1
BLOQUE CILINDROS	0.0040	1
BOMBA GATO HIDRAULICO	5.6780	1
BOMBA DE ACEITE MOTOR	0.0300	1
BOMBA DE AGUA COMPONENTES	0.0320	2
BOMBA DE AGUA MANDO	0.0340	1
BOMBA DE AGUA REFRIGERACION DEL MOTOR	0.0320	1
BOMBA DE ALIMENTACION GRUPO DE INYECCION	0.0140	1
BOMBA DE INYECCION GRUPO DE INYECCION	0.0140	10-11
BOMBA DEL CAMBIO-CONVERTIDOR GRUP DEL CONVERTIDORDE PAR	1.2000	4
BOMBA DIRECCION-RECUP.CONVERT. GRUP DEL CONVERTIDORDE PAR	1.2000	6
BOMBA IMPLEMENTO	3.4350	1

ADVERTENCIA

El Fabricante se reserva el derecho de modificar la construcción o el material de cualquier pieza, si ello resultase procedente, pero sin obligarse a aplicar tales modificaciones a las unidades ya en servicio.
Otras publicaciones referentes a este modelo, lo mismo que a todos los restantes modelos, son disponibles en los Concesionarios. Tales publicaciones, por lo general, son disponibles en diversas lenguas.
Para conocer tales publicaciones consúltese el catálogo de las publicaciones técnicas. Ejemplares de este catálogo obran en los Concesionarios.

COMO SE ENCARGAN LOS RECAMBIOS

Los números de catálogo de las piezas reseñadas en esta publicatión están al día hasta la fecha de salida a luz de la misma. Nuestra política estriba en el afán de mejorar constantemente las máquinas, y por lo tanto, los números de catálogo y los grabados a veces puede no sean más efectivos. .Con motivo, pues, de ir a encargar piezas de repuesto, verifique los números de catálogo con su Concesionario, el cual dispone de las microfichas y de la lista general de los recambios puesta al día.

ENCARGUENSE LOS RECAMBIOS AL CONCESIONARIO DE SU ZONA

Los encargos de piezas de repuesto tienen que incluir los datos siguientes (véase página 30):

- Modelo de la máquina, Número de fabricación del chasis, Modelo del motor, Número de fabricación del motor, punzonado en el bloque de cilindros.
- Indicar el número de catálogo de cada pieza encargada - tal cual figura en las listas del catálogo - posiblemente acompañado de la denominación que corresponde.

Si los recambios pertenecen a un conjunto que posee su propio número de modelo o de serie, indíquense incluso tales datos.

- En la dirección indíquense la oficina de correos, la ciudad, provincia y nación a donde han de remitirse los recambios.
- Además, indíquense las modalidades de expedición del material: transporte marítimo, terrestre, expreso, o paquete postal.
- Confirmar por escrito todos los encargos enunciados por teléfono y por cable.

Eventuales devoluciones de piezas podrán hacerse tan sólo al/o por conducto del Concesionario al cual se han comprado las piezas, y **deberán ser previamente autorizadas por escrito**. Cada devolución se tomará en cuenta según se merece.
Las reclamaciones por faltas o defectos no se tornarán en cuenta, a no ser que vengan efectuadas inmediatamente después de recibir la mercancía.
En caso de que se reciba mercancía que ha sufrido daños, una completa descripción del daño debería ser efectuada por el agente del transportista en el mismo documento de expedición.
La responsabilidad del fabricante es limitada y cesa al complirse las condiciones de venta provistas para cada aprovisionamiento.

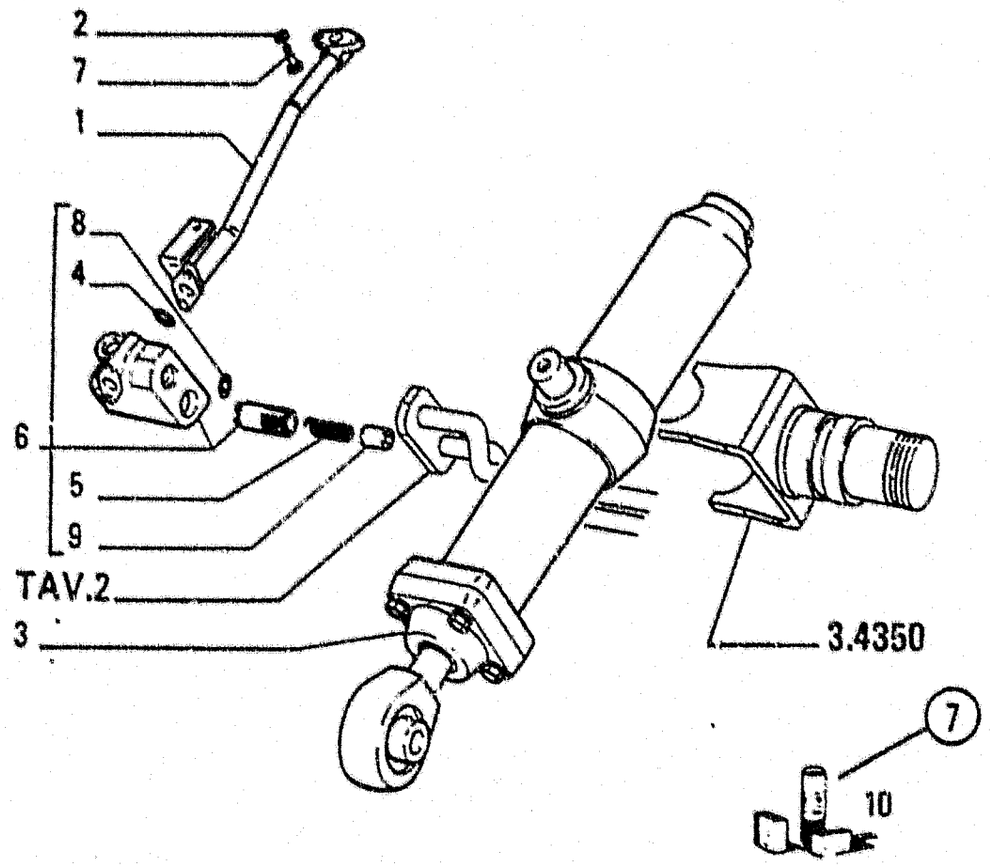

ITEM	PART NUMBER	QTY	TRANS CODE	DESCRIPTION	DESCRIZIONE
1	4318965	1	193T	PIPE - RIGHT	TUBO - DESTRO
	4513436		193T	PIPE - RIGHT	TUBO - DESTRO
	4606783	1	193T	PIPE - LEFT C951	TUBO - SINISTRO C951
			600X	UP TO S/N 004652	FINO AL TELAIO 004642
				4606783 = 79021573	4606783 = 79021573
	79021573	1	193T	PIPE - LEFT D951	TUBO - SINISTRO D951
			600Y	EFFECTIVE 004653	DAL TELAIO 004653
2	12638601	2	131R	WASHER 10x18	ROSETTA 10x18
3	4606786	1	164C	CYLINDER - RIGHT ASSEMBLY	CILINDRO - DESTRO COMPLETO
				SEE SGR 3.4430	VEDERE SGR 3.4430
	4606787	1	164C	CYLINDER - LEFT ASSEMBLY	CILINDRO - SINISTRO COMPLETO
				SEE SGR 3.4430	VEDERE SGR 3.4430
			600X	UP TO S/N 004652	FINO AL TELAIO 004652
				4606787 = 79021574 - 79021576	4606787 = 79021574 - 79021576
	79021574	1	164C	CYLINDER - LEFT ASSEMBLY	CILINDRO - SINISTRO COMPLETO
			600Y	EFFECTIVE 004653	DAL TELAIO 004653
4	4606788	1	158G	O-RING - WRONG	GUARNIZIONE O-R - ERRATA
	4606789	1	158G	O-RING - CORRECT	GUARNIZIONE O-R - CORRIGE
5	4606790	1	100M	SPRING	MOLLA
6	4606791	1	10V	VALVE - RIGHT ASSEMBLY	VALVOLA - DESTRO COMPLETO
	4606792	1	10V	VALVE - LEFT ASSEMBLY	VALVOLA - SINISTRO COMPLETO
			600X	UP TO S/N 004652	FINO AL TELAIO 004652
				4606792 = 79021576 - 4606794	4606792 = 79021576 - 4606794
	79021576	1	10V	VALVE - LEFT ASSEMBLY	VALVOLA - SINISTRO COMPLETO
			600Y	EFFECTIVE S/N 004653	DAL TELAIO 004653
7	11307021	2	40V	SCREW 10x1.25x40	VITE 10x1.25x40
8	14453381	1	159G	O-RING 1.78x15.60	GUARNIZIONE O-R 1.78x15.60
9	4606795	1	50T	PLUG	TAPPO
10	79021577	K	1K	KIT SEE PAGE 32	KIT VED PAG 32

CÓMO SE MANEJA EL CATÁLOGO

Para buscar correctamente las piezas de repuesto, es preciso:
a) consultar **la lista de versiones** pág. 30, para identificar, en su caso, el código numérico de la versión que interesa, véase el siguiente párrafo 1, punto 6
b) consultar **las láminas**, y las respectivas **listas de piezas de repuesto** conforme se explica en los párrafos 1 y 2;
c) para los modelos que comprenden variantes, consultar la **lista de variantes** pág. 31, donde se indica, por orden progresivo el subgrupo y el correspondiente número de código

1. **Láminas** (véase el ejemplo, a pag. 27)
Representan las piezas de repuesto de cada subgrupo en que se divide la máquina. Las piezas de repuesto representadas se designan mediante un **número de referencia** (ITEM), el cual puede ir sustituido por otras indicaciones: ejemplo
3.4350 pieza ilustrada unicamente en el Sgr.3.4350
Ademas, en cada lámina figuran
El código del subgrupo o código de la variante ① — **el número de la lámina, numero de la pagina** ② — **la indicación de su revisión** ③, ejemplo: el sufijo 06, que se agrega al número de la publicación **604.01.046**, significa que el subgrupo ha sido modificado en la 6ª revision del catálogo, editado en fecha de **23 de febrero de 1981**, de carecer la indicacion ③, significa que no ha habido modificaciones. **Número del Boletin Tecnico de Recambios** (N.T.R.) en el cual se ha efectuado la 6ª revision ④ — **la denominación del subgrupo** ⑤ — **el código de la versión** ⑥, con referencia al punto (a) que antecede; de faltar ese código, se entiende que la lámina es aplicable a todas las versiones del modelo de que se trata en el catálogo. — **la indicación de la existencia de fornituras de recambios** ⑦, con los respectivos números de referencia (véase en la pag. 32 la composicion de las fornituras). — Numero de conjunto ⑧

2. **Listas de las piezas de repuesto** (vease el ejemplo en la pág. 27)
En ellas se reseñan las piezas de repuesto de cada subgrupo representadas en las laminas correspondientes, indicando para cada pieza:
⑨ ITEM: **el numero de cada pieza representada que se accompaña a su «part number»**.
⑩ PART NUMBER: **número de catálogo de cada pieza de repuesto**.
⑪ Q.TY: **número total de la pieza** representada en la lámina; este numero puede reemplazarse con las indicaciones siguientes: L = se entrega en trozos de suficiente longitud; K = fornitura que debe encargarse en la cantidad deseada

⑫ TRANS. CODE: **código para buscar la traduccion al frances, aleman y español** de la denominacion (consúltese el glosario al final del catalogo pag. 39)
⑬ DESCRIPTION/DENOMINAZIONE: **denominacion de la pieza en inglés e italiano**. En caso de modificaciones, la denominacion viene integrada por los tipos de indicacion siguientes y, en su caso, por las NORMAS DE RECAMBIO
⑭ 4606783
C 951 = pieza aplicable hasta la modificacion 951
⑮ 79021573
D 951 = pieza aplicable a partir de la modificacion 951
Ejemplo de indicación de aplicacion de la modificacion
hasta el chasis nº 004652 ⑯: incorporada a las maquinas con chasis hasta numero 004652;
a partir del chasis nº 004653 ⑰: incorporada a las maquinas a partir de chasis con número 004653
Ejemplo de normas de recambio
4606783 = 79021573 ⑱: al agotarse las reservas en almacen de la pieza 4606783, apliquese la 79021573
4606787 = 79021574 + 79021576 ⑲: al agotarse las reservas en almacén de la pieza 4606787, apliquese la 79021574 mas la 79021576.
4606792 = 79021576 − 4606794 ⑳: al agotarse las reservas en almacen de la pieza 4606792, apliquese la 79021576 eliminando la 4606794
Suponiendo que a la indicacion de incorporacion no se acompañen normas de recambio, ello significa que siempre tiene que entregarse el recambio de la pieza ante-modificacion, por no ser intercambiable con aquella post-modificación
Otras indicaciones útiles ㉑ pueden consignarse en la columna DESCRIPTION/DENOMINAZIONE, despues del signo — (la traduccion de estas voces del inglés o italiano al frances, aleman y español, figura en la lista de voces suplementarias que precede el glosario (pag. 38). Las voces RIGHT DERECHO y LEFT/IZQUIERDO se refieren al sentido de marcha de la maquina.
Suponiendo que a una denominación se acompañe la palabra WRONG DONDE DICE, y en el renglón siguiente no aparezca la correspondiente CORRECT/LEASE, significa que la pieza sobra por un error
㉒ **Dimensiones de las piezas en mm.**
㉓ Matricula: código de la documentacion de proyectos (para uso particular de Fiatallis.

3. **RESUMEN DE LAS MODIFICACIONES** (página 34)
Este resumen sirve para sintetizar las modificaciones, eventuales versiones y relativas aplicaciones, los subgrupos afectados y las normas de recambio.

ÍNDICE GENERAL

	Págs.
Cómo se maneja el catálogo	26-27
Cómo se encargan las piezas de repuesto	28
Índice alfabético	29
Lista de versiones	30
Lista de variantes	31
Índice de fornituras	32
Índice numérico de las piezas de repuesto	33
Láminas y listas de las piezas de repuesto de la máquina base por orden alfanumérico de subgrupo	
Láminas y listas de las piezas de repuesto de las variantes por orden alfanumérico de subgrupo	
Tablas de las modificaciones	34
Recapitulación de las piezas modificadas	35
Lista de las piezas canceladas en la presente revisión	36
Lista de las piezas nuevas añadidas en la presente revisión	37
Denominaciones adicionales traducidas del inglés o italiano al francés, alemán y español	38
Glosario	39

94.5551	300890011	SWINGING DRAWBAR BARRA TRAINO OSCILLANTE BARRE OSCILLANTE D'ATTELAGE ZUGPENDEL BARRA DE ARRASTRE OSCILANTE
94.5560	300891011	DRAWBAR H.D. GANCIO TRAINO RINFORZATO CROCHET D'ATTELAGE RENFORCE VERSTAERRTZUGHAKEN ENGANCHE REFORZADO
94.5670	300805011	POWER TAKE OFF SHAFT ALBERO PRESA DI FORZA ARBRE PRISE DE FORCE ZAPFWELLE ARBOL TOMA DE FUERZA
95.6070	76027988	ENGINE SIDE GUARDS RIPARI LATERALI MOTORE PROTECTIONS LATERALES MOTEUR MOTORSEITENBLECHE COSTADOS LATERALES DE MOTOR
95.6230	76028002	SOUND SUPPRESSION INSONORIZZAZIONE ESTERNA INSONORIZATION EXTERIEURE AUSSENSCHALLDAEMMUNG INSONORIZACION EXTERNA
95.6460	79090678	BOTTOM GUARDS H.D. PROTEZIONI INFERIORI RINFORZ PROTECTION INFERIEURS RENFOR. PANZERWANNE VERSTAERKT PROTECCIONES INFER. REFORZADAS

95.6473	79089465	REAR SCREEN SCHERMO POSTERIORE GRILLE ARRIERE VERKLEIDUNG HINTER REJILLA POSTERIOR
95.6516	76027993	WITHOUT ROPS CANOPY SENZA STRUTTURA PROTEZIONE SANS STRUCTURE DE PROTECTION OHNE SCHUYZRAHMEN SIN ESTRUCTURA DE PROTECCION
95.6522	79114482	ROPS CAB-SPECIAL CABINA SICUREZZA-SPECIAL CABINE DE SECURITE-SPECIAL SICHERHEITSKABINE SONDERAUSFUN CABINA DE SEGURIDAD-SPECIAL
95.6545	76027978	FORESTRY PROTECTIONS PROTEZIONI FORESTALI PROTETION DEFORESTAGE SCHUTZ FUER FORSTEINSATZ PROTECCIONES FORESTALES
95.6546	76027847	SWEEPS ROPS CANOPY SWEEPS STRUTTURA PROTEZIONE SWEEPS STRUCTURE DE PROTECTION ABWEISER SCHUTZRAHMEN SWEEPS ESTRUCTURA DE PROTECCION
95.6548	76027832	SWEEPS ROPS CAB SWEEPS CABINA SICUREZZA SWEEPS CABINE DE SECURITE ABWEISER SICHERHEITSKABINE SWEEPS CABINA DE SEGURIDAD

95.6560	76027747	HEATER RISCALDATORE RECHAUFFEUR HEIZUNG CALENTADOR
95.6650	79114061	AIR CONDITIONING HEATER CONDIZIONAMENTO CABINA RISCALDATORE CRIE HYDRAULIQUE RECHAUFFEUR HYDRAULIKZYLINDR HEIZUNG GATO HIDRAULICO CALENTADOR
95.8686	79089729	SUSPENSION SEAT SEDILE C/SOSPENSIONE ELASTICA SIEGE SUR SUSPENSIONS SCHWINGSITZ ASIENTO DE SUSPENSION ELASTICA
96.7010	79094040	HIGH CAPACITY BATTERIES BATTERIE MAGGIORATE BATTERIES A HAUTE CAPACITE' HOCHLEISTUNGSBATTERIEN BATERIAS DE GRAN CAPACIDAD
96.7130	76027998	COLD WEATHER STARTING AID AVVIAMENTO A FREDDO DEMARRAGE A FROID KALTSTART-EINRICHTUNG DISPOSITIVO TERMOSTARTER
96.7135	79090183	BACK-UP ALARM AVVISATORE ACUSTICO DI R.M. BACK-UP ALARM WARNEINRICHTUNG RUECKWAERTS. BACK-UP ALARM

96.7560	79094673	DIAGNOSTIC SYSTEM DIAGNOSTICA DIAGNOSE DIAGNOSTIK DIAGNOSTICA
96.7680	300993021	FUEL TRANSFER PUMP POMPA TRAVASO COMBUSTIBILE POMPE TRANSVASEMENT COMBUSTIBL KRAFTSTOFFORDERPUMPE BOMBA REPOSTADO COMBUSTIBILE
96.7690	300995121	TOOLS KIT ACCESSORI MANUTENZIONE OUTILS BORDWERKZEUG HERRAMIENTAS
96.7770	79088038	FIRE EXTINGUISHER ESTINTORE EXTINCTEUR FEUERLOESCHER EXTINTOR
96.7840	79101997	CONFORMITY TO CEE 86/662 RULE DECAL CONFORMITA' NORMA CEE 86/662 TARGA CONFORME A LA NORME CEE 86/662 DECALCOMANIE ENTSPRICHT DER CEE 86/662 ABZIEHBILD CONFORME A LA NORME CEE 86/662 CALCOMANIA

KIT INDEX - INDICE DEI KITS - LISTE DES KITS - VERZEICHNIS DER ERSATSTEILSETZE - INDICE DE FORNITURAS

PART NUMBER	ITEM	KIT COMP. PART. N.	QTY	SCR.	TAV.	PAG.	TRANS CODE	DESCRIPTION	DENOMINAZIONE
773944							K30A	KIT-FOR REGULATOR	KIT-PER REGOLATORE
	4	772759	2	0 0140	8	1	100M	SPRING	MOLLA
	5	772761	4	0 0140	8	1	131R	WASHER	ROSETTA
	6	772951	2	0 0140	8	1	100M	SPRING	MOLLA
	3	772952	2	0 0140	8	1	100M	SPRING	MOLLA
	7	773841	2	0 0140	8	1	120P	PLATE	PIATTELLO
	7	773842	2	0 0140	8	1	120P	PLATE	PIATTELLO
	7	773843	2	0 0140	8	1	120P	PLATE	PIATTELLO
	1	773854	2	0 0140	8	1	16D	NUT	DADO
	2	773855	2	0 0140	8	1	120P	PLATE	PIATTELLO
1901385							K15A	KIT-CYL BLOCK RINGS (+0 000)	KIT-ANELLI SPALL (+0 000)
	5	1901385	1	0 0080	1	1	K15A	KIT-CYL BLOCK RINGS (+0 000)	KIT-ANELLI SPALL (+0 000)
1901386							K15B	KIT-CYL BLOCK RINGS (+0 127)	KIT-ANELLI SPALL (+0 127)
	5	1901386	1	0 0080	1	1	K15B	KIT-CYL BLOCK RINGS (+0 127)	KIT-ANELLI SPALL (+0 127)
1901387							K15C	KIT-CYL BLOCK RINGS (+0 254)	KIT-ANELLI SPALL (+0 254)
	5	1901387	1	0 0080	1	1	K15C	KIT-CYL BLOCK RINGS (+0 254)	KIT-ANELLI SPALL (+0 254)
1901388							K15D	KIT-CYL BLOCK RINGS (+0 508)	KIT-ANELLI SPALL (+0 508)
	5	1901388	1	0 0080	1	1	K15D	KIT-CYL BLOCK RINGS (+0 508)	KIT-ANELLI SPALL (+0 508)
1901832							K19A	KIT-CYL BLOCK BEARINGS(-0 000)	KIT-SEMICUSC DI BANCO(-0 000)
	4	1901832	1	0 0080	1	1	K19A	KIT-CYL BLOCK BEARINGS(-0 000)	KIT-SEMICUSC DI BANCO(-0 000)
1901833							K19B	KIT-CYL BLOCK BEARINGS(-0 254)	KIT-SEMICUSC DI BANCO(-0 254)
	4	1901833	1	0 0080	1	1	K19B	KIT-CYL BLOCK BEARINGS(-0 254)	KIT-SEMICUSC DI BANCO(-0 254)

PART NUMBER	ITEM	KIT COMP. PART. N.	QTY	SGR.	TAV.	PAG.	TRANS CODE	DESCRIPTION	DENOMINAZIONE
1901834							K19C	KIT-CYL BLOCK BEARINGS(-0.508)	KIT-SEMICUSC.DI BANCO(-0.508)
	4	1901834	1	0.0080	1	1	K19C	KIT-CYL BLOCK BEARINGS(-0.508)	KIT-SEMICUSC.DI BANCO(-0.508)
1901835							K19D	KIT-CYL BLOCK BEARINGS(-0.762)	KIT-SEMICUSC.DI BANCO(-0.762)
	4	1901835	1	0.0080	1	1	K19D	KIT-CYL BLOCK BEARINGS(-0.762)	KIT-SEMICUSC.DI BANCO(-0.762)
1901836							K19E	KIT-CYL BLOCK BEARINGS(-1.016)	KIT-SEMICUSC.DI BANCO(-1.016)
	4	1901836	1	0.0080	1	1	K19E	KIT-CYL.BLOCK BEARINGS(-1.016)	KIT-SEMICUSC.DI BANCO(-1.016)
1901993							K21A	KIT-CON. ROD BEARINGS (-0.000)	KIT-SEMICUSC.DI BIELLA(-0.000)
	4	1901993	6	0.0081	1	1	K21A	KIT-CON. ROD BEARINGS (-0.000)	KIT-SEMICUSC.DI BIELLA(-0.000)
1901994							K21B	KIT-CON. ROD BEARINGS (-0.254)	KIT-SEMICUSC.DI BIELLA(-0.254)
	4	1901993	6	0.0081	1	1	K21A	KIT-CON. ROD BEARINGS (-0.000)	KIT-SEMICUSC.DI BIELLA(-0.000)
1901995							K21C	KIT-CON. ROD BEARINGS (-0.508)	KIT-SEMICUSC.DI BIELLA(-0.508)
	4	1901995	6	0.0081	1	1	K21C	KIT-CON. ROD BEARINGS (-0.508)	KIT-SEMICUSC.DI BIELLA(-0.508)
1901996							K21D	KIT-CON. ROD BEARINGS (-0.762)	KIT-SEMICUSC.DI BIELLA(-0.762)
	4	1901996	6	0.0081	1	1	K21D	KIT-CON. ROD BEARINGS (-0.762)	KIT-SEMICUSC.DI BIELLA(-0.762)
1901997							K21E	KIT-CON. ROD BEARINGS (-1.016)	KIT-SEMICUSC.DI BIELLA(-1.016)
	4	1901997	6	0.0081	1	1	K21E	KIT-CON. ROD BEARINGS (-1.016)	KIT-SEMICUSC.DI BIELLA(-1.016)
1930742							K17A	KIT-FOR ONE PISTON (+0.0)	KIT-PER UNO STANT. (+0.0)
	1	1930742	6	0.0082	1	1	K17A	KIT-FOR ONE PISTON (+0.0)	KIT-PER UNO STANT. (+0.0)
1930753							K18A	KIT-FOR ONE PISTON RINGS(+0.0)	KIT-ANELLI STANT. (+0.0)
	4	1930753	6	0.0082	1	1	K18A	KIT-FOR ONE PISTON RINGS(+0.0)	KIT-ANELLI STANT. (+0.0)

PART NUMBER	ITEM	KIT COMP. PART. N.	QTY	SGR.	TAV.	PAG.	TRANS CODE	DESCRIPTION	DENOMINAZIONE
1930754							K70	KIT-ENGINE OVERHAUL	KIT-REVISIONE MOTORE
	9	767111	6	0 0140	2	1	158G	O-RING	GUARNIZIONE O-R
	6	4161222	1	0 0270	1	1	120G	GASKET	GUARNIZIONE PIANA
	2	4632123	1	0 0240	1	1	120G	GASKET	GUARNIZIONE PIANA
	7	4734747	1	0 0241	1	1	120G	GASKET	GUARNIZIONE PIANA
	2	4845364	1	0 0060	1	1	120G	GASKET	GUARNIZIONE PIANA
	3	4851384	1	0 0360	1	1	120G	GASKET	GUARNIZIONE PIANA
	19	4851385	1	0 0350	1	1	120G	GASKET	GUARNIZIONE PIANA
	2	4851437	1	0 0320	1	1	120G	GASKET	GUARNIZIONE PIANA
	2	4858217	1	0 0042	1	1	120G	GASKET	GUARNIZIONE PIANA
	10	4858222	2	0 0071	1	1	120G	GASKET	GUARNIZIONE PIANA
	4	4858606	10	0 0305	2	1	120G	GASKET	GUARNIZIONE PIANA
	10	4858607	4	0 0140	1	1	120G	GASKET	GUARNIZIONE PIANA
	4	4858608	10	0 0203	2	1	120G	GASKET	GUARNIZIONE PIANA
	22	4858609	2	0 0240	1	2	120G	GASKET	GUARNIZIONE PIANA
	16	8829321	2	0 0060	1	2	158G	O-RING	GUARNIZIONE O-R
	22	10259960	1	0 0241	1	1	120G	GASKET	GUARNIZIONE PIANA
	7	10263360	2	0 0071	1	1	120G	GASKET	GUARNIZIONE PIANA
	5	10265160	1	0 0302	1	1	120G	GASKET	GUARNIZIONE PIANA
	23	10279460	4	0 0043	1	1	120G	GASKET	GUARNIZIONE PIANA
	19	10279560	1	0 0043	1	1	120G	GASKET	GUARNIZIONE PIANA
	4	14438089	1	0 0042	1	1	158G	O-RING	GUARNIZIONE O-R
	4	14453981	12	0 0060	1	1	158G	O-RING	GUARNIZIONE O-R
	20	14456781	1	0 0140	13	1	158G	O-RING	GUARNIZIONE O-R
	14	14457581	5	0 0305	1	1	158G	O-RING	GUARNIZIONE O-R
	7	14457681	2	0 0302	1	1	158G	O-RING	GUARNIZIONE O-R
	9	14457981	1	0 0240	1	1	158G	O-RING	GUARNIZIONE O-R
	6	14458081	2	0 0302	1	1	158G	O-RING	GUARNIZIONE O-R
	15	14458281	1	0 0350	1	1	158G	O-RING	GUARNIZIONE O-R
	3	14459081	2	0 0310	1	1	158G	O-RING	GUARNIZIONE O-R
	22	14463881	1	0 0140	13	1	158G	O-RING	GUARNIZIONE O-R

PART NUMBER	ITEM	KIT COMP. PART. N.	QTY	SGR.	TAV.	FAG.	TRANS CODE	DESCRIPTION	DENOMINAZIONE
1930754							158G	O-RING	GUARNIZIONE O-R
	8	14483481	1	0.0043	2	1	158G	O-RING	GUARNIZIONE O-R
	9	40101384	1	0.0043	2	1	122G	SEAL	GUARNIZIONE
	5	40101393	1	0.0043	1	1	122G	SEAL	GUARNIZIONE
	6	98411985	1	0.0043	1	1	120G	GASKET	GUARNIZIONE PIANA
	4	98411986	1	0.0043	1	1	120G	GASKET	GUARNIZIONE PIANA
	6	98411989	1	0.0043	2	1	120G	GASKET	GUARNIZIONE PIANA
	3	98412099	1	0.0279	1	1	120G	GASKET	GUARNIZIONE PIANA
	2	98412100	1	0.0241	1	1	120G	GASKET	GUARNIZIONE PIANA
	1	98412164	2	0.0305	1	1	120G	GASKET	GUARNIZIONE PIANA
	4	98412165	1	0.0305	1	1	120G	GASKET	GUARNIZIONE PIANA
	2	98412166	1	0.0310	1	1	120G	GASKET	GUARNIZIONE PIANA
	2	98412317	4	0.0323	1	1	120G	GASKET	GUARNIZIONE PIANA
	7	98412396	2	0.0323	1	1	120G	GASKET	GUARNIZIONE PIANA
	6	98412397	1	0.0323	1	1	120G	GASKET	GUARNIZIONE PIANA
	8	98412509	1	0.0240	1	1	120G	GASKET	GUARNIZIONE PIANA
	17	98415922	1	0.0240	1	1	120G	GASKET	GUARNIZIONE PIANA
	8	98418749	4	0.0060	1	1	131R	WASHER	ROSETTA
	3	98434846	1	0.0077	1	1	120G	GASKET	GUARNIZIONE PIANA
	4	98434847	2	0.0077	1	1	120G	GASKET	GUARNIZIONE PIANA
	3	98443664	1	0.0326	1	1	120G	GASKET	GUARNIZIONE PIANA
1930755							K60	KIT-ENGINE VALVES OVERHAUL	KIT-REVISIONE VALVOLE MOTORE
	9	767111	6	0.0140	2	1	158G	O-RING	GUARNIZIONE O-R
	2	4632123	1	0.0240	1	1	120G	GASKET	GUARNIZIONE PIANA
	7	4734747	1	0.0241	1	1	120G	GASKET	GUARNIZIONE PIANA
	2	4845364	1	0.0060	1	1	120G	GASKET	GUARNIZIONE PIANA
	2	4851437	1	0.0320	1	1	120G	GASKET	GUARNIZIONE PIANA
	10	4858222	2	0.0071	1	1	120G	GASKET	GUARNIZIONE PIANA
	22	4858609	2	0.0240	1	2	120G	GASKET	GUARNIZIONE PIANA
	16	8829321	2	0.0060	1	2	158G	O-RING	GUARNIZIONE O-R

PART NUMBER	ITEM	KIT COMP. PART. N.	QTY	SGR.	TAV.	PAG.	TRANS CODE	DESCRIPTION	DENOMINAZIONE
19307??							120G	GASKET	GUARNIZIONE PIANA
	7	10263360	1	0.0071	1	1	120G	GASKET	GUARNIZIONE PIANA
	4	14453981	12	0.0060	1	1	158G	O-RING	GUARNIZIONE O-R
	9	14457981	1	0.0240	1	1	158G	O-RING	GUARNIZIONE O-R
	2	98412100	1	0.0241	1	1	120G	GASKET	GUARNIZIONE PIANA
	2	98412317	4	0.0323	1	1	120G	GASKET	GUARNIZIONE PIANA
	7	98412396	2	0.0323	1	1	120G	GASKET	GUARNIZIONE PIANA
	6	98412397	1	0.0323	1	1	120G	GASKET	GUARNIZIONE PIANA
	8	98412509	1	0.0240	1	1	120G	GASKET	GUARNIZIONE PIANA
	17	98415922	1	0.0240	1	1	120G	GASKET	GUARNIZIONE PIANA
	8	98418749	4	0.0060	1	1	131R	WASHER	ROSETTA
	3	98434846	1	0.0077	1	1	120G	GASKET	GUARNIZIONE PIANA
	4	98434847	2	0.0077	1	1	120G	GASKET	GUARNIZIONE PIANA
	3	98443664	1	0.0326	1	1	120G	GASKET	GUARNIZIONE PIANA
79032739							K53	KIT-EQUIPMENT PUMP SEALS	KIT-GUARN POMPA ATTREZZO
	1	79032739	1	3.4350	2	1	K53	KIT-EQUIPMENT PUMP SEALS	KIT-GUARN POMPA ATTREZZO
79058485							K6	KIT-STARTER MOTOR	KIT-PER MOTORINO AVVIAMENTO
	14	79058485	1	0.0360	2	1	K6	KIT-STARTER MOTOR	KIT-PER MOTORINO AVVIAMENTO
79058487							K6	KIT-STARTER MOTOR	KIT-PER MOTORINO AVVIAMENTO
	16	79058487	1	0.0360	2	1	K6	KIT-STARTER MOTOR	KIT-PER MOTORINO AVVIAMENTO
79058488							K6	KIT-STARTER MOTOR	KIT-PER MOTORINO AVVIAMENTO
	17	79058488	1	0.0360	2	1	K6	KIT-STARTER MOTOR	KIT-PER MOTORINO AVVIAMENTO
79058490							K6	KIT-STARTER MOTOR	KIT-PER MOTORINO AVVIAMENTO
	17	79058488	1	0.0360	2	1	K6	KIT-STARTER MOTOR	KIT-PER MOTORINO AVVIAMENTO

PART NUMBER	ITEM	KIT COMP. PART. N.	QTY	SGR.	TAV.	PAG.	TRANS CODE	DESCRIPTION	DENOMINAZIONE
79058491							K6	KIT-STARTER MOTOR	KIT-PER MOTORINO AVVIAMENTO
	20	79058491	1	0 0360	2	1	K6	KIT-STARTER MOTOR	KIT-PER MOTORINO AVVIAMENTO
79058492							K6	KIT-STARTER MOTOR	KIT-PER MOTORINO AVVIAMENTO
	21	79058492	1	0 0360	2	1	K6	KIT-STARTER MOTOR	KIT-PER MOTORINO AVVIAMENTO
79058495							K6	KIT-STARTER MOTOR	KIT-PER MOTORINO AVVIAMENTO
	24	79058495	1	0 0360	2	2	K6	KIT-STARTER MOTOR	KIT-PER MOTORINO AVVIAMENTO
79058498							K6	KIT-STARTER MOTOR	KIT-PER MOTORINO AVVIAMENTO
	27	79058498	1	0 0360	2	2	K6	KIT STARTER MOTOR	KIT-PER MOTORINO AVVIAMENTO
79069701							K27	KIT-STEERING-CONVERT SCAV PUMP	KIT-POMPA STERZO REC CONV
	8	79069701	1	1 2000	10	1	K27	KIT-STEERING-CONVERT SCAV PUMP	KIT-POMPA STERZO REC CONV
79070238							K65	KIT-NOZZLE HOLDER SEALS	KIT-GUARNIZ PORTAPOLVERIZZAT
	1	79070238	1	0 0140	15	1	K65	KIT-NOZZLE HOLDER SEALS	KIT-GUARNIZ PORTAPOLVERIZZAT
79071307							K23	KIT-FRONT EQUIP CYL SEALS	KIT-GUARN CIL ATTR ANT
	3	79071307	2	93 4700	3	1	K23	KIT-FRONT EQUIP CYL SEALS	KIT-GUARN CIL ATTR ANT
79071319							K7	KIT-FRONT LIFT IMPL CYL SEALS	KIT-GUAHN CIL SOL ATTREZZO ANT
	20	79065560	1	3 4430	2	1	122G	SEAL	GUARNIZIONE
	19	79065561	1	3 4430	2	1	45A	RING	ANELLO
	21	79065562	1	3 4430	2	1	122G	SEAL	GUARNIZIONE
79071464							K8	KIT-HYDRAULIC TILT CYL SEALS	KIT-GUARN CIL TILT IDRAULICO
	14	79065566	1	93 4811	4	1	158G	O-RING	GUARNIZIONE O-R
	15	79065567	1	93 4811	4	1	158G	O-RING	GUARNIZIONE O-R
	16	79065568	1	93 4811	4	1	158G	O-RING	GUARNIZIONE O-R

PART NUMBER	ITEM	KIT COMP. PART. N.	QTY	SGR.	TAV.	PAG.	TRANS CODE	DESCRIPTION	DENOMINAZIONE
79071464							K8	KIT-HYDRAULIC TILT CYL.SEALS	KIT-GUARN.CIL.TILT IDRAULICO
	15	79065566	1	93.4810	5	1	122G	SEAL	GUARNIZIONE
	16	79065567	1	93.4810	5	1	45A	RING	ANELLO
	17	79065568	1	93.4810	5	1	122G	SEAL	GUARNIZIONE
79071472							K9	KIT-RIPPER CYL.SEALS	KIT-GUARN.CYL.RIPPER
	13	79065563	1	94.5220	5	1	122G	SEAL	GUARNIZIONE
	14	79065564	1	94.5220	5	1	45A	RING	ANELLO
	15	79065565	1	94.5220	5	1	45A	RING	ANELLO
79073956							K10	KIT-TURBOCHARGER OVERHAUL	KIT-REVISIONETURBOCOMPRESSORE
	1	79073956	1	0.6240	2	1	K10	KIT-TURBOCHARGER OVERHAUL	KIT-REVISIONETURBOCOMPRESSORE
79078666							K28	KIT-TRANSMISSION MANIPULATOR	KIT-PER MANIPOLATORE CAMBIO
	17	79078666	1	1.2240	4	1	K28	KIT-TRANSMISSION MANIPULATOR	KIT-PER MANIPOLATORE CAMBIO
79078698							K28	KIT-TRANSMISSION MANIPULATOR	KIT-PER MANIPOLATORE CAMBIO
	18	79078698	1	1.2240	4	1	K28	KIT-TRANSMISSION MANIPULATOR	KIT-PER MANIPOLATORE CAMBIO
79078699							K28	KIT-TRANSMISSION MANIPULATOR	KIT-PER MANIPOLATORE CAMBIO
	19	79078699	1	1.2240	4	1	K28	KIT-TRANSMISSION MANIPULATOR	KIT-PER MANIPOLATORE CAMBIO
79078700							K28	KIT-TRANSMISSION MANIPULATOR	KIT-PER MANIPOLATORE CAMBIO
	20	79078700	1	1.2240	4	1	K28	KIT-TRANSMISSION MANIPULATOR	KIT-PER MANIPOLATORE CAMBIO
79078701							K28	KIT-TRANSMISSION MANIPULATOR	KIT-PER MANIPOLATORE CAMBIO
	6	79078701	1	1.2240	4	1	K28	KIT-TRANSMISSION MANIPULATOR	KIT-PER MANIPOLATORE CAMBIO
79088025							K29	KIT-HYDRAULIC JACK SEALS	KIT-GUARNIZIONI MARTINETTO
	19	79088025	1	5.6780	1	1	K29	KIT-HYDRAULIC JACK SEALS	KIT-GUARNIZIONI MARTINETTO

PART NUMBER	ITEM	KIT COMP. PART. N.	QTY	SGR.	TAV.	PAG.	TRANS CODE	DESCRIPTION	DENOMINAZIONE
79094075							K16	KIT-WATER PUMP OVERHAUL	KIT-REVISIONE POMPA ACQUA
	6	4807116	1	0.0320	2	1	60G	IMPELLER	GIRANTE
	5	4808080	1	0.0320	2	1	16A	SHAFT	ALBERO
	2	4851437	1	0.0320	1	1	120G	GASKET	GUARNIZIONE PIANA
	1	7302756	1	0.0320	2	1	123G	SEAL ASSY	GUARNIZIONE TENUTA FRONTALE
	3	98412269	1	0.0320	2	1	120G	GASKET	GUARNIZIONE PIANA
	6	98412397	1	0.0323	1	1	120G	GASKET	GUARNIZIONE PIANA
	3	98443664	1	0.0326	1	1	120G	GASKET	GUARNIZIONE PIANA
79096730							K31	KIT-HYDRAULIC JACK CYL. SEALS	KIT-GUARN. CILINDRO MARTINETTO
	20	79096730	1	5.6780	1	1	K31	KIT-HYDRAULIC JACK CYL. SEALS	KIT-GUARN. CILINDRO MARTINETTO
79099829							K9	KIT-RIPPER CYL.SEALS	KIT-GUARN.CYL.RIPPER
	16	79076186	1	94.5220	5	1	122G	SEAL	GUARNIZIONE
	17	79076187	2	94.5220	5	1	45A	RING	ANELLO
79100822							K8	KIT-HYDRAULIC TILT CYL.SEALS	KIT-GUARN.CIL.TILT IDRAULICO
	14	76015056	2	93.4810	5	1	45A	RING	ANELLO
	13	76015057	1	93.4810	5	1	122G	SEAL	GUARNIZIONE

NUMERICAL INDEX - INDICE NUMERICO - LISTE NUMERIQUE - NJMERISCHES ERSATZEILVERZEICHNIS - INDICE NUMERICO

ITEM	PART N	SGR	TAV	PAG	ITEM	PART N.	SGR	TAV	PAG	ITEM	PART N	SGR	TAV	PAG
1	14687	1.2770	6	1	6	581605	1.2000	3	1	5	586794	1.2770	7	1
1	15629	94.5551	1	1	3	582081	96.7690	2	1	5	586795	1.2770	7	1
1	547515	0.1340	2	1	4	585834	0.1230	2	1	1	586832	1.2110	7	1
1	547737	5.6460	1	1	1	586171	1.2110	13	1	1	586832	1.2110	8	1
7	547737	95.6460	1	1	7	586407	93.4780	1	1	2	586838	1.2110	7	1
2	549537	96.7690	2	1	7	586407	93.4783	1	1	3	586839	1.2110	7	1
10	552699	6.7010	2	1	1	586441	1.2110	5	1	3	586931	1.2770	4	1
1	555486	96.7690	2	1	1	586442	1.2110	4	1	4	586932	1.2770	4	1
14	563024	2.3455	1	1	2	586446	1.2110	5	1	1	586977	1.2000	1	1
18	564530	0.0350	1	1	2	586447	1.2110	4	1	18	586987	1.2770	7	1
1	565153	1.2000	6	1	14	586465	1.2770	7	1	18	586988	1.2770	7	1
2	565154	1.2000	6	1	2	586491	1.2770	6	1	1	587003	2.3460	1	1
18	566986	1.2770	7	1	20	586524	1.2770	7	1	2	587004	2.3460	1	1
23	567406	5.6010	4	1	11	586528	1.2770	7	1	8	587019	2.3455	2	1
8	567406	93.4790	2	1	4	586537	1.2770	6	1	6	587020	2.3455	2	1
9	567406	93.4810	3	1	3	586575	1.2770	7	1	2	587088	1.2110	3	1
8	567406	93.4810	4	1	5	586613	1.2770	6	1	7	587089	2.3455	2	1
9	567406	93.4811	3	1	12	586633	0.1340	1	1	2	587093	1.2110	6	1
2	567406	94.5551	1	1	1	586675	1.2110	29	1	5	587246	2.3455	3	1
2	569475	0.1340	2	1	1	586691	1.2110	6	1	9	587255	2.3455	4	1
15	569475	2.3040	1	1	25	586704	1.2770	7	2	10	587256	2.3455	4	1
1	575888	1.2110	12	1	8	586719	1.2770	1	1	28	587272	2.3455	4	2
18	578159	5.6780	1	1	5	586720	1.2770	1	1	27	587273	2.3455	4	2
13	578376	95.6516	1	1	6	586721	1.2770	1	1	1	587626	2.3445	1	1
1	579616	2.3570	1	1	1	586726	1.2770	5	1	2	587643	2.3570	1	1
2	581235	1.2110	12	1	7	586727	1.2770	7	1	1	588867	3.4540	1	1
1	581371	1.2110	22	1	3	586728	1.2110	4	1	1	588884	1.2000	9	1
1	581371	1.2110	26	1	3	586728	1.2110	5	1	1	588893	1.2000	4	1
1	581371	1.2110	33	1	1	586740	1.2110	3	1	2	588904	1.2000	9	1
1	581492	1.2110	14	1	6	586741	1.2770	6	1	3	588905	1.2000	9	1
1	581593	1.2000	8	1	17	586743	1.2770	4	1	4	588912	1.2000	9	1
2	581598	1.2000	3	1	7	586750	1.2770	6	1	5	588913	1.2000	9	1
3	581599	1.2000	3	1	8	586751	1.2770	6	1	6	588915	1.2000	9	1
4	581600	1.2000	3	1	2	586780	1.2770	4	1	3	588967	2.3460	1	1
5	581604	1.2000	3	1	5	586793	1.2770	7	1	2	589425	1.2000	4	1

ITEM	PART N.	SGR.	TAV.	PAG.
4	589559	2.3455	3	1
1	590329	1.2770	2	1
2	590353	2.3445	1	1
1	590353	92.3445	1	1
10	590389	1.2770	6	1
9	590390	1.2770	6	1
27	590394	1.2770	6	1
8	590456	1.2000	3	1
9	590496	1.2000	3	1
2	590533	1.2110	22	1
2	590537	1.2110	33	1
10	590851	1.2770	5	1
7	591055	1.2000	9	1
1	591107	3.4360	3	1
20	591123	0.1340	1	1
3	591148	2.3570	1	1
1	591246	2.3465	1	1
1	591308	4.5560	2	1
4	591390	1.2110	4	1
5	591391	1.2110	4	1
6	591392	1.2110	4	1
7	591393	1.2110	4	1
22	591420	5.6010	1	1
8	591707	1.2000	9	1
4	591794	1.2000	6	1
9	591794	1.2000	9	1
1	592046	1.2200	2	1
3	592075	1.2000	1	1
5	592437	96.7690	2	1
11	592915	1.2000	2	1
4	593096	2.3570	1	1
4	593097	2.3570	1	1
4	593098	2.3570	1	1
3	593198	1.2000	8	1
5	593431	1.2770	7	1
8	593521	1.2110	4	1
1	594317	1.2770	3	1
5	594320	1.2770	4	1
6	594322	1.2770	4	1
7	594323	1.2770	4	1
2	594324	1.2770	3	1
8	594325	1.2770	4	1
9	594326	1.2770	4	1
9	594327	1.2770	4	1
9	594328	1.2770	4	1
9	594329	1.2770	4	1
9	594330	1.2770	4	1
9	594331	1.2770	4	1
3	594343	1.2770	3	1
17	594633	2.3455	4	1
16	594634	2.3455	4	1
19	594637	2.3455	4	1
20	594638	2.3455	4	1
21	594640	2.3455	4	1
4	594666	1.2770	3	1
8	594692	2.3455	4	1
5	595489	2.3570	1	1
9	596567	5.6690	1	1
6	596678	2.3570	1	1
7	596679	2.3570	1	1
4	597092	1.2000	8	1
1	599296	1.2770	8	1
2	599299	1.2770	8	1
3	599300	1.2770	8	1
4	599301	1.2770	8	1
5	599302	1.2770	8	1
6	599303	1.2770	8	1
7	599307	1.2770	8	1
8	599308	1.2770	8	1
9	599309	1.2770	8	1
3	702537	0.0302	1	1
1	758732	0.0140	13	1
16	759850	0.0140	1	1
9	767111	0.0140	2	1
13	771326	0.0140	2	1
7	772057	0.0140	9	1
11	772060	0.0140	7	1
10	772060	0.0140	10	1
10	772114	0.0140	12	1
11	772115	0.0140	12	1
8	772116	0.0140	12	1
7	772117	0.0140	12	1
6	772124	0.0140	12	1
4	772125	0.0140	12	1
3	772127	0.0140	12	1
2	772128	0.0140	12	1
1	772129	0.0140	12	1
3	772173	0.0140	1	1
18	772191	0.0140	11	3
20	772211	0.0140	11	3
4	772213	0.0140	11	1
26	772218	0.0140	10	2
6	772227	0.0140	11	1
6	772228	0.0140	11	1
6	772229	0.0140	11	1
6	772230	0.0140	11	1
6	772231	0.0140	11	1
6	772232	0.0140	11	1
6	772233	0.0140	11	1
6	772234	0.0140	11	1
6	772235	0.0140	11	1
6	772236	0.0140	11	1
6	772237	0.0140	11	1
6	772238	0.0140	11	1
6	772239	0.0140	11	1

ITEM	PART N	SGR.	TAV.	PAG.	ITEM	PART N.	SGR.	TAV.	PAG.	ITEM	PART N.	SGR.	TAV	PAG
6	772240	0.0140	11	1	2	772277	0.0140	11	1	6	772482	0.0140	6	1
6	772241	0.0140	11	1	2	772278	0.0140	11	1	8	772484	0.0140	6	1
6	772242	0.0140	11	1	2	772279	0.0140	11	1	24	772485	0.0140	6	1
6	772243	0.0140	11	1	2	772280	0.0140	11	1	12	772486	0.0140	6	1
6	772244	0.0140	11	1	10	772281	0.0140	11	3	17	772566	0.0140	5	1
6	772245	0.0140	11	1	25	772284	0.0140	10	1	16	772567	0.0140	5	1
6	772246	0.0140	11	2	25	772285	0.0140	10	1	5	772568	0.0140	5	1
6	772247	0.0140	11	2	25	772286	0.0140	10	1	19	772577	0.0140	5	1
6	772248	0.0140	11	2	25	772287	0.0140	10	1	9	772578	0.0140	7	1
6	772249	0.0140	11	2	25	772288	0.0140	10	2	20	772579	0.0140	5	1
6	772250	0.0140	11	2	25	772289	0.0140	10	2	12	772611	0.0140	4	1
6	772251	0.0140	11	2	25	772290	0.0140	10	2	10	772618	0.0140	4	1
6	772252	0.0140	11	2	11	772292	0.0140	10	1	19	772619	0.0140	4	1
6	772253	0.0140	11	2	13	772298	0.0140	11	3	8	772621	0.0140	7	1
6	772254	0.0140	11	2	13	772303	0.0140	10	1	7	772648	0.0140	7	1
6	772255	0.0140	11	2	19	772304	0.0140	11	3	3	772649	0.0140	4	1
6	772256	0.0140	11	2	3	772305	0.0140	11	1	18	772671	0.0140	6	1
6	772257	0.0140	11	2	12	772307	0.0140	11	3	2	772703	0.0140	5	1
6	772258	0.0140	11	2	21	772332	0.0140	5	1	3	772726	0.0140	9	1
6	772259	0.0140	11	2	21	772332	0.0140	10	1	4	772759	0.0140	8	1
6	772260	0.0140	11	2	22	772334	0.0140	10	1	5	772761	0.0140	8	1
6	772261	0.0140	11	2	2	772335	0.0140	10	1	14	772823	0.0140	5	1
6	772262	0.0140	11	2	5	772336	0.0140	11	1	17	772825	0.0140	4	1
6	772263	0.0140	11	2	22	772351	0.0140	11	3	17	772826	0.0140	4	1
6	772264	0.0140	11	2	7	772352	0.0140	11	2	17	772827	0.0140	4	1
6	772265	0.0140	11	2	3	772353	0.0140	10	1	17	772828	0.0140	4	1
6	772266	0.0140	11	2	5	772354	0.0140	10	1	7	772829	0.0140	4	1
6	772267	0.0140	11	2	24	772386	0.0140	10	1	12	772847	0.0140	5	1
6	772268	0.0140	11	2	13	772387	0.0140	9	1	13	772852	0.0140	5	1
6	772269	0.0140	11	2	27	772387	0.0140	11	3	6	772951	0.0140	8	1
8	772270	0.0140	11	2	11	772388	0.0140	11	3	3	772952	0.0140	8	1
30	772272	0.0140	11	3	24	772389	0.0140	11	3	9	773184	0.0140	12	1
30	772273	0.0140	11	3	25	772390	0.0140	11	3	15	773204	0.0140	4	1
20	772274	0.0140	10	1	23	772477	0.0140	6	1	6	773283	0.0140	10	1
23	772275	0.0140	11	3	4	772480	0.0140	6	1	9	773365	0.0140	11	2

ITEM	PART N	SGR	TAV	PAG
16	773453	0.0140	11	3
14	773471	0.0140	4	1
2	773527	0.0140	9	1
15	773534	0.0140	11	3
9	773564	0.0140	9	1
6	773566	0.0140	9	1
8	773576	0.0140	9	1
4	773577	0.0140	9	1
20	773634	0.0140	4	1
4	773669	0.0140	4	1
16	773689	0.0140	6	1
6	773693	0.0140	5	1
6	773699	0.0140	7	1
25	773700	0.0140	6	1
15	773701	0.0140	6	1
17	773702	0.0140	6	1
10	773703	0.0140	6	1
1	773707	0.0140	6	1
5	773712	0.0140	7	1
5	773714	0.0140	6	1
2	773715	0.0140	6	1
11	773716	0.0140	6	1
3	773717	0.0140	6	1
13	773718	0.0140	6	1
19	773719	0.0140	6	1
7	773841	0.0140	8	1
7	773842	0.0140	8	1
7	773843	0.0140	8	1
1	773854	0.0140	8	1
2	773855	0.0140	8	1
18	773875	0.0140	5	1
2	773921	0.0140	4	1
8	773944	0.0140	8	1
10	773963	0.0140	9	1
12	773964	0.0140	9	1
28	774043	0.0140	10	2
15	774044	0.0140	10	1
4	774244	0.0140	10	1
10	774245	0.0140	5	1
9	774246	0.0140	5	1
14	774300	0.0140	11	3
4	774339	0.0140	5	1
3	774340	0.0140	5	1
5	774401	0.0140	9	1
27	774485	0.0140	10	2
29	774651	0.0140	11	3
1	774660	0.0140	4	1
4	774661	0.0140	7	1
21	774874	0.0140	11	3
26	774875	0.0140	11	3
7	774881	0.0140	10	1
17	774923	0.0140	10	1
16	774924	0.0140	10	1
5	775120	0.0140	12	1
10	775145	0.0140	7	1
1	775181	0.0140	10	1
28	775309	0.0140	11	3
7	775508	0.0140	5	1
9	1288713	0.0140	4	1
1	1307188	0.0400	2	1
5	1901385	0.0080	1	1
5	1901386	0.0080	1	1
5	1901387	0.0080	1	1
5	1901388	0.0080	1	1
4	1901832	0.0080	1	1
4	1901833	0.0080	1	1
4	1901834	0.0080	1	1
4	1901835	0.0080	1	1
4	1901836	0.0080	1	1
4	1901993	0.0081	1	1
4	1901994	0.0081	1	1
4	1901995	0.0081	1	1
4	1901996	0.0081	1	1
4	1901997	0.0081	1	1
2	1909103	0.0200	1	1
5	1909107	0.0200	1	1
10	1930542	0.0302	2	1
1	1930549	0.0329	1	1
1	1930742	0.0082	1	1
4	1930753	0.0082	1	1
5	1930754	0.0042	1	1
25	1930754	0.0043	1	1
12	1930754	0.0043	2	1
22	1930754	0.0060	1	2
14	1930754	0.0071	1	1
14	1930754	0.0077	1	1
26	1930754	0.0140	1	2
16	1930754	0.0140	2	1
27	1930754	0.0140	13	2
13	1930754	0.0203	1	1
6	1930754	0.0203	2	1
27	1930754	0.0240	1	2
23	1930754	0.0241	1	1
7	1930754	0.0270	1	1
22	1930754	0.0302	1	1
11	1930754	0.0302	2	1
17	1930754	0.0305	1	1
18	1930754	0.0305	2	1
10	1930754	0.0310	1	1
7	1930754	0.0320	1	1
32	1930754	0.0323	1	2
7	1930754	0.0326	1	1
14	1930754	0.0329	1	1
22	1930754	0.0350	1	1
7	1930754	0.0360	1	1

ITEM	PART N.	SGR	TAV.	PAG.
5	1930754	0.0420	1	1
23	1930755	0.0060	1	2
14	1930755	0.0071	1	1
14	1930755	0.0077	1	1
16	1930755	0.0140	2	1
27	1930755	0.0240	1	2
23	1930755	0.0241	1	2
7	1930755	0.0320	1	1
32	1930755	0.0323	1	2
7	1930755	0.0326	1	1
2	4102324	6.7010	3	1
6	4161222	0.0270	1	1
1	4182061	96.7680	1	1
1	4232606	0.0270	1	1
11	4293094	5.6690	1	1
5	4293094	95.6522	11	1
12	4417913	95.6522	10	1
3	4502935	1.2110	3	1
2	4513436	0.0400	1	1
5	4526899	1.2000	6	1
10	4526899	1.2000	9	1
6	4526900	1.2000	6	1
11	4526900	1.2000	9	1
19	4535237	0.0323	1	1
3	4560434	0.0043	1	1
6	4577310	0.0071	1	1
7	4595833	0.1660	3	1
31	4598124	0.0323	1	2
2	4601834	0.0100	1	1
5	4604833	0.0100	1	1
26	4604833	0.0140	13	2
1	4607586	0.0350	1	1
9	4615079	6.7120	6	1
1	4626466	0.0200	1	1
12	4628548	0.0045	1	1
21	4630360	0.0241	1	1
2	4632123	0.0240	1	1
6	4641201	0.1010	5	1
5	4663081	96.7130	1	1
10	4667452	0.0350	1	1
4	4667498	0.0100	1	1
3	4667498	0.0140	13	1
2	4684881	0.0305	1	1
11	4690738	0.0200	1	1
3	4692711	0.0305	1	1
10	4699521	0.0120	1	1
2	4703645	0.0302	1	1
3	4707319	0.0060	1	1
16	4707320	0.0040	1	2
16	4707321	0.0040	1	2
16	4707322	0.0040	1	2
2	4708079	0.0120	1	1
6	4708213	0.0100	1	1
6	4708213	0.0140	13	1
3	4708424	0.0100	1	1
17	4708557	0.0040	1	2
2	4708557	0.0043	1	1
11	4710645	0.0084	1	1
7	4711552	0.0140	13	1
1	4711596	0.0420	1	1
6	4711597	0.0120	1	1
6	4711786	0.0084	1	1
4	4711787	0.0084	1	1
2	4711933	0.0084	1	1
2	4712007	0.0350	1	1
8	4712737	0.0140	13	1
11	4713556	0.0060	1	1
20	4713668	0.0043	1	1
13	4718316	0.0040	1	2
13	4718317	0.0040	1	2
13	4718318	0.0040	1	2
14	4718319	0.0040	1	2
14	4718320	0.0040	1	2
14	4718321	0.0040	1	2
15	4718322	0.0040	1	2
15	4718323	0.0040	1	2
15	4718324	0.0040	1	2
1	4718603	0.0450	1	1
7	4718711	0.0043	1	1
1	4720881	0.0302	2	1
1	4720886	0.0300	1	1
13	4721103	0.0300	1	1
2	4721106	0.0300	1	1
3	4721107	0.0300	1	1
4	4721108	0.0300	1	1
5	4721109	0.0300	1	1
6	4721110	0.0300	1	1
12	4721387	0.0345	1	1
1	4721389	0.0345	1	1
9	4721391	0.0345	1	1
10	4721392	0.0345	1	1
3	4722162	0.0081	1	1
2	4722294	0.0326	1	1
15	4722298	0.0345	1	1
1	4722298	0.1010	2	1
1	4722301	0.0340	1	1
1	4722522	0.0350	2	1
2	4722722	0.0313	1	1
9	4722819	0.0140	13	1
11	4722821	0.0140	13	1
2	4723225	0.0450	1	1
2	4723428	0.1010	5	1
1	4724015	0.0203	1	1
3	4724168	0.0350	1	1
5	4724228	0.0305	1	1

ITEM	PART N	SGR	TAV	PAG
6	4724237	0 0305	1	1
12	4725095	0 0241	1	1
4	4725414	0 0350	1	1
2	4726341	0 0270	1	1
12	4726808	0 0040	1	2
6	4726907	0 0345	1	1
6	4727257	0 0200	1	1
11	4727399	0 0345	1	1
9	4729704	0 0077	1	1
10	4731414	0 0040	1	1
1	4734133	0 0060	2	1
4	4734134	0 0060	2	1
2	4734354	0 0033	1	1
7	4734747	0 0241	1	1
2	4735379	0 0340	1	1
3	4735638	0 0340	1	1
7	4736313	0 0305	1	1
8	4737249	0 0305	1	1
10	4737709	0 0077	1	1
12	4741301	0 0302	1	1
27	4741955	0 0323	1	2
2	4741955	0 1010	4	1
7	4742406	0 0077	1	1
5	4742408	0 0077	1	1
1	4749164	0 0360	1	1
12	4750518	0 0140	1	1
5	4750523	0 0140	13	1
15	4750524	0 0140	1	1
13	4750525	0 0140	1	1
14	4750646	0 0140	13	1
11	4750807	0 0040	1	1
11	4750808	0 0040	1	1
11	4750809	0 0040	1	1
11	4750810	0 0040	1	1
11	4750811	0 0040	1	1
11	4750812	0 0040	1	1
11	4750813	0 0040	1	1
11	4750814	0 0040	1	1
11	4750815	0 0040	1	1
11	4750816	0 0040	1	1
11	4750817	0 0040	1	1
11	4750818	0 0040	1	1
11	4750819	0 0040	1	1
11	4750820	0 0040	1	1
11	4750821	0 0040	1	1
11	4750822	0 0040	1	2
6	4752190	0 0060	2	1
26	4753435	0 0323	1	2
3	4753465	0 0323	1	1
7	4753563	0 0203	1	1
8	4753580	0 0120	1	1
8	4754088	0 0120	1	1
4	4754590	0 0310	1	1
23	4754649	0 0240	1	2
24	4754651	0 0240	1	2
1	4754653	0 0310	1	1
9	4755621	0 0350	1	1
8	4756500	0 0120	1	1
8	4756501	0 0120	1	1
1	4756612	0 0140	2	1
3	4756615	0 0140	2	1
4	4756616	0 0140	2	1
1	4757196	0 0400	1	1
14	4758794	0 0060	1	1
14	4758795	0 0060	1	1
14	4758796	0 0060	1	1
14	4758797	0 0060	1	1
14	4758798	0 0060	1	1
14	4758799	0 0060	1	2
14	4758800	0 0060	1	2
14	4758801	0 0030	1	2
5	4759290	0 0326	1	1
1	4763625	0 0323	1	1
11	4764705	0 0040	1	2
11	4764706	0 0040	1	2
11	4764707	0 0040	1	2
11	4764708	0 0040	1	2
11	4764709	0 0040	1	2
4	4765554	0 0083	1	1
18	4766180	0 0240	1	1
10	4766706	0 0140	13	1
7	4766736	0 0350	1	1
11	4766738	0 0350	1	1
2	4766813	0 0140	13	1
8	4766826	0 0350	1	1
6	4766827	0 0350	1	1
5	4767038	0 0350	1	1
1	4770463	0 0043	1	1
24	4771075	0 0045	1	1
26	4771078	0 0045	1	1
17	4771079	0 0045	1	1
4	4771080	0 0045	1	1
18	4771081	0 0045	1	1
1	4773266	0 0313	1	1
9	4774760	0 0305	1	1
12	4783070	0 1010	3	1
13	4786841	0 0060	2	1
8	4793790	0 0071	1	1
11	4795296	0 0140	2	1
8	4795309	0 0045	1	1
18	4795605	0 0323	1	1
1	4797317	0 1010	3	1
2	4797320	0 1010	3	1
1	4798421	0 0060	1	1
1	4798423	0 0077	1	1

ITEM	PART N	SGR	TAV	PAG
1	4798425	0 0120	1	1
2	4798427	0 0060	2	1
12	4799046	0 0140	13	1
5	4799685	0 0140	2	1
2	4800402	0 0082	1	1
2	4800403	0 0082	1	1
10	4801846	0 0043	2	1
4	4802731	0 0400	1	1
1	4803059	0 0071	1	1
2	4803660	0 0081	1	1
2	4804290	0 0045	1	1
1	4804762	0 0045	1	1
20	4806153	0 0060	1	2
6	4806154	0 0045	1	1
2	4806611	0 0149	1	1
1	4806746	0 0149	1	1
6	4807116	0 0320	2	1
9	4807395	0 0320	2	1
3	4807728	0 0329	1	1
4	4807730	0 0329	1	1
5	4808080	0 0320	2	1
1	4808121	0 0241	1	1
6	4808546	0 0077	1	1
1	4808727	0 0326	1	1
1	4808788	0 0083	1	1
3	4808790	0 0083	1	1
4	4811336	0 0140	13	1
5	4811426	0 0084	1	1
25	4812557	0 0045	1	1
3	4813558	0 0084	1	1
16	4813562	0 0345	1	1
1	4813602	0 0240	1	1
2	4816170	0 0360	1	1
2	4816287	0 0140	1	1
21	4816603	0 0045	1	1
11	4817374	0 0140	1	1
8	4817522	0 0077	1	1
1	4821100	0 0043	2	1
1	4821454	0 0081	1	1
9	4821710	0 0060	2	1
7	4821900	0 0345	1	1
8	4821901	0 0345	1	1
1	4822279	0 0042	1	1
5	4831134	0 0400	1	1
1	4832171	0 0080	1	1
9	4834886	95 6650	3	1
1	4845291	0 0140	1	1
2	4845364	0 0060	1	1
1	4846322	0 0040	1	1
2	4850230	0 0040	1	1
1	4850597	0 0203	2	1
2	4850599	0 0203	2	1
3	4851384	0 0360	1	1
19	4851385	0 0350	1	1
2	4851437	0 0320	1	1
3	4855751	0 0400	1	1
2	4858217	0 0042	1	1
10	4858222	0 0071	1	1
7	4858605	0 0305	2	1
3	4858606	0 0140	3	1
8	4858606	0 0203	1	1
4	4858606	0 0305	2	1
10	4858607	0 0140	1	1
11	4858607	0 0140	3	1
5	4858608	0 0203	1	1
4	4858608	0 0203	2	1
6	4858608	0 0329	1	1
22	4858609	0 0240	1	2
8	4858852	0 0140	3	1
16	4860418	0 0241	1	1
2	4861875	0 0080	1	1
6	4864078	0 0305	2	1
9	4864080	0 0140	3	1
14	4864080	0 0305	2	1
8	4864082	0 0140	1	1
10	4864082	0 0140	3	1
4	4864083	0 0203	1	1
5	4864083	0 0329	1	1
21	4864084	0 0240	1	1
10	4871771	0 0203	1	1
11	4871773	0 0203	1	1
12	4871774	0 0203	1	1
11	4934541	0 0140	14	1
2	4950259	6 7010	2	1
3	4950479	0 0313	1	1
4	4950480	0 0313	1	1
3	4951201	2 3455	3	1
3	4951301	1 2110	22	1
2	4951301	1 2110	28	1
3	4951301	1 2110	33	1
1	4951546	2 3455	4	1
12	4952685	1 2000	9	1
2	4953896	1 2000	5	1
10	4954874	1 2000	3	1
1	4955094	2 1010	1	1
3	4955290	96 7690	2	1
3	4955443	94 5551	1	1
3	4955449	94 5551	1	1
5	4955451	94 5551	1	1
4	4955452	94 5551	1	1
2	4955458	4 5560	2	1
6	4955502	94 5551	1	1
7	4955552	94 5551	1	1
8	4955553	94 5551	1	1
5	4955605	1 2770	3	1

ITEM	PART N	SGR	TAV	PAG
3	4956208	1.2110	6	1
10	4958134	1.2770	8	1
11	4958201	1.2770	8	1
2	4959660	[illegible]	5	1
3	4959661	[illegible]	5	1
11	4960068	1.2000	3	1
17	4960314	5.6450	1	1
13	4960319	1.2000	9	1
14	4960321	1.2000	9	1
15	4960322	1.2000	9	1
16	4960323	1.2000	9	1
17	4960324	1.2000	9	1
4	4960759	1.2110	33	1
4	4961971	1.2110	3	1
4	4962046	1.2110	5	1
4	4962047	1.2110	6	1
5	4962048	1.2110	3	1
4	4962186	1.2110	22	1
3	4962190	1.2110	28	1
5	4962194	1.2110	22	1
5	4962194	1.2110	33	1
6	4962196	1.2110	22	1
4	4962198	1.2110	28	1
21	4962201	1.2110	23	1
2	4962201	1.2110	29	1
1	4962419	1.2110	9	1
17	4962648	1.2770	1	1
2	4964148	1.2110	9	1
3	4964318	0.0200	1	1
3	4964320	0.0200	1	1
2	4964396	1.2110	14	1
1	4964396	1.2770	13	1
7	4964487	0.0200	1	1
2	4964869	1.2770	13	1
8	4965120	0.0200	1	1
4	4965899	1.2110	7	1
1	4966394	4.5560	1	1
1	4966864	1.2110	16	1
2	4968762	1.2770	1	1
1	4969273	1.2110	35	1
2	4969274	1.2110	35	1
2	4970200	1.2110	16	1
11	4971059	3.4370	1	1
1	4971690	2.3570	1	1
8	4971843	0.1230	2	1
13	4972293	1.2770	16	1
9	4972404	1.2110	4	1
5	4972404	1.2110	5	1
15	4972430	1.2770	16	1
16	4972431	1.2770	16	1
12	4972432	1.2770	16	1
5	4972664	1.2110	6	1
2	4972667	1.2200	2	1
1	4973208	3.5670	1	1
4	4974163	3.4610	1	1
7	4974232	1.2770	1	1
18	4974337	0.1660	2	1
19	4974343	0.1660	2	1
20	4974344	0.1660	2	1
5	4975732	1.2110	28	1
3	4976139	5.6010	5	1
7	4977098	0.1660	2	1
8	4977099	0.1660	2	1
9	4977100	0.1660	2	1
3	4977442	1.2110	29	1
9	4977809	94.5551	1	1
10	4977813	94.5551	1	1
11	4977820	94.5551	1	1
5	4978830	2.3460	1	1
3	4979157	1.2110	9	1
3	4979711	1.2110	14	1
3	4979711	1.2770	13	1
4	4979712	1.2110	14	1
5	4979713	1.2110	14	1
4	4979713	1.2770	13	1
6	4979714	1.2110	14	1
5	4979714	1.2770	13	1
2	4980622	96.7690	2	1
2	4981108	1.2770	2	1
2	4981112	1.2770	2	1
3	4981746	96.7690	2	1
4	4982111	1.2110	29	1
3	4982114	1.2110	35	1
7	4982115	1.2110	22	1
13	4982514	0.1010	3	1
28	4982514	0.1230	2	2
16	4982514	0.1660	3	1
4	4982514	2.3190	1	1
11	4982514	5.6780	1	1
20	4982514	6.7010	2	1
9	4982514	6.7110	2	1
8	4982514	6.7110	4	1
6	4982514	95.6560	1	1
10	4982514	95.6650	3	1
5	4982514	95.6650	4	1
12	4982514	96.7560	1	1
1	4983237	96.7690	2	1
12	4983613	1.2770	8	1
1	4983905	1.2110	18	1
1	4983905	1.2110	20	1
1	4983905	1.2110	31	1
1	4983917	1.2110	24	1
6	4985508	1.2110	33	1
15	4989539	5.6450	3	1
3	4989877	2.3455	2	1

ITEM	PART N	SGR	TAV	PAG
1	71400756	93 4810	3	1
1	71400757	93 4810	5	1
12	71400757	93 4811	4	1
2	71400761	93 4810	5	1
13	71400761	93 4811	4	1
6	71400764	93 4810	5	1
18	71400764	93 4811	4	1
1	71403532	6 7120	3	1
5	71415218	93 4700	3	1
14	71416867	95 6522	3	1
8	71446488	94 5220	5	1
9	71446493	94 5220	5	1
17	73012085	1 2000	7	1
18	73034877	1 2000	7	1
19	73037927	1 2000	7	1
20	73037960	1 2000	7	1
21	73037966	1 2000	7	1
22	73037967	1 2000	7	1
23	73039119	1 2000	7	1
4	73042943	9 1550	3	1
24	73046938	1 2000	7	1
1	73131968	96 7135	3	1
20	76001167	1 2000	1	1
2	76001715	95 6545	5	1
6	76001715	95 6546	1	1
3	76001715	95 6546	3	1
15	76001715	95 6548	1	1
3	76001715	95 6548	3	1
1	76001768	2 3450	1	1
1	76001768	2 3450	3	1
3	76001770	2 3450	1	1
3	76001770	2 3451	1A	1
3	76001770	2 3450	3	1
3	76001770	2 3450	3A	1
4	76001889	93 4810	3	1
4	76001889	93 4811	3	1
1	76001965	2 3455	1	1
5	76002365	96 7135	1	1
13	76002522	1 2110	22	1
4	76002604	1 2040	2	1
4	76002739	93 4640	1	1
10	76002741	3 4610	1	1
15	76002816	2 3670	1	1
1	76002926	92 3530	2	1
2	76002927	92 3530	2	1
3	76002928	92 3530	2	1
23	76003048	1 2270	4	2
24	76003051	1 2270	4	2
21	76003766	1 2000	1	1
12	76003935	2 3450	1	1
12	76003935	2 3450	2	1
6	76003935	2 3455	1	1
6	76003974	2 3450	1	1
6	76003974	2 3450	2	1
5	76003974	2 3455	1	1
18	76003974	2 3460	1	1
25	76003995	1 2000	7	1
2	76004019	2 3570	1	1
2	76004366	95 6522	3	1
5	76004368	92 3530	1	1
5	76004368	92 3530	2	1
2	76004446	3 4430	2	1
2	76004501	3 4430	2	1
1	76004658	93 4670	2	1
4	76004863	2 3450	1	1
4	76004863	2 3450	1A	1
4	76004865	2 3450	2	1
4	76004865	2 3450	2A	1
16	76004874	2 3460	1	1
16	76005455	2 3570	1	1
13	76005866	2 3450	1	1
13	76005866	2 3450	2	1
3	76005866	2 3455	1	1
6	76005867	2 3450	1	1
5	76005867	2 3450	2	1
2	76005867	2 3455	1	1
2	76006357	1 2000	1	1
4	76006423	92 3540	1	1
4	76006423	92 3540	2	1
23	76007395	1 2270	4	2
18	76007453	2 3470	1	1
5	76007550	2 3455	1	1
18	76007550	2 3460	1	1
5	76007551	2 3455	1	1
18	76007551	2 3460	1	1
7	76007732	3 4430	2	1
1	76007732	93 4670	2	1
11	76007926	1 2270	5	1
8	76008003	5 6510	2	1
24	76008003	95 6522	13	1
12	76008487	1 2110	20	1
8	76008985	5 6460	1	1
3	76008987	95 6460	1	1
4	76008989	95 6460	1	1
5	76008990	95 6460	1	1
6	76009059	96 7130	1	1
13	76009442	2 3450	4	1
2	76010251	2 3455	4	1
3	76010253	2 3455	4	1
1	76010255	2 3455	3	1
4	76010257	2 3455	4	1
5	76010359	2 3455	1	1
18	76010359	2 3460	1	1
9	76010852	5 6460	1	1

ITEM	PART N	SGR	TAV	PAG
3	45483644	[illegible]	[illegible]	[illegible]
4	45483647	[illegible]	[illegible]	[illegible]
5	48006853	[illegible]	[illegible]	[illegible]
14	61584377	[illegible]	[illegible]	[illegible]
11	70628362	[illegible]	[illegible]	[illegible]
8	70664343	[illegible]	[illegible]	[illegible]
2	70741004	[illegible]	[illegible]	[illegible]
13	70741005	[illegible]	[illegible]	[illegible]
15	70741491	[illegible]	[illegible]	[illegible]
16	70741492	[illegible]	[illegible]	[illegible]
7	70741499	[illegible]	[illegible]	[illegible]
12	70741500	[illegible]	[illegible]	[illegible]
1	70741501	[illegible]	[illegible]	[illegible]
1	70741502	[illegible]	[illegible]	[illegible]
1	70741503	[illegible]	[illegible]	[illegible]
14	70741505	[illegible]	[illegible]	[illegible]
1	70741506	[illegible]	[illegible]	[illegible]
2	70741507	[illegible]	[illegible]	[illegible]
6	70741508	[illegible]	[illegible]	[illegible]
4	70741509	[illegible]	[illegible]	[illegible]
6	70741510	[illegible]	[illegible]	[illegible]
1	70741511	[illegible]	[illegible]	[illegible]
18	70741514	[illegible]	[illegible]	[illegible]
9	70741514	[illegible]	[illegible]	[illegible]
2	70741515	[illegible]	[illegible]	[illegible]
3	70741530	[illegible]	[illegible]	[illegible]
22	70741556	[illegible]	[illegible]	[illegible]
23	70741557	[illegible]	[illegible]	[illegible]
1	70741558	[illegible]	[illegible]	[illegible]
1	70741559	[illegible]	[illegible]	[illegible]
6	70741560	[illegible]	[illegible]	[illegible]
4	70741562	[illegible]	[illegible]	[illegible]
3	70741563	[illegible]	[illegible]	[illegible]
1	70741575	[illegible]	[illegible]	[illegible]
1	70741585	[illegible]	[illegible]	[illegible]

ITEM	PART N	SGR	TAV	PAG
3	70741596	[illegible]	[illegible]	[illegible]
10	70741609	[illegible]	[illegible]	[illegible]
17	70741613	[illegible]	[illegible]	[illegible]
6	70741635	[illegible]	[illegible]	[illegible]
9	70741639	[illegible]	[illegible]	[illegible]
12	70915480	[illegible]	[illegible]	[illegible]
13	70917673	[illegible]	[illegible]	[illegible]
11	70921422	[illegible]	[illegible]	[illegible]
15	70921458	[illegible]	[illegible]	[illegible]
10	70922405	[illegible]	[illegible]	[illegible]
4	70923814	[illegible]	[illegible]	[illegible]
17	70923841	[illegible]	[illegible]	[illegible]
5	70923841	[illegible]	[illegible]	[illegible]
16	70923841	[illegible]	[illegible]	[illegible]
20	70923841	[illegible]	[illegible]	[illegible]
10	70923841	[illegible]	[illegible]	[illegible]
19	70923841	[illegible]	[illegible]	[illegible]
18	70923841	[illegible]	[illegible]	[illegible]
35	70923843	[illegible]	[illegible]	[illegible]
4	70923952	[illegible]	[illegible]	[illegible]
3	70924092	[illegible]	[illegible]	[illegible]
33	70924110	[illegible]	[illegible]	[illegible]
19	70924110	[illegible]	[illegible]	[illegible]
16	70924110	[illegible]	[illegible]	[illegible]
8	70924191	[illegible]	[illegible]	[illegible]
11	70924200	[illegible]	[illegible]	[illegible]
3	70924200	[illegible]	[illegible]	[illegible]
22	70924200	[illegible]	[illegible]	[illegible]
6	70924200	[illegible]	[illegible]	[illegible]
17	70924270	[illegible]	[illegible]	[illegible]
18	70924274	[illegible]	[illegible]	[illegible]
6	70924773	[illegible]	[illegible]	[illegible]
6	70924773	[illegible]	[illegible]	[illegible]
3	70924854	[illegible]	[illegible]	[illegible]
3	70924922	[illegible]	[illegible]	[illegible]

ITEM	PART N	SGR	TAV	PAG
13	70924922	[illegible]	[illegible]	[illegible]
13	70924922	[illegible]	[illegible]	[illegible]
18	70925081	[illegible]	[illegible]	[illegible]
14	70925081	[illegible]	[illegible]	[illegible]
6	70926693	[illegible]	[illegible]	[illegible]
10	70930357	[illegible]	[illegible]	[illegible]
18	70931640	[illegible]	[illegible]	[illegible]
21	70931640	[illegible]	[illegible]	[illegible]
11	70932571	[illegible]	[illegible]	[illegible]
12	70933986	[illegible]	[illegible]	[illegible]
9	70936218	[illegible]	[illegible]	[illegible]
1	71304372	[illegible]	[illegible]	[illegible]
6	71304373	[illegible]	[illegible]	[illegible]
7	71304374	[illegible]	[illegible]	[illegible]
4	71304375	[illegible]	[illegible]	[illegible]
10	71304377	[illegible]	[illegible]	[illegible]
11	71304378	[illegible]	[illegible]	[illegible]
15	71304379	[illegible]	[illegible]	[illegible]
16	71304380	[illegible]	[illegible]	[illegible]
12	71304381	[illegible]	[illegible]	[illegible]
19	71304385	[illegible]	[illegible]	[illegible]
20	71304386	[illegible]	[illegible]	[illegible]
3	71304389	[illegible]	[illegible]	[illegible]
3	71304923	[illegible]	[illegible]	[illegible]
13	71305686	[illegible]	[illegible]	[illegible]
27	71306502	[illegible]	[illegible]	[illegible]
5	71311870	[illegible]	[illegible]	[illegible]
16	71312210	[illegible]	[illegible]	[illegible]
1	71400737	3.4430	1	1
10	71400739	3.4430	2	1
12	71400742	3.4430	2	1
6	71400744	3.4430	2	1
5	71400745	3.4430	2	1
1	71400746	3.4430	1	1
10	71400748	3.4430	2	1

ITEM	PART N	SGR	TAV	PAG
14	16047131	93 4780	1	1
6	16047131	93 4783	2	1
14	16100811	0 0043	1	1
4	16100811	0 0241	1	1
23	16100811	0 0329	1	1
10	16100811	0 0339	1	1
18	16100811	0 1660	4	1
8	16100821	0 1010	5	1
9	16100821	0 1450	1	1
10	16100821	0 1550	1	1
18	16100821	1 2240	2	1
22	16100821	3 4370	1	1
17	16100821	3 4400	1	1
13	16100821	3 4710	1	1
16	16100821	5 0010	1	1
19	16100821	5 0450	1	1
7	16100821	5 7110	2	1
10	16100821	95 6522	3	1
7	16100821	95 6532	15	1
13	16100821	95 6560	3	1
13	16100821	95 6570	2	1
14	16100821	95 6650	3	1
9	16101511	0 0302	2	1
11	16101511	0 6400	1	1
6	16101521	0 9360	2	1
7	16101521	3 4350	1	1
11	16102321	0 1340	1	1
25	16102321	2 3040	1	1
10	16102621	95 6522	15	1
15	16103921	2 3040	2	1
15	16104121	95 6522	6	1
9	16104121	95 6532	9	1
7	16104121	95 6560	2	1
17	16104121	95 6570	1	1
17	16104121	95 6650	3	1

ITEM	PART N	SGR	TAV	PAG
6	16105021	2 3445	1	1
11	16105021	2 3455	2	1
14	16109221	2 4570	1	1
8	16162437	93 4800	1	1
13	16500211	0 0329	1	1
11	16506811	0 0329	1	1
12	16507511	0 0329	1	1
3	16603424	3 0140	14	1
5	16605424	3 0140	3	1
24	16605624	3 0140	13	1
23	16605824	3 0140	1	1
8	17037821	3 0140	14	1
12	17037921	3 0140	2	1
18	17038221	3 0140	1	1
30	17289681	3 0045	1	1
14	17764592	3 1240	1	1
16	17764692	3 0045	1	1
11	17764792	3 0045	1	1
17	17764892	3 0423	1	1
6	17764992	3 0241	1	1
30	17764992	3 0323	1	2
26	17765192	3 0241	1	1
19	19089723	93 4780	1	1
16	20063050	3 4430	1	1
18	20063390	1 2770	16	1
22	20063450	1 2110	24	1
10	20063450	1 2110	29	1
26	20063460	2 3455	4	2
26	20063460	3 4360	4	2
22	20063470	2 3455	4	1
5	20063470	3 4360	3	1
7	20063530	93 4811	5	1
5	20141040	1 2110	16	1
6	20229990	1 2110	35	1
11	20439480	1 2110	29	1

ITEM	PART N	SGR	TAV	PAG
10	20685450	1 3000	4	1
12	20685450	1 3000	6	1
14	20943310	1 2110	33	1
5	24907860	1 2110	24	1
5	24940180	1 2770	5	1
6	24940300	1 2770	5	1
7	24940310	1 2770	5	1
8	24940320	1 2770	5	1
11	26794660	1 2110	28	1
10	26798330	1 2000	5	1
6	26800210	1 2770	7	1
17	28041720	1 2770	7	1
11	28042490	1 2000	5	1
12	28042500	1 2110	22	1
12	28042500	1 2110	28	1
15	28042500	1 2110	33	1
4	28042600	1 2110	18	1
5	28042610	1 2110	36	1
16	28996360	1 2510	30	1
15	38812780	0 0060	2	1
11	38814907	0 0060	2	1
18	38819032	0 0060	1	2
6	40000030	1 2110	16	1
17	40000110	1 2110	33	1
7	40000130	1 2110	35	1
9	40101384	0 0043	2	1
5	40101393	0 0043	1	1
19	45024537	3 4460	2	1
5	45482314	96 7680	2	1
1	45482728	1 2240	4	1
5	4548 7730	1 2240	4	1
12	4548 3627	2 3040	6	1
9	45483630	2 3040	6	1
9	45483631	2 3040	6	1
9	45483632	2 3040	6	1

ITEM	PART N.	SGR	TAV	PAG
4	16043231	5 6450	3	1
7	16043231	5 6515	2	1
6	16043231	6 7110	2	1
15	16043231	93 4810	2	1
15	16043231	93 4811	2	1
19	16043231	95 6522	15	1
4	16043234	5 6670	1	1
15	16043324	0 0305	1	1
16	16043324	0 0305	2	1
24	16043331	6 7010	2	1
4	16043331	6 7110	4	1
9	16043331	6 7110	7	1
3	16043331	6 7120	3	1
9	16043331	95 6522	3	1
11	16043331	95 6650	2	1
22	16043334	1 2110	4	1
10	16043421	0 0300	1	1
4	16043421	0 0420	1	1
17	16043431	0 1230	2	1
26	16043431	0 1230	3	1
7	16043431	0 1450	1	1
8	16043431	0 1660	1	1
15	16043431	0 1660	2	1
17	16043431	1 2240	3	1
24	16043431	2 3040	3	1
6	16043431	2 3190	1	1
18	16043431	5 6010	4	1
22	16043431	5 6450	1	1
5	16043431	6 7230	1	1
11	16043431	95 6500	3	1
12	16043434	1 2110	6	1
8	16043434	1 2110	9	1
12	16043621	0 0305	1	1
10	16043621	0 0323	1	1
6	16043621	0 0326	1	1
1	16043621	0 1660	4	1
10	16043624	0 0240	1	1
14	16043624	95 6522	6	1
11	16043631	0 1010	3	1
7	16043631	0 1340	2	1
8	16043631	0 1550	1	1
19	16043631	2 3040	1	1
2	16043631	2 3040	2	1
10	16043631	5 6010	1	1
13	16043631	5 6010	2	1
3	16043631	5 6010	4	1
10	16043631	6 7010	1	1
11	16043631	6 7010	2	1
11	16043631	6 7110	7	1
18	16043631	93 4810	2	1
18	16043631	93 4811	2	1
6	16043631	95 6545	2	1
11	16043631	95 6650	3	1
5	16043631	95 6650	5	1
11	16043631	96 7130	1	1
19	16043634	1 2006	3	1
9	16043634	1 2110	9	1
4	16043821	0 0270	1	1
11	16043821	0 0300	1	1
20	16043821	0 0323	1	1
16	16043821	0 1660	4	1
17	16043824	0 0350	1	1
15	16043824	0 1230	3	1
9	16043824	95 6522	11	1
3	16043831	0 1010	5	1
5	16043831	0 1550	2	1
22	16043831	2 3040	1	1
10	16043834	1 2110	9	1
5	16043921	0 0310	1	1
19	16043924	0 0240	1	1
17	16043924	0 0305	2	1
9	16043931	0 1010	5	1
8	16043931	0 1450	1	1
9	16043931	0 1550	1	1
14	16043931	3 4360	2	1
13	16044021	0 0043	1	1
11	16044021	0 0305	1	1
8	16044031	2 3190	1	1
12	16044031	3 4710	1	1
16	16044121	0 0043	1	1
12	16044131	1 2200	1	1
25	16044131	5 6450	1	1
12	16044221	0 0300	1	1
15	16044224	95 6522	11	1
10	16044224	95 6522	12	1
18	16044231	2 3040	3	1
14	16044231	3 4360	4	1
15	16044321	0 0043	1	1
16	16044331	1 2240	3	1
11	16044331	2 3190	3	1
15	16044331	3 4360	2	1
12	16044431	3 4360	4	1
12	16044524	0 0240	1	1
13	16044731	3 4360	4	1
13	16044731	3 4400	1	1
8	16044821	0 0350	2	1
13	16044831	1 2200	1	1
17	16044921	0 0140	1	1
9	16045021	0 0043	1	1
6	16045421	0 0310	1	1
11	16045721	0 0323	1	1
5	16046131	2 3190	1	1
6	16047071	93 4780	1	1
6	16047071	93 4783	1	1
5	16047131	93 4670	1	1

ITEM	PART N	SGR	TAV	PAG
7	15896221	1 2240	1	1
21	15896221	2 3040	6	1
28	15896221	2 3190	1	2
16	15896221	6 7010	2	1
13	15896221	6 7120	2	1
7	15896421	5 6450	2	1
16	15896421	95 6650	6	1
19	15902707	95 6522	10	2
8	15911907	0 1340	1	1
24	15911907	95 6522	11	1
11	15924701	95 6560	1	1
27	15924701	95 6650	1	2
16	15970131	6 7110	2	1
23	15970531	1 2200	1	1
23	15970531	1 2200	2	1
16	15970534	1 2000	1	1
20	15970534	1 2110	4	1
12	15970534	1 2110	5	1
15	15970534	1 2110	6	1
20	15970534	1 2770	8	1
12	15970634	1 2110	3	1
13	15970634	1 2110	5	1
16	15970634	1 2110	6	1
24	15970721	0 0323	1	1
11	15970724	0 0077	1	1
9	15970724	0 0140	14	1
15	15970734	1 2110	4	1
13	15970734	1 2110	33	1
18	15970734	1 2770	1	1
12	15970734	2 3455	4	1
6	15970921	0 0043	1	1
3	15970930	0 0240	1	1
13	15970930	0 0241	1	1
10	15970931	1 2110	13	1
21	15970934	1 2110	4	1

ITEM	PART N	SGR	TAV	PAG
7	15971324	0 0045	1	1
11	15971521	0 0043	1	1
7	15971531	1 2200	2	1
18	15971534	1 2000	1	1
14	15971534	1 2110	7	1
12	15971721	0 0043	1	1
1	15971834	90 1050	1	1
5	15971924	0 0320	1	1
4	15972224	0 0320	1	1
8	15972421	0 0042	1	1
3	15972431	0 1010	2	1
14	15972621	0 0200	1	1
7	15972724	0 0350	2	1
7	15973134	1 2000	10	1
7	15973931	95 6545	1	1
10	15977534	1 2770	3	1
10	15981034	2 3455	3	1
2	15981034	4 5560	1	1
4	15981334	2 3445	1	1
15	15981334	2 3450	1	1
15	15981334	2 3450	2	1
3	15981334	92 3445	1	1
8	15981337	92 3445	1	1
15	15981634	2 3460	1	1
9	15981831	95 6548	1	1
5	15981834	2 3445	1	1
4	15981834	92 3445	1	1
23	15983831	95 6516	1	1
5	15984134	5 6460	1	1
9	15984134	35 6460	1	1
18	15984334	5 6515	1	1
13	15988231	95 6546	1	1
25	15988331	5 6450	2	1
8	15988334	1 2770	3	1
8	15988734	2 3455	3	1

ITEM	PART N	SGR	TAV	PAG
17	15997134	94 5551	1	1
5	15997234	4 5560	2	1
4	15997237	94 5560	1	1
8	15997331	94 5520	1	1
9	15997534	3 4610		1
18	15997734	94 5551	1	1
3	15998737	93 4640	1	1
15	16005531	1 2110	7	1
8	16038540	96 7660	2	1
4	16040034	53 4700	3	1
2	16040731	95 6560	2	1
16	16040731	95 6650	1	1
13	16043021	95 6522	17	1
9	16043024	0 0305	2	1
3	16043024	95 6522	16	1
18	16043031	0 1330	2	1
23	16043031	6 7010	2	1
10	16043031	6 7110	2	1
6	16043031	6 7110	4	1
6	16043031	6 7110	6	1
19	16043031	95 6510	1	1
7	16043031	95 6650	5	1
22	16043131	6 7010	2	1
19	16043134	1 2000	1	1
13	16043134	1 2110	5	1
28	16043221	0 0045	1	1
13	16043224	0 0045	1	1
13	16043224	95 6522	6	1
28	16043224	95 6522	6	2
11	16043224	95 6522	9	1
8	16043224	95 6522	12	1
20	16043224	95 6522	13	1
7	16043224	95 6522	14	1
19	16043224	95 6522	15	1
25	16043231	1 2240	1	1

ITEM	PART N	SGR	TAV	PAG
8	14496831	1.2770	2	1
4	14496831	93.4670	3	1
9	14496831	93.4780	1	1
9	14496831	93.4783	1	1
8	14496931	0.1010	1	1
9	14496931	1.2000	5	1
10	14496931	1.2110	3	1
6	14496931	1.2770	2	1
7	14496931	1.2770	9	1
16	14496931	2.3450	1	1
16	14496931	2.3450	2	1
11	14496931	2.3455	3	1
19	14496931	2.3460	1	1
15	14496931	5.6460	1	1
11	14496931	93.4670	1	1
17	14496931	93.4670	2	1
3	14496931	93.4781	1	1
15	14496931	94.5220	4	1
22	14496931	95.6516	1	1
9	14497031	93.4800	1	1
24	14497031	95.6516	1	1
7	14497131	1.2770	3	1
9	14497131	2.3455	3	1
8	14497131	93.4680	1	1
3	14497131	93.4681	1	1
7	14497131	93.4800	1	1
21	14497131	93.4810	4	1
4	14497331	4.5560	2	1
14	14497331	5.6780	1	1
7	14497331	94.5220	1	1
7	14499401	0.0140	5	1
4	14507887	5.6690	1	1
4	14508287	5.6010	3	1
7	14508287	5.6010	4	1
1	14522421	96.7690	1	1

ITEM	PART N	SGR	TAV	PAG
1	14525021	96.7690	1	1
1	14549579	96.7690	1	1
1	14549879	96.7690	1	1
1	14550079	96.7690	1	1
5	14582790	96.7690	1	1
7	14585778	93.4670	2	1
17	14585778	93.4780	1	1
11	14585778	93.4783	1	1
10	14591487	95.6522	2	1
9	14592187	95.6522	5	1
23	14600370	0.0140	13	1
9	14600871	0.1230	4	1
5	14600871	2.3010	6	1
9	14600871	5.6010	7	1
5	14601071	2.3040	5	1
17	14601170	2.3040	3	1
13	14601771	2.3570	1	1
17	14604071	5.6460	1	1
11	14604170	0.1340	2	1
4	14607870	1.2240	2	1
5	14622387	5.6010	5	1
20	14624587	0.1230	2	1
10	14624587	5.6690	1	1
2	14625979	96.7690	1	1
9	14626090	96.7690	1	1
9	14626290	96.7690	1	1
4	14626671	96.7690	1	1
2	14638079	96.7690	1	1
2	14638179	96.7690	1	1
29	14759721	0.0140	10	2
9	15214931	2.3040	2	1
15	15233234	2.3455	1	1
22	15540331	2.3190	1	1
7	15540331	2.3465	1	1
19	15540431	1.2110	4	1

ITEM	PART N	SGR	TAV	PAG
[illegible]	15540431	1.2770	[illegible]	1
20	15540521	0.0140	1	1
14	15540534	1.2110	6	1
11	15540534	1.2770	1	1
1	15540534	1.2770	2	1
8	15540534	1.2770	3	1
7	15540634	2.3455	3	1
9	15540721	0.0042	1	1
10	15540934	1.2770	12	1
3	15541021	0.0071	1	1
6	15541034	3.4350	1	1
6	15541121	2.0302	3	1
6	15541[illegible]	[illegible]85	1	1
14	15541[illegible]	[illegible]70	4	1
10	15541321	[illegible]	1	1
4	15541621	0.0071	1	1
9	15541621	0.0302	1	1
10	15541924	0.0400	1	1
11	15542134	1.2770	12	1
12	15542534	1.2770	12	1
10	15663101	5.6670	1	1
11	15835231	95.6548	1	1
11	15840531	1.2110	3	1
7	15840531	92.3530	1	1
7	15840537	92.3530	2	1
13	15888734	1.2200	2	1
6	15896211	0.0350	2	1
7	15896211	0.0360	2	1
22	15896211	0.0400	2	1
5	15896211	96.7680	1	1
3	15896218	6.7010	2	1
8	15896221	0.0140	4	1
11	15896221	0.0140	9	1
12	15896221	0.0140	10	1
10	15896221	0.1010	3	1

ITEM	PART N	SGR	TAV	PAG
20	14496531	2 3040	1	1
7	14496531	2 3190	1	1
10	14496531	2 3190	3	1
18	14496531	3 4400	1	1
11	14496531	5 6010	3	1
5	14496531	5 6010	4	1
29	14496531	5 6450	1	2
6	14496531	5 6515	2	1
11	14496531	6 7010	1	1
12	14496531	6 7010	2	1
12	14496531	6 7110	7	1
4	14496531	6 7120	3	1
23	14496531	93 4810	2	1
5	14496531	93 4811	2	1
11	14496531	95 6522	3	1
8	14496531	95 6522	11	1
4	14496531	95 6522	12	1
17	14496531	95 6522	15	1
3	14496531	95 6560	2	1
12	14496531	95 6560	3	1
10	14496531	95 6650	1	1
12	14496531	95 6650	2	1
21	14496531	95 6650	3	1
4	14496531	95 6650	5	1
7	14496531	96 7130	1	1
5	14496534	95 6522	6	1
20	14496534	95 6522	8	1
12	14496534	95 6522	9	1
7	14496534	95 6522	12	1
19	14496534	95 6522	13	1
9	14496534	95 6522	14	1
2	14496534	95 6522	16	1
4	14496534	95 6522	17	1
11	14496621	95 6522	5	1
8	14496631	0 0313	2	1
2	14496631	0 1010	2	1
23	14496631	0 1230	3	1
6	14496631	0 1450	1	1
15	14496631	0 1660	3	1
15	14496631	0 1660	4	1
8	14496631	1 2000	1	1
9	14496631	1 2000	4	1
17	14496631	1 2110	4	1
11	14496631	1 2110	5	1
13	14496631	1 2110	6	1
13	14496631	1 2110	7	1
3	14496631	1 2110	11	1
3	14496631	1 2110	13	1
12	14496631	1 2110	33	1
10	14496631	1 2200	1	1
12	14496631	1 2200	2	1
20	14496631	1 2240	2	1
19	14496631	1 2770	1	1
24	14496631	2 3040	1	1
11	14496631	2 3455	4	1
7	14496631	2 3460	1	1
6	14496631	3 4340	1	1
2	14496631	3 4340	2	1
18	14496631	3 4370	2	1
8	14496631	3 4400	1	1
2	14496631	3 4400	2	1
4	14496631	3 4430	1	1
17	14496631	5 6010	2	1
9	14496631	5 6010	3	1
35	14496631	5 6450	1	2
10	14496631	5 6450	3	1
4	14496631	5 6460	1	1
3	14496631	6 7110	6	1
15	14496631	93 4375	1	1
11	14496631	93 4783	3	1
1	14496631	93 4810	1	1
1	14496631	93 4811	1	1
30	14496631	94 5220	4	2
13	14496631	95 6400	1	1
5	14496631	95 6545	5	1
11	14496631	95 6546	1	1
5	14496631	95 6546	2	1
13	14496631	95 6546	1	1
5	14496631	95 6548	2	1
19	14496631	95 6550	3	1
18	14496731	1 2110	4	1
21	14496731	1 2110	6	1
10	14496731	1 2770	1	1
6	14496731	1 2770	3	1
11	14496731	1 2770	4	1
2	14496731	1 2770	7	1
6	14496731	1 2770	9	1
9	14496731	1 2770	12	1
2	14496731	2 3040	3	1
21	14496731	2 3190	1	1
12	14496731	2 3570	1	1
8	14496731	3 4350	1	1
8	14496731	5 6010	2	1
24	14496731	5 6450	1	1
20	14496731	5 6650	1	1
11	14496731	93 4700	1	1
21	14496731	93 4780	2	1
9	14496731	93 4783	3	1
5	14496731	93 4790	1	1
3	14496731	93 4810	1	1
35	14496731	93 4810	2	1
3	14496731	93 4811	1	1
20	14496731	93 4811	2	1
1	14496731	95 6522	5	1
5	14496731	95 6545	1	1

ITEM	PART N.	SGR	TAV	PAG
10	14463681	1.2200	2	1
7	14463781	1.2000	2	1
22	14463881	0.0140	13	1
11	14463881	1.2110	22	1
9	14463881	1.2110	28	1
10	14463881	1.2110	33	1
11	14464080	1.2770	13	1
19	14464180	0.1230	3	1
13	14464380	2.3460	1	1
15	14464380	3.4430	1	1
4	14464381	1.2110	16	1
10	14464381	1.2110	28	1
32	14464680	0.1230	3	2
11	14464680	2.3450	1	1
11	14464680	2.3450	1A	1
11	14464680	2.3450	2	1
11	14464680	2.3450	2A	1
9	14464680	2.3455	1	1
7	14464981	1.2110	29	1
8	14465181	1.2110	29	1
8	14465281	1.2000	5	1
3	14465480	3.4430	2	1
23	14465481	1.2000	9	1
11	14465481	1.2110	33	1
14	14465481	1.2770	6	1
16	14465481	1.2770	7	1
8	14465780	3.4430	2	1
5	14465780	94.5220	5	1
16	14465981	1.2110	4	1
9	14465981	1.2110	29	1
10	14466080	93.4810	5	1
4	14466080	93.4811	4	1
2	14466080	94.5220	5	1
10	14466280	2.3450	1	1
10	14466280	2.3450	1A	1
10	14466280	2.3450	2	1
10	14466280	2.3450	2A	1
8	14466280	2.3455	1	1
18	14466281	1.2000	3	1
21	14466289	0.1230	2	1
12	14466380	93.4810	5	1
5	14466380	93.4811	4	1
24	14466589	0.1230	3	1
8	14467080	93.4700	3	1
4	14467680	1.2770	7	1
3	14467781	1.2110	18	1
4	14467781	1.2110	20	1
4	14467781	1.2110	24	1
3	14467781	1.2110	31	1
15	14467781	1.2770	6	1
19	14467781	1.2770	7	1
21	14467980	1.2770	7	1
1	14468181	1.2110	26	1
13	14468580	1.2770	4	1
14	14472180	2.3460	1	1
6	14472481	1.2770	10	1
7	14472581	1.2770	10	1
21	14473080	0.1230	3	1
9	14473580	1.2770	3	1
17	14473780	0.1230	3	1
8	14483481	0.0043	2	1
13	14496304	95.6522	11	1
6	14496321	95.6650	6	1
3	14496321	95.6650	8	1
11	14496421	95.6522	8	1
11	14496421	95.6522	11	1
10	14496421	95.6522	14	1
20	14496421	95.6522	15	1
5	14496421	95.6522	16	1
6	14496431	0.1010	3	1
24	14496431	0.1230	2	1
12	14496431	0.1230	4	1
9	14496431	0.1340	2	1
9	14496431	1.2000	6	1
11	14496431	1.2200	2	1
9	14496431	1.2240	1	1
6	14496431	5.6010	2	1
12	14496431	5.6010	4	1
34	14496431	5.6450	2	2
10	14496431	5.6515	1	1
18	14496431	6.7010	2	1
17	14496431	6.7110	7	1
31	14496431	6.7120	1	2
7	14496431	6.7120	2	1
17	14496431	6.7230	1	1
5	14496431	95.6230	1	1
10	14496431	95.6522	5	1
10	14496431	95.6560	1	1
11	14496431	95.6650	1	1
3	14496431	96.7135	2	1
16	14496501	0.1230	3	1
19	14496531	0.1230	2	1
25	14496531	0.1230	3	1
10	14496531	0.1340	2	1
1	14496531	0.1550	2	1
9	14496531	0.1660	1	1
16	14496531	0.1660	2	1
17	14496531	0.1660	4	1
13	14496531	1.2000	3	1
12	14496531	1.2110	6	1
7	14496531	1.2110	9	1
11	14496531	1.2200	1	1
26	14496531	1.2240	1	1
18	14496531	1.2240	3	1
13	14496531	1.2770	8	1

ITEM	PART N	SGR	TAV	PAG
7	14441921	0 0320	2	1
13	14441931	95 6522	8	1
10	14442134	95 6522	6	1
2	14452580	1 2240	4	1
1	14452880	2 3040	7	1
5	14453081	1 2000	2	1
15	14453181	1 2000	1	1
7	14453181	1 2110	13	1
5	14453181	1 2770	14	1
2	14453181	1 2770	16	1
8	14453281	1 2770	16	1
3	14453581	0 0420	1	1
2	14453681	1 2110	10	1
8	14453681	1 2110	13	1
9	14453781	1 2110	13	1
19	14453781	1 2770	15	1
4	14453981	0 0060	1	1
12	14454181	1 2770	15	1
19	14454480	3 4360	4	1
5	14454880	3 4360	2	1
3	14454881	1 2770	16	1
17	14455080	6 7120	1	1
2	14455280	0 0350	2	1
9	14455481	1 2770	15	1
3	14455780	1 2240	4	1
9	14455880	1 2770	13	1
26	14455880	6 7120	1	2
20	14456781	0 0140	13	1
7	14456881	1 2000	4	1
9	14456881	1 2110	6	1
10	14456881	1 2110	7	1
4	14456881	1 2110	8	1
5	14456881	1 2110	9	1
6	14456881	1 2110	11	1
12	14456980	3 4430	1	1
11	14456981	1.2110	7	1
5	14456981	1.2110	8	1
6	14456981	1.2110	9	1
5	14456981	1.2770	12	1
8	14457080	2.3450	1	1
8	14457080	2 3450	1A	1
8	14457080	2 3450	2	1
8	14457080	2 3450	2A	1
11	14457080	2.3455	1	1
30	14457080	3.4360	4	2
12	14457081	1 2110	7	1
3	14457081	1 2110	12	1
15	14457181	1 2000	3	1
5	14457181	1.2200	1	1
9	14457181	1 2200	2	1
9	14457280	1 2110	14	1
6	14457281	1 2110	11	1
10	14457281	1 2110	22	1
8	14457281	1 2110	28	1
6	14457281	1 2110	29	1
9	14457281	1 2110	33	1
7	14457281	1 2770	12	1
16	14457281	1 2770	13	1
15	14457380	2 3190	1	1
16	14457380	3 4430	2	1
8	14457381	1 2000	4	1
8	14457381	1 2770	12	1
2	14457480	2 3040	4	1
4	14457481	1 2110	12	1
3	14457580	2 3040	4	1
3	14457580	3 4360	4	1
21	14457581	0 0140	13	1
14	14457581	0 0305	1	1
24	14457581	1.2200	1	1
29	14457581	1 2200	2	2
30	14457680	2.3190	1	2
11	14457680	3 4360	3	1
25	14457680	3.4360	4	1
7	14457681	0 0302	1	1
5	14457681	0.0302	2	1
9	14457681	0.0329	1	1
8	14457681	1.2000	8	1
7	14457681	1 2200	1	1
20	14457681	1 2770	1	1
16	14457881	1 2000	3	1
9	14457981	0 0240	1	1
5	14458080	1.2000	10	1
6	14458081	0 0302	1	1
4	14458081	0.0302	2	1
6	14458280	0 1010	4	1
15	14458281	0 0360	1	1
8	14458281	1 2200	1	1
4	14458480	2.3040	4	1
6	14458880	3.4360	2	1
3	14459081	0.0310	1	1
11	14459281	0 0120	1	1
2	14459781	1 2110	18	1
3	14459781	1.2110	30	1
3	14459781	1.2110	31	1
2	14459781	1.2110	31	1
16	14460181	0 0350	1	1
4	14460280	3 4350	1	1
6	14460380	1 2000	10	1
5	14461680	3.4350	1	1
22	14462881	1.2000	9	1
13	14463180	3 4430	1	1
7	14463181	0 0100	1	1
6	14463281	1 2000	2	1
17	14463681	1.2000	3	1
8	14463681	1.2110	6	1

ITEM	PART N.	SGR	TAV.	PAG.
6	14244710	2 3455	3	1
13	14257834	1.2770	6	1
9	14257834	1 2770	7	1
13	14257834	2.3455	2	1
14	14257934	1.2770	2	1
10	14258034	2 3570	1	1
7	14258131	0 1010	1	1
15	14258134	1 2770	7	1
11	14259034	2 3570	1	1
12	14274434	2 3460	1	1
7	14274534	1 2110	28	1
5	14274534	1 2110	29	1
2	14274630	0 0043	2	1
6	14274831	0 1010	1	1
1	14274934	1 2040	1	1
9	14282470	0 0060	1	1
7	14282770	0 0040	1	1
4	14302231	2 3040	5	1
15	14302831	3 4710	1	1
26	14303424	95 6522	13	2
12	14304121	95 6522	11	1
19	14304124	2 3040	6	1
2	14304221	95 6650	6	1
16	14305231	6.7110	7	1
4	14305431	0 0360	2	1
6	14305431	1.2240	1	1
9	14306231	1.2770	9	1
8	14306234	1 2770	13	1
4	14306337	3.4360	2	1
7	14306431	1.2770	16	1
9	14306431	94 5220	4	1
17	14306531	1 2240	2	1
17	14306631	2.3040	5	1
7	14307531	0.1010	4	1
6	14307634	1 2000	4	1
8	14308131	0 1010	4	1
8	14323911	0 0040	1	1
4	14324801	1 2770	1	1
12	14325301	1 2000	1	1
12	14325301	1 2000	8	1
13	14325501	1.2000	1	1
14	14325601	1 2000	1	1
17	14326001	0.0060	1	2
7	14326311	0 0043	2	1
7	14326340	0 0043	2	1
25	14328701	0 0140	13	1
9	14328801	0.0040	1	1
9	14328901	1.2110	3	1
9	14329301	0 0040	1	1
4	14330260	1 2000	2	1
20	14358631	6.7110	7	1
7	14358631	95 6522	1	1
1	14359020	2 3040	6	1
6	14359431	2 3040	5	1
22	14420031	95.6522	6	1
15	14420131	3.4400	2	1
9	14420131	93.4375	2	1
16	14420231	3.4400	1	1
6	14420231	3.4400	2	1
17	14420231	94.5220	4	2
11	14420231	95.6545	1	1
27	14420331	3 4340	1	2
15	14420331	3 4400	1	1
7	14420331	93.4700	2	1
14	14420331	93 4810	2	1
14	14420331	93.4811	2	1
5	14420631	3.4400	2	1
5	14437585	1.2770	11	1
11	14437585	3.4610	1	1
5	14437685	2.3190	2	1
16	14437685	2 3190	3	1
20	14437785	1 2240	1	1
16	14437785	1 2240	2	1
13	14437785	1.2240	3	1
21	14437785	1 2770	9	1
18	14437785	1 2770	15	1
18	14437785	2 3190	3	1
26	14437785	3.4340	1	1
6	14437785	93.4810	2	1
5	14437785	96.7560	2	1
17	14437885	1 2770	15	1
2	14437885	2 3190	3	1
21	14437885	93 4810	2	1
11	14437885	93 4811	5	1
21	14437985	1 2240	3	1
2	14437985	2 3190	2	1
13	14437985	3.4340	2	1
4	14438085	1 2240	6	1
6	14438085	1.2770	12	1
32	14438085	2 3190	1	2
7	14438085	2 3190	3	1
4	14438089	0 0042	1	1
30	14438185	1 2110	4	2
11	14438185	1 2110	6	1
6	14438185	1 2240	3	1
22	14438185	1.2770	1	1
17	14438185	2 3190	1	1
12	14438185	3.4340	2	1
20	14438185	3.4400	1	1
23	14438185	3.4400	2	1
18	14438185	3.4710	1	1
14	14438185	93.4375	2	1
8	14438385	0.1230	3	1
15	14438385	1 2770	2	1
8	14441427	95 6522	9	1

ITEM	PART N	SGR	TAV	PAG
2	13313217	96 7770	1	1
8	13313417	1 2240	1	1
5	13313417	2 3040	3	1
11	13313417	3 4370	2	1
6	13313417	5 6690	1	1
26	13313417	93 4375	1	1
13	13313417	95 6522	13	1
8	13336047	5 6010	6	1
5	13336307	95 6522	2	1
8	13336407	0 1230	1	1
12	13336407	5 6010	5	1
20	13336407	6 7120	1	2
8	13336407	6 7120	4	1
7	13336707	5 6690	1	1
24	13336707	6 7120	1	2
11	13336707	6 7120	4	1
4	13398976	1 2770	10	1
24	13398976	5 6450	2	1
7	13398976	95 6522	6	1
8	13404475	1 2110	14	1
7	13404476	1 2770	13	1
24	13406911	95 6522	8	2
3	13407211	1 2040	2	1
15	13407211	2 3455	4	1
9	13407211	3 4430	2	1
5	13407211	3 4610	1	1
5	13407211	94 5220	1	1
12	13407211	94 5220	2	1
3	13407211	94 5220	3	1
3	13407811	2 3445	1	1
2	13407811	92 3445	1	1
15	13415191	1 2770	1	1
7	13420776	3 4370	1	1
21	13420776	93 4375	1	1
2	13449521	0 0345	1	1
9	13449734	1 2110	5	1
17	13449821	0 0140	13	1
3	13449821	0 0345	1	1
10	13449934	1 2110	5	1
17	13450734	1 2000	1	1
20	13455521	0 0302	1	1
13	13517630	0 0060	1	1
2	13526170	0 0071	1	1
19	13532521	0 0302	1	1
13	13543321	0 0071	1	1
21	13543321	0 0302	1	1
19	13543324	0 0060	1	2
8	13543324	0 0329	1	1
11	13543421	0 0071	1	1
12	13546121	0 0071	1	1
11	13550201	1 2000	8	1
10	13579421	6 7110	7	1
4	13598521	1 2770	5	1
12	13606011	0 0305	2	1
21	13683909	0 0060	1	2
8	13739911	0 0320	2	1
22	13789530	2 3040	6	1
18	13852540	1 2770	8	1
22	13917770	93 4670	1	1
15	13917770	93 4670	2	1
13	13920770	93 4810	3	1
16	13920770	93 4810	4	1
13	13920770	93 4811	3	1
16	13921070	93 4790	2	1
2	13957530	93 4640	1	1
13	14048217	0 0305	1	1
4	14048221	1 2110	9	1
9	14048717	0 0400	1	1
25	14055811	95 6522	8	2
7	14157571	0 1230	4	1
7	14157571	5 6010	7	1
6	14161971	2 3040	6	1
5	14163170	95 6545	3	1
18	14163271	2 3040	1	1
7	14163670	1 2770	14	1
9	14163671	1 2110	22	1
5	14163771	1 2770	10	1
12	14164070	1 2240	2	1
14	14164070	3 4370	2	1
27	14164370	3 4370	1	2
15	14164370	3 4370	2	1
16	14164370	93 4375	1	1
14	14164370	95 6516	1	1
16	14164470	5 6780	1	1
19	14167570	0 0040	1	2
16	14173370	94 5551	1	1
10	14194090	95 6650	6	1
8	14197890	95 6650	6	1
5	14197890	95 6650	8	1
11	14198810	1 2000	1	1
23	14198810	1 2770	7	2
19	14198811	1 2770	8	1
5	14233021	0 0120	1	1
3	14233234	1 2110	16	1
6	14233421	0 0450	1	1
7	14233434	1 2000	5	1
18	14233621	0 0140	13	1
9	14233730	2 3450	1	1
9	14233730	2 3450	1A	1
9	14233730	2 3450	2	1
9	14233730	2 3450	2A	1
10	14233734	2 3455	1	1
8	14238030	0 0100	1	1
12	14238034	1 2770	5	1
19	14238721	0 0140	13	1

ITEM	PART N	SGR	TAV	PAG
10	12577521	0.1660	2	1
13	12577521	5.6010	1	1
17	12577521	5.6010	4	1
14	12577521	5.6450	3	1
6	12577521	94.5220	3	1
13	12577521	95.6545	2	1
11	12577521	95.6545	3	1
12	12598374	6.7110	2	1
3	12598374	6.7110	4	1
4	12598374	6.7110	6	1
14	12598374	6.7110	7	1
5	12605671	1.2000	4	1
12	12605971	2.3455	2	1
13	12626231	0.1660	2	1
24	12626231	1.2770	7	2
11	12626231	2.3040	2	1
4	12626231	2.3465	1	1
24	12626231	3.4340	1	1
4	12626231	3.4360	1	1
9	12626231	5.6010	2	1
2	12626231	5.6010	3	1
30	12626231	5.6450	1	2
9	12626231	5.6450	2	1
2	12626231	5.6450	3	1
7	12626231	5.6670	1	1
8	12626231	6.7010	1	1
4	12626231	93.4375	2	1
21	12626231	95.6522	6	1
17	12626231	95.6522	8	1
18	12626231	95.6650	3	1
6	12637806	5.6690	2	1
25	12638101	2.3455	4	2
4	12638601	0.0240	1	1
14	12638601	0.0241	1	1
7	12638601	1.2110	14	1
6	12638601	1.2770	13	1
13	12638624	0.0077	1	1
12	12638660	0.0140	3	1
4	12642821	6.7120	2	1
8	12643701	0.1230	4	1
8	12643701	5.6010	7	1
1	12643706	6.7230	1	1
4	12644931	0.1230	1	1
26	12644931	93.4670	1	2
10	12644931	93.4670	2	1
7	12645031	0.1010	5	1
27	12645031	0.1230	2	2
28	12645031	0.1340	2	2
14	12645031	0.1550	1	1
2	12645031	0.1660	1	1
1	12645031	1.2000	2	1
21	12645031	1.2240	2	1
1	12645031	2.3040	2	1
19	12645031	2.3040	3	1
11	12645031	5.6010	1	1
19	12645031	5.6010	4	1
21	12645031	5.6450	1	1
13	12645031	6.7110	7	1
11	12645031	6.7120	3	1
2	12645031	6.7230	1	1
12	12645031	95.6522	6	1
21	12645031	95.6522	8	1
6	12645031	95.6560	2	1
20	12645031	95.6650	1	1
15	12646701	0.0305	2	1
4	12646701	0.0350	2	1
24	12646721	0.0140	1	1
17	12646801	0.0060	2	1
7	12646801	0.0340	1	1
8	12646901	0.0400	1	1
22	12646921	0.0140	1	1
5	12647031	5.6450	3	1
26	12648131	2.3190	1	1
3	12648131	5.6515	2	1
5	12648301	5.6010	8	1
11	12648301	5.6450	2	1
11	12648531	0.1660	2	1
5	12648531	2.3465	1	1
12	12648531	5.6010	1	1
13	12648531	5.6450	3	1
3	12648531	95.6473	1	1
12	12949310	1.2770	7	1
13	12953110	1.2770	7	1
15	13272417	95.6522	13	1
4	13272617	95.6522	1	1
3	13272617	95.6522	2	1
6	13273517	5.6010	5	1
4	13273917	6.7230	1	1
16	13274124	95.6522	13	1
9	13275924	5.6515	1	1
4	13276017	5.6515	2	1
8	13276211	1.2200	2	1
3	13276417	6.7230	1	1
6	13296311	95.6522	10	1
3	13305221	0.0360	2	1
19	13309017	6.7120	1	1
7	13309017	6.7120	4	1
23	13309217	5.6690	1	1
14	13309817	5.6690	1	1
7	13311017	0.1230	1	1
11	13311217	5.6010	5	1
9	13311217	5.6010	6	1
10	13312817	6.7120	4	1
23	13313017	6.7120	1	2
17	13313217	95.6522	13	1

ITEM	PART N.	SGR.	TAV.	PAG.
9	11398131	0.1010	1	1
14	11398134	94.5551	1	1
5	11408334	1.2770	9	1
11	11408631	92.3530	1	1
8	11408631	95.6546	1	1
7	11408631	95.6548	1	1
11	11408637	92.3530	2	1
23	11500210	0.0140	10	1
18	11701721	0.0140	10	1
8	11701721	0.1340	2	1
4	11701721	0.1450	1	1
7	11701721	0.1550	1	1
21	11701721	2.3040	1	1
8	11701721	2.3040	2	1
23	11701721	3.4370	1	1
7	11701721	3.4400	1	1
4	11701721	3.4400	2	1
7	11701721	5.6010	3	1
8	11701721	5.6670	1	1
9	11701721	6.7010	1	1
18	11701721	93.4375	1	1
5	11701721	93.4375	2	1
13	11701721	94.5220	4	1
16	11702921	3.4370	2	1
17	11702921	93.4375	1	1
10	11702921	93.4700	1	1
14	11702921	93.4810	3	1
20	11702921	93.4810	4	1
14	11702921	93.4811	3	1
23	11702921	95.6522	8	1
5	11797524	0.0360	1	1
5	11800434	1.2000	5	1
7	11800534	1.2110	3	1
3	11813930	0.1010	1	1
6	11903111	1.2110	13	1
3	11903111	2.3040	5	1
10	11903271	3.4360	3	1
3	11903714	96.7135	1	1
3	11903717	1.2000	2	1
21	11903811	0.0043	1	1
4	11903814	96.7135	1	1
4	11945008	6.7010	2	1
19	12034671	0.0140	10	1
8	12035471	0.0140	5	1
21	12035471	0.0140	6	1
5	12035671	0.0140	4	1
1	12035671	0.0140	7	1
1	12035671	0.0140	9	1
14	12035671	0.0140	10	1
1	12035671	0.0140	11	1
3	12163221	93.4670	3	1
15	12163221	93.4790	2	1
6	12163721	93.4670	1	1
15	12163721	93.4780	1	1
7	12163721	93.4783	2	1
6	12164021	0.0360	1	1
7	12164021	1.2770	2	1
6	12164121	1.2000	5	1
8	12164121	1.2110	3	1
11	12164121	2.3460	1	1
7	12164321	93.4680	1	1
9	12164321	93.4681	1	1
6	12164333	93.4800	1	1
14	12164421	0.0345	1	1
18	12164521	5.6450	1	1
15	12164521	94.5551	1	1
1	12164527	93.4640	1	1
7	12164711	0.0313	1	1
5	12164711	0.0345	1	1
18	12164721	0.0060	2	1
5	12164721	0.0240	1	1
15	12164721	0.0241	1	1
5	12164721	0.1450	1	1
10	12164721	1.2000	1	1
21	12164721	1.2000	9	1
4	12164721	1.2000	10	1
8	12164721	1.2110	5	1
22	12164721	1.2770	7	1
20	12164721	95.6650	3	1
9	12164724	95.6522	6	1
4	12173890	96.7680	1	1
5	12574021	6.7120	2	1
5	12574111	5.6690	2	1
2	12574121	0.0360	2	1
29	12574211	95.6522	8	2
22	12574211	95.6522	11	1
5	12574221	0.0140	14	1
13	12574221	0.1230	4	1
13	12574221	5.6010	7	1
26	12574521	2.3040	1	1
5	12574921	0.1010	1	1
11	12575121	94.5220	2	1
4	12575321	0.1010	1	1
7	12575321	95.6546	1	1
6	12575321	95.6548	1	1
9	12575421	95.6560	1	1
10	12575421	95.6650	1	1
6	12577221	0.1340	2	1
3	12577221	5.6010	3	1
4	12577221	95.6545	1	1
16	12577221	95.6650	3	1
12	12577321	93.4810	3	1
17	12577321	93.4810	4	1
12	12577321	93.4811	3	1
2	12577511	1.2040	2	1

ITEM	PART N.	SGR	TAV.	PAG.
10	11127531	93.4670	1	1
12	11127531	93.4670	2	1
34	11160231	5.6450	1	2
12	11190579	0.0077	1	1
7	11190579	0.0140	14	1
12	11190579	0.0200	1	1
11	11190579	0.0241	1	1
17	11193871	0.0043	1	1
30	11193871	0.0045	1	2
25	11193871	0.0140	1	2
5	11193871	0.0270	1	1
12	11193871	0.0323	1	1
4	11193871	0.0326	1	1
10	11193874	0.0305	1	1
10	11193874	93.6522	9	1
14	11193879	0.0043	1	1
15	11193879	0.0045	1	1
6	11193879	0.0140	3	1
11	11193879	0.0240	1	1
3	11193879	0.0241	1	1
10	11193879	0.0305	2	1
22	11193879	0.0323	1	1
7	11193879	0.0329	1	1
14	11193879	0.0350	1	1
7	11193979	0.0310	1	1
16	11194070	0.0305	1	1
16	11194071	0.0140	13	1
4	11194179	0.0360	1	1
24	11195471	2.3455	4	1
24	11197770	0.0043	1	1
3	11197771	0.0043	2	1
15	11197771	0.0140	13	1
6	11197771	0.0203	1	1
14	11197774	0.0140	14	1
6	11197779	0.0140	14	1
26	11197779	0.0240	1	2
20	11197779	0.0350	1	1
3	11197779	0.0350	2	1
9	11198071	0.0300	1	1
2	11198071	0.0420	1	1
13	11198171	0.0323	1	1
10	11198371	0.0042	1	1
29	11198371	0.0045	1	2
19	11198371	0.0140	1	1
25	11198371	0.0323	1	2
4	11198371	0.0345	1	1
3	11198371	0.0450	1	1
10	11198379	0.0043	1	1
10	11198379	0.0084	1	1
3	11198379	0.0302	2	1
6	11198379	0.0313	1	1
3	11198379	0.0320	1	1
9	11198379	0.0323	1	1
5	11198379	0.0340	1	1
5	11198379	0.0350	2	1
11	11198671	0.0042	1	1
8	11198671	0.0302	2	1
21	11198679	0.0140	1	1
6	11198679	0.0400	1	1
11	11198771	0.0302	1	1
7	11198771	0.0302	2	1
13	11200471	0.0345	1	1
7	11234721	0.0042	1	1
3	11234731	1.2200	1	1
7	11234734	1.2110	5	1
4	11255934	1.2770	2	1
17	11255934	1.2770	8	1
5	11260211	5.6780	1	1
30	11260313	0.1230	2	2
22	11264113	0.1230	2	1
6	11266411	5.6780	1	1
6	11288021	0.0340	1	1
2	11288034	1.2000	2	1
8	11306924	0.0323	1	1
4	11306931	1.2110	11	1
14	11306934	1.2110	4	1
9	11306934	1.2110	7	1
9	11306934	2.3460	1	1
2	11307021	0.0302	2	1
7	11307021	0.0400	1	1
9	11307031	0.0084	1	1
4	11307031	0.0450	1	1
4	11307034	1.2000	4	1
16	11343721	0.0060	2	1
6	11343721	0.0320	1	1
5	11343731	0.0450	1	1
5	11343731	1.2110	13	1
21	11376231	95.6516	1	1
6	11390531	92.3530	1	1
2	11390531	93.4781	1	1
2	11390531	93.4790	1	1
5	11390531	93.4810	1	1
5	11390531	93.4811	1	1
6	11390531	95.6545	4	1
6	11390537	92.3530	2	1
2	11391531	0.1010	1	1
7	11391531	5.6010	5	1
7	11391531	93.4790	1	1
6	11391531	93.4810	1	1
6	11391531	93.4811	1	1
5	11391534	1.2770	2	1
10	11391534	2.3460	1	1
3	11391534	5.6460	1	1
11	11391534	95.6460	1	1
9	11394334	1.2770	2	1

ITEM	PART N	SGR	TAV	PAG
6	11106034	0 1550	1	1
14	11106221	0 1660	4	1
22	11106231	0 1230	3	1
2	11106231	0 1450	1	1
14	11106231	0 1660	2	1
23	11106231	2 3040	1	1
23	11106231	3 4340	1	1
14	11106231	3 4400	1	1
3	11106231	5 6450	3	1
3	11106234	3 4360	1	1
15	11106234	5 6780	1	1
10	11106324	0 0241	1	1
12	11106431	0 1660	3	1
10	11106431	2 3040	2	1
2	11106431	3 4360	1	1
19	11106431	3 4370	2	1
8	11106431	5 6010	3	1
20	11106431	93 4375	1	1
16	11106431	95 6522	8	1
6	11106434	5 6670	1	1
3	11106631	0 1450	1	1
17	11106631	3 4430	1	1
18	11106631	5 6450	2	1
6	11106631	6.7010	1	1
19	11106631	94 5220	4	2
15	11106631	95 6650	3	1
2	11106634	5 6460	1	1
12	11106634	95 6460	1	1
5	11106831	0 0313	2	1
22	11107031	94 5220	4	2
15	11107031	95 6522	8	1
10	11107231	3 4340	1	1
1	11107231	3 4400	2	1
4	11107331	95.6545	5	1
10	11107331	95 6546	1	1
4	11107331	95.6546	2	1
12	11107331	95.6548	1	1
4	11107331	95.6548	2	1
2	11107431	93 4375	2	1
12	11107531	3 4400	1	1
3	11107531	3.4400	2	1
6	11107631	0.0313	2	1
14	11107631	3.4340	1	1
12	11107731	3 4340	1	1
1	11107831	3.4340	2	1
5	11108031	3.4430	1	1
5	11108431	3 4340	1	1
14	11112231	3 4710	1	1
7	11112231	5.6010	2	1
23	11112231	5.6450	1	1
19	11112231	5 6690	1	1
8	11112231	95 6522	5	1
2	11112234	95 6473	1	1
3	11112431	2.3465	1	1
8	11112431	93 4700	1	1
20	11112431	93 4780	1	1
8	11112431	93 4783	3	1
4	11112431	93 4790	1	1
4	11112431	93 4810	1	1
4	11112431	93.4811	1	1
4	11112431	94 5220	1	1
19	11112431	94 5220	2	1
8	11112431	94 5220	3	1
11	11112431	95 6545	2	1
12	11112431	95.6545	3	1
9	11112434	2 3570	1	1
12	11112631	95 6545	2	1
8	11112631	95 6545	3	1
7	11112631	95 6545	4	1
7	11112631	95.6546	2	1
7	11112631	95.6548	2	1
4	11112831	5.6010	1	1
8	11112831	5.6010	4	1
8	11113031	95 6545	2	1
14	11113331	93 4810	1	1
14	11113331	93 4811	1	1
16	11113431	93 4810	2	1
16	11113431	93 4811	2	1
1	11113521	1.2040	2	1
12	11113831	0 1660	2	1
15	11113834	93 4810	3	1
19	11113834	93 4810	4	1
15	11113834	93.4811	3	1
27	11114031	5.6450	1	1
21	11114031	93.4811	2	1
5	11114031	94.5220	3	1
13	11114121	0 0350	1	1
12	11114431	93.4700	1	1
9	11115331	94 5220	2	1
8	11115531	93.4783	1	1
8	11115534	93.4780	1	1
25	11115631	93 4670	1	2
9	11115631	93.4670	2	1
3	11116031	0 1230	1	1
2	11116431	93 4670	3	1
8	11116434	3 4540	1	1
18	11116831	93.4790	2	1
17	11117031	93.4790	2	1
11	11117034	93 4810	3	1
18	11117034	93.4810	4	1
11	11117034	93.4811	3	1
7	11118531	93.4700	1	1
10	11118531	94.5220	2	1
3	11118731	93 4700	1	1
14	11120131	93.4670	2	1

ITEM	PART N	SGR	TAV	PAG
6	10839710	1.2110	5	1
18	10839810	0.0040	1	2
6	10839810	1.2110	3	1
8	10863190	95.6522	13	1
23	10902031	0.1230	2	1
15	10902031	5.6090	1	1
6	10902031	6.7120	2	1
4	10902031	95.6230	1	1
23	10902031	95.6650	1	1
4	10902121	0.0043	2	1
13	10902121	0.0140	13	1
9	10902131	6.7120	2	1
18	10902131	6.7230	1	1
2	10902221	0.0140	2	1
15	10902221	0.0140	5	1
18	10902221	95.6522	15	1
3	10902221	95.6650	6	1
21	10902224	0.0350	1	1
7	10902231	0.1340	1	1
5	10902231	0.1340	2	1
5	10902231	5.6010	2	1
15	10902231	6.7110	7	1
10	10902231	95.6522	11	1
8	10902231	95.6522	14	1
4	10902321	0.0140	14	1
25	10902324	0.0240	1	2
2	10902334	96.7135	2	1
13	10902421	0.0140	4	1
18	10902431	0.1340	1	1
12	10902431	95.6522	5	1
7	10902434	1.2110	7	1
8	10902534	1.2110	7	1
2	10902534	1.2110	8	1
22	10902621	0.0043	1	1
3	10902621	0.0140	7	1
9	10902621	0.0203	1	1
3	10902621	96.7680	1	1
8	10902631	0.1010	3	1
17	10902631	6.7010	2	1
22	10902811	0.0045	1	1
6	10902831	1.2200	2	1
10	10903024	1.2000	6	1
1	10903031	1.2200	1	1
3	10903234	1.2110	8	1
2	10903431	1.2200	1	1
29	10903431	3.4400	2	2
25	10903931	2.3190	1	1
4	10962231	95.6522	16	1
6	10977531	5.6450	2	1
9	10977821	0.0140	6	1
4	10977821	95.6650	6	1
6	10978021	95.6650	8	1
5	10979234	5.6670	1	1
13	10979331	6.7010	2	1
2	10979331	6.7110	6	1
33	10979431	5.6450	2	2
22	10979434	6.7120	1	2
3	10979440	96.7680	2	1
8	10980721	0.0043	1	1
18	11039720	0.0140	4	1
14	11054690	6.7120	1	1
14	11054890	6.7120	1	1
4	11054890	95.6522	2	1
4	11054990	95.6522	2	1
8	11055190	95.6560	2	1
2	11055190	95.6650	4	1
11	11057176	1.2770	16	1
11	11057776	2.3040	3	1
14	11057876	1.2000	3	1
1	11057876	1.2110	10	1
10	11057976	1.2770	16	1
4	11058675	1.2110	13	1
3	11058676	1.2000	10	1
7	11058875	0.0120	1	1
3	11060076	0.0082	1	1
1	11061276	1.2770	9	1
27	11062176	0.0045	1	1
2	11062476	1.2110	24	1
16	11066576	1.2770	8	1
1	11066776	1.2240	5	1
4	11066876	1.2240	5	1
19	11066975	0.0060	2	1
3	11067476	1.2000	4	1
11	11067476	1.2000	6	1
3	11069076	1.2000	5	1
4	11069376	1.2000	5	1
4	11069376	1.2110	35	1
5	11069876	1.2110	35	1
11	11070376	1.2770	9	1
8	11071375	1.2110	22	1
6	11071376	1.2110	28	1
7	11071376	1.2110	33	1
8	11071876	1.2110	33	1
3	11075476	1.2770	10	1
2	11077976	1.2110	20	1
6	11087776	0.0140	2	1
14	11087876	0.0140	6	1
19	11106031	1.2240	2	1
2	11106031	2.3465	1	1
11	11106031	5.6450	3	1
7	11106031	6.7010	1	1
10	11106031	93.4783	3	1
2	11106031	93.4810	1	1
2	11106031	93.4811	1	1
13	11106031	95.6522	5	1

ITEM	PART N	SGR	TAV	PAG
10	10450990	95.6560	3	1
10	10450990	95.6650	2	1
13	10486110	1.2110	4	1
2	10516470	96.7680	1	1
13	10516470	96.7680	2	1
13	10516479	95.6650	6	1
20	10516671	1.2000	9	1
1	10516671	3.4360	2	1
11	10516671	3.4360	4	1
8	10517271	92.3530	2	1
5	10517671	94.5560	1	1
13	10517679	94.5551	1	1
18	10519304	95.6522	13	1
23	10519401	0.0045	1	1
13	10519401	0.0140	14	1
14	10519421	95.6650	6	1
21	10519601	0.0323	1	1
5	10520001	0.0071	1	1
9	10520421	92.3530	1	1
9	10520427	92.3530	2	1
6	10569370	1.2770	16	1
2	10569371	3.4360	2	1
5	10571479	95.6650	6	1
7	10571571	0.0140	2	1
31	10571579	0.0360	2	2
2	10571871	2.3040	5	1
4	10571879	0.0313	2	1
2	10571879	1.2000	10	1
8	10572179	92.3530	1	1
10	10572371	92.3530	2	1
10	10572379	92.3530	1	1
18	10615379	6.7110	7	1
5	10615379	95.6522	1	1
17	10615479	0.1340	1	1
9	10615479	1.2200	1	1
14	10615479	5.6010	1	1
17	10615479	5.6450	2	1
16	10615479	5.6690	1	1
19	10615479	6.7010	2	1
2	10615479	6.7120	2	1
13	10615679	0.1660	1	1
16	10615679	3.4710	1	1
9	10615679	5.6010	1	1
12	10615679	5.6010	3	1
4	10615679	5.6010	4	1
20	10615679	5.6450	1	1
6	10615679	5.6450	3	1
15	10615679	6.7010	2	1
20	10615679	95.6516	1	1
7	10615679	95.6545	2	1
12	10615679	95.6650	3	1
13	10615779	5.6780	1	1
15	10615779	6.7110	2	1
6	10615779	95.6545	5	1
12	10615779	95.6546	1	1
6	10615779	95.6546	2	1
14	10615779	95.6548	1	1
6	10615779	95.6548	2	1
13	10615879	93.4700	1	1
6	10615879	93.4790	1	1
7	10615879	93.4810	1	1
7	10615879	93.4811	1	1
6	10615879	95.6545	1	1
10	10615879	95.6545	2	1
9	10615879	95.6545	3	1
8	10615879	95.6545	4	1
9	10615879	95.6546	2	1
9	10615879	95.6548	2	1
3	10717321	2.3040	3	1
13	10717421	1.2240	1	1
16	10717421	2.3040	3	1
14	10717521	94.5220	4	1
18	10725911	96.7680	2	1
15	10725921	5.6010	1	1
12	10725940	96.7680	2	1
16	10727321	5.6450	2	1
7	10727321	5.6450	3	1
11	10727720	95.6522	17	1
10	10730321	1.2000	8	1
14	10733601	1.2770	8	1
22	10734201	0.0140	6	1
21	10734201	0.1340	1	1
4	10734201	0.1340	2	1
15	10734201	1.2770	8	1
7	10734301	5.6010	8	1
15	10734301	5.6450	2	1
5	10734401	1.2110	7	1
13	10791021	0.0200	1	1
12	10791021	0.1340	2	1
21	10791021	5.6010	1	1
7	10791321	3.4610	1	1
15	10791411	3.4360	4	1
6	10793121	1.2110	7	1
1	10795001	0.0140	5	1
10	10796401	5.6010	2	1
28	10796401	5.6450	1	2
31	10796401	5.6450	2	2
6	10798101	5.6010	1	1
2	10802801	1.2770	10	1
9	10802801	3.4370	1	1
19	10802801	93.4375	1	1
12	10837510	0.0350	1	1
25	10837710	1.2770	4	2
8	10839510	0.0300	1	1
12	10839510	1.2770	6	1

ITEM	PART N	SGR	TAV	PAG
11	10151911	1.2110	4	1
7	10158400	0.0060	2	1
12	10158700	0.0060	1	1
7	10180217	0.0140	1	1
1	10181714	96.7560	1	1
9	10183217	0.0140	1	1
3	10184311	0.0203	2	1
3	10184314	0.1010	3	1
5	10205620	0.1340	1	1
27	10205710	2.3040	1	2
11	10205720	0.0140	4	1
7	10205920	0.0300	1	1
3	10206010	0.0120	1	1
17	10206320	0.0140	11	3
10	10206610	1.2770	4	1
15	10249110	0.0140	2	1
29	10257060	0.0323	1	2
16	10257060	3.4360	4	1
4	10257060	6.7120	6	1
9	10257460	0.0310	1	1
22	10259960	0.0241	1	1
18	10260060	3.4360	4	1
1	10260060	96.7135	1	1
2	10260160	96.7135	1	1
17	10261860	0.0302	1	1
18	10263160	1.2000	9	1
7	10263360	0.0071	1	1
14	10265160	0.0302	1	1
18	10269150	0.0302	1	1
16	10269750	1.2770	1	1
15	10275001	0.0302	1	1
18	10275040	0.0043	1	1
13	10276711	0.0302	1	1
2	10276711	1.2770	9	1
6	10276740	1.2000	1	1
7	10278301	3.4360	3	1
23	10279460	0.0043	1	1
19	10279560	0.0043	1	1
6	10279560	6.7120	6	1
3	10279760	1.2770	9	1
9	10280050	0.0200	1	1
9	10282460	0.0200	1	1
9	10284460	96.7130	1	1
12	10284585	95.6522	15	1
4	10287380	96.7690	2	1
8	10296160	3.4360	3	1
9	10296260	3.4360	3	1
9	10296580	0.0071	1	1
13	10297085	1.2770	1	1
10	10298350	0.0200	1	1
5	10298360	0.0045	1	1
1	10298360	1.2000	10	1
1	10298360	2.3040	5	1
2	10298460	36.7560	1	1
8	10300511	1.2000	1	1
12	10300511	1.2110	4	1
2	10300511	1.2110	11	1
20	10300611	0.0040	1	2
9	10300671	0.0140	10	1
28	10300711	0.0323	1	2
10	10300711	0.1660	3	1
19	10300811	1.2000	9	1
17	10300911	3.4360	4	1
8	10304911	0.0310	1	1
4	10305171	1.2770	16	1
16	10333310	0.0140	4	1
9	10333910	1.2000	8	1
4	10334910	0.1340	1	1
11	10336210	1.2770	6	1
6	10376511	0.0140	4	1
2	10376921	0.0140	7	1
22	10377011	0.0140	5	1
11	10389321	0.0140	5	1
20	10389421	0.0140	5	1
23	10389511	2.3455	4	1
15	10396280	95.6650	6	1
3	10397780	5.6690	1	1
16	10397780	95.6516	1	1
12	10403180	95.6522	17	1
8	10403580	95.6560	1	1
21	10403580	95.6650	1	1
3	10445021	6.7120	2	1
7	10445831	95.6560	1	1
26	10445831	95.6650	1	1
25	10448790	0.1230	2	1
7	10448890	6.7110	4	1
3	10449890	0.0305	2	1
4	10450090	0.0140	3	1
5	10450090	0.0203	2	1
17	10450090	95.6516	1	1
14	10450190	0.1660	3	1
11	10450290	6.7110	2	1
22	10450290	95.6650	3	1
21	10450490	6.7010	2	1
5	10450490	6.7110	2	1
1	10450490	6.7110	4	1
14	10450490	95.6522	17	1
13	10450490	95.6650	3	1
15	10450690	0.0240	1	1
13	10450790	6.7110	2	1
5	10450790	6.7110	4	1
5	10450790	6.7110	6	1
8	10450990	6.7110	2	1
2	10450990	6.7110	4	1
14	10450990	95.6522	17	1

ITEM	PART N.	SGR	TAV	PAG
10	8294271	93 4800	1	1
2	8294273	93 4800	1	1
3	8294274	93 4800	1	1
10	8294275	93 4790	2	1
3	8294275	93 4810	3	1
3	8294275	93 4810	4	1
3	8294275	93 4811	3	1
9	8294516	93 4810	4	1
2	8294668	93 4680	1	1
4	8294668	93 4681	1	1
2	8294704	93 4790	2	1
9	8294705	93 4790	2	1
4	8294716	93 4790	2	1
3	8294719	93 4790	2	1
7	8295459	1 2000	8	1
4	8295459	1 2200	1	1
25	8295459	1 2200	2	1
21	8295620	93 4670	2	1
16	8295634	93 4670	2	1
7	8295981	3 4360	4	1
19	8295982	3 4360	3	1
18	8295983	3 4360	3	1
2	8295995	3 4360	3	1
4	8296138	93 4670	1	1
16	8296138	93 4780	1	1
5	8296138	93 4783	2	1
4	8296247	93 4800	1	1
7	8296559	93 4790	2	1
7	8296559	93 4810	4	1
7	8297075	3 4430	2	1
6	8297645	93 4681	1	1
5	8297646	93 4681	1	1
1	8297916	93 4790	2	1
5	8297920	93 4790	2	1
11	8297923	93 4790	2	1
13	8297924	93 4790	2	1
9	8298055	93 4810	5	1
3	8298055	93 4811	4	1
5	8298162	93 4810	3	1
5	8298162	93 4810	4	1
5	8298162	93 4811	3	1
2	8298171	93 4810	3	1
11	8298171	93 4810	4	1
2	8298171	93 4811	3	1
6	8298172	93 4810	3	1
10	8298172	93 4810	4	1
6	8298172	93 4811	3	1
7	8298265	93 4700	3	1
17	8298367	3 4430	2	1
1	8298503	3 4360	4	1
5	8299716	94 5220	2	1
6	8299718	94 5220	2	1
7	8299739	94 5220	2	1
4	8299968	94 5220	3	1
3	8299995	94 5220	1	1
18	8299995	94 5220	2	1
2	8299995	94 5220	3	1
9	8541600	0 0045	1	1
4	8815069	0 0302	1	1
3	8817913	0 0030	1	1
5	8818504	0 0043	2	1
3	8822365	0 0060	2	1
8	8822963	0 0060	2	1
8	8823773	0 0084	1	1
7	8823774	0 0084	1	1
12	8823993	0 0060	2	1
4	8828576	0 0120	1	1
9	8828869	0 0120		1
15	8829237	0 0060	1	2
15	8829262	0 0060	1	2
15	8829263	0 0060	1	2
16	8829321	0 0060	1	2
4	8829580	0 0040	1	1
5	8829581	0 0040	1	1
6	8829582	0 0040	1	1
3	8829588	0 0040	1	1
10	8830045	0 0060	2	1
1	8831256	0 0084	1	1
1	9915528	1 2000	7	1
2	9915534	1 2000	7	1
3	9920143	1 2000	7	1
4	9920146	1 2000	7	1
5	9921020	1 2000	7	1
6	9921021	1 2000	7	1
7	9921026	1 2000	7	1
8	9921028	1 2000	7	1
10	9921054	1 2000	7	1
14	10001071	0 0140	2	1
19	10004914	0 1340	1	1
3	10050814	0 1340	2	1
15	10118540	3 4340	1	1
12	10118740	1 2240	3	1
4	10118740	1 2770	9	1
7	10118740	1 2770	15	1
3	10118740	3 4340	1	1
5	10118740	93 4810	2	1
3	10118811	0 0042	1	1
1	10118840	1 2770	12	1
10	10119040	1 2110	4	1
21	10119040	1 2770	1	1
4	10119040	3 4340	2	1
3	10119140	1 2770	2	1
14	10119440	1 2240	3	1
3	10150850	1 2770	1	1
9	10151850	0 0040	1	1

ITEM	PART N	SGR	TAV	PAG.
4	4989878	2 3455	2	1
5	4989879	2.3455	2	1
6	4996300	1 2110	6	1
1	5109263	0 1450	1	1
21	5111459	5 6690	1	1
2	5131161	0 1340	1	1
20	5131161	95 6522	11	1
20	5899923	3 4430	1	1
1	7302756	0 0320	2	1
1	8100979	0 0140	14	1
17	8105144	0 0241	1	1
8	8105210	0 0241	1	1
9	8105211	0 0241	1	1
3	8268534	4 5560	2	1
12	8268534	94 5551	1	1
3	8268534	94 5560	1	1
4	8270126	93 4780	1	1
4	8270126	93 4783	1	1
1	8270126	94 5220	2	1
18	8270259	93 4670	1	1
20	8270283	93.4670	1	1
25	8270597	3 4340	1	1
2	8271634	3 4540	1	1
5	8273214	93 4780	1	1
5	8273214	93 4783	1	1
7	8273262	93 4810	3	1
13	8273262	93 4810	4	1
7	8273262	93 4811	3	1
10	8273439	3 4360	4	1
5	8273530	93 4680	1	1
7	8273530	93 4681	1	1
5	8273530	93 4800	1	1
1	8273635	93 4670	2	1
2	8273636	93 4700	3	1
2	8273637	93 4670	2	1

ITEM	PART N	SGR.	TAV	PAG
15	8273641	93 4810	4	1
2	8274616	93.4780	1	1
2	8274616	93 4783	1	1
2	8274704	93 4780	1	1
2	8274704	93 4783	1	1
19	8280195	93.4670	1	1
3	8280206	93.4670	2	1
6	8280351	1.2000	8	1
3	8280452	3.4360	3	1
4	8280454	3.4360	3	1
4	8280455	3 4360	3	1
4	8280456	3.4360	3	1
6	8280464	3.4360	3	1
6	8280465	3.4360	3	1
6	8280466	3 4360	3	1
5	8280488	3.4360	4	1
1	8280834	93 4811	4	1
1	8280835	3 4430	2	1
3	8280908	93 4670	1	1
12	8280908	93.4780	1	1
3	8280908	93 4783	2	1
2	8280915	93 4670	1	1
13	8280915	93.4780	1	1
4	8280915	93 4783	2	1
25	8281226	3 4340	1	1
1	8281282	94 5260	1	1
2	8281284	94 5260	1	1
3	8281285	94 5260	1	1
2	8281294	94.5261	1	1
3	8281295	94.5261	1	1
6	8282270	93 4680	1	1
8	8282270	93 4681	1	1
11	8282270	93.4800	1	1
10	8283381	93.4700	3	1
2	8283461	3.4360	4	1

ITEM	PART N	SGR.	TAV	PAG
11	8284842	93 4810	2	1
11	8284842	93 4811	2	1
5	8285380	95.6545	2	1
2	8285989	94.5220	2	1
3	8285990	94 5220	2	1
10	8287007	5.6780	1	1
3	8287108	3.4360	4	1
4	8287303	3 4360	4	1
9	8287304	3.4360	4	1
8	8287305	3.4360	4	1
1	8288932	93 4811	5	1
2	8288935	93 4811	5	1
8	8291846	2 3570	1	1
6	8291846	93.4790	2	1
3	8292010	3.4610	1	1
4	8292188	3.4340	1	1
6	8292188	3 4400	1	1
11	8292259	93.4700	3	1
12	8292367	93.4700	3	1
19	8293408	93.4670	2	1
6	8293408	93.4810	4	1
4	8293413	93.4810	3	1
4	8293413	93.4810	4	1
4	8293413	93.4811	3	1
12	8293416	93.4790	2	1
8	8293416	93 4810	3	1
12	8293416	93.4810	4	1
8	8293416	93.4811	3	1
14	8293417	93.4790	2	1
10	8293417	93 4810	3	1
14	8293417	93.4810	4	1
10	8293417	93.4811	3	1
2	8293426	93.4811	4	1
3	8293493	93.4811	5	1
2	8294271	93.4681	1	1

ITEM	PART N	SGR	TAV	PAG
6	76010852	95 6460	1	1
17	76011242	2 3570	*	1
2	76012378	2 3455	4	1
6	76012988	6 7230	1	1
2	76013221	2 3450	1	1
2	76013221	2 3456	2	1
14	76013222	2 3450	2	1
14	76013223	2 3450	1	1
4	76013241	2 3460	1	1
4	76013244	2 3455	1	1
2	76013572	2 3470	1	1
11	76014373	1 2770	2	1
11	76014375	1 2770	2	1
38	76014887	0 1230	3	2
22	76015034	3 4340	1	1
21	76015035	3 4340	1	1
6	76015052	93 4811	4	1
9	76015055	93 4811	4	1
14	76015056	93 4810	5	1
10	76015056	93 4811	4	1
13	76015057	93 4810	5	1
11	76015057	93 4811	4	1
1	76016057	1 2000	5	1
14	76017728	1 2240	1	1
6	76017729	1 2240	2	1
33	7601803[illegible]	0 1230	3	2
1	76018167	1 2770	10	1
5	76018686	1 2240	2	1
5	76018929	0 1230	3	1
20	76020025	1 2200	2	1
16	76020026	1 2200	2	1
3	76026373	1 2240	2	1
8	76026374	1 2240	2	1
24	76026397	1 2240	1	1
2	76026431	2 3190	1	1
14	76026440	2 3190	3	1
9	76026564	95 6345	1	1
4	76026755	0 1610	3	1
10	76027495	2 3445	1	1
6	76027662	93 3445	1	1
2	76027739	94 5230	1	1
17	76027739	94 5230	2	1
9	76027739	94 5230	3	1
4	76027740	94 5230	2	1
1	76027744	94 5230	3	1
1	76027745	95 6560	2	1
1	76027754	35 6460	8	1
[illegible]	76027755	95 6560	8	1
1	76027756	35 6460	6	1
21	76027767	1 2240	1	1
1	76027804	5 6690	1	1
1	76027820	93 4720	1	1
24	76027830	0 1340	2	1
12	76027831	35 6345	1	1
17	76027836	0 1450	1	1
16	76027837	0 7120	1	1
22	76027838	3 4420	2	1
1	76027843	93 4650	1	1
2	76027854	0 1660	4	1
3	76027855	0 1660	4	1
4	76027856	0 1660	4	1
5	76027857	0 1660	4	1
6	76027858	0 1660	4	1
7	76027859	0 1660	4	1
8	76027860	0 1660	4	1
9	76027861	0 1660	4	1
10	76027862	0 1660	4	1
11	76027863	0 1660	4	1
12	76027864	0 1660	4	1
7	76027884	93 4811	4	1
1	76027885	93 4811	3	1
30	76027886	93 4511	1	1
9	76027962	93 4720	1	1
8	76027973	95 6345	1	1
8	76027975	95 6345	1	1
2	76027985	95 6345	4	1
1	76028060	93 4720	1	1
11	76028370	5 7120	1	1
6	76069460	95 6560	12	1
5	78100065	93 4720	3	1
15	78100065	93 4811	1	1
15	78100065	93 4811	1	1
11	78100095	3 4460	3	1
20	78100097	93 4810	2	1
3	78100097	93 4811	5	1
16	78100101	2 3190	1	1
19	78100101	3 4470	1	1
12	78100101	93 4375	3	1
6	78100102	93 4720	2	1
14	78100132	3 4460	2	1
19	78100135	3 4710	1	1
7	78100135	93 4720	3	1
13	78100144	3 4460	2	1
9	78100250	3 4340	1	1
10	79001010	1 2770	2	1
3	79001011	1 2770	2	1
18	79002121	2 3455	4	1
18	79004817	2 3570	1	1
21	79005063	1 2770	8	1
12	79005163	2 3455	1	1
2	79005191	2 3455	3	1
10	79005239	5 6460	1	1
19	79005239	5 6515	1	1
8	79005239	35 6460	1	1
8	79005240	5 6610	5	1

ITEM	PART N	SGR	TAV	PAG
11	79005240	5 6460	1	1
3	79005240	93 3530	1	1
3	79005240	93 3530	2	1
9	79005240	93 4709	1	1
3	79005240	93 4790	1	1
8	79005240	93 4	1	1
8	79005240	93 4811	1	1
10	79005240	95 6460	1	1
8	79005240	95 6545	4	1
10	79005240	95 6545	1	1
5	79005242	5 6010	1	1
9	79005242	95 6545	2	1
10	79005242	95 6545	3	1
8	79005242	95 6546	2	1
8	79005242	95 6546	3	1
26	79005243	5 6450	2	1
3	79005244	95 6545	1	1
4	79005245	93 4640	1	1
30	79005596	3 4360	2	1
4	79005596	3 4370	1	1
23	79005596	93 4375	1	1
22	79005781	5 6010	4	1
12	79005840	1 2000	5	1
2	79005842	3 4350	1	1
1	79005968	2 3570	1	1
9	79005973	1 2770	5	1
16	79006765	1 2770	6	1
17	79006766	1 2770	6	1
22	79006918	1 2000	1	1
26	79007210	1 2000	7	1
13	79007309	5 6450	1	1
5	79007453	2 3465	1	1
7	79008162	2 3445	1	1
5	79008162	93 3445	1	1
27	79008330	1 2000	7	1
28	79008331	1 2000	7	2
29	79008332	1 2000	7	2
30	79008333	1 2000	7	2
3	79009016	95 6545	3	1
8	79009345	2 3465	3	1
11	79009557	1 2000	4	1
13	79009557	1 2000	6	1
21	79009581	2 3465	4	1
21	79009582	2 3465	4	1
33	79010219	0 1230	2	2
9	79010456	1 2770	10	1
12	79010476	1 2000	2	1
3	79010787	6 7010	1	1
12	79010926	1 2000	4	1
14	79010926	1 2000	5	1
13	79010927	1 2000	4	1
15	79010927	1 2000	6	1
4	79011322	0 1550	2	1
12	79011405	5 6780	1	1
14	79011407	6 7110	2	1
23	79011420	1 2770	8	1
24	79011455	1 2770	8	1
28	79011527	2 3040	3	1
11	79011527	3 4710	1	1
17	79011527	93 4810	2	1
17	79011527	93 4811	2	1
31	79011561	1 2000	7	2
26	79011765	5 6450	1	1
16	79011784	0 1610	1	1
3	79012001	1 2770	3	1
7	79012130	1 2110	11	1
17	79012577	1 2110	13	1
6	79012600	96 7135	1	1
11	79012948	1 2770	6	1
16	79013204	0 1010	1	1
10	79013422	0 1230	2	1
16	79013422	95 6510	1	1
12	79013422	95 6522	3	1
4	79013422	95 6550	5	1
8	79013422	96 7130	1	1
6	79013586	96 7680	1	1
9	79013599	96 7693	1	1
7	79013600	96 7690	1	1
8	79013601	96 7680	1	1
1	79013746	3 4350	1	1
11	79013815	0 1010	1	1
5	79014057	6 7010	1	1
24	79014342	1 2000	9	1
13	79014970	2 3455	1	1
1	79015316	1 2110	2	1
14	79015373	5 6450	1	1
1	79016694	94 5500	1	1
2	79016702	94 5500	1	1
8	79017173	6 7010	2	1
10	79019060	0 1230	3	1
11	79019065	0 1230	3	1
7	79019318	2 3450	1	1
7	79019318	2 3450	1A	1
7	79019318	2 3450	2	1
7	79019318	2 3450	2A	1
7	79019318	2 3455	1	1
6	79019318	2 3460	1	1
1	79019383	6 7110	6	1
9	79020354	6 7010	2	1
9	79020454	2 3465	1	1
9	79020458	2 3465	1	1
9	79021566	95 6522	2	1
4	79021911	94 5220	5	1
6	79022167	1 2110	12	1
9	79023080	5 6670	1	1

ITEM	PART N	SGR	TAV	PAG
1	79023544	94 5261	1	1
20	79023900	94 5320	2	1
4	79023986	95 6545	3	1
1	79025064	96 7770	1	1
8	79025494	0 0480	3	1
2	79025958	5 6010	5	1
13	79026104	1 2770	12	1
1	79026566	5 6670	2	1
13	79026691	1 2110	28	1
6	79026693	1 2110	24	1
7	79026695	1 2110	24	1
8	79026845	1 2110	24	1
7	79026855	2 3040	5	1
8	79028876	0 1660	3	1
2	79028876	1 2770	14	1
8	79028876	95 6500	3	1
2	79028876	95 6660	2	1
10	79028876	96 7130	1	1
9	79028953	0 1610	4	1
3	79028953	0 1660	3	1
17	79028953	1 2200	2	1
4	79028953	1 2770	15	1
6	79028977	96 7690	1	1
6	79028978	96 7690	1	1
6	79028979	96 7690	1	1
6	79028980	96 7690	1	1
7	79028981	96 7690	1	1
3	79030200	96 7690	2	1
1	79030434	96 7690	2	1
18	79031520	1 2770	4	1
16	79031688	1 2770	4	1
12	79031754	1 2770	2	1
12	79031755	1 2770	2	1
13	79031756	1 2770	4	1
20	79031757	1 2770	4	1
21	79031758	1 2770	4	1
24	79031761	1 2770	4	2
13	79031824	95 6522	10	1
8	79031906	2 3445	1	1
10	79031906	2 3455	2	1
9	79031909	2 3445	1	1
10	79032003	5 6010	4	1
1	79032029	2 3455	2	1
2	79032030	2 3455	2	1
9	79032032	2 3455	2	1
10	79032059	1 2110	14	1
5	79032204	1 2110	18	1
6	79032204	1 2110	20	1
9	79032204	1 2110	24	1
1	79032207	0 1230	3	1
9	79032222	95 6540	1	1
8	79032222	95 6548	1	1
12	79032229	1 2770	13	1
3	79032238	1 2040	1	1
23	79032239	1 2110	4	1
14	79032241	1 2110	5	1
14	79032243	1 2110	3	1
7	79032300	1 2110	16	1
14	79032302	1 2110	22	1
14	79032303	1 2110	28	1
8	79032304	1 2110	35	1
24	79032305	1 2110	4	1
1	79032312	0 0360	2	1
17	79032314	2 3570	1	1
21	79032338	0 0140	4	1
6	79032376	1 2110	7	1
13	79032456	1 2110	29	1
18	79032464	1 2110	33	1
2	79032552	90 1050	1	
26	79032557	1 2110	4	
7	79032638	1 2110	26	1
6	79032640	1 2110	18	1
2	79032653	1 2110	20	1
3	79032672	1 2110	26	1
1	79032739	3 4350	2	1
15	79032803	1 2110	22	1
4	79033189	3 4540	1	1
7	79033919	2 3455	4	1
1	79034233	1 2030	3	1
7	79034409	1 2110	12	1
15	79034940	5 6450	1	1
11	79035287	1 2110	11	1
3	79035329	92 3470	1	1
2	79035385	5 6010	1	1
26	79035411	95 6516	1	2
11	79035432	3 4430	2	1
8	79035435	2 3470	1	1
6	79035435	92 3470	1	1
9	79035436	2 3470	1	1
7	79035436	92 3470	1	1
5	79035485	0 0360	2	1
19	79035722	1 2770	6	1
20	79035724	1 2770	6	1
21	79035725	1 2770	6	1
22	79035726	1 2770	6	1
23	79035727	1 2770	6	1
24	79035728	1 2770	6	1
25	79035729	1 2770	6	1
3	79035773	90 1050	1	1
10	79035809	2 3470	1	1
8	79035809	92 3470	1	1
11	79035810	2 3470	1	1
9	79035810	92 3470	1	1
12	79035811	2 3470	1	1
5	79035814	2 3470	1	1

ITEM	PART N	SGR	TAV	PAG
12	79035814	92.3470	1	2
1	79035814	92.3480	1	1
5	79035814	92.3480	2	1
1	79035814	92.3481	1	1
1	79035814	92.3481	2	1
6	79035815	2.3470	1	1
11	79035815	92.3470	1	2
2	79035815	92.3480	1	1
2	79035815	92.3480	2	1
2	79035815	92.3481	1	1
2	79035815	92.3481	2	1
7	79035816	2.3470	1	1
14	79035816	92.3470	1	2
5	79035816	92.3480	1	1
1	79035816	92.3480	2	1
5	79035816	92.3481	1	1
5	79035816	92.3481	2	1
3	79035817	2.3470	1	1
4	79035818	2.3470	1	1
3	79035819	92.3470	1	1
2	79035821	92.3470	1	1
4	79035823	92.3470	1	1
5	79035824	92.3470	1	1
3	79035825	92.3481	1	1
3	79035825	92.3481	2	1
7	79035826	92.3481	1	1
4	79035826	92.3481	2	1
3	79035828	92.3480	1	1
3	79035828	92.3480	2	1
4	79035829	92.3480	1	1
4	79035829	92.3480	2	1
2	79035917	2.3470	1	1
3	79035955	1.2770	14	1
5	79035959	0.1010	3	1
12	79035959	1.2000	3	1
15	79035959	1.2770	12	1
3	79035976	5.6670	1	1
13	79035992	1.2770	2	1
1	79036671	92.3470	1	1
7	79036885	1.2110	18	1
8	79036885	1.2110	20	1
10	79036885	1.2110	24	1
4	79036885	1.2110	31	1
4	79036886	1.2110	26	1
2	79036898	5.6670	2	1
2	79036898	95.6686	2	1
2	79036901	1.2240	6	1
14	79037282	0.1340	2	1
16	79037282	2.3040	1	1
8	79037282	95.6522	6	1
3	79037285	5.6010	1	1
2	79037311	93.4810	4	1
1	79037314	93.4810	4	1
23	79037448	0.0060	1	2
3	79037996	5.6670	2	1
14	79038139	1.2000	4	1
25	79038141	1.2000	9	1
26	79038142	1.2000	9	1
7	79038232	94.5220	3	1
11	79038238	94.5220	1	1
3	79038298	96.7560	1	1
15	79038342	1.2110	5	1
11	79038352	1.2110	14	1
13	79038352	1.2770	13	1
17	79038354	1.2110	7	1
11	79038355	1.2110	9	1
8	79038381	0.0360	2	1
18	79038732	1.2110	7	1
6	79038794	1.2110	8	1
7	79038800	1.2110	8	1
8	79038905	1.2110	18	1
9	79038905	1.2110	20	1
11	79038905	1.2110	24	1
5	79038905	1.2110	26	1
5	79038905	1.2110	31	1
13	79039325	2.3470	1	1
3	79040793	1.2110	10	1
4	79040798	1.2110	10	1
6	79040800	1.2110	31	1
9	79040802	1.2110	18	1
10	79040802	1.2110	20	1
12	79040802	1.2110	24	1
6	79040802	1.2110	26	1
7	79040802	1.2110	31	1
10	79040803	1.2110	18	1
11	79040803	1.2110	20	1
13	79040803	1.2110	24	1
7	79040803	1.2110	26	1
8	79040803	1.2110	31	1
11	79040809	1.2110	13	1
8	79040811	1.2110	8	1
16	79041704	3.4360	3	1
15	79041938	1.2110	28	1
11	79041947	1.2110	18	1
12	79041947	1.2110	20	1
14	79041947	1.2110	24	1
8	79041947	1.2110	26	1
9	79041947	1.2110	31	1
12	79041949	1.2110	18	1
13	79041950	1.2110	18	1
13	79041950	1.2110	20	1
15	79041950	1.2110	24	1
10	79041950	1.2110	31	1
14	79041951	1.2110	18	1
14	79041951	1.2110	20	1

ITEM	PART N	SGR	TAV	PAG
16	79041951	1 2110	34	1
9	79041951	1 2110	36	1
11	79041951	1 2110	31	1
10	79041952	1 2110	36	1
1	79041977	1 2770	15	1
10	79042204	0 1450	1	1
12	79042386	1 2110	13	1
13	79042388	1 2110	13	1
14	79042389	1 2110	13	1
14	79043802	2 3450	4	1
9	79043879	0 1230	2	1
15	79043952	1 2000	8	1
16	79043953	1 2000	8	1
17	79043954	1 2000	8	1
8	79043955	1 2000	2	1
24	79043966	1 2000	1	1
14	79043966	1 2770	1	1
4	79044182	95 6560	3	1
4	79044182	95 6650	2	1
7	79044183	95 6560	3	1
7	79044183	95 6650	2	1
5	79044612	1 2110	10	1
11	79044651	95 6522	15	1
6	79044705	95 6522	15	1
9	79044800	8 7110	4	1
14	79045197	95 6522	10	1
9	79045384	95 6522	15	1
6	79045518	1 2110	10	1
20	79045521	0 6486	2	1
17	79045697	3 4360	3	1
2	79045833	1 2240	1	1
6	79046214	5 6010	1	1
15	79046214	95 6516	1	1
4	79048068	2 3040	2	1
13	79050904	1 2770	5	1
16	79051013	1 2110	22	1
17	79051013	1 2110	28	1
14	79051013	1 2110	29	1
19	79051013	1 2110	33	1
9	79051015	6 7120	1	1
2	79051015	95 6522	4	1
11	79051015	95 6522	13	1
9	79053153	1 2110	8	1
7	79053154	1 2110	10	1
8	79053168	1 2110	10	1
9	79053475	1 2110	30	1
9	79054093	1 2000	3	1
9	79054094	1 2000	2	1
1	79054251	1 2770	11	1
3	79054269	1 2240	1	1
21	79054282	1 2240	1	1
3	79054286	1 2200	2	1
1	79054398	1 2770	17	1
15	79054401	1 2110	13	1
2	79054402	1 2770	15	1
5	79054406	95 6560	3	1
5	79054406	95 6650	2	1
2	79055339	1 2240	5	1
13	79056407	93 4700	3	1
14	79056440	1 2770	15	1
16	79056441	1 2770	15	1
10	79056442	1 2770	15	1
16	79056625	1 2240	1	1
19	79056939	1 2110	7	1
16	79056942	1 2110	13	1
8	79056944	1 2110	12	1
9	79056946	1 2110	11	1
10	79056948	1 2110	12	1
11	79056949	1 2110	12	1
12	79056950	1 2110	12	1
29	79057000	1 2770	6	2
8	79057012	1 2770	10	1
14	79057050	1 2770	10	1
4	79058251	94 5260	1	1
1	79058255	94 5260	1	1
3	79058392	3 4360	1	1
9	79058480	0 0360	2	1
10	79058481	0 0360	2	1
11	79058482	0 0360	2	1
12	79058483	0 0360	2	1
13	79058484	0 0360	2	1
14	79058485	0 0360	2	1
15	79058486	0 0360	2	1
16	79058487	0 0360	2	1
17	79058488	0 0360	2	1
18	79058489	0 0360	2	1
19	79058490	0 0360	2	1
20	79058491	0 0360	2	1
21	79058492	0 0360	2	2
22	79058493	0 0360	2	2
24	79058495	0 0360	2	2
25	79058496	0 0360	2	2
26	79058497	0 0360	2	2
27	79058498	0 0360	2	2
28	79058499	0 0360	2	2
29	79058500	0 0360	2	2
30	79058501	0 0360	2	2
32	79058503	0 0360	2	2
12	79058636	3 4360	3	1
13	79058637	3 4360	3	1
12	79059084	5 6670	1	1
8	79059611	2 3040	5	1
9	79059612	2 3040	5	1
10	79059613	2 3040	5	1
11	79059614	2 3040	5	1

ITEM	PART N	SGR	TAV	PAG
6	79059615	2 3040	4	1
12	79059617	2 3040	5	1
7	79059618	2 3040	4	1
13	79059619	2 3040	5	1
9	79059620	2 3040	4	1
8	79059621	2 3040	4	1
10	79059622	2 3040	4	1
11	79059626	2 3040	4	1
12	79059627	2 3040	4	1
13	79059628	2 3040	4	1
14	79059629	2 3040	4	1
14	79059630	2 3040	5	1
15	79059631	2 3040	5	1
16	79059632	2 3040	5	1
15	79059633	2 3040	4	1
7	79059818	1 2110	6	1
23	79059904	96 6522	11	1
14	79060361	1 2770	16	1
17	79060362	1 2770	16	1
9	79060366	1 2770	10	1
2	79060730	5 6450	2	1
17	79060730	96 6522	6	1
3	79060730	96 6546	1	1
16	79060730	96 6546	1	1
17	79060757	1 2110	22	1
16	79060757	1 2110	28	1
15	79060757	1 2110	23	1
28	79060757	1 2110	33	1
8	79060774	2 3040	2	1
3	79061087	1 2770	6	1
2	79061168	1 2110	13	1
1	79062587	6 7010	1	1
1	79062588	96 7010	1	1
8	79062734	96 7636	1	1
23	79063957	0 6340	2	2

ITEM	PART N	SGR	TAV	PAG
10	79064021	2 3470	1	1
11	79064022	2 3470	1	1
28	79064201	1 2110	4	2
16	79064503	1 2110	5	1
2	79064620	5 6670	1	1
21	79064661	96 7680	2	1
14	79065448	1 2200	1	1
15	79065450	1 2200	1	1
18	79065456	1 2200	2	1
20	79065560	3 4430	2	1
19	79065561	3 4430	2	1
21	79065562	3 4430	2	1
13	79065563	94 5220	5	1
14	79065564	94 5220	5	1
15	79065565	94 5220	5	1
15	79065566	93 4810	5	1
14	79065566	93 4811	4	1
16	79065567	93 4810	5	1
15	79065567	93 4811	4	1
17	79065568	93 4810	5	1
16	79065568	93 4811	4	1
8	79065568	94 5220	2	1
6	79065568	94 5220	5	1
5	79065575	2 3455	4	1
6	79065577	2 3455	4	1
5	79065663	0 1010	2	1
28	79065799	1 2770	8	2
10	79065801	1 2770	10	1
11	79065802	1 2770	10	1
12	79065807	1 2770	10	1
13	79065808	1 2770	10	1
4	79065835	6 7120	1	1
6	79065835	6 7120	5	1
13	79065947	1 2110	12	1
4	79066027	1 2240	6	1

ITEM	PART N	SGR	TAV	PAG
3	79066028	1 2240	6	1
3	79066184	1 2000	6	1
4	79066424	95 6522	15	1
5	79066505	0 1600	1	1
10	79066506	0 1600	1	1
30	79066646	3 4300	3	3
17	79066934	1 2110	5	1
2	79066934	1 2770	11	1
15	79066936	2 3190	3	1
15	79066940	1 2770	15	1
2	79066942	1 2240	3	1
1	79066942	2 3190	2	1
1	79066943	1 2240	6	1
4	79067011	1 2200	2	1
8	79067014	3 4610	1	1
4	79067016	2 3190	2	1
15	79067017	1 2240	2	1
17	79067017	2 3190	3	1
1	79067017	96 7560	2	1
13	79067018	1 2240	1	1
10	79067018	1 2240	3	1
3	79067018	2 3190	3	1
1	79067019	2 3190	3	1
6	79067021	2 3190	2	1
10	79067021	3 4340	2	1
31	79067023	2 3190	1	2
6	79067024	2 3190	3	1
5	79067025	1 2240	3	1
18	79067026	1 2110	6	1
16	79068087	5 6010	2	1
12	79068201	6 7120	2	1
17	79068258	5 6760	1	1
1	79068300	92 3530	1	1
2	79068302	92 3530	1	1
2	79068304	92 3530	1	1

ITEM	PART N	SGR	TAV	PAG
10	79068571	1 2110	6	1
16	79068644	2 3040	4	1
17	79068645	2 3040	4	1
18	79068722	1 2000	8	1
2	79069292	6 7120	1	1
5	79069292	6 7120	5	1
10	79069345	1 2110	11	1
17	79069455	1 2240	1	1
13	79069455	1 2240	2	1
16	79069460	5 6515	1	1
9	79069460	6 7120	3	1
11	79069460	95 6516	1	1
14	79069502	6 7120	2	1
1	79069502	95 6650	4	1
8	79069701	1 2000	10	1
1	79070238	0 0140	15	1
12	79070615	1 2110	26	1
3	79071307	93 4700	3	1
4	79071319	3 4430	2	1
3	79071464	93 4810	3	1
17	79071464	93 4811	4	1
1	79071472	94 5220	5	1
4	79071570	95 6545	4	1
15	79071596	1 2770	10	1
16	79071597	1 2770	10	1
27	79071606	1 2770	8	1
19	79071609	1 2770	9	1
15	79071769	1 2770	13	1
16	79071781	1 2110	20	1
18	79071781	1 2110	24	1
13	79071781	1 2110	31	1
13	79071783	1 2110	26	1
17	79071789	1 2110	18	1
17	79071789	1 2110	20	1
19	79071789	1 2110	24	1
14	79071789	1 2110	31	1
20	79071789	1 2770	9	1
27	79071897	3 4360	4	2
9	79071902	3 4360	2	1
10	79071903	3 4360	2	1
21	79071905	3 4360	2	1
12	79071907	3 4360	2	1
17	79071908	3 4360	2	1
6	79072512	95 6522	7	1
2	79072513	96 7560	2	1
8	79072515	95 6522	7	1
19	79072525	2 3570	1	1
7	79072526	6 7230	1	1
4	79072548	96 7560	1	1
9	79072552	6 7230	1	1
10	79072553	6 7230	1	1
6	79072641	92 3480	1	1
6	79072642	92 3480	2	1
6	79072645	92 3481	1	1
6	79072646	92 3481	2	1
3	79072668	95 6522	12	1
14	79072679	0 1230	3	1
20	79072680	0 1230	3	1
18	79072681	0 1230	3	1
16	79072810	3 4360	3	1
14	79072811	3 4360	3	1
22	79072812	3 4360	4	1
20	79072845	3 4360	4	1
14	79072959	1 2110	26	1
1	79072961	96 7130	1	1
5	79073014	93 4640	1	1
1	79073032	6 7120	5	1
2	79073033	6 7120	5	1
19	79073087	6 7110	7	1
3	79073087	95 6522	1	1
2	79073088	95 6522	1	1
12	79073139	96 7130	1	1
21	79073491	95 6522	11	1
3	79073493	95 6522	13	1
5	79073503	95 6522	14	1
8	79073503	95 6522	16	1
16	79073781	1 2770	12	1
8	79073822	95 6516	1	1
13	79073823	5 6515	1	1
6	79073823	6 7120	3	1
9	79073823	95 6516	1	1
7	79073823	95 6522	17	1
10	79073824	95 6516	1	1
7	79073825	95 6516	1	1
1	79073926	2 3470	1	1
1	79073956	0 0240	2	1
15	79073961	0 1340	2	1
6	79074361	0 1010	2	1
9	79074398	93 4810	2	1
9	79074398	93 4811	2	1
4	79074406	93 4670	1	1
11	79074406	93 4780	1	1
2	79074406	93 4783	2	1
11	79074704	0 0400	2	1
9	79074705	0 0400	2	1
21	79074707	0 0400	2	1
10	79074708	0 0400	2	1
15	79074709	0 0400	2	1
12	79074710	0 0400	2	1
18	79074712	0 0400	2	1
2	79074732	1 2040	1	1
29	79074914	3 4360	4	2
1	79074953	93 4700	3	1
4	79075454	96 7130	1	1
7	79075474	3 4430	1	1

ITEM	PART N.	SGR.	TAV.	PAG.
9	79075477	3.4430	1	1
10	79075478	3.4430	1	1
11	79075479	3.4430	1	1
14	79075883	0.0400	2	1
18	79076055	2.3040	4	1
16	79076186	94.5220	5	1
17	79076187	94.5220	5	1
22	79076208	95.6522	8	1
16	79076208	95.6522	10	1
12	79076208	95.6522	13	1
1	79076631	93.4681	1	1
21	79076663	94.5220	4	2
5	79076680	3.4400	1	1
10	79076867	0.1230	4	1
10	79076867	5.6010	7	1
9	79076867	5.6010	8	1
13	79076867	5.6450	2	1
22	79076867	5.6690	1	1
12	79076943	0.1450	1	1
7	79077324	1.2240	4	1
14	79077447	1.2770	10	1
12	79077486	93.4800	1	1
21	79077489	2.3040	3	1
18	79077584	1.2110	18	1
18	79077584	1.2110	20	1
20	79077584	1.2110	24	1
15	79077584	1.2110	31	1
26	79077633	1.2770	6	1
12	79078017	5.6460	1	1
16	79078059	3.4370	1	1
3	79078172	3.4370	2	1
7	79078173	3.4370	2	1
4	79078173	93.4375	1	1
8	79078174	3.4370	2	1
7	79078500	1.2240	2	1
8	79078507	2.3190	2	1
12	79078595	6.7120	1	1
2	79078595	95.6522	2	1
17	79078666	1.2240	4	1
25	79078673	2.3040	6	1
15	79078674	2.3040	6	1
16	79078675	2.3040	6	1
24	79078676	2.3040	6	1
26	79078677	2.3040	6	2
18	79078678	2.3040	6	1
2	79078679	2.3040	6	1
9	79078686	1.2240	4	1
10	79078688	1.2240	4	1
11	79078689	1.2240	4	1
8	79078690	1.2240	4	1
18	79078698	1.2240	4	1
19	79078699	1.2240	4	1
20	79078700	1.2240	4	1
6	79078701	1.2240	4	1
12	79078706	1.2240	4	1
27	79078710	2.3040	6	2
8	79078711	5.6780	1	1
31	79078722	2.3040	6	2
10	79078782	2.3040	6	1
23	79078817	2.3040	6	1
11	79078819	2.3040	6	1
7	79078820	2.3040	6	1
13	79078821	2.3040	6	1
20	79078826	2.3040	6	1
1	79078905	2.3190	1	1
6	79078921	0.0400	2	1
17	79078924	0.0400	2	1
10	79078950	0.1340	1	1
22	79078958	0.1340	1	1
29	79078966	0.1340	2	2
16	79078967	0.1340	2	1
18	79078972	0.1340	2	1
19	79078979	0.1340	2	1
13	79078980	0.1340	1	1
7	79079035	3.4340	2	1
17	79079046	3.4340	1	1
1	79079048	3.4340	1	1
6	79079050	3.4340	2	1
14	79079424	95.6560	1	1
7	79079424	95.6650	1	1
15	79079550	1.2110	18	1
15	79079550	1.2110	20	1
17	79079550	1.2110	24	1
11	79079550	1.2110	26	1
12	79079550	1.2110	31	1
1	79079723	95.6560	3	1
1	79079723	95.6650	2	1
2	79079724	95.6560	3	1
2	79079724	95.6650	2	1
1	79079933	92.3470	1	1
12	79080111	95.6516	1	1
17	79080200	1.2770	10	1
18	79080201	1.2770	10	1
19	79080202	1.2770	10	1
20	79080389	0.1340	2	1
9	79080438	3.4340	2	1
14	79080850	0.1340	1	1
7	79080886	95.6522	16	1
5	79080950	2.3040	4	1
13	79080953	2.3040	1	1
15	79081123	1.2000	4	1
15	79081150	1.2240	4	1
13	79081173	1.2240	4	1
14	79081178	1.2240	4	1
16	79081180	1.2240	4	1

ITEM	PART N.	SGR.	TAV.	PAG.
5	79081248	1.2240	1	1
9	79081248	3.4370	2	1
4	79081280	1.2240	1	1
10	79081280	3.4370	2	1
20	79081627	93.4670	2	1
18	79081631	93.4670	2	1
3	79081875	3.4710	1	1
4	79081879	3.4710	1	1
17	79081943	1.2770	12	1
17	79081965	1.2770	9	1
10	79082221	92.3470	1	2
6	79082230	92.3470	1	1
7	79082231	92.3470	1	1
8	79082232	92.3470	1	1
9	79082233	92.3470	1	2
5	79082234	92.3470	1	1
13	79082398	0.1230	3	1
12	79082415	5.6450	1	1
10	79082633	5.6450	1	1
2	79082636	5.6780	1	1
13	79082836	5.6460	1	1
7	79082876	3.4710	1	1
26	79083246	3.4370	1	1
1	79083251	3.4370	1	1
21	79083254	0.1340	2	1
12	79083292	3.4370	1	1
8	79083312	6.7120	2	1
4	79083329	3.4370	2	1
22	79083370	0.1340	2	1
6	79083370	3.4370	1	1
6	79083370	93.4375	1	1
3	79083397	0.1010	4	1
4	79083625	0.1230	3	1
3	79083629	0.1230	3	1
1	79083656	5.6780	1	1
11	79083684	3.4340	2	1
19	79083695	1.2240	3	1
9	79083842	0.1010	3	1
16	79083842	0.1230	2	1
29	79083842	0.1230	3	2
13	79083842	0.1660	4	1
19	79083842	1.2200	2	1
9	79083842	95.6560	3	1
9	79083842	95.6650	2	1
18	79083842	95.6650	6	1
23	79083844	2.3190	1	1
6	79083845	90.1650	1	1
19	79083846	1.2200	1	1
13	79083847	0.1660	3	1
8	79083847	3.4340	2	1
13	79083848	3.4340	1	1
5	79083849	95.6522	12	1
7	79083850	90.1650	1	1
5	79083852	0.1550	1	1
15	79083854	0.1550	1	1
1	79083897	93.4375	1	1
17	79083941	3.4370	1	1
2	79083941	93.4375	1	1
12	79084307	6.7230	1	1
4	79084347	6.7010	1	1
5	79084568	3.4370	1	1
21	79084568	3.4370	2	1
24	79084568	93.4375	1	1
21	79084606	3.4370	1	1
4	79084667	3.4400	1	1
15	79084753	0.1230	2	1
11	79084753	0.1660	3	1
3	79084821	93.4375	2	1
18	79084826	1.2770	9	1
6	79084957	1.2770	15	1
20	79084966	5.6450	2	1
18	79084966	95.6522	6	1
4	79084977	5.6780	1	1
18	79085009	3.4370	1	1
13	79085011	3.4370	1	1
14	79085190	2.3040	2	1
19	79085215	2.3570	1	1
5	79085244	3.4540	1	1
1	79085245	95.6545	1	1
3	79085304	95.6522	4	1
23	79085368	0.1340	2	1
19	79085441	5.6450	2	1
16	79085441	95.6522	6	1
5	79085442	95.6546	1	1
5	79085442	95.6548	1	1
9	79085528	5.6450	1	1
13	79085680	1.2770	15	1
18	79086020	3.4360	2	1
26	79086046	3.4360	4	1
26	79086047	3.4360	4	1
10	79086146	95.6522	10	1
5	79086162	1.2000	1	1
12	79086162	1.2770	9	1
24	79086185	3.4370	1	1
25	79086186	3.4370	1	1
1	79086224	95.6548	1	1
5	79086240	3.4340	2	1
1	79086284	90.1730	1	1
8	79086322	1.2770	15	1
5	79086322	1.2770	16	1
7	79086323	1.2000	1	1
29	79086323	1.2110	4	2
1	79086323	1.2110	11	1
28	79086323	1.2200	2	2
7	79086323	96.7135	1	1

ITEM	PART N.	SGR.	TAV.	PAG.
4	79086337	95.6546	1	1
4	79086337	95.6548	1	1
1	79086382	95.6546	2	1
1	79086382	95.6548	2	1
2	79086399	95.6546	2	1
2	79086399	95.6548	2	1
4	79086481	1.2000	1	1
16	79086481	1.2000	4	1
20	79086481	1.2110	6	1
20	79086481	1.2770	10	1
25	79086488	95.6516	1	1
1	79086491	6.7120	3	1
20	79086549	1.2110	7	1
13	79086554	1.2770	9	1
13	79086555	1.2770	9	1
2	79086636	2.3040	7	1
14	79086637	2.3040	1	1
3	79086642	2.3040	7	1
4	79086650	2.3040	7	1
5	79086651	2.3040	7	1
16	79086720	1.2110	22	1
17	79086720	1.2110	28	1
14	79086720	1.2110	29	1
19	79086720	1.2110	33	1
20	79086798	3.4370	1	1
19	79086799	3.4370	1	1
7	79086799	93.4375	1	1
8	79086837	3.4370	1	1
22	79086837	93.4375	1	1
9	79086872	1.2240	3	1
15	79086880	1.2770	9	1
1	79087068	95.6545	1	1
2	79087074	95.6545	1	1
15	79087101	0.1340	1	1
4	79087112	2.3040	1	1
4	79087180	95.6545	2	1
8	79087201	96.7135	1	1
4	79087230	95.6522	5	1
5	79087247	0.0400	2	1
2	79087249	95.6522	17	1
3	79087266	2.3040	1	1
7	79087266	2.3040	2	1
19	79087360	3.4340	1	1
3	79087360	96.7560	2	1
6	79087451	2.3040	7	1
11	79087456	95.6522	10	1
9	79087460	95.6522	10	1
9	79087461	95.6522	10	1
4	79087465	96.7560	2	1
8	79087481	95.6522	10	1
8	79087482	95.6522	10	1
16	79087637	6.7230	1	1
22	79087680	1.2770	4	1
1	79087681	1.2770	4	1
15	79087682	1.2770	4	1
1	79087697	90.1731	1	1
11	79087707	0.1230	2	1
25	79087717	1.2770	8	1
5	79087734	0.1230	2	1
2	79087774	3.4610	1	1
9	79087779	1.2770	1	1
14	79087786	1.2770	9	1
14	79087787	1.2770	9	1
3	79087821	1.2770	11	1
4	79087822	1.2770	11	1
3	79087844	95.6522	10	1
13	79087920	6.7230	1	1
12	79087989	1.2770	4	1
19	79088025	5.6780	1	1
2	79088092	6.7010	1	1
21	79088112	3.4360	4	1
23	79088113	3.4360	4	1
5	79088124	95.6522	8	1
1	79088434	95.6473	1	1
1	79088444	95.6545	4	1
1	79088451	95.6545	2	1
7	79088456	95.6545	3	1
7	79088463	95.6545	3	1
2	79088475	95.6545	3	1
3	79088485	95.6545	2	1
6	79088488	95.6545	3	1
6	79088494	95.6545	3	1
2	79088503	95.6545	2	1
1	79088532	95.6545	3	1
1	79088533	95.6545	3	1
3	79088534	95.6545	2	1
6	79088977	92.3445	1	1
1	79089016	95.6522	16	1
3	79089077	1.2770	15	1
10	79089196	95.6522	17	1
25	79089244	0.1340	2	1
6	79089245	93.4700	1	1
8	79089253	6.7120	1	1
6	79089392	95.6522	13	1
11	79089497	2.3040	1	1
17	79089551	2.3040	1	1
18	79089592	95.6522	10	2
1	79089608	93.4800	1	1
1	79089618	93.4783	2	1
17	79089649	95.6650	6	1
13	79089651	95.6560	1	1
8	79089651	95.6650	1	1
4	79089658	95.6560	2	1
18	79089658	95.6650	1	1
10	79089711	93.4780	1	1

ITEM	PART N.	SGR.	TAV.	PAG.
13	79089725	5.6670	1	1
3	79089725	95.6686	1	1
3	79089841	93.4783	3	1
9	79089841	93.4810	1	1
9	79089841	93.4811	1	1
2	79089842	95.6686	1	1
1	79089883	93.4780	1	1
12	79089931	2.3465	1	1
12	79089934	2.3465	1	1
11	79089936	2.3465	1	1
11	79089940	2.3465	1	1
13	79089947	2.3465	1	1
13	79089950	2.3465	1	1
10	79089955	93.4810	2	1
10	79089955	93.4811	2	1
13	79089958	93.4810	1	1
13	79089958	93.4811	1	1
14	79090008	6.7230	1	1
1	79090058	6.7010	2	1
6	79090059	6.7010	2	1
7	79090060	6.7010	2	1
16	79090098	3.4400	2	1
3	79090123	0.1550	2	1
10	79090155	2.3465	1	1
10	79090156	2.3465	1	1
9	79090157	1.2240	2	1
12	79090157	3.4370	2	1
10	79090158	1.2240	2	1
13	79090158	3.4370	2	1
11	79090159	1.2240	2	1
14	79090238	0.1450	1	1
15	79090242	0.1450	1	1
16	79090243	0.1450	1	1
6	79090389	3.4370	2	1
17	79090434	2.3460	1	1
16	79090501	94.5220	2	1
14	79090548	2.3040	6	1
3	79090554	94.5260	1	1
2	79090555	94.5260	1	1
1	79090563	95.6460	1	1
4	79090647	94.5261	1	1
2	79090655	95.6460	1	1
3	79090916	5.6010	8	1
28	79090916	5.6450	2	2
16	79090991	6.7120	1	1
3	79090993	95.6686	2	1
1	79090994	95.6686	2	1
25	79091001	1.2000	1	1
24	79091084	3.4360	4	1
14	79091287	0.1230	4	1
14	79091287	5.6010	7	1
10	79091287	5.6010	8	1
30	79091287	5.6450	2	2
1	79091306	2.3040	3	1
11	79091328	3.4400	1	1
15	79091336	6.7230	1	1
6	79091546	0.1340	1	1
9	79091566	0.1340	1	1
1	79091571	0.1340	1	1
5	79091758	95.6522	7	1
9	79091863	2.3190	2	1
5	79092065	95.6650	3	1
3	79092129	5.6690	2	1
14	79092152	95.6650	1	1
15	79092153	95.6650	1	1
13	79092159	2.3190	1	1
12	79092161	2.3190	1	1
2	79092183	1.2240	2	1
9	79092184	2.3190	1	1
11	79092237	0.1550	1	1
1	79092247	2.3040	4	1
3	79092249	1.2240	3	1
14	79092269	5.6010	2	1
17	79092281	1.2200	1	1
15	79092285	6.7120	1	1
2	79092414	5.6515	1	1
3	79092415	5.6515	1	1
4	79092416	5.6515	1	1
5	79092417	5.6515	1	1
6	79092418	5.6515	1	1
7	79092419	5.6515	1	1
8	79092420	5.6515	1	1
12	79092755	95.6560	1	1
6	79092755	95.6650	1	1
15	79092804	3.4370	1	1
9	79092804	93.4375	1	1
14	79092805	3.4370	1	1
10	79092805	93.4375	1	1
3	79092807	3.4370	1	1
8	79092807	93.4375	1	1
10	79092808	3.4370	1	1
5	79092808	93.4375	1	1
6	79092823	93.4700	3	1
2	79092861	95.6522	7	1
4	79092867	95.6522	7	1
1	79092868	95.6522	7	1
5	79092871	95.6522	5	1
1	79092887	3.4370	2	1
14	79092887	93.4375	1	1
3	79092893	3.4540	1	1
8	79092929	5.6010	1	1
12	79092929	5.6450	3	1
13	79092946	6.7120	1	1
10	79092949	6.7120	1	1
2	79092952	6.7120	3	1

ITEM	PART N.	SGR.	TAV	PAG
3	79092952	95.6522	17	1
1	79092953	95.6522	4	1
3	79093006	5.6780	1	1
8	79093008	5.6010	8	1
2	79093014	5.6010	8	1
27	79093014	5.6450	2	1
3	79093067	95.6548	1	1
3	79093069	95.6548	1	1
8	79093114	6.7110	7	1
11	79093121	0.1660	1	1
12	79093124	0.1660	1	1
4	79093175	6.7110	2	1
18	79093712	5.6010	1	1
26	79093725	0.1340	2	1
13	79093784	5.6690	1	1
17	79093824	5.6010	1	1
8	79093824	5.6450	3	1
21	79093828	5.6450	2	1
19	79093828	95.6522	6	1
22	79093829	5.6450	2	1
20	79093829	95.6522	6	1
23	79093830	5.6450	2	1
6	79093830	95.6522	6	1
9	79093835	0.1230	3	1
8	79093884	5.6690	1	1
16	79093983	95.6522	11	1
19	79093985	0.0400	2	1
6	79093991	95.6522	5	1
4	79094009	6.7120	5	1
3	79094026	95.6545	4	1
3	79094027	95.6545	4	1
6	79094051	95.6516	1	1
7	79094075	0.0320	1	1
10	79094075	0.0320	2	1
32	79094075	0.0323	1	2
7	79094075	0.0326	1	1
7	79094459	95.6522	13	1
1	79094460	95.6686	1	1
11	79094461	5.6670	1	1
1	79094497	5.6670	1	1
1	79094508	5.6450	3	1
4	79094511	93.4680	1	1
4	79094512	93.4680	1	1
5	79094602	6.7010	2	1
5	79094617	96.7560	1	1
6	79094618	96.7560	1	1
7	79094619	96.7560	1	1
8	79094620	96.7560	1	1
9	79094621	96.7560	1	1
3	79094632	95.6522	14	1
5	79094632	95.6522	15	1
4	79094691	5.6690	2	1
1	79094755	6.7010	3	1
1	79094756	6.7120	4	1
2	79094764	95.6522	15	1
8	79094774	95.6650	3	1
9	79094911	96.7680	2	1
14	79094912	96.7680	2	1
1	79094913	95.6516	1	1
1	79094916	95.6516	1	1
4	79094920	95.6516	1	1
3	79094924	95.6516	1	1
5	79094927	95.6516	1	1
16	79095111	0.1340	1	1
3	79095114	0.1340	1	1
2	79095117	3.4710	1	1
4	79095451	95.6522	3	1
2	79095522	95.6516	1	1
8	79095562	2.3040	3	1
9	79095564	2.3040	3	1
2	79095576	95.6522	10	1
2	79095585	95.6522	10	1
4	79095627	95.6522	5	1
10	79095748	94.5220	5	1
13	79095755	95.6522	15	1
4	79095797	5.6010	5	1
5	79095815	95.6522	3	1
6	79095816	95.6522	3	1
7	79095817	95.6522	3	1
21	79095881	95.6522	13	1
1	79095887	5.6690	2	1
21	79095902	95.6522	13	1
3	79095956	95.6522	7	1
7	79095960	95.6522	10	1
6	79095965	95.6522	12	1
1	79095968	95.6650	3	1
4	79096007	1.2770	14	1
6	79096008	1.2770	14	1
4	79096035	2.3040	6	1
17	79096036	2.3040	6	1
12	79096051	95.6650	6	1
7	79096052	95.6650	6	1
9	79096053	95.6650	6	1
11	79096054	95.6650	6	1
1	79096075	1.2770	16	1
6	79096091	95.6650	3	1
22	79096094	1.2240	1	1
15	79096099	1.2240	1	1
5	79096127	1.2770	15	1
2	79096141	1.2770	17	1
3	79096142	1.2770	17	1
4	79096224	95.6522	6	1
2	79096225	95.6522	6	1
7	79096226	95.6522	8	1
1	79096241	95.6650	7	1

ITEM	PART N.	SGR.	TAV.	PAG.
2	79096242	95.6650	7	1
14	79096253	2.3190	1	1
1	79096260	95.6522	3	1
3	79096265	95.6522	3	1
17	79096371	3.4400	2	1
3	79096375	6.7120	5	1
12	79096406	5.6690	1	1
20	79096730	5.6780	1	1
11	79096840	96.7560	1	1
10	79096873	96.7560	1	1
14	79096874	6.7010	2	1
3	79097239	95.6522	15	1
5	79097254	95.6522	4	1
8	79097477	2.3040	6	1
28	79097478	2.3040	6	2
29	79097479	2.3040	6	2
30	79097480	2.3040	6	2
16	79097502	95.6522	15	1
15	79097503	95.6522	15	1
12	79097662	2.3040	1	1
24	79097703	95.6650	1	1
8	79097787	95.6522	3	1
2	79097795	1.2770	12	1
4	79097796	1.2770	12	1
3	79097797	1.2770	12	1
6	79097886	95.6516	1	1
10	79098184	6.7120	2	1
6	79098184	95.6522	1	1
3	79098222	95.6560	3	1
3	79098222	95.6650	2	1
11	79098224	5.6450	1	1
7	79098262	5.6690	2	1
2	79098274	5.6690	2	1
9	79098454	3.4400	1	1
13	79098454	93.4375	2	1
21	79098649	3.4400	2	1
20	79098650	3.4400	2	1
19	79098651	3.4400	2	1
18	79098652	3.4400	2	1
3	79098653	3.4400	1	1
16	79098784	1.2770	13	1
2	79098785	0.1230	3	1
30	79098786	0.1230	3	2
23	79099256	1.2000	1	1
2	79099274	0.1550	2	1
31	79099366	0.1230	3	2
4	79099417	95.6522	4	1
10	79099458	1.2770	9	1
16	79099466	1.2770	9	1
15	79099476	94.5220	2	1
26	79099496	1.2770	8	1
4	79099540	95.6522	9	1
5	79099541	95.6522	9	1
1	79099612	96.7840	1	1
2	79099621	96.7840	1	1
3	79099823	94.5220	5	1
1	79099829	94.5220	5	1
15	79099830	3.4430	2	1
12	79099830	94.5220	5	1
18	79099831	94.5220	5	1
7	79099849	93.4810	5	1
8	79099849	93.4811	4	1
1	79099874	95.6522	11	1
14	79099877	95.6522	11	1
2	79099907	0.1230	1	1
23	79099919	3.4430	2	1
7	79100189	0.1230	3	1
6	79100190	0.1230	2	1
6	79100190	0.1230	3	1
22	79100269	3.4430	2	1
1	79100270	94.5220	1	1
3	79100287	96.7840	1	1
1	79100347	95.6545	5	1
3	79100349	95.6545	5	1
2	79100408	95.6650	9	1
1	79100409	95.6650	9	1
3	79100410	95.6650	9	1
4	79100411	95.6650	9	1
5	79100412	95.6650	9	1
6	79100413	95.6650	9	1
12	79100437	93.4810	2	1
12	79100437	93.4811	2	1
6	79100440	0.1660	2	1
5	79100779	5.6515	2	1
9	79100779	95.6522	13	1
2	79100782	95.6522	5	1
4	79100785	95.6522	13	1
11	79100814	93.4810	5	1
19	79100814	93.4811	4	1
5	79100821	93.4810	5	1
4	79100822	93.4810	5	1
15	79100837	95.6522	10	1
25	79100840	6.7120	1	2
1	79100841	6.7120	1	1
3	79100842	96.7130	1	1
7	79100843	6.7120	1	1
8	79100844	95.6522	2	1
6	79100845	95.6522	2	1
7	79100846	95.6522	2	1
5	79100850	6.7120	1	1
10	79100924	2.3040	3	1
11	79100924	93.4375	1	1
14	79100925	95.6560	3	1
6	79100925	95.6650	4	1
5	79101124	3.4710	1	1

ITEM	PART N.	SGR.	TAV.	PAG.
6	79101126	3.4710	1	1
1	79101128	93.4783	3	1
11	79101128	93.4810	1	1
11	79101128	93.4811	1	1
2	79101129	93.4783	3	1
10	79101129	93.4810	1	1
10	79101129	93.4811	1	1
7	79101131	93.4810	2	1
7	79101131	93.4811	2	1
4	79101132	93.4783	3	1
17	79101132	93.4810	1	1
17	79101132	93.4811	1	1
7	79101493	95.6522	5	1
19	79101574	95.6522	8	1
19	79101575	95.6522	8	1
13	79101655	95.6522	15	1
22	79101722	2.3040	3	1
2	79101828	95.6522	13	1
11	79101845	94.5220	5	1
10	79101853	1.2000	2	1
14	79101854	1.2000	8	1
5	79101855	1.2000	8	1
2	79101856	1.2000	8	1
3	79101857	6.7120	1	1
8	79101967	95.6522	8	1
10	79101994	1.2240	1	1
17	79101994	3.4370	2	1
12	79101994	93.4375	1	1
1	79101998	90.1650	1	1
9	79102080	5.6780	1	1
5	79102085	6.7120	6	1
3	79102086	6.7120	6	1
8	79102087	6.7120	5	1
7	79102088	6.7120	6	1
6	79102090	6.7120	4	1
8	79102092	6.7120	6	1
2	79102095	6.7120	4	1
2	79102100	6.7120	6	1
11	79102105	6.7120	2	1
11	79102125	5.6515	1	1
2	79102125	6.7120	3	1
3	79102125	95.6522	17	1
6	79102139	6.7120	1	1
7	79102142	6.7120	5	1
14	79102183	3.4430	2	1
3	79102200	95.6522	8	1
2	79102201	95.6522	8	1
4	79102202	95.6522	8	1
10	79102205	1.2000	5	1
20	79102278	1.2200	1	1
27	79102279	2.3190	1	1
6	79102319	1.2110	16	1
3	79102326	6.7120	4	1
1	79102326	6.7120	6	1
8	79102350	93.4810	5	1
21	79102350	93.4811	4	1
4	79102358	5.6450	2	1
6	79102415	1.2200	1	1
14	79102416	1.2200	2	1
12	79102418	2.3040	2	1
6	79102461	2.3040	2	1
11	79102508	6.7230	1	1
3	79102509	6.7230	1	1
2	79102560	95.6522	9	1
2	79102564	95.6522	9	1
2	79102597	6.7110	7	1
24	79102602	2.3190	1	1
20	79102607	2.3190	1	1
3	79102614	2.3190	1	1
4	79102634	90.1650	1	1
14	79102681	5.6010	4	1
15	79102682	5.6010	4	1
16	79102685	5.6010	4	1
16	79102687	5.6010	4	1
3	79102712	0.1550	1	1
3	79102757	95.6522	6	1
11	79102769	0.1450	1	1
5	79102770	90.1650	1	1
4	79102809	5.6010	8	1
12	79102809	5.6450	2	1
6	79102816	5.6010	8	1
29	79102816	5.6450	2	2
1	79102817	5.6010	8	1
14	79102817	5.6450	2	1
10	79102818	5.6450	2	1
6	79102887	94.5220	1	1
9	79102888	94.5220	1	1
21	79102898	95.6650	6	1
6	79102988	6.7110	7	1
5	79102989	6.7110	7	1
19	79103038	93.4810	2	1
1	79103039	93.4810	2	1
1	79103039	93.4811	2	1
4	79103058	6.7110	7	1
7	79103061	6.7110	7	1
9	79103173	3.4400	2	1
8	79103175	3.4400	2	1
5	79103220	2.3040	2	1
13	79103243	2.3040	2	1
14	79103254	2.3450	1A	1
14	79103255	2.3450	2A	1
7	79103255	92.3445	1	1
5	79103256	2.3450	1A	1
5	79103256	2.3450	2A	1
2	79103256	2.3455	1	1

ITEM	PART N.	SGR.	TAV.	PAG.
13	79103257	2.3450	1A	1
13	79103257	2.3450	2A	1
2	79103259	2.3450	1A	1
2	79103259	2.3450	2A	1
6	79103260	2.3450	1A	1
6	79103260	2.3450	2A	1
12	79103263	2.3450	1A	1
12	79103263	2.3450	2A	1
1	79103264	2.3450	1A	1
1	79103264	2.3450	2A	1
5	79103272	95.6522	13	1
10	79103273	95.6522	13	1
2	79103288	5.6690	1	1
20	79103317	3.4340	1	1
8	79103363	3.4710	1	1
13	79103370	0.1340	2	1
9	79103394	3.4710	1	1
12	79103405	0.1230	3	1
10	79103481	94.5220	3	1
13	79103508	3.4430	2	1
18	79103511	3.4430	2	1
2	79103754	5.6515	2	1
9	79103762	5.7120	4	1
1	79103764	3.4710	1	1
4	79103781	2.3455	1	1
10	79103837	2.3040	1	1
5	79103838	2.3040	1	1
2	79103841	2.3040	1	1
8	79103848	2.3040	1	1
1	79103849	2.3040	1	1
6	79103851	2.3040	1	1
9	79103852	2.3040	1	1
11	79103925	3.4360	2	1
3	79103926	3.4360	2	1
27	79103996	0.1340	2	1
17	79103997	0.1340	2	1
6	79104015	3.4360	1	1
5	79104022	3.4360	1	1
7	79104027	3.4360	1	1
1	79104032	93.4781	1	1
3	79104046	90.1650	1	1
8	79104122	93.4375	2	1
7	79104124	93.4375	2	1
1	79104358	0.1230	4	1
1	79104358	5.6010	7	1
2	79104361	0.1230	4	1
2	79104361	5.6010	7	1
4	79104364	0.1230	4	1
4	79104364	5.6010	7	1
6	79104365	0.1230	4	1
6	79104365	5.6010	7	1
3	79104366	0.1230	4	1
3	79104366	5.6010	7	1
5	79104367	0.1230	4	1
5	79104367	5.6010	7	1
11	79104368	0.1230	4	1
11	79104368	5.6010	7	1
16	79104547	3.4340	1	1
6	79104549	95.6522	9	1
7	79104556	3.4360	2	1
19	79104561	3.4360	2	1
6	79104777	2.3040	3	1
1	79104884	95.6522	6	1
1	79104886	95.6522	6	1
13	79104964	0.1230	2	1
6	79104964	5.6010	4	1
1	79105215	6.7110	7	1
5	79105220	5.6690	1	1
27	79105220	95.6522	8	2
17	79105220	95.6522	10	2
1	79105227	95.6522	17	1
23	79105232	95.6522	13	1
23	79105233	95.6522	13	1
18	79105269	93.4810	1	1
18	79105269	93.4811	1	1
3	79105347	93.4810	2	1
3	79105347	93.4811	2	1
1	79105415	95.6522	2	1
2	79105768	0.1230	2	1
13	79105781	0.1450	1	1
3	79105988	6.7110	7	1
1	79106018	5.6515	2	1
24	79106072	1.2200	2	1
21	79106073	1.2200	2	1
19	79106111	1.2110	6	1
8	79106155	3.4360	2	1
13	79106174	3.4360	2	1
22	79106501	1.2710	8	1
5	79106519	95.6560	2	1
28	79106519	95.6650	1	2
3	79106520	95.6560	1	1
12	79106520	95.6650	1	1
4	79106521	95.6560	1	1
9	79106521	95.6650	1	1
5	79106549	0.1010	4	1
1	79106724	5.6515	1	1
2	79106725	96.7130	1	1
4	79106739	0.0400	2	1
7	79106744	0.0400	2	1
3	79106745	0.0400	2	1
2	79106746	0.0400	2	1
13	79106749	0.0400	2	1
16	79106750	0.0400	2	1
5	79106820	5.6450	2	1
2	79106920	0.1550	1	1

ITEM	PART N.	SGR.	TAV.	PAG
13	79106921	0.1550	1	1
16	79106925	0.1550	1	1
12	79106926	0.1550	1	1
4	79106929	0.1550	1	1
1	79106932	0.1550	1	1
2	79107184	90.1650	1	1
4	79107202	93.4810	2	1
2	79107221	95.6560	1	1
13	79107221	95.6650	1	1
1	79107235	1.2240	2	1
19	79107290	95.6650	6	1
20	79107291	95.6650	6	1
5	79107306	95.6560	1	1
25	79107306	95.6650	1	1
1	79107307	95.6560	1	1
5	79107307	95.6650	1	1
4	79107342	93.4811	2	1
9	79107344	93.4811	5	1
1	79107383	95.6522	13	1
18	79107734	5.6690	1	1
3	79107734	95.6522	5	1
18	79107741	5.6690	1	1
3	79107741	95.6522	5	1
17	79107914	5.6515	1	1
10	79107914	6.7120	3	1
16	79107974	0.0400	2	1
23	79107986	0.0400	2	1
3	79108021	93.4680	1	1
18	79108148	1.2770	12	1
5	79108152	5.6010	6	1
6	79108155	5.6010	6	1
19	79108161	1.2770	12	1
1	79108162	1.2770	14	1
2	79108173	1.2240	3	1
4	79108266	5.6450	1	1
8	79108424	3.4430	1	1
6	79108425	3.4430	1	1
19	79108426	3.4430	1	1
1	79108614	0.1660	3	1
1	79108738	1.2770	1	1
1	79108921	0.0313	2	1
3	79108924	0.0313	2	1
2	79109003	95.6522	11	1
1	79109157	0.1660	1	1
11	79109252	5.6515	1	1
1	79109281	1.2240	3	1
12	79109449	5.6515	1	1
5	79109449	6.7120	3	1
5	79109449	95.6522	17	1
14	79109450	5.6515	1	1
7	79109450	6.7120	3	1
8	79109450	95.6522	17	1
15	79109451	5.6515	1	1
8	79109451	6.7120	3	1
9	79109451	95.6522	17	1
2	79109462	5.6010	2	1
6	79109488	5.6460	1	1
14	79109494	5.6460	1	1
13	79109499	92.3470	1	2
15	79109500	92.3470	1	2
16	79109575	92.3470	1	2
11	79109694	93.4375	2	1
28	79109722	3.4400	2	2
12	79109730	5.6010	4	1
11	79109731	5.6010	4	1
13	79109732	5.6010	4	1
1	79109793	5.6450	2	1
11	79109793	95.6522	6	1
2	79109793	95.6546	1	1
2	79109793	95.6548	1	1
7	79109877	95.6522	9	1
4	79109880	6.7120	4	1
14	79110011	94.5220	2	1
15	79110012	3.4360	3	1
1	79110124	3.4360	1	1
7	79110132	0.1230	2	1
4	79110344	0.1010	4	1
17	79110359	0.1660	2	1
10	79110474	94.5220	1	1
7	79110653	94.5220	5	1
11	79110877	1.2240	1	1
20	79110877	3.4370	2	1
13	79110877	93.4375	1	1
6	79110880	0.1660	3	1
7	79111189	0.0313	2	1
11	79111216	94.5220	4	1
12	79111260	1.2770	1	1
14	79111263	1.2770	13	1
5	79111314	3.4370	2	1
3	79111315	93.4375	1	1
15	79111321	1.2110	3	1
16	79111358	5.6460	1	1
5	79111377	1.2200	2	1
7	79111441	3.4360	1	1
22	79111478	1.2200	1	1
22	79111478	1.2200	2	1
2	79111481	0.0313	2	1
16	79111601	1.2110	18	1
7	79111765	95.6522	7	1
13	79111768	95.6522	7	1
14	79111769	95.6522	7	1
11	79111770	95.6522	7	1
10	79111771	95.6522	7	1
12	79111772	95.6522	7	1
3	79111776	95.6522	7	1

ITEM	PART N.	SGR.	TAV.	PAG.
15	79111778	95.6522	7	1
15	79111843	1.2200	2	1
26	79111844	1.2200	2	1
27	79111850	1.2200	2	2
19	79111880	2.3190	1	1
29	79111882	2.3190	1	2
4	79111894	2.3190	3	1
2	79111910	3.4430	1	1
2	79111911	3.4430	1	1
3	79112228	0.1660	3	1
2	79112237	0.1660	3	1
5	79112250	0.1660	3	1
4	79112259	0.1660	3	1
1	79112270	1.2240	1	1
20	79112288	5.6010	1	1
3	79112294	5.6010	2	1
20	79112303	5.6010	1	1
4	79112351	0.1660	1	1
3	79112352	0.1660	1	1
3	79112373	95.6230	1	1
2	79112396	5.6010	4	1
1	79112415	0.1230	1	1
35	79112498	5.6450	2	2
36	79112501	5.6450	2	2
2	79112645	0.1660	2	1
1	79112646	0.1660	2	1
5	79112724	0.1660	2	1
4	79112725	0.1660	2	1
1	79112860	93.4783	1	1
14	79112882	0.1230	2	1
3	79112888	0.1230	2	1
10	79112925	95.6545	1	1
17	79112937	5.6690	1	1
17	79112938	5.6690	1	1
27	79113077	1.2110	4	1
25	79113079	1.2110	4	1
1	79113127	0.1230	2	1
6	79113136	0.1660	1	1
7	79113137	0.1660	1	1
1	79113188	5.6010	4	1
1	79113256	95.6230	1	1
1	79113259	95.6230	1	1
2	79113261	95.6230	1	1
6	79113262	95.6230	1	1
5	79113263	95.6230	1	1
2	79113280	95.6230	1	1
7	79113338	5.6010	1	1
3	79113352	5.6010	6	1
4	79113353	5.6010	6	1
7	79113354	5.6010	6	1
7	79113356	5.6010	6	1
14	79113357	95.6546	1	1
1	79113382	95.6070	1	1
2	79113405	95.6070	1	1
20	79113407	5.6010	4	1
21	79113408	5.6010	4	1
3	79113427	95.6650	1	1
2	79113430	95.6650	1	1
3	79113458	0.1660	2	1
6	79113465	93.4811	2	1
4	79113480	93.4700	2	1
3	79113481	93.4700	2	1
1	79113488	94.5220	4	1
1	79113489	94.5220	4	1
3	79113490	94.5220	4	1
3	79113492	94.5220	4	1
2	79113493	94.5220	4	1
2	79113495	94.5220	4	1
18	79113496	94.5220	4	2
2	79113504	3.4400	1	1
8	79113509	1.2110	11	1
1	79113512	3.4400	1	1
9	79113514	1.2110	12	1
8	79113545	3.4340	1	1
7	79113558	3.4340	1	1
1	79113595	5.6010	1	1
1	79113598	5.6010	5	1
7	79113680	5.6460	1	1
1	79113682	0.1550	3	1
2	79113683	0.1550	3	1
1	79113684	95.6650	1	1
9	79113704	5.6450	3	1
31	79113707	5.6450	1	2
32	79113710	5.6450	2	2
7	79113711	5.6780	1	1
8	79113712	5.6450	2	1
4	79113721	5.6010	2	1
15	79113724	5.6010	2	1
19	79113725	5.6010	1	1
6	79113728	0.1230	1	1
8	79113729	0.1230	1	1
9	79113730	0.1230	1	1
10	79113731	0.1230	1	1
11	79113732	0.1230	1	1
12	79113733	0.1230	1	1
2	79113734	93.4700	1	1
1	79113738	93.4700	2	1
22	79113744	95.6650	1	1
1	79113811	5.6450	1	1
1	79113854	95.6546	1	1
5	79113861	5.6450	1	1
6	79113868	94.5220	4	1
7	79113870	94.5220	4	1
6	79113872	94.5220	4	1
7	79113874	94.5220	4	1

ITEM	PART N.	SGR.	TAV	PAG.
12	79113876	94.5220	4	1
4	79113879	94.5220	4	1
5	79113880	94.5220	4	1
6	79113895	5.6450	1	1
7	79113897	5.6450	1	1
2	79113899	5.6450	1	1
8	79113904	5.6450	1	1
16	79113905	5.6450	1	1
4	79113908	93.4700	1	1
1	79113936	5.6010	2	1
1	79113948	5.6010	2	1
2	79113949	5.6010	6	1
1	79113950	5.6010	6	1
22	79113969	1.2240	2	1
3	79114058	5.6450	1	1
32	79114063	5.6450	1	2
33	79114064	5.6450	1	2
1	79114096	3.4610	1	1
6	79114137	93.4375	2	1
10	79114243	2.3445	1	1
1	79114289	95.6522	12	1
5	79114324	93.4700	1	1
12	79114324	93.4810	1	1
12	79114324	93.4811	1	1
1	79114329	0.1010	4	1
4	79114335	95.6522	11	1
1	79114362	93.4670	1	1
1	79114383	93.4670	1	1
14	79114384	93.4670	1	1
12	79114386	93.4670	1	1
17	79114388	93.4670	1	1
16	79114392	93.4670	1	1
8	79114435	93.4810	2	1
8	79114435	93.4811	2	1
3	79114455	6.7110	2	1
2	79114456	6.7110	2	1
1	79114480	95.6522	1	1
9	79114504	5.6010	5	1
10	79114505	5.6010	5	1
14	79114536	2.3040	3	1
12	79114537	2.3040	3	1
13	79114538	2.3040	3	1
15	79114539	2.3040	3	1
20	79114540	2.3040	3	1
1	79114562	5.6010	6	1
1	79114608	6.7110	2	1
8	79114651	93.4670	2	1
8	79114652	93.4670	1	1
5	79114652	93.4670	2	1
23	79114653	93.4670	1	1
7	79114654	93.4670	1	1
4	79114655	93.4670	2	1
21	79114656	93.4670	1	1
9	79114657	93.4670	1	1
11	79114657	93.4670	2	1
24	79114658	93.4670	1	2
6	79114659	93.4670	2	1
18	79114659	93.4780	1	1
10	79114659	93.4783	1	1
3	79114660	93.4780	1	1
3	79114660	93.4783	1	1
6	79114686	3.4610	1	1
7	79114696	0.1010	3	1
4	79114697	0.1010	3	1
12	79114713	6.7120	3	1
12	79114734	1.2240	1	1
2	79114864	95.6650	3	1
3	79114888	5.6450	2	1
6	79115060	5.6010	3	1
5	79115062	5.6010	3	1
1	79115063	5.6010	3	1
1	79115067	5.6010	3	1
3	79115092	2.3190	2	1
20	79115106	1.2240	3	1
9	79115107	2.3190	3	1
8	79115108	2.3190	3	1
4	79115109	1.2240	3	1
10	79115110	2.3190	1	1
11	79115111	2.3190	1	1
13	79115112	2.3190	3	1
12	79115113	2.3190	3	1
3	79115117	95.6650	5	1
1	79115124	95.6650	5	1
6	79115126	95.6650	5	1
2	79115127	95.6650	5	1
5	79115128	2.3190	3	1
3	79115244	95.6650	4	1
4	79115245	95.6650	4	1
4	79115246	95.6650	3	1
3	79115247	95.6650	3	1
7	79115305	2.3040	3	1
4	79115307	2.3040	3	1
4	79115309	95.6650	1	1
7	79115310	95.6650	3	1
18	79115317	1.2110	5	1
10	79686145	95.6522	10	1
10	98401578	0.0140	2	1
8	98401579	0.0140	2	1
1	98407508	0.0100	1	1
8	98407637	0.0302	1	1
16	98408514	0.0302	1	1
1	98409638	0.0302	1	1
4	98409931	0.0320	2	1
2	98409961	0.0320	2	1
1	98410023	0.0320	1	1

ITEM	PART N.	SGR	TAV	PAG.
4	98410384	0.1010	5	1
6	98411985	0 0043	1	1
4	98411986	0 0043	1	1
6	98411989	0.0043	2	1
3	98412099	0.0270	1	1
2	98412100	0.0241	1	1
1	98412164	0 0305	1	1
4	98412165	0.0305	1	1
2	98412166	0 0310	1	1
3	98412269	0 0320	2	1
2	98412317	0 0323	1	1
7	98412396	0 0323	1	1
6	98412397	0 0323	1	1
8	98412509	0 0240	1	1
17	98415922	0.0240	1	1
5	98417310	0 0313	1	1
5	98418727	0.0060	2	1
5	98418729	0 0060	1	1
6	98418732	0 0060	1	1
10	98418748	0.0060	1	1
8	98418749	0 0060	1	1
7	98418750	0.0060	1	1
13	98420478	0 0240	1	1
5	98421377	0.0241	1	1
10	98423938	0 0140	14	1
1	98424659	0 1010	5	1
5	98425273	0 0323	1	1
4	98426325	0 0323	1	1
6	98426497	0 0240	1	1
7	98426499	0 0240	1	1
4	98427361	0 0140	1	1
1	98427899	0 0305	2	1
2	98427907	0 0305	2	1
16	98428334	0 0240	1	1
5	98428551	0 0305	2	1
3	98429677	0 0203	1	1
2	98429692	0 0203	1	1
2	98430136	0 0329	1	1
1	98431110	0 0140	3	1
2	98431115	0 0140	3	1
3	98432572	0 0045	1	1
10	98432583	0 0045	1	1
18	98432823	0 0241	1	1
14	98432897	0 0323	1	1
15	98433227	0 0323	1	1
16	98433325	0 0323	1	1
4	98434564	0 0340	1	1
3	98434846	0 0077	1	1
4	98434847	0 0077	1	1
2	98439244	0 0077	1	1
2	98442613	0 0140	14	1
3	98443664	0 0326	1	1
12	98450910	0 0140	14	1
1	98455950	0.0140	1	1
1	98458161	0 0021	1	1

ITEM	PART N.	SGR.	TAV	PAG

SPARE PARTS

Parti di Ricambio
Ersatzteile

Pièces détachées
Piezas de repuesto

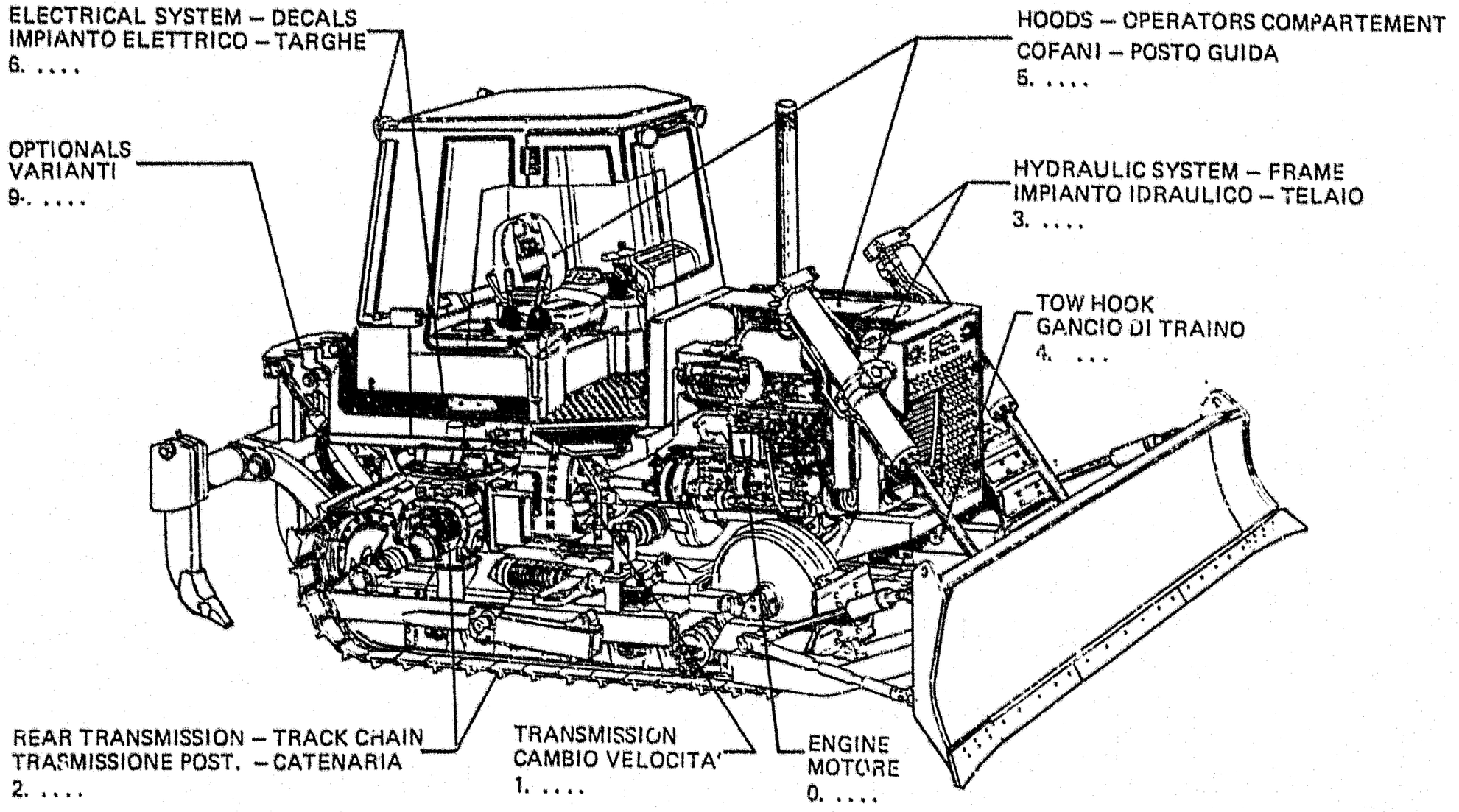
ELECTRICAL SYSTEM – DECALS
IMPIANTO ELETTRICO – TARGHE
6. ....
OPTIONALS
VARIANTI
9. ....
HOODS – OPERATORS COMPARTEMENT
COFANI – POSTO GUIDA
5. ....
HYDRAULIC SYSTEM – FRAME
IMPIANTO IDRAULICO – TELAIO
3. ....
TOW HOOK
GANCIO DI TRAINO
4. ...
REAR TRANSMISSION – TRACK CHAIN
TRASMISSIONE POST. – CATENARIA
2. ....
TRANSMISSION
CAMBIO VELOCITA'
1. ....
ENGINE
MOTORE
0. ....

FROM
DA

SGR. 0.0021 TAV. 1 PAG. 1

TO
A

SGR. 0.0084 TAV. 1 PAG. 1

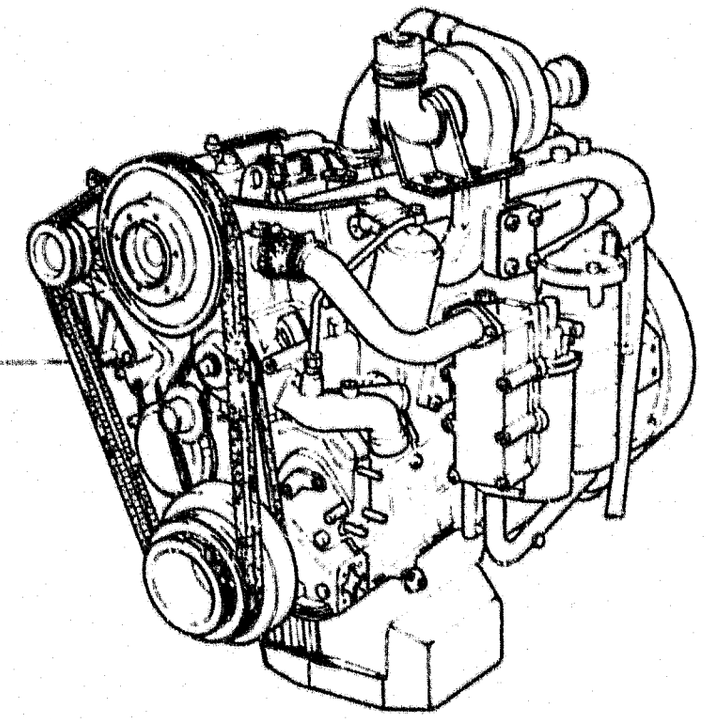

ITEM	PART NUMBER	QTY	TRANS CODE	DESCRIPTION	DESCRIZIONE
1	98458161	1	130M ENGINE		MOTORE TERMICO

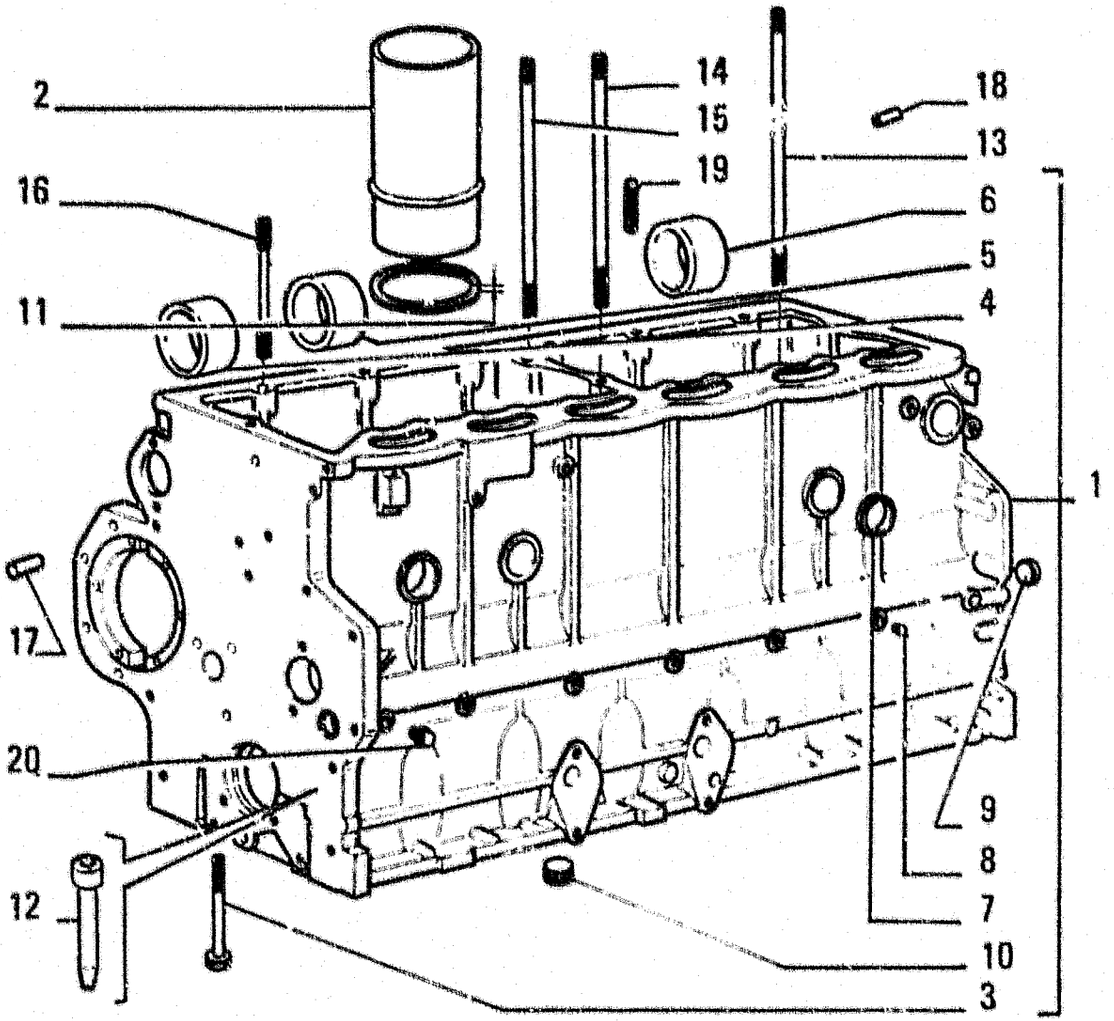

ITEM	PART NUMBER	QTY	TRANS CODE	DESCRIPTION	DESCRIZIONE
1	4846322	1	20B	CRANKCASE - ASSEMBLY	BASAMENTO MOTORE - COMPLETO
2	4850230	6	35C	CYLINDER LINER	CAMICIA CILINDRO MOTORE
3	8829588	14	40V	SCREW	VITE
4	8829580	1	95B	BUSHING	BOCCOLA
5	8829581	5	95B	BUSHING	BOCCOLA
6	8829582	1	95B	BUSHING	BOCCOLA
7	14282770	6	50T	PLUG 36x9	TAPPO 36x9
8	14323911	4	50T	PLUG 10x1.25x14	TAPPO 10x1.25x14
9	10151850	1	50T	PLUG 22x1.5x10	TAPPO 22x1.5x10
	14328801	1	50T	PLUG 22x7	TAPPO 22x7
	14329301	1	50T	PLUG 42x13	TAPPO 42x13
10	4731414	1	50T	PLUG	TAPPO
11	4750807		198S	SHIM 3.09	SPESSORE 3.09
	4750808		198S	SHIM 3.11	SPESSORE 3.11
	4750809		198S	SHIM 3.13	SPESSORE 3.13
	4750810		198S	SHIM 3.15	SPESSORE 3.15
	4750811		198S	SHIM 3.17	SPESSORE 3.17
	4750812		198S	SHIM 3.19	SPESSORE 3.19
	4750813		198S	SHIM 3.21	SPESSORE 3.21
	4750814		198S	SHIM 3.23	SPESSORE 3.23
	4750815		198S	SHIM 3.25	SPESSORE 3.25
	4750816		198S	SHIM 3.27	SPESSORE 3.27
	4750817		198S	SHIM 3.29	SPESSORE 3.29
	4750818		198S	SHIM 3.31	SPESSORE 3.31
	4750819		198S	SHIM 3.33	SPESSORE 3.33
	4750820		198S	SHIM 3.35	SPESSORE 3.35
	4750821		198S	SHIM 3.37	SPESSORE 3.37

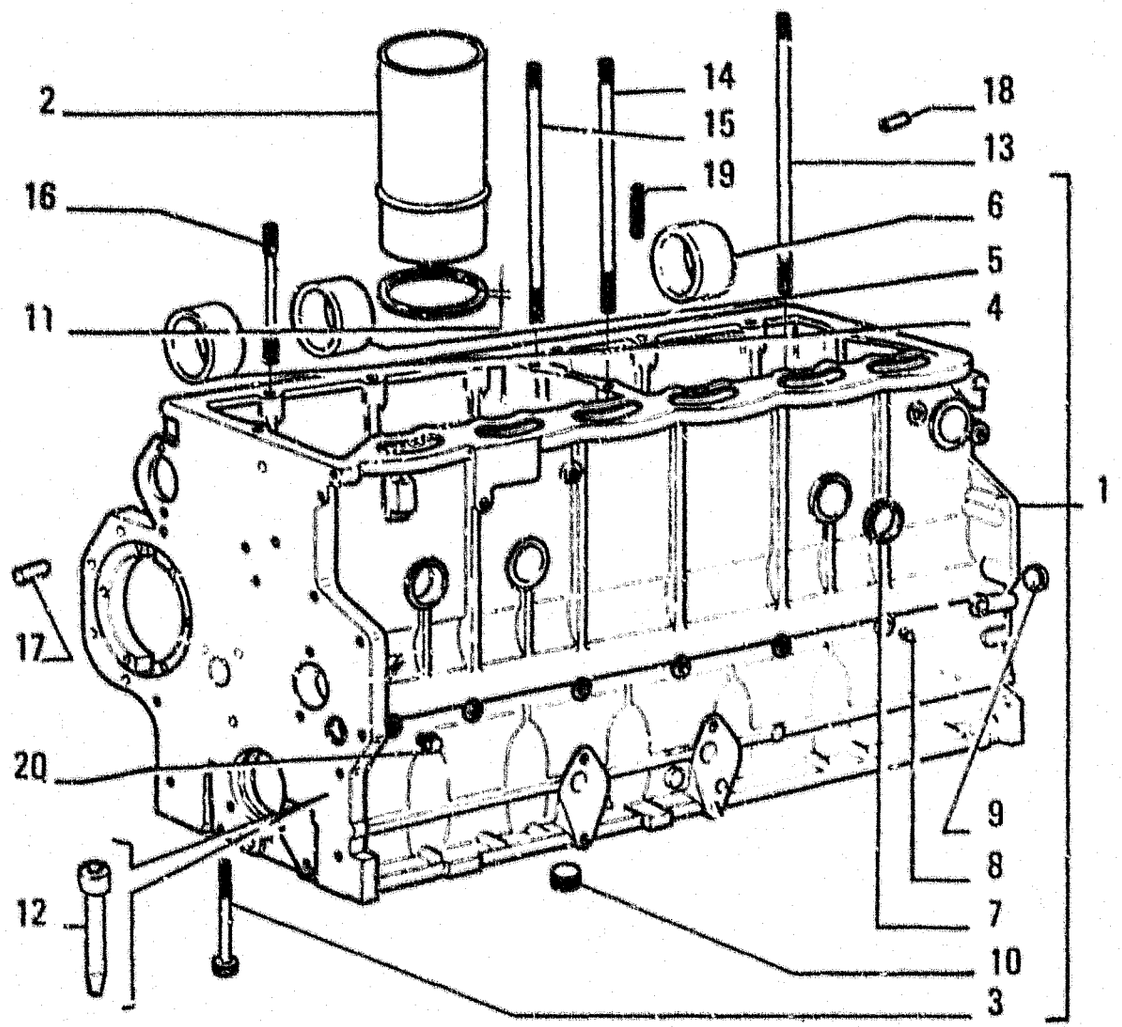

ITEM	PART NUMBER	QTY	TRANS CODE	DESCRIPTION	DESCRIZIONE
11	4750822		198S	SHIM 3.39	SPESSORE 3.39
	4764705		198S	SHIM 3.41	SPESSORE 3.41
	4764706		198S	SHIM 3.43	SPESSORE 3.43
	4764707		198S	SHIM 3.45	SPESSORE 3.45
	4764708		198S	SHIM 3.47	SPESSORE 3.47
	4764709		198S	SHIM 3.49	SPESSORE 3.49
12	4726808	6	20U	JET	UGELLO
13	4718316	4	210P	STUD +0.053 +0.116	PRIGIONIERO +0.053 +0.116
	4718317	4	210P	STUD +0.124 +0.164	PRIGIONIERO +0.124 +0.164
	4718318	4	210P	STUD +0.005 +0.045	PRIGIONIERO +0.005 +0.045
14	4718319	10	210P	STUD +0.053 +0.116	PRIGIONIERO +0.053 +0.116
	4718320	10	210P	STUD +0.124 +0.164	PRIGIONIERO +0.124 +0.164
	4718321	10	210P	STUD +0.005 +0.045	PRIGIONIERO +0.005 +0.045
15	4718322	6	210P	STUD +0.053 +0.116	PRIGIONIERO +0.053 +0.116
	4718323	6	210P	STUD +0.124 +0.164	PRIGIONIERO +0.124 +0.164
	4718324	6	210P	STUD +0.005 +0.045	PRIGIONIERO +0.005 +0.045
16	4707320	6	210P	STUD +0.053 +0.116	PRIGIONIERO +0.053 +0.116
	4707321	6	210P	STUD +0.124 +0.164	PRIGIONIERO +0.124 +0.164
	4707322	6	210P	STUD +0.005 +0.045	PRIGIONIERO +0.005 +0.045
17	4708557	2	90G	DOWEL	GRANO
18	10839810	3	90G	DOWEL 12x18	GRANO 12x18
19	14167570	2	200S	PIN 6.4x12	SPINA 6.4x12
20	10300611	1	50T	PLUG 14x1.5x9	TAPPO 14x1.5x9

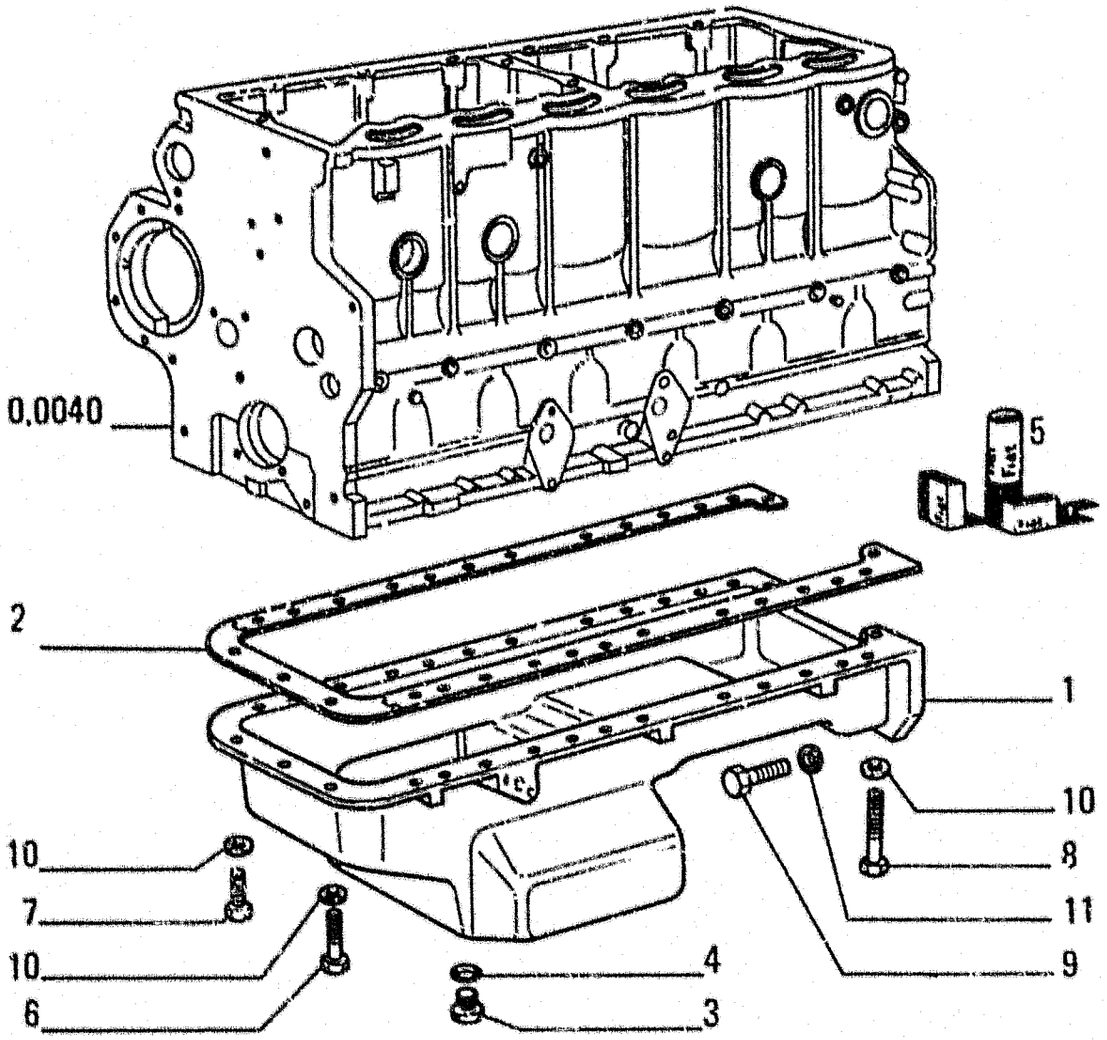

ITEM	PART NUMBER	QTY	TRANS CODE	DESCRIPTION	DESCRIZIONE
1	4822279	1	C274	ENGINE OIL SUMP	COPPA OLIO MOTORE
2	4858217	1	120G	GASKET KIT 1920754	GUARNIZIONE PIANA KIT 1920754
3	10116811	1	50T	PLUG	TAPPO
4	14438089	1	158G	O-RING KIT 1930754 2.40x19.3	GUARNIZIONE O-R KIT 1930754 2.40x19.3
5	1930754	1	K70	KIT-ENGINE OVERHAUL - SEE PAGE 32	KIT-REVISIONE MOTORE - VED PAG. 32
6	15970921	25	40V	SCREW 10x1.25x35	VITE 10x1.25x35
7	11234721	1	40V	SCREW 10x1.25x75	VITE 10x1.25x45
8	15972421	2	40V	SCREW 10x1.25x130	VITE 10x1.25x130
9	15540721	3	40V	SCREW 12x1.25x45	VITE 12x1.25x45
10	11198371	28	170R	LOCKWASHER 10.5x20	ROSETTA EL. 10.5x20
11	11198671	3	170R	LOCKWASHER 13x24	ROSETTA EL. 13x24

C274

ENGINE OIL SUMP
COPPA OLIO MOTORE

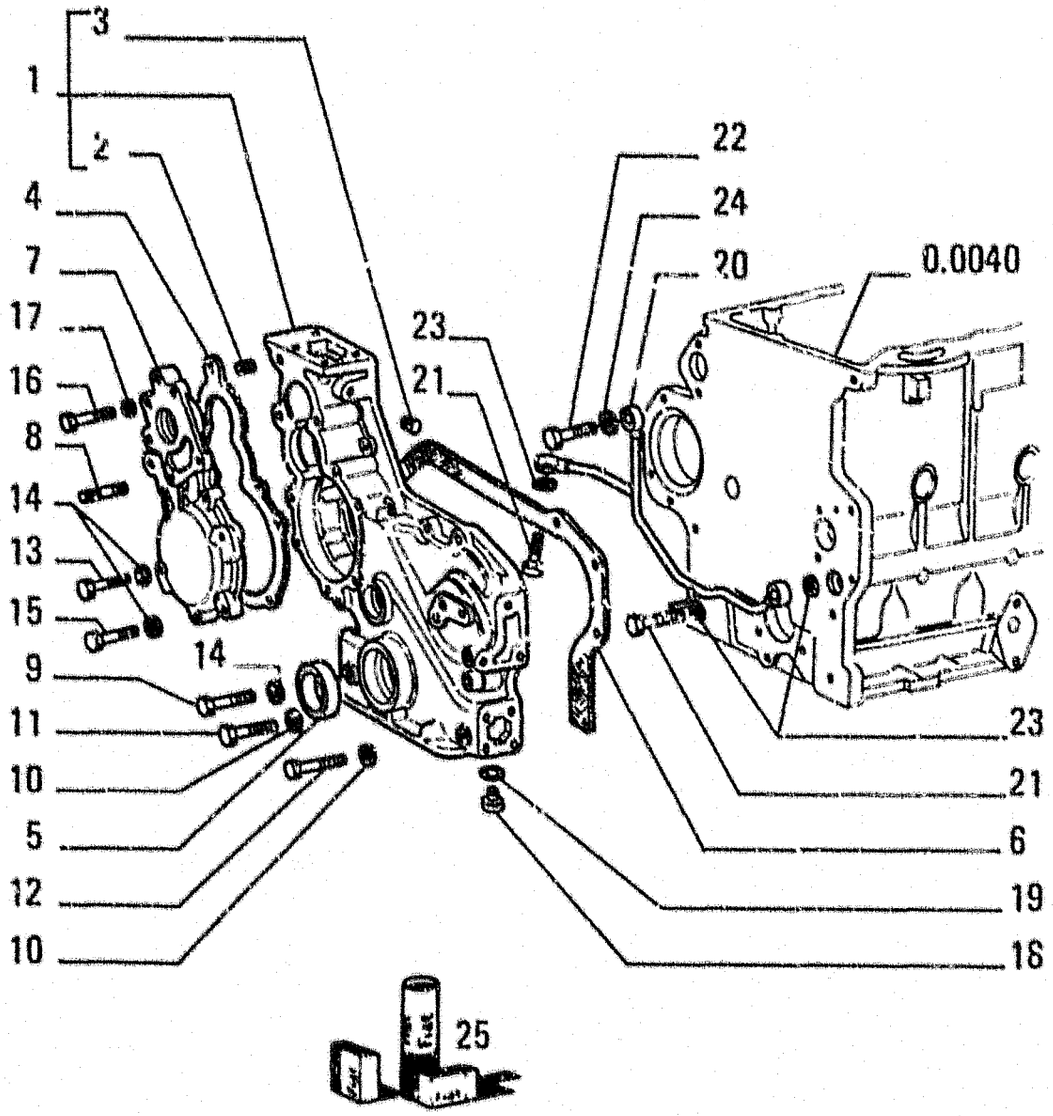

ITEM	PART NUMBER	QTY	TRANS CODE	DESCRIPTION	DESCRIZIONE
1	4770463	1	265C	COVER - FRONT ASSEMBLY	COPERCHIO - ANTERIORE COMPLETO
2	4708557	1	90G	DOWEL	GRANO
3	4560434	1	50T	PLUG	TAPPO
4	98411986	1	120G	GASKET KIT 1930754	GUARNIZIONE PIANA KIT 1930754
5	40101393	1	122G	SEAL KIT 1930754	GUARNIZIONE KIT 1930754
6	98411985	1	120G	GASKET KIT 1930754	GUARNIZIONE PIANA KIT 1930754
7	4718711	1	265C	COVER	COPERCHIO
8	10980721	1	210P	STUD 6x1x43	PRIGIONIERO 6x1x43
9	16045021	1	40V	SCREW 8x1.25x90	VITE 8x1.25x90
10	11198379	4	170R	LOCKWASHER 10.5x20	ROSETTA EL 10.5x20
11	15971521	2	40V	SCREW 10x1.25x85	VITE 10x1.25x85
12	15971721	2	40V	SCREW 10x1.25x95	VITE 10x1.25x95
13	16044021	7	40V	SCREW 8x1.25x40	VITE 8x1.25x40
14	11193879	9	170R	LOCKWASHER 8.4x16	ROSETTA EL 8.4x16
15	16044321	1	40V	SCREW 8x1.25x55	VITE 8x1.25x55
16	16044121	7	40V	SCREW 8x1.25x45	VITE 8x1.25x45
17	11193871	7	170R	LOCKWASHER 8.4x16	ROSETTA EL 8.4x16
18	10275040	1	50T	PLUG 22x1.5x10	TAPPO 22x1.5x10
19	10279560	1	120G	GASKET KIT 1930754 22.2x28	GUARNIZIONE PIANA KIT 1930754 22.2x28
20	4713668	1	193T	TUBE	TUBO RIGIDO
21	11903811	2	20R	FITTING 10x1.25x19	RACCORDO 10x1.25x19
22	10902621	1	40V	SCREW 6x1x25	VITE 6x1x25
23	10279460	4	120G	GASKET KIT 1930754 10.2x16	GUARNIZIONE PIANA KIT 1930754 10.2x16
24	11197770	1	170R	LOCKWASHER 6.1x12	ROSETTA EL 6.4x12
25	1930754	1	K70	KIT-ENGINE OVERHAUL	KIT-REVISIONE MOTORE

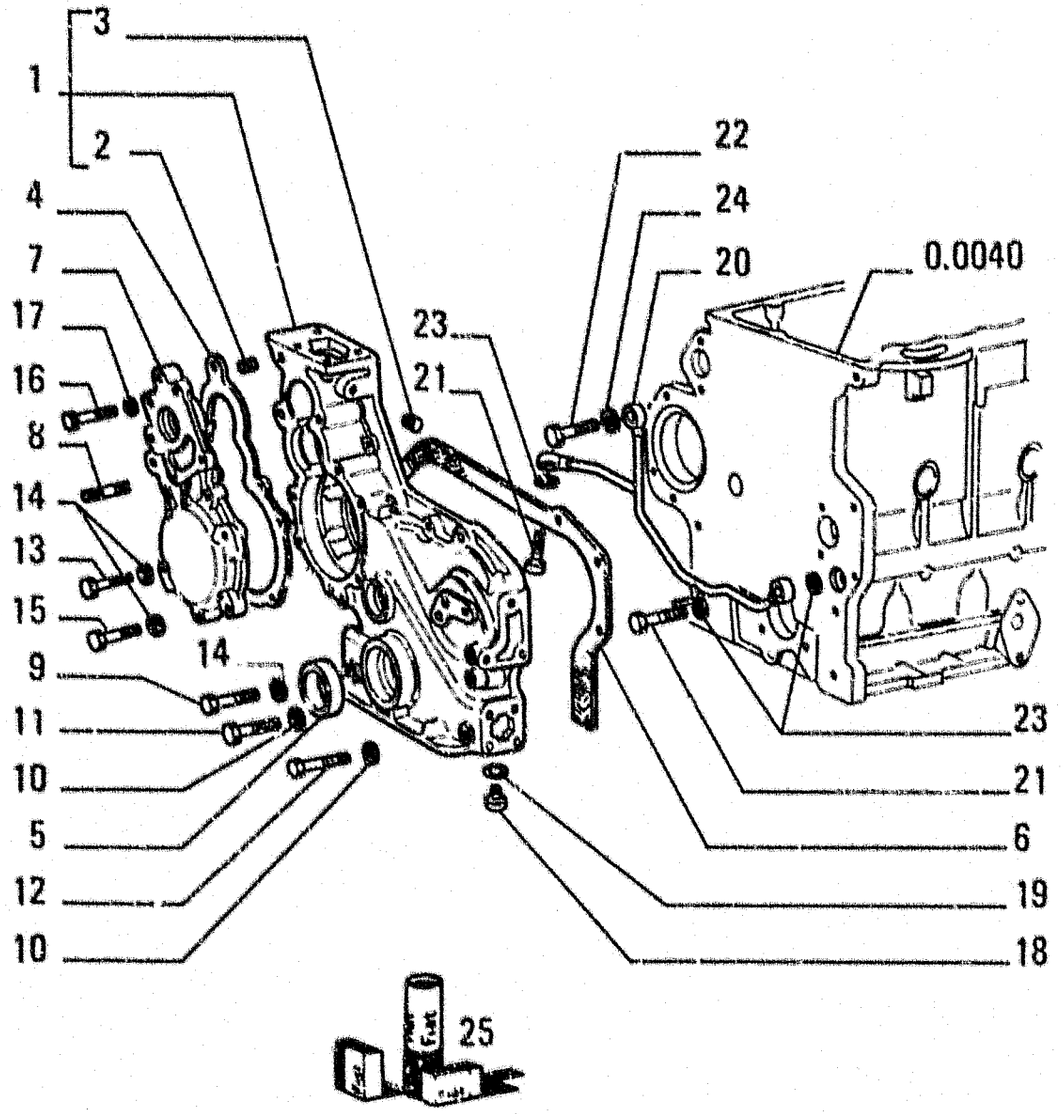

ITEM	PART NUMBER	QTY	TRANS CODE	DESCRIPTION	DESCRIZIONE
25	1930754			- SEE PAGE 32	- VED. PAG. 32

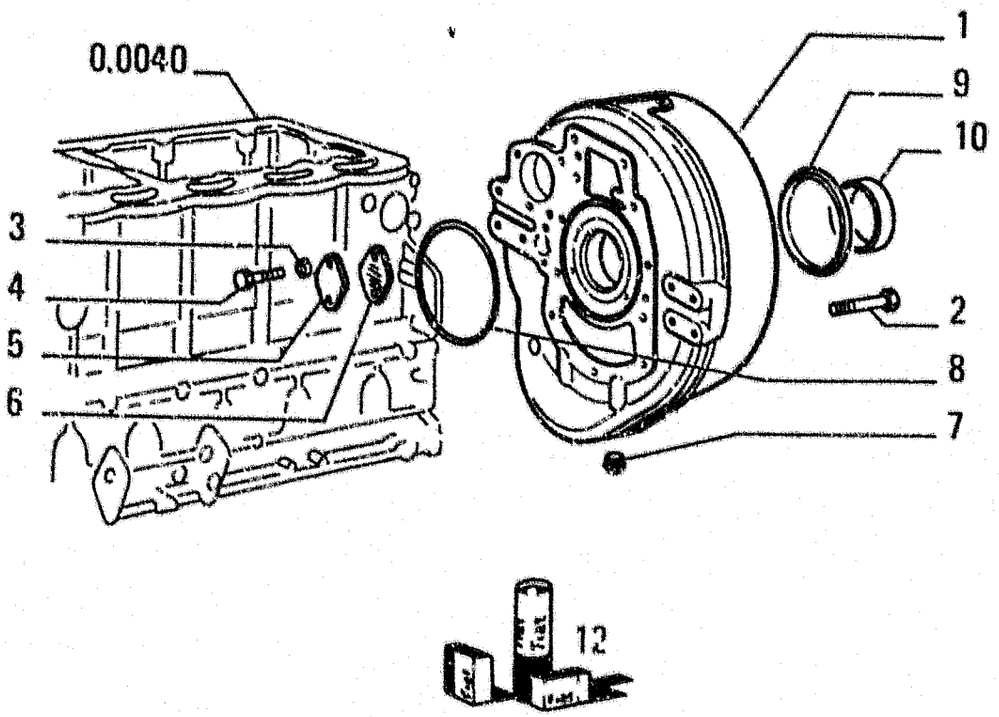

ITEM	PART NUMBER	QTY	TRANS CODE	DESCRIPTION	DESCRIZIONE
1	4821100	1	300S	SUPPORT	SUPPORTO
2	14274630	8	40V	SCREW 12x1.25x35	VITE 12x1.25x35
3	11197771	2	170R	LOCKWASHER 6.4x12	ROSETTA EL. 6.4x12
4	10902121	2	40V	SCREW 6x1x14	VITE 6x1x14
5	8818504	1	265C	COVER	COPERCHIO
6	98411989	1	120G	GASKET KIT 1930754	GUARNIZIONE PIANA KIT 1930754
7	14326311	1	50T	PLUG - IN ALTERNATIVE 28x1.5x22	TAPPO - IN ALTERNATIVA 28x1.5x22
	14326340	1	50T	PLUG - IN ALTERNATIVE 28x1.5x22	TAPPO - IN ALTERNATIVA 28x1.5x22
8	14483481	1	158G	O-RING KIT 1930754 3.53x221.6	GUARNIZIONE O-R KIT 1930754 3.53x221.6
9	40101384	1	122G	SEAL KIT 1930754	GUARNIZIONE KIT 1930754
10	4801846	1	95B	BUSHING	BOCCOLA
12	1930754	1	K70	KIT-ENGINE OVERHAUL - SEE PAGE 32	KIT-REVISIONE MOTORE - VED. PAG. 32

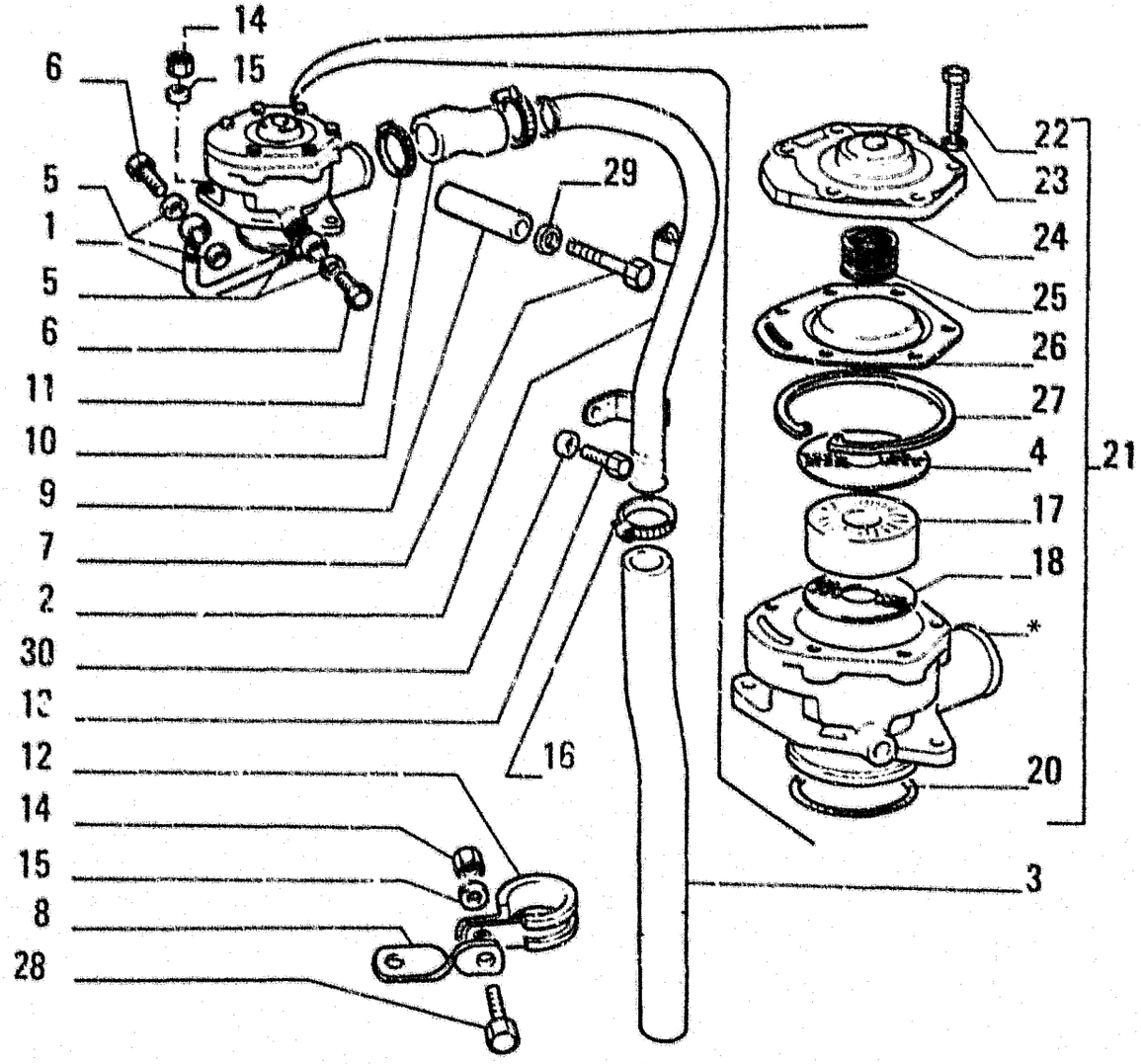

PARTS MARKED * ARE NOT SUPPLIED AS SPARES
I PARTICOLARI CONTRASSEGNATI CON * NON VENGONO FORNITI DI RICAMBIO

ITEM	PART NUMBER	QTY	TRANS CODE	DESCRIPTION	DESCRIZIONE
1	4804762	1	193T	TUBE	TUBO RIGIDO
2	4804290	1	193T	TUBE	TUBO RIGIDO
3	98432572	1	285T	HOSE	TUBO FLESSIBILE
4	4771080	1	80F	BOTTOM PLATE	FONDELLO
5	10298360	4	120G	GASKET 10.2x16	GUARNIZIONE PIANA 10.2x16
6	4806154	2	20R	FITTING	RACCORDO
7	15971324	1	40V	SCREW 10x1.25x75	VITE 10x1.25x75
8	4795309	1	231S	CLIP	STAFFETTA
9	8541600	1	75D	SPACER	DISTANZIALE
10	98432583	1	30M	SLEEVE	MANICOTTO
11	17764792	1	180C	COLLAR	COLLARE
12	4628548	1	180C	COLLAR	COLLARE
13	16043224	1	40V	SCREW 8x1.25x16	VITE 8x1.25x16
14	16100811	3	10D	NUT 8x1.25x6.5	DADO 8x1.25x6.5
15	11193879	3	131R	WASHER 8.4x16	ROSETTA 8.4x16
16	17764692	2	180C	COLLAR	COLLARE
17	4771079	1	20E	FILTER ELEMENT	ELEMENTO FILTRANTE
18	4771081	1	80F	BOTTOM PLATE	FONDELLO
20	17289681	1	158G	O-RING	GUARNIZIONE O-R
21	4816603	1	145S	BREATHER - ASSEMBLY	SFIATATOIO - COMPLETO
22	10902811	6	40V	SCREW	VITE
23	10519401	6	131R	WASHER 6.15x12	ROSETTA 6.15x12
24	4771075	1	265C	COVER	COPERCHIO
25	4812557	1	100M	SPRING	MOLLA
26	4771078	1	75M	DIAPHRAGM	MEMBRANA
27	11062176	1	187A	SNAP RING 90.5x3	ANELLO ELASTICO 90.5x3
28	16043221	1	40V	SCREW 8x1.25x16	VITE 8x1.25x16

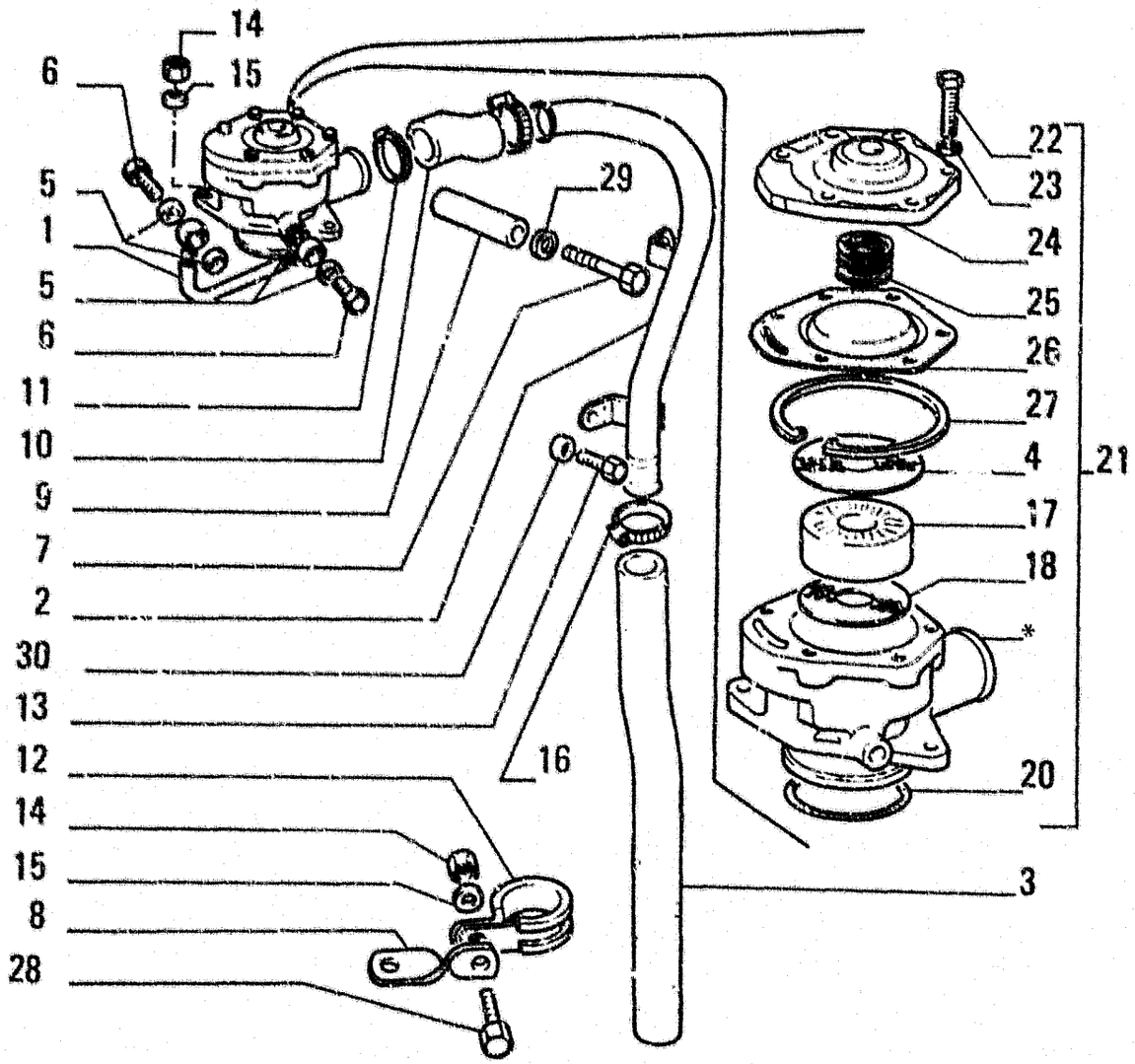

ITEM	PART NUMBER	QTY	TRANS CODE	DESCRIPTION	DESCRIZIONE
29	11198371	1	170R	LOCKWASHER 10.5x20	ROSETTA EL 10.5x20
30	11193871	1	170R	LOCKWASHER 8.4x16	ROSETTA EL 8.4x16

PARTS MARKED * ARE NOT SUPPLIED AS SPARES
I PARTICOLARI CONTRASSEGNATI CON * NON VENGONO FORNITI DI RICAMBIO

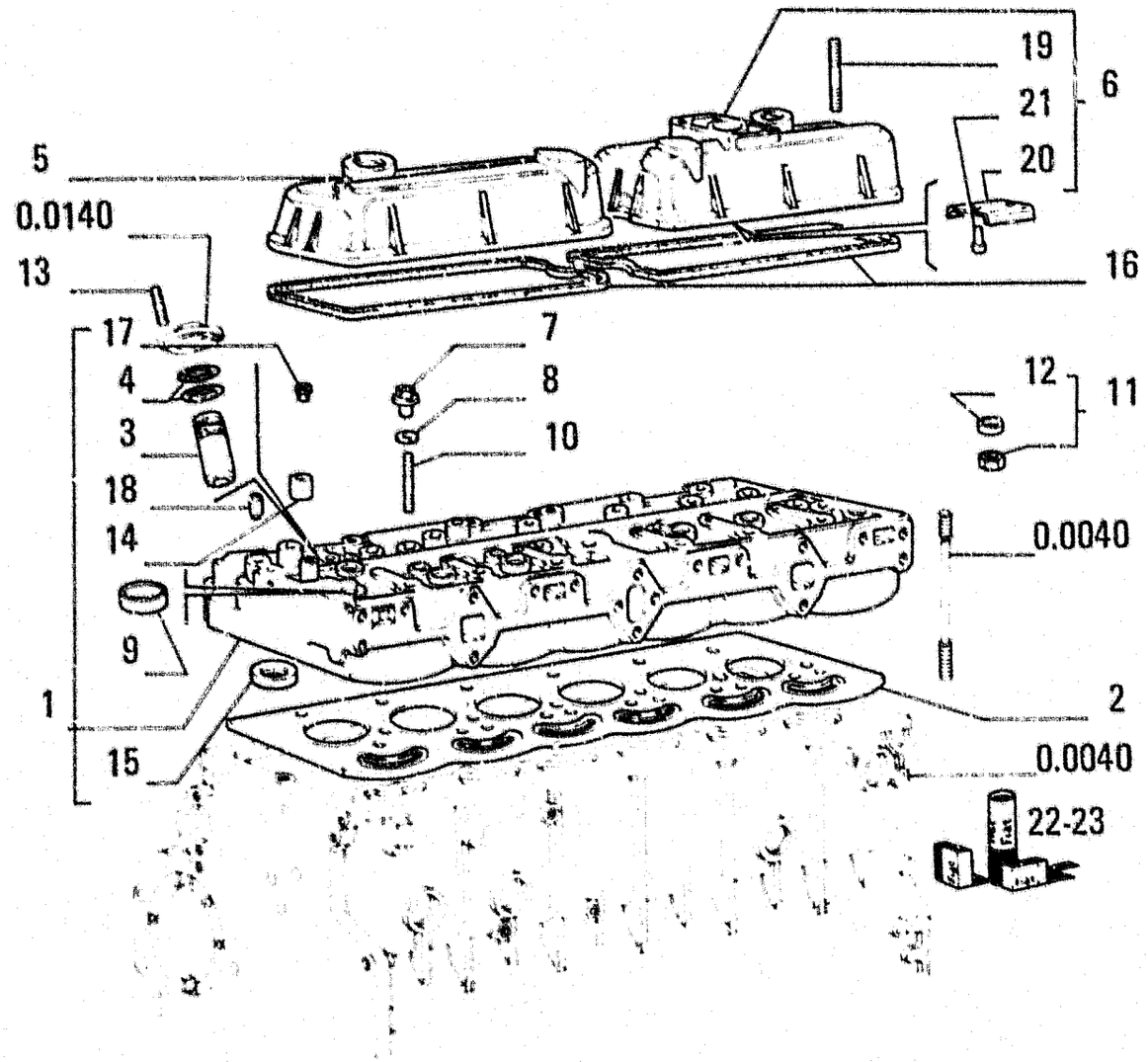

ITEM	PART NUMBER	QTY	TRANS CODE	DESCRIPTION	DESCRIZIONE
1	4798421	1	113T	CYLINDER HEAD - ASSEMBLY	TESTA CILINDRI - COMPLETO
2	4845364	1	120G	GASKET - IN ALTERNATIVE	GUARNIZIONE PIANA - IN ALTERNATIVA
3	4707319	6	101A	CASING	ASTUCCIO
4	14453981	12	158G	O-RING KIT 1930754-1930755 1,78x25,12	GUARNIZIONE O-R KIT 1930754-1930755 1,78x25,12
5	98418729	1	265C	COVER - FRONT	COPERCHIO - ANTERIORE
6	98418732	1	265C	COVER - REAR ASSEMBLY	COPERCHIO - POSTERIORE COMPLETO
7	98416750	4	10D	NUT	DADO
8	98418749	4	131R	WASHER KIT 1930754-1930755	ROSETTA KIT 1930754-1930755
9	14282470	19	50T	PLUG 28x9	TAPPO 28x9
10	98418748	4	210P	STUD	PRIGIONIERO
11	4713556	26	10D	NUT - ASSEMBLY	DADO - COMPLETO
12	10158700	26	50T	PLUG 18x2	TAPPO 18x2
13	13517630	12	210P	STUD 8x1,25x62	PRIGIONIERO 8x1,25x62
14	4758794	6	145G	GUIDE +0,0 INTAKE VALVE	GUIDA +0,0 VALVOLA DI ASPIRAZIONE
	4758795	6	145G	GUIDE +0,04 INTAKE VALVE	GUIDA +0,04 VALVOLA DI ASPIRAZIONE
	4758796	6	145G	GUIDE +0,20 INTAKE VALVE	GUIDA +0,20 VALVOLA DI ASPIRAZIONE
	4758797	6	145G	GUIDE +0,40 INTAKE VALVE	GUIDA +0,40 VALVOLA DI ASPIRAZIONE
	4758798	6	145G	GUIDE +0,0 EXHAUST VALVE	GUIDA +0,0 VALVOLA DI SCARICO
	4758799	6	145G	GUIDE +0,04	GUIDA +0,04

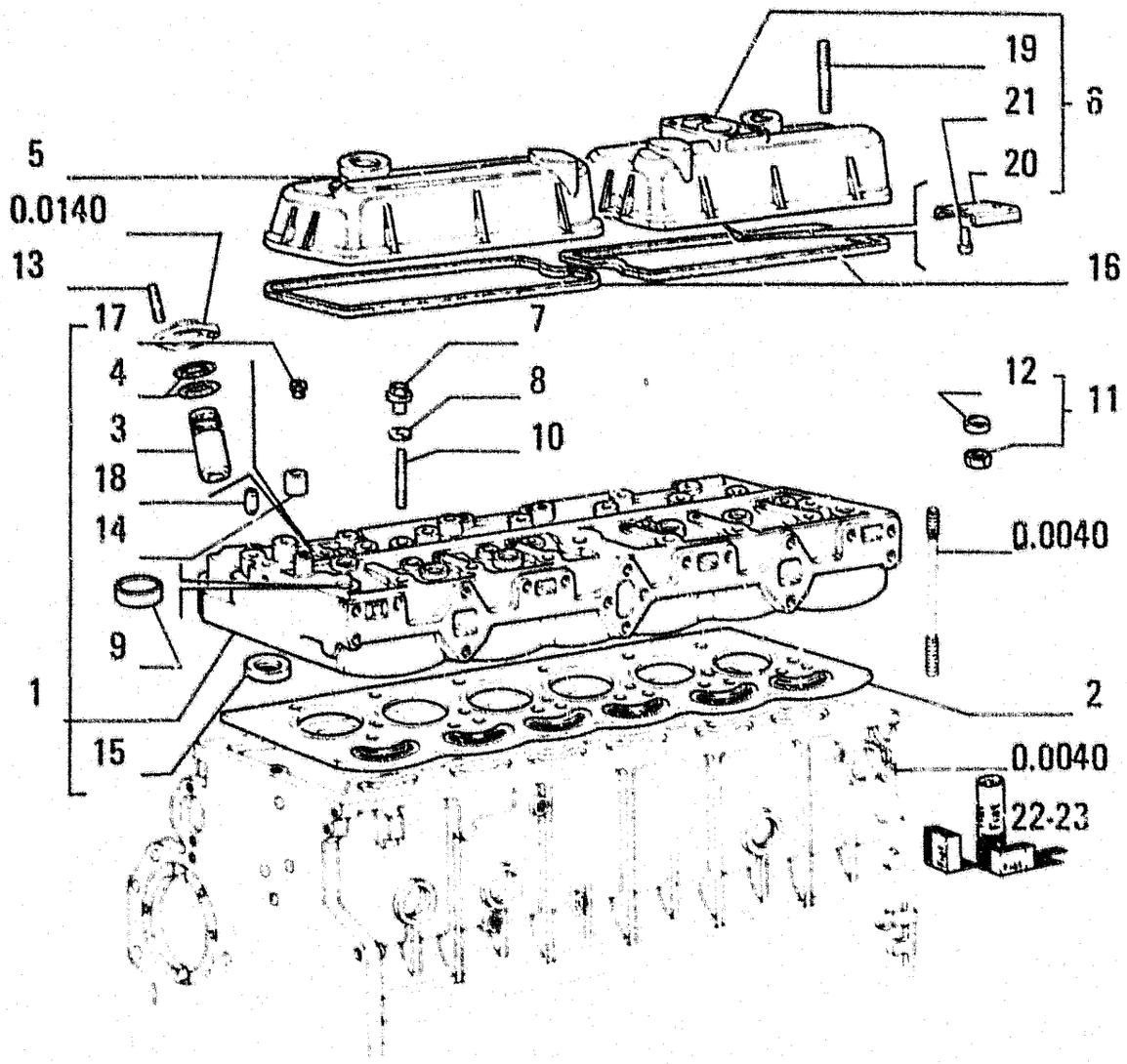

ITEM	PART NUMBER	QTY	TRANS CODE	DESCRIPTION	DESCRIZIONE
14	4758799			EXHAUST VALVE	VALVOLA DI SCARICO
	4758800	6	145G	GUIDE +0,20	GUIDA +0,20
				EXHAUST VALVE	VALVOLA DI SCARICO
	4758801	6	145G	GUIDE +0,40	GUIDA +0,40
				EXHAUST VALVE	VALVOLA DI SCARICO
15	8829237	6	69S	SEAT +0,0	SEDE +0,0
				EXHAUST VALVE	VALVOLA DI SCARICO
	8829262	6	69S	SEAT +0,20	SEDE +0,20
				EXHAUST VALVE	VALVOLA DI SCARICO
	8829263	6	69S	SEAT +0,05	SEDE +0,05
				EXHAUST VALVE	VALVOLA DI SCARICO
16	8829321	2	158G	O-RING KIT 1930754-1930755	GUARNIZIONE O-R KIT 1930754-1930755
17	14326001	2	50T	PLUG	TAPPO
18	38819032	6	90G	DOWEL	GRANO
19	13543324	2	210P	STUD 8x1,25x36	PRIGIONIERO 8x1,25x36
20	4806153	1	20D	DEFLECTOR	DEFLETTORE
21	13683909	2	40V	SCREW	VITE
22	1930754	1	K70	KIT-ENGINE OVERHAUL - SEE PAGE 32	KIT-REVISIONE MOTORE - VED. PAG. 32
23	1930755	1	K60	KIT-ENGINE VALVES OVERHAUL - SEE PAGE 32	KIT-REVISIONE VALVOLE MOTORE - VED. PAG. 32

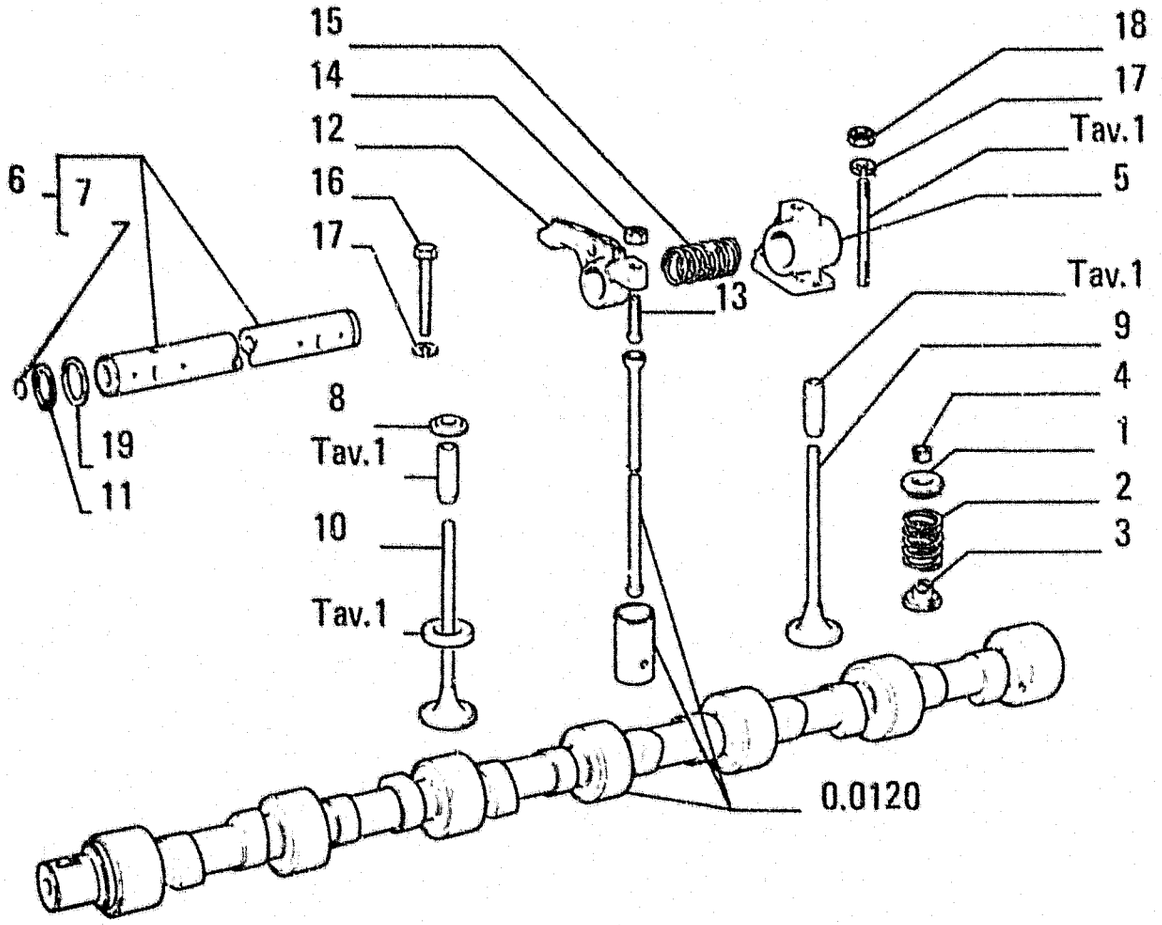

ITEM	PART NUMBER	QTY	TRANS CODE	DESCRIPTION	DESCRIZIONE
1	4734133	12	60S	CUP	SCODELLINO
2	4798427	12	100M	SPRING	MOLLA
3	8822385	6	60S	CUP	SCODELLINO
4	4734134	24	100S	DETENT	SEMICONO
5	98418727	6	300S	SUPPORT	SUPPORTO
6	4752190	2	16A	SHAFT - ASSEMBLY	ALBERO - COMPLETO
7	10158400	2	50T	PLUG 12x1,5	TAPPO 12x1,5
8	8822963	6	60S	CUP	SCODELLINO
9	4821710	6	111V	INTAKE VALVE	VALVOLA ASPIRAZIONE
10	8830045	6	112V	EXHAUST VALVE	VALVOLA SCARICO
11	38814907	4	131R	WASHER	ROSETTA
12	8823993	12	55B	ROCKER	BILANCIERE
13	4786841	12	40V	SCREW	VITE
14	61584377	12	10D	NUT	DADO
15	38812780	4	100M	SPRING	MOLLA
16	11343721	2	40V	SCREW 10x1,25x65	VITE 10x1,25x65
17	12646801	6	131R	WASHER 10,2x25	ROSETTA 10,2x25
18	12164721	4	10D	NUT 10x1,25x8	DADO 10x1,25x8
19	11066975	4	187A	SNAP RING 19,5x1,2	ANELLO ELASTICO 19,5x1,2

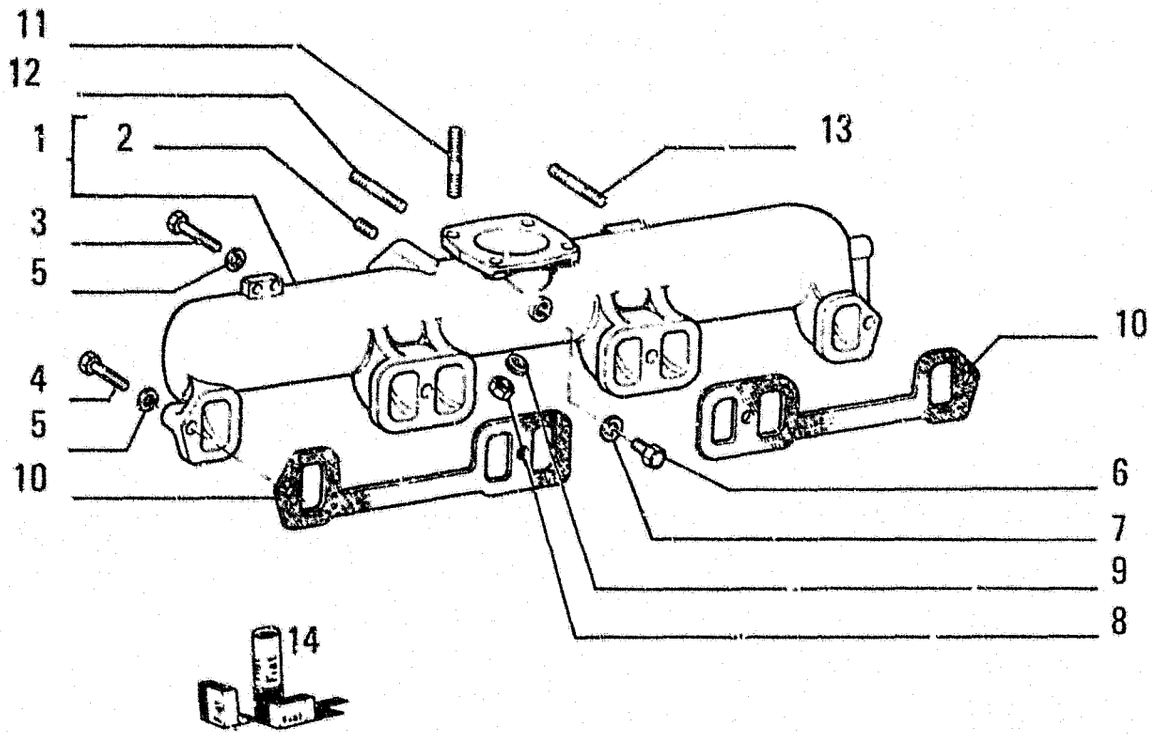

ITEM	PART NUMBER	QTY	TRANS CODE	DESCRIPTION	DESCRIZIONE
1	4803059	1	225C	INTAKE MANIFOLD - ASSEMBLY	COLLETTORE ASPIRAZIONE - COMPLETO
2	13526170	1	54I	INSERT 10x1,25x20	INSERTO FILETTATO 10x1,25x20
3	15541021	2	40V	SCREW 12x1,25x60	VITE 12x1,25x60
4	15541621	2	40V	SCREW 12x1,25x100	VITE 12x1,25x100
5	10520001	4	131R	WASHER 12,2x22	ROSETTA 12,2x22
6	4577310	1	50T	PLUG	TAPPO
7	10263360	1	120G	GASKET KIT 1930754 - 1930755 20,2x26	GUARNIZIONE PIANA KIT 1930754 - 1930755 20,2x26
8	4793790	2	50T	PLUG	TAPPO
9	10296580	2	120G	GASKET 28,3x36	GUARNIZIONE PIANA 28,3x36
10	4851440	2	120G	GASKET KIT 1930754 - 1930755	GUARNIZIONE PIANA KIT 1930754 - 1930755
11	13543421	4	210P	STUD 8x1,25x44	PRIGIONIERO 8x1,25x44
12	13546121	2	210P	STUD 10x1,25x40	PRIGIONIERO 10x1,25x40
13	13543321	1	210P	STUD 8x1,25x36	PRIGIONIERO 8x1,25x36
14	1930754	1	K70	KIT-ENGINE OVERHAUL - SEE PAGE 32	KIT-REVISIONE MOTORE - VED PAG. 32
	1930755	1	K60	KIT-ENGINE VALVES OVERHAUL - SEE PAGE 32	KIT-REVISIONE VALVOLE MOTORE - VED PAG. 32

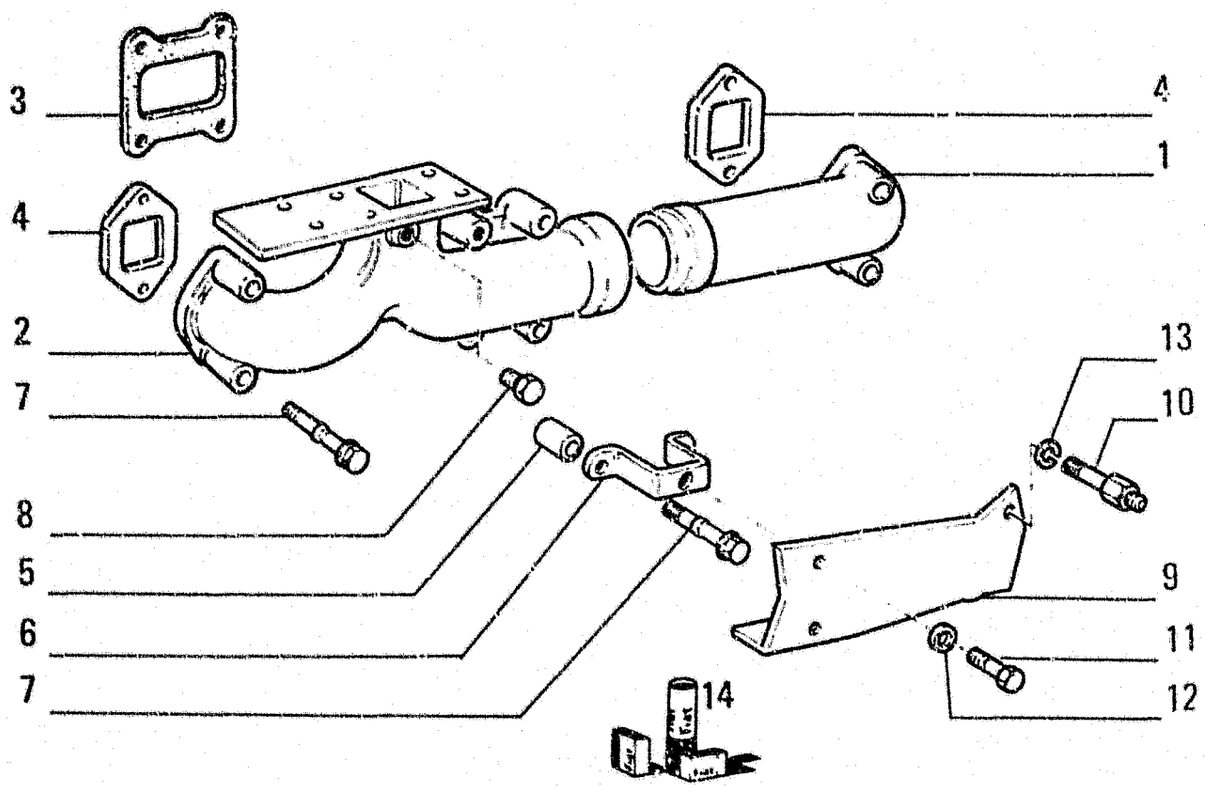

ITEM	PART NUMBER	QTY	TRANS CODE	DESCRIPTION	DESCRIZIONE
1	4798423	1	230C	EXHAUST MANIFOLD - REAR	COLLETTORE DI SCARICO - POSTERIORE
2	98439244	1	230C	EXHAUST MANIFOLD - FRONT	COLLETTORE DI SCARICO - ANTERIORE
3	98434846	1	120G	GASKET KIT 1930754 - 1930755	GUARNIZIONE PIANA KIT 1930754 - 1930755
4	98434847	2	120G	GASKET KIT 1930754 - 1930755	GUARNIZIONE PIANA KIT 1930754 - 1930755
5	4742408	4	75D	SPACER	DISTANZIALE
6	4808546	2	225S	BRACKET	STAFFA
7	4742406	7	40V	SCREW	VITE
8	4817522	1	50T	PLUG	TAPPO
9	4729704	1	70R	GUARD	RIPARO
10	4737709	1	40V	SCREW	VITE
11	15970724	2	40V	SCREW 10x1,25x25	VITE 10x1,25x25
12	11190574	2	131R	WASHER	ROSETTA
13	12638624	1	131R	WASHER	ROSETTA
14	1930754	1	K70	KIT-ENGINE OVERHAUL - SEE PAGE 32	KIT-REVISIONE MOTORE - VED. PAG. 32
	1930755	1	K60	KIT-ENGINE VALVES OVERHAUL - SEE PAGE 32	KIT-REVISIONE VALVOLE MOTORE - VED. PAG. 32

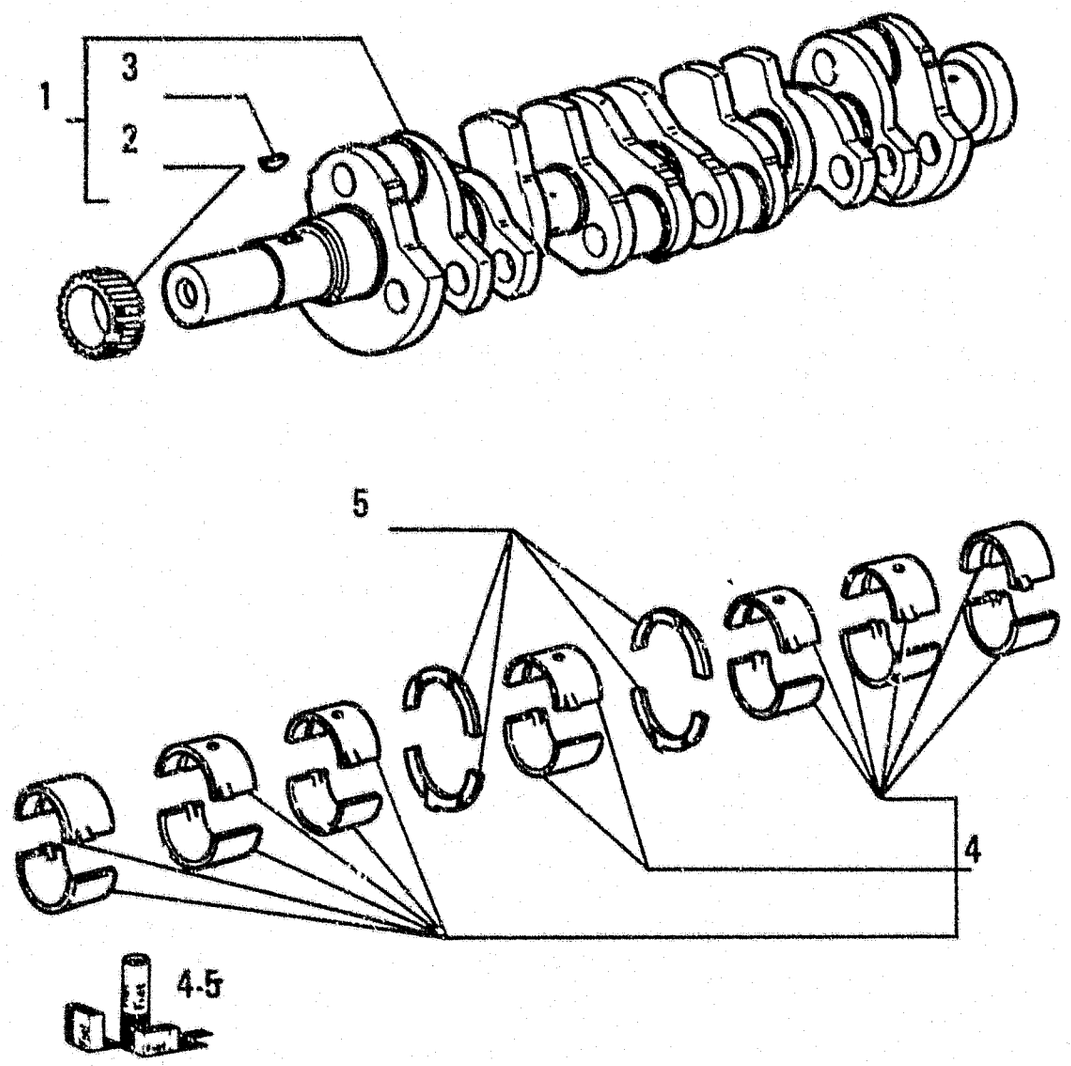

ITEM	PART NUMBER	QTY	TRANS CODE	DESCRIPTION	DESCRIZIONE
1	4832171	1	18A	CRANKSHAFT - ASSEMBLY	ALBERO MOTORE - COMPLETO
2	4861875	1	50I	GEAR	INGRANAGGIO
3	8817913	1	61L	WOODRUF KEY	LINGUETTA A DISCO
4	1901832	1	K19A	KIT-CYL.BLOCK BEARINGS(-0.000) - SEE PAGE 32	KIT-SEMICUSC.DI BANCO(-0.000) - VED. PAG. 32
	1901833	1	K19B	KIT-CYL.BLOCK BEARINGS(-0.254) - SEE PAGE 32	KIT-SEMICUSC.DI BANCO(-0.254) - VED. PAG. 32
	1901834	1	K19C	KIT-CYL.BLOCK BEARINGS(-0.508) - SEE PAGE 32	KIT-SEMICUSC.DI BANCO(-0.508) - VED. PAG. 32
	1901835	1	K19D	KIT-CYL.BLOCK BEARINGS(-0.762) - SEE PAGE 32	KIT-SEMICUSC.DI BANCO(-0.762) - VED. PAG. 32
	1901836	1	K19E	KIT-CYL.BLOCK BEARINGS(-1.016) - SEE PAGE 32	KIT-SEMICUSC.DI BANCO(-1.016) - VED. PAG. 32
5	1901385	1	K15A	KIT-CYL. BLOCK RINGS (+0.000) - SEE PAGE 32	KIT-ANELLI SPALL. (+0.000) - VED. PAG. 32
	1901386	1	K15B	KIT-CYL. BLOCK RINGS (+0.127) - SEE PAGE 32	KIT-ANELLI SPALL. (+0.127) - VED. PAG. 32
	1901387	1	K15C	KIT-CYL. BLOCK RINGS (+0.254) - SEE PAGE 32	KIT-ANELLI SPALL. (+0.254) - VED. PAG. 32
	1901388	1	K15D	KIT-CYL. BLOCK RINGS (+0.508) - SEE PAGE 32	KIT-ANELLI SPALL. (+0.508) - VED. PAG. 32

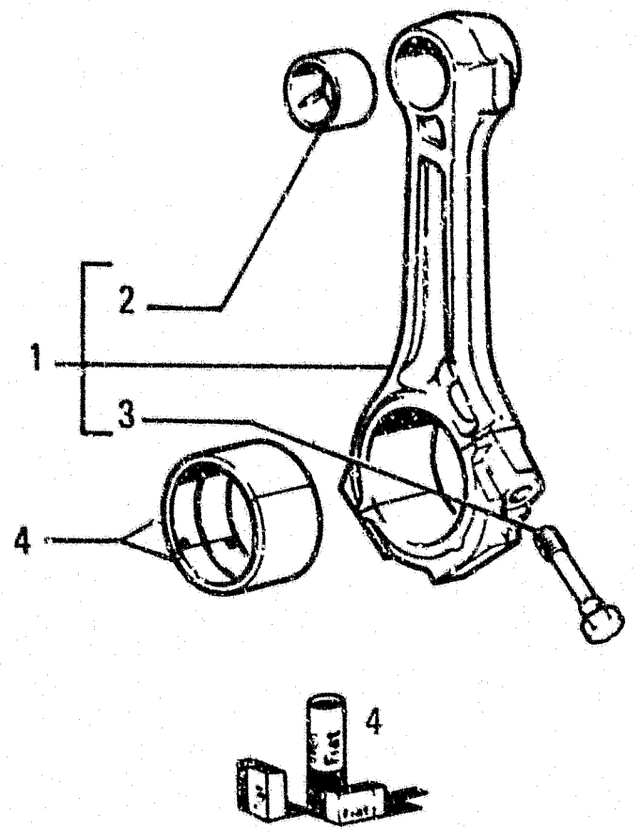

ITEM	PART NUMBER	QTY	TRANS CODE	DESCRIPTION	DESCRIZIONE
1	4821454	6	51B	CONNECTING ROD - ASSEMBLY	BIELLA MOTORE - COMPLETO
2	4803660	1	95B	BUSHING	BOCCOLA
3	4722162	2	40V	SCREW	VITE
4	1901993	6	K21A	KIT-CON. ROD BEARINGS (-0.000) - SEE PAGE 32	KIT-SEMICUSC DI BIELLA(-0.000) - VED. PAG. 32
	1901994	6	K21B	KIT-CON. ROD BEARINGS (-0.254) - SEE PAGE 32	KIT-SEMICUSC DI BIELLA(-0.254) - VED. PAG. 32
	1901995	6	K21C	KIT-CON. ROD BEARINGS (-0.508) - SEE PAGE 32	KIT-SEMICUSC DI BIELLA(-0.508) - VED. PAG. 32
	1901996	6	K21D	KIT-CON. ROD BEARINGS (-0.762) - SEE PAGE 32	KIT-SEMICUSC DI BIELLA(-0.762) - VED. PAG. 32
	1901997	6	K21E	KIT-CON. ROD BEARINGS (-1.016) - SEE PAGE 32	KIT-SEMICUSC DI BIELLA(-1.016) - VED. PAG. 32

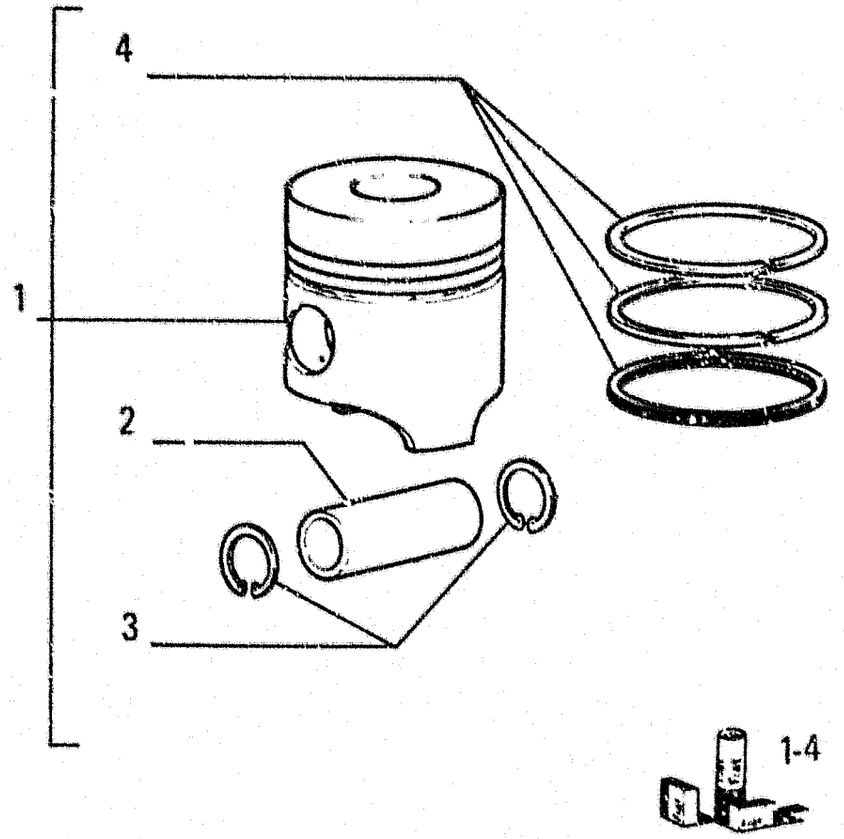

ITEM	PART NUMBER	QTY	TRANS CODE	DESCRIPTION	DESCRIZIONE
1	193C742	6	K17A	KIT-FOR ONE PISTON (+0.0) - SEE PAGE 32	KIT-PER UNO STANT (+0.0) - VED PAG 32
2	4800402	1	80P	PIN +0.0	PERNO +0.0
	4800403	1	80P	PIN +0.2	PERNO +0.2
3	*1060076	2	187A	SNAP RING 45.5x1.75	ANELLO ELASTICO 45.5x1.75
4	1930753	1	K18A	KIT-FOR ONE PISTON RINGS(+0.0) - SEE PAGE 32	KIT-ANELLI STANT (+0.0) - VED PAG 32

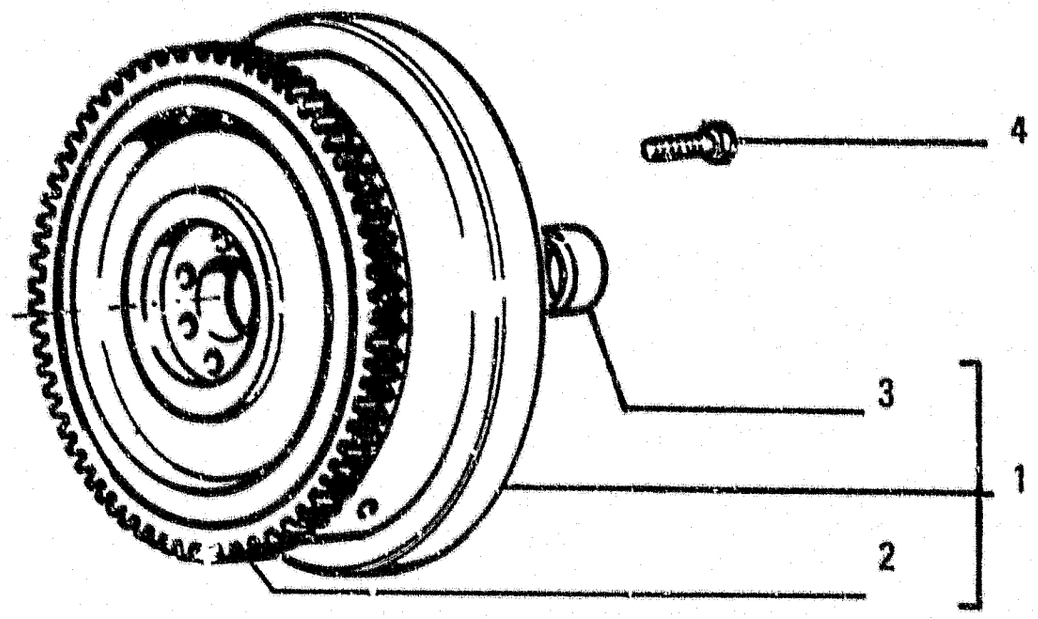

ITEM	PART NUMBER	QTY	TRANS CODE	DESCRIPTION	DESCRIZIONE
1	4808788	1	48V	FLYWHEEL - ASSEMBLY	VOLANO - COMPLETO
2	4734354	1	297C	RING GEAR	CORONA DENTATA
3	4808790	1	95B	BUSHING	BOCCOLA
4	4765564	7	40V	SCREW	VITE

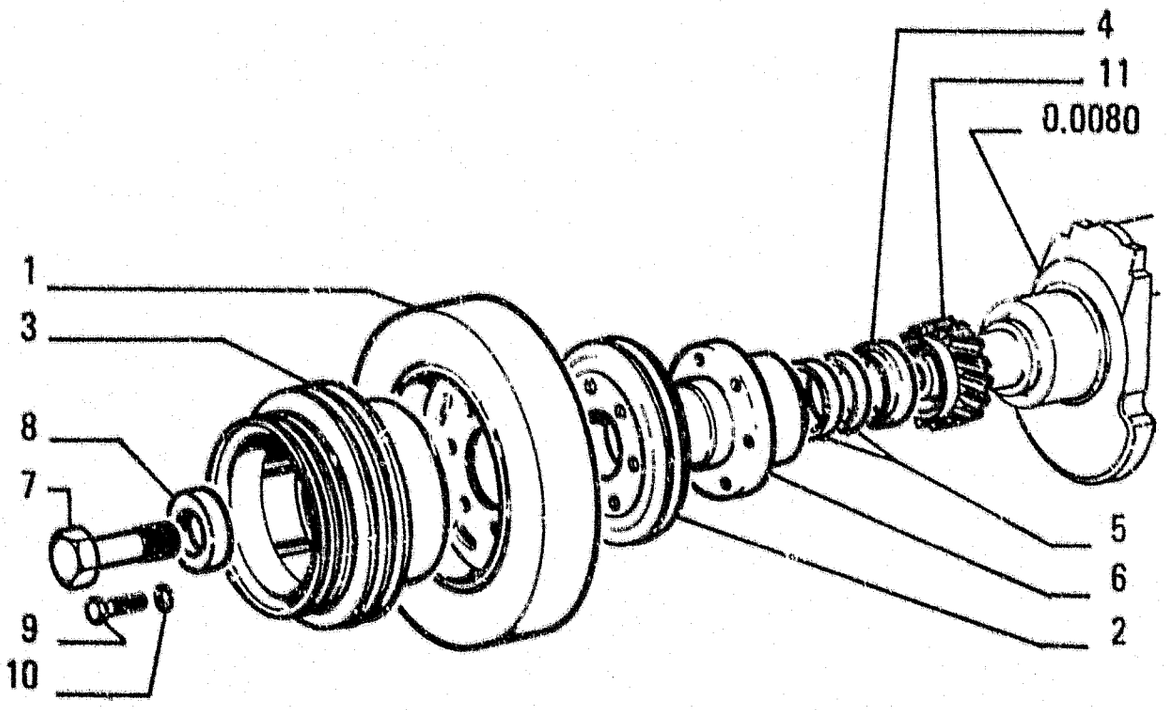

ITEM	PART NUMBER	QTY	TRANS CODE	DESCRIPTION	DESCRIZIONE
1	8831256	1	164S	DAMPER	SMORZATORE
2	4711933	1	230P	PULLEY	PULEGGIA
3	4813558	1	230P	PULLEY	PULEGGIA
4	4711787	1	75D	SPACER	DISTANZIALE
5	4811426	1	45A	RING	ANELLO
6	4711786	1	135M	HUB	MOZZO
7	8823774	1	40V	SCREW	VITE
8	8823773	1	131R	WASHER	ROSETTA
9	11307031	6	40V	SCREW 10x1,25x40	VITE 10x1,25x40
10	11198379	6	170R	LOCKWASHER 10,5x20	ROSETTA EL. 10,5x20
11	4710645	1	50I	GEAR	INGRANAGGIO

FROM
DA

SGR. 0.0100 TAV. 1 PAG. 1

TO
A

SGR. 0.0140 TAV. 13 PAG. 1

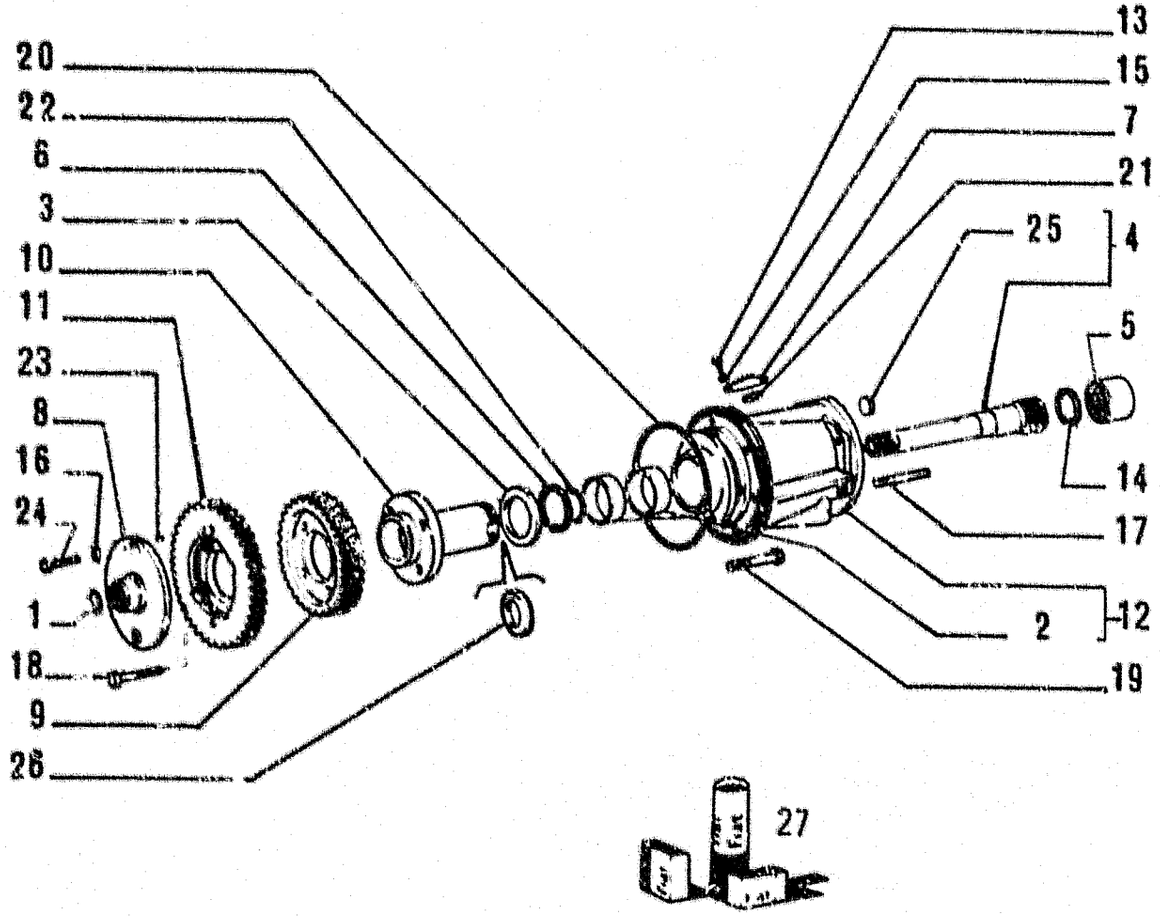

ITEM	PART NUMBER	QTY	TRANS CODE	DESCRIPTION	DESCRIZIONE
1	758732	1	187A	SNAP RING	ANELLO ELASTICO
2	4766813	2	95B	BUSHING	BOCCOLA
3	4667498	1	75D	SPACER	DISTANZIALE
4	4811336	1	16A	SHAFT - ASSEMBLY	ALBERO - COMPLETO
5	4750523	1	30M	SLEEVE	MANICOTTO
6	4708213	1	187A	SNAP RING	ANELLO ELASTICO
7	4711552	1	265C	COVER	COPERCHIO
8	4712737	1	70F	FLANGE	FLANGIA
9	4722819	1	50I	GEAR	INGRANAGGIO
10	4766706	1	16A	SHAFT	ALBERO
11	4722821	1	50I	GEAR	INGRANAGGIO
12	4799046	1	300S	SUPPORT - ASSEMBLY	SUPPORTO - COMPLETO
13	10902121	2	40V	SCREW 6x1x14	VITE 6x1x14
14	4750646	1	187A	SNAP RING	ANELLO ELASTICO
15	11197771	2	170R	LOCKWASHER 6.4x12	ROSETTA EL 6.4x12
16	11194071	2	131R	WASHER 8.4x16	ROSETTA 8.4x16
17	13449821	4	210P	STUD 10x1.25x50	PRIGIONIERO 10x1.25x50
18	14233621	4	40V	SCREW 10x1.25x30	VITE 10x1.25x30
19	14238721	6	40V	SCREW 8x1.25x45	VITE 8x1.25x45
20	14436781	1	158G	O-RING KIT 1930754 1.78x133.1	GUARNIZIONE O-R KIT 1930754 1.78x133.1
21	14457581	1	158G	O-RING 2.62x20.29	GUARNIZIONE O-R 2.62x20.29
22	14463881	1	158G	O-RING KIT 1930754 3.53x34.52	GUARNIZIONE O-R KIT 1930754 3.53x34.52
23	14600370	1	202S	SPRING PIN 5x10	SPINA ELASTICA 5x10
24	16605624	2	40V	SCREW	VITE
25	14328701	1	50T	PLUG 20x6	TAPPO 20x6

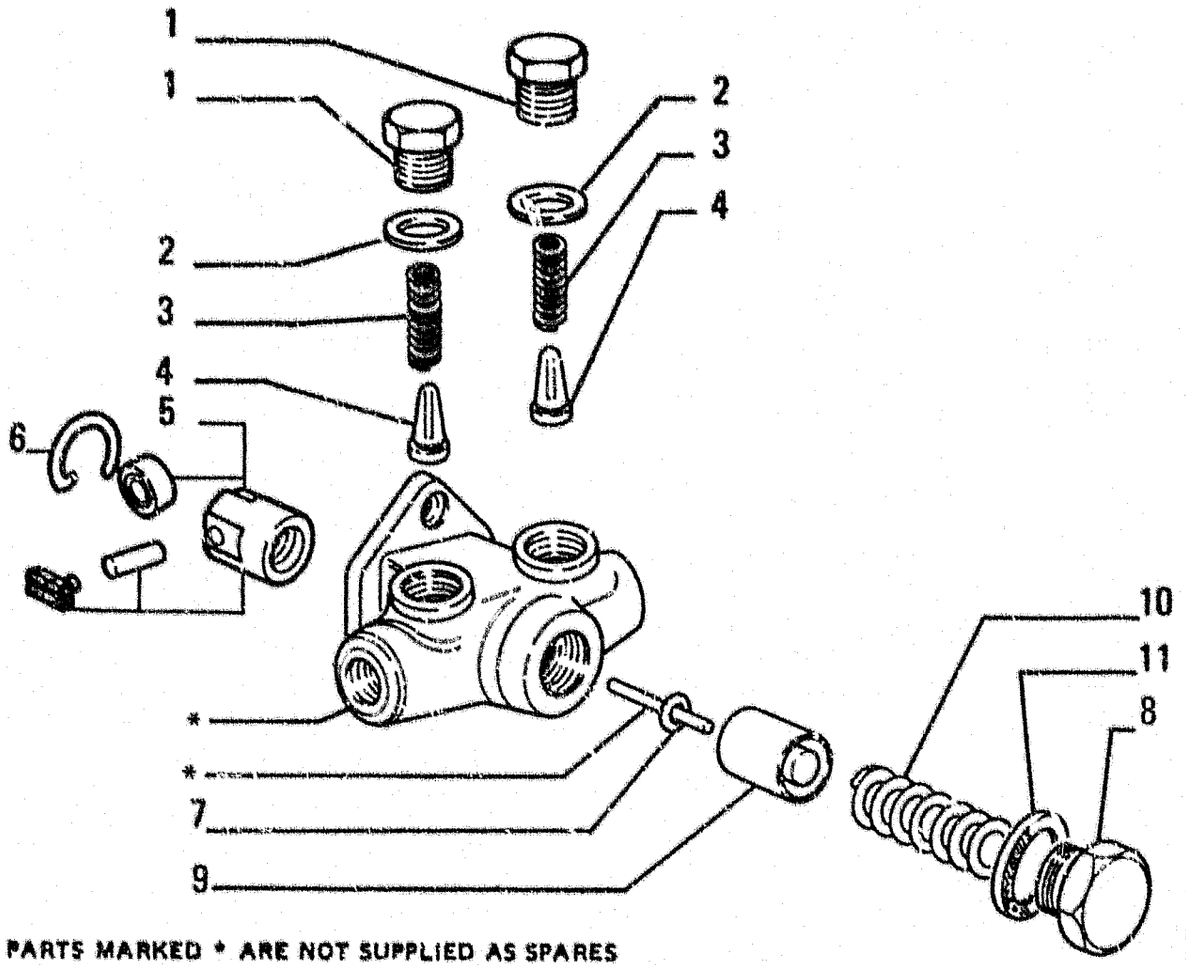

PARTS MARKED * ARE NOT SUPPLIED AS SPARES
I PARTICOLARI CONTRASSEGNATI CON * NON VENGONO FORNITI DI RICAMBIO

ITEM	PART NUMBER	QTY	TRANS CODE	DESCRIPTION	DESCRIZIONE
1	772129	2	50T	PLUG	TAPPO
2	772128	2	120G	GASKET	GUARNIZIONE PIANA
3	772127	2	100M	SPRING	MOLLA
4	772125	2	10V	VALVE	VALVOLA
5	775120	1	240P	TAPPET	PUNTERIA
6	772124	1	197A	SNAP RING	ANELLO ELASTICO
7	772117	1	158G	O-RING	GUARNIZIONE O-R
8	772116	1	50T	PLUG	TAPPO
9	773184	1	235S	PISTON	STANTUFFO
10	772114	1	100M	SPRING	MOLLA
11	772115	1	120G	GASKET	GUARNIZIONE PIANA

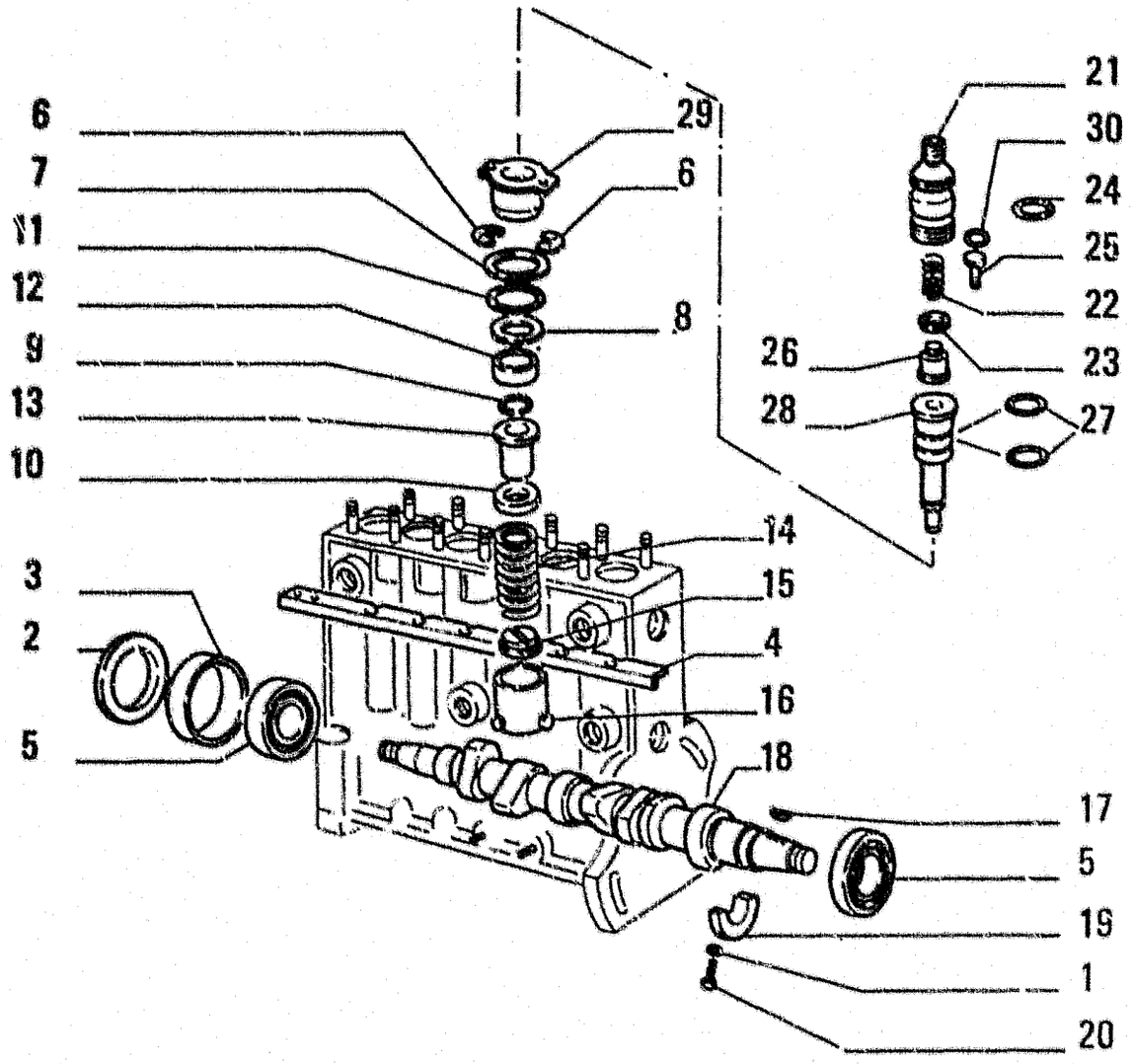

ITEM	PART NUMBER	QTY	TRANS CODE	DESCRIPTION	DESCRIZIONE
10	772281	6	120P	PLATE	PIATTELLO
11	772388	6	158G	O-RING	GUARNIZIONE O-R
12	772307	6	95B	BUSHING	BOCCOLA
13	772298	6	95B	BUSHING	BOCCOLA
14	774300	6	100M	SPRING	MOLLA
15	773534	6	120P	PLATE	PIATTELLO
16	773453	6	240P	TAPPET	PUNTERIA
17	10206320	1	60L	KEY 7,5x5	LINGUETTA 7,5x5
18	772191	1	16A	SHAFT	ALBERO
19	772304	1	330S	SUPPORT	SUPPORTO
20	772211	2	40V	SCREW	VITE
21	774874	6	20R	FITTING	RACCORDO
22	772351	6	100M	SPRING	MOLLA
23	772275	6	122G	SEAL	GUARNIZIONE
24	772389	6	158G	O-RING	GUARNIZIONE O-R
25	772390	6	145G	GUIDE	GUIDA
26	774875	6	10V	VALVE	VALVOLA
27	772387	12	158G	O-RING	GUARNIZIONE O-R
28	775309	6	130P	PLUNGER	PISTONCINO
29	774651	6	70F	FLANGE	FLANGIA
30	772272		131R	WASHER - THICKNESS 0.5	ROSETTA - SPESSORE 0.5
	772273		131R	WASHER - THICKNESS 0.2	ROSETTA - SPESSORE 0.2

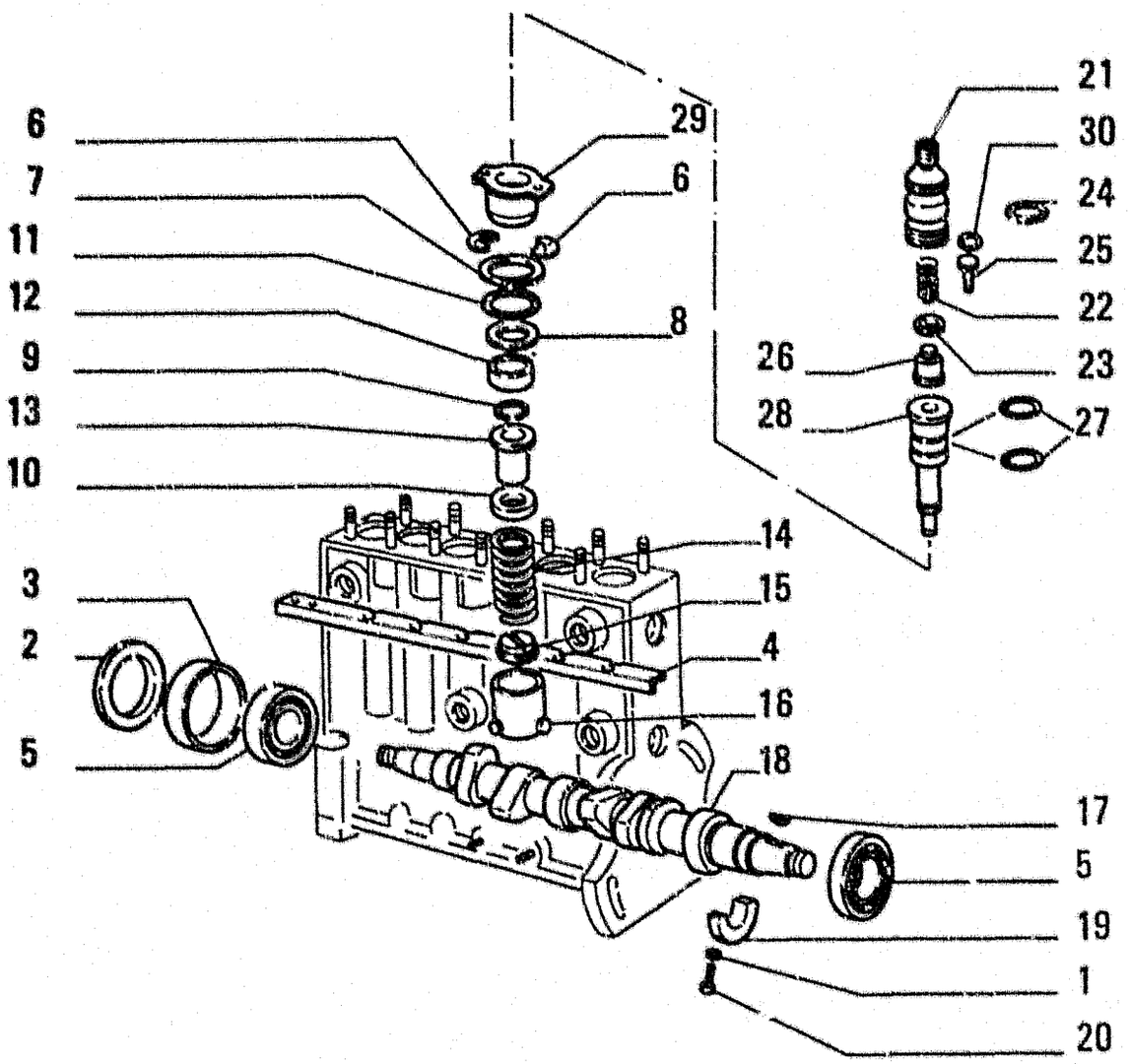

ITEM	PART NUMBER	QTY	TRANS CODE	DESCRIPTION	DESCRIZIONE
6	772246		110P	PLATE - THICKNESS 1.35	PIASTRINA - SPESSORE 1.35
	772247		110P	PLATE - THICKNESS 1.40	PIASTRINA - SPESSORE 1.40
	772248		110P	PLATE - THICKNESS 1.45	PIASTRINA - SPESSORE 1.45
	772249		110P	PLATE - THICKNESS 1.50	PIASTRINA - SPESSORE 1.50
	772250		110P	PLATE - THICKNESS 1.55	PIASTRINA - SPESSORE 1.55
	772251		110P	PLATE - THICKNESS 1.60	PIASTRINA - SPESSORE 1.60
	772252		110P	PLATE - THICKNESS 1.65	PIASTRINA - SPESSORE 1.65
	772253		110P	PLATE - THICKNESS 1.70	PIASTRINA - SPESSORE 1.70
	772254		110P	PLATE - THICKNESS 1.75	PIASTRINA - SPESSORE 1.75
	772255		110P	PLATE - THICKNESS 1.80	PIASTRINA - SPESSORE 1.80
	772256		110P	PLATE - THICKNESS 1.85	PIASTRINA - SPESSORE 1.85
	772257		110P	PLATE - THICKNESS 1.90	PIASTRINA - SPESSORE 1.90
	772258		110P	PLATE - THICKNESS 1.95	PIASTRINA - SPESSORE 1.95
	772259		110P	PLATE - THICKNESS 2.00	PIASTRINA - SPESSORE 2.00
	772260		110P	PLATE - THICKNESS 2.05	PIASTRINA - SPESSORE 2.05
	772261		110P	PLATE - THICKNESS 2.10	PIASTRINA - SPESSORE 2.10
	772262		110P	PLATE - THICKNESS 2.15	PIASTRINA - SPESSORE 2.15
	772263		110P	PLATE - THICKNESS 2.20	PIASTRINA - SPESSORE 2.20
	772264		110P	PLATE - THICKNESS 2.25	PIASTRINA - SPESSORE 2.25
	772265		110P	PLATE - THICKNESS 2.30	PIASTRINA - SPESSORE 2.30
	772266		110P	PLATE - THICKNESS 2.35	PIASTRINA - SPESSORE 2.35
	772267		110P	PLATE - THICKNESS 2.40	PIASTRINA - SPESSORE 2.40
	772268		110P	PLATE - THICKNESS 2.45	PIASTRINA - SPESSORE 2.45
	772269		110P	PLATE - THICKNESS 2.50	PIASTRINA - SPESSORE 2.50
7	772352	6	75D	SPACER	DISTANZIALE
8	772270	6	131R	WASHER	ROSETTA
9	773365	9	45A	RING	ANELLO

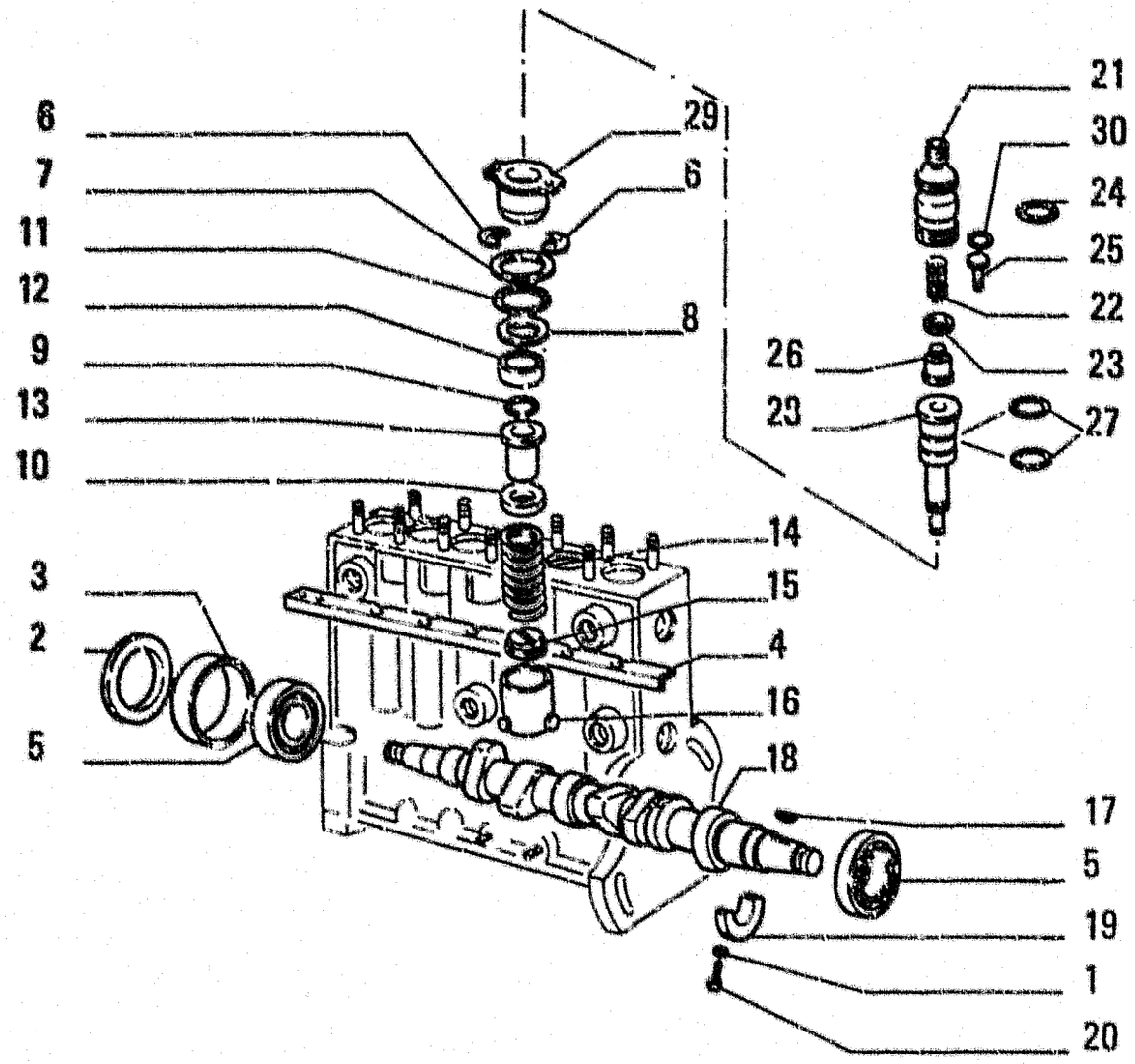

ITEM	PART NUMBER	QTY	TRANS CODE	DESCRIPTION	DESCRIZIONE
1	12035671	2	170R	LOCKWASHER 6,1x13	ROSETTA EL. 6.1x13
2	772277		45A	RING - THICKNESS 1,20	ANELLO - SPESSORE 1,20
	772278		45A	RING - THICKNESS 1,50	ANELLO - SPESSORE 1,50
	772279		45A	RING - THICKNESS 1,80	ANELLO - SPESSORE 1,80
	772280		45A	RING - THICKNESS 2,00	ANELLO - SPESSORE 2,00
3	772305	1	75D	SPACER	DISTANZIALE
4	772213	1	90A	ROD	ASTA
5	772336	2	341C	BEARING	CUSCINETTO
6	772227		110P	PLATE - THICKNESS 0,40	PIASTRINA - SPESSORE 0,40
	772228		110P	PLATE - THICKNESS 0,45	PIASTRINA - SPESSORE 0,45
	772229		110P	PLATE - THICKNESS 0,50	PIASTRINA - SPESSORE 0,50
	772230		110P	PLATE - THICKNESS 0,55	PIASTRINA - SPESSORE 0,55
	772231		110P	PLATE - THICKNESS 0,60	PIASTRINA - SPESSORE 0,60
	772232		110P	PLATE - THICKNESS 0,65	PIASTRINA - SPESSORE 0,65
	772233		110P	PLATE - THICKNESS 0,70	PIASTRINA - SPESSORE 0,70
	772234		110P	PLATE - THICKNESS 0,75	PIASTRINA - SPESSORE 0,75
	772235		110P	PLATE - THICKNESS 0,80	PIASTRINA - SPESSORE 0,80
	772236		110P	PLATE - THICKNESS 0,85	PIASTRINA - SPESSORE 0,85
	772237		110P	PLATE - THICKNESS 0,90	PIASTRINA - SPESSORE 0,90
	772238		110P	PLATE - THICKNESS 0,95	PIASTRINA - SPESSORE 0,95
	772239		110P	PLATE - THICKNESS 1,00	PIASTRINA - SPESSORE 1,00
	772240		110P	PLATE - THICKNESS 1,05	PIASTRINA - SPESSORE 1,05
	772241		110P	PLATE - THICKNESS 1,10	PIASTRINA - SPESSORE 1,10
	772242		110P	PLATE - THICKNESS 1,15	PIASTRINA - SPESSORE 1,15
	772243		110P	PLATE - THICKNESS 1,20	PIASTRINA - SPESSORE 1,20
	772244		110P	PLATE - THICKNESS 1,25	PIASTRINA - SPESSORE 1,25
	772245		110P	PLATE - THICKNESS 1,30	PIASTRINA - SPESSORE 1,30

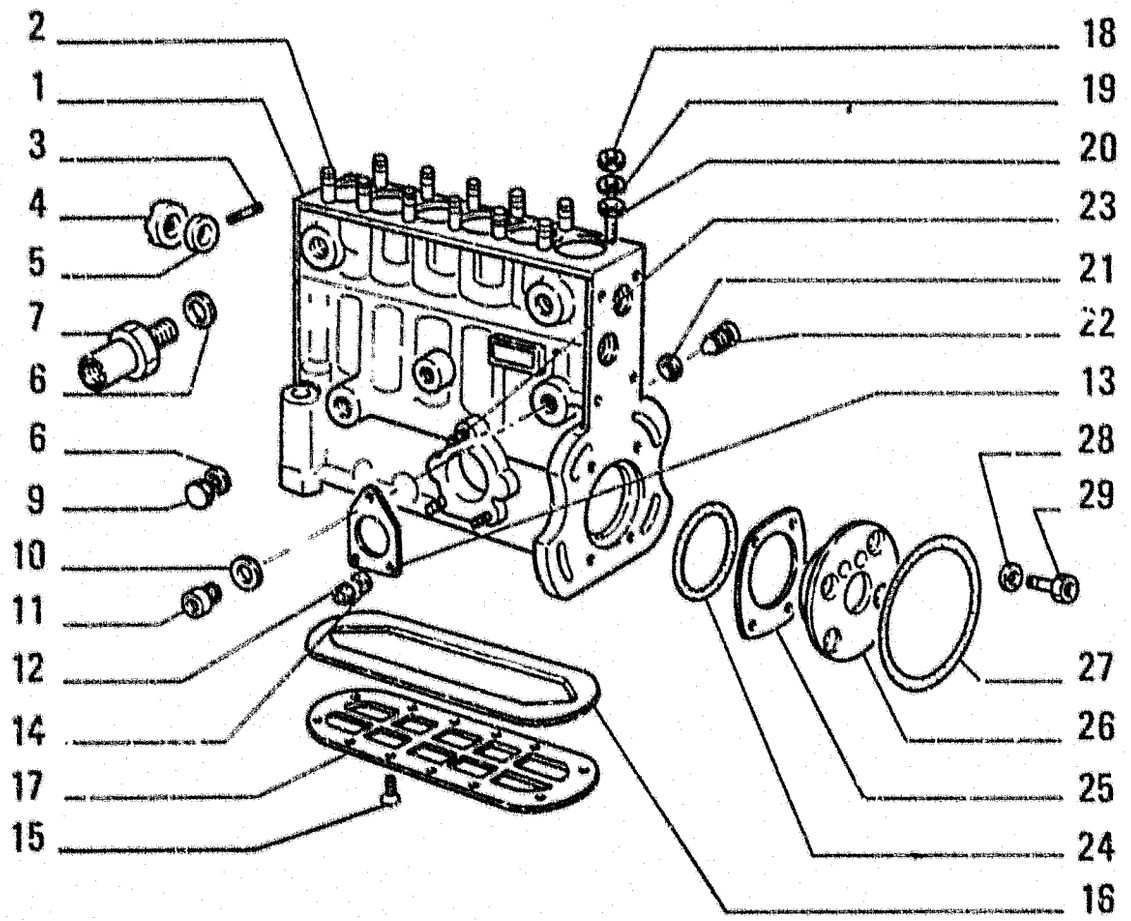

ITEM	PART NUMBER	QTY	TRANS CODE	DESCRIPTION	DESCRIZIONE
25	772288		110P	PLATE - THICKNESS 0.18	PIASTRINA - SPESSORE 0.18
	772289		110P	PLATE - THICKNESS 0.30	PIASTRINA - SPESSORE 0.30
	772290		110P	PLATE - THICKNESS 0.50	PIASTRINA - SPESSORE 0.50
26	772218	1	265C	COVER	COPERCHIO
27	774485	1	158G	O-RING	GUARNIZIONE O-R
28	774043	4	131R	WASHER	ROSETTA
29	14759721	4	40V	SCREW	VITE

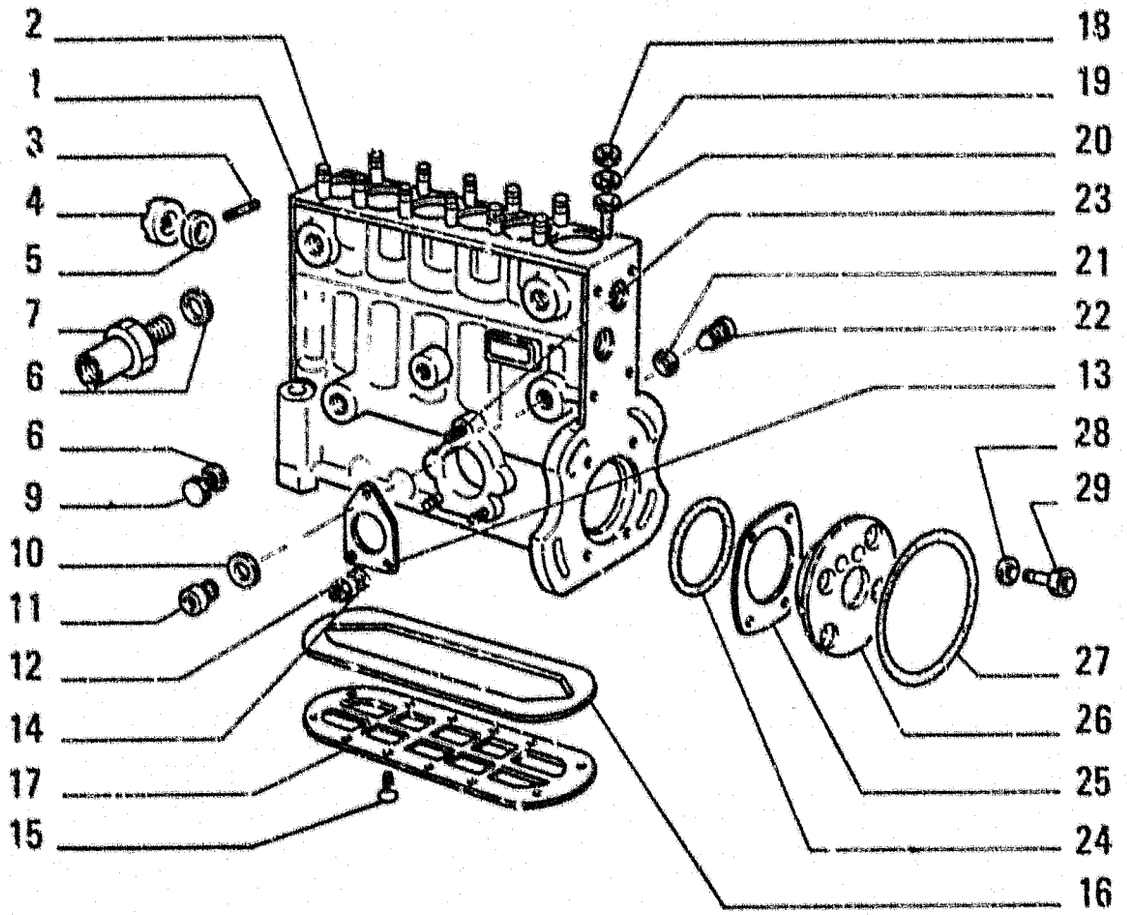

ITEM	PART NUMBER	QTY	TRANS CODE	DESCRIPTION	DESCRIZIONE
1	775181	1	300C	BODY	CORPO
2	772335	12	210P	STUD	PRIGIONIERO
3	772353	1	20CS	PIN	SPINA
4	774244	1	50G	RING NUT	GHIERA
5	772354	2	45A	RING	ANELLO
6	773283	2	120G	GASKET	GUARNIZIONE PIANA
7	774881	1	7V	RELIEF VALVE	VALVOLA SOVRAPRESSIONE
9	10300671	1	50T	PLUG 14x1,5x9	TAPPO 14x1 5x9
10	772060	1	120G	GASKET	GUARNIZIONE PIANA
11	772292	1	50T	PLUG	TAPPO
12	15896221	3	10D	NUT 6x1x5	DADO 6x1x5
13	772303	1	120G	GASKET	GUARNIZIONE PIANA
14	12035671	3	170R	LOCKWASHER 6.1x1.3	ROSETTA EL 6.1x1.3
15	774044	12	40V	SCREW	VITE
16	774924	1	120G	GASKET	GUARNIZIONE PIANA
17	774923	1	265C	COVER	COPERCHIO
18	11701721	12	10D	NUT 10x1.5x8	DADO 10x1 5x8
19	12034671	12	170R	LOCKWASHER 10.2x1.8	ROSETTA EL 10.2x1.8
20	772274	12	131R	WASHER	ROSETTA
21	772332	6	120G	GASKET	GUARNIZIONE PIANA
22	772334	6	50T	PLUG	TAPPO
23	11500210	3	210P	STUD 6x1x25	PRIGIONIERO 6x1x25
24	772386	1	158G	O-RING	GUARNIZIONE O-R
25	772284		110P	PLATE - THICKNESS 0.10	PIASTRINA - SPESSORE 0.10
	772285		110P	PLATE - THICKNESS 0,12	PIASTRINA - SPESSORE 0.12
	772286		110P	PLATE - THICKNESS 0,14	PIASTRINA - SPESSORE 0.14
	772287		110P	PLATE - THICKNESS 0.16	PIASTRINA - SPESSORE 0.16

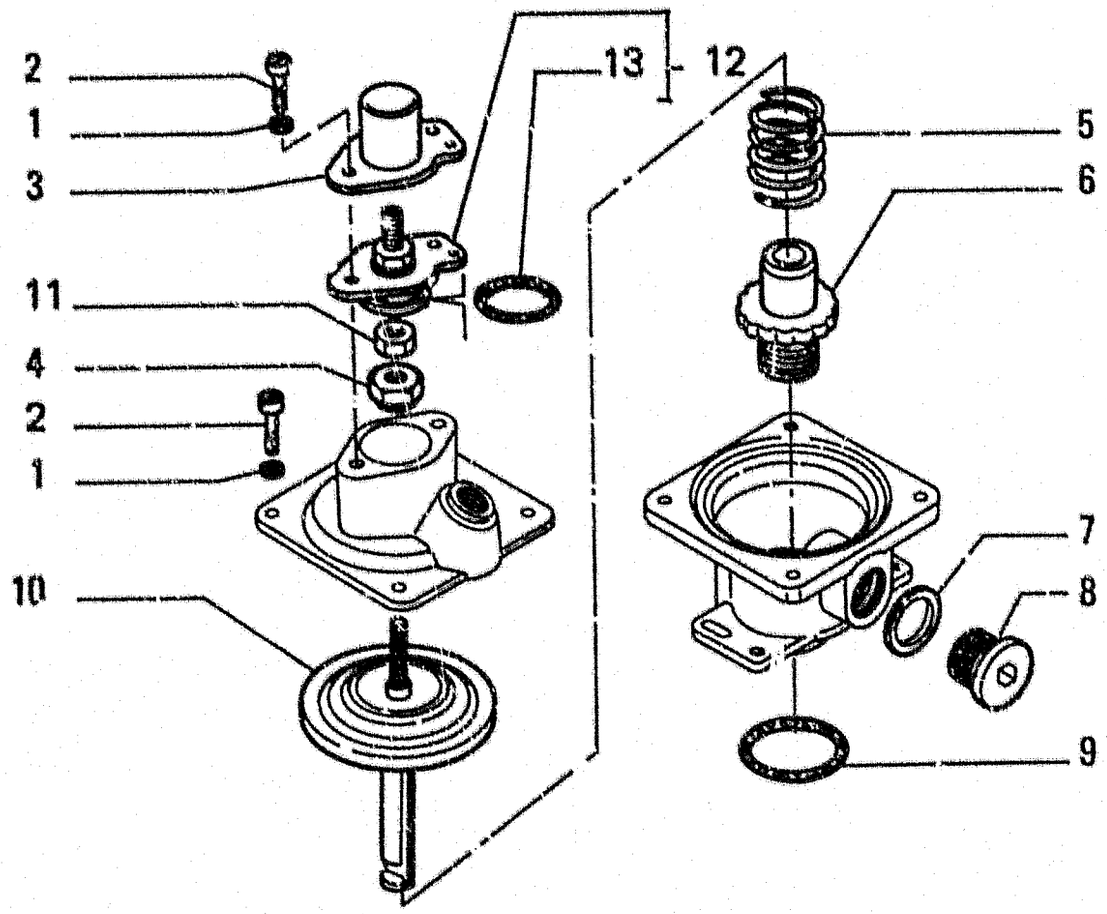

ITEM	PART NUMBER	QTY	TRANS CODE	DESCRIPTION	DESCRIZIONE
1	12035671	6	170R	LOCKWASHER 6.1x1.3	ROSETTA EL. 6.1x1.3
2	773527	6	40V	SCREW	VITE
3	772726	1	65C	BOOT	CAPPUCCIO
4	773577	1	10D	NUT	DADO
5	774401	1	100M	SPRING	MOLLA
6	773566	1	95B	BUSHING	BOCCOLA
7	772057	1	45A	RING	ANELLO
8	773576	1	50F	PLUG	TAPPO
9	773564	1	158G	O-RING	GUARNIZIONE O-R
10	773963	1	90A	ROD	ASTA
11	15896221	1	10D	NUT 6x1x5	DADO 6x1x5
12	773964	1	105P	PLATE	PIASTRA
13	772387	1	158G	O-RING	GUARNIZIONE O-R

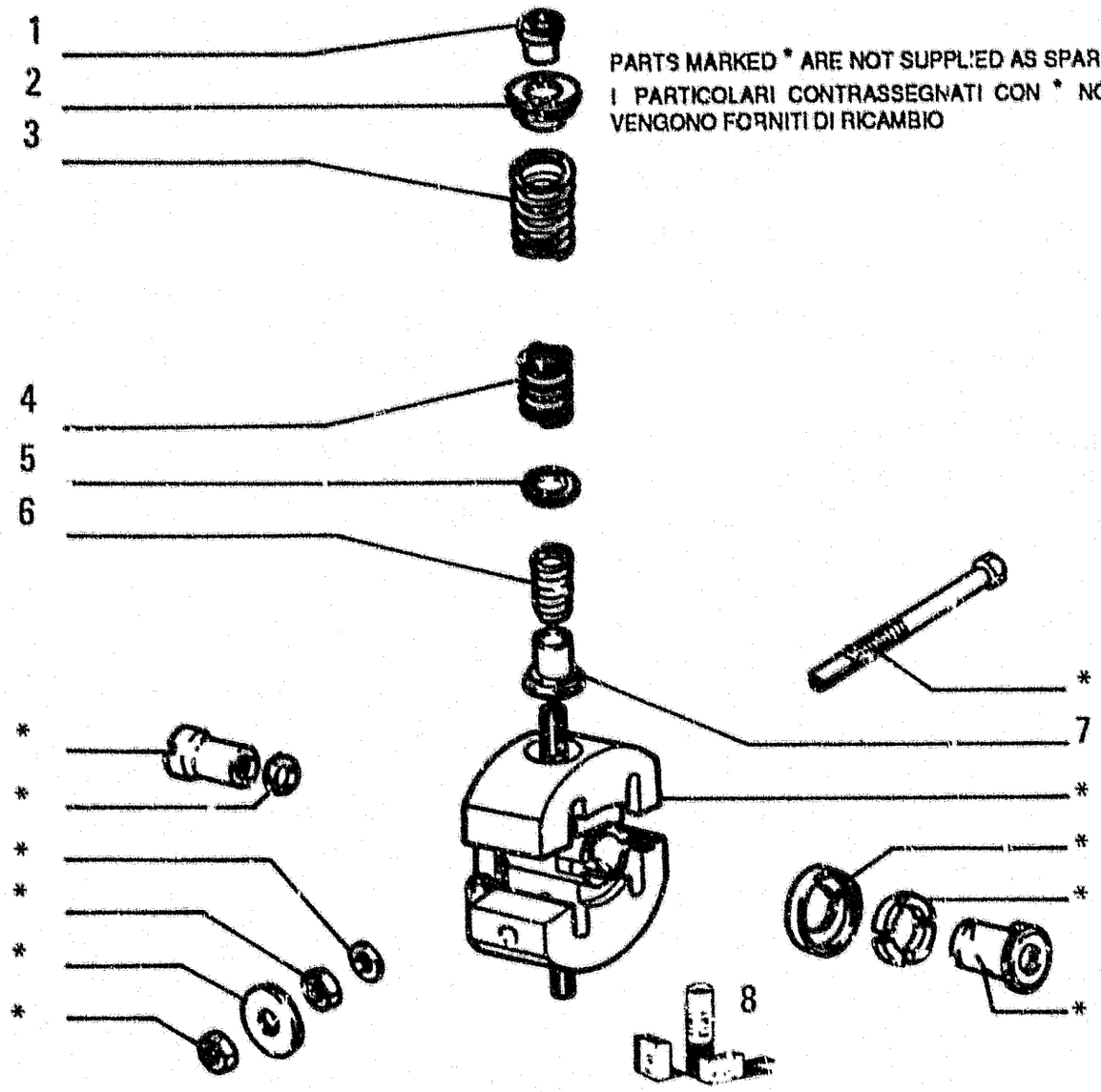

PARTS MARKED * ARE NOT SUPPLIED AS SPARES
I PARTICOLARI CONTRASSEGNATI CON * NON VENGONO FORNITI DI RICAMBIO

ITEM	PART NUMBER	QTY	TRANS CODE	DESCRIPTION	DESCRIZIONE
1	773854	2	10D	NUT KIT 773944	DADO KIT 773944
2	773855	2	120P	PLATE KIT 773944	PIATTELLO KIT 773944
3	772952	2	100M	SPRING KIT 773944	MOLLA KIT 773944
4	772759	2	100M	SPRING KIT 773944	MOLLA KIT 773944
5	772761	4	131R	WASHER KIT 773944	ROSETTA KIT 773944
6	772951	2	100M	SPRING KIT 773944	MOLLA KIT 773944
7	773841	2	120P	PLATE - THICKNESS 3.25 KIT 773944	PIATTELLO - SPESSORE 3.25 KIT 773944
	773842	2	120P	PLATE - THICKNESS 3.10 KIT 77	PIATTELLO - SPESSORE 3.10 KIT
	773843	2	120P	PLATE - THICKNESS 2.95 KIT 773944	PIATTELLO - SPESSORE 2.95 KIT 773944
8	773944	2	K30A	KIT-FOR REGULATOR - SEE PAGE 32	KIT-PER REGOLATORE - VED PAG 32

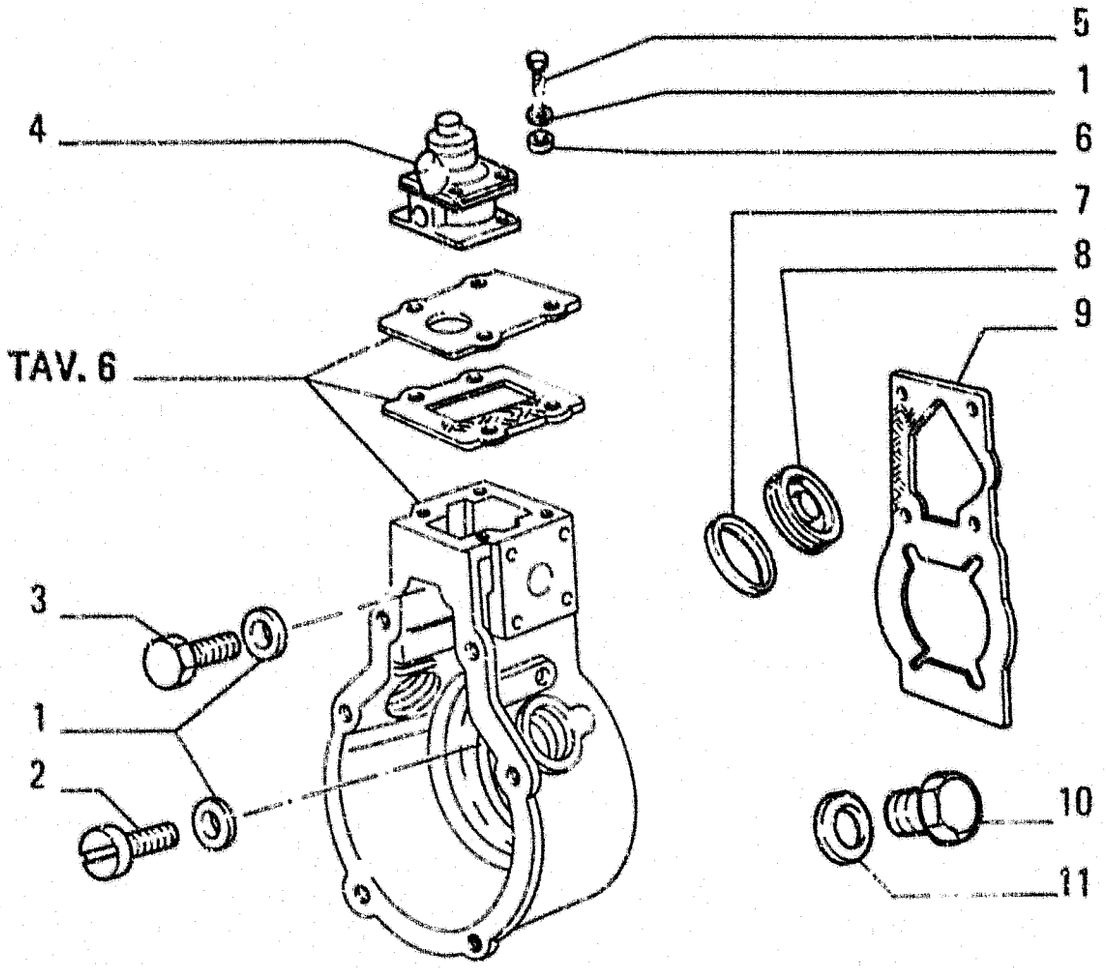

ITEM	PART NUMBER	QTY	TRANS CODE	DESCRIPTION	DESCRIZIONE
1	12035671	12	170R	LOCKWASHER 6,1x1,3	ROSETTA EL 6,1x1,3
2	10376921	6	40V	SCREW 6x1x20	VITE 6x1x20
3	10902621	2	40V	SCREW 6x1x25	VITE 6x1x25
4	774661	1	190A	EXCESS FUEL CONTROL - ASSEMBLY SEE TAV.9	ARRICCHITORE - COMPLETO VEDERE TAV.9
5	773712	4	40V	SCREW	VITE
6	773699	4	131R	WASHER	ROSETTA
7	772648	2	120G	GASKET	GUARNIZIONE PIANA
8	772621	2	50T	PLUG	TAPPO
9	772578	1	120G	GASKET	GUARNIZIONE PIANA
10	775145	1	50T	PLUG	TAPPO
11	772060	1	120G	GASKET	GUARNIZIONE PIANA

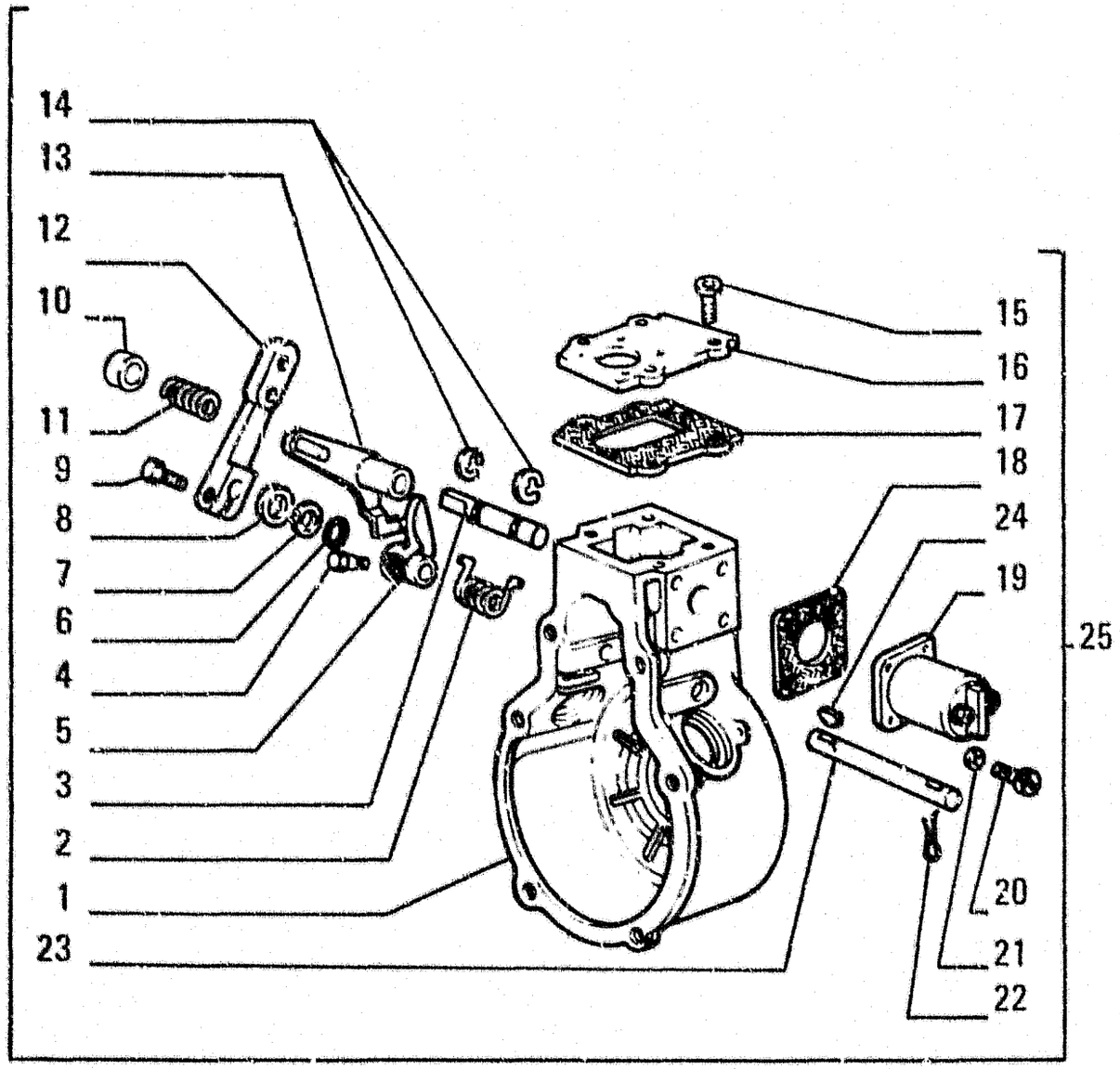

ITEM	PART NUMBER	QTY	TRANS CODE	DESCRIPTION	DESCRIZIONE
1	773707	1	35S	CASE	SCATOLA
2	773715	1	100M	SPRING	MOLLA
3	773717	1	80P	PIN	PERNO
4	772480	1	40V	SCREW	VITE
5	773714	1	45L	LEVER	LEVA
6	772482	2	158G	O-RING	GUARNIZIONE O-R
7	1449940	2	131R	WASHER 8.4x14	ROSETTA 8,4x14
8	772484		131R	WASHER	ROSETTA
9	10977821	1	40V	SCREW 5x0.8x16	VITE 5x0.8x16
10	773703	1	45L	LEVER	LEVA
11	773716	1	100M	SPRING	MOLLA
12	772486	1	45L	LEVER	LEVA
13	773718	1	45L	LEVER	LEVA
14	11087876	2	45A	RING 6x12	ANELLO 6x12
15	773701	4	40V	SCREW	VITE
16	773689	1	265C	COVER	COPERCHIO
17	773702	1	120G	GASKET	GUARNIZIONE PIANA
18	772671	1	120G	GASKET	GUARNIZIONE PIANA
19	773719	1	30E	SOLENOID	ELETTROMAGNETE
20	10389421	4	40V	SCREW 5x0.8x12	VITE 5x0.8x12
21	12035471	4	170R	LOCKWASHER 5,1x1	ROSETTA EL. 5,1x1
22	10734201	2	270C	COTTER PIN 1.7x18.5	COPIGLIA 1,7x18,5
23	772477	1	16A	SHAFT	ALBERO
24	772485	1	60L	KEY	LINGUETTA
25	773700	1	35S	CASE - ASSEMBLY	SCATOLA - COMPLETO

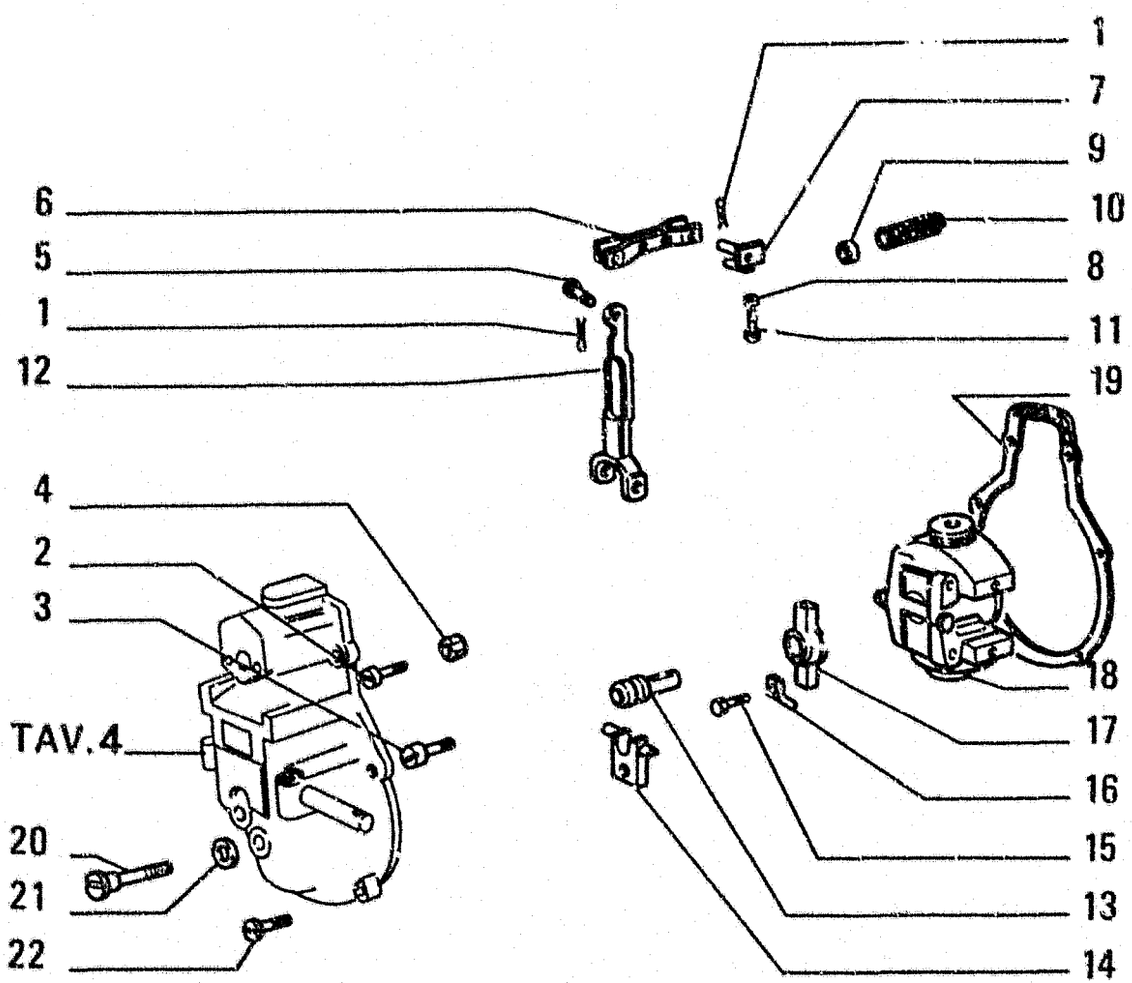

ITEM	PART NUMBER	QTY	TRANS CODE	DESCRIPTION	DESCRIZIONE
1	10795001	2	270C	COTTER PIN 1,3x13,7	COPIGLIA 1,3x13,7
2	772703	1	40V	SCREW	VITE
3	774340	1	40V	SCREW	VITE
4	774339	1	10D	NUT	DADO
5	772568	1	80P	PIN	PERNO
6	773693	1	85F	YOKE	FORCELLA
7	775508	1	45F	CLIP	FERMAGLIO
8	12035471	2	170R	LOCKWASHER 5,1x1	ROSETTA EL. 5,1x1
9	774246	1	120P	PLATE	PIATTELLO
10	774245	1	100M	SPRING	MOLLA
11	10389321	2	40V	SCREW 5x0,8x10	VITE 5x0,8x10
12	772847	1	45L	LEVER	LEVA
13	772852	1	80P	PIN	PERNO
14	772823	1	165S	ARTICULATION	SNODO
15	10902221	2	40V	SCREW 6x1x16	VITE 6x1x16
16	772567	2	110P	PLATE	PIASTRINA
17	772566	1	95B	BUSHING	BOCCOLA
18	773875	1	175R	GOVERNOR - SEE TAV.8	REGOLATORE - VEDERE TAV.8
19	772577	1	120G	GASKET	GUARNIZIONE PIANA
20	772579	1	40V	SCREW	VITE
21	772332	1	120G	GASKET	GUARNIZIONE PIANA
22	10377011	5	40V	SCREW 6x1x25	VITE 6x1x25

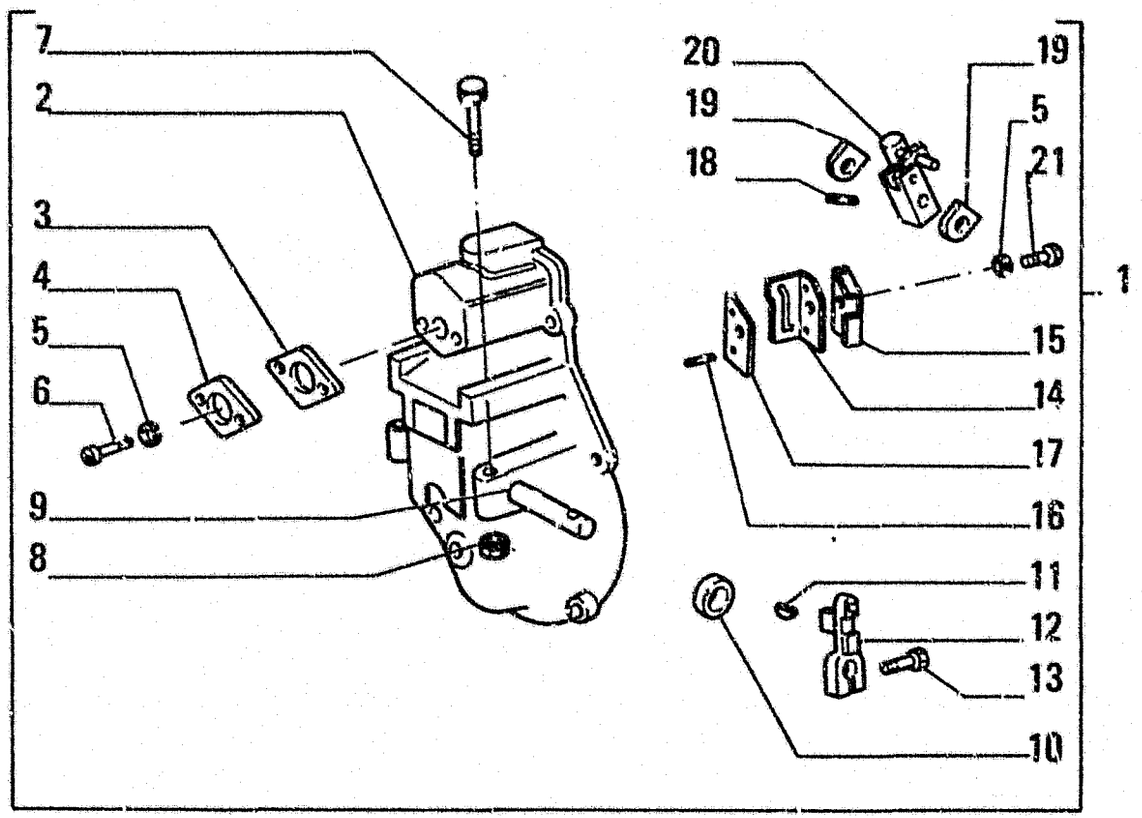

ITEM	PART NUMBER	QTY	TRANS CODE	DESCRIPTION	DESCRIZIONE
1	774660	1	265C	COVER - ASSEMBLY	COPERCHIO - COMPLETO
2	773921	1	265C	COVER	COPERCHIO
3	772649	1	120G	GASKET	GUARNIZIONE PIANA
4	773669	1	265C	COVER	COPERCHIO
5	12035671	3	170R	LOCKWASHER 6,1x1,3	ROSETTA EL 6,1x1,3
6	10376511	2	40V	SCREW 6x1x12	VITE 6x1x12
7	772829	1	40V	SCREW	VITE
8	15896221	1	10D	NUT 6x1x5	DADO 6x1x5
9	1288713	1	16A	SHAFT	ALBERO
10	772618	2	122G	SEAL	GUARNIZIONE
11	10205720	1	60L	KEY 5x3	LINGUETTA 5x3
12	772611	1	45L	LEVER	LEVA
13	10902421	1	40V	SCREW 6x1x20	VITE 6x1x20
14	773471	1	45L	LEVER	LEVA
15	773204	1	110P	PLATE	PIASTRINA
16	10333310	2	80P	PIN 4x12	PERNO 4x12
17	772825		110P	PLATE - THICKNESS 0,20	PIASTRINA - SPESSORE 0,20
	772826		110P	PLATE - THICKNESS 0,30	PIASTRINA - SPESSORE 0,30
	772827		110P	PLATE - THICKNESS 0,80	PIASTRINA - SPESSORE 0,80
	772828		110P	PLATE - THICKNESS 0,50	PIASTRINA - SPESSORE 0,50
18	11039720	2	200S	PIN 3x20	SPINA 3x20
19	772619	3	110P	PLATE	PIASTRINA
20	773634	1	45L	LEVER	LEVA
21	79032338	1	40V	SCREW	VITE

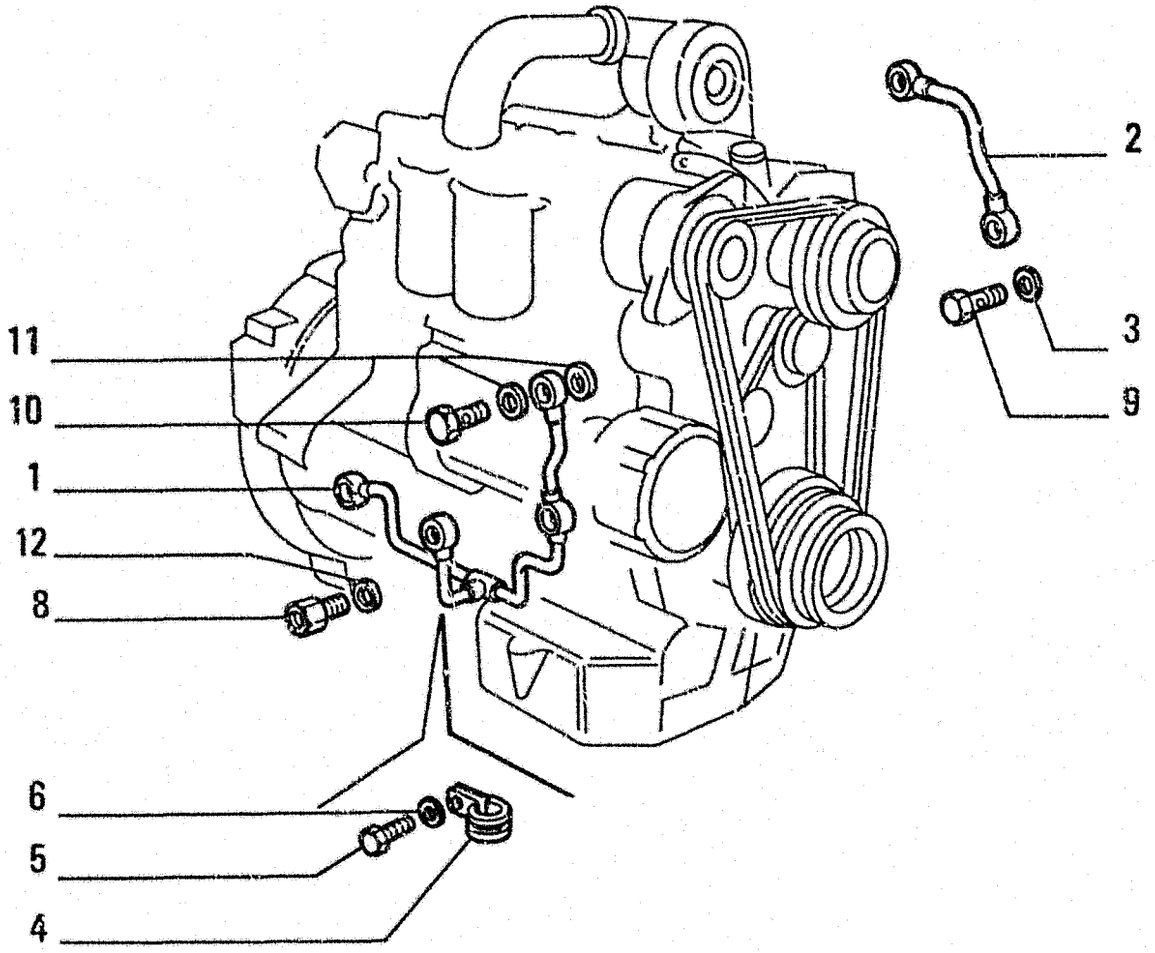

ITEM	PART NUMBER	QTY	TRANS CODE	DESCRIPTION	DESCRIZIONE
1	98431110	1	193T	TUBE	TUBO RIGIDO
2	98431115	1	193T	TUBE	TUBO RIGIDO
3	4858606	6	120G	GASKET	GUARNIZIONE PIANA
4	10450090	1	231S	CLIP 8x9	STAFFETTA 8x9
5	16605424	1	40V	SCREW	VITE
6	11193879	1	170R	LOCKWASHER 8,4x16	ROSETTA EL. 8.4x16
8	4858852	1	20R	FITTING	RACCORDO
9	4864080	2	20R	FITTING	RACCORDO
10	4864082	3	20R	FITTING	RACCORDO
11	4858607	4	120G	GASKET	GUARNIZIONE PIANA
12	12638660	1	120G	GASKET 10,2x18	GUARNIZIONE PIANA 10,2x18

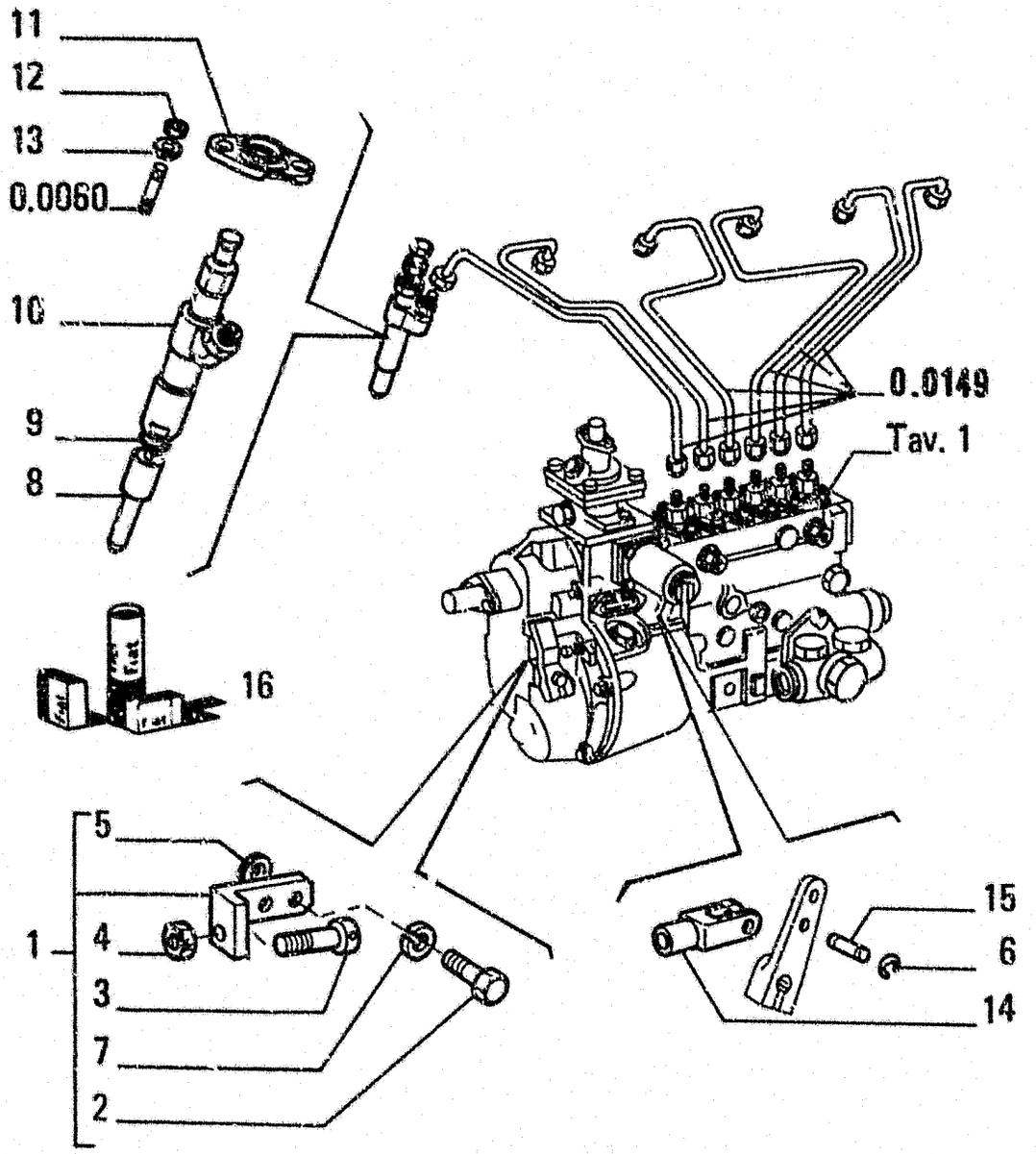

ITEM	PART NUMBER	QTY	TRANS CODE	DESCRIPTION	DESCRIZIONE
1	4756612	1	175R	GOVERNOR - ASSEMBLY	REGOLATORE - COMPLETO
2	10902221	2	40V	SCREW 6x1x16	VITE 6x1x16
3	4756615	1	40V	SCREW	VITE
4	4756616	1	10D	NUT	DADO
5	4799685	2	131R	WASHER	ROSETTA
6	11087776	2	187A	SNAP RING 5x11	ANELLO ELASTICO 5x11
7	10571571	2	170R	LOCKWASHER 6,1x1,6	ROSETTA EL. 6,1x1,6
8	98401579	6	148P	NOZZLE	POLVERIZZATORE
9	767111	6	158G	O-RING KIT 1930754 - 1930755	GUARNIZIONE O-R KIT 1330754 - 1930755
10	98401578	6	195P	NOZZLE HOLDER - ASSEMBLY SEE TAV.15	PORTAPOLVERIZZATORE - COMPLETO VEDERE TAV.15
11	4795296	6	300S	SUPPORT	SUPPORTO
12	17037921	12	10D	NUT	DADO
13	771326	12	131R	WASHER	ROSETTA
14	10001071	1	85F	YOKE	FORCELLA
15	10249110	1	80P	PIN	PERNO
16	1930754	1	K70	KIT-ENGINE OVERHAUL - SEE PAGE 32	KIT-REVISIONE MOTORE - VED. PAG. 32
	1930755	1	K60	KIT-ENGINE VALVES OVERHAUL - SEE PAGE 32	KIT-REVISIONE VALVOLE MOTORE - VED. PAG. 32

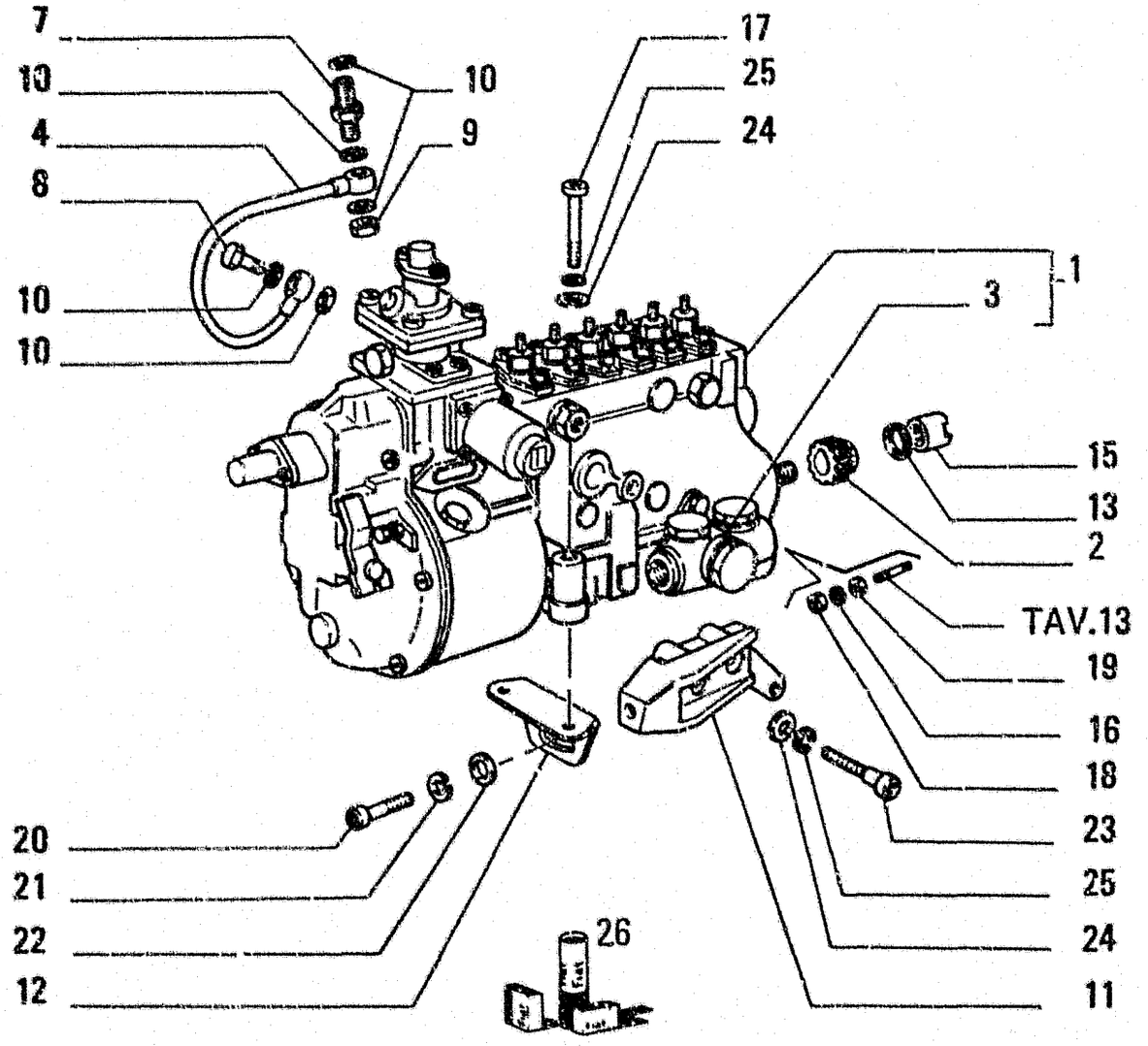

ITEM	PART NUMBER	QTY	TRANS CODE	DESCRIPTION	DESCRIZIONE
25	11193871	4	170R	LOCKWASHER 8,4x16	ROSETTA EL 8,4x16
26	1930754	1	K70	KIT-ENGINE OVERHAUL - SEE PAGE 32	KIT-REVISIONE MOTORE - VED PAG 32

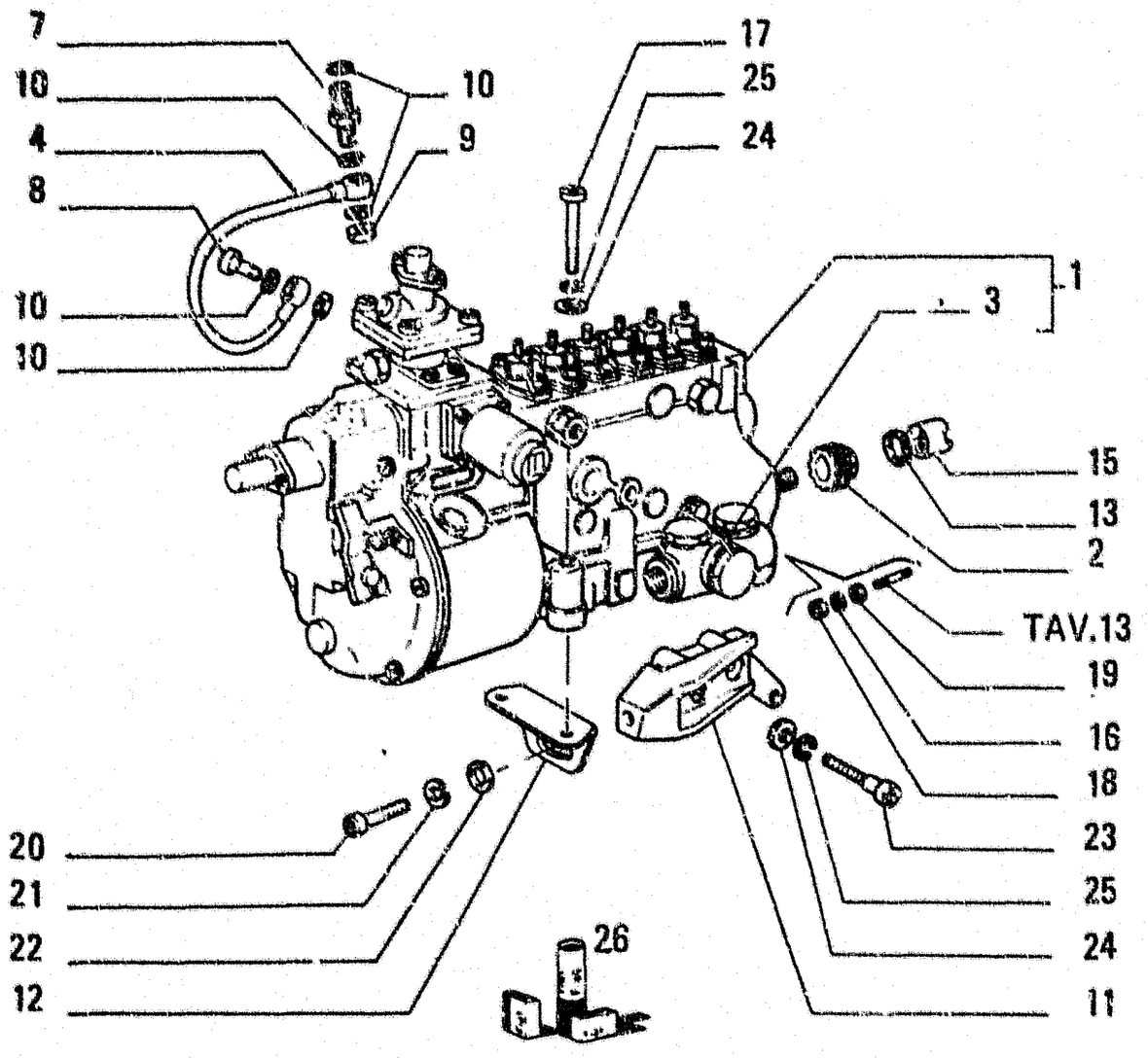

ITEM	PART NUMBER	QTY	TRANS CODE	DESCRIPTION	DESCRIZIONE
1	4845291	1	G109	INJECTION EQUIPMENT - ASSEMBLY IN ALTERNATIVE SEE TAV 4 - 1	GRUPPO INIEZIONE - COMPLETO IN ALTERNATIVA VEDERE TAV 4 (WEBER)
	98455950	1	G109	INJECTION EQUIPMENT - ASSEMBLY IN ALTERNATIVE (BOSCH)	GRUPPO INIEZIONE - COMPLETO IN ALTERNATIVA (BOSCH)
2	4816287	1	95B	BUSHING	BOCCOLA
3	772173	1	154P	FUEL PUMP - ASSEMBLY SEE TAV.12	POMPA ALIMENTAZIONE - COMPLETO VEDERE TAV 12 (WEBER)
4	98427361	1	193T	TUBE	TUBO RIGIDO
7	10180217	1	20R	FITTING 12x1,5x12x1,5	RACCORDO 12x1,5x12x1,5
8	4864082	1	20R	FITTING	RACCORDO
9	10183217	1	50T	PLUG 12x1,5x14	TAPPO 12x1,5x14
10	4858607	5	120G	GASKET KIT. 1930754	GUARNIZIONE PIANA KIT 1930754
11	4817374	1	300S	SUPPORT	SUPPORTO
12	4750518	1	225S	BRACKET	STAFFA
13	4750525	1	131R	WASHER	ROSETTA
15	4750524	1	10D	NUT	DADO
16	759850	4	131R	WASHER	ROSETTA
17	16044921	2	40V	SCREW 8x1,25x85	VITE 8x1,25x85
18	17038221	4	10D	NUT	DADO
19	11198371	4	131R	WASHER 10,5x20	ROSETTA 10,5x20
20	15540521	1	40V	SCREW 12x1,25x35	VITE 12x1,25x35
21	11198679	1	170R	LOCKWASHER 13x24	ROSETTA EL. 13x24
22	12646921	1	131R	WASHER 12,2x28	ROSETTA 12,2x28
23	16605824	2	40V	SCREW	VITE
24	12646721	4	131R	WASHER 8,15x20	ROSETTA 8,15x20

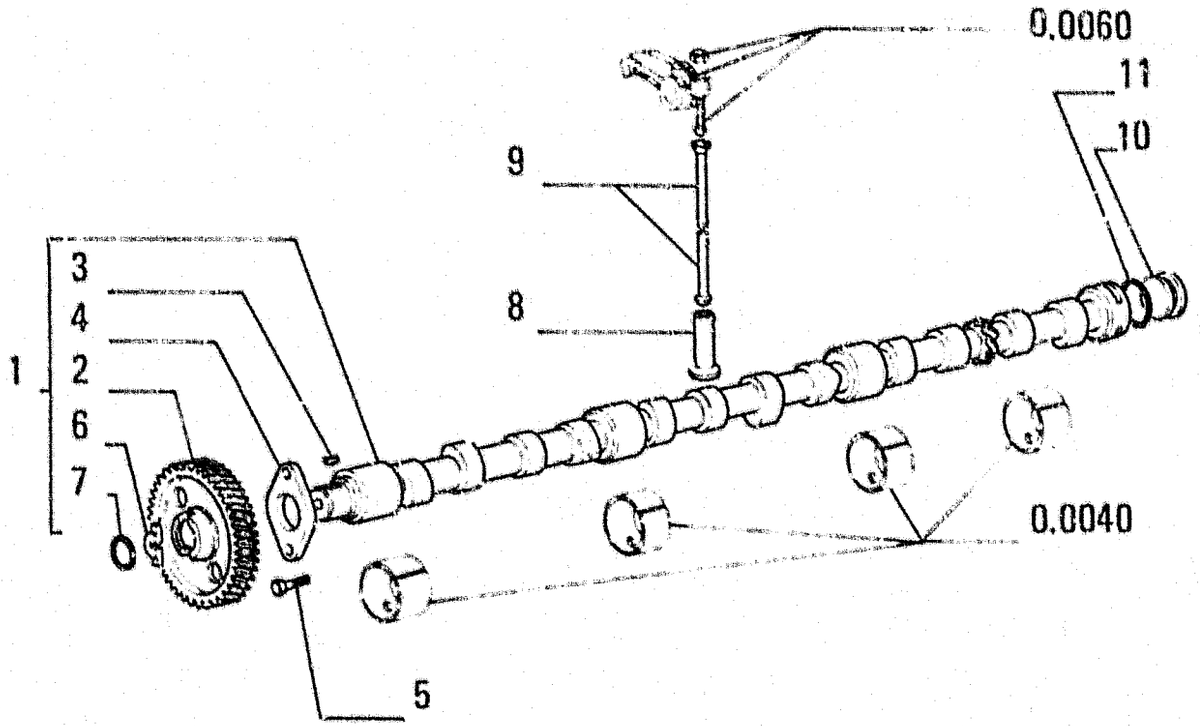

ITEM	PART NUMBER	QTY	TRANS CODE	DESCRIPTION	DESCRIZIONE
1	4708425	1	17A	CAMSHAFT - ASSEMBLY	ALBERO AD ECCENTRICI - COMPLETO
2	4708079	1	50I	GEAR	INGRANAGGIO
3	10206010	1	50L	KEY 11x8	LINGUETTA 11x8
4	8828576	1	105P	PLATE	PIASTRA
5	14233021	2	40V	SCREW 10x1.25x16	VITE 10x1.25x16
6	4711597	1	24B	BLOCK	BLOCCHETTO
7	11058875	1	187A	SNAP RING 32.1x1.2	ANELLO ELASTICO 32.1x1.2
8	4753580	12	240P	TAPPET +0.0	PUNTERIA +0.0
	4754086	12	240P	TAPPET +0.4	PUNTERIA +0.4
	4756500	12	240P	TAPPET +0.2	PUNTERIA +0.2
	4756501	12	240P	TAPPET +0.5	PUNTERIA +0.5
9	8828869	12	90A	ROD	ASTA
10	4699521	1	265C	COVER	COPERCHIO
11	14459281	1	158G	O-RING	GUARNIZIONE O-R

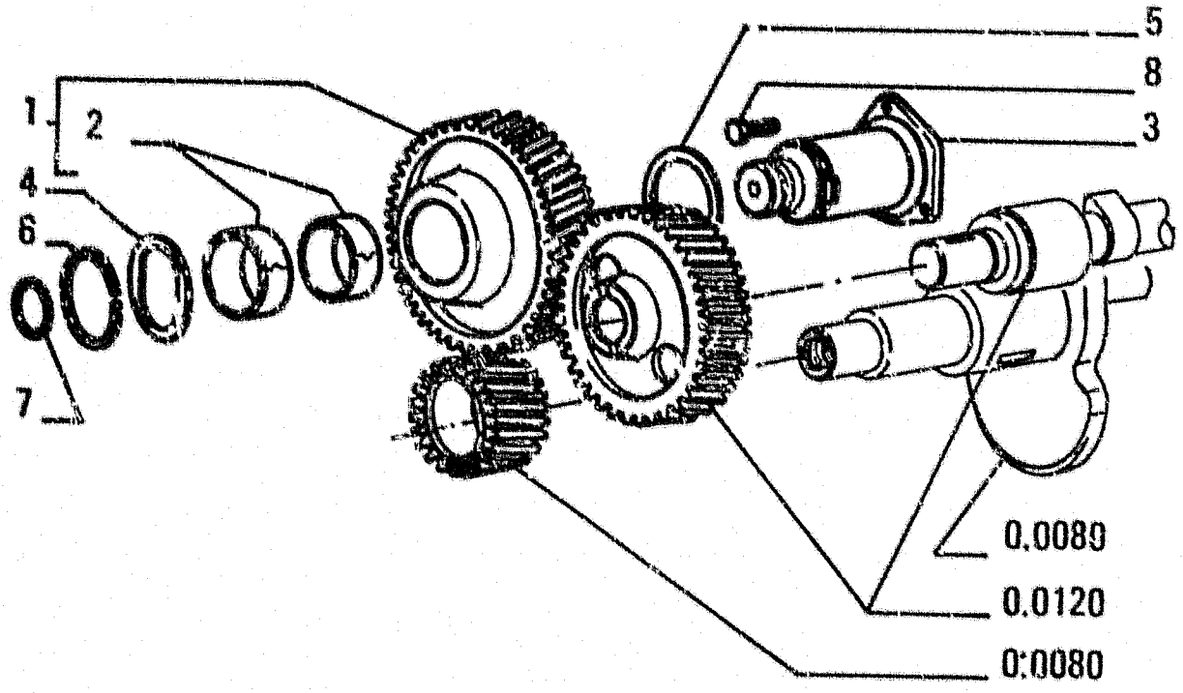

ITEM	PART NUMBER	QTY	TRANS CODE	DESCRIPTION	DESCRIZIONE
1	98407508	1	50I	GEAR - ASSEMBLY	INGRANAGGIO - COMPLETO
2	4601834	2	95B	BUSHING	BOCCOLA
3	4708424	1	80P	PIN	PERNO
4	4667498	1	45A	RING	ANELLO
5	4604833	1	23R	THRUST PLATE	RALLA DI SPINTA
6	4708213	1	187A	SNAP RING	ANELLO ELASTICO
7	14463181	1	158G	O-RING 3,53x22,39	GUARNIZIONE O-R 3,53x23,39
8	14238030	3	40V	SCREW 8x1 25x20	VITE 8x1,25x20

FROM
DA

SGR. 0.0140 TAV. 13 PAG. 2

TO
A

SGR. 0.0310 TAV. 1 PAG. 1

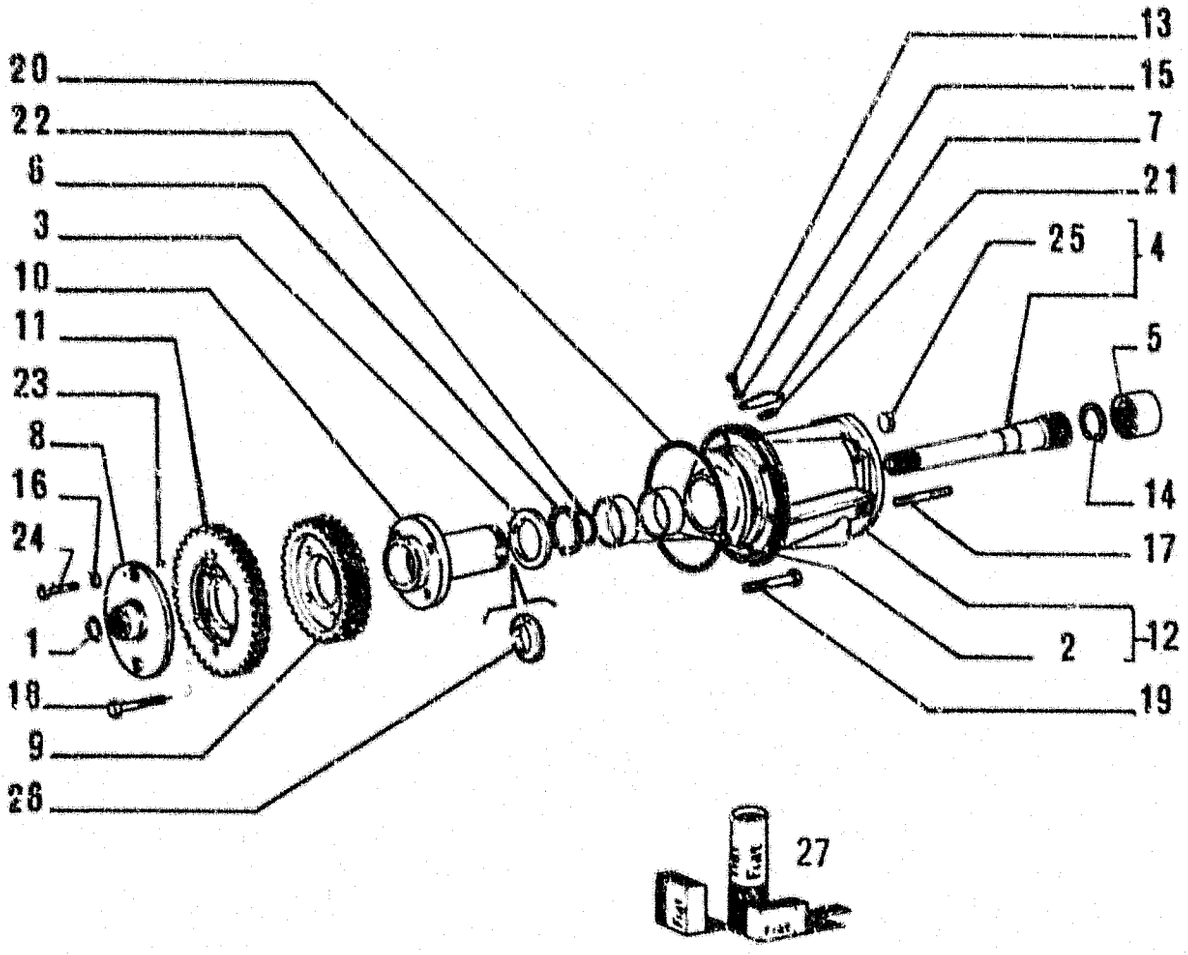

ITEM	PART NUMBER	QTY	TRANS CODE	DESCRIPTION	DESCRIZIONE
26	4604833	1	45A	RING	ANELLO
27	1930754	1	K70	KIT-ENGINE OVERHAUL - SEE PAGE 32	KIT-REVISIONE MOTORE - VED PAG 32

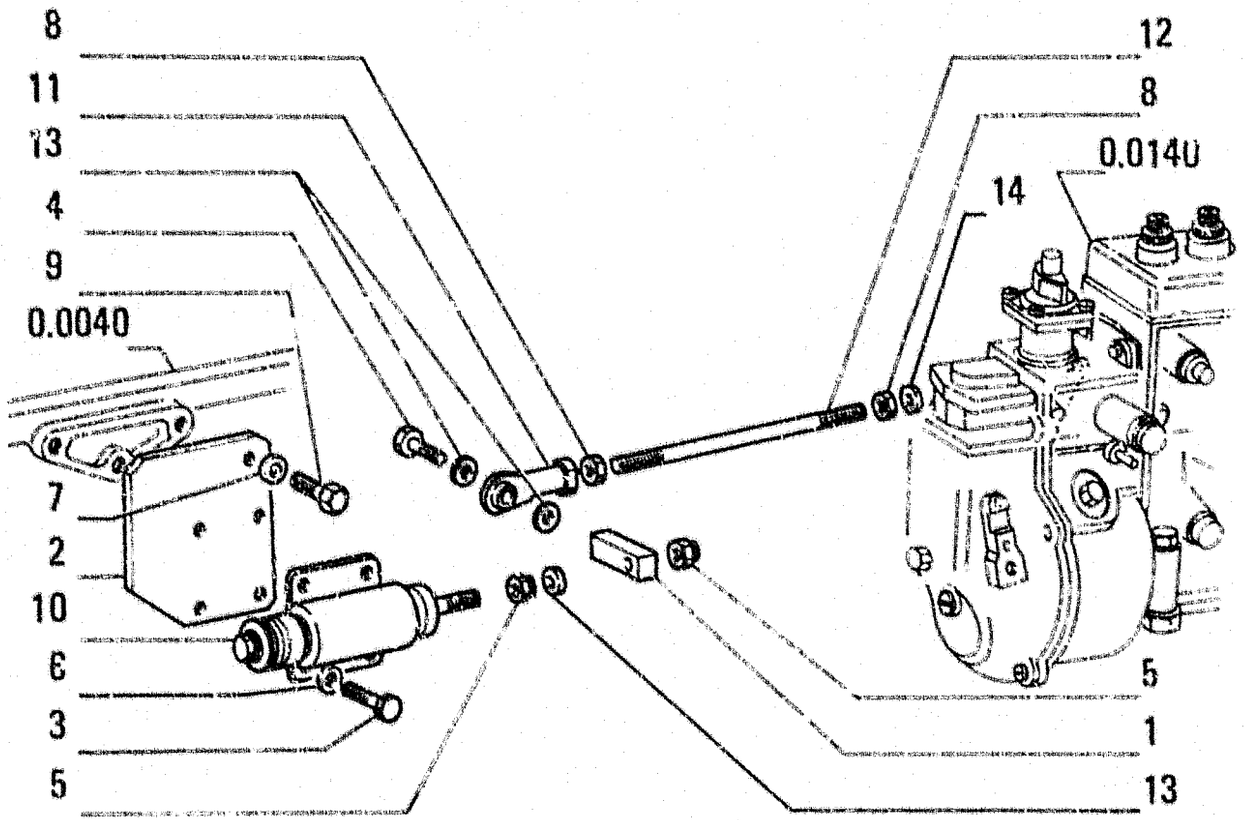

ITEM	PART NUMBER	QTY	TRANS CODE	DESCRIPTION	DESCRIZIONE
1	8100979	1	74B	BLOCK	BLOCCHETTO
2	98442613	1	225S	BRACKET	STAFFA
3	16603424	4	40V	SCREW	VITE
4	10902321	1	40V	SCREW 6x1x18	VITE 6x1x18
5	12574221	1	10D	NUT 6x1x7.8	DADO 6x1x7.8
6	11197779	4	131R	WASHER 6.4x12	ROSETTA 6.4x12
7	11190574	2	131R	WASHER	ROSETTA
8	17037821	2	10D	NUT	DADO
9	15970724	2	40V	SCREW 10x1.25x25	VITE 10x1.25x25
10	98423938	1	30E	SOLENOID	ELETTROMAGNETE
11	4934541	1	165S	ARTICULATION	SNODO
12	98450910	1	142T	TIEROD	TIRANTE
13	10519401	3	131R	WASHER 6.15x12	ROSETTA 6.15x12
14	11197774	2	131R	WASHER 6x12	ROSETTA 6x12

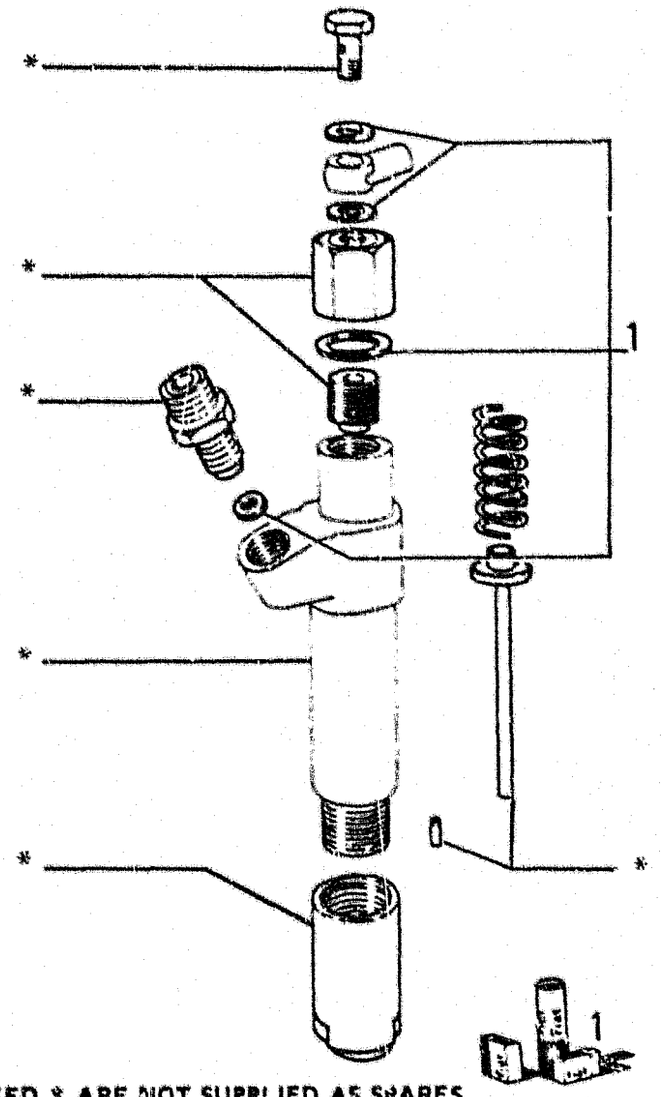

ITEM	PART NUMBER	QTY	TRANS CODE	DESCRIPTION	DESCRIZIONE
1	79070238	1	K65	KIT-NOZZLE HOLDER SEALS - SEE PAGE 32	KIT-GUARNIZ PORTAPOLVERIZZAT - VED PAG 32

PARTS MARKED * ARE NOT SUPPLIED AS SPARES
I PARTICOLARI CONTRASSEGNATI CON * NON VENGONO FORNITI DI RICAMBIO

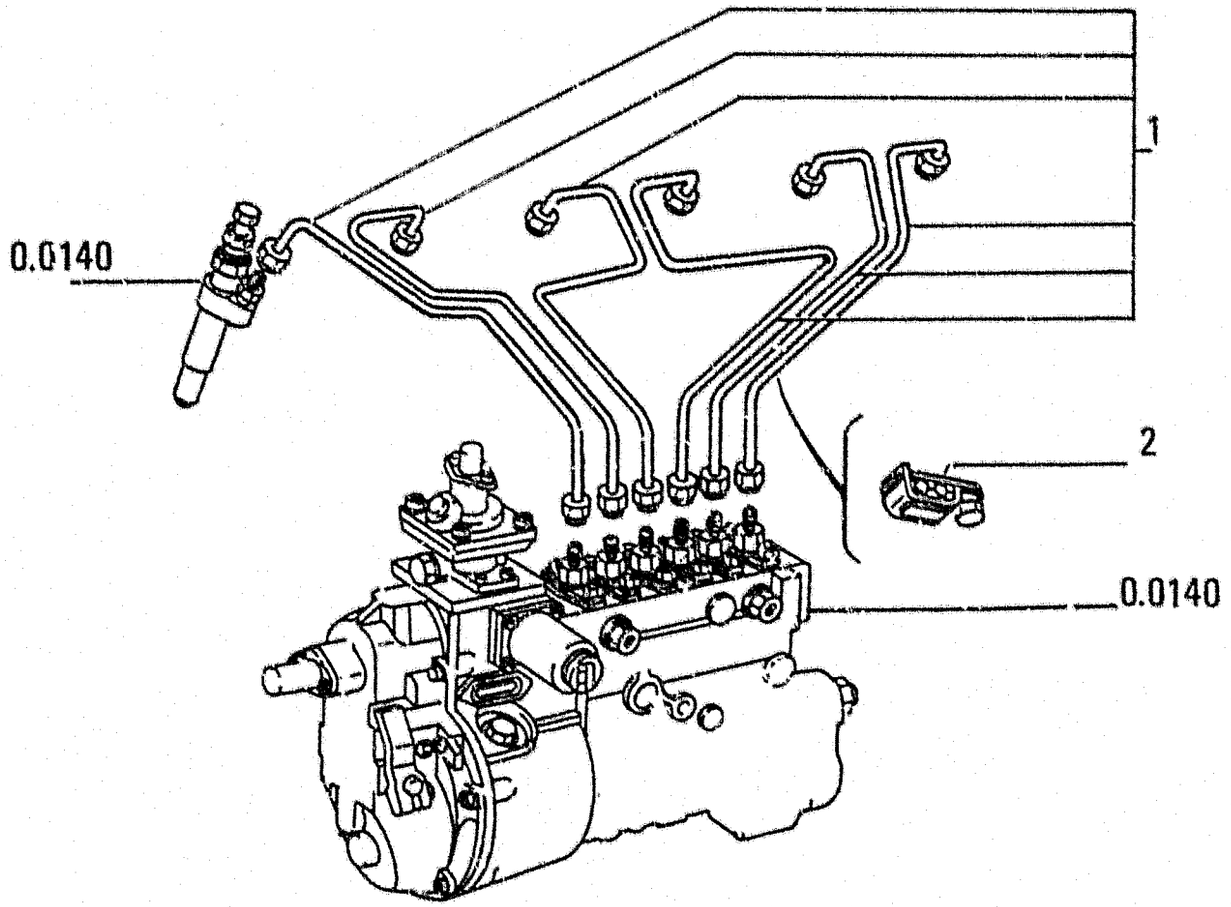

ITEM	PART NUMBER	QTY	TRANS CODE	DESCRIPTION	DESCRIZIONE
1	4806746		193T	TUBE - ASSEMBLY	TUBO RIGIDO - COMPLETO
2	4806611	6	225S	BRACKET	STAFFA

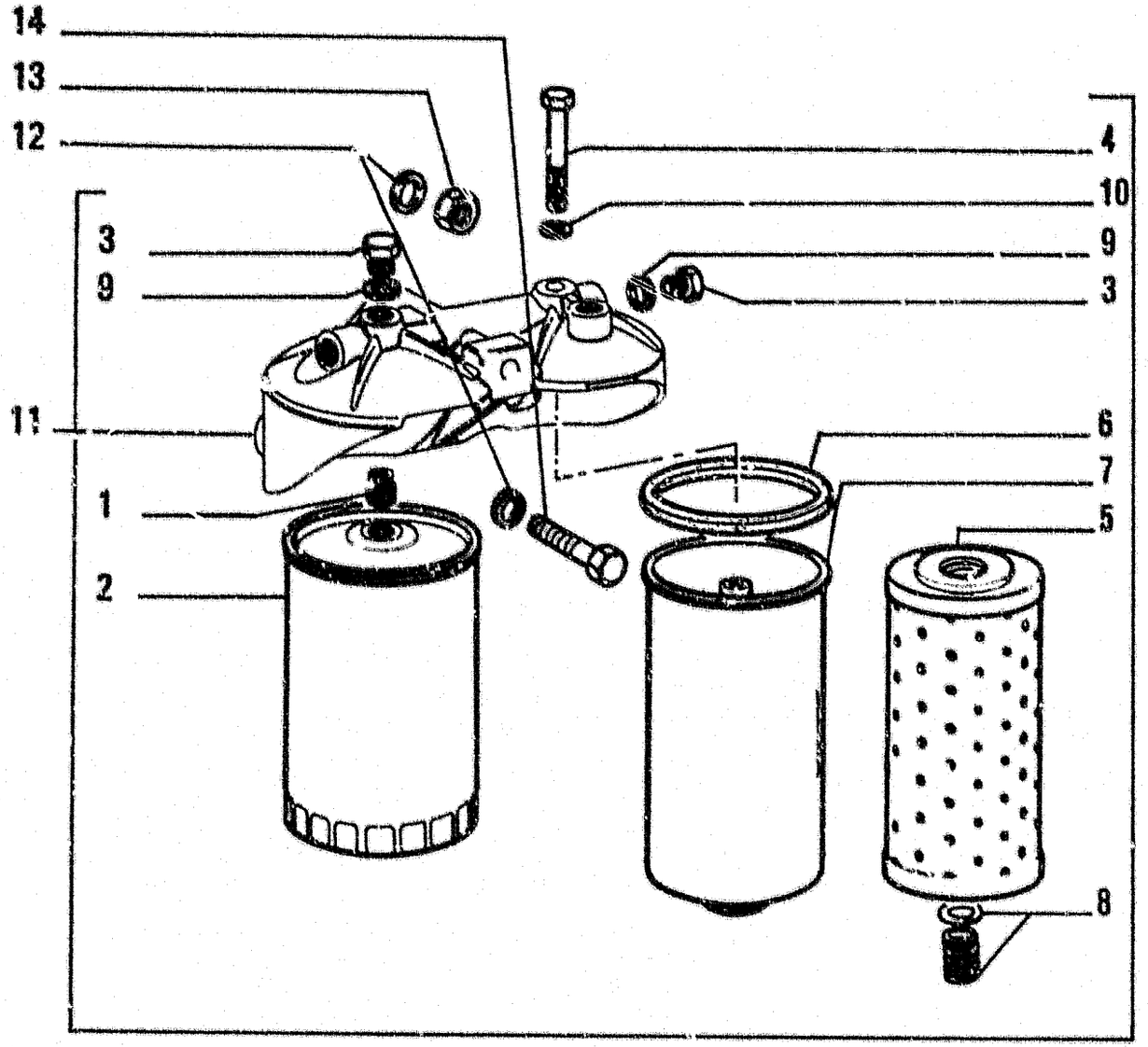

ITEM	PART NUMBER	QTY	TRANS CODE	DESCRIPTION	DESCRIZIONE
1	4626466	1	20R	FITTING	RACCORDO
2	1909103	1	20E	FILTER ELEMENT	ELEMENTO FILTRANTE
3	4964318	2	50T	PLUG	TAPPO
4	4964320	1	40V	SCREW	VITE
5	1909107	1	20E	FILTER ELEMENT	ELEMENTO FILTRANTE
6	4727257	1	120G	GASKET	GUARNIZIONE PIANA
7	4964487	1	255C	FILTER SHELL	CONTENITORE FILTRO
8	4965120	1	100M	SPRING	MOLLA
9	10280050	2	120G	GASKET - IN ALTERNATIVE 14,2x20	GUARNIZIONE PIANA - IN ALTERNATIVA 14,2x20
	10282460	2	120G	GASKET - IN ALTERNATIVE 14,2x20	GUARNIZIONE PIANA - IN ALTERNATIVA 14,2x20
10	10298350	1	120G	GASKET 10,2x16	GUARNIZIONE PIANA 10,2x16
11	4690738	1	64F	FUEL FILTER COMPL.	FILTRO COMBUSTIBILE COMPL.
12	11190574	3	170R	LOCKWASHER	ROSETTA EL.
13	10791021	2	10D	NUT 10x1,25x6	DADO 10x1,25x6
14	15972621	1	40V	SCREW 10x1,25x140	VITE 10x1,25x140

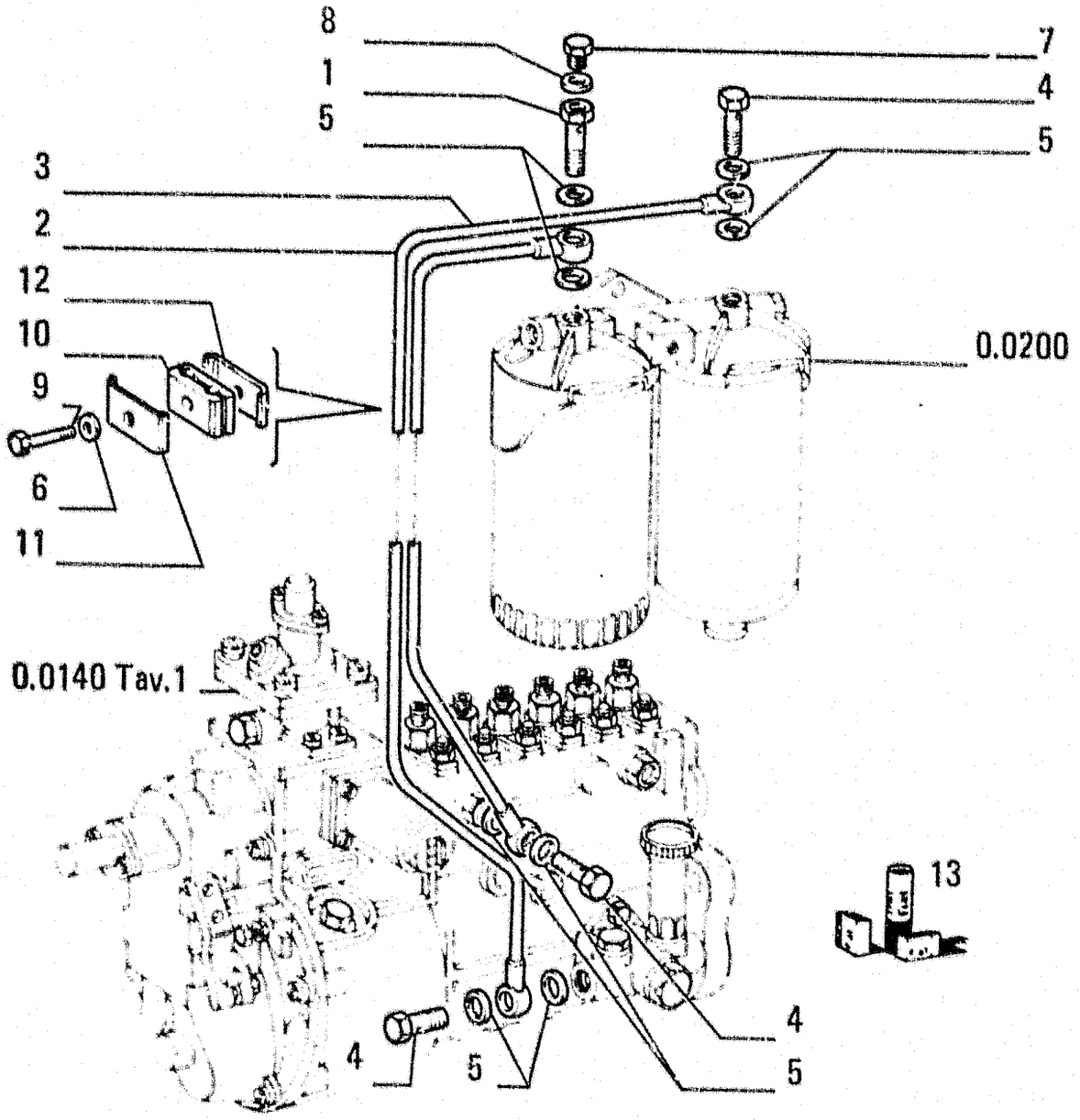

ITEM	PART NUMBER	QTY	TRANS CODE	DESCRIPTION	DESCRIZIONE
1	4724015	1	20R	FITTING	RACCORDO
2	98429692	1	193T	TUBE	TUBO RIGIDO
3	98429677	1	193T	TUBE	TUBO RIGIDO
4	4864083	3	20R	FITTING	RACCORDO
5	4858608	8	120G	GASKET KIT 1930754	GUARNIZIONE PIANA KIT 1930754
6	11197771	1	170R	LOCKWASHER 6.4x12	ROSETTA EL. 6.4x12
7	4753563	1	50T	PLUG	TAPPO
8	4858606	1	120G	GASKET KIT 1930754	GUARNIZIONE PIANA KIT 1930754
9	10902621	1	40V	SCREW 6x1x25	VITE 6x1x25
10	4871771	1	74B	BLOCK	BLOCCHETTO
11	4871773	1	231S	CLIP	STAFFETTA
12	4871774	1	231S	CLIP	STAFFETTA
13	1930754	1	K70	KIT-ENGINE OVERHAUL - SEE PAGE 32	KIT-REVISIONE MOTORE - VED PAG 32

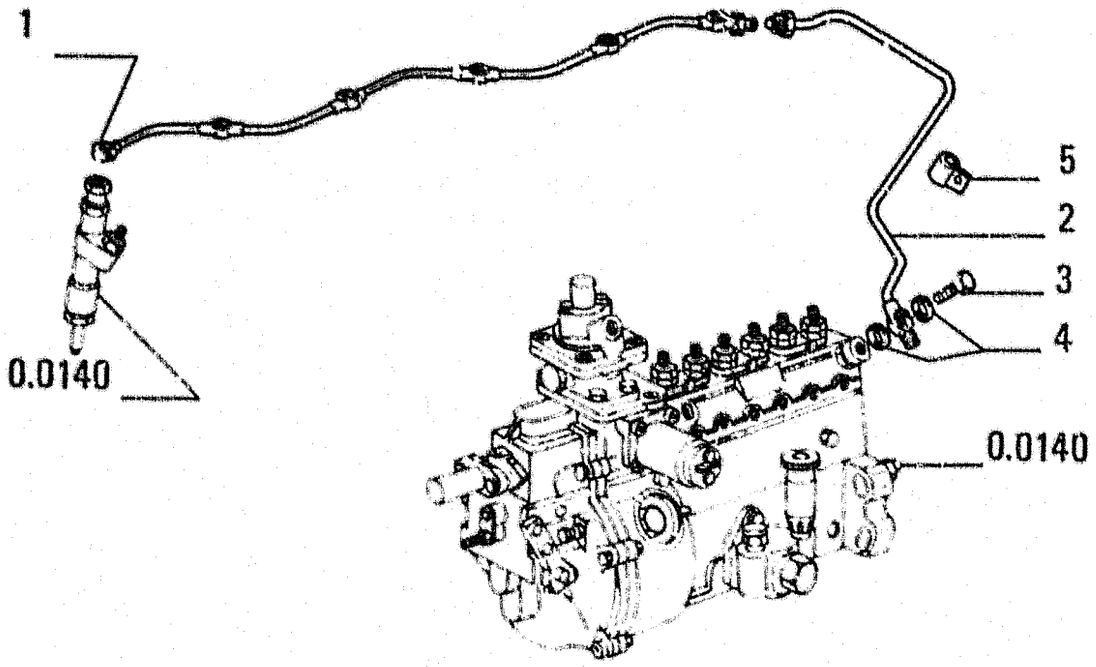

ITEM	PART NUMBER	QTY	TRANS CODE	DESCRIPTION	DESCRIZIONE
1	4850597	1	285T	HOSE	TUBO FLESSIBILE
2	4850599	1	193T	TUBE	TUBO RIGIDO
3	10184311	1	20R	FITTING 14x1,5x27	RACCORDO 14x1,5x27
4	4858608	2	120G	GASKET KIT 1930754	GUARNIZIONE PIANA KIT 1930754
5	10450090	1	231C	CLIP 8x9	STAFFETTA 8x9
6	1930754	1	K70	KIT-ENGINE OVERHAUL - SEE PAGE 32	KIT-REVISIONE MOTORE - VED. PAG. 32

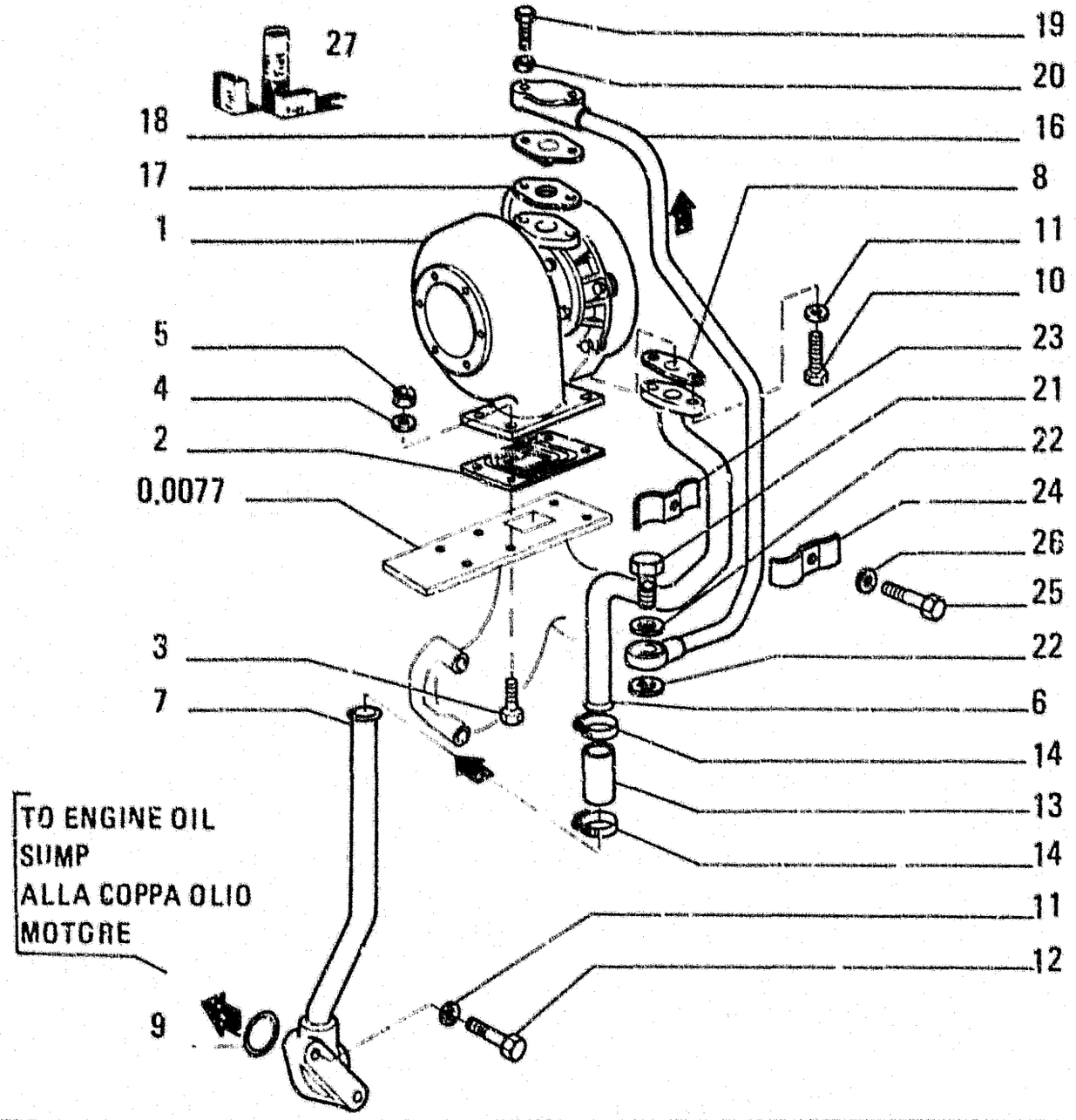

ITEM	PART NUMBER	QTY	TRANS CODE	DESCRIPTION	DESCRIZIONE
1	4813602	1	210T	TURBOCHARGER - ASSEMBLY SEE TAV 2	TURBOCOMPRESSORE - COMPLETO VEDERE TAV 2
2	4632123	1	120G	GASKET KIT 1930754 - 1930755	GUARNIZIONE PIANA KIT 1930754 - 1930755
3	15970930	4	40V	SCREW 10x1.25x35	VITE 10x1.25x35
4	12638601	4	170R	LOCKWASHER 10.2x18	ROSETTA EL. 10.2x18
5	12164721	4	10D	NUT 10x1.25x8	DADO 10x1.25x8
6	98426497	1	193T	TUBE	TUBO RIGIDO
7	98426499	1	193T	TUBE	TUBO RIGIDO
8	98412509	1	120G	GASKET KIT 1930754 - 1930755	GUARNIZIONE PIANA KIT 1930754 - 1930755
9	14457981	1	158G	O-RING KIT 1930754 - 1930755 2.62x26.64	GUARNIZIONE O-R KIT 1930754 - 1930755 2.62x26.64
10	16043624	2	40V	SCREW 8x1.25x25	VITE 8x1.25x25
11	11193879	4	170R	LOCKWASHER 8.4x16	ROSETTA EL. 8.4x16
12	16044524	2	40V	SCREW 8x1.25x65	VITE 8x1.25x65
13	98420478	1	30M	SLEEVE	MANICOTTO
14	17764592	2	180C	COLLAR	COLLARE
15	10450690	2	231S	CLIP 20x9	STAFFETTA 20x9
16	98428334	1	193T	TUBE	TUBO RIGIDO
17	98415922	1	120G	GASKET KIT 1930754 - 1930755	GUARNIZIONE PIANA KIT 1930754 - 1930755
18	4766180	1	65F	FILTER	FILTRO
19	16043924	2	40V	SCREW 8x1.25x35	VITE 8x1.25x35
20	11193879	2	170R	LOCKWASHER 8.4x16	ROSETTA EL. 8.4x16
21	4864084	1	20R	FITTING	RACCORDO

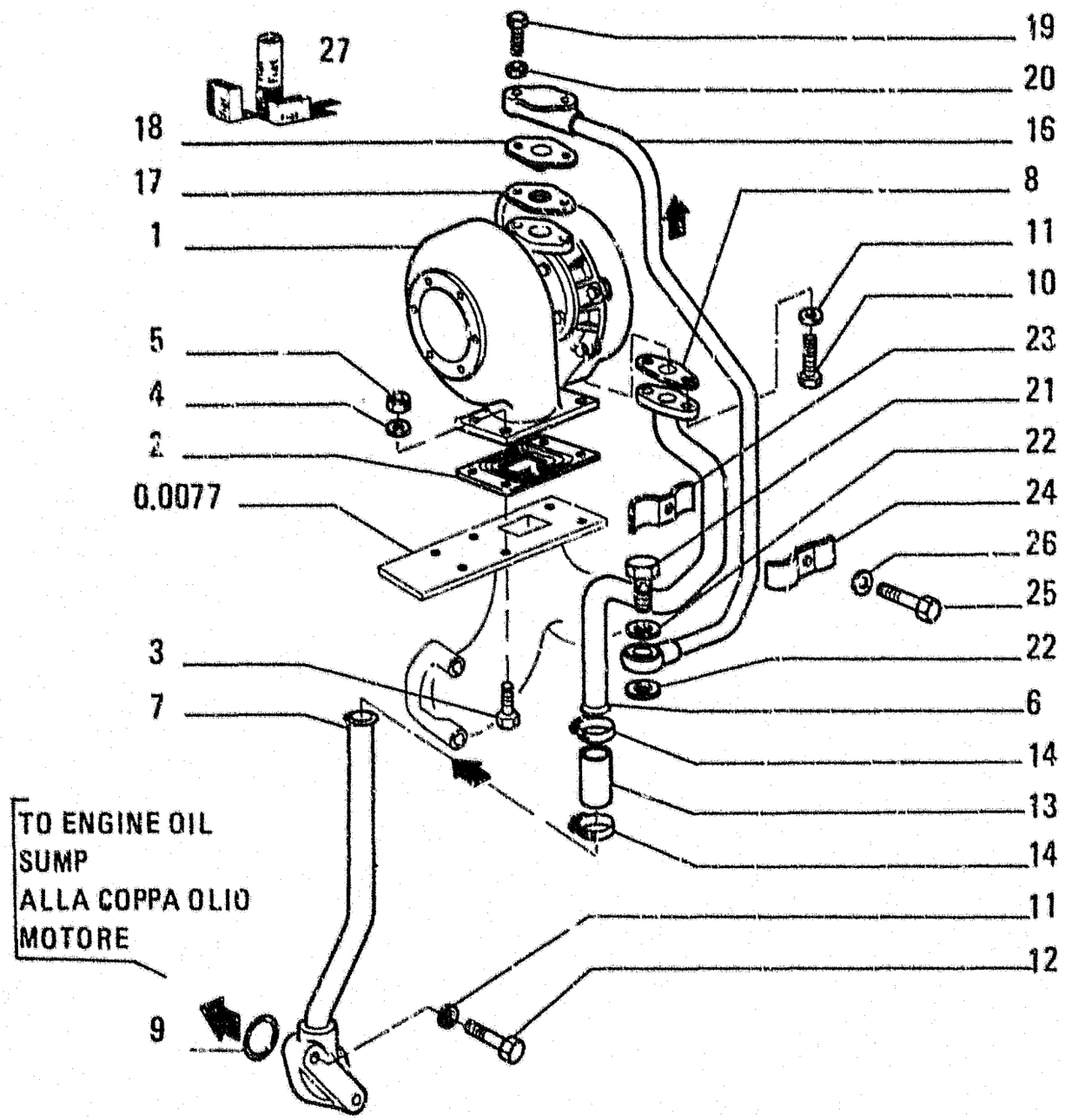

ITEM	PART NUMBER	QTY	TRANS CODE	DESCRIPTION	DESCRIZIONE
22	4858609	2	120G	GASKET KIT 1930754 - 1930755	GUARNIZIONE PIANA KIT 1930754 - 1930755
23	4754649	1	225S	BRACKET	STAFFA
24	4754651	1	225S	BRACKET	STAFFA
25	10902324	1	40V	SCREW 6x1x18	VITE 6x1x18
26	11197779	1	170R	LOCKWASHER 6,4x12	ROSETTA EL. 6.4x12
27	1930754	1	K70	KIT-ENGINE OVERHAUL - SEE PAGE 32	KIT-REVISIONE MOTORE - VED. PAG. 32
	1930755	1	K60	KIT ENGINE VALVES OVERHAUL - SEE PAGE 32	KIT-REVISIONE VALVOLE MOTORE - VED. PAG. 32

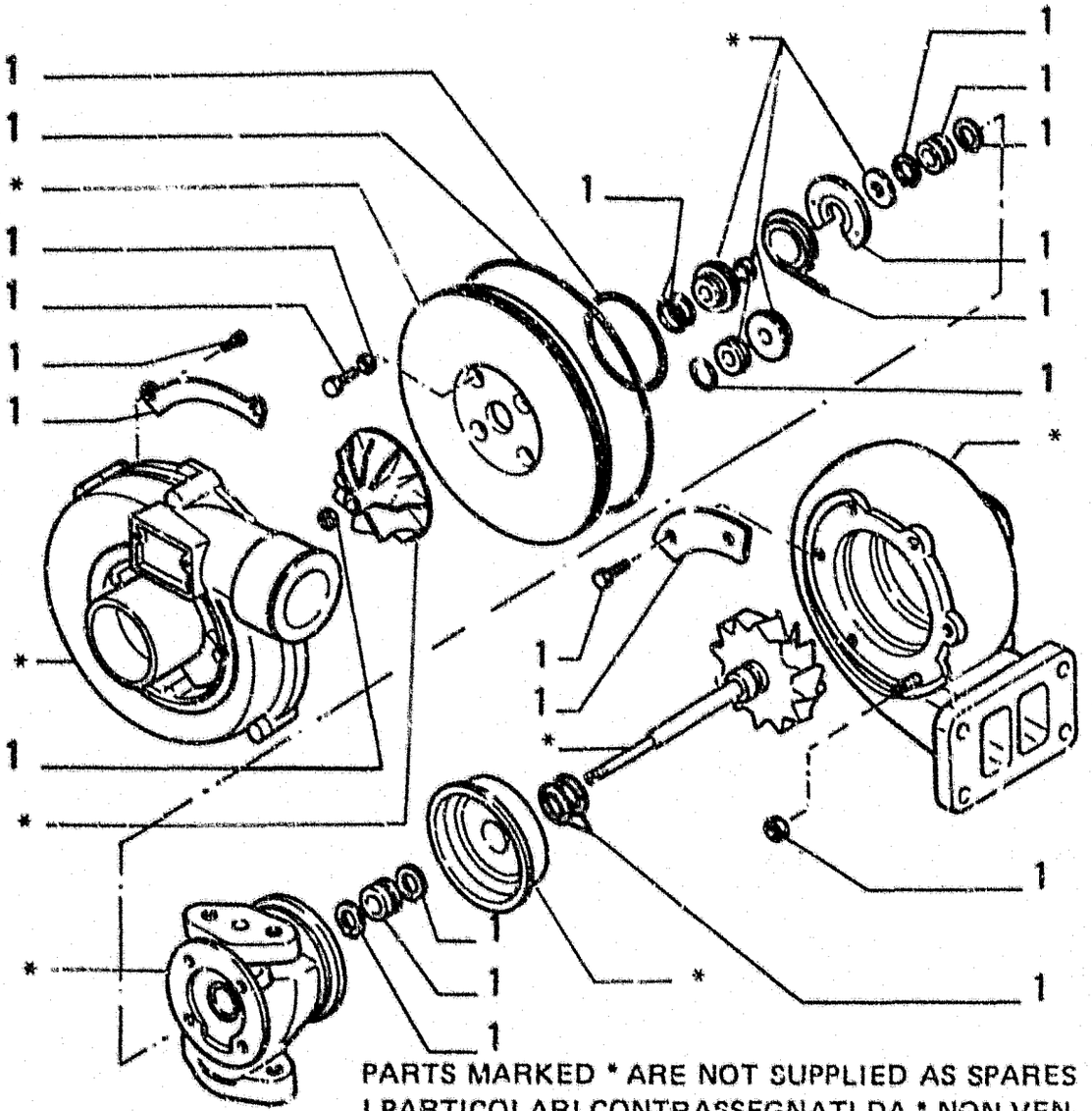

PARTS MARKED * ARE NOT SUPPLIED AS SPARES
I PARTICOLARI CONTRASSEGNATI DA * NON VENGONO FORNITI A RICAMBIO.

ITEM	PART NUMBER	QTY	TRANS CODE	DESCRIPTION	DESCRIZIONE
1	79073956	1	K10	KIT-TURBOCHARGER OVERHAUL - SEE PAGE 32	KIT-REVISIONE TURBOCOMPRESSORE - VED PAG 32

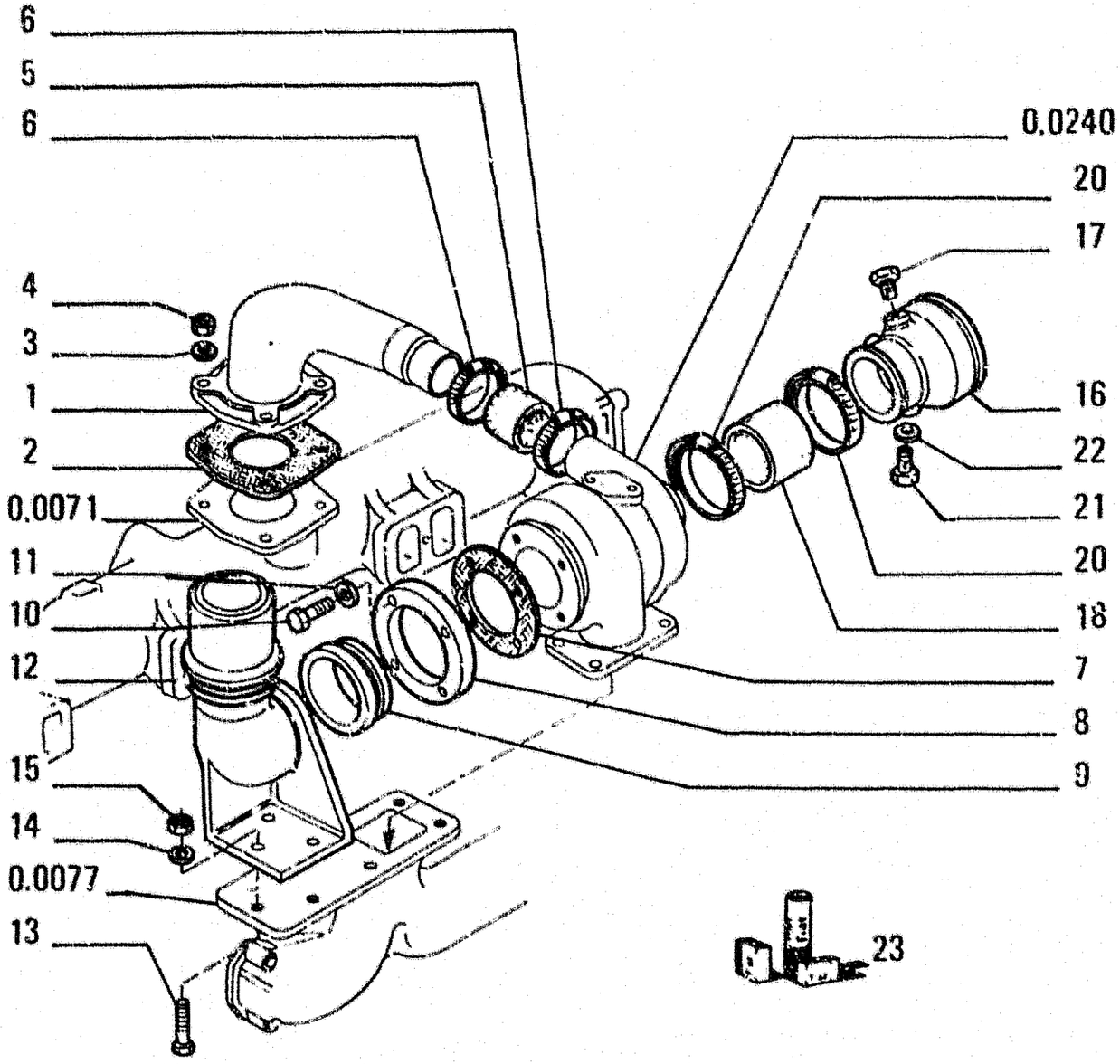

ITEM	PART NUMBER	QTY	TRANS CODE	DESCRIPTION	DESCRIZIONE
1	4808121	1	85G	ELBOW	GOMITO
2	98412100	1	120G	GASKET KIT 1930754 - 1930755	GUARNIZIONE PIANA KIT 1930754 - 1930755
3	11193879	4	170R	LOCKWASHER 8,4x16	ROSETTA EL 8.4x16
4	16100811	4	10D	NUT 8x1,25x6,5	DADO 8x1,25x6.5
5	98421377	1	30M	SLEEVE	MANICOTTO
6	17764992	2	180C	COLLAR	COLLARE
7	4734747	1	120G	GASKET KIT 1930754-1930755	GUARNIZIONE PIANA KIT 1930754-1930755
8	8105210	1	70F	FLANGE	FLANGIA
9	8105211	1	45A	RING	ANELLO
10	11106324	4	40V	SCREW 10x1.5x28	VITE 10x1.5x28
11	11190574	4	170R	LOCKWASHER	ROSETTA EL
12	4725095	1	85G	ELBOW	GOMITO
13	15970930	3	40V	SCREW 10x1,25x35	VITE 10x1.25x35
14	12638601	3	170R	LOCKWASHER 10.2x18	ROSETTA EL. 10,2x18
15	12164721	3	10D	NUT 10x1,25x8	DADO 10x1,25x8
16	4860418	1	30M	SLEEVE	MANICOTTO
17	8105144	1	50T	PLUG	TAPPO
18	98432823	1	30M	SLEEVE	MANICOTTO
20	17765192	2	180C	COLLAR	COLLARE
21	4630360	1	20R	FITTING	RACCORDO
22	10259960	1	120G	GASKET KIT 1930754 18,2x24	GUARNIZIONE PIANA KIT 1930754 18,2x24
23	1930754	1	K70	KIT-ENGINE OVERHAUL - SEE PAGE 32	KIT-REVISIONE MOTORE - VED PAG 32
	1930755	1	K60	KIT-ENGINE VALVES OVERHAUL	KIT-REVISIONE VALVOLE MOTORE

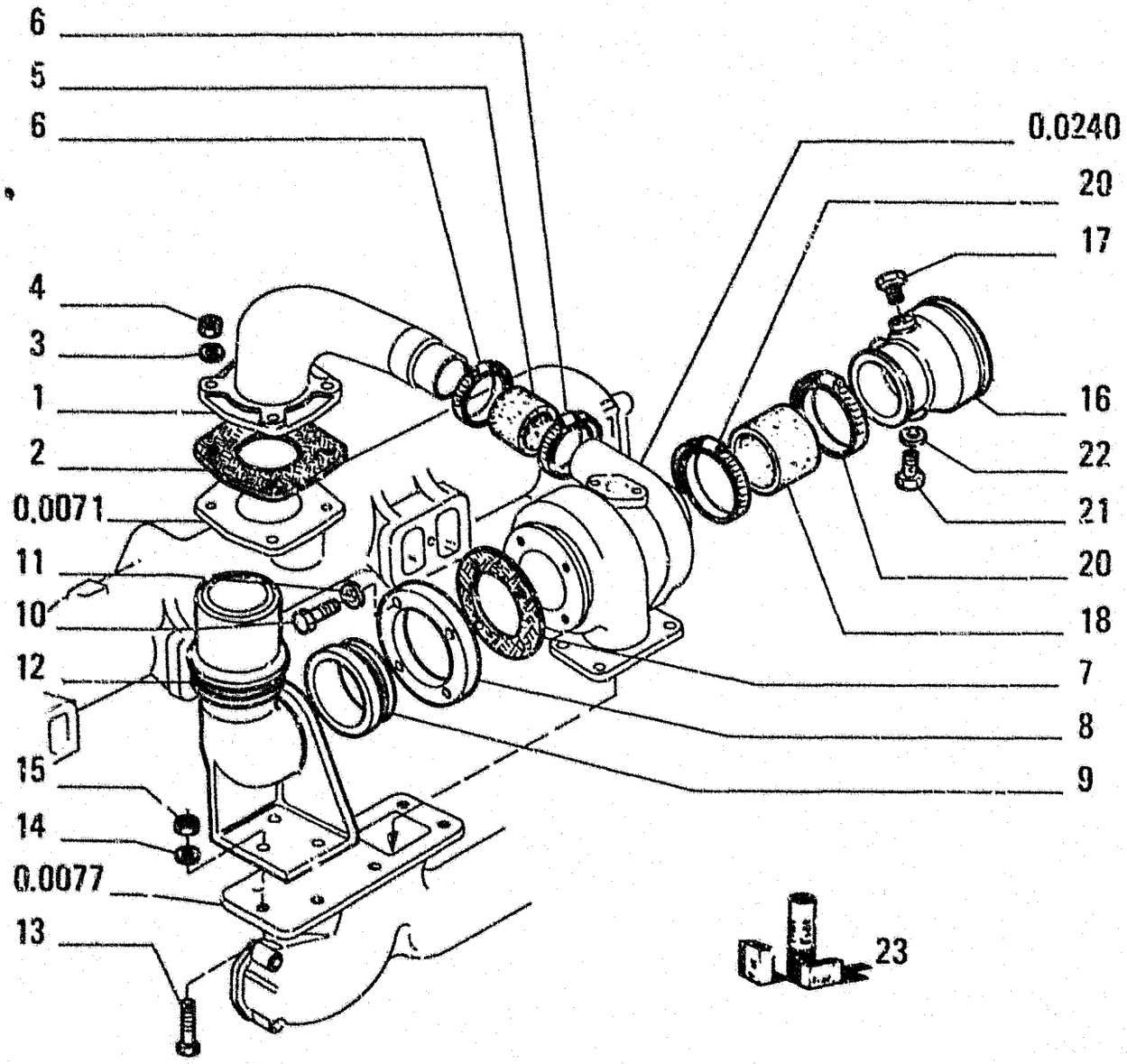

ITEM	PART NUMBER	QTY	TRANS CODE	DESCRIPTION	DESCRIZIONE
23	1930755			- SEE PAGE 32	- VED. PAG. 32

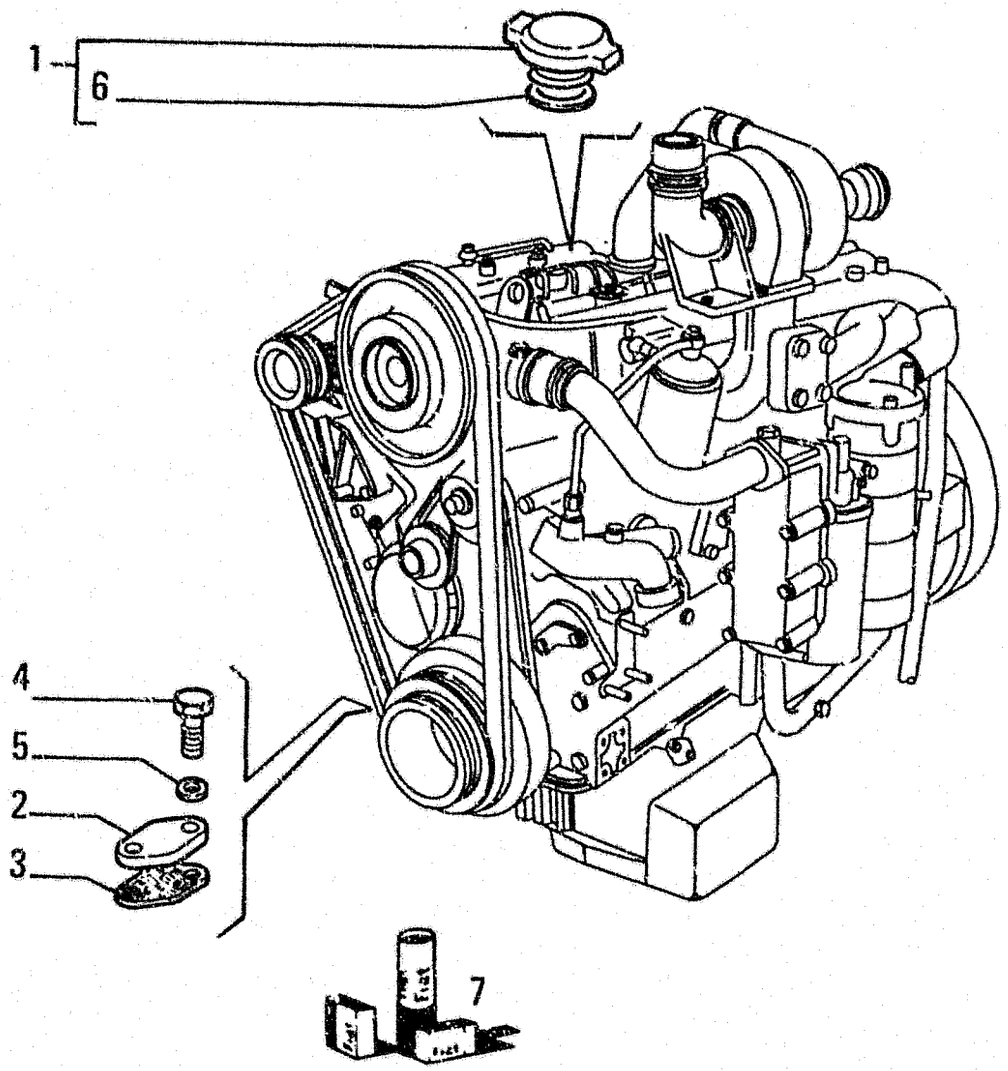

ITEM	PART NUMBER	QTY	TRANS CODE	DESCRIPTION	DESCRIZIONE
1	4232606	2	54T	FILLER CAP - ASSEMBLY	TAPPO INTRODUZIONE - COMPLETO
2	4726341	1	265C	COVER	COPERCHIO
3	98412099	1	120G	GASKET KIT 1930754	GUARNIZIONE PIANA KIT 1930754
4	16043821	2	40V	SCREW 8x1,25x30	VITE 8x1.25x30
5	11193871	2	170R	LOCKWASHER 8,4x16	ROSETTA EL. 8,4x16
6	4161222	1	120G	GASKET KIT 1930754	GUARNIZIONE PIANA KIT 1930754
7	1930754	1	K70	KIT-ENGINE OVERHAUL - SEE PAGE 32	KIT-REVISIONE MOTORE - VED. PAG. 32

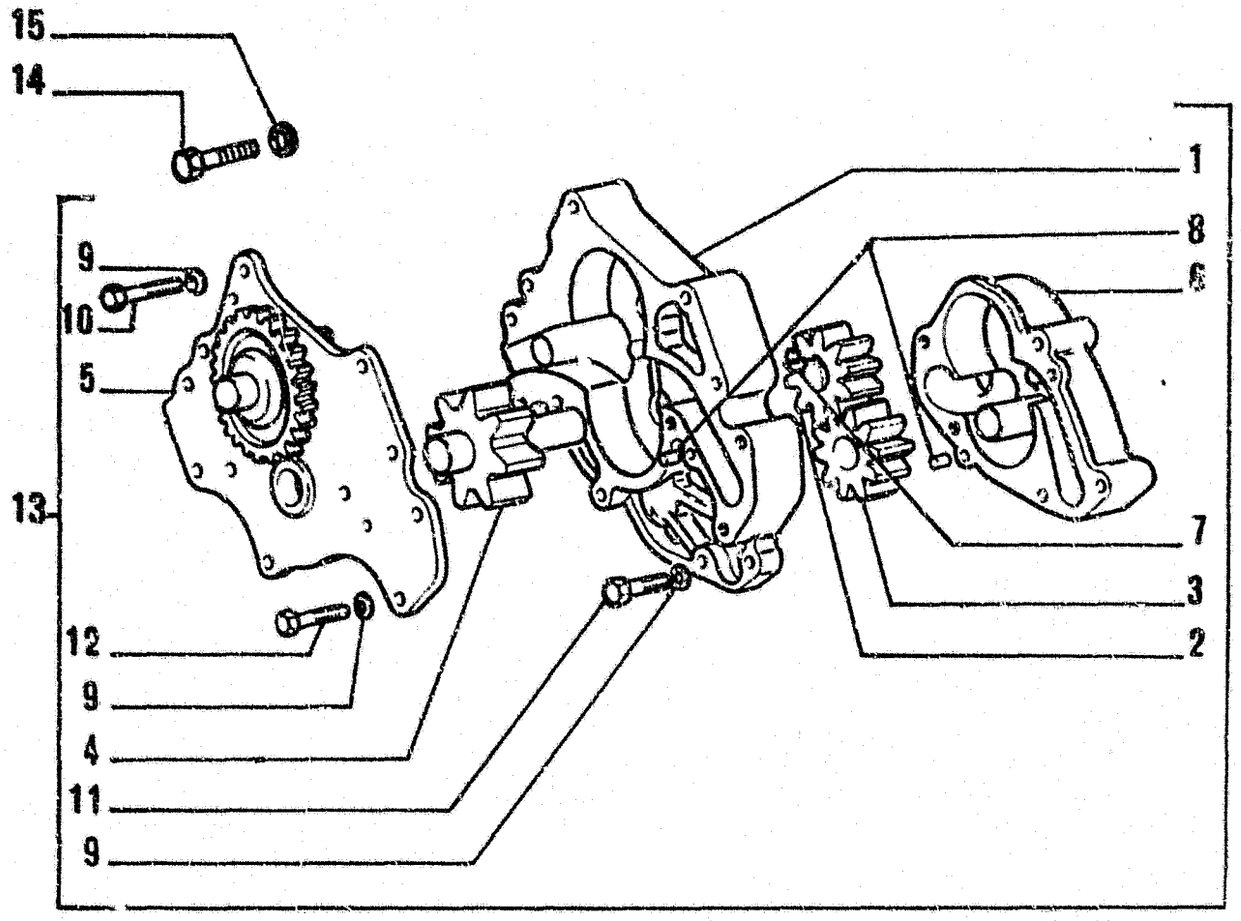

ITEM	PART NUMBER	QTY	TRANS CODE	DESCRIPTION	DESCRIZIONE
1	4720886	1	300C	BODY	CORPO
2	4721106	1	50I	GEAR	INGRANAGGIO
3	4721107	1	50I	GEAR	INGRANAGGIO
4	4721108	1	16A	SHAFT	ALBERO
5	4721109	1	265C	COVER	COPERCHIO
6	4721110	1	265C	COVER	COPERCHIO
7	10205920	1	60L	KEY 9x5	LINGUETTA 9x5
8	10839510	4	90G	DOWEL 6x9	GRANO 6x9
9	11198071	10	170R	LOCKWASHER 8,2x15	ROSETTA EL. 8,2x15
10	16043421	5	40V	SCREW 8x1,25x20	VITE 8x1,25x20
11	16043821	2	40V	SCREW 8x1,25x30	VITE 8x1,25x30
12	16044221	2	40V	SCREW 8x1,25x50	VITE 8x1,25x50
13	4721103	1	P153	OIL PUMP - ASSEMBLY	POMPA OLIO - COMPLETO
14	16044221	4	40V	SCREW 8x1,25x50	VITE 8x1,25x50
15	11198071	4	170R	LOCKWASHER 8,2x15	ROSETTA EL. 8,2x15

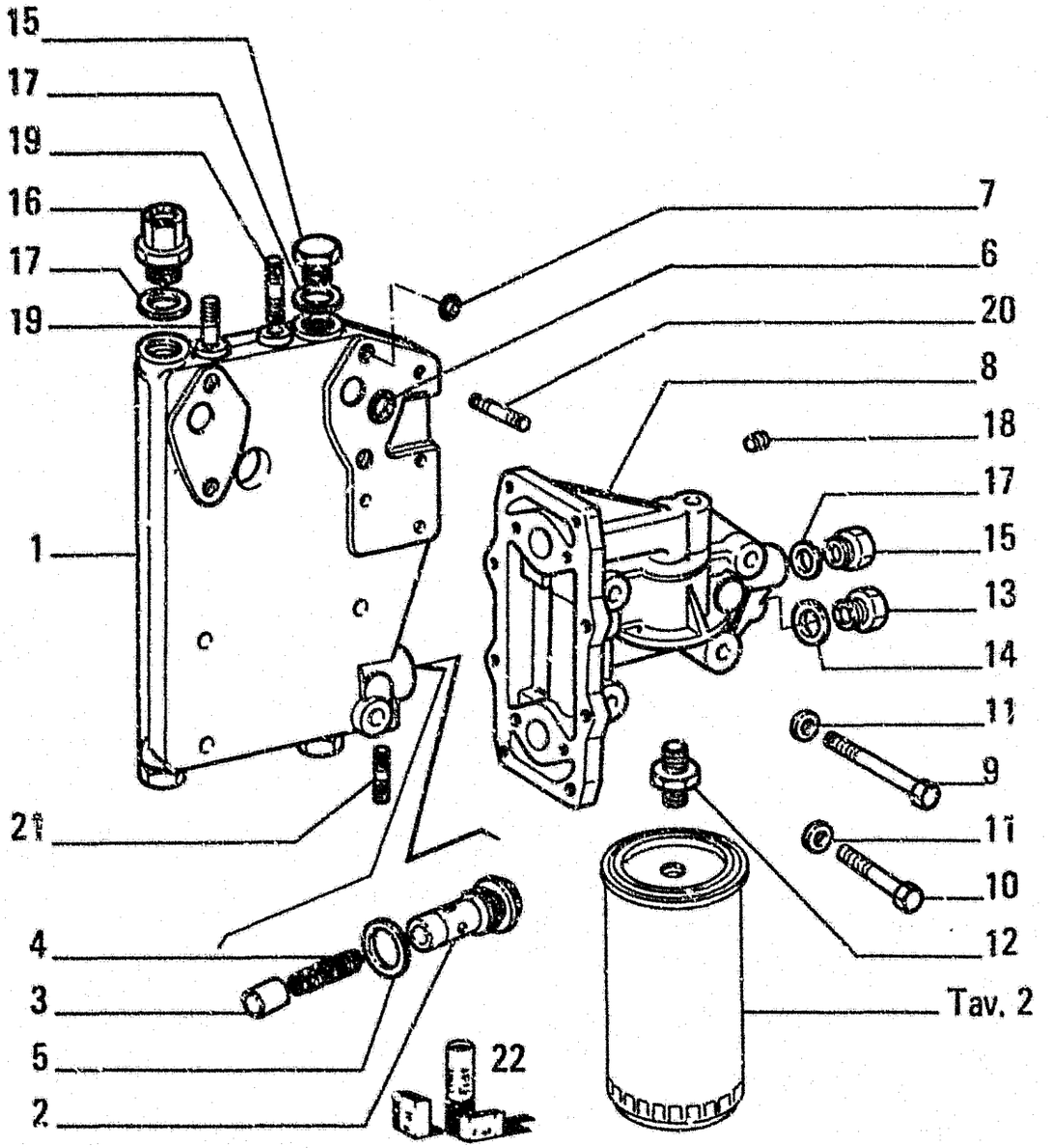

ITEM	PART NUMBER	QTY	TRANS CODE	DESCRIPTION	DESCRIZIONE
1	98409638	1	67F	OIL FILTER - ASSEMBLY	FILTRO OLIO - COMPLETO
2	4703645	1	101A	CASING	ASTUCCIO
3	702537	1	10V	VALVE	VALVOLA
4	8815069	1	100M	SPRING	MOLLA
5	10265160	1	120G	GASKET KIT 1930754 35,3x41	GUARNIZIONE PIANA KIT 1930754 35,3x41
6	14458081	2	158G	O-RING KIT 1930754 2,62x28,24	GUARNIZIONE O-R KIT 1930754 2,62x28,24
7	14457681	1	158G	O-RING KIT 1930754 2,62x21,89	GUARNIZIONE O-R KIT 1930754 2,62x21,89
8	98407637	1	300S	SUPPORT	SUPPORTO
9	15541821	3	40V	SCREW 12x1,25x120	VITE 12x1,25x120
10	15541321	1	40V	SCREW 12x1,25x75	VITE 12x1,25x75
11	11198771	4	170R	LOCKWASHER 13x30	ROSETTA EL. 13x30
12	474?301	1	20R	FITTING	RACCORDO
13	10276711	1	50T	PLUG 35x1,5x13	TAPPO 35x1,5x13
14	10265160	1	120G	GASKET 35,3x41	GUARNIZIONE PIANA 35,3x41
15	10275001	6	50T	PLUG 22x1,5x10	TAPPO 22x1,5x10
16	98408514	1	20R	FITTING	RACCORDO
17	10261860	7	120G	GASKET	GUARNIZIONE PIANA
18	10269150	1	50T	PLUG 6x1x55	TAPPO 6x1x55
19	13532521	2	210P	STUD 12x1,25x54	PRIGIONIERO 12x1,25x54
20	13453521	4	210P	STUD 10x1,25x50	PRIGIONIERO 10x1,25x50
21	13543321	1	210P	STUD 8x1,25x36	PRIGIONIERO 8x1,25x36
22	1930754	1	K70	KIT-ENGINE OVERHAUL - SEE PAGE 32	KIT-REVISIONE MOTORE - VED. PAG. 32

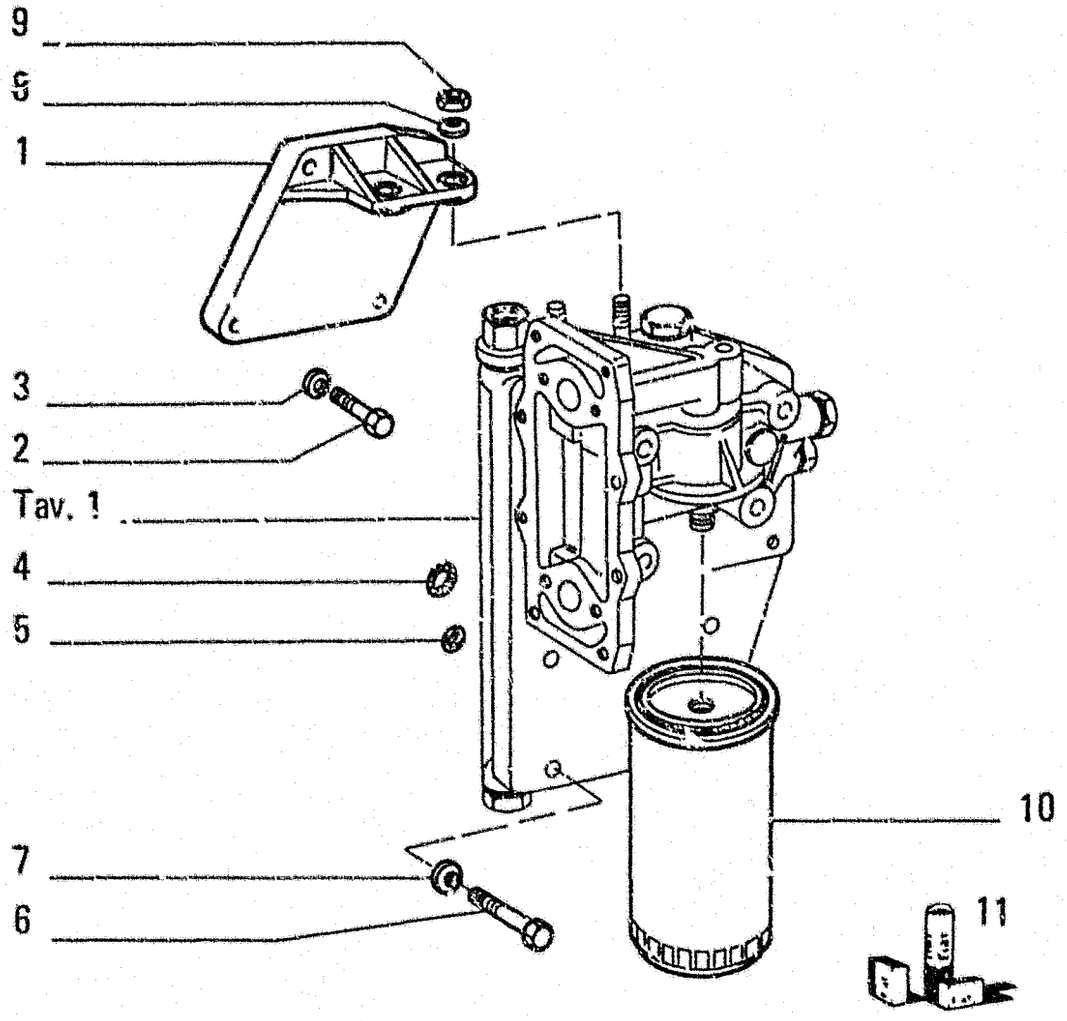

ITEM	PART NUMBER	QTY	TRANS CODE	DESCRIPTION	DESCRIZIONE
1	4720881	1	80M	BRACKET	MENSOLA
2	11307021	3	40V	SCREW 10x1,25x40	VITE 10x1,25x40
3	11198379	3	170R	LOCKWASHER 10,5x20	ROSETTA EL. 10,5x20
4	14458081	2	158G	O-RING KIT 1930754 2,62x28,24	GUARNIZIONE O-R KIT 1930754 2,62x28,24
5	14457681	1	158G	O-RING KIT 1930754 2,62x21,89	GUARNIZIONE O-R KIT 1930754 2,62x21,89
6	15541121	4	40V	SCREW 12x1,25x65	VITE 12x1,25x65
7	11198771	4	170R	LOCKWASHER 13x30	ROSETTA EL. 13x30
8	11198671	2	170R	LOCKWASHER 13x24	ROSETTA EL. 13x24
9	16101511	2	100	NUT 12x1,25x10	DADO 12x1,25x10
10	1930542	1	84C	FILTER ELEMENT	CARTUCCIA FILTRANTE
11	1930754	1	K70	KIT-ENGINE OVERHAUL - SEE PAGE 32	KIT-REVISIONE MOTORE - VED PAG. 32

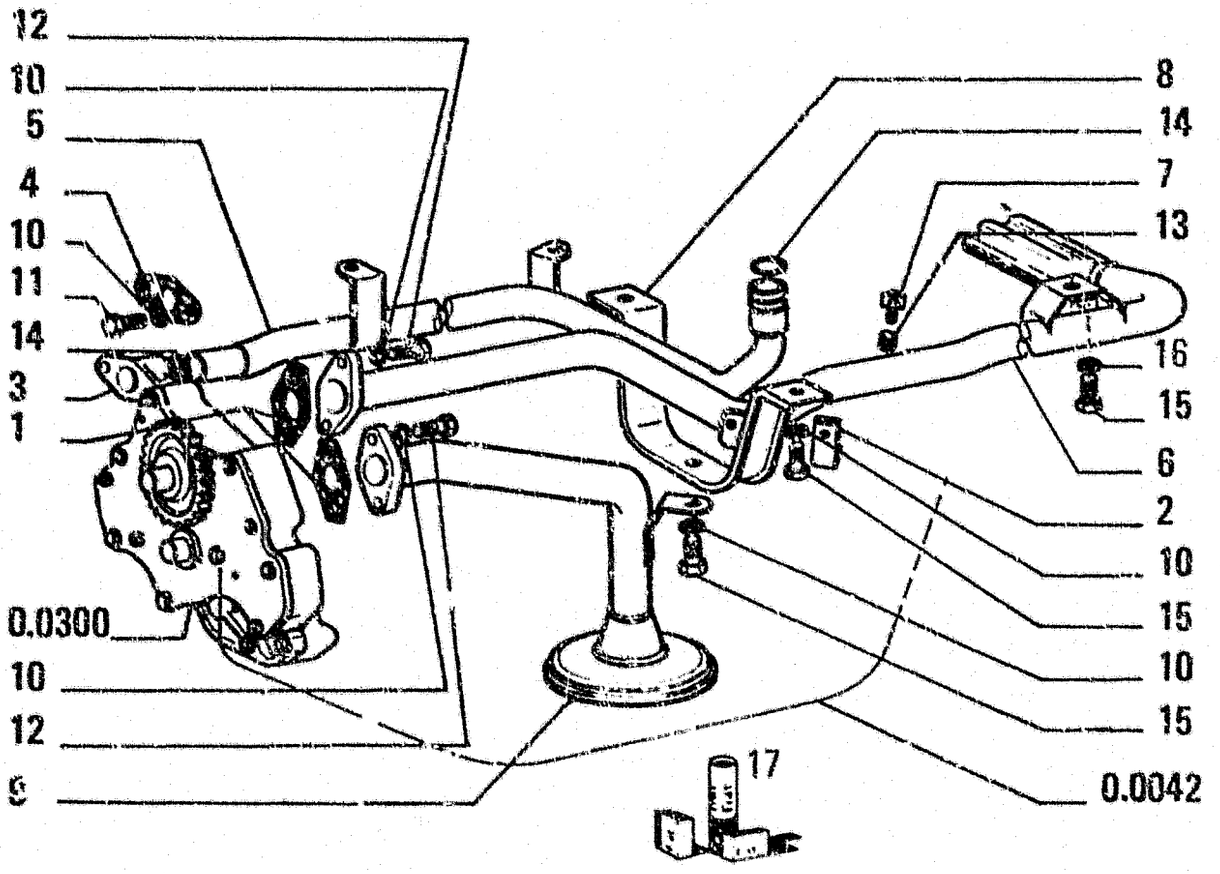

ITEM	PART NUMBER	QTY	TRANS CODE	DESCRIPTION	DESCRIZIONE
1	98412164	2	120G	GASKET KIT 1930754	GUARNIZIONE PIANA KIT 1930754
2	4684881	1	231S	CLIP	STAFFETTA
3	4692711	1	20R	FITTING	RACCORDO
4	98412165	1	120G	GASKET KIT 1930754	GUARNIZIONE PIANA KIT 1930754
5	4724228	1	193T	TUBE	TUBO RIGIDO
6	4724237	1	193T	TUBE	TUBO RIGIDO
7	4736313	1	40V	SCREW	VITE
8	4737249	1	231S	CLIP	STAFFETTA
9	4774760	1	193T	TUBE	TUBO RIGIDO
10	11193874	10	170R	LOCKWASHER	ROSETTA EL
11	16044021	2	40V	SCREW 8x1.25x40	VITE 8x1,25x40
12	16043621	4	40V	SCREW 8x1.25x25	VITE 8x1,25x25
13	14048217	1	10D	NUT 8x1.25x8.8	DADO 8x1,25x8.8
14	14457581	4	158G	O-RING KIT 1930754 2.62x20.29	GUARNIZIONE O-R KIT 1930754 2,62x20,29
15	16043324	2	40V	SCREW 8x1.25x18	VITE 8x1,25x18
16	11194070	2	170R	LOCKWASHER 8,4x16	ROSETTA EL. 8,4x16
17	1930754	1	K70	KIT-ENGINE OVERHAUL - SEE PAGE 32	KIT-REVISIONE MOTORE - VED. PAG. 32

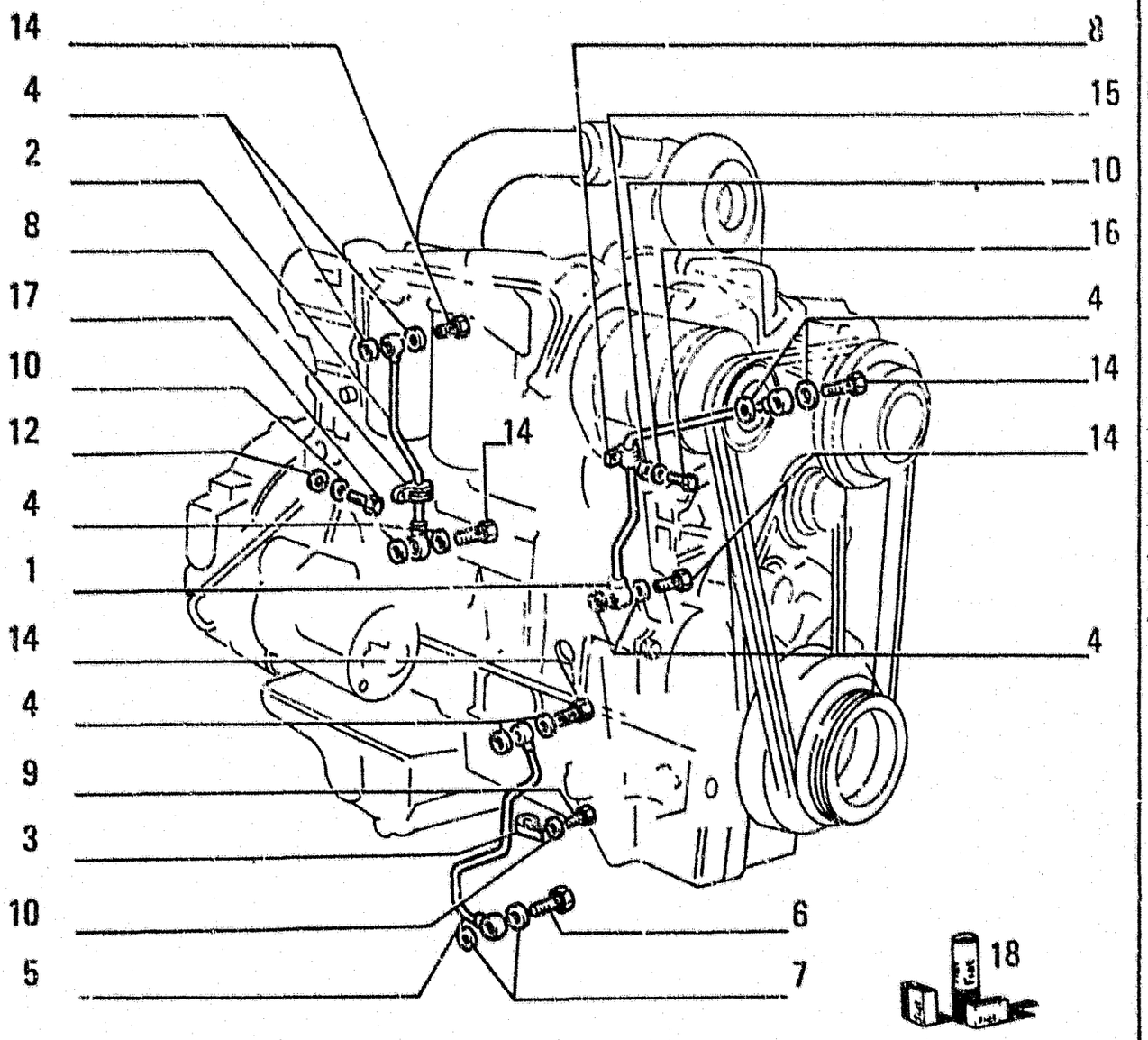

ITEM	PART NUMBER	QTY	TRANS CODE	DESCRIPTION	DESCRIZIONE
1	98427899	1	193T	TUBE - FRONT	TUBO RIGIDO - ANTERIORE
2	98427907	1	193T	TUBE - REAR	TUBO RIGIDO - POSTERIORE
3	10449890	1	231S	CLIP 6x9	STAFFETTA 6x9
4	4858606	10	120G	GASKET KIT 1930754	GUARNIZIONE PIANA KIT 1930754
5	98428551	1	193T	TUBE	TUBO RIGIDO
6	4864078	1	20R	FITTING	RACCORDO
7	4858605	2	120G	GASKET	GUARNIZIONE PIANA
8	10449890	2	231S	CLIP 6x9	STAFFETTA 6x9
9	16043024	1	40V	SCREW 8x1,25x12	VITE 8x1,25x12
10	11193879	3	170R	LOCKWASHER 8,4x16	ROSETTA EL. 8,4x16
12	13606011	1	75D	SPACER 8,5x18	DISTANZIALE 8,5x18
14	4864080	5	20R	FITTING	RACCORDO
15	12646701	1	131R	WASHER 8,15x20	ROSETTA 8,15x20
16	16043324	1	40V	SCREW 8x1,25x18	VITE 8x1,25x18
17	16043924	1	40V	SCREW 8x1,25x35	VITE 8x1,25x35
18	1930754	1	K70	KIT-ENGINE OVERHAUL - SEE PAGE 32	KIT-REVISIONE MOTORE - VED. PAG. 32

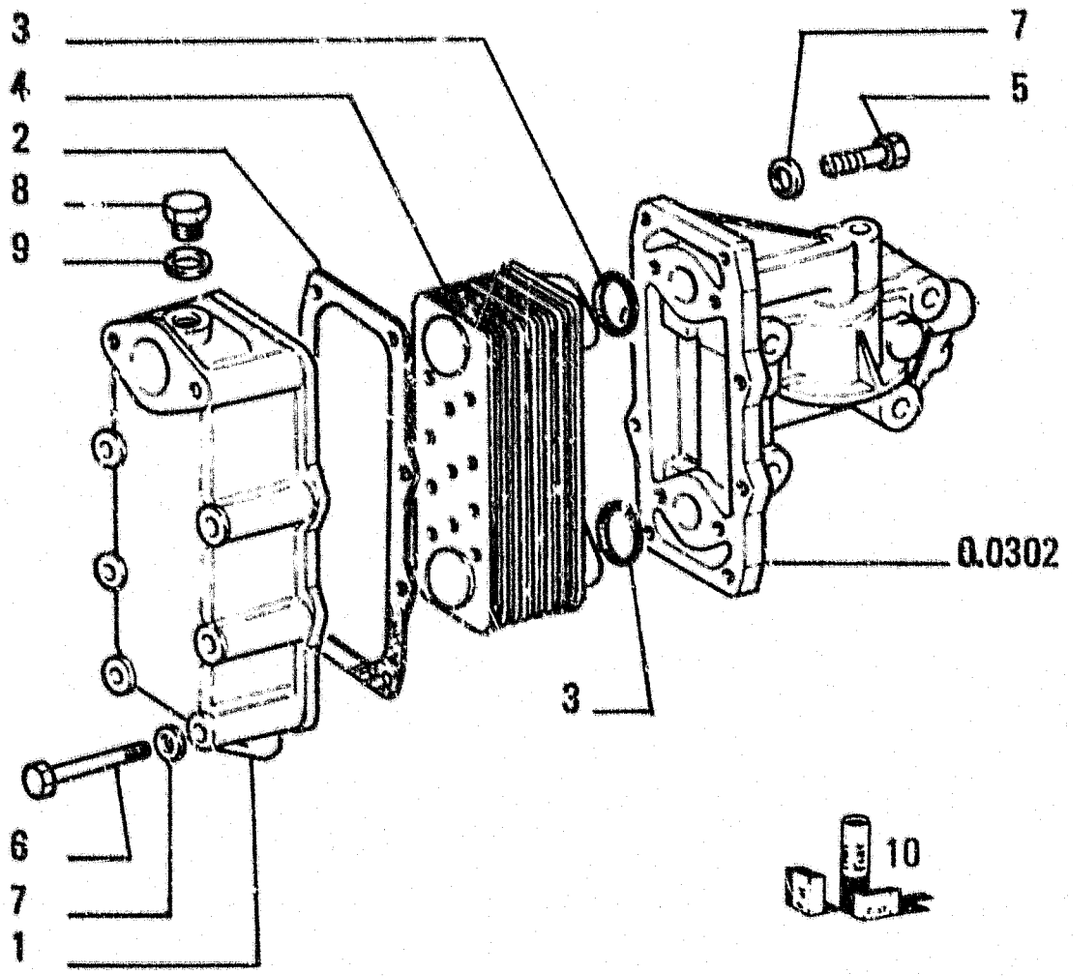

ITEM	PART NUMBER	QTY	TRANS CODE	DESCRIPTION	DESCRIZIONE
1	4754653	1	35S	CASE	SCATOLA
2	98412166	1	120G	GASKET KIT 1930754	GUARNIZIONE PIANA KIT 1930754
3	14459081	2	158G	O-RING KIT 1930754 2,62x44,12	GUARNIZIONE O-R KIT 1930754 2,62x44,12
4	4754590	1	25S	HEAT EXCHANGER	SCAMBIATORE DI CALORE
5	16043921	4	40V	SCREW 8x1,25x35	VITE 8x1,25x35
6	16045421	6	40V	SCREW 8x1,25x110	VITE 8x1,25x110
7	11193979	10	170R	LOCKWASHER 8,4x22	ROSETTA EL. 8,4x22
8	10304911	1	50T	PLUG 20x1,5x14	TAPPO 20x1,5x14
9	10257460	1	120G	GASKET 20,2x26	GUARNIZIONE PIANA 20,2x26
10	1930754	1	K70	KIT-ENGINE OVERHAUL - SEE PAGE 32	KIT-REVISIONE MOTORE - VED. PAG. 32

FROM
DA

SGR. 0.0313 TAV. 1 PAG. 1

TO
A

SGR. 0.0450 TAV. 1 PAG. 1

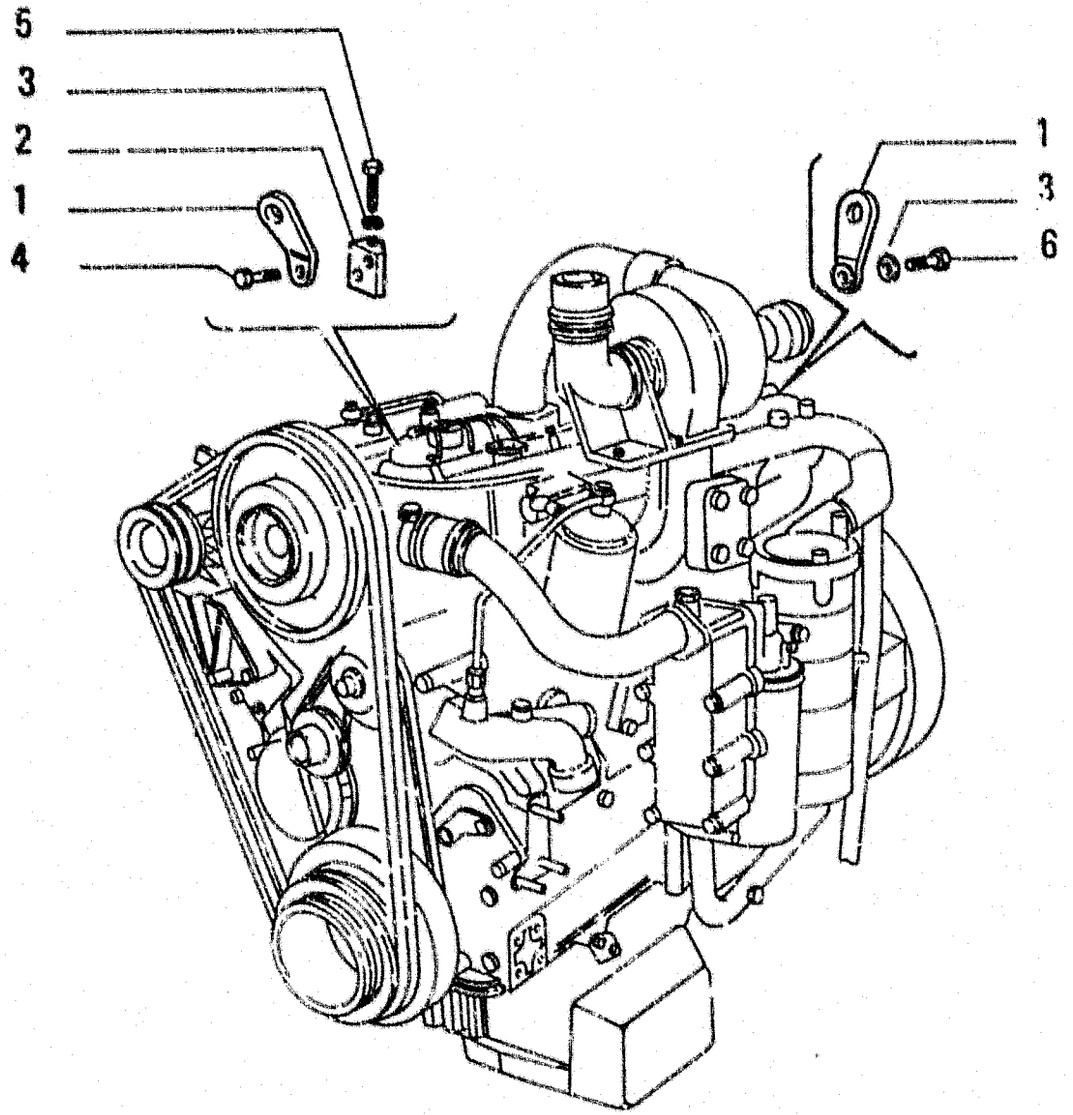

ITEM	PART NUMBER	QTY	TRANS CODE	DESCRIPTION	DESCRIZIONE
1	4718603	2	30G	HOOK	GANCIO
2	4723225	1	74B	BLOCK	BLOCCHETTO
3	11198371	2	170R	LOCKWASHER 10.5x20	ROSETTA EL. 10.5x20
4	11307031	1	40V	SCREW 10x1.25x40	VITE 10x1.25x40
5	11343731	1	40V	SCREW 10x1.25x35	VITE 10x1.25x35
6	14233421	1	40V	SCREW 10x1.25x25	VITE 10x1.25x25

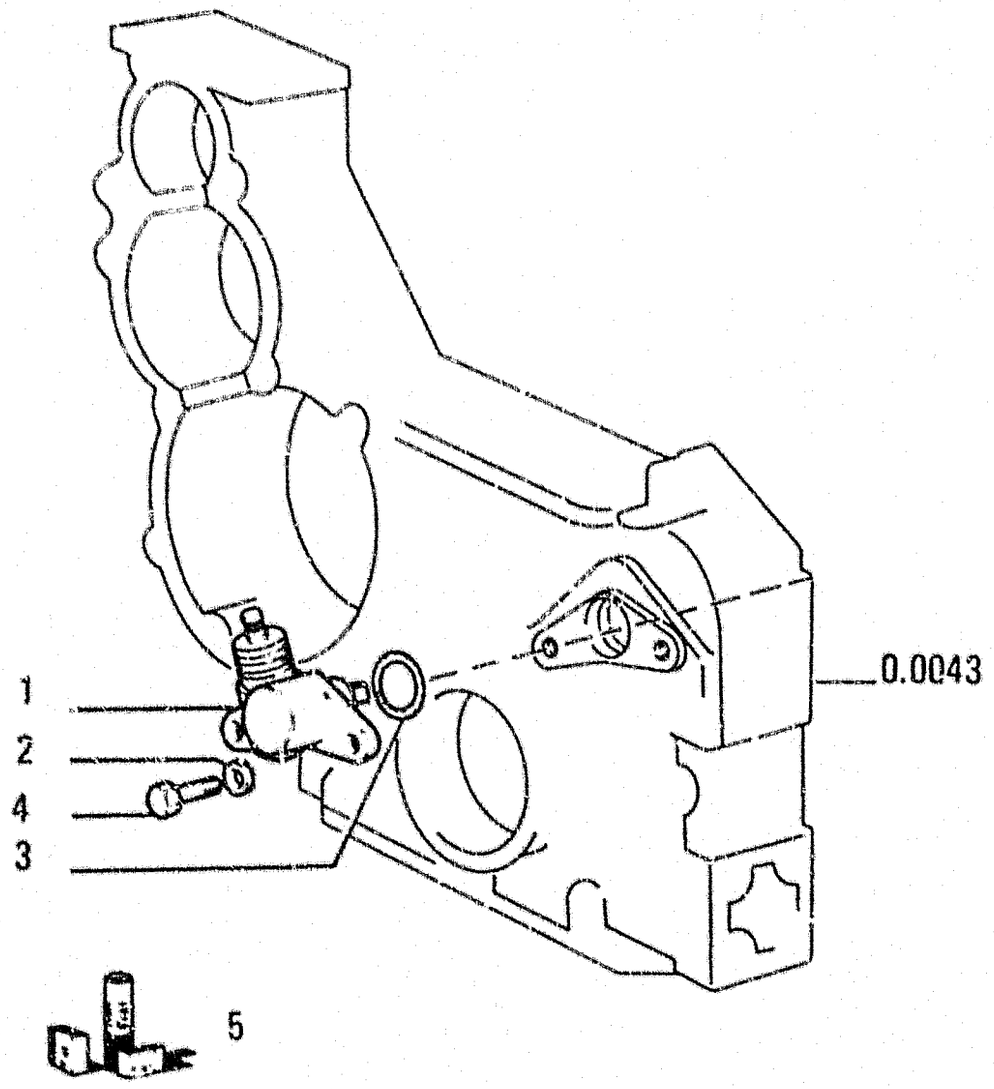

ITEM	PART NUMBER	QTY	TRANS CODE	DESCRIPTION	DESCRIZIONE
1	4711596	1	64R	MITER GEARING	RINVIO ANGOLARE
2	11198071	2	131R	WASHER 8,2x15	ROSETTA 8,2x15
3	14453581	1	158G	O-RING KIT 1930754 1,78x18,77	GUARNIZIONE O-R KIT 1930754 1,78x18,77
4	16043421	2	40V	SCREW 8x1,25x20	VITE 8x1,25x20
5	1930754	1	K70	KIT-ENGINE OVERHAUL - SEE PAGE 32	KIT-REVISIONE MOTORE - VED. PAG. 32

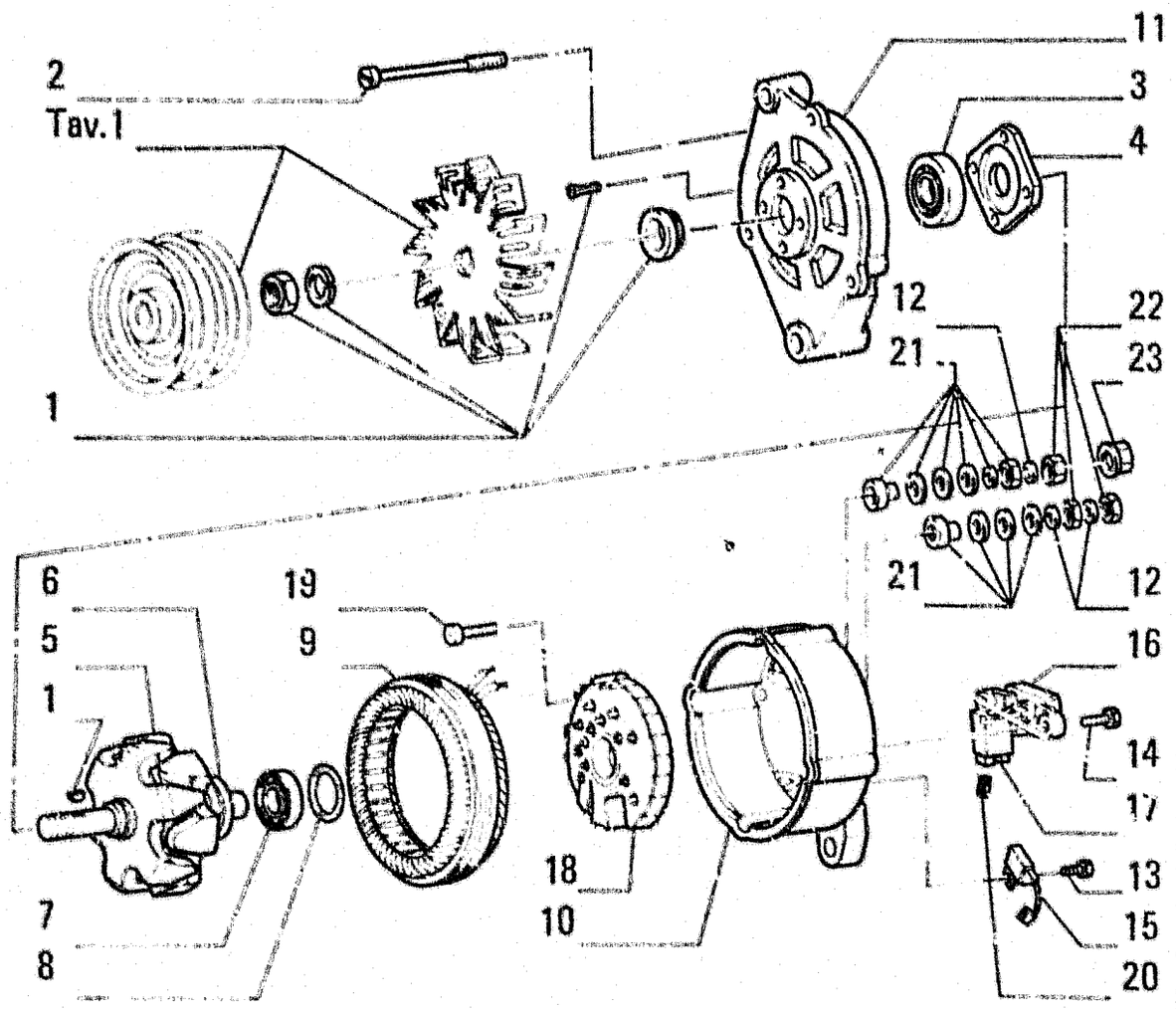

ITEM	PART NUMBER	QTY	TRANS CODE	DESCRIPTION	DESCRIZIONE
1	1307188	1	418S	SET	SERIE
2	79106746	4	40V	SCREW	VITE
3	79106745	1	341C	BEARING	CUSCINETTO
4	79106739	1	105P	PLATE	PIASTRA
5	79087247	1	145R	ROTOR	ROTORE
6	79078921	1	45A	RING	ANELLO
7	79106744	1	341C	BEARING	CUSCINETTO
8	79025494	1	158G	O-RING	GUARNIZIONE O-R
9	79074705	1	271S	STATOR	STATORE
10	79074708	1	300S	SUPPORT	SUPPORTO
11	79074704	1	300S	SUPPORT	SUPPORTO
12	79074710	3	170R	LOCKWASHER	ROSETTA EI
13	79106749	1	40V	SCREW	VITE
14	79075883	2	40V	SCREW	VITE
15	79074709	1	220C	CONDENSER	CONDENSATORE
16	79106750	1	169R	REGULATOR - IN ALTERNATIVE	REGOLATORE - IN ALTERNATIVA
	79107974	1	169R	REGULATOR - IN ALTERNATIVE	REGOLATORE - IN ALTERNATIVA
17	79078924	1	418S	SET	SERIE
				BRUSHES	SPAZZOLE
18	79074712	1	32R	RECTIFIER	RADDRIZZATORE
19	79093985	2	40V	SCREW	VITE
20	79045521	1	100M	SPRING	MOLLA
21	79074707	1	418S	SET	SERIE
22	15896211	3	10D	NUT 6x1x5	DADO 6x1x5
23	79107986	1	65C	BOOT	CAPPUCCIO

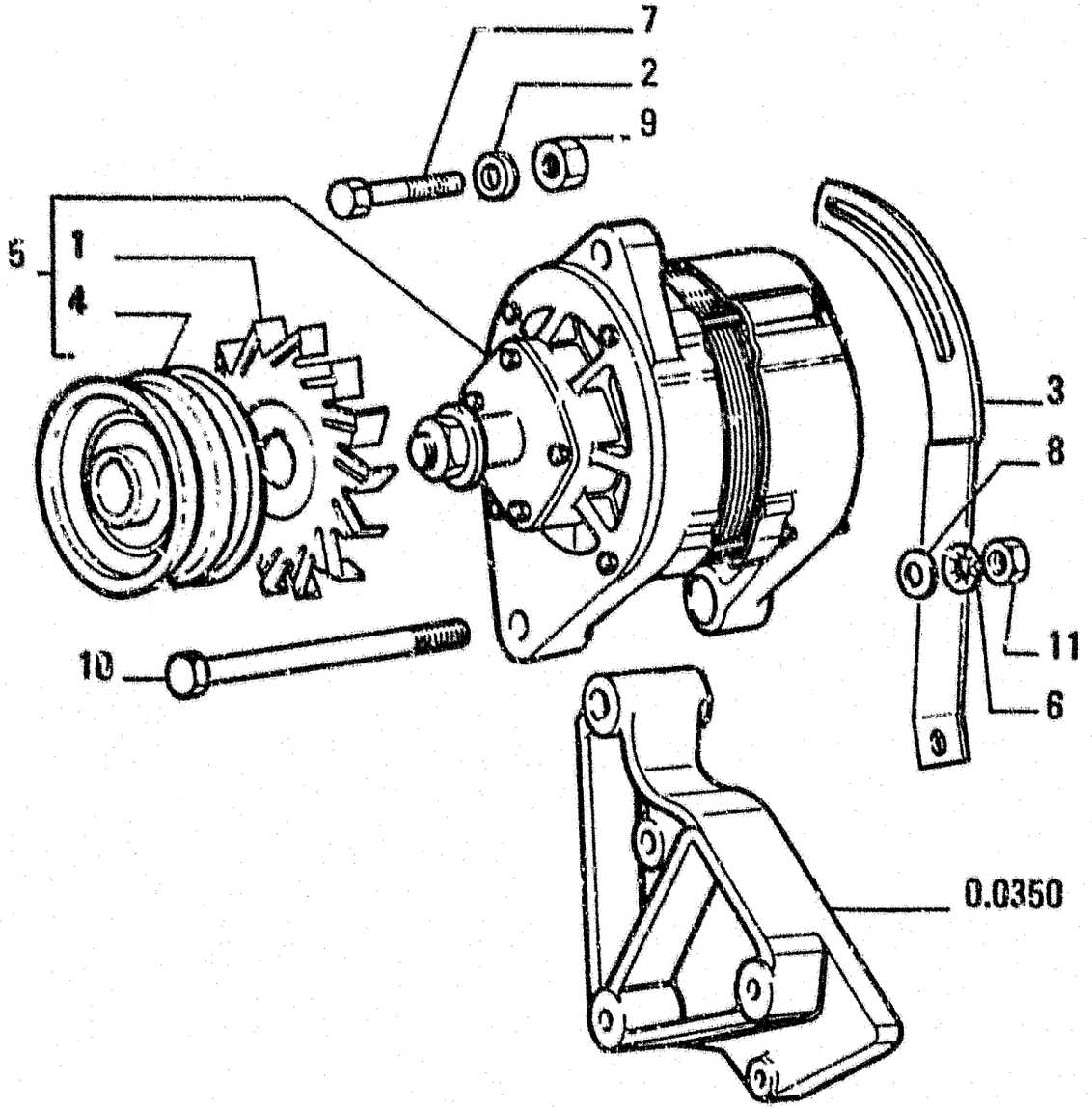

ITEM	PART NUMBER	QTY	TRANS CODE	DESCRIPTION	DESCRIZIONE
1	4757196	1	36V	BLOWER	VENTOLA
2	4513436	2	131R	WASHER	ROSETTA
3	4855751	1	87T	BELT TENSIONER	TENDICINGHIA
4	4802731	1	230P	PULLEY	PULEGGIA
5	4831134	1	25A	ALTERNATOR - ASSEMBLY SEE TAV 2	ALTERNATORE - COMPLETO VEDERE TAV.2
6	11198679	1	170R	LOCKWASHER 13x24	ROSETTA EL. 13x24
7	11307021	1	40V	SCREW 10x1,25x40	VITE 10x1.25x40
8	12646901	1	131R	WASHER 12,2x28	ROSETTA 12.2x28
9	14048717	1	10D	NUT 10x1.25x11	DADO 10x1,25x11
10	15541924	1	40V	SCREW 12x1,25x130	VITE 12x1,25x130
11	16101511	1	10D	NUT 12x1,25x10	DADO 12x1,25x10

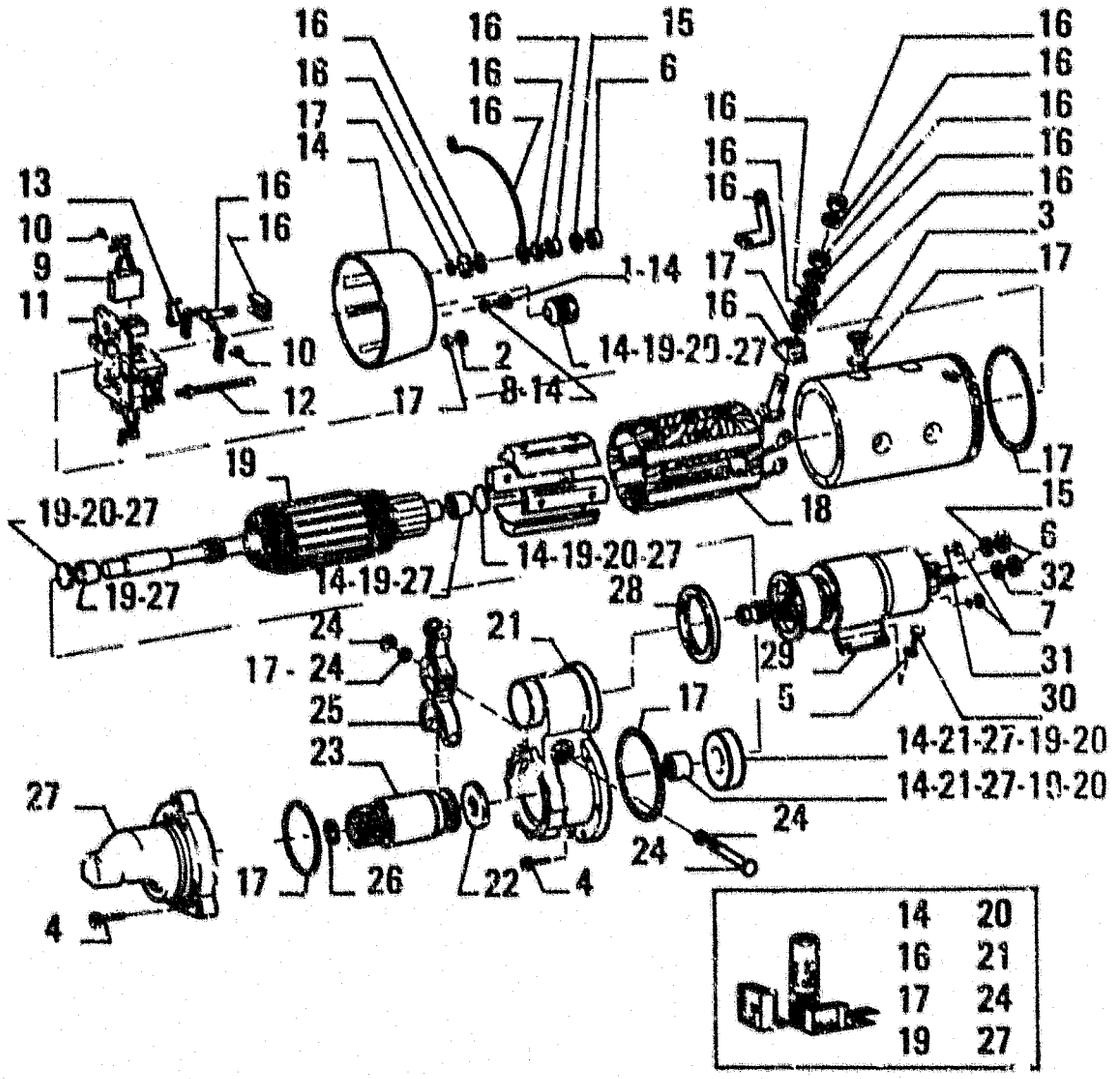

ITEM	PART NUMBER	QTY	TRANS CODE	DESCRIPTION	DESCRIZIONE
21	79058492			- SEE PAGE 32	- VED. PAG 32
22	79058493	1	131R	WASHER	ROSETTA
23	79063957	1	122P	PINION	PIGNONE
24	79058495	1	K6	KIT-STARTER MOTOR	KIT-PER MOTORINO AVVIAMENTO
				- SEE PAGE 32	- VED. PAG 32
25	79058496	1	85F	YOKE	FORCELLA
26	79058497	1	131R	WASHER	ROSETTA
27	79058498	1	K6	KIT-STARTER MOTOR	KIT-PER MOTORINO AVVIAMENTO
				- SEE PAGE 32	- VED. PAG 32
28	79058499	1	45A	RING	ANELLO
29	79058500	1	30E	SOLENOID	ELETTROMAGNETE
30	79058501	4	40V	SCREW	VITE
31	10571579	2	170R	LOCKWASHER 6,1x1,6	ROSETTA EL. 6,1x1,6
32	79058503	1	131R	WASHER	ROSETTA

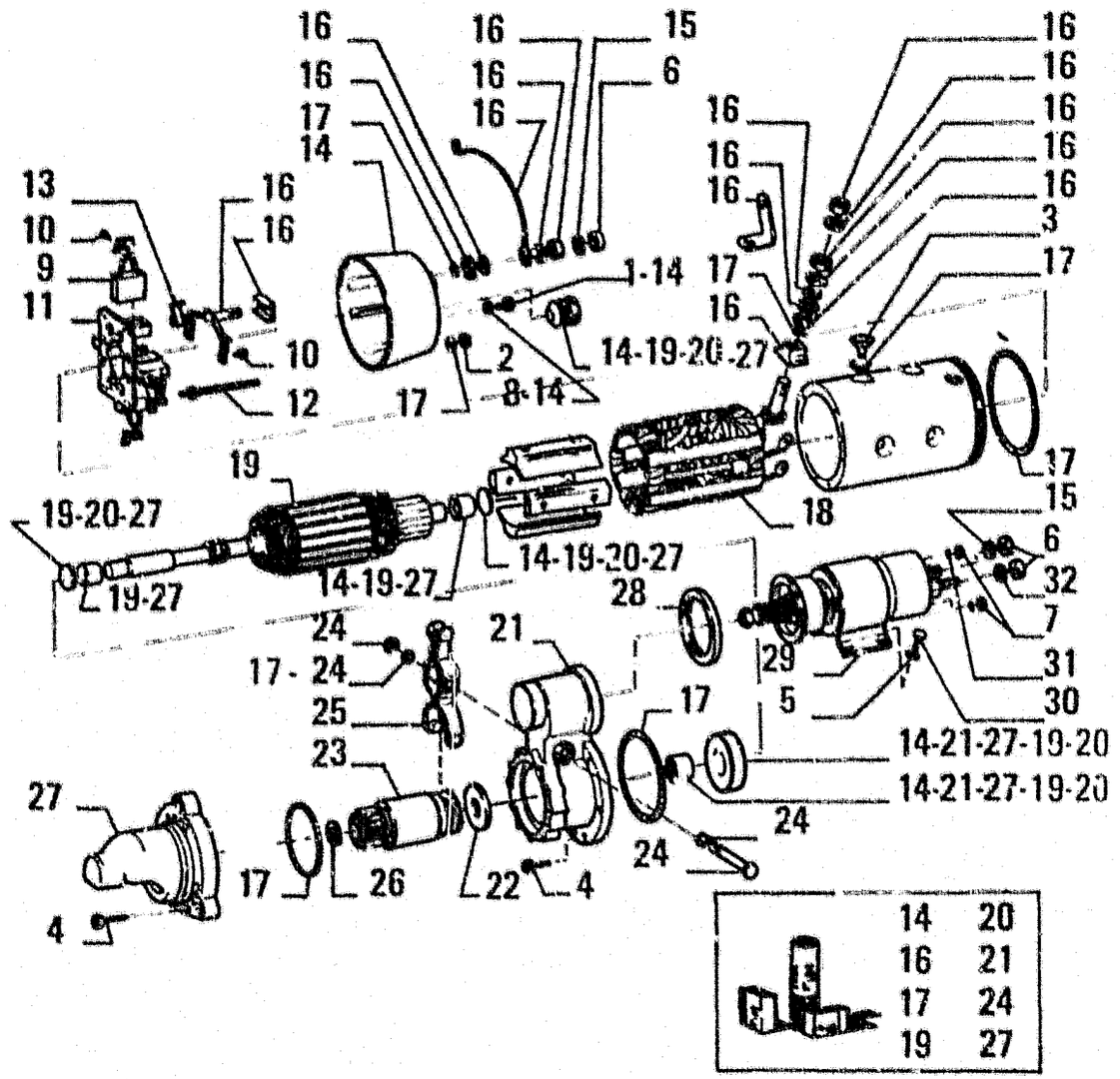

ITEM	PART NUMBER	QTY	TRANS CODE	DESCRIPTION	DESCRIZIONE
1	79032312	1	50T	PLUG	TAPPO
2	12574121	4	10D	NUT 5x0.8x6	DADO 5x0.8x6
3	13305221	8	40V	SCREW	VITE
4	14305431	12	40V	SCREW 5x1x25	VITE 5x1x25
5	79035485	4	131R	WASHER	ROSETTA
6	16101521	4	10D	NUT 12x1.25x10	DADO 12x1.25x10
7	15896211	2	10D	NUT 6x1x5	DADO 6x1x5
8	79039381	1	122G	SEAL	GUARNIZIONE
9	79058480	1	418S	SET	SERIE
				BRUSHES	SPAZZOLE
10	79058481	4	40V	SCREW	VITE
11	79058482	1	197P	BRUSH HOLDER	PORTASPAZZOLA
12	79058483	4	142T	TIEROD	TIRANTE
13	79058484	4	100M	SPRING	MOLLA
14	79058485	1	K6	KIT-STARTER MOTOR - SEE PAGE 32	KIT-PER MOTORINO AVVIAMENTO - VED PAG. 32
15	79058486	2	131R	WASHER	ROSETTA
16	79058487	1	K6	KIT-STARTER MOTOR - SEE PAGE 32	KIT-PER MOTORINO AVVIAMENTO - VED PAG. 32
17	79058488	1	K6	KIT-STARTER MOTOR - SEE PAGE 32	KIT-PER MOTORINO AVVIAMENTO - VED PAG. 32
18	79058489	1	83B	COIL	BOBINA
19	79058490	1	K6	KIT-STARTER MOTOR - SEE PAGE 32	KIT-PER MOTORINO AVVIAMENTO - VED PAG. 32
20	79058491	1	K6	KIT-STARTER MOTOR - SEE PAGE 32	KIT-PER MOTORINO AVVIAMENTO - VED PAG. 32
21	79058492	1	K6	KIT-STARTER MOTOR	KIT-PER MOTORINO AVVIAMENTO

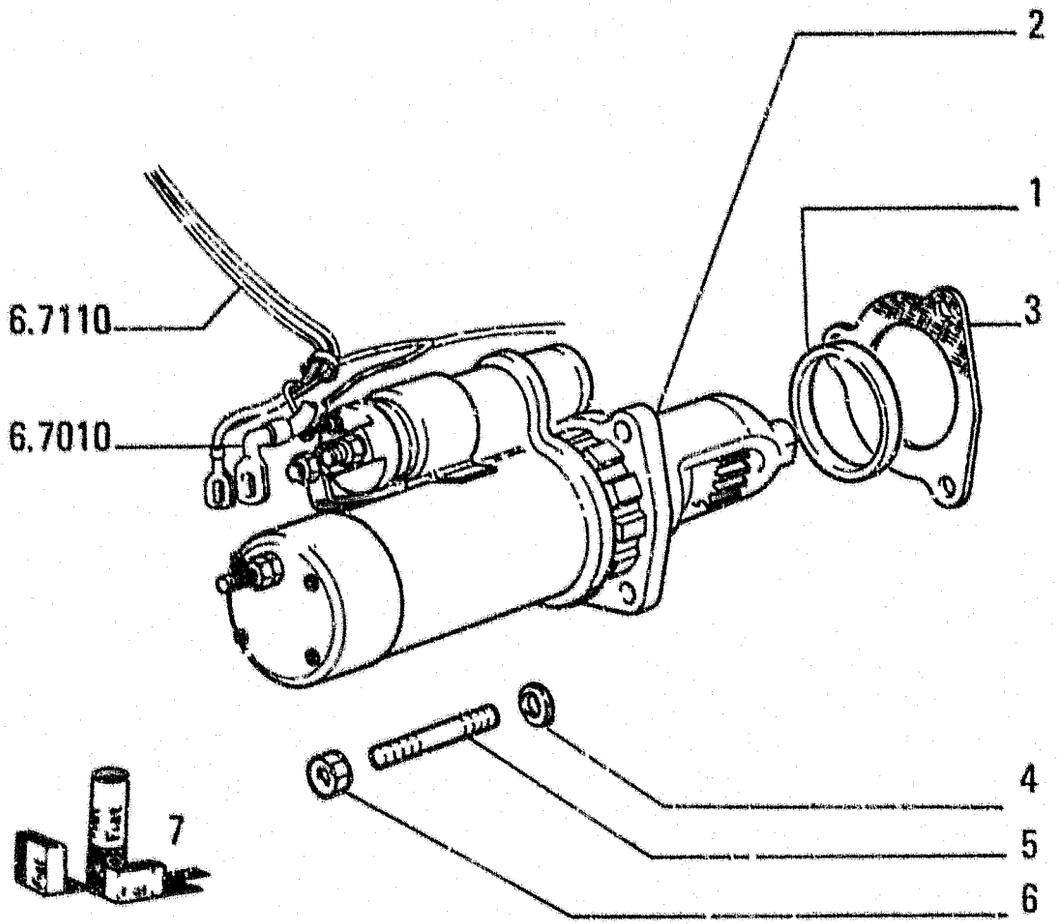

ITEM	PART NUMBER	QTY	TRANS CODE	DESCRIPTION	DESCRIZIONE
1	4749164	1	75D	SPACER	DISTANZIALE
2	4816170	1	133M	STARTER MOTOR - ASSEMBLY SEE TAV 2	MOTORINO AVVIAMENTO - COMPLETO VEDERE TAV 2
3	4851384	1	120G	GASKET KIT 1930754	GUARNIZIONE PIANA KIT 1930754
4	11194179	3	170R	LOCKWASHER 15x27	ROSETTA EL 15x27
5	11797524	3	210P	STUD 14x1,5x60	PRIGIONIERO 14x1,5x60
6	12164021	3	10D	NUT 14x1,5x11	DADO 14x1,5x11
7	1930754	1	K70	KIT-ENGINE OVERHAUL - SEE PAGE 32	KIT-REVISIONE MOTORE - VED PAG 32

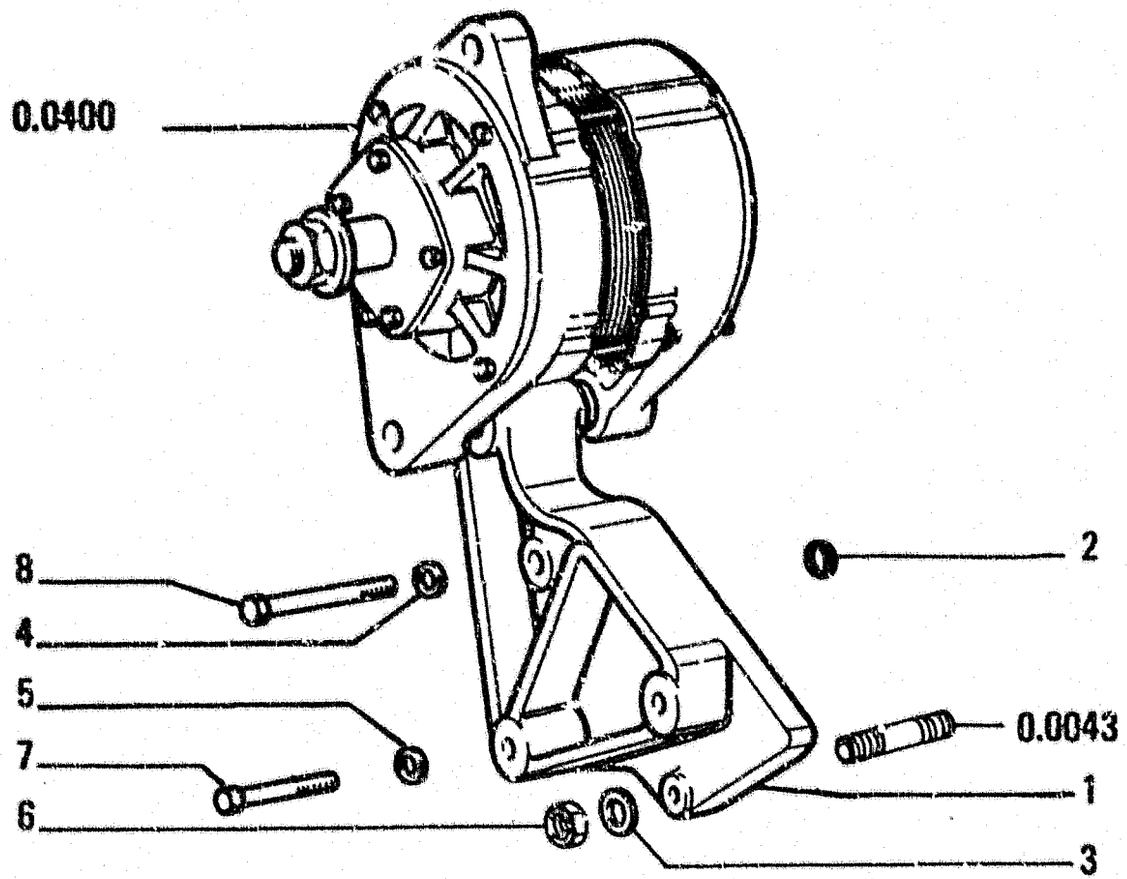

ITEM	PART NUMBER	QTY	TRANS CODE	DESCRIPTION	DESCRIZIONE
1	4722522	1	300S	SUPPORT	SUPPORTO
2	14455280	1	158G	O-RING 1,78x56,87	GUARNIZIONE O-R 1,78x56,87
3	11197779	1	131R	WASHER 6,4x12	ROSETTA 6,4x12
4	12646701	1	170R	LOCKWASHER 8,15x20	ROSETTA EL. 8,15x20
5	11198379	2	170R	LOCKWASHER 10,5x20	ROSETTA EL. 10,5x20
6	15896211	1	10D	NUT 6x1x5	DADO 6x1x5
7	15972724	2	40V	SCREW 10x1,25x32,0	VITE 10x1,25x32,0
8	16044821	1	40V	SCREW 8x1,25x80	VITE 8x1,25x80

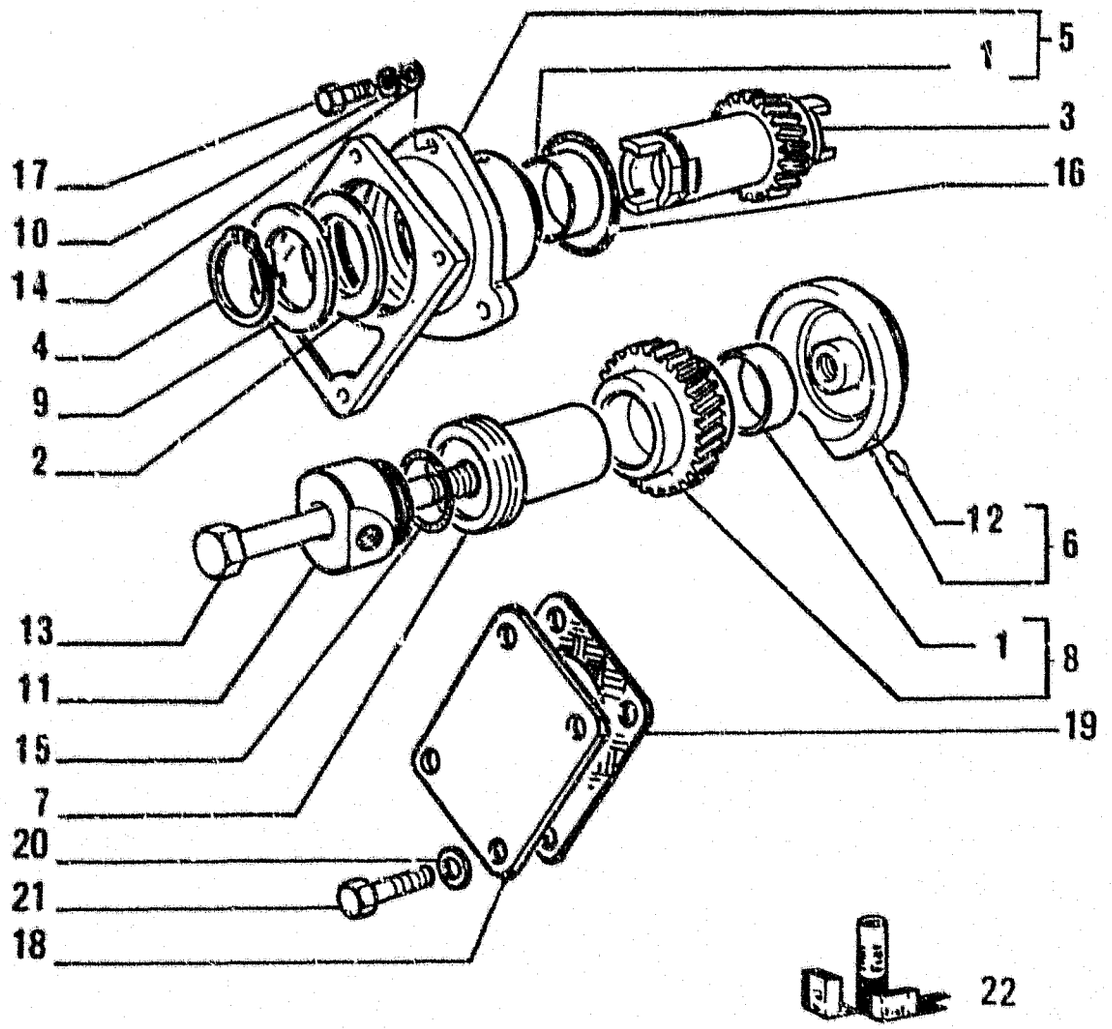

ITEM	PART NUMBER	QTY	TRANS CODE	DESCRIPTION	DESCRIZIONE
1	4607586	4	95B	BUSHING	BOCCOLA
2	4712007	1	131R	WASHER	ROSETTA
3	4724168	1	16A	SHAFT	ALBERO
4	4725414	1	187A	SNAP RING	ANELLO ELASTICO
5	4767038	1	300S	SUPPORT - ASSEMBLY	SUPPORTO - COMPLETO
6	4766827	1	300S	SUPPORT - ASSEMBLY	SUPPORTO - COMPLETO
7	4766736	1	67G	COUPLING	GIUNTO
8	4766826	1	50I	GEAR - ASSEMBLY	INGRANAGGIO - COMPLETO
9	4755621	1	75D	SPACER	DISTANZIALE
10	4667452	3	170R	LOCKWASHER	ROSETTA EL.
11	4766738	1	75D	SPACER	DISTANZIALE
12	10837510	1	90G	DOWEL 6x18	GRANO 6x18
13	11114121	1	40V	SCREW 12x1,5x95	VITE 12x1,5x95
14	11193879	1	131R	WASHER 8,4x16	ROSETTA 8,4x16
15	14458281	1	158G	O-RING KIT 1930754 2,62x31,42	GUARNIZIONE O-R KIT 1930754 2,62x31,42
16	14460181	1	158G	O-RING 2,62x61,60	GUARNIZIONE O-R 2,62x61,60
17	16043824	1	40V	SCREW 8x1,25x30	VITE 8x1,25x30
18	564530	1	265C	COVER	COPERCHIO
19	4851385	1	120G	GASKET KIT 1930754	GUARNIZIONE PIANA KIT 1930754
20	11197779	4	131R	WASHER 6,4x12	ROSETTA 6,4x12
21	10902224	4	40V	SCREW	VITE
22	1930754	1	K70	KIT-ENGINE OVERHAUL - SEE PAGE 32	KIT-REVISIONE MOTORE - VED. PAG. 32

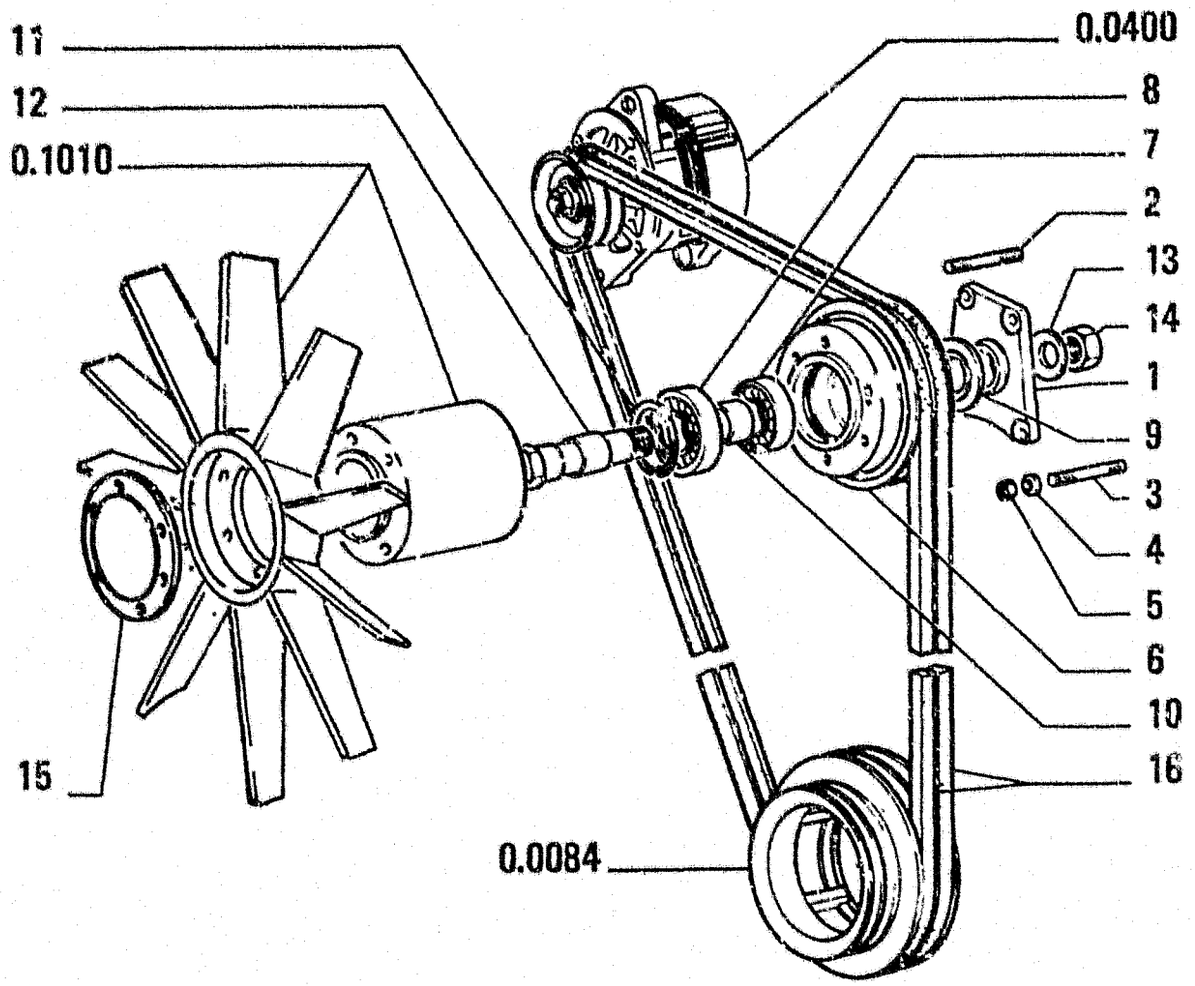

ITEM	PART NUMBER	QTY	TRANS CODE	DESCRIPTION	DESCRIZIONE
1	4721389	1	300S	SUPPORT	SUPPORTO
2	13449521	2	210P	STUD 10x1,25x40	PRIGIONIERO 10x1,25x40
3	13449821	2	210P	STUD 10x1,25x50	PRIGIONIERO 10x1,25x50
4	11198371	4	170R	LOCKWASHER 10.5x20	ROSETTA EL. 10,5x20
5	12164711	4	10D	NUT 10x1,25x8	DADO 10x1,25x8
6	4726907	1	230P	PULLEY	PULEGGIA
7	4821900	1	341C	BEARING	CUSCINETTO
8	4821901	1	341C	BEARING	CUSCINETTO
9	4721391	1	75D	SPACER	DISTANZIALE
10	4721392	1	75D	SPACER	DISTANZIALE
11	4727399	1	187A	SNAP RING	ANELLO ELASTICO
12	4721387	1	16A	SHAFT	ALBERO
13	11200471	1	131R	WASHER 21x38	ROSETTA 21x38
14	12164421	1	10D	NUT 22x1,5x18	DADO 22x1,5x18
15	4722298	1	265C	COVER	COPERCHIO
16	4813562	1	173C	BELT	CINGHIA

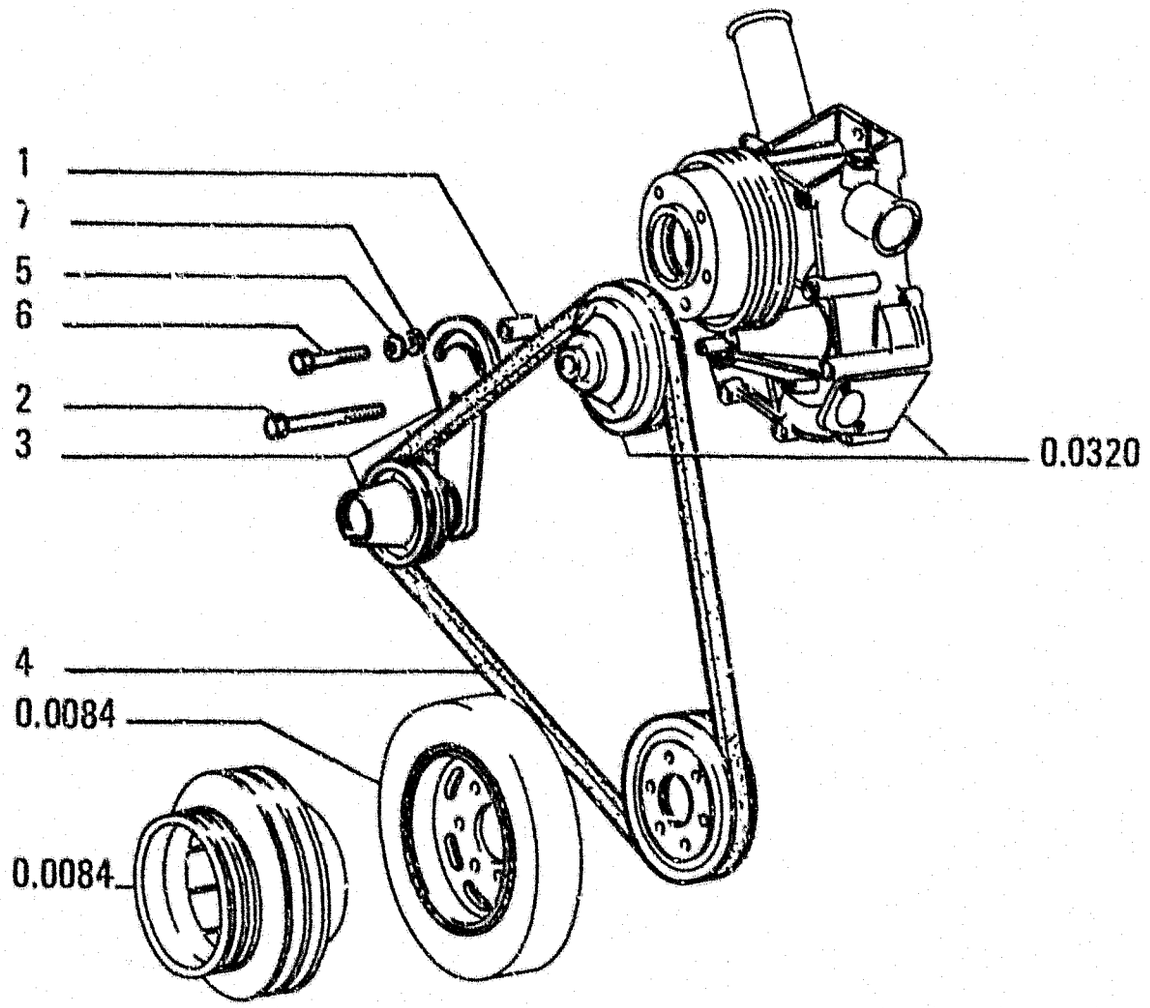

ITEM	PART NUMBER	QTY	TRANS CODE	DESCRIPTION	DESCRIZIONE
1	4722301	1	75D	SPACER	DISTANZIALE
2	4735379	1	40V	SCREW	VITE
3	4735638	1	87T	BELT TENSIONER	TENDICINGHIA
4	98434564	1	173C	BELT	CINGHIA
5	11198379	1	170R	LOCKWASHER 10,5x20	ROSETTA EL. 10,5x20
6	11208021	1	40V	SCREW 10x1,25x60	VITE 10x1,25x60
7	12646801	1	170R	LOCKWASHER 10.2x25	ROSETTA EL. 10,2x25

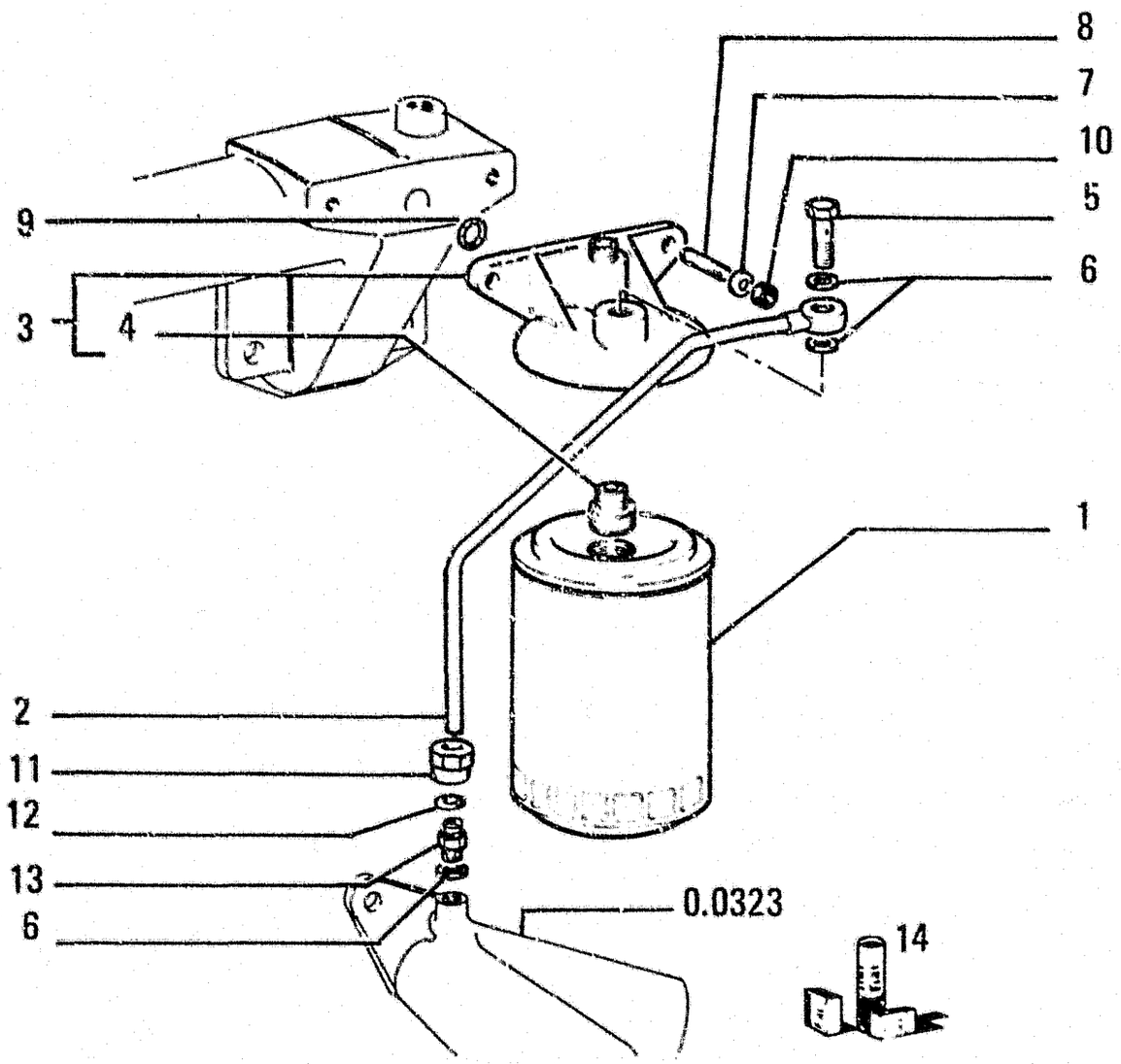

ITEM	PART NUMBER	QTY	TRANS CODE	DESCRIPTION	DESCRIZIONE
1	1930549	1	84C	FILTER ELEMENT	CARTUCCIA FILTRANTE
2	98430136	1	193T	TUBE	TUBO RIGIDO
3	4807728	1	300C	BODY - ASSEMBLY	CORPO - COMPLETO
4	4807730	1	20R	FITTING	RACCORDO
5	4864083	1	20R	FITTING	RACCORDO
6	4858608	3	120G	GASKET KIT 1930754	GUARNIZIONE PIANA KIT 1930754
7	11193879	2	170R	LOCKWASHER 8.4x16	ROSETTA EL. 8,4x16
8	13543324	2	210P	STUD 8x1,25x36	PRIGIONIERO 8x1,25x36
9	14457681	1	158G	O-RING 2,62x21,89	GUARNIZIONE O-R 2,62x21,89
10	16100011	2	10D	NUT 8x1,25x6,5	DADO 8x1,25x6,5
11	16506811	1	10D	NUT 10x1x11	DADO 10x1x11
12	16507511	1	122G	SEAL 10x13	GUARNIZIONE 10x13
13	16500211	1	20R	FITTING 14x1,5x16x1,5	RACCORDO 14x1,5x16x1,5
14	1930754	1	K70	KIT-ENGINE OVERHAUL - SEE PAGE 32	KIT-REVISIONE MOTORE - VED. PAG. 32

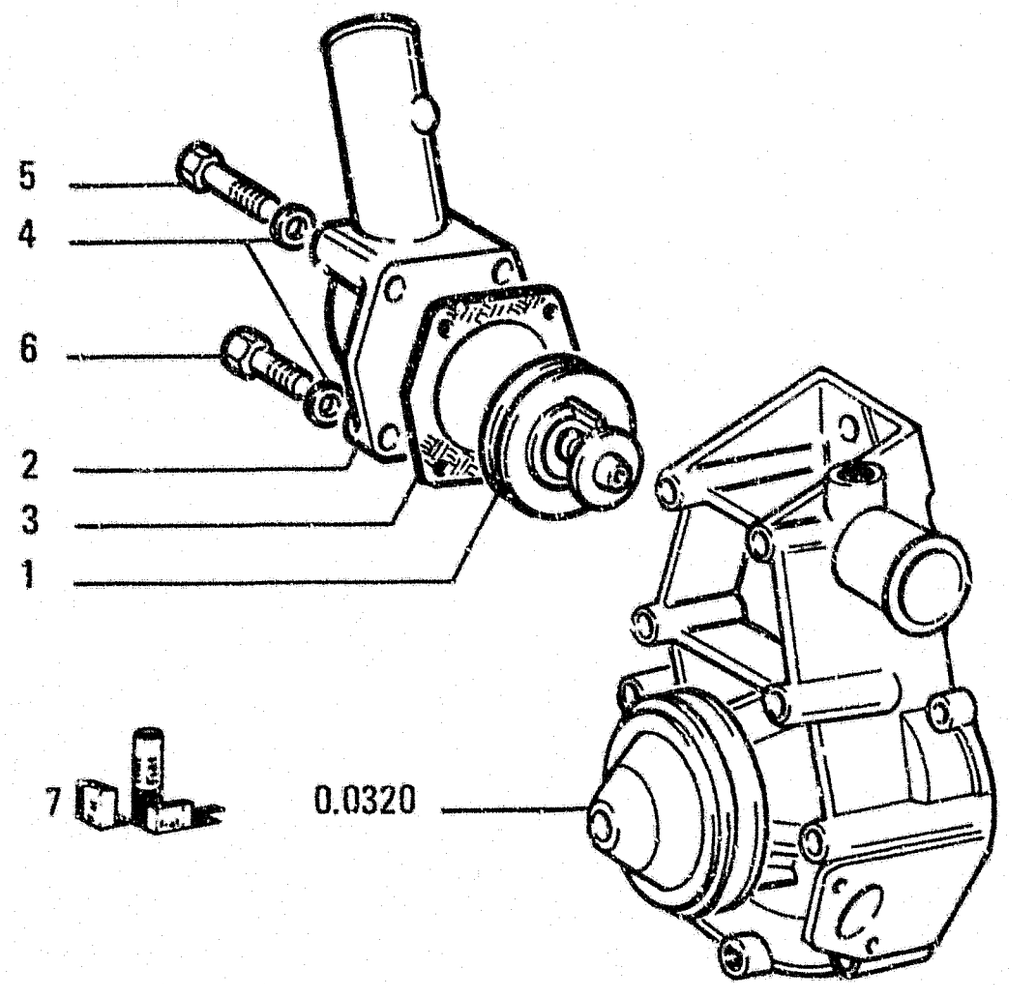

ITEM	PART NUMBER	QTY	TRANS CODE	DESCRIPTION	DESCRIZIONE
1	4808727	1	96T	THERMOSTAT	TERMOSTATO
2	4722294	1	85G	ELBOW	GOMITO
3	98443664	1	120G	GASKET	GUARNIZIONE PIANA
				KIT 1930754-1930755-79094075	KIT 1930754-1930755-79094075
4	11193871	4	170R	LOCKWASHER 8,4x16	ROSETTA EL. 8,4x16
5	4759290	2	40V	SCREW	VITE
6	16043621	2	40V	SCREW 8x1,25x25	VITE 8x1,25x25
7	1930754	1	K70	KIT-ENGINE OVERHAUL - SEE PAGE 32	KIT-REVISIONE MOTORE - VED. PAG. 32
	1930755	1	K60	KIT-ENGINE VALVES OVERHAUL - SEE PAGE 32	KIT-REVISIONE VALVOLE MOTORE - VED. PAG. 32
	79094075	1	K16	KIT-WATER PUMP OVERHAUL - SEE PAGE 32	KIT-REVISIONE POMPA ACQUA - VED. PAG. 32

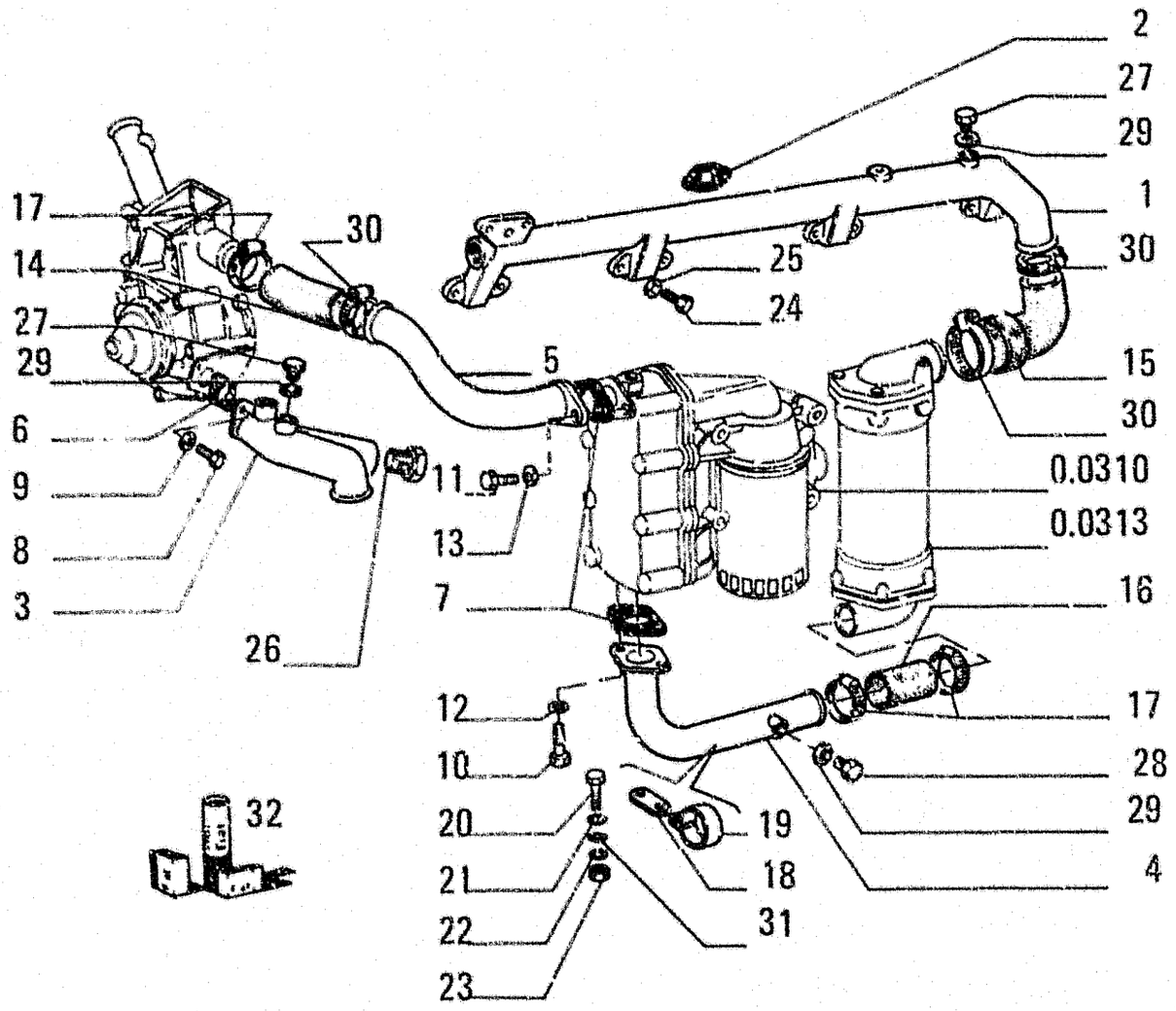

ITEM	PART NUMBER	QTY	TRANS CODE	DESCRIPTION	DESCRIZIONE
25	11198371	7	170R	LOCKWASHER 10.5x20	ROSETTA EL. 10.5x20
26	4753435	1	50T	PLUG	TAPPO
27	4741955	2	50T	PLUG	TAPPO
28	10300711	1	50T	PLUG 16x1.5x9	TAPPO 16x1.5x9
29	10257060	3	120G	GASKET 16.2x22	GUARNIZIONE PIANA 16.2x22
30	17764992	3	180C	COLLAR	COLLARE
31	4598124	1	131R	WASHER	ROSETTA
32	1930754	1	K70	KIT-ENGINE OVERHAUL - SEE PAGE 32	KIT-REVISIONE MOTORE - VED. PAG. 32
	1930755	1	K60	KIT-ENGINE VALVES OVERHAUL - SEE PAGE 32	KIT-REVISIONE VALVOLE MOTORE - VED. PAG. 32
	79094075	1	K16	KIT-WATER PUMP OVERHAUL - SEE PAGE 32	KIT-REVISIONE POMPA ACQUA - VED. PAG. 32

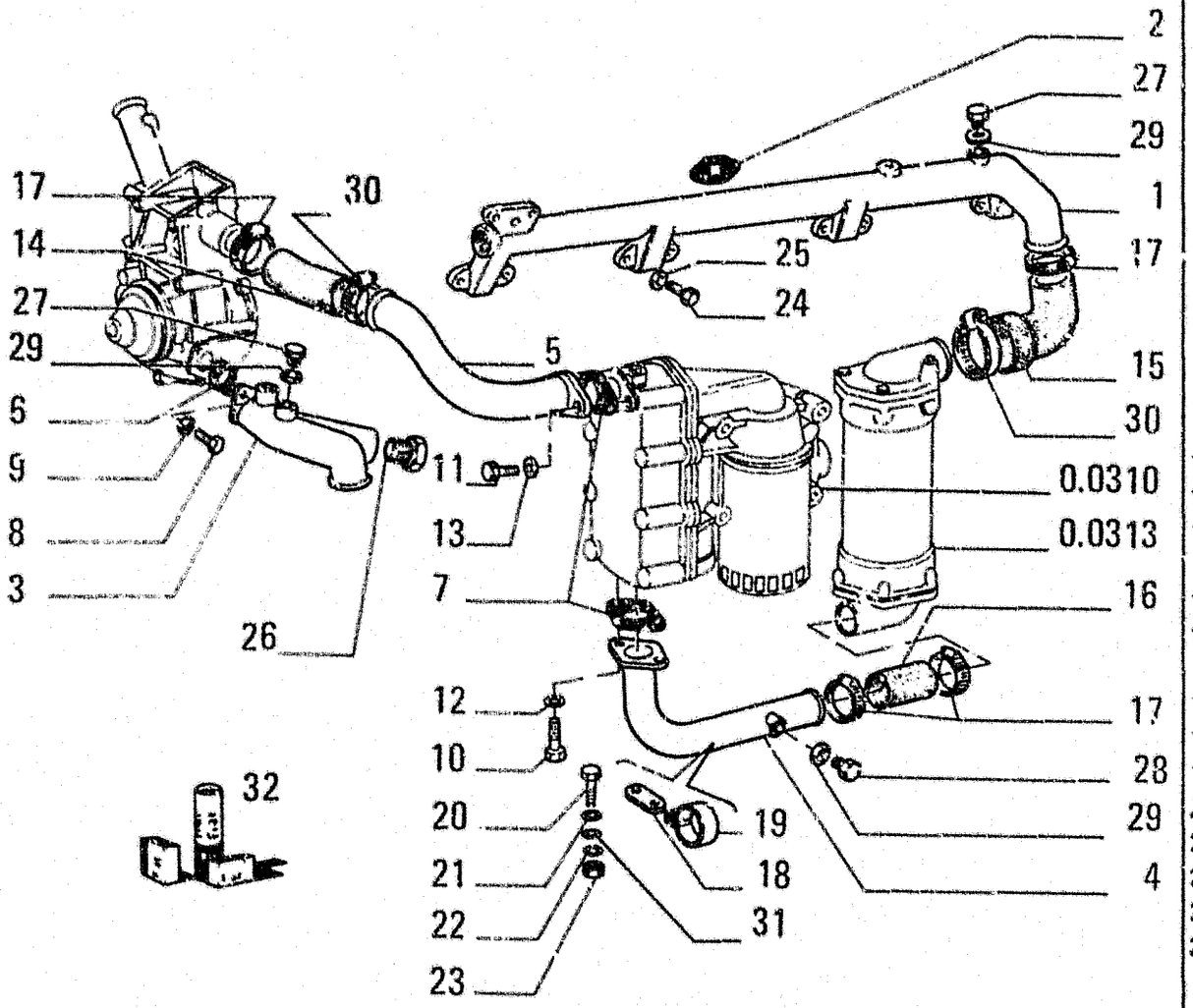

ITEM	PART NUMBER	QTY	TRANS CODE	DESCRIPTION	DESCRIZIONE
1	4763625	1	188C	MANIFOLD	COLLETTORE
2	98412317	4	120G	GASKET KIT 1930754 - 1930755	GUARNIZIONE PIANA KIT 1930754 - 1930755
3	4753465	1	193T	TUBE	TUBO RIGIDO
4	98426325	1	193T	TUBE	TUBO RIGIDO
5	98425273	1	193T	TUBE	TUBO RIGIDO
6	98412397	1	120G	GASKET	GUARNIZIONE PIANA
				KIT 79094075-1930754-1930755	KIT 79094075-1930754-1930755
7	98412396	2	120G	GASKET KIT 1930754 - 1930755	GUARNIZIONE PIANA KIT 1930754 - 1930755
8	11306924	2	40V	SCREW 10x1,25x30	VITE 10x1,25x30
9	11198379	2	170R	LOCKWASHER 10,5x20	ROSETTA EL. 10,5x20
10	16043621	2	40V	SCREW 8x1,25x25	VITE 8x1,25x25
11	16045721	2	40V	SCREW 8x1,25x125	VITE 8x1,25x125
12	11193871	2	170R	LOCKWASHER 8,4x16	ROSETTA EL. 8,4x16
13	11198171	2	170R	LOCKWASHER 8,4x22	ROSETTA EL. 8,4x22
14	98432897	1	30M	SLEEVE	MANICOTTO
15	98433227	1	30M	SLEEVE	MANICOTTO
16	98433325	1	30M	SLEEVE	MANICOTTO
17	17764892	3	180C	COLLAR	COLLARE
18	4795605	1	231S	CLIP	STAFFETTA
19	4535237	1	180C	COLLAR	COLLARE
20	16043821	1	40V	SCREW 8x1,25x30	VITE 8x1,25x30
21	10519601	1	131R	WASHER 8,15x17	ROSETTA 8,15x17
22	11193879	1	170R	LOCKWASHER 8,4x16	ROSETTA EL. 8,4x16
23	16100811	2	10D	NUT 8x1,25x6,5	DADO 8x1,25x6,5
24	15970721	7	40V	SCREW 10x1,25x25	VITE 10x1,25x25

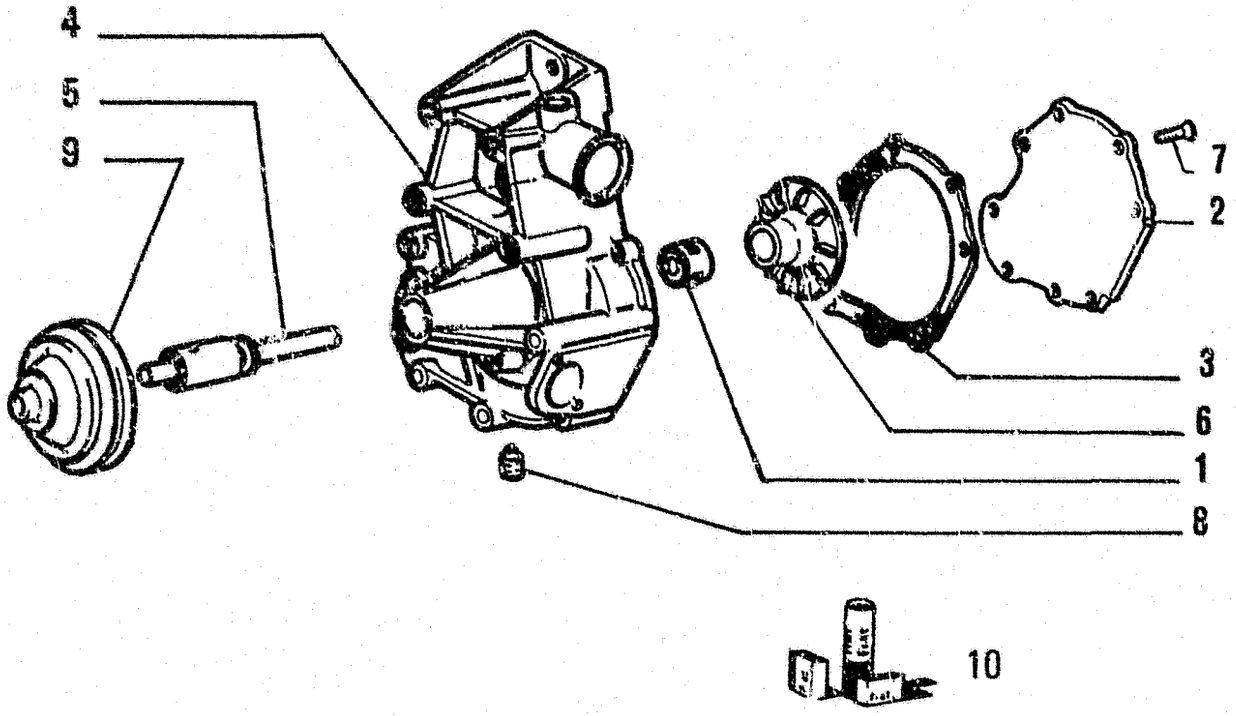

ITEM	PART NUMBER	QTY	TRANS CODE	DESCRIPTION	DESCRIZIONE
1	7302756	1	123G	SEAL ASSY KIT 79094075	GUARNIZIONE TENUTA FRONTALE KIT 79094075
2	98409961	1	265C	COVER	COPERCHIO
3	98412269	1	120G	GASKET KIT 79094075	GUARNIZIONE PIANA KIT 79094075
4	98409931	1	300C	BODY	CORPO
5	4808080	1	16A	SHAFT KIT 79094075	ALBERO KIT 79094075
6	4807116	1	60G	IMPELLER KIT 79094075	GIRANTE KIT 79094075
7	14441921	5	40V	SCREW	VITE
8	13739911	1	90G	DOWEL 8x1,25x18	GRANO 8x1,25x18
9	4807395	1	230P	PULLEY	PULEGGIA
10	79094075	1	K16	KIT-WATER PUMP OVERHAUL - SEE PAGE 32	KIT-REVISIONE POMPA ACQUA - VED. PAG. 32

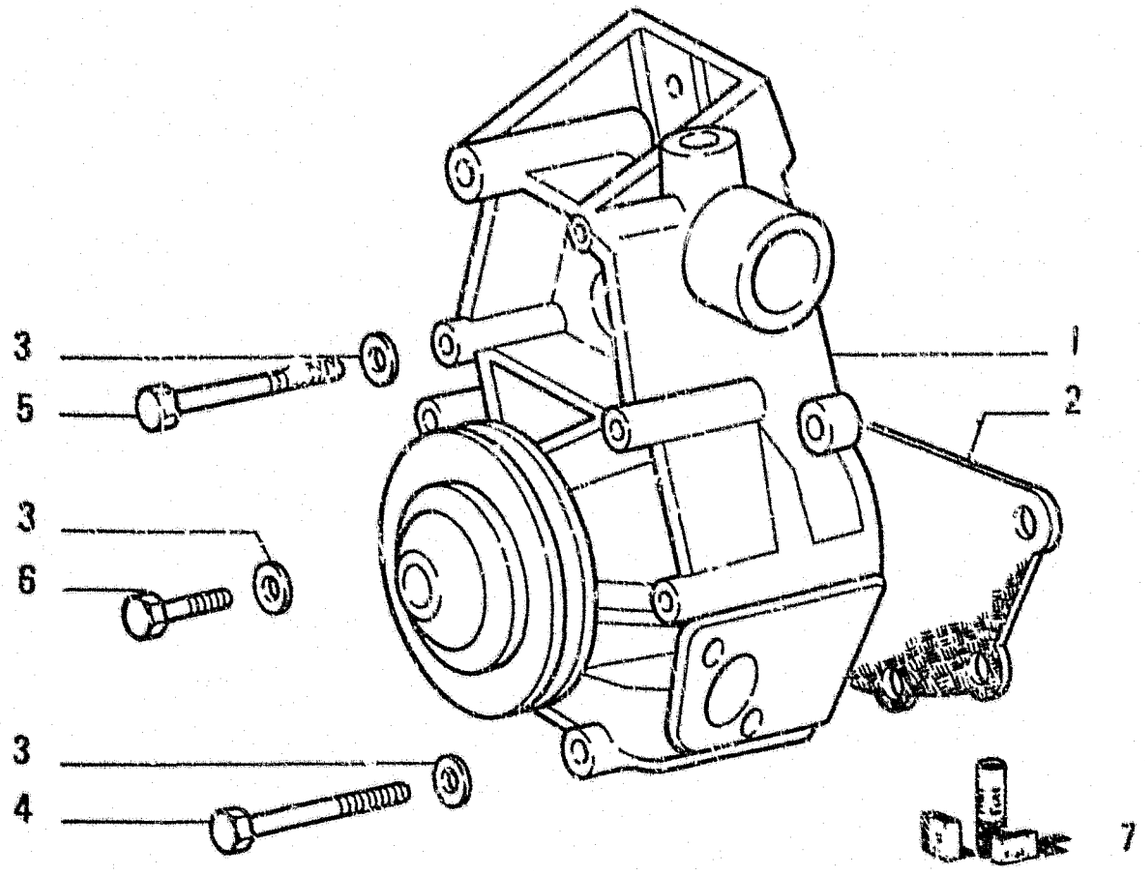

ITEM	PART NUMBER	QTY	TRANS CODE	DESCRIPTION	DESCRIZIONE
1	93410023	1	P152	WATER PUMP - ASSEMBLY SEE TAV.2	POMPA ACQUA - COMPLETO VEDERE TAV.2
2	4851437	1	120G	GASKET KIT 1930754-1930755-79094075	GUARNIZIONE PIANA KIT 1930754-1930755-79094075
3	11198379	4	170R	LOCKWASHER 10,5x20	ROSETTA EL. 10,5x20
4	15972224	1	40V	SCREW 10x1,25x120	VITE 10x1,25x120
5	15971924	1	40V	SCREW 10x1,25x105	VITE 10x1,25x105
6	11343721	2	40V	SCREW 10x1,25x65	VITE 10x1,25x65
7	1930754	1	K70	KIT-ENGINE OVERHAUL - SEE PAGE 32	KIT-REVISIONE MOTORE - VED. PAG. 32
	1930755	1	K60	KIT-ENGINE VALVES OVERHAUL - SEE PAGE 32	KIT-REVISIONE VALVOLE MOTORE - VED. PAG. 32
	79094075	1	K16	KIT-WATER PUMP OVERHAUL - SEE PAGE 32	KIT-REVISIONE POMPA ACQUA - VED. PAG. 32

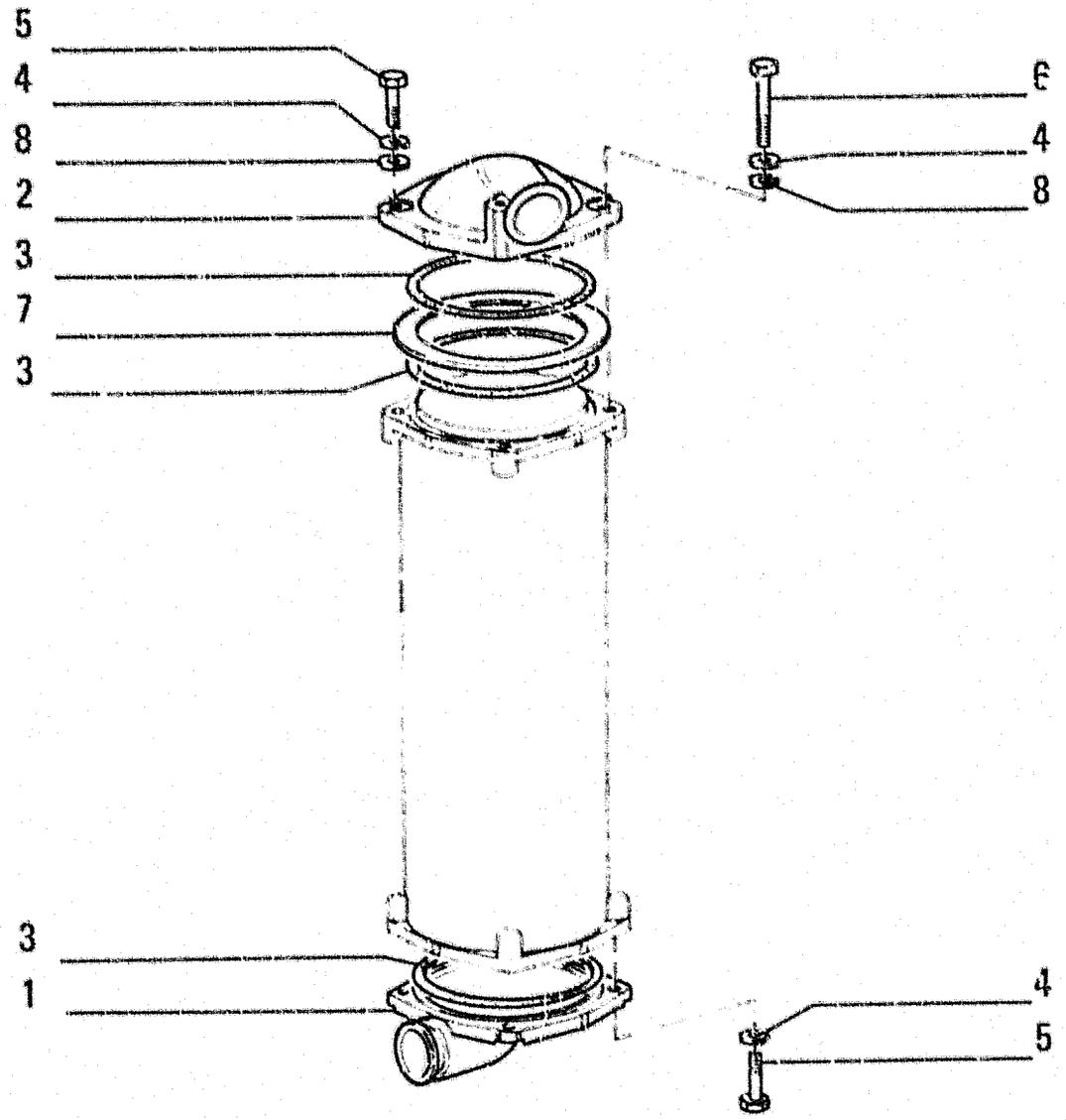

ITEM	PART NUMBER	QTY	TRANS CODE	DESCRIPTION	DESCRIZIONE
1	79108921	1	265C	COVER	COPERCHIO
2	79111481	1	265C	COVER	COPERCHIO
3	79108924	?	158G	O-RING	GUARNIZIONE O-R
4	10571879	8	170R	LOCKWASHER 10.2x2.5	ROSETTA EL. 10.2x2.5
5	11106831	7	40V	SCREW 10x1.5x40	VITE 10x1.5x40
6	11107631	1	40V	SCREW 10x1.5x70	VITE 10x1.5x70
7	79111189	1	75D	SPACER	DISTANZIALE
8	14496631	8	131R	WASHER 10.5x21	ROSETTA 10.5x21

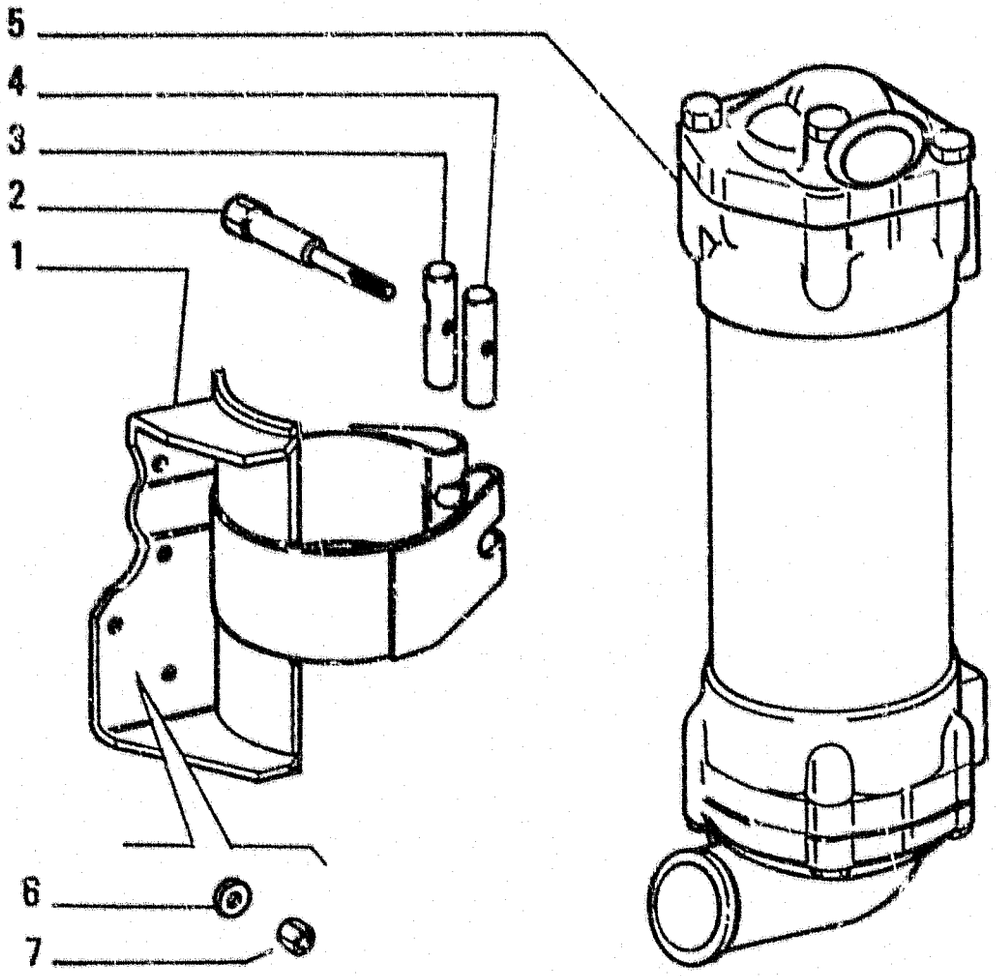

ITEM	PART NUMBER	QTY	TRANS CODE	DESCRIPTION	DESCRIZIONE
1	4773266	1	300S	SUPPORT	SUPPORTO
2	4722722	1	40V	SCREW	VITE
3	4950479	1	74B	BLOCK	BLOCCHETTO
4	4950480	1	74B	BLOCK	BLOCCHETTO
5	98417310	1	25S	HEAT EXCHANGER - ASSEMBLY SEE TAV 2	SCAMBIATORE DI CALORE - COMPLETO VEDERE TAV 2
6	11198379	4	131R	WASHER 10,5x20	ROSETTA 10,5x20
7	12164711	4	10D	NUT 10x1,25x8	DADO 10x1,25x8

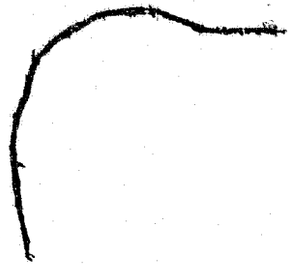

FROM
DA

SGR. 0.1010 TAV. 1 PAG. 1

TO
A

SGR. 0.1660 TAV. 1 PAG. 1

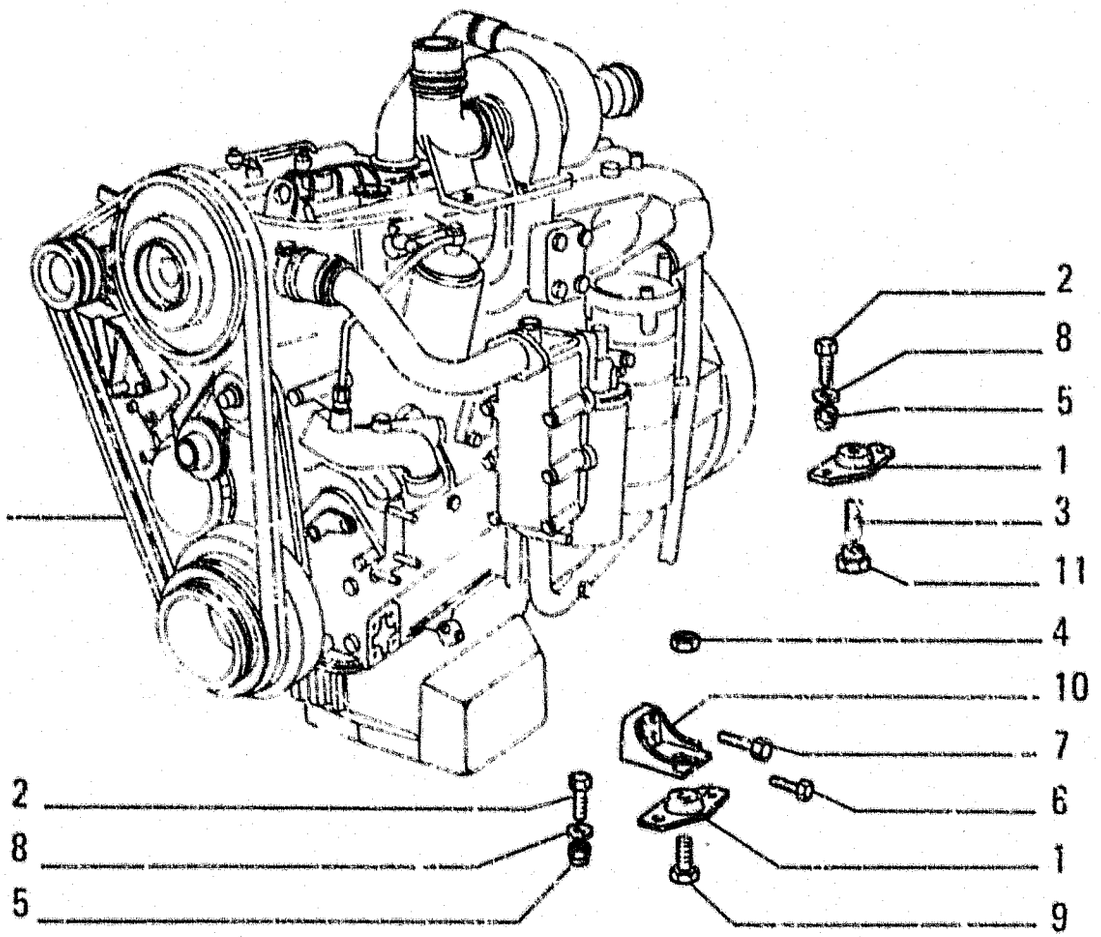

ITEM	PART NUMBER	QTY	TRANS CODE	DESCRIPTION	DESCRIZIONE
1	4955094	4	60T	BLOCK	TASSELLO
2	11391531	8	40V	SCREW 16x1,5x45	VITE 16x1,5x45
3	11813930	2	210?	STUD 24x2x97	PRIGIONIERO 24x2x97
4	12575321	2	10D	NUT 24x2x28	DADO 24x2x28
5	12574921	8	10D	NUT 16x1,5x18	DADO 16x1,5x13
6	14274831	4	40V	SCREW 12x1825x45	VITE 12x1825x45
7	14258131	4	40V	SCREW 16x1,5x50	VITE 16x1,5x50
8	14496931	16	131R	WASHER 16,8x30	ROSETTA 16,8x30
9	11398131	2	40V	SCREW 24x2x80	VITE 24x2x80
10	79011784	1	300S	SUPPORT - FRONT RIGHT	SUPPORTO - ANTERIORE DESTRO
	79013204	1	300S	SUPPORT ANT. SN.	SUPPORTO ANT. SN
11	79013815	2	10D	NUT	DADO

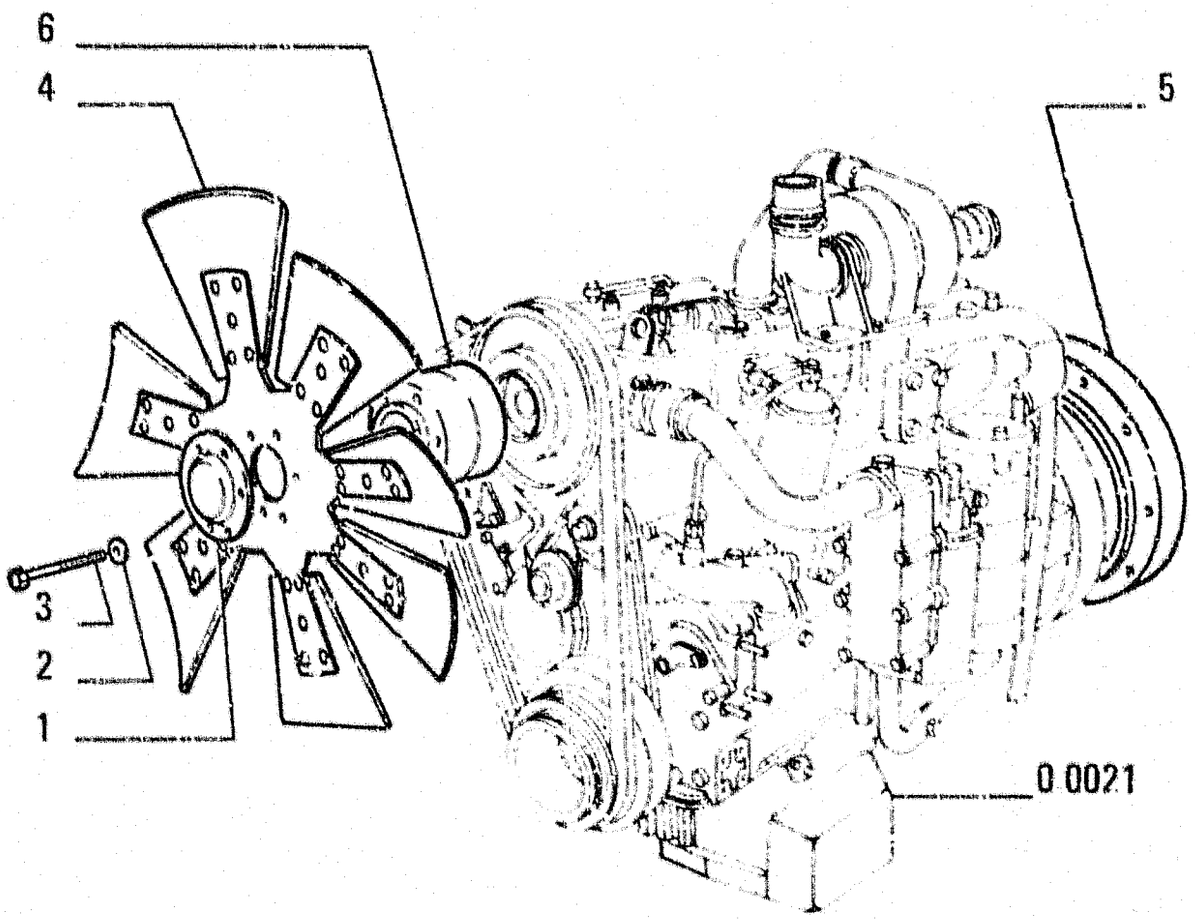

ITEM	PART NUMBER	QTY	TRANS CODE	DESCRIPTION	DESCRIZIONE
1	4722298	1	26EC	COVER	COPERCHIO
2	14496631	6	131R	WASHER 10.5x21	ROSETTA 10.5x21
3	15972431	6	40V	SCREW 10x1.25x130	VITE 10x1.25x130
4	76026755	1	30V	FAN	VENTILATORE
5	79066663	1	75D	SPACER	DISTANZIALE
6	79074361	1	75D	SPACER	DISTANZIALE

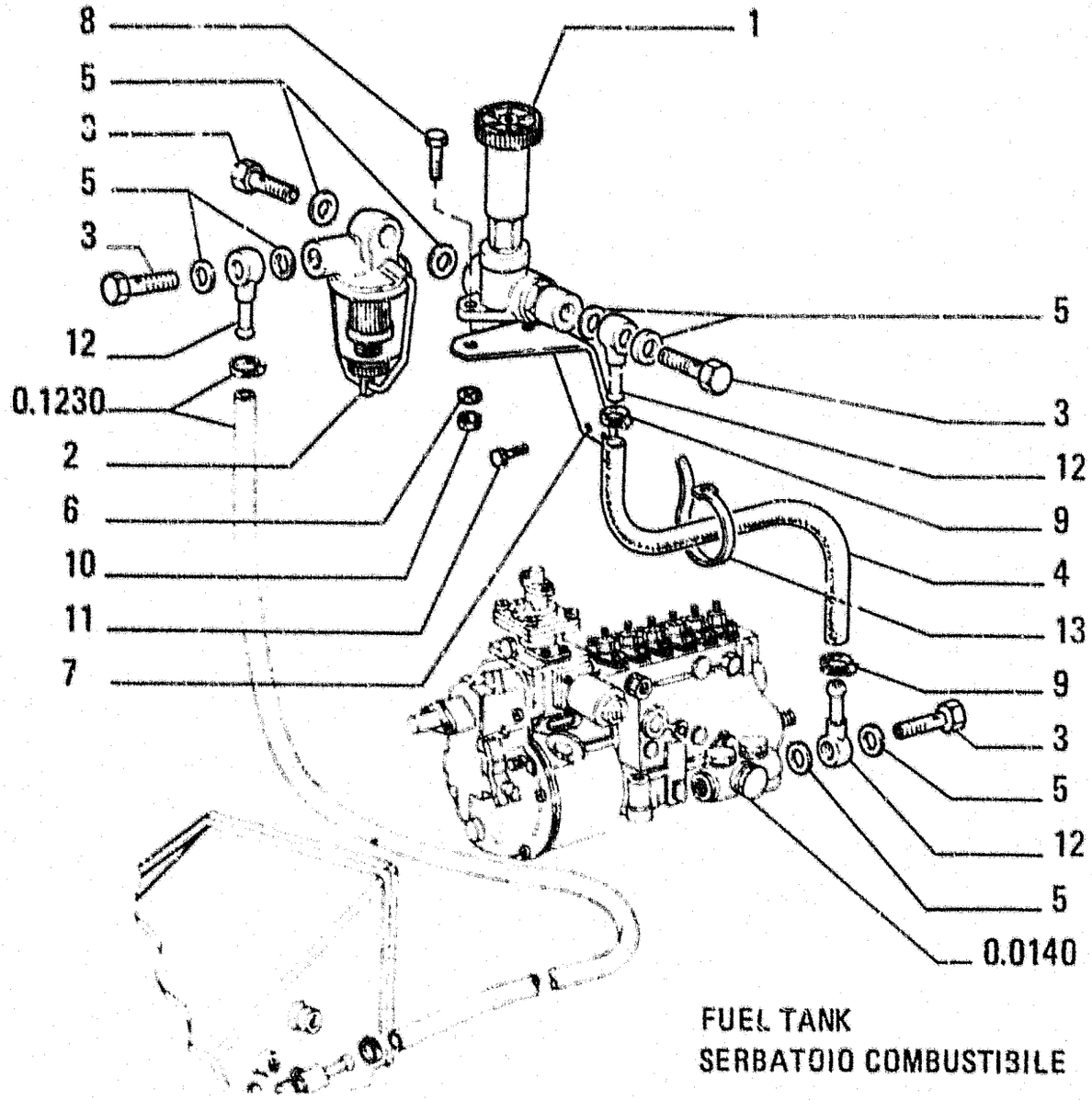

FUEL TANK
SERBATOIO COMBUSTIBILE

ITEM	PART NUMBER	QTY	TRANS CODE	DESCRIPTION	DESCRIZIONE
1	4797317	1	155P	PUMP	POMPA
2	4797320	1	64F	FUEL FILTER	FILTRO COMBUSTIBILE
3	10184314	4	20R	FITTING 14x1.5x27	RACCORDO 14x1.5x27
4	79114697	1	285T	HOSE	TUBO FLESSIBILE
5	79035959	8	122G	SEAL	GUARNIZIONE
6	14496431	2	131R	WASHER 6.4x12.5	ROSETTA 6.4x12.5
7	79114696	1	225S	BRACKET	STAFFA
8	10902631	2	40V	SCREW 6x1x25	VITE 6x1x25
9	79083842	2	180C	COLLAR	COLLARE
10	15896221	2	10D	NUT 6x1x5	DADO 6x1x5
11	16043631	2	40V	SCREW 8x1.25x25	VITE 8x1.25x25
12	4783070	3	20R	FITTING	RACCORDO
13	4982514	2	31F	CLAMP	FASCETTA

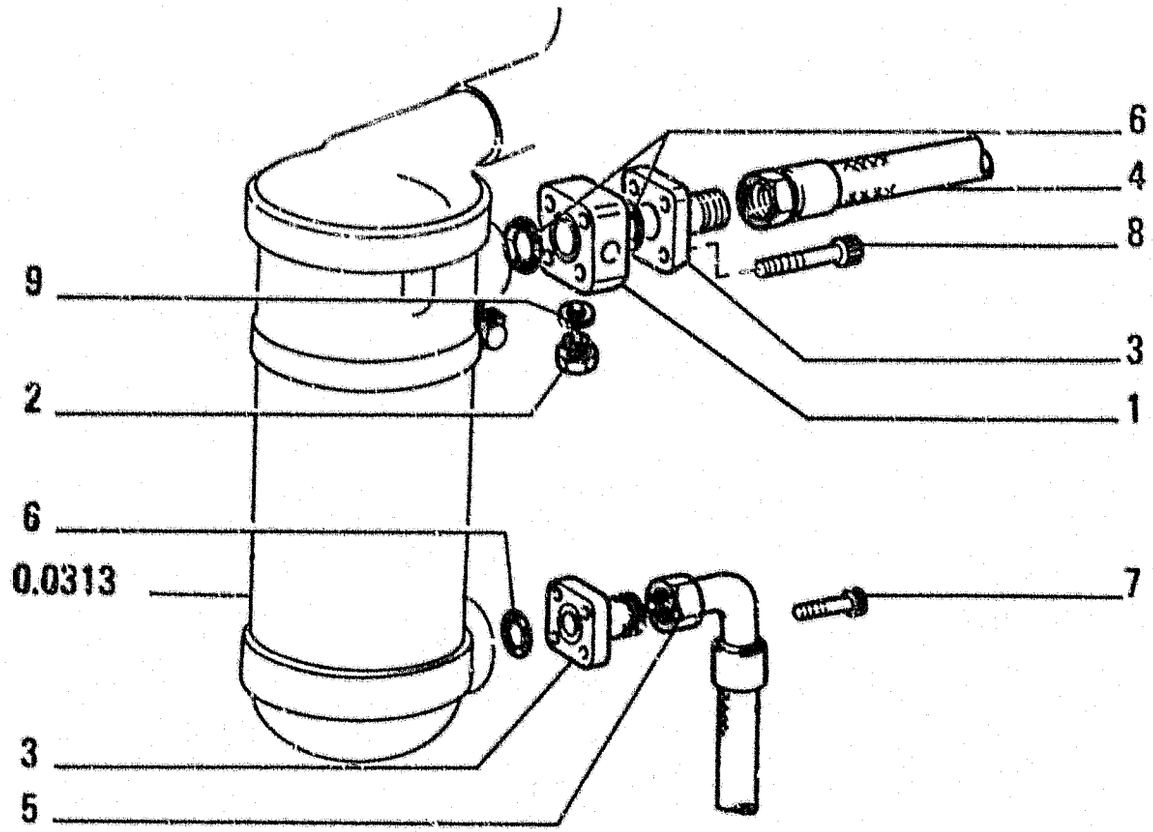

ITEM	PART NUMBER	QTY	TRANS CODE	DESCRIPTION	DESCRIZIONE
1	79114329	1	75D	SPACER	DISTANZIALE
2	4741965	1	50T	PLUG	TAPPO
3	79083397	2	70F	FLANGE	FLANGIA
4	79110344	1	192T	HOSE ASSY	TUBO FLESS C/RACCORDI
5	79106549	1	192T	HOSE ASSY	TUBO FLESS C/RACCORDI
6	14458280	3	158G	O-RING 2,62x31,42	GUARNIZIONE O-R 2,62x31,42
7	14307531	4	40V	SCREW 10x1,25x30	VITE 10x1,25x30
8	14308131	4	40V	SCREW 10x1,25x60	VITE 10x1,25x60
9	79028953	1	122G	SEAL	GUARNIZIONE

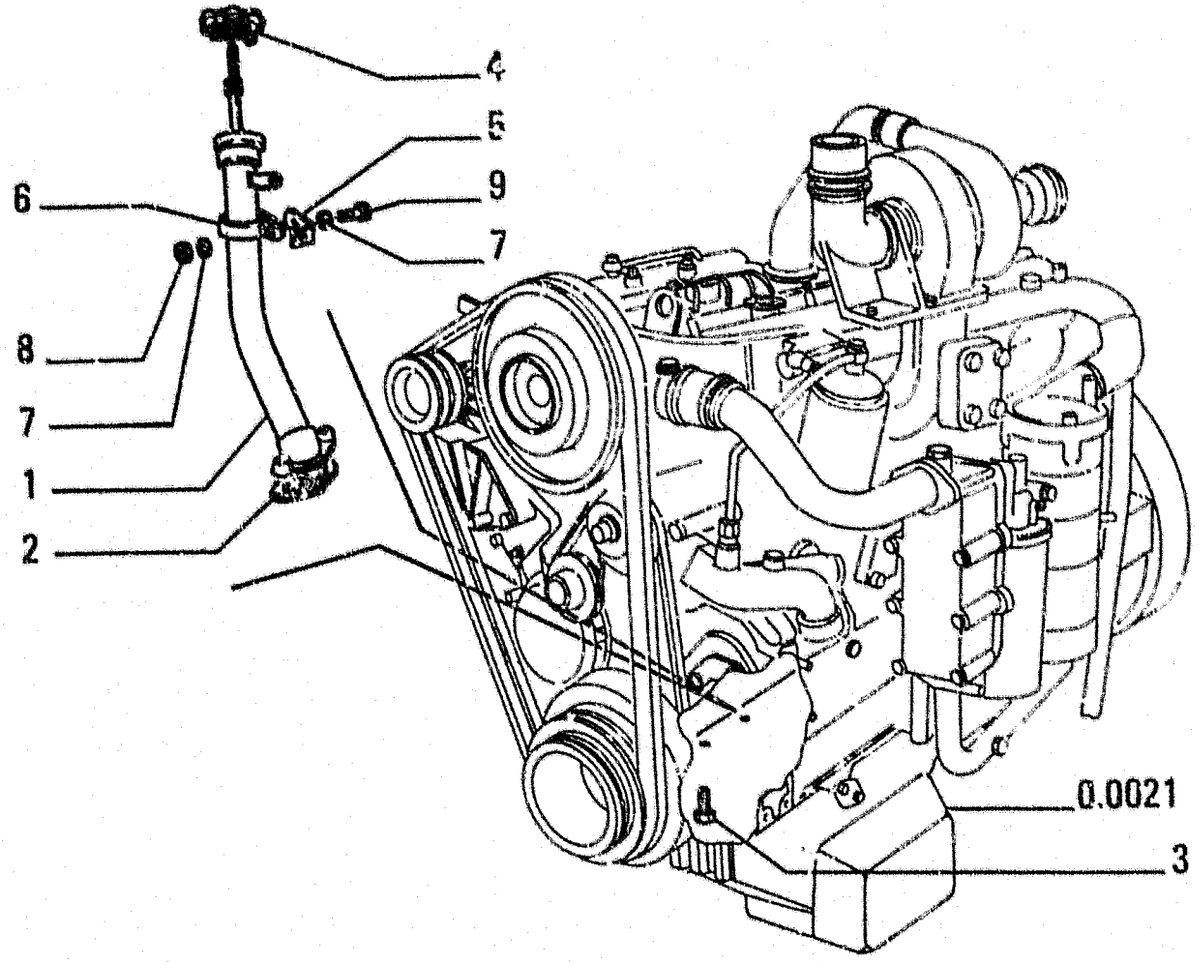

ITEM	PART NUMBER	QTY	TRANS CODE	DESCRIPTION	DESCRIZIONE
1	98424659	1	193T	TUBE	TUBO RIGIDO
2	4723428	1	122G	SEAL	GUARNIZIONE
3	16043831	2	40V	SCREW 8x1.25x30	VITE 8x1.25x30
4	98410384	1	91A	DIPSTICK	ASTA LIVELLO
5	48006853	1	225S	BRACKET	STAFFA
6	4641201	1	180C	COLLAR	COLLARE
7	12645031	2	131R	WASHER 8.15x21	ROSETTA 8.15x21
8	16100821	1	100	NUT 8x1.25x6.5	DADO 8x1.25x6.5
9	16043931	1	40V	SCREW 8x1.25x35	VITE 8x1.25x35

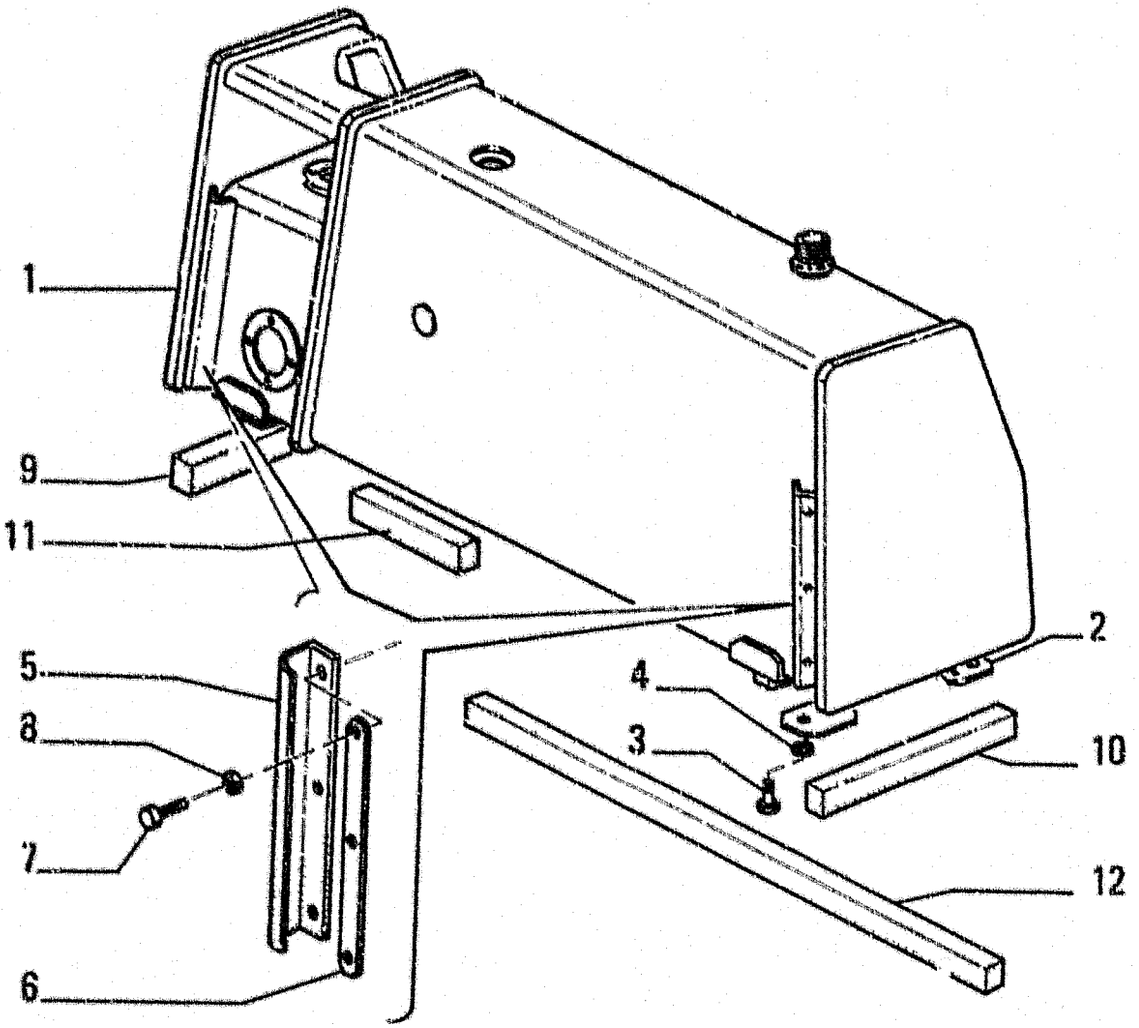

ITEM	PART NUMBER	QTY	TRANS CODE	DESCRIPTION	DESCRIZIONE
1	79112415	1	114S	FUEL TANK	SERBATOIO COMBUSTIBILE
2	79099907		136S	SHIM	SPESSORE
3	11116031	8	40V	SCREW 14x2x45	VITE 14x2x45
4	12644931	8	131R	WASHER	ROSETTA
5	79113729	2	122G	SEAL	GUARNIZIONE
6	79113728	2	14B	STRAP	BANDELLA
7	13311017	6	40V	SCREW	VITE
8	13336404	6	131R	WASHER	ROSETTA
9	79113730	1	122G	SEAL - SIDE RIGHT	GUARNIZIONE - LATERALE DESTRO
10	79113731	1	122G	SEAL - SIDE LEFT	GUARNIZIONE - LATERALE SINISTRO
11	79113732	1	122G	SEAL - REAR RIGHT	GUARNIZIONE - POSTERIORE DESTRO
12	79113733	1	122G	SEAL - REAR LEFT	GUARNIZIONE - POSTERIORE SINISTRO

411S

FUEL AND OIL TANK
SERBATOIO COMBUSTIBILE E OLIO

0.1230

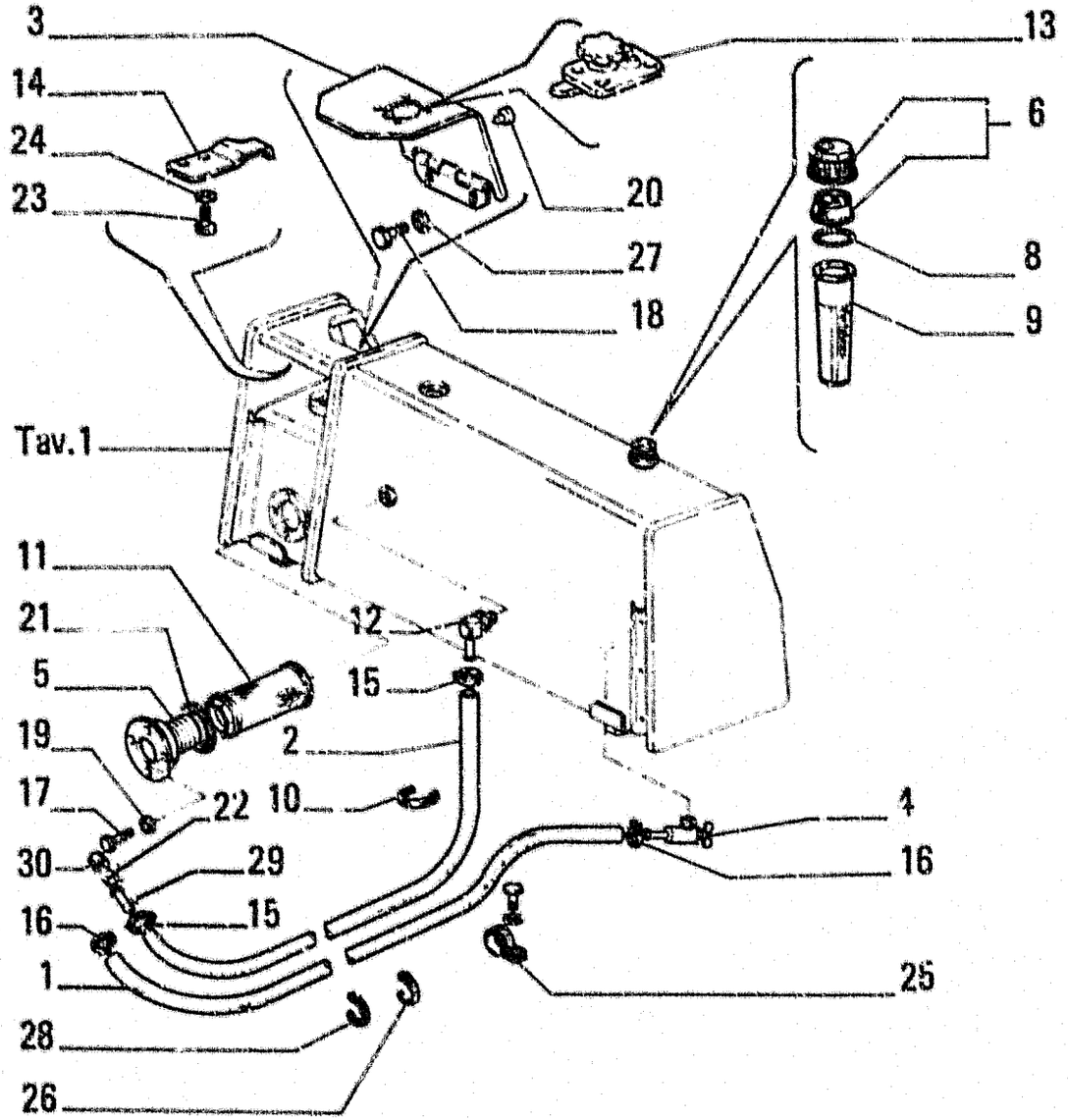

ITEM	PART NUMBER	QTY	TRANS CODE	DESCRIPTION	DESCRIZIONE
1	79113127	1	285T	HOSE L=4000	TUBO FLESSIBILE L=4000
2	79105768	1	285T	HOSE L=3100	TUBO FLESSIBILE L=3100
3	79112888	1	205S	DOOR	SPORTELLO
4	585834	1	150R	COCK	RUBINETTO
5	79087734	1	70F	FLANGE	FLANGIA
6	79104494	1	50T	PLUG	TAPPO
8	4971843	1	45A	RING	ANELLO
9	79043879	1	65F	FILTER	FILTRO
10	79013422	2	31F	CLAMP	FASCETTA
11	79087707	1	20E	FILTER ELEMENT	ELEMENTO FILTRANTE
12	70933986	1	20R	FITTING	RACCORDO
13	79104964	1	120S	LOCK - ASSEMBLY SEE TAV 4	SERRATURA - COMPLETO VEDERE TAV 4
14	79112882	1	225S	BRACKET	STAFFA
15	79084753	2	180C	COLLAR	COLLARE
16	79083842	2	180C	COLLAR	COLLARE
17	16043431	4	40V	SCREW 8x1 25x20	VITE 8x1,25x20
18	16043031	2	40V	SCREW 8x1,25x12	VITE 8x1,25x12
19	14496531	4	131R	WASHER 8,15x17	ROSETTA 8 15x17
20	14624587	1	50T	PLUG	TAPPO
21	14466289	1	158G	O-RING 3,53x107,54	GUARNIZIONE O-R 3,53x107 54
22	11264113	1	45A	RING 6x11	ANELLO 8x11
23	10902031	2	40V	SCREW 6x1x12	VITE 6x1x12
24	14496431	2	131R	WASHER 6,4x12,5	ROSETTA 6,4x12 5
25	10448790	2	231S	CLIP 30	STAFFETTA 30
26	4982514	1	31F	CLAMP	FASCETTA

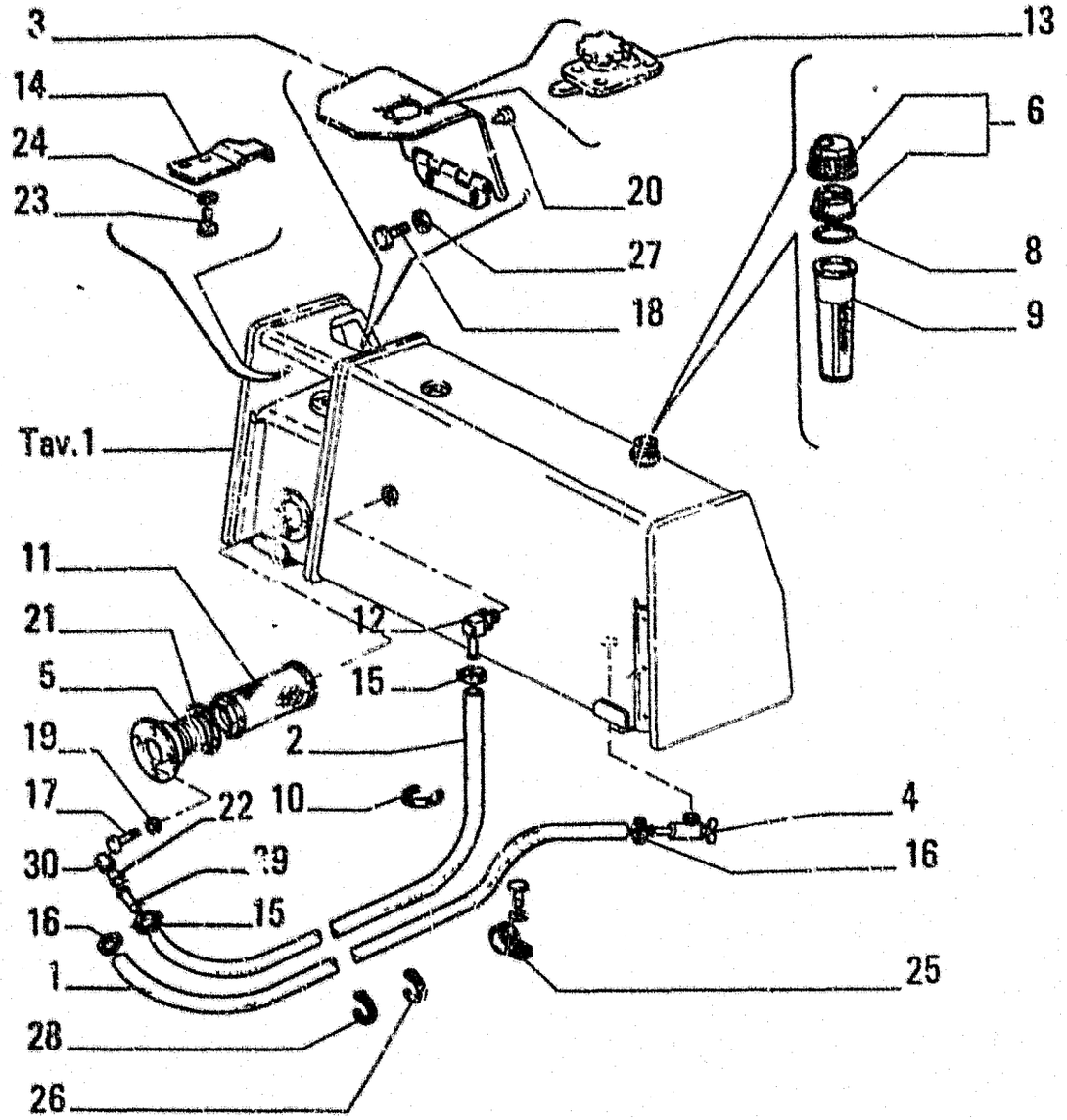

ITEM	PART NUMBER	QTY	TRANS CODE	DESCRIPTION	DESCRIZIONE
27	12645031	2	131R	WASHER 8,15x21	ROSETTA 8,15x21
28	4982514	3	31F	CLAMP	FASCETTA
29	79010219	1	193T	TUBE	TUBO RIGIDO
30	11260313	1	10D	NUT 14x1,5x14,5	DADO 14x1,5x14,5

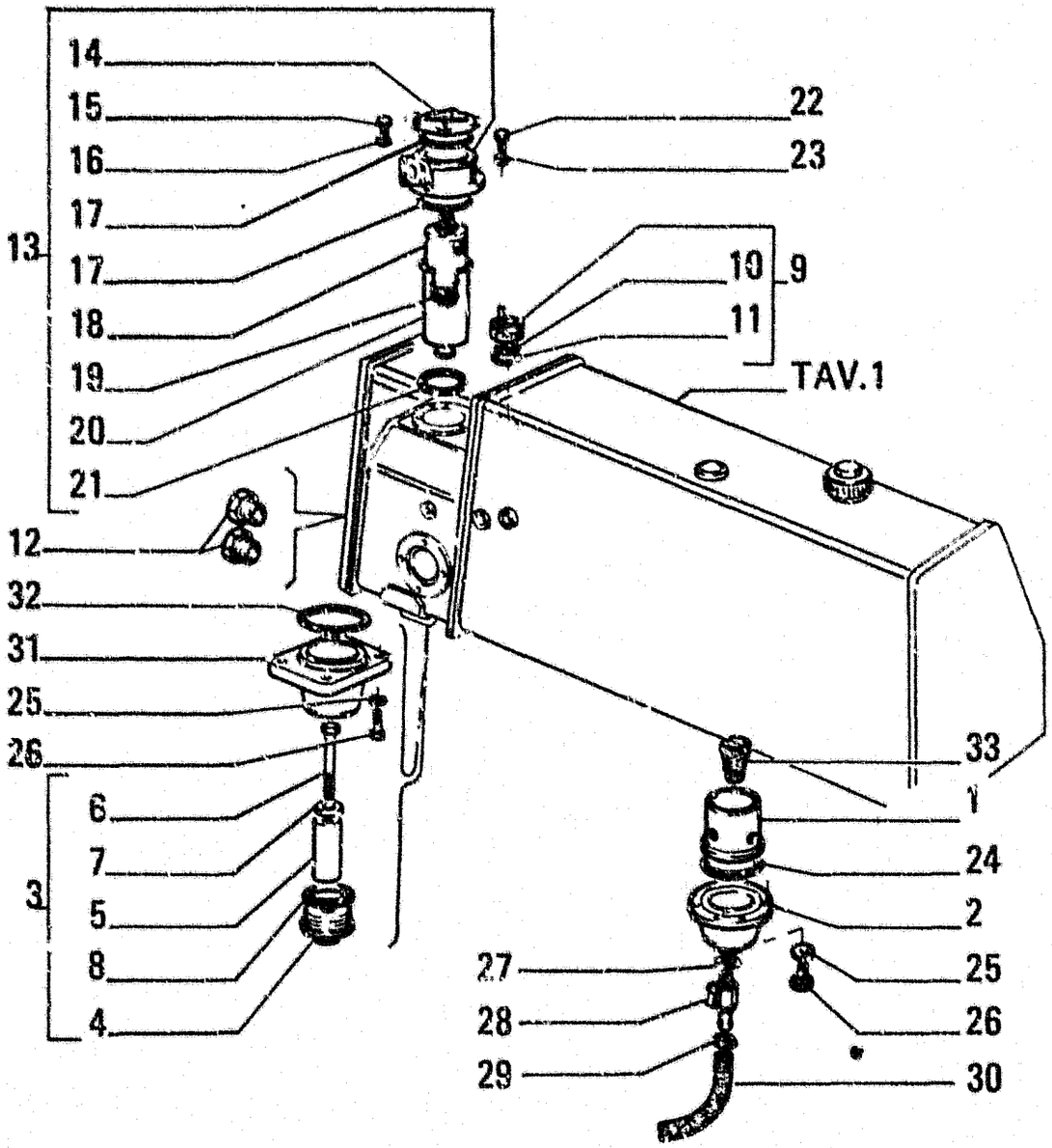

ITEM	PART NUMBER	QTY	TRANS CODE	DESCRIPTION	DESCRIZIONE
1	79032207	1	193T	TUBE	TUBO RIGIDO
2	79098785	1	491P	SUMP	POZZETTO
3	79083629	1	57T	MAGNETIC PLUG - ASSEMBLY	TAPPO MAGNETICO - COMPLETO
4	79083625	1	50T	PLUG	TAPPO
5	76018929	1	54C	MAGNETIC ROD	CANDELA MAGNETICA
6	79100190	1	40V	SCREW	VITE
7	79100189	1	131R	WASHER	ROSETTA
8	14438385	1	158G	O-RING 3x39	GUARNIZIONE O-R 3x39
9	79093835	1	54T	FILLER CAP - ASSEMBLY	TAPPO INTRODUZIONE - COMPLETO
10	79019060	1	122G	SEAL	GUARNIZIONE
11	79019065	1	45A	RING	ANELLO
12	79103405	2	35I	INDICATOR	INDICATORE
13	79082398	1	67F	OIL FILTER - ASSEMBLY	FILTRO OLIO - COMPLETO
14	79072679	1	265C	COVER	COPERCHIO
15	16043824	4	40V	SCREW 8x1,25x30	VITE 8x1,25x30
16	14496501	4	131R	WASHER 8,4x17	ROSETTA 8,4x17
17	14473780	2	158G	O-RING 5,33x129,5	GUARNIZIONE O-R 5 33x129,5
18	79072681	1	84C	FILTER ELEMENT	CARTUCCIA FILTRANTE
19	14464180	1	158G	O-RING 3,53x40,87	GUARNIZIONE O-R 3,53x40,87
20	79072680	1	254C	CONTAINER	CONTENITORE
21	14473080	1	158G	O-RING 5,33x107,32	GUARNIZIONE O-R 5,33x107,32
22	11106231	3	40V	SCREW 10x1 5x25	VITE 10x1,5x25
23	14496631	3	131R	WASHER 10,5x21	ROSETTA 10,5x21
24	14466589	1	158G	O-RING 3,53x117,7	GUARNIZIONE O-R 3,53x117,7
25	14496531	10	131R	WASHER 8,15x17	ROSETTA 8,15x17
26	16043431	10	40V	SCREW 8x1,25x20	VITE 8x1,25x20
27	71306502	1	131R	WASHER	ROSETTA

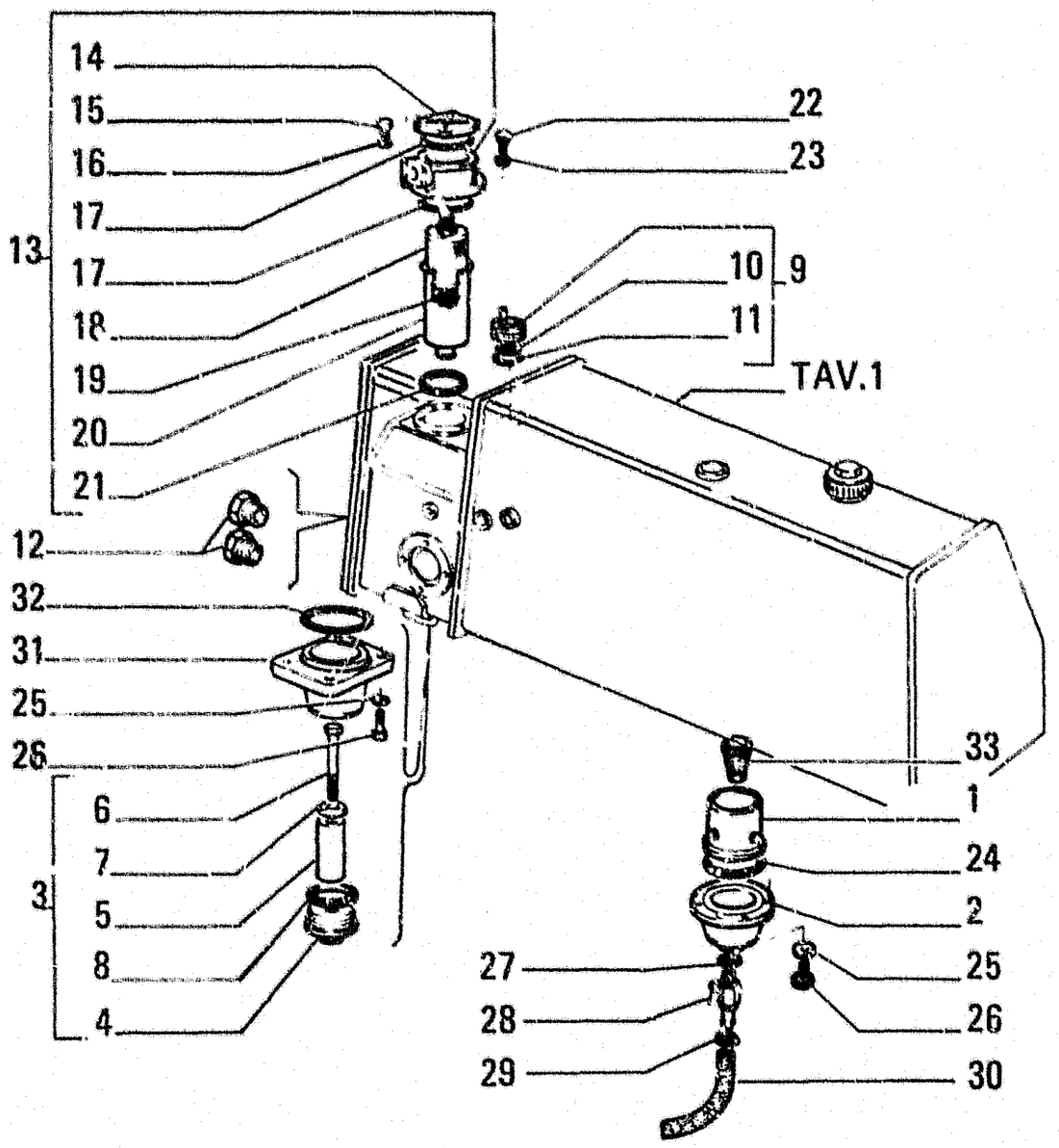

ITEM	PART NUMBER	QTY	TRANS CODE	DESCRIPTION	DESCRIZIONE
28	76014887	1	150R	COCK	RUBINETTO
29	79083842	1	180C	COLLAR	COLLARE
30	79098786	1	265T	HOSE	TUBO FLESSIBILE
31	79099366	1	70F	FLANGE	FLANGIA
32	14464680	1	159G	O-RING 3.53x56.74	GUARNIZIONE O-R 3.53x56.74
33	76018036	1	65F	FILTER	FILTRO

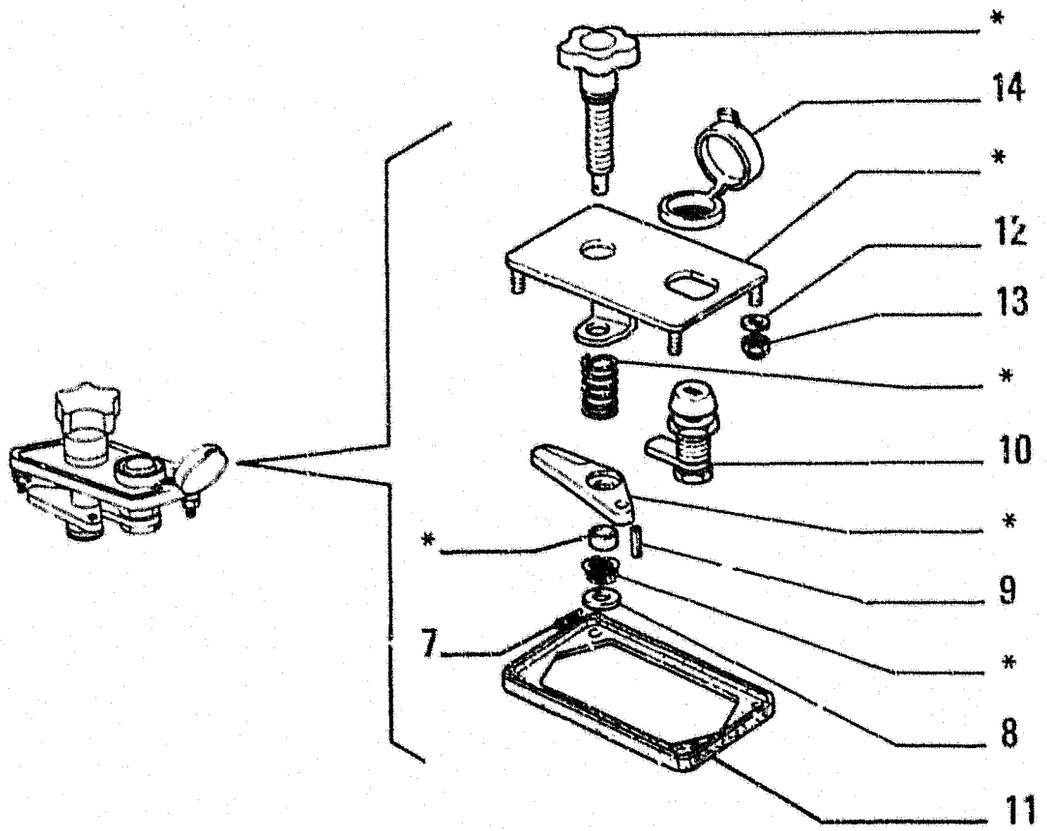

ITEM	PART NUMBER	QTY	TRANS CODE	DESCRIPTION	DESCRIZIONE
	*		300S	SUPPORT	SUPPORTO
	*		150P	KNOB	POMELLO
	*		95B	BUSHING	BOCCOLA
	*		100M	SPRING	MOLLA
	*		100M	SPRING	MOLLA
	*		50N	PAWL	NOTTOLINO
7	14157570	1	202S	SPRING PIN	SPINA ELASTICA
8	12643701	1	131R	WASHER 6.15x18	ROSETTA 6.15x18
9	14600870	1	202S	SPRING PIN	SPINA ELASTICA
10	79076867	1	82B	LOCK CYLINDER	BLOCCHETTO SERRATURA
11	79104368	1	122G	SEAL	GUARNIZIONE
12	14496431	4	131R	WASHER 6,4x12.5	ROSETTA 6,4x12.5
13	12574221	4	10D	NUT 6x1x7.8	DADO 6x1x7,8
14	79091267	1	50T	PLUG	TAPPO

PARTS MARKED * ARE NOT SUPPLIED AS SPARES
I PARTICOLARI CONTRASSEGNATI CON * NON VENGONO FORNITI DI RICAMBIO

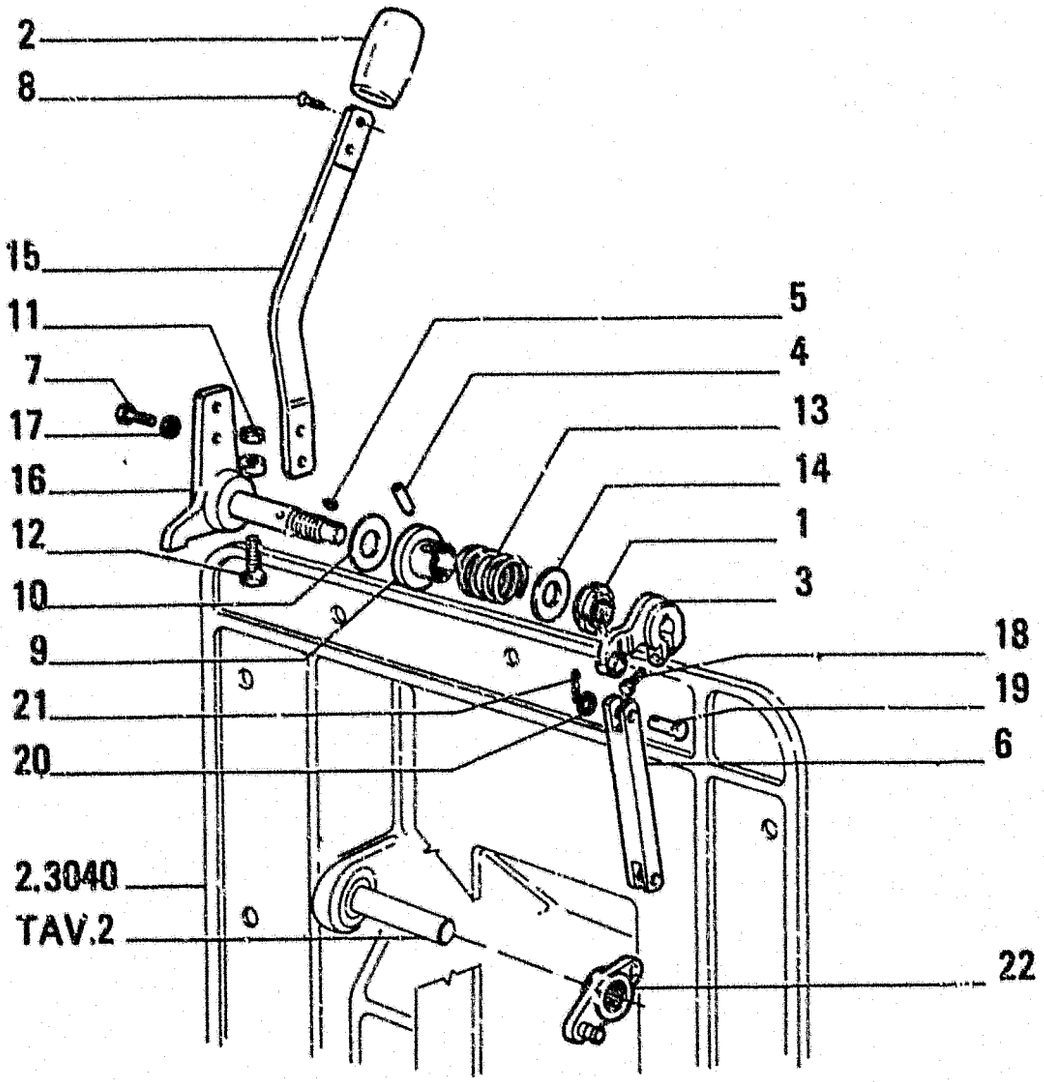

ITEM	PART NUMBER	QTY	TRANS CODE	DESCRIPTION	DESCRIZIONE
1	79091571	1	50G	RING NUT	GHIERA
2	5131161	1	25I	HANDGRIP	IMPUGNATURA
3	79095114	1	45L	LEVER	LEVA
4	10334910	1	80P	PIN 5x20	PERNO 5x20
5	10205620	1	60L	KEY 3,7x2,5	LINGUETTA 3,7x2,5
6	79091546	1	142T	TIEROD - UPPER	TIRANTE - SUPERIORE
7	10902231	2	40V	SCREW 6x1x16	VITE 6x1x16
8	15911907	2	40V	SCREW 14x16	VITE 14x16
9	79091566	1	95B	BUSHING	BOCCOLA
10	79078950	2	65D	CLUTCH DISC	DISCO FRIZIONE
11	16102321	1	10D	NUT 8x1,25x5	DADO 8x1,25x5
12	586633	1	40V	SCREW	VITE
13	79078980	1	100M	SPRING	MOLLA
14	79080350	1	131R	WASHER	ROSETTA
15	79087101	1	45L	LEVER	LEVA
16	79095111	1	45L	LEVER	LEVA
17	10615479	2	131R	WASHER 6,1x11,7	ROSETTA 6,1x11,7
18	10902431	1	40V	SCREW 6x1x20	VITE 6x1x20
19	10004914	2	80P	PIN 6x18,5	PERNO 6x18,5
20	591123	2	131R	WASHER	ROSETTA
21	10734201	2	270C	COTTER PIN 1,7x18,5	COPIGLIA 1,7x18,5
22	79078958	1	55B	ROCKER	BILANCIERE

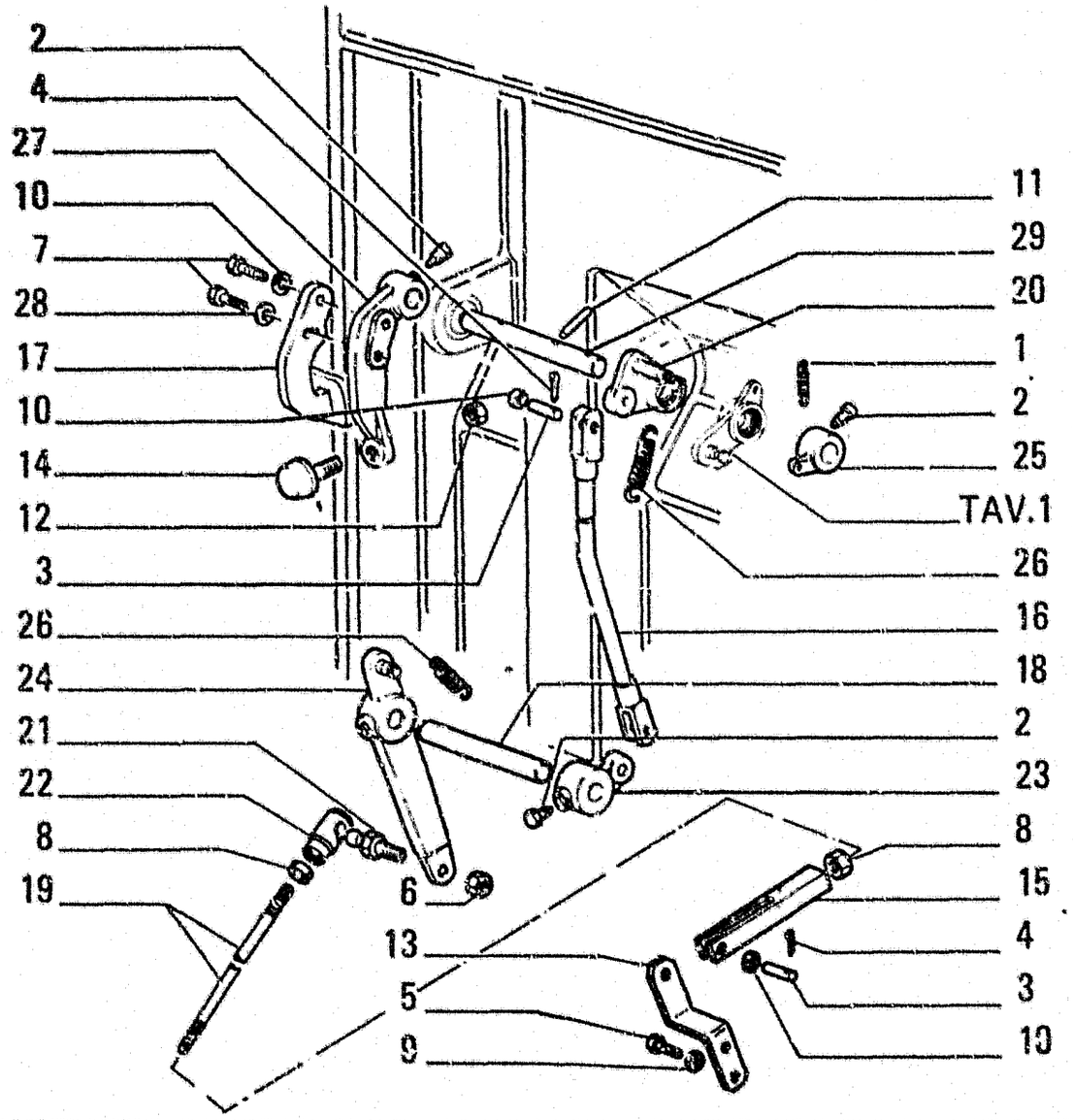

ITEM	PART NUMBER	QTY	TRANS CODE	DESCRIPTION	DESCRIZIONE
1	547515	1	100M	SPRING	MOLLA
2	569475	4	40V	SCREW	VITE
3	10050814	3	60P	PIN 8x22	PERNO 8x22
4	10734201	3	270C	COTTER PIN 1,7x18,5	COPIGLIA 1,7x18,5
5	10902231	2	40V	SCREW 6x1x16	VITE 6x1x16
6	12577221	1	10D	NUT 10x1,5x12,3	DADO 10x1,5x12,3
7	16043631	2	40V	SCREW 8x1,25x25	VITE 8x1,25x25
8	11701721	2	10D	NUT 10x1,5x8	DADO 10x1,5x8
9	14496431	2	131R	WASHER 6,4x12,5	ROSETTA 6,4x12,5
10	14496531	4	131R	WASHER 8,15x17	ROSETTA 8,15x17
11	14604170	1	202S	SPRING PIN 6x30	SPINA ELASTICA 6x30
12	10791021	1	10D	NUT 10x1,25x6	DADO 10x1,25x6
13	79103370	1	45L	LEVER - FRONT	LEVA - ANTERIORE
14	79037282	1	60T	BLOCK	TASSELLO
15	79073961	1	85F	YOKE	FORCELLA
16	79078967	1	142T	TIEROD	TIRANTE
17	79103997	1	60P	PEDAL	PEDALE
18	79078972	1	16A	SHAFT - LOWER	ALBERO - INFERIORE
19	79078979	1	142T	TIEROD	TIRANTE
20	79060389	1	63R	BELL CRANK	RINVIO
21	79083254	1	119T	HEAD	TESTA
22	79083370	1	155G	QUICK-CONNECTING COUPLING	GIUNTO RAPIDO
23	79085368	1	45L	LEVER - LOWER	LEVA - INFERIORE
24	76027830	1	45L	LEVER - LOWER	LEVA - INFERIORE
25	79089244	1	45L	LEVER	LEVA
26	79093725	2	100M	SPRING	MOLLA
27	79103996	1	300S	SUPPORT	SUPPORTO

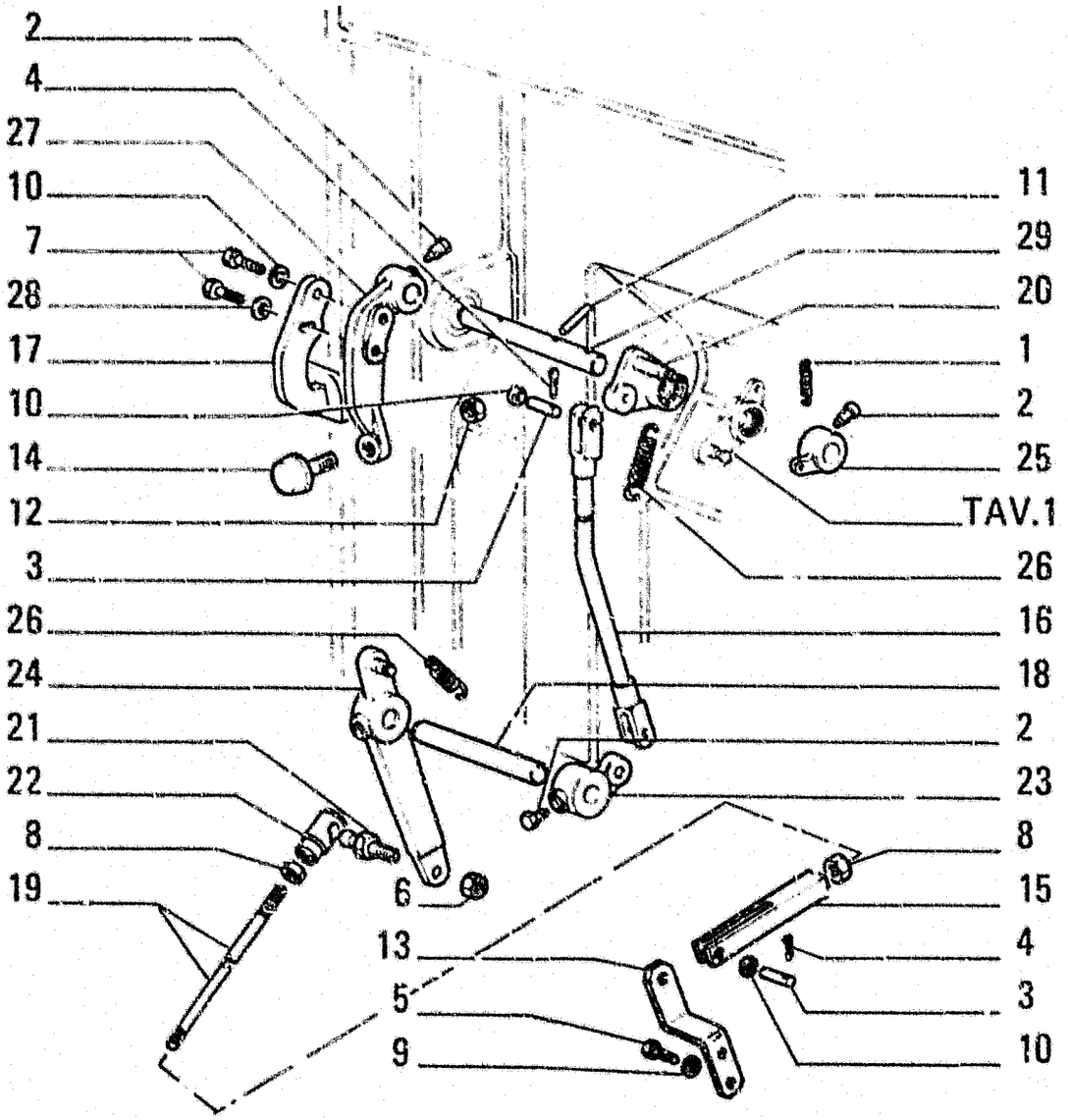

ITEM	PART NUMBER	QTY	TRANS CODE	DESCRIPTION	DESCRIZIONE
28	12645031	1	131R	WASHER 8,15x21	ROSETTA 8,15x21
29	79078966	1	16A	SHAFT	ALBERO

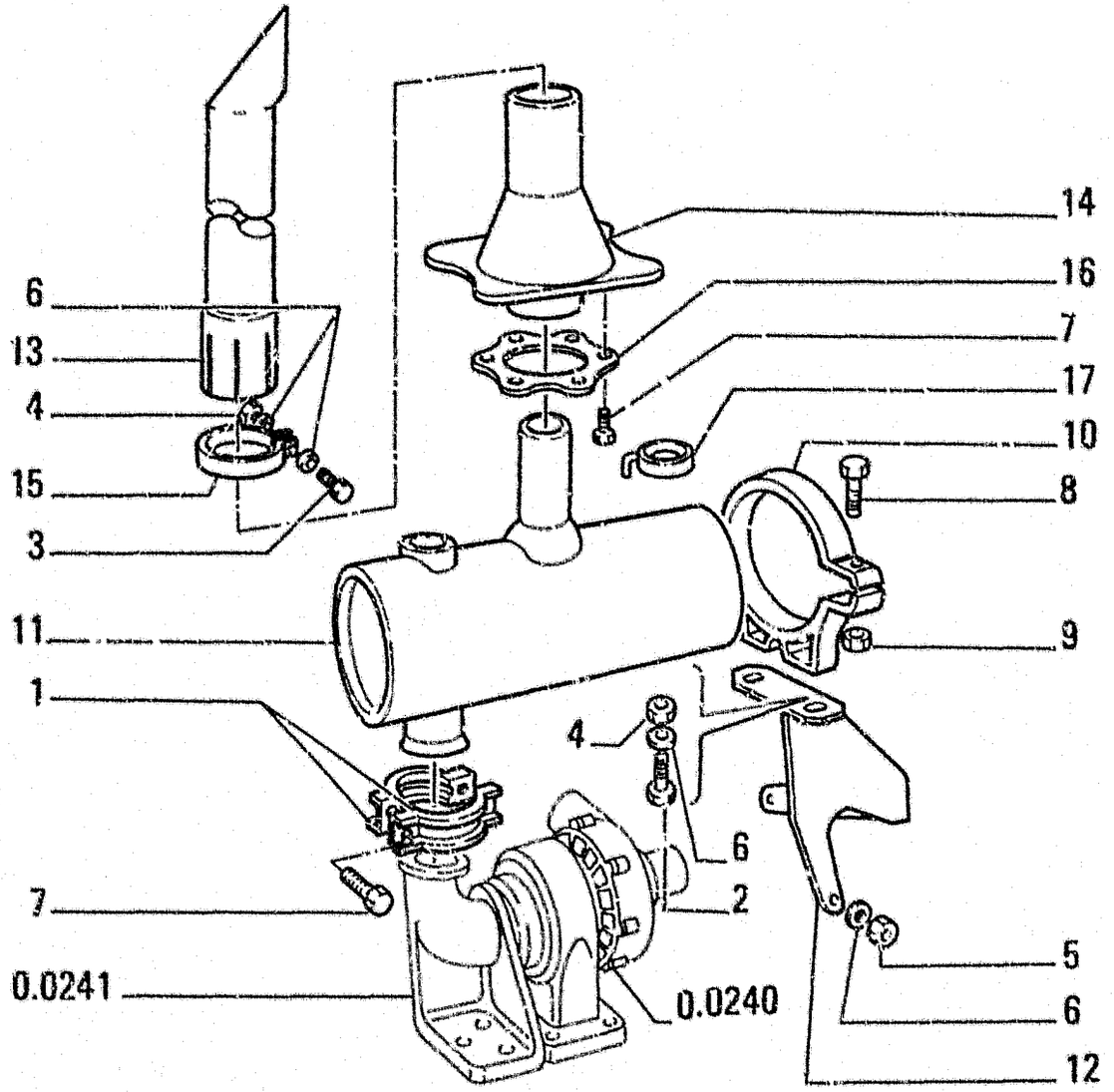

ITEM	PART NUMBER	QTY	TRANS CODE	DESCRIPTION	DESCRIZIONE
1	5109263	2	180C	COLLAR	COLLARE
2	11106231	2	40V	SCREW 10x1,5x25	VITE 10x1,5x25
3	11106631	1	40V	SCREW 10x1,5x35	VITE 10x1,5x35
4	11701721	3	10D	NUT 10x1,5x8	DADO 10x1,5x8
5	12164721	1	10D	NUT 10x1,25x8	DADO 10x1,25x8
6	14496631	5	131R	WASHER 10,5x21	ROSETTA 10,5x21
7	16043431	8	40V	SCREW 8x1,25x20	VITE 8x1,25x20
8	16043931	1	40V	SCREW 8x1,25x35	VITE 8x1,25x35
9	16100821	1	10D	NUT 8x1,25x6,5	DADO 8x1,25x6,5
10	79042204	1	225S	BRACKET	STAFFA
11	79102769	1	160S	MUFFLER	SILENZIATORE
12	79076943	1	300S	SUPPORT	SUPPORTO
13	79105781	1	222P	EXTENSION	PROLUNGA
14	79090238	1	300S	SUPPORT	SUPPORTO
15	79090242	1	180C	COLLAR	COLLARE
16	79090243	1	60D	DISC	DISCO
17	76027836	1	60S	CUP	SCODELLINO

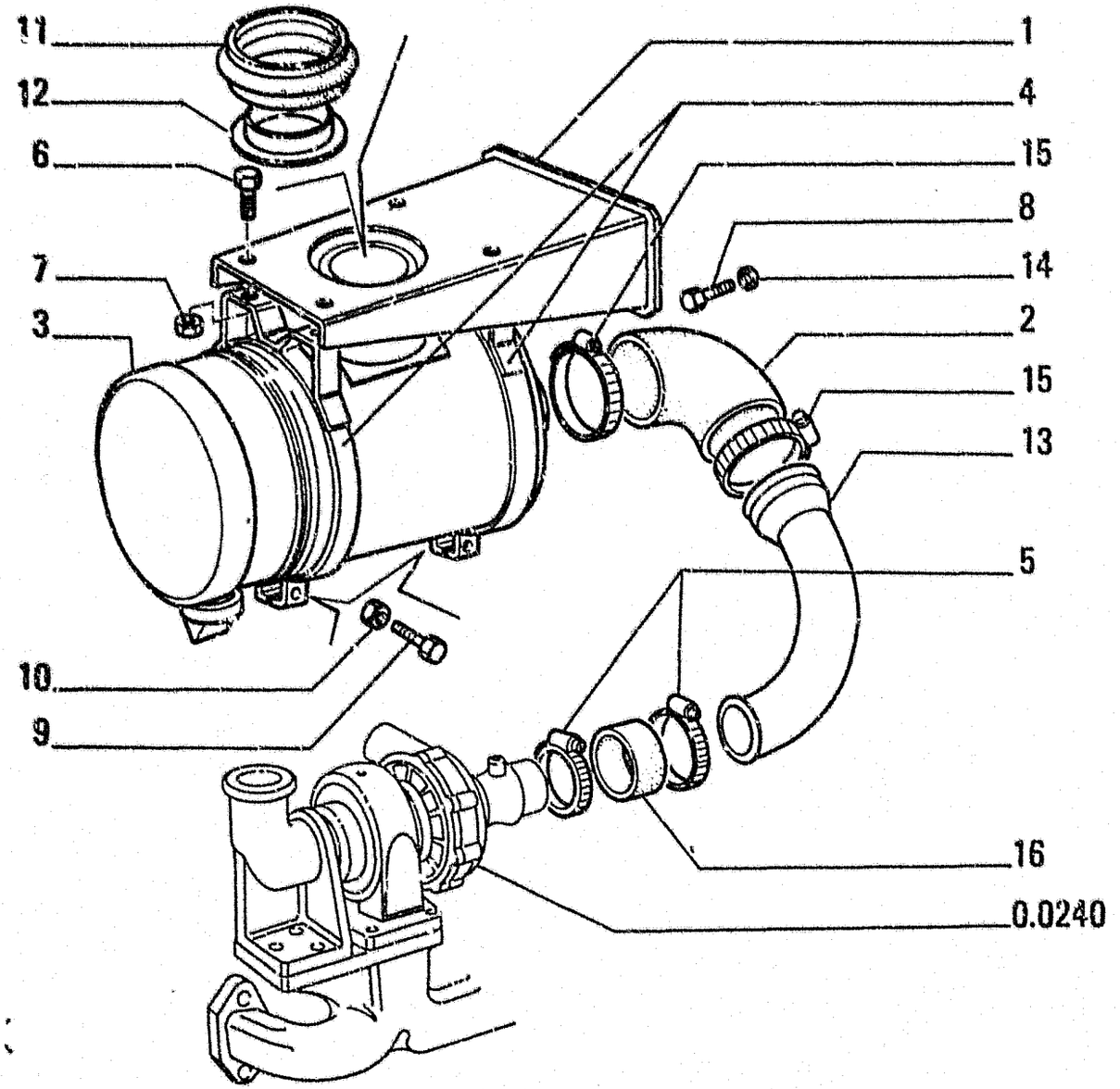

ITEM	PART NUMBER	QTY	TRANS CODE	DESCRIPTION	DESCRIZIONE
1	79106932	1	300S	SUPPORT	SUPPORTO
2	79106920	1	151M	RUBBER HOSE	MANICOTTO IN GOMMA
3	79102712	1	190	DRY AIR CLEANER - ASSEMBLY SEE TAV. 3	FILTRO ARIA A SECCO - COMPLETO VEDERE TAV. 3
4	79106929	2	225S	BRACKET	STAFFA
5	79083852	2	180C	COLLAR	COLLARE
6	11106034	4	40V	SCREW	VITE
7	11701721	4	10D	NUT 10x1,5x8	DADO 10x1,5x8
8	16043631	4	40V	SCREW 8x1,25x25	VITE 8x1,25x25
9	16043931	2	40V	SCREW 8x1,25x35	VITE 8x1,25x35
10	16100821	2	10D	NUT 8x1,25x6,5	DADO 8x1,25x6,5
11	79092237	1	30M	SLEEVE	MANICOTTO
12	79106926	1	45A	RING	ANELLO
13	79106921	1	193T	TUBE	TUBO RIGIDO
14	12645031	4	131R	WASHER 8,15x21	ROSETTA 8,15x21
15	79083854	2	180C	COLLAR	COLLARE
16	79106925	1	151M	RUBBER HOSE	MANICOTTO IN GOMMA

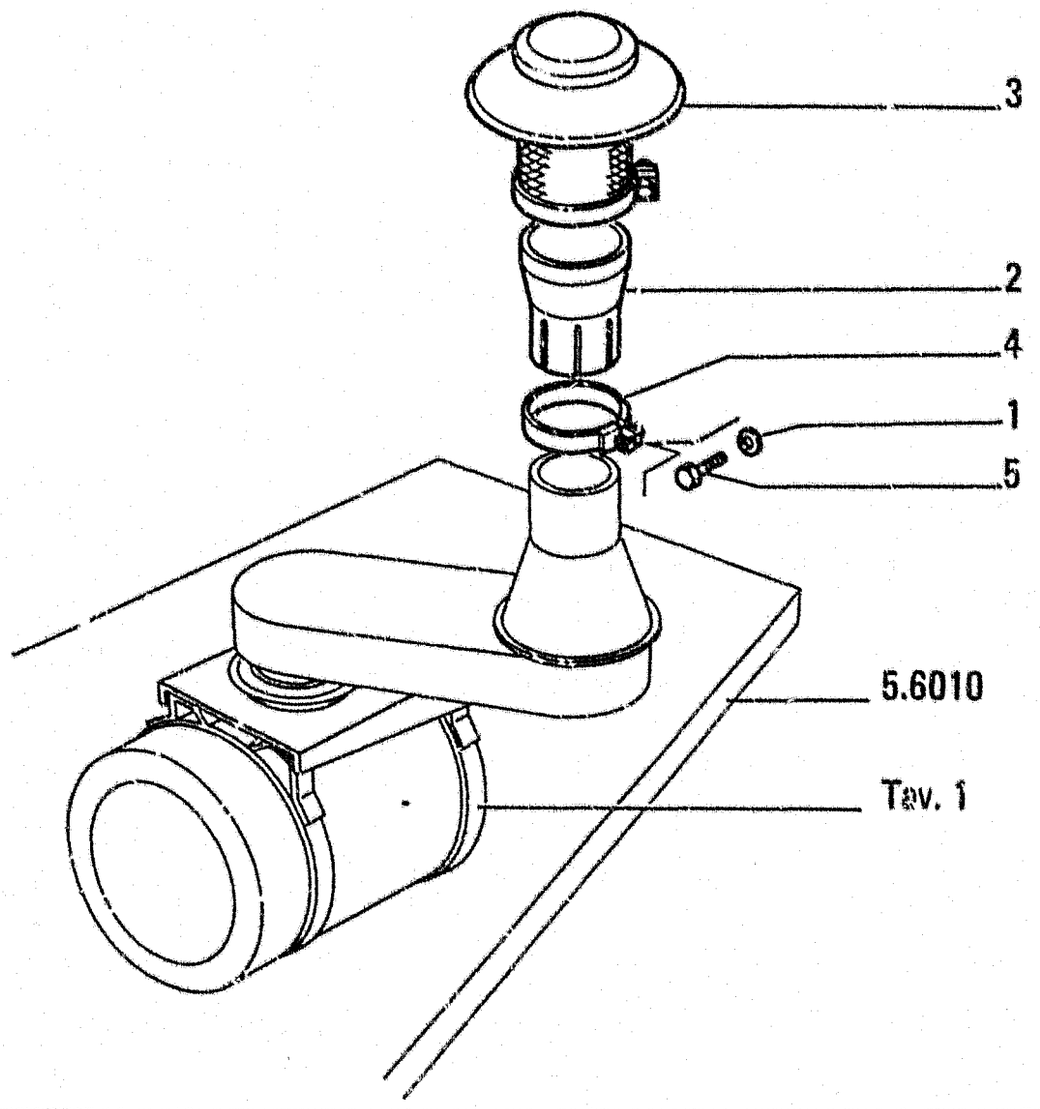

ITEM	PART NUMBER	QTY	TRANS CODE	DESCRIPTION	DESCRIZIONE
1	14496531	1	131R	WASHER 8,15x17	ROSETTA 8,15x17
2	79099274	1	222P	EXTENSION	PROLUNGA
3	79090123	1	204P	AIR INTAKE	PRESA ARIA
4	79011322	1	180C	COLLAR	COLLARE
5	16043831	1	40V	SCREW 8x1,25x30	VITE 8x1,25x30

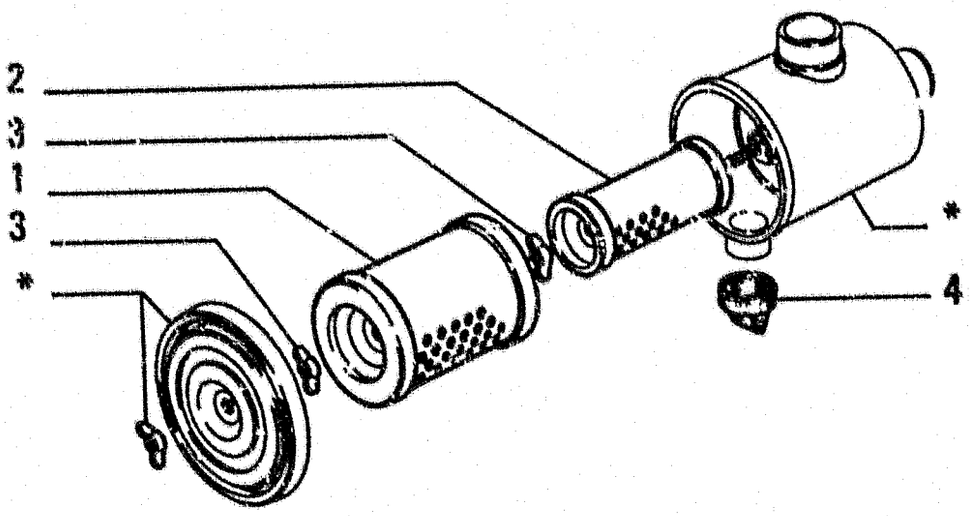

ITEM	PART NUMBER	QTY	TRANS CODE	DESCRIPTION	DESCRIZIONE
1	79113682	*	84C	FILTER ELEMENT MAIN ELEMENT	CARTUCCIA FILTRANTE ELEMENTO PRINCIPALE
2	79113683	1	84C	FILTER ELEMENT SAFETY ELEMENT	CARTUCCIA FILTRANTE ELEMENTO SICUREZZA
3	70664343	2	10D	NUT	DADO
4	73042943	1	10V	VALVE	VALVOLA

PARTS MARKED * ARE NOT SUPPLIED AS SPARES
I PARTICOLARI CONTRASSEGNATI CON * NON VENGONO FORNITI DI RICAMBIO

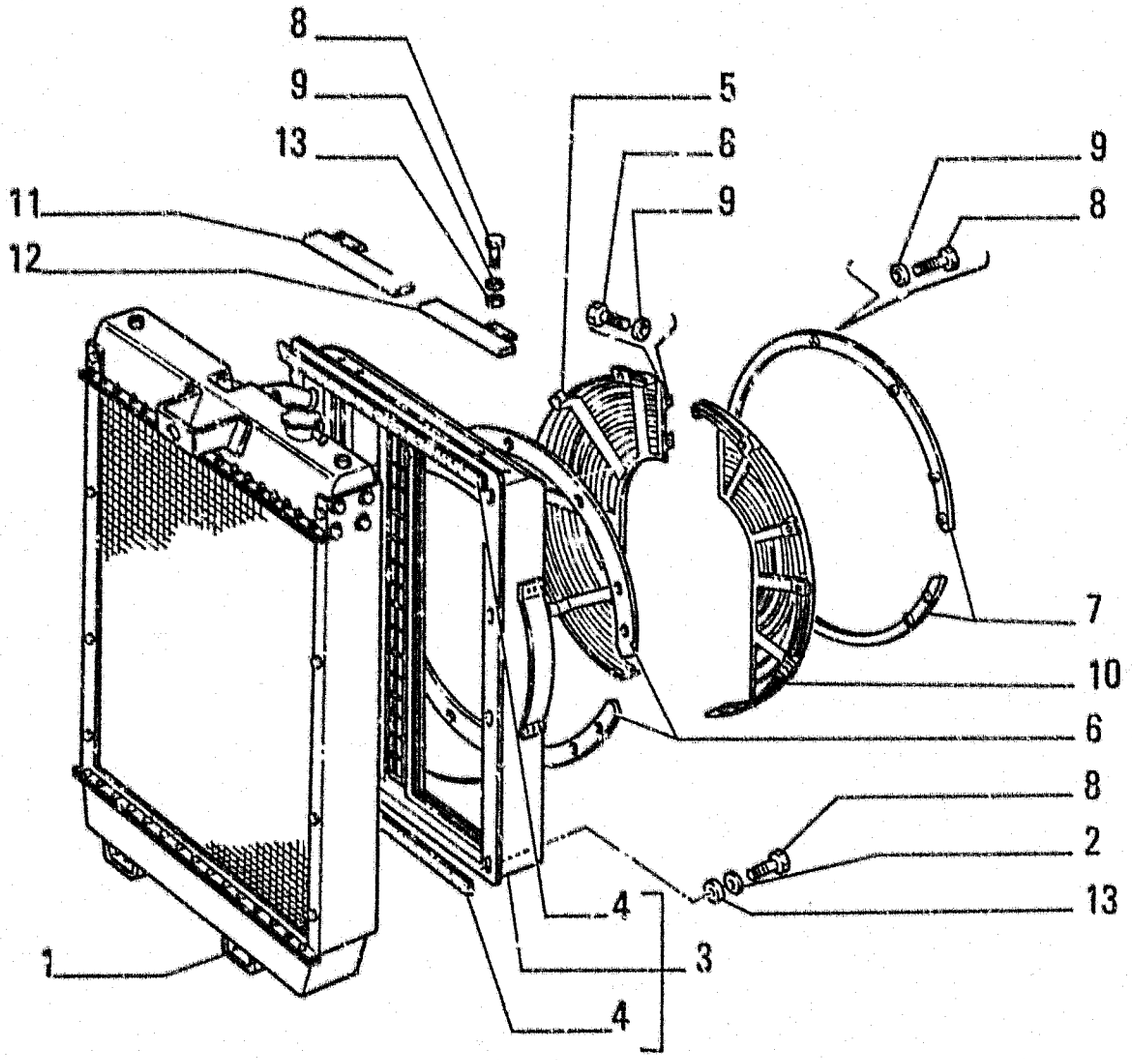

ITEM	PART NUMBER	QTY	TRANS CODE	DESCRIPTION	DESCRIZIONE
1	79109157	1	167R	WATER RADIATOR - ASSEMBLY SEE TAV. 4	RADIATORE ACQUA - COMPLETO VEDERE TAV. 4
2	12645031	8	131R	WASHER 8,15x21	ROSETTA 8,15x21
3	79112352	1	260C	SHROUD - ASSEMBLY	CONVOGLIATORE - COMPLETO
4	79112351	2	122G	SEAL	GUARNIZIONE
5	79066505	1	101G	GRID - RIGHT	GRIGLIA - DESTRO
6	79113136	2	70R	GUARD	RIPARO
7	79113137	2	14B	STRAP	BANDELLA
8	16043431	24	40V	SCREW 8x1,25x20	VITE 8x1,25x20
9	14496531	16	131R	WASHER 8,15x17	ROSETTA 8,15x17
10	79066506	1	101G	GRID - LEFT	GRIGLIA - SINISTRO
11	79093121	1	300S	SUPPORT - RIGHT	SUPPORTO - DESTRO
12	79093124	1	300S	SUPPORT - LEFT	SUPPORTO - SINISTRO
13	10615679	12	131R	WASHER	ROSETTA

FROM
DA

SGR. 0.1660 TAV. 2 PAG. 1

TO
A

SGR. 1.2110 TAV. 3 PAG. 1

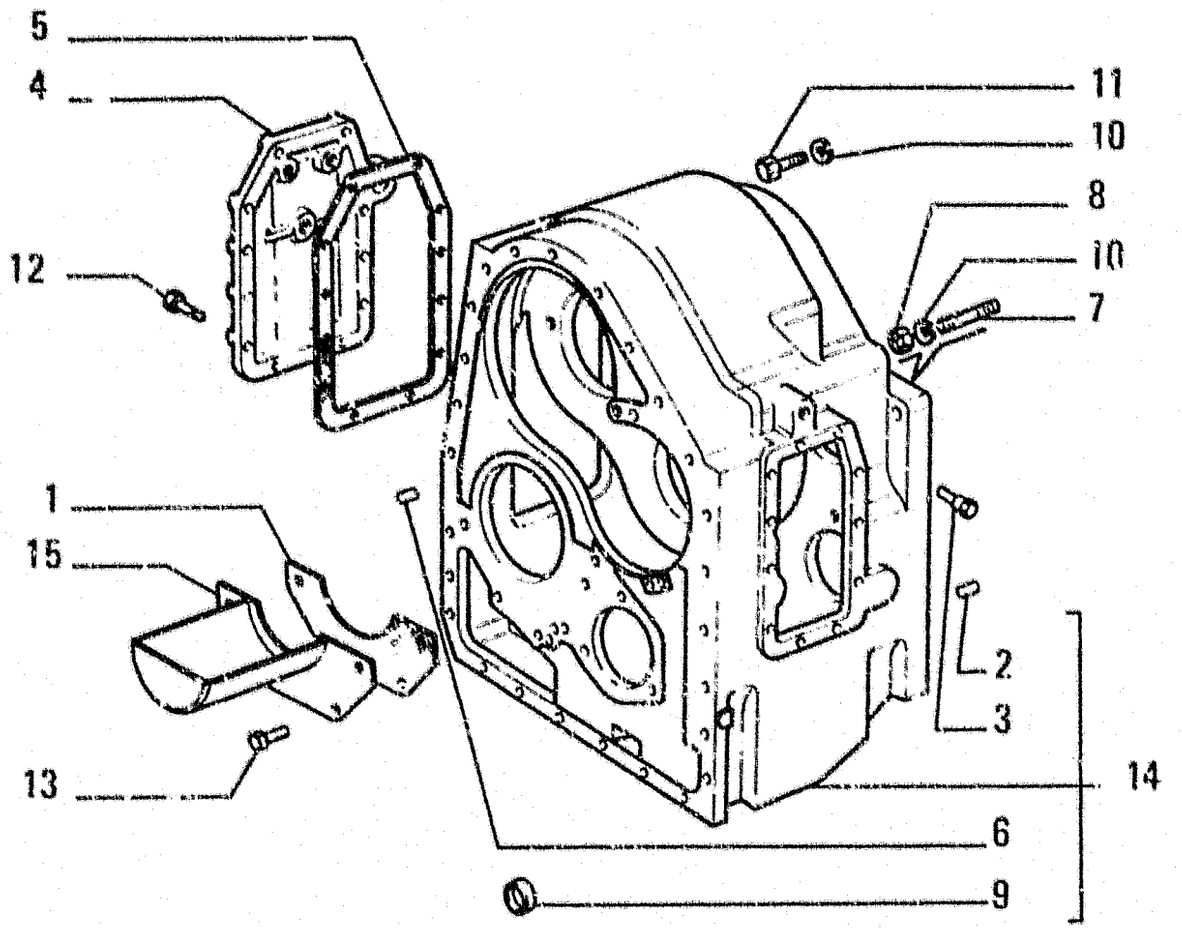

ITEM	PART NUMBER	QTY	TRANS CODE	DESCRIPTION	DESCRIZIONE
1	586740	1	120G	GASKET	GUARNIZIONE PIANA
2	587088	1	90G	DOWEL	GRANO
3	4502935	2	30G	HOOK	GANCIO
4	4961971	1	265C	COVER - SIDE RIGHT	COPERCHIO - LATERALE DESTRO
5	4962048	1	120G	GASKET	GUARNIZIONE PIANA
6	10839810	3	90G	DOWEL 12x18	GRANO 12x18
7	11800534	3	210P	STUD	PRIGIONIERO
8	12164121	3	10D	NUT 16x1,5x13	DADO 16x1,5x13
9	14328901	1	50T	PLUG 25x8	TAPPO 25x8
10	14496931	7	131R	WASHER 16,8x30	ROSETTA 16,8x30
11	15840531	4	40V	SCREW 16x1,5x50	VITE 16x1,5x50
12	15970634	2	40V	SCREW	VITE
13	16043134	4	40V	SCREW 8x1,25x14	VITE 8x1,25x14
14	79032243	1	30S	CASE - ASSEMBLY	SCATOLA - COMPLETO
15	79111321	1	70R	GUARD	RIPARO

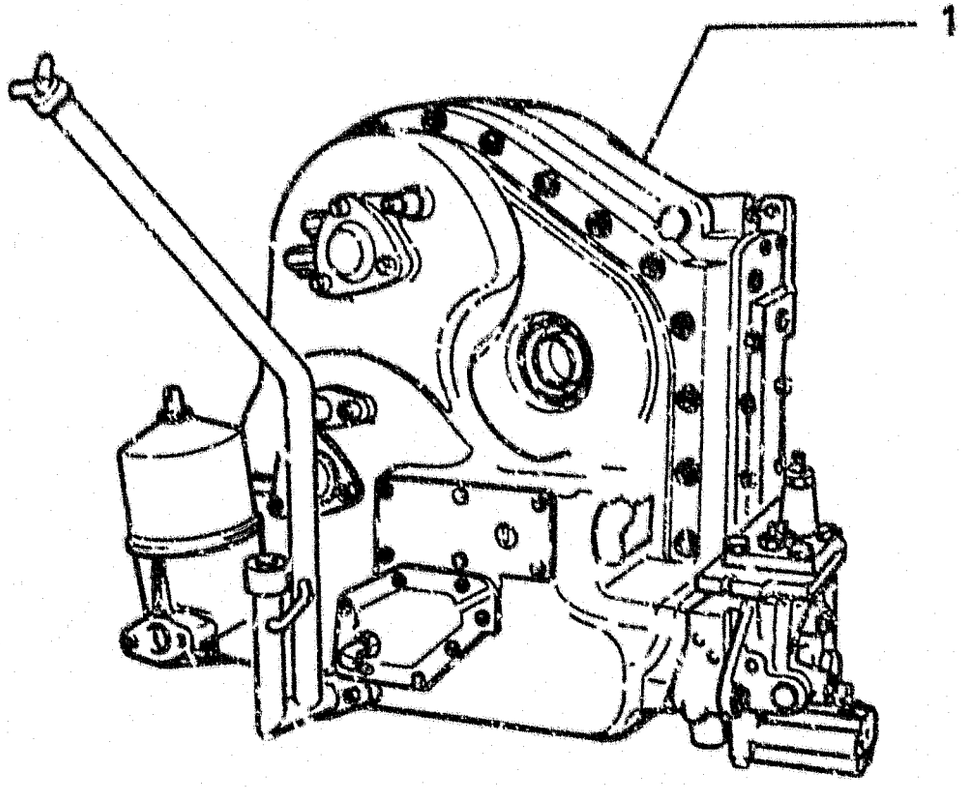

ITEM	PART NUMBER	QTY	TRANS CODE	DESCRIPTION	DESCRIZIONE
1	79115316	1	30C	TRANSMISSION - ASSEMBLY SEE TAV 3-35	CAMBIO VELOCITA' - COMPLETO VEDERE TAV 3-35

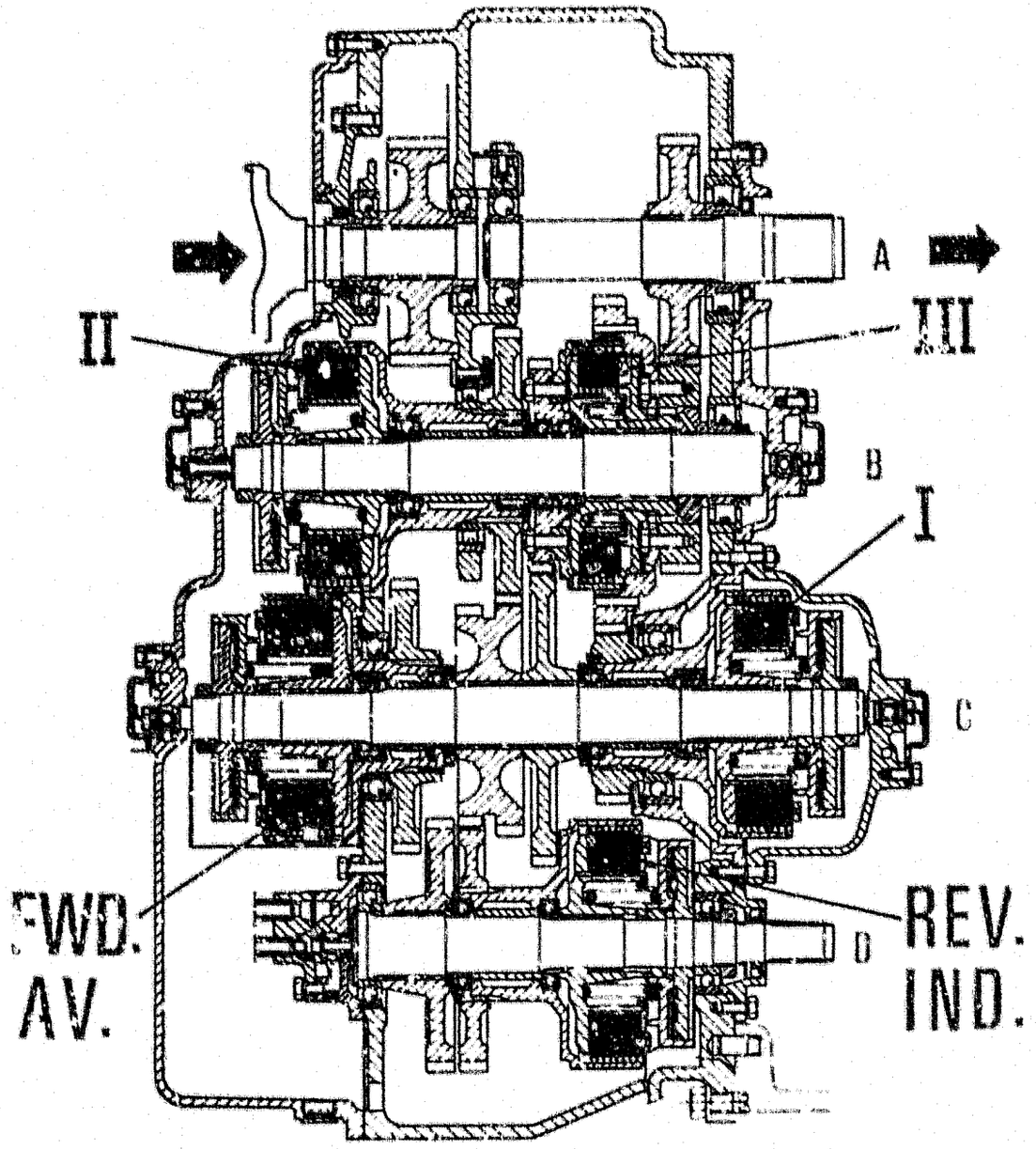

ITEM	PART NUMBER	QTY	TRANS CODE	DESCRIPTION	DESCRIZIONE

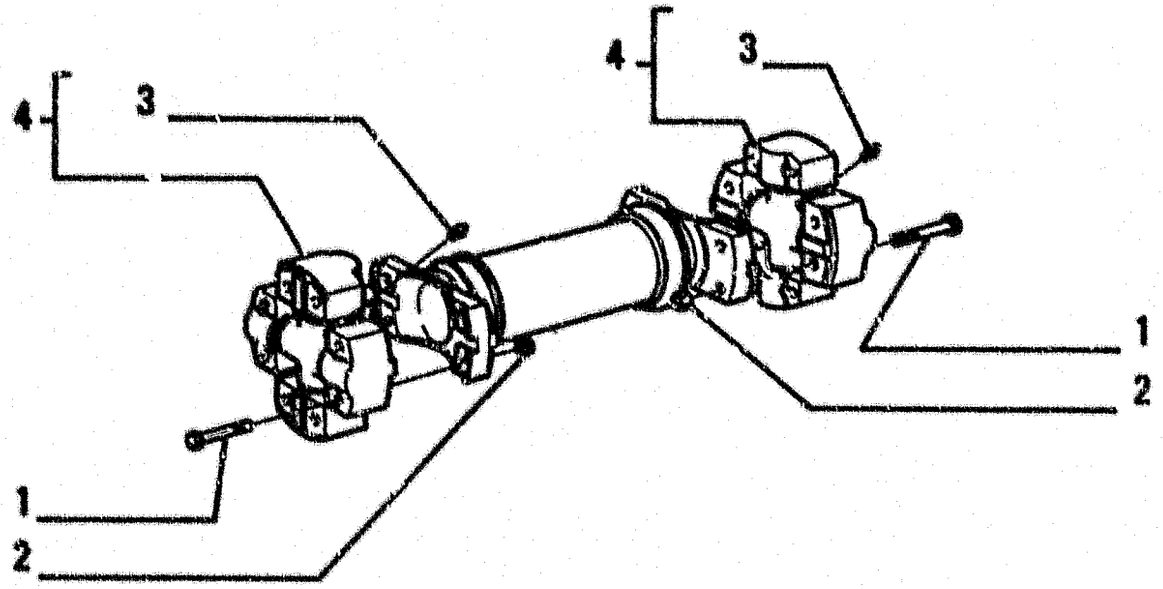

ITEM	PART NUMBER	QTY	TRANS CODE	DESCRIPTION	DESCRIZIONE
1	11113521	8	40V	SCREW 12x1,75x65	VITE 12x1,75x65
2	12577511	8	10D	NUT 12x1,75x14,8	DADO 12x1,75x14,8
3	13407211	2	60I	GREASE FITTING 10x1	INGRASSATORE 10x1
4	76002604	2	320C	SPIDER	CROCIERA

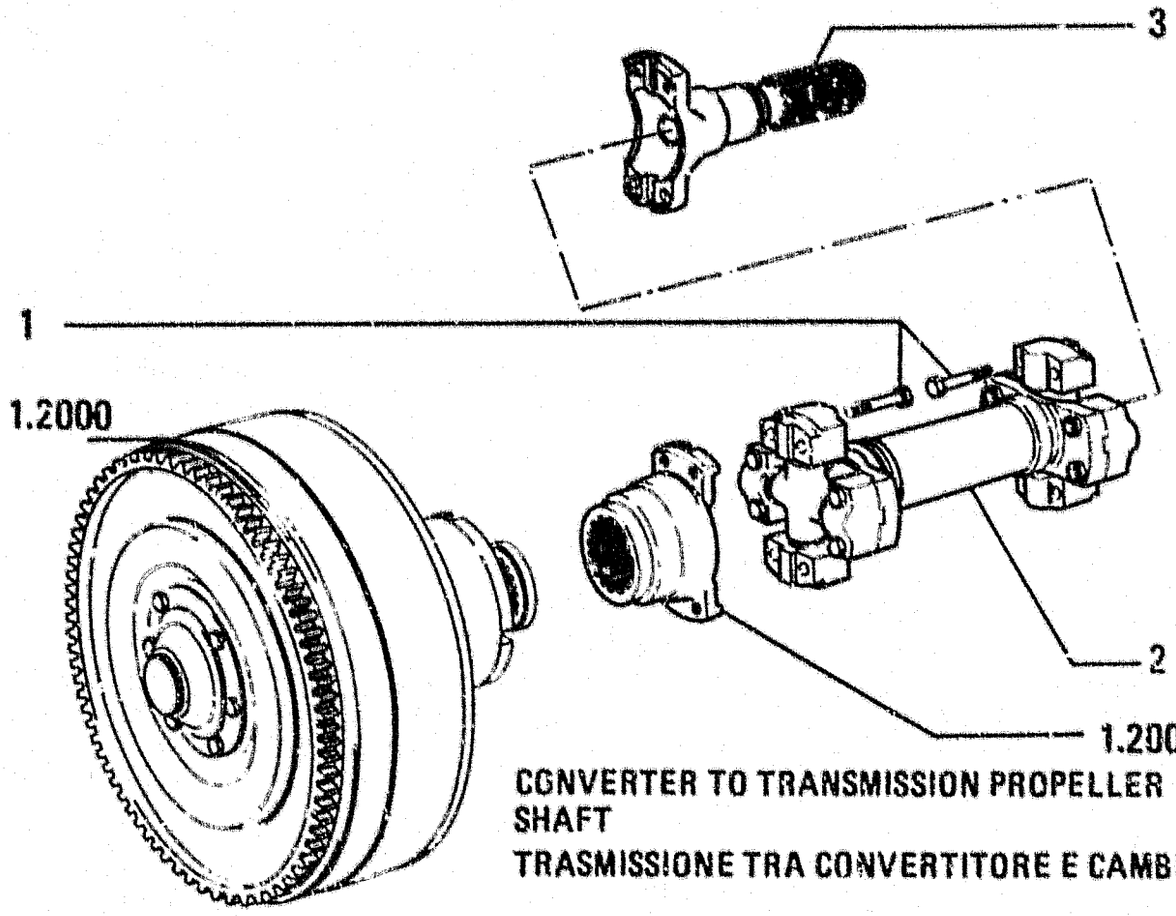

CONVERTER TO TRANSMISSION PROPELLER SHAFT
TRASMISSIONE TRA CONVERTITORE E CAMBIO

ITEM	PART NUMBER	QTY	TRANS CODE	DESCRIPTION	DESCRIZIONE
1	14274934	8	40V	SCREW 12x1.25x50	VITE 12x1.25x50
2	79074732	1	23A	DRIVE SHAFT - ASSEMBLY SEE TAV.2	ALBERO TRASMISSIONE - COMPLETO VEDERE TAV.2
3	79032238	1	16A	SHAFT	ALBERO

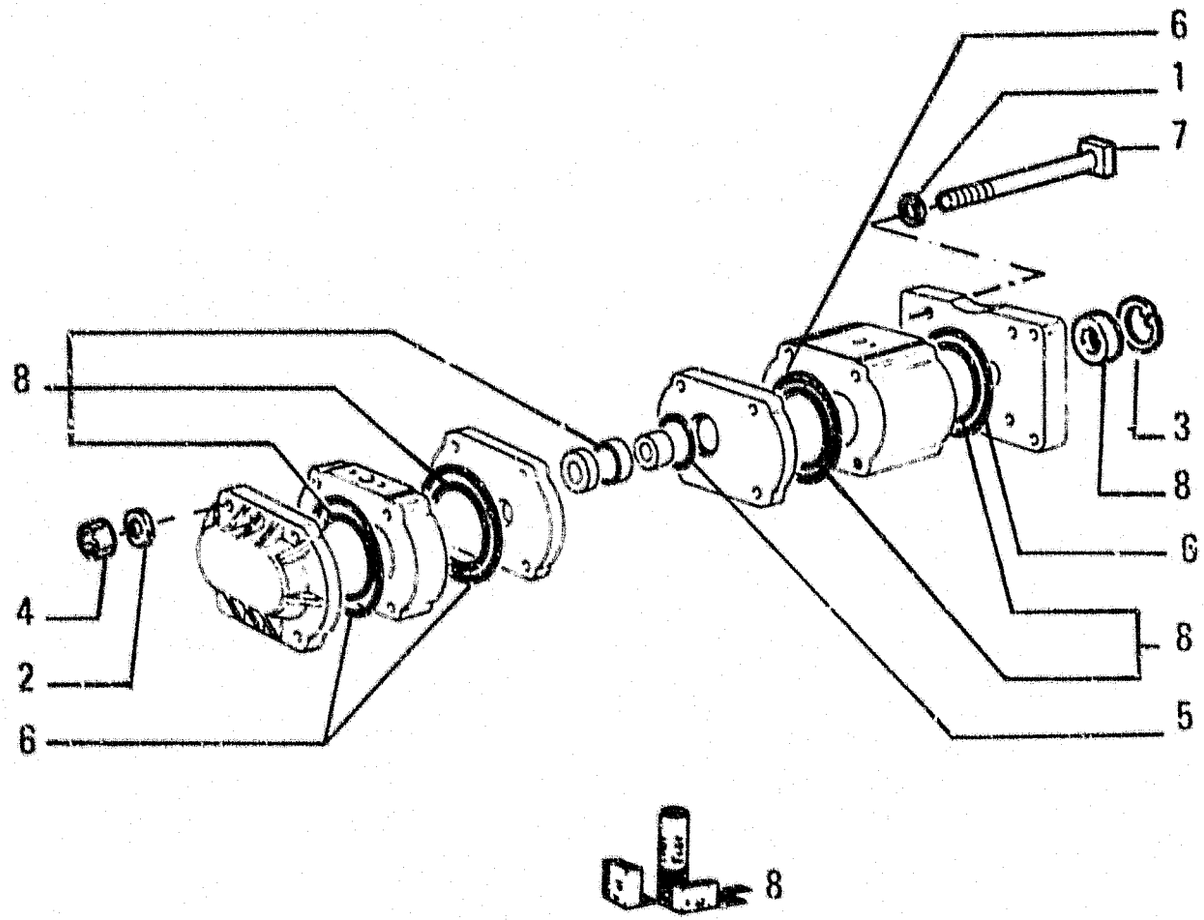

ITEM	PART NUMBER	QTY	TRANS CODE	DESCRIPTION	DESCRIZIONE
1	10298360	4	120G	GASKET 10,2x16	GUARNIZIONE PIANA 10,2x16
2	10571879	4	170R	LOCKWASHER 10,2x2,5	ROSETTA EL. 10,2x2,5
3	11058676	1	187A	SNAP RING 30,1x1,2	ANELLO ELASTICO 30,1x1,2
4	12164721	4	10D	NUT 10x1,25x8	DADO 10x1,25x8
5	14458080	1	158G	O-RING 2,62x28,24	GUARNIZIONE O-R 2,62x28,24
6	14460380	4	158G	O-RING 2,62x64,77	GUARNIZIONE O-R 2,62x64,77
7	15973134	4	40V	SCREW 10x1,25x180	VITE 10x1,25x180
8	79069701	1	K27	KIT-STEERING-CONVERT SCAV.PUMP - SEE PAGE 32	KIT-POMPA STERZO REC/CONV - VED PAG. 32

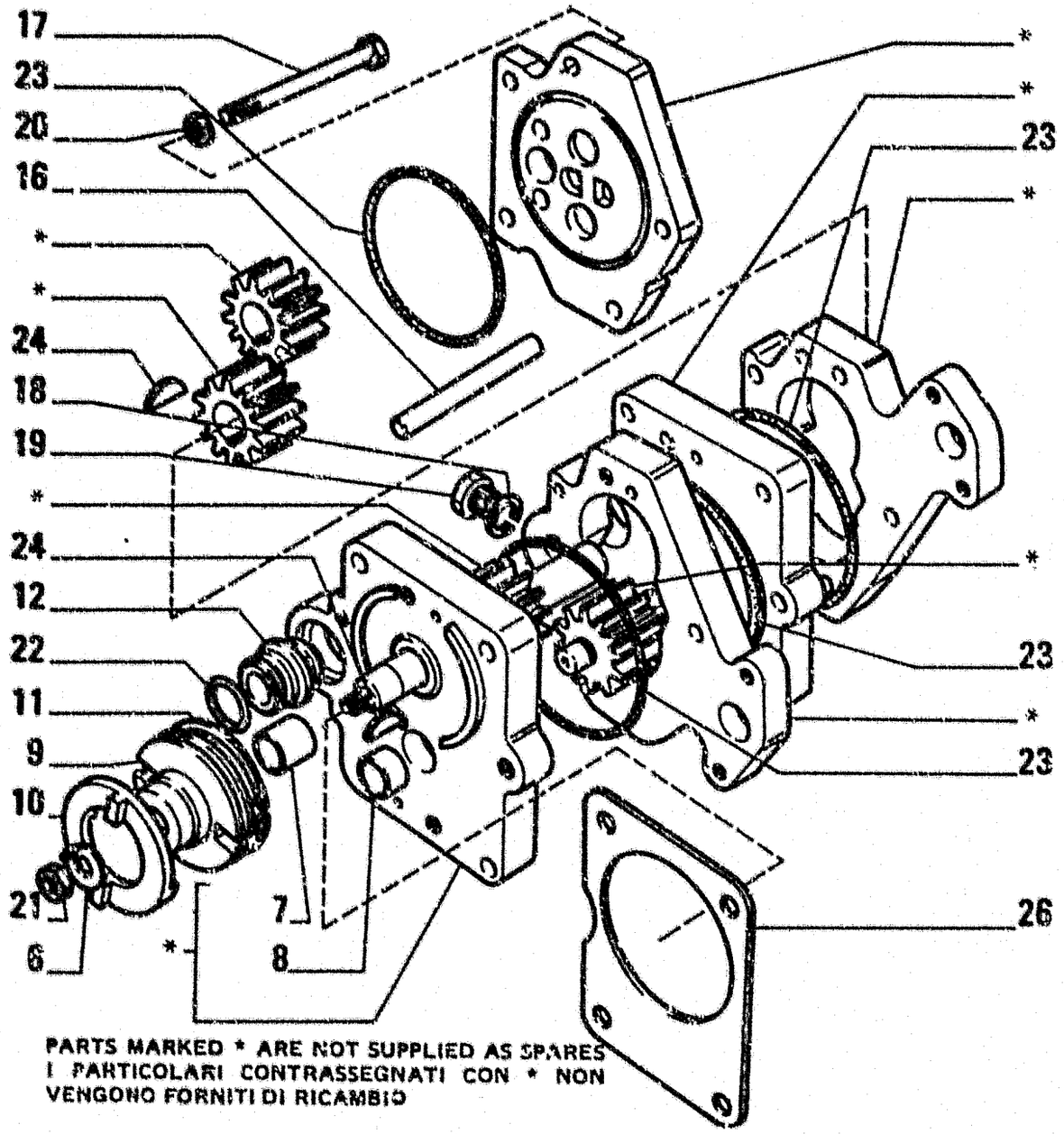

PARTS MARKED * ARE NOT SUPPLIED AS SPARES
I PARTICOLARI CONTRASSEGNATI CON * NON VENGONO FORNITI DI RICAMBIO

ITEM	PART NUMBER	QTY	TRANS CODE	DESCRIPTION	DESCRIZIONE
*	588915	1	131R	WASHER	ROSETTA
*	591055	1	95B	BUSHING	BOCCOLA
8	591707	4	95B	BUSHING	BOCCOLA
9	591794	1	30M	SLEEVE	MANICOTTO
10	4526899	1	45A	RING	ANELLO
11	4526900	1	187A	SNAP RING	ANELLO ELASTICO
12	4952685	1	20R	FITTING	RACCORDO
16	4960323	2	80P	PIN	PERNO
17	4960324	5	40V	SCREW	VITE
18	10263160	1	120G	GASKET 18,2x24	GUARNIZIONE PIANA 18,2x24
19	10300811	1	50T	PLUG 18x1,5x9	TAPPO 18x1,5x9
20	10516671	5	170R	LOCKWASHER 8,1x2,2	ROSETTA EL. 8,1x2,2
21	12164721	1	10D	NUT 10x1,25x8	DADO 10x1,25x8
22	14462881	3	158G	O-RING 3,53x18,64	GUARNIZIONE O-R 3,53x18,64
23	14465481	4	158G	O-RING 3,53x82,14	GUARNIZIONE O-R 3,53x82,14
24	79014342	2	60L	KEY	LINGUETTA
26	79038142	1	122G	SEAL	GUARNIZIONE

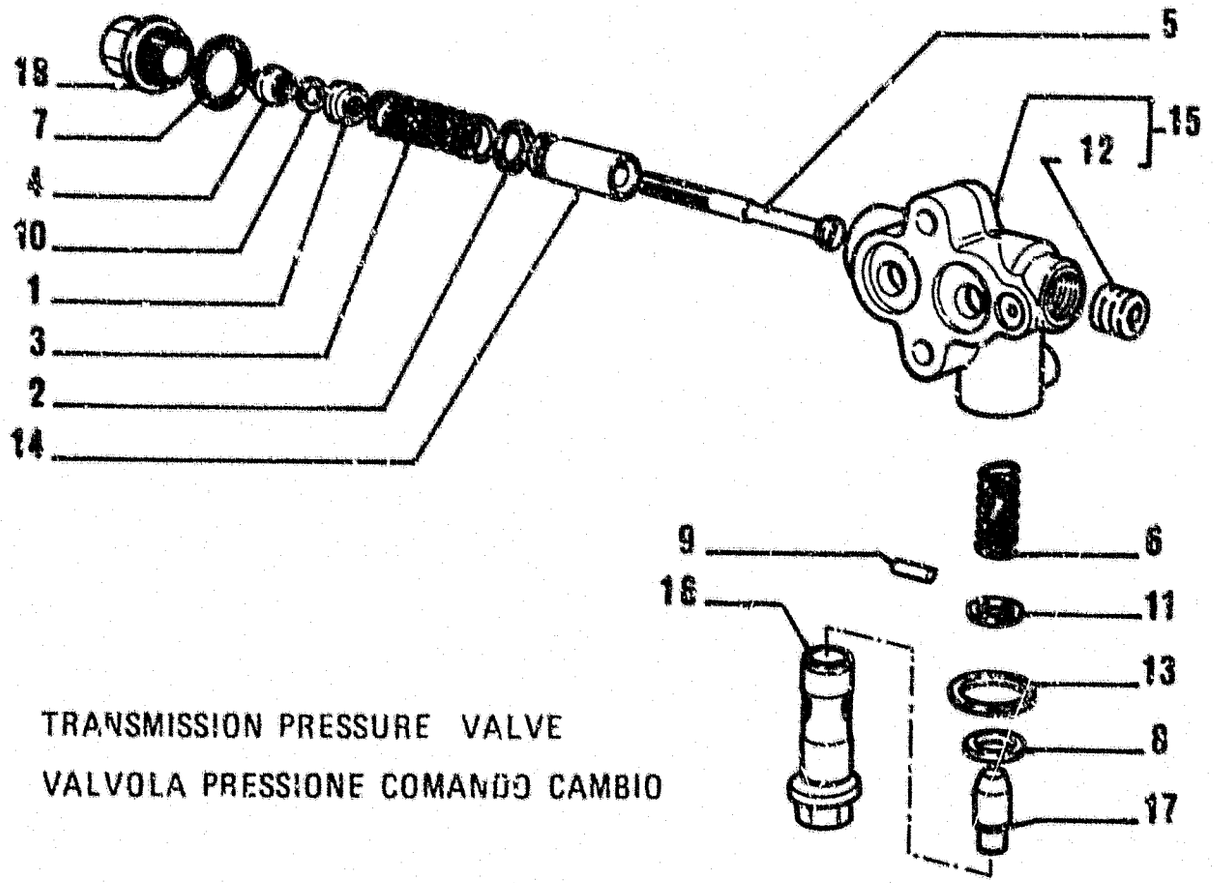

TRANSMISSION PRESSURE VALVE

VALVOLA PRESSIONE COMANDO CAMBIO

ITEM	PART NUMBER	QTY	TRANS CODE	DESCRIPTION	DESCRIZIONE
1	581593	1	50G	RING NUT	GHIERA
2	79101856	1	145G	GUIDE	GUIDA
3	593198	1	100M	SPRING	MOLLA
4	597092	1	235S	PISTON	STANTUFFO
5	79101855	1	142T	TIEROD	TIRANTE
6	8280351	1	100M	SPRING	MOLLA
7	8295459	1	122G	SEAL	GUARNIZIONE
8	14457681	1	158G	O-RING 2,62x21,89	GUARNIZIONE O-R 2,62x21,89
9	10333910	1	80P	PIN 4x25	PERNO 4x25
10	10730321	1	131R	WASHER 8,15x17	ROSETTA 8,15x17
11	13550201		131R	WASHER 6,15x13	ROSETTA 6,15x13
12	14325301	1	50T	PLUG 22x1,5x13	TAPPO 22x1,5x13
13	71305686	1	122G	SEAL	GUARNIZIONE
14	79101854	1	10V	VALVE	VALVOLA
15	79043952	1	300C	BODY	CORPO
16	79043953	1	69S	SEAT	SEDE
17	79043954	1	130P	PLUNGER	PISTONCINO
18	79068722	1	50T	PLUG	TAPPO

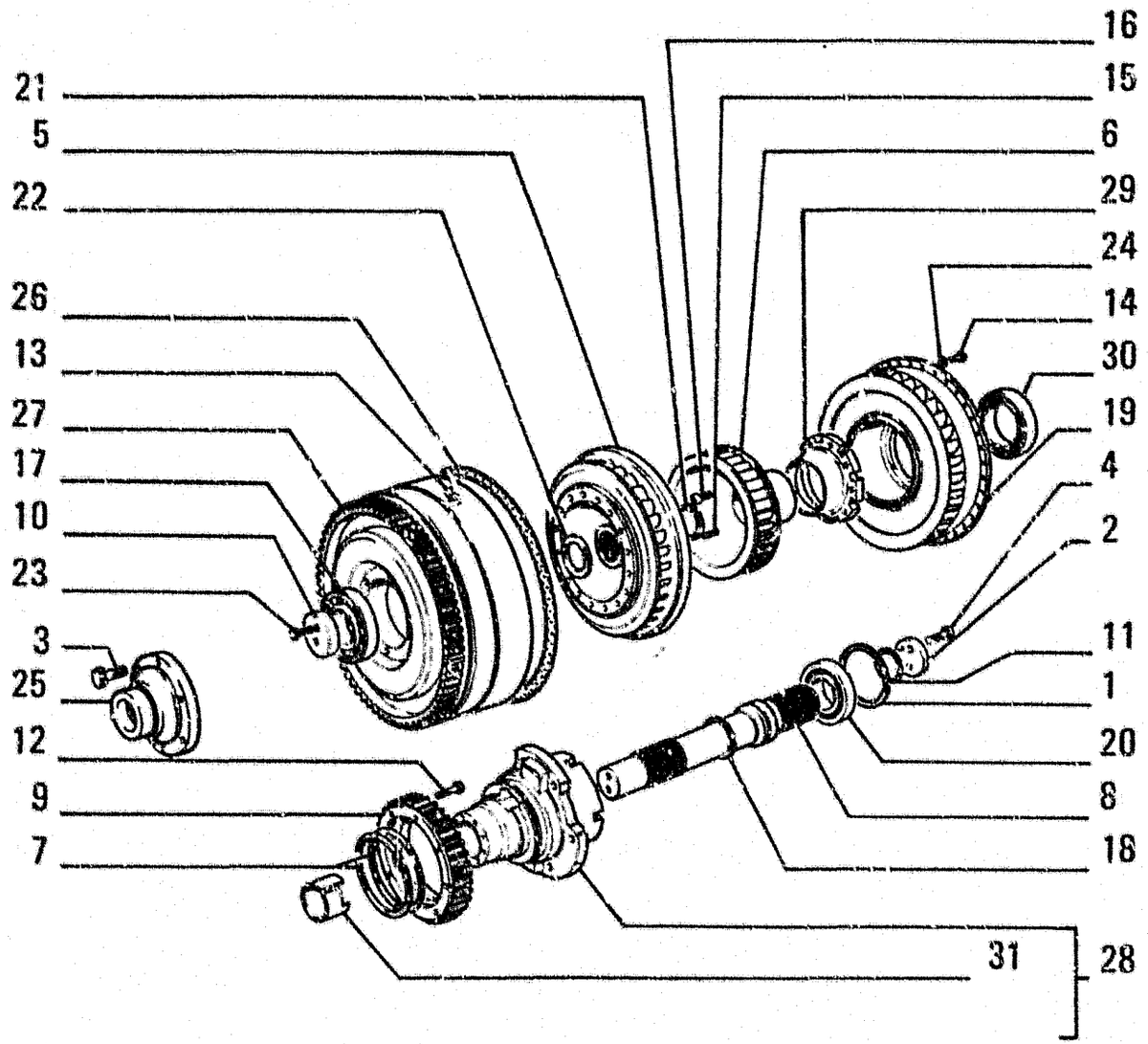

ITEM	PART NUMBER	QTY	TRANS CODE	DESCRIPTION	DESCRIZIONE
28	79008331	1	300S	SUPPORT	SUPPORTO
29	79008332	1	35S	CASE	SCATOLA
30	79008333	1	341C	BEARING	CUSCINETTO
31	79011561	1	95B	BUSHING	BOCCOLA

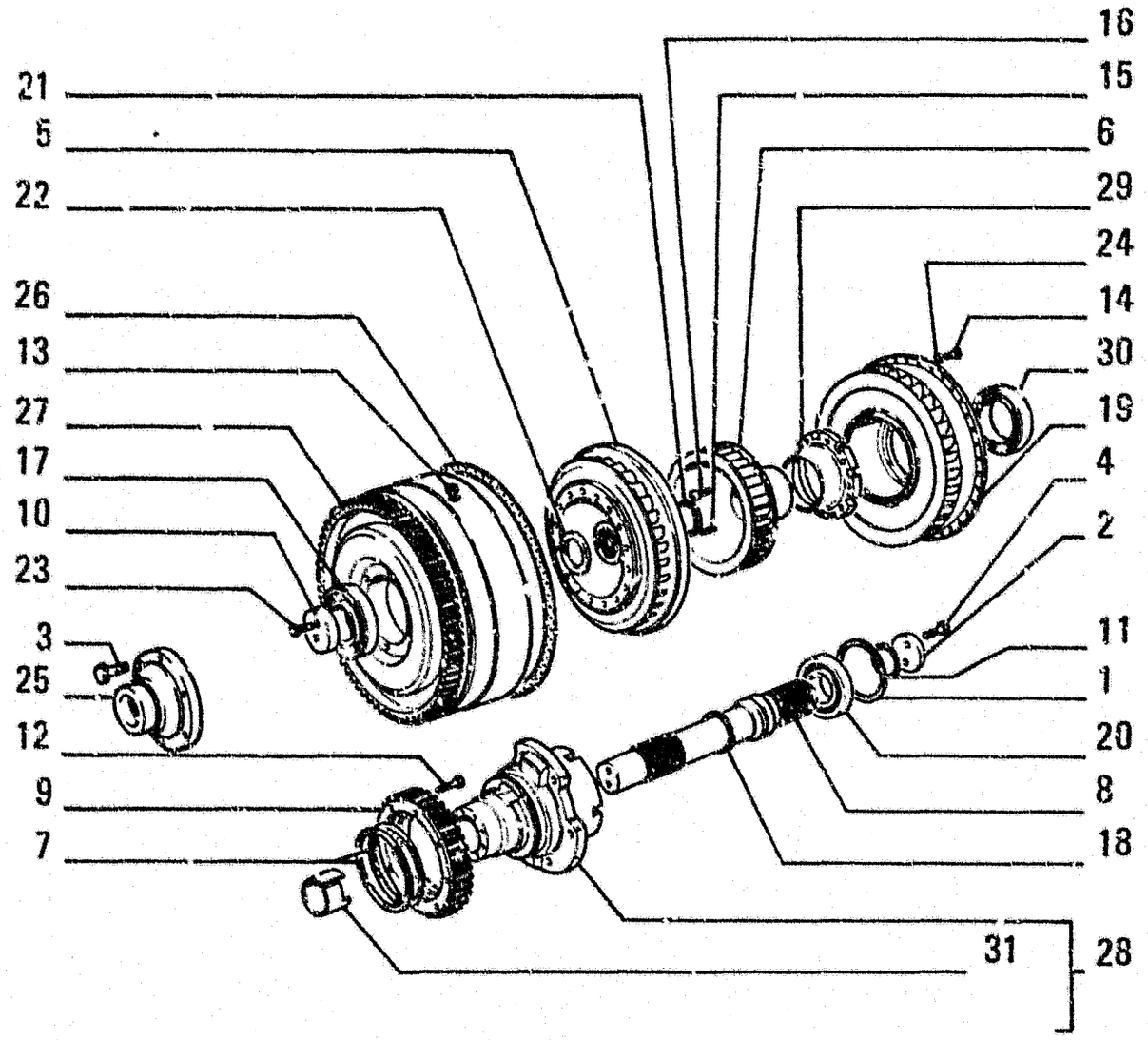

ITEM	PART NUMBER	QTY	TRANS CODE	DESCRIPTION	DESCRIZIONE
1	9915528	1	187A	SNAP RING	ANELLO ELASTICO
2	9915534	1	105P	PLATE	PIASTRA
3	9920143	6	40V	SCREW	VITE
4	9920146	2	40V	SCREW	VITE
5	9921020	1	60G	IMPELLER	GIRANTE
6	9921021	1	271S	STATOR	STATORE
7	9921026	1	45A	RING	ANELLO
8	9921028	1	16A	SHAFT	ALBERO
9	79054094	1	50I	GEAR	INGRANAGGIO
10	9921054	1	105P	PLATE	PIASTRA
11	70628362	1	158G	O-RING	GUARNIZIONE O-R
12	70915480	8	40V	SCREW	VITE
13	70917673	2	50T	PLUG	TAPPO
14	70921422	36	40V	SCREW	VITE
15	70921458	6	90G	DOWEL	GRANO
16	70922405	8	40V	SCREW	VITE
17	73012085	1	341C	BEARING	CUSCINETTO
18	73034877	1	45A	RING	ANELLO
19	73037927	1	60G	IMPELLER	GIRANTE
20	73037960	1	341C	BEARING	CUSCINETTO
21	73037966	1	187A	SNAP RING	ANELLO ELASTICO
22	73037967	1	131R	WASHER	ROSETTA
23	73039119	2	40V	SCREW	VITE
24	73046938	36	131R	WASHER	ROSETTA
25	76003995	1	30M	SLEEVE	MANICOTTO
26	79007210	1	122G	SEAL	GUARNIZIONE
27	79008330	1	60G	IMPELLER	GIRANTE

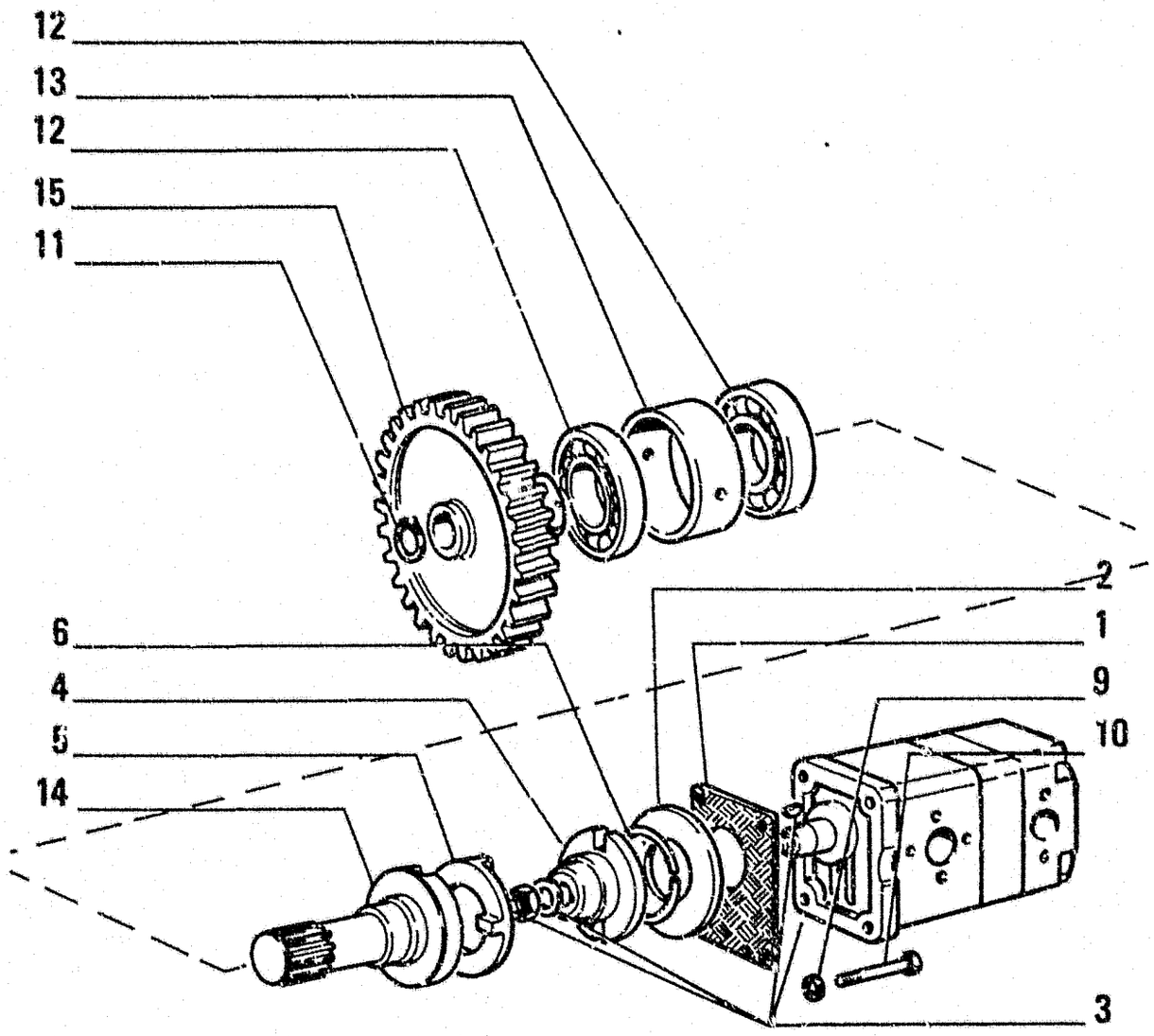

ITEM	PART NUMBER	QTY	TRANS CODE	DESCRIPTION	DESCRIZIONE
1	565153	1	120G	GASKET	GUARNIZIONE PIANA
2	565154	1	45A	RING	ANELLO
3	79066184	1	155P	PUMP - ASSEMBLY SEE TAV.10	POMPA - COMPLETO VEDERE TAV.10
4	591794	1	30M	SLEEVE	MANICOTTO
5	4526899	1	45A	RING	ANELLO
6	4526900	1	187A	SNAP RING	ANELLO ELASTICO
9	14496431	4	131R	WASHER 6,4x12,5	ROSETTA 6.4x12,5
10	10903024	4	40V	SCREW	VITE
11	11067476	1	187A	SNAP RING 24,2x1,2	ANELLO ELASTICO 24,2x1,2
12	20685450	2	341C	BEARING 30x62	CUSCINETTO 30x62
13	79009557	1	75D	SPACER	DISTANZIALE
14	79010926	1	16A	SHAFT	ALBERO
15	79010927	1	50I	GEAR	INGRANAGGIO

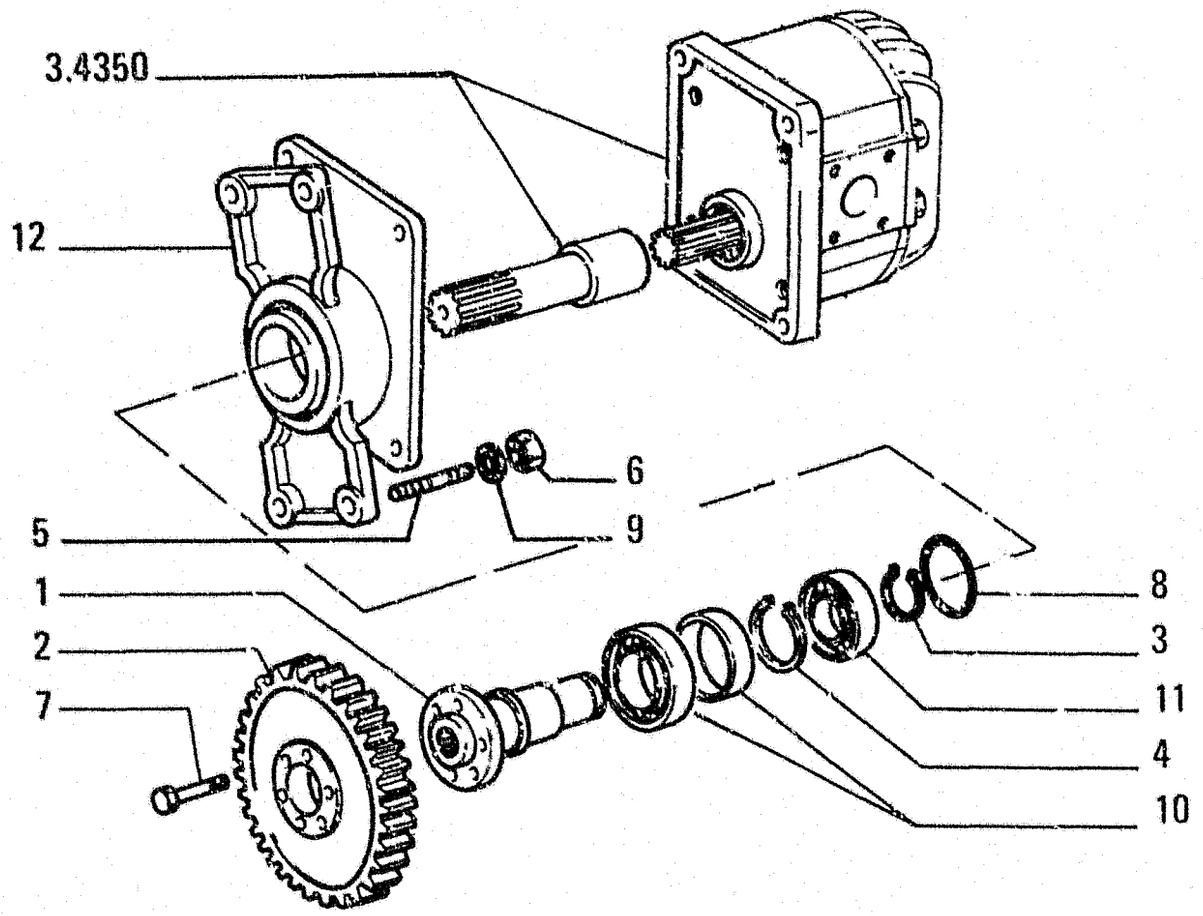

ITEM	PART NUMBER	QTY	TRANS CODE	DESCRIPTION	DESCRIZIONE
1	76016057	1	16A	SHAFT	ALBERO
2	4953896	1	50I	GEAR	INGRANAGGIO
3	11069076	1	187A	SNAP RING 41,5x1,75	ANELLO ELASTICO 41,5x1,75
4	11069376	1	187A	SNAP RING 45,8x2	ANELLO ELASTICO 45,8x2
5	11800434	4	210P	STUD	PRIGIONIERO
6	12164121	4	10D	NUT 16x1,5x13	DADO 16x1,5x13
7	14233434	6	40V	SCREW	VITE
8	14465281	1	158G	O-RING	GUARNIZIONE O-R
9	14496931	4	131R	WASHER 16,8x30	ROSETTA 16,8x30
10	26798330	1	341C	BEARING - IN ALTERNATIVE 50x90	CUSCINETTO - IN ALTERNATIVA 50x90
	79102205	1	341C	BEARING - IN ALTERNATIVE	CUSCINETTO - IN ALTERNATIVA
11	28042490	1	341C	BEARING 45x75	CUSCINETTO 45x75
12	79005840	1	300S	SUPPORT	SUPPORTO

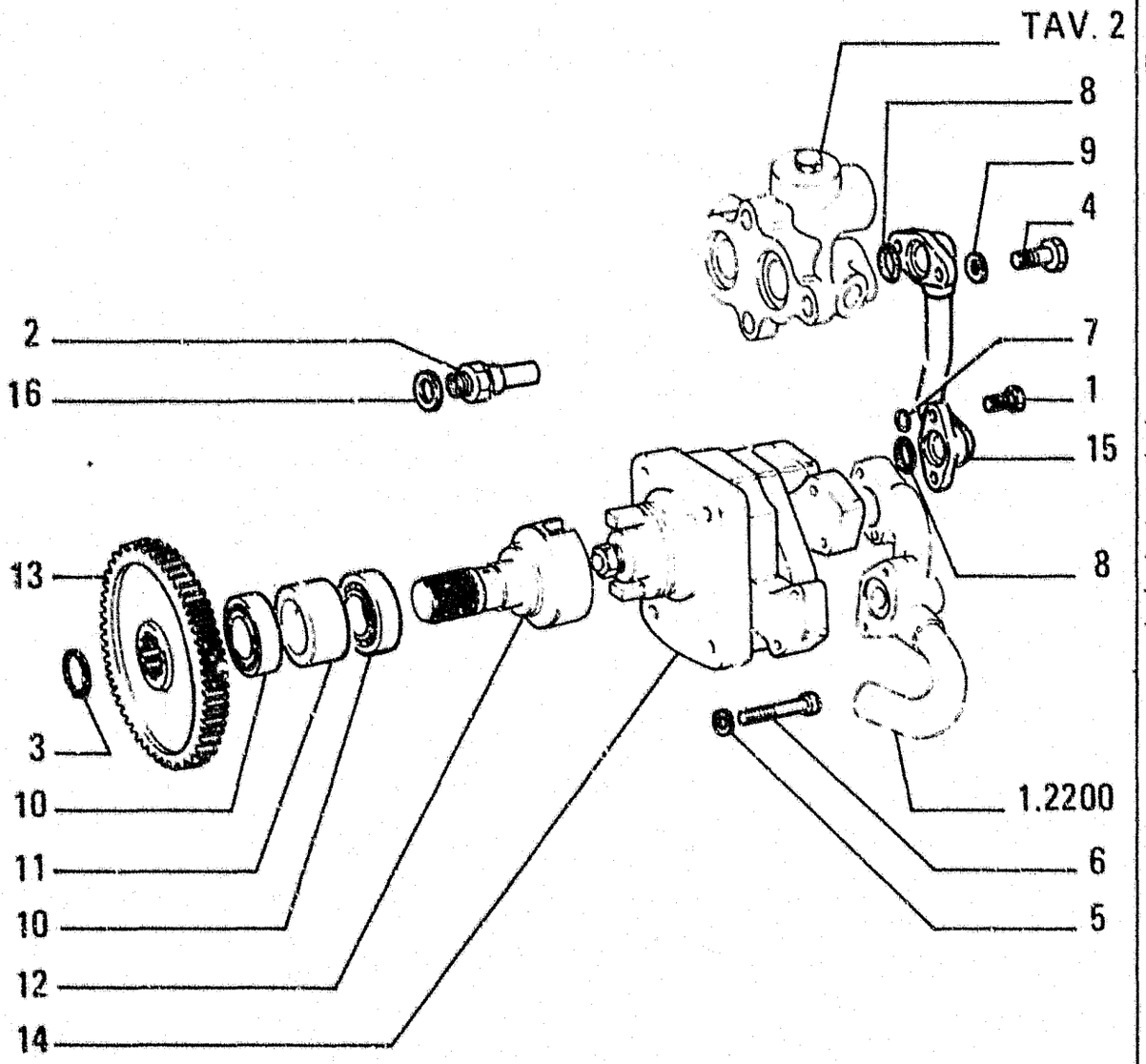

ITEM	PART NUMBER	QTY	TRANS CODE	DESCRIPTION	DESCRIZIONE
1	588893	2	40V	SCREW	VITE
2	589425	1	20R	FITTING	RACCORDO
3	11067476	1	187A	SNAP RING 24,2x1,2	ANELLO ELASTICO 24,2x1,2
4	11307034	2	40V	SCREW 10x1,25x40	VITE 10x1,25x40
5	12605671	4	131R	WASHER 10,2x17,8	ROSETTA 10,2x17,8
6	14307634	4	40V	SCREW	VITE
7	14456881	2	158G	O-RING 2,62x9,19	GUARNIZIONE O-R 2,62x9,19
8	14457381	2	158G	O-RING 2,62x17,12	GUARNIZIONE O-R 2,62x17,12
9	14496631	2	131R	WASHER 10,5x21	ROSETTA 10,5x21
10	20685450	2	341C	BEARING 30x62	CUSCINETTO 30x62
11	79009557	1	75D	SPACER	DISTANZIALE
12	79010926	1	16A	SHAFT	ALBERO
13	79010927	1	50I	GEAR	INGRANAGGIO
14	79038139	1	155P	PUMP - ASSEMBLY SEE TAV 9	POMPA - COMPLETO VEDERE TAV 9
15	79081123	1	193T	TUBE	TUBO RIGIDO
16	79086481	1	120G	GASKET	GUARNIZIONE PIANA

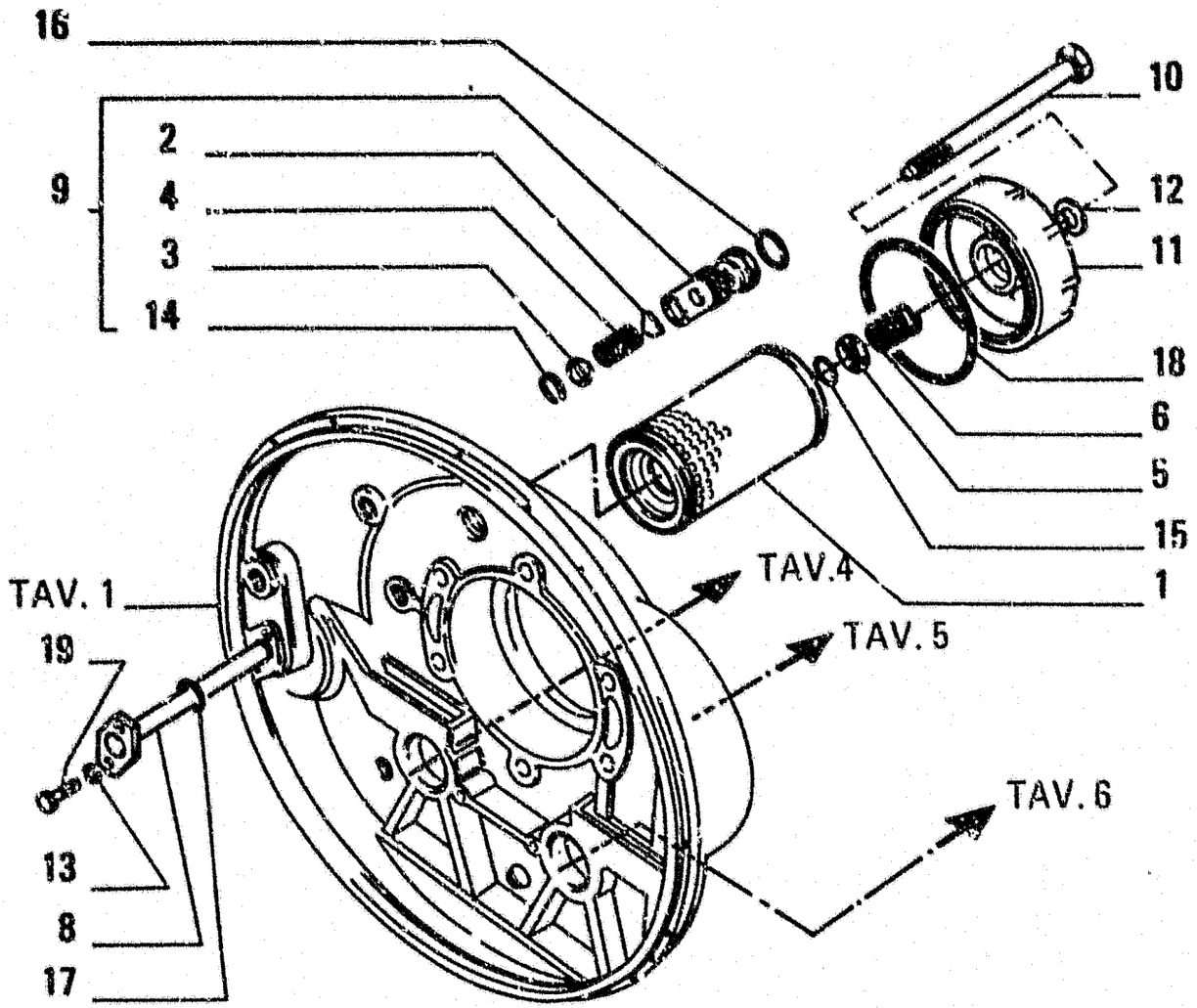

ITEM	PART NUMBER	QTY	TRANS CODE	DESCRIPTION	DESCRIZIONE
1	79034233	1	65F	FILTER	FILTRO
2	581598	1	110P	PLATE	PIASTRINA
3	581599	1	60S	CUP	SCODELLINO
4	581600	1	100M	SPRING	MOLLA
5	581604	1	60S	CUP	SCODELLINO
6	581605	1	100M	SPRING	MOLLA
8	590456	1	184C	STUD	COLONNETTA
9	590496	1	10V	VALVE - ASSEMBLY	VALVOLA - COMPLETO
10	4954874	1	40V	SCREW	VITE
11	4960068	1	265C	COVER	COPERCHIO
12	79035959	1	120G	GASKET	GUARNIZIONE PIANA
13	14496531	2	131R	WASHER 8,15x17	ROSETTA 8,15x17
14	11057876	1	187A	SNAP RING 21,5x1	ANELLO ELASTICO 21,5x1
15	14457181	1	158G	O-RING 2,62x13,94	GUARNIZIONE O-R 2,62x13,94
16	14457881	1	158G	O-RING 2,62x25,07	GUARNIZIONE O-R 2,62x25,07
17	14463681	1	158G	O-RING 3,53x31,34	GUARNIZIONE O-R 3,53x31,34
18	14466281	1	158G	O-RING 3,53x107,54	GUARNIZIONE O-R 3,53x107,54
19	16043634	2	40V	SCREW 8x1,25x25	VITE 8x1,25x25

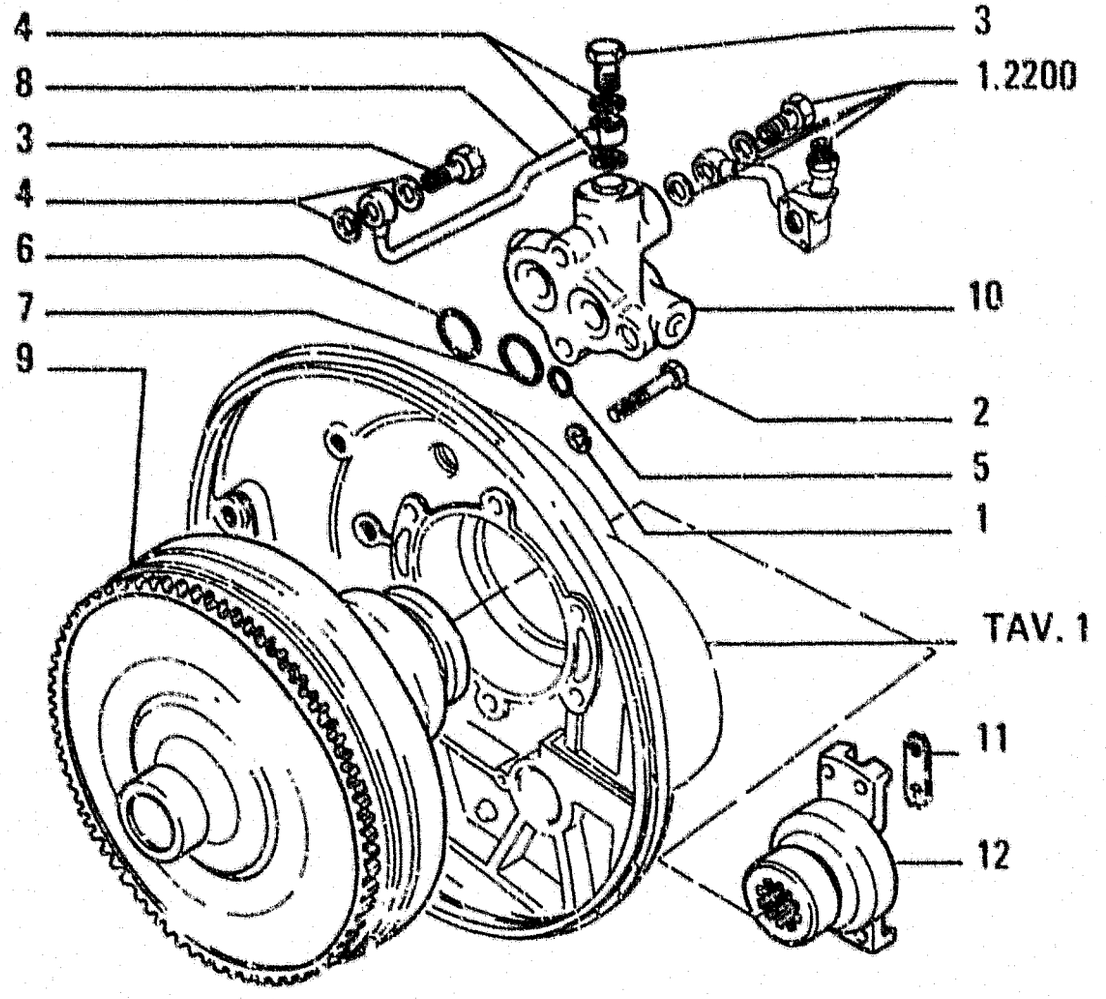

ITEM	PART NUMBER	QTY	TRANS CODE	DESCRIPTION	DESCRIZIONE
1	12645031	2	131R	WASHER 8,15x21	ROSETTA 8.15x21
2	11288034	2	40V	SCREW	VITE
3	11903717	2	20R	FITTING 8x1,25x16	RACCORDO 8x1,25x16
4	14330260	4	120G	GASKET 8,2x12	GUARNIZIONE PIANA 8.2x12
5	14459081	1	150G	O-RING 1,70x10.82	GUARNIZIONE O-R 1.78x10.82
6	14463281	1	158G	O-RING 3,53x24.99	GUARNIZIONE O-R 3.53x24.99
7	14463781	1	158G	O-RING 3,53x32.92	GUARNIZIONE O-R 3.53x32.92
8	79043955	1	193T	TUBE	TUBO RIGIDO
9	79054093	1	259C	TORQUE CONVERTER - ASSEMBLY SEE TAV.7	CONVERTITORE DI COPPIA - COMPLETO VEDERE TAV.7
10	79101853	1	10V	VALVE - ASSEMBLY SEE TAV.8	VALVOLA - COMPLETO VEDERE TAV.8
11	592915	1	110P	PLATE	PIASTRINA
12	79010476	1	30M	SLEEVE	MANICOTTO

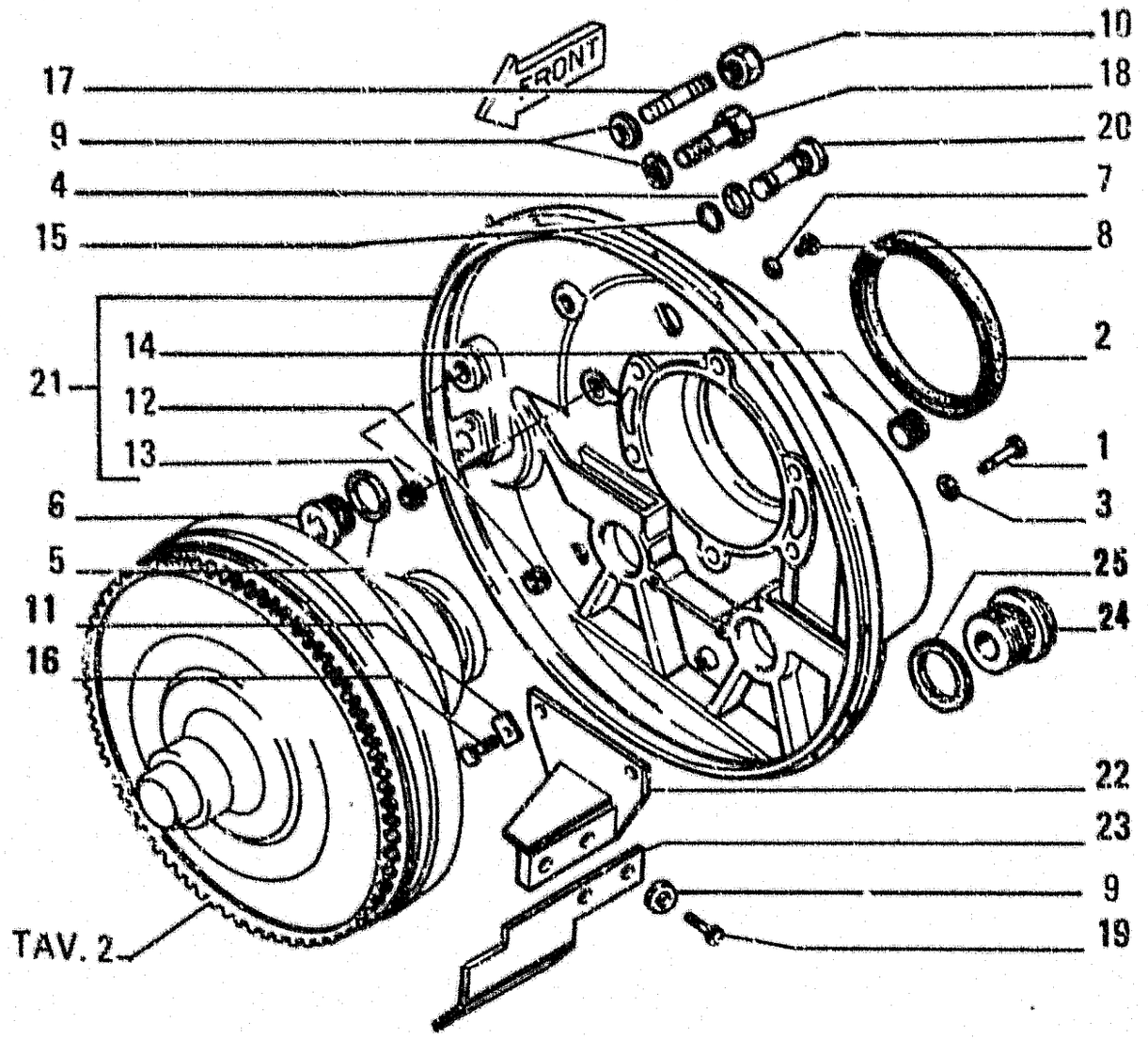

ITEM	PART NUMBER	QTY	TRANS CODE	DESCRIPTION	DESCRIZIONE
1	586977	6	40V	SCREW	VITE
2	76006357	1	157G	LIP SEAL	GUARNIZIONE ALBERO
3	592075	6	131R	WASHER	ROSETTA
4	79086481	1	120G	GASKET	GUARNIZIONE PIANA
5	79086162	1	120G	GASKET	GUARNIZIONE PIANA
6	10276740	1	50T	PLUG 35x1.5x13	TAPPO 35x1.5x13
7	79086323	1	120G	GASKET	GUARNIZIONE PIANA
8	10300511	1	50T	PLUG 12x1.5x8	TAPPO 12x1.5x8
9	14496631	13	131R	WASHER 10.5x21	ROSETTA 10.5x21
10	12164721	1	10D	NUT 10x1.25x8	DADO 10x1.25x8
11	14198810	3	110P	PLATE 10.4x20	PIASTRINA 10.4x20
12	14325301	1	50T	PLUG 22x1.5x13	TAPPO 22x1.5x13
13	14325501	2	50T	PLUG 28x1.5x13	TAPPO 28x1.5x13
14	14325601	1	50T	PLUG 35x1.5x14	TAPPO 35x1.5x14
15	14453181	1	158G	O-RING 1.78x12.42	GUARNIZIONE O-R 1.78x12.42
16	15970534	3	40V	SCREW 10x1.25x20	VITE 10x1.25x20
17	13450734	1	210P	STUD 10x1.25x80	PRIGIONIERO 10x1.25x80
18	15971534	12	40V	SCREW	VITE
19	16043134	2	40V	SCREW 8x1.25x14	VITE 8x1.25x14
20	76001167	1	50T	PLUG	TAPPO
21	76003766	1	265C	COVER - ASSEMBLY	COPERCHIO - COMPLETO
22	79006918	1	20D	DEFLECTOR	DEFLETTORE
23	79099256	1	20D	DEFLECTOR	DEFLETTORE
24	79043966	1	50T	PLUG	TAPPO
25	79091001	1	120G	GASKET	GUARNIZIONE PIANA

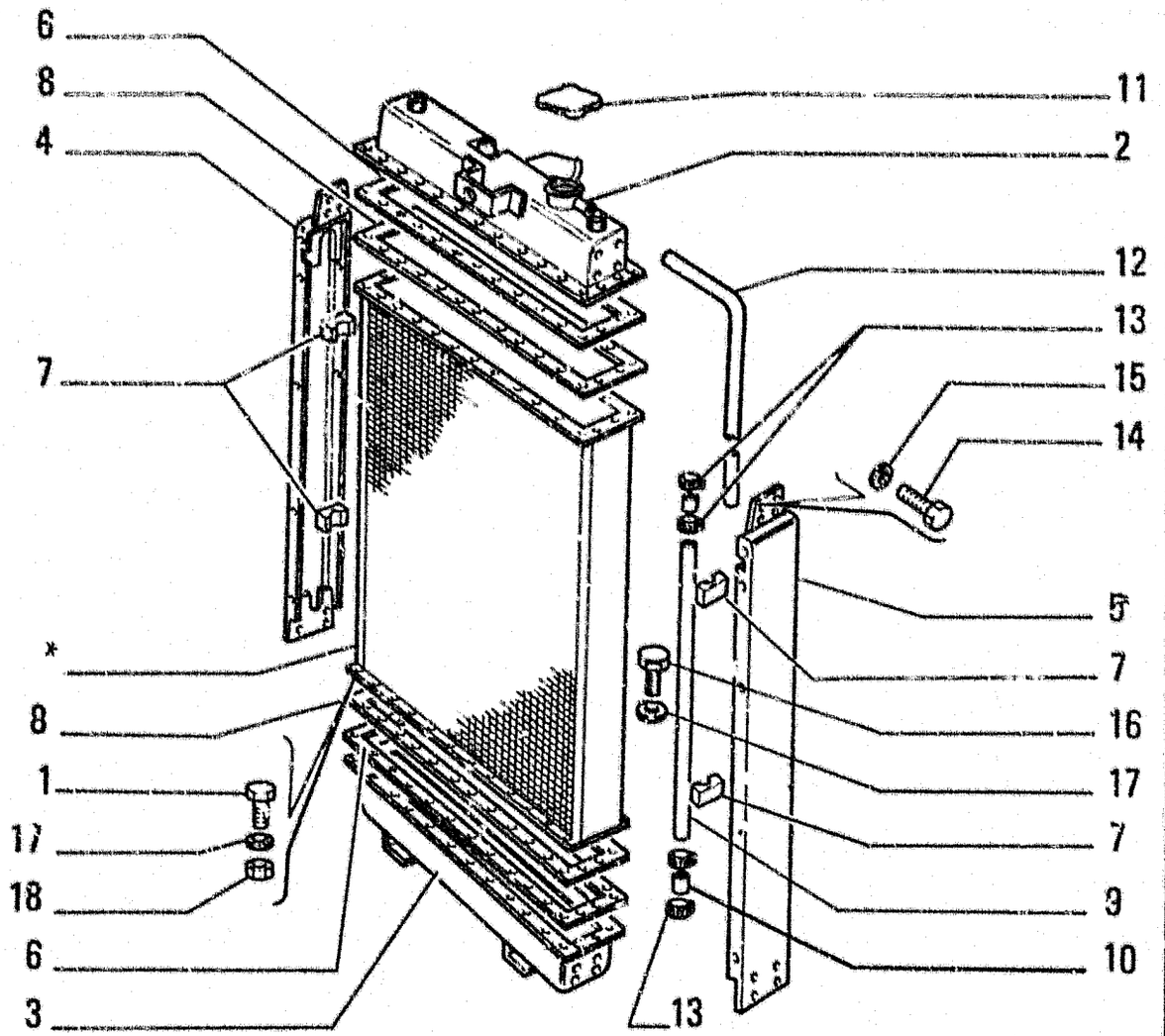

PARTS MARKED * ARE NOT SUPPLIED AS SPARES
I PARTICOLARI CONTRASSEGNATI CON * NON VENGONO FORNITI DI RICAMBIO

COMPONENTS
COMPONENTI

ITEM	PART NUMBER	QTY	TRANS CODE	DESCRIPTION	DESCRIZIONE
1	16043621	72	40V	SCREW 8x1,25x25	VITE 8x1,25x25
2	76027854	1	254C	CONTAINER - UPPER	CONTENITORE - SUPERIORE
3	76027855	1	254C	CONTAINER - LOWER	CONTENITORE - INFERIORE
4	76027856	1	52F	SIDE PANEL - RIGHT	FIANCHETTO - DESTRO
5	76027857	1	52F	SIDE PANEL - LEFT	FIANCHETTO - SINISTRO
6	76027858	2	122G	SEAL	GUARNIZIONE
7	76027859	4	14B	STRAP	BANDELLA
8	76027860	2	14B	STRAP	BANDELLA
9	76027861	2	285T	HOSE	TUBO FLESSIBILE
10	76027862	4	151M	RUBBER HOSE	MANICOTTO IN GOMMA
11	76027863	1	50T	PLUG	TAPPO
12	76027864	1	285T	HOSE	TUBO FLESSIBILE
13	79083842	8	31F	CLAMP	FASCETTA
14	11106224	16	40V	SCREW 10x1,5x25	VITE 10x1,5x25
15	14496631	16	131R	WASHER 10,5x21	ROSETTA 10,5x21
16	16043821	16	40V	SCREW 8x1,25x30	VITE 8x1,25x30
17	14496531	88	131R	WASHER 8,15x17	ROSETTA 8,15x17
18	16100811	72	10D	NUT 8x1,25x6,5	DADO 8x1,25x6,5

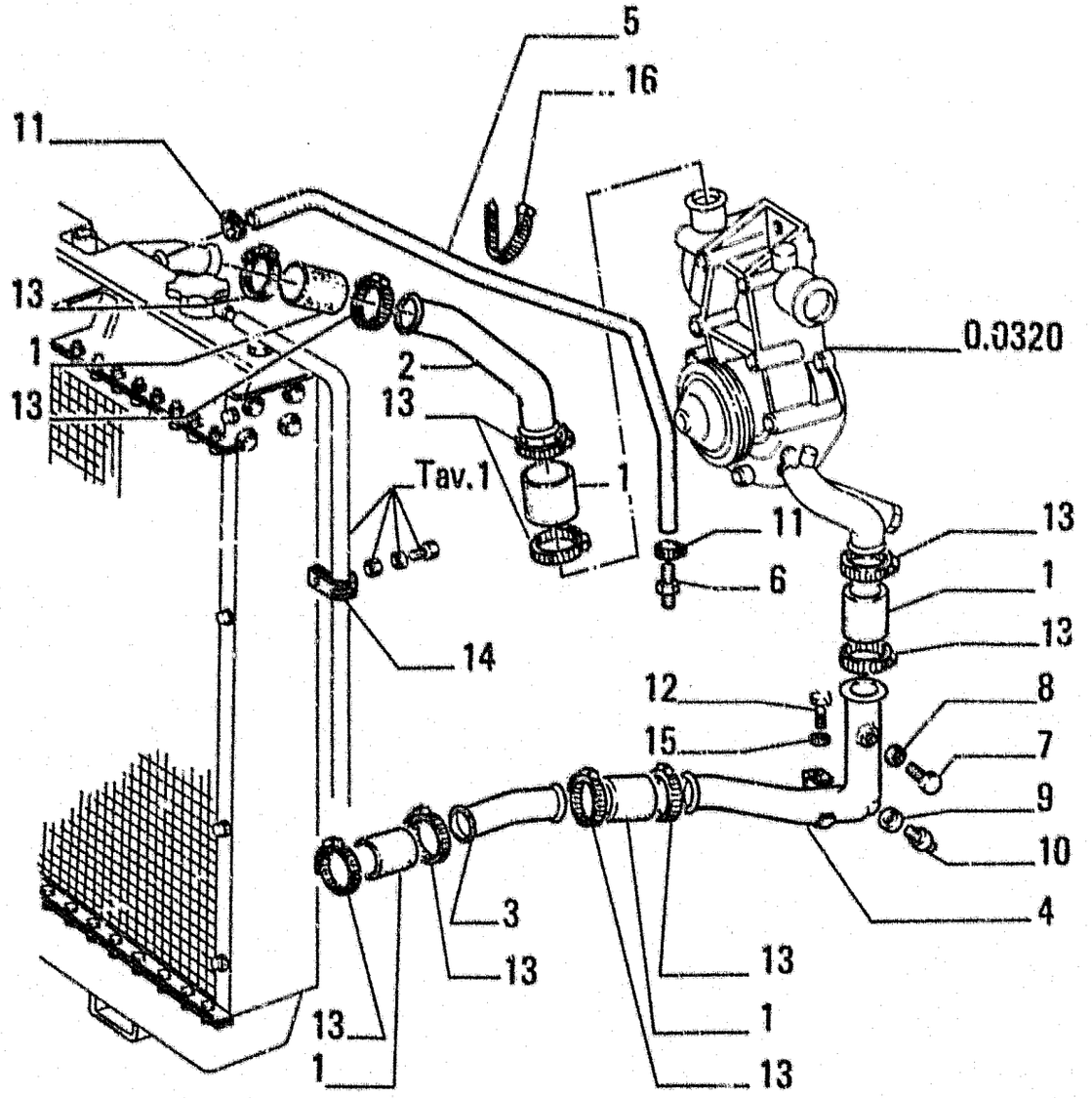

ITEM	PART NUMBER	QTY	TRANS CODE	DESCRIPTION	DESCRIZIONE
1	79108614	5	151M	RUBBER HOSE	MANICOTTO IN GOMMA
2	79112237	1	193T	TUBE	TUBO RIGIDO
3	79112228	1	193T	TUBE	TUBO RIGIDO
4	79112259	1	193T	TUBE	TUBO RIGIDO
5	79112250	1	285T	HOSE	TUBO FLESSIBILE
6	79110880	1	20R	FITTING	RACCORDO
7	4595833	1	50T	PLUG	TAPPO
8	79028976	1	122G	SEAL	GUARNIZIONE
9	79028953	1	122G	SEAL	GUARNIZIONE
10	10300711	1	50T	PLUG 16x1,5x9	TAPPO 16x1,5x9
11	79084753	2	180C	COLLAR	COLLARE
12	11106431	1	40V	SCREW 10x1,5x30	VITE 10x1,5x30
13	79083847	10	180C	COLLAR	COLLARE
14	10450190	2	231S	CLIP 66x9	STAFFETTA 66x9
15	14496631	1	131R	WASHER 10,5x21	ROSETTA 10,5x21
16	4982514	2	31T	CLAMP	FASCETTA

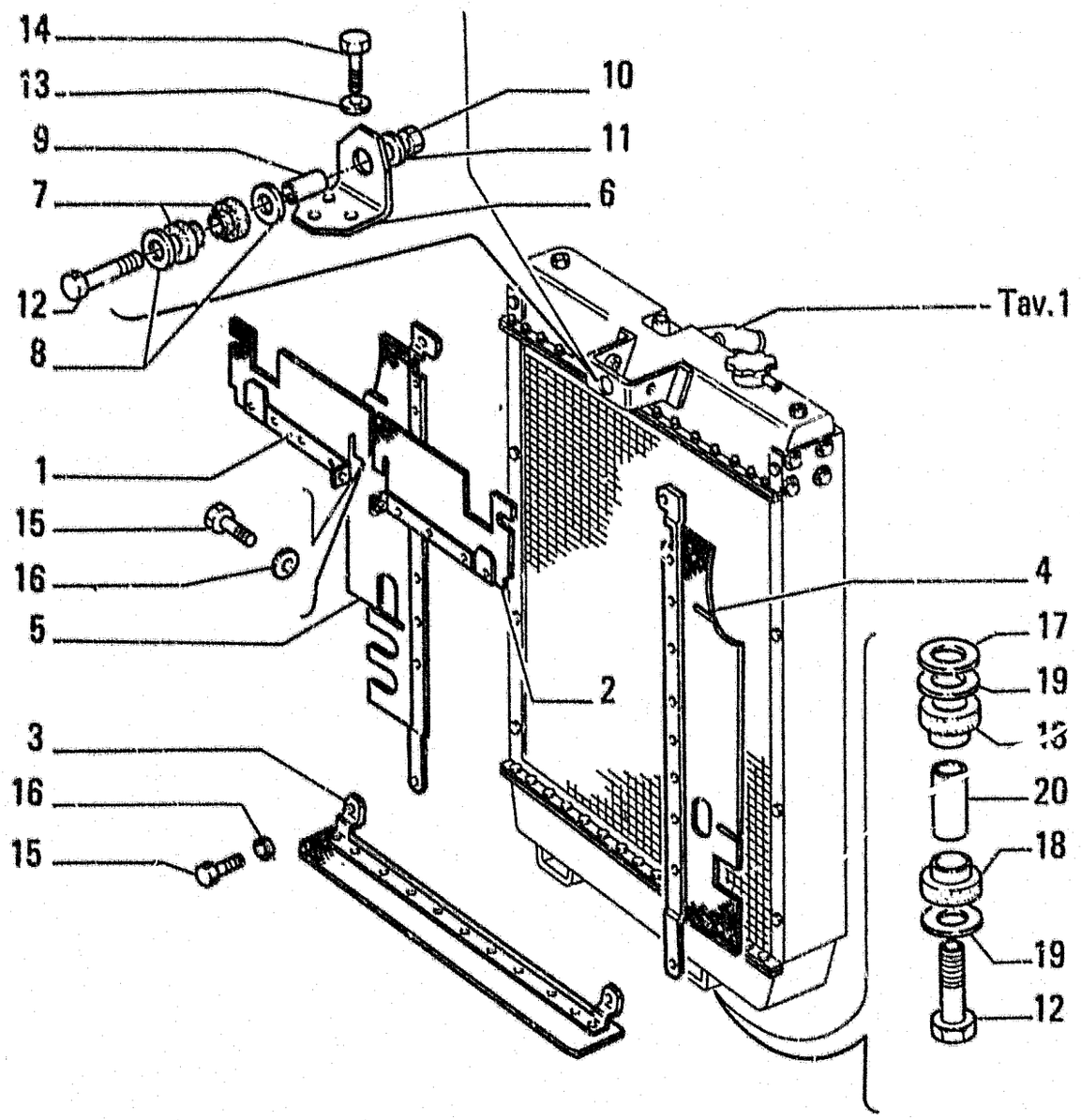

ITEM	PART NUMBER	QTY	TRANS CODE	DESCRIPTION	DESCRIZIONE
1	79112646	1	70R	GUARD - RIGHT	RIPARO - DESTRO
2	79112645	1	70R	GUARD - LEFT	RIPARO - SINISTRO
3	79113458	1	70R	GUARD - LOWER	RIPARO - INFERIORE
4	79112725	1	70R	GUARD - SIDE LEFT	RIPARO - LATERALE SINISTRO
5	79112724	1	70R	GUARD - SIDE RIGHT	RIPARO - LATERALE DESTRO
6	79100440	1	225S	BRACKET	STAFFA
7	4977098	2	60T	BLOCK	TASSELLO
8	4977099	2	131R	WASHER	ROSETTA
9	4977100	1	75D	SPACER	DISTANZIALE
10	12577521	1	10D	NUT 12x1,75x14,8	DADO 12x1,75x14,8
11	12648531	1	131R	WASHER 12,2x28	ROSETTA 12,2x28
12	11113831	3	40V	SCREW 12x1,75x80	VITE 12x1,75x80
13	12626231	3	131R	WASHER 10,2x25	ROSETTA 10,2x25
14	11106231	3	40V	SCREW 10x1,5x25	VITE 10x1,5x25
15	16043431	12	40V	SCREW 8x1,25x20	VITE 8x1,25x20
16	14496531	12	131R	WASHER 8,15x17	ROSETTA 8,15x17
17	79110359		131R	WASHER	ROSETTA
18	4974337	4	60T	BLOCK	TASSELLO
19	4974343	4	131R	WASHER	ROSETTA
20	4974344	2	75D	SPACER	DISTANZIALE

FROM
DA

SGR. 1.2110 TAV. 4 PAG. 1

TO
A

SGR. 1.2110 TAV. 21 PAG. 1

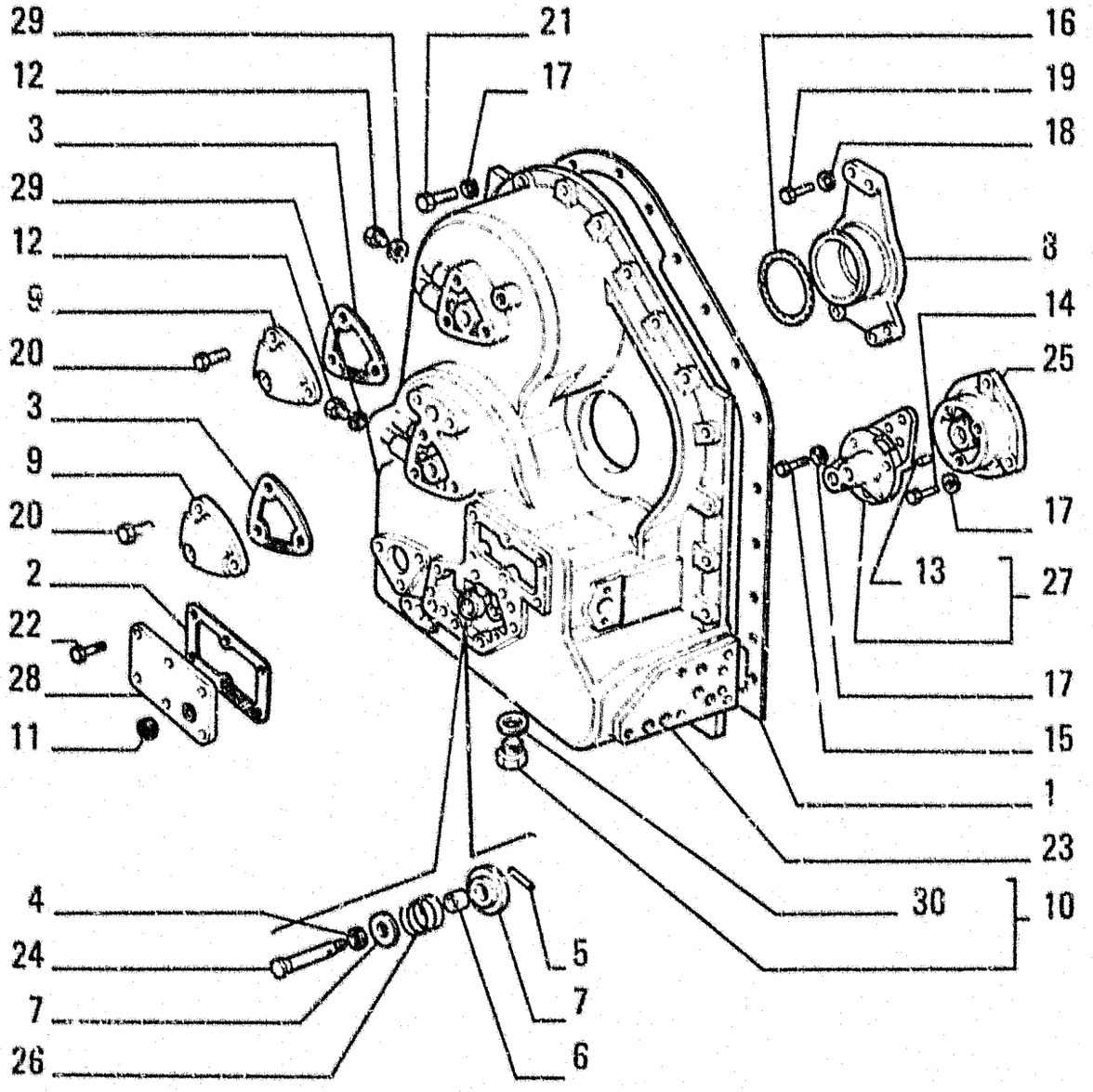

ITEM	PART NUMBER	QTY	TRANS CODE	DESCRIPTION	DESCRIZIONE
1	586442	1	120G	GASKET	GUARNIZIONE PIANA
2	586447	1	120G	GASKET	GUARNIZIONE PIANA
3	586728	2	120G	GASKET	GUARNIZIONE PIANA
4	591390	1	131R	WASHER	ROSETTA
5	591391	1	80P	PIN	PERNO
6	591392	1	75D	SPACER	DISTANZIALE
7	591393	1	60S	CUP	SCODELLINO
8	593521	1	300S	SUPPORT	SUPPORTO
9	4972404	2	265C	COVER	COPERCHIO
10	10119040	1	50T	PLUG - ASSEMBLY 27x2x16	TAPPO - COMPLETO 27x2x16
11	10151911	1	50T	PLUG 24x1,5x10	TAPPO 24x1,5x10
12	10300511	2	50T	PLUG 12x1,5x8	TAPPO 12x1,5x8
13	10486110	2	90G	DOWEL 4x8	GRANO 4x8
14	11306934	3	40V	SCREW	VITE
15	15970734	3	40V	SCREW 10x1,25x25	VITE 10x1,25x25
16	14465981	1	150C	O-RING 3,53x98,02	GUARNIZIONE O-R 3,53x98,02
17	14496631	32	131R	WASHER 10,5x21	ROSETTA 10,5x21
18	14496731	3	131R	WASHER 12,2x24	ROSETTA 12,2x24
19	15540431	3	40V	SCREW 12x1,25x30	VITE 12x1,25x30
20	15970534	6	40V	SCREW 10x1,25x20	VITE 10x1,25x20
21	15970934	26	40V	SCREW 10x1,25x35	VITE 10x1,25x35
22	16043334	6	40V	SCREW 8x1,25x18	VITE 8x1,25x18
23	79032239	1	265C	COVER - FRONT	COPERCHIO - ANTERIORE
24	79032305	1	80P	PIN	PERNO
25	79113079	1	265C	COVER	COPERCHIO
26	79032557	1	100M	SPRING	MOLLA
27	79113077	1	265C	COVER - ASSEMBLY	COPERCHIO - COMPLETO

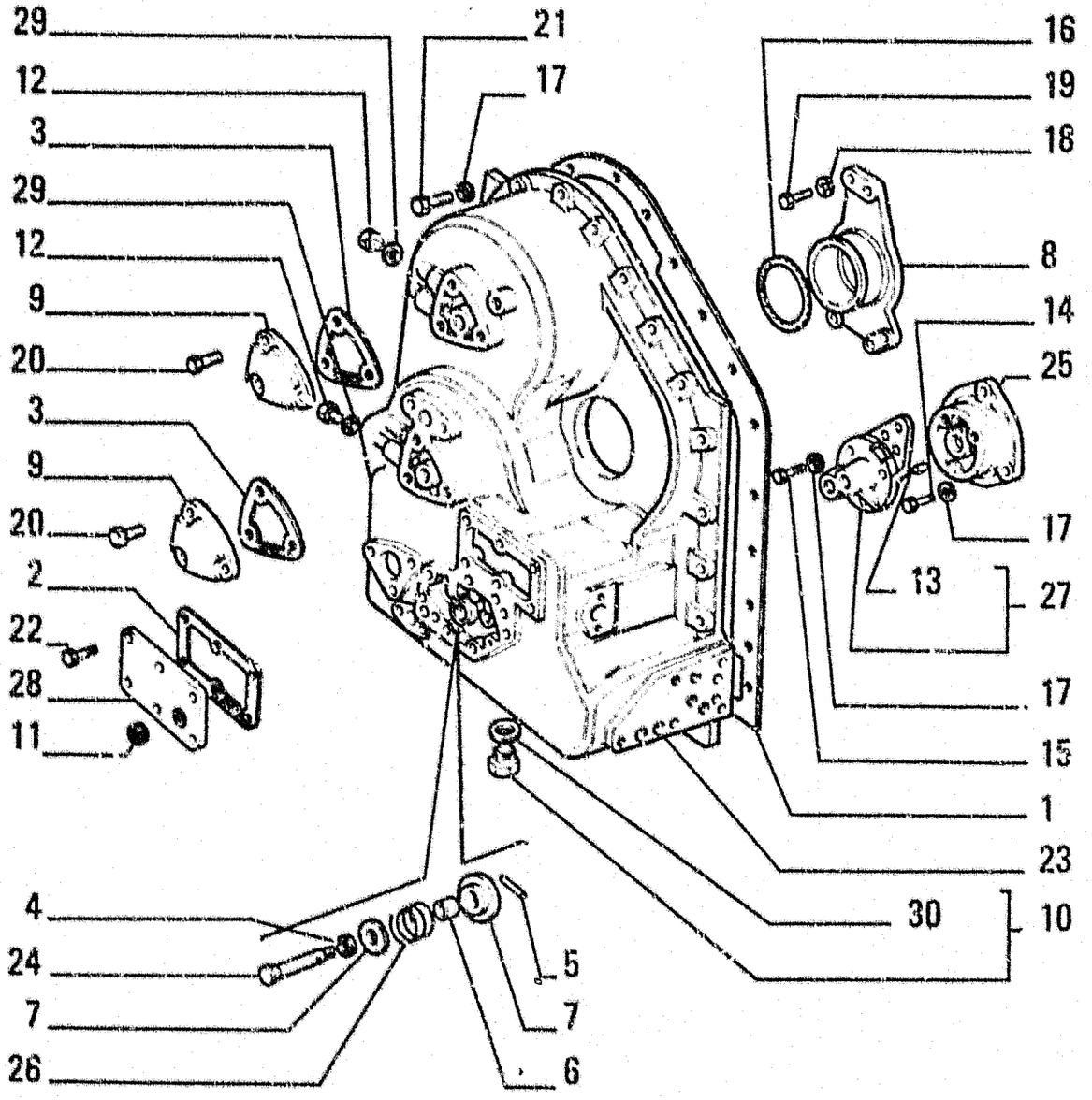

ITEM	PART NUMBER	QTY	TRANS CODE	DESCRIPTION	DESCRIZIONE
28	79064201	1	265C	COVER	COPERCHIO
29	79086323	2	122G	SEAL	GUARNIZIONE
30	14438185	1	158C	O-RING	GUARNIZIONE O-R

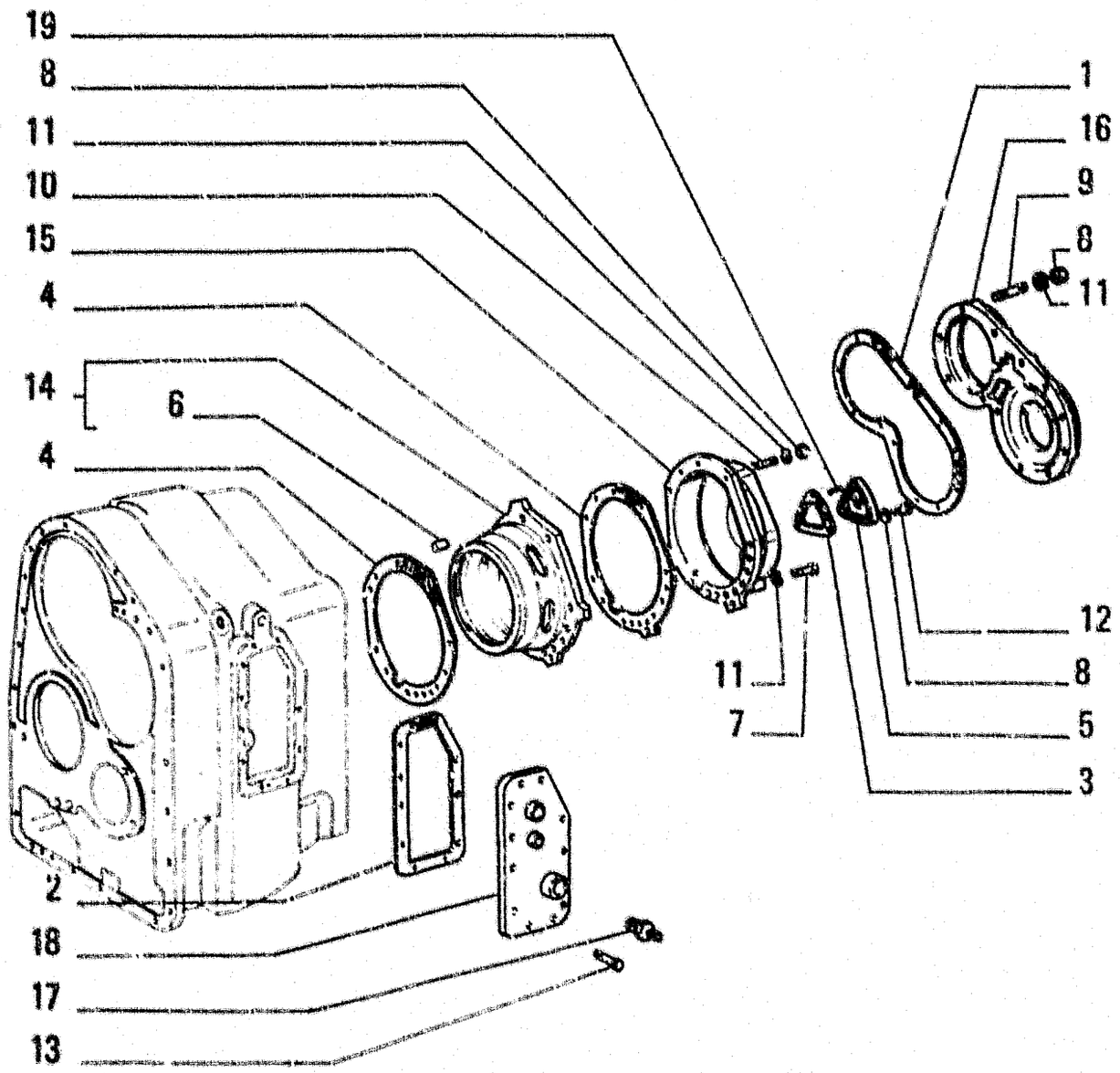

ITEM	PART NUMBER	QTY	TRANS CODE	DESCRIPTION	DESCRIZIONE
1	586441	1	120G	GASKET	GUARNIZIONE PIANA
2	586446	1	120G	GASKET	GUARNIZIONE PIANA
3	586728	2	120G	GASKET	GUARNIZIONE PIANA
4	4962046	2	120G	GASKET	GUARNIZIONE PIANA
5	4972404	2	265C	COVER	COPERCHIO
6	10839710	2	90G	DOWEL 10x15	GRANO 10x15
7	11234734	7	40V	SCREW 10x1,25x45	VITE 10x1,25x45
8	12164721	15	10D	NUT 10x1,25x8	DADO 10x1,25x8
9	13449734	12	210P	STUD	PRIGIONIERO
10	13449934	3	210P	STUD	PRIGIONIERO
11	14496631	22	131R	WASHER 10,5x21	ROSETTA 10,5x21
12	15970534	6	40V	SCREW 10x1,25x20	VITE 10x1,25x20
13	15970634	11	40V	SCREW	VITE
14	79032241	1	300S	SUPPORT - ASSEMBLY	SUPPORTO - COMPLETO
15	79038342	1	265C	COVER	COPERCHIO
16	79064503	1	265C	COVER	COPERCHIO
17	79066934	1	20R	FITTING	RACCORDO
18	79115317	1	265C	COVER	COPERCHIO

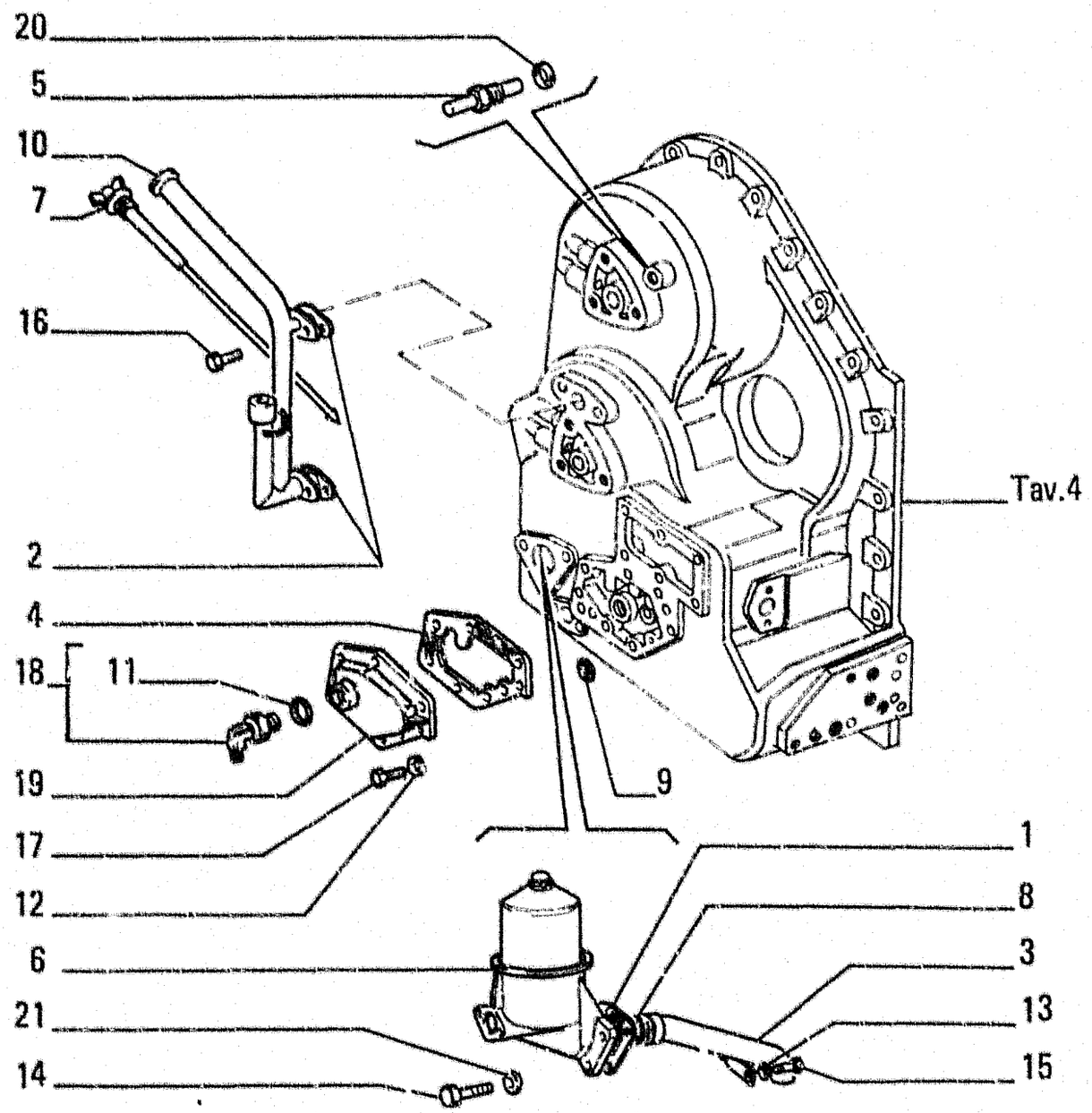

ITEM	PART NUMBER	QTY	TRANS CODE	DESCRIPTION	DESCRIZIONE
1	586691	1	120G	GASKET	GUARNIZIONE PIANA
2	587093	2	120G	GASKET	GUARNIZIONE PIANA
3	4956208	1	193T	TUBE	TUBO RIGIDO
4	4962047	1	120G	GASKET	GUARNIZIONE PIANA
5	4972664	1	20R	FITTING	RACCORDO
6	4996300	1	67F	OIL FILTER - ASSEMBLY SEE TAV 14	FILTRO OLIO - COMPLETO VEDERE TAV 14
7	79059818	1	91A	DIPSTICK	ASTA LIVELLO
8	14463681	1	158G	O-RING 3.53x31.34	GUARNIZIONE O-R 3.53x31.34
9	14456881	3	158G	O-RING 2.62x9.19	GUARNIZIONE O-R 2.62x9.19
10	79068571	1	193T	TUBE	TUBO RIGIDO
11	14438185	1	153C	O-RING	GUARNIZIONE O-R
12	14496531	8	131R	WASHER 8.15x17	ROSETTA 8.15x17
13	14496631	1	131R	WASHER 10.5x21	ROSETTA 10.5x21
14	15540534	3	40V	SCREW	VITE
15	15970534	1	40V	SCREW 10x1.25x25	VITE 10x1.25x20
16	15970634	4	40V	SCREW	VITE
17	16043434	8	40V	SCREW	VITE
18	79067026	1	20R	FITTING - ASSEMBLY	RACCORDO - COMPLETO
19	79106111	1	265C	COVER	COPERCHIO
20	79086481	1	122G	SEAL	GUARNIZIONE
21	14496731	3	131R	WASHER 12.2x24	ROSETTA 12.2x24

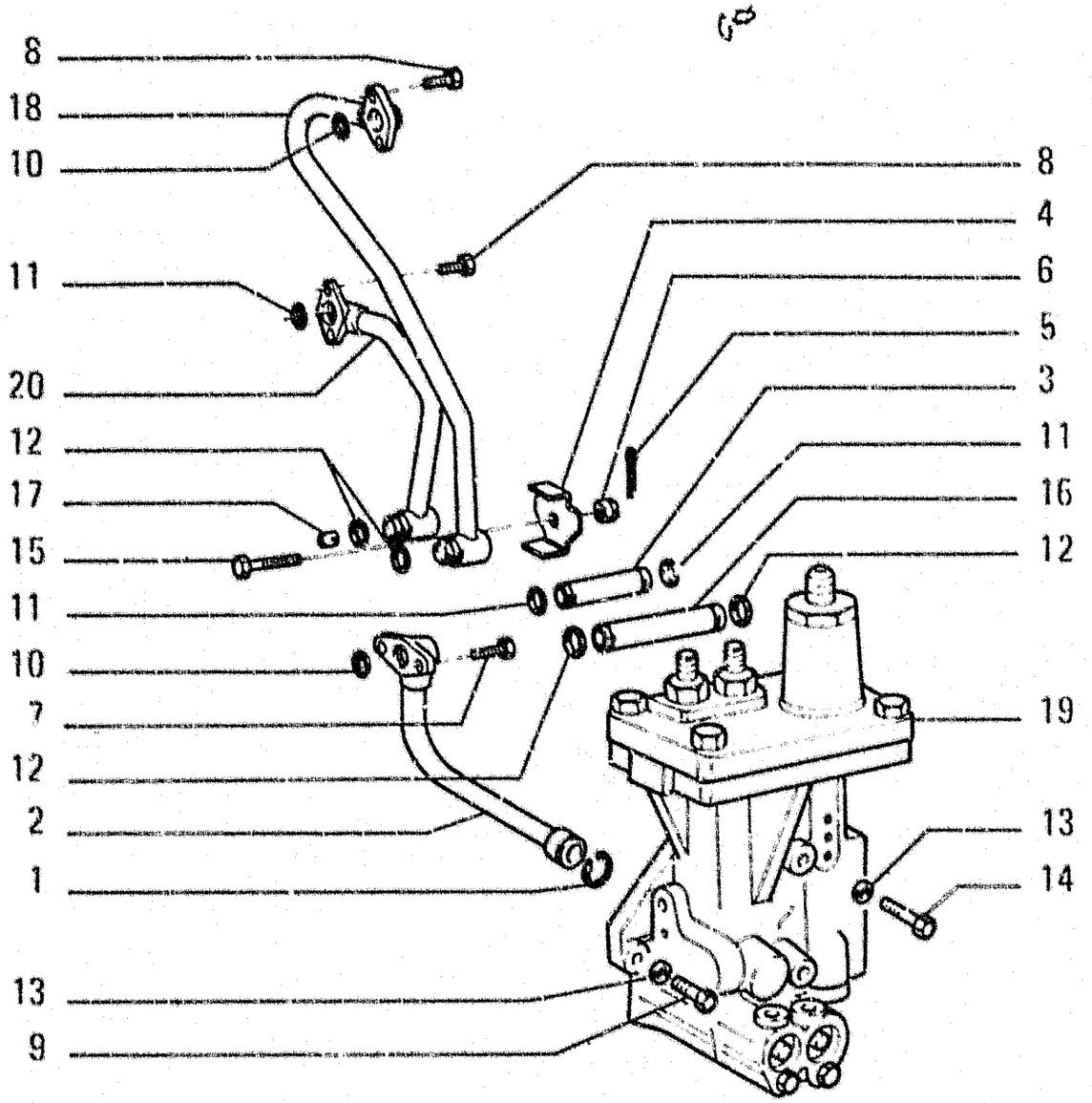

ITEM	PART NUMBER	QTY	TRANS CODE	DESCRIPTION	DESCRIZIONE
1	586832	1	45A	RING	ANELLO
2	586838	1	193T	TUBE	TUBO RIGIDO
3	586839	1	193T	TUBE	TUBO RIGIDO
4	4965899	1	231S	CLIP	STAFFETTA
5	10734401	1	270C	COTTER PIN 1.7x28.5	COPIGLIA 1.7x28.5
6	10793121	1	10D	NUT 10x1.25x10	DADO 10x1.25x10
7	10902434	2	40V	SCREW 6x1x20	VITE 6x1x20
8	10902534	4	40V	SCREW	VITE
9	11306934	3	40V	SCREW	VITE
10	14456881	2	158G	O-RING 2.62x9.19	GUARNIZIONE O-R 2.62x9.19
11	14456981	3	158G	O-RING 2.62x10.77	GUARNIZIONE O-R 2.62x10.77
12	14457081	4	158G	O-RING 2.62x12.37	GUARNIZIONE O R 2.62x12.37
13	14496631	5	131R	WASHER 10.5x21	ROSETTA 10.5x21
14	15971534	2	40V	SCREW	VITE
15	16005531	1	40V	SCREW 10x1.25x50	VITE 10x1.25x50
16	79032376	1	193T	TUBE	TUBO RIGIDO
17	79038354	1	30U	JET	UGELLO
18	79038732	1	193T	TUBE	TUBO RIGIDO
19	79056939	1	83D	CONTROL VALVE - ASSEMBLY SEE TAV 11-12-13	DISTRIBUTORE - COMPLETO VEDERE TAV 11-12-13
20	79086549	1	193T	TUBE	TUBO RIGIDO

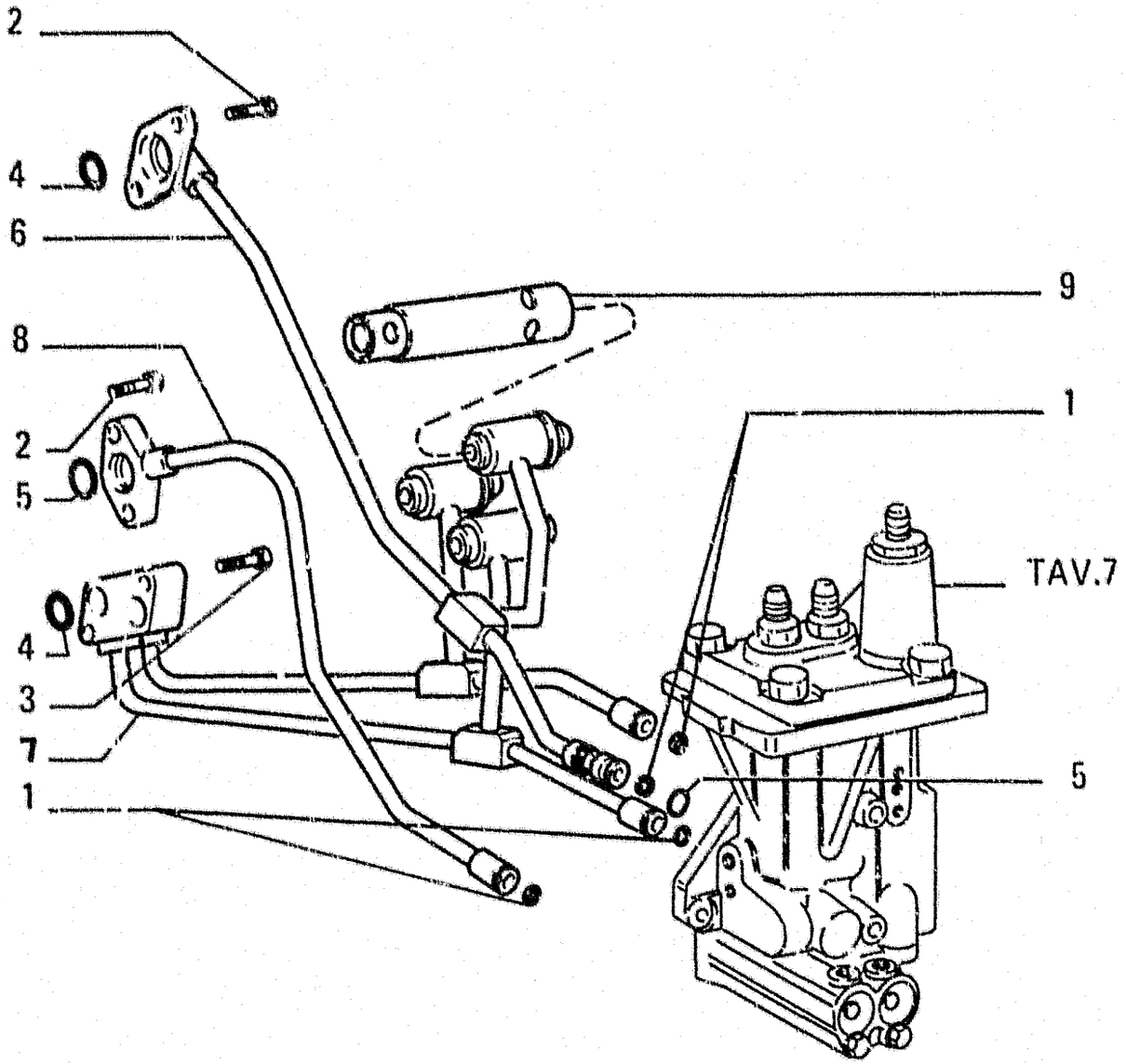

ITEM	PART NUMBER	QTY	TRANS CODE	DESCRIPTION	DESCRIZIONE
1	586832	4	45A	RING	ANELLO
2	10902534	4	40V	SCREW	VITE
3	10903234	2	40V	SCREW	VITE
4	14456881	3	158G	O-RING 2,62x9,19	GUARNIZIONE O-R 2,62x9,19
5	14456381	2	158G	O-RING 2,62x10,77	GUARNIZIONE O-R 2,62x10,77
6	79038794	1	193T	TUBE	TUBO RIGIDO
7	79038800	1	193T	TUBE	TUBO RIGIDO
8	79040811	1	193T	TUBE	TUBO RIGIDO
9	79053153	3	V23S	TRIMMER VALVE - ASSEMBLY SEE TAV.10	VALVOLA MODERATRICE - COMPLETO VEDERE TAV 10

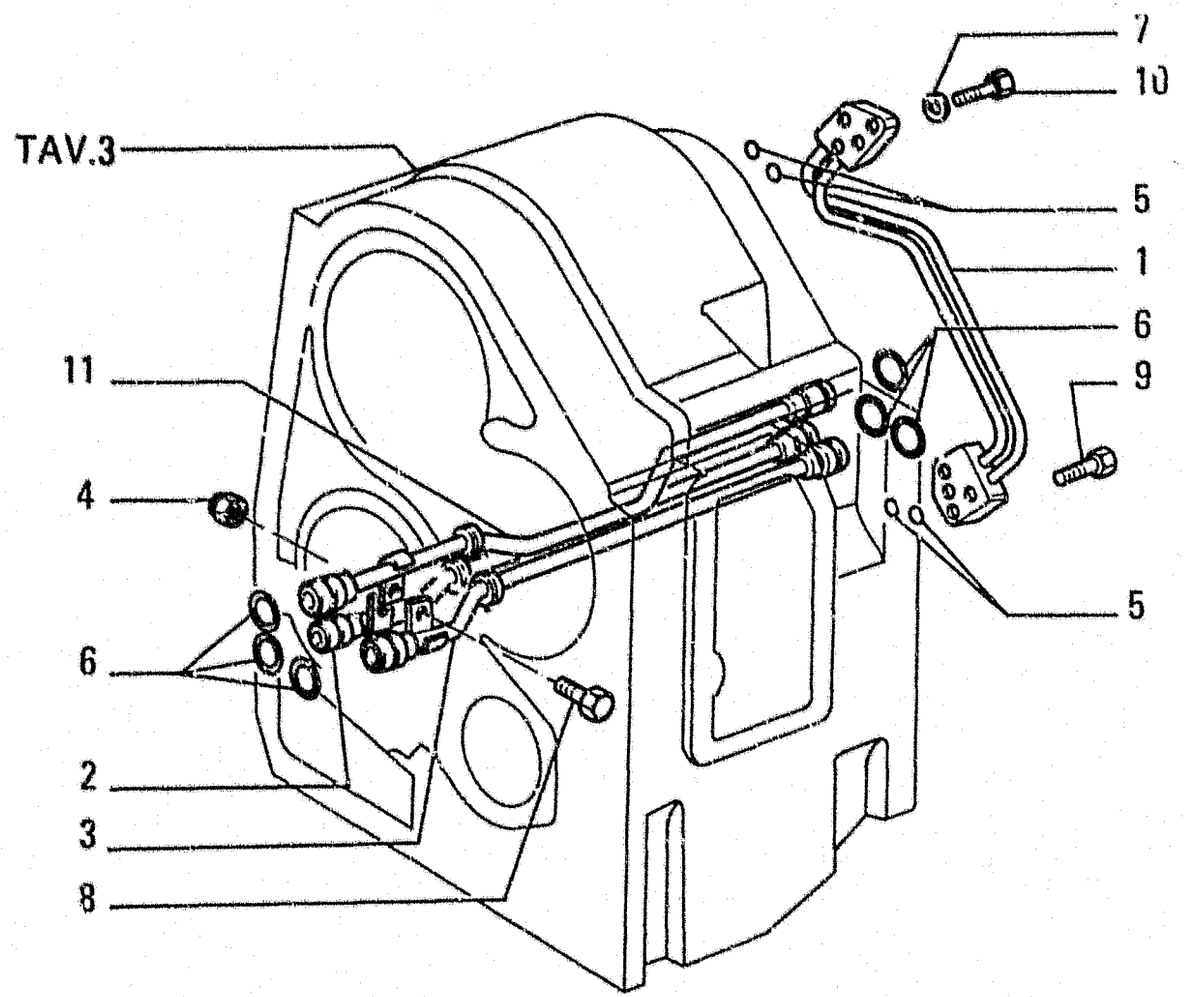

ITEM	PART NUMBER	QTY	TRANS CODE	DESCRIPTION	DESCRIZIONE
1	4962419	1	193T	TUBE	TUBO RIGIDO
2	4964148	1	193T	TUBE	TUBO RIGIDO
3	4979157	1	193T	TUBE	TUBO RIGIDO
4	14048221	1	10D	NUT 8x1,25x8,8	DADO 8x1,25x8,8
5	14456881	4	158G	O-RING 2,62x9,19	GUARNIZIONE O-R 2,62x9,19
6	14456981	6	158G	O-RING 2,62x10,77	GUARNIZIONE O-R 2,62x10,77
7	14496531	2	131R	WASHER 8,15x17	ROSETTA 8,15x17
8	16043434	1	40V	SCREW	VITE
9	16043634	2	40V	SCREW 8x1,25x25	VITE 8x1,25x25
10	16043834	2	40V	SCREW 8x1,25x30	VITE 8x1,25x30
11	79038355	1	193T	TUBE	TUBO RIGIDO

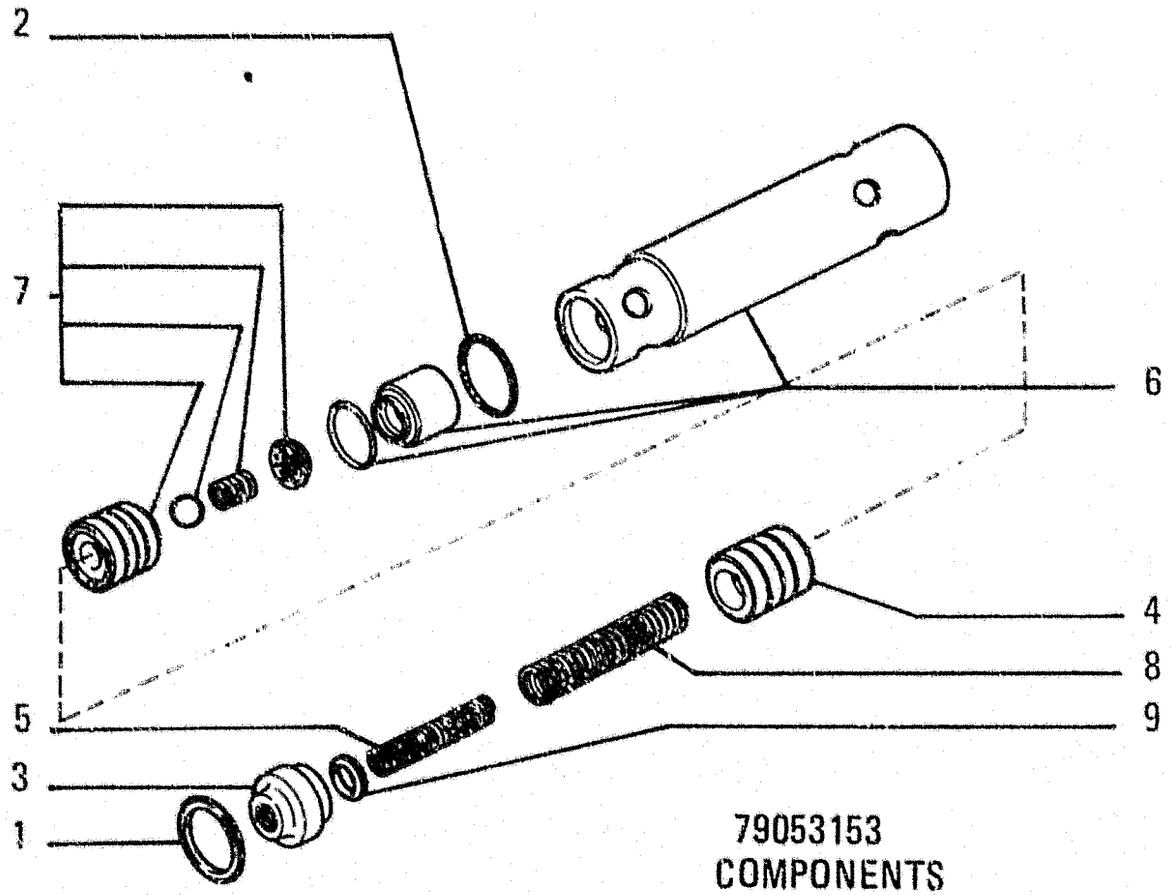

79053153
COMPONENTS
COMPONENTI

ITEM	PART NUMBER	QTY	TRANS CODE	DESCRIPTION	DESCRIZIONE
1	11057876	1	187A	SNAP RING 21,5x1	ANELLO ELASTICO 21,5x1
2	14453681	1	158G	O-RING 1,78x20x35	GUARNIZIONE O-R 1,78x20x35
3	79040793	1	50T	PLUG	TAPPO
4	79040798	1	235S	PISTON	STANTUFFO
5	79044612	1	100M	SPRING	MOLLA
6	79045518	1	300C	BODY - ASSEMBLY	CORPO - COMPLETO
7	79053154	1	10V	VALVE - ASSEMBLY	VALVOLA - COMPLETO
8	79053168	1	100M	SPRING	MOLLA
9	79053475	12	131R	WASHER	ROSETTA

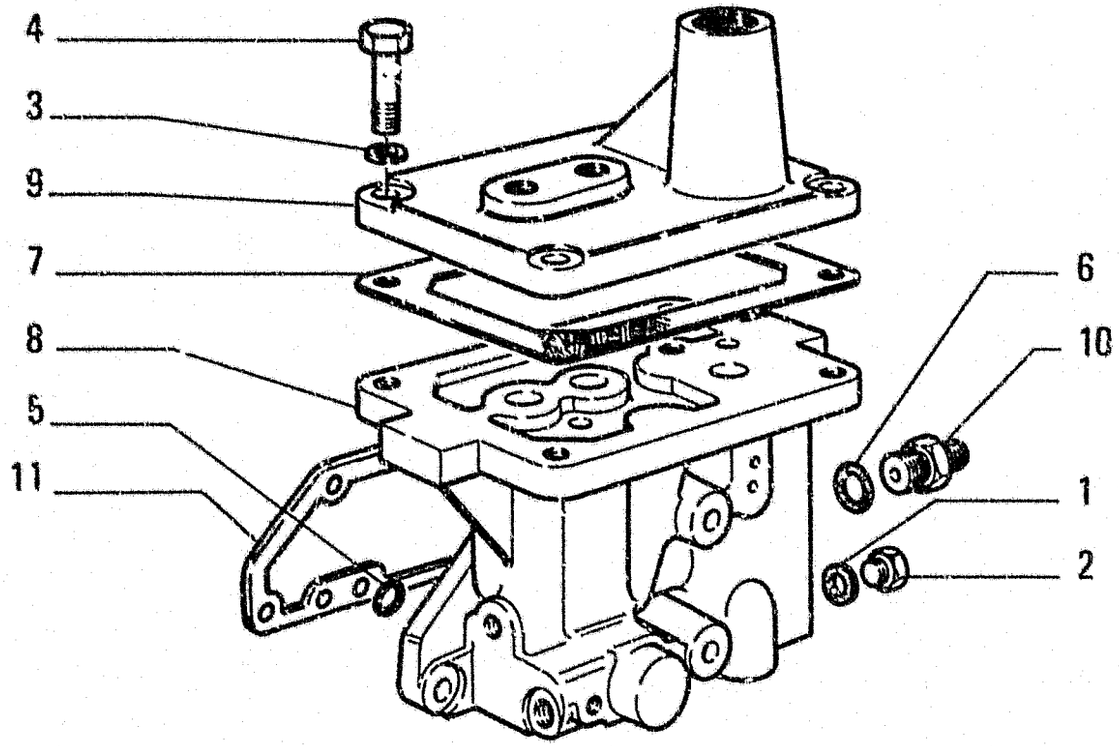

COMPONENTS
COMPONENTI 79056939

ITEM	PART NUMBER	QTY	TRANS CODE	DESCRIPTION	DESCRIZIONE
1	79086323	3	120G	GASKET	GUARNIZIONE PIANA
2	10300511	3	50T	PLUG 12x1.5x8	TAPPO 12x1,5x8
3	14496631	4	170R	LOCKWASHER 10,5x21	ROSETTA EL. 10,5x21
4	11306931	4	40V	SCREW 10x1,25x30	VITE 10x1,25x30
5	14456881	4	158G	O-RING 2,62x9,19	GUARNIZIONE O-R 2,62x9,19
6	14457281	1	158G	O-RING 2,62x15,54	GUARNIZIONE O-R 2,62x15,54
7	79012130	1	120G	GASKET	GUARNIZIONE PIANA
8	79113509	1	300C	BODY	CORPO
9	79056946	1	265C	COVER	COPERCHIO
10	79069345	1	20R	FITTING	RACCORDO
11	79035287	1	120G	GASKET	GUARNIZIONE PIANA

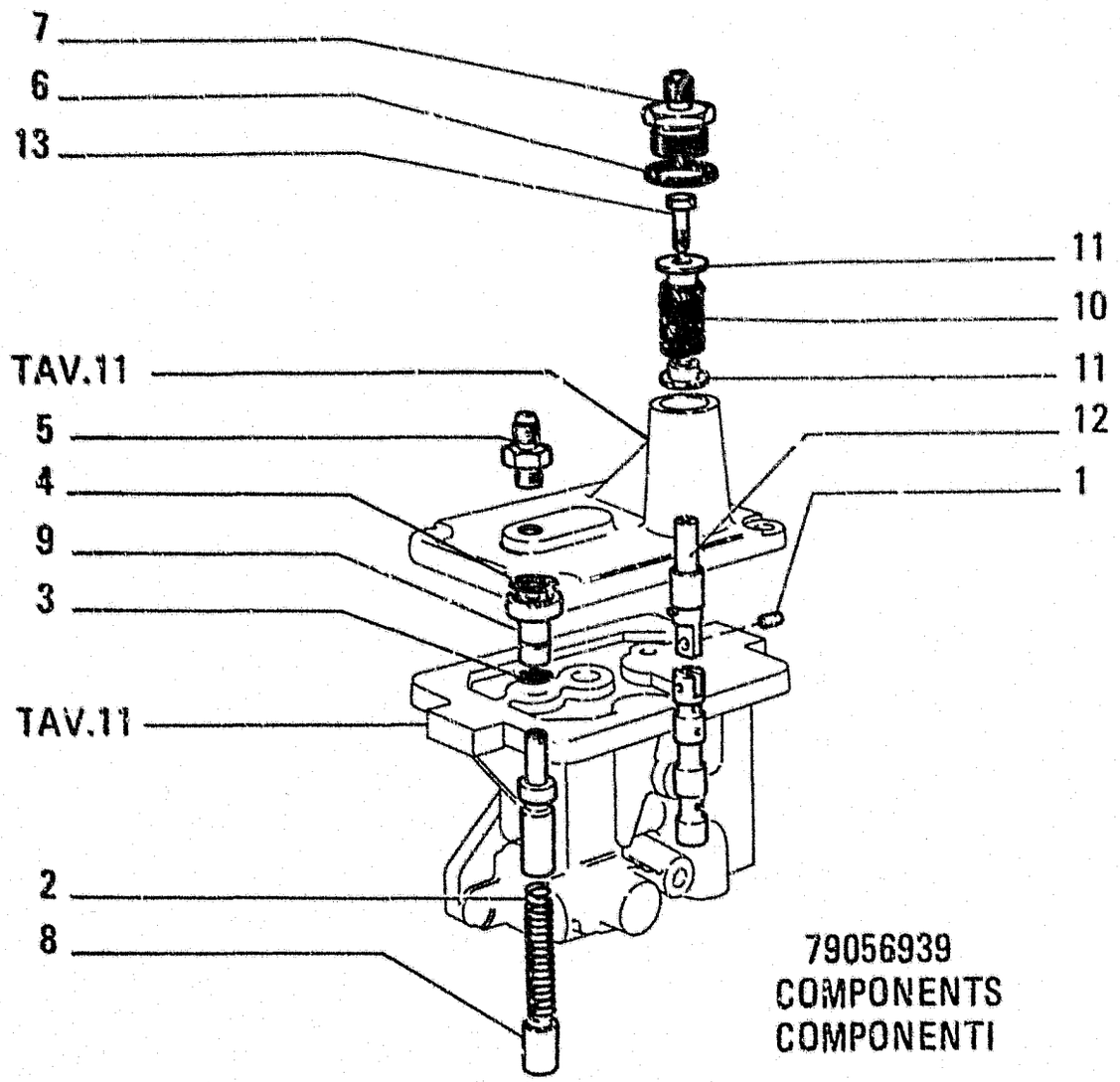

79056939
COMPONENTS
COMPONENTI

ITEM	PART NUMBER	QTY	TRANS CODE	DESCRIPTION	DESCRIZIONE
1	575888	1	80P	PIN	PERNO
2	581235	2	100M	SPRING	MOLLA
3	14457081	2	153G	O-RING 2,62x12,37	GUARNIZIONE O-R 2,62x12,37
4	14457481	2	158G	O-RING 2,62x18,72	GUARNIZIONE O-R 2,62x18,72
5	71311870	2	20R	FITTING	RACCORDO
6	79022167	1	122G	SEAL	GUARNIZIONE
7	79034409	1	20R	FITTING	RACCORDO
8	79056944	2	75D	SPACER	DISTANZIALE
9	79113514	2	75D	SPACER	DISTANZIALE
10	79056948	1	100M	SPRING	MOLLA
11	79056949	2	60S	CUP	SCODELLINO
12	79056950	1	130P	PLUNGER	PISTONCINO
13	79065947	1	40V	SCREW	VITE

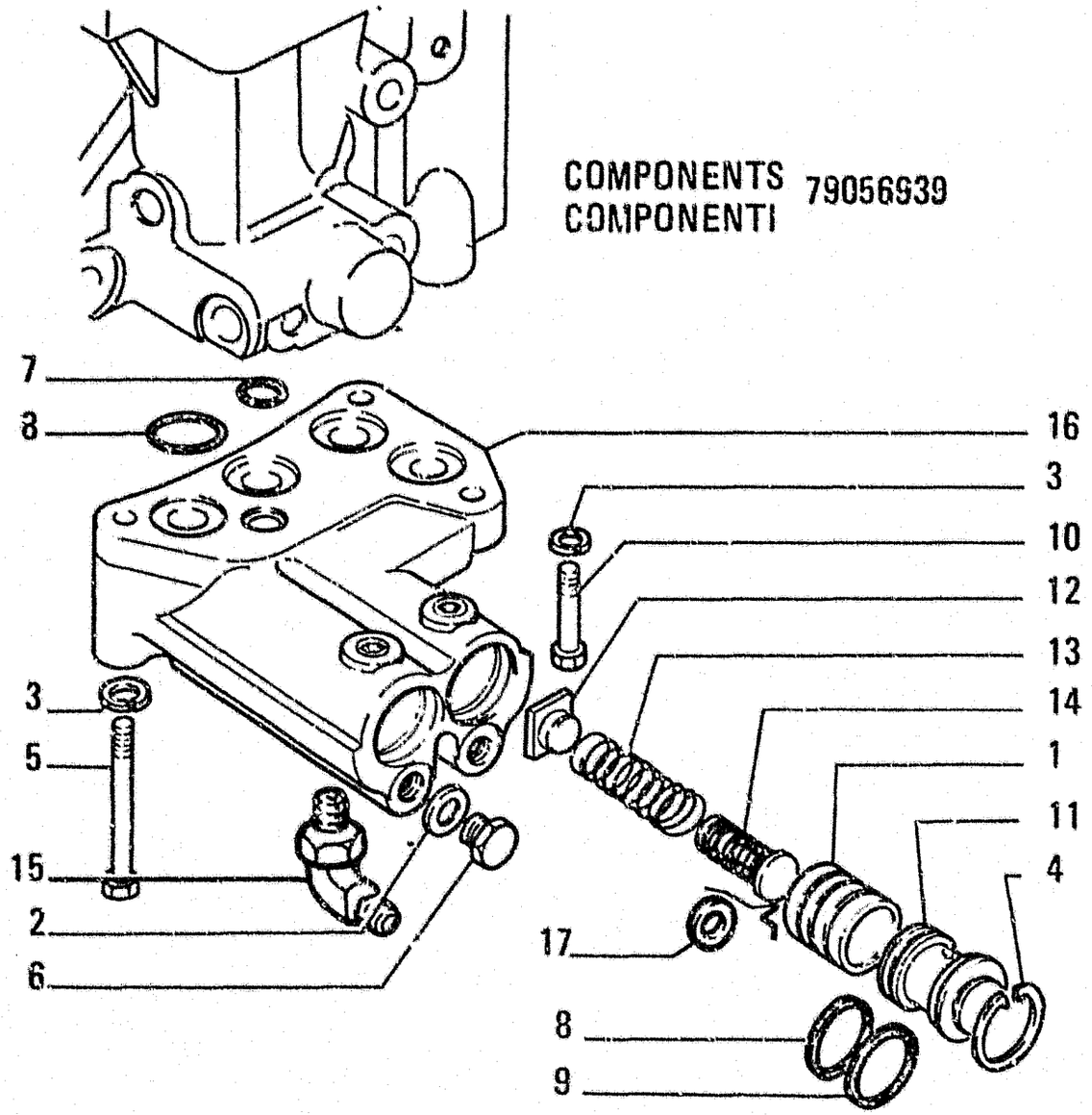

COMPONENTS 79056939
COMPONENTI

ITEM	PART NUMBER	QTY	TRANS CODE	DESCRIPTION	DESCRIZIONE
1	586171	2	235S	PISTON	STANTUFFO
2	79061168	2	120G	GASKET	GUARNIZIONE PIANA
3	14496631	3	170R	LOCKWASHER 10,5x21	ROSETTA EL. 10,5x21
4	11058675	2	187A	SNAP RING 30,1x1,2	ANELLO ELASTICO 30,1x1,2
5	11343731	1	40V	SCREW 10x1,25x65	VITE 10x1,25x65
6	11903111	2	50T	PLUG 10x1,25x7	TAPPO 10x1,25x7
7	14453181	1	158G	O-RING 1,78x12,42	GUARNIZIONE O-R 1,78x12,42
8	14453681	3	158G	O-RING 1,78x20x35	GUARNIZIONE O-R 1,78x20x35
9	14453781	2	158G	O-RING 1,78x21,95	GUARNIZIONE O-R 1,78x21,95
10	15970931	2	40V	SCREW 10x1,25x35	VITE 10x1,25x35
11	79040809	2	50T	PLUG	TAPPO
12	79042386	2	120P	PLATE	PIATTELLO
13	79042388	2	100M	SPRING	MOLLA
14	79042389	2	100M	SPRING	MOLLA
15	79054401	1	20R	FITTING	RACCORDO
16	79056942	1	300C	BODY	CORPO
17	79012577		131R	WASHER	ROSETTA

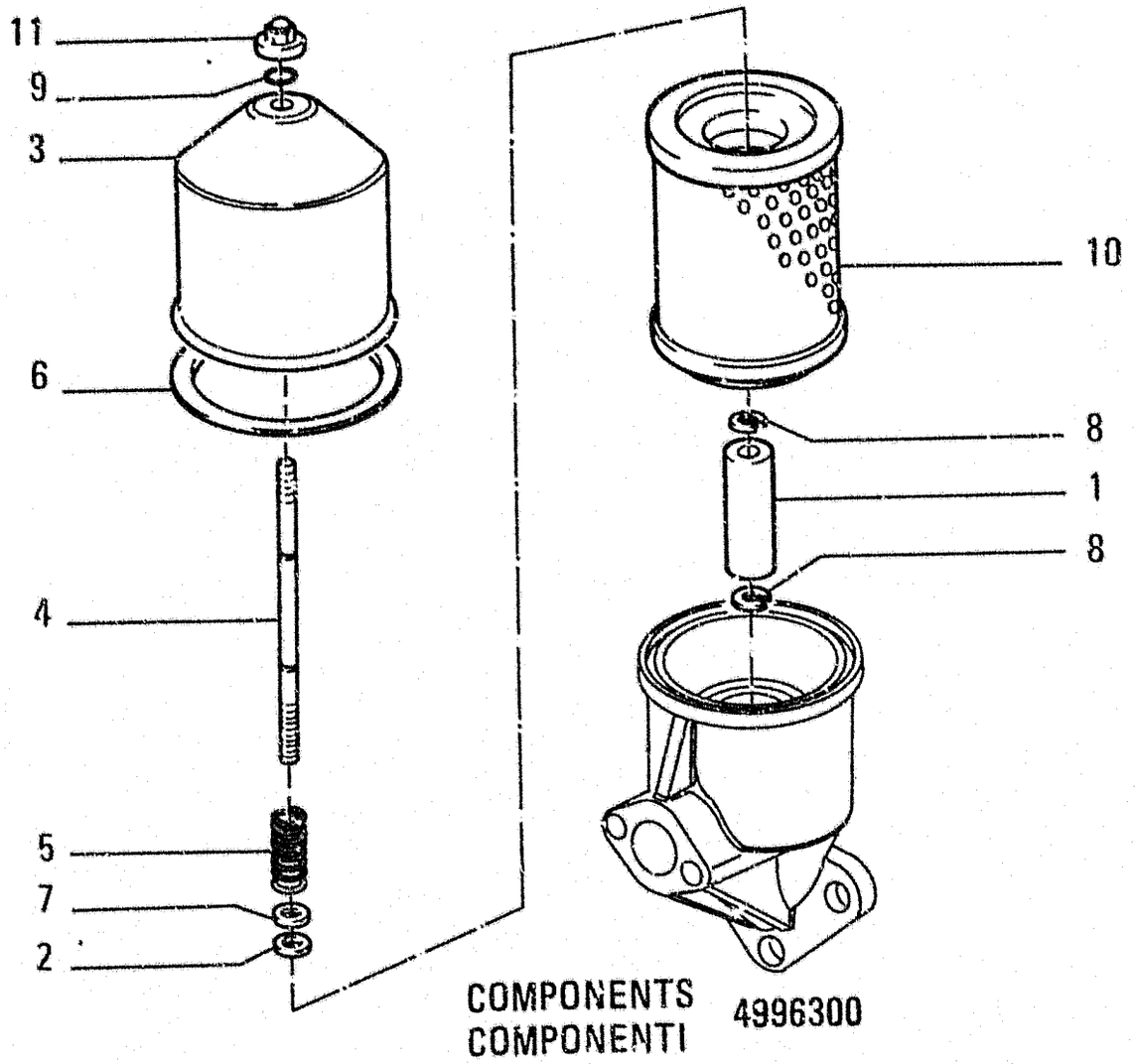

COMPONENTS
COMPONENTI 4996300

ITEM	PART NUMBER	QTY	TRANS CODE	DESCRIPTION	DESCRIZIONE
1	581492	1	54C	MAGNETIC ROD	CANDELA MAGNETICA
2	4964396	1	122G	SEAL	GUARNIZIONE
3	4979711	1	265C	COVER	COPERCHIO
4	4979712	1	40V	SCREW	VITE
5	4979713	1	100M	SPRING	MOLLA
6	4979714	1	122G	SEAL	GUARNIZIONE
7	12638601	1	131R	WASHER 10,2x18	ROSETTA 10,2x18
8	13404475	2	187A	SNAP RING 9,6x1,2	ANELLO ELASTICO 9,6x1,2
9	14457280	1	158G	O-RING 2,62x15,54	GUARNIZIONE O-R 2,62x15,54
10	79032089	1	67F	OIL FILTER	FILTRO OLIO
11	79038352	1	10D	NUT	DADO

INPUT SHAFT
ALBERO DI INGRESSO

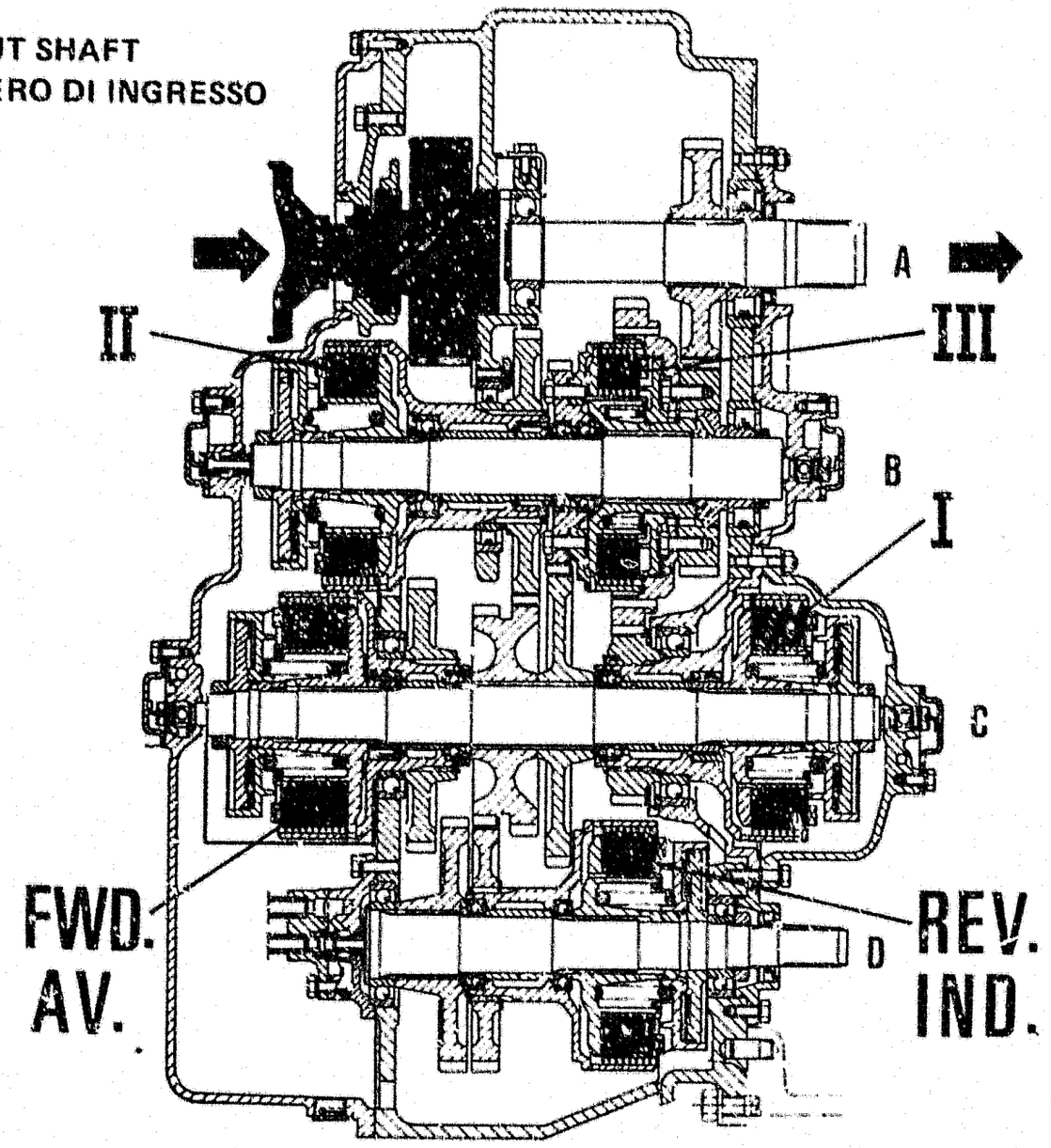

ITEM	PART NUMBER	QTY	TRANS CODE	DESCRIPTION	DESCRIZIONE

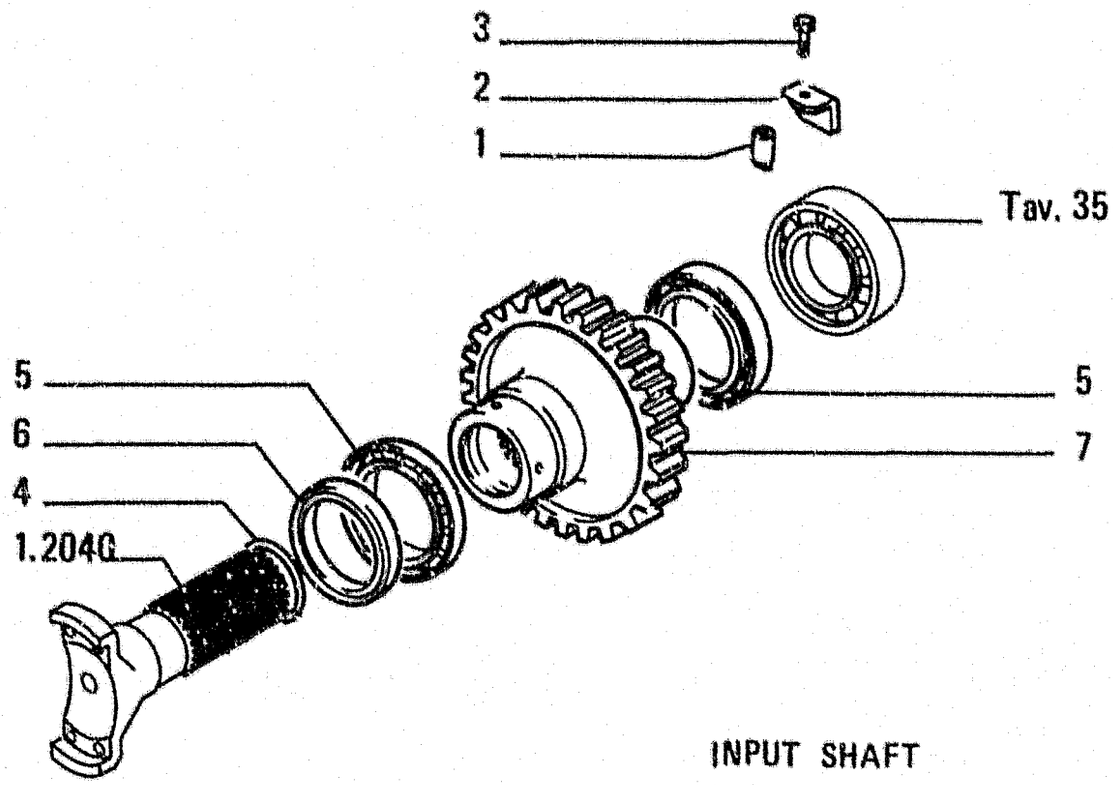

INPUT SHAFT

ALBERO DI INGRESSO

ITEM	PART NUMBER	QTY	TRANS CODE	DESCRIPTION	DESCRIZIONE
1	4966864	1	90G	DOWEL	GRANO
2	4970200	1	93S	CLIP	STAFFETTA
3	14233234	1	40V	SCREW	VITE
4	14464381	1	158G	O-RING 3.53x47.22	GUARNIZIONE O-R 3.53x47.22
5	20141040	2	341C	BEARING 60x110	CUSCINETTO 60x110
6	40000030	1	122G	SEAL - IN ALTERNATIVE 60x80	GUARNIZIONE - IN ALTERNATIVA 60x80
	79102319	1	122G	SEAL - IN ALTERNATIVE	GUARNIZIONE - IN ALTERNATIVA
7	79032300	1	50I	GEAR	INGRANAGGIO

FORWARD GEAR CLUTCH

FRIZIONE MARCIA AVANTI

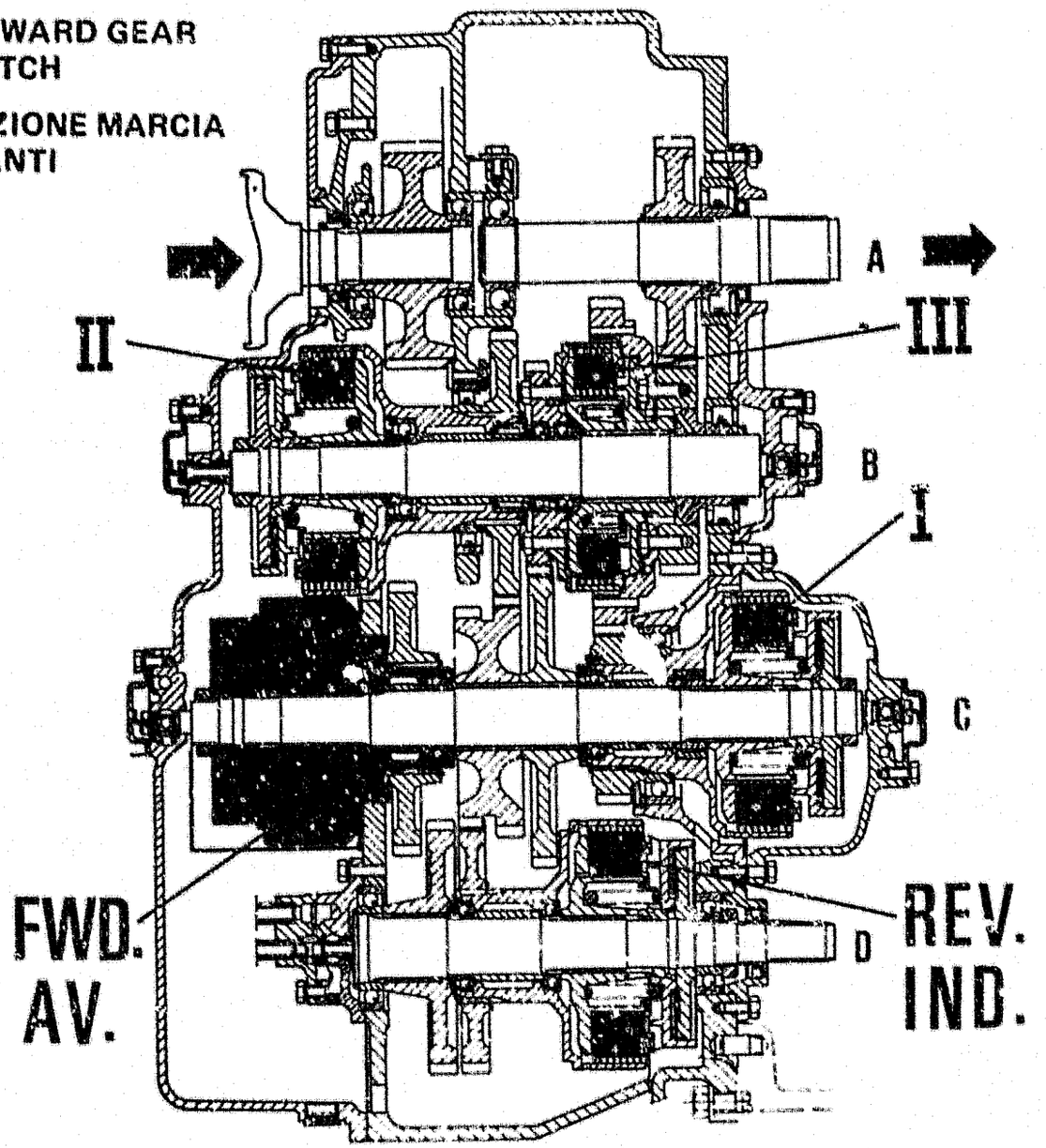

1.28.A

ITEM	PART NUMBER	QTY	TRANS CODE	DESCRIPTION	DESCRIZIONE

FORWARD GEAR CLUTCH
FRIZIONE MARCIA AVANTI

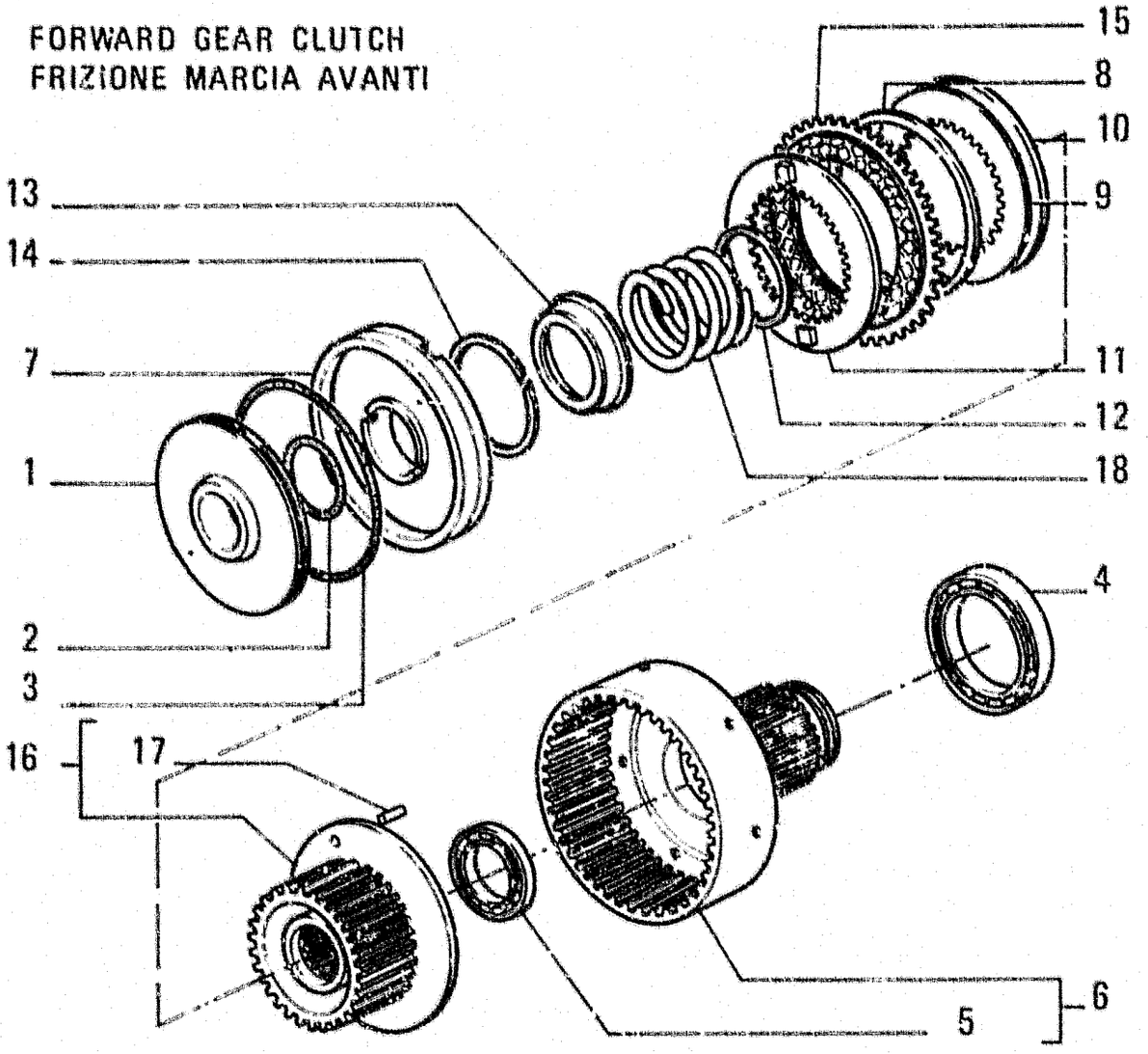

ITEM	PART NUMBER	QTY	TRANS CODE	DESCRIPTION	DESCRIZIONE
1	4983905	1	235S	PISTON	STANTUFFO
2	14459781		158G	O-RING 2.62x55.24	GUARNIZIONE O-R 2.62x55.24
3	14467781	1	158G	O-RING 3.53x158.3	GUARNIZIONE O-R 3.53x158.3
4	28042600	1	341C	BEARING 100x150	CUSCINETTO 100x150
5	79032204	1	341C	BEARING	CUSCINETTO
6	79032640	1	20T	DRUM - OUTER ASSEMBLY	TAMBURO - ESTERNO COMPLETO
7	79036885	1	235S	PISTON	STANTUFFO
8	79038905	10	100M	SPRING	MOLLA
9	79040802	9	60D	DISC	DISCO
10	79040803		60D	DISC	DISCO
11	79041947	1	60D	DISC	DISCO
12	79041949	1	75D	SPACER	DISTANZIALE
13	79041950	1	60S	CUP	SCODELLINO
14	79041951	1	187A	SNAP RING	ANELLO ELASTICO
15	79079550	10	60D	DISC	DISCO
16	79111601	1	20T	DRUM - ASSEMBLY	TAMBURO - COMPLETO
17	79071789	3	155R	NEEDLE ROLLER	RULLINO
18	79077584	1	100M	SPRING	MOLLA

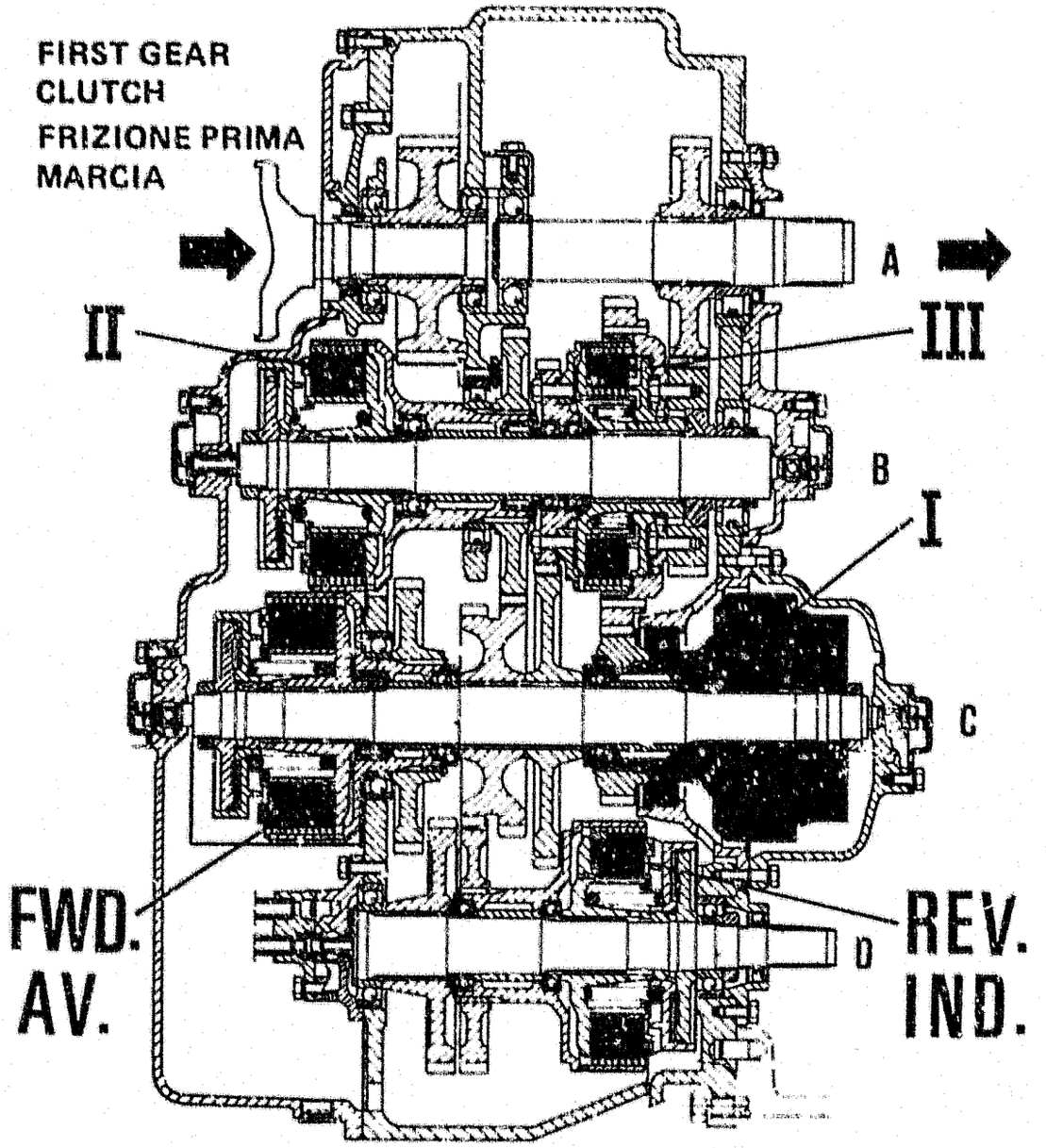

ITEM	PART NUMBER	QTY	TRANS CODE	DESCRIPTION	DESCRIZIONE

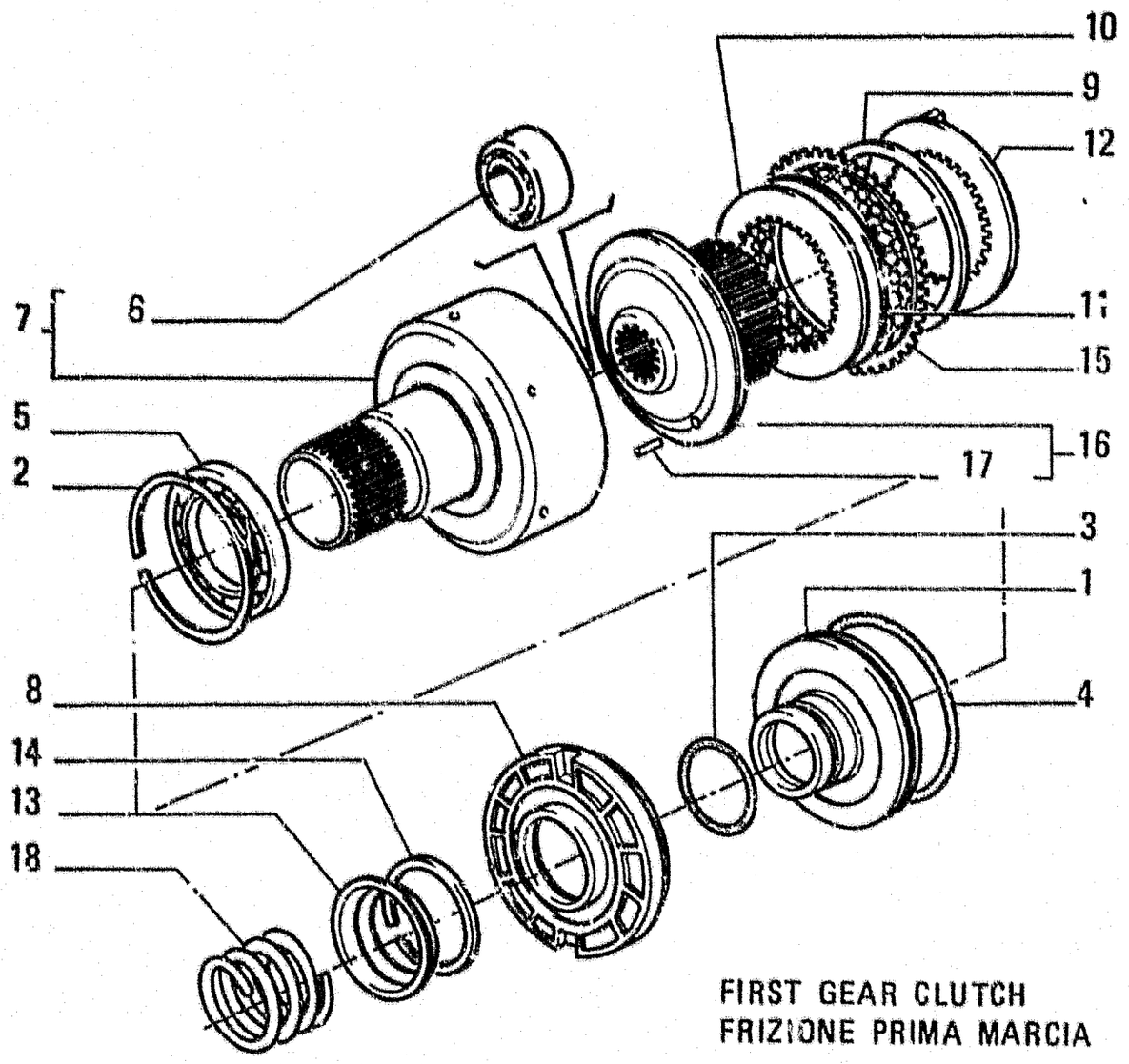

FIRST GEAR CLUTCH
FRIZIONE PRIMA MARCIA

ITEM	PART NUMBER	QTY	TRANS CODE	DESCRIPTION	DESCRIZIONE
1	4983905	1	235S	PISTON	STANTUFFO
2	11077976	1	187A	SNAP RING 169x4	ANELLO ELASTICO 169x4
3	14459781	1	158G	O-RING 2,62x55,24	GUARNIZIONE O-R 2,62x55,24
4	14467781	1	158G	O-RING 3,53x158,3	GUARNIZIONE O-R 3,53x158,3
5	28042610	1	341C	BEARING 105x160	CUSCINETTO 105x160
6	79032204	1	341C	BEARING	CUSCINETTO
7	79032638	1	20T	DRUM - OUTER ASSEMBLY	TAMBURO - ESTERNO COMPLETO
8	79036885	1	235S	PISTON	STANTUFFO
9	79038905	8	100M	SPRING	MOLLA
10	79040802	7	60D	DISC	DISCO
11	79040803		60D	DISC	DISCO
12	79041947	1	60D	DISC	DISCO
13	79041950	1	60S	CUP	SCODELLINO
14	79041951	1	187A	SNAP RING	ANELLO ELASTICO
15	79079550	8	60D	DISC	DISCO
16	79071781	1	20T	DRUM - ASSEMBLY	TAMBURO - COMPLETO
17	79071789	3	155R	NEEDLE ROLLER	RULLINO
18	79077584	1	100M	SPRING	MOLLA

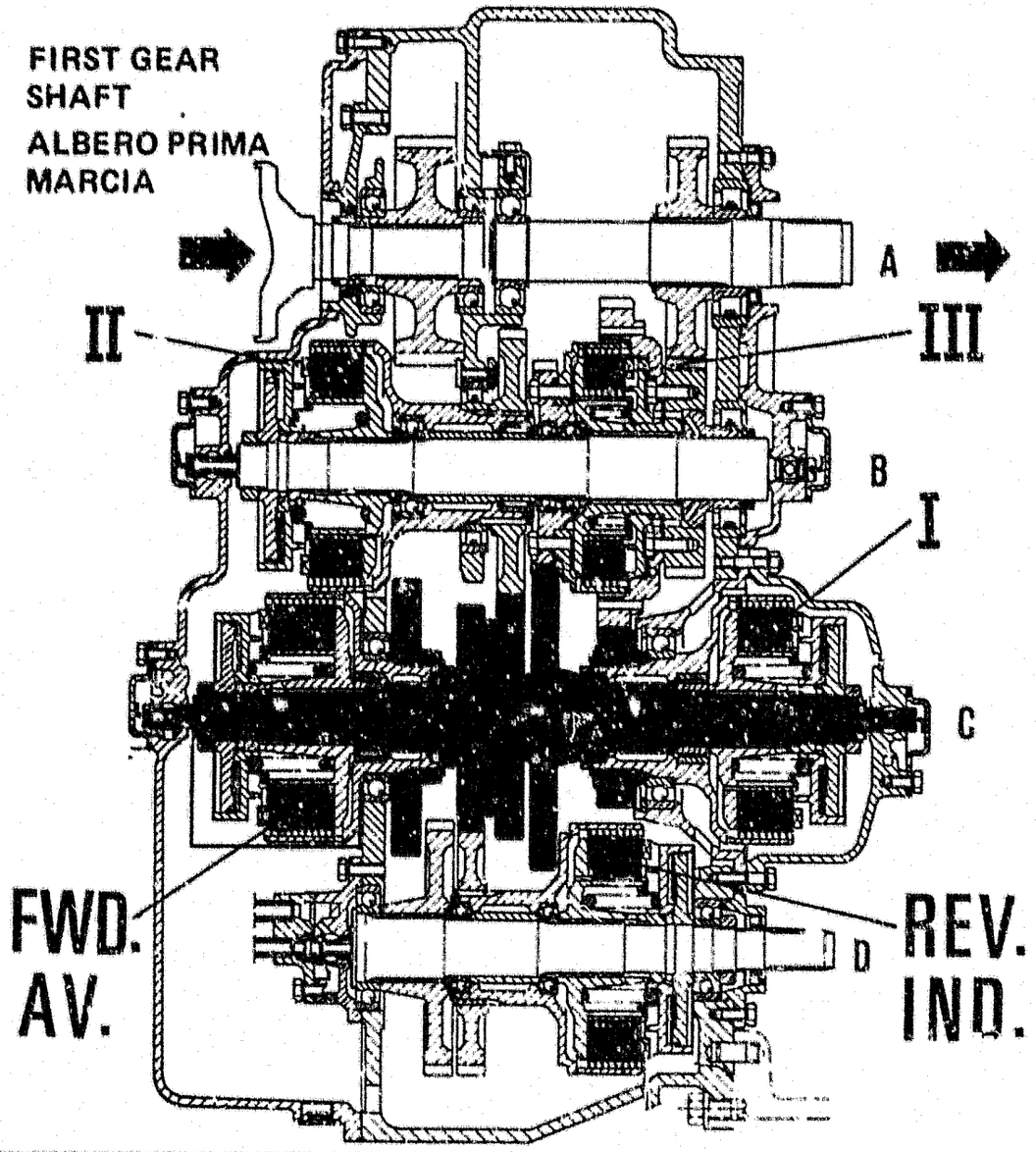

ITEM	PART NUMBER	QTY	TRANS CODE	DESCRIPTION	DESCRIZIONE

FROM
DA

SGR. 1.2110 TAV. 22 PAG. 1

TO
A

SGR. 1.2240 TAV. 2 PAG. 1

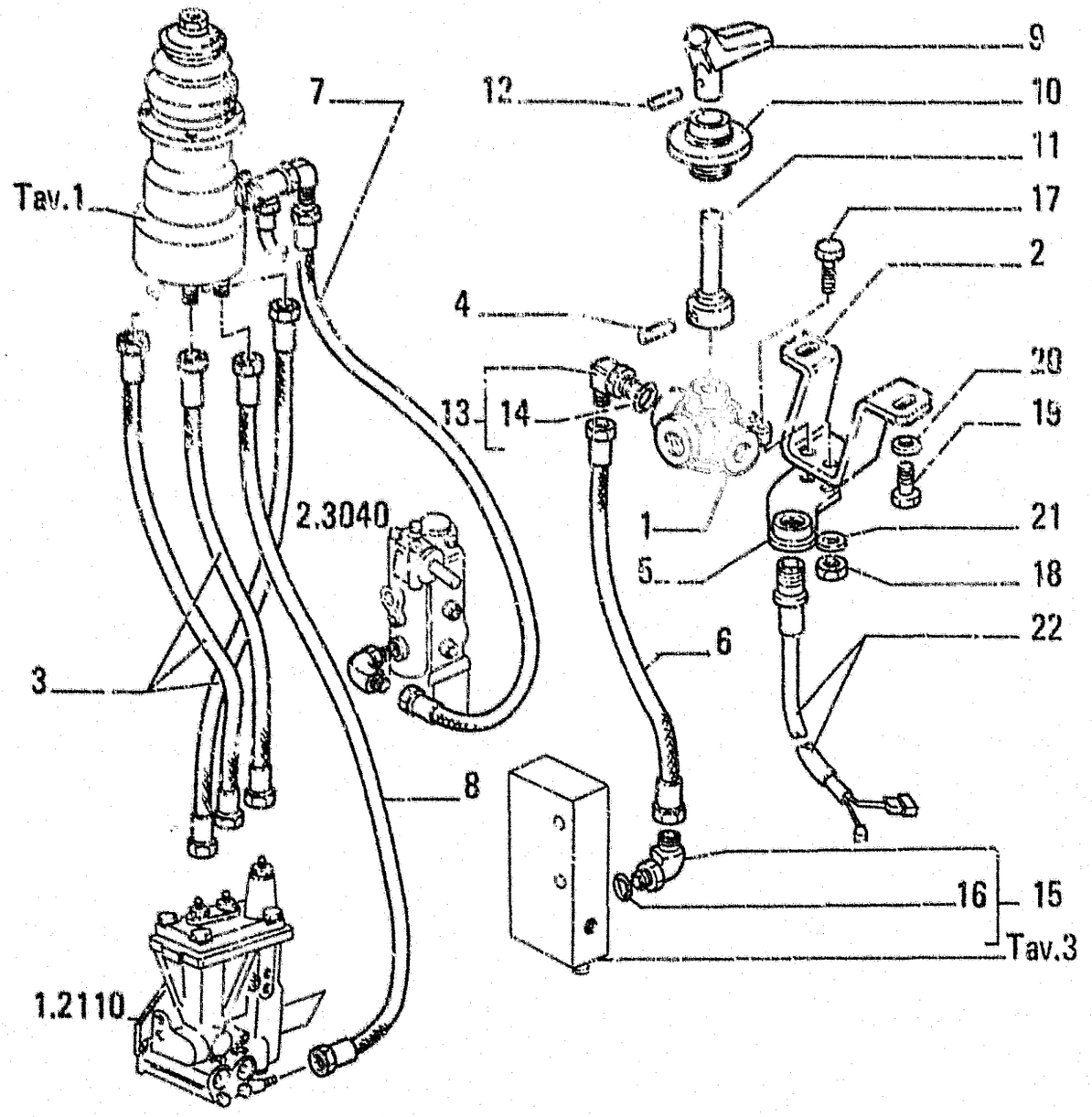

ITEM	PART NUMBER	QTY	TRANS CODE	DESCRIPTION	DESCRIZIONE
1	79107235	1	27D	DIVERTER VALVE - ASSEMBLY SEE TAV. 5	DEVIATORE - COMPLETO VEDERE TAV. 5
2	79092183	1	225P	BRACKET	STAFFA
3	76026376	3	192T	HOSE ASSY	TUBO FLESS C/RACCORDI
4	14607870	1	202S	SPRING PIN 8,5x70	SPINA ELASTICA 8,5x70
5	76018666	1	165P	PLATE	PIASTRA
6	76017729	1	285T	HOSE	TUBO FLESSIBILE
7	79078500	1	192T	HOSE ASSY	TUBO FLESS C/RACCORDI
8	76026374	1	192T	HOSE ASSY	TUBO FLESS C/RACCORDI
9	79090157	1	20M	HANDLE	MANIGLIA
10	79090158	1	95B	BUSHING	BOCCOLA
11	79090159	1	135M	HUB	MOZZO
12	14164070	1	202S	SPRING PIN 4,4x22	SPINA ELASTICA 4,4x22
13	79069455	1	20R	FITTING - ASSEMBLY	RACCORDO - COMPLETO
14	70925081	1	158G	O-RING	GUARNIZIONE O-R
15	79057017	1	20R	FITTING - ASSEMELY	RACCORDO - COMPLETO
16	14437785	1	158G	O-RING	GUARNIZIONE O-R
17	14306531	2	40V	SCREW 8x1,25x30	VITE 8x1,25x30
18	16100821	2	10D	NUT 8x1,25x6,5	DADO 5x1,25x6,5
19	11106031	2	40V	SCREW 10x1,5x20	VITE 10x1,5x20
20	14496631	2	131R	WASHER 10,5x21	ROSETTA 10,5x21
21	12645031	2	131R	WASHER 8,15x21	ROSETTA 8,15x21
22	79113969	1	132S	INDUCTIVE PROXIMITY SWITCHES	SENSORE PROSSIMITA

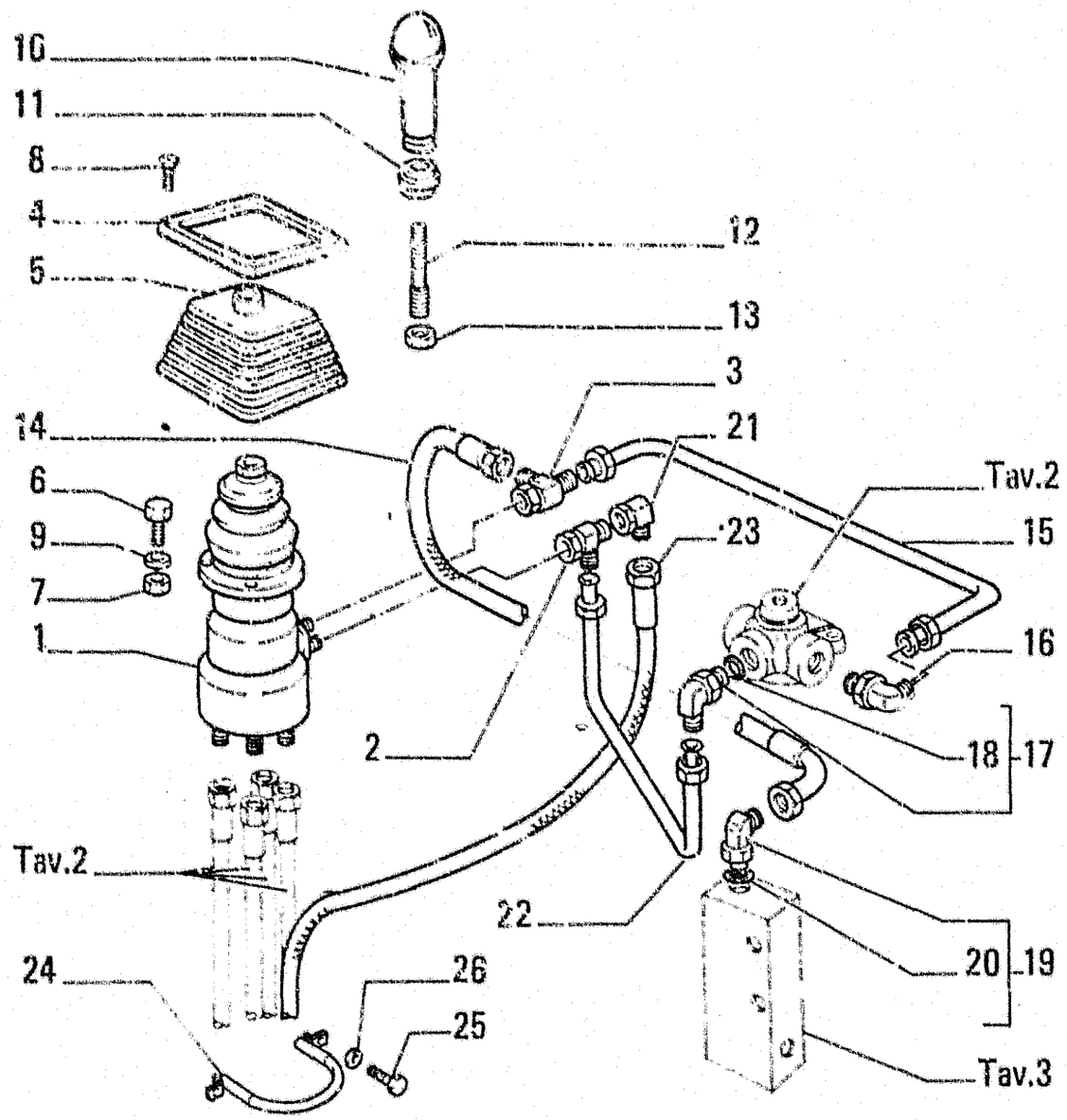

ITEM	PART NUMBER	QTY	TRANS CODE	DESCRIPTION	DESCRIZIONE
1	79112270	1	144M	MANIPULATOR - ASSEMBLY SEE TAV. 4	MANIPOLATORE - COMPLETO VEDERE TAV. 4
2	79045833	1	20R	FITTING	RACCORDO
3	79054269	1	20R	FITTING	RACCORDO
4	79081280	1	295C	BEZEL	CORNICE
5	79081248	1	334C	DUST BOOT	CUFFIA PARAPOLVERE
6	14305431	4	40V	SCREW 6x1x25	VITE 6x1x25
7	15896221	4	10D	NUT 6x1x5	DADO 6x1x5
8	13313417	4	40V	SCREW	VITE
9	14496431	4	131R	WASHER 6,4x12,5	ROSETTA 6,4x12,5
10	79101994	1	25I	HANDGRIP	IMPUGNATURA
11	79110877	1	50C	RING NUT	GHIERA
12	79114734	1	90A	ROD	ASTA
13	10717421	1	10D	NUT	DADO
14	76017728	1	285T	HOSE	TUBO FLESSIBILE
15	79096099	1	193T	TUBE	TUBO RIGIDO
16	79056626	1	20R	FITTING	RACCORDO
17	79069455	1	20R	FITTING COMPL.	RACCORDO COMPL.
18	70925081	1	158G	O-RING	GUARNIZIONE O-R
19	79067013	1	20R	FITTING ASSEMBLY	RACCORDO - COMPLETO
20	14437785	1	158G	O-RING	GUARNIZIONE O-R
21	79054282	1	20R	FITTING	RACCORDO
22	79096094	1	193T	TUBE	TUBO RIGIDO
24	76026397	1	225S	BRACKET	STAFFA
25	16043231	2	40V	SCREW 8x1,25x16	VITE 8x1,25x16
26	14496531	2	131R	WASHER 8,15x17	ROSETTA 8,15x17

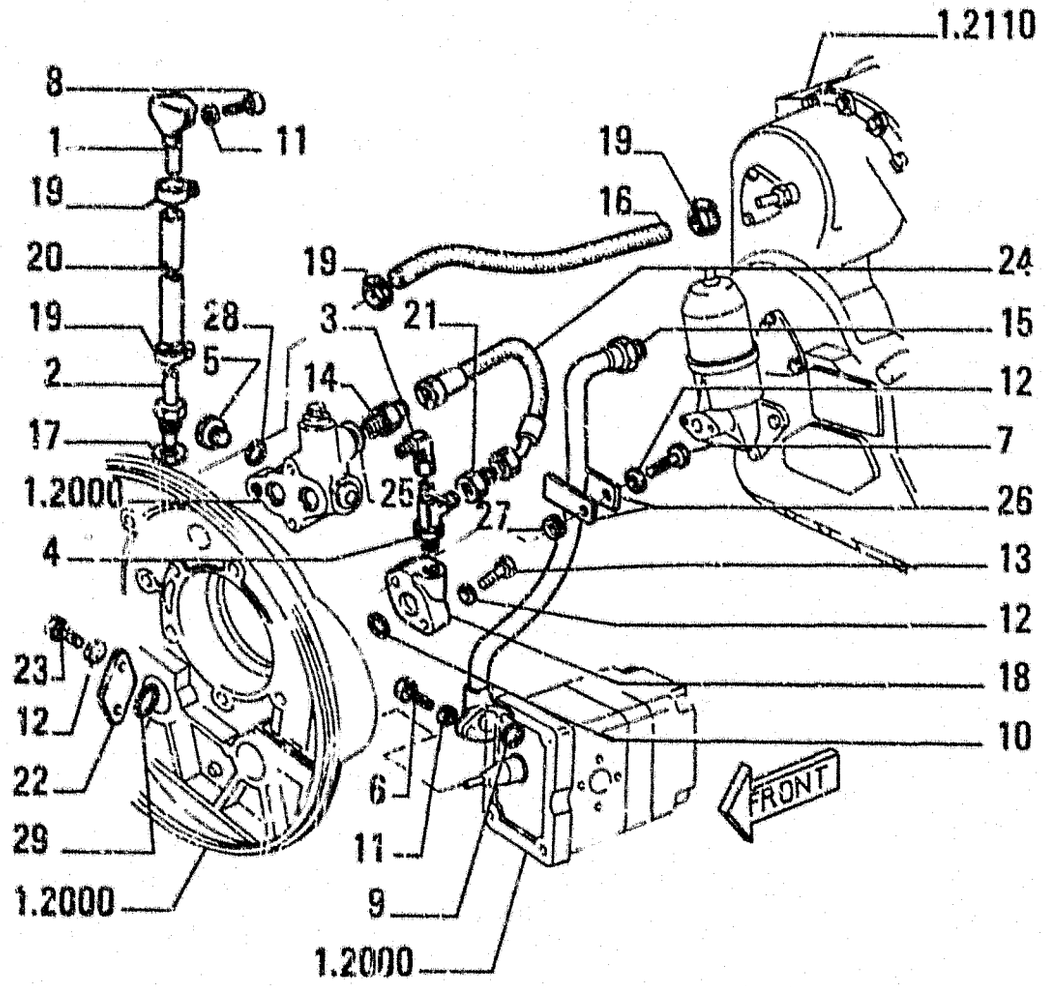

ITEM	PART NUMBER	QTY	TRANS CODE	DESCRIPTION	DESCRIZIONE
27	79111850	1	75D	SPACER	DISTANZIALE
28	79086323	1	122G	SEAL	GUARNIZIONE
29	14457581	1	158G	O-RING 2.62x20.29	GUARNIZIONE O-R 2.62x20.29

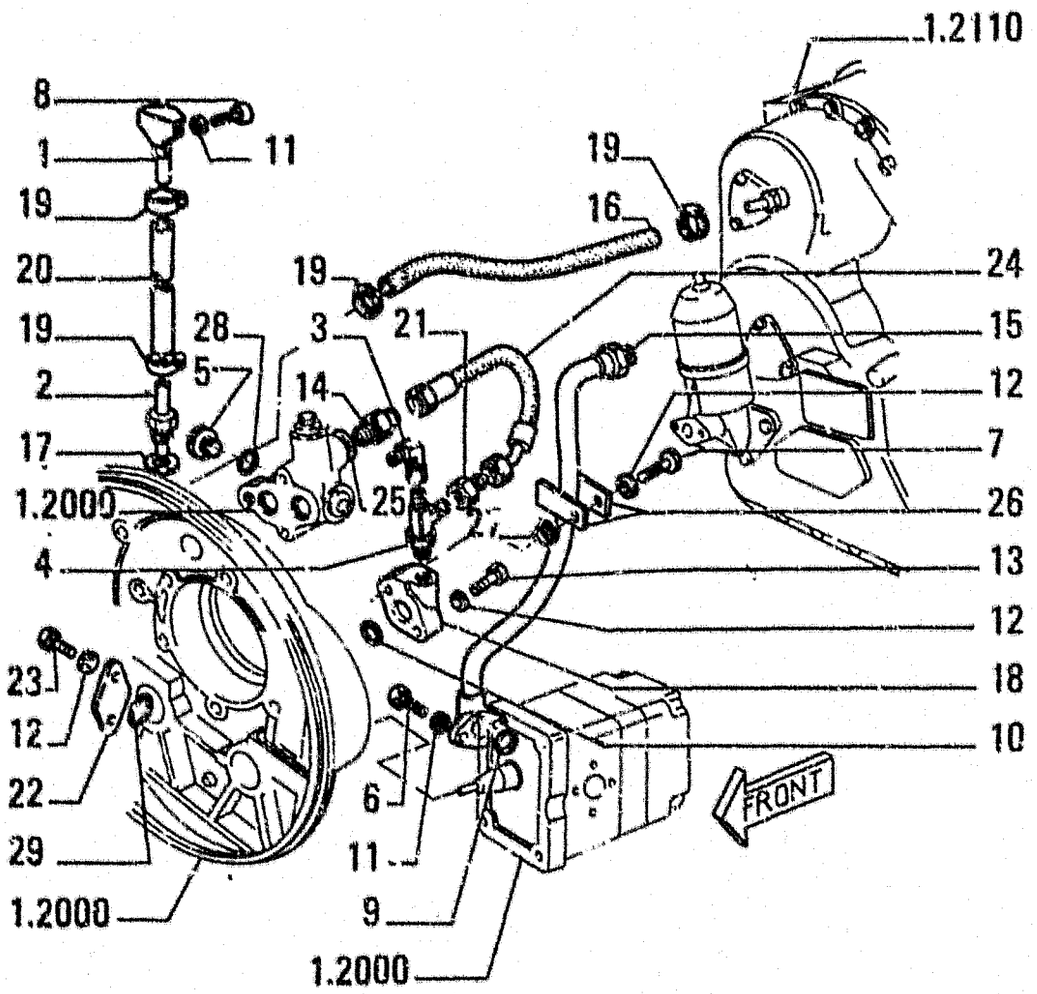

ITEM	PART NUMBER	QTY	TRANS CODE	DESCRIPTION	DESCRIZIONE
1	592046	1	65F	FILTER	FILTRO
				CONVERTER VENTILATIO	VENTILAZIONE CONVERTITORE
2	4972667	1	20R	FITTING	RACCORDO
3	79054286	1	20R	FITTING	RACCORDO
4	79067011	1	20R	FITTING	RACCORDO
5	79111377	1	20R	FITTING	RACCORDO
6	10902831	2	40V	SCREW 6x1x30	VITE 6x1x30
7	15971531	1	40V	SCREW 10x1,25x85	VITE 10x1,25x85
8	13276211	2	40V	SCREW 6x1x16	VITE 6x1x16
9	14457181	1	158G	O-RING 2,62x13,94	GUARNIZIONE O-R 2,62x13,94
10	14463681	1	158G	O-RING 3,53x31,34	GUARNIZIONE O-R 3,53x31,34
11	14496431	2	131R	WASHER 6,4x12,5	ROSETTA 6,4x12,5
12	14496631	4	131R	WASHER 10,5x21	ROSETTA 10,5x21
13	15888734	1	40V	SCREW	VITE
14	79102416	1	20R	FITTING	RACCORDO
15	79111843	1	193T	TUBE	TUBO RIGIDO
16	76020026	1	285T	HOSE	TUBO FLESSIBILE
17	79028953	1	122G	SEAL	GUARNIZIONE
18	79065456	1	193T	TUBE	TUBO RIGIDO
19	79083842	4	180C	COLLAR	COLLARE
20	76020025	1	30M	SLEEVE	MANICOTTO
21	79106073	1	20R	FITTING	RACCORDO
22	79111478	1	110P	PLATE	PIASTRINA
23	15970531	2	40V	SCREW 10x1,25x20	VITE 10x1,25x20
24	79106072	1	192T	HOSE ASSY	TUBO FLESS.C/RACCORDI
25	8295459	1	122G	SEAL	GUARNIZIONE
26	79111844	2	110P	PLATE	PIASTRINA

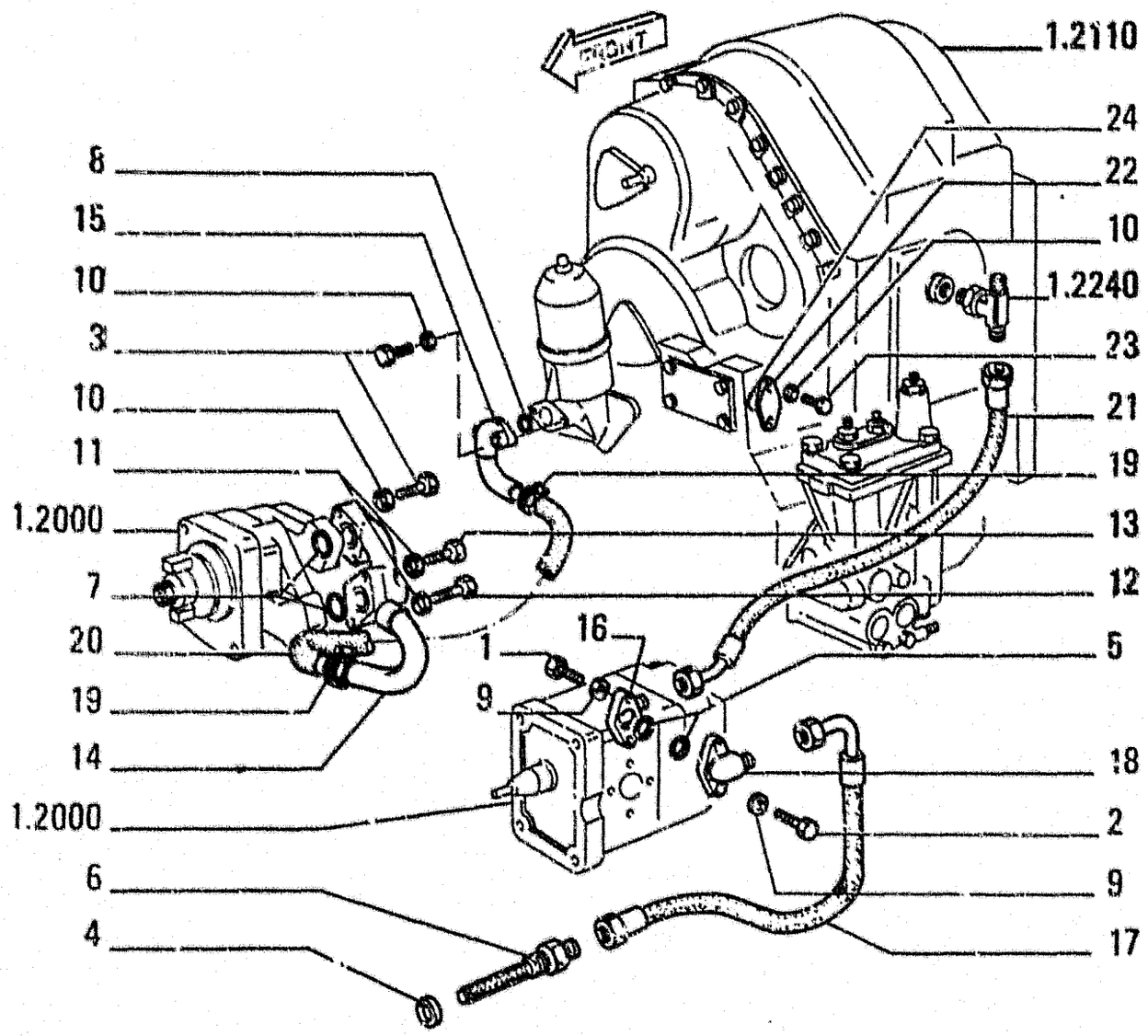

ITEM	PART NUMBER	QTY	TRANS CODE	DESCRIPTION	DESCRIZIONE
1	10903031	2	40V	SCREW 6x1x35	VITE 6x1x35
2	10903431	2	40V	SCREW 6x1x45	VITE 6x1x45
3	11234731	4	40V	SCREW 10x1,25x45	VITE 10x1,25x45
4	8295459	1	122G	SEAL	GUARNIZIONE
5	14457181	2	158G	O-RING 2,62x13,94	GUARNIZIONE O-R 2,62x13,94
6	79102415	1	65F	FILTER	FILTRO
7	14457681	2	158G	O-RING 2,62x21,89	GUARNIZIONE O-R 2,62x21,89
8	14456281	1	158G	O-RING 2,62x31,42	GUARNIZIONE O-R 2,62x31,42
9	10615479	4	131R	WASHER 6,1x11,7	ROSETTA 6,1x11,7
10	14496631	6	131R	WASHER 10,5x21	ROSETTA 10,5x21
11	14496531	2	131R	WASHER 8,15x17	ROSETTA 8,15x17
12	16044131	1	40V	SCREW 8x1,25x45	VITE 8x1,25x45
13	16044831	1	40V	SCREW 8x1,25x80	VITE 8x1,25x80
14	79065448	1	193T	TUBE	TUBO RIGIDO
15	79065450	1	193T	TUBE	TUBO RIGIDO
16	71312210	1	20R	FITTING	RACCORDO
17	79092281	1	193T	TUBE	TUBO RIGIDO
18	79083846	2	18LC	COLLAR	COLLARE
19	79083846	2	18LC	COLLAR	COLLARE
20	79102278	1	30M	SLEEVE	MANICOTTO
21	76027767	1	30M	SLEEVE	MANICOTTO
22	79111478	1	110P	PLATE	PIASTRINA
23	15970531	2	40V	SCREW 10x1,25x20	VITE 10x1,25x20
24	14457581	1	158G	O-RING 2,62x20,29	GUARNIZIONE O-R 2,62x20,29

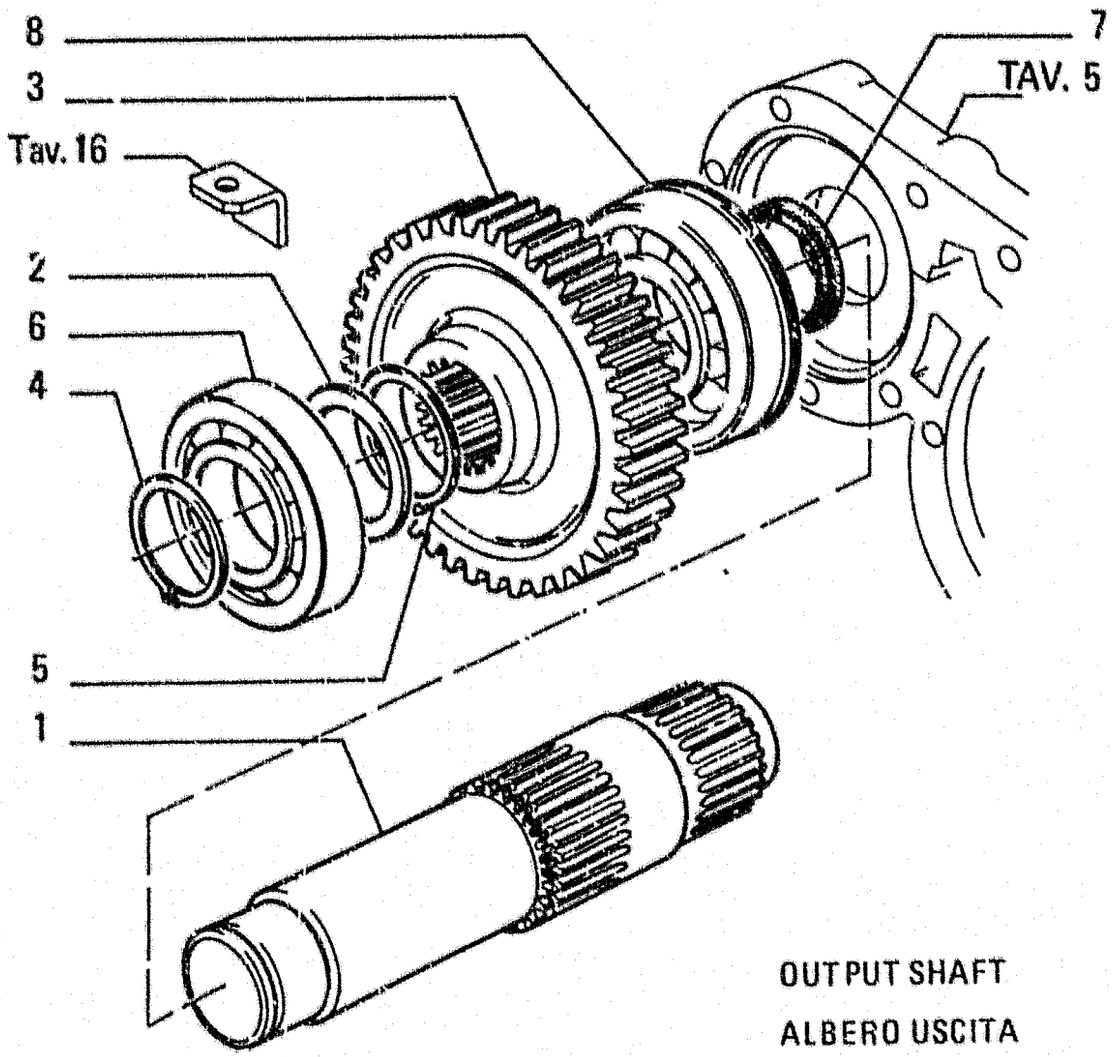

OUTPUT SHAFT

ALBERO USCITA

ITEM	PART NUMBER	QTY	TRANS CODE	DESCRIPTION	DESCRIZIONE
1	4969273	1	16A	SHAFT	ALBERO
2	4969274	1	131R	WASHER	ROSETTA
3	4982114	1	50I	GEAR	INGRANAGGIO
4	11069376	1	187A	SNAP RING 45,8x2	ANELLO ELASTICO 45 8x2
5	11069876	1	187A	SNAP RING 55,8x2	ANELLO ELASTICO 55 8x2
6	20229990	1	341C	BEARING 50x110	CUSCINETTO 50x110
7	40000130	1	122G	SEAL 60x90	GUARNIZIONE 60x90
8	79032304	*	341C	BEARING	CUSCINETTO

OITPUT SHAFT
ALBERO USCITA

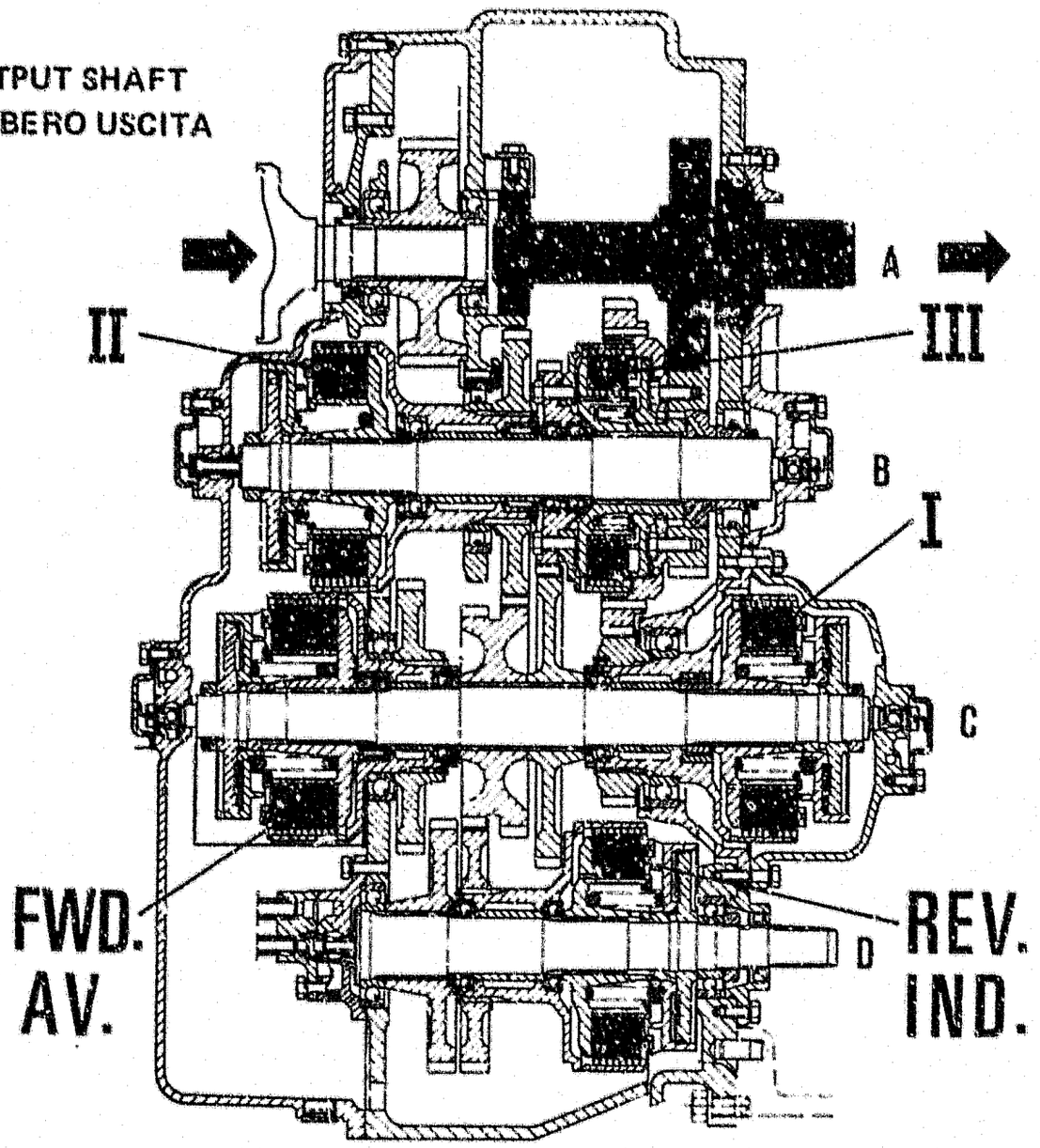

ITEM	PART NUMBER	QTY	TRANS CODE	DESCRIPTION	DESCRIZIONE

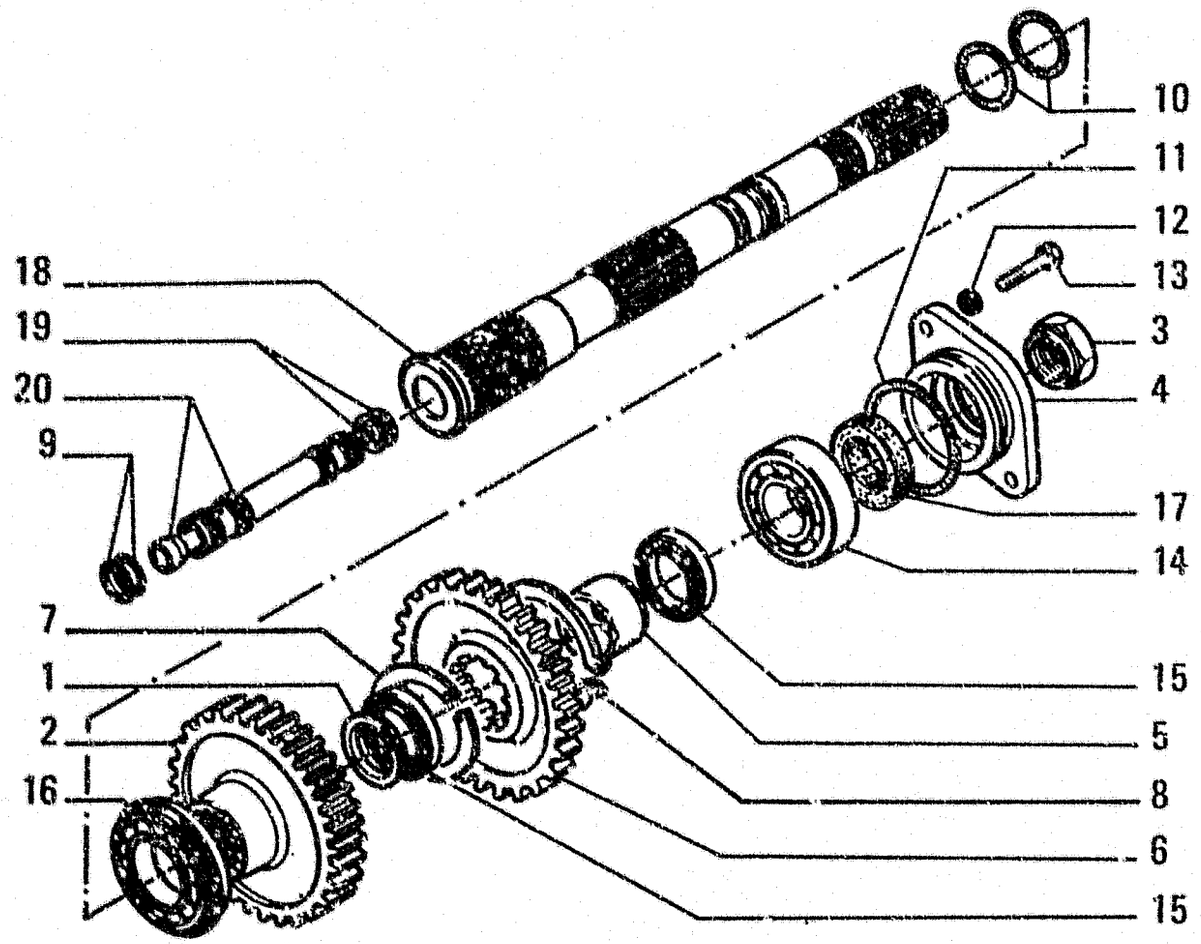

REVERSE GEAR SHAFT
ALBERO MARCIA INDIETRO

ITEM	PART NUMBER	QTY	TRANS CODE	DESCRIPTION	DESCRIZIONE
1	581371	1	45A	RING	ANELLO
2	590537	1	50I	GEAR	INGRANAGGIO
3	4951301	1	10D	NUT	DADO
4	4960759	1	70F	FLANGE	FLANGIA
5	4962194	1	75D	SPACER	DISTANZIALE
6	4985508	1	50I	GEAR	INGRANAGGIO
7	11071376	1	187A	SNAP RING 84,5x3	ANELLO ELASTICO 84,5x3
8	11071876	1	187A	SNAP RING 94,5x3	ANELLO ELASTICO 94,5x3
9	14457281	2	158G	O-RING 2,62x15,54	GUARNIZIONE O-R 2,62x15,54
10	14463881	2	158G	O-RING 3,53x34,52	GUARNIZIONE O-R 3,53x34,52
11	14465481	1	158G	O-RING 3,53x82,14	GUARNIZIONE O-R 3,53x82,14
12	14498631	2	131R	WASHER 10,5x21	ROSETTA 10,5x21
13	15970734	2	40V	SCREW 10x1,25x25	VITE 10x1,25x25
14	20943310	1	341C	BEARING 40x90	CUSCINETTO 40x90
15	28042500	2	341C	BEARING 50x80	CUSCINETTO 50x80
16	28996360	1	341C	BEARING 60x110	CUSCINETTO 60x110
17	40000110	1	122G	SEAL 35x62	GUARNIZIONE 35x62
18	79032464	1	16A	SHAFT	ALBERO
19	79051013	2	187A	SNAP RING - IN ALTERNATIVE	ANELLO ELASTICO - IN ALTERNATIVA
	79086720	2	187A	SNAP RING - IN ALTERNATIVE	ANELLO ELASTICO - IN ALTERNATIVA
20	79060757	1	80P	PIN	PERNO

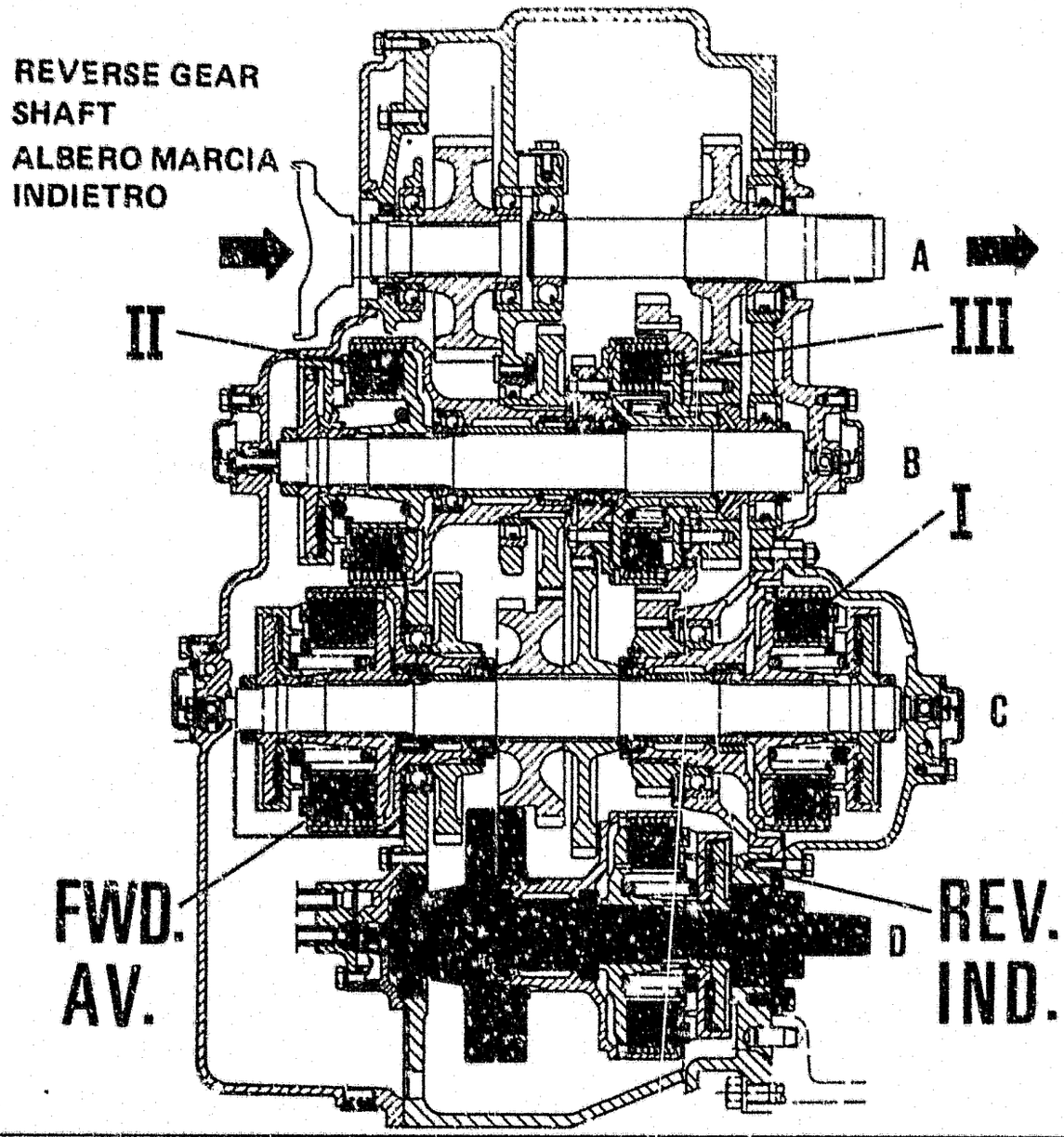

ITEM	PART NUMBER	QTY	TRANS CODE	DESCRIPTION	DESCRIZIONE

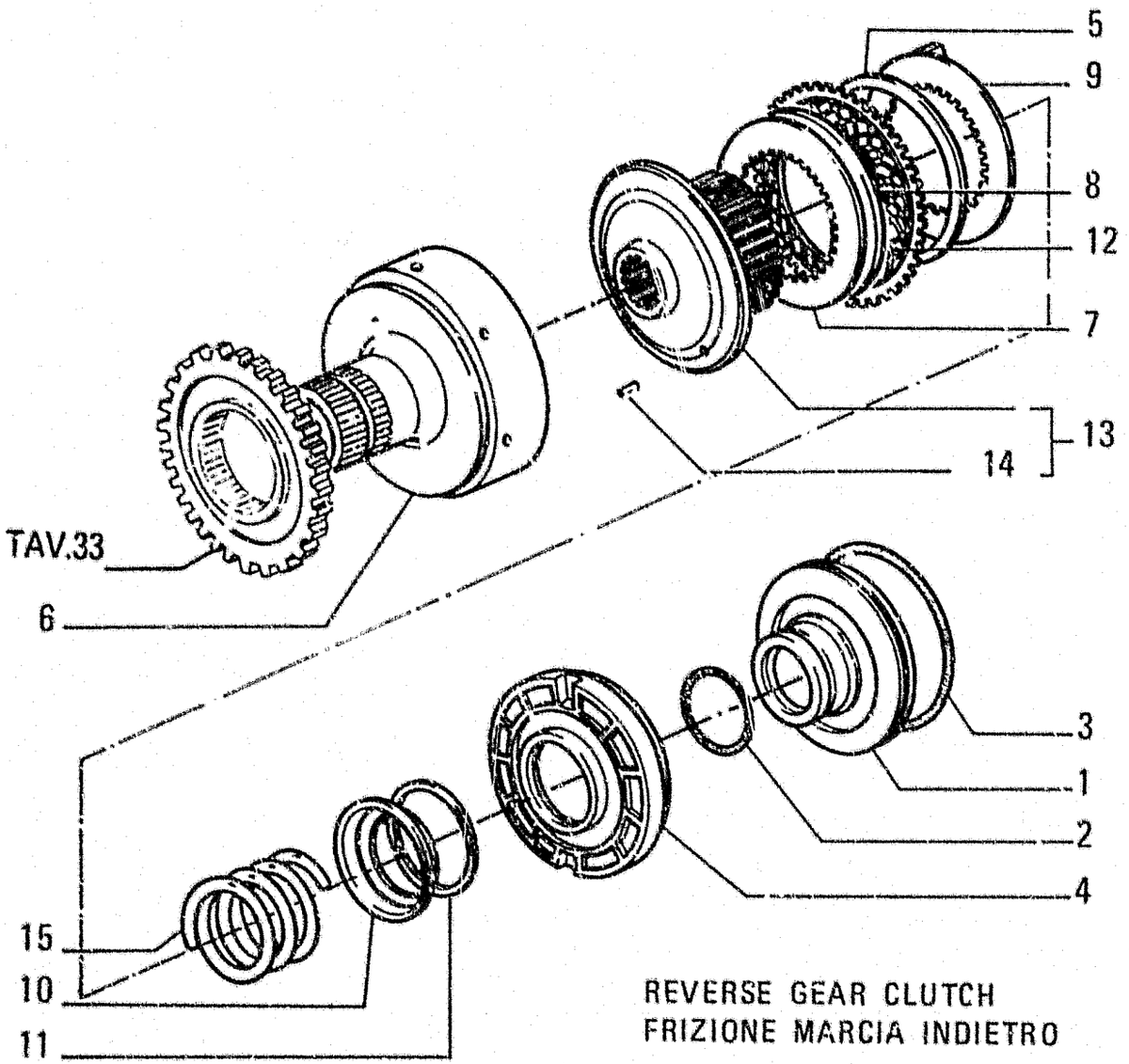

REVERSE GEAR CLUTCH
FRIZIONE MARCIA INDIETRO

ITEM	PART NUMBER	QTY	TRANS CODE	DESCRIPTION	DESCRIZIONE
1	4983905	1	235S	PISTON	STANTUFFO
2	14459781	1	158G	O-RING 2.62x55.24	GUARNIZIONE O-R 2.62x55.24
3	14467781	1	158G	O-RING 3.53x158.3	GUARNIZIONE O-R 3.53x158.3
4	79036885	1	235S	PISTON	STANTUFFO
5	79038905	8	100M	SPRING	MOLLA
6	79040800	1	20T	DRUM - OUTER	TAMBURO - ESTERNO
7	79040802	7	60D	DISC	DISCO
8	79040803		60D	DISC	DISCO
9	79041947	1	60D	DISC	DISCO
10	79041950	1	60S	CUP	SCODELLINO
11	79041951	1	187A	SNAP RING	ANELLO ELASTICO
12	79079550	6	60D	DISC	DISCO
13	79071781	1	20T	DRUM - ASSEMBLY	TAMBURO - COMPLETO
14	79071789	3	155R	NEEDLE ROLLER	RULLINO
15	79077584	1	100M	SPRING	MOLLA

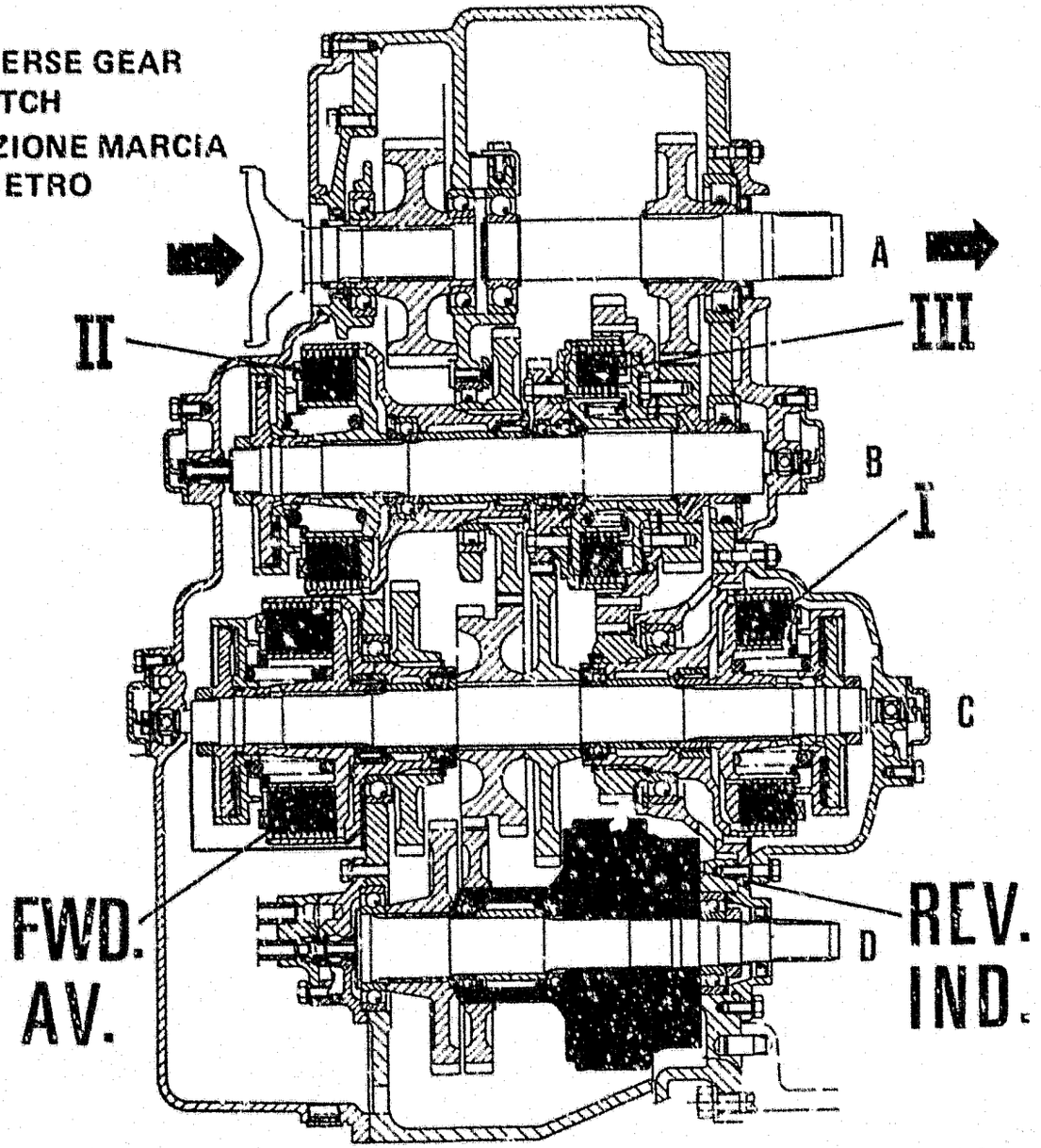

ITEM	PART NUMBER	QTY	TRANS CODE	DESCRIPTION	DESCRIZIONE

SECOND AND THIRD GEAR SHAFT
ALBERO SECONDA E TERZA MARCIA

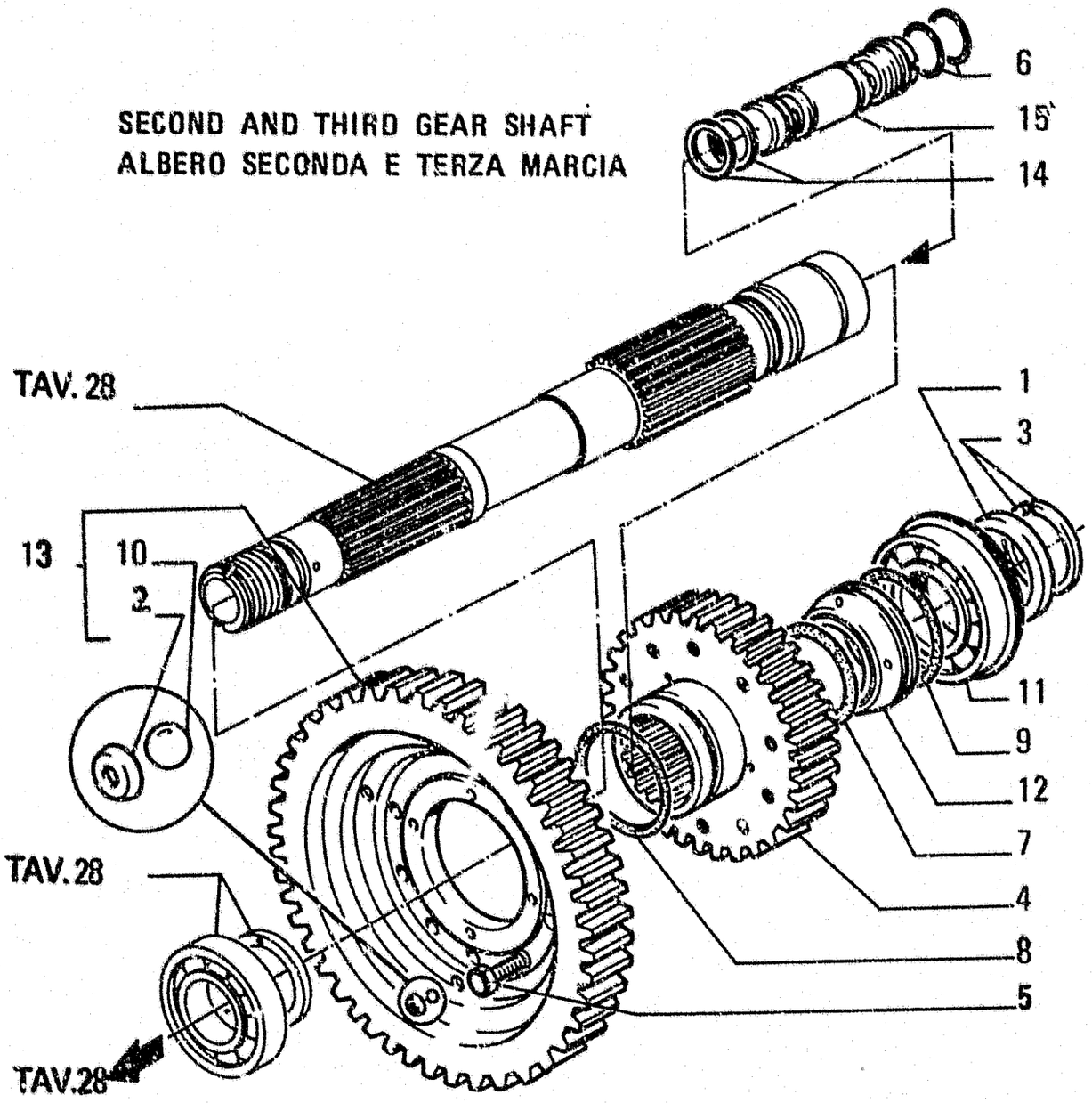

ITEM	PART NUMBER	QTY	TRANS CODE	DESCRIPTION	DESCRIZIONE
1	586675	1	45A	RING	ANELLO
2	4962201	1	60S	CUP	SCODELLINO
3	4977442	2	90S	HALF RING	SEMIANELLO
4	4982111	1	50I	GEAR	INGRANAGGIO
5	14274534	10	40V	SCREW	VITE
6	14457281	2	158G	O-RING 2,62x15,54	GUARNIZIONE O-R 2,62x15,54
7	14464981	1	158G	O-RING 3,53x66,27	GUARNIZIONE O-R 3,53x66,27
8	14465181	1	158G	O-RING 3,53x72,62	GUARNIZIONE O-R 3,53x72,62
9	14465981	1	158G	O-RING 3,53x98,02	GUARNIZIONE O-R 3,53x98,02
10	20063450	1	140S	BALL 6,350	SFERA 6,350
11	20439480	1	341C	BEARING	CUSCINETTO
12	76008487	1	45A	RING	ANELLO
13	79032456	1	50I	GEAR - ASSEMBLY	INGRANAGGIO - COMPLETO
14	79051013	2	187A	SNAP RING - IN ALTERNATIVE	ANELLO ELASTICO - IN ALTERNATIVA
	79086720	2	187A	SNAP RING - IN ALTERNATIVE	ANELLO ELASTICO - IN ALTERNATIVA
15	79060757	1	80P	PIN	PERNO

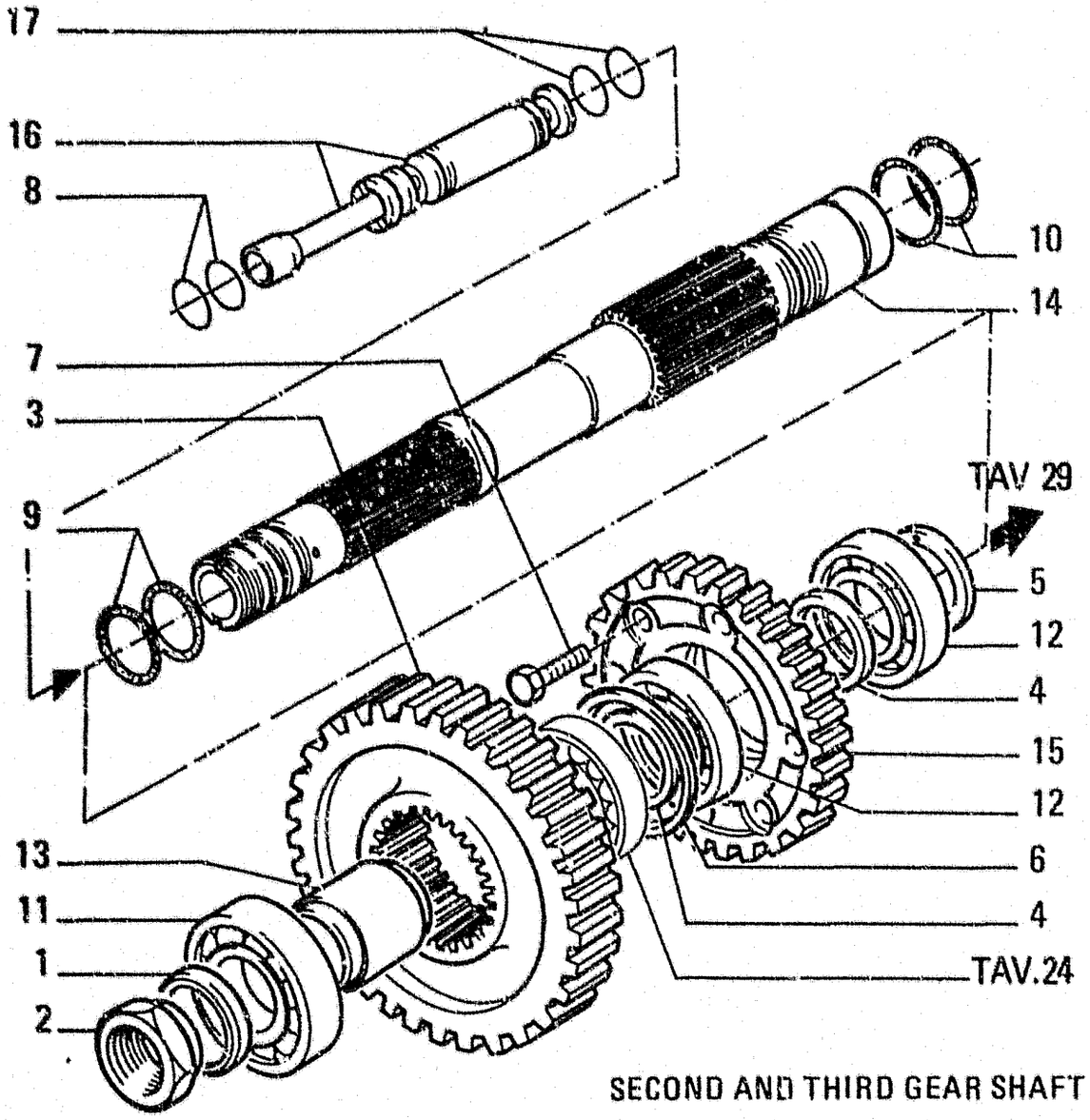

SECOND AND THIRD GEAR SHAFT

ALBERO SECONDA E TERZA MARCIA

ITEM	PART NUMBER	QTY	TRANS CODE	DESCRIPTION	DESCRIZIONE
1	581371	1	45A	RING	ANELLO
2	4951301	1	10D	NUT	DADO
3	4962190	1	50I	GEAR	INGRANAGGIO
4	4962198	2	75D	SPACER	DISTANZIALE
5	4975732	1	45A	RING	ANELLO
6	11071376	1	187A	SNAP RING 84,5x3	ANELLO ELASTICO 84,5x3
7	14274534	6	40V	SCREW	VITE
8	14457281	2	158G	O-RING 2,62x15,54	GUARNIZIONE O-R 2,62x15,54
9	14463881	2	158G	O-RING 3,53x34 52	GUARNIZIONE O-R 3,53x34,52
10	14464381	2	158G	O-RING 3.53x47,22	GUARNIZIONE O-R 3,53x47 22
11	26794660	1	341C	BEARING 50x90	CUSCINETTO 50x90
12	23042500	2	341C	BEARING 50x80	CUSCINETTO 50x80
13	79026691	1	75D	SPACER	DISTANZIALE
14	79032303	1	16A	SHAFT	ALBERO
15	79041938	1	50I	GEAR	INGRANAGGIO
16	79060757	1	80P	PIN	PERNO
17	79051013	2	187A	SNAP RING - IN ALTERNATIVE	ANELLO ELASTICO - IN ALTERNATIVA
	79086720	2	187A	SNAP RING - IN ALTERNATIVE	ANELLO ELASTICO - IN ALTERNATIVA

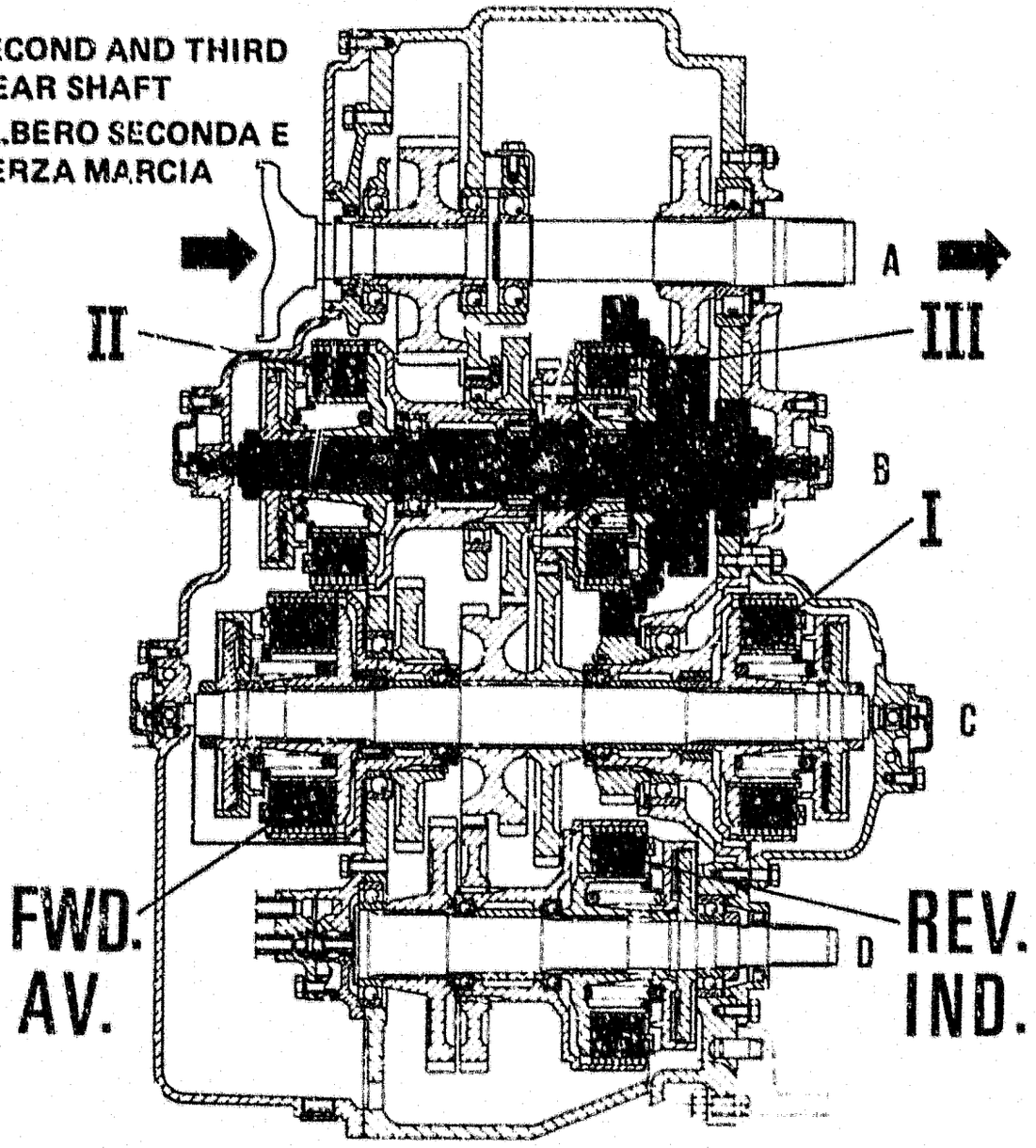

ITEM	PART NUMBER	QTY	TRANS CODE	DESCRIPTION	DESCRIZIONE

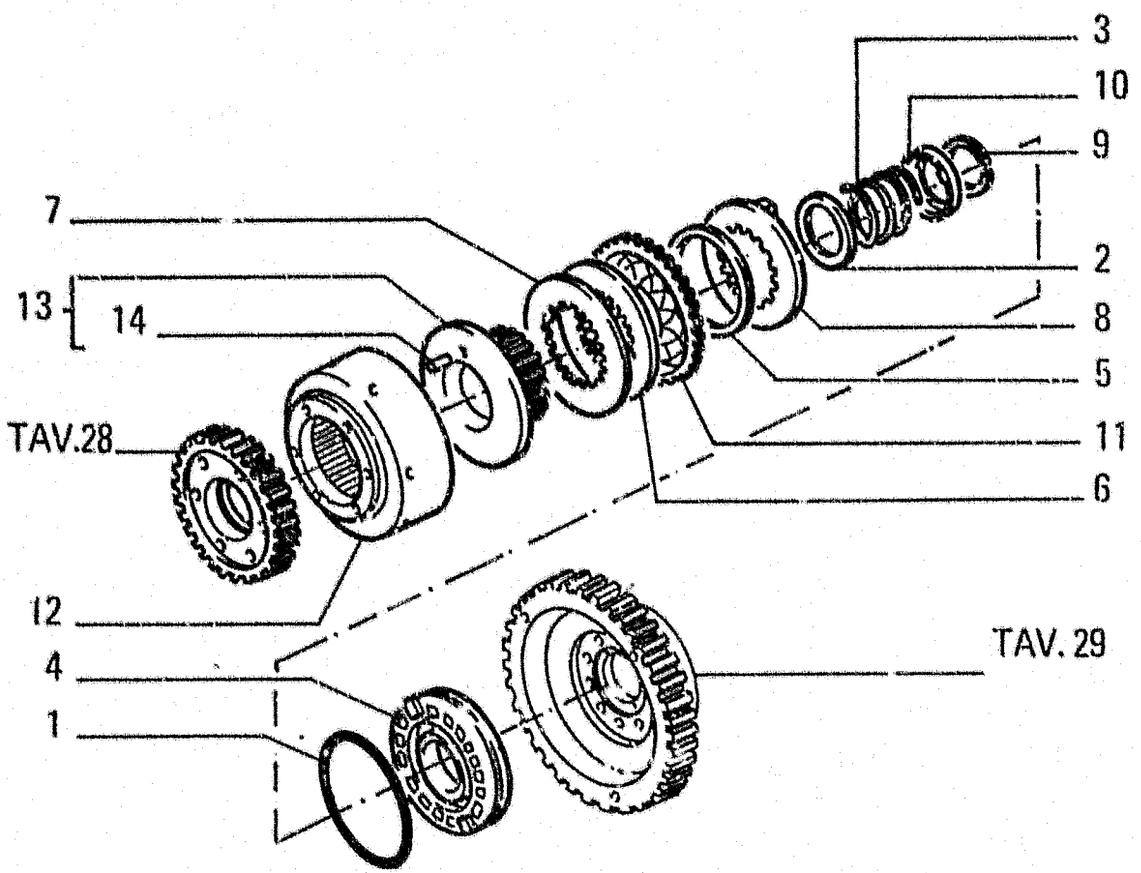

THIRD GEAR CLUTCH
FRIZIONE TERZA MARCIA

ITEM	PART NUMBER	QTY	TRANS CODE	DESCRIPTION	DESCRIZIONE
1	14468181	1	158G	O-RING 3,53x183,7	GUARNIZIONE O-R 3,53x183,7
2	79032653	1	60S	CUP	SCODELLINO
3	79032672	1	100M	SPRING	MOLLA
4	79036886	1	235S	PISTON	STANTUFFO
5	79038905	6	100M	SPRING	MOLLA
6	79040802	5	60D	DISC	DISCO
7	79040803		60D	DISC	DISCO
8	79041947	1	60D	DISC	DISCO
9	79041951	1	187A	SNAP RING	ANELLO ELASTICO
10	79041952	1	60S	CUP	SCODELLINO
11	79079550	6	60D	DISC	DISCO
12	79070615	1	20T	DRUM	TAMBURO
13	79071783	1	20T	DRUM - ASSEMBLY	TAMBURO - COMPLETO
14	79072959	3	155R	NEEDLE ROLLER	RULLINO

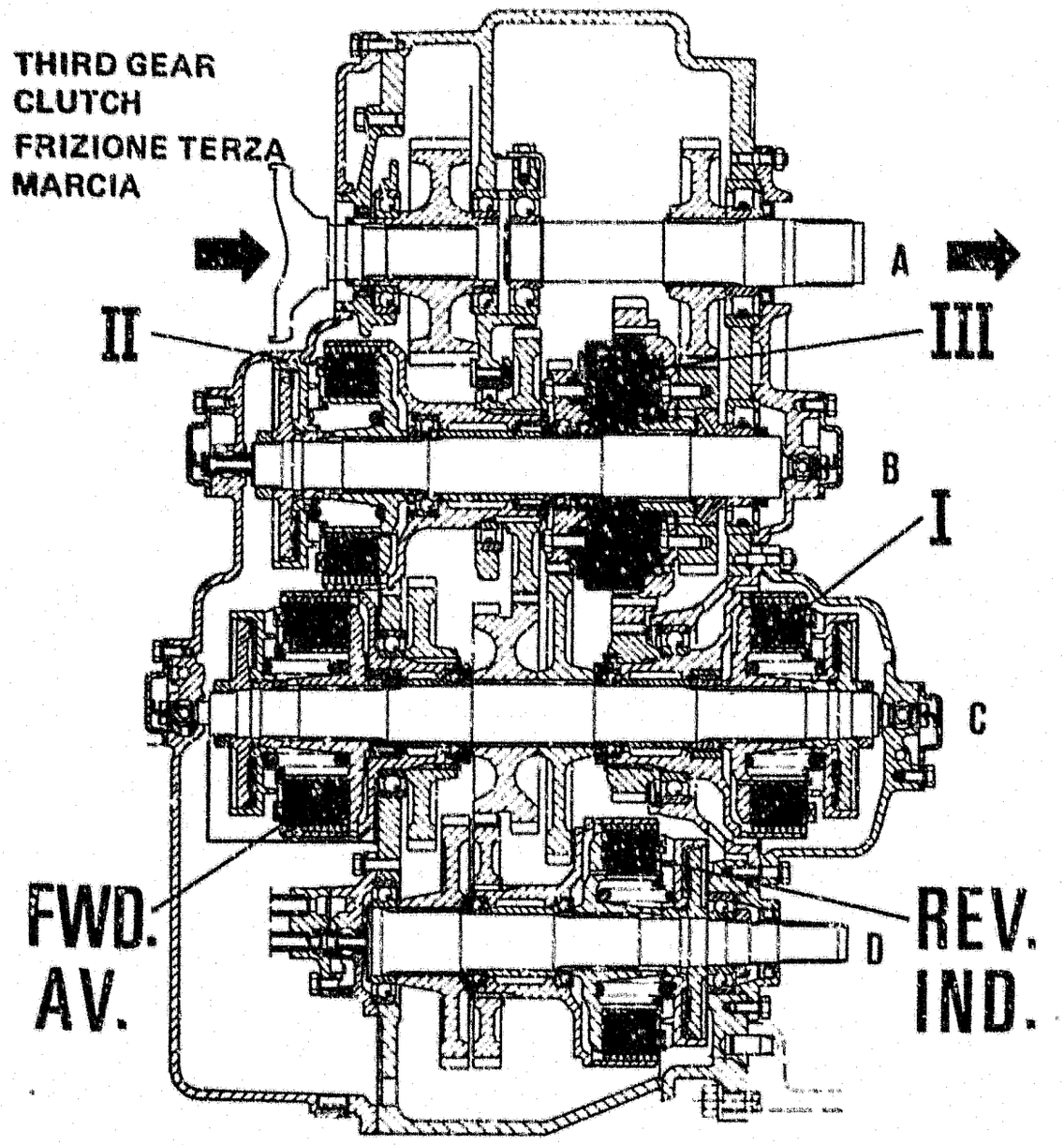

ITEM	PART NUMBER	QTY	TRANS CODE	DESCRIPTION	DESCRIZIONE

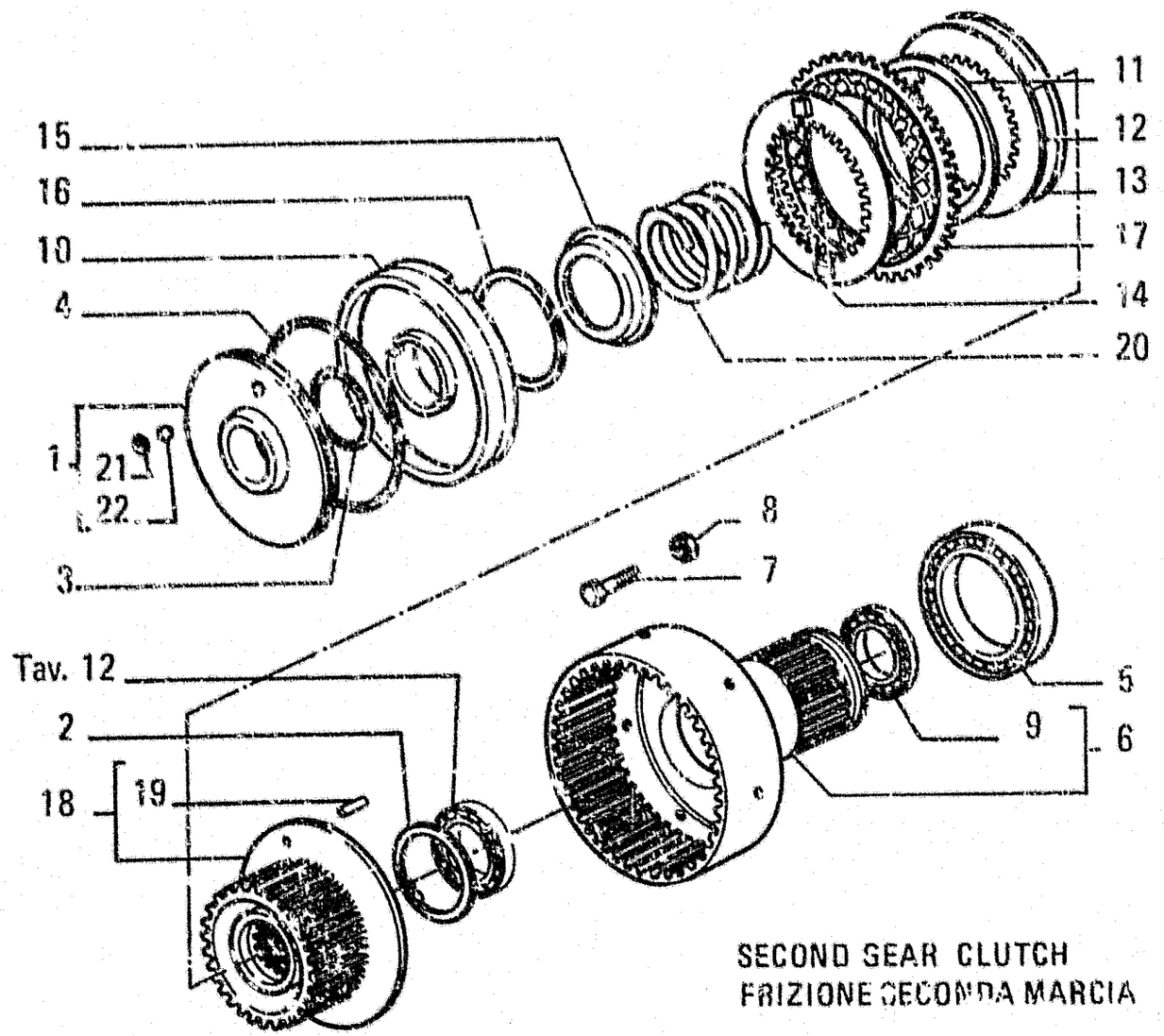

SECOND GEAR CLUTCH
FRIZIONE SECONDA MARCIA

ITEM	PART NUMBER	QTY	TRANS CODE	DESCRIPTION	DESCRIZIONE
1	4983917	1	23?S	PISTON	STANTUFFO
2	11062476	1	187A	SNAP RING 95,5x3	ANELLO ELASTICO 95 5x3
3	14459781	1	158C	O-RING 2 62x55 24	GUARNIZIONE O-R 2 62x55 24
4	14467781	1	158G	O-RING 3 53x150 3	GUARNIZIONE O-R 3 53x150 3
5	24907830	1	341C	BEARING 100x150	CUSCINETTO 100x150
6	79026690	1	23T	DRUM - OUTER ASSEMBLY	TAMBURO - ESTERNO COMPLETO
7	79026695	2	40V	SCREW	VITE
8	79026315	1	10D	NUT	DADO
9	79035204	1	341C	BEARING	CUSCINETTO
10	79036965	1	235S	PISTON	STANTUFFO
11	79038905	8	100M	SPRING	MOLLA
12	79040802	7	60D	DISC	DISCO
13	79040803		60D	DISC	DISCO
14	79041947	1	50D	DISC	DISCO
15	79041950	1	60S	CUP	SCODELLINO
16	79041951	1	187A	SNAP RING	ANELLO ELASTICO
17	79079550	8	60D	DISC	DISCO
18	79071781	1	20T	DRUM - ASSEMBLY	TAMBURO - COMPLETO
19	79071789	3	45R	NEEDLE ROLLER	RULLINO
20	79077584	1	100M	SPRING	MOLLA
21	4962201	1	60S	CUP	SCODELLINO
22	20063450	1	140S	BALL 6.350	SFERA 6,350

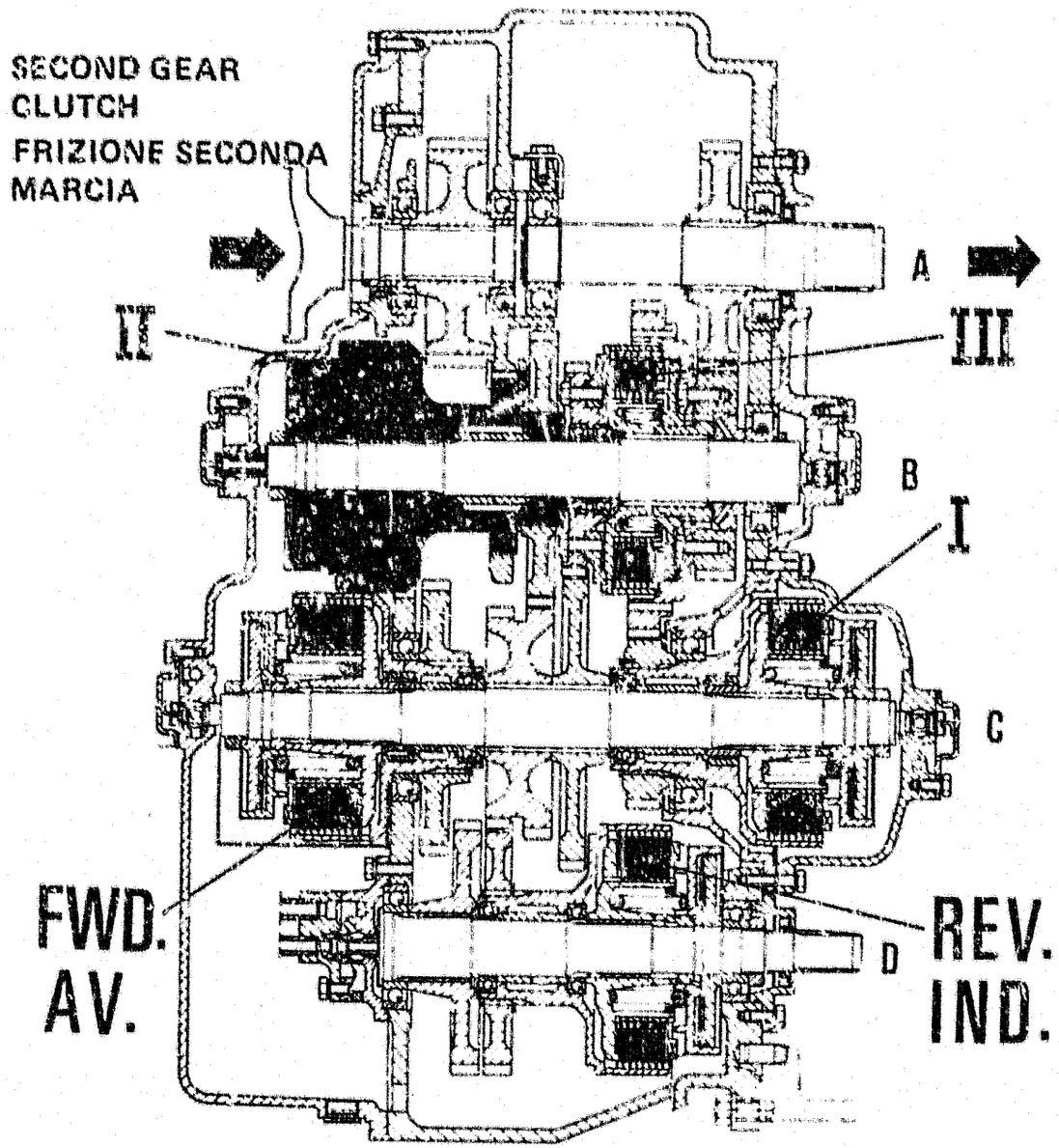

ITEM	PART NUMBER	QTY	TRANS CODE	DESCRIPTION	DESCRIZIONE

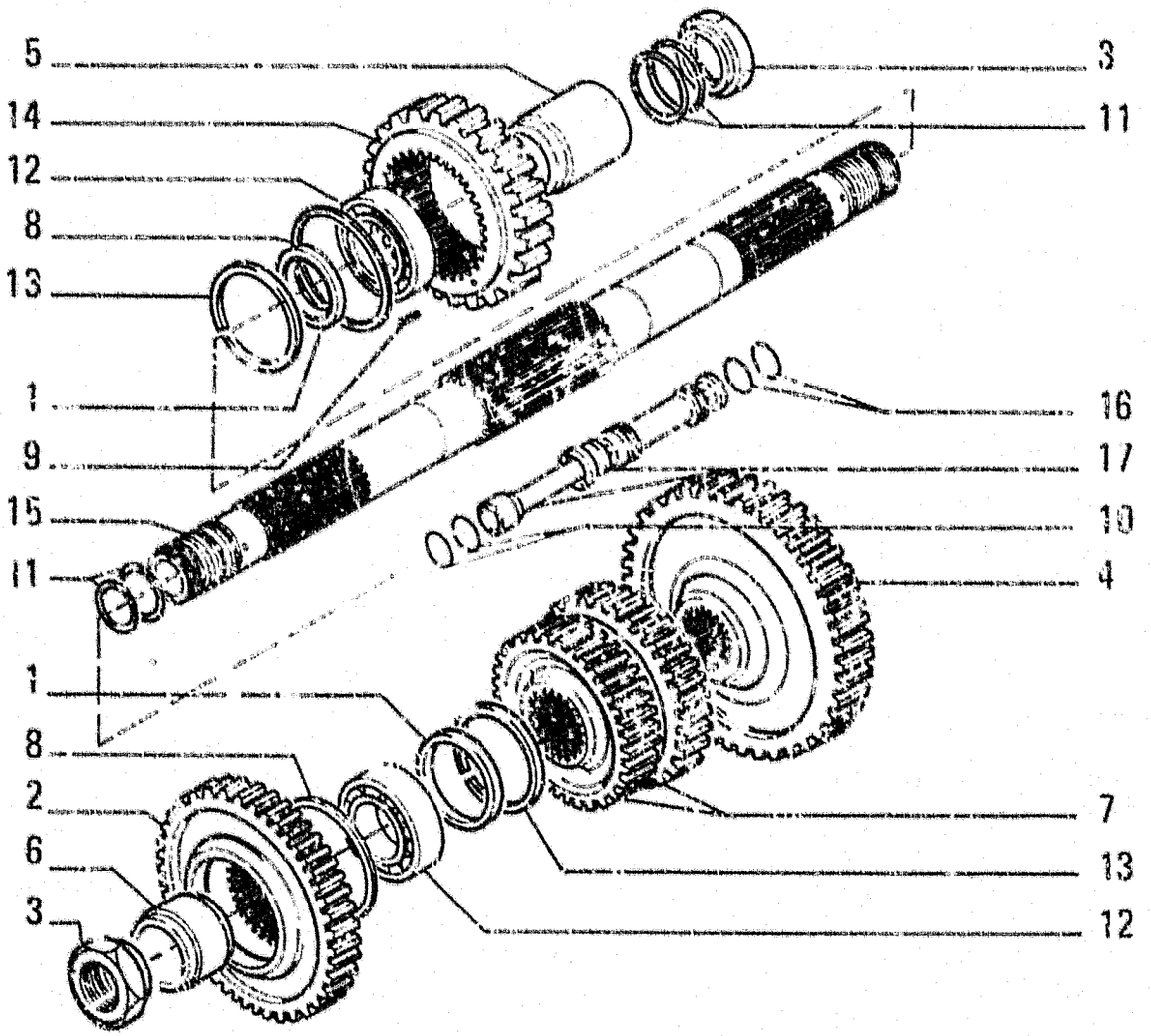

FIRST GEAR SHAFT
ALBERO PRIMA MARCIA

ITEM	PART NUMBER	QTY	TRANS CODE	DESCRIPTION	DESCRIZIONE
1	581371	2	45A	RING	ANELLO
2	590533	1	50I	GEAR	INGRANAGGIO
3	4951301	2	10D	NUT	DADO
4	4962136	1	50I	GEAR	INGRANAGGIO
5	4962194	1	75D	SPACER	DISTANZIALE
6	4962196	1	75D	SPACER	DISTANZIALE
7	4962115	1	50I	GEAR	INGRANAGGIO
8	11071376	2	187A	SNAP RING 84.5x3	ANELLO ELASTICO 84.5x3
9	14163670	2	202S	SPRING PIN	SPINA ELASTICA
10	14457281	1	188G	O-RING 2.62x15.54	GUARNIZIONE O-R 2.62x15.54
11	14463881	4	195J	O RING 3.53x34.52	GUARNIZIONE O-R 3.53x34.52
12	23042500	2	341C	BEARING 50x80	CUSCINETTO 50x80
13	76002522	2	45A	RING	ANELLO
14	79002302	1	50I	GEAR	INGRANAGGIO
15	79002803	1	16A	SHAFT	ALBERO
16	79051013	4	137A	SNAP RING - IN ALTERNATIVE	ANELLO ELASTICO - IN ALTERNATIVA
	79086720	4	187A	SNAP RING - IN ALTERNATIVE	ANELLO ELASTICO - IN ALTERNATIVA
17	79060757	2	80F	PIN	PERNO

FROM
DA

SGR. 1.2240 TAV. 3 PAG. 1

TO
A

SGR. 1.2770 TAV. 12 PAG. 1

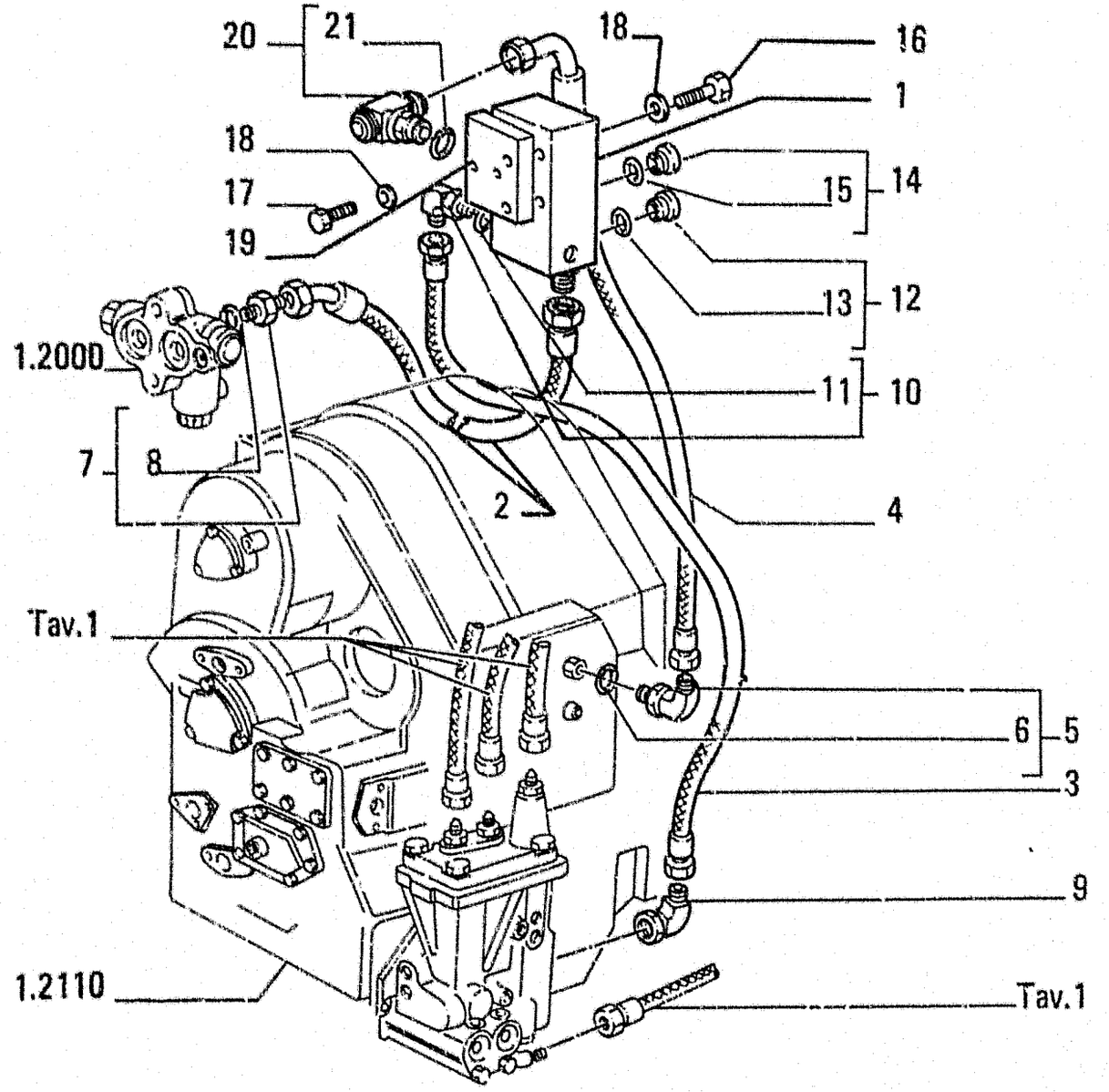

ITEM	PART NUMBER	QTY	TRANS CODE	DESCRIPTION	DESCRIZIONE
1	79109281	1	10V	VALVE - ASSEMBLY SEE TAV. 6	VALVOLA - COMPLETO VEDERE TAV. 6
2	79108173	1	192T	HOSE ASSY	TUBO FLESS.C/RACCORDI
3	79092249	1	192T	HOSE ASSY	TUBO FLESS.C/RACCORDI
4	79115109	1	285T	HOSE	TUBO FLESSIBILE
5	79067025	1	20R	FITTING - ASSEMBLY	RACCORDO - COMPLETO
6	14438185	1	158G	O-RING	GUARNIZIONE O-R
7	79066942	1	20R	FITTING - ASSEMBLY	RACCORDO - COMPLETO
8	14437985	1	158G	O-RING	GUARNIZIONE O-R
9	79086872	1	20R	FITTING	RACCORDO
10	79067018	1	20R	FITTING - ASSEMBLY	RACCORDO - COMPLETO
11	14437785	1	158G	O-RING	GUARNIZIONE O-R
12	10118740	2	50T	PLUG - ASSEMBLY	TAPPO - COMPLETO
13	14437785	1	158G	O-RING	GUARNIZIONE O-R
14	10119440	2	50T	PLUG - ASSEMBLY 18x1,5x12	TAPPO - COMPLETO 18x1,5x12
15	14437985	1	158G	O-RING	GUARNIZIONE O-R
16	16044331	2	40V	SCREW 8x1,25x55	VITE 8x1,25x55
17	16043431	2	40V	SCREW 8x1,25x20	VITE 8x1,25x20
18	14496531	4	131R	WASHER 8,15x17	ROSETTA 8,15x17
19	79083695	1	105P	PLATE	PIASTRA
20	79115106	1	20R	FITTING - ASSEMBLY	RACCORDO - COMPLETO
21	14437985	1	158G	O-RING	GUARNIZIONE O-R

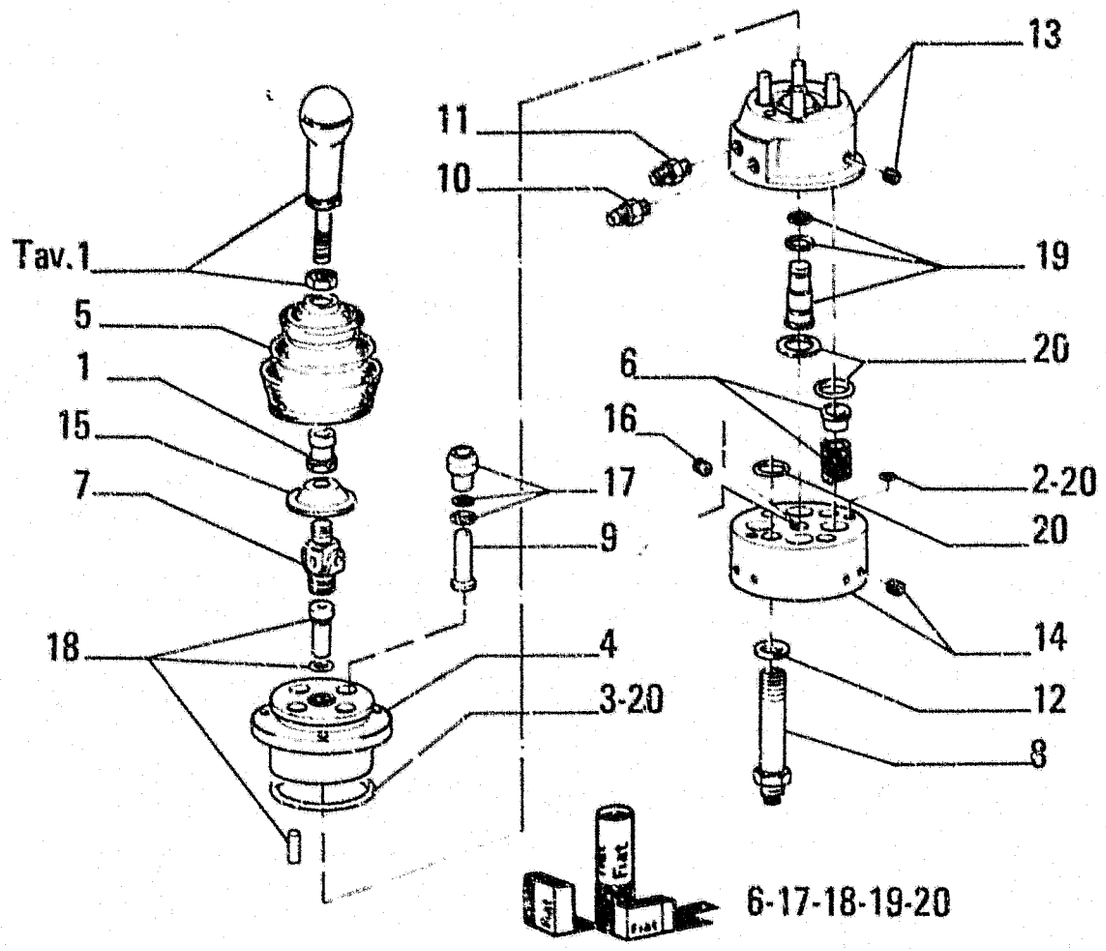

ITEM	PART NUMBER	QTY	TRANS CODE	DESCRIPTION	DESCRIZIONE
1	45482728	1	75D	SPACER	DISTANZIALE
2	14452580	4	158G	O-RING 1,78x4,47	GUARNIZIONE O-R 1,78x4,47
3	14455780	1	158G	O-RING	GUARNIZIONE O-R
4	45483647	1	300C	BODY	CORPO
5	45482730	1	65C	BOOT	CAPPUCCIO
6	79078701	1	K28	KIT-TRANSMISSION MANIPULATOR - SEE PAGE 32	KIT-PER MANIPOLATORE CAMBIO - VED. PAG. 32
7	79077324	1	65G	UNIVERSAL JOINT	GIUNTO CARDANICO
8	79078690	4	20R	FITTING	RACCORDO
9	79078686	4	130P	PLUNGER	PISTONCINO
10	79078688	1	20R	FITTING	RACCORDO
11	79078689	1	20R	FITTING	RACCORDO
12	79078706	4	122G	SEAL	GUARNIZIONE
13	79081173	1	300C	BODY	CORPO
14	79081178	1	105P	PLATE	PIASTRA
15	79081150	1	120P	PLATE	PIATTELLO
16	79081180	4	20U	JET	UGELLO
17	79078666	4	K28	KIT-TRANSMISSION MANIPULATOR - SEE PAGE 32	KIT-PER MANIPOLATORE CAMBIO - VED. PAG. 32
18	79078698	4	K28	KIT-TRANSMISSION MANIPULATOR - SEE PAGE 32	KIT-PER MANIPOLATORE CAMBIO - VED. PAG. 32
19	79078699	4	K28	KIT-TRANSMISSION MANIPULATOR - SEE PAGE 32	KIT-PER MANIPOLATORE CAMBIO - VED. PAG. 32
20	79078700	4	K28	KIT-TRANSMISSION MANIPULATOR - SEE PAGE 32	KIT-PER MANIPOLATORE CAMBIO - VED. PAG. 32

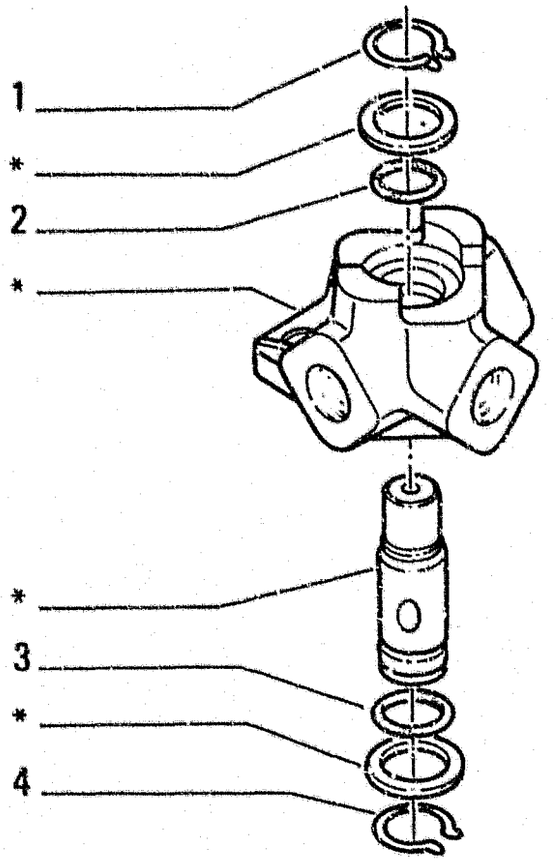

PARTS MARKED * ARE NOT SUPPLIED AS SPARES
I PARTICOLARI CONTRASSEGNATI CON * NON VENGONO FORNITI DI RICAMBIO

ITEM	PART NUMBER	QTY	TRANS CODE	DESCRIPTION	DESCRIZIONE
1	11066776	1	187A	SNAP RING 17,5x1,2	ANELLO ELASTICO 17,5x1,2
2	79055339	1	158G	O-RING	GUARNIZIONE O-R
3	70924854	1	158G	O-RING	GUARNIZIONE O-R
4	11066876	1	187A	SNAP RING 18,5x1,2	ANELLO ELASTICO 18,5x1,2

BRAKES UNLOCK VALVE
VALVOLA SBLOCCAGGIO FRENI

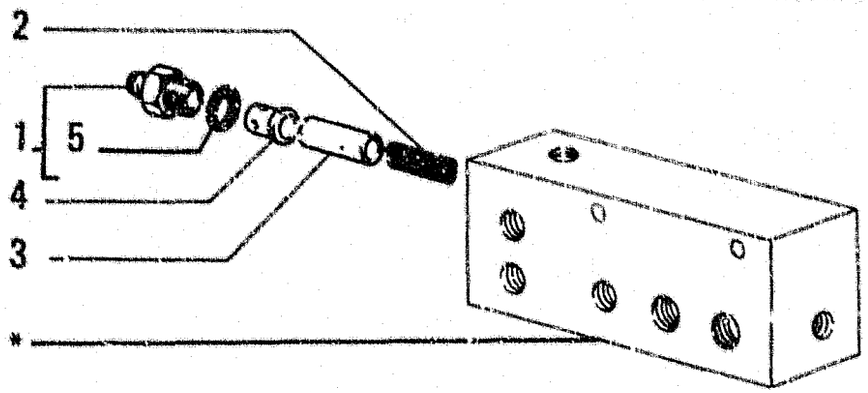

PARTS MARKED * ARE NOT SUPPLIED AS SPARES
! PARTICOLARI CONTRASSEGNATI CON * NON VENGONO FORNITI DI RICAMBIO

ITEM	PART NUMBER	QTY	TRANS CODE	DESCRIPTION	DESCRIZIONE
1	79066943	1	20R	FITTING - ASSEMBLY	RACCORDO - COMPLETO
2	79036901	1	100M	SPRING	MOLLA
3	79066028	1	132P	PISTON	PISTONE
5	14438085	1	158G	O-RING	GUARNIZIONE O-R
4	79066027	1	75D	SPACER	DISTANZIALE

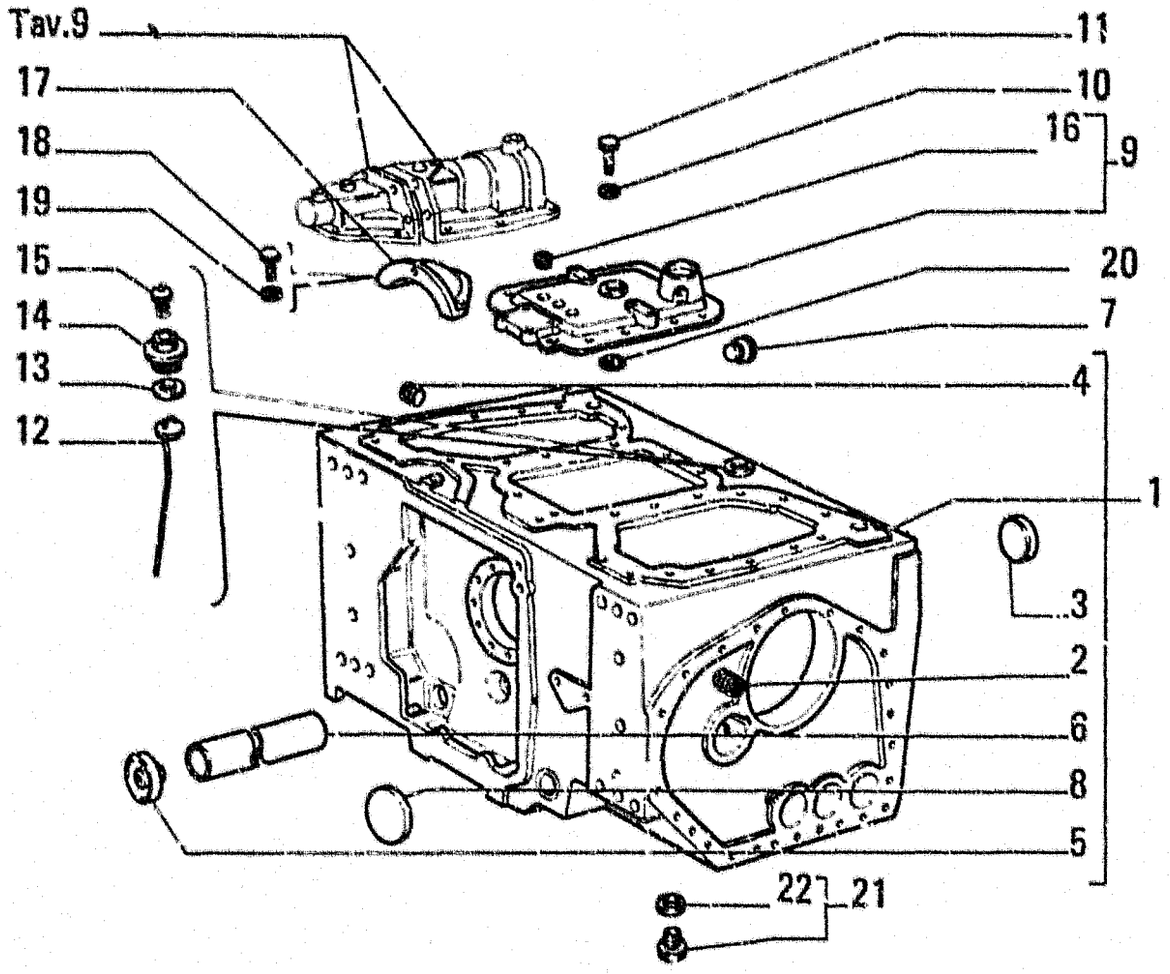

ITEM	PART NUMBER	QTY	TRANS CODE	DESCRIPTION	DESCRIZIONE
1	79108738	1	404S	REAR HOUSING	SCATOLA TRASMISSIONE
2	4968762	2	90G	DOWEL	GRANO
3	10150850	1	50T	PLUG	TAPPO
4	14324801	1	50T	PLUG 12x1,5x13	TAPPO 12x1.5x13
5	586720	1	50T	PLUG	TAPPO
6	586721	1	193T	TUBE	TUBO RIGIDO
7	4974232	26	50T	PLUG	TAPPO
8	586719	3	50T	PLUG	TAPPO
9	79087779	1	265C	COVER - ASSEMBLY	COPERCHIO - COMPLETO
10	14496731	11	131R	WASHER 12,2x24	ROSETTA 12,2x24
11	15540534	11	40V	SCREW	VITE
12	79111260	1	90A	ROD	ASTA
13	10297085	1	120G	GASKET 40.3x48	GUARNIZIONE PIANA 40,3x48
14	79043966	1	50T	PLUG	TAPPO
15	13415191	1	145S	BREATHER 8x1.25x7	SFIATATOIO 8x1,25x7
16	10269750	5	50T	PLUG 18x1,5x11	TAPPO 18x1.5x11
17	4962648	1	265C	COVER	COPERCHIO
18	15970734	3	40V	SCREW 10x1,25x25	VITE 10x1,25x25
19	14496631	3	131R	WASHER 10,5x21	ROSETTA 10.5x21
20	14457681	1	158G	O-RING 2.62x21.89	GUARNIZIONE O-R 2.62x21.89
21	10119040	2	50T	PLUG - ASSEMBLY 27x2x16	TAPPO - COMPLETO 27x2x16
22	14438185	1	158G	O-RING	GUARNIZIONE O-R

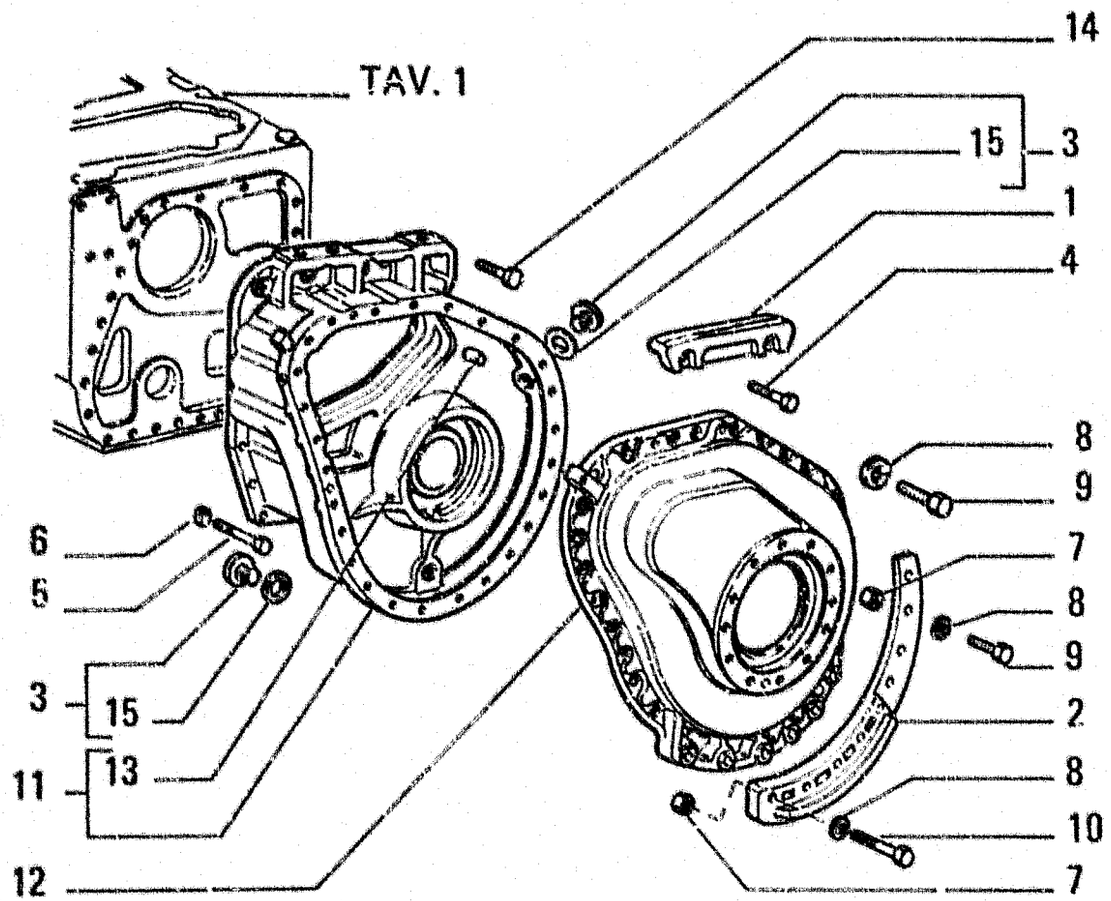

ITEM	PART NUMBER	QTY	TRANS CODE	DESCRIPTION	DESCRIZIONE
1	590329	2	45P	PAD	PATTINO
2	4981108	1	70R	GUARD - LEFT	RIPARO - SINISTRO
	4981112	1	70R	GUARD - RIGHT	RIPARO - DESTRO
3	10119140	8	50T	PLUG - ASSEMBLY 42x2x16	TAPPO - COMPLETO 42x2x16
4	11255934	4	40V	SCREW	VITE
5	11391534	42	40V	SCREW	VITE
6	14496931	42	131R	WASHER 16.8x30	ROSETTA 16.8x30
7	12164021	18	10D	NUT 14x1,5x11	DADO 14x1,5x11
8	14496831	72	131R	WASHER 14.4x28	ROSETTA 14.4x28
9	11394334	62	40V	SCREW	VITE
10	15977534	10	40V	SCREW 14x1.5x60	VITE 14x1.5x60
11	76014373	1	35S	CASE - LEFT	SCATOLA - SINISTRO
	76014375	1	35S	CASE - RIGHT	SCATOLA - DESTRO
12	79031754	1	265C	COVER - LEFT	COPERCHIO - SINISTRO
	79031755	1	265C	COVER - RIGHT	COPERCHIO - DESTRO
13	79035992	3	90G	DOWEL	GRANO
14	14257934	8	40V	SCREW 16x1,5x40	VITE 16x1,5x40
15	14438385	1	159G	O-RING 3x39	GUARNIZIONE O-R 3x39

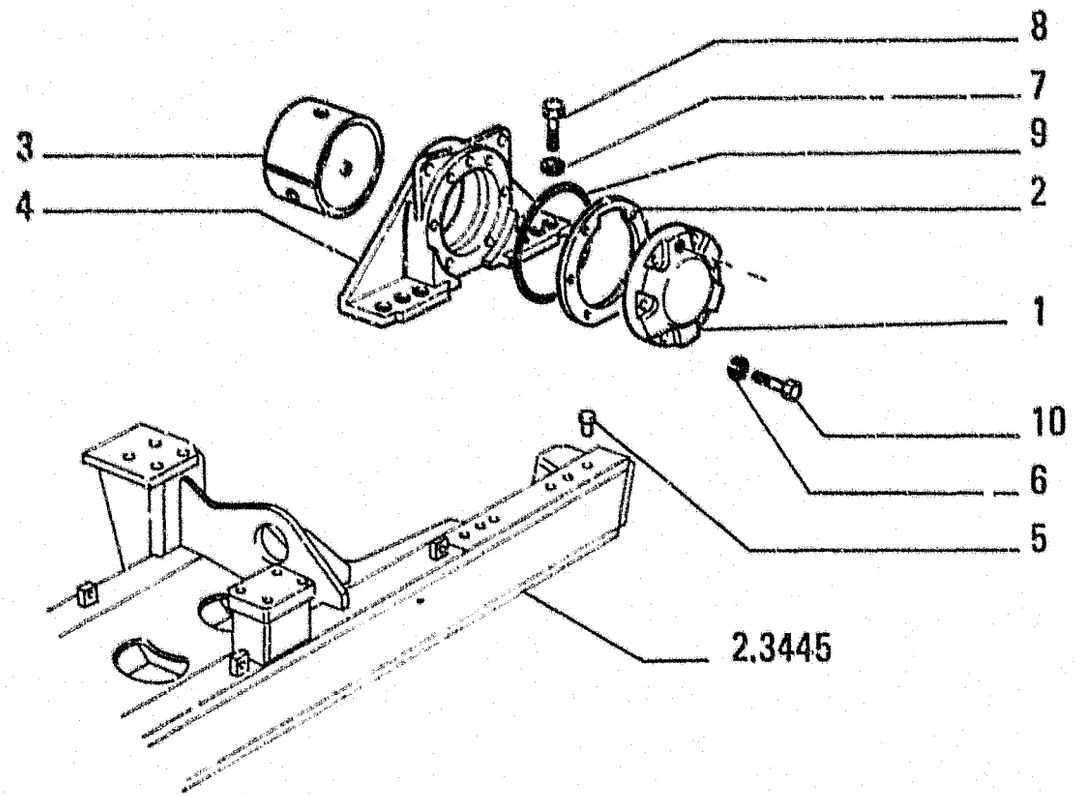

ITEM	PART NUMBER	QTY	TRANS CODE	DESCRIPTION	DESCRIZIONE
1	594317	2	265C	COVER	COPERCHIO
2	594324	2	120G	GASKET	GUARNIZIONE PIANA
3	594343	2	95B	BUSHING - IN ALTERNATIVE	BOCCOLA - IN ALTERNATIVA
	79012001	2	95B	BUSHING - IN ALTERNATIVE	BOCCOLA - IN ALTERNATIVA
4	594666	2	300S	SUPPORT	SUPPORTO
5	4955605	4	90G	DOWEL	GRANO
6	14496731	12	131R	WASHER 12,2x24	ROSETTA 12,2x24
7	14497131	8	131R	WASHER 21x37	ROSETTA 21x37
8	15988334	8	40V	SCREW	VITE
9	14473580	2	158G	O-RING 5,33x123,19	GUARNIZIONE O-R 5,33x123,19
10	15540431	12	40V	SCREW 12x1,25x30	VITE 12x1,25x30

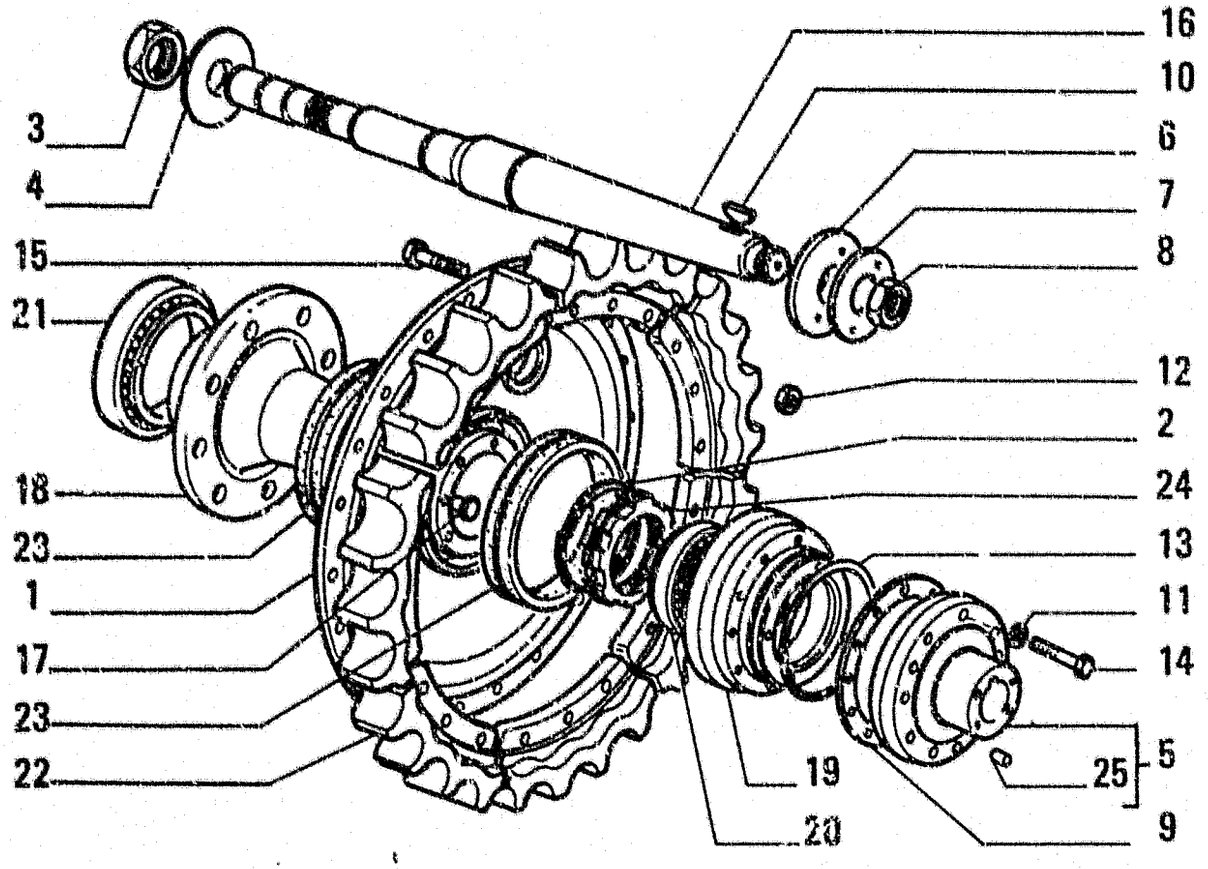

ITEM	PART NUMBER	QTY	TRANS CODE	DESCRIPTION	DESCRIZIONE
1	79087681	2	135M	HUB	MOZZO
2	586780	2	167A	SNAP RING	ANELLO ELASTICO
3	586931	2	10D	NUT	DADO
4	586932	2	110P	PLATE	PIASTRINA
5	594320	2	300S	SUPPORT	SUPPORTO
6	594322	2	131R	WASHER	ROSETTA
7	594323	2	131R	WASHER	ROSETTA
8	594325	2	10D	NUT	DADO
9	594326		198S	SHIM 0,3	SPESSORE 0,3
	594327		198S	SHIM 0,8	SPESSORE 0,8
	594328		198S	SHIM 1	SPESSORE 1
	594329		198S	SHIM 1,2	SPESSORE 1,2
	594330		198S	SHIM 1,4	SPESSORE 1,4
	594331		198S	SHIM 1,5	SPESSORE 1,5
10	10206610	2	61L	WOODRUF KEY 16x10	LINGUETTA A DISCO 16x10
11	14496731	18	131R	WASHER 12,2x24	ROSETTA 12,2x24
12	79087989	54	10D	NUT	DADO
13	14468580	2	158G	O-RING 3,53x209,1	GUARNIZIONE O-R 3,53x209,1
14	15541134	18	40V	SCREW	VITE
15	79087682	54	40V	SCREW	VITE
16	79031688	2	151B	BAR	BARRA
17	586743	2	60T	BLOCK	TASSELLO
18	79031520	2	135M	HUB	MOZZO
19	79031756	2	35S	CASE	SCATOLA
20	79031757	2	341C	BEARING	CUSCINETTO
21	79031758	2	341C	BEARING	CUSCINETTO
22	79087680	18	136S	SPROCKET SEGMENT	SETTORE RUOTA MOTRICE

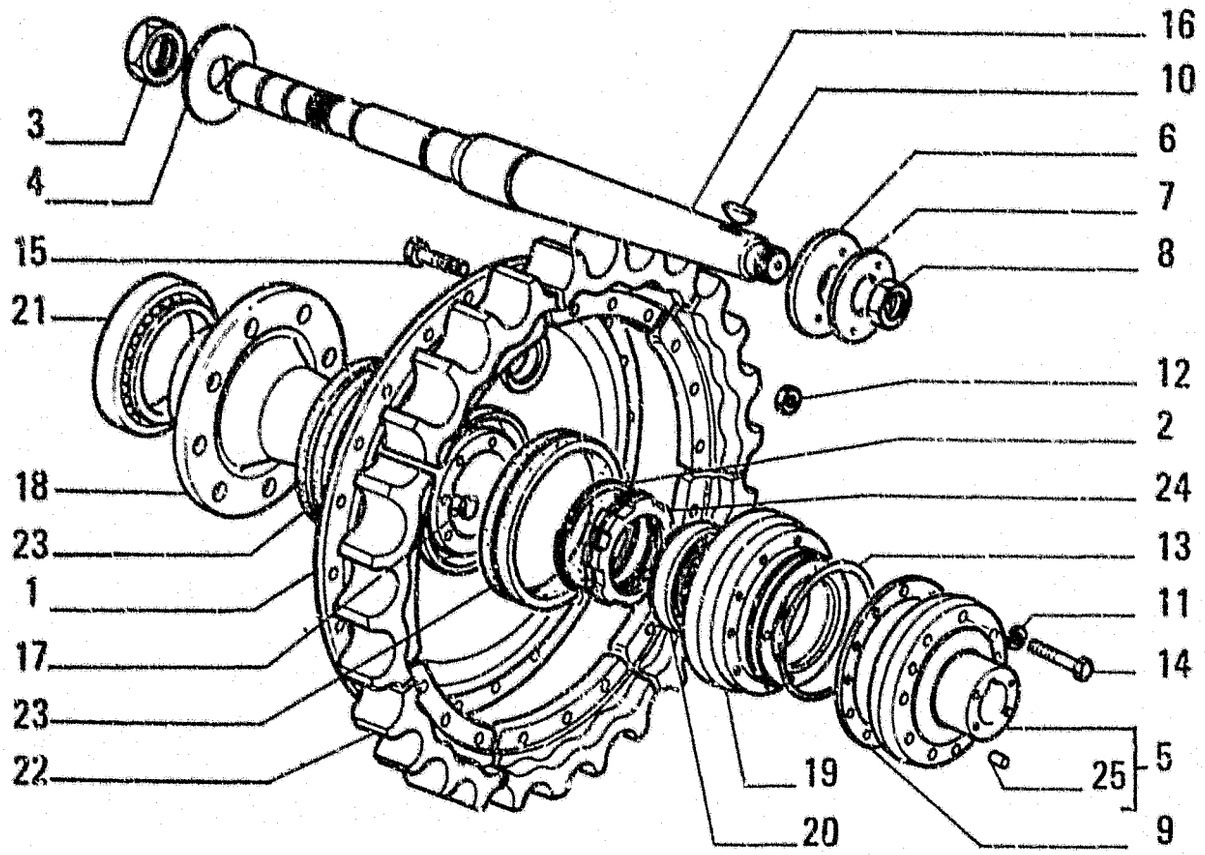

ITEM	PART NUMBER	QTY	TRANS CODE	DESCRIPTION	DESCRIZIONE
23	76003048	4	123G	SEAL ASSY - IN ALTERNATIVE	GUARNIZIONE TENUTA FRONTALE - IN ALTERNATIVA
	76003051	4	123G	SEAL ASSY - IN ALTERNATIVE	GUARNIZIONE TENUTA FRONTALE - IN ALTERNATIVA
	76007395	4	123G	SEAL ASSY - IN ALTERNATIVE	GUARNIZIONE TENUTA FRONTALE - IN ALTERNATIVA
24	79031761	2	50G	RING NUT	GHIERA
25	10837710	4	90G	DOWEL 10x25	CRANO 10x25

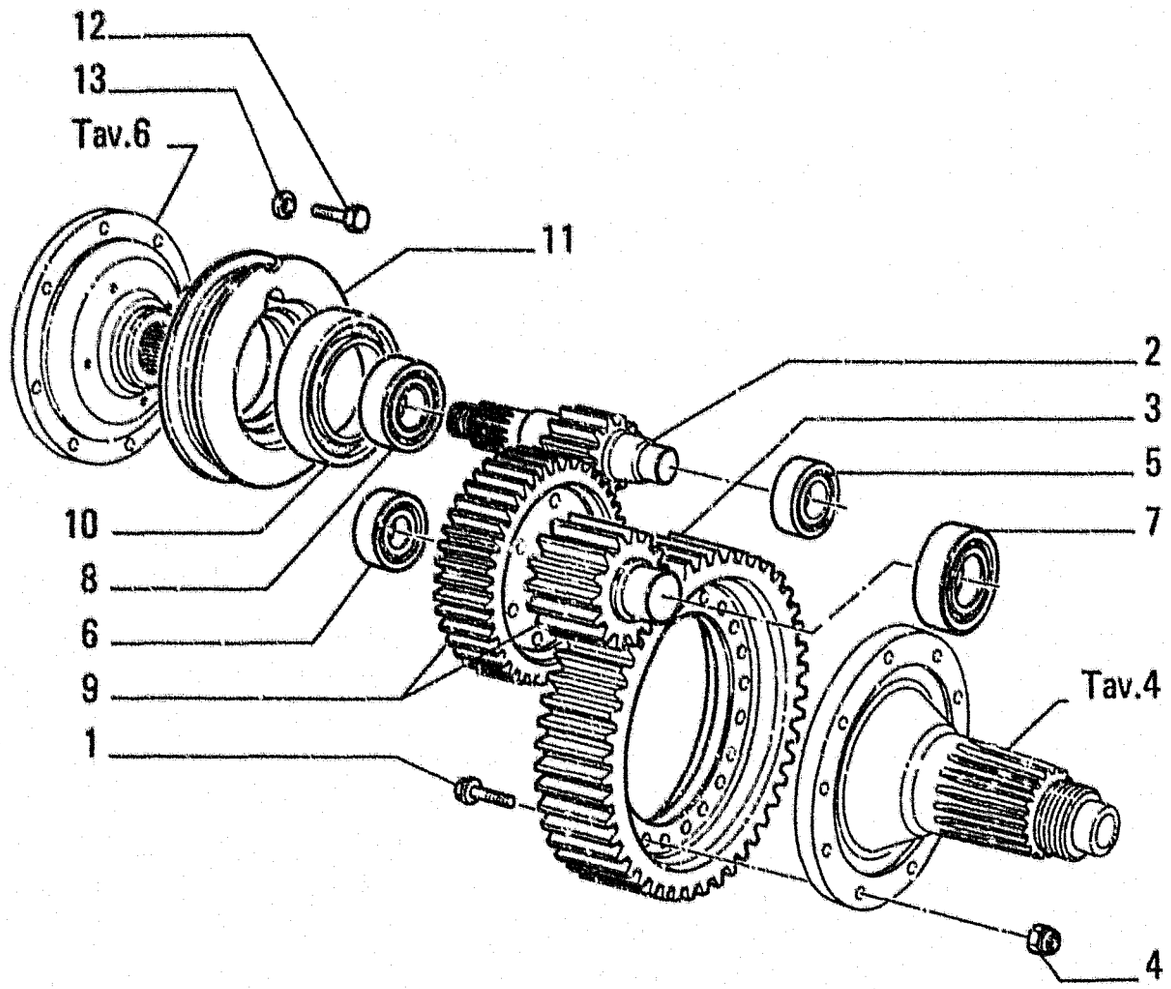

ITEM	PART NUMBER	QTY	TRANS CODE	DESCRIPTION	DESCRIZIONE
1	586726	44	40V	SCREW	VITE
2	4959660	2	50I	GEAR	INGRANAGGIO
3	4959661	2	50I	GEAR	INGRANAGGIO
4	13598521	44	10D	NUT 20x1,5x20	DADO 20x1,5x20
5	24940180	2	341C	BEARING 40x90	CUSCINETTO 40x90
6	24940300	2	341C	BEARING 55x120	CUSCINETTO 55x120
7	24940310	2	341C	BEARING 70x150	CUSCINETTO 70x150
8	24940320	2	341C	BEARING 60x150	CUSCINETTO 60x150
9	79005973	2	16A	SHAFT	ALBERO
10	590851	2	122G	SEAL	GUARNIZIONE
11	76007926	2	35S	CASE	SCATOLA
12	14238034	2	40V	SCREW	VITE
13	79050904	2	131R	WASHER	ROSETTA

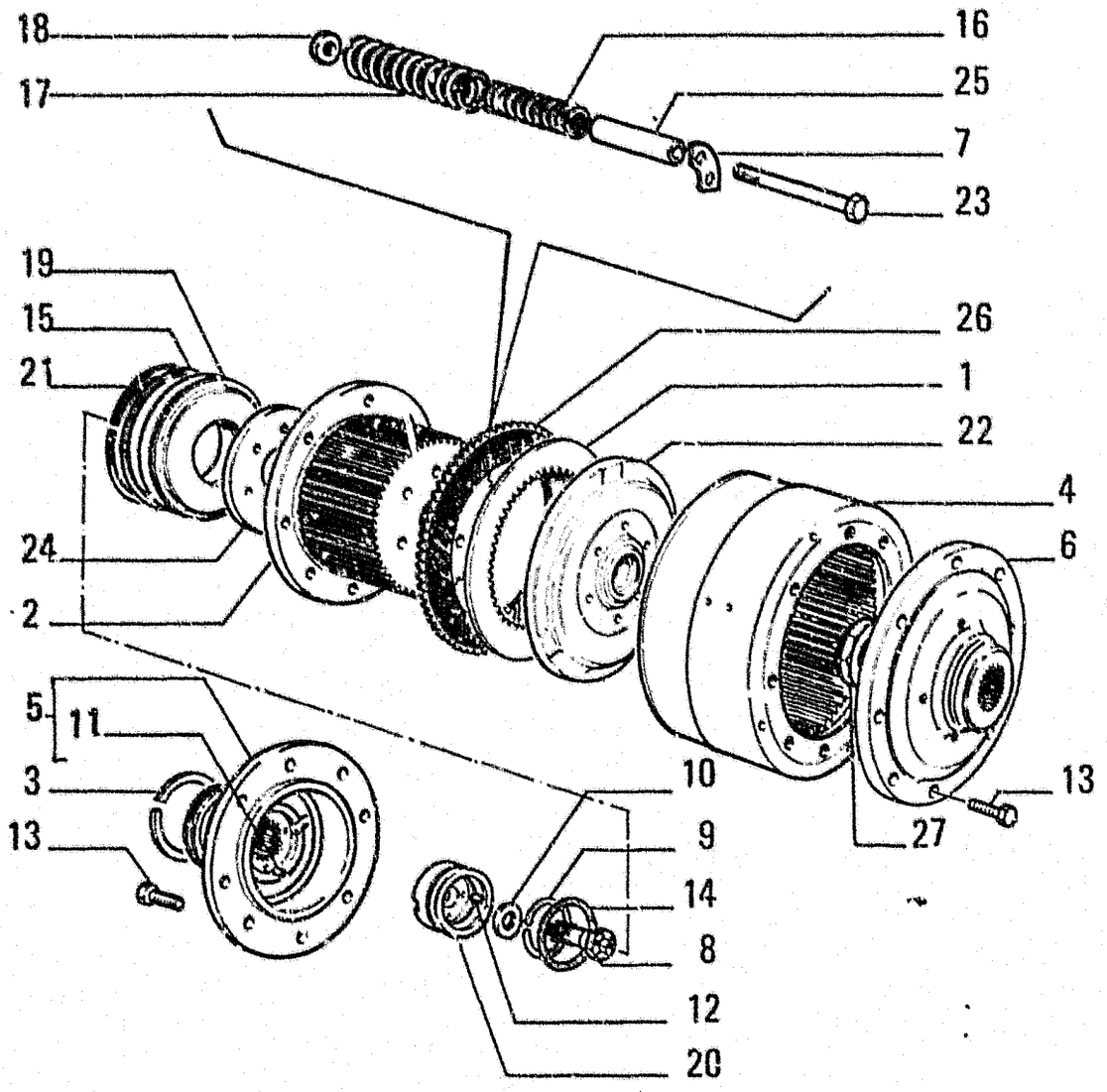

ITEM	PART NUMBER	QTY	TRANS CODE	DESCRIPTION	DESCRIZIONE
1	14687	32	60D	DISC	DISCO
2	586491	2	20T	DRUM	TAMBURO
3	79061087	6	45A	RING	ANELLO
4	586537	2	20T	DRUM	TAMBURO
5	586614	2	135M	HUB	MOZZO
6	586741	2	135M	HUB	MOZZO
7	586750	2	113P	LOCKPLATE	PIASTRINA DI SICUREZZA
8	586751	2	40V	SCREW	VITE
9	590390	2	45A	RING	ANELLO
10	590389	2	110P	PLATE	PIASTRINA
11	10336210	2	80P	PIN 6x20	PERNO 6x20
12	10839510	2	90G	DOWEL 6x9	GRANO 6x9
13	14257834	32	40V	SCREW	VITE
14	14465481	2	158G	O-RING 3,53x82,14	GUARNIZIONE O-R 3,53x82,14
15	14467781	2	158G	O-RING 3,53x158,3	GUARNIZIONE O-R 3.53x158.3
16	79006765	12	100M	SPRING	MOLLA
17	79006766	12	100M	SPRING	MOLLA
18	79012948	12	131R	WASHER	ROSETTA
19	79035722	2	235S	PISTON	STANTUFFO
20	79035724	2	145G	GUIDE	GUIDA
21	79035725	2	45A	RING	ANELLO
22	79035726	2	45A	RING	ANELLO
23	79035727	12	184C	STUD	COLONNETTA
24	79035728	2	45A	RING	ANELLO
25	79035729	12	75D	SPACER	DISTANZIALE
26	79077633	30	60D	DISC	DISCO
27	590394	2	10D	NUT	DADO

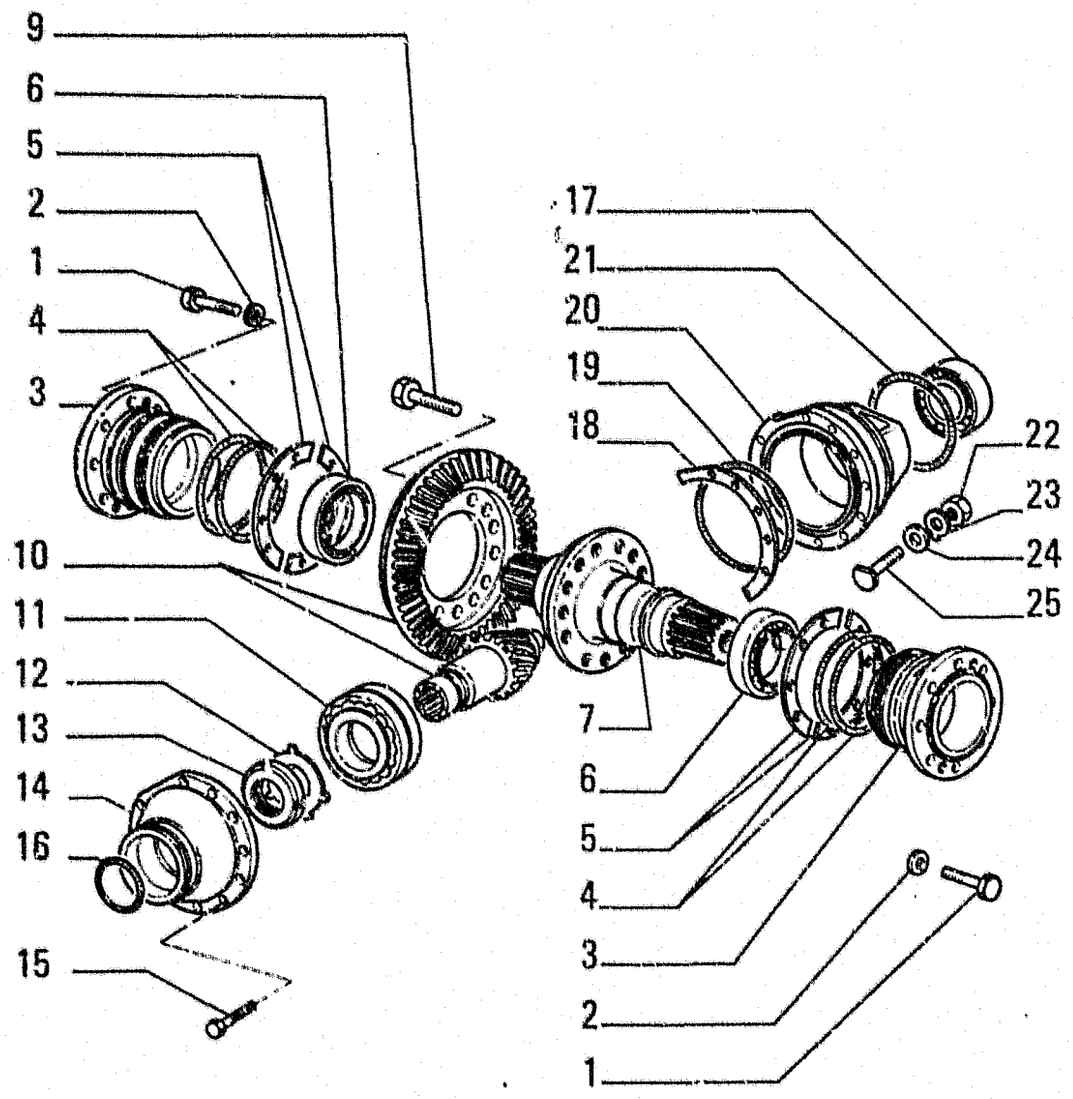

ITEM	PART NUMBER	QTY	TRANS CODE	DESCRIPTION	DESCRIZIONE
1	15540534	16	40V	SCREW	VITE
2	14496731	16	131R	WASHER 12,2x24	ROSETTA 12 2x24
3	586575	2	300S	SUPPORT	SUPPORTO
4	14467680	4	158G	O-RING 3,53x152	GUARNIZIONE O-R 3,53x152
5	586793		198S	SHIM 0,7	SPESSORE 0,7
	586794		198S	SHIM 0,5	SPESSORE 0,5
	586795		198S	SHIM 0,3	SPESSORE 0,3
	593431		198S	SHIM 0,15	SPESSORE 0,15
6	26800210	2	341C	BEARING 75x130	CUSCINETTO 75x130
7	586727	1	16A	SHAFT	ALBERO
9	14257834	14	40V	SCREW	VITE
10	79001013	1	123P	BEVEL PINION A.	PIGNONE CONICO C.
11	586528	1	341C	BEARING	CUSCINETTO
12	12949310	1	131R	WASHER 85x101	ROSETTA 85x101
13	12953110	1	50G	RING NUT 85x1,5x110	GHIERA 85x1.5x110
14	586455	1	265C	COVER	COPERCHIO
15	14258134	11	40V	SCREW	VITE
16	14465481		158G	O-RING 3,53x82,14	GUARNIZIONE O-R 3,53x82.14
17	28041720	1	341C	BEARING 35x72	CUSCINETTO 35x72
18	566986		198S	SHIM 0,2	SPESSORE 0.2
	586987		198S	SHIM 0,5	SPESSORE 0.5
	586988		198S	SHIM 1	SPESSORE 1
19	14467781	1	158G	O-RING 3,53x158,3	GUARNIZIONE O-R 3,53x158,3
20	586524	1	300S	SUPPORT	SUPPORTO
21	14467980	1	158G	O-RING 3,53x171	GUARNIZIONE O-R 3,53x171
22	12164721	1	10D	NUT 10x1,25x8	DADO 10x1,25x8

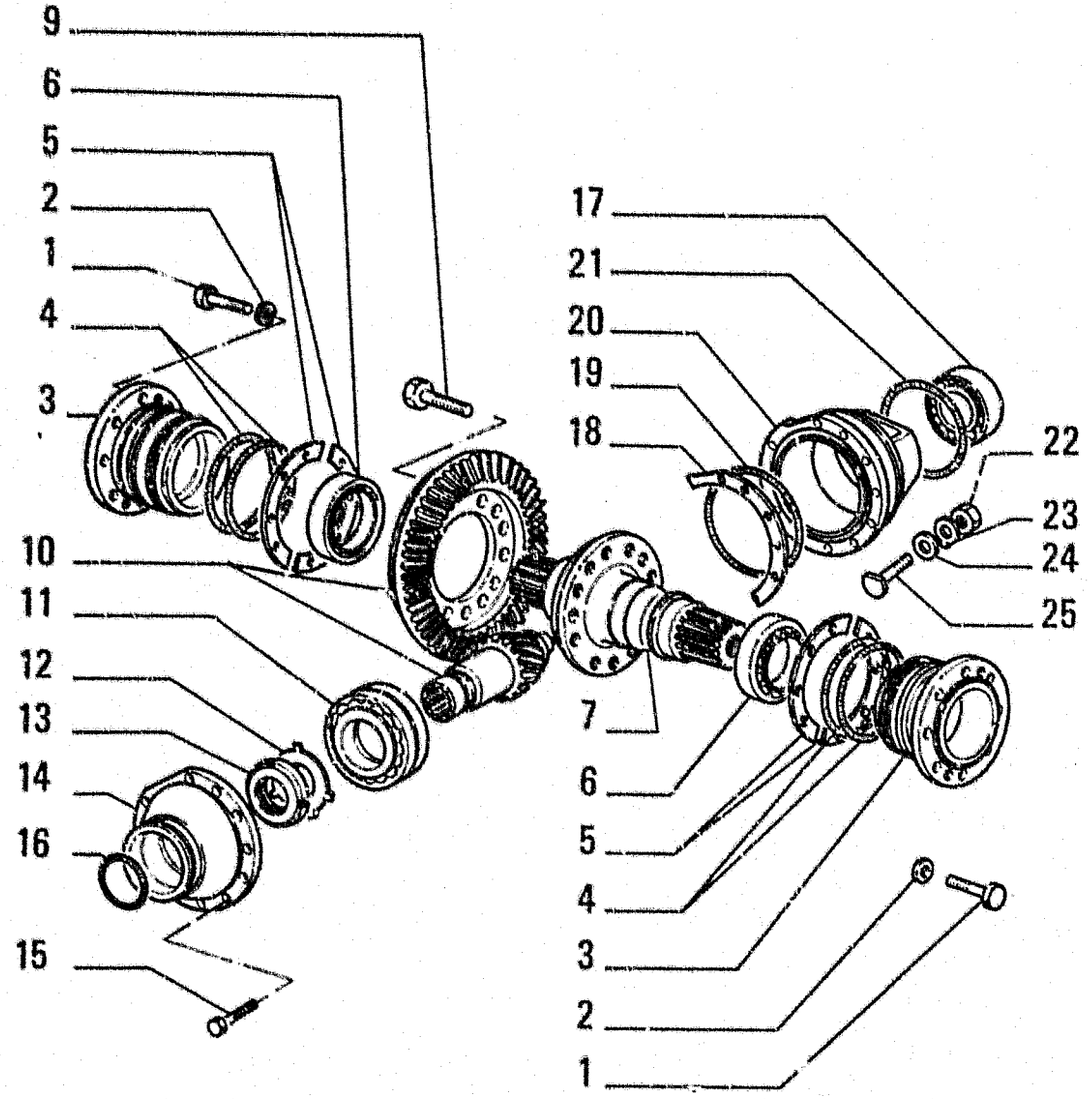

ITEM	PART NUMBER	QTY	TRANS CODE	DESCRIPTION	DESCRIZIONE
23	14198810	1	113P	LOCKPLATE 10,4x20	PIASTRINA DI SICUREZZA 10,4x20
24	12626231	1	131R	WASHER 10,2x25	ROSETTA 10,2x25
25	586704	1	40V	SCREW	VITE

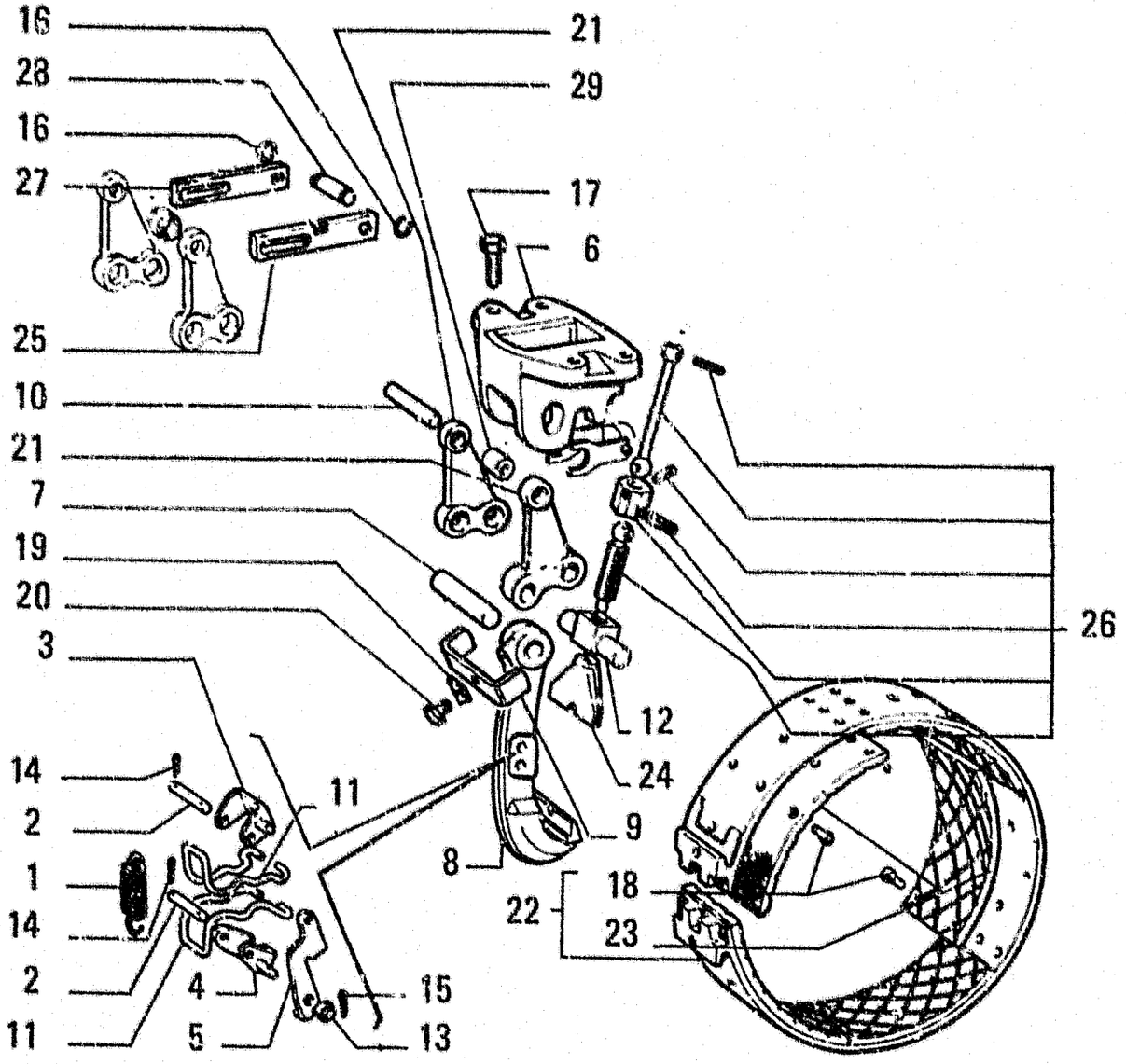

ITEM	PART NUMBER	QTY	TRANS CODE	DESCRIPTION	DESCRIZIONE
1	599296	2	100M	SPRING	MOLLA
2	599299	4	80P	PIN	PERNO
3	599300	2	85F	YOKE	FORCELLA
4	599301	2	85F	YOKE	FORCELLA
5	599302	2	45L	LEVER	LEVA
6	599303	2	300S	SUPPORT	SUPPORTO
7	599307	2	80P	PIN	PERNO
8	599308	2	142T	TIEROD	TIRANTE
9	599309	2	225S	BRACKET	STAFFA
10	4958134	2	80P	PIN	PERNO
11	4958201	4	130B	BOOM	BRACCIO
12	4983613	2	80P	PIN	PERNO
13	14496531	2	131R	WASHER 8.15x17	ROSETTA 8.15x17
14	10733601	8	270C	COTTER PIN 2.7x31.6	COPIGLIA 2.7x31.6
15	10734201	2	270C	COTTER PIN 1,7x18.5	COPIGLIA 1.7x18.5
16	11066676	4	187A	SNAP RING 16.5x1,2	ANELLO ELASTICO 16.5x1.2
17	11255931	3	40V	SCREW	VITE
18	13852540	50	55R	RIVET 6x12	RIBATTINO 6x12
19	14198811	8	113P	LOCKPLATE 10.4x20	PIASTRINA DI SICUREZZA 10.4x20
20	15970534	2	40V	SCREW 10x1.25x20	VITE 10x1.25x20
21	79005063	4	45L	LEVER	LEVA
22	79106501	2	24N	BRAKE BAND - ASSEMBLY	NASTRO FRENO - COMPLETO
23	79011420	5	86S	SEGMENT	SEGMENTO
24	79011455	2	238r	PUSH ROD	PUNTALE
25	79087717	2	60B	SCHACKLE	BISCOTTINO
26	79099496	2	40V	SCREW	VITE
27	79071606	2	60B	SCHACKLE	BISCOTTINO

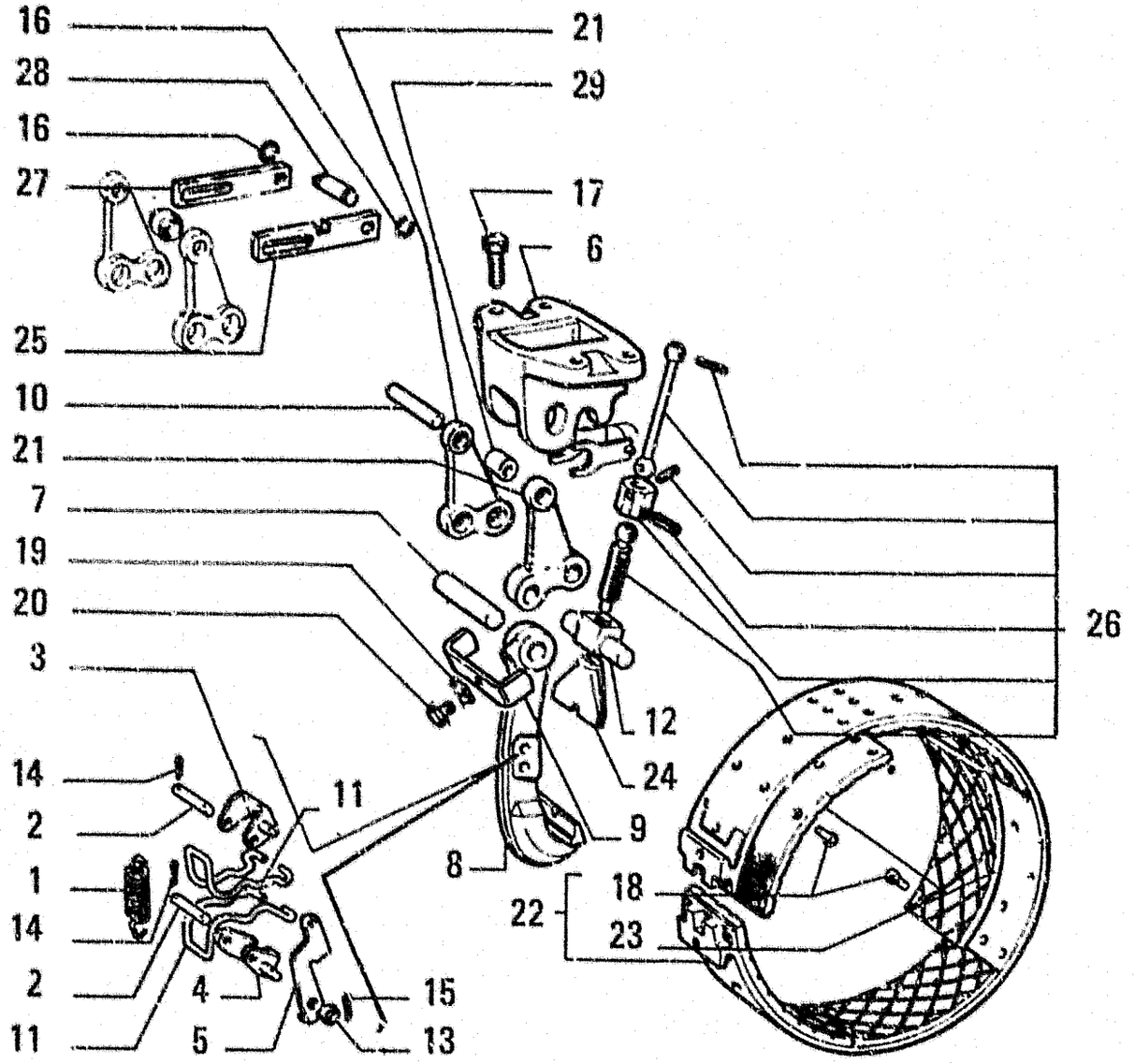

ITEM	PART NUMBER	QTY	TRANS CODE	DESCRIPTION	DESCRIZIONE
26	79065799	2	60P	PIN	PERNO
29	79057000	2	157R	ROLLER	RULLO

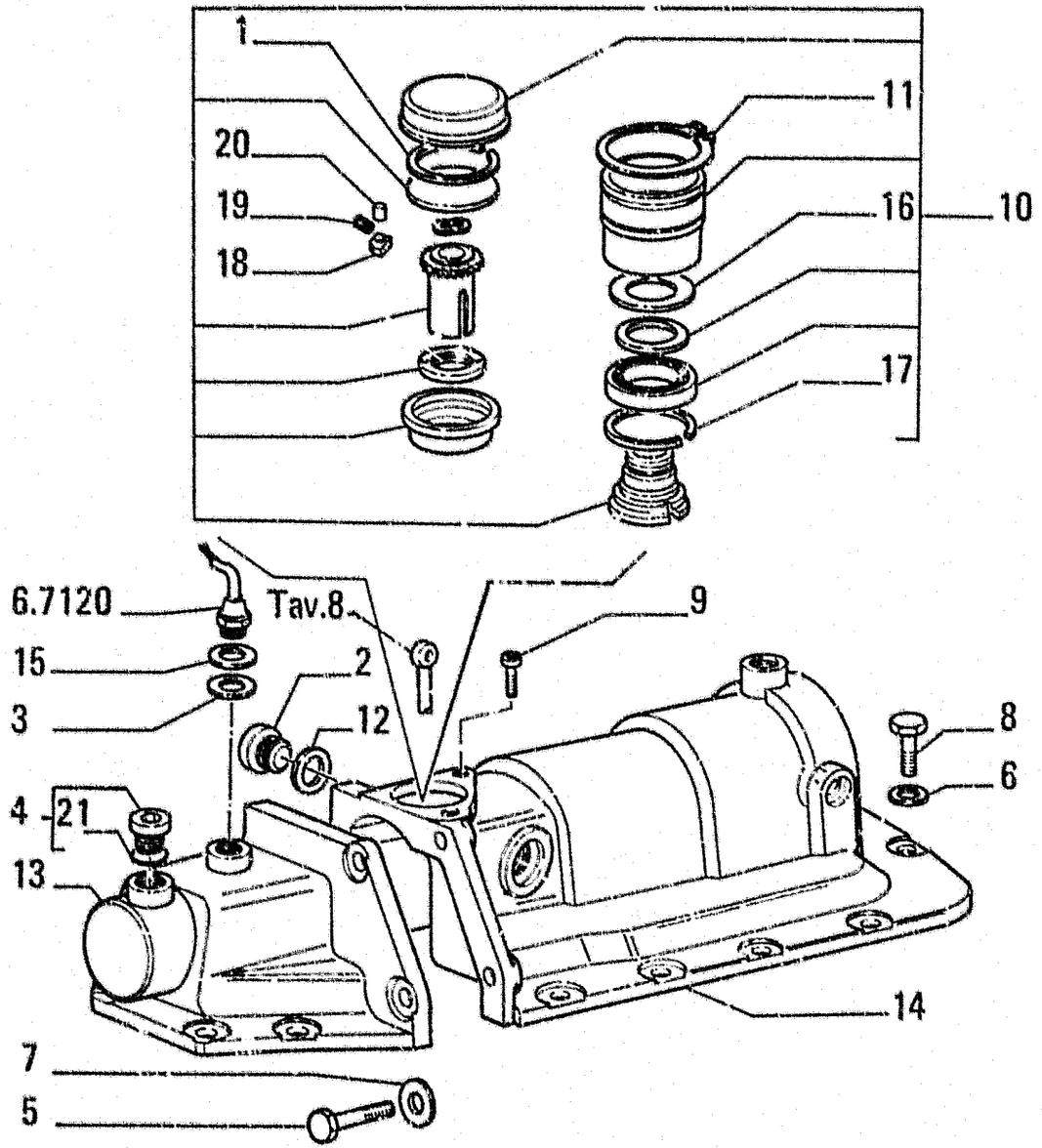

ITEM	PART NUMBER	QTY	TRANS CODE	DESCRIPTION	DESCRIZIONE
1	11061276	1	187A	SNAP RING	ANELLO ELASTICO
2	10276711	4	50T	PLUG 35x1,5x13	TAPPO 35x1,5x13
3	10279760		120G	GASKET 14,2x20	GUARNIZIONE PIANA 14 2x20
4	10118740	4	50T	PLUG - ASSEMBLY	TAPPO - COMPLETO
5	11408334	6	40V	SCREW	VITE
6	14496731	30	131R	WASHER 12 2x24	ROSETTA 12,2x24
7	14496931	6	131R	WASHER 16,8x30	ROSETTA 16,8x30
8	15540534	30	40V	SCREW	VITE
9	14306231	4	40V	SCREW 8x16	VITE 8x16
10	79099458	2	93F	BRAKE - ASSEMBLY	FRENO - COMPLETO
11	11070376	1	187A	SNAP RING 65 5x2,5	ANELLO ELASTICO 65,5x2,5
12	79086162	4	122G	SEAL	GUARNIZIONE
13	79086554	1	265C	COVER - RIGHT	COPERCHIO - DESTRO
	79086555	1	265C	COVER - LEFT	COPERCHIO - SINISTRO
14	79087786	1	265C	COVER - RIGHT	COPERCHIO - DESTRO
	79087787	1	265C	COVER - LEFT	COPERCHIO - SINISTRO
15	79086380		120G	GASKET	GUARNIZIONE PIANA
16	79099466	1	100M	SPRING	MOLLA
17	79031965	1	187A	SNAP RING	ANELLO ELASTICO
18	79084826	2	83A	RATCHET	ARPIONE
19	79071609	2	100M	SPRING	MOLLA
20	79071789	2	155R	NEEDLE ROLLER	RULLINO
21	14437785	1	158G	O-RING	GUARNIZIONE O-R

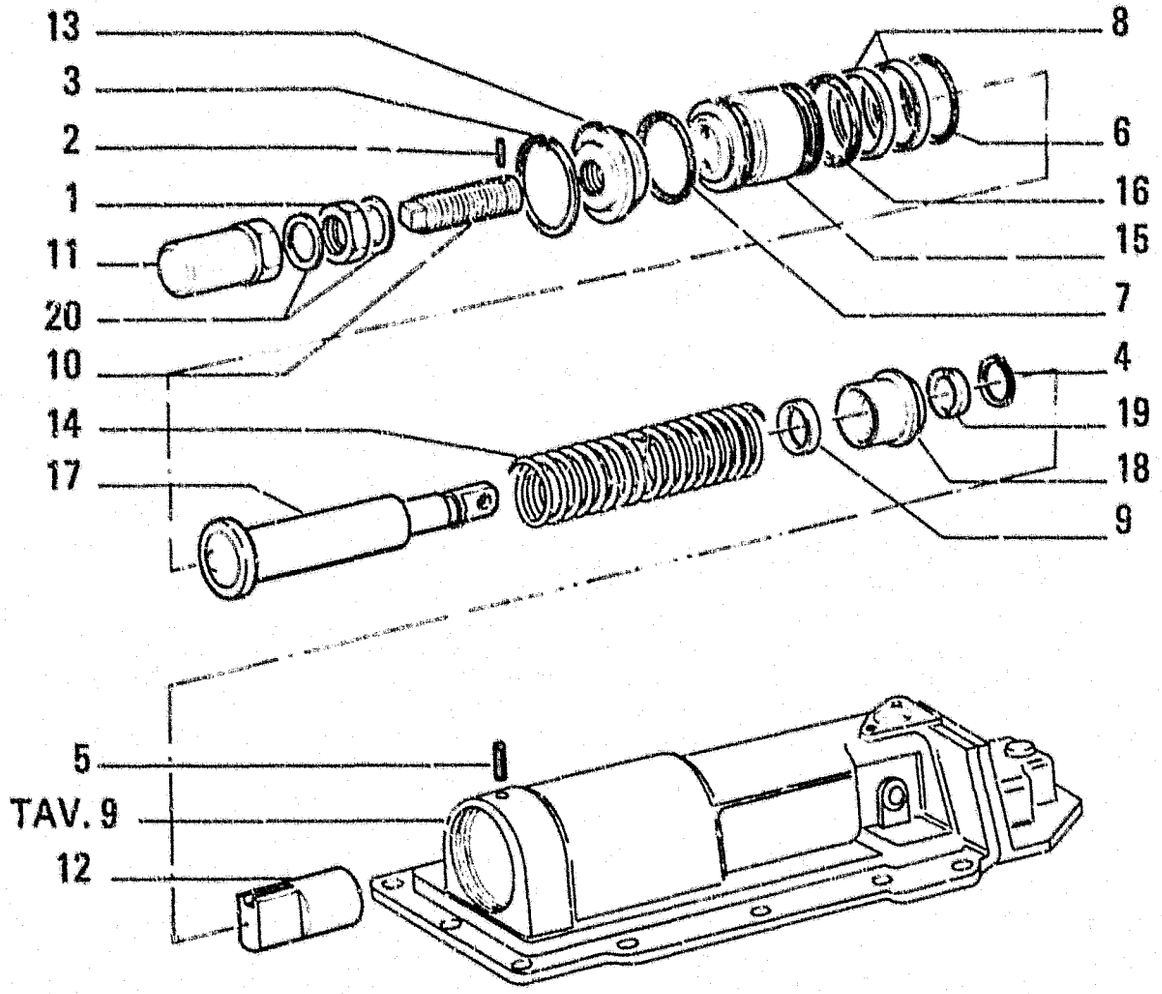

ITEM	PART NUMBER	QTY	TRANS CODE	DESCRIPTION	DESCRIZIONE
1	76018167	2	16D	NUT	DADO
2	10802801	2	270C	COTTER PIN 2.5x25.0	COPIGLIA 2.5x25.0
3	11075476	2	187A	SNAP RING 117x4	ANELLO ELASTICO 117x4
4	13398976	2	187A	SNAP RING	ANELLO ELASTICO
5	14163770	2	202S	SPRING PIN	SPINA ELASTICA
6	14472481	2	158G	O-RING 5,33x88,26	GUARNIZIONE O-R 5,33x88,26
7	14472581	2	158G	O-RING 3,53x91,43	GUARNIZIONE O-R 3,53x91,43
8	79057012	4	45A	RING	ANELLO
9	79060366	2	45A	RING	ANELLO
10	79065801	2	40V	SCREW	VITE
11	79065802	2	50T	PLUG	TAPPO
12	79065807	2	132P	PISTON	PISTONE
13	79065808	2	50T	PLUG	TAPPO
14	79077447	2	100M	SPRING	MOLLA
15	79071596	2	235S	PISTON	STANTUFFO
16	79071597	2	122G	SEAL	GUARNIZIONE
17	79080200	2	274S	ROD	STELO
18	79080201	2	145G	GUIDE	GUIDA
19	79080202	2	100S	DETENT	SEMICONO
20	79086481	4	122G	SEAL	GUARNIZIONE

BRAKE CYLINDERS PIPING

TUBAZIONI CILINDRI FRENO

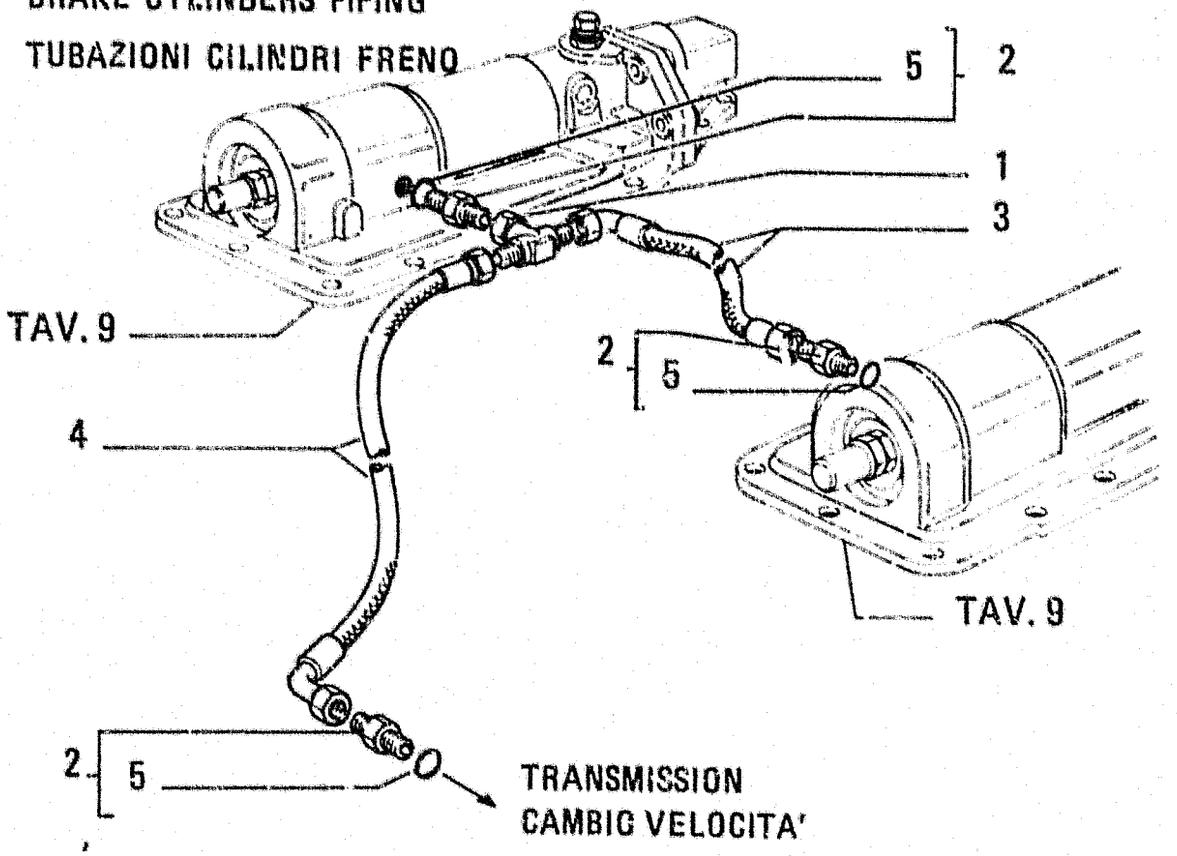

ITEM	PART NUMBER	QTY	TRANS CODE	DESCRIPTION	DESCRIZIONE
1	79054251	1	20R	FITTING	RACCORDO
2	79066934	3	20R	FITTING - ASSEMBLY	RACCORDO - COMPLETO
3	79087821	1	285T	HOSE	TUBO FLESSIBILE
4	79087822	1	285T	HOSE	TUBO FLESSIBILE
5	14437585	1	122G	SEAL	GUARNIZIONE

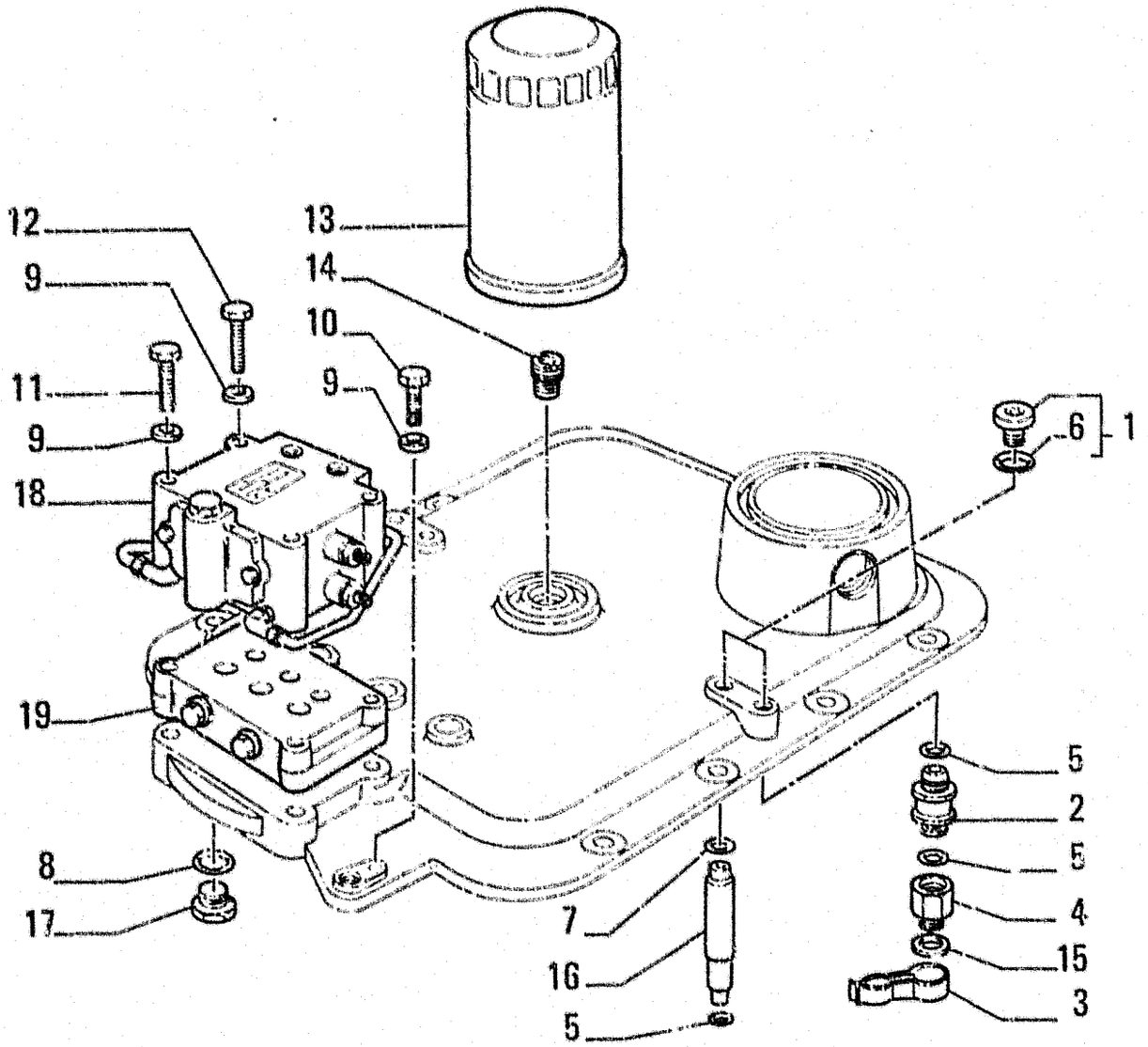

ITEM	PART NUMBER	QTY	TRANS CODE	DESCRIPTION	DESCRIZIONE
1	10118840	4	50T	PLUG - ASSEMBLY	TAPPO - COMPLETO
2	79097795	2	20R	FITTING	RACCORDO
3	79097797	2	100M	SPRING	MOLLA
4	79097796	2	20R	FITTING	RACCORDO
5	14456981	6	159G	O-RING 2,62x10,77	GUARNIZIONE O-R 2,62x10,77
6	14438085	1	158G	O-RING	GUARNIZIONE O-R
7	14457281	2	158G	O-RING 2,62x15,54	GUARNIZIONE O-R 2,62x15,54
8	14457381	4	158G	O-RING 2,62x17,12	GUARNIZIONE O-R 2,62x17,12
9	14496731	5	131R	WASHER 12,2x24	ROSETTA 12,2x24
10	15540934	1	40V	SCREW	VITE
11	15542134	2	40V	SCREW	VITE
12	15542534	2	40V	SCREW	VITE
13	79026104	1	67F	OIL FILTER	FILTRO OLIO
14	79057050	1	20R	FITTING	RACCORDO
15	79035959	2	122G	SEAL	GUARNIZIONE
16	79073781	2	20R	FITTING	RACCORDO
17	79081943	4	50T	PLUG	TAPPO
18	79108148	1	83D	CONTHOL VALVE - ASSEMBLY SEE TAV. 15-16-17	DISTRIBUTORE - COMPLETO VEDERE TAV. 15-16-17
19	79108161	1	10V	VALVE - ASSEMBLY SEE TAV. 14	VALVOLA - COMPLETO VEDERE TAV. 14

FROM
DA

SGR. 1.2770 TAV. 13 PAG. 1

TO
A

SGR. 2.3445 TAV. 1 PAG. 1

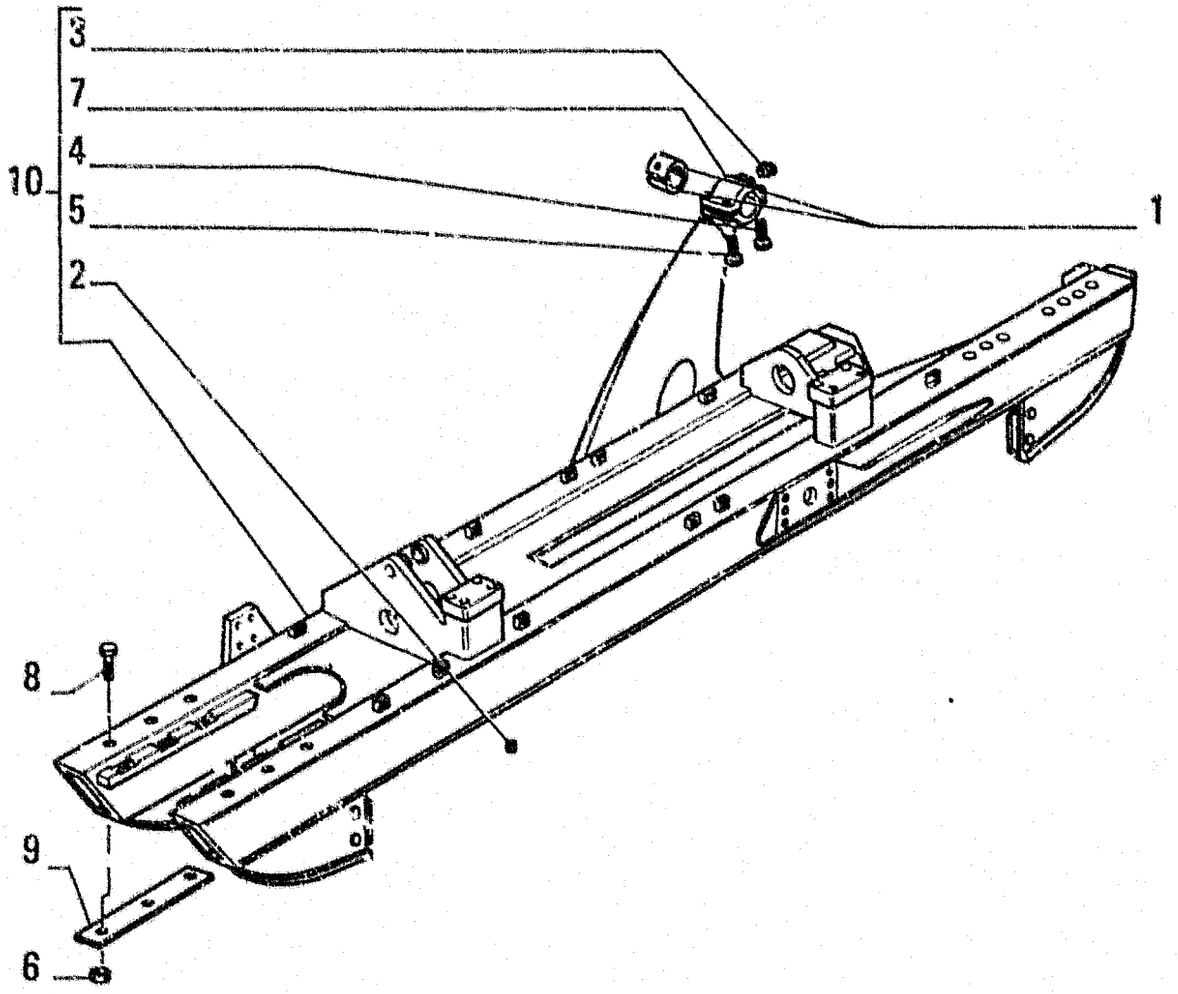

ITEM	PART NUMBER	QTY	TRANS CODE	DESCRIPTION	DESCRIZIONE
1	587626	4	96S	HALF BUSHING	SEMIBOCCOLA
2	590353	11	50T	PLUG	TAPPO
3	13407811	1	60I	GREASE FITTING 10x1x45	INGRASSATORE 10x1x45
4	15981334	2	40V	SCREW	VITE
5	15981834	2	40V	SCREW 16x1,5x120	VITE 16x1,5x120
6	16105021	12	10D	NUT 12x1,25x14,8	DADO 12x1,25x14,8
7	79008162	1	64C	CAP	CAPPELLO
8	79031906	12	40V	SCREW	VITE
9	79031909	4	198S	SHIM	SPESSORE
10	76027495	1	397C	TRACK FRAME - ASSEMBLY LEFT	CORPO CARRELLO - COMPLETO SINISTRO
	79114243	1	397C	TRACK FRAME - ASSEMBLY RIGHT	CORPO CARRELLO - COMPLETO DESTRO



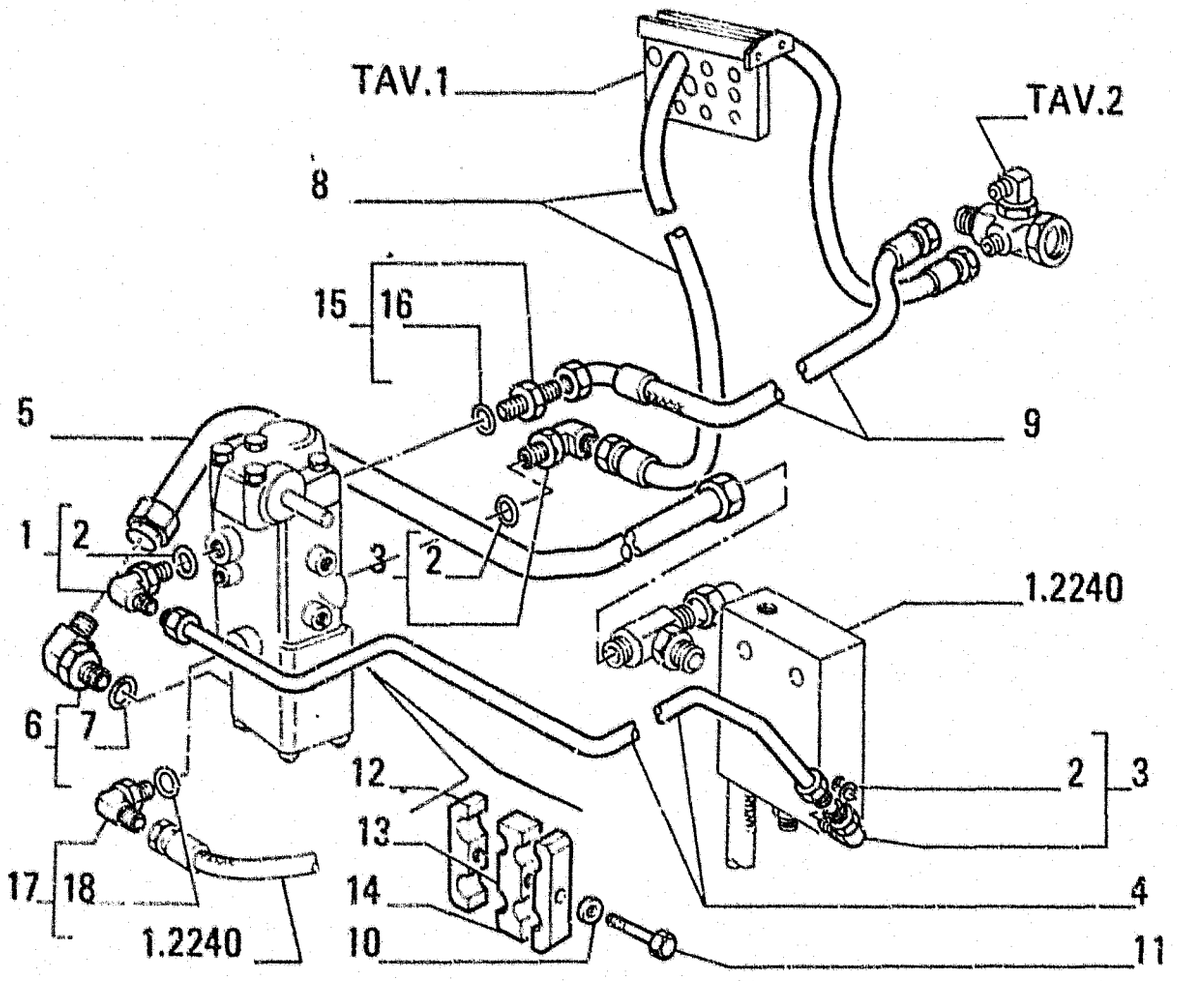

ITEM	PART NUMBER	QTY	TRANS CODE	DESCRIPTION	DESCRIZIONE
1	79067019	1	20R	FITTING - ASSEMBLY	RACCORDO - COMPLETO
2	14437885	1	158G	O-RING	GUARNIZIONE O-R
3	79067018	1	20R	FITTING - ASSEMBLY	RACCORDO - COMPLETO
4	79111894	1	193T	TUBE	TUBO RIGIDO
5	79115128	1	193T	TUBE	TUBO RIGIDO
6	79067024	2	20R	FITTING - ASSEMBLY	RACCORDO - COMPLETO
7	14438085	1	158G	O-RING	GUARNIZIONE O-R
8	79115108	1	285T	HOSE	TUBO FLESSIBILE
9	79115107	1	285T	HOSE	TUBO FLESSIBILE
10	14496531	1	131R	WASHER 8.15x17	ROSETTA 8,15x17
11	16044331	1	40V	SCREW 8x1,25x55	VITE 8x1,25x55
12	79115113	1	225S	BRACKET	STAFFA
13	79115112	1	225S	BRACKET	STAFFA
14	76026440	1	225S	BRACKET	STAFFA
15	79066936	1	20R	FITTING - ASSEMBLY	RACCORDO - COMPLETO
16	14437685	1	158G	O-RING	GUARNIZIONE O-R
17	79067017	1	20R	FITTING - ASSEMBLY	RACCORDO - COMPLETO
18	14437785	1	158G	O-RING - ASSEMBLY	GUARNIZIONE O-R - COMPLETO
19	14437885	1	158G	O-RING	GUARNIZIONE O-R

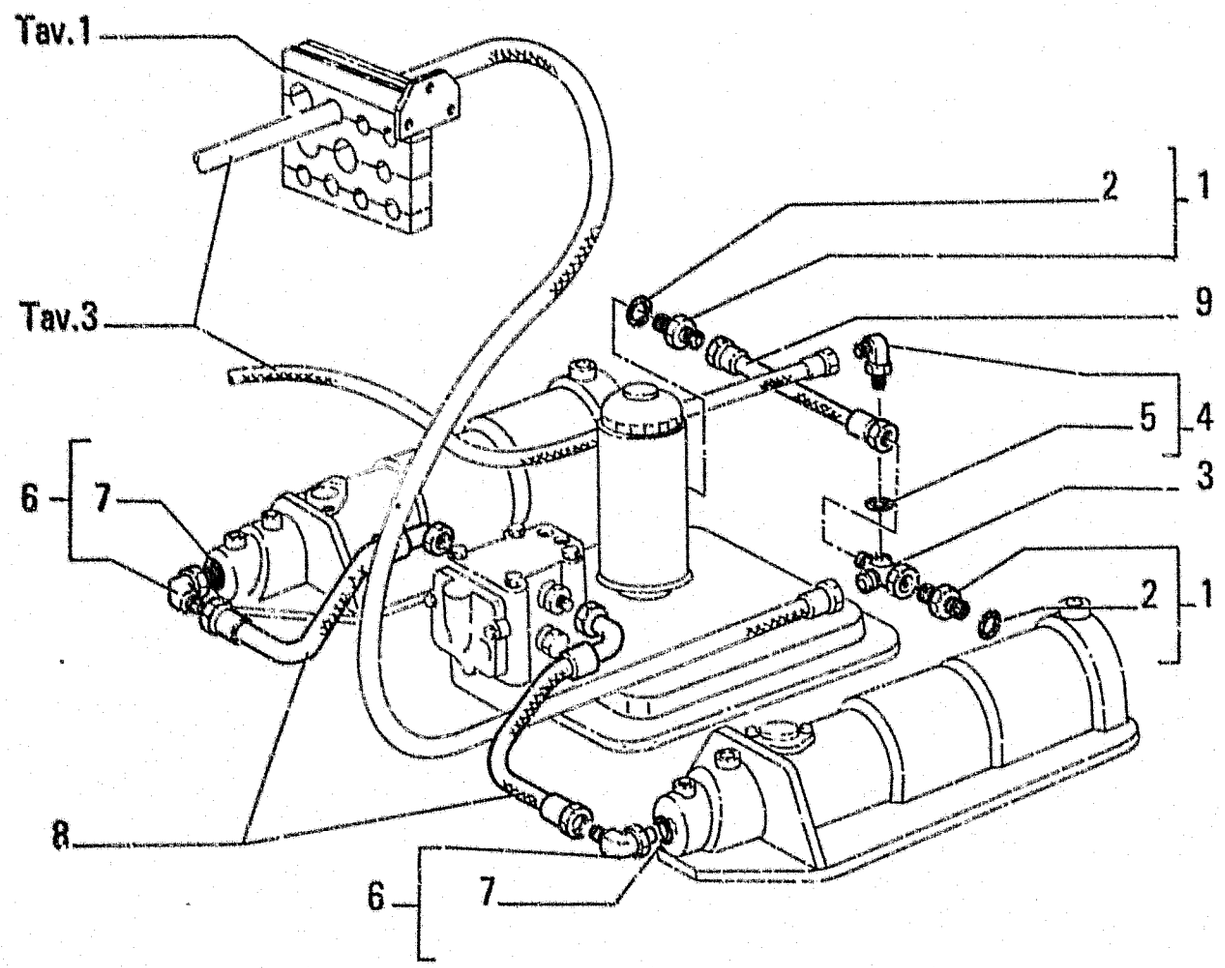

ITEM	PART NUMBER	QTY	TRANS CODE	DESCRIPTION	DESCRIZIONE
1	79066942	2	20R	FITTING - ASSEMBLY	RACCORDO - COMPLETO
2	14437985	1	158G	O-RING	GUARNIZIONE O-R
3	79115092	1	20R	FITTING	RACCORDO
4	79067016	1	20R	FITTING - ASSEMBLY	RACCORDO - COMPLETO
5	14437685	1	158G	O-RING	GUARNIZIONE O-R
6	79067021	2	20R	FITTING - ASSEMBLY	RACCORDO - COMPLETO
7	14437985	1	158G	O-RING	GUARNIZIONE O-R
8	79078507	2	192T	HOSE ASSY	TUBO FLESS.C/RACCORDI
9	79091863	1	192T	HOSE ASSY	TUBO FLESS.C/RACCORDI

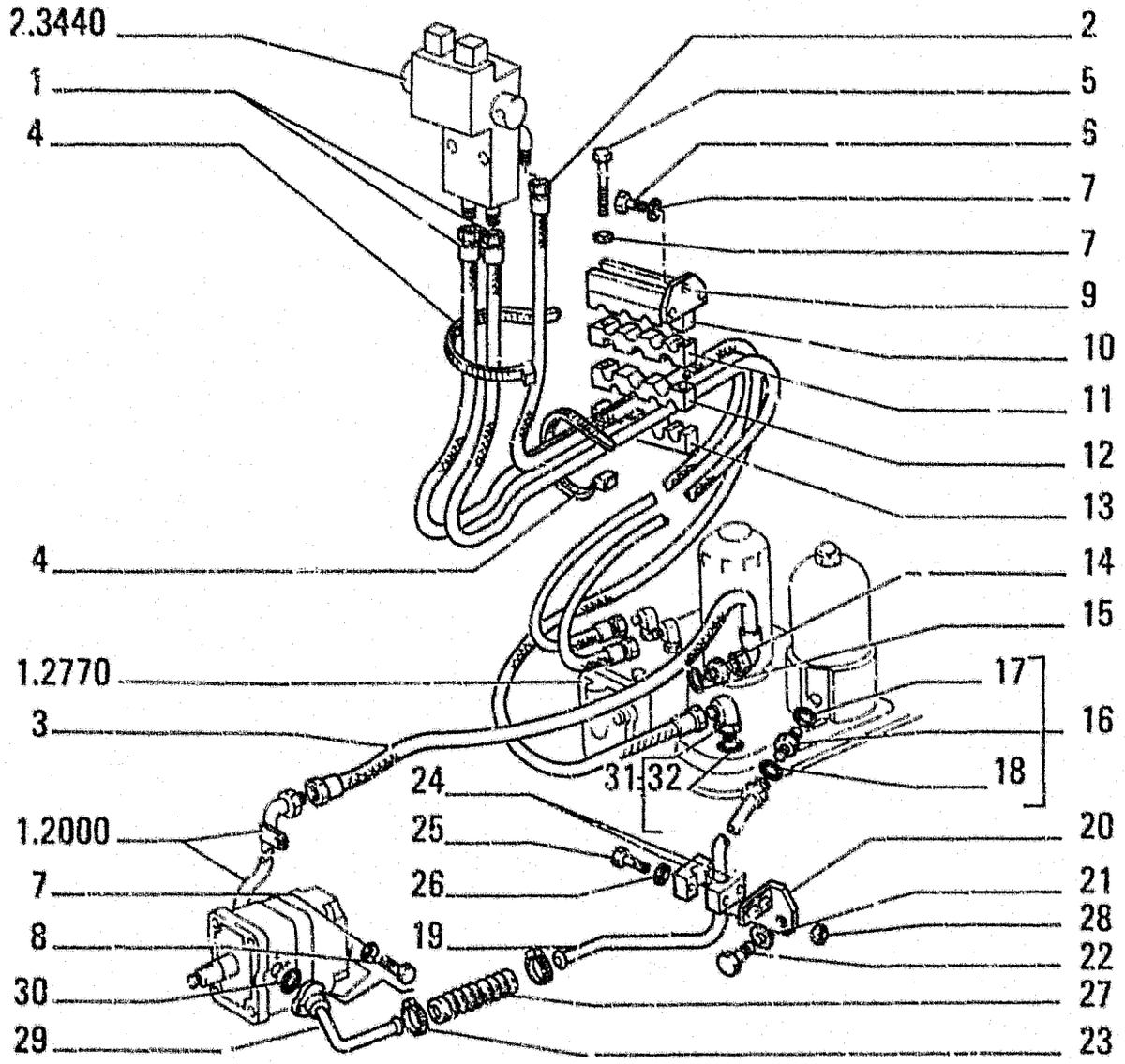

ITEM	PART NUMBER	QTY	TRANS CODE	DESCRIPTION	DESCRIZIONE
28	15896221	2	10D	NUT 6x1x5	DADO 6x1x5
29	79111882	1	193T	TUBE	TUBO RIGIDO
30	14457680	1	158G	O-RING 2,62x21 89	GUARNIZIONE O-R 2,62x21,89
31	79067023	1	20R	FITTING - ASSEMBLY	RACCORDO - COMPLETO
32	14438085	1	158G	O-RING	GUARNIZIONE O-R

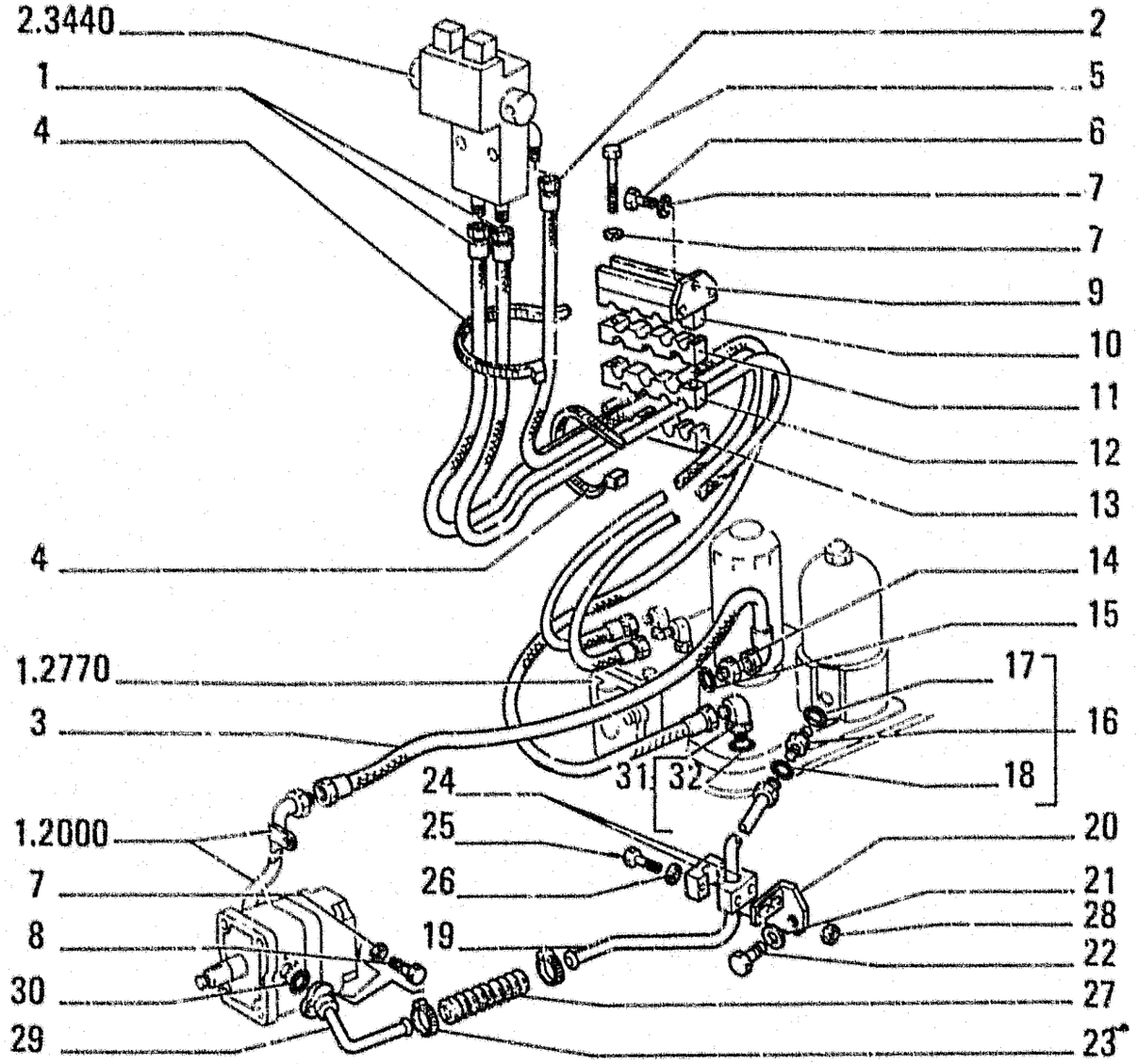

ITEM	PART NUMBER	QTY	TRANS CODE	DESCRIPTION	DESCRIZIONE
1	79078905	2	192T	HOSE ASSY	TUBO FLESS.C/RACCORDI
2	76026431	1	192T	HOSE ASSY	TUBO FLESS.C/RACCORDI
3	79102614	1	192T	HOSE ASSY	TUBO FLESS.C/RACCORDI
4	4982514	4	31F	CLAMP	FASCETTA
5	16046131	2	40V	SCREW 8x1,25x100	VITE 8x1,25x100
6	16043431	3	40V	SCREW 8x1,25x20	VITE 8x1,25x20
7	14496531	7	131R	WASHER 8,15x17	ROSETTA 8,15x17
8	16044031	2	40V	SCREW 8x1,25x40	VITE 8x1,25x40
9	79092184	1	225S	BRACKET	STAFFA
10	79115110	1	225S	BRACKET	STAFFA
11	79115111	1	225S	BRACKET	STAFFA
12	79092161	1	225S	BRACKET	STAFFA
13	79092159	1	225S	BRACKET	STAFFA
14	79096253	1	20R	FITTING	RACCORDO
15	14457380	1	158G	O-RING 2,62x17,12	GUARNIZIONE O-R 2,62x17,12
16	78100101	1	20R	FITTING - ASSEMBLY	RACCORDO - COMPLETO
17	14438185	1	158G	O-RING	GUARNIZIONE O-R
18	70931640	1	158G	O-RING	GUARNIZIONE O-R
19	79111880	1	193T	TUBE	TUBO RIGIDO
20	79102607	1	225S	BRACKET	STAFFA
21	14496731	2	131R	WASHER 12,2x24	ROSETTA 12,2x24
22	15540331	2	40V	SCREW 12x1,25x25	VITE 12x1,25x25
23	79083844	2	180C	COLLAR	COLLARE
24	79102602	1	225S	BRACKET	STAFFA
25	10903931	2	40V	SCREW 6x1x65	VITE 6x1x65
26	12648131	2	131R	WASHER	ROSETTA
27	79102279	1	151M	RUBBER HOSE	MANICOTTO IN GOMMA

PARTS MARKED * ARE NOT SUPPLIED AS SPARES
I PARTICOLARI CONTRASSEGNATI CON * NON VENGONO FORNITI DI RICAMBIO

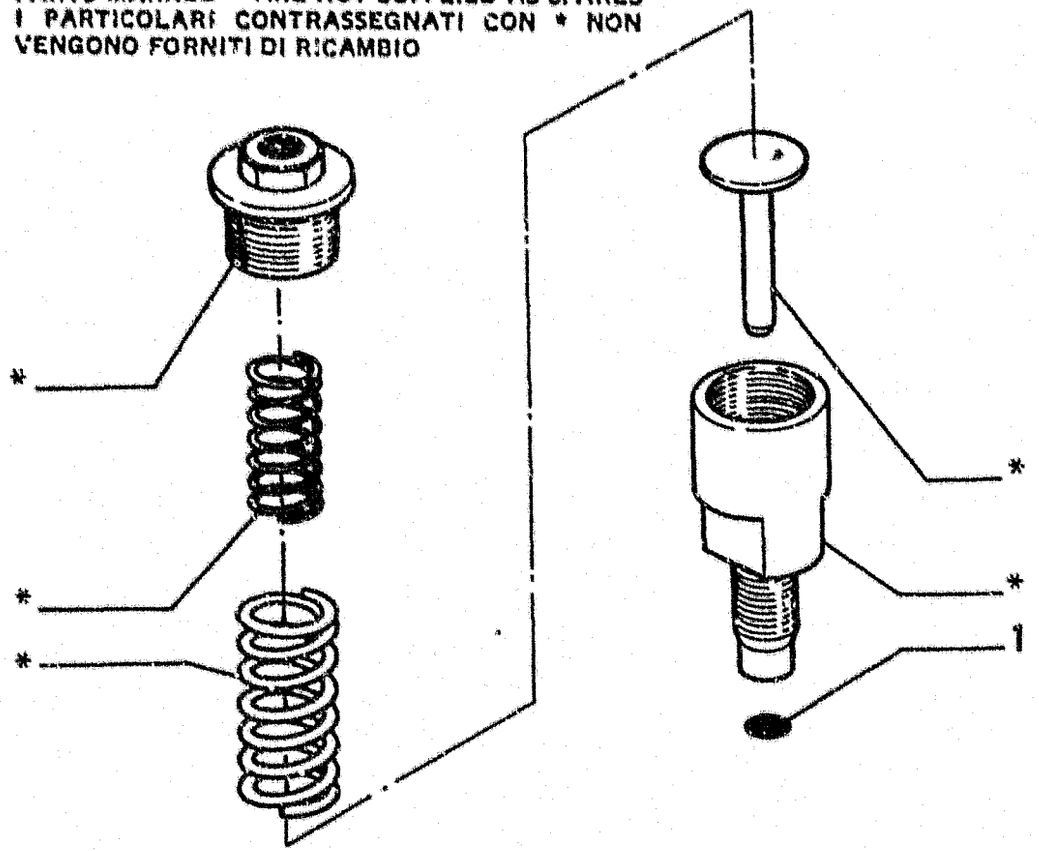

COMPONENTS 79085190
COMPONENTI

ITEM	PART NUMBER	QTY	TRANS CODE	DESCRIPTION	DESCRIZIONE
1	14452880	1	158G	O-RING 1,78x7,65	GUARNIZIONE O-R 1.78x7,65

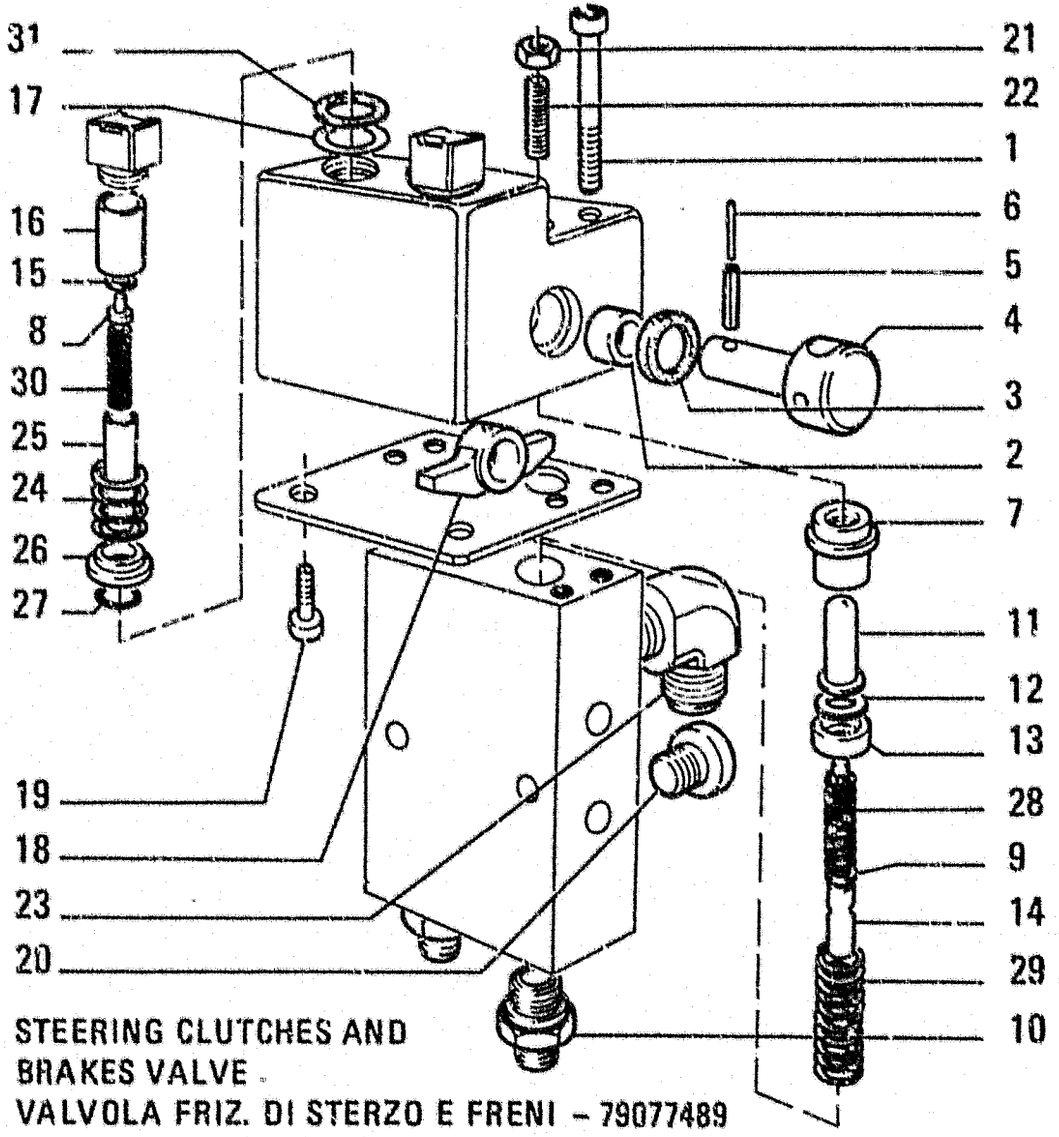

STEERING CLUTCHES AND
BRAKES VALVE
VALVOLA FRIZ. DI STERZO E FRENI – 79077489

ITEM	PART NUMBER	QTY	TRANS CODE	DESCRIPTION	DESCRIZIONE
26	79078677	2	60S	CUP	SCODELLINO
27	79078710	2	122G	SEAL	GUARNIZIONE
28	79097478	2	100M	SPRING	MOLLA
29	79097479	2	100M	SPRING	MOLLA
30	79097480	2	100M	SPRING	MOLLA
31	79078722	2	122G	SEAL	GUARNIZIONE

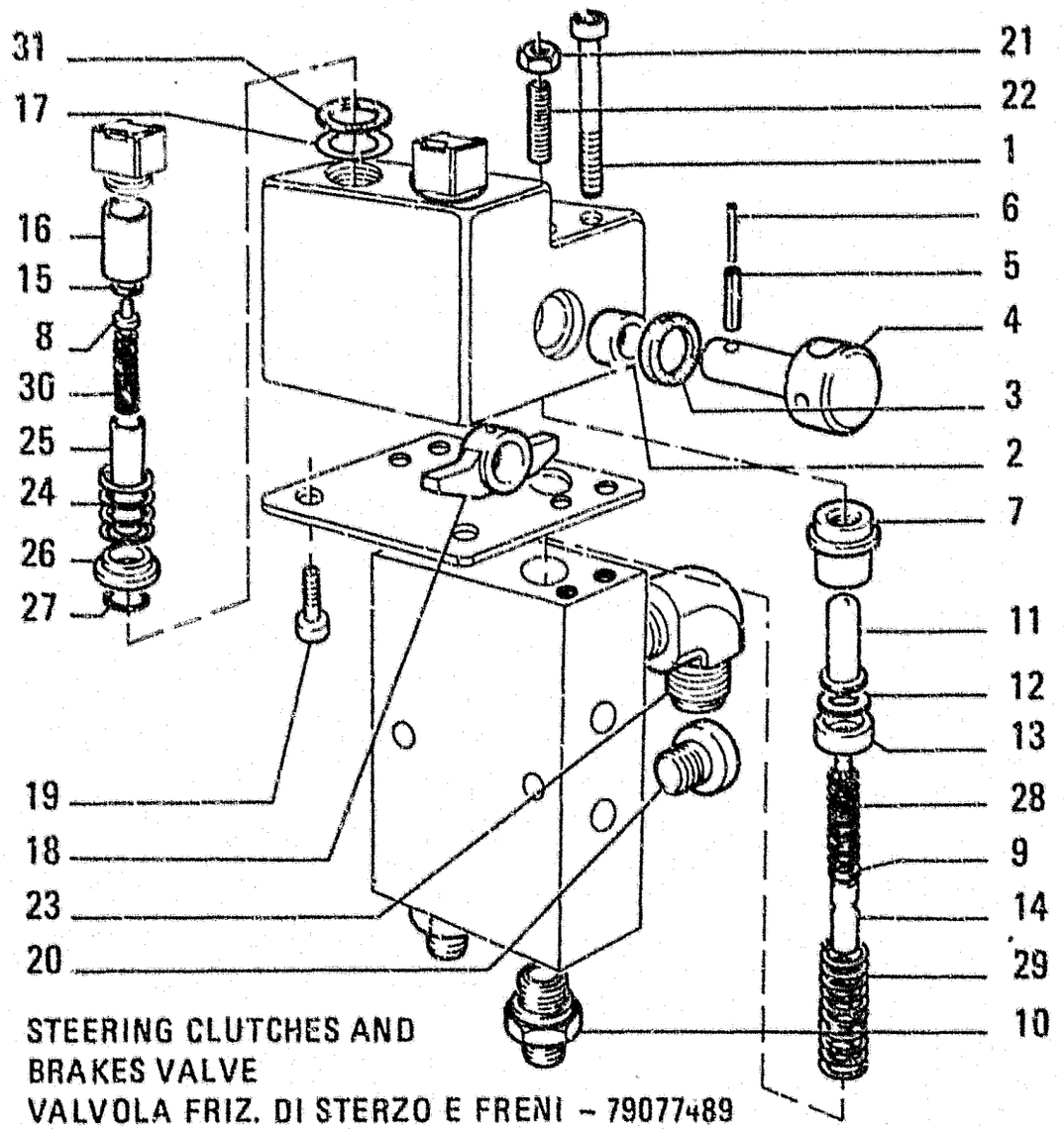

STEERING CLUTCHES AND
BRAKES VALVE
VALVOLA FRIZ. DI STERZO E FRENI – 79077489

ITEM	PART NUMBER	QTY	TRANS CODE	DESCRIPTION	DESCRIZIONE
1	14359020	4	40V	SCREW 5x1x55	VITE 5x1x55
2	79078679	4	95B	BUSHING	BOCCOLA
3	45483644	2	55A	SEAL RING	ANELLO TENUTA
4	79096035	2	80P	PIN	PERNO
5	14600871	2	202S	SPRING PIN	SPINA ELASTICA
6	14161971	2	202S	SPRING PIN	SPINA ELASTICA
7	79078820	2	145G	GUIDE	GUIDA
8	79097477	2	130P	PLUNGER	PISTONCINO
9	45483630		131R	WASHER - THICKNESS 0,1	ROSETTA - SPESSORE 0,1
	45483631		131R	WASHER - THICKNESS 0,2	ROSETTA - SPESSORE 0,2
	45483632		131R	WASHER - THICKNESS 0,5	ROSETTA - SPESSORE 0,5
10	79078782	2	20R	FITTING	RACCORDO
11	79078819	2	130P	PLUNGER	PISTONCINO
12	45483627	4	131R	WASHER	ROSETTA
13	79078821	2	60S	CUP	SCODELLINO
14	79090548	2	90A	ROD	ASTA
15	79078674	2	110P	FLATE	PIASTRINA
16	79078675	2	95B	BUSHING	BOCCOLA
17	79096036		198S	SHIM	SPESSORE
18	79078678	2	10E	CAM	ECCENTRICO
19	14304124	2	40V	SCREW 5x0,8x12	VITE 5x0,8x12
20	79078826	1	50T	PLUG	TAPPO
21	15896221	2	10D	NUT 6x1x5	DADO 6x1x5
22	13789530	2	40V	SCREW 6x1x20	VITE 6x1x20
23	79078817	1	20R	FITTING	RACCORDO
24	79078676	2	100M	SPRING	MOLLA
25	79078673	2	130P	PLUNGER	PISTONCINO

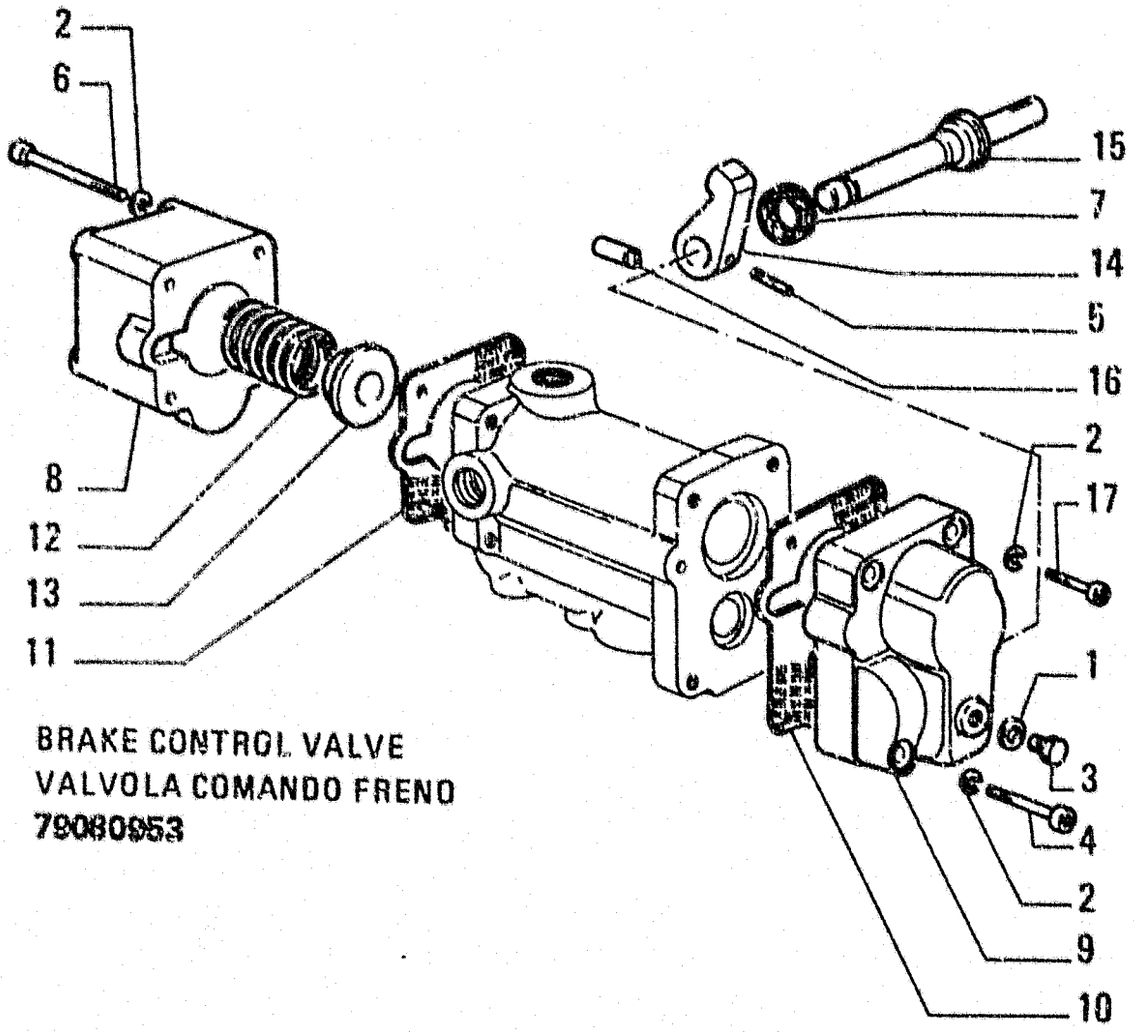

BRAKE CONTROL VALVE
VALVOLA COMANDO FRENO
79080953

ITEM	PART NUMBER	QTY	TRANS CODE	DESCRIPTION	DESCRIZIONE
1	10298360	1	120G	GASKET 10,2x16	GUARNIZIONE PIANA 10,2x16
2	10571871	8	170R	LOCKWASHER 10,2x2,2	ROSETTA EL. 10,2x2,2
3	11903111	1	50T	PLUG 10x1,25x7	TAPPO 10x1,25x7
4	14302231	2	40V	SCREW 8x1,25x55	VITE 8x1,25x55
5	14601171	1	202S	SPRING PIN	SPINA ELASTICA
6	14359431	4	40V	SCREW 8x1,25x75	VITE 8x1,25x75
7	79026855	1	122G	SEAL	GUARNIZIONE
8	79059611	1	265C	COVER	COPERCHIO
9	79059612	1	265C	COVER	COPERCHIO
10	79059613	1	120G	GASKET	GUARNIZIONE PIANA
11	79059614	1	120G	GASKET	GUARNIZIONE PIANA
12	79059617	1	100M	SPRING	MOLLA
13	79059619	1	131R	WASHER	ROSETTA
14	79059630	1	1CE	CAM	ECCENTRICO
15	79059631	1	80P	PIN	PERNO
16	79059632	1	90G	DOWEL	GRANO
17	14306631	2	40V	SCREW 8x1,25x35	VITE 8x1,25x35

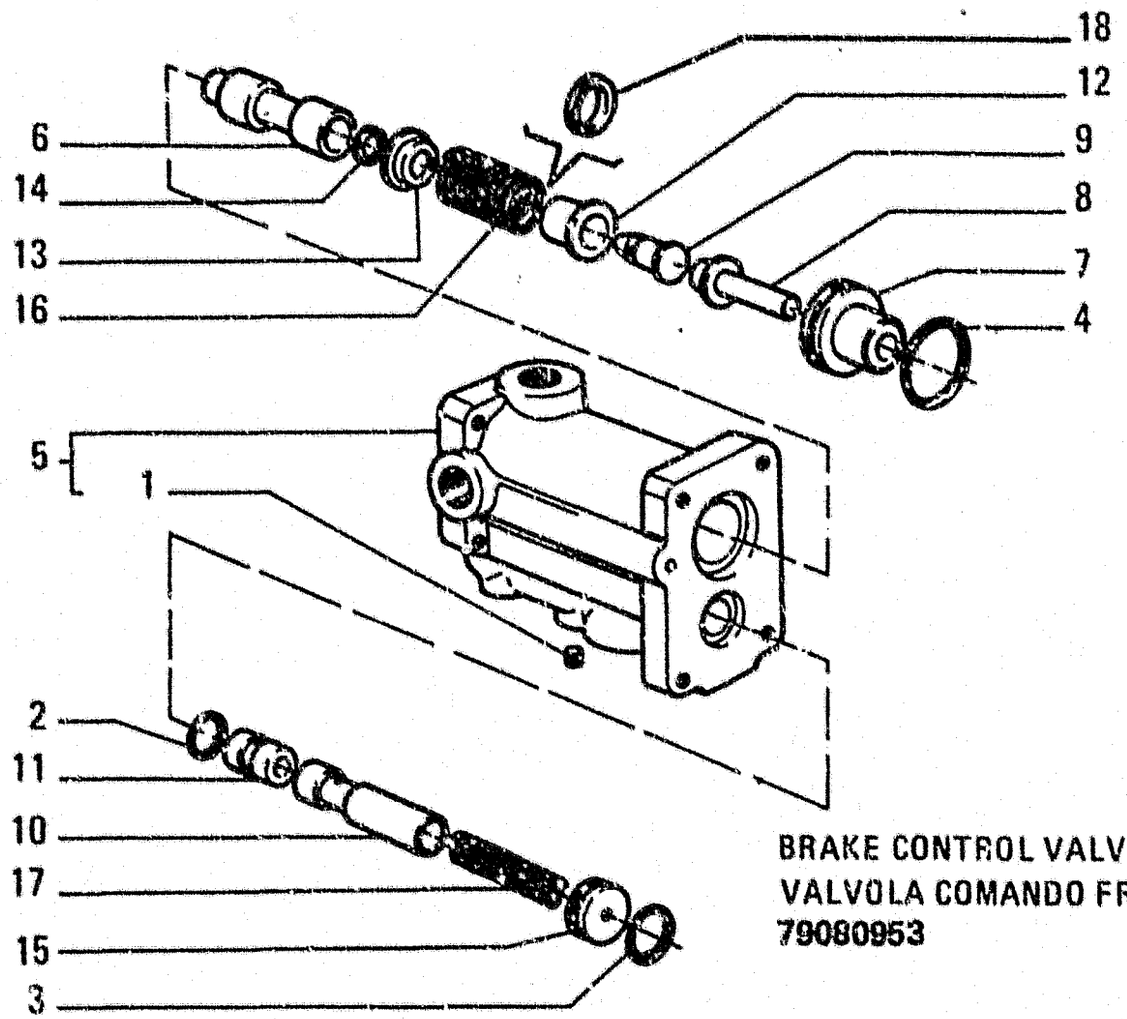

BRAKE CONTROL VALVE
VALVOLA COMANDO FRENO
79080953

ITEM	PART NUMBER	QTY	TRANS CODE	DESCRIPTION	DESCRIZIONE
1	79092247	1	50T	PLUG	TAPPO
2	14457480	1	158G	O-RING 2,62x18,72	GUARNIZIONE O-R 2,62x18,72
3	14457580	1	156G	O-RING 2,62x20,29	GUARNIZIONE O-R 2,62x20,29
4	14458480	1	158G	O-RING 2,62x34,59	GUARNIZIONE O-R 2,62x34,59
5	79080950	1	300C	BODY - ASSEMBLY	CORPO - COMPLETO
6	79059615	1	132P	PISTON	PISTONE
7	79059618	1	145G	GUIDE	GUIDA
8	79059621	1	80P	PIN	PERNO
9	79059620	1	238P	PUSH ROD	PUNTALE
10	79059622	1	235S	PISTON	STANTUFFO
11	79059626	1	75D	SPACER	DISTANZIALE
12	79059627	1	60S	CUP	SCODELLINO
13	79059628	1	60S	CUP	SCODELLINO
14	79059629	1	131R	WASHER	ROSETTA
15	79059633	1	131R	WASHER	ROSETTA
16	79068644	1	100M	SPRING	MOLLA
17	79068645	1	100M	SPRING	MOLLA
18	79076055	1	75D	SPACER	DISTANZIALE

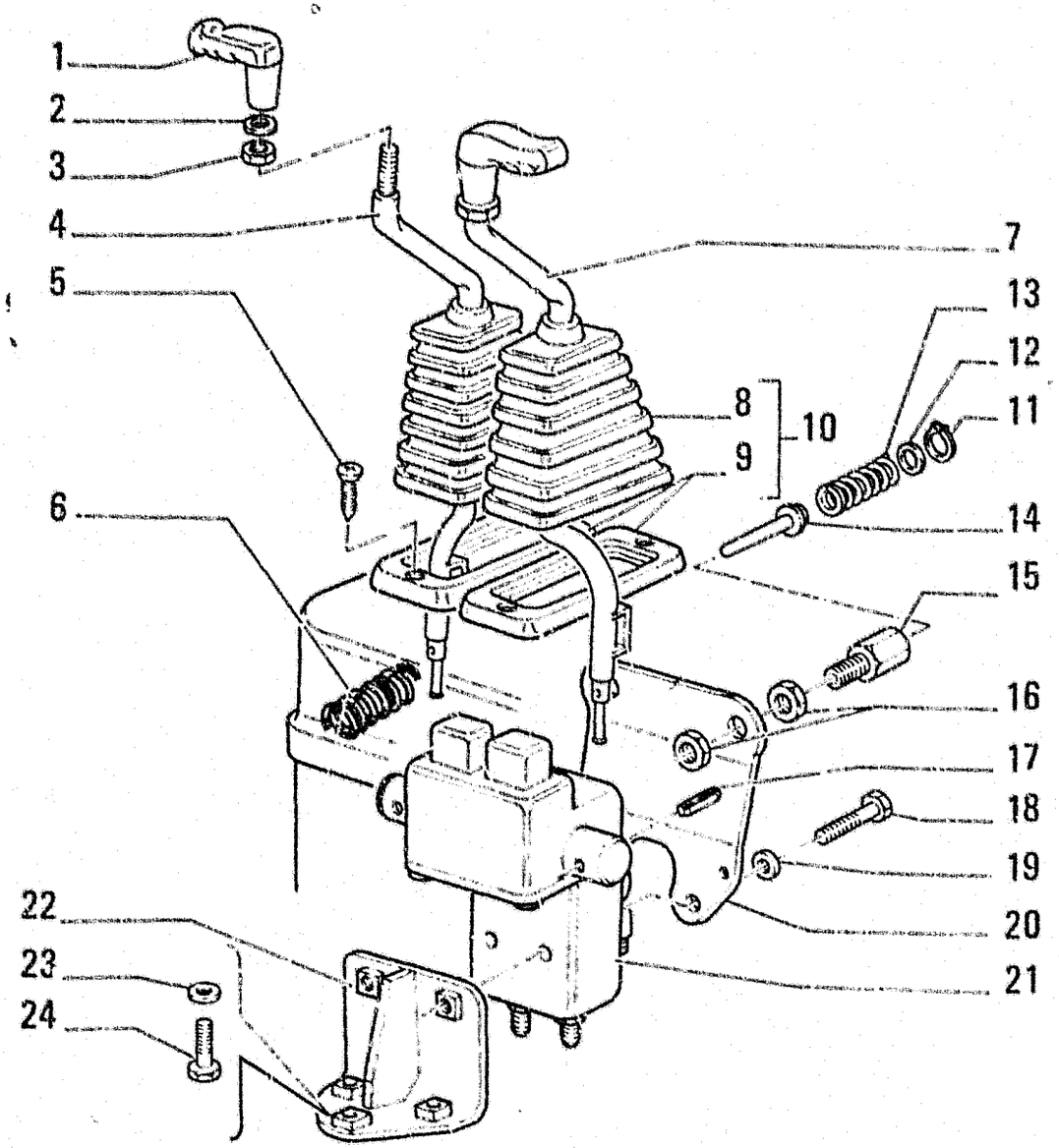

ITEM	PART NUMBER	QTY	TRANS CODE	DESCRIPTION	DESCRIZIONE
1	79091306	2	25I	HANDGRIP	IMPUGNATURA
2	14496731	2	131R	WASHER 12,2x24	ROSETTA 12,2x24
3	10717321	2	10D	NUT 12x1,75x7	DADO 12x1,75x7
4	79115307	1	45L	LEVER - RIGHT	LEVA - DESTRO
5	13313417	4	40V	SCREW	VITE
6	79104777	2	100M	SPRING	MOLLA
7	79115305	1	45L	LEVER - LEFT	LEVA - SINISTRO
8	79095562	1	334C	DUST BOOT	CUFFIA PARAPOLVERE
9	79095564	1	295C	BEZEL	CORNICE
10	79100924	2	334C	DUST BOOT - ASSEMBLY	CUFFIA PARAPOLVERE - COMPLETO
11	11057776	2	187A	SNAP RING 20,5x1	ANELLO ELASTICO 20,5x1
12	79114537	2	60D	DISC	DISCO
13	79114538	2	100M	SPRING	MOLLA
14	79114536	2	238P	PUSH ROD	PUNTALE
15	79114539	2	300C	BODY	CORPO
16	10717421	2	10D	NUT	DADO
17	14601170	2	202S	SPRING PIN 5x26	SPINA ELASTICA 5x26
18	16044231	2	40V	SCREW 8x1,25x50	VITE 8x1,25x50
19	12645031	2	131R	WASHER 8,15x21	ROSETTA 8,15x21
20	79114540	1	225S	BRACKET	STAFFA
21	79077489	1	144M	MANIPULATOR - ASSEMBLY SEE TAV 6	MANIPOLATORE - COMPLETO VEDERE TAV 6
22	79101722	1	300S	SUPPORT	SUPPORTO
23	79011527	3	131R	WASHER	ROSETTA
24	16043431	3	40V	SCREW 8x1,25x20	VITE 8x1,25x20

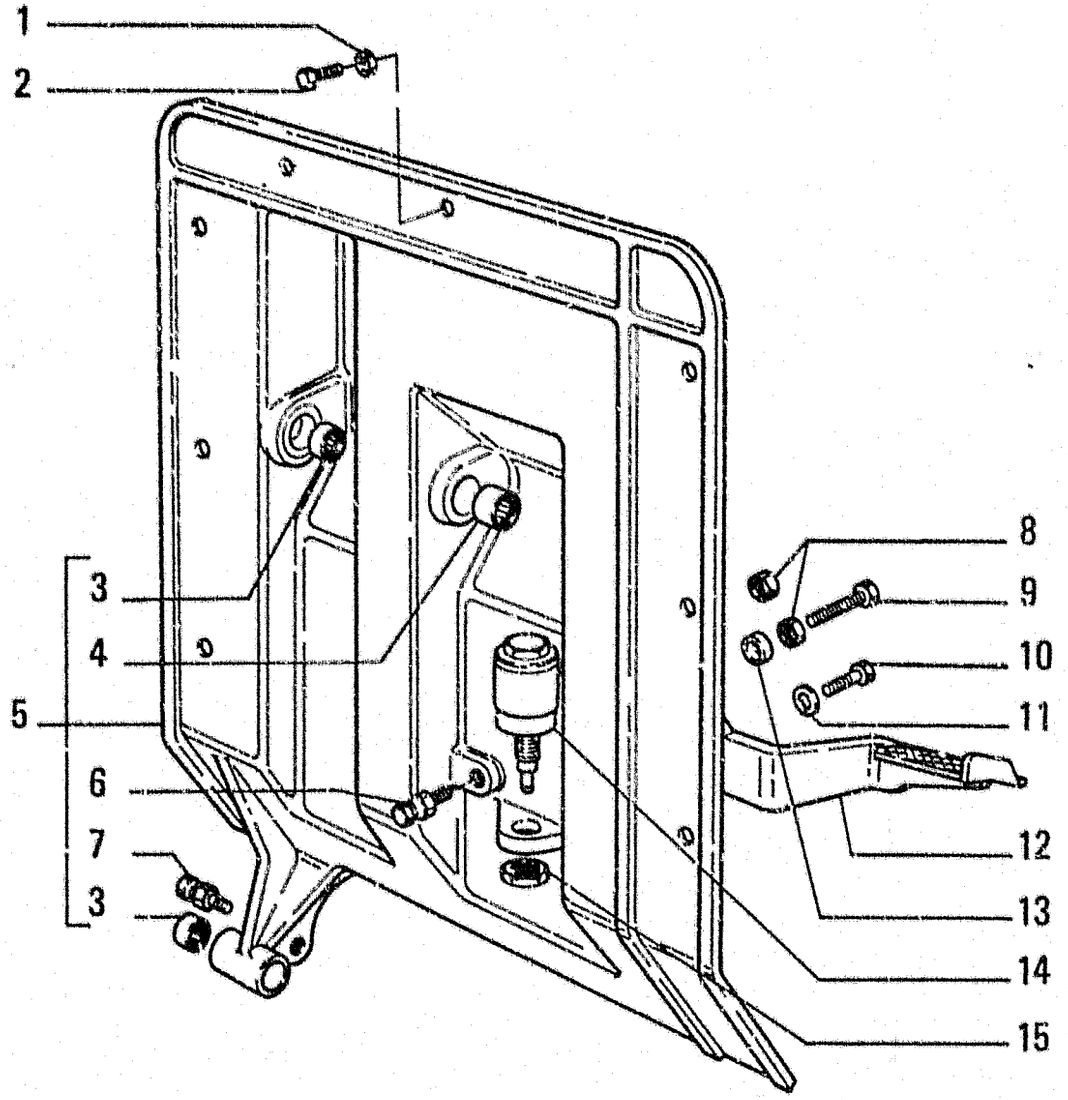

ITEM	PART NUMBER	QTY	TRANS CODE	DESCRIPTION	DESCRIZIONE
1	12645031	10	131R	WASHER 8,15x21	ROSETTA 8,15x21
2	16043631	10	40V	SCREW 8x1,25x25	VITE 8x1.25x25
3	79060774	4	95B	BUSHING	BOCCOLA
4	79048068	2	341C	BEARING	CUSCINETTO
5	79103220	1	300S	SUPPORT - ASSEMBLY	SUPPORTO - COMPLETO
6	79102461	1	80P	PIN	PERNO
7	79087266	1	80P	PIN	PERNO
8	11701721	2	10D	NUT 10x1,5x8	DADO 10x1,5x8
9	15214931	1	40V	SCREW 10x1,5x65	VITE 10x1,5x65
10	11106431	3	40V	SCREW 10x1,5x30	VITE 10x1,5x30
11	12626231	4	131R	WASHER 10,2x25	ROSETTA 10,2x25
12	79102418	1	78A	FOOTREST	APPOGGIAPIEDE
13	79103243	1	75D	SPACER	DISTANZIALE
14	79085190	1	164S	DAMPER - ASSEMBLY SEE TAV.7	SMORZATORE - COMPLETO VEDERE TAV.7
15	16103921	1	10D	NUT 16x1,5x5	DADO 16x1,5x5

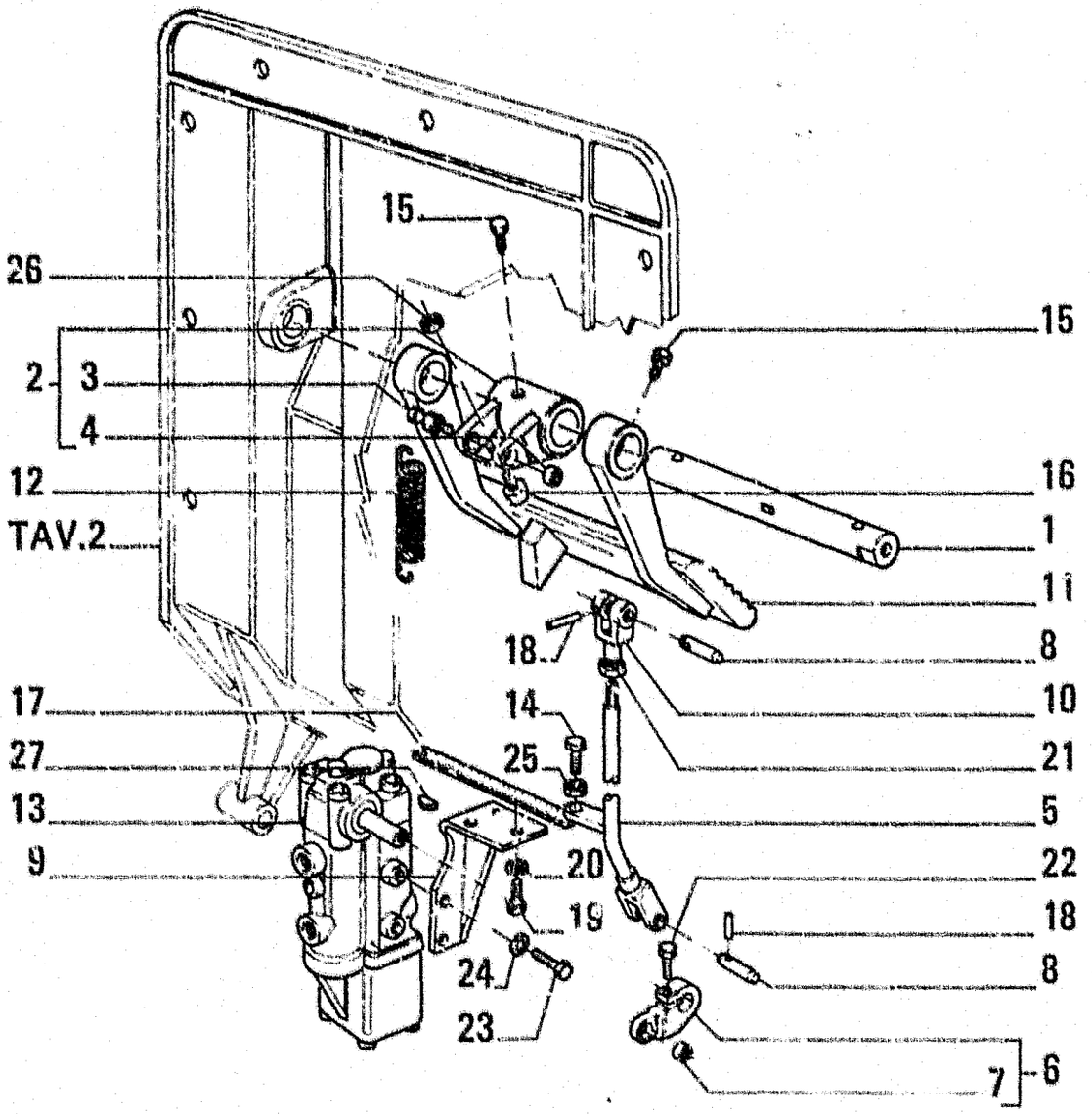

ITEM	PART NUMBER	QTY	TRANS CODE	DESCRIPTION	DESCRIZIONE
27	10205710	1	61L	WOODRUF KEY 5x3	LINGUETTA A DISCO 5x3

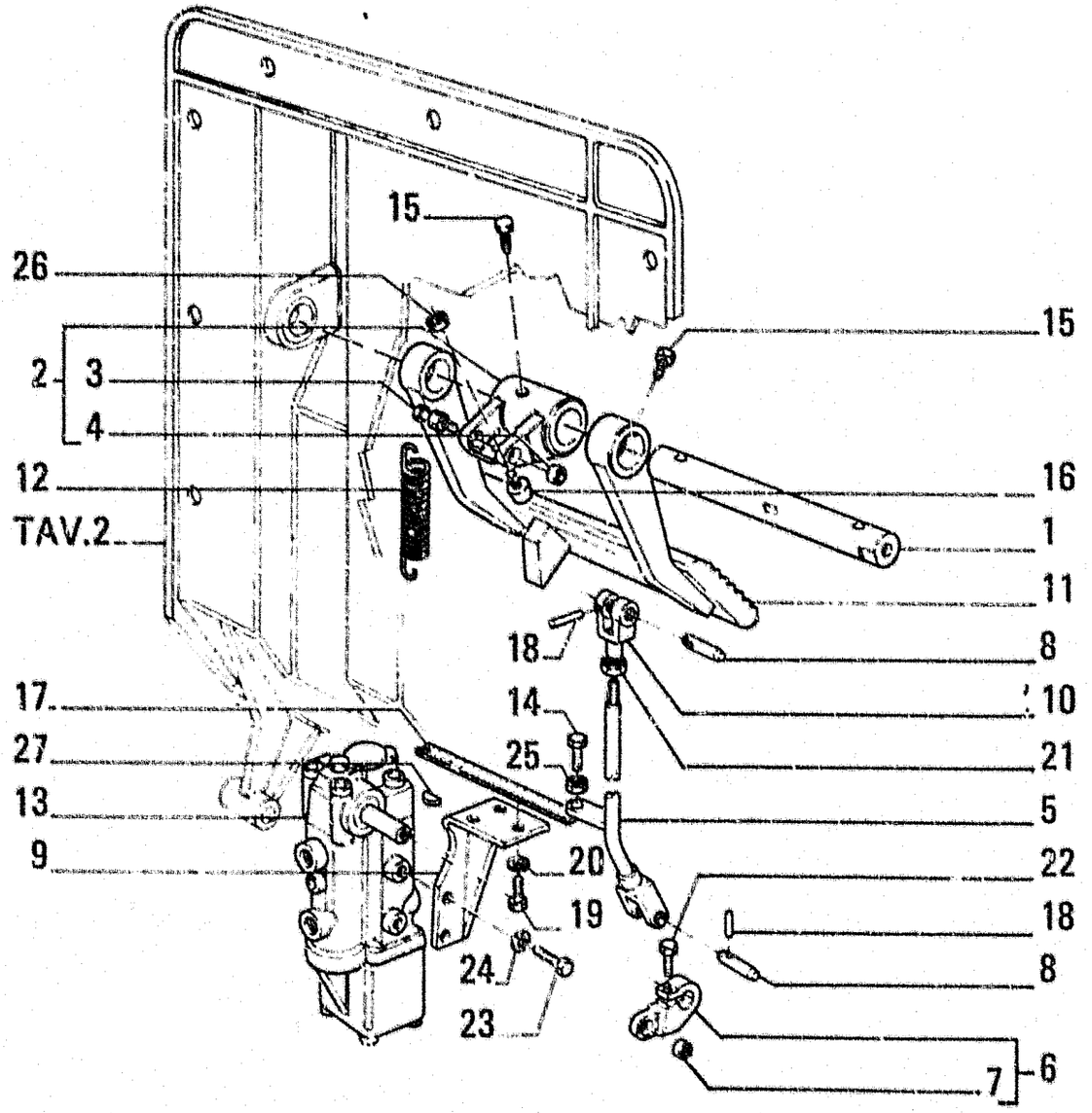

ITEM	PART NUMBER	QTY	TRANS CODE	DESCRIPTION	DESCRIZIONE
1	79103849	1	80P	PIN	PERNO
2	79103841	1	135M	HUB - ASSEMBLY	MOZZO - COMPLETO
3	79087266	1	80P	PIN	PERNO
4	79087112	1	95B	BUSHING	BOCCOLA
5	79103838	1	142T	TIEROD	TIRANTE
6	79103851	1	45L	LEVER - ASSEMBLY	LEVA - COMPLETO
7	79087112	1	95B	BUSHING	BOCCOLA
8	79103848	2	80P	PIN	PERNO
9	79103852	1	225S	BRACKET	STAFFA
10	79103837	1	85F	YOKE	FORCELLA
11	79089497	1	60P	PEDAL	PEDALE
12	79097662	1	100M	SPRING	MOLLA
13	79080953	1	10V	VALVE - ASSEMBLY SEE TAV 4-5	VALVOLA - COMPLETO VEDERE TAV 4-5
14	79086637	1	40V	SCREW	VITE
15	569475	3	40V	SCREW	VITE
16	79037282	1	60T	BLOCK	TASSELLO
17	79089551	1	122G	SEAL	GUARNIZIONE
18	14163270	2	202S	SPRING PIN	SPINA ELASTICA
19	16043631	3	40V	SCREW 8x1,25x25	VITE 8x1,25x25
20	14496531	3	131R	WASHER 8,15x17	ROSETTA 8,15x17
21	11701721	1	10D	NUT 10x1,5x8	DADO 10x1,5x8
22	16043831	1	40V	SCREW 8x1,25x30	VITE 8x1,25x30
23	11106231	2	40V	SCREW 10x1,5x25	VITE 10x1,5x25
24	14496631	2	131R	WASHER 10,5x21	ROSETTA 10,5x21
25	16102321	1	10D	NUT 8x1,25x5	DADO 8x1,25x5
26	12574521	1	10D	NUT 10x1,25x12,3	DADO 10x1,25x12,3

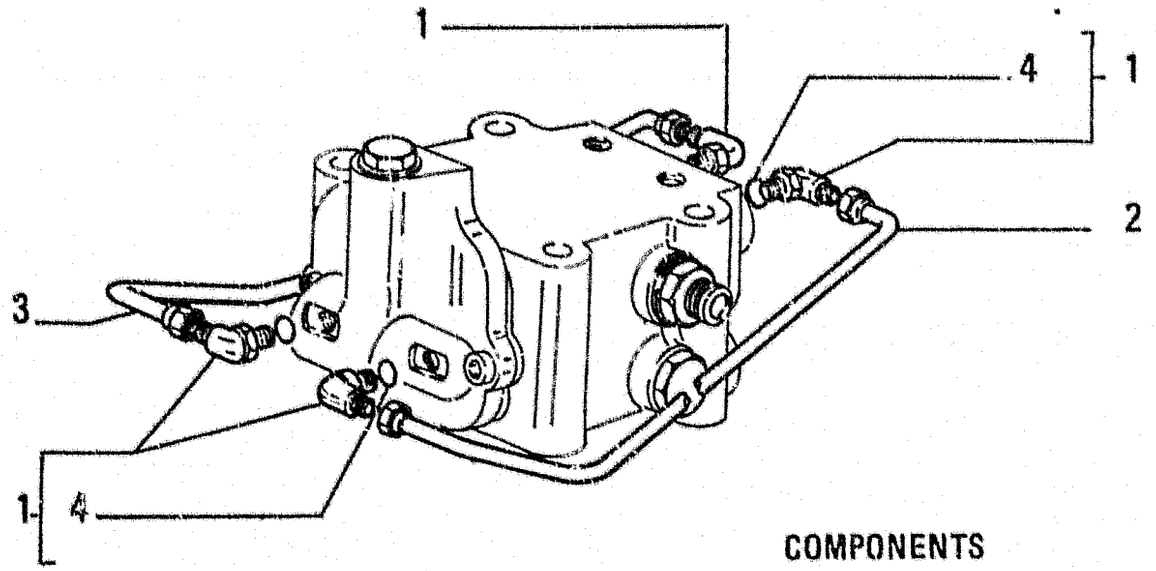

COMPONENTS
COMPONENTI

ITEM	PART NUMBER	QTY	TRANS CODE	DESCRIPTION	DESCRIZIONE
1	79054398	4	20R	FITTING - ASSEMBLY	RACCORDO - COMPLETO
2	79096141	1	193T	TUBE - RIGHT	TUBO RIGIDO - DESTRO
3	79096142	1	193T	TUBE - LEFT	TUBO RIGIDO - SINISTRO
4	70923952	1	158G	O-RING	GUARNIZIONE O-R

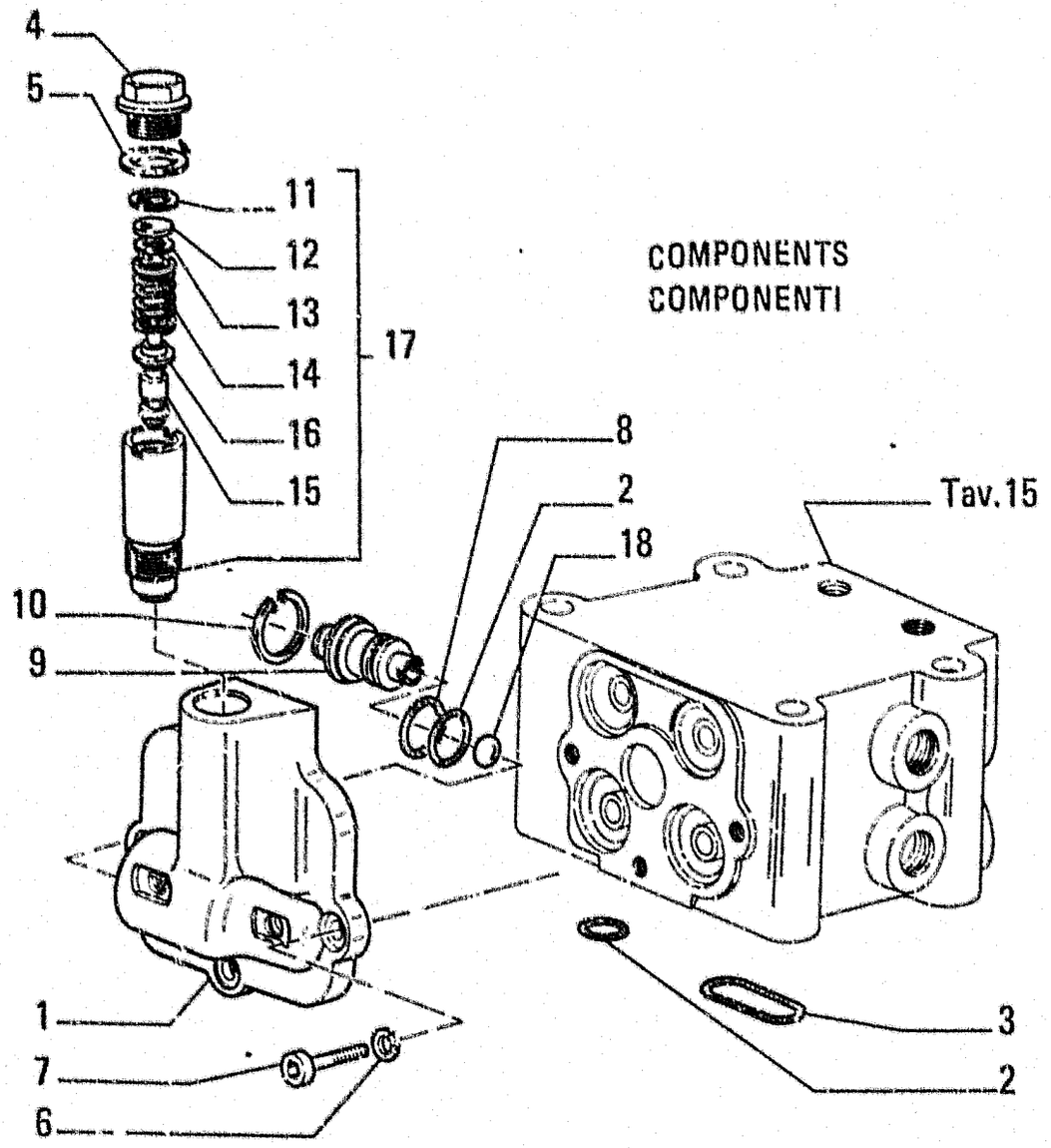

COMPONENTS
COMPONENTI

ITEM	PART NUMBER	QTY	TRANS CODE	DESCRIPTION	DESCRIZIONE
1	79096075	1	300C	BODY	CORPO
2	14453181	6	158G	O-RING 1,78x12,42	GUARNIZIONE O-R 1,78x12,42
3	14454881	1	158G	O-RING	GUARNIZIONE O-R
4	10305171	1	50T	PLUG 22x1,5x10	TAPPO 22x1,5x10
5	79086322	1	122G	SEAL	GUARNIZIONE
6	10569370	3	170R	LOCKWASHER 8,1x2	ROSETTA EL. 8,1x2
7	14306431	3	40V	SCREW 8x1,25x25	VITE 8x1,25x25
8	14453281	1	158G	O-RING 1,78x14	GUARNIZIONE O-R 1,78x14
9	79010456	1	10V	VALVE	VALVOLA
10	11057976	1	187A	SNAP RING 22,5x1	ANELLO ELASTICO 22,5x1
11	11057176	1	187A	SNAP RING 14,1x1	ANELLO ELASTICO 14,1x1
12	4972432	1	131R	WASHER	ROSETTA
13	4972293	1	131R	WASHER	ROSETTA
14	79060361	1	10CM	SPRING	MOLLA
15	4972430	1	130P	PLUNGER	PISTONCINO
16	4972431	1	60S	CUP	SCODELLINO
17	79060362	1	9V	RELIEF VALVE - ASSEMBLY	VALVOLA SICUREZZA - COMPLETO
18	20063390	1	140S	BALL 8,731	SFERA 8,731

COMPONENTS
COMPONENTI

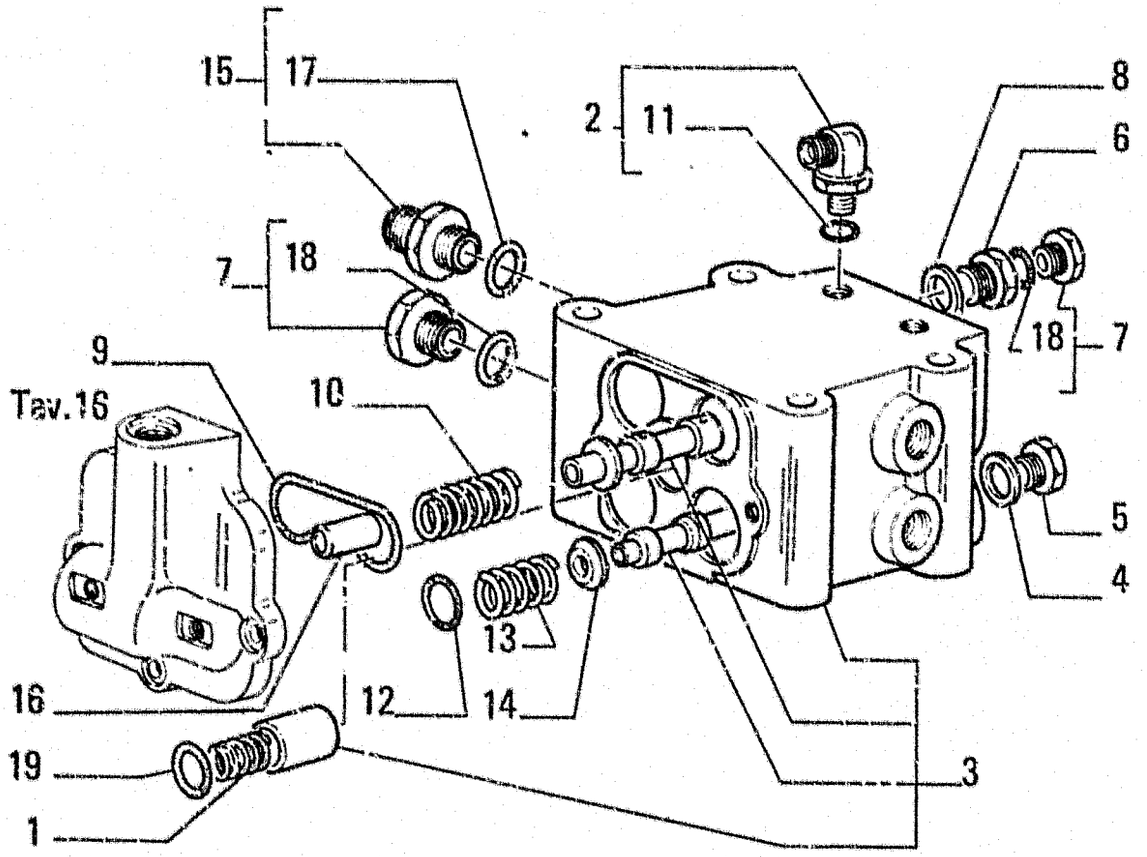

ITEM	PART NUMBER	QTY	TRANS CODE	DESCRIPTION	DESCRIZIONE
1	79041977	1	100M	SPRING	MOLLA
2	79054402	2	20R	FITTING COMPL	RACCORDO COMPL.
3	79039077	1	300C	BODY	CORPO
4	79028953	2	122G	SEAL	GUARNIZIONE
5	79096127	2	50T	PLUG	TAPPO
6	79084957	2	50T	PLUG	TAPPO
7	10118740	4	50T	PLUG - ASSEMBLY	TAPPO - COMPLETO
8	79086322	2	122G	SEAL	GUARNIZIONE
9	14455481	1	158G	O-RING 1,78x63,22	GUARNIZIONE O-R 1,78x63,22
10	79056442	2	100M	SPRING	MOLLA
11	70932571	1	158G	O-RING	GUARNIZIONE O-R
12	14454181	2	158G	O-RING 1,78x28,30	GUARNIZIONE O-R 1,78x28,30
13	79085680	2	100M	SPRING	MOLLA
14	79056440	2	45A	RING	ANELLO
15	79066940	2	20R	FITTING - ASSEMBLY	RACCORDO - COMPLETO
16	79056441	2	80P	PIN	PERNO
17	14437865	1	158G	O-RING	GUARNIZIONE O-R
18	14437785	1	158G	O-RING	GUARNIZIONE O-R
19	14453781	1	158G	O-RING 1,78x21,95	GUARNIZIONE O-R 1,78x21,95

PARTS MARKED * ARE NOT SUPPLIED AS SPARES
I PARTICOLARI CONTRASSEGNATI CON * NON VENGONO FORNITI DI RICAMBIO

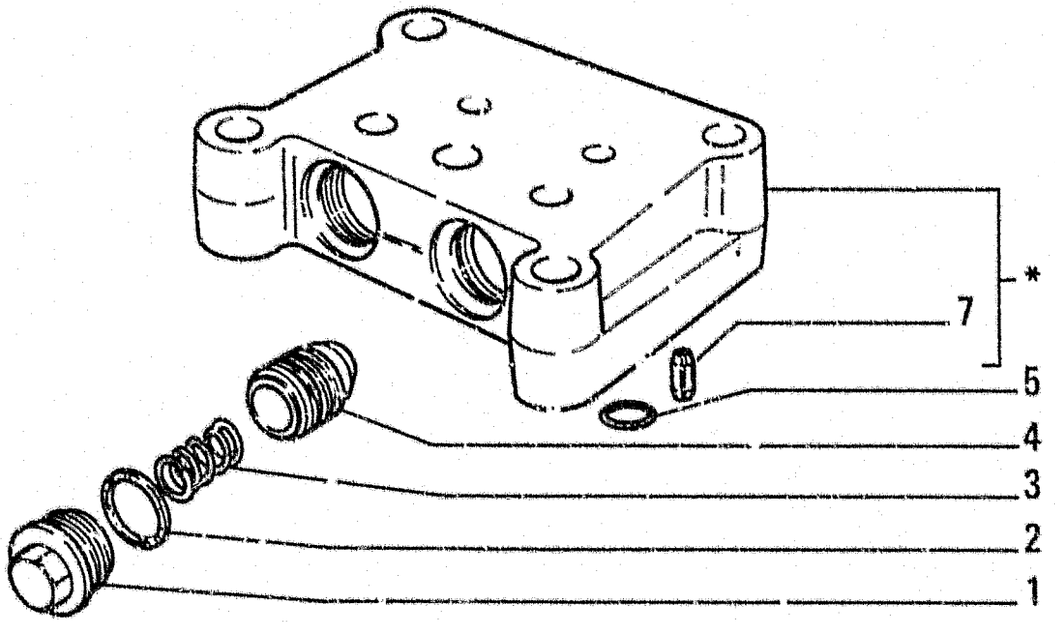

COMPONENTS
COMPONENTI

ITEM	PART NUMBER	QTY	TRANS CODE	DESCRIPTION	DESCRIZIONE
1	79108162	2	50T	PLUG	TAPPO
2	79028876	2	122G	SEAL	GUARNIZIONE
3	79035955	2	100M	SPRING	MOLLA
4	79096007	2	130P	PLUNGER	PISTONCINO
5	14453181	5	158G	O-RING 1,78x12,42	GUARNIZIONE O-R 1,78x12,42
7	14163670	1	202S	SPRING PIN 4,4x14	SPINA ELASTICA 4,4x14

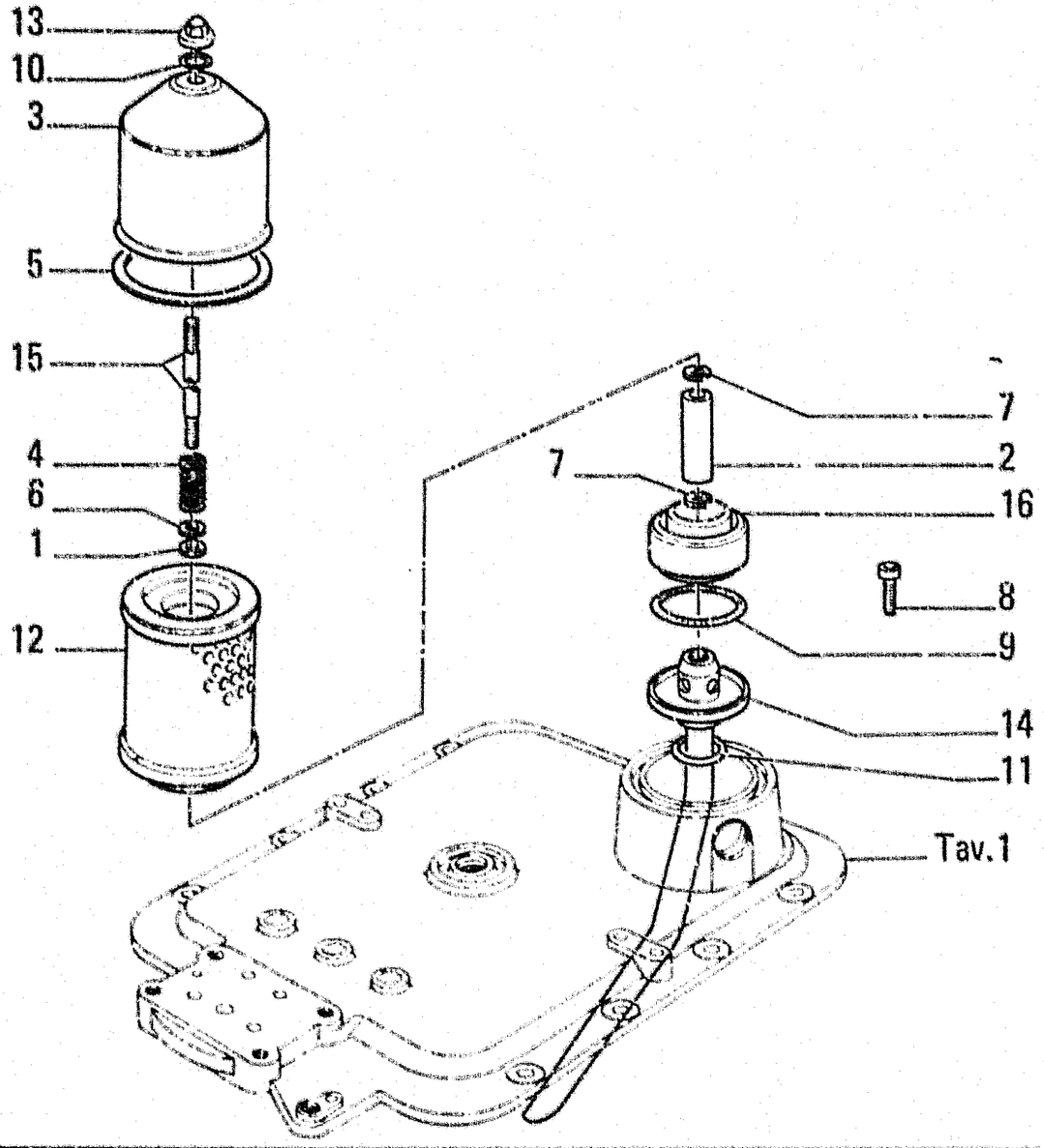

ITEM	PART NUMBER	QTY	TRANS CODE	DESCRIPTION	DESCRIZIONE
1	4964396	1	122G	SEAL	GUARNIZIONE
2	4964869	1	54C	MAGNETIC ROD	CANDELA MAGNETICA
3	4979711	1	265C	COVER	COPERCHIO
4	4979713	1	100M	SPRING	MOLLA
5	4979714	1	122G	SEAL	GUARNIZIONE
6	12638601	1	131R	WASHER 10,2x18	ROSETTA 10 2x18
7	13404476	2	187A	SNAP RING 9,6x1 2	ANELLO ELASTICO 9 6x1 2
8	14306234	3	40V	SCREW 8x1,25x16	VITE 8x1 25x16
9	14455880	1	158G	O-RING 1,78x75,92	GUARNIZIONE O-R 1 78x75 92
10	14457281	1	158G	O-RING 2,62x15,54	GUARNIZIONE O-R 2 62x15 54
11	14464080	1	158G	O-RING 3,53x37,69	GUARNIZIONE O-R 3 53x37 69
12	79032229	1	67F	OIL FILTER	FILTRO OLIO
13	79038352	1	10D	NUT	DADO
14	79111263	1	193T	TUBE	TUBO RIGIDO
15	79071769	1	210P	STUD	PRIGIONIERO
16	79098734	1	45A	RING	ANELLO

FROM SGR. 2.3450 TAV. 1 PAG. 1
DA

TO SGR. 3.4360 TAV. 1 PAG. 1
A

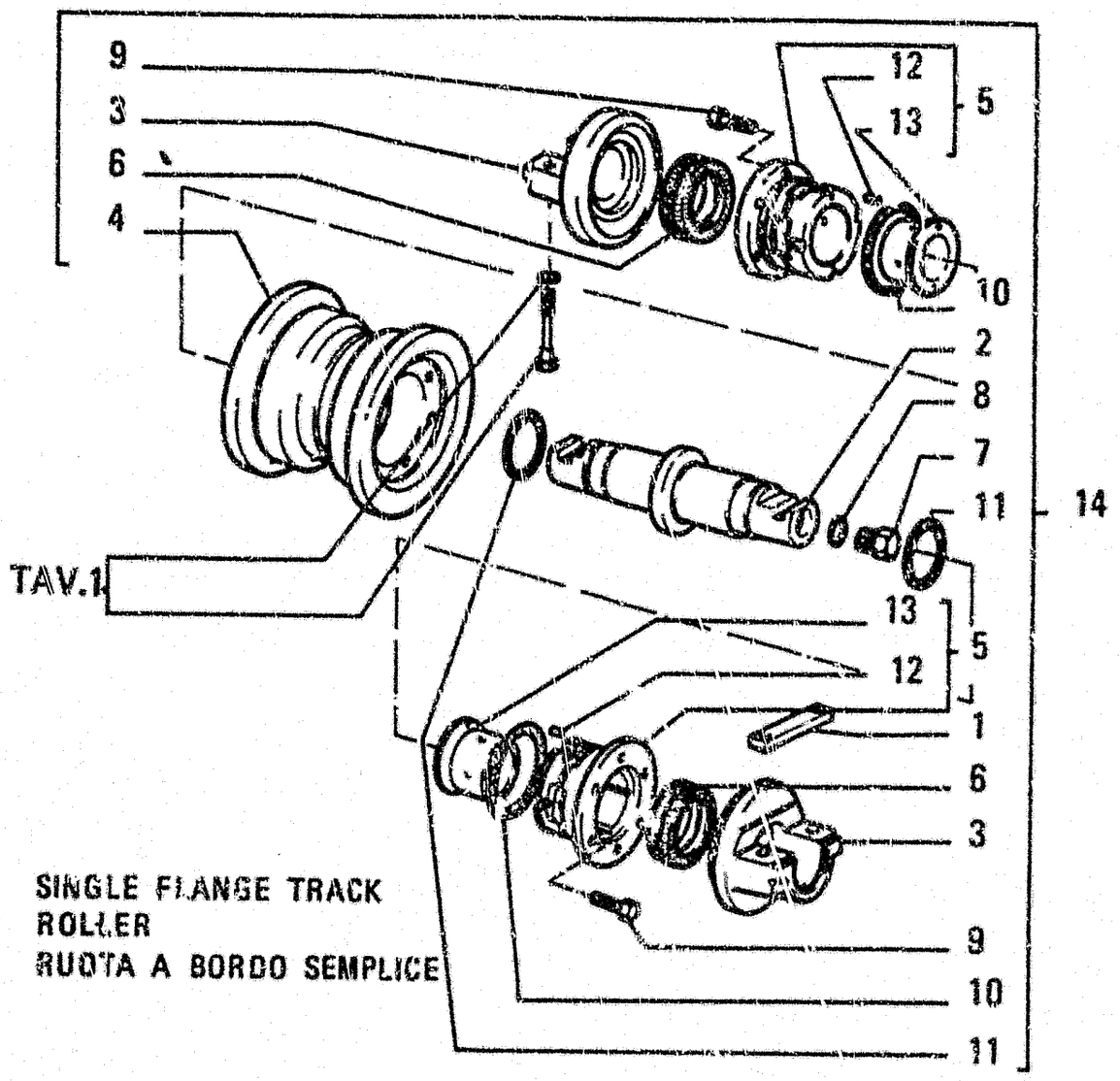

SINGLE FLANGE TRACK ROLLER
RUOTA A BORDO SEMPLICE

ITEM	PART NUMBER	QTY	TRANS CODE	DESCRIPTION	DESCRIZIONE
1	76001768	2	60L	KEY	LINGUETTA
2	76013221	1	60P	PIN	PERNO
3	76001770	2	300S	SUPPORT	SUPPORTO
4	76004863	1	160R	WHEEL	RUOTA
5	76005867	2	35S	CASE - ASSEMBLY	SCATOLA - COMPLETO
6	76003974	2	125G	SEAL ASSY	GUARNIZIONE TENUTA FRONTALE
7	79019318	1	50T	PLUG	TAPPO
8	14457080	1	158G	O-RING 2.62x12.37	GUARNIZIONE O-R 2.62x12.37
9	14233730	12	40V	SCREW 10x1.25x35	VITE 10x1.25x35
10	14466280	2	158G	O-RING 3.53x107.54	GUARNIZIONE O-R 3.53x107.54
11	14464680	2	158G	O-RING 3.53x56.74	GUARNIZIONE O-R 3.53x56.74
12	76003935	2	90G	DOWEL	GRANO
13	76005866	1	95B	BUSHING	BOCCOLA
14	76013223	8	160R	WHEEL - ASSEMBLY	RUOTA - COMPLETO
				IN ALTERNATIVE SEE 79103254 TAV 1A	IN ALTERNATIVA VEDERE 79103254 TAV 1A
15	15981334	32	40V	SCREW	VITE
16	14496931	32	131P	WASHER 16.8x30	ROSETTA 16.8x30

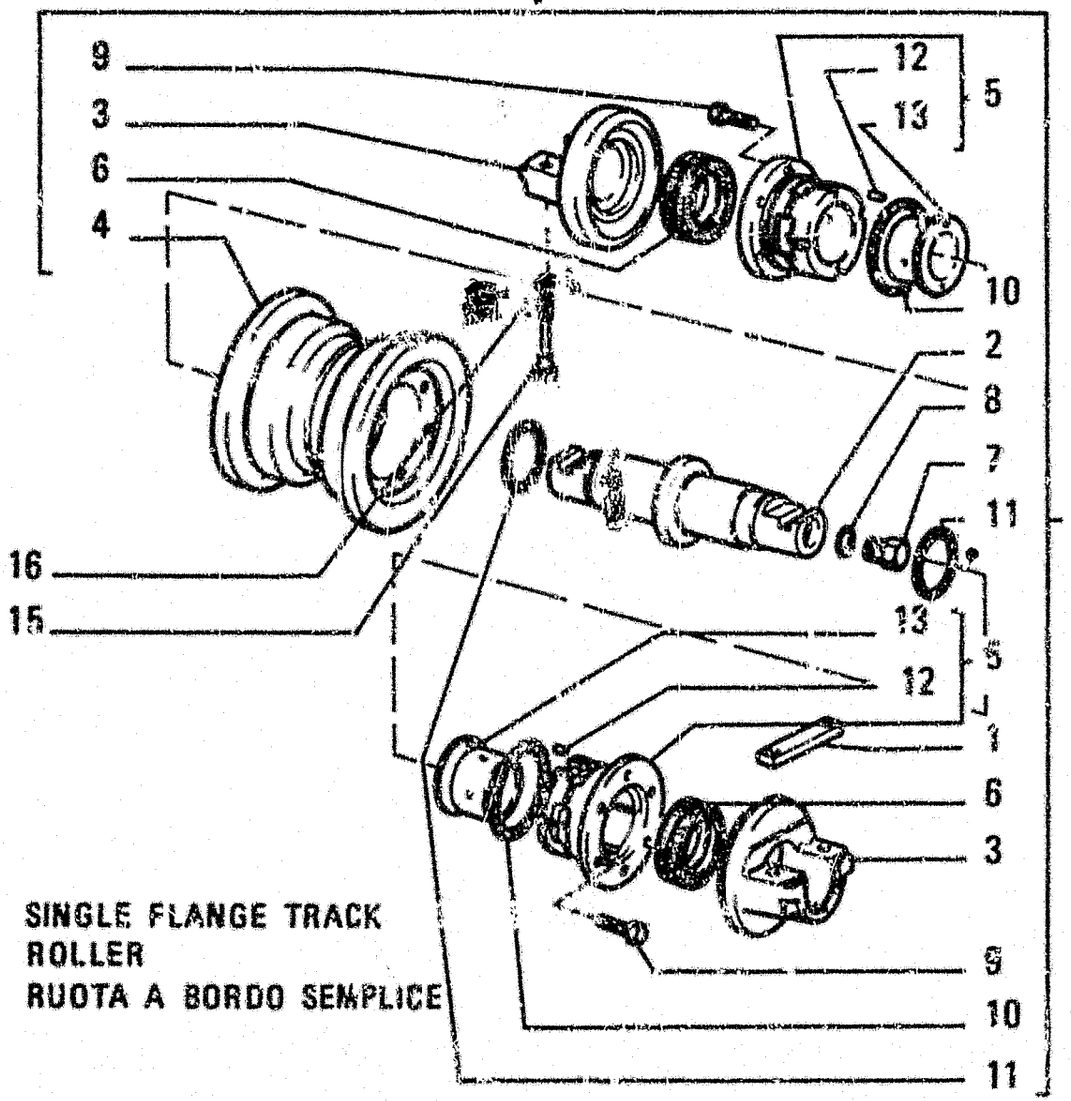

SINGLE FLANGE TRACK ROLLER
RUOTA A BORDO SEMPLICE

ITEM	PART NUMBER	QTY	TRANS CODE	DESCRIPTION	DESCRIZIONE
1	79103264	2	60L	KEY	LINGUETTA
2	79103259	1	16A	SHAFT	ALBERO
3	76001770	2	300S	SUPPORT	SUPPORTO
4	76004863	1	160R	WHEEL	RUOTA
5	79103256	2	35S	CASE - ASSEMBLY	SCATOLA - COMPLETO
6	79103260	2	123G	SEAL ASSY	GUARNIZIONE TENUTA FRONTALE
7	79019318	1	KT	PLUG	TAPPO
8	14457080	1	8G	GUARNIZIONE O-R 262x12.37	GUARNIZIONE O-R 262x12.37
9	14233730	12	35S	VITE 10x1.25x35	VITE 10x1.25x35
10	14466280	2	135	O-RING 353x107.54	GUARNIZIONE O-R 353x107.94
11	14464680	2	108G	O-RING 353x5[illegible]74	GUARNIZIONE O-R 353x5[illegible]74
12	79103263	1	200S	PIN	SPINA
13	79103257	1	95S	BUSHING	BOCCOLA
14	79103254	8	160R	WHEEL - ASSEMBLY	RUOTA - COMPLETO
				IN ALTERNATIVE SEE 76013223 TAV. 1	IN ALTERNATIVA VEDERE 76013223 TAV. 1

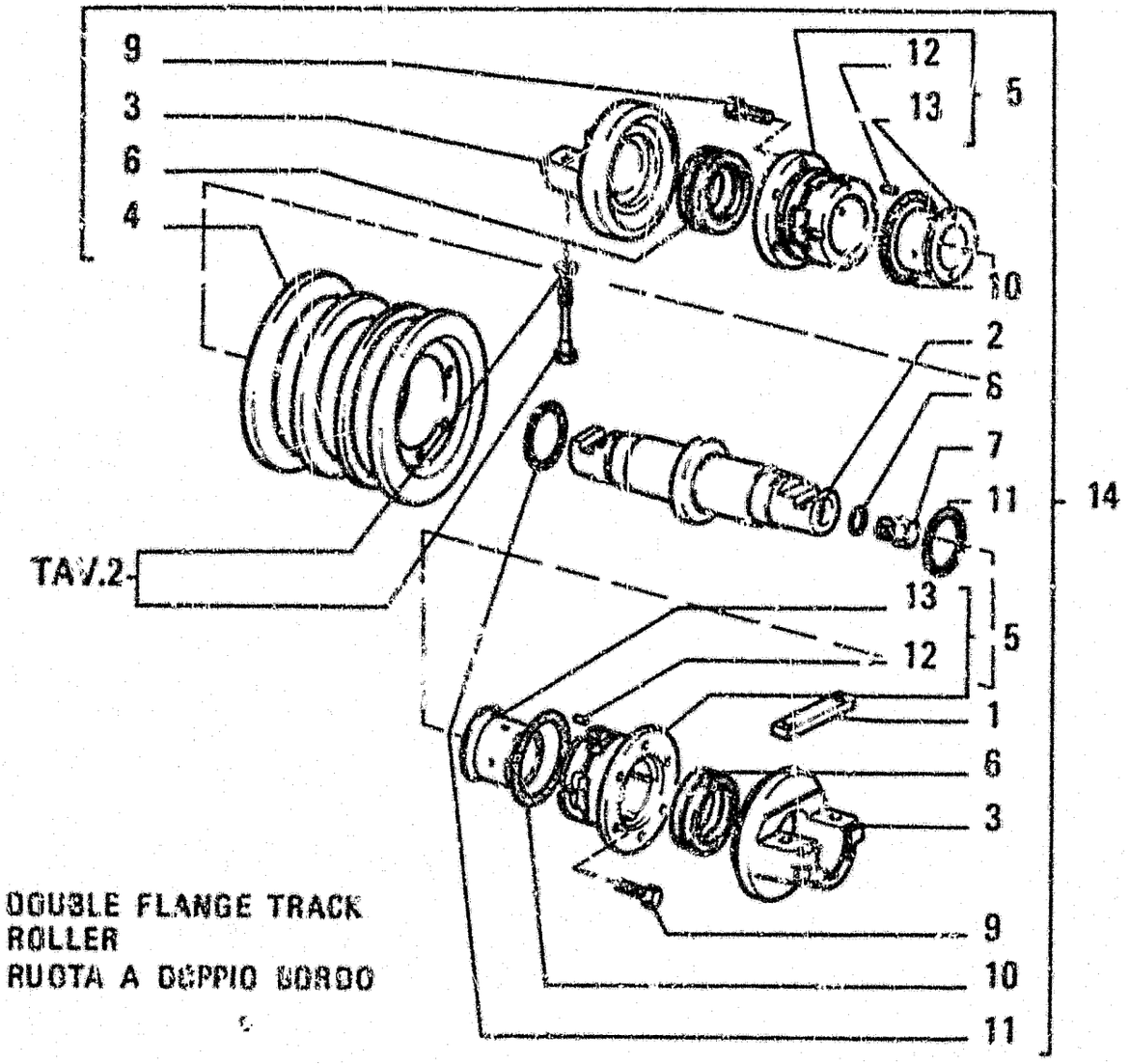

DOUBLE FLANGE TRACK ROLLER
RUOTA A DOPPIO BORDO

ITEM	PART NUMBER	QTY	TRANS CODE	DESCRIPTION	DESCRIZIONE
1	76001768	2	60L	KEY	LINGUETTA
2	76013221	1	80P	PIN	PERNO
3	76001770	2	300S	SUPPORT	SUPPORTO
4	76004865	1	160R	WHEEL	RUOTA
5	76005867	2	35S	CASE - ASSEMBLY	SCATOLA - COMPLETO
6	76003974	2	123G	SEAL ASSY - IN ALTERNATIVE	GUARNIZIONE TENUTA FRONTALE - IN ALTERNATIVA
7	79019318	1	58T	PLUG	TAPPO
8	14457080	1	158G	O-RING 2.62x12.37	GUARNIZIONE O-R 2.62x12.37
9	14233730	12	40V	SCREW 10x1.25x35	VITE 10x1.25x35
10	14466280	2	158G	O-RING 3.53x107.54	GUARNIZIONE O-R 3.53x107.54
11	14464680	2	158G	O-RING 3.53x56.74	GUARNIZIONE O-R 3.53x56.74
12	76003935	2	90G	DOWEL	GRANO
13	76005866	1	95B	BUSHING	BOCCOLA
14	76013222	4	160R	WHEEL	RUOTA
				COMPL ALT VED 79103255 TAV 2A	COMPL ALT VED 79103255 TAV 2A
15	15981334	16	40V	SCREW	VITE
16	14496931	16	131R	WASHER 16.8x30	ROSETTA 16.8x30

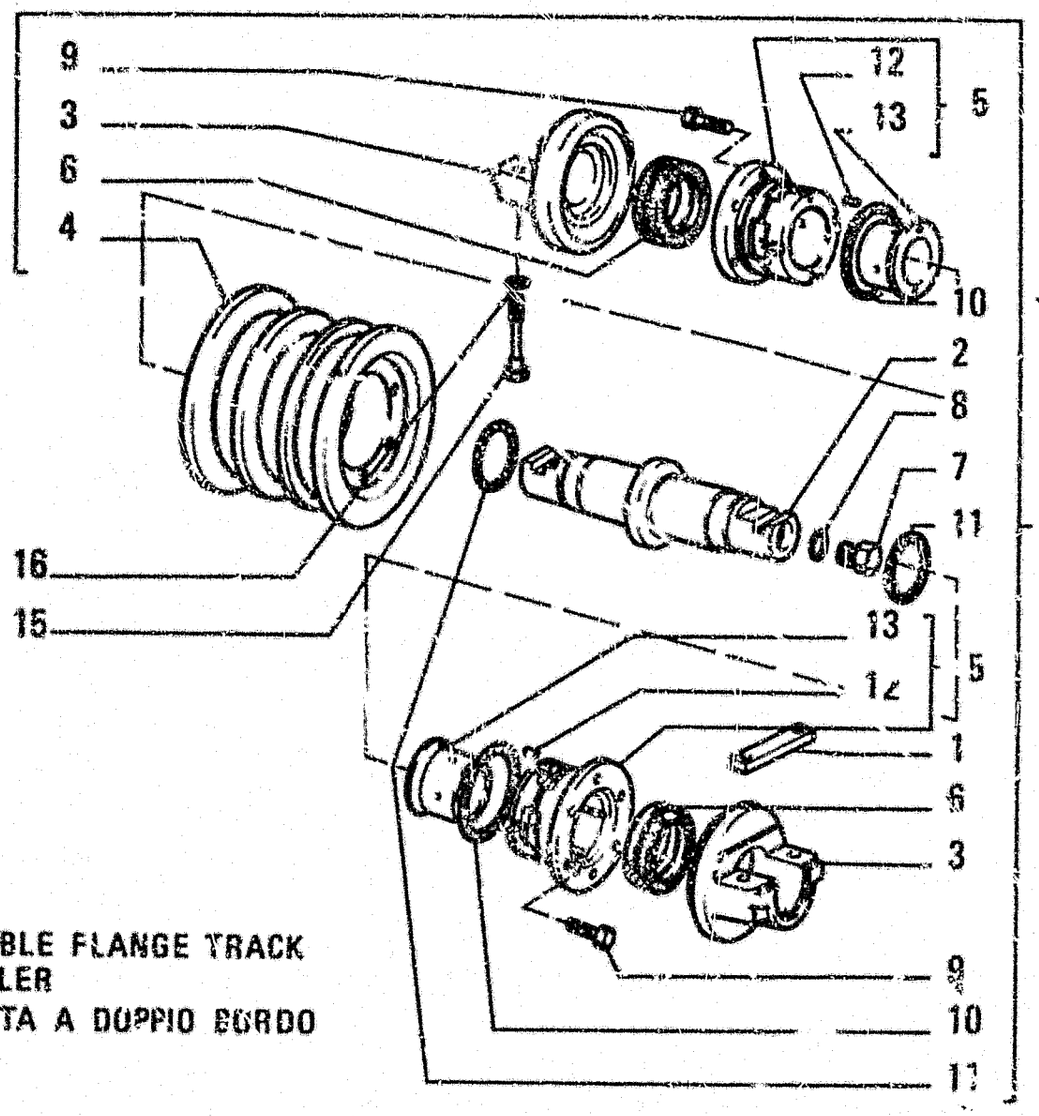

DOUBLE FLANGE TRACK ROLLER
RUOTA A DOPPIO BORDO

ITEM	PART NUMBER	QTY	TRANS CODE	DESCRIPTION	DESCRIZIONE
1	79103264	2	60L	KEY	LINGUETTA
2	79103259	1	16A	SHAFT	ALBERO
3	76001770	2	300S	SUPPORT	SUPPORTO
4	76004365	1	160R	WHEEL	RUOTA
5	79103256	3	35S	CASE - ASSEMBLY	SCATOLA - COMPLETO
6	79103260	2	123G	SEAL ASSY	GUARNIZIONE TENUTA FRONTALE
7	79019318	1	50T	PLUG	TAPPO
8	14457080	1	158G	O-RING 2,62x12,37	GUARNIZIONE O-R 2,62x12,37
9	14233730	12	40V	SCREW 10x1,25x35	VITE 10x1,25x35
10	14466280	2	158G	O-RING 3,53x107,54	GUARNIZIONE O-R 3,53x107,54
11	14464680	2	158G	O-RING 3,53x56,74	GUARNIZIONE O-R 3,53x56,74
12	79103263	1	200S	PIN	SPINA
13	79103257	1	95R	BUSHING	BOCCOLA
14	79103255	4	160R	WHEEL - ASSEMBLY	RUOTA - COMPLETO
				IN ALTERNATIVE SEE 76013222 TAV 2	IN ALTERNATIVA VEDERE 76013222 TAV 2

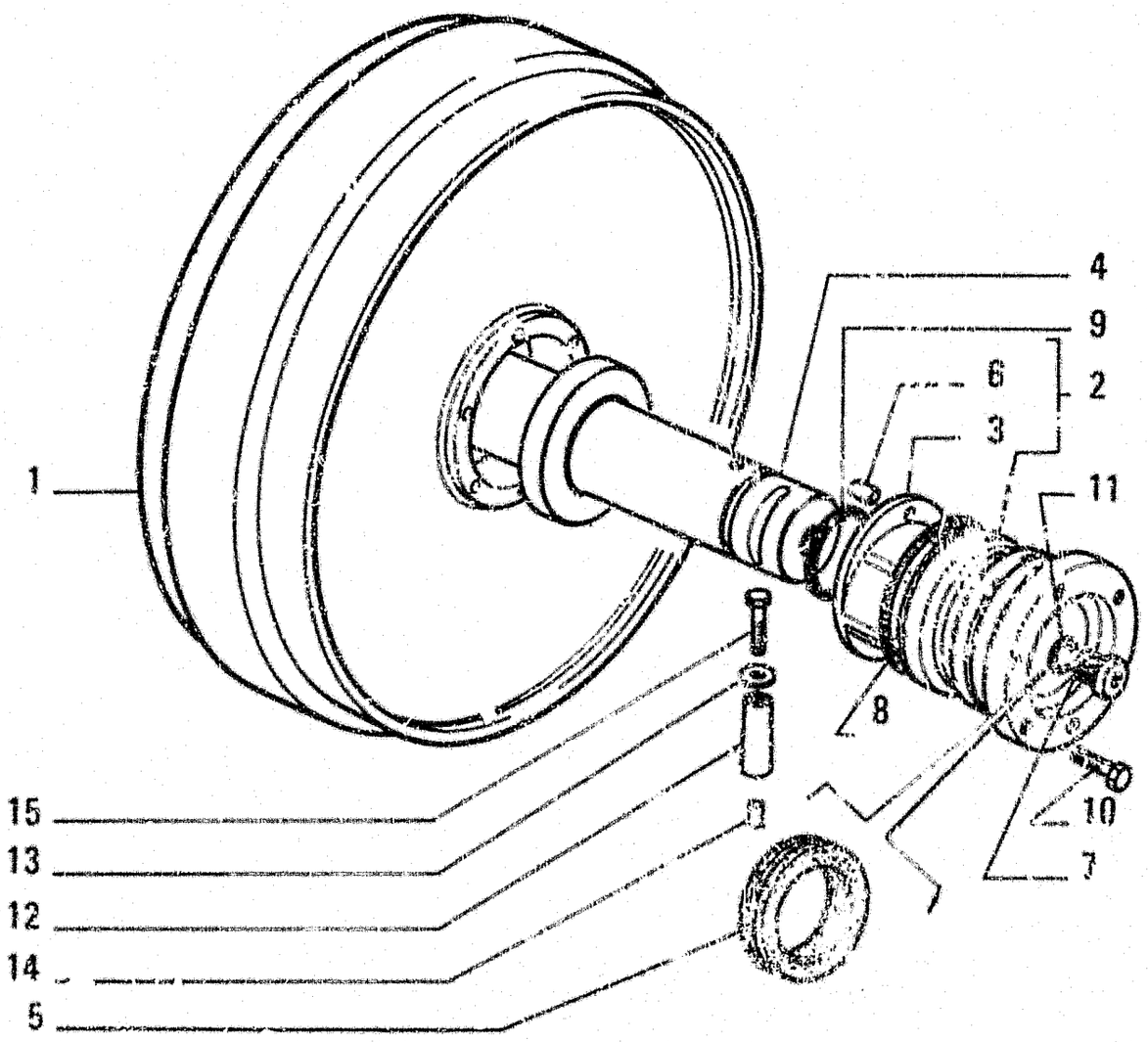

ITEM	PART NUMBER	QTY	TRANS CODE	DESCRIPTION	DESCRIZIONE
1	76001965	2	166R	TRACK IDLER	RUOTA TENDICINGOLO
2	76005867	4	35S	CASE - ASSEMBLY IN ALTERNATIVE	SCATOLA - COMPLETO IN ALTERNATIVA
	79103256	4	35S	CASE - ASSEMBLY IN ALTERNATIVE	SCATOLA - COMPLETO IN ALTERNATIVA
3	76005866	1	65B	BUSHING	BOCCOLA
4	76013244	2	16A	SHAFT - IN ALTERNATIVE	ALBERO - IN ALTERNATIVA
	79103781	2	16A	SHAFT - IN ALTERNATIVE	ALBERO - IN ALTERNATIVA
5	76003974	4	122G	SEAL - IN ALTERNATIVE	GUARNIZIONE - IN ALTERNATIVA
	76007550	4	122G	SEAL - IN ALTERNATIVE	GUARNIZIONE - IN ALTERNATIVA
	76007551	4	122G	SEAL - IN ALTERNATIVE	GUARNIZIONE - IN ALTERNATIVA
	76010359	4	122G	SEAL - IN ALTERNATIVE	GUARNIZIONE - IN ALTERNATIVA
	79007453	4	122G	SEAL - IN ALTERNATIVE	GUARNIZIONE - IN ALTERNATIVA
6	76003935	2	90G	DOWEL	GRANO
7	79019318	2	50T	PLUG	TAPPO
8	14466280	4	158G	O-RING 3.53x107.64	GUARNIZIONE O-R 3.53x107.64
9	14464680	4	158G	O-RING 3.53x56.74	GUARNIZIONE O-R 3.53x56.74
10	14233734	24	40V	SCREW 10x1.25x35	VITE 10x1.25x35
11	14457080	2	158G	O-RING 2.62x12.37	GUARNIZIONE O-R 2.62x12.37
12	79005163	8	80P	PIN	PERNO
13	79014970	8	131P	WASHER	ROSETTA
14	563024	8	50T	PLUG	TAPPO
15	52833234	8	40V	SCREW 12x1.25x70	VITE 12x1.25x70

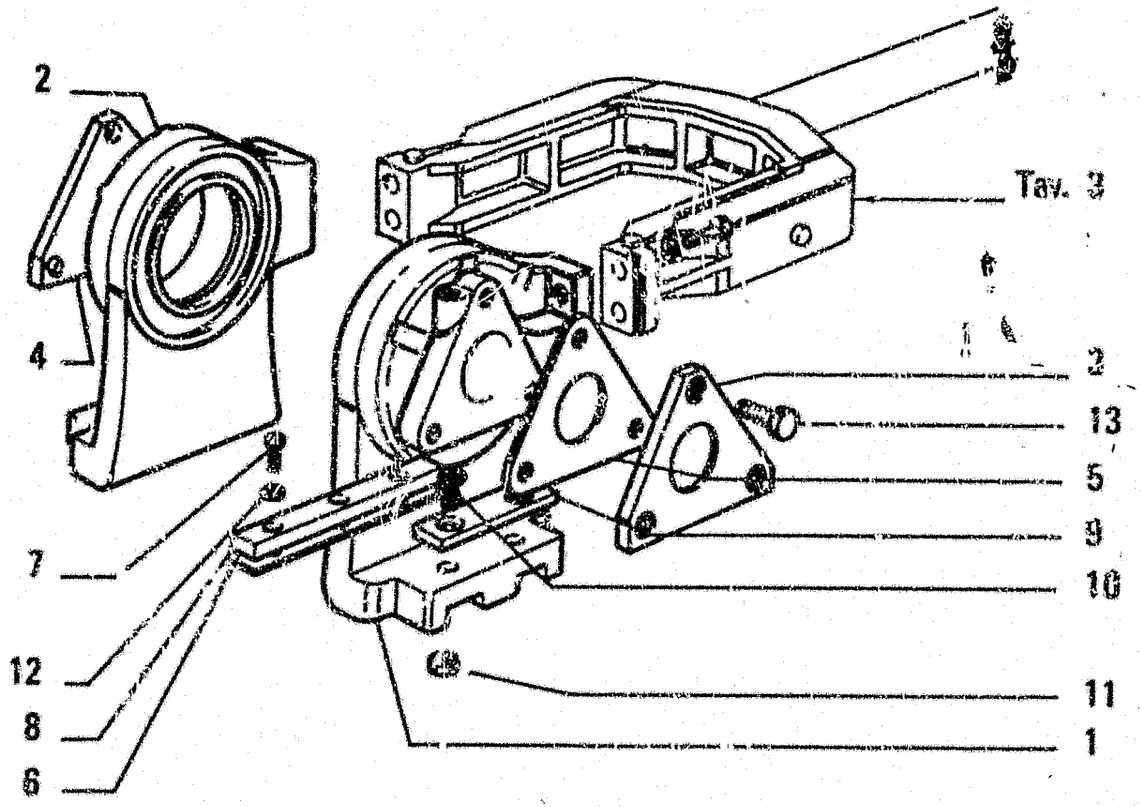

ITEM	PART NUMBER	QTY	TRANS CODE	DESCRIPTION	DESCRIZIONE
1	79032029	1	61E	END - RIGHT	ESTREMITA - DESTRO
2	79032030	1	61E	END - LEFT	ESTREMITA - SINISTRO
3	4989877	2	105P	PLATE - INNER	PIASTRA - INTERNO
4	4989878	2	165P	PLATE - OUTER	PIASTRA - ESTERNO
5	4989879		198S	SHIM	SPESSORE
6	587020		198S	SHIM	SPESSORE
7	587089	12	40V	SCREW	VITE
8	587019	4	145G	GUIDE	GUIDA
9	79032032	4	45P	PAD	PATTINO
10	79031906	8	40V	SCREW	VITE
11	16105021	8	96D	NUT 12x1.25x14.8	DADO 12x1.25x14.8
12	12605971	12	131H	WASHER 16.3x25.5	ROSETTA 16.3x25.5
13	14257834	12	40V	SCREW	VITE

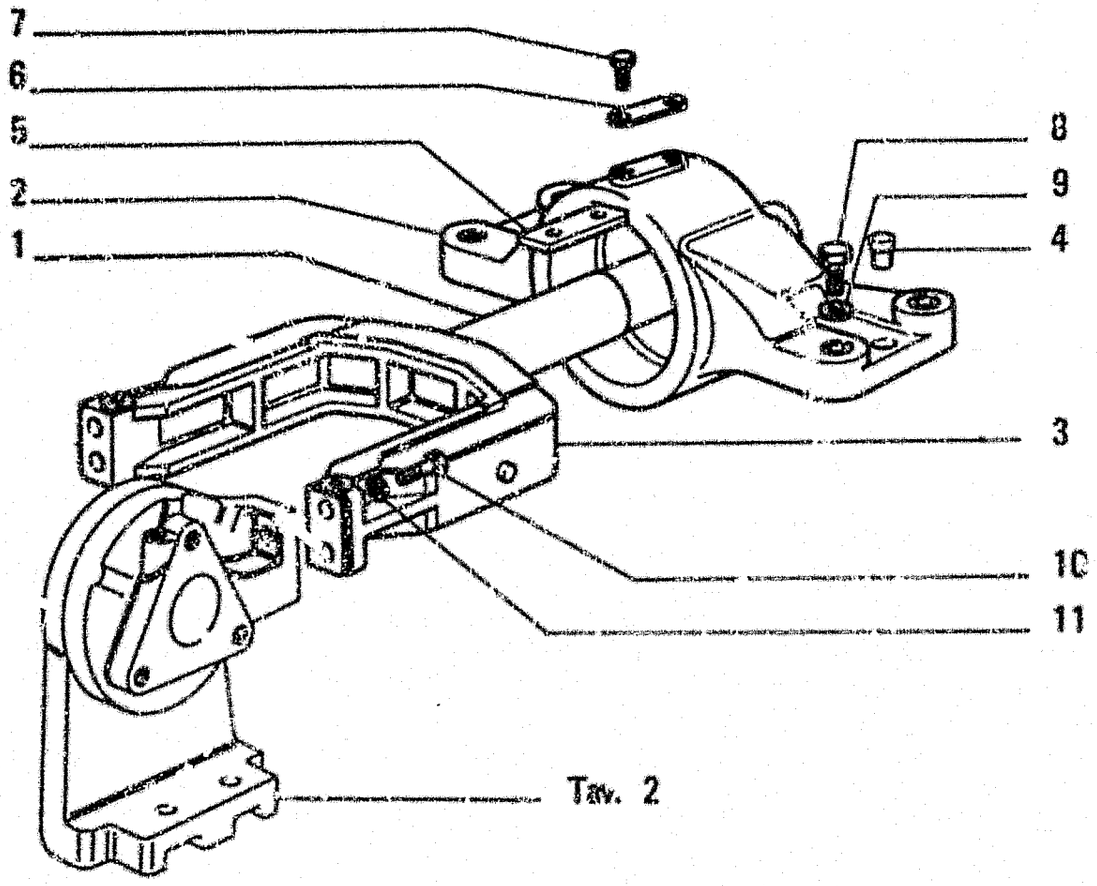

Tav. 2

ITEM	PART NUMBER	QTY	TRANS CODE	DESCRIPTION	DESCRIZIONE
1	76010255	2	90A	ROD	ASTA
2	79005191	2	300S	SUPPORT	SUPPORTO
3	4951201	2	85F	YOKE	FORCELLA
4	589559	4	90G	DOWEL	GRANO
5	587246	2	60L	KEY	LINGUETTA
6	14244710	2	113P	LOCKPLATE 13x55	PIASTRINA DI SICUREZZA 13x55
7	15540634	4	40V	SCREW	VITE
8	15988734	8	40V	SCREW 20x1 5x80	VITE 20x1 5x80
9	14497131	8	131R	WASHER 21x37	ROSETTA 21x37
10	15981034	8	40V	SCREW	VITE
11	14496931	8	131R	WASHER 16 8x30	ROSETTA 16 8x30

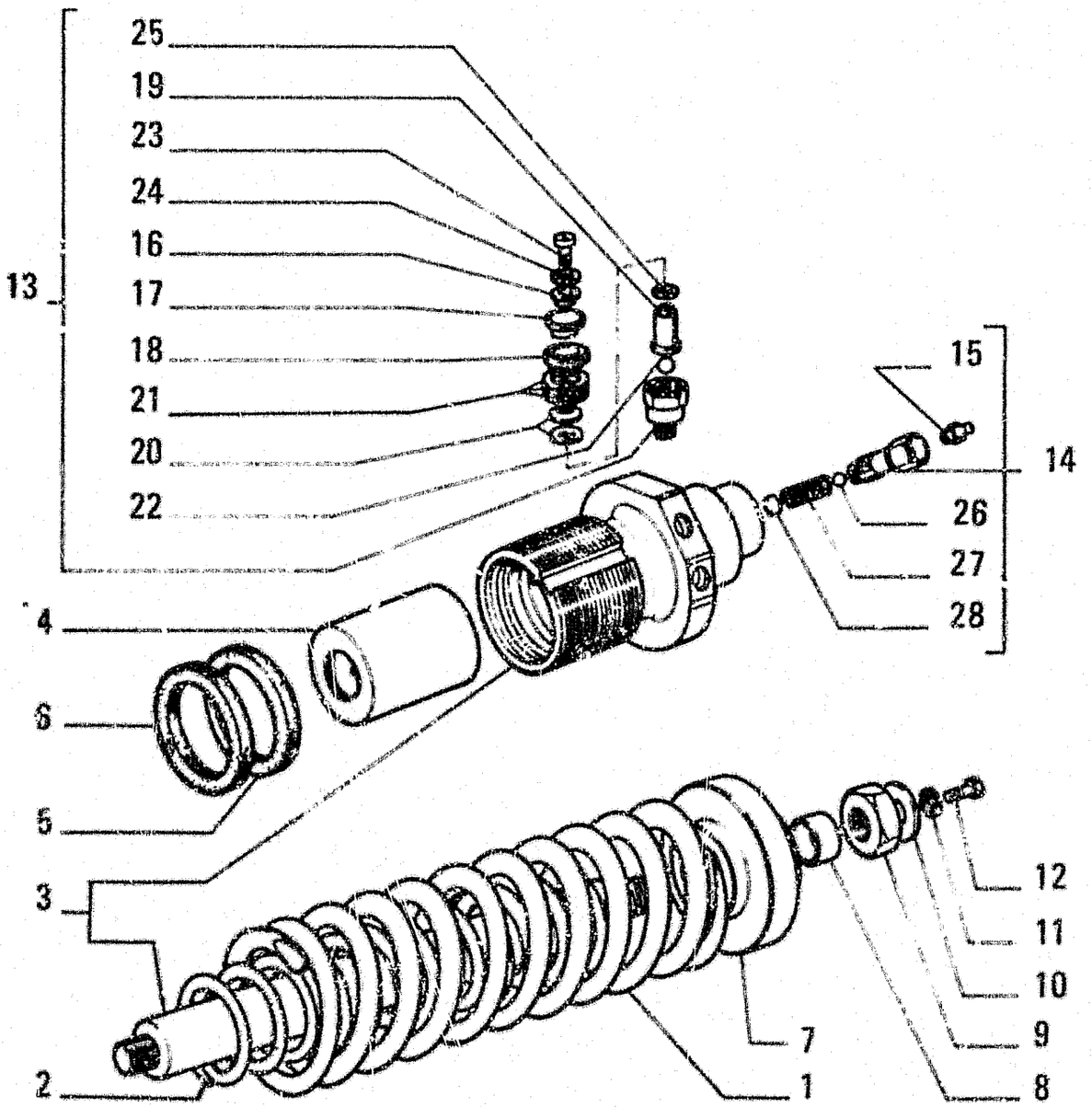

ITEM	PART NUMBER	QTY	TRANS CODE	DESCRIPTION	DESCRIZIONE
1	4951546	2	100M	SPRING	MOLLA
2	76012378	2	100M	SPRING	MOLLA
3	76010251	1	164C	CYLINDER - ASSEMBLY RIGHT	CILINDRO - COMPLETO DESTRO
	76010253	1	164C	CYLINDER - ASSEMBLY LEFT	CILINDRO - COMPLETO SINISTRO
4	76010257	2	235S	PISTON	STANTUFFO
5	79065575	2	122G	SEAL	GUARNIZIONE
6	79065577	2	122G	SEAL	GUARNIZIONE
7	79033919	2	60D	DISC	DISCO
8	594692	2	193T	TUBE	TUBO RIGIDO
9	587255	2	10D	NUT	DADO
10	587256	2	131R	WASHER	ROSETTA
11	14496631	2	131R	WASHER 10.5x21	ROSETTA 10.5x21
12	15970734	2	40V	SCREW 10x1.25x25	VITE 10x1.25x25
13	76009442	2	10V	VALVE - ASSEMBLY	VALVOLA - COMPLETO
14	79043802	2	10V	VALVE - ASSEMBLY	VALVOLA - COMPLETO
15	13407211	1	60I	GREASE FITTING 10x1	INGRASSATORE 10x1
16	594634	1	131R	WASHER	ROSETTA
17	594633	1	70R	GUARD	RIPARO
18	79002121	1	265C	COVER	COPERCHIO
19	594637	1	10V	VALVE	VALVOLA
20	594638	8	100M	SPRING	MOLLA
21	594640		110P	PLATE	PIASTRINA
	79009581		110P	PLATE	PIASTRINA
	79009582		110P	PLATE	PIASTRINA
22	20063470	1	140S	BALL 7.938	SFERA 7.938
23	10389511	1	40V	SCREW 5x0.8x14	VITE 5x0.8x14
24	11195471	1	170R	LOCKWASHER 5.1x11	ROSETTA EL. 5.1x11

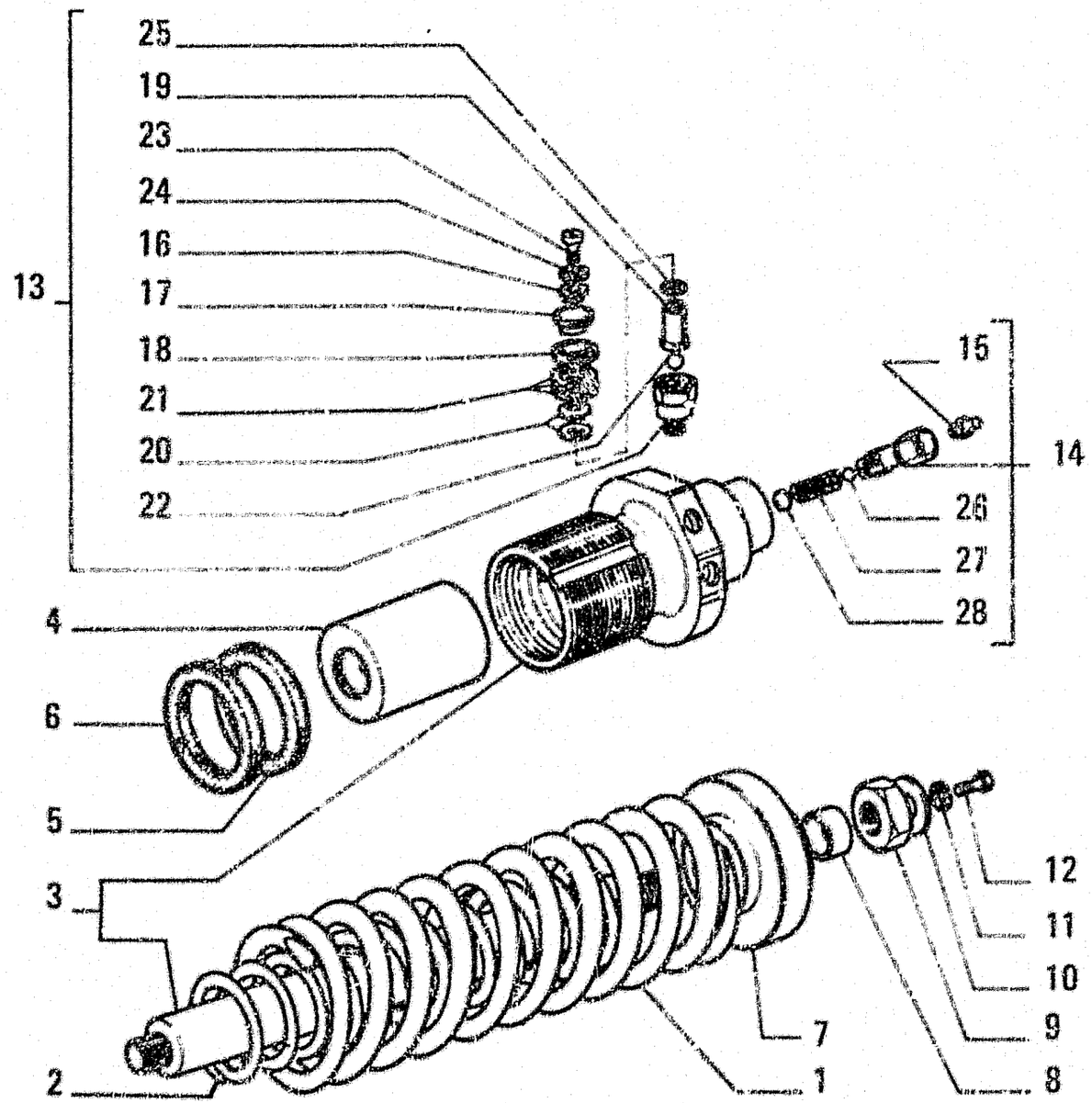

ITEM	PART NUMBER	QTY	TRANS CODE	DESCRIPTION	DESCRIZIONE
25	12638101	1	131R	WASHER 5.15x14	ROSETTA 5.15x14
26	20063460	1	140S	BALL 7.144	SFERA 7.144
27	587273	1	100M	SPRING	MOLLA
28	587272	1	131R	WASHER	ROSETTA

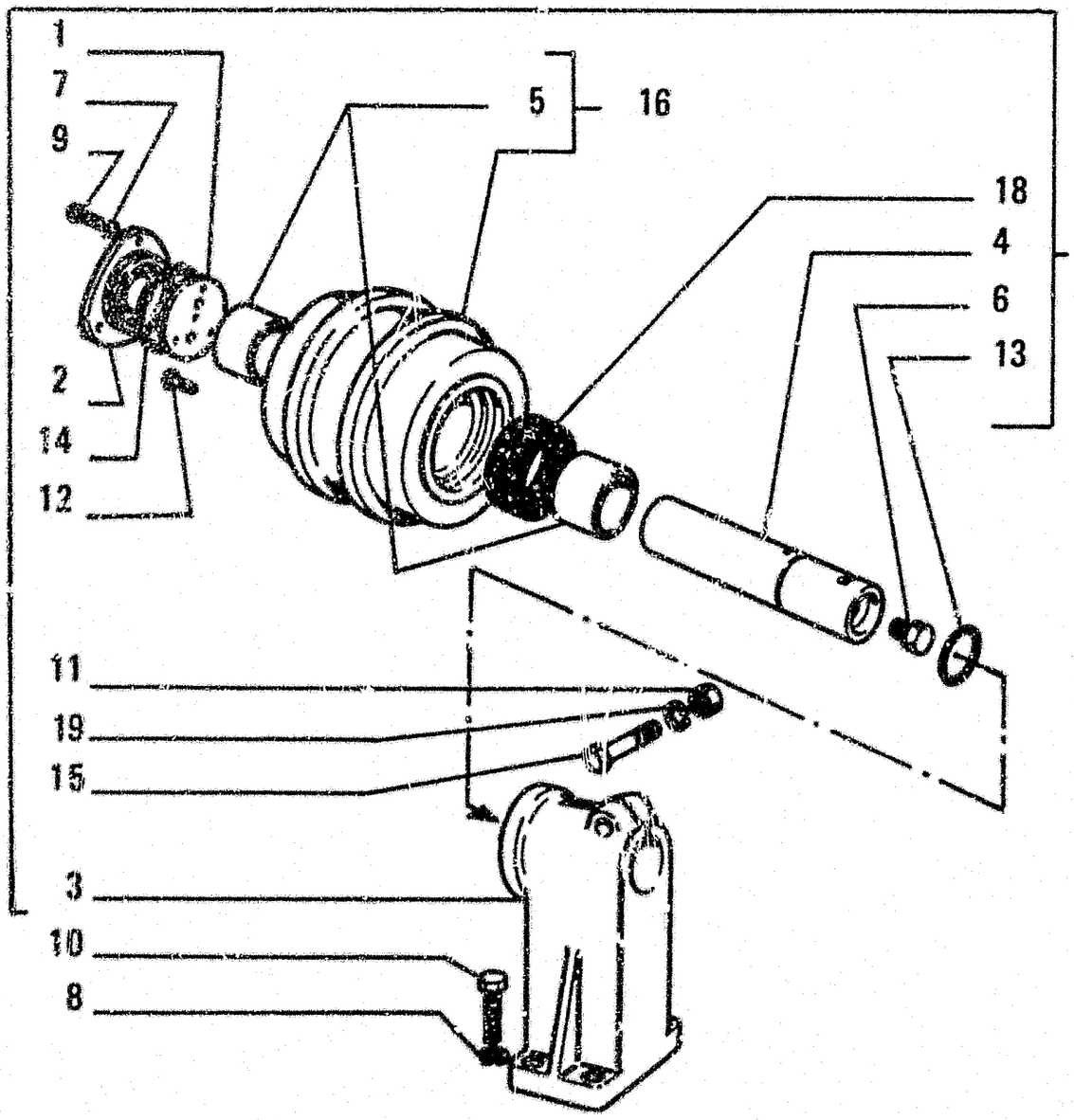

ITEM	PART NUMBER	QTY	TRANS CODE	DESCRIPTION	DESCRIZIONE
1	587003	1	60D	DISC	DISCO
2	587004	1	265C	COVER	COPERCHIO
3	588967	4	300S	SUPPORT	SUPPORTO
4	76013041	1	16A	SHAFT	ALBERO
5	4978830	2	95B	BUSHING	BOCCOLA
6	79019318	1	50T	PLUG	TAPPO
7	14496631	3	131R	WASHER 10.5x21	ROSETTA 10.5x21
8	14496931	16	131R	WASHER 16.8x30	ROSETTA 16.8x30
9	11306934	3	40V	SCREW	VITE
10	11391534	16	40V	SCREW	VITE
11	12164121	4	10D	NUT 16x1.5x13	DADO 13x1.5x13
12	14274434	2	40V	SCREW 12x1.25x25	VITE 12x1.25x25
13	14464320	1	158G	O-RING 3.53x47.22	GUARNIZIONE O-R 3.53x47.22
14	14472180	1	158G	O-RING 5.33x73.74	GUARNIZIONE O-R 5.33x73.74
15	15981634	4	40V	SCREW	VITE
16	76004874	1	157R	ROLLER - ASSEMBLY	RULLO - COMPLETO
17	79090434	4	157R	ROLLER - ASSEMBLY	RULLO - COMPLETO
18	76003974	1	122G	SEAL - IN ALTERNATIVE	GUARNIZIONE
19	14496931	4	131R	WASHER 16.8x30	ROSETTA 16.8x30

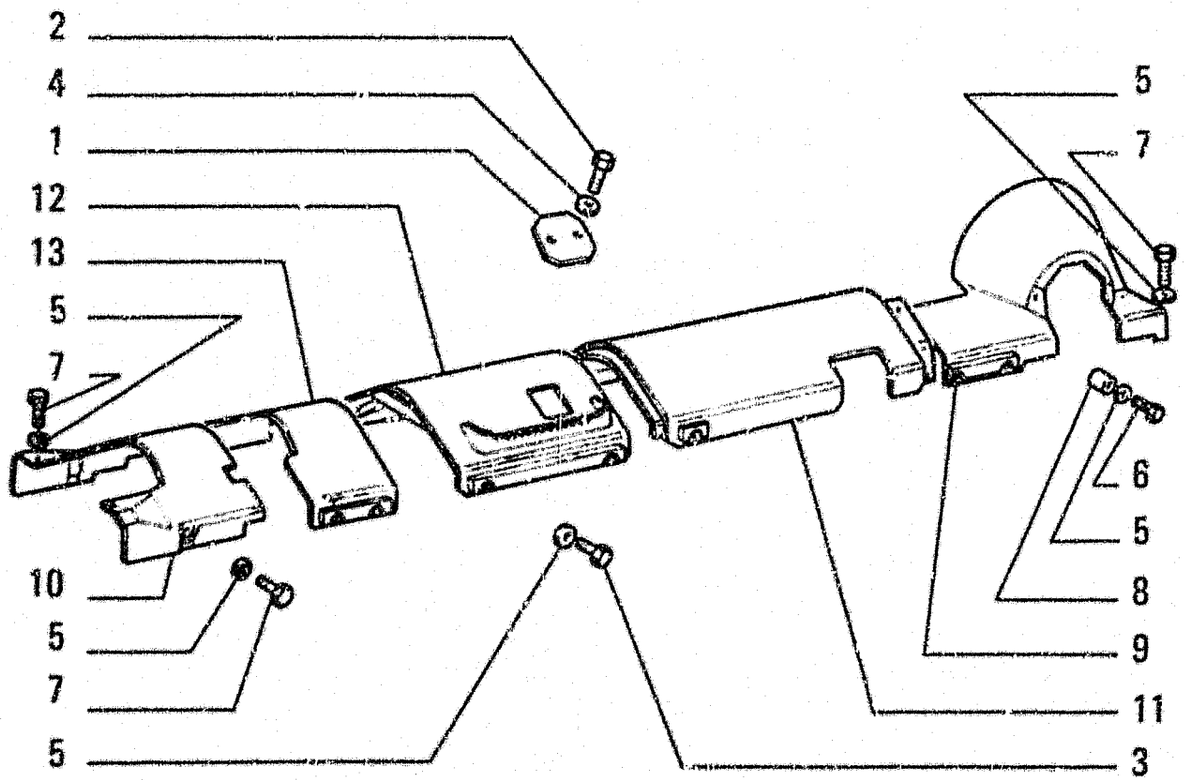

ITEM	PART NUMBER	QTY	TRANS CODE	DESCRIPTION	DESCRIZIONE
1	591246	2	26?C	COVER	COPERCHIO
2	11106031	4	40V	SCREW 10x1.5x20	VITE 10x1.5x20
3	11112431	26	40V	SCREW 12x1.75x30	VITE 12x1.75x30
4	12626231	4	131R	WASHER 10.2x25	ROSETTA 10.2x25
5	12648531	40	131R	WASHER 12.2x28	ROSETTA 12.2x28
6	15541131	4	40V	SCREW 12x1.25x65	VITE 12x1.25x65
7	15540331	16	40V	SCREW 12x1.25x25	VITE 12x1.25x25
8	79009345	4	75D	SPACER	DISTANZIALE
9	79020454	1	70R	GUARD - LEFT	RIPARO - SINISTRO
	79020458	1	70R	GUARD - RIGHT	RIPARO - DESTRO
10	79090155	1	70R	GUARD - LEFT	RIPARO - SINISTRO
	79090156	1	70R	GUARD - RIGHT	RIPARO - DESTRO
11	79089936	1	70R	GUARD - REAR LEFT	RIPARO - POSTERIORE SINISTRO
	79089940	1	70R	GUARD - REAR RIGHT	RIPARO - POSTERIORE DESTRO
12	79089931	1	70R	GUARD - FRONT LEFT	RIPARO - ANTERIORE SINISTRO
	79089934	1	70R	GUARD - FRONT RIGHT	RIPARO - ANTERIORE DESTRO
13	79089947	1	70R	GUARD - LEFT	RIPARO - SINISTRO
	79089950	1	70R	GUARD - RIGHT	RIPARO - DESTRO

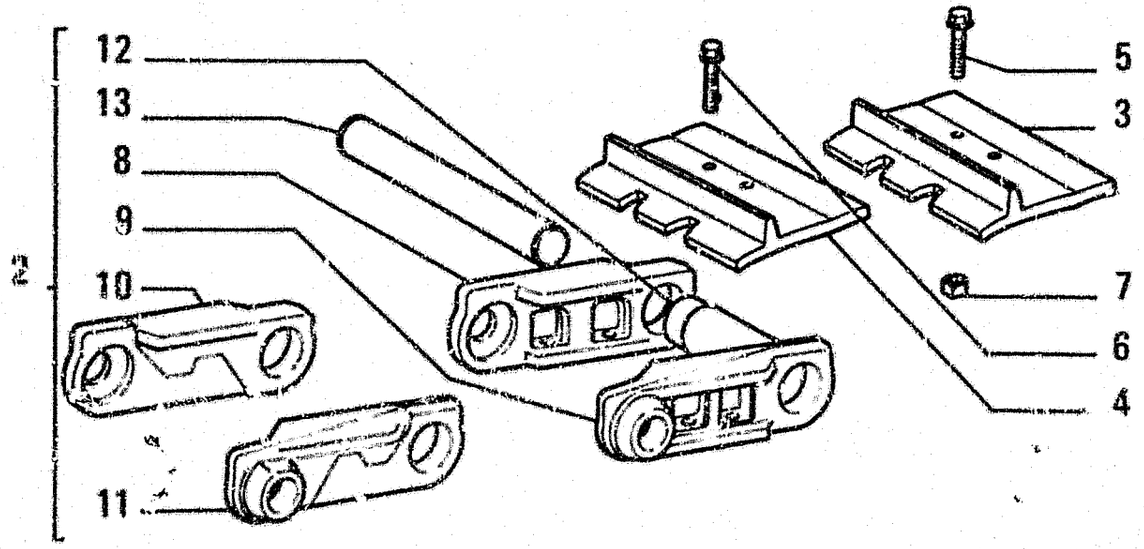

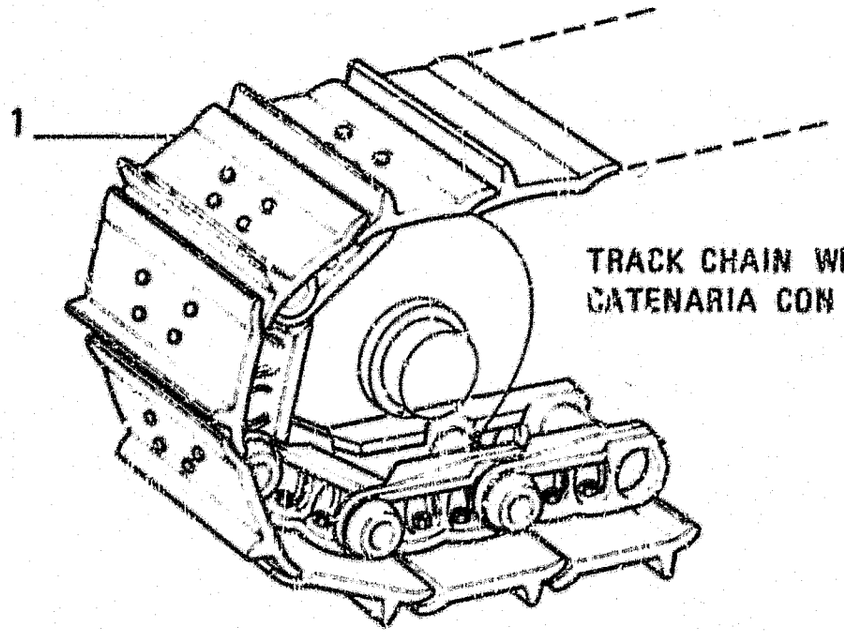

TRACK CHAIN WITH 500mm SHOES
CATENARIA CON SUOLE 500mm

ITEM	PART NUMBER	QTY	TRANS CODE	DESCRIPTION	DESCRIZIONE
1	79073926	2	97C	TRACK CHAIN - ASSEMBLY	CATENARIA - COMPLETO
2	76013572	1	95C	CHAIN - ASSEMBLY	CATENA - COMPLETO
				IN ALTERNATIVE	IN ALTERNATIVA
	79035917	1	95C	CHAIN - ASSEMBLY	CATENA - COMPLETO
				IN ALTERNATIVE	IN ALTERNATIVA
3	79035817	40	530	SHOES (1 GROUSER)	SUOLE (1 COSTOLA)
4	79035818	1	530	SHOES (1 GROUSER)	SUOLE (1 COSTOLA)
5	79035814	160	40V	SCREW	VITE
6	79035815	4	40V	SCREW	VITE
7	79035816	160	10D	NUT	DADO
8	79035435	40	10M	LINK - RIGHT	MAGLIA - DESTRO
9	79035436	40	10M	LINK - LEFT	MAGLIA - SINISTRO
10	79035809	1	145M	TRACK LINK - RIGHT	MAGLIA CINGOLO - DESTRO
				IN ALTERNATIVE	IN ALTERNATIVA
	79064021	1	145M	TRACK LINK - RIGHT	MAGLIA CINGOLO - DESTRO
				IN ALTERNATIVE	IN ALTERNATIVA
11	79035810	1	145M	TRACK LINK - LEFT	MAGLIA CINGOLO - SINISTRO
				IN ALTERNATIVE	IN ALTERNATIVA
	79064022	1	145M	TRACK LINK - LEFT	MAGLIA CINGOLO - SINISTRO
				IN ALTERNATIVE	IN ALTERNATIVA
12	79035811	41	95B	BUSHING	BOCCOLA
13	79039325	41	80P	PIN	PERNO

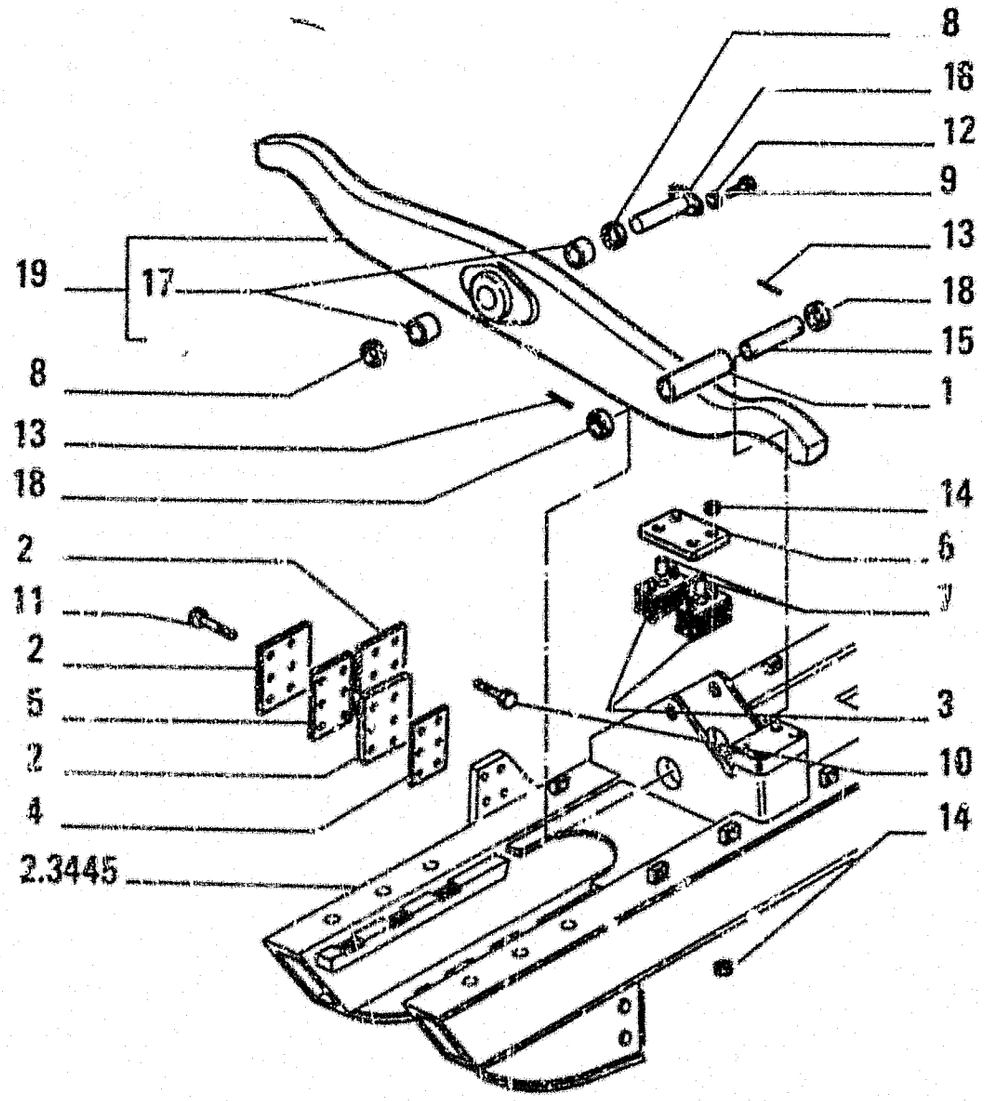

ITEM	PART NUMBER	QTY	TRANS CODE	DESCRIPTION	DESCRIZIONE
1	579616	2	95B	BUSHING	BOCCOLA
	4971690	2	95B	BUSHING - IN ALTERNATIVE	BOCCOLA - IN ALTERNATIVA
	79005968	2	95B	BUSHING - IN ALTERNATIVE	BOCCOLA - IN ALTERNATIVA
2	587643	6	105P	PLATE - IN ALTERNATIVE	PIASTRA - IN ALTERNATIVA
	76004019	6	105P	PLATE - IN ALTERNATIVE	PIASTRA - IN ALTERNATIVA
3	591148	4	60T	BLOCK	TASSELLO
4	593096		198S	SHIM 0.5	SPESSORE 0.5
	593097		198S	SHIM 1.0	SPESSORE 1.0
	593098		198S	SHIM 1.5	SPESSORE 1.5
5	595489	2	75D	SPACER	DISTANZIALE
6	596678	2	105P	PLATE	PIASTRA
7	596679	4	80P	PIN	PERNO
8	P291946	2	122G	SEAL	GUARNIZIONE
9	11112431	2	40V	SCREW	VITE
10	14258034	12	40V	SCREW 16x1.5x45	VITE 16x1.5x45
11	14259034	12	40V	SCREW 16x1.5x90	VITE 16x1.5x90
12	14426731	2	131R	WASHER 12.2x24	ROSETTA 12.2x24
13	14601771	4	202S	SPRING PIN	SPINA ELASTICA
14	16109221	16	10D	NUT 12x1.25x12	DADO 12x1.25x12
15	76002816	2	16A	SHAFT	ALBERO
16	76005455	1	80P	PIN	PERNO
17	76011242	2	95B	BUSHING - IN ALTERNATIVE	BOCCOLA - IN ALTERNATIVA
	79032314	2	95B	BUSHING - IN ALTERNATIVE	BOCCOLA - IN ALTERNATIVA
18	79004817	4	45A	RING	ANELLO
19	79072525	1	180T	CROSS BEAM ALT.COMPL. (SALD)	TRAVERSA ALT.COMPL. (SALD)
	79085215	1	180T	CROSS BEAM - IN ALTERNATIVE ASSEMBLY (FUSA)	TRAVERSA - IN ALTERNATIVA COMPLETO (FUSA)

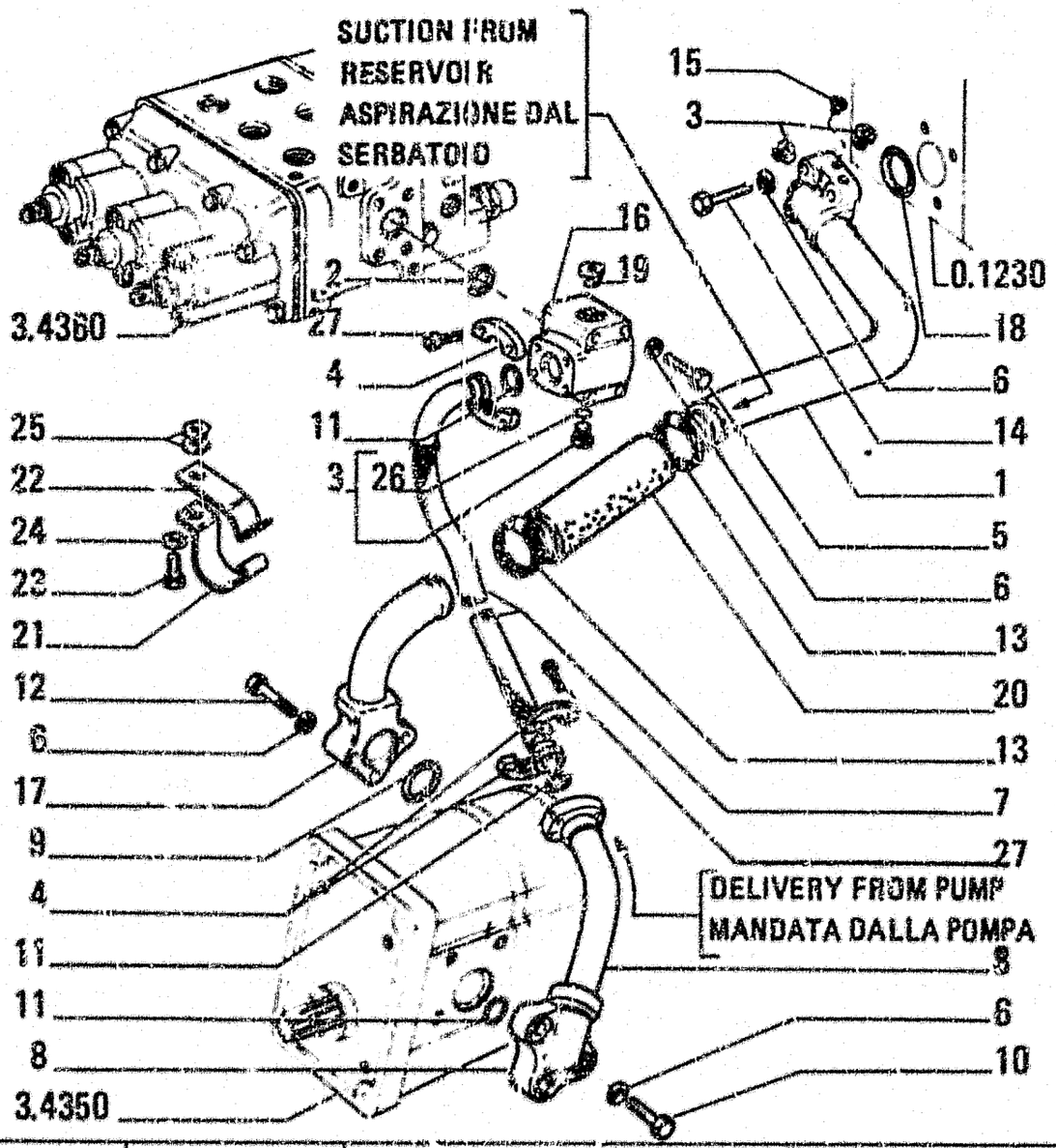

ITEM	PART NUMBER	QTY	TRANS CODE	DESCRIPTION	DESCRIZIONE
1	79079048	1	193T	TUBE	TUBO RIGIDO
2	70924092	1	158G	O-RING	GUARNIZIONE O-R
3	10118740	3	50T	PLUG - ASSEMBLY	TAPPO - COMPLETO
4	8292185	4	417S	HALF FLANGE	SEMIFLANCIA
5	11108431	4	40V	SCREW 10x1,5x110	VITE 10x1,5x110
6	14496631	24	131R	WASHER 10,5x21	ROSETTA 10,5x21
7	79113558	1	192T	HOSE ASSY	TUBO FLESSO C/RACCORDI
8	79113545	1	193T	TUBE	TUBO RIGIDO
9	78100250	1	158G	O-RING	GUARNIZIONE O-R
10	11107231	3	40V	SCREW 10x1,5x50	VITE 10x1,5x50
11	70924200	3	158G	O-RING	GUARNIZIONE O-R
12	11107731	3	40V	SCREW 10x1,5x75	VITE 10x1,5x75
13	79083848	2	180C	COLLAR	COLLARE
14	11107631	4	40V	SCREW 10x1,5x70	VITE 10x1,5x70
15	10118540	1	50T	PLUG	TAPPO
16	79104547	1	74B	BLOCK	BLOCCHETTO
17	79079046	1	193T	TUBE	TUBO RIGIDO
18	70924274	1	158G	O-RING	GUARNIZIONE O-R
19	79087360	1	10V	VALVE	VALVOLA
20	79103317	1	151M	RUBBER HOSE	MANICOTTO IN GOMMA
21	76015035	1	98S	HALF BRACKET	SEMISTAFFA
22	76015034	1	98S	HALF BRACKET	SEMISTAFFA
23	11106231	1	40V	SCREW 10x1,5x25	VITE 10x1,5x25
24	12626231	1	131R	WASHER 10,2x25	ROSETTA 10,2x25
25	8270597		198S	SHIM 0,5	SPESSORE 0,5
	8281226		198S	SHIM 1	SPESSORE 1
26	14437785	1	158G	O-RING	GUARNIZIONE O-R

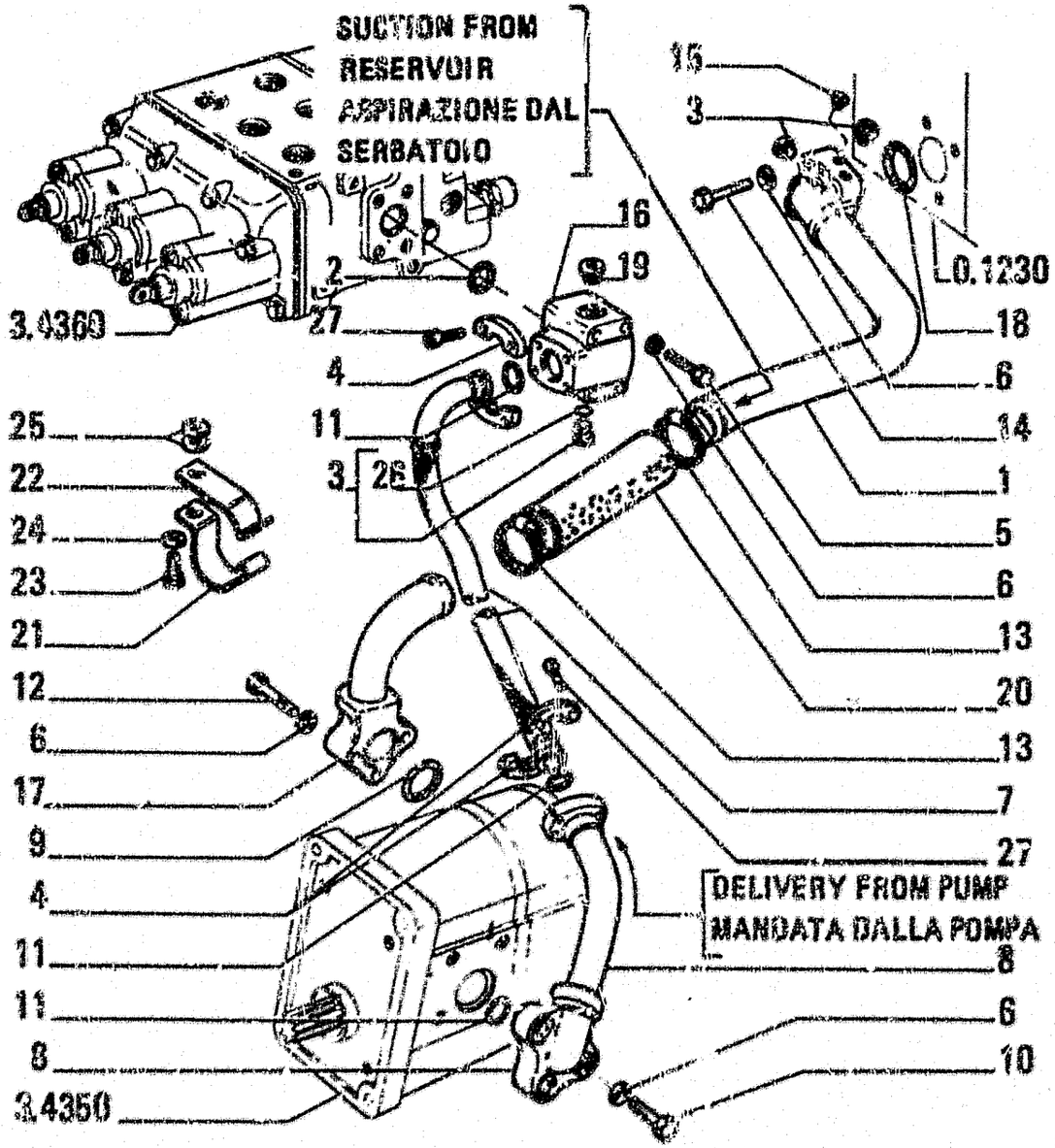

ITEM	PART NUMBER	QTY	TRANS CODE	DESCRIPTION	DESCRIZIONE
27	14420331	8	40V	SCREW 10x1,25x35	VITE 10x1,25x35

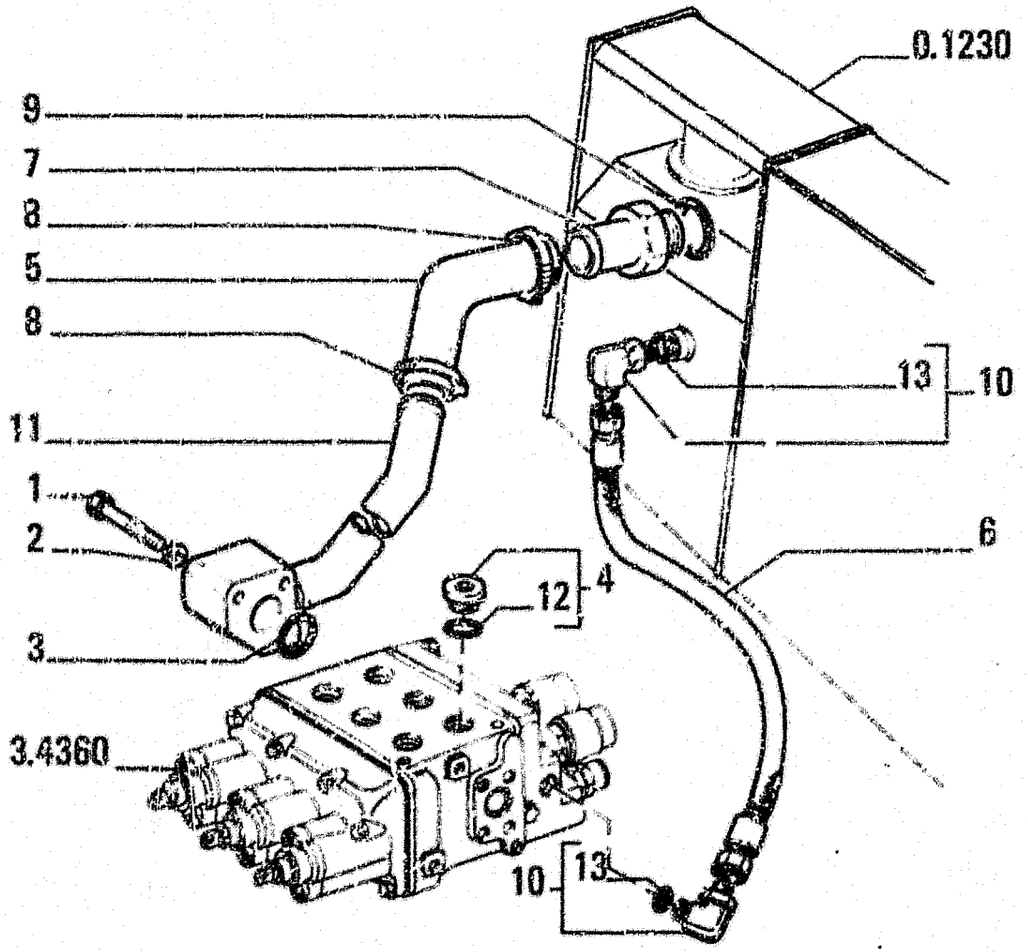

ITEM	PART NUMBER	QTY	TRANS CODE	DESCRIPTION	DESCRIZIONE
1	11107831	3	40V	SCREW 10x1,5x80	VITE 10x1,5x80
2	14496631	3	131R	WASHER 10,5x21	ROSETTA 10,5x21
3	70924200	1	158G	O-RING	GUARNIZIONE O-R
4	10119040	4	50T	PLUG - ASSEMBLY 27x2x16	TAPPO - COMPLETO 27x2x16
5	79086240	1	285T	HOSE	TUBO FLESSIBILE
6	79079050	1	192T	HOSE ASSY	TUBO FLESS.C/RACCORDI
7	79079035	1	20R	FITTING	RACCORDO
8	79083047	2	19GC	COLLAR	COLLARE
9	79080438	1	122G	SEAL	GUARNIZIONE
10	79067021	2	20R	FITTING - ASSEMBLY	RACCORDO - COMPLETO
11	79083084	1	153T	TUBE	TUBO RIGIDO
12	14138185	1	158G	O-RING	GUARNIZIONE O-R
13	14137985	1	158G	O-RING	GUARNIZIONE O-R

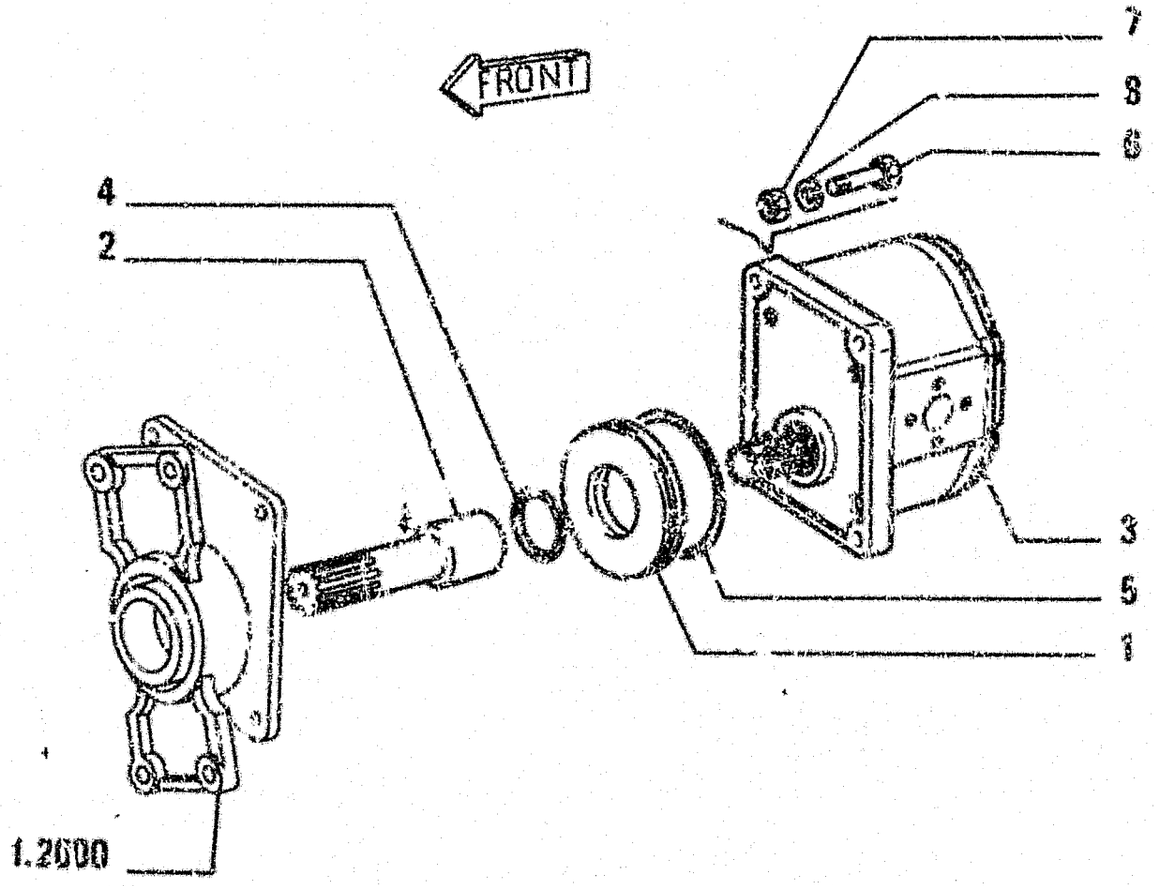

ITEM	PART NUMBER	QTY	TRANS CODE	DESCRIPTION	DESCRIZIONE
1	79013746	1	45A	RING	ANELLO
2	79005842	1	16A	SHAFT	ALBERO
3	79058392	1	155P	PUMP - ASSEMBLY SEE TAV 2	POMPA - COMPLETO VEDERE TAV.2
4	14460280	1	156G	O-RING 2,62x3,17	GUARNIZIONE O-R 2,62x3,17
5	14461680	1	156G	O-RING 2,62x120,32	GUARNIZIONE O-R 2,62x120,32
6	15541034	4	40V	SCREW 12x1,25x60	VITE 12x1,25x60
7	16101521	4	10D	NUT 12x1,25x10	DADO 12x1,25x10
8	14496737	4	151R	WASHER 12,2x24	ROSETTA 12,2x24

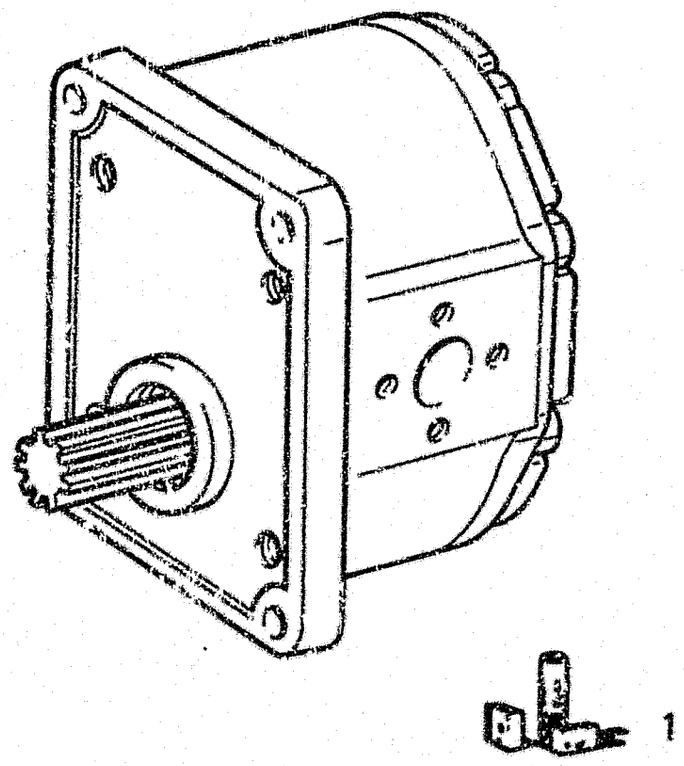

ITEM	PART NUMBER	QTY	TRANS CODE	DESCRIPTION	DESCRIZIONE
1	79032739	1	K53	KIT-EQUIPMENT PUMP SEALS - SEE PAGE 32	KIT-GUARN POMPA ATTREZZO - VED PAG. 32

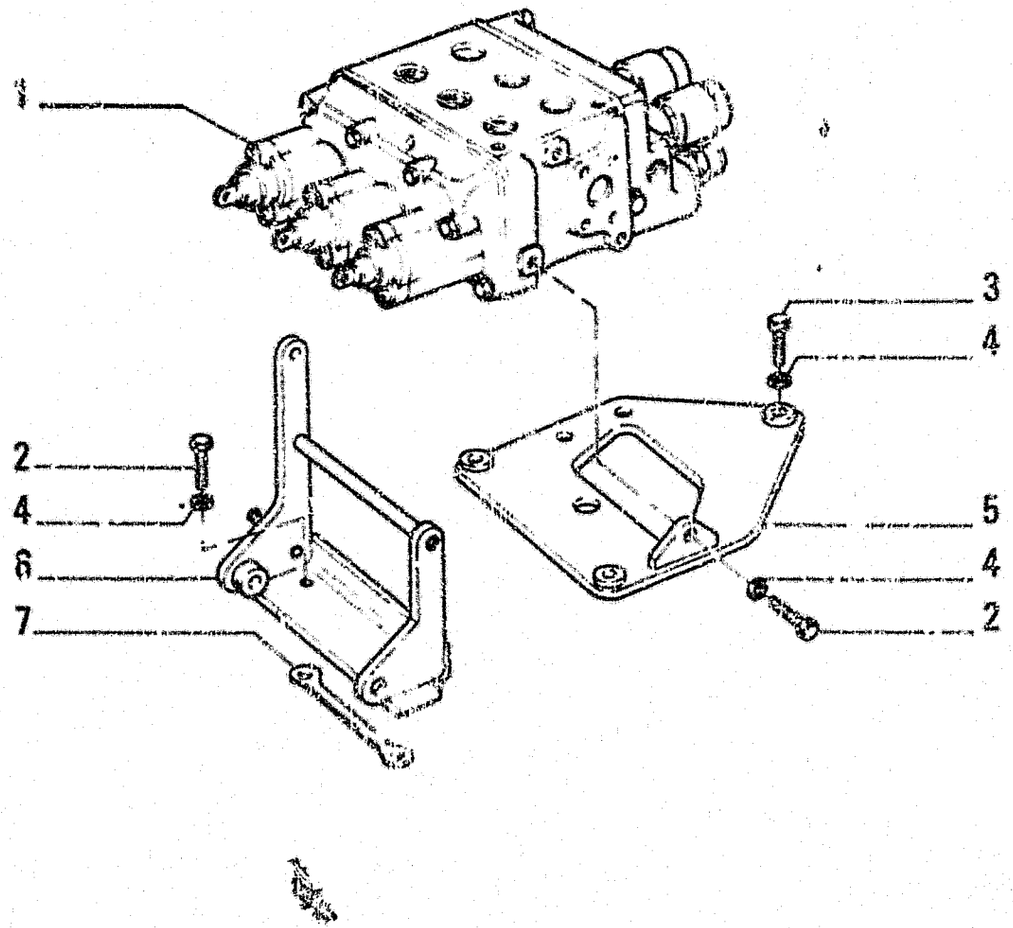

ITEM	PART NUMBER	QTY	TRANS COD.	DESCRIPTION	DESCRIZIONE
1	79110124	1	83D	CONTROL VALVE - ASSEMBLY SEE TAV.2-3-4	DISTRIBUTORE - COMPLETO VEDERE TAV.2-3-4
2	11106431	5	40V	SCREW 10x1,5x30	VITE 10x1,5x30
3	11106234	3	40V	SCREW	VITE
4	12620231	8	131R	WASHER 10,2x25	ROSETTA 10,2x25
5	79104022	1	300S	SUPPORT	SUPPORTO
6	79104015	1	300S	SUPPORT	SUPPORTO
7	79104027		198S	SHIM 1	SPESSORE 1
	79111441		198S	SHIM 0,5	SPESSORE 0,5

FROM
DA

SGR. 3.4360 TAV. 2 PAG. 1

TO
A

SGR. 5.6010 TAV. 2 PAG. 1

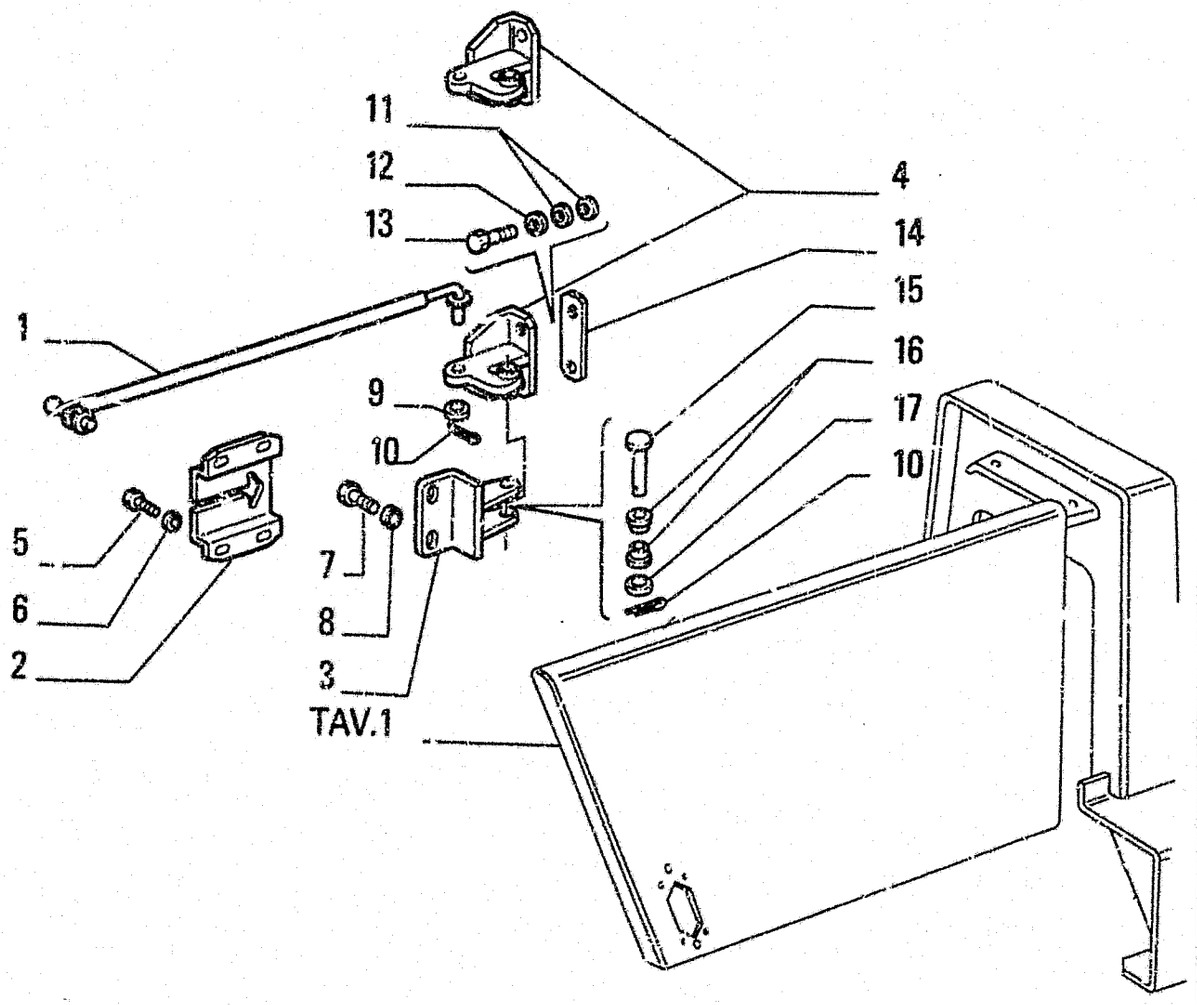

ITEM	PART NUMBER	QTY	TRANS CODE	DESCRIPTION	DESCRIZIONE
1	79113946	1	142T	TIEROD - RIGHT	TIRANTE - DESTRO
	79113948	1	142T	TIEROD - LEFT	TIRANTE - SINISTRO
2	79109462	2	100C	RETAINER	CAVALLOTTO
3	79112294	4	413S	HALF HINGE	SEMICERNIERA
4	79113721	4	140C	HINGE	CERNIERA
5	10902231	8	40V	SCREW 6x1x16	VITE 6x1x16
6	14496431	8	131R	WASHER 6,4x12,5	ROSETTA 6,4x12,5
7	11112231	8	40V	SCREW 12x1,75x22	VITE 12x1,75x22
8	14496731	8	131R	WASHER 12,2x24	ROSETTA 12,2x24
9	12626231	2	131R	WASHER 10,2x25	ROSETTA 10,2x25
10	10796401	6	270C	COTTER PIN 2,7x27,6	COPIGLIA 2,7x27.6
11	14496531	16	131R	WASHER 8,15x17	ROSETTA 8,15x17
12	10615679	8	131R	WASHER	ROSETTA
13	16043631	8	40V	SCREW 8x1,25x25	VITE 8x1,25x25
14	79092269		198S	SHIM	SPESSORE
15	79113724	4	60P	PIN	PERNO
16	79068087	8	95B	BUSHING	BOCCOLA
17	14496631	4	131R	WASHER 10,5x21	ROSETTA 10,5x21

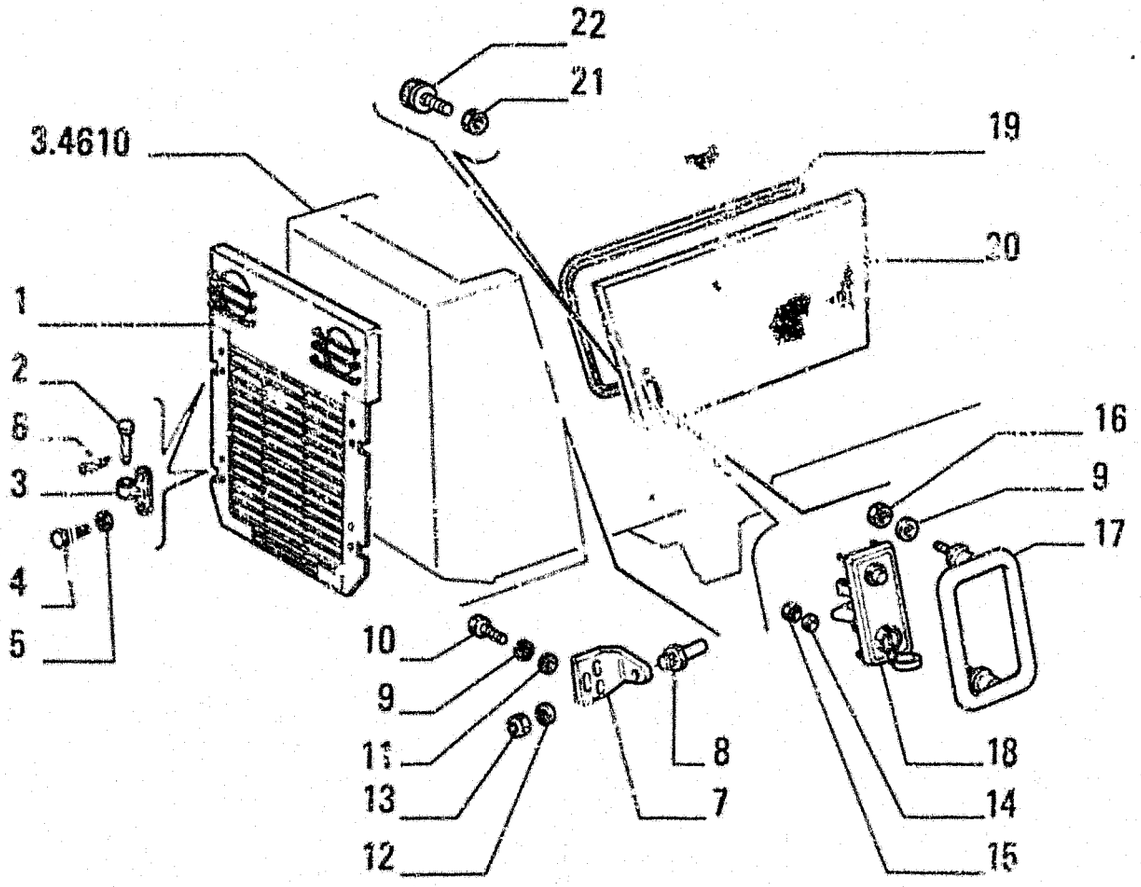

ITEM	PART NUMBER	QTY	TRANS CODE	DESCRIPTION	DESCRIZIONE
1	79113595	1	70R	GUARD	RIPARO
2	79035385	4	80P	PIN	PERNO
3	79037285	4	140C	HINGE	CERNIERA
4	11112831	8	40V	SCREW 12x1,75x40	VITE 12x1,75x40
5	79005242	8	131R	WASHER	ROSETTA
6	10798101	2	270C	COTTER PIN - RIGHT 5,7x39,4	COPIGLIA - DESTRO 5,7x39,4
	79046214	2	270C	COTTER PIN - LEFT	COPIGLIA - SINISTRO
7	79113338	2	225S	BRACKET	STAFFA
8	79092929	2	80P	PIN	PERNO
9	10615679	10	131R	WASHER	ROSETTA
10	16043631	6	40V	SCREW 8x1,25x25	VITE 8x1,25x25
11	12645031	6	131R	WASHER 8,15x21	ROSETTA 8,15x21
12	12648531	2	131R	WASHER 12,2x28	ROSETTA 12,2x28
13	12577531	2	10D	NUT 12x1,75x14,8	DADO 12x1,75x14,8
14	10615479	8	131R	WASHER 6,1x11,7	ROSETTA 6,1x11,7
15	10725921	4	10D	NUT 6x1x4	DADO 6x1x4
16	16100821	8	10D	NUT 8x1,25x6,5	DADO 8x1,25x6,5
17	79093824	2	20M	HANDLE	MANIGLIA
18	79093712	2	120S	LOCK - ASSEMBLY SEE TAV. 8	SERRATURA - COMPLETO VEDERE TAV. 8
19	79113725	2	122G	SEAL	GUARNIZIONE
20	79112288	1	52F	SIDE PANEL - UPPER LEFT	FIANCHETTO - SUPERIORE SINISTRO
	79112303	1	52F	SIDE PANEL - UPPER RIGHT	FIANCHETTO - SUPERIORE DESTRO
21	10791021	2	10D	NUT 10x1,25x6	DADO 10x1,25x6
22	591420	2	60T	BLOCK	TASSELLO

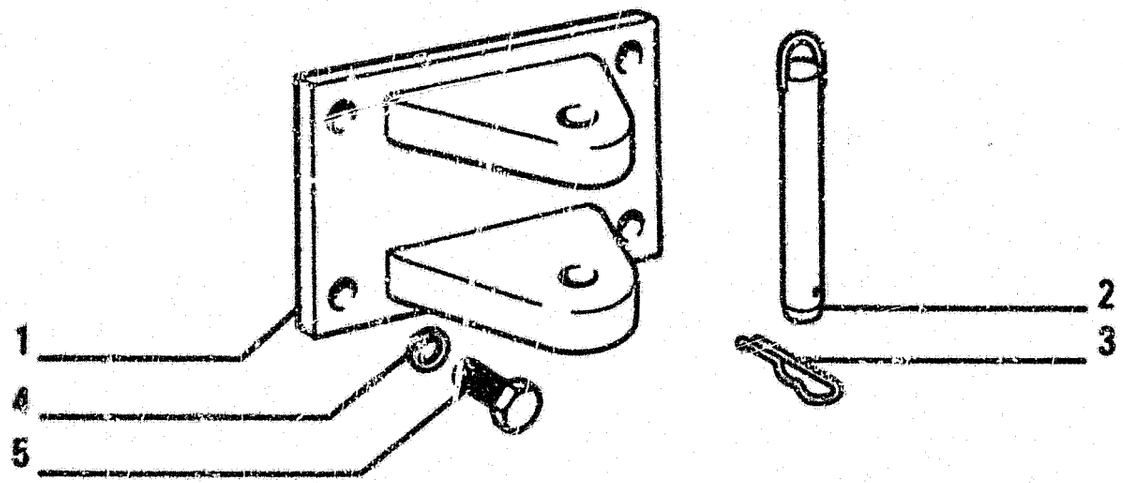

ITEM	PART NUMBER	QTY	TRANS CODE	DESCRIPTION	DESCRIZIONE
1	591308	1	32G	TOW HOOK	GANCIO DI TRAINO
2	4955458	1	8GP	PIN	PERNO
3	8268534	1	202S	SPRING PIN	SPINA ELASTICA
4	14497331	4	131R	WASHER 24,4x44	ROSETTA 24,4x44
5	15997234	4	40V	SCREW	VITE

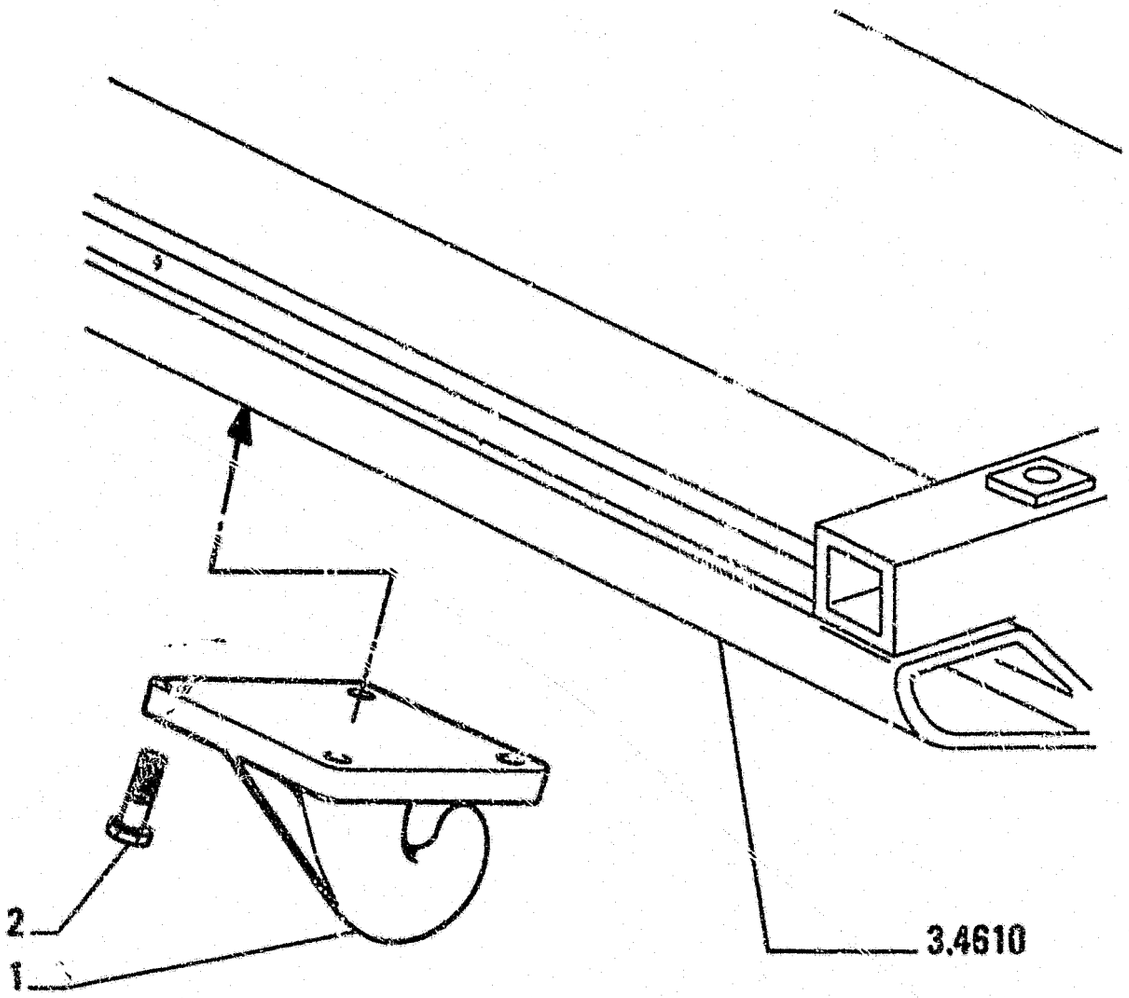

ITEM	PART NUMBER	QTY	TRANS CODE	DESCRIPTION	DESCRIZIONE
1	4966394	1	32C	TOW HOOK	GANCIO DI TRAINO
2	15981034	4	40V	SCREW	VITE

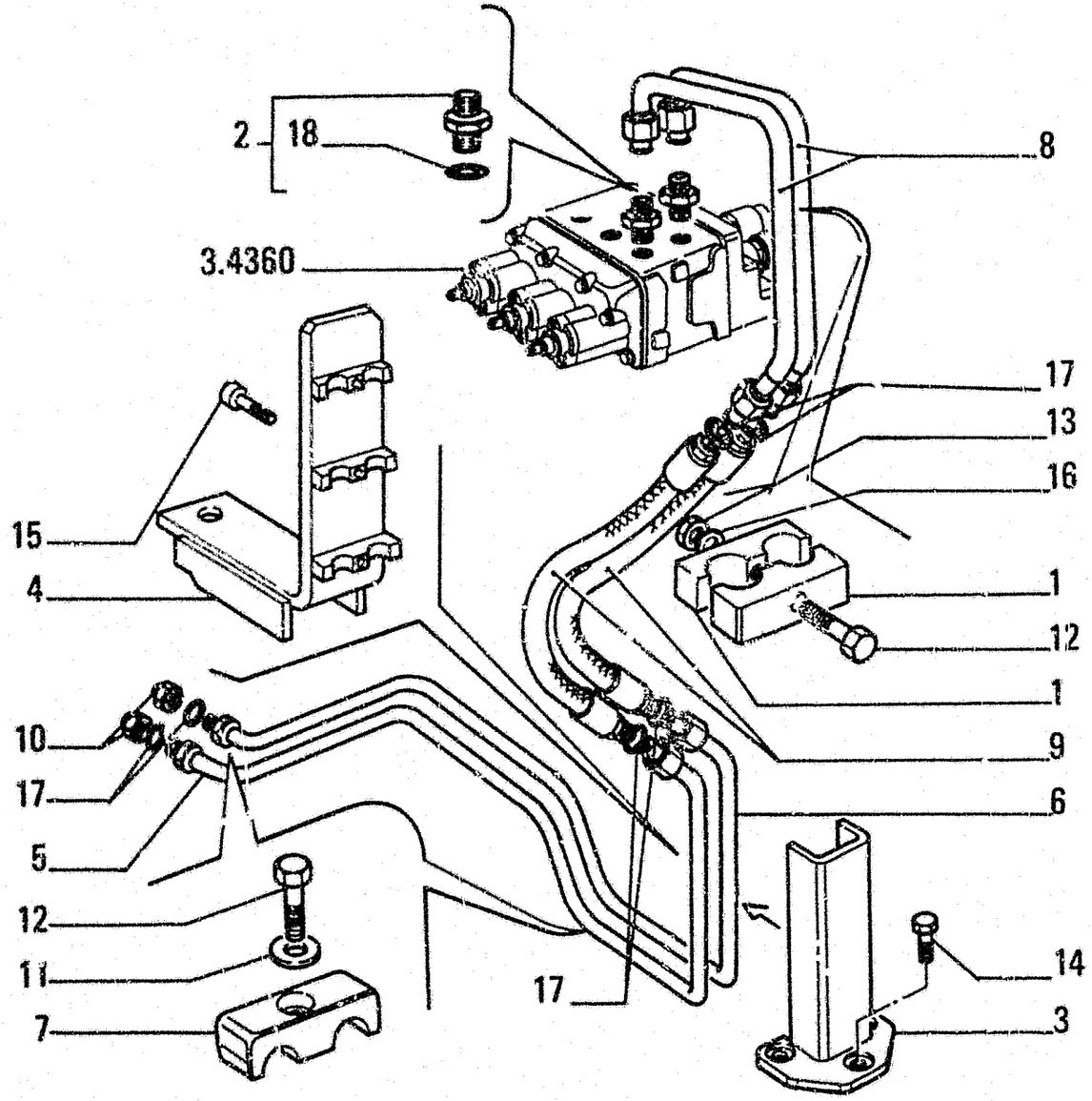

ITEM	PART NUMBER	QTY	TRANS CODE	DESCRIPTION	DESCRIZIONE
1	79103764	2	74B	BLOCK	BLOCCHETTO
2	79095117	2	20R	FITTING - ASSEMBLY	RACCORDO - COMPLETO
3	79081875	1	300S	SUPPORT	SUPPORTO
4	79081879	1	70R	GUARD	RIPARO
5	79101124	1	193T	TUBE - FRONT	TUBO RIGIDO - ANTERIORE
6	79101126	1	193T	TUBE - REAR	TUBO RIGIDO - POSTERIORE
7	79082876	2	60T	BLOCK	TASSELLO
8	79103363	2	193T	TUBE	TUBO RIGIDO
9	79103394	2	192T	HOSE ASSY	TUBO FLESS C/RACCORDI
10	78100135	2	50T	PLUG	TAPPO
11	79011527	2	131R	WASHER	ROSETTA
12	16044031	3	40V	SCREW 8x1,25x40	VITE 8x1,25x40
13	16100821	1	10D	NUT 8x1,25x6,5	DADO 8x1,25x6,5
14	11112231	3	40V	SCREW 12x1,75x22	VITE 12x1,75x22
15	14302831	3	40V	SCREW 8x1,25x18	VITE 8x1,25x18
16	10615679	1	131R	WASHER	ROSETTA
17	70923841	6	158G	O-RING	GUARNIZIONE O-R
18	14438185	1	158G	O-RING	GUARNIZIONE O-R

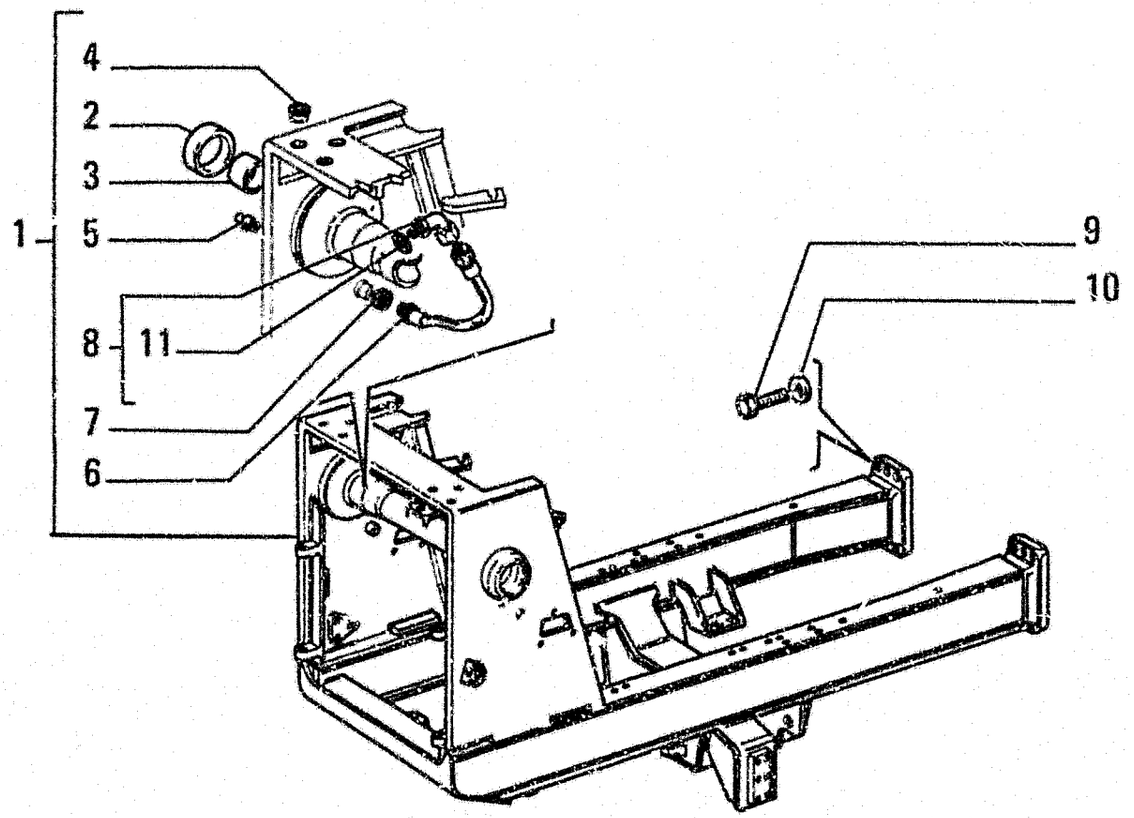

ITEM	PART NUMBER	QTY	TRANS CODE	DESCRIPTION	DESCRIZIONE
1	79114096	1	77T	MAIN FRAME - ASSEMBLY	TELAIO TRATTORE - COMPLETO
2	79087774	2	95B	BUSHING	BOCCOLA
3	8292010	2	95B	BUSHING	BOCCOLA
4	4974163	6	50T	PLUG	TAPPO
5	13407211	2	60i	GREASE FITTING 10x1	INGRASSATORE 10x1
6	79114686	2	192T	HOSE ASSY	TUBO FLESS.C/RACCORDI
7	10791321	2	10D	NUT 14x1.5x8	DADO 14x1.5x8
8	79067014	2	20R	FITTING - ASSEMBLY	RACCORDO - COMPLETO
9	15997534	12	40V	SCREW 24x2x90	VITE 24x2x90
10	76002741	12	131R	WASHER -	ROSETTA
11	14437585	1	158G	O-RING	GUARNIZIONE O-R

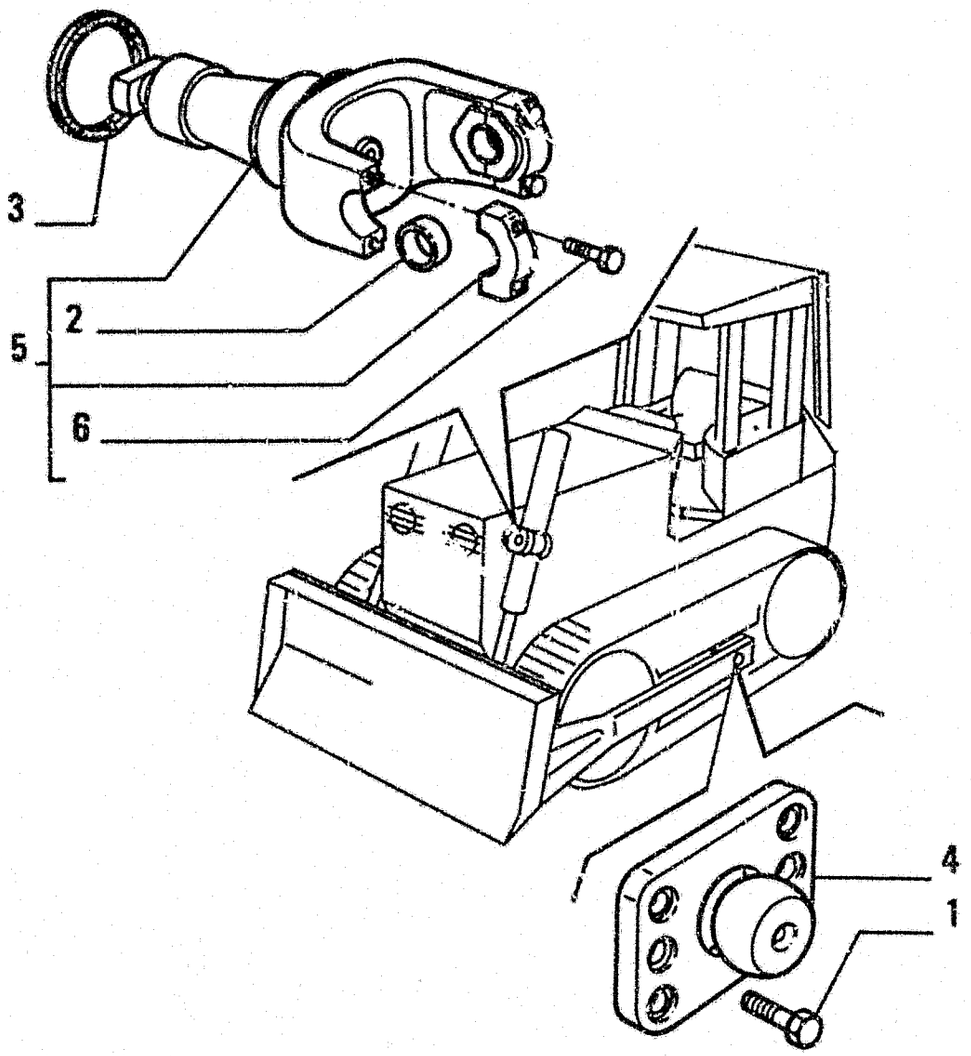

ITEM	PART NUMBER	QTY	TRANS CODE	DESCRIPTION	DESCRIZIONE
1	588867	12	40V	SCREW	VITE
2	8271634	2	95B	BUSHING	BOCCOLA
3	79092893	2	122G	SEAL	GUARNIZIONE
4	79033189	2	490P	BALL PIN	PERNO A SFERA
5	79085244	2	85F	YOKE	FORCELLA
6	11116434	4	40V	SCREW	VITE

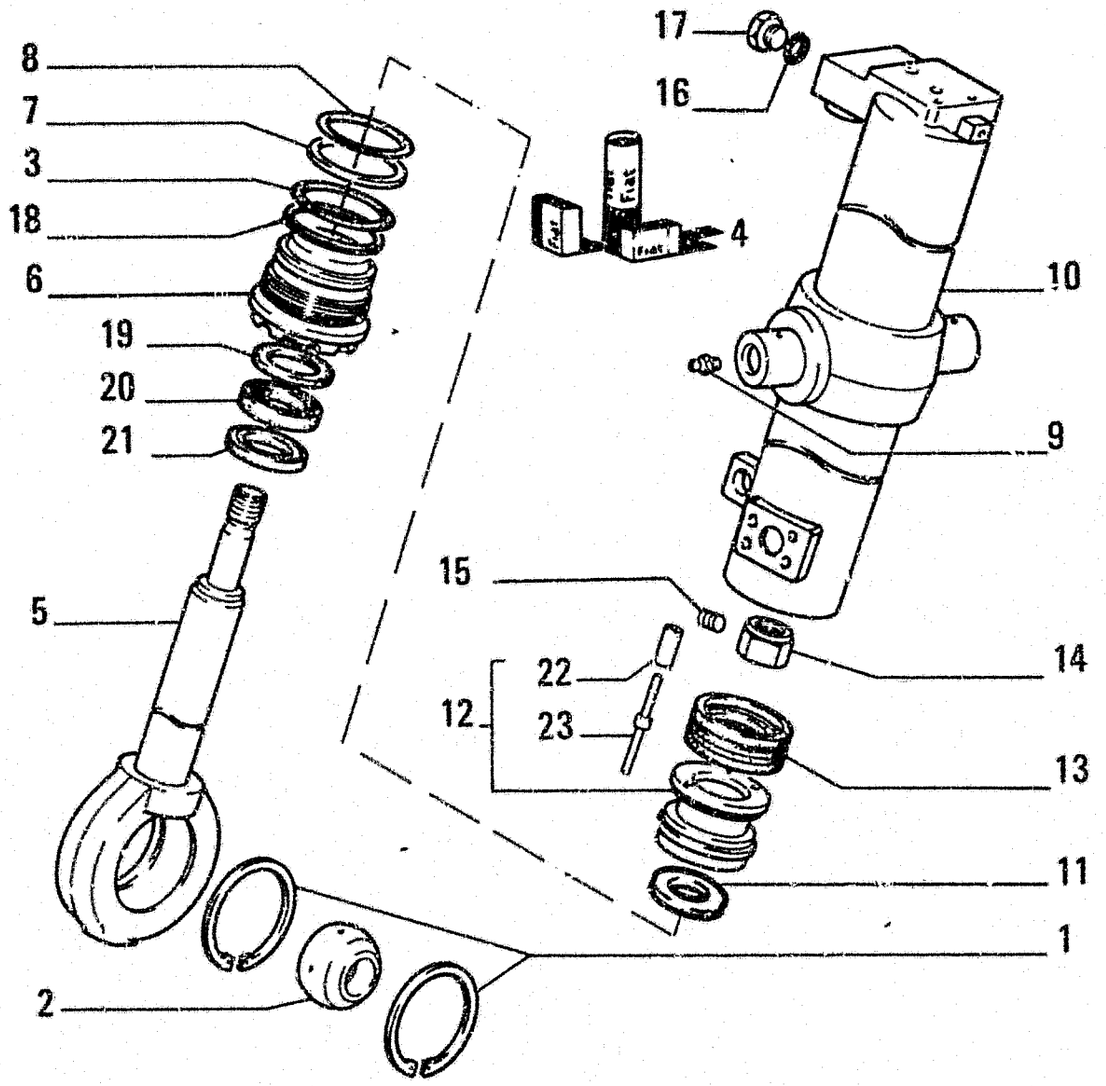

ITEM	PART NUMBER	QTY	TRANS CODE	DESCRIPTION	DESCRIZIONE
1	8280835	2	187A	SNAP RING	ANELLO ELASTICO
2	76004446	1	341C	BEARING - IN ALTERNATIVE	CUSCINETTO - IN ALTERNATIVA
	76001501	1	341C	BEARING - IN ALTERNATIVE	CUSCINETTO - IN ALTERNATIVA
3	14465480	1	158G	O-RING 3,53x82,14	GUARNIZIONE O-R 3,53x82,14
4	79071319	1	K7	KIT-FRONT LIFT IMPL.CYL.SEALS - SEE PAGE 32	KIT-GUARN.CIL.SOL.ATTREZZO ANT - VED. PAG. 32
5	71400745	1	274S	ROD	STELO
6	71400744	1	132F	HEAD	FONDELLO ANTERIORE
7	8297075	1	45A	RING	ANELLO
8	14465780	1	158G	O-RING 3,53x91,67	GUARNIZIONE O-R 3,53x91,67
9	13407211	2	60I	GREASE FITTING 10x1	INGRASSATORE 10x1
10	71400739	1	53C	TUBE - LEFT	CANNA CILINDRO - SINISTRO
	71400748	1	53C	TUBE - RIGHT	CANNA CILINDRO - DESTRO
11	79035432	1	131R	WASHER	ROSETTA
12	71400742	1	235S	PISTON	STANTUFFO
13	79103508	1	418S	SET	SERIE
14	79102183	1	10D	NUT	DADO
15	79099830	1	90G	DOWEL	GRANO
16	14457380	2	158G	O-RING 2,62x17,12	GUARNIZIONE O-R 2,62x17,12
17	8298367	2	50T	PLUG	TAPPO
18	79103511	1	110P	PLATE	PIASTRINA
19	79065561	1	45A	RING KIT 79071319	ANELLO KIT 79071319
20	79065560	1	122G	SEAL KIT 79071319	GUARNIZIONE KIT 79071319
21	79065562	1	122G	SEAL KIT 79071319	GUARNIZIONE KIT 79071319
22	79100269	4	145G	GUIDE	GUIDA
23	79099919	2	130P	PLUNGER	PISTONCINO

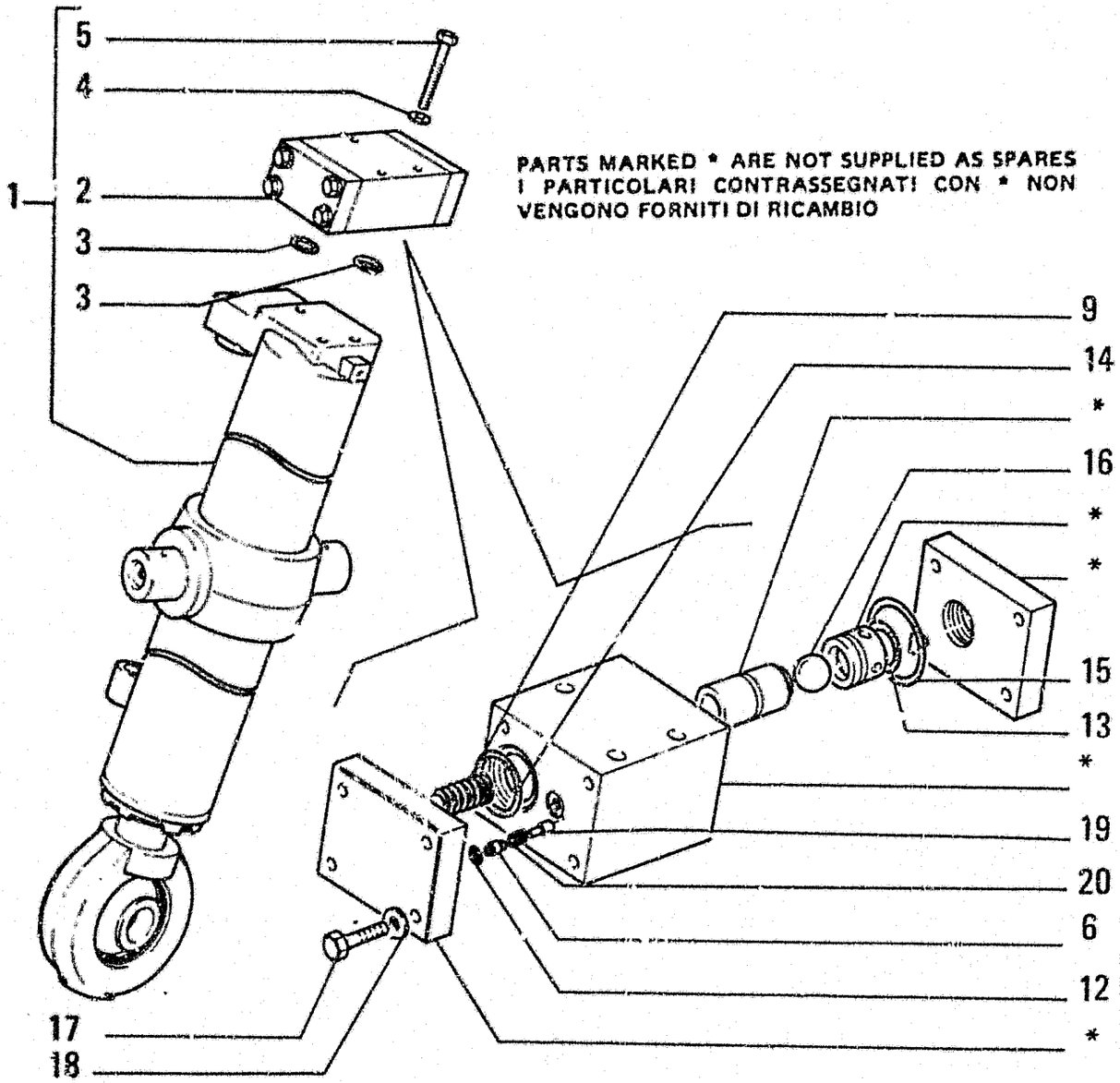

PARTS MARKED * ARE NOT SUPPLIED AS SPARES
I PARTICOLARI CONTRASSEGNATI CON * NON VENGONO FORNITI DI RICAMBIO

ITEM	PART NUMBER	QTY	TRANS CODE	DESCRIPTION	DESCRIZIONE
1	71400737	1	11G1	LIFT CYLINDERS - LEFT ASSEMBLY SEE TAV.2	CILINDRI SOLLEVAMENTO - SINISTRO COMPLETO VEDERE TAV.2
	71400746	1	11G1	LIFT CYLINDERS - RIGHT ASSEMBLY SEE TAV.2	CILINDRI SOLLEVAMENTO - DESTRO COMPLETO VEDERE TAV.2
2	79111910	1	10V	VALVE - LEFT ASSEMBLY	VALVOLA - SINISTRO COMPLETO
	79111911	1	10V	VALVE - RIGHT ASSEMBLY	VALVOLA - DESTRO COMPLETO
3	70924922	4	158G	O-RING	GUARNIZIONE O-R
4	14496631	6	131R	WASHER 10,5x21	ROSETTA 10,5x21
5	11108031	6	40V	SCREW 10x1,5x90	VITE 10x1,5x90
6	79108425	1	95B	BUSHING	BOCCOLA
9	79075477	1	100M	SPRING	MOLLA
12	14456980	1	158G	O-RING 2,62x10,77	GUARNIZIONE O-R 2,62x10,77
13	14463180	1	158G	O-RING 3,53x23,39	GUARNIZIONE O-R 3,53x23,39
14	70924270	1	158G	O-RING	GUARNIZIONE O-R
15	14464380	1	158G	O-RING 3,53x47,22	GUARNIZIONE O-R 3,53x47,22
16	20063050	1	140S	BALL 21,432	SFERA 21,432
17	11106631	8	40V	SCREW 10x1,5x35	VITE 10x1,5x35
18	14496631	8	131R	WASHER 10,5x21	ROSETTA 10,5x21
19	79108426	1	10V	VALVE	VALVOLA
20	8298380	1	100M	SPRING	MOLLA

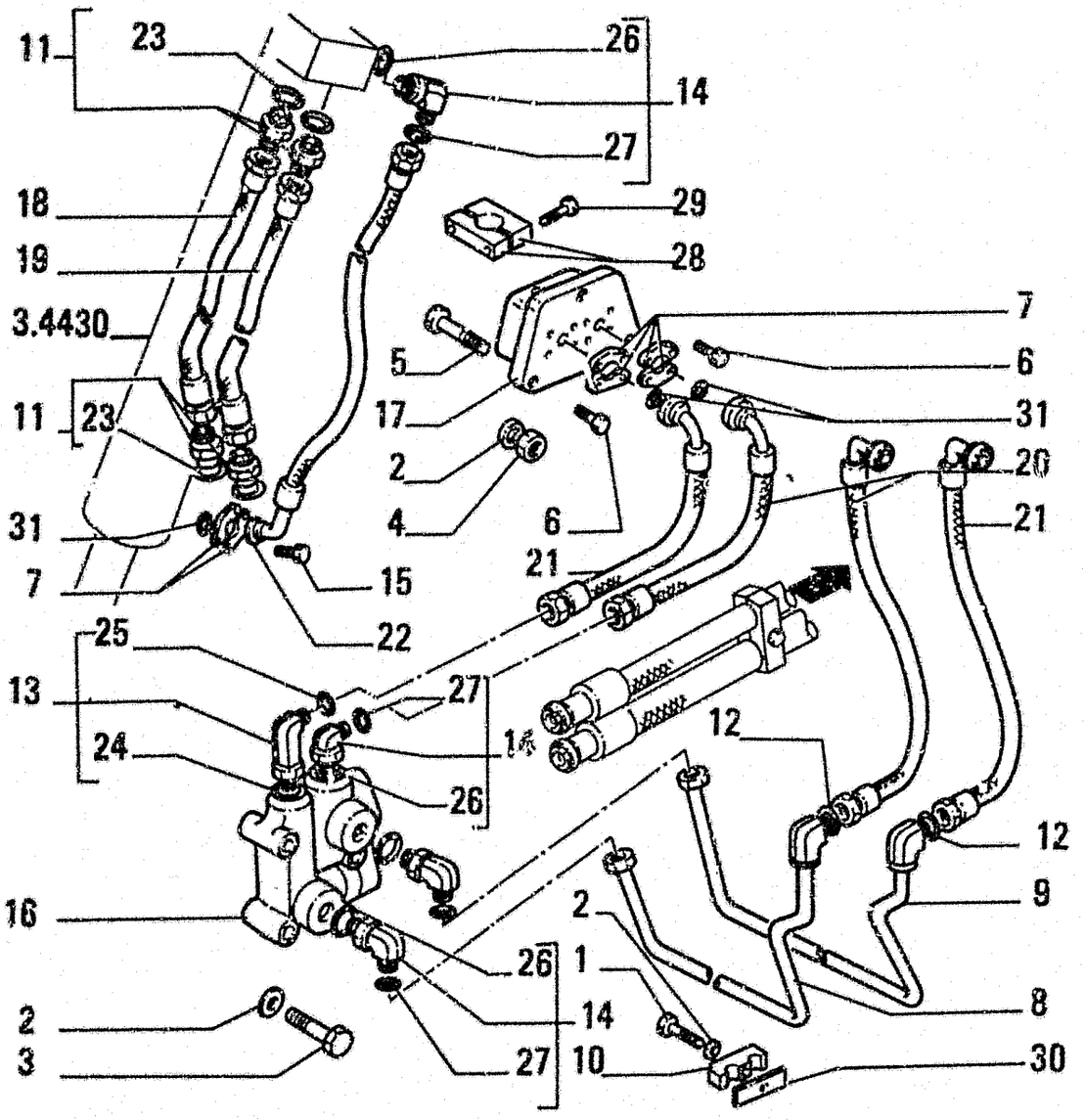

ITEM	PART NUMBER	QTY	TRANS CODE	DESCRIPTION	DESCRIZIONE
28	791097?2	2	74B	BLOCK	BLOCCHETTO
29	10903431	4	40V	SCREW 6x1x45	VITE 6x1x45
30	79066646		198S	SHIM	SPESSORE
31	70924110	6	158G	O-RING	GUARNIZIONE O-R

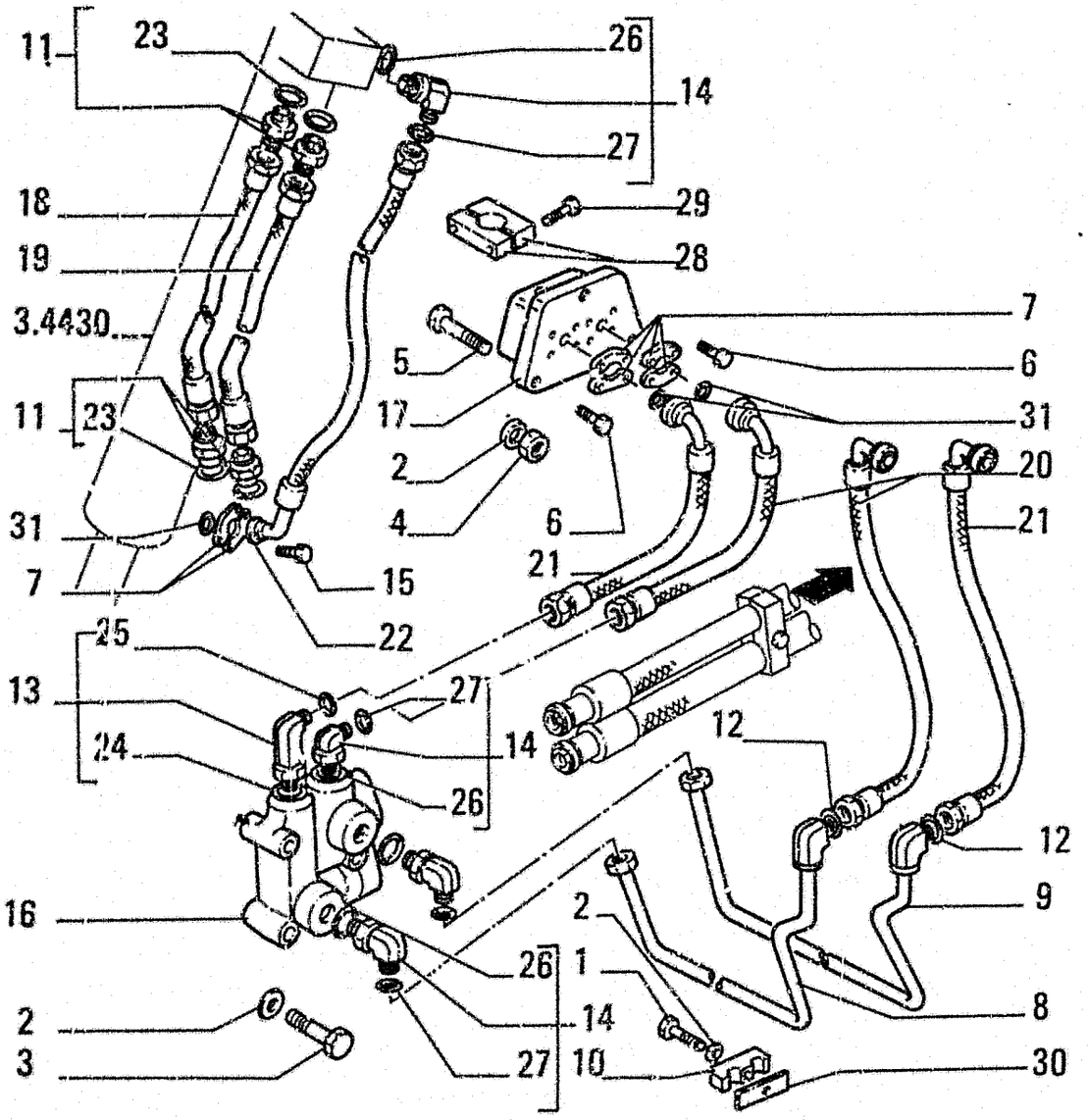

ITEM	PART NUMBER	QTY	TRANS CODE	DESCRIPTION	DESCRIZIONE
1	11107231	1	40V	SCREW 10x1,5x50	VITE 10x1,5x50
2	14496631	10	131R	WASHER 10,5x21	ROSETTA 10,5x21
3	11107531	10	40V	SCREW 10x1,5x65	VITE 10x1,5x65
4	11701721	6	10D	NUT 10x1,5x8	DADO 10x1,5x8
5	14420631	6	40V	SCREW	VITE
6	14420231	16	40V	SCREW 10x1,25x30	VITE 10x1,25x30
7	76007732	12	417S	HALF FLANGE	SEMIFLANGIA
8	79103175	1	193T	TUBE	TUBO RIGIDO
9	79103173	1	193T	TUBE	TUBO RIGIDO
10	45024537	1	74B	BLOCK	BLOCCHETTO
11	78100095	8	20R	FITTING COMPL	RACCORDO COMPL.
12	70923843	2	158G	O-RING	GUARNIZIONE O-R
13	78100144	1	20R	FITTING - ASSEMBLY	RACCORDO - COMPLETO
14	78100132	5	20R	FITTING - ASSEMBLY	RACCORDO - COMPLETO
15	14420131	8	40V	SCREW 10x1,25x25	VITE 10x1,25x25
16	79090098	1	74B	BLOCK	BLOCCHETTO
17	79096371	2	74B	BLOCK	BLOCCHETTO
18	79098652	2	192T	HOSE ASSY	TUBO FLESS.C/RACCORDI
19	79098651	2	192T	HOSE ASSY	TUBO FLESS.C/RACCORDI
20	79098650	2	192T	HOSE ASSY	TUBO FLESS.C/RACCORDI
21	79098649	2	192T	HOSE ASSY	TUBO FLESS.C/RACCORDI
22	76027838	2	285T	HOSE	TUBO FLESSIBILE
23	14438185	1	158G	O-RING	GUARNIZIONE O-R
24	14438185	1	158G	O-RING	GUARNIZIONE O-R
25	70923843	1	158G	O-RING	GUARNIZIONE O-R
26	14438185	1	158G	O-RING	GUARNIZIONE O-R
27	70923843	1	158G	O-RING	GUARNIZIONE O-R

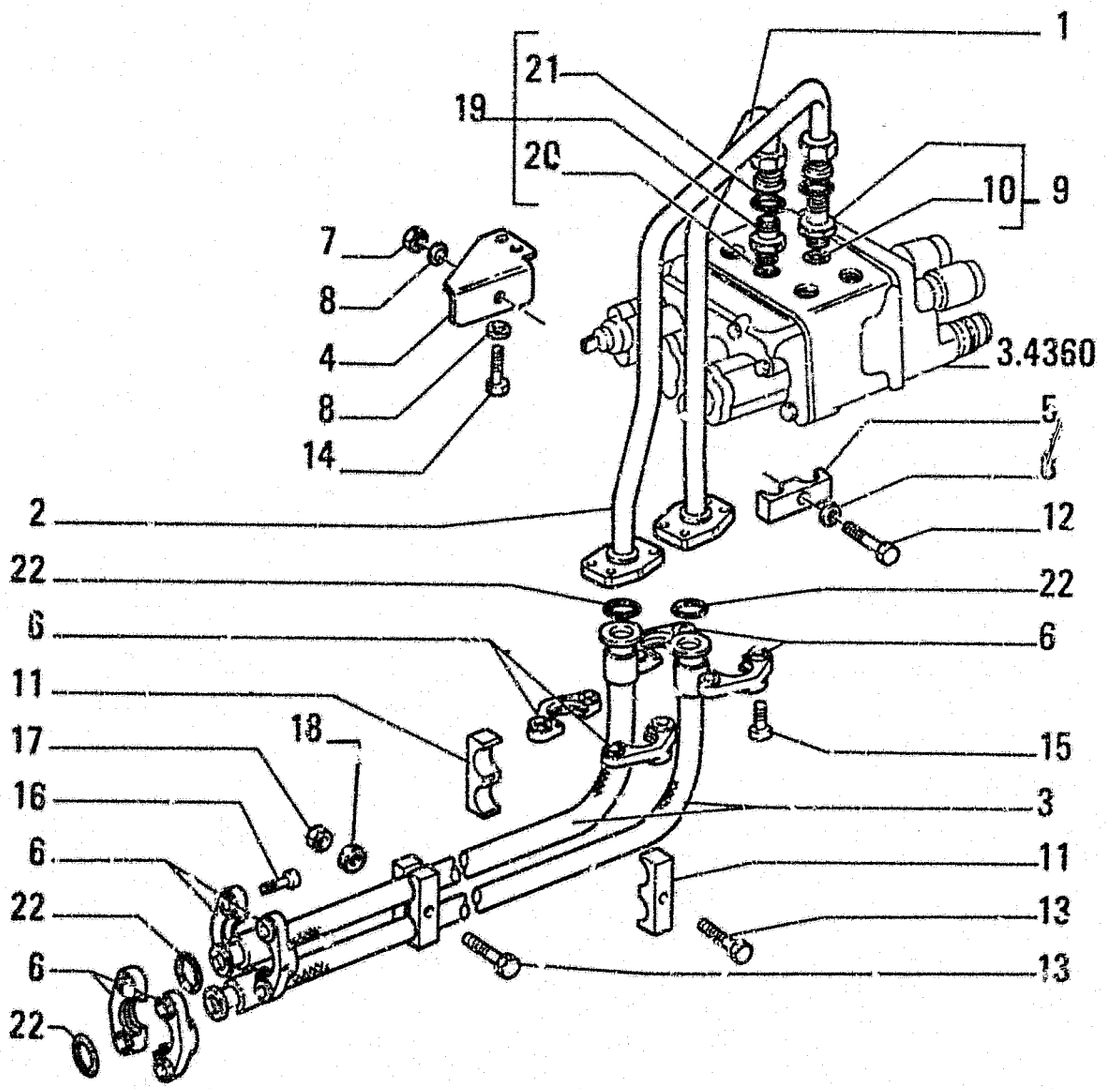

ITEM	PART NUMBER	QTY	TRANS CODE	DESCRIPTION	DESCRIZIONE
1	79113512	1	193T	TUBE	TUBO RIGIDO
2	79113504	1	193T	TUBE	TUBO RIGIDO
3	79098650	2	192T	HOSE ASSY	TUBO FLESS C/RACCORDI
4	79084667	1	225S	BRACKET	STAFFA
5	79076680	1	74B	BLOCK	BLOCCHETTO
6	8292188	8	417S	HALF FLANGE	SEMIFLANGIA
7	11701721	1	10D	NUT 10x1,5x8	DADO 10x1,5x8
8	14496631	4	131R	WASHER 10,5x21	ROSETTA 10,5x21
9	79098454	1	20R	FITTING - ASSEMBLY	RACCORDO - COMPLETO
10	14438185	1	158G	O-RING	GUARNIZIONE O-R
11	79091328	3	225S	BRACKET	STAFFA
12	11107531	1	40V	SCREW 10x1,5x65	VITE 10x1,5x65
13	16044731	3	40V	SCREW 8x1,25x75	VITE 8x1,25x75
14	11106231	2	40V	SCREW 10x1,5x25	VITE 10x1,5x25
15	14420331	8	40V	SCREW 10x1,25x35	VITE 10x1,25x35
16	14420231	8	40V	SCREW 10x1,25x30	VITE 10x1,25x30
17	16100821	2	10D	NUT 8x1,25x6,5	DADO 8x1,25x6,5
18	14496531	2	131R	WASHER 8,15x17	ROSETTA 8,15x17
19	78100101	1	20R	FITTING - ASSEMBLY	RACCORDO - COMPLETO
20	14438185	1	158G	O-RING	GUARNIZIONE O-R
21	70931640	1	158G	O-RING	GUARNIZIONE O-R
22	70924200	4	158G	O-RING	GUARNIZIONE O-R

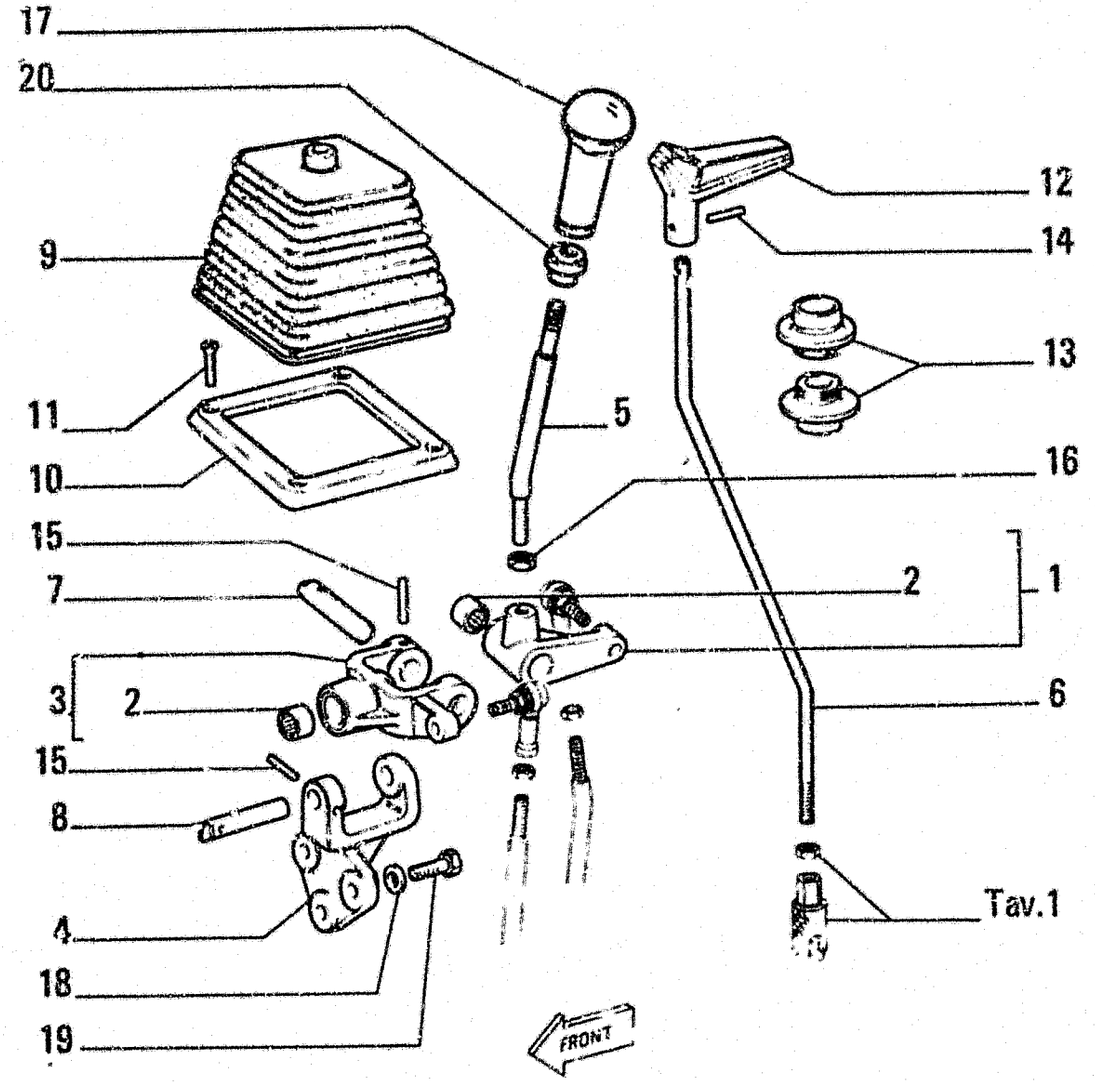

ITEM	PART NUMBER	QTY	TRANS CODE	DESCRIPTION	DESCRIZIONE
1	79092887	1	135M	HUB - ASSEMBLY	MOZZO - COMPLETO
2	79084568	1	95B	BUSHING	BOCCOLA
3	79078172	1	85F	YOKE - ASSEMBLY	FORCELLA - COMPLETO
4	79083329	1	85F	YOKE	FORCELLA
5	79111314	1	90A	ROD	ASTA
6	79090389	1	142T	TIEROD	TIRANTE
7	79078173	1	80P	PIN	PERNO
8	79078174	1	80P	PIN	PERNO
9	79081248	1	334C	DUST BOOT	CUFFIA PARAPOLVERE
10	79081280	1	295C	BEZEL	CORNICE
11	13313417	4	40V	SCREW	VITE
12	79090157	1	20M	HANDLE	MANIGLIA
13	79090158	1	95B	BUSHING	BOCCOLA
14	14164070	1	202S	SPRING PIN 4,4x22	SPINA ELASTICA 4,4x22
15	14164370	2	202S	SPRING PIN 4,4x30	SPINA ELASTICA 4,4x30
16	11702921	1	10D	NUT 12x1,75x10	DADO 12x1,75x10
17	79101994	1	25I	HANDGRIP	IMPUGNATURA
18	14496631	3	131R	WASHER 10,5x21	ROSETTA 10,5x21
19	11105431	3	40V	SCREW 10x1,5x30	VITE 10x1,5x30
20	79110877	1	50G	RING NUT	GHIERA
21	79084568	1	95B	BUSHING	BOCCOLA

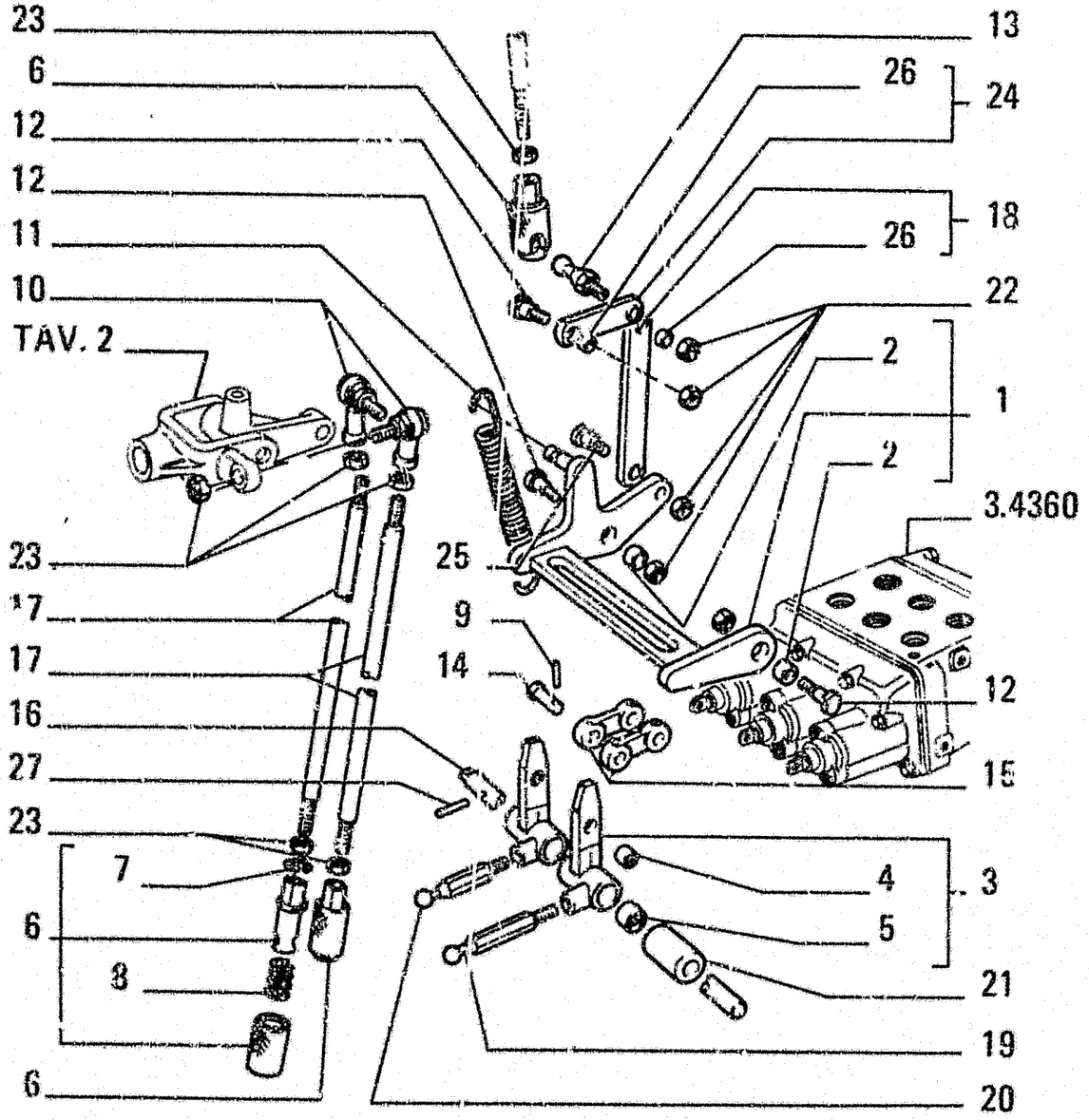

ITEM	PART NUMBER	QTY	TRANS CODE	DESCRIPTION	DESCRIZIONE
27	14164370	1	202S	SPRING PIN 4,4x30	SPINA ELASTICA 4,4x30

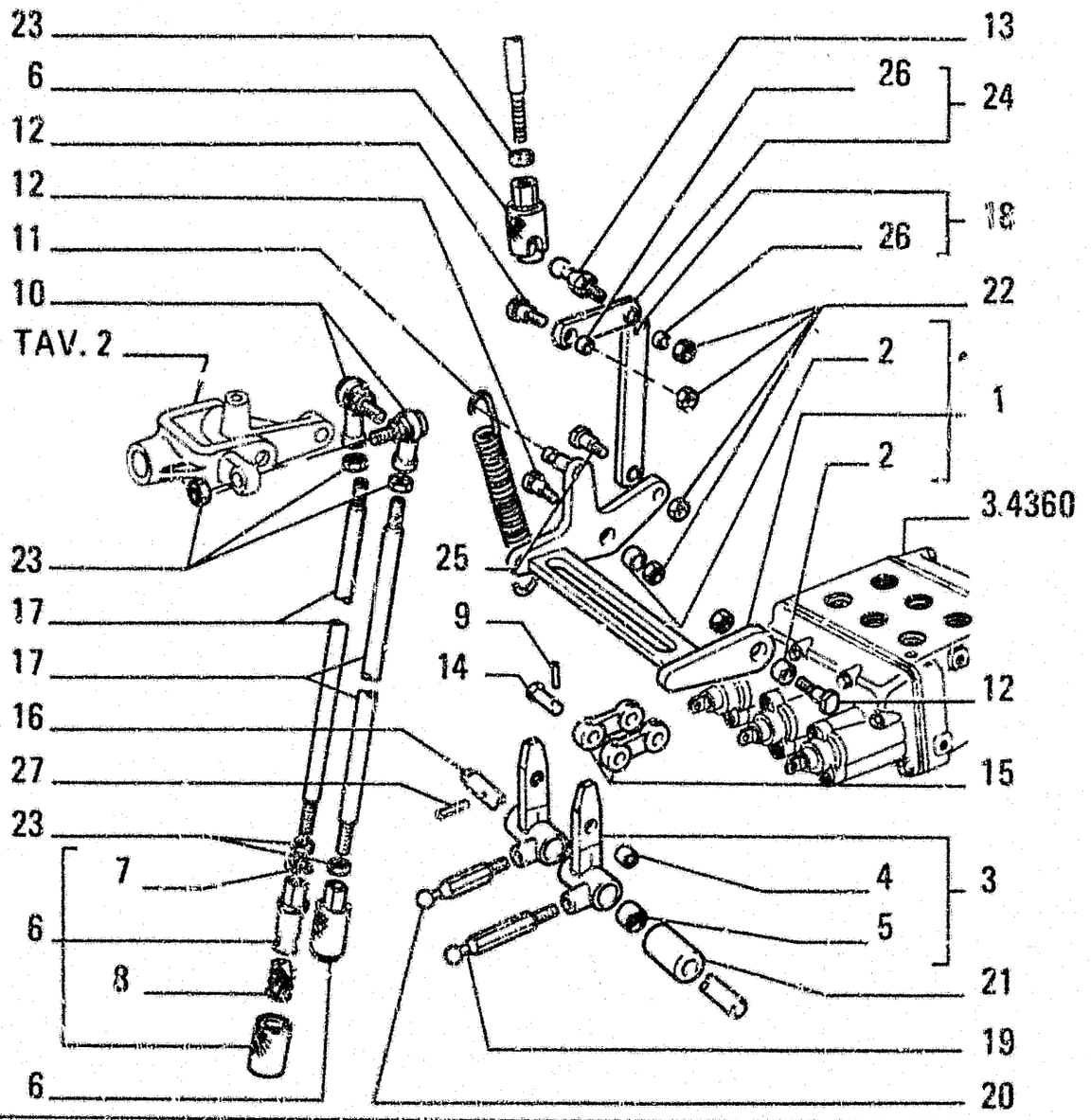

ITEM	PART NUMBER	QTY	TRANS CODE	DESCRIPTION	DESCRIZIONE
1	79083251	1	787S	CONTROLS LOCKING - ASSEMBLY	BLOCCAGGIO COMANDI - COMPLETO
2	79083246	2	95B	BUSHING	BOCCOLA
3	79092807	2	45L	LEVER - ASSEMBLY	LEVA - COMPLETO
4	79005536	1	95B	BUSHING	BOCCOLA
5	79084568	2	95B	BUSHING	BOCCOLA
6	79083370	3	155G	QUICK-CONNECTING COUPLING - ASSEMBLY	GIUNTO RAPIDO - COMPLETO
7	13420776	1	187A	SNAP RING	ANELLO ELASTICO
8	79086837	1	100M	SPRING	MOLLA
9	10802801	4	202S	SPRING PIN 2,5x25,0	SPINA ELASTICA 2,5x25,0
10	79092808	2	165S	ARTICULATION	SNODO
11	4971059	1	100M	SPRING	MOLLA
12	79083292	3	40V	SCREW	VITE
13	79085011	1	61E	END	ESTREMITA'
14	79092805	4	80P	PIN	PERNO
15	79092804	4	110P	PLATE	PIASTRINA
16	79078059	1	80P	PIN	PERNO
17	79083941	2	142T	TIEROD	TIRANTE
18	79085009	1	50B	LINK ROD - ASSEMBLY	BIELLA - COMPLETO
19	79086799	1	165S	ARTICULATION	SNODO
20	79086798	1	165S	ARTICULATION	SNODO
21	79084606	1	75D	SPACER	DISTANZIALE
22	16100821	5	10D	NUT 8x1,25x6,5	DADO 8x1,25x6,5
23	11701721	7	10D	NUT 10x1,5x8	DADO 10x1,5x8
24	79086185	1	50B	LINK ROD - ASSEMBLY	BIELLA - COMPLETO
25	79086186	1	40V	SCREW	VITE
26	79083246	2	95B	BUSHING	BOCCOLA

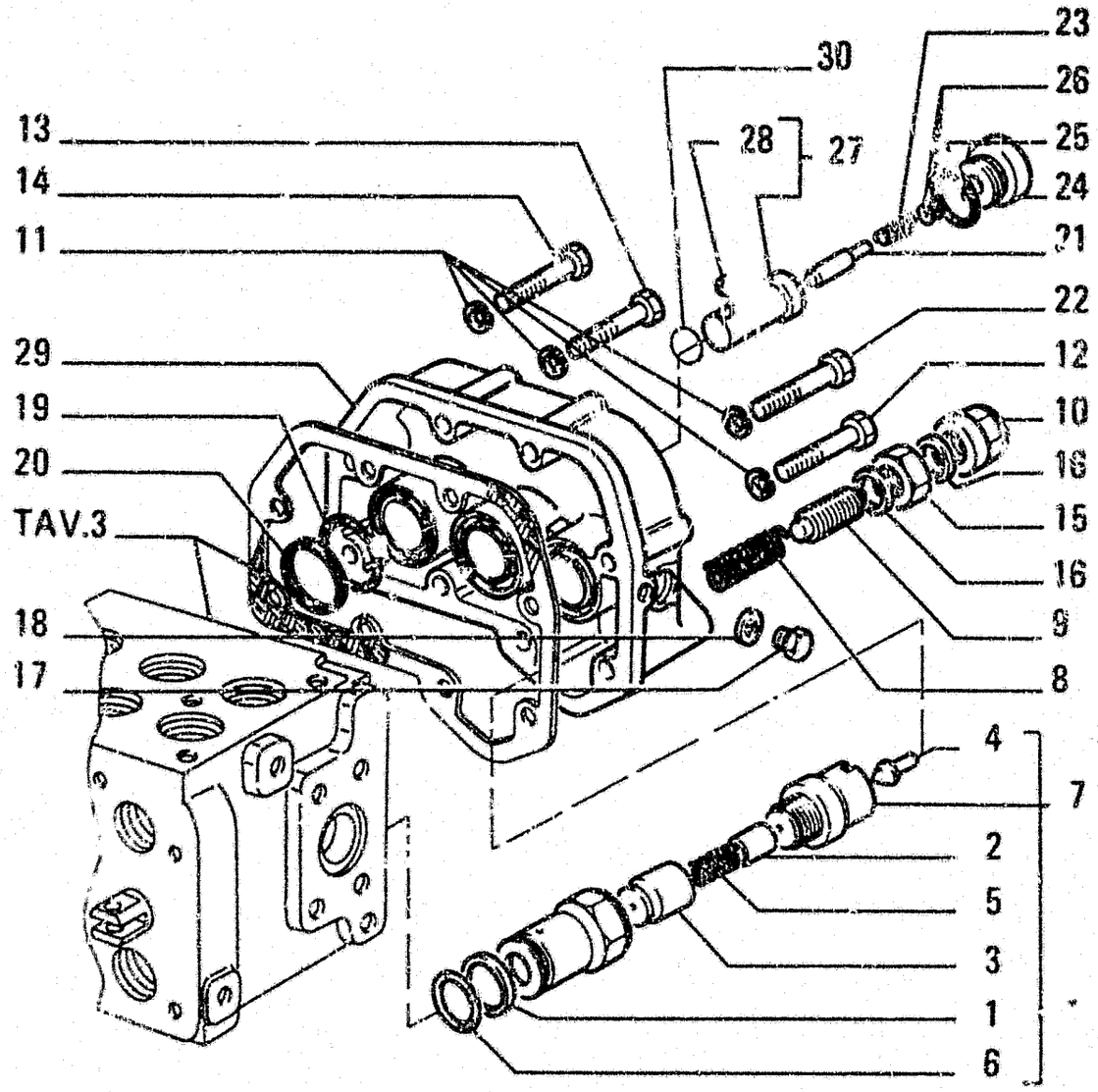

ITEM	PART NUMBER	QTY	TRANS CODE	DESCRIPTION	DESCRIZIONE
27	79071897	1	80P	PIN - ASSEMBLY	PERNO - COMPLETO
28	20063460	3	140S	BALL 7.144	SFERA 7,144
29	79074914	1	265C	COVER - REAR	COPERCHIO - POSTERIORE
30	14457080	*	158G	O-RING 2,62x12,37	GUARNIZIONE O-R 2,62x12,37

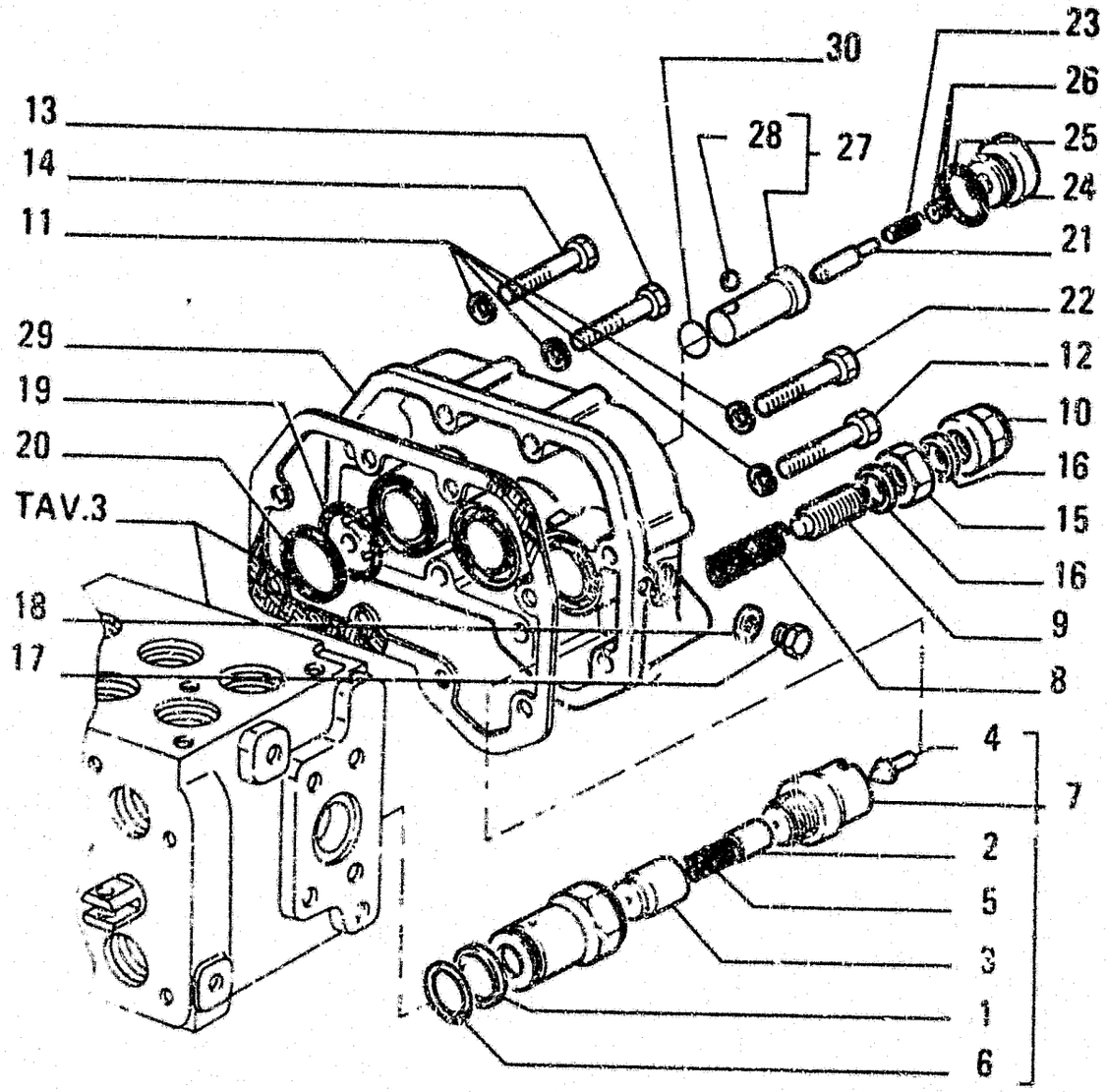

ITEM	PART NUMBER	QTY	TRANS CODE	DESCRIPTION	DESCRIZIONE
1	8298503	1	45A	RING	ANELLO
2	8283461	1	60S	CUP	SCODELLINO
3	8287168	1	10V	VALVE	VALVOLA
4	8287303	1	10V	VALVE	VALVOLA
5	8280488	1	100M	SPRING	MOLLA
6	14457580	1	158G	O-RING 2,62x20,29	GUARNIZIONE O-R 2,62x20,29
7	8295981	1	10V	VALVE - ASSEMBLY	VALVOLA - COMPLETO
8	8287305	1	100M	SPRING	MOLLA
9	8287304	1	40V	SCREW	VITE
10	8273439	1	50T	PLUG	TAPPO
11	10516671	9	170R	LOCKWASHER 8,1x2,2	ROSETTA EL. 8,1x2,2
12	16044431	1	40V	SCREW 8x1,25x60	VITE 8x1,25x60
13	16044731	1	40V	SCREW 8x1,25x75	VITE 8x1,25x75
14	16044231	5	40V	SCREW 8x1,25x50	VITE 8x1,25x50
15	10791411	1	10D	NUT 16x1,5x8	DADO 16x1,5x8
16	10257060	2	120G	GASKET 16,2x22	GUARNIZIONE PIANA 16,2x22
17	10300911	1	50T	PLUG	TAPPO
18	10260060	1	120G	GASKET 8,2x14	GUARNIZIONE PIANA 8,2x14
19	14454480	3	158G	O-RING 1,78x33,05	GUARNIZIONE O-R 1,78x33,05
20	79072845	3	45A	RING	ANELLO
21	79088112	1	238P	PUSH ROD	PUNTALE
22	79072812	1	40V	SCREW	VITE
23	79088113	1	100M	SPRING	MOLLA
24	79091084	1	50T	PLUG	TAPPO
25	14457680	1	158G	O-RING 2,62x21,89	GUARNIZIONE O-R 2,62x21,89
26	79086046		198S	SHIM 0,5	SPESSORE 0,5
	79086047		198S	SHIM 1	SPESSORE 1

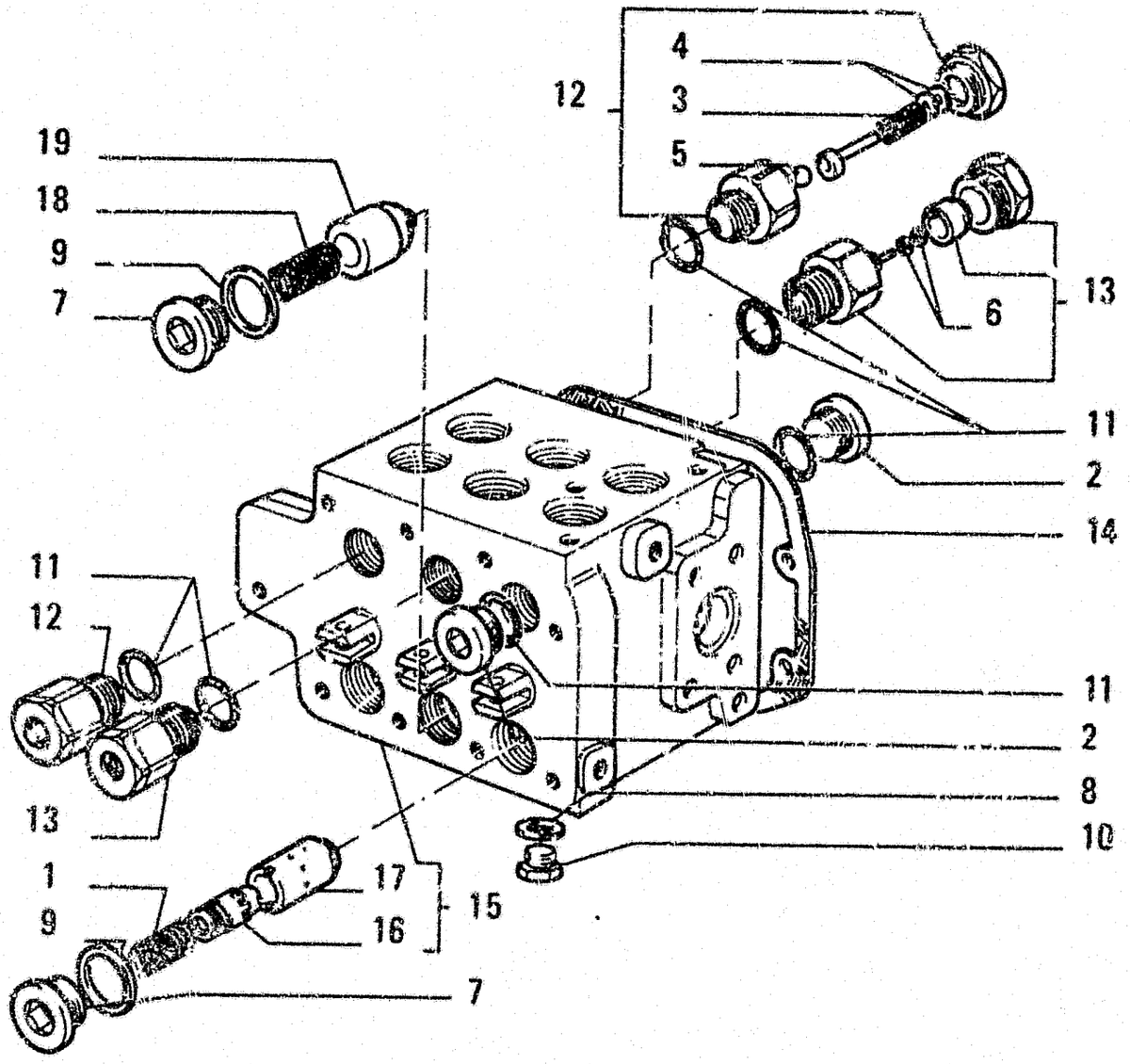

ITEM	PART NUMBER	QTY	TRANS CODE	DESCRIPTION	DESCRIZIONE
1	591107	1	100M	SPRING	MOLLA
2	8295995	2	50T	PLUG	TAPPO
3	8280452	1	100M	SPRING	MOLLA
4	8280454		198S	SHIM 0,2	SPESSORE 0,2
	8280455		198S	SHIM 0,5	SPESSORE 0,5
	8280456		198S	SHIM 1	SPESSORE 1
5	20063470	1	140S	BALL 7,938	SFERA 7,938
6	8280464		198S	SHIM 0,2	SPESSORE 0,2
	8280465		198S	SHIM 0,5	SPESSORE 0,5
	8280466		198S	SHIM 1	SPESSORE 1
7	10278301	3	50T	PLUG 28x1,5x11	TAPPO 28x1,5x11
8	10296150	3	120G	GASKET 12,2x18	GUARNIZIONE PIANA 12,2x18
9	10296260	3	120G	GASKET 28,3x36	GUARNIZIONE PIANA 28,3x36
10	11903271	3	50T	PLUG 12x1,25x8	TAPPO 12x1,25x8
11	14457680	6	108G	O-RING 2,62x21,89	GUARNIZIONE O-R 2,62x21,89
12	79058636	2	9V	RELIEF VALVE - ASSEMBLY	VALVOLA SICUREZZA - COMPLETO
13	79059637	2	10V	VALVE - ASSEMBLY	VALVOLA - COMPLETO
14	79072811	1	120G	GASKET	GUARNIZIONE PIANA
15	79110012	1	300C	BODY - ASSEMBLY	CORPO - COMPLETO
16	79041704	1	130P	PLUNGER	PISTONCINO
17	79045697	1	95B	BUSHING	BOCCOLA
18	8295983	2	100M	SPRING	MOLLA
19	8295982	2	10V	VALVE	VALVOLA

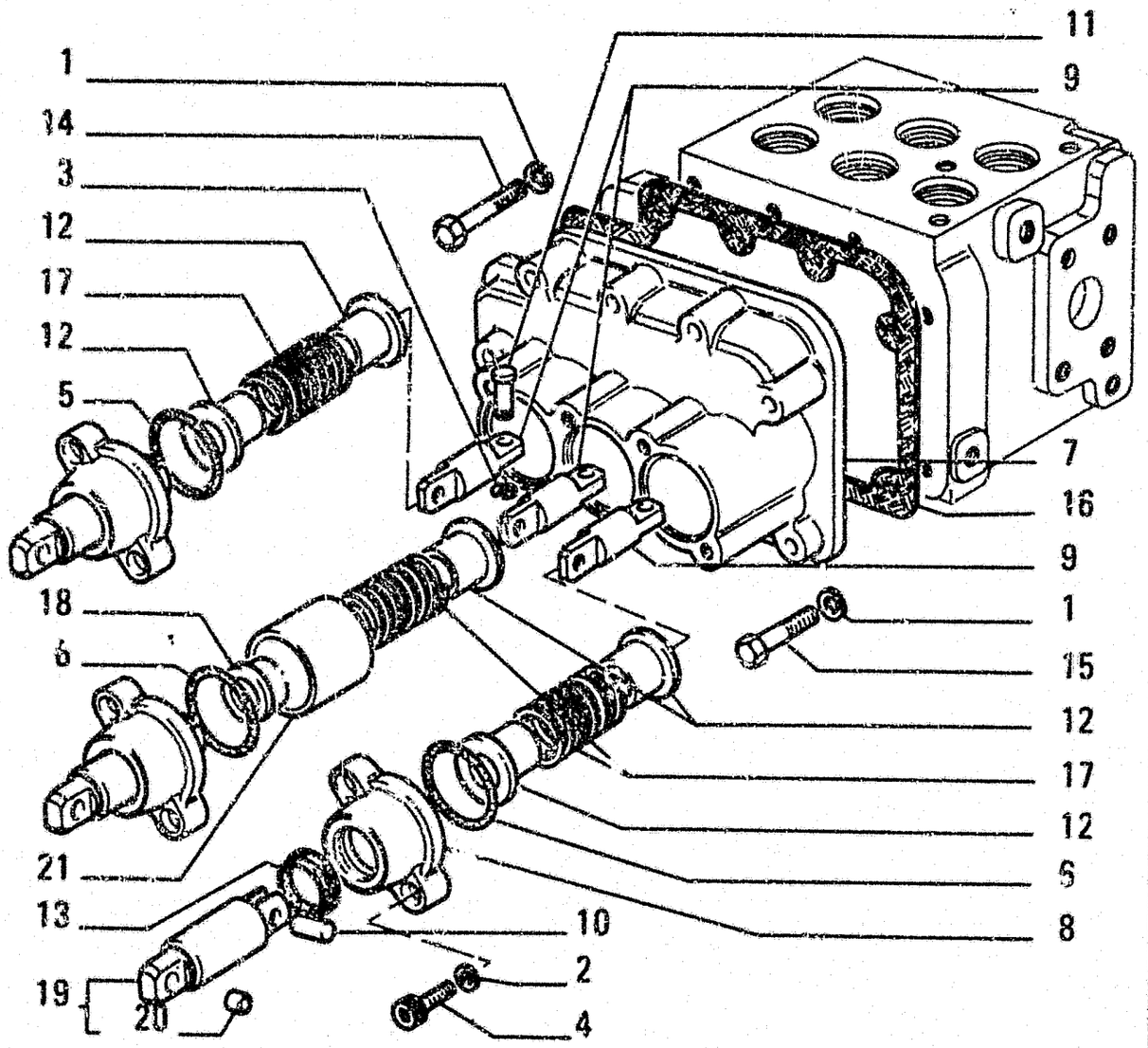

ITEM	PART NUMBER	QTY	TRANS CODE	DESCRIPTION	DESCRIZIONE
1	10516671	9	170R	LOCKWASHER 8,1x2,2	ROSETTA EL. 8,1x2,2
2	10569371	6	170R	LOCKWASHER 8,1x2	ROSETTA EL. 8,1x2
3	79103926	3	40V	SCREW	VITE
4	14306337	6	40V	SCREW 8x1,25x20	VITE 8x1,25x20
5	14454880	1	158G	O-RING 1,78x44,17	GUARNIZIONE O-R 1,78x44,17
6	14458880	2	158G	O-RING 2,62x40,94	GUARNIZIONE O-R 2,62x40,94
7	79104556	1	265C	COVER - FRONT	COPERCHIO - ANTERIORE
8	79106155	3	265C	COVER	COPERCHIO
9	79071902	3	80F	PIN	PERNO
10	79071903	3	80P	PIN	PERNO
11	79103925	3	80P	PIN	PERNO
12	79071907	5	60S	CUP	SCODELLINO
13	79106174	3	122G	SEAL	GUARNIZIONE
14	16043931	5	40V	SCREW 8x1,25x35	VITE 8x1,25x35
15	16044331	4	40V	SCREW 8x1,25x55	VITE 8x1,25x55
16	79072810	1	122G	SEAL	GUARNIZIONE
17	79071908	3	100M	SPRING	MOLLA
18	79086020	1	60S	CUP	SCODELLI[illegible]
19	79104561	3	80P	PIN - ASSEMBLY	PERNO - [illegible]PLETO
20	79005596	1	95B	BUSHING	BOCCOLA
21	79071905	1	75D	SPACER	DISTANZIALE

FROM
DA

SGR. 5.6010 TAV. 3 PAG. 1

TO
A

SGR. 5.6780 TAV. 1 PAG. 1

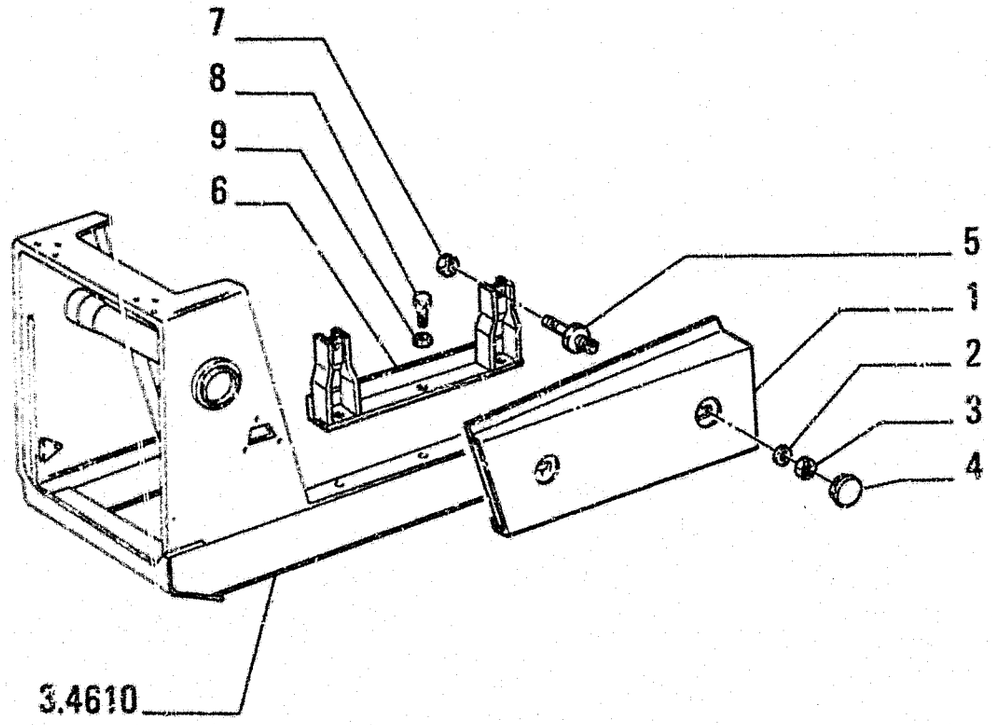

ITEM	PART NUMBER	QTY	TRANS CODE	DESCRIPTION	DESCRIZIONE
1	79115063	1	52F	SIDE PANEL - LOWER LEFT	FIANCHETTO - INFERIORE SINISTRO
	79115067	1	52F	SIDE PANEL - LOWER RIGHT	FIANCHETTO - INFERIORE DESTRO
2	12626231	4	131R	WASHER 10,2x25	ROSETTA 10,2x25
3	12577221	4	10D	NUT 10x1,5x12,3	DADO 10x1,5x12,3
4	14508287	4	50T	PLUG 50	TAPPO 50
5	79115062	4	40V	SCREW	VITE
6	79115060	2	300S	SUPPORT	SUPPORTO
7	11701721	4	10D	NUT 10x1,5x8	DADO 10x1,5x8
8	11106431	4	40V	SCREW 10x1,5x30	VITE 10x1,5x30
9	14496631	6	131R	WASHER 10,5x21	ROSETTA 10,5x21

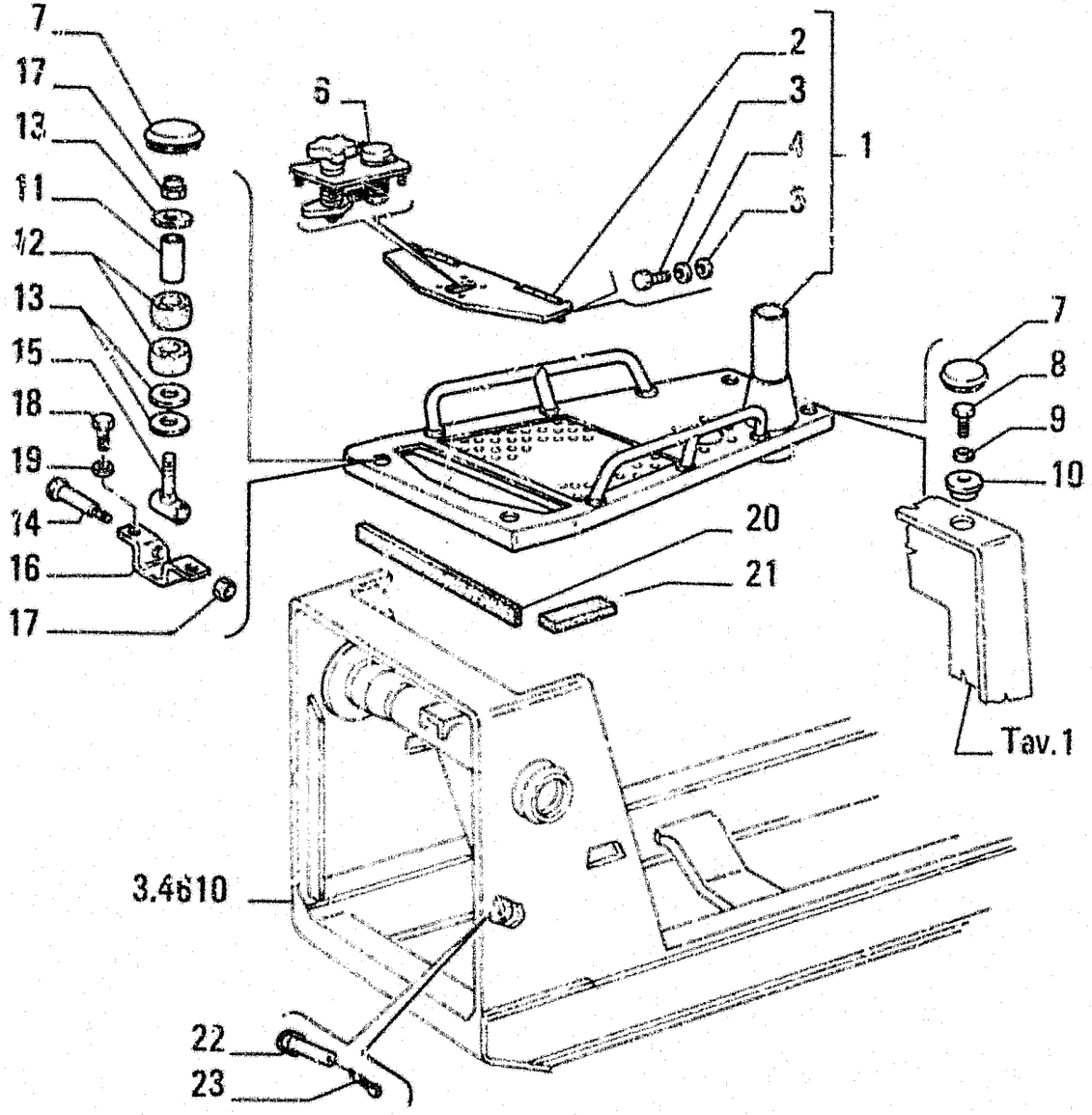

ITEM	PART NUMBER	QTY	TRANS CODE	DESCRIPTION	DESCRIZIONE
1	79113188	1	176C	HOOD - ASSEMBLY	COFANO - COMPLETO
2	79112396	1	205S	DOOR	SPORTELLO
3	16043631	4	40V	SCREW 8x1,25x25	VITE 8x1,25x25
4	10615679	4	131R	WASHER	ROSETTA
5	14496531	4	131R	WASHER 8,15x17	ROSETTA 8,15x17
6	79104964	1	120S	LOCK - ASSEMBLY SEE TAV 7	SERRATURA - COMPLETO VEDERE TAV 7
7	14508287	4	50T	PLUG 50	TAPPO 50
8	11112831	2	40V	SCREW 12x1.75x40	VITE 12x1.75x40
9	11112831	2	131R	WASHER 12x1.75x40	ROSETTA 12x1.75x40
10	79032003	2	95B	BUSHING	BOCCOLA
11	79109731	2	75D	SPACER	DISTANZIALE
12	79109730	4	60T	BLOCK	TASSELLO
13	79109732	6	131R	WASHER	ROSETTA
14	79102681	2	40V	SCREW	VITE
15	79102682	2	142T	TIEROD	TIRANTE
16	79102685	1	100C	RETAINER - RIGHT	CAVALLOTTO - DESTRO
	79102687	1	100C	RETAINER - LEFT	CAVALLOTTO - SINISTRO
17	12577521	4	10D	NUT 12x1,75x14.8	DADO 12x1,75x14.8
18	16043431	4	40V	SCREW 8x1.25x20	VITE 8x1.25x20
19	12645031	4	131R	WASHER 8,15x21	ROSETTA 8,15x21
20	79113407	1	122G	SEAL L=990	GUARNIZIONE L=990
21	79113408	2	122G	SEAL L=250	GUARNIZIONE L=250
22	79005781	2	80P	PIN	PERNO
23	567406	2	270C	COTTER PIN	COPIGLIA

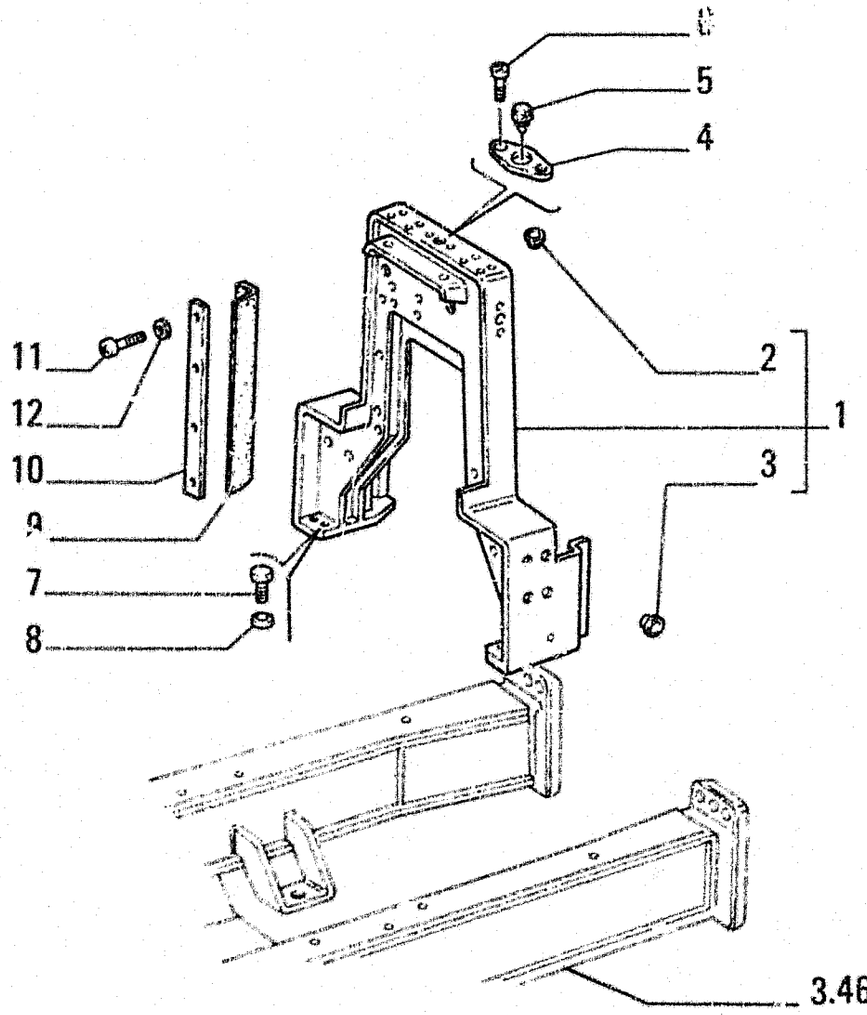

ITEM	PART NUMBER	QTY	TRANS CODE	DESCRIPTION	DESCRIZIONE
1	79113598	1	72I	FRAME - ASSEMBLY	INTELAIATURA - COMPLETO
2	79025958	8	50T	PLUG	TAPPO
3	4976 [illegible]9	8	50T	PLUG	TAPPO
4	79095[illegible]97	3	110P	PLATE	PIASTRINA
5	14622387	3	50T	PLUG 9,5x2,5	TAPPO 9,5x2,5
6	13273517	6	131R	WASHER 5x0,8x15	ROSETTA 5x0,8x15
7	11391531	8	40V	SCREW 16x1,5x45	VITE 16x1,5x45
8	79005240	8	131R	WASHER	ROSETTA
9	79114504	1	123G	SEAL	GUARNIZIONE
10	79114505	1	14B	STRAP	BANDELLA
11	13311217	8	40V	SCREW 5x0,8x20	VITE 5x0,8x20
12	13336404	8	131R	WASHER	ROSETTA

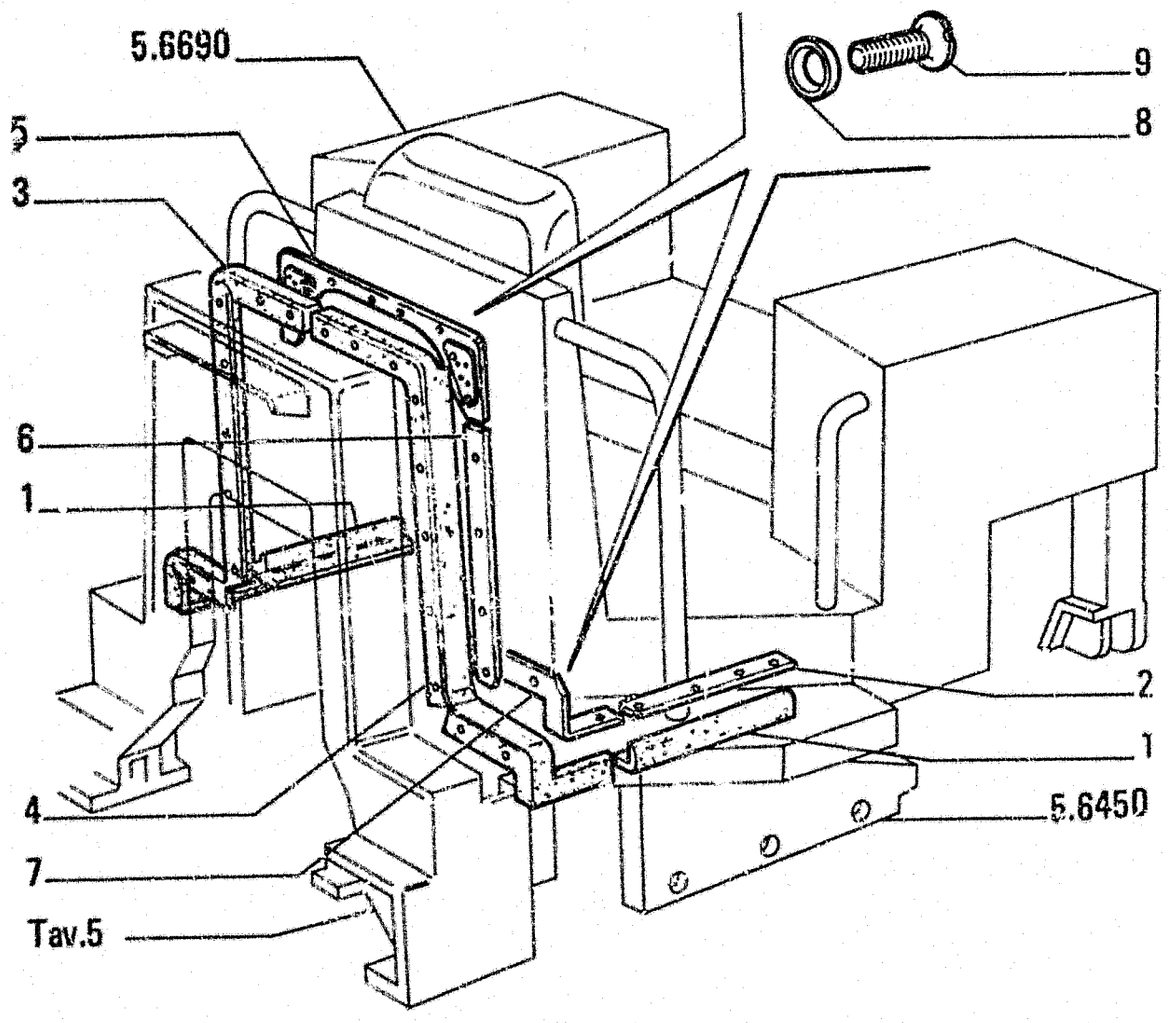

ITEM	PART NUMBER	QTY	TRANS CODE	DESCRIPTION	DESCRIZIONE
1	79113950	1	122G	SEAL DS.	GUARNIZIONE DS.
	79114562	1	122G	SEAL - LEFT	GUARNIZIONE - SINISTRO
2	79113949	2	14B	STRAP	BANDELLA
3	79113352	1	122G	SEAL - RIGHT	GUARNIZIONE - DESTRO
4	79113353	1	122G	SEAL - LEFT	GUARNIZIONE - SINISTRO
5	79108152	1	14B	STRAP - UPPER	BANDELLA - SUPERIORE
6	79108155	1	14B	STRAP - SIDE	BANDELLA - LATERALE
7	79113354	1	300S	SUPPORT DS.	SUPPORTO DS.
	79113356	1	300S	SUPPORT - LEFT	SUPPORTO - SINISTRO
8	13336047	32	131R	WASHER	ROSETTA
9	13311217	32	40V	SCREW 5x0,8x20	VITE 5x0,8x20

PARTS MARKED * ARE NOT SUPPLIED AS SPARES
I PARTICOLARI CONTRASSEGNATI CON * NON VENGONO FORNITI DI RICAMBIO

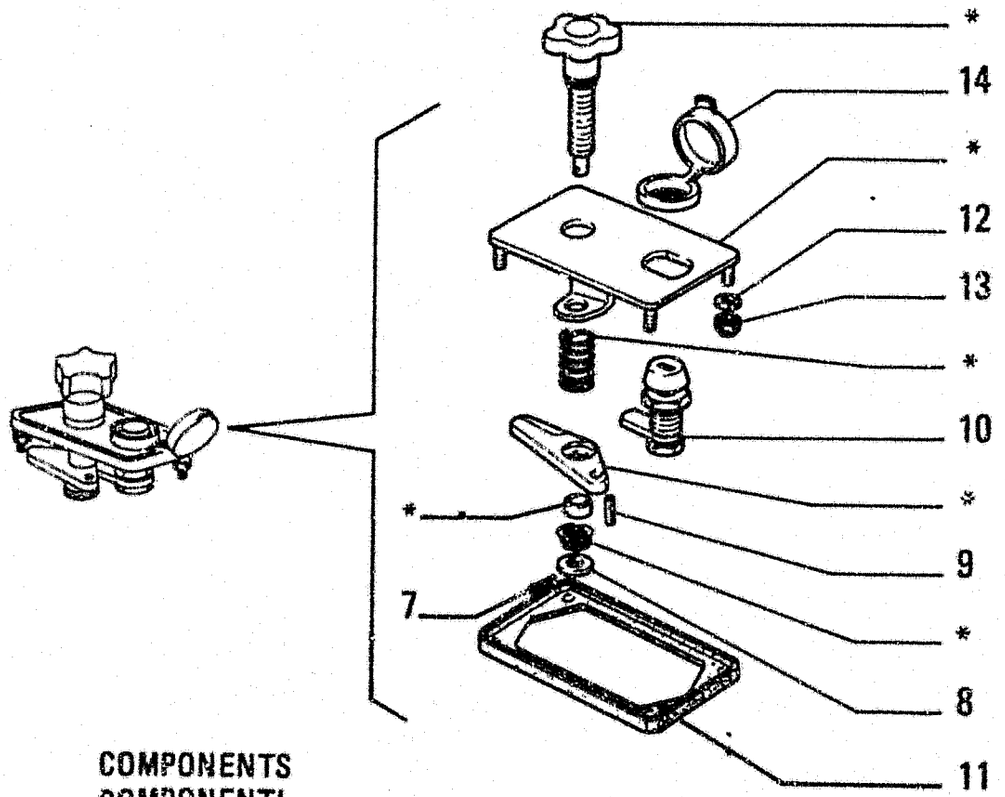

COMPONENTS
COMPONENTI

ITEM	PART NUMBER	QTY	TRANS CODE	DESCRIPTION	DESCRIZIONE
	*		300S	SUPPORT	SUPPORTO
	*		150P	KNOB	POMELLO
	*		95B	BUSHING	BOCCOLA
	*		100M	SPRING	MOLLA
	*		100M	SPRING	MOLLA
	*		50N	PAWL	NOTTOLINO
7	14157571	1	202S	SPRING PIN	SPINA ELASTICA
8	12643701	1	131R	WASHER 6,15x18	ROSETTA 6,15x18
9	14600871	1	202S	SPRING PIN	SPINA ELASTICA
10	79076867	1	82B	LOCK CYLINDER	BLOCCHETTO SERRATURA
11	79104368	1	122G	SEAL	GUARNIZIONE
12	14496431	4	131R	WASHER 6,4x12,5	ROSETTA 6,4x12,5
13	12574221	4	10D	NUT 6x1x7,8	DADO 6x1x7,8
14	79091287	1	50T	PLUG	TAPPO

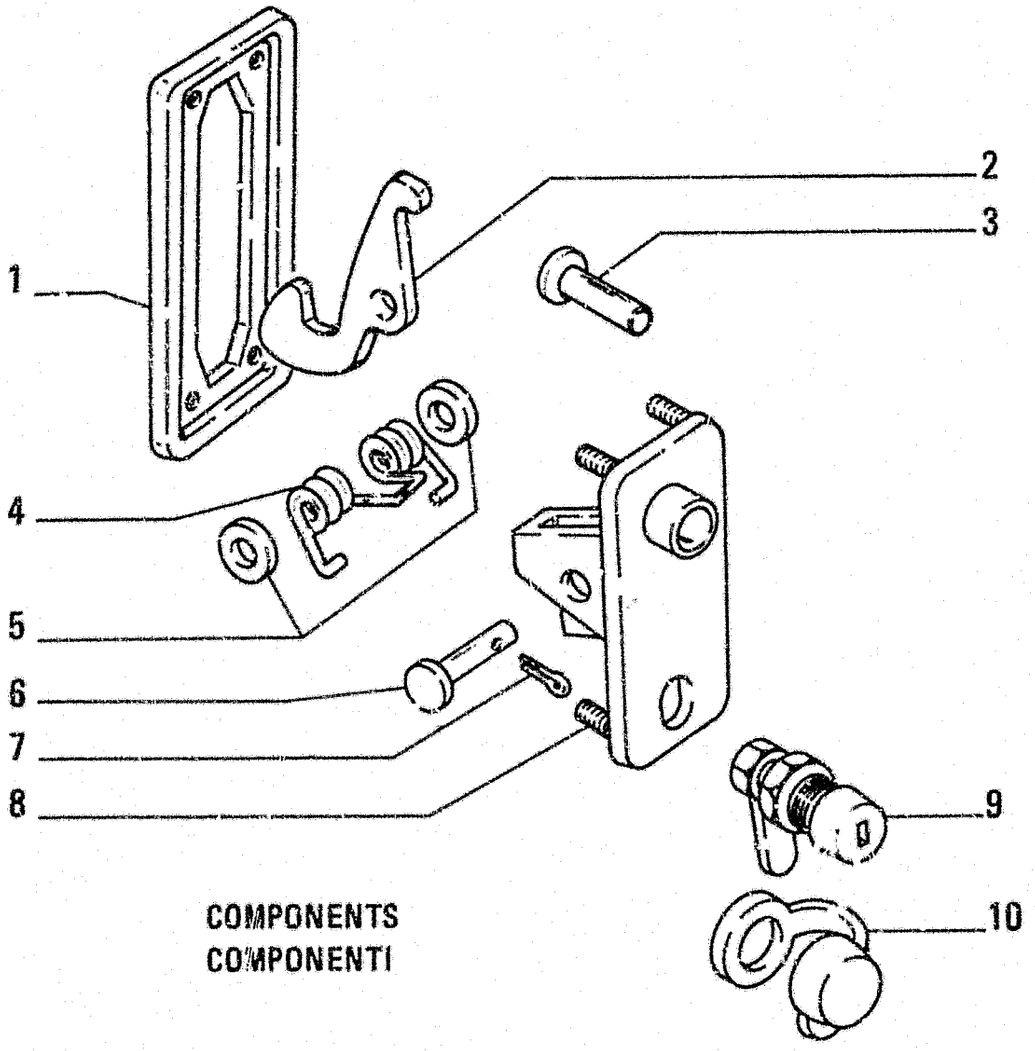

COMPONENTS
COMPONENTI

ITEM	PART NUMBER	QTY	TRANS CODE	DESCRIPTION	DESCRIZIONE
1	79102817	1	122G	SEAL	GUARNIZIONE
2	79093014	1	45L	LEVER	LEVA
3	79090916	1	80P	PIN	PERNO
4	79102809	1	100M	SPRING	MOLLA
5	12648301	2	131R	WASHER	ROSETTA
6	79102816	1	80P	PIN	PERNO
7	10734301	1	270C	COTTER PIN 1,7x24,5	COPIGLIA 1,7x24,5
8	79093008	1	306S	SUPPORT	SUPPORTO
9	79076867	1	82B	LOCK CYLINDER	BLOCCHETTO SERRATURA
10	79091287	1	50T	PLUG	TAPPO

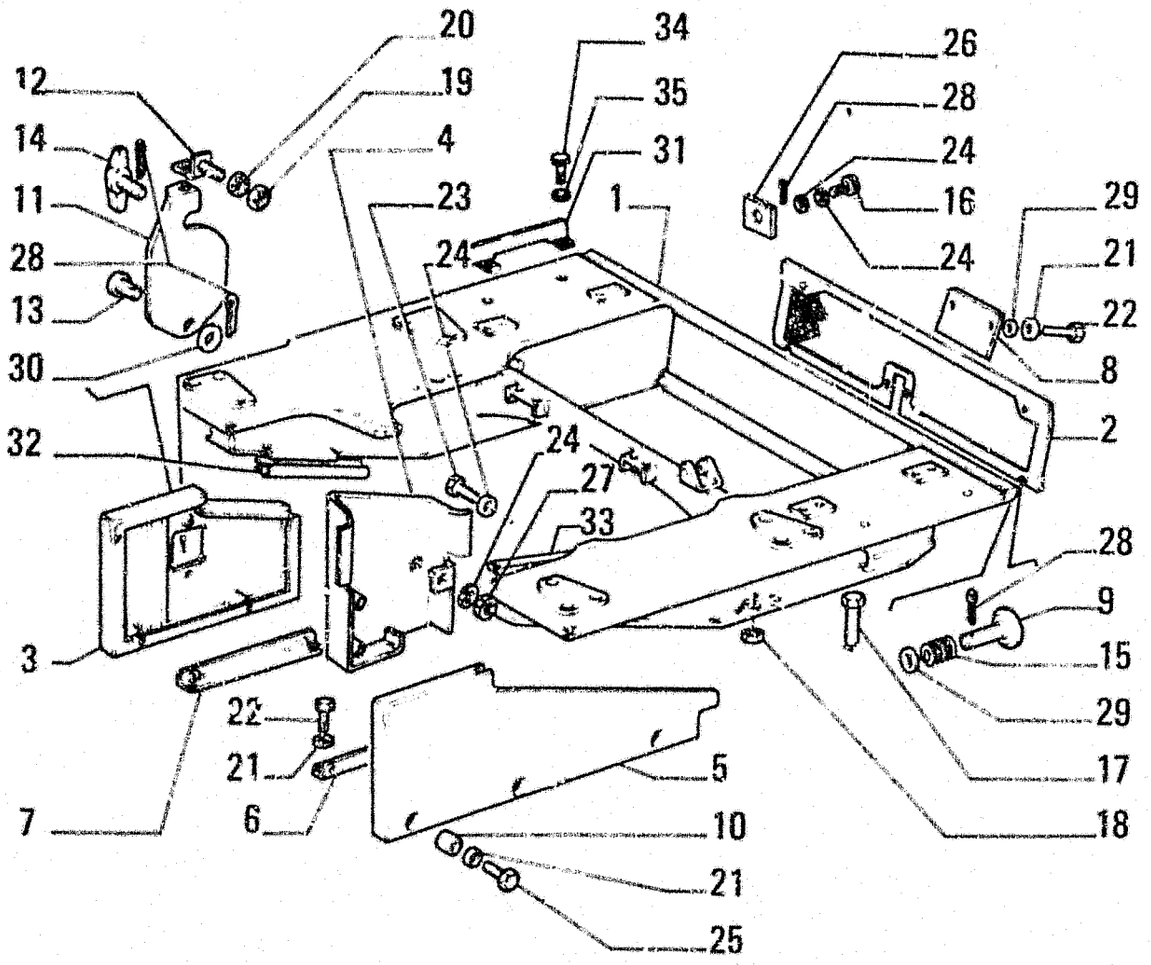

ITEM	PART NUMBER	QTY	TRANS CODE	DESCRIPTION	DESCRIZIONE
1	79113811	1	300S	SUPPORT	SUPPORTO
2	79113899	1	70R	GUARD	RIPARO
3	79114058	1	52F	SIDE PANEL	FIANCHETTO
4	79108266	1	70R	GUARD	RIPARO
5	79113861	1	52F	SIDE PANEL	FIANCHETTO
6	79113895	1	215P	CHANNEL	PROFILATO
7	79113897	1	215P	CHANNEL	PROFILATO
8	79113904	1	205S	DOOR	SPORTELLO
9	79085528	2	80P	PIN	PERNO
10	79082633	5	75D	SPACER	DISTANZIALE
11	79098224	1	265C	COVER	COPERCHIO
12	79082415	1	225S	BRACKET	STAFFA
13	79007309	1	80P	PIN	PERNO
14	79015373	1	150P	KNOB	POMELLO
15	79034940	2	100M	SPRING	MOLLA
16	79113905	2	40V	SCREW	VITE
17	4960314	6	40V	SCREW	VITE
18	12164521	6	10D	NUT 24x2x19	DADO 24x2x19
19	16100821	1	10D	NUT 8x1,25x6,5	DADO 8x1,25x6,5
20	10615679	1	131R	WASHER	ROSETTA
21	12645031	12	131F	WASHER 8,15x21	ROSETTA 8,15x21
22	16043431	7	40V	SCREW 8x1,25x20	VITE 8x1,25x20
23	11112231	1	40V	SCREW 12x1,75x22	VITE 12x1,75x22
24	14496731	5	131R	WASHER 12,2x24	ROSETTA 12,2x24
25	16044131	5	40V	SCREW 8x1,25x45	VITE 8x1,25x45
26	79011765	2	100C	RETAINER	CAVALLOTTO
27	11114031	2	10D	NUT 12x1,75x90	DADO 12x1,75x90

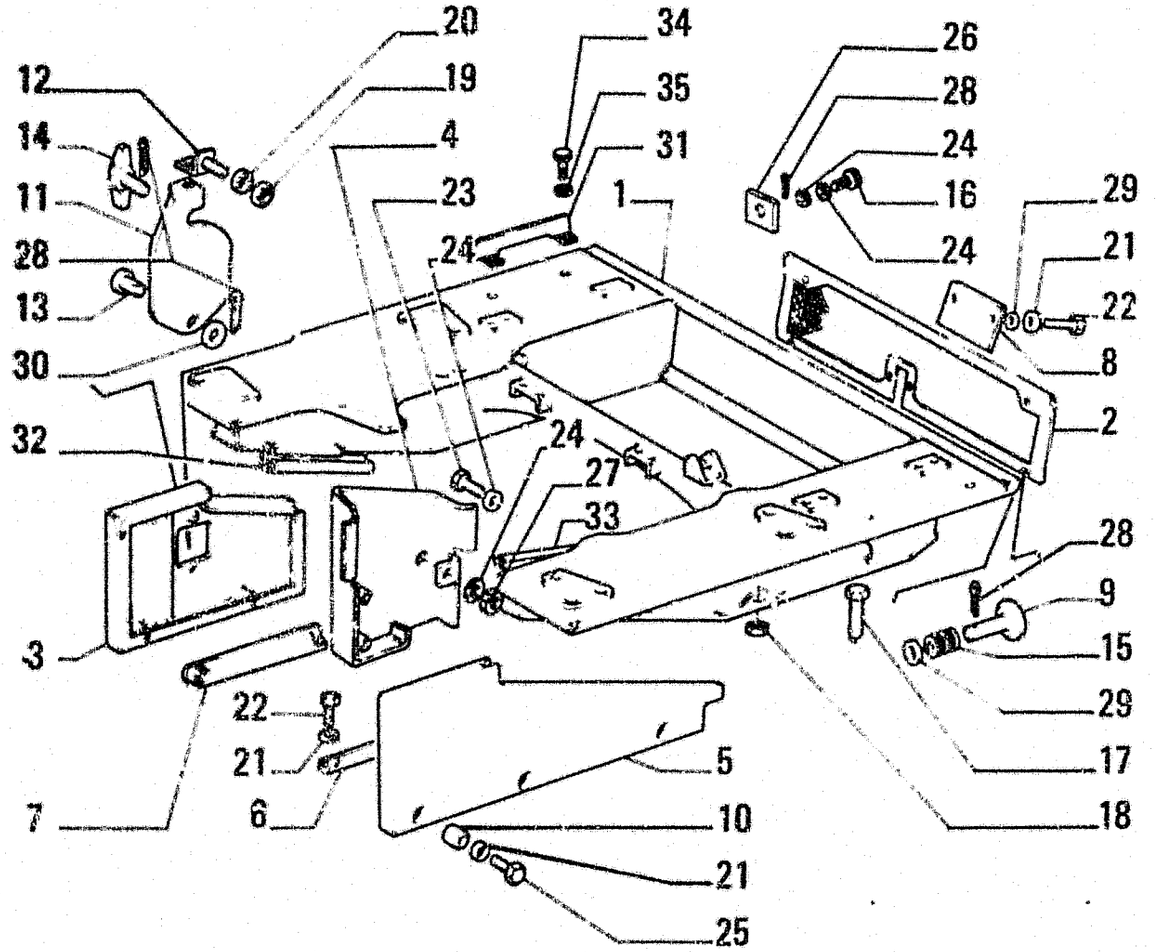

ITEM	PART NUMBER	QTY	TRANS CODE	DESCRIPTION	DESCRIZIONE
28	10796401	8	270C	COTTER PIN 2,7x27,6	COPIGLIA 2,7x27,6
29	14496531	4	131R	WASHER 8,15x17	ROSETTA 8,15x17
30	12626231	1	131R	WASHER 10,2x25	ROSETTA 10,2x25
31	79113707	2	70R	GUARD	RIPARO
32	79114063	1	122G	SEAL - RIGHT	GUARNIZIONE - DESTRO
33	79114064	1	122G	SEAL - LEFT	GUARNIZIONE - SINISTRO
34	11160231	4	40V	SCREW	VITE
35	14496631	4	131R	WASHER 10,5x21	ROSETTA 10,5x21

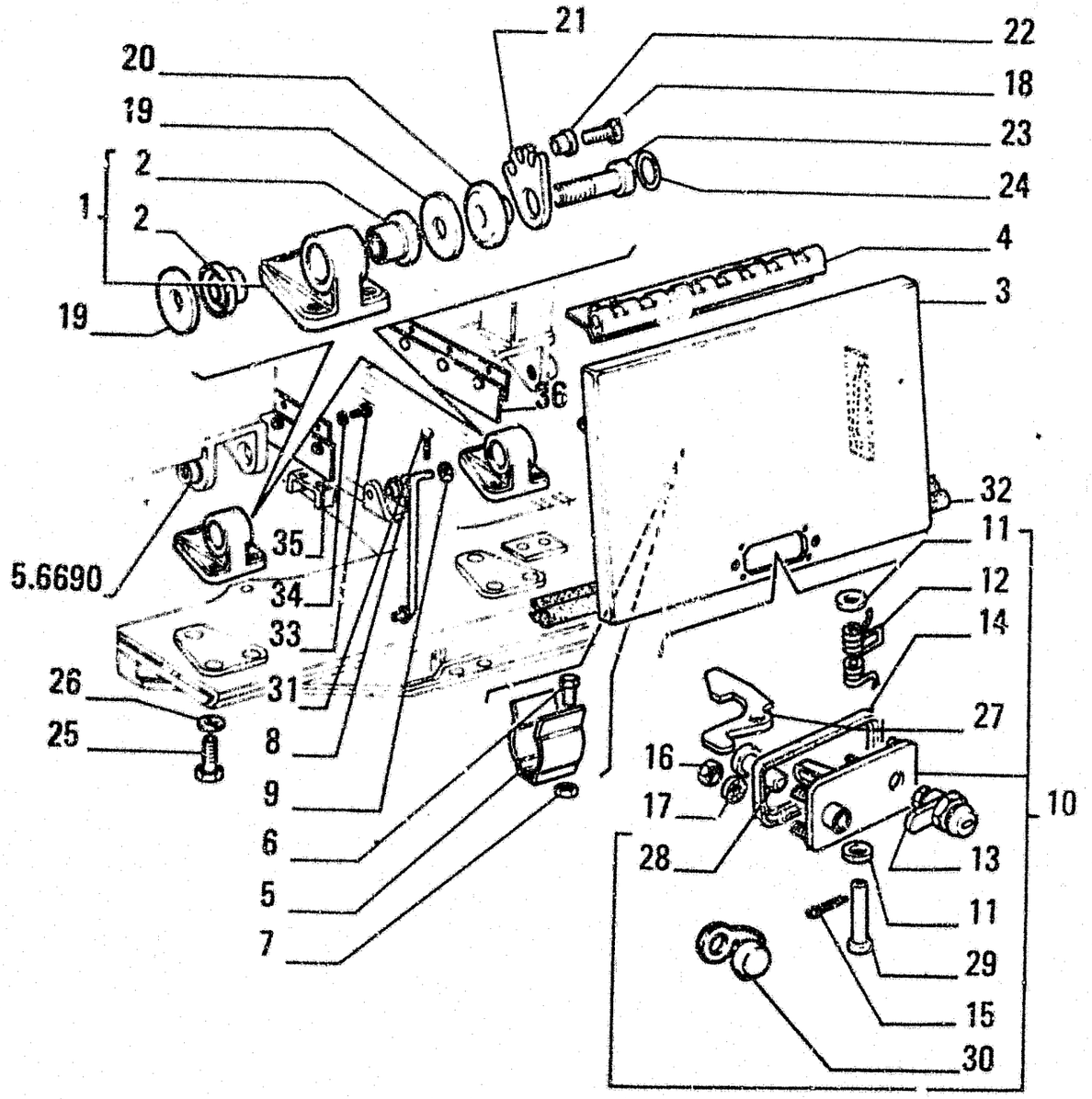

ITEM	PART NUMBER	QTY	TRANS CODE	DESCRIPTION	DESCRIZIONE
1	79109793	4	300S	SUPPORT - ASSEMBLY	SUPPORTO - COMPLETO
2	79060730	2	95B	BUSHING	BOCCOLA
3	79114888	2	205S	DOOR	SPORTELLO
4	79102358	2	140C	HINGE	CERNIERA
5	79106820	2	100M	SPRING	MOLLA
6	10977531	4	40V	SCREW 5x0,8x10	VITE 5x0,8x10
7	15896421	4	10D	NUT 5x0,8x4	DADO 5x0,8x4
8	79113712	2	142T	TIEROD	TIRANTE
9	12626231	4	131R	WASHER 10,2x25	ROSETTA 10,2x25
10	79102818	2	120S	LOCK - ASSEMBLY	SERRATURA - COMPLETO
11	12648301	2	131R	WASHER	ROSETTA
12	79102809	1	100M	SPRING	MOLLA
13	79076867	1	82B	LOCK CYLINDER	BLOCCHETTO SERRATURA
14	79102817	1	122G	SEAL	GUARNIZIONE
15	10734301	1	270C	COTTER PIN 1,7x24,5	COPIGLIA 1,7x24,5
16	10727321	8	10D	NUT 6	DADO 6
17	10615479	8	131R	WASHER 6,1x11,7	ROSETTA 6,1x11,7
18	11106631	4	40V	SCREW 10x1,5x35	VITE 10x1.5x35
19	79085441	8	75D	SPACER	DISTANZIALE
20	79084986	4	95B	BUSHING	BOCCOLA
21	79093828	4	110P	PLATE	PIASTRINA
22	79093829	4	95B	BUSHING	BOCCOLA
23	79093830	4	40V	SCREW	VITE
24	13398976	4	187A	SNAP RING	ANELLO ELASTICO
25	15988331	12	40V	SCREW 20x1,5x60	VITE 20x1,5x60
26	79005243	12	131R	WASHER	ROSETTA
27	79093014	1	45L	LEVER	LEVA

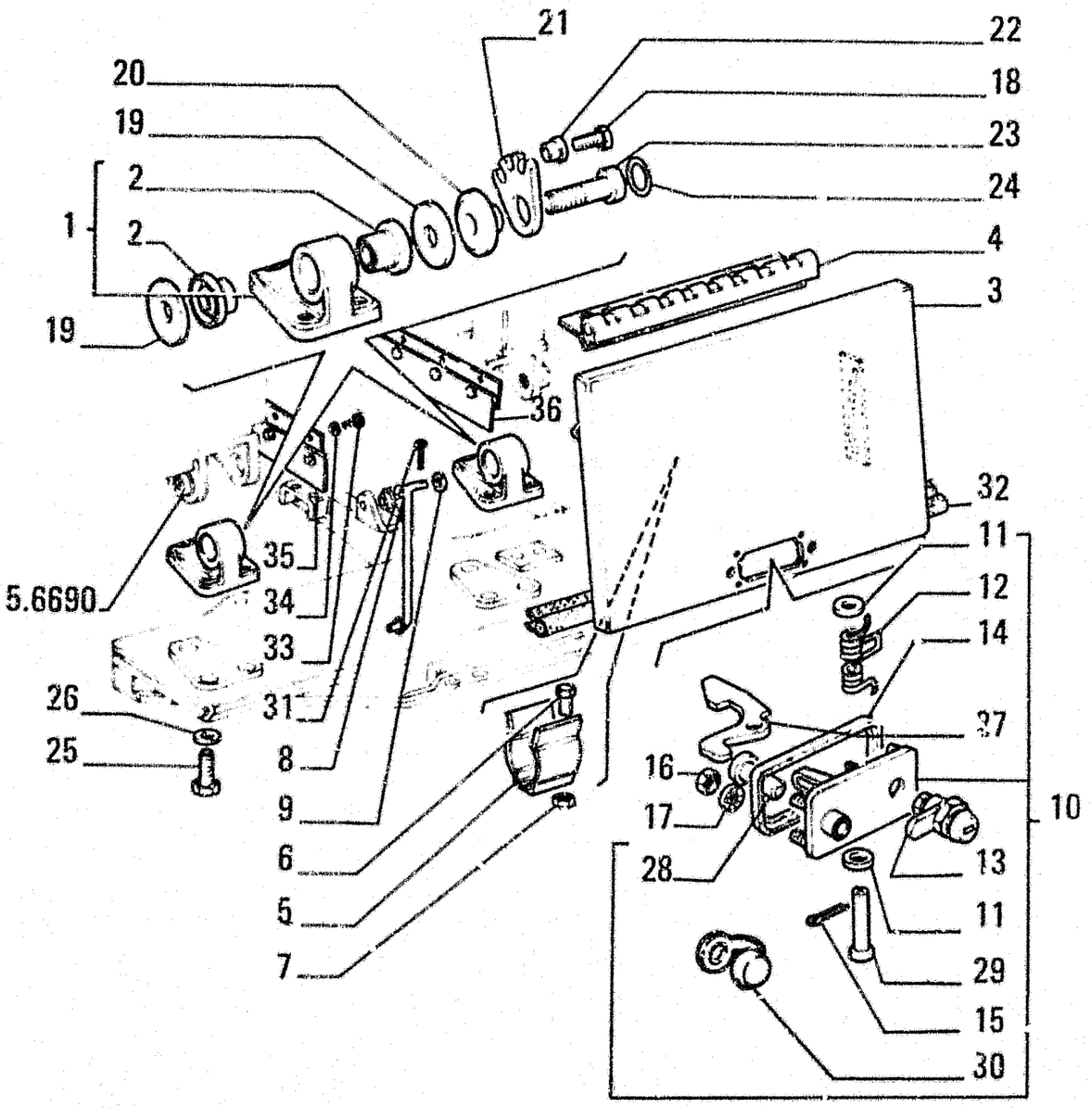

ITEM	PART NUMBER	QTY	TRANS CODE	DESCRIPTION	DESCRIZIONE
28	79090916	1	80P	PIN	PERNO
29	79102816	1	80P	PIN	PERNO
30	79091287	2	50T	PLUG	TAPPO
31	10796401	4	270C	COTTER PIN 2.7x27.6	COPIGLIA 2,7x27,6
32	79113710	1	122G	SEAL	GUARNIZIONE
33	10979431	6	40V	SCREW 6x1x10	VITE 6x1x10
34	14496431	6	131R	WASHER 6.4x12.5	ROSETTA 6.4x12,5
35	79112498	1	70R	GUARD - LEFT	RIPARO - SINISTRO
36	79112501	1	70R	GUARD - RIGHT	RIPARO - DESTRO

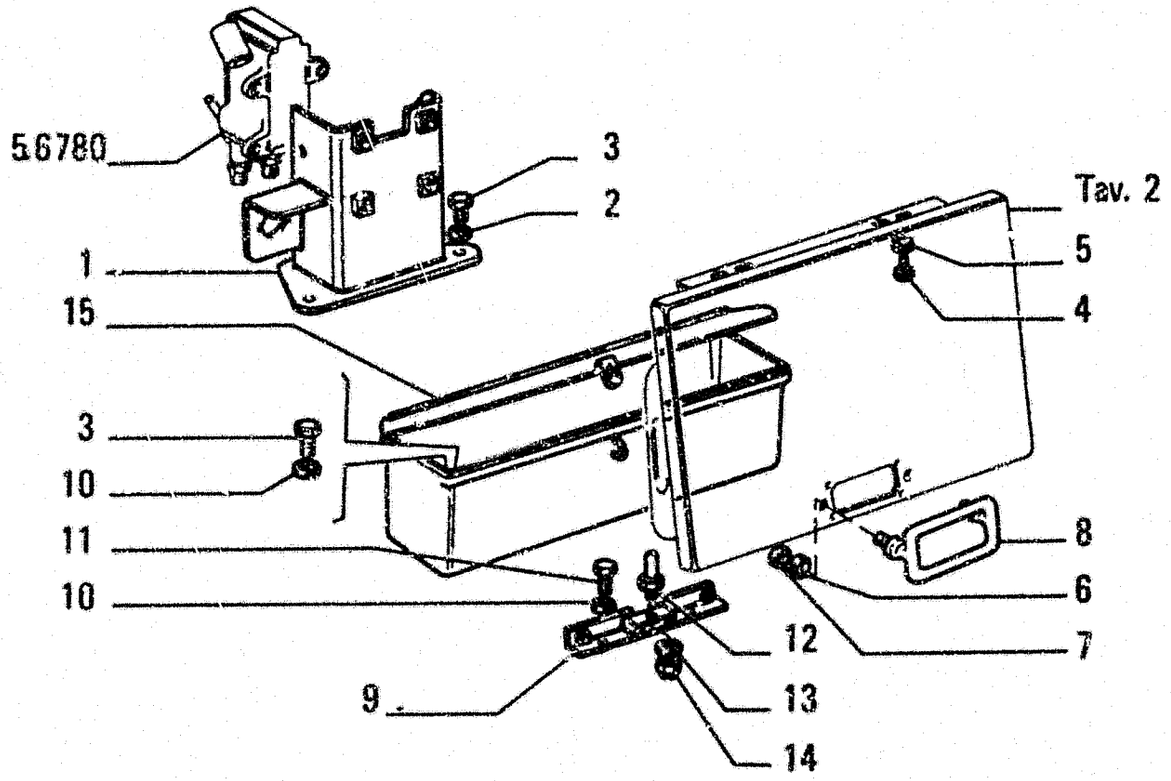

ITEM	PART NUMBER	QTY	TRANS CODE	DESCRIPTION	DESCRIZIONE
1	79094508	1	300S	SUPPORT	SUPPORTO
2	12626231	3	131R	WASHER 10,2x25	ROSETTA 10,2x25
3	11106231	5	40V	SCREW 10x1,5x25	VITE 10x1,5x25
4	16043231	16	40V	SCREW 8x1,25x16	VITE 8x1,25x16
5	12647031	8	131R	WASHER	ROSETTA
6	10615679	4	131R	WASHER	ROSETTA
7	10727321	4	10D	NUT 6	DADO 6
8	79093824	2	20M	HANDLE	MANIGLIA
9	79113704	2	300S	SUPPORT	SUPPORTO
10	14496631	6	131R	WASHER 10,5x21	ROSETTA 10,5x21
11	11106031	4	40V	SCREW 10x1,5x20	VITE 10x1,5x20
12	79092929	2	80P	PIN	PERNO
13	12648531	2	131R	WASHER 12,2x28	ROSETTA 12,2x28
14	12577521	2	10D	NUT 12x1,75x14,8	DADO 12x1,75x14,8
15	4989839	1	87C	TOOL BOX	CASSETTA ATTREZZI

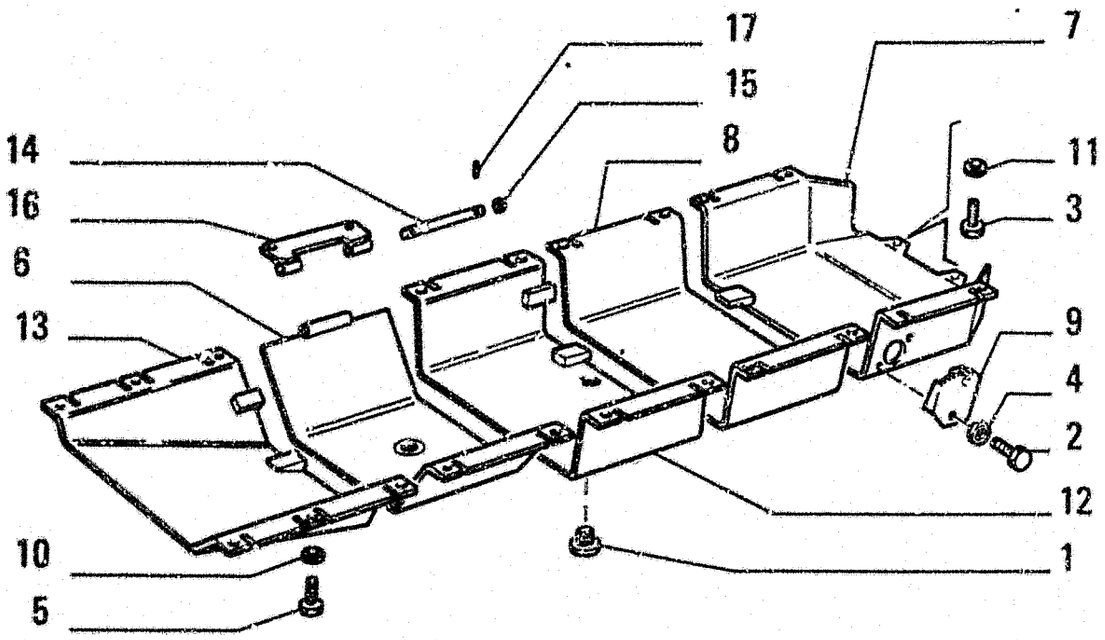

ITEM	PART NUMBER	QTY	TRANS CODE	DESCRIPTION	DESCRIZIONE
1	547737	3	50T	PLUG	TAPPO
2	11106634	2	40V	SCREW	VITE
3	11391534	2	40V	SCREW	VITE
4	14496631	2	131R	WASHER 10,5x21	ROSETTA 10,5x21
5	15984134	22	40V	SCREW 18x1,5x45	VITE 18x1,5x45
6	79109488	1	70R	GUARD	RIPARO
7	79113680	1	70R	GUARD	RIPARO
8	76008985	1	70R	GUARD	RIPARO
9	76010852	1	205S	DOOR	SPORTELLO
10	79005239	22	131R	WASHER	ROSETTA
11	79005240	2	131R	WASHER	ROSETTA
12	79078017	1	70R	GUARD	RIPARO
13	79082836	1	70R	GUARD	RIPARO
14	79109494	1	80P	PIN	PERNO
15	14496931	2	131R	WASHER 16,8x30	ROSETTA 16,8x30
16	79111358	1	140C	HINGE	CERNIERA
17	14604070	2	202S	SPRING PIN	SPINA ELASTICA

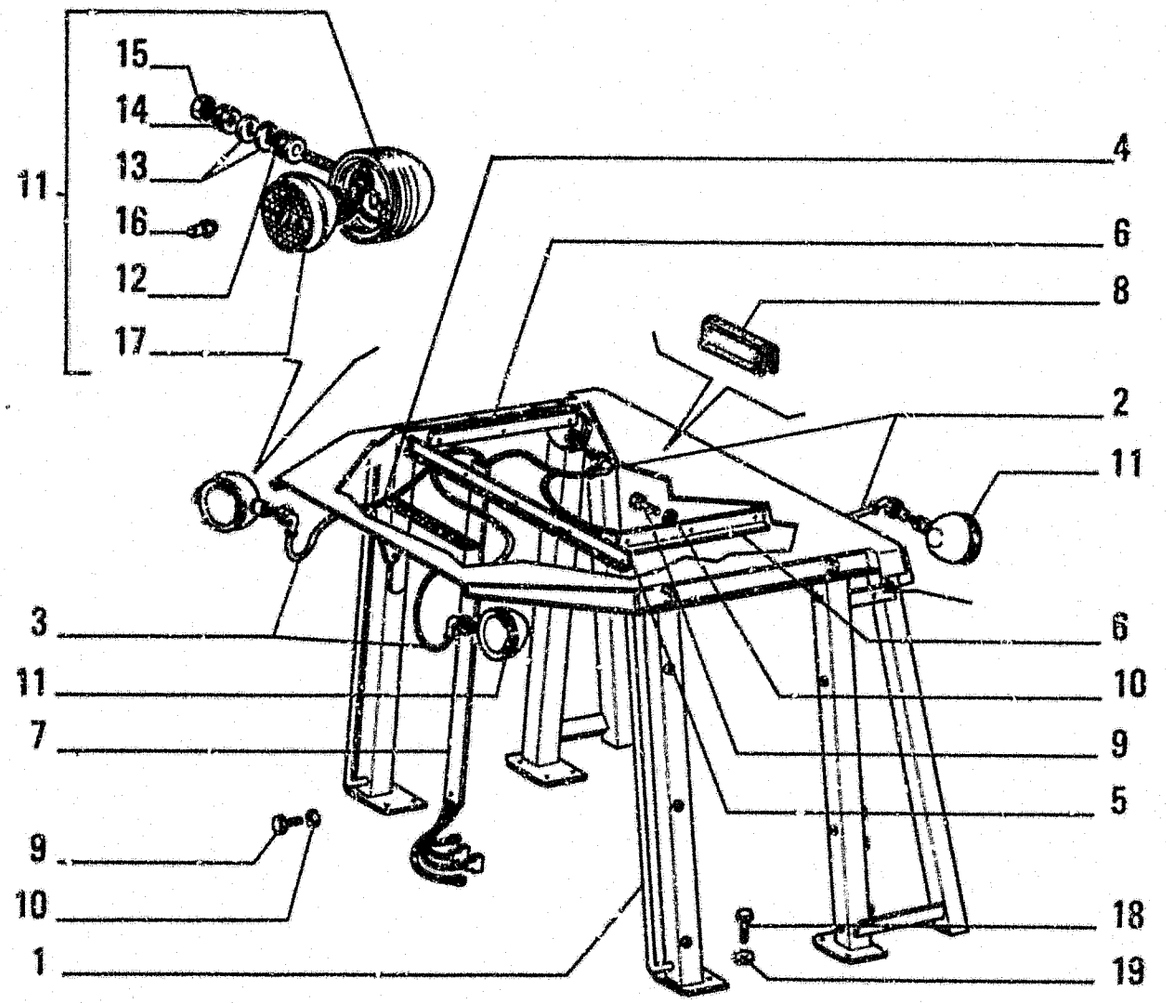

ITEM	PART NUMBER	QTY	TRANS CODE	DESCRIPTION	DESCRIZIONE
1	79106724	1	280	STRUCTURE	OSSATURA
2	79092414	1	111C	CABLE	CAVO
3	79092415	1	111C	CABLE	CAVO
4	79092416	2	14B	STRAP	BANDELLA
5	79092417	1	14B	STRAP	BANDELLA
6	79092418	2	14B	STRAP	BANDELLA
7	79092419	1	14B	STRAP	BANDELLA
8	79092420	12	122G	SEAL	GUARNIZIONE
9	13275924	20	40V	SCREW 6x1x10	VITE 6x1x10
10	14496431	20	131R	WASHER 6,4x12,5	ROSETTA 6,4x12,5
11	79102125	2	220P	FLOODLIGHT - RIGHT ASSEMBLY	PROIETTORE - DESTRO COMPLETO
	79109252	2	220P	FLOODLIGHT - LEFT ASSEMBLY	PROIETTORE - SINISTRO COMPLETO
12	79109449	1	75D	SPACER	DISTANZIALE
13	79073823	2	60T	BLOCK	TASSELLO
14	79109450		131R	WASHER	ROSETTA
15	79109451	1	10D	NUT	DADO
16	79069460	1	30L	LAMP	LAMPADA
17	79107914	1	171R	REFLECTOR	RIFLETTORE
18	15984334	12	40V	SCREW 18x1,5x50	VITE 18x1,5x50
19	79005239	12	131R	WASHER	ROSETTA

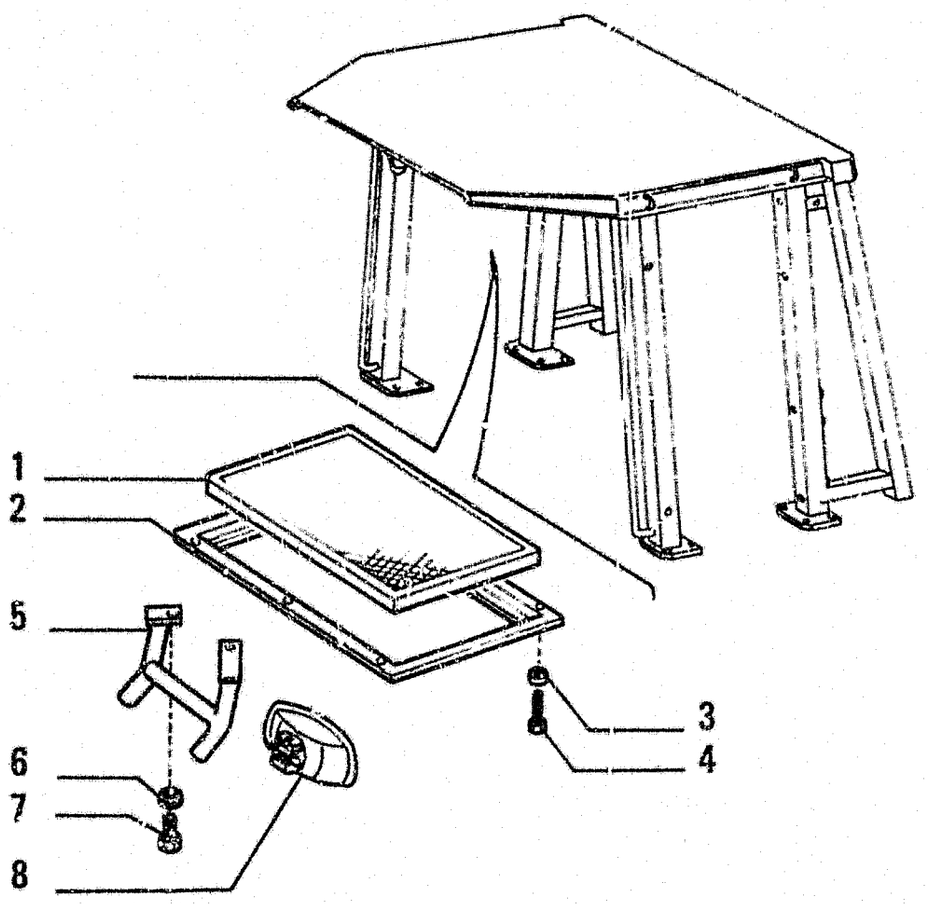

ITEM	PART NUMBER	QTY	TRANS CODE	DESCRIPTION	DESCRIZIONE
1	79106018	1	25P	PANEL	PANNELLO
2	79103754	1	295C	BEZEL	CORNICE
3	12648131	6	131R	WASHER	ROSETTA
4	13276017	6	40V	SCREW 6x1x12	VITE 6x1x12
5	79100779	1	300S	SUPPORT	SUPPORTO
6	14496531	2	131R	WASHER 8,15x17	ROSETTA 8.15x17
7	16043231	2	40V	SCREW 8x1,25x16	VITE 8x1.25x16
8	76008003	1	613	OUTSIDE REAR VIEW MIRROR	SPECCHIO RETROVISORE ESTERNO

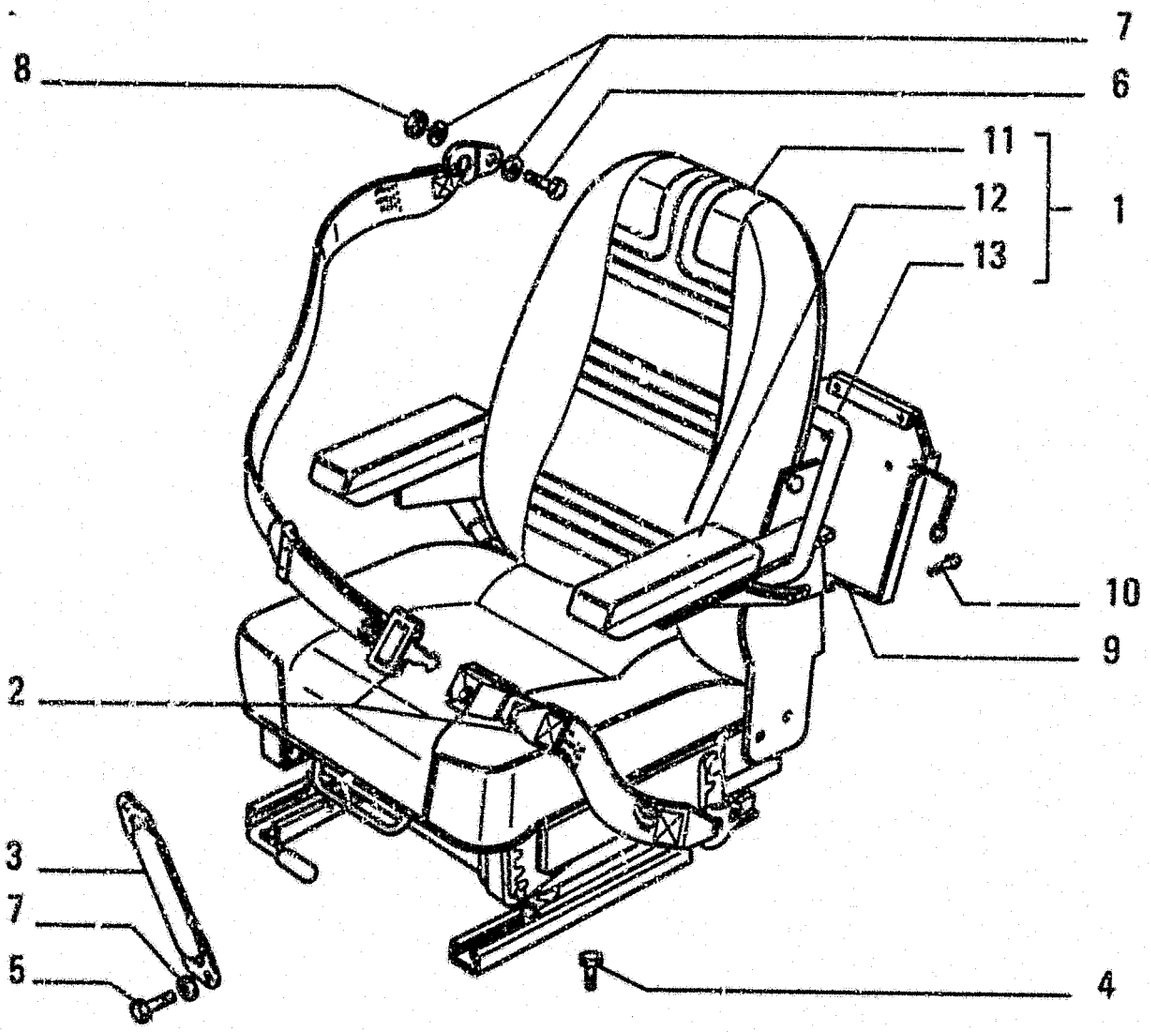

ITEM	PART NUMBER	QTY	TRANS CODE	DESCRIPTION	DESCRIZIONE
1	79094497	1	852	SUSPENSION SEAT - ASSEMBLY	SEDILE C/SOSPENSIONE ELASTICA - COMPLETO
2	79064620	1	182C	SEAT BELT	CINTURA DI SICUREZZA
3	79035976	2	142T	TIEROD	TIRANTE
4	16043234	4	40V	SCREW 8x1,25x16	VITE 8x1,25x16
5	10979234	2	40V	SCREW M10x1,5x16	VITE M10x1,5x16
6	11106434	2	40V	SCREW 10x1,5x30	VITE 10x1,5x30
7	12626231	6	131R	WASHER 10,2x25	ROSETTA 10,2x25
8	11701721	2	10D	NUT 10x1,5x8	DADO 10x1,5x8
9	79023080	1	150B	BAG	BORSA
10	15663101	3	40V	SCREW 4,2x13	VITE 4,2x13
11	79094461	1	80S	SEAT - ASSEMBLY SEE TAV.2	SEDILE - COMPLETO VEDERE TAV.2
12	79059084	2	124G	ARMREST	BRACCIOLO SEDILE
13	79089725	1	60R	REINFORCEMENT	RINFORZO

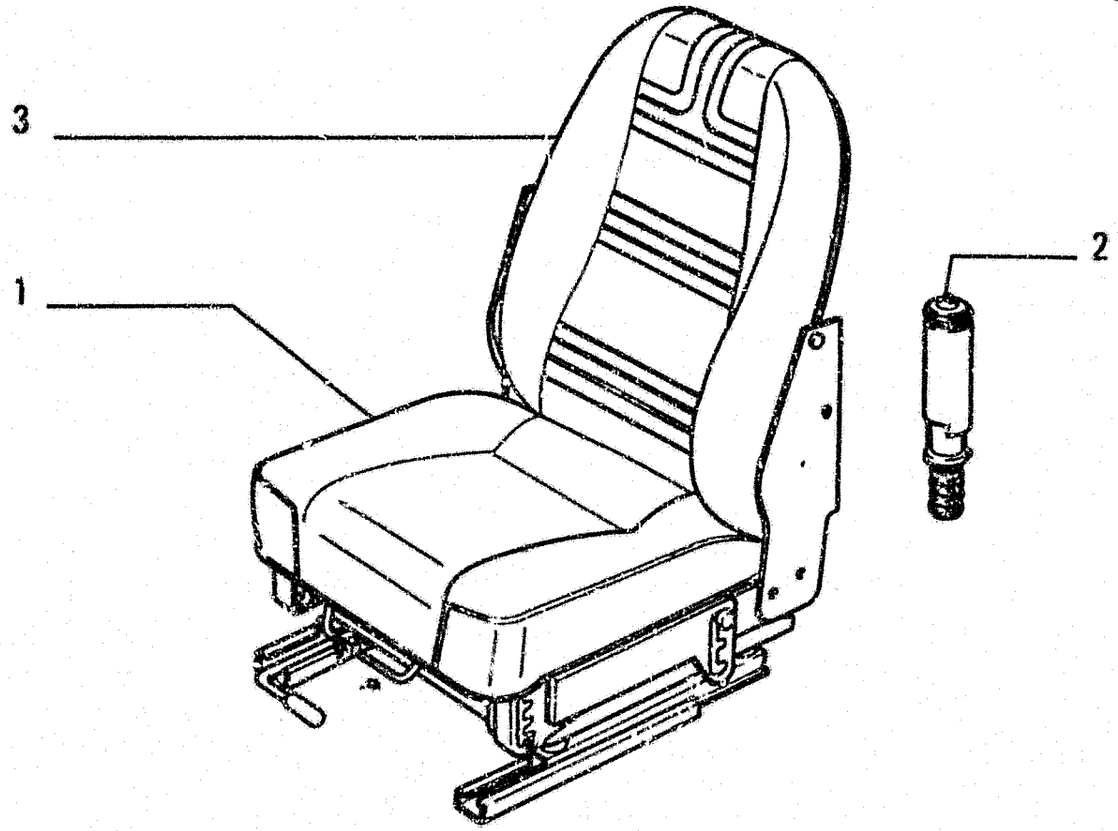

ITEM	PART NUMBER	QTY	TRANS CODE	DESCRIPTION	DESCRIZIONE
1	79026566	1	345C	CUSHION	CUSCINO
2	79036898	1	36A	SHOCK ABSORBER	AMMORTIZZATORE
3	79037996	1	50S	SEAT BACK	SCHIENALE

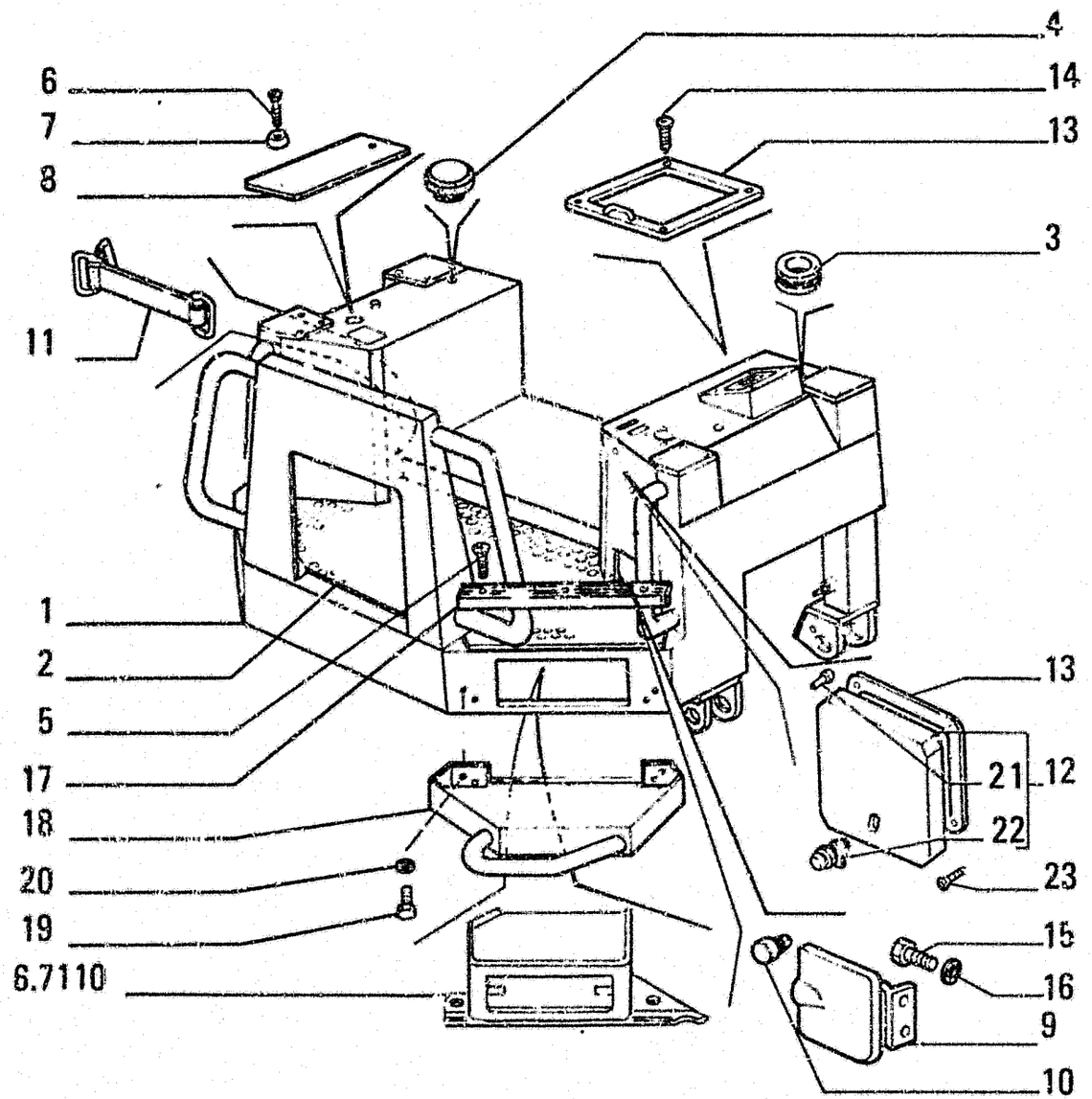

ITEM	PART NUMBER	QTY	TRANS CODE	DESCRIPTION	DESCRIZIONE
1	76027804	1	408S	ROPS CANOPY	STRUTTURA PROTEZIONE
2	79103288	1	30T	MAT	TAPPETO
3	10397780	1	45A	RING 22x38	ANELLO 22x38
4	14507887	1	50T	PLUG 39x33	TAPPO 39x33
5	79105220	6	40V	SCREW	VITE
6	13313417	2	40V	SCREW	VITE
7	13336707	2	131R	WASHER	ROSETTA
8	79093884	1	265C	COVER	COPERCHIO
9	596567	1	205S	DOOR	SPORTELLO
10	14624587	2	50T	PLUG	TAPPO
11	4293094	1	173C	BELT	CINGHIA
12	79096406	1	265C	COVER	COPERCHIO
13	79093784	2	295C	BEZEL	CORNICE
14	13309817	4	40V	SCREW 4x30	VITE 4x30
15	10902031	2	40V	SCREW 6x1x12	VITE 6x1x12
16	10615479	2	131R	WASHER 6,1x11,7	ROSETTA 6,1x11,7
17	79112937	1	225S	BRACKET - LEFT	STAFFA - SINISTRO
	79112938	1	225S	BRACKET - RIGHT	STAFFA - DESTRO
18	79107734	1	78A	FOOTREST - LEFT	APPOGGIAPIEDE - SINISTRO
	79107741	1	78A	FOOTREST - RIGHT	APPOGGIAPIEDE - DESTRO
19	11112231	8	40V	SCREW 12x1,75x22	VITE 12x1,75x22
20	14496731	8	131R	WASHER 12,2x24	ROSETTA 12,2x24
21	5111459	4	60T	BLOCK	TASSELLO
22	79076867	1	83B	LOCK CYLINDER	BLOCCHETTO SERRATURA
23	13309217	4	40V	SCREW	VITE

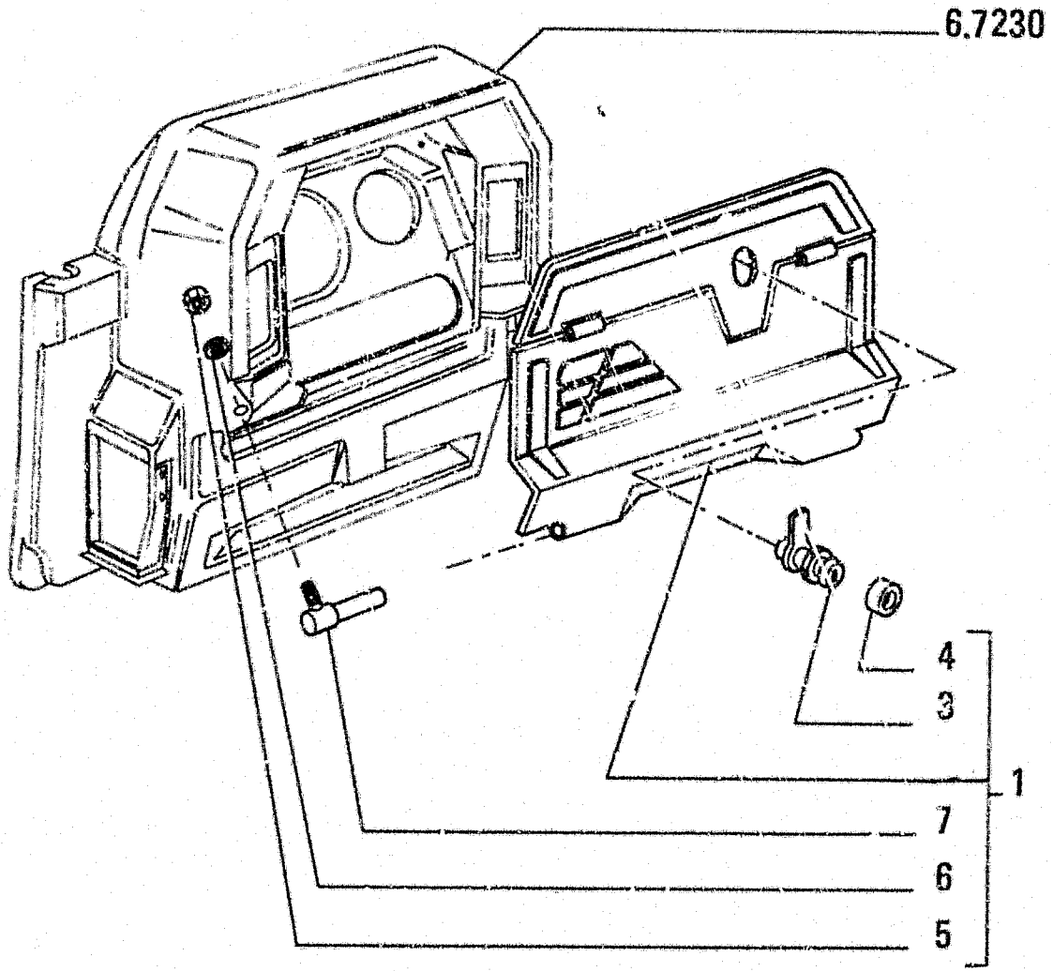

ITEM	PART NUMBER	QTY	TRANS CODE	DESCRIPTION	DESCRIZIONE
1	79095867	1	843	ANTI VANDALISM INSTR. COVERS - ASSEMBLY	COPERCHI CRUSCOTTO ANTIVANDALO - COMPLETO
3	79092129	1	120S	LOCK	SERRATURA
4	79094691	1	75D	SPACER	DISTANZIALE
5	12574111	2	10U	NUT 5x0.8x6	DADO 5x0.8x6
6	12637806		131R	WASHER	ROSETTA
7	79098262	2	80P	PIN	PERNO

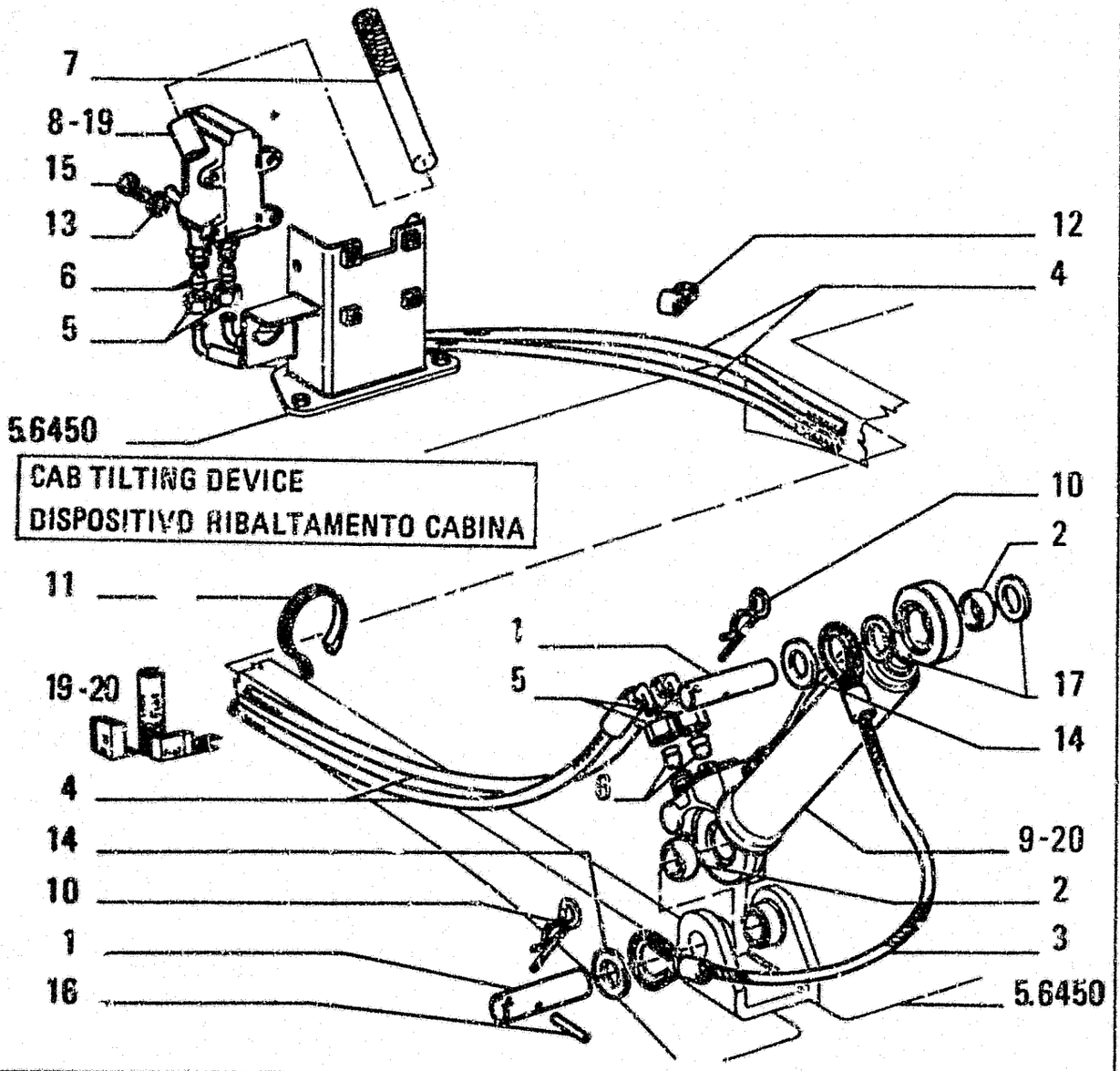

CAB TILTING DEVICE
DISPOSITIVO RIBALTAMENTO CABINA

ITEM	PART NUMBER	QTY	TRANS CODE	DESCRIPTION	DESCRIZIONE
1	79083656	2	80P	PIN	PERNO
2	79082636	1	95B	BUSHING	BOCCOLA
3	79093006	1	142T	TIEROD	TIRANTE
4	79084977	2	285T	HOSE	TUBO FLESSIBILE
5	11260211	4	10D	NUT 24x20,5	DADO 24x20,5
6	11266411	4	95B	BUSHING	BOCCOLA
7	79113711	1	45L	LEVER - ASSEMBLY	LEVA - COMPLETO
8	79078711	1	155P	PUMP COMPL.	POMPA COMPL.
9	79102080	1	164C	CYLINDER - ASSEMBLY	CILINDRO - COMPLETO
10	8287007	2	270C	COTTER PIN	COPIGLIA
11	4982514	1	31F	CLAMP	FASCETTA
12	79011405	1	231S	CLIP	STAFFETTA
13	10615779	4	131R	WASHER	ROSETTA
14	14497331	2	131R	WASHER 24,4x44	ROSETTA 24,4x44
15	11106234	4	40V	SCREW	VITE
16	14164470	2	202S	SPRING PIN 4,4x32	SPINA ELASTICA 4,4x32
17	79068258	4	131R	WASHER	ROSETTA
18	578159	1	25I	HANDGRIP	IMPUGNATURA
19	79088025	1	K29	KIT-HYDRAULIC JACK SEALS - SEE PAGE 32	KIT-GUARNIZIONI MARTINETTO - VED. PAG. 32
20	79096730	1	K31	KIT-HYDRAULIC JACK CYL. SEALS - SEE PAGE 32	KIT-GUARN. CILINDRO MARTINETTO - VED. PAG. 32

HYDRAULIC JACK
MARTINETTO IDRAULICO

FROM
DA

SGR. 6.7010 TAV. 1 PAG. 1

TO
A

SGR. 90.1050 TAV. 1 PAG. 1

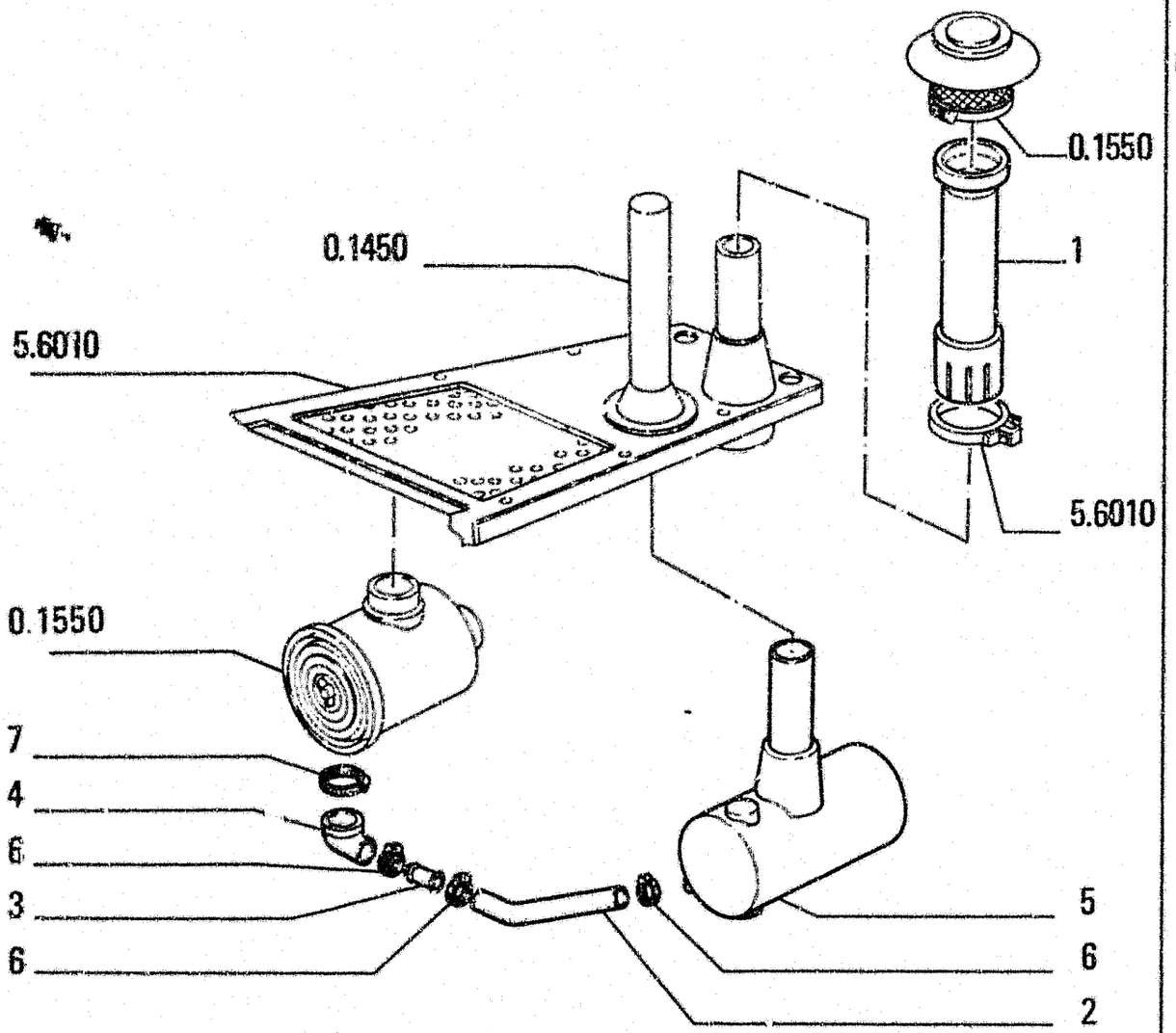

ITEM	PART NUMBER	QTY	TRANS CODE	DESCRIPTION	DESCRIZIONE
1	79101998	1	222P	EXTENSION	PROLUNGA
2	79107184	1	151M	RUBBER HOSE	MANICOTTO IN GOMMA
3	79104046	1	193T	TUBE	TUBO RIGIDO
4	79102634	1	151M	RUBBER HOSE	MANICOTTO IN GOMMA
5	79102770	1	160S	MUFFLER	SILENZIATORE
6	79083845	3	180C	COLLAR	COLLARE
7	79083850	1	160C	COLLAR	COLLARE

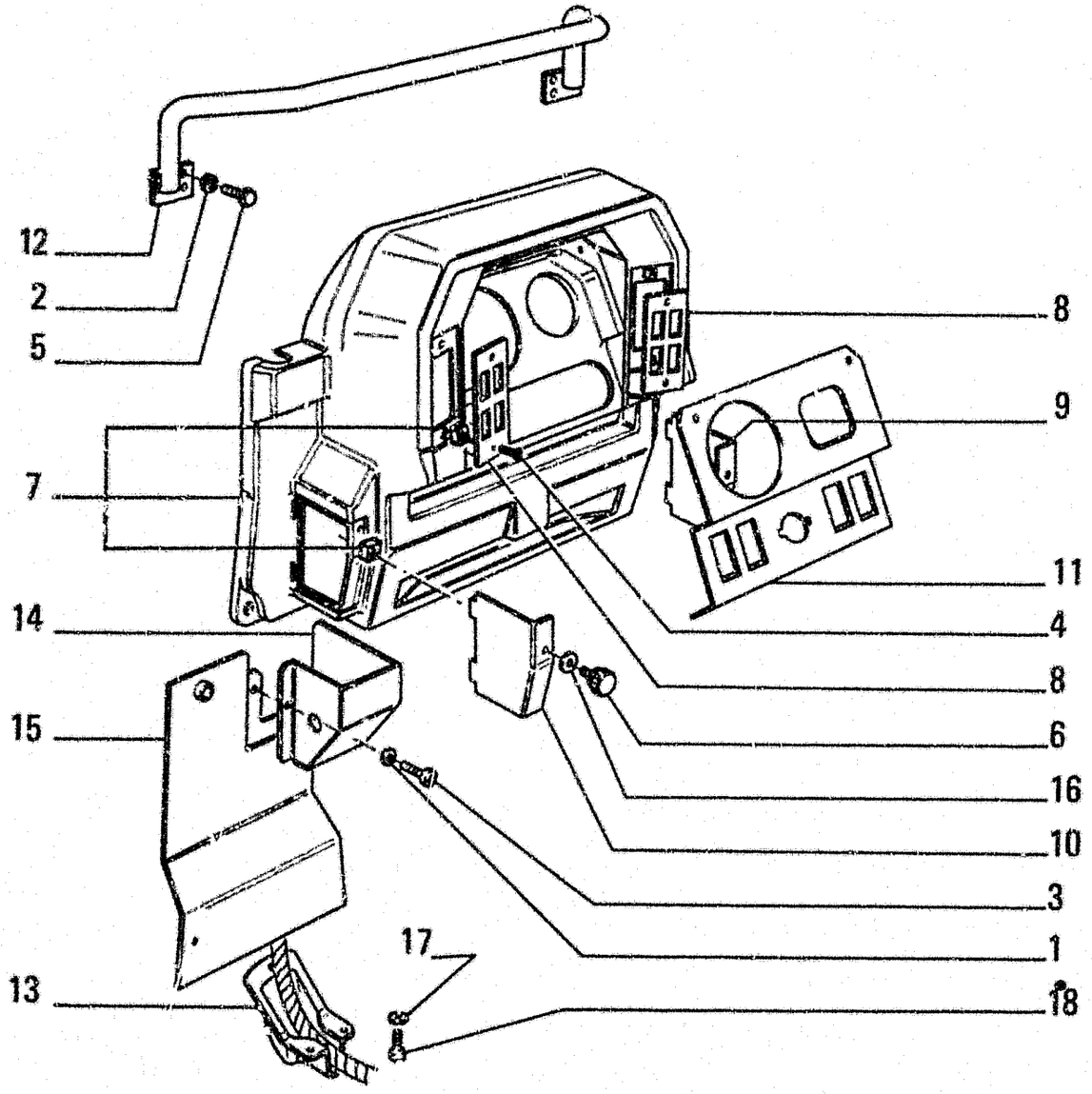

ITEM	PART NUMBER	QTY	TRANS CODE	DESCRIPTION	DESCRIZIONE
1	12643706	8	131R	WASHER 6.15x18	ROSETTA 6.15x18
2	12643031	5	131R	WASHER 8.15x21	ROSETTA 8.15x21
3	13276417	8	40V	SCREW 6x1x20	VITE 6x1x20
4	13273917	8	40V	SCREW 5x0.8x10	VITE 5x0.8x10
5	16043431	5	40V	SCREW 8x1.25x20	VITE 8x1.25x20
6	76012988	2	150P	KNOB	POMELLO
7	79072526	1	325C	DASHBOARD - ASSEMBLY	CRUSCOTTO - COMPLETO
8	79102509	2	110P	PLATE	PIASTRINA
9	79072552	1	265C	COVER - RIGHT	COPERCHIO - DESTRO
10	79072553	1	265C	COVER - LEFT	COPERCHIO - SINISTRO
11	79102508	1	141P	INSTRUMENT PANEL	PLANCIA PORTASTRUMENTI
12	79084307	1	20R	HANDLE	MANIGLIA
13	79087920	1	70R	GUARD	RIPARO
14	79090008	1	265C	COVER	COPERCHIO
15	79091336	1	70R	GUARD	RIPARO
16	79087637	2	122G	SEAL	GUARNIZIONE
17	14496431	3	131R	WASHER 6.4x12.5	ROSETTA 6.4x12.5
18	10902131	3	40V	SCREW 6x1x14	VITE 6x1x14

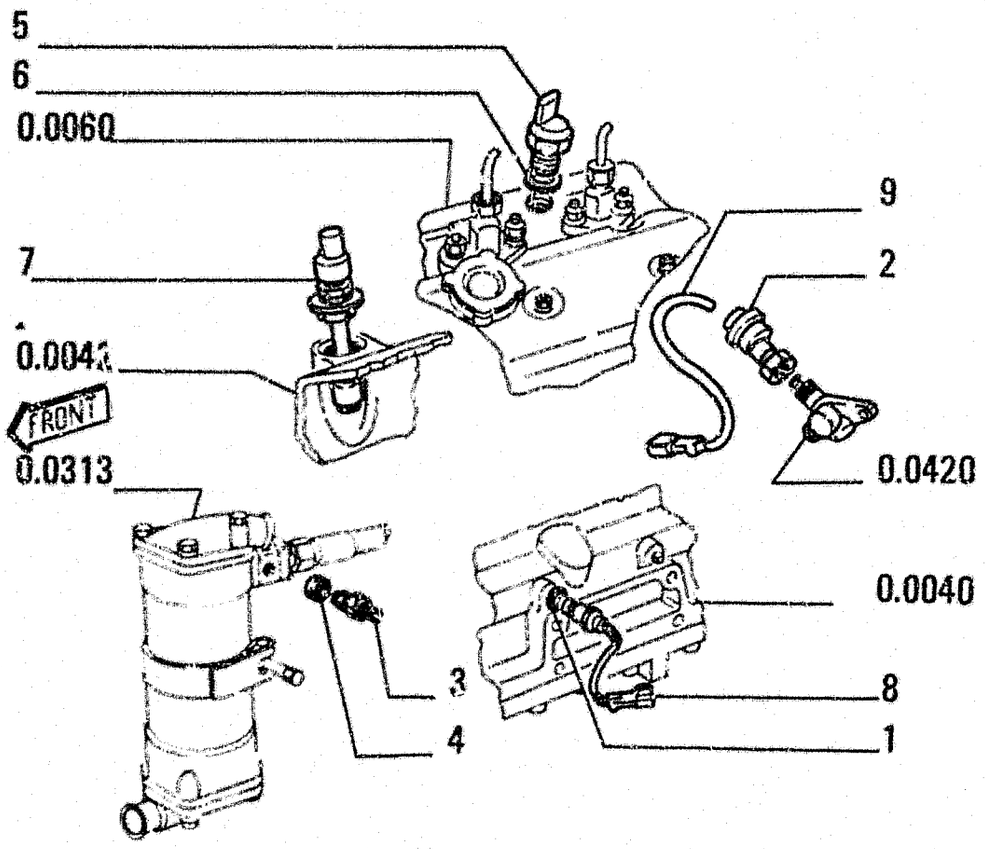

ITEM	PART NUMBER	QTY	TRANS CODE	DESCRIPTION	DESCRIZIONE
1	79102326	1	20R	FITTING	RACCORDO
2	79102100	1	160T	SENDING UNIT TACHOMETER	TRASMETTITORE CONTAGIRI
3	79102086	1	75I	SWITCH TRANS FLUID TEMP	INTERRUTTORE TEMPERATURA OLIO CAMBIO
4	10257060	1	120G	GASKET 16,2x22	GUARNIZIONE PIANA 16,2x22
5	79102085	1	75I	SWITCH ENGINE COOLANT TEMP	INTERRUTTORE TEMPERATURA ACQUA MOTORE
6	10279560	1	120G	GASKET 22,2x28	GUARNIZIONE PIANA 22,2x28
7	79102088	1	133S	SENSOR ENGINE OIL LEVEL	SENSORE LIVELLO OLIO MOTORE
8	79102092	1	75I	SWITCH 0,4 BAR	INTERRUTTORE 0,4 BAR
9	4615079	1	61E	END	ESTREMITA'

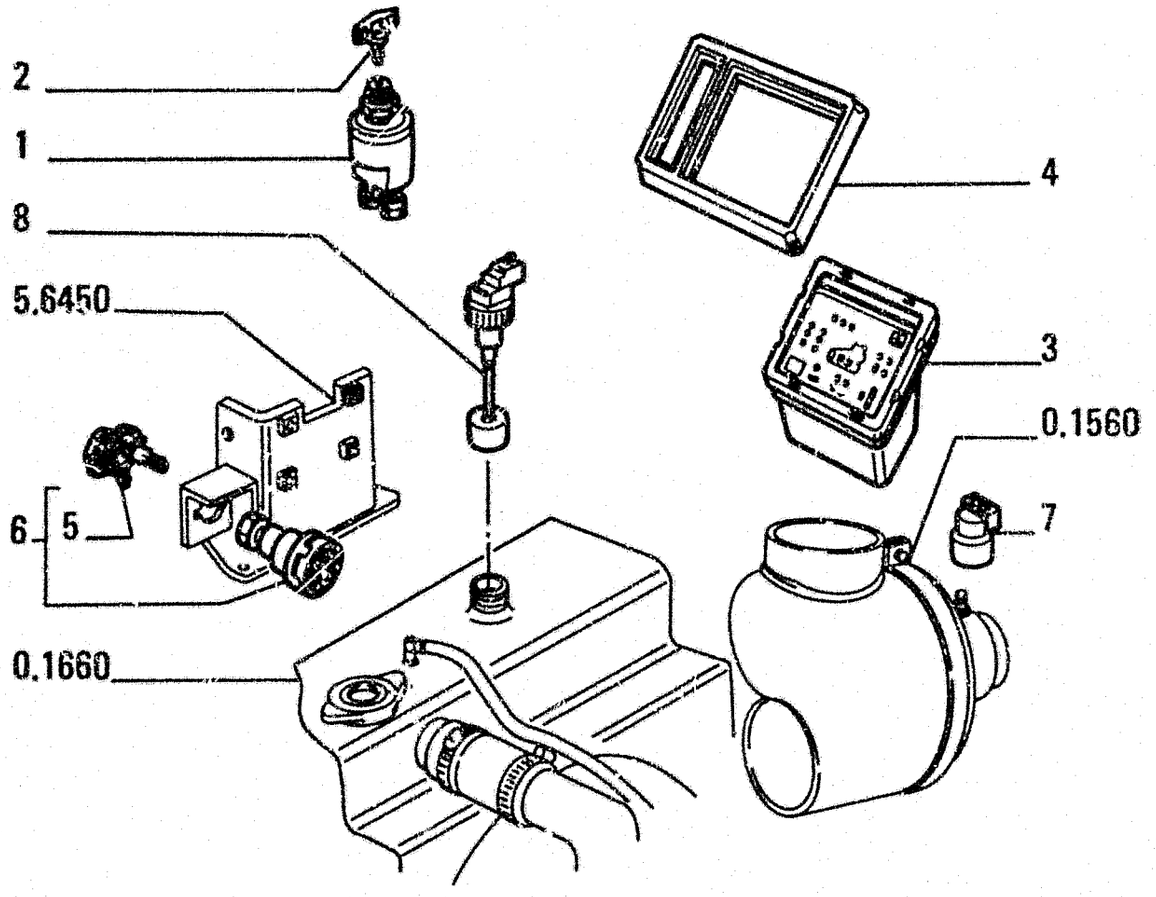

ITEM	PART NUMBER	QTY	TRANS CODE	DESCRIPTION	DESCRIZIONE
1	79073032	1	75I	SWITCH	INTERRUTTORE
				BATTERIES	BATTERIE
2	79073033	2	150C	KEY	CHIAVE
3	79096375	1	25P	PANEL E.D.M.	PANNELLO E.D.M.
4	79094009	1	141P	INSTRUMENT PANEL	PLANCIA PORTASTRUMENTI
5	79069292	2	150C	KEY	CHIAVE
6	79065835	1	210C	SWITCH - ASSEMBLY	COMMUTATORE - COMPLETO
				STARTING	AVVIAMENTO
7	79102142	1	133S	SENSOR	SENSORE
				AIR FILTER CLOGGING	INTASAMENTO FILTRO ARIA
8	79102087	1	133S	SENSOR	SENSORE
				COOLANT LEVEL	LIVELLO LIQUIDO RAFFREDDAMENTO

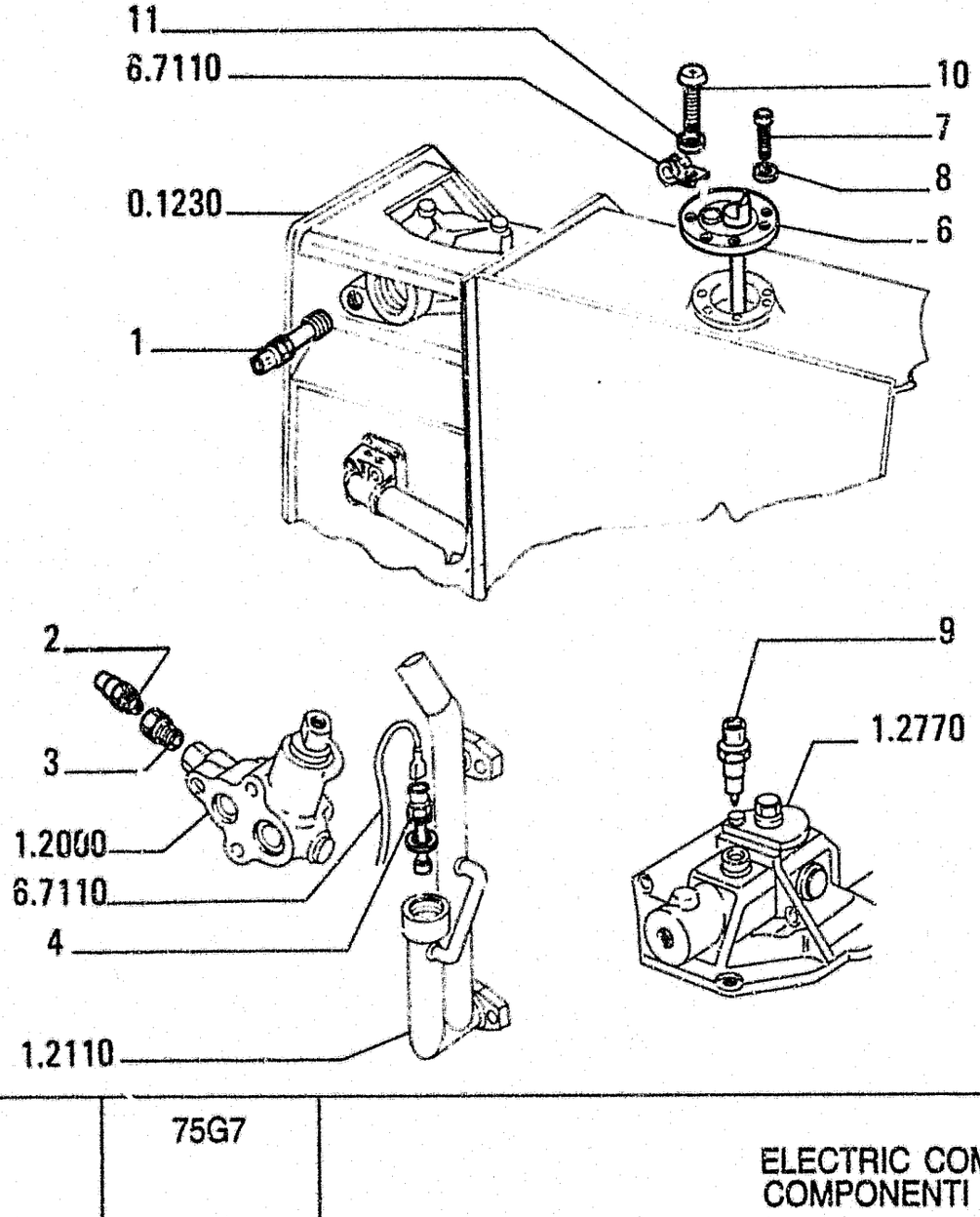

ITEM	PART NUMBER	QTY	TRANS CODE	DESCRIPTION	DESCRIZIONE
1	79094756	1	160T	SENDING UNIT OLI FILTER CLOGGING	TRASMETTITORE INTASAMENTO FILTRO OLIO
2	79102095	1	75I	SWITCH 11 BAR TRANS.FLUID PRESSURE	INTERRUTTORE 11 BAR PRESSIONE OLIO CAMBIO
3	79102326	1	20R	FITTING	RACCORDO
4	79109880	1	133S	SENSOR TRANSOIL LEVEL	SENSORE LIVELLO OLIO CAMBIO
6	79102090	1	133S	SENSOR FUEL LEVEL	SENSORE LIVELLO COMBUSTIBILE
7	13309017	5	40V	SCREW	VITE
8	13336407	5	131R	WASHER	ROSETTA
9	79103762	2	75I	SWITCH BRAKES	INTERRUTTORE FRENI
10	13312817	1	40V	SCREW	VITE
11	13336704	1	131R	WASHER	ROSETTA

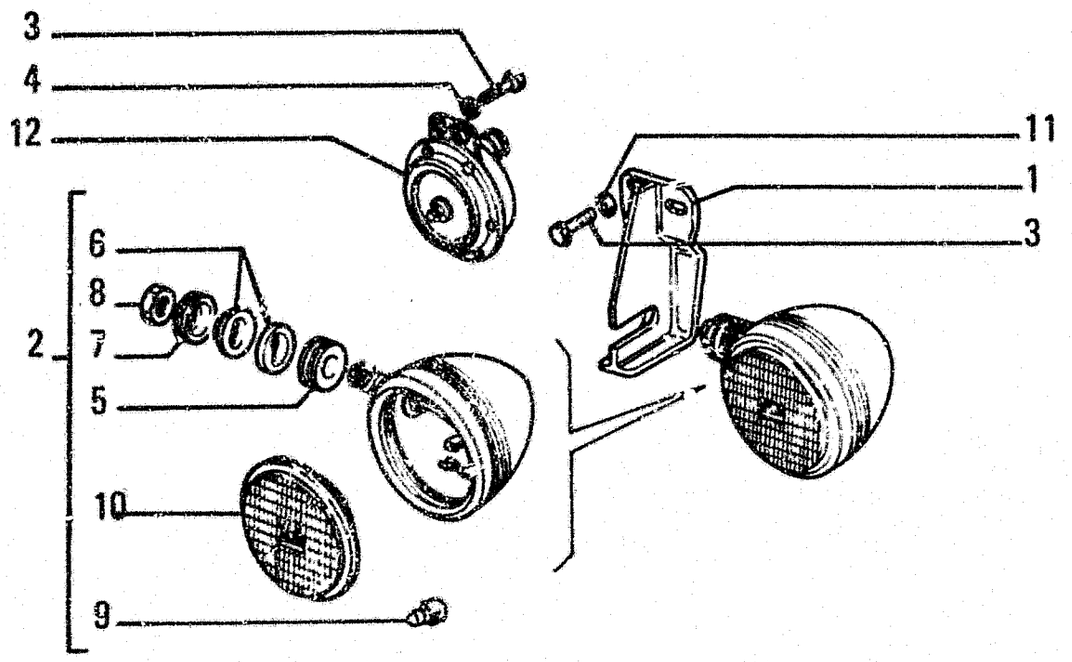

ITEM	PART NUMBER	QTY	TRANS CODE	DESCRIPTION	DESCRIZIONE
1	79086491	2	225S	BRACKET	STAFFA
2	79092952	1	220P	FLOODLIGHT - ASSEMBLY LEFT	PROIETTORE - COMPLETO SINISTRO
	79102125	1	220P	FLOODLIGHT - ASSEMBLY RIGHT	PROIETTORE - COMPLETO DESTRO
3	16043331	6	40V	SCREW 8x1,25x18	VITE 8x1,25x18
4	14496531	2	131R	WASHER 8,15x17	ROSETTA 8,15x17
5	79109449	1	75D	SPACER	DISTANZIALE
6	79073823	2	60T	BLOCK	TASSELLO
7	79109450	1	131R	WASHER	ROSETTA
8	79109451	1	10D	NUT	DADO
9	79069460	1	30L	LAMP	LAMPADA
10	79107914	1	171R	REFLECTOR	RIFLETTORE
11	12645031	4	131R	WASHER 8,15x21	ROSETTA 8,15x21
12	79114713	1	105A	HORN	AVVISATORE ACUSTICO

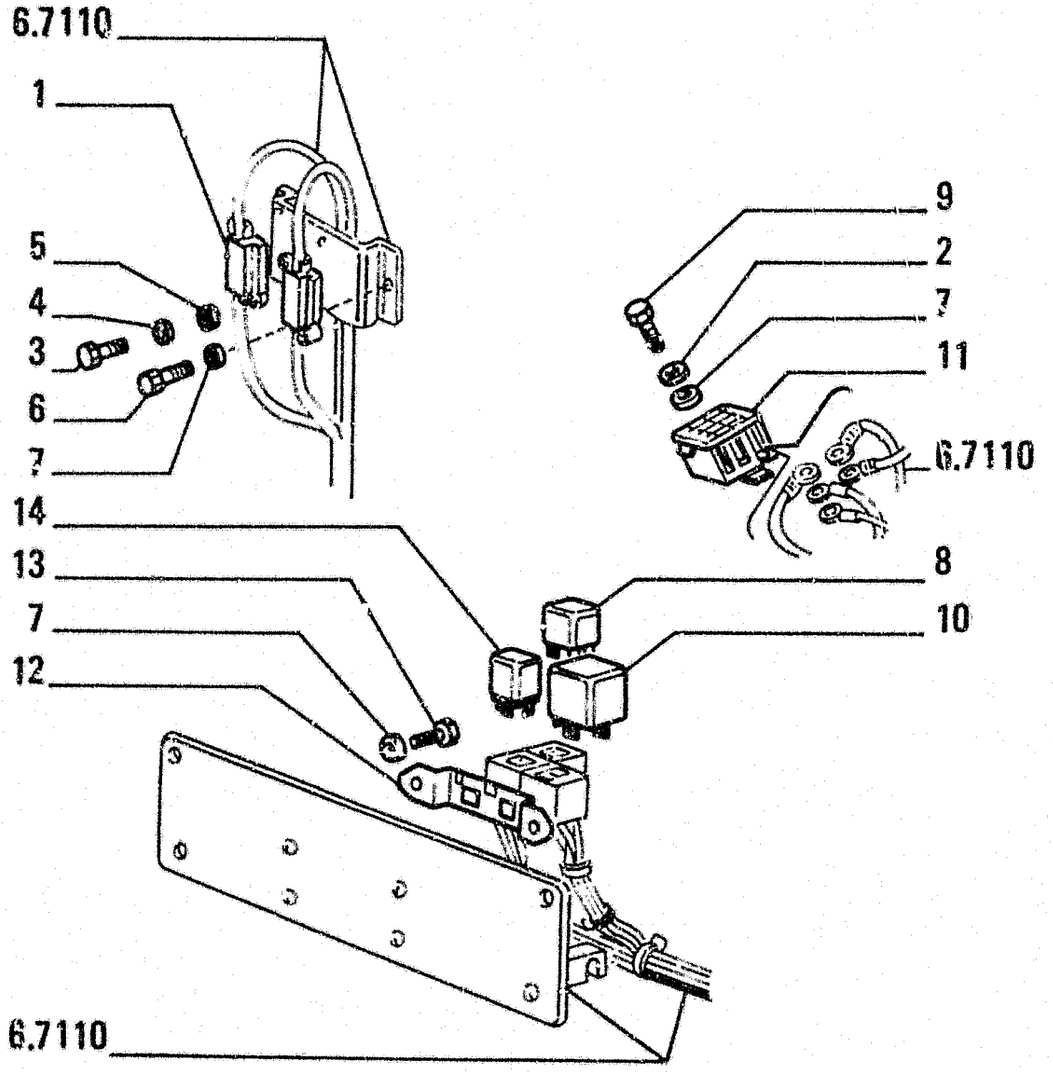

ITEM	PART NUMBER	QTY	TRANS CODE	DESCRIPTION	DESCRIZIONE
1	71403532	2	188P	FUSE HOLDER	PORTAFUSIBILE
				CABLE MACHINE	CAVO MACCHINA
2	10615479	1	131R	WASHER 6,1x11,7	ROSETTA 6,1x11,7
3	10445021	4	40V	SCREW 4x0,7x20	VITE 4x0,7x20
4	12642821	4	131R	WASHER 4x12,5	ROSETTA 4x12,5
5	12574021	4	10D	NUT	DADO
6	10902031	2	40V	SCREW 6x1x12	VITE 6x1x12
7	14496431	6	131R	WASHER 6,4x12,5	ROSETTA 6,4x12,5
8	79083312	1	254C	CONTAINER	CONTENITORE
				DIODES	DIODI
9	10902131	1	40V	SCREW 6x1x14	VITE 6x1x14
10	79098184	1	85T	RELAY	TELERUTTORE
				UTILITIES	SERVIZI
11	79102105	1	35S	CASE	SCATOLA
12	79068201	2	225S	BRACKET	STAFFA
13	15896221	6	40V	SCREW 6x1x5	VITE 6x1x5
14	79069502	1	85T	RELAY	TELERUTTORE
				STARTING SECURITY	SICUREZZA AVVIAMENTO

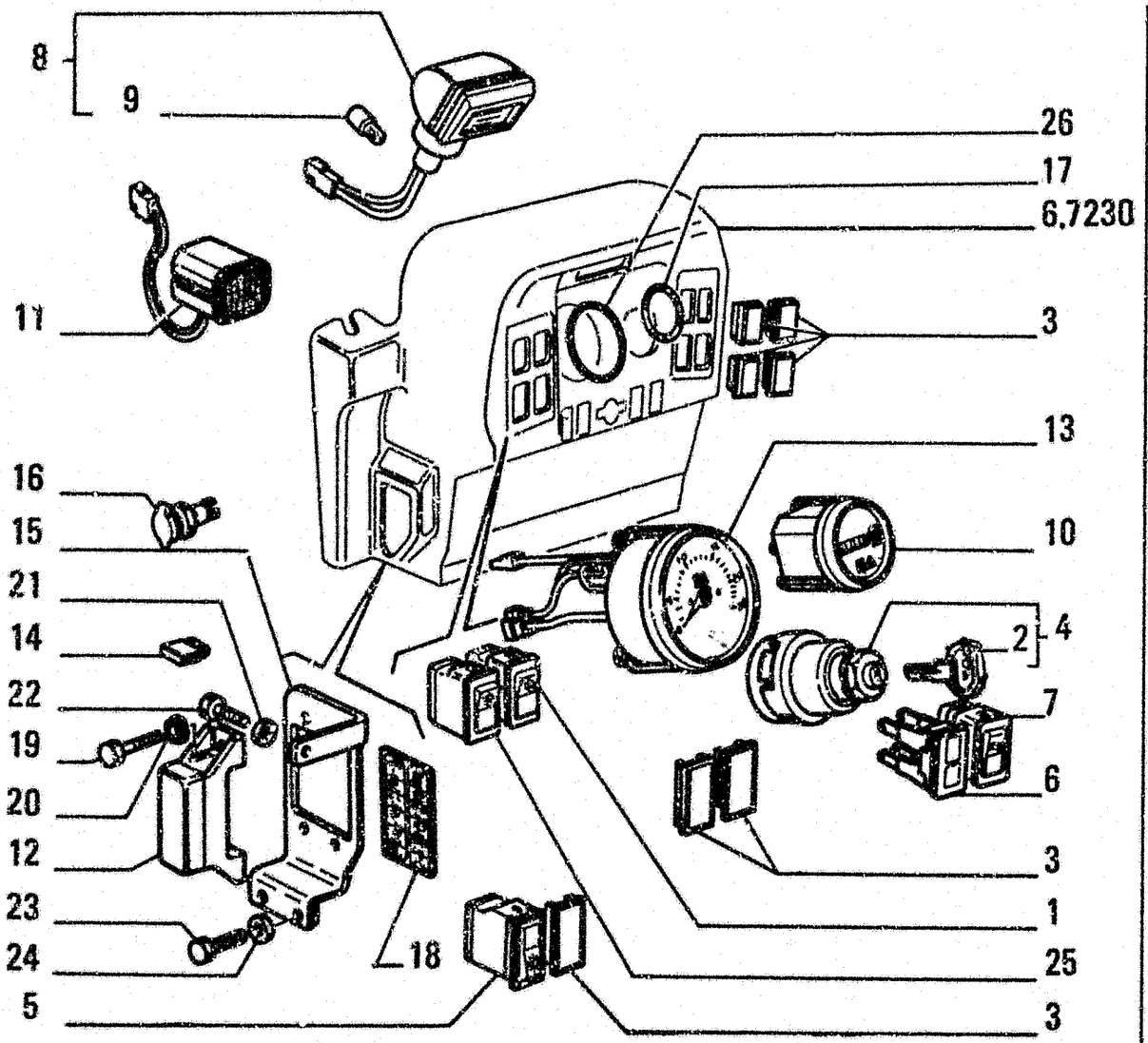

ITEM	PART NUMBER	QTY	TRANS CODE	DESCRIPTION	DESCRIZIONE
20	13336404	2	131R	WASHER	ROSETTA
21	14496431	1	131R	WASHER 6,4x12,5	ROSETTA 6,4x12,5
22	10979434	1	40V	SCREW 6x1x10	VITE 6x1x10
23	13313017	2	40V	SCREW 6x1x16	VITE 6x1x16
24	13336707	2	131R	WASHER	ROSETTA
25	79100840	1	75I	SWITCH FOODLIGHT	INTERRUTTORE PROIETTORI
26	14455880	1	158G	O-RING 1,78x75,92	GUARNIZIONE O-R 1,78x75,92

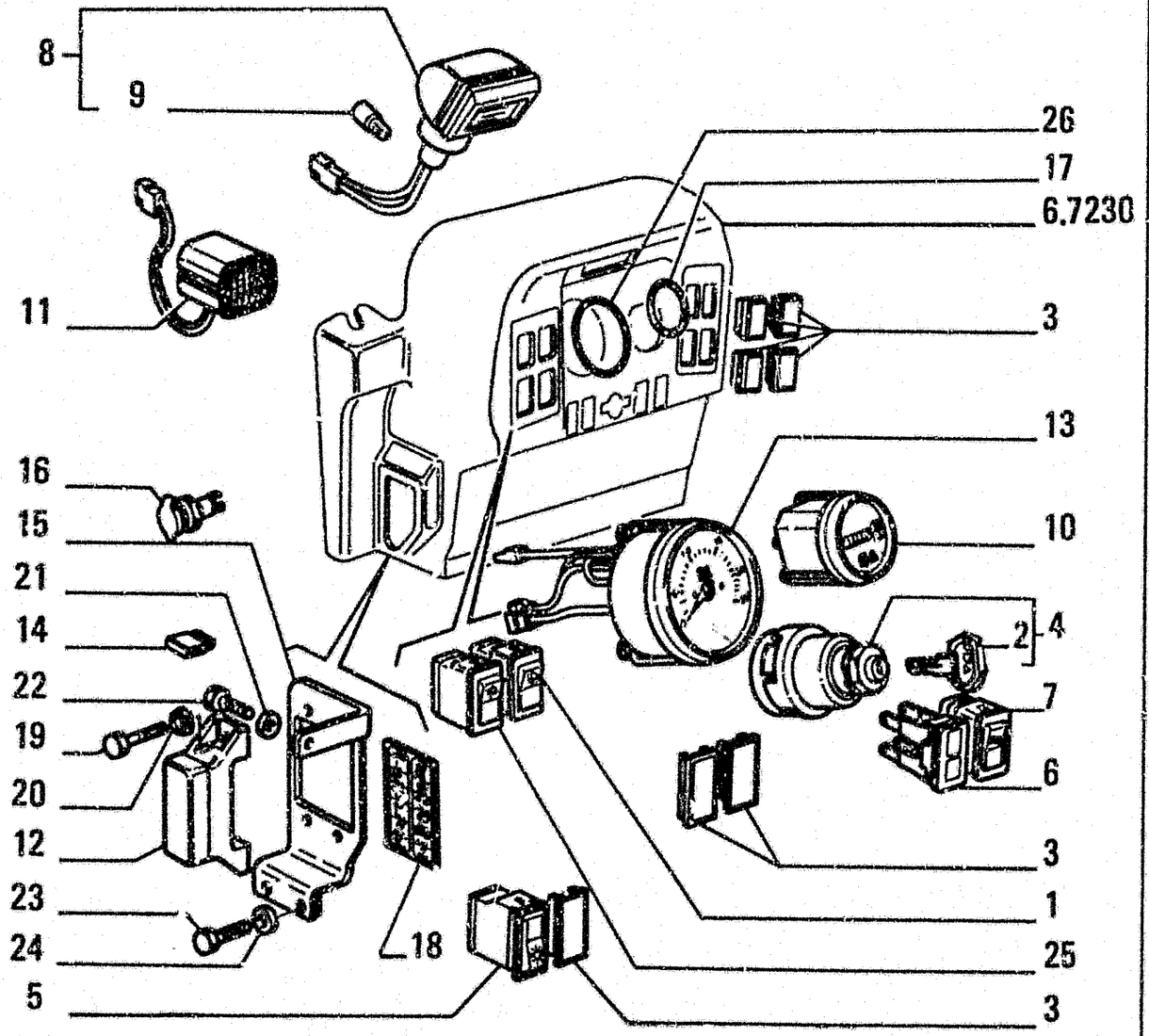

ITEM	PART NUMBER	QTY	TRANS CODE	DESCRIPTION	DESCRIZIONE
1	79100841	1	75I	SWITCH FOODLIGHT	INTERRUTTORE PROIETTORI
2	79069292	2	150C	KEY	CHIAVE
3	79101857	7	50T	PLUG	TAPPO
4	79065835	1	210C	SWITCH - ASSEMBLY STARTING	COMMUTATORE - COMPLETO AVVIAMENTO
5	79100850	1	210C	SWITCH LIGHT	COMMUTATORE LUCI
6	79102139	1	35I	INDICATOR BRAKE	INDICATORE FRENI
7	79100843	1	75I	SWITCH HORN	INTERRUTTORE AVVISATORE ACUSTICO
8	79089253	1	9F	LIGHT - ASSEMBLY	FANALE - COMPLETO
9	79051015	2	87L	BULB	LAMPADINA
10	79092949	1	248C	HOURMETER	CONTAORE
11	76028370	1	105A	HORN	AVVISATORE ACUSTICO
12	79078595	1	35S	CASE FUSES	SCATOLA FUSIBILI
13	79092946	1	247C	TACHOMETER	CONTAGIRI
14	11054690	1	110F	FUSE 4A	FUSIBILE 4A
	11054890	5	110F	FUSE 7,5A	FUSIBILE 7,5A
15	79092285	1	225S	BRACKET	STAFFA
16	79090991	1	205P	RECEPTACLE	PRESA DI CORRENTE
17	14455080	1	158G	O-RING 1,78x50,52	GUARNIZIONE O-R 1,78x50,52
18	76027837	1	65T	DECAL FUSES	TARGA FUSIBILI
19	13309017	2	40V	SCREW	VITE

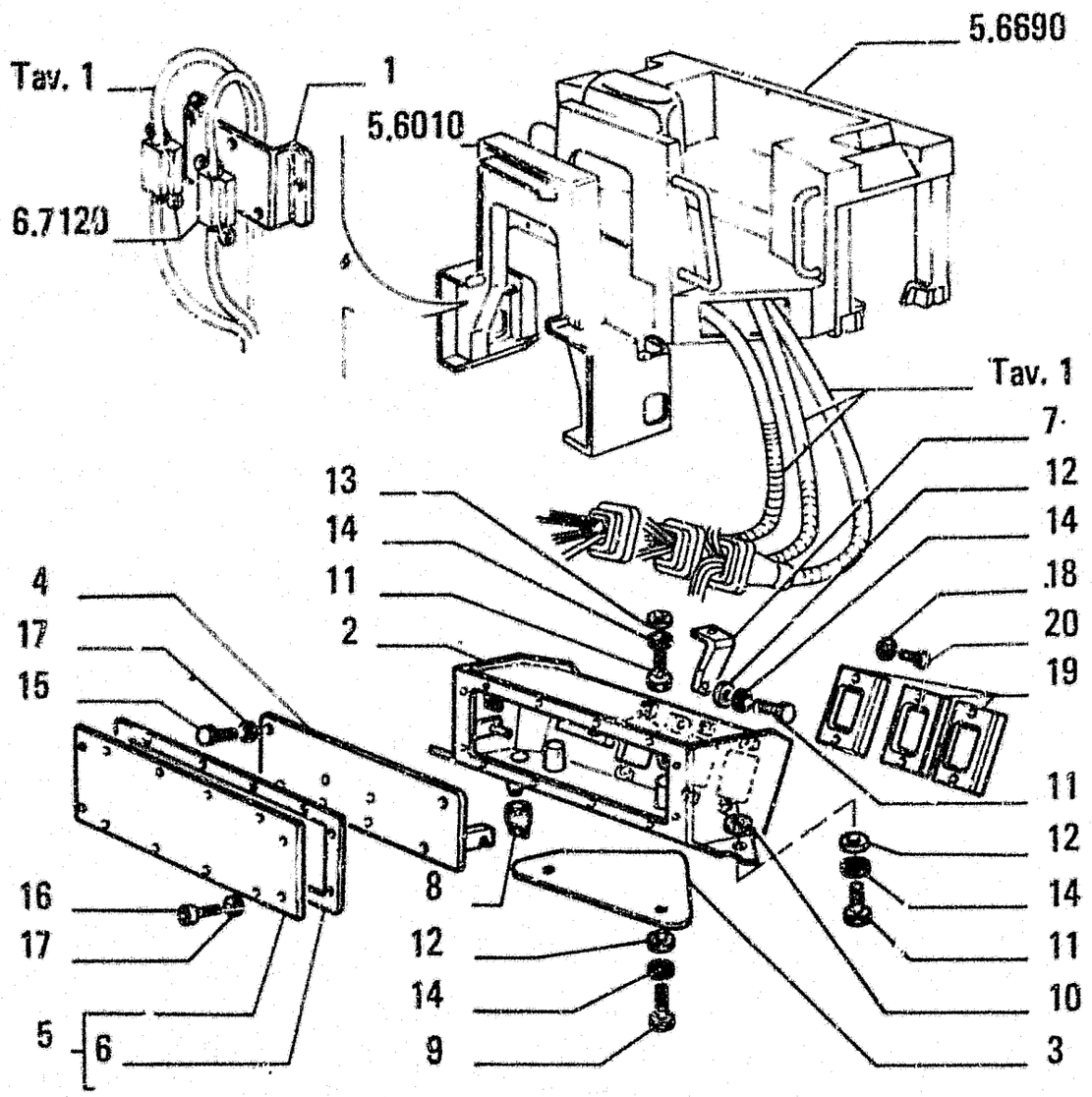

ITEM	PART NUMBER	QTY	TRANS CODE	DESCRIPTION	DESCRIZIONE
1	79105215	1	225S	BRACKET	STAFFA
2	79102597	1	35S	CASE	SCATOLA
3	79105988	1	105P	PLATE	PIASTRA
4	79103058	1	265C	COVER	COPERCHIO
5	79102989	1	265C	COVER - ASSEMBLY	COPERCHIO - COMPLETO
6	79102988	1	122G	SEAL	GUARNIZIONE
7	79103061	1	225S	BRACKET	STAFFA
8	79093114	1	80G	CHANNEL	GOCCIOLATOIO
9	16043331	2	40V	SCREW 8x1,25x18	VITE 8x1,25x18
10	13579421		131R	WASHER 8x16	ROSETTA 8x16
11	16043631	4	40V	SCREW 8x1,25x25	VITE 8x1,25x25
12	14496531	6	131R	WASHER 8,15x17	ROSETTA 8,15x17
13	12645031	1	131R	WASHER 8,15x21	ROSETTA 8,15x21
14	12598374	7	131R	WASHER	ROSETTA
15	10902231	2	40V	SCREW 6x1x16	VITE 6x1x16
16	14305231	12	40V	SCREW 6x1x16	VITE 6x1x16
17	14496431	14	131R	WASHER 6,4x12,5	ROSETTA 6,4x12,5
18	10615379	6	131R	WASHER	ROSETTA
19	79073067	3	80M	BRACKET	MENSOLA
20	14358631	6	40V	SCREW 5x22	VITE 5x22

FOR ILLUSTRATION SEE TAV. 5
PER L'ILLUSTRAZIONE VEDERE TAV. 5
POUR L'ILLUSTRATION VOIR TAV. 5
IN BEZUG AUF DIE ABBILDUNG SIEHE TAV. 5
PARA LA LÁMINA VÉASE TAV. 5

ITEM	PART NUMBER	QTY	TRANS CODE	DESCRIPTION	DESCRIZIONE
1	79019383	1	111C	CABLE	CAVO
				MASS	MASSA
2	10979331	2	40V	SCREW 10x1,5x14	VITE 10x1,5x14
3	14496631	2	131R	WASHER 10,5x21	ROSETTA 10,5x21
4	12598374	2	131R	WASHER	ROSETTA
5	10450790	2	231S	CLIP 22x9	STAFFETTA 22x9
6	16043031	2	40V	SCREW 8x1,25x12	VITE 8x1,25x12

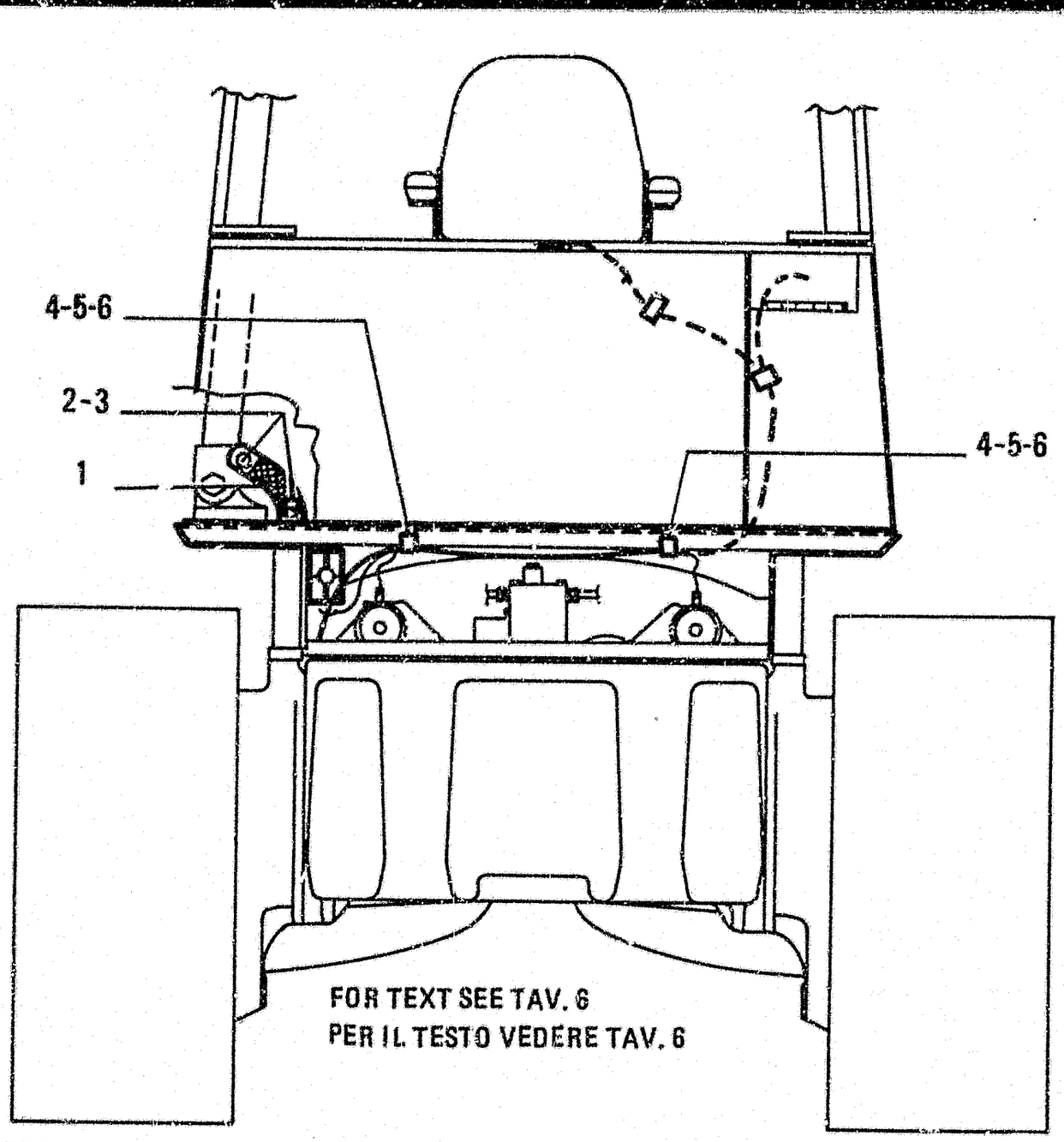
4-5-6
2-3
1
4-5-6
FOR TEXT SEE TAV. 6
PER IL TESTO VEDERE TAV. 6

FOR ILLUSTRATION SEE TAV. 3
PER L'ILLUSTRAZIONE VEDERE TAV. 3
POUR L'ILLUSTRATION VOIR TAV. 3
IN BEZUG AUF DIE ABBILDUNG SIEHE TAV. 3
PARA LA LÁMINA VÉASE TAV. 3

ITEM	PART NUMBER	QTY	TRANS CODE	DESCRIPTION	DESCRIZIONE
1	10450490	5	231S	CLIP 16x9	STAFFETTA 16x9
2	10450990	3	231S	CLIP	STAFFETTA
3	12598374	17	131R	WASHER	ROSETTA
4	16043331	1	40V	SCREW 8x1,25x18	VITE 8x1.25x18
5	10450790	5	231S	CLIP 22x9	STAFFETTA 22x9
6	16043031	19	40V	SCREW 8x1.25x12	VITE 8x1,25x12
7	10448890	4	231S	CLIP 36	STAFFETTA 36
8	4982514	1	31F	CLAMP	FASCETTA
9	79044800	1	231S	CLIP	STAFFETTA

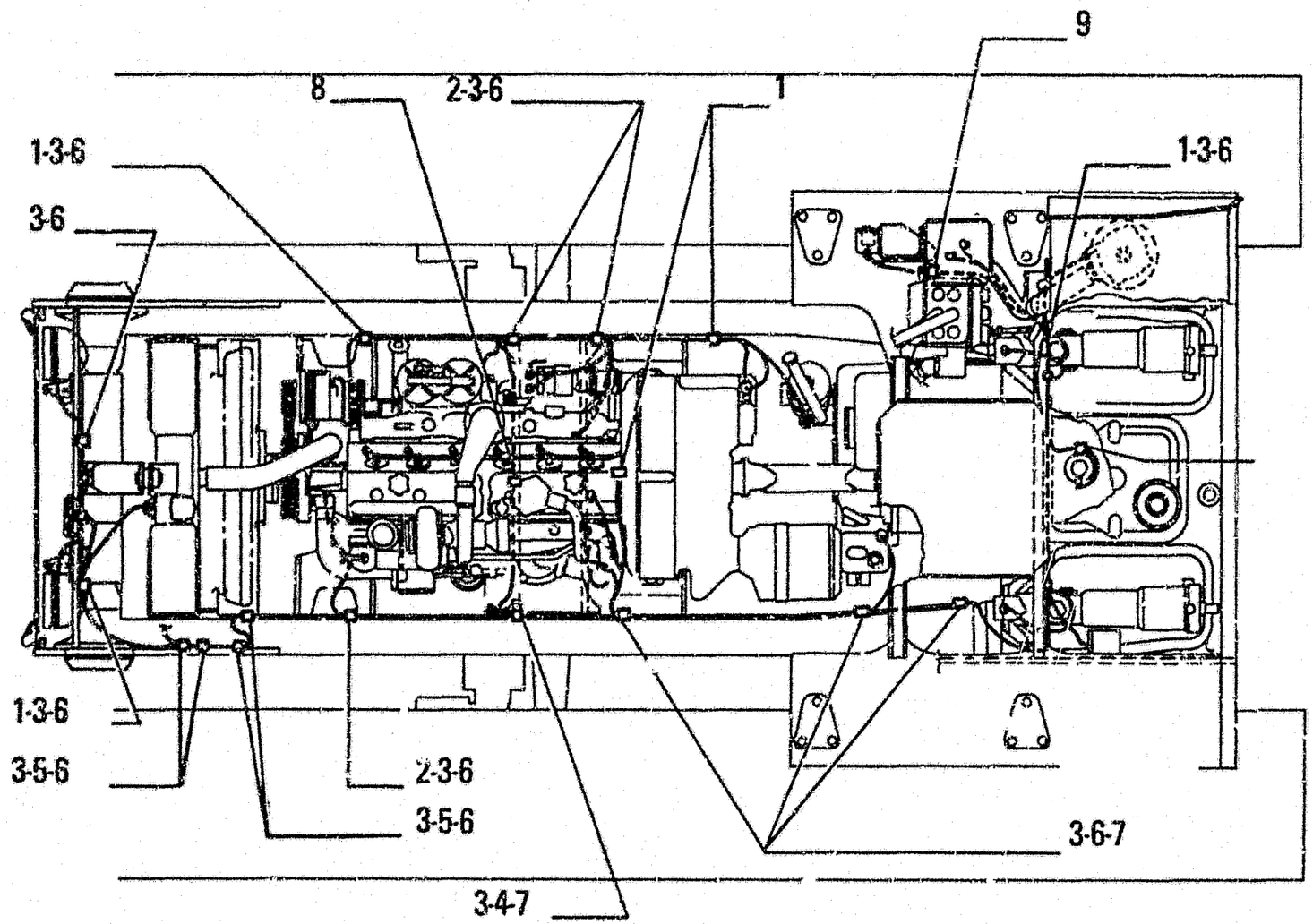
9
8
2-3-6
1
1-3-6
1-3-6
3-6
1-3-6
3-5-6
2-3-6
3-5-6
3-6-7
3-4-7

FOR ILLUSTRATION SEE TAV. 1
PER L'ILLUSTRAZIONE VEDERE TAV. 1
POUR L'ILLUSTRATION VOIR TAV. 1
IN BEZUG AUF DIE ABBILDUNG SIEHE TAV. 1
PARA LA LÁMINA VÉASE TAV. 1

ITEM	PART NUMBER	QTY	TRANS CODE	DESCRIPTION	DESCRIZIONE
1	79114608	1	111C	CABLE	CAVO
				MACHINE	MACCHINA
2	79114456	1	111C	CABLE	CAVO
				DASHBOARD	CRUSCOTTO
3	79114455	1	111C	CABLE	CAVO
				E.D.M.	E.D.M.
4	79093175	1	111C	CABLE	CAVO
				LIGHTS	PROIETTORI
5	10450490	5	231S	CLIP 16x9	STAFFETTA 16x9
6	16043231	3	40V	SCREW 8x1,25x16	VITE 8x1,25x16
7	16100821	3	10D	NUT 8x1,25x6,5	DADO 8x1,25x6.5
8	10450990	2	231S	CLIP	STAFFETTA
9	4982514	19	31F	CLAMP	FASCETTA
10	16043031	4	40V	SCREW 8x1,25x12	VITE 8x1,25x12
11	10450290	5	231S	CLIP 74x9	STAFFETTA 74x9
12	12598374	7	131R	WASHER	ROSETTA
13	10450790	2	231S	CLIP 22x9	STAFFETTA 22x9
14	79011407	1	231S	CLIP	STAFFETTA
15	10615779	1	131R	WASHER	ROSETTA
16	15970131	1	40V	SCREW 10x1,25x14	VITE 10x1,25x14

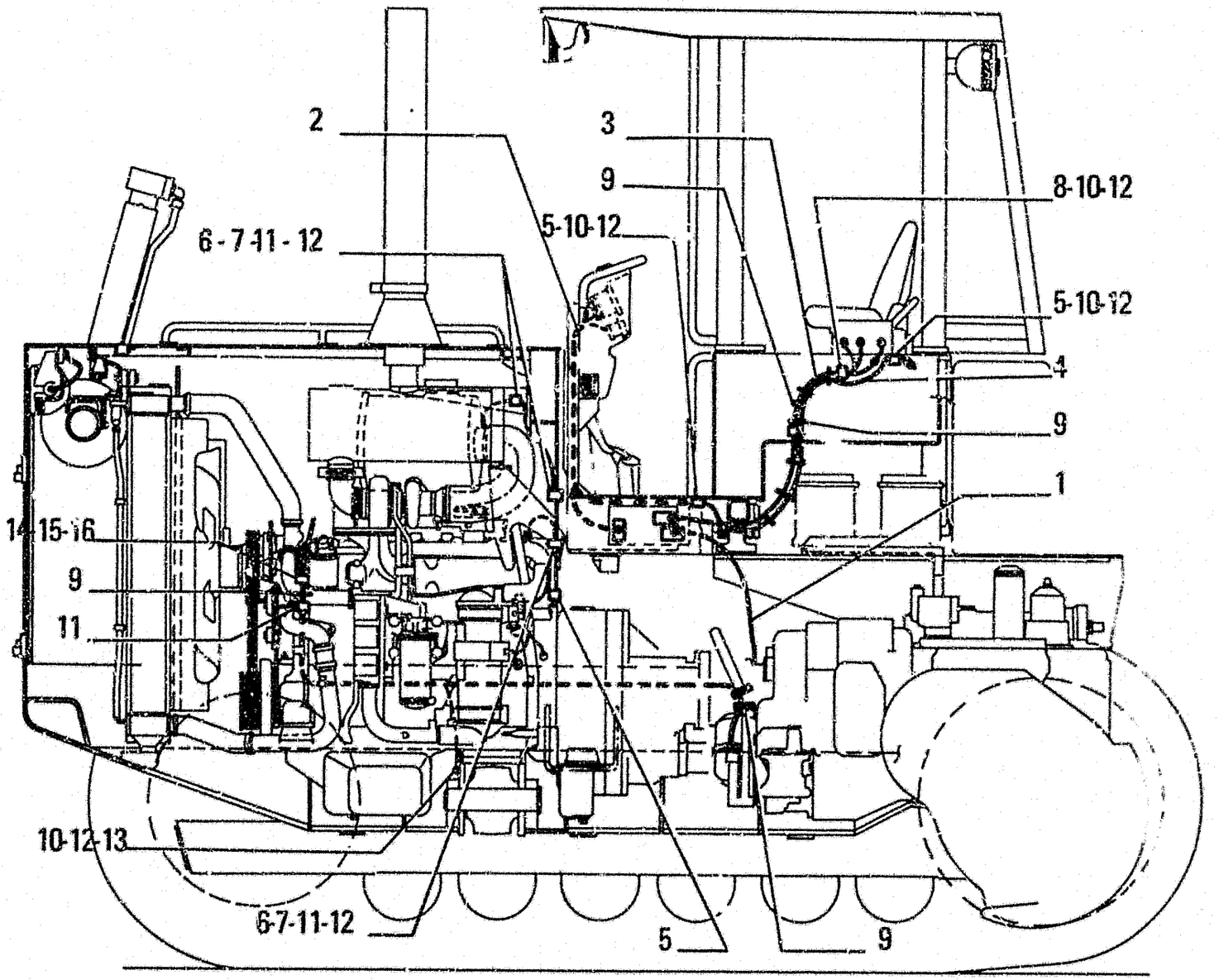
2
3
9
8-10-12
6-7-11-12
5-10-12
5-10-12
4
9
1
14-15-16
9
11
10-12-13
6-7-11-12
5
9

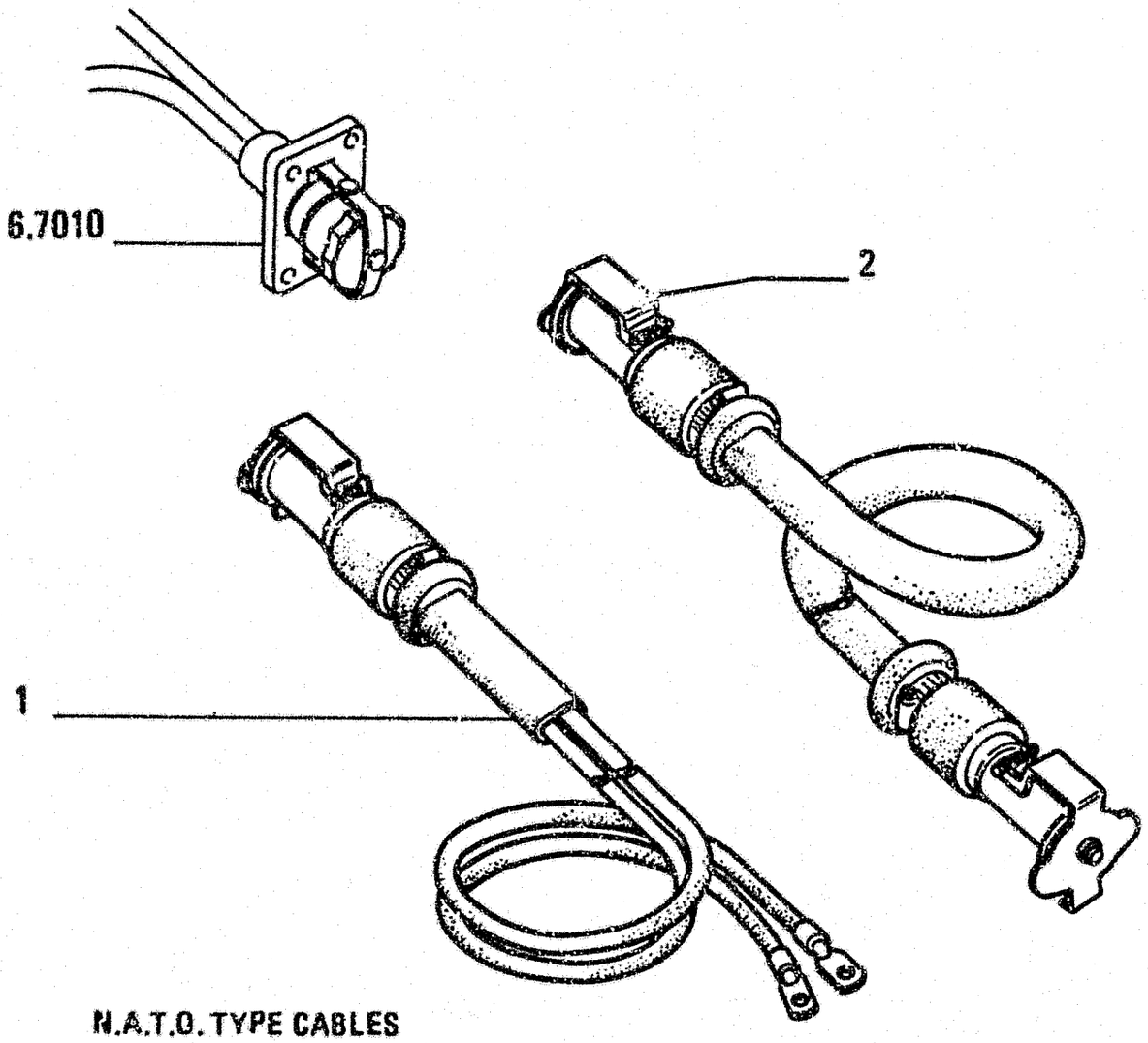

N.A.T.O. TYPE CABLES
CAVI TIPO N.A.T.O.

ITEM	PART NUMBER	QTY	TRANS CODE	DESCRIPTION	DESCRIZIONE
1	79094755	1	235C	CONNECTION	CONNESSIONE
2	4102324	1	111C	CABLE	CAVO

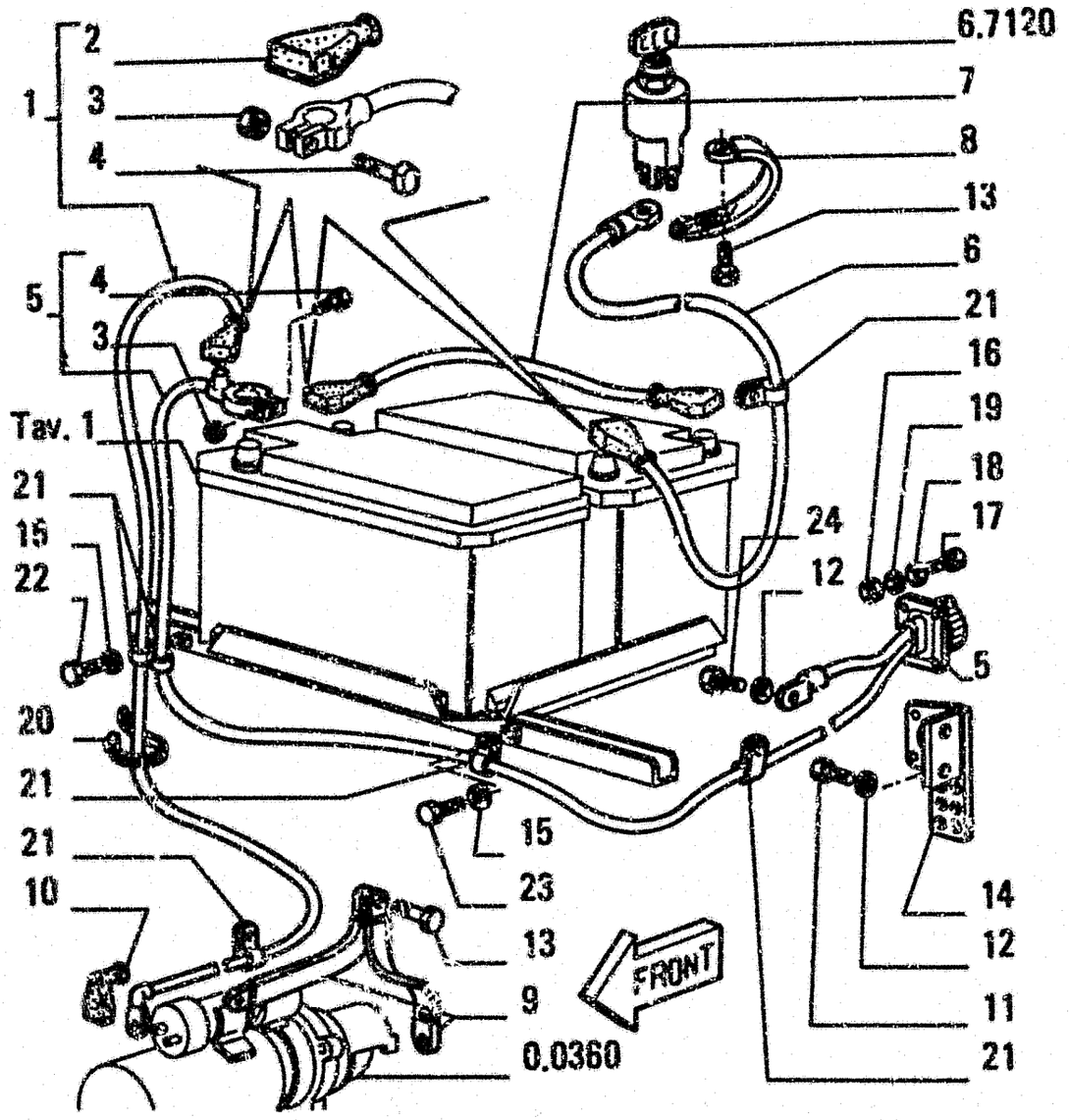

ITEM	PART NUMBER	QTY	TRANS CODE	DESCRIPTION	DESCRIZIONE
1	79090058	1	111C	CABLE - ASSEMBLY	CAVO - COMPLETO
2	4950259	1	65C	BOOT	CAPPUCCIO
3	15896218	1	10D	NUT 6x1x5	DADO 6x1x5
4	11945008	1	40V	SCREW 6x1x30	VITE 6x1x30
5	79094602	1	205P	RECEPTACLE - ASSEMBLY	PRESA DI CORRENTE - COMPLETO
6	79090059	1	111C	CABLE - ASSEMBLY	CAVO - COMPLETO
7	79090060	1	111C	CABLE - ASSEMBLY	CAVO - COMPLETO
8	79017173	1	112C	GROUND CABLE	CAVO MASSA
9	79020354	2	112C	GROUND CABLE	CAVO MASSA
10	552699	1	65C	BOOT	CAPPUCCIO
11	16043631	2	40V	SCREW 8x1,25x25	VITE 8x1,25x25
12	14496531	4	131R	WASHER 8,15x17	ROSETTA 8,15x17
13	10979331	2	40V	SCREW 10x1,5x14	VITE 10x1,5x14
14	79096874	1	225S	BRACKET	STAFFA
15	10615679	4	131R	WASHER	ROSETTA
16	15896221	4	10D	NUT 6x1x5	DADO 6x1x5
17	10902631	4	40V	SCREW 6x1x25	VITE 6x1x25
18	14496431	4	131R	WASHER 6,4x12,5	ROSETTA 6,4x12,5
19	10615479	4	131R	WASHER 6,1x11,7	ROSETTA 6,1x11,7
20	4982514	1	31F	CLAMP	FASCETTA
21	10450490	6	231S	CLIP 16x9	STAFFETTA 16x9
22	16043131	1	40V	SCREW 8x1,25x14	VITE 8x1,25x14
23	16043031	1	40V	SCREW 8x1,25x12	VITE 8x1,25x12
24	16043331	1	40V	SCREW 8x1,25x18	VITE 8x1,25x18

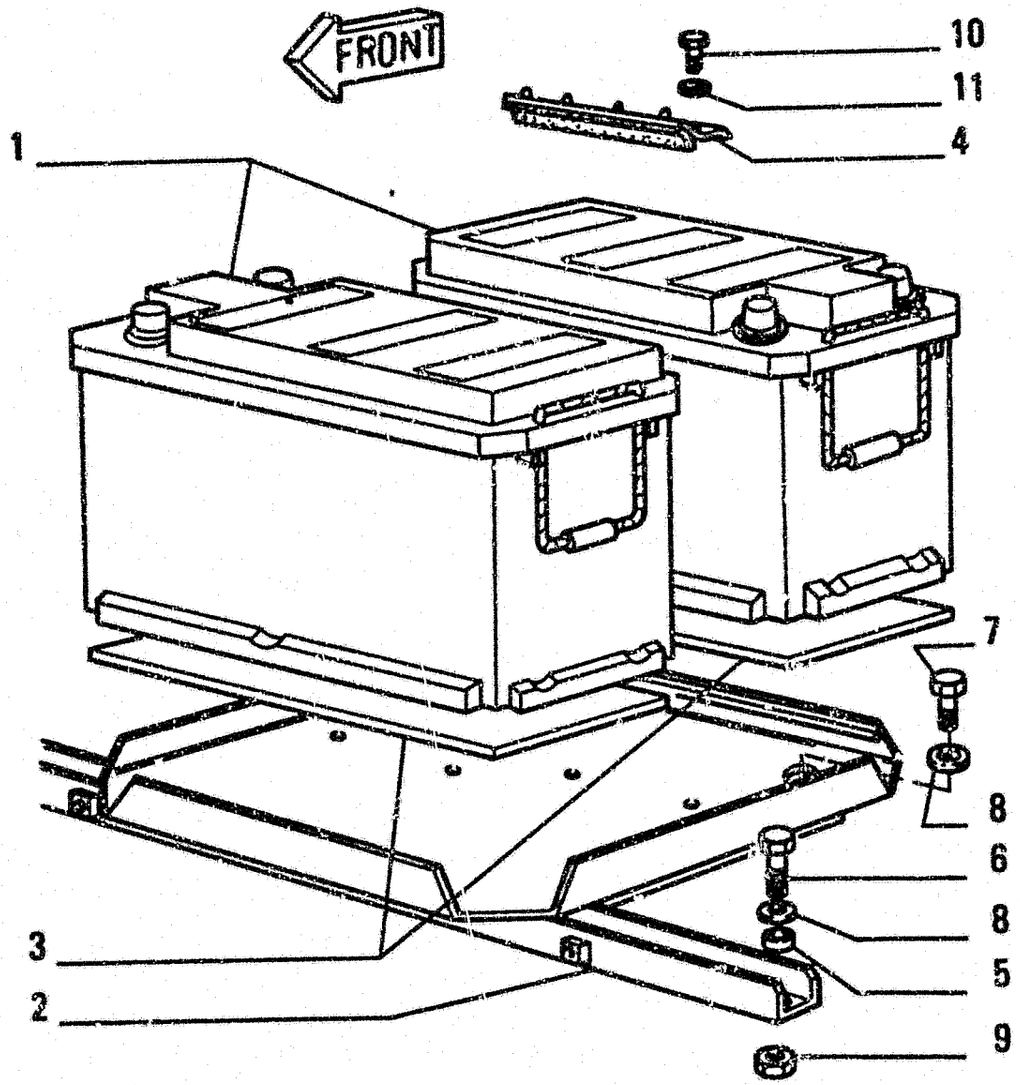

ITEM	PART NUMBER	QTY	TRANS CODE	DESCRIPTION	DESCRIZIONE
1	79062587	2	25B	BATTERY	BATTERIA
2	79088092	1	254C	CONTAINER	CONTENITORE
3	79010787	2	105P	PLATE	PIASTRA
4	79084347	2	225S	BRACKET	STAFFA
5	79014057	2	75D	SPACER	DISTANZIALE
6	11106631	2	40V	SCREW 10x1,5x35	VITE 10x1,5x35
7	11106031	2	40V	SCREW 10x1,5x20	VITE 10x1,5x20
8	12626231	4	131R	WASHER 10,2x25	ROSETTA 10.2x25
9	11701721	2	10D	NUT 10x1,5x8	DADO 10x1,5x8
10	16043631	4	40V	SCREW 8x1,25x25	VITE 8x1,25x25
11	14496531	4	131R	WASHER 8,15x17	ROSETTA 8,15x17

FROM
DA

SGR. 90.1650 TAV. 1 PAG. 1

TO
A

SGR. 93.4670 TAV. 3 PAG. 1

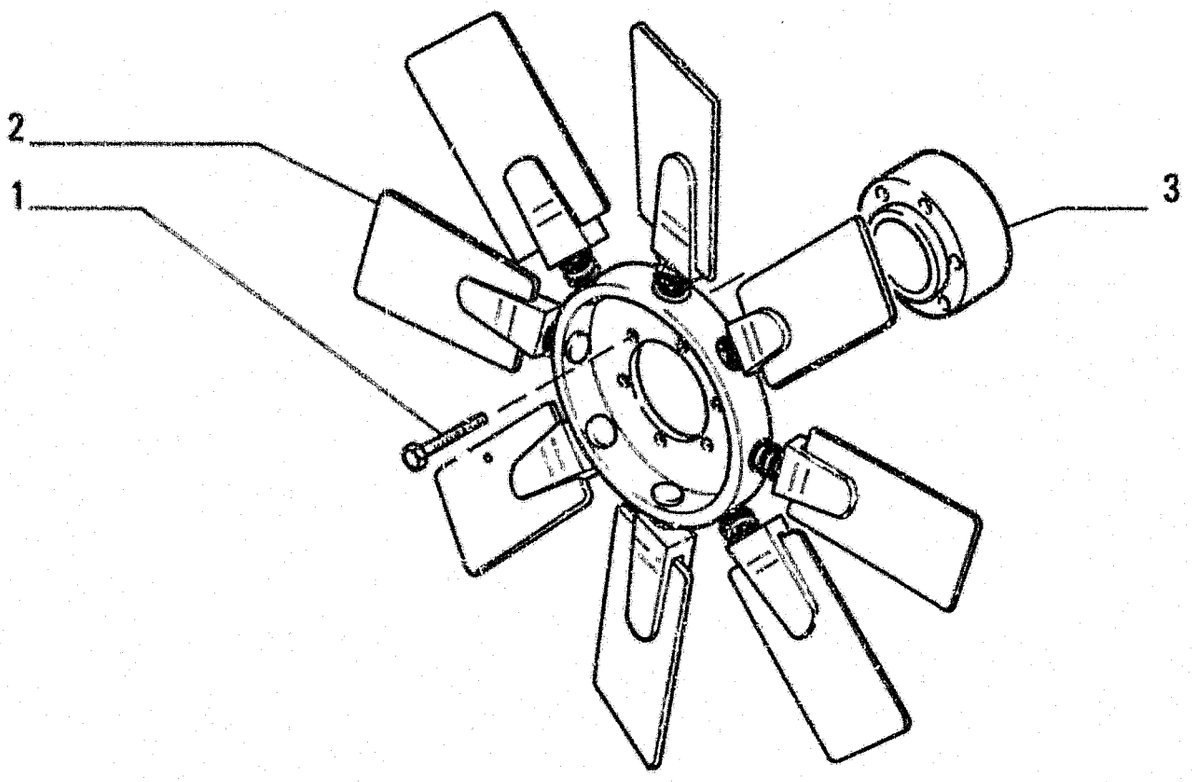

ITEM	PART NUMBER	QTY	TRANS CODE	DESCRIPTION	DESCRIZIONE
1	15971834	6	40V	SCREW 10x1,25x100	VITE 10x1,25x100
2	79032552	1	178	REVERSIBLE FAN	VENTILATORE A PALE REVERSIBILI
3	79035773	1	75D	SPACER	DISTANZIALE

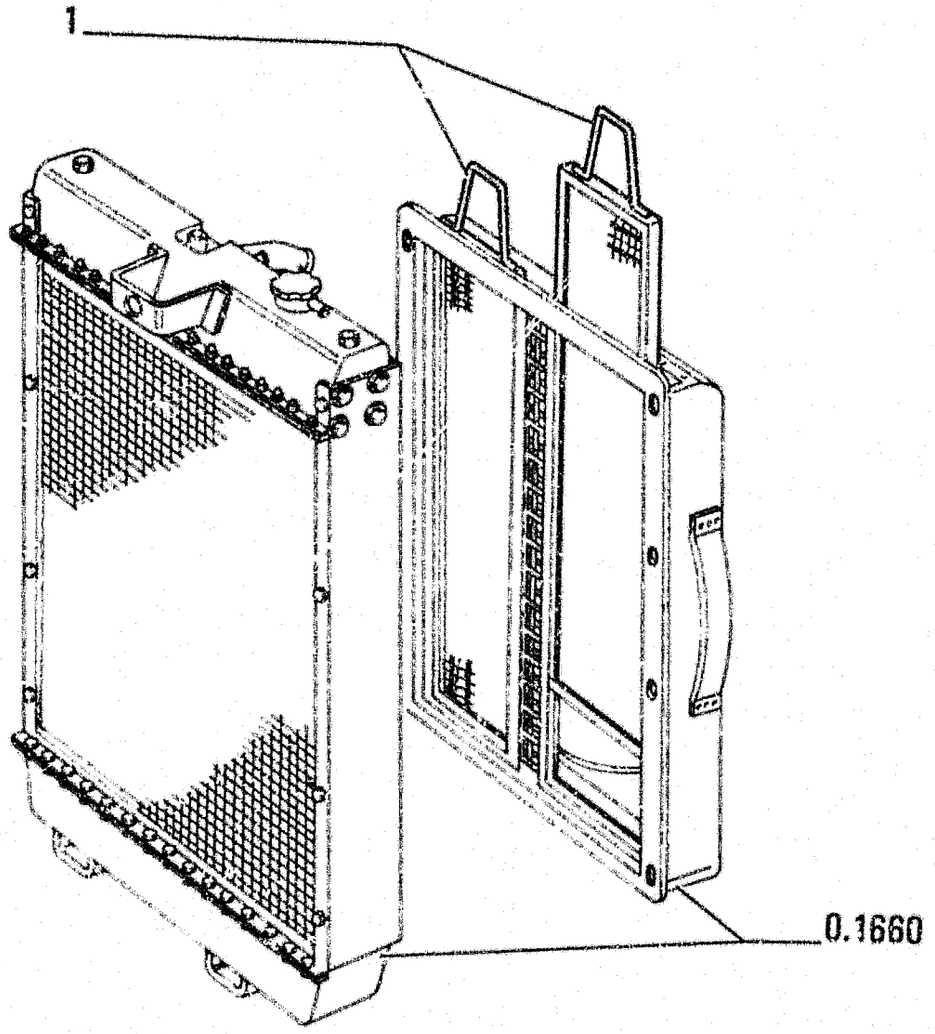

ITEM	PART NUMBER	QTY	TRANS CODE	DESCRIPTION	DESCRIZIONE
1	79086284	2	174	SAND SCREEN	GRIGLIA ANTISABBIA

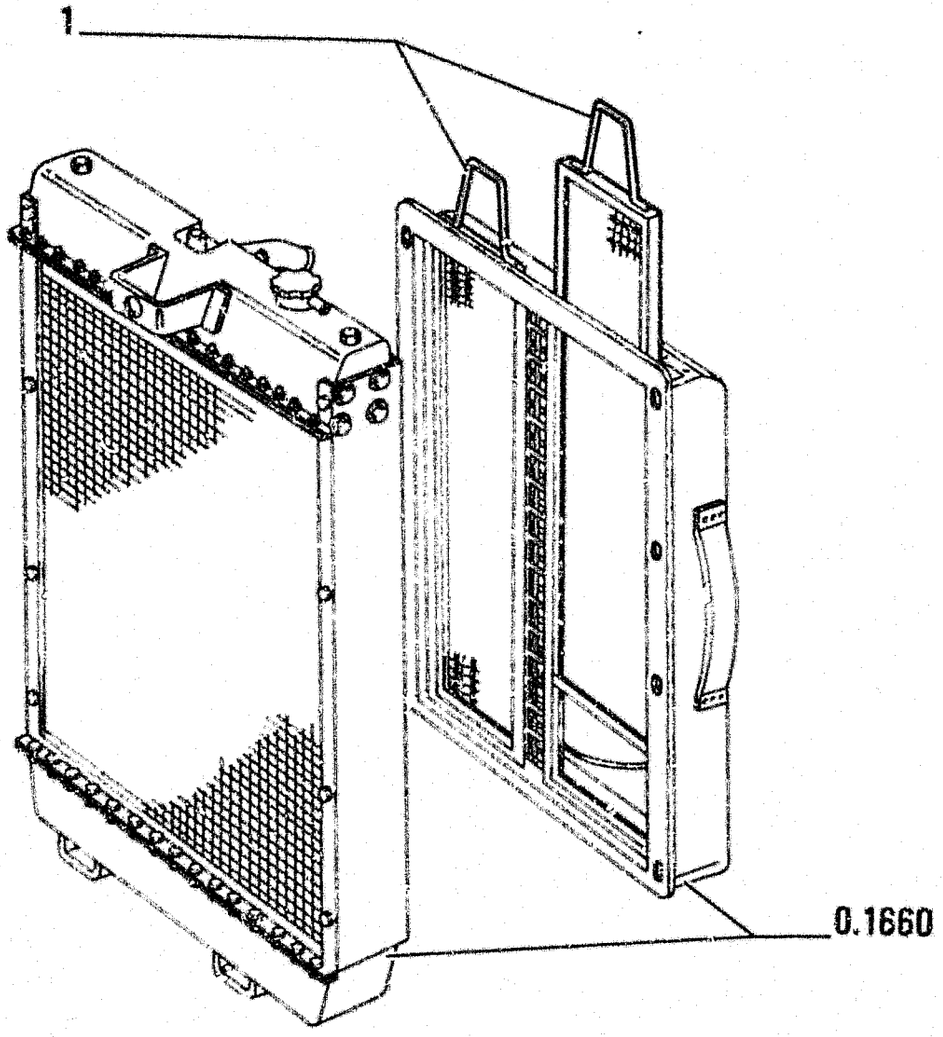

ITEM	PART NUMBER	QTY	TRANS CODE	DESCRIPTION	DESCRIZIONE
1	79087697	2	44R NET		RETE

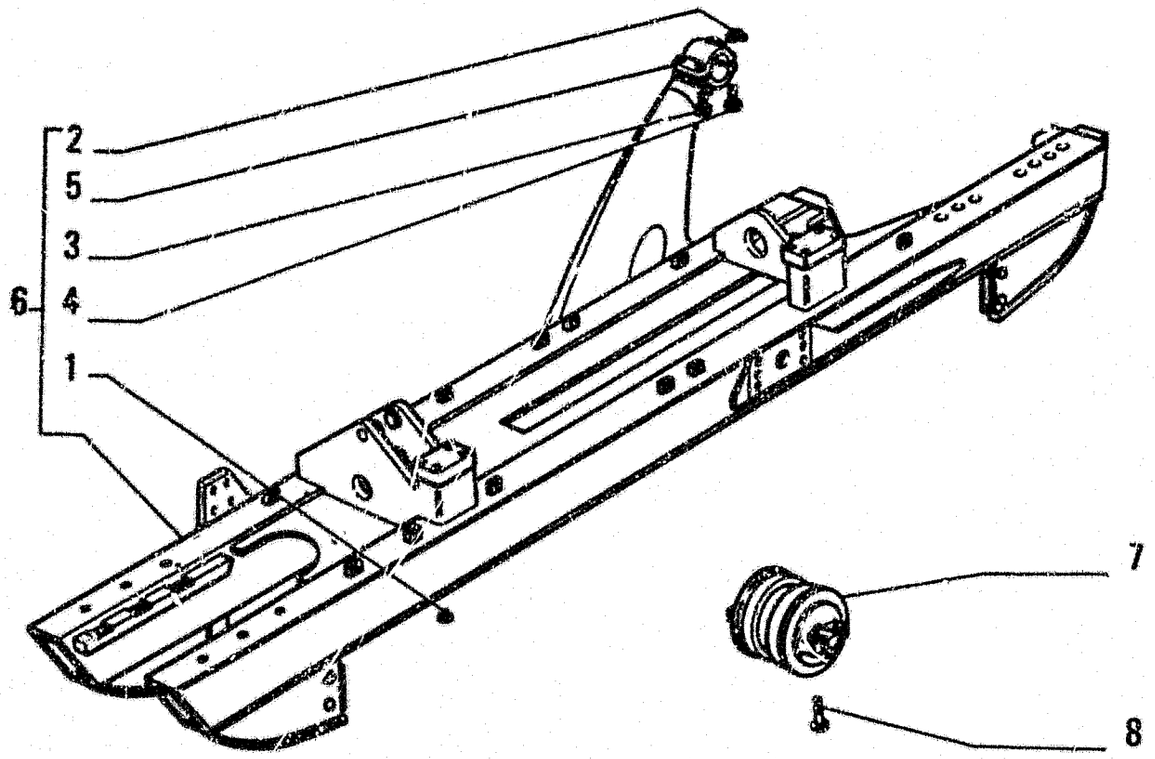

TRACK FRAME "7 ROLLERS"
CORPO CARRELLO "7 RULLI"

ITEM	PART NUMBER	QTY	TRANS CODE	DESCRIPTION	DESCRIZIONE
1	590353	13	50T	PLUG	TAPPO
2	13407811	1	60I	GREASE FITTING 10x1x45	INGRASSATORE 10x1x45
3	15981334	2	40V	SCREW	VITE
4	15981834	2	40V	SCREW 16x1.5x120	VITE 16x1.5x120
5	79008162	1	64C	CAP	CAPPELLO
6	76027662	1	397C	TRACK FRAME - ASSEMBLY RIGHT	CORPO CARRELLO - COMPLETO DESTRO
	79088977	1	397C	TRACK FRAME - ASSEMBLY LEFT	CORPO CARRELLO - COMPLETO SINISTRO
7	79103255	2	160R	WHEEL - ASSEMBLY SEE SGR 2 3450 TAV 2A	RUOTA COMPLETO VEDERE SGR 2 3450 TAV 2A
8	15981337	8	40V	SCREW 16x1.5x75	VITE 16x1.5x75

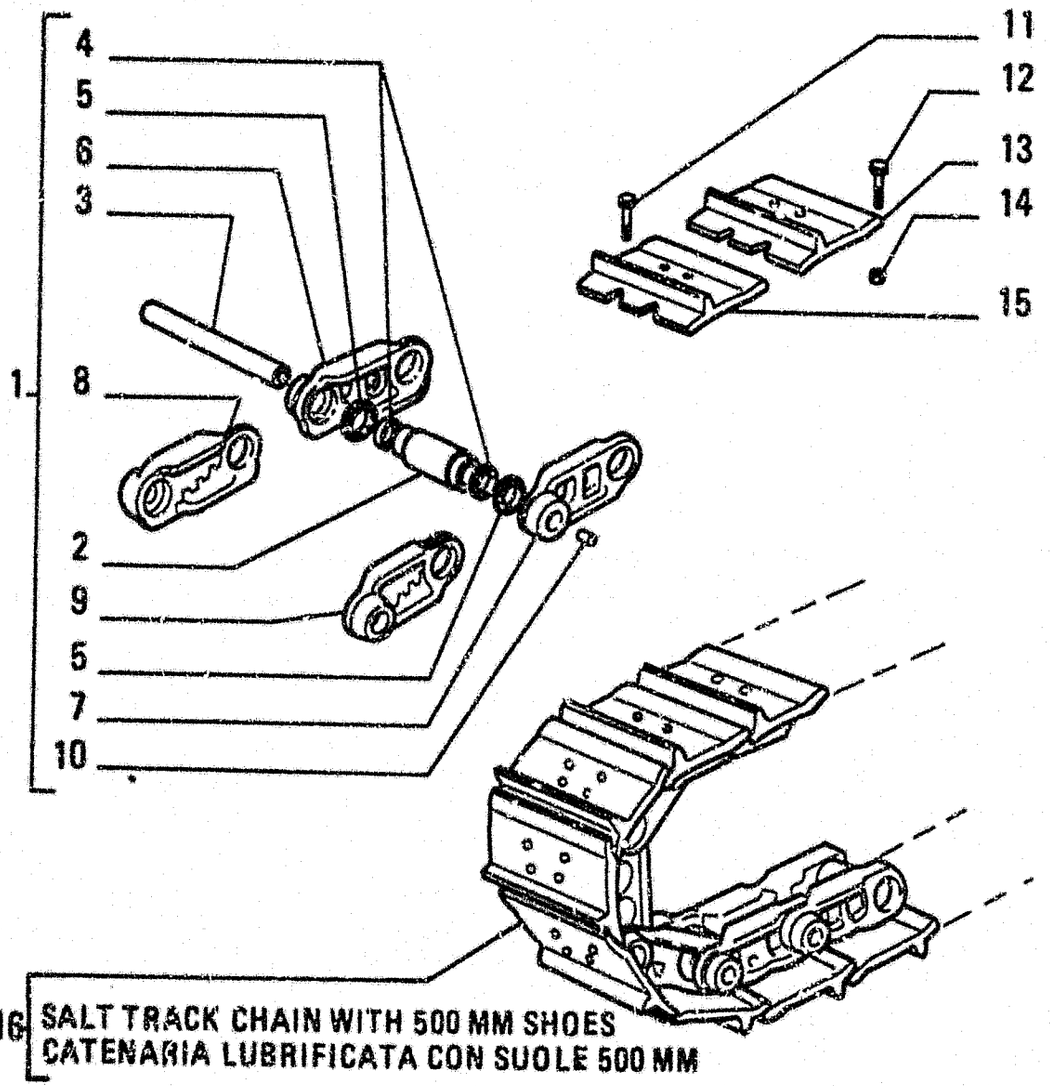

ITEM	PART NUMBER	QTY	TRANS CODE	DESCRIPTION	DESCRIZIONE
1	79036671	2	505	SALT TRACK CHAIN - ASSEMBLY	CATENARIA LUBRIFICATA
				IN ALTERNATIVE	- COMPLETO IN ALTERNATIVA
	79079933	2	505	SALT TRACK CHAIN - ASSEMBLY	CATENARIA LUBRIFICATA
				IN ALTERNATIVE	- COMPLETO IN ALTERNATIVA
2	79035821	41	95B	BUSHING	BOCCOLA
3	79035329	41	80P	PIN	PERNO
				FOR 79036671	PER 79036671
	79035819	41	80P	PIN	PERNO
				FOR 79079933	PER 79079933
4	79035823	82	75D	SPACER	DISTANZIALE
5	79035824	82	122G	SEAL	GUARNIZIONE
				FOR 79036671	PER 79036671
	79082234	82	122G	SEAL	GUARNIZIONE
				FOR 79079933	PER 79079933
6	79035435	40	145M	TRACK LINK - RIGHT	MAGLIA CINGOLO - DESTRO
				FOR 79036671	PER 79036671
	79082230	40	145M	TRACK LINK - RIGHT	MAGLIA CINGOLO - DESTRO
				FOR 79079933	PER 79079933
7	79035436	40	145M	TRACK LINK - LEFT	MAGLIA CINGOLO - SINISTRO
				FOR 79036671	PER 79036671
	79082231	40	145M	TRACK LINK - LEFT	MAGLIA CINGOLO - SINISTRO
				FOR 79079933	PER 79079933
8	79035809	1	145M	TRACK LINK - RIGHT	MAGLIA CINGOLO - DESTRO
				FOR 79036771	PER 79036671
	79082232	1	145M	TRACK LINK - RIGHT	MAGLIA CINGOLO - DESTRO
				FOR 79079933	PER 79079933
9	79035810	1	145M	TRACK LINK - LEFT	MAGLIA CINGOLO - SINISTRO

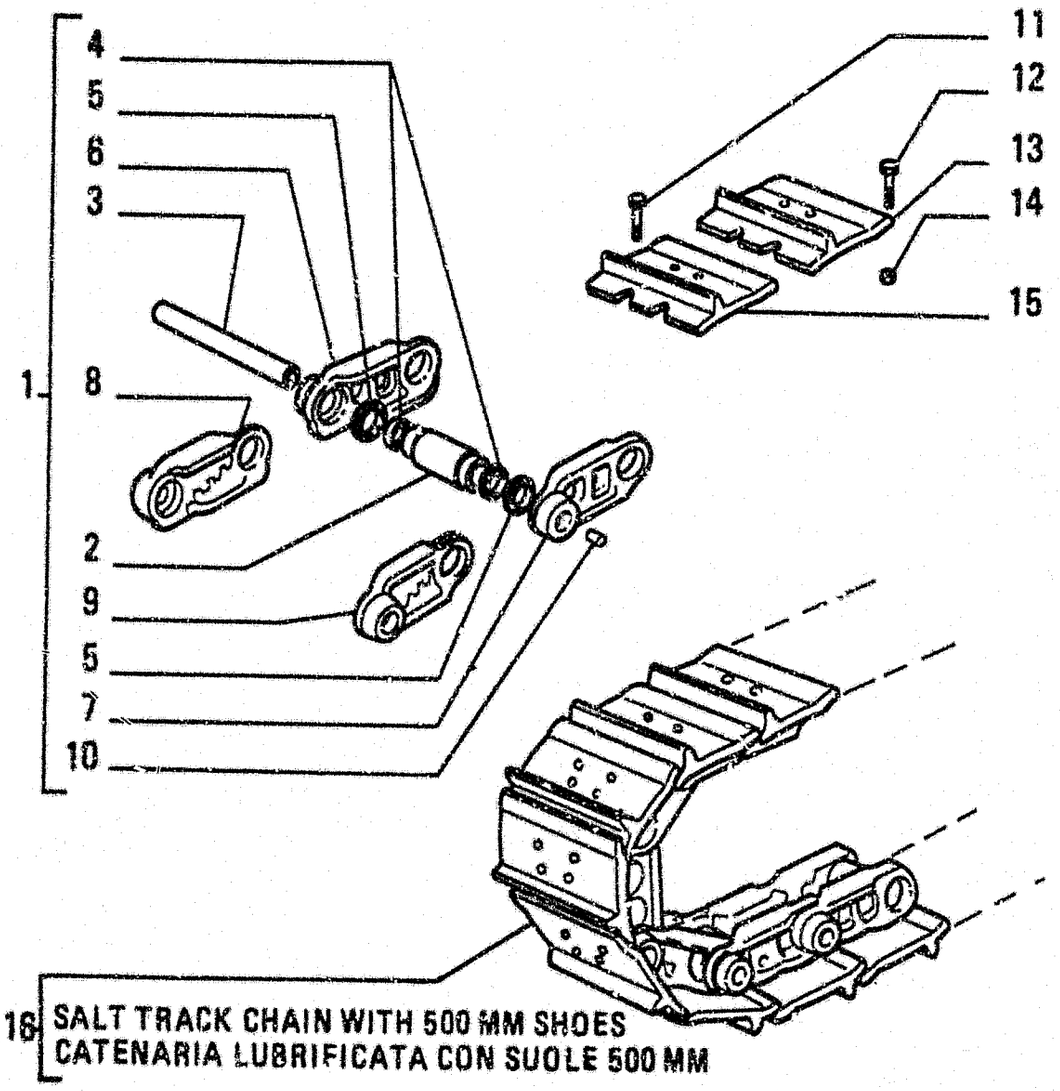

ITEM	PART NUMBER	QTY	TRANS CODE	DESCRIPTION	DESCRIZIONE
9	79035810			FOR 79036671	PER 79036671
	79082233	1	145M	TRACK LINK - LEFT	MAGLIA CINGOLO - SINISTRO
				FOR 79079933	PER 79079933
10	79082221	41	50T	PLUG	TAPPO
11	79035815	4	40V	SCREW	VITE
12	79035814	160	40V	SCREW	VITE
13	79109499	40	530	SHOES (1 GROUSER)	SUOLE (1 COSTOLA)
14	79035816	160	10D	NUT	DADO
15	79109500	1	530	SHOES (1 GROUSER)	SUOLE (1 COSTOLA)
				MASTER	UNIONE
16	79109575	2	505	SALT TRACK CHAIN	CATENARIA LUBRIFICATA

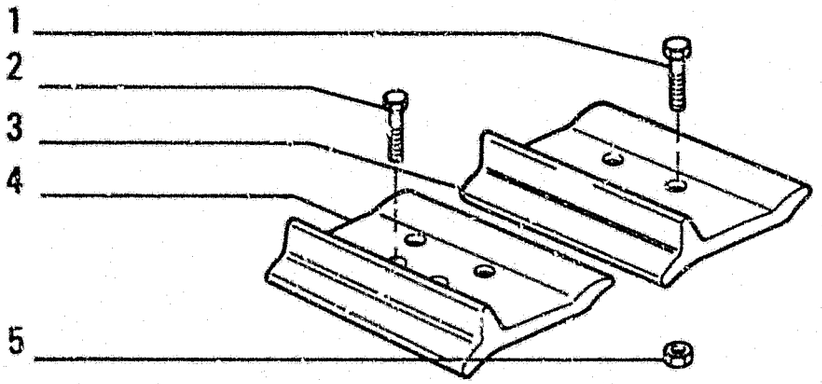

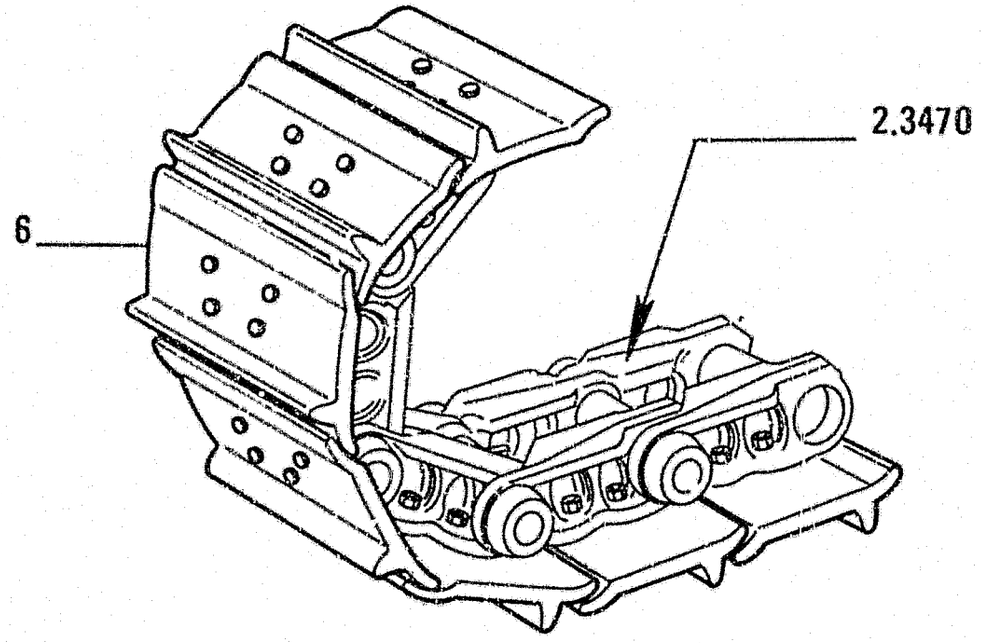

ITEM	PART NUMBER	QTY	TRANS CODE	DESCRIPTION	DESCRIZIONE
1	79035814	160	40V	SCREW	VITE
2	79035815	4	40V	SCREW	VITE
3	79035828	40	295S	SHOE	SUOLA
4	79035829	1	295S	SHOE	SUOLA
				MASTER	UNIONE
5	79035816	160	10D	NUT	DADO
6	79072641	2	97C	TRACK CHAIN - ASSEMBLY	CATENARIA - COMPLETO

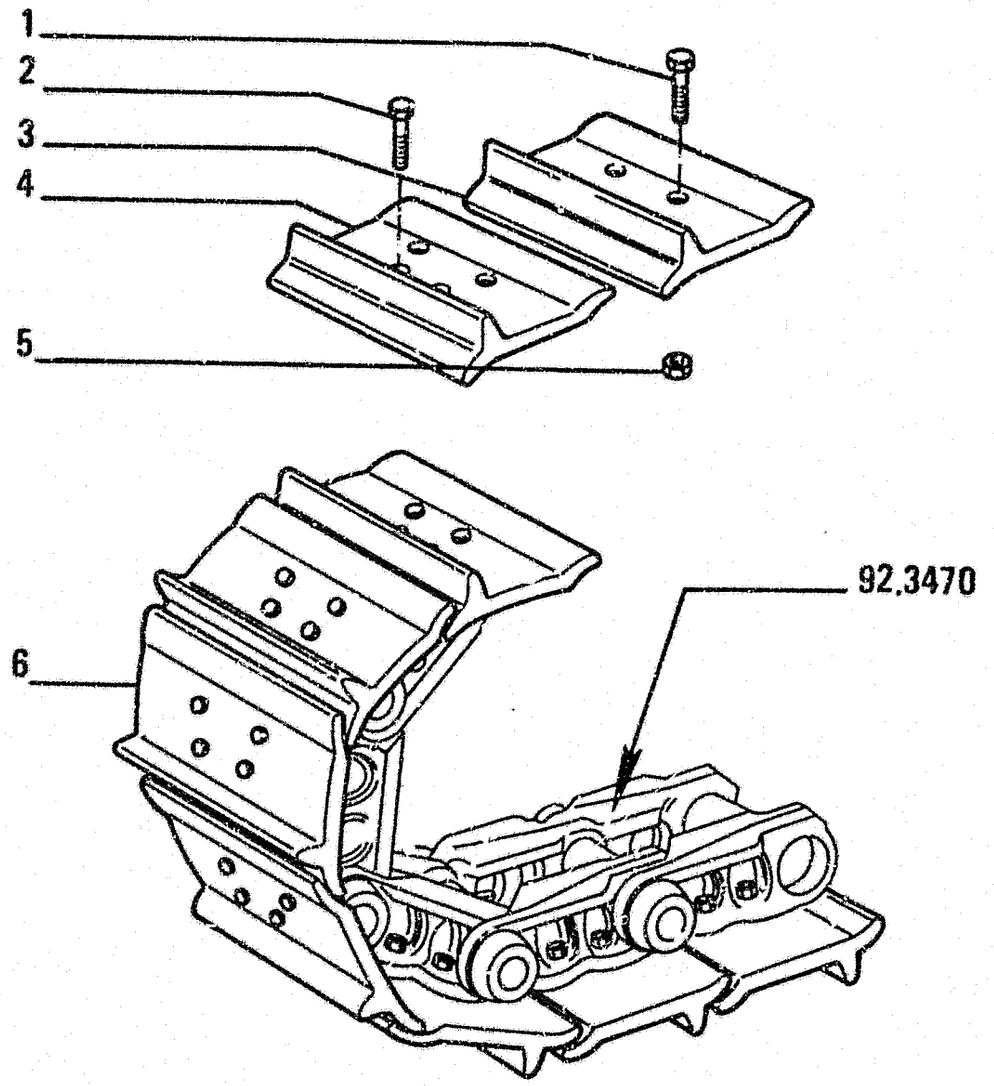

ITEM	PART NUMBER	QTY	TRANS CODE	DESCRIPTION	DESCRIZIONE
1	79035816	160	10D	NUT	DADO
2	79035815	4	40V	SCREW	VITE
3	79035828	40	295S	SHOE	SUOLA
4	79035829	1	295S	SHOE	SUOLA
				MASTER	UNIONE
5	79035814	160	40V	SCREW	VITE
6	79072642	2	505	SALT TRACK CHAIN - ASSEMBLY	CATENARIA LUBRIFICATA - COMPLETO

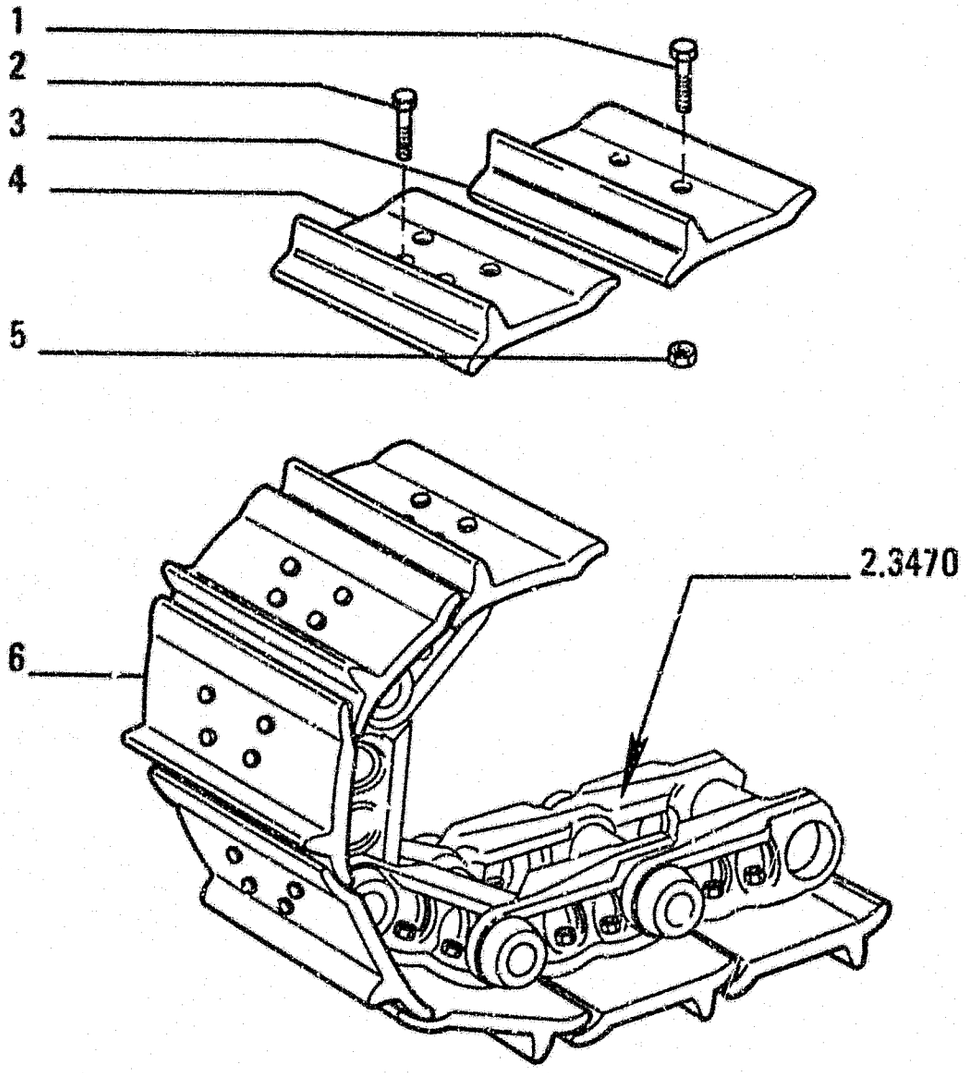

ITEM	PART NUMBER	QTY	TRANS CODE	DESCRIPTION	DESCRIZIONE
1	79035814	160	40V	SCREW	VITE
2	79035815	4	40V	SCREW	VITE
3	79035825	40	295S	SHOE	SUOLA
4	79035826	1	295S	SHOE	SUOLA
				MASTER	UNIONE
5	79035816	160	10D	NUT	DADO
6	79072645	2	97C	TRACK CHAIN - ASSEMBLY	CATENARIA - COMPLETO

79072644
TRACK CHAIN - SHOES (1 GROUSER L=600MM)
CATENARIA - SUOLE (1 COSTOLA L=600MM)

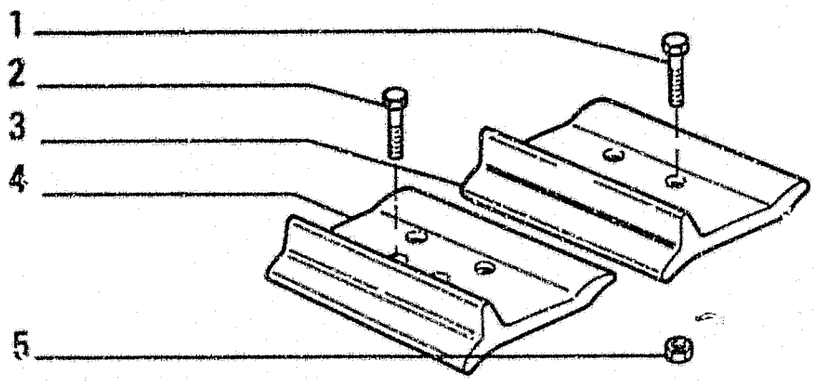

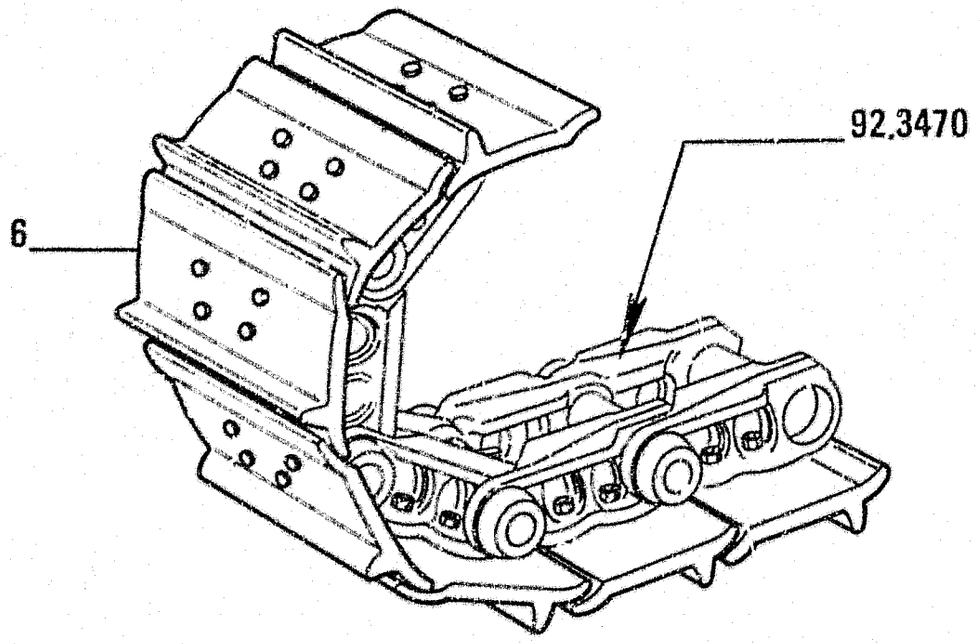

ITEM	PART NUMBER	QTY	TRANS CODE	DESCRIPTION	DESCRIZIONE
1	79035814	160	40V	SCREW	VITE
2	79035815	4	40V	SCREW	VITE
3	79035825	40	295S	SHOE	SUOLA
4	79035826	1	295S	SHOE	SUOLA
				MASTER	UNIONE
5	79035816	160	10D	NUT	DADO
6	79072646	2	505	SALT TRACK CHAIN - ASSEMBLY	CATENARIA LUBRIFICATA - COMPLETO

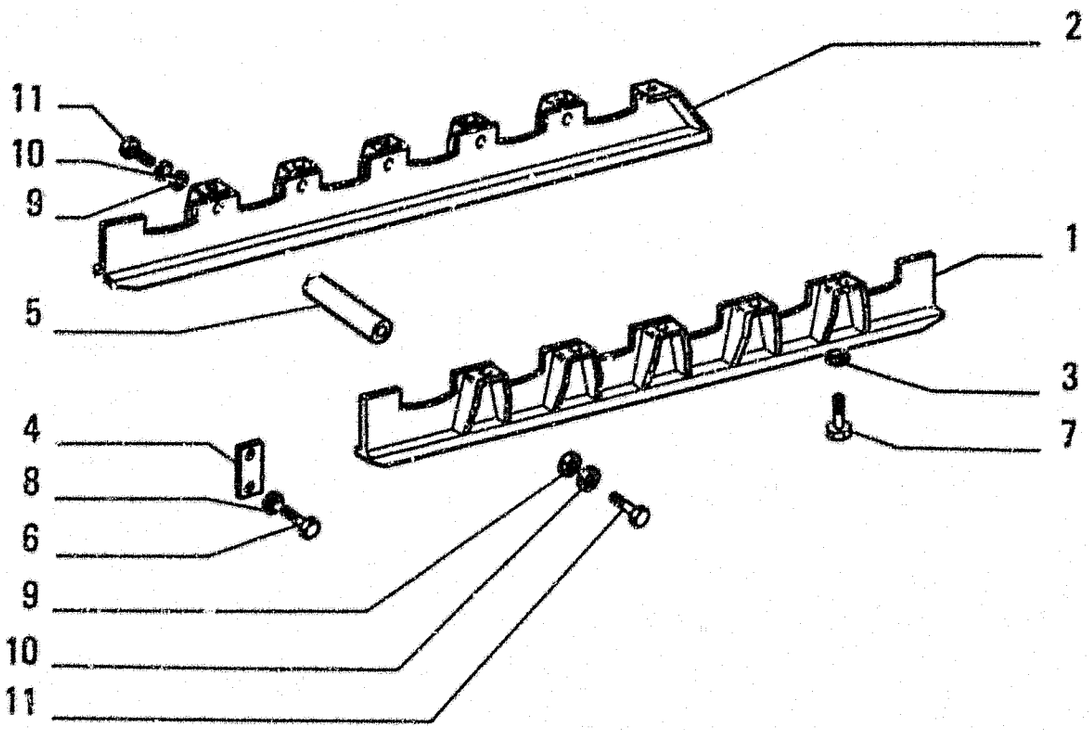

ITEM	PART NUMBER	QTY	TRANS CODE	DESCRIPTION	DESCRIZIONE
1	79068300	2	70R	GUARD - OUTER	RIPARO - ESTERNO
2	79068302	1	70R	GUARD - INNER RIGHT	RIPARO - INTERNO DESTRO
	79068304	1	70R	GUARD - INNER LEFT	RIPARO - INTERNO SINISTRO
3	79005240	12	131R	WASHER	ROSETTA
4	76006423	6	110P	PLATE	PIASTRINA
5	76004368	10	184C	STUD	COLONNETTA
6	11390531	12	40V	SCREW 16x1,5x40	VITE 16x1,5x40
7	15840531	22	40V	SCREW 16x1,5x50	VITE 16x1,5x50
8	10572179	12	170R	LOCKWASHER 16,2x3,5	ROSETTA EL. 16,2x3,5
9	10520421	20	131R	WASHER 20,4x35	ROSETTA 20,4x35
10	10572379	20	170R	LOCKWASHER 20,2x4	ROSETTA EL. 20,2x4
11	11408631	20	40V	SCREW 20x1,5x45	VITE 20x1,5x45

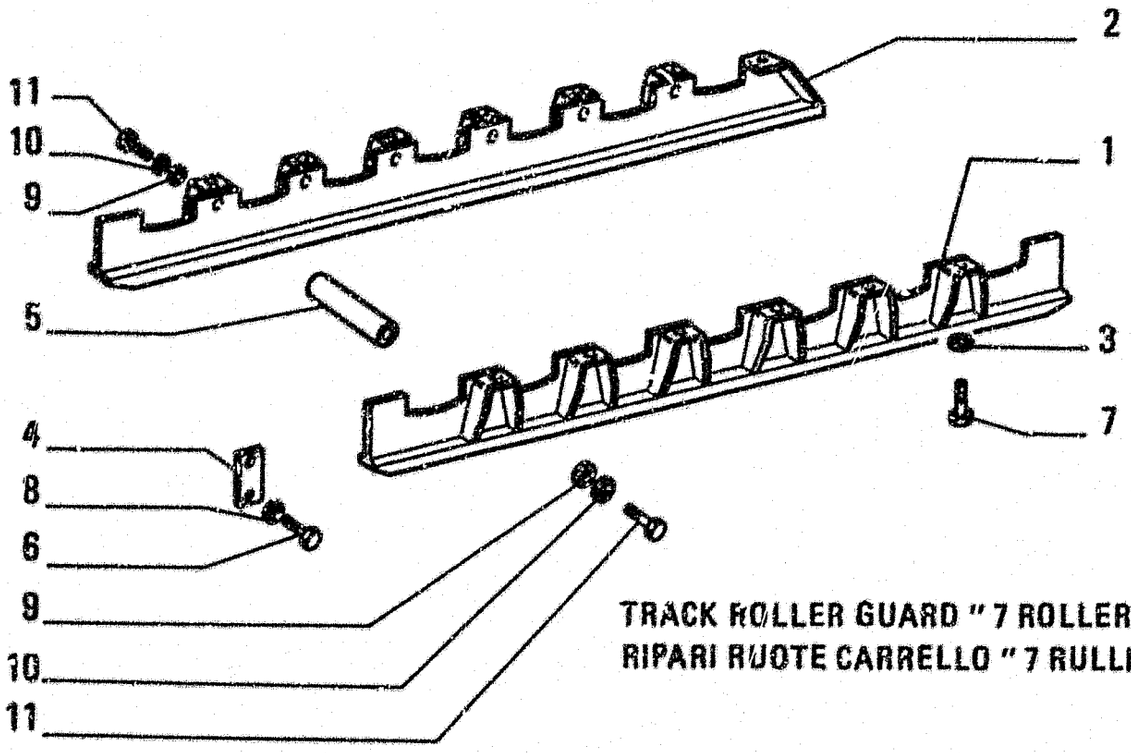

TRACK ROLLER GUARD " 7 ROLLERS "
RIPARI RUOTE CARRELLO " 7 RULLI "

ITEM	PART NUMBER	QTY	TRANS CODE	DESCRIPTION	DESCRIZIONE
1	76002926	2	70R	GUARD - OUTER	RIPARO - ESTERNO
2	76002927	1	70R	GUARD - INNER RIGHT	RIPARO - INTERNO DESTRO
	76002928	1	70R	GUARD - INNER LEFT	RIPARO - INTERNO SINISTRO
3	79005240	26	131R	WASHER	ROSETTA
4	76006423	6	110P	PLATE	PIASTRINA
5	76004368	12	184C	STUD	COLONNETTA
6	11390537	12	40V	SCREW 16x1,5x40	VITE 16x1,5x40
7	15840537	26	40V	SCREW 16x1,5x50	VITE 16x1,5x50
8	10517271	12	170R	LOCKWASHER 16,2x4	ROSETTA EL. 16,2x4
9	10520427	24	131R	WASHER 20,4x35	ROSETTA 20,4x35
10	10572371	24	170R	LOCKWASHER 20,2x4	ROSETTA EL. 20,2x4
11	11408637	24	40V	SCREW 20x1,5x45	VITE 20x1,5x45

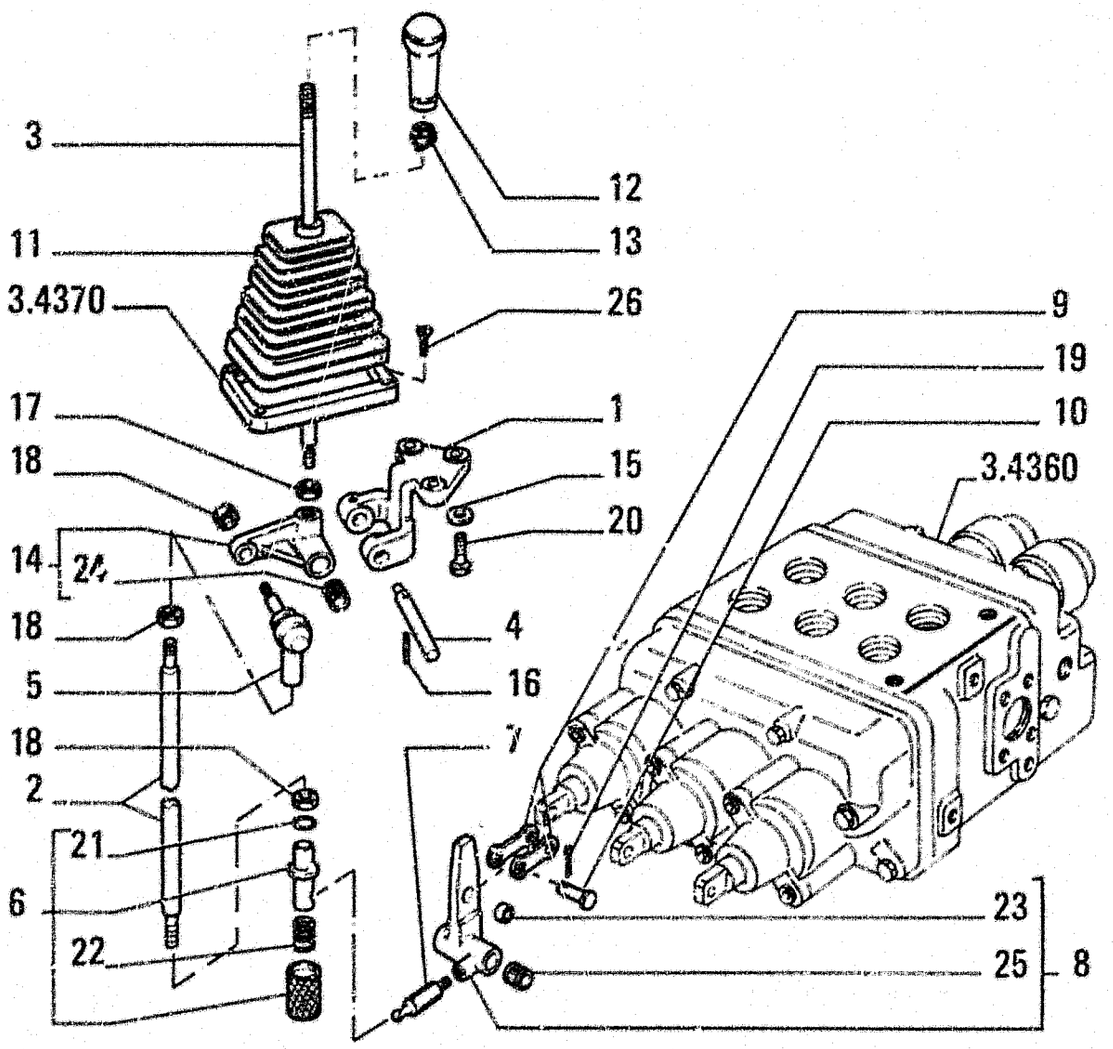

ITEM	PART NUMBER	QTY	TRANS CODE	DESCRIPTION	DESCRIZIONE
1	79083897	1	300S	SUPPORT	SUPPORTO
2	79083941	1	142T	TIEROD	TIRANTE
3	79111315	1	90A	ROD	ASTA
4	79078173	1	80P	PIN	PERNO
5	79092808	1	165S	ARTICULATION	SNODO
6	79083370	1	155G	QUICK-CONNECTING COUPLING - ASSEMBLY	GIUNTO RAPIDO - COMPLETO
7	79086799	1	165S	ARTICULATION	SNODO
8	79092807	1	45L	LEVER - ASSEMBLY	LEVA - COMPLETO
9	79092804	2	110P	PLATE	PIASTRINA
10	79092805	2	80P	PIN	PERNO
11	79100924	1	334C	DUST BOOT	CUFFIA PARAPOLVERE
12	79101994	1	25I	HANDGRIP	IMPUGNATURA
13	79110877	1	50G	RING NUT	GHIERA
14	79092887	1	135M	HUB - ASSEMBLY	MOZZO - COMPLETO
15	14496631	3	131R	WASHER 10.5x21	ROSETTA 10.5x21
16	14164370	1	202S	SPRING PIN 4.4x30	SPINA ELASTICA 4.4x30
17	11702921	1	10D	NUT 12x1.75x10	DADO 12x1,75x10
18	11701721	3	10D	NUT 10x1,5x8	DADO 10x1,5x8
19	10802801	2	270C	COTTER PIN 2.5x25.0	COPIGLIA 2.5x25.0
20	11106431	3	40V	SCREW 10x1.5x30	VITE 10x1.5x30
21	13420776	1	187A	SNAP RING	ANELLO ELASTICO
22	79086837	1	100M	SPRING	MOLLA
23	79005596	1	95B	BUSHING	BOCCOLA
24	79084568	1	95B	BUSHING	BOCCOLA
25	79084568	1	95B	BUSHING	BOCCOLA
26	13313417	2	40V	SCREW	VITE

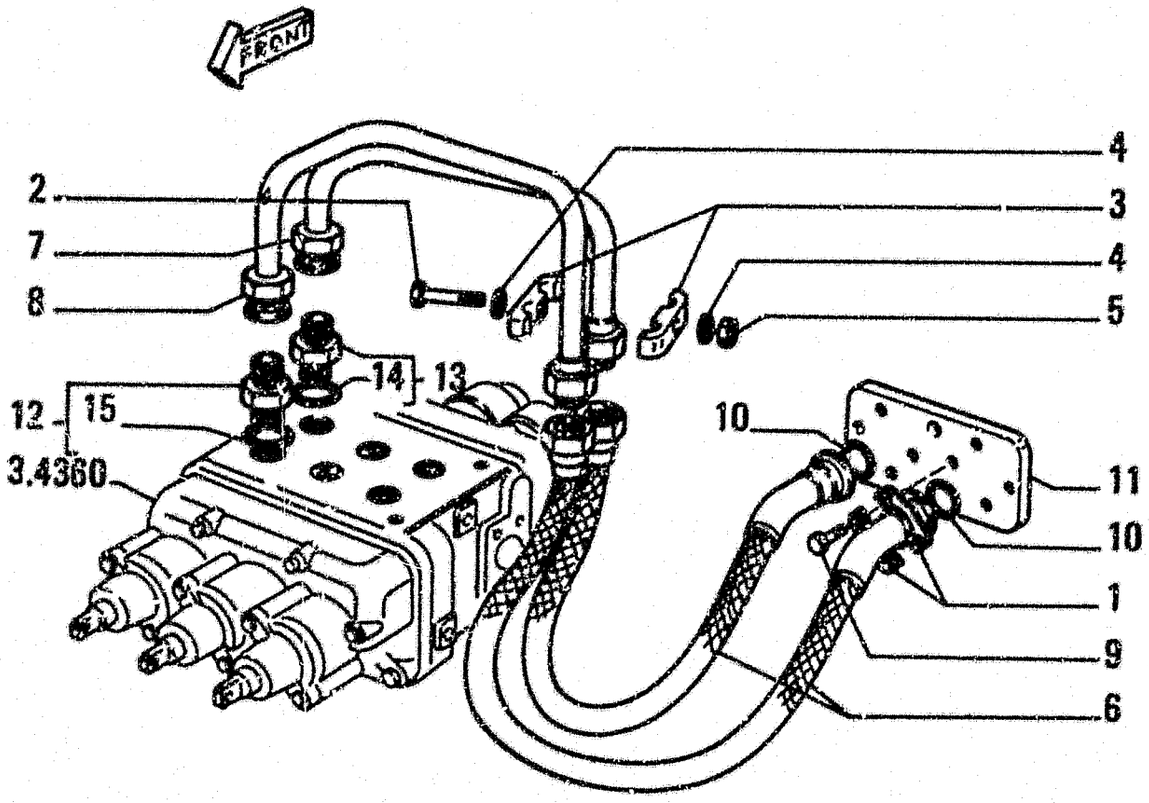

ITEM	PART NUMBER	QTY	TRANS CODE	DESCRIPTION	DESCRIZIONE
1	76007732	4	417S	HALF FLANGE	SEMIFLANGIA
2	11107431	1	40V	SCREW 10x1.5x60	VITE 10x1.5x60
3	79084821	2	74B	BLOCK	BLOCCHETTO
4	12626231	2	131R	WASHER 10.2x25	ROSETTA 10.2x25
5	11701721	1	10D	NUT 10x1.5x8	DADO 10x1.5x8
6	79114137	2	265T	HOSE	TUBO FLESSIBILE
7	79104124	1	133T	TUBE	TUBO RIGIDO
8	79104122	1	193T	TUBE	TUBO RIGIDO
9	14420131	10	40V	SCREW 10x1.25x25	VITE 10x1.25x25
10	70924110	2	158G	O-RING	GUARNIZIONE O-R
11	79109694	1	70F	FLANGE	FLANGIA
12	78100101	1	20R	FITTING - ASSEMBLY	RACCORDO - COMPLETO
13	79098454	1	20R	FITTING - ASSEMBLY	RACCORDO - COMPLETO
14	14438185	1	70F	FLANGE	FLANGIA
15	14438185	1	70F	FLANGE	FLANGIA

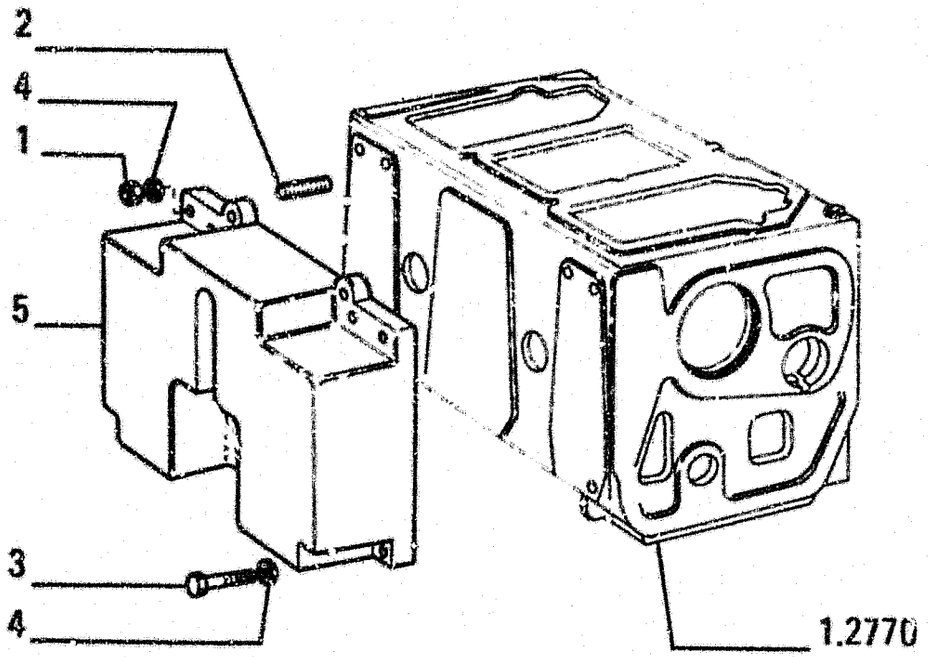

ITEM	PART NUMBER	QTY	TRANS CODE	DESCRIPTION	DESCRIZIONE
1	12164527	4	10D	NUT 24x2x19	DADO 24x2x19
2	13957530	4	210P	STUD 24x2x157	PRIGIONIERO 24x2x157
3	15998737	2	40V	SCREW 24x2x180	VITE 24x2x180
4	76002739	6	131R	WASHER - IN ALTERNATIVE	ROSETTA - IN ALTERNATIVA
	79005245	6	131R	WASHER - IN ALTERNATIVE	ROSETTA - IN ALTERNATIVA
5	79073014	1	221	REAR COUNTERWEIGHT	ZAVORRA POSTERIORE

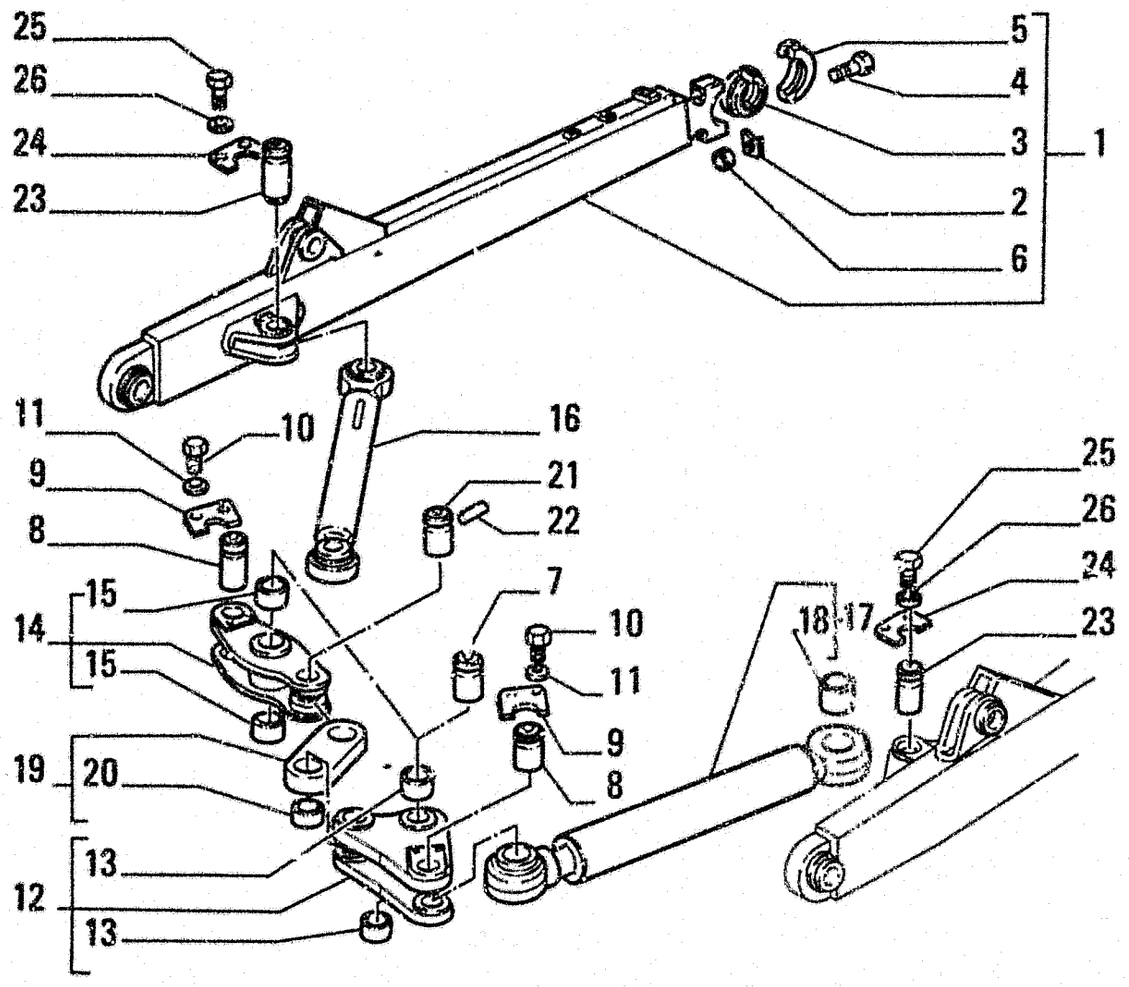

ITEM	PART NUMBER	QTY	TRANS CODE	DESCRIPTION	DESCRIZIONE
1	79114382	1	130B	BOOM - ASSEMBLY RIGHT	BRACCIO - COMPLETO DESTRO
	79114383	1	130B	BOOM - ASSEMBLY LEFT	BRACCIO - COMPLETO SINISTRO
2	8280915	2	110P	PLATE	PIASTRINA
3	8280908	1	96S	HALF BUSHING	SEMIBOCCOLA
4	8296138	1	79L	REST	LUNETTA
				FOR P/N 79114383	PER P/N 79114383
	79074406	1	79L	REST	LUNETTA
				FOR P/N 79114382	PER P/N 79114382
5	16047131	2	40V	SCREW 24x2x180	VITE 24x2x180
6	12163721	2	10D	NUT 24x3x19	DADO 24x3x19
7	79114654	2	80P	PIN	PERNO
8	79114652	2	80P	PIN	PERNO
9	79114657	4	110P	PLATE	PIASTRINA
10	11127531	8	40V	SCREW 16x2x35	VITE 16x2x35
11	14496931	8	131R	WASHER 16,8x30	ROSETTA 16,8x30
12	79114386	1	45L	LEVER - ASSEMBLY LEFT	LEVA - COMPLETO SINISTRO
13	8270283	2	95B	BUSHING	BOCCOLA
14	79114384	1	45L	LEVER - ASSEMBLY RIGHT	LEVA - COMPLETO DESTRO
15	8270283	2	95B	BUSHING	BOCCOLA
16	79114392	1	142T	TIEROD - ASSEMBLY SEE TAV. 3	TIRANTE - COMPLETO VEDERE TAV
17	79114388	1	142T	TIEROD COMPL	TIRANTE COMPL.
18	8270259	1	95B	BUSHING	BOCCOLA
19	8280195	1	50B	LINK ROD - ASSEMBLY	BIELLA - COMPLETO
20	8270283	2	95B	BUSHING	BOCCOLA
21	79114656	2	80P	PIN	PERNO
22	13917770	2	202S	SPRING PIN 10x90	SPINA ELASTICA 10x90
23	79114653	2	80P	PIN	PERNO

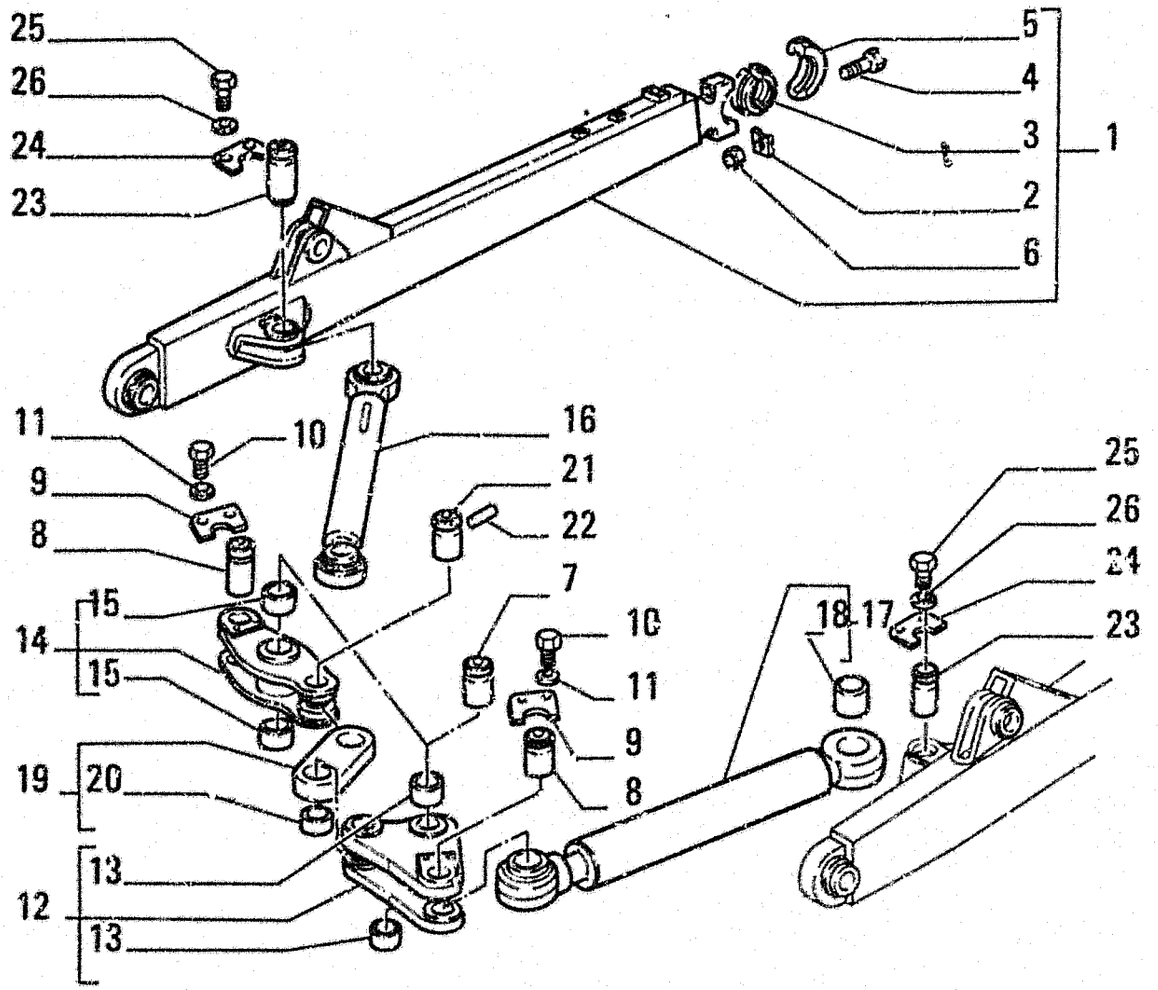

ITEM	PART NUMBER	QTY	TRANS CODE	DESCRIPTION	DESCRIZIONE
24	79114658	2	110P	PLATE	PIASTRINA
25	11115631	4	40V	SCREW 14x2x35	VITE 14x2x35
26	12644931	4	131R	WASHER	ROSETTA

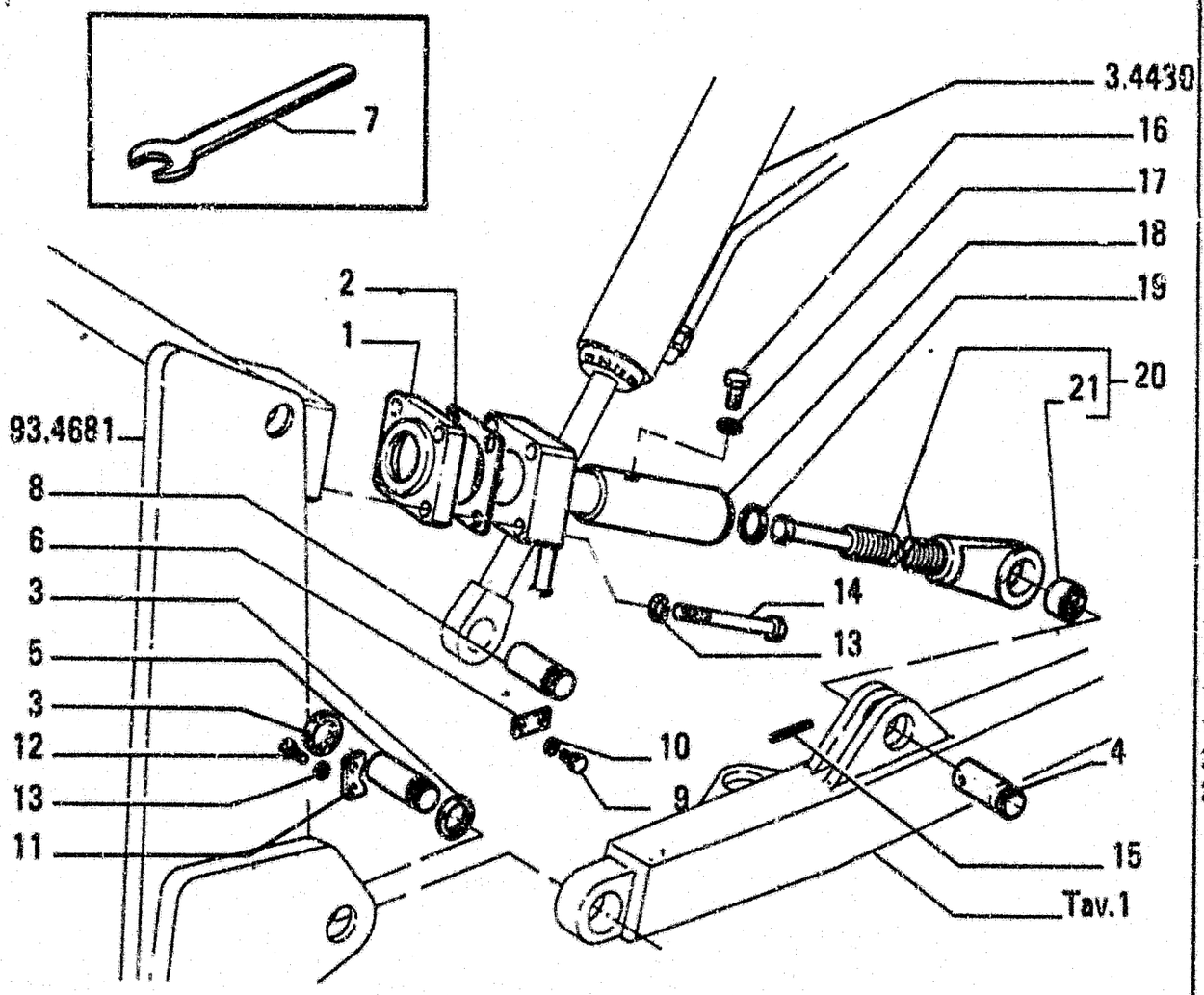

ITEM	PART NUMBER	QTY	TRANS CODE	DESCRIPTION	DESCRIZIONE
1	8273635	2	70F	FLANGE	FLANGIA
2	8273637		198S	SHIM	SPESSORE
3	8280206	4	75D	SPACER	DISTANZIALE
4	79114655	2	80P	PIN	PERNO
5	79114652	2	80P	PIN	PERNO
6	79114659	2	110P	PLATE	PIASTRINA
7	14585778	1	150C	KEY 36 36x11	CHIAVE 36 36x11
8	79114651	2	80P	PIN	PERNO
9	11115631	4	40V	SCREW 14x2x35	VITE 14x2x35
10	12544931	4	131R	WASHER	ROSETTA
11	79114657	2	110P	PLATE	PIASTRINA
12	11127531	4	40V	SCREW 16x2x35	VITE 16x2x35
13	14496931	12	131R	WASHER 16,8x30	ROSETTA 16,8x30
14	11120131	8	40V	SCREW 16x2x110	VITE 16x2x110
15	13917770	2	202S	SPRING PIN 10x90	SPINA ELASTICA 10x90
16	8295634	1	40V	SCREW	VITE
17	14496931	1	131R	WASHER 16,8x30	ROSETTA 16 8x30
18	79081631	1	30M	SLEEVE	MANICOTTO
19	8293408	1	122G	SEAL	GUARNIZIONE
20	79081627	1	142T	TIEROD - ASSEMBLY	TIRANTE - COMPLETO
21	8295620	1	95B	BUSHING	BOCCOLA

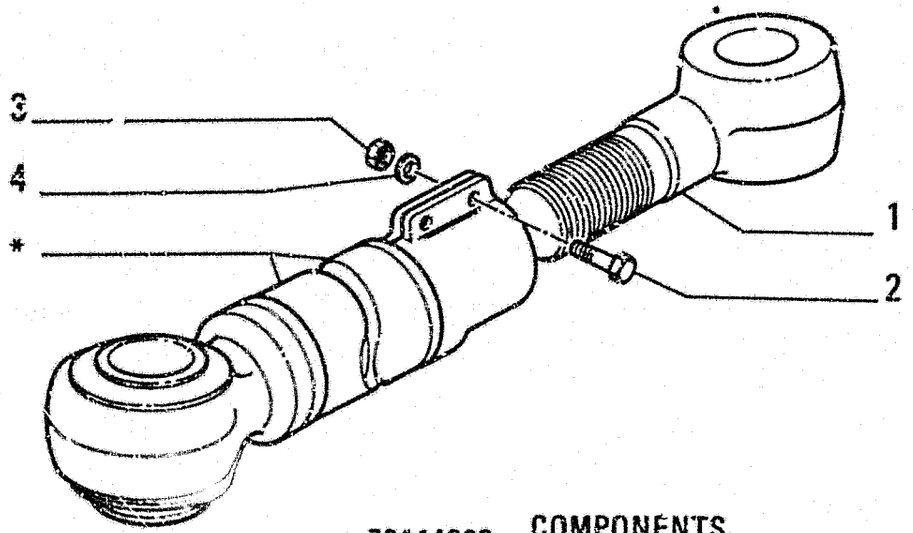

79114392 COMPONENTS
COMPONENTI

PARTS MARKED * ARE NOT SUPPLIED AS SPARES
I PARTICOLARI CONTRASSEGNATI CON * NON VENGONO FORNITI DI RICAMBIO

ITEM	PART NUMBER	QTY	TRANS CODE	DESCRIPTION	DESCRIZIONE
1	76004658	1	142T	TIEROD	TIRANTE
2	11116431	2	40V	SCREW 14x2x60	VITE 14x2x60
3	12163221	2	10D	NUT 4x0,7x11	DADO 4x0,7x11
4	14496631	2	131R	WASHER 14,4x28	ROSETTA 14,4x28

FROM SGR. 93.4680 TAV. 1 PAG. 1
DA

TO SGR. 93.4811 TAV. 1 PAG. 1
A

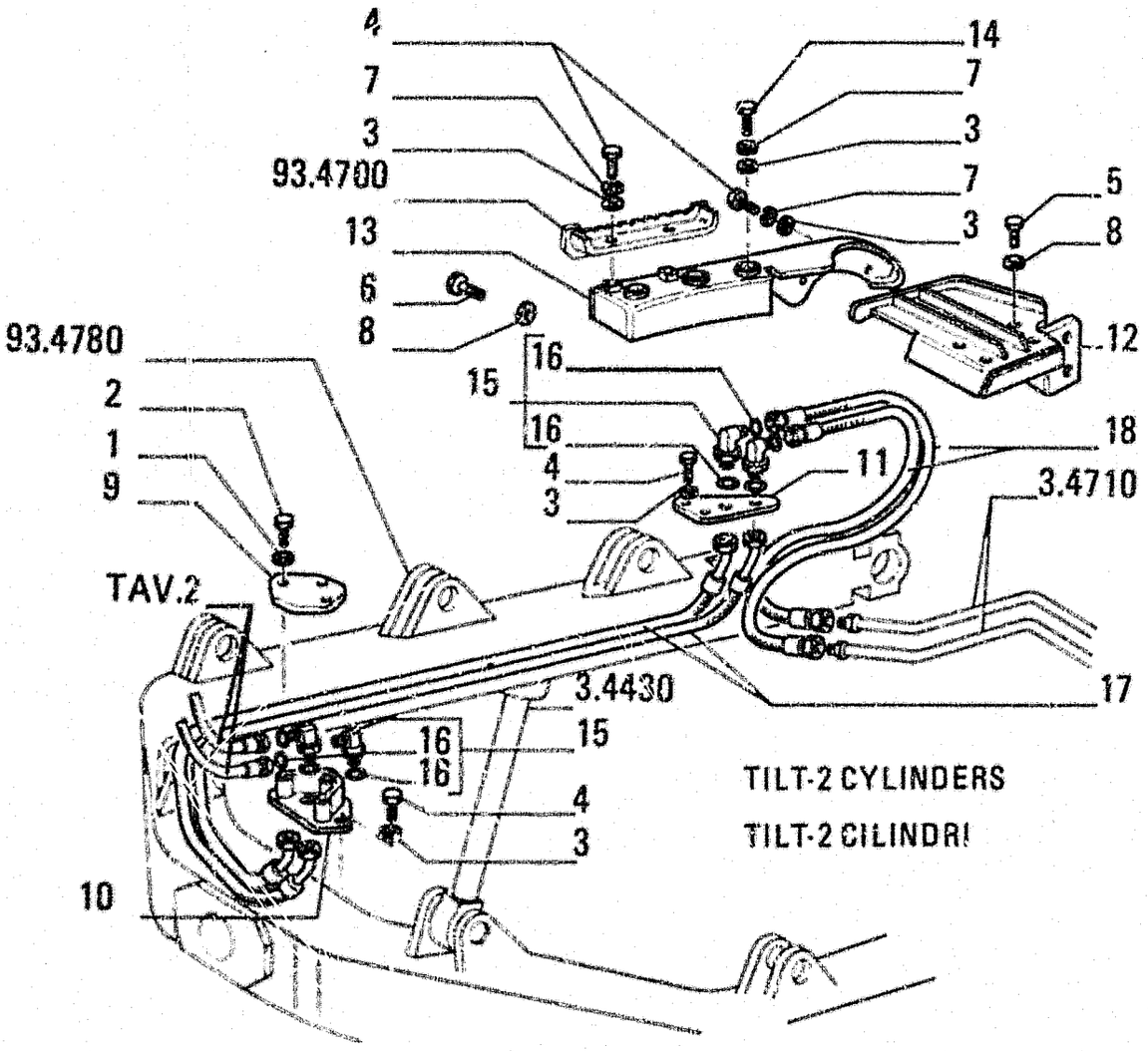

ITEM	PART NUMBER	QTY	TRANS CODE	DESCRIPTION	DESCRIZIONE
1	14496631	3	131R	WASHER 10,5x21	ROSETTA 10,5x21
2	11106031	3	40V	SCREW 10x1,5x20	VITE 10x1,5x20
3	14496731	9	131R	WASHER 12,2x24	ROSETTA 12,2x24
4	11112431	6	40V	SCREW 12x1,75x30	VITE 12x1,75x30
5	11390531	4	40V	SCREW 16x1,5x40	VITE 16x1,5x40
6	11391531	2	40V	SCREW 16x1,5x45	VITE 16x1,5x45
7	10615879	9	131R	WASHER 12	ROSETTA 12
8	79005240	6	131R	WASHER	ROSETTA
9	79089841	1	265C	COVER	COPERCHIO
10	79101129	1	70m	GUARD - FRONT	RIPARO - ANTERIORE
11	79101128	1	105P	PLATE	PIASTRA
12	79114324	1	70R	GUARD	RIPARO
13	79089958	1	70R	GUARD	RIPARO
14	11113331	3	40V	SCREW 12x1,75x55	VITE 12x1,75x55
15	78100065	4	20R	FITTING - ASSEMBLY	RACCORDO - COMPLETO
16	70923841	2	158G	O-RING	GUARNIZIONE O R
17	79101132	2	192T	HOSE ASSY	TUBO FLESS C/RACCORDI
18	79105269	2	192T	HOSE ASSY	TUBO FLESS C/RACCORDI

PARTS MARKED * ARE NOT SUPPLIED AS SPARES
I PARTICOLARI CONTRASSEGNATI CON * NON VENGONO FORNITI DI RICAMBIO

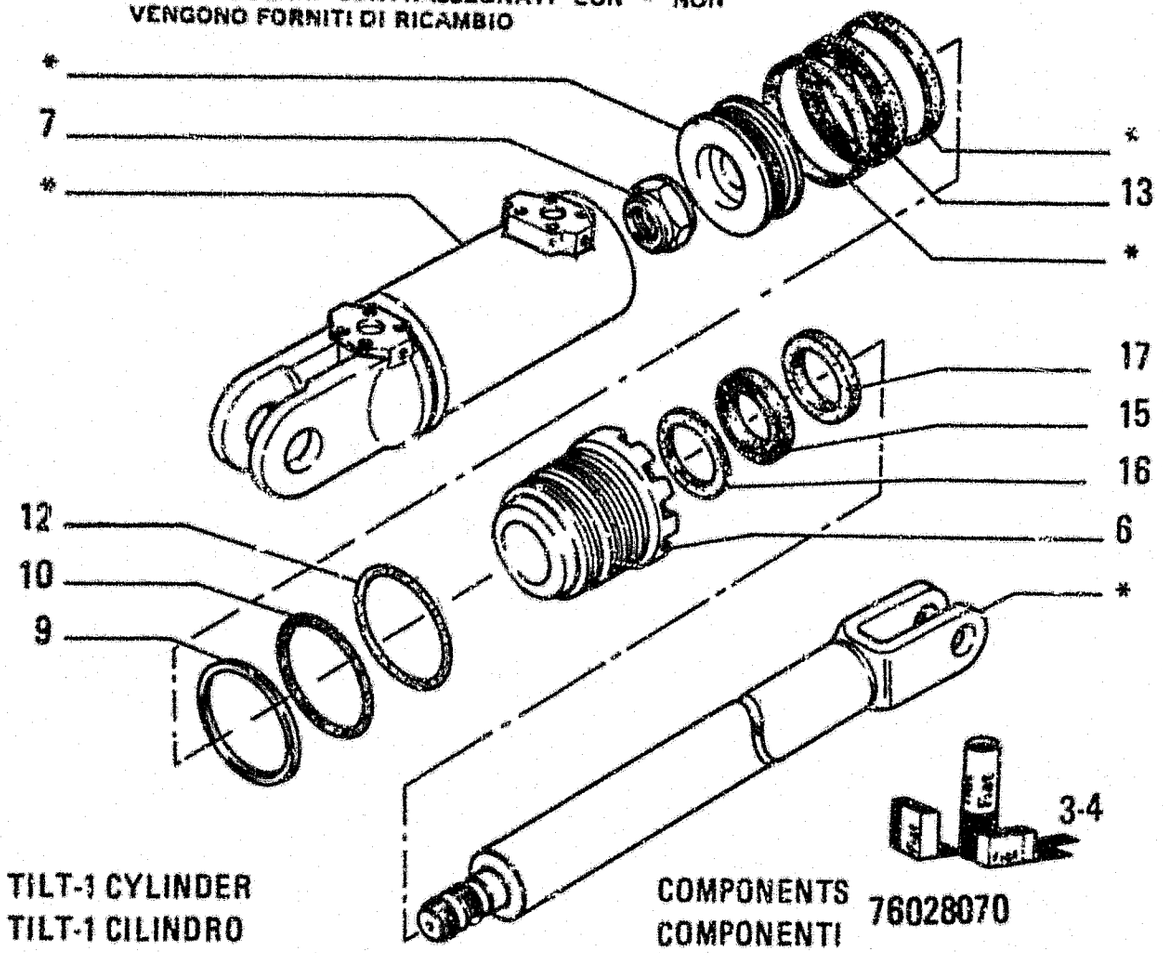

TILT-1 CYLINDER
TILT-1 CILINDRO

COMPONENTS
COMPONENTI 76028070

ITEM	PART NUMBER	QTY	TRANS CODE	DESCRIPTION	DESCRIZIONE
3	79071464	1	K8	KIT-HYDRAULIC TILT CYL.SEALS - SEE PAGE 32	KIT-GUARN.CIL.TILT IDRAULICO - VED. PAG. 32
6	79092232	1	132F	HEAD	FONDELLO ANTERIORE
7	76015054	1	10D	NUT	DADO
9	8298055	1	45A	RING	ANELLO
10	14466080	1	158G	O-RING 3,53x101,19	GUARNIZIONE O-R 3,53x101,19
12	14466361	1	158G	O-RING 3,53x110,72	GUARNIZIONE O-R 3,53x110,72
13	8281505	1	122G	SEAL KIT 79100822	GUARNIZIONE
15	79065566	1	122G	SEAL KIT 79071464	GUARNIZIONE KIT 79071464
16	79065567	1	45A	RING KIT 79071464	ANELLO KIT 79071464
17	79065568	1	122G	SEAL KIT 79071464	GUARNIZIONE KIT 79071464

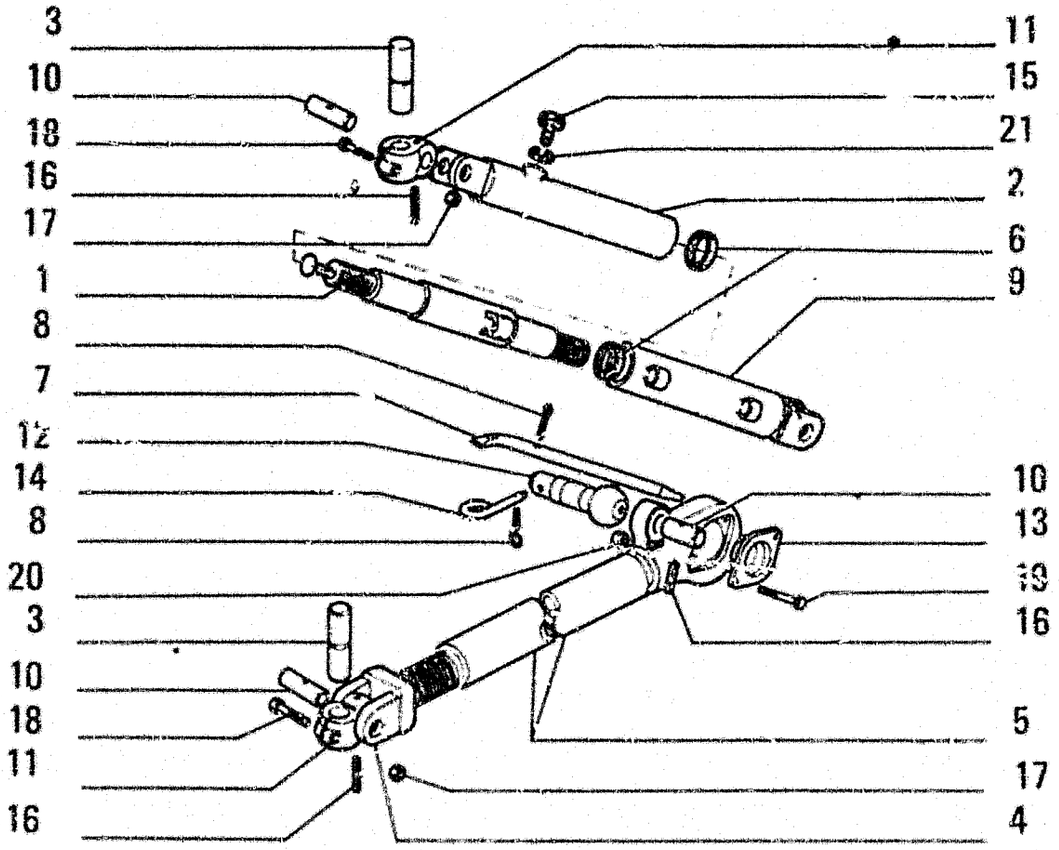

RIGHT YOKE ASSY
FORCELLA DESTRA

TILT 1 CYLINDER
TILT 1 CILINDRO

ITEM	PART NUMBER	QTY	TRANS CODE	DESCRIPTION	DESCRIZIONE
1	79037314	1	274S	ROD	STELO
2	79037311	1	30M	SLEEVE - FRONT	MANICOTTO - ANTERIORE
3	8294275	3	80P	PIN	PERNO
4	8293413	1	61E	END - IN ALTERNATIVA	ESTREMITA - IN ALTERNATIVA
	76001889	1	61E	END - IN ALTERNATIVE	ESTREMITA' - IN ALTERNATIVA
5	8298162	1	244P	STRUT	PUNTONE
6	8293408	2	122G	SEAL	GUARNIZIONE
7	8296559	1	45L	LEVER	LEVA
8	567406	2	270C	COTTER PIN	COPIGLIA
9	8294516	1	30M	SLEEVE - REAR	MANICOTTO - POSTERIORE
10	8298172	3	80P	PIN	PERNO
11	8298171	2	1130	QUICK COUPLING	ATTACCO RAPIDO
12	8293416	1	80P	PIN	PERNO
13	8273262	2	70F	FLANGE	FLANGIA
14	8293417	1	200S	PIN	SPINA
15	8273641	1	40V	SCREW	VITE
16	13920770	3	202S	SPRING PIN 12.5x80	SPINA ELASTICA 12.5x80
17	12577321	2	10D	NUT 14x2x16.6	DADO 14x2x16.6
18	11117034	2	40V	SCREW 14x2x90	VITE 14x2x90
19	11113831	2	40V	SCREW 12x1.75x80	VITE 12x1.75x80
20	11702921	2	10D	NUT 12x1.75x10	DADO 12x1.75x10
21	14497131	1	131R	WASHER 21x37	ROSETTA 21x37

LEFT YOKE ASSY
FORCELLA SINISTRA

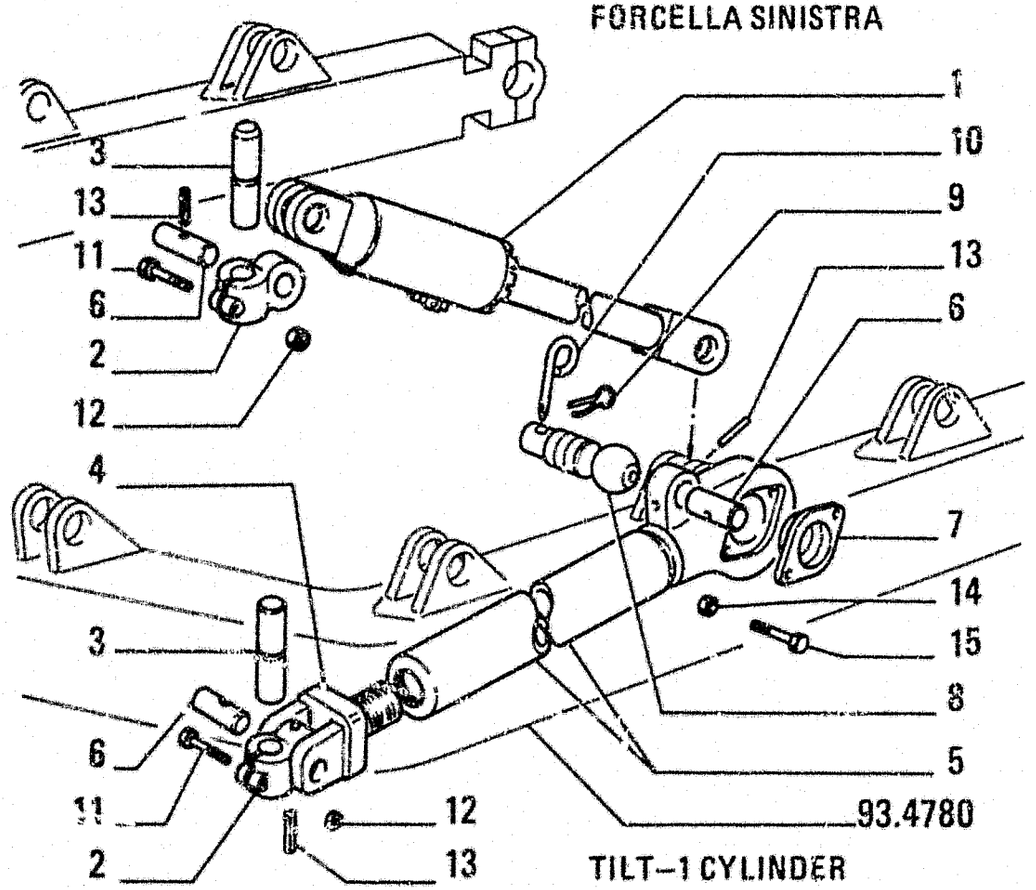

TILT–1 CYLINDER
TILT–1 CILINDRO

ITEM	PART NUMBER	QTY	TRANS CODE	DESCRIPTION	DESCRIZIONE
1	76028070	1	164C	CYLINDER - ASSEMBLY SEE TAV. 5	CILINDRO - COMPLETO VEDERE TAV. 5
2	8298171	2	113O	QUICK COUPLING	ATTACCO RAPIDO
3	8294275	2	80P	PIN	PERNO
4	8293413	1	61E	END - IN ALTERNATIVA	ESTREMITA - IN ALTERNATIVA
	76001889	1	61E	END - IN ALTERNATIVE	ESTREMITA - IN ALTERNATIVA
5	8298162	1	244P	STRUT	PUNTONE
6	8298172	3	80P	PIN	PERNO
7	8273262	2	70F	FLANGE	FLANGIA
8	8293416	1	80P	PIN	PERNO
9	567406	1	270C	COTTER PIN	COPIGLIA
10	8293417	1	200S	PIN	SPINA
11	11117034	2	40V	SCREW 14x2x90	VITE 14x2x90
12	12577321	2	10D	NUT 14x2x16,6	DADO 14x2x16,6
13	13920770	3	202S	SPRING PIN 12,5x80	SPINA ELASTICA 12,5x80
14	11702921	2	10D	NUT 12x1,75x10	DADO 12x1,75x10
15	11113831	2	40V	SCREW 12x1,75x80	VITE 12x1,75x80

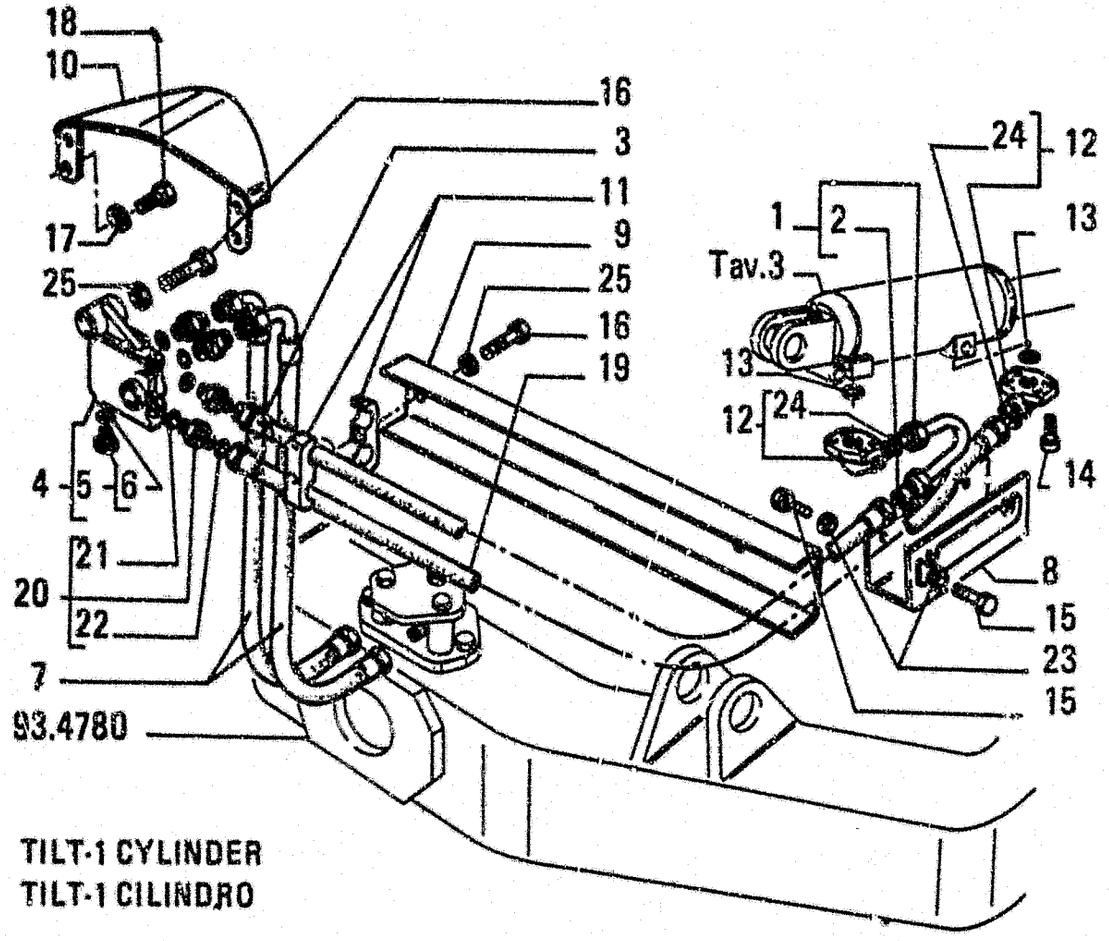

TILT-1 CYLINDER
TILT-1 CILINDRO

ITEM	PART NUMBER	QTY	TRANS CODE	DESCRIPTION	DESCRIZIONE
1	79103039	1	193T	TUBE - ASSEMBLY	TUBO RIGIDO - COMPLETO
2	70923841	1	158G	O-RING	GUARNIZIONE O-R
3	79105347	1	192T	HOSE ASSY	TUBO FLESS C/RACCORDI
4	79107202	1	74B	BLOCK - ASSEMBLY	BLOCCHETTO - COMPLETO
5	10118740	1	50T	PLUG - ASSEMBLY	TAPPO - COMPLETO
6	14437785	1	158G	O-RING	GUARNIZIONE O-R
7	79101131	2	192T	HOSE ASSY	TUBO FLESS C/RACCORDI
8	79114435	1	70R	GUARD	RIPARO
9	79074398	1	70R	GUARD	RIPARO
10	79089955	1	70R	GUARD	RIPARO
11	8284842	4	74B	BLOCK	BLOCCHETTO
12	79100437	2	70F	FLANGE - ASSEMBLY	FLANGIA - COMPLETO
13	70924922	2	158G	O-RING	GUARNIZIONE O-R
14	14420331	8	40V	SCREW 10x1,25x35	VITE 10x1,25x35
15	16043231	4	40V	SCREW 8x1,25x16	VITE 8x1,25x16
16	11113431	4	40V	SCREW 12x1,75x60	VITE 12x1,75x60
17	79011527	4	131R	WASHER	ROSETTA
18	16043631	4	40V	SCREW 8x1,25x25	VITE 8x1,25x25
19	79103038	1	192T	HOSE ASSY	TUBO FLESS C/RACCORDI
20	78100097	4	20R	FITTING - ASSEMBLY	RACCORDO - COMPLETO
21	14437885	1	158G	O-RING	GUARNIZIONE O-R
22	70923841	1	158G	O-RING	GUARNIZIONE O-R
23	14496531	4	131R	WASHER 8,15x17	ROSETTA 8,15x17
24	70923841	1	158G	O-RING	GUARNIZIONE O-R
25	14496731	4	131R	WASHER 12,2x24	ROSETTA 12,2x24

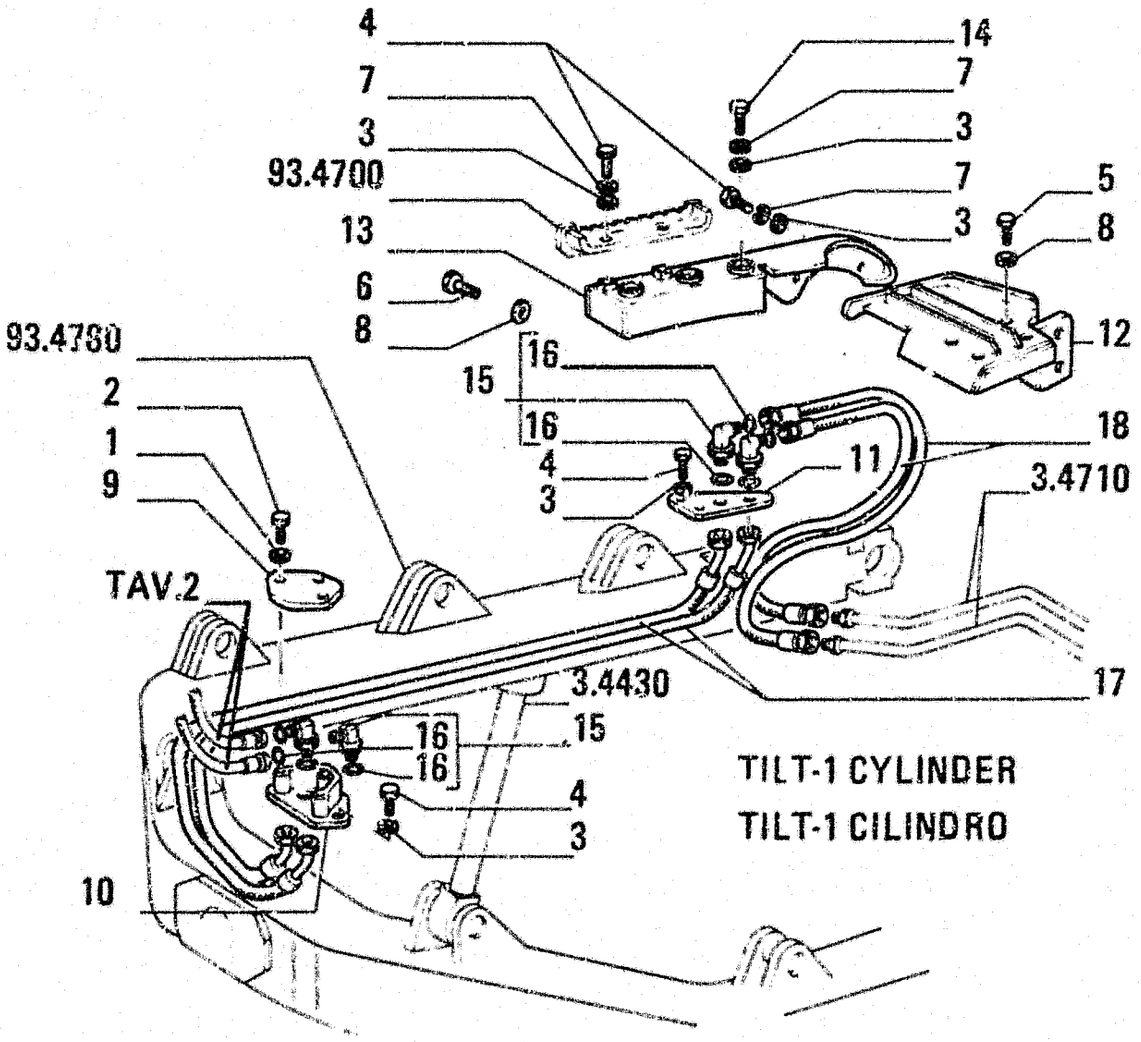

ITEM	PART NUMBER	QTY	TRANS CODE	DESCRIPTION	DESCRIZIONE
1	14496631	3	131R	WASHER 10,5x21	ROSETTA 10.5x21
2	11106031	3	40V	SCREW 10x1,5x20	VITE 10x1.5x20
3	14496731	9	131R	WASHER 12,2x24	ROSETTA 12,2x24
4	11112431	6	40V	SCREW 12x1,75x30	VITE 12x1.75x30
5	11390531	4	40V	SCREW 16x1,5x40	VITE 16x1,5x40
6	11391531	2	40V	SCREW 16x1,5x45	VITE 16x1.5x45
7	10615879	9	131R	WASHER 12	ROSETTA 12
8	79005240	6	131R	WASHER	ROSETTA
9	79089841	1	265C	COVER	COPERCHIO
10	79101129	1	70R	GUARD	RIPARO
11	79101128	1	105P	PLATE	PIASTRA
12	79114324	1	70R	GUARD	RIPARO
13	79089958	1	70R	GUARD	RIPARO
14	11113331	3	40V	SCREW 12x1.75x55	VITE 12x1.75x55
15	78100065	4	20R	FITTING - ASSEMBLY	RACCORDO - COMPLETO
16	70923841	2	158G	O-RING	GUARNIZIONE O-R
17	79101132	2	192T	HOSE ASSY	TUBO FLESS.C/RACCORDI
18	79105269	2	192T	HOSE ASSY	TUBO FLESS.C/RACCORDI

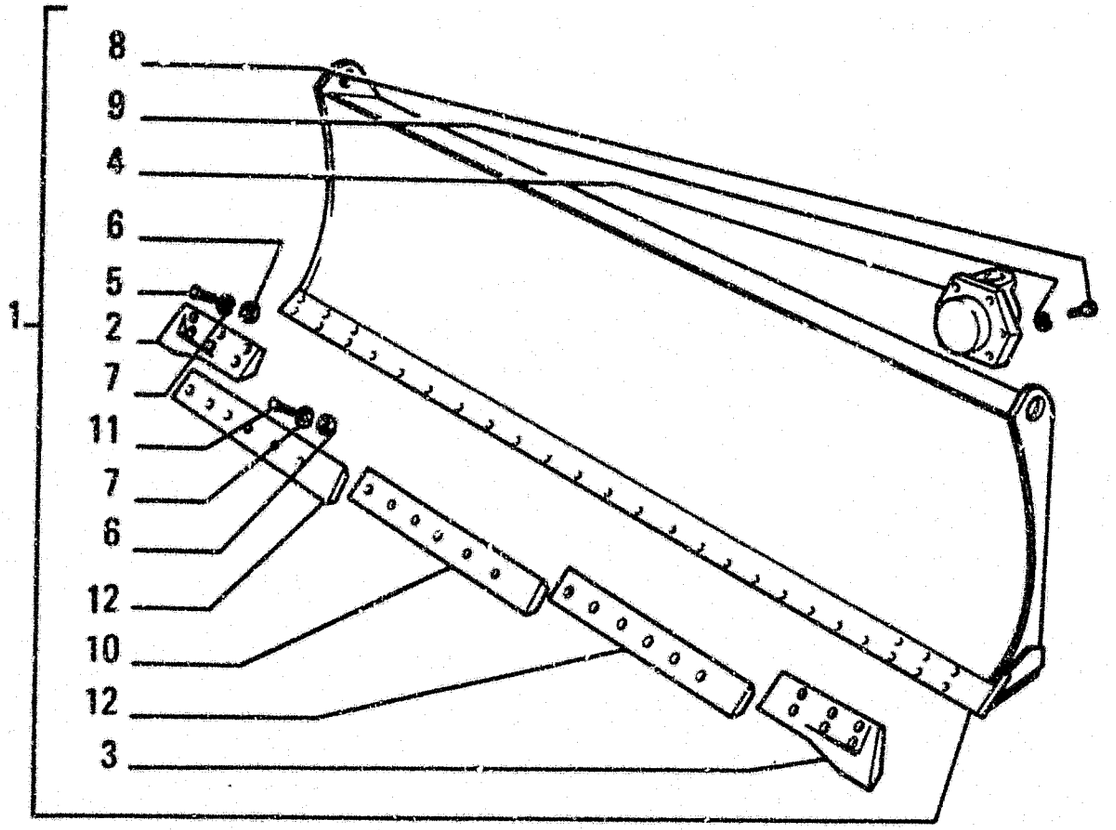

ITEM	PART NUMBER	QTY	TRANS CODE	DESCRIPTION	DESCRIZIONE
1	79089608	1	83L	ANGLE MOLDBOARD (HA) - ASSEMBLY	LAMA ANGOLABILE (HA) - COMPLETO
2	8294273	1	19T	END BIT - RIGHT	TAGLIENTE LATERALE - DESTRO
3	8294274	1	19T	END BIT - LEFT	TAGLIENTE LATERALE - SINISTRO
4	8296247	1	75S	BALL SOCKET	SEDE SFERICA
5	8273530	12	40V	SCREW	VITE
6	12164333	32	10D	NUT 20x1,5x16	DADO 20x1,5x16
7	14497131	32	131R	WASHER 21x37	ROSETTA 21x37
8	16162437	6	40V	SCREW 18x2,5x45	VITE 18x2,5x45
9	14497031	6	131R	WASHER	ROSETTA
10	8294271	1	18T	CUTTING EDGE	TAGLIENTE
11	8282270	20	40V	SCREW	VITE
12	79077486	2	18T	CUTTING EDGE	TAGLIENTE

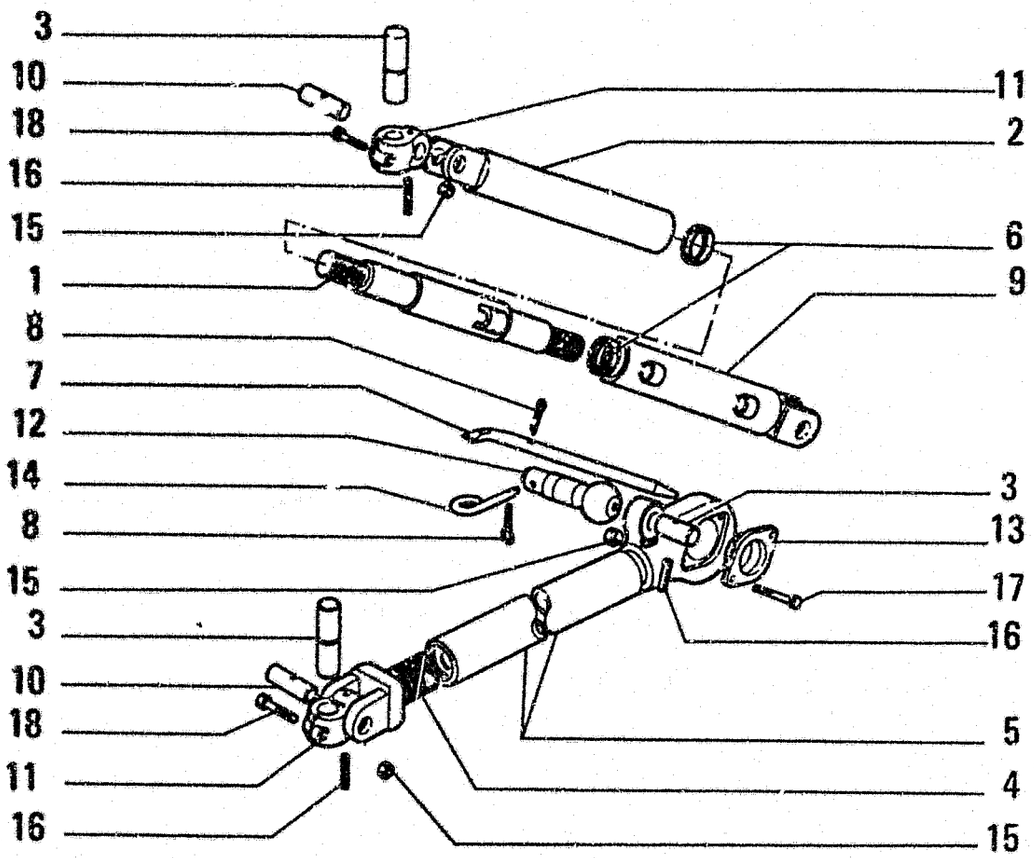

ITEM	PART NUMBER	QTY	TRANS CODE	DESCRIPTION	DESCRIZIONE
1	8297916	2	274S	ROD	STELO
2	8294704	2	30M	SLEEVE - FRONT	MANICOTTO - ANTERIORE
3	8294719	6	80P	PIN	PERNO
4	8294716	2	61E	END	ESTREMITA'
5	8297920	2	244P	STRUT	PUNTONE
6	8291846	4	122G	SEAL	GUARNIZIONE
7	8296559	2	45L	LEVER	LEVA
8	567406	4	270C	COTTER PIN	COPIGLIA
9	8294705	2	30M	SLEEVE - REAR	MANICOTTO - POSTERIORE
10	8294275	4	80P	PIN	PERNO
11	8297923	4	1130	QUICK COUPLING	ATTACCO RAPIDO
12	8293416	2	80P	PIN	PERNO
13	8297924	4	70F	FLANGE	FLANGIA
14	8293417	2	200S	PIN	SPINA
15	12163221	8	10D	NUT 4x0,7x11	DADO 4x0,7x11
16	13921070	6	202S	SPRING PIN 12,5x95	SPINA ELASTICA 12.5x95
17	11117031	4	40V	SCREW 14x2x90	VITE 14x2x90
18	11116831	4	40V	SCREW 14x2x80	VITE 14x2x80

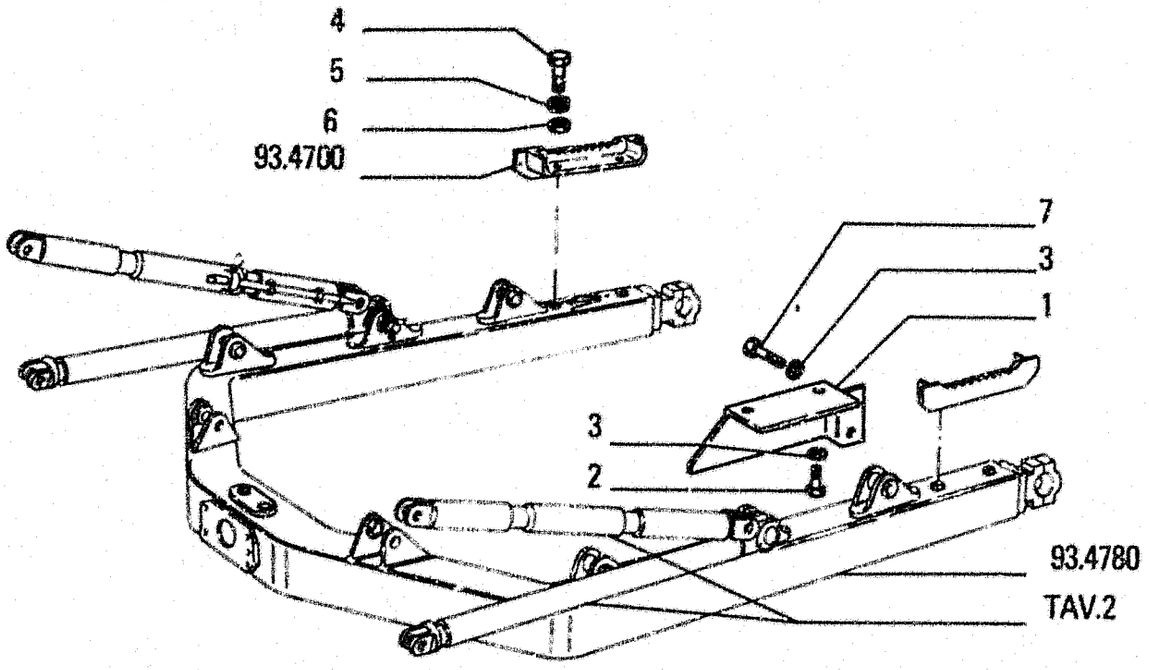

ITEM	PART NUMBER	QTY	TRANS CODE	DESCRIPTION	DESCRIZIONE
1	76027820	4	70R	GUARD	RIPARO
2	11390531	4	40V	SCREW 16x1,5x40	VITE 16x1,5x40
3	79005240	4	131R	WASHER	ROSETTA
4	11112431	4	40V	SCREW 12x1,75x30	VITE 12x1,75x30
5	14496731	4	131R	WASHER 12,2x24	ROSETTA 12,2x24
6	10615879	4	131R	WASHER 12	ROSETTA 12
7	11391531	4	40V	SCREW 16x1,5x45	VITE 16x1,5x45

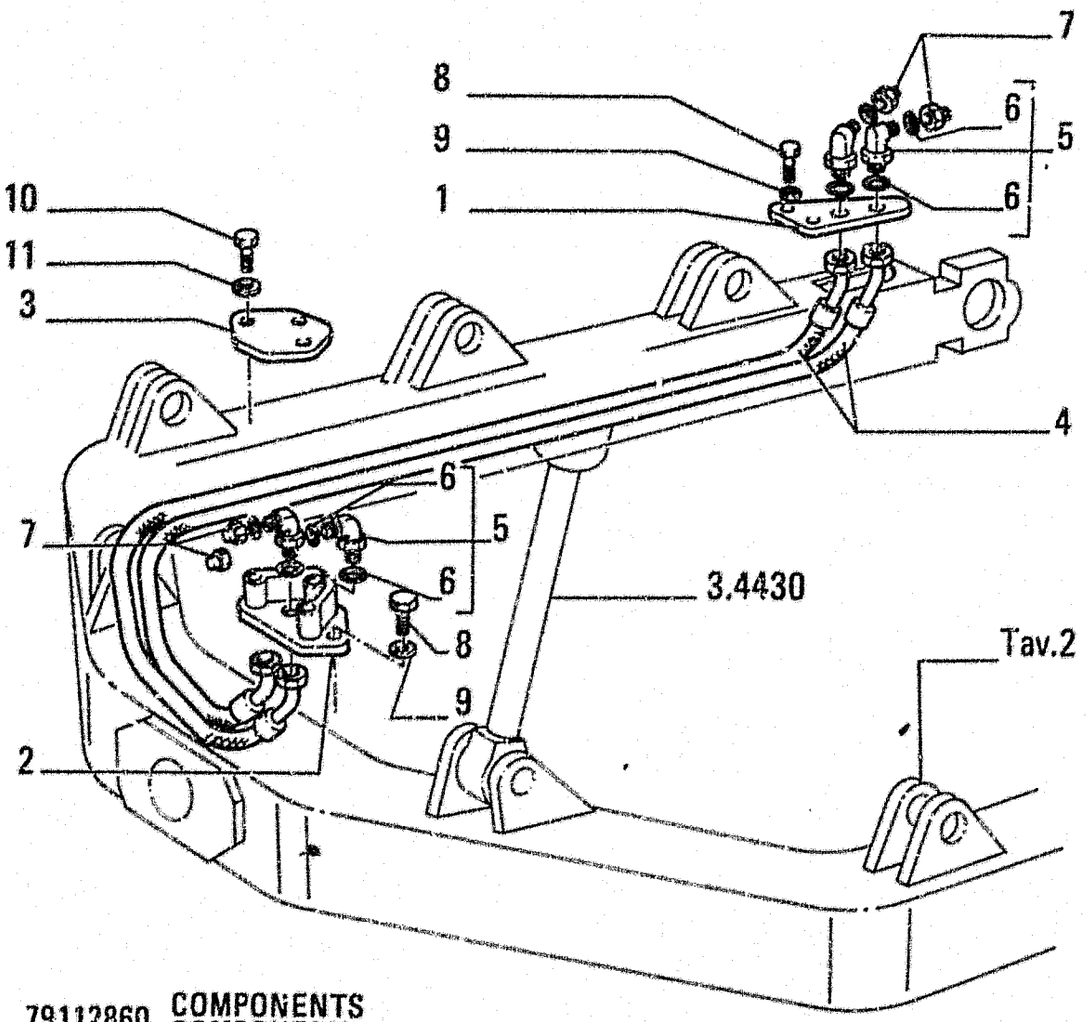

79112860 COMPONENTS
COMPONENTI

ITEM	PART NUMBER	QTY	TRANS CODE	DESCRIPTION	DESCRIZIONE
1	79101128	1	105P	PLATE	PIASTRA
2	79101129	1	70R	GUARD	RIPARO
3	79089841	1	265C	COVER	COPERCHIO
4	79101132	2	192T	HOSE ASSY	TUBO FLESS C/RACCORDI
5	78100065	4	20R	FITTING - ASSEMBLY	RACCORDO - COMPLETO
6	70023814	2	158G	O-RING	GUARNIZIONE O-R
7	78100135	4	50T	PLUG	TAPPO
8	1111243i	4	40V	SCREW 12x1.75x30	VITE 12x1.75x30
9	14496731	4	131R	WASHER 12.2x24	ROSETTA 12.2x24
10	11106031	3	40V	SCREW 10x1.5x20	VITE 10x1.5x20
11	14496631	3	131R	WASHER 10.5x21	ROSETTA 10.5x21

PARTS MARKED * ARE NOT SUPPLIED AS SPARES
I PARTICOLARI CONTRASSEGNATI CON * NON VENGONO FORNITI DI RICAMBIO

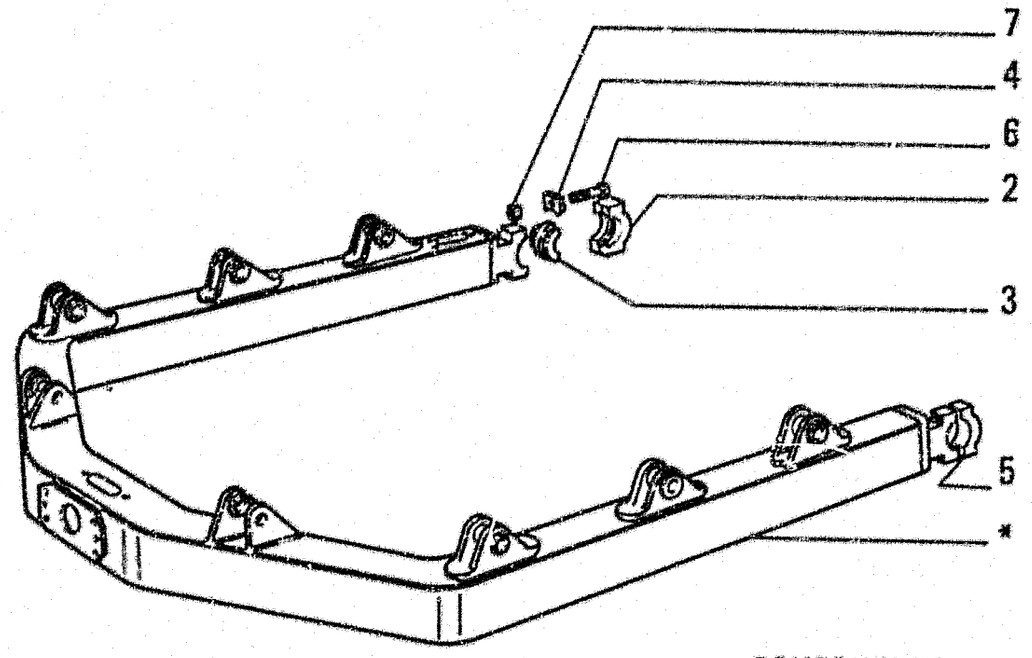

79112860 COMPONENTS
COMPONENTI

ITEM	PART NUMBER	QTY	TRANS CODE	DESCRIPTION	DESCRIZIONE
2	79074406	1	79L	REST - RIGHT	LUNETTA - DESTRO
3	8280908	2	96S	HALF BUSHING	SEMIBOCCOLA
4	8280915	4	110P	PLATE	PIASTRINA
5	8296138	1	79L	REST - LEFT	LUNETTA - SINISTRO
6	16047131	4	40V	SCREW 24x2x180	VITE 24x2x180
7	12163721	4	10D	NUT 24x3x19	DADO 24x3x19

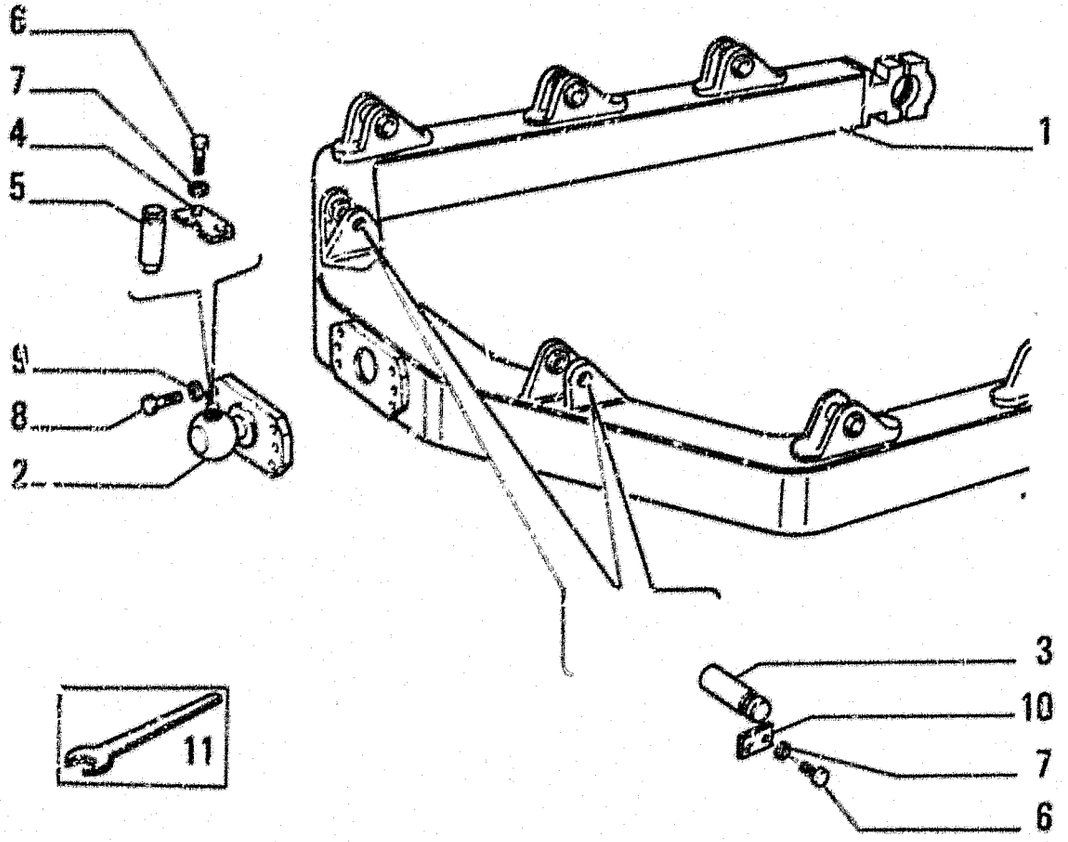

ITEM	PART NUMBER	QTY	TRANS CODE	DESCRIPTION	DESCRIZIONE
1	79112860	1	81A	C-FRAME - ASSEMBLY SEE TAV. 2-3	ARCONE - COMPLETO VEDERE TAV. 2-3
2	8274016	1	300S	SUPPORT - IN ALTERNATIVE	SUPPORTO - IN ALTERNATIVA
	8274704	1	300S	SUPPORT - IN ALTERNATIVE	SUPPORTO - IN ALTERNATIVA
3	79114660	2	80P	PIN	PERNO
4	8270126	1	110P	PLATE	PIASTRINA
5	8273214	1	80P	PIN	PERNO
6	16047071	6	40V	SCREW 18x2,5x50	VITE 18x2,5x50
7	583407	6	131R	WASHER	ROSETTA
8	11115531	6	40V	SCREW 14x2x30	VITE 14x2x30
9	14496831	6	131R	WASHER 14,4x28	ROSETTA 14,4x28
10	79114659	2	110P	PLATE	PIASTRINA
11	14585778	1	150C	KEY 36x11	CHIAVE 36x11

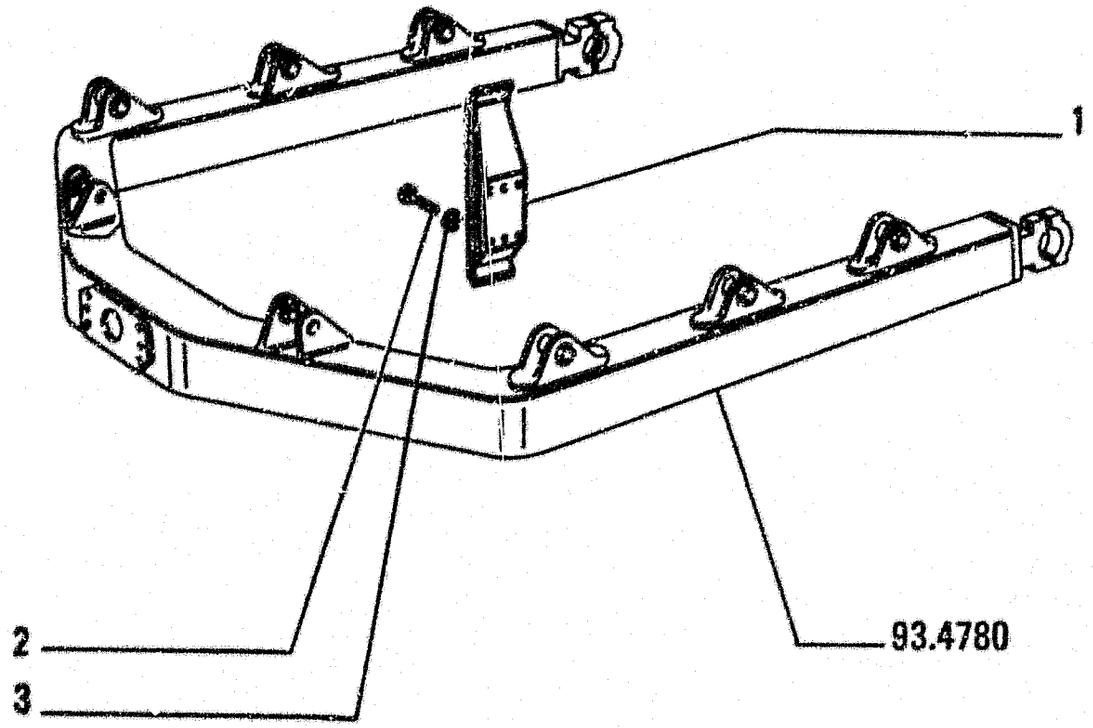

ITEM	PART NUMBER	QTY	TRANS CODE	DESCRIPTION	DESCRIZIONE
1	79104032	2	45P	PAD	PATTINO
2	11390531	12	40V	SCREW 16x1.5x40	VITE 16x1.5x40
3	14496931	12	131R	WASHER 16.8x30	ROSETTA 16.8x30

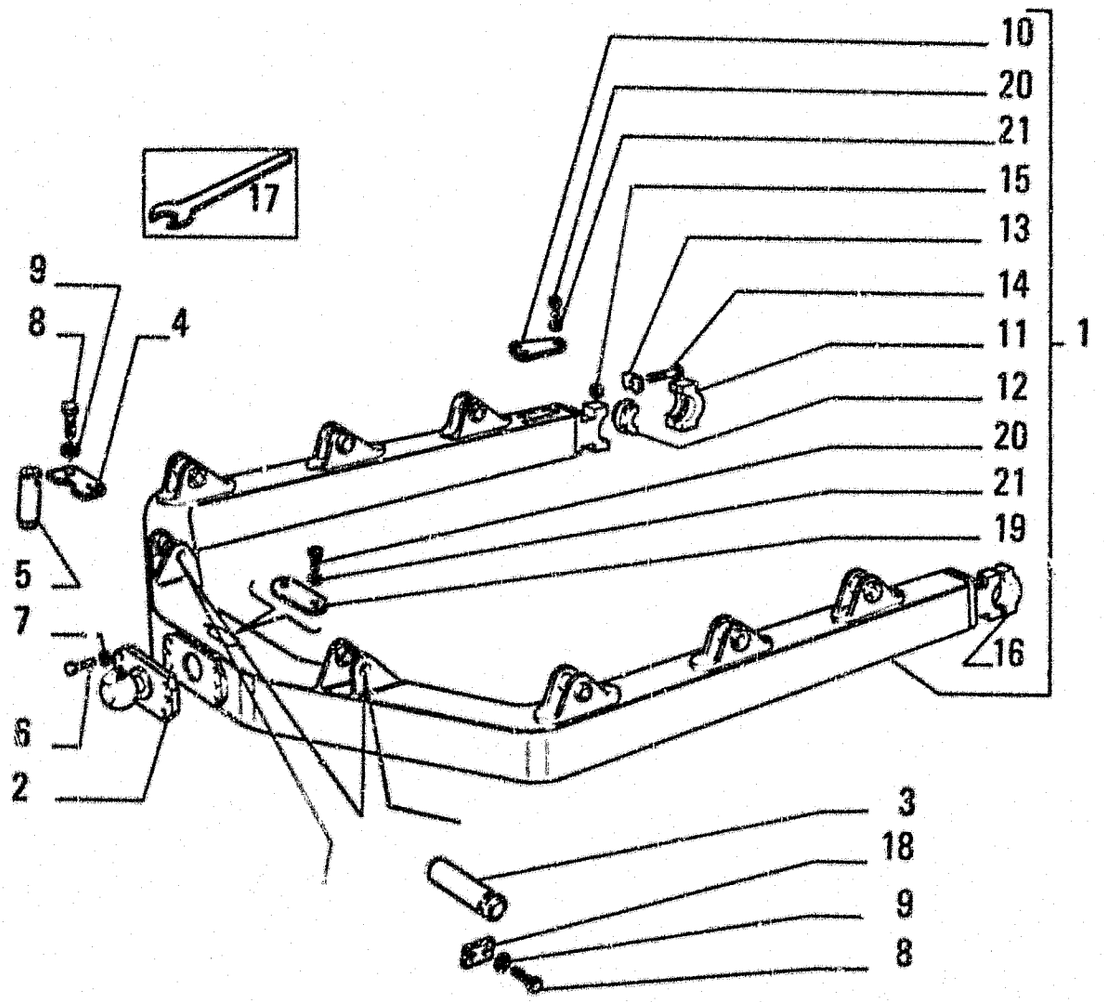

ITEM	PART NUMBER	QTY	TRANS CODE	DESCRIPTION	DESCRIZIONE
1	79089883	1	81A	C-FRAME - ASSEMBLY	ARCONE - COMPLETO
2	8274616	1	300S	SUPPORT - IN ALTERNATIVE	SUPPORTO - IN ALTERNATIVA
	8274704	1	300S	SUPPORT - IN ALTERNATIVE	SUPPORTO - IN ALTERNATIVA
3	79114660	2	80P	PIN	PERNO
4	8270126	1	110P	PLATE	PIASTRINA
5	8273214	1	80P	PIN	PERNO
6	16047071	6	40V	SCREW 18x2.5x50	VITE 18x2.5x50
7	586407	6	131R	WASHER	ROSETTA
8	11115534	6	40V	SCREW	VITE
9	14496831	6	131R	WASHER 14.4x28	ROSETTA 14.4x28
10	79089711	1	105P	PLATE	PIASTRA
11	79074406	1	79L	REST - RIGHT	LUNETTA - DESTRO
12	8280908	2	96S	HALF BUSHING	SEMIBOCCOLA
13	8280915	4	110P	PLATE	PIASTRINA
14	16047131	4	40V	SCREW 24x2x180	VITE 24x2x180
15	12163721	4	10D	NUT 24x3x19	DADO 24x3x19
16	8296138	1	79L	REST - LEFT	LUNETTA - SINISTRO
17	14585778	1	150C	KEY 36x11	CHIAVE 36x11
18	79114659	2	110P	PLATE	PIASTRINA
19	79089723	2	110P	PLATE	PIASTRINA
20	11112431	5	40V	SCREW 12x1.75x30	VITE 12x1.75x30
21	14496731	5	131R	WASHER 12.2x24	ROSETTA 12.2x24

PARTS MARKED * ARE NOT SUPPLIED AS SPARES
I PARTICOLARI CONTRASSEGNATI CON * NON VENGONO FORNITI DI RICAMBIO

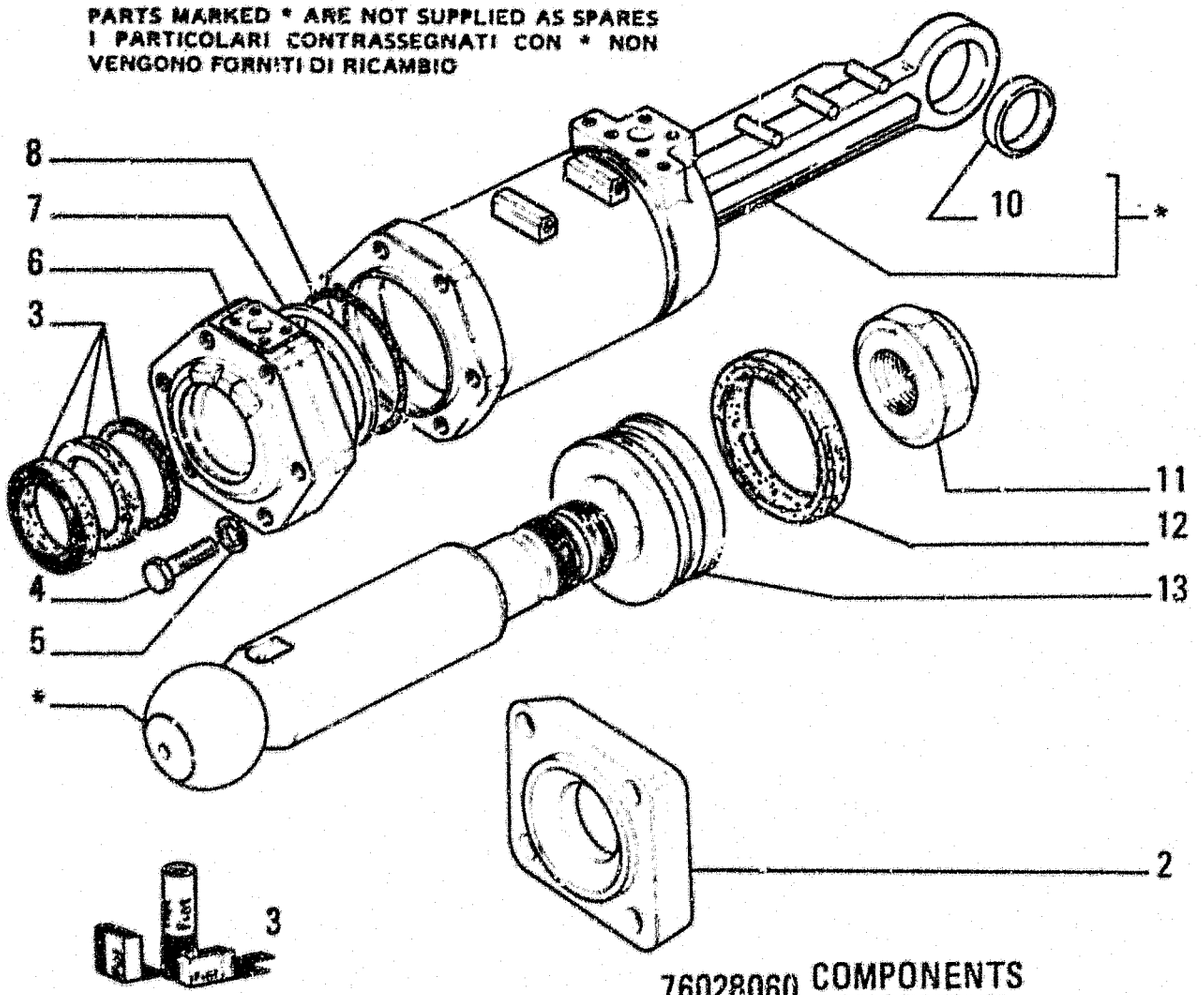

76028060 COMPONENTS
COMPONENTI

ITEM	PART NUMBER	QTY	TRANS CODE	DESCRIPTION	DESCRIZIONE
2	8273636	1	70F	FLANGE	FLANGIA
3	79071307	1	K23	KIT-FRONT EQUIP CYL SEALS - SEE PAGE 32	KIT-GUARN CIL ATTR ANT. - VED PAG. 32
4	16040037	6	40V	SCREW	VITE
5	71415218	6	131R	WASHER	ROSETTA
6	79092823	1	132F	HEAD	FONDELLO ANTERIORE
7	8298265	1	45A	RING	ANELLO
8	14467080	1	158G	O-RING 3,53x132,9	GUARNIZIONE O-R 3,53x132,9
10	8283381	1	95B	BUSHING	BOCCOLA
11	8292259	1	10D	NUT	DADO
12	8292367	1	122G	SEAL	GUARNIZIONE
13	79056407	1	235S	PISTON	STANTUFFO

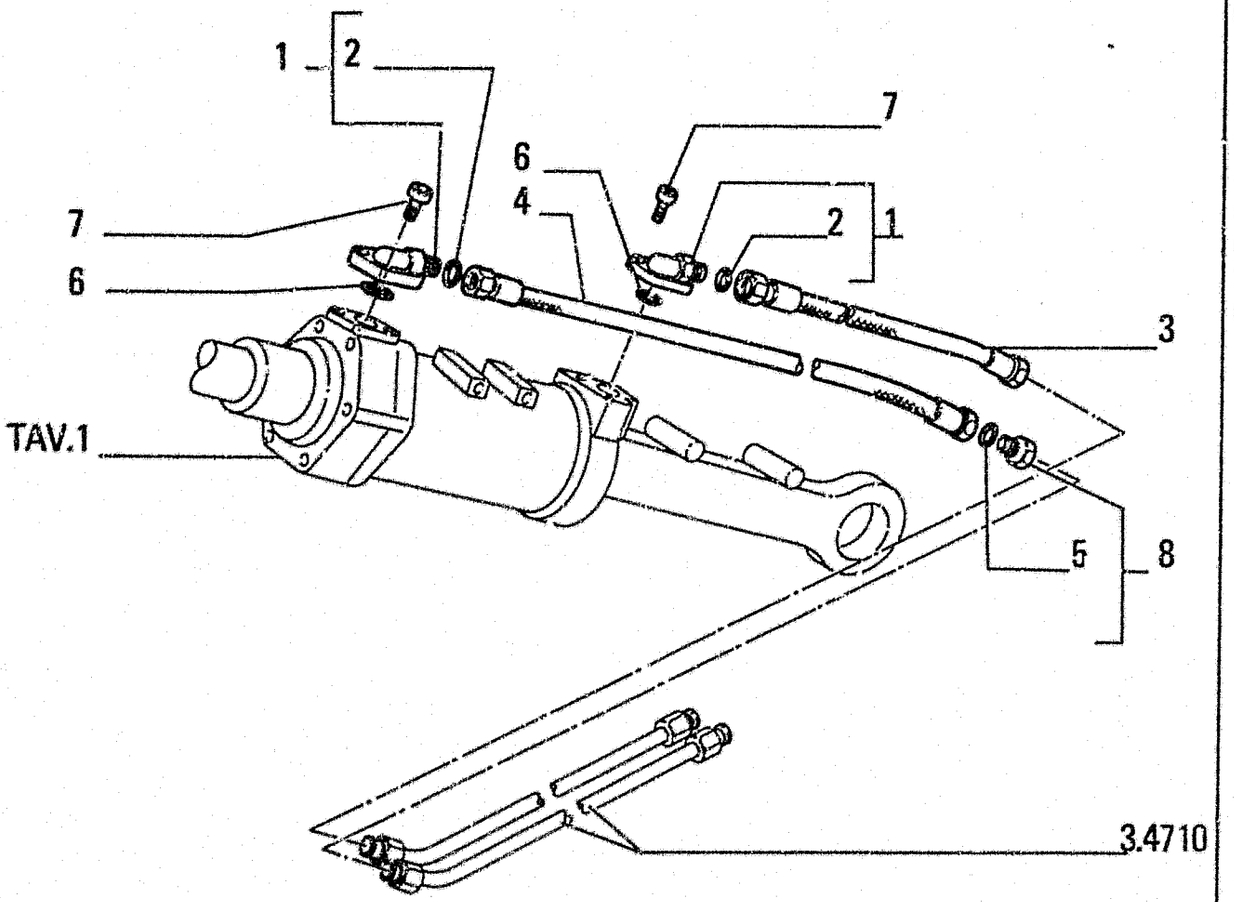

ITEM	PART NUMBER	QTY	TRANS CODE	DESCRIPTION	DESCRIZIONE
1	79113738	2	70F	FLANGE - ASSEMBLY	FLANGIA - COMPLETO
2	70923841	1	158G	O-RING	GUARNIZIONE O-R
3	79113481	1	285T	HOSE - REAR	TUBO FLESSIBILE - POSTERIORE
4	79113480	1	285T	HOSE - FRONT	TUBO FLESSIBILE - ANTERIORE
5	70923841	1	158G	O-RING	GUARNIZIONE O-R
6	70924200	2	158G	O-RING	GUARNIZIONE O-R
7	14420331	8	40V	SCREW 10x1.25x35	VITE 10x1.25x35
8	78100102	2	50T	PLUG - ASSEMBLY	TAPPO - COMPLETO

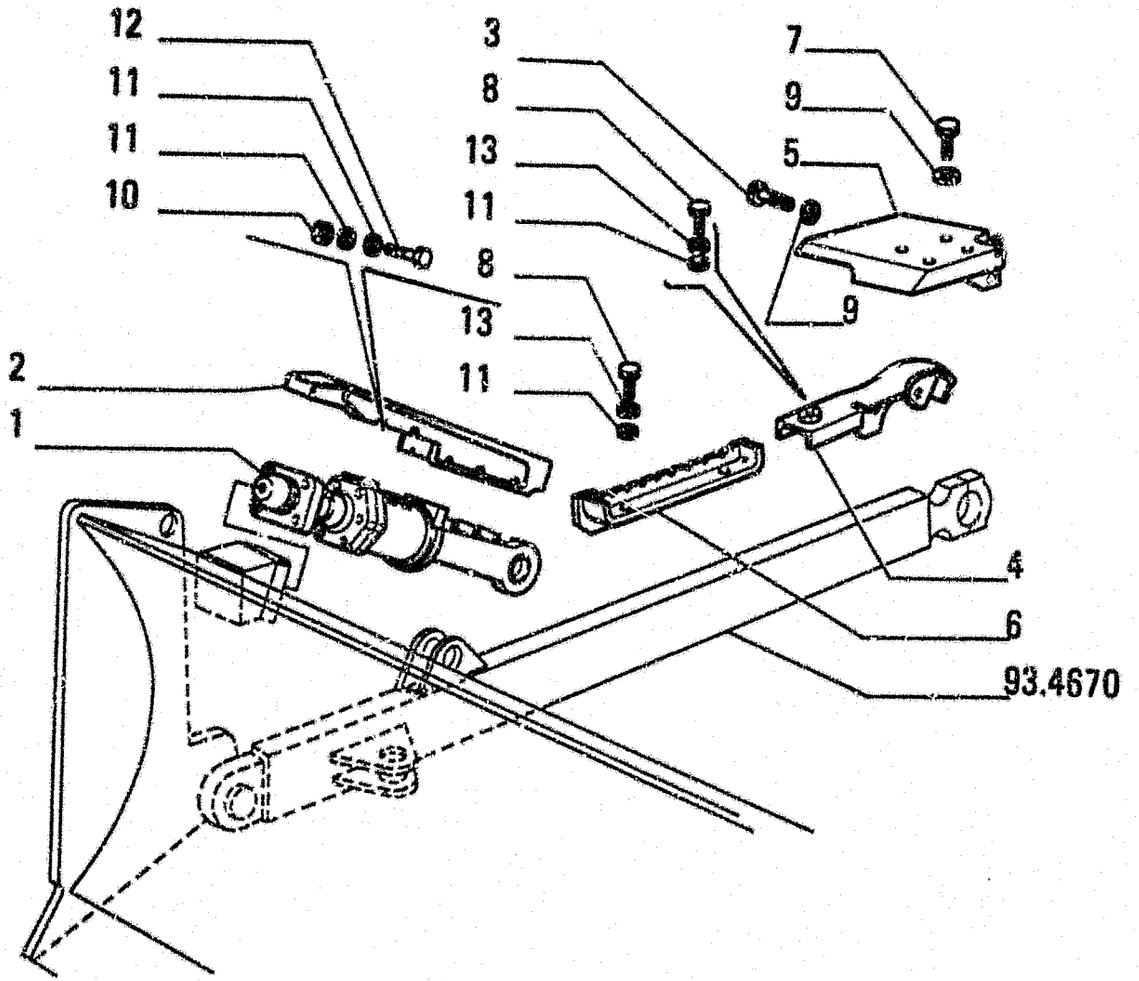

ITEM	PART NUMBER	QTY	TRANS CODE	DESCRIPTION	DESCRIZIONE
1	76028060	1	1070	TILT CYLINDER - ASSEMBLY SEE TAV. 3	CILINDRO INCLINAZIONE - COMPLETO VEDERE TAV. 3
2	79113734	1	70R	GUARD	RIPARO
3	11118731	2	40V	SCREW 16x2x40	VITE 16x2x40
4	79113908	1	70R	GUARD	RIPARO
5	79114324	1	70R	GUARD	RIPARO
6	79089245	2	78A	FOOTREST	APPOGGIAPIEDE
7	11118531	4	40V	SCREW 16x2x40	VITE 16x2x40
8	11112431	8	40V	SCREW 12x1,75x30	VITE 12x1,75x30
9	79005240	6	131R	WASHER	ROSETTA
10	11702921	5	103	NUT 12x1,75x10	DADO 12x1,75x10
11	14496731	18	131R	WASHER 12,2x24	ROSETTA 12,2x24
12	11114431	5	40V	SCREW 12x1,75x110	VITE 12x1,75x110
13	10615879	8	131R	WASHER 12	ROSETTA 12

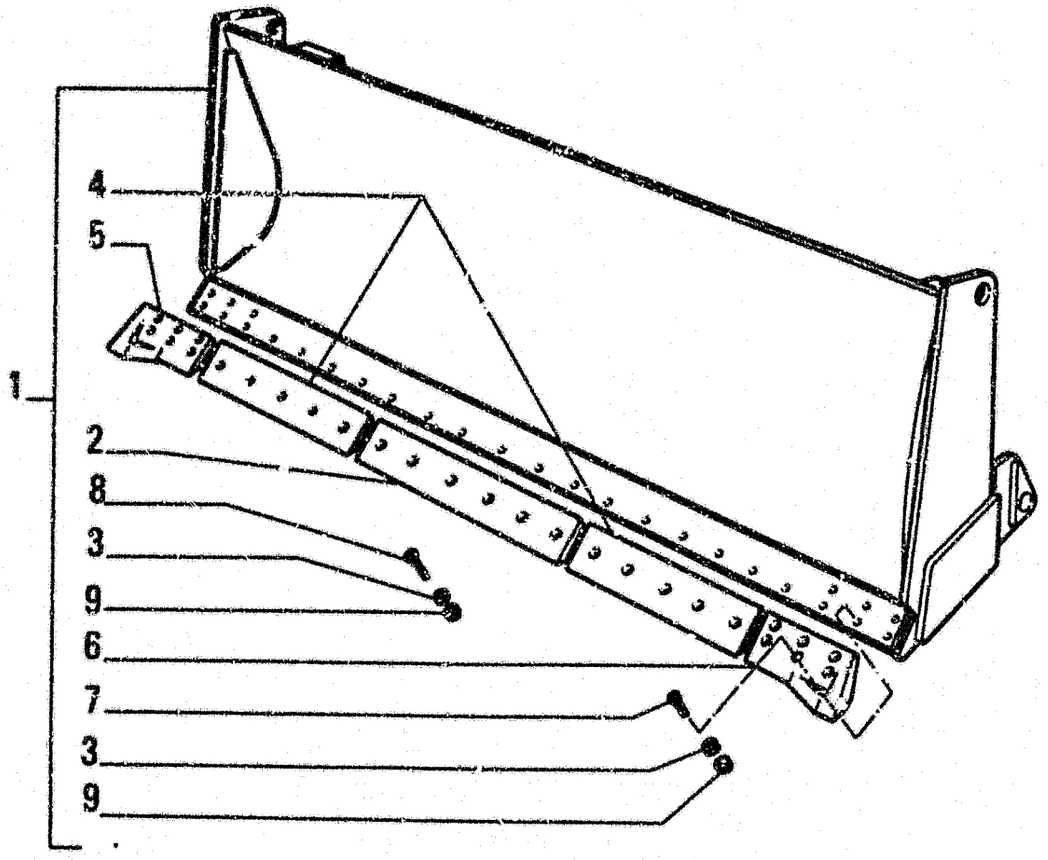

ITEM	PART NUMBER	QTY	TRANS CODE	DESCRIPTION	DESCRIZIONE
1	79076631	1	84L	STRAIGHT MOLDBOARD (HS)	LAMA DIRITTA (HS)
2	8294271	1	18T	CUTTING EDGE	TAGLIENTE
3	14497131	28	131R	WASHER 21x37	ROSETTA 21x37
4	8294668	2	18T	CUTTING EDGE	TAGLIENTE
5	8297646	1	19T	END BIT - RIGHT	TAGLIENTE LATERALE - DESTRO
6	8297645	1	19T	END BIT - LEFT	TAGLIENTE LATERALE - SINISTRO
7	8273530	12	40V	SCREW	VITE
8	8282270	16	40V	SCREW	VITE
9	12164321	28	100	NUT 20x1,5x16	DADO 20x1.5x16

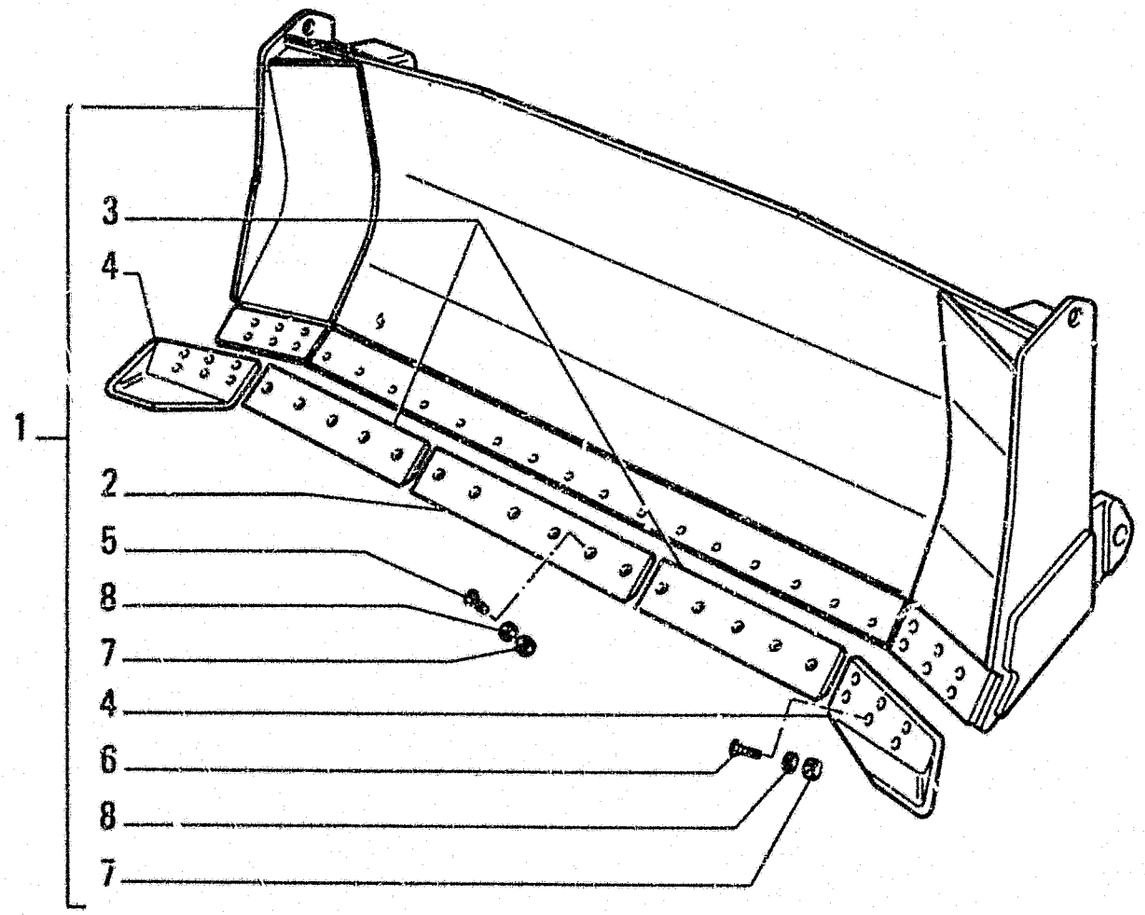

ITEM	PART NUMBER	QTY	TRANS CODE	DESCRIPTION	DESCRIZIONE
1	76027843	1	86L	SEMI-U MOLDBOARD (HSU) - ASSEMBLY	LAMA SEMI-U (HSU) - COMPLETO
2	8294668	1	18T	CUTTING EDGE	TAGLIENTE
3	79108021	2	18T	CUTTING EDGE	TAGLIENTE
4	79094511	1	19T	END BIT - RIGHT	TAGLIENTE LATERALE - DESTRO
	79094512	1	19T	END BIT - LEFT	TAGLIENTE LATERALE - SINISTRO
5	8273330	12	40V	SCREW	VITE
6	8282270	17	40V	SCREW	VITE
7	12164321	29	10D	NUT 20x1,5x16	DADO 20x1,5x16
8	14497131	29	131R	WASHER 21x37	ROSETTA 21x37

FROM
DA

SGR. 93.4811 TAV. 2 PAG. 1

TO
A

SGR. 95.6473 TAV. 1 PAG. 1

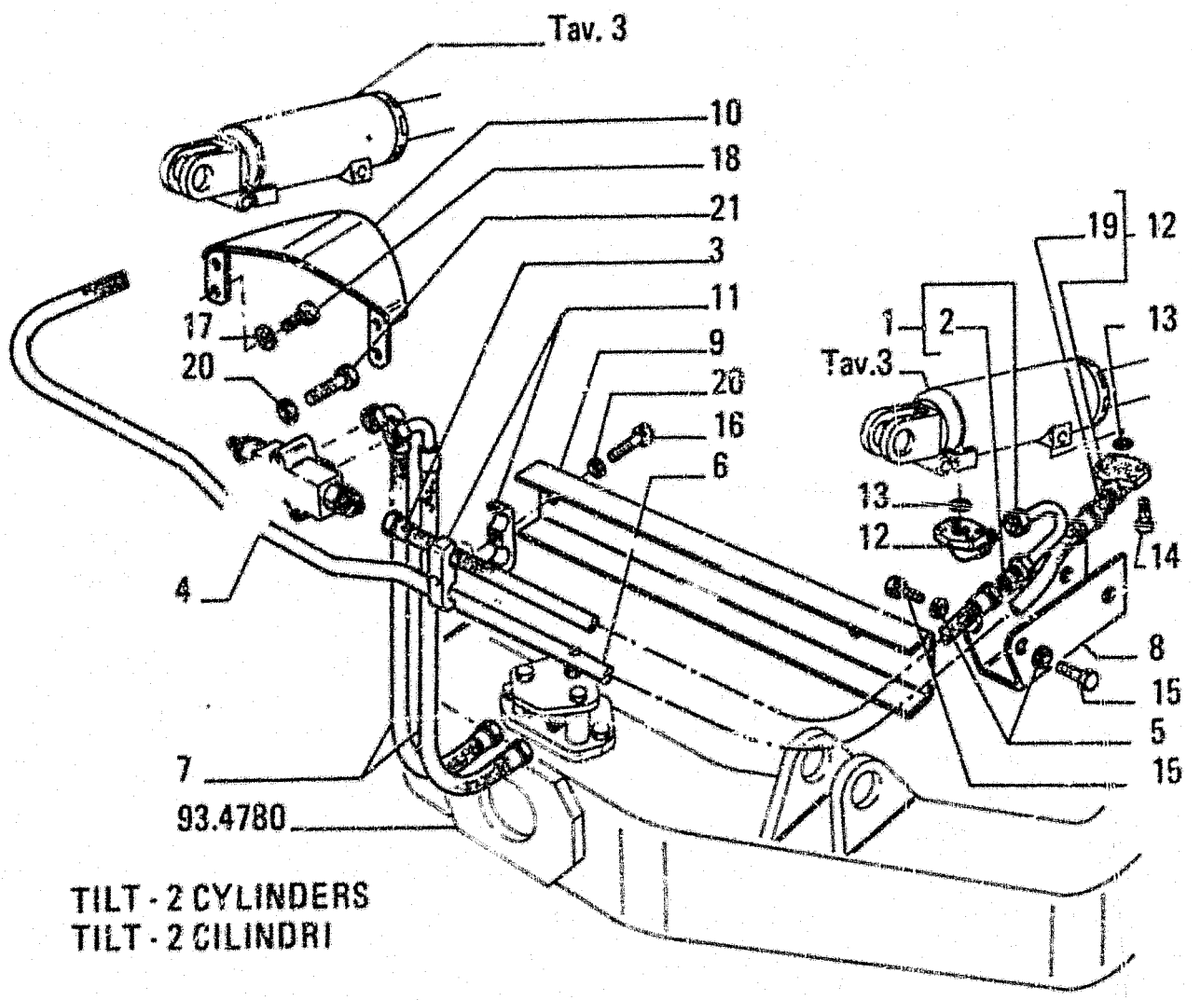

TILT - 2 CYLINDERS
TILT - 2 CILINDRI

ITEM	PART NUMBER	QTY	TRANS CODE	DESCRIPTION	DESCRIZIONE
1	79103039	2	192T	TUBE - ASSEMBLY	TUBO RIGIDO - COMPLETO
2	70923841	1	156G	O-RING	GUARNIZIONE O-R
3	79105347	2	192T	HOSE ASSY	TUBO FLESS C/RACCORDI
4	79107342	1	1108	CHECK VALVE - ASSEMPLY SEE TAV 5	VALVOLA DI BLOCCO - COMPLETO VEDERE TAV. 5
5	14496531	6	131R	WASHER 8.15x17	ROSETTA 8,15x17
6	79113465	1	285T	HOSE	TUBO FLESSIBILE
7	79101131	2	192T	HOSE ASSY	TUBO FLESS C/RACCORDI
8	79114435	2	70R	GUARD	RIPARO
9	79074398	2	70R	GUARD	RIPARO
10	79089955	1	70R	GUARD	RIPARO
11	8284842	8	74B	BLOCK	BLOCCHETTO
12	79100437	4	70F	FLANGE - ASSEMBLY	FLANGIA - COMPLETO
13	70924922	4	156G	O-RING	GUARNIZIONE O-R
14	14420331	16	40V	SCREW 10x1.25x35	VITE 10x1,25x35
15	16043231	8	40V	SCREW 8x1.25x16	VITE 8x1,25x16
16	11113431	4	40V	SCREW 12x1.75x60	VITE 12x1,75x60
17	79011527	4	131R	WASHER	ROSETTA
18	16043631	4	40V	SCREW 8x1.25x25	VITE 8x1,25x25
19	70923841	1	156G	O-RING	GUARNIZIONE O-R
20	14496731	6	131R	WASHER 12.2x24	ROSETTA 12,2x24
21	11114031	2	40V	SCREW 12x1.75x90	VITE 12x1,75x90

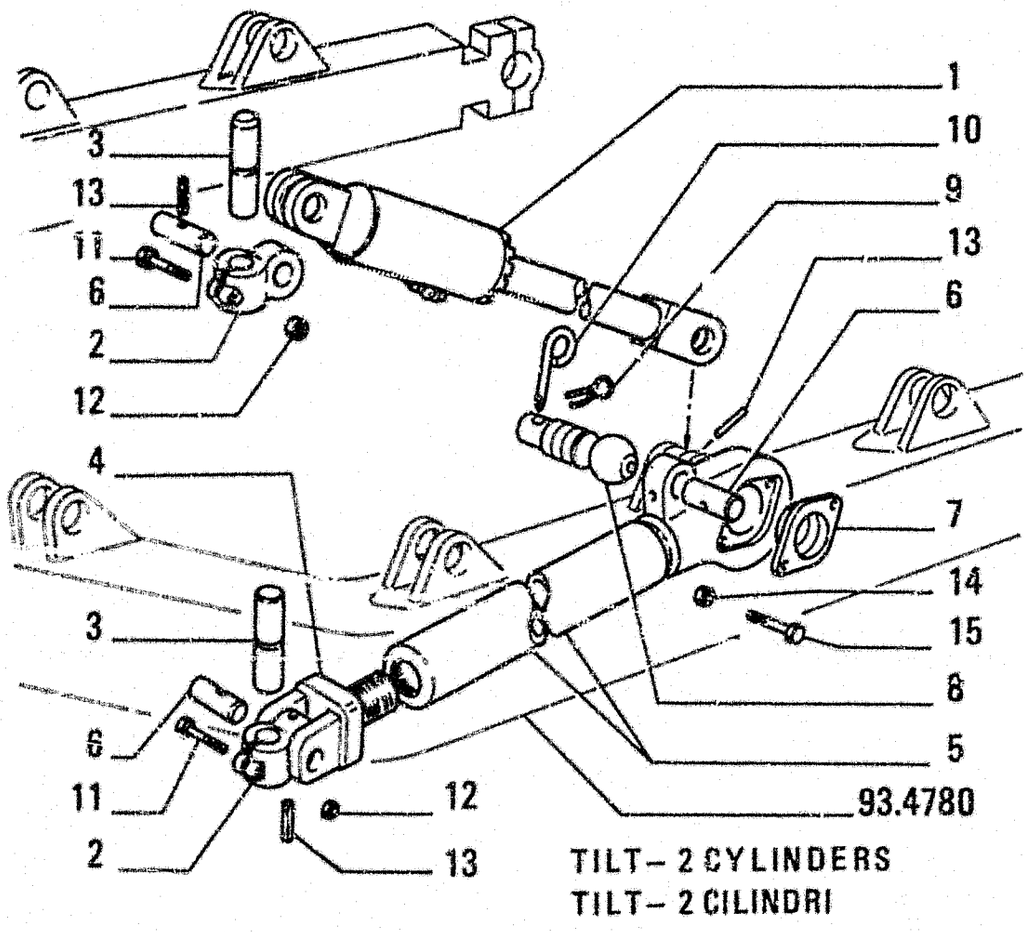

TILT– 2 CYLINDERS
TILT– 2 CILINDRI

ITEM	PART NUMBER	QTY	TRANS CODE	DESCRIPTION	DESCRIZIONE
1	76028071	2	164C	CYLINDER - ASSEMBLY SEE TAV. 4	CILINDRO - COMPLETO VEDERE TAV. 4
2	8298171	4	1130	QUICK COUPLING	ATTACCO RAPIDO
3	8294275	4	80P	PIN	PERNO
4	8293413	2	61E	END - IN ALTERNATIVE	ESTREMITA' - IN ALTERNATIVA
	76001889	2	61E	END - IN ALTERNATIVE	ESTREMITA' - IN ALTERNATIVA
5	8298162	2	244P	STRUT	PUNTONE
6	8298172	6	80P	PIN	PERNO
7	8273262	4	70F	FLANGE	FLANGIA
8	8293416	2	80P	PIN	PERNO
9	567406	2	270C	COTTER PIN	COPIGLIA
10	8293417	2	200S	PIN	SPINA
11	11117034	4	40V	SCREW 14x2x90	VITE 14x2x90
12	12577321	4	10D	NUT 14x2x16,6	DADO 14x2x16,6
13	13920770	6	202S	SPRING PIN 12,5x80	SPINA ELASTICA 12,5x80
14	11702921	4	10D	NUT 12x1,75x10	DADO 12x1,75x10
15	11113831	4	40V	SCREW 12x1,75x80	VITE 12x1,75x80

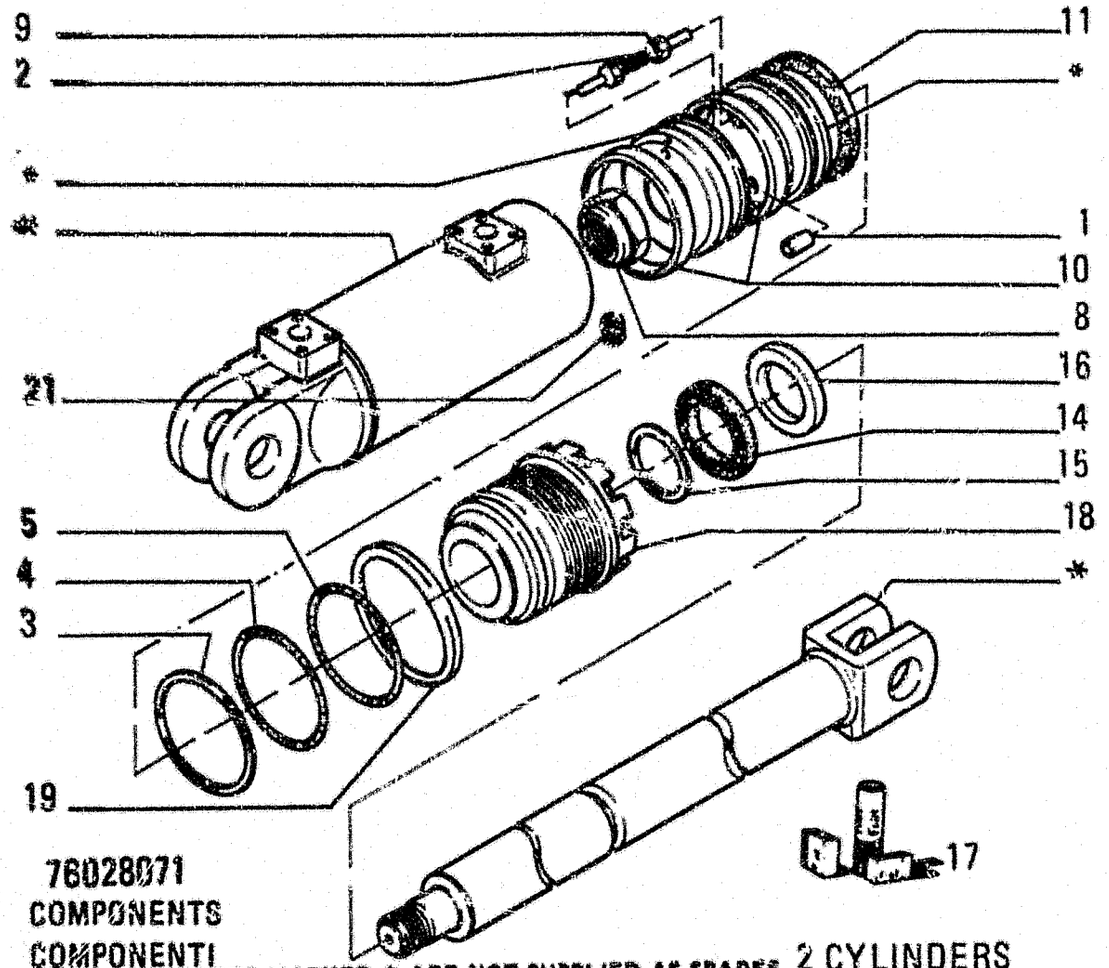

76028071
COMPONENTS
COMPONENTI

PARTS MARKED * ARE NOT SUPPLIED AS SPARES
I PARTICOLARI CONTRASSEGNATI CON * NON VENGONO FORNITI DI RICAMBIO

2 CYLINDERS
2 CILINDRI

ITEM	PART NUMBER	QTY	TRANS CODE	DESCRIPTION	DESCRIZIONE
1	8280834	1	90G	DOWEL	GRANO
2	8293426	1	100M	SPRING	MOLLA
3	8298055	1	45A	RING	ANELLO
4	14466080	1	158G	O-RING 3.53x101.19	GUARNIZIONE O-R 3.53x101.19
5	14466380	1	158G	O-RING 3.53x110.72	GUARNIZIONE O-R 3.53x110.72
8	76015054	1	10D	NUT	DADO
9	76015055	1	10V	VALVE	VALVOLA
10	76015056	2	45A	RING	ANELLO
11	76015057	1	122G	SEAL	GUARNIZIONE
12					
13					
14	79065566	1	158G	O-RING KIT 79071464	GUARNIZIONE O-R KIT 79071464
15	79065567	1	158G	O-RING KIT 79071464	GUARNIZIONE O-R KIT 79071464
16	79065568	1	158G	O-RING KIT 79071464	GUARNIZIONE O-R KIT 79071464
17	79071464	1	K8	KIT-HYDRAULIC TILT CYL SEALS - SEE PAGE 32	KIT-GUARN CIL TILT IDRAULICO - VED PAG. 32
18	71400764	1	132F	HEAD	FONDELLO ANTERIORE
19	79100814	1	45A	RING	ANELLO
21	79102350	1	90G	DOWEL	GRANO

79113456
HYDRAULIC TILT - CYLINDER
TILT IDRAULICO - CILINDRO

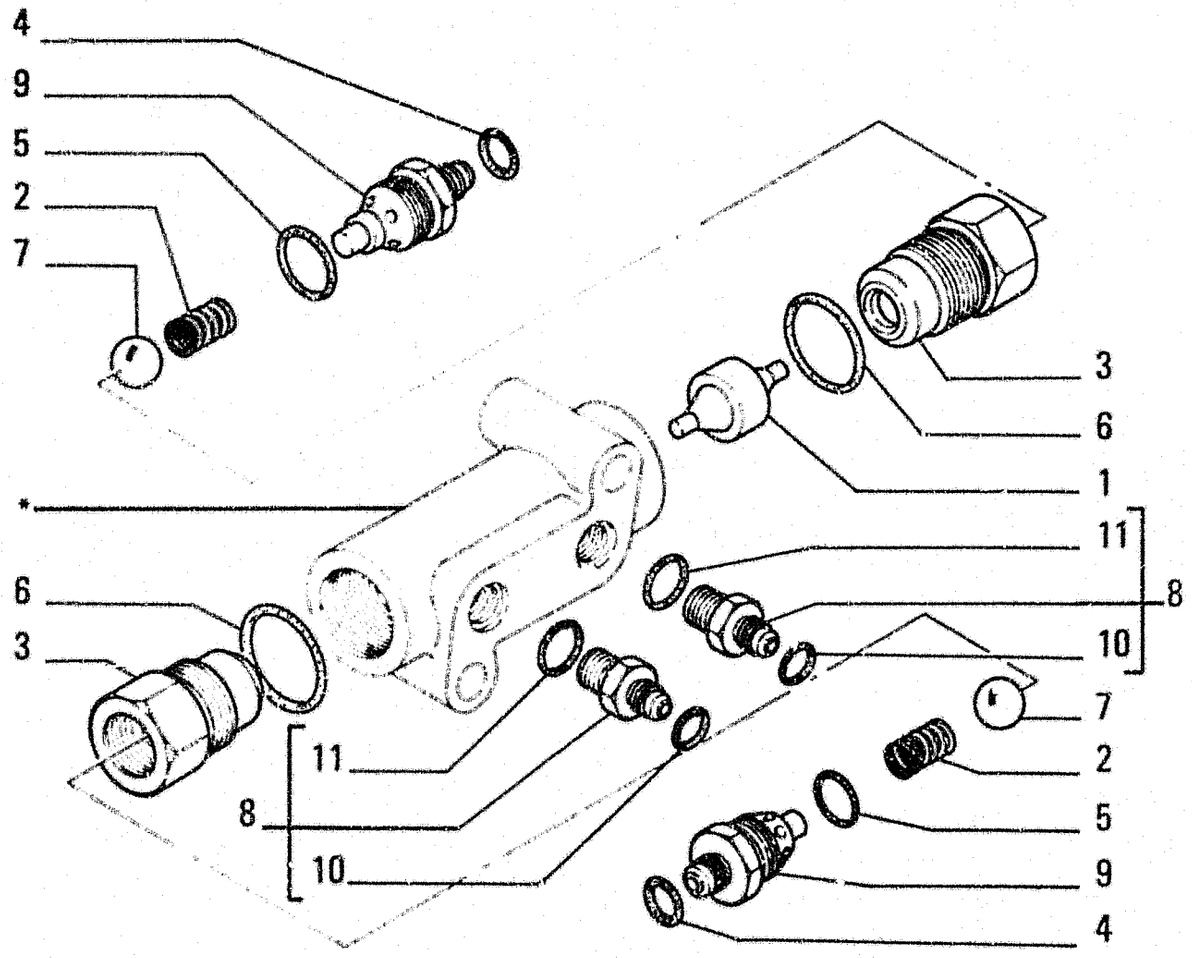

COMPONENTS 79107342
COMPONENTI

TILT – 2 CYLINDERS
TILT -- 2 CILINDRI

PARTS MARKED * ARE NOT SUPPLIED AS SPARES
I PARTICOLARI CONTRASSEGNATI CON * NON VENGONO FORNITI DI RICAMBIO

ITEM	PART NUMBER	QTY	TRANS CODE	DESCRIPTION	DESCRIZIONE
1	8288932	1	130P	PLUNGER	PISTONCINO
2	8288935	2	100M	SPRING	MOLLA
3	8293493	2	15G	CAGE	GABBIA
4	70923841	2	158G	O-RING	GUARNIZIONE O-R
5	70936218	2	158G	O-RING	GUARNIZIONE O-R
6	70926693	2	158G	O-RING	GUARNIZIONE O-R
7	20063530	2	140S	BALL 19,051	SFERA 19,051
8	78100097	2	20R	FITTING - ASSEMBLY	RACCORDO - COMPLETO
9	79107344	2	20R	FITTING	RACCORDO
10	70923841	1	158G	O-RING	GUARNIZIONE O-R
11	14437885	1	158G	O-RING	GUARNIZIONE O-R

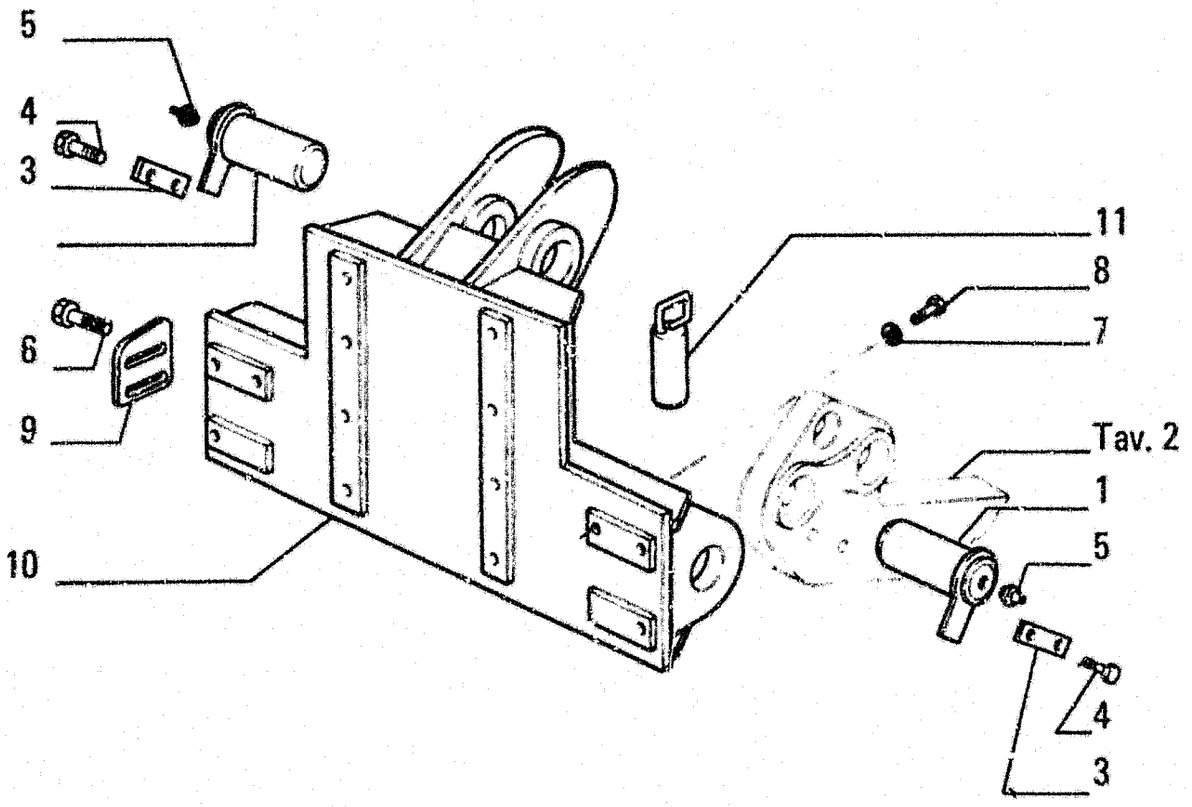

ITEM	PART NUMBER	QTY	TRANS CODE	DESCRIPTION	DESCRIZIONE
1	79100270	2	80P	PIN	PERNO
2	76027739	1	80P	PIN	PERNO
3	8299995	3	110P	PLATE	PIASTRINA
4	11112431	6	40V	SCREW 12x1.75x30	VITE 12x1,75x30
5	13407211	3	60I	GREASE FITTING 10x1	INGRASSATORE 10x1
6	79102887	2	40V	SCREW	VITE
7	14497331	14	131R	WASHER 24,4x44	ROSETTA 24,4x44
8	15997331	14	40V	SCREW 24x2x70	VITE 24x2x70
9	79102888	1	105P	PLATE	PIASTRA
10	79110474	1	105P	PLATE	PIASTRA
11	79038238	1	80P	PIN	PERNO

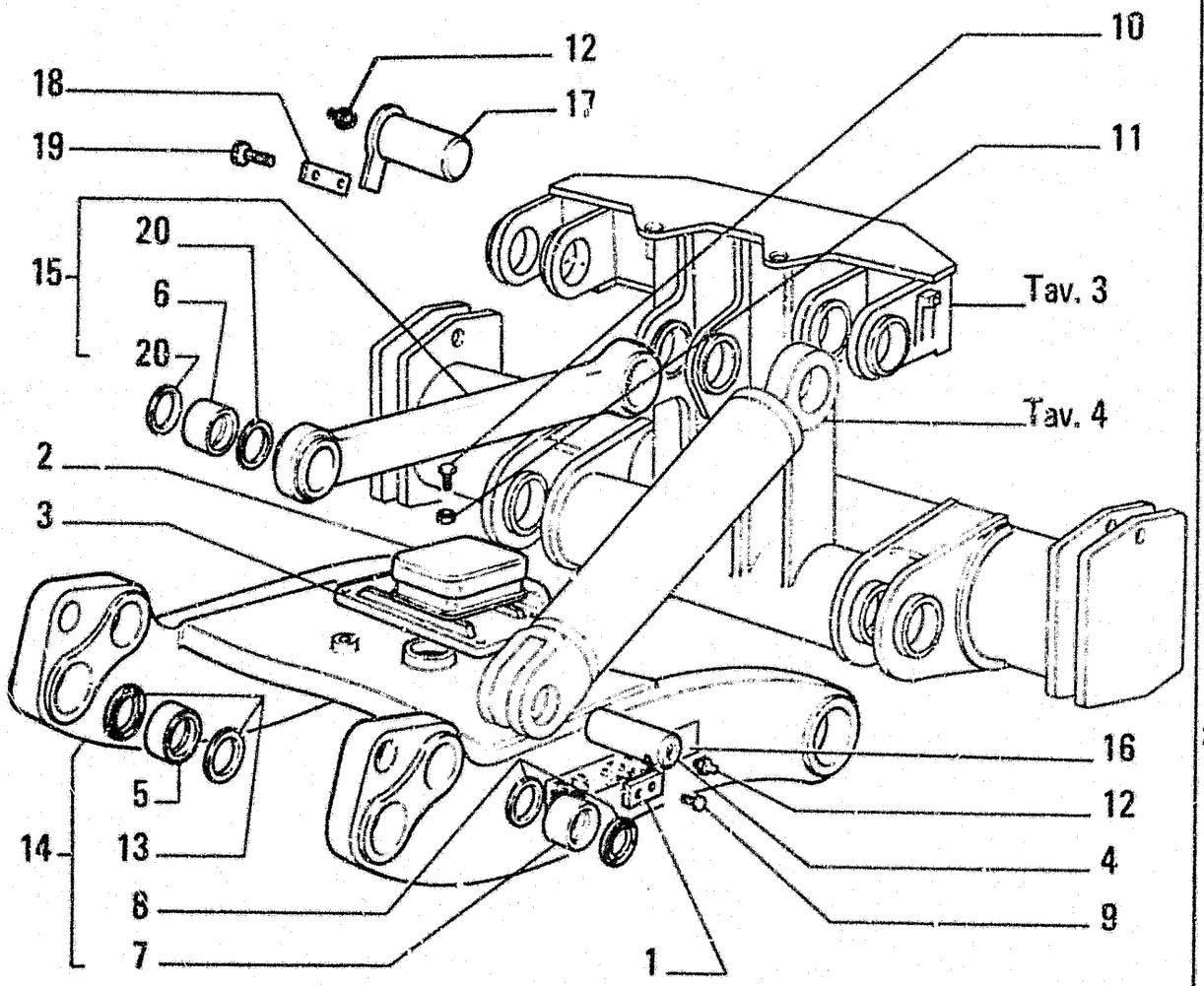

ITEM	PART NUMBER	QTY	TRANS CODE	DESCRIPTION	DESCRIZIONE
1	8270126	2	110P	PLATE	PIASTRINA
2	8285989	1	60T	BLOCK	TASSELLO
3	8285990	1	105P	PLATE	PIASTRA
4	76027740	2	80P	PIN	PERNO
5	8299716	4	95B	BUSHING	BOCCOLA
6	8299718	2	95B	BUSHING	BOCCOLA
7	8299739	2	95B	BUSHING	BOCCOLA
8	79065568	4	122G	SEAL	GUARNIZIONE
9	11115331	4	40V	SCREW	VITE
10	11118531	4	40V	SCREW 16x2x40	VITE 16x2x40
11	12575121	1	10D	NUT 20x1,5x23	DADO 20x1,5x23
12	13407211	3	60I	GREASE FITTING 10x1	INGRASSATORE 10x1
13	79023900	8	122G	SEAL	GUARNIZIONE
14	79110011	1	77T	MAIN FRAME - ASSEMBLY	TELAIO TRATTORE - COMPLETO
15	79099476	1	244P	STRUT	PUNTONE
16	79090501	2	150S	TRADE MARK	SIGLA
17	76027739	1	80P	PIN	PERNO
18	8299995	1	110P	PLATE	PIASTRINA
19	11112431	2	40V	SCREW 12x1,75x30	VITE 12x1,75x30
20	79023900	4	122G	SEAL	GUARNIZIONE

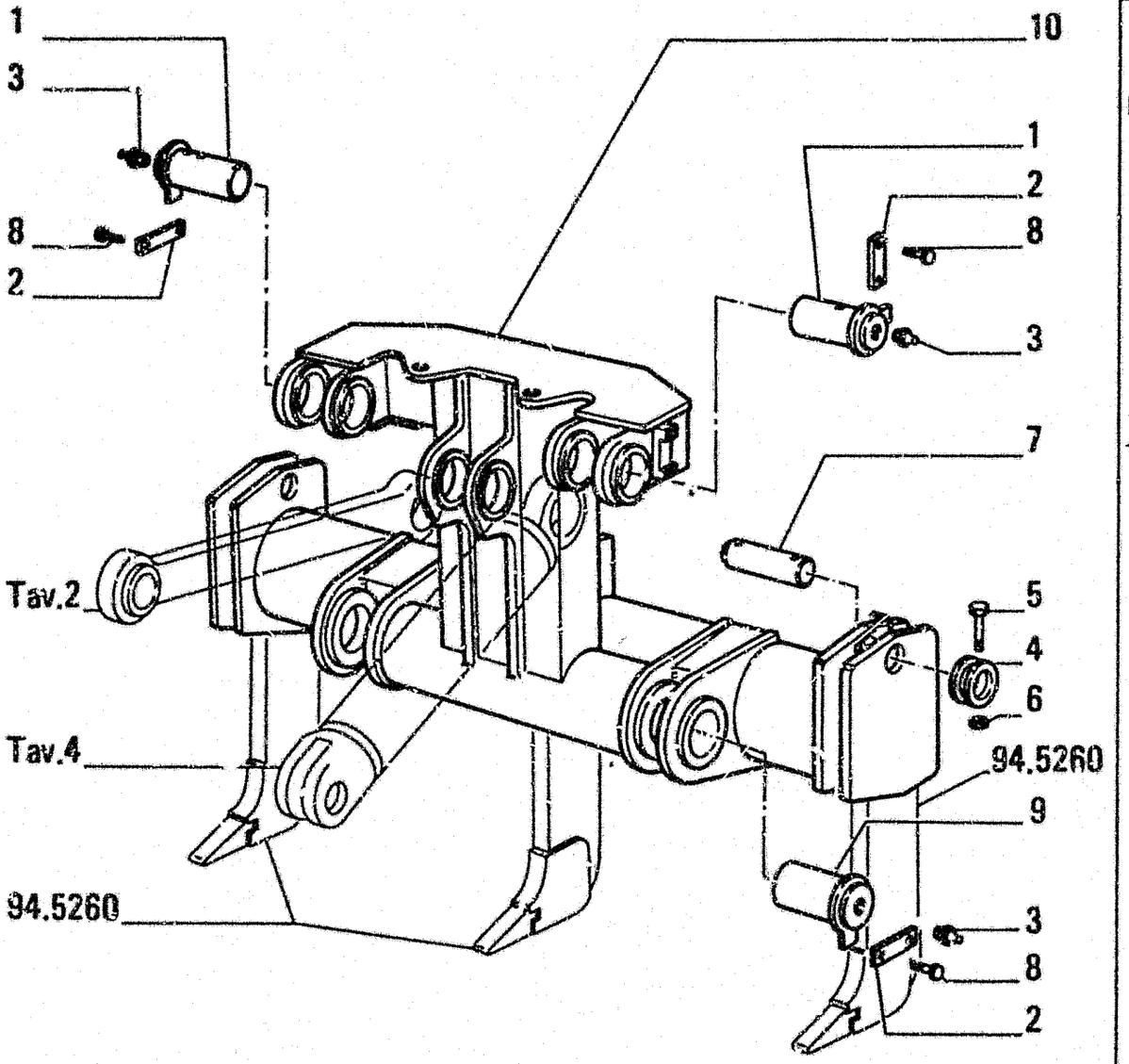

ITEM	PART NUMBER	QTY	TRANS CODE	DESCRIPTION	DESCRIZIONE
1	76027744	2	80P	PIN	PERNO
2	8299995	4	110P	PLATE	PIASTRINA
3	13407211	4	60I	GREASE FITTING 10x1	INGRASSATORE 10x1
4	8299968	6	45A	RING	ANELLO
5	11114031	6	40V	SCREW 12x1,75x90	VITE 12x1,75x90
6	12577521	6	10D	NUT 12x1.75x14,8	DADO 12x1,75x14,8
7	79036232	3	80P	PIN	PERNO
8	11112431	8	40V	SCREW 12x1,75x30	VITE 12x1,75x30
9	76027739	2	80P	PIN	PERNO
10	79103481	1	1501	TOOL BAR	BARRA PORTATTREZZI

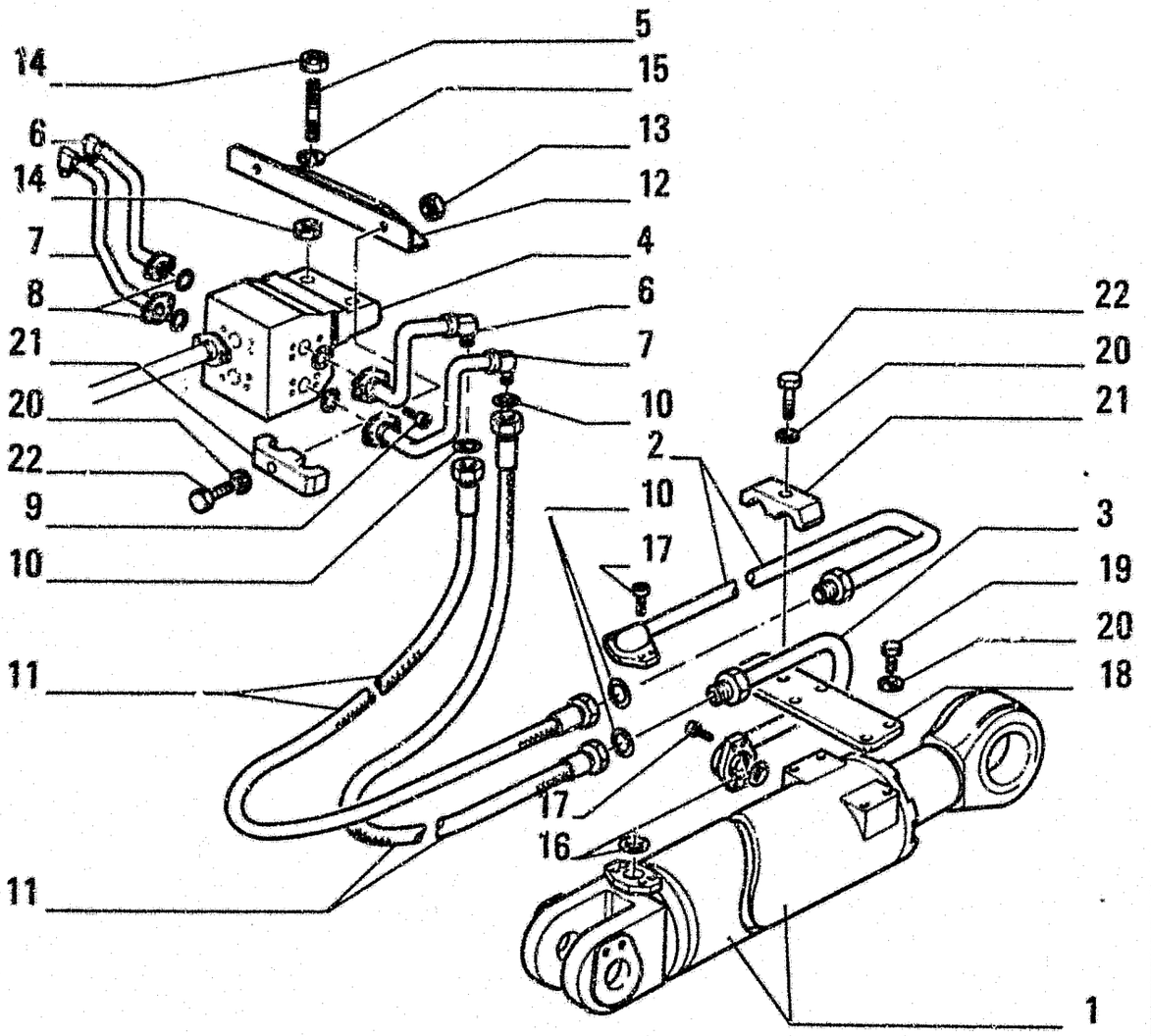

ITEM	PART NUMBER	QTY	TRANS CODE	DESCRIPTION	DESCRIZIONE
1	79113488	1	164C	CYLINDER - ASSEMBLY LEFT SEE TAV. 5	CILINDRO - COMPLETO SINISTRO VEDERE TAV. 5
	79113489	1	164C	CYLINDER - ASSEMBLY RIGHT SEE TAV. 5	CILINDRO - COMPLETO DESTRO VEDERE TAV. 5
2	79113493	1	193T	TUBE - REAR LEFT	TUBO RIGIDO - POSTERIORE SINISTRO
	79113495	1	193T	TUBE - REAR RIGHT	TUBO RIGIDO - POSTERIORE DESTRO
3	79113490	1	193T	TUBE - FRONT LEFT	TUBO RIGIDO - ANTERIORE SINISTRO
	79113492	1	193T	TUBE - FRONT RIGHT	TUBO RIGIDO - ANTERIORE DESTRO
4	79113879	1	300C	BODY DIVERTER VALVE	CORPO DEVIATORE
5	79113880	2	210P	STUD	PRIGIONIERO
6	79113868	1	193T	TUBE - RIGHT	TUBO RIGIDO - DESTRO
	79113872	1	193T	TUBE - LEFT	TUBO RIGIDO - SINISTRO
7	79113870	1	193T	TUBE - RIGHT	TUBO RIGIDO - DESTRO
	79113874	1	193T	TUBE - LEFT	TUBO RIGIDO - SINISTRO
8	70924191	4	158G	O-RING	GUARNIZIONE O-R
9	14306431	16	40V	SCREW 8x1,25x25	VITE 8x1,25x25
10	70930357	8	158G	O-RING	GUARNIZIONE O-R
11	79111216	4	192T	HOSE ASSY	TUBO FLESS.C/RACCORDI
12	79113876	1	225S	BRACKET	STAFFA
13	11701721	2	10D	NUT 10x1,5x8	DADO 10x1,5x8
14	10717521	4	10D	NUT 16x1,5x8	DADO 16x1,5x8
15	14496931	4	131R	WASHER 16,8x30	ROSETTA 16,8x30
16	70924110	4	158G	O-RING	GUARNIZIONE O-R

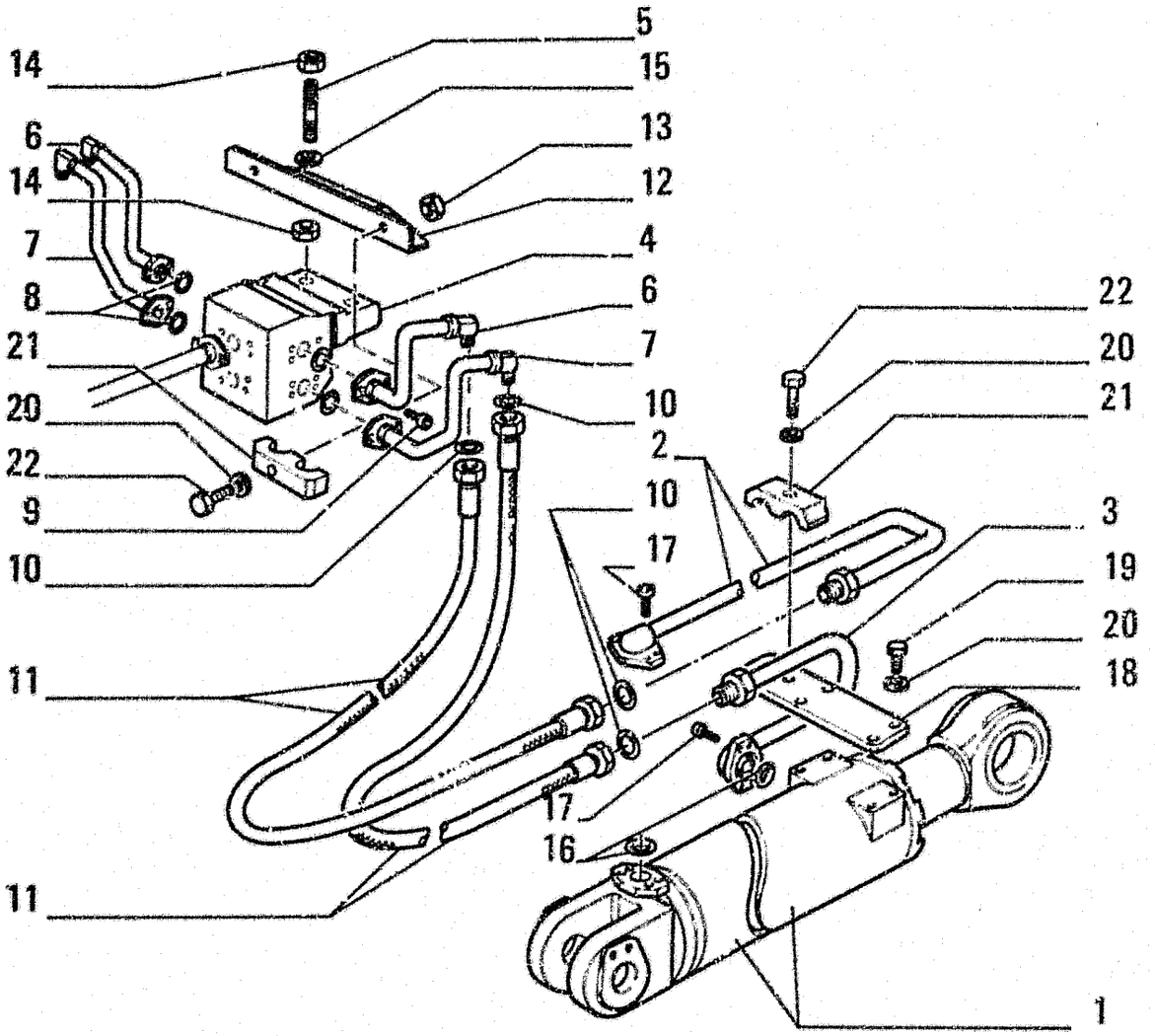

ITEM	PART NUMBER	QTY	TRANS CODE	DESCRIPTION	DESCRIZIONE
17	14420231	16	40V	SCREW 10x1.25x30	VITE 10x1.25x30
18	79113496	2	105P	PLATE	PIASTRA
19	11106631	8	40V	SCREW 10x1.5x35	VITE 10x1.5x35
20	14406831	14	131R	WASHER 10.5x21	ROSETTA 10.5x21
21	79076663	4	74B	BLOCK	BLOCCHETTO
22	11107031	4	40V	SCREW 10x1.5x45	VITE 10x1.5x45

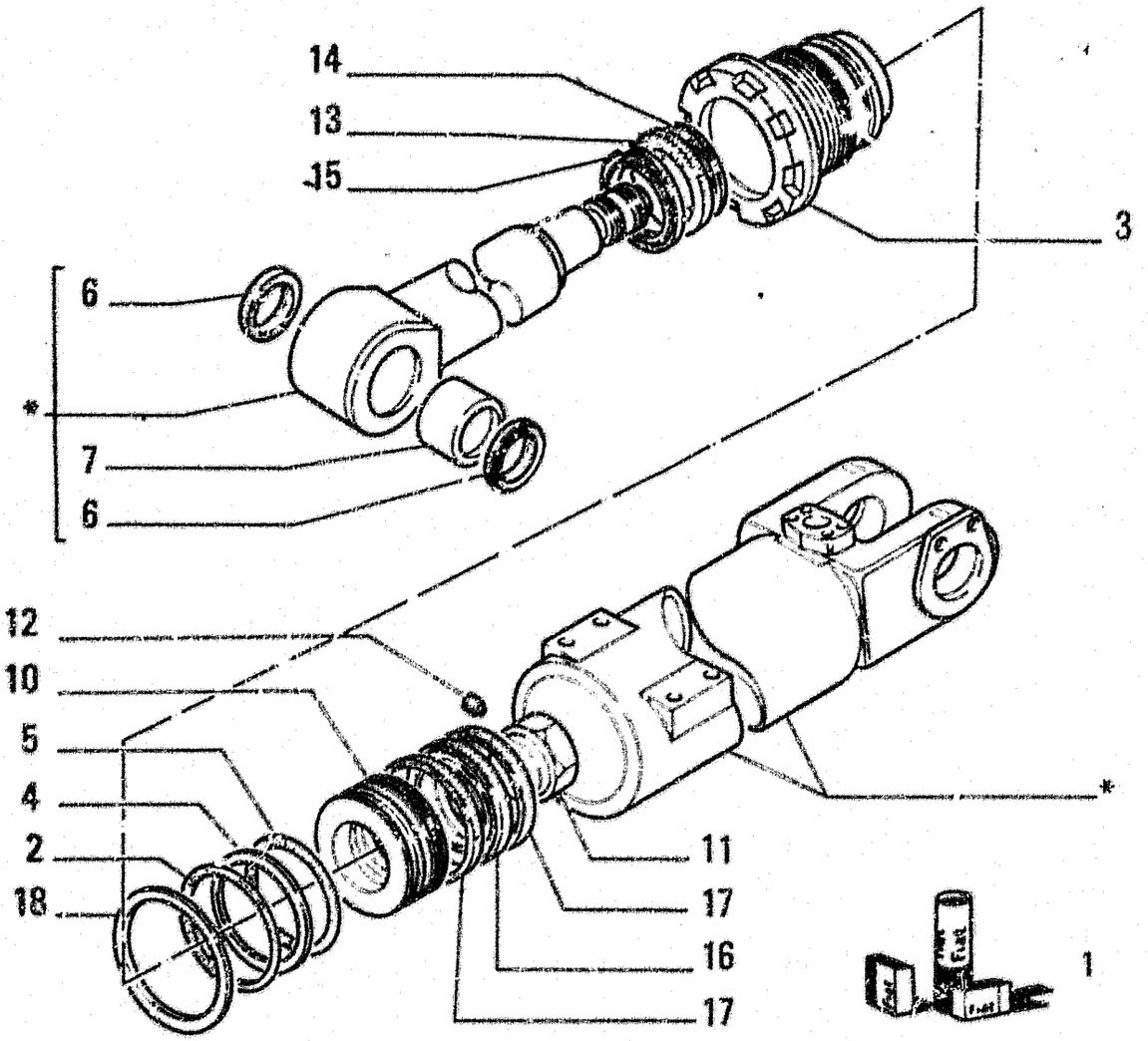

79113488–79113489 COMPONENTS / COMPONENTI

PARTS MARKED * ARE NOT SUPPLIED AS SPARES
I PARTICOLARI CONTRASSEGNATI CON * NON VENGONO FORNITI DI RICAMBIO

ITEM	PART NUMBER	QTY	TRANS CODE	DESCRIPTION	DESCRIZIONE
1	79071472	1	K9	KIT-RIPPER CYL SEALS - SEE PAGE 32	KIT-GUARN CYL RIPPER - VED PAG 32
	79099829	1	K9	KIT-RIPPER CYL SEALS - SEE PAGE 32	KIT-GUARN CYL RIPPER - VED PAG 32
2	14466080	1	158G	O-RING 3,53x101,19	GUARNIZIONE O-R 3,53x101,19
3	79099823	1	132F	HEAD	FONDELLO ANTERIORE
4	79021911	1	45A	RING	ANELLO
5	14465780	1	158G	O-RING 3,53x91,67	GUARNIZIONE O-R 3,53x91,67
6	79065568	2	122G	SEAL	GUARNIZIONE
7	79110653	1	95B	BUSHING	BOCCOLA
10	79095748	1	235S	PISTON	STANTUFFO
11	79101845	1	10D	NUT	DADO
12	79099830	1	90G	DOWEL	GRANO
13	79065563	1	122G	SEAL KIT 79071472	GUARNIZIONE KIT 79071472
14	79065564	1	45A	RING KIT 79071472	ANELLO KIT 79071472
15	79065565	1	45A	RING KIT 79071472	ANELLO KIT 79071472
16	79076186	1	122G	SEAL KIT 79099829	GUARNIZIONE KIT 79099829
17	79076187	2	45A	RING KIT 79099829	ANELLO KIT 79099829
18	79099831	1	110P	PLATE	PIASTRINA

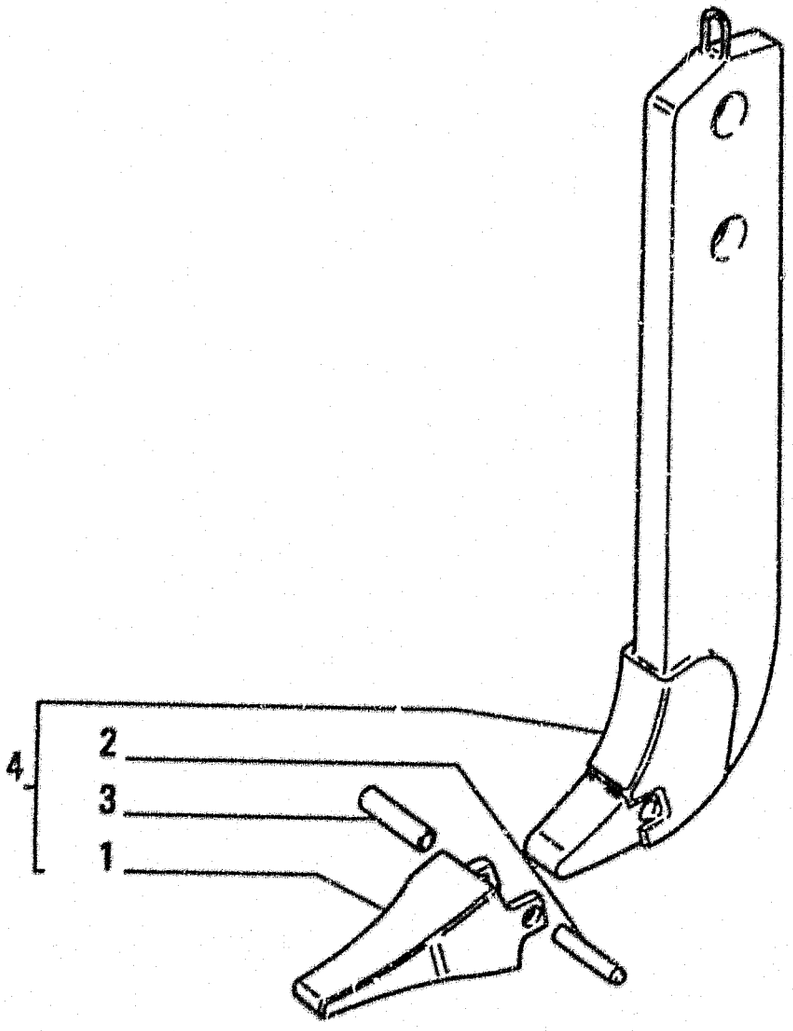

ITEM	PART NUMBER	QTY	TRANS CODE	DESCRIPTION	DESCRIZIONE
1	8281282	3	242P	RIPPER SHANK TIP - IN ALTERNATIVE	PUNTA DENTE RIPPER - IN ALTERNATIVA
	79058255	3	242P	RIPPER SHANK TIP - IN ALTERNATIVE	PUNTA DENTE RIPPER - IN ALTERNATIVA
2	8281284	3	200S	PIN - IN ALTERNATIVE	SPINA - IN ALTERNATIVA
	79090555	3	200S	PIN - IN ALTERNATIVE	SPINA - IN ALTERNATIVA
3	8281285	3	30M	SLEEVE - IN ALTERNATIVE	MANICOTTO - IN ALTERNATIVA
	79090554	3	30M	SLEEVE - IN ALTERNATIVE	MANICOTTO - IN ALTERNATIVA
4	79058251	3	935	RIPPER SHANK - ASSEMBLY	UTENSILE PER RIPPER - COMPLETO

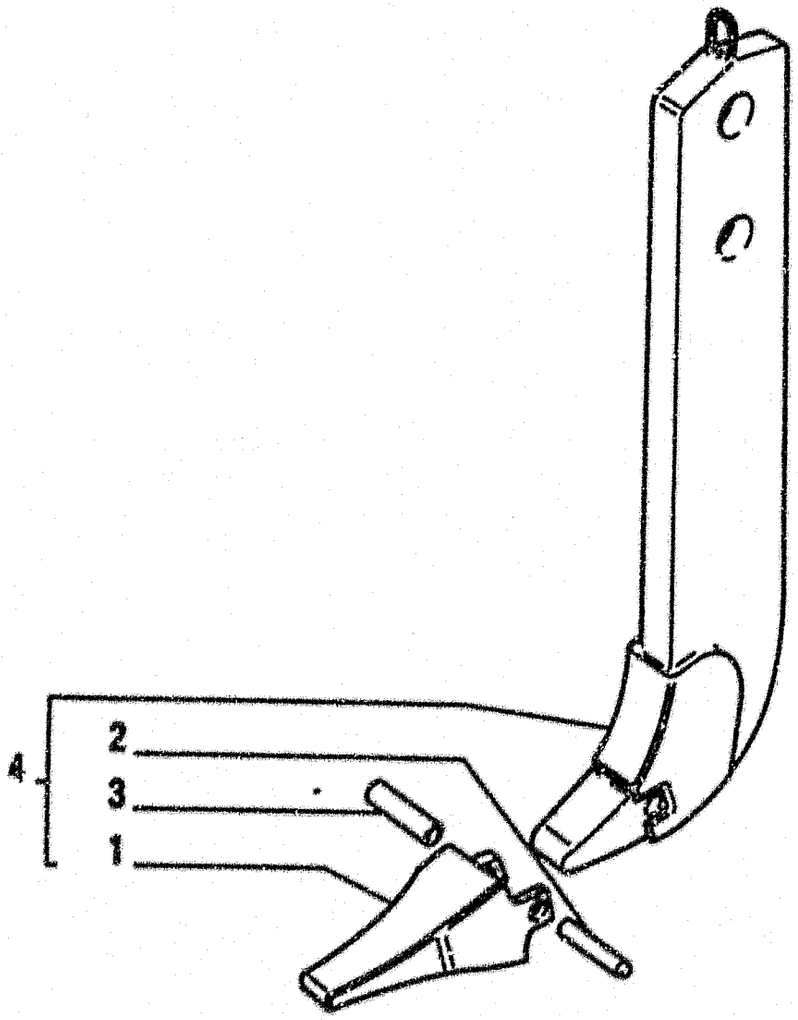

ITEM	PART NUMBER	QTY	TRANS CODE	DESCRIPTION	DESCRIZIONE
1	79023544	3	242P	RIPPER SHANK TIP	PUNTA DENTE RIPPER
2	8281294	3	200S	PIN	SPINA
3	8281295	3	30M	SLEEVE	MANICOTTO
4	79090647	3	935	RIPPER SHANK - ASSEMBLY	UTENSILE PER RIPPER - COMPLETO

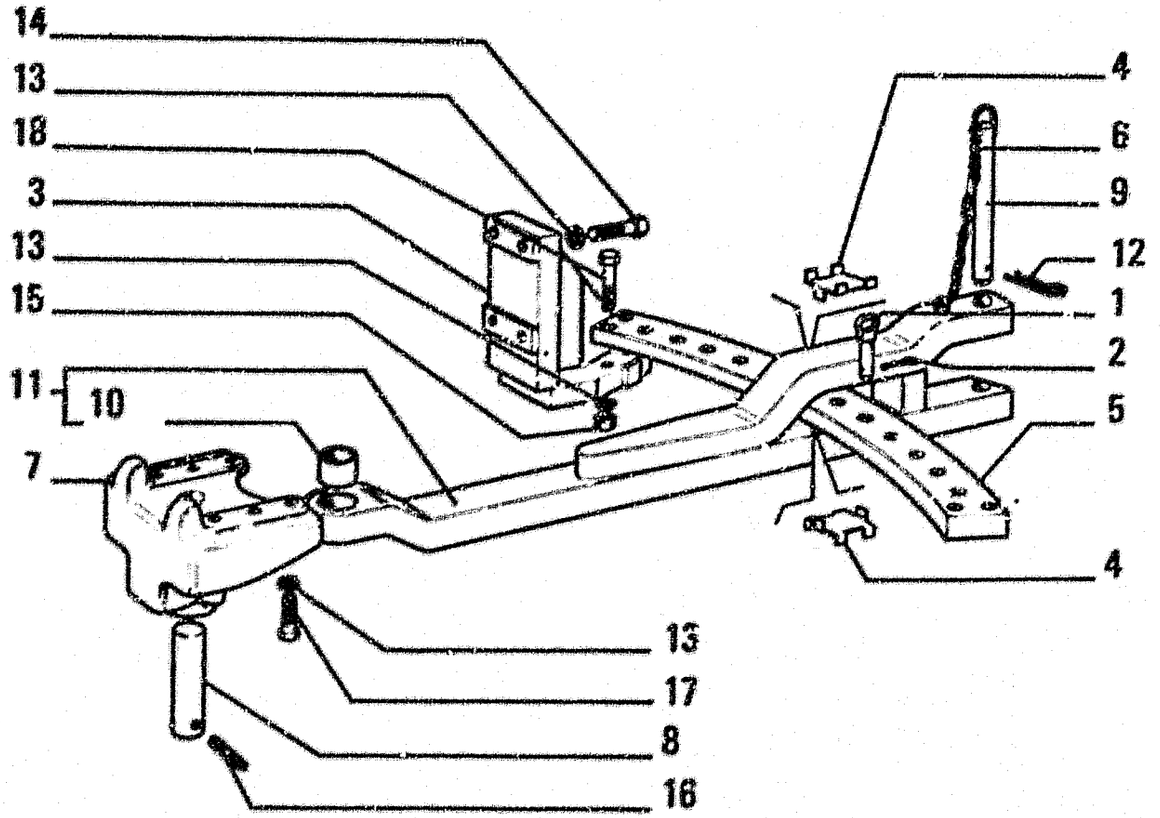

ITEM	PART NUMBER	QTY	TRANS CODE	DESCRIPTION	DESCRIZIONE
1	15629	2	80P	PIN	PERNO
2	567406	2	270C	COTTER PIN	COPIGLIA
3	4955443	1	80M	BRACKET - RIGHT	MENSOLA - DESTRO
	4955449	1	60M	BRACKET - LEFT	MENSOLA - SINISTRO
4	4955452	2	105P	PLATE	PIASTRA
5	4955451	1	180T	CROSS BEAM	TRAVERSA
6	4955502	1	95C	CHAIN	CATENA
7	4955552	1	300S	SUPPORT	SUPPORTO
8	4955553	1	80P	PIN	PERNO
9	4977809	1	80P	PIN	PERNO
10	4977813	1	95B	BUSHING	BOCCOLA
11	4977820	1	13B	DRAWBAR - ASSEMBLY	BARRA DI TRAINO - COMPLETO
12	8268534	1	202S	SPRING PIN	SPINA ELASTICA
13	10517679	18	170R	LOCKWASHER 24,3x5,5	ROSETTA EL. 24,3x5,5
14	11398134	8	40V	SCREW 24x2x80	VITE 24x2x80
15	12164521	4	10D	NUT 24x2x19	DADO 24x2x19
16	14173370	1	202S	SPRING PIN 10,5x70	SPINA ELASTICA 10,5x70
17	15997134	6	40V	SCREW 24x2x60	VITE 24x2x60
18	15997734	4	40V	SCREW 24x2x110	VITE 24x2x110

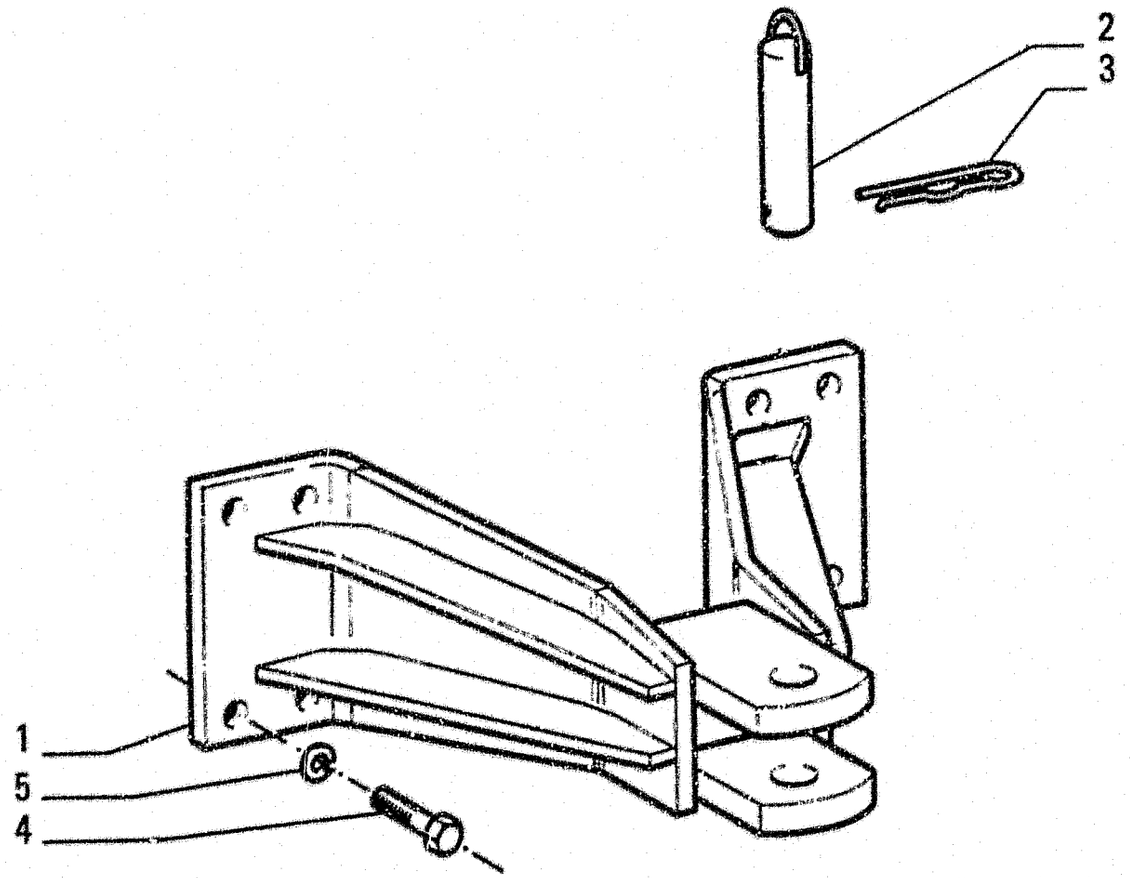

ITEM	PART NUMBER	QTY	TRANS CODE	DESCRIPTION	DESCRIZIONE
1	79016694	1	32G	TOW HOOK	GANCIO DI TRAINO
2	79016702	1	886	DRAWBAR PIN	PERNO GANCIO TRAINO
3	8268534	1	200S	PIN	SPINA
4	15997237	8	40V	SCREW 24x2x65	VITE 24x2x65
5	10517671	8	170R	LOCKWASHER 24,3x5,5	ROSETTA EL. 24,3x5,5

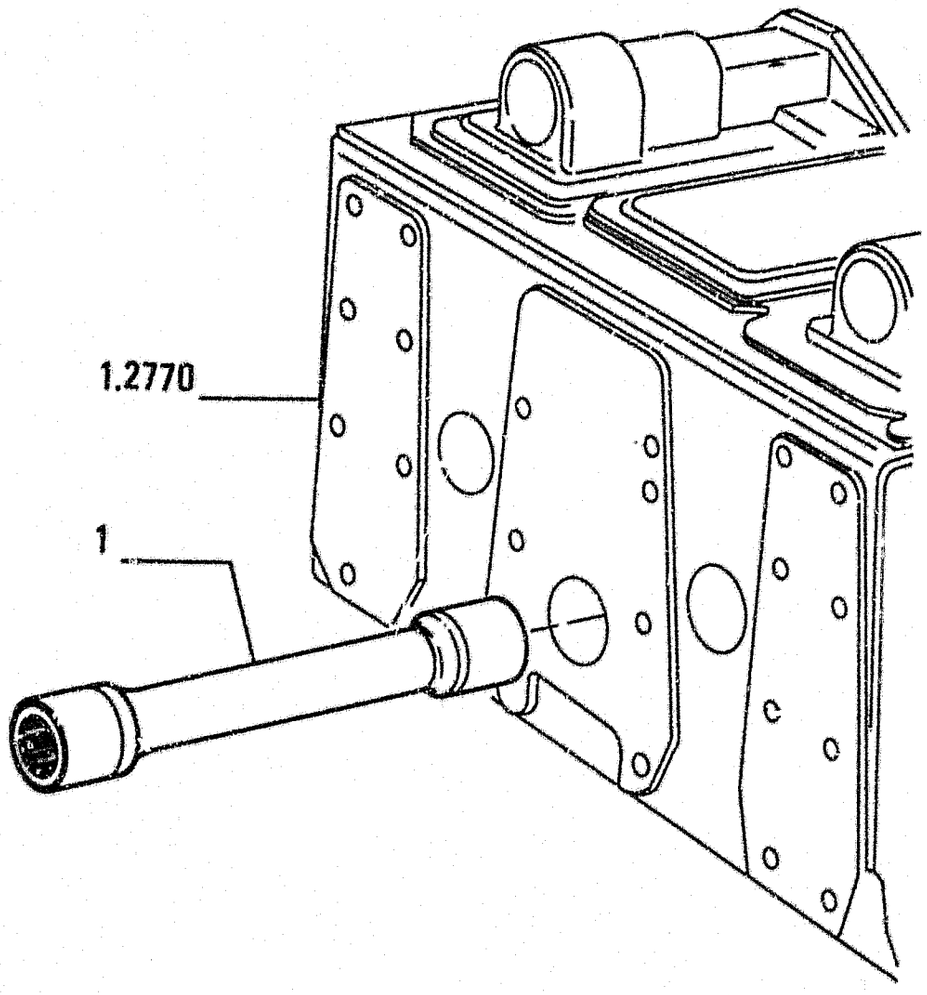

ITEM	PART NUMBER	QTY	TRANS CODE	DESCRIPTION	DESCRIZIONE
1	4973208	1	807	POWER TAKE OFF SHAFT	ALBERO PRESA DI FORZA

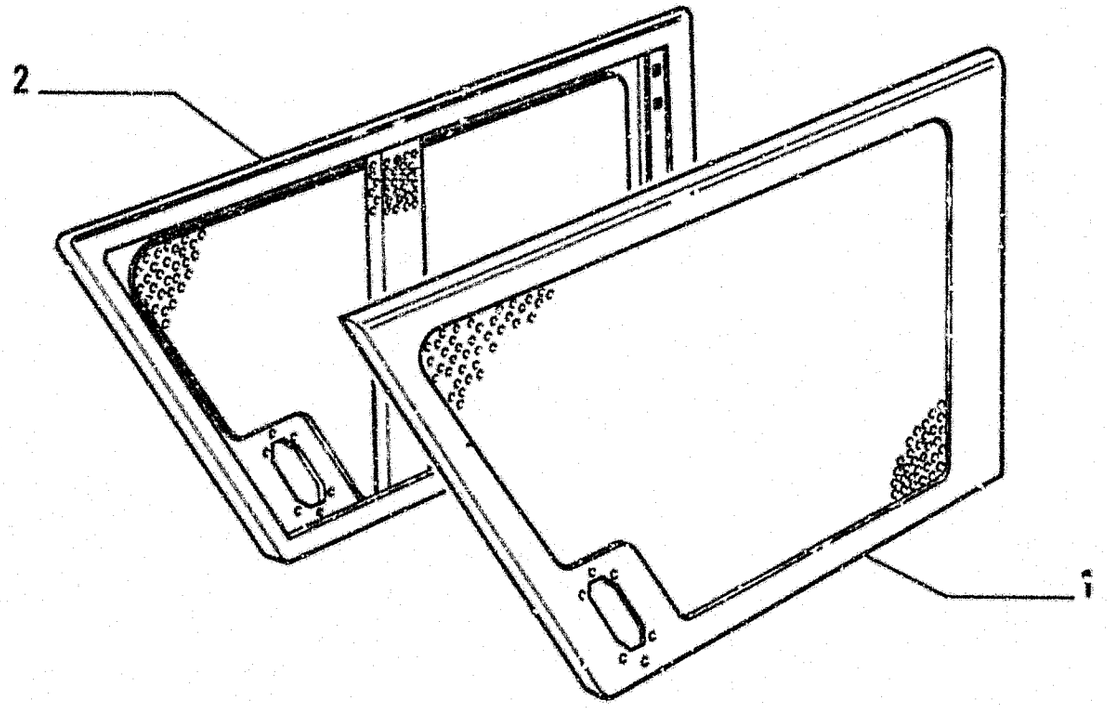

ITEM	PART NUMBER	QTY	TRANS CODE	DESCRIPTION	DESCRIZIONE
1	79113382	1	52F	SIDE PANEL - LEFT	FIANCHETTO - SINISTRO
2	79113405	1	52F	SIDE PANEL - RIGHT	FIANCHETTO - DESTRO

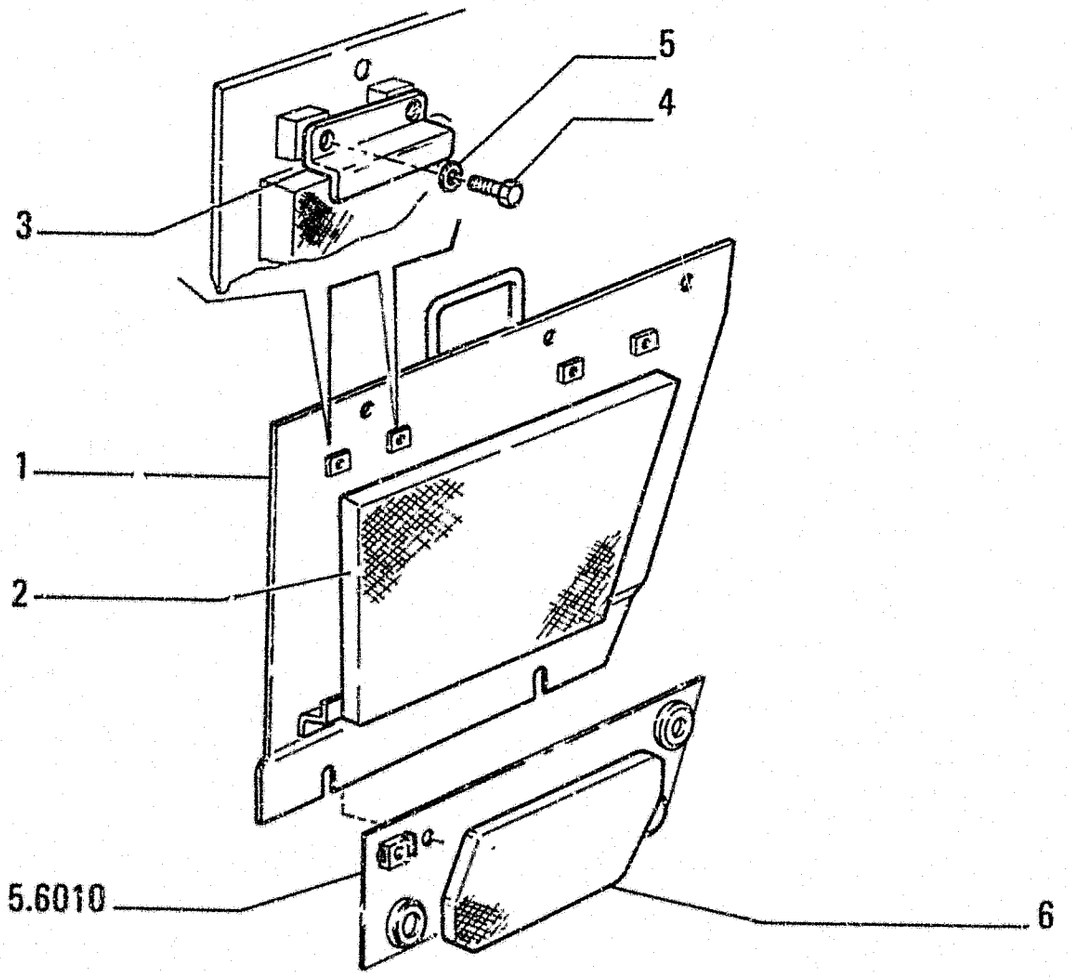

ITEM	PART NUMBER	QTY	TRANS CODE	DESCRIPTION	DESCRIZIONE
1	79113256	1	52F	SIDE PANEL - LEFT	FIANCHETTO - SINISTRO
	79113259	1	52F	SIDE PANEL - RIGHT	FIANCHETTO - DESTRO
2	79113261	1	25P	PANEL - LEFT	PANNELLO - SINISTRO
	79113280	1	25P	PANEL - RIGHT	PANNELLO - DESTRO
3	79112373	4	225S	BRACKET	STAFFA
4	10902031	8	40V	SCREW 6x1x12	VITE 6x1x12
5	14496431	8	131R	WASHER 6,4x12,5	ROSETTA 6,4x12,5
6	79113262	1	25P	PANEL - LOWER LEFT	PANNELLO - INFERIORE SINISTRO
	79113263	1	25P	PANEL - LOWER RIGHT	PANNELLO - INFERIORE DESTRO

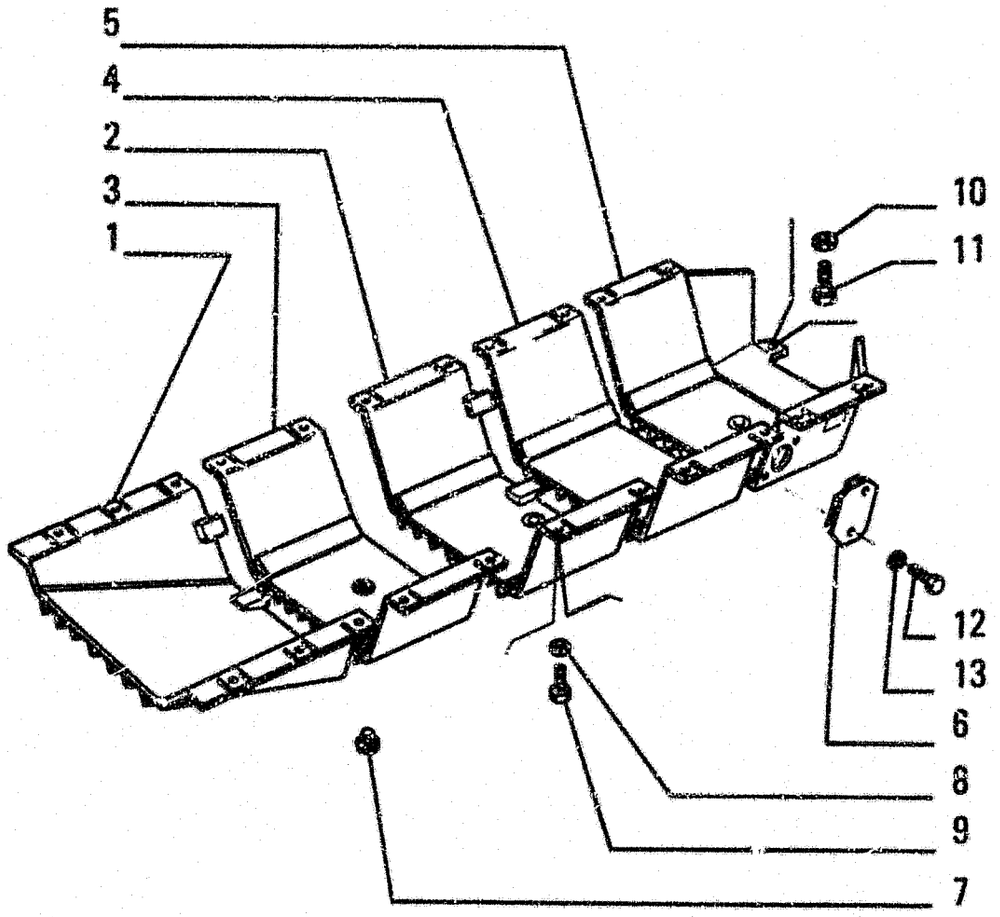

ITEM	PART NUMBER	QTY	TRANS CODE	DESCRIPTION	DESCRIZIONE
1	79090563	1	70R	GUARD	RIPARO
2	79090655	1	70R	GUARD	RIPARO
3	76008987	1	70R	GUARD	RIPARO
4	76008989	1	70R	GUARD	RIPARO
5	76008990	1	70R	GUARD	RIPARO
6	76010852	1	205S	DOOR	SPORTELLO
7	547737	3	50T	PLUG	TAPPO
8	79005239	22	131R	WASHER	ROSETTA
9	15984134	22	40V	SCREW 18x1,5x45	VITE 18x1,5x45
10	79005240	2	131R	WASHER	ROSETTA
11	11391534	2	40V	SCREW	VITE
12	11106634	2	40V	SCREW	VITE
13	14496631	2	131R	WASHER 10,5x21	ROSETTA 10,5x21

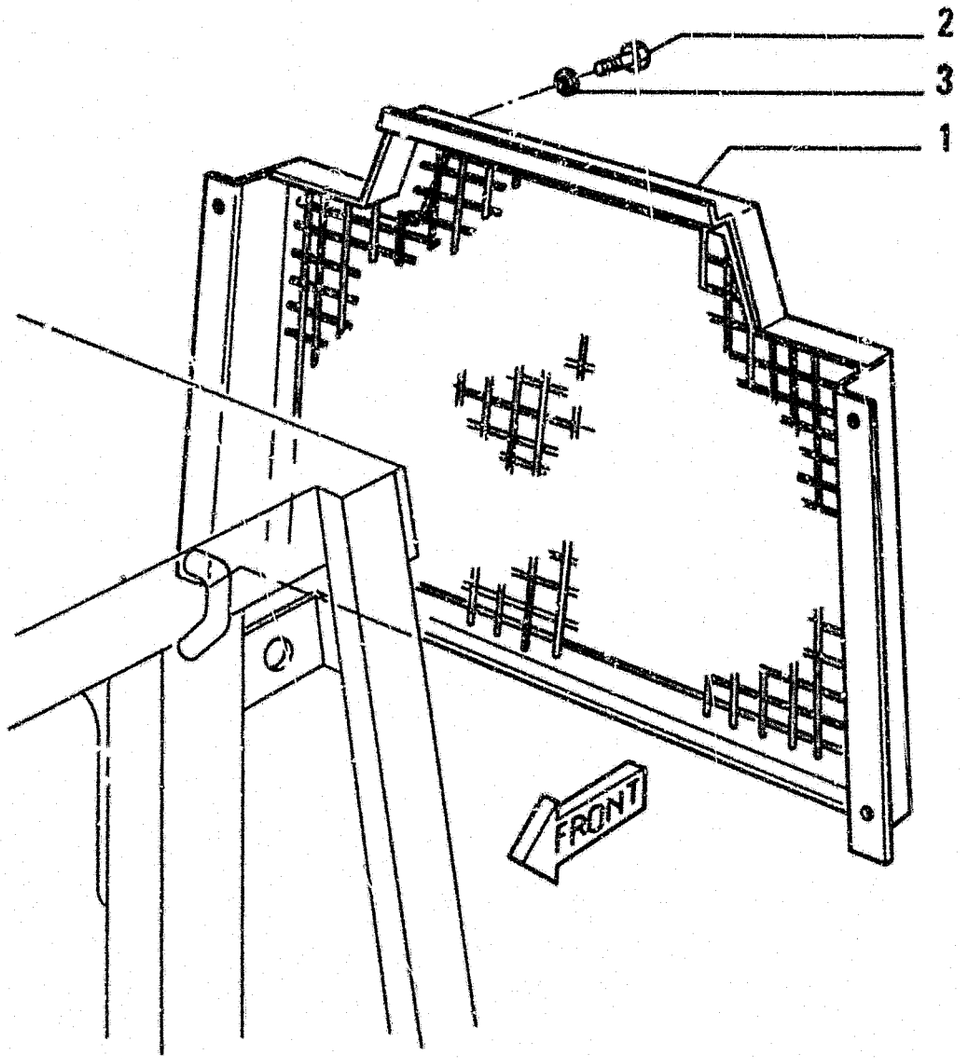

ITEM	PART NUMBER	QTY	TRANS CODE	DESCRIPTION	DESCRIZIONE
1	79088434	1	873	REAR SCREEN	SCHERMO POSTERIORE
2	11112234	4	40V	SCREW	VITE
3	12648531	4	131R	WASHER 12.2x28	ROSETTA 12,2x28

FROM
DA

SGR. 95.6516 TAV. 1 PAG. 1

TO
A

SGR. 95.6522 TAV. 14 PAG. 1

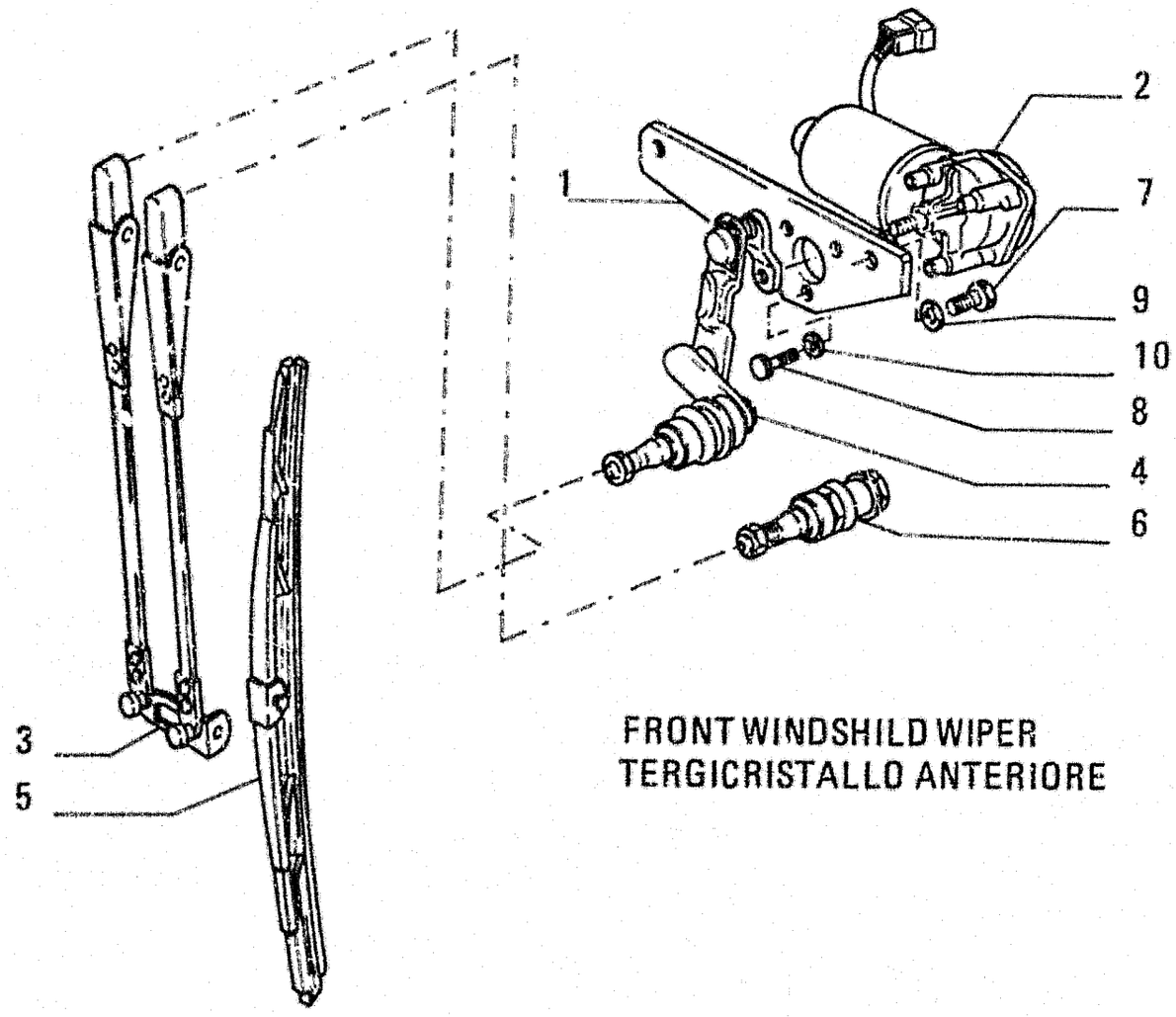

FRONT WINDSHILD WIPER
TERGICRISTALLO ANTERIORE

ITEM	PART NUMBER	QTY	TRANS CODE	DESCRIPTION	DESCRIZIONE
1	70741511	1	225S	BRACKET	STAFFA
2	70741507	1	137M	ELECTRIC MOTOR	MOTORINO ELETTRICO
3	79094632	1	139B	BOOM	BRACCIO
4	70741509	1	56B	LINK ROD	BIELLA
5	79073503	1	177S	BRUSH	SPAZZOLA
6	70741510	1	60P	PIN	PERNO
7	16043224	2	40V	SCREW 8x1.25x16	VITE 8x1.25x16
8	10902231	3	40V	SCREW 6x1x16	VITE 6x1x16
9	14496534	2	131R	WASHER	ROSETTA
10	14496421	3	131R	WASHER 6.4x12.5	ROSETTA 6.4x12.5

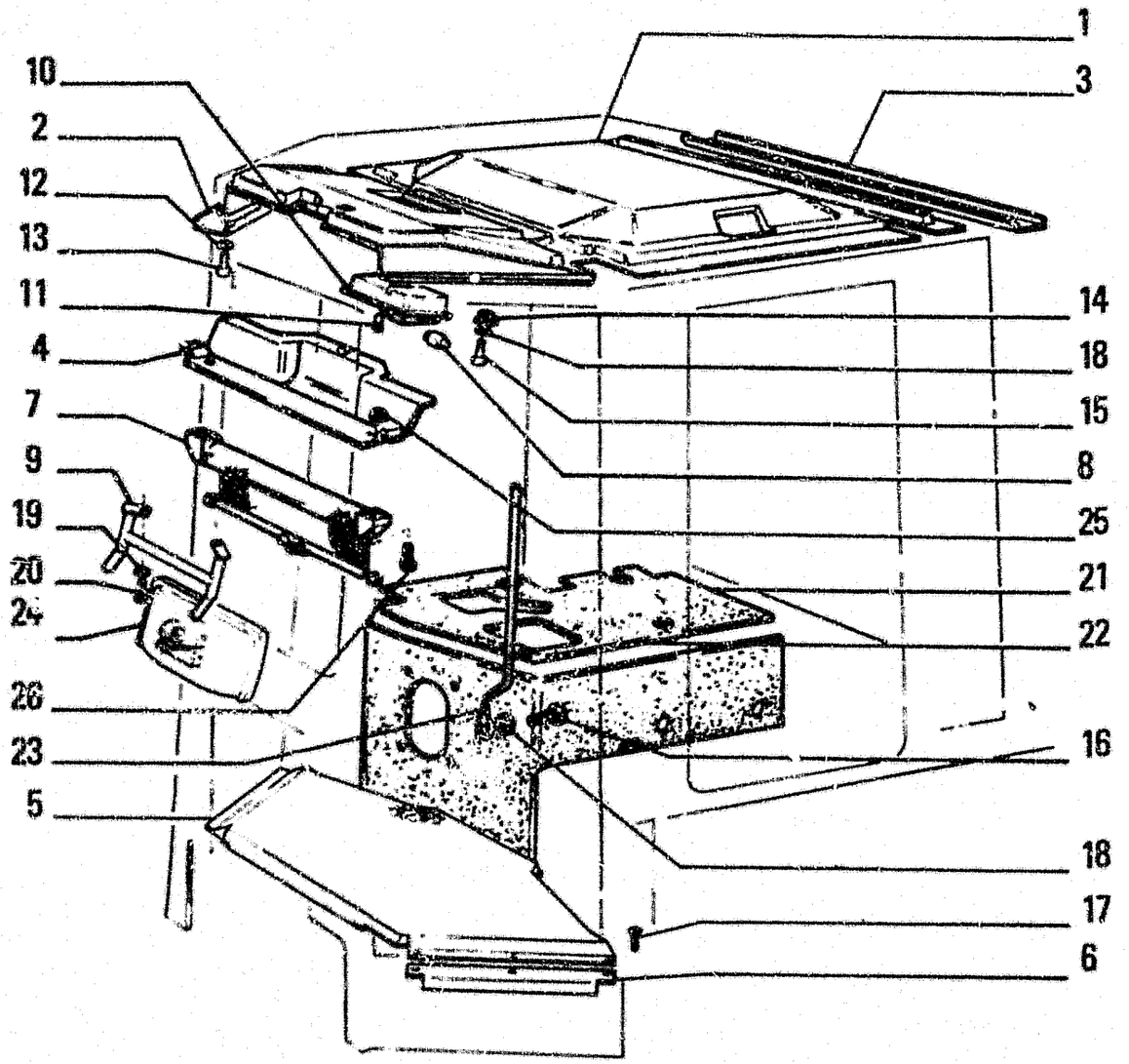

ITEM	PART NUMBER	QTY	TRANS CODE	DESCRIPTION	DESCRIZIONE
25	70741004	2	10D	NUT	DADO
26	14303424	2	40V	SCREW	VITE

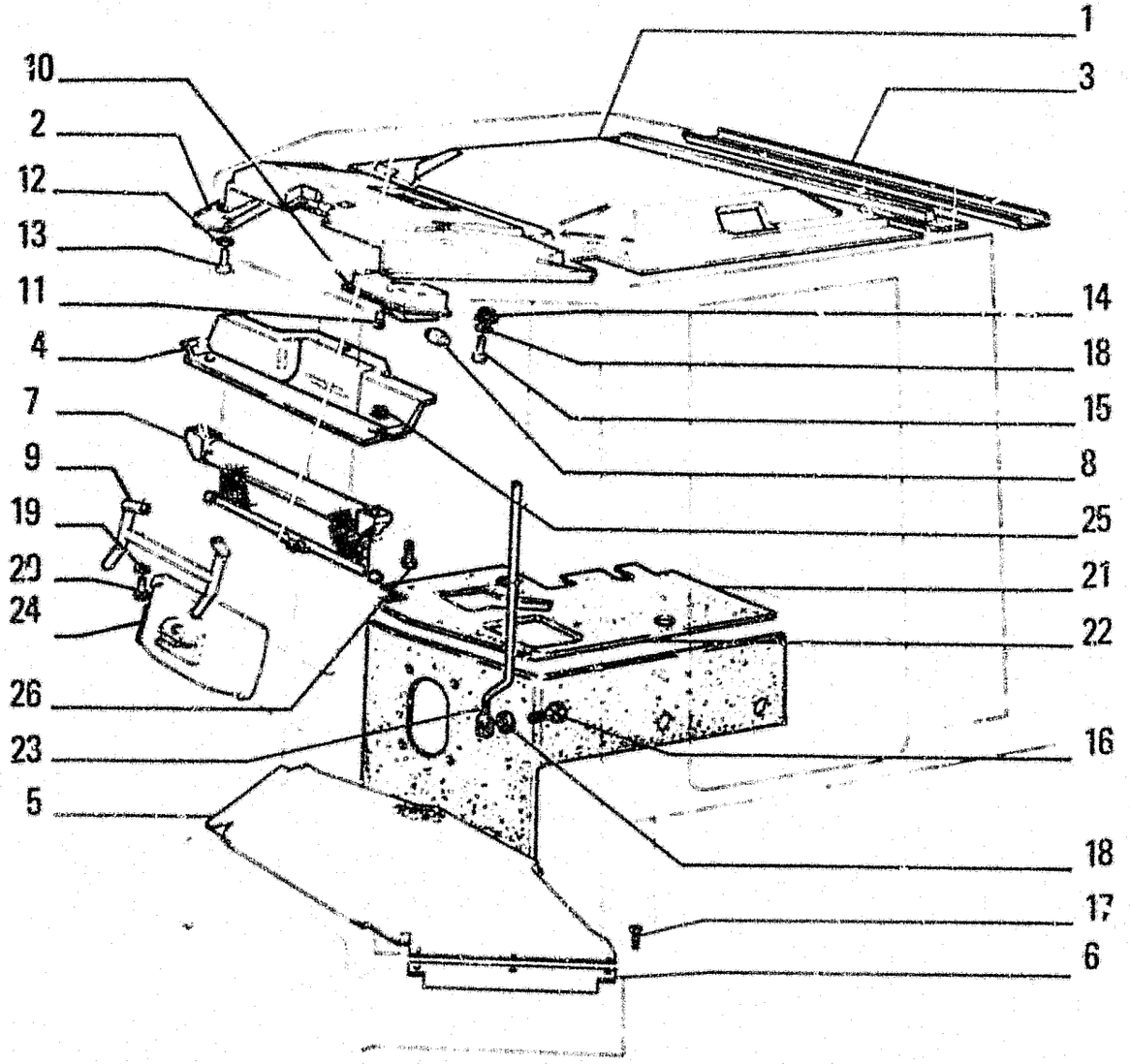

ITEM	PART NUMBER	QTY	TRANS CODE	DESCRIPTION	DESCRIZIONE
1	79107383	1	20P	ROOF PANEL	PADIGLIONE
2	79101828	2	60A	ANGLE	ANGOLARE
3	79073493	2	60A	ANGLE	ANGOLARE
4	79100785	2	116R	COVERING	RIVESTIMENTO
5	79103272	2	30T	MAT	TAPPETO
6	79089392	2	225S	BRACKET	STAFFA
7	79094459	2	88T	CURTAIN	TENDINA
8	10863190	2	30L	LAMP 11x35	LAMPADA 11x35
9	79100779	1	300S	SUPPORT	SUPPORTO
10	79103273	1	135P	CEILING LIGHT	PLAFONIERA
11	79051015	1	30L	LAMP	LAMPADA
12	79076208	11	131R	WASHER	ROSETTA
13	13313417	11	40V	SCREW	VITE
14	70741005	2	10D	NUT	DADO
15	13272417	2	40V	SCREW 4x20	VITE 4x20
16	13274124	2	40V	SCREW	VITE
17	13313217	6	40V	SCREW	VITE
18	10519304	4	131R	WASHER	ROSETTA
19	14496534	2	131R	WASHER	ROSETTA
20	16043224	2	40V	SCREW 8x1.25x16	VITE 8x1.25x16
21	79095881	1	122G	SEAL - RIGHT	GUARNIZIONE - DESTRO
	79095902	1	122G	SEAL - LEFT	GUARNIZIONE - SINISTRO
22	70741556	1	122G	SEAL - RIGHT	GUARNIZIONE - DESTRO
	70741557	1	122G	SEAL - LEFT	GUARNIZIONE - SINISTRO
23	79105232	1	145G	GUIDE	GUIDA
	79105233	1	145G	GUIDE	GUIDA
24	76008003	1	613	OUTSIDE REAR VIEW MIRROR	SPECCHIO RETROVISORE ESTERNO

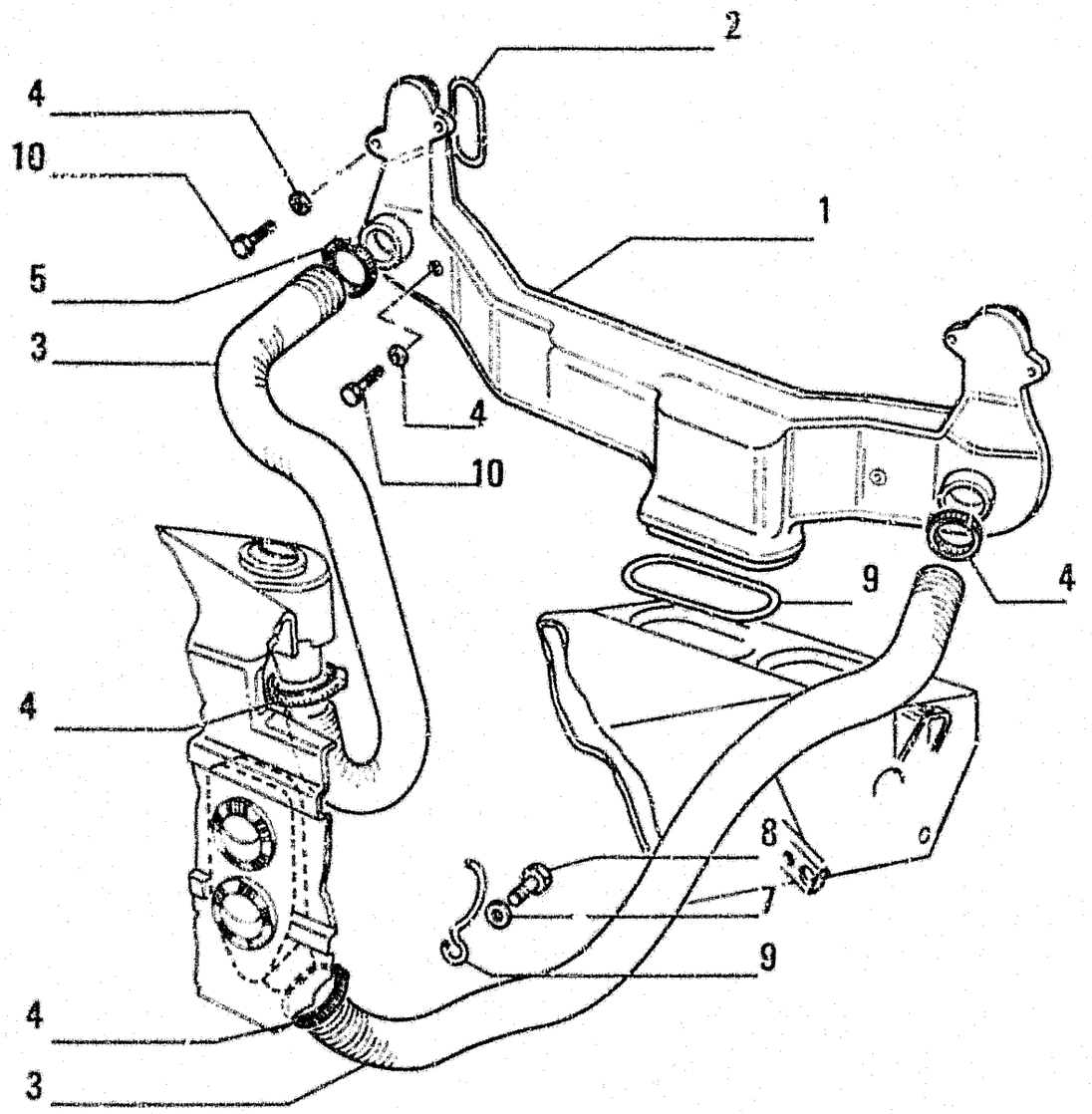

ITEM	PART NUMBER	QTY	TRANS CODE	DESCRIPTION	DESCRIZIONE
1	79114289	1	260C	SHROUD	CONVOGLIATORE
2	70741515	2	122G	SEAL	GUARNIZIONE
3	79072668	2	30M	SLEEVE	MANICOTTO
4	14496531	5	131R	WASHER 8.15x17	ROSETTA 8.15x17
5	79083849	4	180C	COLLAR	COLLARE
6	79095965	1	30G	HOOK	GANCIO
7	14496534	4	131R	WASHER	ROSETTA
8	16043224	4	40V	SCREW 8x1.25x16	VITE 8x1.25x16
9	70741514	1	122G	SEAL	GUARNIZIONE
10	16044224	4	40V	SCREW	VITE

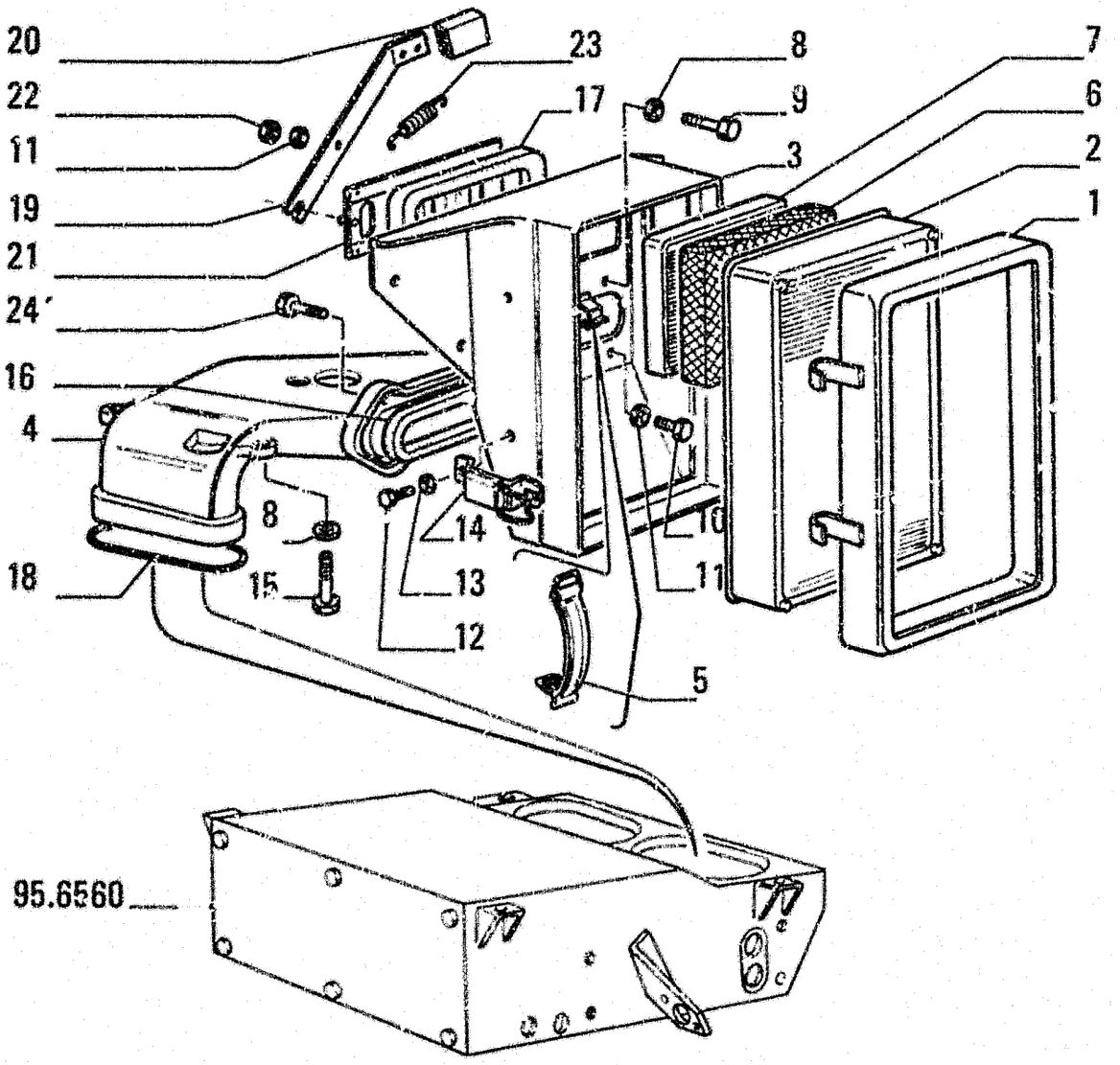

ITEM	PART NUMBER	QTY	TRANS CODE	DESCRIPTION	DESCRIZIONE
1	79099874	1	265C	COVER	COPERCHIO
2	79109003	1	66F	AIR CLEANER	FILTRO ARIA
3	70741596	1	90I	HOLDER	INVOLUCRO
4	79114335	1	260C	SHROUD	CONVOGLIATORE
5	4293094	1	173C	BELT	CINGHIA
6	70741635	1	265C	COVER	COPERCHIO
7	70741499	1	65F	FILTER	FILTRO
8	14496531	5	131R	WASHER 8,15x17	ROSETTA 8,15x17
9	16043824	3	40V	SCREW 8x1,25x30	VITE 8x1 25x30
10	10902231	4	40V	SCREW 6x1x16	VITE 6x1x16
11	14496421	5	131R	WASHER 6,4x12,5	ROSETTA 6,4x12 5
12	14304121	4	40V	SCREW 5x0,8x12	VITE 5x0 8x12
13	14496304	4	131R	WASHER	ROSETTA
14	79099877	2	45L	LEVER	LEVA
15	16044224	4	40V	SCREW	VITE
16	79093983	1	122G	SEAL	GUARNIZIONE
17	70741613	1	122G	SEAL	GUARNIZIONE
18	70741514	1	122G	SEAL	GUARNIZIONE
19	70741505	1	45L	LEVER	LEVA
20	5131161	1	25I	HANDGRIP	IMPUGNATURA
21	79073491	1	204P	AIR INTAKE	PRESA ARIA
22	12574211	1	10D	NUT 6x1x7,8	DADO 6x1x7,8
23	79059904	2	100M	SPRING	MOLLA
24	15911907	2	40V	SCREW 14x16	VITE 14x16

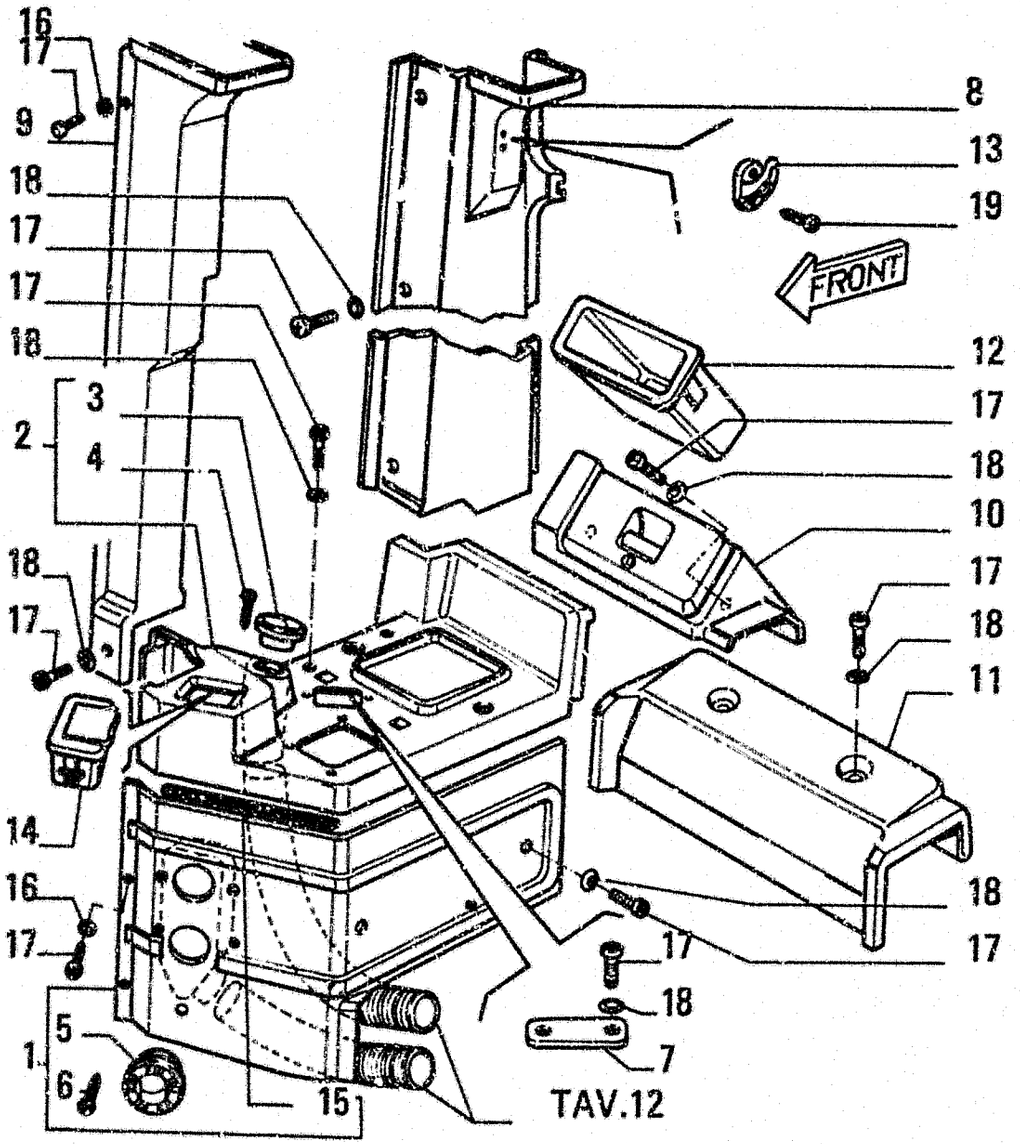

ITEM	PART NUMBER	QTY	TRANS CODE	DESCRIPTION	DESCRIZIONE
17	79105220	68	40V	SCREW	VITE
18	79089592	45	131R	WASHER	ROSETTA
19	15902707	4	40V	SCREW	VITE

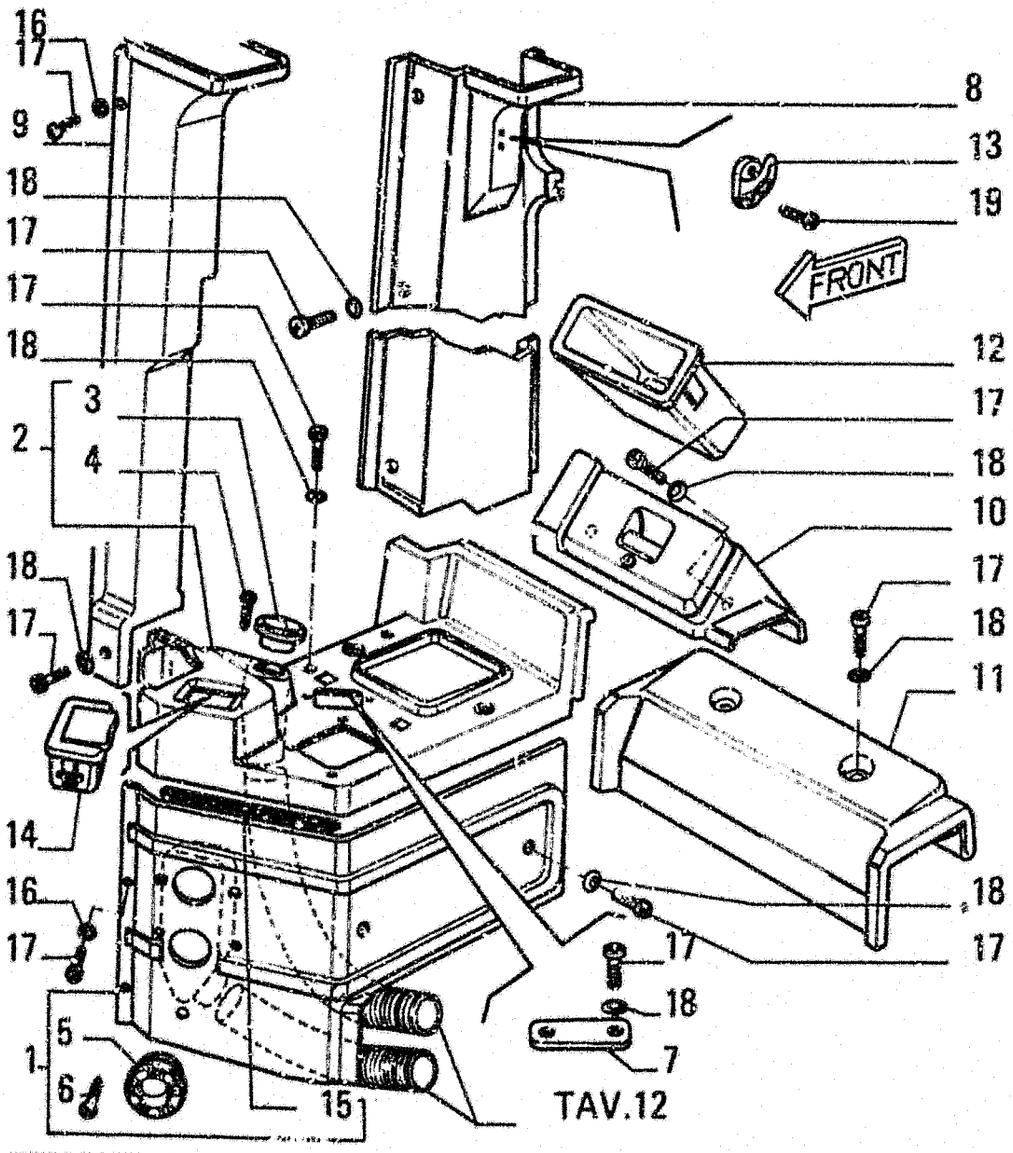

ITEM	PART NUMBER	QTY	TRANS CODE	DESCRIPTION	DESCRIZIONE
1	70741502	1	116R	COVERING - ASSEMBLY RIGHT	RIVESTIMENTO - COMPLETO DESTRO
	70741503	1	116R	COVERING - ASSEMBLY LEFT	RIVESTIMENTO - COMPLETO SINISTRO
2	79095576	1	116R	COVERING - ASSEMBLY LEFT	RIVESTIMENTO - COMPLETO SINISTRO
	79095585	1	116R	COVERING - ASSEMBLY RIGHT	RIVESTIMENTO - COMPLETO DESTRO
3	79087844	1	45D	DIFFUSER	DIFFUSORE
4	13296311	2	40V	SCREW 3x0,5x14	VITE 3x0,5x14
5	79087844	2	45D	DIFFUSER	DIFFUSORE
6	13296311	4	40V	SCREW 3x0,5x14	VITE 3x0,5x14
7	79095960	1	265C	COVER	COPERCHIO
8	79087481	1	116R	COVERING - RIGHT REAR	RIVESTIMENTO - DESTRO POSTERIORE
	79087482	1	116R	COVERING - LEFT REAR	RIVESTIMENTO - SINISTRO POSTERIORE
9	79087460	1	116R	COVERING - RIGHT FRONT	RIVESTIMENTO - DESTRO ANTERIORE
	79087461	1	116R	COVERING - LEFT FRONT	RIVESTIMENTO - SINISTRO ANTERIORE
10	79086146	1	254C	CONTAINER - LEFT	CONTENITORE - SINISTRO
	79686145	1	254C	CONTAINER - RIGHT	CONTENITORE - DESTRO
11	79087456	1	116R	COVERING	RIVESTIMENTO
12	4417913	1	254C	CONTAINER	CONTENITORE
13	79031824	2	188A	COAT-HOOK	APPENDIABITI
14	79045197	1	183P	ASHTRAY	PORTACENERE
15	79100837	1	122G	SEAL	GUARNIZIONE
16	79076208	34	131R	WASHER	ROSETTA

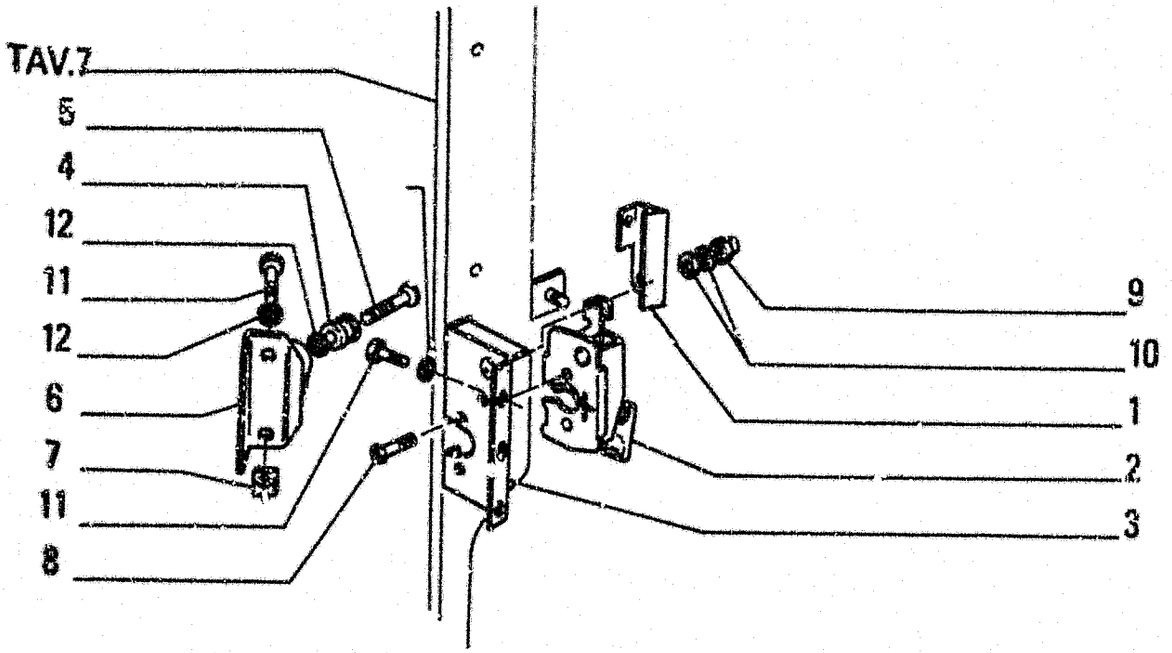

ITEM	PART NUMBER	QTY	TRANS CODE	DESCRIPTION	DESCRIZIONE
1	70741558	1	45L	LEVER - LEFT	LEVA - SINISTRO
	70741559	1	45L	LEVER - RIGHT	LEVA - DESTRO
2	79102560	1	120S	LOCK - RIGHT	SERRATURA - DESTRO
	79102564	1	120S	LOCK - LEFT	SERRATURA - SINISTRO
3	70741562	1	300S	SUPPORT - LEFT	SUPPORTO - SINISTRO
	70741563	1	300S	SUPPORT - RIGHT	SUPPORTO - DESTRO
4	79099540	2	80P	PIN	PERNO
5	79099541	2	40V	SCREW	VITE
6	79104549	2	300S	SUPPORT	SUPPORTO
7	79109877	2	10D	NUT	DADO
8	14441427	6	40V	SCREW 6x20	VITE 6x20
9	16104121	2	10D	NUT 8x1,25x10,6	DADO 8x1,25x10,6
10	11193874	4	131R	WASHER	ROSETTA
11	16043224	12	40V	SCREW 8x1,25x16	VITE 8x1,25x16
12	14496534	8	131R	WASHER	ROSETTA

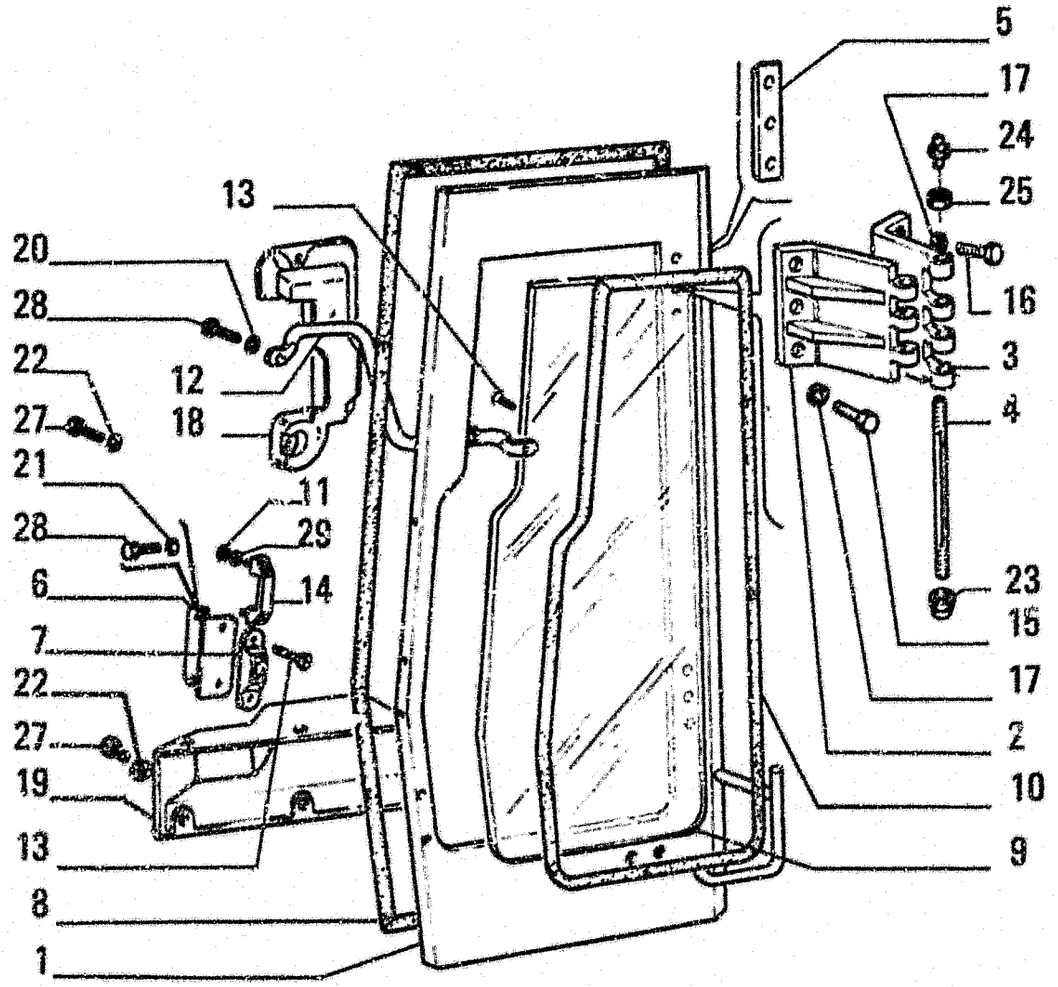

ITEM	PART NUMBER	QTY	TRANS CODE	DESCRIPTION	DESCRIZIONE
24	13406911	4	60I	GREASE FITTING 1/4-28	INGRASSATORE 1/4-28
25	14055811	4	10D	NUT 12x1.75	DADO 12x1.75
27	79105220	14	40V	SCREW	VITE
28	16043224	4	40V	SCREW 8x1,25x16	VITE 8x1,25x16
29	12574211	6	10D	NUT 6x1x7.8	DADO 6x1x7.8

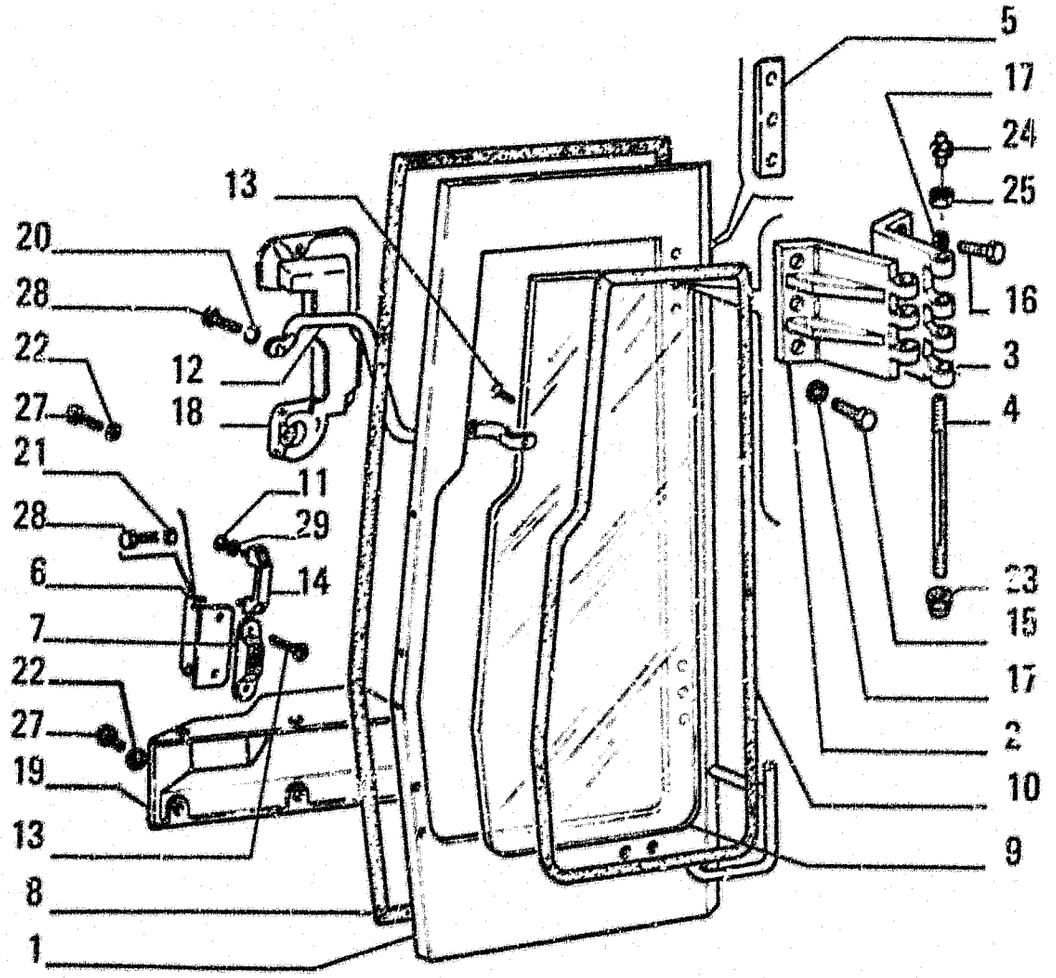

ITEM	PART NUMBER	QTY	TRANS CODE	DESCRIPTION	DESCRIZIONE
1	70741575	1	280	STRUCTURE - RIGHT	OSSATURA - DESTRO
	70741585	1	280	STRUCTURE - LEFT	OSSATURA - SINISTRO
2	79102201	4	413S	HALF HINGE	SEMICERNIERA
3	79102200	4	413S	HALF HINGE	SEMICERNIERA
4	79102202	4	80P	PIN	PERNO
5	79088124	4	60T	BLOCK	TASSELLO
6	70741560	2	225S	BRACKET	STAFFA
7	79096226	2	74B	BLOCK	BLOCCHETTO
8	79101967	2	122G	SEAL	GUARNIZIONE
9	70741530	2	315C	GLASS	CRISTALLO
10	70741609	2	122G	SEAL	GUARNIZIONE
11	14496421	6	131R	WASHER 6.4x12.5	ROSETTA 6.4x12.5
12	70741500	1	20M	HANDLE - RIGHT	MANIGLIA - DESTRO
	70741501	1	20M	HANDLE - LEFT	MANIGLIA - SINISTRO
13	14441931	6	40V	SCREW	VITE
14	71416867	2	20M	HANDLE	MANIGLIA
15	11107031	12	40V	SCREW 10x1.5x45	VITE 10x1.5x45
16	11106431	12	40V	SCREW 10x1.5x30	VITE 10x1.5x30
17	12626231	24	131R	WASHER 10.2x25	ROSETTA 10.2x25
18	70741491	1	116R	COVERING - RIGHT	RIVESTIMENTO - DESTRO
	70741492	1	116R	COVERING - LEFT	RIVESTIMENTO - SINISTRO
19	79101574	1	116R	COVERING - RIGHT	RIVESTIMENTO - DESTRO
	79101575	1	116R	COVERING - LEFT	RIVESTIMENTO - SINISTRO
20	14496534	2	131R	WASHER	ROSETTA
21	12645031	4	131R	WASHER 8.15x21	ROSETTA 8.15x21
22	79076208	14	131R	WASHER	ROSETTA
23	11702921	4	10D	NUT 12x1.75x10	DADO 12x1.75x10

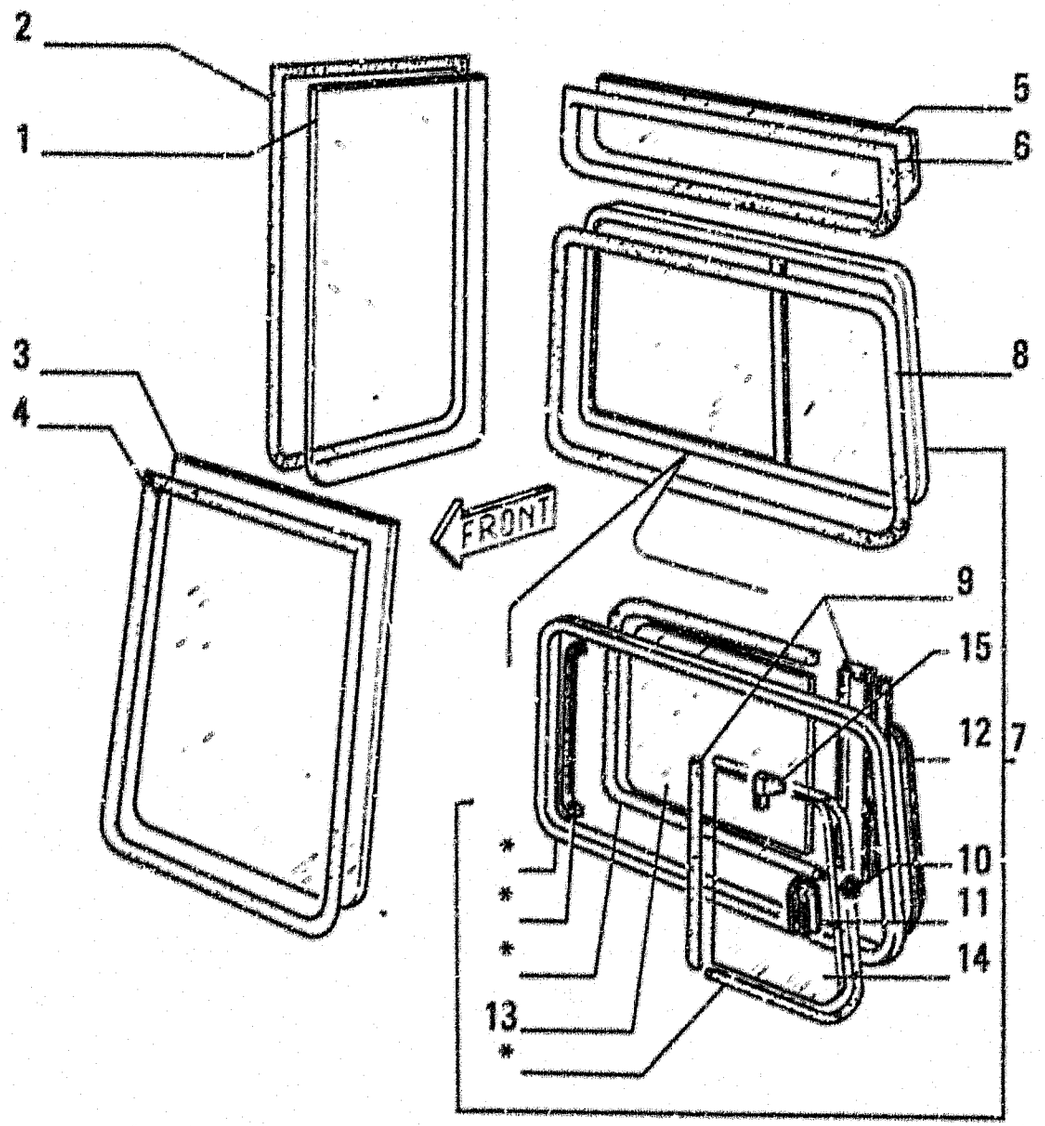

00582

ITEM	PART NUMBER	QTY	TRANS CODE	DESCRIPTION	DESCRIZIONE
1	79092868	2	319C	THERMAL GLASS PANE	CRISTALLO ATERMICO
2	79092861	2	122G	SEAL	GUARNIZIONE
3	79095956	1	319C	THERMAL GLASS PANE	CRISTALLO ATERMICO
4	79092867	1	122G	SEAL	GUARNIZIONE
5	79091758	1	319C	THERMAL GLASS PANE	CRISTALLO ATERMICO
6	79072512	1	122G	SEAL	GUARNIZIONE
7	79111765	1	69F	WINDOW	FINESTRA
8	79072515	1	122G	SEAL	GUARNIZIONE
9	79111776	1	115M	PILLAR	MONTANTE
10	79111771	1	20M	HANDLE	MANIGLIA
11	79111770	1	20M	HANDLE	MANIGLIA
12	79111772	1	45L	LEVER	LEVA
13	79111768	1	319C	THERMAL GLASS PANE	CRISTALLO ATERMICO
14	79111769	1	319C	THERMAL GLASS PANE	CRISTALLO ATERMICO
15	79111778	1	122G	SEAL	GUARNIZIONE

PARTS MARKED * ARE NOT SUPPLIED AS SPARES
I PARTICOLARI CONTRASSEGNATI CON * NON VENGONO FORNITI DI RICAMBIO

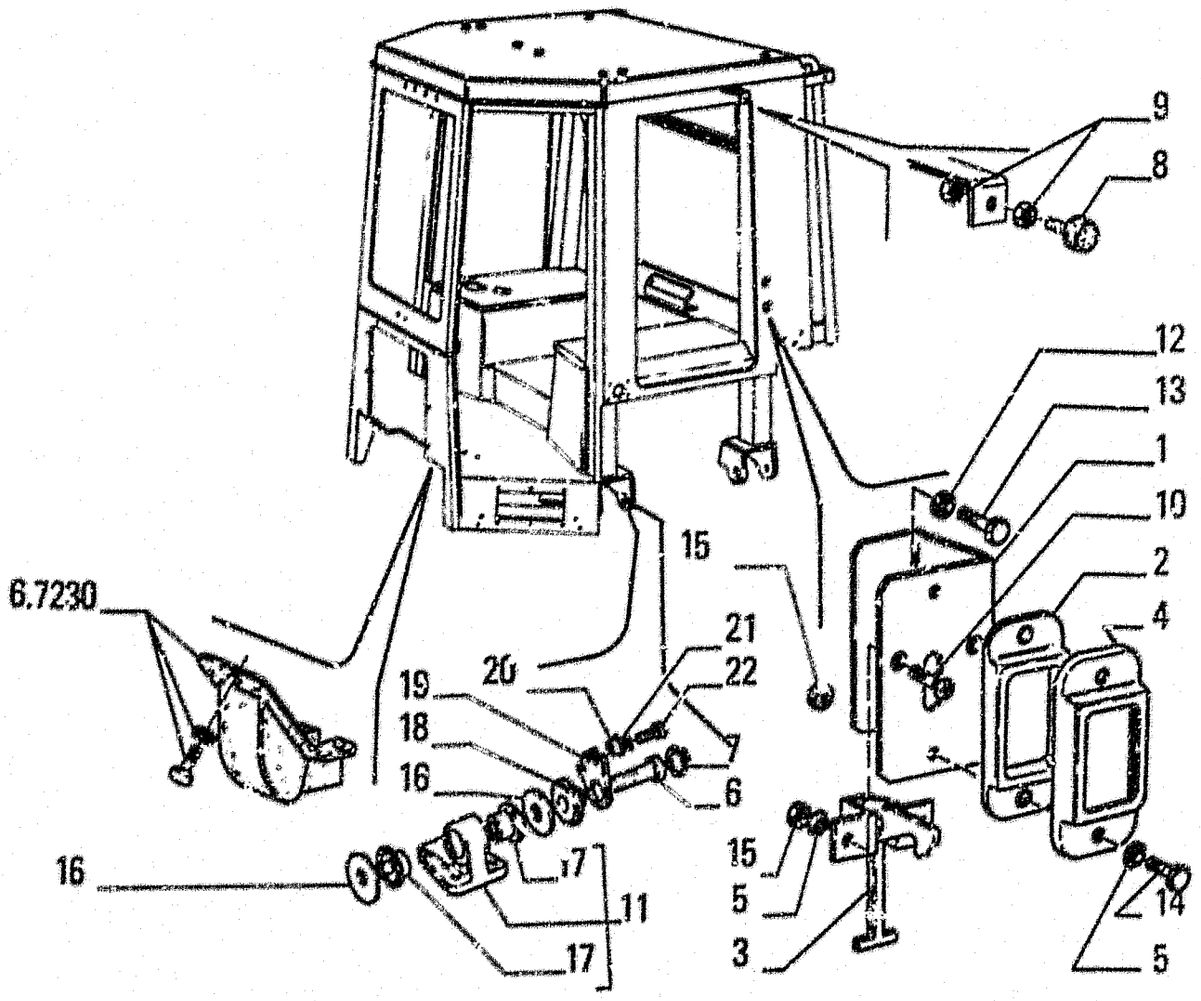

ITEM	PART NUMBER	QTY	TRANS CODE	DESCRIPTION	DESCRIZIONE
1	79104884	1	75D	SPACER - LEFT	DISTANZIALE - SINISTRO
	79104886	1	75D	SPACER - RIGHT	DISTANZIALE - DESTRO
2	79096225	2	69S	SEAT	SEDE
3	79102757	2	30G	HOOK	GANCIO
4	79096224	2	265C	COVER	COPERCHIO
5	14496534	16	131R	WASHER	ROSETTA
6	79093830	4	40V	SCREW	VITE
7	13398976	4	187A	SNAP RING	ANELLO ELASTICO
8	79037282	2	60T	BLOCK	TASSELLO
9	12164724	4	10D	NUT 10x1,25	DADO 10x1,25
10	14442134	4	40V	SCREW	VITE
11	79109793	4	300S	SUPPORT	SUPPORTO
12	12645031	4	131R	WASHER 8,15x21	ROSETTA 8,15x21
13	16043224	4	131R	WASHER 8x1,25x16	ROSETTA 8x1,25x16
14	16043624	4	40V	SCREW 8x1,25x25	VITE 8x1,25x25
15	16104121	8	10D	NUT 8x1,25x10,6	DADO 8x1,25x10,6
16	79085441	8	75D	SPACER	DISTANZIALE
17	79060730	2	95B	BUSHING	BOCCOLA
18	79084966	4	95B	BUSHING	BOCCOLA
19	79093828	4	110P	PLATE	PIASTRINA
20	79093829	4	95B	BUSHING	BOCCOLA
21	12626231	4	131R	WASHER 10,2x25	ROSETTA 10,2x25
22	14420031	4	40V	SCREW	VITE

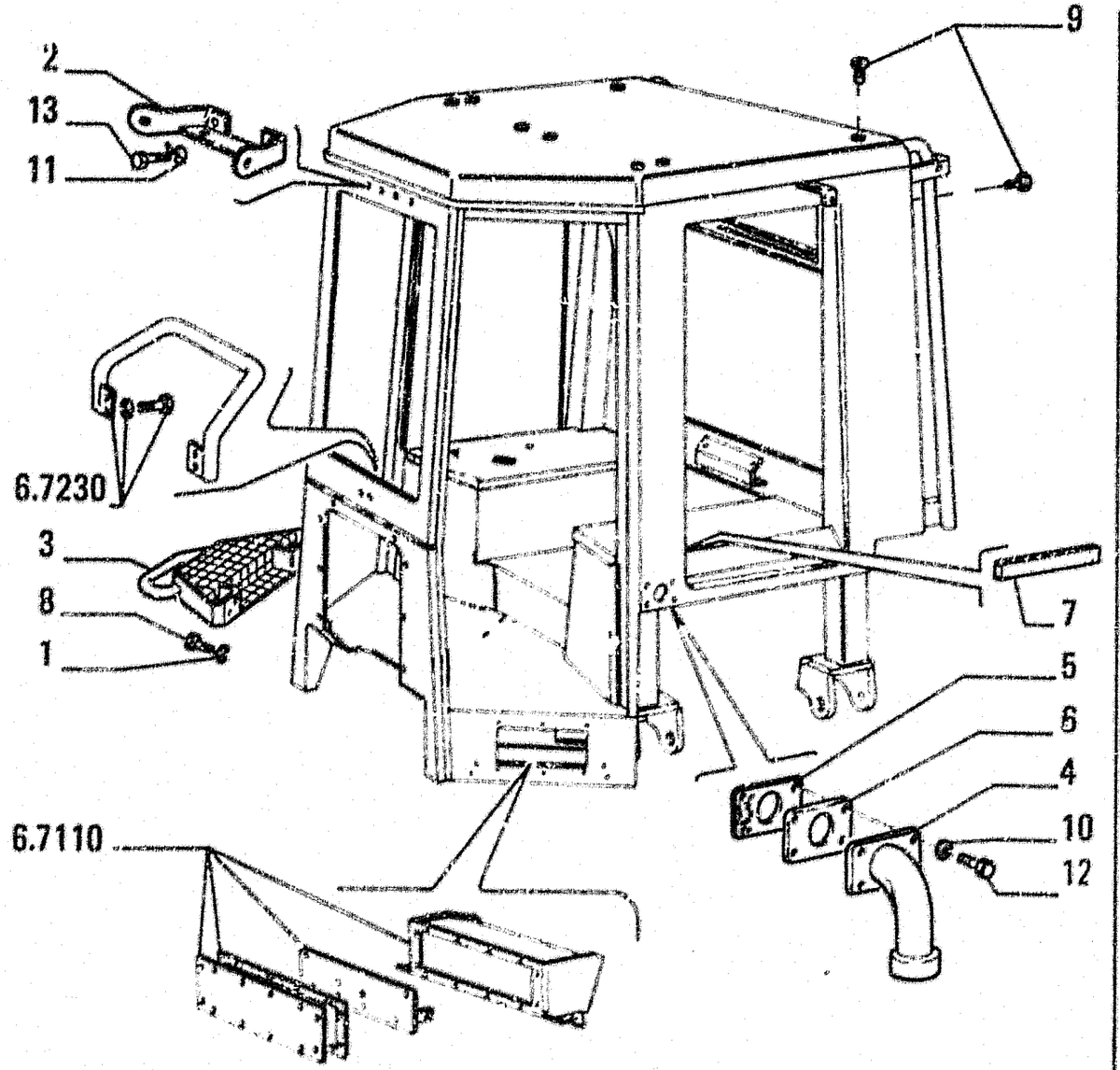

ITEM	PART NUMBER	QTY	TRANS CODE	DESCRIPTION	DESCRIZIONE
1	14496731	8	131R	WASHER 12.2x24	ROSETTA 12.2x24
2	79100782	1	300S	SUPPORT	SUPPORTO
3	79107734	1	78A	FOOTREST	APPOGGIAPIEDE
	79107741	1	78A	FOOTREST	APPOGGIAPIEDE
4	79087230	1	193T	TUBE	TUBO RIGIDO
	79095627	1	193T	TUBE	TUBO RIGIDO
5	79092871	2	122G	SEAL	GUARNIZIONE
6	79093991		196S	SHIM	SPESSORE
7	79101493	1	122G	SEAL	GUARNIZIONE
8	11112231	8	40V	SCREW 12x1.75x22	VITE 12x1.75x22
9	14592187	13	120B	BUTTON 11.2x24.5	BOTTONE 11.2x24.5
10	14496431	8	131R	WASHER 6.4x12.5	ROSETTA 6.4x12.5
11	14496621	2	131R	WASHER 10.5x21	ROSETTA 10.5x21
12	10902431	8	40V	SCREW 6x1x20	VITE 6x1x20
13	11106031	2	40V	SCREW 10x1.5x20	VITE 10x1.5x20

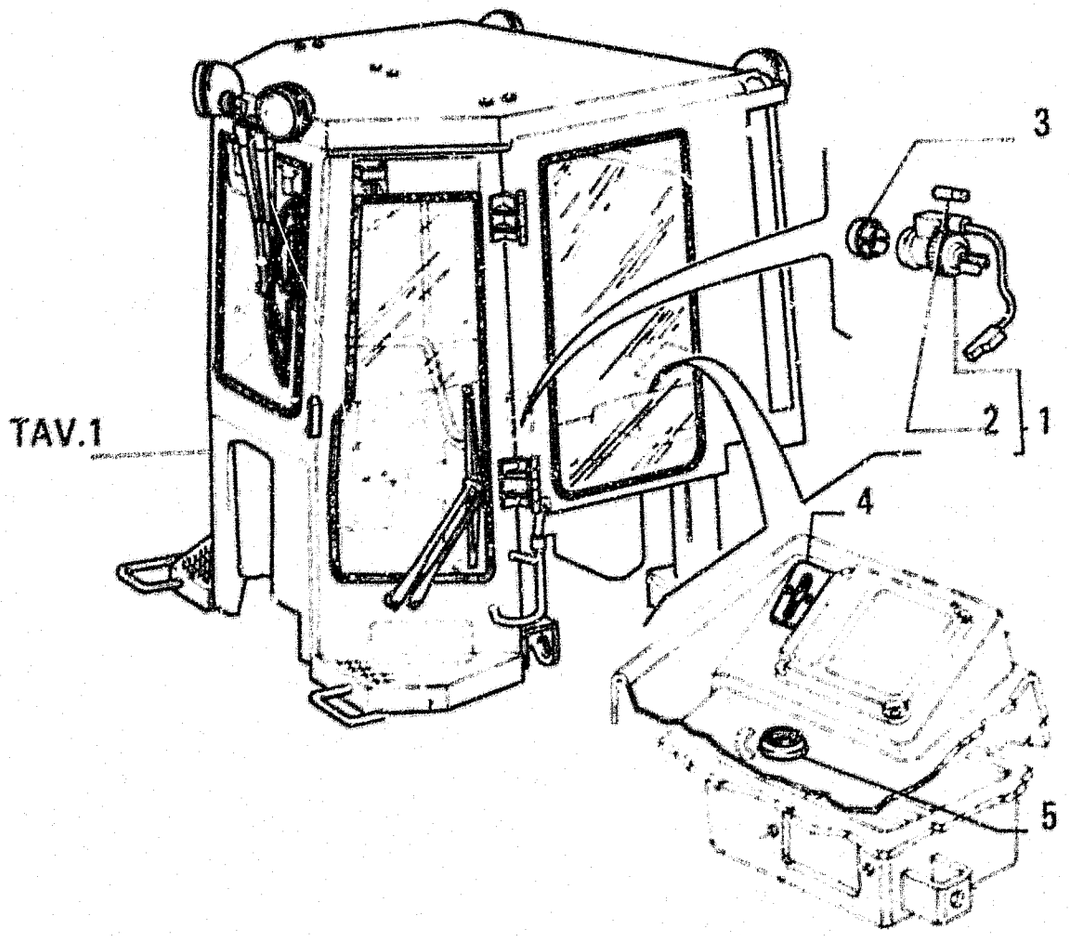

ITEM	PART NUMBER	QTY	TRANS CODE	DESCRIPTION	DESCRIZIONE
1	79092953	1	205P	RECEPTACLE - ASSEMBLY	PRESA DI CORRENTE - COMPLETO
2	79051015	1	30L	LAMP	LAMPADA
3	79085304	1	50T	PLUG	TAPPO
4	79099417	1	110P	PLATE	PIASTRINA
5	79097254	1	50G	RING NUT	GHIERA

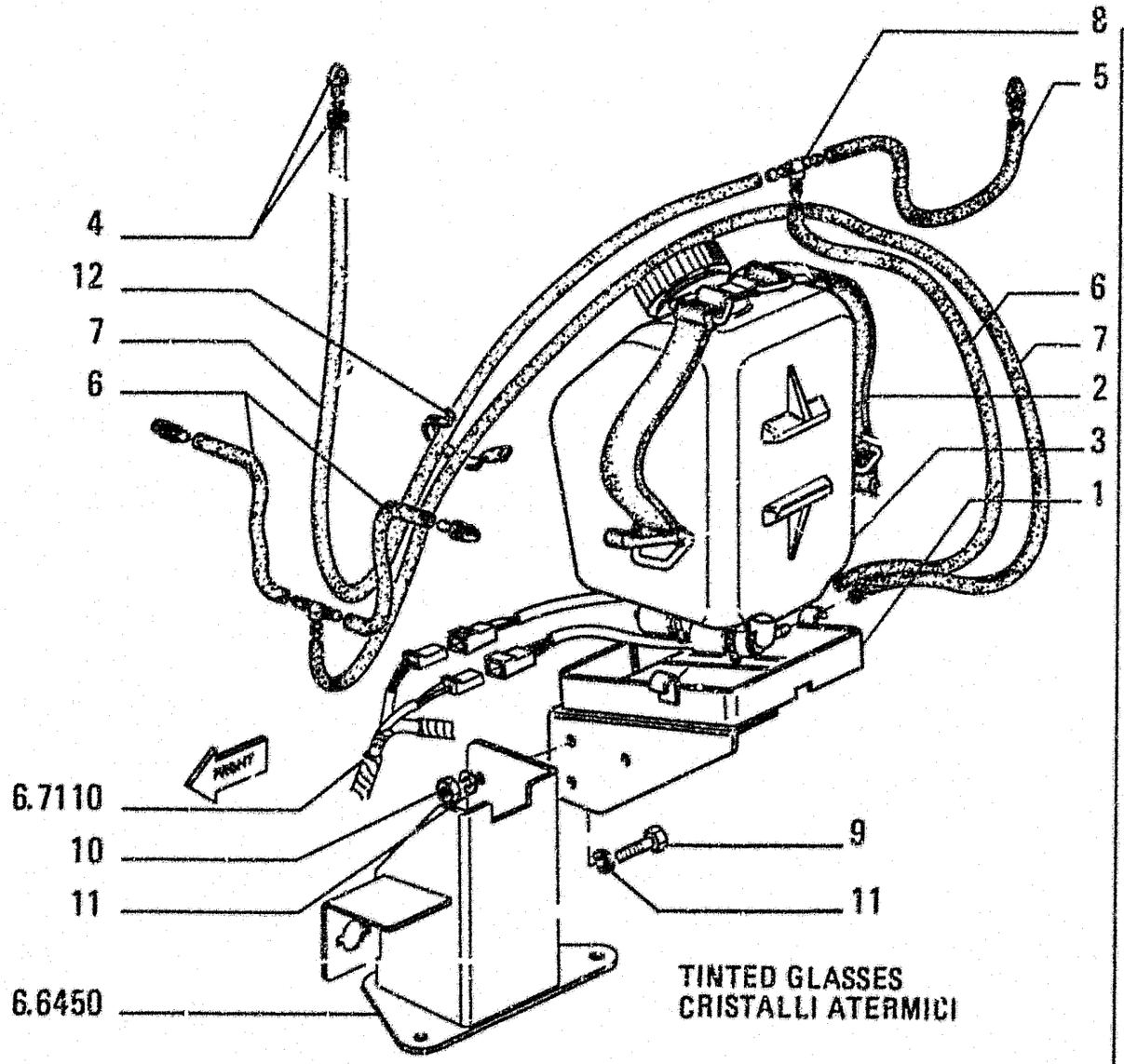

C0582

ITEM	PART NUMBER	QTY	TRANS CODE	DESCRIPTION	DESCRIZIONE
1	79096260	1	300S	SUPPORT	SUPPORTO
2	76004366	1	173C	BELT	CINGHIA
3	79096265	1	254C	CONTAINER	CONTENITORE
4	79095451	4	406S	NOZZLE	SPRUZZATORE
5	79095815	1	2°5T	HOSE	TUBO FLESSIBILE
6	79095816	3	285T	HOSE	TUBO FLESSIBILE
7	79095817	2	285T	HOSE	TUBO FLESSIBILE
8	79097787	2	20R	FITTING	RACCORDO
9	16043331	3	40V	SCREW 8x1,25x18	VITE 8x1,25x18
10	16100821	3	10D	NUT 8x1,25x6,5	DADO 8x1,25x6,5
11	14496531	6	131R	WASHER 8,15x17	ROSETTA 8,15x17
12	79013422	5	31F	CLAMP	FASCETTA

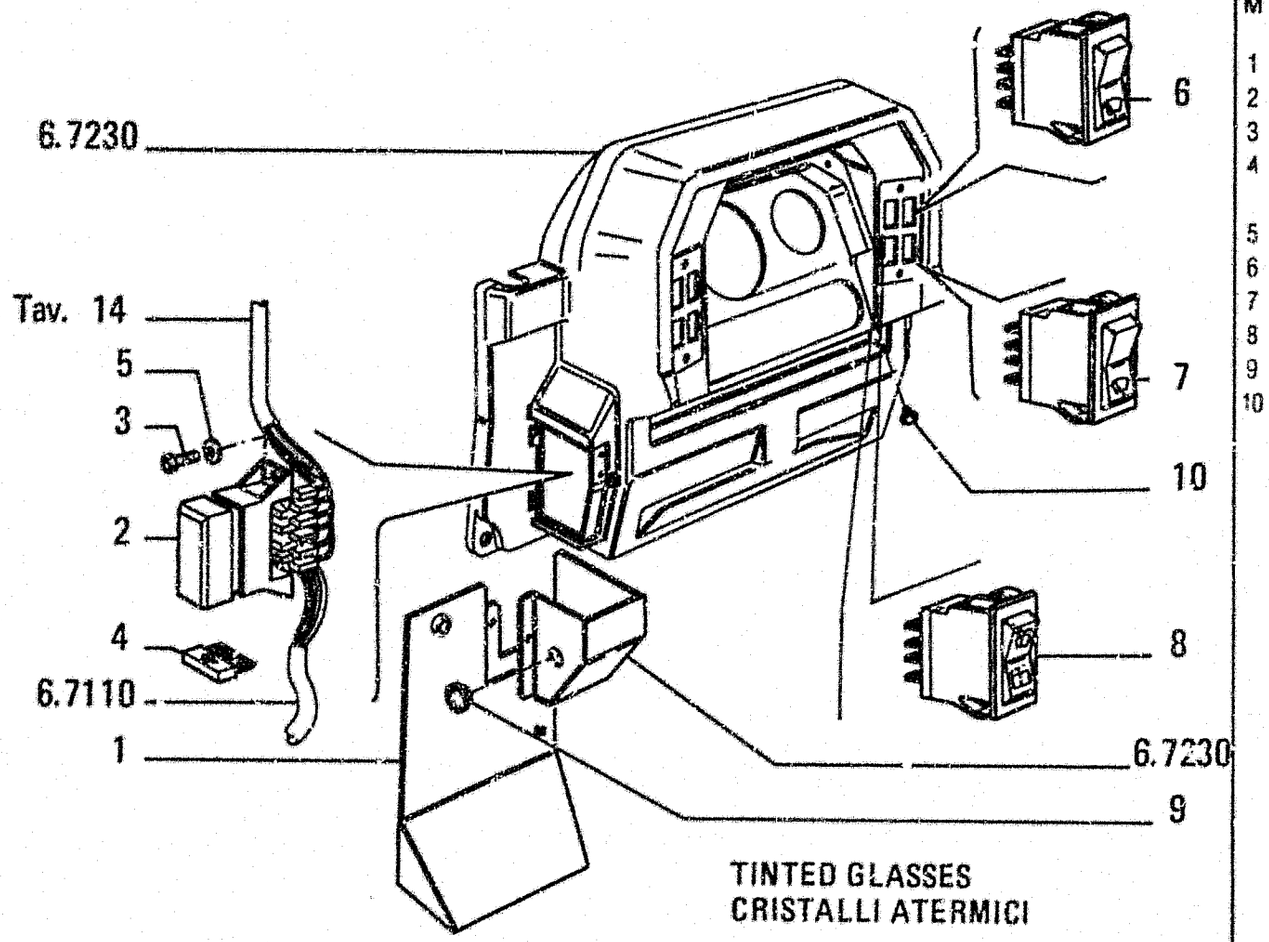

ITEM	PART NUMBER	QTY	TRANS CODE	DESCRIPTION	DESCRIZIONE
1	79105415	1	70R	GUARD	RIPARO
2	79078595	1	35S	CASE	SCATOLA
3	13272617	2	40V	SCREW	VITE
4	11054890	4	110F	FUSE 7.5A	FUSIBILE 7,5A
	11054990	1	110F	FUSE 10A	FUSIBILE 10A
5	13336307	2	131R	WASHER	ROSETTA
6	79100845	1	210C	SWITCH	COMMUTATORE
7	79100846	1	210C	SWITCH	COMMUTATORE
8	79100844	2	75I	SWITCH	INTERRUTTORE
9	79021566	1	50T	PLUG	TAPPO
10	14591487	4	120B	BUTTON 8x11	BOTTONE 8x11

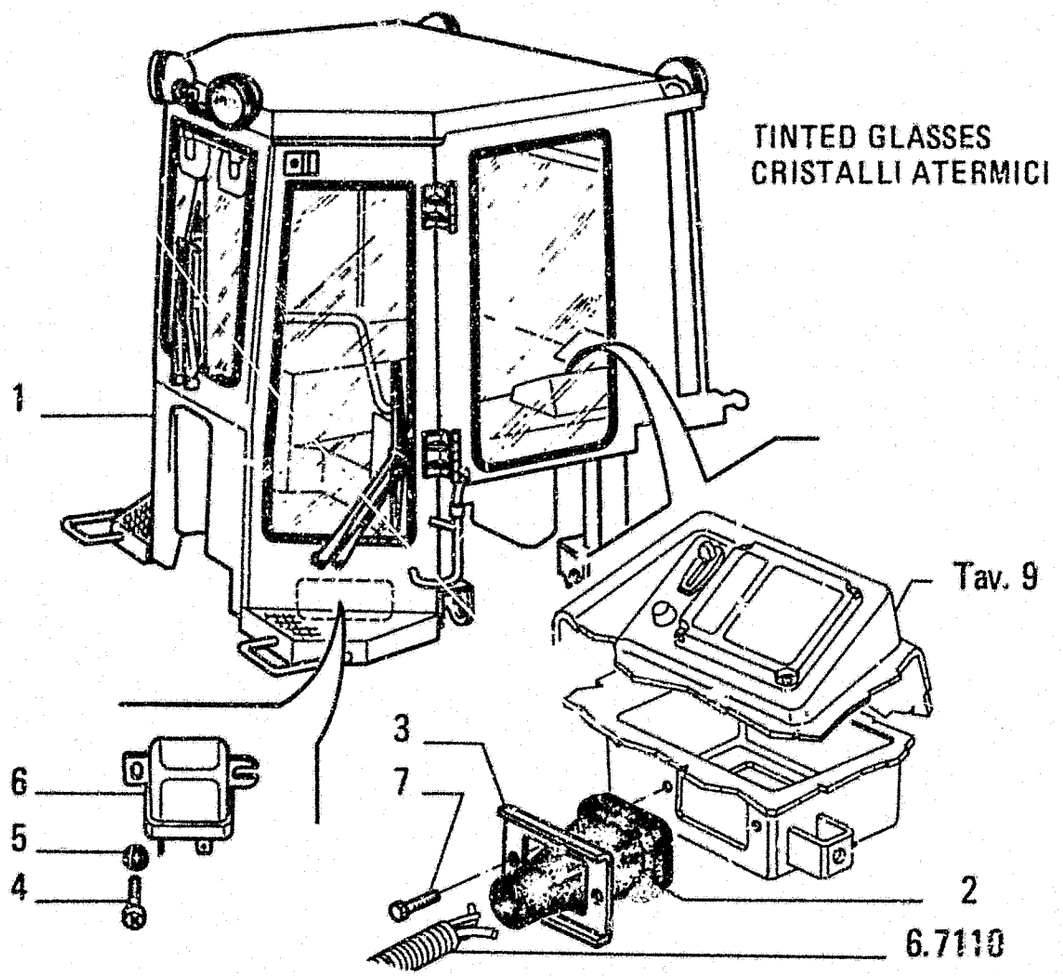

ITEM	PART NUMBER	QTY	TRANS CODE	DESCRIPTION	DESCRIZIONE
1	79114480	1	393C	ROPS CAB - ASSEMBLY SEE TAV 4-17	CABINA SICUREZZA - COMPLETO VEDERE TAV 4-17
2	79073088	1	142G	SHEATH	GUAINA
3	79073087	1	80M	BRACKET	MENSOLA
4	13272617	2	40V	SCREW	VITE
5	10615379	2	131R	WASHER	ROSETTA
6	79098184	1	85T	RELAY	TELERUTTORE
7	14358631	2	40V	SCREW 5x22	VITE 5x22

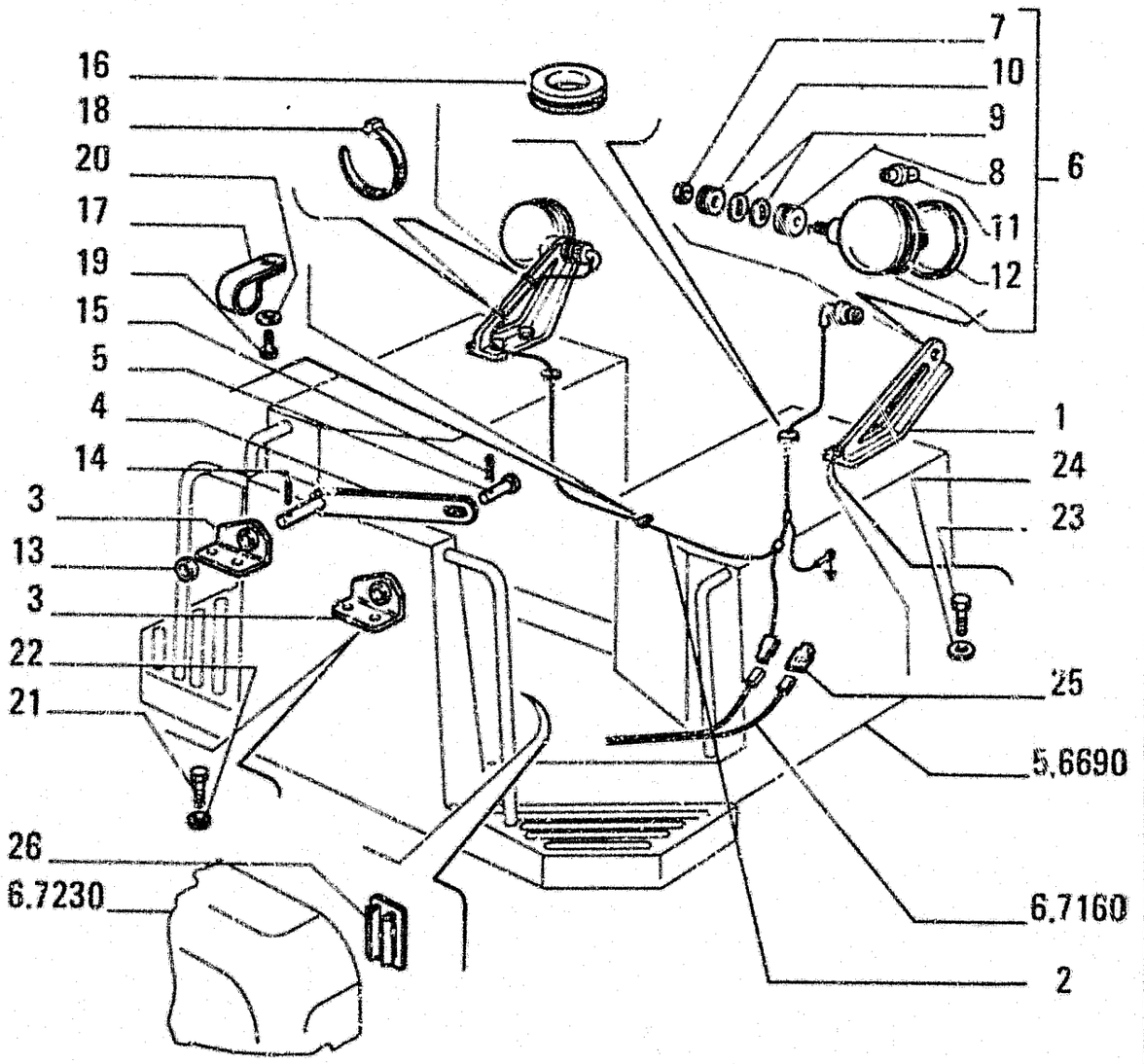

ITEM	PART NUMBER	QTY	TRANS CODE	DESCRIPTION	DESCRIZIONE
26	79035411	1	507	PLUG	TAPPO

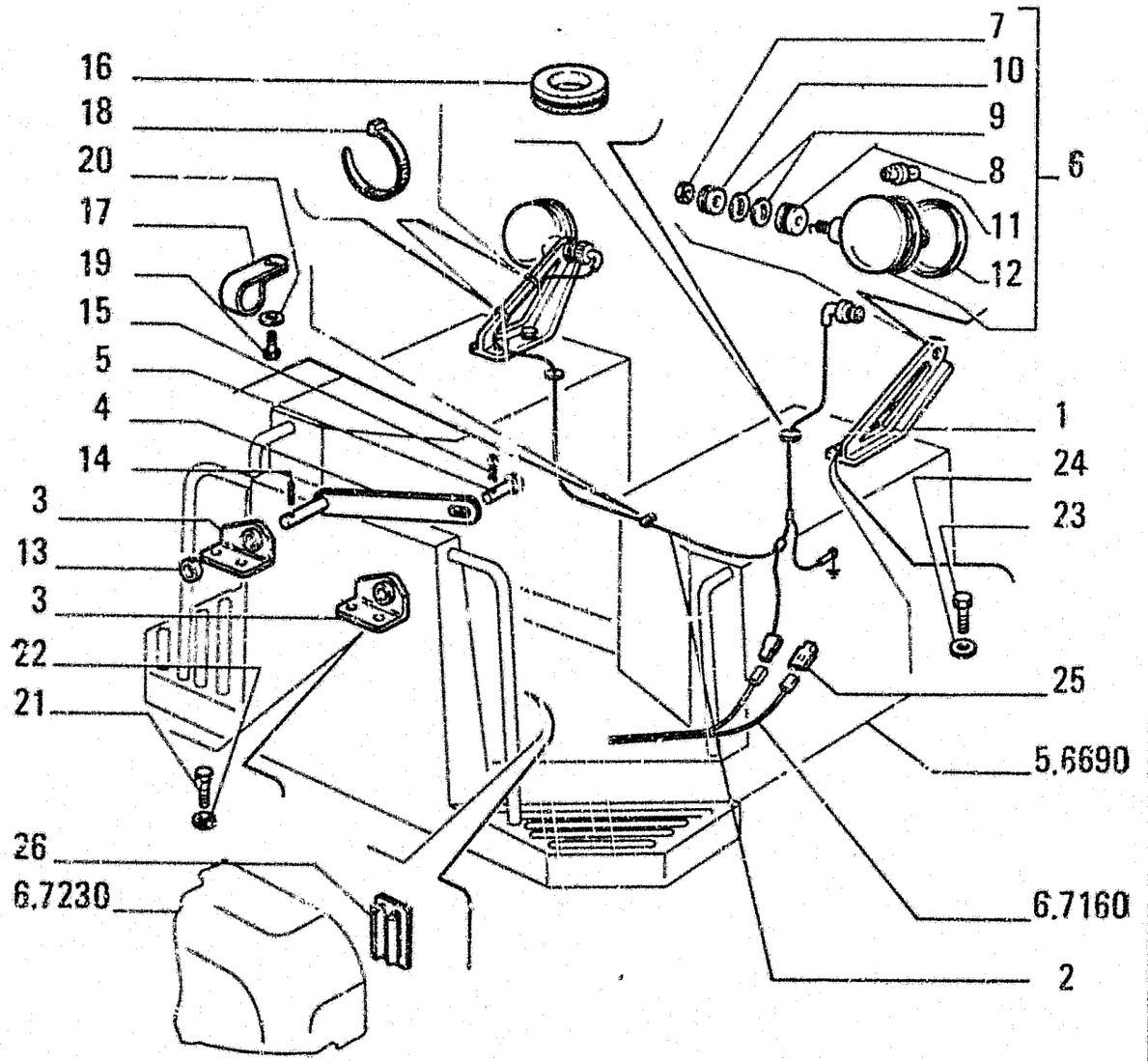

ITEM	PART NUMBER	QTY	TRANS CODE	DESCRIPTION	DESCRIZIONE
1	79094913	1	300S	SUPPORT - REAR LEFT	SUPPORTO - POSTERIORE SINISTRO
	79094916	1	300S	SUPPORT - REAR RIGHT	SUPPORTO - POSTERIORE DESTRO
2	79095522	1	111C	CABLE	CAVO
3	79094924	2	225S	BRACKET	STAFFA
4	79094920	1	151B	BAR	BARRA
5	79094927	1	80P	PIN	PERNO
6	79094051	1	220P	FLOODLIGHT - ASSEMBLY RIGHT	PROIETTORE - COMPLETO DESTRO
	79097886	1	220P	FLOODLIGHT - ASSEMBLY LEFT	PROIETTORE - COMPLETO SINISTRO
7	79073825	1	100	NUT	DADO
8	79073822	1	75D	SPACER	DISTANZIALE
9	79073823	2	60T	BLOCK	TASSELLO
10	79073824	1	131R	WASHER	ROSETTA
11	79069460	1	30L	LAMP	LAMPADA
12	79080111	1	171R	REFLECTOR	RIFLETTORE
13	578376	1	45A	RING	ANELLO
14	14164370	1	202S	SPRING PIN 4,4x30	SPINA ELASTICA 4,4x30
15	79046214	1	270C	COTTER PIN	COPIGLIA
16	10397780	1	45A	RING 22x38	ANELLO 22x38
17	10450090	5	231S	CLIP 8x9	STAFFETTA 8x9
18	79013422	4	31F	CLAMP	FASCETTA
19	16043031	5	40V	SCREW 8x1,25x12	VITE 8x1,25x12
20	10615679	5	131R	WASHER	ROSETTA
21	11376231	4	40V	SCREW 16x1,5x35	VITE 16x1,5x35
22	14496931	4	131R	WASHER 16,8x30	ROSETTA 16,8x30
23	15983831	4	40V	SCREW 18x1,5x35	VITE 18x1,5x35
24	14497031	4	131R	WASHER	ROSETTA
25	79086488	1	67G	COUPLING	GIUNTO

FROM
DA

SGR. 95.6522 TAV. 15 PAG. 1

TO
A

SGR. 95.6650 TAV. 3 PAG. 1

DOOR WINDSHIELD WIPER
TERGICRISTALLO PORTE

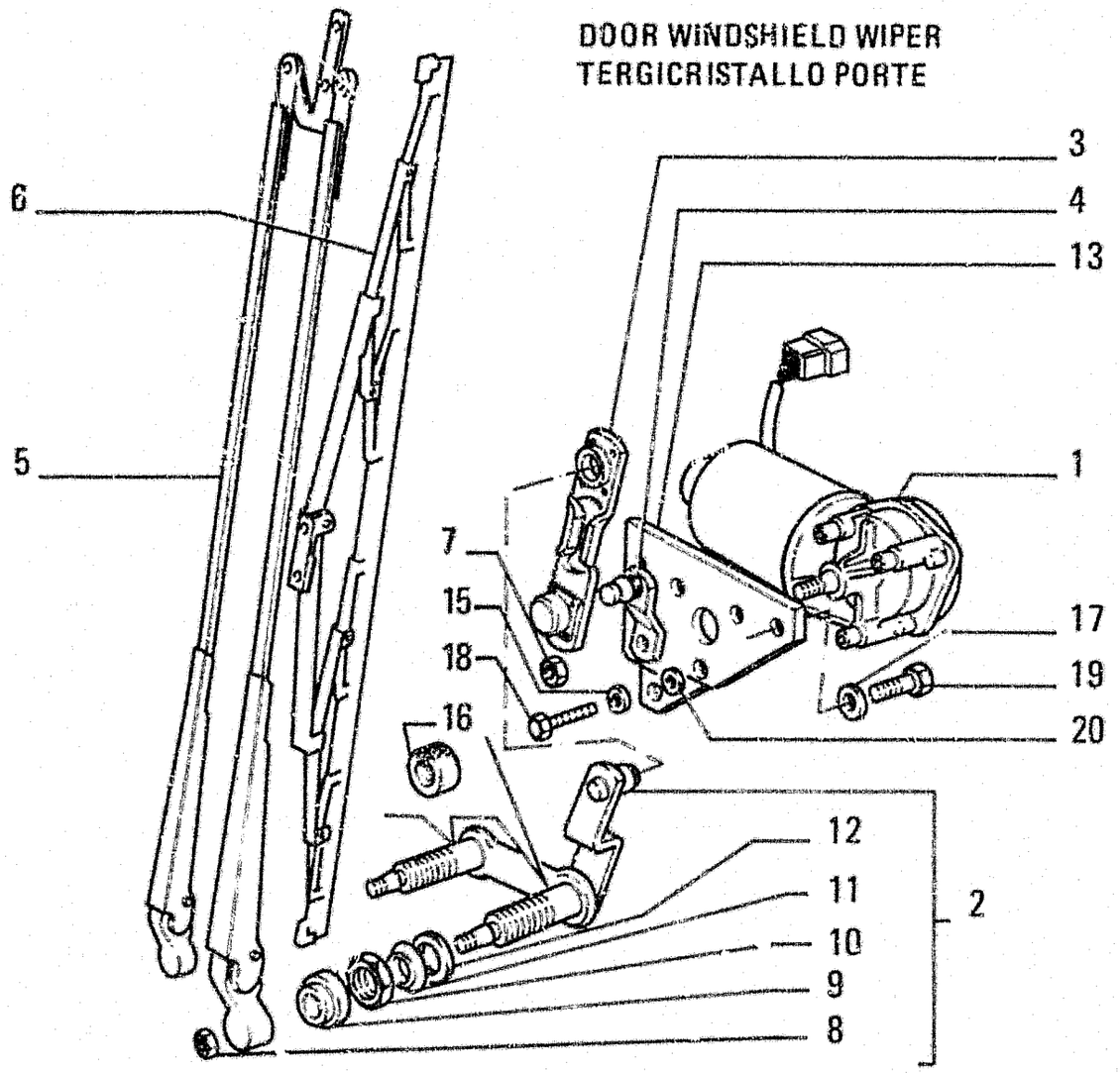

ITEM	PART NUMBER	QTY	TRANS CODE	DESCRIPTION	DESCRIZIONE
1	70741506	1	137M	ELECTRIC MOTOR	MOTORINO ELETTRICO
2	79094764	1	80P	PIN - ASSEMBLY	PERNO - COMPLETO
3	79097239	1	59B	LINK ROD	BIELLA
4	79066424	1	45L	LEVER	LEVA
5	79094632	2	130B	BOOM	BRACCIO
6	79044705	2	177S	BRUSH	SPAZZOLA
7	16100821	1	10D	NUT 8x1.25x6.5	DADO 8x1,25x6.5
8	16100821	2	10D	NUT 8x1.25x6.5	DADO 8x1.25x6.5
9	79045384	2	65C	BOOT	CAPPUCCIO
10	16102621	2	10D	NUT 20x1.5x8	DADO 20x1.5x8
11	79044651	2	75D	SPACER	DISTANZIALE
12	10284585	2	120G	GASKET 20.2x26	GUARNIZIONE PIANA 20.2x26
13	79095755	1	225S	BRACKET - RIGHT	STAFFA - DESTRO
	79101655	1	225S	BRACKET - LEFT	STAFFA - SINISTRO
15	79097503	6	131R	WASHER	ROSETTA
16	79097502	4	75D	SPACER	DISTANZIALE
17	14496531	4	131R	WASHER 8.15x17	ROSETTA 8.15x17
18	10902221	6	40V	SCREW 6x1x16	VITE 6x1x16
19	16043224	4	40V	SCREW 8x1.25x16	VITE 8x1.25x16
	16043231	6	40V	SCREW 8x1.25x16	VITE 8x1.25x16
20	14496421	6	131R	WASHER 6.4x12.5	ROSETTA 6.4x12.5

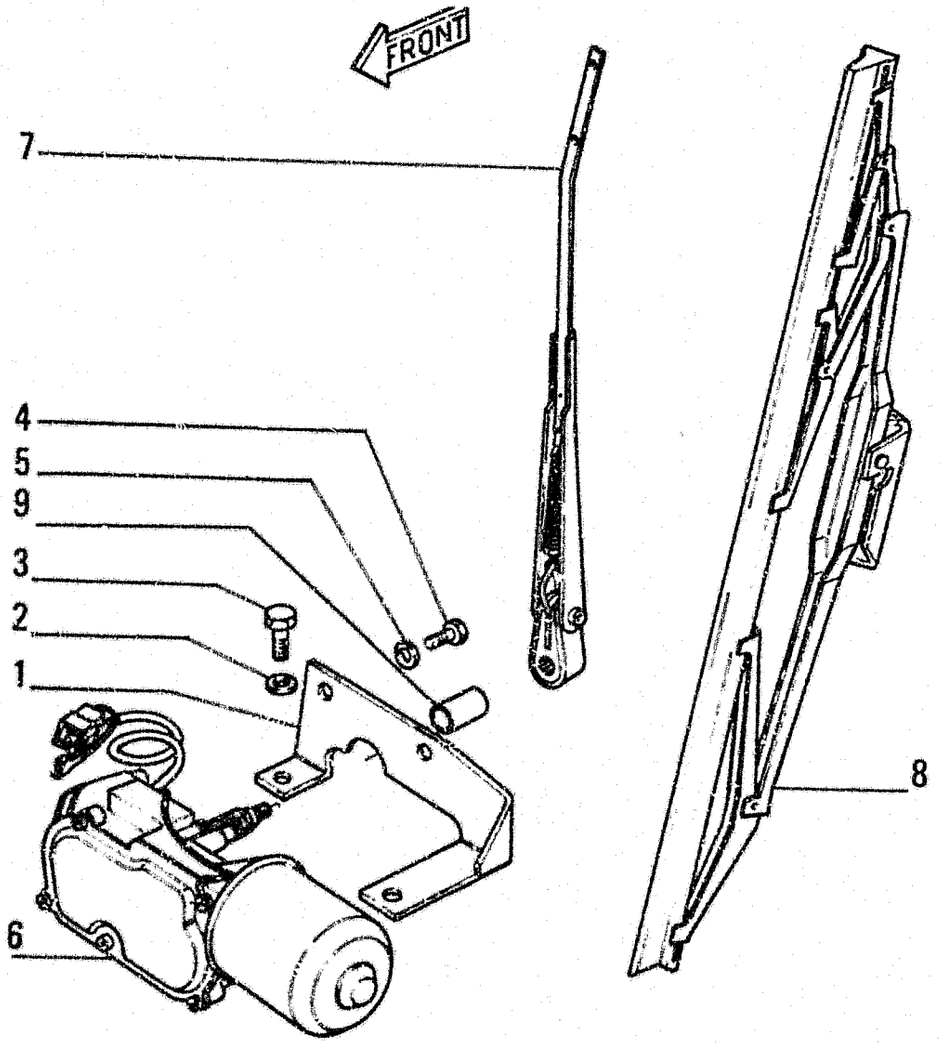

ITEM	PART NUMBER	QTY	TRANS CODE	DESCRIPTION	DESCRIZIONE
1	79089016	1	225S	BRACKET	STAFFA
2	14496534	2	131R	WASHER	ROSETTA
3	16043024	2	40V	SCREW 8x1,25x12	VITE 8x1,25x12
4	10962231	2	40V	SCREW	VITE
5	14496421	2	131R	WASHER 6,4x12,5	ROSETTA 6,4x12,5
6	70741508	1	137M	ELECTRIC MOTOR	MOTORINO ELETTRICO
7	79080886	1	130B	BOOM	BRACCIO
8	79073503	1	177S	BRUSH	SPAZZOLA
9	70741638	1	75D	SPACER	DISTANZIALE

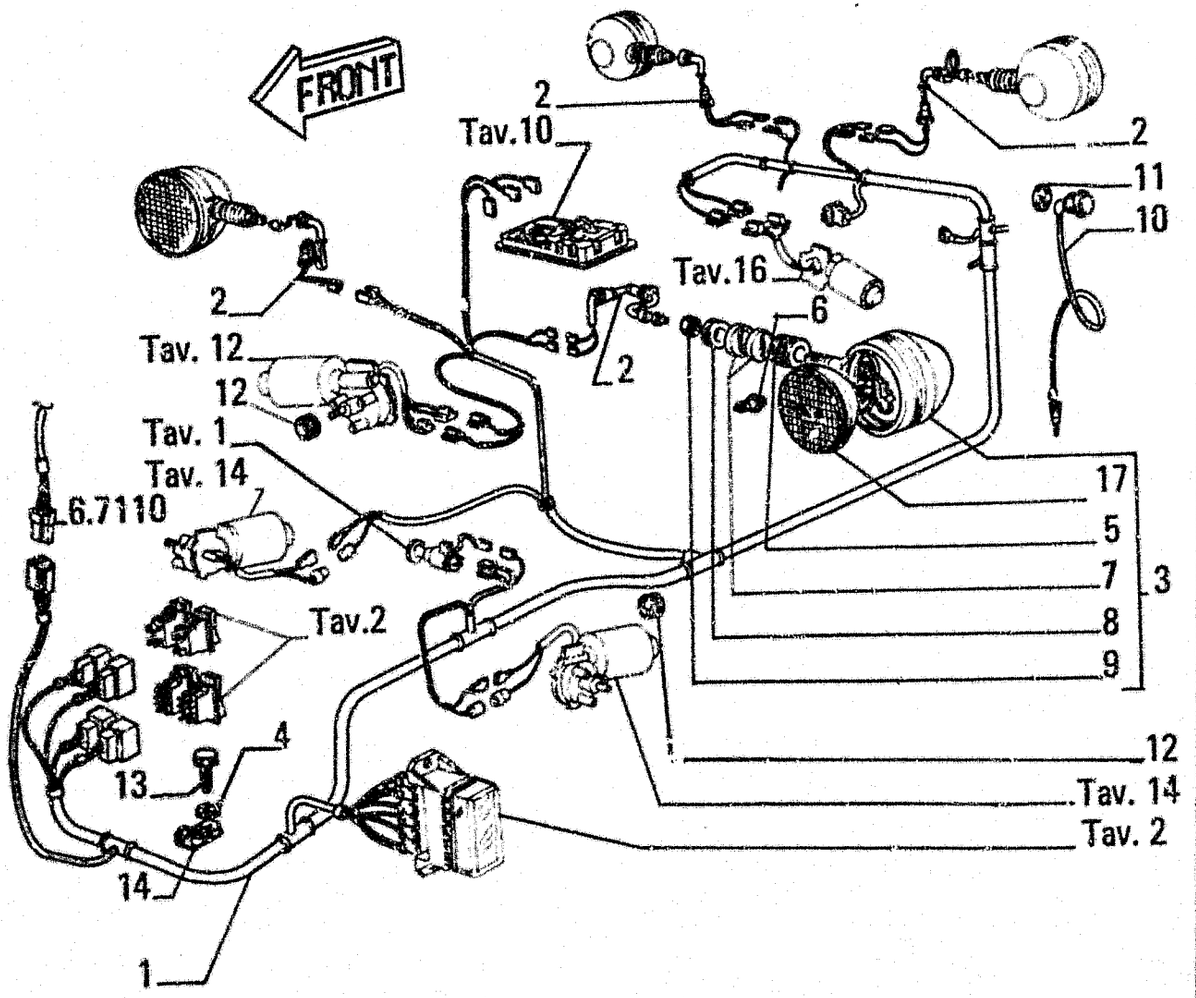

ITEM	PART NUMBER	QTY	TRANS CODE	DESCRIPTION	DESCRIZIONE
1	79105227	1	111C	CABLE	CAVO
2	79087249	4	111C	CABLE	CAVO
3	79092952	2	220P	FLOODLIGHT - ASSEMBLY LEFT	PROIETTORE - COMPLETO SINISTRO
	79102125	2	220P	FLOODLIGHT - ASSEMBLY RIGHT	PROIETTORE - COMPLETO DESTRO
4	14496534	22	131R	WASHER	ROSETTA
5	79109449	1	75D	SPACER	DISTANZIALE
6	76069460	1	87L	BULB	LAMPADINA
7	79073823	2	60T	BLOCK	TASSELLO
8	79109450	1	131R	WASHER	ROSETTA
9	79109451	1	10D	NUT	DADO
10	79089196	1	111C	CABLE	CAVO
11	10727720	1	10D	NUT	DADO
12	10403180	2	45A	RING 22x1.5	ANELLO 22x1.5
13	16043021	22	40V	SCREW 8x1.25x12	VITE 8x1.25x12
14	10450490	21	231S	CLIP 16x9	STAFFETTA 16x9
	10450990	1	231S	CLIP	STAFFETTA

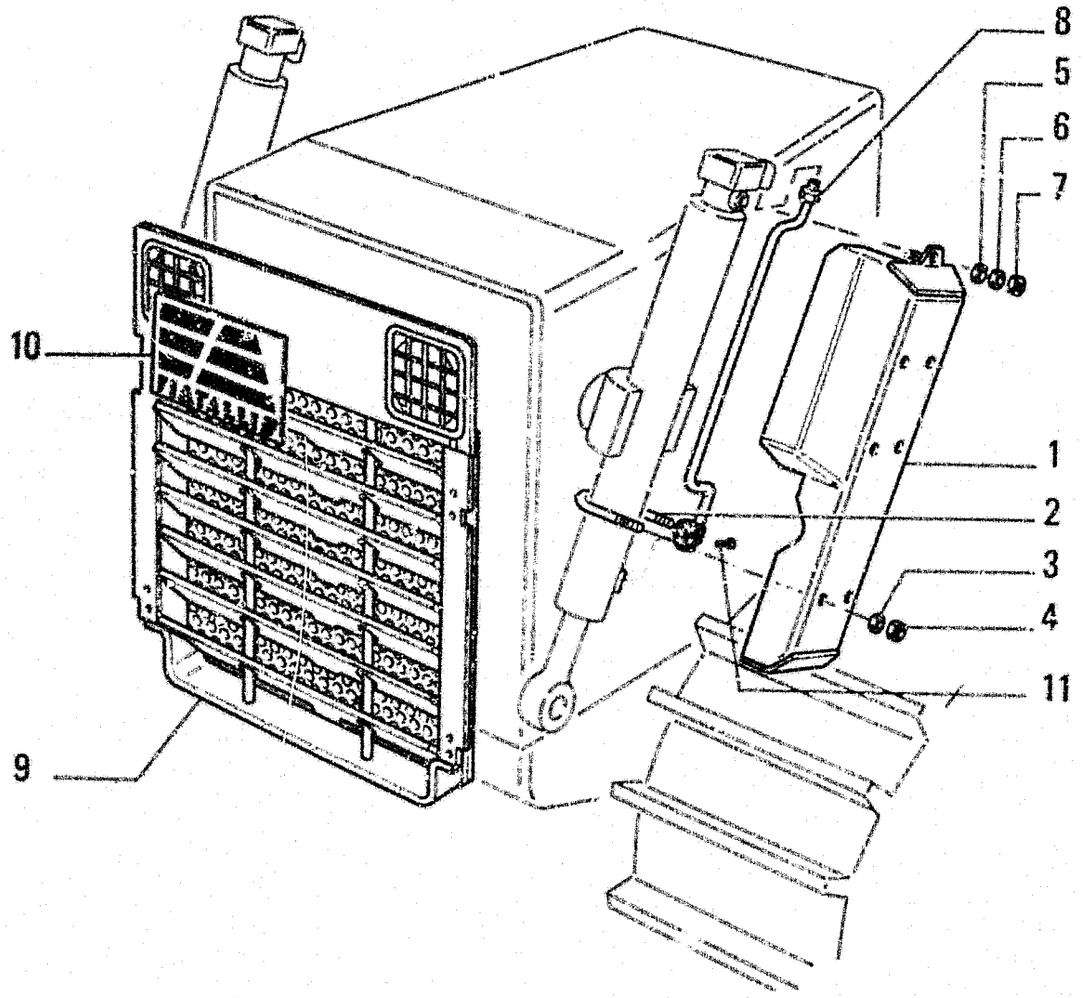

ITEM	PART NUMBER	QTY	TRANS CODE	DESCRIPTION	DESCRIZIONE
1	79085245	1	70R	GUARD - RIGHT	RIPARO - DESTRO
	79087068	1	70R	GUARD - LEFT	RIPARO - SINISTRO
2	79087074	6	225S	BRACKET	STAFFA
3	79005244	12	131R	WASHER	ROSETTA
4	12577221	12	10D	NUT 10x1,5x12,3	DADO 10x1 5x12 3
5	14496731	2	131R	WASHER 12,2x24	ROSETTA 12 2x24
6	10615879	2	131R	WASHER 12	ROSETTA 12
7	15973931	2	40V	SCREW 12x1,5x25	VITE 12x1 5x25
8	76027973	1	193T	TUBE - RIGHT	TUBO RIGIDO - DESTRO
	76027975	1	193T	TUBE - LEFT	TUBO RIGIDO - SINISTRO
9	76026564	1	70R	GUARD	RIPARO
10	79112925	1	150S	TRADE MARK - FRONT	SIGLA - ANTERIORE
11	14420231	8	40V	SCREW 10x1,25x30	VITE 10x1 25x30

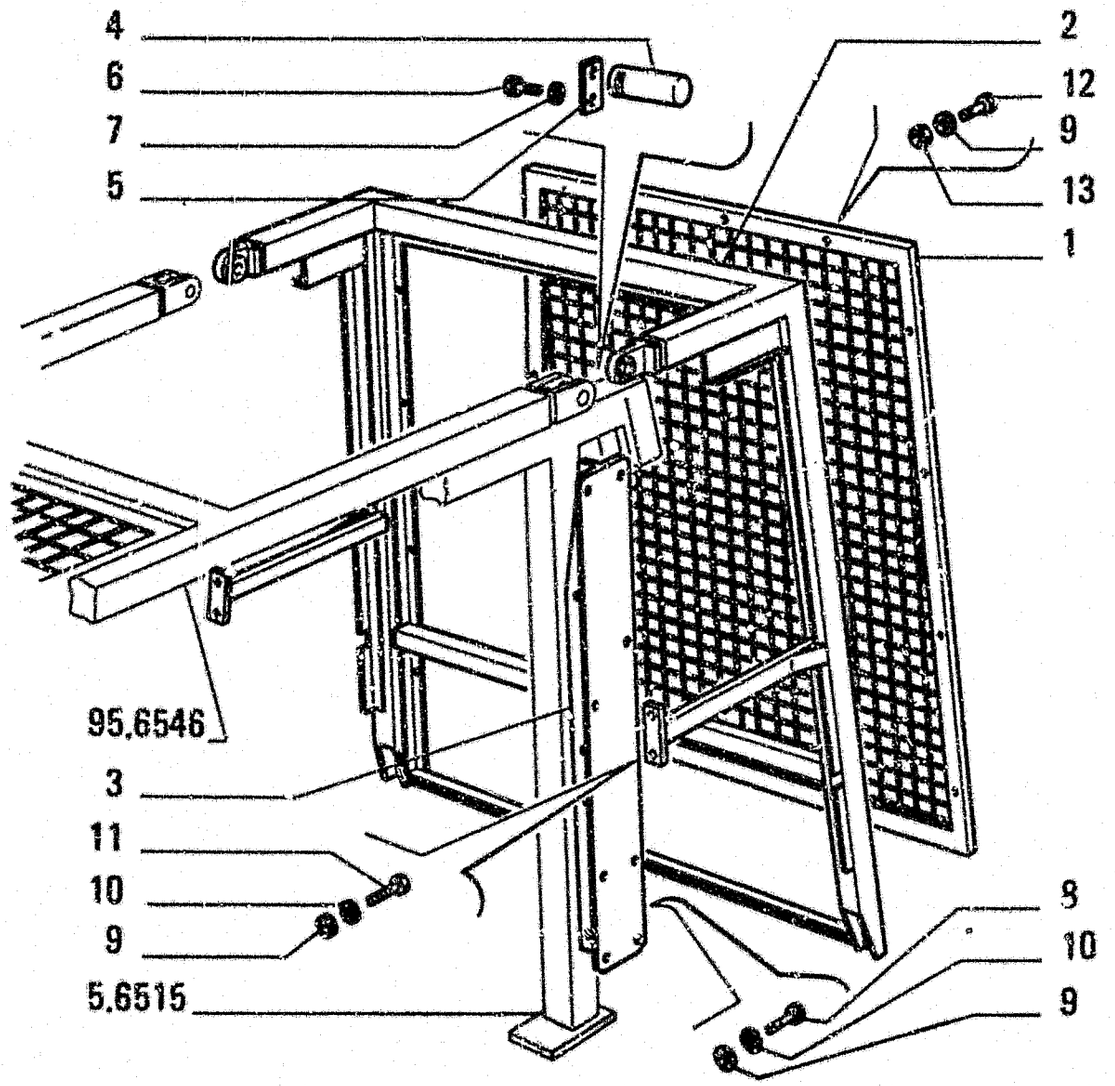

ITEM	PART NUMBER	QTY	TRANS CODE	DESCRIPTION	DESCRIZIONE
1	79088451	1	873	REAR SCREEN	SCHERMO POSTERIORE
2	79088503	1	879	SWEEPS	SWEEPS
3	79088485	1	300S	SUPPORT - LEFT	SUPPORTO - SINISTRO
	79088534	1	300S	SUPPORT - RIGHT	SUPPORTO - DESTRO
4	79087180	2	80P	PIN	PERNO
5	8285380	2	110P	PLATE	PIASTRINA
6	16043631	4	40V	SCREW 8x1.25x25	VITE 8x1.25x25
7	10615679	4	131R	WASHER	ROSETTA
8	11113031	4	40V	SCREW 12x1.75x45	VITE 12x1.75x45
9	79005242	22	131R	WASHER	ROSETTA
10	10615879	8	131R	WASHER 12	ROSETTA 12
11	11112431	4	40V	SCREW 12x1.75x30	VITE 12x1.75x30
12	11112631	14	40V	SCREW 12x1.75x35	VITE 12x1.75x35
13	12577521	14	10D	NUT 12x1.75x14.8	DADO 12x1.75x14.8

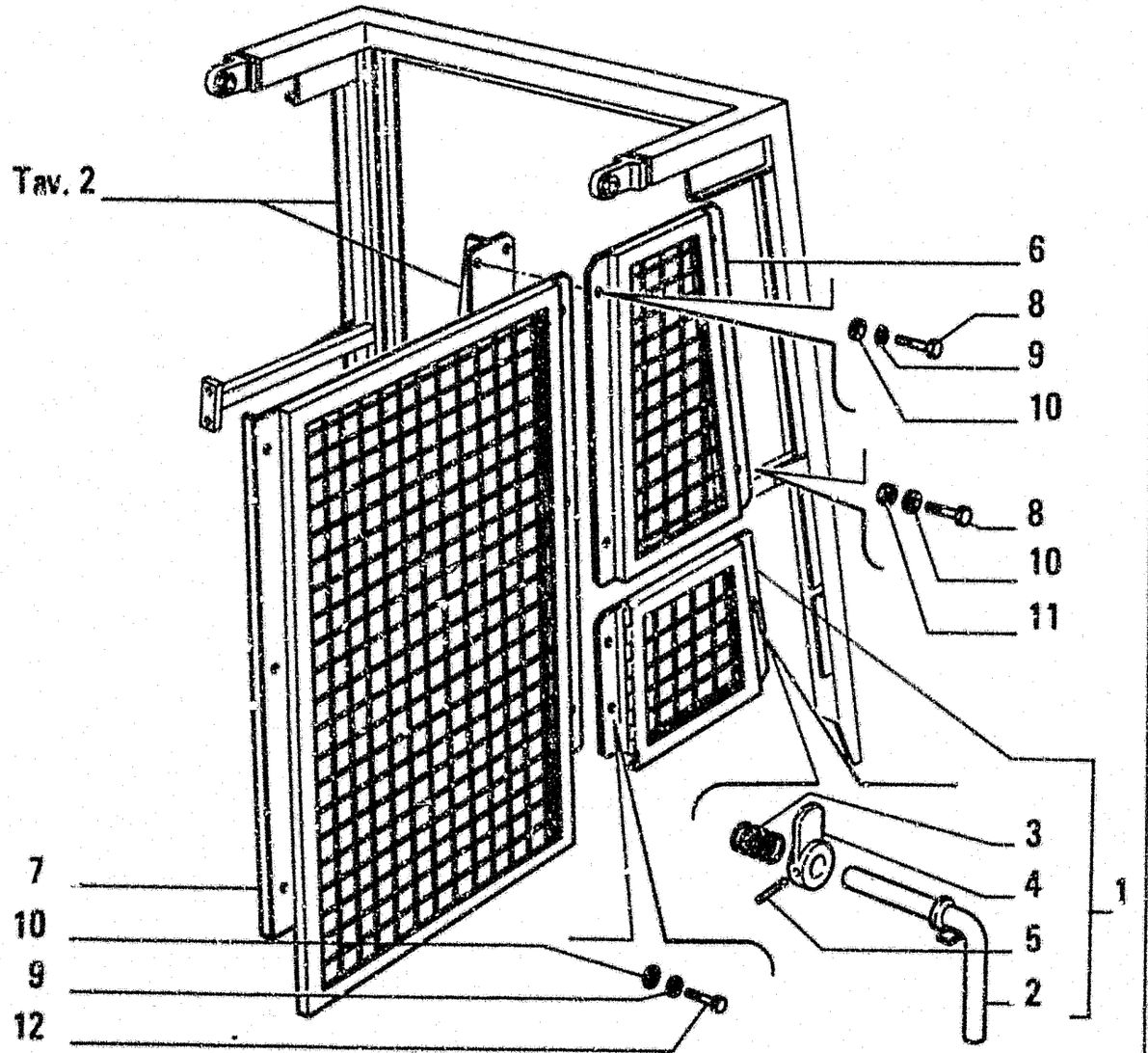

ITEM	PART NUMBER	QTY	TRANS CODE	DESCRIPTION	DESCRIZIONE
1	79088532	1	205S	DOOR - REAR RIGHT	SPORTELLO - POSTERIORE DESTRO
	79088533	1	205S	DOOR - REAR LEFT	SPORTELLO - POSTERIORE SINISTRO
2	79088475	1	20M	HANDLE	MANIGLIA
3	79009016	1	100M	SPRING	MOLLA
4	79023986	1	45L	LEVER	LEVA
5	14163170	1	202S	SPRING PIN 4,4x24	SPINA ELASTICA 4,4x24
6	79088488	1	44R	NET - SIDE REAR LEFT	RETE - LATERALE POSTERIORE SINISTRO
	79088494	1	44R	NET - SIDE REAR RIGHT	RETE - LATERALE POSTERIORE DESTRO
7	79088456	1	44R	NET - SIDE LEFT	RETE - LATERALE SINISTRO
	79088463	1	44R	NET - SIDE RIGHT	RETE - LATERALE DESTRO
8	11112631	20	40V	SCREW 12x1,75x35	VITE 12x1,75x35
9	10615879	20	131R	WASHER 12	ROSETTA 12
10	79005242	24	131R	WASHER	ROSETTA
11	12577521	4	10D	NUT 12x1,75x14,8	DADO 12x1,75x14,8
12	11112431	4	40V	SCREW 12x1,75x30	VITE 12x1,75x30

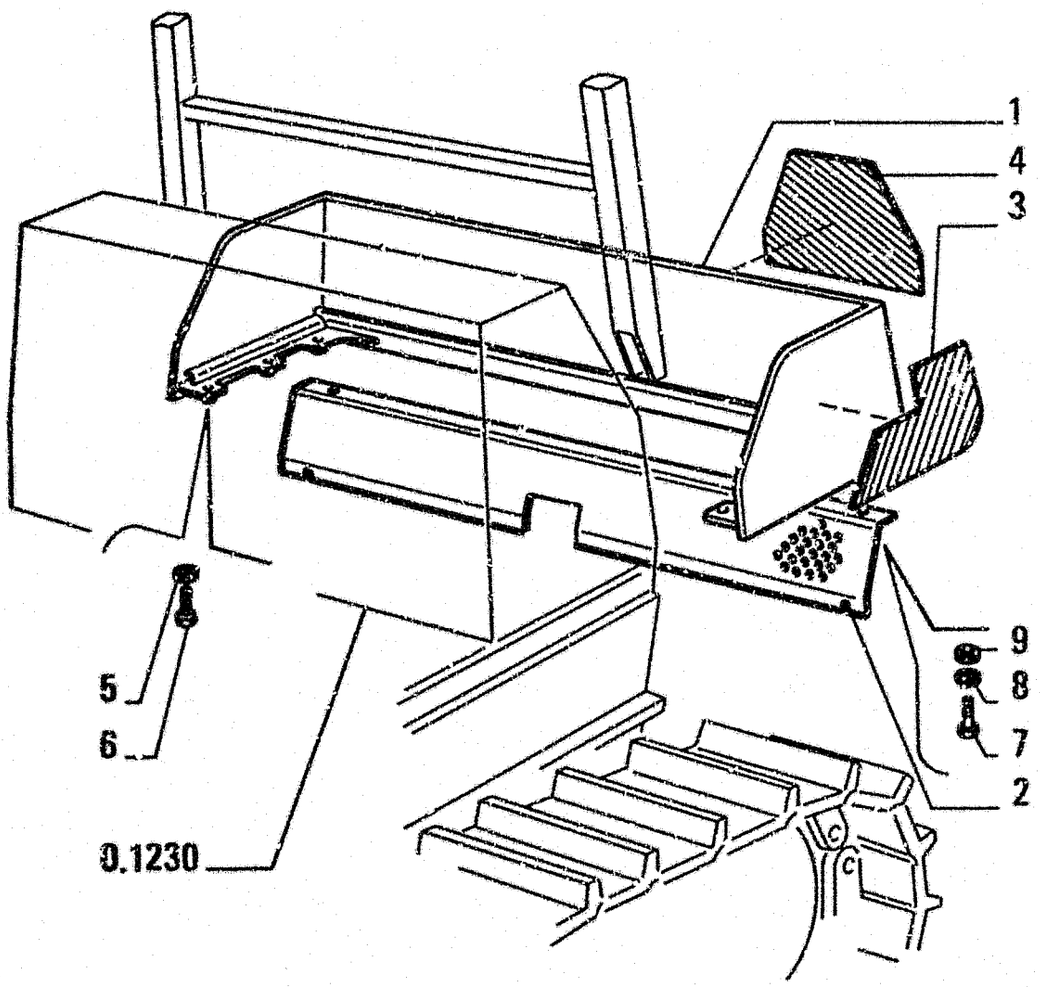

ITEM	PART NUMBER	QTY	TRANS CODE	DESCRIPTION	DESCRIZIONE
1	79088444	1	33P	WALL	PARETE
2	76027985	1	70R	GUARD	RIPARO
3	79094026	1	8D	DECAL - SIDE LEFT	DECALCOMANIA - LATERALE SINISTRO
	79094027	1	8D	DECAL - SIDE RIGHT	DECALCOMANIA - LATERALE DESTRO
4	79071570	1	150S	TRADE MARK	SIGLA
5	79005240	6	131R	WASHER	ROSETTA
6	11390531	6	40V	SCREW 16x1.5x40	VITE 16x1.5x40
7	11112631	2	40V	SCREW 12x1.75x35	VITE 12x1.75x35
8	10615879	2	131R	WASHER 12	ROSETTA 12

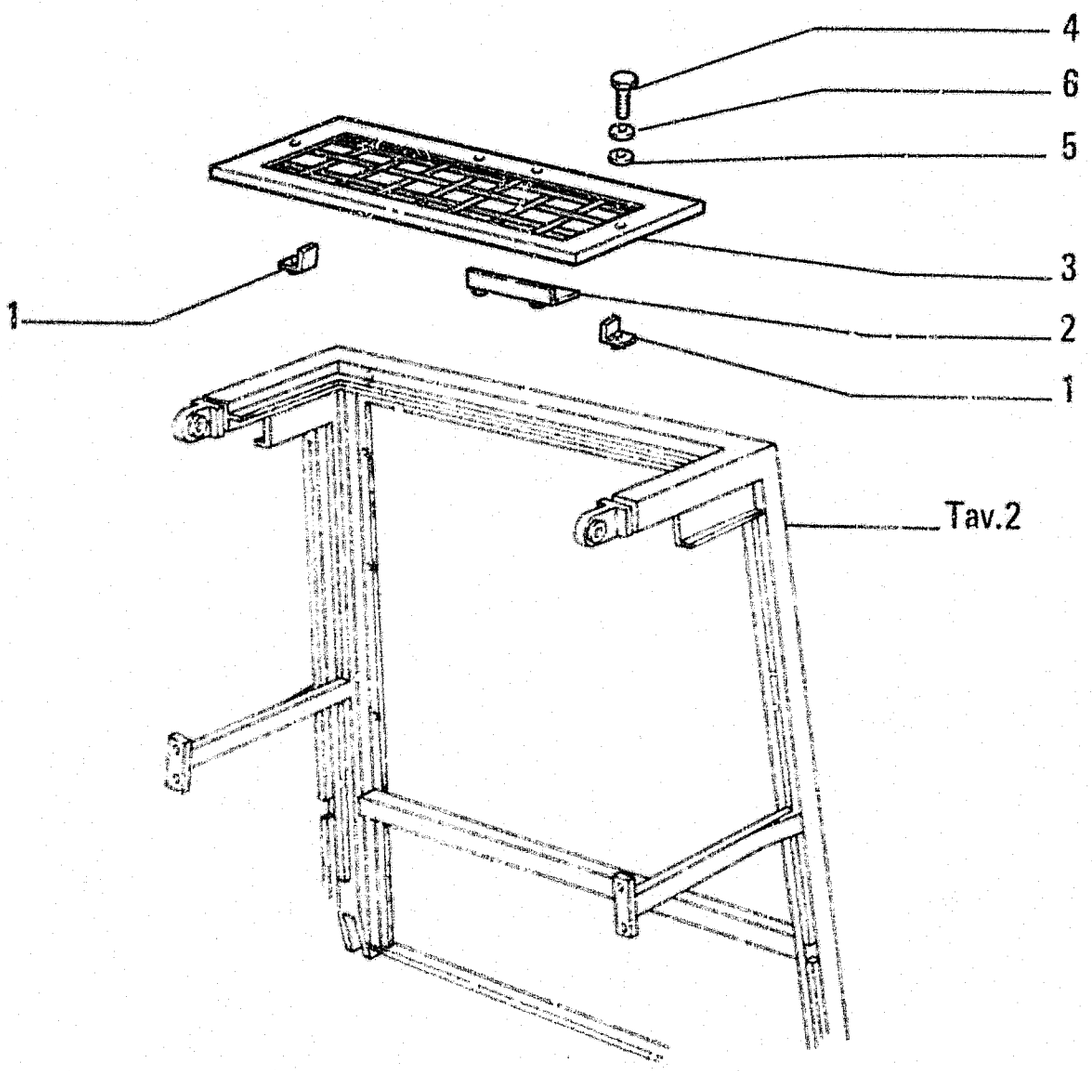

ITEM	PART NUMBER	QTY	TRANS CODE	DESCRIPTION	DESCRIZIONE
1	79100347	2	225S	BRACKET	STAFFA
2	76001715	1	225S	BRACKET	STAFFA
3	79100349	1	44R	NET	RETE
4	11107331	4	40V	SCREW 10x1,5x55	VITE 10x1.5x55
5	14496631	4	131R	WASHER 10,5x21	ROSETTA 10.5x21
6	10615779	4	131R	WASHER	ROSETTA

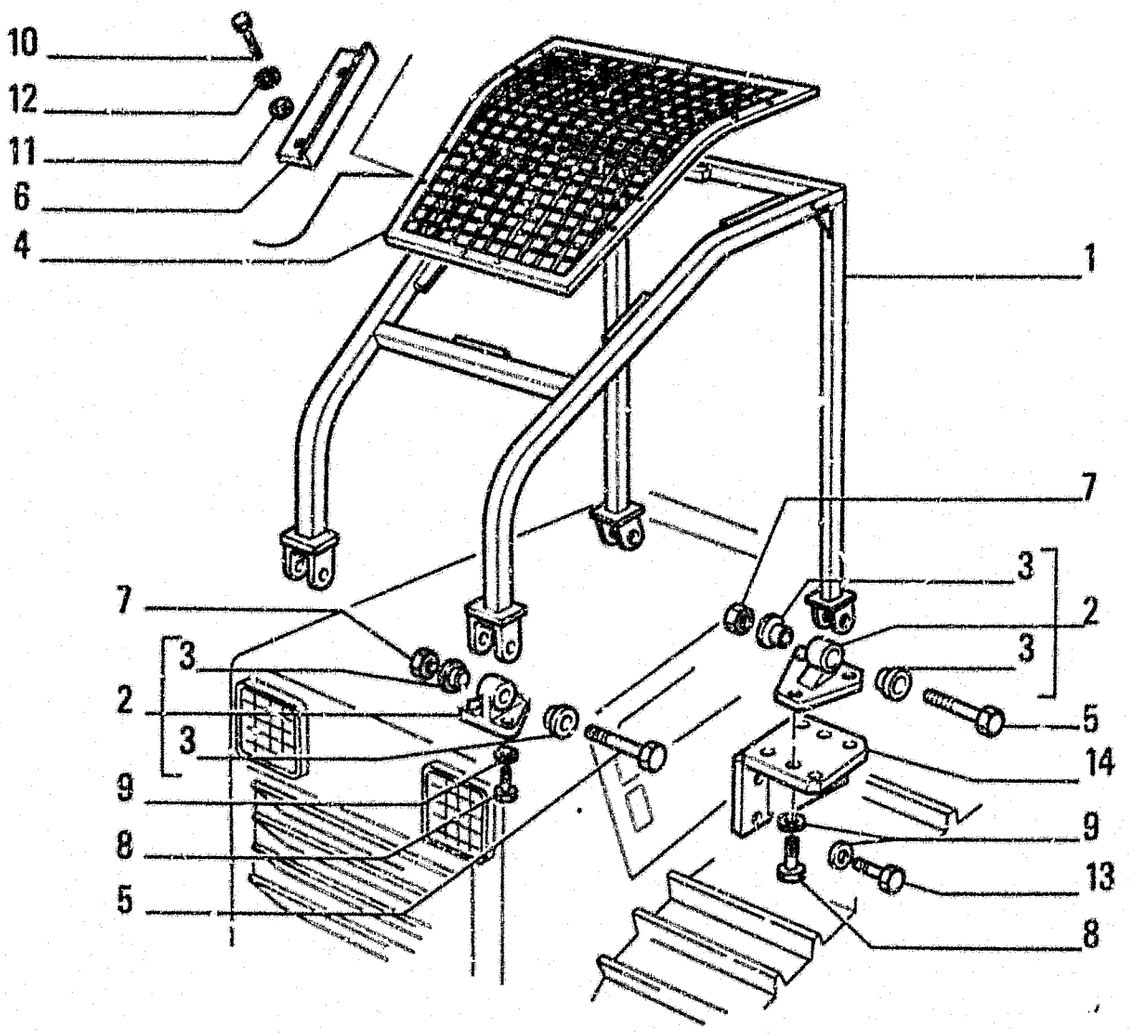

ITEM	PART NUMBER	QTY	TRANS CODE	DESCRIPTION	DESCRIZIONE
1	79113854	1	879	SWEEPS - FRONT	SWEEPS - ANTERIORE
2	79109793	4	300S	SUPPORT - ASSEMBLY	SUPPORTO - COMPLETO
3	79060730	2	95B	BUSHING	BOCCOLA
4	79086337	1	44R	NET	RETE
5	79085442	4	40V	SCREW	VITE
6	76001715	6	225S	BRACKET	STAFFA
7	12575321	4	10D	NUT 24x2x28	DADO 24x2x28
8	11408631	12	40V	SCREW 20x1,5x45	VITE 20x1,5x45
9	79032222	20	131R	WASHER	ROSETTA
10	11107331	12	40V	SCREW 10x1,5x55	VITE 10x1,5x55
11	14496631	12	131R	WASHER 10,5x21	ROSETTA 10,5x21
12	10615779	12	131R	WASHER	ROSETTA
13	15988231	8	40V	SCREW 20x1,5x55	VITE 20x1,5x55
14	79113357	2	80M	BRACKET	MENSOLA

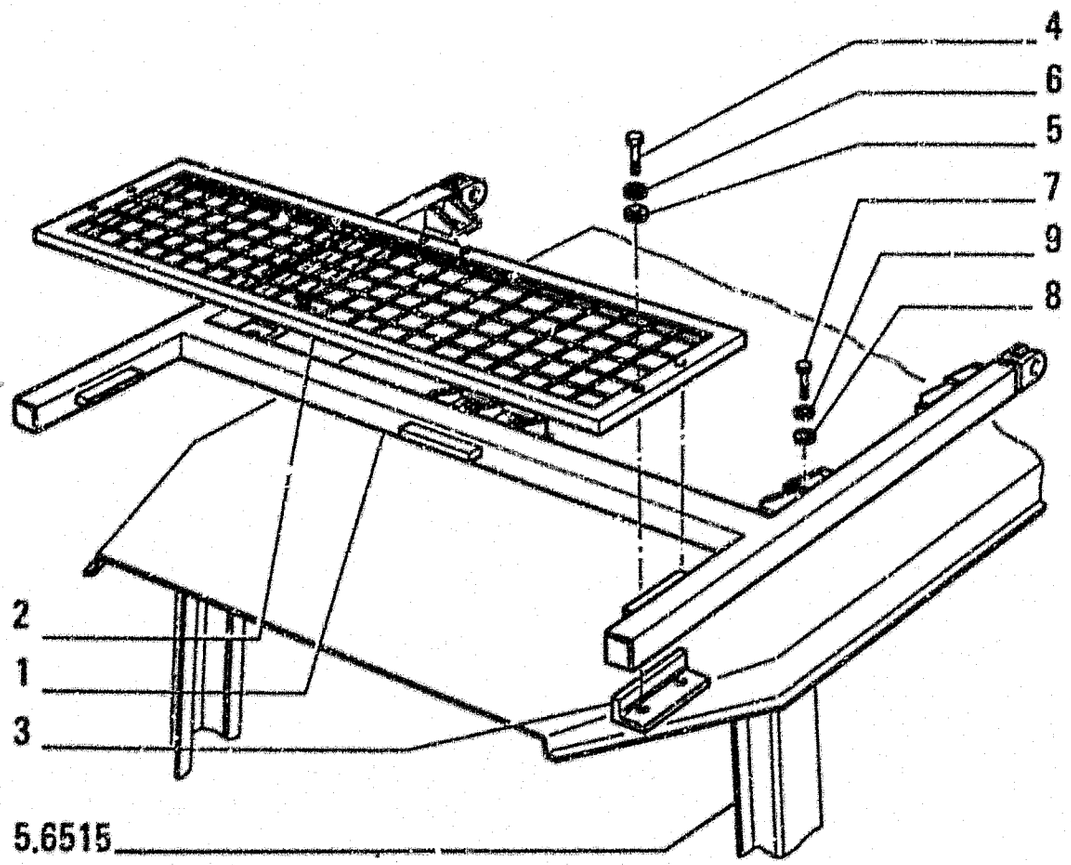

ITEM	PART NUMBER	QTY	TRANS CODE	DESCRIPTION	DESCRIZIONE
1	79086382	1	879	SWEEPS	SWEEPS
2	79086399	1	44R	NET	RETE
3	76001715	3	225S	BRACKET	STAFFA
4	11107331	6	40V	SCREW 10x1,5x55	VITE 10x1,5x55
5	14496631	6	131R	WASHER 10,5x21	ROSETTA 10,5x21
6	10615779	6	131R	WASHER	ROSETTA
7	11112631	8	40V	SCREW 12x1,75x35	VITE 12x1,75x35
8	79005242	8	131R	WASHER	ROSETTA
9	10615879	8	131R	WASHER 12	ROSETTA 12

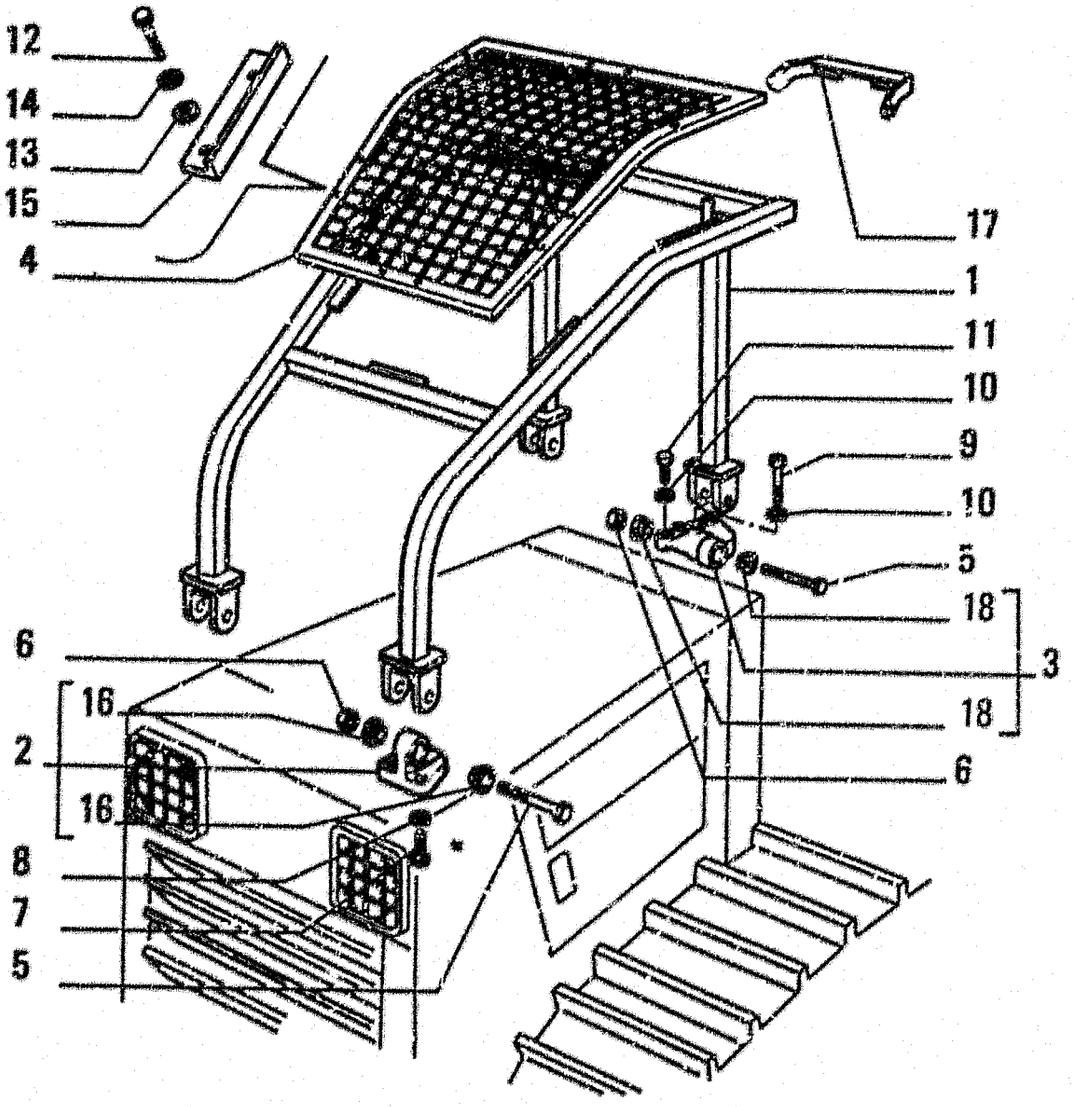

ITEM	PART NUMBER	QTY	TRANS CODE	DESCRIPTION	DESCRIZIONE
1	79086224	1	879	SWEEPS - FRONT	SWEEPS - ANTERIORE
2	79109793	2	300S	SUPPORT - FRONT ASSEMBLY	SUPPORTO - ANTERIORE COMPLETO
3	79093067	1	300S	SUPPORT - REAR LEFT ASSEMBLY	SUPPORTO - POSTERIORE SINISTRO COMPLETO
	79093069	1	300S	SUPPORT - REAR RIGHT ASSEMBLY	SUPPORTO - POSTERIORE DESTRO COMPLETO
4	79036337	1	44R	NET	RETE
5	79085442	4	40V	SCREW	VITE
6	12575321	4	10D	NUT 24x2x28	DADO 24x2x28
7	11408631	6	40V	SCREW 20x1.5x45	VITE 20x1.5x45
8	79032222	6	131R	WASHER	ROSETTA
9	15981831	4	40V	SCREW 16x1.5x120	VITE 16x1.5x120
10	79005240	8	131R	WASHER	ROSETTA
11	15835231	4	40V	SCREW 16x1.5x70	VITE 16x1.5x70
12	11107331	12	40V	SCREW 10x1.5x55	VITE 10x1.5x55
13	14496631	12	131R	WASHER 10.5x21	ROSETTA 10.5x21
14	10615779	12	131R	WASHER	ROSETTA
15	76001715	4	220S	BRACKET	STAFFA
16	79060730	2	95B	BUSHING	BOCCOLA
17	76027831	1	300S	SUPPORT	SUPPORTO
18	79060730	2	95B	BUSHING	BOCCOLA

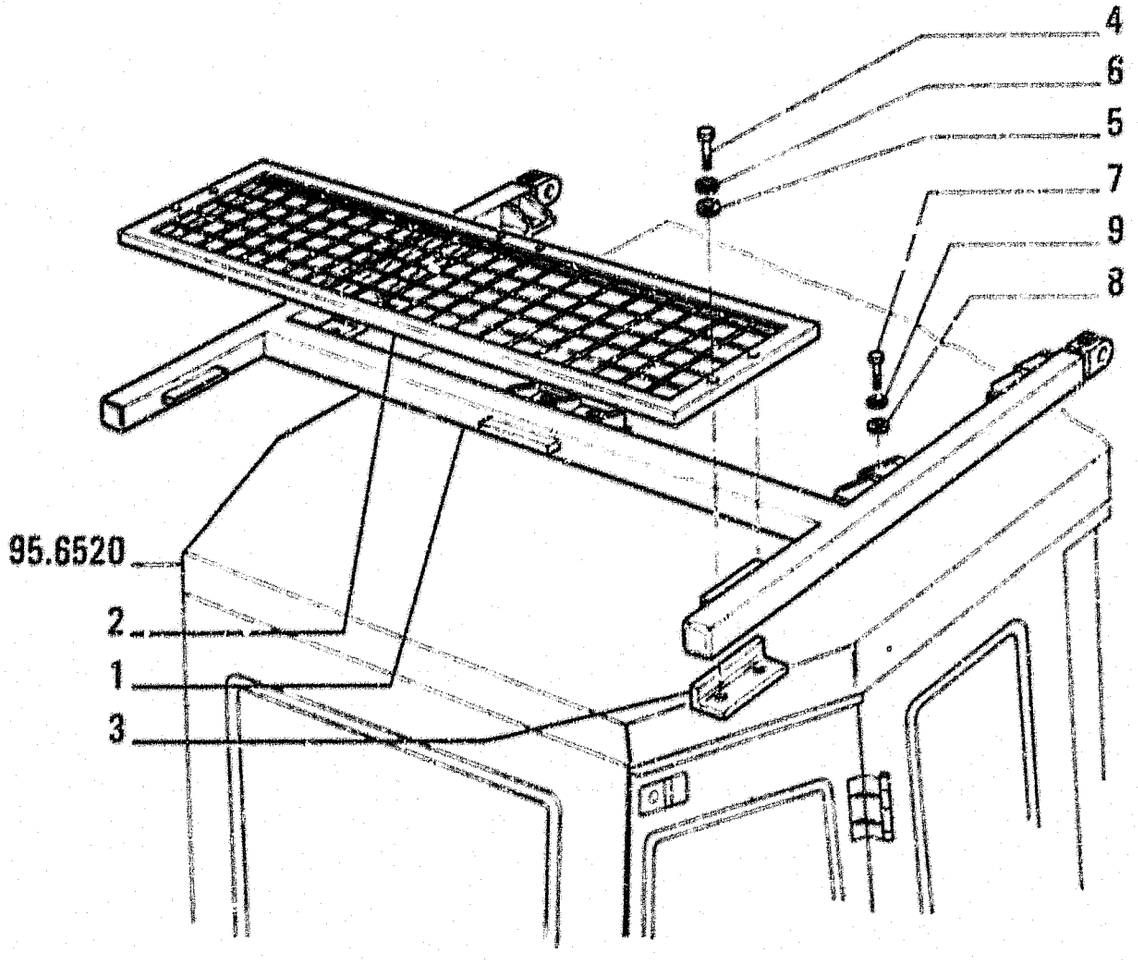

ITEM	PART NUMBER	QTY	TRANS CODE	DESCRIPTION	DESCRIZIONE
1	79086382	1	879	SWEEPS - UPPER	SWEEPS - SUPERIORE
2	79086399	1	44R	NET	RETE
3	76001715	3	225S	BRACKET	STAFFA
4	11107331	6	40V	SCREW 10x1,5x55	VITE 10x1,5x55
5	14496631	6	131R	WASHER 10,5x21	ROSETTA 10,5x21
6	10615779	8	131R	WASHER	ROSETTA
7	11112631	8	40V	SCREW 12x1,75x35	VITE 12x1,75x35
8	79005242	8	131R	WASHER	ROSETTA
9	10615879	8	131R	WASHER 12	ROSETTA 12

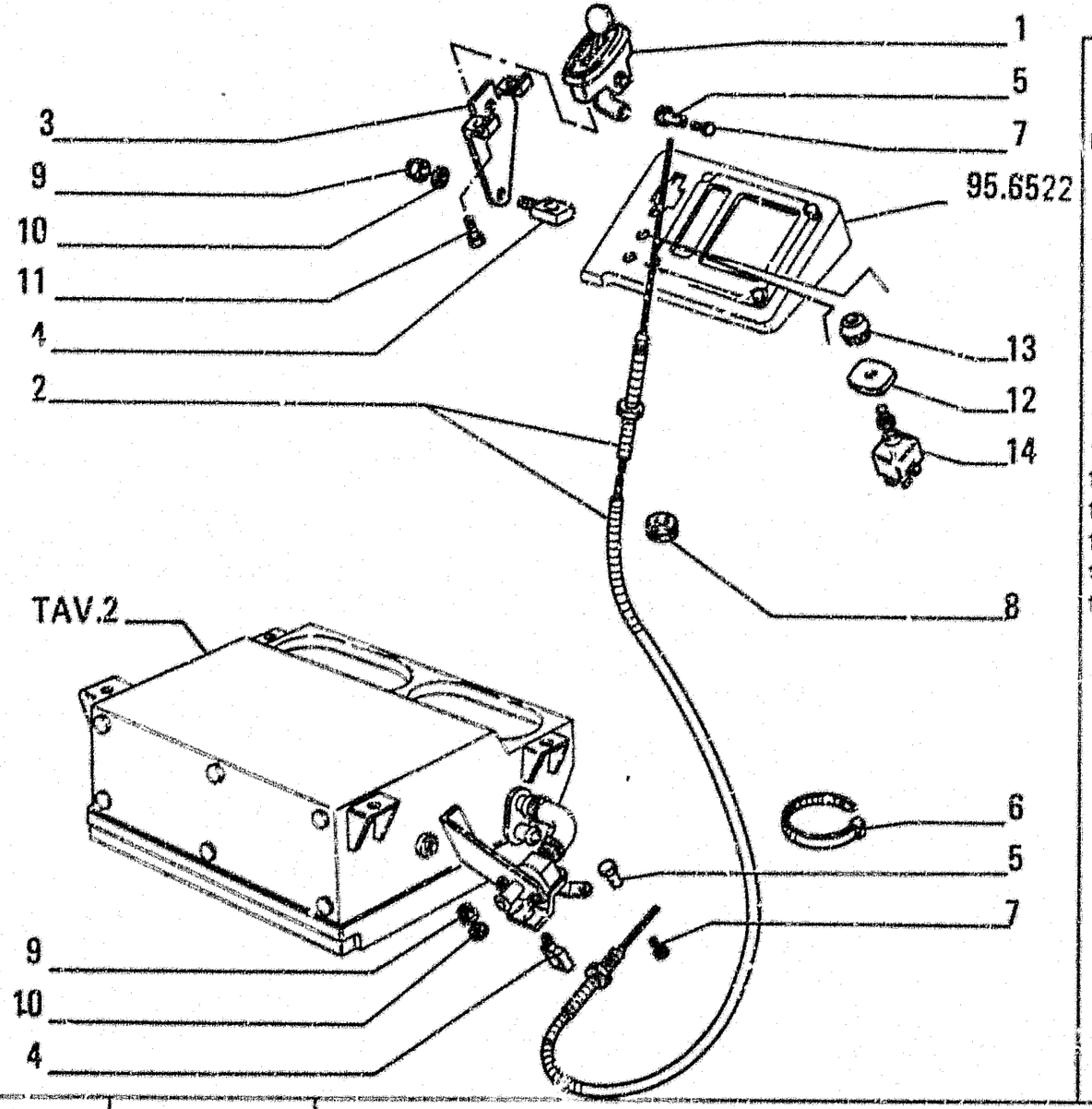

ITEM	PART NUMBER	QTY	TRANS CODE	DESCRIPTION	DESCRIZIONE
1	79107307	1	45L	LEVER	LEVA
2	79107221	1	111C	CABLE	CAVO
3	79106520	1	225S	BRACKET	STAFFA
4	79108521	2	80P	PIN	PERNO
5	79107306	2	74B	BLOCK	BLOCCHETTO
6	4982514	2	31F	CLAMP	FASCETTA
7	10445831	2	40V	SCREW 8x4	VITE 8x4
8	10403580	1	45A	RING 10x1.5	ANELLO 10x1.5
9	12575421	2	10U	NUT	DADO
10	14496431	2	131R	WASHER 6.4x12.5	ROSETTA 6.4x12.5
11	15924701	2	40V	SCREW 12x13	VITE 12x13
12	79092755	1	65T	DECAL	TARGA
13	79089651	1	150P	KNOB	POMELLO
14	79079424	1	75I	SWITCH	INTERRUTTORE

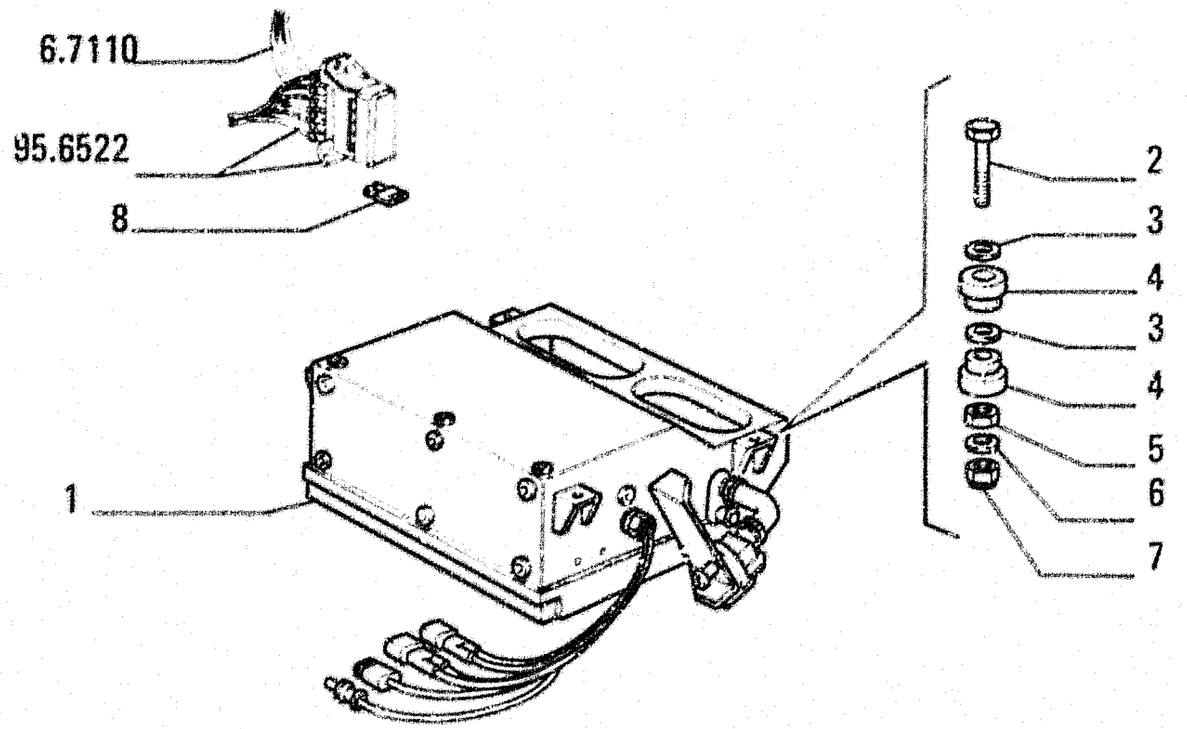

ITEM	PART NUMBER	QTY	TRANS CODE	DESCRIPTION	DESCRIZIONE
1	76027745	1	105R	HEATER	RISCALDATORE
2	16040731	4	40V	SCREW 8x50	VITE 8x50
3	14496531	8	131R	WASHER 8.15x17	ROSETTA 8.15x17
4	79089658	8	60T	BLOCK	TASSELLO
5	79106519	4	10D	NUT	DADO
6	12645031	4	131F	WASHER 8.15x21	ROSETTA 8.15x21
7	16104121	4	10D	NUT 8x1.25x10.6	DADO 8x1.25x10.6
8	11055190	1	110F	FUSE 20A	FUSIBILE 20A

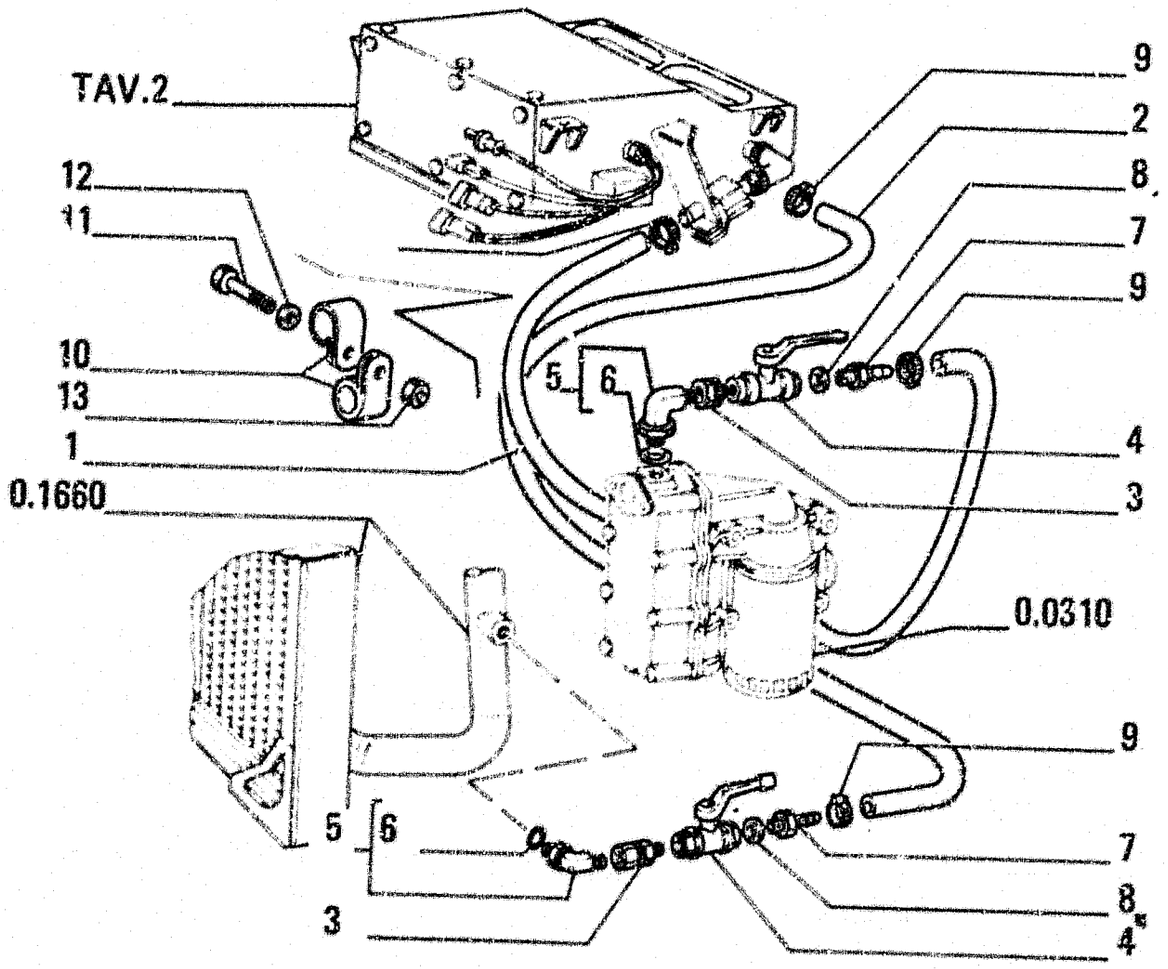

ITEM	PART NUMBER	QTY	TRANS CODE	DESCRIPTION	DESCRIZIONE
1	79079723	1	285T	HOSE	TUBO FLESSIBILE
2	79079724	1	285T	HOSE	TUBO FLESSIBILE
3	79098222	2	20R	FITTING	RACCORDO
4	79044182	2	150R	COCK	RUBINETTO
5	79054406	2	20R	FITTING COMPL	RACCORDO COMPL
6	70924773	1	158G	O-RING	GUARNIZIONE O-R
7	79044183	2	20R	FITTING	RACCORDO
8	79028876	2	122G	SEAL	GUARNIZIONE
9	79083842	4	180C	COLLAR	COLLARE
10	10450990	2	231S	CLIP	STAFFETTA
11	16043431	1	40V	SCREW 8x1.25x20	VITE 8x1.25x20
12	14496531	1	131R	WASHER 8.15x17	ROSETTA 8.15x17
13	16100821	1	10D	NUT 8x1.25x6.5	DADO 8x1.25x6.5
14	79100925	1	225S	BRACKET	STAFFA

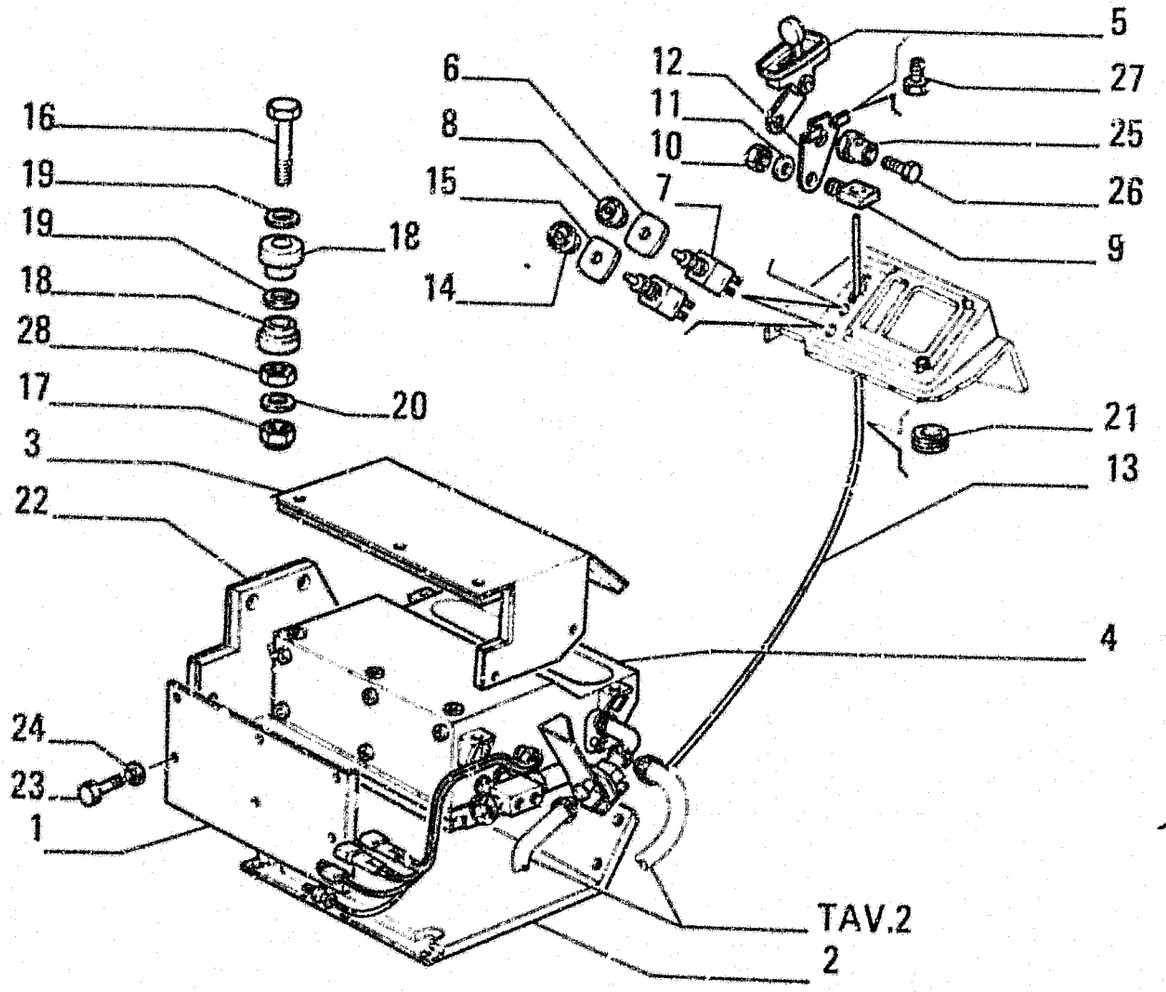

ITEM	PART NUMBER	QTY	TRANS CODE	DESCRIPTION	DESCRIZIONE
1	79113684	1	116R	COVERING - FRONT	RIVESTIMENTO - ANTERIORE
2	79113430	1	116R	COVERING - LOWER	RIVESTIMENTO - INFERIORE
3	79113427	1	116R	COVERING - UPPER	RIVESTIMENTO - SUPERIORE
4	79115309	1	105R	HEATER - ASSEMBLY SEE TAV. 6	RISCALDATORE - COMPLETO VEDERE TAV. 6
5	79107307	1	45L	LEVER	LEVA
6	79092755	1	65T	DECAL	TARGA
7	79079424	1	75I	SWITCH	INTERRUTTORE
8	79089651	1	150P	KNOB	POMELLO
9	79106521	2	80P	PIN	PERNO
10	12575421	2	10D	NUT	DADO
11	14496431	2	131R	WASHER 6.4x12.5	ROSETTA 6,4x12,5
12	79106520	1	225S	BRACKET	STAFFA
13	79107221	1	111C	CABLE	CAVO
14	79092152	1	75I	SWITCH	INTERRUTTORE
15	79092153	1	65T	DECAL	TARGA
16	13040731	4	40V	SCREW 8x50	VITE 8x50
17	16104121	4	10D	NUT 8x1,25x10,6	DADO 8x1,25x10,6
18	79089658	8	60T	BLOCK	TASSELLO
19	14496531	8	131R	WASHER 8,15x17	ROSETTA 8,15x17
20	12645031	4	131R	WASHER 8,15x21	ROSETTA 8,15x21
21	10403580	1	45A	RING 10x1,5	ANELLO 10x1,5
22	79113744	1	116R	COVERING - RIGHT	RIVESTIMENTO - DESTRO
23	10902031	26	40V	SCREW 6x1x12	VITE 6x1x12
24	79097703	26	131R	WASHER	ROSETTA
25	79107306	2	74B	BLOCK	BLOCCHETTO
26	10445831	2	40V	SCREW 8x4	VITE 8x4

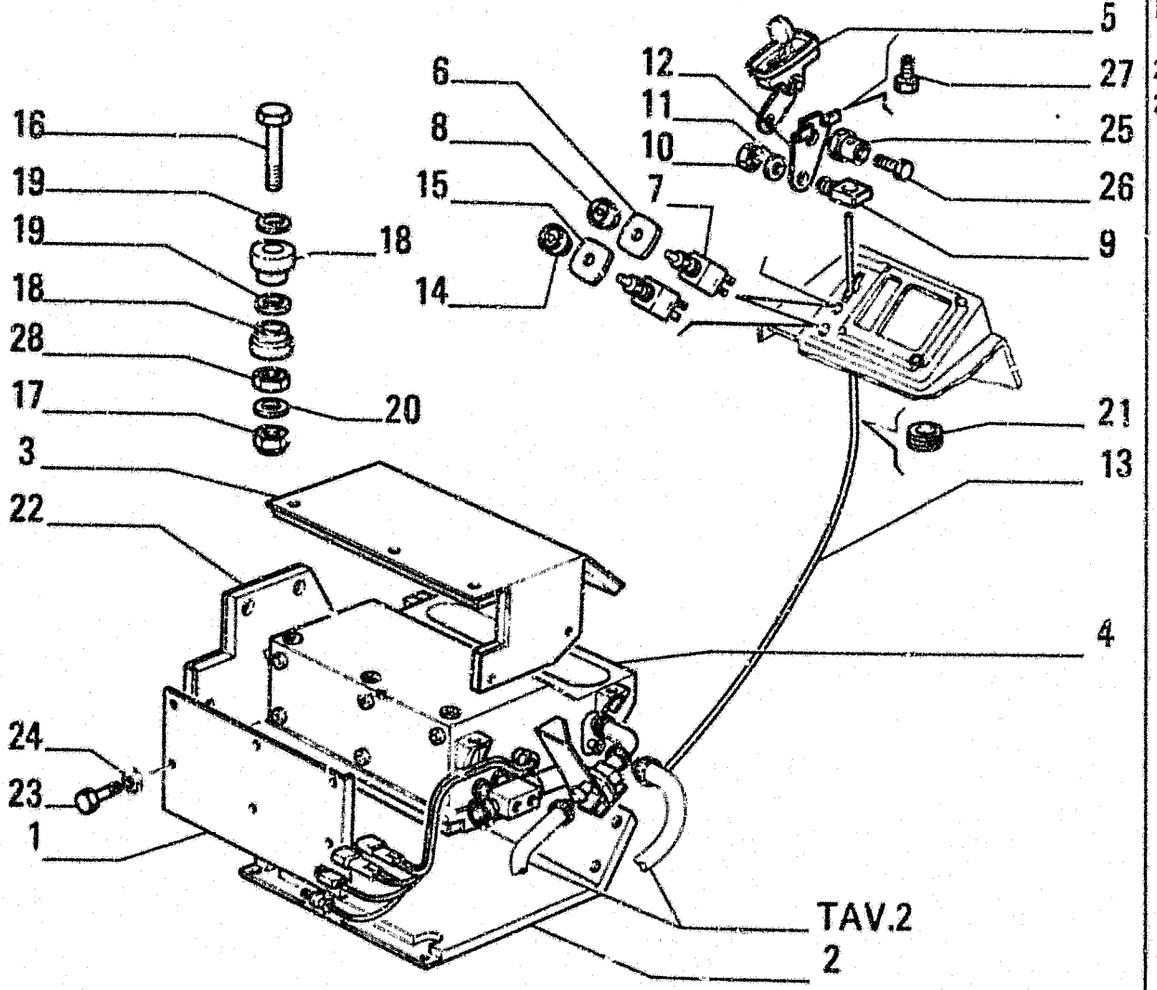

ITEM	PART NUMBER	QTY	TRANS CODE	DESCRIPTION	DESCRIZIONE
27	15924701	2	40V	SCREW 12x13	VITE 12x13
28	79106519	4	10D	NUT	DADO

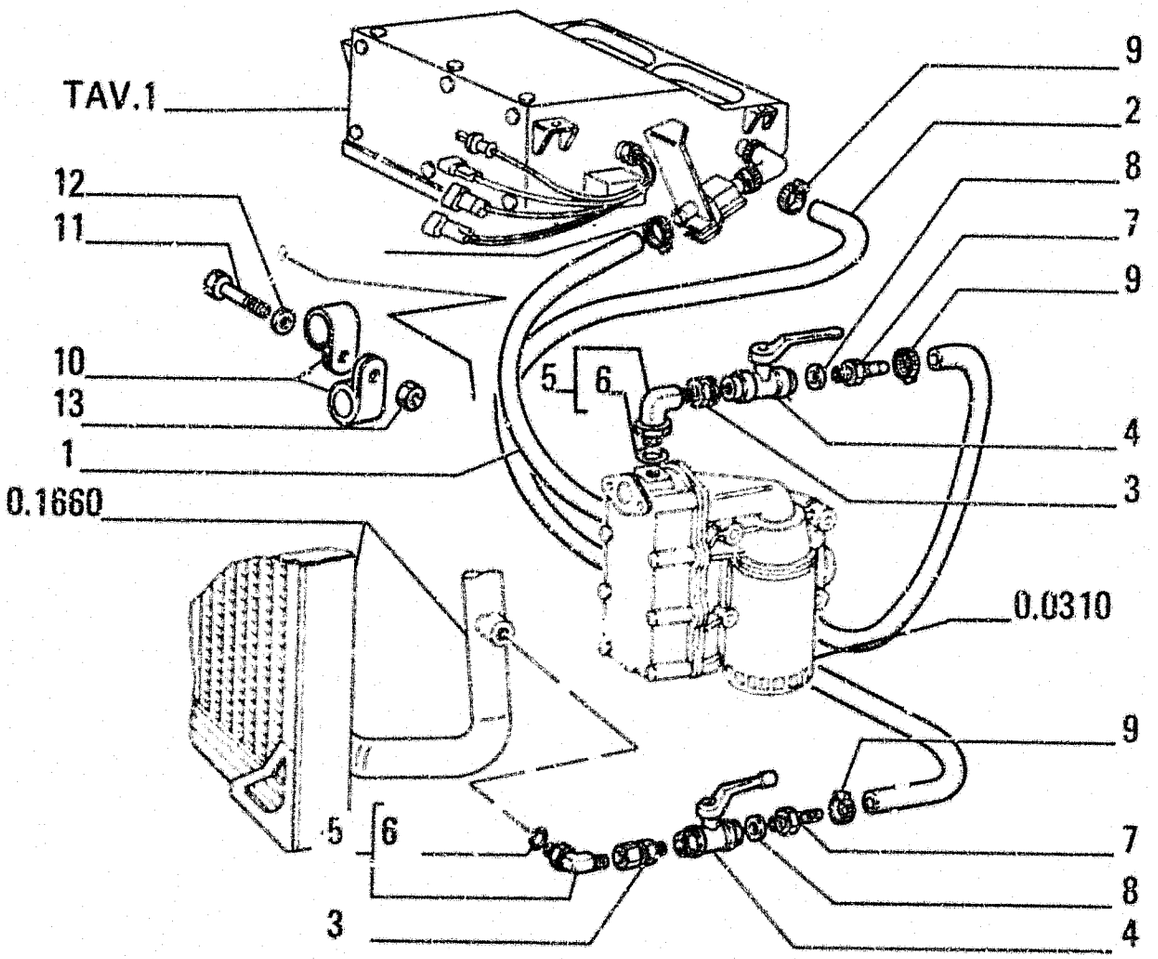

ITEM	PART NUMBER	QTY	TRANS CODE	DESCRIPTION	DESCRIZIONE
1	79079723	*	285T	HOSE	TUBO FLESSIBILE
2	79079724	1	285T	HOSE	TUBO FLESSIBILE
3	79098222	2	20R	FITTING	RACCORDO
4	79044182	2	150R	COCK	RUBINETTO
5	79054406	2	20R	FITTING - ASSEMBLY	RACCORDO - COMPLETO
6	70924773	1	158G	O-RING	GUARNIZIONE O-R
7	79044183	2	20R	FITTING	RACCORDO
8	79028876	2	122G	SEAL	GUARNIZIONE
9	79083842	4	180C	COLLAR	COLLARE
10	10450990	2	231S	CLIP	STAFFETTA
11	16043331	1	40V	SCREW 8x1.25x18	VITE 8x1.25x18
12	14496531	1	131R	WASHER 8.15x17	ROSETTA 8.15x17
13	16100821	1	10D	NUT 8x1.25x6.5	DADO 8x1.25x6.5

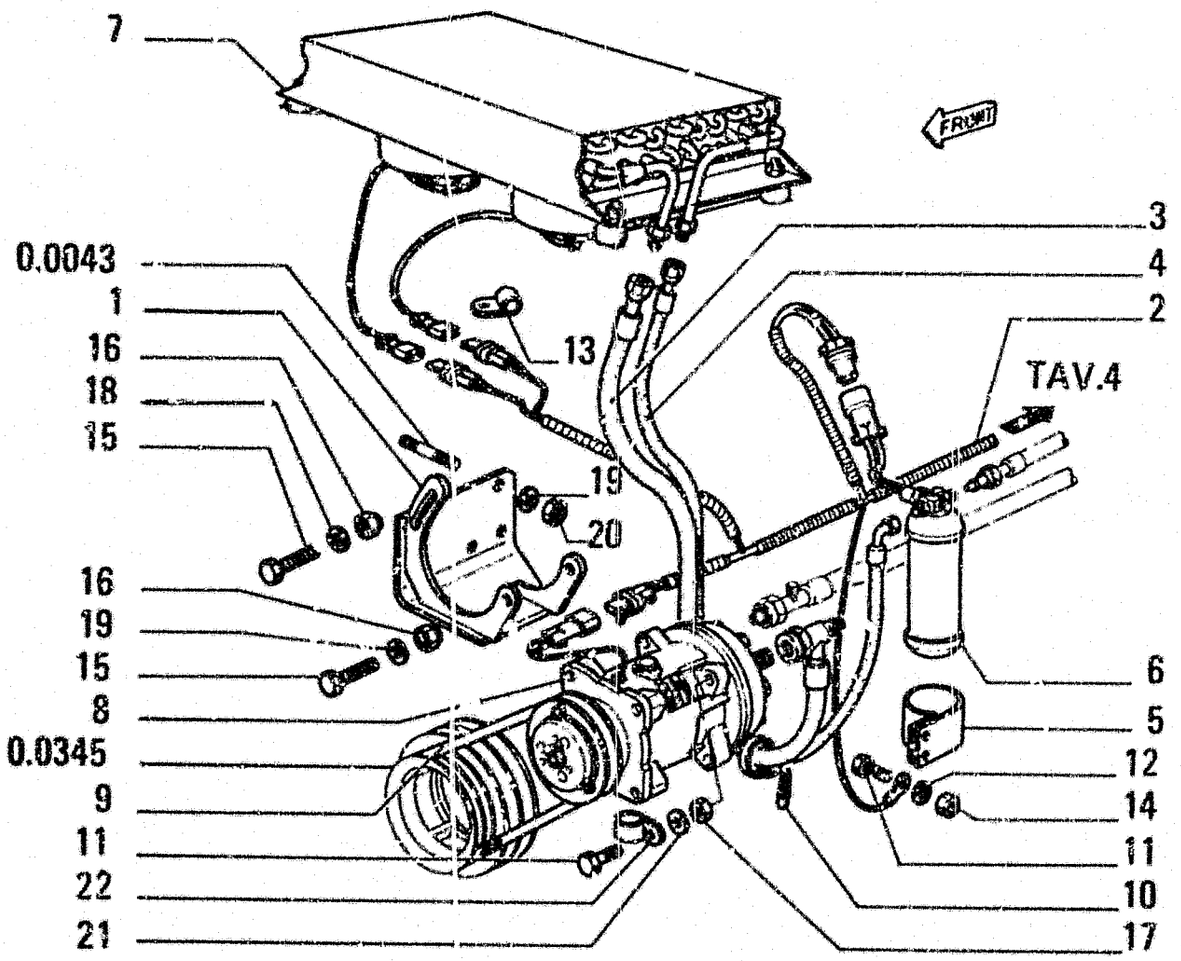

ITEM	PART NUMBER	QTY	TRANS CODE	DESCRIPTION	DESCRIZIONE
1	79095968	1	300S	SUPPORT	SUPPORTO
2	79114864	1	111C	CABLE	CAVO
3	79115247	1	285T	HOSE	TUBO FLESSIBILE
4	79115246	1	285T	HOSE	TUBO FLESSIBILE
5	79092065	1	225S	BRACKET	STAFFA
6	79096091	1	65F	FILTER - ASSEMBLY SEE TAV. 7	FILTRO - COMPLETO VEDERE TAV. 7
7	79115310	1	220C	CONDENSER - ASSEMBLY SEE TAV. 8	CONDENSATORE - COMPLETO VEDERE TAV 8
8	79094774	1	216C	AIR COMPRESSOR - ASSEMBLY SEE TAV. 9	COMPRESSORE ARIA - COMPLETO VEDERE TAV. 9
9	4834886	1	173C	BELT	CINGHIA
10	4982514	16	31F	CLAMP	FASCETTA
11	16043631	3	40V	SCREW 8x1,25x25	VITE 8x1,25x25
12	10615679	2	131R	WASHER	ROSETTA
13	10450490	1	231S	CLIP 16x9	STAFFETTA 16x9
14	16100821	2	10D	NUT 8x1,25x6,5	DADO 8x1,25x6,5
15	11106631	3	40V	SCREW 10x1,5x35	VITE 10x1,5x35
16	12577221	3	10D	NUT 10x1,5x12,3	DADO 10x1,5x12,3
17	16104121	1	10D	NUT 8x1,25x10,6	DADO 8x1,25x10,6
18	12626231	1	131R	WASHER 10,2x25	ROSETTA 10,2x25
19	14496631	5	131R	WASHER 10,5x21	ROSETTA 10,5x21
20	12164721	3	10D	NUT 10x1,25x8	DADO 10x1,25x8
21	14496531	1	131R	WASHER 8,15x17	ROSETTA 8,15x17
22	10450290	1	231S	CLIP 74x9	STAFFETTA 74x9

FROM
DA

SGR. 95.6650 TAV. 4 PAG. 1

TO
A

SGR. 96.7770 TAV. 1 PAG. 1

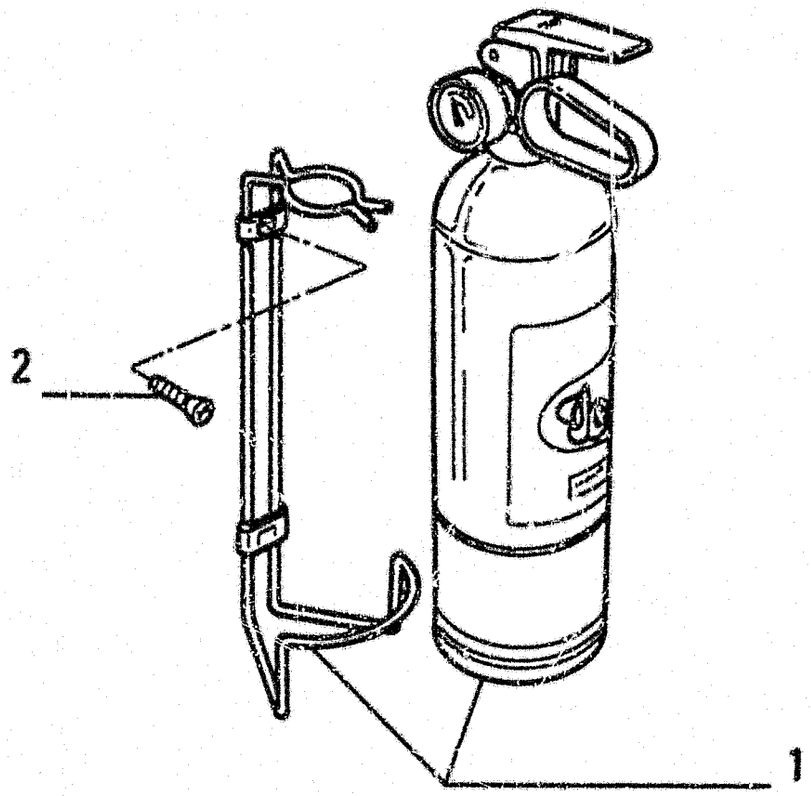

ITEM	PART NUMBER	QTY	TRANS CODE	DESCRIPTION	DESCRIZIONE
1	79025064	1	55E	FIRE EXTINGUISHER	ESTINTORE
2	13313217	2	40V	SCREW	VITE

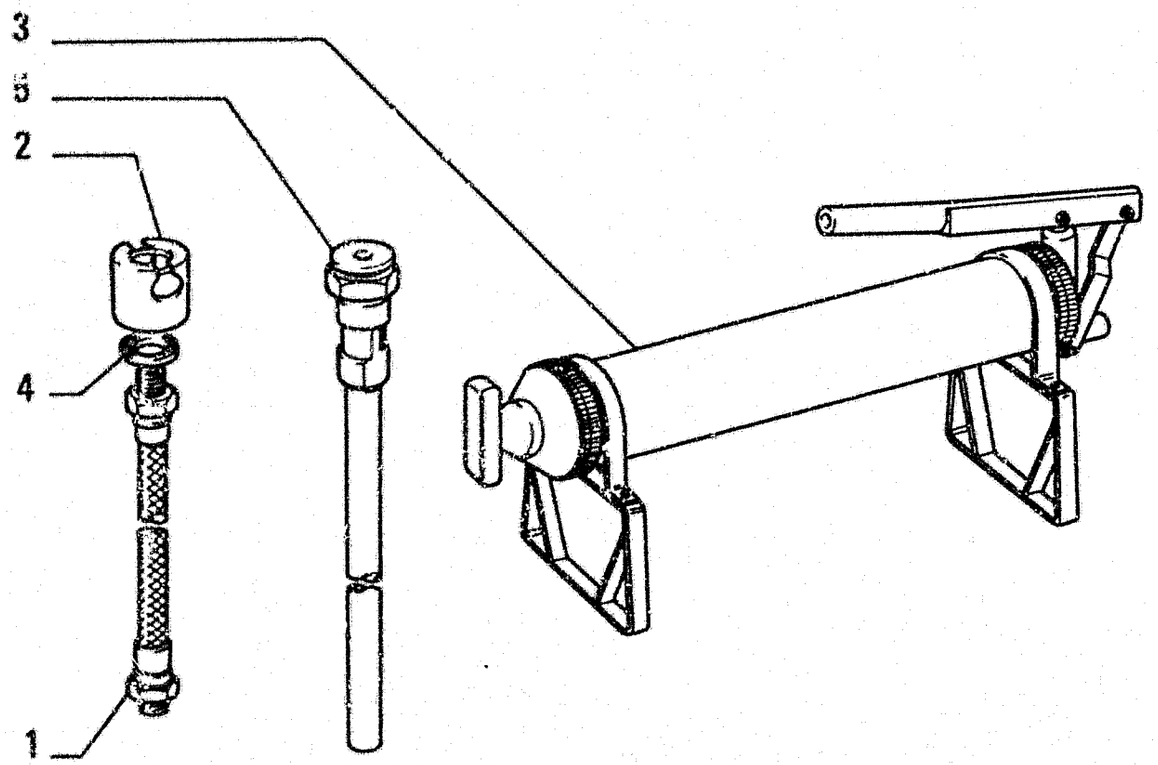

ITEM	PART NUMBER	QTY	TRANS CODE	DESCRIPTION	DESCRIZIONE
1	555486	1	192T	HOSE ASSY - IN ALTERNATIVE	TUBO FLESS.C/RACCORDI - IN ALTERNATIVA
	4983237	1	192T	HOSE ASSY - IN ALTERNATIVE	TUBO FLESS.C/RACCORDI - IN ALTERNATIVA
	79030434	1	192T	HOSE ASSY - IN ALTERNATIVE	TUBO FLESS.C/RACCORDI - IN ALTERNATIVA
2	549537	1	119T	HEAD - IN ALTERNATIVE	TESTA - IN ALTERNATIVA
	4980622	1	119T	HEAD - IN ALTERNATIVE	TESTA - IN ALTERNATIVA
3	582081	1	155P	PUMP - IN ALTERNATIVE	POMPA - IN ALTERNATIVA
	4955390	1	155P	PUMP - IN ALTERNATIVE	POMPA - IN ALTERNATIVA
	4981746	1	155P	PUMP - IN ALTERNATIVE	POMPA - IN ALTERNATIVA
	79030200	1	155P	PUMP - IN ALTERNATIVE	POMPA - IN ALTERNATIVA
4	10287380	2	122G	SEAL 12,2x18	GUARNIZIONE 12,2x18
5	592437	1	193T	TUBE	TUBO RIGIDO

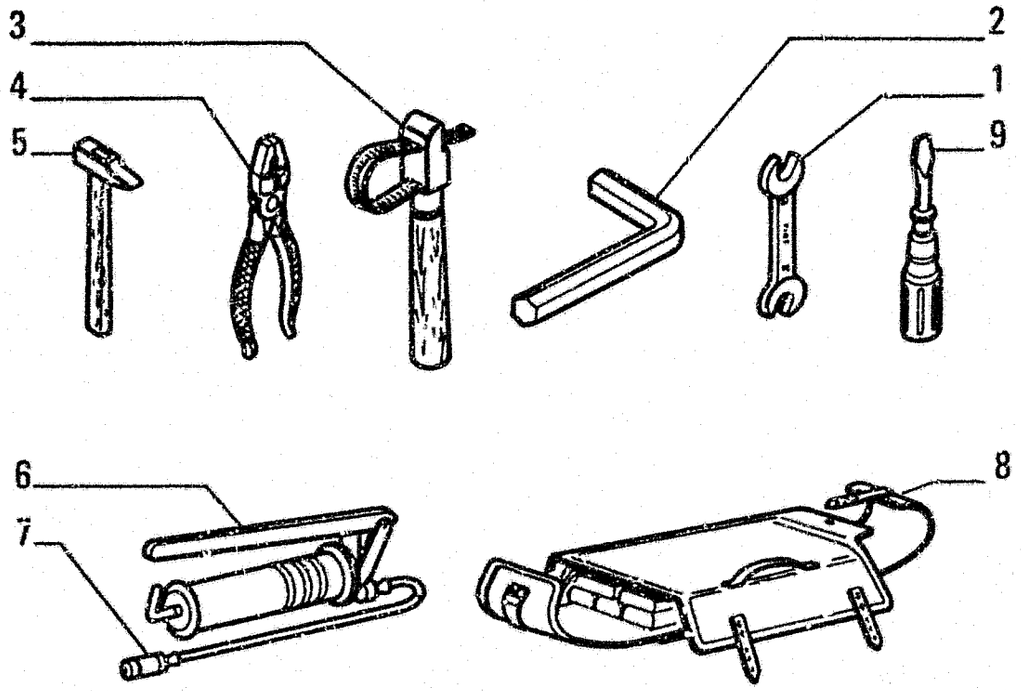

ITEM	PART NUMBER	QTY	TRANS CODE	DESCRIPTION	DESCRIZIONE
1	14522421	1	150C	KEY 13x17	CHIAVE 13x17
	14525021	1	150C	KEY 8x10	CHIAVE 8x10
	14549579	1	150C	KEY 12x14	CHIAVE 12x14
	14549879	1	150C	KEY 19x22	CHIAVE 19x22
	14550079	1	150C	KEY 24x27	CHIAVE 24x27
2	14625979	1	150C	KEY 12x132	CHIAVE 12x132
	14638079	1	150C	KEY 8x105	CHIAVE 8x105
	14638179	1	150C	KEY 10x118	CHIAVE 10x118
3	71304923	1	150C	KEY	CHIAVE
4	14626671	1	125P	PLIERS 13x190	PINZA 13x190
5	14582790	1	51M	HAMMER 118x315	MARTELLO 118x315
6	79028977	1	992	GREASING PUMP - IN ALTERNATIVE	POMPA INGRASSAGGIO - IN ALTERNATIVA
	79028978	1	992	GREASING PUMP - IN ALTERNATIVE	POMPA INGRASSAGGIO - IN ALTERNATIVA
	79028979	1	992	GREASING PUMP - IN ALTERNATIVE	POMPA INGRASSAGGIO - IN ALTERNATIVA
	79028980	1	992	GREASING PUMP - IN ALTERNATIVE	POMPA INGRASSAGGIO - IN ALTERNATIVA
7	79028981	1	285T	HOSE	TUBO FLESSIBILE
8	79062734	1	150B	BAG	BORSA
9	14626090	1	10C	SCREWDRIVER 4,5x177	CACCIAVITE 4,5x177
	14626290	1	10C	SCREWDRIVER 6,5x303	CACCIAVITE 6,5x303

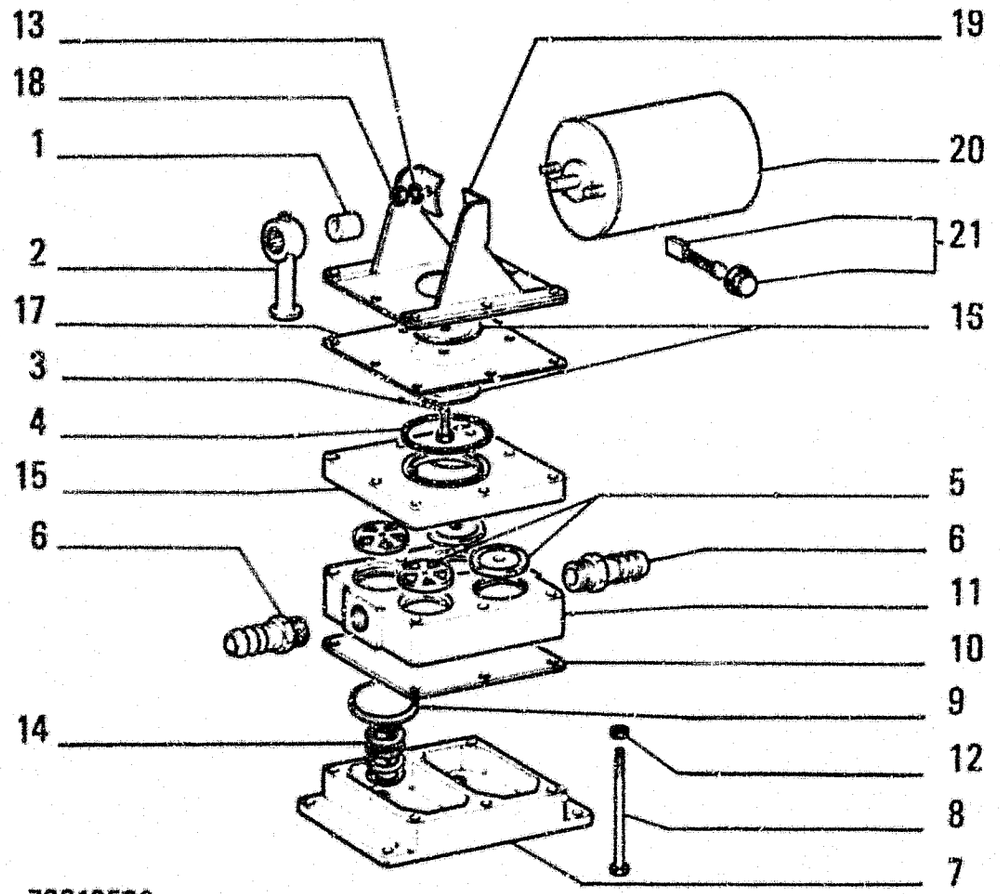

79013599

ITEM	PART NUMBER	QTY	TRANS CODE	DESCRIPTION	DESCRIZIONE
1	71304372	1	10E	CAM	ECCENTRICO
2	71304389	1	50B	LINK ROD	BIELLA
3	10979440	1	40V	SCREW 6x1x10	VITE 6x1x10
4	71304375	1	158G	O-RING	GUARNIZIONE O-R
5	45482314	2	10V	VALVE	VALVOLA
6	71304373	2	20R	FITTING	RACCORDO
7	71304374	1	300C	BODY	CORPO
8	16038540	6	40V	SCREW 6x1x100	VITE 6x1x100
9	79094911	4	120P	PLATE	PIATTELLO
10	71304377	1	75M	DIAPHRAGM	MEMBRANA
11	71304378	1	300C	BODY	CORPO
12	10725940	6	10D	NUT 6x1x4	DADO 6x1x4
13	10516470	2	170R	LOCKWASHER 6,1x1,8	ROSETTA EL. 6,1x1,8
14	79094912	4	100M	SPRING	MOLLA
15	71304379	1	300C	BODY	CORPO
16	71304380	2	60D	DISC	DISCO
17	71304381	1	75M	DIAPHRAGM	MEMBRANA
18	10725911	2	10D	NUT 6x1x4	DADO 6x1x4
19	71304385	1	300S	SUPPORT	SUPPORTO
20	71304388	1	137M	ELECTRIC MOTOR	MOTORINO ELETTRICO
21	79064661	1	177S	BRUSH - ASSEMBLY	SPAZZOLA - COMPLETO

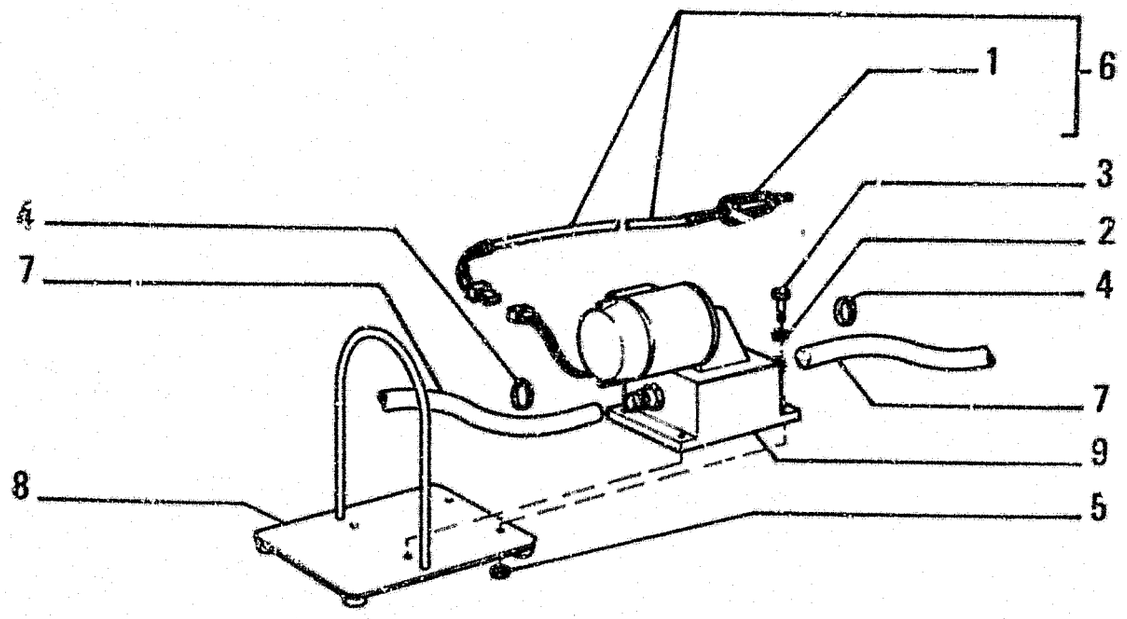

ITEM	PART NUMBER	QTY	TRANS CODE	DESCRIPTION	DESCRIZIONE
1	4182461	1	200S	PIN	SPINA
2	10516470	4	170R	LOCKWASHER 6,1x1,8	ROSETTA EL. 6,1x1,8
3	10902621	4	40V	SCREW 6x1x25	VITE 6x1x25
4	12173890	2	180C	COLLAR 24/36x14	COLLARE 24/36x14
5	15896211	4	10D	NUT 6x1x5	DADO 6x1x5
6	79013586	1	111C	CABLE - ASSEMBLY	CAVO - COMPLETO
7	79013600	1	285T	HOSE	TUBO FLESSIBILE
8	79013601	1	300S	SUPPORT	SUPPORTO
9	79013599	1	993	FUEL TRANSFER PUMP - ASSEMBLY SEE TAV. 2	POMPA TRAVASO COMBUSTIBILE - COMPLETO VEDERE TAV. 2

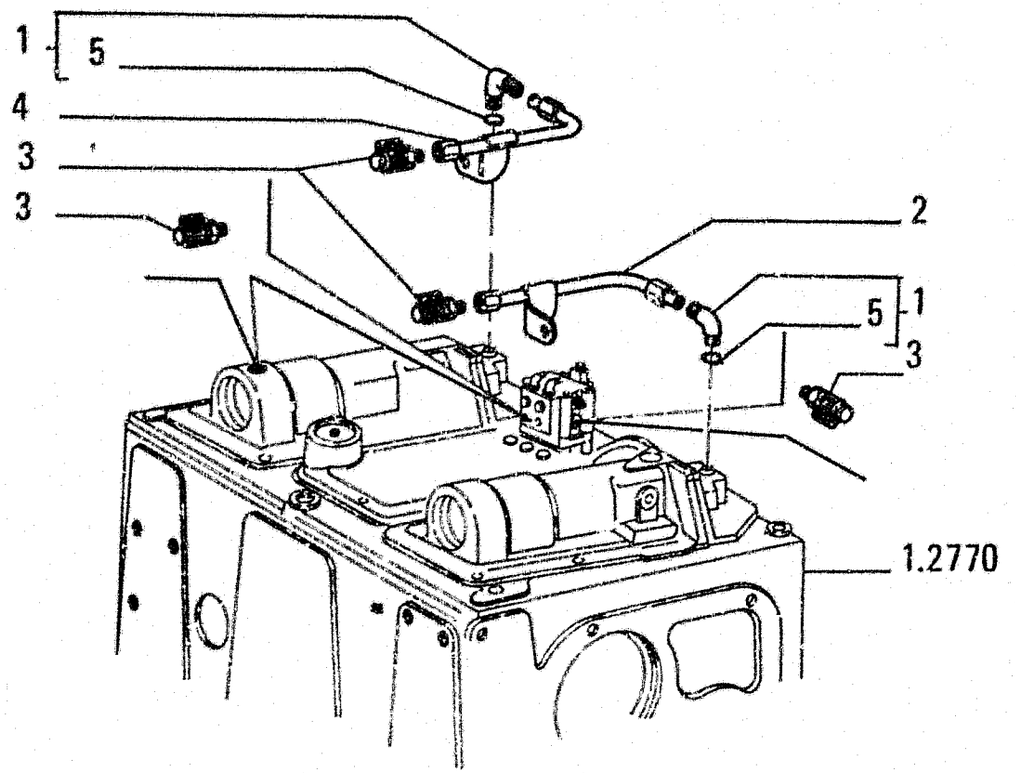

ITEM	PART NUMBER	QTY	TRANS CODE	DESCRIPTION	DESCRIZIONE
1	79067017	2	2GR	FITTING - ASSEMBLY	RACCORDO - COMPLETO
2	79072513	2	193T	TUBE - RIGHT	TUBO RIGIDO - DESTRO
3	79087360	7	10V	VALVE	VALVOLA
4	79087465	1	193T	TUBE - LEFT	TUBO RIGIDO - SINISTRO
5	14437735	1	158G	O-RING	GUARNIZIONE O-R

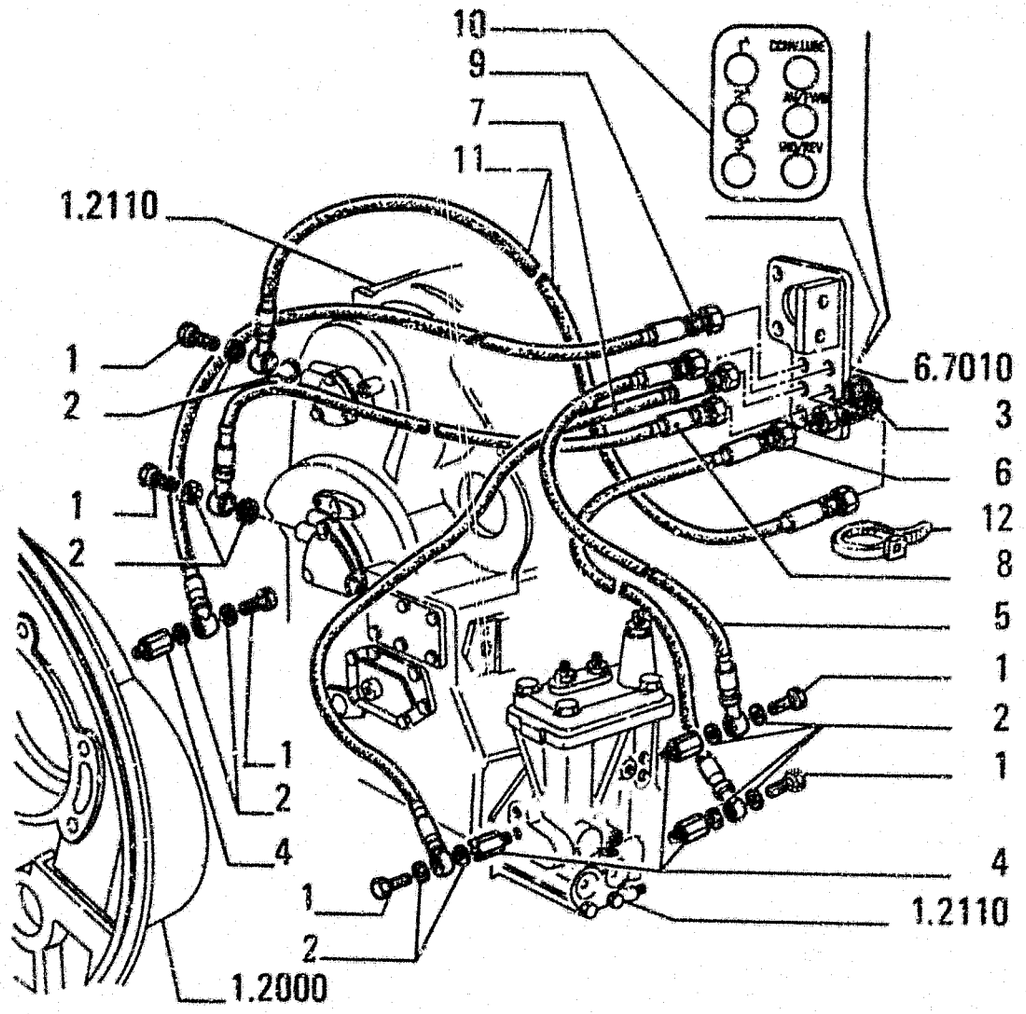

ITEM	PART NUMBER	QTY	TRANS CODE	DESCRIPTION	DESCRIZIONE
1	10181714	6	20R	FITTING 12x1.5x11	RACCORDO 12x1.5x11
2	10298460	12	120G	GASKET 12.2x18	GUARNIZIONE PIANA 12.2x18
3	79038298	6	20R	FITTING	RACCORDO
4	79072548	4	20R	FITTING	RACCORDO
5	79094617	1	285T	HOSE	TUBO FLESSIBILE
6	79094618	1	285T	HOSE	TUBO FLESSIBILE
7	79094619	1	285T	HOSE	TUBO FLESSIBILE
8	79094620	1	285T	HOSE	TUBO FLESSIBILE
9	79094621	1	285T	HOSE	TUBO FLESSIBILE
10	79096873	1	65T	DECAL	TARGA
11	79096840	1	285T	HOSE	TUBO FLESSIBILE
12	4982514	2	31F	CLAMP	FASCETTA

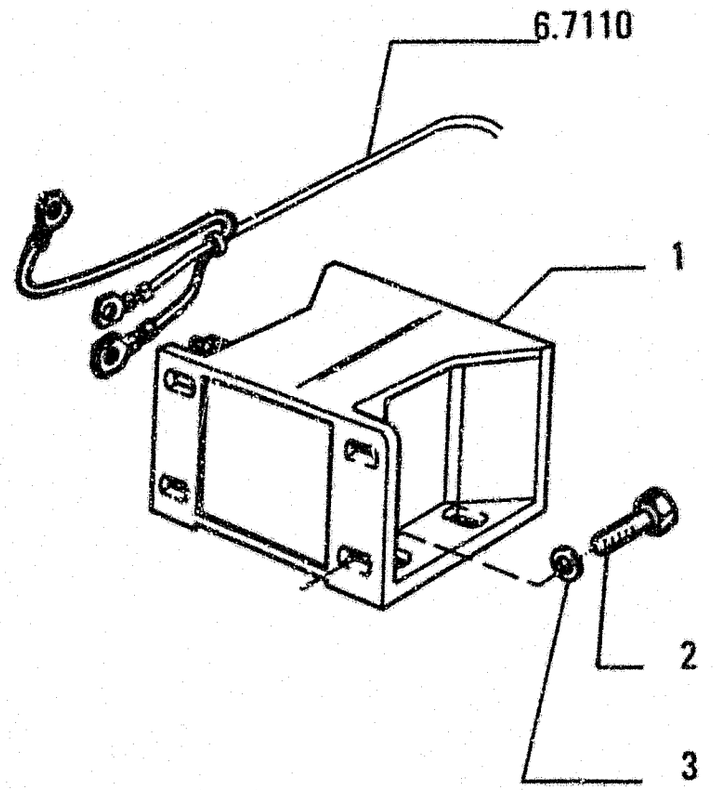

ITEM	PART NUMBER	QTY	TRANS CODE	DESCRIPTION	DESCRIZIONE
1	73131968	1	760	BACK-UP ALARM	AVVISATORE ACUSTICO DI R.M
2	10902334	3	40V	SCREW 6x1x18	VITE 6x1x18
3	14496431	3	131R	WASHER 6.4x12.5	ROSETTA 6.4x12.5

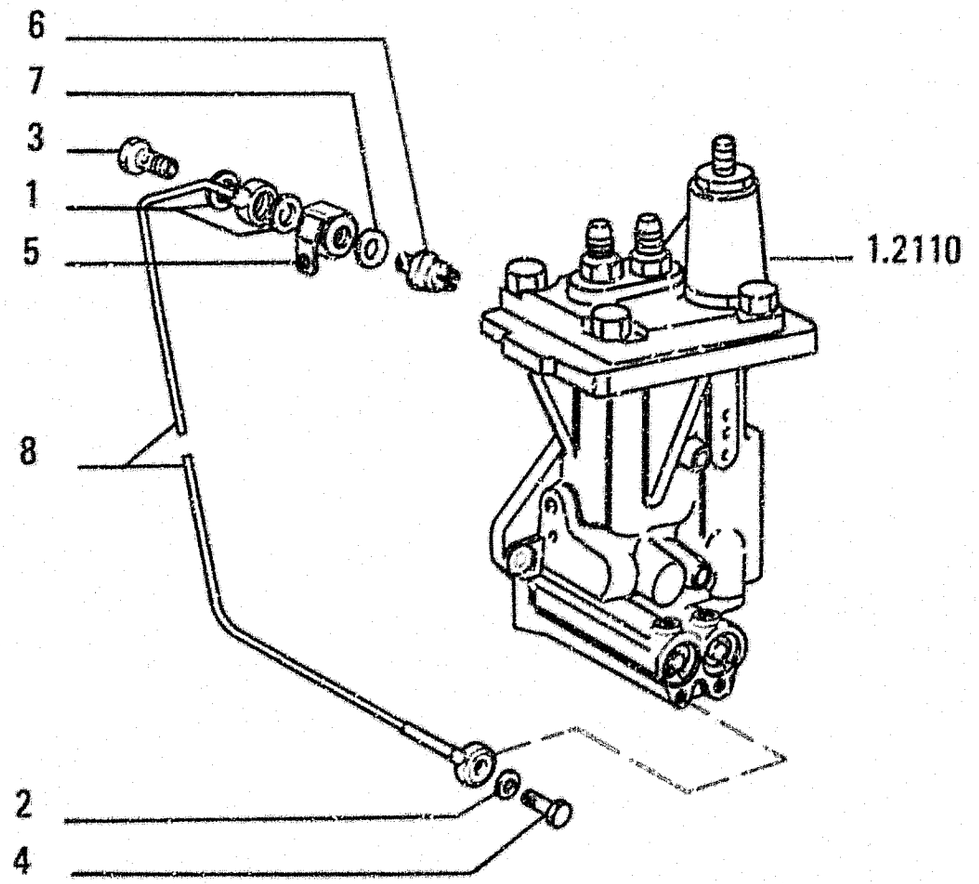

ITEM	PART NUMBER	QTY	TRANS CODE	DESCRIPTION	DESCRIZIONE
1	10260060	2	120G	GASKET 8,2x14	GUARNIZIONE PIANA 8,2x14
2	10260160	2	120G	GASKET 10,2x14	GUARNIZIONE PIANA 10,2x14
3	11903714	2	20R	FITTING 8x1,25x16	RACCORDO 8x1,25x16
4	11903814	1	20R	FITTING 10x1,25x19	RACCORDO 10x1,25x19
5	76002365	1	300S	SUPPORT	SUPPORTO
6	79012600	1	75I	SWITCH	INTERRUTTORE
7	79086323	1	122G	SEAL	GUARNIZIONE
8	79087201	1	193T	TUBE	TUBO RIGIDO

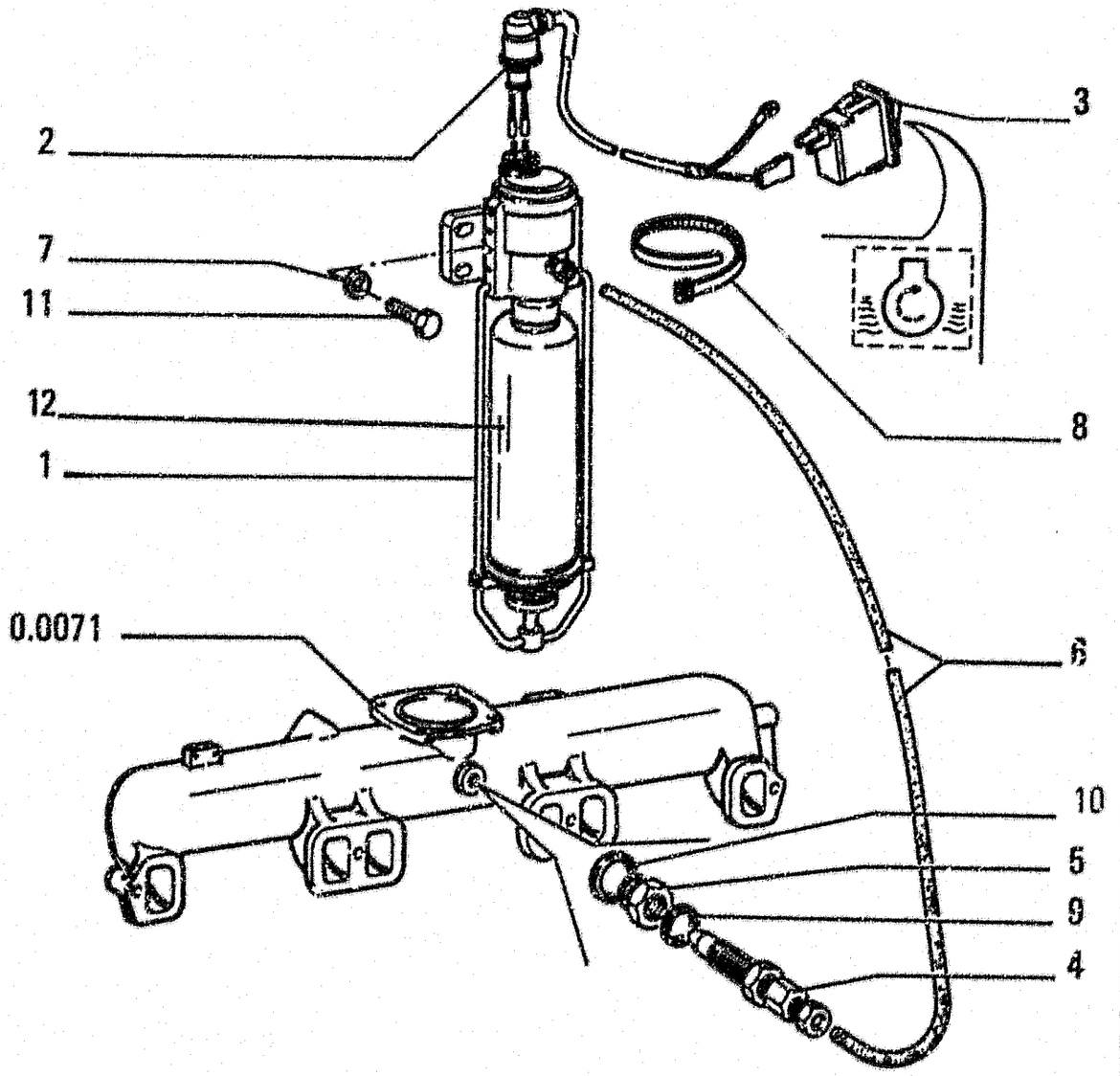

ITEM	PART NUMBER	QTY	TRANS CODE	DESCRIPTION	DESCRIZIONE
1	79072961	1	300S	SUPPORT	SUPPORTO
2	79106725	1	111C	CABLE	CAVO
3	79100842	1	75I	SWITCH	INTERRUTTORE
4	79075454	1	148P	NOZZLE	POLVERIZZATORE
5	4663081	1	20R	FITTING	RACCORDO
6	76009059	L	285T	HOSE	TUBO FLESSIBILE
7	14496531	4	131R	WASHER 8.15x17	ROSETTA 8.15x17
8	79013422	10	31F	CLAMP	FASCETTA
9	10284460	1	120G	GASKET 10.2x16	GUARNIZIONE PIANA 10.2x16
10	79028876	1	122G	SEAL	GUARNIZIONE
11	16043631	4	40V	SCREW 8x1.25x25	VITE 8x1.25x25
12	79073139	1	115S	TANK	SERBATOIO

76027998
COLD WEATHER STARTING AID
AVVIAMENTO A FREDDO

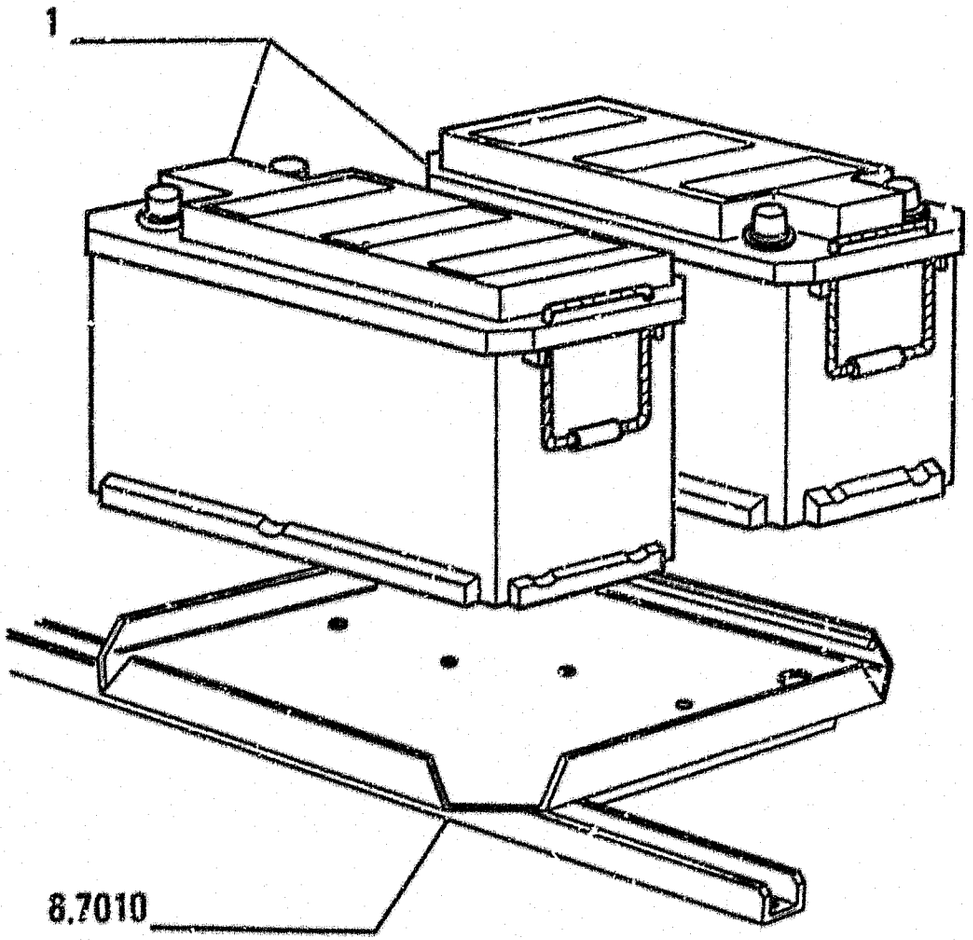

ITEM	PART NUMBER	QTY	TRANS CODE	DESCRIPTION	DESCRIZIONE
1	79062588	2	25B	BATTERY 12V - 180AH - 750A	BATTERIA 12V - 180AH - 750A

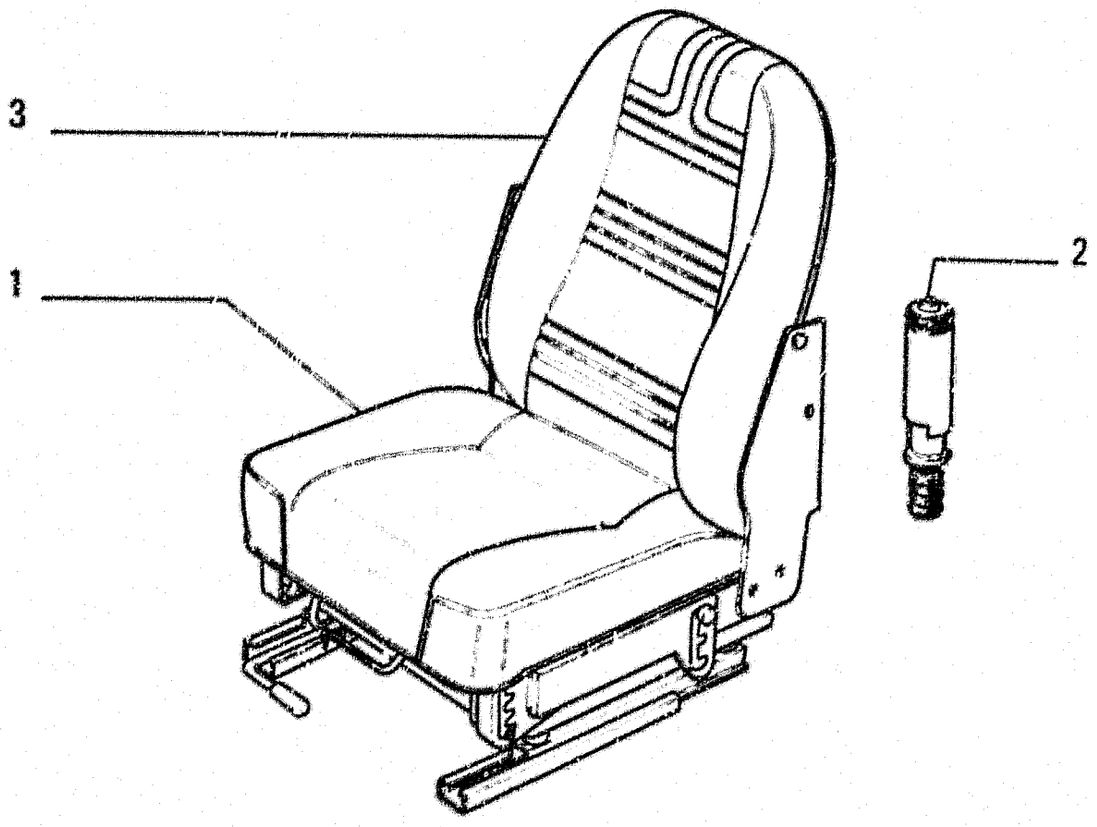

ITEM	PART NUMBER	QTY	TRANS CODE	DESCRIPTION	DESCRIZIONE
1	79090994	1	345C	CUSHION	CUSCINO
2	79036898	1	35A	SHOCK ABSORBER	AMMORTIZZATORE
3	79090993	1	505	SEAT BACK	SCHIENALE

79089729
SUSPENSION SEAT
SEDILE C/SOSPENSIONE ELASTICA

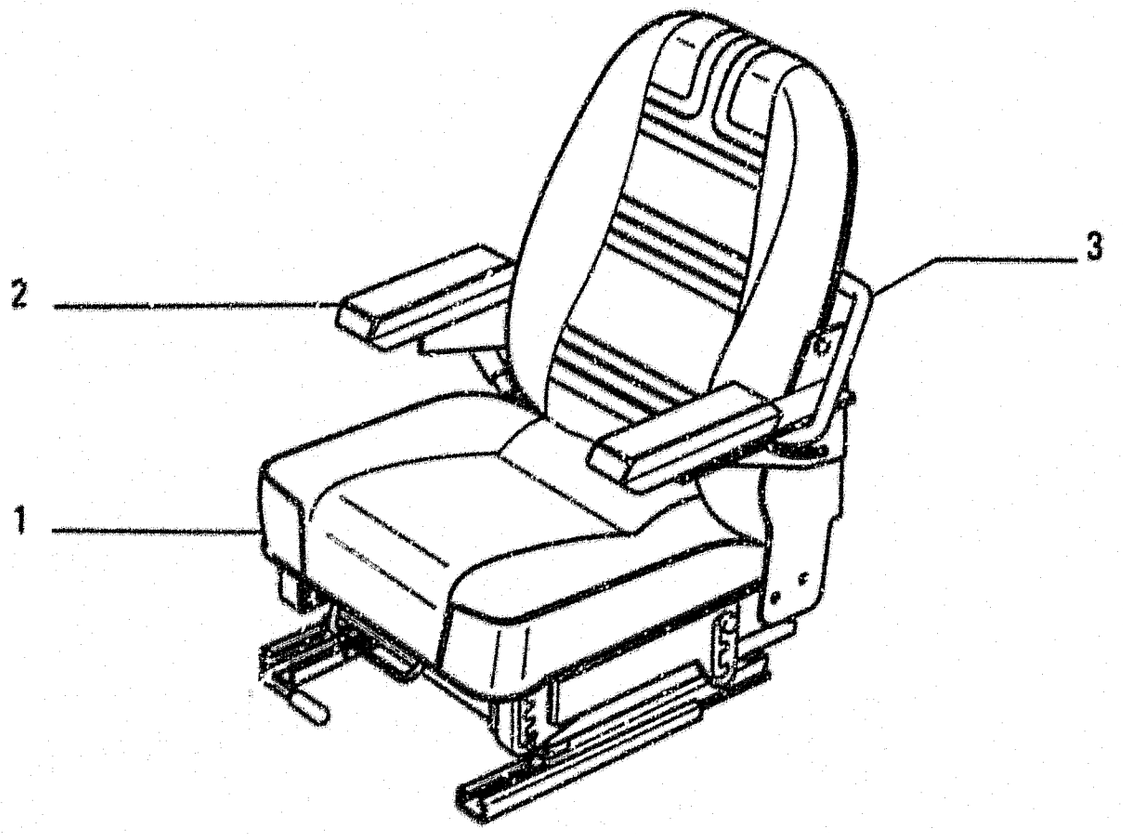

ITEM	PART NUMBER	QTY	TRANS CODE	DESCRIPTION	DESCRIZIONE
1	79094460	1	80S	SEAT - ASSEMBLY SEE TAV. 2	SEDILE - COMPLETO VEDERE TAV 2
2	79089842	1	1248	ARMREST	BRACCIOLO SEDILE
3	79089725	1	60R	REINFORCEMENT	RINFORZO

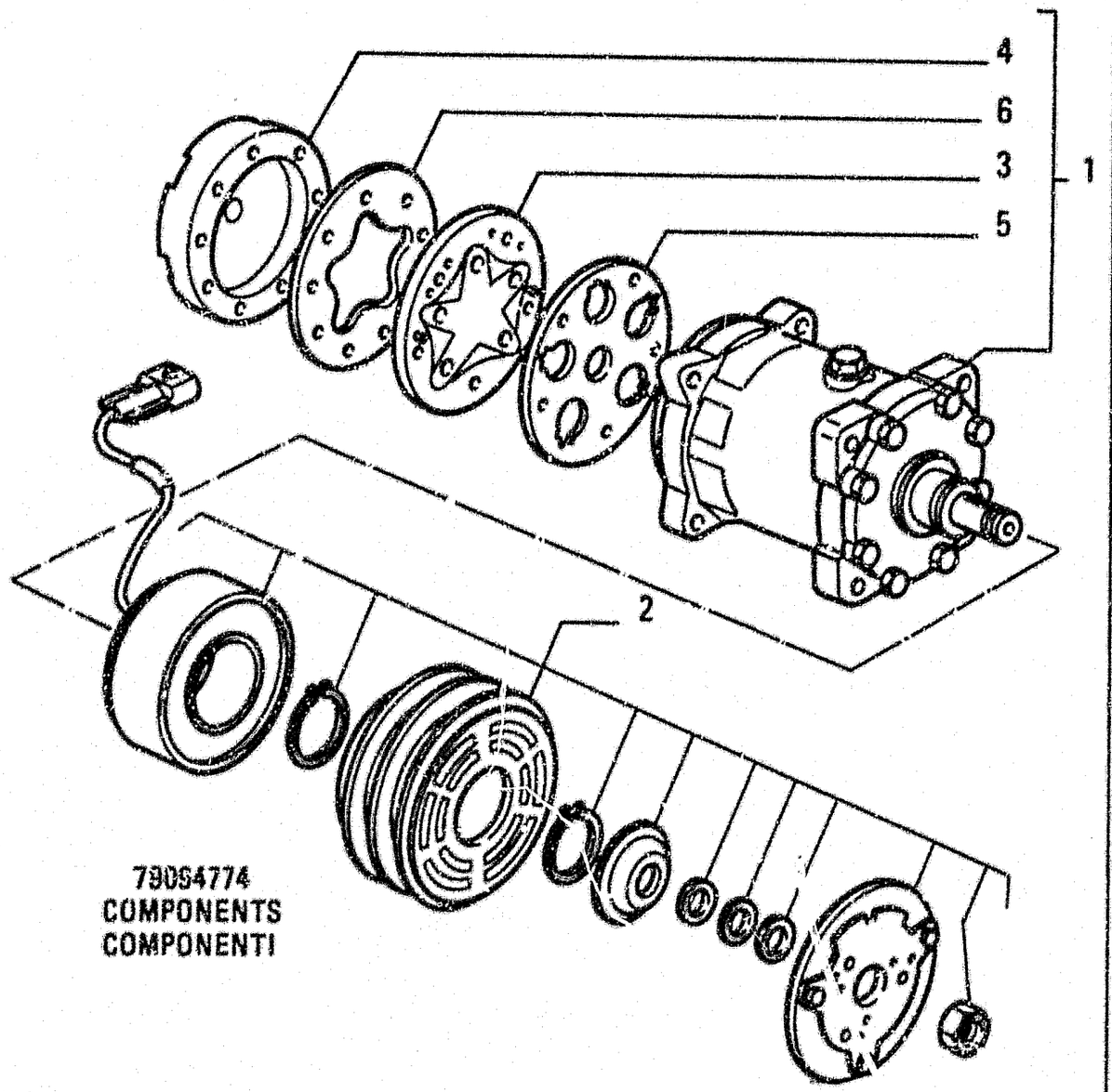

79054774
COMPONENTS
COMPONENTI

ITEM	PART NUMBER	QTY	TRANS CODE	DESCRIPTION	DESCRIZIONE
1	79100409	1	216C	AIR COMPRESSOR - ASSEMBLY	COMPRESSORE ARIA - COMPLETO
2	79100408	1	95F	CLUTCH	FRIZIONE
3	79100410	1	105P	PLATE	PIASTRA
4	79100411	1	265C	COVER	COPERCHIO
5	79100412	1	122G	SEAL	GUARNIZIONE
6	79100413	1	122G	SEAL	GUARNIZIONE

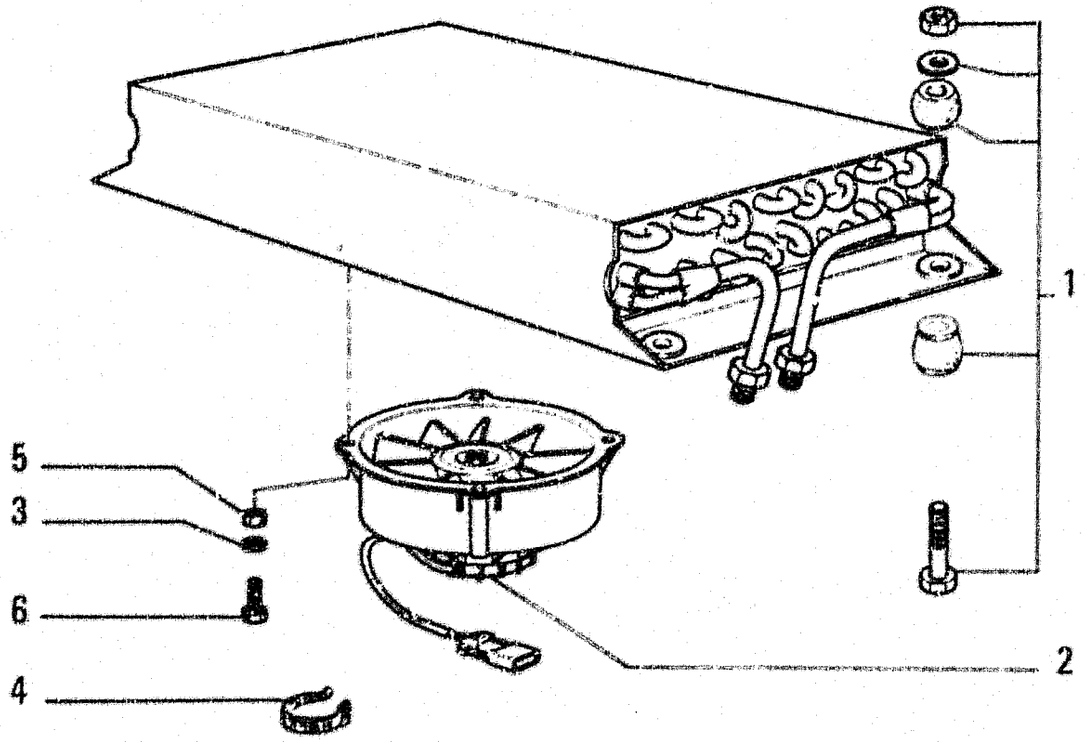

79115310 COMPONENTS
COMPONENTI

ITEM	PART NUMBER	QTY	TRANS CODE	DESCRIPTION	DESCRIZIONE
1	76027754	1	25B	BATTERY	BATTERIA
2	76027755	2	33E	ELECTRIC FAN	ELETTROVENTILATORE
3	14496321	8	131R	WASHER	ROSETTA
4	79013422	2	31F	CLAMP	FASCETTA
5	14197890	8	10D	NUT 5x1.8	DADO 5x1.8
6	10978021	8	40V	SCREW 5x0.8x20	VITE 5x0.8x20

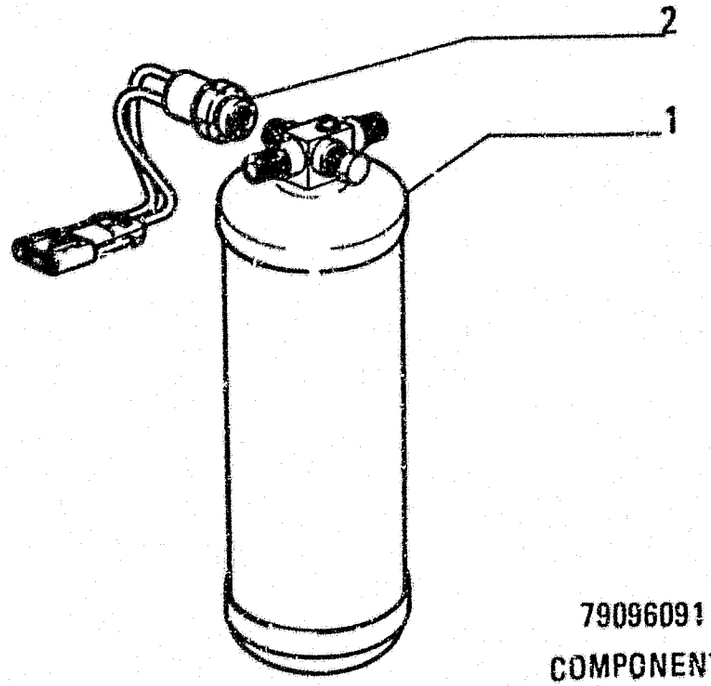

79096091

COMPONENTS
COMPONENTI

ITEM	PART NUMBER	QTY	TRANS CODE	DESCRIPTION	DESCRIZIONE
1	79096241	1	65F	FILTER	FILTRO
2	79096242	1	75I	SWITCH	INTERRUTTORE

PARTS MARKED * ARE NOT SUPPLIED AS SPARES
I PARTICOLARI CONTRASSEGNATI CON * NON VENGONO FORNITI DI RICAMBIO

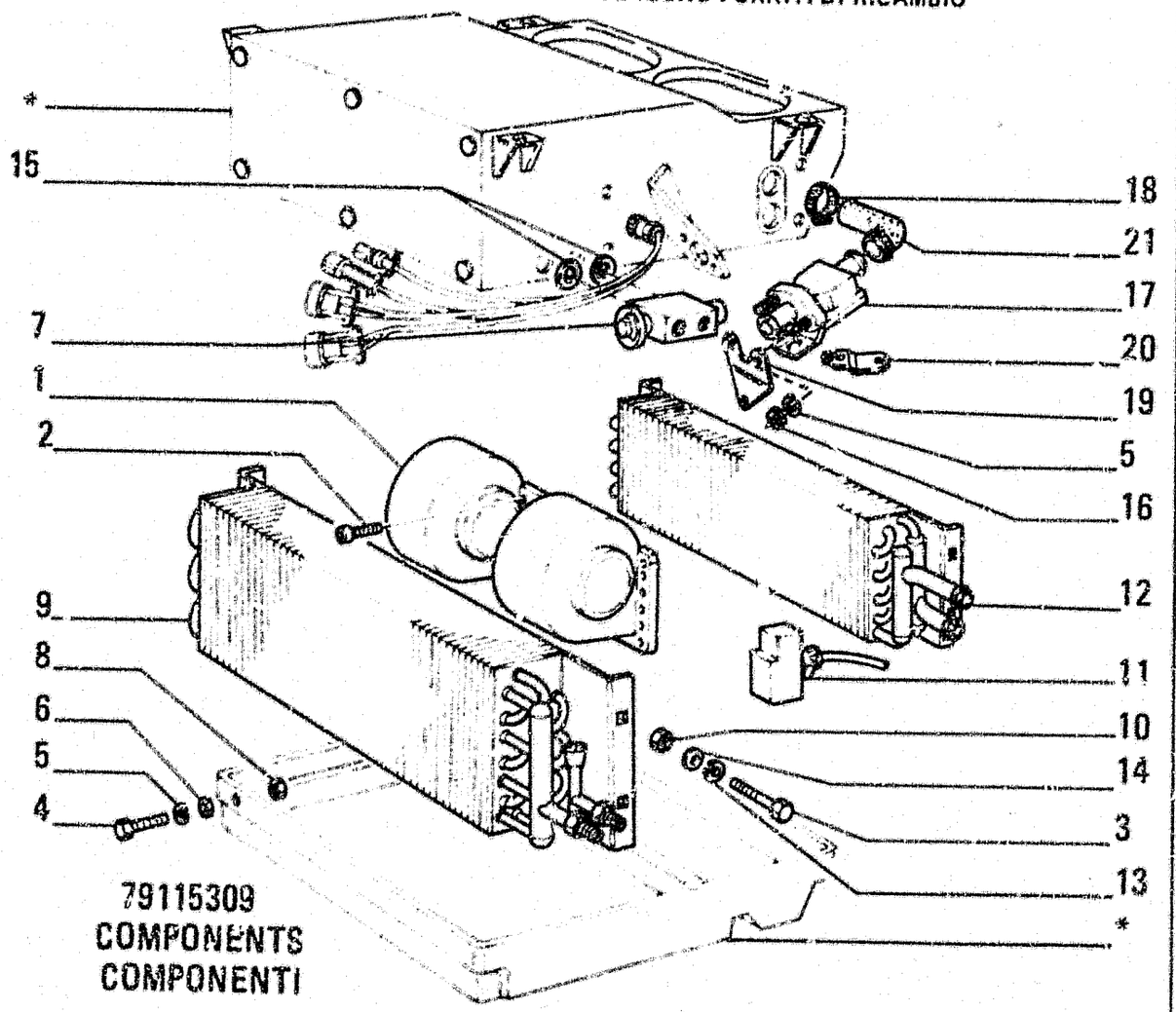

79115309
COMPONENTS
COMPONENTI

ITEM	PART NUMBER	QTY	TRANS CODE	DESCRIPTION	DESCRIZIONE
1	76027756	1	30V	FAN	VENTILATORE
2	14304221	5	40V	SCREW 5x0.8x16	VITE 5x0.8x16
3	10902221	8	40V	SCREW 6x1x16	VITE 6x1x16
4	10977821	10	40V	SCREW 5x0.8x16	VITE 5x0.8x16
5	10571479	12	170R	LOCKWASHER 5.1x1.2	ROSETTA EL. 5.1x1.2
6	14496321	10	131R	WASHER	ROSETTA
7	79096052	1	10V	VALVE	VALVOLA
8	14197890	10	10D	NUT 5x1.8	DADO 5x1.8
9	79096053	1	25B	BATTERY AIR CONDITIONER	BATTERIA CONDIZIONATORE
10	14194090	8	10D	NUT 6x1.2	DADO 6x1.2
11	79096054	1	96T	THERMOSTAT	TERMOSTATO
12	79096051	1	25B	BATTERY HEATER	BATTERIA RISCALDATORE
13	10516479	8	170R	LOCKWASHER 6.1x1.8	ROSETTA EL. 6.1x1.8
14	10519421	8	131R	WASHER 6.15x12	ROSETTA 6.15x12
15	10396280	2	45A	RING 10x22	ANELLO 10x22
16	15896421	2	10D	NUT 5x0.8x4	DADO 5x0.8x4
17	79089649	1	150R	COCK	RUBINETTO
18	79083842	2	180C	COLLAR	COLLARE
19	79107290	1	225S	BRACKET	STAFFA
20	79107291	1	45L	LEVER	LEVA
21	79102898	1	30M	SLEEVE	MANICOTTO

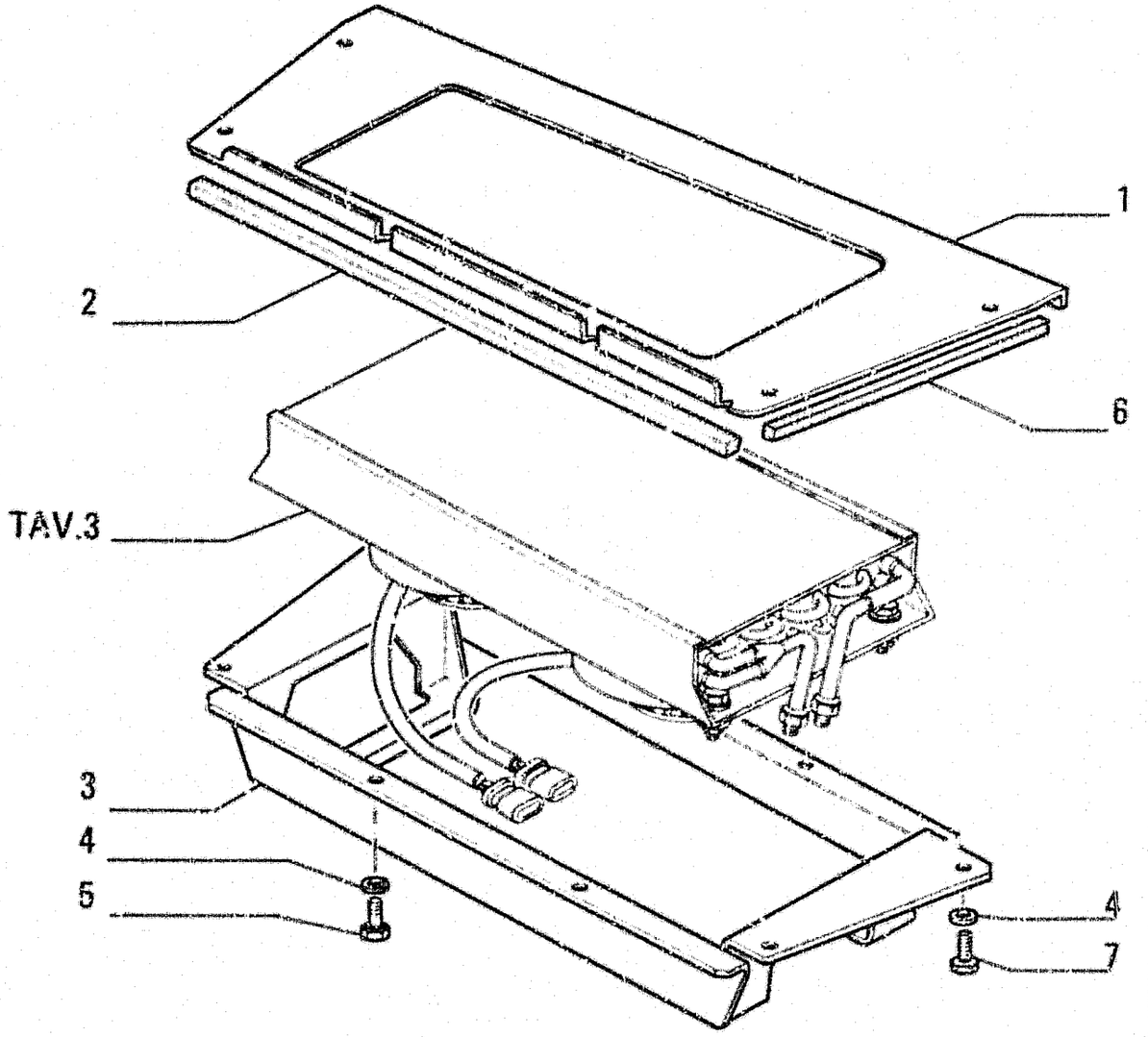

ITEM	PART NUMBER	QTY	TRANS CODE	DESCRIPTION	DESCRIZIONE
1	79115124	1	105P	PLATE	PIASTRA
2	79115127	1	122G	SEAL	GUARNIZIONE
3	79115117	1	306S	SUPPORT	SUPPORTO
4	14496531	6	131R	WASHER 8 15x17	ROSETTA 8 15x17
5	16043631	4	40V	SCREW 8x1 25x25	VITE 8x1 25x25
6	79115126	2	122G	SEAL	GUARNIZIONE
7	16043031	4	40V	SCREW 8x1 25x12	VITE 8x1 25x12

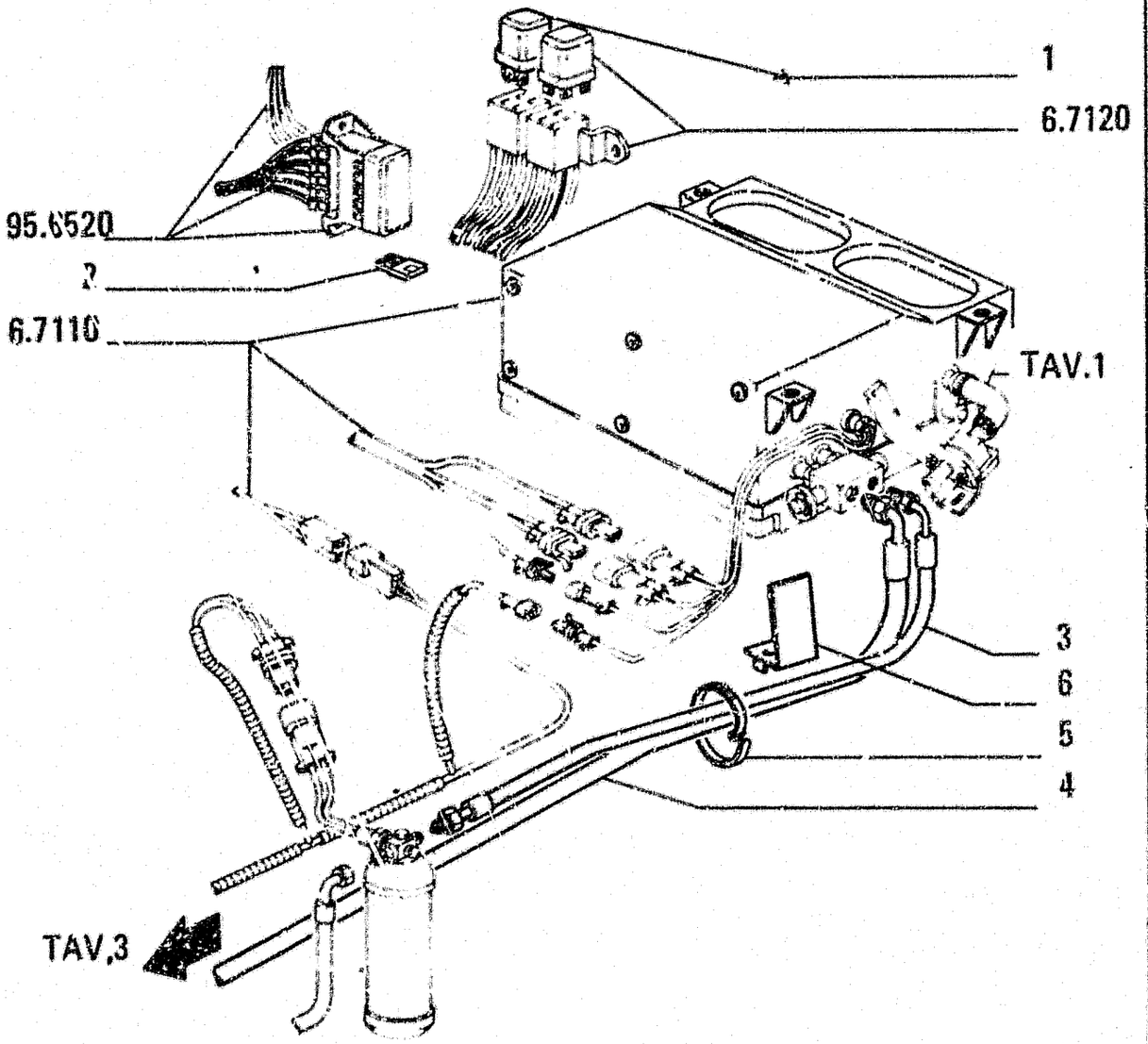

ITEM	PART NUMBER	QTY	TRANS CODE	DESCRIPTION	DESCRIZIONE
1	79069502	1	85T	RELAY 24V - 20A	TELERUTTORE 24V - 20A
2	11055190	1	110F	FUSE 20A	FUSIBILE 20A
3	79115244	1	285T	HOSE	TUBO FLESSIBILE
4	79115245	1	285T	HOSE	TUBO FLESSIBILE
5	4982514	12	31F	CLAMP	FASCETTA
6	79100925	1	225S	BRACKET	STAFFA

FROM
DA

SGR. 96.7840 TAV. 1 PAG. 1

TO
A

SGR. 96.7840 TAV. 1 PAG. 1

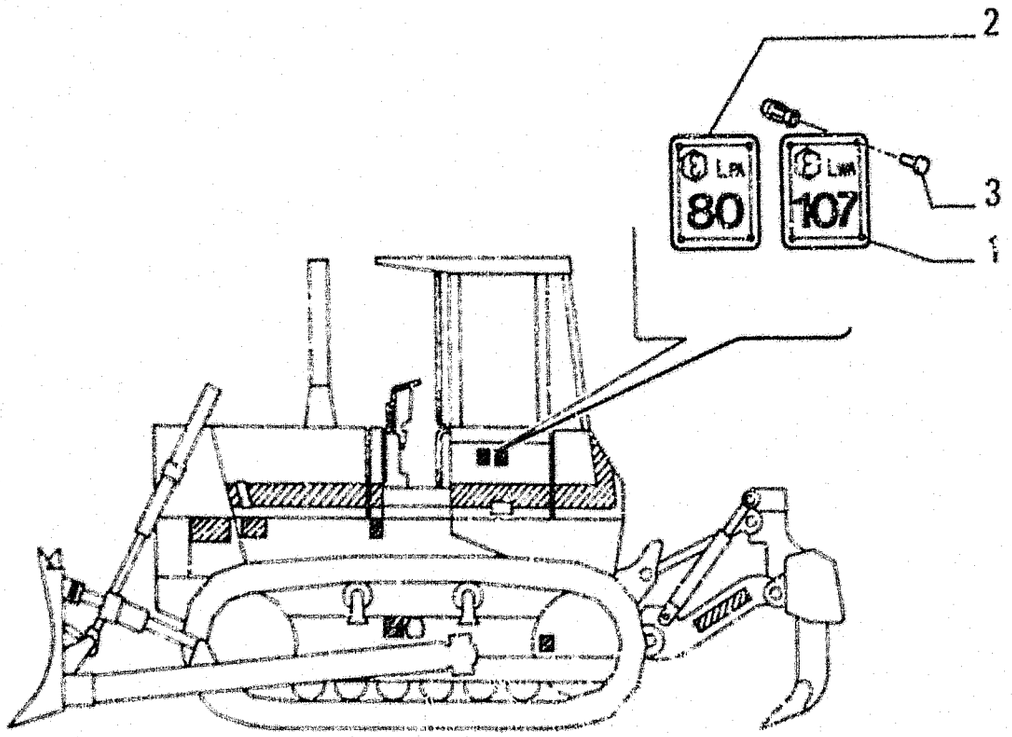

ITEM	PART NUMBER	QTY	TRANS CODE	DESCRIPTION	DESCRIZIONE
1	79099612	1	65T DECAL		TARGA
2	79099621	1	65T DECAL		TARGA
3	79100287	8	55R RIVET		RIBATTINO

79101997
CONFORMITY TO CEE 86/662 RULE - DECAL
CONFORMITA' NORMA CEE 86/662 - TARGA

GLOSSARY

Glossario
Lexicon

Glossaire
Glosario

ADDITIONAL DESCRIPTIONS - DESIGNATIONS SUPPLEMENTAIRES
ZUSAETZLICHE BEZEICHNUNGEN - DENOMINACIONES ADICIONALES

ASSEMBLY	COMPLET	KOMPLETT	COMPLETO
CORRECT	CORRIGEZ	RICHTIG	LEASE
DELATED	ELIMINE'	ENTFALLEN	ELIMINADO
FRONT	AVANT	VORN	ANTERIOR
IN ALTERNATIVE	EN ALTERNATIVE	ALS ALTERNATIVE	ALTERNATIVO
INNER	INTERIEUR	INNEN	INTERIOR
LEFT	GAUCHE	LINKS	IZQUIERDO
LOWER	INFERIEUR	UNTEN	INFERIOR
OUTER	EXTERIEUR	AUSSEN	EXTERIOR
REAR	ARRIERE	HINTEN	POSTERIOR
RIGHT	DROIT	RECHTS	DERECHO
SEE SGR.	VOIR SGR.	SIEHE SGR.	VEASE SGR.
SEMIFINISHED	MI-OUVRE'	HALBZEUG	SEMIELABORADO
SIDE	LATERAL	SEITLICH	LATERAL
THICKNESS	EPAISSEUR	DICKE	GRUESO
TO BE WELDED	A SOUDER	ANZUCHWEISSEN	SOLDAR
UPPER	SUPERIEUR	OBEN	SUPERIOR
WRONG	ERRATA	FALSCH	DONDE DICE

DENOMINAZIONI AGGIUNTIVE - DESIGNATIONS SUPPLEMENTAIRES
ZUSAETZLICHE BEZEICHNUNGEN - DENOMINACIONES ADICIONALES

ANTERIORE	AVANT	VORN	ANTERIOR
COMPLETO	COMPLET	KOMPLETT	COMPLETO
CORRIGE	CORRIGEZ	RICHTIG	LEASE
DA SALDARE	A SOUDER	ANZUSCHWEISSEN	SOLDAR
DESTRO	DROIT	RECHTS	DERECHO
ELIMINATO	ELIMINE'	ENTFALLEN	ELIMINADO
ERRATA	ERRATA	FALSCH	DONDE DICE
ESTERNO	EXTERIEUR	AUSSEN	EXTERIOR
IN ALTERNATIVA	EN ALTERNATIVE	ALS ALTERNATIVE	ALTERNATIVO
INFERIORE	INFERIEUR	UNTEN	INFERIOR
INTERNO	INTERIEUR	INNEN	INTERIOR
LATERALE	LATERAL	SEITLICH	LATERAL
POSTERIORE	ARRIERE	HINTEN	POSTERIOR
SEMILAVORATO	MI-OUVRE'	HALBZEUG	SEMIELABORADO
SINISTRO	GAUCHE	LINKS	IZQUIERDO
SPESSORE	EPAISSEUR	DICKE	GRUESO
SUPERIORE	SUPERIEUR	OBEN	SUPERIOR
VEDERE SGR.	VOIR SGR.	SIEHE UTGR.	VEASE SGR.

	BASIC DESIGNATION	DESIGNAZIONE BASE	DESIGNATIONS-BASES	GRUNDBEZEICHNUNGEN	DENOMINACIONES BASE
ALT	OPTIONAL	IN ALTERNATIVA	EN ALTERNATIVE	ALS ALTERNATIVE	ALTERNATIVO
ANT	FRONT	ANTERIORE	AVANT	VORN	ANTERIOR
A061	PISTON RINGS	ANELLI STANTUFFO	SEGMENTS	KOLBERINGE	AROS DE EMBOLO
A191	DRIVE SHAFT	ALBERI DI TRASMISSIONE	ARBRE DE TRANSMISSION	ANTRIEBSWELLE	ARBOL DE TRANSMISSION
B159	BUCKET AND BOOMS	BENNA E BRACCI	GODET ET BRAS	SCHAUFEL UND ARME	PALA Y BRAZOS
C	ASSY	COMPL	COMPLET	KOMPLETT	COMPLETO
CORR	CORRECT	CORRIGE	CORRIGEZ	RICHTIG	LEASE
C189	CONTROL	COMANDO	COMMANDE	BETAETIGUNGSVORRICHT	MANDO
C259	UNIT TORQUE CONVERTER	GRUPPO CONVERTITORE DI COPPIA	GROUPE CONVERTISSEUR DE COUPLE	DREHMOMENTWANDLERGRUPPE	GRUP DEL CONVERTIDORDE PAR
C274	ENGINE OIL SUMP	COPPA OLIO MOTORE	CARTER D'HUILE	MOTOROELWANNE	CARTER DE ACEITE
C404	TIMING CONTROL	COMANDO DISTRIBUZIONE	COMMANDE DE DISTRIBUTION	STEUERUNGSANTRIEB	PINONES DE LA DISTRIBUCION
C405	COMPONENTS	COMPONENTI	COMPOSANTS	BESTANDTEILE	COMPONENTES
C406	CRANKCASE COVERS	COPERCHI BASAMENTO	COUVERCLES DE BATI	DECKEL DES KURBELGEHAUSES	TAPAS DEL BLOQUE
C407	GLASS PLATES	CRISTALLI	GLACES	GLASSCHEIBEN	CRISTALES
C408	WITH HEATER	CON RISCALDATORE	AVEC RECHAUFFEUR	MIT HEITZGERAET	CON CALORIFERO
DS	RIGHT	DESTRO	DROIT	RECHTS	DERECHO
EL	DELETED	ELIMINATO	ELIMINE	ENTFALLEN	ELIMINADO
ERR	WRONG	ERRATA	ERRATA	FALSCH	DONDE DICE
EST	OUTER	ESTERNO	EXTERIOR	AUSSEN	EXTERIOR
FA00	AGRICULTURAL CRAWLER	AGRICOLO A CINGOLI	TRACT AGRICOLE SUR CHENILLES	ACKERSCHLEPPER-RAUPEN	TRACTOR AGRICOLO SOBRE ORUGAS
FB00	BACKHOE LOADER	TERNA	CHARGEUSE-PELLETEUSE	BAGGERLADER	TERNA SOBRE RUEDAS
FDGP	CRAWLER DOZER-LGP	APRIPISTA CINGOLI LGP	BOUTEUR SUR CHENILLES LGP	PLANIERRAUPE LGP	ABRETROCHAS LGP
FD00	CRAWLER DOZER	APRIPISTA CINGOLI	BOUTEUR SUR CHENILLES	PLANIERRAUPE	ABRETROCHAS
FEGP	CRAWLER EXCAVATOR-LC	ESCAVATORE A CINGOLI LC	PELLE SUR CHENILLES LC	RAUPENBAGGER LC	EXCAVADORA SOBRE ORUGAS LC
FEGR	CRAWLER EXCAVATOR-HD	ESCAVATORE A CINGOLI HD	PELLE SUR CHENILLES HD	RAUPENBAGGER HD	EXCAVADORA SOBRE ORUGAS HD
FEGW	WHEEL EXCAVATOR	ESCAVATORE A RUOTE	PELLE SUR PNEUS	RADBAGGER	EXCAVADORA SOBRE RUEDAS
FE00	CRAWLER EXCAVATOR	ESCAVATORE A CINGOLI	PELLE SUR CHENILLES	RAUPENBAGGER	EXCAVADORA SOBRE ORUGAS
FG00	MOTOR-GRADER	MOTOLIVELLATRICE	NIVELEUSE SUR PNEUS	MOTORGRADER	MOTONIVELADORA
FLGP	CRAWLER LOADER-LGP	CARICATORE A CINGOLI LGP	CHARGEUSE SUR CHENILLES LGP	LADERAUPE LGP	CARGADORA SOBRE ORUGAS LGP
FLG0	CRAWLER LOADER	CARICATORE A CINGOLI	CHARGEUSE SUR CHENILLES	LADERAUPE	CARGADORA SOBRE ORUGAS
FP00	PIPE-LAYER	POSATUBI	POSEUR DE TUBES	ROHRLEGER	TENDETUBOS
FR0C	WHEEL COMPACTOR	COMPATTATORE A RUOTE			
FR00	WHEEL LOADER	CARICATORE ART RUOTE	CHARGEUSE SUR PNEUS	GELENKLADER	CARGADORA SOBRE RUEDAS
FS00	MOTOR-SCRAPER	MOTORUSPA	DECAPEUSE SUR PNEUS	MOTORSCRAPER	MOTOTRAILLA
G109	INJECTION EQUIPMENT	GRUPPO INIEZIONE	GROUPE D'INJECTION	EINSPRITZAUSRUESTUNG	GRUPO DE INYECCION
G164	HOOKS	GANCI MANOVRA	CROCHETS DE MANOEUVRE	ANKERHAKEN	GANCHOS DE MANIOBRA
G214	BACK-HOE TRAVEL	TRASLAZIONE RETROESCAVATORE			
G5	SPEC EQUIPMENT LIST-TRACTOR	ELENCO VARIANTI-TRATTORE	LISTE DE VARIATIONS TRACTEUR	LISTE-ZUSATZAUSRUESTUNG-MASCHI	
G6	SPEC EQUIPM LIST-IMPLEMENT	ELENCO VARIANTI-ATTREZZO	LISTE DE VARIATIONS OUTIL	LISTE-ZUSATZAUSRUESTUNG-GERAET	
G7	ALLIED EQUIPMENT LIST	ELENCO VARIANTI-ALLIED EQUIP			

	BASIC DESIGNATION	DESIGNAZIONE BASE	DESIGNATIONS-BASES	GRUNDBEZEICHNUNGEN	DENOMINACIONES BASE
INF	LOWER	INFERIORE	INFERIEUR	UNTEN	INFERIOR
INT	INNER	INTERNO	INTERIEUR	INNEN	INTERIOR
1091	OIL LEVEL INDICATOR	INDICATORE LIVELLO OLIO	JAUGE D HUILE	OELMESSTAB	VARILLA DE NIVEL DEL ACEITE
LAT	SIDE	LATERALE	LATERAL	SEITLICH	LATERAL
M148	ENGINE	MOTORE	MOTEUR	MOTOR	MOTOR
M149	FRONT AXLE	MOTOASSALE ANTERIORE	PONT AV	VORDERE TRIEBACHSE	PUENTE ANTRIOR
M150	REAR AXLE	MOTOASSALE POSTERIORE	PONT AR	HINTERE TRIEBACHSE	PUENTE POSTERIOR
POST	REAR	POSTERIORE	ARRIERE	HINTEN	POSTERIOR
P152	WATER PUMP	POMPA ACQUA	POMPE A EAU	WASSERPUMPE	BOMBA DE AGUA
P153	OIL PUMP	POMPA OLIO	POMPE A HUILE	OELPUMPE	BOMBA DE ACEITE
P202	HYDRAULIC BUCKET POSITIONER	POSIZIONATORE AUTOMATICO	POSITIONNEUR AUTOMATIQUE	AUTOMATISCHE RUECKSTELLEINRICH	SITUADOR AUTOMATICO
P496	ENGINE RELATED PARTS	PARTI SUPPLEMENTARI	PIECES SUPPLEMENTAIRES	ZUSAETZLICHEN TEILE	PIEZAS SUPLEMENTARIAS
P497	STEERING-CONVERT SCAVENGE PUMP	POMPA STERZO-RECUPERO CONVERT	POMPE DIRECTION-RECUP CONVERT	PUMPE LENKUNG WANDLEROLRUCKL	BOMBA DIRECCION-RECUP CONVERT
P498	TRANSMISSION-CONVERTER PUMP	POMPA CAMBIO-CONVERTITORE	POMPE DE B V -CONVERTISSEUR	GETRIEBE-WANDLER-PUMPE	BOMBA DEL CAMBIO-CONVERTIDOR
R178	WHEELS	RUOTE	ROUES	RADER	RUEDAS
R179	TEMPERATURE CONTROL	REGOLATORE DI TEMPERATURA	REGULATEUR DE TEMPERATURE	TEMPERATUR-REGLER	REGULADOR DE TEMPERATURA
SALD	REQUIRES WELDING	DA SALDARE	A SOUDER	ANZUCHWEISSEN	SOLDAR
SEM	SEMIFINISHED	SEMILAVORATO	MI-OUVRE	HALBZEUG	SEMIELABORADO
SN	LEFT	SINISTRO	GAUCHE	LINKS	IZQUIERDO
SP	SHIM	SPESSORE	EPAISSEUR	DICKE	GRUESO
SUP	UPPER	SUPERIORE	SUPERIOR	OBEN	SUPERIOR
S422	SUPPLEMENTARY	SUPPLEMENTARE	SUPPLEMENTAIRE	ZUSAETZLICH	SUPLEMENTARIO
VED	SEE SUBGROUP	VEDERE SGR	VOIR SGR	SIEHE SGR	VEASE SGR
V232	PRIORITY VALVE	VALVOLA PRIORITARIA	VALVE DE PRIORITE	VORSTEUERVENTIL	VALVULA DE PRIORIDAD
V233	TRIMMER VALVE	VALVOLA MODERATRICE	SOUPAPE MODERATRICE	MODULIERVENTIL	VALVULA MODERADORA
1	TURBOCHARGED ENGINE	MOTORE SOVRALIMENTATO	MOTOR SURALIMENTE	MOTOR MIT TURBOLADER	
1G0	ASSEMBLY DRAWINGS	COMPLESSIVI	ENSEMBLES	GESAMTZEICHNUNGEN	
1G9	ASSY DWGS FOR MANUFACTURING	COMPLESSIVI PER PRODUZIONE	ENSEMBLES POUR FRODUCTION	FERTIGUNGSZEICHNUNGEN	
1K	KIT SEE PAGE 32	KIT VED PAG 32	KIT VOIR PAGE 32	SATZ SIEHE SEITE 32	JUEGO VEASE PAG 32
1M	MICROFICHES SERVICE	MICROFICHES SERVICE	MICROFICHES SERVICE	MICROFICHES SERVICE	MICROFICHES SERVICE
1N	MAGNETIC TAPE	NASTRO MAGNETICO	BANDE MAGNETIQUE	MAGNETBAND	BANDA MAGNETICA
10C	SCREWDRIVER	CACCIAVITE	TOURNEVIS	SCHRAUBENZIEHER	DESTORNILLADOR
10D	NUT	DADO	ECROU	MUTTER	TUERCA
10E	CAM	ECCENTRICO	EXCENTRIQUE	EXZENTRISCH	EXCENTRICA
10G3	ENGINE STOP	ARRESTO MOTORE	ARRET DU MOTEUR	MOTORABSTELL	PARO DEL MOTOR
10I	HYDRAULIC DRIVE	IDROGUIDA	DIRECTION HYDRAULIQUE	HYDROSTATISCHE LENKUNG	MANDO HIDRAULICO DE DIRECCION
10L	MOLDBOARD	LAMA	LAME	SCHILD	HOJA
10M	LINK	MAGLIA	CHAINON	GLIED	MALLA
10V	VALVE	VALVOLA	SOUPAPE	VENTIL	VALVULA
10Z	COUNTERWEIGHT	ZAVORRA	LEST	KONTERGEWICHT	LASTRE

	BASIC DESIGNATION	DESIGNAZIONE BASE	DESIGNATIONS-BASES	GRUNDBEZEICHNUNGEN	DENOMINACIONES BASE
100C	RETAINER	CAVALLOTTO	ARRETOIR	KLEMMSTUECK	SUJETADOR
100M	SPRING	MOLLA	RESSORT	FEDER	MUELLE
100S	DETENT	SEMICONO	DEMI-CONE	HALBKEGEL	CHAVETA CONICA
1003	C-FRAME (ALL-HYDRAULIC)	ARCONE (ALL-HYDRAULIC)	ETRIER (ALL-HYDRAULIC)	SCHUBRAHMEN (ALL-HYDRAULIC)	ARCON (ALL-HYDRAULIC)
101A	CASING	ASTUCCIO	ETUI	HUELSE	ESTUCHE
101E	ELECTROLYTE	ELETTROLITO	ELECTROLYTE	ELECTROLYTE	ELECTROLYTE
101G	GRID	GRIGLIA	GRILLE	SCHUTZGITTER	REJILLA
1011	STRUTS	FORCELLE	FOURCHES	STREBEN	HORQUILLAS
1012	STRUTS H D	FORCELLE RINFORZATE	FOURCHES RENFORCEES	STREBEN VERSTAERKTE AUSFUEHRUN	TIRANTES REFORZADOS
102B	BOTTLE	BOMBOLETTA	BOUTEILLE	FLASCHE	ENVASE DE GAS
102E	ELEVATOR	ELEVATORE	ELEVATEUR	FOERDERER	ELEVADOR
102P	FLATCAR	PIANALE	PLATEAU	PLATTE	
1022	LASERPLANE-TRANSMITTER	LASERPLANE-TRASMETTITORE	LASERPLANE TRANSMETTEUR	LASERPLANE-SENDER	
1023	LASERPLANE-RECEIVER	LASERPLANE-RICEVITORE	LASERPLANE RECEFTEUR	LASERPLANE-EMPFAENGER	
103	WEIGHING SYSTEM	PESATURA ELETTRONICA			
103E	EJECTOR	ESPULSORE			
103P	STEERING COLUMN	PIANTONE STERZO	COLONNE DIRECTION	LENKSAEULE	COLUMNA DIRECCION
103S	HALF BEARING	SEMICUSCINETTO	DEMI-ROULEMENT	LAGGERHALBSHALEN	SEMIRODAMIENTO
1030	ANGLE CYLINDERS	CILINDRI ANGOLAZIONE	CYLINDRES AD	SCHWENKZYLINDER	
104S	HALF DISC	SEMIDISCO	DEMI-DISQUE	HALBSCHEIBE	SEMIDISCO
1040	PUSHBEAMS AND STRUTS (HSU)	BRACCI E TIRANTI (HSU)	BRAS ET TIRANTS (HSU)	SCHUBARME UND STREBEN (HSU)	BRAZOS Y TIRANTES (HSU)
1041	PUSHBEAMS AND STRUTS (HS-L)	BRACCI E TIRANTI (HS-L)	BRAS ET TIRANTS (HS-L)	SCHUBARME UND STREBEN (HS-L)	BRAZOS Y TIRANTES (HS-L)
1042	PUSHBEAMS AND STRUTS (HS)	BRACCI E TIRANTI (HS)	BRAS ET TIRANTS (HS)	SCHUBARME UND STREBEN (HS)	BRAZOS Y TIRANTES (HS)
1043	PUSHBEAMS & STRUTS(TILT-PITCH)	BRACCI E TIRANTI (TILT-PITCH)	BRAS ET TIRANTS (TILT-PITCH)	SCHUBARME-STREBEN(TILT-PITCH)	BRAZOS Y TIRANTES (TILT-PITCH)
105A	HORN	AVVISATORE ACUSTICO	AVVERTISSEUR	HUPE	BOCINA
105F	CABLE	FUNE	CABLE	DRAHTSEIL	CABLE
105M	SPRING FASTENER	MOLLETTA	AGRAFE	KLEMMSTUECK	SUJETADOR
105P	PLATE	PIASTRA	PLAQUE	PLATTE	PLACA
105R	HEATER	RISCALDATORE	RECHAUFFEUR	HEIZUNG	CALENTADOR
105S	HALF COUPLING	SEMIGIUNTO	DEMI-JOINT	HALBGELENK	SEMIACOPLAMIENTO
106S	HALF GASKET	SEMIGUARNIZIONE	DEMI-JOINT	DICHTUNGSHAELFTE	SEMIGUARNICION
1065	TILT CYLINDER (ALL-HYDRAULIC)	CILINDRO TILT (ALL-HYDRAULIC)	CYLINDRE DE TILT(ALL-HYDRAULIC	TILT ZYLINDER (ALL-HYDRAULIC)	
107S	HALF PULLEY	SEMIPULEGGIA	DEMI-POULIE	SCHEIBENHAELFTE	SEMIPOLEA
1070	TILT CYLINDER	CILINDRO INCLINAZIONE	CYLINDRE DE TILT	TILT ZYLINDER	CILINDRO TILT
1071	TILT CYLINDER (HS-L)	CILINDRO TILT (HS-L)	CYLINDRE DE TILT (HS-L)	TILT ZYLINDER (HS-L)	CILINDRO TILT (HS-L)
1072	TILT CYLINDER (HS)	CILINDRO TILT (HS)	CYLINDRE DE TILT (HS)	TILT ZYLINDER (HS)	
1078	REAR EQUIPMENT CONTROL	COMANDO ATTREZZO POST	COMMANDE D'OUTIL POSTERIEUR	STEUERUNG HECKANBAUGERAETE	MANDO DEL UTIL POSTERIOR
108M	OVERDRIVE	MOLTIPLICATORE	SURMULTIPLICATEUR	DREHMOMENTVERSTAERKER	MULTIPLICADOR
108S	HALF PISTON	SEMISTANTUFFO	DEMI-PISTON	KOLBENHAELFTE	SEMIEMBOLO
1082	PIPING AND CONTROL	COMANDO E TUCAZIONI	COMMANDE ET TUYANTERIE	STEUERUNG UND LEITUNGEN	

	BASIC DESIGNATION	DESIGNAZIONE BASE	DESIGNATIONS-BASES	GRUNDBEZEICHNUNGEN	DENOMINACIONES BASE
1083	2ND SPOOL CONTROL	COMANDO II CASSETTO	COMMANDE DU 2ME TIROIR	BETAETIGUNG DES 2 STEUERKREISE	
1084	3RD SPOOL CONTROL	COMANDO III CASSETTO	COMMANDE DU 3ME TIROIR	BETAETIGUNG DES 3 STEUERKREISE	MANDO DE LA 3A CARRETES
1087	PIPING AND CONTRIDIVERT VALVE)	COMANDO E TUBAZIDAL DEVIATORE)	COMMANDE ET TUYANTERIE(DEVIAT	STEUERUNG LEITUNG(VOM UMSCHALT	
1095	TRUNNIONS	MENSOLE INCERNIERAM	CONSOLES	KUGELBOLZEN	REFUERZOS
116	STABILIZER BAR	BARRA STABILIZZATRICE	BARRE STABILISATRICE	STABILISATOR	BARRA ESTABILIZADORA
11GA	FRONT IMPLEMENT	ATTREZZO ANT	EQUIPEMENT AVANT	VORNEINRICHTUNG	IMPLEMENTO ANTERIOR
11G0	BOOM LINKAGE	BRACCI E ARTICOLAZIONI	ARTICULATION DE FLECHE	HUBARM UND UMLENKHEBEL	ARTICULACION DEL AIGULON
11G1	LIFT CYLINDERS	CILINDRI SOLLEVAMENTO	CYLINDRES LEVAGE	HUBZYLINDER	CILINDRO ALCE
11G2	DUMP CYLINDERS	CILINDRI ROTAZIONE BENNA	CYLINDRES DECHARGE	KIPPZYLINDER	CILINDRO DESCARGA
11G3	LIFT CYLINDERS PIPING	TUBAZIONI CILINDRI SOLLEV	CONDUITES CYLINDRES LEVAGE	LEITUNGEN FUER HUBZYLINDER	TUBERIA CILINDRO ALCE
11G4	DUMP CYLINDERS PIPING	TUBAZIONI CILINDRI ROTAZIONE	TUYAUTERIE CYLINDRES BASCULAGE	LEITUNGEN FUER KIPPZYLINDER	
11G5	EQUIPMENT CONTROLS	COMANDI ATTREZZO	COMMANDES D'OUTIL	GERAETEBETAETIGUNG	MANDO DEL UTIL
11G8	LIFTING KICK-OUT	LIMITAZIONE SOLLEV BRACCI		HUBBEGRENZUNG	
110F	FUSE	FUSIBILE	FUSIBLE	SICHERUNG	FUSIBLE
110P	PLATE	PIASTRINA	PLAQUETTE	PLAETTCHEN	CHAPITA
1103	PIPING W DOWNFLOW VALVE	TUBAZ CON VALVOLA DEFLUSSO	TUYAUTERIE AVEC SOUPAPE DE DEF		
1107	QUICK RELEASE VALVE	VALVOLA DISCESA RAPIDA	SOUFRAGE DESCENTE RAPIDE	SCHNELLSENKVENTIL	
1108	CHECK VALVE	VALVOLA DI BLOCCO	SOUFRAGE DE BLOCAGE	RUECKSCHLAGVENTIL	
111C	CABLE	CAVO	CABLE	ELEKTROKABEL	CABLE
111V	INTAKE VALVE	VALVOLA ASPIRAZIONE	SOUPAPE DE ADMISSION	EINLASSVENTIL	VALVULA DE ASPIRACION
1118	TREE BOOM (AD)	BRACCIO ABBATTIMENTO (AD)	BRAS ABATTAGE (AD)	ABBRUCHARM (AD)	
1119	TREE BOOM (BD)	BRACCIO ABBATTIMENTO (BD)	BRAS ABATTAGE (BD)	ABBRUCHARM (BD)	
112C	GROUND CABLE	CAVO MASSA	FIL DE MAS	MASSEKABEL	CABLE DE MASA
112F	STEERING KNUCKLE	FUSO A SNODO	FUSEE	ACHSSCHENKEL	PUNTA DE EJE
112V	EXHAUST VALVE	VALVOLA SCARICO	SOUPAPE D'ECHAPPEMENT	AUSLASSVENTIL	VALVULA DE DESCARGA
1120	PUSHER PLATE FOR AD	PIASTRA DI SPINTA PER AD	PLAQUE DE POUSSEE POUR AD	SCHUBPLATTE (AD)	
1124	HYDRAULIC TILT (HA)	TILT IDRAULICO (HA)	TILT HYDRAULIQUE (HA)	HYDR.TILTVERSTELLUNG (HA)	TILT HIDRAULICO (HA)
1128	TILT-PITCH (HA)	TILT-PITCH (HA)	TILT-PITCH (HA)	TILT-PITCH (HA)	
113	CYLINDERS PIPING GUARD	RIPARO TUBAZ CILINDRI	PROTECTION TUYANTERIES CYLINDR	LEITUNGEN ZYLINDER SHUTZ	
1138	SCHEAVE BLOCK	BOZZELLO CARRUCOLA	POULIE	FLASCHENZUG	GARRUCHA
113M	SINGLE LEVER	MONOLEVA	LEVIER UNIQUE	EINHEBELDIENUNG	MONOPALANCA
113P	LOCKPLATE	PIASTRINA DI SICUREZZA	PLAQUETTE FREIN	SICHERUNGSBLECH	CHAPITA DE SEGURIDAD
113S	OIL RESERVOIR	SERBATOIO OLIO	RESERVOIR D'HUILE	OELTANK	DEPOSITO ACEITE
113T	CYLINDER HEAD	TESTA CILINDRI	CULASSE DE CYLINDRE	ZYLINDERKOPF	TAPA DE CILINDROS
1130	QUICK COUPLING	ATTACCO RAPIDO			
1135	PUSHER PLATE FOR BD	PIASTRA DI SPINTA PER BD	PLAQUE DE POUSSEE POUR BD	SCHUBPLATTE (BD)	
1138	TILT-PITCH	TILT-PITCH	TILT-PITCH	TILT-PITCH	
114S	FUEL TANK	SERBATOIO COMBUSTIBILE	RESERVOIR DE COMBUSTIBLE	KRAFTSTOFFTANK	TANQUE COMBUSTIBLE
115M	PILLAR	MONTANTE	MONTANTE	SAEULE	MONTANTE
115S	TANK	SERBATOIO	RESERVOIR	TANK	DEPOSITO

	BASIC DESIGNATION	DESIGNAZIONE BASE	DESIGNATIONS-BASES	GRUNDBEZEICHNUNGEN	DENOMINACIONES BASE
1159	BUCKET BOOM LOCK	BLOCCAGGIO BENNA/BRACCI	BLOCAGE GODET/BRAS	ARRETIERUNG SCHAUFEL/HUBARME	ANCLAJE CUCHARA/BRAZOS
116R	COVERING	RIVESTIMENTO	REVETEMENT	VERKLEIDUNG	REVESTIMIENTO
1160	BOOM LOCK	BLOCCAGGIO BRACCI	BLOCAGE BRAS	HUBARMARRETIERUNG	ANCLAJE DE BRAZO
1161	BUCKET LOCK	BLOCCAGGIO BENNA	BLOCAGE DU GODET	SCHAUFELARRETIERUNG	ANCLAJE DE LA CUCHARA
1170	BUCKET LEVEL INDICATOR	INDICATORE POSIZIONE BENNA	MISE A NIVEAU DU GODET	SCHAUFELSTELLUNGSANZEIGER	NIVELACION DE LA CUCHARA
1171	BUCKET LEVELER	POSIZIONATORE AUTOMAT BENNA	MISE A NIVEAU AUTOMAT GODET	AUTOMAT SCHAUFEL-RUECKSTELLUNG	NIVELACION AUTOMATICA CUCHARA
1175	AUTOMATIC POSITIONER KICK-OUT	POSIZ LIMITAZ AUT BENNA/BRACCI			
1181	BOOM KICK-OUT	DISPOSITIVO KICK-OUT	ARRET AUTOMATIQUE BRAS	AUTOMAT HUBAB-SCHALTUNG	LIMITE AUTOMATICO DEL BRAZO
119M	CONNECTION BLOCK	MORSETTIERA	PLAQUE DE JONCTION	KLEMMLEISTE	CAJA DE CONTACTOS
119T	HEAD	TESTA	TETE	KOPF	CABEZA
12A	MAIN SHAFT	ALBERO PRIMARIO	ARBRE PRIMAIRE	HAUPTWELLE	ARBOL PRIMARIO
12B	TORSION BAR	BARRA DI TORSIONE	BARRE DE TORSION	DREHSTAB	BARRA DE TORSION
12M	MAGNETO	MAGNETE	MAGNETO	MAGNET	MAGNETO
120	EYE	OCCHIELLO	OEILET	OESE	OJAL
120B	BUTTON	BOTTONE	BOUTON	KNOPF	BOTON
120G	GASKET	GUARNIZIONE PIANA	JOINT	FLACHDICHTUNG	CUARNICION
120M	TERMINAL CONNECTOR	MORSETTO ELETTRICO	BORNE	KABELKLEMME	AGARRADERA
120P	PLATE	PIATTELLO	COUPELLE	TELLERSCHEIBE	PLATILLO
120R	REEL	ROCCHETTO	BOBINE	ZUENDSPULE	BOBINA
120S	LOCK	SERRATURA	SERRURE	SCHLOSS	CERRADURA
1200	LONG BOOM	BRACCI CARICATORE LUNGHI	BRAS LONG	LANGER LADEARM	
122F	UP TO HYDR MOTOR	FINO AL MOTORE IDRAULICO	JUSQU'AU MOTEUR HYDRAULIQUE	BIS HYDRAULIKMOTOR	HASTA EL MOTOR HIDRAULICO
122G	SEAL	GUARNIZIONE	GARNITURE	DICHTUNG	GUARNICION
122P	PINION	PIGNONE	PIGNON	RITZEL	PINON
123F	UP TO REDUCTION GEAR	FINO AL RIDUTTORE	JUSQU'AU REDUCTEUR	BIS UNTERSETZUNGSGETRIEBE	HASTA EL REDUCTOR
123G	SEAL ASSY	GUARNIZIONE TENUTA FRONTALE	GARNITURE FRONTAL	LIFE TIME-DICHTUNG	SELLO
123P	BEVEL PINION	PIGNONE CONICO	PIGNON CONIQUE	KEGELRITZEL	PINON CONICO
124B	ARMREST	BRACCIOLO SEDILE	ACCOUDOIR DE SIEGE	ARMLEHNE	APOYABRAZO
124F	UP TO	FINO AL	JUSQU'AU	BIS	HASTA EL
125F	FORK	FORCA			
125P	PLIERS	PINZA	PINCES	ZANGE	ALICATES
125S	BRAKE BOOSTER	SERVOFRENO	SERVO-FREIN	SERVOBREMSE	SERVOFRENO
126F	UP TO PUMP	FINO ALLA POMPA	JUSQU'A LA POMPE	BIS PUMPE	HASTA LA BOMBA
126P	CALIPER	PINZA FRENO	ETRIER DE FREIN	BREMSZANGE	ZAPATA DE FRENO
127M	HYDRAULIC MOTOR	MOTORE IDRAULICO	MOTEUR HYDRAULIQUE	HYDRAULIKMOTOR	MOTOR HIDRAULICO
127P	LEAD SEAL	PIOMBINO	PLOMB	PLOMBE	PRECINTO
1279	FRONT ATTACH PIPING AND CONTR	TUBAZ E COMANDO ATTREZZO ANT	TUYAUTERIE ET C DE OUTIL AV	FRONTGERAET LEITUNGEN-STEUERUN	
1280	REAR PIPE (FROM DIVERT VALVE)	TUBAZIONI POST (DAL DEVIATORE)		LEITUNGEN HINTER(VOM UMSCHATTV	
1281	REAR PIPE (FROM CONTROL VALVE)	TUBAZIONI POST (DAL DISTRIB)		LEITUNGEN HINTER(VOM STEUERVEN	
1288	FRONT ATTACHEMENT PIPING	TUBAZIONI ATTREZZO ANT	CONDUITES D OUTIL AVANT	FRONTLEITUNGEN	TUBERIA DEL UTIL ANTERIOR

	BASIC DESIGNATION	DESIGNAZIONE BASE	DESIGNATIONS-BASES	GRUNDBEZEICHNUNGEN	DENOMINACIONES BASE
13A	COUNTERSHAFT	ALBERO SECONDARIO	ARBRE SECONDAIRE	VORGELEGEWELLE	ARBOL SECUNDARIO
13B	DRAWBAR	BARRA DI TRAINO	BARRE D'ATTELAGE	ZUGSTANGE	BARRA DE REMOLQUE
13CB	ARM	BRACCIO	BRAS	ARM	BRAZO
13OC	CONTROL UNIT	CENTRALINA	DISPOSITIVE DE COMMANDE	EL.STEUERPLATTE	CENTRAL
13OF	ADDIT HYD FUNCTION	FUNZIONE IDR.SUPPL.	COMMANDE HYDRAULIQUE SUPPLEM.	ZUSAUTZLICHE HYDR.FUNKTION	MANDO HIDRAULICO SUPLEMENTARIO
13OM	ENGINE	MOTORE TERMICO	MOTEUR	MOTOR	MOTOR
13OP	PLUNGER	PISTONCINO	PISTON	KOLBEN	EMBOLO DE VALVULA
13OS	POWER STEERING	SERVOSTERZO	SERVODIRECTION	SERVOLENKUNG	SERVODIRECCION
131F	FIRE SLEEVE	FIRE SLEEVE			
131R	WASHER	ROSETTA	RONDELLE	UNTERLEGSCHEIBE	ARANDELA
132B	SWINGING ARM	BRACCIO OSCILLANTE	BALANCIER	SCHWINGARM	BRAZO OSCILANTE
132F	HEAD	FONDELLO ANTERIORE	BOUT AVANT	BODENTELLER	TAPA ANTERIOR
132P	PISTON	PISTONE	PISTON	KOLBEN	EMBOLO
132S	INDUCTIVE PROXIMITY SWITCHES	SENSORE PROSSIMITA	CAPTEUR	SENSOR	SENSORIO
133B	LIFT BOOM	BRACCIO SOLLEVAMENTO	BRAS DE LEVAGE	HUBARM	BRAZO LEVANTAMIENTO
133F	BOTTOM END	FONDELLO POSTERIORE	BOUT ARRIERE	BODENTELLER	TAPA POSTERIOR
133M	STARTER MOTOR	MOTORINO AVVIAMENTO	DEMARREUR	ANLASSER	MOTOR DE ARRANQUE
133S	SENSOR	SENSORE	CAPTEUR	SENSOR	SENSORIO
135C	RIM	CERCHIO RUOTA	JANTE	FELGE	LLANTA
135M	HUB	MOZZO	MOYEU	NABE	CUBO
135P	CEILING LIGHT	PLAFONIERA	PLAFONNIER	DECKENLEUCHTE	PANTALLA
135S	TOOTHED SEGMENT	SETTORE DENTATO	SECTEUR DENTEE	ZAHNSEGMENT	SECTOR RUEDA DENTADA
136S	SPROCKET SEGMENT	SETTORE RUOTA MOTRICE	SECTEUR BARBOTIN MOTEUR	ANTRIEBSRADSEGMENT	SECTOR PUEDA MOTRIZ
137M	ELECTRIC MOTOR	MOTORINO ELETTRICO	MOTEUR ELECTRIQUE	ELEKTROMOTOR	MOTOR ELECTRICO
14B	STRAP	BANDELLA	BANDE	BAND	LARGUERO
14O	BALL SLEEVE	OGIVA	CONE	DICHTEKEGEL	EMPALME CONICO
140C	HINGE	CERNIERA	CHARNIERE	SCHARNIER	BISAGRA
140S	BALL	SFERA	BILLE	KUGEL	ESFERA
1401	SHEAR BOOM	LAMA ABBATTIMENTO	LAME ABATTAGE	RAMMSCHILD	
141M	PUTTY	MASTICE ADESIVO	MASTIC ADHESIF	DICHTUNGSMASSE	ALMACIGA ADHESIVA
141P	INSTRUMENT PANEL	PLANCIA PORTASTRUMENTI	TABLEAU DE BORD	INSTRUMENTENBRETT	CUADRO INSTRUMENTACION
142G	SHEATH	GUAINA	GAINE	SCHUTZROHR	FUNDA
142M	LEAF SPRING	MOLLA A BALESTRA	ROSSORT A LAMES	BLATTFEDER	MUELLE DE BALLESTA
142T	TIEROD	TIRANTE	TIRANT	STANGE	TIRANTE
1421	STUMPER	LAMA CAVACEPPI	LAME DESOUCHEUSE	STUBBENRODER	
143M	LIVE AXLE	MOTOASSALE	ESSIEU MOTEUR	ACHSANTRIEB	EJE
1431	ROCK RAKE	LAMA SPIETRATRICE	LAME EPIERREUSE	FELSRECHEN	
144M	MANIPULATOR	MANIPOLATORE	MANIPULATEUR	DRUCK FERNSTEUERUNG	
1440	RAKE BLADE FOR AD	LAMA DECESPUGLIATRICE PER AD	LAME DEBROUSSAILLEUSE AD	RODERECHEN (AD)	
1441	RAKE BLADE FOR BD	LAMA DECESPUGLIATRICE PER BD	LAME DEBROUSSAILLEUSE BD	RODERECHEN (BD)	

	BASIC DESIGNATION	DESIGNAZIONE BASE	DESIGNATIONS-BASES	GRUNDBEZEICHNUNGEN	DENOMINACIONES BASE
145G	GUIDE	GUIDA	GUIDE	FUEHRUNG	GUIA
145M	TRACK LINK	MAGLIA CINGOLO	MAILLON	KETTENGLIED	MALLA DE ORUGA
145P	SUN GEAR	PLANETARIO	PLANETAIRE	PLANETENANTRIEB	PINON PLANETARIO
145R	ROTOR	ROTORE	ROTOR	LAUFER	ROTOR
145S	BREATHER	SFIATATOIO	RENIFLARD	ENTLUEFTER	RESPIRADERO
146M	FRONT MODULE	MODULO ANTERIORE	MODULE ANTERIEUR		MODULO ANTERIOR
146R	BALL JOINT	ROTULA SFERICA	ROTULE	KUGELBUECHSE	ROTULA
147M	REAR MODULE	MODULO POSTERIORE	MODULE POSTERIEUR		MODULO POSTERIOR
147P	TIRE	PNEUMATICO	PNEU	REIFEN	NEUMATICO
147T	TURRET	TORRETTA	TOURELLE	DREHWAGEN	TORRE
148P	NOZZLE	POLVERIZZATORE	PULVERISATEUR	EINSPRITZDUESE	PULVERIZADOR
15G	CAGE	GABBIA	CAGE	LAGERKAEFIG	JAULA
15M	HAND-RAIL	MANCORRENTE	MAIN COULANTE	HALTEGRIFF	BARANDILLA
15N	DOG-POINT	NASELLO	CROCHET	KEILNASE	TOPE
15O	LUBE FITTING	OLIATORE	BURETTE	SCHMIERKANNE	ACEITERA
150	SPARK ARRESTING MUFFLER	SILENZIATORE CON PARAFIAMMA	SILENZIEUX PARAFLAMME	AUSPUFFTOPF MIT FUNKENSCHUTZ	
150B	BAG	BORSA	TROUSSE	TASCHE	BOLSA
150C	KEY	CHIAVE	CLE	SCHLUESSEL	LLAVE
150K	KNOB	POMELLO	BOUTON	KNEBELGRIFF	BOTON
150R	COCK	RUBINETTO	ROBINET	HAHN	GRIFO
150S	TRADE MARK	SIGLA	SIGLE	KENNZEICHEN	SIGLA
150T	TIMER	TIMER	TIMER	TIMER	TIMER
1501	TOOL BAR	BARRA PORTATTREZZI	BARRE PORTEOUTIL	GERAETETRAEGER	
151	RAIN CAP	COPERCHIETTO PARAPIOGGIA	COUVERCLE PAREPLUIE	AUSPUFFKLAPPE	
151B	BAR	BARRA	BARRE	STREBE	BARRA
151S	PLATE.MODEL IDENTIFICATION	SIGLA TRATTORE	TYPE	MODELLBEZEICHNUNG	SIGLA TRACTOR
152B	QUARRY BUCKET	BENNA DA CAVA	GODET DE CARRIERE	FELSSCHAUFEL	CUCHARA PARA CANTERA
153B	CLAMSHELL BUCKET	BENNA MORDENTE	BENNE PRENEUSE	SCHALENGREIFER	CUCHARA MORDIENTE
154C	KEY	CHIAVE SERRATURA	CLE DE SERRURE	SCHLUESSEL	LLAVE DE CERRADURA
154P	FUEL PUMP	POMPA ALIMENTAZIONE	POMPE D'ALIMENTATION	KRAFTSTOFFPUMPE	BOMBA DE ALIMENTACION
155B	ROCK BUCKET	BENNA DA ROCCIA	GODET DE ROCHE	FELSLOEFFEL	CUCHARA PARA ROCAS
155G	QUICK-CONNECTING COUPLING	GIUNTO RAPIDO	ACCOUPLEMENT RAPID	SCHNELLKUPPLUNG	JUNTA RAPIDA
155P	PUMP	POMPA	POMPE	PUMPE	BOMBA
155R	NEEDLE ROLLER	RULLINO	AIGUILLE	NADEL	RODILLITO
156B	TRAPEZOIDAL BUCKET	BENNA TRAPEZOIDALE	GODET TRAPEZE	TRAPEZLOEFFEL	CUCHARA TRAPEZOIDAL
156G	EYEBOLT	GOLFARE	OEIL	KUGELKOPF	ARGOLLA
157B	MULTI-PURPOSE BUCKET	BENNA 4 IN 1	GODET MULTIPLES	4-IN-1-SCHAUFEL	CUCHARA MULTI-USO
157G	LIP SEAL	GUARNIZIONE ALBERO	GARNITURE D'ETANCHEITE	WELLENDICHTRING	JUNTA
157R	ROLLER	RULLO	GALET	ROLLE	RODILLO
158B	ENVELOPE	BUSTA	ENVELOPPE	UMSCHLAG	SOBRE

	BASIC DESIGNATION	DESIGNAZIONE BASE	DESIGNATIONS-BASES	GRUNDBEZEICHNUNGEN	DENOMINACIONES BASE
158G	O-RING	GUARNIZIONE O-R	O-RING	O-RING	GUARNICION TORICA
158P	INJECTION PUMP	POMPA INIEZIONE	POMPE D'INJECTION	EINSPRITZPUMPE	BOMBA DE INYECCION
158T	TRANSFORMER	TRASFORMATORE	TRANSFORMATEUR	TRANSFORMATOR	TRANSFORMADOR
159C	BRAKE CYLINDER	CILINDRO FRENO	CYLINDRE DE FREIN	BREMSZYLINDER	CILINDRO DE FRENO
159G	LIQUID GASKET	GUARNIZIONE LIQUIDA	PRODUIT LIQUID POUR ETANCHE'	FLUESSIGDICHTUNG	SELLADOR
16A	SHAFT	ALBERO	ARBRE	WELLE	ARBOL
16T	SPEEDOMETER	TACHIMETRO	COMPTEUR DE VITESSE	TACHOMETER	VELOCIMETRO
16V	ADVANCE VARIATOR	VARIATORE DI ANTICIPO	CORRECTEUR D'AVANCE	SPRITZZEITVERSTELLER	VARIADOR DE ADELANTO
160C	WORM SCREW	CHIOCCIOLA	ECROU EN CARACOLE	SPINDEL	TUERCA
160G	FERROUS GRANULATE	GRANULATO FERROSO	GRANULE FERRUGINEUX	KOERNIGES EISEN	GRANULADO DE HIERRO
160R	WHEEL	RUOTA	ROUE	RAD	RUEDA
160S	MUFFLER	SILENZIATORE	SILENCIEUX	SCHALLDAEMPFER	SILENCIADOR
160T	SENDING UNIT	TRASMETTITORE	TRANSMETTEUR	KONTAKTGEBER	CONTACTOR
160S	SCRAPER IMPLEMENT	ATTREZZO SCRAPER	EQUIPEMENT RACLOIR	SCRAPEREINRICHTUNG	
161G	GREASE	GRASSO	GRAISSE		
161S	SYNCROHIZER	SINCRONIZZATORE	SYNCHRONISEUR	SYNCRONISIERUNG	SINCRONIZADOR
162G	FEMALE CONNECTOR	GIUNTO P/FEMM	CONNECTEUR PORTE FEMELLE	GEHAEUSE FUER STECKHUELSE	CONECTOR HEMBRA
163G	MALE CONNECTOR	GIUNTO P./MASCHI	CONNECTEUR PORTE MALE	GEHAEUSE FUER FLACHSTECKERN	CONECTOR MACHO
163R	SPROCKET	RUOTA MOTRICE	BARBOTIN MOTEUR	ANTRIEBSRAD	RUEDA MOTRIZ
164C	CYLINDER	CILINDRO	CYLINDRE	ZYLINDER	CILINDRO
164S	DAMPER	SMORZATORE	AMORTISSEUR	SCHWINGUNGSDAEMPFER	ANTIVIBRADOR
165P	AXLE	PONTE	PONT	ACHSE	PUENTE
165S	ARTICULATION	SNODO	ARTICULATION	GELENK	ARTICULACION
165T	FLEXIBLE SHAFT	TRASMISSIONE FLESSIBILE	TRANSMISSION FLEXIBLE	BIEGSAME WELLE	ARBOL FLEXIBLE
166	SPECIAL COOLING SYSTEM	IMPIANTO SPECIALE RAFFREDDAM	SYST.SPEC.REFROIDISSEMENT	SONDERKUENLSYSTEM	
166R	TRACK IDLER	RUOTA TENDICINGOLO	ROUE TENDEUSE	LEITRAD	RUEDA DE GUIA
166S	BELLOWS	SOFFIETTO	SOUFFLEUR	BLASEBALG	FUELLE
167	CATALYTIC CONVERTER	PURIFICATORE CATALITICO			
167R	WATER RADIATOR	RADIATORE ACQUA	RADIATOR A L'EAU	WASSERKUEHLER	RADIADOR DE AGUA
167S	HYDRAULIC LIFT	SOLLEVATORE IDRAULICO	RELEVAGE HYDRAULIQUE	KRAFTHEBER HYDRAULISCH	LEVANTE HIDRAULICO
168R	OIL RADIATOR	RADIATORE OLIO	RADIATOR A HUILE	OELKUEHLER	RADIADOR DE ACEITE
169R	REGULATOR	REGOLATORE	REGULATEUR	REGLER	REGULADOR
17A	CAMSHAFT	ALBERO AD ECCENTRICI	ARBRE A CAMES	EXZENTERWELLE	ARBOL DE LEVAS
17GA	ENGINE COOLING SYSTEM	RAFFREDDAMENTO MOTORE	REFROIDISSEMENT MOTEUR	KUEHLUNG DES MOTORS	REFRIGERACION DEL MOTOR
17G2	ENGINE COOLING PIPING	TUBAZIONI RAFFREDD.MOTORE		LEITUNGEN MOTORKUEHL SYSTEM	
17G5	AIR-TIGHT ELEMENT	ELEMENTI TENUTA ARIA	ELEMENTS ETANCHEITE' D'AIRE'	DICHTUNG FUER LUFTANLAGE	
170C	MASTER CYLINDER	CILINDRO MAESTRO	MAITRE-CYLINDRE	HAUPTZYLINDER	CILINDRO PRINCIPAL
170R	LOCKWASHER	ROSETTA EL.	RONDELLE A RESSORT	FEDERRING	ARANDELA DE FRENO
170T	LENS	TRASPARENTE	TRANSPARENT	LICHTSCHEIBE	TRANSLUCIDO
171R	REFLECTOR	RIFLETTORE	REFLECTEUR	REFLEKTOR	REFLECTOR

	BASIC DESIGNATION	DESIGNAZIONE BASE	DESIGNATIONS-BASES	GRUNDBEZEICHNUNGEN	DENOMINACIONES BASE
171S	STREET PLATE	SOPRASUOLA	PATIN DE ROUTE	STRASSENSCHUH	PATIN DE CARRETERA
172S	SUSPENSION	SOSPENSIONE	SUSPENSION	AUFHAENGUNG	SUSPENSION
173	RADIATOR SHUTTER	REGOLATORE RAFFRED.RADIATORE			
173C	BELT	CINGHIA	COURROIE	KEILRIEMEN	CORREA
173R	BULL GEAR	RALLA ROTAZIONE	CRAPAUDINE	DREHKRANZ	RUEDA DE DIENTES-EXCAVADORA
174	SAND SCREEN	GRIGLIA ANTISABBIA	GRILLE ANTISABLE	SANDSCHUTZGITTER	
174R	CIRCLE	RALLA PORTALAMA	CERCLE	KUGELAUFNAHME	RUEDA DE DIENTES-MOTONIVELADOR
175R	GOVERNOR	REGOLATORE MECCANICO	REGULATEUR	MECHANISCHER REGLER	REGULADOR
176	SUCTION FAN	VENTILATORE ASPIRANTE		SAUGLUEFTER	
176C	HOOD	COFANO	CAPOT	MOTORHAUBE	CAPOT
176R	SCRAPER	RUSPA	DECROTTOIR	ABSTREICHER	LIMPIADOR
177R	LANDFILL WHEEL	RUOTA COMPATTATORE			
177S	BRUSH	SPAZZOLA	BALAI	KOHLENBUERSTE	ESCOBILLA
178	REVERSIBLE FAN	VENTILATORE A PALE REVERSIBILI	VENTILATEUR A PALES REVERSIBLE	LUEFTER/VERSTELLBAREN FLUEGELN	VENTILADOR DE ASPAS REVERSIBLE
18A	CRANKSHAFT	ALBERO MOTORE	VILEBREQUIN	KURBELWELLE	CIGUENAL
18T	CUTTING EDGE	TAGLIENTE	LAME COUPANTE	SCHNEIDMESSER	CUCHILLO
180C	COLLAR	COLLARE	COLLIER	ROHRSCHELLE	COLLAR
180P	DOOR	PORTA	PORTE	TUER	PUERTA
180T	CROSS BEAM	TRAVERSA	TRAVERSE	TRAVERSE	TRAVESANO
182C	SEAT BELT	CINTURA DI SICUREZZA	CEINTURE DE SECURITE	SICHERHEITSGURT	CINTURON DE SEGURIDAD
182I	HYDRAULIC LIFT (FAST)	SOLLEVATORE IDRAULICO (VELOCE)	RELEVAGE HYDRAULIQUE (RAPIDE)	KRAFTHEBER HYDRAULISCH-SCHNELL	
133P	ASHTRAY	PORTACENERE	CENDRIER	ASCHENBECHER	CENICERO
184C	STUD	COLONNETTA	COLONNETTE	SCHRAUBENBOLZEN	COLUMNA
185C	NAIL	CHIODO	CLOU	NIET	CLAVO
185S	REAR VIEW MIRROR	SPECCHIO RETROVISORE	RETROVISEUR	RUECKSPIEGEL	ESPEJO RETROVISOR
186A	REVERSE SHAFT	ALBERO RETROMARCIA	ARBRE ARRIERE	WELLE-RUECKWAERTSGANG	ARBOL MARCHA ATRAS
187	AIR CLEANER DUST EJECTOR	EIETTORE POLVERE FILTRO ARIA		LUFTFILTER MIT STAUBABZUG	
187A	SNAP RING	ANELLO ELASTICO	ARRETOIR	SPANNRING	AROS ELASTICOS
188A	COAT-HOOK	APPENDIABITI	PORTEMANTEAUX	KLEIDERHAKEN	COLGADOR
188C	MANIFOLD	COLLETTORE	COLLECTEUR	KRUEMMER	COLECTOR
186P	FUSE HOLDER	PORTAFUSIBILE	PORTE-FUSIBLE	SICHERUNGSHALTER	PORTAFUSIBLE
189A	SLEWING ACTUATOR	ATTUATORE DI ROTAZIONE	GROUPE DE ROTATION	DREHAGGREGAT	MECANISMO DE ROTACION
19C7	ENGINE TO AIR CLEANER LINES	TUBAZIONI MOTORE-FILTRO ARIA		LEITUNGEN FUER MOTORLUFTFILTER	
19T	END BIT	TAGLIENTE LATERALE	COIN DE LAME	ECKMESSER	CUCHILLO LATERAL
190	DRY AIR CLEANER	FILTRO ARIA A SECCO	FILTRE AIR A SEC	TROCKENLUFTFILTER	FILTRO DE AIRE A SECO
190A	EXCESS FUEL CONTROL	ARRICCHITORE	DISPOSITIF CONTROLE INTRODUCT.	MEHRMENGENSYSTEM	SUPLEMENTO DE INYECCION
192	PRECLEANER EXTENSION	PROLUNGA FILTRO ARIA	RALLONGE FILTRE AIR	FILTER VERLANGERUNG	
192T	HOSE ASSY	TUBO FLESS.C.RACCORDI	TUYAU FLEXIBLE	SCHLAUCH MIT STUTZEN	TUBO FLEXIBLE
193P	BULB HOLDER	PORTALAMPADA	PORTE-LAMPE	LAMPENFASSUNG	SOPORTE DE LAMPARA
193T	TUBE	TUBO RIGIDO	TUYAU	ROHR	TUBO

	BASIC DESIGNATION	DESIGNAZIONE BASE	DESIGNATIONS-BASES	GRUNDBEZEICHNUNGEN	DENOMINACIONES BASE
195P	NOZZLE HOLDER	PORTAPOLVERIZZATORE	PORTE-PULVERISATEUR	DUESENSTOCK	PORTAINYECTOR
196P	PLANETARY CARRIER	PORTASATELLITI	PORTE-SATELLITES	PLANETENTRAEGER	CAJA DE SATELITES
196S	TRACK FRAME END	SPERONE	GUIDE CHENILLES	KETTENFUEHRUNG	ESPOLON
197C	THROTTLE CONTROL	COMANDO ACCELERATORE	COMMANDE D'ACCELERATEUR	GASREGULIERUNG	MANDO DEL ACELERADOR
197P	BRUSH HOLDER	PORTASPAZZOLA	PORTE-BALAI	BUERSTENTRAEGER	PORTAESCOBILLA
198S	SHIM	SPESSORE	CALE D'EPAISSEUR	DISTANZSCHEIBE	ESPESOR
2C	PARTS CATALOG	CATALOGO PARTI RICAMBIO	CATALOGUE PIECES DETACHEES	ERSATZTEILKATALOG	CATALOGO PIEZAS REPUESTO
2D	SERVICE SPECIF.	DATI CARATT PER RIPARAZIONI	DONNEES POUR LES REPARATIONS	REPARATURDATEN	DATOS CARACT PARA REPARACIONES
2E	MASTER NUMERICAL INDEX	ELENCO GENERALE RICAMBI	LISTE GENERAL PIECES RECHANGE	ALLGEMEINE ERSATZTEILLISTE	LISTA GENERAL PIEZAS REPUESTO
2F	UP TO ENGINE	FINO AL MOTORE	JUSQU'AU MOTEUR	BIS MOTOR	HASTA EL MOTOR
2K	KIT	KIT	KIT	SATZ	JUEGO
2L	PARTS PRICE LIST	LISTINO PREZZI RICAMBI	TARIF PIECES DE RECHANGE	ERSATZTEIL-PREISLISTE	LISTA DE PRECIOS DE REPUESTOS
2M	SERVICE MANUAL	MANUALE PER LE RIPARAZIONI	MANUEL D'ATELIER	WERKSTATT HANDBUCH	MANUAL DE SERVICIO
2N	PARTS BULLETIN	NOTIZIARIO TECNICO RICAMBI	BULLETIN DE PIECES DETACHEES	ERSATZTEILMITTEILUNGSBLATT	NOTICIARIO PIEZAS DE REPUESTO
2T	INJECT SYST CALIBRATION CHARTS	TABELLE TARATURA APP.INIEZIONE	TABLE TARAGE APPAR INJECTION	EINSPRITZANLAGE EINSTELLDATEN	TABLAS TARADO APAR INYECCION
2O	CAB SOUND SUPPRESSION	INSONORIZZAZIONE POSTO GUIDA	INSONORIZATION POSTE-CONDUITE	SCHALLDAEMMUNG FUER FAHRERSTAN	INSONORIZACION PUESTO-CONDUCC
20B	CRANKCASE	BASAMENTO MOTORE	BATI MOTEUR	KURBELGEHAUSE	BLOQUE CILINDROS
20C	CAP	CALOTTA	CALOTTE	KAPPE	CASQUETE
20D	DEFLECTOR	DEFLETTORE	DEFLECTEUR	LEITBLECH	DEFLECTOR
20E	FILTER ELEMENT	ELEMENTO FILTRANTE	ELEMENT FILTRANT	FILTEREINSATZ	FILTRO
20G	FLOAT	GALLEGGIANTE	FLOTTEUR	SCHWIMMER	FLOTANTE
20I	FUNNEL	IMBUTO	ENTONNOIR	TRICHTER	EMBUDO
20M	HANDLE	MANIGLIA	MANILLE	GRIFF	MANIJA
20N	BAND	NASTRO	RUBAN	BAND	CINTA
20P	ROOF PANEL	PADIGLIONE	PAVILLON	KABINENDACH	TECHO
20R	FITTING	RACCORDO	RACCORD	STUTZEN	RACOR
20S	PLANETARY GEAR	SATELLITE	SATELLITE	PLANETENRAD	PINON SATELITE
20T	DRUM	TAMBURO	TAMBOUR	TROMMEL	TAMBOR
20U	JET	UGELLO	GICLEUR	DUESE	INYECTOR
20OS	PIN	SPINA	GOUPILLE	STIFT	PASADOR
201P	PRECLEANER	PREFILTRO	PREFILTRE	VORABSCHEIDER	PREFILTRO
202P	POSITIONER	POSIZIONATORE	POSITIONNEUR	RUECKSTELLVORRICHTUNG	POSICIONADOR
202S	SPRING PIN	SPINA ELASTICA	GOUPILLE ELASTIQUE	SPANNSTIFT	PASADOR ELASTICO
204	COLD WEATHER STARTING AID	AVVIAMENTO A FREDDO	DEMARRAGE A FROID	KALTSTART-EINRICHTUNG	DISPOSITIVO TERMOSTARTER
204P	AIR INTAKE	PRESA ARIA	PRISE D'AIR	LUFTANSCHLUSS	BOCA DE AIRE
205P	RECEPTACLE	PRESA DI CORRENTE	PRISE DE COURANT	STECKDOSE	TOMA DE CORRIENTE
206S	DOOR	SPORTELLO	VOLET	KLAPPE	POSTIGO
207P	POWER TAKE OFF	PRESA DI FORZA	PRISE DE FORCE	ZAPFWELLE	TOMA DE FUERZA
208T	TURBINE	TURBINA	TURBINE	TURBINE	TURBINA
21	WINTERIZATION	WINTERIZZAZIONE		WINTERAUSRUESTUNG	

	BASIC DESIGNATION	DESIGNAZIONE BASE	DESIGNATIONS-BASES	GRUNDBEZEICHNUNGEN	DENOMINACIONES BASE
21A	RADIATOR FIN	ALETTA RADIATORE	AILETTE RADIATEUR	KUEHLERRIPPE	ALETA,RADIADOR
21G3	MAIN FRAME ARTICULATION	ARTICOLAZIONE TELAI	ARTICULATION DES CHASSIS	KNICKGELENK	ARTICULACION DE LOS BASTIDORES
21V	WINCH	VERRICELLO	TREUIL	SEILWINDE	TORNO
21OC	SWITCH	COMMUTATORE	COMMUTATEUR	EL SCHALTER	CONMUTADOR
21OP	STUD	PRIGIONIERO	GOUJON	STIFTSCHRAUBE	ESPARRAGO
21OT	TURBOCHARGER	TURBOCOMPRESSORE	TURBOCOMPRESSEUR	TURBOLADER	TURBOCOMPRESOR
215	FRONT COUNTERWEIGHT	ZAVORRA ANTERIORE	CONTREPOIDS ANTERIEUR	KONTERGEWICHT VORNE	CONTRAPESO ANTERIOR
215P	CHANNEL	PROFILATO	PROFILE	EISEN	PERFIL
215S	BRACKET	SQUADRETTA	EQUERRE	WINKEL	ESCUADRA
216C	AIR COMPRESSOR	COMPRESSORE ARIA	COMPRESSEUR D'AIR	LUFTKOMPRESSOR	COMPRESOR
218	ADDITIONAL COUNTERWEIGHT	ZAVORRA SUPPLEMENTARE	CONTREPOIDS SUPPLEMENTAIRE	ZUSATZKONTERGEWICHT	CONTRAPESO SUPLEMENTAL
22	SOUND SUPPRESSION	INSONORIZZAZIONE ESTERNA	INSONORIZATION EXTERIEURE	AUSSENSCHALLDAEMMUNG	INSONORIZACION EXTERNA
22GO	BACKHOE ROTATION	ROTAZIONE RETROESCAVATORE	ROTATION PELLE RETRO	DREHAGGREGAT	ROTACION RETROEXCAVADORA
22S	LADDER	SCALETTA	ECHELLE	LEITER	ESCALERILLA
22OC	CONDENSER	CONDENSATORE	CONDENSATEUR	KONDENSATOR	CONDENSADOR
22OP	FLOODLIGHT	PROIETTORE	PROJECTEUR	SCHEINWERFER	PROYECTOR
22OS	STABILIZER	STABILIZZATORE	STABILISATEUR	STABILISATOR	ESTABILIZADOR
221	REAR COUNTERWEIGHT	ZAVORRA POSTERIORE	LEST ARRIERE	KONTERGEWICHT HINTER	LASTRE POSTERIOR
221C	AIR CONDITIONER	CONDIZIONATORE	CLIMATISEUR	KLIMAANLAGE	CLIMATIZADOR
222	COUNTERWEIGHT AND DRAWBAR	ZAVORRA E GANCIO TRAINO		KONTERGEWICHT UND ZUGHAKEN	
222P	EXTENSION	PROLUNGA	RALLONGE	VERLAENGERUNGSROHR	EXTENSION
224C	AIR DUCT	CONDOTTO ARIA	CONDUIT D'AIR	LUFTLEITUNG	CONDUCTO DE AIRE
225C	INTAKE MANIFOLD	COLLETTORE ASPIRAZIONE	CONDUIT D'ADMISSION	ANSAUGROHR	COLECTOR DE ASPIRACION
225S	BRACKET	STAFFA	ETRIER	BUEGEL	ESTRIBO
23A	DRIVE SHAFT	ALBERO TRASMISSIONE	ARBRE DE TRANSMISSION	UEBERTRAGUNGSWELLE	ARBOL DE TRANSMISION
23G	PEDAL STEM	GAMBO DEL PEDALE	TIGE DE PEDALE	FUSSHEBELSCHAFT	VASTAGO DE PEDAL
23G3	PEDAL CONTROL	PEDALIERA			
23G5	TRANSMISSION CONTROL LINES	TUBAZIONI COMANDO TRASM IDR			
23M	GRAB HANDLE	MANIGLIA DI APPIGLIO	POIGNEE	HALTEGRIFF	ASA
23P	FAN BLADE	PALETTA VENTILATORE	AUBE	LUEFTERFLUEGEL	ASPA
23R	THRUST PLATE	RALLA DI SPINTA	BAGUE D'ARRET	DRUCKSCHEIBE	RANGUA
23S	CHISEL	SCALPELLO	BURIN	MEISSEL	CORTAFRIOS
23OC	EXHAUST MANIFOLD	COLLETTORE DI SCARICO	CONDUIT D'ECHAPPEMENT	AUSPUFFKRUEMMER	COLECTOR DE ESCAPE
23OP	PULLEY	PULEGGIA	POULIE	RIEMENSCHEIBE	POLEA
231S	CLIP	STAFFETTA	COLLIER	HALTER	ABRAZADERA
231V	PAINT	VERNICE	PEINTURE	LACKIERUNG	PINTURA
235C	CONNECTION	CONNESSIONE	CONNEXION	LEITUNG	CONEXION
236S	PISTON	STANTUFFO	PISTON	KOLBEN	EMBOLO
238P	PUSH BUTTON	PULSANTE	BOUTON	DRUCKKNOPF	PULSADOR
239P	PUSH ROD	PUNTALE	EMBOUT	DRUCKSTANGE	HERRETE

	BASIC DESIGNATION	DESIGNAZIONE BASE	DESIGNATIONS-BASES	GRUNDBEZEICHNUNGEN	DENOMINACIONES BASE
24	ROAD TRAFFIC PREPARATION	TRASFORM CIRCOL SU STRADA		STRASSENFAHRT AUSRUESTUNG	
24G4	HYDROSTATIC DRIVE SYSTEM LINES	TUBAZIONI TRASM IDROSTATICA			
24I	PADDING	IMBOTTITURA	REMBOURRAGE	POLSTERUNG	EMBUTIDO
24N	BRAKE BAND	NASTRO FRENO	BANDE DE FREIN	BREMSBAND	CINTA DE FRENO
24OP	TAPPET	PUNTERIA	POUSSOIR	STOESSEL	PERNIO ARTICULADO
242P	RIPPER SHANK TIP	PUNTA DENTE RIPPER	POINTE DENT SCARIFICATEUR	AUFREISSERZAHNSPITZE	PUA DE DIENTE RIPPER
244P	STRUT	PUNTONE	ETAI	STREBE	LISTON
247C	TACHOMETER	CONTAGIRI	COMPTE-TOURS	DREHZAHLMESSER	CUENTAREVOLUCIONES
248C	HOURMETER	CONTAORE	HOROMETRE	STUNDENZAEHLER	CUENTAHORAS
248P	PUNCH	PUNZONE	POINCON	DURCHSCHLAG	PUNZON
25A	ALTERNATOR	ALTERNATORE	ALTERNATEUR	DREHSTROMLICHTMASCHINE	ALTERNADOR
25B	BATTERY	BATTERIA	BATTERIE	BATTERIE	BATERIA
25D	RIPPER SHANK	DENTE RIPPER	DENT DE RIPPER	AUFREISSERZAHN	DIENTE DE RIPPER
25F	THROTTLE	FARFALLA	PAPILLON	DROSSELKLAPPE	MARIPOSA
25G	BRAKE SHOE	GANASCIA FRENI	MACHOIRE DE FREINS	BREMSBACKE	PINZA DE FRENOS
25GA	ENGINE/TRANSMISSION COUPLING	INNESTO TRASMISSIONE		GETRIEBESCHALTUNG	
25GI	TRANSMISSION CONNECTIONS	COLLEGAMENTI CAMBIO	CONNECTIONS DE BOITE VITESSES	GETRIEBANSCHLUESSE	
25I	HANDGRIP	IMPUGNATURA	POIGNEE	GRIFF	EMPUNADURA
25P	PANEL	PANNELLO	PANNEAU	VERKLEIDUNG	PANEL
25R	RADIATOR	RADIATORE	RADIATOR	KUEHLER	RADIATOR
25S	HEAT EXCHANGER	SCAMBIATORE DI CALORE	ECHANGEUR DE TEMPERATURE	WAERMETAUSCHER	CAMBIADOR DE CALOR
250C	CONTACT	CONTATTO	CONTACT	KONTAKT	CONTACTO
251	DITCH DIGGING BUCKET	BENNA SCAVO FOSSI	GODET CREUSAGE FOSSES	GRABENLOEFFEL	CUCHARA PARA LIMPIEZA FOSOS
252	DITCH CLEANING BUCKET	BENNA PULIZIA FOSSI	BENNE DE TALUTAGE	GRABENRAEUMLOEFFEL	CUCHARA LIMPIA DECLIVIOS
254C	CONTAINER	CONTENITORE	CONTAINEUR	BEHAELTER	RECIPIENTE
255C	FILTER SHELL	CONTENITORE FILTRO	CUVE DE FILTRE	FILTERGEHAEUSE	CAMISA DE FILTRO
257C	LOCK NUT	CONTRODADO	CONTRE-ECROU	KONTERMUTTER	CONTRATUERCA
259C	TORQUE CONVERTER	CONVERTITORE DI COPPIA	CONVERTISSEUR DE COUPLE	DREHMOMENTWANDLER	CONVERTIDOR
26	TUV VERSION	PREDISPOSIZIONE TUV	VERSION TUV	TUV-ZULASSUNG	
26G	JAW	GANASCIA	MACHOIRE	BACKE	TENAZA
26N	RIB	NERVATURA	NERVURE	RIPPE	NERVIO
26T	BLOCK	TAMPONE	TAMPON	PUFFER	TOPE DE GOMA
260C	SHROUD	CONVOGLIATORE	CONVOYEUR	LEITBLECH	CANALIZADOR
265C	COVER	COPERCHIO	COUVERCLE	DECKEL	TAPA
266		SPAZZOLATRICE			
270	DIVERTER VALVE	DEVIATORE	DEVIATEUR	VERTEILER	VALVULA DE DESVIO
270C	COTTER PIN	COPIGLIA	COUPILLE	SPLINT	CHAVETA PARTIDA
271S	STATOR	STATORE	STATOR	STATOR	ESTATOR
274S	ROD	STELO	TIGE	KOLBENSTANGE	VASTAGO
275C	SUMP	COPPA	CARTER A HUILE	OELWANNE	CARTER DE ACEITE

	BASIC DESIGNATION	DESIGNAZIONE BASE	DESIGNATIONS-BASES	GRUNDBEZEICHNUNGEN	DENOMINACIONES BASE
28G8	TRANS LUBRICATION SYSTEM	LUBRIFICAZIONE CAMBIO	GRAISSAGE DE B V	GETRIEBESCHMIERUNG	ENGRASE DEL CAMBIO
28N	NIPPLE	NIPPLO	RACCORD	ANSCHLUSS	NIPLE
28O	STRUCTURE	OSSATURA	OSSATURE	RAHMENWERK	ARMAZON
28OS	WICK	STOPPINO	MECHE	SCHMIERDOCHT	MECHA
281	GEARS FOR SLOW TRACTOR	RUOTISMI PER TRATTORE LENTO	PIGNONS POUR TRACTEUR LENT	LANGSAMGANG ANTRIEBSRAEDER	
282T	SERVICE AND LUBE INSTRUCTION	TARGA MANUTENZIONE	DECALCOMANIE ENTRETIEN	ABZIEHBILD BETAETIGUNG WINKELS	CALCOMANIA DE MANTENIMIENTO
283T	IDENTIFICATION PLATE	TARGHETTA IDENTIFICAZIONE	PLAQUETTE RECAPITULATIVE	TYPENSCHILD	MUESTRA DE IDENTIFICACION
284	I AND II FAST SPEED GEARS	RUOTISMI PER I E II VELOCE	PIGNONS DE I ET II VITESSE	I-II GANG ANTRIEBSRAEDER	
284T	REAR WINDSHIELD WIPER	TERGICRISTALLO POSTERIORE	ESSUIE-GLACE	SCHEIBENWISCHERHINTER	LIMPIA-CRISTAL POST
285	NARROW INCREMENT SPEED GEARS	RUOTISMI PER VELOCITA COMPATTE	PIGNONS POUR VITESSE COMPACTES	KRIECHGANG ANTRIEBSRAEDER	
285C	BEVEL GEAR SET	COPPIA CONICA	COUPLE CONIQUE	TELLER UND KEGELRAD	PAR CONICO
285T	HOSE	TUBO FLESSIBILE	TUYAU FLEXIBLE	SCHLAUCH	TUBO FLEXIBLE
286	GEARS FOR FAST TRACTOR	RUOTISMI PER TRATTORE VELOCE	PIGNONS POUR TRACTEUR RAPIDE	SCHNELLGANG ANTRIEBSRAEDER	INGRANAJES PARA TRACTOR RAPIDO
286T	FRONT MAIN FRAME	TELAIO ANTERIORE	CHASSIS AVANT	RAHMEN VORN	ARMAZON DELANTERO
287T	REAR MAIN FRAME	TELAIO POSTERIORE	CHASSIS ARRIERE	RAHMEN HINTER	ARMAZON TRASERO
288S	INSTRUMENT CLUSTER	STRUMENTO MULTIPLO	COMBINE DE BORD PLUS INDICAT	KOMBIINSTRUMENT	QUADRO DE INDICACIONES MULTIPL
288T	HORN	TROMBA ACUSTICA	TROMPETTE	TROMPETE	TROMPETA
289T	TRACTOR	TRATTORE	TRACTEUR	MASCHINE	TRACTOR
29F	BAND	FASCIA	BANDE	ITALYEBAND	FAJA
29G1	TRANSMISSION OUTER CONTROLS	COMANDI ESTERNI CAMBIO	COMMANDES EXTER BOITE VITESSE	AEUSSERE GETRIEBESCHALTUNG	VARILLAJE CAMBIO VELOCIDADES
29G2	LOW SPEED OUTER CONTROLS	COMANDI ESTERNI RIDUTTORE	COMMANDES EXTER REDUCTEUR	ZUSATZGETRIEBESCHALTUNG	MANDO DEL REDUCTOR DEL CAMBIO
29G3	TRANSMISSION SAFETY DEVICE	DISPOSITIVI SICUREZZA CAMBIO	BLOCAGE DE BOITE DE VITESSES	GETRIEBESCHALTSPERRE	ENCLAVAMIENTO DEL CAMBIO
290C	JOINT COVERING	COPRIGIUNTO	COUVRE-JOINT	LASCHE	CUBREJUNTAS
290T	CABLE IDENTIF TUBE	TUBETTO IDENTIFIC CAVI			
291T	TORQUE CONTROL	TORQUE CONTROL			
294	HYDRAULIC RETARDER	RITARDATORE IDRAULICO			
294S	SUCTION	SUCCHIERUOLA	CREPINE	SAUGSIEB	FILTRO DE ASPIRACCION
295C	BEZEL	CORNICE	MONTURE	RAHMEN	MARCO
295S	SHOE	SUOLA	PATIN	KETTENPLATTE	ZAPATA
297C	RING GEAR	CORONA DENTATA	COURONNE DENTEE	ZAHNKRANZ	CORONA DENTADA
3	ENGINE COOLANT HEATER	RISCALDATORE IMP RAFFR MOTORE	CHAUFFAGE D'EAU MOTEUR	HEIZUNG FUER MOTORKUEHLANLAGE	CALEFACCION AGUA MOTOR
3C	SERVICE TOOL CATALOG	CATALOGO ATTREZZATURE ASSIST	CATALOGUE OUTILLAGE ASSISTANCE	WERZEUGKATALOG	CATALOGO UTILAJE SERVICIO
3D	FROM ENGINE	DAL MOTORE	A PARTIR DU MOTEUR	AB MOTOR	A PARTIR DEL MOTOR
3F	UP TO TRANSM	FINO AL CAMBIO	JUSQU A LA BOITE DE VITESSE	DIS WECHSELGETRIEBE	HASTA EL CAMBIO
3G42	POSITIONER CYLINDER	CILINDRO POSIZIONATORE	CYLINDRE POSITION	STELLZYLINDER	
3G44	DIPPER CYLINDER	CILINDRO PENETRAZIONE	CYLINDRE DE PENETRATION	EINDRINGZYLINDER	
3M	OPERAT MAINTEN INSTR MANUAL	MANUALE ISTR USO MANUTENZIONE	MANUEL CONDUIT ET ENTRETIEN	BETRIEBS UND WARTUNGSANLEITUNG	MANUAL INSTR MANEYO Y MANTENIM
3T	REPAIR TIME MANUAL	TARIFFARIO DELLE RIPARAZIONI	MANUEL TEMPS REPARATION	REPARATURRICHTZEITEN HANDBUECH	MANUAL TIEMPOS REPARACIONES
30	ITALIAN ROAD TRAFFIC APPROVAL	OMOLOGAZIONE ITALIA	HOMOLOGATION ITALIE	HOMOLOGATION ITALIEN	HOMOLOGACION ITALIA
30C	TRANSMISSION	CAMBIO VELOCITA'	BOITE DE VITESSE	WECHSELGETRIEBE	CAMBIO

	BASIC DESIGNATION	DESIGNAZIONE BASE	DESIGNATIONS-BASES	GRUNDBEZEICHNUNGEN	DENOMINACIONES BASE
30E	SOLENOID	ELETTROMAGNETE	SOLENOIDE	ELEKTROMAGNET	ELECTROIMAN
30G	HOOK	GANCIO	CROCHET	HAKEN	GANCHO
30L	LAMP	LAMPADA	LAMPE	GLUEHBIRNE	LAMPARA
30M	SLEEVE	MANICOTTO	MANCHON	MUFFE	MANGUITO
30S	SCARIFIER	SCARIFICATORE	SCARIFICATEUR	AUFREISSER	ESCARIFICADOR
30T	MAT	TAPPETO	TAPIS	BODENMATTE	ALFOMBRA
30V	FAN	VENTILATORE	VENTILATEUR	LUEFTER	VENTILADOR
300C	BODY	CORPO	CORPS	GEHAUSE	CUERPO
300S	SUPPORT	SUPPORTO	SUPPORT	TRAEGER	SOPORTE
3007	TIRES 23 5X25	PNEUMATICI 23 5X25	PNEUS 23 5X25	REIFEN 23 5X25	NEUMATICO 23 5X25
3017	TIRES 20X24	PNEUMATICI 20X24	PNEUS 20X24	REIFEN 20X24	NEUMATICO 20X24
31	NEW YORK VERSION	ALLESTIMENTO NEW YORK			
31D	FROM TRANSM	DAL CAMBIO	A PARTIR DE LA TRANSMISSION	AB WECHSELGETRIEBE	A PARTIR DEL CAMBIO
31F	CLAMP	FASCETTA	COLLIER	HALTEBAND	ABRAZADERA
31O	OIL	OLIO	HUILE	OEL	ACEITE
31P	FENDER	PARAFANGO	AILE	KOTFLUEGEL	GUARDABARROS
31OS	BRAKE BOOSTER	SURPRESSORE FRENI	SURPRESSEUR DE FREINS	DRUCKVERSTELLER	REFORZADOR DE FRENO
312C	RACK	CREMAGLIERA	CREMAILLERE	ZAHNSTANGE	CREMALLERA
315C	GLASS	CRISTALLO	GLACE	GLASSCHEIBE	CRISTAL
319C	THERMAL GLASS PANE	CRISTALLO ATERMICO	GLACE ATHERMIQUE	SCHEIBE WAERMEDAEMMEND	CRISTAL ATERMICO
32G	TOW HOOK	GANCIO DI TRAINO	CROCHET D ATTELAGE	ZUGHAKEN	ENGANCHE DE REMOLQUE
32GA	REAR TRANSMISSION	TRASMISSIONE POSTERIORE	TRANSMISSION ARRIERE	HINTERE KRAFTUEBERTRAGUNG	
32R	RECTIFIER	RADDRIZZATORE	REDRESSEUR	GLEICHRICHTER	RECTIFICADOR
320C	SPIDER	CROCIERA	CROISILLON	KREUZSTUECK	CRUCETA
3201	TIRES 14 00X24	PNEUMATICI 14 00X24	PNEUS 14 00X24	REIFEN 14 00X24	
3208	TIRES 15 5X25	PNEUMATICI 15 5X25	PNEUS 15 5X25	REIFEN 15 5X25	NEUMATICO 15 5X25
3209	TIRES 17 5X25	PNEUMATICI 17 5X25	PNEUS 17 5X25	REIFEN 17 5X25	NEUMATICO 17 5X25
321C	TACHOMETER	CRONOGIROMETRO	TACHYMETRE	DREHZAHLMESSER	CUENTAREVOLUCIONES
3210	TIRES 22X25	PNEUMATICI 22X25	PNEUS 22X25	REIFEN 22X25	NEUMATICO 22X25
3211	TIRES 20 5X25	PNEUMATICI 20 5X25	PNEUS 20 5X25	REIFEN 20 5X25	NEUMATICO 20 5X25
3213	TIRES 26 5X25	PNEUMATICI 26 5X25	PNEUS 26 5X25	REIFEN 26 5X25	NEUMATICO 26 5X25
3219	TIRES 29 5X25	PNEUMATICI 29 5X25	PNEUS 29 5X25	REIFEN 29 5X25	NEUMATICO 29 5X25
322C	SPEEDOMETER	CRONOTACHIMETRO	CHRONOTACHYMETRE	TACHOMETER	CRONOTACOMETRO
325C	DASHBOARD	CRUSCOTTO	PLANCHE DE BORD	ARMATURENBRETT	TABLERO
33A	HYDRAULIC ACCUMULATOR	ACCUMULATORE IDRAULICO	ACCUMULATEUR HYDRAULIQUE	HYDRAUL DRUCKSPEICHER	ACUMULADOR HIDRAULICO
33C	INNER TUBE	CAMERA D ARIA	CHAMBRE A AIR	SCHLAUCH	CAMARA DE AIRE
33D	FROM CAB	DALLA CABINA	A PARTIR DE LA CABINE	AB FAHRERHAUS	A PARTIR DE LA CABINA
33E	ELECTRIC FAN	ELETTROVENTILATORE	VENTILATEUR ELECTRIQUE	ELEKTROLUEFTER	ELECTROVENTILADOR
33P	WALL	PARETE	PAROI	WAND	PARED
330C	RADIATOR GUARD	CUFFIA RADIATORE	CAPOT	KUEHLERHAUBE	CAPUCHON

	BASIC DESIGNATION	DESIGNAZIONE BASE	DESIGNATIONS-BASES	GRUNDBEZEICHNUNGEN	DENOMINACIONES BASE
333C	WEDGE	CUNEO	COIN	KEIL	CUNA
334C	DUST BOOT	CUFFIA PARAPOLVERE	CAPUCHON POUR POUSSIER	STAUBSCHUTZKAPPE	CAPUCHON GUARDAPOLVO
34S	HALF CASE	SEMISCATOLA	DEMI-CARTER	GEHAEUSEHAELFTE	SEMICAJA
3402	WHEELS W RIM 14 00-25	RUOTE CON CERCHIO 14 00-25		RAEDER MIT FELGE 14 00-25	
3403	WHEELS W RIM 8 00TG-24	RUOTE CON CERCHIO 8 00TG-24		RAEDER MIT FELGE 8 00TG-24	
341C	BEARING	CUSCINETTO	ROULEMENT	KUGELLAGER	RODAMIENTO
345C	CUSHION	CUSCINO	COUSSIN	SITZPOLSTER	ALMOHADA
35	FARM VERSION	OMOLOGABILE AGRICOLO	HOMOLOGABLE AGRICULTURE	LANDWIRTSCHAFFSZULASSUNG	
35B	BUCKET	BENNA	GODET	LADESCHAUFEL	CUCHARA
35C	CYLINDER LINER	CAMICIA CILINCRO MOTORE	CHEMISE CYLINDRE	ZYLINDERLAUFBUECHSE	CAMISA DE LOS CILINDROS
35D	DIAPHRAGM	DIAFRAMMA	DIAPHRAGME	MEMBRANE	DIAFRAGMA
35G	CURRENT GENERATOR	GENERATORE DI CORRENTE	GENERATEUR DE COURANT	STROMERZEUGER	GENERADOR DE CORRIENTE
35I	INDICATOR	INDICATORE	INDICATEUR	ANZEIGEINSTRUMENTE	INDICADOR
35L	FLASHER	LAMPEGGIATORE	CLIGNOTANT	BLINKGEBER	RELAMPAGUEANTE
35R	RHEOSTAT	REOSTATO	RHEOSTAT	REGELWIDERSTAND	REOSTATO
35S	CASE	SCATOLA	CARTER	GEHAEUSE	CAJA
36A	SHOCK ABSORBER	AMMORTIZZATORE	AMORTISSEUR	STOSSDAEMPFER	AMORTIGUADOR
36G5	HYDRAULIC LOCK	BLOCCAGGIO IDRAULICO	BLOCAGE HYDRAULIQUE		ANCLAJE HYDRAULICO
36P	BUMPER	PARAURTI	PARE-CHOCS	STOSS-STANGE	PARACHOQUES
36S	STEERING HOUSING	SCATOLA GUIDA	BOITIER DE DIRECTION	LENKGEHAEUSE	CAJA DE DIRECCION
36V	BLOWER	VENTOLA	SOUFFLERIE	GEBLAESE	AVENTADOR
37G0	STEERING BRAKE	FRENO DI STERZO	FREIN DE DIRECTION	LENKBREMSE	FRENO DE DIRECCION
37G3	BRAKE PEDALS	COMANDO FRENI SERVIZIO		FUSSBREMSBETAETIGUNG	
37G4	PARKING BRAKE	COMANDO FRENI STAZIONAMENTO	FREINS DE STATIONNEMENT	FESTSTEELBREMSHEBEL	
370	COMBINED STEER -BRAKE CONTROL	COMANDO COMBINATO FRENI-FRIZ	COMMANDE COMBINEE FREINS-EMBR	BETAETIGUNG LENKKUPPLUNG BREMS	MANDO COMBINADO FRENOS Y EMBR
38A	AMMETER	AMPEROMETRO	AMPEREMETRE	AMPEREMETER	AMPERIMETRO
38I	WINDSHIELD WASHER	LAVACRISTALLI	ESSUI-GLACE	SCHEIBENWASCHANLAGE	LAVA VIDRIOS
38V	GLASS	VETRO	VITRE	GLAS	VIDRIO
39G0	STEERING CLUTCH	FRIZIONE DI STERZO	EMBRAYAGE DE DIRECTION	LENKKUPPLUNG	EMBRAGUE DE DIRECCION
39G2	STEERING CONTROL	COMANDO FRIZIONI DI STERZO		BETAETIGUNG LENKKUPPLUNGEN	
39G6	STEERING OUTER PIPING	TUBAZIONI EST FRIZIONI STERZO		LENKKUPPLUNGEN AUSSER LEITUNGE	
39G7	STEERING CONNECTING PIPING	TUBAZIONI COLLEG FRIZ STERZO		LENKKUPPLUNG ANSCHLUSSLEITUNGE	
39P	BULKHEAD	PARATIA	CLOISON	SCHTZ	TABIQUE
39R	RESISTOR	RESISTORE	RESISTEUR	WIDERSTAND	RESISTOR
393C	ROPS CAB	CABINA SICUREZZA	CABINE DE SECURITE	SICHERHEITSKABINE	CABINA DE SEGURIDAD
394C	CONTROL VALVE SPOOL	CASSETTO DISTRIBUTORE	BOITE DISTRIBUTEUR	SCHIEBERSTANGE	CORREDERA DEL DISTRIBUIDOR
395C	COLOR	COLORE	COLLEUR	FARBE	COLOR
396C	TRACTOR BODY	CORPO TRATTORE	CORPS TRACTEUR	MASCHINENRAHMEN	CUERPO TRACTOR
397C	TRACK FRAME	CORPO CARRELLO	CORPS DE CHARIOT DE CHENILLE	LAUFWERKSRAHMEN	CARRO DE ORUGA
398C	TINTED GLASS	CRISTALLO COLORATO	GLACE ATHERMIQUE COLORE	SCHEIBE GETOENT	CRISTAL COLOREADO

	BASIC DESIGNATION	DESIGNAZIONE BASE	DESIGNATIONS-BASES	GRUNDBEZEICHNUNGEN	DENOMINACIONES BASE
399C	POWER CLUSTER	CONVERTITORE PNEUMOIDRAULICO	SERVO-FREIN HYDROPNEUMATIQUE	HYDROPNEUMATISCHE SERVOBREMSE	SERVOFRENO NEUMOHIDRAULICO
4F	UP TO CAB	FINO ALLA CABINA	JUSQU A LA CABINE	BIS FAHRERHAUS	HASTA LA CABINA
4M	SERVICE TRAINING MANUAL	MANUALE ADDESTR ASSISTENZIALE	MANUEL FORMATION TECHNIQUE	BETRIEBSANWEISUNGEN	MANUAL DE FORMACION TECNICA
4T	WALL CHART	TAVOLA MURALE	PLANCHE MURALE	WANDTAFEL	LAMINAS DIDACTICAS
40A	ANCHOR	ANCORA	ANCRE	ANKER	ANCLA
40D	DIFFERENTIAL	DIFFERENZIALE	DIFFERENTIEL	DIFFERENTIAL	DIFERENCIAL
40I	ARMATURE	INDOTTO	INDUIT	ANKER	INDUCIDO
40M	WATER PRESSURE GAUGE	MANOMETRO ACQUA	MANOMETRE EAU	MANOMETER WASSER	MANOMETRO AGUA
40R	RESISTANCE	RESISTENZA	RESISTANCE	WIDERSTAND	RESISTENCIA
40V	SCREW	VITE	VIS	SCHRAUBE	TORNILLO
40XC	FUEL	COMBUSTIBILE	COMBUSTIBLE	KRAFTSTOFF	COMBUSTIBLE
401C	MOLD-ON CONNECTOR	COSTAMPATO			
401S	GATE VALVE	SARACINESCA	VANNE	SCHIEBERVENTIL	COMPUERTA
402S	TRANSMISSION HOUSING	SCATOLA CAMBIO	BOITE DE VITESSES	GETRIEBEGEHAEUSE	CAJA DE CAMBIO
403C	STEERING CYLINDER	CILINDRO STERZO	CYLINDRE DE DIRECTION	ZYLINDER DER LENKUNG	CILINDRO DE DIRECCION
403S	FINAL DRIVE HOUSING	SCATOLA RIDUTTORE FINALE	CARTER DE REDUCTEUR FINAL	ENDANTRIEBSGEHAEUSE	CAJA DE REDUCTOR
404S	REAR HOUSING	SCATOLA TRASMISSIONE	CARTER PONT ARRIERE	GETRIEBEGEHAEUSE	CAJA DE TRANSMISION
405S	SEALANT	SIGILLANTE	PRODUIT D'ETANCHEITE	VERPLOMBT	SELLADOR
406S	NOZZLE	SPRUZZATORE	GICLEUR	SPRITZDUESE	INYECTOR
407S	ANTI-SKID STRIP	STRISCIA ANTISDRUCCIOLO	BANDE ANTIDERAPANTE	RUTSHFESTER BELAG	TIRA CONTRA-DESLIZAMIENTO
408S	ROPS CANOPY	STRUTTURA PROTEZIONE	STRUCTURE DE PROTECTION	SCHUTZRAHMEN	ESTRUCTURA DE PROTECCION
409S	BRAKE LINING	SEGMENTO FRENO	SEGMENT DE FREIN	BREMSBELAG	ZAPATA DE FRENO
41M	AIR PRESSURE GAUGE	MANOMETRO ARIA	MANOMETRE AIR	LUFTDRUCKMESSER	MANOMETRO DE AIRE
410S	HYDRAULIC TANK	SERBATOIO OLIO IMPIDRAULICO	RESERVOIR HYDRAULIQUE	TANK FUER HYDRAULIKOEL	DEPOSITO ACEITE SISTEMA HIDR
411S	FUEL AND OIL TANK	SERBATOIO COMBUSTIBILE E OLIO	RESERVOIR COMBUSTIBLE HUILE	KRAFTSTOFF OELTANK	TANQUE COMBUSTIBLE Y ACEITE
412S	HALF TRACK LINK	SEMIMAGLIA CINGOLO	DEMI-MAILLON	HALBKETTENGLIED	SEMIMALLA DE ORUGA
413S	HALF HINGE	SEMICERNIERA	DEMI-CHARNIERE	HALBSCHARNIER	SEMIBISAGRA
414S	SCHEMATIC	SCHEMA	SCHEME	SCHEMA	ESQUEMA
415S	HALF BAND	SEMIFASCIA	DEMI-BANDE	HALBITALTEBAND	SEMIFAJA
416S	DEFROSTER	SBRINATORE	DEGIVREUR	ENTFROSTER	DESCONGELADOR
417S	HALF FLANGE	SEMIFLANGIA	DEMI-BRIDE	HALBFLANSCH	SEMIBRIDA
418S	SET	SERIE	JEU	SATZ	JUEGO
419S	LIFT RELEASE VALVE	SGANCIO SOLLEVAMENTO			
42M	OIL PRESSURE GAUGE	MANOMETRO OLIO	MANOMETRE HUILE	OELDRUCKMESSER	MANOMETRO ACEITE
42P	BRAKE LINING	PASTIGLIA FRENO	PASTILLE DE FREIN	BREMSBELAG	PASTILLA DE FRENO
42V	WORM SCREW	VITE SENZA FINE	VIS SANS FIN	SCHNECKE	TORNILLO SIN FIN
420S	AIR RESERVOIR	SERBATOIO ARIA	RESERVOIR A AIR		DEPOSITO DE AIRE
421S	SOLVENT	SOLVENTE	SOLVANT		
43R	FILTER STRAINER	RETICELLA DEL FILTRO	CREPINE	FILTER SIEB	REDECILLA
44R	NET	RETE	GRILLE	NETZ	REJILLA

	BASIC DESIGNATION	DESIGNAZIONE BASE	DESIGNATIONS-BASES	GRUNDBEZEICHNUNGEN	DENOMINACIONES BASE
443	DIFFERENTIAL (NO-SPIN)	DIFFERENZIALE AUTOBLOCCANTE	DIFFERENTIEL(NO-SPIN)	DIFFERENTIAL (NO-SPIN)	DIFERENCIAL (NO-SPIN)
444	AXLE "SUPER MAX-TRAC"	ASSALE "SUPER MAX-TRAC"	PONT "SUPER MAX-TRAC"	TRIEBACHSE "SUPER MAX-TRAC"	PUENTE "SUPER MAX-TRAC"
445	REAR AXLE DISCONNECT	DISP.DISINNESTO ASSALE POST	DISPOSITIF DECLAPOTAGE PONT AR	HINTERACHSABSCHLTUNG	DISPOSITIVO DESACOPLO EJE POST
45	FUEL TANK GUARD	RIPARO SERBATOIO COMBUSTIBILE	PROTECTION RESERVOIR COMB.	SCHUTZ FUER KRAFTSTOFFTANK	
45A	RING	ANELLO	BAGUE	RING	ARO
45D	DIFFUSER	DIFFUSORE	DIFFUSEUR	LUFTDUESE	DIFUSOR
45F	CLIP	FERMAGLIO	FERMOIR	KLEMMSTUECK	SUJETADOR
45L	LEVER	LEVA	LEVIER	HEBEL	PALANCA
45P	PAD	PATTINO	PATIN	GLEITBLOCK	PATIN
46	FUEL TANK LOWER GUARD	RIPARO INF SERBATOIO COMBUST	PROTECTION INF.RESERVOIR COMB.	PANZERWANNE FUER KRAFTSTOFFTAN	
46D	CHOKE	DIFFUSORE VENTURI	CONDUIT VENTURI	ANSAUGTRICHTER	DIFUSOR VENTURI
46E	POLE SHOE	ESPANSIONE POLARE	MASSE POLAIRE	POLSCHUH	PIEZA POLAR
48GA	FINAL DRIVE	RIDUTTORE LATERALE	REDUCTEUR LATERAL	SEITLICHER ENDANTRIEB	
48V	FLYWHEEL	VOLANO	VOLANT	SCHWUNGRAD	VOLANTE MOTOR
490	TIRE INFLATOR	DISP.GONFIAGGIO PNEUM.	APPAREIL DE GONFLAGE DE PNEU	REIFENFUELLANLAGE	ACESORIO PARA INFAR NEUMATICOS
490P	BALL PIN	PERNO A SFERA	AXE SFERIQUE	KUGELBOLZEN	ROTULA
491P	SUMP	POZZETTO	ETUI	SUMPF	DEPOSITO
492P	BUCKET TOOTH TIP	PUNTA DENTE BENNA	POINTE DENT DE GODET	SCHAUFELZAHNSPITZE	PUA DE DIENTE CUCHARA
493P	PLATFORM	PIATTAFORMA	PLATE-FORME	PLATTFORM	PLATAFORMA
494P	CAB PRESSURIZER	PRESSURIZZAZIONE CABINA			
495P	WHEEL CLEANERS	PULITORI RUOTE			
5A	CIGARETTE LIGHTER	ACCENDISIGARI	ALLUME-CIGARE	ZIGARRENANZUENDER	ENCENDEDOR
5D	FROM CYLINDER	DAL CILINDRO...	A PARTIR DU CYLINDRE...	AB ZYLINDER...	A PARTIR DEL CILINDRO...
5F	UP TO CYLINDER	FINO AL CILINDRO...	JUSQU'AU CYLINDRE...	BIS ZYLINDER...	HASTA EL CILINDRO...
50B	LINK ROD	BIELLA	BIELLE	PLEUELSTANGE	BIELA
50D	GENERATOR	DINAMO	DYNAMO	LICHTMASCHINE	DINAMO
50G	RING NUT	GHIERA	FRETTE	NUTMUTTER	VIROLA
50G1	TRACK ROLLERS	RUOTE CARRELLO CINGOLO	ROUE PORTEUR DE CHENILLE	LAUFROLLE	RUEDA DE APOYO DE LA ORUGA
50G2	TRACK IDLER	TENDICINGOLO	TENDEUR DE CHENILLE	LEITRAD	
50G3	TRACK CARRIER ROLLER	RULLO SOSTEGNO CINGOLO	GALET DE RETOUR DE CHENILLE	STUETZROLLE	RUEDA DE SOPORTE DE LA ORUGA
50G4	TRACK GUARDS	RIPARI CINGOLO	PROTECTIONS DE CHENILLE	LAUFWERKSCHUTZ	BLINDAJE DE CADENAS
50I	GEAR	INGRANAGGIO	PIGNON	ZAHNRAD	PINON
50N	PAWL	NOTTOLINO	CLIQUET	KLINKE	SEGURO
50P	FLOOR	PAVIMENTO	PLANCHER	BODEN	PISO
50S	SEAT BACK	SCHIENALE	DOSSIER	RUECKENLEHNE	RESPALDO
50T	PLUG	TAPPO	BOUCHON	STOPFEN	TAPON
50V	STEERING WHEEL	VOLANTE	VOLANT DE DIRECTION	LENKRAD	VOLANTE DE DIRECCION
505	SALT TRACK CHAIN	CATENARIA LUBRIFICATA	CHENILLE LUBRIFIEE	KETTENZUG OELGESCHMIERT	CADENA ENGRASADA
51B	CONNECTING ROD	BIELLA MOTORE	BIELLE	PLEUEL	BIELA PISTON
51M	HAMMER	MARTELLO	MARTEAU	HAMMER	MARTILLO

	BASIC DESIGNATION	DESIGNAZIONE BASE	DESIGNATIONS-BASES	GRUNDBEZEICHNUNGEN	DENOMINACIONES BASE
98G0	MANUALS AND DECALS	TARGHE E MANUALI	PLAQUES ET MANUELS	KLEBESCHILDER UND HANDBUECHER	CALCOMANIAS Y MANUALES
98G1	IDENTIFICATION PLATES	TARGHE D IDENTIFICAZIONE	PLAQUE D'IDENTIFICATION	TYPENSCHILDER	
98G2	TRADE MARKS	MARCHI DELLA DITTA	MARQUE DE FABRIQUE	FIRMENZEICHEN	MARCAS DE FABRICA
98S	HALF BRACKET	SEMISTAFFA	DEMI-BRIDE	HALBSTUETZE	SEMIESTRIBO
9848	WITHOUT SEAT TILTING	SENZA RIBALTAMENTO SEDILE			
9850	WITHOUT SEAT	SENZA SEDILE	SANS SIEGE	OHNE SITZ	
9851	WITHOUT SEAT AND PEDESTAL	SENZA SEDILE E SOPPORTO	SANS SIEGE ET SUPPORT	OHNE SITZ UND KONSOLE	
9876	WITHOUT ROPS CANOPY	SENZA STRUTTURA PROTEZIONE	SANS STRUCTURE DE PROTECTION	OHNE SCHUYZRAHMEN	SIN ESTRUCTURA DE PROTECCION
988	GERMAN TUV DECALS	TARGHE TUV TEDESCO	PLAQUES TUV ALLEMAND	KLEBESCHILDER DEUTSCHER TUV	
9890	WITHOUT SWINGING DRAWBAR	SENZA BARRA DI TRAINO	SANS BARRE D'ATTELAGE	OHNE ZUGPENDEL	
9891	WITHOUT DRAWBAR	SENZA GANCIO TRAINO	SANS CROCHET D'ETTALAGE	OHNE ZUGHAKEN	
99G0	FINAL PREPARATION	DOTAZIONI FINALI			
99G8	LUBRICANTS	LUBRIFICANTI	LUBRIFIANTS		
992	GREASING PUMP	POMPA INGRASSAGGIO	POMPE DE GRAISSAGE	FETTPRESSE	
993	FUEL TRANSFER PUMP	POMPA TRAVASO COMBUSTIBILE	POMPE TRANSVASEMENT COMBUSTIBL	KRAFTSTOFFORDERPUMPE	BOMBA REPOSTADO COMBUSTIBLE
995	TOOLS KIT	ACCESSORI MANUTENZIONE	OUTILS	BORDWERKZEUG	HERRAMIENTAS
997	FIRST MAINTENANCE PACKAGE	ELEMENTI PRIMA MANUTENZIONE		INSPEK MATERIAL-ERSTE WARTUNG	
998	HYDRAULIC JACK	MARTINETTO IDRAULICO	CRIE HYDRAULIQUE	HYDRAULIKZYLINDER	

	BASIC DESIGNATION	DESIGNAZIONE BASE	DESIGNATIONS-BASES	GRUNDBEZEICHNUNGEN	DENOMINACIONES BASE
00	WITHOUT HOOK SHEAVES	SENZA BOZZELLI GANCIO	SANS MOUFLE DE CROCHET	OHNE HAKENSEILBLOCK	
006	SPECIAL CONTRACT	SPECIAL CONTRACT			
01	RIPPER (PMD)	RIPPER (PMD)	RIPPER (PMD)	HECKAUFREISSER (PMD)	RIPPER (PMD)
020	WITHOUT REAR COUNTERWEIGHT	SENZA ZAVORRA POSTERIORE	SANS LESTS ARRIERES	OHNE KONTERGEWICHT HINTER	
025	WITHOUT FREE FALL CONTROL	SENZA COMANDO FREE FALL	SANS COMMANDE FREE FALL	OHNE FREIFALL-EINRICHTUNG	
030	WITHOUT BALLAST AND SUPP (FRONT)	SENZA ZAVORRA E SOPPORTO (ANT)	SANS LEST ET SUPP (AV)	OHNE KONTERGEWICHT KONSOLE VOR	
032	WITHOUT SIDE COUNTERWEIGHT	SENZA ZAVORRE LATERALI	SANS LESTS LATERAUX	OHNE SEITLICHES KONTERGEWICHT	
042	WITHOUT TIRE	SENZA PNEUMATICI	SANS PNEUS	OHNE REIFEN	
043	AUTOMATIC SHIFT DEDUCT	SENZA COM AUTOMATICO CAMBIO			
4292	WITHOUT TRANSMISSION HOUSING	SENZA SCATOLA COM CAMBIO	SANS BOITE DE VITESSES	OHNE GETRIEBEGEHAEUSE	
430	FROM REDUCTION	DAL RIDUTTORE	A PARTIR DU REDUCTEUR	AB UNTERSETZUNGSGETRIEBE	A PARTIR DEL REDUCTOR
93F	BRAKE	FRENO	FREIN	BREMSE	FRENO
937	WINDSHIELD WIPER	TERGICRISTALLO	ESSUIE-GLACE	SCHEIBENWISCHER	LIMPIA-PARABRISAS
933	RADIAL RIPPER	RIPPER ROTATIVO	RIPPER ROTATIF	DREHAUFREISSER	
935	RIPPER SHANK	UTENSILE PER RIPPER	OUTIL POUR RIPPER	ZAHNHALTER	
937	SHANK (RIPPER PMD)	UTENSILE (RIPPER PMD)	OUTIL (RIPPER PMD)	ZAHNHALTER	
938	SHANK H D (RIPPER PMD)	UTENSILE H D (RIPPER PMD)	OUTIL (RIPPER PMD)	ZAHNHALTER (VA)	
940	SCRAPER TOOTH	DENTE SCRAPER			
945	HALF COLLAR	SEMICOLLARE	DEMI-COLLIER	SCHELLENHAELFTE	SEMICOLLAR
945	SCARIFIER SHANK	UTENSILI PER SCARIFICATORE	OUTIL POUR SCARIFICATEUR	ZAHNHALTER	
9491	WITHOUT TIRES AND WHEELS	SENZA PNEUMATICI E CERCHI	SANS PNEUS ET CERCLES	OHNE REIFEN UND FELGEN	
958	BUSHING	BOCCOLA	DOUILLE	BUECHSE	BUJE
959	CHAIN	CATENA	CHAINE	KETTE	CADENA
95F	CLUTCH	FRIZIONE	EMBRAYAGE	KUPPLUNG	EMBRAGUE
965	HALF LINK	SEMIBIELLA	DEMI-BIELLE	SCHUBSTANGE	SEMIBIELA
967	TEMPERATURE GAUGE	TERMOMETRO	THERMOMETRE	THERMOMETER	TERMOMETRO
9506	WITHOUT SHOES	SENZA SUOLE	SANS PATINS	OHNE KETTENPLATTEN	
9512	WITHOUT TRACK CHAIN & SHOES	SENZA CATENARIA E SUOLE	SANS CHENILLE ET PATINS	OHNE KETTENZUG UND PLATTEN	
952	RIPPER (PL)	RIPPER (PL)	RIPPER (PL)	HECKAUFREISSER (PL)	RIPPER (PL)
9580	WITHOUT CAB	SENZA CABINA			
96S	HALF BUSHING	SEMIBOCCOLA	DEMI-DOUILLE	BUECHSENHAELFTE	SEMIBUJE
967	THERMOSTAT	TERMOSTATO	THERMOSTAT	THERMOSTAT	TERMOSTATO
960	RIPPER (PVD)	RIPPER (PVD)	RIPPER (PVD)	HECKAUFREISSER (PVD)	RIPPER (PVD)
9600	WITHOUT HEATER	SENZA RISCALDATORE	SANS CHAUFFAGE	OHNE HEIZUNG	
9605	WITHOUT EMERGENCY STEERING	SENZA EMERGENCY STEERING	SANS DIRECTION D EMERGENCE	OHNE NOTLENKUNG	
972	TRACK CHAIN	CATENARIA	CHENILLES	KETTENZUG	CADENA DE ORUGA
97GA	PURCHASED FINISHED	FORNITURE ESTERNE			
9765	ENGINE CONTROLS (ENGINE PF)	COMANDI MOTORE (PF MOTORE)		MOTORSTEUERUNG	
975	HALF CONNECTOR	SEMIMORSETTO	DEMI-COLLIER	KLEMMENHAELFTE	SEMIAGARRADERA
9761	WITHOUT BACK-UP ALARM	SENZA BACK-UP ALARM	SANS BACK-UP ALARM	OHNE RUECKFAHRWARNANLAGE	

	BASIC DESIGNATION	DESIGNAZIONE BASE	DESIGNATIONS-BASES	GRUNDBEZEICHNUNGEN	DENOMINACIONES BASE
88T	CURTAIN	TENDINA	RIDEAU	KUEHLERABDECKUNG	CORTINA
886	DRAWBAR PIN	PERNO GANCIO TRAINO	AXE CROCHET D'ATTELAGE	ANHAENGEBOLZEN	
8877		STRUTTURA ROPS RIVESTITA		ROPS RAHMEN VERKLEIDET	
89	CRANE BOOM	BRACCIO GRU	BRAS DE GRUE	KRANARM	
89A	POSITIONING ROD	ASTA POSIZIONATURE	TIGE POSITIONNEUR	REGELSTANGE	VARILLA POSICIONADOR
89C	SCRAPER BOWL	CASSONE SCRAPER	BENNE DE DECAPEUSE	SCHUERFKUEBEL	CAJON
89D	BUCKET TOOTH	DENTE BENNA	DENT DE GODET	SCHAUFELZAHN	DIENTE DE CUCHARA
89G	CLIP	GRAFFETTA	AGRAFE	KLEMMSTUECK	SUJETADOR
89I	INJECTOR	INIETTORE	INJECTEUR	DUESE	INYECTOR
890	SWINGING DRAWBAR	BARRA TRAINO OSCILLANTE	BARRE OSCILLANTE D'ATTELAGE	ZUGPENDEL	BARRA DE ARRASTRE OSCILANTE
891	DRAWBAR H.D.	GANCIO TRAINO RINFORZATO	CROCHET D'ATTELAGE RENFORCE	VERSTAERRTZUGHAKEN	ENGANCHE REFORZADO
895	SCRAPER INSTALLATION PROVISION	PREDISPOSIZ ATTACCO SCRAPER	PREDISP.INSTALL SCRAPER	SCRAPERAUSAN ANHAENGE KUPPLUNG	
9F	LIGHT	FANALE	FEU	SCHEINWERFER	FAROL
9R	TRAY	RACCOGLITORE	CLASSEUR	OELFANGBLECH	CARTER
9V	RELIEF VALVE	VALVOLA SICUREZZA	SOUPAPE DE SURETE	SICHERHEITSVENTIL	VALVULA DE SEGURIDAD
90A	ROD	ASTA	TIGE	STANGE	VARILLA
90B	FILLER PLUG	BOCCHETTONE INTRODUZIONE	TUBE REMPLISSAGE	EINFUELLSTUTZEN	BOQUILLA
90C	REFLECTOR	CATADIOTTRO	CATADIOPTRE	RUECKSTRAHLER	CATAFAROS
90D	MAGNETIC DISC	DISCO MAGNETICO	DISQUE MAGNETIQUE	MAGNETSCHEIBE	DISCO IMANADO
90G	DOWEL	GRANO	GRAIN DE CENTRAGE	PASSTIFT	PITON
90I	HOLDER	INVOLUCRO	INVOLUCRE	SCHUTZHUELLE	ENVOLTURA
90S	HALF RING	SEMIANELLO	DEMI-BAGUE	RINGHAELFTE	SEMIARO
9005	ENGINE OIL QUICK CHANGE	SOSTITUZ.RAPIDA OLIO MOTORE			
9007	ENGINE PROTECTION	IMP PROTEZIONE MOTORE			
9016	USAF VERSION	ALLESTIMENTO USAF			
91	BUCKET TOOTH GUARD	PROTEZIONE DENTI BENNA	PROTECTION DENTS DE GODET	SCHAUFELZAHNSCHUTZ	PROTECCION DIENTE DE CUCHARA
91A	DIPSTICK	ASTA LIVELLO	JAUGE DE NIVEAU	MESS STAB	VARILLA DE NIVEL
91D	WHEEL DISC	DISCO RUOTA	DISQUE DE ROUE	RADNABE	DISCO RUEDA
9110	WITHOUT LIFT CYLINDERS	SENZA CILINDRI SOLLEVAMENTO	SANS CYLINDRES SOULEVEMENT	OHNE HUBZYLINDER	
9113	W'OUT LIFT CYLINDERS & PIPING	SENZA TUBAZ E CILINDRI SOLLEV	SANS TUYAHT ET SYL SOUL	OHNE LEITUNGEN UND HUBZYLINDER	
9115	BOOM LINKAGE LOCK	BLOCCAGGIO ARTICOLAZ BRACCI	BLOCAGE ARTICULATION BRAS	HUBGESTAENGEARRETIERUNG	
9116	FANA VERSION	ALLESTIMENTO FANA			
9117	SHIPPING PREPARATION	PREPARAZIONE P/SPEDIZIONE			
9119	TRUNNIONS DEDUCTION	SENZA MENSOLE INCERNIERAMENTO	SANS CONSOLES	OHNE KUGELBOLZEN	
9130	WITHOUT EQUISTATIC DEVICE	SENZA DISPOSITIVO EQUISTATIC	SANS DISPOSITIF EQUISTATIQUE	OHNE EQUISTATIK	
9159	WITHOUT ENAMEL PAINT	SENZA VERNICIATURA A SMALTO			
92	BUCKET TOOTH SHANK	CORPO DENTE	CORPS DE DENT	ZAHNHALTER	
92D	FROM HYDR.MOTOR	DAL MOTORE IDRAULICO	A PARTIR DU MOTEUR HYDRAULIQUE	AB HYDRAULIKMOTOR	A PARTIR DEL MOTOR HIDRAULICO
92S	HALF SHAFT	SEMIALBERO	DEMI-ARBRE	HALBWELLE	SEMIARBOL
920	RIPPER (PD)	RIPPER (PD)	RIPPER (PD)	HECKAUFREISSER (PD)	RIPPER (PD)

	BASIC DESIGNATION	DESIGNAZIONE BASE	DESIGNATIONS-BASES	GRUNDBEZEICHNUNGEN	DENOMINACIONES BASE
84L	STRAIGHT MOLDBOARD (HS)	LAMA DIRITTA (HS)	LAME DOZER (HS)	BRUSTSCHILD (HS)	HOJA RECTA (HS)
842	VANDALISM PREVENTION	PROTEZIONE ANTIVANDALO			
843	ANTI VANDALISM INSTR COVERS	COPERCHI CRUSCOTTO ANTIVANDALO	CAPOT FOUR PLANCHE DE BORD	SCHUTZDECKEL	PROTECCION DEL TABLERO
85	SHANK W/REPL LE TOOTH	DENTE CON PUNTA RIPORTATA	DENT AVEC POINTE AMOVIBLE	ZAHN MIT EINGESETZTER SPITZE	DIENTE CON PUNTA REEMPLAZABLE
85A	AXLE	ASSALE	ESSIEU	ACHSE	EJE
85F	YOKE	FORCELLA	FOURCHE	GABEL	HORQUILLA
85G	ELBOW	GOMITO	COUDE	WINKELSTUECK	CODO
85G0	OPERATOR SEAT	SEDILE CONDUTTORE	SIEGE OPERATEUR	FAHRERSITZ	ASIENTO CONDUCTOR
85G2	SEAT SUPPORT AND GUARD	SOSTEGNO E RIPARI SEDILE	SUPPORT ET PROTECTION SIEGE	SITZBEFESTIGUNG UND VERKLEIDUN	
85I	INSULATOR	ISOLANTE	ISOLANT	ISOLIERUNG	AISLADOR
85L	STRAIGHT-WIDE MOLDBOARD (HS-L)	LAMA DIRITTA-LARGA (HS-L)	LAME DOZER ELARGEES (HS-L)	BREITES BRUSTSCHILD (HS-L)	HOJA RECTA-ANCHA (HS-L)
85R	SPLITTER	RIPARTITORE	REPARTITEUR	VERTEILERGETRIEBE	REPARTIDOR
85T	RELAY	TELERUTTORE	TELERUPTEUR	RELAIS	TELERRUPTOR
850	RECLINING SEAT	SEDILE RIBALTABILE	SIEGE BASCULABLE	KLAPPSITZ	ASIENTO ABATIBLE
8501	SEALED TRACK CHAIN	CATENARIA ANTIPOLVERE	CHENILLE SCELLEE	KETTENZUG MIT STAUBDICHTUNG	
852	SUSPENSION SEAT	SEDILE C/SOSPENSIONE ELASTICA	SIEGE SUR SUSPENSIONS	SCHWINGSITZ	ASIENTO DE SUSPENSION ELASTICA
8582	ARMORED CAB	CABINA CORAZZATA	CABINE BLINDEE	FAHRERHAUS GEPANZERT	
859	FRONT & REAR FENDERS TUV	PARAFANGHI ANT POST TUV	AILES AVANT ET ARRIER TUV	VORDERE/HINTERE KOTFLUEGEL TUV	GUARDABARROS ANT Y POST TUV
86L	SEMI-U MOLDBOARD (HSU)	LAMA SEMI-U (HSU)	LAME SEMI U (HSU)	SEMI-U-SCHILD (HSU)	HOJA SEMI-U (HSU)
86S	SEGMENT	SEGMENTO	SEGMENT	SEGMENT	SEGMENTO
861	FRONT FENDERS	PARAFANGHI ANTERIORI	AILES AVANT	KOTFLUEGELVORNE	GUARDABARROS ANTERIOR
863	REAR FENDERS	PARAFANGHI POSTERIORI	AILES ARRIERE	KOTFLUEGEL HINTER	GUARDABARROS POSTERIOR
866	FULL LENGTH FENDERS	PARAFANGHI ALLUNGATI	AILES ALLONGEES	KOTFLUEGEL LANGE AUSFUEHRUNG	GUARDABARROS LARGOS
87	TOOTH W/REINFORCED TIP	DENTI CON PUNTA RINFORZATA	DENT AVEC POINTE RENFORCEE	ZAHN MIT VERSTAERKTER SPITZE	
87C	TOOL BOX	CASSETTA ATTREZZI	COFFRE A OUTILS	WERKZEUGKASTEN	CAJA HERRAMIENTAS
87GA	OPERATORS COMPARTMENT	POSTO GUIDA	POSTE DE CONDUITE	FAHRER-SITZ	PUESTO DE CONDUCION
87G0	FENDERS-FLOORS	PARAFANGHI-PEDANE	AILES-PLANCHERS	KOTFLUEGEL-TRITTBLECH	GUARDABARROS Y PISOS
87G1	BOTTOM GUARDS	PROTEZIONI INFERIORI	PROTECTION INFERIEURS	PANZERWANNE	GUARDAS INFERIORES
87L	BULB	LAMPADINA	AMPOULE	GLUEHBIRNE	LAMPARITA
87T	BELT TENSIONER	TENDICINGHIA	TENDEUR DE COURROIE	RIEMENSPANNER	TENSOR DE CORREA
870	FORESTRY PROTECTIONS	PROTEZIONI FORESTALI	PROTETION DEFORESTAGE	SCHUTZ FUER FORSTEINSATZ	
871	ROPS SIDE AND REAR SCREENS	SCHERMI POST E LAT ROPS	GRILLES ARRIERE LATERALES ROPS	ROPS-VERKLEIDUNG SEITLICH HINT	REJILLAS POSTERIOR LATERALROPS
872	BOTTOM GUARDS (2 PIECES)	PROTEZIONI INFERIORI (2 PEZZI)	PROTECTIONS INFERIEURS(2PIECES	PANZERWANNE (2 TEILIG)	
873	REAR SCREEN	SCHERMO POSTERIORE	GRILLE ARRIERE	VERKLEIDUNG HINTER	
875	BOTTOM GUARDS H D	PROTEZIONI INFERIORI RINFORZ	PROTECTION INFERIEURS RENFOR	PANZERWANNE VERSTAERKT	
879	SWEEPS	SWEEPS	SWEEPS	ABWEISER	SWEEPS
88	TOOTH W/WELDED TIP	DENTI C/PUNTA RIPORTATA (SALD)	DENT AVEC POINTE SOUDEE	ZAHN-EINGESETZTER SPITZE(GESCH	
880	DIAGNOSTIC SYSTEM	DIAGNOSTICA	DIAGNOSE	DIAGNOSTIK	DIAGNOSTICA
881	SYMBOLS	IDEOGRAMMI	IDEOGRAMMES	SYMBOLE	IDEOGRAMA
88L	FUEL CONSUMPTION LIMITER	LIMITATORE CONS COMBUST			

	BASIC DESIGNATION	DESIGNAZIONE BASE	DESIGNATIONS-BASES	GRUNDBEZEICHNUNGEN	DENOMINACIONES BASE
79L	REST	LUNETTA	LUNETTE	DREHLAGER	SOMBRERETE
7922	CENTRALIZED LUBRICATION	LUBRIFICAZIONE CENTR			
8C	CAB	CABINA	CABINE	FAHRERHAUS	CABINA
8D	DECAL	DECALCOMANIA	DECALCOMANIE	ABZIEMBILD	CALCOMANIA
8DF	BOTTOM PLATE	FONDELLO	BOUT	BODENTELLER	TAPA
8DG	CHANNEL	GOCCIOLATOIO	GOUTTIERE	RINNE	GOTERA
8DM	BRACKET	MENSOLA	CONSOLE	KONSOLE	MENSULA
8DP	PIN	PERNO	AXE	BOLZEN	PERNO
8DS	SEAT	SEDILE	SIEGE	SITZ	ASIENTO
8D7	POWER TAKE OFF SHAFT	ALBERO PRESA DI FORZA	ARBRE PRISE DE FORCE	ZAPFWELLE	ARBOL TOMA DE FUERZA
8D79	TWO-SIDE DUMP BUCKET	BENNA SCARICO BILATERALE	GODET VIDAGE BILATERAL	SEITENKIPPSCHAUFEL	
81A	C-FRAME	ARCONE	ETRIER	SCHUBRAHMEN	ARCON
81D	ROTATING DISTRIBUTOR	DISTRIBUTORE ROTANTE	DISTRIBUTEUR TOURNANT	DREHVERTEILER	DISTRIBUIDOR GIRATORIO
81L	PADLOCK	LUCCHETTO	CADENAS	VORHANGSCHLOSS	CANDADO
815	REMOTE HYDR SYST -3 SPOOLS	IMP IDR COM DISTANZA-3CASSETTI	SYST HYDR A DIST -3 TIROIRS	SERVOSTEUERUNG-3 STEUERKREISE	SISTEMA HYDR PARA MANDO DIST
816	REMOTE HYDR SYST -4 SPOOLS	IMP IDR COM DISTANZA-4 CASS	SYST HYDR A DIST -4 TIRROIRS	SERVOSTEUERUNG-4 STEUERKREISE	
819	WITHOUT HYDRAULIC SYSTEM	SENZA IMPIANTO IDRAULICO	SANS SYSTEME HYDRAULIQUE	OHNE HYDRAULIKANLAGE	SIN SISTEMA HIDRAULICO
82B	LOCK CYLINDER	BLOCCHETTO SERRATURA	BARILLETS DE SERRURE	ZYLINDERSCHLOSS	BLOQUETE CERRADURA
82GA	HYDRAULIC SYSTEM	IMPIANTO IDRAULICO	SYSTEME HYDRAULIQUE	HYDRAULISCHE ANLAGE	SISTEMA HYDRAULICO
82GD	PIPING	TUBAZIONI	TUYATERIE	LEITUNGEN	TUBERIAS
82G1	OIL TANK FILTERS	FILTRI SERBATOIO OLIO		HYDR FILTER	
82G3	EQUIPMENT PUMP	POMPA ATTREZZO	POMPE OUTIL	HYDRAULIKPUMPE	BOMBA IMPLEMENTO
82G4	EQUIPMENT CONTROL VALVE	DISTRIBUTORE ATTREZZO	DISTRIBUTEUR DE L'OUTIL	STEUERGERAET(ARBEITSHYDRAULIK)	DISTRIBUIDOR DE L UTIL
82G5	CONTROL VALVE LINKAGE	COMANDO DISTRIBUTORE ATTREZZ.	COMMANDE DE OUTIL	HYDRAULIK-STEUERUNG	ACCIONAMOENTO DEL UTIL
82G6	HYDRAULIC SYSTEM PIPING	TUBAZIONI IMPIANTO IDRAULICO	TUYATERIE D'EQUIPMENT	LEITUNGEN FUER HYDRAULIKSYSTEM	TUBERIAS DE SISTEMA HIDRAULICO
82L	HYDRAULIC MOLDBOARD	LAMA ALL-HYDRAULIC	LAME ALL-HYDRAULIC	VOLL-HYDRAULIK-SCHILD	HOJA ALL-HYDRAULIC
824	3 SPOOL VALVE	DISTRIBUTORE 3 CASSETTI	DISTRIBUTEUR A 3 TIROIRS	STEUERVENTIL 3 STEUERKREISEN	DISTRIBUIDOR DE 3 CARRETES
829	RADIATOR GUARD H D	RIPARO CUFFIA RINFORZATO	PROTECTION RENFORCEE RADIATEUR	KUEHLERSCHUTZ VERSTAERKT	
83A	RATCHET	ARPIONE	CLIQUET	RATSCHE	ARPON
83B	COIL	BOBINA	BOBINE	ZUENDSPULE	BOBINA
83C	SHEAVE	CARRUCOLA	POULIE	SEILROLLE	POLEA
83J	CONTROL VALVE	DISTRIBUTORE	DISTRIBUTEUR	STEUERVENTIL	DISTRIBUIDOR
83G0	HOODS	COFANI	CAPOTS	MOTORHAUBEN	CAPOTES
83G6	HOOD SIDE GUARDS	RIPARI LATERALI COFANO	PROTECTIONS LATERALES CAPOT	SEITENBLECHE	
83L	ANGLE MOLDBOARD (HA)	LAMA ANGOLABILE (HA)	LAME ANGLEDOZER (HA)	SCHWENKSCHILD	HOJA ANGULABLE (HA)
833	PERFORATED HOOD	COFANO FORATO	CAPOT PERFORE	MOTORHAUBE GELOCHT	
835	ADDITIONAL RADIATOR GUARD	RIPARO SUPPLEMENTARE CUFFIA	PROTECTION SUPPL RADIATEUR	KUEHLERSCHUTZ ZUSAETZL	DEFENSA RADIADOR AUXILIAR
836	HOOD SIDE PLATES	FIANCHETTI MOBILI MOTORE	PANNEAUX LATERAUX MOTEUR	MOTORSEITENBLECHE KLAPPBAR	
837	ENGINE SIDE GUARDS	RIPARI LATERALI MOTORE	PROTECTIONS LATERALES MOTEUR	MOTORSEITENBLECHE	
84C	FILTER ELEMENT	CARTUCCIA FILTRANTE	ELEMENT FILTRANT	FILTEREINSATZ	CARTUCHO DE FILTRO

	BASIC DESIGNATION	DESIGNAZIONE BASE	DESIGNATIONS-BASES	GRUNDBEZEICHNUNGEN	DENOMINACIONES BASE
74B	BLOCK	BLOCCHETTO	TAQUET	PLATTE	BLOQUETE
74G0	BATTERY SEAT AND SUPPORT	BATTERIE, SEDE E RIPARI	BATTERIE, SIEGE ET PROTECTION	BATTERIE HALTERUNG	
742	BATTERIES DEDUCTION	SENZA BATTERIE	SANS BATTERIES	OHNE BATTERIE	SIN BATERIA
743	BATTERIES ACTIVATION	ATTIVAZIONE BATTERIE	ACTIVATION BATTERIE	BATTERIEFUELLUNG	
748	HIGH CAPACITY BATTERIES	BATTERIE MAGGIORATE	BATTERIES A HAUTE CAPACITE'	HOCHLEISTUNGSBATTERIEN	
7480	DRIVE MOTOR REDUCTION	MOTORIDUTTORE TRASLAZIONE			
7482	SWING MOTOREDUCTION	MOTORIDUTTORE ROTAZIONE			
749	ROAD TRAFFIC LIGHTS	LUCI PER CIRCOLAZIONE STRADALE	FEUX POUR MARCHE SUR ROUTE	LICHT FUER STRASSENFAHRT	LUCES DE CARRETERA
75B	CONNECTOR	BLOCCHETTO CONNESSIONE	PLAQUE DE JONCTION	VERBINDUNGSPLATTE	BLOQUETE DE EMPALME
75D	SPACER	DISTANZIALE	ENTRETOISE	DISTANZSTUECK	ESPACIADOR
75GA	ELECTRICAL SYSTEM	IMPIANTO ELETTRICO	SYSTEME ELECTRIQUE	ELEKTRISCHE ANLAGE	INSTALLATION ELECTRICA
75G0	ELECTRIC CONTROLS	COMANDI ELETTRICI	COMMANDES ELECTRIQUE	ELEKTRISCHE STEUERUNG	MANDOS ELECTRICOS
75G1	ELECTRICAL INSTRUMENTS	APPARECCHI ELETTRICI	DISPOSITIFS ELECTRIQUES	ELEKTRISCHE ANZEIGEINSTRUMENTE	
75G3	STARTING CABLES	CAVI AVVIAMENTO	CABLES DEMARRAGE	STARTERKABEL	CABLES DE ARRANQUE
75G4	ELECTRIC WIRING	CAVI VARI	CABLE DIVERS	MEHRERE KABEL	HAZ DE CABLES
75G6	LIGHTS	APPARECCHI ILLUMINAZIONE	ECLAIRAGE	BELEUCHTUNG	SISTEMA DE ALUMBRADO
75G7	ELECTRIC COMPONENTS	COMPONENTI ELETTRICI	COMPOSANTS ELECTRIQUES	ELEKTRISCHE	COMPONENTES ELECTRICOS
75G8	TEMPER.-PRESSURE GAUGES	TERMOMETRI E MANOMETRI	THERMOMETRES ET MANOMETRES	THERMOMETER UND MANOMETER	
751	SWITCH	INTERRUTTORE	INTERRUPTEUR	SCHALTER	INTERRUPTOR
75M	DIAPHRAGM	MEMBRANA	MEMBRANE	MEMBRANE	MEMBRANA
75S	BALL SOCKET	SEDE SFERICA	EMPLACEMENT SPHERIQUE	KUGELPFANNE	COJINETE ESFERICO
755	WITHOUT LIGHT	SENZA PROIETTORE	SANS PROJECTEUR	OHNE SCHEINWERFER	SIN PROYECTOR
758	REAR FLOODLIGHT	PROIETTORI POSTERIORI	PROJECTEUR ARRIER	SCHEINWERFER HINTER	PROYECTORES POSTERIOR
759	BACK-UP ALARM PROVISION	PREDISPOSIZIONE BACK-UP ALARM	BACK-UP ALARM SANS AVVERTISSEU	WARN RUECKWAERTS OHNE HUPE	BACK-UP ALARM SIN BOCINA
76B	INSULATING BLOCK	BLOCCHETTO ISOLANTE	BLOC ISOLANT	ISOLIERPLATTE	BLOQUETE AISLADOR
760	BACK-UP ALARM	AVVISATORE ACUSTICO DI R M	BACK-UP ALARM	WARNEINRICHTUNG RUECKWAERTS	BACK-UP ALARM
762	OVERALL SIZE LIGHTS	LUCI DI INGOMBRO			
765	ROPS FLOODLIGHTS	PROIETTORI PER ROPS	PROJECTEUR POUR ROPS	SCHEINWERFER FUER ROPS	PROYECTORES PARA ROPS
766	FRONT FLOODLIGHT	PROIETTORI ANTERIORI	PROJECTEURS AVANT	FRONTSCHEINWERFER	PROYECTORES ANTERIOR
767	CAB FLOODLIGHTS	PROIETTORI PER CABINA	PROJECTEURS POUR CABINE	SCHEINWERFER FUER KABINE	PROYECTORES PARA CABINA
768	REFLECT AND SPEED LIMIT DECAL	CATADIOTTRI E DISCO VELOCITA'	CATADIOPTRE ET DISQUE VITESSE	RUECKSTRAHLER MIT TACHOSCHEIBE	
763	TURN SIGNALS	FANALI DIREZIONE LATERALE	CLIGNOTANTS DE DIRECTION	BLINKLICHT	SENALES DE DIRECCION
77T	MAIN FRAME	TELAIO TRATTORE	CHASSIS TRACTEUR	RAHMEN	ARMAZON DE TRACTOR
78A	FOOTREST	APPOGGIAPIEDE	REPOSE-PIEDS	FUSSRASTE	APOYAPIE
78F	LINING	FODERA	HOUSSE	UEBERZUG	FORRO
78I	REVERSER	INVERSORE	INVERSEUR	WENDEGETRIEBE	INVERSOR
78P	FOR	PER	POUR	FUER	PARA
790	CENTRALIZED DIAGN SYSTEM	DIAGNOSTICA CENTRALIZZATA	DIAGNOSTIC CENTRALISE	ZENTRALE FEHLERSUCHANLAGE	DIAGNOSTICO CENTRAL
7873	CONTROLS LOCKING	BLOCCAGGIO COMANDI	BLOCAGE COMMANDES		
7874	SUPERSTRUCTURE LOCKING	BLOCCAGGIO TORRETTA	BLOCAGE SUPERSTRUCTURE		

	BASIC DESIGNATION	DESIGNAZIONE BASE	DESIGNATIONS-BASES	GRUNDBEZEICHNUNGEN	DENOMINACIONES BASE
65A	ANTIFREEZE	ANTICONGELANTE	ANTIGIVREUR	FROSTSCHUTZMITTEL	DESCONGELADOR
65C	BOOT	CAPPUCCIO	CAPUCHON	SCHUTZKAPPE	CAPUCHON
65D	CLUTCH DISC	DISCO FRIZIONE	DISQUE D'EMBRAYAGE	KUPPLUNGSSCHEIBE	DISCO DE EMBRAGUE
65F	FILTER	FILTRO	FILTRE	FILTER	FILTRO
65G	UNIVERSAL JOINT	GIUNTO CARDANICO	JOINT DE CARDAN	KARDANGELENK	JUNTA UNIVERSAL
65G3	BRAKE CONTROLS	COMANDI FRENO	COMMANDE DE FREINS	BREMSFUSSHEBEL	MANDO DEL FRENO
65I	DRIVE	INNESTO	ENCLENCHEMENT	RITZELTRIEB	ACOPLAMIENTO
65M	FLYWEIGHT	MASSA ANTICIPO	MASSELOTTE	FLIEHGEWICHT	CONTRAPESO
65T	DECAL	TARGA	DECALCOMANIE	ABZIEHBILD	CALCOMANIA
66F	AIR CLEANER	FILTRO ARIA	FILTRE A AIR	LUFTFILTER	FILTRO DE AIRE
66G	CONSTANT VEL UNIV JOINT	GIUNTO OMOCINETICO	JOINT HOMOCINETIQUE	HOMOKINETISCHES GELENK	JUNTA HOMOCINETICA
67F	OIL FILTER	FILTRO OLIO	FILTRE A HUILE	OELFILTER	FILTRO DE ACEITE
67G	COUPLING	GIUNTO	COUPLER	GELENK	ACOPLAMIENTO
67M	FLYWEIGHT	MASSA CENTRIFUGA	MASSELOTTE	FLIEHGEWICHT	CONTRAPESO
67S	BUCKET TOOTH SEAT	SEDE DENTE BENNA	EMPLACEMENT DENT DE GODET	SCHAUFELZAHNTASCHE	ASIENTO DIENTE CUCHARA
68G	FLEXIBLE JOINT	GIUNTO ELASTICO	JOINT ELASTIQUE	ELASTISCHE KUPPLUNG	JUNTA ELASTICA
68S	RIPPER SHANK SEAT	SEDE DENTE RIPPER	EMPLACEMENT DENT SCARIFICATEUR	AUFREISSERZAHNTASCHE	ASIENTO DIENTE RIPPER
68D	MOISTURE EJECTOR	DISPOS ELIMINAZIONE UMIDITA'	DISP ELIMINATION D'HUMIDITE	DEFROSTER	
68I	ALCOHOL INJECTOR	INIETTORE ALCOOL	INJECTEUR D'ALCOOL	ALKOHOLINJEKTOR	INYECTOR DE ALCHOL
69F	WINDOW	FINESTRA	BAIE	FENSTER	VENTANA
69S	SEAT	SEDE	EMPLACEMENT	VENTILSITZ	ASIENTO
7V	RELIEF VALVE	VALVOLA SOVRAPRESSIONE	SOUPAPE DE SURPRESSION	UEBERDRUCKVENTIL	VALVULA DE SOBREPRESION
70	DEMOLITION HAMMER	MARTELLO DEMOLITORE	MATEAU DE DEMOLITION	ABBRUCHHAMMER	
70F	FLANGE	FLANGIA	BRIDE	FLANSCH	BRIDA
70G	BALL JOINT	GIUNTO SFERICO	JOINT A ROTULE	KUGELGELENK	ARTICULACION
70L	SIDE RAIL	LONGHERINA	LONGRINE	LAENGSSCHIENE	VARILLA
70R	GUARD	RIPARO	PROTECTION	SCHUTZ	DEFENSA
70T	PROTECTIVE PANEL	TEGOLO	DESSUS	SCHUTZ	TEJA
700	TILTING SAFETY DEVICE	DISP SEGNALATORE RIBALTAMENTO	DISP SIGNALEUR BASCULAGE	UEBERLASTWARNANLAGE	
71	BUCKET CUTTING EDGE	TAGLIENTE BENNA	COTEAU DU GODET	SCHAUFELSCHNEIDE	
71F	OIL BATH AIR CLEANER	FILTRO ARIA BAGNO OLIO	FILTRE A AIR A BAIN D'HUILE	OELBADLUFTFILTER	FILTRO DE AIRE EN BAND ACEITE
71L	SIDE MEMBER	LONGHERONE	LONGERON	LAENGSTRAEGER	LARGUERO
710	ROCK DIGGING EQUIPMENT	ATTREZZO SCAVO ROCCIA	EQUIP P CREUSEMENT DE ROCHES	AUSRUESTUNG FUER STEINBRUCH	EQUIPO PARA ESCAVACION DE ROCA
7117	CONTROL LEVERS	LEVERAGGI	TRINGLERIES		TIMONIERA
72	BUCKET SPILL PLATE	RIPARO SUPERIORE BENNA	PROTECTION DE GODET	ABWEISBLECH FUER LADESCHAUFEL	PROTECCION PARA LAMA
72F	FLEXIBLE SHAFT	ALBERO FLESSIBILE	TRANSMISSION FLEXIBLE	BIEGSAMEWELLE	ARBOL FLEXIBLE
721	FRAME	INTELAIATURA	CHASSIS	RAHMEN	BASTIDOR
7211	LOWER MAIN FRAME	TELAIO INFERIORE	CHASSIS INFERIOR	RAHMEN UNTEN	ARMAZON INFERIOR
7215	UPPER MAIN FRAME	TELAIO SUPERIORE	CHASSIS SUPERIOR	RAHMEN OBEN	ARMAZON SUPERIOR
736	SAE BATTERIES PROVISION	PREDISPOSIZIONE BATTERIE SAE	PREDISP BATTERIES SAE	BATTERIEHALTERUNG(NACH SAE)	ANCLAJES PARA BATERIAS SAE

	BASIC DESIGNATION	DESIGNAZIONE BASE	DESIGNATIONS-BASES	GRUNDBEZEICHNUNGEN	DENOMINACIONES BASE
60A	ANGLE	ANGOLARE	CORNIERE	WINKELEISEN	ANGULAR
60B	SCHACKLE	BISCOTTINO	JUMELLE	LASCHE	PALANCA
60C	WIRE TERMINAL	CAPOCORDA	COSSE	KABELSCHUH	TERMINAL
60D	DISC	DISCO	DISQUE	SCHEIBE	DISCO
60E	PULLER	ESTRATTORE	EXTRACTEUR	ABZIEHER	EXTRACTOR
60G	IMPELLER	GIRANTE	ROTOR	PUMPENRAD	IMPULSOR
60I	GREASE FITTING	INGRASSATORE	GRAISSEUR	SCHMIERNIPPEL	ENGRASADOR
60L	KEY	LINGUETTA	CLAVETTE	KEIL	CHAVETA
60N	CORE	NUCLEO	NOYAU	ANKER	NUCLEO
60P	PEDAL	PEDALE	PEDALE	PEDAL	PEDAL
60R	REINFORCEMENT	RINFORZO	RENFORT	VERSTAERKUNG	REFUERZO
60S	CUP	SCODELLINO	CUVETTE	TELLERSCHEIBE	CASQUILLO
60T	BLOCK	TASSELLO	TAMPON	BLOCK	TACO
600J	SPECIAL EQUIPMENT	VARIANTE A RICHIESTA	EQUIPEMENT SPECIAL	VARIANTEN	EQUIPO SPECIALE
600U	OBTAIN LOCALLY	PROVVEDERE IN LOCO	A PROCURER SER		CONSEGUIR LOCALMENTE
600W	CUT AT ASSEMBLY	TAGLIARE DI MISURA	COUPER SELON BESOIN		CORTAR SEGUN NECESSARIO
600X	UP TO SERIAL NO...	FINO AL TELAIO...	JUSQU'AU CHASSIS...	BIS RAHMEN...	HASTA EL ARMAZON...
600Y	EFFECTIVE S/N...	DAL TELAIO...	A PARTIR DU CHASSIS...	AB RAHMEN...	A PARTIR DEL ARMAZON...
601E	SEE NOTE	VEDERE NOTA	VOIR REMARQUE	SIEHE ANMERKUNG	VEASE NOTA
604	AIR CONDITIONING	CONDIZIONAMENTO CABINA			
607	SUN VISOR	VISIERA PARASOLE		SONNENBLENDE	
61C	COUNTERWEIGHT	CONTRAPPESO	CONTREPOIDS	KONTERGEWICHT	CONTRAPESO
61E	END	ESTREMITA'	EXTREMITE	ENDSTUECK	EXTREMO
61F	STEEL WIRE	FILO ACCIAIO	FIL D'ACIER	STAHLDRAHT	ALAMBRE DE ACERO
61L	WOODRUF KEY	LINGUETTA A DISCO	CLAVETTE A DISQUE	SCHEIBENFEDER	CHAVETA A DISCO
612	INSIDE REAR VIEW MIRROR	SPECCHIO RETROVISORE INTERNO	RETROVISEURS INTERIEUR	RUECKSPIEGEL INNEN	ESPEJOS RETROVISORES INTERIOR
613	OUTSIDE REAR VIEW MIRROR	SPECCHIO RETROVISORE ESTERNO	RETROVISEUR EXTERIEUR	RUECKSPIEGEL AUSSEN	ESPEJOS RETROVISORES EXTERIOR
614		VETRI OMOLOGAZIONE EUROPEA			
619	ROTATING BEACON	LAMPADA ROTANTE	LAMPE CLIGNOTANTE A ROTATION	ROTATIONSWARNLAMPE	FARO GIRATORIO
63/30	STEERING SYSTEM	COMANDI DIREZIONALI	COMMANDE DE DIRECTION	LENKUNGSSYSTEM	MANDO DE LA DIRECCION
63R	BELL CRANK	RINVIO	RENVOI A LEVIER	HEBELRUECKSTELLUNG	REENVIO DE PALANCA
630	EMERGENCY STEERING	EMERGENZA STERZATURA	SYSTEME DE DIRECTION SECOURS	NOTLENKANLAGE	SISTEMA DIRECCION EMERGENCIA
633	PROPORTIONAL BRAKING	FRENATURA DIFFERENZIATA	FREINAGE DIFFERENCIE	DIFFERENZIERTE BREMSUNG	FRENADA DIFFERENCIAL
634	BRAKE SYSTEM	IMPIANTO FRENO	INSTALLATION DE FREINAGE	BREMSANLAGE	SISTEMA DE FRENOS
64C	CAP	CAPPELLO	CHAPEAU	LAGERDECKEL	SOMBRERO
64D	BRAKE DISC	DISCO FRENO	DISQUE DE FREIN	BREMSSCHEIBE	DISCO DE FRENO
64E	EVAPORATOR	EVAPORATORE	EVAPORATEUR	VERDAMPFER	EVAPORADOR
64F	FUEL FILTER	FILTRO COMBUSTIBILE	FILTRE COMBUSTIBILE	KRAFTSTOFFILTER	FILTRO COMBUSTIBILE
64P	FLOOR PLATE	PEDANA	PLANCHER	TRITTBLECH	ESTRIBO
64R	MITER GEARING	RINVIO ANGOLARE	RENVOI D'ANGLE	WINKELANTRIEB	REENVIO ANGULAR

	BASIC DESIGNATION	DESIGNAZIONE BASE	DESIGNATIONS-BASES	GRUNDBEZEICHNUNGEN	DENOMINACIONES BASE
516	SHOES (3 GROUSERS)	SUOLE (3 COSTOLE)	PATINS (3 COTES)	KETTENPLATTE (3-STEG)	
517	SHOES (2 GROUSERS)	SUOLE (2 COSTOLE)	PATINS (2 COTES)	KETTENPLATTE (2-STEG)	
52F	SIDE PANEL	FIANCHETTO	TABLIER	SEITENBLECH	CHAPA
52V	VOLTMETER	VOLTMETRO	VOLTMETRE	VOLTMETER	VOLTIMETRO
53C	TUBE	CANNA CILINDRO	CHEMISE	ZYLINDERBUECHSE	CAMISA DE CILINDRO
53D	DIODE	DIODO	DIODE	DIODE	DIODO
53V	PUSH PLATE	VERSOIO	LAME VERSOIR	PFLUGSCHAR	REJA
530	SHOES (1 GROUSER)	SUOLE (1 COSTOLA)	PATIN (1 COTE)	KETTENPLATTE (1-STEG)	
531	SELF CLEANING SHOES	SUOLE AUTOPULENTI	PATINS AUTONETTOYANTS	KETTENPLATTE (SELBSTREINIGEND)	
534	SHOES H.D.	SUOLE H.D	PATINS RENFORCES	KETTENPLATTE (H.D.)	
54C	MAGNETIC ROD	CANDELA MAGNETICA	TIGE MAGNETIQUE	MAGNETEINSATZ	VARILLA IMANADA
54I	INSERT	INSERTO FILETTATO	INSERT	GEWINDEEINSATZ	ROSCA POSTIZA
54T	FILLER CAP	TAPPO INTRODUZIONE	BOUCHON DE REMPLISSAGE	EINFUELLSTUTZEN	TAPON DE LLENADO
549	STREET PLATES-HALF SET	MEZZA SERIE SOPRASUOLE	DEMI-JEU PATINS DE ROUTE	STRASSENSCHUHE-HALBREIHING	
55A	SEAL RING	ANELLO TENUTA	JOINT D'ETANCHEITE	DICHTRING	JUNTA HERMETICA
55B	ROCKER	BILANCIERE	CULBUTEUR	KIPPHEBEL	BALANCIN
55E	FIRE EXTINGUISHER	ESTINTORE	EXTINCTEUR	FEUERLOESCHER	EXTINTOR
55F	BUCKLE	FIBBIA	BOUCLE	SCHNALLE	HEBILLA
55R	RIVET	RIBATTINO	RIVET	NIET	REMACHE
56C	GLOW PLUG	CANDELA PRERISCALDO	BOUGIE PRECHAUFFAGE	GLUEHKERZE	BUJIA DE CALENTAMIENTO
56G1	TRACK FRONT SUSPENSION	SOSPENSIONE ANT CINGOLO	SUSPENSION AV.CHENILLE	LAUFWERKSAUFHAENGUNG VORNE	
56G3	TRACK GUIDING PLATES	COLLEGAMENTO CARRELLI			
56G5	REAR SUSPENSION	SOSPENSIONE POST CINGOLO	SUSPENSION AR.CHENILLE	LAUFWERKSAUFHAENGUNG HINTEN	
56L	TRAVEL LIMITER	LIMITATORE	LIMITEUR	ANSCHLAG	TOPE
56T	DRAIN PLUG	TAPPO DI SCARICO	BOUCHON DE VIDANGE	ABLASS-STOPFEN	TAPON DE DESCARGA
561	TRACK CHAIN GUARD	RIPARI GUIDA CATENA	PROTECTION GUIDE CHENILLE	KETTENFUEHRUNG	
563	TRACK ROLLER GUARD	RIPARI RUOTE CARRELLO	PROTECTIONS ROUES CHARRIOT	LAUFROLLENSCHUTZ	PROTECCIONES RUEDA DEL CARRO
565	CARAME GUIDES	GUIDE PER ARCONE	GUIDES POUR ETRIER	SCHUBRAHMEN FUEHRUNG	
57T	MAGNETIC PLUG	TAPPO MAGNETICO	BOUCHON MAGNETIQUE	MAGNETSTOPFEN	TAPON IMANADO
572	ELECT HEATER	ELETTRORISCALDATORE	RECHAUFFEUR ELECTRIQUE	ELEKTROHEIZUNG	
58C	MAGNET	CALAMITA	AIMANT	MAGNET	IMAN
58R	REDUCTION GEAR	RIDUTTORE	REDUCTEUR	UNTERSETZUNGSGETRIEBE	REDUCTOR
580	SUN CANOPY	TETTUCCIO PARASOLE			
581	ROPS CAB (W/CONDITIONER)	CABINA SICUREZZA (C/CONDIZION)	CABINE DE SECURITE(CONDITION.)	SICHERHEITSKABINE MIT KLIMAANL	
582	ROPS CAB-SPECIAL	CABINA SICUREZZA-SPECIAL	CABINE DE SECURITE-SPECIAL	SICHERHEITSKABINE SONDERAUSFUN	CABINA DE SEGURIDAD-SPECIAL
59	OFFSET DIGGING	SCAVO LATERALE			
59D	BRAKE BACK PLATE	DISCO PORTAFRENO	DISQUE PORTE-FREIN	BREMSTRAEGER	DISCO PORTAFRENO
599	AIR CONDITIONING PROVISION	PREDISPOSIZ.CONDIZION.CABINA			
6V	DAMPING VALVE	VALVOLA AMMORTIZZATRICE	SOUPAPE AMORTISEUSE	DAEMPFUNGSVENTIL	VALVULA AMORTIGUADORA
60	BACKHOE	RETROESCAVATORE	PELLE RETRO	HECKBAGGER	RETROEXCAVADORA