RUTHZIL TRATOR COMERCIAL DE PEÇAS LTDA 11 97083-6812 ROLANDO CITRANGULO No. PF-20NH

(1/2)

TCM®

PARTS MANUAL

Chassis Parts

FORKLIFT TRUCK

GAS, LPG & DIESEL POWERED

FG20N16	FD20Z16	FHG20N5
FG25N16	FD25Z16	FHG25N5
FG20N5	FD20Z5	FHG30N5
FG23N5	FD23Z5	FHD20Z5
FG25N5	FD25Z5	FHD25Z5
FG28N5	FD28Z5	FHD30Z5
FG30N5	FD30Z5	

TCM CORPORATION

LOCATION NO.

M7-16

No.	INDEX	ロケーション LOCATION No.	索　引
1	パーツマニアルのご使用について 〔Japanese〕	D1-1,2	パーツマニアルのご使用について 〔日　本　語〕
2	HOW TO USE PARTS MANUAL 〔English〕	D1-2,3	↑　↑ 〔英　　語〕
3	BENUTZUNG DER TEILLISTE 〔Deutsch〕	D1-4,5	↑　↑ 〔ドイツ語〕
4	MODE D' UTILISATION DU MANUEL DE PIECES DE RECHANGE 〔Francais〕	D1-5,6	↑　↑ 〔フランス語〕
5	MANERA DE USAR EL MANUAL DE LAS PIEZAS 〔Espanol〕	D1-7,8	↑　↑ 〔スペイン語〕
6	КАКПОЛЬЗОВАТЬСЯ ИНСТРУКЦИЕЙПО ЗАПАСНЫМЧАСТЯМ 〔Russian〕	D1-8,9	↑　↑ 〔ロシヤ語〕
7	CONTENTS	B1～7 -3～16	目次
8	ILLUSTRATION INDEX	C1～7 -12～16	イラスト索引
9	SERVICE KIT PARTS [JPN]	D1-10,11	特定自主検査用キット部品
10	OPTIONAL PARTS INDEX	E1-1～7	オプショナルパーツインデックス
11	PARTS MANUAL TEXT	E1-8 ～ G7-12	パーツマニアル本文
12	PARTS INDEX	H7-1 ～ L7-8	パーツインデックス
13	ADDRESS	M7-15	奥付
14	GENERAL CONTENTS	M1～M7-16	総目次

LOCATION NO.

D1-1

Japanese

パーツマニアルのご使用について

このパーツマニアルは、TCMフォークリフトトラック FG20N5～FHD30Z5 の構成部品を収録しています。

1. 部品番号の引き方

A 部品番号が知りたい ..... 部品の形状、名称、使用部位が解っているが

適用機種の「パーツマニアル」をえらぶ ⇒ イラストインデックスまたは目次で該当ページを見付ける ⇒ イラストにより形状を照合する

⇒ イラストとリストの見出番号を照合する ⇒ リストの部品番号を見る ⇒ 適用号車を確認する 販売単位を確認する

B 部品名称、形状、使用部位が知りたい ..... 部品番号が解っているが

適用機種の「パーツマニアル」をえらぶ ⇒ 巻末のパーツインデックスを索引する ⇒ 該当ページを見付ける

⇒ リストで部品番号を確認する ⇒ イラストで形状、使用部位を確認する ⇒ リストで部品番号、名称を確認する

ご注意

(1) 部品ご注文の際は、必ず車両形式・車両製造番号またはユニット号機・部品番号と注文数をご明示ください。

(2) 部品は必ず「TCM純正部品」をご使用ください。純正部品以外の部品をご使用になり故障が発生した場合は保証できません。

〔備考〕品質向上のため部品は予告なく変更することがありますので、あらかじめご了承ください。詳細はTCM指定整備工場にご相談ください。

2. パーツリストの見方

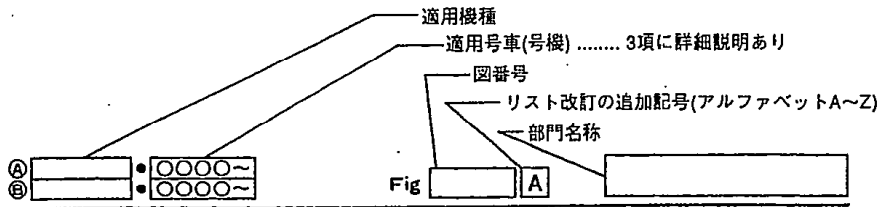

見出番号 Item No.	部品番号 Part No.	部品名称 Description	個数 Req'd	備考：適用号車 Remarks: Serial No.
A	§		AR	Ⓐ, Ⓑ-----
1	※			EX-A,B,C,D,N,
1a				○○○○~
—				
+	A	B	C	D	E

● 記号・略語一覧表

A

A	アッセンブリの意味でアルファベット（A、B、C....）で表示する。
1	見出番号（イラスト照合番号）
1a	上記見出番号1の部品変更（アルファベットa, b, c....）順位を示す。
—	上記見出番号1と同じ名称で適用機種が異る事を示す。
※	セット、キット部番を示す。
+	イラスト表示なしを示す。
★	改造による変更部品を示す。なお、★印部品で号車未記載分は、旧部品と互換性がある。
☆	改造による新設および追加部品を示す。
×	改造による廃止部品を示す。
●	訂正を示す。

B

§	単品で販売しない。
※	セット、キット販売部品を示す。

D

AR	必要数

C

ASS'Y.	アッセンブリ
CYL.	シリンダ
DIFF.	デファレンシャル
PS.	パワーステアリング
SW.	スイッチ
SYS.	システム
T/M.	トランスミッション
Tor-Con.	トルクコンバータ
F.	フロント（前）
HP.	高圧（油圧）
Inc.	含む
LH.	レフトハンド（左）
LP.	低圧（油圧）
LW.	ロワー（下）
R.	リヤー（後）
RH.	ライトハンド（右）
UP.	アッパー（上）
L.	長さ（mm）
l.	厚さ（mm）

E

	Ⓐ Ⓑ :	リスト左上の適用機種頭部にⒶⒷ.....を付記し、その記号を国欄に機種の記号として使用する。
仕様	JPN.	国内仕様の専用部品を示す。
	EX-A.	アメリカ、カナダ向け仕様の専用部品を示す。
	EX-B.	輸出車の標準仕様部品を示す。
	EX-C.	オーストラリア向け仕様の専用部品を示す。
	EX-D.	ドイツ向け仕様の専用部品を示す。
	EX-N.	北ヨーロッパ向け仕様の専用部品を示す。
	EX-E.	EC.諸国
	EX-K.	南アフリカ
	EX-R.	CIS.
	STD.	標準仕様
	(C).	クラッチタイプ
	(T).	トルクコンバータタイプ
	H.	マスト揚高
	OP.	希望装備（オプション）
	CSA or B	冷凍庫仕様

LOCATION NO.

D1-2

English

3. 適用号車、号機の見方

A. 適用号車（製造番号）

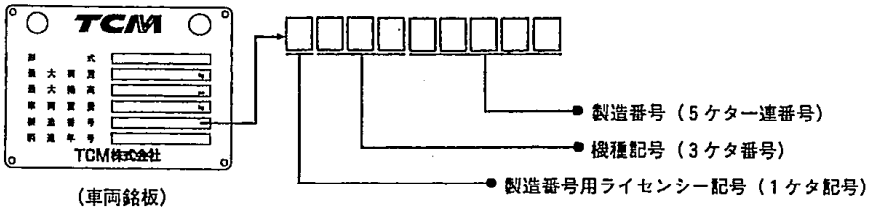

（車両銘板）

◉ パーツマニアルの適用号車記載方法

銘板打刻の製造番号「8けた」または「9けた」いずれも下5けたの製造番号のみ記載

〔例〕 銘板打刻16A10198 → マニアル記載10198～（10198号車以降）

銘板打刻A34B11280 → マニアル記載11280～（11280号車以降）

B. ユニット号機

◉ パーツマニアルの号機記載は下記打刻要領と同一　　※＝打刻　⊗＝銘板

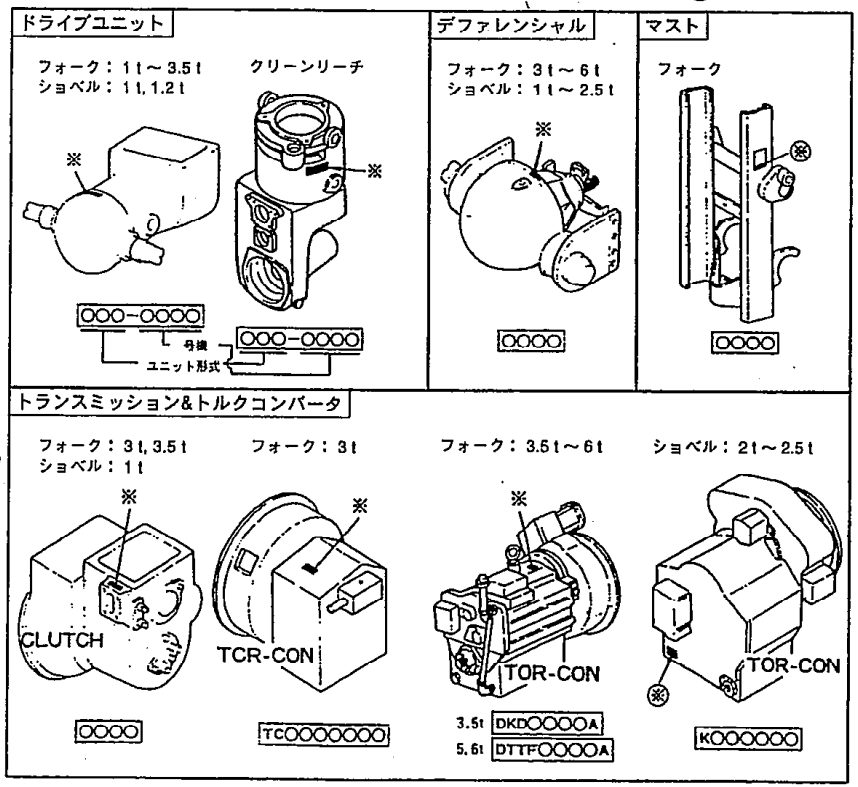

HOW TO USE PARTS MANUAL

This parts manual contains the component parts of TCM Forklift Truck FG20N5~FHD30Z5.

1. Locating a Part No.

A **To find a part No.** ..... when the shape, name and location of the part are known.

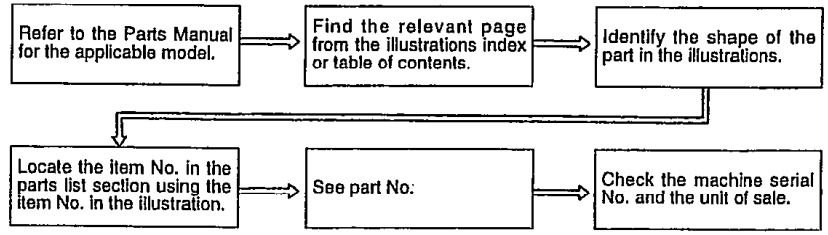

B **To find a part name, shape and location** ..... when part No. is known.

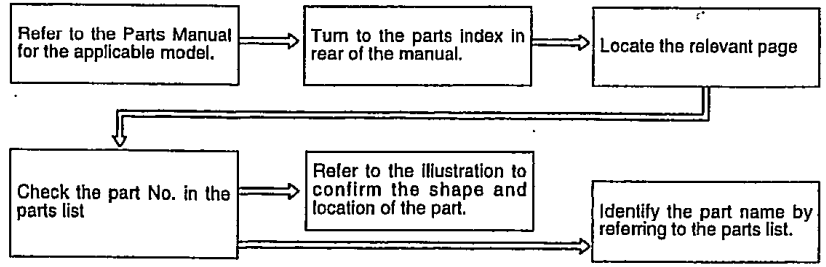

NOTE

(1) When ordering parts, be sure to specify the Machine Model, Machine serial No. or Unit serial No., Part No. and the quantity of parts required.

(2) Always use "TCM Genuine Parts". We cannot be responsible for any loss or problem caused by any parts than ours.

[Remarks] Parts subject to change without notice. For further details, please consult your TCM-authorized service factory.

LOCATION NO.

D1-3

2. Guide To Use

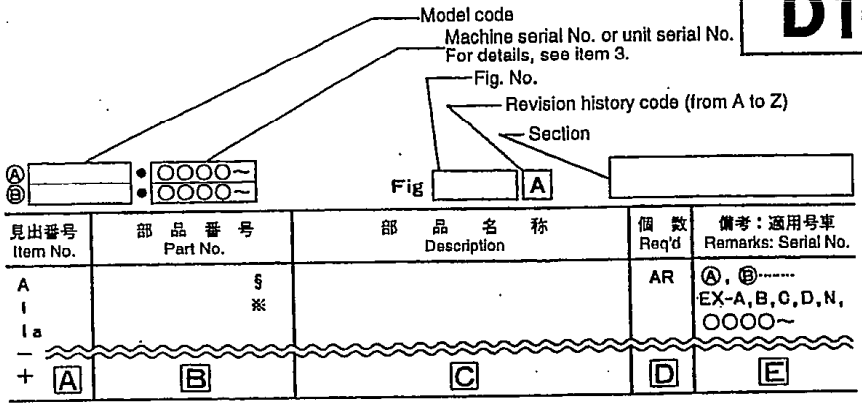

見出番号 Item No.	部品番号 Part No.	部品名称 Description	個数 Req'd	備考：適用号車 Remarks: Serial No.
A	§		AR	Ⓐ, Ⓑ------
1	※			EX-A,B,C,D,N,
1a				OOOO~
—				
+	A	B	C	D	E

• Abbreviations and symbols

A	A	Assembly, other capital letters are also used.
	1	Item No. (corresponding to the item No. in the illustration.)
	1a	Part change for item 1, lower-case letters are used.
	-	Same part name as the item above, but the applicable model is different.
	※	Set or kit component.
	+	Not in the illustration.
	★	**Parts altered as a result of a modification to the truck. Parts marked with an ★ and which have no truck serial number are interchangeable with their old parts.**
	☆	**Parts added as a result of a modification to the truck.**
	×	**Parts eliminated as a result of a modification to the truck.**
	•	**Correction.**

B	§	Not sold separately.
	※	Sold as a set or kit.

D	AR	Required quantity.

C	ASS'Y.	Assembly
	CYL.	Cylinder
	DIFF.	Differential
	PS.	Power steering unit
	SW.	Switch
	SYS.	System
	T/M.	Transmission
	Tor-Con.	Torque converter
	F.	Front
	HP.	High pressure
	Inc.	Including
	LH.	Left hand side
	LP.	Low pressure
	LW.	Lower
	R.	Rear
	RH.	Right hand side
	UP.	Upper
	L.	Length (mm)
	t.	Thickness (mm)

E	Specification	Ⓐ Ⓑ : :	These symbols are attached in front of machine model names and used in the upper left area of parts list. Column E uses these symbols to indicate the applicable machine models.
		JPN.	Domestic-use only
		EX-A.	Specifications for the USA and Canada.
		EX-B.	Standard specifications for export.
		EX-C.	Specifications for Australia.
		EX-D.	Specifications for Germany.
		EX-N.	Specifications for Northern-Europe.
		EX-E.	European Community
		EX-K.	South Africa
		EX-R.	CIS.
		STD.	Standard specification
		(C).	Clutch type
		(T).	Torque converter type
		H.	Mast height
		OP.	Optional equipment
		CSA or B	Cold storage specification

3. Machine & Unit Serial Number

A. Applicable machine serial No.

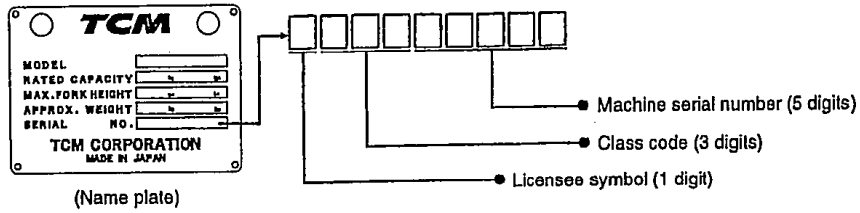

(Name plate)

◉ A part of the machine serial number is printed on the Parts Manual as follows:
The lower 5 digits of the 8 or 9 digit number engraved on the name plate refer to the number in the Parts Manual.
[Example] • Name plate: 16A10198 → Manual: 10198 ~ (No. 10198 and after)
• Name plate: A34B11280 → Manual: 11280 ~ (No. 11280 and after)

B. Unit serial number

◉ The unit Serial numbers in the Parts Manual are illustrated the same way as shown in the following illustrations. ※ : Impressed ⊛ : Name plate

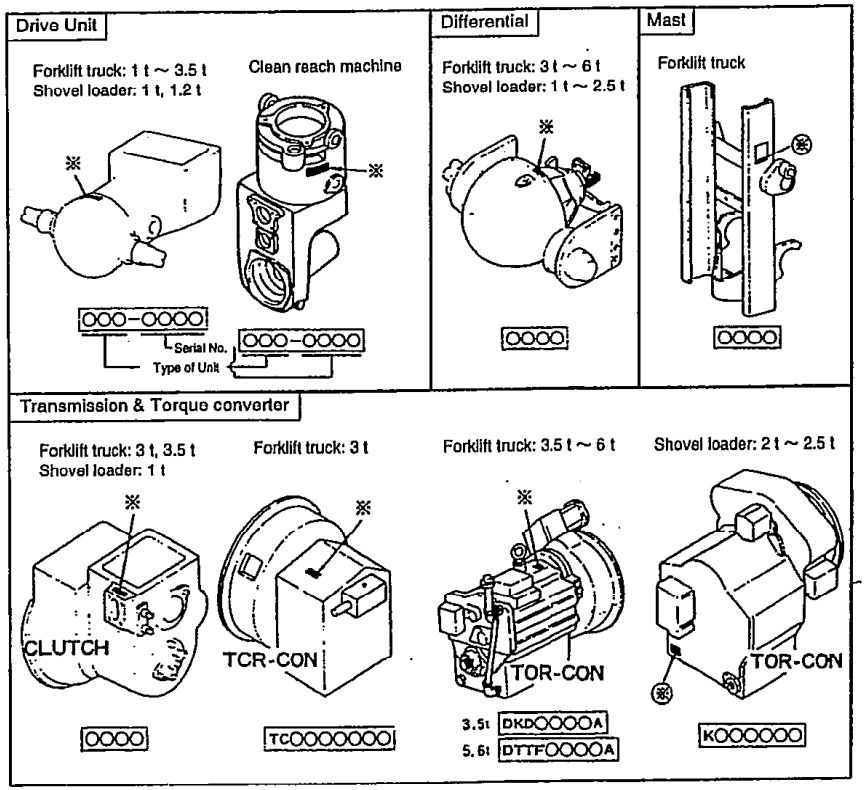

DER TEILLISTE

Diese Teilliste enthält die Einzel-und Bestandsteile des TCM Gabelstaplers FG20N5~FHD30Z5.

1. **Finden der Teilnummer.**

A **Um die Teilnummer zu ermitteln** ..... Bei bekannter Form, Namen und Einbaustelle des Teils.

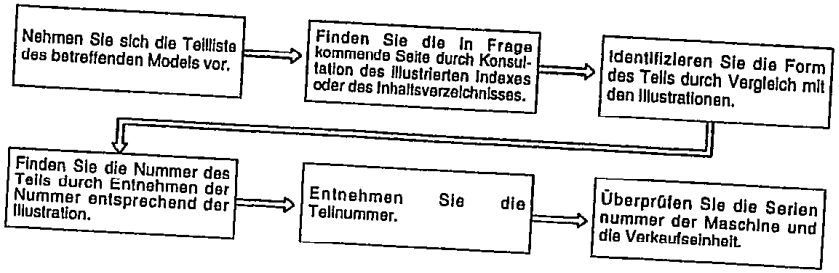

B **Ermitteln der Teilbezeichnung, Form und Einbaustelle eines Teils.** ..... Bei bekannter Teilnummer.

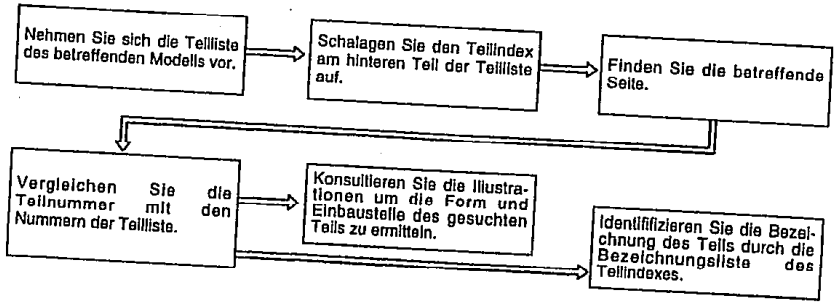

ANMERKUNG

(1) Bitte achten Sie darauf, daß bei der Bestellung von Teilen die Maschinennummer, die Serien und Einheitsnummer der Maschine, sowie die Teilnummer und die Anzahl der benötigten Teile angegeben werden.

(2) Benutzen Sie nur "TCM Originalteile". Wir können für Verluste oder Störungen die auf Fremdteile (nicht TCM-originalteile) zurückzuführen sind, keine Garantie übernehmen.

[Bemerkung] Änderungen der Teile können ohne Nachrichtigung erfolgen. Setzen Sie sich für weitere Informationen mit Ihrer zuständigen TCM-Kundendienststelle oder Fabrik in Verbindung.

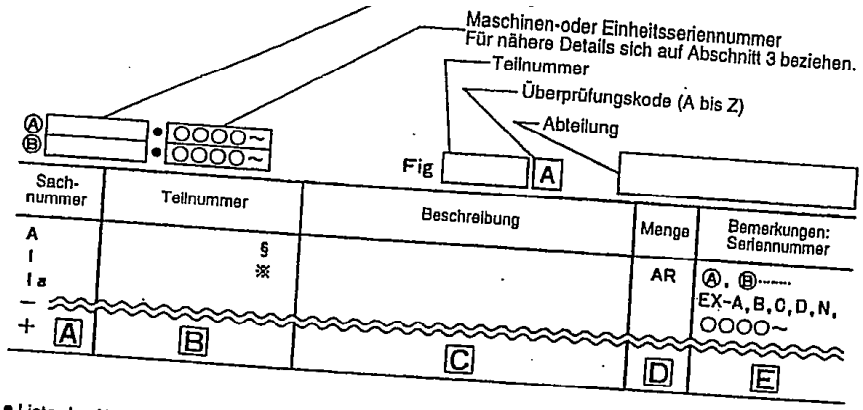

• Liste der Abkürzungen und Symbole die in der Teilliste Verwendung finden

A

A	Aufbau, andere Großbuchstaben finden auch Verwendung.
1	Sachnummer (in Übereinstimmung mit der Sachnummer der Illustration.)
1a	Geändertes Teil des Postens 1, Kleinbuchstaben werden verwendet.
—	Dieselbe Teilbezeichnung wie der obenstehende Posten, aber das betreffende Modell ist verschieden.
※	Satz-oder Kitteil
+	Nicht illustriert
★	**Veränderte Teile aufgrundvon Maschinenmodifikationen. Unter den mit ★ markierten Teilen sind jene mit den alten Teilen austauschbar, die keine Maschinenseriennummern aufweisen.**
☆	**Hinzugefügte Teile aufgrund von Maschinenmodifikation.**
×	**Weggelassene Teile aufgrund von Maschinenmodifikationen.**
•	**Korrektur.**

B

§	Wird nicht einzeln verkauft.
※	Wird als Satz oder Kit verkauft.

D

AR	Notwendige Menge

C

ASS'Y.	Aufbau
CYL.	Zylinder
DIFF.	Differential (getriebe)
PS.	Servolenkungseinheit
SW.	Schalter
SYS.	System
T/M.	Transmission
Tor-Con.	Drehmomentwandler
F.	Frontseite (Vorderseite)
HP.	Hochdruck
Inc.	Eingeschlossen (einbegriffen)
LH.	Linke Seite (Auf der linken Seite)
LP.	Tiefdruck
LW.	Niedriger (tiefer)
R.	Rückseite
RH.	Rechte Seite (auf der rechten Seite)
UP.	Oberer (höherer)
L.	Länge (mm)
t.	Stärke, Dicke (mm)

E

BESTIMMUNGEN	
Ⓐ Ⓑ : :	Diese Symbole sind den Maschinenmodellbez - eichnungen hinzugefügt welche auf der oberen linken Abteilung der Teilliste erscheinen. In Spalte E werden diese Symbole zur Bezeichnung der betreffenden Maschinenmodelle verwendet.
JPN.	Nur Inlandsgebrauch (Japan)
EX-A.	Bestimmungen für die U.S.A. und Kanada.
EX-B.	Standardexportbestimmungen.
EX-C.	Bestimmungen für Australien.
EX-D.	Bestimmungen für Deutschland.
EX-N.	Bestimmungen für Nordeuropa.
EX-E.	EWG-Länder
EX-K.	Südafrika
EX-R.	CIS.
STD.	Standardbestimmungen.
(C).	Kupplungstyp.
(T).	Drehmomentwandlertyp.
H.	Masthöhe
OP.	Zusatzmaschinen, zusätzliche Gerätschaften.
CSA or B	Kühllagerungsbestimmungen

D1-5

laschinen- und Einheitsseriennummer

Seriennummer der betreffenden Maschine

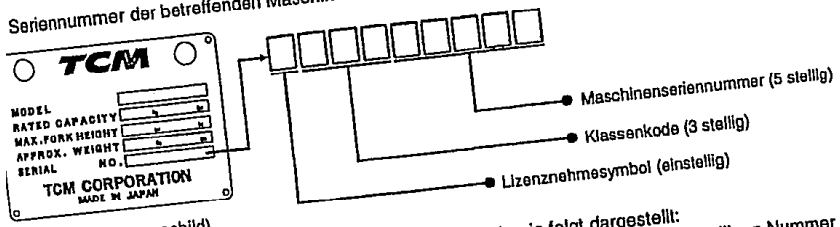

(Bezeichnungsschild)

◉ Ein Teil der Maschinenseriennummer ist im Teileverzeichnis wie folgt dargestellt:
Die unteren 5 Stellen der auf dem Kennzeichnungsschild eingravierten 8- bis 9 stelligen Nummer beziehen sich auf die Nummer im Teileverzeichnis.
[Beispiel] • Kennzeichnungsschild: 16A10198 →Teileverzeichnis: 10198~(Nr. 10198 und danach)
• Kennzeichnungsschild: A34B11280 →Teileverzeichnis: 11280~(Nr. 11280 und danach)

B. Einheitsseriennummer

◉ Die Einheitsseriennummern in der Teilliste werden wie in den folgenden Illustrationen beschrieben angegeben:

※ : Eingedrückt ⊛: Bezeichnungsschild

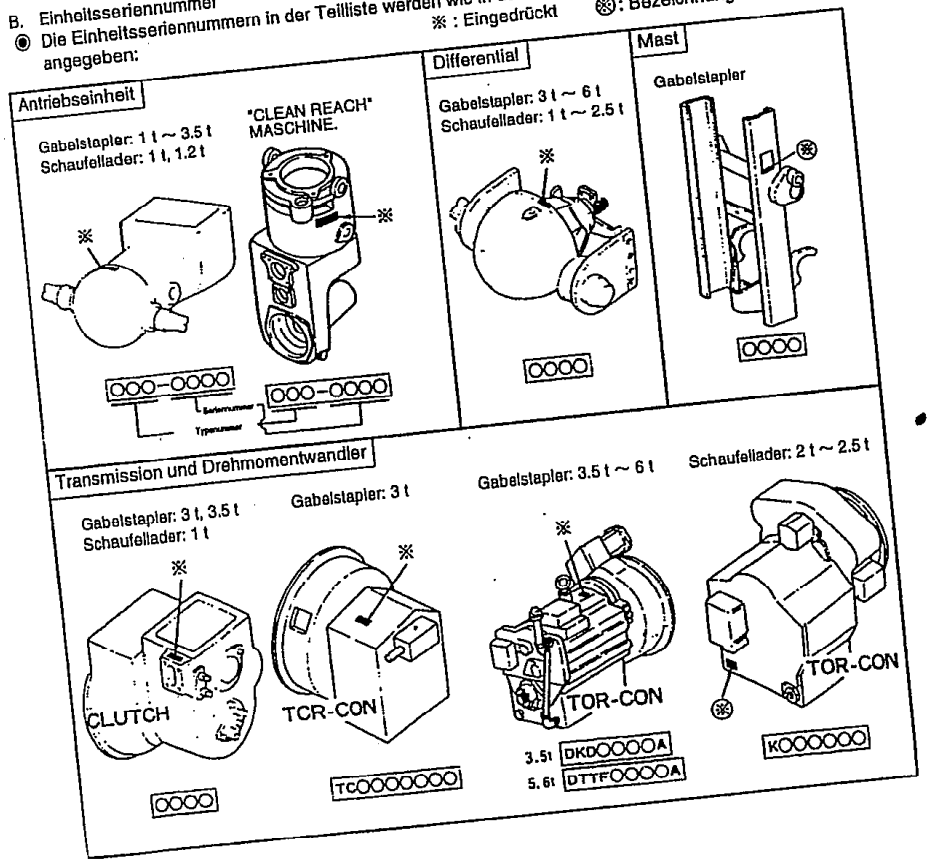

MODE D'UTILISATION DU MANUEL DE

Ce manuel de pièces de rechange contient les pièces des organes du Chariot élévateur TCM FG20N5~FHD30Z5

1. Localisation du N° de la pièce

A Pour trouver le N° de la pièce ..... Quand la forme, le nom et l'emplacement de la pièce sont connus.

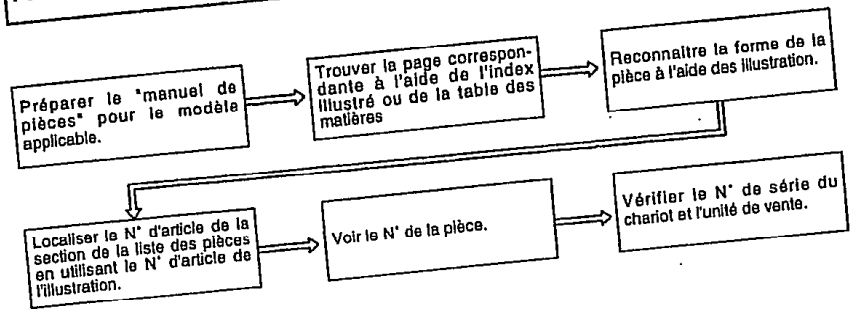

B Pour trouver le nom de la pièce, la forme et l'emplacement ..... Quand le N° de la pièce est connu.

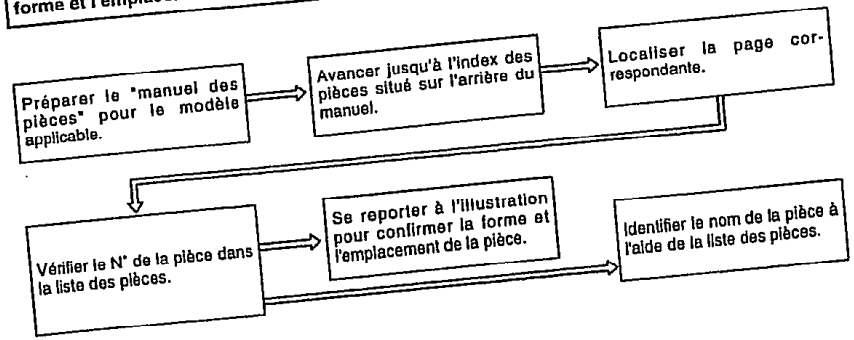

NOTE

(1) Lors de la commande de pièces, s'assurer de spécifier le modèle du Chariot, le numéro de série du Chariot ou le numéro de série de l'unite, le N° de la pièce et la quantité de pièces nécessaires.

(2) Toujours utiliser les "pièces d'origine TCM". Nous ne pouvons garantir toute perte ou toute panne dûe à l'utilisation d'autres pièces que les nôtres.

[Remarques] Les pièces sont sujettes à modification sans préavis. Pour de plus amples renseignements, veuillez consulter un atelier de réparation agréé par TCM.

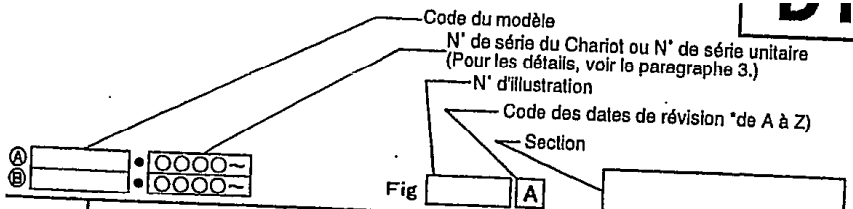

N° d'article	N° de pièce	Description	Quantité	Remarques: N° de série
A	§		AR	Ⓐ, Ⓑ.....
1	※			EX-A,B,C,D,N,
1a				OOOO~
—				
+	A	B	C	D E

• Liste des abréviations et des symboles utilisés dans les manuels de pièces.

A	A	Montage, d'autres lettres majuscules sont aussi utilisées.
	1	N° d'article (Correspondant au numéro d'article d'illustration)
	1a	Pièce modifiée de l'article 1, des lettres minuscules sont utilisées.
	—	Même nom de pièce que l'article précédent, mais le modèle applicable est différent.
	※	Jeu ou kit
	+	Non illustré
	★	**Pièces modifiées par suite de la modification de la machine. Pour les pièces indiquées par ★ celles qui n'ont pas un numéro de série de machine sont interchangeables avec leurs pièces usagées correspondantes.**
	☆	**Pièces ajoutées par suite de la modification de la machine.**
	×	**Pièces supprimées par suite de la modification de la machine.**
	•	**Correction.**

B	§	Pas vendu separément
	※	Vendu par jeu ou kit

D	AR	Quantité nécessaire

C	ASS'Y.	Montage
	CYL.	Cylindre
	DIFF.	Différentiel
	PS.	Ensemble de direction assistée
	SW.	Commutateur
	SYS.	Système
	T/M.	Transmission
	Tor-Con.	Convertisseur de couple
	F.	Avant
	HP.	Haute pression
	Inc.	Comprenant
	LH.	Côté gauche
	LP.	Basse pression
	LW.	Inférieur
	R.	Arrière
	RH.	Côté droit
	UP.	Supérieur
	L.	Longueur (mm)
	t.	Epaisseur (mm)

E	Ⓐ Ⓑ : :	Ces symboles sont placés en avant des noms du modèle du chariot, placés sur la partie supérieure gauche de la liste des pièces. La colonne E utilise ces symboles pour indiquer les modèles de chariots applicables.
Specifications	JPN.	Utilisation au Japon seulement
	EX-A.	Spécifications pour le Canada et les USA
	EX-B.	Spécifications normales pour l'exportation
	EX-C.	Spécifications pour l'Australie
	EX-D.	Spécifications pour l'Allemagne
	EX-N.	Spécifications pour l'Europe du Nord
	EX-E.	Pays de la C.E.
	EX-K.	Afrique du Sud
	EX-R.	CIS.
	STD.	Spécifications normales
	(C).	Type à embrayage
	(T).	Type à convertisseur de couple
	H.	Hauteur de mât
	OP.	Equipement en option
	CSA ou B	Spécification de stockage à froid

3. Numéro de série et numéro de série de l'unité

A. N° de série applicable du Chariot

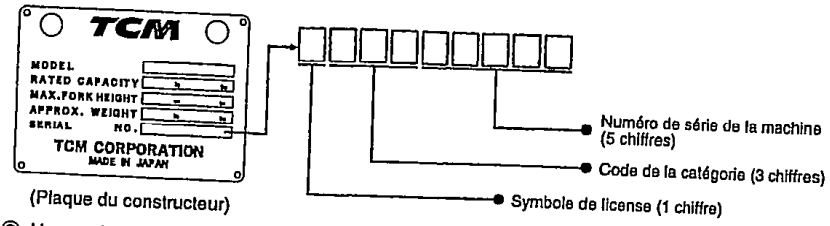

(Plaque du constructeur)

◉ Une partie du numéro de série de la machine est imprimé sur le Manuel des Pièces de la manière suivante:

Les quatre chiffres inférieurs d'un nombre de 8 ou 9 chiffres gravés sur la plaque du constructeur se réfèrent au numéro du Manuel des Pièces.

[Exemple] • Plaque du constructeur: 16A10198 → Manuel: 10198 ~ (N° 10198 et après)
• Plaque du constructeur: A34B11280 → Manuel: 11280 ~ (N° 11280 et après)

B. Numéro de série de l'unité

◉ Les numéros de série de l'unité du Manuel des Pièces, sont donnés de la meme facon que celle indiquée dans les illustrations suivantes ※ : Frappé ⊛ : Plaque nominative

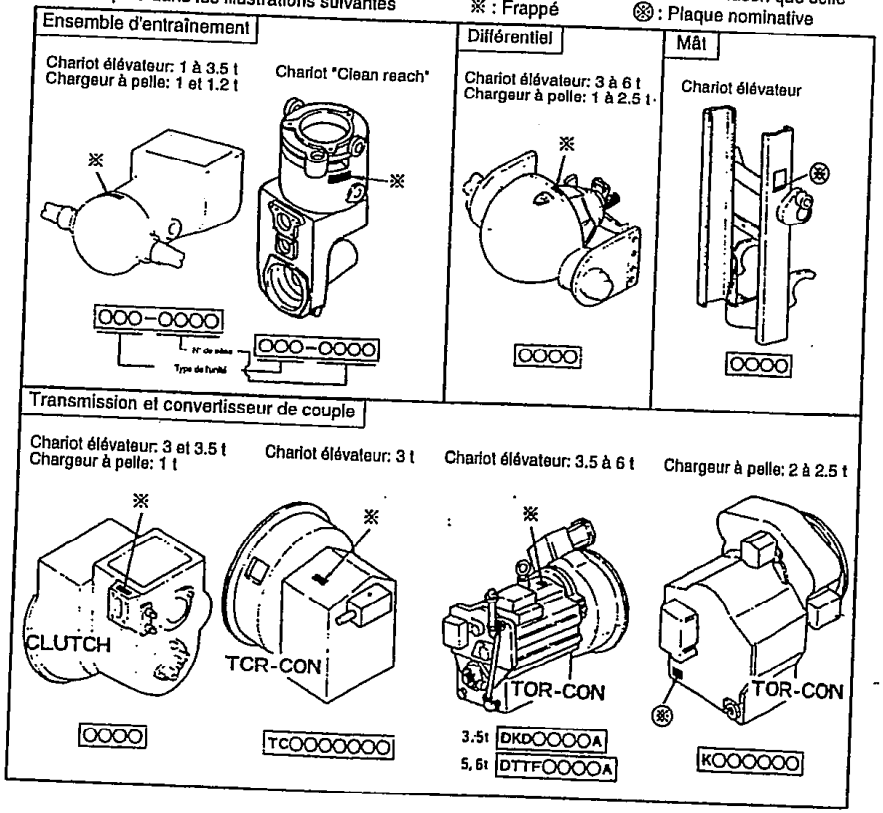

Español

D1-7

MANERA DE USAR EL MANUAL DE PIEZAS

El presente manual de piezas contine las piezas componentes de la carretilla de horquilla elevadora FG20N5 ~ FHD30Z5 de TCM.

1. Localización del número de pieza

A **Para saber el número de la pieza** ..... cuando se conoce la forma, nombre o el lugar donde está la pieza

Preparar el "Manual de Piezas" para el modelo utilizable. → Buscar la página correspondiente mirando el índice ilustrativo o la tabla de contenido. → Identificar la forma de la pieza por medio de las ilustraciones.

Localizar el número de partida en la sección de la lista de piezas por medio del número de partida de la ilustración. → Ver el número de pieza. → Confirmar el número de serie de la máquina y la unidad de venta.

B **Para dar con el nombre, forma y lugar donde se use una pieza** ..... cuando se sabe el número de pieza

Preparar el "Manual de Piezas" para el modelo utilizable. → Mirar en el índice de las piezas hacia el final del manual. → Localizar la página correspondiente.

Confirmar el número de la pieza por medio de la lista de piezas. → Ver en la ilustración para confirmar la forma y lugar donde se use la pieza. → Identificar el nombre de la pieza por medio de la lista de piezas.

NOTAS

(1) Al formular un pedido de piezas, no olvidar de especificar el modelo de la máquina, el número de serie de la misma o el de la serie de la unidad, el número de la pieza y la cantidad de piezas que se necesitan.

(2) Siempre usar "piezas TCM genuinas". No podemos asumir responsabilidad por pérdidas y desperfectos imputables a piezas que no sean las nuestras.

[Nota] No olvidar que las piezas quedan sujetas a cambios sin aviso previo. Para más detalles convendrá consultar con la fábrica de servicio designada por TCM de la localidad..

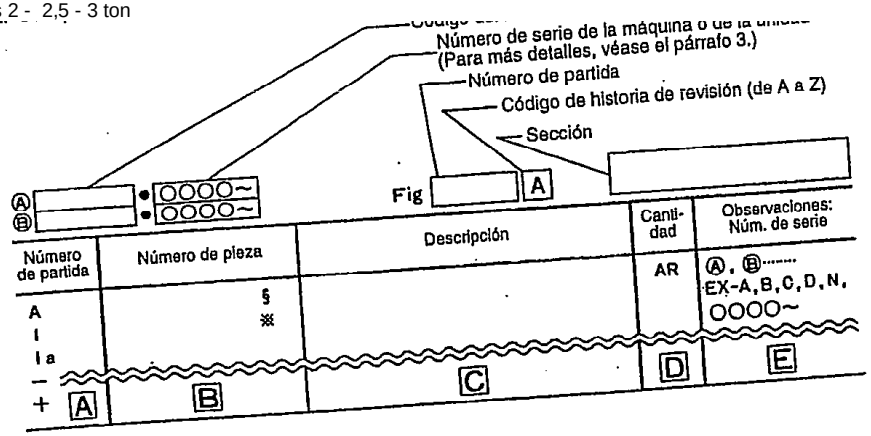

• Lista de abreviaciones y símbolos

A

A	Conjunto - se usan también otras mayúsculas.
1	Núm. de partida (correspondiente al núm. de partida en la ilustración)
1a	Pieza cambiada de la partida 1 - se usan letras minúsculas.
—	El mismo nombre de pieza que en la partida anterior pero el modelo en que se puede usar es diferente.
※	Juego o componentes de un conjunto
+	No ilustrado
★	**Partes alteradas debido a la modificatión de la máquina. Entre las partes marcadas con ★, las que no tienen número de serie de la máquina son intercambiables por las partes antiguas.**
☆	**Partes añadidas como resultado de la modificación de la máquina.**
×	**Partes suprmidas como resultado de la modificación de la máquina.**
•	**Corrección.**

B

§	No se vende por separado.
※	Se vende como juego o conjunto.

D

AR	Cantidad requerida

C

ASS'Y.	Conjunto
CYL.	Cilindro
DIFF.	Diferencial
PS.	Unidad de dirección hidráulica
SW.	Interruptor
SYS.	Sistema
T/M.	Transmisión
Tor-Con.	Convertidor de esfuerzo de torsión
F.	Delante
HP.	Alta presión
Inc.	Incluyendo
LH.	Lado Izquierdo
LP.	Baja presión
LW.	Inferior
R.	Atrás
RH.	Lado derecho
UP.	Superior
L.	Largo (mm)
t.	Espesor (mm)

E

Ⓐ Ⓑ ⋮	Estos símbolos van atacados a la parte de arriba de los nombres de los modelos de las máquinas colocados en la sección izquierda superior de la lista de piezas. La columna E usa estos símbolos para indicar los modelos de máquinas en que se pueden usar.
Especificación: JPN.	Solamente para uso domástico (Japón)
EX-A.	Especificaciones para EE. UU. y Canadá
EX-B.	Especificaciones ordinarias para exportación
EX-C.	Especificaciones para Australia
EX-D.	Especificaciones para Alemania
EX-N.	Especificaciones para Europa Norte
EX-E.	Países de la C.E.
EX-K.	República Sudafricana
EX-R.	CIS.
STD.	Especificación estándar
(C).	Tipo de embrague
(T).	Tipo de convertidor de esfuerzo de torsión
H.	Altura del mástil
OP.	Equipo optativo
CSA o B	Especificación para almacenamiento frío

LOCATION NO.

D1-8

3. Número de serie de la máquina y de la unidad

A. Número de serie de máquina aplicable

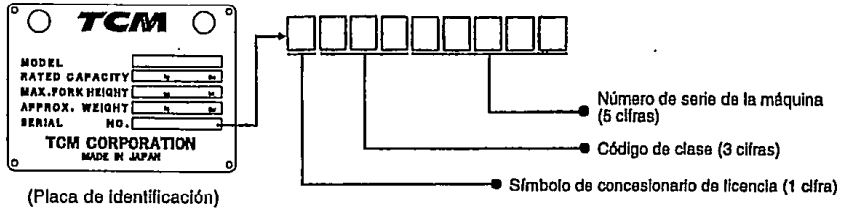

(Placa de identificación)

◉ Una parte del número de serie de la máquina está impresa en el Manual de Piezas como sigue:
Las últimas 5 cifras del número de 8 ó 9 cifras grabado en la placa de identificación se refieren al número en el Manual de Piezas.
[Ejemplo] • Placa de identificación: 16A10198 → Manual: 10198 ~ (Núm. 10198 y siguientes)
• Placa de identificación: A34B11280 → Manual: 11280 ~ (Núm. 11280 y siguientes)

B. Número de serie de la unidad

◉ Los números de serie de la unidad en el Manual de Piezas se exponen de la misma manera que se indica en las ilustraciones siguientes. ※ : Grabado en hueco ⊗ : Placa de identificación

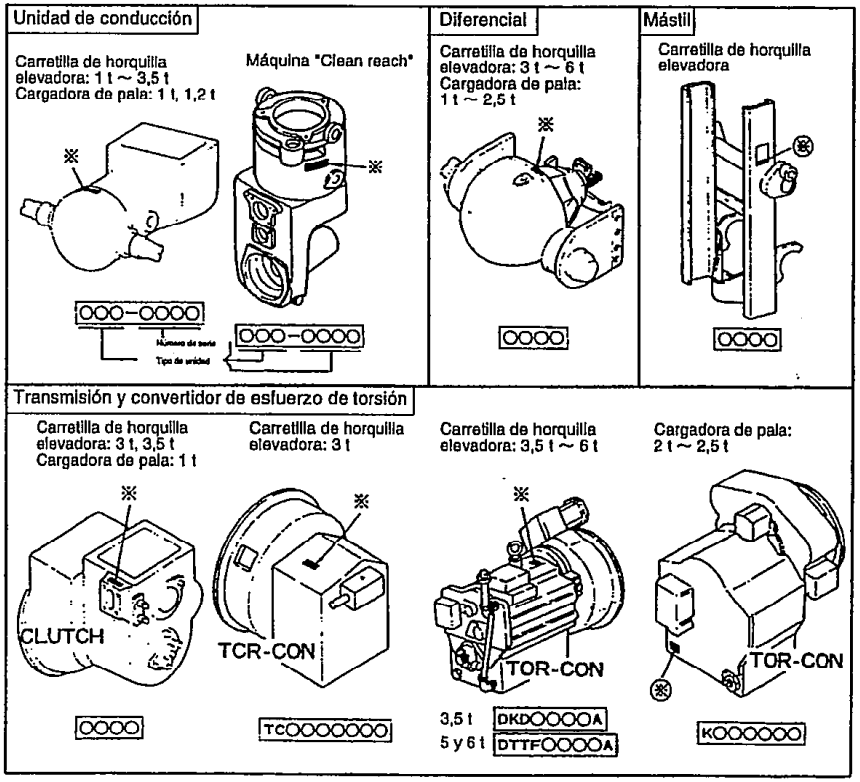

Russian

КАК ПОЛЬЗОВАТЬСЯ ИНСТРУКЦИЕЙ ПО ЭКСПЛУАТАЦИИ ДЕТАЛЕЙ

В инструкции предусмотрены составные детали вилочных автопогрузчиков TCM моделей FG20N5~FHD30Z5

1. Нахождение No. детали.

A Как знать No. детали. ····· Если форма, наименование и расположение детали известны.

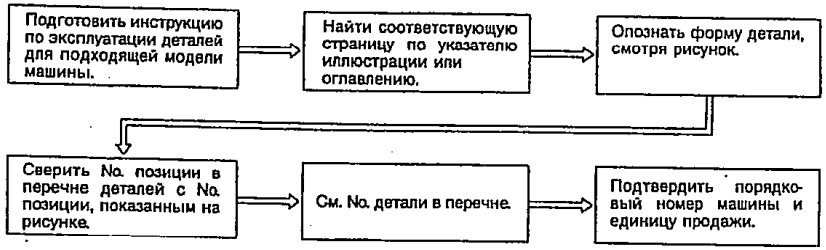

B **Как знать наименование, форму и расположение детали.** ····· Если No. детали известен.

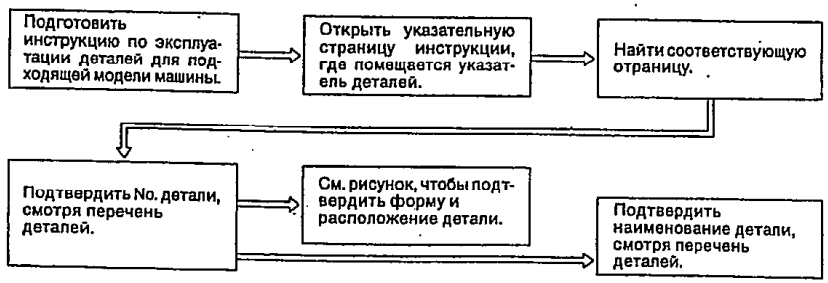

ВНИМАНИЕ

(1) В вашем заказе на делали надо указать модель машины, порядковый номер машины или порядковый номер блока, номер детали и требуемое количество деталей.
(2) Следует применить всегда подлинные детали TCM. Если применяются неподлинные детали TCM, то мы не можем гарантировать при появлении потери или неисправностей.

Примечание
Детали могут изменяться без извещения. Если требуется более подробная информация, просим обращаться к заводу технического обслуживания, назначенному фирмой TCM.

LOCATION NO.

D1-9

2. Руководство к использованию

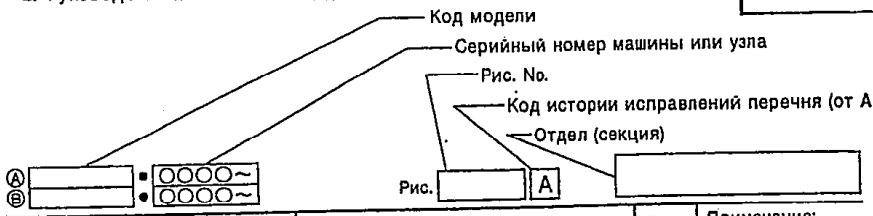

No. позиции	Номер детали	Описание	Треб. кол-во	Примечание: серийный номер
A	§		AR	Ⓐ, Ⓑ.....
I	※			EX-A,B,C,D,N,
Ia				OOOO~
—				
+ A	B	C	D	E

• Сокращения и обозначения

A	A	Комплект, обозначается также другими прописными буквами.
	I	No. позиции (соответствует номеру позиции на рисунке)
	Ia	Модифицированная деталь позиции 1. обозначается строчными буквами.
	—	Такое же наименование узла, как указано выше, но соответствующая ей модель – другая.
	※	Комплект или набор.
	+	Не показано на рисунке.
	★	Узлы, измененные в результате модификации погрузчика детали, помеченные ★ и не имеющие серийный номер погрузчика, взаимозаменяемы со старыми.
	☆	Детали, дополненные в результате модификации.
	×	Детали, исключенные в результате модификации.
	●	Коррекция.

B	§	Не продается отдельно.
	※	Продается в комплекте или в наборе.

D	AR	Требуемое количество

C	ASS'Y	Комплект
	CYL.	Цилиндр
	DIFF.	Дифференциал
	PS	Блок рулевого управления с усилителем
	SW	Переключатель
	SYS.	Система
	T/M	Трансмиссия
	Tor-Con.	Гидравлический редуктор
	F.	Передняя часть
	HP.	Высокое давление
	Inc.	Включая
	LH.	Левая сторона
	LP.	Низкое давление
	LW.	Ниже
	R	Задняя часть
	RH.	Правая сторона
	UP.	Выше
	L.	Длина (мм)
	t.	Толщина (мм)

E	Ⓐ Ⓑ ⋮	Эти обозначения ставятся перед наименованием модели машины в верхней левой части перечня деталей. В колонке E используются эти обозначения для указания соответствующих моделей машин.
Спецификация	JPN.	Для местного использования только
	EX-A.	Спецификация для США и Канады
	EX-B.	Стандартная спецификация для экспорта
	EX-C.	Спецификация для Австралии
	EX-D.	Спецификация для Германии
	EX-N.	Спецификация для Суверной Европы
	EX-E.	Страны Европейского Сообщества
	EX-K.	Южно-Африканская Республика
	EX-R.	CIS.
	STD.	Стандартные спецификации
	(C).	Муфтовый тип
	(T).	Гидроредукторный тип
	H.	Высота платформы для лебедки
	OP.	Опционное оборудование
	CSA или B	Спецификация для хранения на холоде

3. Серийный номер машины

A. Соответствующий серийный номер машины

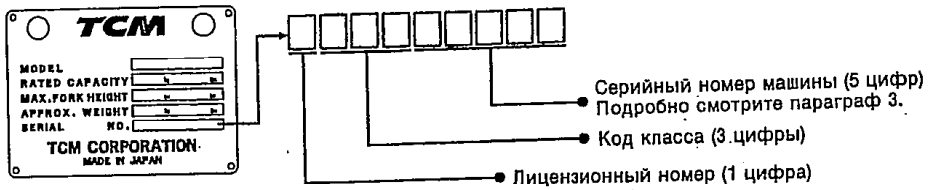

(Пластинка марки изготовителя)

◉ Часть серийного номера машины напечатана в Инструкции частей и узлов следующим образом:

Последние 5 цифр из 8 или 9 цифр, выбитых на идентификационной пластинке изготовителя, указывают на номер в Инструкции частей и узлов.

[Пример] • Пластинка: 16A10198 → Инструкция: 10198~ (номер 10198 и далее)
• Пластинка: A34B11280 → Инструкция: 11280~ (номер 11280 и далее)

B. Серийный номер узла

◉ Серийные номера узлов отмечены так, как указано на следующих рисунках.

※ : Выбито ⊛: Пластинка марки изготовителя

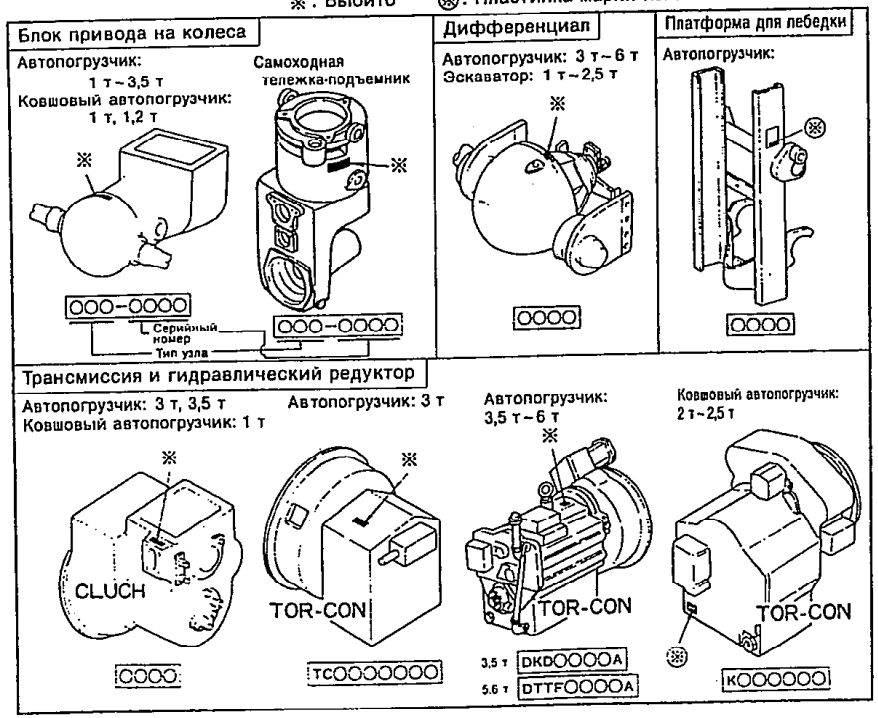

目　次
CONTENTS

LOCATION NO.

B1-4

a	b	c	d	e	f	g	h	i	j
FG20N5 FG23N5 FG25N5	FG20N16 FG25N16	FD20Z5 FD23Z5 FD25Z5	FD20Z16 FD25Z16	FG28N5 FG30N5	FD28Z5 FD30Z5	FHG20N5 FHG25N5	FHG30N5	FHD20Z5 FHD25Z5	FHD30Z5

○ : STD　△ : Optional Parts

図番号 Fig. No.	部門名称 Section	a	b	c	d	e	f	g	h	i	j	ロケーション Loc. No.
Fig. 1	エンジン　エンジン コントロール Engine & Engine Control	○	○			○		○	○			E1-9～E1-10
Fig. 2	エンジン　エンジン コントロール Engine & Engine Control			○			○					E1-11～E1-13
Fig. 2-1	エンジン　エンジン コントロール Engine & Engine Control			△			△					E1-14～E1-15
	<EXR>											
Fig. 3	エンジン　エンジン コントロール Engine & Engine Control				○							E1-16
Fig. 4	エンジン　エンジン コントロール Engine & Engine Control									○	○	F1-1～F1-3
Fig. 5	エアー クリーナ Air Cleaner	○	○	○	○	○	○	○	○	○	○	F1-4
Fig. 5-1	プレ クリーナ Pre Cleaner [CAK]	△	△	△	△	△	△	△	△	△	△	F1-5
Fig. 6	クーリング ユニット Cooling Unit	○	○			○		○	○			F1-6～F1-8
Fig. 7	クーリング ユニット Cooling Unit			○			○					F1-9～F1-11
Fig. 8	クーリング ユニット Cooling Unit				○							F1-12
Fig. 9	クーリング ユニット Cooling Unit									○	○	F1-13～F1-14
Fig. 10	フューエル システム Fuel System	○	○			○		○	○			F1-15～F1-16
Fig. 11	フューエル システム Fuel System			○			○			○	○	G1-1～G1-2
Fig. 11-1	フューエル システム Fuel System <EXR>			△			△			○	○	G1-3～G1-4
Fig. 12	フューエル システム Fuel System				○							G1-5～G1-6
Fig. 13	フューエル システム Fuel System <EXA, EXA(GS)>	△				△		△	△			G1-7～G1-8
Fig. 14	フューエル システム Fuel System <EXA, EXA(DS)>			△			△			△	△	G1-9～G1-10

図番号 Fig. No.	部門名称 Section	a	b	c	d	e	f	g	h	i	j	ロケーション Loc. No.
Fig. 14-1	セディメンタ Sedimentor			○	○		○			○	○	G1-11
Fig. 15	エキゾースト システム Exhaust System	○	○		○	○		○	○			G1-12～G1-13
Fig. 16	エキゾースト システム Exhaust System			○			○			○	○	G1-14～G1-15
Fig. 16-1	エキゾースト システム Exhaust System [TUE]	△	△	△	△	△	△	△	△	△	△	H1-1
Fig. 17	エレクトリカル パーツ Electrical Parts (1/2)	○	○			○		○	○			H1-3～H1-6
Fig. 18	エレクトリカル パーツ Electrical Parts (2/2)	○	○			○		○	○			H1-7～H1-8
Fig. 19	エレクトリカル パーツ Electrical Parts (1/2)			○	○		○			○	○	H1-9～I1-1
Fig. 20	エレクトリカル パーツ Electrical Parts (2/2)			○	○		○			○	○	I1-2～I1-4
Fig. 21	エレクトリカル パーツ Electrical Parts (1/2)	△			△			△	△			I1-5～I1-7
	<EXA(GS)>											
Fig. 22	エレクトリカル パーツ Electrical Parts (2/2)	△			△			△	△			I1-8～I1-9
	<EXA(GS)>											
Fig. 23	エレクトリカル パーツ Electrical Parts (1/2)			△			△					I1-10～I1-13
	<EXA(DS)>											
Fig. 24	エレクトリカル パーツ Electrical Parts (2/2)			△			△					I1-14～I1-15
	<EXA(DS)>											
Fig. 24-1	エレクトリカル パーツ Electrical Parts (1/2) <EXK>	△		△				△	△	△	△	I1-16～J1-1
Fig. 24-2	エレクトリカル パーツ Electrical Parts (2/2) <EXK>	△		△				△	△	△	△	J1-2～J1-3

改訂記号 : Order of Revision→ ⑥

目　次
CONTENTS

LOCATION NO.

B1-5

a	b	c	d	e	f	g	h	i	j
FG20N5 FG23N5 FG25N5	FG20N16 FG25N16	FD20Z5 FD23Z5 FD25Z5	FD20Z16 FD25Z16	FG28N5 FG30N5	FD28Z5 FD30Z5	FHG20N5 FHG25N5	FHG30N5	FHD20Z5 FHD25Z5	FHD30Z5

○：STD　△：Optional Parts

図番号 Fig.No.	部門名称 Section	a	b	c	d	e	f	g	h	i	j	ロケーション Loc.No.
Fig.25	バック ブザー Back Buzzer [BBA(SW)]	△	△	△	△	△	△	△	△	△	△	J1-4
Fig.26	リボルビング ライト Revolving Light [RLY][RLR]	△	△	△	△	△	△	△	△	△	△	J1-5
Fig.27	リヤー ワーキング ライト Rear Working Light [RWL]	△	△	△	△	△	△	△	△	△	△	J1-6
Fig.28	ライト ユニット Light Unit	○	○	○	○	○	○	○	○	○	○	J1-7～J1-9
Fig.28-1	コンビネーション メータ Combination Meter	○	○	○	○	○	○	○	○	○	○	J1-10～J1-14
Fig.28-2	バッテリ スイッチ Battery Switch	△		△		△	△	△	△	△	△	J1-15
☆Fig.28-3	ライセンス ライト License Light [RRL]	△	△	△	△	△	△	△	△	△	△	J1-16
☆Fig.28-4	ライセンス ライト License Light [TUE][TUE/EPM]	△	△	△	△	△	△	△	△	△	△	K1-1
☆Fig.28-5	ライセンス ライト License Light [SCB/RRL]	△	△	△	△	△	△	△	△	△	△	K1-2
☆Fig.28-6	ライセンス ライト License Light [RW]	△	△	△	△	△	△	△	△	△	△	K1-3
Fig.29	ドライブ ユニット マウント (C-タイプ) Drive Unit Mount (C-type)	○	○	○	○	○	○					K1-5～K1-7
Fig.30	ドライブ ユニット マウント (OC-タイプ) Drive Unit Mount (OC-type)	△		△		△	△					K1-8～K1-10
Fig.31	ドライブ ユニット マウント (OC-タイプ) Drive Unit Mount (OC-type)							△	△	△	△	K1-11～K1-12
Fig.31A	ドライブ ユニット マウント (OC-タイプ) Drive Unit Mount (OC-type)							△	△	△	△	K1-13
Fig.32	ドライブ ユニット Drive Unit (1/2) (C-タイプ)(OC-タイプ) (C-type)(OC-type)	○	○	○	○	○	○					K1-14～K1-16
Fig.33	ドライブ ユニット Drive Unit (2/2) (C-タイプ)(OC-タイプ) (C-type)(OC-type)	○	○	○	○	○	○					L1-1～L1-3
Fig.34	ドライブ ユニット マウント (C-タイプ) Drive Unit Mount (C-type)							○	○	○	○	L1-4～L1-5
Fig.34-1	ドライブ ユニット マウント Drive Unit Mount (C-タイプ)(OC-タイプ) (C-type)(OC-type)	○	○	○	○	○	○	○	○	○	○	L1-6～L1-8
Fig.35	ドライブ ユニット Drive Unit (1/3) (C-タイプ)(OC-タイプ) (C-type)(OC-type)							○	○	○	○	L1-9～L1-11
Fig.35-1	ドライブ ユニット Drive Unit (1/3) (C-タイプ) (C-type)	○	○	○	○	○	○	○	○	○	○	L1-12
Fig.35-2	ドライブ ユニット Drive Unit (1/3) (OC-タイプ) (OC-type)	△		△		△	△	△	△	△	△	L1-13～L1-14
Fig.36	ドライブ ユニット Drive Unit (2/3) (C-タイプ)(OC-タイプ) (C-type)(OC-type)							○	○	○	○	M1-1～M1-2
Fig.36-1	ドライブ ユニット Drive Unit (2/3) (C-タイプ)(OC-タイプ) (C-type)(OC-type)		○		○			○	○	○	○	M1-3～M1-4
Fig.37	ドライブ ユニット Drive Unit (3/3) (C-タイプ)(OC-タイプ) (C-type)(OC-type)							○	○	○	○	M1-5
Fig.37-1	ドライブ ユニット Drive Unit (3/3) (C-タイプ)(OC-タイプ) (C-type)(OC-type)	○	○	○	○	○	○	○	○	○	○	M1-6～M1-8
Fig.38	ドライブ ユニット マウント (T-タイプ) Drive Unit Mount (T-type)	○	○	○	○			○	○	○	○	M1-9～M1-12
Fig.38-1	ドライブ ユニット マウント (T-タイプ) Drive Unit Mount (T-type)	○	○	○	○	○	○	○	○	○	○	M1-13
Fig.39	ドライブ ユニット Drive Unit (1/4) (T-タイプ) (T-type)	○	○	○	○			○	○	○	○	D2-2～D2-5

改訂記号：Order of Revision→ ⑥

目　次
CONTENTS

LOCATION NO.

B1-6

a	b	c	d	e	f	g	h	i	j
FG20N5 FG23N5 FG25N5	FG20N16 FG25N16	FD20Z5 FD23Z5 FD25Z5	FD20Z16 FD25Z16	FG28N5 FG30N5	FD28Z5 FD30Z5	FHG20N5 FHG25N5	FHG30N5	FHD20Z5 FHD25Z5	FHD30Z5

○：STD　△：Optional Parts

図番号 Fig.No.	部門名称 Section	a	b	c	d	e	f	g	h	i	j	ロケーション Loc.No.
Fig.39-1	ドライブ ユニット タイプ Drive Unit (1/4)(T-type)	○	○	○	○	○	○	○	○	○	○	D2-6～D2-7
Fig.40	ドライブ ユニット タイプ Drive Unit (2/4)(T-type)	○	○	○	○			○	○	○	○	D2-8
Fig.40-1	ドライブ ユニット タイプ Drive Unit (2/4)(T-type)	○	○	○	○	○	○	○	○	○	○	D2-9
Fig.41	ドライブ ユニット タイプ Drive Unit (3/4)(T-type)	○	○	○	○			○	○	○	○	D2-10～D2-11
Fig.41-1	ドライブ ユニット タイプ Drive Unit (3/4)(T-type)	○	○	○	○	○	○	○	○	○	○	D2-12～D2-13
Fig.42	ドライブ ユニット タイプ Drive Unit (4/4)(T-type)	○	○	○	○			○	○	○	○	D2-14～D2-15
Fig.42-1	ドライブ ユニット タイプ Drive Unit (4/4)(T-type)	○	○	○	○	○	○	○	○	○	○	E2-1
Fig.42-2	ドライブ ユニット タイプ Drive Unit (4/4)(T-type)	○	○	○	○	○	○	○	○	○	○	E2-2
Fig.43	コントロール バルブ タイプ Control Valve (T-type)	○	○	○	○			○	○	○	○	E2-3
Fig.43-1	ドライブ ユニット タイプ Drive Unit (T-type)	○	○	○	○	○	○	○	○	○	○	E2-4～E2-5
Fig.44	インチング バルブ タイプ Inching Valve (T-type)	○	○	○	○			○	○	○	○	E2-6
Fig.45	ドライブ ユニット マウント タイプ Drive Unit Mount (T-type)	EX		EX		○	○					E2-7
Fig.46	ドライブ ユニット タイプ Drive Unit (1/2)(T-type)	EX		EX		○	○					E2-8～E2-10
Fig.47	ドライブ ユニット タイプ Drive Unit (2/2)(T-type)	EX		EX		○	○					E2-11～E2-12
Fig.47-1	ドライブ ユニット Drive Unit (1/2) <EXK>	△		△				△	△	△	△	E2-13～E2-14
Fig.47-2	ドライブ ユニット Drive Unit (2/2) <EXK>	△		△				△	△	△	△	E2-15～E2-16
Fig.48	チャージング ポンプ タイプ Charging Pump (T-type)	○	○	○	○	○	○	○	○	○	○	F2-1
Fig.48-1	チャージング ポンプ Charging Pump <EXK>	△		△				△	△	△	△	F2-2

図番号 Fig.No.	部門名称 Section	a	b	c	d	e	f	g	h	i	j	ロケーション Loc.No.
Fig.49	ハイドロリック クラッチ タイプ Hydraulic Clutch (T-type)	EX		EX		○	○					F2-3
Fig.49-1	ハイドロリック クラッチ タイプ Hydraulic Clutch (T-type)	○	○	○	○	○	○	○	○	○	○	F2-4～F2-5
Fig.49-2	ハイドロリック クラッチ Hydraulic Clutch <EXK>	△		△				△	△	△	△	F2-6
Fig.50	コントロール バルブ タイプ Control Valve (T-type)	EX		EX		○	○					F2-7
Fig.50-1	コントロール バルブ Control Valve <EXK>	△		△				△	△	△	△	F2-8～F2-9
Fig.51	インチング バルブ タイプ Inching Valve (T-type)	EX		EX		○	○					F2-10
Fig.52	リダクション ディファレンシャル Reduction & Differential	○	○	○	○	○	○					F2-11～F2-12
Fig.53	リダクション ディファレンシャル Reduction & Differential	○	○	○	○			○	○	○	○	F2-13～F2-14
Fig.53-1	リダクション ディファレンシャル Reduction & Differential	○	○	○	○	○	○	○	○	○	○	F2-15～F2-16
Fig.53-2	リダクション ディファレンシャル Reduction & Differential <EXK>	△		△				△	△	△	△	G2-1
Fig.54	ドライブ アクスル Drive Axle	○	○	○	○			○		○		G2-2～G2-3
Fig.55	ドライブ アクスル Drive Axle					○	○		○		○	G2-4～G2-5
Fig.56	ホイール ブレーキ Wheel Brake	○	○	○	○			○		○		G2-7～G2-10
Fig.57	ホイール ブレーキ Wheel Brake					○	○		○		○	G2-11～G2-14
Fig.58	トランスミッション コントロール タイプ Transmission Control (T-type)	○	○	○	○			○	○	○	○	H2-2～H2-3
★Fig.58A	トランスミッション コントロール タイプ Transmission Control (T-type)	○	○	○	○			○	○	○	○	H2-4
Fig.59	トランスミッション コントロール タイプ Transmission Control (T-type) [LCR]	△	△	△	△			△	△	△	△	H2-5～H2-6

改訂記号：Order of Revision→⑥

目　次
CONTENTS

LOCATION NO.

B1-7

a	b	c	d	e	f	g	h	i	j
FG20N5 FG23N5 FG25N5	FG20N16 FG25N16	FD20Z5 FD23Z5 FD25Z5	FD20Z16 FD25Z16	FG28N5 FG30N5	FD28Z5 FD30Z5	FHG20N5 FHG25N5	FHG30N5	FHD20Z5 FHD25Z5	FHD30Z5

○：STD　△：Optional Parts

図番号 Fig.No.	部門名称 Section	a	b	c	d	e	f	g	h	i	j	ロケーション Loc.No.
Fig.59A	トランスミッション コントロール タイプ Transmission Control (T-type)	△	△	△	△			△	△	△	△	H2-7～H2-8
	[LCR]											
Fig.60	トランスミッション コントロール タイプ Transmission Control (T-type)	EX		EX		○	○					H2-9～H2-10
Fig.61	トランスミッション コントロール タイプ Transmission Control (T-type)					△	△					H2-11～H2-12
	[LCR]											
Fig.61-1	トランスミッション コントロール Transmission Control <EXK>	△		△				△	△	△	△	H2-13
Fig.62	ステアリング ホイール ユニット Steering Wheel Unit	○	○	○	○	○	○	○	○	○	○	H2-15～I2-3
Fig.62-1	ギヤー ボックス Gear Box	○	○	○	○	○	○	○	○	○	○	I2-4～I2-6
Fig.62-2	ギヤー ボックス タイプ Gear Box (OC-type)	oc	oc	oc	oc	oc	oc	oc	oc	oc	oc	I2-7～I2-8
Fig.63	ステアリング ホイール ユニット Steering Wheel Unit [OBT]	△		△		△	△	△	△	△	△	I2-9～I2-11
Fig.64	オービットロール Orbitrol [OBT]	△		△		△	△	△	△	△	△	I2-12～I2-13
Fig.64A	オービットロール Orbitrol [OBT]	△		△		△	△	△	△	△	△	I2-14～I2-15
Fig.65	ステアリング シャフト Steering Shaft	○	○	○	○	○	○	○	○	○	○	I2-16
Fig.66	ステアリング ホイール Steering Wheel	○	○	○	○	○	○	○	○	○	○	J2-1～J2-2
Fig.67	パワー シリンダ Power Cylinder	○	○	○	○	○	○	○	○	○	○	J2-3～J2-4
Fig.68	ステアリング アクスル Steering Axle	○	○	○	○	○	○	○	○	○	○	J2-5～J2-8
Fig.69	ステアリング アクスル Steering Axle [OBT]	△		△		△	△	△	△	△	△	J2-9～J2-12
Fig.69-1	ステアリング アクスル Steering Axle <EXA>	○		○		○	○	○	○	○	○	J2-13～J2-15

図番号 Fig.No.	部門名称 Section	a	b	c	d	e	f	g	h	i	j	ロケーション Loc.No.
★Fig.69-2	ステアリング アクスル Steering Axle [OBT/EXC・D・E・H・N]	△		△		△	△	△	△	△	△	K2-1～K2-3
★Fig.69-3	ステアリング アクスル Steering Axle [OBT/FC]	△		△		△	△	△	△	△	△	K2-4～K2-6
Fig.70	パワー シリンダ Power Cylinder [OBT]	△		△		△	△	△	△	△	△	K2-7～K2-8
Fig.70-1	パワー シリンダ Power Cylinder <EXA>	○		○		○	○	○	○	○	○	K2-9～K2-10
★Fig.70-2	パワー シリンダ Power Cylinder <EXA> [OBT/EXC・D・E・H・N][OBT/FC]	△		△		△	△	△	△	△	△	K2-11～K2-12
Fig.71	フロント ホイール ラグ Front Wheel (J-Lug)	○	○	○	○			○		○		K2-14
Fig.71-1	フロント ホイール ラグ Front Wheel (J-Lug)					○	○		○		○	K2-15
Fig.71-2	フロント ホイール ラグ ラグ スティール Front Wheel (J-Lug, J-Lug Steel, ラグ スノー U-Lug, Snow)	○	○	○	○			○		○		K2-16
Fig.71-3	フロント ホイール ラグ Front Wheel (J-Lug)					○	○		○		○	L2-1
Fig.71-4	フロント ホイール ユニーク Front Wheel (Unique)	○	○	○	○			○		○		L2-2～L2-3
Fig.71-5	フロント ホイール ユニーク Front Wheel (Unique)					○	○		○		○	L2-4～L2-5
Fig.71-6	フロント ホイール ラグ ラグ スティール Front Wheel (J-Lug, J-Lug Steel, ラグ スノー U-Lug, Snow) [DD]	○	○	○	○			○		○		L2-6～L2-7
Fig.71-7	フロント ホイール ラグ Front Wheel (J-Lug) [DD]					○	○		○		○	L2-8
Fig.71-8	フロント ホイール ユニーク Front Wheel (Unique) [DD]	○	○	○	○			○		○		L2-9～L2-10

改訂記号：Order of Revision→ ⑥

目　次
CONTENTS

LOCATION NO.

B1-8

a	b	c	d	e	f	g	h	i	j
FG20N5 FG23N5 FG25N5	FG20N16 FG25N16	FD20Z5 FD23Z5 FD25Z5	FD20Z16 FD25Z16	FG28N5 FG30N5	FD28Z5 FD30Z5	FHG20N5 FHG25N5	FHG30N5	FHD20Z5 FHD25Z5	FHD30Z5

○：STD　△：Optional Parts

図番号 Fig.No.	部門名称 Section	a	b	c	d	e	f	g	h	i	j	ロケーション Loc.No.
Fig.71-9	フロント ホイール ユニーク Front Wheel (Unique) [DD]					○	○		○		○	L2-11～L2-12
Fig.71-10	フロント ホイール ラグ ラグ スティール Front Wheel (J-Lug, J-Lug Steel, U-Lug, Snow) [SDD]	○	○	○	○			○		○		L2-13～L2-14
Fig.71-11	フロント ホイール ラグ Front Wheel (J-Lug) [SDD]					○	○		○		○	L2-15
Fig.71-12	フロント ホイール ユニーク Front Wheel (Unique) [SDD]	○	○	○	○			○		○		M2-1～M2-2
Fig.72	リヤ ホイール ラグ Rear Wheel (J-Lug)	○	○	○	○	○	○	○	○	○	○	M2-3～M2-4
Fig.72-1	リヤ ホイール ラグ ラグ スティール Rear Wheel (J-Lug, J-Lug Steel, U-Lug, Snow)	○	○	○	○	○	○	○	○	○	○	M2-5～M2-6
Fig.72-2	リヤ ホイール ユニーク Rear Wheel (Unique)	○	○	○	○	○	○	○	○	○	○	M2-7～M2-9
Fig.73	アクセル ペダル Accel Pedal	○	○	○	○	○	○	○	○	○	○	D3-2～D3-4
Fig.74	フット ペダル タイプ Foot Pedal (C-type)	○	○	○	○	○	○	○	○	○	○	D3-5～D3-8
★Fig.74A	フット ペダル タイプ Foot Pedal (C-type)	○	○	○	○	○	○	○	○	○	○	D3-9～D3-11
Fig.75	フット ペダル タイプ Foot Pedal (OC-type) [PC]	△		△		△	△	△	△	△	△	D3-12～D3-15
★Fig.75A	フット ペダル タイプ Foot Pedal (OC-type) [PC]	△		△		△	△	△	△	△	△	E3-1～E3-4
Fig.76	フット ペダル タイプ Foot Pedal [C-type/POB]							△	△	△	△	E3-5～E3-7
★Fig.76A	フット ペダル タイプ Foot Pedal [C-type/POB]							△	△	△	△	E3-8～E3-10
Fig.77	フット ペダル タイプ Foot Pedal (T-type)	○	○	○	○	○	○	○	○	○	○	E3-11～E3-16
★Fig.77A	フット ペダル タイプ Foot Pedal (T-type)	○	○	○	○	○	○	○	○	○	○	F3-1～F3-3

図番号 Fig.No.	部門名称 Section	a	b	c	d	e	f	g	h	i	j	ロケーション Loc.No.
Fig.78	フット ペダル タイプ Foot Pedal [T-type/POB]							△	△	△	△	F3-4～F3-6
Fig.78-1	フット ペダル Foot Pedal ＜EXK＞	△		△				△	△	△	△	F3-7～F3-9
Fig.79	マスタ シリンダ タイプ Master Cylinder (C-type)	○	○	○	○	○	○	○	○	○	○	F3-10
Fig.80	マスタ シリンダ Master Cylinder	○	○	○	○	○	○	○	○	○	○	F3-11
Fig.81	レリーズ シリンダ タイプ Release Cylinder (C-type)	○	○	○	○	○	○	○	○	○	○	F3-12
Fig.82	レリーズ シリンダ タイプ Release Cylinder (OC-type)	△		△		△	△	△	△	△	△	F3-13
Fig.83	クラッチ ブースタ タイプ Clutch Booster (OC-type)	△		△		△	△	△	△	△	△	G3-1～G3-3
Fig.84	ブレーキ ブースタ Brake Booster [POB]							△	△	△	△	G3-4～G3-6
Fig.85	ブレーキ レバー Brake Lever	○	○	○	○			○		○		G3-8
Fig.86	ブレーキ レバー Brake Lever					○	○		○		○	G3-9
Fig.87	ブレーキ レバー Brake Lever [OKM][OKM/TTM]	△	△	△	△	△	△	△	△	△	△	G3-10～G3-11
Fig.88	フレーム バランス ウエイト Frame & Balance Weight	○	○	○	○	○	○	○	○	○	○	G3-13～H3-5
Fig.89	フッド フロア ボード シート Hood, Floor Board & Seat	○	○	○	○	○	○	○	○	○	○	H3-6～H3-14
Fig.89A	フッド フロア ボード シート Hood, Floor Board & Seat	○	○	○	○	○	○	○	○	○	○	I3-1～I3-7
☆Fig.89-1	スイッチ ボックス Switch Box [AW][RWL][LPG] [BBSW][BBASW]	△	△	△	△	△	△	△	△	△	△	I3-8
★Fig.89-1A	スイッチ ボックス Switch Box [AW][RWL][LPG] [BBSW][BBASW]	△	△	△	△	△	△	△	△	△	△	I3-9

改訂記号：Order of Revision→ ⑥

目　次
CONTENTS

LOCATION NO.

B1-9

a	b	c	d	e	f	g	h	i	j
FG20N5 FG23N5 FG25N5	FG20N16 FG25N16	FD20Z5 FD23Z5 FD25Z5	FD20Z16 FD25Z16	FG28N5 FG30N5	FD28Z5 FD30Z5	FHG20N5 FHG25N5	FHG30N5	FHD20Z5 FHD25Z5	FHD30Z5

○：STD　△：Optional Parts

図番号 Fig.No.	部門名称 Section	a	b	c	d	e	f	g	h	i	j	ロケーション Loc.No.
☆Fig.89-2	スイッチ ボックス Switch Box [SW/AW・RWL・LPG・BBSW・BBASW	△	△	△	△	△	△	△	△	△	△	I3-10
Fig.90	シート Seat	○	○	○	○	○	○	○	○	○	○	I3-11～I3-12
Fig.91	シート Seat <EXA>	△		△		△	△	△	△	△	△	I3-13
Fig.91-1	シート Seat <EXC>	△		△		△	△	△	△	△	△	I3-14～I3-15
Fig.92	ポンプ マウント Pump Mount	○	○			○		○	○			J3-2
Fig.93	ポンプ マウント Pump Mount				○	○		○		○	○	J3-3
Fig.94	ポンプ ユニット Pump Unit					○				○	○	J3-4
Fig.95	ポンプ ユニット Pump Unit (OC-タイプ type)	△						△	△	△	△	J3-5～J3-6
★Fig.95A	ポンプ ユニット Pump Unit (OC-タイプ type)	△						△	△	△	△	J3-7～J3-8
Fig.95-1	ポンプ ユニット Pump Unit	○		○		○	○	○	○			J3-9
Fig.95-2	ポンプ ユニット Pump Unit		○									J3-10
Fig.95-3	ポンプ ユニット Pump Unit		○									J3-11
Fig.96	バルブ コントロール Valve Control 2連用 [2SV]	○	○	○	○	○	○	○	○	○	○	J3-13～J3-15
Fig.97	バルブ コントロール Valve Control 3連用 [3SV]	○	○	○	○	○	○	○	○	○	○	K3-1～K3-3
Fig.98	バルブ コントロール Valve Control 4連用 [4SV]	○	○	○	○	○	○	○	○	○	○	K3-4～K3-7
Fig.99	バルブ コントロール Valve Control 5連用 [5SV]	○	○	○	○	○	○	○	○	○	○	K3-8～K3-11
Fig.100	コントロール バルブ Control Valve 2連用 [2SV]	○	○	○	○	○	○	○	○	○	○	K3-12～K3-13
Fig.101	コントロール バルブ Control Valve 3連用 [3SV]	○	○	○	○	○	○	○	○	○	○	K3-14～K3-16
Fig.102	コントロール バルブ Control Valve 4連用 [4SV]	○	○	○	○	○	○	○	○	○	○	L3-1～L3-3
Fig.103	コントロール バルブ Control Valve 5連用 [5SV]	○	○	○	○	○	○	○	○	○	○	L3-4～L3-6
Fig.103-1	インレット セクション Inlet Section	○	○	○	○	○	○	○	○	○	○	L3-7
Fig.103-2	インレット セクション Inlet Section [VLS]	○	○	○	○	○	○	○	○	○	○	L3-8
Fig.103-3	スプール セクション Spool Section (A)	○	○	○	○	○	○	○	○	○	○	L3-9
Fig.103-4	スプール セクション Spool Section (B)	○	○	○	○	○	○	○	○	○	○	L3-10
Fig.103-5	スプール セクション Spool Section (C)	○	○	○	○	○	○	○	○	○	○	L3-11
Fig.104	オイル タンク Oil Tank	○	○	○	○	○	○	○	○	○	○	L3-13～L3-15
Fig.105	ハイドロリック ライン メイン Hydraulic Line (Main)	○				○		○	○	○	○	M3-1～M3-3
Fig.106	ハイドロリック ライン メイン Hydraulic Line (Main)		○									M3-4～M3-6
Fig.107	ハイドロリック ライン メイン Hydraulic Line (Main)			○			○					M3-7～M3-9
Fig.108	ハイドロリック ライン メイン Hydraulic Line (Main)				○							D4-2～D4-4
Fig.109	ハイドロリック ライン メイン Hydraulic Line (Main) (OC-タイプ type)	○				○		○	○	○	○	D4-5～D4-10
Fig.110	ハイドロリック ライン メイン Hydraulic Line (Main) (OC-タイプ type)			○			○					D4-11～D4-16

改訂記号：Order of Revision→⑥

目　次
CONTENTS

LOCATION NO.

B1-10

a	b	c	d	e	f	g	h	i	j
FG20N5 FG23N5 FG25N5	FG20N16 FG25N16	FD20Z5 FD23Z5 FD25Z5	FD20Z16 FD25Z16	FG28N5 FG30N5	FD28Z5 FD30Z5	FHG20N5 FHG25N5	FHG30N5	FHD20Z5 FHD25Z5	FHD30Z5

○：STD　△：Optional Parts

図番号 Fig.No.	部門名称 Section	a	b	c	d	e	f	g	h	i	j	ロケーション Loc.No.
Fig.111	ハイドロリック ライン メイン Hydraulic Line (Main) [OBT]	△				△		△	△	△	△	E4-1～E4-3
Fig.112	ハイドロリック ライン メイン Hydraulic Line (Main) [OBT]			△			△					E4-4～E4-6
Fig.113	ハイドロリック ライン メイン Hydraulic Line (Main) [PC]	△				△		△	△	△	△	E4-7～E4-9
Fig.114	ハイドロリック ライン メイン Hydraulic Line (Main) [PC]		△									E4-10～E4-12
Fig.115	ハイドロリック ライン メイン Hydraulic Line (Main) [PC]			△			△					E4-13～E4-15
Fig.116	ハイドロリック ライン メイン Hydraulic Line (Main) [PC]				△							F4-1～F4-3
Fig.117	ハイドロリック ライン メイン Hydraulic Line (Main) [POB]							△	△	△	△	F4-4～F4-6
Fig.118	ハイドロリック ライン メイン Hydraulic Line (Main) [POB]							△	△	△	△	F4-7～F4-10
Fig.119	ハイドロリック ライン Hydraulic Line (トルコン Tor-Con)(タイプ T-type)	○	○			○		○	○			F4-11
Fig.120	ハイドロリック ライン Hydraulic Line (トルコン Tor-Con)(タイプ T-type)			○	○		○			○	○	F4-12
Fig.121	マスト パイピング Mast Piping [VM-34A・33A]	○	○	○	○			○		○		F4-13～F4-15
Fig.122	マスト パイピング Mast Piping [VM-34B・32A・32B]	△	△	△	△			△		△		G4-1～G4-3
Fig.123	マスト パイピング Mast Piping [VM-34F・33F]					○	○		○		○	G4-4～G4-6
Fig.124	マスト パイピング Mast Piping [VM-34G・32L]					△	△		△		△	G4-7～G4-9
Fig.124-1	マスト パイピング Mast Piping [VM-77T]					△	△		△		△	G4-10～G4-13
Fig.125	マスト パイピング Mast Piping [VFM-34A]	△	△	△	△			△		△		G4-14～G4-16

図番号 Fig.No.	部門名称 Section	a	b	c	d	e	f	g	h	i	j	ロケーション Loc.No.
Fig.125-1	マスト パイピング Mast Piping [VFM-32A]	△	△	△	△			△		△		H4-1～H4-4
Fig.126	マスト パイピング Mast Piping [VFM-34B・32B]	△	△	△	△			△		△		H4-5～H4-7
Fig.127	マスト パイピング Mast Piping [VFM-34F]					△	△		△		△	H4-8～H4-10
Fig.128	マスト パイピング Mast Piping [VFM-34G・32L]					△	△		△		△	H4-11～H4-13
Fig.128-1	マスト パイピング Mast Piping [VFM-77T]					△	△		△		△	H4-14～I4-1
Fig.129	マスト パイピング Mast Piping [VFHM-34A]	△	△	△	△			△		△		I4-2～I4-5
Fig.129-1	マスト パイピング Mast Piping [VFHM-32A]	△	△	△	△			△		△		I4-6～I4-10
Fig.130	マスト パイピング Mast Piping [VFHM-34F]					△	△		△		△	I4-11～I4-14
Fig.130-1	マスト パイピング Mast Piping [VFHM-77T]					△	△		△		△	J4-1～J4-5
Fig.131	フォーク リフト ブラケット Fork & Lift Bracket [VM-34A・33A]	○	○	○	○			○		○		J4-7～J4-10
Fig.131-1	フォーク リフト ブラケット Fork & Lift Bracket [VM-32A・32B]	△	△	△	△			△		△		J4-11～J4-13
Fig.132	フォーク リフト ブラケット Fork & Lift Bracket [VM-34B]	△	△	△	△			△		△		J4-14～K4-1
Fig.133	フォーク リフト ブラケット Fork & Lift Bracket [VM-34F・33F]					○	○		○		○	K4-2～K4-5
Fig.134	フォーク リフト ブラケット Fork & Lift Bracket [VM-34G]					△	△		△		△	K4-6～K4-9
Fig.134-1	フォーク リフト ブラケット Fork & Lift Bracket [VM-32L]					△	△		△		△	K4-10～K4-12

改訂記号：Order of Revision→ ⑥

目　次
CONTENTS

LOCATION NO.

B1-11

a	b	c	d	e	f	g	h	i	j
FG20N5 FG23N5 FG25N5	FG20N16 FG25N16	FD20Z5 FD23Z5 FD25Z5	FD20Z16 FD25Z16	FG28N5 FG30N5	FD28Z5 FD30Z5	FHG20N5 FHG25N5	FHG30N5	FHD20Z5 FHD25Z5	FHD30Z5

○:STD　△:Optional Parts

図番号 Fig.No.	部門名称 Section	a	b	c	d	e	f	g	h	i	j	ロケーション Loc.No.
Fig.134-2	フォーク リフト ブラケット Fork & Lift Bracket [VM-77T]					△	△		△		△	K4-13～K4-15
Fig.135	フォーク リフト ブラケット Fork & Lift Bracket [VFM-34A]	△	△	△	△			△		△		L4-1～L4-4
Fig.135-1	フォーク リフト ブラケット Fork & Lift Bracket [VFM-32A]	△	△	△	△			△		△		L4-5～L4-7
Fig.135-2	フォーク リフト ブラケット Fork & Lift Bracket [VFM-32B]	△	△	△	△			△		△		L4-8～L4-10
Fig.136	フォーク リフト ブラケット Fork & Lift Bracket [VFM-34B]	△	△	△	△			△		△		L4-11～L4-13
Fig.137	フォーク リフト ブラケット Fork & Lift Bracket [VFM-34F]					△	△		△		△	L4-14～M4-1
Fig.138	フォーク リフト ブラケット Fork & Lift Bracket [VFM-34G]					△	△		△		△	M4-2～M4-4
Fig.138-1	フォーク リフト ブラケット Fork & Lift Bracket [VFM-77T]					△	△		△		△	M4-5～M4-7
Fig.138-2	フォーク リフト ブラケット Fork & Lift Bracket [VFM-32L]					△	△		△		△	M4-8～M4-10
Fig.139	フォーク リフト ブラケット Fork & Lift Bracket [VFHM-34A]	△	△	△	△			△		△		D5-2～D5-6
Fig.139-1	フォーク リフト ブラケット Fork & Lift Bracket [VFHM-32A]	△	△	△	△			△		△		D5-7～D5-10
Fig.140	フォーク リフト ブラケット Fork & Lift Bracket [VFHM-34F]					△	△		△		△	D5-11～D5-15
Fig.140-1	フォーク リフト ブラケット Fork & Lift Bracket [VFHM-77T]					△	△		△		△	E5-1～E5-4
Fig.141	マスト Mast [VM-34A・33A]	○	○	○	○			○		○		E5-6～E5-8

図番号 Fig.No.	部門名称 Section	a	b	c	d	e	f	g	h	i	j	ロケーション Loc.No.
Fig.141-1	マスト Mast [VM-32A]	○	○	○	○			○		○		E5-9～E5-10
Fig.142	マスト Mast [VM-34B]	△	△	△	△			△		△		E5-11～E5-13
Fig.142-1	マスト Mast [VM-32B]	△	△	△	△			△		△		E5-14～E5-15
Fig.143	マスト Mast [VM-34F・33B]					○	○		○		○	F5-1～F5-3
Fig.144	マスト Mast [VM-34G]					△	△		△		△	F5-4～F5-6
Fig.144-1	マスト Mast [VM-32L]					○	○		○		○	F5-7～F5-8
Fig.144-2	マスト Mast [VM-77T]					△	△		△		△	F5-9～F5-10
Fig.145	マスト Mast [VFM-34A]	△	△	△	△			△		△		F5-11～F5-13
Fig.145-1	マスト Mast [VFM-32A]	△	△	△	△			△		△		F5-14～F5-15
Fig.145-2	マスト Mast [VFM-32B]	△	△	△	△			△		△		G5-1～G5-2
Fig.146	マスト Mast [VFM-34B]	△	△	△	△			△		△		G5-3～G5-4
Fig.147	マスト Mast [VFM-34F]					△	△		△		△	G5-5～G5-7
Fig.148	マスト Mast [VFM-34G]					△	△		△		△	G5-8～G5-9
Fig.148-1	マスト Mast [VFM-77T]					△	△		△		△	G5-10～G5-11
Fig.148-2	マスト Mast [VFM-32L]					△	△		△		△	G5-12～G5-13
Fig.149	マスト Mast [VFHM-34A]	△	△	△	△			△		△		H5-1～H5-4
Fig.149-1	マスト Mast [VFHM-32A]	△	△	△	△			△		△		H5-5～H5-7
Fig.150	マスト Mast [VFHM-34F]					△	△		△		△	H5-8～H5-11

改訂記号：Order of Revision→ ⑥

目　次
CONTENTS

LOCATION NO.

B1-12

a	b	c	d	e	f	g	h	i	j
FG20N5 FG23N5 FG25N5	FG20N16 FG25N16	FD20Z5 FD23Z5 FD25Z5	FD20Z16 FD25Z16	FG28N5 FG30N5	FD28Z5 FD30Z5	FHG20N5 FHG25N5	FHG30N5	FHD20Z5 FHD25Z5	FHD30Z5

○:STD　△:Optional Parts

図番号 Fig.No.	部門名称 Section	a	b	c	d	e	f	g	h	i	j	ロケーション Loc.No.
Fig.150-1	マスト Mast [VFHM-77T]					△	△		△		△	H5-12～H5-14
Fig.151	リフト シリンダ Lift Cylinder [VM-34A]	○	○	○	○			○		○		I5-2～I5-5
Fig.151-1	リフト シリンダ Lift Cylinder [VM-33A]	○	○	○	○			○		○		I5-6～I5-9
Fig.152	リフト シリンダ Lift Cylinder [VM-34B]	△	△	△	△			△		△		I5-10～I5-14
★Fig.152A	リフト シリンダ Lift Cylinder [VM-34B]	△	△	△	△			△		△		J5-1～J5-4
Fig.152-1	リフト シリンダ Lift Cylinder [VM-32A]	○	○	○	○			○		○		J5-5～J5-8
Fig.152-2	リフト シリンダ Lift Cylinder [VM-32B]	△	△	△	△			△		△		J5-9～J5-12
Fig.153	リフト シリンダ Lift Cylinder [VM-34F]					○	○		○		○	J5-13～J5-16
Fig.153-1	リフト シリンダ Lift Cylinder [VM-33F]					○	○		○		○	K5-1～K5-4
Fig.154	リフト シリンダ Lift Cylinder [VM-34G]					△	△		△		△	K5-5～K5-9
Fig.154-1	リフト シリンダ Lift Cylinder [VM-32L]					○	○		○		○	K5-10～K5-13
Fig.154-2	リフト シリンダ Lift Cylinder [VM-77T]					△	△		△		△	L5-1～L5-5
Fig.155	リフト シリンダ フロント Lift Cylinder (Front) [VFM-34A]	△	△	△	△			△		△		L5-6～L5-9
Fig.155-1	リフト シリンダ フロント Lift Cylinder (Front) [VFM-32A]	△	△	△	△			△		△		L5-10～L5-13
Fig.156	リフト シリンダ フロント Lift Cylinder (Front) [VFM-34B・32B]	△	△	△	△			△		△		L5-14～L5-16
Fig.157	リフト シリンダ フロント Lift Cylinder (Front) [VFM-34F]					△	△		△		△	M5-1～M5-4
Fig.158	リフト シリンダ フロント Lift Cylinder (Front) [VFM-34G・32L]					△	△		△		△	M5-5～M5-7
Fig.158-1	リフト シリンダ フロント Lift Cylinder (Front) [VFM-77T]					△	△		△		△	M5-8～M5-11
Fig.159	リフト シリンダ フロント Lift Cylinder (Front) [VFHM-34A]	△	△	△	△			△		△		D6-2～D6-4
Fig.159-1	リフト シリンダ フロント Lift Cylinder (Front) [VFHM-32A]	△	△	△	△			△		△		D6-5～D6-7
Fig.160	リフト シリンダ フロント Lift Cylinder (Front) [VFHM-34F]					△	△		△		△	D6-8～D6-10
Fig.160-1	リフト シリンダ フロント Lift Cylinder (Front) [VFHM-77T]					△	△		△		△	D6-11～D6-13
Fig.161	リフト シリンダ リヤー Lift Cylinder (Rear) [VFM-34A]	△	△	△	△			△		△		D6-14～E6-2
Fig.161-1	リフト シリンダ リヤー Lift Cylinder (Rear) [VFM-32A]	△	△	△	△			△		△		E6-3～E6-7
Fig.162	リフト シリンダ リヤー Lift Cylinder (Rear) [VFM-34B・32B]	△	△	△	△			△		△		E6-8～E6-11
Fig.163	リフト シリンダ リヤー Lift Cylinder (Rear) [VFM-34F]					△	△		△		△	E6-12～E6-16
Fig.164	リフト シリンダ リヤー Lift Cylinder (Rear) [VFM-34G・32L]					△	△		△		△	F6-1～F6-4

改訂記号：Order of Revision→⑥

目　次
CONTENTS

LOCATION NO.

B1-13

a	b	c	d	e	f	g	h	i	j
FG20N5 FG23N5 FG25N5	FG20N16 FG25N16	FD20Z5 FD23Z5 FD25Z5	FD20Z16 FD25Z16	FG28N5 FG30N5	FD28Z5 FD30Z5	FHG20N5 FHG25N5	FHG30N5	FHD20Z5 FHD25Z5	FHD30Z5

○：STD　△：Optional Parts

図番号 Fig.No.	部門名称 Section	a	b	c	d	e	f	g	h	i	j	ロケーション Loc.No.
Fig.164-1	リフト シリンダ リヤー Lift Cylinder (Rear) [VFM-77T]					△	△		△		△	F6-5～F6-9
Fig.165	リフト シリンダ リヤー Lift Cylinder (Rear) [VFHM-34A]	△	△	△	△			△		△		F6-10～F6-14
Fig.165-1	リフト シリンダ リヤー Lift Cylinder (Rear) [VFHM-32A]	△	△	△	△			△		△		G6-1～G6-6
Fig.166	リフト シリンダ リヤー Lift Cylinder (Rear) [VFHM-34F]					△	△		△		△	G6-7～G6-11
Fig.166-1	リフト シリンダ リヤー Lift Cylinder (Rear) [VFHM-77T]					△	△		△		△	G6-12～H6-1
Fig.167	チェーン カバー Chain Cover	△		△		△	△	△	△	△	△	H6-2～H6-3
	＜EXD＞:[VM-34A･34F]											
Fig.168	チェーン カバー Chain Cover	△		△		△	△	△	△	△	△	H6-4～H6-5
	＜EXD＞:[VFM-34A･34F]											
Fig.169	チェーン カバー Chain Cover	△		△		△	△	△	△	△	△	H6-6～H6-7
	＜EXD＞:[VFHM-34A･34F]											
Fig.170	ティルト ゲージ Tilt Gauge [TG]	△	△	△	△	△	△	△	△	△	△	H6-8
Fig.171	ティルト シリンダ Tilt Cylinder	○	○	○	○	○	○	○	○	○	○	H6-9～H6-12
Fig.172	デカル Decal ＜JPN＞	○	○	○	○	○	○	○	○	○	○	I6-2～I6-5
Fig.173	デカル Decal ＜EXA＞	△		△		△	△	△	△	△	△	I6-6～I6-8
Fig.174	デカル Decal ＜EXB＞	△		△		△	△	△	△	△	△	I6-9～I6-13
Fig.175	デカル Decal ＜EXC＞	△		△		△	△	△	△	△	△	I6-14～I6-16
Fig.175-1	デカル Decal ＜EXD＞	△		△		△	△	△	△	△	△	J6-1～J6-3

図番号 Fig.No.	部門名称 Section	a	b	c	d	e	f	g	h	i	j	ロケーション Loc.No.
Fig.176	デカル Decal ＜EXE＞	△		△		△	△	△	△	△	△	J6-4～J6-7
Fig.177	デカル Decal ＜EXH＞	△		△		△	△	△	△	△	△	J6-8～J6-9
Fig.178	デカル Decal ＜EXK＞	△		△		△	△	△	△	△	△	J6-10～J6-12
Fig.179	デカル Decal ＜EXN＞	△		△		△	△	△	△	△	△	J6-13～J6-16
Fig.179-1	デカル Decal ＜EXR＞			△			△					K6-1～K6-2
Fig.180	サービス ツール Service Tools	○	○	○	○	○	○	○	○	○	○	K6-3
Fig.181	オーバヘッド ガード Overhead Guard	○	○	○	○	○	○	○	○	○	○	K6-5～K6-14
Fig.181-1	フロント ガラス Front Glass [AW(071)	△	△	△	△	△	△	△	△	△	△	L6-1～L6-2
Fig.182	LPG システム LPG System [LPG]	△	△			△		△	△			L6-4～L6-8
Fig.182A	LPG システム LPG System [LPG]	△	△			△		△	△			L6-9～L6-13
Fig.183	LPG ボンベ ブラケット LPG Bombe Bracket [LPG]	△	△			△		△	△			L6-14～L6-15
Fig.184	ヘッド ランプ マスト マウント Head Lamp Mast Mount [HL][BKH]	△	△	△	△	△	△	△	△	△	△	M6-2
Fig.185	スピード ディテクタ ユニット Speed Detector Unit	△	△	△	△	△	△	△	△	△	△	M6-3～M6-5
Fig.186	スピード ワーニング システム Speed Warning System [SAS]	△	△	△	△	△	△	△	△	△	△	M6-6～M6-7
Fig.187	カー ヒータ Car Heater [HR]	△	△	△	△	△	△	△	△	△	△	M6-8～M6-9
Fig.188	スポット クーラー Spot Cooler	△	△	△	△	△	△	△	△	△	△	M6-10

改訂記号：Order of Revision→ ⑥

目　次
CONTENTS

LOCATION NO.

B1-14

a	b	c	d	e	f	g	h	i	j
FG20N5 FG23N5 FG25N5	FG20N16 FG25N16	FD20Z5 FD23Z5 FD25Z5	FD20Z16 FD25Z16	FG28N5 FG30N5	FD28Z5 FD30Z5	FHG20N5 FHG25N5	FHG30N5	FHD20Z5 FHD25Z5	FHD30Z5

○：STD　△：Optional Parts

図番号 Fig.No.	部門名称 Section	a	b	c	d	e	f	g	h	i	j	ロケーション Loc.No.
Fig.189	バッテリ システム Battery System <EXD・E・N(EC)>	△		△		△	△	△	△	△	△	M6-11
Fig.189A	バッテリ システム Battery System <EXD・E・N(EC)>	△		△		△	△	△	△	△	△	D7-2～D7-3
Fig.190	スチールキャビン Steel Cabin [SCB]	△		△		△	△	△	△	△	△	D7-4

図番号 Fig.No.	部門名称 Section	a	b	c	d	e	f	g	h	i	j	ロケーション Loc.No.

改訂記号：Order of Revision→ ⑥

LOCATION NO.

B1-15

For TMU. Series Production

CONTENTS

Fig. No.	Section	Loc. No.
Fig. 301	FRAME	D7-6
Fig. 302	PUMP	D7-7
Fig. 303	CONTROL VALVE (3-Throw)	D7-8 ~ D7-10
Fig. 304	HYDRAULIC SYSTEM	D7-11
Fig. 305	OVERHEAD GUARD	D7-12
Fig. 306	COOLING UNIT	D7-13
Fig. 307	HOOD	D7-14

LOCATION NO.

B1-16

For BE. Series Production

CONTENTS

Fig. No.	Section	Loc. No.
Fig. 401	EXHAUST SYSTEM	E7-2
Fig. 402	EXHAUST SYSTEM	E7-3
Fig. 403	ELECTRIC PARTS	E7-4
Fig. 404	ELECTRIC PARTS	E7-5
Fig. 405	STEERING WHEEL UNIT	E7-6
Fig. 406	ORBITROL	E7-7～E7-8
Fig. 407	STEERING AXLE	E7-9
Fig. 408	POWER CYLINDER	E7-10
Fig. 409	WHEEL (J-LUG, TIRE)	E7-11
Fig. 410	WHEEL (J-LUG, TIRE)	E7-12
Fig. 411	FRAME & BALANCE WEIGHT	E7-13
Fig. 412	HOOD, FLOOR BOARD & SEAT	F7-1

Fig. No.	Section	Loc. No.
Fig. 413	VALVE CONTROL [2SV]	F7-2
Fig. 414	VALVE CONTROL [3SV]	F7-3
Fig. 415	VALVE CONTROL [4SV]	F7-4
Fig. 416	VALVE CONTROL [5SV]	F7-5
Fig. 417	CONTROL VALVE [3SV]	F7-6～F7-10
Fig. 418	CONTROL VALVE [4SV]	F7-11～F7-14
Fig. 419	CONTROL VALVE [5SV]	G7-1～G7-4
Fig. 420	PUMP MOUNT	G7-5
Fig. 421	HYDRAULIC LINE (MAIN)	G7-6
Fig. 422	TILT CYLINDER	G7-7～G7-10
Fig. 423	OVERHEAD GUARD	G7-11
Fig. 424	FORK	G7-12

LOCATION NO.

C1-13

ILLUSTRATION INDEX イラスト索引 1/4

FG20N5～FHD30Z5

<table>
<tr>
<td>Fig. 1～5-1 ENGINE
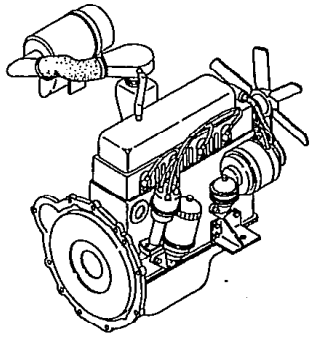
Loc. No.
E1-9～F1-5 (A-1)</td>
<td>Fig. 6～9 COOLING UNIT
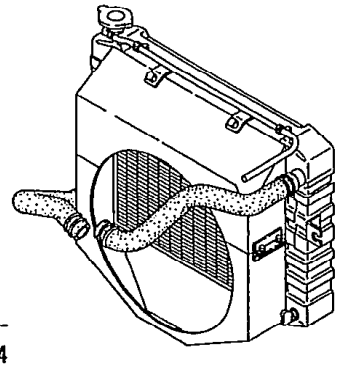
Loc. No.
F1-6～14 (A-2)</td>
<td>Fig. 10～14-1 FUEL SYS.
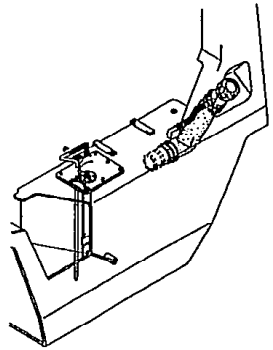
Loc. No.
F1-15～G1-11 (A-3)</td>
</tr>
<tr>
<td>TCM</td>
<td>Fig. 15～16-1 EXHAUST SYS.
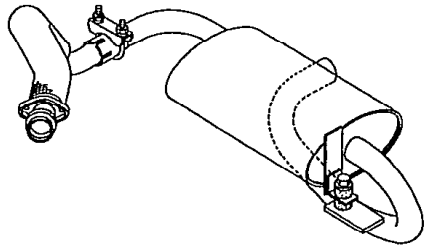
Loc. No.
G1-12～H1-1 (A-5)</td>
<td>Fig. 17～25 ELECTRICAL PARTS
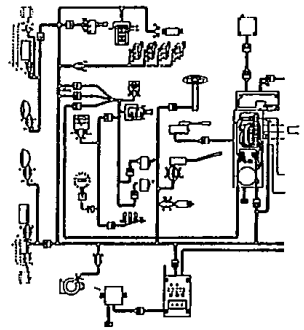
Loc. No.
H1-3～J1-4 (B-2)</td>
</tr>
<tr>
<td>Fig. 26～28-6 LIGHT UNIT
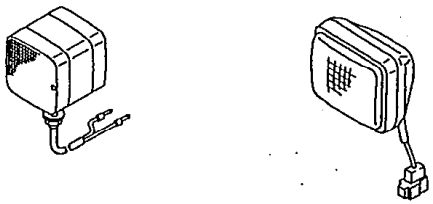
Loc. No.
J1-5～K1-3 (B-1)</td>
<td>Fig. 29～37-1, 52, 53 DRIVE UNIT(C)(OC)
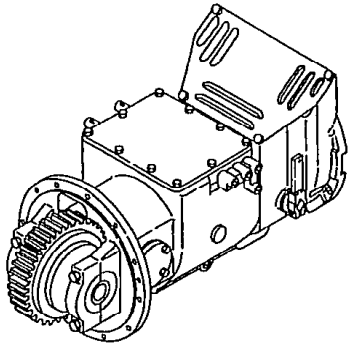
Loc. No.
K1-5～M1-8, F2-11～14 (C-1)</td>
<td>Fig. 38～51, 53-1～2 DRIVE UNIT(T)
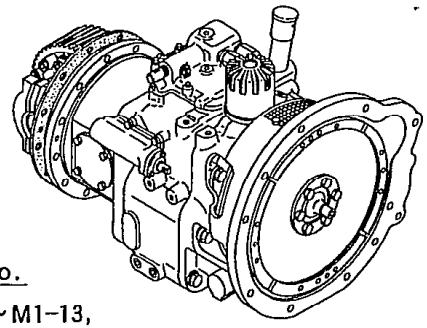
Loc. No.
M1-9～M1-13,
D2-2～F2-10, F2-15～G2-1 (C-2)</td>
</tr>
</table>

LOCATION NO.

C1-14

ILLUSTRATION INDEX イラスト索引 2/4

FG20N5～FHD30Z5

Fig. 54, 55 DRIVE AXLE 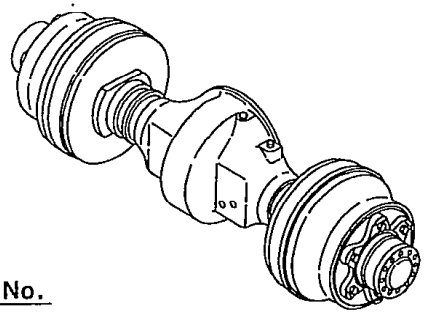 Loc. No. G2-2～5 (C-3)	Fig. 56, 57 WHEEL BRAKE 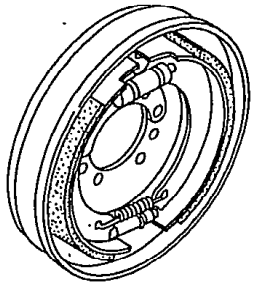 Loc. No. G2-7～14 (D-1)	Fig. 58～61-1 T/M-CONTROL 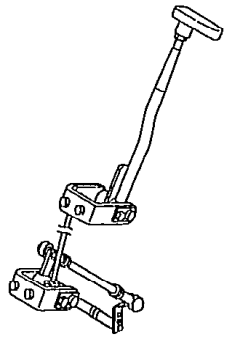 Loc. No. H2-2～13 (E-2)
Fig. 62～66 STEERING 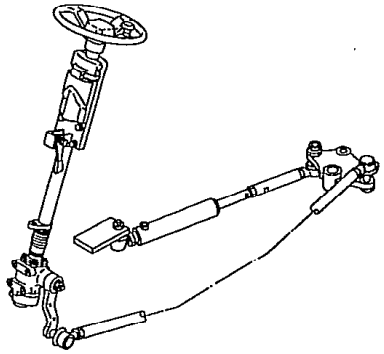 Loc. No. H2-15～J2-2 (F-1)	Fig. 67, 70～70-2 POWER CYL. 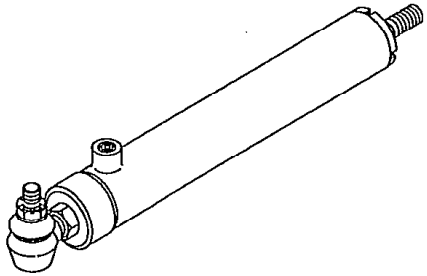 Loc. No. J2-3, 4, K2-7～12 (F-2)	Fig. 68～69-3 STEERING AXLE 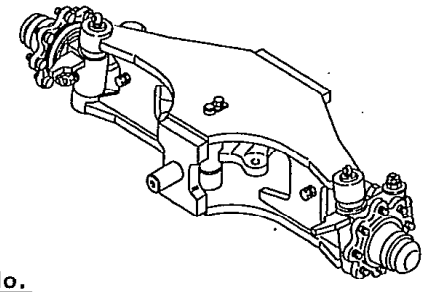 Loc. No. J2-5～K2-6 (F-3)
Fig. 71～72-2 WHEEL 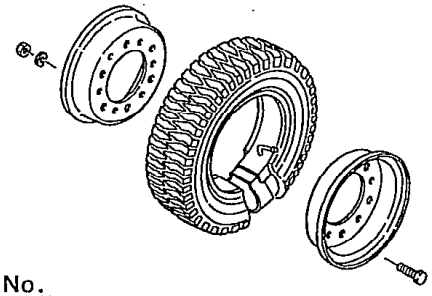 Loc. No. K2-14～M2-9 (G-1)	Fig. 73 ACCEL PEDAL 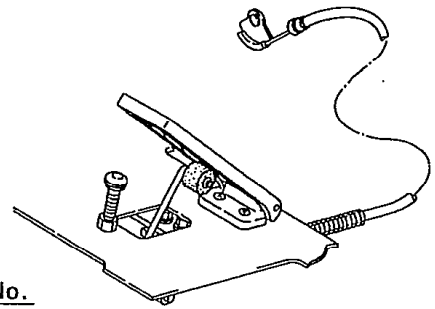 Loc. No. D3-2～4 (H-1)	Fig. 74～84 FOOT PEDAL 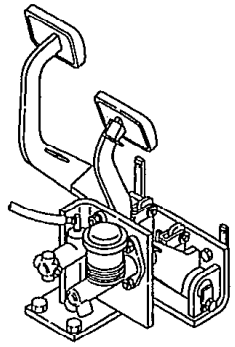 Loc. No. D3-5～G3-6 (H-2)

LOCATION NO.

C1-15

ILLUSTRATION INDEX イラスト索引 3/4

FG20N5～FHD30Z5

Fig. 85～87 BRAKE LEVER 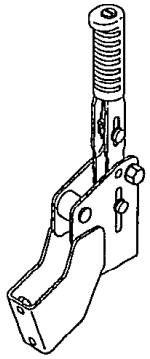 Loc. No. G3-8～11 (I-1)	Fig. 88 FRAME & BALANCE WEIGHT 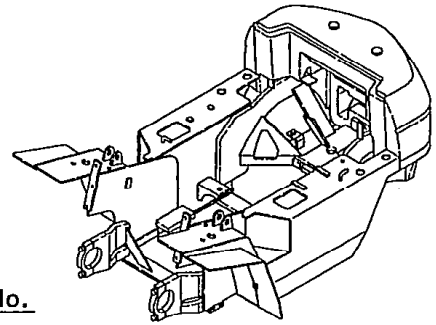 Loc. No. G3-13～H3～5 (J-1)	Fig. 89～91-1 HOOD, FLOOR BOARD & SEAT 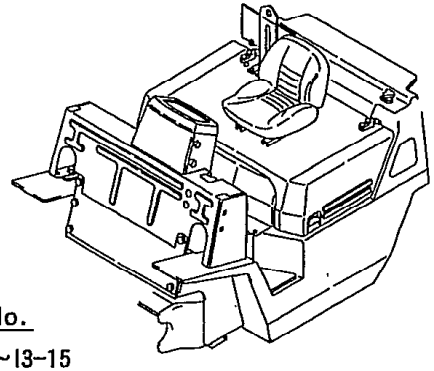 Loc. No. H3-6～I3-15 (J-2)
Fig. 92～95-3 PUMP 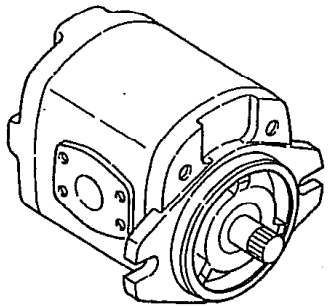 Loc. No. J3-2～11 (K-1)	Fig. 96～103-5 VALVE, CONTROL 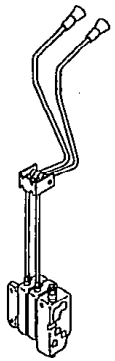 Loc. No. J3-13～L3-11 (L-1)	Fig. 104 OIL TANK 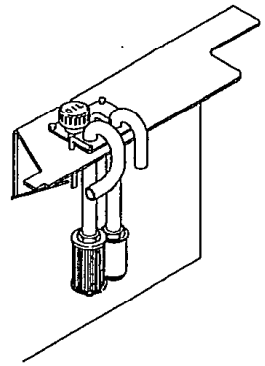 Loc. No. L3-13～15 (M-1)
Fig. 105～130-1 HYDRAULIC LINE 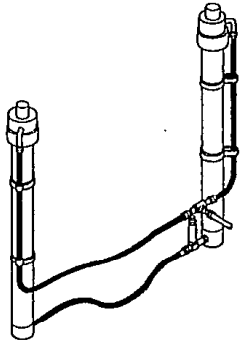 Loc. No. M3-1～9, D4-2～J4-5 (N-1)	Fig. 131～140-1 FORK & LIFT BRACKET 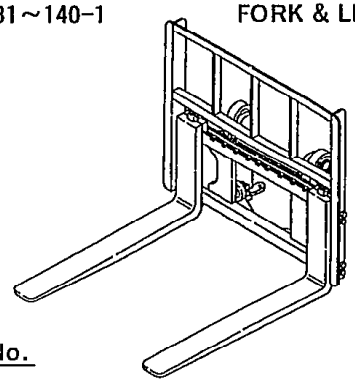 Loc. No. J4-7～M4-10, D5-2～E5-4 (P-1)	Fig. 141～150-1 MAST 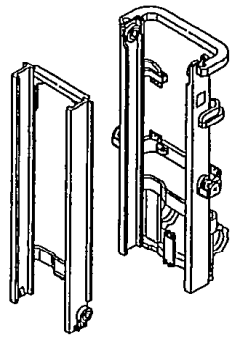 Loc. No. E5-6～H5-14 (P-2)

LOCATION NO.

C1-16

ILLUSTRATION INDEX イラスト索引 4/4

FG20N5～FHD30Z5

Fig. 151～169 LIFT CYL.

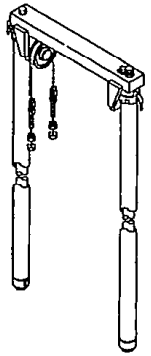

Loc. No.

I5-2～M5-11, D6-2～H6-7 (Q-1)

Fig. 170～171 TILT CYL.

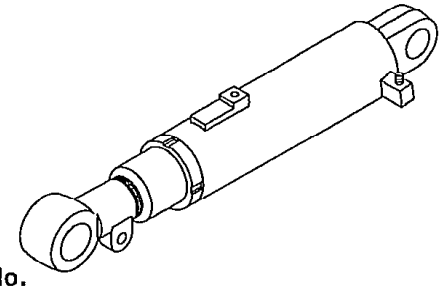

Loc. No.

H6-8～12 (Q-2)

Fig. 172～179-1 DECAL

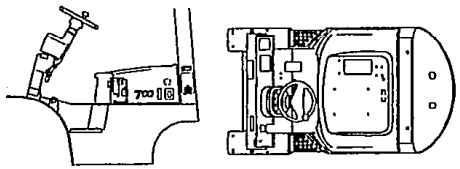

Loc. No.

I6-2～K6-2 (R-4)

Fig. 180 SERVICE TOOLS

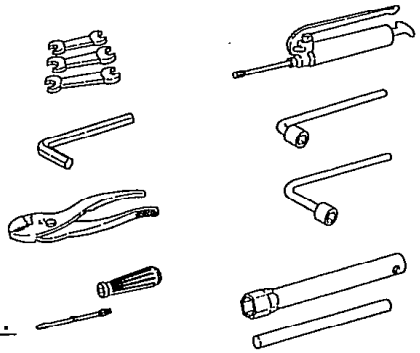

Loc. No.

K6-3 (R-2)

Fig. 181, 181-1 OVERHEAD GUARD

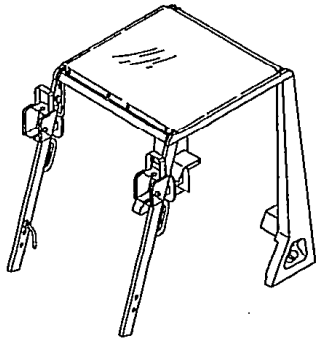

Loc. No.

K6-5～L6-2 (S-1)

Fig. 182～183 LPG-SYS.

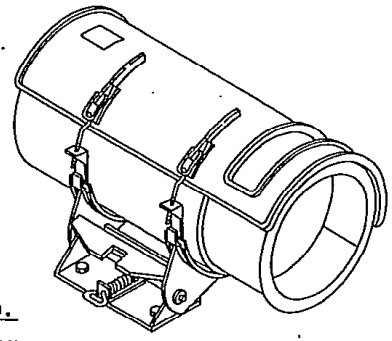

Loc. No.

L6-4～15 (A-4)

Fig. 184～190 OTHERS(OP. Parts)

HL, BKH・RRE/TUE

SAS・HR・Spot Cooler

SCB

Loc. No.

M6-2～11, D7-2～4

Fig. 301～307, 401～424

TMU

BE

Loc. No.

D7-6～14, E7-2～G7-12

LOCATION NO.

D1-10

特定自主検査用キット（国内車仕様）
Repair Kit Domestic type (JPN)

FG20N5～FHD25Z5

部品名称 Section	図番号 Fig.No.	見出番号 Item No.	部品番号 Parts No. クラッチタイプ Clutch type	部品番号 Parts No. トルコンタイプ Tor-con type	部品名称 Description	個数 Req'd
キット KIT No.	—	—	234A9-99811	223G9-99821	リペアキット REPAIR KIT	1
ドライブアクスル Drive Axle	55	5	24453-02102	←	パッキング PACKING	2
		12-1	23453-02131	←	オイルシール OIL SEAL	2
		13	23653-02001	←	オイルシール OIL SEAL	2
		17	03192-10012	←	ワッシャ WASHER	2
ホイールブレーキ Wheel Brake	57	※1	25593-70111	←	リペアキット REPAIR KIT	2
ステアリングアクスル Steering Axle	68	2	23654-32161	←	Oリング O-RING	2
		3	214A4-32161	←	シールダスト SEAL, dust	4
		33	03217-08501	←	オイルシール OIL SEAL	2
		36	02200-06055	←	ピンコッター PIN, cotter	2
マスタシリンダ Master Cylinder	79	※1	216G5-32201	—	リペアキット REPAIR KIT	1
	80	※1	25595-42501	←	リペアキット REPAIR KIT	1

LOCATION NO.

D1-11

特定自主検査用キット（国内車仕様）
Repair Kit Domestic type (JPN)

FG28N5 FD28Z5 FHG30N5
FG30N5 FD30Z5 FHD30Z5

部品名称 Section	図番号 Fig. No.	見出番号 Item No.	部品番号 Parts No. クラッチタイプ Clutch type	部品番号 Parts No. トルコンタイプ Tor-con type	部品名称 Description	個数 Req'd
キット KIT No.	—	—	234F9-99811	223N9-99821	リペアキット REPAIR KIT	1
ドライブアクスル Drive Axle	55	5	24453-02102	←	パッキング PACKING	2
		12-1	23453-02131	←	オイルシール OIL SEAL	2
		13	23653-02001	←	オイルシール OIL SEAL	2
		17	03192-10012	←	ワッシャ WASHER	2
ホイールブレーキ Wheel Brake	57	※1 ●	C-K2-11242-52001	←	リペアキット REPAIR KIT	2
ステアリングアクスル Steering Axle	68	2	23654-32161	←	Oリング O-RING	2
		3	214A4-32161	←	シールダスト SEAL, dust	4
		33	03217-08501	←	オイルシール OIL SEAL	2
		36	02200-06055	←	ピン, コッター PIN, cotter	2
マスタシリンダ Master Cylinder	79	※1	216G5-32201	—	リペアキット REPAIR KIT	1
	80	※1	25595-42501A	←	リペアキット REPAIR KIT	1

LOCATION NO.

D1-12

仕 様 - 機 種 適 用 表

SPECIFICATION - MODEL TABLE

	F G					小 特		F D					小 特		FHG			FHD			仕 様 名 称 Specification Name		セクション Section Fig. No.	
	20	23	25	28	30	20	25	20	23	25	28	30	20	25	20	25	30	20	25	30			メイン セクション Main Section	サブ セクション Sub Section
BE	○		○					○		○											現地生産 ベルギー Local Procurement (Belgium)			401～424
EXA	○	○	○	○	○			○	○	○	○	○			○	○	○	○	○	○	輸出仕様 Export Specification	アメリカ & カナダ USA & Canada	173	1, 2, 4, 6, 9, 13, 14, 16-1, 17, 19, 54～57, 88, 89, 97～99, 131～135, 137, 139, 140, 181
EXA(DS)								○	○	○	○	○											23, 24, 173	2, 9, 14, 16, 16-1, 54～57, 88, 89, 97～99
EXA(GS)	○	○	○	○	○										○	○	○						21, 22, 173	1, 6, 13, 15, 16-1, 54～57, 88, 89, 97～99
EXB	○	○	○	○	○			○	○	○	○	○			○	○	○	○	○	○		標準 Standard	174	16-1, 54～57, 89, 97～99, 181
EXC	○	○	○	○	○			○	○	○	○	○			○	○	○	○	○	○		オーストラリア Australia	175	16-1, 54～57, 88, 97～99, 131～135, 137, 139, 140, 181
EXD	○	○	○	○	○			○	○	○	○	○			○	○	○	○	○	○		ドイツ Germany	167～169, 175-1	16-1, 54～57, 88, 97～99, 181, 190
EXE	○	○	○	○	○			○	○	○	○	○			○	○	○	○	○	○		ヨーロッパ Europe	176	16-1, 54～57, 88, 89, 97～99, 181, 190
EXH	○	○	○	○	○			○	○	○	○	○			○	○	○	○	○	○			177	16-1, 54～57, 88, 97～99, 181
EXK	○	○	○	○	○			○	○	○	○	○			○	○	○	○	○	○		南アフリカ South Africa	178	16-1, 38, 54～57, 88, 89, 97～99, 181
EXN	○	○	○	○	○			○	○	○	○	○			○	○	○	○	○	○		北ヨーロッパ North Europe	179	1, 2, 4, 16-1, 54～57, 88, 89, 97～99, 181, 190
EXR								○		○		○										ロシア Russia	141～150, 179-1	2, 11, 16-1, 19, 20, 54～57, 73, 88, 89, 97～99, 181

LOCATION NO.

D1-13

仕 様 - 機 種 適 用 表

SPECIFICATION - MODEL TABLE

	F G					小 特		F D					小 特		FHG			FHD			仕 様 名 称 Specification Name	セクション Section Fig. No.	
	20	23	25	28	30	20	25	20	23	25	28	30	20	25	20	25	30	20	25	30		メイン セクション Main Section	サブ セクション Sub Section
OC	○		○		○			○		○		○			○	○	○	○	○	○	オイル クラッチ Oil Clutch	30, 31, 31-1, 32, 33, 35, 35-2, 36, 36-1, 37, 37-1, 75, 109, 110	2, 4, 6, 7, 9, 62, 65, 73, 82, 83, 88, 89, 89A, 92, 93, 96~104
VFHM-34A	○	○	○			○	○	○	○	○			○	○	○	○		○	○		フル フリー リフト トリプル Full Free Lift Triple	129, 139, 149, 159, 165	169
VFHM-34F				○	○						○	○					○			○	ステージ アップライト Stage Upright	130, 140, 150, 160, 166	169
VFM-34A・34B・32B	○	○	○			○	○	○	○	○			○	○	○	○		○	○		フル フリー リフト アップライト Full Free Lift Upright	125, 126, 135, 135-2, 136, 145, 145-2, 146, 155, 156, 161, 162	168
VFM-34F・34G・32L				○	○						○	○					○			○		127, 128, 137, 138, 138-2, 147, 148, 148-2, 157, 158, 163, 164	168
VM-34A・34B・32B	○	○	○			○	○	○	○	○			○	○	○	○		○	○		ビュー マスト View Mast	121, 122, 131, 132, 141, 142, 142-1, 151, 152, 152-2	167
VM-34F・34G				○	○						○	○					○			○		123, 124, 133, 134, 143, 144, 153, 154	167

LOCATION NO.

E1-2

オプショナル パーツ インデックス
OPTIONAL PARTS INDEX

C:Clutch T:Tor-Con OC:Oil Clutch

	FG					小特		FD					小特		FHG			FHD			オプション名称 Optional Name	セクション Section Fig. No.	
	20	23	25	28	30	20	25	20	23	25	28	30	20	25	20	25	30	20	25	30		オプション名称 Optional Name	セクション Section Fig. No.
ADE-16G	○	○	○	○	○	○	○						○	○	○	○	○				ダブル エレメント エアー クリーナ Double Element Air Cleaner	1~4	
ADE-34A								○	○	○	○	○						○	○	○			
AW(071)-34A	○	○	○	○	○			○	○	○	○	○			○	○	○	○	○	○	オーニング Awnig	181-1	171
AW(071)-20N						○	○						○	○									
BB(SW)-34A	○	○	○	○	○	○	○	○	○	○	○	○	○	○	○	○	○	○	○	○	バック ブザー Back Buzzer	25	181
BBA(SW)-34A	○	○	○	○	○	○	○	○	○	○	○	○	○	○	○	○	○	○	○	○			
BBA-34A	○	○	○	○	○	○	○	○	○	○	○	○	○	○	○	○	○	○	○	○			
BKH-34A	○	○	○	○	○	○	○	○	○	○	○	○	○	○	○	○	○	○	○	○	港湾ランプ ブラケット Horbor Lamp Bracket	184	
CAK-34A	○	○	○	○	○			○	○	○	○	○			○	○	○	○	○	○	クリーン エアー インテーク キット Clean Air Intake Kit	5-1	181
CAK-20N						○	○						○	○									
CBM-32A								○	○	○			○	○							チェック ブラック スモーク マフラ Check Black Smoke Muffler	15, 16, 16-1	
CBM-34A																		○	○				
CBM-32L											○	○											
CBM-34F																				○			
DD	○	○	○			○	○	○	○	○			○	○	○	○		○	○		ダブル タイヤ Double Tire		54, 55
DNS	○	○	○	○	○	○	○	○	○	○	○	○	○	○	○	○	○	○	○	○	ノン スリップ ディファレンシャル Non Slip Differential	53-1	
DSR-32A・32B								○	○	○	○	○									ダスト スクリーン Dust Screen	6, 7, 9	
DSR-33A・33B	○	○	○	○	○										○	○	○						
DSR-34A・34B																		○	○	○			
DTP-32A	○	○	○	○	○	○	○	○	○	○	○	○	○	○	○	○	○				スカッタリング マフラ Scattering Muffler	15, 16	
DTP-34A																		○	○	○			

※各リストで、オプション形式のみで機種記号のないものは、全ての機種に適用しています。

LOCATION NO.

E1-3

オプショナル パーツ インデックス
OPTIONAL PARTS INDEX

C:Clutch T:Tor-Con OC:Oil Clutch

	FG					小特		FD					小特		FHG			FHD			オプション名称 Optional Name	セクション Section Fig. No.	
	20	23	25	28	30	20	25	20	23	25	28	30	20	25	20	25	30	20	25	30		オプション名称 Optional Name	セクション Section Fig. No.
EPM-32A	○	○	○			○	○	○	○	○			○	○	○	○					エキゾースト ピュア マフラ Exhaust Pure Muffler	15,16-1	
EPM-32L				○	○						○	○					○						
EPM-34A																		○	○				
EPM-34F																				○			
FC-20U													○	○							フィッシャリ コンストラクション Fishery Construction		17,19,21,23,62,68, 96～99,121～124, 129～135,137, 139～145,147,149～155, 157,159,160,165,166
FC-32A								○	○	○	○	○											
FC-32N								OC	OC	OC	OC	OC											
FC-33A	○	○	○	○	○	○	○								○	○	○						
FC-33H	OC	OC	OC	OC	OC																		
FC-34A																		○	○	○			
FC-34H																		OC	OC	OC			
FE-16G	○	○	○	○	○	○	○	○	○	○	○	○	○	○	○	○	○	○	○	○	ファイヤ イクスティングイシャ Fire Extinguisher		16-1,181
HBR	○	○	○	○	○	○	○	○	○	○	○	○	○	○	○	○	○	○	○	○	ハイ バックレスト High Backrest		131～135,137,139,140
HC-34A	○					○		○					○		○			○			車体吊り金具 Hook	88	
HC-34C			○				○			○				○		○			○				
HC-34F					○							○					○			○			
HCS-31B	T	T	T	T	T																ハイ クーリング システム High Cooling System	1,2,4,6,7,9	
HCS-32B								T	T	T	T	T											
HCS-33B															T	T	T						
HCS-34B																		T	T	T			
HGD-34A	○	○	○	○	○			○	○	○	○	○			○	○	○	○	○	○	オーバヘッド ガード ネット付 Overhead Guard with Net	181	
HGD-20N						○	○						○	○									

※各リストで、オプション形式のみで機種記号のないものは、全ての機種に適用しています。

LOCATION NO.

E1-4

オプショナル パーツ インデックス
OPTIONAL PARTS INDEX

C:Clutch T:Tor-Con OC:Oil Clutch

	FG							FD							FHG			FHD			オプション名称 Optional Name	セクション Section Fig. No.	
						小 特							小 特									オプション名称 Optional Name	セクション Section Fig. No.
	20	23	25	28	30	20	25	20	23	25	28	30	20	25	20	25	30	20	25	30			
HGH-20N						○	○						○	○							ハイ ヘッド ガード High Head Guard	181	16-1
HGH-34A・34B	○	○	○	○	○			○	○	○	○	○			○	○	○	○	○	○			
HGL-34A	○	○	○	○	○			○	○	○	○	○			○	○	○	○	○	○	ロー ヘッド ガード Low Head Guard	181	
HL-34A	○	○	○	○	○	○	○	○	○	○	○	○	○	○	○	○	○	○	○	○	ヘッド ランプ マスト マウント Head Lamp Mast Mount ｷ	181, 184	
HLG-34A	○	○	○	○	○	○	○	○	○	○	○	○	○	○	○	○	○	○	○	○	ヘッド ランプ ガード Head Lamp Guard	181	
HR-33A	C	C	C	C	C	C	C								C	C	C				カー ヒータ Car Heater	187	89
HR-33B	T	T	T	T	T	T	T								T	T	T						
HR-20U													C	C									
HR-20W													T	T									
HR-32A								C	C	C	C	C											
HR-32B								T	T	T	T	T											
HR-34A																		C	C	C			
HR-34B																		T	T	T			
LCR-31A	C	C	C	C	C	C	C						C	C							オポジット チェンジ レバー Opposite Change Lever	34, 59, 61	29~31
LCR-34A								C	C	C	C	C			C	C	C	C	C	C			
LCR-34B	T	T	T	T	T	T	T	T	T	T	T	T	T	T	T	T	T	T	T	T			
LPG-31A	○	○	○	○	○																LPG システム System	182, 183	6, 89
LPG-33A															○	○	○						
LPG-20N						○	○																
OBT-34A	○	○	○	○	○			○	○	○	○	○			○	○	○	○	○	○	フル ハイドロスタティック パワー ステアリング Full Hydrostatic Power Steering	63	54, 55, 64, 69, 70, 84, 88, 96~99, 112
OKM-16G	C	C	C	C	C	C	C								C	C	C				コンビネーション メータ Combination Meter	18, 20, 22, 24, 28-1	5~8, 10~12, 87
OKM-17G								C	C	C	C	C	C	C				C	C	C			

※各リストで、オプション形式のみで機種記号のないものは、全ての機種に適用しています。

LOCATION NO.

E1-5

オプショナル パーツ インデックス
OPTIONAL PARTS INDEX

C:Clutch T:Tor-Con OC:Oil Clutch

	FG					小特		FD					小特		FHG			FHD			オプション名称 Optional Name	セクション Section Fig. No.	
	20	23	25	28	30	20	25	20	23	25	28	30	20	25	20	25	30	20	25	30		オプション名称 Optional Name	セクション Section Fig. No.
OKM/TTM-16H	T	T	T	T	T	T	T								T	T	T				コンビネーション メータ Combination Meter	18,20,22,24,28-1	5~8,10~12,87
OKM/TTM-17H								T	T	T	T	T	T	T				T	T	T			
PC-32A	C	C	C			C	C	C	C	C			C	C							パワー クラッチ Power Cluch	75	29,32,34
PC-32H				C	C						C	C											
PC-34A															C	C		C	C				
PC-34F																	C			C			
POB-34A															C	C		C	C		パワー ブレーキ Power Brake	56,57,76,78	117,118
POB-34B															T	T		T	T				
POB-34F																	C			C			
POB-34G																	T			T			
RAD(PF)-34A	O	O	O	O	O	O	O	O	O	O	O	O	O	O	O	O	O	O	O	O	プレート フィン ラジエータ Plate Fin Radiator	6~9	
RLR-34A	O	O	O	O	O	O	O	O	O	O	O	O	O	O	O	O	O	O	O	O	リボルビング ライト Revolving Light	26	
RLY-34A	O	O	O	O	O	O	O	O	O	O	O	O	O	O	O	O	O	O	O	O			
RRE-34A	O	O	O	O	O	O	O	O	O	O	O	O	O	O	O	O	O	O	O	O	ロード レギュレーション Road Regulation	28-3	18,20,22,24,89
RRE/TUE-34A	O	O	O	O	O	O	O	O	O	O	O	O	O	O	O	O	O	O	O	O			
RRL	O	O	O	O	O	O	O	O	O	O	O	O	O	O	O	O	O	O	O	O			
RTL-34H	OC		OC		OC			OC		OC		OC	OC		OC	OC	OC	OC	OC	OC	フル オイル フレーム Full Oil Frame		121~124,129,130
RW-33C			O													O					リムーバブル ウエイト Removable Weight	88	141~145,147,149, 150,181
RW-33K			OC													OC							
RW-32F										O													
RW-32P										OC													
RW-34C																			O				

※各リストで、オプション形式のみで機種記号のないものは、全ての機種に適用しています。

LOCATION NO.

E1-6

オプショナル パーツ インデックス
OPTIONAL PARTS INDEX

C:Clutch T:Tor-Con OC:Oil Clutch

	FG					小特		FD					小特		FHG			FHD			オプション名称 Optional Name	セクション Section Fig. No.	
	20	23	25	28	30	20	25	20	23	25	28	30	20	25	20	25	30	20	25	30		オプション名称 Optional Name	セクション Section Fig. No.
RW-34K																			OC		リムーバブル ウエイト Removable Weight	88	141~145, 147, 149, 150, 181
RW-33F					○												○						
RW-33L					OC												OC						
RW-32L												○											
RW-32R												OC											
RW-34F																				○			
RW-34L																				OC			
RWL-34A	○	○	○	○	○	○	○	○	○	○	○	○	○	○	○	○	○	○	○	○	リヤー ワーキング ライト Rear Working Light	27	
SAS-31A・32A・34A	T	T	T	T	T	T	T	T	T	T	T	T	T	T	T	T	T	T	T	T	スピード ワーニング システム Speed Warning System	186	89, 89A
SAS-31F・32F・34F	C	C	C	C	C	C	C	C	C	C	C	C	C	C	C	C	C	C	C	C			
SCB	○	○	○	○	○			○	○	○	○	○			○	○	○	○	○	○	ステール キャビン Steel Cabin	190	
SDD	○	○	○			○	○	○	○	○			○	○	○	○		○	○		スペシャル ダブル タイヤ Special Double Tire		54, 55
SETD-34A・34B	○	○	○	○	○			○	○	○	○	○			○	○	○	○	○	○	デラックス シート Deluxe Seat	89, 89A	
SETD-20U・20W						○	○						○	○									
SPOT COOLER-34A	○	○	○	○	○	○	○	○	○	○	○	○	○	○	○	○	○	○	○	○	スポット クーラ Spot Cooler	188	
SRF-34A	○	○	○	○	○	○	○	○	○	○	○	○	○	○	○	○	○	○	○	○	サン ルーフ Sun Roof	181	
TG	○	○	○	○	○	○	○	○	○	○	○	○	○	○	○	○	○	○	○	○	ティルト ゲージ Tilt Gauge	170	
TJR	○	○	○	○	○	○	○	○	○	○	○	○	○	○	○	○	○	○	○	○	ワイド トレッド タイヤ Wide Tred Tire	72-1	
TJSR	○	○	○	○	○	○	○	○	○	○	○	○	○	○	○	○	○	○	○	○	ワイド トレッド スチール タイヤ Wide Tred Steel Tire		
TSP	○	○	○	○	○	○	○	○	○	○	○	○	○	○	○	○	○	○	○	○	スノー & スパイク タイヤ Snow & Spike Tire		
TR	○	○	○	○	○	○	○	○	○	○	○	○	○	○	○	○	○	○	○	○	リブ ラグ タイヤ Lib Lug Tire		

※各リストで、オプション形式のみで機種記号のないものは、全ての機種に適用しています。

LOCATION NO.

E1-7

オプショナル パーツ インデックス
OPTIONAL PARTS INDEX

C:Clutch T:Tor-Con OC:Oil Clutch

	FG					FG 小特		FD					FD 小特		FHG			FHD			オプション名称 Optional Name	セクション Section Fig. No.	
	20	23	25	28	30	20	25	20	23	25	28	30	20	25	20	25	30	20	25	30		オプション名称 Optional Name	セクション Section Fig. No.
TTM-16H	T	T	T	T	T	T	T								T	T	T				コンビネーション メータ Combination Meter	18, 20, 28-1	
TTM-17H								T	T	T	T	T	T	T									
TUE-34A																		○	○	○	テール パイプ アップサイド Tail Pipe Upside	16-1	
TUE-33A	○	○	○	○	○	○	○	○	○	○	○	○	○	○	○	○	○						
TUGF				○	○						○	○					○			○	グリーン ユニーク タイヤ Green Unique Tire	71-5, 72-2	
TUGR				○	○						○	○					○			○			
TUJF				○	○						○	○					○			○	スーパー ラグ ユニーク タイヤ Super Lug Unique Tire		
TUJR				○	○						○	○					○			○			
TUSF				○	○						○	○					○			○	ソフトーン ユニーク タイヤ Softone Unique Tire		
TUSR				○	○						○	○					○			○			
TUWF				○	○						○	○					○			○	ホワイト ユニーク タイヤ White Unique Tire		
TUWR				○	○						○	○					○			○			
VLS-34A	○	○	○	○	○	○	○	○	○	○	○	○	○	○	○	○	○	○	○	○	ロード センシング バルブ Load Sensing Valve	96～103	
WS-33A	○	○	○	○	○	○									○	○	○				ウインタ スペシフイケーション Winter Specification		17, 19, 21, 23
WS-34A							○	○	○	○	○	○	○	○				○	○	○			

※各リストで、オプション形式のみで機種記号のないものは、全ての機種に適用しています。

LOCATION NO.

E1-9

エンジン & エンジン コントロール
Fig.1 ENGINE & ENGINE CONTROL

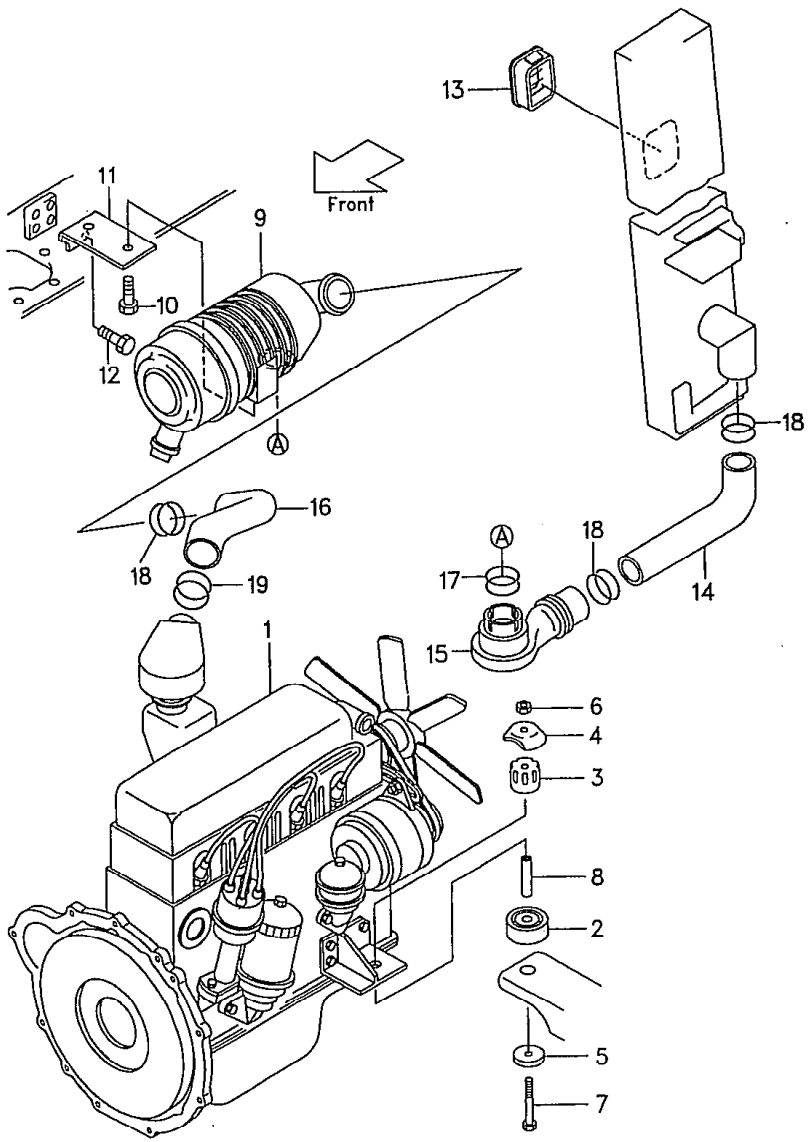

Ⓐ FG20N5 FG28N5 FG23N5 FG25N5 FG30N5 Ⓑ FG20N16 FG2[illegible] Ⓒ FHG20N5 FHG25N5 FHG30N5

1

見出番号 Item No.	部品番号 Part No.	部品名称 Description	個数 Req'd	備考:適用号車 Remarks:Serial No.
1	226A1-00201	ENGINE(H20KA) エンジン	1	Ⓐ
1-1	220A1-00201	ENGINE(H15KA) エンジン	1	Ⓑ
1-2	228F1-00201	ENGINE(H25KA) エンジン	1	Ⓒ
1-3	226N1-00201	ENGINE(H20KA) エンジン	1	Ⓐ(OC-type)
1-4	228N1-00201	ENGINE(H25KA) エンジン	1	Ⓒ(OC-type)
1-5	526A2-70201	ENGINE(H20KA) エンジン	1	ⒶEXA
1-6	528F2-70201	ENGINE(H25KA) エンジン	1	ⒸEXA
1-7	526A2-70301	ENGINE(H20KA) エンジン	1	ⒶEXA(GS)
1-8	528F2-70301	ENGINE(H25KA) エンジン	1	ⒸEXA(GS)
1-9	526A2-60101	ENGINE(H20KA) エンジン	1	ⒶEXN
1-10	528F2-60101	ENGINE(H25KA) エンジン	1	ⒸEXN
2	216G1-02111	RUBBER ラバー	2	
3	214A1-02111	RUBBER ラバー	2	
4	214A1-02121	CAP キャップ	2	
5	23651-02001	PLATE プレート	2	
6	23651-02011	NUT ナット	2	
7	01103-10100	BOLT ボルト	2	
7a	01103-10095	BOLT ボルト	2	
7b	01103-10097	BOLT ボルト	2	
8	22671-02001	COLLAR カラー	2	
9	216G1-02051	AIR CLEANER エアー クリーナ	1	See Fig.5
9-1	516G0-60011	AIR CLEANER エアー クリーナ	1	[ADE-16G] See Fig.5
9-2	516G2-72201	AIR CLEANER エアー クリーナ	1	EXA See Fig.5
10	01183-08016	BOLT ボルト	2	
10-1	01185-08016	BOLT ボルト	2	[ADE]
11	216G1-02061	BRACKET ブラケット	1	

エンジン & エンジン コントロール
Fig.1 ENGINE & ENGINE CONTROL

LOCATION NO.
E1-10

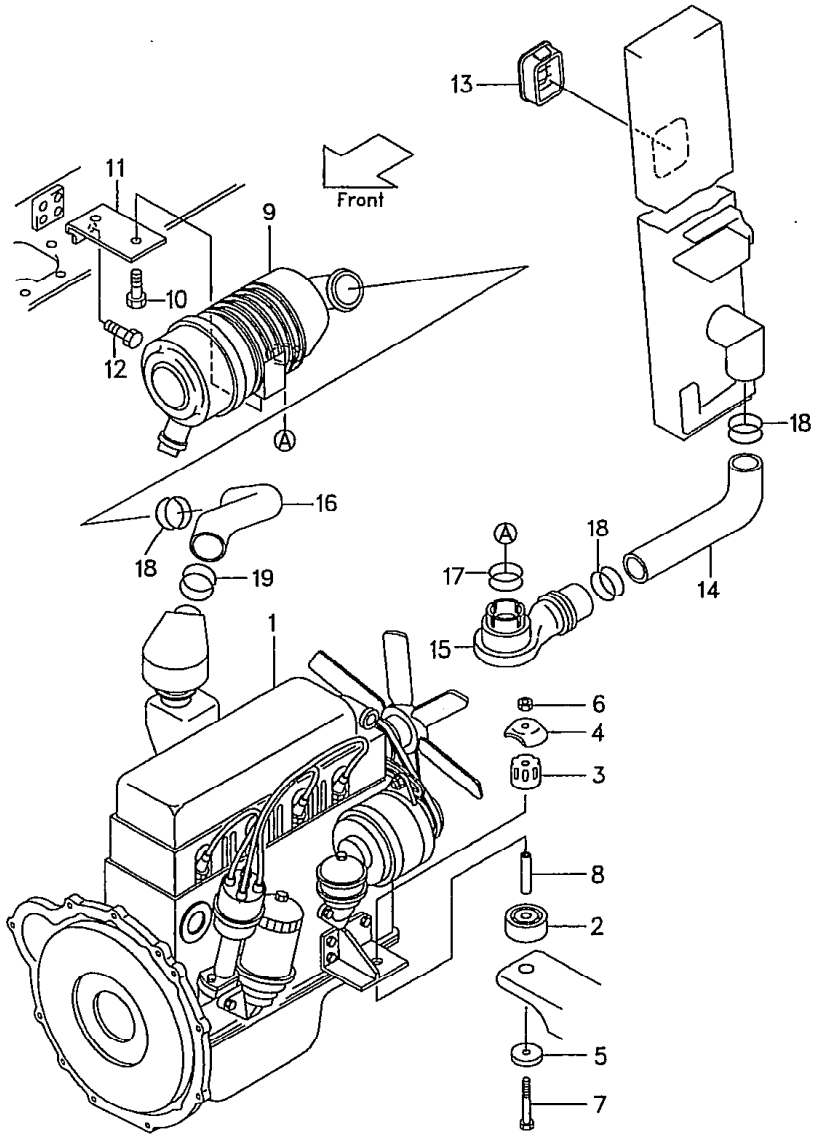

Ⓐ [FG20N5 FG28N5 FG23N5 FG25N5 FG30N5] [FG20N16 FG25N16] Ⓒ [FHG20N5 FHG25N5 FHG30N5]

2

見出番号 Item No.	部品番号 Part No.		部品名称 Description	個数 Req'd	備考:適用号車 Remarks:Serial No.
12	01183-08016		BOLT ボルト	2	
12-1	01185-08016		BOLT ボルト	2	[ADE]
13	216G1-02251		COVER カバー	1	
14	216G1-02021		DUCT ダクト	1	
15	216G1-02031		DUCT ダクト	1	
16	233A1-02001		HOSE ホース	1	
17	04911-00055		CLIP クリップ	1	
18	04911-00060		CLIP クリップ	3	
19	04911-00065		CLIP クリップ	1	
20	01400-00008	+	NUT ナット	2	
21	02010-00008	+	WASHER ワッシャ	2	
22	02000-00008	+	WASHER ワッシャ	2	
23	01100-05010	+	BOLT ボルト	1	
24	02010-00005	+	WASHER ワッシャ	1	
※1	531B4-70011		HIGH COOLING KIT (Inc. 25) ハイ クーリング キット	1	Ⓐ[HCS-31B]
※2	533B4-70011		HIGH COOLING KIT (Inc. 25) ハイ クーリング キット	1	Ⓒ[HCS-33B]
25	226B1-02101	+	PULLY プーリ	1	Ⓐ[HCS-31B] Ⓒ[HCS-33B]

LOCATION NO.

E1-11

FD23Z5
FD25Z5 FD30Z5

エンジン & エンジン コントロール
Fig.2 ENGINE & ENGINE CONTROL

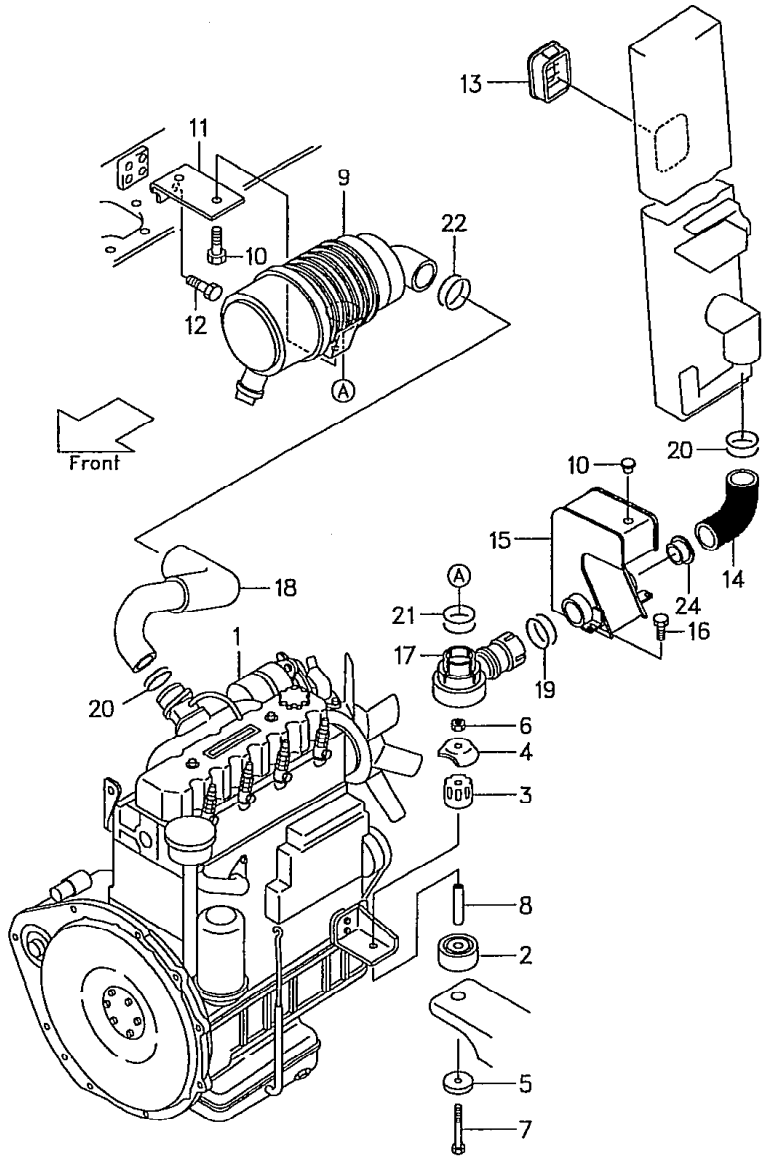

見出番号 Item No.	部品番号 Part No.	部品名称 Description		個数 Req'd	備考:適用号車 Remarks:Serial No.
1	222A1-00102	ENGINE(C240PKJ)	エンジン	1	▲6
1a	222A1-00103	ENGINE(C240PKJ)	エンジン	1	▲7
1-1	522A3-60102	ENGINE(C240PKJ)	エンジン	1	(OC-type) ▲6
1-1a	522A3-60103	ENGINE(C240PKJ)	エンジン	1	(OC-type) ▲7 ▲8
1-1b	522A3-60104	ENGINE(C240PKJ)	エンジン	1	(OC-type) ▲9
1-2	524H2-70012	ENGINE(C240PKJ)	エンジン	1	EXA ▲6
1-2a	524H2-70013	ENGINE(C240PKJ)	エンジン	1	EXA ▲7
1-3	522A2-70102	ENGINE(C240PKJ)	エンジン	1	EXA(DS) ▲4
1-3a	522A2-70103	ENGINE(C240PKJ)	エンジン	1	EXA(DS) ▲5 ▲6
1-3b	522A2-70104	ENGINE(C240PKJ)	エンジン	1	EXA(DS) ▲7
1-4	54662-60103	ENGINE(C240PKJ)	エンジン	1	EXN ▲6
1-4a	54662-60104	ENGINE(C240PKJ)	エンジン	1	EXN ▲7
1-5	225R1-00101	ENGINE(C240PKJ)	エンジン	1	EXR
1-6	532A7-60101	ENGINE(C240PKJ)	エンジン	1	[SCBCR] ▲6
1-6a	532A7-60102	ENGINE(C240PKJ)	エンジン	1	[SCBCR] ▲7
1-7	532A7-60111	ENGINE(C240PKJ)	エンジン	1	[SCBCR/OC] ▲6
1-7a	532A7-60112	ENGINE(C240PKJ)	エンジン	1	[SCBCR/OC] ▲7 ▲8
1-7b	532A7-60113	ENGINE(C240PKJ)	エンジン	1	[SCBCR/OC] ▲9
2	216G1-02111	RUBBER	ラバー	2	
3	214A1-02111	RUBBER	ラバー	2	
4	214A1-02121	CAP	キャップ	2	
5	23651-02001	PLATE	プレート	2	
6	23651-02011	NUT	ナット	2	
7	01103-10100	BOLT	ボルト	2	
7a	01103-10095	BOLT	ボルト	2	
7b	01103-10097	BOLT	ボルト	2	

⑥

エンジン & エンジン コントロール
Fig.2 ENGINE & ENGINE CONTROL

LOCATION NO.
E1-12

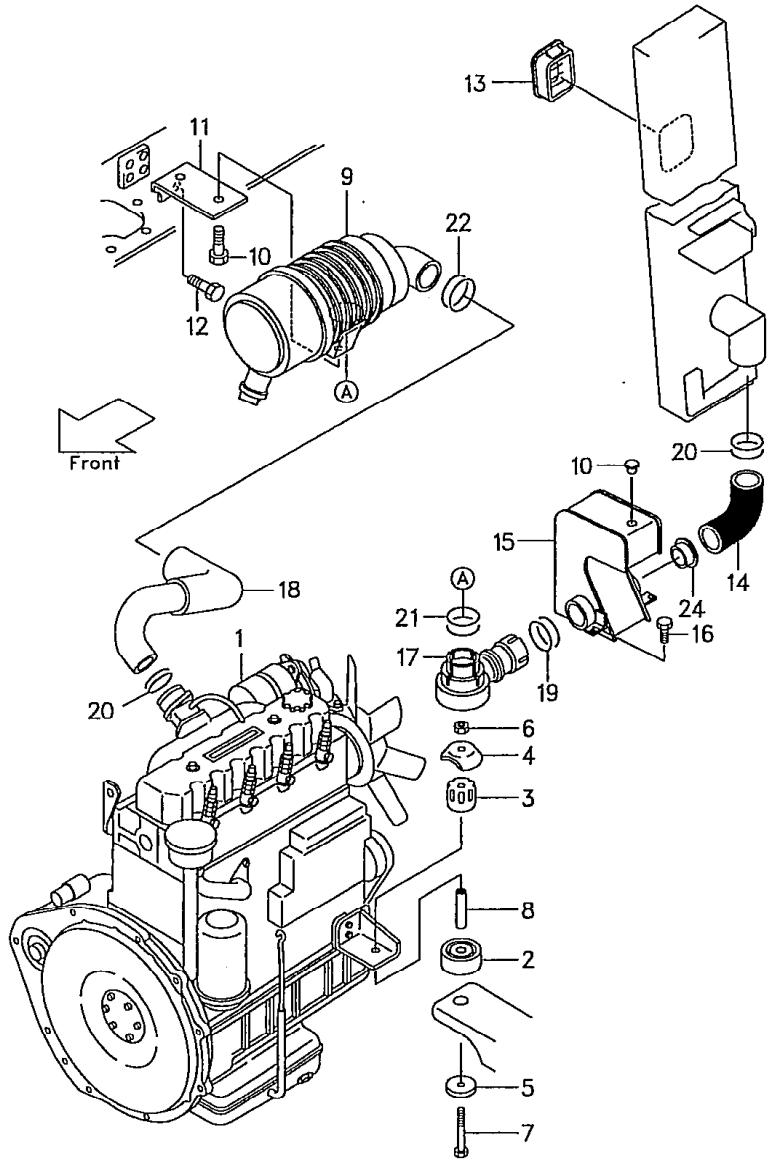

FD20Z5 FD28Z5
FD23Z5
FD25Z5 FD30Z5

[2]

見出番号 Item No.	部品番号 Part No.		部品名称 Description		個数 Reqd	備考:適用号車 Remarks:Serial No.
8	217G1-02101		COLLAR	カラー	2	
9	234A1-00101		AIR CLEANER	エア クリーナ	1	See Fig.5
9-1	534A0-60011		AIR CLEANER	エア クリーナ	1	[ADE-34A] See Fig.5
10	01183-08016		BOLT	ボルト	2	
10-1	01185-08016		BOLT	ボルト	2	[ADE]
11	216G1-02061		BRACKET	ブラケット	1	
12	01183-08016		BOLT	ボルト	2	
12-1	01185-08016		BOLT	ボルト	2	[ADE]
13	216G1-02251		COVER	カバー	1	
14	217M1-02031		DUCT	ダクト	1	
15	217M1-02401		RESONATOR	リゾネータ	1	▲10
★ 15a	217M1-02402		RESONATOR	リゾネータ	1	▲11
16	01185-08016		BOLT	ボルト	2	
17	234A1-02001		DUCT	ダクト	1	
18	232A1-02001		HOSE	ホース	1	
19	04911-00055		CLIP	クリップ	1	
20	04911-00060		CLIP	クリップ	2	
21	04911-00070		CLIP	クリップ	1	
22	04911-00075		CLIP	クリップ	1	
× 23	217M1-02111		PLUG	プラグ	1	▲10
24	232A1-02151		REDUCER	レデューサ	1	▲1 ▲2
★ 24a	217M1-02152		REDUCER	レデューサ	1	▲3
25	53652-72851	+	REGULATOR	レギュレータ	1	EXA(DS) ▲4
26	01185-06012	+	BOLT	ボルト	2	〃 〃
27	214A2-42611	+	BOLT	ボルト	2	〃 〃
28	02000-00006	+	WASHER	ワッシャ	2	〃 〃

⑥

LOCATION NO.

E1-13

エンジン & エンジン コントロール
Fig.2 ENGINE & ENGINE CONTROL

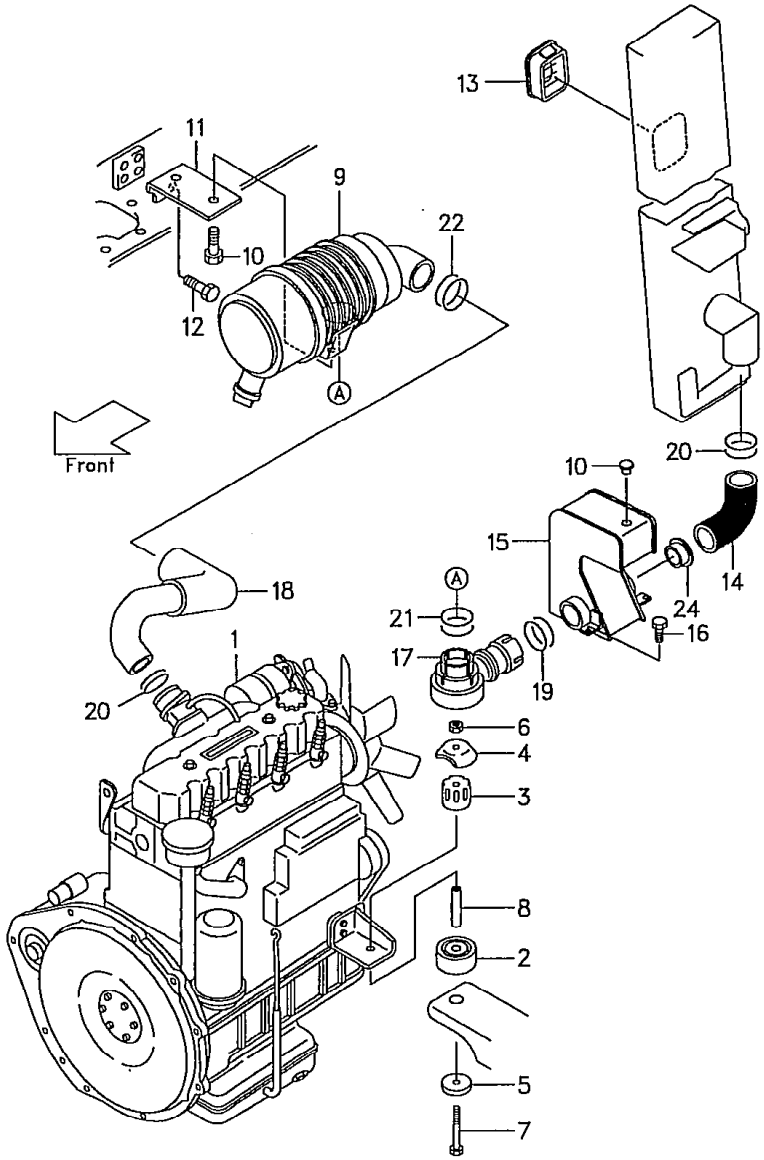

FD23Z5
FD25Z5 FD30Z5

3

見出番号 Item No.	部品番号 Part No.		部品名称 Description	個数 Reqd	備考:適用号車 Remarks:Serial No.
※1	532B4-70011		HIGH COOLING KIT (Inc.29,30) ハイ クーリング キット	1	[HCS-32B]
29	211L2-10011	+	PULLY プーリ	1	[HCS-32B]
30	522A2-72071	+	FAN BELT ファン ベルト	1	〃 〃
31	01100-06010	+	BOLT ボルト	1	
32	02010-00006	+	WASHER ワッシャ	1	
33	02000-00008	+	WASHER ワッシャ	1	▲12
★ 33a	02000-00006	+	WASHER ワッシャ	1	▲13

Model		FD20Z5 FD23Z5 FD25Z5	FD28Z5 FD30Z5
号車 Serial No.	▲1	65103～	72025～
	▲2	～65448	～72084
	▲3	66262～	72353～
	▲4	～68246	～73303
	▲5	68247～	73304～
	▲6	～69872	～74067
	▲7	69873～	74068～
	▲8	～69857	～74086
	▲9	69858～	74087～
	▲10	～70380	～74361
	▲11	70381～	74362～
	▲12	～70424	～74391
	▲13	70425～	74392～

⑥

LOCATION NO.

E1-14

エンジン & エンジン コントロール
Fig.2-1 ENGINE & ENGINE CONTROL <EXR>

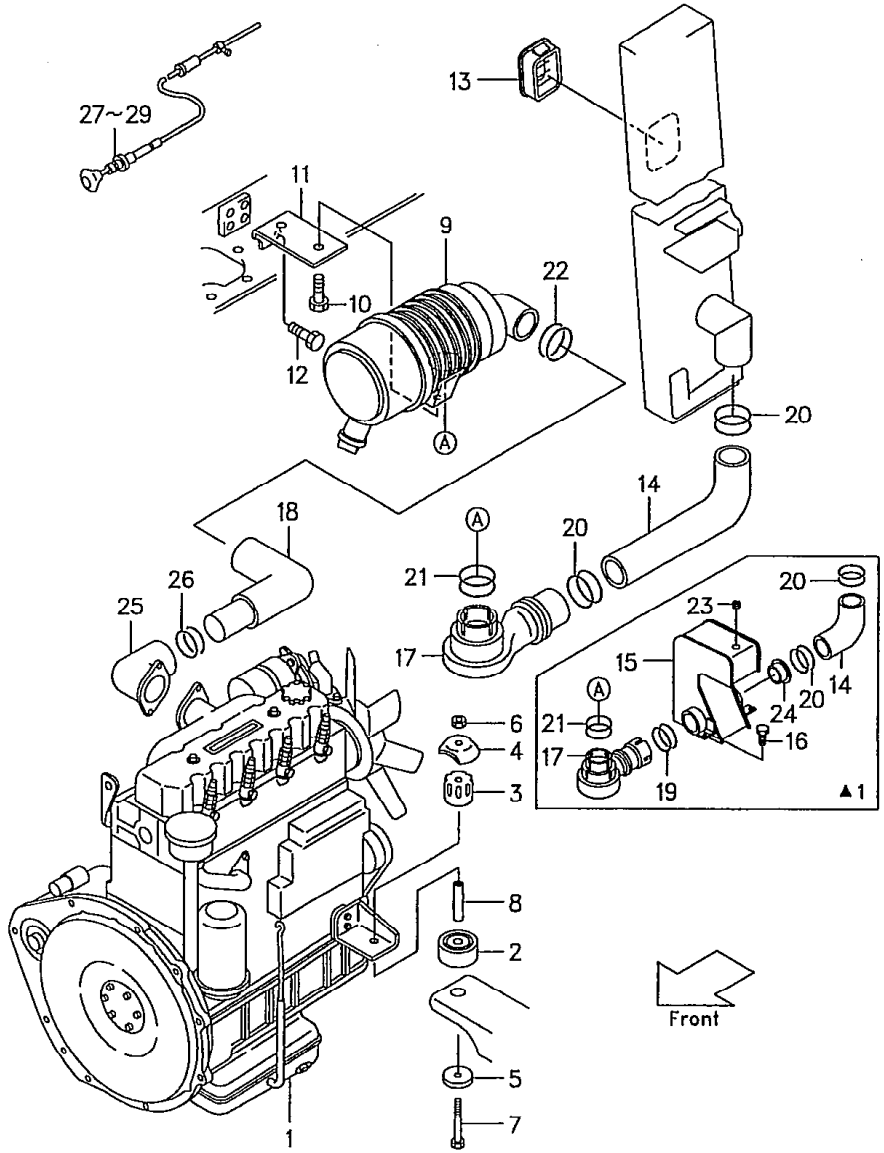

FD20Z5
FD25Z5 FD30Z5

1

見出番号 Item No.	部品番号 Part No.	部品名称 Description	個数 Req'd	備考:適用号車 Remarks:Serial No.
1	225R1-00101	ENGINE(C240PKJ) エンジン	1	
2	216G1-02111	RUBBER ラバー	2	
3	214A1-02111	RUBBER ラバー	2	
4	214A1-02121	CAP キャップ	2	
5	23651-02001	PLATE プレート	2	
6	23651-02011	NUT ナット	2	
7	01103-10100	BOLT ボルト	2	
7a	01103-10095	BOLT ボルト	2	
7b	01103-10097	BOLT ボルト	2	
8	217G1-02101	COLLAR カラー	2	
9	234A1-00101	AIR CLEANER エアー クリーナ	1	See Fig.5 ▲1
9a	216G1-02051	AIR CLEANER エアー クリーナ	1	See Fig.5 ▲2
10	01183-08016	BOLT ボルト	2	
11	216G1-02061	BRACKET ブラケット	1	
12	01183-08016	BOLT ボルト	2	
13	216G1-02251	COVER カバー	1	
14	217M1-02031	DUCT ダクト	1	▲1
14a	216G1-02021	DUCT ダクト	1	▲2
15	217M1-02401	RESONATOR リゾネータ	1	▲1
16	01185-08016	BOLT ボルト	2	▲1
17	217M1-02011	DUCT ダクト	1	▲1
17a	216G1-02031	DUCT ダクト	1	▲2
18	232W1-02001	HOSE ホース	1	
19	04911-00055	CLIP クリップ	1	▲1
20	04911-00060	CLIP クリップ	2	
21	04911-00055	CLIP クリップ	1	
22	04911-00075	CLIP クリップ	1	▲1

LOCATION NO.

E1-15

エンジン & エンジン コントロール
Fig.2-1 ENGINE & ENGINE CONTROL <EXR>

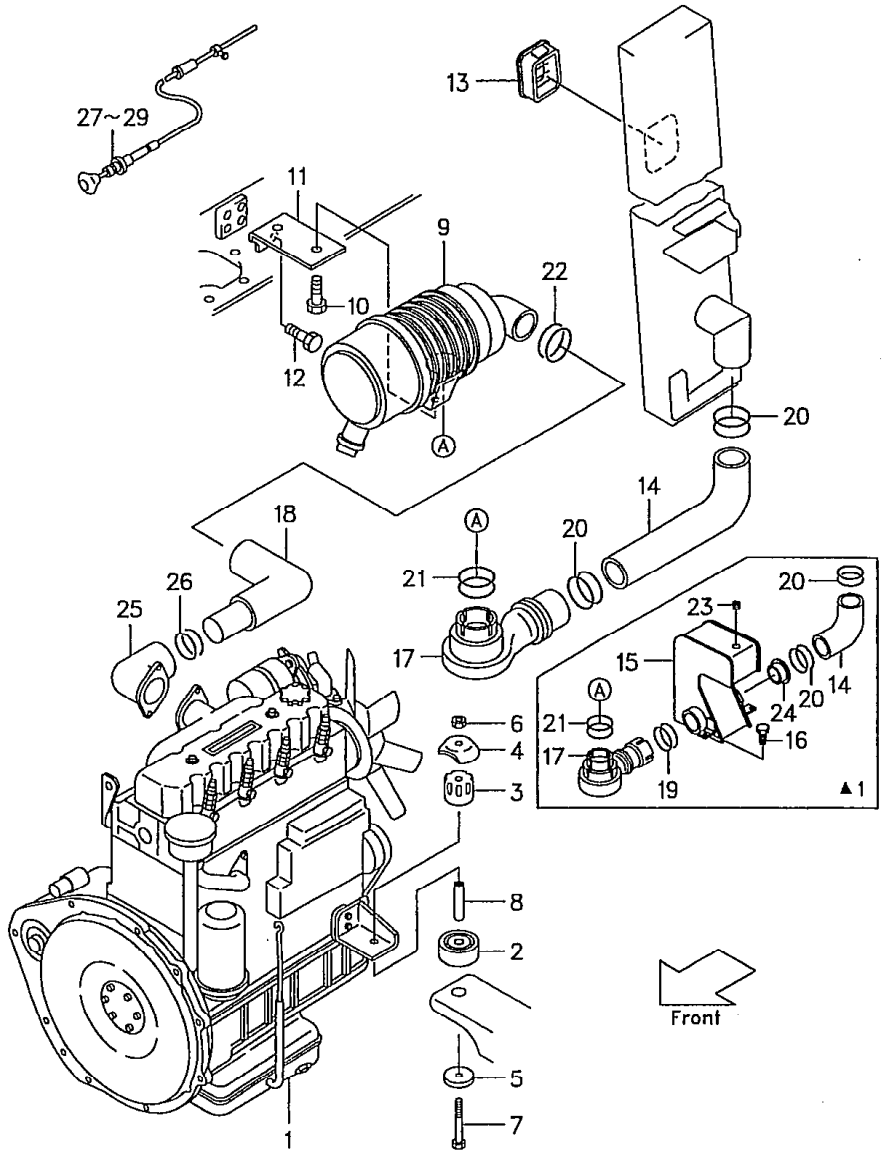

FD20Z5
FD25Z5 FD30Z5

2

見出番号 Item No.		部品番号 Part No.		部品名称 Description	個数 Req'd	備考:適用号車 Remarks:Serial No.
22a		04911-00065		CLIP クリップ	1	▲2
23		217M1-02111		PLUG プラグ	1	▲1
24		217M1-02152		REDUCER レデューサ	1	▲1
25		225R1-02021		PIPE パイプ	1	
26		04911-00060		CLIP クリップ	1	
27		225R1-02001		WIRE, engine cut ワイヤ	1	
28		02000-00006		WASHER ワッシャ	1	
29		02200-16010		PIN, cotter ピン	1	
30		01100-06010	+	BOLT ボルト	1	
31		02010-00006	+	WASHER ワッシャ	1	
32		02000-00008	+	WASHER ワッシャ	1	▲3
★ 32a		02000-00006	+	WASHER ワッシャ	1	▲4
33		214A2-42331	+	CLIP クリップ	1	
☆ 34		232W1-02101	+	UNIT, water temp ユニット	1	▲2
☆ 35		522A7-10112	+	GLOW PLUG グロウ プラグ	4	▲2

Model		FD20Z5 FD25Z5	FD30Z5
号車 Serial No.	▲1	~70838	~73691
	▲2	70839~	73692~
	▲3	~70425	~74391
	▲4	70425~	74392~

エンジン & エンジン コントロール
Fig.3 ENGINE & ENGINE CONTROL

LOCATION NO.
E1-16

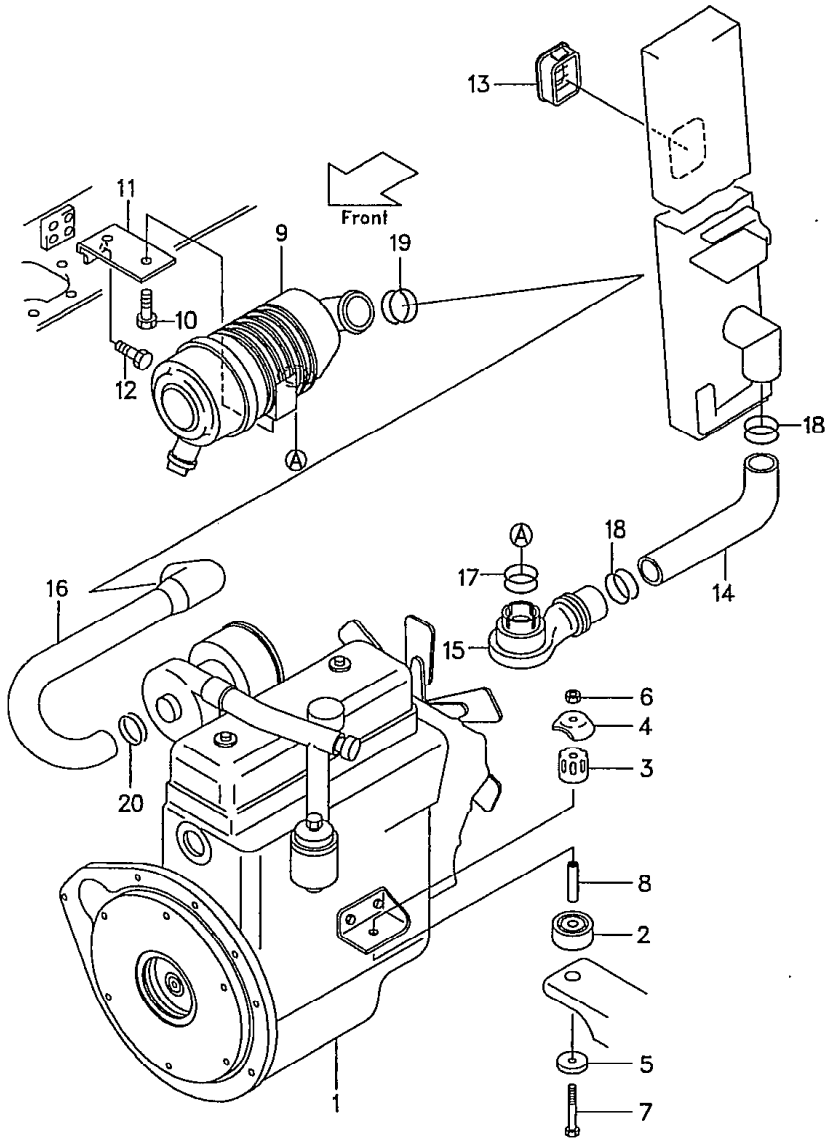

FD20Z16
FD25Z16

[1]

見出番号 Item No.	部品番号 Part No.	部品名称 Description	個数 Req'd	備考:適用号車 Remarks:Serial No.
1	220F1-00201	ENGINE(4LB1-T) エンジン	1	~10084
1a	220F1-00202	ENGINE(4LB1-T) エンジン	1	10085~
2	216G1-02111	RUBBER ラバー	2	
3	214A1-02111	RUBBER ラバー	2	
4	214A1-02121	CAP キャップ	2	
5	23651-02001	PLATE プレート	2	
6	23651-02011	NUT ナット	2	
7	01103-10100	BOLT ボルト	2	
7a	01103-10095	BOLT ボルト	2	
7b	01103-10097	BOLT ボルト	2	
8	217G1-02101	COLLAR カラー	2	
9	216G1-02051	AIR CLEANER エアー クリーナ	1	See Fig.5
9-1	516G0-60011	AIR CLEANER エアー クリーナ	1	[ADE-16G] See Fig.5
10	01183-08016	BOLT ボルト	2	
10-1	01185-08016	BOLT ボルト	2	[ADE]
11	216G1-02061	BRACKET ブラケット	1	
12	01183-08016	BOLT ボルト	2	
12-1	01185-08016	BOLT ボルト	2	[ADE]
13	216G1-02251	COVER カバー	1	
14	216G1-02021	DUCT ダクト	1	
15	216G1-02031	DUCT ダクト	1	
16	220U1-02001	HOSE ホース	1	
17	04911-00055	CLIP クリップ	1	
18	04911-00060	CLIP クリップ	2	
19	04911-00065	CLIP クリップ	1	
20	04911-00050	CLIP クリップ	1	

FHD25Z5
FHD30Z5

LOCATION NO.

F1-1

エンジン & エンジン コントロール
Fig.4 ENGINE & ENGINE CONTROL

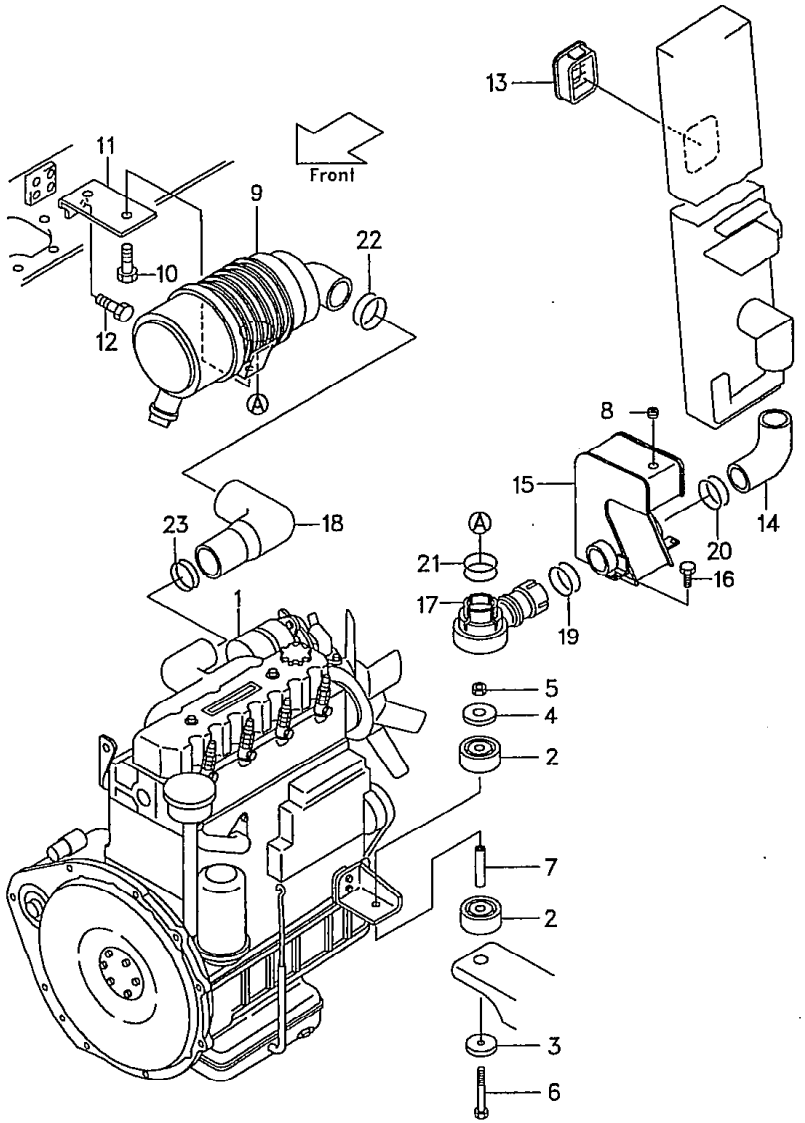

[1]

見出番号 Item No.	部品番号 Part No.	部品名称 Description	個数 Req'd	備考:適用号車 Remarks:Serial No.
1	229F1-00201	ENGINE(4JG2 PJ) エンジン	1	(C-type) ▲3
1a	229F1-00202	ENGINE(4JG2 PJ) エンジン	1	(C-type) ▲4
1-1	229F1-00201	ENGINE(4JG2 PJ) エンジン	1	(T-type) ▲3
1-1a	229F1-00202	ENGINE(4JG2 PJ) エンジン	1	(T-type) ▲4 ▲7
★1-1b	234B1-00201	ENGINE(4JG2 PJ-07) エンジン	1	(T-type) ▲8
1-2	229N1-00201	ENGINE(4JG2 PJ-01) エンジン	1	(OC-type) ▲3
1-2a	229N1-00202	ENGINE(4JG2 PJ-01) エンジン	1	(OC-type) ▲4
1-3	529F2-70301	ENGINE(4JG2 PJ-03) エンジン	1	EXA ▲3
1-3a	529F2-70302	ENGINE(4JG2 PJ-03) エンジン	1	EXA ▲4 ▲7
★1-3b	529F2-70303	ENGINE(4JG2 PJ-03) エンジン	1	EXA ▲8
1-4	529F2-60101	ENGINE(4JG2 PJ) エンジン	1	EXN ▲3
1-4a	529F2-60102	ENGINE(4JG2 PJ) エンジン	1	EXN ▲4
1-5	529F7-60101	ENGINE(4JG2 PJ) エンジン	1	SCBCR ▲3
1-5a	529F7-60102	ENGINE(4JG2 PJ) エンジン	1	SCBCR ▲4
2	216G1-02111	RUBBER ラバー	4	
3	23651-02001	PLATE プレート	2	
4	25782-52041	PLATE プレート	2	
5	23651-02011	NUT ナット	2	
6	01103-10100	BOLT ボルト	2	
6a	01103-10097	BOLT ボルト	2	
7	234A1-02071	COLLAR カラー	2	
7-1	217G1-02101	COLLAR カラー	2	(OC-type)
× 8	217M1-02111	PLUG プラグ	1	▲5
9	234A1-00101	AIR CLEANER エアー クリーナ	1	See Fig.5
9-1	534A0-60011	AIR CLEANER エアー クリーナ	1	[ADE-34A] See Fig.5
10	01183-08016	BOLT ボルト	2	
10-1	01185-08016	BOLT ボルト	2	[ADE]
11	216G1-02061	BRACKET ブラケット	1	

FHD20Z5
FHD25Z5
FHD30Z5

LOCATION NO.

F1-2

エンジン & エンジン コントロール
Fig.4 ENGINE & ENGINE CONTROL

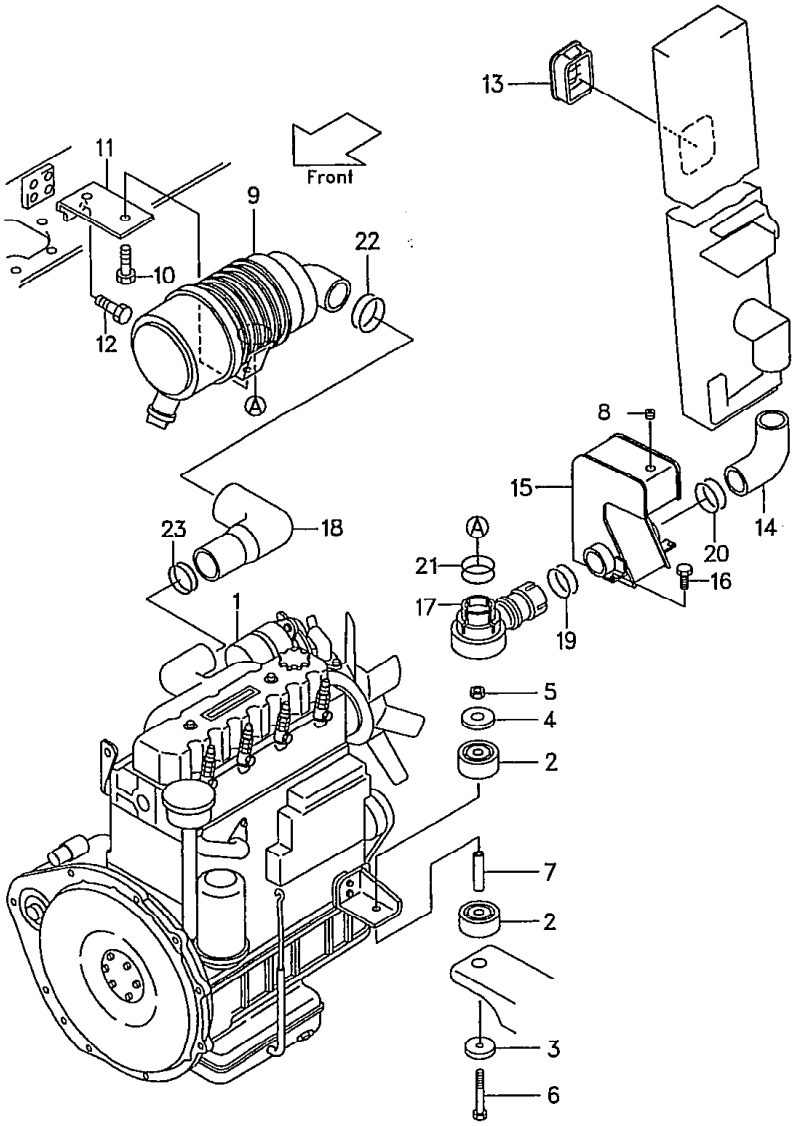

2

見出番号 Item No.	部品番号 Part No.		部品名称 Description		個数 Reqd	備考:適用号車 Remarks:Serial No.
12	01183-08016		BOLT	ボルト	2	
12-1	01185-08016		BOLT	ボルト	2	[ADE]
13	216G1-02251		COVER	カバー	1	
14	217M1-02031		DUCT	ダクト	1	
15	217M1-02401		RESONATOR	リゾネータ	1	▲5
★ 15a	217M1-02402		RESONATOR	リゾネータ	1	▲6
16	01185-08016		BOLT	ボルト	2	
17	234A1-02001		DUCT	ダクト	1	
18	234A1-02051		HOSE	ホース	1	
19	04911-00055		CLIP	クリップ	1	
20	04911-00060		CLIP	クリップ	1	
21	04911-00070		CLIP	クリップ	1	
22	04911-00075		CLIP	クリップ	1	
23	04911-00065		CLIP	クリップ	1	
24	234H1-00101	+	FOOT R.H.	フット	1	(OC-type)
25	01184-10045	+	BOLT	ボルト	3	(OC-type) ▲1
25a	01217-10045	+	BOLT	ボルト	3	(OC-type) ▲2
26	01184-10030	+	BOLT	ボルト	1	(OC-type) ▲1
26a	01217-10030	+	BOLT	ボルト	1	(OC-type) ▲2
※1	534B4-70011		HIGH COOLING KIT (Inc. 27) ハイ クーリング キット		1	[HCS-34B]
27	229G1-02101	+	PULLY	プーリ	1	[HCS-34B]

LOCATION NO.

F1-3

エンジン & エンジン コントロール
Fig.4 ENGINE & ENGINE CONTROL

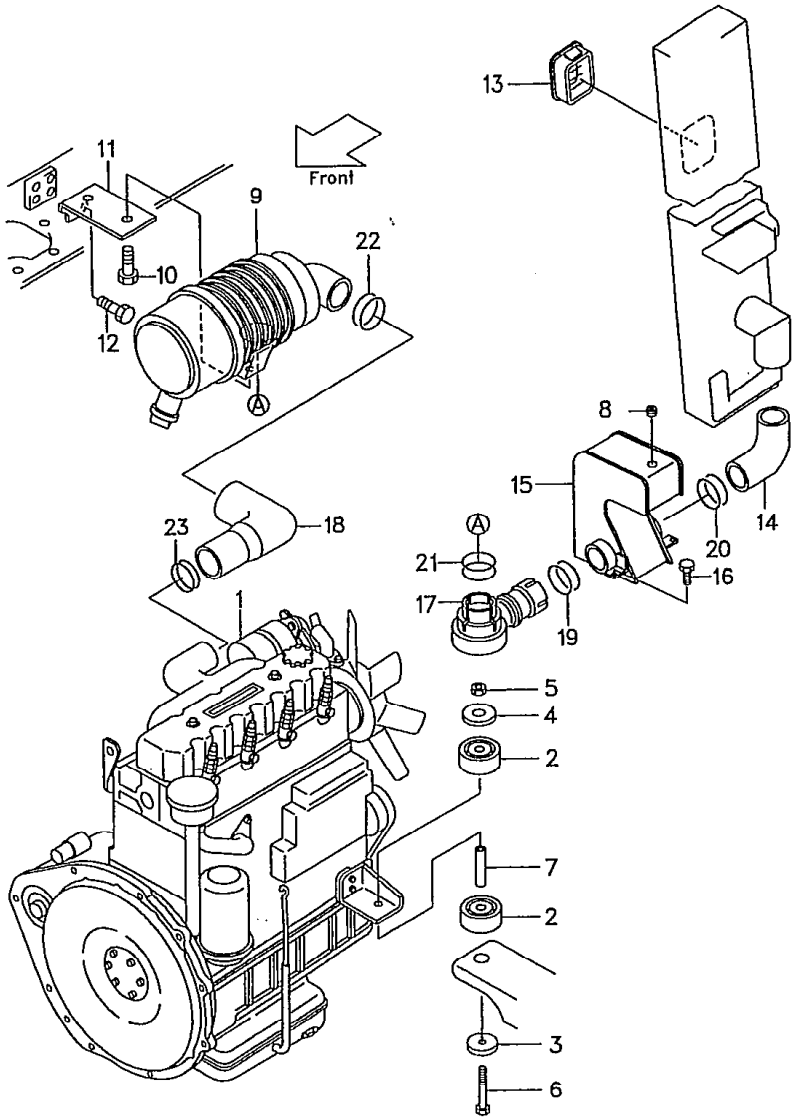

Model		FHD20Z5 FHD25Z5	FHD30Z5
号車 Serial No.	▲1	~10141	~10050
	▲2	10142~	10051~
	▲3	~11455	~10856
	▲4	11456~	10857~
	▲5	~11660	~10964
	▲6	11661~	10965~
	▲7	~12364	~11433
	▲8	12365~	11434~

LOCATION NO.

F1-4

エアー クリーナ
Fig.5 AIR CLEANER

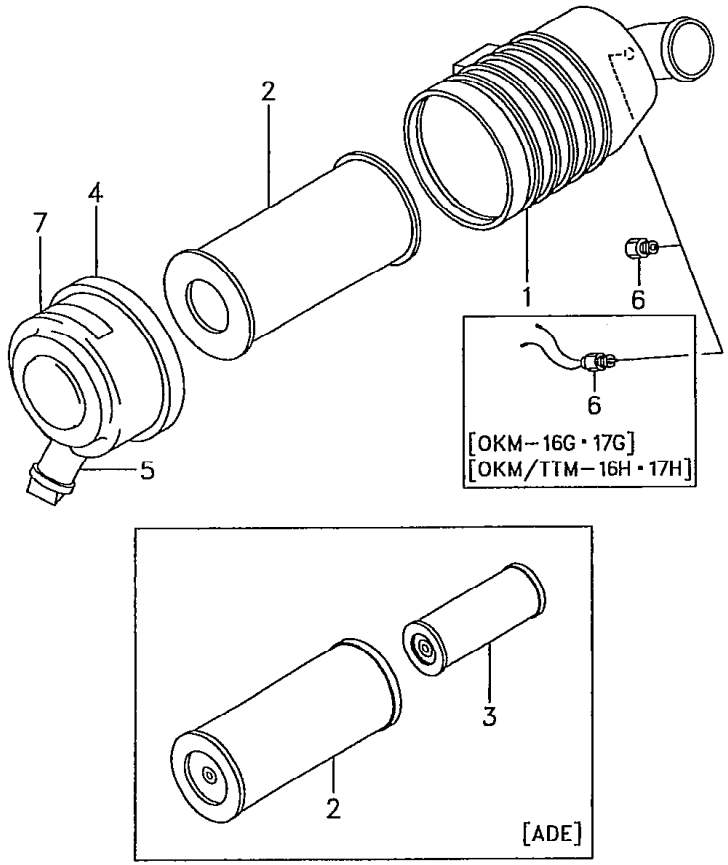

Ⓐ FG20N5 FG20N16 FG FHG20N5 FD20Z16
FG23N5 FHG25N5
FG25N5 FG25N16 FG30N5 FHG30N5 FD25Z16

Ⓑ FD20Z5 FD28Z5 FHD20Z5
FD23Z5 FHD25Z5
FD25Z5 FD30Z5 FHD30Z5

[1]

見出番号 Item No.	部品番号 Part No.	部品名称 Description	個数 Req'd	備考:適用号車 Remarks:Serial No.
A	216G1-02051	AIR CLEANER ASS'Y (Inc.1～7) エアー クリーナ アッセン	1	Ⓐ
B	234A1-00101	AIR CLEANER ASS'Y (Inc.1-1～7-1) エアー クリーナ アッセン	1	Ⓑ
C	516G2-72201	AIR CLEANER ASS'Y (Inc.1-2～7-2) エアー クリーナ アッセン	1	Ⓐ EXA
D	516G0-60011	AIR CLEANER ASS'Y (Inc.1～7) エアー クリーナ アッセン	1	Ⓐ[ADE]
E	534A0-60011	AIR CLEANER ASS'Y (Inc.1-1～7-1) エアー クリーナ アッセン	1	Ⓑ[ADE]
1	216G1-02301	BODY ボディ	1	Ⓐ
1-1	234A1-00111	BODY ボディ	1	Ⓑ
1-2	516G2-72211	BODY ボディ	1	Ⓐ EXA
2	256C1-08011	ELEMENT エレメント	1	Ⓐ
2-1	256G1-08011	ELEMENT エレメント	1	Ⓑ
2-2	53651-72061	ELEMENT エレメント	1	Ⓐ EXA
2-3	213T1-02011	ELEMENT, outer エレメント	1	Ⓐ[ADE]
2-4	534A0-62001	ELEMENT, outer エレメント	1	Ⓑ[ADE]
3	213T1-02021	ELEMENT, inner エレメント	1	Ⓐ[ADE]
3-1	534A0-62011	ELEMENT, inner エレメント	1	Ⓑ[ADE]
4	228F1-02211	COVER カバー	1	Ⓐ
4-1	256G1-08021	COVER カバー	1	Ⓑ
4-2	528F2-72061	COVER カバー	1	Ⓐ EXA
5	256A1-08031	VALVE バルブ	1	
5-1	528F2-72071	VALVE バルブ	1	Ⓐ EXA
6	23651-12551	PLUG プラグ	1	
6-1	528F2-72081	INDICATOR インジケータ	1	Ⓐ EXA
6-2	54612-42021	INDICATOR インジケータ	1	Ⓐ[OKM-16G] [OKM/TTM-16H]
6-3	522A1-10201	INDICATOR インジケータ	1	Ⓑ[OKM-17G] [OKM/TTM-17H]
7	216G1-02311	LABEL ラベル	1	Ⓐ
7-1	234A1-00121	LABEL ラベル	1	Ⓑ
7-2	528F2-72091	LABEL ラベル	1	Ⓐ EXA

⑥

LOCATION NO.

F1-5

☆ Fig.5-1 プレ クリーナ PRE CLEANER [CAK-34A•20N]

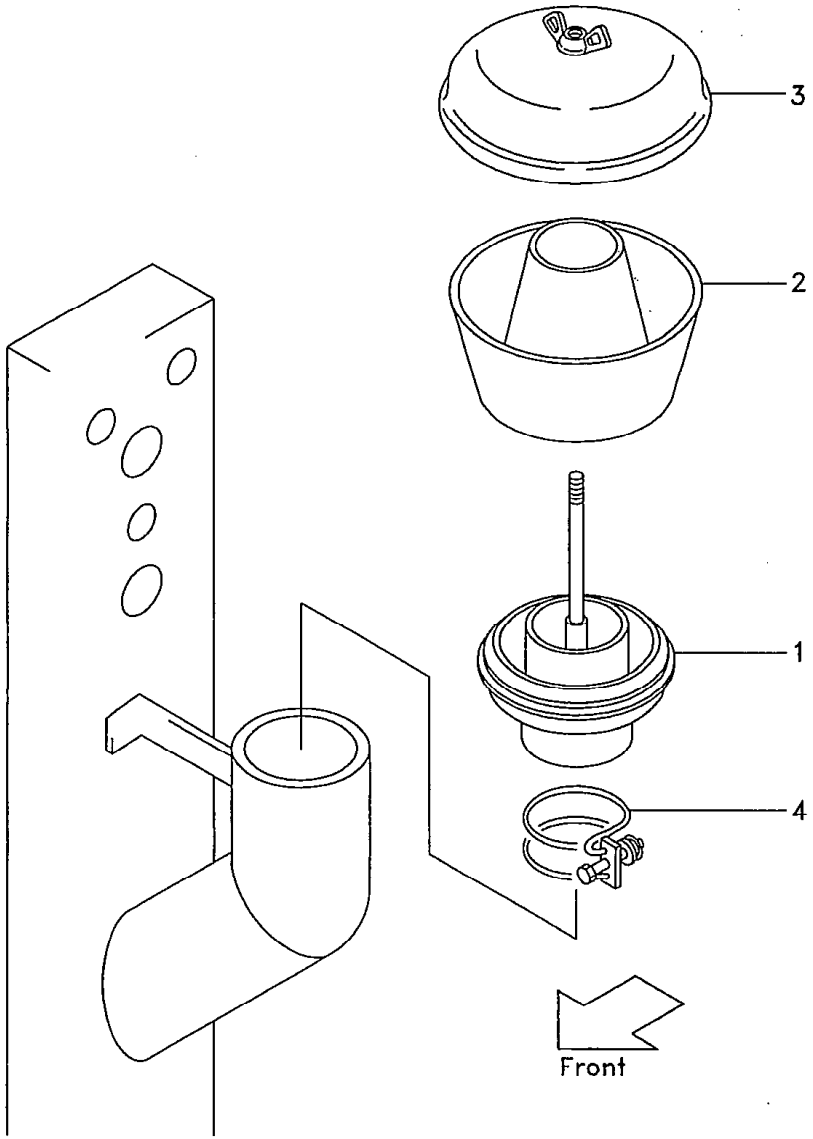

FG20N5 FG20N16 FD20Z5 FD20Z1^ FG28N5 FD28Z5 FHG20N5 FHD20Z5
FG23N5 FD23Z5 FHG25N5 FHD25Z5
FG25N5 FG25N16 FD25Z5 FD25Z1b FG30N5 FD30Z5 FHG30N5 FHD30Z5

見出番号 Item No.	部品番号 Part No.	部品名称 Description	個数 Req'd	備考：適用号車 Remarks: Serial No.
A	522B0-92021	PRE CLEANER ASS'Y (Inc.1～3) プレ クリーナ アッセン	1	
1	522B0-92031	SLEEVE スリーブ	1	
2	522B0-92041	BODY ボディ	1	
3	522B0-92051	COVER カバー	1	
4	04911-00090	CLIP クリップ	1	

②

Fan, radiator, belt and under belt

クーリング ユニット
Fig.6 COOLING UNIT

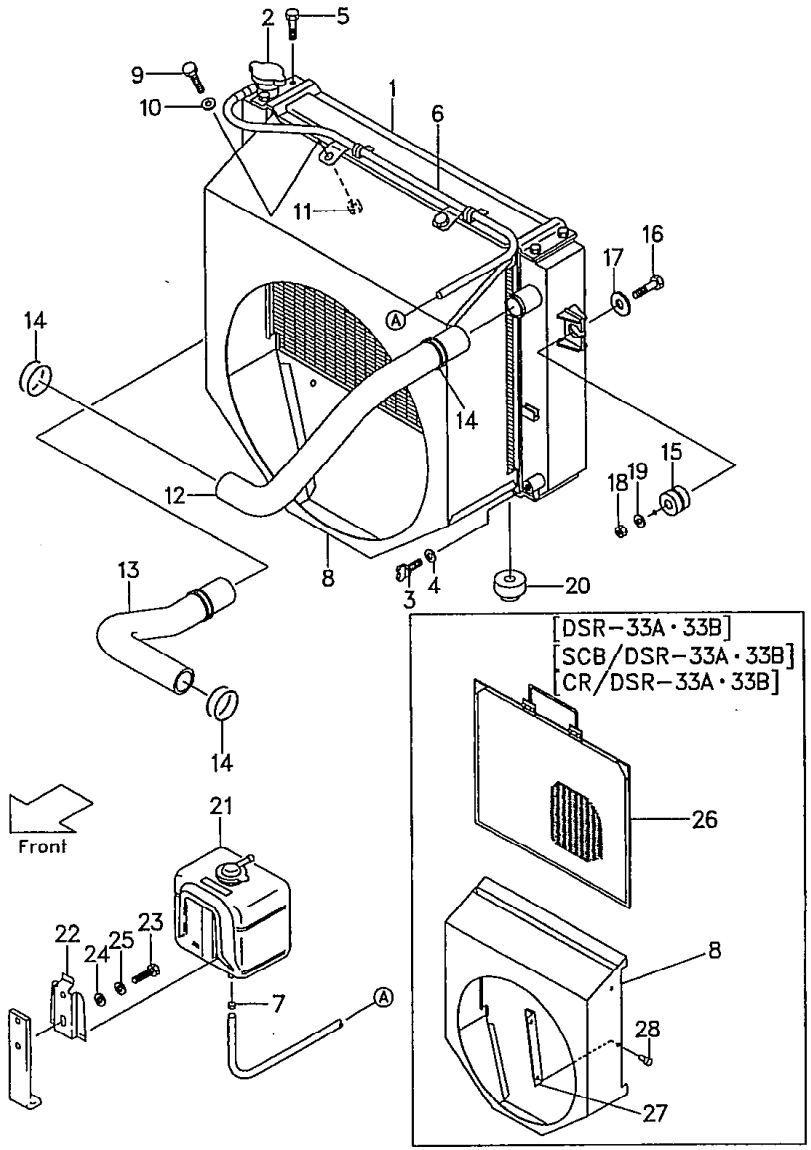

LOCATION NO.

F1-6

Ⓐ {FG20N5 FG28N5 / FG23N5 / FG25N5 FG30N5} → {FHG20N5 / FHG25N5 / FHG30N5} Ⓒ {FG20N16 / FG25N16}

1

見出番号 Item No.	部品番号 Part No.		部品名称 Description	個数 Req'd	備考:適用号車 Remarks:Serial No.
1	---- FIG.306	§	RADIATOR (Inc.2~7) ラジエータ	1	
2	222A2-10211		CAP キャップ	1	
3	234A2-12201		COCK コック	1	
4	234A2-12211		O-RING O-リング	1	
5	234A2-12221		BOLT ボルト	8	
6	213A2-12051		HOSE ホース	1	
7	23772-12071		CLIP クリップ	2	
8	233B2-12101		SHURAUD シュラウド	1	
8-1	233B2-12101		SHURAUD シュラウド	1	ⒶⒷ(OC-type) ▲2
8-1a	231N2-10001		SHURAUD シュラウド	1	ⒶⒷ(OC-type) ▲3
8-2	533B6-52001		SHURAUD シュラウド	1	ⒶⒷ [DSR-33A・33B]
8-3	533B6-52001		SHURAUD シュラウド	1	ⒶⒷ(OC-type) [DSR-33A・33B] ▲3
8-4	533A5-30411		SHURAUD シュラウド	1	ⒶⒷ[SCB/DSR-33A・33B] ⒶⒷ[CR/DSR-33A・33B]
9	01181-08016		BOLT ボルト	4	
9-1	01181-08016		BOLT ボルト	4	ⒶⒷ(OC-type) ▲2
9-1a	01185-08016		BOLT ボルト	4	ⒶⒷ(OC-type)
10	02010-00008		WASHER ワッシャ	4	
10-1	02010-00008		WASHER ワッシャ	4	ⒶⒷ(OC-type) ▲2
11	01400-00008		NUT ナット	4	
12	233A2-12001		HOSE, upper ホース	1	
13	233A2-12011		HOSE, lower ホース	1	

LOCATION NO.

F1-7

クーリング ユニット
Fig.6 COOLING UNIT

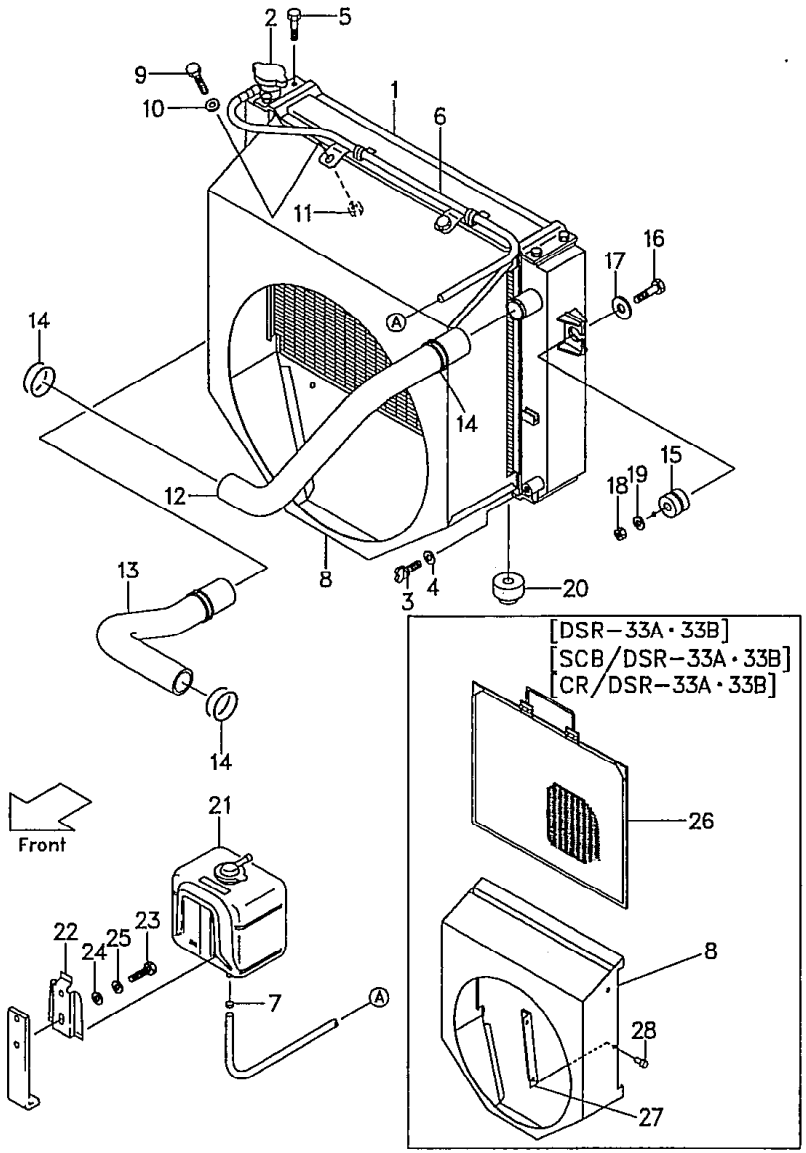

Ⓐ [FG20N5 FG28N5 FG23N5 FG25N5 FG30N5] Ⓑ [FHG20N5 FHG[illegible]5 FHG[illegible]45] Ⓒ [FG20N16 FG25N16]

2

見出番号 Item No.	部品番号 Part No.	部品名称 Description		個数 Req'd	備考:適用号車 Remarks:Serial No.
14	04911-00044	CLIP	クリップ	4	
15	214A2-12001	RUBBER	ラバー	2	
16	214A2-12021	BOLT	ボルト	2	
17	22252-32251	WASHER	ワッシャ	2	
18	23652-12051	NUT	ナット	2	
19	02000-00010	WASHER	ワッシャ	2	
20	214A2-12011	RUBBER	ラバー	2	
21	214A2-12111	TANK (Inc.21-2,21-3)	タンク	1	
21-1	214A2-12121	TANK (Inc.21-2,21-3)	タンク	1	[OKM-16G] [OKM/TTM-16H]
21-2	214A2-13001	CAP	キャップ	1	
21-3	214A2-13011	PACKING	パッキング	1	
22	214A2-12141	BRACKET	ブラケット	1	
23	01183-06012	BOLT	ボルト	2	
23-1	01030-06010	SCREW	スクリュ	2	[LPG-31A・33A・20N] [LPO-31A・33A・20N]
24	02000-00006	WASHER	ワッシャ	2	[LPG-31A・33A・20N] [LPO-31A・33A・20N]
25	02010-00006	WASHER	ワッシャ	2	[LPG-31A・33A・20N] [LPO-31A・33A・20N]
26	514A6-52051	SCREEN 6mm	スクリーン	1	ⒶⒷ[DSR-33A] [SCB/DSR-33A] [CR/DSR-33A]
26-1	514B6-52051	SCREEN 8mm	スクリーン	1	ⒶⒷ[DSR-33B] [SCB/DSR-33B] [CR/DSR-33B]
27	514A6-52031	GUIDE	ガイド	2	ⒶⒷ[DSR-33A・33B] [SCB/DSR-33A・33 [CR/DSR-33A・33B]
28	22256-42001	RIVET	リベット	4	〃

LOCATION NO.

F1-8

Ⓐ [FG20N5 FG28N5 FG23N5 FG25N5 FG30N5] ⌣ [FHG20N5 FHG25N5 FHG30N5] Ⓒ [FG20N16 FG25N16]

3

クーリング ユニット
Fig.6 COOLING UNIT

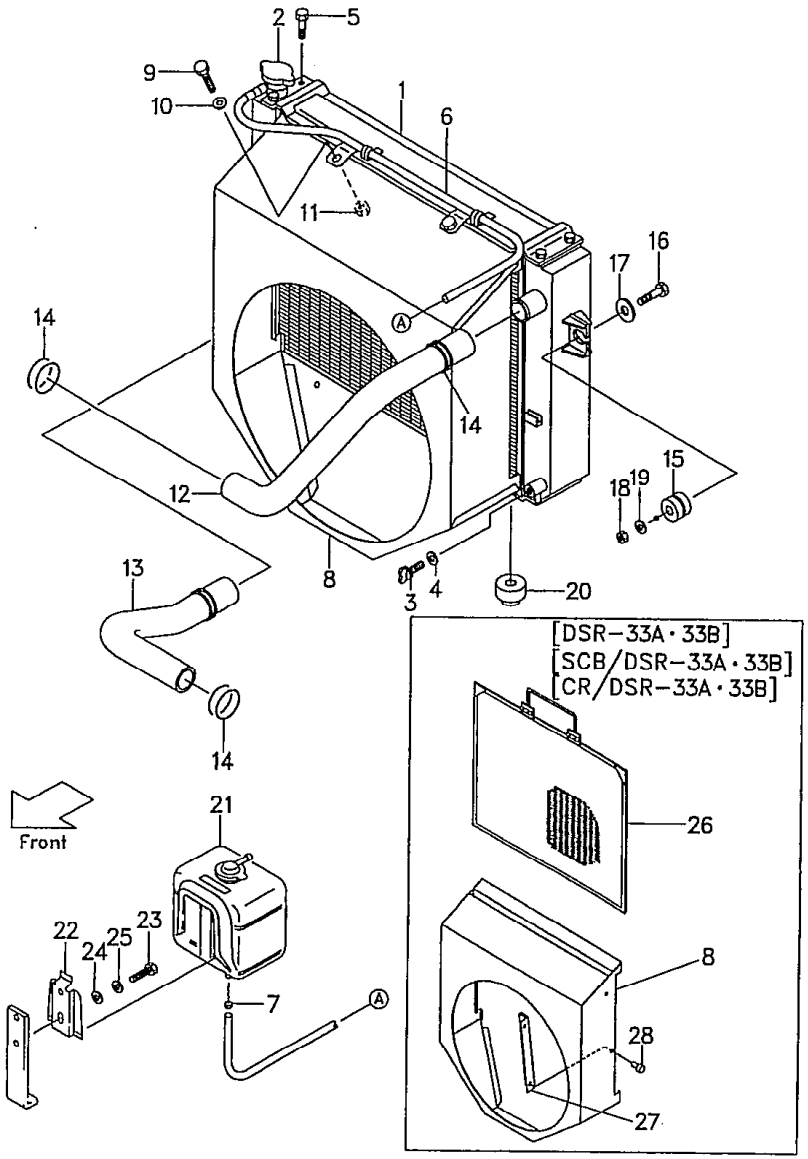

Model		FG20N5 FG23N5 FG25N5	FG20N16 FG25N16	FG28N5 FG30N5	FHG20N5 FHG25N5	FHG30N5
号車 Serial No.	▲1	53587～	—	—	10100～	10065～
	▲2	～55509	—	～71413	～10425	～10173
	▲3	55510～	—	71414～	10426～	10174～

クーリング ユニット
Fig.7 COOLING UNIT

LOCATION NO.

F1-9

FD20Z5 FD28Z5
FD23Z5
FD25Z5 FD30Z5

1

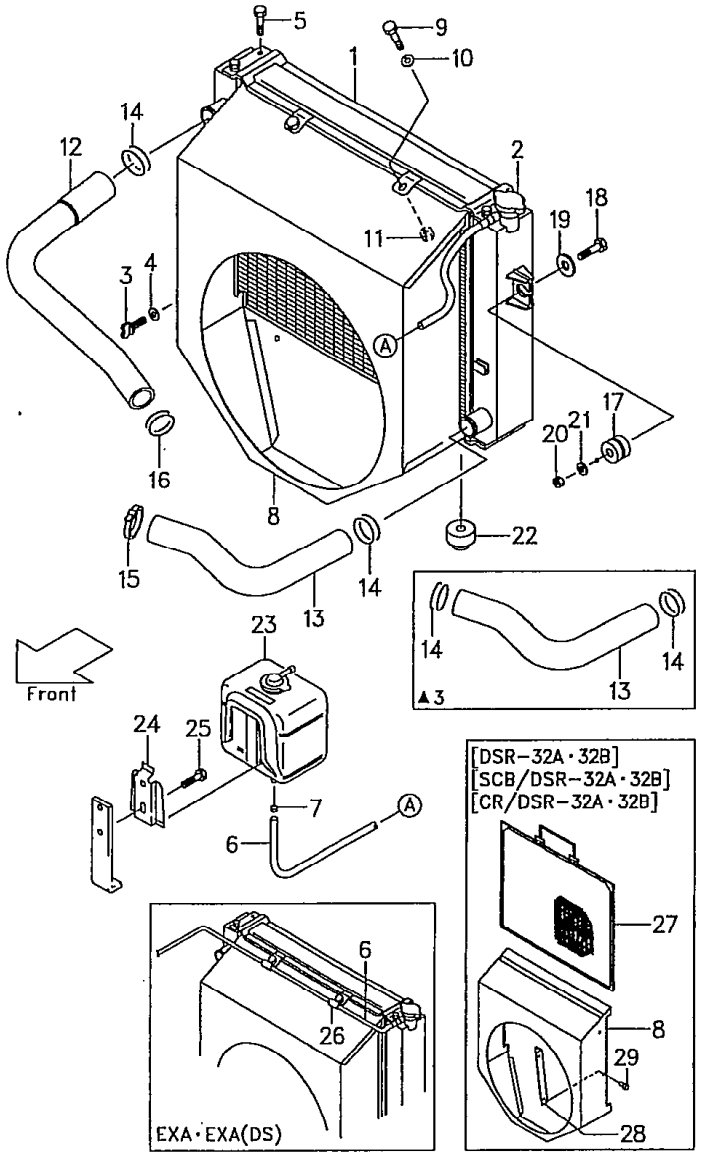

見出番号 Item No.	部品番号 Part No.	部品名称 Description	個数 Req'd	備考:適用号車 Remarks:Serial No.
1	---- § FIG 306	RADIATOR (Inc. 2~7) ラジエータ	1	(C-type)
2	222A2-10211	CAP キャップ	1	
3	234A2-12201	COCK コック	1	
4	234A2-12211	O-RING O-リング	1	
5	234A2-12221	BOLT ボルト	8	
6	221A2-12031	HOSE ホース	1	
6-1	25592-14001	HOSE ホース	1	EXA, EXA(DS)
7	23772-12071	CLIP クリップ	2	
8	232A2-12101	SHURAUD シュラウド	1	
8-1	232A2-12101	SHURAUD シュラウド	1	(OC-type) ▲1
8-1a	232N2-10001	SHURAUD シュラウド	1	(OC-type) ▲2
8-2	532A6-52001	SHURAUD シュラウド	1	[DSR-32A・32B]
8-3	532A6-52001	SHURAUD シュラウド	1	(OC-type) [DSR-32A・32B] ▲1
8-4	532A5-30411	SHURAUD シュラウド	1	[SCB/DSR -32A・32B]
8-5	532A7-60411	SHURAUD シュラウド	1	[CR/DSR -32A・32B]
9	01181-08016	BOLT ボルト	4	
9-1	01181-08016	BOLT ボルト	4	(OC-type) ▲1
9-1a	01185-08016	BOLT ボルト	1	▲2
10	02010-00008	WASHER ワッシャ	4	
10-1	02010-00008	WASHER ワッシャ	4	(OC-type) ▲1
11	01400-00008	NUT ナット	4	
12	224G2-12031	HOSE, upper ホース	1	
13	224G2-12041	HOSE, lower ホース	1	

⑥

クーリング ユニット
Fig. 7 COOLING UNIT

LOCATION NO.
F1-10

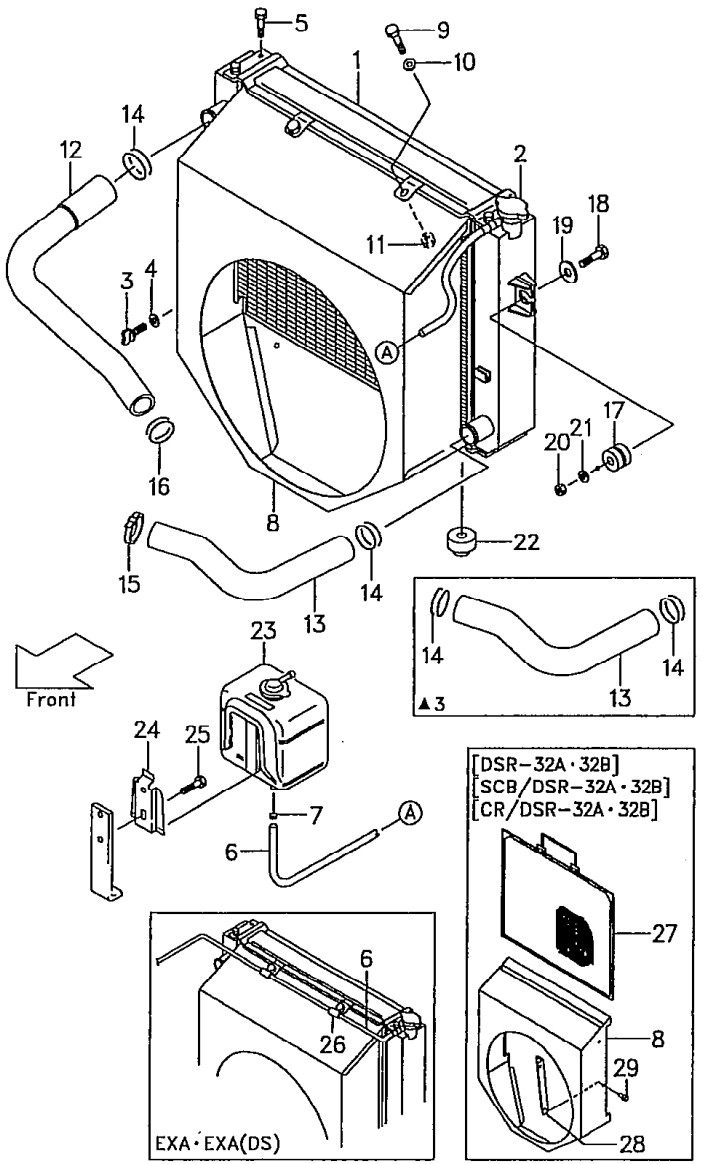

FD20Z5 FD28Z5
FD23Z5
FD25Z5 FD30Z5

2

見出番号 Item No.	部品番号 Part No.	部品名称 Description	個数 Req'd	備考:適用号車 Remarks:Serial No.
14	04911-00044	CLIP クリップ	3	▲3
★ 14a	04911-00044	CLIP クリップ	2	▲4
☆ 15	217M2-12221	CLAMP クランプ	1	▲4
16	04911-00040	CLIP クリップ	1	
17	214A2-12001	RUBBER ラバー	2	
18	214A2-12021	BOLT ボルト	2	
19	22252-32251	WASHER ワッシャ	2	
20	23652-12051	NUT ナット	2	
21	02000-00010	WASHER ワッシャ	2	
22	214A2-12011	RUBBER ラバー	2	
23	214A2-12111	TANK (Inc. 23-2, 23-3) タンク	1	
23-1	214A2-12121	TANK (Inc. 23-2, 23-3) タンク	1	[OKM-17G] [OKM/TTM-17H]
23-2	214A2-13001	CAP キャップ	1	
23-3	214A2-13011	PACKING パッキング	1	
24	214A2-12141	BRACKET ブラケット	1	
25	01183-06012	BOLT ボルト	2	
25a	01183-06010	BOLT ボルト	2	
26	56092-13211	CLIP クリップ	2	EXA, EXA(DS)
27	514A6-52051	SCREEN 6mm スクリーン	1	[DSR-32A] [SCB/DSR-32A] [CR/DSR-32A]
27-1	514B6-52051	SCREEN 8mm スクリーン	1	[DSR-32B] [SCB/DSR-32B] [CR/DSR-32B]
28	514A6-52031	GUIDE ガイド	2	[DSR-32A・32B] [SCB/DSR-32A・32B] [CR/DSR-32A・32B]
29	22256-42001	RIVET リベット	4	[DSR-32A・32B] [SCB/DSR-32A・32B] [CR/DSR-32A・32B]

(6)

LOCATION NO.

F1-11

クーリング ユニット
Fig.7 COOLING UNIT

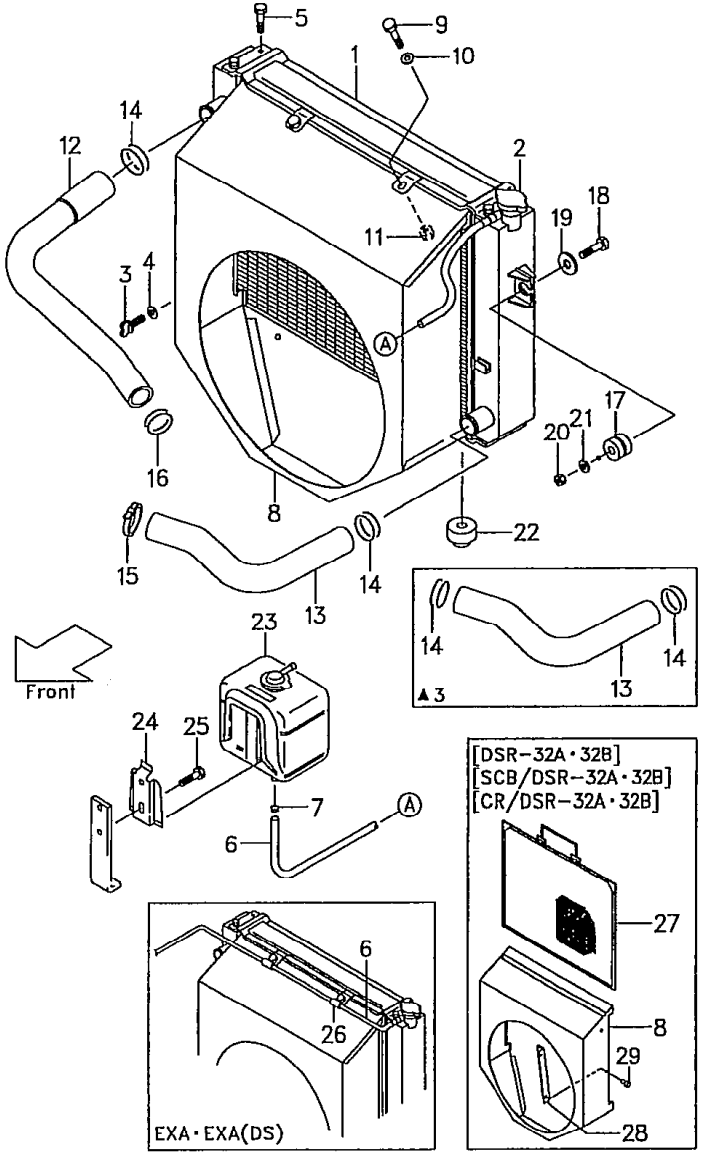

Model		FD20Z5 FD23Z5 FD25Z5	FD28Z5 FD30Z5
号車 Serial No.	▲1	～70369	～74397
	▲2	70370～	74398～
	▲3	～70981	～74530
	▲4	70982～	74531～

クーリング ユニット
Fig.8 COOLING UNIT

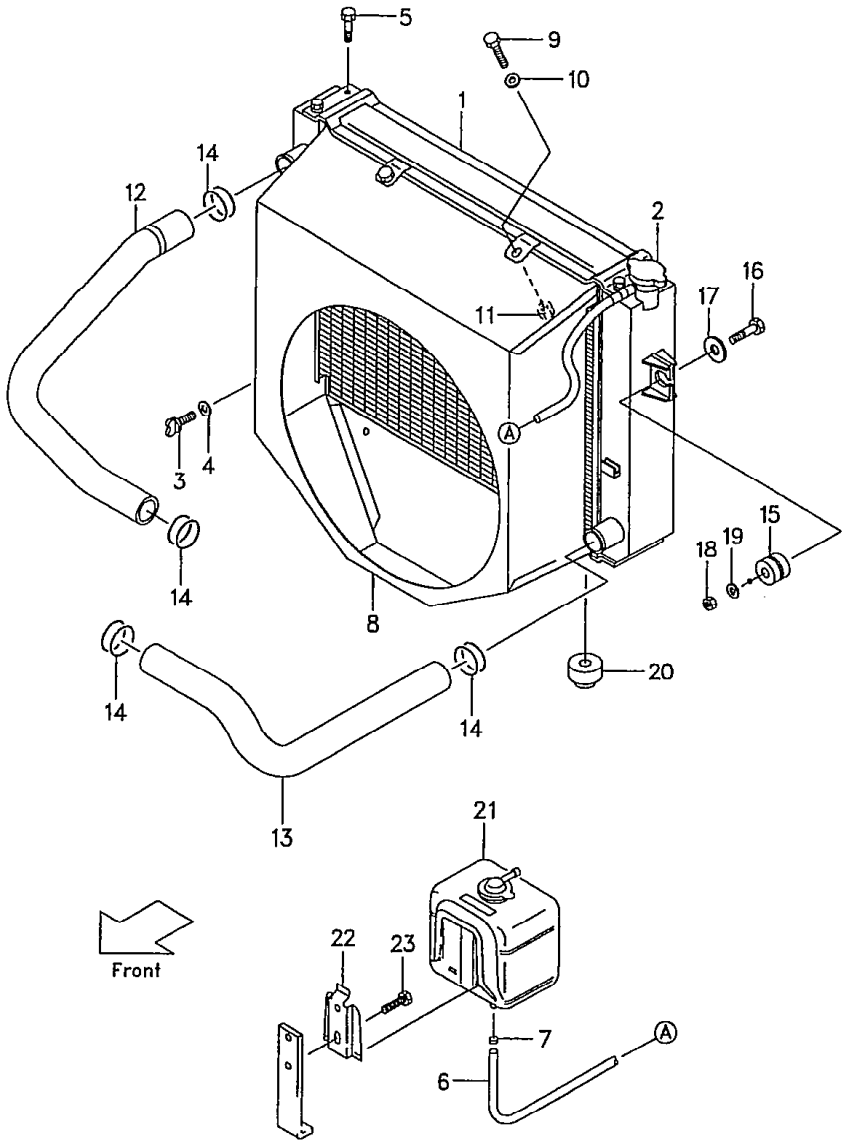

LOCATION NO.

F1-12

FD20Z16
FD25Z16

1

見出番号 Item No.	部品番号 Part No.	部品名称 Description	個数 Req'd	備考:適用号車 Remarks:Serial No.
1	- - - - §	RADIATOR (Inc. 2～7) ラジエータ	1	
2	222A2-10211	CAP キャップ	1	
3	234A2-12201	COCK コック	1	
4	234A2-12211	O-RING O-リング	1	
5	234A2-12221	BOLT ボルト	8	
6	221A2-12031	HOSE ホース	1	
7	23772-12071	CLIP クリップ	2	
8	220W2-12101	SHURAUD シュラウド	1	
9	01181-08016	BOLT ボルト	4	
10	02010-00008	WASHER ワッシャ	4	
11	01400-00008	NUT ナット	4	
12	220W2-12001	HOSE, upper ホース	1	
13	220W2-12011	HOSE, lower ホース	1	
14	04911-00044	CLIP クリップ	4	
15	214A2-12001	RUBBER ラバー	2	
16	214A2-12021	BOLT ボルト	2	
17	22252-32251	WASHER ワッシャ	2	
18	23652-12051	NUT ナット	2	
19	02000-00010	WASHER ワッシャ	2	
20	214A2-12011	RUBBER ラバー	2	
21	214A2-12111	TANK (Inc. 21-2, 21-3) タンク	1	
21-1	214A2-12121	TANK (Inc. 21-2, 21-3) タンク	1	[OKM-17G] [OKM/TTM-17H]
21-2	214A2-13001	CAP キャップ	1	
21-3	214A2-13011	PACKING パッキング	1	
22	214A2-12141	BRACKET ブラケット	1	
23	01183-06012	BOLT ボルト	2	
23a	01183-06010	BOLT ボルト	2	

FHD20Z5
FHD25Z5
FHD30Z5

LOCATION NO.

F1-13

クーリング ユニット
Fig.9 COOLING UNIT

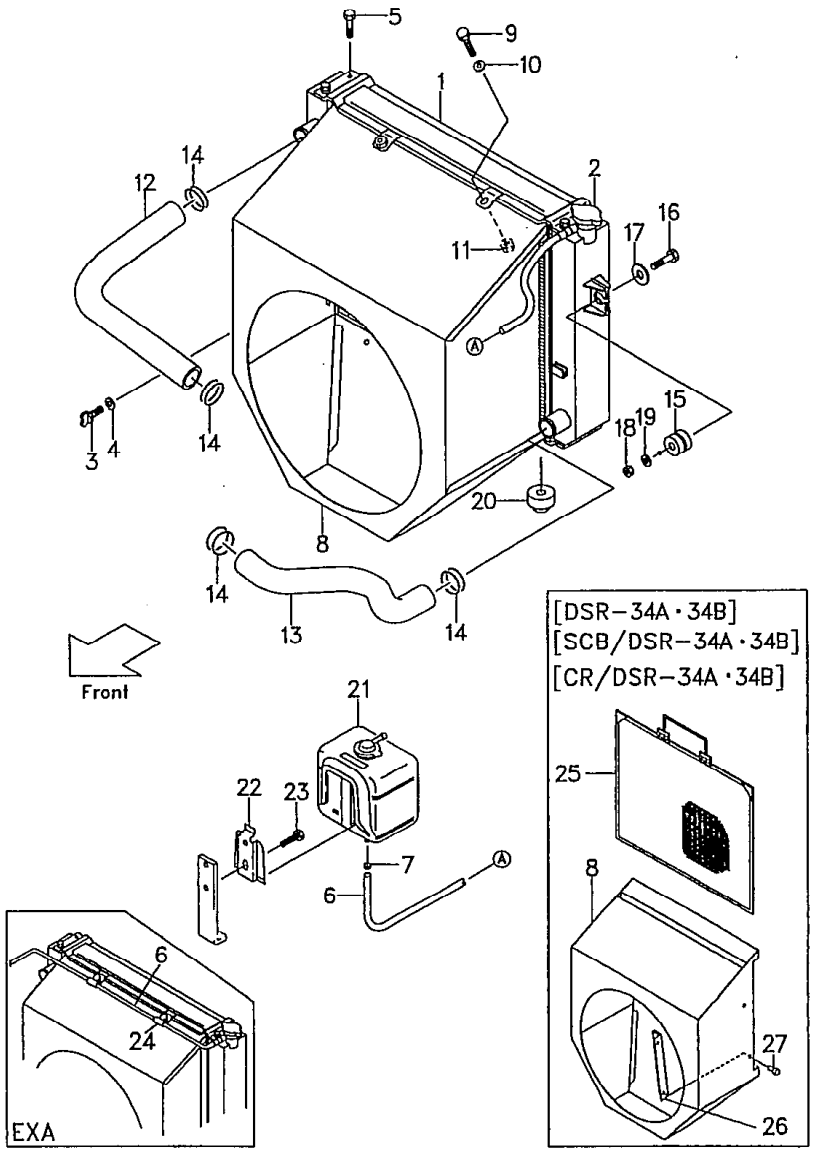

1

見出番号 Item No.	部品番号 Part No.	部品名称 Description	個数 Req'd	備考:適用号車 Remarks:Serial No.
1	---- § FIG.306	RADIATOR (Inc.2~7) ラジエータ	1	
2	222A2-10211	CAP キャップ	1	
3	234A2-12201	COCK コック	1	
4	234A2-12211	O-RING O-リング	1	
5	234A2-12221	BOLT ボルト	8	
6	221A2-12031	HOSE ホース	1	
6-1	25592-14001	HOSE ホース	1	EXA
7	23772-12071	CLIP クリップ	2	
8	234A2-12101	SHURAUD シュラウド	1	
8-1	234A2-12101	SHURAUD シュラウド	1	(OC-type) ▲3
8-1a	234H2-10001	SHURAUD シュラウド	1	(OC-type) ▲4
8-2	534A6-52001	SHURAUD シュラウド	1	[DSR-34A・34B]
8-3	534A6-52001	SHURAUD シュラウド	1	(OC-type) ▲3 [DSR-34A・34B]
8-4	534A5-30411	SHURAUD シュラウド	1	[SCB/DSR -34A・34B]
8-5	534A7-60411	SHURAUD シュラウド	1	[CR/DSR -34A・34B]
9	01181-08016	BOLT ボルト	4	
9-1	01181-08016	BOLT ボルト	4	(OC-type) ▲3
9-1a	01185-08016	BOLT ボルト	1	(OC-type) ▲4
10	02010-00008	WASHER ワッシャ	4	
10-1	02010-00008	WASHER ワッシャ	4	(OC-type) ▲3
11	01400-00008	NUT ナット	4	
12	229F2-12001	HOSE, upper ホース	1	
13	234A2-12051	HOSE, lower ホース	1	
14	04911-00044	CLIP クリップ	4	
15	214A2-12001	RUBBER ラバー	2	

クーリング ユニット
Fig.9 COOLING UNIT

LOCATION NO.
F1-14

FHD20Z5
FHD25Z5
FHD30Z5

2

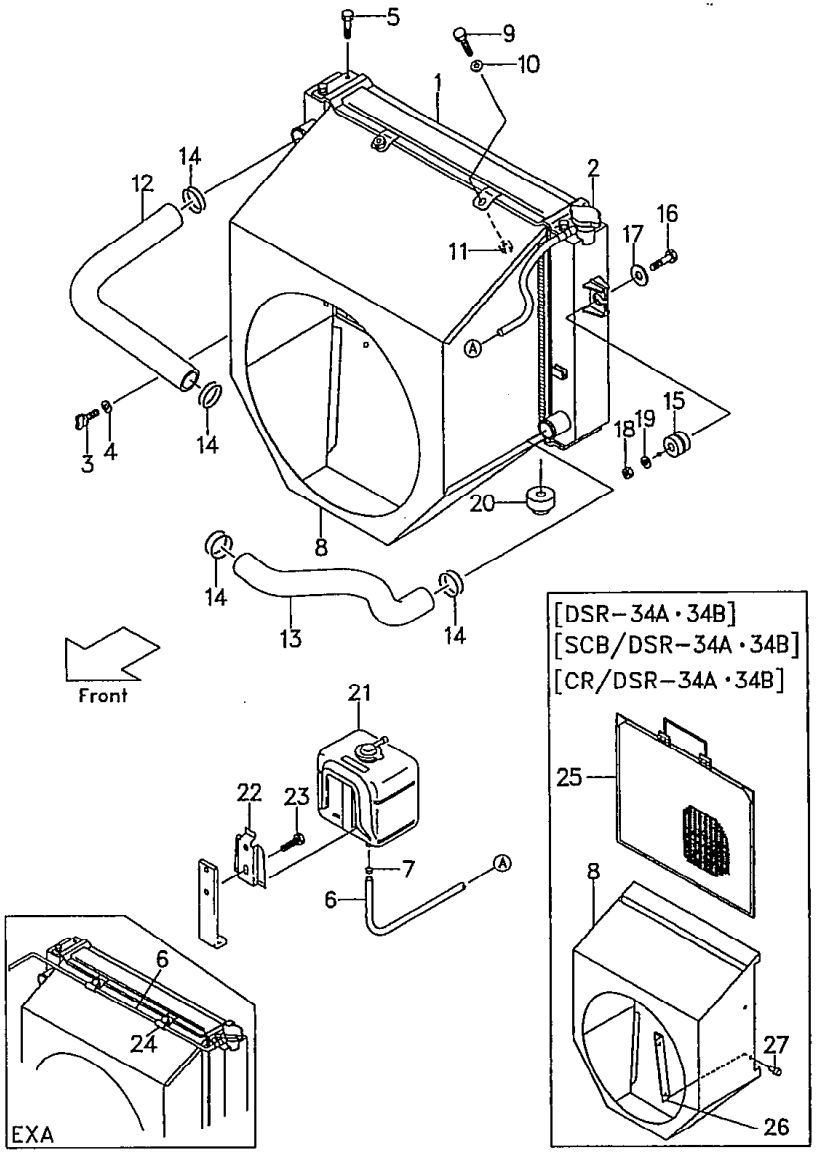

見出番号 Item No.	部品番号 Part No.	部品名称 Description	個数 Req'd	備考:適用号車 Remarks:Serial No.
16	214A2-12021	BOLT ボルト	2	
17	22252-32251	WASHER ワッシャ	2	
18	23652-12051	NUT ナット	2	
19	02000-00010	WASHER ワッシャ	2	
20	214A2-12011	RUBBER ラバー	2	
21	214A2-12111	TANK (Inc.21-2,21-3) タンク	1	
21-1	214A2-12121	TANK (Inc.21-2,21-3) タンク	1	[OKM-16G] [OKM/TTM-16H]
21-2	214A2-13001	CAP キャップ	1	
21-3	214A2-13011	PACKING パッキング	1	
22	214A2-12141	BRACKET ブラケット	1	
23	01183-06012	BOLT ボルト	2	
24	56092-13211	CLIP クリップ	2	EXA
25	534A6-52051	SCREEN 6mm スクリーン	1	[DSR-34A] [SCB/DSR-34A] [CR/DSR-34A]
25-1	534B6-52051	SCREEN 8mm スクリーン	1	[DSR-34B] [SCB/DSR-34B] [CR/DSR-34B]
26	514A6-52031	GUIDE ガイド	2	[DSR-34A・34B] [SCB/DSR-34A・34B] [CR/DSR-34A・34B]
27	22256-42001	RIVET リベット	4	[DSR-34A・34B] [SCB/DSR-34A・34B] [CR/DSR-34A・34B]

Model		FHD20Z5 FHD25Z5	FHD30Z5
号車 Serial No.	▲1	～10587	～10274
	▲2	10588～	10275～
	▲3	～11597	～10921
	▲4	11598～	10922～

LOCATION NO.

F1-15

フューエル システム
Fig. 10 FUEL SYSTEM

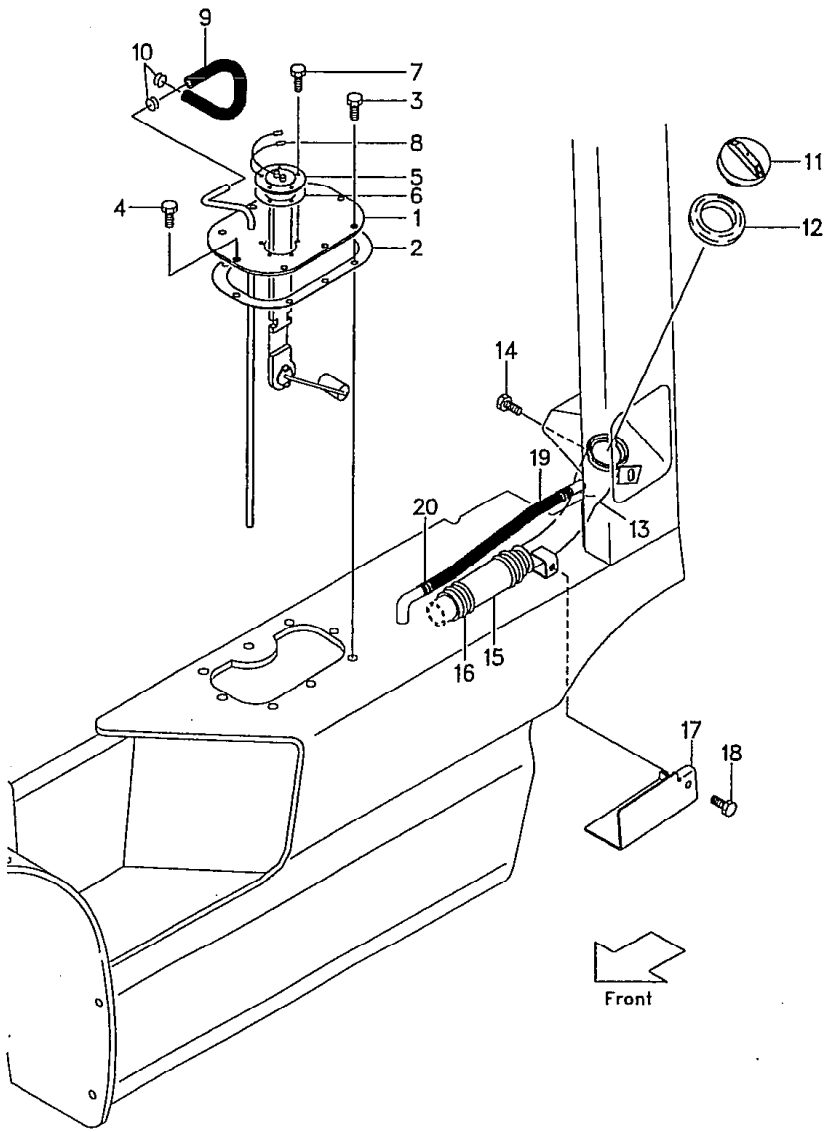

FG20N5 FG20N16 FG28N5 FHG20N5
FG23N5 FHG 5
FG25N5 FG25N16 FG30N5 FHG30N5

1

見出番号 Item No.	部品番号 Part No.	部品名称 Description		個数 Req'd	備考:適用号車 Remarks:Serial No.
1	216G2-22001	PLATE	プレート	1	▲1
★ 1a	216G2-22002	PLATE	プレート	1	▲2
☆ 1-1	533A0-52001	PLATE	プレート	1	[LPO] ▲1
★1-1a	533A0-52002	PLATE	プレート	1	[LPO] ▲2
2	216G2-22201	PACKING	パッキング	1	▲1
★ 2a	216G2-22202	PACKING	パッキング	1	▲2
3	229F2-22151	BOLT	ボルト	6	
4	229F2-22161	BOLT	ボルト	2	
5	222A2-22061	GAUGE	ゲージ	1	
5-1	222A2-22071	GAUGE	ゲージ	1	[OKM-16G] [OKM/TTM-16H]
6	229F2-22071	GASKET	ガスケット	1	
7	229F2-22171	BOLT	ボルト	5	
8	25592-42121	LEAD WIRE	リード ワイヤ	1	
9	24662-22131	HOSE	ホース	1	
9a	21322-22011	HOSE	ホース	1	
10	22192-22091	CLIP	クリップ	2	
11	216G2-22051	CAP	キャップ	1	
12	216G2-22211	GROMMET	グロメット	1	
13	216G2-22101	PIPE	パイプ	1	
14	01185-08016	BOLT	ボルト	1	
15	234A2-22031	HOSE	ホース	1	
16	04911-00044	CLIP	クリップ	2	
17	234A2-22021	GUARD	ガード	1	
18	01185-08016	BOLT	ボルト	1	
19	224W2-22061	TUBE	チューブ	1	
20	23652-23051	CLIP	クリップ	2	

LOCATION NO.

F1-16

FG20N5 FG20N16 FG 5 FHG20N5
FG23N5 FHG25N5
FG25N5 FG25N16 FG30N5 FHG30N5 2

フューエル システム
Fig. 10 FUEL SYSTEM

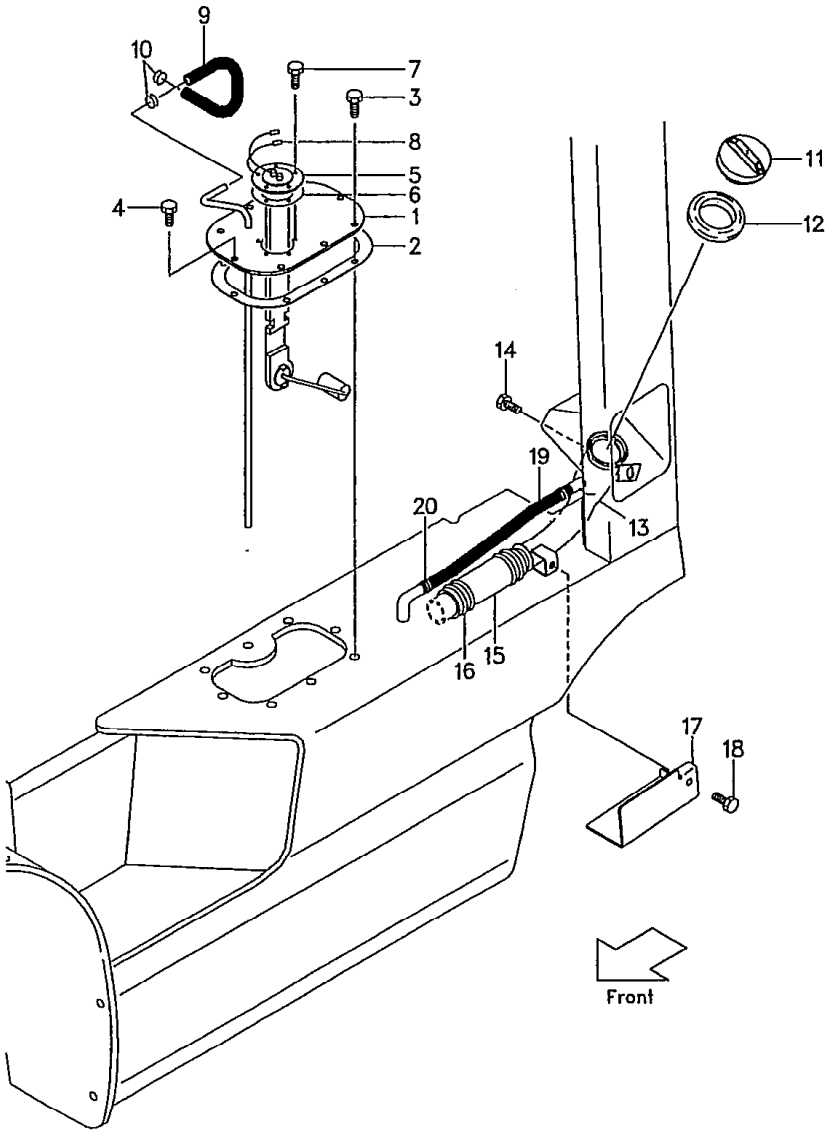

Model		FG20N5 FG23N5 FG25N5	FG20N16 FG25N16	FG28N5 FG30N5	FHG20N5 FHG25N5	FHG30N5
号車 Serial No.	▲1	～54654	～10122	～71244	～10265	～10136
	▲2	54655～	10123～	71245～	10266～	10137～

LOCATION NO.

G1-1

フューエル システム
Fig. 11 FUEL SYSTEM

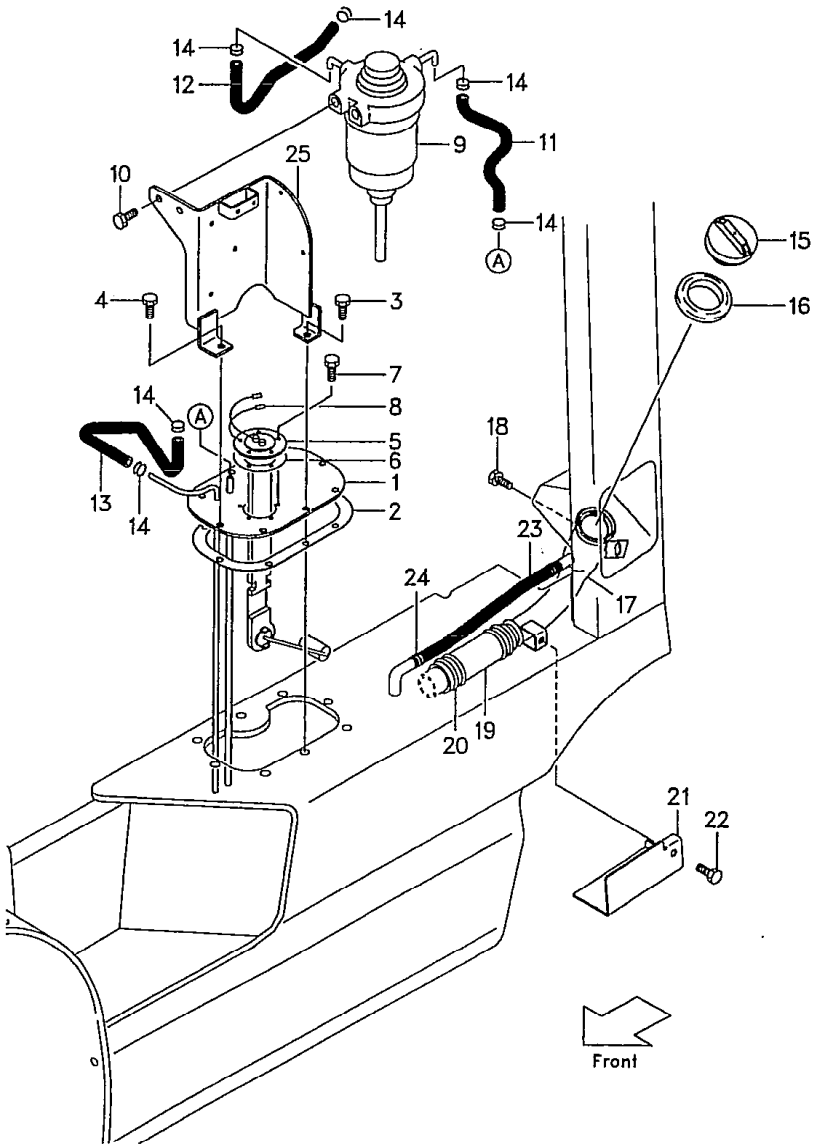

Ⓐ FD20Z5 FD28Z5 FD23Z5 FD25Z5 FD30Z5 Ⓑ FHD20Z5 FHD25Z5 FHD30Z5

1

見出番号 Item No.	部品番号 Part No.	部品名称 Description	個数 Req'd	備考:適用号車 Remarks:Serial No.
1	217G2-22101	PLATE プレート	1	▲1
★ 1a	217G2-22102	PLATE プレート	1	▲2
2	216G2-22201	PACKING パッキング	1	▲1
★ 2a	216G2-22202	PACKING パッキング	1	▲2
3	229F2-22151	BOLT ボルト	6	
4	229F2-22161	BOLT ボルト	2	
5	222A2-22061	GAUGE ゲージ	1	
5-1	222A2-22071	GAUGE ゲージ	1	[OKM-17G] [OKM/TTM-17H]
6	229F2-22071	GASKET ガスケット	1	
7	229F2-22171	BOLT ボルト	5	
8	25592-42121	LEAD WIRE リード ワイヤ	1	
9	24662-22032	SEDIMENTER セディメンタ	1	See Fig. 14-1
10	01183-08020	BOLT ボルト	2	
11	214A2-22081	HOSE ホース	1	
12	21152-22031	HOSE ホース	1	Ⓐ
12-1	21152-22151	HOSE ホース	1	Ⓑ
13	24662-22141	HOSE ホース	1	Ⓐ
13-1	23252-22001	HOSE ホース	1	Ⓑ
14	22192-22091	CLIP クリップ	6	
15	216G2-22051	CAP キャップ	1	
16	216G2-22211	GROMMET グロメット	1	
17	216G2-22101	PIPE パイプ	1	
18	01185-08016	BOLT ボルト	1	
19	234A2-22031	HOSE ホース	1	
20	04911-00044	CLIP クリップ	2	
21	234A2-22021	GUARD ガード	1	
22	01185-08016	BOLT ボルト	1	

フューエル システム
Fig. 11 FUEL SYSTEM

LOCATION NO.

G1-2

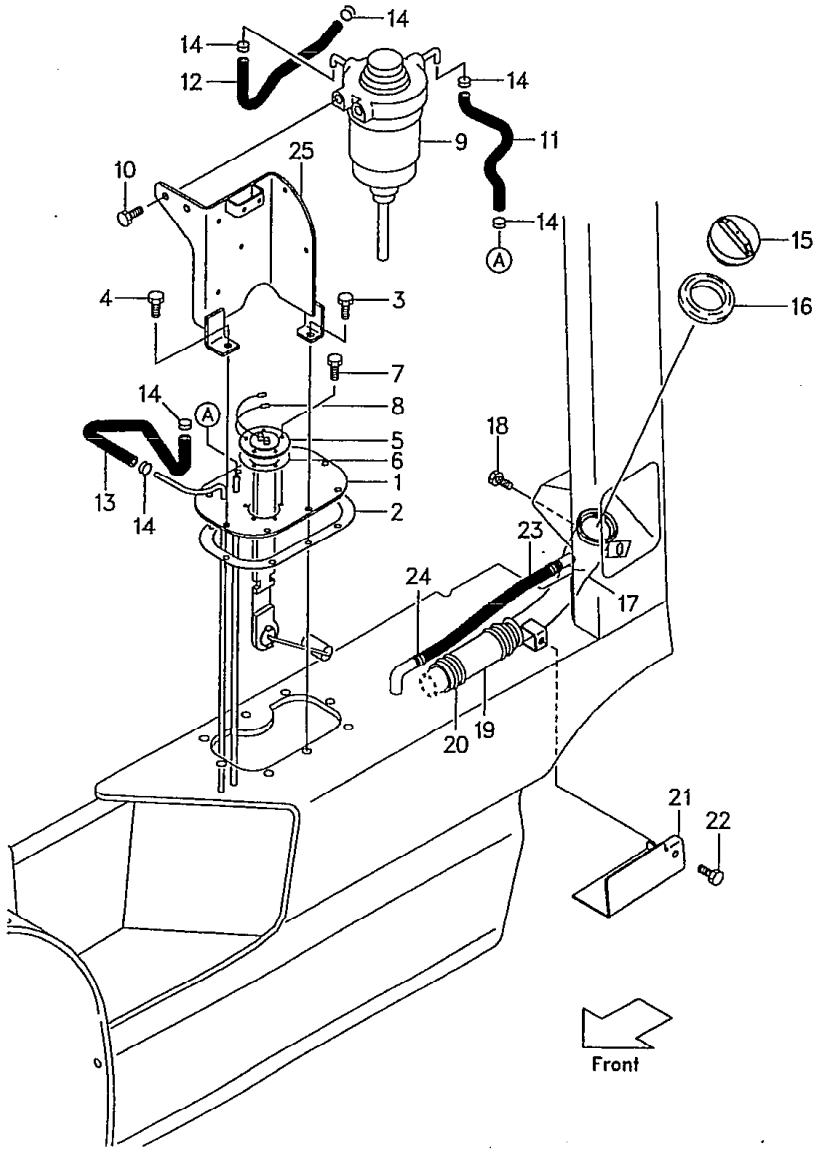

Ⓐ (FD20Z5 FD28Z5 FD23Z5 FD25Z5 FD30Z5) Ⓑ (FHD20Z5 FHD25Z5 FHD30Z5)

2

見出番号 Item No.	部品番号 Part No.	部品名称 Description	個数 Reqd	備考:適用号車 Remarks:Serial No.
23	224W2-22061	TUBE チューブ	1	
24	23652-23051	CLIP クリップ	2	
25	217M2-40201	BRACKET ブラケット	1	

Model		FD20Z5 FD23Z5 FD25Z5	FD28Z5 FD30Z5	FHD20Z5 FHD25Z5	FHD30Z5
号車 Serial No.	▲1	~68990	~73691	~11227	~10722
	▲2	68991~	73692~	11228~	10723

フューエル システム
Fig. 11-1 FUEL SYSTEM <EXR>

LOCATION NO.
G1-3

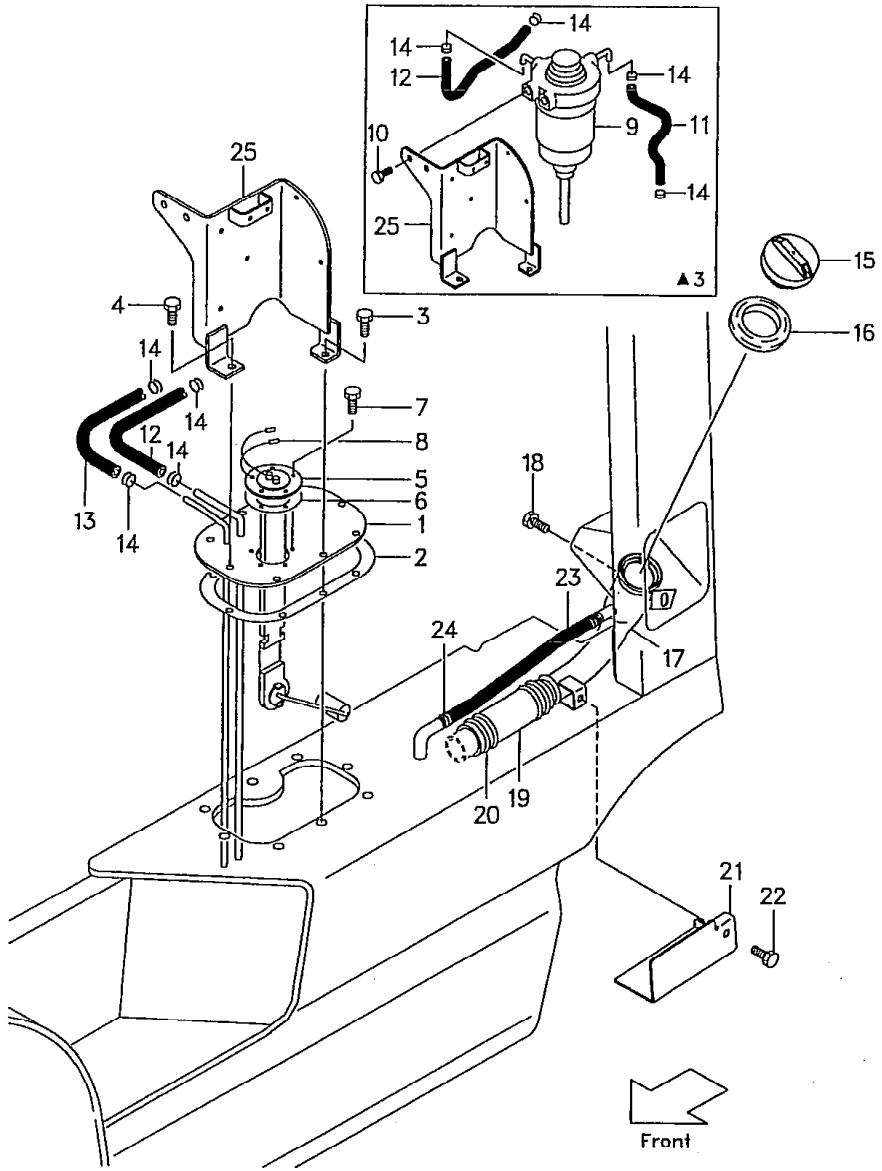

FD20Z5
FD25Z5 FD30Z5

見出番号 Item No.	部品番号 Part No.	部品名称 Description		個数 Req'd	備考:適用号車 Remarks:Serial No.
1	232W2-20101	PLATE	プレート	1	▲1
1a	232W2-20102	PLATE	プレート	1	▲2
2	216G2-22201	PACKING	パッキング	1	▲1
2a	216G2-22202	PACKING	パッキング	1	▲2
3	229F2-22151	BOLT	ボルト	6	
4	229F2-22161	BOLT	ボルト	2	
5	222A2-22061	GAUGE	ゲージ	1	
5-1	222A2-22071	GAUGE	ゲージ	1	[OKM-17G] [OKM/TTM-17H]
6	229F2-22071	GASKET	ガスケット	1	
7	229F2-22171	BOLT	ボルト	5	
8	25592-42121	LEAD WIRE	リード ワイヤ	1	
9	24662-22032	SEDIMENTER	セディメンタ	1	See Fig. 14-1 ▲3
10	01183-08020	BOLT	ボルト	2	▲3
11	210K2-22001	HOSE	ホース	1	▲3
12	21152-22031	HOSE	ホース	1	▲3
12a	25412-22011	HOSE	ホース	1	▲4
13	24662-22141	HOSE	ホース	1	▲3
13a	22292-22012	HOSE	ホース	1	▲4
14	22192-22091	CLIP	クリップ	6	▲3
14a	23652-23051	CLIP	クリップ	4	▲4
15	216G2-22051	CAP	キャップ	1	
16	216G2-22211	GROMMET	グロメット	1	
17	216G2-22101	PIPE	パイプ	1	
18	01185-08016	BOLT	ボルト	1	
19	234A2-22031	HOSE	ホース	1	
20	04911-00044	CLIP	クリップ	2	
21	234A2-22021	GUARD	ガード	1	

LOCATION NO.

G1-4

フューエル システム
Fig.11-1 FUEL SYSTEM

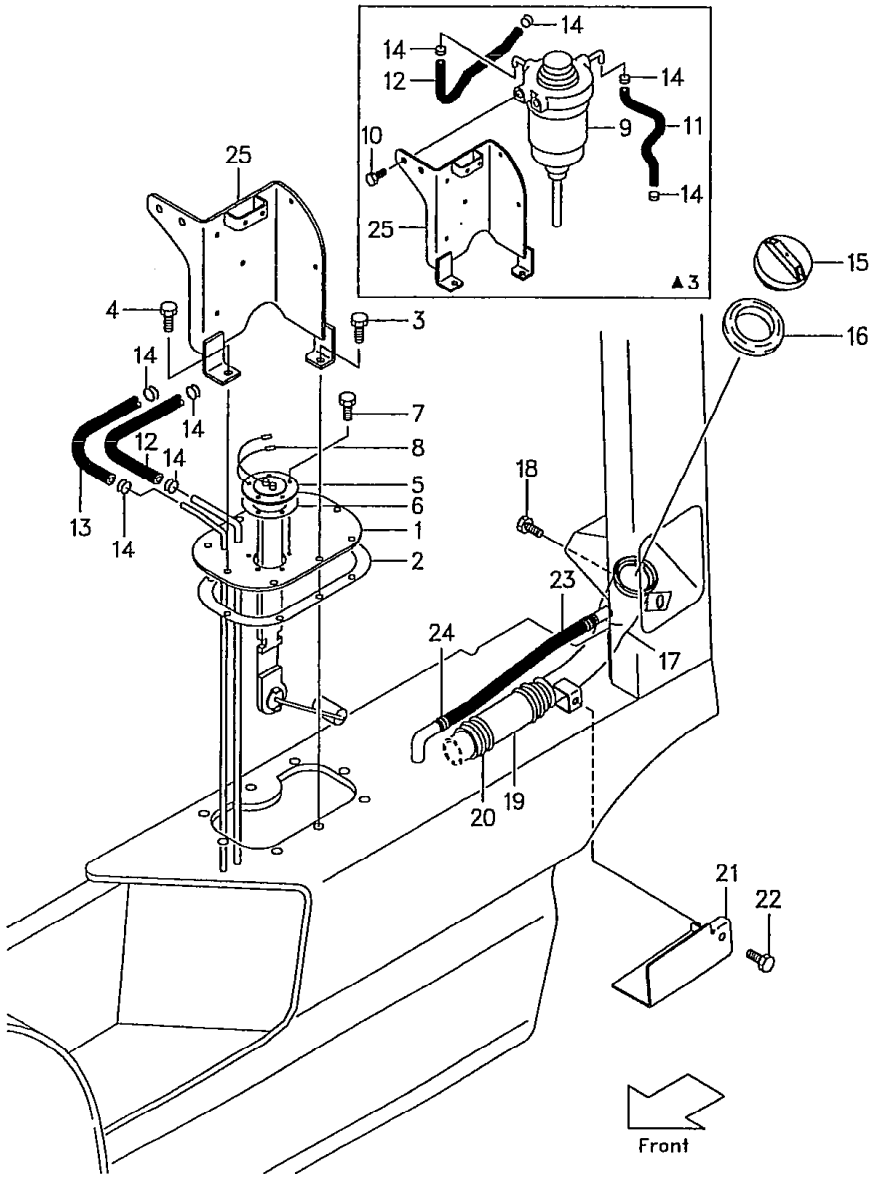

FD20Z5
FD25Z5 FD30Z5 [2]

見出番号 Item No.	部品番号 Part No.	部品名称 Description	個数 Reqd	備考:適用号車 Remarks:Serial No.
22	01185-08016	BOLT ボルト	1	
23	224W2-22061	TUBE チューブ	1	
24	23652-23051	CLIP クリップ	2	
25	232W2-40601	BRACKET ブラケット	1	

Model		FD20Z5 FD23Z5 FD25Z5	FD28Z5 FD30Z5
号車 Serial No.	▲1	~68990	~73691
	▲2	68991~	73692~
	▲3	~70838	~73691
	▲4	70839~	73692~

(5)

フューエル システム
Fig. 12 FUEL SYSTEM

LOCATION NO.
G1-5

FD20Z16
FD25Z16

[1]

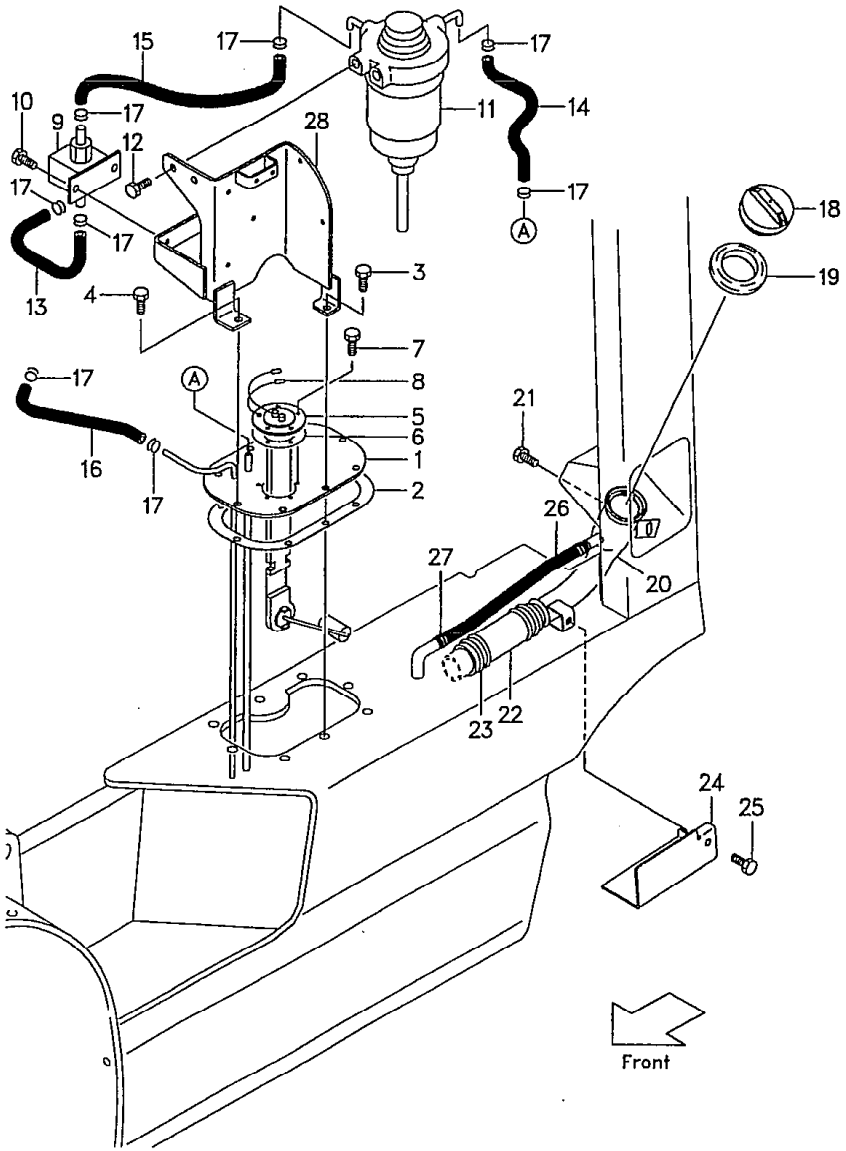

見出番号 Item No.	部品番号 Part No.	部品名称 Description	個数 Req'd	備考:適用号車 Remarks:Serial No.
1	217G2-22101	PLATE プレート	1	▲1
★ 1a	217G2-22102	PLATE プレート	1	▲2
2	216G2-22201	PACKING パッキング	1	▲1
★ 2a	216G2-22202	PACKING パッキング	1	▲2
3	229F2-22151	BOLT ボルト	6	
4	229F2-22161	BOLT ボルト	2	
5	222A2-22061	GAUGE ゲージ	1	
5-1	222A2-22071	GAUGE ゲージ	1	[OKM-17G] [OKM/TTM-17H]
6	229F2-22071	GASKET ガスケット	1	
7	229F2-22171	BOLT ボルト	5	
8	25592-42121	LEAD WIRE リード ワイヤ	1	
9	220F2-22001	PUMP ポンプ	1	
10	01183-06025	BOLT ボルト	2	
11	24662-22032	SEDIMENTER セディメンタ	1	See Fig. 14-1
12	01183-08020	BOLT ボルト	2	
13	21322-22011	HOSE ホース	1	
14	214A2-22081	HOSE ホース	1	
15	217G2-22051	HOSE ホース	1	
16	25492-22091	HOSE ホース	1	
17	22192-22091	CLIP クリップ	1	
18	216G2-22051	CAP キャップ	8	
19	216G2-22211	GROMMET グロメット	1	
20	216G2-22101	PIPE パイプ	1	
21	01185-08016	BOLT ボルト	1	
22	234A2-22031	HOSE ホース	1	
23	04911-00044	CLIP クリップ	2	
24	234A2-22021	GUARD ガード	1	

フューエル システム
Fig. 12 FUEL SYSTEM

LOCATION NO.

G1-6

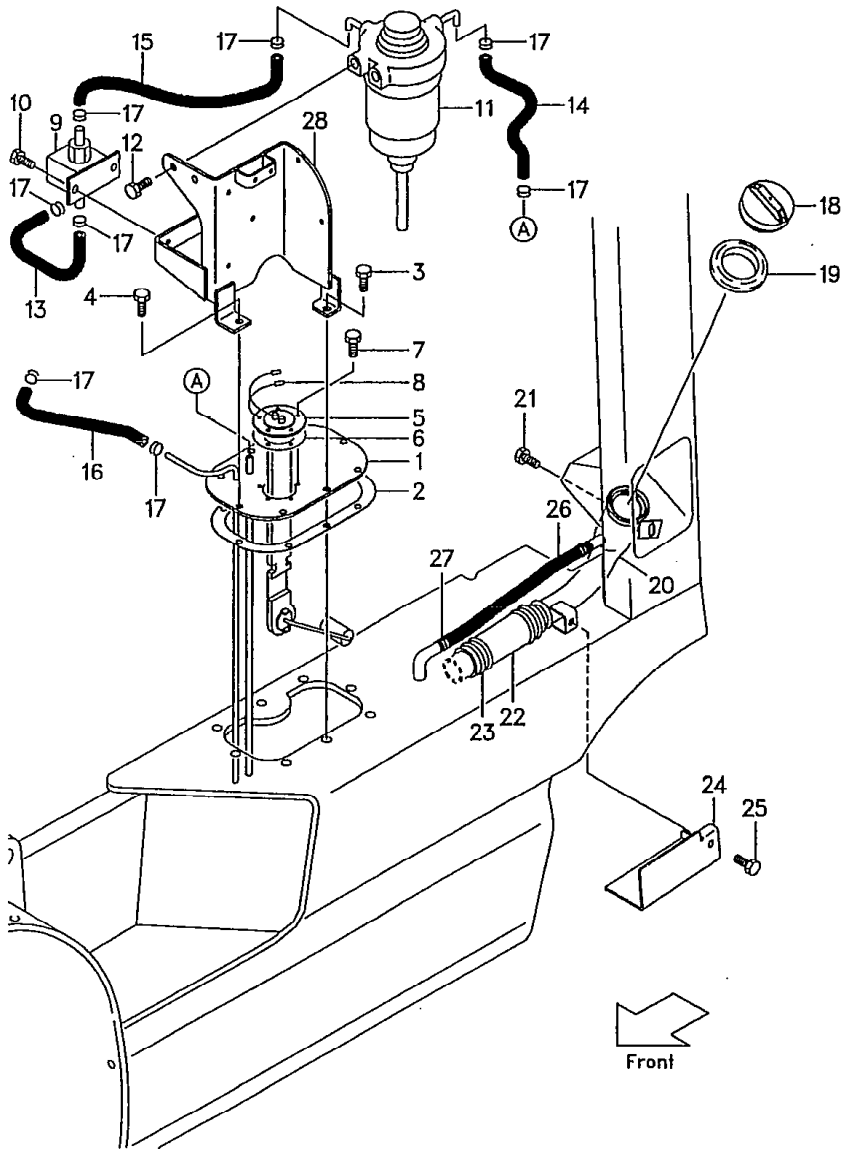

FD20Z16
FD25Z16

2

見出番号 Item No.	部品番号 Part No.	部品名称 Description	個数 Req'd	備考:適用号車 Remarks:Serial No.
25	01185-08016	BOLT ボルト	1	
26	224W2-22061	TUBE チューブ	1	
27	23652-23051	CLIP クリップ	2	
28	217G2-40401	BRACKET ブラケット	1	

Model		FD20Z16 FD25Z16
号車 Serial No.	▲1	~10070
	▲2	10071~

フューエル システム
Fig. 13 FUEL SYSTEM <EXA, EXA(GS)>

LOCATION NO.
G1-7

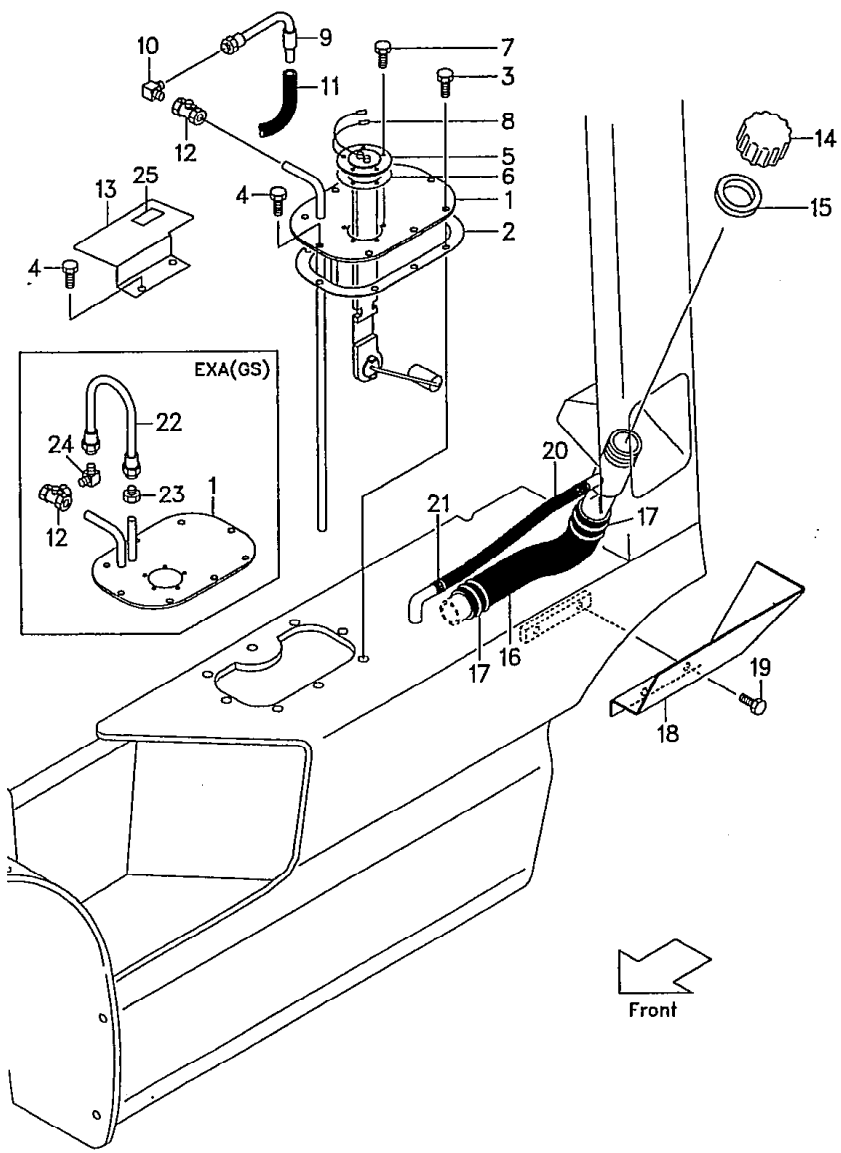

FG20N5 FG28N5 FHG20N5
FG23N5 FHG25N5
FG25N5 FG30N5 FHG30N5

1

見出番号 Item No.	部品番号 Part No.	部品名称 Description	個数 Req'd	備考:適用号車 Remarks:Serial No.
1	516G2-72301	PLATE プレート	1	EXA ▲1
★ 1a	516G2-72302	PLATE プレート	1	EXA ▲2
1-1	516G2-72501	PLATE プレート	1	EXA(GS)▲1
★1-1a	516G2-72502	PLATE プレート	1	EXA(GS)▲2
● 2	516G2-72121	PACKING パッキング	1	▲1
★ 2a	516G2-72122	PACKING パッキング	1	▲2
3	229F2-22151	BOLT ボルト	6	
4	229F2-22161	BOLT ボルト	2	
5	222A2-22061	GAUGE ゲージ	1	
5-1	222A2-22071	GAUGE ゲージ	1	[OKM-16G] [OKM/TTM-16H]
6	229F2-22071	GASKET ガスケット	1	
7	229F2-22171	BOLT ボルト	5	
8	25592-42121	LEAD WIRE リード ワイヤ	1	
9	516G2-72331	PIPE パイプ	1	
10	23442-20161	ELBOW エルボ	1	
11	54662-72041	HOSE ホース	1	
12	23442-20131	COCK コック	1	EXA
12-1	53252-72061	COCK コック	1	EXA(GS)
13	516G2-72061	COVER カバー	1	▲1
★ 13a	516G2-72062	COVER カバー	1	▲2
A	215E2-22021	CAP ASS'Y (Inc. 14, 15) キャップ アッセン	1	
14	215E2-22031	BODY ボディ	1	
15	215E2-22041	PACKING パッキング	1	
16	534A2-72131	HOSE ホース	1	
17	04911-00044	CLIP クリップ	2	
18	534A2-72141	COVER カバー	1	

フューエル システム
Fig. 13 FUEL SYSTEM <EXA, EXA(GS)>

LOCATION NO.

G1-8

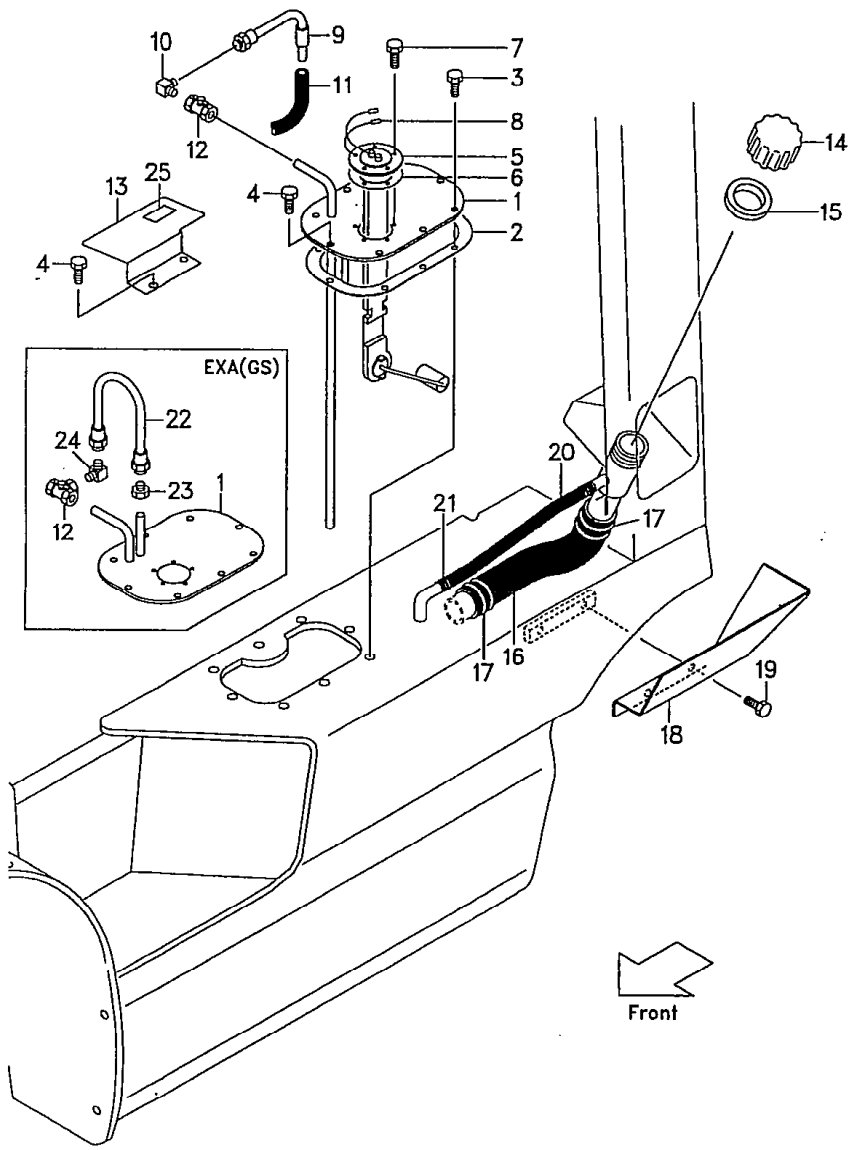

FG20N5 FG28N5 FHG 5
FG23N5 FHG20N5
FG25N5 FG30N5 FHG30N5

2

見出番号 Item No.	部品番号 Part No.	部品名称 Description	個数 Req'd	備考:適用号車 Remarks:Serial No.
19	01185-08012	BOLT ボルト	2	
20	224W2-22061	TUBE チューブ	1	
21	23652-23051	CLIP クリップ	2	
22	516G2-72351	PIPE パイプ	1	EXA(GS)
23	514A2-72251	NIPPLE ニップル	1	〃
24	23442-20161	ELBOW エルボ	1	〃
25	53252-72561	DECAL デカル	1	〃

Model		FG20N5 FG23N5 FG25N5	FG28N5 FG30N5	FHG20N5 FHG25N5	FHG30N5
号車 Serial No.	▲1	～54654	～71244	～10265	～10136
	▲2	54655～	71245～	10266～	10137～

LOCATION NO.

G1-9

フューエル システム
Fig. 14 FUEL SYSTEM <EXA, EXA(DS)>

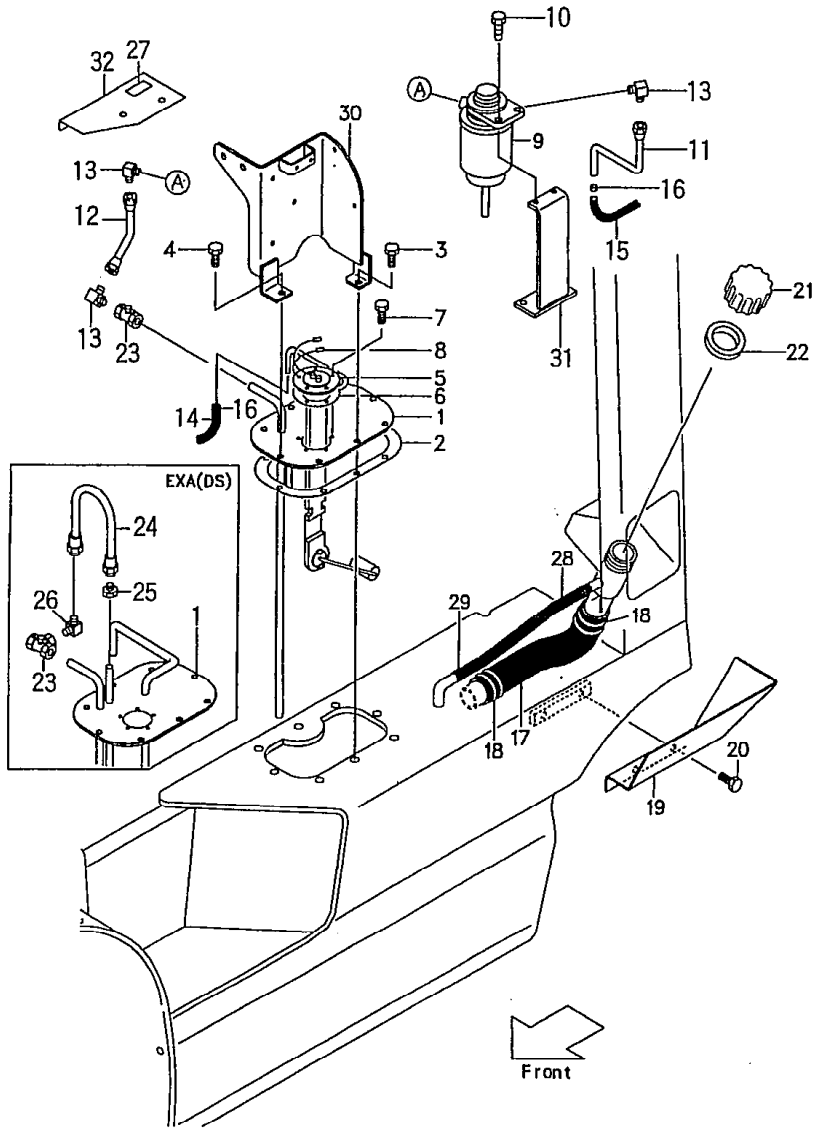

Ⓐ (FD20Z5 FD28Z5 FD23Z5 FD25Z5 FD30Z5) Ⓑ (FHD FHD FHD30Z5)

[1]

見出番号 Item No.	部品番号 Part No.	部品名称 Description		個数 Req'd	備考:適用号車 Remarks:Serial No.
1	532A2-72301	PLATE	プレート	1	ⒶEXA ▲1
★ 1a	532A2-72302	PLATE	プレート	1	ⒶEXA ▲2
1-1	532A2-72501	PLATE	プレート	1	ⒶEXA(DS) ▲1
★1-1a	532A2-72502	PLATE	プレート	1	ⒶEXA(DS) ▲2
1-2	534A2-72301	PLATE	プレート	1	ⒷEXA ▲1
★1-2a	534A2-72302	PLATE	プレート	1	ⒷEXA ▲2
2	216G2-22201	PACKING	パッキング	1	
3	229F2-22151	BOLT	ボルト	6	
4	229F2-22161	BOLT	ボルト	2	
5	222A2-22061	GAUGE	ゲージ	1	
5-1	222A2-22071	GAUGE	ゲージ	1	[OKM-17G] [OKM/TTM-17H]
6	229F2-22071	GASKET	ガスケット	1	
7	229F2-22171	BOLT	ボルト	5	
8	25592-42121	LEAD WIRE	リード ワイヤ	1	
9	24662-22031	SEDIMENTER	セディメンタ	1	
10	01183-08020	BOLT	ボルト	2	
11	532A2-72351	PIPE	パイプ	1	Ⓐ
11-1	534A2-72351	PIPE	パイプ	1	Ⓑ
12	532A2-72331	PIPE	パイプ	1	
13	23442-20161	ELBOW	エルボ	3	
14	23252-22001	HOSE	ホース	1	Ⓐ
14-1	24662-22141	HOSE	ホース	1	Ⓑ
15	21322-22011	HOSE	ホース	1	Ⓐ
15-1	24662-22041	HOSE	ホース	1	Ⓑ
16	22192-22091	CLIP	クリップ	4	
17	534A2-72131	HOSE	ホース	1	
18	04911-00044	CLIP	クリップ	1	

フューエル システム
Fig. 14 FUEL SYSTEM <EXA, EXA(DS)>

LOCATION NO.

G1-10

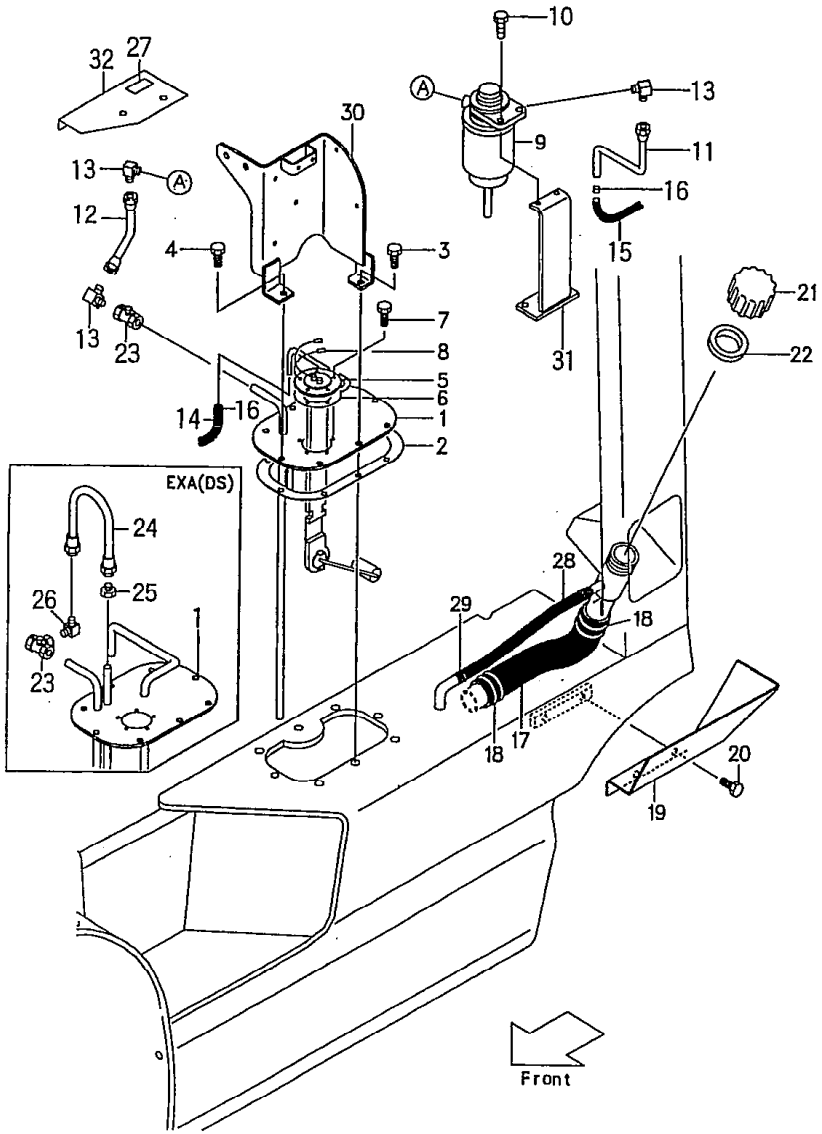

Ⓐ (FD20Z5 FD28Z5 FD23Z5 FD25Z5 FD30Z5) Ⓑ (FHD20Z5 FHD25Z5 FHD30Z5)

2

見出番号 Item No.	部品番号 Part No.	部品名称 Description	個数 Req'd	備考:適用号車 Remarks:Serial No.
19	534A2-72141	COVER カバー	1	
20	01185-08012	BOLT ボルト	2	
A	215E2-22021	CAP ASS'Y (Inc. 21, 22) キャップ アッセン	1	EXA
21	215E2-22031	CAP キャップ	1	EXA
21-1	53252-72051	CAP キャップ	1	EXA(DS)
22	215E2-22041	PACKING パッキング	1	EXA
23	23442-20131	COCK コック	1	EXA
23-1	53252-72061	COCK コック	1	EXA(DS)
24	516G2-72351	PIPE パイプ	1	EXA(DS)
25	514A2-72251	NIPPLE ニップル	1	〃
26	23442-20161	ELBOW エルボ	1	〃
27	53252-72561	DECAL デカル	1	〃
28	224W2-22061	TUBE チューブ	1	
29	23652-23051	CLIP クリップ	2	
30	217M2-40201	BRACKET ブラケット	1	
31	532A2-72201	BRACKET ブラケット	1	▲1
★ 31a	532A2-72202	BRACKET ブラケット	1	▲2
32	534A2-72061	COVER カバー	1	▲1
★ 32a	534A2-72062	COVER カバー	1	▲2

Model		FD20Z5 FD23Z5 FD25Z5	FD28Z5 FD30Z5	FHD20Z5 FHD25Z5	FHD30Z5
号車 Serial No.	▲1	～68990	～73691	～11227	～10722
	▲2	68991～	73692～	11228～	10723～

セディメンタ
Fig. 14-1 SEDIMENTOR

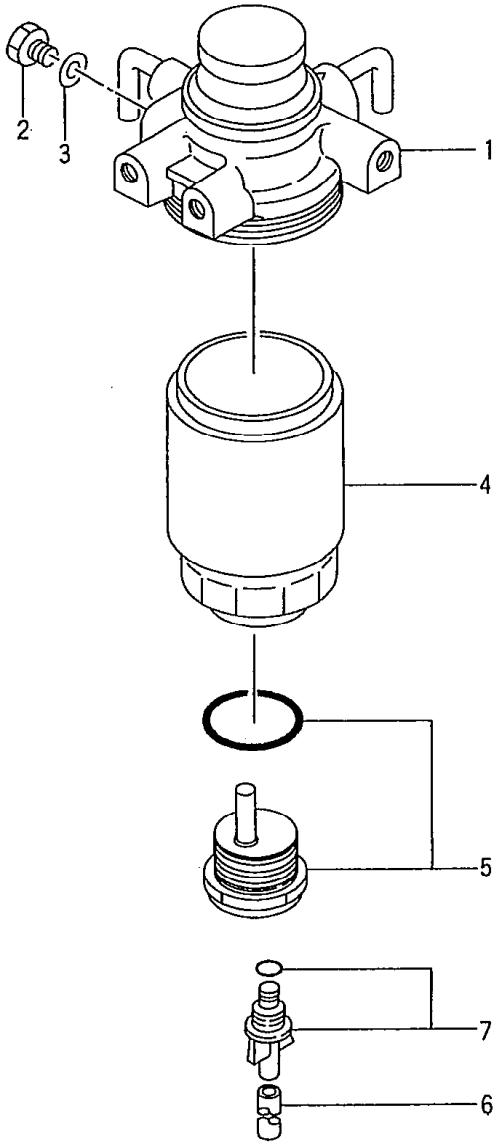

LOCATION NO.

G1-11

FD20Z5 FD20Z16 FD28Z5 FHD20Z5
FD23Z5 FHD25
FD25Z5 FD25Z16 FD30Z5 FHD30

1

見出番号 Item No.	部品番号 Part No.		部品名称 Description	個数 Req'd	備考:適用号車 Remarks:Serial No.
A	24662-22032		SEDIMENTOR ASS'Y (Inc.1～7) セディメンタ アッセン	1	
1	----	§	BODY ボディ	1	
2	Z-8-94132-674-0		PLUG プラグ	1	
3	Z-8-91432-675-0		GASKET ガスケット	1	
※1	----	§	CARTRIDGE KIT (Inc.4～7) カートリッジ キット	1	
4	20801-02141	※	CARTRIDGE カートリッジ	1	
B	Z-8-94367-294-0		SENSOR ASS'Y (Inc.5～7) センサ アッセン	1	(Inc.O-RING)
5	----	§※	SENSOR センサ	1	
6	Z-8-94367-956-0	※	PIPE パイプ	1	
7	Z-8-94367-957-0	※	PLUG プラグ	1	

エキゾースト システム
Fig.15 EXHAUST SYSTEM

LOCATION NO.
G1-12

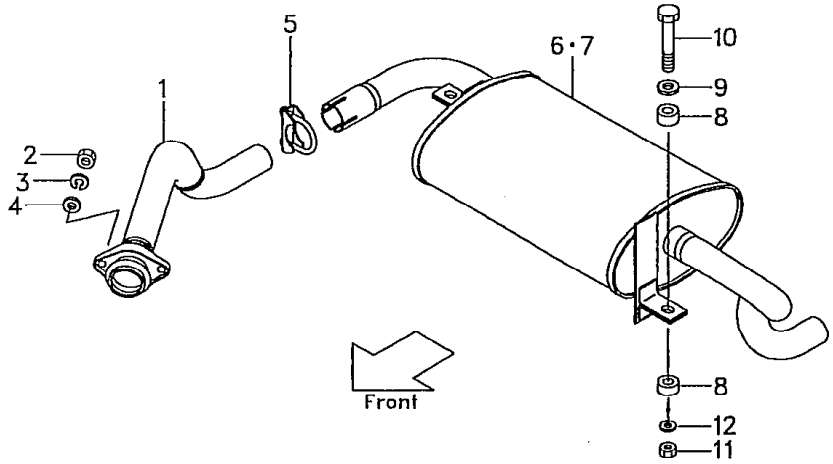

Ⓐ{FG20N5 FG23N5 FG25N5} Ⓑ{FHG2 FHG25N5} Ⓒ{FG28N5 FG30N5} Ⓓ: FHG30N5 Ⓔ{FG20N16 FG25N16} Ⓕ{FD20Z16 FD25Z16} [1]

見出番号 Item No.	部品番号 Part No.	部品名称 Description	個数 Req'd	備考:適用号車 Remarks:Serial No.
1	233A2-30201	PIPE パイプ	1	ⒶⒺ/T-type ▲1 ⒷⒹ
1a	233A2-30301	PIPE パイプ	1	ⒶⒺ/T-type ▲2 ▲5 ⒷⒹ
★ 1b	533A0-52161	PIPE パイプ	1	ⒶⒺ/T-type ▲6 ⒷⒹ
1-1	233A2-30201	PIPE パイプ	1	ⒶⒺ/C-type ▲5 ⒶEX, Ⓒ
★1-1a	531A0-52281	PIPE パイプ	1	ⒶⒺ/C-type ▲6 ⒶEX, Ⓒ
1-2	220U2-30201	PIPE パイプ	1	Ⓕ
☆ 1-3	533A0-52161	PIPE パイプ	1	ⒶⒺ/T-type: [LPG][LPO] ⒷⒹ/[LPG][LPO] : ▲4
☆ 1-4	531A0-52281	PIPE パイプ	1	ⒶⒺ/C-type: [LPG][LPO] ⒶEX:[LPG][LPO] Ⓒ[LPG][LPO] : ▲4
2	01400-20008	NUT ナット	2	
3	02010-00008	WASHER ワッシャ	2	
4	02000-00008	WASHER ワッシャ	2	▲3
5	234A2-30501	U-CLAMP U-クランプ	1	
6	232A2-30401	MUFFLER マフラ	1	ⒶⒷⒸⒻ
6-1	232L2-30401	MUFFLER マフラ	1	ⒸⒹ
6-2	533A2-70401	MUFFLER マフラ	1	ⒶⒷⒸⒹEXA(GS)
6-3	532A1-71101	MUFFLER マフラ	1	[DTP-32A]
6-4	532A1-70101	MUFFLER (Inc.7) マフラ	1	ⒶⒺⒻ[EPM-32A]
6-5	532L1-70101	MUFFLER (Inc.7) マフラ	1	ⒸⒹ[EPM-32L]
6-6	532A1-70301	MUFFLER マフラ	1	Ⓕ[CBM-32A]

(6)

LOCATION NO.

G1-13

エキゾースト システム
Fig.15 EXHAUST SYSTEM

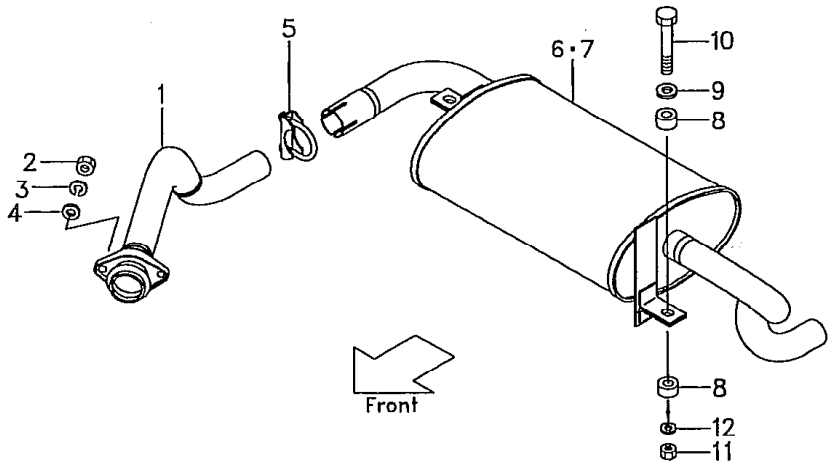

Ⓐ FG20N5 FG23N5 FG25N5 Ⓑ FHG20N5 FHG25N5 Ⓒ F[illegible]N5 Ⓓ: F[illegible]30N5 Ⓔ FG20N16 FG25N16 Ⓕ FD20Z16 FD25Z16 [2]

見出番号 Item No.	部品番号 Part No.	部品名称 Description	個数 Req'd	備考:適用号車 Remarks:Serial No.
☆ 6-7	533A0-80101	MUFFLER マフラ	1	[TUE]
☆ 6-8	533A0-80401	MUFFLER (Inc.7-1) マフラ	1	Ⓐ～Ⓔ [TUE/EPM]
☆ 6-9	532A0-80401	MUFFLER (Inc.7-1) マフラ	1	Ⓕ[TUE/EPM]
☆6-10	532A0-80501	MUFFLER マフラ	1	Ⓕ[TUE/CBM]
7	532A1-70201	CATALYST 触媒	1	ⒶⒷⒺⒻ [EPM-32A] ⒸⒻ[EPM-32L]
☆ 7-1	534A1-70301	CATALYST 触媒	1	[TUE/EPM]
8	22252-32241	RUBBER ラバー	4	
9	22252-32251	WASHER ワッシャ	2	
10	21232-32551	BOLT ボルト	2	
11	23652-12051	NUT ナット	2	
12	02000-00010	WASHER ワッシャ	2	

Model		FG20N5 FG23N5 FG25N5	FG20N16 FG25N16	FD20Z16 FD25Z16	FG28N5 FG30N5	FHG20N5 FHG25N5	FHG30N5
号車 Serial No.	▲1	～53396	～10052	—	—	～10088	～10046
	▲2	53397～	10053～	—	—	10089～	10047～
	▲3	54450～	10114～	10068～	71210～	10246～	10130～
	▲4	56240～	10205～	—	71490～	10506～	10244～
	▲5	～56459	～10219	—	～71501	～10492	～10257
	▲6	56460～	10220～	—	71502～	10493～	10258～

LOCATION NO.

G1-14

エキゾースト システム
Fig.16 EXHAUST SYSTEM

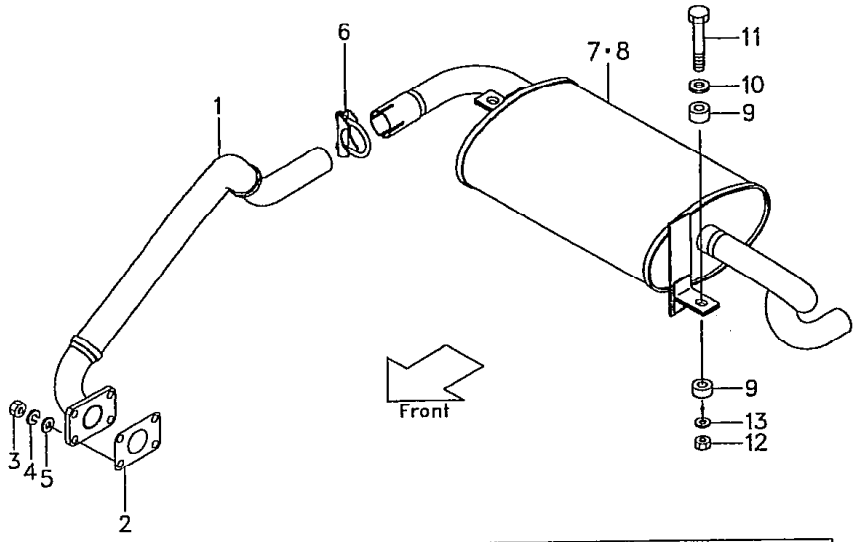

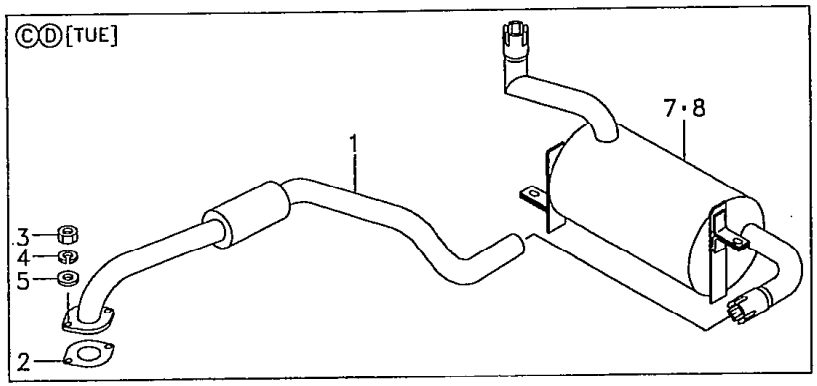

Ⓐ〔FD20Z5 FD23Z5 FD25Z5〕 Ⓑ〔FD FD30Z5〕 Ⓒ〔FHD20Z5 FHD25Z5〕 Ⓓ: FHD30Z5

1

見出番号 Item No.	部品番号 Part No.	部品名称 Description	個数 Req'd	備考:適用号車 Remarks:Serial No.
1	232A2-30201	PIPE パイプ	1	ⒶⒷ
1-1	234A2-30201	PIPE パイプ	1	ⒸⒹ
☆ 1-2	534A0-82001	TUBE チューブ	1	ⒸⒹ[TUE]
2	224G2-32011	GASKET ガスケット	1	ⒶⒷ
2-1	229F2-32011	GASKET ガスケット	1	ⒸⒹ
3	01400-20010	NUT ナット	4	ⒶⒷ
3-1	01400-20008	NUT ナット	2	ⒸⒹ
4	02010-00010	WASHER ワッシャ	4	ⒶⒷ
4-1	02010-00008	WASHER ワッシャ	2	ⒸⒹ
5	02000-00010	WASHER ワッシャ	4	ⒶⒷ ▲1
5-1	02000-00008	WASHER ワッシャ	2	ⒸⒹ ▲1
6	234A2-30501	U-CLAMP U-クランプ	1	
7	232A2-30401	MUFFLER マフラ	1	Ⓐ
7-1	232L2-30401	MUFFLER マフラ	1	Ⓑ
7-2	234A2-30401	MUFFLER マフラ	1	Ⓒ
7-3	234F2-30401	MUFFLER マフラ	1	Ⓓ
7-4	533A2-70401	MUFFLER マフラ	1	ⒶⒷEXA(DS)
7-5	532A1-71101	MUFFLER マフラ	1	ⒶⒷ[DTP-32A]
7-6	534A1-71101	MUFFLER マフラ	1	ⒸⒹ[DTP-34A]
7-7	532A1-70101	MUFFLER (Inc.8) マフラ	1	Ⓐ[EPM-32A]
7-8	532L1-70101	MUFFLER (Inc.8) マフラ	1	Ⓑ[EPM-32L]
7-9	534A1-70101	MUFFLER (Inc.8-1) マフラ	1	Ⓒ[EPM-34A]
7-10	534F1-70101	MUFFLER (Inc.8-1) マフラ	1	Ⓓ[EPM-34F]
7-11	532A1-70301	MUFFLER マフラ	1	Ⓐ[CBM-32A]
7-12	532L1-70301	MUFFLER マフラ	1	Ⓑ[CBM-32L]
7-13	534A1-70301	MUFFLER マフラ	1	Ⓒ[CBM-34A]
7-14	534F1-70301	MUFFLER マフラ	1	Ⓓ[CBM-34F]

⑥

LOCATION NO.

G1-15

エキゾースト システム
Fig.16 EXHAUST SYSTEM

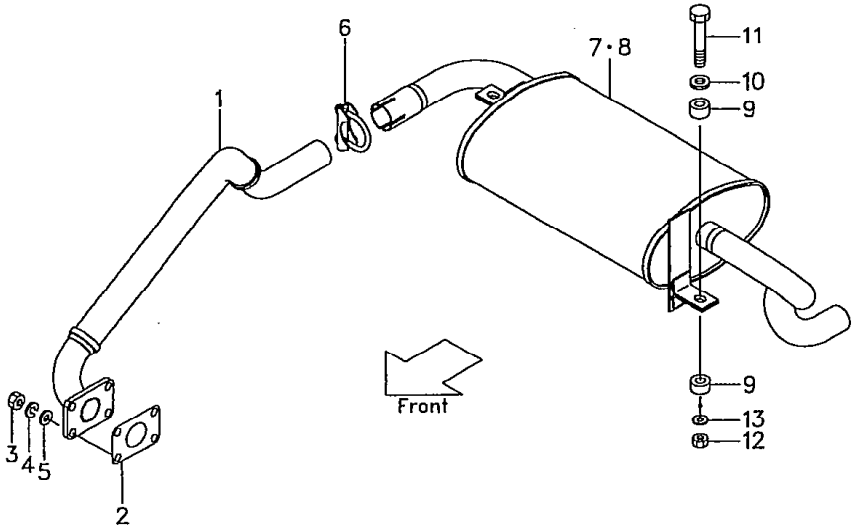

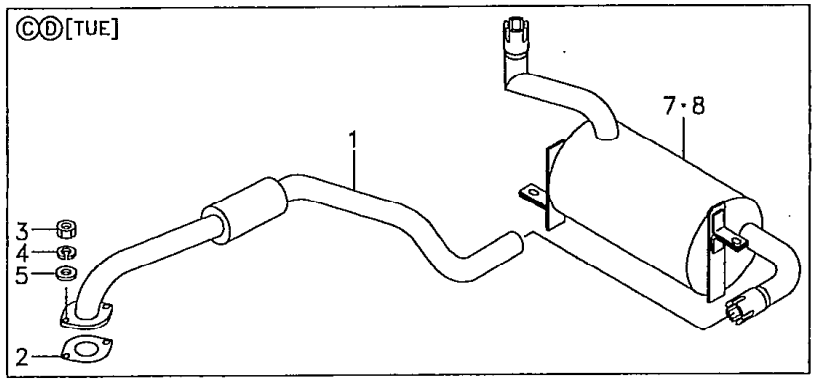

Ⓐ FD20Z5 FD23Z5 FD25Z5 Ⓑ FD28Z5 FD30Z5 Ⓒ D20Z5 FHD25Z5 Ⓓ : FHD30Z5

[2]

見出番号 Item No.	部品番号 Part No.	部品名称 Description		個数 Req'd	備考:適用号車 Remarks:Serial No.
☆7-15	533A0-80101	MUFFLER	マフラ	1	ⒶⒷ[TUE]
☆7-16	534A0-80101	MUFFLER	マフラ	1	ⒸⒹ[TUE]
☆7-17	532A0-80401	MUFFLER (Inc.8-2)	マフラ	1	ⒶⒷ[TUE/EPM]
☆7-18	534A0-80401	MUFFLER (Inc.8-2)	マフラ	1	ⒸⒹ[TUE/EPM]
☆7-19	532A0-80501	MUFFLER	マフラ	1	ⒶⒷ[TUE/CBM]
☆7-20	534A0-80501	MUFFLER	マフラ	1	ⒸⒹ[TUE/CBM]
8	532A1-70201	CATALYST	触媒	1	Ⓐ[EPM-32A] Ⓑ[EPM-32L]
8-1	534A1-70201	CATALYST	触媒	1	Ⓒ[EPM-34A] Ⓓ[EPM-34F]
☆ 8-2	534A1-70301	CATALYST	触媒	1	[TUE/EPM]
9	22252-32241	RUBBER	ラバー	4	
10	22252-32251	WASHER	ワッシャ	2	
11	21232-32551	BOLT	ボルト	2	
12	23652-12051	NUT	ナット	2	
13	02000-00010	WASHER	ワッシャ	2	

Model		FD20Z5 FD23Z5 FD25Z5	FD28Z5 FD30Z5	FHD20Z5 FHD25Z5	FHD30Z5
号車 Serial No.	▲1	68572～	73505～	11135～	10668～

⑥

LOCATION NO.

H1-1

エキゾースト システム

Fig.16-1 EXHAUST SYSTEM [TUE-33A•34A]

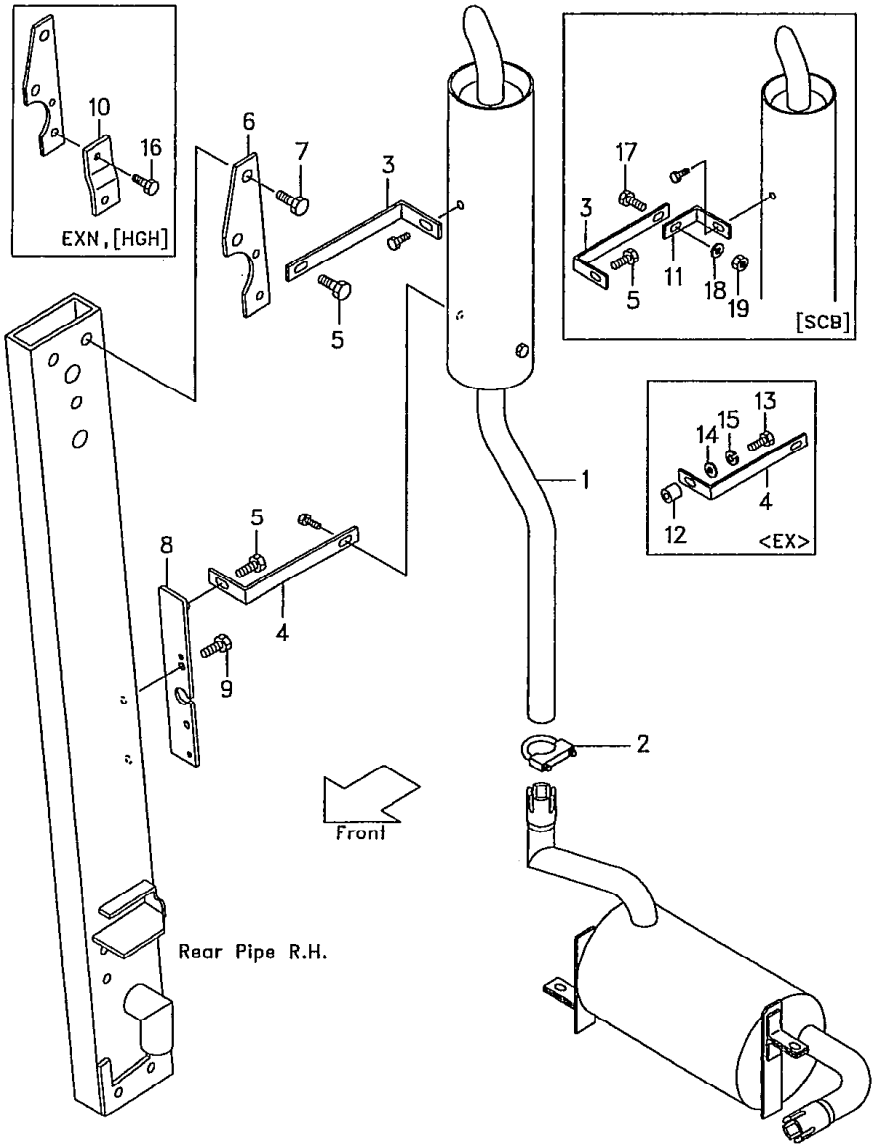

[TUE-33A]: Ⓐ{FG20N5 FG23N5 FG25N5 N16 FG28N5 FHG20N5 FHG25N5 FG25N16 FG30N5 FHG30N5} Ⓑ{FD20Z5 FD20Z16 FD28Z5 FD23Z5 FD25Z5 FD25Z16 FD30Z5}

©[TUE-34A]: {FHD20Z5 FHD25Z5 FHD30Z5}

[1]

見出番号 Item No.	部品番号 Part No.	部品名称 Description		個数 Req'd	備考:適用号車 Remarks:Serial No.
1	534A0-80301	MUFFLER	マフラ	1	
2	234A2-30501	CLAMP	クランプ	1	
3	534A0-82121	STAY	ステー	1	
3-1	524W3-92211	STAY	ステー	1	[SCB]
4	534A0-82131	STAY	ステー	1	
5	01185-08016	BOLT	ボルト	2	EX=1
6	510F0-82032	BRACKET	ブラケット	1	without [FE]
7	01186-12045	BOLT	ボルト	2	
8	534A0-82101	BRACKET	ブラケット	1	without EX
9	01183-08022	BOLT	ボルト	2	without EX
10	514A0-82251	BRACKET	ブラケット	1	EXN,[HGH60]
10-1	290F0-82101	BRACKET	ブラケット	1	[HGH150]
11	524W5-33181	STAY	ステー	1	[SCB]
12	516G2-72071	SPACER	スペーサ	1	EX
13	01100-08045	BOLT	ボルト	1	EX
14	02000-00008	WASHER	ワッシャ	1	EX
15	02010-00008	WASHER	ワッシャ	1	EX
16	01183-08016	BOLT	ボルト	1	EXN,[HGH]
17	01185-08030	BOLT	ボルト	1	[SBC]
18	02000-00008	WASHER	ワッシャ	1	[SBC]
19	01400-00008	NUT	ナット	1	[SBC]

⑥

LOCATION NO.

H1-3

エレクトリカル パーツ
Fig.17 ELECTRICAL PARTS (1/2)

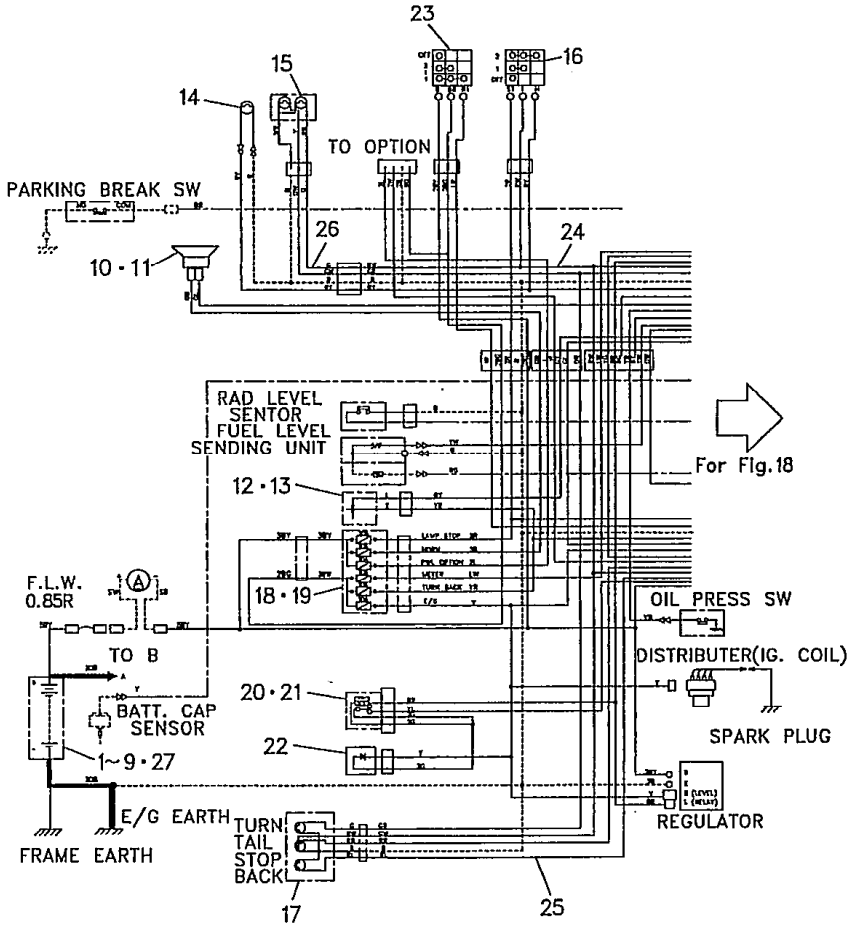

Ⓐ{FG20N5 FG23N5 FG25N5} Ⓑ{FG20N16 FG25N16} Ⓒ{F N5 FG30N5} Ⓓ{FHG20N5 FHG25N5} ⒺFHG30N5 [1]

見出番号 Item No.	部品番号 Part No.	部品名称 Description	個数 Req'd	備考:適用号車 Remarks:Serial No.
1	53657-12001	BATTERY バッテリ	1	
1-1	217G2-42051	BATTERY バッテリ	1	[WS-33A]
2	216G2-42051	CASE ケース	1	
2a	531A0-52501	CASE ケース	1	
2-1	516G2-72081	CASE ケース	1	EXA
2-2	533A7-02051	CASE ケース	1	[WS-33A]
2-3	516G3-82691	CASE ケース	1	EXD・E・N
2-3a	516G3-82751	CASE ケース	1	EXD・E・N
☆ 2-4	533A7-02101	CASE ケース	1	[LPG, LPO/WS] ▲5
3	01183-08012	BOLT ボルト	2	
4	216G2-42071	HOLDER ホルダ	1	
4-1	217G2-42021	HOLDER ホルダ	1	[WS-33A]
5	216G2-43111	RUBBER ラバー	2	
6	24232-42051	BOLT ボルト	1	
7	01420-00006	NUT ナット	1	
8	02010-00006	WASHER ワッシャ	1	
9	23452-42181	WASHER ワッシャ	1	
10	20712-40274	HORN ホーン	1	▲3
10a	20712-40275	HORN ホーン	1	▲4
11	214A2-42621	BOLT ボルト	2	
12	24402-42051	FRASHER UNIT フラッシャ ユニット	1	
13	214A2-42611	BOLT ボルト	1	
★ 14	216G2-40602	HEAD LAMP ヘッド ランプ	2	See Fig.28
15	216G2-40701	COMBINATION LAMP, front (Inc.15-1~15-3) コンビネーション ランプ	2	

エレクトリカル パーツ
Fig.17 ELECTRICAL PARTS (1/2)

LOCATION NO.
H1-4

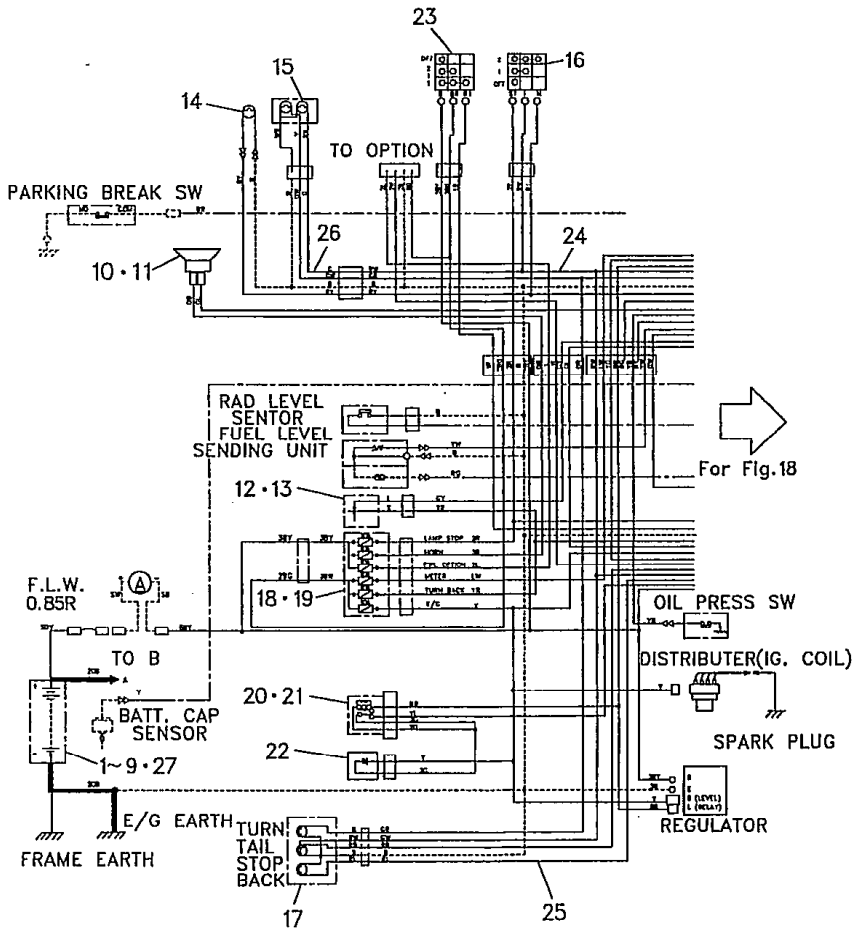

Ⓐ{FG20N5 FG23N5 FG25N5} Ⓑ{FG2[illegible] FG25N16} Ⓒ{FG28N5 FG30N5} Ⓓ{FHG20N5 FHG25N5} ⒺFHG30N5

2

見出番号 Item No.	部品番号 Part No.	部品名称 Description	個数 Req'd	備考:適用号車 Remarks:Serial No.
15-1	216G2-40711	BULB (12V, 27W) バルブ	2	
15-2	216G2-40721	BULB (12V, 10W) バルブ	2	
15-3	216G2-40731	LENS レンズ	2	
16	216G2-42301	SWITCH, lighting スイッチ	1	▲1
16a	216G2-42302	SWITCH, lighting スイッチ	1	▲2
17	214A2-40202	COMBINATION LAMP, rear コンビネーション ランプ	2	See Fig. 28
18	216G2-40801	FUSE BOX ヒューズ ボックス	1	
18-1	516G2-72151	FUSE BOX ヒューズ ボックス	1	EXA
18-2	214T2-42311	FUSE 10A ヒューズ	(6)	
18-3	214T2-42321	FUSE 30A ヒューズ	(2)	
18-4	23642-40841	FUSE 10A ヒューズ	6	EXA
18-5	23642-40831	FUSE 30A ヒューズ	2	EXA
19	214A2-42621	BOLT ボルト	2	
20	228F2-42131	RELAY, outo choke リレー	1	
21	214A2-42611	BOLT ボルト	2	
22	21152-42091	DIODE ダイオード	1	
23	216G2-42311	SWITCH, starter スイッチ (Inc. 23-1, 23-2, 23-3)	1	
23-1	216G2-43401	KEY (511323) キー	1	
23-2	216G2-43411	KEY (512421) キー	1	
23-3	216G2-43421	KEY (513454) キー	1	
24	216G2-42241	WIRE HARNESS, front guard ワイヤ ハーネス	1	
24-1	516G2-72401	WIRE HARNESS, front guard ワイヤ ハーネス	1	EXA
24-2	534A3-72001	WIRE HARNESS, front guard ワイヤ ハーネス	1	[FC-33A・33H]

エレクトリカル パーツ
Fig. 17 ELECTRICAL PARTS (1/2)

LOCATION NO.

H1-5

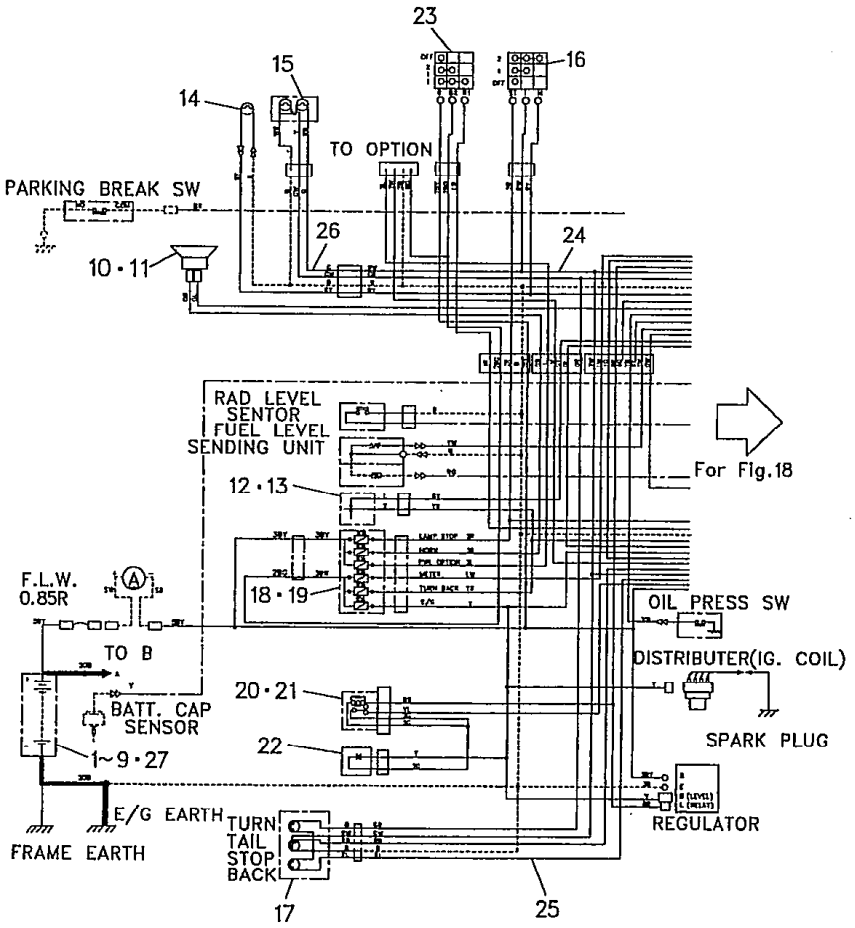

Ⓐ{FG20N5 FG23N5 FG25N5} Ⓑ{FG20N16 FG25N16} Ⓒ{F N5 FG30N5} Ⓓ{FHG20N5 FHG25N5} ⒺFHG30N5

3

見出番号 Item No.	部品番号 Part No.		部品名称 Description	個数 Req'd	備考:適用号車 Remarks:Serial No.
25	216G2-42251		WIRE HARNESS, engine ワイヤ ハーネス	1	(C-type)▲6 (T-type)▲8
★ 25a	233G2-42201		WIRE HARNESS, engine ワイヤ ハーネス	1	(C-type)▲7 (T-type)▲9
25-1	516G2-72411		WIRE HARNESS, engine ワイヤ ハーネス	1	ⒶⒸⒹⒺ EXA (C-type)▲6 (T-type)▲8
★25-1a	533G2-72411		WIRE HARNESS, engine ワイヤ ハーネス	1	ⒶⒸⒹⒺ EXA (C-type)▲7 (T-type)▲9
25-2	516G3-72021		WIRE HARNESS, engine ワイヤ ハーネス	1	[FC-33A・33H] Ⓐ~Ⓓ/(C-type)▲6 Ⓐ~Ⓓ/(T-type)▲8 Ⓔ▲10
★25-2a	533G3-72021		WIRE HARNESS, engine ワイヤ ハーネス	1	[FC-33A・33H] Ⓐ~Ⓓ/(C-type)▲7 Ⓐ~Ⓓ/(T-type)▲9 Ⓔ▲11
26	216G2-42261		WIRE HARNESS, head guard ワイヤ ハーネス	2	
27	533A7-02001		SUPPORT サポート	1	[WS-33A]
28	04913-11100	+	BAND バンド	2	
29	25592-42081	+	LINK WIRE リンク ワイヤ	1	
30	216G2-43151	+	CABLE (+), battery ケーブル	1	
31	228F2-42211	+	CABLE (−), battery ケーブル	1	
32	04913-11200	+	BAND バンド	1	
33	214A2-42331	+	CLIP クリップ	→	C-type=1 T-type=3
34	216G2-42131	+	BAND バンド	13	
35	27042-42292	+	BAND バンド	7	
36	216G2-40901	+	BRACKET ブラケット	1	
37	516G2-72171	+	BRACKET, fuse box ブラケット	1	EXA

LOCATION NO.

H1-6

Ⓐ{FG20N5 FG23N5 FG25N5} Ⓑ{FG2[illegible] FG25N16} Ⓒ{FG28N5 FG30N5} Ⓓ{FHG20N5 FHG25N5} ⒺFHG30N5

4

エレクトリカル パーツ
Fig.17 ELECTRICAL PARTS (1/2)

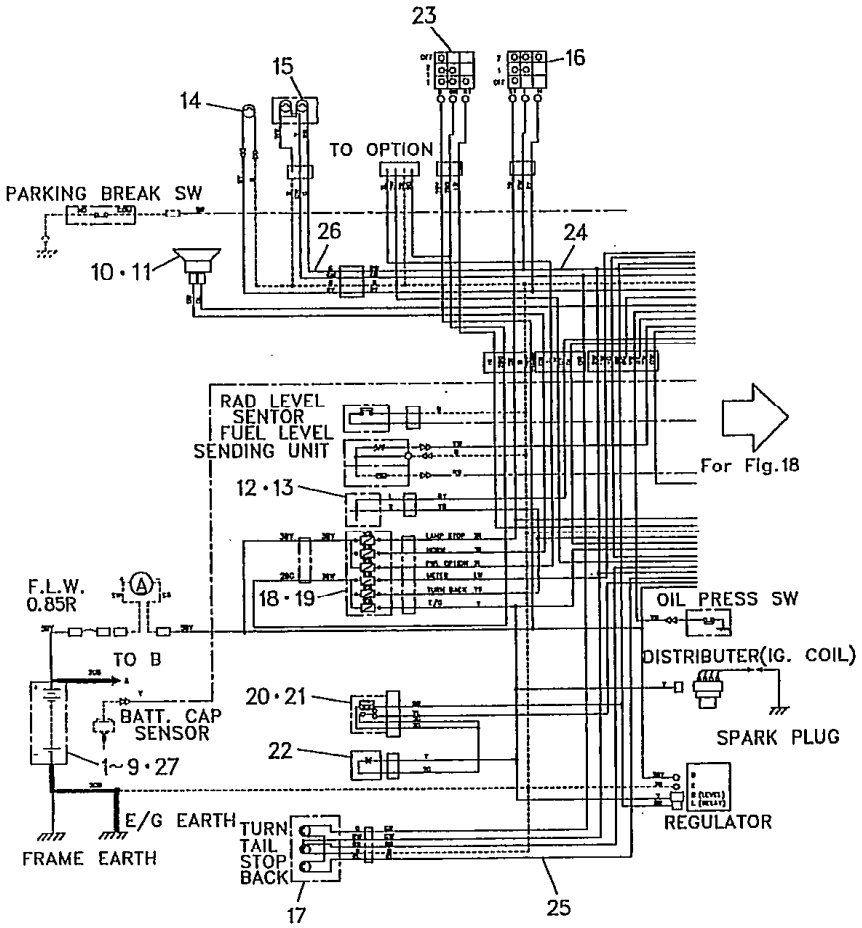

Model		FG20N5 FG23N5 FG25N5	FG20N16 FG25N16	FG28N5 FG30N5	FHG20N5 FHG25N5	FHG30N5
号車 Serial No.	▲1	~53527	~10067	~71046	~10099	~10058
	▲2	53528~	10068~	71047~	10100~	10059~
	▲3		~10068	~71054		
	▲4		10069~	71055~		
	▲5	55350~	10159~	71313~	10333~	10165~
	▲6	~55618	~10178	~71383	~10317	~10129
	▲7	55619~	10179~	71384~	10318~	10130~
	▲8	~55601	~10144	~71383	~10373	~10129
	▲9	55602~	10145~	71384~	10374~	10130~
	▲10	–	–	–	–	~10140
	▲11	–	–	–	–	10141~

エレクトリカル パーツ
Fig. 18 ELECTRICAL PARTS (2/2)

LOCATION NO.
H1-7

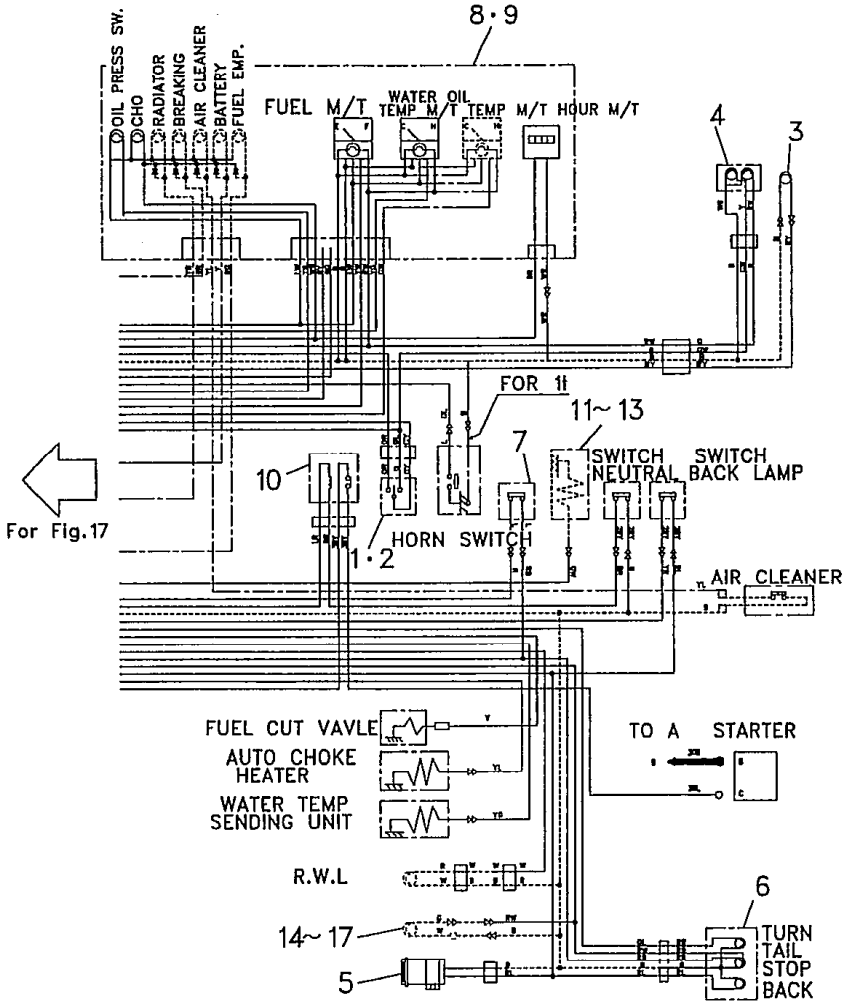

FG20N5 FG20N16 FG28N5 FHG20
FG23N5 FHG25
FG25N5 FG25N16 FG30N5 FHG30N5

[1]

見出番号 Item No.	部品番号 Part No.	部品名称 Description	個数 Req'd	備考:適用号車 Remarks:Serial No.
1	214A2-40401	SWITCH, turn signal スイッチ	1	
2	04913-10200	BAND バンド	2	
★ 3	216G2-40602	HEAD LAMP ヘッド ランプ	2	See Fig. 28
4	216G2-40701	COMBINATION LAMP, front (Inc. 4-1~4-3) コンビネーション ランプ	2	
4-1	216G2-40711	BULB (12V, 27W) バルブ	2	
4-2	216G2-40721	BULB (12V, 10W) バルブ	2	
4-3	216G2-40731	LENS レンズ	2	
5	216G2-41001	BACK BUZZER バック ブザー	1	
6	214A2-40202	COMBINATION LAMP, rear コンビネーション ランプ	1	See Fig. 28
7	23232-42072	SWITCH, stop lamp スイッチ	1	
8	216G2-40301	COMBINATION METER コンビネーション メータ	1	See Fig. 28-1
8-1	516G6-20101	COMBINATION METER コンビネーション メータ	1	[OKM-16G] See Fig. 28-1
8-2	516G6-20201	COMBINATION METER コンビネーション メータ	1	[OKM/TTM-16H] See Fig. 28-1
8-3	516H8-80101	COMBINATION METER コンビネーション メータ	1	[TTM-16H] See Fig. 28-1
9	222A2-42031	SCREW スクリュ	5	
10	216G2-42321	RELAY, starter リレー	1	
11	23652-44001	SENDING UNIT センディング ユニット	1	[OKM/TTM-16H] [TTM-16H]
12	521A2-42061	ADAPTER アダプタ	1	[OKM/TTM-16H] [TTM-16H]
13	214A2-42371	LEAD WIRE リード ワイヤ	1	[OKM/TTM-16H] [TTM-16H]

エレクトリカル パーツ
Fig. 18 ELECTRICAL PARTS (2/2)

LOCATION NO.
H1-8

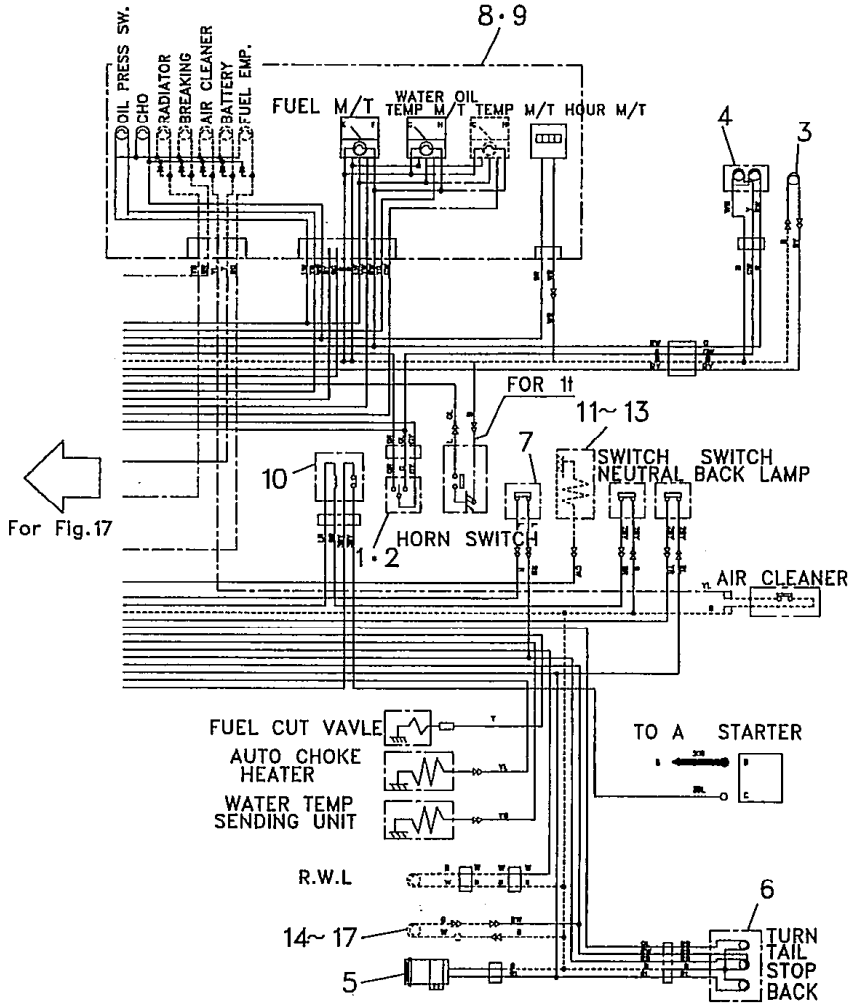

FG20N5 FG20N16 FG 5 FHG20N5
FG23N5 FHG25N5
FG25N5 FG25N16 FG30N5 FHG30N5

2

見出番号 Item No.	部品番号 Part No.		部品名称 Description	個数 Req'd	備考:適用号車 Remarks:Serial No.
14	22132-40202		LICENCE LAMP ライセンス ランプ	1	[RRE-34A] See Fig. 28
15	222A2-42511		LEAD WIRE リード ワイヤ	1	〃
16	516G9-92101		WIRE HARNESS ワイヤ ハーネス	1	〃
17	27732-42311		CLAMP クランプ	1	〃
18	516G6-22011	+	LEAD WIRE リード ワイヤ	1	[OKM-16G] [OKM/TTM-16H]
19	516G6-22021	+	WIRE HARNESS ワイヤ ハーネス	1	〃
20	229F2-42161	+	WARNING MODULE ワーニング モジュール	1	〃
21	516G6-22001	+	BRACKET ブラケット	1	〃
22	01183-06012	+	BOLT ボルト	2	〃
23	522A7-12211	+	CAP キャップ	1	〃
23-1	522A2-42001	+	CAP キャップ	1	[OKM/WS] ▲1
★23-1a	521A2-42001	+	CAP キャップ	1	[OKM/WS] ▲2
24	521A2-42071	+	LEAD WIRE リード ワイヤ	1	[OKM-16G] [OKM/TTM-16H]
24-1	522A2-42071	+	LEAD WIRE リード ワイヤ	1	[OKM/WS] ▲1
★24-1a	522A2-42121	+	LEAD WIRE リード ワイヤ	1	[OKM/WS] ▲2

Model		FG20N5 FG23N5 FG25N5	FG20N16 FG25N16	FG28N5 FG30N5	FHG20N5 FHG25N5	FHG30N5
号車 Serial No.	▲1	~55767	~10186	~71406	~10403	~10191
	▲2	55768~	10186~	71407~	10404~	10192~

エレクトリカル パーツ
Fig.19 ELECTRICAL PARTS (1/2)

LOCATION NO.

H1-9

Ⓐ{FD20Z5 FD23Z5 FD25Z5} Ⓑ{FD28Z5 FD30Z5} Ⓒ{FD[illegible]6 FD25Z16} Ⓓ{FHD20Z5 FHD25Z5} Ⓔ FHD30Z5

1

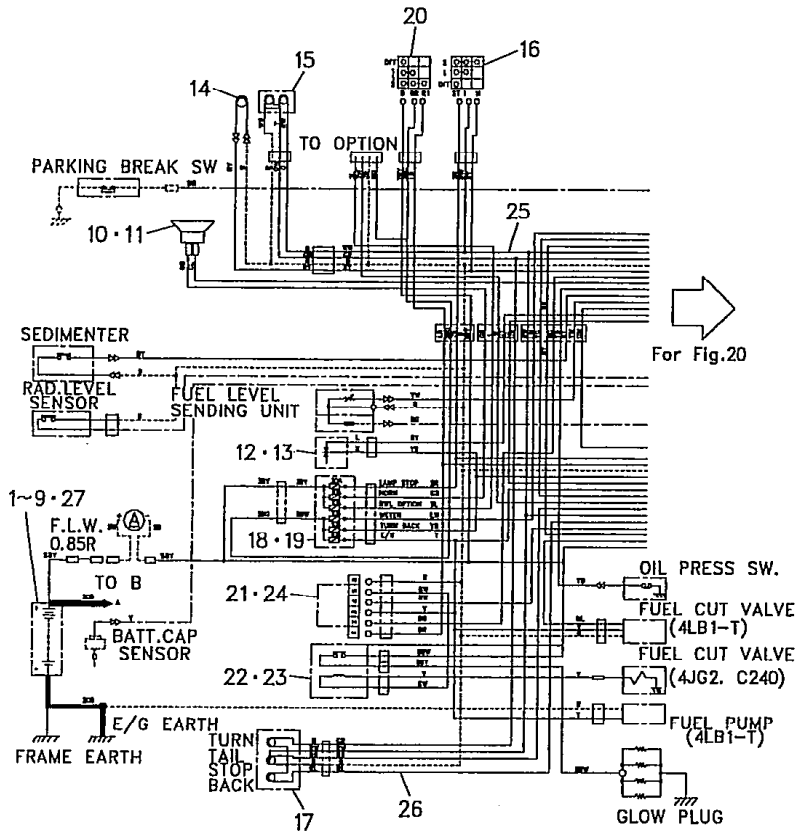

見出番号 Item No.	部品番号 Part No.	部品名称 Description	個数 Req'd	備考:適用号車 Remarks:Serial No.
1	215L2-42001	BATTERY バッテリ	1	▲7
1a	58106-31011	BATTERY バッテリ	1	▲8
1-1	534A7-02001	BATTERY バッテリ	1	[WS-34A]
1-2	225R2-42001	BATTERY バッテリ	1	EXR
2	217G2-42001	CASE ケース	1	
2-1	532A2-72551	CASE ケース	1	EXA
2-2	232W2-42001	CASE ケース	1	EXR
3	01183-08012	BOLT ボルト	2	
4	217G2-42021	HOLDER ホルダ	1	
4-1	216G2-42071	HOLDER ホルダ	1	EXR
5	216G2-43111	RUBBER ラバー	2	EXR=4
6	24232-42051	BOLT ボルト	1	EXR=2
7	01420-00006	NUT ナット	1	EXR=2
8	02010-00006	WASHER ワッシャ	1	EXR=2
9	23452-42181	WASHER ワッシャ	1	EXR=2
10	20712-40274	HORN ホーン	1	▲3
10a	20712-40275	HORN ホーン	1	▲4
10-1	23812-42002	HORN ホーン	1	EXR
11	214A2-42621	BOLT ボルト	2	
12	24402-42051	FRASHER UNIT フラッシャ ユニット	1	
12-1	24352-42551	FRASHER UNIT フラッシャ ユニット	1	EXR
13	214A2-42611	BOLT ボルト	1	
★ 14	216G2-40602	HEAD LAMP ヘッド ランプ	2	See Fig.28
14-1	514A7-10201	HEAD LAMP ヘッド ランプ	2	EXR See Fig.28

⑥

LOCATION NO.

H1-10

エレクトリカル パーツ
Fig. 19 ELECTRICAL PARTS (1/2)

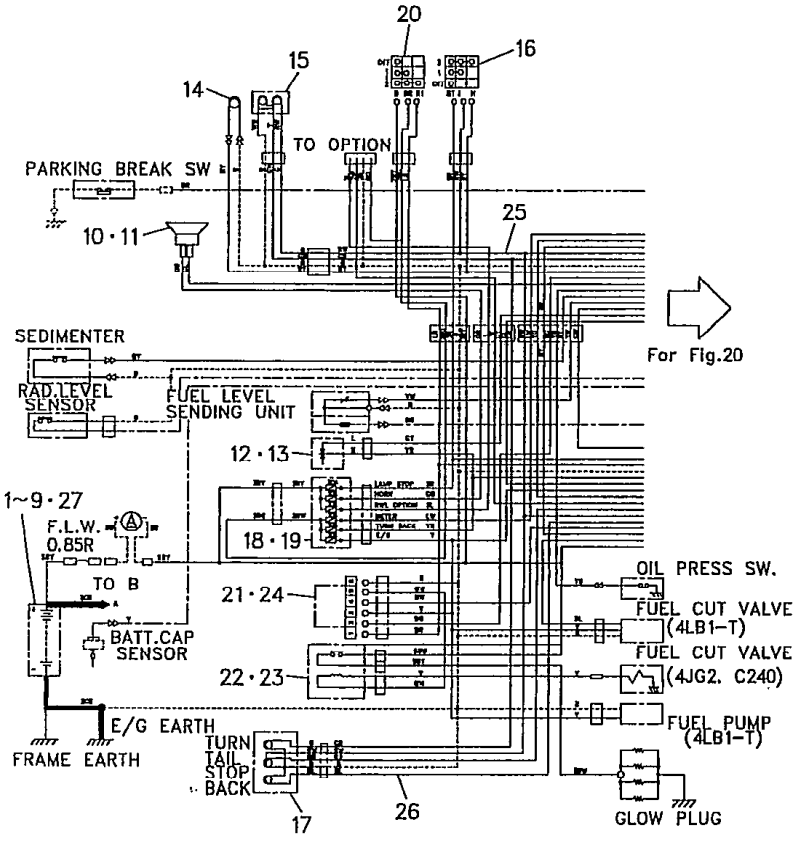

Ⓐ { FD20Z5 / FD23Z5 / FD25Z5 } Ⓑ { FD2[illegible] / FD30Z5 } Ⓒ { FD20Z16 / FD25Z16 } Ⓓ { FHD20Z5 / FHD25Z5 } Ⓔ FHD30Z5 [2]

見出番号 Item No.	部品番号 Part No.	部品名称 Description	個数 Req'd	備考:適用号車 Remarks:Serial No.
15	216G2-40701	COMBINATION LAMP, front (Inc. 15-2~15-4) コンビネーション ランプ	2	
15-1	522A7-10301	COMBINATION LAMP, front コンビネーション ランプ	2	EXR See Fig. 28
15-2	216G2-40711	BULB (12V 27W) バルブ	2	
15-3	216G2-40721	BULB (12V 10W) バルブ	2	
15-4	216G2-40731	LENS レンズ	2	
16	216G2-42301	SWITCH, lighting スイッチ	1	▲1
16a	216G2-42302	SWITCH, lighting スイッチ	1	▲2
17	214A2-40202	COMBINATION LAMP, rear コンビネーション ランプ	2	See Fig. 28
17-1	514A7-10212	COMBINATION LAMP, rear コンビネーション ランプ	2	EXR See Fig. 28
18	216G2-40801	FUSE BOX ヒューズ ボックス	1	
18-1	516G2-72151	FUSE BOX ヒューズ ボックス	1	ⒶⒷⒹⒺEXA ▲3
18-1a	216G2-40801	FUSE BOX ヒューズ ボックス	1	ⒶⒷⒹⒺEXA ▲4
18-2	214T2-42311	FUSE 10A ヒューズ	(6)	
18-3	214T2-42321	FUSE 30A ヒューズ	(2)	
18-4	23642-40841	FUSE 10A ヒューズ	6	ⒶⒷⒹⒺEXA ▲3
18-4a	214T2-42311	FUSE 10A ヒューズ	6	〃 ▲4
18-5	23642-40831	FUSE 30A ヒューズ	2	〃 ▲3
18-5a	214T2-42321	FUSE 30A ヒューズ	2	〃 ▲4
19	214A2-42621	BOLT ボルト	2	
20	216G2-42311	SWITCH, starter スイッチ (Inc. 20-1, 20-2, 20-3)	1	
20-1	216G2-43401	KEY (511323) キー	1	

⑥

エレクトリカル パーツ
Fig. 19 ELECTRICAL PARTS (1/2)

LOCATION NO.
H1-11

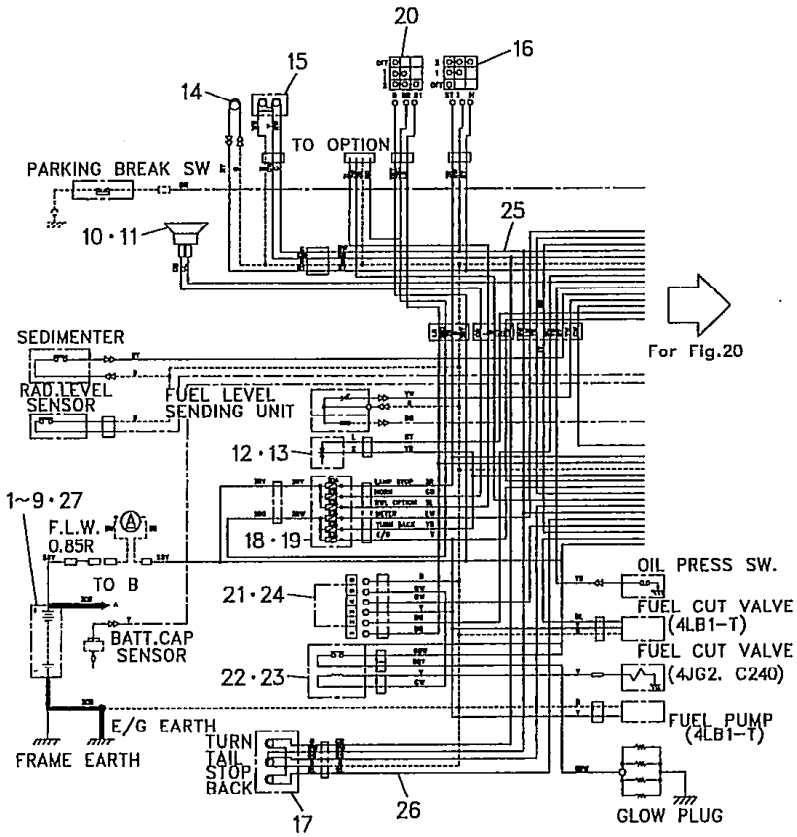

Ⓐ{FD20Z5 FD23Z5 FD25Z5} Ⓑ{FD28Z5 FD30Z5} Ⓒ{FD[illegible]6 FD25Z16} Ⓓ{FHD20Z5 FHD25Z5} Ⓔ FHD30Z5

3

見出番号 Item No.	部品番号 Part No.	部品名称 Description	個数 Req'd	備考:適用号車 Remarks:Serial No.
20-2	216G2-43411	KEY (512421) キー	1	
20-3	216G2-43421	KEY (513454) キー	1	
21	21152-42013	TIMER, QOS-III タイマ	1	Ⓐ~Ⓒ
21-1	229F2-42011	TIMER, QOS-III タイマ	1	ⒹⒺ
21-2	25592-42402	TIMER, QOS-III タイマ	1	ⒶⒷEXR ▲5
21-2a	25952-42402	TIMER, QOS-III タイマ	1	ⒶⒷEXR ▲6
22	21152-42021	RERAY, glow plug リレー	1	
22-1	25592-42411	RERAY, glow plug リレー	1	ⒶⒷEXR ▲5
22-1a	25952-42411	RERAY, glow plug リレー	1	ⒶⒷEXR ▲6
23	214A2-42611	BOLT ボルト	2	
24	214A2-42621	BOLT ボルト	1	ⒶⒷEXR=2
25	216G2-42241	WIRE HARNESS, front guard ワイヤ ハーネス	1	
25-1	516G2-72401	WIRE HARNESS, front guard ワイヤ ハーネス	1	ⒶⒷⒹⒺEXA
25-2	534A3-72001	WIRE HARNESS, front guard ワイヤ ハーネス	1	ⒶⒷⒹⒺ[FC-32A・32N・34A・34H] Ⓒ[FC-20U]
26	217M2-42251	WIRE HARNESS, engine ワイヤ ハーネス	1	ⒶⒷ ▲7
26a	217M2-42252	WIRE HARNESS, engine ワイヤ ハーネス	1	Ⓐ(C-type)▲8 ▲11 Ⓐ(T-type)▲8 ▲16 Ⓑ▲8 ▲11
★ 26b	232B2-42202	WIRE HARNESS, engine ワイヤ ハーネス	1	Ⓐ(C-type)▲12 Ⓐ(T-type)▲17 Ⓑ▲12
26-1	532A2-72411	WIRE HARNESS, engine ワイヤ ハーネス	1	ⒶⒷEXA ▲7
26-1a	532A2-72412	WIRE HARNESS, engine ワイヤ ハーネス	1	ⒶⒷEXA (C-type)▲8 ▲11 (T-type)▲8 ▲16

⑥

エレクトリカル パーツ
Fig. 19 ELECTRICAL PARTS (1/2)

LOCATION NO.
H1-12

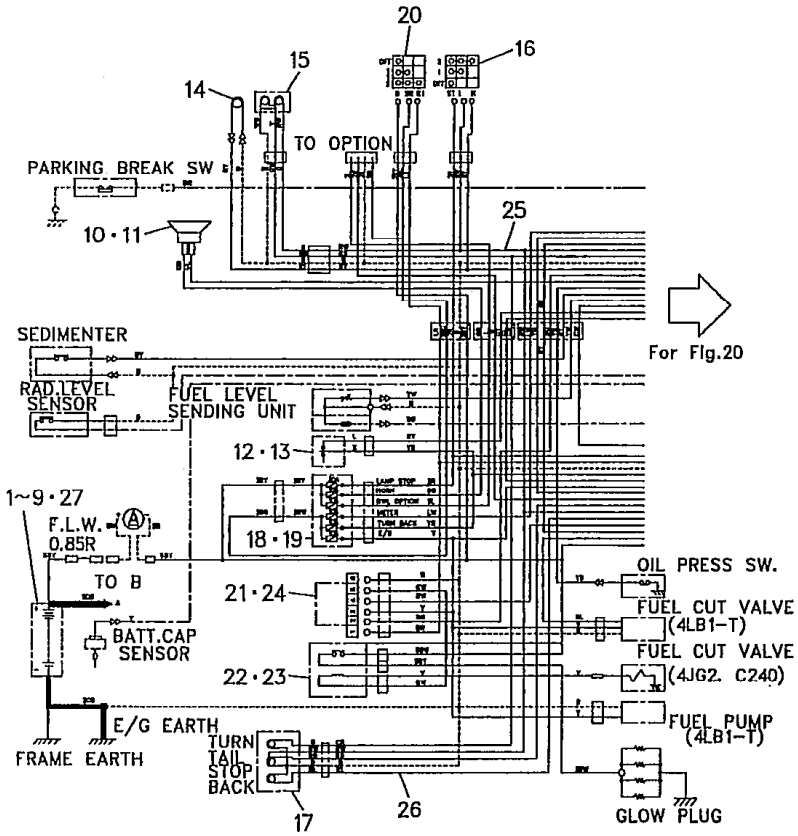

Ⓐ { FD20Z5 / FD23Z5 / FD25Z5 } Ⓑ { FD2(/ FD30Z5 } Ⓒ { FD20Z16 / FD25Z16 } Ⓓ { FHD20Z5 / FHD25Z5 } Ⓔ FHD30Z5

4

見出番号 Item No.	部品番号 Part No.	部品名称 Description	個数 Req'd	備考:適用号車 Remarks:Serial No.
26-1b	532G2-72411	WIRE HARNESS, engine ワイヤ ハーネス	1	ⒶⒷEXA (C-type)▲12 (T-type)▲17
26-2	517M3-72021	WIRE HARNESS, engine ワイヤ ハーネス	1	ⒶⒷ[FC-32A・32N] ▲7
26-2a	517M3-72022	WIRE HARNESS, engine ワイヤ ハーネス	1	ⒶⒷ[FC-32A・32N] (C-type)▲8 ▲11 (T-type)▲8 ▲16
26-2b	532G3-72021	WIRE HARNESS, engine ワイヤ ハーネス	1	ⒶⒷ[FC-32A・32N] (C-type)▲12 (T-type)▲17
26-3	232W2-42151	WIRE HARNESS, engine ワイヤ ハーネス	1	ⒶⒷEXR ▲11
26-3a	232Y2-42201	WIRE HARNESS, engine ワイヤ ハーネス	1	ⒶⒷEXR ▲12
26-4	217G2-42251	WIRE HARNESS, engine ワイヤ ハーネス	1	Ⓒ ▲7
26-4a	217G2-42252	WIRE HARNESS, engine ワイヤ ハーネス	1	Ⓒ (C-type)▲8 ▲11 (T-type)▲8 ▲16
26-4b	220U2-42201	WIRE HARNESS, engine ワイヤ ハーネス	1	Ⓒ (C-type)▲12 (T-type)▲17
26-5	517G3-72021	WIRE HARNESS, engine ワイヤ ハーネス	1	Ⓒ[FC-20U] ▲7
26-5a	517G3-72022	WIRE HARNESS, engine ワイヤ ハーネス	1	Ⓒ[FC-20U] (C-type)▲8 ▲11 (T-type)▲8 ▲16
26-5b	520U3-72021	WIRE HARNESS, engine ワイヤ ハーネス	1	Ⓒ[FC-20U] (C-type)▲12 (T-type)▲17
26-6	234A2-42101	WIRE HARNESS, engine ワイヤ ハーネス	1	Ⓓ ▲7
26-6a	234A2-42102	WIRE HARNESS, engine ワイヤ ハーネス	1	Ⓓ (C-type)▲8 ▲11 (T-type)▲8 ▲16

⑥

エレクトリカル パーツ
Fig. 19 ELECTRICAL PARTS (1/2)

LOCATION NO.
H1-13

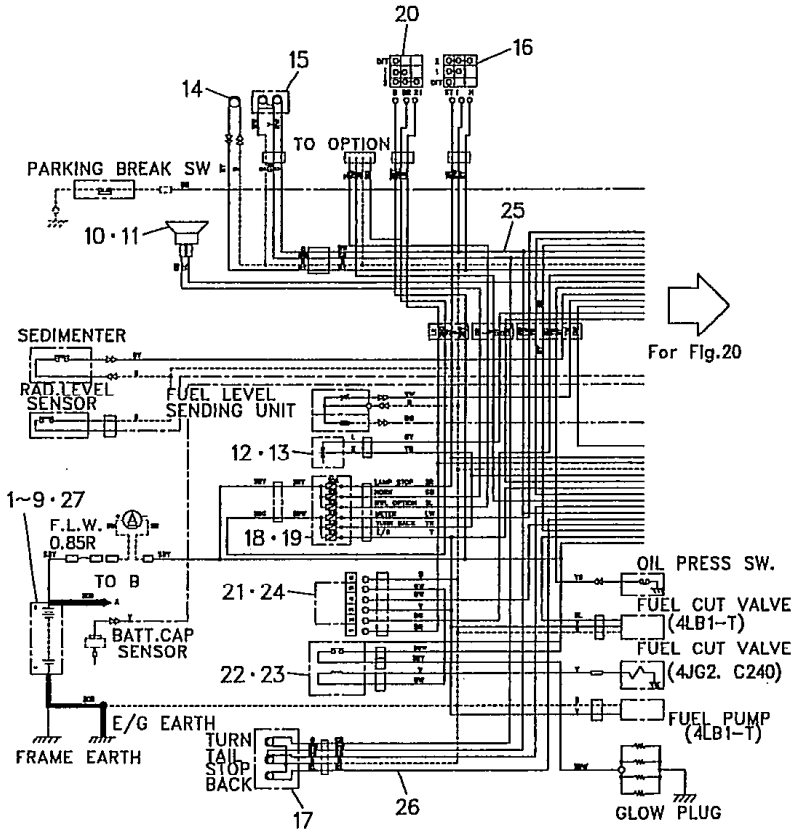

Ⓐ{FD20Z5 FD23Z5 FD25Z5} Ⓑ{FD28Z5 FD30Z5} Ⓒ{FD[illegible]6 FD25Z16} Ⓓ{FHD20Z5 FHD25Z5} Ⓔ FHD30Z5

5

見出番号 Item No.	部品番号 Part No.	部品名称 Description	個数 Req'd	備考:適用号車 Remarks:Serial No.
26-6b	234G2-42202	WIRE HARNESS, engine ワイヤ ハーネス	1	Ⓓ (C-type)▲12 (T-type)▲17
26-7	534A2-72411	WIRE HARNESS, engine ワイヤ ハーネス	1	ⒹEXA ▲7
26-7a	534A2-72412	WIRE HARNESS, engine ワイヤ ハーネス	1	ⒹEXA (C-type)▲8 ▲11 (T-type)▲8 ▲16
26-7b	534G2-72412	WIRE HARNESS, engine ワイヤ ハーネス	1	ⒹEXA (C-type)▲12 (T-type)▲17
26-8	534A3-72021	WIRE HARNESS, engine ワイヤ ハーネス	1	Ⓓ[FC-34A・34H] ▲7
26-8a	534A3-72022	WIRE HARNESS, engine ワイヤ ハーネス	1	Ⓓ[FC-34A・34H] (C-type)▲8 ▲11 (T-type)▲8 ▲16
26-8b	534G3-72022	WIRE HARNESS, engine ワイヤ ハーネス	1	Ⓓ[FC-34A・34H] (C-type)▲12 (T-type)▲17
26-9	232B2-42201	WIRE HARNESS, engine ワイヤ ハーネス	1	ⒶⒷEX60 ▲7
26-9a	232B2-42202	WIRE HARNESS, engine ワイヤ ハーネス	1	ⒶⒷEX60 ▲8 ▲11
26-10	234A2-42101	WIRE HARNESS, engine ワイヤ ハーネス	1	Ⓔ ▲11
26-10a	234G2-42201	WIRE HARNESS, engine ワイヤ ハーネス	1	Ⓔ ▲7 ▲12
26-10b	234G2-42202	WIRE HARNESS, engine ワイヤ ハーネス	1	Ⓔ ▲8
26-11	534A2-72411	WIRE HARNESS, engine ワイヤ ハーネス	1	ⒺEXA ▲18
26-11a	534G2-72411	WIRE HARNESS, engine ワイヤ ハーネス	1	ⒺEXA ▲7 ▲19

⑥

エレクトリカル パーツ
Fig.19 ELECTRICAL PARTS (1/2)

LOCATION NO.
H1-14

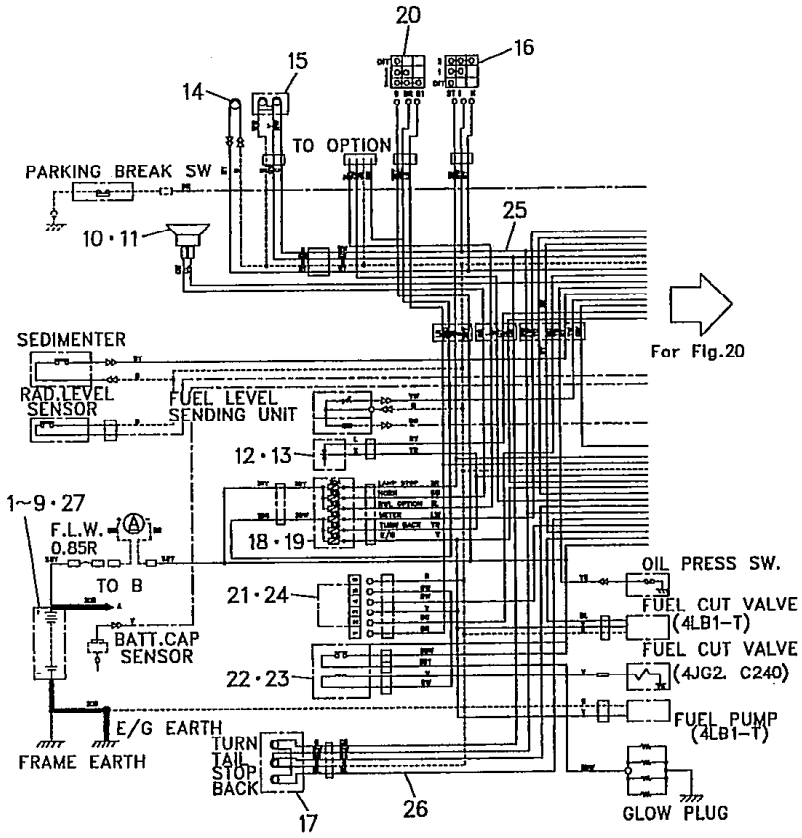

Ⓐ{FD20Z5 FD23Z5 FD25Z5} Ⓑ{FD2(FD30Z5} Ⓒ{FD20Z16 FD25Z16} Ⓓ{FHD20Z5 FHD25Z5} Ⓔ FHD30Z5

[6]

見出番号 Item No.	部品番号 Part No.		部品名称 Description	個数 Req'd	備考:適用号車 Remarks:Serial No.
26-11b	534G2-72412		WIRE HARNESS, engine ワイヤ ハーネス	1	ⒺEXA ▲8
26-12	534A3-72021		WIRE HARNESS, engine ワイヤ ハーネス	1	Ⓔ[FC] ▲18
26-12a	534G3-72021		WIRE HARNESS, engine ワイヤ ハーネス	1	Ⓔ[FC] ▲7 ▲19
26-12b	534G3-72022		WIRE HARNESS, engine ワイヤ ハーネス	1	Ⓔ[FC] ▲8
26-13	217M2-42252		WIRE HARNESS, engine ワイヤ ハーネス	1	ⒶⒷ(OC) ▲9
26-13a	232N2-42001		WIRE HARNESS, engine ワイヤ ハーネス	1	ⒶⒷ(OC) ▲10 ▲11
26-13b	232N2-42002		WIRE HARNESS, engine ワイヤ ハーネス	1	ⒶⒷ(OC) ▲12
26-14	532G3-72021		WIRE HARNESS, engine ワイヤ ハーネス	1	ⒶⒷ(OC)/[FC] ▲9
26-14a	532N3-72001		WIRE HARNESS, engine ワイヤ ハーネス	1	ⒶⒷ(OC)/[FC] ▲10 ▲11
26-14b	532N3-72002		WIRE HARNESS, engine ワイヤ ハーネス	1	ⒶⒷ(OC)/[FC] ▲12
☆ 27	234F2-40101		GUARD, battery ガード	1	ⒹⒺ EXA・D・E・N ▲13
28	214A2-42331	+	CLIP クリップ	5	ⒶⒷ ▲14
★ 28a	214A2-42331	+	CLIP クリップ	6	ⒶⒷ ▲15
29	01100-06010	+	BOLT ボルト	1	ⒶⒷ
30	02010-00006	+	WASHER ワッシャ	1	〃
31	02000-00008	+	WASHER ワッシャ	1	〃
32	216G2-42261	+	WIRE HARNESS ワイヤ ハーネス	2	

LOCATION NO.

H1-15

エレクトリカル パーツ
Fig.19 ELECTRICAL PARTS (1/2)

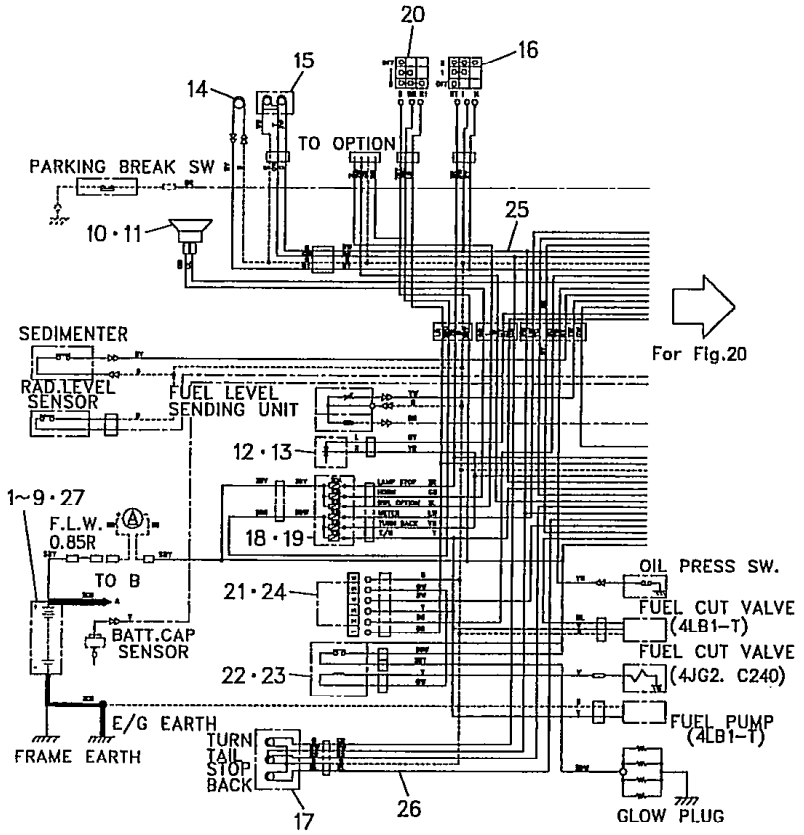

Ⓐ{FD20Z5 FD23Z5 FD25Z5} Ⓑ{FD28Z5 FD30Z5} Ⓒ{FD 6 FD25Z16} Ⓓ{FHD20Z5 FHD25Z5} Ⓔ FHD30Z5

7

見出番号 Item No.	部品番号 Part No.		部品名称 Description	個数 Req'd	備考:適用号車 Remarks:Serial No.
33	232W2-42161	+	WIRE HARNESS ワイヤ ハーネス	2	EXR
34	04913-11100	+	BAND バンド	2	
35	25592-42081	+	LINK WIRE リンク ワイヤ	1	
36	217G2-42151	+	CABLE (+), battery ケーブル	1	Ⓐ~Ⓒ
37	216G2-43151	+	CABLE (+), battery ケーブル	1	ⒶⒷEXR
38	217G2-42161	+	CABLE (−), battery ケーブル	1	Ⓐ~Ⓒ
39	53657-12091	+	CABLE (−), battery ケーブル	1	ⒶⒷEXR
40	234A2-42151	+	CABLE (+), battery ケーブル	1	ⒹⒺ
41	234A2-42161	+	CABLE (−), battery ケーブル	1	ⒹⒺ
42	24612-42151	+	BATTERY CABLE バッテリ ケーブル	1	ⒶⒷEXR
43	225R2-40201	+	BATTERY SWITCH バッテリ スイッチ	1	〃 ▲5
44	225R2-42031	+	BRACKET ブラケット	1	〃 ▲5
45	01185-08020	+	BOLT ボルト	4	〃 ▲5
46	225R2-40251	+	RESISTANCE レジスタンス	1	〃 ▲5
47	225R2-42072	+	BRACKET ブラケット	1	〃 ▲5
48	225R2-42111	+	LEAD WIRE リード ワイヤ	1	〃 ▲5
49	225R2-42121	+	WIRE HARNESS, power steering ワイヤ ハーネス	1	〃

⑥

エレクトリカル パーツ
Fig.19 ELECTRICAL PARTS (1/2)

LOCATION NO.
H1-16

Ⓐ{FD20Z5 FD23Z5 FD25Z5} Ⓑ{FD2[illegible] FD30Z5} Ⓒ{FD20Z16 FD25Z16} Ⓓ{FHD20Z5 FHD25Z5} Ⓔ FHD30Z5

8

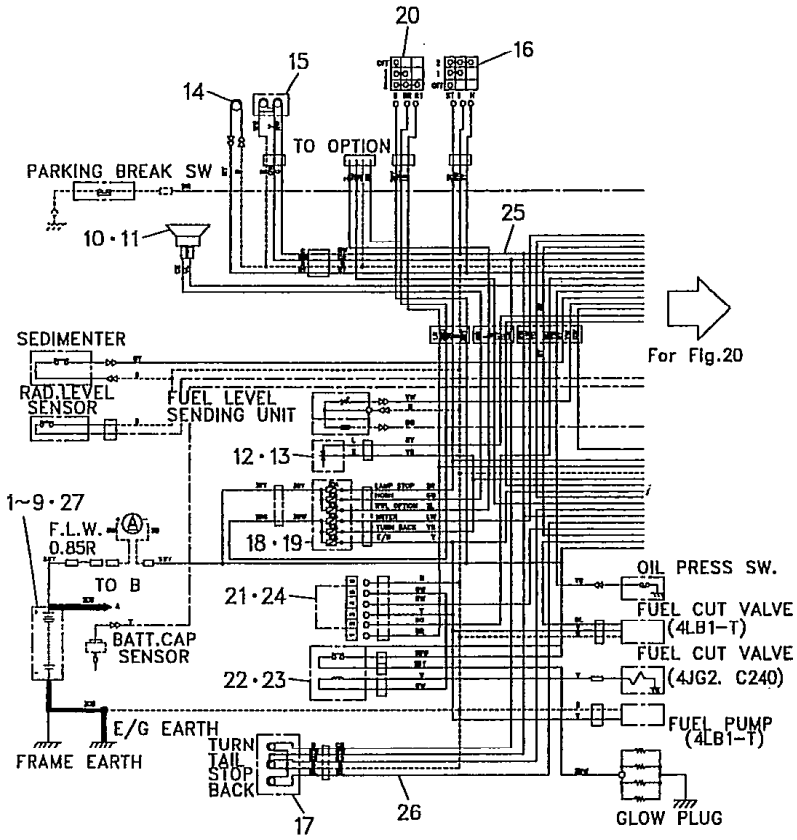

見出番号 Item No.	部品番号 Part No.		部品名称 Description	個数 Req'd	備考:適用号車 Remarks:Serial No.
50	225R2-42141	+	WIRE HARNESS, oil pen ワイヤ ハーネス	1	ⒶⒷEXR
51	225R2-42161	+	WIRE HARNESS, oil pen heater ワイヤ ハーネス	1	〃
52	225R2-42171	+	CAP キャップ	1	〃
53	01300-03012	+	BOLT ボルト	3	〃
54	02010-00003	+	WASHER ワッシャ	3	〃
55	02000-00003	+	WASHER ワッシャ	3	〃
56	01400-00003	+	NUT ナット	3	〃
57	232W2-40701	+	BRACKET ブラケット	1	
58	232W2-40801	+	BRACKET ブラケット	1	
59	01183-08020	+	BOLT ボルト	2	
60	02000-00008	+	WASHER ワッシャ	2	
61	01400-00008	+	NUT ナット	2	
62	01185-08020	+	BOLT ボルト	2	

(6)

LOCATION NO.

11-1

Ⓐ { FD20Z5 / FD23Z5 / FD25Z5 } Ⓑ { FD28Z5 / FD30Z5 } Ⓒ { FD2 / FD25Z16 } Ⓓ { FHD20Z5 / FHD25Z5 } Ⓔ FHD30Z5

9

エレクトリカル パーツ
Fig. 19 ELECTRICAL PARTS (1/2)

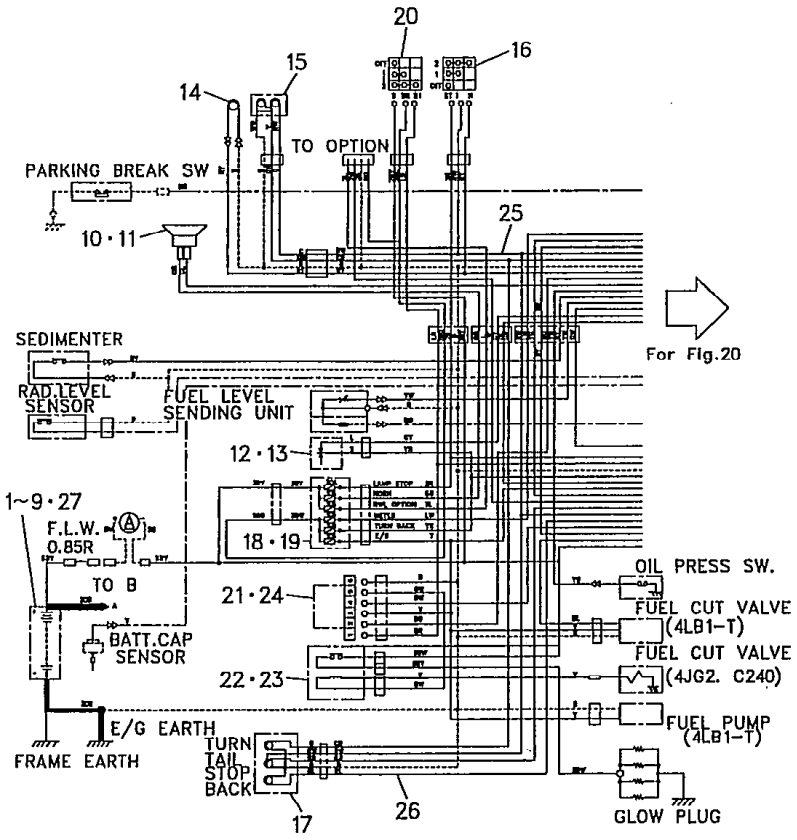

Model		FD20Z5 FD23Z5 FD25Z5	FD20Z16 FD25Z16	FD28Z5 FD30Z5	FHD20Z5 FHD25Z5	FHD30Z5
号車 Serial No.	▲1	~66386	~10030	~72409	~10587	~10274
	▲2	66387~	10031~	72410~	10588~	10275~
	▲3	~66702	—		~11267	~10616
	▲4	66703~	—		11268~	10617~
	▲5	~68939	—	~73691	—	—
	▲6	68940~	—	73692~	—	—
	▲7	~69872	~10084	~74067	~11455	~10856
	▲8	69873~	10085~	74068~	11456~	10857~
	▲9	~69857	—	~74086	—	—
	▲10	69858~	—	74087~	—	—
	▲11	~70424	~10097	~74391	~11423	~10680
	▲12	70425~	10098~	74392~	11424~	10681~
	▲13	—	—	—	11703~	10972~
	▲14	~70536	—	~74423	—	—
	▲15	70537~	—	74424~	—	—
	▲16	~70910	~10100	~74391	~11798	~10680
	▲17	70911~	10101~	74392~	11799~	10681~
	▲18	—	—	—	—	~10703
	▲19	—	—	—	—	10704~

LOCATION NO.

I1-2

エレクトリカル パーツ
Fig.20 ELECTRICAL PARTS (2/2)

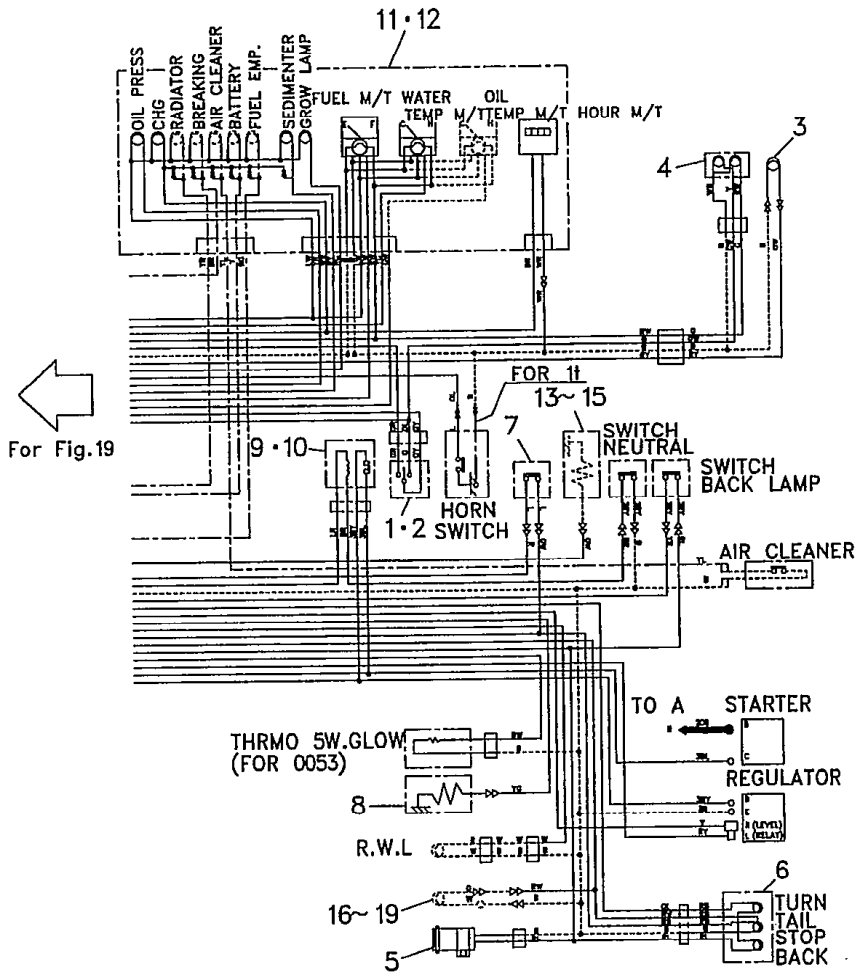

Ⓐ FD20Z5 FD28Z5 FD23Z5 FD25Z5 FD30Z5 ㉮ FD20Z16 FD25Z16 Ⓒ FHD20Z5 FHD25Z5 FHD30Z5

1

見出番号 Item No.	部品番号 Part No.	部品名称 Description	個数 Req'd	備考:適用号車 Remarks:Serial No.
1	214A2-40401	SWITCH, turn signal スイッチ	1	
2	04913-10200	BAND バンド	2	
★ 3	216G2-40602	HEAD LAMP ヘッド ランプ	2	See Fig. 28
3-1	514A7-10201	HEAD LAMP ヘッド ランプ	2	EXR See Fig. 28
4	216G2-40701	COMBINATION LAMP, front (Inc. 4-2～4-4) コンビネーション ランプ	2	
4-1	522A7-10301	COMBINATION LAMP, front コンビネーション ランプ	2	EXR See Fig. 28
4-2	216G2-40711	BULB (12V 27W) バルブ	2	
4-3	216G2-40721	BULB (12V 10W) バルブ	2	
4-4	216G2-40731	LENS レンズ	2	
5	216G2-41001	BACK BUZZER バック ブザー	1	
5-1	232W2-41001	BACK BUZZER バック ブザー	1	EXR
6	214A2-40202	COMBINATION LAMP, rear コンビネーション ランプ	2	See Fig. 28
6-1	514A7-10212	COMBINATION LAMP, rear コンビネーション ランプ	2	EXR See Fig. 28
7	23232-42072	SWITCH, stop lamp スイッチ	1	
8	23652-44001	SENDING UNIT センディング ユニット	1	Ⓐ
8-1	214A2-42231	SENDING UNIT センディング ユニット	1	Ⓒ
9	216G2-42321	RELAY, starter リレー	1	
9-1	232W2-42101	RELAY, starter リレー	1	EXR
10	214A2-42611	BOLT ボルト	1	

LOCATION NO.

11-3

エレクトリカル パーツ
Fig. 20 ELECTRICAL PARTS (2/2)

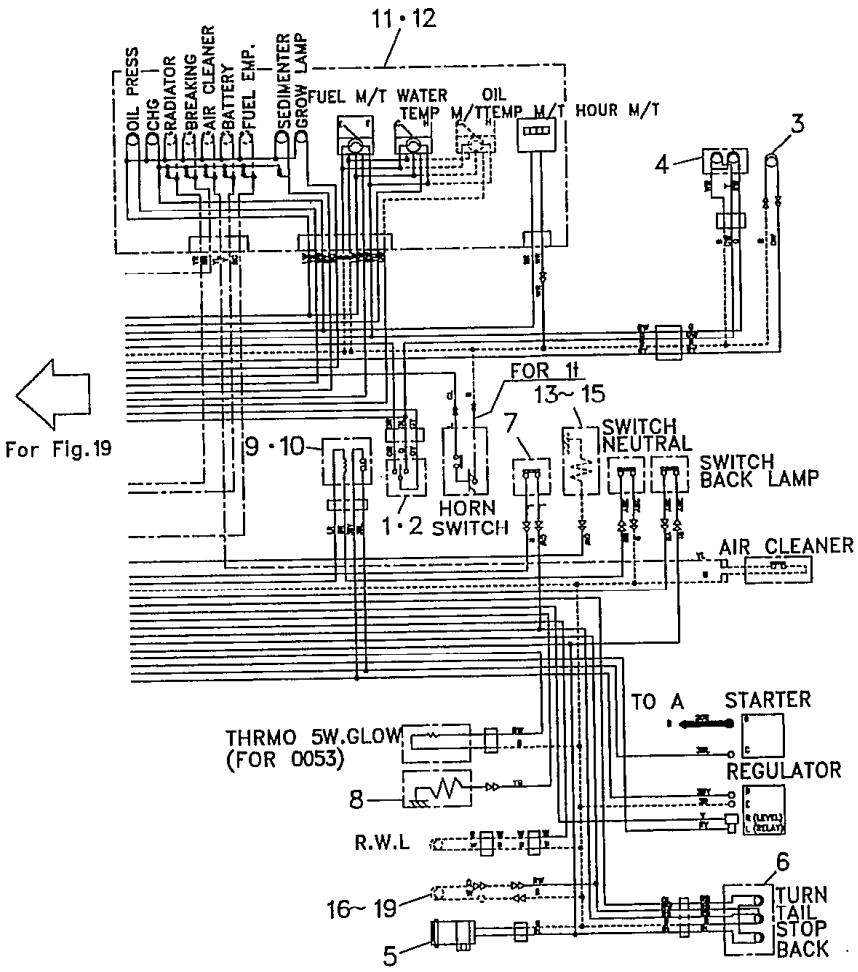

Ⓐ FD20Z5 FD28Z5 FD23Z5 FD25Z5 FD30Z5 Ⓑ FD20Z FD25Z16 Ⓒ FHD20Z5 FHD25Z5 FHD30Z5

2

見出番号 Item No.	部品番号 Part No.	部品名称 Description	個数 Reqd	備考:適用号車 Remarks:Serial No.
11	217G2-40301	COMBINATION METER コンビネーション メータ	1	See Fig. 28-1
11-1	517G6-20101	COMBINATION METER コンビネーション メータ	1	[OKM-17G] See Fig. 28-1
11-2	517G6-20201	COMBINATION METER コンビネーション メータ	1	[OKM/TTM-17H] See Fig. 28-1
11-3	517H8-80101	COMBINATION METER コンビネーション メータ	1	[TTM-17H] See Fig. 28-1
11-4	232W2-40501	COMBINATION METER コンビネーション メータ	1	EXR See Fig. 28-1
11-5	532W6-20101	COMBINATION METER コンビネーション メータ	1	EXR[OKM]
12	222A2-42031	SCREW スクリュ	5	
A	23652-44001	SENDING UNIT センディング ユニット	1	[OKM-17G] [OKM/TTM-17H] without EXR
14	521A2-42061	ADAPTER アダプタ	1	[OKM-17G] [OKM/TTM-17H] without EXR
15	214A2-42371	LEAD WIRE リード ワイヤ	1	[OKM-17G] [OKM/TTM-17H] without EXR
16	22132-40202	LICENCE LAMP ライセンス ランプ	1	[RRE-34A] See Fig. 28
16-1	20959-30302	LICENCE LAMP ライセンス ランプ	1	EXR
17	222A2-42511	LEAD WIRE リード ワイヤ	1	[RRE-34A]
18	534A9-92131	WIRE HARNESS ワイヤ ハーネス	1	[RRE-34A]
18-1	516G9-92101	WIRE HARNESS ワイヤ ハーネス	1	EXR
19	27732-42311	CLAMP クランプ	1	[RRE-34A]

エレクトリカル パーツ
Fig. 20 ELECTRICAL PARTS (2/2)

LOCATION NO.

11-4

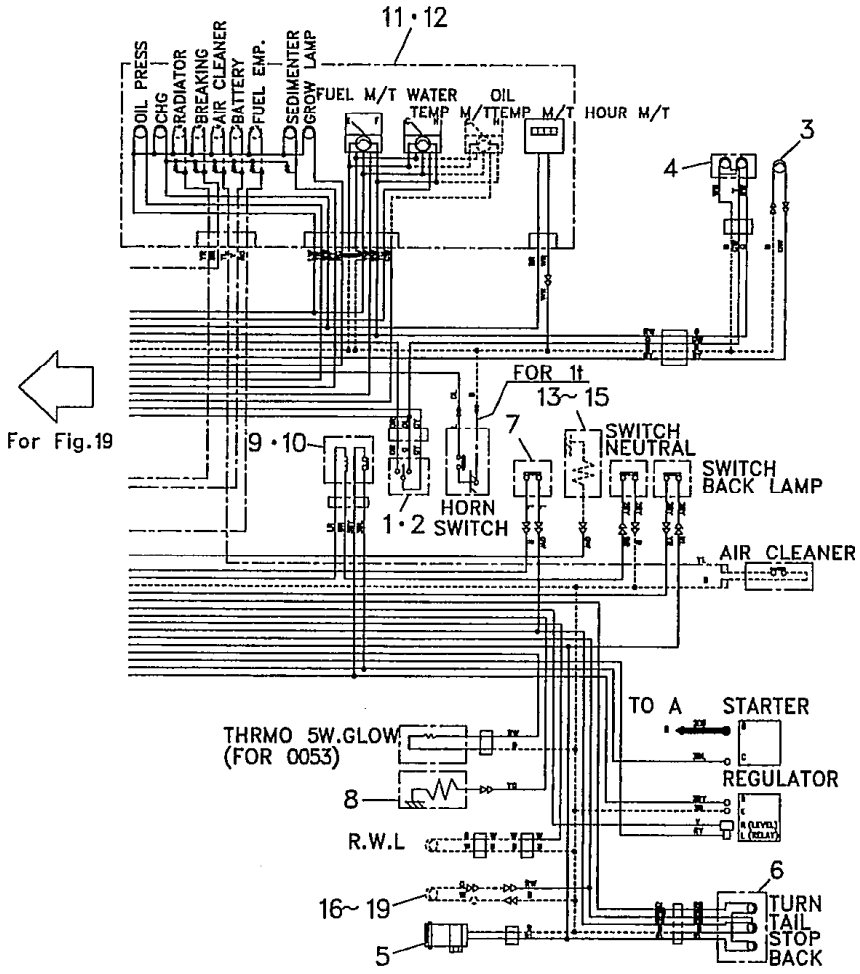

Ⓐ FD20Z5 FD28Z5 FD23Z5 FD25Z5 FD30Z5 Ⓑ FD20Z16 FD25Z16 Ⓒ FHD20Z5 FHD25Z5 FHD30Z5

3

見出番号 Item No.	部品番号 Part No.		部品名称 Description	個数 Req'd	備考:適用号車 Remarks:Serial No.
20	516G6-22011	+	LEAD WIRE リード ワイヤ	1	[OKM-17G] [OKM/TTM-17H]
21	516G6-22021	+	WIRE HARNESS ワイヤ ハーネス	1	[OKM-17G] [OKM/TTM-17H]
22	229F2-42161	+	WARNING MODULE ワーニング モジュール	1	[OKM-17G] [OKM/TTM-17H]
23	516G6-22001	+	BRACKET ブラケット	1	[OKM-17G] [OKM/TTM-17H]
24	01183-06012	+	BOLT ボルト	2	[OKM-17G] [OKM/TTM-17H]
25	522A2-42001	+	CAP キャップ	1	[OKM-17G] ▲1 [OKM/TTM-17H] ▲1
★ 25a	521A2-42001	+	CAP キャップ	1	[OKM-17G] ▲2 [OKM/TTM-17H] ▲2
☆25-1	522A2-42001	+	CAP キャップ	1	[OKM/WS] ▲2
26	522A7-12211	+	CAP キャップ	1	EXR[OKM-17G] EXR[OKM/TTM-17H]
27	522A2-42121	+	LEAD WIRE リード ワイヤ	1	[OKM-17G] [OKM/TTM-17H]
☆27-1	522A2-42121	+	LEAD WIRE リード ワイヤ	1	[OKM/WS] ▲2
28	521A2-42071	+	LEAD WIRE リード ワイヤ	1	EXR[OKM-17G] EXR[OKM/TTM-17H]

Model		FD20Z5 FD23Z5 FD25Z5	FD20Z16 FD25Z16	FD28Z5 FD30Z5	FHD20Z5 FHD25Z5	FHD30Z5
号車 Serial No.	▲1	～70737	～10103	～74474	～11780	～11009
	▲2	70738～	10104～	74475～	11781～	11010～

LOCATION NO.

11-5

エレクトリカル パーツ
Fig. 21 ELECTRICAL PARTS (1/2) <EXA(GS)>

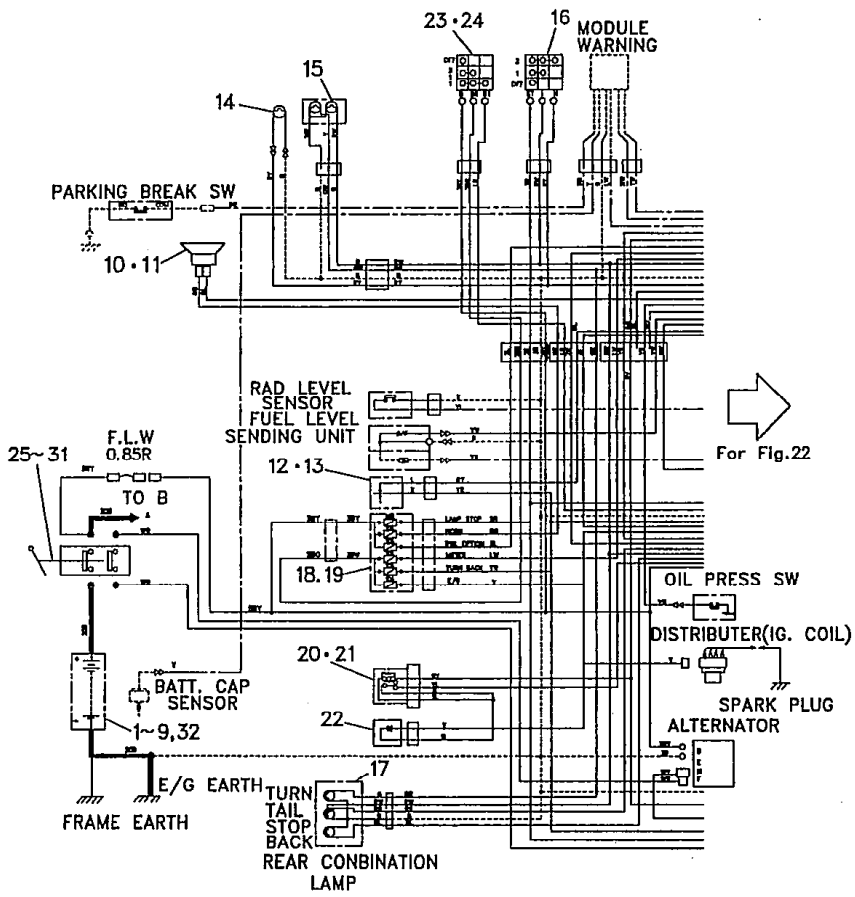

FG20N5 FG28N5
FG23N5
FG25N5 FG30N5

1

見出番号 Item No.	部品番号 Part No.	部品名称 Description	個数 Req'd	備考:適用号車 Remarks:Serial No.
1	53657-12001	BATTERY バッテリ	1	
1-1	217G2-42051	BATTERY バッテリ	1	[WS-33A]
2	516G2-72551	CASE ケース	1	
2-1	533A7-02051	CASE ケース	1	[WS-33A]
3	01183-08012	BOLT ボルト	2	
4	216G2-42071	HOLDER ホルダ	1	
4-1	217G2-42021	HOLDER ホルダ	1	[WS-33A]
5	216G2-43111	RUBBER ラバー	2	
6	24232-42051	BOLT ボルト	1	
7	01420-00006	NUT ナット	1	
8	02010-00006	WASHER ワッシャ	1	
9	23452-42181	WASHER ワッシャ	1	
10	20712-40274	HORN ホーン	1	▲3
10a	20712-40275	HORN ホーン	1	▲4
11	214A2-42621	BOLT ボルト	2	
12	24402-42051	FRASHER UNIT フラッシャ ユニット	1	
13	214A2-42611	BOLT ボルト	1	
★ 14	216G2-40602	HEAD LAMP ヘッド ランプ	2	See Fig. 28
15	216G2-40701	COMBINATION LAMP, front (Inc. 15-1~15-3) コンビネーション ランプ	2	
15-1	216G2-40711	BULB (12V, 27W) バルブ	2	
15-2	216G2-40721	BULB (12V, 10W) バルブ	2	
15-3	216G2-40731	LENS レンズ	2	
16	216G2-42301	SWITCH, lighting スイッチ	1	▲1
16a	216G2-42302	SWITCH, lighting スイッチ	1	▲2

LOCATION NO.

11-6

エレクトリカル パーツ
Fig.21 ELECTRICAL PARTS (1/2) <EXA(GS)>

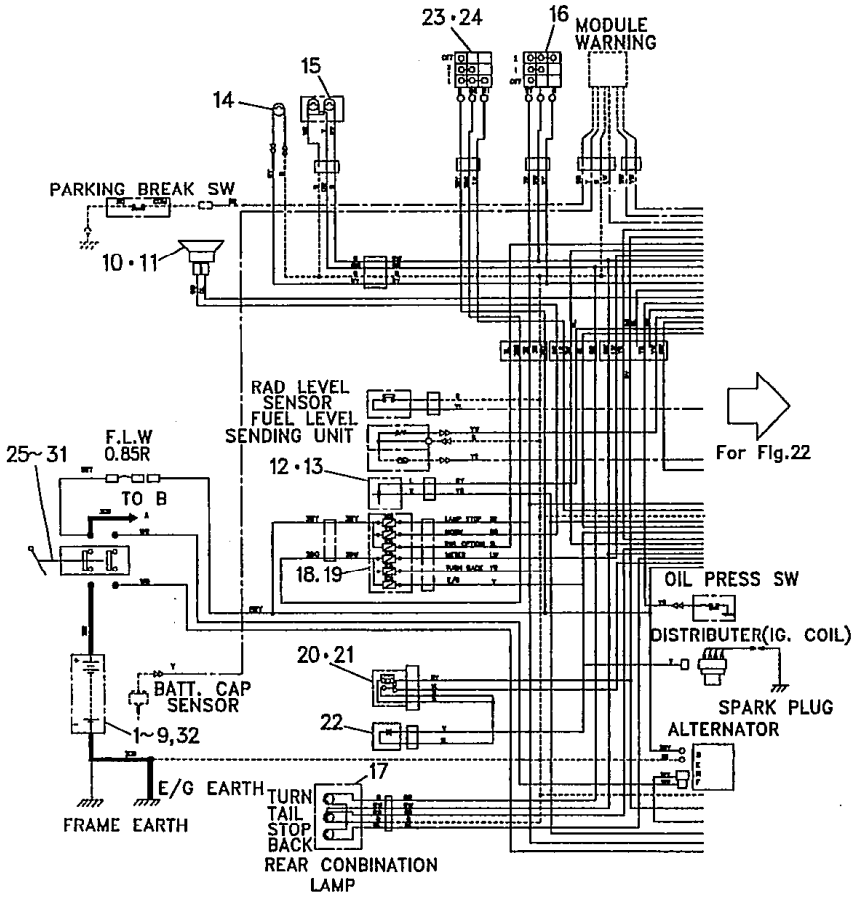

FG20N5 FG28N5
FG23N5
FG25N5 FG30N5

[2]

見出番号 Item No.	部品番号 Part No.		部品名称 Description	個数 Req'd	備考:適用号車 Remarks:Serial No.
17	214A2-40202		COMBINATION LAMP, rear コンビネーション ランプ	2	See Fig.28
18	516G2-72151		FUSE BOX ヒューズ ボックス	1	
18-1	23642-40841		FUSE 10A ヒューズ	(6)	
18-2	23642-40831		FUSE 30A ヒューズ	(2)	
19	214A2-42621		BOLT ボルト	2	
20	228F2-42131		RELAY, outo choke リレー	1	
21	214A2-42611		BOLT ボルト	2	
22	21152-42091		DIODE ダイオード	1	
23	216G2-42311		SWITCH, starter スイッチ	1	
24	516G2-72471		COVER, starter switch カバー	1	
25	53652-72751		COVER カバー	1	
26	53652-72761		SWITCH, disconnect スイッチ	1	
27	53252-72232		BRACKET ブラケット	1	
28	01183-08016		BOLT ボルト	2	
29	20117-10081		SPACER スペーサ	4	
30	53252-72591		SPACER スペーサ	2	
31	53652-72061		PLATE プレート	1	
32	533A7-02001		SUPPORT サポート	1	[WS-33A]
33	516G2-72401	+	WIRE HARNESS, front guard ワイヤ ハーネス	1	
34	534A3-72001	+	WIRE HARNESS, front guard ワイヤ ハーネス	1	[FC-33A・33H]
35	516G2-72421	+	WIRE HARNESS, engine ワイヤ ハーネス	1	▲5
★ 35a	533G2-72421	+	WIRE HARNESS, engine ワイヤ ハーネス	1	▲6

FG20N5 FG28N5
FG23N5
FG25N5 FG30N5

LOCATION NO.

11-7

エレクトリカル パーツ
Fig. 21 ELECTRICAL PARTS (1/2) <EXA(GS)>

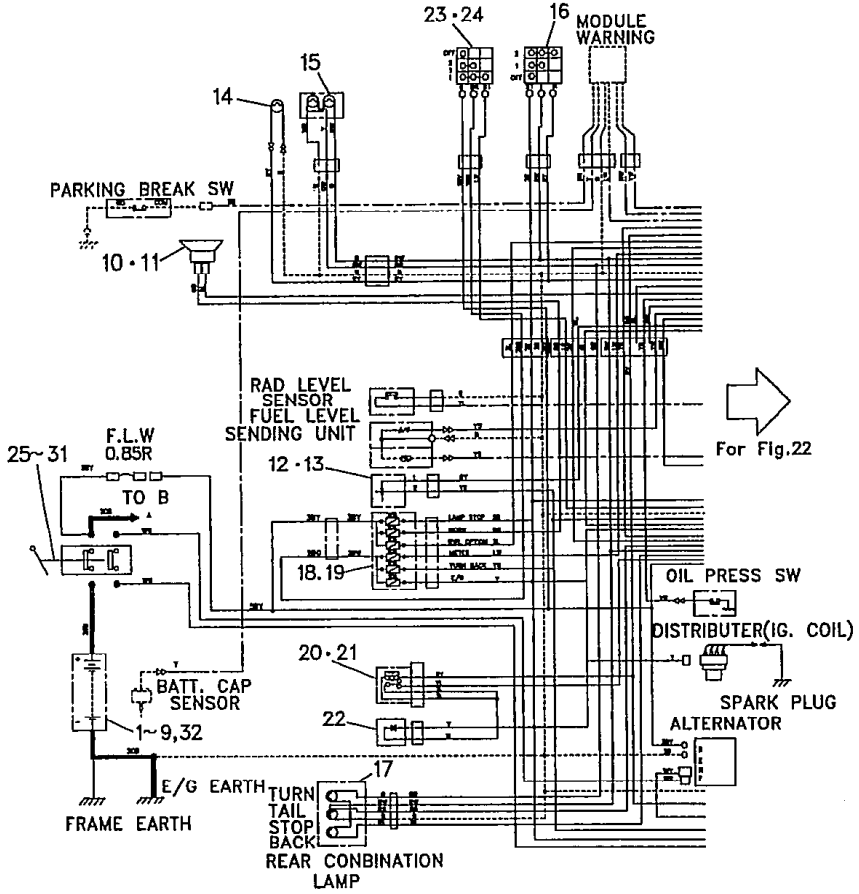

見出番号 Item No.	部品番号 Part No.		部品名称 Description	個数 Req'd	備考:適用号車 Remarks:Serial No.
36	516G3-72021	+	WIRE HARNESS, engine ワイヤ ハーネス	1	[FC-33A・33H]
37	216G2-42261	+	WIRE HARNESS ワイヤ ハーネス	2	
38	04913-11100	+	BAND バンド	2	
39	25592-42081	+	LINK WIRE リンク ワイヤ	1	
40	516G2-72431	+	CABLE (+), battery ケーブル	1	
41	516G2-72451	+	CABLE (+), battery ケーブル	1	
42	516G2-72441	+	CABLE (−), battery ケーブル	1	
43	04913-11200	+	BAND バンド	1	
44	214A2-42331	+	CLIP クリップ	→	C-type=1 T-type=3
45	216G2-42131	+	BAND バンド	13	
46	27042-42292	+	BAND バンド	7	
47	216G2-40901	+	BRACKET ブラケット	1	
48	516G2-72171	+	BRACKET, fuse box ブラケット	1	

Model		FG20N5 FG23N5 FG25N5	FG28N5 FG30N5
号車 Serial No.	▲1	~53527	~71046
	▲2	53528~	71047~
	▲3		~71054
	▲4		71055~
	▲5	~55618	~71382
	▲6	55619~	71383~

エレクトリカル パーツ
Fig. 22 ELECTRICAL PARTS (2/2) <EXA(GS)>

LOCATION NO.

11-8

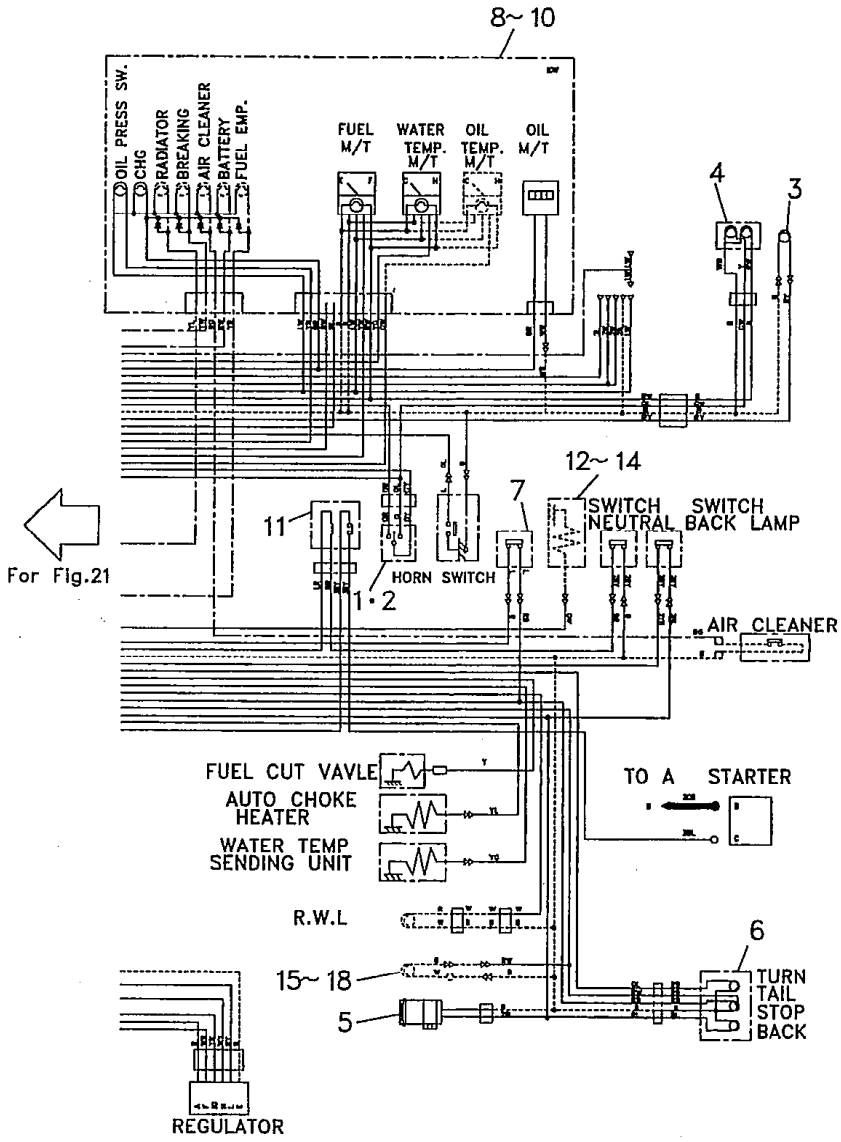

FG20N5 FG28N5
FG23N5
FG25N5 FG30N5

[1]

見出番号 Item No.	部品番号 Part No.	部品名称 Description	個数 Req'd	備考:適用号車 Remarks:Serial No.
1	214A2-40401	SWITCH, turn signal スイッチ	1	
2	04913-10200	BAND バンド	2	
★ 3	216G2-40602	HEAD LAMP ヘッド ランプ	2	See Fig. 28
4	216G2-40701	COMBINATION LAMP, front (Inc. 4-1～4-3) コンビネーション ランプ	2	
4-1	216G2-40711	BULB (12V, 27W) バルブ	2	
4-2	216G2-40721	BULB (12V, 10W) バルブ	2	
4-3	216G2-40731	LENS レンズ	2	
5	216G2-41001	BACK BUZZER バック ブザー	1	
6	214A2-40202	COMBINATION LAMP, rear コンビネーション ランプ	2	See Fig. 28
7	23232-42072	SWITCH, stop lamp スイッチ	1	
8	516H8-80101	COMBINATION METER TTM-16H コンビネーション メータ	1	See Fig. 28
9	516G2-72481	COVER, meter panel カバー	1	
10	222A2-42031	SCREW スクリュ	5	
11	216G2-42321	RELAY, starter リレー	1	
12	23652-44001	SENDING UNIT センディング ユニット	1	
13	521A2-42061	ADAPTER アダプタ	1	
14	214A2-42371	LEAD WIRE リード ワイヤ	1	
15	22132-40202	LICENCE LAMP ライセンス ランプ	1	[RRE-34A] See Fig. 28
16	222A2-42511	LEAD WIRE リード ワイヤ	1	〃
17	516G9-92101	WIRE HARNESS ワイヤ ハーネス	1	〃

エレクトリカル パーツ
Fig. 22 ELECTRICAL PARTS (2/2) <EXA(GS)>

LOCATION NO.
11-9

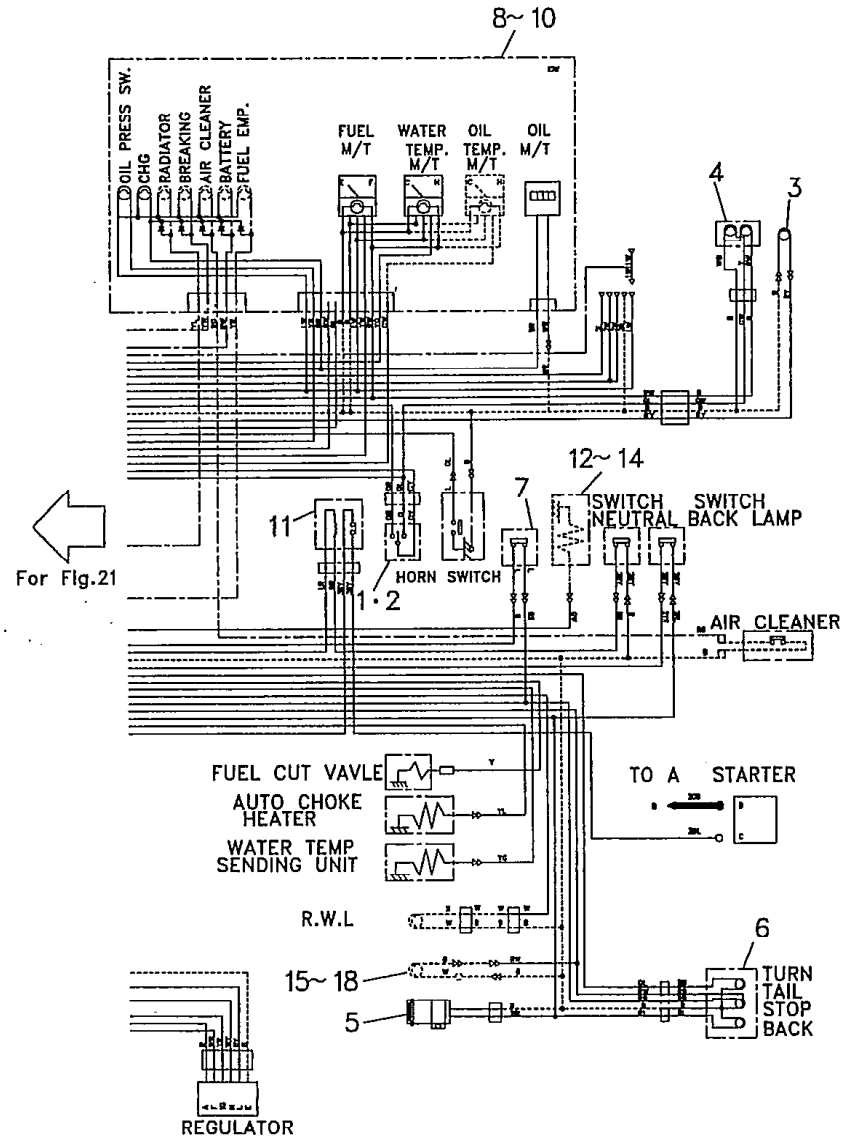

FG20N5 FG28N5
FG23N5
FG25N5 FG30N5

2

見出番号 Item No.	部品番号 Part No.		部品名称 Description	個数 Req'd	備考:適用号車 Remarks:Serial No.
18	27732-42311		CLAMP クランプ	1	[RRE-34A] See Fig. 28
19	516G6-22011	+	LEAD WIRE リード ワイヤ	1	[OKM-16G] [OKM/TTM-16H]
20	516G6-22021	+	WIRE HARNESS ワイヤ ハーネス	1	〃
21	229F2-42161	+	WARNING MODULE ワーニング モジュール	1	〃
22	516G6-22001	+	BRACKET ブラケット	1	〃
23	01183-06012	+	BOLT ボルト	2	〃
24	522A7-12211	+	CAP キャップ	1	〃
25	521A2-42071	+	LEAD WIRE リード ワイヤ	1	〃

エレクトリカル パーツ
Fig. 23 ELECTRICAL PARTS (1/2) <EXA(DS)>

LOCATION NO.
11-10

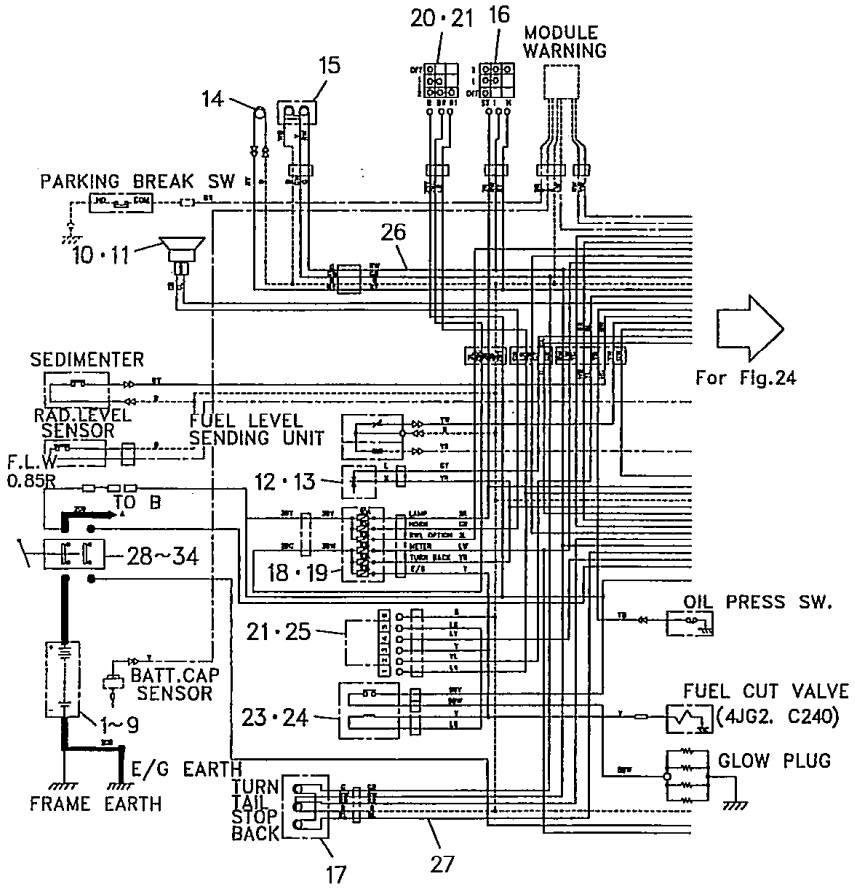

FD20Z5 FD28Z5
FD23Z5
FD25Z5 FD30Z5

[1]

Item No.	Part No.	Description	Reqd	Remarks: Serial No.
1	215L2-42001	BATTERY バッテリ	1	▲5
1a	58106-31011	BATTERY バッテリ	1	▲6
1-1	534A7-02001	BATTERY バッテリ	1	[WS-34A]
2	532A2-72541	CASE ケース	1	▲1
★ 2a	532A2-72551	CASE ケース	1	▲2
3	01183-08012	BOLT ボルト	2	
4	217G2-42021	HOLDER ホルダ	1	
5	216G2-43111	RUBBER ラバー	2	
6	24232-42051	BOLT ボルト	1	
7	01420-00006	NUT ナット	1	
8	02010-00006	WASHER ワッシャ	1	
9	23452-42181	WASHER ワッシャ	1	
10	20712-40274	HORN ホーン	1	
10a	20712-40275	HORN ホーン	1	
11	214A2-42621	BOLT ボルト	2	
12	24402-42051	FRASHER UNIT フラッシャ ユニット	1	
13	214A2-42611	BOLT ボルト	1	
14	216G2-40601	HEAD LAMP ヘッド ランプ	2	See Fig. 28
15	216G2-40701	COMBINATION LAMP, front (Inc. 15-1~15-3) コンビネーション ランプ	2	
15-1	216G2-40711	BULB (12V 27W) バルブ	2	
15-2	216G2-40721	BULB (12V 10W) バルブ	2	
15-3	216G2-40731	LENS レンズ	2	
16	216G2-42301	SWITCH, lighting スイッチ	1	▲3
16a	216G2-42302	SWITCH, lighting スイッチ	1	▲4
17	214A2-40202	COMBINATION LAMP, rear コンビネーション ランプ	2	See Fig. 28

エレクトリカル パーツ
Fig. 23 ELECTRICAL PARTS (1/2) <EXA(DS)>

LOCATION NO.
11-11

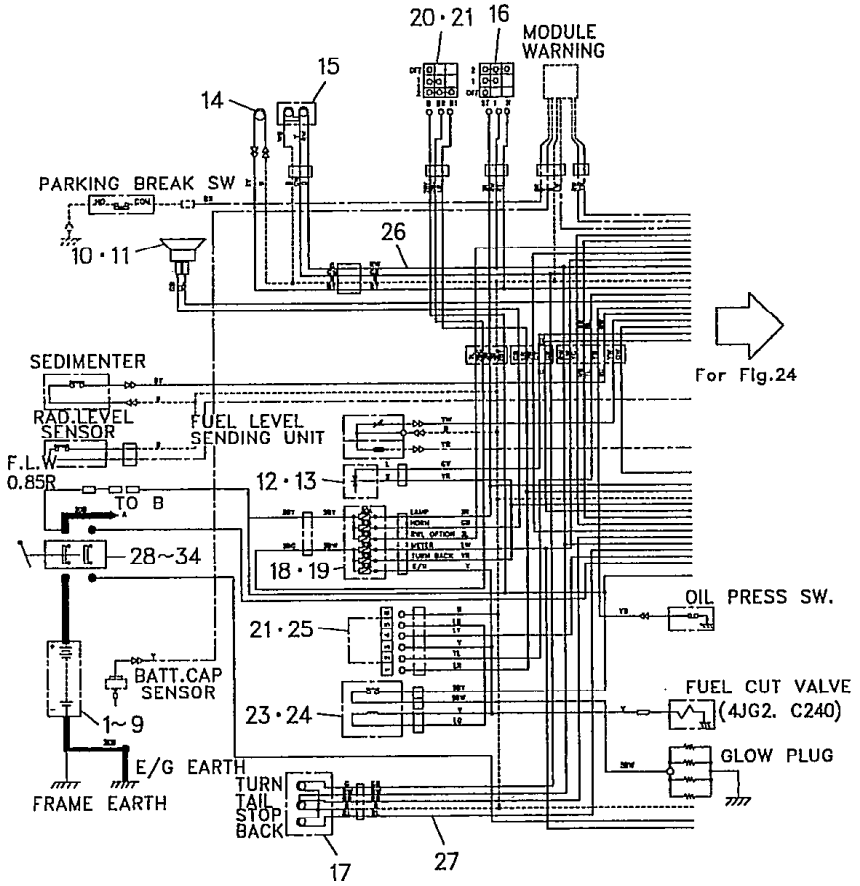

FD20Z5 FD28Z5
FD23Z5
FD25Z5 FD30Z5

2

見出番号 Item No.	部品番号 Part No.	部品名称 Description	個数 Req'd	備考:適用号車 Remarks:Serial No.
18	216G2-40801	FUSE BOX ヒューズ ボックス	1	
18-1	214T2-42311	FUSE 10A ヒューズ	(6)	
18-2	214T2-42321	FUSE 30A ヒューズ	(2)	
19	214A2-42621	BOLT ボルト	2	
20	216G2-42311	SWITCH, starter スイッチ	1	
21	516G2-72471	COVER, starter switch	1	
		カバー		
22	21152-42013	TIMER, QOS-III タイマ	1	
23	21152-42021	RERAY, glow plug リレー	1	
24	214A2-42611	BOLT ボルト	2	
25	214A2-42621	BOLT ボルト	1	
26	216G2-42241	WIRE HARNESS, front guard	1	
		ワイヤ ハーネス		
26-1	534A3-72001	WIRE HARNESS, front guard	1	[FC-32A・32N]
		ワイヤ ハーネス		
27	532A2-72421	WIRE HARNESS, engine	1	▲1
		ワイヤ ハーネス		
27a	532A2-72422	WIRE HARNESS, engine	1	▲2 ▲5
		ワイヤ ハーネス		
27b	532A2-72423	WIRE HARNESS, engine	1	▲6 ▲7
		ワイヤ ハーネス		
27c	532A2-72424	WIRE HARNESS, engine	1	▲8 ▲9
		ワイヤ ハーネス		
★ 27d	532G2-72421	WIRE HARNESS, engine	1	▲10
		ワイヤ ハーネス		
27-1	517M3-72021	WIRE HARNESS, engine	1	[FC-32A・32N]
		ワイヤ ハーネス		

エレクトリカル パーツ
Fig. 23 ELECTRICAL PARTS (1/2) <EXA(DS)>

LOCATION NO.
I1-12

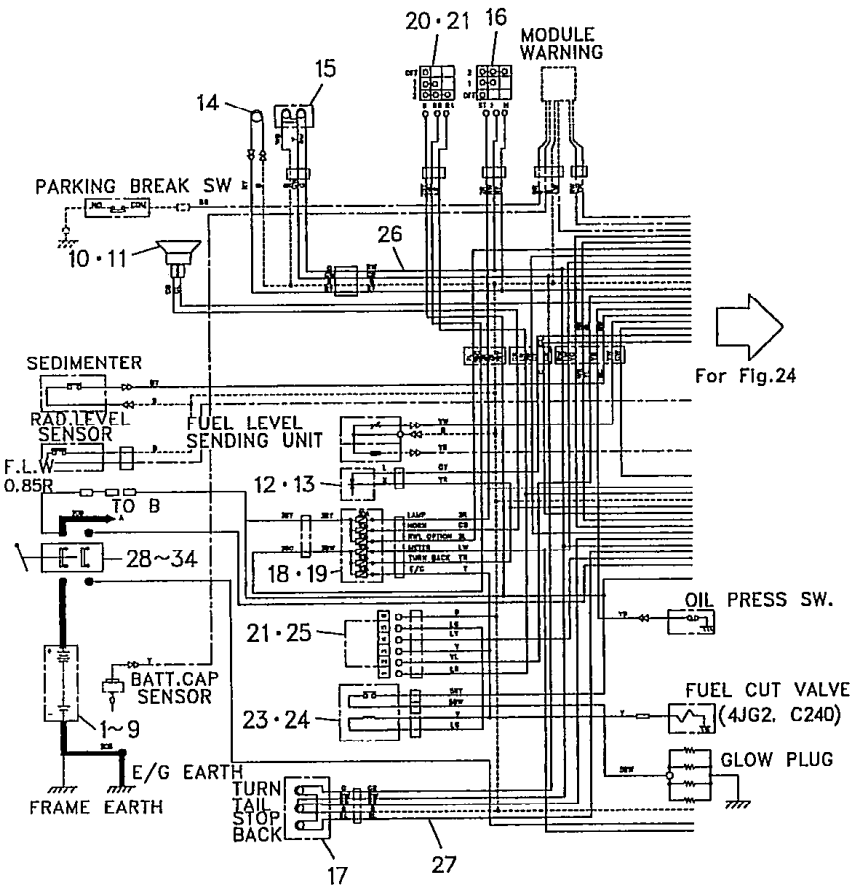

FD20Z5 FD28Z5
FD23Z5
FD25Z5 FD30Z5

3

見出番号 Item No.	部品番号 Part No.		部品名称 Description	個数 Req'd	備考:適用号車 Remarks:Serial No.
28	53652-72751		COVER カバー	1	
29	53652-72761		SWITCH, disconnect スイッチ	1	
30	53252-72232		BRACKET ブラケット	1	
31	01183-08016		BOLT ボルト	2	
32	20117-10081		SPACER スペーサ	4	
33	53252-72591		SPACER スペーサ	2	
34	53652-72061		PLATE プレート	1	
35	214A2-42331	+	CLIP クリップ	1	
36	01100-06010	+	BOLT ボルト	1	
37	02010-00006	+	WASHER ワッシャ	1	
38	02000-00008	+	WASHER ワッシャ	1	
39	216G2-42261	+	WIRE HARNESS ワイヤ ハーネス	2	
40	04913-11100	+	BAND バンド	2	
41	25592-42081	+	LINK WIRE リンク ワイヤ	1	
42	532A2-72431	+	CABLE (+), battery ケーブル	1	
43	516G2-72451	+	CABLE (+), battery ケーブル	1	
44	532A2-72441	+	CABLE (−), battery ケーブル	1	
45	04913-11200	+	BAND バンド	1	
46	214A2-42331	+	CLIP クリップ	→	C-type=1 T-type=3
47	216G2-42131	+	BAND バンド	13	
48	27042-42292	+	BAND バンド	5	

LOCATION NO.

I1-13

エレクトリカル パーツ
Fig.23 ELECTRICAL PARTS (1/2) <EXA(DS)>

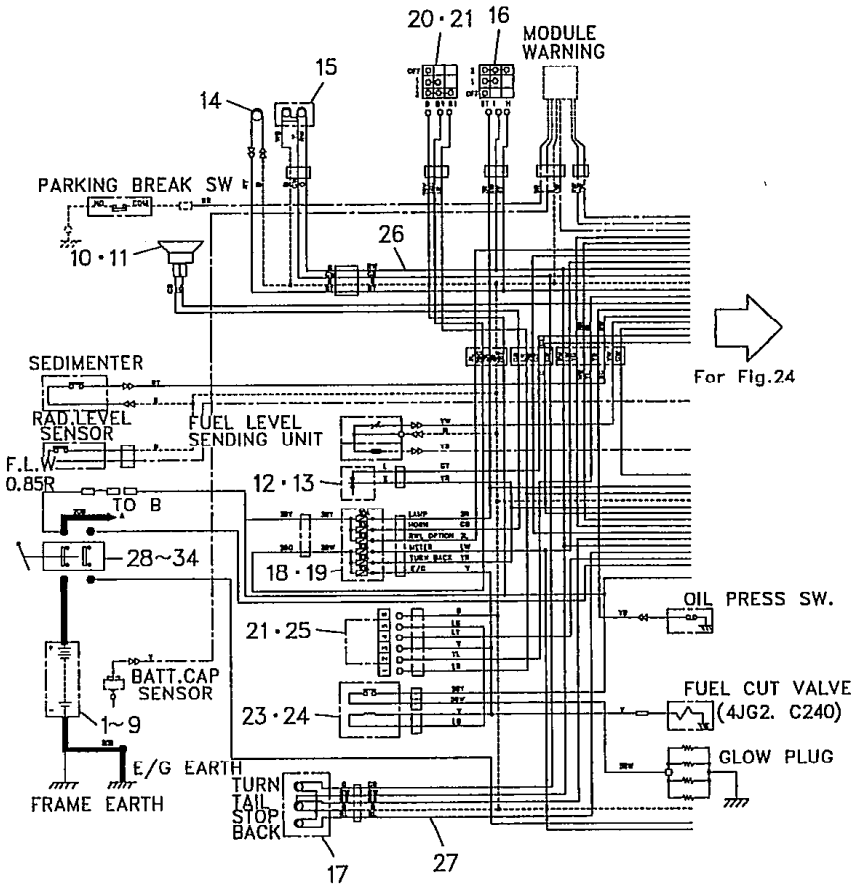

Model		FD20Z5 FD23Z5 FD25Z5	FD28Z5 FD30Z5
号車 Serial No.	▲1	~68246	~73303
	▲2	68247~	73304~
	▲3	~66386	~72409
	▲4	66387~	72410~
	▲5	~69872	~74067
	▲6	69873~	74068~
	▲7	~69739	~73983
	▲8	69740~	73984~
	▲9	~70424	~74391
	▲10	70425~	74392~

LOCATION NO.

11-14

エレクトリカル パーツ
Fig. 24 ELECTRICAL PARTS (2/2) <EXA(DS)>

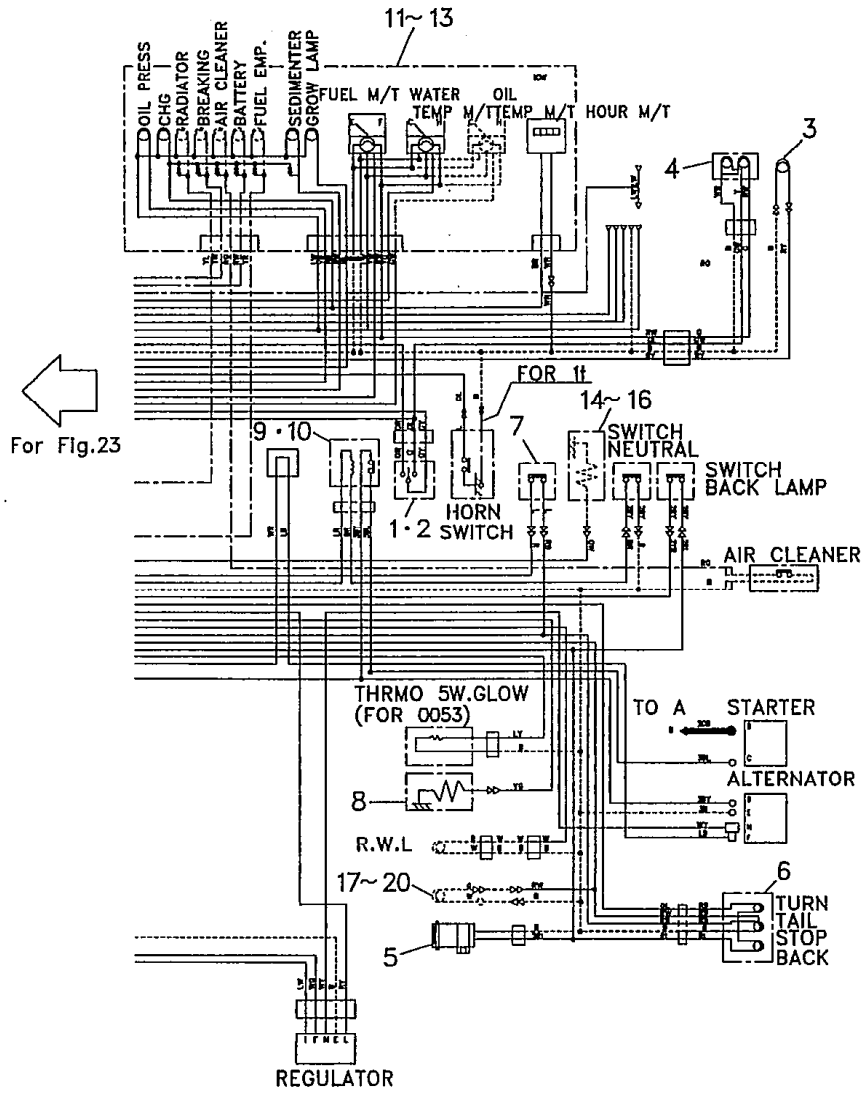

FD20Z5 FD28Z5
FD23Z5
FD25Z5 FD30Z5

[1]

見出番号 Item No.	部品番号 Part No.	部品名称 Description	個数 Req'd	備考:適用号車 Remarks:Serial No.
1	214A2-40401	SWITCH, turn signal スイッチ	1	
2	04913-10200	BAND バンド	2	
★ 3	216G2-40602	HEAD LAMP ヘッド ランプ	2	See Fig. 28
4	216G2-40701	COMBINATION LAMP, front (Inc. 4-1~4-3) コンビネーション ランプ	2	
4-1	216G2-40711	BULB (12V 27W) バルブ	2	
4-2	216G2-40721	BULB (12V 10W) バルブ	2	
4-3	216G2-40731	LENS レンズ	2	
5	216G2-41001	BACK BUZZER バック ブザー	1	
6	214A2-40202	COMBINATION LAMP, rear コンビネーション ランプ	2	See Fig. 28
7	23232-42072	SWITCH, stop lamp スイッチ	1	
8	23652-44001	SENDING UNIT センディング ユニット	1	
9	216G2-42321	RELAY, starter リレー	1	
10	214A2-42611	BOLT ボルト	1	
11	517H8-80101	COMBINATION METER TTM-17H コンビネーション メータ	1	See Fig. 28-1
12	516G2-72481	COVER, meter panel カバー	1	
13	222A2-42031	SCREW スクリュ	5	
14	23652-44001	SENDING UNIT センディング ユニット	1	
15	521A2-42061	ADAPTER アダプタ	1	
16	214A2-42371	LEAD WIRE リード ワイヤ	1	
17	22132-40202	LICENCE LAMP ライセンス ランプ	1	[RRE-34A] See Fig. 28

LOCATION NO.

11-15

FD20Z5 FD28Z5
FD23Z5
FD25Z5 FD30Z5

[2]

エレクトリカル パーツ
Fig. 24 ELECTRICAL PARTS (2/2) <EXA(DS)>

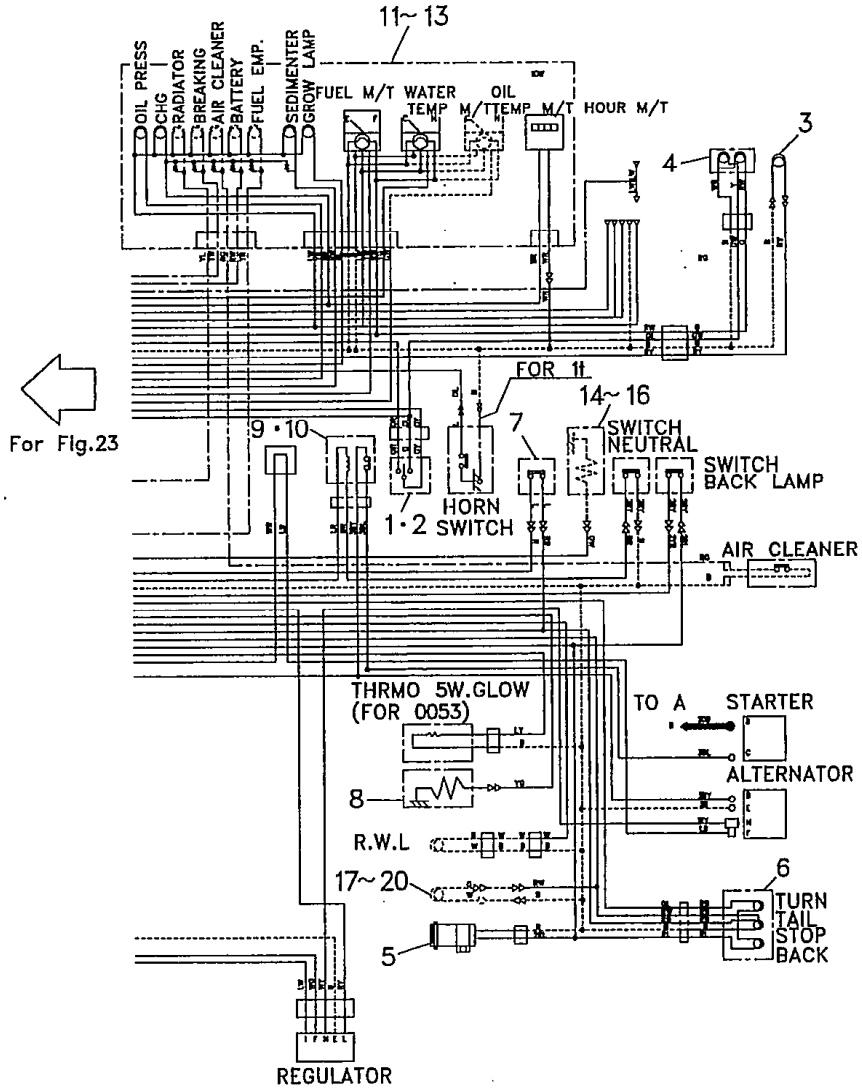

見出番号 Item No.	部品番号 Part No.		部品名称 Description	個数 Req'd	備考:適用号車 Remarks:Serial No.
18	222A2-42511		LEAD WIRE リード ワイヤ	1	[RRE-34A] See Fig. 28
19	516G9-92101		WIRE HARNESS ワイヤ ハーネス	1	〃
20	27732-42311		CLAMP クランプ	1	〃
21	516G6-22011	+	LEAD WIRE リード ワイヤ	1	[OKM-17G] [OKM/TTM-17H]
22	516G6-22021	+	WIRE HARNESS ワイヤ ハーネス	1	〃
23	229F2-42161	+	WARNING MODULE ワーニング モジュール	1	〃
24	516G6-22001	+	BRACKET ブラケット	1	〃
25	01183-06012	+	BOLT ボルト	2	〃
26	522A2-42001	+	CAP キャップ	1	〃
27	522A2-42121	+	LEAD WIRE リード ワイヤ	1	〃

LOCATION NO.

11-16

FG20N5 FHG20N5
FHG25N5
FG25N5 FHG30N5

Fig.24-1 ELECTRIC PARTS (1/2) <EXK>

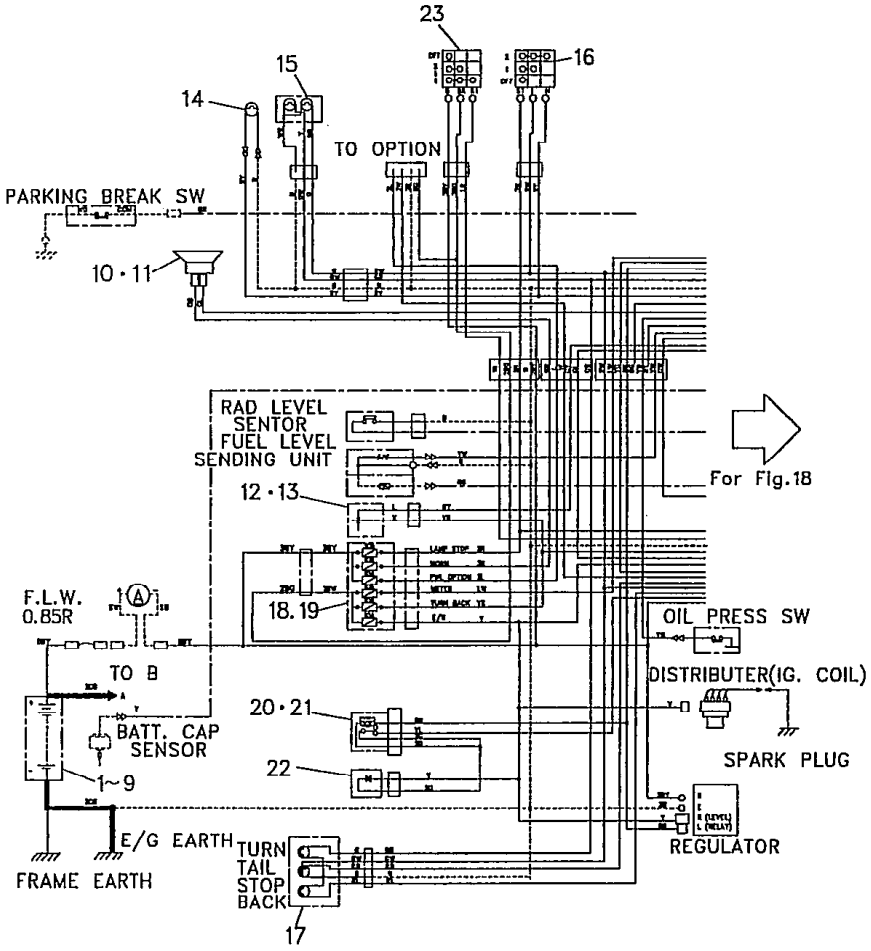

見出番号 Item No.	部品番号 Part No.	部品名称 Description	個数 Req'd	備考 Remarks
1	53657-12001	BATTERY	1	
2	216G2-42051	CASE	1	
3	01183-08012	BOLT	2	
4	216G2-42071	HOLDER	1	
5	216G2-43111	RUBBER	2	
6	24232-42051	BOLT	1	
7	01420-00006	NUT	1	
8	02010-00006	WASHER	1	
9	23452-42181	WASHER	1	
10	20712-40275	HORN	1	
11	214A2-42621	BOLT	2	
12	24402-42051	FRASHER UNIT	1	
13	214A2-42611	BOLT	1	
★ 14	216G2-40602	HEAD LAMP	1	See Fig.28
15	216G2-40701	COMBINATION LAMP, front (Inc.15-1 ~15-3)	1	
15-1	216G2-40711	BULB(12V,27W)	(1)	
15-2	216G2-40721	BULB(12V,10W)	(1)	
15-3	216G2-40731	LENS	(1)	
16	216G2-42302	SWITCH, lighting	1	
17	214A2-40202	COMBINATION LAMP, rear	1	See Fig.28
18	216G2-40801	FUSE BOX	1	
18-1	214T2-42311	FUSE 10A	(6)	
18-2	214T2-42321	FUSE 30A	(2)	
19	214A2-42621	BOLT	2	
20	228F2-42131	RELAY	1	
21	214A2-42611	BOLT	2	

LOCATION NO.

J1-1

FG20N5 FHG20N5
FHG25N5
FG25N5 FHG30N5

Fig.24-1 ELECTRIC PARTS (1/2) <EXK>

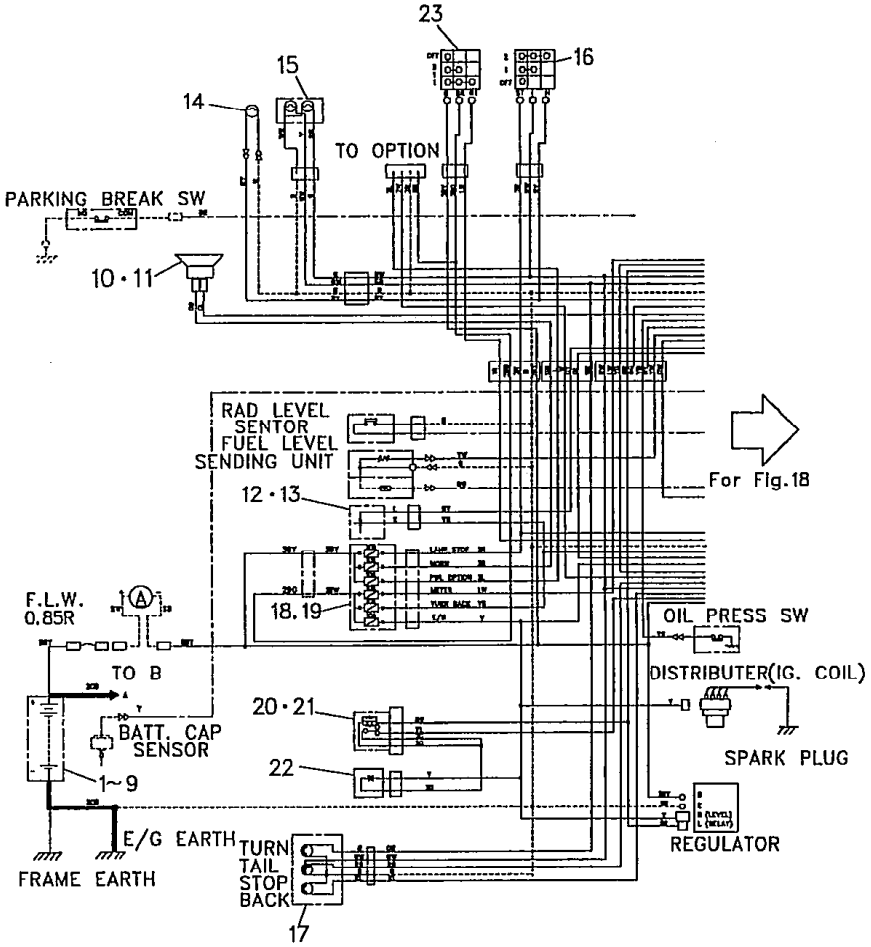

見出番号 Item No.	部品番号 Part No.	部品名称 Description	個数 Req'd	備考 Remarks
22	21152-42091	DIODE	1	
23	216G2-42311	SWITCH, starter	1	
		(Inc. 23-1, 23-2, 23-3)		
23-1	216G2-43401	KEY (511323)	1	
23-2	216G2-43411	KEY (512421)	1	
23-3	216G2-43421	KEY (513454)	1	
+	216G2-42241	WIRE HARNESS, front guard	1	
+	216G2-42201	WIRE HARNESS, engine	1	
+	216G2-42261	WIRE HARNESS, head guard	2	
+	04913-11100	BAND	2	
+	25592-42081	LINK WIRE	1	
+	216G2-43151	CABLE(+), battery	1	
+	228F2-42211	CABLE(−), battery	1	
+	04913-11200	BAND	1	
+	214A2-42331	CLIP	3	
+	216G2-42131	BAND	13	
+	27042-42292	BAND	7	
+	216G2-40901	BRACKET	1	

LOCATION NO.

J1-2

Ⓐ { FD20Z5 / FD25Z5 }　Ⓑ { JZ5 / FHD25Z5 / FHD30Z5 }

Fig.24-2 ELECTRIC PARTS (2/2) <EXK>

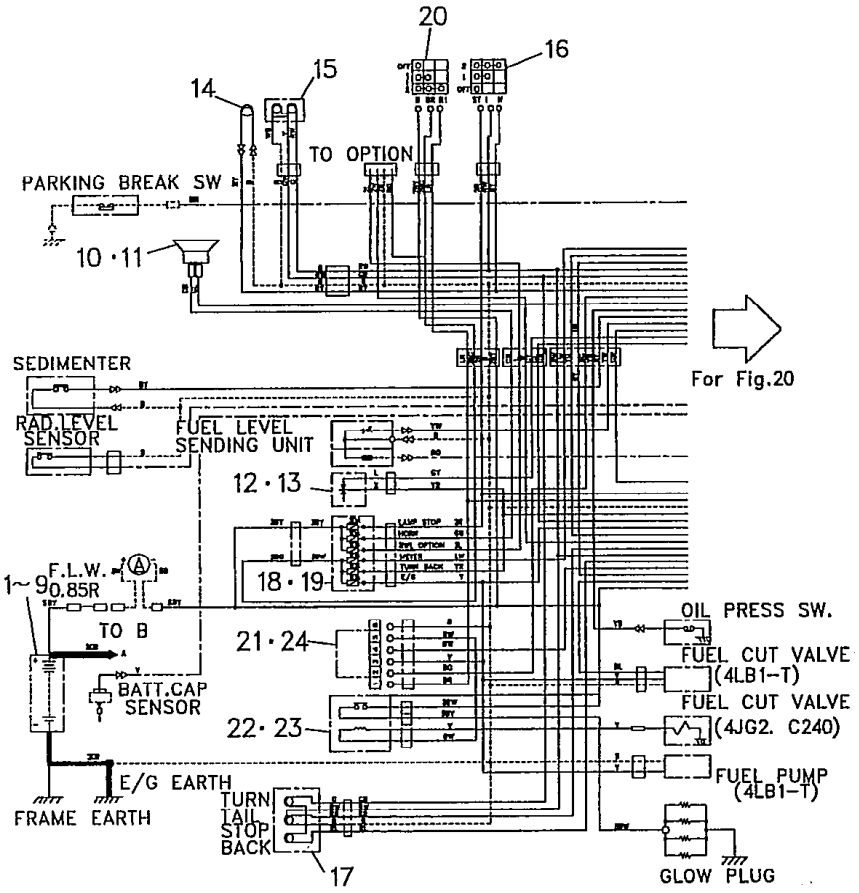

見出番号 Item No.	部品番号 Part No.	部品名称 Description	個数 Req'd	備考 Remarks
1	215L2-42001	BATTERY	1	
2	217G2-42001	CASE	1	
3	01183-08012	BOLT	2	
4	217G2-42021	HOLDER	1	
5	216G2-43111	RUBBER	2	
6	24232-42051	BOLT	1	
7	01420-00006	NUT	1	
8	02010-00006	WASHER	1	
9	23452-42181	WASHER	1	
10	20712-40275	HORN	1	
11	214A2-42621	BOLT	2	
12	24402-42051	FRASHER UNIT	1	
13	214A2-42611	BOLT	1	
★ 14	216G2-40602	HEAD LAMP	1	See Fig. 28
15	216G2-40701	COMBINATION LAMP, front	1	
		(Inc. 15-1 ~15-3)		
15-1	216G2-40711	BULB(12V, 27W)	(1)	
15-2	216G2-40721	BULB(12V, 10W)	(1)	
15-3	216G2-40731	LENS	(1)	
16	216G2-42302	SWITCH, lighting	1	
17	216G2-40202	COMBINATION LAMP, rear	1	See Fig. 28
18	216G2-40801	FUSE BOX	1	
18-1	214T2-42311	FUSE 10A	(6)	
18-2	214T2-42321	FUSE 30A	(2)	
19	214A2-42621	BOLT	2	
20	216G2-42311	SWITCH, starter	1	
		(Inc. 20-1, 20-2, 20-3)		

LOCATION NO.

J1-3

Ⓐ { FD20Z5 / FD25Z5 }　Ⓑ { FHD20Z5 / FHD25Z5 / FHD30Z5 }

Fig.24-2 ELECTRIC PARTS (2/2) <EXK>

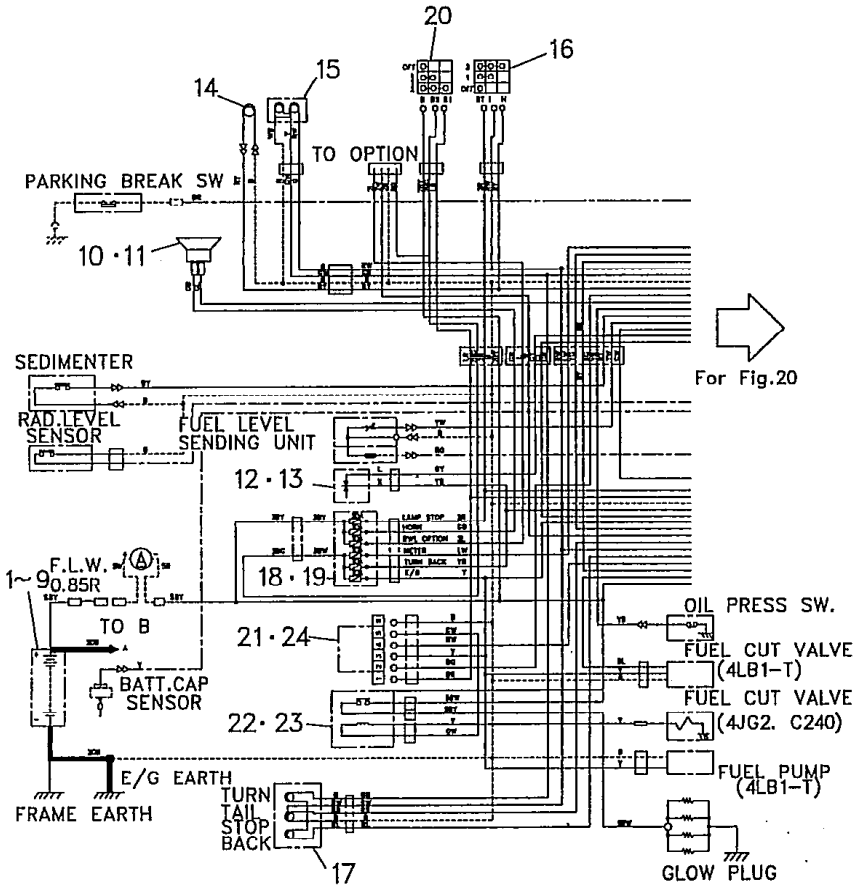

見出番号 Item No.	部品番号 Part No.	部品名称 Description	個数 Req'd	備考 Remarks
20-1	216G2-43401	KEY (511323)	1	
20-2	216G2-43411	KEY (512421)	1	
20-3	216G2-43421	KEY (513454)	1	
21	21152-42013	TIMER , QOS-Ⅲ	1	Ⓐ
21-1	229F2-42011	TIMER , QOS-Ⅲ	1	Ⓑ
22	21152-42021	RELAY	1	
23	214A2-42611	BOLT	2	
+	214A2-42331	CLIP	5	Ⓐ~70536
+1	214A2-42331	CLIP	6	Ⓐ70537 ~
+1a	01100-06010	BOLT	1	Ⓐ
+	02010-00006	WASHER	1	Ⓐ
+	02000-00008	WASHER	1	Ⓐ
+	216G2-42241	WIRE HARNESS, front guard	1	
+1	232B2-42201	WIRE HARNESS, engine	1	Ⓐ
+1-1	234G2-42201	WIRE HARNESS, engine	1	Ⓑ
+	216G2-42261	WIRE HARNESS	2	
+	04913-11100	BAND	2	
+	25592-42081	LINK WIRE	1	
+2	217G2-42151	CABLE(+), battery	1	Ⓐ
+2-1	234A2-42151	CABLE(+), battery	1	Ⓑ
+3	217G2-42161	CABLE(−), battery	1	Ⓐ
+3-1	234A2-42161	CABLE(−), battery	1	Ⓑ
+	232W2-40701	BRACKET	1	
+	232W2-40801	BRACKET	1	
+	01183-08020	BOLT	2	
+	02000-00008	WASHER	2	
+	01400-00008	NUT	2	
+	01185-08020	BOLT	2	
+	214A2-42331	CLIP	5	

バック ブザー
Fig. 25 BACK BUZZER
[BB(SW)-34A][BBA-34A][BBA(SW)-34A]

LOCATION NO.

J1-4

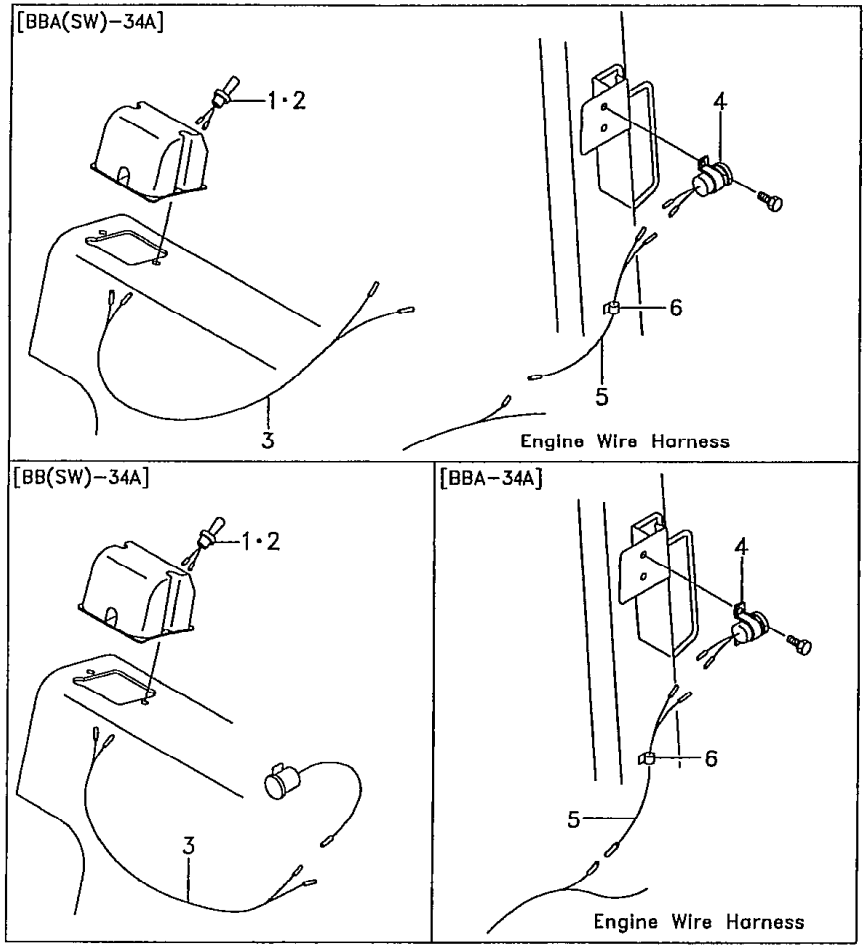

FG20N5 FG20N16 FD[illegible] FD20Z16 FG28N5 FD28Z5 FHG20N5 FHD20Z5
FG23N5 FD[illegible] FHG25N5 FHD25Z5
FG25N5 FG25N16 FD25Z5 FD25Z16 FG30N5 FD30Z5 FHG30N5 FHD30Z5 [1]

見出番号 Item No.	部品番号 Part No.	部品名称 Description		個数 Req'd	備考:適用号車 Remarks:Serial No. [BB(SW)-34A]	[BBA-34A]	[BBA(SW)-34A]
1	57042-72091	SWITCH	スイッチ	1	○		○
2	27652-62211	PLATE	プレート	1	○		○
3	516G1-32001	LEAD WIRE	リード ワイヤ	1	○		○
4	214A2-44001	BACK BUZZER	バック ブザー	1		○	○
5	516G1-32011	LEAD WIRE	リード ワイヤ	1		○	○
6	27732-42311	CLIP	クリップ	2		○	○

⑥

LOCATION NO.

J1-5

リボルビング ライト
Fig. 26 REVOLVING LIGHT [RLY-34A][RLR-34A]

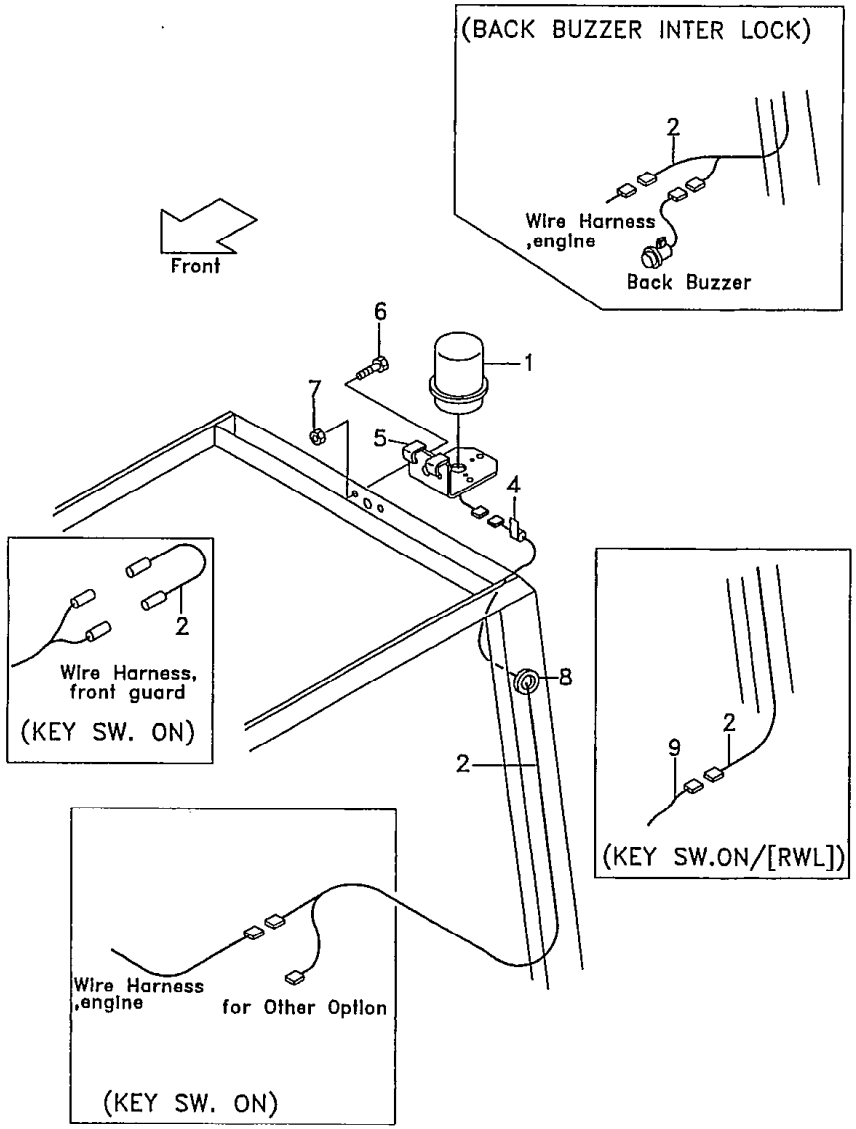

FG20N5 FG20N16 FD20Z5 FD20Z1 G28N5 FD28Z5 FHG20N5 FHD20Z5
FG23N5 FD23Z5 FHG25N5 FHD25Z5
FG25N5 FG25N16 FD25Z5 FD25Z16 FG30N5 FD30Z5 FHG30N5 FHD30Z5

見出番号 Item No.	部品番号 Part No.	部品名称 Description		個数 Req'd	備考：適用号車 Remarks: Serial No.
1	514A1-41021	LIGHT, yellow	ライト	1	[RLY-34A]
1-1	514A1-41001	LIGHT, yellow	ライト	1	[RLY-34A]:OP.
1-2	514A1-41031	LIGHT, red	ライト	1	[RLR-34A]
1-3	514A1-41011	LIGHT, red	ライト	1	[RLR-34A]:OP.
2	516G8-92001	LEAD WIRE A	リード ワイヤ	1	KEY SW.ON
2-1	516G8-92011	LEAD WIRE C	リード ワイヤ	1	BACK BUZZER INTERLOCK
2-2	514A1-42191	LEAD WIRE	リード ワイヤ	1	[RWL-34A]
3	516G1-42211	LEAD WIRE B	リード ワイヤ	1	KEY SW.ON
4	27732-42311	CLAMP	クランプ	2	
5	529F1-42251	BRACKET	ブラケット	1	
5-1	529F1-42201	BRACKET	ブラケット	1	OP.
6	01100-08020	BOLT	ボルト	3	
7	01400-00008	NUT	ナット	3	
8	524W5-12091	GROMMET	グロメット	1	
9	514A1-42041	LEAD WIRE	リード ワイヤ	1	[RWL-34A]

①

LOCATION NO.

J1-6

リヤー ワーキング ライト
Fig. 27 REAR WORKING LIGHT [RWL-34A]

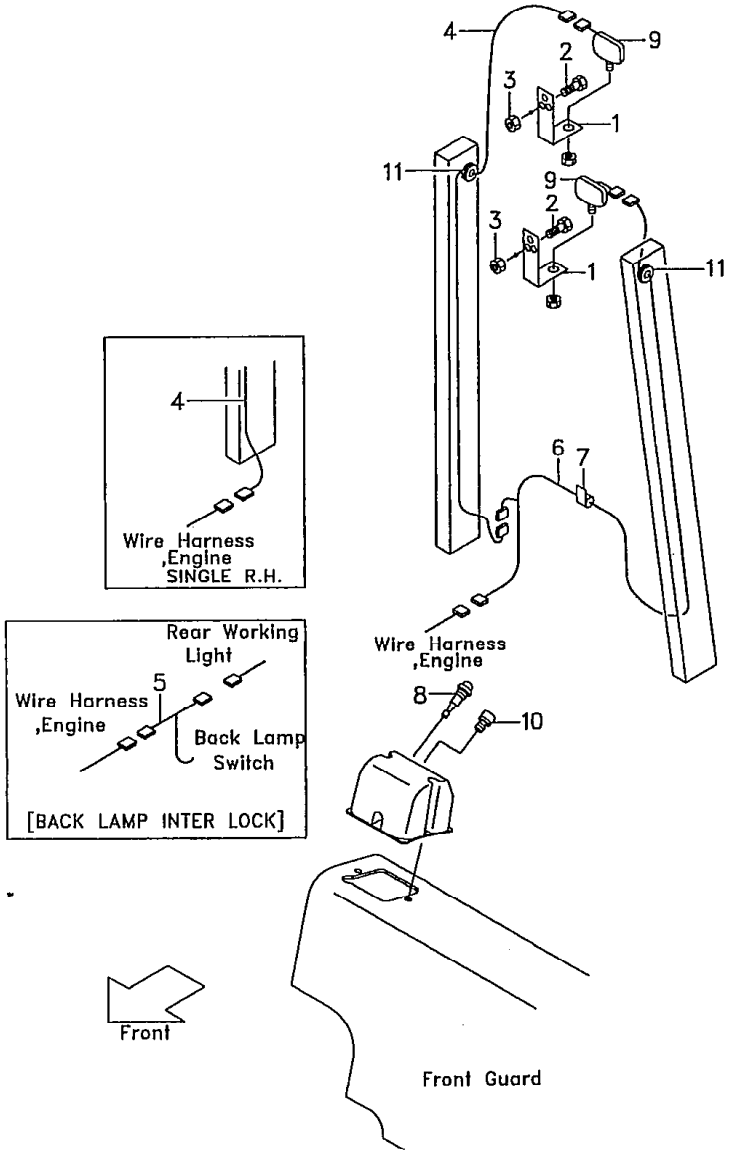

FG20N5 FG20N16 FD FD20Z16 FG28N5 FD28Z5 FHG20N5 FHD20Z5
FG23N5 FD FHG25N5 FHD25Z5
FG25N5 FG25N16 FD25Z5 FD25Z16 FG30N5 FD30Z5 FHG30N5 FHD30Z5 [1]

見出番号 Item No.	部品番号 Part No.	部品名称 Description	個数 Req'd RWLR	RWLL	RWL2	備考:適用号車 Remarks:Serial No.
1	516G1-42151	BRACKET ブラケット	1	1	2	
2	01100-08020	BOLT ボルト	3	3	6	
3	01400-00008	NUT ナット	3	3	6	
4	516G1-42101	LEAD WIRE A リード ワイヤ	1		1	
5	516G1-42131	LEAD WIRE B リード ワイヤ	1	1	1	[BBR]
6	516G1-42111	LEAD WIRE C リード ワイヤ		1		
6-1	516G1-42121	LEAD WIRE D リード ワイヤ			1	
7	27732-42311	CLAMP クランプ	2	5	7	
8	22672-42501	SWITCH スイッチ	1	1	1	
★ 9	216G2-40602	HEAD LAMP ヘッド ランプ	1	1	2	See Fig. 28
10	522A1-42051	PILOT LAMP パイロット ランプ	1	1	1	〃
11	524W5-12091	GROMMET グロメット	1	1	2	

⑥

LOCATION NO.

J1-7

ライト ユニット
Fig.28 LIGHT UNIT

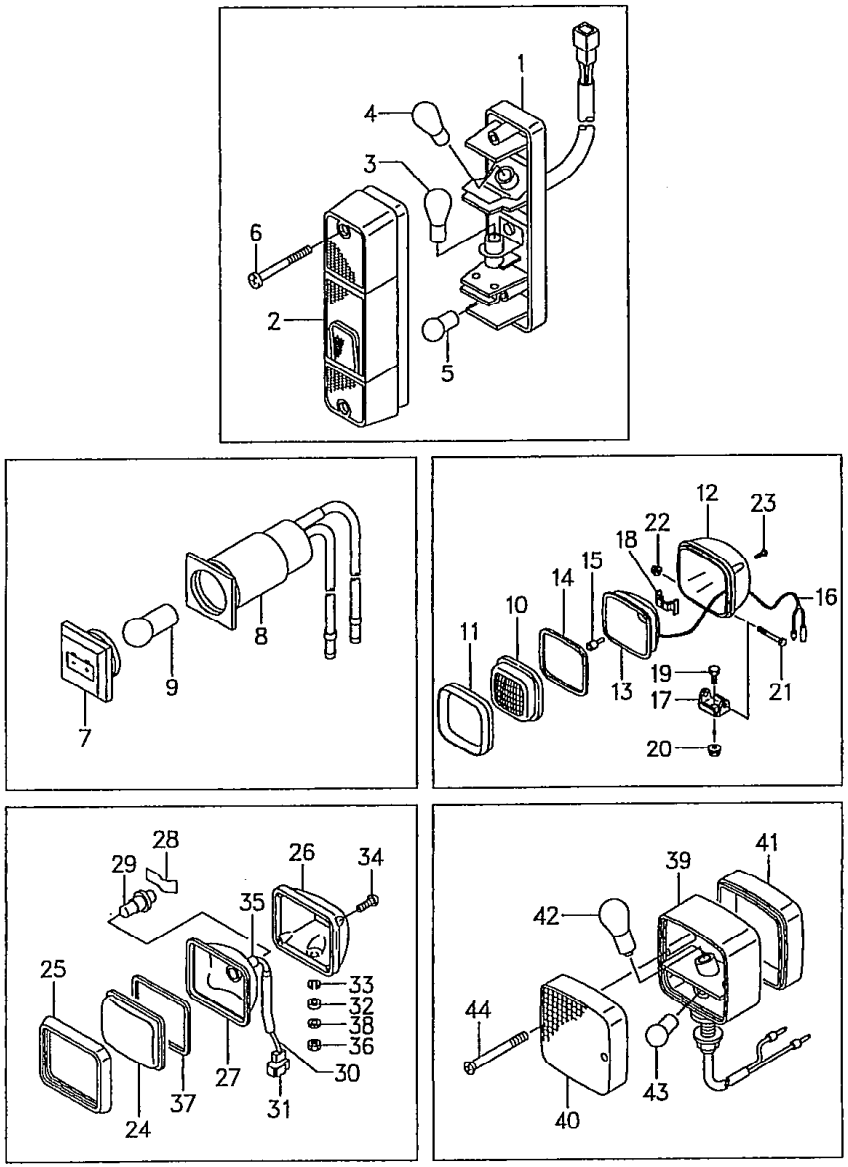

FG20N5 FG20N16 FD20Z5 FD20Z -G28N5 FD28Z5 FHG20N5 FHD20Z5
FG23N5 FD23Z5 FHG25N5 FHD25Z5
FG25N5 FG25N16 FD25Z5 FD25Z1b FG30N5 FD30Z5 FHG30N5 FHD30Z5 1

見出番号 Item No.	部品番号 Part No.	部品名称 Description	個数 Req'd	備考:適用号車 Remarks:Serial No.
A	214A2-40202	REAR COMBINATION LAMP ASS'Y (Inc.1～6) リア コンビネーション ランプ アッセン	2	
B	514A7-10212	REAR COMBINATION LAMP ASS'Y (Inc.1～6) リア コンビネーション ランプ アッセン	2	EXR
1	- - - - §	BODY ボディ	2	
2	214A2-42162	LENS レンズ	2	
3	23659-32011	BULB 12V 23/8W バルブ	2	
3-1	24352-42451	BULB 24V 10W バルブ	2	EXR
4	22252-40021	BULB 12V 23W バルブ	2	
4-1	24352-42441	BULB 24V 25W バルブ	2	EXR
5	23659-32021	BULB 12V 10W バルブ	2	
5-1	53657-12111	BULB 24V 12W バルブ	2	EXR
6	01030-05070	SCREW スクリュ	2	
C	522A1-42051	PILOT LAMP (Inc.7～9) パイロット ランプ	1	
7	522A1-42061	LENS レンズ	1	
8	29502-42301	SOKET ソケット	1	
9	23302-42311	BULB 12V 3.4W バルブ	1	
★ D	216G2-40602	HEAD LAMP ASS'Y (Inc.13～25) ヘッド ランプ アッセン	2	[RWL/R・L]=3 [RWL2]=4
★ 10	216G2-43502	LENS レンズ	2	〃 〃
☆ 11	216G2-43631	RIM リム	2	〃 〃

⑥

ライト ユニット
Fig.28 LIGHT UNIT

LOCATION NO.
J1-8

FG20N5 FG20N16 FD[illegible] FD20Z16 FG28N5 FD28Z5 FHG20N5 FHD20Z5
FG23N5 FD[illegible] FHG25N5 FHD25Z5
FG25N5 FG25N16 FD25Z5 FD25Z16 FG30N5 FD30Z5 FHG30N5 FHD30Z5 [2]

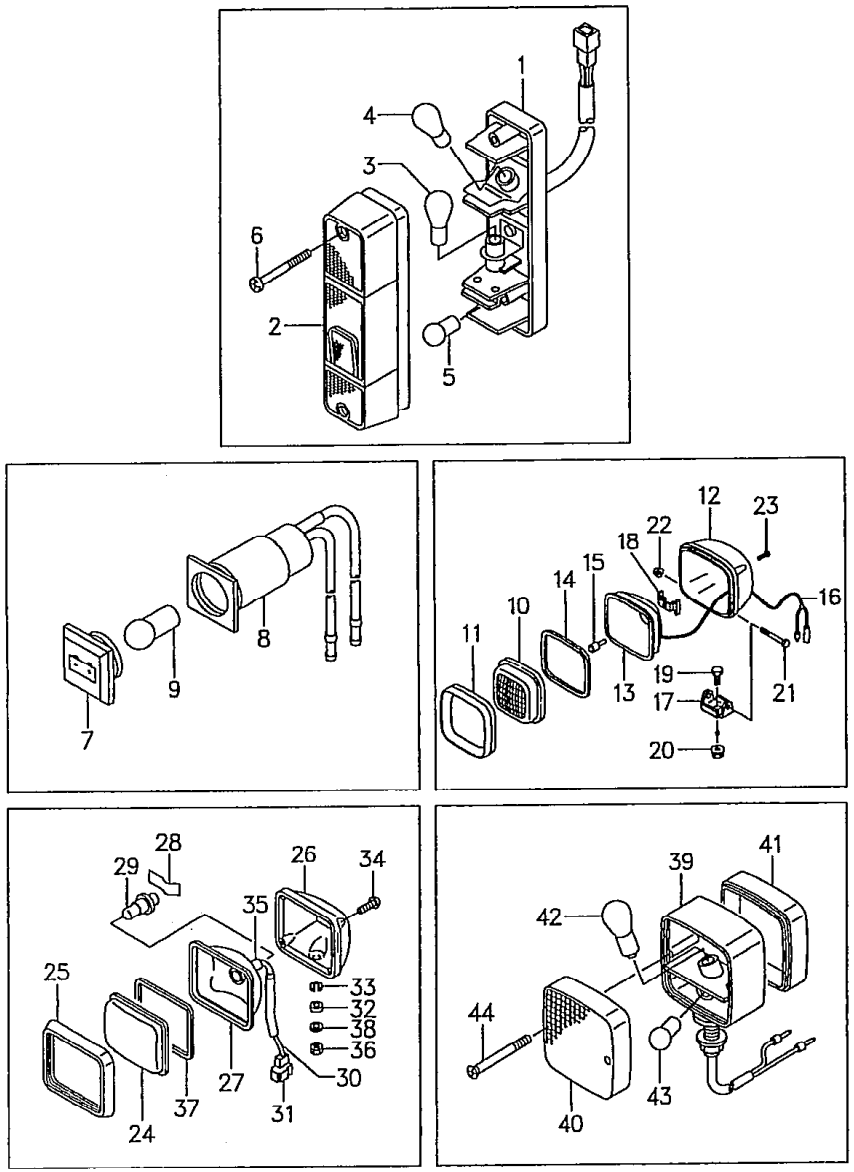

見出番号 Item No.	部品番号 Part No.		部品名称 Description		個数 Req'd	備考:適用号車 Remarks:Serial No.
12	216G2-43511		HOUSUNG	ハウジング	2	[RWL/R•L]=3 [RWL2]=4
13	216G2-43521		REFLECTOR	リフレクタ	2	〃 〃
14	216G2-43531		GASKET	ガスケット	2	〃 〃
★ 15	216G2-43542		BLUB	バルブ	2	〃 〃
16	216G2-43551		LEAD WIRE	リード ワイヤ	2	〃 〃
★ 17	216G2-43562		BRACKET	ブラケット	2	〃 〃
18	216G2-43571		SPRING	スプリング	2	〃 〃
★ 19	216G2-43582		BOLT	ボルト	2	〃 〃
★ 20	216G2-43592		NUT	ナット	2	〃 〃
★ 21	216G2-43602		BOLT	ボルト	2	〃 〃
22	216G2-43611		NUT	ナット	2	〃 〃
★ 23	216G2-43622		SCREW	スクリュ	8	[RWL/R•L]=12 [RWL2]=16
E	514A7-10201		HEAD LAMP ASS'Y (Inc.24～38)	ヘッド ランプ アッセン	2	EXR
24	521A2-42111		LENS	レンズ	2	EXR
25	27412-42301		RIM	リム	2	〃
26	- - - -	§	HOUSING	ハウジング	2	〃
27	521A2-42121		REFLECTOR	リフレクタ	2	〃
28	521A2-42131		SPRING	スプリング	2	〃
29	514A7-12101		BLUB 24V/70W	バルブ	2	〃
30	- - - -	§	LEAD WIRE	リード ワイヤ	2	〃
31	- - - -	§	CONNECTOR	コネクタ	2	〃
32	- - - -	§	COLLAR	カラー	2	〃
33	27412-42371		WASHER	ワッシャ	2	〃
34	01030-04020		SCREW	スクリュ	8	〃
35	521A2-42181		TUBE	チューブ	2	〃

⑥

LOCATION NO.

J1-9

ライト ユニット
Fig. 28 LIGHT UNIT

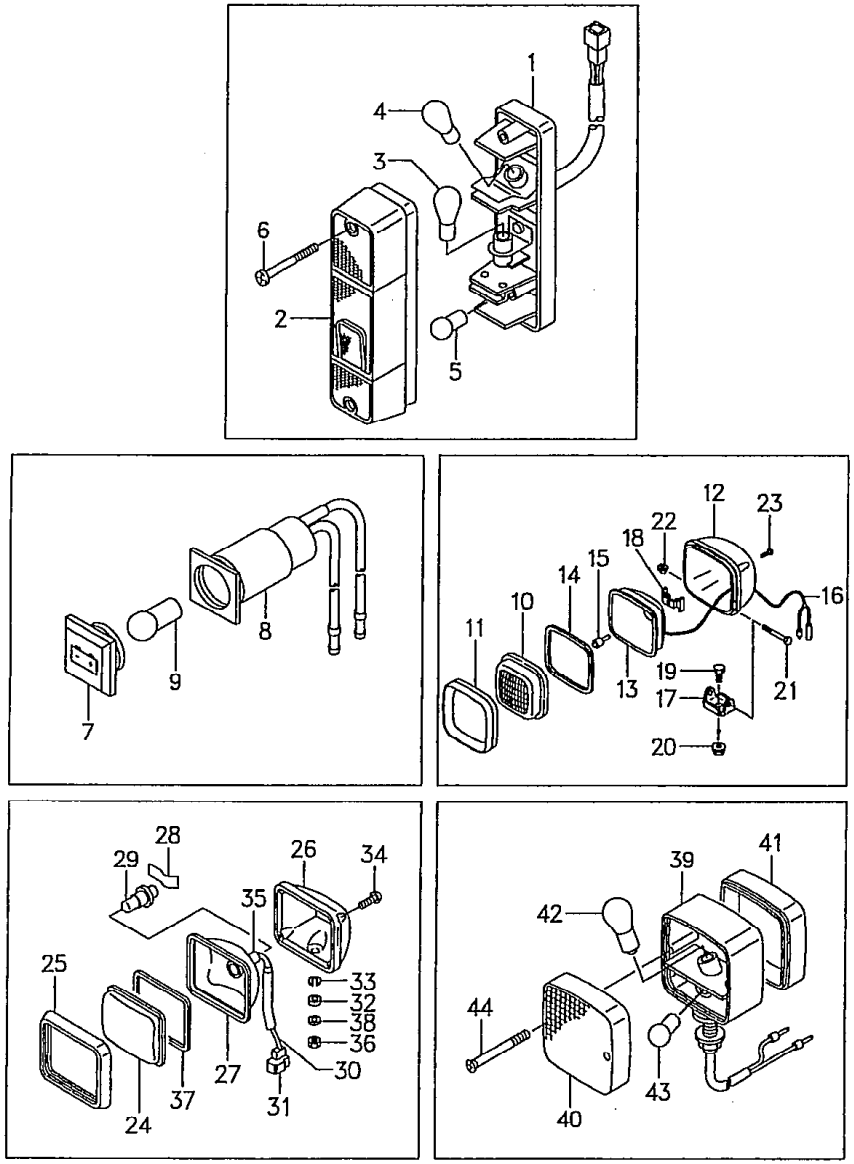

FG20N5 FG20N16 FD20Z5 FD20Z[illegible] FG28N5 FD28Z5 FHG20N5 FHD20Z5
FG23N5 FD23Z5 FHG25N5 FHD25Z5
FG25N5 FG25N16 FD25Z5 FD25Z16 FG30N5 FD30Z5 FHG30N5 FHD30Z5 [3]

見出番号 Item No.	部品番号 Part No.		部品名称 Description	個数 Req'd	備考:適用号車 Remarks:Serial No.
36	214A2-42311		NUT ナット	2	EXR
37	27412-42331		GASKET ガスケット	2	〃
38	- - - -	§	PLATE プレート	2	〃
F	522A7-10301		FRONT COMBINATION LAMP ASS'Y (Inc. 39～44) フロント コンビネーション ランプ アッセン	2	〃
39	- - - -	§	BODY ボディ	2	EXR
40	26382-47001		LENS, front レンズ	2	〃
41	26382-47011		LENS, rear レンズ	2	〃
42	24352-42331		BULB 24V/25W バルブ	2	〃
43	24352-42341		BULB 24V/5W バルブ	2	〃
44	01030-04025		SCREW スクリュ	8	〃

⑥

LOCATION NO.

J1-10

コンビネーション メータ
Fig. 28-1 COMBINATION METER

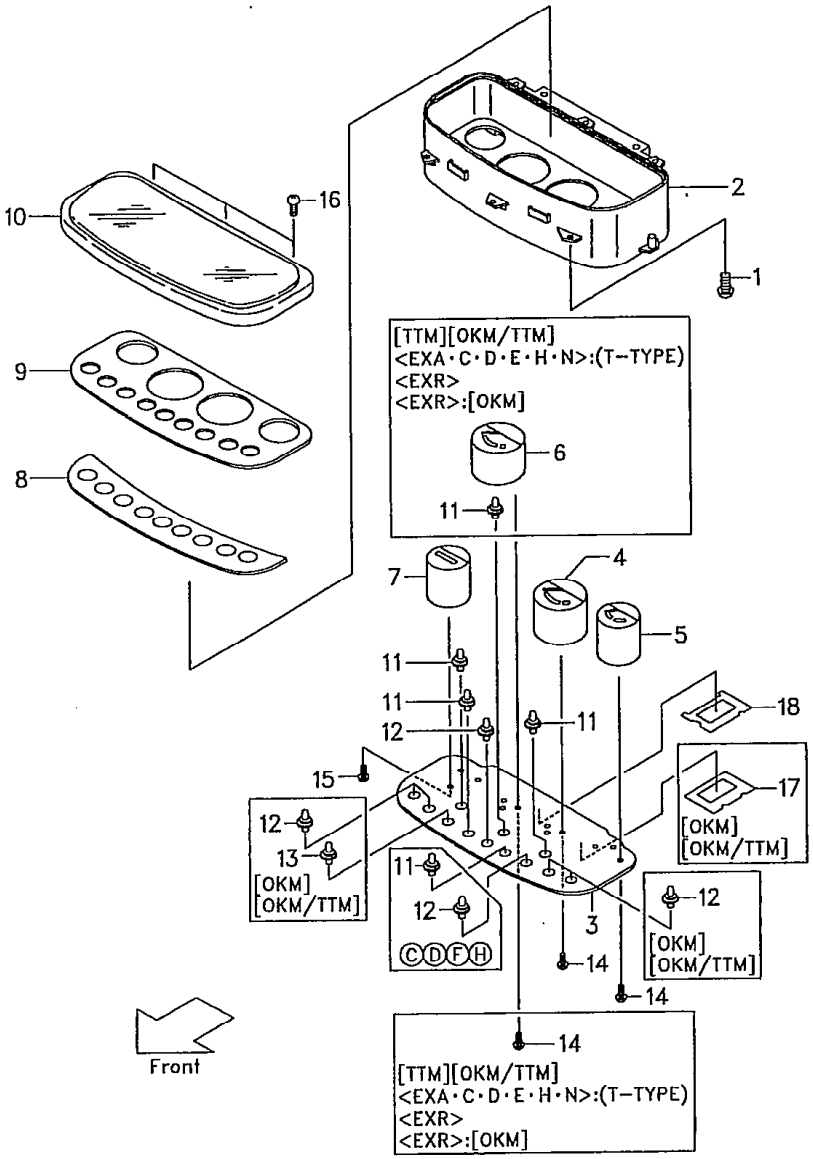

Ⓐ{FG20N5 FG23N5 FG25N5} Ⓑ{FG20N16 FG25N16} Ⓒ{[illegible]Z5 FD25Z5} Ⓓ{FD20Z16 FD25Z16} Ⓔ{FG28N5 FG30N5} Ⓕ{FD28Z5 FD30Z5} Ⓖ{FHG20N5 FHG25N5 FHG30N5} Ⓗ{FHD20Z5 FHD25Z5 FHD30Z5} 1

見出番号 Item No.	部品番号 Part No.	部品名称 Description	個数 Req'd	備考:適用号車 Remarks:Serial No.
1	222A2-42031	SCREW スクリュ	5	
A	216G2-40301	COMBINATION METER (Inc.2～5,7～12,14～16,18) コンビネーション メータ	1	ⒶⒷⒺⒼ
B	217G2-40301	COMBINATION METER (Inc.2～5,7～12-1,14～16,18) コンビネーション メータ	1	ⒸⒹⒻⒽ
C	516G6-20101	COMBINATION METER (Inc.2～5,7～18) コンビネーション メータ	1	ⒶⒷⒺⒼ[OKM]
D	517G6-20101	COMBINATION METER (Inc.2～5,7～18) コンビネーション メータ	1	ⒸⒹⒻⒽ[OKM]
E	516H8-80101	COMBINATION METER (Inc.2～12-4,14-2～16,18) コンビネーション メータ	1	ⒶⒷⒺⒼ (T-TYPE) [TTM]
F	517H8-80101	COMBINATION METER (Inc.2～12-5,14-2～16,18) コンビネーション メータ	1	ⒸⒹⒻⒽ (T-TYPE) [TTM]
G	516G6-20201	COMBINATION METER (Inc.2～18) コンビネーション メータ	1	ⒶⒷⒺⒼ (T-TYPE) [OKM/TTM]
H	517G6-20201	COMBINATION METER (Inc.2～18) コンビネーション メータ	1	ⒸⒹⒻⒽ (T-TYPE) [OKM/TTM]
J	516H8-80101	COMBINATION METER (Inc.2～12-4,14-2～16,18) コンビネーション メータ	1	ⒶⒺⒼ (T-TYPE) EXA・C・D・E・H・N

LOCATION NO.

J1-11

コンビネーション メータ
Fig. 28-1 COMBINATION METER

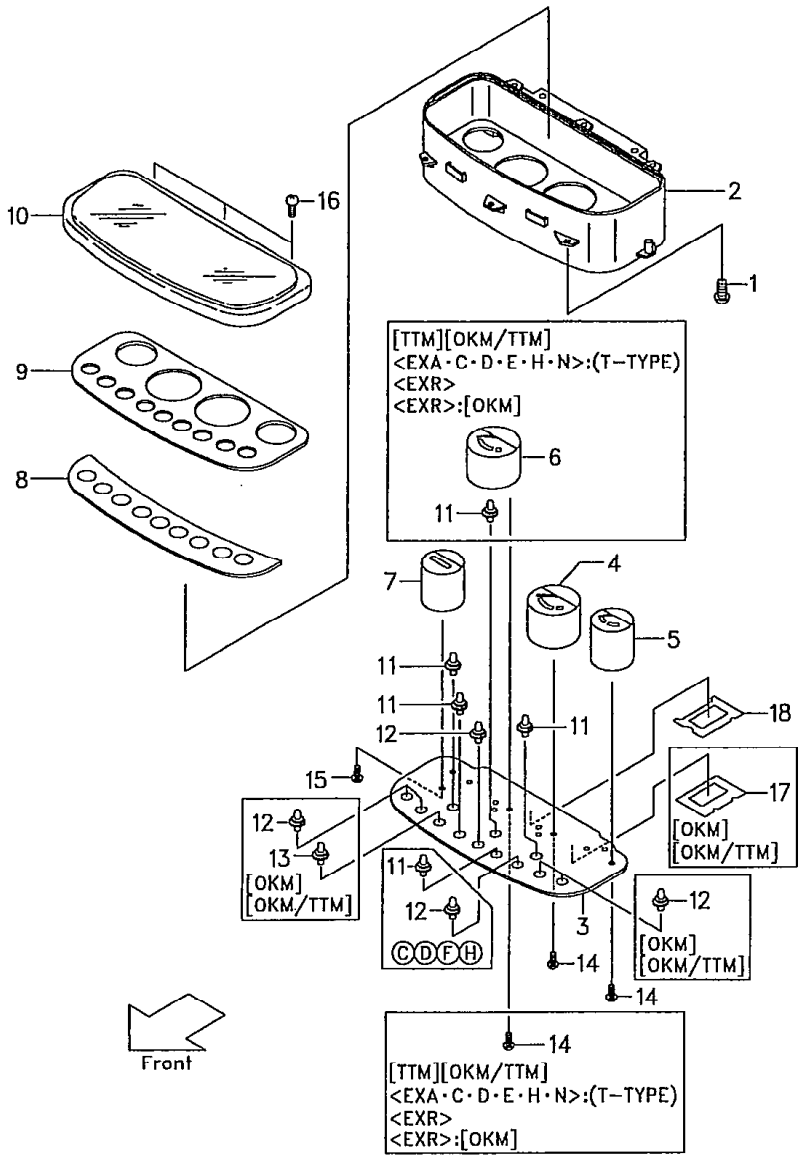

Ⓐ	Ⓑ	Ⓒ	Ⓓ	Ⓔ	Ⓕ	Ⓖ	Ⓗ
FG20N5 FG23N5 FG25N5	FG20N16 FG25N16	FD20Z5 FD23Z5 FD25Z5	FD25Z16	FG20N5 FG30N5	FD20Z5 FD30Z5	FHG20N5 FHG25N5 FHG30N5	FHD20Z5 FHD25Z5 FHD30Z5

2

見出番号 Item No.	部品番号 Part No.	部品名称 Description	個数 Req'd	備考:適用号車 Remarks:Serial No.
K	517H8-80101	COMBINATION METER (Inc. 2～12-5, 14-2～16, 18) コンビネーション メータ	1	ⒸⒻⒽ(T-TYPE) EXA・C・D・E・H・N
L	232W2-40501	COMBINATION METER (Inc. 2～12-6, 14-2～16, 18) コンビネーション メータ	1	ⒸⒻ(T-TYPE) EXR
M	532W6-20101	COMBINATION METER (Inc. 2～18) コンビネーション メータ	1	ⒸⒻ(T-TYPE) EXR:[OKM]
2	216G2-43201	HOUSING ハウジング	1	
3	216G2-43211	PRINTED CIRCUIT プリンテッド サーキット	1	ⒶⒷⒺⒼ
3-1	216G2-43221	PRINTED CIRCUIT プリンテッド サーキット	1	ⒸⒹⒻⒽ
3-2	516G6-22051	PRINTED CIRCUIT プリンテッド サーキット	1	[OKM] (T-TYPE)[TTM] (T-TYPE) [OKM/TTM]
3-3	232W2-42171	PRINTED CIRCUIT プリンテッド サーキット	1	ⒸⒻ(T-TYPE) EXR
3-4	230C2-42211	PRINTED CIRCUIT プリンテッド サーキット	1	ⒸⒻ(T-TYPE) EXR:[OKM]
4	216G2-43231	GAUGE, water temp ゲージ	1	
4-1	232W2-42201	GAUGE, water temp ゲージ	1	ⒸⒻ(T-TYPE)EXR ⒸⒻ(T-TYPE) EXR:[OKM]
5	216G2-43241	GAUGE, fuel ゲージ	1	
5-1	232W2-42211	GAUGE, fuel ゲージ	1	ⒸⒻ(T-TYPE)EXR ⒸⒻ(T-TYPE) EXR:[OKM]

⑥

コンビネーション メータ
Fig.28-1 COMBINATION METER

LOCATION NO.
J1-12

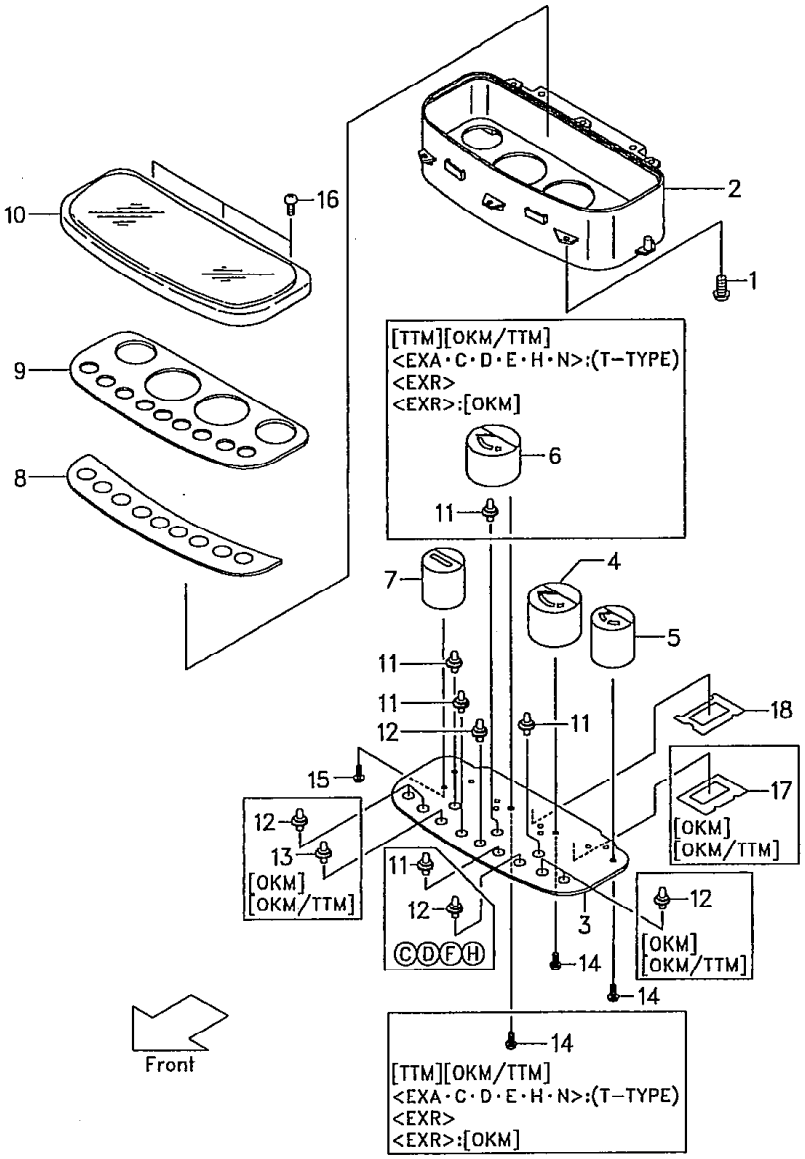

Ⓐ{FG20N5 FG23N5 FG25N5} Ⓑ{FG20N16 FG25N16} Ⓒ{[illegible]Z5 FD25Z5} Ⓓ{FD20Z16 FD25Z16} Ⓔ{FG28N5 FG30N5} Ⓕ{FD28Z5 FD30Z5} Ⓖ{FHG20N5 FHG25N5 FHG30N5} Ⓗ{FHD20Z5 FHD25Z5 FHD30Z5} 3

見出番号 Item No.	部品番号 Part No.	部品名称 Description	個数 Req'd	備考:適用号車 Remarks:Serial No.
6	216G2-43251	GAUGE, oil temp ゲージ	1	(T-TYPE)[TTM] (T-TYPE) [OKM/TTM] ⒶⒸⒺ~Ⓗ (T-TYPE) EXA・C・D・E・H・N
6-1	232W2-42181	GAUGE, oil temp ゲージ	1	ⒸⒻ(T-TYPE)EXR ⒸⒻ(T-TYPE) EXR:[OKM]
7	216G2-43261	HOUR METER アワー メータ	1	
8	216G2-43271	LENS レンズ	1	
9	216G2-43281	PLATE プレート	1	
9-1	216G2-43281	PLATE プレート	1	[OKM]
9-2	216G2-43291	PLATE プレート	1	(T-TYPE)[TTM] (T-TYPE) [OKM/TTM] ⒶⒸⒺ~Ⓗ (T-TYPE) EXA・C・D・E・H・N ⒸⒻ(T-TYPE)EXR ⒸⒻ(T-TYPE) EXR:[OKM]
10	216G2-43301	COVER カバー	1	
11	222A2-42331	SOCKET & BULB ソケット&バルブ	3	ⒶⒷⒺⒼ
11-1	222A2-42331	SOCKET & BULB ソケット&バルブ	4	ⒸⒹⒻⒽ
11-2	222A2-42331	SOCKET & BULB ソケット&バルブ	3	ⒶⒷⒺⒼ[OKM]
11-3	222A2-42331	SOCKET & BULB ソケット&バルブ	4	ⒸⒹⒻⒽ[OKM]
☆11-4	222A2-42331	SOCKET & BULB ソケット&バルブ	4	ⒶⒷⒺⒼ (T-TYPE)[TTM] ⒶⒷⒺⒼ (T-TYPE) [OKM/TTM] ⒶⒷⒼ(T-TYPE) EXA・C・D・E・H・N

⑥

LOCATION NO.

J1-13

コンビネーション メータ
Fig. 28-1 COMBINATION METER

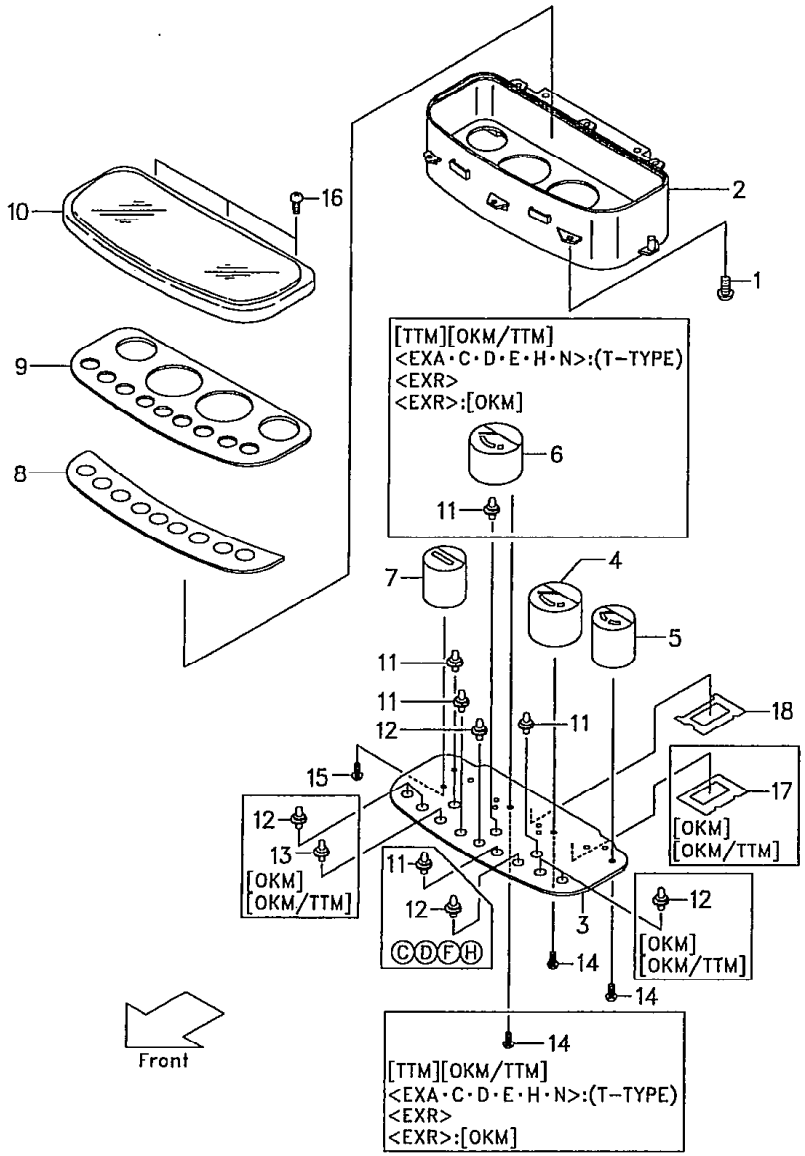

Ⓐ{FG20N5 FG23N5 FG25N5} Ⓑ{FG20N16 FG25N16} Ⓒ{FD20Z5 FD23Z5 FD25Z5} Ⓓ{FD[illegible] FD25Z16} Ⓔ{FG28N5 FG30N5} Ⓕ{FD28Z5 FD30Z5} Ⓖ{FHG20N5 FHG25N5 FHG30N5} Ⓗ{FHD20Z5 FHD25Z5 FHD30Z5} 4

見出番号 Item No.	部品番号 Part No.	部品名称 Description	個数 Reqd	備考:適用号車 Remarks:Serial No.
11-5	222A2-42331	SOCKET & BULB ソケット&バルブ	5	ⒸⒹⒻⒽ (T-TYPE) [TTM] ⒸⒹⒻⒽ (T-TYPE) [OKM/TTM] ⒸⒻⒽ(T-TYPE) EXA・C・D・E・H・N
11-6	522A7-12051	SOCKET & BULB ソケット&バルブ	5	ⒸⒻ(T-TYPE)EXR ⒸⒻ(T-TYPE) EXR:[OKM]
12	222A2-42401	SOCKET & BULB ソケット&バルブ	1	ⒶⒷⒺⒼ
12-1	222A2-42401	SOCKET & BULB ソケット&バルブ	2	ⒸⒹⒻⒽ
12-2	222A2-42401	SOCKET & BULB ソケット&バルブ	5	ⒶⒷⒺⒼ[OKM] ⒶⒷⒺⒼ (T-TYPE) [OKM/TTM]
12-3	222A2-42401	SOCKET & BULB ソケット&バルブ	6	ⒸⒹⒻⒽ[OKM] ⒸⒹⒻⒽ (T-TYPE) [OKM/TTM]
12-4	222A2-42401	SOCKET & BULB ソケット&バルブ	1	ⒶⒷⒺⒼ (T-TYPE)[TTM] ⒶⒺⒼ(T-TYPE) EXA・C・D・E・H・N
12-5	222A2-42401	SOCKET & BULB ソケット&バルブ	2	ⒸⒹⒻⒽ (T-TYPE)[TTM] ⒸⒻⒽ(T-TYPE) EXA・C・D・E・H・N
12-6	522A7-12301	SOCKET & BULB ソケット&バルブ	2	ⒸⒻ(T-TYPE) EXR
12-7	522A7-12301	SOCKET & BULB ソケット&バルブ	6	ⒸⒻ(T-TYPE) EXR:[OKM]

⑥

LOCATION NO.

J1-14

コンビネーション メータ
Fig.28-1 COMBINATION METER

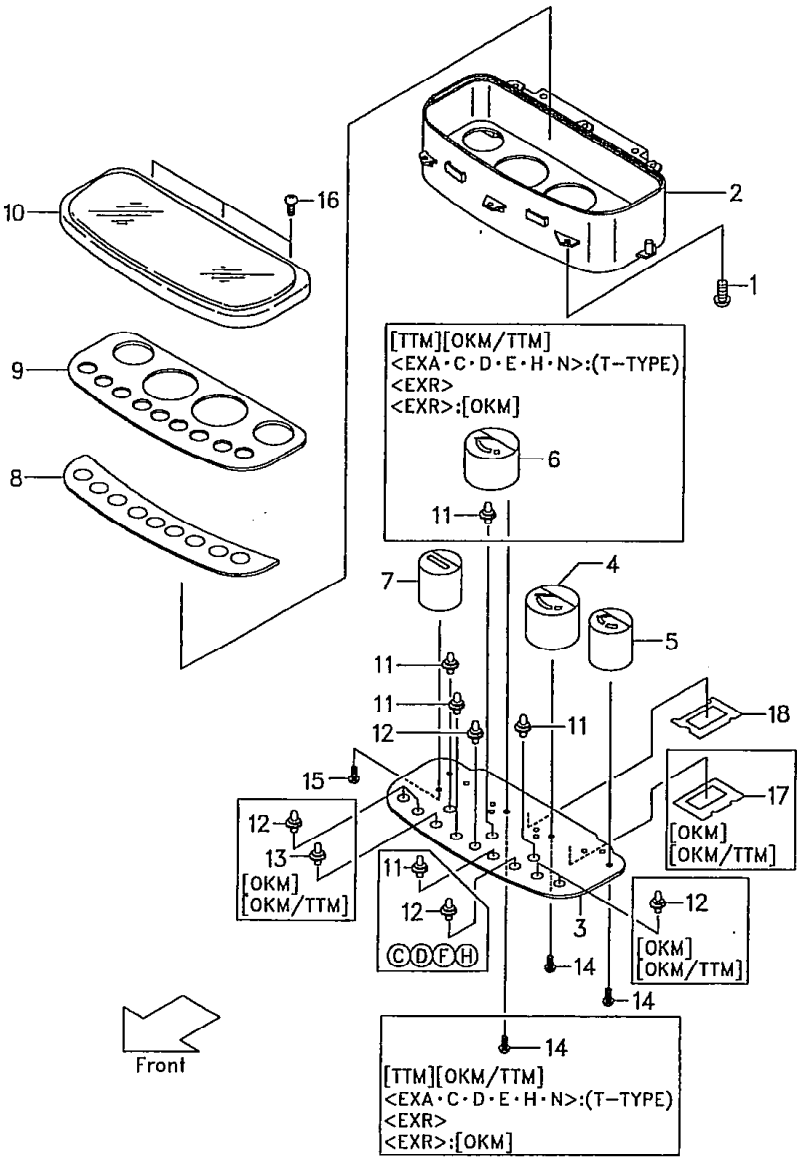

Ⓐ{FG20N5 FG23N5 FG25N5} Ⓑ{FG20N16 FG25N16} Ⓒ{FD20Z5 FD23Z5 FD25Z5} Ⓓ{FD20Z16 FD25Z16} Ⓔ{FG28N5 FG30N5} Ⓕ{FD28Z5 FD30Z5} Ⓖ{FHG20N5 FHG25N5 FHG30N5} Ⓗ{FHD20Z5 FHD25Z5 FHD30Z5} [5]

見出番号 Item No.	部品番号 Part No.	部品名称 Description	個数 Req'd	備考:適用号車 Remarks:Serial No.
13	222A2-42341	SOCKET & BULB ソケット&バルブ	1	[OKM] (T-TYPE) [OKM/TTM]
13-1	224W2-42701	SOCKET & BULB ソケット&バルブ	1	ⒸⒻ(T-TYPE) EXR:[OKM]
14	229F2-42421	SCREW スクリュ	6	
14-1	229F2-42421	SCREW スクリュ	6	[OKM]
14-2	229F2-42421	SCREW スクリュ	9	(T-TYPE)[TTM] (T-TYPE) [OKM/TTM] ⒶⒸⒺ~Ⓗ (T-TYPE) EXA・C・D・E・H・N ⒸⒻ(T-TYPE)EXR ⒸⒻ(T-TYPE) EXR:[OKM]
15	229F2-42431	SCREW スクリュ	3	
16	222A2-42361	SCREW スクリュ	3	
17	516G6-22031	GASKET ガスケット	1	[OKM] ▲1 (T-TYPE) [OKM/TTM] ▲1 ⒸⒻ(T-TYPE) EXR:[OKM]
18	216G2-43161	GASKET ガスケット	1	▲1

Model		FG20N5 FG23N5 FG25N5	FG20N16 FG25N16	FD20Z5 FD23Z5 FD25Z5	FD20Z16 FD25Z16	FG28N5 FG30N5
号車 Serial No.	▲1	55716~	10185~	70608~	10102~	71389~
Model		FD28Z5 FD30Z5	FHG20N5 FHG25N5	FHG30N5	FHD20Z5 FHD25Z5	FHD30Z5
号車 Serial No.	▲1	74443~	10395~	10188~	11748~	10997~

(6)

LOCATION NO.

J1-15

バッテリ スイッチ

☆ Fig. 28-2 BATTERY SWITCH <EXD･E･N(EU)>

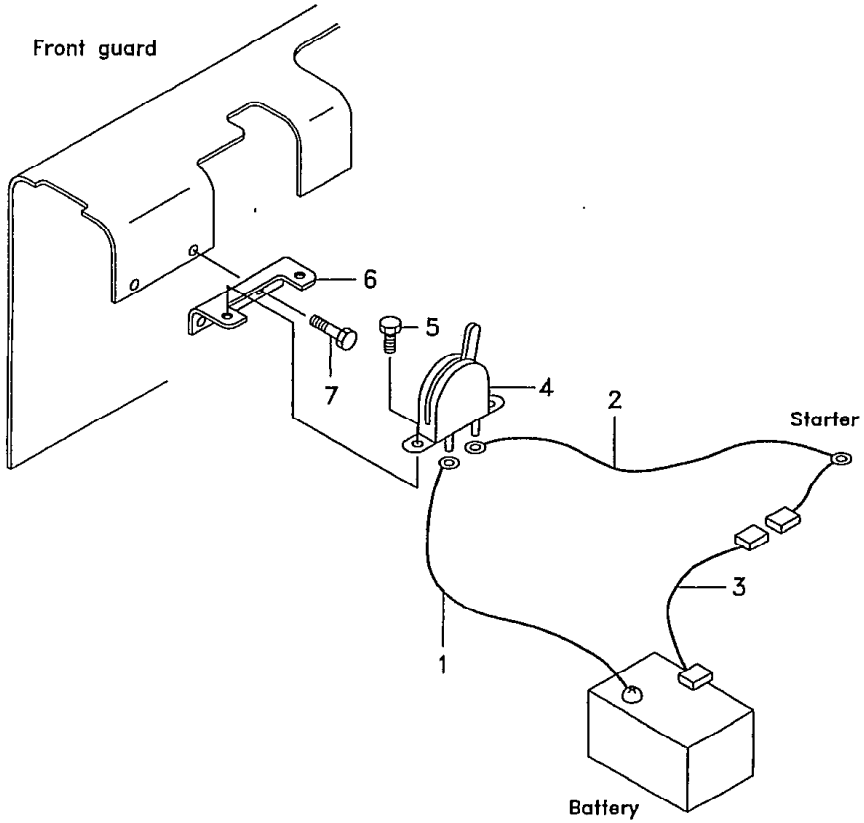

FG20N5 FG23N5 FG25N5	55447～	FD20Z5 FD23Z5 FD25Z5	70117～	FHG20N5 FHG25N5	10378～
				FHG30N5	: 10174～
FG28N5 FG30N5	71307～	FD28Z5 FD30Z5	74071～	FHD20Z5 FHD25Z5	11470～
				FHD30Z5	: 10905～

1

見出番号 Item No.	部品番号 Part No.	部品名称 Description	個数 Req'd	備考:適用号車 Remarks:Serial No.
1	516G3-83181	CABLE (+) ケーブル	1	G-type
1-1	534A3-83601	CABLE (+) ケーブル	1	D-type
2	516G3-83191	CABLE (+) ケーブル	1	G-type
2-1	534A3-83611	CABLE (+) ケーブル	1	D-type
3	516G3-83201	LEAD WIRE リード ワイヤ	1	
4	225R2-40201	BATTERY SWITCH バッテリ スイッチ	1	
5	01185-08020	BOLT ボルト	2	
6	516G3-83161	BRACKET ブラケット	1	
7	01185-08020	BOLT ボルト	2	

④

ライセンス ライト
☆ Fig.28-3 LICENSE LIGHT [RRL]

LOCATION NO.

J1-16

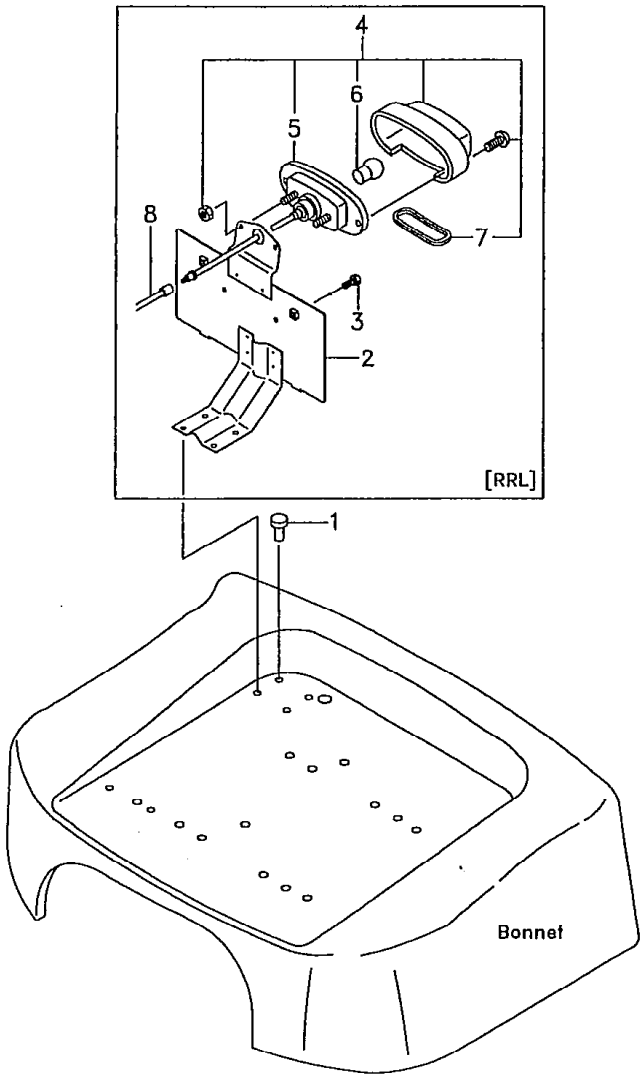

Ⓐ{FG20N5 FG23N5 FG25N5} Ⓑ{FD20N5 FD25N5} Ⓒ{FD20N5 FHG25N5} Ⓔ{FHD20N5 FHD25N5} Ⓕ{FG28N5 FG30N5} Ⓖ{FD28N5 Ⓗ FD30N5 Ⓙ FHG30N5} Ⓚ{FHD30N5 Ⓛ FG20N16 FG25N16} Ⓜ{FG25N16 FD20N16 FD25N16} [1]

見出番号 Item No.	部品番号 Part No.		部品名称 Description	個数 Req'd	備考:適用号車 Remarks:Serial No.
1	25596-42361		RIVET リベット	4	without [LPG][LPO][RRL]
2	534A9-92001		BRACKET ブラケット	1	Ⓐ~Ⓚ[RRL]
2-1	516G9-92001		BRACKET ブラケット	1	ⓁⓂ[RRL]
3	01171-06025		BOLT ボルト	2	[RRL]
4	22132-40202		LAMP (Inc.5~7) ランプ	1	〃
4-1	20959-30302		LAMP (Inc.5~7) ランプ	1	ⒷⒽ EXR:[RRL]
5	- - - - -	§	BODY ボデー	1	[RRL]
6	22132-40041		BULB 12V/10W バルブ	1	〃
6-1	- - - -		BULB 24V/10W バルブ	1	ⒷⒽ EXR:[RRL]
7	22192-42411		LENS レンズ	1	[RRL]
8	222A2-42511		LEAD WIRE リード ワイヤ	1	〃
9	516G9-92101	+	WIRE HARNESS ワイヤ ハーネス	1	〃
10	524W5-12091	+	GROMMET グロメット	1	〃
11	27732-42311	+	CLAMP クランプ	6	〃

⑥

LOCATION NO.

K1-1

ライセンス ライト
☆ Fig.28-4 LICENSE LIGHT [TUE] [TUE/EPM]

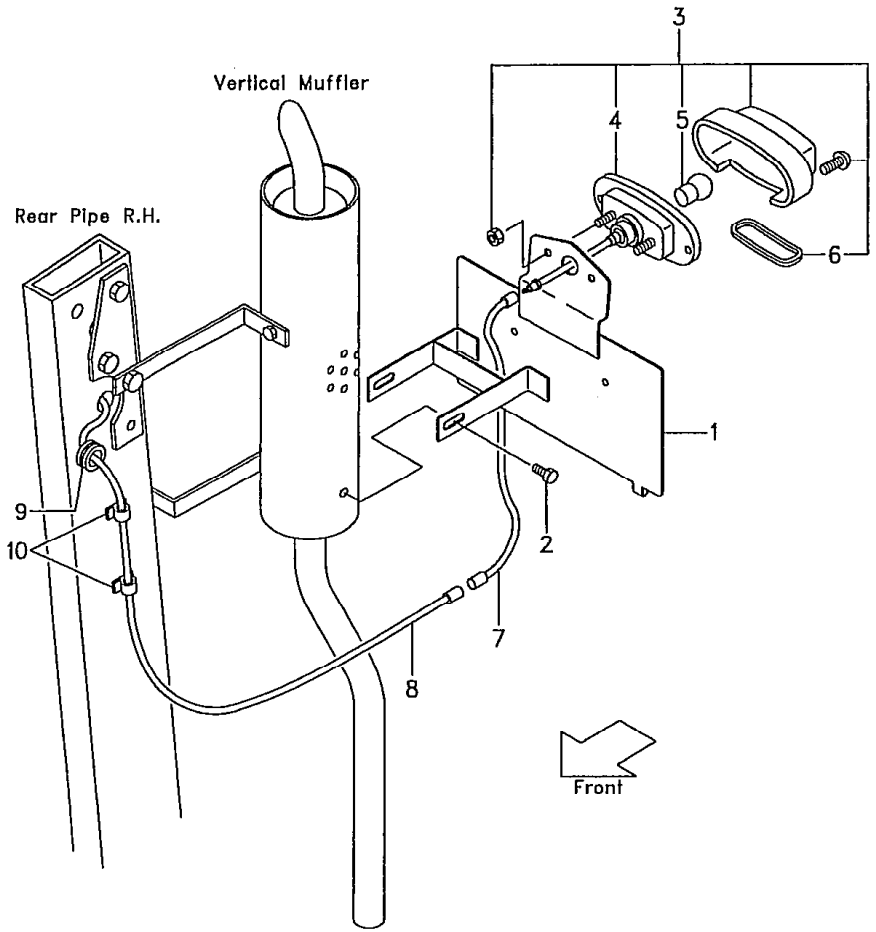

FG20N5 FG20N16 FD20Z5 FD20Z16 [illegible]N5 FD28Z5 FHG20N5 FHD20Z5
FG23N5 FG20N16 FD23Z5 FD20Z16 [illegible]N5 FD28Z5 FHG25N5 FHD25Z5
FG25N5 FG25N16 FD25Z5 FD25Z16 FG30N5 FD30Z5 FHG30N5 FHD30Z5 [1]

見出番号 Item No.	部品番号 Part No.		部品名称 Description	個数 Req'd	備考:適用号車 Remarks:Serial No.
1	534A9-92101		BRACKET ブラケット	1	
2	01171-06025		BOLT ボルト	2	
3	22132-40202		LAMP (Inc.4～6) ランプ	1	
4	- - - -	§	BODY ボデー	1	
5	22132-40041		BULB 12V/10W バルブ	1	
6	22192-42411		LENS レンズ	1	
7	222A2-42511		LEAD WIRE リード ワイヤ	1	
8	534A9-92131		WIRE HARNESS ワイヤ ハーネス	1	
9	524W5-12091		GROMMET グロメット	1	
10	27732-42311		CLAMP クランプ	6	

⑥

ライセンス ライト
☆ Fig. 28-5 LICENSE LIGHT [SCB/RRL]

LOCATION NO.

K1-2

FG20N5 FD20Z5 FG2[illegible] FD28Z5 FHG20N5 FHD20Z5
FG23N5 FD23Z5 FG28N5 FD28Z5 FHG25N5 FHD25Z5
FG25N5 FD25Z5 FG30N5 FD30Z5 FHG30N5 FHD30Z5

1

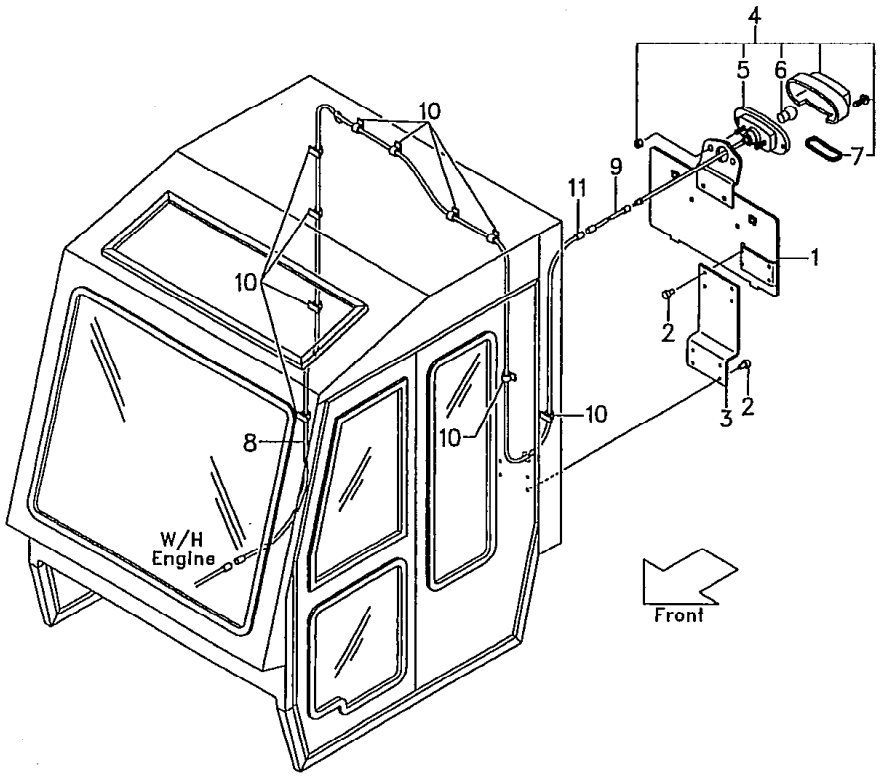

見出番号 Item No.	部品番号 Part No.		部品名称 Description	個数 Req'd	備考:適用号車 Remarks:Serial No.
1	531A0-52521		BRACKET ブラケット	1	
2	25302-42251		RIVET リベット	8	
3	534A5-32361		BRACKET ブラケット	1	
4	22132-40202		LAMP (Inc. 5~7) ランプ	1	
5	- - - -	§	BODY ボデー	1	
6	22132-40041		BULB 12V/10W バルブ	1	
7	22192-42411		LENS レンズ	1	
8	224W2-42121		WIRE HARNESS ワイヤ ハーネス	1	
9	222A2-42511		LEAD WIRE リード ワイヤ	1	
10	27732-42311		CLAMP クランプ	10	
11	524W5-33001		LEAD WIRE リード ワイヤ	1	

⑥

LOCATION NO.

K1-3

ライセンス ライト
☆ Fig.28-6 LICENSE LIGHT [RW]

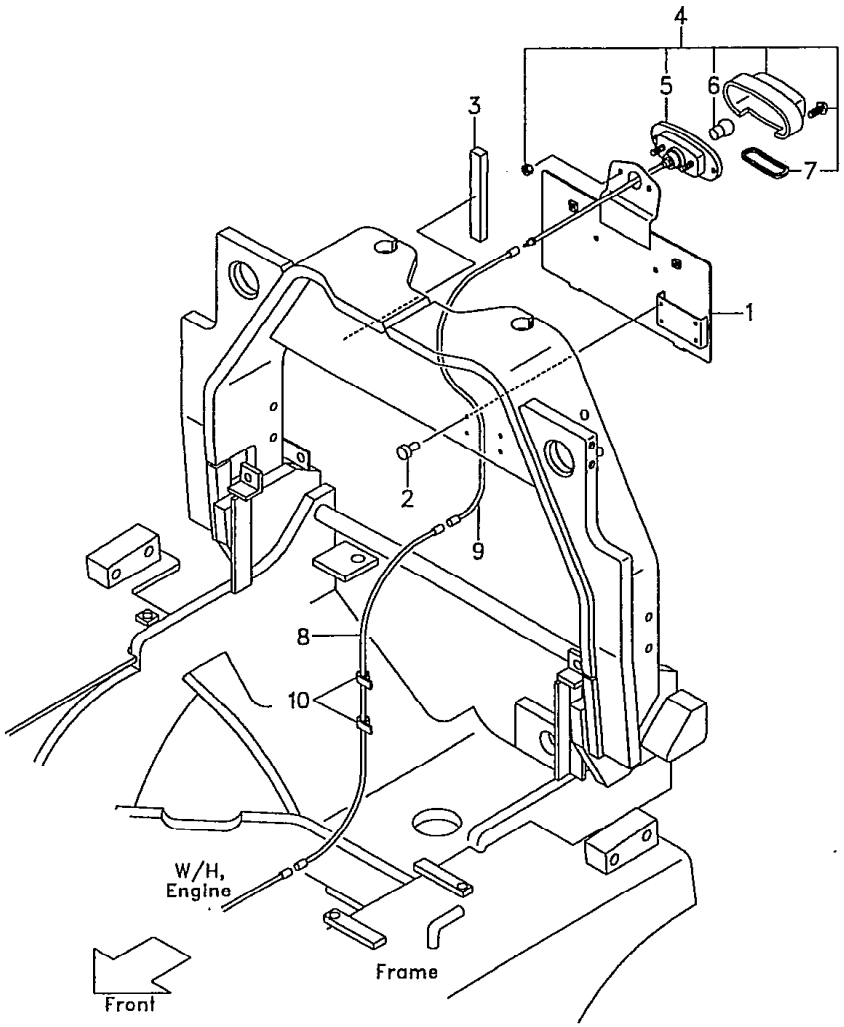

FG25N5 FD25N5 FHG25N5 FHD2[illegible]
FG30N5 FD30N5 FHG30N5 FHD30N5

[1]

見出番号 Item No.	部品番号 Part No.		部品名称 Description	個数 Req'd	備考:適用号車 Remarks:Serial No.
1	531A0-52521		BRACKET ブラケット	1	
2	25302-42251		RIVET リベット	4	
3	55535-42161		RUBBER ラバー	1	
4	22132-40202		LAMP (Inc.5~7) ランプ	1	
5	- - - -	§	BODY ボデー	1	
6	22132-40041		BULB 12V/10W バルブ	1	
7	22192-42411		LENS レンズ	1	
8	224W2-42121		WIRE HARNESS ワイヤ ハーネス	1	
9	222A2-42511		LEAD WIRE リード ワイヤ	1	
10	27732-42311		CLAMP クランプ	5	

⑥

LOCATION NO.

K1-5

Ⓐ{FG20N5 FG23N5 FG25N5}:~55601 Ⓒ{.0N16 FG25N16}:~10178 Ⓔ{FD28Z5 FD30Z5}:~74391

Ⓑ{FG28N5 FG30N5}:~71382 Ⓓ{FD20Z5 FD23Z5 FD25Z5}:~70424 Ⓕ{FD20Z16 FD25Z16}:~10097

1

ドライブ ユニット マウント

Fig. 29 DRIVE UNIT MOUNT (C-type)

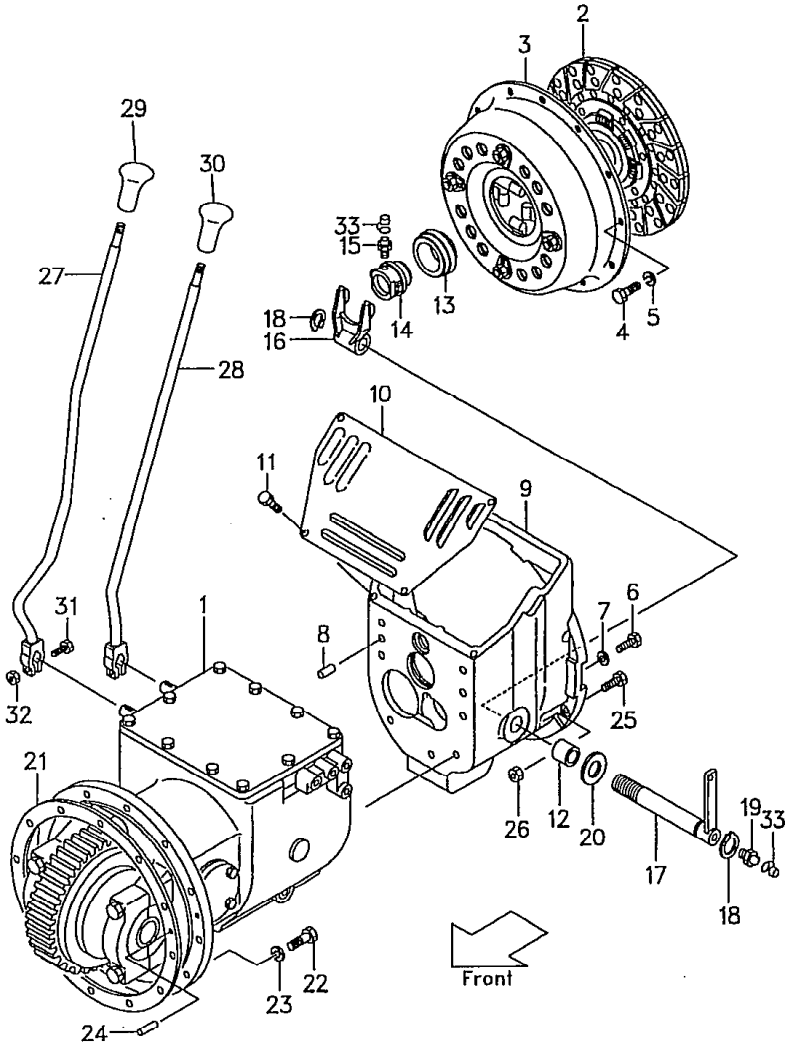

見出番号 Item No.	部品番号 Part No.	部品名称 Description	個数 Req'd	備考:適用号車 Remarks:Serial No.
A	127F2-50001	DRIVE UNIT ASS'Y 27F-25	1	ⒶⒷⒹ
		(Inc. 1～20 & Fig. 32, 33, 52)		
		ドライブ ユニット アッセン		
B	120N2-50001	DRIVE UNIT ASS'Y 20N-25	1	Ⓒ
		(Inc. 1-1～20 & Fig. 32, 33, 52)		
		ドライブ ユニット アッセン		
C	120U2-50001	DRIVE UNIT ASS'Y 20U-25	1	Ⓕ
		(Inc. 1-1～20 & Fig. 32, 33, 52)		
		ドライブ ユニット アッセン		
D	127F2-50041	DRIVE UNIT ASS'Y	1	ⒶⒷⒹⒺ [PC]
		(Inc. 1-2～20 & Fig. 32, 33, 52)		
		ドライブ ユニット アッセン		
E	120N2-50041	DRIVE UNIT ASS'Y	1	Ⓒ[PC]
		(Inc. 1-3～20 & Fig. 32, 33, 52)		
		ドライブ ユニット アッセン		
F	120U2-50041	DRIVE UNIT ASS'Y	1	Ⓕ[PC]
		(Inc. 1-4～20 & Fig. 32, 33, 52)		
		ドライブ ユニット アッセン		
1	127F2-50201	DRIVE UNIT 27F-25	1	ⒶⒷⒹ See Fig. 32
		ドライブ ユニット		
1-1	120N2-50201	DRIVE UNIT 20N-25	1	ⒸⒻ See Fig. 32
		ドライブ ユニット		
1-2	127F2-50401	DRIVE UNIT ドライブ ユニット	1	ⒶⒷⒹⒺ [PC]
1-3	120N2-50401	DRIVE UNIT ドライブ ユニット	1	Ⓒ[PC]
1-4	120U2-50401	DRIVE UNIT ドライブ ユニット	1	Ⓕ[PC]
2	114A3-10201	CLUTCH DISK クラッチ ディスク	1	Ⓐ～53066 Ⓔ～72054 Ⓑ～71014 Ⓕ～10007 Ⓒ～10015 Ⓓ～65331

⑥

LOCATION NO.

K1-6

ドライブ ユニット マウント
Fig. 29 DRIVE UNIT MOUNT (C-type)

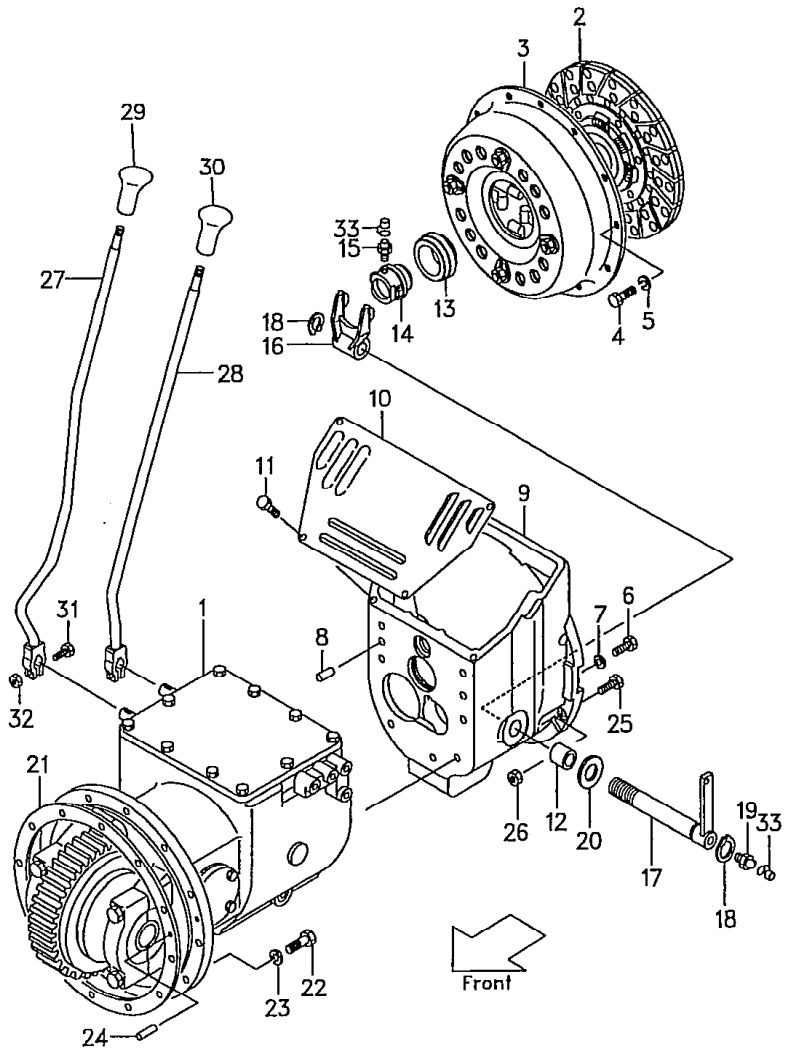

Ⓐ{FG20N5 FG23N5 FG25N5}:~55601 Ⓒ{FG20N16 FG25N16}:~ 8 Ⓔ{FD28Z5 FD30Z5}:~74391

Ⓑ{FG28N5 FG30N5}:~71382 Ⓓ{FD20Z5 FD23Z5 FD25Z5}:~70424 Ⓕ{FD20Z16 FD25Z16}:~10097

2

見出番号 Item No.	部品番号 Part No.	部品名称 Description	個数 Req'd	備考:適用号車 Remarks:Serial No.
2a	129F3-12041	CLUTCH DISK クラッチ ディスク	1	Ⓐ53067～ Ⓔ72055～ Ⓑ71015～ Ⓕ10008～ Ⓒ10016～ Ⓓ65332～
3	13553-10301	CLUTCH COVER クラッチ カバー	1	ⒶⒷⒹⒻ
3-1	120A3-10301	CLUTCH COVER クラッチ カバー	1	Ⓒ
4	01103-08016	BOLT ボルト	12	
5	02011-00008	WASHER ワッシャ	12	
6	01103-10030	BOLT ボルト	7	
7	02010-00010	WASHER ワッシャ	7	
8	02212-12020	PIN ピン	2	
9	127A3-12001	CLUTCH HOUSING クラッチ ハウジング	1	
10	124G3-12011	COVER カバー	1	
11	01183-08016	BOLT ボルト	5	
12	12003-12021	BUSHING ブッシング	2	
13	15533-10301	BEARING ベアリング	1	
14	113A3-12001	RETAINER リテーナ	1	
15	04901-00100	FITTING フィッティング	1	
16	114A3-12012	YOKE ヨーク	1	
17	114A3-10501	SHAFT シャフト	1	
17-1	524G2-10501	SHAFT シャフト	1	[PC-32A・32H]
18	02100-00025	SNAP RING スナップ リング	2	
19	04901-00160	FITTING フィッティング	1	
20	02000-00024	WASHER ワッシャ	1	
21	24452-52002	PACKING パッキング	1	

⑥

LOCATION NO.

K1-7

ドライブ ユニット マウント
Fig.29 DRIVE UNIT MOUNT (C-type)

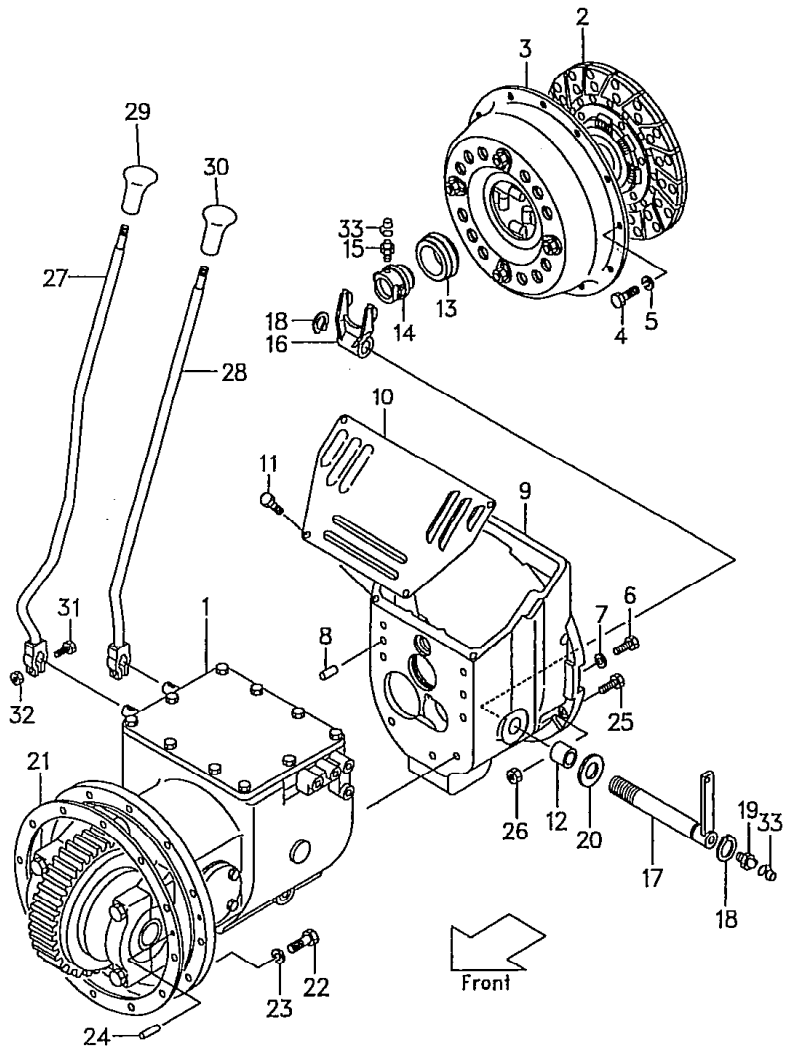

Ⓐ{FG20N5 FG23N5 FG25N5}:~55601 Ⓒ{.0N16 FG25N16}:~10178 Ⓔ{FD28Z5 FD30Z5}:~74391
Ⓑ{FG28N5 FG30N5}:~71382 Ⓓ{FD20Z5 FD23Z5 FD25Z5}:~70424 Ⓕ{FD20Z16 FD25Z16}:~10097

[3]

見出番号 Item No.	部品番号 Part No.	部品名称 Description	個数 Req'd	備考:適用号車 Remarks:Serial No.
22	01106-12040	BOLT ボルト	12	
23	02011-00012	WASHER ワッシャ	12	
24	02212-10020	PIN ピン	1	
25	01184-10040	BOLT ボルト	1	
25-1	01184-10050	BOLT ボルト	→	ⒶⒷⒸ=5, Ⓕ=2
25-2	01184-10035	BOLT ボルト	5	Ⓓ
25-3	01184-10030	BOLT ボルト	2	Ⓓ
25-4	01184-10055	BOLT ボルト	4	Ⓕ
25-5	01184-10065	BOLT ボルト	1	Ⓕ
25-6	01183-10035	BOLT ボルト	2	ⒶⒷⒸ
26	01400-00010	NUT ナット	5	ⒶⒷⒸ
27	231A2-52002	LEVER, speed change レバー	1	ⒶⒷⒸⒻ
27-1	234A2-52002	LEVER, speed change レバー	1	Ⓓ
27-2	531A2-32002	LEVER, speed change レバー	1	ⒶⒷⒸⒻ[LCR-31A]
27-3	534A2-32002	LEVER, speed change レバー	1	Ⓓ[LCR-34A]
28	231A2-52042	LEVER, direction change レバー	1	ⒶⒷⒸⒻ
28-1	234A2-52042	LEVER, direction change レバー	1	Ⓓ
28-2	531A2-32042	LEVER, direction change レバー	1	ⒶⒷⒸⒻ[LCR-31A]
28-3	534A2-32042	LEVER, direction change レバー	1	Ⓓ[LCR-34A]
29	214A2-52002	KNOB, speed ノブ	1	
30	214A2-52012	KNOB, direction ノブ	1	
31	01183-08035	BOLT ボルト	2	
32	01400-00008	NUT ナット	2	
33	22199-12401	CAP キャップ	2	

⑥

LOCATION NO.

K1-8

ドライブ ユニット マウント
Fig. 30 DRIVE UNIT MOUNT (OC-type)

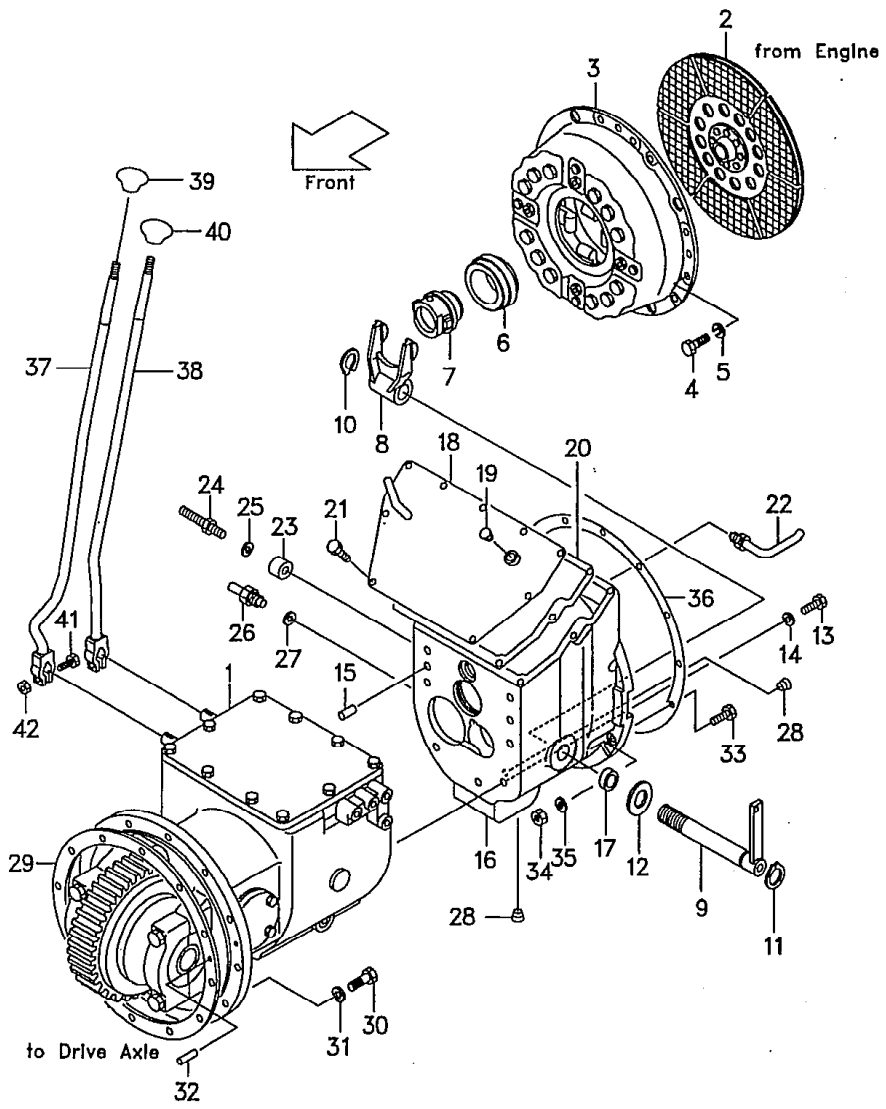

Ⓐ { FG20N5 / FG25N5 } : ~55618　Ⓑ { FD20~ / FD25~ : ~70424
FG30N5 : ~71382　FD30Z5 : ~74391

1

見出番号 Item No.	部品番号 Part No.	部品名称 Description	個数 Req'd	備考:適用号車 Remarks: Serial No.
A	131N2-50001	DRIVE UNIT ASS'Y 31N-25 (Inc. 1～28 & Fig. 32, 33, 52) ドライブ ユニット アッセン	1	
1	131N2-50201	DRIVE UNIT ドライブ ユニット	1	See Fig. 32
2	55593-60301	CLUTCH DISK クラッチ ディスク	1	
3	55593-60201	CLUTCH COVER クラッチ カバー	1	
4	01103-08016	BOLT ボルト	12	
5	02011-00008	WASHER ワッシャ	12	
6	55593-62061	BEARING ベアリング	1	
7	114A3-12001	RETAINER リテーナ	1	
8	114A3-12012	YOKE ヨーク	1	
9	114L3-10501	SHAFT シャフト	1	
10	02100-00025	SNAP RING スナップ リング	1	
11	02100-00028	SNAP RING スナップ リング	1	
12	02000-00027	WASHER ワッシャ	1	
13	01103-10030	BOLT ボルト	7	
14	02010-00010	WASHER ワッシャ	7	
15	02212-12020	PIN ピン	2	
16	131N3-12001	HOUSING ハウジング	1	
17	19502-52551	OIL SEAL オイル シール	1	
18	131N3-12101	COVER カバー	1	
19	12163-82541	PLUG プラグ	1	
20	524G3-62121	GASKET ガスケット	1	
21	01183-08016	BOLT ボルト	11	
22	131N3-12011	NOZZLE ノズル	1	

LOCATION NO.

K1-9

ドライブ ユニット マウント
Fig. 30 DRIVE UNIT MOUNT (OC-type)

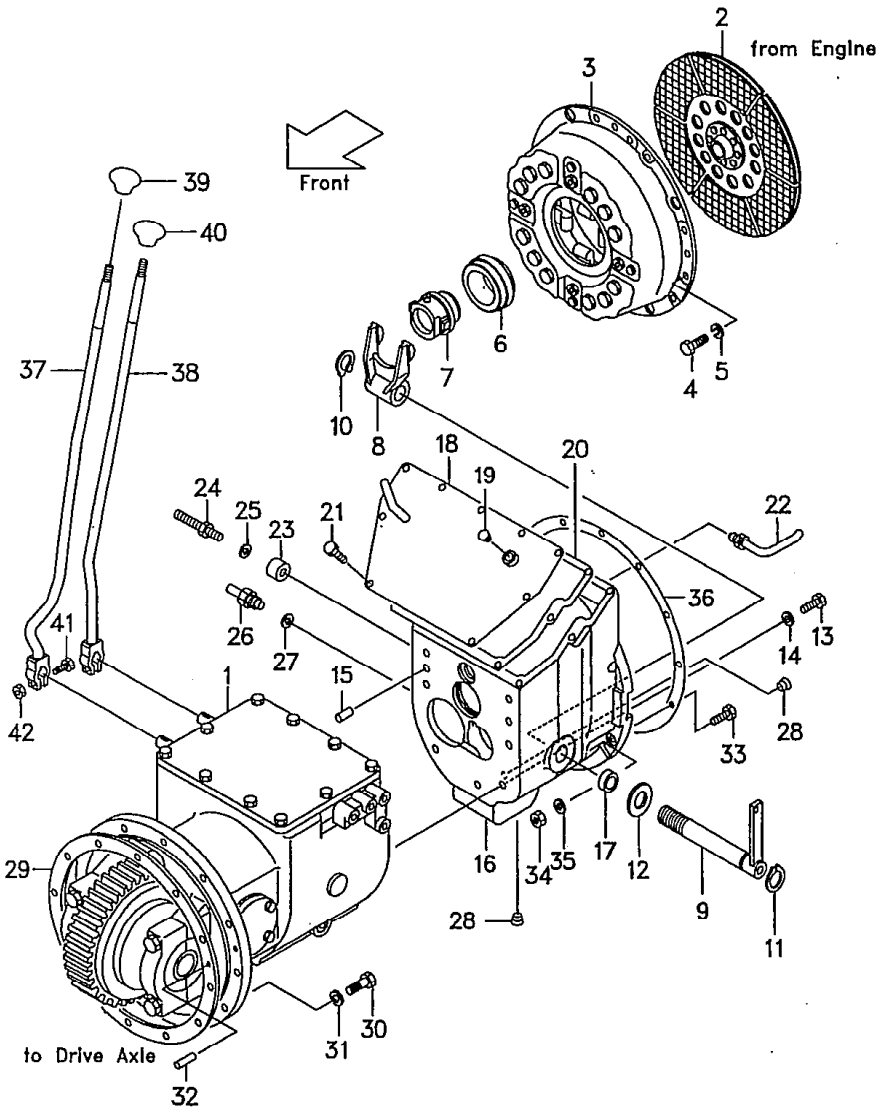

Ⓐ { FG20N5 / FG25N5 / FG30N5: ~71382 } : ~55618 Ⓑ { FD20Z5 / FD25Z5 / FD30Z5: ~74391 } : ~70424

2

見出番号 Item No.	部品番号 Part No.	部品名称 Description	個数 Req'd	備考:適用号車 Remarks:Serial No.
23	131N3-12031	ADAPTER アダプタ	1	
24	131N3-12041	NIPPLE ニップル	1	
25	15943-82701	WASHER ワッシャ	1	
26	131N3-12091	FITTING フィッティング	1	
27	22197-52091	WASHER ワッシャ	1	
28	23870-52871	PLUG プラグ	1	
29	24452-52002	PACKING パッキング	1	
30	01106-12040	BOLT ボルト	12	
31	02011-00012	WASHER ワッシャ	12	
32	02212-10020	PIN ピン	1	
33	01103-10040	BOLT ボルト	1	Ⓐ
33-1	01103-10050	BOLT ボルト	7	Ⓐ
33-2	01103-10090	BOLT ボルト	1	Ⓐ
33-3	01103-10030	BOLT ボルト	2	Ⓑ
33-4	01103-10035	BOLT ボルト	5	Ⓑ
33-5	01103-10040	BOLT ボルト	1	Ⓑ
34	01400-00010	NUT ナット	8	Ⓐ
35	02011-00010	WASHER ワッシャ	→	Ⓐ=12 Ⓑ=8
36	213L2-52001	GASKET ガスケット	1	
37	231A2-52002	LEVER, speed change レバー	1	Ⓐ
37-1	234A2-52002	LEVER, speed change レバー	1	Ⓑ
37-2	531A2-32002	LEVER, speed change レバー	1	Ⓐ[LCR-31A]
37-3	534A2-32002	LEVER, speed change レバー	1	Ⓑ[LCR-34A]
38	231A2-52042	LEVER, direction change レバー	1	Ⓐ
38-1	234A2-52042	LEVER, direction change レバー	1	Ⓑ
38-2	531A2-32042	LEVER, direction change レバー	1	Ⓐ[LCR-31A]
38-3	534A2-32042	LEVER, direction change レバー	1	Ⓑ[LCR-34A]

LOCATION NO.

K1-10

Ⓐ { FG20N5 / FG25N5 / FG30N5 } : ~55618　Ⓑ { FD20Z5 / FD25Z5 / FD30Z5 } '0424 ~74391

3

ドライブ ユニット マウント
Fig. 30 DRIVE UNIT MOUNT (OC-type)

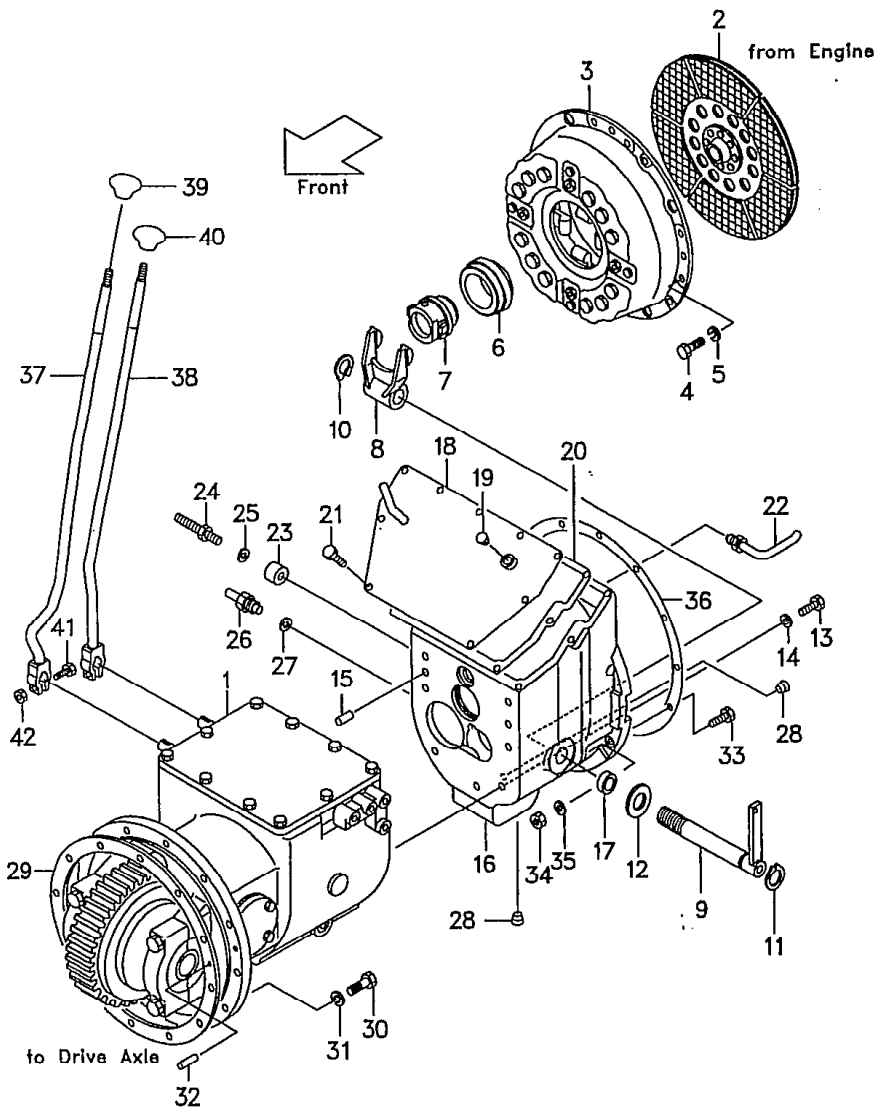

見出番号 Item No.	部品番号 Part No.	部品名称 Description	個数 Req'd	備考:適用号車 Remarks:Serial No.
39	214A2-52002	KNOB, speed ノブ	1	
40	214A2-52012	KNOB, direction ノブ	1	
41	01183-08035	BOLT ボルト	2	
42	01400-00008	NUT ナット	2	

LOCATION NO.

K1-11

Ⓐ{FHG20N5 / FHG25N5}:~1031, Ⓒ{FHD20Z5 / FHD25Z5}:~11424
Ⓑ:FHG30N5:~10129 Ⓓ:FHD30Z5:~10680

1

ドライブ ユニット マウント
Fig.31 DRIVE UNIT MOUNT (OC-type)

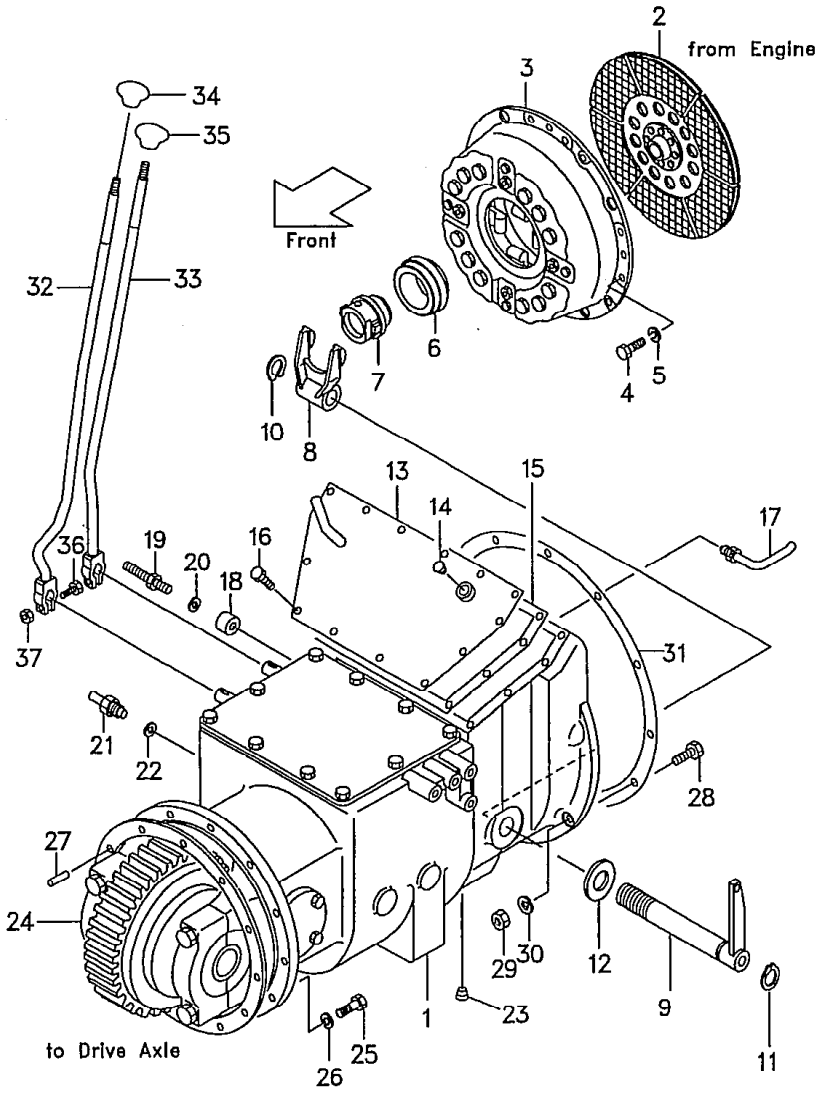

見出番号 Item No.	部品番号 Part No.	部品名称 Description	個数 Req'd	備考:適用号車 Remarks:Serial No.
A	133H2-50001	DRIVE UNIT ASS'Y 33H-25 (Inc.1~23 & Fig.35~37,53) ドライブ ユニット アッセン	1	
1	133H2-50201	DRIVE UNIT ドライブ ユニット	1	See Fig.35
2	55593-60301	CLUTCH DISK クラッチ ディスク	1	
3	114L3-10201	CLUTCH COVER クラッチ カバー	1	
4	01103-08016	BOLT ボルト	12	
5	02011-00008	WASHER ワッシャ	12	
6	55593-62061	BEARING ベアリング	1	
7	114A3-12001	RETAINER リテーナ	1	
8	114A3-12012	YOKE ヨーク	1	
9	114L3-10501	SHAFT シャフト	1	
10	02100-00025	SNAP RING スナップ リング	1	
11	02100-00028	SNAP RING スナップ リング	1	
12	02000-00027	WASHER ワッシャ	1	
13	133H3-12001	COVER カバー	1	
14	12163-82451	PLUG プラグ	1	
15	113L3-12021	GASKET ガスケット	1	
16	01183-08016	BOLT ボルト	11	
17	131N3-12011	NOZZLE ノズル	1	
18	131N3-12031	ADAPTER アダプタ	1	
19	131N3-12041	NIPPLE ニップル	1	
20	15943-82701	WASHER ワッシャ	1	
21	131N3-12091	FITTING フィッティング	1	
22	22197-52091	WASHER ワッシャ	1	
23	23870-52871	PLUG プラグ	1	

LOCATION NO.

K1-12

ドライブ ユニット マウント
Fig. 31 DRIVE UNIT MOUNT (OC-type)

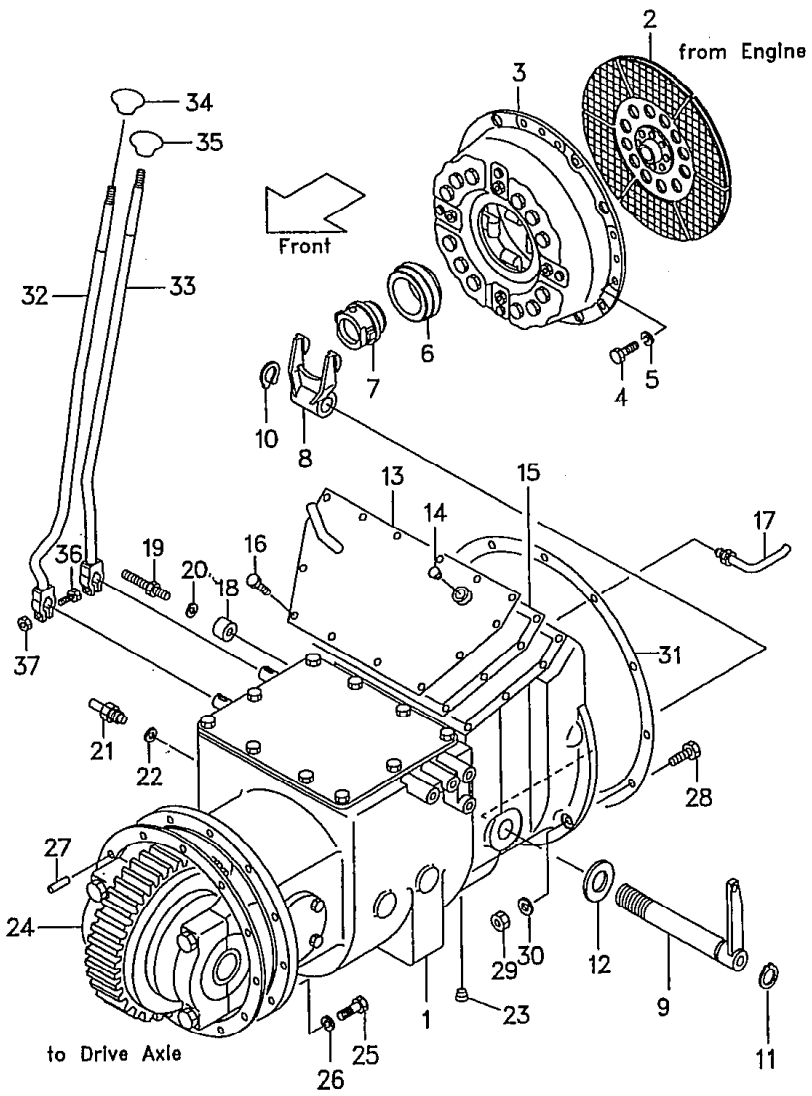

Ⓐ { FHG20N5 / FHG25N5 } : ～10317　Ⓒ { F' 20Z5 / F. 25Z5 } : ～11424
Ⓑ : FHG30N5 : ～10129　Ⓓ : FHD30Z5 : ～10680　[2]

見出番号 Item No.	部品番号 Part No.	部品名称 Description	個数 Reqd	備考:適用号車 Remarks:Serial No.
24	24452-52002	PACKING パッキング	1	
25	01106-12040	BOLT ボルト	12	
26	02011-00012	WASHER ワッシャ	12	
27	02212-10020	PIN ピン	1	
28	01103-10040	BOLT ボルト	1	ⒶⒷ
28-1	01103-10050	BOLT ボルト	7	ⒶⒷ
28-2	01103-10090	BOLT ボルト	1	ⒶⒷ
28-3	01113-10035	BOLT ボルト	3	ⒶⒷ
28-4	01103-10030	BOLT ボルト	2	ⒸⒹ
28-5	01103-10035	BOLT ボルト	6	ⒸⒹ
29	01400-00010	NUT ナット	8	ⒶⒷ
30	02011-00010	WASHER ワッシャ	→	ⒶⒷ=12 ⒸⒹ=8
31	213L2-52001	GASKET ガスケット	1	
32	234A2-52002	LEVER, speed change レバー	1	
32-1	534A2-32002	LEVER, speed change レバー	1	[LCR-34A]
33	234A2-52042	LEVER, direction change レバー	1	
33-1	534A2-32042	LEVER, direction change レバー	1	[LCR-34A]
34	214A2-52002	KNOB, speed ノブ	1	
35	214A2-52012	KNOB, direction ノブ	1	
36	01183-08035	BOLT ボルト	2	
37	01400-00008	NUT ナット	2	

ドライブ ユニット マウント
Fig.31A DRIVE UNIT MOUNT (OC-type)

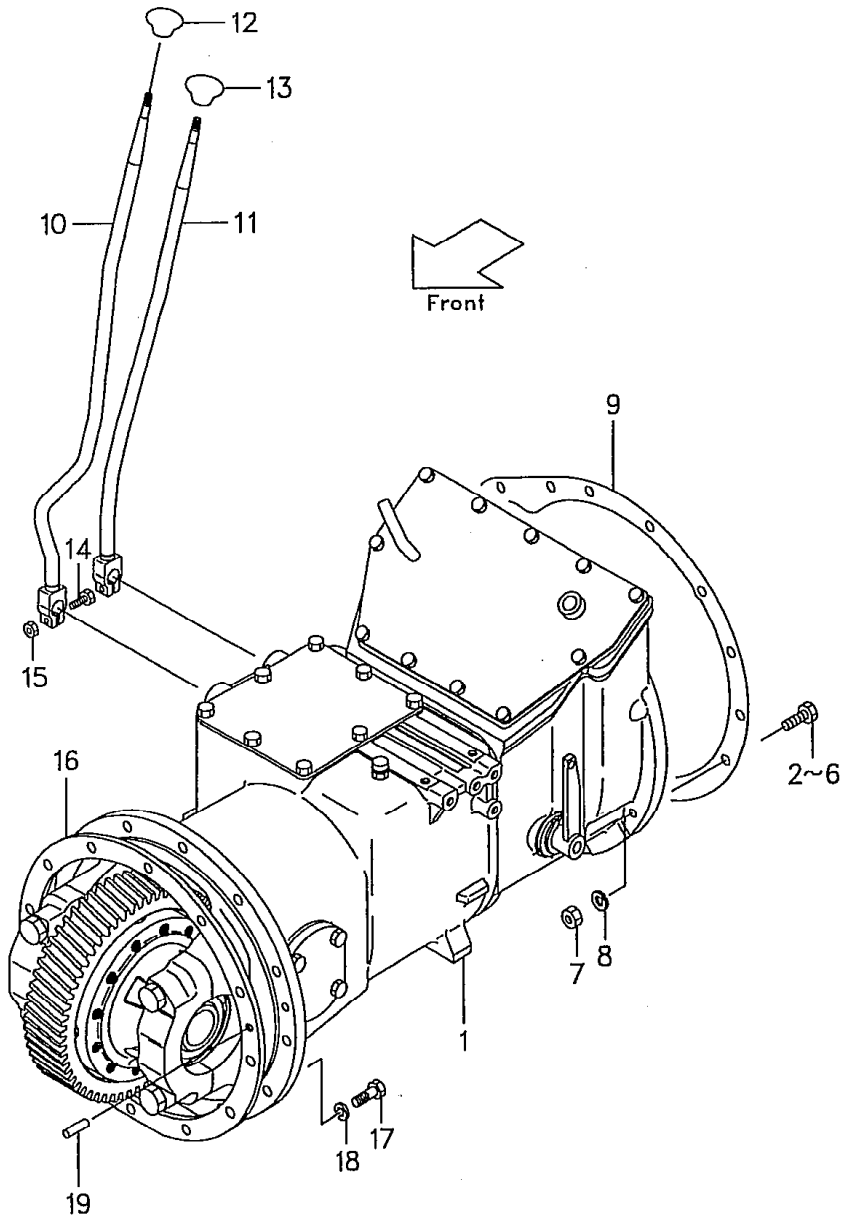

LOCATION NO.

K1-13

Ⓐ:FHG30N5:10130～ Ⓒ:FHG20N5 FHG25N5:10318～
Ⓑ:FHD30Z5:10681～ Ⓓ:FHD20Z5 FHD25Z5:11425～

1

見出番号 Item No.	部品番号 Part No.	部品名称 Description	個数 Req'd	備考:適用号車 Remarks:Serial No.
1	134H2-50001	DRIVE UNIT 34H-25 (Inc. Fig. 35-2～37-1, 53-1) ドライブ ユニット	1	
2	01103-10040	BOLT ボルト	1	ⒶⒸ
3	01103-10050	BOLT ボルト	7	ⒶⒸ
4	01103-10090	BOLT ボルト	1	ⒶⒸ
5	01113-10035	BOLT ボルト	3	ⒶⒸ
6	01103-10030	BOLT ボルト	8	ⒷⒹ
7	01400-00010	NUT ナット	8	ⒶⒸ
8	02011-00010	WASHER ワッシャ	→	ⒶⒸ=12, ⒷⒹ=8
9	213L2-52001	GASKET ガスケット	1	
10	233A2-52201	LEVER, speed change レバー	1	
10-1	534A2-32002	LEVER, speed change レバー	1	[LCR-34A]
11	233A2-52241	LEVER, direction change レバー	1	
11-1	534A2-32042	LEVER, direction change レバー	1	[LCR-34A]
12	214A2-52002	KNOB, speed ノブ	1	
13	214A2-52012	KNOB, direciton ノブ	1	
14	01183-08035	BOLT ボルト	2	
15	01400-00008	NUT ナット	2	
16	24452-52002	PACKING パッキング	1	
17	01106-12040	BOLT ボルト	12	
18	02011-00012	WASHER ワッシャ	12	
19	02212-10020	PIN ピン	1	

LOCATION NO.

K1-14

ドライブ ユニット
Fig. 32 DRIVE UNIT (1/2)(C-type)(OC-type)

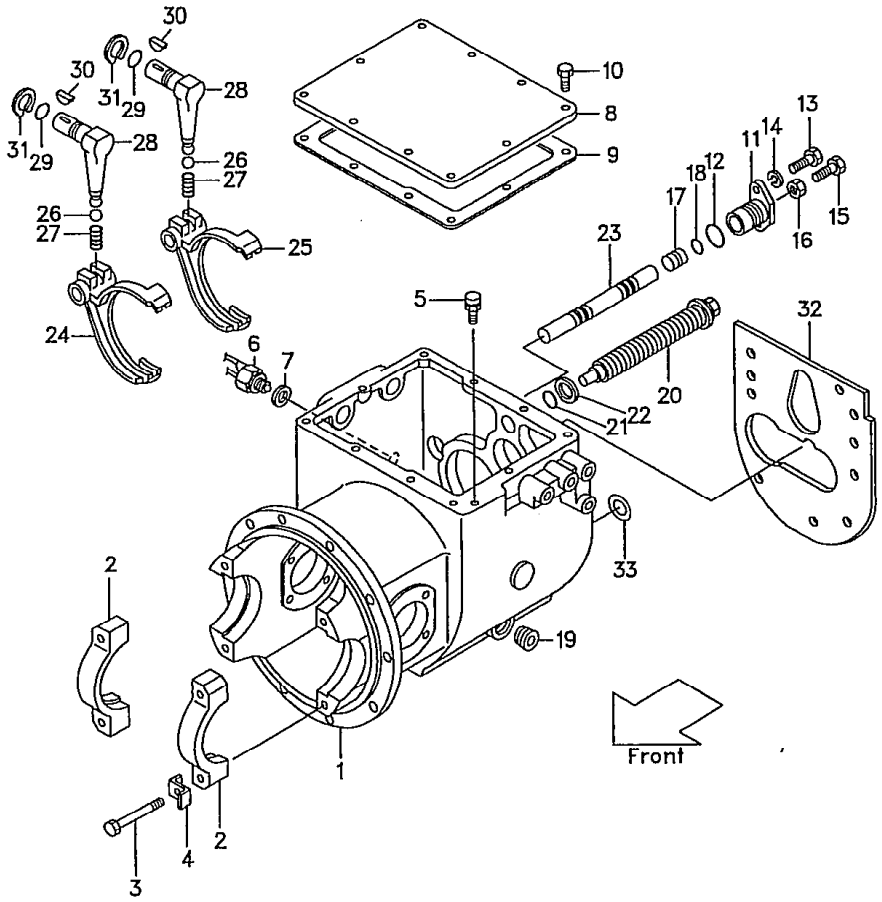

Ⓐ {FG20N5, FG23N5, FG25N5} :~55618 {FD20Z5, FD23Z5, FD25Z5} :~70424 {28N5, FG30N5} :~71382 {FD28Z5, FD30Z5} :~74391

Ⓑ {FG20N16, FG25N16} :~10178 {FD20Z16, FD25Z16} :~10097

1

見出番号 Item No.	部品番号 Part No.		部品名称 Description	個数 Req'd	備考:適用号車 Remarks:Serial No.
A	127F2-50201		DRIVE UNIT SUB ASS'Y 27F-25 (Inc. 1～33-2 & Fig. 33, 52) ドライブ ユニット サブ アッセン	1	Ⓐ
B	120N2-50201		DRIVE UNIT SUB ASS'Y 20N-25, 20U-25 (Inc. 1～33-2 & Fig. 33, 52) ドライブ ユニット サブ アッセン	1	Ⓑ
C	131N2-50201		DRIVE UNIT SUB ASS'Y 31N-25 (Inc. 1-1～33-2 & Fig. 33, 52) ドライブ ユニット サブ アッセン	1	Ⓐ(OC-type)
D	127F3-40202		TRANSMISSION CASE ASS'Y (Inc. 1, 2) トランスミッション ケース アッセン	1	
E	131N3-40201		TRANSMISSION CASE ASS'Y (Inc. 1, 2) トランスミッション ケース アッセン	1	Ⓐ(OC-type) [PC32A・32H]
1	- - - -	§	CASE ケース	1	
2	- - - -	§	CAP キャップ	2	
3	15413-22021		BOLT ボルト	4	
※1	15573-40222		REPAIR KIT リペア キット (Inc. 4, 7, 9, 12, 18, 21, 22, 29～32 & Fig. 33…4, 5, 7, 8, 14, 16, 19, 20, 24, 35, 36, 40, 43～45, 48～50, 55 & Fig. 52…6, 8～10)	1	

ドライブ ユニット
Fig. 32 DRIVE UNIT (1/2)(C-type)(OC-type)

LOCATION NO.
K1-15

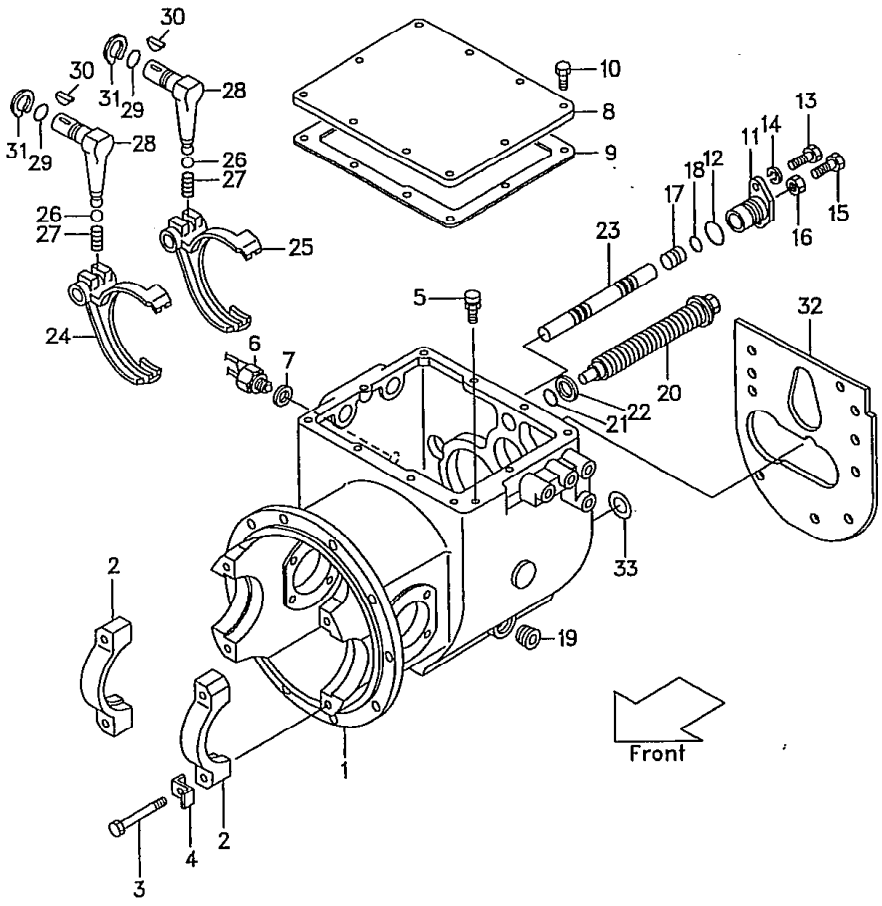

Ⓐ FG20N5, FG23N5, FG25N5 :~55618 / FC, FD25Z5, FD25Z5 :~70424 / FG28N5, FG30N5 :~71382 / FD28Z5, FD30Z5 :~74391

Ⓑ FG20N16, FG25N16 :~10178 / FD20Z16, FD25Z16 :~10097

2

見出番号 Item No.	部品番号 Part No.		部品名称 Description	個数 Req'd	備考:適用号車 Remarks:Serial No.
4	14453-52111	※	PLATE プレート	4	
5	15573-42151		AIR BREATHER エアー ブリーザ	1	
6	12003-42451		SWITCH, back-up lamp スイッチ	2	
7	12003-42461	※	PACKING パッキング	2	
8	12003-42021		COVER カバー	1	
9	12003-42031	※	GASKET ガスケット	1	
10	01184-10016		BOLT ボルト	10	
11	12003-42052		SUPPORTER サポータ	1	
12	03310-00300	※	O-RING O-リング	1	
13	01103-08020		BOLT ボルト	2	
14	02011-00008		WASHER ワッシャ	2	
15	01123-10045		BOLT ボルト	1	
16	01400-00010		NUT ナット	1	
17	12003-42061		SPACER スペーサ	1	
18	03300-00160	※	O-RING O-リング	1	
19	12163-82541		PLUG プラグ	1	
20	11153-40041		BOLT ボルト	1	
21	03300-10220	※	O-RING O-リング	1	
22	10113-40541	※	WASHER ワッシャ	1	
23	15573-42102		ROD ロッド	1	
24	15573-42112		FORK フォーク	1	
25	124G3-42111		FORK フォーク	1	
26	03190-00013		BALL ボール	2	
27	12003-42421		SPRING スプリング	2	

ドライブ ユニット
Fig. 32 DRIVE UNIT (1/2)(C-type)(OC-type)

LOCATION NO.

K1-16

Ⓐ {FG20N5, FG23N5, FG25N5}:~55618 {FD20Z5, FD23Z5, FD25Z5}:~70424 {FG28N5, FG30N5}:~71382 {FD28Z5, FD30Z5}:~74391

Ⓑ {FG20N16, FG25N16}:~10178 {FD20Z16, FD25Z16}:~10097

3

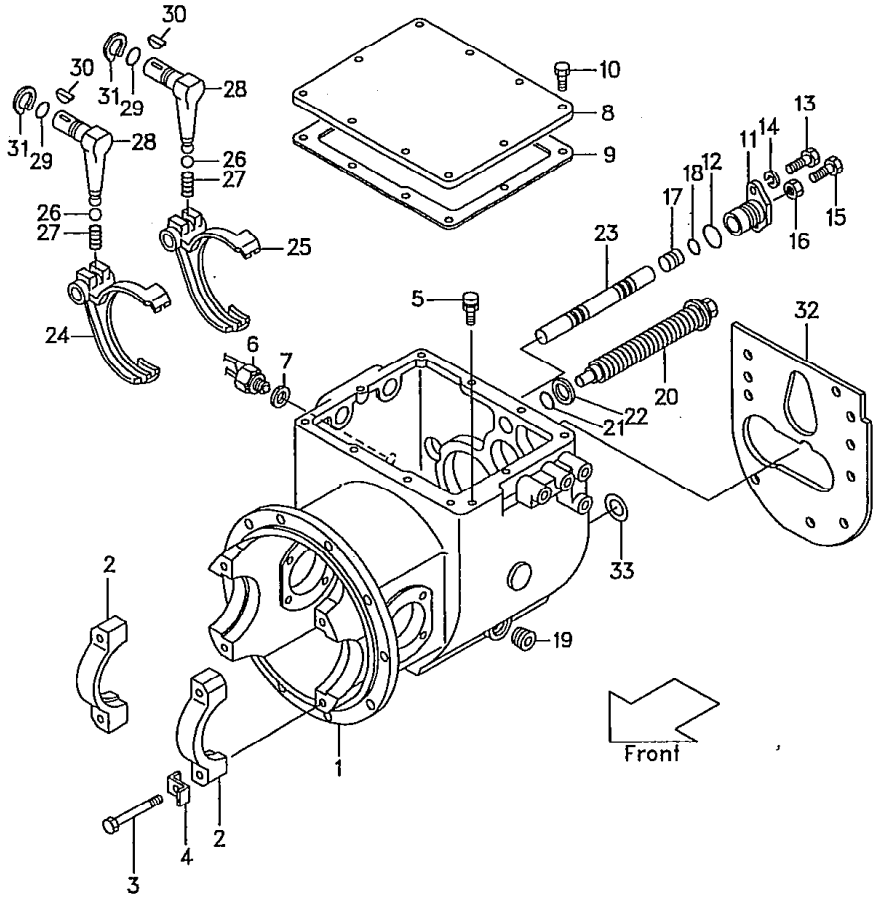

見出番号 Item No.	部品番号 Part No.		部品名称 Description	個数 Req'd	備考:適用号車 Remarks:Serial No.
28	12003-42521		LEVER レバー	2	
29	03300-00180	※	O-RING O-リング	2	
30	02360-05019	※	KEY キー	2	
31	02100-00022	※	SNAP RING スナップ リング	2	
32	127A3-42011	※	GASKET ガスケット	1	
33	127A3-42101		SHIM シム	AR	
33-1	127A3-42111		SHIM シム	AR	
33-2	127A3-42121		SHIM シム	AR	

LOCATION NO.

L1-1

ドライブ ユニット
Fig.33 DRIVE UNIT (2/2)(C-type)(OC-type)

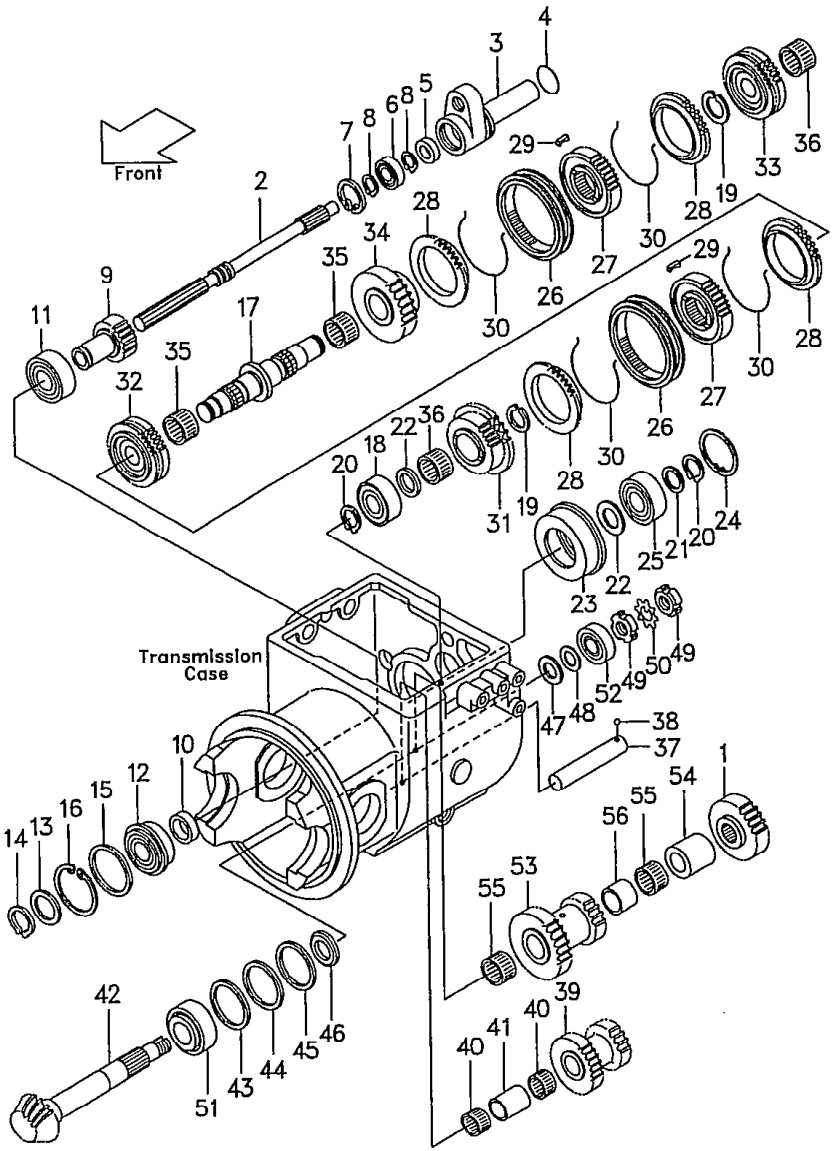

Ⓐ FG20N5, FG23N5, FG25N5 :~55618 / FD, FD23Z5, FD25Z5 :~70424 / FG28N5, FG30N5 :~71382 / FD28Z5, FD30Z5 :~74391

Ⓑ FG20N16, FG25N16 :~10178 / FD20Z16, FD25Z16 :~10097

1

見出番号 Item No.	部品番号 Part No.		部品名称 Description	個数 Req'd	備考:適用号車 Remarks:Serial No.
1	12003-42391		GEAR ギヤー	1	
2	124G3-42031		SHAFT, main drive シャフト	1	
3	124G3-42041		RETAINER リテーナ	1	
4	03300-00360	※	O-RING Oーリング	1	
5	03211-02501	※	OIL SEAL オイル シール	1	(C-type)
5-1	54453-62101	※	OIL SEAL オイル シール	1	(OC-type)
6	03000-06005		BEARING ベアリング	1	
7	02110-00047	※	SNAP RING スナップ リング	1	
8	02100-00025	※	SNAP RING スナップ リング	2	
9	12003-42111		GEAR, input ギヤー	1	
10	10113-40161		SPACER スペーサ	1	
11	03000-06207		BEARING ベアリング	1	
12	03006-06207		BEARING ベアリング	1	
13	10113-40521		SPACER スペーサ	1	
14	02100-00035	※	SNAP RING スナップ リング	1	
15	10113-40171		SPACER スペーサ	1	
16	02110-00080	※	SNAP RING スナップ リング	1	
17	15573-42091		SHAFT, main シャフト	1	
18	15573-40241		BEARING ベアリング	1	
19	02100-00038	※	SNAP RING スナップ リング	2	
20	02100-00030	※	SNAP RING スナップ リング	2	
21	12003-42481		SPACER スペーサ	1	
22	12003-42131		PLATE プレート	2	
23	12003-42142		RETAINER リテーナ	1	
24	02110-00072	※	SNAP RING スナップ リング	1	
25	15573-40241		BEARING ベアリング	1	

LOCATION NO.

L1-2

ドライブ ユニット

Fig. 33 DRIVE UNIT (2/2)(C-type)(OC-type)

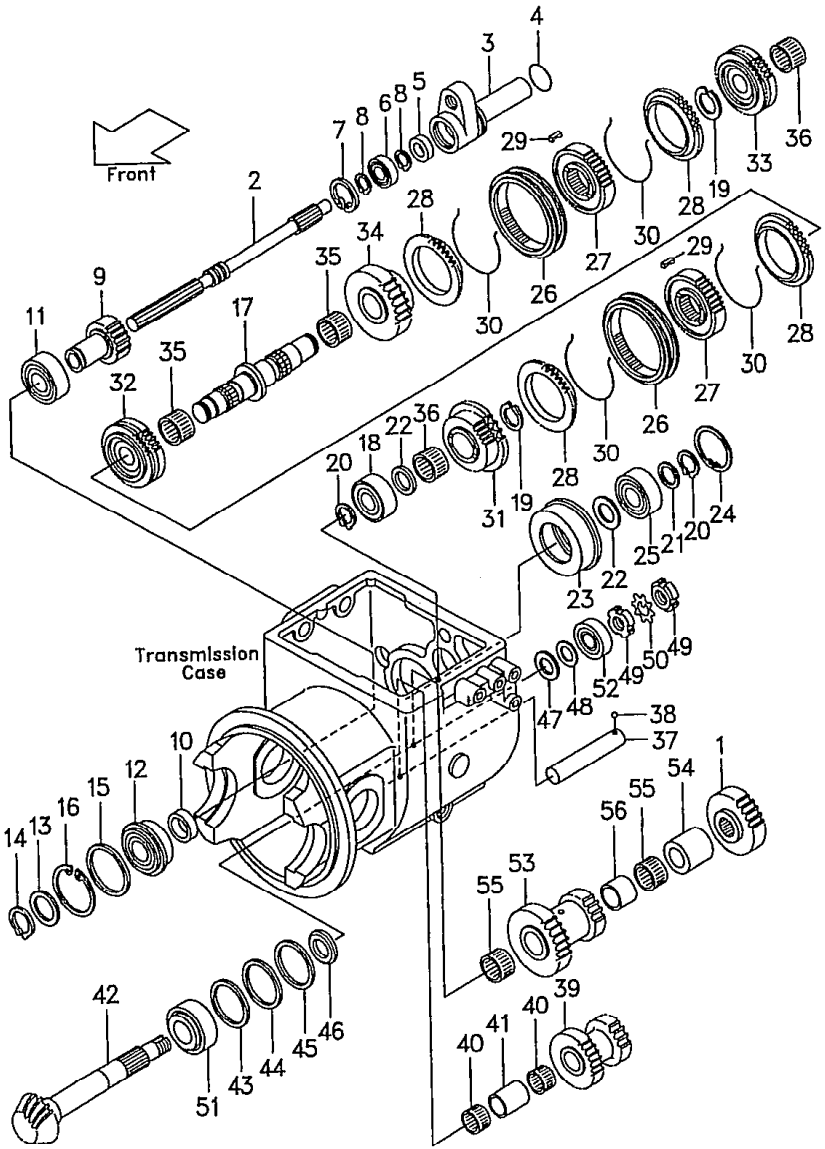

Ⓐ FG20N5, FG23N5, FG25N5 :~55618 FD20Z5, FD23Z5, FD25Z5 :~70424 FG28N5, FG30N5 :~71382 FD28Z5, FD30Z5 :~74391

Ⓑ FG20N16, FG25N16 :~10178 FD20Z16, FD25Z16 :~10097

2

見出番号 Item No.	部品番号 Part No.		部品名称 Description	個数 Req'd	備考:適用号車 Remarks:Serial No.
A	15573-40201		SYNCHRO NIZER ASS'Y (Inc. 26～30) シンクロ ナイザ アッセン	2	
26	15573-42041		SLEEVE スリーブ	2	
27	15573-42031		HUB ハブ	2	
28	15573-42001		RING リング	4	
29	15573-42011		INSERT インサート	6	
30	15573-42021		SPRING スプリング	4	
31	15573-42081		GEAR, high speed ギヤー	1	
32	15573-42071		GEAR, low speed ギヤー	1	
33	124G3-42021		GEAR, forward ギヤー	1	
34	15573-42061		GEAR, reverse ギヤー	1	
35	12003-42241	※	BEARING ベアリング	2	
36	12003-42251	※	BEARING ベアリング	2	
37	12003-42261		SHAFT シャフト	1	
38	03190-00008		BALL ボール	1	
39	12003-42271		GEAR, reverse idlar ギヤー	1	
40	12003-42281	※	BEARING ベアリング	2	
41	12003-42291		SPACER スペーサ	1	
※1	14453-42601		GEAR SET ギヤー セット (Inc. 42 & Fig. 52…2)	1	Ⓐ
※2	124A3-40211		GEAR SET ギヤー セット (Inc. 42 & Fig. 52…2-1)	1	Ⓑ
42	- - - -	※§	SHAFT, output シャフト	1	
43	12003-42311	※	SHIM (t=0.5) シム	AR	

LOCATION NO.

L1-3

ドライブ ユニット

Fig. 33 DRIVE UNIT (2/2)(C-type)(OC-type)

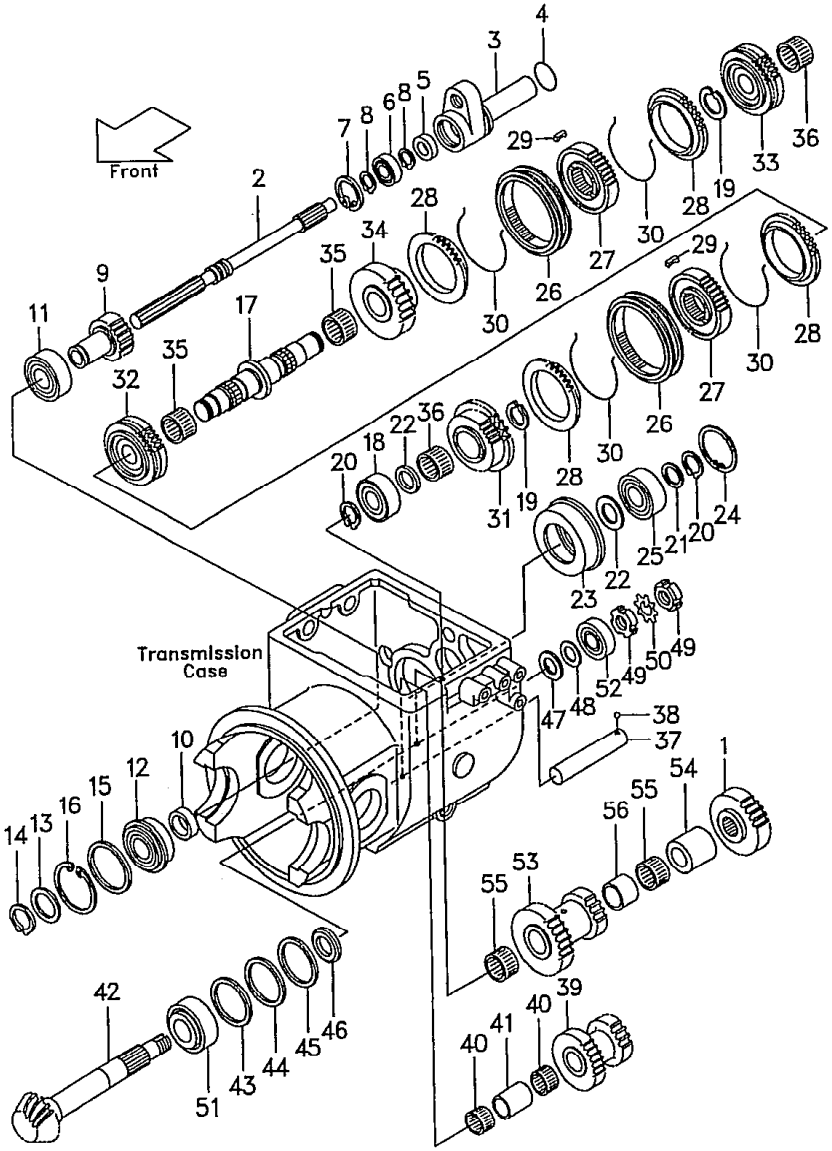

Ⓐ {FG20N5, FG23N5, FG25N5} :~55618 / FD, FD23Z5, FD25Z5 :~70424 / FG28N5, FG30N5 :~71382 / FD28Z5, FD30Z5 :~74391

Ⓑ {FG20N16, FG25N16} :~10178 / FD20Z16, FD25Z16 :~10097

3

見出番号 Item No.	部品番号 Part No.		部品名称 Description		個数 Reqd	備考:適用号車 Remarks:Serial No.
44	12003-42321	※	SHIM (t=0.2)	シム	AR	
45	12003-42331	※	SHIM (t=0.1)	シム	AR	
46	12003-42341		PLATE	プレート	1	
47	12003-42361		PLATE	プレート	1	
47-1	12003-42541		PLATE	プレート	(1)	
47-2	12003-42551		PLATE	プレート	(1)	
48	20113-40251	※	REAF	リーフ	1	
49	03192-00005	※	NUT	ナット	2	
50	03192-10005	※	WASHER	ワッシャ	1	
51	12003-43031		BEARING	ベアリング	1	
52	12003-43001		BEARING	ベアリング	1	
53	12003-42372		GEAR, cluster	ギヤー	1	
54	12003-42531		SPACER	スペーサ	1	
55	12003-42091	※	BEARING	ベアリング	2	
56	12003-42381		SPACER	スペーサ	1	

LOCATION NO.

L1-4

ドライブ ユニット マウント
Fig.34 DRIVE UNIT MOUNT (C-type)

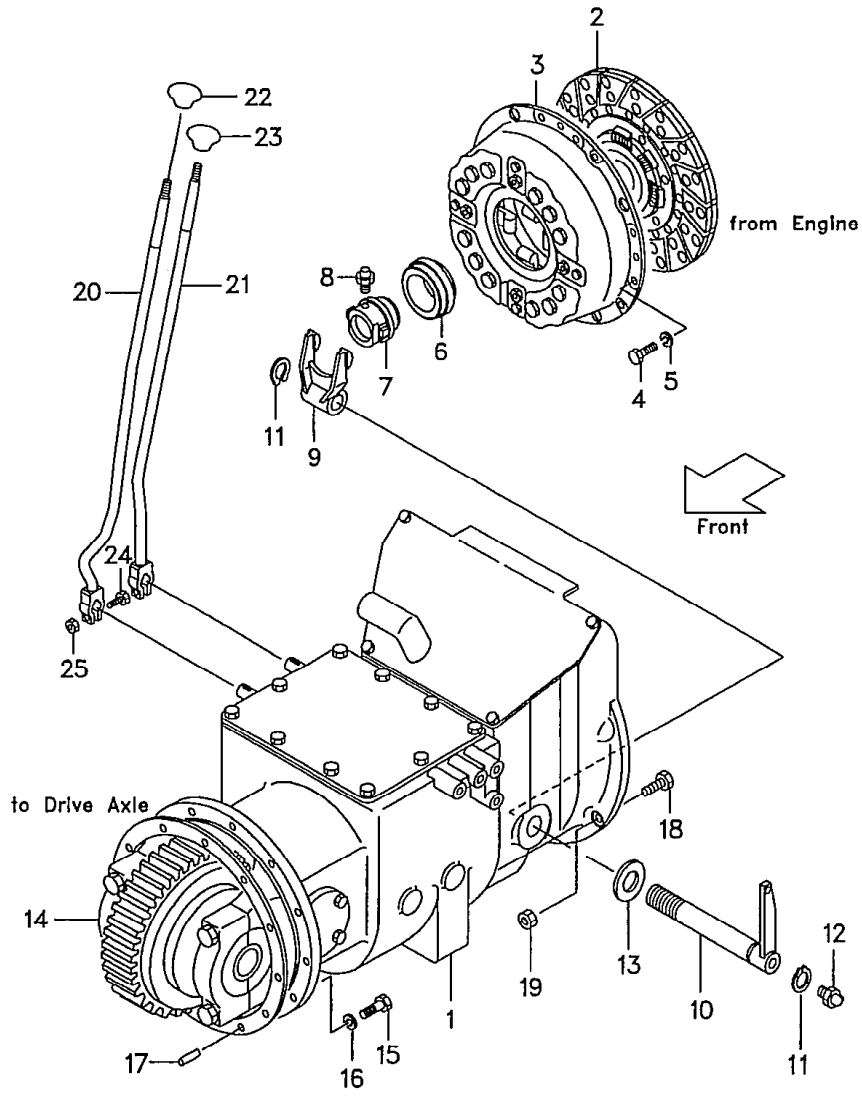

Ⓐ { FHG20N5 / FHG25N5 } ~10317　Ⓒ { FH[illegible]Z5 / FH[illegible]Z5 } :~11428
Ⓑ : FHG30N5 : ~10129　Ⓓ : FHD30Z5 : ~10680　[1]

見出番号 Item No.	部品番号 Part No.	部品名称 Description	個数 Req'd	備考:適用号車 Remarks:Serial No.
A	113E2-50001	DRIVE UNIT ASS'Y 13E-25 (Inc.1~13 & Fig.35~37, 53) ドライブ ユニット アッセン	1	
1	113E2-50201	DRIVE UNIT 13E-25 ドライブ ユニット	1	See Fig.35
● 2	129F3-12041	CLUTCH DISK クラッチ ディスク	1	
3	114A3-10301	CLUTCH COVER クラッチ カバー	1	
4	01103-08016	BOLT ボルト	12	
5	02011-00008	WASHER ワッシャ	12	
6	15533-10301	BEARING ベアリング	1	
7	113A3-12001	RETAINER リテーナ	1	
8	04901-00100	FITTING フィッティング	1	
9	114A3-12012	YOKE ヨーク	1	
10	114A3-10501	SHAFT シャフト	1	
10-1	524G2-10501	SHAFT シャフト	1	[PC-34A・34F]
11	02100-00025	SNAP RING スナップ リング	2	
12	04901-00160	FITTING フィッティング	1	
13	02000-00024	WASHER ワッシャ	1	
14	24452-52002	PACKING パッキング	1	
15	01106-12040	BOLT ボルト	12	
16	02011-00012	WASHER ワッシャ	12	
17	02212-10020	PIN ピン	1	
18	01184-10040	BOLT ボルト	1	ⒶⒷ
18-1	01184-10050	BOLT ボルト	5	ⒶⒷ
18-2	01183-10035	BOLT ボルト	2	ⒶⒷ
18-3	01184-10030	BOLT ボルト	2	ⒸⒹ
18-4	01184-10035	BOLT ボルト	6	ⒸⒹ
19	01400-00010	NUT ナット	5	ⒶⒷ

ドライブ ユニット マウント
Fig. 34 DRIVE UNIT MOUNT (C-type)

LOCATION NO.

L1-5

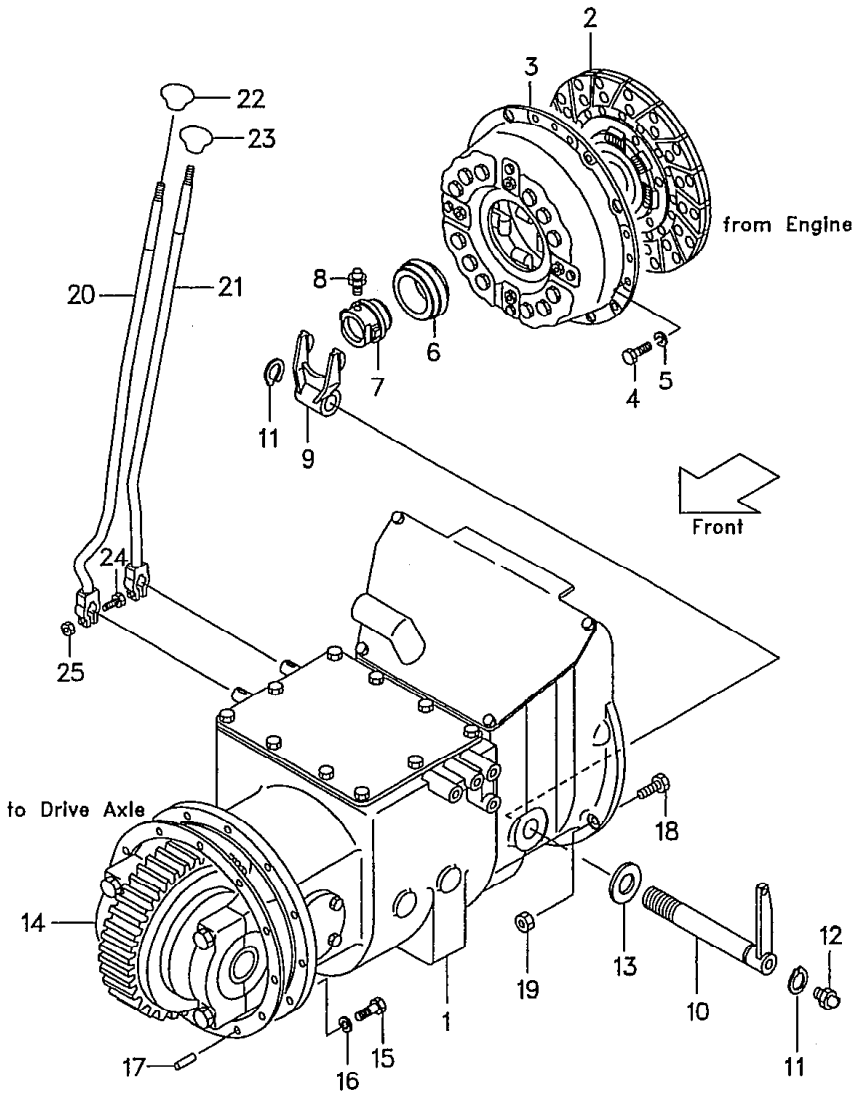

Ⓐ { FHG20N5 / FHG25N5 } ～103..　Ⓒ { FHD20Z5 / FHD25Z5 } :～11428
Ⓑ : FHG30N5 : ～10129　Ⓓ : FHD30Z5 : ～10680

2

見出番号 Item No.	部品番号 Part No.	部品名称 Description	個数 Req'd	備考:適用号車 Remarks:Serial No.
20	234A2-52002	LEVER, speed change レバー	1	
20-1	534A2-32002	LEVER, speed change レバー	1	[LCR-34A]
21	234A2-52042	LEVER, direction change レバー	1	
21-1	534A2-32042	LEVER, direction change レバー	1	[LCR-34A]
22	214A2-52002	KNOB, speed ノブ	1	
23	214A2-52012	KNOB, direction ノブ	1	
24	01183-08035	BOLT ボルト	2	
25	01400-00008	NUT ナット	2	

LOCATION NO.

L1-6

ドライブ ユニット マウント
Fig. 34-1 DRIVE UNIT MOUNT (C-type)(OC-type)

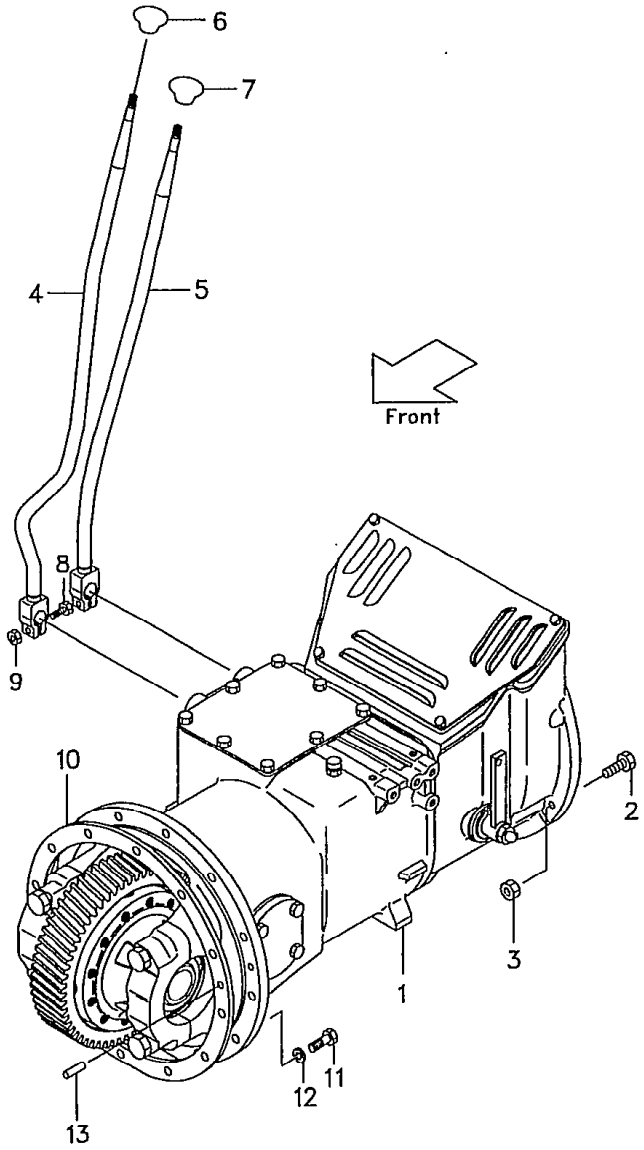

Ⓐ:FHG30N5:10130～
Ⓑ:FHD30Z5 :10681～
Ⓒ:FHG20N5 FHG25N5Z:10318～
Ⓓ:FHD20Z5 FHD25Z5:11429～
Ⓔ:FG20N16 FG25N16:10179～
Ⓕ:FD20Z16 FD25Z16:10098～

Ⓗ { FG20N5(OC) / FG25N5(OC) } :55619～
Ⓗ { FG30N5(OC) :71383～
Ⓗ { FD20Z5(OC) / FD25Z5(OC) } :70425～
Ⓗ { FD30Z5(OC) :74392～

Ⓖ { FG20N5 / FG23N5 / FG25N5 } :55619～ FD20Z5 / FD23Z5 / FD25Z5 :70425～
Ⓖ { FG28N5 / FG30N5 } :71383～ FD28Z5 / FD30Z5 :74392～

1

見出番号 Item No.	部品番号 Part No.	部品名称 Description	個数 Reqd	備考:適用号車 Remarks:Serial No.
1	134A2-50001	DRIVE UNIT 34A-25 (Inc. Fig. 35-1～37-1, 53-1) ドライブ ユニット	1	ⒶⒷⒸⒹ
1-1	120S2-50001	DRIVE UNIT 20S-25 (Inc. Fig. 35-1～37-1, 53-1) ドライブ ユニット	1	Ⓔ
1-2	120X2-50001	DRIVE UNIT 20X-25 (Inc. Fig. 35-1～37-1, 53-1) ドライブ ユニット	1	Ⓕ
1-3	131A2-50001	DRIVE UNIT 31A-25 (Inc. Fig. 35-1～37-1, 53-1) ドライブ ユニット	1	Ⓖ
1-4	131P2-50001	DRIVE UNIT 31P-25 (Inc. Fig. 35-1～37-1, 53-1) ドライブ ユニット	1	Ⓗ
1-5	134A2-50041	DRIVE UNIT 31P-25 (Inc. Fig. 35-1～37-1, 53-1) ドライブ ユニット	1	Ⓐ～Ⓓ [PC]
1-6	120S2-50041	DRIVE UNIT 31P-25 (Inc. Fig. 35-1～37-1, 53-1) ドライブ ユニット	1	Ⓔ[PC]
1-7	120X2-50041	DRIVE UNIT 31P-25 (Inc. Fig. 35-1～37-1, 53-1) ドライブ ユニット	1	Ⓕ[PC]

LOCATION NO.

L1-7

ドライブ ユニット マウント
Fig.34-1 DRIVE UNIT MOUNT (C-type)(OC-type)

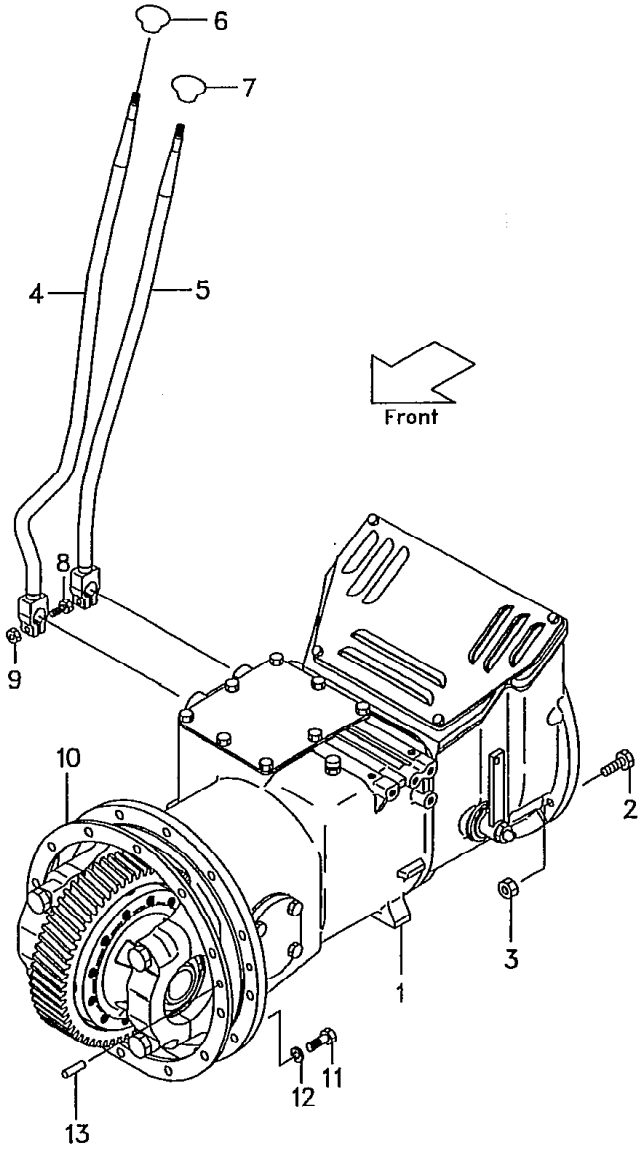

Ⓐ:FHG30N5:10130～
Ⓑ:FHD30Z5:10681～
Ⓒ:FHG20N5 FHG25N5Z:10318～
Ⓓ:FHD20Z5 FHD25Z5:11429～
Ⓔ:FG20N16 FG25N16:10179～
Ⓕ:FD20Z16 FD25Z16:10098～

Ⓖ { FG20N5, FG23N5, FG25N5 } :55619～ { FD20Z5, FD23Z5, FD25Z5 } :70425～
Ⓖ { FG28N5, FG30N5 } :71383～ { FD28Z5, FD30Z5 } :74392～

Ⓗ { FG20N5(OC), FG25N5(OC) } :55619～
Ⓗ { FG30N5(OC):71383～, FD20Z5(OC), FD25Z5(OC) } :70425～
Ⓗ FD30Z5(OC):74392～

2

見出番号 Item No.	部品番号 Part No.	部品名称 Description	個数 Req'd	備考:適用号車 Remarks:Serial No.
1-8	131A2-50041	DRIVE UNIT 31P-25 (Inc. Fig.35-1～37-1, 53-1) ドライブ ユニット	1	Ⓖ[PC]
※1	134A3-48911	REPAIR KIT リペア キット (Inc. Fig.35-1:10, 15, 16 Fig.36-1:5, 7, 12, 18, 25, 27～29 Fig.37-1:6, 9, 10, 22, 24～27, 39, 43 Fig.53-1:6, 8, 8-1, 8-2)	1	
2	01184-10040	BOLT ボルト	1	G-type
2-1	01184-10050	BOLT ボルト	5	G-type
2-2	01184-10035	BOLT ボルト	2	G-type
2-3	01184-10030	BOLT ボルト	2	D-type
2-4	01184-10035	BOLT ボルト	6	D-type
3	01400-00010	NUT ナット	5	G-type
4	233A2-52201	LEVER, speed change レバー	1	
4-1	533A2-32001	LEVER, speed change レバー	1	[LCR-34A]
5	233A2-52241	LEVER, direction change レバー	1	
5-1	533A2-32041	LEVER, direction change レバー	1	[LCR-34A]
6	214A2-52002	KNOB, speed ノブ	1	
7	214A2-52012	KNOB, direciton ノブ	1	

LOCATION NO.

L1-8

ドライブ ユニット マウント
Fig. 34-1 DRIVE UNIT MOUNT (C-type)(OC-type)

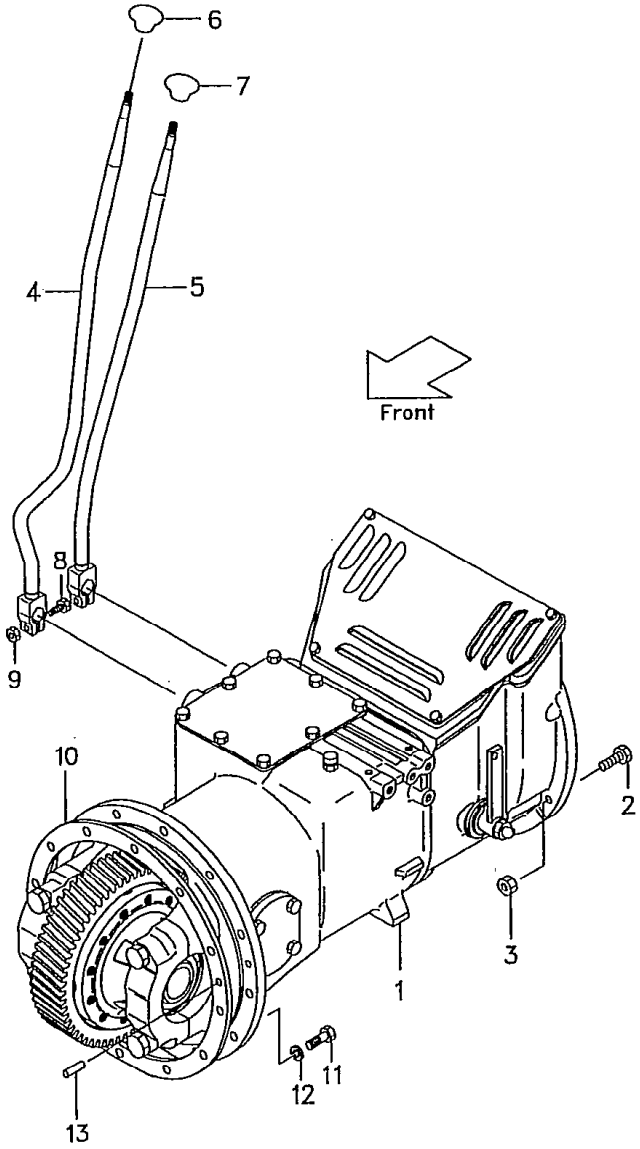

Ⓐ:FHG30N5:10130～
Ⓑ:FHD30Z5:10681～
Ⓒ:FHG20N5 FHG25N5Z:10318～
Ⓓ:FHD20Z5 FHD25Z5:11429～
Ⓔ:FG20N16 FG25N16:10179～
Ⓕ:FD20Z16 FD25Z16:10098～

Ⓖ { FG20N5, FG23N5, FG25N5 } :55619～ { FD20Z5, FD23Z5, FD25Z5 } :70425～
{ FG28N5, FG30N5 } :71383～ { FD28Z5, FD30Z5 } :74392～

Ⓗ { FG20N5(OC), FG25N5(OC) } :55619～
{ FG30N5(OC) :71383～
{ FD20Z5(OC), FD25Z5(OC) } :70425～
{ FD30Z5(OC) :74392～

3

見出番号 Item No.	部品番号 Part No.	部品名称 Description	個数 Req'd	備考:適用号車 Remarks:Serial No.
8	01183-08035	BOLT ボルト	2	
9	01400-00008	NUT ナット	2	
10	24452-52002	PACKING パッキング	1	
11	01106-12040	BOLT ボルト	12	
12	02011-00012	WASHER ワッシャ	12	
13	02212-10020	PIN ピン	1	

ドライブ ユニット
Fig.35 DRIVE UNIT (1/3)(C-type)(OC-type)

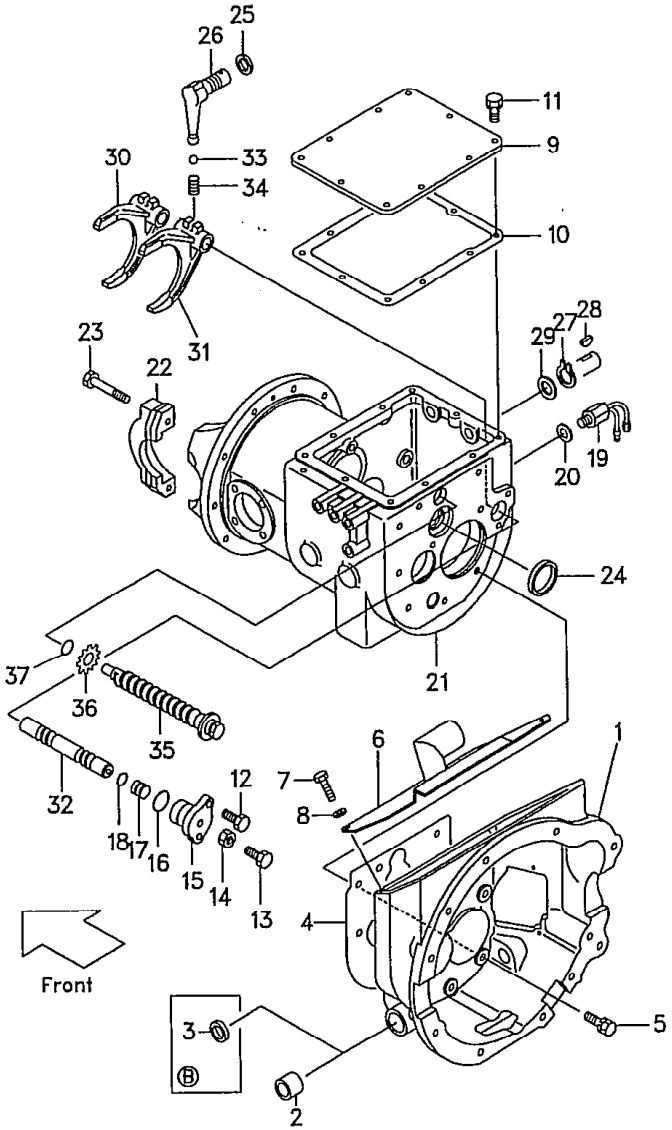

LOCATION NO.

L1-9

FHG20N5 } :～10317　HD20Z5 } :～11423　Ⓐ[13E-25]
FHG25N5　　FHD25Z5
FHG30N5 :～10129　FHD30Z5 :～10680　Ⓑ[33H-25]

1

見出番号 Item No.	部品番号 Part No.	部品名称 Description	個数 Req'd	備考:適用号車 Remarks:Serial No.
A	113E2-50201	DRIVE UNIT ASS'Y (Inc.1～37 & Fig.36,37,53) ドライブ ユニット アッセン	1	Ⓐ
B	133H2-50201	DRIVE UNIT ASS'Y (Inc.1～37 & Fig.36,37,53) ドライブ ユニット アッセン	1	Ⓑ
※1	AE-99996-2066	REPAIR KIT リペア キット (Inc.Fig.35…4,10,16,18 20,25,27,37 Fig.36…2,2-1,3,5,7,12, 13,19,21～26,31 Fig.37…7,9,15～17 Fig.53…3～6)	1	
C	AE-13304-2120	HOUSING ASS'Y(Inc.1,2) ハウジング アッセン	1	Ⓐ
1	- - - - §	HOUSING ハウジング	1	
2	AE-09910-043	BUSHING ブッシング	2	Ⓐ
3	AE-92049-1185	OIL SEAL オイル シール	1	Ⓑ
4	AE-11009-2889 ※	GASKET ガスケット	2	
5	AE-130P1030	BOLT ボルト	7	Ⓐ
5-1	AE-130T1030	BOLT ボルト	7	Ⓑ
6	AE-14032-2064	COVER カバー	1	Ⓐ
7	AE-115B0814	BOLT ボルト	5	Ⓐ
8	AE-461F0800	WASHER ワッシャ	5	Ⓐ
9	AE-602161-110	COVER カバー	1	
10	AE-602167-107 ※	GASKET ガスケット	1	

ドライブ ユニット
Fig. 35 DRIVE UNIT (1/3)(C-type)(OC-type)

LOCATION NO.

L1-10

FHG20N5 } :～10317 FHD20Z5 ～11423 Ⓐ[13E-25]
FHG25N5 } FHD25Z5
FHG30N5 :～10129 FHD30Z5 :～10680 Ⓑ[33H-25]

2

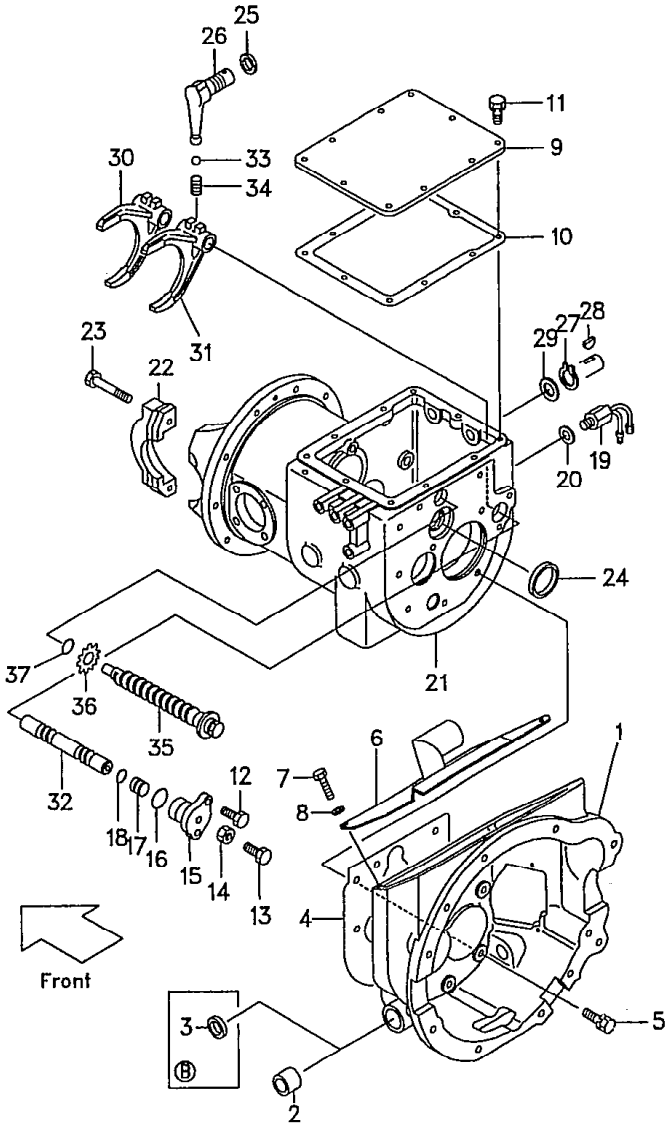

見出番号 Item No.	部品番号 Part No.		部品名称 Description	個数 Req'd	備考:適用号車 Remarks:Serial No.
11	01184-10018		BOLT ボルト	10	
12	AE-190G1025		BOLT ボルト	2	
13	AE-00111-012		BOLT ボルト	1	
14	01400-10008		NUT ナット	1	
15	AE-602141-110		COVER カバー	1	
16	03300-00320	※	O-RING Oーリング	1	
17	AE-09630-103		SPACER スペーサ	1	
18	03300-00160	※	O-RING Oーリング	1	
19	AE-27010-2155		SWITCH, back lamp スイッチ	1	
20	AE-92025-2344	※	SHIM シム	AR	
D	AE-11021-2099		GEAR CASE ASS'Y (Inc. 21～25) ギヤー ケース アッセン	1	
21	AE-14055-2195		CASE ケース	1	
22	----	§	CAP キャップ	2	
23	AE-92150-2191		BOLT ボルト	4	
24	AE-00551-011		COLLER カラー	1	
25	AE-92049-2215	※	OIL SEAL オイル シール	2	
26	AE-13168-2326		LEVER レバー	2	
27	02100-00022	※	SNAP RING スナップ リング	2	
28	02360-05019		KEY キー	2	
29	AE-92026-2295		SPACER スペーサ	2	
30	AE-13140-2148		ARM アーム	1	
31	AE-13140-2151		ARM アーム	1	
32	AE-602711-126		ROD ロッド	1	
33	03190-00011		BALL, steel ボール	2	
34	AE-09510-065		SPRING スプリング	2	

ドライブ ユニット
Fig. 35 DRIVE UNIT (1/3)(C-type)(OC-type)

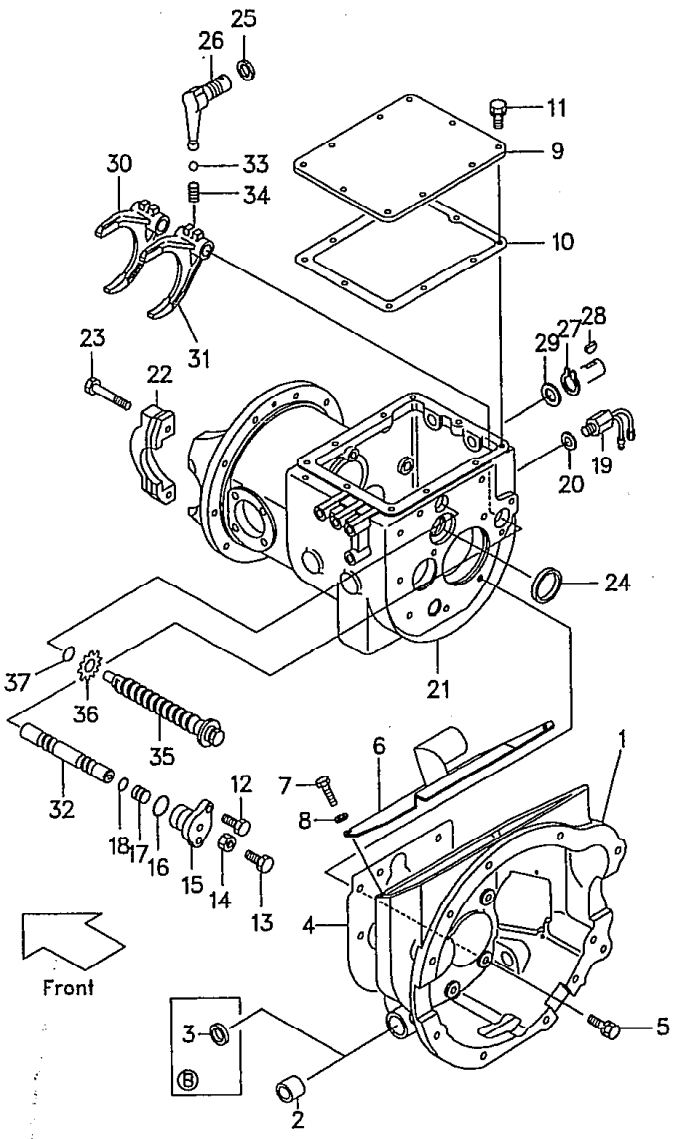

LOCATION NO.

L1-11

{FHG20N5, FHG25N5 : ~10317 / FHG30N5 : ~10129} {HD20Z5, FHD25Z5 : ~11423 / FHD30Z5 : ~10680}

Ⓐ[13E-25]

Ⓑ[33H-25]

3

見出番号 Item No.	部品番号 Part No.		部品名称 Description	個数 Req'd	備考:適用号車 Remarks:Serial No.
35	AE-09460-001		BOLT ボルト	1	
36	AE-09760-014		WASHER ワッシャ	1	
37	03300-10220	※	O-RING O-リング	1	

LOCATION NO.

L1-12

ドライブ ユニット
Fig. 35-1 DRIVE UNIT (C-type)(1/3)

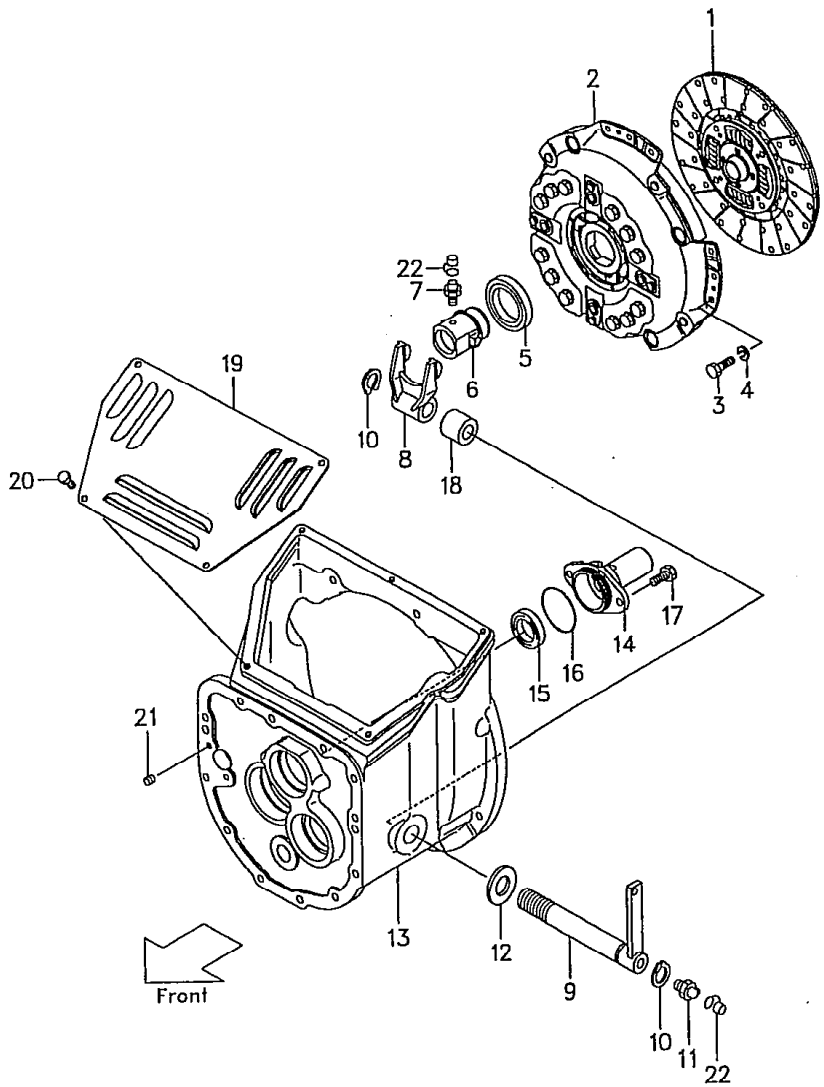

Ⓐ:FHG30N5:10130～
Ⓑ:FHD30Z5 :10681～
Ⓒ:FHG20N5 FHG25N5Z:10318～
Ⓓ:FHD20Z5 FHD25Z5:11429～
Ⓔ:FG20N16 FG25N16:10179～
Ⓕ:FD20Z16 FD25Z16:10098～
Ⓖ FG20N5 FG23N5 FG25N5 :55619～ FD20Z5 FD23Z5 FD25Z5 :70425～
Ⓖ FG28N5 FG30N5 :71383～ FD28Z5 FD30Z5 :74392～

1

見出番号 Item No.	部品番号 Part No.		部品名称 Description	個数 Req'd	備考:適用号車 Remarks:Serial No.
1	134A3-10211		CLUTCH DISK クラッチ ディスク	1	
2	134A3-10201		CLUTCH COVERクラッチ カバー	1	ⒶⒷⒸⒹ
2-1	120S3-10201		CLUTCH COVERクラッチ カバー	1	Ⓔ
2-2	131A3-10201		CLUTCH COVERクラッチ カバー	1	ⒻⒼ
3	01103-08016		BOLT ボルト	12	
4	02011-00008		WASHER ワッシャ	12	
5	15533-10301		BEARING ベアリング	1	
6	134A3-12011		RETAINER リテーナ	1	
7	04901-00100		FITTING フィッティング	1	
8	114A3-12012		YOKE ヨーク	1	
9	114A3-10501		SHAFT シャフト	1	
9-1	524G2-10501		SHAFT シャフト	1	[PC-34A・34F]
10	02100-00025	※	SNAP RING スナップ リング	2	
11	04901-00160		FITTING フィッティング	1	
12	02000-00024		WASHER ワッシャ	1	
13	134A3-12001		HOUSING ハウジング	1	
14	134A3-12021		RETAINER リテーナ	1	
15	134A3-12031	※	OIL SEAL オイル シール	1	
16	03310-00600	※	O-RING Oーリング	1	
17	01213-10025		BOLT ボルト	2	
18	12003-12021		BUSHING ブッシング	2	
19	124G3-12011		COVER カバー	1	
20	01183-08016		BOLT ボルト	5	
21	01066-08008		PLUG プラグ	2	
22	22199-12401		CAP キャップ	2	Ⓔ

⑥

ドライブ ユニット
Fig. 35-2 DRIVE UNIT (OC-type) (1/3)

LOCATION NO.
L1-13

FHG30N5:10130～ FG20N5 } :55619～
FHD30Z5 :10681～ FG25N5 }
FHG20N5 } :10318～ FG30N5:71383～
FHG25N5 } FD20Z5 } :70425～
FHD20Z5 } :11425～ FD25Z5 }
FHD25Z5 } FD30Z5:74392～

1

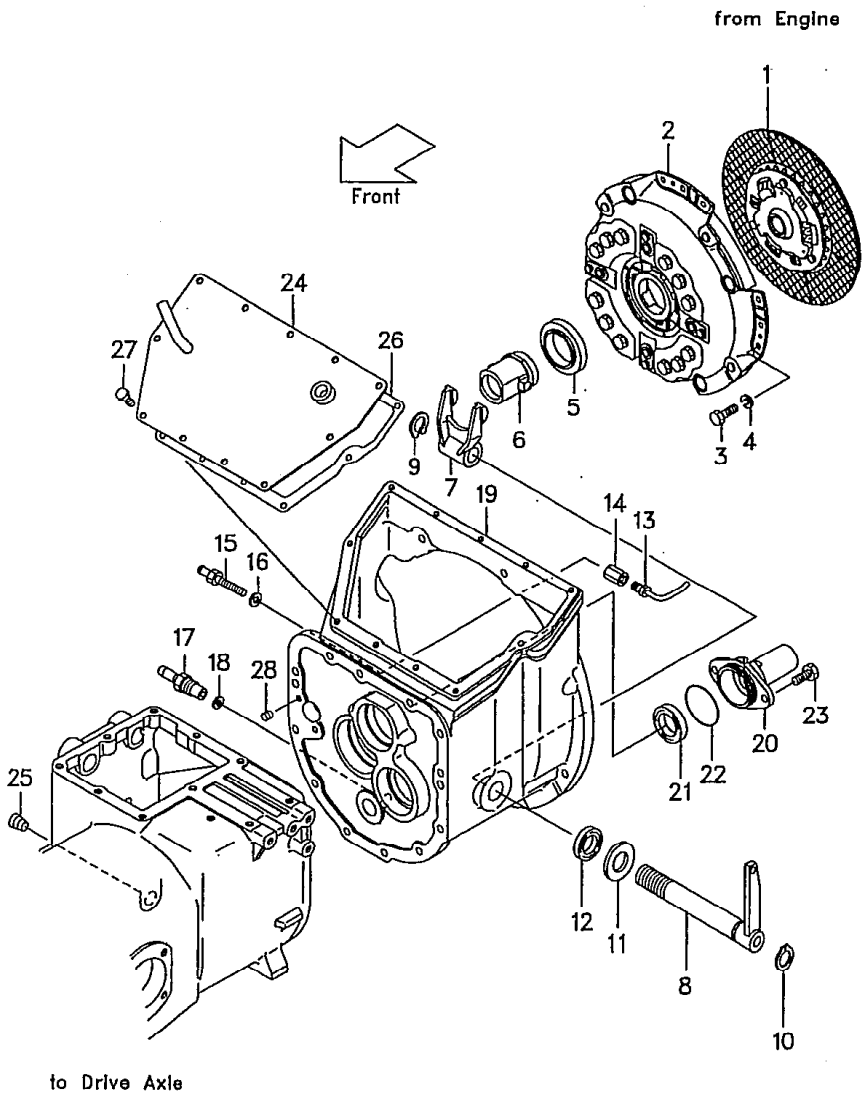

見出番号 Item No.	部品番号 Part No.	部品名称 Description	個数 Req'd	備考:適用号車 Remarks:Serial No.
1	134H3-10211	CLUTCH DISK クラッチ ディスク	1	
2	134H3-10201	CLUTCH COVERクラッチ カバー	1	
3	01103-08016	BOLT ボルト	12	
4	02011-00008	WASHER ワッシャ	12	
5	55593-62061	BEARING ベアリング	1	
6	134H3-12021	RETAINER リテーナ	1	
7	114A3-12012	YOKE ヨーク	1	
8	114L3-10501	SHAFT シャフト	1	
9	02100-00025	SNAP RING スナップ リング	1	
10	02100-00028	SNAP RING スナップ リング	1	
11	02000-00027	WASHER ワッシャ	1	
12	19502-52551	OIL SEAL オイル シール	1	
13	131N3-12011	NOZZLE ノズル	1	
14	131N3-12031	ADAPTER アダプタ	1	
15	131N3-12041	NIPPLE ニップル	1	
16	15943-82701	WASHER ワッシャ	1	
17	131N3-12091	FITTING フィッティング	1	
18	22197-52091	WASHER ワッシャ	1	
19	134H3-12001	HOUSING ハウジング	1	
20	134A3-12021	RETAINER リテーナ	1	
21	134H3-12011	OIL SEAL オイル シール	1	
22	03310-00600	O-RING Oリング	1	
23	01213-10025	BOLT ボルト	2	
24	131N3-12101	COVER カバー	1	
25	12163-82541	PLUG プラグ	1	

LOCATION NO.

L1-14

FHG30N5:10130～ FG20N5 } : 9～
FHD30Z5 :10681～ FG25N5
FHG20N5 } :10318～ FG30N5:71383～
FHG25N5 FD20Z5 } :70425～
FHD20Z5 } :11425～ FD25Z5
FHD25Z5 FD30Z5:74392～

2

ドライブ ユニット
Fig. 35-2 DRIVE UNIT (OC-type)(1/3)

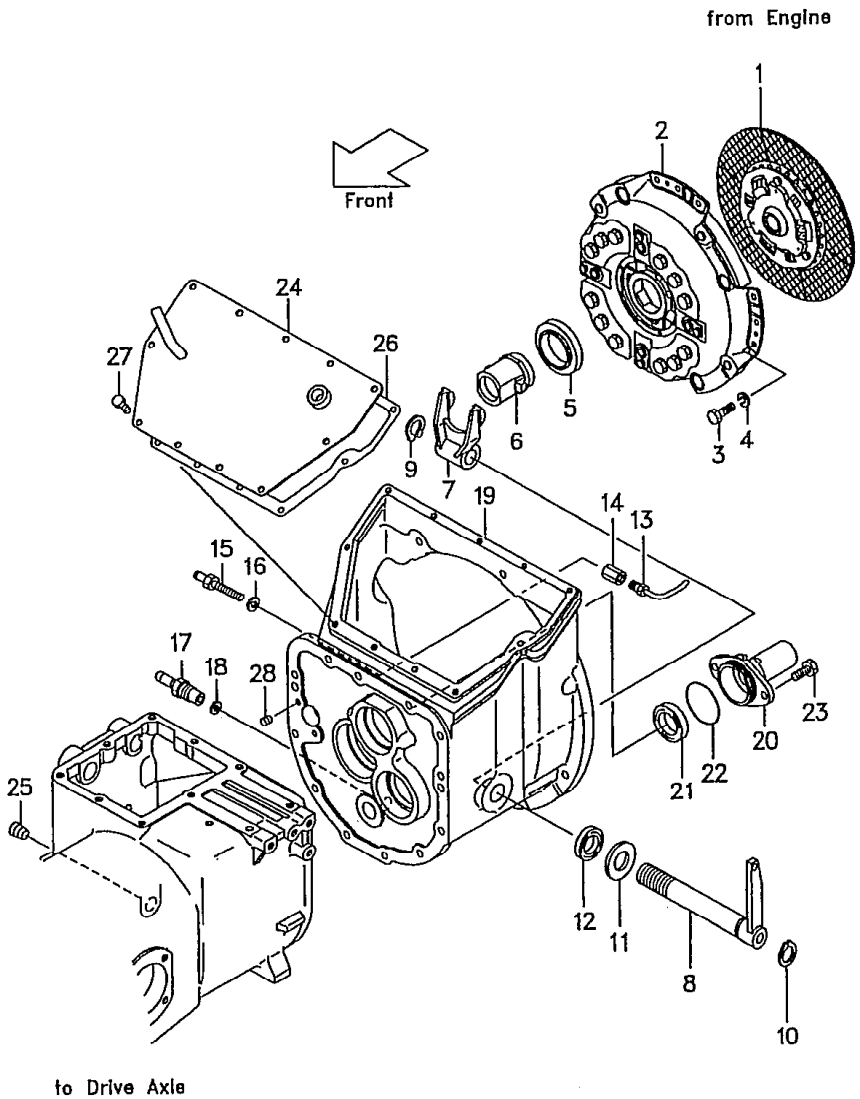

見出番号 Item No.	部品番号 Part No.	部品名称 Description		個数 Req'd	備考:適用号車 Remarks:Serial No.
26	524G3-62121	GASKET	ガスケット	1	
27	01183-08016	BOLT	ボルト	11	
28	01066-08008	PLUG	プラグ	2	

ドライブ ユニット
Fig.36 DRIVE UNIT (2/3)(C-type)(OC-type)

LOCATION NO.
M1-1

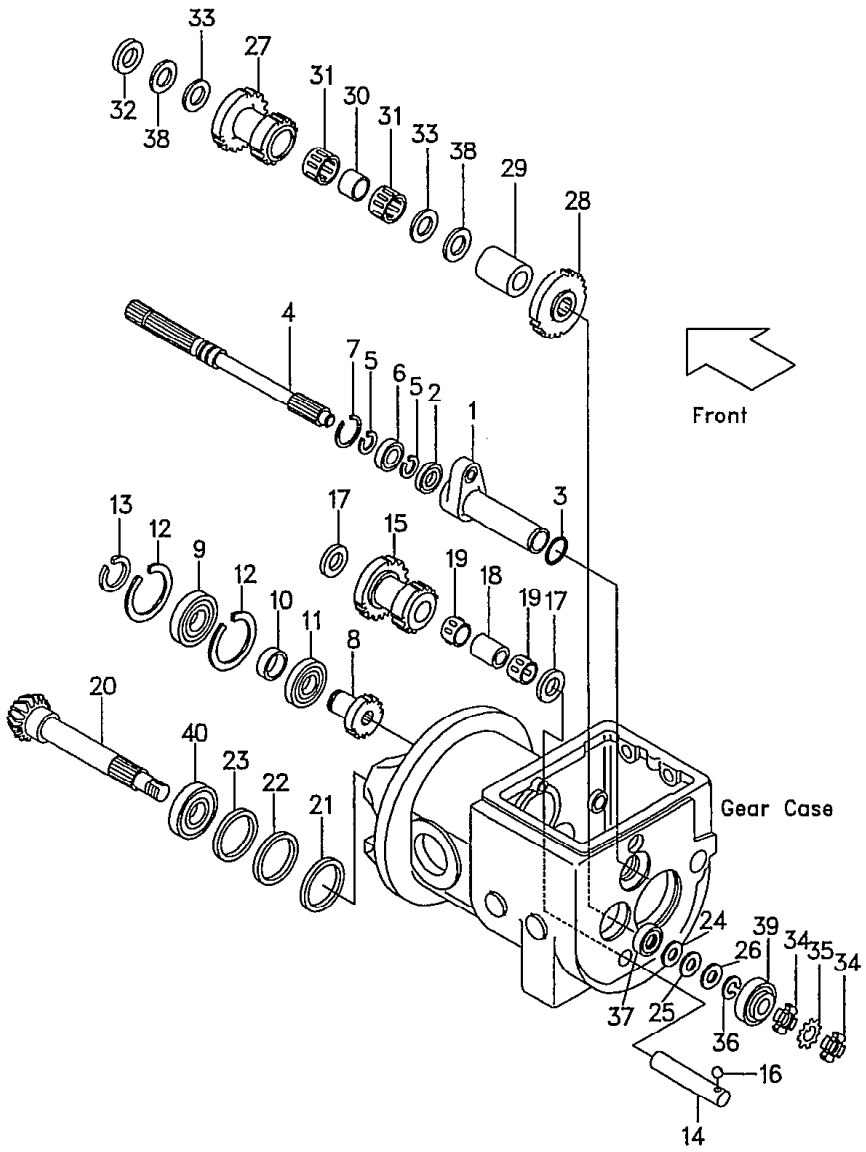

〔FHG20N5 FHG25N5 } : ～1031, FHD20Z5 FHD25Z5 } : ～11423 Ⓐ[13E-25]
FHG30N5 : ～10129 FHD30Z5 : ～10680 Ⓑ[33H-25] 1

見出番号 Item No.	部品番号 Part No.		部品名称 Description	個数 Req'd	備考:適用号車 Remarks:Serial No.
A	AE-14087-2005		RETAINER ASS'Y (Inc.1,2) リテーナ アッセン	1	Ⓐ
B	AE-14087-2004		RETAINER ASS'Y (Inc.1,2-1) リテーナ アッセン	1	Ⓑ
1	- - - -	§	RETAINER リテーナ	1	
2	AE-00651-038	※	OIL SEAL オイル シール	1	Ⓐ
2-1	AE-00651-074	※	OIL SEAL オイル シール	1	Ⓑ
3	AE-00671-046	※	O-RING O-リング	1	
4	AE-13127-2151		SHAFT, input シャフト	1	
5	02100-00025	※	SNAP RING スナップ リング	2	
6	03000-06005		BEARING ベアリング	1	
7	02100-00035	※	SNAP RING スナップ リング	1	
8	AE-59056-2825		GEAR ギヤー	1	
9	AE-92045-2184		BEARING ベアリング	1	
10	AE-09630-094		SPACER スペーサ	1	
11	AE-92045-2187		BEARING ベアリング	1	
12	AE-92033-2158	※	SNAP RING スナップ リング	2	
13	AE-09290-006	※	SNAP RING スナップ リング	1	
14	AE-602241-109		SHAFT, idler シャフト	1	
15	AE-49023-2109		GEAR ギヤー	1	
16	03190-00008		BALL, steel ボール	1	
17	AE-92026-1306		SPACER スペーサ	2	
18	AE-92026-2301		SPACER スペーサ	1	
19	AE-09810-005	※	BEARING ベアリング	2	
20	AE-13128-2258		SHAFT, output シャフト	1	
21	AE-92180-2007	※	SHIM シム	AR	
22	AE-92180-2008	※	SHIM シム	AR	

LOCATION NO.

M1-2

ドライブ ユニット
Fig. 36 DRIVE UNIT (2/3)(C-type)(OC-type)

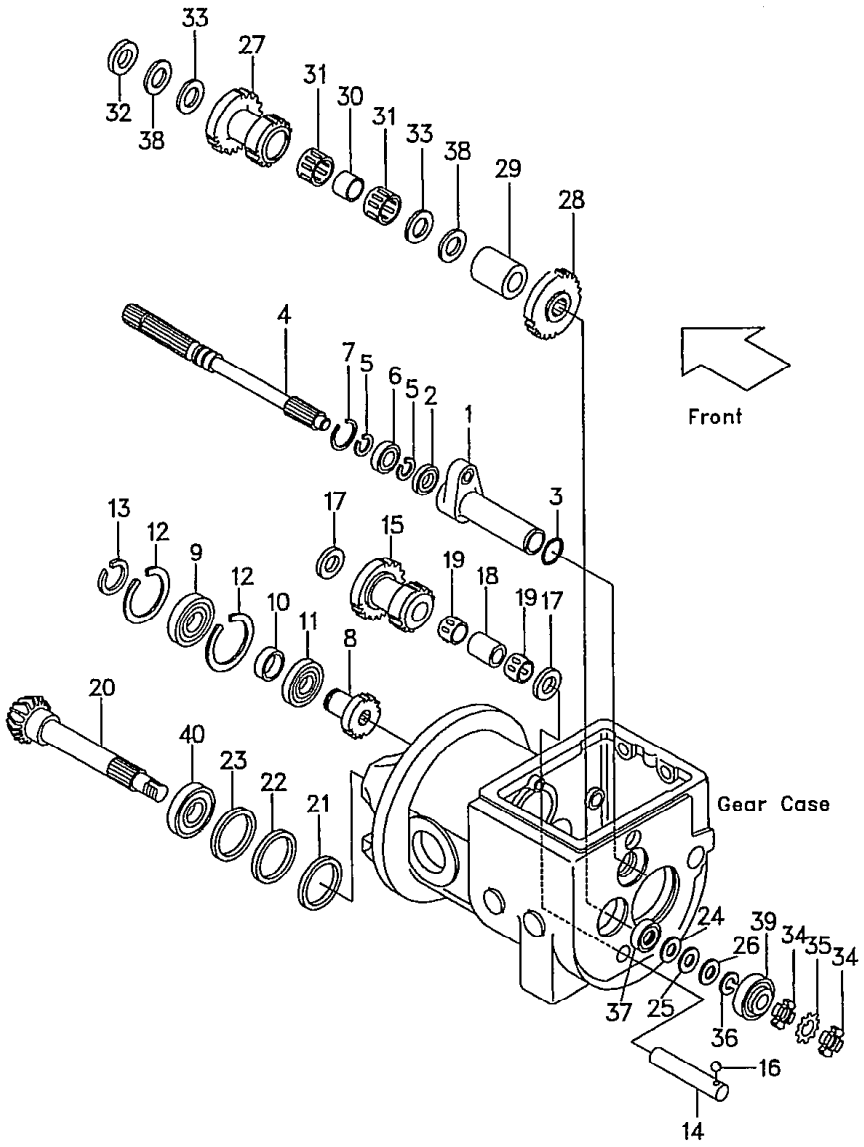

FHG20N5 } : ～10317 FHD20Z : ～11423 Ⓐ[13E-25]
FHG25N5 } FHD25Z
FHG30N5 : ～10129 FHD30Z5 : ～10680 Ⓑ[33H-25]

[2]

見出番号 Item No.	部品番号 Part No.	部品名称 Description	個数 Req'd	備考:適用号車 Remarks:Serial No.
23	AE-92180-2009 ※	SHIM シム	AR	
24	AE-92025-1124 ※	SHIM シム	AR	
25	AE-92025-1126 ※	SHIM シム	AR	
26	AE-92025-1680 ※	SHIM シム	AR	
27	AE-49023-2110	GEAR ギヤー	1	
28	AE-59056-2824	GEAR ギヤー	1	
29	AE-92026-2296	SPACER スペーサ	1	
30	AE-92026-2297	SPACER スペーサ	1	
31	AE-92046-2142 ※	BEARING ベアリング	2	
32	AE-49074-2178	PLATE プレート	1	
33	AE-49074-2183	PLATE プレート	2	
34	AE-09890-009	NUT ナット	2	
35	AE-09880-003	WASHER ワッシャ	1	
36	AE-92026-1337	SPACER スペーサ	1	
37	AE-92026-2298	SPACER スペーサ	1	
38	AE-92046-2140	BEARING ベアリング	2	
39	AE-92116-2092	BEARING ベアリング	1	
40	AE-92116-2096	BEARING ベアリング	1	

LOCATION NO.

M1-3

ドライブ ユニット

Fig.36-1 DRIVE UNIT (C-type)(OC-type)(2/3)

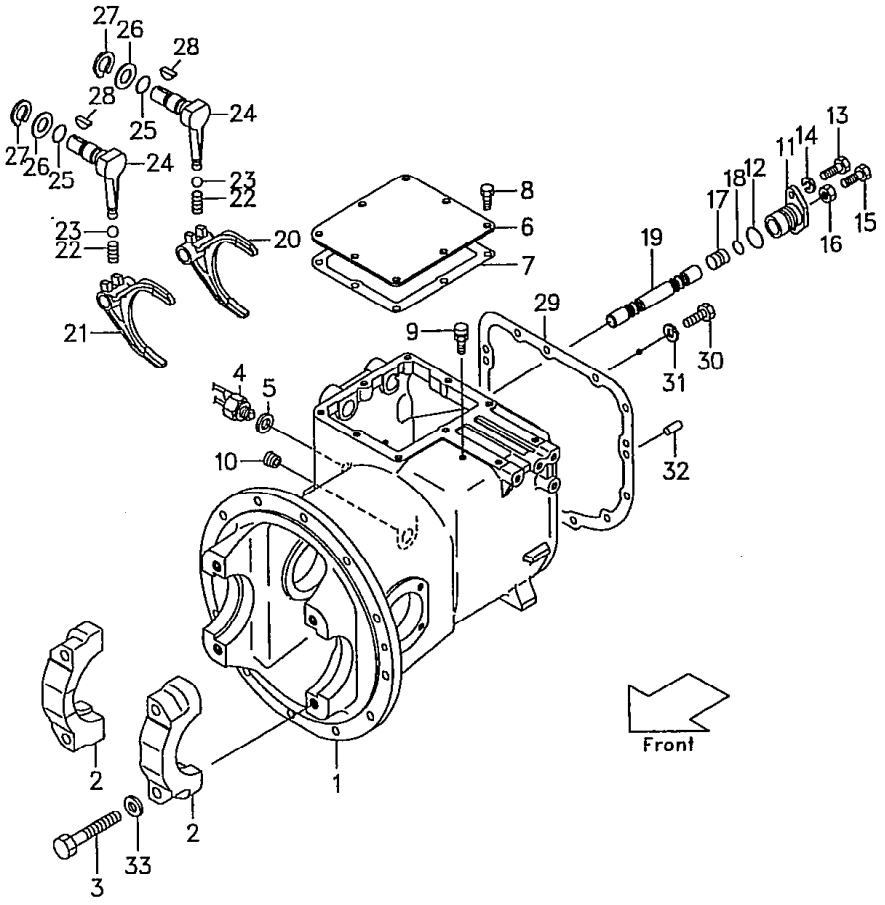

Ⓐ { FHG30N5 :10130～ / FHD30Z5 :10681～

Ⓑ { FHG20N5 / FHG25N5 / FHD20Z5 / FHD25Z5 } :10318～ :11425～

Ⓑ { FG20N16 / FG25N16 / FD20Z16 / FD25Z16 } :10179～ :10098～ FG20N5 / FG23N5 / FG25N5 } :55619～ FD20Z5 / FD23Z5 / FD25Z5 } :70425～ FG28N5 / FG30N5 } :71383～ FD28Z5 / FD30Z5 } :74392～

1

見出番号 Item No.	部品番号 Part No.	部品名称 Description	個数 Req'd	備考:適用号車 Remarks:Serial No.
A	134A3-40201	TRANSMISSION CASE ASS'Y (Inc.1,2) トランスミッション ケース アッセン	1	
1	134A3-42001	CASE ケース	1	
2	134A3-42011	CAP キャップ	2	
3	01106-16100	BOLT ボルト	4	Ⓐ▲1
★ 3a	134A3-42221	BOLT ボルト	4	Ⓐ▲2
3-1	134A3-42221	BOLT ボルト	4	Ⓑ
4	12003-42451	SWITCH, back lamp スイッチ	2	
5	12003-42461	PACKING パッキング	2	
6	134A3-42021	COVER カバー	1	
7	134A3-42031	GUSKET ガスケット	1	
8	01184-10016	BOLT ボルト	8	
9	15573-42151	AIR BREATHER エアー ブリーザ	1	
10	12163-82541	PLUG プラグ	1	
11	12003-42052	SUPPOTER サポータ	1	
12	03310-00300	O-RING O-リング	1	
13	01103-08020	BOLT ボルト	2	
14	02011-00008	WASHER ワッシャ	2	
15	01123-10045	BOLT ボルト	1	
16	01400-00010	NUT ナット	1	
17	12003-42061	SPACER スペーサ	1	
18	03300-00160	O-RING O-リング	1	
19	134A3-42401	ROD ロッド	1	
20	134A3-42411	FORK F-R フォーク	1	

⑤

LOCATION NO.

M1-4

ドライブ ユニット
Fig. 36-1 DRIVE UNIT (C-type)(OC-type)(2/3)

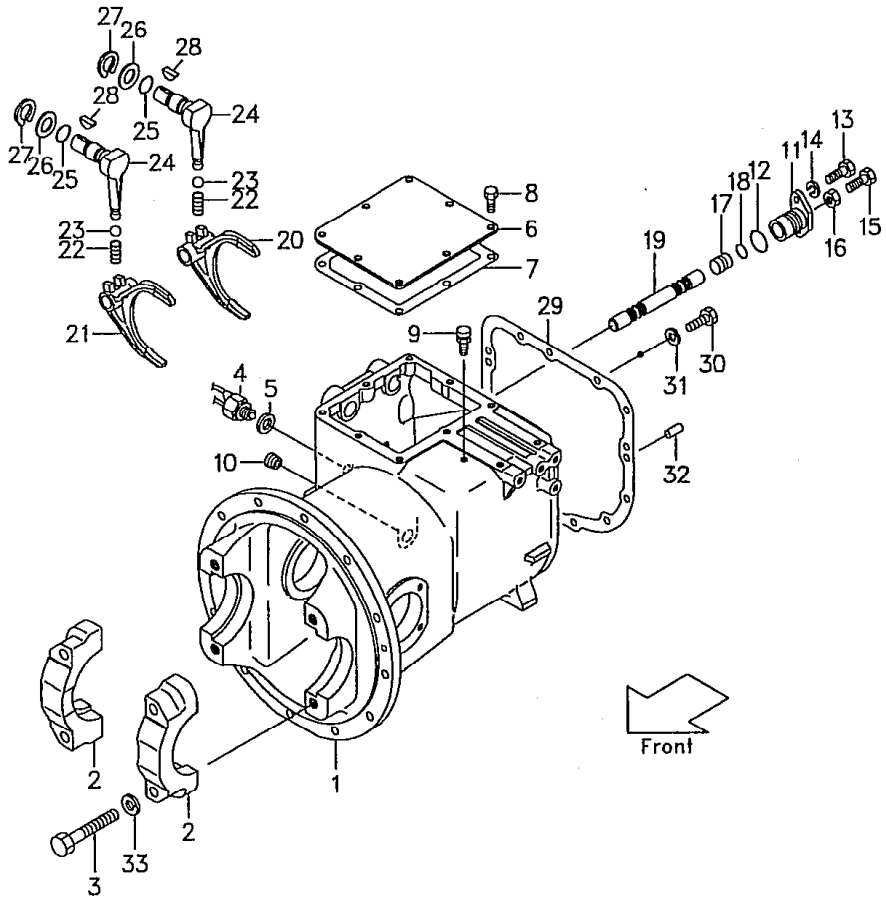

Ⓐ { FHG30N5:10130～ / FHD30Z5:10681～
Ⓑ { FHG20N5 / FHG25N5 / FHD20Z5 / FHD25Z5 } :11425～
Ⓑ { FG20 / FG25N5 / FD20Z16 / FD25Z16 } :10179～
Ⓑ { FG20N5 / FG23N5 / FG25N5 } :55619～
Ⓑ { FD20Z5 / FD23Z5 / FD25Z5 } :70425～
Ⓑ { FD20Z16 / FD25Z16 } :10098～
Ⓑ { FG28N5 / FG30N5 } :71383～
Ⓑ { FD28Z5 / FD30Z5 } :74392～

2

見出番号 Item No.	部品番号 Part No.	部品名称 Description		個数 Req'd	備考:適用号車 Remarks:Serial No.
21	134A3-42421	FORK H-L	フォーク	1	
22	12003-42421	SPRING	スプリング	2	
23	03190-00013	BALL	ボール	2	
24	134A3-42431	LEVER	レバー	2	
25	134A3-42451	O-RING	Oーリング	2	
26	02000-00022	WASHER	ワッシャ	2	
27	02100-00022	SNAP RING	スナップ リング	2	
28	02360-05019	KEY	キー	2	
29	134A3-12051	GUSKET	ガスケット	1	
30	01103-10030	BOLT	ボルト	12	
31	02011-00010	WASHER	ワッシャ	12	
32	02212-12020	PIN	ピン	2	
33	190A3-02051	WASHER	ワッシャ	4	Ⓐ ▲1

Model		FHG30N5	FHD30Z5
号車 Serial No.	▲1	～10201	～10824
	▲2	10202～	10825～

⑤

LOCATION NO.

M1-5

ドライブ ユニット
Fig. 37 DRIVE UNIT (3/3)(C-type)(OC-type)

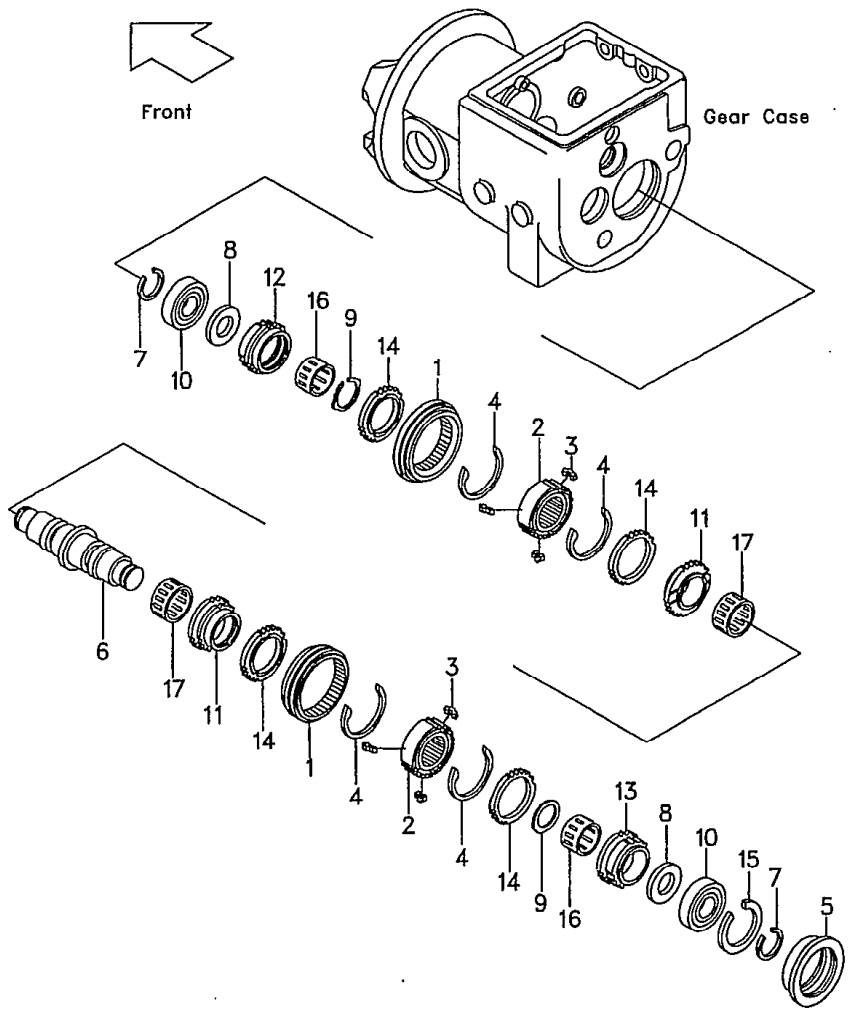

〔FHG20N5, FHG25N5 } : ～1031, FHD20Z5, FHD25Z5 } : ～11423
FHG30N5 : ～10129 FHD30Z5 : ～10680〕 Ⓐ[13E-25] Ⓑ[33H-25] 1

見出番号 Item No.	部品番号 Part No.		部品名称 Description		個数 Req'd	備考:適用号車 Remarks:Serial No.
A	AE-13311-2064		SYNCHRO ASS'Y (Inc. 1～4)	シンクロ アッセン	2	
1	- - - -	§	SLEEVE	スリーブ	2	
2	- - - -	§	HUB	ハブ	2	
3	AE-601259-117		INSERT	インサート	6	
4	AE-601259-135		SPRING	スプリング	4	
5	AE-602126-109		RETAINER	リテーナ	1	
6	AE-602221-106		SHAFT, output	シャフト	1	
7	02100-00040	※	SNAP RING	スナップ リング	2	
8	AE-09730-008		PLATE	プレート	2	
9	02100-00048	※	SNAP RING	スナップ リング	2	
10	03000-06208		BEARING	ベアリング	2	
11	AE-59056-2821		GEAR	ギヤー	2	
12	AE-59056-2822		GEAR	ギヤー	1	
13	AE-59056-2823		GEAR	ギヤー	1	
14	AE-59276-2088		RING	リング	4	
15	02110-00080	※	SNAP RING	スナップ リング	1	
16	AE-09810-034	※	BEARING	ベアリング	2	
17	AE-92046-2135	※	BEARING	ベアリング	2	

LOCATION NO.

M1-6

ドライブ ユニット

Fig. 37-1 DRIVE UNIT (C-type)(OC-type)(3/3)

Ⓐ:FHG30N5:10130～
Ⓑ:FHD30Z5 :10681～
Ⓒ:FHG20N5 FHG25N5Z:10318～
Ⓓ:FHD20Z5 FHD25Z5:11429～
Ⓔ:FG20N16 FG25N16:10179～
Ⓕ:FD20Z16 FD25Z16:10098～

Ⓖ { FG20N5, FG23N5, FG25N5 } :55619～ { FD20Z5, FD23Z5, FD25Z5 } :70425～
{ FG28N5, FG30N5 } :71383～ { FD28Z5, FD30Z5 } :74392～

Ⓗ { FG20N5(OC), FG25N5(OC) } :55619～
{ FG30N5(OC) :71383～
FD20Z5(OC), FD25Z5(OC) } :70425～
FD30Z5(OC) :74392～

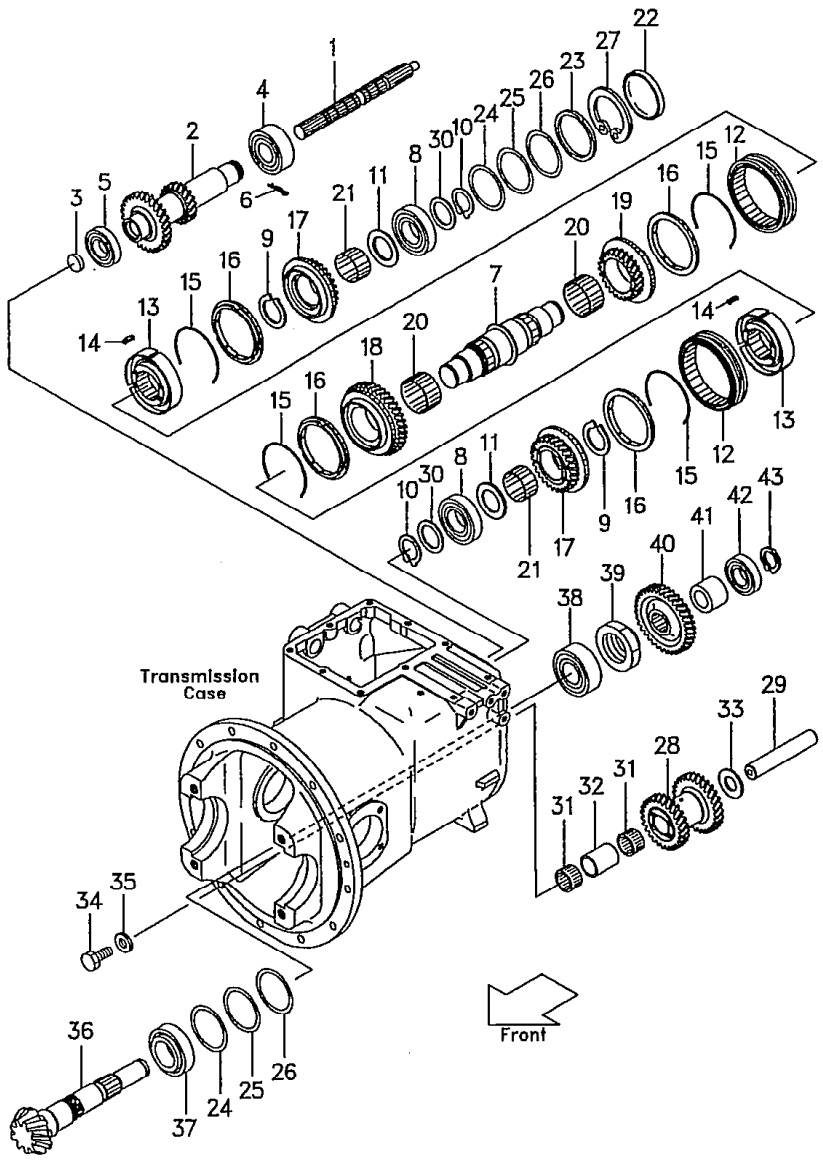

1

見出番号 Item No.	部品番号 Part No.	部品名称 Description	個数 Req'd	備考:適用号車 Remarks:Serial No.
1	134A3-42051	SHAFT, main drive シャフト	1	
2	134A3-42061	SHAFT, input シャフト	1	ⒶⒷⒸⒹ
2-1	131A3-42011	SHAFT, input シャフト	1	ⒺⒻⒼⒽ
3	134A3-42071	CAP キャップ	1	
4	03000-06207	BEARING ベアリング	1	
5	03000-06208	BEARING ベアリング	1	
6	134A3-42081	PIN ピン	1	
A	134A3-40211	MAIN SHAFT ASS'Y (Inc.7～21) メイン シャフト アッセン	1	ⒶⒷⒸⒹ
B	131A3-40211	MAIN SHAFT ASS'Y (Inc.7～21) メイン シャフト アッセン	1	ⒺⒻⒼⒽ
7	134A3-42101	SHAFT, main シャフト	1	
8	134A3-42211	BEARING ベアリング	2	
9	02120-00050	SNAP RING スナップ リング	2	
10	02100-00040	SNAP RING スナップ リング	2	
11	124T3-43001	PLATE プレート	2	
C	134A3-40221	SYNCHRONIZER ASS'Y (Inc.12～15) シンクロナイザ アッセン	2	
12	134A3-42111	SLEEVE スリーブ	2	
13	134A3-42121	HUB ハブ	2	

LOCATION NO.

M1-7

ドライブ ユニット

Fig. 37-1 DRIVE UNIT (C-type)(OC-type)(3/3)

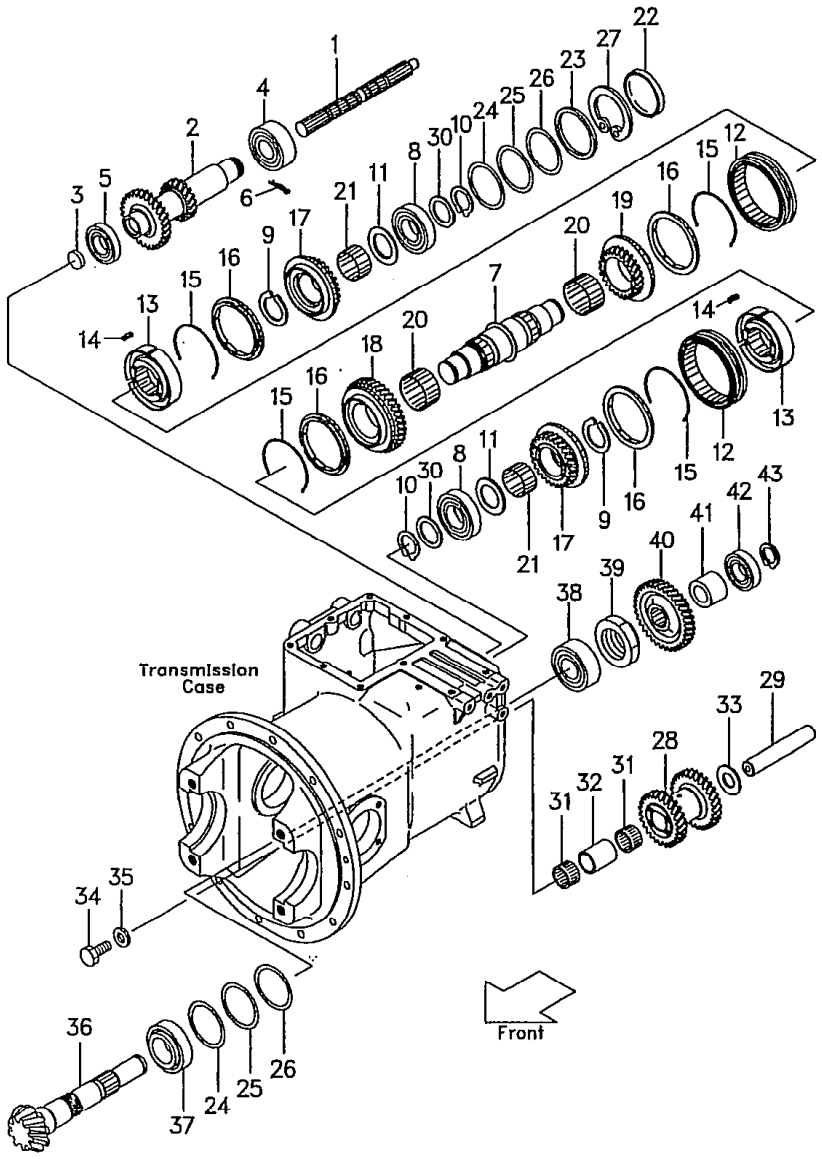

Ⓐ:FHG30N5:10130～
Ⓑ:FHD30Z5 :10681～
Ⓒ:FHG20N5 FHG25N5Z:10318～
Ⓓ:FHD20Z5 FHD25Z5:11429～
Ⓔ:FG20N16 FG25N16:10179～
Ⓕ:FD20Z16 FD25Z16:10098～

Ⓗ { FG20N5(OC) / FG25N5(OC) } :55619～
{ FG30N5(OC):71383～
FD20Z5(OC) / FD25Z5(OC) } :70425～
FD30Z5(OC):74392～

Ⓖ { FG20N5 / FG23N5 / FG25N5 } :55619～ FD20Z5 / FD23Z5 / FD25Z5 :70425～
{ FG28N5 / FG30N5 } :71383～ FD28Z5 / FD30Z5 :74392～

2

見出番号 Item No.	部品番号 Part No.	部品名称 Description		個数 Req'd	備考:適用号車 Remarks:Serial No.
14	15573-42011	INSERT	インサート	6	
15	134A3-42131	SPRING	スプリング	4	
16	134A3-42141	RING	リング	4	
17	134A3-42151	GEAR, high & forward	ギアー	1	
18	134A3-42161	GEAR, low speed	ギアー	1	
18-1	131A3-42021	GEAR, low speed	ギアー	1	
19	134A3-42171	GEAR, reverse	ギアー	1	
20	134A3-42181	BEARING	ベアリング	2	
21	134A3-42191	BEARING	ベアリング	2	
22	134A3-42201	CUP	キャップ	1	
23	10113-40171	SPACER	スペーサ	1	
24	12003-42311	SHIM t=0.5	シム	AR	
25	12003-42321	SHIM t=0.2	シム	AR	
26	12003-42331	SHIM t=0.1	シム	AR	
27	02121-00080	SNAP RING	スナップ リング	1	
28	134A3-42251	GEAR, counter	ギアー	1	
29	134A3-42261	SHAFT	シャフト	1	
30	15913-42511	SPACER	スペーサ	2	
31	12003-42281	BEARING	ベアリング	2	
32	12003-42291	SPACER	スペーサ	1	
33	134A3-42271	PLATE	プレート	2	
34	01103-10020	BOLT	ボルト	1	

LOCATION NO.

M1-8

ドライブ ユニット
Fig. 37-1 DRIVE UNIT (C-type)(OC-type)(3/3)

Ⓐ:FHG30N5:10130～
Ⓑ:FHD30Z5 :10681～
Ⓒ:FHG20N5 FHG25N5Z:10318～
Ⓓ:FHD20Z5 FHD25Z5:11429～
Ⓔ:FG20N16 FG25N16:10179～
Ⓕ:FD20Z16 FD25Z16:10098～
Ⓖ FG20N5, FG23N5, FG25N5 :55619～ FD20Z5, FD23Z5, FD25Z5 :70425～
Ⓖ FG28N5, FG30N5 :71383～ FD28Z5, FD30Z5 :74392～
Ⓗ FG20N5(OC), FG25N5(OC) :55619～
Ⓗ FG30N5(OC) :71383～
Ⓗ FD20Z5(OC), FD25Z5(OC) :70425～
Ⓗ FD30Z5(OC) :74392～

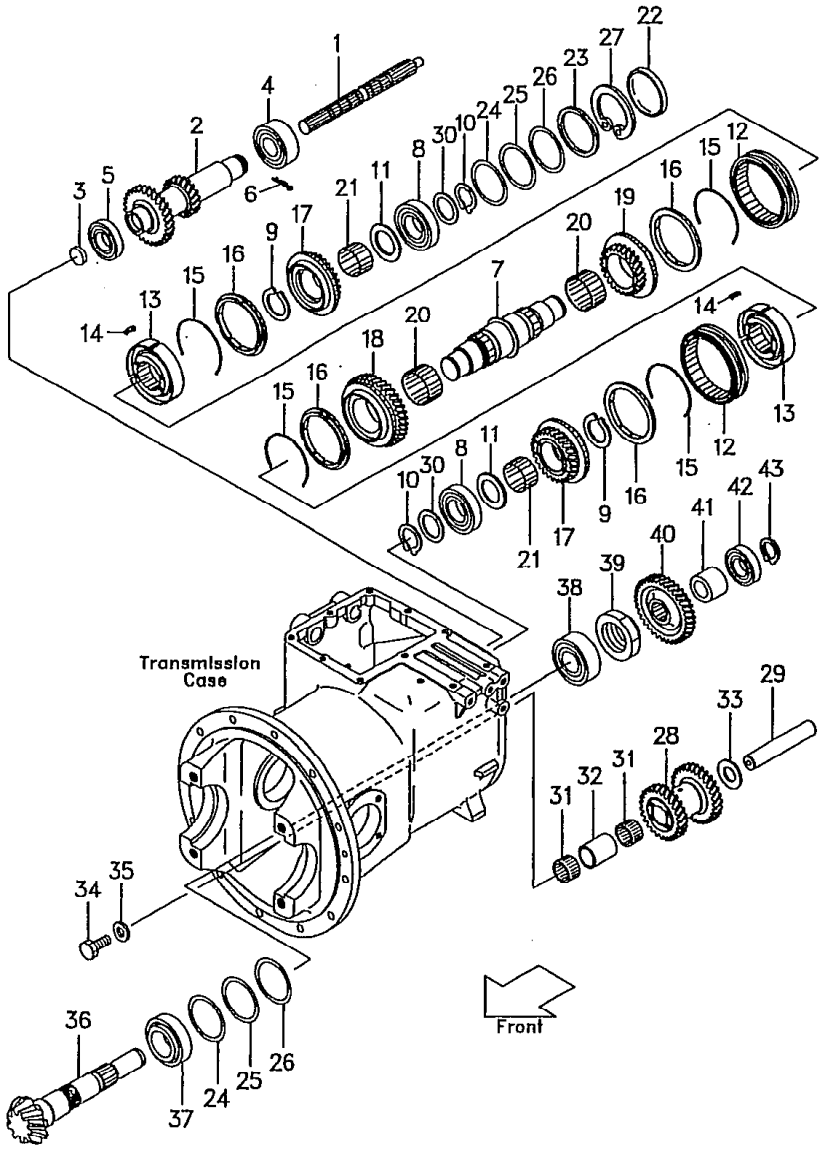

3

見出番号 Item No.	部品番号 Part No.	部品名称 Description	個数 Req'd	備考:適用号車 Remarks:Serial No.
35	02000-00010	WASHER ワッシャ	1	
36	134A3-42301	SHAFT, output シャフト	1	
37	115G3-82641	BEARING ベアリング	1	
38	12003-43031	BEARING ベアリング	1	
39	115G3-82471	NUT ナット	1	
40	134A3-42321	GEAR, output ギアー	1	
41	134A3-42331	SPACER スペーサ	1	
42	03000-06306	BEARING ベアリング	1	
43	02100-00030	SNAP RING スナップ リング	1	

LOCATION NO.

M1-9

ドライブ ユニット マウント
Fig. 38 DRIVE UNIT MOUNT (T-type)

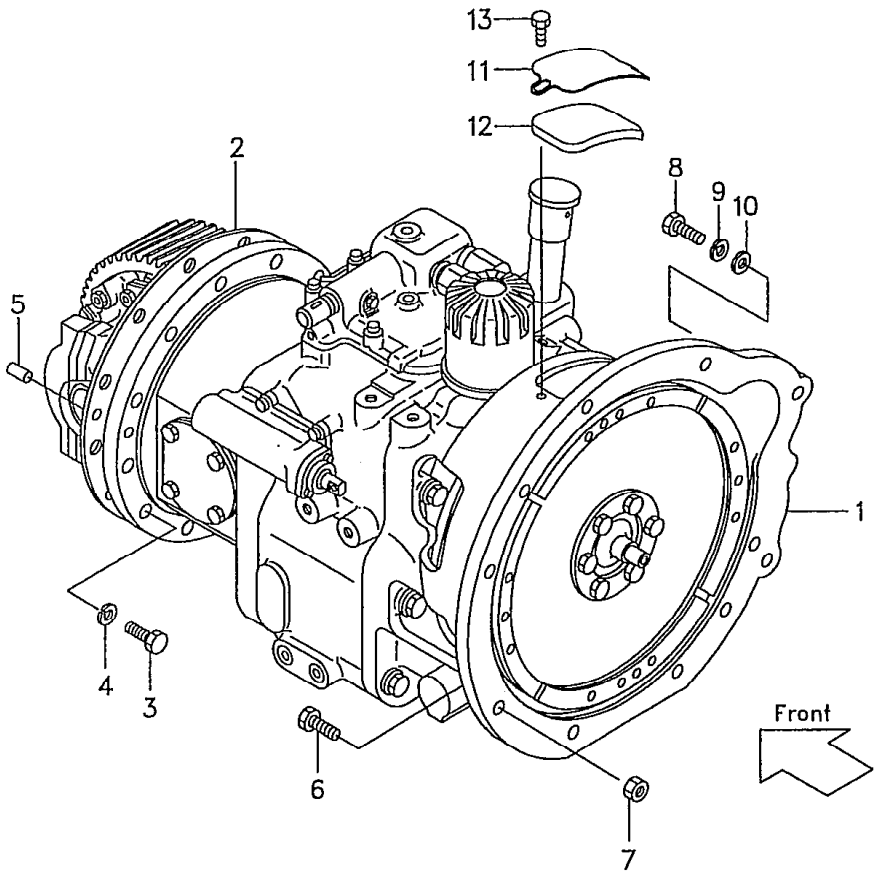

Ⓐ{FG20N5, FG23N5, FG25N5} :~55601 Ⓒ{20N16, FG25N16} :~10145 Ⓔ{FHD20Z5, FHD25Z5} :~11798, FHD30Z5:~10680
Ⓑ{FHG20N5, FHG25N5} :~10373, FHG30N5:~10129 Ⓓ{FD20Z5, FD23Z5, FD25Z5} :~70910 Ⓕ{FD20Z16, FD25Z16} :~10100

1

見出番号 Item No.	部品番号 Part No.	部品名称 Description	個数 Req'd	備考:適用号車 Remarks:Serial No.
A	113B2-50001	DRIVE UNIT ASS'Y 13B-25 (Inc. 1, 2, 8～13 & Fig. 39～44, 53) ドライブ ユニット アッセン	1	ⒶⒷ
B	120B2-50001	DRIVE UNIT ASS'Y 20B-25 (Inc. 1-1, 2, 8～13 & Fig. 39～44, 53) ドライブ ユニット アッセン	1	Ⓒ
C	124H2-50001	DRIVE UNIT ASS'Y 24H-25 (Inc. 1-2, 2, 8～13 & Fig. 39～55, 53) ドライブ ユニット アッセン	1	ⒹⒺ
D	124B2-50001	DRIVE UNIT ASS'Y 24B-25 (Inc. 1-3, 2, 8～13 & Fig. 39～44, 53) ドライブ ユニット アッセン	1	Ⓕ
E	126G2-50001	DRIVE UNIT ASS'Y 26G-25 (Inc. 1-4, 2, 8～13 & Fig. 39～44, 53) ドライブ ユニット アッセン	1	ⒶEXK
F	113S2-50001	DRIVE UNIT ASS'Y 13S-25 (Inc. 1-5, 2, 8～13 & Fig. 39～44, 53) ドライブ ユニット アッセン	1	ⒷEXK

LOCATION NO.

M1-10

ドライブ ユニット マウント
Fig. 38 DRIVE UNIT MOUNT (T-type)

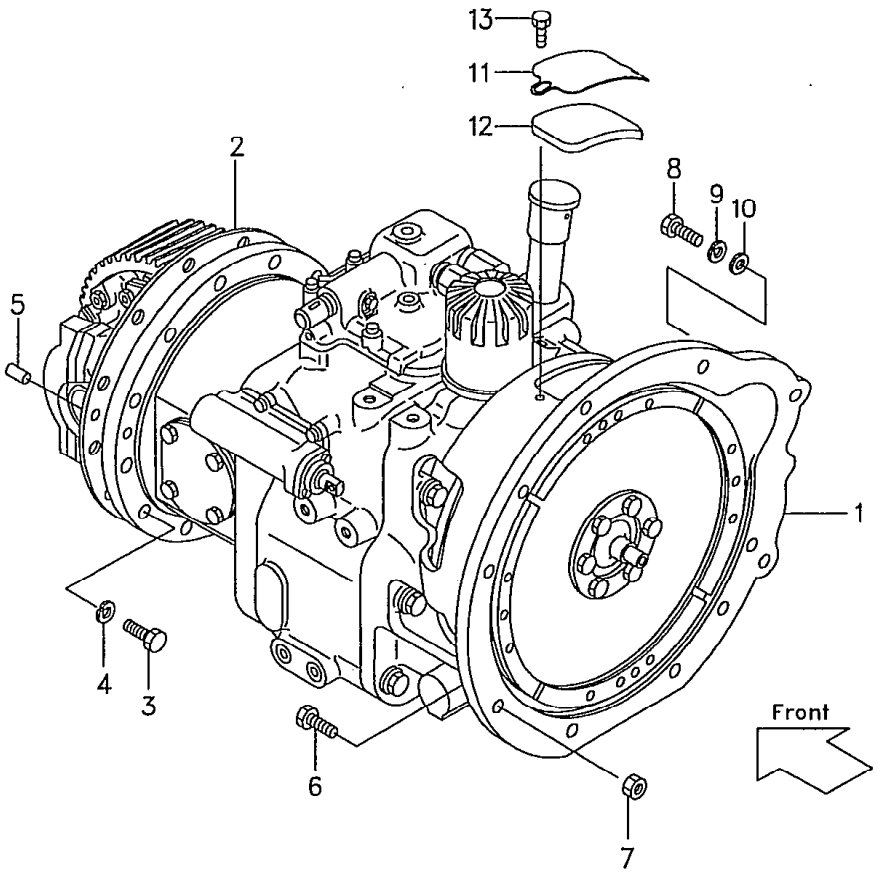

Ⓐ{FG20N5, FG23N5, FG25N5}:~55601 Ⓒ{FG20N16, FG25N16}. 145 Ⓔ{FHD20Z5, FHD25Z5}:~11798, FHD30Z5:~10680
Ⓑ{FHG20N5, FHG25N5, FHG30N5}:~10373 Ⓓ{FD20Z5, FD23Z5, FD25Z5}:~70910 Ⓕ{FD20Z16, FD25Z16}:~10100

2

見出番号 Item No.	部品番号 Part No.	部品名称 Description	個数 Req'd	備考:適用号車 Remarks:Serial No.
G	124Y2-50011	DRIVE UNIT ASS'Y 24Y-25 (Inc. 1-6, 2, 8~13 & Fig. 39~44, 53) ドライブ ユニット アッセン	1	ⒹEXK
H	124Y2-50001	DRIVE UNIT ASS'Y 29M-25 (Inc. 1-7, 2, 8~13 & Fig. 39~44, 53) ドライブ ユニット アッセン	1	ⒺEXK
1	113B2-50201	DRIVE UNIT 13B-25 ドライブ ユニット	1	ⒶⒷSee Fig. 39
1-1	120B2-50201	DRIVE UNIT 20B-25 ドライブ ユニット	1	ⒸSee Fig. 39
1-2	124H2-50201	DRIVE UNIT 24H-25 ドライブ ユニット	1	ⒹⒺSee Fig. 39
1-3	124B2-50201	DRIVE UNIT 24B-25 ドライブ ユニット	1	ⒻSee Fig. 39
1-4	126G2-50201	DRIVE UNIT 26G-25 ドライブ ユニット	1	ⒶEXK See Fig. 39
1-5	113S2-50201	DRIVE UNIT 13S-25 ドライブ ユニット	1	ⒷEXK See Fig. 39
1-6	124Y2-50501	DRIVE UNIT 24Y-25 ドライブ ユニット	1	ⒹEXK See Fig. 39
1-7	124Y2-50201	DRIVE UNIT 29M-25 ドライブ ユニット	1	ⒺEXK See Fig. 39
2	24452-52002	PACKING パッキング	1	
3	01106-12040	BOLT ボルト	12	

ドライブ ユニット マウント
Fig. 38 DRIVE UNIT MOUNT (T-type)

LOCATION NO.
M1-11

Ⓐ{FG20N5 / FG23N5 / FG25N5} :~55601 Ⓒ{ 20N16 / FG25N16} :~10145 Ⓔ{FHD20Z5 / FHD25Z5} :~11798 FHD30Z5:~10680
Ⓑ{FHG20N5 / FHG25N5 / FHG30N5:~10129} :~10373 Ⓓ{FD20Z5 / FD23Z5 / FD25Z5} :~70910 Ⓕ{FD20Z16 / FD25Z16} :~10100

3

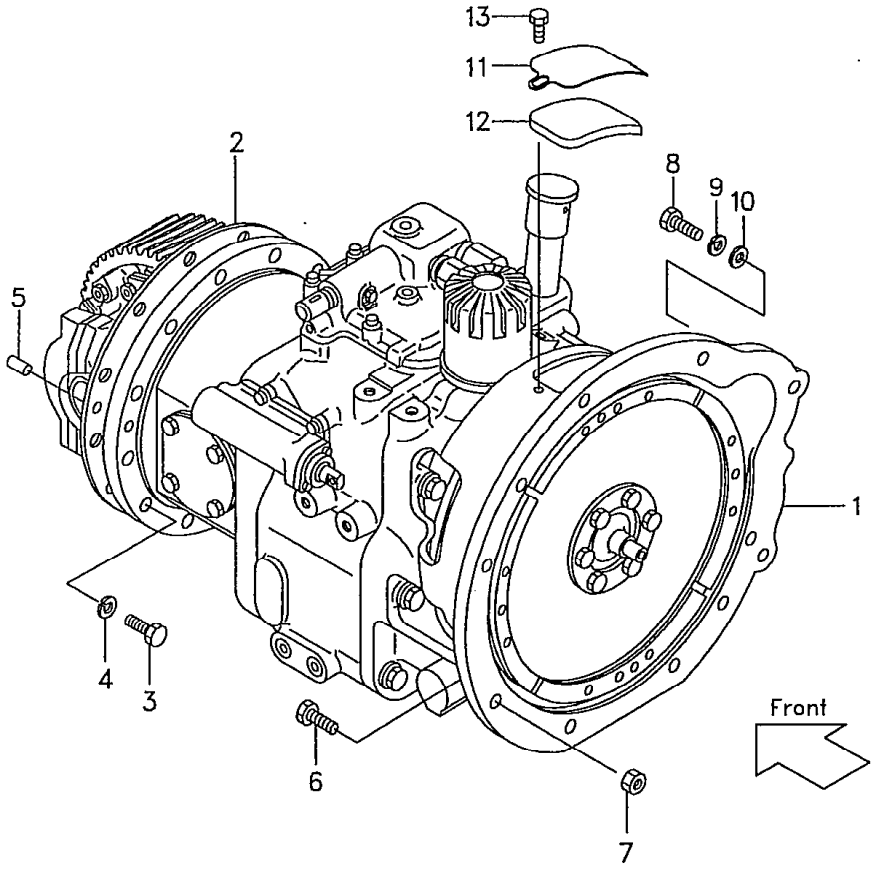

見出番号 Item No.	部品番号 Part No.	部品名称 Description	個数 Req'd	備考:適用号車 Remarks:Serial No.
4	02011-00012	WASHER ワッシャ	12	
5	02212-10020	PIN ピン	1	
6	01184-10050	BOLT ボルト	→	ⒶⒷⒸ=6 ⒹⒺ=1 Ⓕ=2
6-1	01184-10055	BOLT ボルト	4	Ⓕ
6-2	01184-10065	BOLT ボルト	1	Ⓕ
6-3	01183-10035	BOLT ボルト	2	ⒶⒷⒸ
6-4	01184-10030	BOLT ボルト	1	ⒹⒺ
6-5	01184-10040	BOLT ボルト	7	Ⓕ
7	01400-00010	NUT ナット	→	ⒶⒷⒸ=6 ⒹⒺⒻ=1
8	01103-08020	BOLT ボルト	12	
9	02011-00008	WASHER ワッシャ	12	
10	02000-00008	WASHER ワッシャ	12	
× J	131M2-52021	COVER ASS'Y カバー アッセン (Inc. 11, 12)	1	▲1:EXK ▲2 ▲3:STD
11	131M2-52001	COVER カバー	1	▲1:EXK ▲2:STD
× 12	131M2-52011	RUBBER ラバー	1	▲1:EXK ▲2 ▲3:STD
13	01185-08020	BOLT ボルト	2	▲1:EXK ▲2 ▲3:STD

LOCATION NO.

M1-12

Ⓐ{FG20N5 / FG23N5 / FG25N5}:~55601 Ⓒ{FG20N16 / FG25N16}:. .45 Ⓔ{FHD20Z5 / FHD25Z5}:~11798 FHD30Z5:~10680

Ⓑ{FHG20N5 / FHG25N5}:~10373 FHG30N5:~10129 Ⓓ{FD20Z5 / FD23Z5 / FD25Z5}:~70910 Ⓕ{FD20Z16 / FD25Z16}:~10100

4

ドライブ ユニット マウント

Fig. 38 DRIVE UNIT MOUNT (T-type)

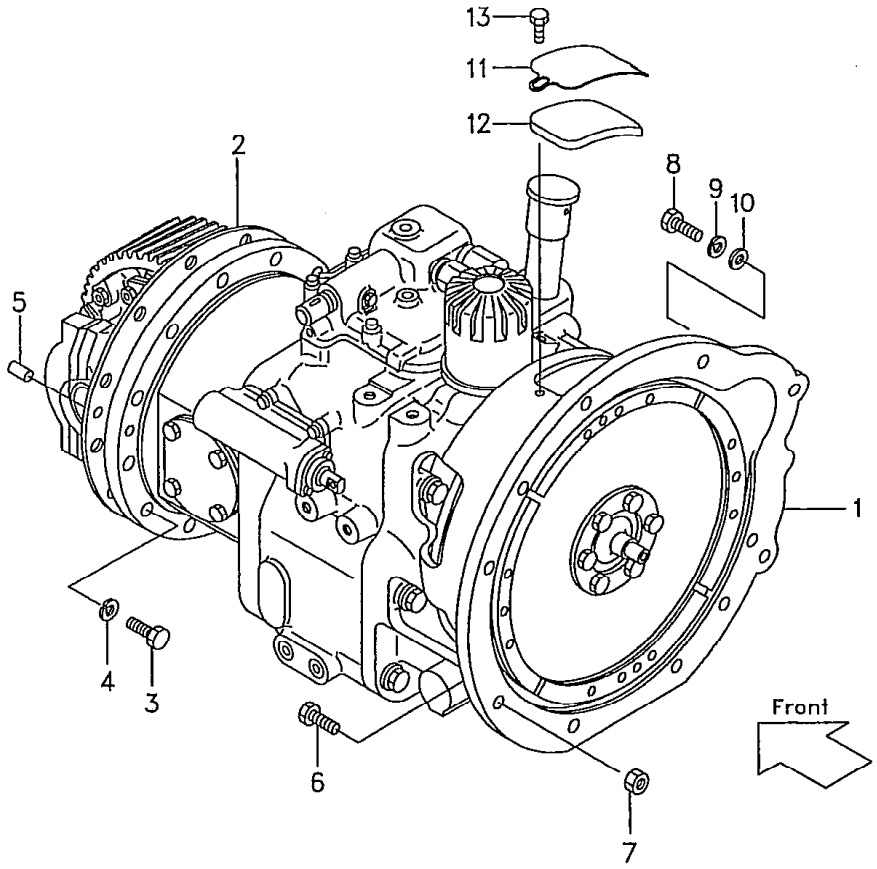

Model		FG20N5 FG23N5 FG25N5	FG20N16 FG25N16	FD20Z5 FD23Z5 FD25Z5	FD20Z16 FD25Z16	FG28N5 FG30N5
号車 Serial No.	▲1	~53177	~10024	~65546	~10011	~71020
	▲2	53178~	10025~	65547~	10012~	71021~
	▲3	~55121	~10143	~69643	~10083	~71297

Model		FD28Z5 FD30Z5	FHG20N5 FHG25N5	FHG30N5	FHD20Z5 FHD25Z5	FHD30Z5
号車 Serial No.	▲1	~72114	~10045	~10013	~10255	~10120
	▲2	72115~	10046~	10014~	10256~	10121~
	▲3	~73938	~10317	~10163	~11546	~10853

LOCATION NO.

M1-13

ドライブ ユニット マウント
Fig.38-1 DRIVE UNIT MOUNT (T-type)

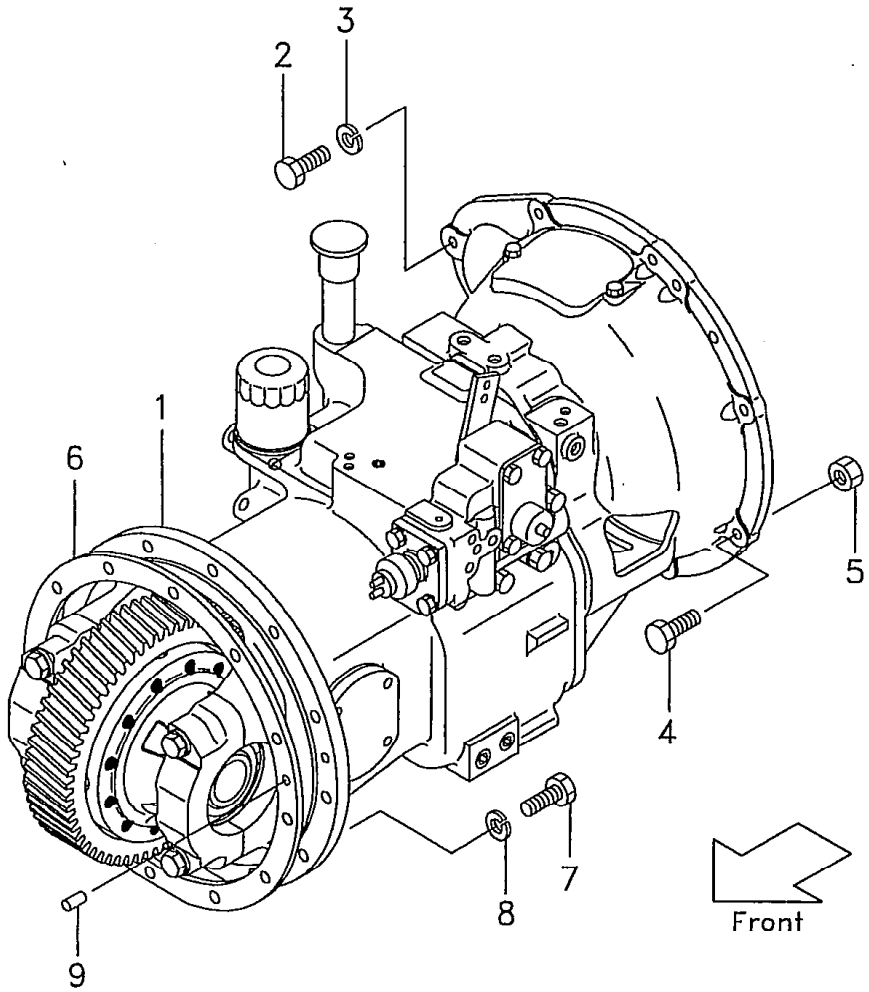

Ⓐ:FHG30N5:10130～
Ⓑ:FHD30Z5 :10681～
Ⓒ{FG20N5, FG23N5, FG25N5, FD20Z5, FD23Z5, FD25Z5} :55602～ {FHG20N5, FHG25N5} :10374～ {FG28N5, FG30N5} :71383～ {FHD20Z5, FHD25Z5} :11799～ {FD28Z5, FD30Z5} :74392～ :70911～
Ⓓ{FG20N16, FG25N16} :10146～ {FD20Z16, FD25Z16} :10101～

[1]

見出番号 Item No.	部品番号 Part No.	部品名称 Description	個数 Req'd	備考:適用号車 Remarks:Serial No.
1	134B2-50001	DRIVE UNIT 34B-25 (Inc. Fig. 39-1～42-2, 53-1) ドライブ ユニット	1	ⒶⒷⒸ
1-1	120T2-50001	DRIVE UNIT 20T-25 (Inc. Fig. 39-1～42-2, 53-1) ドライブ ユニット	1	Ⓓ
1-2	534B4-50001	DRIVE UNIT ドライブ ユニット (Inc. Fig. 39-1～42-2, 53-1)	1	Ⓐ～Ⓒ [DNK]
※1	134B3-89821	REPAIR KIT リペア キット (Inc. Fig. 39-1:23, 28 Fig. 41-1:12, 21, 25, 26 Fig. 53-1:8, 8-1, 8-2)	1	
2	01103-08020	BOLT ボルト	12	
3	02011-00008	WASHER ワッシャ	12	
4	01184-10050	BOLT ボルト	6	Ⓐ
4-1	01184-10035	BOLT ボルト	6	Ⓐ
4-2	01184-10030	BOLT ボルト	6	Ⓑ
4-3	01184-10050	BOLT ボルト	6	Ⓑ
5	01400-00010	NUT ナット	→	Ⓐ=6 Ⓑ=1
6	24452-52002	PACKING パッキング	1	
7	01106-12040	BOLT ボルト	12	
8	02011-00012	WASHER ワッシャ	12	
9	02212-10020	PIN ピン	1	

LOCATION NO.

D2-2

ドライブ ユニット
Fig.39 DRIVE UNIT (1/4)(T-type)

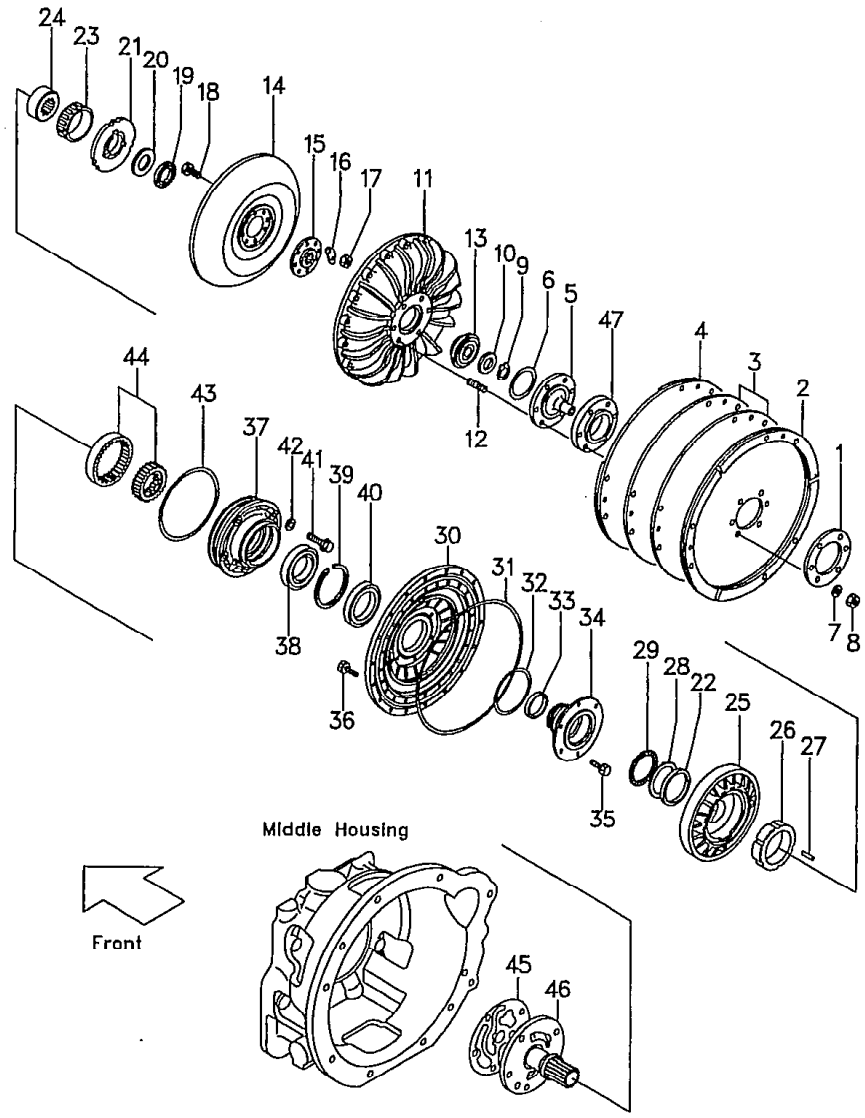

Ⓐ{FG20N5, FG23N5, FG25N5}:~55601 Ⓒ{FG20N16, FG25N16}:~70145 Ⓔ{FHD20Z5, FHD25Z5, FHD30Z5}:~11798
Ⓑ{FHG20N5, FHG25N5, FHG30N5}:~10373 Ⓓ{FD20Z5, FD23Z5, FD25Z5}:~70910 Ⓕ{FD20Z16, FD25Z16}:~10100

1

見出番号 Item No.	部品番号 Part No.	部品名称 Description	個数 Req'd	備考:適用号車 Remarks:Serial No.
A	113B2-50201	DRIVE UNIT SUB ASS'Y 13B-25 (Inc.1~47 & Fig.40~44,53) ドライブ ユニット サブ アッセン	1	ⒶⒷ
B	120B2-50201	DRIVE UNIT SUB ASS'Y 20B-25 (Inc.1~47 & Fig.40~44,53) ドライブ ユニット サブ アッセン	1	Ⓒ
C	124H2-50201	DRIVE UNIT SUB ASS'Y 24H-25 (Inc.1~46 & Fig.40~44,53) ドライブ ユニット サブ アッセン	1	ⒹⒺ
D	124B2-50201	DRIVE UNIT SUB ASS'Y 24B-25 (Inc.1~46 & Fig.40~44,53) ドライブ ユニット サブ アッセン	1	Ⓕ
E	126G2-50201	DRIVE UNIT SUB ASS'Y 26G-25 (Inc.1~47 & Fig.40~44,53) ドライブ ユニット サブ アッセン	1	ⒶEXK
F	113S2-50201	DRIVE UNIT SUB ASS'Y 13S-25 (Inc.1~47 & Fig.40~44,53) ドライブ ユニット サブ アッセン	1	ⒷEXK

LOCATION NO.

D2-3

ドライブ ユニット
Fig.39 DRIVE UNIT (1/4)(T-type)

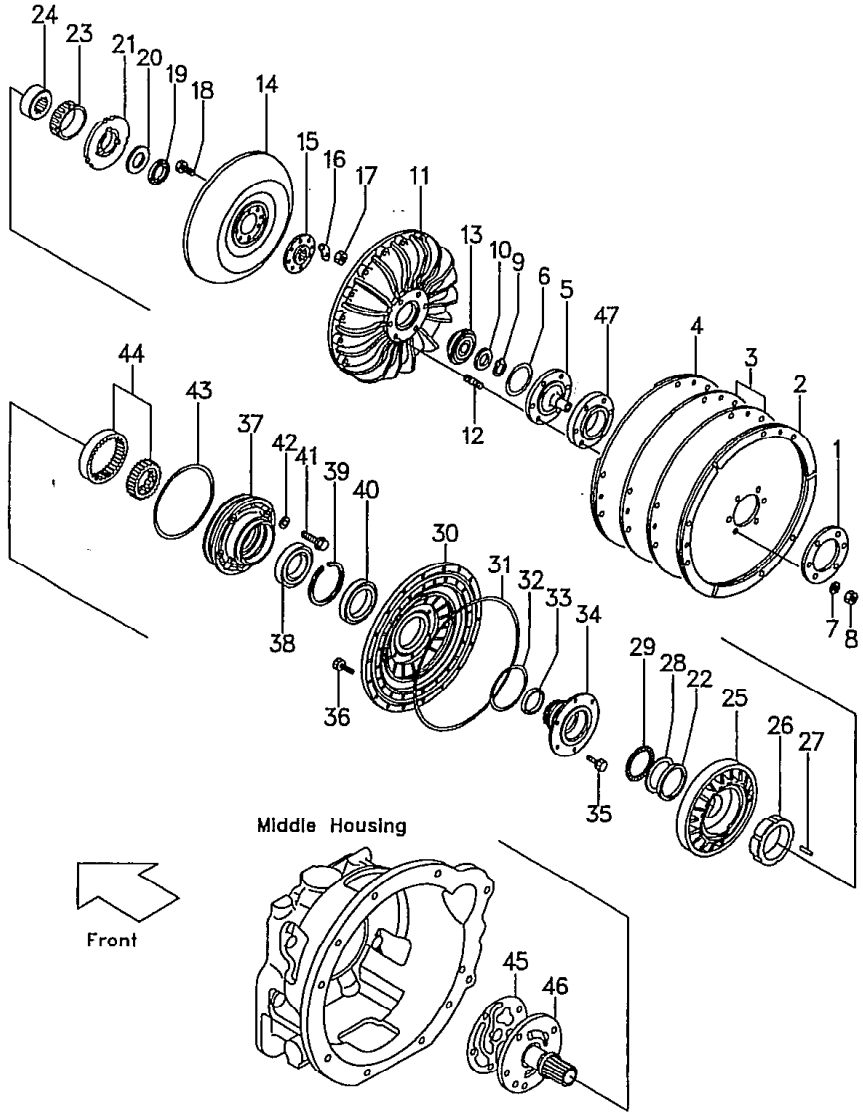

Ⓐ{FG20N5, FG23N5, FG25N5}:~55601 Ⓒ{320N16, FG25N16}:~10145 Ⓔ{FHD20Z5, FHD25Z5}:~11798 FHD30Z5:~10680
Ⓑ{FHG20N5, FHG25N5}:~10373 FHG30N5:~10129 Ⓓ{FD20Z5, FD23Z5, FD25Z5}:~70910 Ⓕ{FD20Z16, FD25Z16}:~10100

2

見出番号 Item No.	部品番号 Part No.	部品名称 Description	個数 Req'd	備考:適用号車 Remarks:Serial No.
G	124Y2-50501	DRIVE UNIT SUB ASS' Y 24Y-25 (Inc.1～46 & Fig.40～44, 53) ドライブ ユニット サブ アッセン	1	ⒹEXK
H	124Y2-50201	DRIVE UNIT SUB ASS' Y 29M-25 (Inc.1～46 & Fig.40～44, 53) ドライブ ユニット サブ アッセン	1	ⒺEXK
※1	AE-99996-2065	REPAIR KIT リペア キット (Inc.6, 9, 16, 31～33, 40, 43, 45 & Fig.40…9, 12, 16 Fig.41…2, 5, 9, 10, 23 Fig.42…16～19, 26, 27 Fig.43…5, 9, 10, 12, 14 Fig.53…3～6)	1	
J	AE-602810-108	INPUT PLATE ASS' Y (Inc.1～4) インプット プレート アッセン	1	
1	AE-602815-101	PLATE プレート	1	
2	AE-602810-110	PLATE プレート	1	
3	AE-602814-103	PLATE プレート	2	
4	AE-602810-109	PLATE プレート	1	
K	AE-49013-2054	TORQE CONVERTER ASS' Y (Inc.5～36) トルク コンバータ アッセン	1	

ドライブ ユニット
Fig.39 DRIVE UNIT (1/4)(T-type)

LOCATION NO.

D2-4

Ⓐ {FG20N5, FG23N5, FG25N5} :~55601 Ⓒ {FG20N16, FG25N16} : 15 Ⓔ {FHD20Z5, FHD25Z5 :~11798; FHD30Z5:~10680}
Ⓑ {FHG20N5, FHG25N5 :~10373; FHG30N5:~10129} Ⓓ {FD20Z5, FD23Z5, FD25Z5} :~70910 Ⓕ {FD20Z16, FD25Z16} :~10100

3

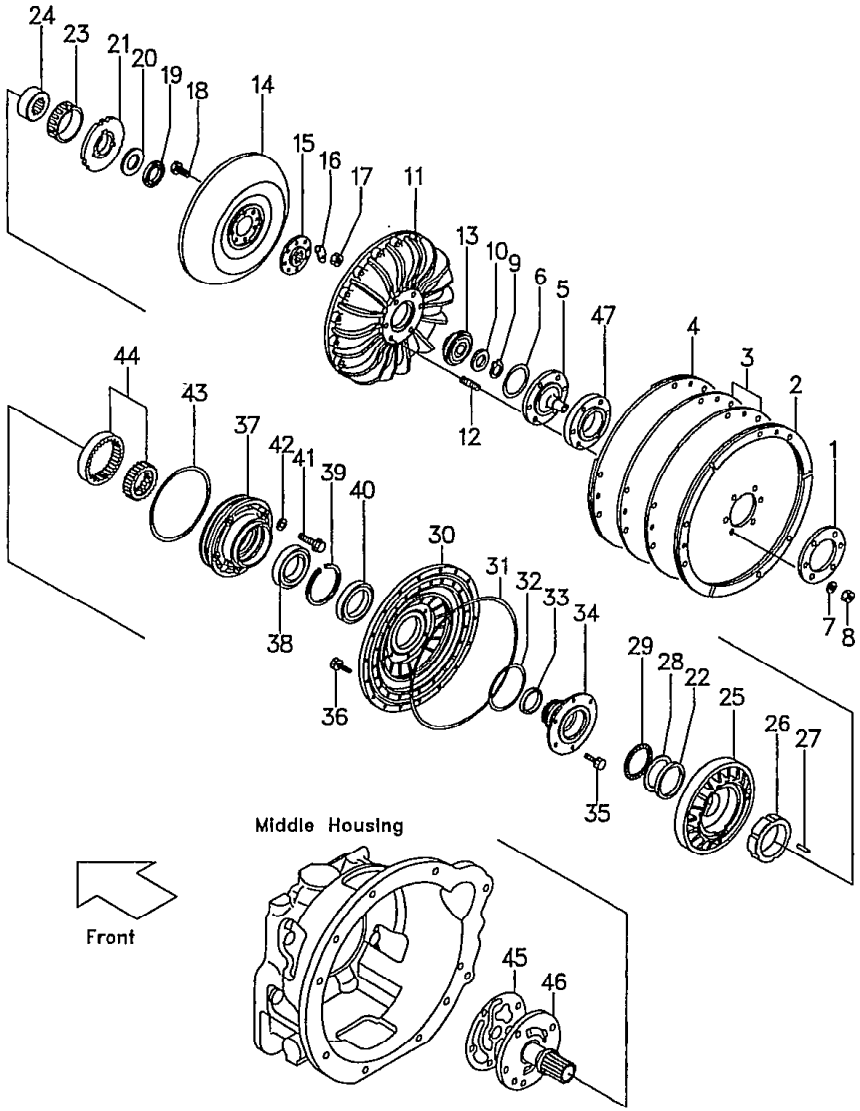

見出番号 Item No.	部品番号 Part No.		部品名称 Description	個数 Req'd	備考:適用号車 Remarks:Serial No.
5	AE-602812-108		FLANGE, centering フランジ	1	
6	AE-00671-055	※	O-RING Oーリング	1	
7	02010-00008		WASHER ワッシャ	6	
8	01400-10008		NUT ナット	6	
9	AE-09290-020	※	CIR CLIP サー クリップ	1	
10	AE-09630-119		SPACER スペーサ	1	
L	AE-602811-112		TORCON CASE ASS'Y (Inc.11,12) トルコン ケース アッセン	1	
11	----	§	CASE ケース	1	
12	AE-171G0822		STUD スタッド	6	
13	03006-06304		BEARING ベアリング	1	
14	AE-602831-104		WHEEL ホイール	1	
15	AE-602832-104		BOSS ボス	1	
16	AE-13183-2355	※	PLATE プレート	4	
17	01400-10006		NUT ナット	8	
18	AE-92150-2192		BOLT ボルト	8	
19	AE-92046-2138		BEARING ベアリング	1	
20	AE-09730-012		PLATE プレート	1	
21	AE-602845-107		PLATE プレート	1	
22	AE-09690-099		SHIM t=0.4 シム	AR	
23	AE-602842-103		RACE レース	1	
24	AE-92048-2063		RACE レース	1	
M	AE-602840-105		STATOR WHEEL ASS'Y (Inc.25~27) ステータ ホイール アッセン	1	
25	----	§	WHEEL ホイール	1	

ドライブ ユニット
Fig. 39 DRIVE UNIT (1/4)(T-type)

LOCATION NO.

D2-5

Ⓐ {FG20N5, FG23N5, FG25N5} :~55601 ↻ {FG20N16, FG25N16} :~10145 Ⓔ {FHD20Z5, FHD25Z5} :~11798, FHD30Z5:~10680

Ⓑ {FHG20N5, FHG25N5} :~10373, FHG30N5:~10129 Ⓓ {FD20Z5, FD23Z5, FD25Z5} :~70910 Ⓕ {FD20Z16, FD25Z16} :~10100

4

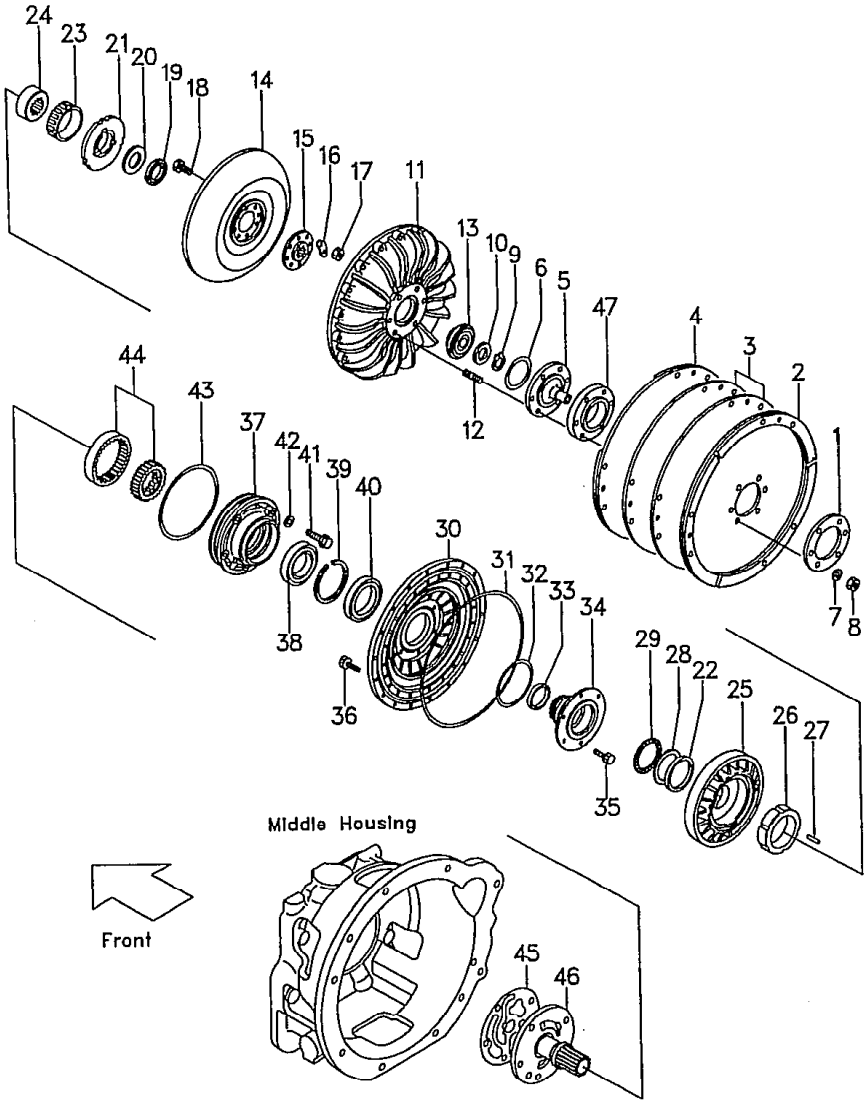

見出番号 Item No.	部品番号 Part No.		部品名称 Description		個数 Req'd	備考:適用号車 Remarks:Serial No.
26	- - - - -	§	RACE	レース	1	
27	- - - - -	§	PIN, spring	ピン	6	
28	AE-09730-011		PLATE	プレート	1	
29	AE-92046-2139		BEARING	ベアリング	1	
30	AE-13316-2008		WHEEL	ホイール	1	
31	AE-92055-2168	※	O-RING	O-リング	1	
32	03340-00160	※	O-RING	O-リング	1	
33	AE-602855-102	※	RING	リング	1	
34	AE-602822-105		BOSS	ボス	1	
35	AE-180G0614		BOLT	ボルト	6	
36	AE-180G0625		BOLT	ボルト	18	
N	AE-602122-002		FRONT COVER ASS'Y (Inc. 37～40) フロント カバー アッセン		1	
37	- - - - -	§	FRONT	フロント	1	
38	- - - - -	§	BEARING	ベアリング	1	
39	- - - - -	§	CIRCLIP	サークリップ	1	
40	AE-00651-067	※	OIL SEAL	オイル シール	1	
※2	AE-99996-2067		COVER KIT (Inc. 41～46) カバー キット		1	
41	AE-130G0850	※	BOLT	ボルト	5	
42	AE-09260-025	※	SEAL	シール	5	
43	03310-01450	※	O-RING	O-リング	1	
44	AE-602263-122	※	GEAR	ギヤー	1	
45	AE-602129-110	※	PACKING	パッキング	1	
46	AE-602851-106	※	SHAFT	シャフト	1	
47	AE-13183-2362		SPACER	スペーサ	1	Ⓐ～Ⓒ

LOCATION NO.

D2-6

ドライブ ユニット
Fig. 39-1 DRIVE UNIT (1/5)(T-type)

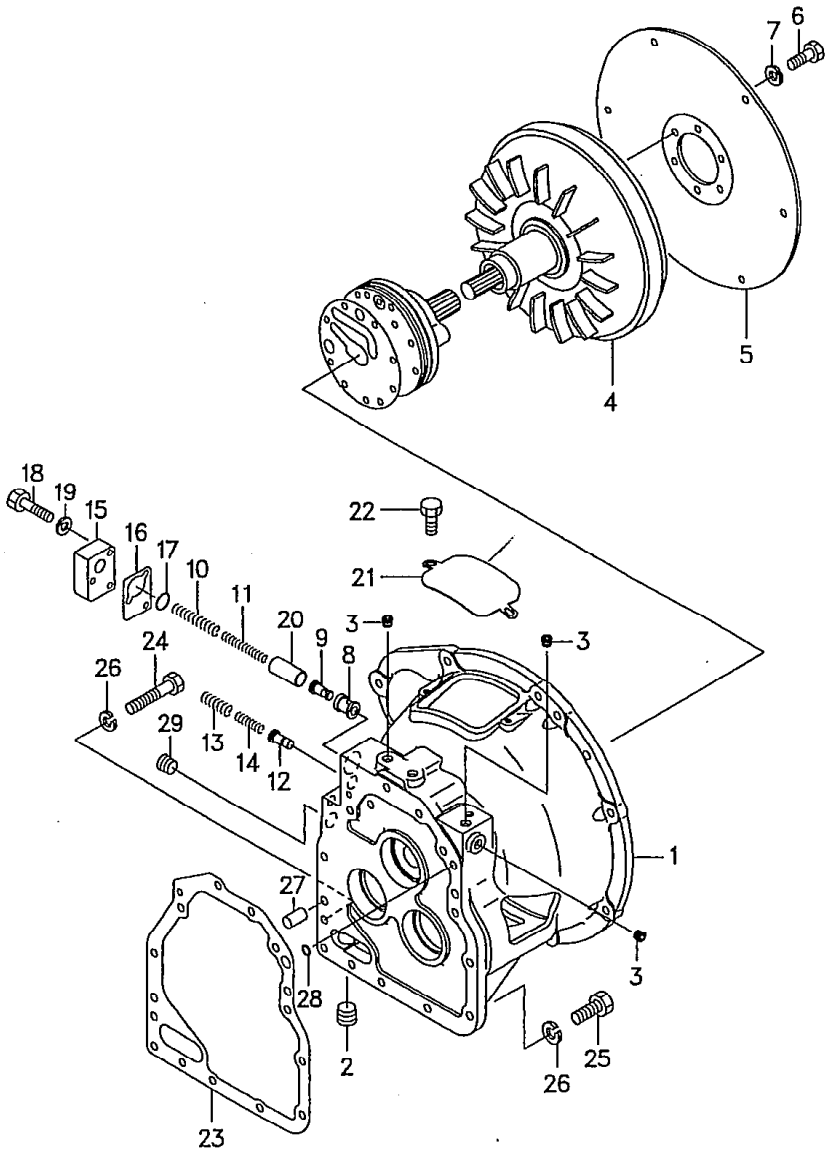

FG20N5, FG23N5, FG25N5 } :55602～ FHG20N5, FHG25N5 } :10 ～ FG28N5, FG30N5 } :71383～ FG20N16, FG25N16 } :10146～
FD20Z5, FD23Z5, FD25Z5 } :70911～ FHD20Z5, FHD25Z5 } :11799～ FD28Z5, FD30Z5 } :74392～ FD20Z16, FD25Z16 } :10101～
FHG30N5 :10130～
FHD30Z5 :10681～

1

見出番号 Item No.	部品番号 Part No.	部品名称 Description	個数 Req'd	備考:適用号車 Remarks:Serial No.
1	134B3-82001	CASE ケース	1	
2	27397-52101	PLUG プラグ	1	
3	22518-40151	PLUG プラグ	4	
4	12163-80302	TORQUE CONVERTER トルク コンバータ	1	
5	13683-82021	INPUT PLATE インプット プレート	1	
6	12163-82621	BOLT ボルト	6	
7	12163-82631	WASHER ワッシャ	6	
8	134B3-82281	SLEEVE スリーブ	1	
9	134B3-82301	PISTON ピストン	1	
10	134B3-82021	SPRING スプリング	1	
11	134B3-82031	SPRING スプリング	1	
12	134B3-82011	PISTON ピストン	1	
13	134B3-82311	SPRING スプリング	1	
14	134B3-82321	SPRING スプリング	1	
15	134B3-82041	COVER カバー	1	
16	134B3-82051	GASKET ガスケット	1	
17	15583-82541	O-RING Oリング	1	
18	01103-08040	BOLT ボルト	3	
19	02011-00008	WASHER ワッシャ	3	
20	134B3-82291	COLLAR カラー	1	
21	131M2-52001	COVER カバー	1	
22	01185-08020	BOLT ボルト	2	
23	134B3-82101	GASKET ガスケット	1	

LOCATION NO.

D2-7

ドライブ ユニット
Fig.39-1 DRIVE UNIT (1/5)(T-type)

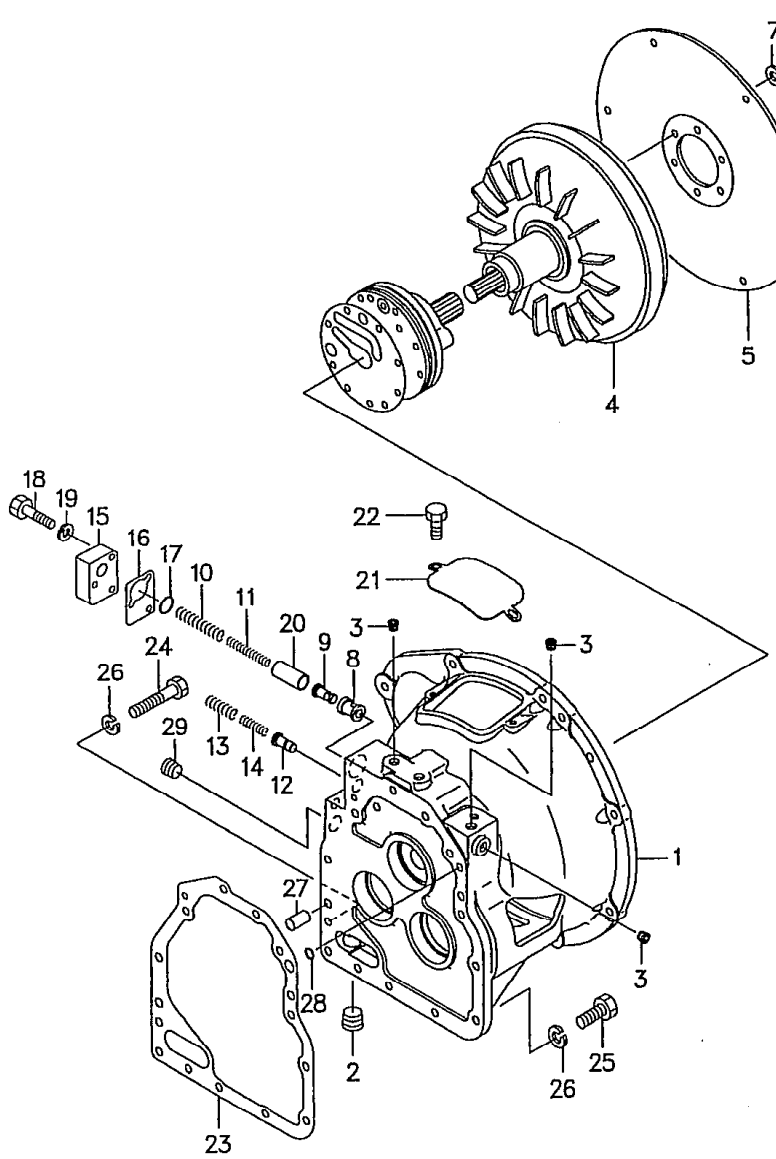

FG20N5 FG23N5 FG25N5 :55602～ F 0N5 Fl. 25N5 :10374～ FG28N5 FG30N5 :71383～ FG20N16 FG25N16 :10146～
FD20Z5 FD23Z5 FD25Z5 :70911～ FHD20Z5 FHD25Z5 :11799～ FD28Z5 FD30Z5 :74392～ FD20Z16 FD25Z16 :10101～
FHG30N5:10130～
FHD30Z5 :10681～

2

見出番号 Item No.	部品番号 Part No.	部品名称 Description	個数 Req'd	備考:適用号車 Remarks:Serial No.
24	01103-10065	BOLT ボルト	10	
25	01103-10030	BOLT ボルト	3	
26	02011-00010	WASHER ワッシャ	13	
27	02212-12020	PIN ピン	2	
28	15583-82521	O-RING O-リング	1	
29	12163-82541	PLUG プラグ	1	

ドライブ ユニット
Fig.40 DRIVE UNIT (2/4)(T-type)

LOCATION NO.

D2-8

{FG20N5, FG23N5, FG25N5} :~55601 / {FG20N16, FG25N16} :~10145 / {FHG20N5, FHG25N5} :~10373 / {FHG30N5:~10129, FHD30Z5:~10680}

{FD20Z5, FD23Z5, FD25Z5} :~70910 / {FD20Z16, FD25Z16} :~10100 / {FHD20Z5, FHD25Z5} :~11798

1

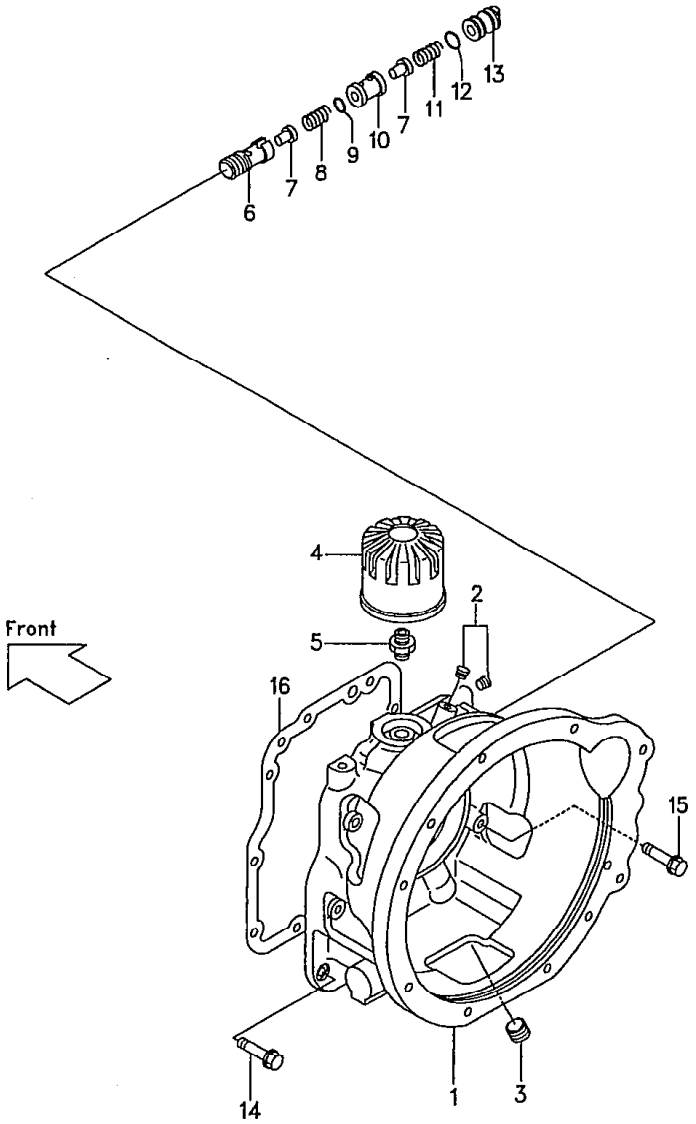

見出番号 Item No.	部品番号 Part No.		部品名称 Description	個数 Req'd	備考:適用号車 Remarks:Serial No.
A	AE-13304-2119		MIDDLE HOUSING ASS'Y (Inc.1~3) ミドル ハウジング アッセン	1	
1	- - - -	§	HOUSING ハウジング	1	
2	AE-602885-110		PLUG プラグ	2	
3	AE-602885-129		PLUG プラグ	1	
4	AE-602950-106		FILTER (Inc.5) フィルタ	1	
5	AE-09110-029		NIPPLE ニップル	1	
6	AE-42036-2090		SLEEVE スリーブ	1	
7	AE-602882-121		POPPET ポペット	2	
8	AE-602883-135		SPRING スプリング	1	
9	02110-00016	※	SNAP RING スナップ リング	1	
10	AE-602885-131		SLEEVE スリーブ	1	
11	AE-602883-134		SPRING スプリング	1	
12	03300-00210	※	O-RING O-リング	1	
13	AE-00110-028		BOLT ボルト	1	
14	AE-130T1030		BOLT ボルト	4	
15	AE-130P1060		BOLT ボルト	6	
16	AE-602119-103	※	GASKET ガスケット	1	

LOCATION NO.

D2-9

ドライブ ユニット
Fig. 40-1 DRIVE UNIT (2/5)(T-type)

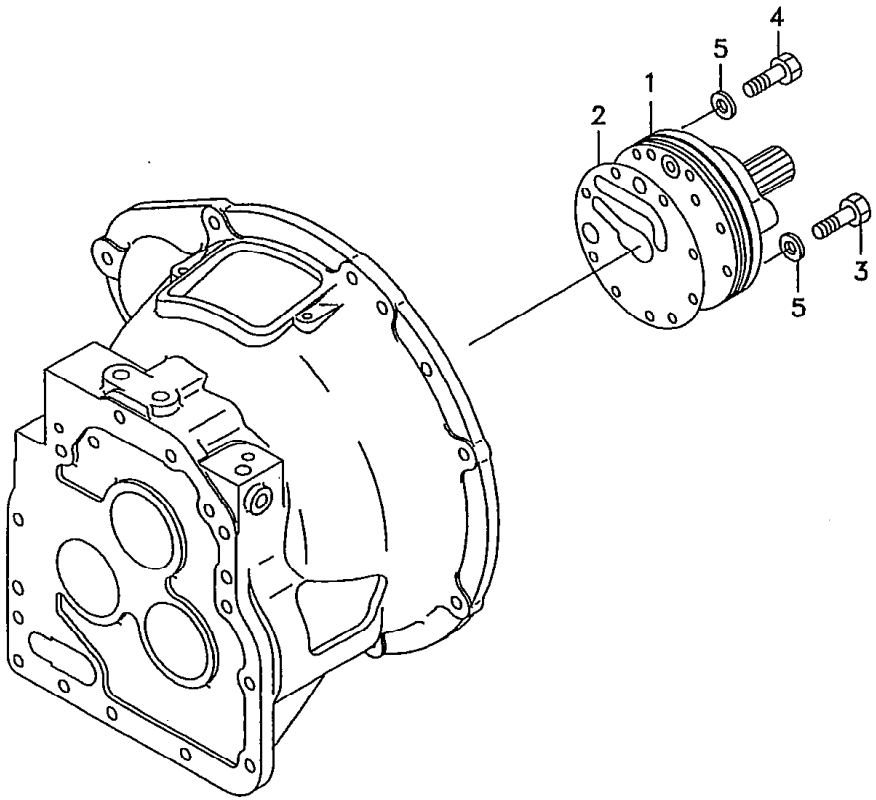

FG20N5, FG23N5, FG25N5 } :55602～ F 0N5, FHG25N5 } :10374～ FG28N5, FG30N5 } :71383～ FG20N16, FG25N16 } :10146～
FD20Z5, FD23Z5, FD25Z5 } :70911～ FHD20Z5, FHD25Z5 } :11799～ FD28Z5, FD30Z5 } :74392～ FD20Z16, FD25Z16 } :10101～
FHG30N5 :10130～
FHD30Z5 :10681～

1

見出番号 Item No.	部品番号 Part No.		部品名称 Description	個数 Req'd	備考:適用号車 Remarks:Serial No.
1	15583-80221		CHARGING PUMP チャージング ポンプ	1	See Fig. 48
2	134B3-82091	※	GASKET ガスケット	1	
3	01103-08045		BOLT ボルト	4	
4	01103-08040		BOLT ボルト	2	
5	12163-82561	※	PACKING パッキング	6	

LOCATION NO.

D2-10

ドライブ ユニット
Fig.41 DRIVE UNIT (3/4)(T-type)

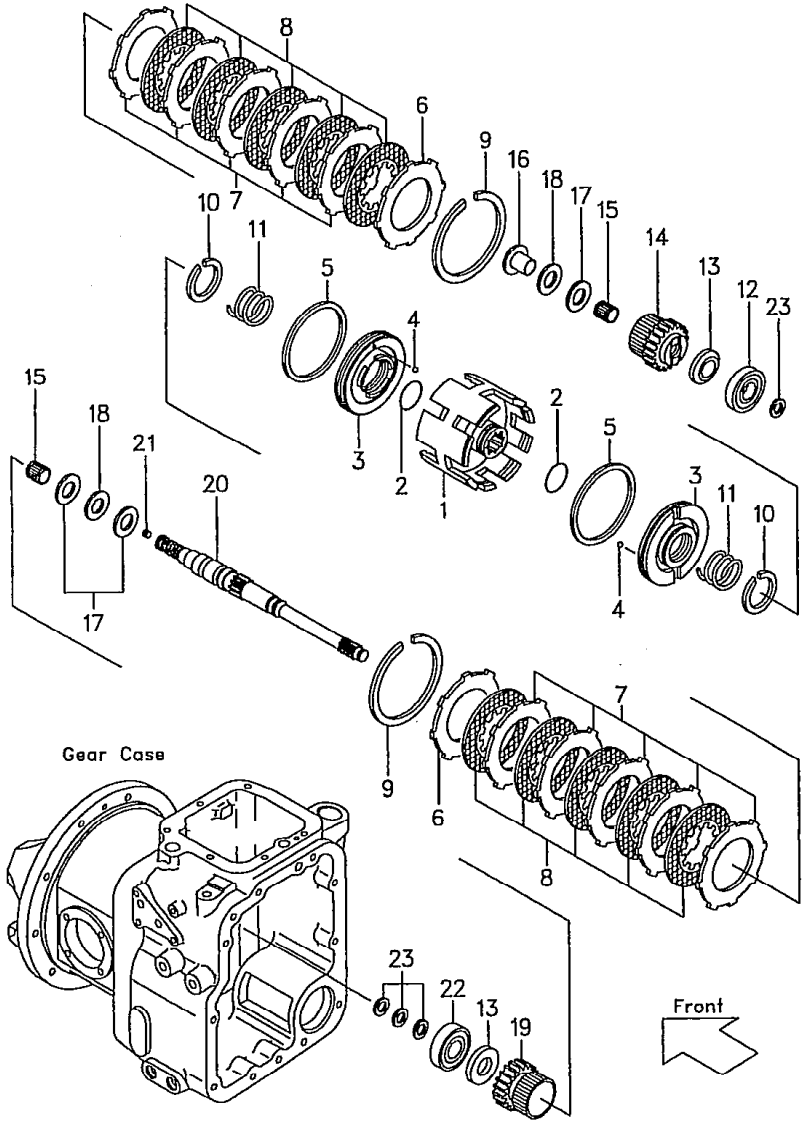

Ⓐ{FG20N5, FG23N5, FG25N5}:~55601 Ⓒ{FG20N16, FG25N16}: 45 Ⓔ{FHD20Z5, FHD25Z5}:~11798, FHD30Z5:~10680
Ⓑ{FHG20N5, FHG25N5, FHG30N5}:~10373 Ⓓ{FD20Z5, FD23Z5, FD25Z5}:~70910 Ⓕ{FD20Z16, FD25Z16}:~10100

1

見出番号 Item No.	部品番号 Part No.	部品名称 Description	個数 Req'd	備考:適用号車 Remarks:Serial No.
A	AE-41034-2056	CLUTCH DRUM ASS'Y (Inc.1~11) クラッチ ドラム アッセン	1	
B	AE-41034-2057	CLUTCH DRUM ASS'Y (Inc.1~11) クラッチ ドラム アッセン	1	EXN
1	AE-41038-2073	CLUTCH DRUM, input クラッチ ドラム	1	
2	AE-670E3048 ※	O-RING O-リング	2	
C	AE-602892-114	PISTON ASS'Y (Inc.3,4) ピストン アッセン	2	
3	- - - - §	PISTON ピストン	2	
4	03190-00006	BALL, steel ボール	2	
5	AE-602855-105 ※	RING リング	2	
6	AE-13183-2354	PLATE プレート	2	
7	AE-41080-2073A	DISC, clutch ディスク	10	
8	AE-41080-2074A	DISC, clutch ディスク	10	
8-1	AE-41080-2076	DISC, clutch ディスク	10	EXN
9	AE-92033-2168 ※	CIRCLIP サークリップ	2	
10	AE-09290-003 ※	CIRCLIP サークリップ	2	
11	AE-09510-059	SPRING スプリング	2	
12	03000-63028	BEARING ベアリング	1	
13	AE-09730-007	PLATE プレート	2	
14	AE-59056-2827	GEAR ギヤー	1	
14-1	AE-59056-2901	GEAR ギヤー	1	ⒶⒹEXN
15	AE-09810-087	BEARING ベアリング	2	
16	AE-92143-2171	COLLAR カラー	1	

⑥

ドライブ ユニット
Fig. 41 DRIVE UNIT (3/4)(T-type)

LOCATION NO.
D2-11

Ⓐ {FG20N5, FG23N5, FG25N5} :~55601 Ⓒ {G20N16, FG25N16} :~10145 Ⓔ {FHD20Z5, FHD25Z5} :~11798, FHD30Z5:~10680
Ⓑ {FHG20N5, FHG25N5} :~10373, FHG30N5:~10129 Ⓓ {FD20Z5, FD23Z5, FD25Z5} :~70910 Ⓕ {FD20Z16, FD25Z16} :~10100

2

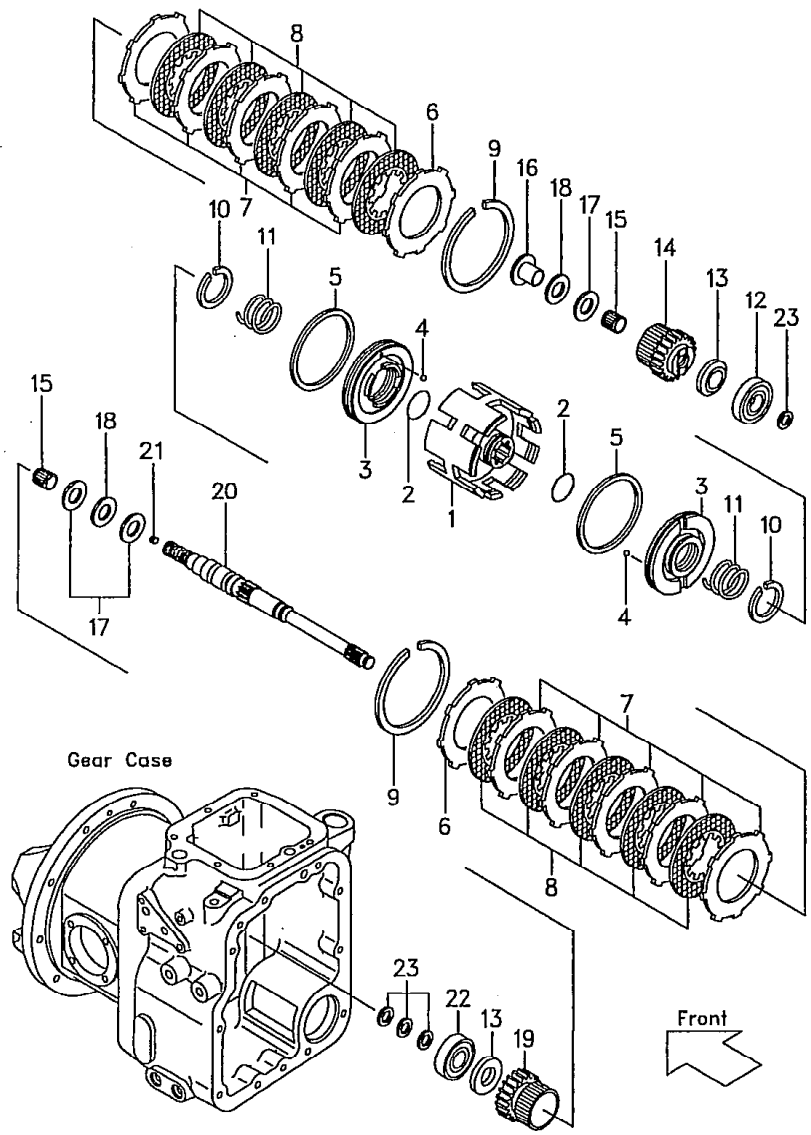

見出番号 Item No.	部品番号 Part No.	部品名称 Description	個数 Req'd	備考:適用号車 Remarks:Serial No.
17	AE-49074-2183	PLATE プレート	3	
18	AE-92046-2140	BEARING ベアリング	2	
19	AE-59056-2828	GEAR ギヤー	1	
D	AE-13310-2009	MAIN SHAFT ASS'Y (Inc. 20, 21) メイン シャフト アッセン	1	
20	- - - - §	SHAFT シャフト	1	
21	AE-92066-2198	PLUG プラグ	2	
22	03000-06306	BEARING ベアリング	1	
23	AE-602855-111 ※	RING, seal リング	4	

(6)

LOCATION NO.

D2-12

ドライブ ユニット
Fig.41-1 DRIVE UNIT (3/5)(T-type)

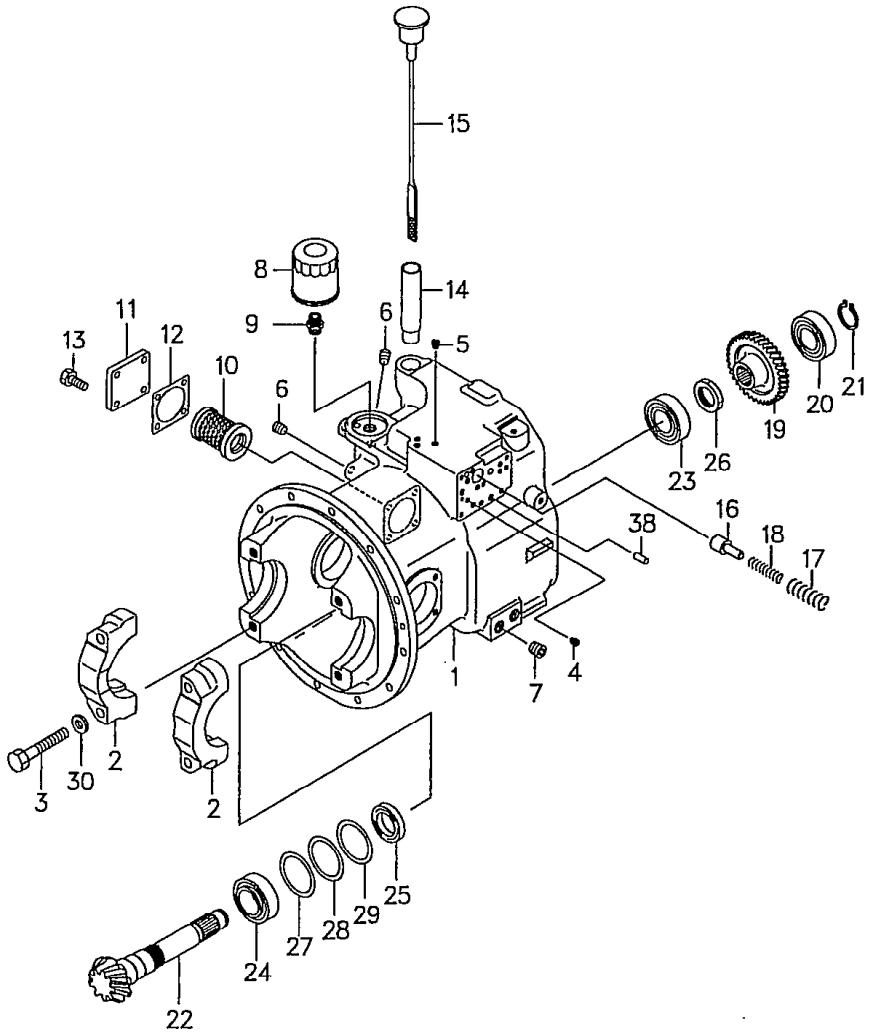

Ⓐ { FG20N5 / FG23N5 / FG25N5 } :55602～ FHG20N5 / FHG25N5 :10374～ { FG28N5 / FG30N5 } :71383～
{ FD20Z5 / FD23Z5 / FD25Z5 } :70911～ FHD20Z5 / FHD25Z5 :11799～ { FD28Z5 / FD30Z5 } :74392～

Ⓑ { FG20N16 / FG25N16 } :10146～
{ FD20Z16 / FD25Z16 } :10101～

Ⓒ { FHG30N5 :10130～ / FHD30Z5 :10681～

1

見出番号 Item No.	部品番号 Part No.		部品名称 Description	個数 Req'd	備考:適用号車 Remarks:Serial No.
A	134B3-80281		TRANSMISSION CASE ASS'Y (Inc.1,2) トランスミッション ケース アッセン	1	
1	- - - -	§	CASE ケース	1	
2	- - - -	§	CAP キャップ	2	
3	01106-16100		BOLT ボルト	4	Ⓒ▲1
3a	134A3-42221		BOLT ボルト	4	Ⓒ▲2
3-1	134A3-42221		BOLT ボルト	4	ⒶⒷ
4	115G3-82671		PLUG プラグ	1	
5	23870-52871		PLUG プラグ	3	
6	22518-40151		PLUG プラグ	2	
7	12163-82541		PLUG プラグ	2	
8	115G3-82241		FILTER フィルタ	1	
9	115G3-82251		NIPPLE ニップル	1	
10	124U3-82521		STRAINER ストレーナ	1	
11	124U3-82081		PLATE プレート	1	
12	124U3-82091		GASKET ガスケット	1	
13	01184-10025		BOLT ボルト	4	
14	12163-82221		PIPE パイプ	1	
15	12163-82232		CAP キャップ	1	
16	15583-82441		SPOOL スプール	1	
17	15583-82451		SPRING スプリング	1	
18	15583-82461		SPRING スプリング	1	

LOCATION NO.

D2-13

ドライブ ユニット
Fig.41-1 DRIVE UNIT (3/5)(T-type)

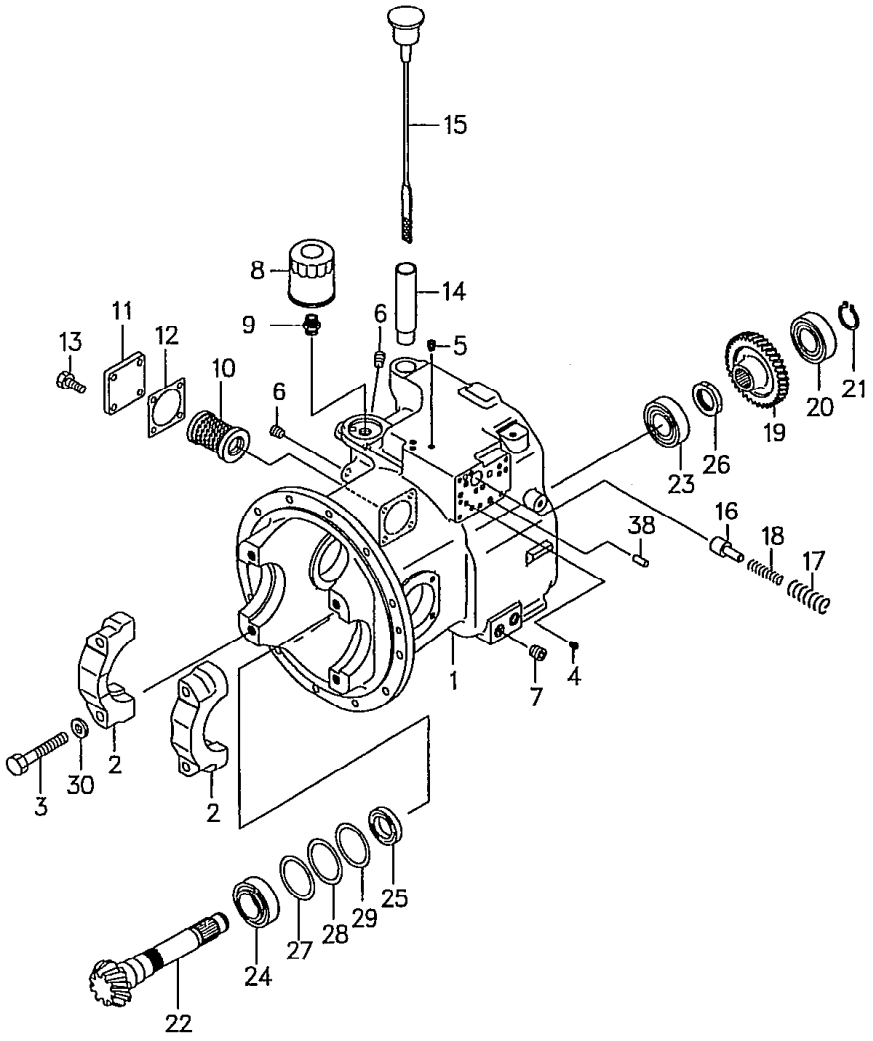

Ⓐ { FG20N5 / FG23N5 / FG25N5 / FD20Z5 / FD23Z5 / FD25Z5 } :55602～70911～ ; { FHG20N5 / FHG25N5 } :10374～ ; { FHD20Z5 / FHD25Z5 } :11799～ ; { FG28N5 / FG30N5 } :71383～ ; { FD28Z5 / FD30Z5 } :74392～

Ⓑ { FG20N16 / FG25N16 / FD20Z16 / FD25Z16 } :10146～10101～

Ⓒ { FHG30N5 :10130～ / FHD30Z5 :10681～ }

2

見出番号 Item No.	部品番号 Part No.	部品名称 Description	個数 Req'd	備考:適用号車 Remarks:Serial No.
19	115G3-82451	GEAR, output ギヤー	1	
20	03000-06306	BEARING ベアリング	1	
21	02100-00030	SNAP RING スナップ リング	1	
22	134B3-82141	SHAFT, output シャフト	1	Ⓐ
22-1	120T3-82001	SHAFT, output シャフト	1	Ⓑ
23	12003-43031	BEARING ベアリング	1	
24	115G3-82641	BEARING ベアリング	1	
25	115G3-82651	OIL SEAL オイル シール	1	
26	115G3-82471	NUT ナット	1	
27	12003-42311	SHIM t=0.5 シム	1	
28	12003-42321	SHIM t=0.2 シム	2	
29	12003-42331	SHIM t=0.1 シム	1	
30	190A3-02051	WASHER ワッシャ	4	Ⓒ▲1

Model		FHG30N5	FHD30Z5
号車 Serial No.	▲1	～10201	～10824
	▲2	10202～	10825～

⑤

ドライブ ユニット
Fig. 42 DRIVE UNIT (4/4) (T-type)

LOCATION NO.

D2-14

Ⓐ {FG20N5, FG23N5, FG25N5} :~55601 Ⓒ {FG20N16, FG25N16} :~45 Ⓔ {FHD20Z5, FHD25Z5} :~11798, FHD30Z5:~10680

Ⓑ {FHG20N5, FHG25N5, FHG30N5:~10129} :~10373 Ⓓ {FD20Z5, FD23Z5, FD25Z5} :~70910 Ⓕ {FD20Z16, FD25Z16} :~10100

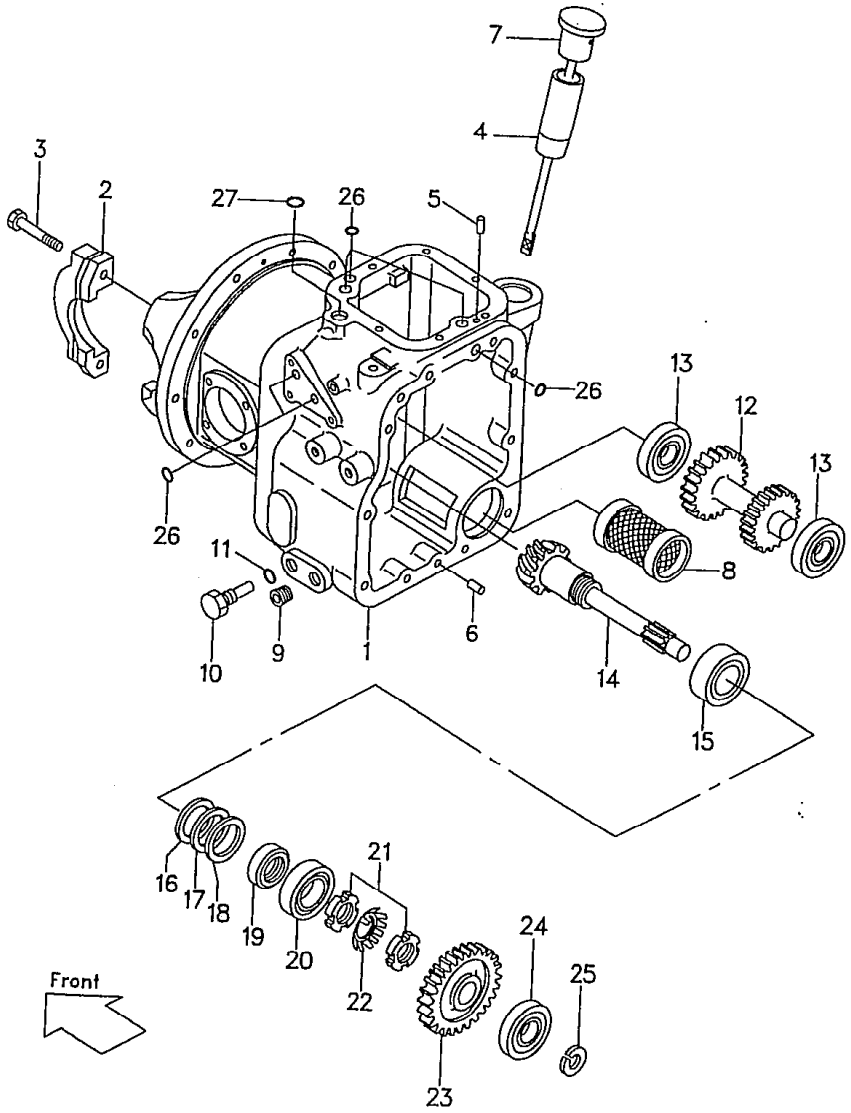

見出番号 Item No.	部品番号 Part No.		部品名称 Description	個数 Req'd	備考:適用号車 Remarks:Serial No.
A	AE-11021-2087		GEAR CASE ASS'Y	1	
			(Inc. 1~6) ギヤケース アッセン		
1	- - - -	§	CASE ケース	1	
2	- - - -	§	CAP キャップ	2	
3	AE-92150-2191		BOLT ボルト	2	
4	AE-09180-014		PIPE パイプ	1	
5	02212-06012		DOWEL ダウエル	1	
6	02212-10020		DOWEL ダウエル	2	
7	AE-602929-107		GAUGE ゲージ	1	
8	AE-602955-106		ELEMENT エレメント	2	
9	AE-602885-129		PLUG プラグ	1	
B	AE-92066-2178		PLUG ASS'Y (Inc. 10, 11) プラグ アッセン	1	
10	- - - -	§	PLUG プラグ	1	
11	- - - -	§	O-RING O-リング	1	
12	AE-39115-2071		SHAFT シャフト	1	
12-1	AE-39115-2073		SHAFT シャフト	1	ⒶⒹEXN
13	AE-09820-020		BEARING ベアリング	2	
14	AE-13128-2257		SHAFT シャフト	1	ⒶⒷⒹⒺ
14-1	AE-13128-2249		SHAFT シャフト	1	ⒸⒻ
15	AE-92116-2094		BEARING ベアリング	1	
16	AE-92180-2001	※	SHIM t=0.1 シム	AR	
17	AE-92180-2002	※	SHIM t=0.15 シム	AR	
18	AE-92180-2003	※	SHIM t=0.5 シム	AR	
19	AE-92049-2203	※	OIL SEAL オイル シール	1	

ドライブ ユニット
Fig.42 DRIVE UNIT (4/4)(T-type)

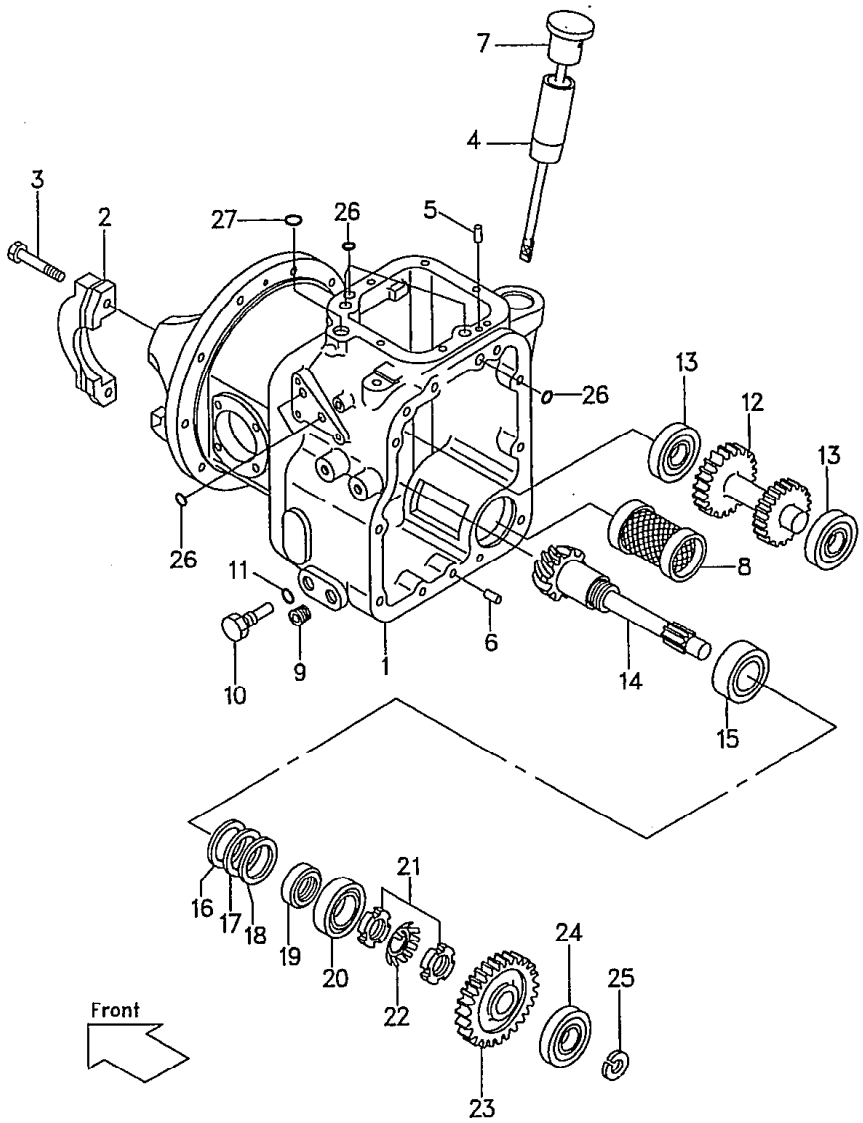

LOCATION NO.

D2-15

Ⓐ {FG20N5, FG23N5, FG25N5} :~55601 Ⓑ {FHG20N5, FHG25N5, FHG30N5:~10129} :~10373 Ⓒ {FG20N16, FG25N16} :~10145 Ⓓ {FD20Z5, FD23Z5, FD25Z5} :~70910 Ⓔ {FHD20Z5, FHD25Z5, FHD30Z5:~10680} :~11798 Ⓕ {FD20Z16, FD25Z16} :~10100

2

見出番号 Item No.	部品番号 Part No.	部品名称 Description		個数 Req'd	備考:適用号車 Remarks:Serial No.
20	AE-92116-2093	BEARING	ベアリング	1	
21	AE-92015-2279	NUT	ナット	2	
22	AE-92200-2039	WASHER	ワッシャ	1	
23	AE-59056-2902	GEAR	ギヤー	1	ⒶⒹ
23-1	AE-59056-2826	GEAR	ギヤー	1	ⒷⒸⒺⒻ
24	03000-63028	BEARING	ベアリング	1	
25	02100-00028	SNAP RING	スナップ リング	1	
26	AE-03300-00100※	O-RING	O-リング	6	
27	AE-03300-00140※	O-RING	O-リング	1	

LOCATION NO.

E2-1

ドライブ ユニット
Fig. 42-1 DRIVE UNIT (4/5)(T-type)

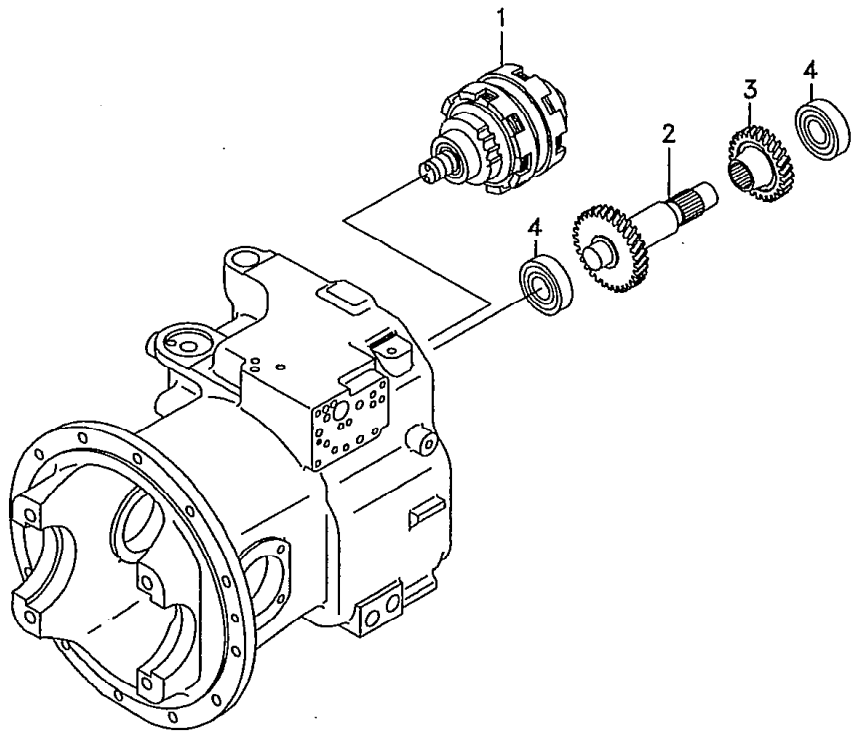

FG20N5, FG23N5, FG25N5 :55602～ FHG20N5, FHG25N5 :1 ～ FG28N5, FG30N5 :71383～ FG20N16, FG25N16 :10146～
FHD20Z5, FHD25Z5 :11799～ FD28Z5, FD30Z5 :74392～ FD20Z16, FD25Z16 :10101～
FD20Z5, FD23Z5, FD25Z5 :70911～ FHG30N5 :10130～
FHD30Z5 :10681～

1

見出番号 Item No.	部品番号 Part No.	部品名称 Description	個数 Req'd	備考:適用号車 Remarks:Serial No.
1	134B3-80231	HYDRAULIC CLUTCH ハイドロリック クラッチ	1	See Fig. 49-1
2	115G3-82401	SHAFT シャフト	1	
3	115G3-82411	GEAR ギヤー	1	
4	03000-06306	BEARING ベアリング	2	

ドライブ ユニット
Fig. 42-2 DRIVE UNIT (5/5)(T-type)

LOCATION NO.

E2-2

FG20N5 / FG23N5 / FG25N5 : 55602～
FG20N5 / FG25N5 : 10374～
FG28N5 / FG30N5 : 71383～
FG20N16 / FG25N16 : 10146～
FD20Z5 / FD23Z5 / FD25Z5 : 70911～
FHD20Z5 / FHD25Z5 : 11799～
FHG30N5 : 10130～
FHD30Z5 : 10681～
FD28Z5 / FD30Z5 : 74392～
FD20Z16 / FD25Z16 : 10101～

[1]

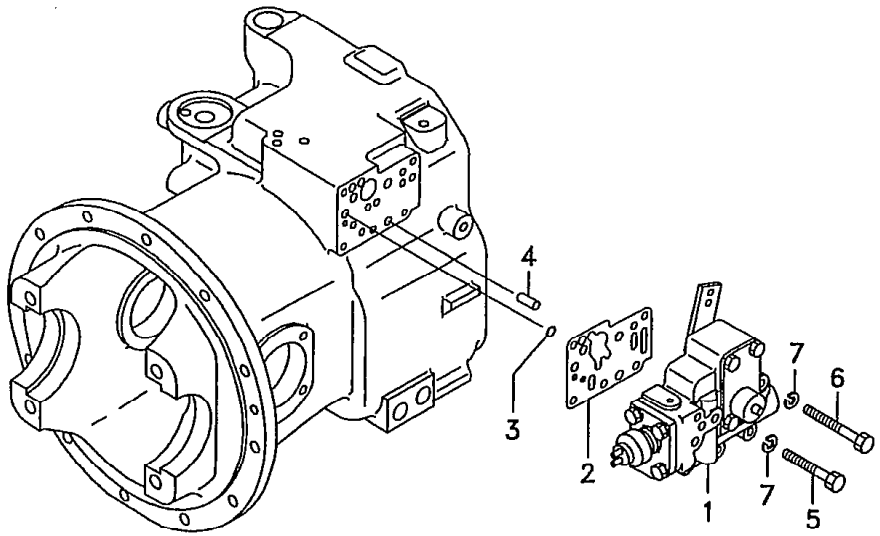

見出番号 Item No.	部品番号 Part No.	部品名称 Description	個数 Req'd	備考:適用号車 Remarks:Serial No.
1	134B3-80251	CONTROL VALVE コントロール バルブ	1	See Fig. 43-1
2	134B3-82271	GASKET ガスケット	1	
3	15583-82571	O-RING O-リング	3	
4	02212-10020	PIN ピン	2	
5	01103-08060	BOLT ボルト	4	
6	01103-08070	BOLT ボルト	1	
7	02011-00008	WASHER ワッシャ	5	

コントロール バルブ
Fig. 43 CONTROL VALVE (T-type)

LOCATION NO.

E2-3

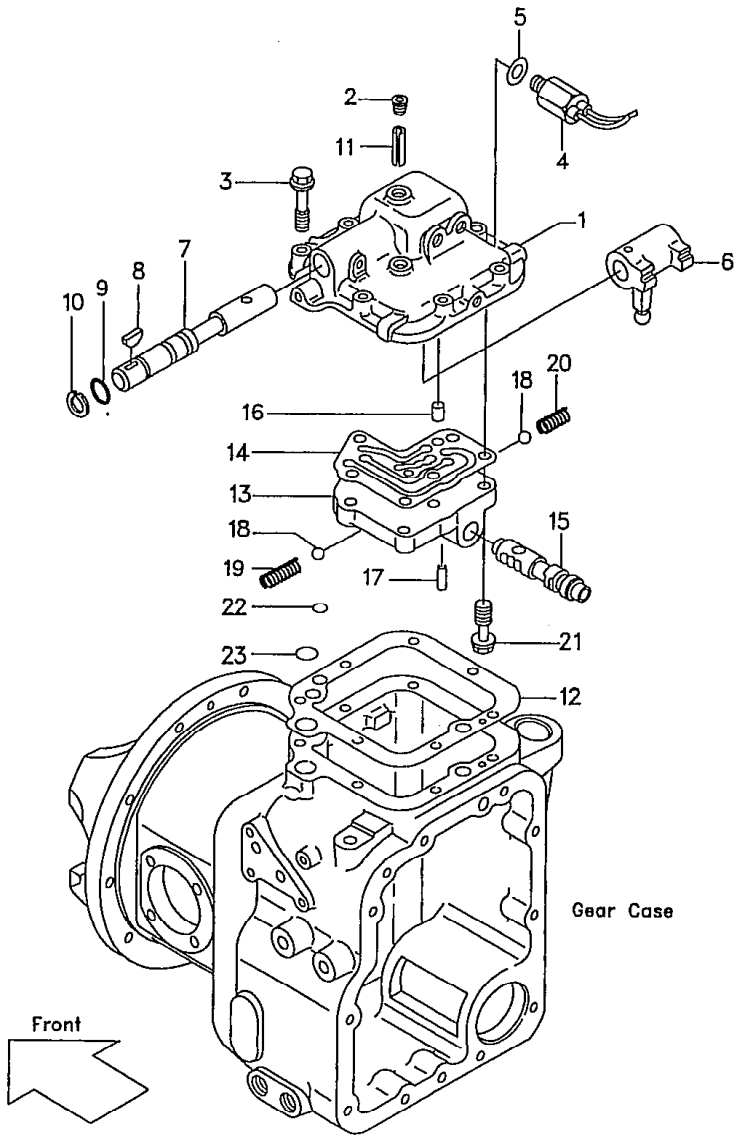

{FG20N5, FG23N5, FG25N5 : ~55601} {FG20N16, FG25N16 : ~10145} {F 0N5, FHG25N5 : ~10373} {FHG30N5: ~10129, FHD30Z5: ~10680}
{FD20Z5, FD23Z5, FD25Z5 : ~70910} {FD20Z16, FD25Z16 : ~10100} {FHD20Z5, FHD25Z5 : ~11798}

1

見出番号 Item No.	部品番号 Part No.		部品名称 Description	個数 Req'd	備考:適用号車 Remarks:Serial No.
A	AE-11021-2089		COVER ASS'Y カバー アッセン (Inc. 1, 2)	1	
1	- - - -	§	COVER カバー	1	
2	23870-52821		PLUG プラグ	6	
3	AE-130G0835		BOLT ボルト	7	
4	AE-27010-2203		SWITCH スイッチ	2	
5	AE-92025-2344	※	SHIM シム	AR	
6	AE-602745-107		LEVER, valve control レバー	1	
7	AE-602741-118		ROD, shift ロッド	1	
8	02360-05019		KEY キー	1	
9	03300-00180	※	O-RING O-リング	1	
10	02100-00022	※	SNAP RING スナップ リング	1	
11	02270-06036		PIN ピン	1	
12	AE-602169-109	※	GASKET ガスケット	1	
B	AE-49116-2058		CONTROL VALVE ASS'Y (Inc. 13~20) コントロール バルブ アッセン	1	
13	- - - -	§	VALVE バルブ	1	
14	AE-11009-2890	※	GASKET ガスケット	1	
15	AE-49052-2064		SPOOL スプール	1	
16	AE-551A0612		DOWEL ダウエル	1	
17	AE-555A0325		PIN ピン	1	
18	AE-600A1100		BALL, steel ボール	2	
19	AE-602883-131		SPRING スプリング	1	
20	AE-92144-2267		SPRING スプリング	1	
21	AE-130G0830		BOLT ボルト	7	
22	AE-670D1510		O-RING O-リング	3	
23	AE-670D2014		O-RING O-リング	1	

LOCATION NO.

E2-4

コントロール バルブ
Fig.43-1 CONTROL VALVE (T-type)

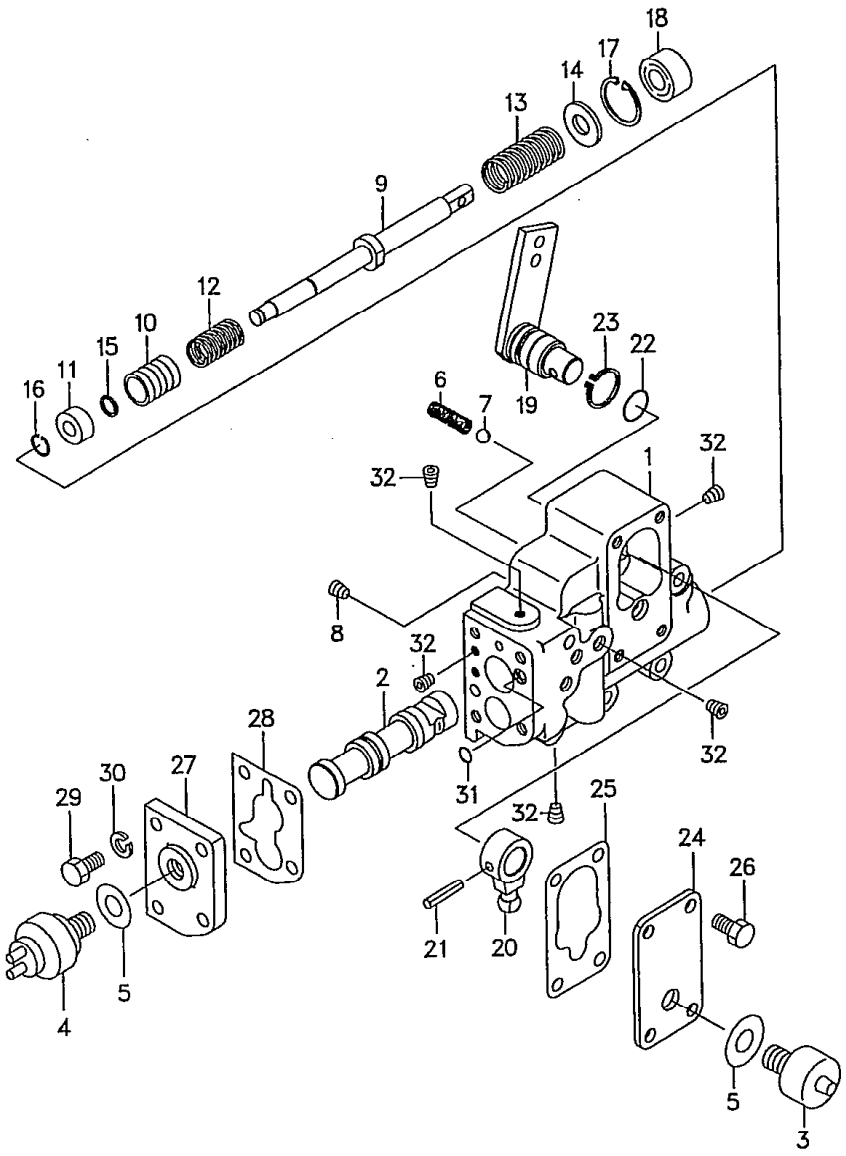

FG20N5 FG23N5 FG25N5 :55602～ FG20N5 FG23N5 FG25N5 :10374～ FG28N5 FG30N5 :71383～ FG20N16 FG25N16 :10146～
FD20Z5 FD23Z5 FD25Z5 :70911～ FHD20Z5 FHD25Z5 :11799～ FHG30N5 :10130～ FHD30Z5 :10681～ FD28Z5 FD30Z5 :74392～ FD20Z16 FD25Z16 :10101～

[1]

見出番号 Item No.	部品番号 Part No.		部品名称 Description	個数 Req'd	備考:適用号車 Remarks:Serial No.
A	134B3-80251		CONTROL VALVE ASS'Y (Inc.1～32) コントロール バルブ アッセン	1	
※1	134B3-89851		BODY KIT ボディ キット (Inc.1,2,9～11)	1	
1	134B3-82171	※	BODY ボディ	1	
2	134B3-82191	※	SELECTOR セレクタ	1	
3	124S3-82041		SWITCH, neutral スイッチ	1	
4	12003-42451		SWITCH, back lump スイッチ	1	
※2	134B3-89841		REPAIR KIT リペア キット (Inc.5,15～18,21～23,25,28 & Fig.42-2:2)	1	
5	12003-42461	※	PACKING パッキング	1	
6	15583-82391		SPRING スプリング	1	
7	03190-00013		BALL ボール	1	
8	01066-08008		PLUG プラグ	1	
9	115G3-82511	※	SPOOL スプール	1	
10	15793-82321	※	PLUNGER プランジャ	1	
11	115G3-82521	※	PISTON ピストン	1	
12	15793-82341		SPRING スプリング	1	
13	115G3-82491		SPRING スプリング	1	
14	15943-82651		SPACER スペーサ	1	
15	02100-00012	※	SNAP RING スナップ リング	1	
16	02100-00010	※	SNAP RING スナップ リング	1	
17	02110-00030	※	SNAP RING スナップ リング	1	
18	15943-82661	※	OIL SEAL オイル シール	1	
19	134B3-80261		SHAFT シャフト	1	

LOCATION NO.

E2-5

コントロール バルブ
Fig. 43-1 CONTROL VALVE (T-type)

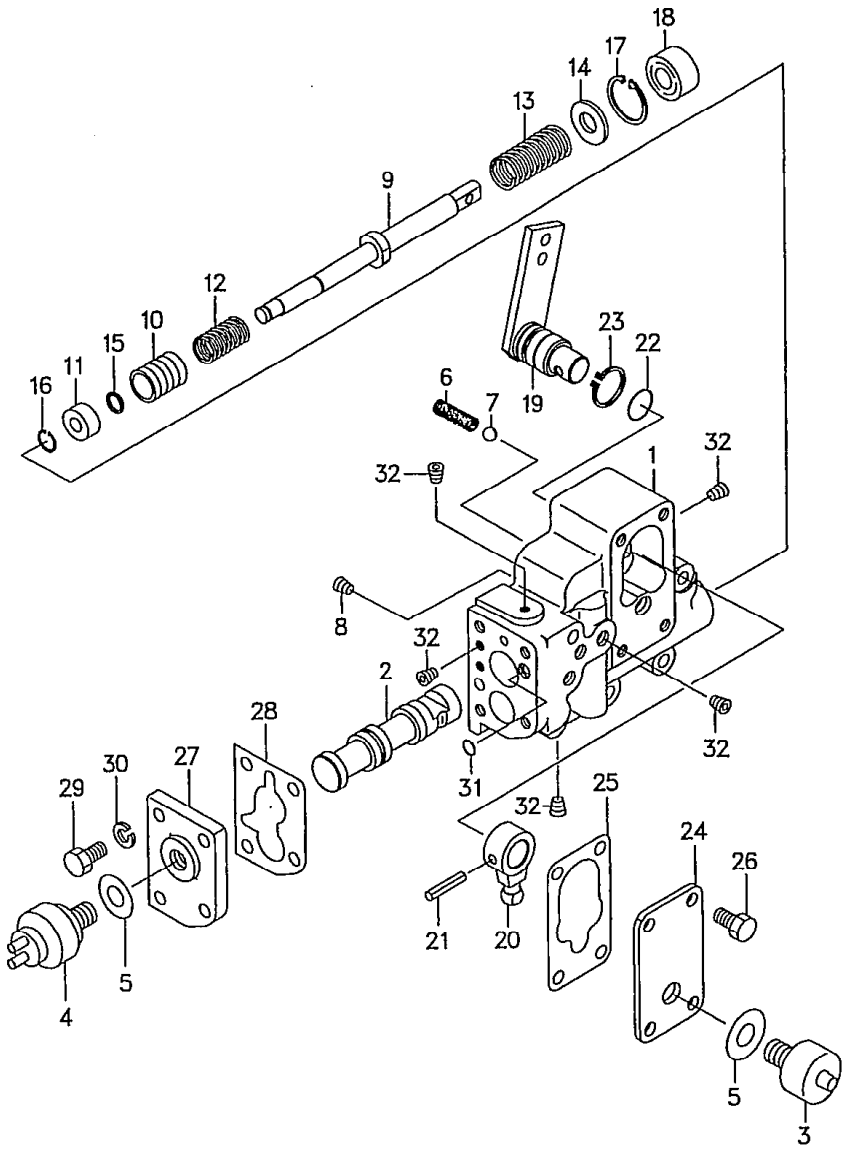

FG20N5 FG23N5 FG25N5 } :55602～ FHG20N5 FHG25N5 } :1(～ FG28N5 FG30N5 } :71383～ FG20N16 FG25N16 } :10146～
FD20Z5 FD23Z5 FD25Z5 } :70911～ FHD20Z5 FHD25Z5 } :11799～ FD28Z5 FD30Z5 } :74392～ FD20Z16 FD25Z16 } :10101～
FHG30N5 :10130～
FHD30Z5 :10681～

2

見出番号 Item No.	部品番号 Part No.		部品名称 Description		個数 Req'd	備考:適用号車 Remarks:Serial No.
20	134B3-82211		SHIFT ARM	シフト アーム	1	
21	02270-06030	※	PIN, spring	ピン	1	
22	15583-82101	※	O-RING	Oーリング	1	
23	02100-00025	※	SNAP RING	スナップ リング	1	
24	134B3-82181		COVER	カバー	1	
25	134B3-82261	※	GASKET	ガスケット	1	
26	01183-08016		BOLT	ボルト	4	
27	134B3-82241		COVER	カバー	1	
28	134B3-82251	※	GASKET	ガスケット	1	
29	01103-08025		BOLT	ボルト	4	
30	02011-00008		WASHER	ワッシャ	4	
31	15583-82571		O-RING	Oーリング	1	
32	23870-52871		PLUG	プラグ	9	

LOCATION NO.

E2-6

インチング バルブ
Fig. 44 INCHING VALVE (T-type)

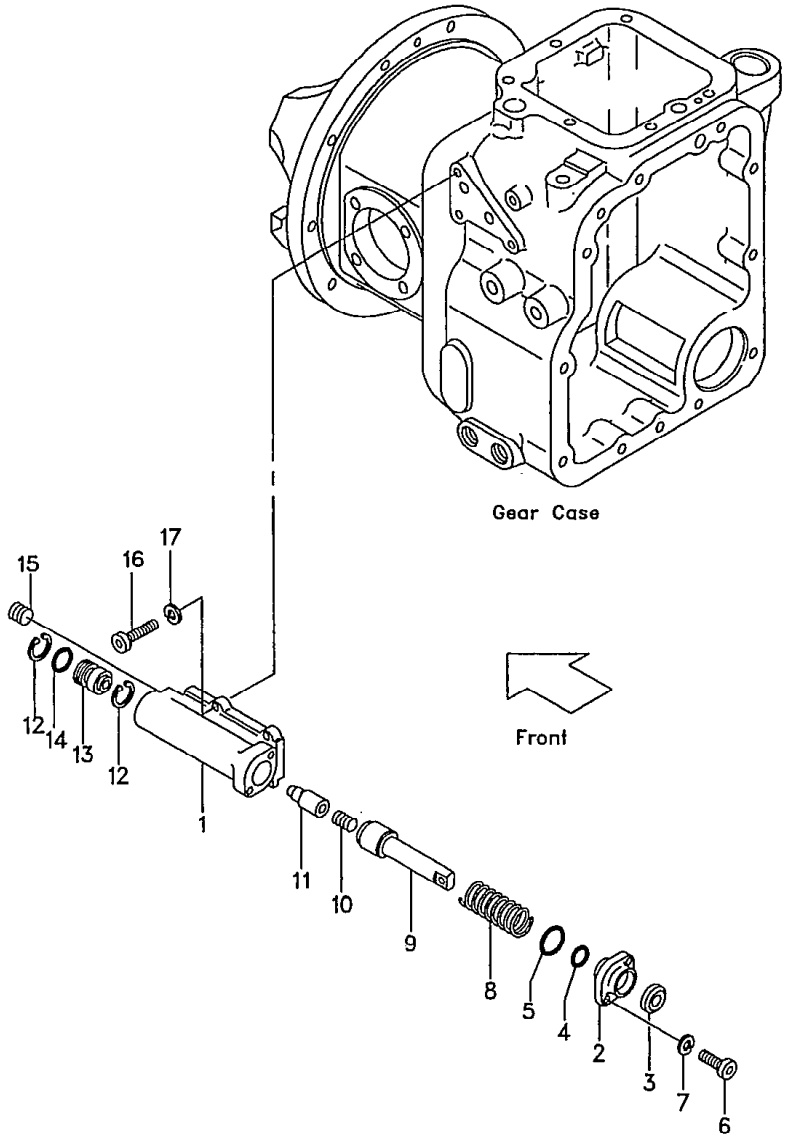

{FG20N5, FG23N5, FG25N5 : ~55601} {FG2 FG25N16 : ~10145} {FHG20N5 FHG25N5 : ~10373} (FHG30N5: ~10129, FHD30Z5: ~10680)
{FD20Z5, FD23Z5, FD25Z5 : ~70910} {FD20Z16 FD25Z16 : ~10100} {FHD20Z5 FHD25Z5 : ~11798}

1

見出番号 Item No.	部品番号 Part No.		部品名称 Description	個数 Req'd	備考:適用号車 Remarks:Serial No.
A	AE-602880-128		INCHING VALVE ASS' Y (Inc. 1～15) インチング バルブ アッセン	1	
1	- - - - -	§	BODY ボディ	1	
B	AE-602812-001		FLANG ASS' Y. (Inc. 2～7) フランジ アッセン	1	
2	- - - - -	§	FLANG フランジ	1	
※1	AE-602970-107		REPAIR KIT リペア キット (Inc. 3～5, 12, 14)	1	
3	AE-09150-002	※	SEAL シール	1	
4	03300-00160	※	O-RING O-リング	1	
5	AE-00671-043	※	O-RING O-リング	1	
6	01170-06016		BOLT ボルト	2	
7	02010-00006		WASHER ワッシャ	2	
8	AE-602883-130		SPRING スプリング	1	
9	AE-602885-128		ROD ロッド	1	
10	AE-602883-121		SPRING スプリング	1	
11	AE-602882-115		PLUNGER プランジャ	1	
12	02110-00025	※	SNAP RING スナップ リング	2	
13	AE-602885-124		SLEEVE スリーブ	1	
14	03300-00210	※	O-RING O-リング	1	
15	AE-602885-110		PLUG プラグ	5	
16	01170-06025		BOLT ボルト	4	
17	02010-00006		WASHER ワッシャ	4	

LOCATION NO.

E2-7

ドライブ ユニット マウント
Fig.45 DRIVE UNIT MOUNT (T-type)

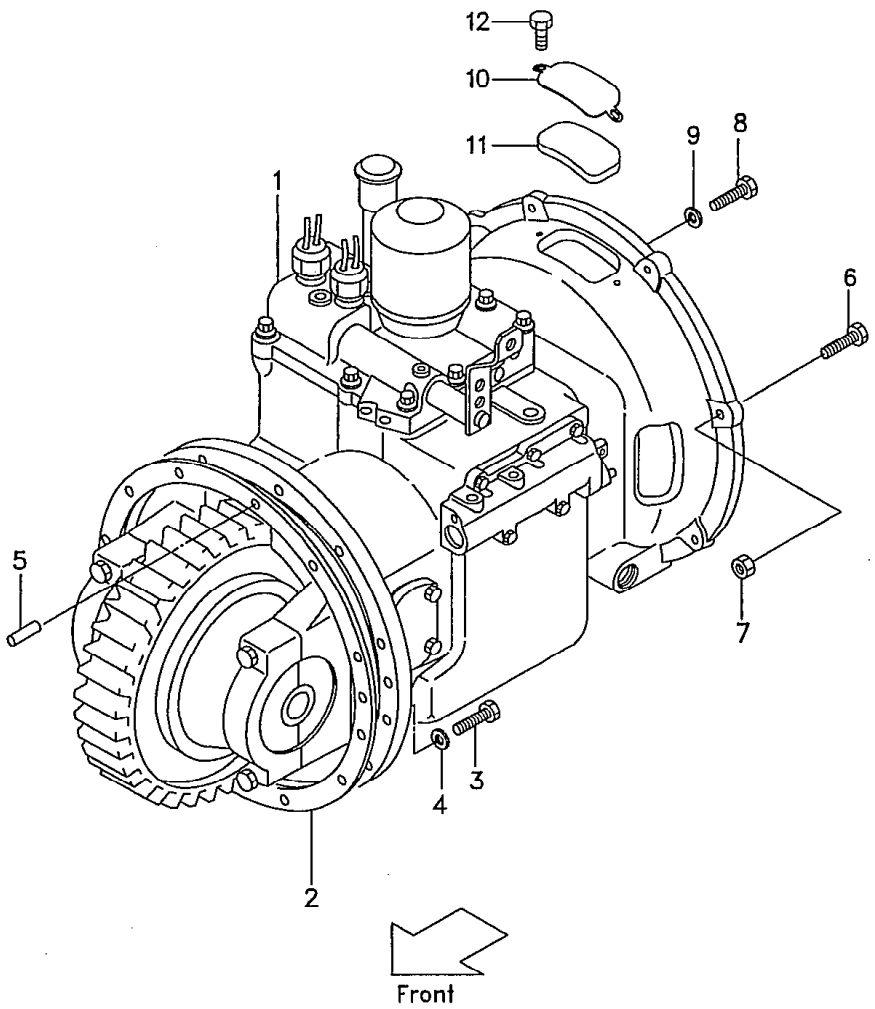

Ⓐ{FG28N5 / FG30N5}:~71382 Ⓑ{FG20N5(T)EX / FG25N5(T)EX}~55 Ⓒ{FD28Z5 / FD30Z5}:~74391 Ⓓ{FD20Z5(T)EX / FD25Z5(T)EX}:~70424 [1]

見出番号 Item No.	部品番号 Part No.	部品名称 Description	個数 Req'd	備考:適用号車 Remarks:Serial No.
A	131M2-50001	DRIVE UNIT ASS'Y 31M-25 (Inc.1,8～12 & Fig.46～52) ドライブ ユニット アッセン	1	
1	131M2-50201	DRIVE UNIT ドライブ ユニット	1	See Fig.46
2	24452-52002	PACKING パッキング	1	
3	01106-12040	BOLT ボルト	12	
4	02011-00012	WASHER ワッシャ	12	
5	02212-10020	PIN ピン	1	
6	01184-10050	BOLT ボルト	1	ⒶⒷ=6 ⒸⒹ=1
6-1	01183-10035	BOLT ボルト	2	ⒶⒷ
6-2	01184-10030	BOLT ボルト	7	ⒸⒹ
7	01400-00010	NUT ナット	→	ⒶⒷ=6 ⒸⒹ=1
8	01103-08020	BOLT ボルト	12	
9	02011-00008	WASHER ワッシャ	12	
B	131M2-52021	COVER ASS'Y (Inc.10,11) カバー アッセン	1	Ⓐ71021～ Ⓑ53178～ Ⓒ72115～ Ⓓ65547～
10	131M2-52001	COVER カバー	1	〃
11	131M2-52011	RUBBER ラバー	1	〃
12	01185-08020	BOLT ボルト	2	〃

LOCATION NO.

E2-8

ドライブ ユニット
Fig.46 DRIVE UNIT (1/2)(T-type)

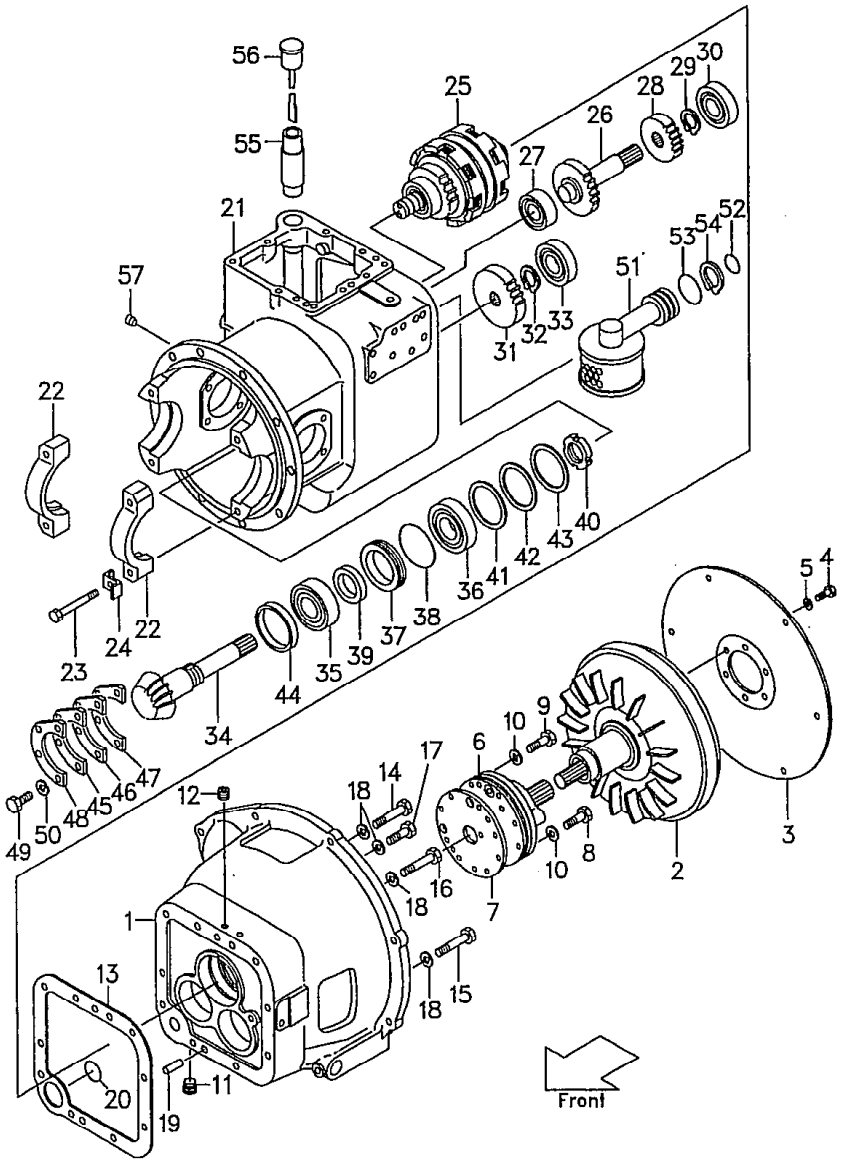

Ⓐ{FG28N5 / FG30N5}:~71382 Ⓑ{F / FD30Z5}~74391 Ⓒ{FG20N5(T)EX / FG25N5(T)EX}:~55618 Ⓓ{FD20Z5(T)EX / FD25Z5(T)EX}:~70424

1

見出番号 Item No.	部品番号 Part No.		部品名称 Description	個数 Req'd	備考:適用号車 Remarks:Serial No.
A	131M2-50201		DRIVE UNIT ASS'Y (Inc.1～57 & Fig.46～52) ドライブ ユニット アッセン	1	
1	127M3-82101		CASE, tor-con ケース	1	Ⓐ～71020 Ⓑ～72114 Ⓒ～53177 Ⓓ～65546
1a	127M3-82102		CASE, tor-con ケース	1	Ⓐ71021～ Ⓑ72115～ Ⓒ53178～ Ⓓ65547～
2	124S3-80301		TORQUE-CONBERTER トルク コンバータ	1	
3	13683-82021		PLATE, input プレート	1	
4	12163-82621		BOLT ボルト	6	
5	12163-82631		WASHER ワッシャ	6	
6	15583-80221		CHARGING PUMP チャージング ポンプ	1	See Fig.48
7	15583-82201	※	GASKET ガスケット	1	
8	01103-08040		BOLT ボルト	2	
9	01103-08045		BOLT ボルト	4	
10	12163-82561	※	PACKING パッキング	6	
11	12163-82541		PLUG プラグ	2	
12	22518-40151		PLUG プラグ	2	
● ※1	15583-80251		OVERHAUL KIT オーバホール キット (Inc.13, 20, 24, 38～43, 45～47, 52～54 & Fig.47…3, 5, 7, 10, 11, 20, 29, 30 Fig.52…6, 8～10)	1	

LOCATION NO.

E2-9

ドライブ ユニット
Fig. 46 DRIVE UNIT (1/2)(T-type)

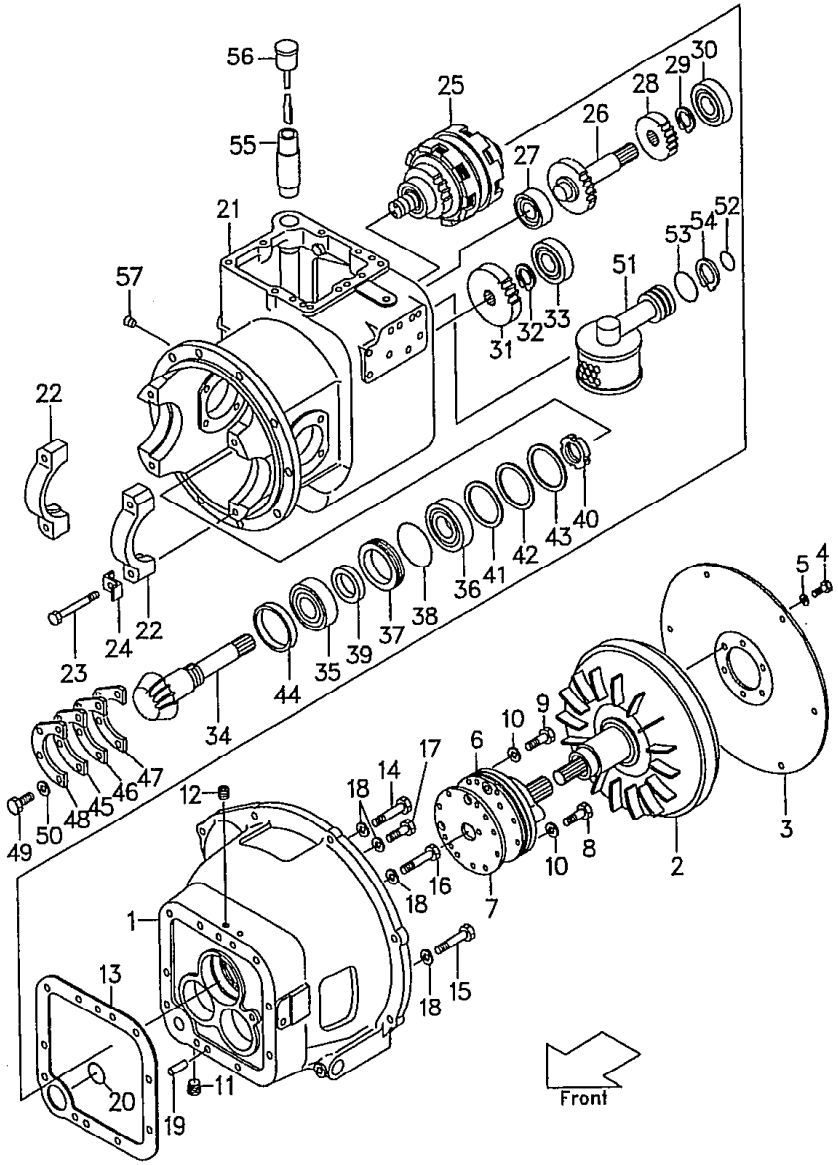

Ⓐ{FG28N5 / FG30N5}:~71382 Ⓑ{FD28Z5 / FD30Z5}~74391 Ⓒ{[illegible]N5(T)EX / [illegible]25N5(T)EX}:~55618 Ⓓ{FD20Z5(T)EX / FD25Z5(T)EX}:~70424 [2]

見出番号 Item No.	部品番号 Part No.		部品名称 Description	個数 Req'd	備考:適用号車 Remarks:Serial No.
13	11243-82501	※	GASKET ガスケット	1	
14	01103-10075		BOLT ボルト	1	
15	01103-10055		BOLT ボルト	2	
16	01103-10050		BOLT ボルト	2	
17	01103-10030		BOLT ボルト	4	
18	02011-00010		WASHER ワッシャ	9	
19	02212-12020		PIN ピン	2	
20	15583-82521	※	O-RING Oーリング	2	
B	120M3-80261		T-MISSION CASE ASS'Y. (Inc. 21, 22) ミッション ケース アッセン	1	
21	----	§	CASE ケース	1	
22	----	§	CAP キャップ	2	
23	15413-22021		BOLT ボルト	4	
24	14453-52111	※	PLATE プレート	4	
25	14883-80201		CLUTCH, hydraulic クラッチ	1	See Fig. 49
26	12163-42201		SHAFT, idler シャフト	1	
27	03000-06206		BEARING ベアリング	1	
28	12163-42211		GEAR, idler ギヤー	1	
29	02110-00024		SNAP RING スナップ リング	1	
30	03000-06207		BEARING ベアリング	1	
31	12163-42231		GEAR, output ギヤー	1	
32	02110-00024		SNAP RING スナップ リング	1	
33	03000-06207		BEARING ベアリング	1	
※2	14463-42601		SHAFT SET シャフト セット (Inc. 34 & Fig. 52[2])	1	
34	----	§※	SHAFT シャフト	1	

LOCATION NO.

E2-10

ドライブ ユニット
Fig. 46 DRIVE UNIT (1/2)(T-type)

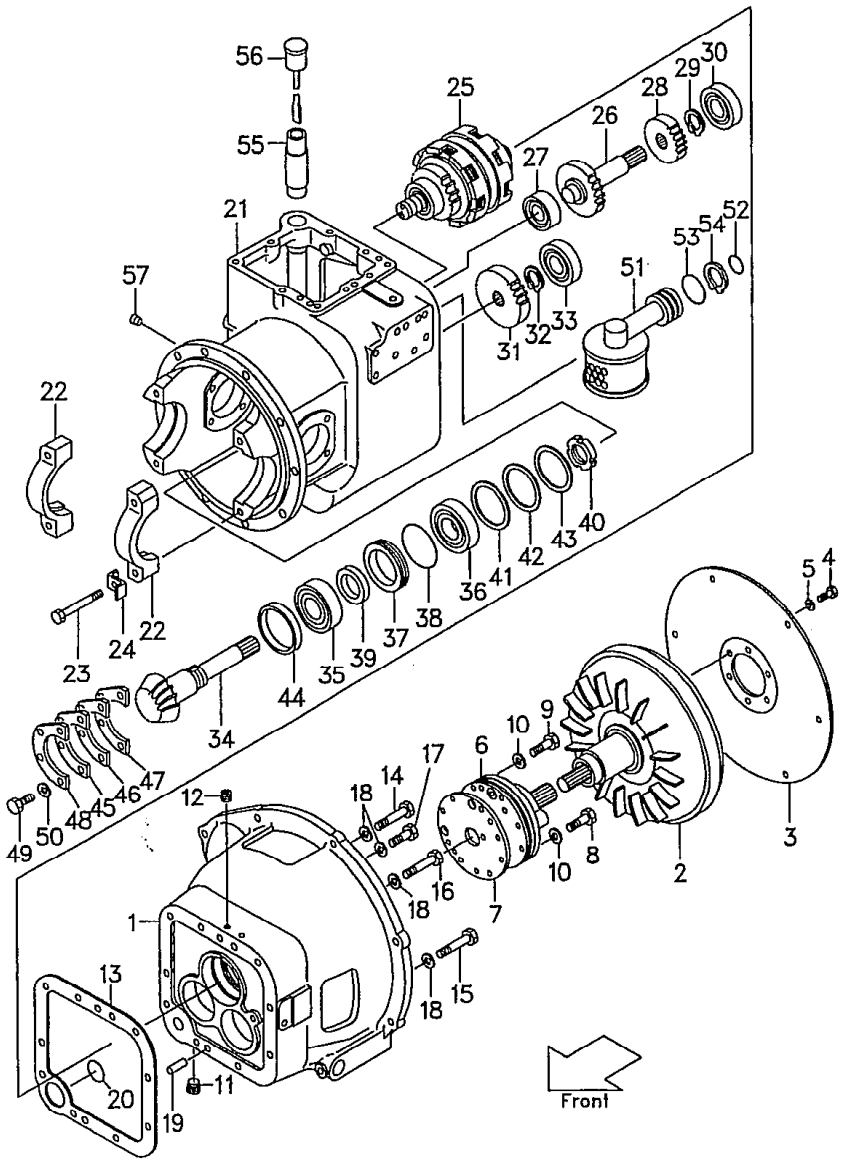

Ⓐ{FG28N5 / FG30N5}:~71382 Ⓑ{F / FD30Z5}~74391 Ⓒ{FG20N5(T)EX / FG25N5(T)EX}:~55618 Ⓓ{FD20Z5(T)EX / FD25Z5(T)EX}:~70424

3

見出番号 Item No.	部品番号 Part No.		部品名称 Description	個数 Req'd	備考:適用号車 Remarks:Serial No.
35	12003-43031		BEARING ベアリング	1	
36	12003-43021		BEARING ベアリング	1	
37	12163-82121		RETAINER リテーナ	1	
38	15583-82531	※	O-RING O-リング	1	
39	12163-82131	※	OIL SEAL オイル シール	1	
40	11243-82621	※	NUT ナット	1	
41	12163-82501	※	SHIM シム	AR	
42	12163-82511	※	SHIM シム	AR	
43	12163-82521	※	SHIM シム	AR	
44	12163-82191		COLLAR カラー	1	
45	12163-82571	※	SHIM シム	AR	
46	12163-82581	※	SHIM シム	AR	
47	12163-82591	※	SHIM シム	AR	
48	12163-82151		PLATE プレート	1	
49	01103-08020		BOLT ボルト	4	
50	02011-00008		WASHER ワッシャ	4	
51	127M3-82151		STRAINER ストレーナ	1	
52	15583-82541	※	O-RING O-リング	1	
53	15583-82551	※	O-RING O-リング	1	
54	02100-00035	※	SNAP RING スナップ リング	1	
55	12163-82221		PIPE パイプ	1	
56	12163-82232		CUP カップ	1	
57	12163-82541		PLUG プラグ	1	

LOCATION NO.

E2-11

FG28N5 } :~71382 FD28Z5 } :~74391 F 5(T)EX } :~55618 FD20Z5(T)EX } :~70424
FG30N5 } FD30Z5 } FG25N5(T)EX } FD25Z5(T)EX } 1

ドライブ ユニット
Fig. 47 DRIVE UNIT (2/2) (T-type)

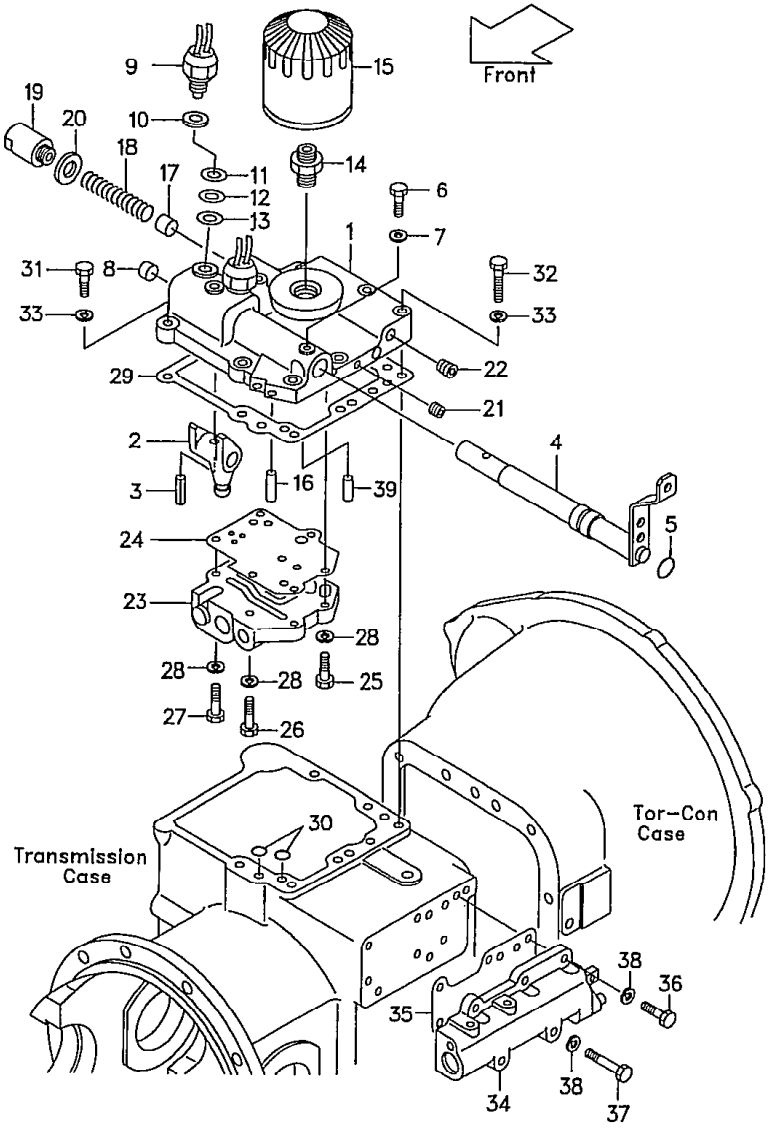

見出番号 Item No.	部品番号 Part No.		部品名称 Description	個数 Req'd	備考:適用号車 Remarks:Serial No.
1	11243-82272		COVER, case カバー	1	
2	124S3-82051		ARM, shift アーム	1	
3	02270-06032	※	PIN ピン	1	
4	116H3-80401		SHAFT シャフト	1	
5	15583-82561	※	O-RING O-リング	1	
6	12163-82291		BOLT ボルト	1	
7	12163-82561	※	PACKING パッキング	1	
8	12163-82431		PLUG プラグ	1	
9	124S3-82041		SWITCH スイッチ	2	
10	12003-42461	※	PACKING パッキング	2	
11	15583-82691		SHIM シム	AR	
12	15583-82681		SHIM シム	AR	
13	23460-73121		SHIM シム	AR	
14	12163-82311.		NIPPLE ニップル	1	
15	12163-82302		FILTER, oil フィルタ	1	
16	02270-04025		PIN ピン	1	
17	12163-82321		PISTON ピストン	1	
18	12163-82331		SPRING スプリング	1	
19	12163-82341		CUP カップ	1	
20	12163-82421	※	PACKING パッキング	1	
21	23870-52821		PLUG プラグ	6	
22	22518-40151		PLUG プラグ	5	
23	15583-80211		CONTROL VALVE コントロール バルブ	1	See Fig. 50
24	15583-82483	※	GASKET ガスケット	1	
25	01103-08035		BOLT ボルト	2	
26	01103-08055		BOLT ボルト	2	

ドライブ ユニット
Fig. 47 DRIVE UNIT (2/2)(T-type)

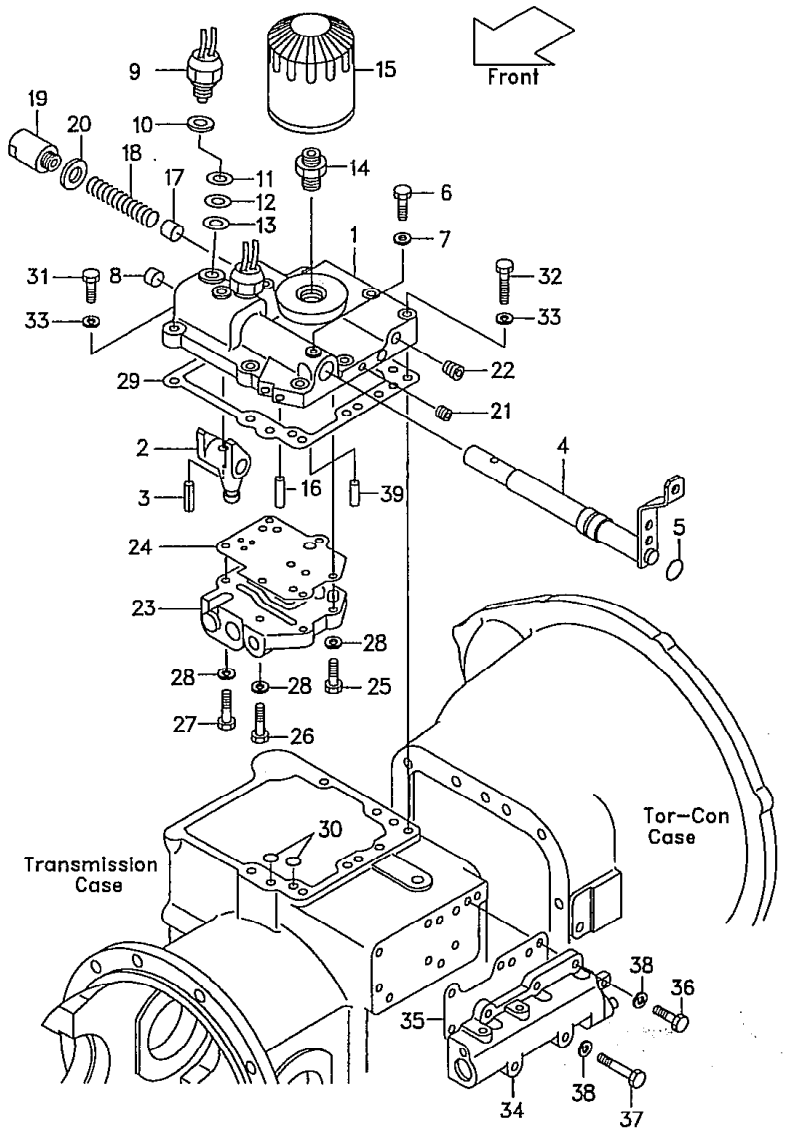

LOCATION NO.

E2-12

FG28N5 FG30N5 } :~71382 FD28Z5 FD30Z5 } :~74391 FG20N5(T)EX FG25N5(T)EX } :~55618 FD20Z5(T)EX FD25Z5(T)EX } :~70424 [2]

見出番号 Item No.	部品番号 Part No.		部品名称 Description	個数 Req'd	備考:適用号車 Remarks:Serial No.
27	01103-08050		BOLT ボルト	2	
28	02011-00008		WASHER ワッシャ	6	
29	11243-82531	※	GASKET ガスケット	1	
30	15583-82571	※	O-RING Oーリング	2	
31	01103-10055		BOLT ボルト	2	
32	01103-10040		BOLT ボルト	6	
33	02010-00010		WASHER ワッシャ	8	
34	127M3-80201		INCHING VALVE インチング バルブ	1	See Fig. 51
35	15583-82082	※	GASKET ガスケット	1	
36	01103-08025		BOLT ボルト	3	
37	01103-08050		BOLT ボルト	2	
38	02011-00008		WASHER ワッシャ	5	
39	02212-06016		PIN ピン	2	

LOCATION NO.

E2-13

Fig. 47-1 DRIVE UNIT (1/2) <EXK>

Ⓐ FG20N5 FD20Z5 / FG25N5 FD25Z5

Ⓑ FHG20N5 FHD20Z5 / FHG25 FHD25Z5 / FHG30N5 FHD30Z5

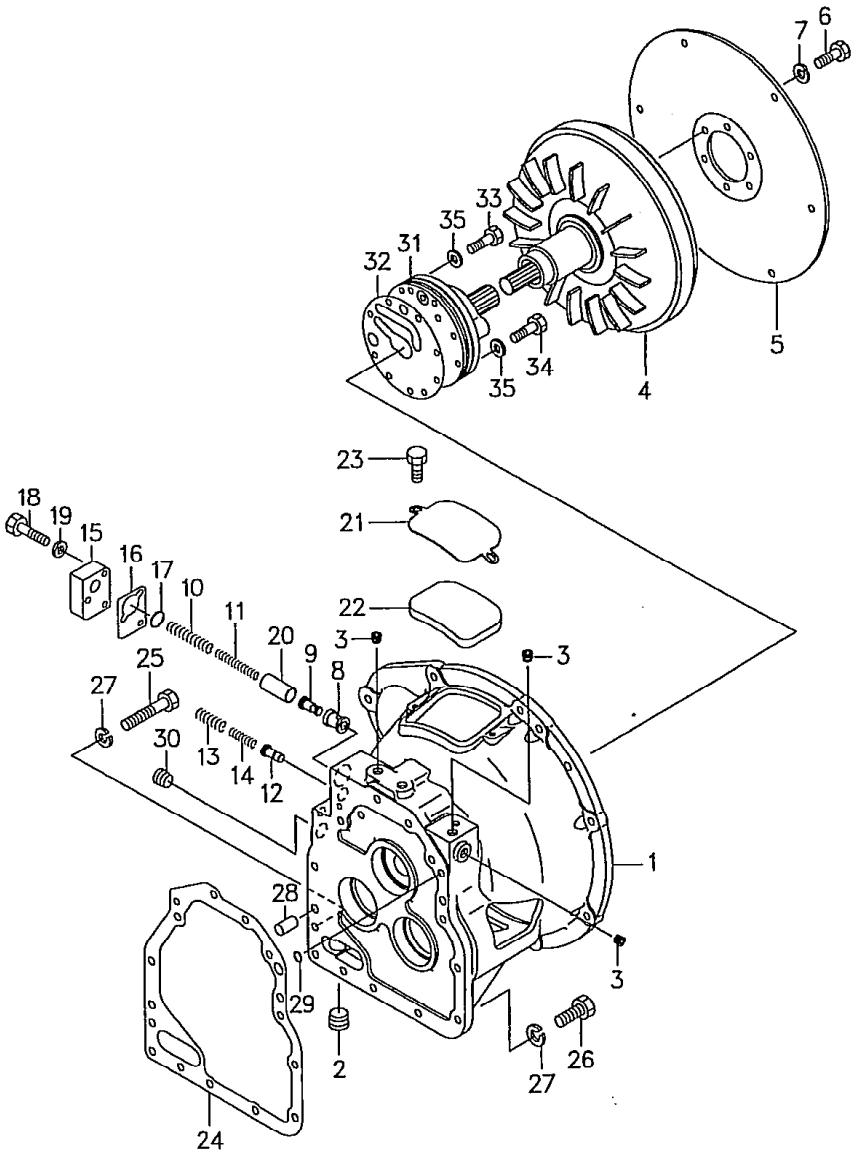

見出番号 Item No.	部品番号 Part No.	部品名称 Description	個数 Req'd	備考 Remarks
A	132B2-50051	DRIVE UNIT ASS'Y. (Inc. 1~35, Fig. 47-2~53-2)	1	Ⓐ
B	134B2-50051	DRIVE UNIT ASS'Y. (Inc. 1~35, Fig. 47-2~53-2)	1	Ⓑ
1	134B3-82001	TOR-CON CASE	1	
2	27397-52101	PLUG	1	
3	22518-40151	PLUG	4	
4	12163-80302	TORQUE CONVERTER	1	
5	13683-82021	INPUT PLATE	1	
6	12163-82621	BOLT	6	
7	12163-82631	WASHER	6	
8	134B3-82281	SLEEVE	1	
9	134B3-82301	PISTON	1	
10	134B3-82021	SPRING	1	
11	134B3-82031	SPRING	1	
12	134B3-82011	PISTON	1	
13	134B3-82311	SPRING	1	
14	134B3-82321	SPRING	1	
15	134B3-82041	COVER	1	
16	134B3-82051	GASKET	1	
17	15583-82541	O-RING	1	
18	01103-08040	BOLT	3	
19	02011-00008	WASHER	3	
20	134B3-82291	COLLAR	1	
C	131M2-52021	COVER ASS'Y. (Inc. 21, 22)	1	
21	131M2-52001	COVER	1	

LOCATION NO.

E2-14

Fig.47-1 DRIVE UNIT (1/2) <EXK>

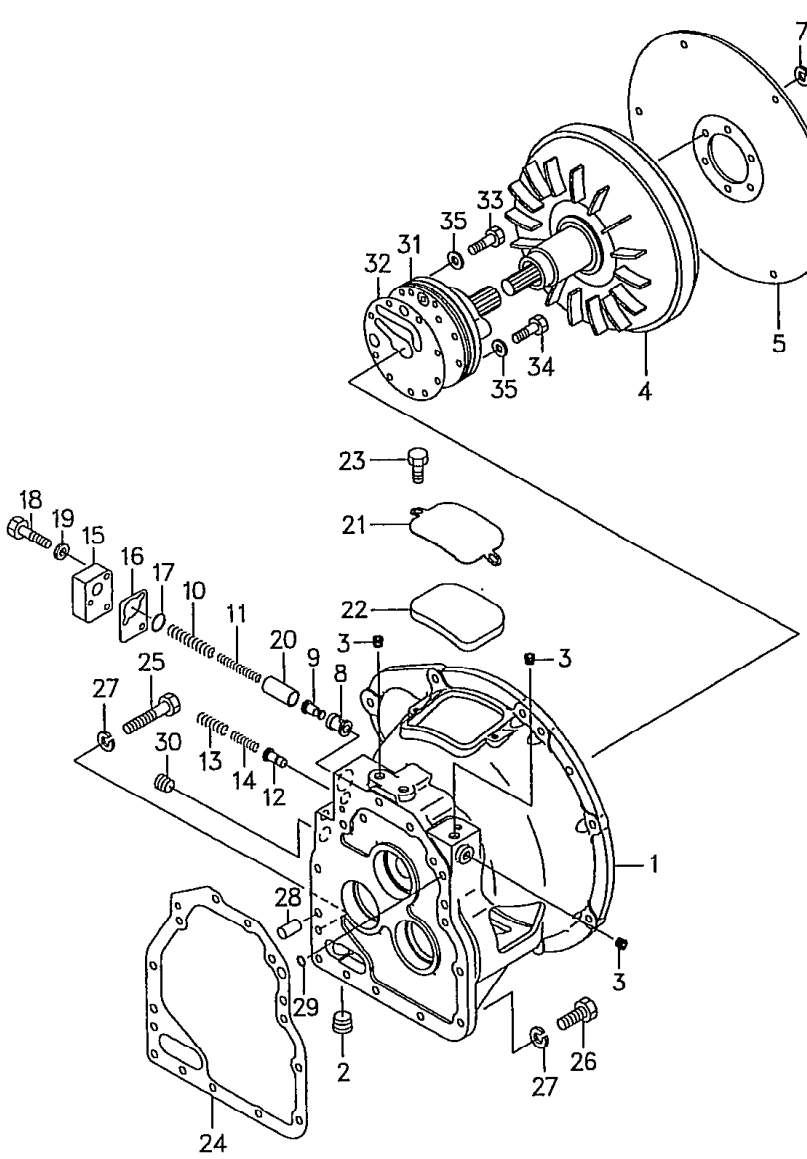

Ⓐ FG20N5 FD20Z5 / FG25N5 FD25Z5 Ⓑ FHG20N5 FHD20Z5 / FHG25N5 FHD25Z5 / FHG30N5 FHD30Z5

見出番号 Item No.	部品番号 Part No.	部品名称 Description	個数 Req'd	備考 Remarks
22	131M2-52011	RUBBER	1	
23	01185-08020	BOLT	2	
※1	134B3-89821	REPAIR KIT	1	
		(Inc. 24, 29, Fig. 47-2:13, 22, 26~30)		
24	134B3-82101 ※	GASKET	1	
25	01103-10065	BOLT	10	
26	01130-10030	BOLT	3	
27	02011-00010	WASHER	13	
28	02212-10020	PIN	2	
29	15583-82521 ※	O-RING	1	
30	12163-82541	PLUG	1	
31	15583-80221	CHARGING PUMP	1	See Fig. 48-1
※2	134B3-89861	REPAIR KIT	1	
		(Inc. 32, 35, Fig. 48-1:1, 5, 6)		
32	134B3-82091 ※	GASKET	1	
33	01103-08045	BOLT	4	
34	01103-08040	BOLT	2	
35	12163-82561 ※	PACKING	6	

LOCATION NO.

E2-15

Ⓐ FG20N5 FD20Z5 / FG25N5 FD25Z5

Ⓑ FHG20N5 FHD20Z5 / FHG25N5 FHD25Z5 / FHG30N5 FHD30Z5

Fig.47-2 DRIVE UNIT (2/2) <EXK>

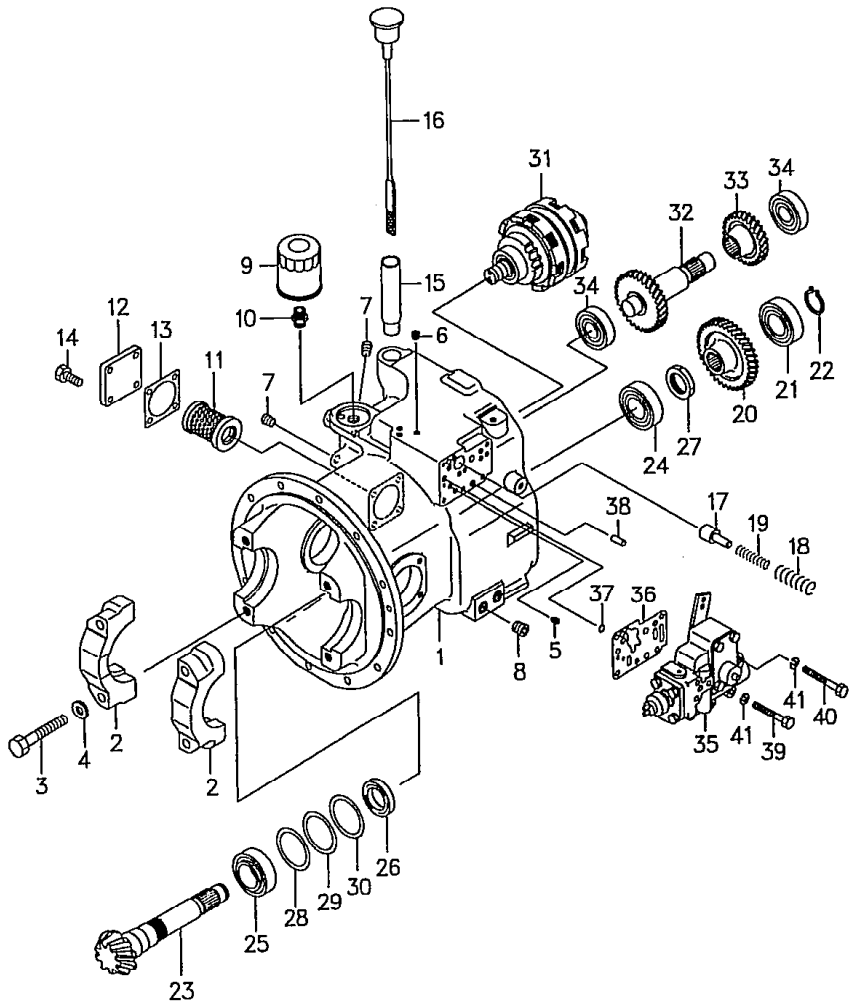

見出番号 Item No.	部品番号 Part No.	部品名称 Description	個数 Req'd	備考 Remarks
A	134B3-80281	TRANSMISSION CASE ASS'Y. (Inc. 1, 2)	1	
1	134B3-82111	CASE	1	
2	134A3-42011	CAP	2	
3	01106-16100	BOLT	4	
4	190A3-02051	WASHER	4	
5	115G3-82671	PLUG	1	
6	23870-52871	PLUG	3	
7	22518-40151	PLUG	2	
8	12163-82541	PLUG	2	
9	115G3-82241	OIL FILTER	1	
10	115G3-82251	NIPPLE	1	
11	124U3-82521	STRAINER	1	
12	124U3-82081	COVER	1	
13	124U3-82091 ※	GASKET	1	
14	01184-10025	BOLT	4	
15	12163-82221	PIPE	1	
16	12163-82232	CAP	1	
17	15583-82441	SPOOL	1	
18	15583-82451	SPRING	1	
19	15583-82461	SPRING	1	
20	134B3-82381	GEAR, output	1	Ⓐ
20-1	115G3-82451	GEAR, output	1	Ⓑ
21	03000-06306	BEARING	1	
22	02100-00030 ※	SNAP RING	1	
23	134B3-82141	SHAFT, output	1	
24	12003-43031	BEARING	1	

LOCATION NO.

E2-16

Fig. 47-2 DRIVE UNIT (2/2) <EXK>

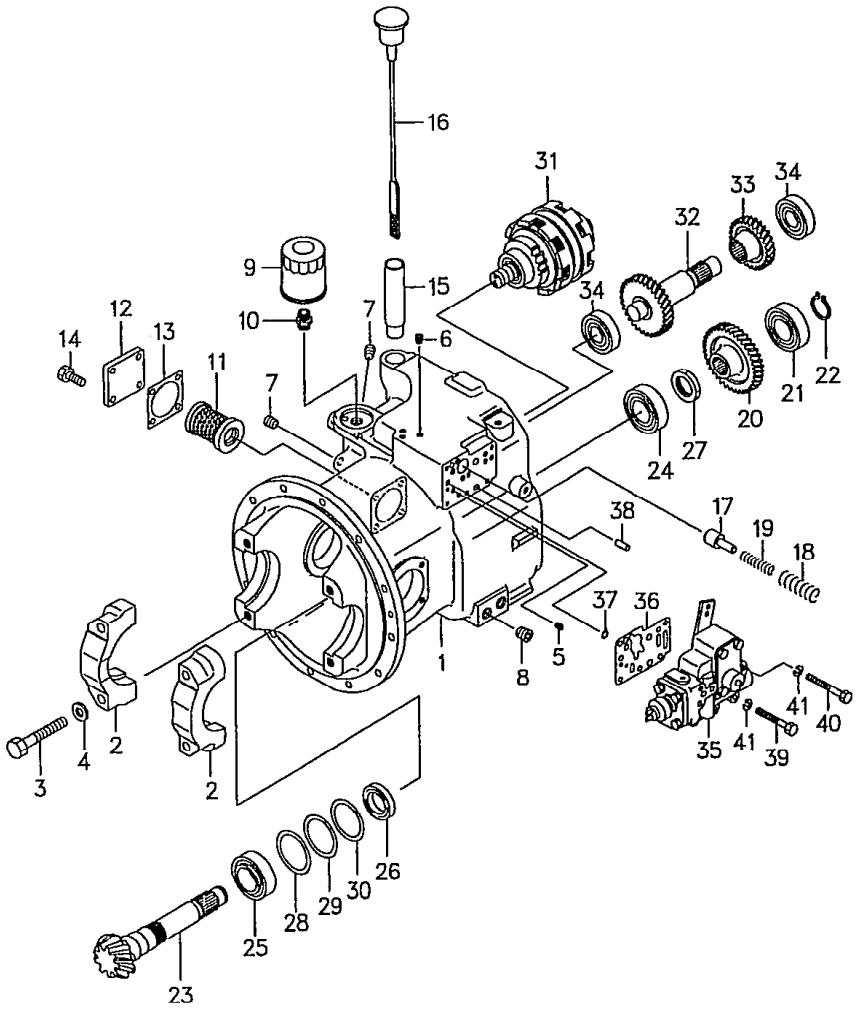

Ⓐ FG20N5 FD20Z5 FG25N5 FD25Z5 Ⓑ FHG20N5 FHD20Z5 FHG25N5 FHD25Z5 FHG30N5 FHD30Z5

Fig. 4

見出番号 Item No.	部品番号 Part No.	部品名称 Description	個数 Req'd	備考 Remarks
25	115G3-82641	BEARING	1	
26	115G3-82651 ※	OIL SEAL	1	
27	115G3-82471 ※	NUT	1	
28	12003-42311 ※	SHIM t=0.5	AR	
29	12003-42321 ※	SHIM t=0.2	AR	
30	12003-42331 ※	SHIM t=0.1	AR	
31	134B3-80291	HYDRAULIC CLUTCH	1	Ⓐ See Fig. 49-2
31-1	134B3-80301	HYDRAULIC CLUTCH	1	Ⓑ See Fig. 49-2
32	115G3-82401	SHAFT, idler	1	
33	134B3-82371	GEAR, idler	1	Ⓐ
33-1	115G3-82411	GEAR, idler	1	Ⓑ
34	03000-06306	BEARING	2	
35	134B3-80251	CONTROL VALVE	1	See Fig. 50-1
※1	134B3-89841	REPAIR KIT (Inc. 36)	1	
		(Fig. 50-1:5, 15~18, 21~23, 25, 28)		
36	134B3-82271 ※	GASKET	1	
37	15583-82571	O-RING	3	
38	02212-10020	PIN	2	
39	01103-08060	BOLT	4	
40	01103-08070	BOLT	1	
41	02011-00008	WASHER	5	

LOCATION NO.

F2-1

チャージング ポンプ
Fig.48 CHARGING PUMP (T-type)

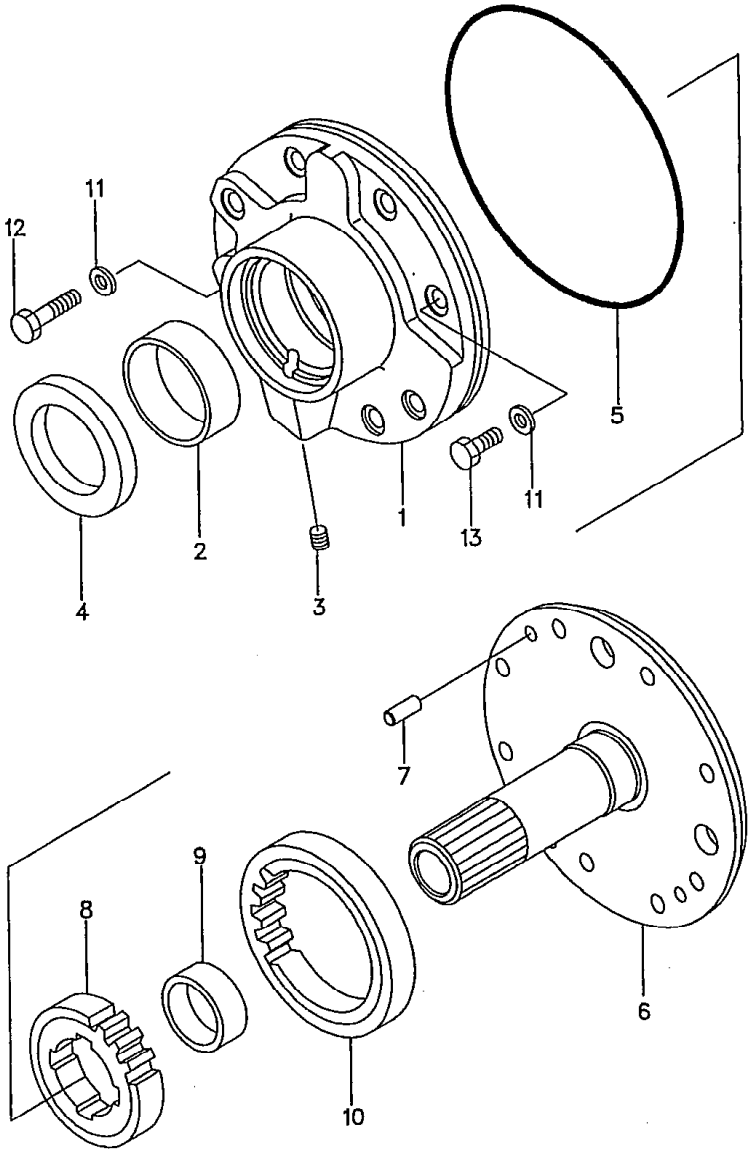

Ⓐ FG28N5, FG30N5, FD28Z5, FD30Z5
Ⓑ FG20N5(T), FG30N5(T), FD20Z5(T)E, FD30Z5(T)EX
© FG20N5, FG23N5, FG25N5 :55602～ FHG20N5, FHG25N5 :10374～ FG20N16, FG25N16 :10146～
FD20Z5, FD23Z5, FD25Z5 :70911～ FHD20Z5, FHD25Z5 :11799～ FD20Z16, FD25Z16 :10101～
FHG30N5 :10130～
FHD30Z5 :10681～

1

見出番号 Item No.	部品番号 Part No.		部品名称 Description	個数 Req'd	備考:適用号車 Remarks:Serial No.
A	15583-80221		CHARGING PUMP ASS' Y. (Inc.1～13) チャージング ポンプ アッセン	1	
B	15583-82141		CASE SUB ASS' Y. (Inc.1～3) ケース サブ アッセン	1	
1	- - - -	§	CASE, pump ケース	1	
2	- - - -	§	BUSHING ブッシング	1	
3	23870-52821		PLUG プラグ	1	
※1	15583-80262		REPAIR KIT リペア キット (Inc.4, 5 & Fig.46:7, 10)	1	ⒶⒷ
※2	134B3-89861		REPAIR KIT リペア キット (Inc.4, 5 & Fig.40-1:2, 5)	1	©
4	15583-82172	※	OIL SEAL オイル シール	1	
5	15583-82181	※	O-RING O-リング	1	
6	15583-82192		SUPPORT サポート	1	
7	02212-06016		PIN ピン	1	
C	15583-82211		GEAR KIT (Inc.8～10) ギヤー キット	1	
8	- - - -	§	GEAR, drive ギヤー	1	
9	- - - -	§	BUSHING ブッシング	1	
10	- - - -	§	GEAR, driven ギヤー	1	
11	12163-82561		PACKING パッキング	2	
12	01103-08035		BOLT ボルト	1	
13	01103-08025		BOLT ボルト	1	

LOCATION NO.

F2-2

Fig.48-1 CHARGING PUMP <EXK>

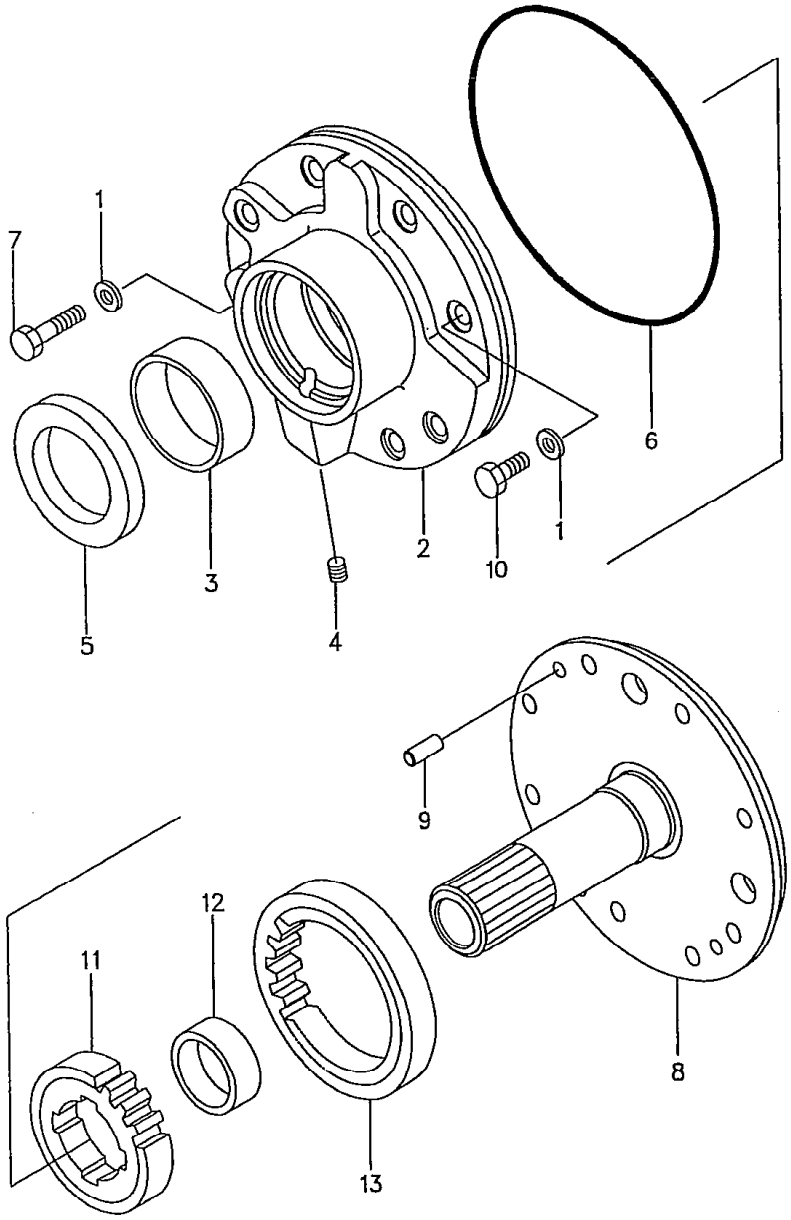

FG20N5	FD20Z5	J20N5	FHD20Z5
		FHG25N5	FHD25Z5
FG25N5	FD25Z5	FHG30N5	FHD30Z5

見出番号 Item No.	部品番号 Part No.	部品名称 Description	個数 Req'd	備考 Remarks
A	15583-80221	CHARGING PUMP ASS'Y.	1	
		(Inc.1~13)		
1	12163-82561 ※	PACKING	2	
B	15583-82141	CASE SUB ASS'Y.	1	
		(Inc.2~4)		
※1	127M3-89811	BODY KIT	1	
		(Inc.2,8,11~13)		
2	15583-82151 ※	CASE	1	
3	15583-82161	BUSHING	1	
4	23870-52821	PLUG	1	
5	15583-82172 ※	OIL SEAL	1	
6	15583-82181 ※	O-RING	1	
7	01103-08035	BOLT	1	
8	15583-82192 ※	SUPPORT	1	
9	02212-06016	PIN	2	
10	01103-08025	BOLT	1	
C	15583-82211	GEAR KIT	1	
		(Inc.11 ~13)		
D	15583-82221	DRIVE GEAR SUB ASS'Y.	1	
		(Inc.11,12)		
11	15583-82231 ※	GEAR, drive	1	
12	15583-82241 ※	BUSHING	1	
13	15583-82251 ※	GEAR, driven	1	

LOCATION NO.

F2-3

ハイドロリック クラッチ
Fig. 49 HYDRAULIC CLUTCH (T-type)

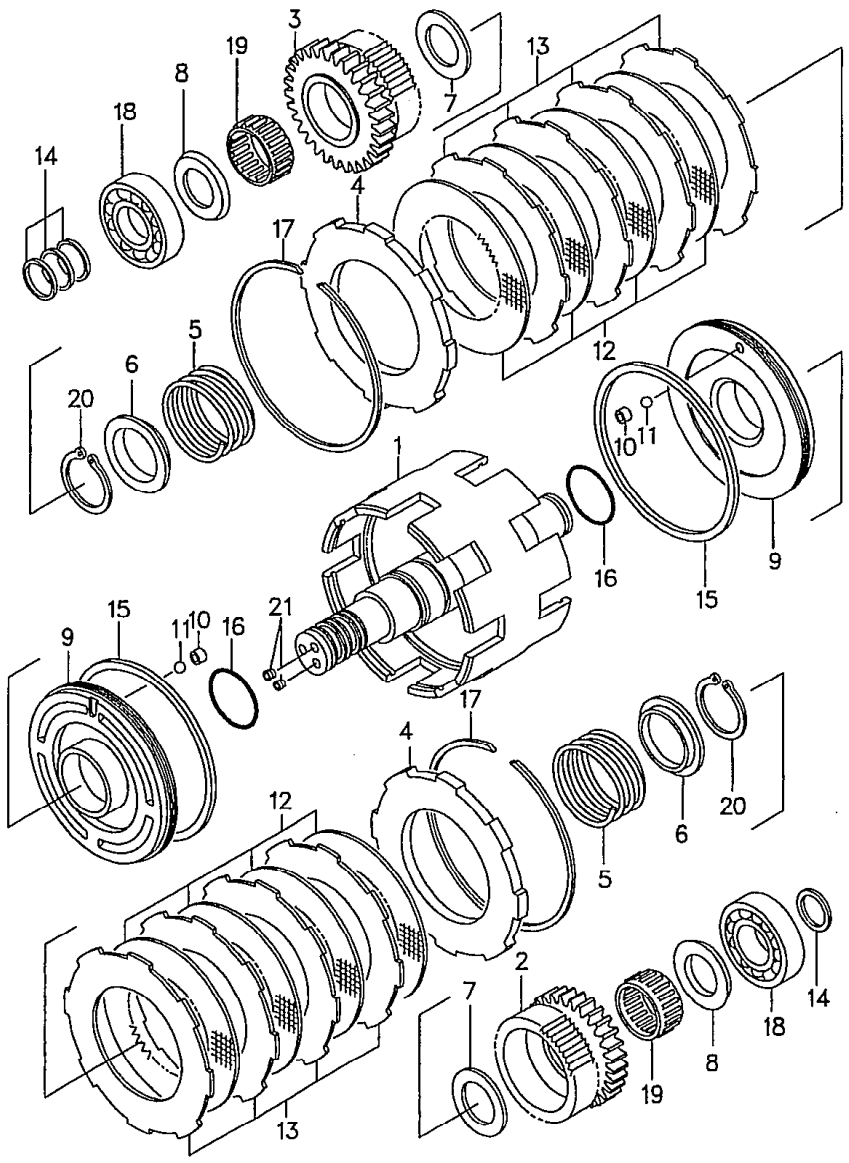

FG28N5 } :~71382 FD28Z5 } :~74391 F 5(T)EX } :~55618 FD20Z5(T)EX } :~70424
FG30N5 } FD30Z5 } FG 5(T)EX } FD25Z5(T)EX } 1

見出番号 Item No.	部品番号 Part No.		部品名称 Description	個数 Req'd	備考:適用号車 Remarks:Serial No.
A	14883-80201		HYDRAULIC CLUTCH ASS'Y. (Inc. 1～21) ハイドロリック クラッチ アッセン	1	
1	11243-80211		SHAFT, input シャフト	1	
2	11243-82051		GEAR, forward ギヤー	1	
3	11243-82061		GEAR, reverse ギヤー	1	
4	123S3-82121		PLATE, end プレート	2	
5	11243-82081		SPRING スプリング	2	
6	11243-82091		SEAT シート	2	
7	11243-82091		RING (A) リング	2	
8	123S3-82091		RING (B) リング	2	
B	11243-80221		PISTON ASS'Y. (Inc. 9～11) ピストン アッセン	2	
9	----	§	PISTON ピストン	2	
10	----	§	PLUG プラグ	2	
11	----	§	BALL ボール	2	
12	11243-82141		PLATE プレート	8	
13	123S3-82111		PLATE プレート	8	
※1	15583-80291		REPAIR KIT リペア キット (Inc. 14～17, 19, 20)	1	
14	11243-82161	※	RING (A) リング	4	
15	11243-82171	※	RING (B) リング	2	
16	11243-82211	※	O-RING O-リング	2	
17	11243-82181	※	SNAP RING スナップ リング	2	
18	03000-06206		BEARING ベアリング	2	
19	11243-82201	※	BEARING ベアリング	2	
20	02100-00040	※	SNAP RING スナップ リング	2	
21	01066-08008		PLUG プラグ	2	

LOCATION NO.

F2-4

ハイドロリック クラッチ
Fig. 49-1 HYDRAULIC CLUTCH (T-type)

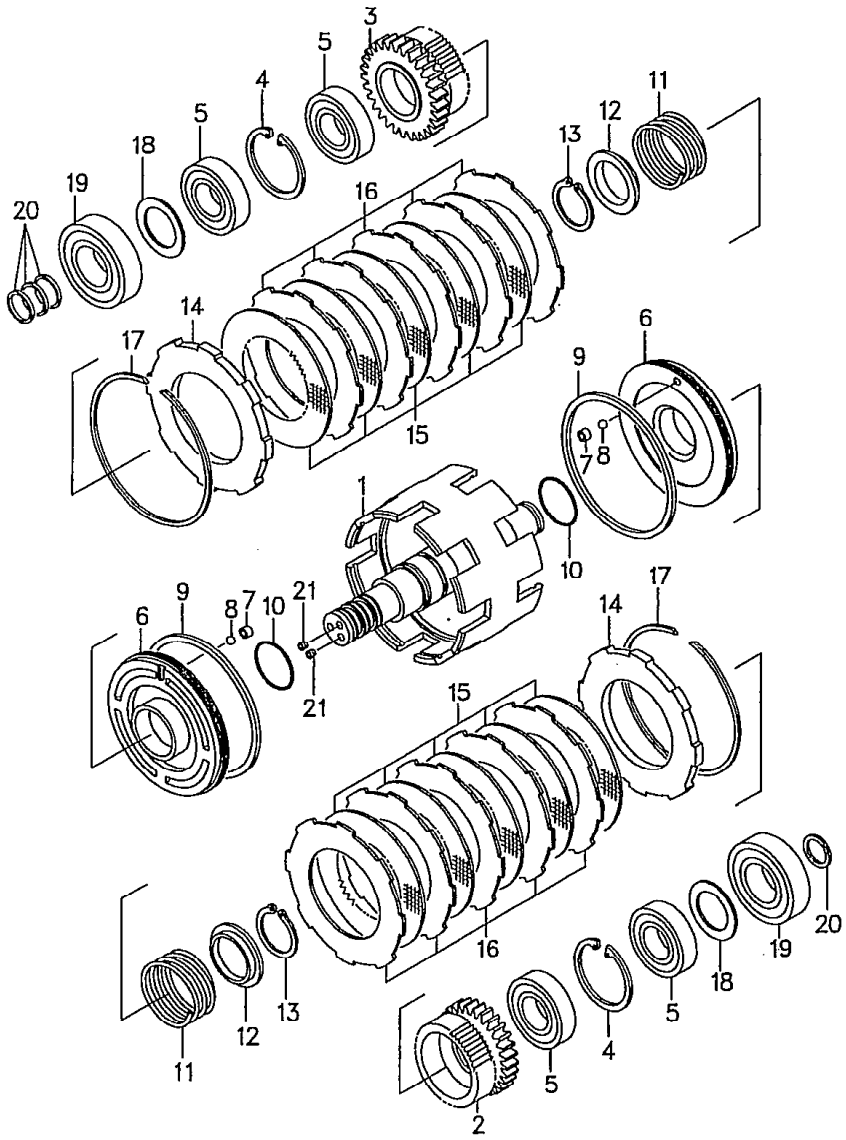

FG20N5, FG23N5, FG25N5 } :55602～ | 20N5, FHG25N5 } :10374～ | FG28N5, FG30N5 } :71383～ | FG20N16, FG25N16 } :10146～
FD20Z5, FD23Z5, FD25Z5 } :70911～ | FHD20Z5, FHD25Z5 } :11799～ | FD28Z5, FD30Z5 } :74392～ | FD20Z16, FD25Z16 } :10101～
FHG30N5 :10130～
FHD30Z5 :10681～

1

見出番号 Item No.	部品番号 Part No.		部品名称 Description	個数 Req'd	備考:適用号車 Remarks:Serial No.
A	134B3-80231		HYDRAULIC CLUTCH ASS'Y. (Inc. 1～21) ハイドロリック クラッチ アッセン	1	
1	134B3-80241		SHAFT, input シャフト	1	
2	115G3-82331		GEAR, forward ギヤー	1	
3	115G3-82341		GEAR, reverse ギヤー	1	
※1	115G3-89841		REPAIR KIT リペア キット (Inc. 4, 9, 10, 12, 13, 17, 19)	2	
4	02121-00058	※	SNAP RING スナップ リング	2	
5	115G3-82351		BEARING ベアリング	4	
B	11243-80221		PISTON ASS'Y. (Inc. 6～8) ピストン アッセン	2	
6	11243-82041		PISTON ピストン	2	
7	11243-82121		PLUG プラグ	2	
8	03190-00004		BALL ボール	2	
9	11243-82171	※	SEAL (B) シール	2	
10	11243-82211	※	O-RING O-リング	2	
11	11243-82081		SPRING スプリング	2	
12	11243-82091	※	SEAT シート	2	
13	02120-00040	※	SNAP RING スナップ リング	2	
14	123S3-82121		PLATE, end プレート	2	
15	115G3-82751		PLATE, friction プレート	10	
16	115G3-82761		PLATE, sepalater プレート	10	
17	11243-82181	※	SNAP RING スナップ リング	2	
18	115G3-82361		PLATE, thrust プレート	2	

LOCATION NO.

F2-5

ハイドロリック クラッチ
Fig. 49-1 HYDRAULIC CLUTCH (T-type)

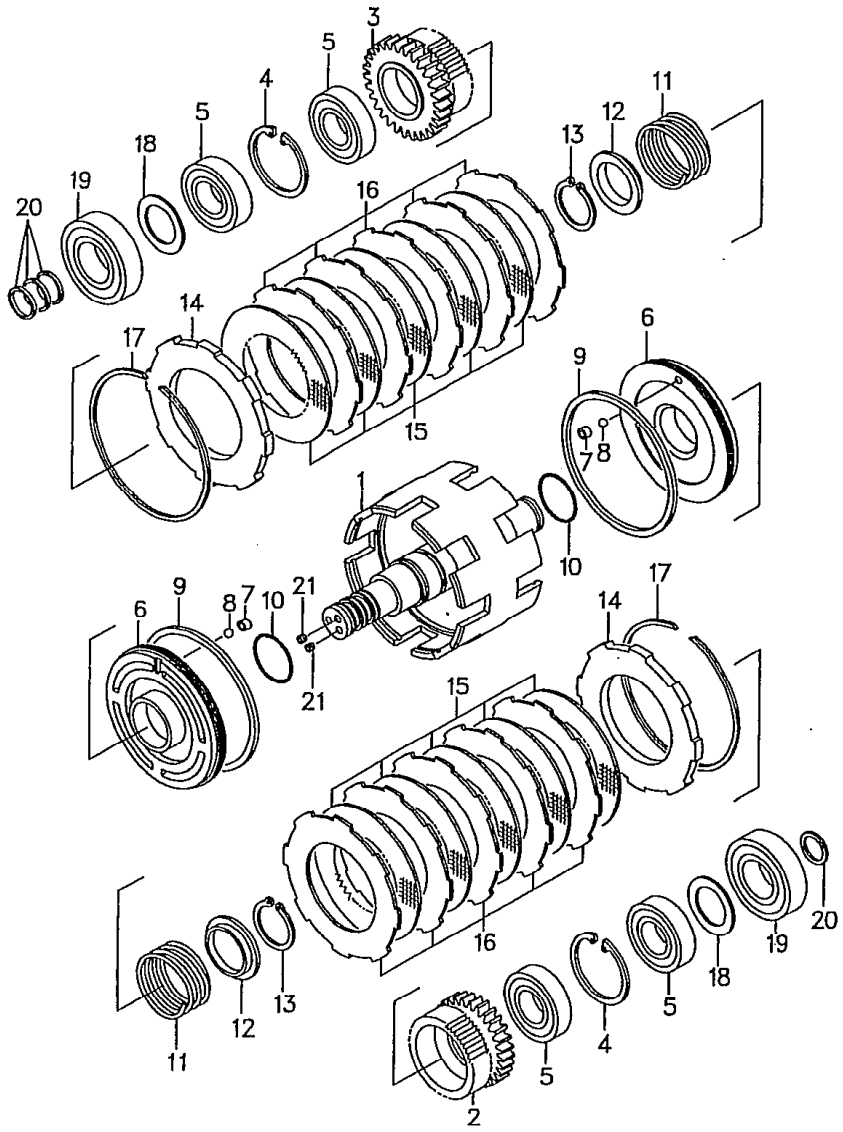

FG20N5, FG23N5, FG25N5 : 55602～ FHG20N5, FHG25N5 : 10[illegible]～ FG28N5, FG30N5 : 71383～ FG20N16, FG25N16 : 10146～
FHD20Z5, FHD25Z5 : 11799～ FD28Z5, FD30Z5 : 74392～ FD20Z16, FD25Z16 : 10101～
FD20Z5, FD23Z5, FD25Z5 : 70911～ FHG30N5 : 10130～
FHD30Z5 : 10681～

2

見出番号 Item No.	部品番号 Part No.		部品名称 Description	個数 Req'd	備考:適用号車 Remarks:Serial No.
19	03000-06306	※	BEARING ベアリング	2	
20	11243-82161		SEAL (A) シール	4	
21	01066-08008		PLUG プラグ	2	

LOCATION NO.

F2-6

Fig.49-2 HYDRAULIC CLUTCH <EXK>

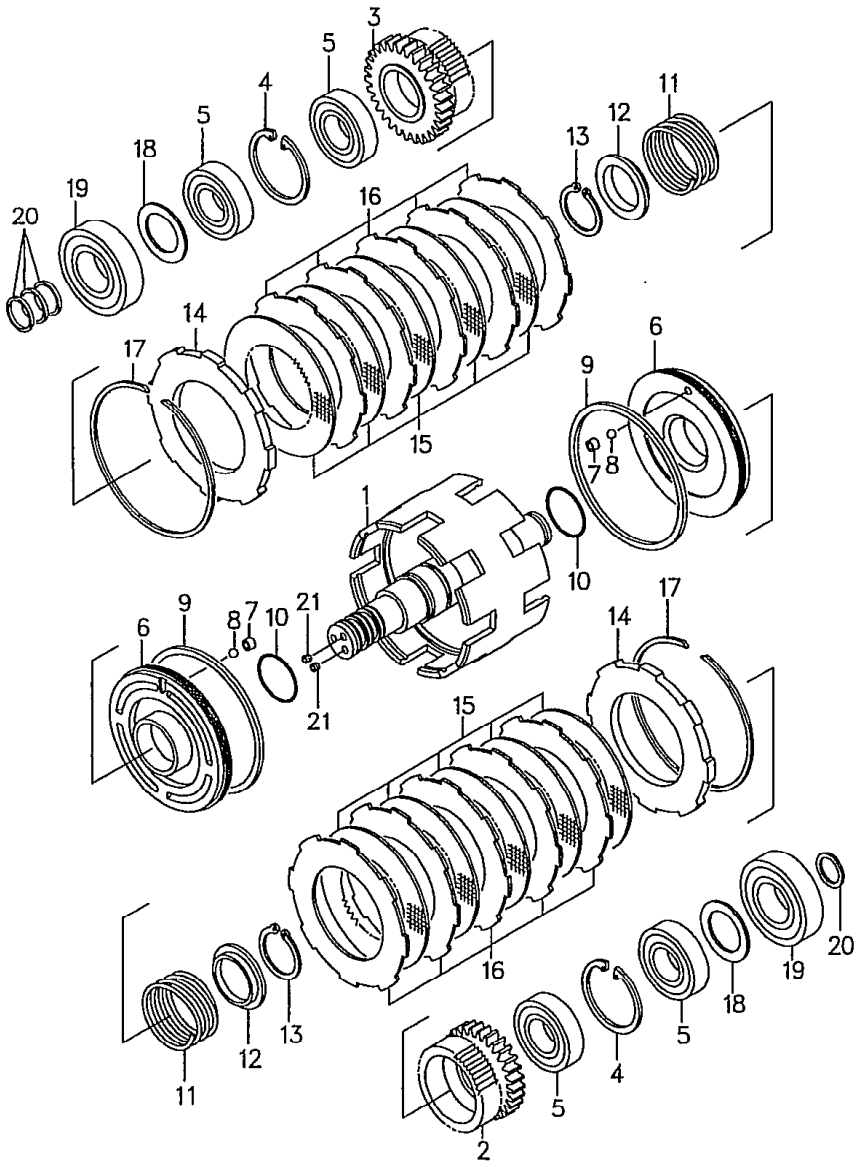

Ⓐ FG20N5 FD20Z5 / FG25N5 FD25Z5 Ⓑ FHG20N5 FHD20Z5 / FHG25N5 FHD25Z5 / FHG30N5 FHD30Z5

見出番号 Item No.	部品番号 Part No.	部品名称 Description	個数 Req'd	備考 Remarks
A	134B3-80291	HYDRAULIC CLUTCH ASS'Y. (Inc. 1~21)	1	Ⓐ
B	134B3-80301	HYDRAULIC CLUTCH ASS'Y. (Inc. 1~21)	1	Ⓑ
1	134B3-80241	SHAFT, input	1	
2	134B3-82361	GEAR, forward	1	Ⓐ
2-1	115G3-82331	GEAR, forward	1	Ⓑ
3	115G3-82341	GEAR, reverse	1	
4	02121-00058	SNAP RING	2	
5	115G3-82351	BEARING	4	
C	11243-80221	PISTON ASS'Y. (Inc. 6~8)	2	
6	11243-82041	PISTON	2	
7	11243-82121	PLUG	2	
8	03190-00004	BALL	2	
9	11243-82171	SEAL (B)	2	
10	11243-82211	O-RING	2	
11	11243-82081	SPRING	2	
12	11243-82091	SEAT	2	
13	02120-00040	SNAP RING	2	
14	123S3-82121	PLATE, end	2	
15	134B3-82351	PLATE, friction	10	
16	115G3-82761	PLATE, sepalator	10	
17	11243-82181	SNAP RING	2	
18	115G3-82361	PLATE, thrust	2	
19	03000-06306	BEARING	2	
20	11243-82161	SEAL (A)	4	
21	01066-08008	PLUG	2	

コントロール バルブ
Fig. 50 CONTROL VALVE (T-type)

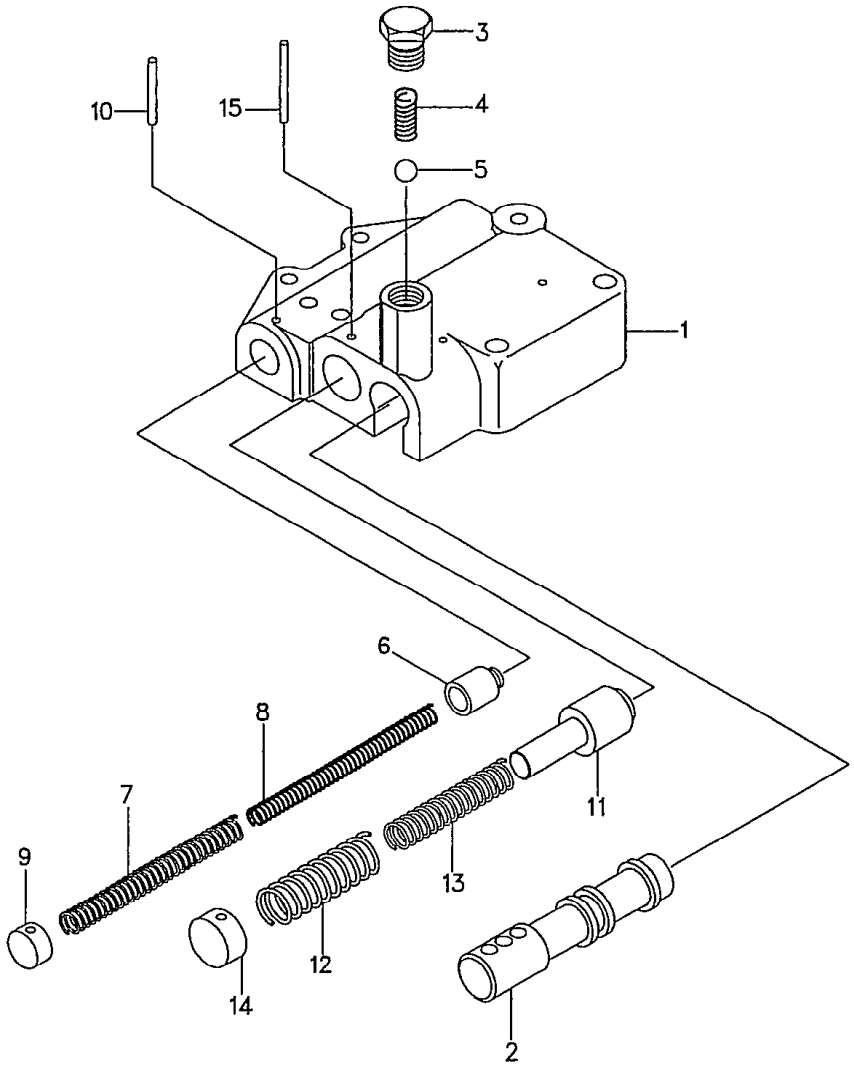

LOCATION NO.

F2-7

FG28N5 } :~71382 FD28Z5 } :~74391 F( )(T)EX } :~55618 FD20Z5(T)EX } :~70424
FG30N5 FD30Z5 FG2[illegible]5(T)EX FD25Z5(T)EX

1

見出番号 Item No.	部品番号 Part No.		部品名称 Description	個数 Req'd	備考:適用号車 Remarks:Serial No.
A	15583-80211		CONTROL VALVE ASS'Y. (Inc.1~15) コントロール バルブ アッセン	1	
1	- - - -	§	BODY ボデー	1	
2	- - - -	§	SELECTOR セレクタ	1	
3	15583-82381		PLUG プラグ	1	
4	15583-82391		SPRING スプリング	1	
5	03190-00013		BALL ボール	1	
6	15583-82402		PISTON ピストン	1	
7	15583-82411		SPRING スプリング	1	
8	15583-82421		SPRING スプリング	1	
9	15583-82431		PLUG プラグ	1	
※1	15583-80301		REPAIR KIT リペア キット (Inc.10, 15 & Fig, 47…24)	1	
10	02270-04035	※	PIN ピン	1	
11	- - - -	§	SPOOL スプール	1	
12	15583-82451		SPRING スプリング	1	
13	15583-82461		SPRING スプリング	1	
14	15583-82471		PLUG プラグ	1	
15	- - - -	※§	PIN ピン	1	

LOCATION NO.

F2-8

Fig.50-1 CONTROL VALVE <EXK>

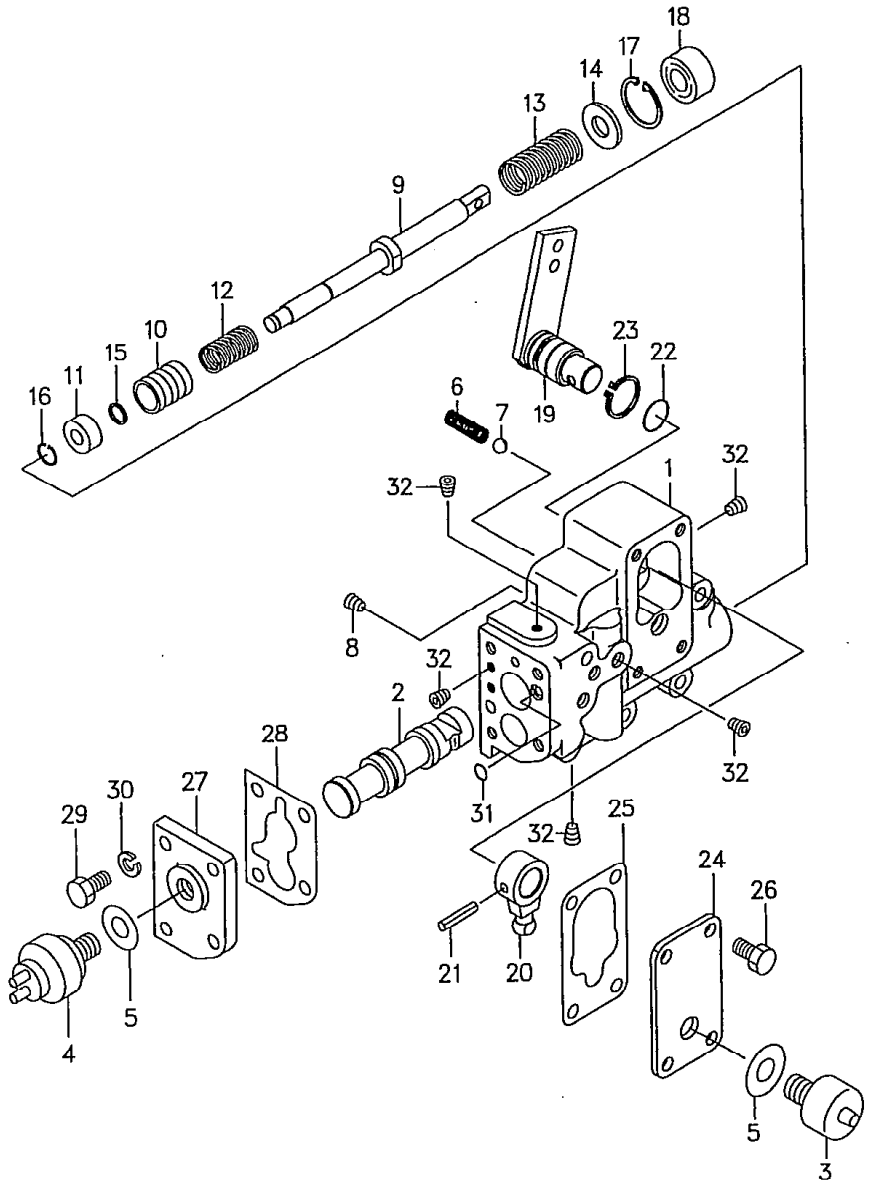

FG20N5 FD20Z5 20N5 FHD20Z5
FHG25N5 FHD25Z5
FG25N5 FD25Z5 FHG30N5 FHD30Z5

見出番号 Item No.	部品番号 Part No.	部品名称 Description	個数 Req'd	備考 Remarks
A	134B3-80251	CONTROL VALVE ASS'Y. (Inc.1~32)	1	
※1	134B3-89851	BODY KIT (Inc.1,2,9~11)	1	
1	134B3-82171 ※	BODY	1	
2	134B3-82191 ※	SELECTOR	1	
3	124S3-82041	SWITCH, neutral	1	
4	12003-42451	SWITCH, back lump	1	
5	12003-42461 ※	PACKING	2	
6	15583-82391	SPRING	1	
7	03190-00013	BALL	1	
8	01066-08008	PLUG	1	
9	115G3-82511 ※	SPOOL	1	
10	15793-82321 ※	PLUNGER	1	
11	115G3-82521 ※	PISTON	1	
12	15793-82341	SPRING	1	
13	115G3-82491	SPRING	1	
14	15943-82651	SPACER	1	
15	02100-00012 ※	SNAP RING	1	
16	02100-00010 ※	SNAP RING	1	
17	02110-00030 ※	SNAP RING	1	
18	15943-82661 ※	OIL SEAL	1	
19	134B3-80261	SHAFT	1	
20	134B3-82211	SHIFT ARM	1	
21	02270-06030 ※	PIN, spring	1	
22	15583-82101 ※	O-RING	1	
23	02100-00025 ※	SNAP RING	1	

FG20N5 FD20Z5 FHG20N5 FHD2[illegible]5
FHG25N5 FHD[illegible]
FG25N5 FD25Z5 FHG30N5 FHD30Z5

LOCATION NO.

F2-9

Fig.50-1 CONTROL VALVE <EXK>

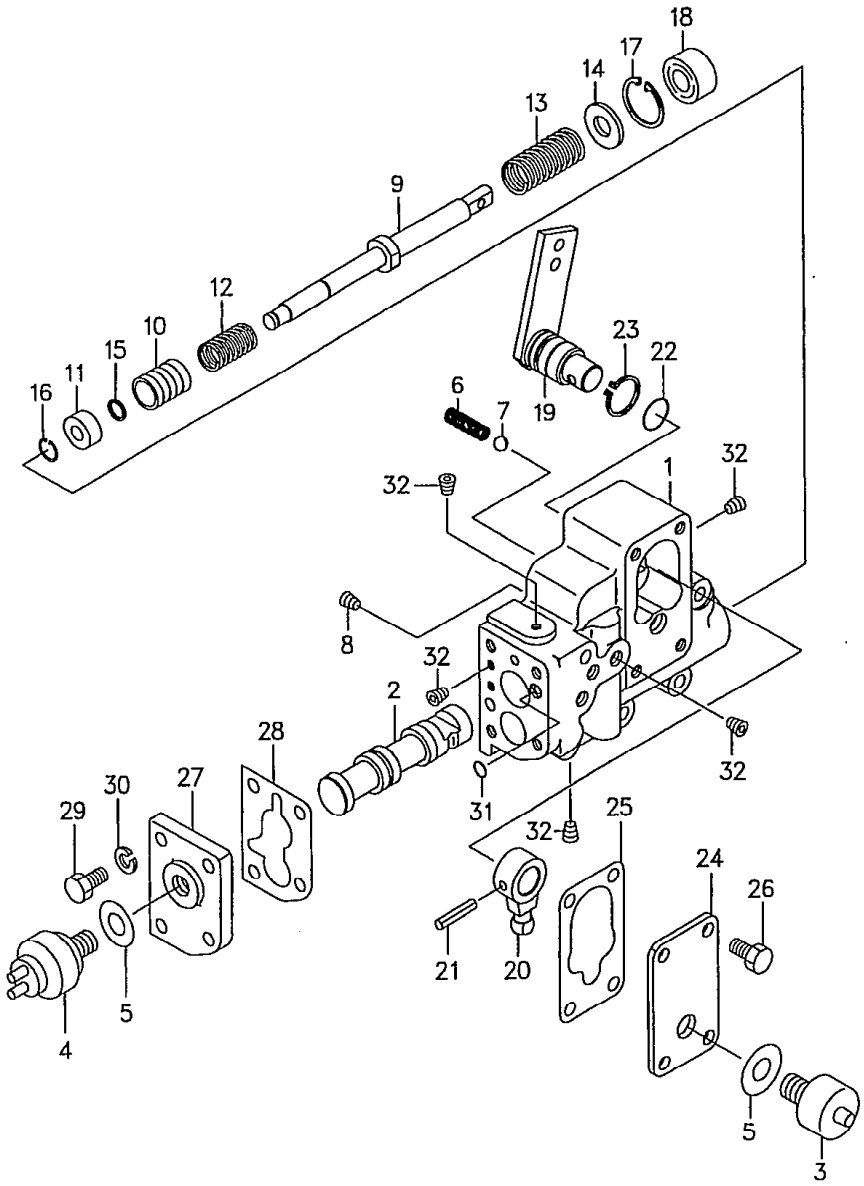

見出番号 Item No.	部品番号 Part No.	部品名称 Description	個数 Req'd	備考 Remarks
24	134B3-82181	COVER	1	
25	134B3-82261 ※	GASKET	1	
26	01183-08016	BOLT	4	
27	134B3-82241	COVER	1	
28	134B3-82251 ※	GASKET	1	
29	01103-08025	BOLT	4	
30	02011-00008	WASHER	4	
31	15583-82571	O-RING	1	
32	23870-52871	PLUG	9	

インチング バルブ
Fig.51 INCHING VALVE (T-type)

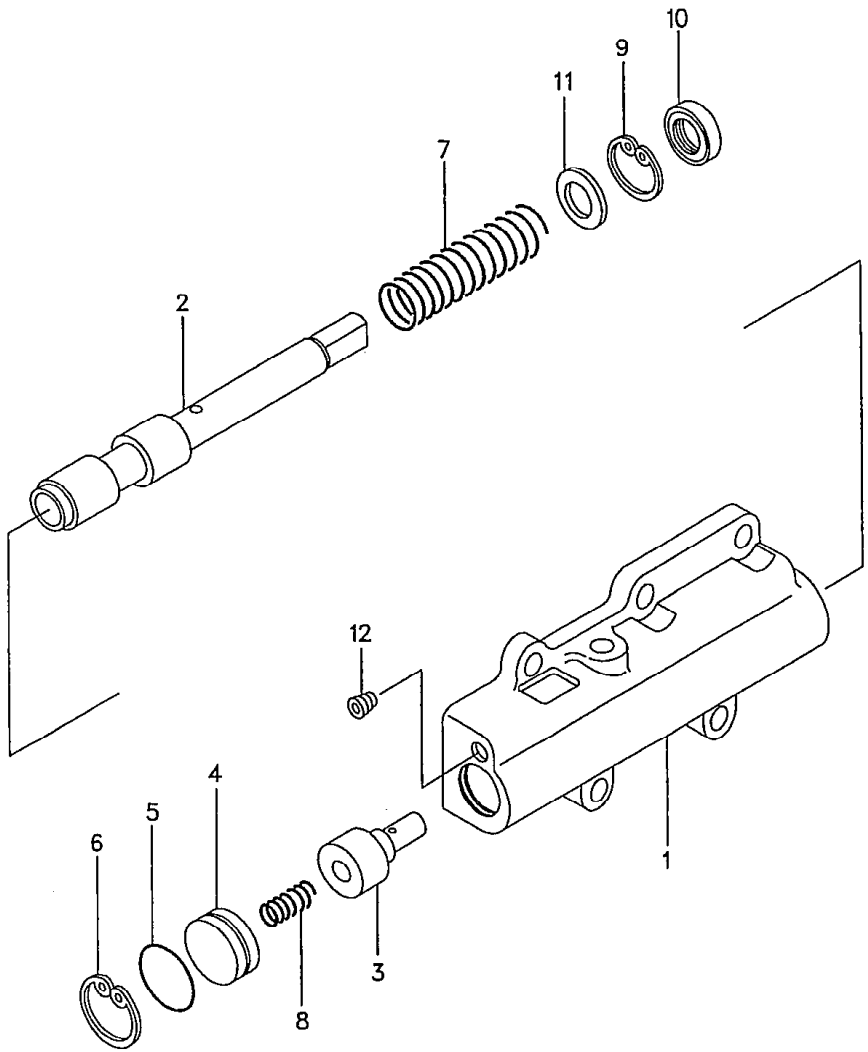

LOCATION NO.

F2-10

FG28N5 FG30N5 } :~71382 FD28Z5 FD30Z5 } :~74391 FG20N5(T)EX FG25N5(T)EX } :~55618 FD20Z5(T)EX FD25Z5(T)EX } :~70424 [1]

見出番号 Item No.	部品番号 Part No.		部品名称 Description	個数 Req'd	備考:適用号車 Remarks:Serial No.
A	127M3-80201		INCHING VALVE ASS'Y. (Inc.1～15) インチング バルブ アッセン	1	
1	- - - -	§	BODY ボデー	1	
2	- - - -	§	SPOOL スプール	1	
3	127M3-82031		PLUNGER プランジャ	1	
4	127M3-82041		PLUG プラグ	1	
※1	127M3-89801		REPAIR KIT (Inc.5,6,9,10 & Fig.47:35) リペア キット	1	
5	15583-82111	※	O-RING O-リング	1	
6	02110-00028	※	SNAP RING スナップ リング	1	
7	15583-82041		SPRING スプリング	1	
8	15583-82051		SPRING スプリング	1	
9	02110-00030	※	SNAP RING スナップ リング	1	
10	127M3-82011	※	OIL SEAL オイル シール	1	
11	15943-82651		SPACER スペーサ	1	
12	23870-52821		PLUG プラグ	2	

LOCATION NO.

F2-11

リダクション & ディファレンシャル
Fig. 52 REDUCTION & DIFFERENTIAL

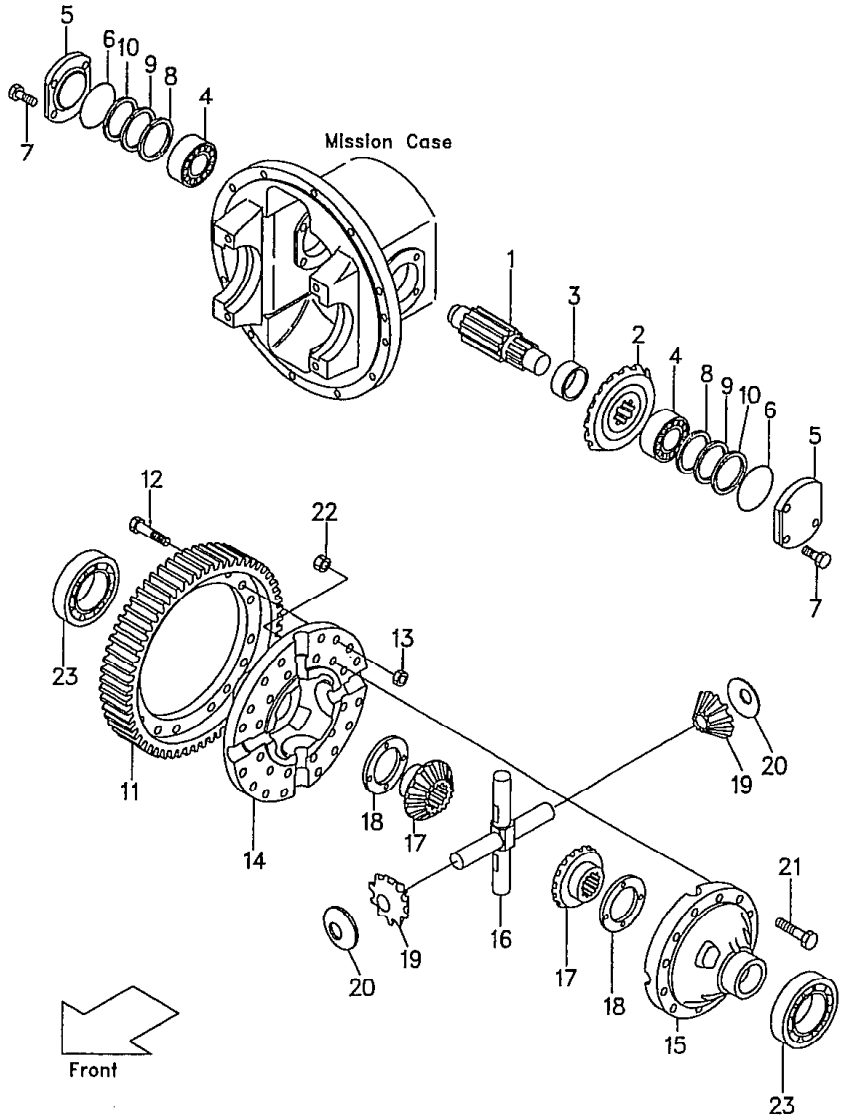

Ⓐ{FG20N5 FD20Z5 / FG23N5 FD23Z5 / FG25N5 FD25Z5} {C-type / OC-type / T-type:EX} Ⓑ{FG20N16 FD20Z16 / FG25N16 FD25Z16} (C-type) Ⓒ{FG28N5 FD28Z5 / FG30N5 FD30Z5} :▲3 [1]

見出番号 Item No.	部品番号 Part No.		部品名称 Description		個数 Req'd	備考:適用号車 Remarks:Serial No.
1	14453-22011		SHAFT	シャフト	1	
2	- - - -	※§	GEAR, spairal bevel	ギヤー	1	
3	12003-22041		SPACER	スペーサ	1	
4	12003-43011		BEARING	ベアリング	2	
5	12003-22051		COVER	カバー	2	
6	03310-00700	※	O-RING	Oーリング	2	
7	01184-10025		BOLT	ボルト	8	
8	15413-22081	※	SHIM (t=0.5)	シム	AR	
9	15413-22091	※	SHIM (t=0.2)	シム	AR	
10	15413-22101	※	SHIM (t=0.1)	シム	AR	
11	14453-52011		GEAR	ギヤー	1	
※1	14453-50011		CROSS CASE SET (Inc.12～15)	クロス ケース セット	1	
12	14453-52051	※	BOLT	ボルト	16	
13	15583-82601	※	NUT	ナット	16	
14	- - - -	※§	CASE, cross R.H.	ケース	1	
15	- - - -	※§	CASE, cross L.H.	ケース	1	
16	124G3-52011		SHAFT	シャフト	1	
17	124G3-52001		GEAR, side	ギヤー	2	▲1
17a	134A3-52041		GEAR, side	ギヤー	2	▲2
18	16113-52141		WASHER (t=2.36)	ワッシャ	2	
18-1	14453-52071		WASHER (t=2.20)	ワッシャ	(2)	
18-2	14453-52081		WASHER (t=2.50)	ワッシャ	(2)	
19	16113-52112		GEAR, pinion	ギヤー	4	
20	16113-52121		WASHER	ワッシャ	4	
21	14453-52041		BOLT	ボルト	12	

LOCATION NO.

F2-12

リダクション & ディファレンシャル
Fig. 52 REDUCTION & DIFFERENTIAL

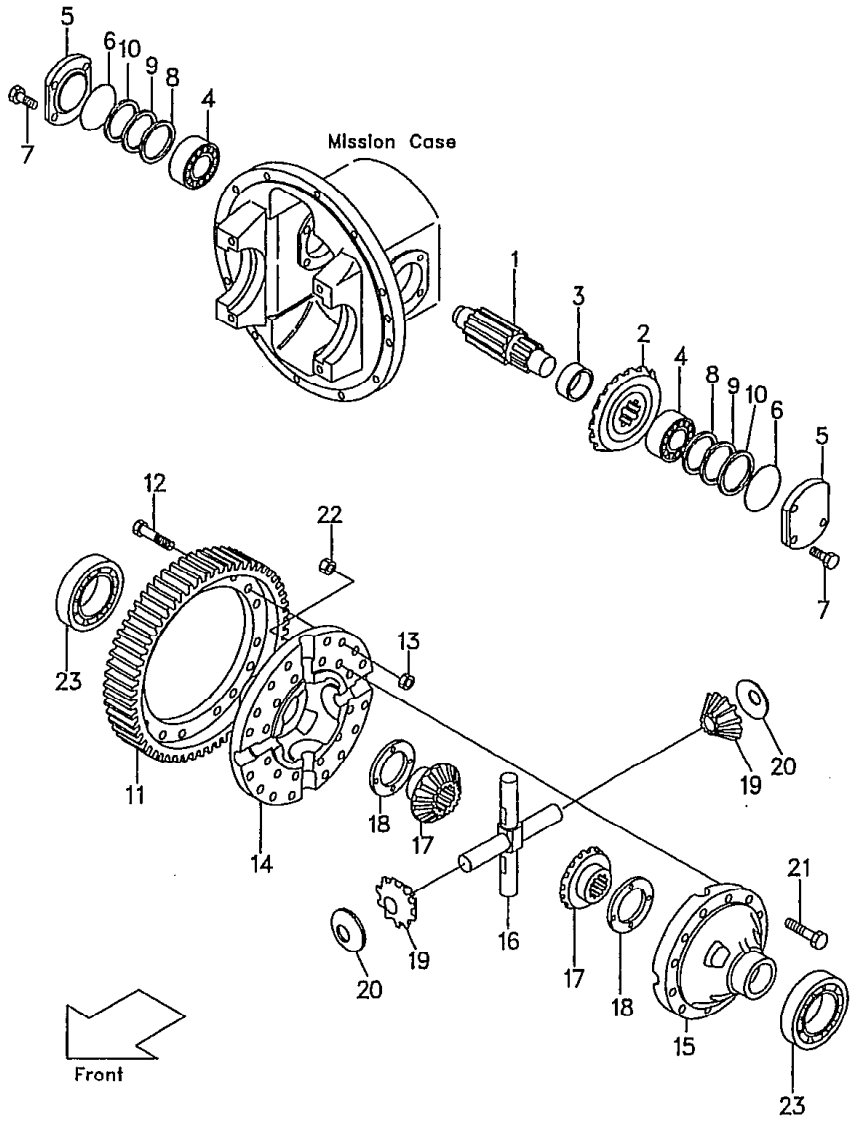

{Ⓐ{FG20N5 FD20Z5 / FG23N5 FD23Z5 / FG25N5 FD25Z5} type {C-type / T-type:EX} Ⓑ{FG20N16 FD20Z16 / FG25N16 FD25Z16} (C-type) Ⓒ{FG28N5 FD28Z5 / FG30N5 FD30Z5}} :▲3 [2]

見出番号 Item No.	部品番号 Part No.	部品名称 Description	個数 Req'd	備考:適用号車 Remarks:Serial No.
22	15583-82601	NUT ナット	12	
23	03000-06213	BEARING ベアリング	2	

Model		FG20N5 FG23N5 FG25N5	FG20N16 FG25N16	FD20Z5 FD23Z5 FD25Z5	FD20Z16 FD25Z16	FG28N5 FG30N5	FD28Z5 FD30Z5
号車 Serial No.	▲1	~54621	~10120	~68897	~10070	~71239	~73760
	▲2	54622~	10121~	68898~	10071~	71240~	73761~
	▲3	~55618	~10178	~70424	~10097	~71382	~74392

LOCATION NO.

F2-13

リダクション & ディファレンシャル
Fig. 53 REDUCTION & DIFFERENTIAL

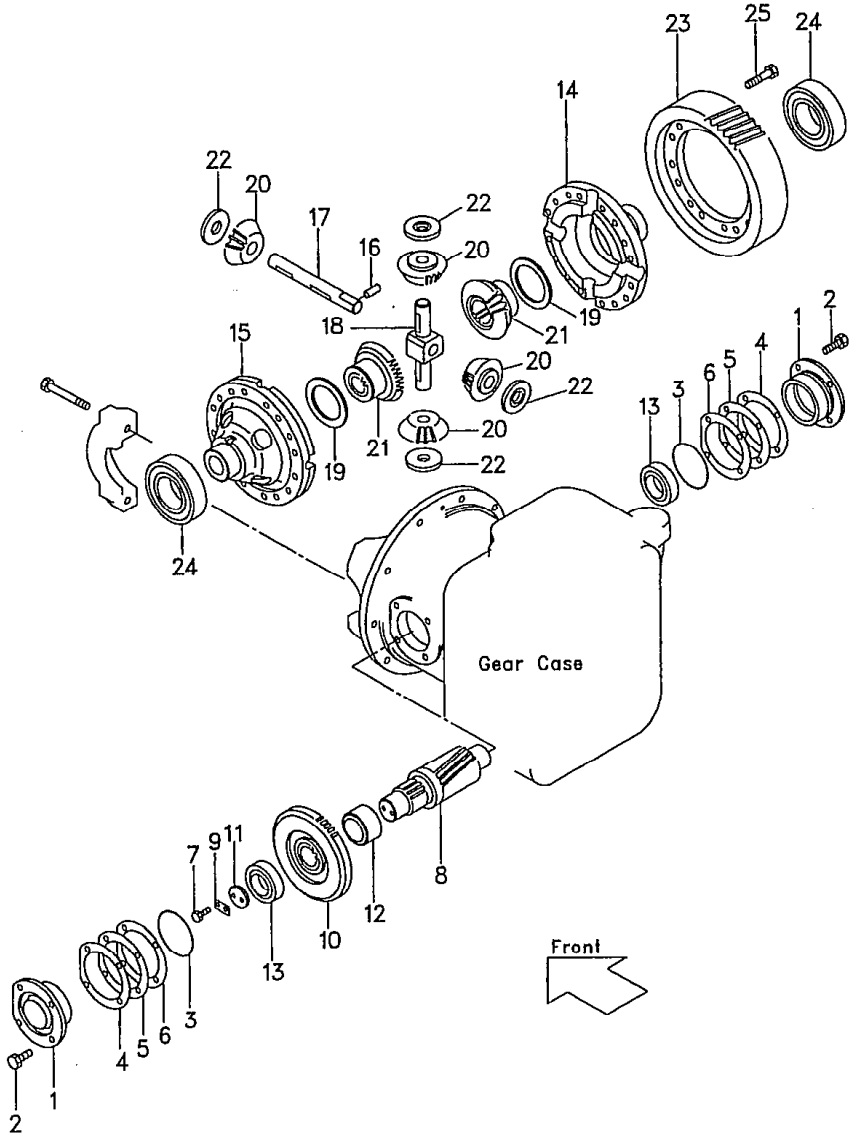

Ⓐ{FG20N5 FD20Z5 / FG23N5 FD23Z5 / FG25N5 FD25Z5} (T-type) Ⓑ{FG20N16 FD20Z16 / FG25N16 FD25Z16} (T-type) Ⓒ{FHG20N5 FHD20Z5 / FHG25N5 FHD25Z5 / Ⓓ[FHG30N5 FHD30Z5]} :▲1 [1]

見出番号 Item No.	部品番号 Part No.		部品名称 Description	個数 Req'd	備考:適用号車 Remarks:Serial No.
1	AE-14024-2267		COVER カバー	2	
2	AE-190G1030		BOLT ボルト	8	
3	AE-671D2595	※	O-RING O-リング	2	
4	AE-92180-2004	※	SHIM t=0.1 シム	AR	
5	AE-92180-2005	※	SHIM t=0.15 シム	AR	
6	AE-92180-2006	※	SHIM t=0.5 シム	AR	
7	AE-112P1030		BOLT ボルト	2	
8	AE-13107-2238		SHAFT シャフト	1	
9	AE-13183-2356		PLATE プレート	1	
10	AE-49022-2122		GEAR ギヤー	1	ⒶⒸⒹ
10-1	AE-49022-2120		GEAR ギヤー	1	Ⓑ
11	AE-49074-2180		PLATE プレート	1	
12	AE-92026-2299		SPACER スペーサ	1	
13	AE-92116-2095		BEARING ベアリング	2	
A	AE-13101-2120		GEAR ASS'Y (Inc. 14～25) ギヤー アッセン	2	
B	AE-11021-2088		CASE ASS'Y (Inc. 14～16) ケース アッセン	1	
14	- - - -	§	CASE R.H. ケース	1	
15	- - - -	§	CASE L.H. ケース	1	
16	AE-551A0616		DOWEL ダウエル	1	
17	AE-13107-2236		SHAFT シャフト	1	
18	AE-13107-2237		SHAFT シャフト	1	
19	AE-49074-2179		PLATE (t=2.0) プレート	2	
19-1	AE-49074-2182		PLATE (t=2.2) プレート	(2)	
20	AE-49022-2117		GEAR ギヤー	4	
21	AE-49022-2118		GEAR ギヤー	2	

LOCATION NO.

F2-14

リダクション & ディファレンシャル
Fig. 53 REDUCTION & DIFFERENTIAL

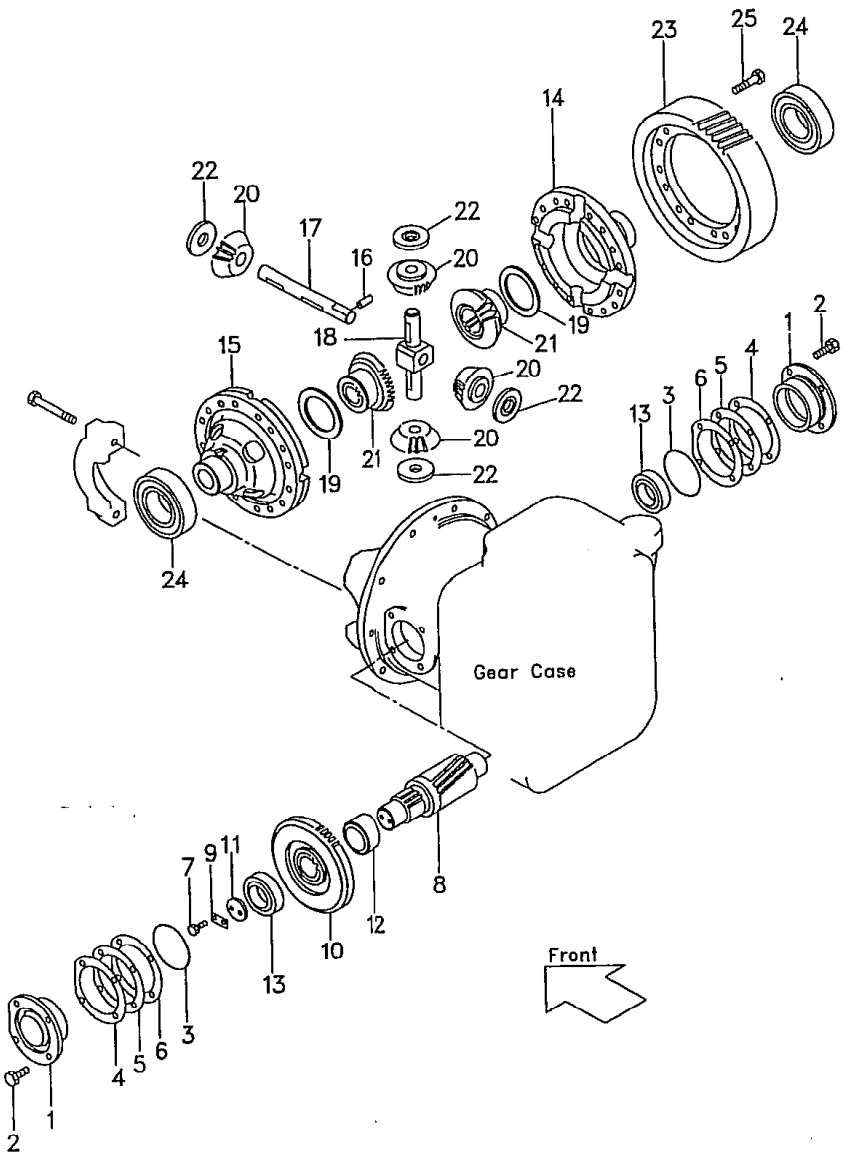

Ⓐ{FG20N5 FD20Z5 / FG23N5 FD23Z5 / FG25N5 FD25Z5} (I-type) Ⓑ{FG20N16 FD20Z16 / FG25N16 FD25Z16} (T-type) Ⓒ{FHG20N5 FHD20Z5 / FHG25N5 FHD25Z5 / Ⓓ[FHG30N5 FHD30Z5]} :▲1 [2]

見出番号 Item No.	部品番号 Part No.	部品名称 Description	個数 Req'd	備考:適用号車 Remarks:Serial No.
22	AE-49074-2181	PLATE プレート	4	
23	AE-59056-2829	GEAR ギヤー	1	
24	AE-92045-2185	BEARING ベアリング	2	
25	AE-92150-2190	BOLT ボルト	16	

I-type

T-type

Model		FG20N5 FG23N5 FG25N5	FG20N16 FG25N16	FD20Z5 FD23Z5 FD25Z5	FD20Z16 FD25Z16	FG28N5 FG30N5
号車 Serial No.	▲1	~55601	~10145	~70910	~10100	~71382
Model		FD28N5 FD30N5	FHG20N5 FHG25N5	FHG30N5	FHD20Z5 FHD25Z5	FHD30Z5
号車 Serial No.	▲1	~74391	~10373	~10129	~11798	~11680

LOCATION NO.

F2-15

リダクション & ディファレンシャル
Fig. 53-1 REDUCTION & DIFFERENTIAL

Ⓐ { FG20N5 / FG23N5 / FG25N5 } :55602～ { FG20N5 / FG25N5 } :374～ { FHG20N5 / FHG25N5 } :11799～ { FHD20Z5 / FHD25Z5 }
{ FD20Z5 / FD23Z5 / FD25Z5 } :70911～

Ⓑ { FG20N16 / FG25N16 } :10146～ { FD20Z16 / FD25Z16 } :10101～

Ⓒ { FHG30N5 :10130～ / FHD30Z5 :10681～ }

Ⓓ { FG28N5 / FG30N5 } :71383～ { FD28Z5 / FD30Z5 } :74392～

1

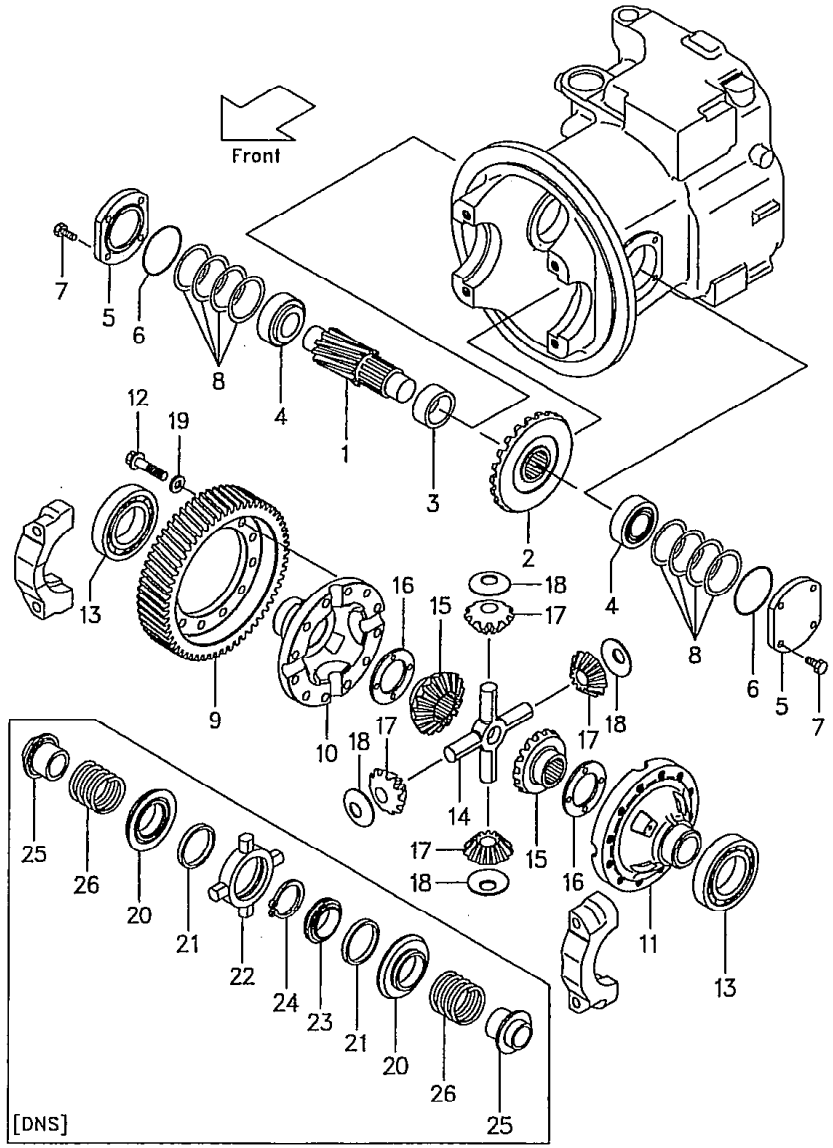

見出番号 Item No.	部品番号 Part No.		部品名称 Description	個数 Req'd	備考:適用号車 Remarks:Serial No.
1	134A3-22001		SHAFT シャフト	1	
2	134A3-22011		RING GEAR リング ギヤ	1	ⒶⒹ
2-1	120S3-22011		RING GEAR リング ギヤ	1	Ⓑ
3	134A3-22021		SPACER スペーサ	1	
4	134A3-22031		BEARING ベアリング	2	
5	134A3-22041		COVER カバー	2	
6	03310-00800	※	O-RING O-リング	2	
7	01184-10025		BOLT ボルト	8	
8	12003-42311	※	SHIM t=0.5 シム	AR	
8-1	12003-42321	※	SHIM t=0.2 シム	AR	
8-2	12003-42331	※	SHIM t=0.1 シム	AR	
9	134A3-52001		RING GEAR リング ギヤ	1	
A	134A3-59801		CROSS CASE SET(Inc. 10, 11) クロス ケース セット	1	
10	134A3-52011	※	CASE R.H. ケース	1	
11	134A3-52021	※	CASE L.H. ケース	1	
12	134A3-52061		BOLT ボルト	12	ⒶⒷⒹ
12-1	01106-14065		BOLT ボルト	12	Ⓒ▲1
12-1a	134A3-52061		BOLT ボルト	12	Ⓒ▲2
13	03000-06213		BEARING ベアリング	2	
14	124G3-52011		SPIDER スパイダ	1	without [DNS]
15	134A3-52041		SIDE GEAR サイド ギヤ	2	〃 〃
16	16113-52141		WASHER ワッシャ	2	〃 〃

⑥

LOCATION NO.

F2-16

リダクション & ディファレンシャル

Fig. 53-1 REDUCTION & DIFFERENTIAL

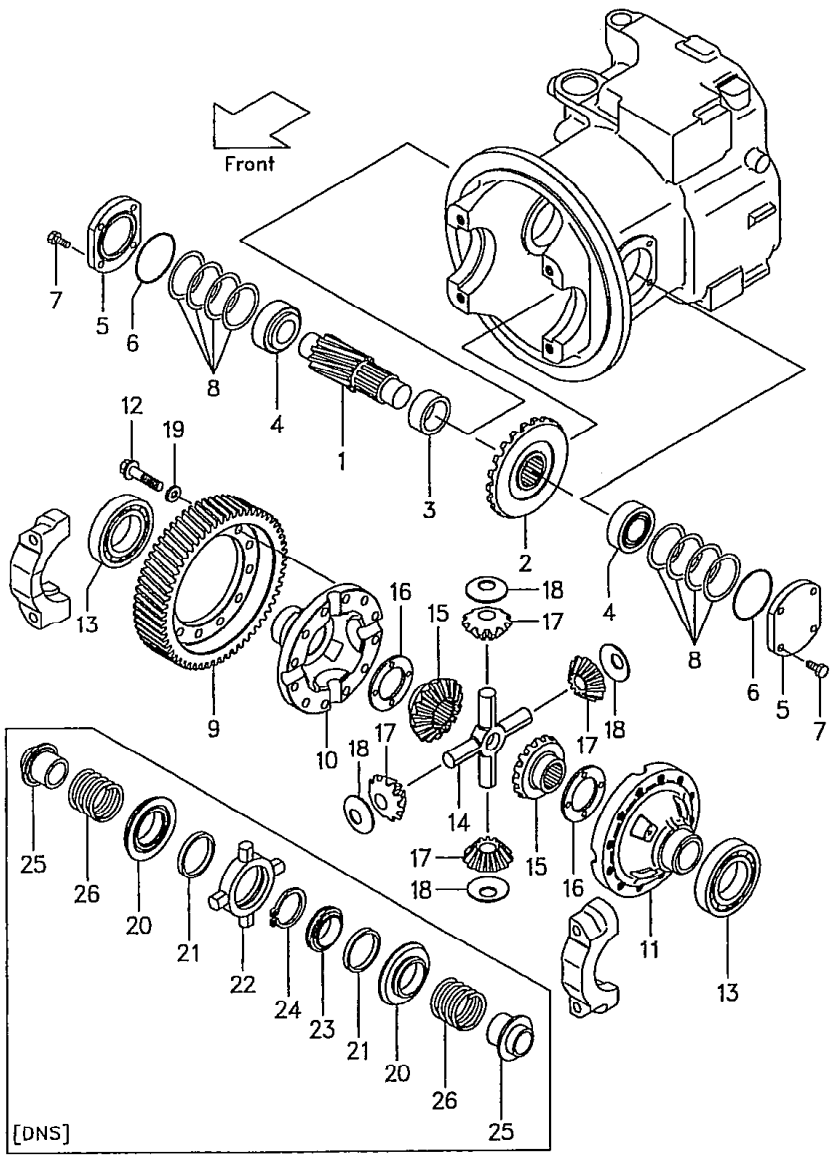

Ⓐ FG20N5, FG23N5, FG25N5 :55602～ / FD20Z5, FD23Z5, FD25Z5 :70911～ / FHG20N5, FHG25N5 :10374～ / FHD20Z5, FHD25Z5 :11799～

Ⓑ FG20N16, FG25N16 :10146～ / FD20Z16, FD25Z16 :10101～

Ⓒ FHG30N5 :10130～ / FHD30Z5 :10681～

Ⓓ FG28N5, FG30N5 :71383～ / FD28Z5, FD30Z5 :74392～

[2]

見出番号 Item No.	部品番号 Part No.	部品名称 Description	個数 Req'd	備考:適用号車 Remarks:Serial No.
16-1	14453-52071	WASHER ワッシャ	2	without [DNS]
16-2	14453-52081	WASHER ワッシャ	2	
17	134A3-52051	PINION GEAR ピニオン ギヤ	4	
18	16113-52121	WASHER ワッシャ	4	
19	134A3-52031	WASHER ワッシャ	12	Ⓒ ▲1
B	79562-61202	NOSPIN ASS'Y (Inc. 20～26) ノースピン アッセン	1	ⒶⒸ [DNS]
20	78658-42011	DRIVEN CLUTCH ドリブン クラッチ	2	〃
21	78470-98027	HOLDOUT RING ホールドアウト リング	2	〃
C	78658-42012	SPIDER ASS'Y (Inc. 22～24) スパイダ アッセン	1	〃
22	78658-42013	SPIDER スパイダ	1	〃
23	78470-98026	CENTER CAM センタ カム	1	〃
24	78470-98025	SNAP RING スナップ リング	1	〃
25	79562-61203	SIDE GEAR サイド ギヤ	2	〃
26	78470-98028	SPRING スプリング	2	〃

Model		FHG30N5	FHD30Z5
号車 Serial No.	▲1	～10201	～10824
	▲2	10202～	10825～

(6)

FG20N5 FD20Z5 FHG20N5 FHD2075
FHG25N5 FHL J
FG25N5 FD25Z5 FHG30N5 FHD30Z5

LOCATION NO.

G2-1

Fig.53-2 REDUCTION & DIFFERENTIAL <EXK>

SOUTH AFRICA

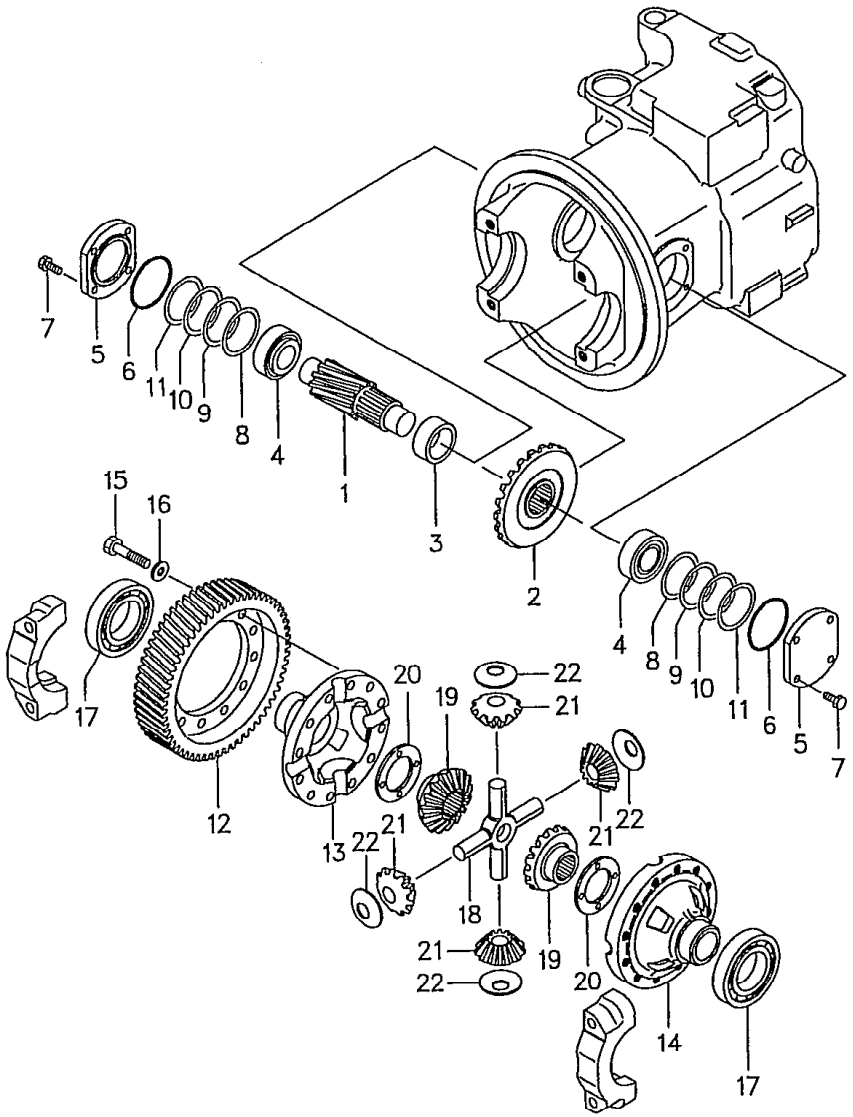

見出番号 Item No.	部品番号 Part No.	部品名称 Description	個数 Req'd	備考 Remarks
1	134A3-22001	SHAFT	1	
2	134A3-22011	GEAR	1	
3	134A3-22021	SPACER	1	
4	134A3-22031	BEARING	2	
5	134A3-22041	COVER	2	
6	03310-00800	O-RING	2	
7	01184-10025	BOLT	8	
8	12003-42311	SHIM t=0.5	AR	
9	12003-42321	SHIM t=0.2	AR	
10	12003-42331	SHIM t=0.1	AR	
11	12003-42341	SHIM t=0.1	AR	
12	134A3-52001	GEAR	1	
A	134A3-59801	CROSS CASE SET	1	
		(Inc.13,14)		
13	134A3-52011	CASE R.H.	1	
14	134A3-52021	CASE L.H.	1	
15	01106-14065	BOLT	12	
16	134A3-52031	WASHER	12	
17	03000-06213	BEARING	2	
18	124G3-52011	SPIDER	1	
19	134A3-52041	GEAR	2	
20	16113-52141	WASHER t=2.36	2	
20-1	14453-52071	WASHER t=2.20	2	
20-2	14453-52081	WASHER t=2.50	2	
21	134A3-52051	GEAR	4	
22	16113-52121	WASHER	4	

LOCATION NO.

G2-2

ドライブ アクスル

Fig. 54 DRIVE AXLE

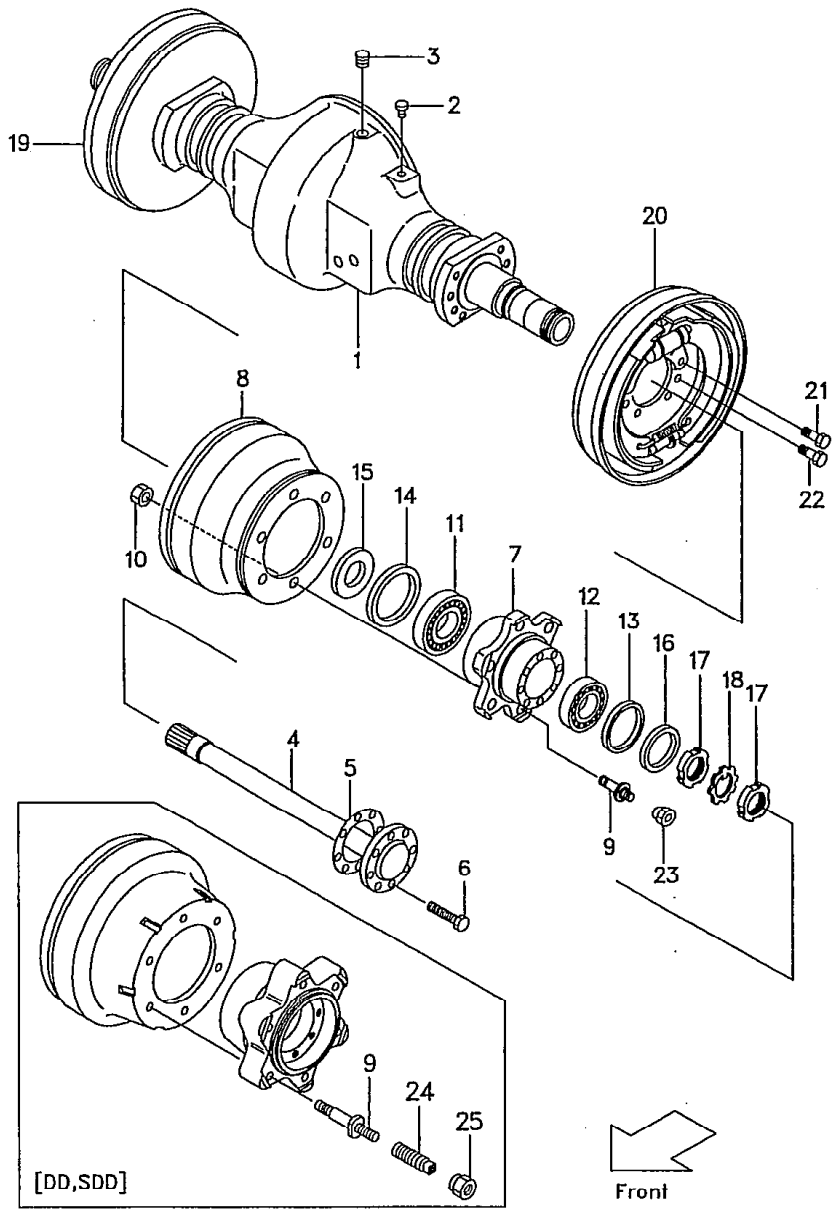

Ⓐ{FG20N5 FG23N5 FG25N5} Ⓑ{FG20. FG25N16} Ⓒ{FD20Z5 FD23Z5 FD25Z5} Ⓓ{FD20Z16 FD25Z16} Ⓔ{FHG20N5 FHG25N5} Ⓕ{FHD20Z5 FHD25Z5} [1]

見出番号 Item No.	部品番号 Part No.	部品名称 Description	個数 Req'd	備考:適用号車 Remarks:Serial No.
1	214A3-00301	HOUSING, axle ハウジング	1	
1-1	534A7-52011	HOUSING, axle ハウジング	1	(T-type): [SAS-31A・32A・34A]
1-2	534F7-52011	HOUSING, axle ハウジング	1	(C-type): [SAS-31F・32F・34F]
2	15573-42151	BREATHER, air ブリーザ	1	
3	22193-03001	PLUG プラグ	4	
4	214A3-02011	SHAFT シャフト	2	
5	24453-02102	PACKING パッキング	2	
6	24453-02061	BOLT ボルト	24	
7	214A3-02021	HUB ハブ	2	
7-1	514A7-42002	HUB ハブ	2	[DD, SDD]
8	22673-02031	DRUM ドラム	2	
8-1	53657-42081	DRUM ドラム	2	[DD, SDD]
9	24353-72001	BOLT ボルト	12	
9-1	53657-42091	BOLT ボルト	12	[DD, SDD]
10	01400-10020	NUT ナット	12	
11	03071-30214	BEARING ベアリング	2	
12	23453-02071	BEARING (Inc. 13) ベアリング	2	
13	23453-02131	OIL SEAL オイル シール	2	
14	23653-02001	OIL SEAL オイル シール	2	
15	24453-02121	RETAINER リテーナ	2	
16	23453-02091	WASHER ワッシャ	2	
17	03192-00012	NUT ナット	4	
18	03192-10012	WASHER ワッシャ	2	
19	222A3-70202	WHEEL BRAKE R.H. ホイール ブレーキ	1	See Fig. 56
19-1	522A2-60551	WHEEL BRAKE R.H. ホイール ブレーキ	1	EX See Fig. 56

LOCATION NO.

G2-3

ドライブ アクスル
Fig. 54 DRIVE AXLE

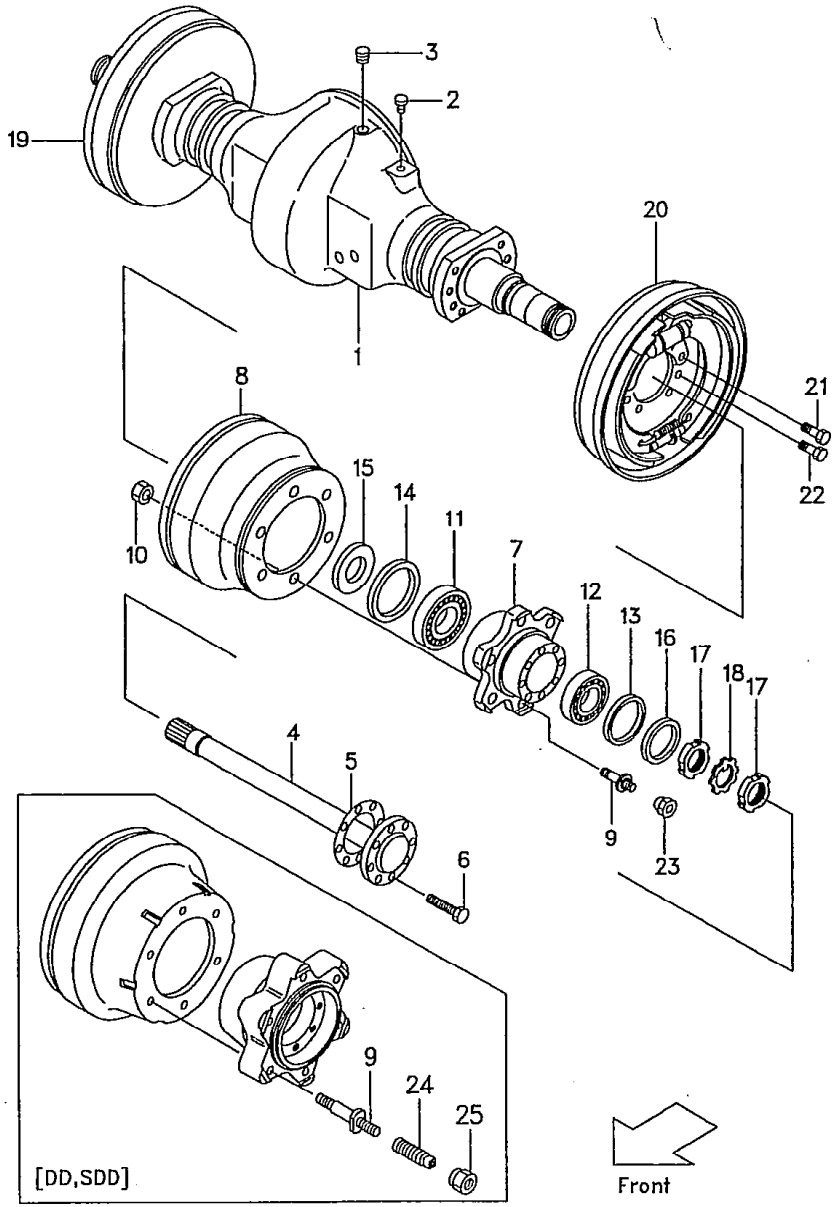

Ⓐ{FG20N5 FG23N5 FG25N5} Ⓑ{FG20N16 FG25N16} Ⓒ{FD20Z5 FD23Z5 FD25Z5} ～ {FD20Z16 FD25Z16} Ⓔ{FHG20N5 FHG25N5} Ⓕ{FHD20Z5 FHD25Z5} 2

見出番号 Item No.	部品番号 Part No.	部品名称 Description	個数 Req'd	備考:適用号車 Remarks:Serial No.
19-2	522A3-50502	WHEEL BRAKE R.H. ホイール ブレーキ	1	[POB]
☆19-3	522A2-60571	WHEEL BRAKE R.H. ホイール ブレーキ	1	[POB/EX] Ⓔ10776～ Ⓕ12554～
20	222A3-70212	WHEEL BRAKE L.H. ホイール ブレーキ	1	See Fig. 56
20-1	522A2-60561	WHEEL BRAKE L.H. ホイール ブレーキ	1	EX See Fig. 56
20-2	522A3-50512	WHEEL BRAKE L.H. ホイール ブレーキ	1	[POB]
☆20-3	522A2-60581	WHEEL BRAKE L.H. ホイール ブレーキ	1	[POB/EX] Ⓔ10776～ Ⓕ12554～
21	25953-72001	BOLT ボルト	4	
22	214A3-02001	BOLT ボルト	12	
23	24354-32311	NUT, hub ナット	12	without [DD, SDD]
23-1	57045-52141	NUT, hub ナット	12	[FC, CS35, FCS35] for single tire
23-2	514A3-72101	NUT, hub ナット	12	[FC, CS35, FCS35] for double tire
24	23813-00071	NUT, inner ナット	12	[DD, SDD]
25	23813-00081	NUT, outer ナット	12	[DD, SDD]

ドライブ アクスル
Fig.55 DRIVE AXLE

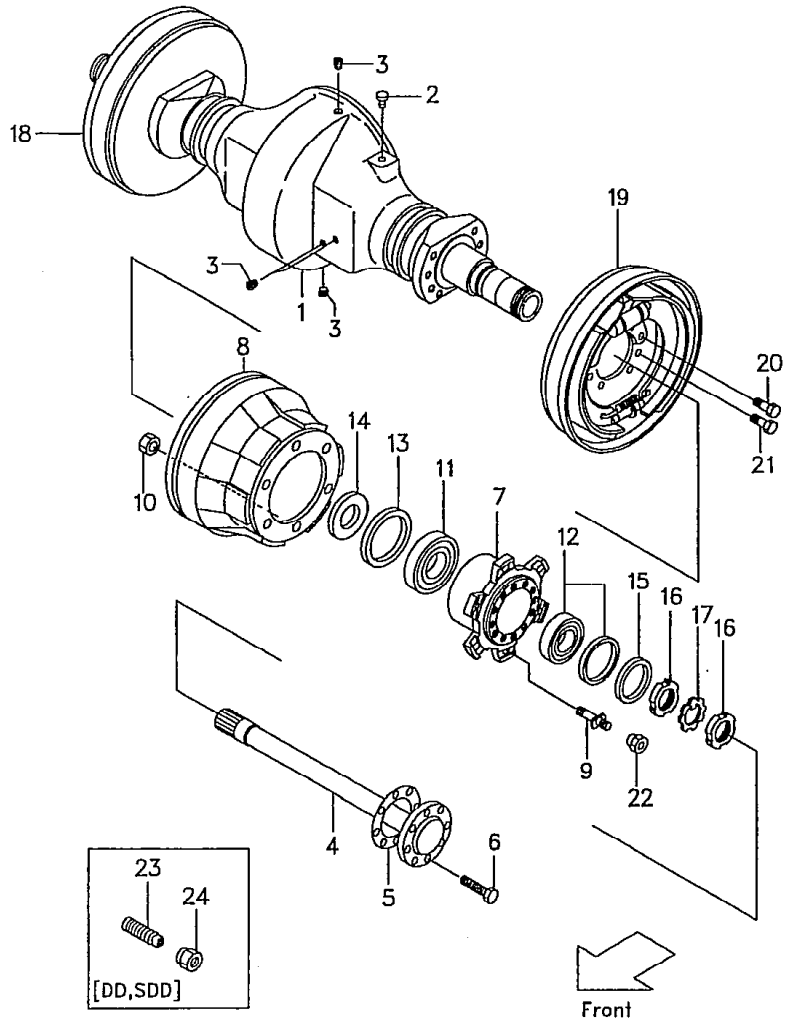

LOCATION NO.

G2-4

Ⓐ { FG28N5 FG30N5 ⓓFHG30N5 Ⓑ { FD28Z5 FD30Z5 ⓓFHD30Z5

1

見出番号 Item No.	部品番号 Part No.	部品名称 Description	個数 Req'd	備考:適用号車 Remarks:Serial No.
1	214J3-00301	HOUSING ハウジング	1	
1-1	534A7-52011	HOUSING ハウジング	1	(T-type): [SAS-31A・32A・34A]
1-2	534F7-52011	HOUSING ハウジング	1	(C-type): [SAS-31F・32F・34F]
2	15573-42151	BREATHER, air ブリーザ	1	
3	22193-03001	PLUG プラグ	4	
4	214J3-02011	SHAFT シャフト	2	
5	24453-02102	PACKING パッキング	2	
6	24453-02061	BOLT ボルト	24	
7	24453-02031	HUB ハブ	2	
8	24453-02131	DRUM ドラム	2	
9	25303-02102	BOLT ボルト	12	
10	01400-10020	NUT ナット	12	
11	03071-30214	BEARING ベアリング	2	
12	23453-02071	BEARING ベアリング	2	
		(Inc. 12-1)		
12-1	23453-02131	OIL SEAL オイル シール	2	
13	23653-02001	OIL SEAL オイル シール	2	
14	24453-02121	RETAINER リテーナ	2	
15	23453-02091	WASHER ワッシャ	2	
16	03192-00012	NUT ナット	4	
17	03192-10012	WASHER ワッシャ	2	
18	223R3-70201	WHEEL BRAKE R.H. ホイール ブレーキ	1	See Fig. 57
18-1	522Q2-60501	WHEEL BRAKE R.H. ホイール ブレーキ	1	EX See Fig. 57
18-2	214J3-70101	WHEEL BRAKE R.H. ホイール ブレーキ	1	[POB]

⑥

LOCATION NO.

G2-5

Ⓐ { FG28N5 FG30N5 Ⓑ D28Z5 D30Z5
ⒹFHG30N5 ⒹFHD30Z5

[2]

ドライブ アクスル
Fig.55 DRIVE AXLE

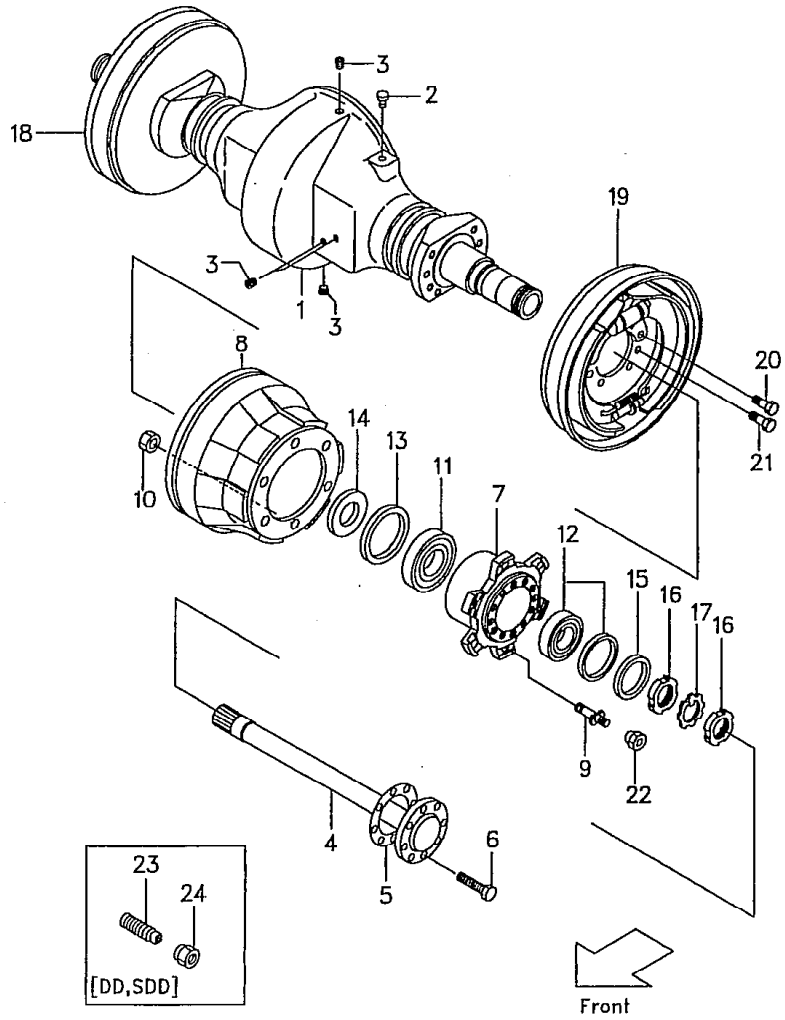

見出番号 Item No.	部品番号 Part No.		部品名称 Description	個数 Req'd	備考:適用号車 Remarks:Serial No.
☆18-3	514J3-60101		WHEEL BRAKE R.H. ホイール ブレーキ	1	[POB/EX] Ⓒ10293～ Ⓓ11321～
19	223R3-70211		WHEEL BRAKE L.H. ホイール ブレーキ	1	See Fig.57
19-1	522Q2-60511		WHEEL BRAKE L.H. ホイール ブレーキ	1	EX See Fig.57
19-2	214J3-70111		WHEEL BRAKE L.H. ホイール ブレーキ	1	[POB]
☆19-3	514J2-60111		WHEEL BRAKE L.H. ホイール ブレーキ	1	[POB/EX] Ⓒ10293～ Ⓓ11321～
20	25953-72001		BOLT ボルト	4	
21	214A3-02001		BOLT ボルト	12	
22	23913-02041	※	NUT, hub ナット	12	without [DD, SDD]
22-1	514J3-72051		NUT, hub ナット	12	[FC, CS35, FCS35] for single tire
22-2	514A3-72101		NUT, hub ナット	12	[FC, CS35, FCS35] for double tire
23	23813-00071		NUT, inner ナット	12	[DD, SDD]
24	23813-00081		NUT, outer ナット	12	[DD, SDD]

⑥

ホイール ブレーキ
Fig. 56 WHEEL BRAKE

LOCATION NO.
G2-7

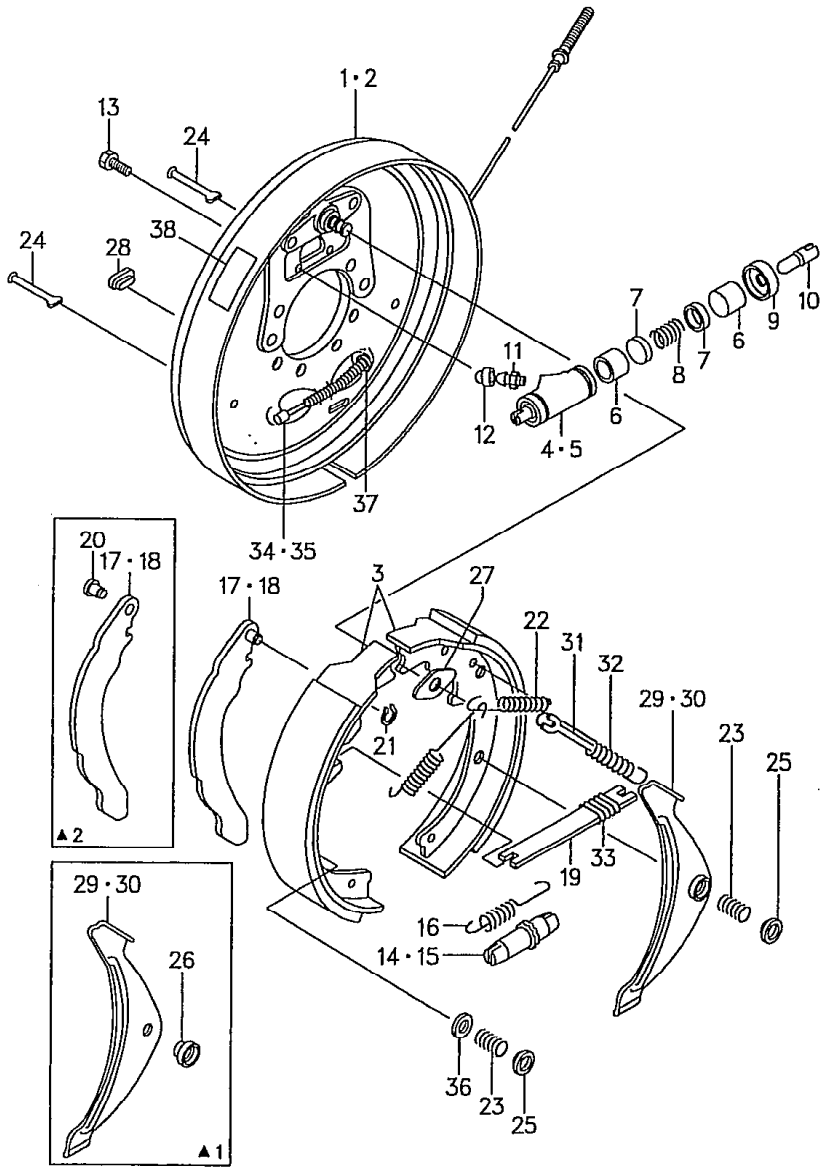

Ⓐ{FG20N5 FG23N5 FG25N5} Ⓑ{FG20N16 FG25N16} Ⓒ{FD20Z5 FD23Z5 FD25Z5} Ⓓ{FD20Z16 FD25Z16} Ⓔ{FHG20N5 FHG25N5} Ⓕ{FHD20Z5 FHD25Z5} [1]

見出番号 Item No.	部品番号 Part No.	部品名称 Description	個数 Reqd	備考:適用号車 Remarks:Serial No.
A	222A3-70202	WHEEL BRAKE R.H.ASS'Y (Inc.1～38) ホイール ブレーキ アッセン	1	
B	522A2-60551	WHEEL BRAKE R.H.ASS'Y (Inc.1～38) ホイール ブレーキ アッセン	1	EX
C	522A3-50502	WHEEL BRAKE R.H.ASS'Y (Inc.1～38) ホイール ブレーキ アッセン	1	[POB-34A・34B]
D	522A2-60571	WHEEL BRAKE R.H.ASS'Y (Inc.1～38) ホイール ブレーキ アッセン	1	Ⓔ10776～ Ⓕ12554～ [POB/EX]
E	222A3-70212	WHEEL BRAKE L.H.ASS'Y (Inc.2～38) ホイール ブレーキ アッセン	1	
F	522A2-60561	WHEEL BRAKE L.H.ASS'Y (Inc.2～38) ホイール ブレーキ アッセン	1	EX
G	522A3-50512	WHEEL BRAKE L.H.ASS'Y (Inc.2～38) ホイール ブレーキ アッセン	1	[POB-34A・34B]
H	522A2-60581	WHEEL BRAKE L.H.ASS'Y (Inc.2～38) ホイール ブレーキ アッセン	1	Ⓔ10776～ Ⓕ12554～ [POB/EX]
1	23653-72001	BACK-PLATE R.H. バック プレート	1	
2	23653-73011	BACK-PLATE L.H. バック プレート	1	

LOCATION NO.

G2-8

Ⓐ{FG20N5 FG23N5 FG25N5} Ⓑ{FG20N16 FG25N16} Ⓒ{FD2[illegible] FD2[illegible] FD25Z5} Ⓓ{FD20Z16 FD25Z16} Ⓔ{FHG20N5 FHG25N5} Ⓕ{FHD20Z5 FHD25Z5} [2]

ホイール ブレーキ
Fig.56 WHEEL BRAKE

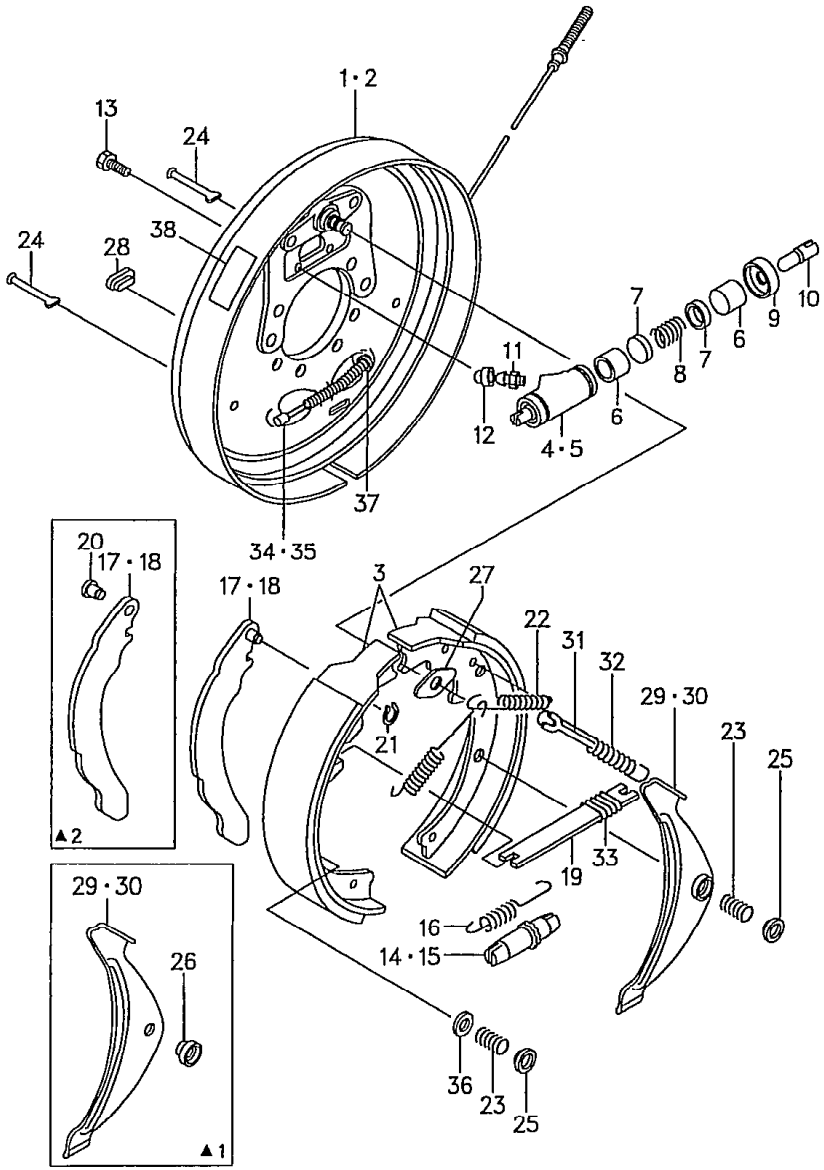

見出番号 Item No.	部品番号 Part No.		部品名称 Description	個数 Req'd	備考:適用号車 Remarks:Serial No.
※1	25593-70121		BRAKE SHOE KIT (Inc.3) ブレーキ シュー キット	2	
※2	522A2-61561		BRAKE SHOE KIT (Inc.3) ブレーキ シュー キット	2	EX
3	- - - -	§	BRAKE SHOE ブレーキ シュー	4	
J	22673-72031		WHEEL CYLINDER R.H. ASS'Y (Inc.4～12) ホイール シリンダ アッセン	1	
K	55593-52461		WHEEL CYLINDER R.H. ASS'Y (Inc.4～12) ホイール シリンダ アッセン	1	[POB-34A・34B]
L	22673-72041		WHEEL CYLINDER L.H. ASS'Y (Inc.5～12) ホイール シリンダ アッセン	1	
M	55593-52471		WHEEL CYLINDER L.H. ASS'Y (Inc.5～12) ホイール シリンダ アッセン	1	[POB-34A・34B]
4	- - - -	§	BODY R.H. ボディ	1	
5	- - - -	§	BODY L.H. ボディ	1	
※3	25593-70111		WHEEL CYL.REPAIR KIT (Inc.6～9) ホイール シリンダ リペア キット	2	
※4	55593-50521		WHEEL CYL.REPAIR KIT (Inc.6～9) ホイール シリンダ リペア キット	2	[POB-34A・34B]
6	- - - -	※§	PISTON ピストン	4	
7	- - - -	※§	CUP, piston カップ	4	
8	- - - -	※§	SPRING スプリング	2	

⑥

LOCATION NO.

G2-9

ホイール ブレーキ
Fig.56 WHEEL BRAKE

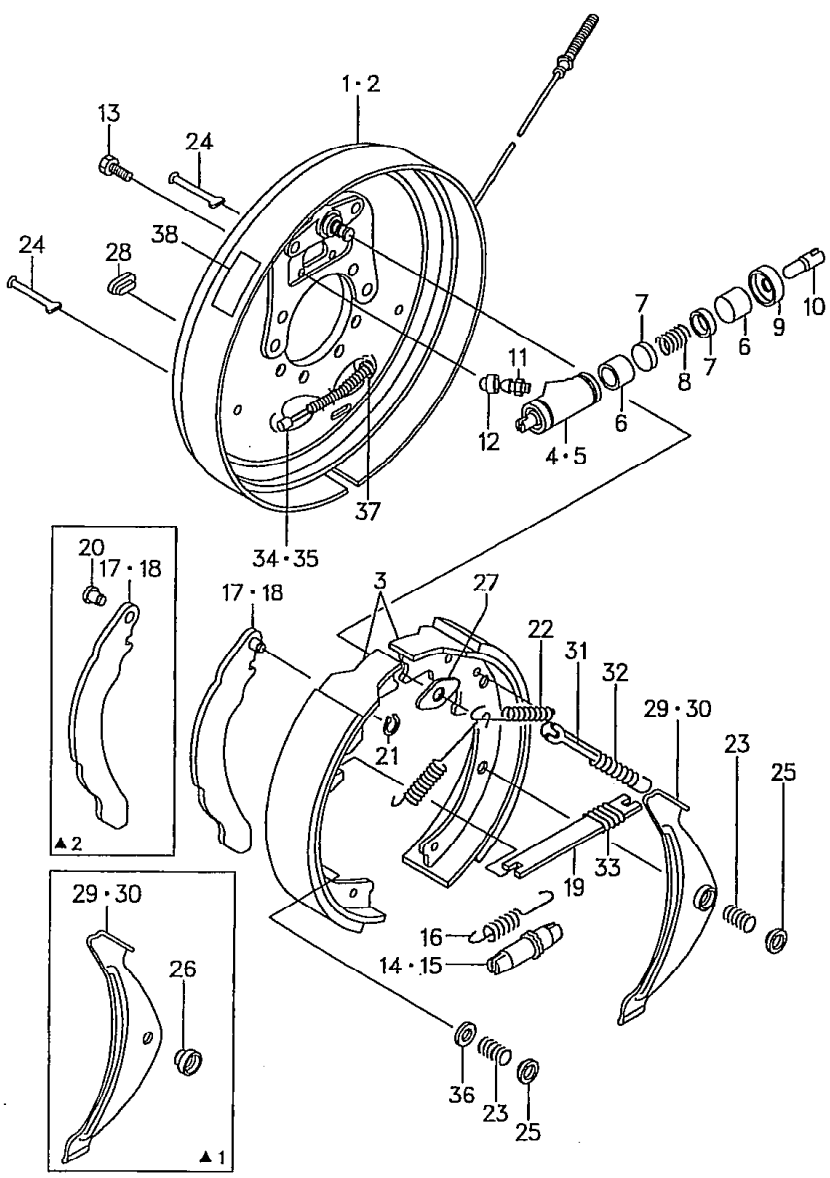

Ⓐ{FG20N5 FG23N5 FG25N5} Ⓑ{FG20N1 FG25N16} Ⓒ{FD20Z5 FD23Z5 FD25Z5} Ⓓ{FD20Z16 FD25Z16} Ⓔ{FHG20N5 FHG25N5} Ⓕ{FHD20Z5 FHD25Z5} 3

	見出番号 Item No.	部品番号 Part No.		部品名称 Description	個数 Req'd	備考:適用号車 Remarks:Serial No.
	9	- - - -	※§	COVER, dust カバー	4	
	10	22673-72111		PISTON ROD ピストン ロッド	4	
	11	22673-72131		SCREW スクリュ	2	
	12	22673-72141		CAP キャップ	2	
	13	22673-72161		BOLT ボルト	4	
	14	23653-72031		ADJUSTER R.H. アジャスタ	1	
	15	23653-72041		ADJUSTER L.H. アジャスタ	1	
	16	23653-72051		SPRING スプリング	2	
	17	23653-72061		LEVER R.H. レバー	1	
	18	23653-72071		LEVER L.H. レバー	1	
	19	23653-72081		STRUT ストラット	2	
×	20	25593-72001		PIN ピン	2	▲2
	21	22673-72251		U-RETAINER リテーナ	2	
	22	22673-72261		SPRING スプリング	4	
	23	23653-72091		SPRING スプリング	8	
	24	23653-72101		PIN ピン	8	
	25	23653-72111		WASHER ワッシャ	8	
×	26	23653-72121		SLEEVE スリーブ	2	▲1
	27	23653-72131		PLATE プレート	2	
	28	22673-72321		PLUG プラグ	2	
	29	23653-72141		LEVER R.H. レバー	1	
	30	23653-72151		LEVER L.H. レバー	1	
	31	23653-72161		STOPPER ストッパ	2	
	32	23653-72171		SPRING スプリング	2	
	33	22673-72391		SPRING スプリング	2	
	34	222A3-72011		CONTROL CABLE R.H. コントロール ケーブル	1	

(6)

LOCATION NO.

G2-10

ホイール ブレーキ
Fig.56 WHEEL BRAKE

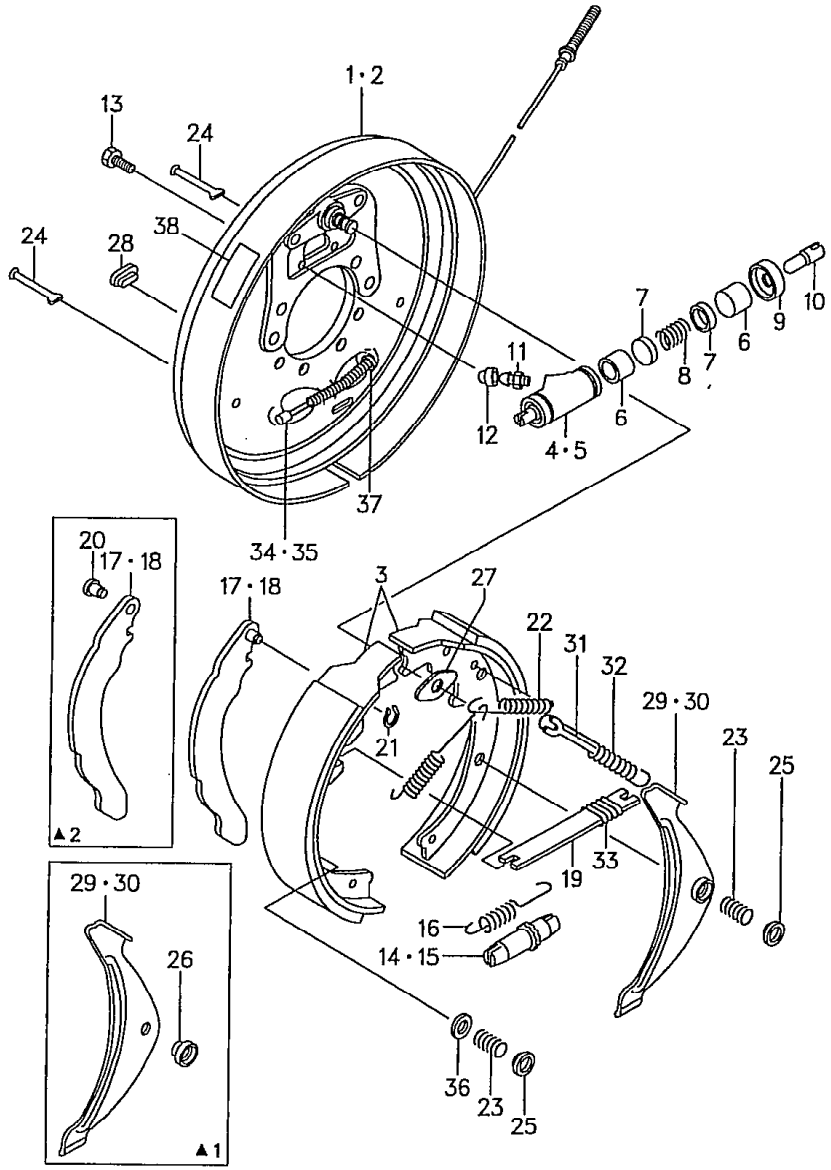

Ⓐ{FG20N5 FG23N5 FG25N5} Ⓑ{FG20N16 FG25N16} Ⓒ{FD20Z5 FD23Z5 FD25Z5} Ⓓ{FD20Z16 FD25Z16} Ⓔ{FHG20N5 FHG25N5} Ⓕ{FHD20Z5 FHD25Z5} [4]

見出番号 Item No.		部品番号 Part No.	部品名称 Description	個数 Req'd	備考:適用号車 Remarks:Serial No.
	35	222A3-72021	CONTROL CABLE L.H. コントロール ケーブル	1	
×	36	23653-72191	WASHER ワッシャ	6	▲2
	37	23653-72201	RETAINER リテーナ	2	
	38	― ― ― ―	DECAL, caution デカル	2	

Model		FG20N5 FG23N5 FG25N5	FG20N16 FG25N16	FD20Z5 FD23Z5 FD25Z5	FD20Z16 FD25Z16	FHG20N5 FHG25N5	FHD20Z5 FHD25Z5
号車 Serial No.	▲1	～54691	～10125	～69037	～10074	～10266	～11254
	▲2	～57636	～10252	～73657	～10144	～10657	～10428

⑥

LOCATION NO.

G2-11

Ⓐ{FG28N5 FG30N5 Ⓑ{FD25Z5 FD30Z5 ⓒFHG30N5 ⓓFHD30Z5

1

ホイール ブレーキ
Fig. 57 WHEEL BRAKE

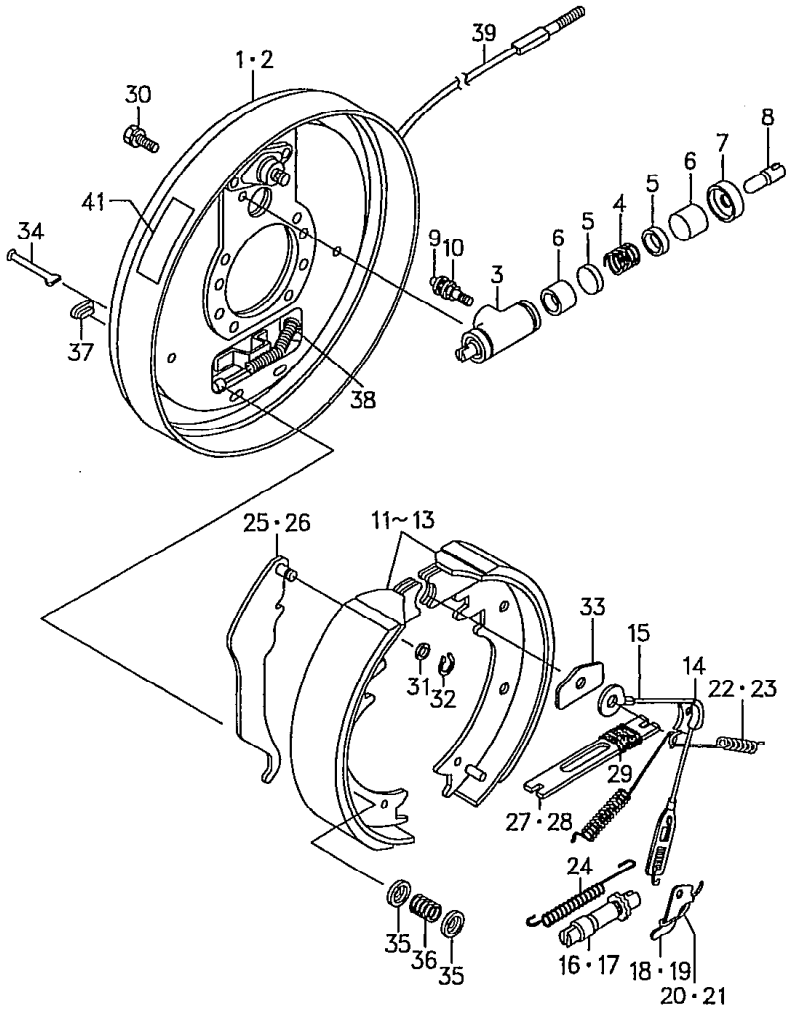

見出番号 Item No.	部品番号 Part No.	部品名称 Description	個数 Req'd	備考:適用号車 Remarks:Serial No.
A	223R3-70201	WHEEL BRAKE R.H. ASS'Y.(Inc.1~41) ホイール ブレーキ アッセン	1	
B	522Q2-60501	WHEEL BRAKE R.H. ASS'Y.(Inc.1~41) ホイール ブレーキ アッセン	1	EX
C	214J3-70101	WHEEL BRAKE R.H. ASS'Y.(Inc.1~41) ホイール ブレーキ アッセン	1	[POB-34F・34G]
D	514J2-60101	WHEEL BRAKE R.H. ASS'Y.(Inc.1~41) ホイール ブレーキ アッセン	1	ⓒ10293~ ⓓ11321~ [POB/EX]
E	223R3-70211	WHEEL BRAKE L.H. ASS'Y.(Inc.2~41) ホイール ブレーキ アッセン	1	
F	522Q2-60511	WHEEL BRAKE L.H. ASS'Y.(Inc.2~41) ホイール ブレーキ アッセン	1	EX
G	214J3-70111	WHEEL BRAKE L.H. ASS'Y.(Inc.2~41) ホイール ブレーキ アッセン	1	[POB-34F・34G]
H	514J2-60111	WHEEL BRAKE L.H. ASS'Y.(Inc.2~41) ホイール ブレーキ アッセン	1	ⓒ10293~ ⓓ11321~ [POB/EX]
1	C-52-11246-21000	BACK-PLATE R.H. バック プレート	1	
2	C-52-11246-11000	BACK-PLATE L.H. バック プレート	1	

ホイール ブレーキ
Fig.57 WHEEL BRAKE

LOCATION NO.
G2-12

Ⓐ { FG28N5 FG30N5 Ⓑ { FD28Z5 FD30Z5 ©FH( )5 ⓓFHD30Z5

2

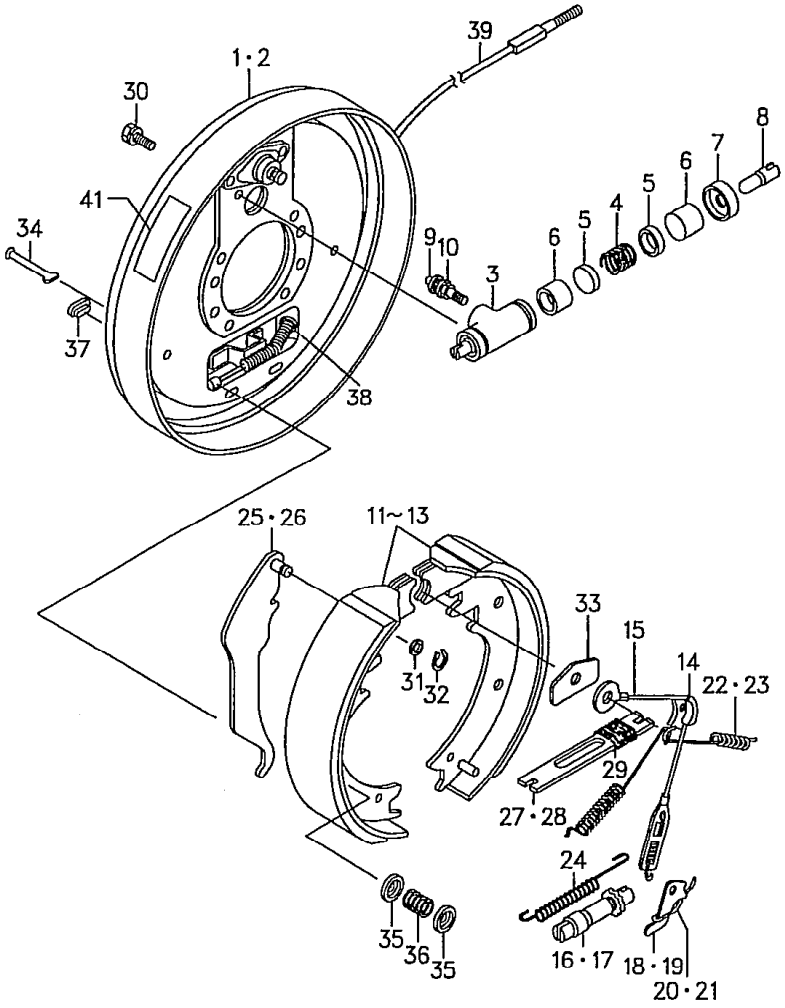

見出番号 Item No.	部品番号 Part No.		部品名称 Description	個数 Req'd	備考:適用号車 Remarks:Serial No.
J	C-52-11246-52001		WHEEL CYLINDER ASS'Y.(Inc.3~10) ホイール シリンダ アッセン	2	STD, EX
K	C-52-11246-52002		WHEEL CYLINDER ASS'Y.(Inc.3~10) ホイール シリンダ アッセン	2	[POB-34F・34G]
3	- - - -	§	CYLINDER シリンダ	2	
※1	C-K2-11242-52001		REPAIR KIT (Inc.4~7) リペア キット	2	STD, EX
※2	C-K2-11246-52002		REPAIR KIT (Inc.4~7) リペア キット	2	[POB-34F・34G]
4	- - - -	※§	SPRING スプリング	2	
5	- - - -	※§	CUP カップ	4	
6	- - - -	※§	PISTON ピストン	4	
7	- - - -	※§	BOOTS ブーツ	4	
8	C-52-11242-52380		LINK リンク	4	
9	C-52-30780-02340		CAP キャップ	2	
10	C-52-11239-52320		SCREW スクリュ	2	
※2	C-K2-11242-83020		SHOE KIT R.H. シュー キット (Inc.11,12)	1	
※3	C-K2-11246-83021		SHOE KIT R.H. シュー キット (Inc.11,12)	1	EX
※4	C-K2-11242-83010		SHOE KIT L.H. シュー キット (Inc.11,13)	1	
※5	C-K2-11246-83011		SHOE KIT L.H. シュー キット (Inc.11,13)	1	EX
11	- - - -	§	SHOE & LINING シュー&ライニング	2	

⑥

ホイール ブレーキ
Fig.57 WHEEL BRAKE

LOCATION NO.
G2-13

Ⓐ{FG28N5 FG30N5 Ⓑ{FD25Z5 FD30Z5 ⓒFHG30N5 ⒹFHD30Z5

[3]

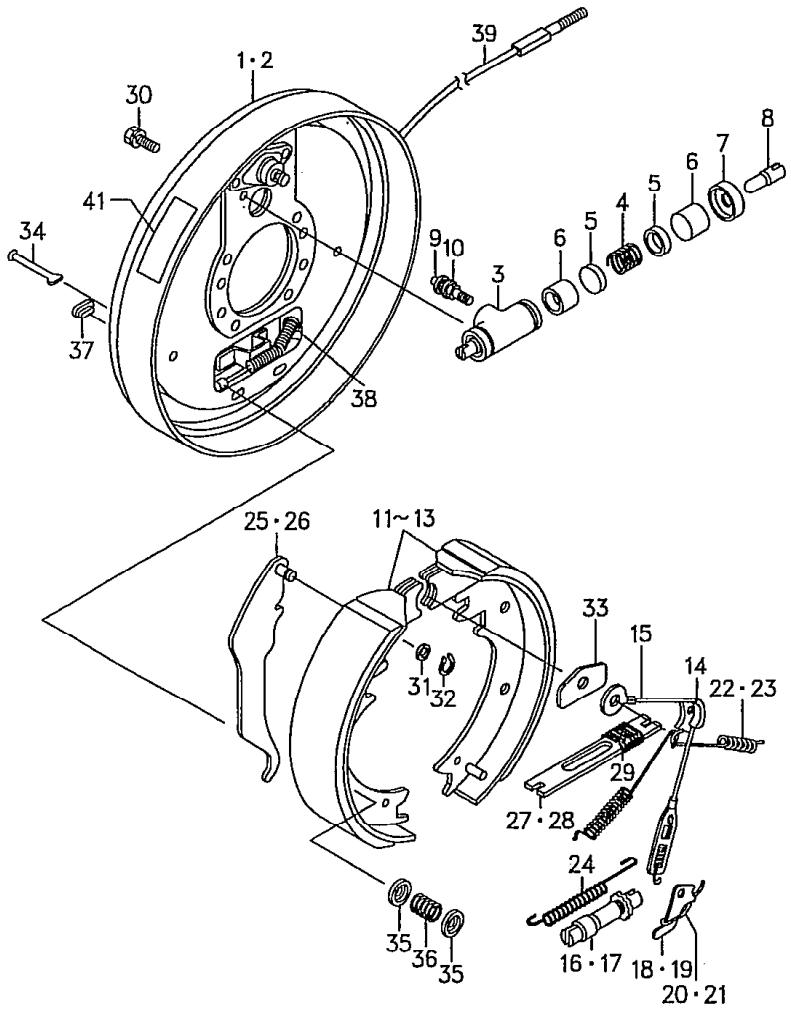

見出番号 Item No.	部品番号 Part No.		部品名称 Description	個数 Req'd	備考:適用号車 Remarks:Serial No.
12	- - - -	§	PIN R.H. ピン	1	
13	- - - -	§	PIN L.H. ピン	1	
14	C-52-11003-05143		GUIDE ガイド	2	
15	C-52-11242-55090		SPRING & FITTING スプリング＆フィッティング	2	Ⓐ~71496 Ⓑ~74928 ⓒ~10245 Ⓓ~11157
★ 15a	C-52-11255-55090		SPRING & FITTING スプリング＆フィッティング	2	Ⓐ71497~ Ⓑ74929~ ⓒ10246~ Ⓓ11158~
16	C-52-11242-23300		ADJUSTER R.H. アジャスタ	1	
17	C-52-11242-13300		ADJUSTER L.H. アジャスタ	1	
18	C-52-11218-25151		LEVER R.H. レバー	1	
19	C-52-11218-15151		LEVER L.H. レバー	1	
20	C-52-11218-25161		SPRING R.H. スプリング	1	
21	C-52-11218-15161		SPRING L.H. スプリング	1	
22	C-52-11242-54011		SPRING R.H. スプリング	2	
23	C-52-11242-54010		SPRING L.H. スプリング	2	
24	C-52-11246-54071		SPRING スプリング	2	
25	C-52-11242-24500		LEVER R.H. レバー	1	
26	C-52-11242-14500		LEVER L.H. レバー	1	
27	C-52-11242-24530		STRUT R.H. ストラット	1	
28	C-52-11242-14530		STRUT L.H. ストラット	1	
29	C-52-11232-54540		SPRING スプリング	2	
30	C-90-0567-0820		BOLT & WASHER ボルト＆ワッシャ	4	
31	C-52-10901-64550		WASHER ワッシャ	2	
32	C-52-10901-64560		RETAINER リテーナ	2	
33	C-52-11239-51270		PLATE プレート	2	

ホイール ブレーキ
Fig.57 WHEEL BRAKE

LOCATION NO.
G2-14

Ⓐ { FG28N5 FG30N5 Ⓑ { FD28Z5 FD30Z5 ©FHD25 ⓓFHD30Z5

4

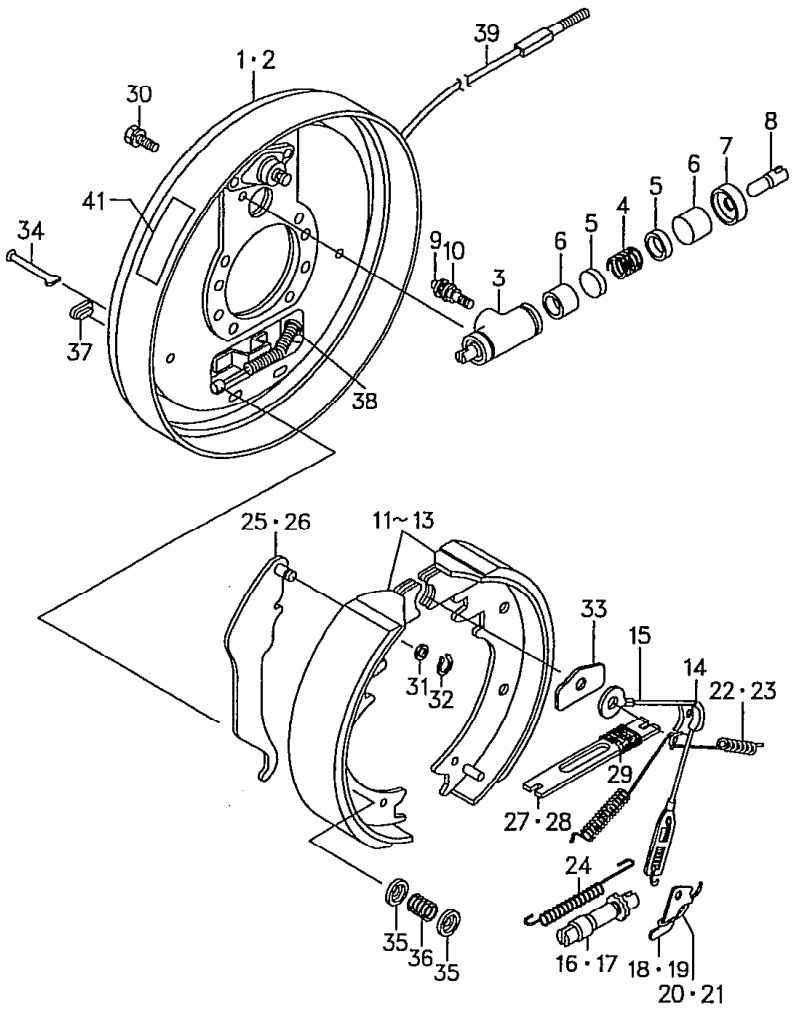

見出番号 Item No.	部品番号 Part No.	部品名称 Description	個数 Req'd	備考:適用号車 Remarks:Serial No.
34	C-52-51308-54160	PIN ピン	4	
35	C-52-51302-53840	CUP カップ	8	
36	C-52-11105-54110	SPRING スプリング	4	
37	C-52-11204-69010	COVER カバー	4	
38	C-90-9200-0800	SNAP RING スナップ リング	2	
39	C-OC-11246-24603	PARKING CABLE R.H. パーキング ケーブル	1	
40	C-OC-11246-14603	PARKING CABLE L.H. パーキング ケーブル	1	
41	C-52-11277-58990	CAUTION PLATE コーション プレート	2	

⑥

トランスミッション コントロール
Fig.58 TRANSMISSION CONTROL (T-type)

LOCATION NO.
H2-2

Ⓐ:FHG30N5:～1012(
Ⓑ:FHD30Z5:～10680
Ⓐ{FG20N5 / FG23N5 / FG25N5}:～55601
Ⓐ{FHG20N5 / FHG25N5}:～10373
Ⓑ{FHD20Z5 / FHD25Z5}:～11798
Ⓑ{FD20Z5 / FD23Z5 / FD25Z5}:～70910
Ⓐ{FG20N16 / FG25N16 / FD20Z16 / FD25Z16}:～10145
Ⓐ:～10100

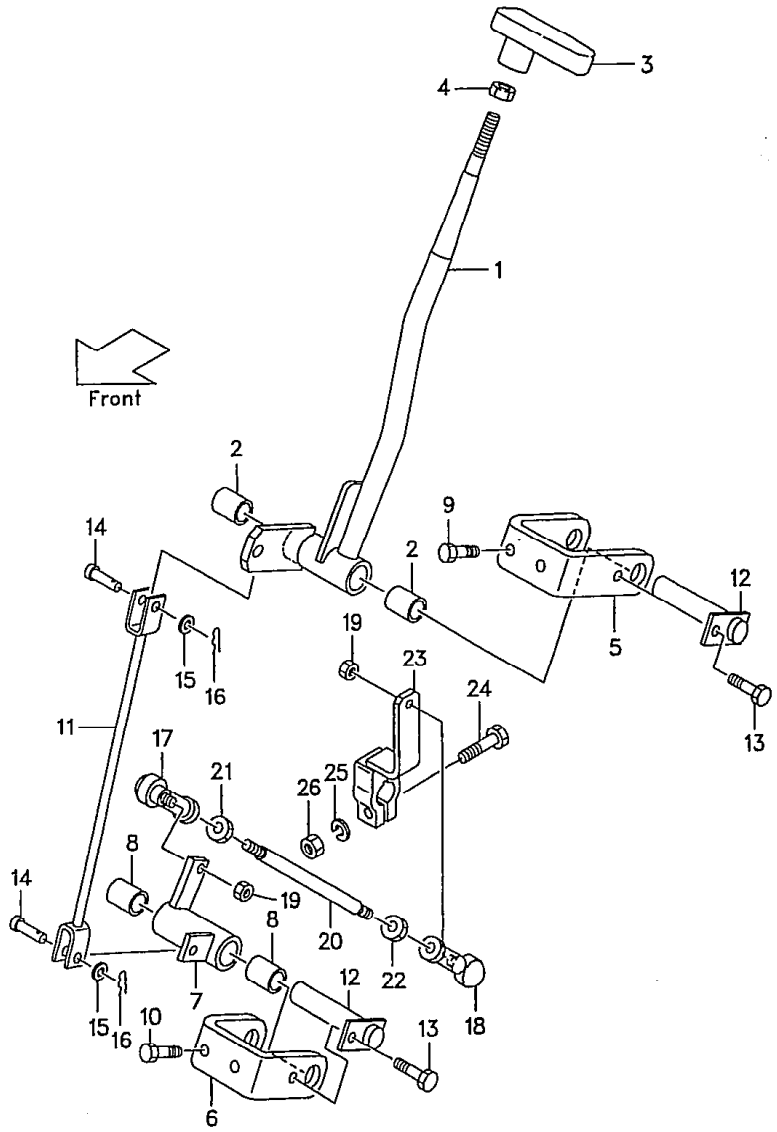

1

見出番号 Item No.	部品番号 Part No.	部品名称 Description	個数 Req'd	備考:適用号車 Remarks:Serial No.
1	216H3-90311	LEVER レバー	1	
1a	216H3-90312	LEVER レバー	1	
2	214A7-42071	BUSHING ブッシング	2	
2a	216H3-92161	BUSHING ブッシング	2	
3	216H3-92201	KNOB ノブ	1	
4	01401-00010	NUT ナット	1	
5	216H3-92211	BRACKET, upper ブラケット	1	
6	216H3-92231	BRACKET, lower ブラケット	1	
7	216H3-92081	BOSS ボス	1	
8	214A7-42071	BUSHING ブッシング	2	
9	216H3-92281	BOLT ボルト	2	
10	216H3-92291	BOLT ボルト	2	
11	216H3-92131	ROD ロッド	1	
12	216H3-92111	SHAFT シャフト	2	
13	01183-06012	BOLT ボルト	2	
14	02262-08020	PIN ピン	2	
15	02000-00008	WASHER ワッシャ	2	
16	216H3-92171	PIN ピン	2	
17	24357-42091	BALL JOINT R.H. ボール ジョイント	1	
18	24357-42101	BALL JOINT L.H. ボール ジョイント	1	▲1
18a	26383-92601	BALL JOINT L.H. ボール ジョイント	1	▲2

LOCATION NO.

H2-3

トランスミッション コントロール
Fig. 58 TRANSMISSION CONTROL (T-type)

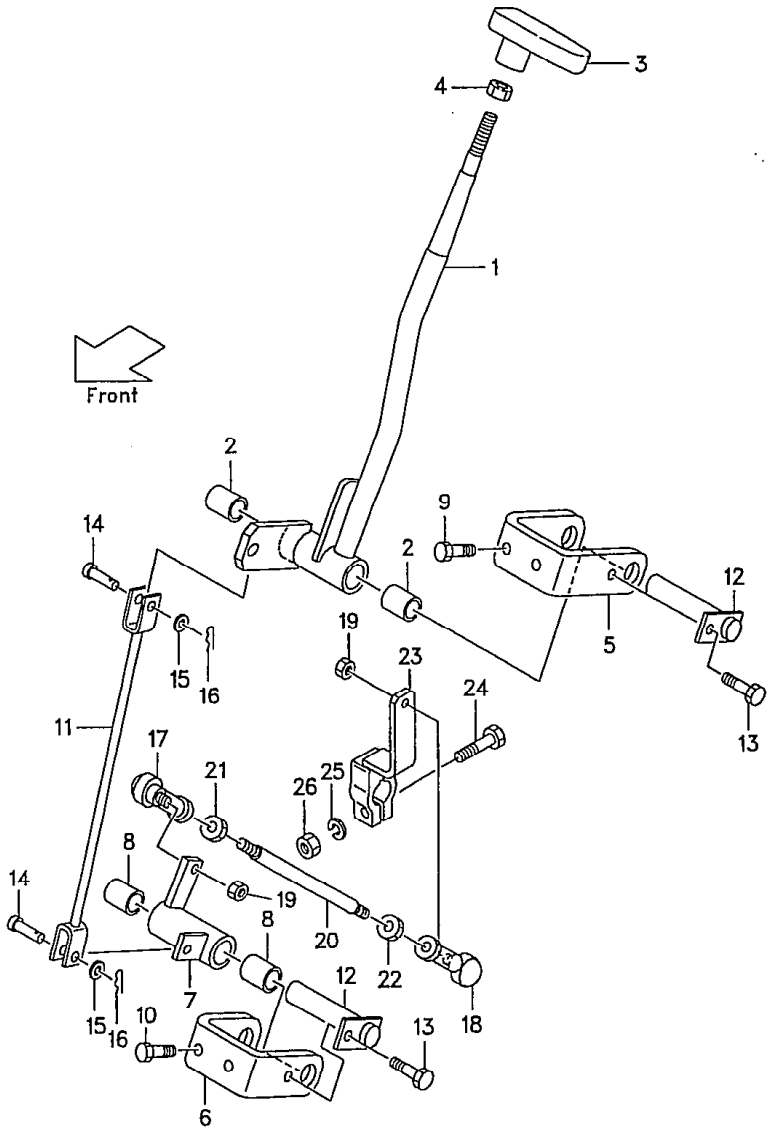

Ⓐ:FHG30N5:～10129
Ⓑ:FHD30Z5:～10680
Ⓐ { FG20N5 / FG23N5 / FG25N5 } :～55601
Ⓐ { FHG20N5 / FHG25N5 } :～10373
Ⓑ { FD20Z5 / FD23Z5 / FD25Z5 } :～70910
Ⓑ { FHD20Z5 / FHD25Z5 } :～11798
Ⓐ { FG20N16 / FG25N16 } :～10145
Ⓐ { FD20Z16 / FD25Z16 } :～10100

2

見出番号 Item No.	部品番号 Part No.	部品名称 Description	個数 Req'd	備考:適用号車 Remarks:Serial No.
19	23652-12051	NUT ナット	2	
20	24263-92001	ROD ロッド	1	Ⓐ
20-1	211G3-92001	ROD ロッド	1	Ⓑ
21	01402-00008	NUT ナット	1	
22	01407-00008	NUT ナット	1	
23	234B3-92051	LINK リンク	1	
24	01100-08035	BOLT ボルト	1	
25	02010-00008	WASHER ワッシャ	1	
26	01400-00008	NUT ナット	1	

Model		FG20N5 FG23N5 FG25N5	FG20N16 FG25N16	FD20Z5 FD23Z5 FD25Z5	FD20Z16 FD25Z16	FHG20N5 FHG25N5
号車 Serial No.	▲1	～55437	～10172	～70101	～10091	～10339
	▲2	55438～	10173～	70102～	10092～	10340～

Model		FHG30N5	FHD20Z5 FHD25Z5	FHD30Z5
号車 Serial No.	▲1	～10173	～11556	～10899
	▲2	10174～	11557～	10900～

LOCATION NO.

H2-4

トランスミッション コントロール
★ Fig.58A TRANSMISSION CONTROL (T-type)

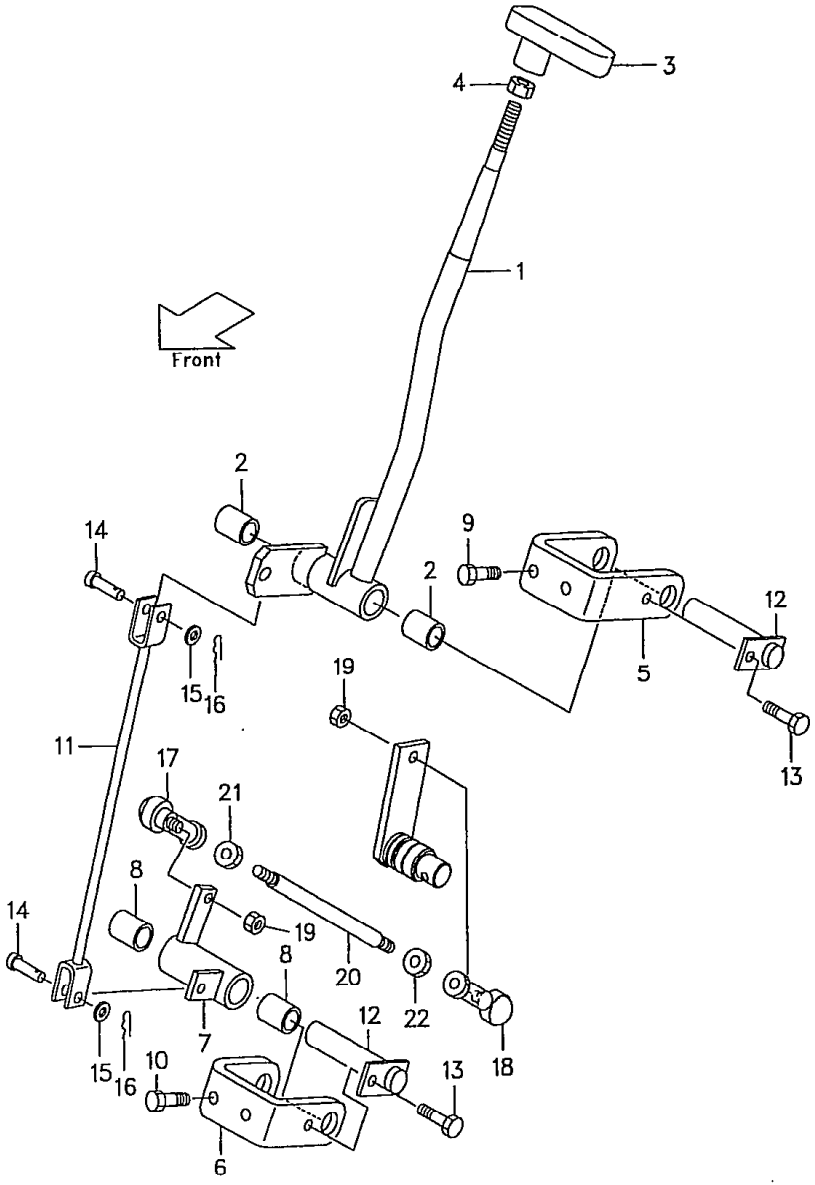

Ⓐ:FHG30N5:10130～
Ⓑ:FHD30Z5:10681～
Ⓐ{FG20N5 / FG23N5 / FG25N5}:55602～
Ⓐ{FHG20N5 / FHG25N5}:10374～
Ⓑ{FHD20Z5 / FHD25Z5}:11799～
Ⓑ{FD20Z5 / FD23Z5 / FD25Z5}:70911～
Ⓐ{FG20N16 / FG25N16}:10146～
Ⓐ{FD20Z16 / FD25Z16}:10101～

[1]

見出番号 Item No.	部品番号 Part No.	部品名称 Description	個数 Req'd	備考:適用号車 Remarks:Serial No.
1	216H3-90312	LEVER レバー	1	
2	216H3-92161	BUSHING ブッシング	2	
3	216H3-92201	KNOB ノブ	1	
4	01401-00010	NUT ナット	1	
5	216H3-92211	BRACKET, upper ブラケット	1	
6	216H3-92231	BRACKET, lower ブラケット	1	
7	216H3-92081	BOSS ボス	1	
8	214A7-42071	BUSHING ブッシング	2	
9	216H3-92281	BOLT ボルト	2	
10	216H3-92291	BOLT ボルト	2	
11	216H3-92131	ROD ロッド	1	
12	216H3-92111	SHAFT シャフト	2	
13	01183-06012	BOLT ボルト	2	
14	02262-08020	PIN ピン	2	
15	02000-00008	WASHER ワッシャ	2	
16	216H3-92171	PIN ピン	2	
17	24357-42091	BALL JOINT R.H. ボール ジョイント	1	
18	26383-92601	BALL JOINT L.H. ボール ジョイント	1	
19	23652-12051	NUT ナット	2	
20	25843-92001	ROD ロッド	1	Ⓐ
20-1	214B3-92031	ROD ロッド	1	Ⓑ
21	01402-00008	NUT ナット	1	
22	01407-00008	NUT ナット	1	

(6)

トランスミッション コントロール
Fig. 59 TRANSMISSION CONTROL (T-type)
[LCR-34B]

LOCATION NO.
H2-5

Ⓐ:FHG30N5:～10129
Ⓑ:FHD30Z5:～10680
Ⓐ{FG20N5, FG23N5, FG25N5}:～55601
Ⓐ{FHG20N5, FHG25N5}:～10373
Ⓑ{FD20Z5, FD23Z5, FD25Z5}:～70910
Ⓑ{FHD20Z5, FHD25Z5}:～11798
Ⓐ{FG20N16, FG25N16, FD20Z16, FD25Z16}:～10100

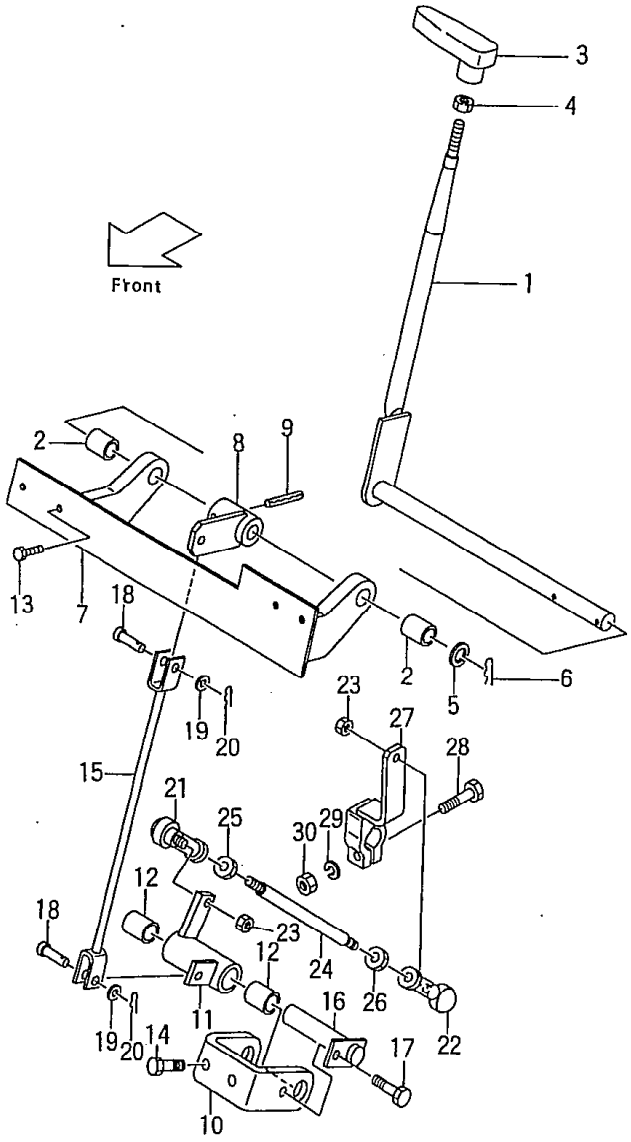

1

見出番号 Item No.	部品番号 Part No.	部品名称 Description	個数 Req'd	備考:適用号車 Remarks:Serial No.
1	534B2-30053	LEVER レバー	1	
2	216H3-92161	BUSHING ブッシング	2	
3	216H3-92201	KNOB ノブ	1	
4	01401-00010	NUT ナット	1	
5	02000-00016	WASHER ワッシャ	1	
6	02200-04032	PIN, cotter ピン	1	
7	534B2-30102	SUPPORT サポート	1	
8	534B2-30062	BOSS ボス	1	
9	534B2-32211	PIN ピン	1	
10	216H3-92231	BRACKET, lower ブラケット	1	
11	216H3-92081	BOSS ボス	1	
12	214A7-42071	BUSHING ブッシング	2	
13	216H3-92281	BOLT ボルト	4	
14	216H3-92291	BOLT ボルト	2	
15	216H3-92131	ROD ロッド	1	
16	216H3-92111	SHAFT シャフト	1	
17	01183-06012	BOLT ボルト	1	
18	02262-08020	PIN ピン	2	
19	02000-00008	WASHER ワッシャ	2	
20	216H3-92171	PIN ピン	2	
21	24357-42091	BALL JOINT R.H. ボール ジョイント	1	
22	24357-42101	BALL JOINT L.H. ボール ジョイント	1	▲1

トランスミッション コントロール
Fig.59 TRANSMISSION CONTROL (T-type)
[LCR-34B]

LOCATION NO.

H2-6

Ⓐ:FHG30N5:～10129
Ⓑ:FHD30Z5:～10680
Ⓐ{FG20N5 / FG23N5 / FG25N5}:～55601
Ⓐ{FHG20N5 / FHG25N5}:～10373
Ⓑ{FD20Z5 / FD23Z5 / FD25Z5}:～70910
Ⓑ{FHD20Z5 / FHD25Z5}:～11798
Ⓐ{FG20N16 / FG25N16 / FD20Z16 / FD25Z16}:～10100

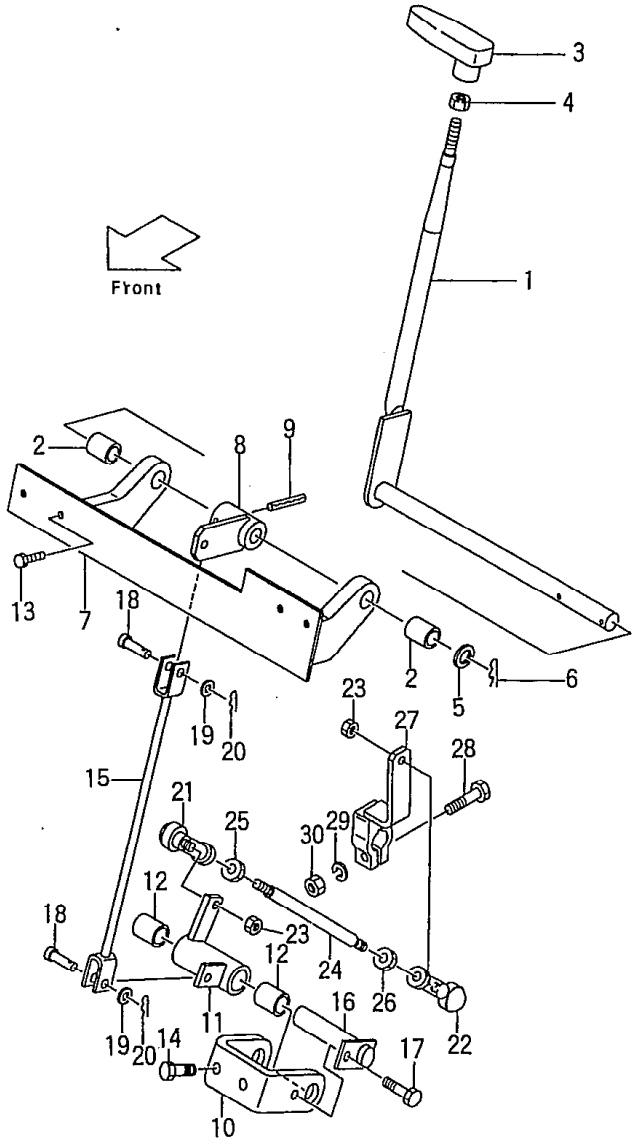

2

見出番号 Item No.	部品番号 Part No.	部品名称 Description	個数 Req'd	備考:適用号車 Remarks:Serial No.
22a	26383-92601	BALL JOINT L.H. ボール ジョイント	1	▲2
23	23652-12051	NUT ナット	2	
24	24263-92001	ROD ロッド	1	Ⓐ
24-1	211G3-92001	ROD ロッド	1	Ⓑ
25	01402-00008	NUT ナット	1	
26	01407-00008	NUT ナット	1	
27	234B3-92051	LINK リンク	1	
28	01100-08035	BOLT ボルト	1	
29	02010-00008	WASHER ワッシャ	1	
30	01400-00008	NUT ナット	1	

Model		FG20N5 FG23N5 FG25N5	FG20N16 FG25N16	FD20Z5 FD23Z5 FD25Z5	FD20Z16 FD25Z16	FHG20N5 FHG25N5
号車 Serial No.	▲1	～55437	～10172	～70101	～10091	～10339
	▲2	55438～	10173～	70102～	10092～	10340～

Model		FHG30N5	FHD20Z5 FHD25Z5	FHD30Z5
号車 Serial No.	▲1	～10173	～11556	～10899
	▲2	10174～	11557～	10900～

トランスミッション コントロール
★ Fig.59A TRANSMISSION CONTROL (T-type)
[LCR-34B]

LOCATION NO.
H2-7

Ⓐ:FHG30N5:10130～
Ⓑ:FHD30Z5:10681～
Ⓐ {FG20N5 / FG23N5 / FG25N5} :55602～
Ⓑ {FD20Z5 / FD23Z5 / FD25Z5} :70911～
Ⓐ {FG20N16 / FG25N16} :10146～
Ⓐ {FD20Z16 / FD25Z16} :10101～
Ⓐ {FHG20N5 / FHG25N5} :10374～
Ⓑ {FHD20Z5 / FHD25Z5} :11799～

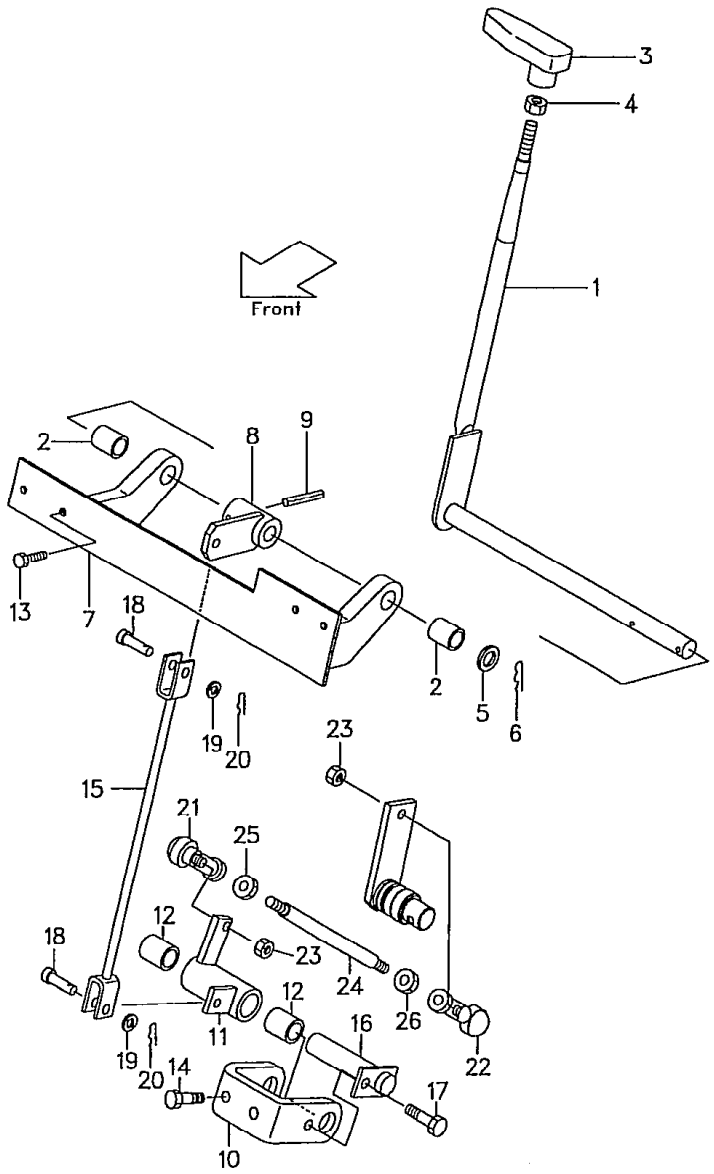

[1]

見出番号 Item No.	部品番号 Part No.	部品名称 Description	個数 Req'd	備考:適用号車 Remarks:Serial No.
1	534B2-30053	LEVER レバー	1	
2	216H3-92161	BUSHING ブッシング	2	
3	216H3-92201	KNOB ノブ	1	
4	01401-00010	NUT ナット	1	
5	02000-00016	WASHER ワッシャ	1	
6	02200-04032	PIN, cotter ピン	1	
7	534B2-30102	SUPPORT サポート	1	
8	534B2-30062	BOSS ボス	1	
9	534B2-32211	PIN ピン	1	
10	216H3-92231	BRACKET, lower ブラケット	1	
11	216H3-92081	BOSS ボス	1	
12	214A7-42071	BUSHING ブッシング	2	
13	216H3-92281	BOLT ボルト	4	
14	216H3-92291	BOLT ボルト	2	
15	216H3-92131	ROD ロッド	1	
16	216H3-92111	SHAFT シャフト	1	
17	01183-06012	BOLT ボルト	1	
18	02262-08020	PIN ピン	2	
19	02000-00008	WASHER ワッシャ	2	
20	216H3-92171	PIN ピン	2	
21	24357-42091	BALL JOINT R.H. ボール ジョイント	1	
22	26383-92601	BALL JOINT L.H. ボール ジョイント	1	

⑥

トランスミッション コントロール
★ Fig.59A TRANSMISSION CONTROL (T-type)
[LCR-34B]

LOCATION NO.

H2-8

Ⓐ:FHG30N5:10130~
Ⓑ:FHD30Z5 :10681~
Ⓐ{FG20N5 / FG23N5 / FG25N5}:55602~
Ⓐ{FHG20N5 / FHG25N5}:10374~
Ⓑ{FHD20Z5 / FHD25Z5}:11799~
Ⓑ{FD20Z5 / FD23Z5 / FD25Z5}:70911~
Ⓐ{FG20N16 / FG25N16 / FD20Z16 / FD25Z16}:10146~
Ⓐ{FD20Z16 / FD25Z16}:10101~

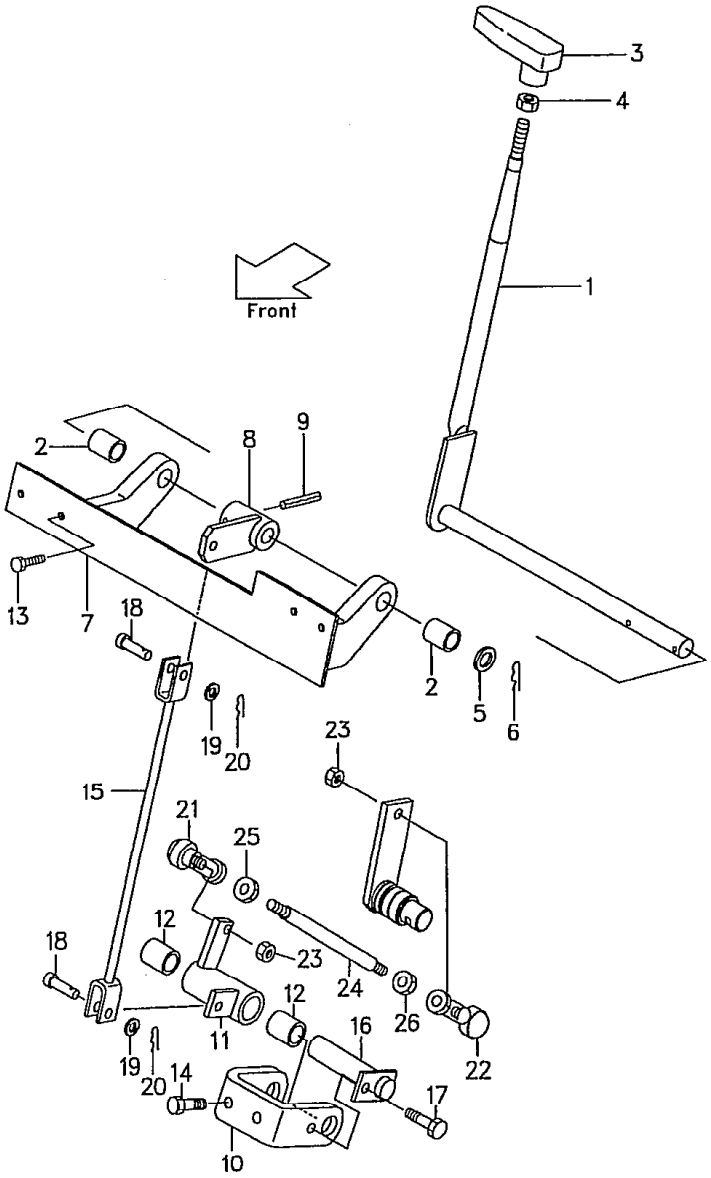

2

見出番号 Item No.	部品番号 Part No.	部品名称 Description	個数 Req'd	備考:適用号車 Remarks:Serial No.
23	23652-12051	NUT ナット	2	
24	24263-92001	ROD ロッド	1	Ⓐ
24-1	211G3-92001	ROD ロッド	1	Ⓑ
25	01402-00008	NUT ナット	1	
26	01407-00008	NUT ナット	1	

(6)

トランスミッション コントロール
Fig. 60 TRANSMISSION CONTROL (T-type)

LOCATION NO.
H2-9

Ⓐ [FG28N5 FG20N5(T)EX / FG30N5 FG25N5(T)EX] Ⓑ [□28Z5 FD20Z5(T)EX / FD30Z5 FD25Z5(T)EX] 1

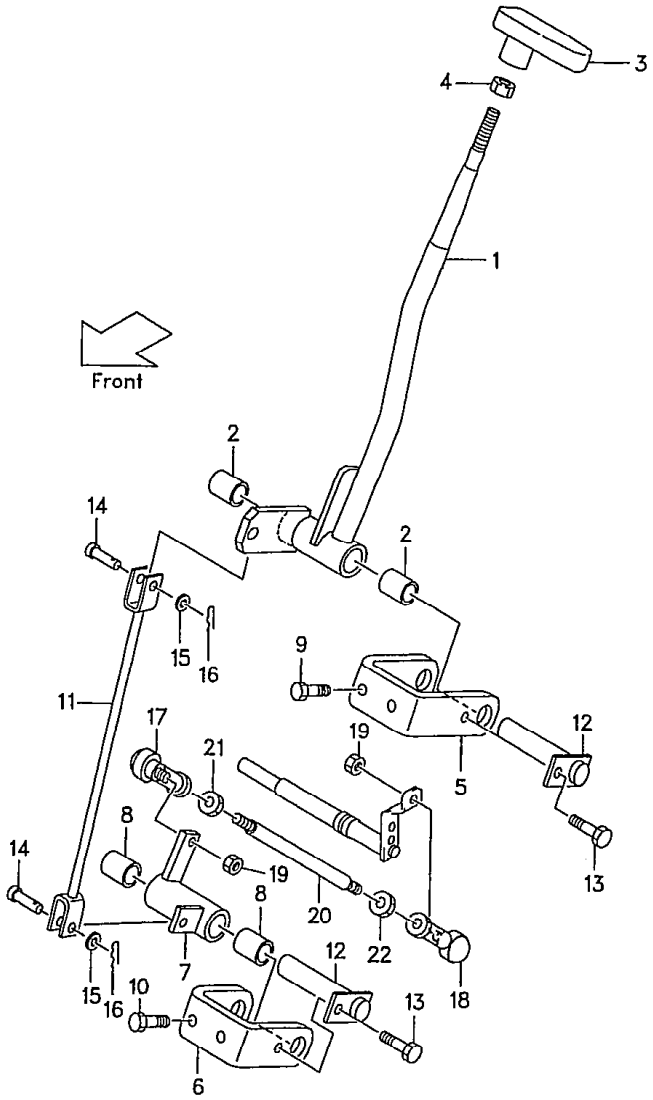

見出番号 Item No.	部品番号 Part No.	部品名称 Description	個数 Req'd	備考:適用号車 Remarks:Serial No.
1	216H3-90311	LEVER レバー	1	
1a	216H3-90312	LEVER レバー	1	
2	214A7-42071	BUSHING ブッシング	2	
2a	216H3-92161	BUSHING ブッシング	2	
3	216H3-92201	KNOB ノブ	1	
4	01401-00010	NUT ナット	1	
5	216H3-92211	BRACKET, upper ブラケット	1	
6	216H3-92231	BRACKET, lower ブラケット	1	
7	216H3-92081	BOSS ボス	1	
8	214A7-42071	BUSHING ブッシング	2	
9	216H3-92281	BOLT ボルト	2	
10	216H3-92291	BOLT ボルト	2	
11	216H3-92131	ROD ロッド	1	
12	216H3-92111	SHAFT シャフト	2	
13	01183-06012	BOLT ボルト	2	
14	02262-08020	PIN ピン	2	
15	02000-00008	WASHER ワッシャ	2	
16	216H3-92171	PIN ピン	2	
17	24357-42091	BALL JOINT R.H. ボール ジョイント	1	
18	24357-42101	BALL JOINT L.H. ボール ジョイント	1	▲1
18a	26383-92601	BALL JOINT L.H. ボール ジョイント	1	▲2
19	23652-12051	NUT ナット	2	
20	24263-92001	ROD ロッド	1	Ⓐ ▲3
★ 20a	25843-92001	ROD ロッド	1	Ⓐ ▲4

トランスミッション コントロール
Fig. 60 TRANSMISSION CONTROL (T-type)

LOCATION NO.

H2-10

Ⓐ FG28N5 FG20N5 ,EX / FG30N5 FG25N5(T)EX　Ⓑ FD28Z5 FD20Z5(T)EX / FD30Z5 FD25Z5(T)EX　2

見出番号 Item No.	部品番号 Part No.	部品名称 Description	個数 Req'd	備考:適用号車 Remarks:Serial No.
20-1	211G3-92001	ROD ロッド	1	Ⓑ▲3
★20-1a	214B3-92031	ROD ロッド	1	Ⓑ▲4
21	01402-00008	NUT ナット	1	
22	01407-00008	NUT ナット	1	

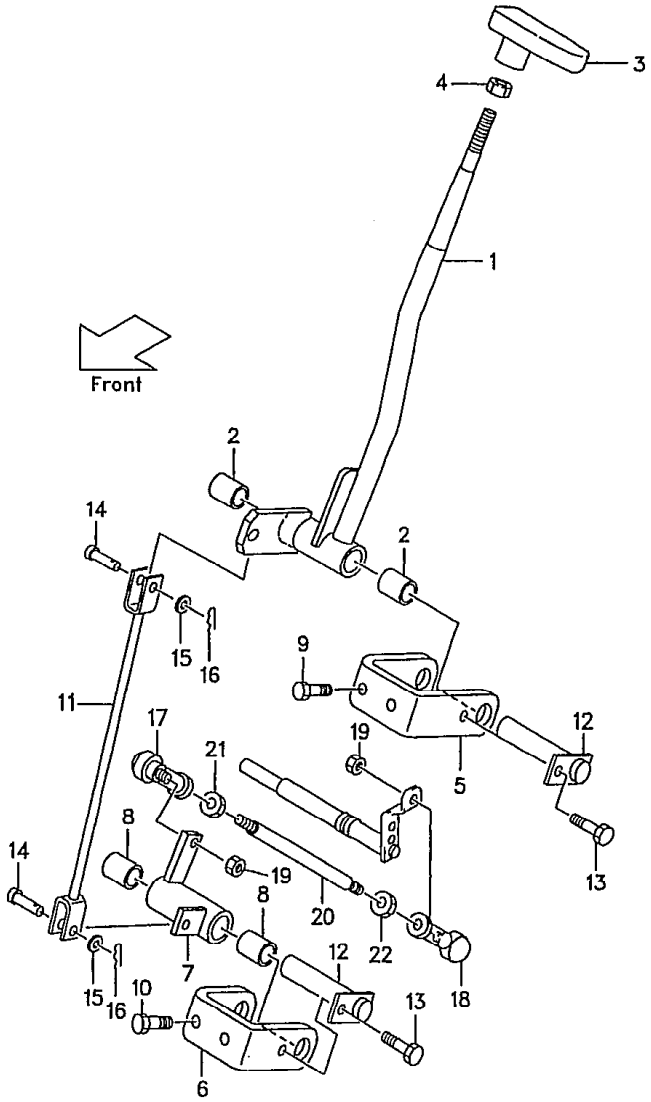

Model		FG20N5 FG25N5	FD20Z5 FD25Z5	FG28N5 FG30N5	FD28Z5 FD30Z5
号車 Serial No.	▲1	～55437	～70101	～71332	～74163
	▲2	55438～	70102～	71333～	74164～
	▲3	～55618	～70424	～71382	～74391
	▲4	55619～	70425～	71383～	74392～

トランスミッション コントロール
Fig. 61 TRANSMISSION CONTROL (T-type)
[LCR-34B]

LOCATION NO.
H2-11

Ⓐ (FG28N5 FG20N5(T)EX / FG30N5 FG25N5(T)EX) Ⓑ (FD2[illegible] FD20Z5(T)EX / FD30Z5 FD25Z5(T)EX)

1

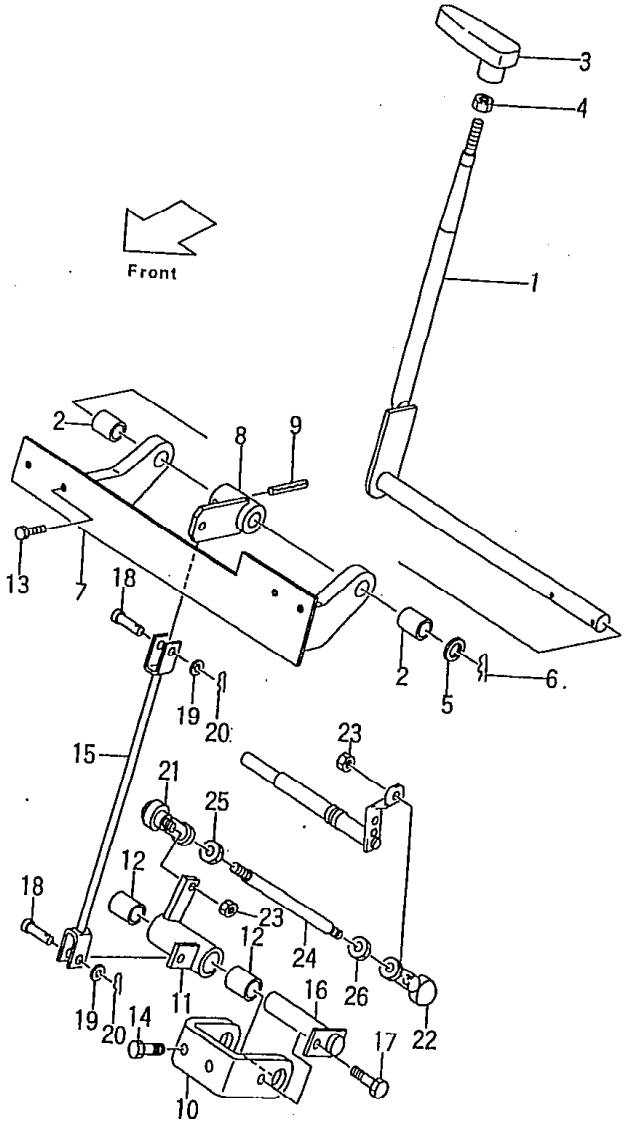

見出番号 Item No.	部品番号 Part No.	部品名称 Description	個数 Req'd	備考：適用号車 Remarks: Serial No.
1	534B2-30053	LEVER レバー	1	
2	216H3-92161	BUSHING ブッシング	2	
3	216H3-92201	KNOB ノブ	1	
4	01401-00010	NUT ナット	1	
5	02000-00016	WASHER ワッシャ	1	
6	02200-04032	PIN, cotter ピン	1	
7	534B2-30102	SUPPORT サポート	1	
8	534B2-30062	BOSS ボス	1	
9	534B2-32211	PIN ピン	1	
10	216H3-92231	BRACKET, lower ブラケット	1	
11	216H3-92081	BOSS ボス	1	
12	214A7-42071	BUSHING ブッシング	2	
13	216H3-92281	BOLT ボルト	4	
14	216H3-92291	BOLT ボルト	2	
15	216H3-92131	ROD ロッド	1	
16	216H3-92111	SHAFT シャフト	1	
17	01183-06012	BOLT ボルト	1	
18	02262-08020	PIN ピン	2	
19	02000-00008	WASHER ワッシャ	2	
20	216H3-92171	PIN ピン	2	
21	24357-42091	BALL JOINT R.H. ボール ジョイント	1	
22	24357-42101	BALL JOINT L.H. ボール ジョイント	1	▲1
★ 22a	26383-92601	BALL JOINT L.H. ボール ジョイント	1	▲2

トランスミッション コントロール
Fig. 61 TRANSMISSION CONTROL (T-type)
[LCR-34B]

LOCATION NO.
H2-12

Ⓐ (FG28N5 FG20N5(T. / FG30N5 FG25N5(T)EX) Ⓑ (FD28Z5 FD20Z5(T)EX / FD30Z5 FD25Z5(T)EX)

2

見出番号 Item No.	部品番号 Part No.	部品名称 Description		個数 Req'd	備考：適用号車 Remarks: Serial No.
23	23652-12051	NUT	ナット	2	
24	24263-92001	ROD	ロッド	1	Ⓐ
24-1	211G3-92001	ROD	ロッド	1	Ⓑ
25	01402-00008	NUT	ナット	1	
26	01407-00008	NUT	ナット	1	

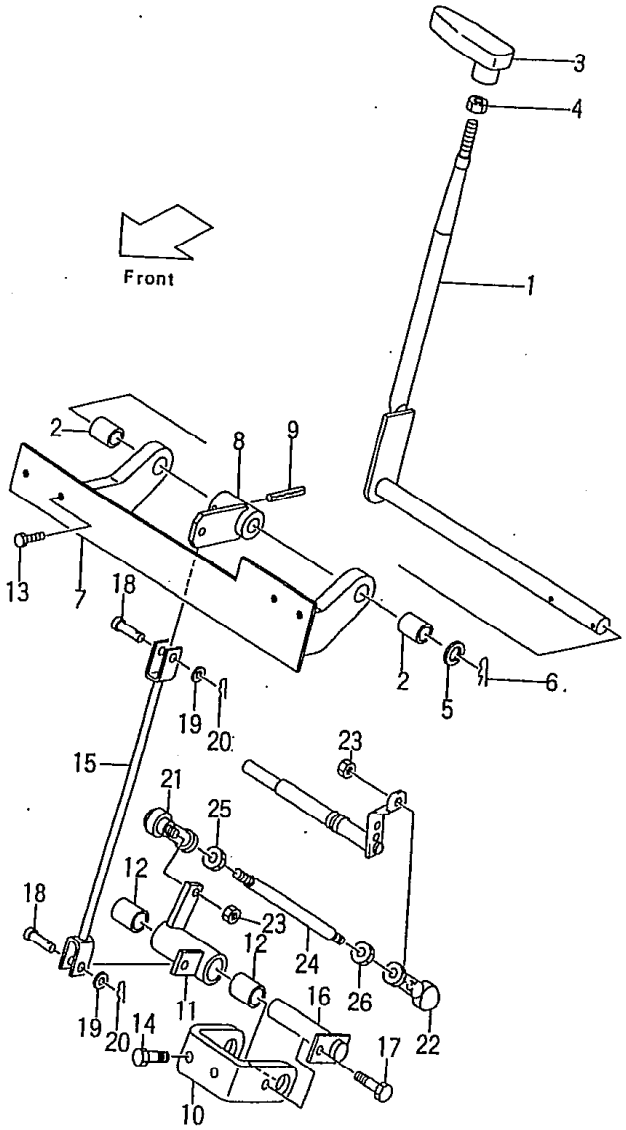

Model		FG20N5 FG25N5	FD20Z5 FD25Z5	FG28N5 FG30N5	FD28Z5 FD30Z5
号車 Serial No.	▲1	～55437	～70101	～71332	～74163
	▲2	55438～	70102～	71333～	74164～

LOCATION NO.

H2-13

Ⓐ FG20N5 FHG20N5 FHG25N5 FG25N5 FHG30N5

Ⓑ FD[illegible] FHD20Z5 FHD25Z5 FD25Z5 FHD30Z5

Fig.61-1 TRANSMISSION CONTROL <EXK>

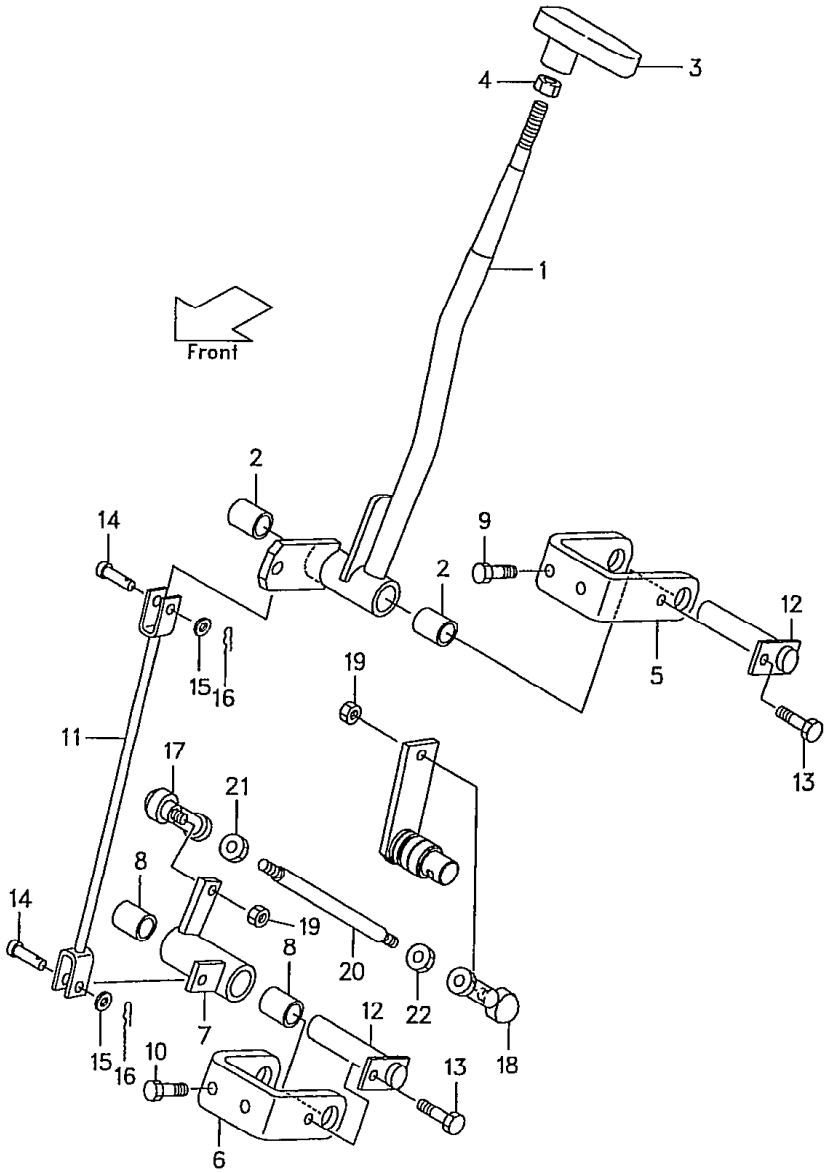

見出番号 Item No.	部品番号 Part No.	部品名称 Description	個数 Req'd	備考 Remarks
1	216H3-90312	LEVER	1	
2	216H3-92161	BUSHING	2	
3	216H3-92201	KNOB	1	
4	01401-00010	NUT	1	
5	216H3-92211	BRACKET, upper	1	
6	216H3-92231	BRACKET, lower	1	
7	216H3-92081	BOSS	1	
8	214A7-42071	BUSHING	2	
9	216H3-92281	BOLT	2	
10	216H3-92291	BOLT	2	
11	216H3-92131	ROD	1	
12	216H3-92111	SHAFT	2	
13	01183-06012	BOLT	2	
14	02262-08020	PIN	2	
15	02000-00008	WASHER	2	
16	216H3-92171	PIN	2	
17	24357-42091	BALL JOINT R.H.	1	
18	26383-92601	BALL JOINT L.H.	1	
19	23652-12051	NUT	2	
20	25843-92001	ROD	1	Ⓐ
20-1	214B3-92031	ROD	1	Ⓑ
21	01402-00008	NUT	1	
22	01407-00008	NUT	1	

LOCATION NO.

H2-15

ステアリング ホイール ユニット
Fig. 62 STEERING WHEEL UNIT

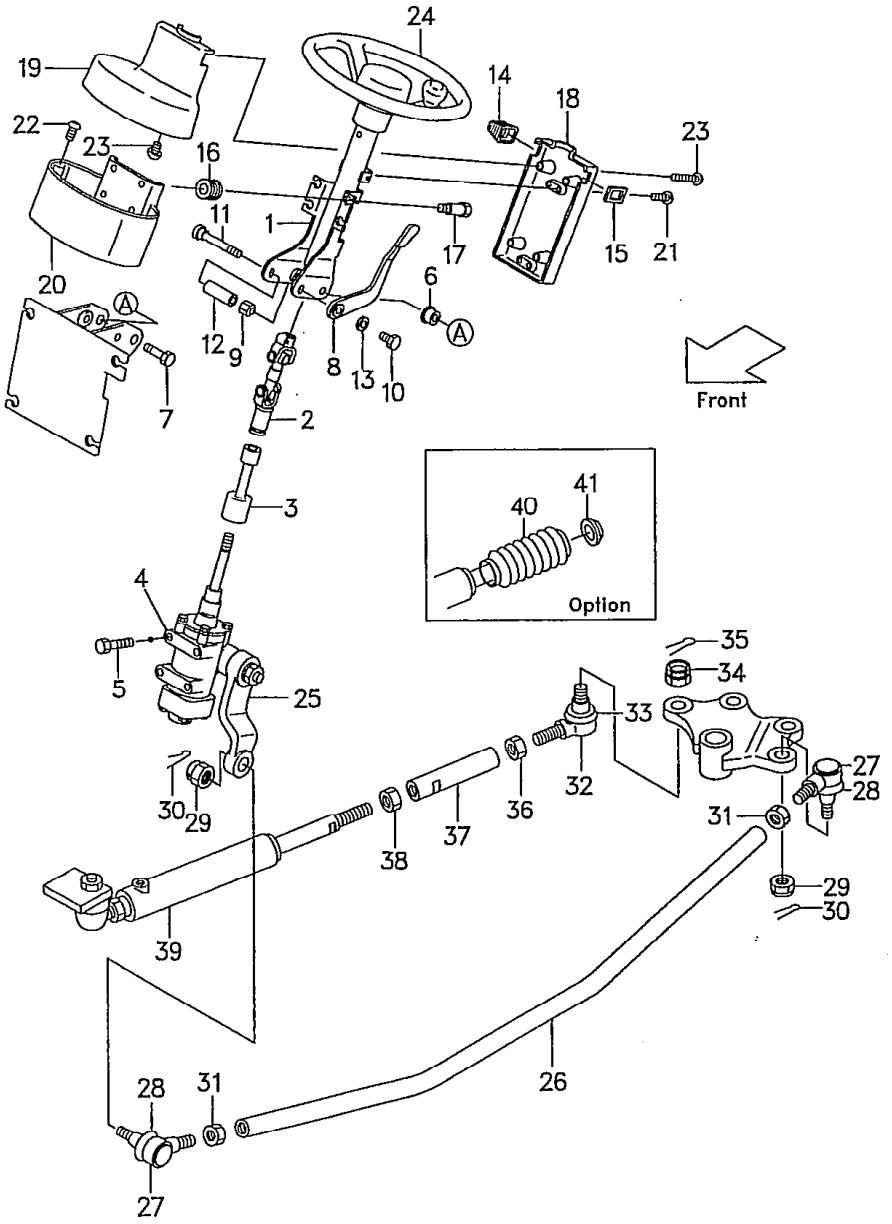

Ⓐ FG20N5 FG20N16 FD FD20Z16 FHG20N5 FHD20Z5 / FG23N5 FD25Z5 / FG25N5 FG25N16 FD25Z5 FD25Z16 FHG25N5 FHD25Z5

Ⓑ FG28N5 FD28Z5 / FG30N5 FD30Z5 / FHG30N5 FHD30Z5

[1]

見出番号 Item No.	部品番号 Part No.	部品名称 Description	個数 Req'd	備考:適用号車 Remarks:Serial No.
A	234A4-10011	STEERING SHAFT & JOINT ASS'Y (Inc. 1, 2) ステアリング シャフト & ジョイント アッセン	1	▲7
A-1	116G4-10012	STEERING SHAFT & JOINT ASS'Y (Inc. 1a, 2a) ステアリング シャフト & ジョイント アッセン	1	▲8
B	116G4-10011	STEERING SHAFT & JOINT ASS'Y (Inc. 1-1, 2-1) ステアリング シャフト & ジョイント アッセン	1	▲7 (OC-type), [PC]
B-1	116G4-10012	STEERING SHAFT & JOINT ASS'Y (Inc. 1-1a, 2-1) ステアリング シャフト & ジョイント アッセン	1	▲8 (OC-type), [PC]
1	234A4-10101	STEERING SHAFT ステアリング シャフト	1	▲7 See Fig. 65
1a	116G4-10052	STEERING SHAFT ステアリング シャフト	1	▲8 See Fig. 65
1-1	116G4-10051	STEERING SHAFT ステアリング シャフト	1	▲7 (OC-type), [PC] See Fig. 65
1-1a	116G4-10052	STEERING SHAFT ステアリング シャフト	1	▲8 (OC-type), [PC] See Fig. 65
2	234A4-10201	JOINT ジョイント	1	▲7
2a	116G4-12051	JOINT ジョイント	1	▲8 ▲11
★ 2b	116G4-12052	JOINT ジョイント	1	▲12

LOCATION NO.

H2-16

ステアリング ホイール ユニット
Fig. 62 STEERING WHEEL UNIT

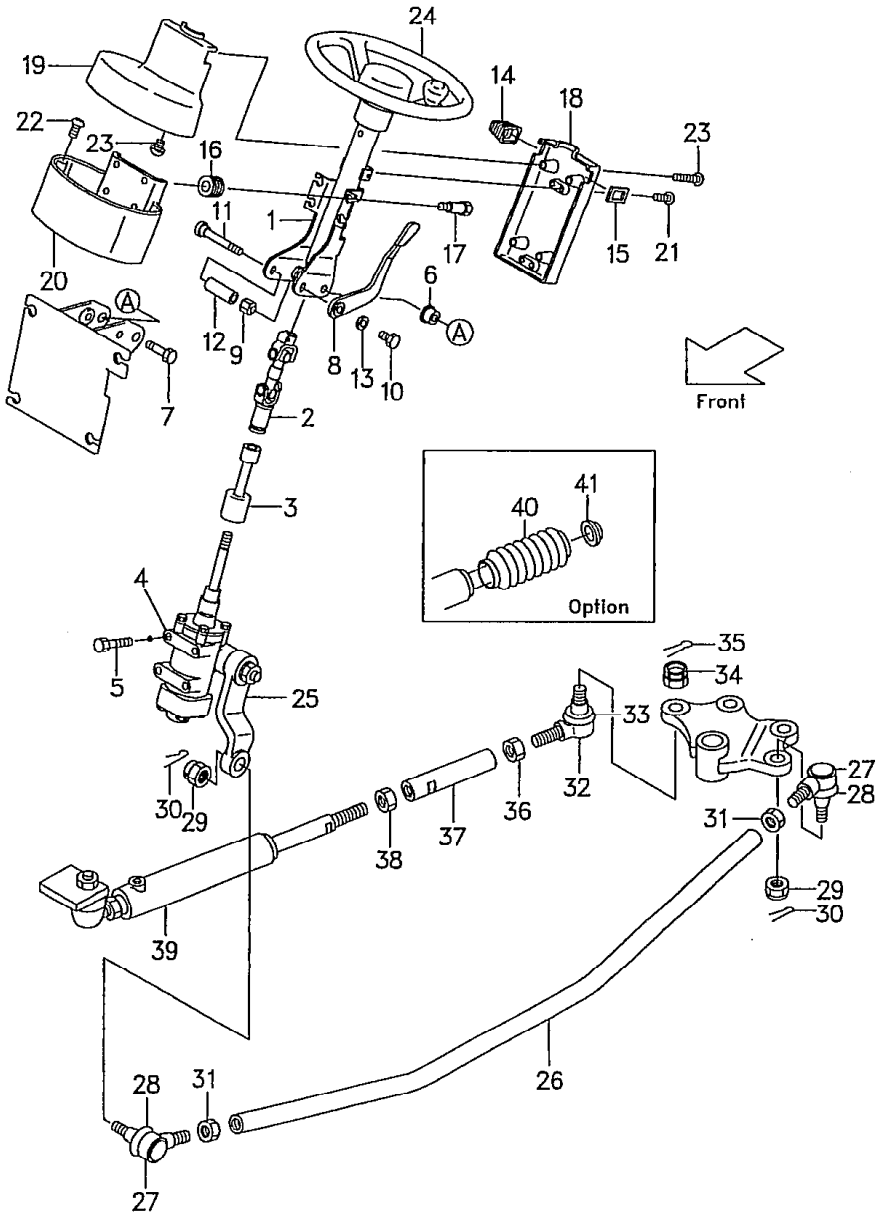

Ⓐ FG20N5 FG20N16 FD20Z5 FD20Z16 FHG20N5 FHD20Z5 FG23N5 FD23Z5 FG25N5 FG25N16 FD25Z5 FD25Z16 FHG25N5 FHD25Z5

Ⓑ FG28N5 FD28Z5 FG30N5 FD30Z5 FHG30N5 FHD30Z5

2

見出番号 Item No.	部品番号 Part No.	部品名称 Description	個数 Req'd	備考:適用号車 Remarks:Serial No.
2-1	116G4-12051	JOINT ジョイント	1	(OC-type), [PC] ▲11
★2-1a	116G4-12052	JOINT ジョイント	1	(OC-type), [PC] ▲12
3	216G4-12071	BOOT ブーツ	1	▲1
3a	216G4-12072	BOOT ブーツ	1	▲2
4	134A4-10102	GEAR BOX ギヤー ボックス	1	▲5 See Fig. 62-1
4a	134A4-10103	GEAR BOX ギヤー ボックス	1	▲6 See Fig. 62-1
4-1	134H4-10101	GEAR BOX ギヤー ボックス	1	(OC-type), [PC] See Fig. 62-2
5	216G4-12251	BOLT ボルト	4	
6	216G4-12101	BUSHING ブッシング	2	
7	216G4-12111	BOLT ボルト	2	
C	216G4-10101	TILT LOCK LEVER ASS'Y (Inc. 8～13) ティルト ロック レバー アッセン	1	
8	216G4-12171	LEVER レバー	1	
9	216G4-12181	NUT ナット	1	
10	215E4-12231	BOLT ボルト	1	
11	216G4-12151	BOLT ボルト	1	
12	216G4-12161	COLLAR カラー	1	
13	214A4-12161	WASHER ワッシャ	1	
14	216G4-12231	BOOT ブーツ	1	
15	216G4-12241	GROMMET グロメット	1	
16	216G4-12121	RUBBER ラバー	4	▲7
17	216G4-12271	BOLT ボルト	4	▲7
17a	01185-06016	BOLT ボルト	4	▲8

LOCATION NO.

12-1

ステアリング ホイール ユニット
Fig.62 STEERING WHEEL UNIT

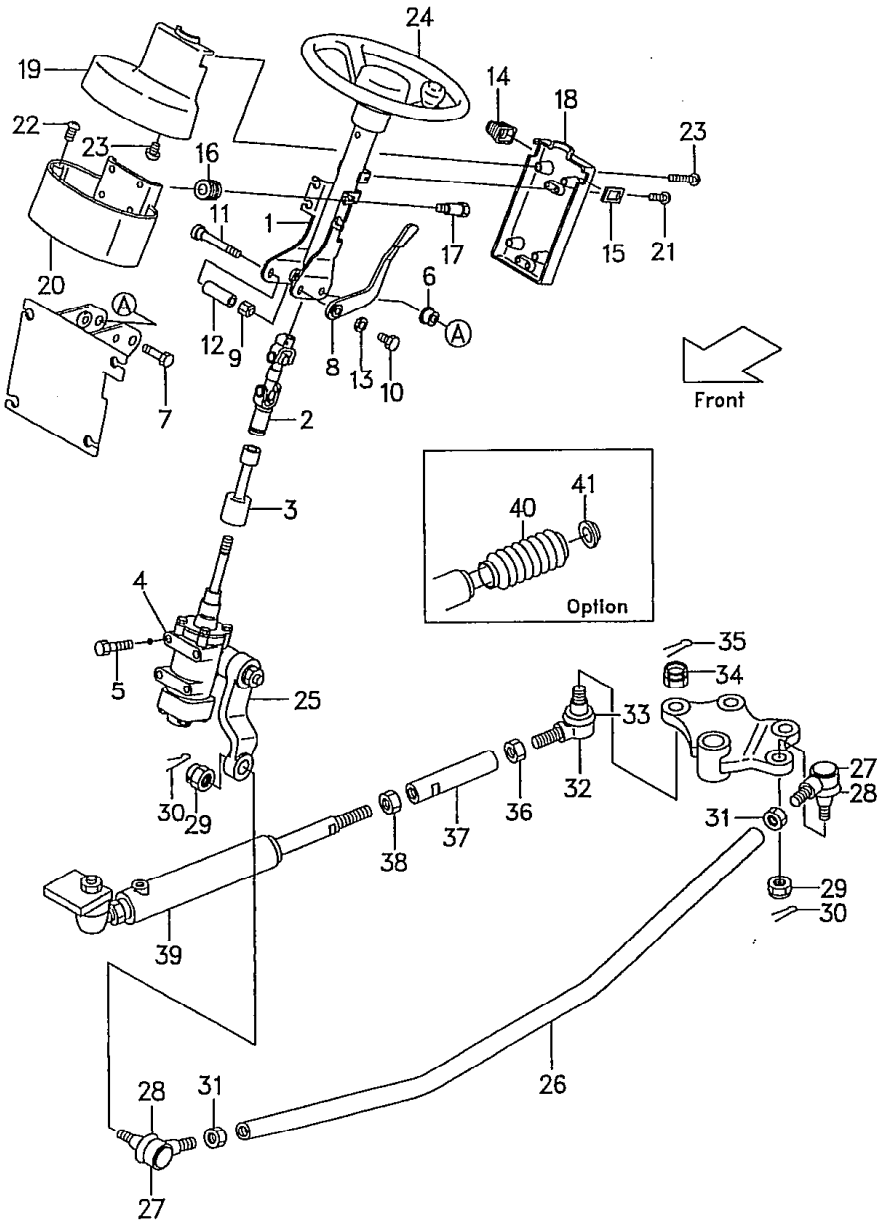

Ⓐ (FG20N5 FG20N16 FD[illegible] FD20Z16 FHG20N5 FHD20Z5 / FG23N5 FD23Z5 / FG25N5 FG25N16 FD25Z5 FD25Z16 FHG25N5 FHD25Z5) Ⓑ (FG28N5 FD28Z5 / FG30N5 FD30Z5 / FHG30N5 FHD30Z5) [3]

見出番号 Item No.	部品番号 Part No.	部品名称 Description	個数 Req'd	備考:適用号車 Remarks:Serial No.
18	216G4-12201	COVER (A) カバー	1	
19	216G4-12211	COVER (B) カバー	1	
20	216G4-12221	COVER (C) カバー	1	▲3
20a	216G4-12222	COVER (C) カバー	1	▲4
21	214A6-42771	SCREW スクリュ	4	
22	216G4-12091	SCREW スクリュ	2	
23	222A2-42031	SCREW スクリュ	9	
24	216G4-10201	HANDLE WHEEL ハンドル ホイール	1	See Fig.66
25	234A4-22001	PITMAN ARM ピットマン アーム	1	
26	214A4-22001	DRAG LINK ドラッグ リンク	1	Ⓐ ▲9
★ 26a	234A4-22101	DRAG LINK ドラッグ リンク	1	Ⓐ ▲10
26-1	214J4-22001	DRAG LINK ドラッグ リンク	1	Ⓑ ▲9
★26-1a	234F4-22101	DRAG LINK ドラッグ リンク	1	Ⓑ ▲10
D	24234-30551	BALL JOINT ASS'Y R.H. (Inc.27～30) ボール ジョイント アッセン	2	
27	24234-32342	BALL JOINT ボール ジョイント	2	
28	- - - - §	COVER カバー	2	
29	01412-10016	NUT ナット	2	
30	02200-32032	PIN, cotter ピン	1	
31	01402-00022	NUT ナット	2	
E	24234-30561	BALL JOINT ASS'Y L.H. (Inc.32～35) ボール ジョイント アッセン	1	
32	24234-32392	BALL JOINT ボール ジョイント	1	
33	- - - - §	COVER カバー	1	

LOCATION NO.

12-2

ステアリング ホイール ユニット
Fig. 62 STEERING WHEEL UNIT

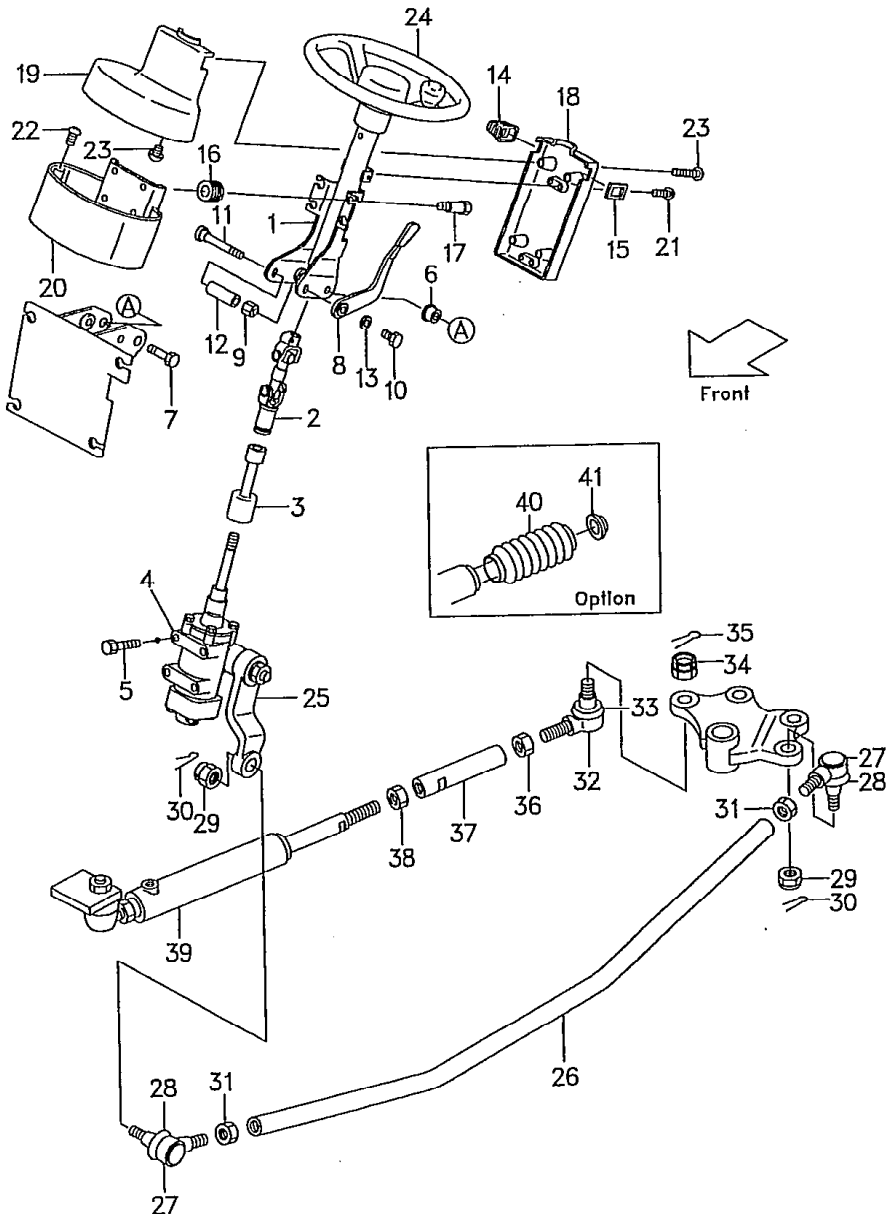

Ⓐ FG20N5 FG20N16 FD20Z5 FD20Z16 F 0N5 FHD20Z5
FG23N5 FD23Z5
FG25N5 FG25N16 FD25Z5 FD25Z16 FHG25N5 FHD25Z5

Ⓑ FG28N5 FD28Z5
FG30N5 FD30Z5
FHG30N5 FHD30Z5

4

見出番号 Item No.	部品番号 Part No.	部品名称 Description	個数 Req'd	備考:適用号車 Remarks:Serial No.
34	01412-10016	NUT ナット	1	
35	02200-32032	PIN, cotter ピン	1	
36	01407-00022	NUT ナット	1	
37	214A4-52051	JOINT ジョイント	1	Ⓐ
37-1	214J4-52001	JOINT ジョイント	1	Ⓑ
38	01402-00024	NUT ナット	1	
39	229F4-50201	POWER CYLINDER パワー シリンダ	1	See Fig. 67
40	25594-52431	BOOT ブーツ	1	[FC]
41	23654-52021	HANGER ハンガ	1	[FC]
		<JPN, EXB・K・R>:STD		
		<EXA・C・D・E・H・N>		

LOCATION NO.

12-3

Ⓐ FG20N5 FG20N16 FD. FD20Z16 FHG20N5 FHD20Z5 / FG23N5 FD23Z5 / FG25N5 FG25N16 FD25Z5 FD25Z16 FHG25N5 FHD25Z5

Ⓑ FG28N5 FD28Z5 / FG30N5 FD30Z5 / FHG30N5 FHD30Z5

5

ステアリング ホイール ユニット
Fig.62 STEERING WHEEL UNIT

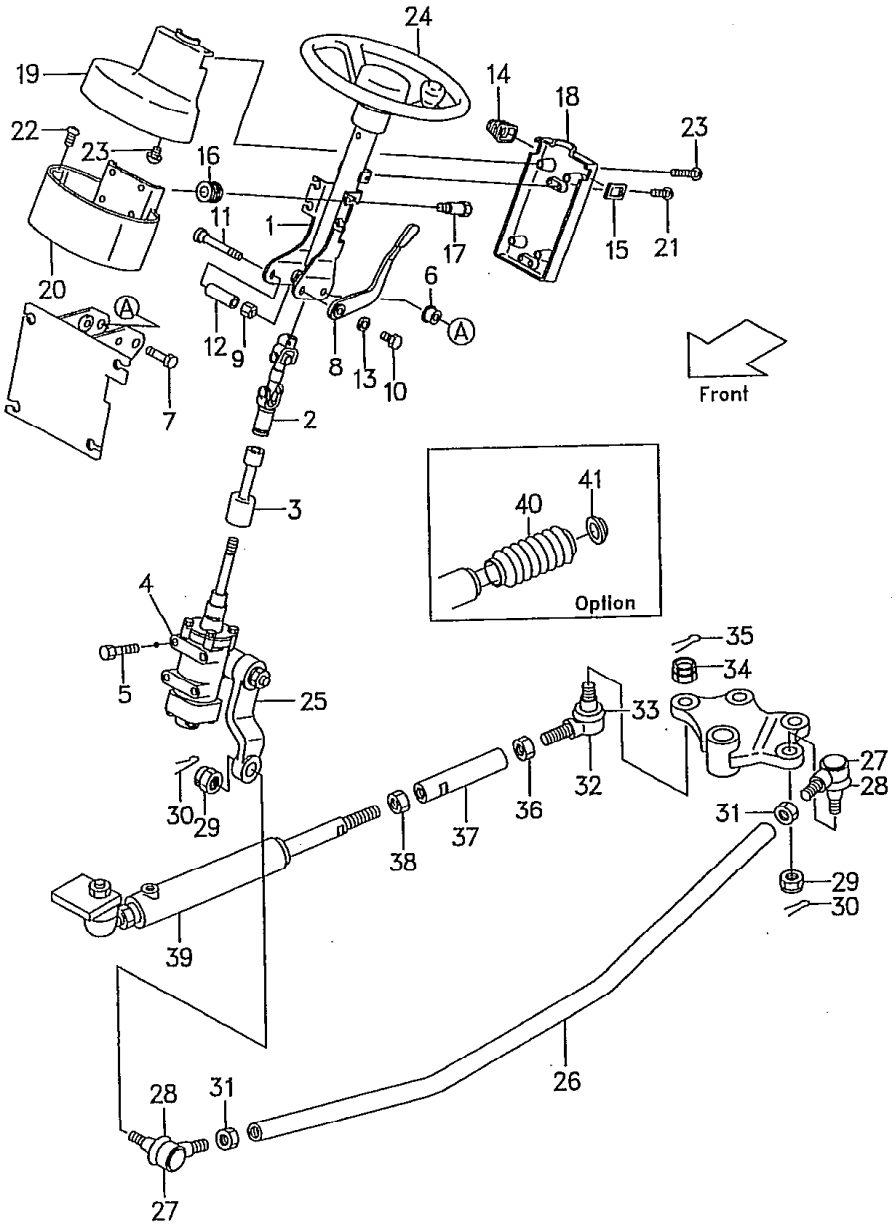

Model		FG20N5 FG23N5 FG25N5	FG20N16 FG25N16	FD20Z5 FD23Z5 FD25Z5	FD20Z16 FD25Z16	FG28N5 FG30N5
号車 Serial No.	▲1	~53352	~10047	~65912	~10026	~71029
	▲2	53353~	10048~	65913~	10027~	71030~
	▲3	~53527	~10067	~66386	~10030	~71046
	▲4	53528~	10068~	66387~	10031~	71047~
	▲5	~53594	~10070	~66583	~10033	~71056
	▲6	53595~	10071~	66584~	10034~	71057~
	▲7	~54459	~10115	~68641	~10067	~71211
	▲8	54460~	10116~	68642~	10068~	71212~
	▲9	~54924	~10134	~69376	~10083	~71270
	▲10	54925~	10135~	69377~	10084~	71271~
	▲11	~55958	~10191	~71132	~10106	~71449
	▲12	55959~	10192~	71133~	10107~	71450~

Model		FD28Z5 FD30Z5	FHG20N5 FHG25N5	FHG30N5	FHD20Z5 FHD25Z5	FHD30Z5
号車 Serial No.	▲1	~72202	~10083	~10042	~10495	~10234
	▲2	72203~	10084~	10043~	10496~	10235~
	▲3	~72409	~10099	~10058	~10587	~10274
	▲4	72410~	10100~	10059~	10588~	10275~
	▲5	~72505	~10102	~10061	~10627	~10293
	▲6	72506~	10103~	10062~	10628~	10294~
	▲7	~73525	~10247	~10129	~11149	~10677
	▲8	73526~	10248~	10130~	11150~	10678~
	▲9	~73817	~10279	~10145	~11328	~10782
	▲10	73818~	10280~	10146~	11329~	10783~
	▲11	~74597	~10427	~11824	~11824	~11058
	▲12	74598~	10428~	11825~	11825~	11059~

ギヤー ボックス
Fig.62-1 GEAR BOX

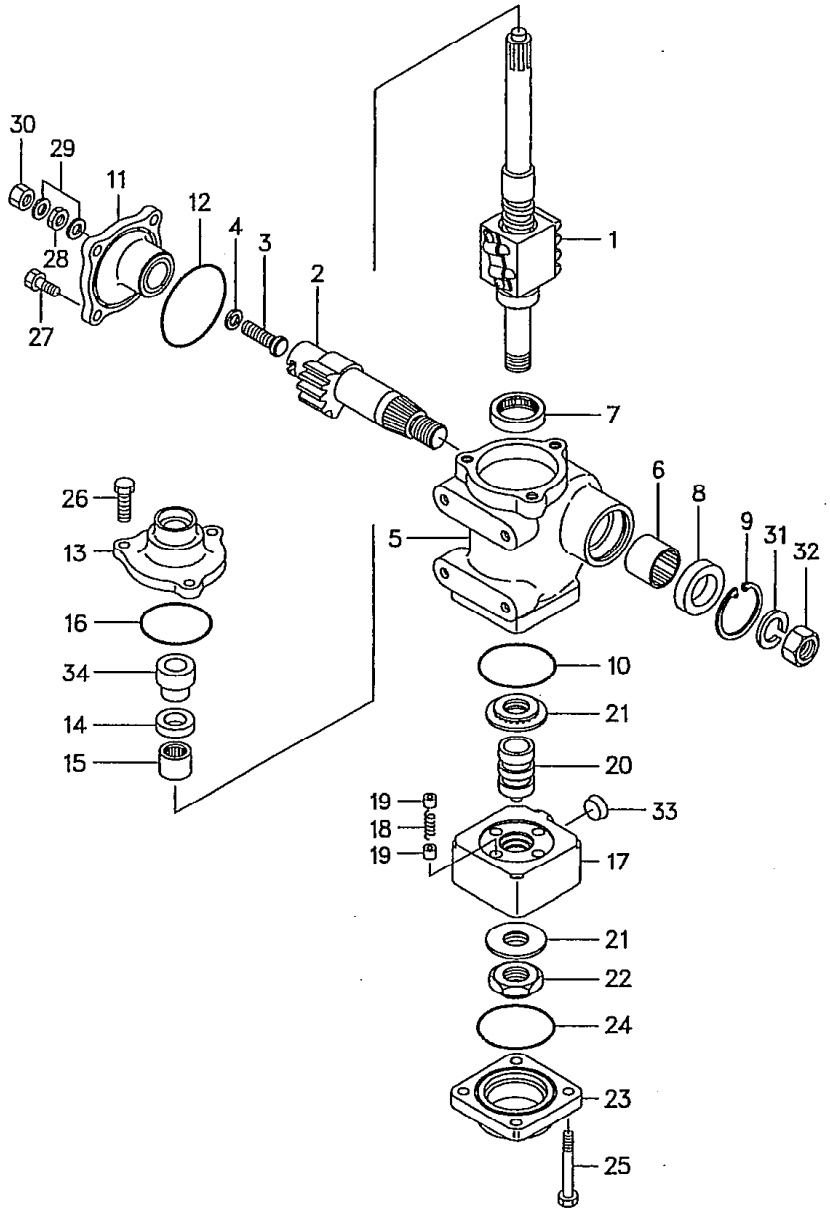

LOCATION NO.

12-5

FG20N5 FG20N16 FD20Z5 FD20Z16 F N5 FD28Z5 FHG20N5 FHD20Z5
FG23N5 FD23Z5 FHG25N5 FHD25Z5
FG25N5 FG25N16 FD25Z5 FD25Z16 FG30N5 FD30Z5 FHG30N5 FHD30Z5 [2]

見出番号 Item No.	部品番号 Part No.		部品名称 Description	個数 Req'd	備考:適用号車 Remarks:Serial No.
11	- - - -	§	COVER カバー	1	
12	03310-00750	※	O-RING O-リング	1	
D	AF-030-130A00		TOP COVER ASS'Y. (Inc.13～16) トップ カバー アッセン	1	
13	- - - -	§	COVER カバー	1	
14	110F4-12301	※	OIL SEAL オイル シール	1	
15	110F4-12311		BEARING ベアリング	1	
16	03310-00650	※	O-RING O-リング	1	
E	AF-191-076A1		VALVE ASS'Y. (Inc.17～20) バルブ アッセン	1	▲1
E-1	AF-191-076A2		VALVE ASS'Y. (Inc.17～20) バルブ アッセン	1	▲2
17	- - - -	§	VALVE バルブ	1	
18	- - - -	§	SPRING スプリング	4	
19	- - - -	§	SEAT シート	8	
20	- - - -	§	SPOOL スプール	1	
21	110F4-12361		BEARING ベアリング	2	
22	110F4-12371	※	NUT ナット	1	
23	110F4-12381		COVER カバー	1	
24	AF-770-714701	※	O-RING O-リング	1	
25	AF-703-107010		BOLT ボルト	4	
26	110F4-12391		BOLT ボルト	3	
27	110F4-12401		BOLT ボルト	4	
28	01402-10010		NUT ナット	1	
29	110F4-12411	※	PACKING パッキング	2	
30	234A4-12151		NUT ナット	1	

LOCATION NO.

12-4

ギヤー ボックス
Fig. 62-1 GEAR BOX

SEALKIT : Tuk/ 6999167

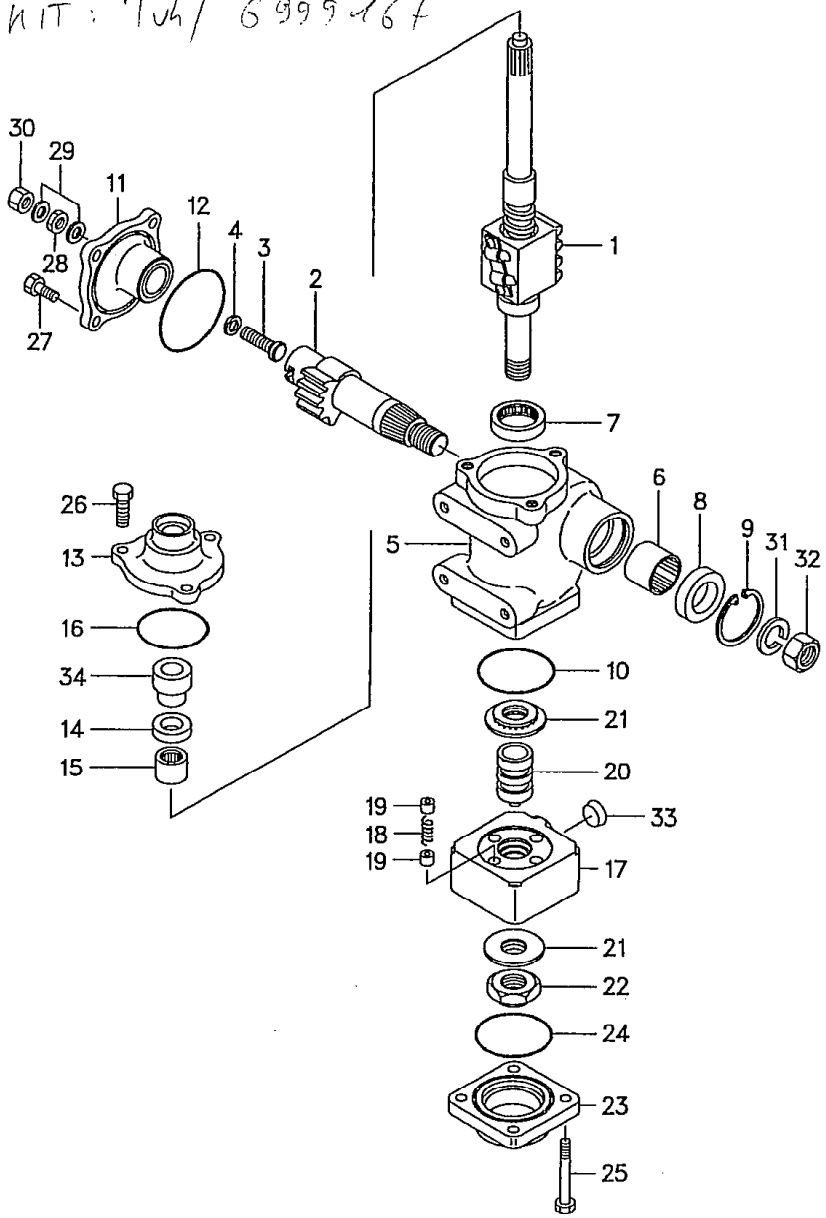

FG20N5 FG20N16 FD20Z5 FD20Z16 FG28N5 FD28Z5 FHG20N5 FHD20Z5
FG23N5 D23Z5 FHG25N5 FHD25Z5
FG25N5 FG25N16 FD25Z5 FD25Z16 FG30N5 FD30Z5 FHG30N5 FHD30Z5 1

見出番号 Item No.	部品番号 Part No.		部品名称 Description	個数 Req'd	備考:適用号車 Remarks:Serial No.
A	134A4-10102		GEAR BOX ASS'Y. (Inc.1～34) ギヤー ボックス アッセン	1	▲1
A-1	134A4-10103		GEAR BOX ASS'Y. (Inc.1～34) ギヤー ボックス アッセン	1	▲2
1	AF-001-200A20		BALL SCREW ボール スクリュ	1	
2	110F4-12151		SHAFT シャフト	1	
3	110F4-12161		BOLT ボルト	1	
4	110F4-12171		SHIM シム	1	
4-1	110F4-12181		SHAFT シャフト	(1)	
4-2	110F4-12191		SHAFT シャフト	(1)	
4-3	110F4-12201		SHAFT シャフト	(1)	
4-4	110F4-12211		SHAFT シャフト	(1)	
B	110F4-10321		BOX ASS'Y (Inc.5～10) ボックス アッセン	1	
5	- - - -		BOX ボックス	1	
6	110F4-12231		BEARING ベアリング	1	
6-1	110F4-12241		BEARING ベアリング	(1)	
7	110F4-12251		BEARING ベアリング	1	
※1	AF-399-231000		REPAIR KIT リペア キット (Inc.8～10, 12, 14, 16, 22, 24, 29, 34)	1	
8	110F4-12261	※	OIL SEAL オイル シール	1	
9	02110-00045	※	SNAP RING スナップ リング	1	
10	AF-770-714701	※	O-RING O-リング	1	
C	110F4-10331		SIDE COVER ASS'Y. (Inc.11, 12) サイド カバー アッセン	1	

LOCATION NO.

12-6

ギヤー ボックス
Fig. 62-1 GEAR BOX

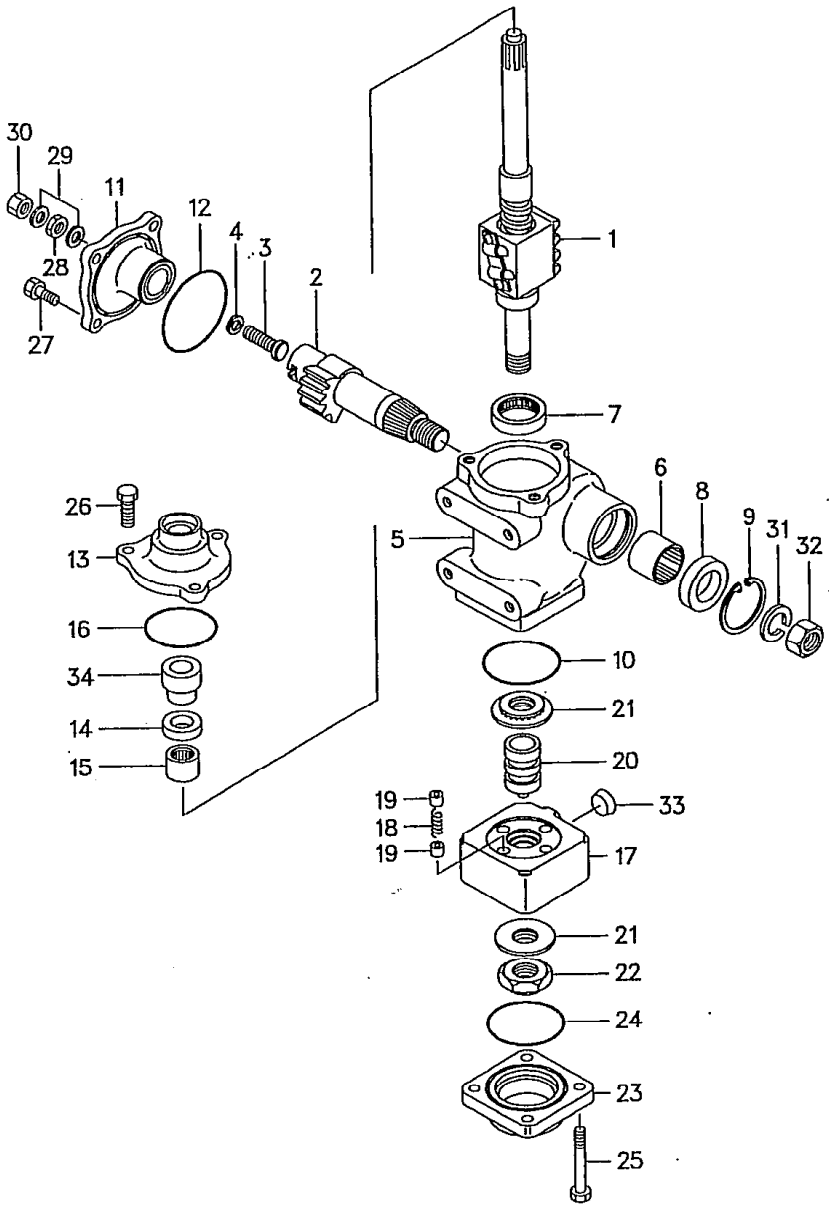

FG20N5 FG20N16 FD20Z5 FD20Z16 FG28N5 FD28Z5 FHG20N5 FHD20Z5
FG23N5 FD23Z5 FHG25N5 FHD25Z5
FG25N5 FG25N16 FD25Z5 FD25Z16 FG30N5 FD30Z5 FHG30N5 FHD30Z5 [3]

見出番号 Item No.	部品番号 Part No.	部品名称 Description	個数 Req'd	備考:適用号車 Remarks:Serial No.
31	AF-741-245920	WASHER ワッシャ	1	
32	AF-721-243600	NUT ナット	1	
33	110F4-12431	CAP キャップ	1	
34	AF-070-091000 ※	COVER カバー	1	

Model		FG20N5 FG23N5 FG25N5	FG20N16 FG25N16	FD20Z5 FD23Z5 FD25Z5	FD20Z16 FD25Z16	FG28N5 FG30N5
号車 Serial No.	▲1	～53594	～10070	～66583	～10033	～71056
	▲2	53595～	10071～	66584～	10034～	71057～
Model		FD28Z5 FD30Z5	FHG20N5 FHG25N5	FHG30N5	FHD20Z5 FHD25Z5	FHD30Z5
号車 Serial No.	▲1	～72505	～10102	～10061	～10627	～10293
	▲2	72506～	10103～	10062～	10628～	10294～

LOCATION NO.

12-7

ギヤー ボックス
☆Fig. 62-2 GEAR BOX (OC-type)

SEALKIT : Tuh/8786708

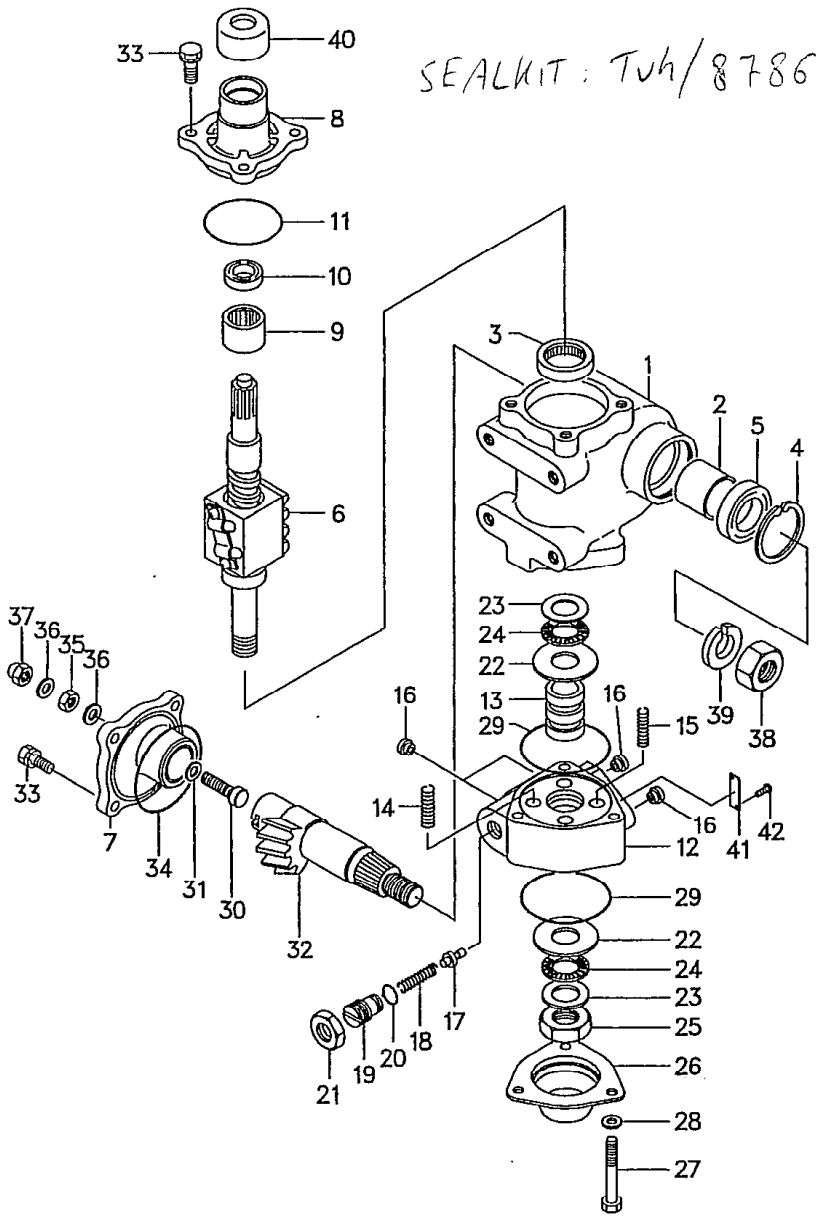

FG20N5 FG20N16 F[illegible]25 FD20Z16 FG28N5 FD28Z5 FHG20N5 FHD20Z5
FG23N5 FD[illegible]Z5 FHG25N5 FHD25Z5
FG25N5 FG25N16 FD25Z5 FD25Z16 FG30N5 FD30Z5 FHG30N5 FHD30Z5 1

見出番号 Item No.	部品番号 Part No.		部品名称 Description	個数 Req'd	備考:適用号車 Remarks:Serial No.
A	134H4-10101		GEAR BOX ASS'Y. (Inc. 1~42) ギヤー ボックス アッセン	1	
B	B-23643-00521		GEAR CASE ASS'Y. (Inc. 1~5)ギヤー ケース アッセン	1	
1	- - - -	§	GEAR CASE ギヤー ケース	1	
2	B-23451-02017		BEARING ベアリング	1	
3	14354-12001		BEARING ベアリング	1	
4	02110-00048		SNAP RING スナップ リング	1	
※1	23643-06023		REPAIR KIT リペア キット (Inc. 5, 9~11, 24, 29, 34)	1	
5	B-23641-06521	※	OIL SEAL オイル シール	1	
6	B-23643-00190		BALL SCREW ボール スクリュ	1	
7	14354-10601		SIDE COVER サイド カバー	1	
C	B-23643-00614		TOP COVER ASS'Y. (Inc. 8~11) トップ カバー アッセン	1	
8	B-23641-00631		TOP COVER トップ カバー	1	
9	14354-12031	※	BEARING ベアリング	1	
10	14354-12042	※	OIL SEAL オイル シール	1	
11	14354-12061	※	O-RING O-リング	1	
D	B-23643-00291		VALVE HOUSING ASS'Y. (Inc. 12~21) バルブ ハウジング アッセン	1	
12	- - - -	§	VALVE HOUSING バルブ ハウジング	1	
13	- - - -	§	SPOOL スプール	1	
14	14354-12321		SPRING スプリング	2	
15	14354-12321		SPRING スプリング	2	

ギヤー ボックス
☆Fig.62-2 GEAR BOX (OC-type)

LOCATION NO.
12-8

FG20N5 FG20N16 FD20Z5 FD20Z' FG28N5 FD28Z5 FHG20N5 FHD20Z5
FG23N5 FD23Z5 FHG25N5 FHD25Z5
FG25N5 FG25N16 FD25Z5 FD25Z16 FG30N5 FD30Z5 FHG30N5 FHD30Z5 [2]

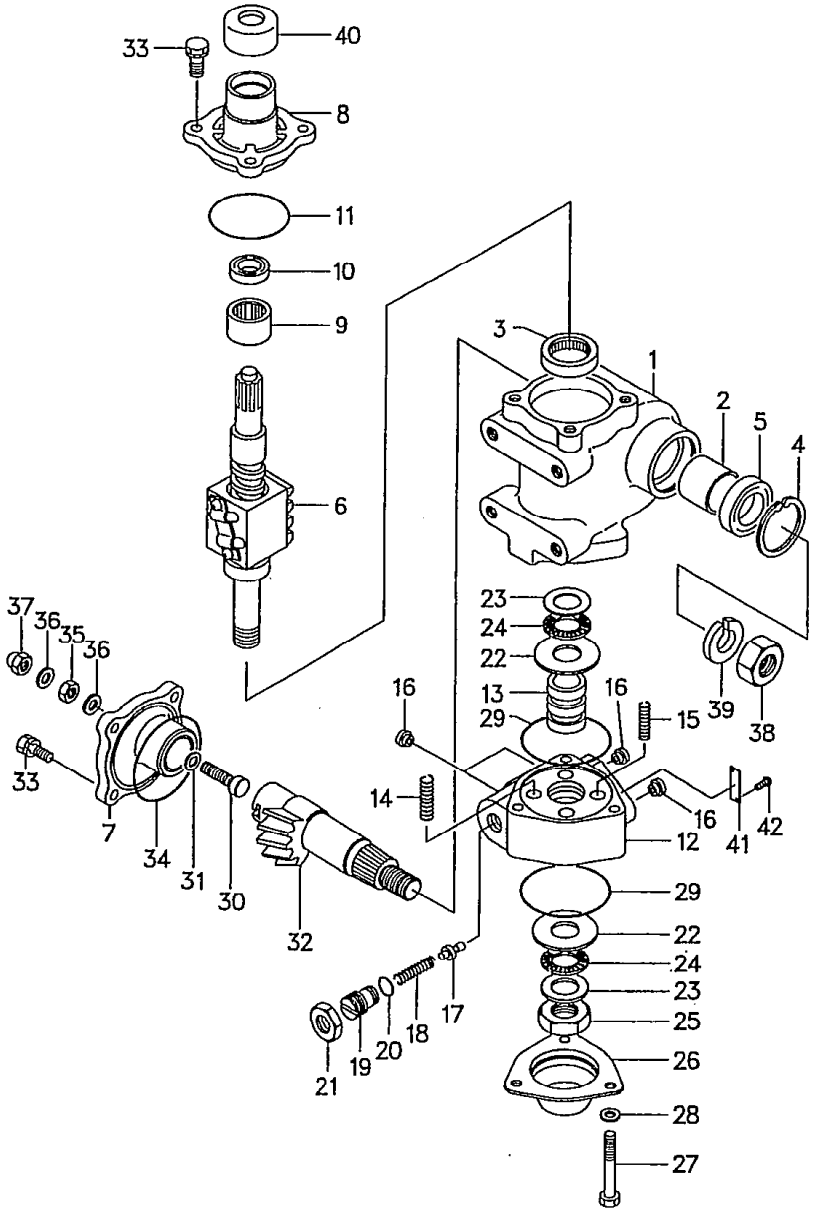

見出番号 Item No.	部品番号 Part No.		部品名称 Description	個数 Req'd	備考:適用号車 Remarks:Serial No.
16	25594-52141		FERRULE フェルール	4	
17	B-23451-00911		POPPET ポペット	1	
18	15604-12111		SPRING スプリング	1	
19	15604-12121		ADJUST SCREW アジャスト スクリュ	1	
20	15604-12131		O-RING O-リング	1	
21	15604-12141		NUT ナット	1	
22	14354-12141		THRUST RACE スラスト レース	2	
23	14354-12311		THRUST RACE スラスト レース	2	
24	14354-12161	※	BEARING ベアリング	2	
25	14354-12171		NUT ナット	1	
26	14354-12181		END COVER エンド カバー	1	
27	01106-10058		BOLT ボルト	3	
28	02010-00010		WASHER ワッシャ	3	
29	14354-12201	※	O-RING O-リング	2	
30	14354-12211		ADJUST SCREW アジャスト スクリュ	1	
31	14354-12221		SHIM シム	1	
32	B-23641-00312		SHAFT シャフト	1	
33	15594-12021		BOLT ボルト	8	
34	14354-12241	※	O-RING O-リング	1	
35	01402-10010		NUT ナット	1	
36	14354-12251		PACKING パッキング	2	
37	14354-12261		NUT ナット	1	
38	B-23641-02213		NUT ナット	1	
39	B-94101-24592		WASHER ワッシャ	1	
40	B-23641-04303		DUST COVER ダスト カバー	1	
41	- - - -	§	NAME PLATE ネーム プレート	1	
42	- - - -	§	DRIVE SCREW ドライブ スクリュ	2	

LOCATION NO.

12-9

ステアリング ホイール ユニット
Fig. 63 STEERING WHEEL UNIT [OBT-34A]

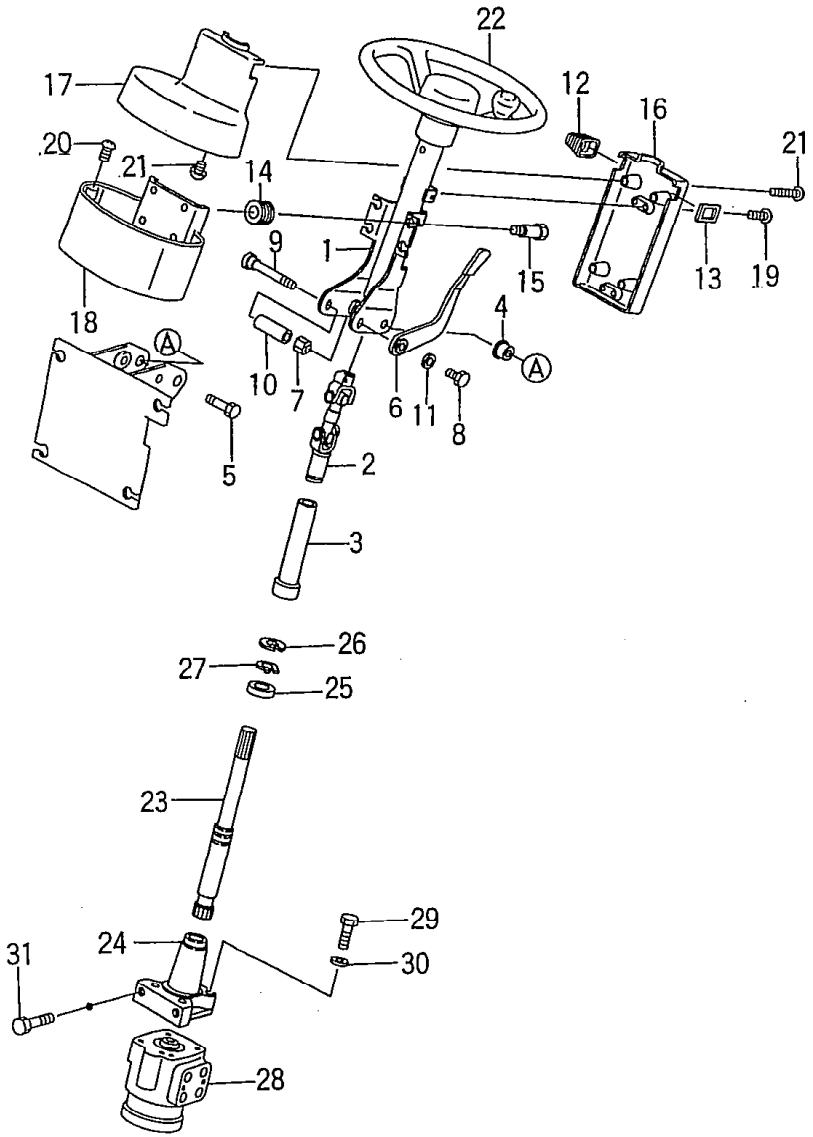

FG20N5 FD20Z5 FG[illegible] FD28Z5 FHG20N5 FHD20Z5
FG23N5 FD23Z5 FHG25N5 FHD25Z5
FG25N5 FD25Z5 FG30N5 FD30Z5 FHG30N5 FHD30Z5

1

見出番号 Item No.	部品番号 Part No.	部品名称 Description	個数 Reqd	備考:適用号車 Remarks:Serial No.
A	234A4-10011	STEERING SHAFT & JOINT ASS'Y (Inc.1,2) ステアリング シャフト & ジョイント アッセン	1	▲3
A-1	116G4-10012	STEERING SHAFT & JOINT ASS'Y (Inc.1a,2a) ステアリング シャフト & ジョイント アッセン	1	▲4
1	234A4-10101	STEERING SHAFT ステアリング シャフト	1	▲3 See Fig.65
1a	116G4-10052	STEERING SHAFT ステアリング シャフト	1	▲4 See Fig.65
2	234A4-10201	JOINT ジョイント	1	▲3
2a	116G4-12051	JOINT ジョイント	1	▲4
3	534A2-42021	BOOT ブーツ	1	
4	216G4-12101	BUSHING ブッシング	2	
5	216G4-12111	BOLT ボルト	2	
B	216G4-10101	TILT LOCK LEVER ASS'Y (Inc.6~11) ティルト ロック レバー アッセン	1	
6	216G4-12171	LEVER レバー	1	
7	216G4-12181	NUT ナット	1	
8	215E4-12231	BOLT ボルト	1	
9	216G4-12151	BOLT ボルト	1	
10	216G4-12161	COLLAR カラー	1	
11	214A4-12161	WASHER ワッシャ	1	
12	216G4-12231	BOOT ブーツ	1	
13	216G4-12241	GROMMET グロメット	1	

ステアリング ホイール ユニット
Fig. 63 STEERING WHEEL UNIT [OBT-34A]

LOCATION NO.
I2-10

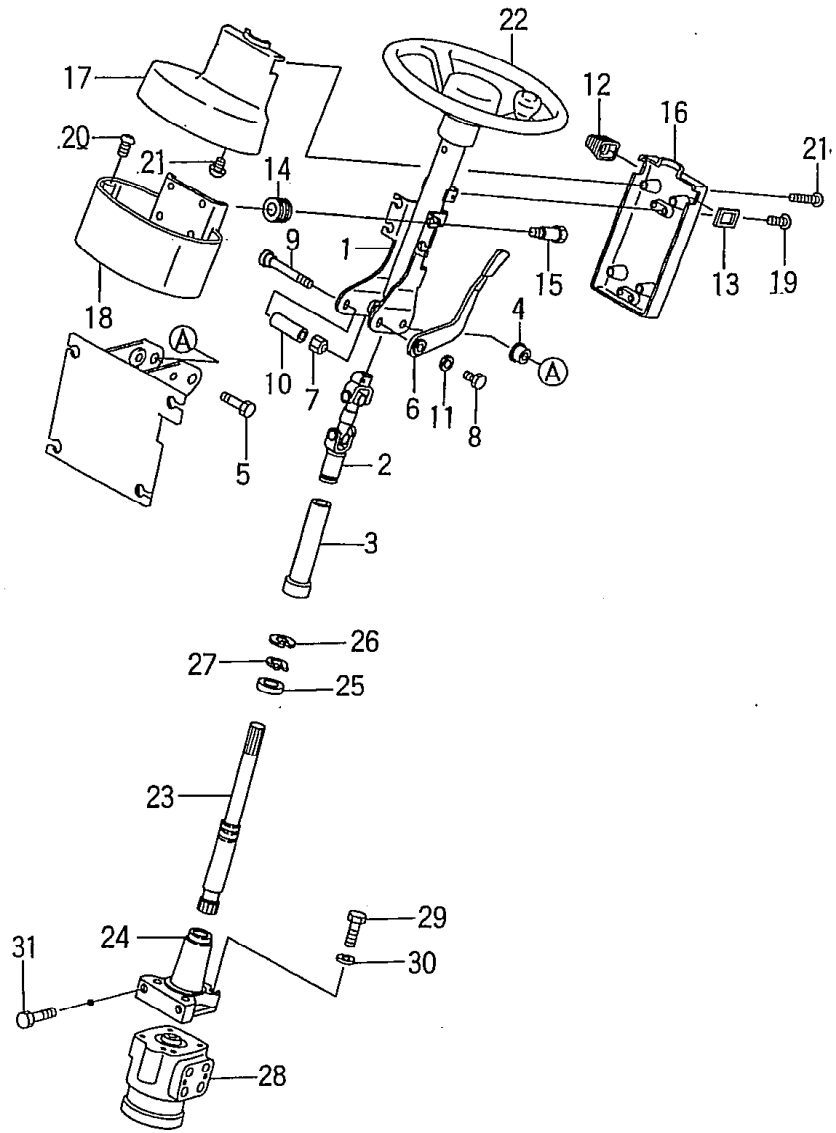

FG20N5 FD20Z5 FG28N5 FD28Z5 ' 320N5 FHD20Z5
FG23N5 FD23Z5 325N5 FHD25Z5
FG25N5 FD25Z5 FG30N5 FD30Z5 FHG30N5 FHD30Z5

2

見出番号 Item No.	部品番号 Part No.	部品名称 Description	個数 Req'd	備考:適用号車 Remarks:Serial No.
14	216G4-12121	RUBBER ラバー	4	▲3
15	216G4-12271	BOLT ボルト	4	▲3
15a	01185-06016	BOLT ボルト	4	▲4
16	216G4-12201	COVER (A) カバー	1	
17	216G4-12211	COVER (B) カバー	1	
18	216G4-12221	COVER (C) カバー	1	▲1
18a	216G4-12222	COVER (C) カバー	1	▲2
19	214A6-42771	SCREW スクリュ	4	
20	216G4-12091	SCREW スクリュ	2	
21	222A2-42031	SCREW スクリュ	9	
22	216G4-10201	HANDLE WHEEL ハンドル ホイール	1	See Fig. 66
C	534A2-40201	HANDLE SHAFT ASS'Y (Inc. 23～27) ハンドル シャフト アッセン	1	▲5
★ C-1	534A2-40202	HANDLE SHAFT ASS'Y (Inc. 23～27) ハンドル シャフト アッセン	1	▲6
23	534A2-42001	SHAFT シャフト	1	
24	534A2-42011	FLANGE フランジ	1	▲5
★ 24a	534A2-42012	FLANGE フランジ	1	▲6
25	03000-06904	BEARING ベアリング	1	▲5
★ 25a	03010-06904	BEARING ベアリング	1	▲6
26	02110-00037	SNAP RING スナップ リング	1	
27	02100-00020	SNAP RING スナップ リング	1	
28	15604-10201	ORBITROL オービットロール	1	See Fig. 64 ▲7
28a	15604-10202	ORBITROL オービットロール	1	See Fig. 64A ▲8
29	80110-00628	BOLT ボルト	4	

LOCATION NO.

I2-11

ステアリング ホイール ユニット
Fig. 63 STEERING WHEEL UNIT [OBT-34A]

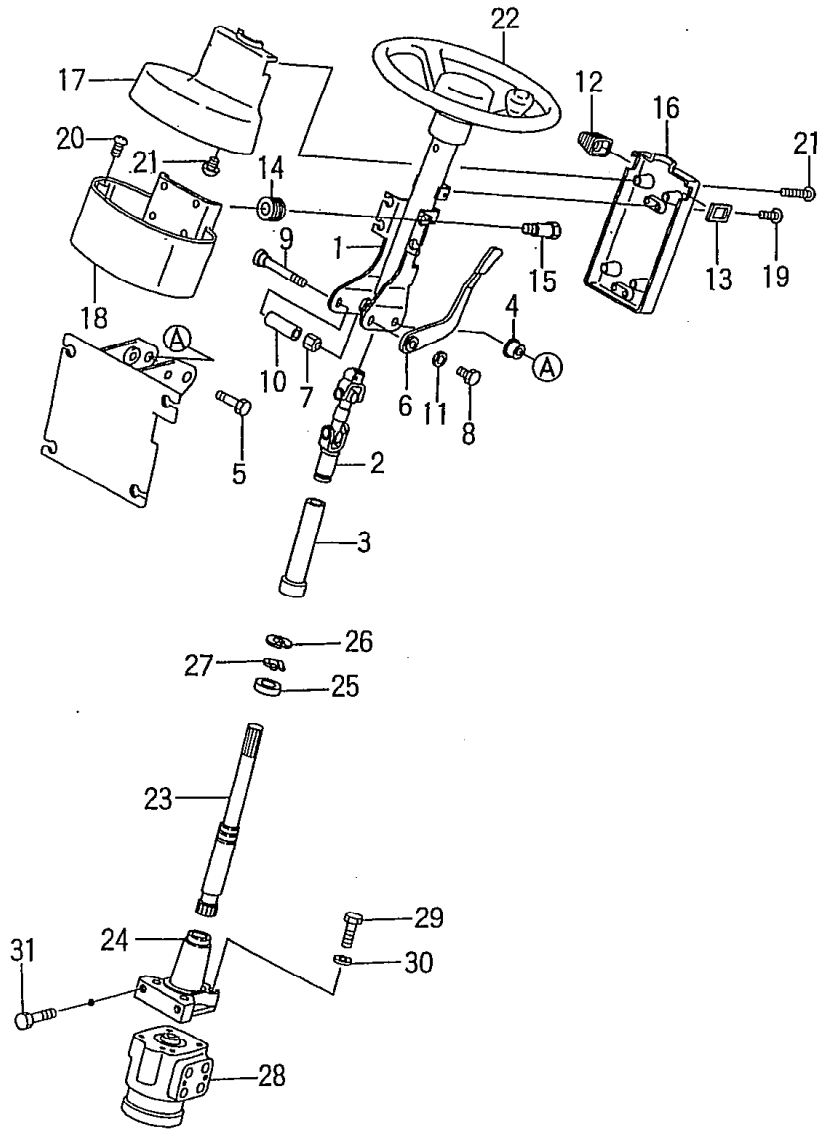

FG20N5 FD20Z5 FG[illegible] FD28Z5 FHG20N5 FHD20Z5
FG23N5 FD23Z5 FHG25N5 FHD25Z5
FG25N5 FD25Z5 FG30N5 FD30Z5 FHG30N5 FHD30Z5

3

見出番号 Item No.	部品番号 Part No.	部品名称 Description	個数 Reqd	備考:適用号車 Remarks:Serial No.
30	80430-00006	WASHER ワッシャ	4	
31	534A2-42031	BOLT ボルト	2	
		<EXA・C・D・E・H・N>:STD		
		<JPN, EXB・K・R>:OP.		

Model		FG20N5 FG23N5 FG25N5	FD20Z5 FD23Z5 FD25Z5	FG28N5 FG30N5	FD28Z5 FD30Z5	FHG20N5 FHG25N5
号車 Serial No.	▲1	~53527	~66386	~71046	~72409	~10099
	▲2	53528~	66387~	71047~	72410~	10100~
	▲3	~54459	~68641	~71211	~73525	~10247
	▲4	54460~	68642~	71212~	73526~	10248~
	▲5	~55396	~70115	~71306	~74070	~10399
	▲6	55397~	70116~	71307~	74071~	10340~
	▲7	~54142	~67685	~71145	~75081	~10200
	▲8	54143~	67686~	71146~	75082~	10201~

Model		FHG30N5	FHD20Z5 FHD25Z5	FHD30Z5
号車 Serial No.	▲1	~10058	~10587	~10274
	▲2	10059~	10588~	10275~
	▲3	~10129	~11149	~10677
	▲4	10130~	11150~	10678~
	▲5	~10173	~11469	~10889
	▲6	10174~	11470~	10900~
	▲7	~10103	~10983	~10510
	▲8	10104~	10984~	10511~

LOCATION NO.

I2-12

オービットロール
Fig. 64 ORBITROL [OBT-34A]

SEALKIT : TUH/1789716

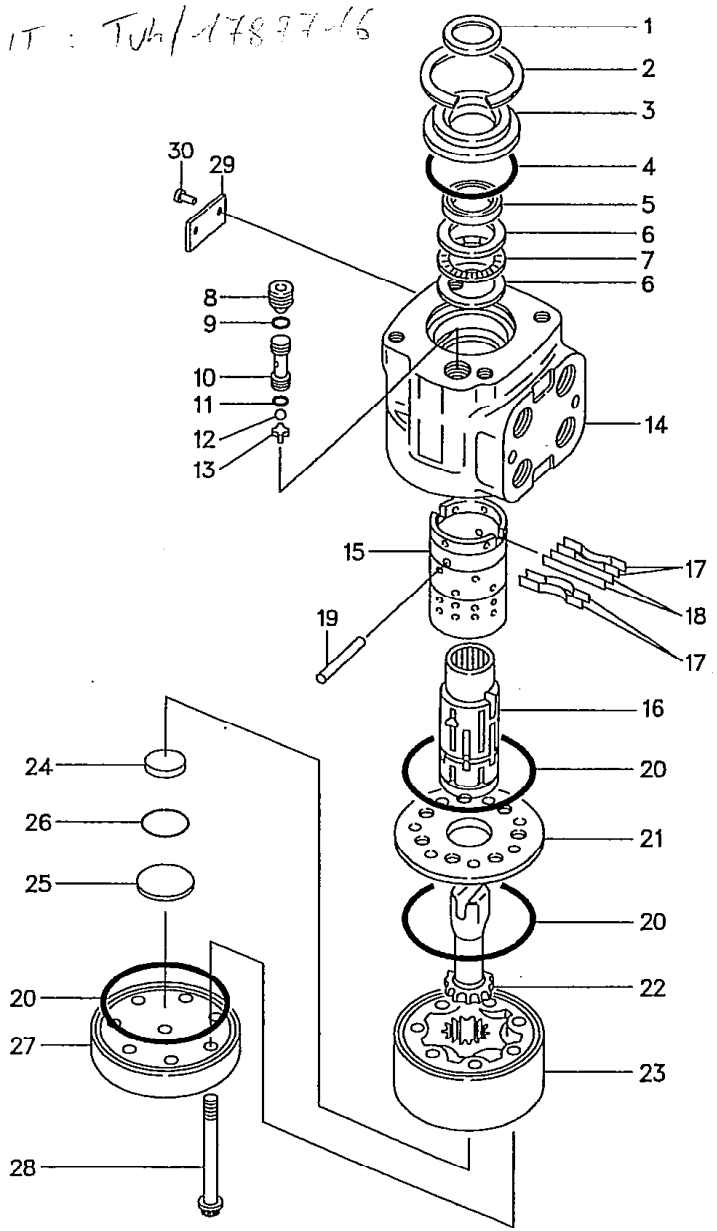

〔FG20N5 FD20Z5 FG28N5 FD287[illegible] FHG20N5 FHD20Z5
FG23N5 FD23Z5 [illegible]HG25N5 FHD25Z5
FG25N5 FD25Z5 FG30N5 FD30Z[illegible] FHG30N5 FHD30Z5〕 :▲1

1

見出番号 Item No.	部品番号 Part No.		部品名称 Description	個数 Req'd	備考:適用号車 Remarks:Serial No.
A	15604-10201		ORBITROL UNIT (Inc. 1～30) オービットロール ユニット	1	
※1	514A2-42631		SEAL KIT シール キット (Inc. 1, 4, 5, 9, 11, 20, 26)	1	
1	----	※	DUST SEAL ダスト シール	1	
2	26094-17001		SNAP RING スナップ リング	1	
3	26314-17001		BUSHING ブッシング	1	
4	----	※	O-RING O-リング	1	
5	529F2-42611	※	OIL SEAL オイル シール	1	
※2	26094-17021		BEARING KIT (Inc. 6, 7) ベアリング キット	1	
6	----	※	RACE, bearing レース	2	
7	----	※	BEARING ベアリング	1	
8	26094-17031		SCREW スクリュ	1	
9	----	※	O-RING O-リング	1	
10	26094-17041		CHECK SHEET チェック シート	1	
11	----	※	O-RING O-リング	1	
12	26094-17051		BALL ボール	1	
13	26094-17061		RETAINER リテーナ	1	
B	14624-10251		CONTROL PARTS ASS' Y (Inc. 14～19) コントロール パーツ アッセン	1	
14	----	§	HOUSING ハウジング	1	
15	----	§	SLEEVE スリーブ	1	
16	----	§	SPOOL スプール	1	
17	26094-17081		SPRING スプリング	4	

LOCATION NO.

12-13

オービットロール
Fig. 64 ORBITROL [OBT-34A]

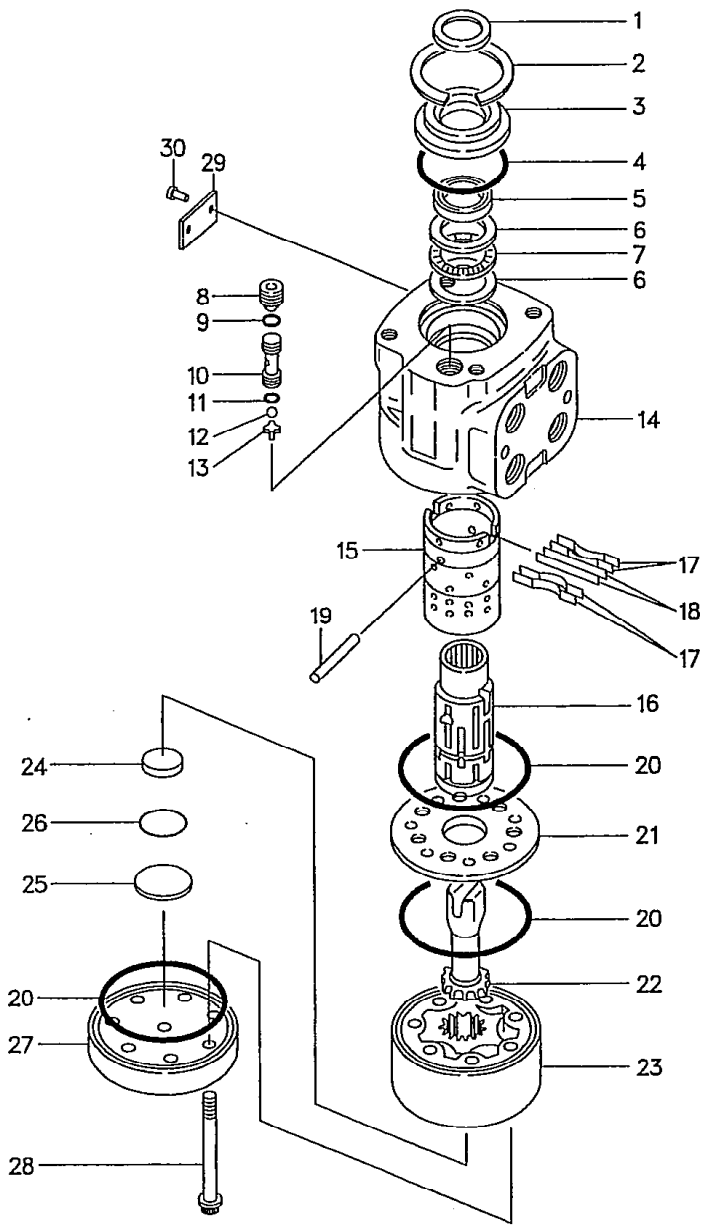

〔FG20N5 FD20Z5 F N5 FD28Z5 FHG20N5 FHD20Z5
FG23N5 FD23Z5 FHG25N5 FHD25Z5
FG25N5 FD25Z5 FG30N5 FD30Z5 FHG30N5 FHD30Z5〕 :▲1

2

見出番号 Item No.	部品番号 Part No.		部品名称 Description	個数 Req'd	備考:適用号車 Remarks:Serial No.
18	26314-17021		SPRING スプリング	2	
19	26094-17091		PIN ピン	1	
20	- - - -	※	O-RING O-リング	3	
21	26094-17101		PLATE プレート	1	
22	26094-17111		SHAFT, drive シャフト	1	
23	26094-17121		GEROTOR ジロータ	1	
24	514A2-42601		SPACER スペーサ	1	
25	514A2-42611		PLUG プラグ	1	
26	514A2-42621	※	O-RING O-リング	1	
27	26094-17141		CAP キャップ	1	
28	26094-17151		SCREW スクリュ	7	
29	- - - -	§	NAME PLATE ネーム プレート	1	
30	- - - -	§	RIVET リベット	2	
			<EXA・C・D・E・H・N>:STD		
			<JPN, EXB・K・R・>:OP.		

Model		FG20N5 FG23N5 FG25N5	FD20Z5 FD23Z5 FD25Z5	FG28N5 FG30N5	FD28Z5 FD30Z5	FHG20N5 FHG25N5
号車 Serial No.	▲1	~54142	~67685	~71145	~73081	~10200

Model		FHG30N5	FHD20Z5 FHD25Z5	FHD30Z5
号車 Serial No.	▲1	~10103	~10983	~10510

LOCATION NO.

I2-14

オービットロール
Fig. 64A ORBITROL [OBT]

SEALKIT . TVH/5315456

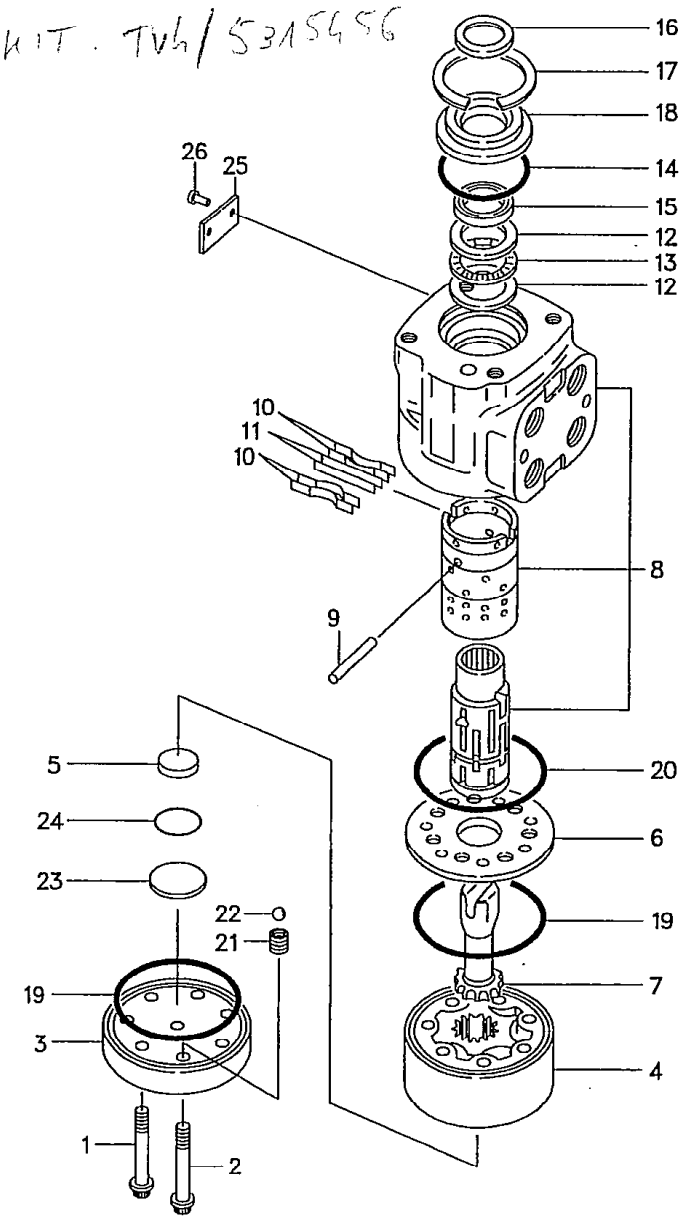

FG20N5 FD20Z5 FG28N5 FD287 HG20N5 FHD20Z5
FG23N5 FD23Z5 HG25N5 FHD25Z5 :▲1
FG25N5 FD25Z5 FG30N5 FD30Z5 FHG30N5 FHD30Z5

1

見出番号 Item No.	部品番号 Part No.		部品名称 Description	個数 Req'd	備考:適用号車 Remarks:Serial No.
A	15604-10202		ORBITROL UNIT (Inc. 1～26) オービットロール ユニット	1	
1	26094-17151		SCREW スクリュ	6	
2	- - - -		SCREW スクリュ	1	
3	26094-17141		CAP キャップ	1	
4	26094-17121		GEROTOR ジロータ	1	
5	514A2-42601		SPACER スペーサ	1	
6	26094-17101		PLATE プレート	1	
7	26094-17111		SHAFT, drive シャフト	1	
8	516G2-42401		CONTROL PARTS コントロール パーツ	1	
9	26094-17091		PIN ピン	1	
10	26094-17081		SPRING スプリング	4	
11	26314-17021		SPRING スプリング	2	
※1	26094-17021		NEEDLE BEARING KIT (Inc. 12, 13) ニードル ベアリング キット	1	
12	- - - -	※	RACE, bearing レース	2	
13	- - - -	※	BEARING ベアリング	1	
※2	516G2-42411		SEAL KIT シール キット (Inc. 14～16, 19, 20, 24)	1	
14	- - - -	※	O-RING O-リング	1	
15	529F2-42611	※	OIL SEAL オイル シール	1	
16	- - - -	※	DUST SEAL ダスト シール	1	
17	26094-17001		RING リング	1	

LOCATION NO.

12-15

オービットロール
Fig. 64A ORBITROL [OBT-34A]

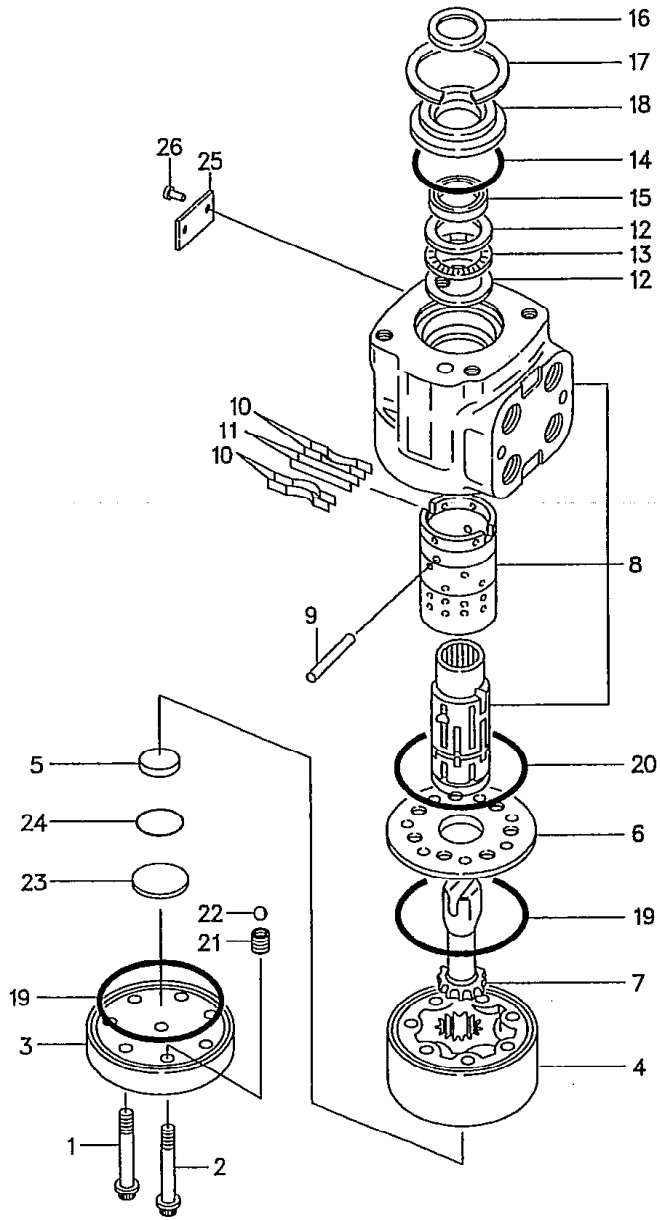

〔FG20N5 FD20Z5 FHG20N5 FHD20Z5
FG23N5 FD23Z5 FHG25N5 FHD25Z5
FG25N5 FD25Z5 FG30N5 FD30Z5 FHG30N5 FHD30Z5〕 :▲1

[2]

見出番号 Item No.	部品番号 Part No.		部品名称 Description	個数 Req'd	備考:適用号車 Remarks:Serial No.
18	26314-17001		BUSHING ブッシング	1	
19	- - - - -	※	O-RING O-リング	2	
20	- - - - -	※	O-RING O-リング	1	
21	- - - - -		ADAPTER SCREW アダプタ スクリュ	1	
22	524W2-42651		BALL ボール	1	
23	514A2-42611		PLUG プラグ	1	
24	514A2-42621	※	O-RING O-リング	1	
25	- - - - -	§	NAME PLATE ネーム プレート	1	
26	- - - - -	§	RIVET リベット	2	

Model		FG20N5 FG23N5 FG25N5	FD20Z5 FD23Z5 FD25Z5	FG28N5 FG30N5	FD28Z5 FD30Z5	FHG20N5 FHG25N5
号車 Serial No.	▲1	54143～	67686～	71146～	73082～	10201～

Model		FHG30N5	FHD20Z5 FHD25Z5	FHD30Z5
号車 Serial No.	▲1	10104～	10984～	10511～

ステアリング シャフト
Fig.65 STEERING SHAFT

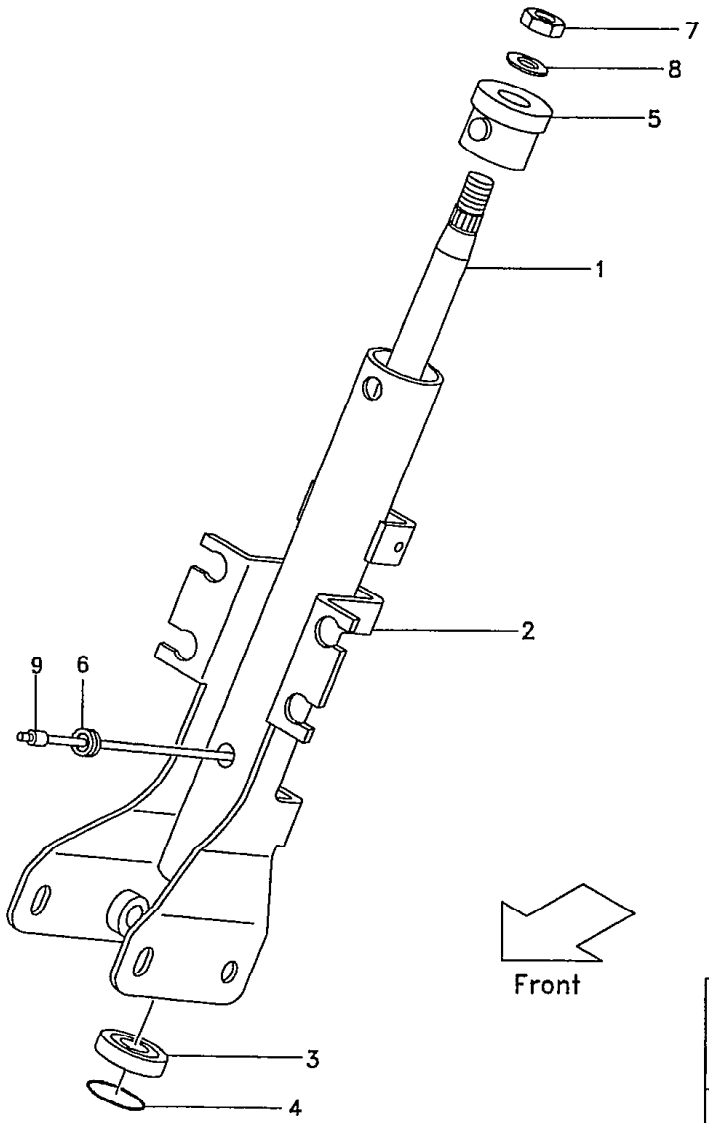

LOCATION NO.

I2-16

FG20N5 FG20N16 FD20Z5 FD20Z16 FG28N5 FD28Z5 FHG20N5 FHD20Z5
FG23N5 FD23Z5 FHG25N5 FHD25Z5
FG25N5 FG25N16 FD25Z5 FD25Z16 FG30N5 FD30Z5 FHG30N5 FHD30Z5

見出番号 Item No.	部品番号 Part No.	部品名称 Description	個数 Req'd	備考：適用号車 Remarks: Serial No.
A	234A4-10101	STEERING SHAFT ASS'Y (Inc.1～8) ステアリング シャフト アッセン	1	
B	116G4-10051	STEERING SHAFT ASS'Y (Inc.1-1～9) ステアリング シャフト アッセン	1	(OC-type)
1	AF-060-18000	SHAFT シャフト	1	
1-1	----	SHAFT シャフト	1	(OC-type)
2	AF-062-128A0	COLUMN コラム	1	
2-1	----	COLUMN コラム	1	(OC-type)
3	AF-750-17161	BEARING ベアリング	1	
3-1	----	BEARING ベアリング	1	(OC-type)
4	AF-760-17010	O-RING O-リング	1	
4-1	----	O-RING O-リング	1	(OC-type)
5	AF-063-07500	BUSHING ブッシング	1	
5-1	114A4-12001	BUSHING ブッシング	1	(OC-type)
6	AF-064-00100	GROMMET グロメット	1	
6-1	114A4-12011	GROMMET グロメット	1	(OC-type)
7	AF-721-14370	NUT ナット	1	
7-1	01402-00014	NUT ナット	1	(OC-type)
8	AF-740-15250	WASHER ワッシャ	1	
8-1	14354-12271	WASHER ワッシャ	1	(OC-type)
9	15594-12251	COVER カバー	1	(OC-type)

Model		FG20N5 FG23N5 FG25N5	FG20N16 FG25N16	FD20Z5 FD23Z5 FD25Z5	FD20Z16 FD25Z16	FG28N5 FG30N5	FD28Z5 FD30Z5	FHG20N5 FHG25N5	FHG30N5	FHD20Z5 FHD25Z5	FHD30Z5
号車 Serial No.	▲1	～54459	～10115	～68641	～10067	～71211	～73525	～10247	～10129	～11149	～10677
	▲2	54460～	10116～	68642～	10068～	71212～	73526～	10248～	10130～	11150～	10678～

ステアリング ホイール
Fig. 66 STEERING WHEEL

LOCATION NO.
J2-1

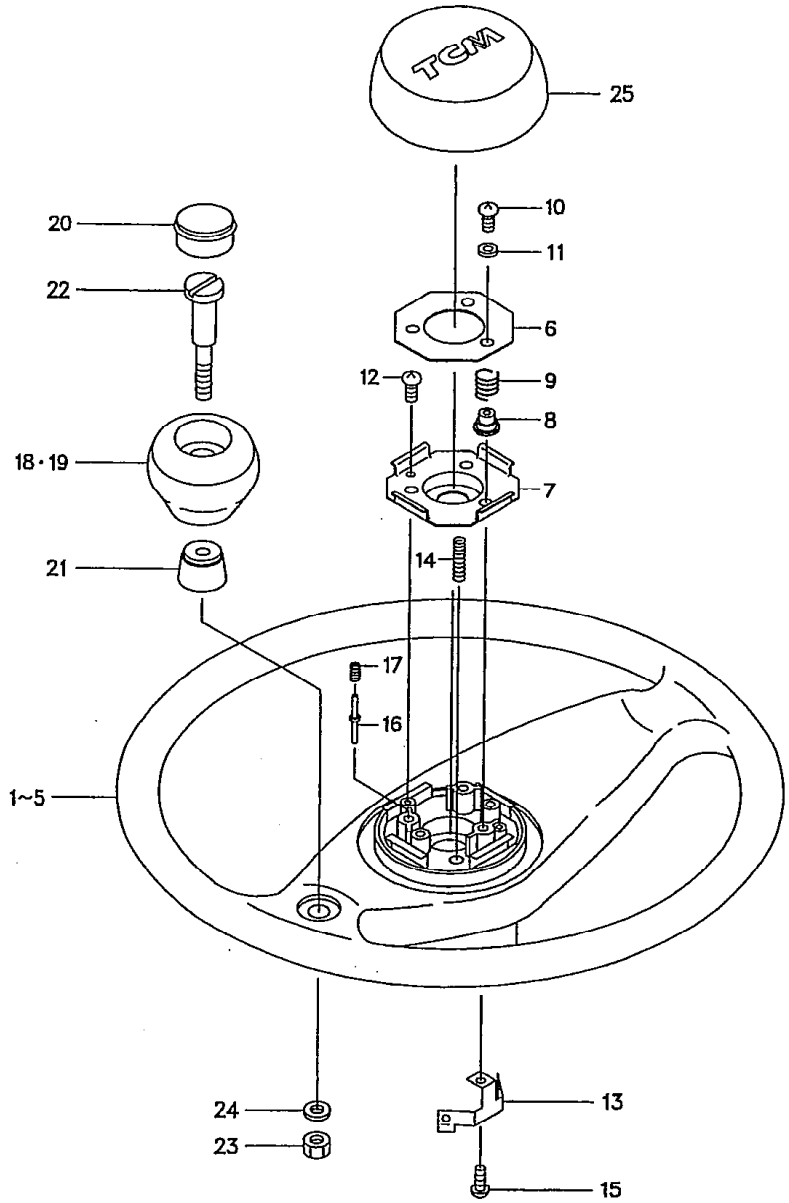

FG20N5 FG20N16 FD20Z5 FD20Z16 FG28N5 FD28Z5 FHG20N5 FHD20Z5
FG23N5 FD23Z5 FHG25N5 FHD25Z5
FG25N5 FG25N16 FD25Z5 FD25Z16 FG30N5 FD30Z5 FHG30N5 FHD30Z5 [1]

見出番号 Item No.	部品番号 Part No.	部品名称 Description	個数 Req'd	備考：適用号車 Remarks: Serial No.
A	216G4-10201	HANDLE WHEEL ASS'Y (Inc. 1～25) ハンドル ホイール アッセン	1	
B	216G4-12501	HANDLE WHEEL SUB ASS'Y (Inc. 1～24) ハンドル ホイール サブ アッセン	1	
1	216G4-12511	WHEEL ホイール	1	
C	216G4-12521	ARMATURE ASS'Y (Inc. 2～5) アーマチュア アッセン	1	
2	216G4-12531	HUB ハブ	1	
3	216G4-12541	ARM アーム	1	
4	216G4-12551	NUT ナット	1	
5	216G4-12561	RING リング	1	
D	216G4-12571	SWITCH ASS'Y (Inc. 6～11) スイッチ アッセン	1	
6	216G4-12581	PLATE-A プレート	1	
7	216G4-12591	PLATE-B プレート	1	
8	216G4-12601	INSULATOR インシュレータ	3	
9	216G4-12611	SPRING スプリング	3	
10	216G4-12621	SCREW スクリュ	3	
11	216G4-12631	WASHER ワッシャ	3	
12	216G4-12641	SCREW スクリュ	2	
☆ 13	216G4-12651	BRUSH ブラシ	1	
14	216G4-12661	SPRING スプリング	1	
☆ 15	216G4-12671	SCREW スクリュ	1	
☆ 16	271F4-12231	PLUNGER プランジャ	1	
☆ 17	271F4-12241	SPRING スプリング	1	

ステアリング ホイール
Fig. 66 STEERING WHEEL

LOCATION NO.

J2-2

FG20N5 FG20N16 FD20Z5 FD20Z16 FG[illegible]N5 FD28Z5 FHG20N5 FHD20Z5
FG23N5 FD23Z5 FHG25N5 FHD25Z5
FG25N5 FG25N16 FD25Z5 FD25Z16 FG[illegible]N5 FD30Z5 FHG30N5 FHD30Z5 2

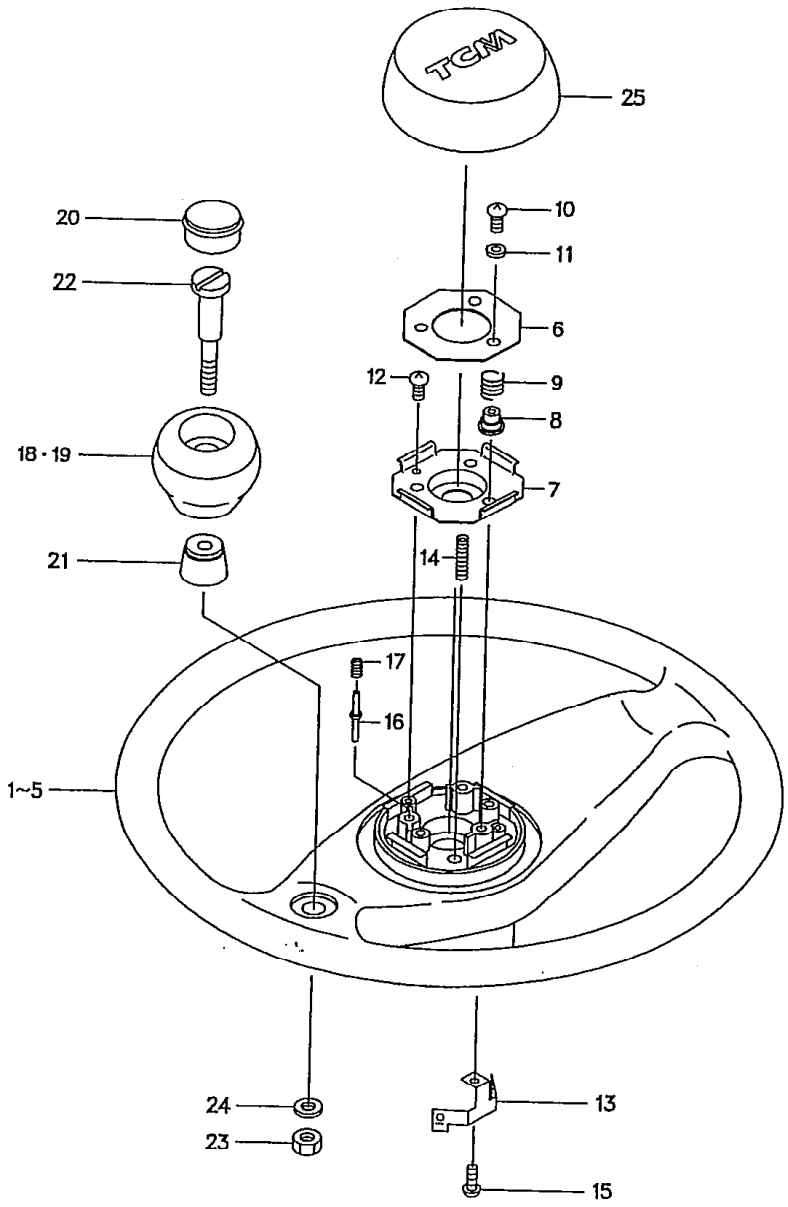

見出番号 Item No.	部品番号 Part No.	部品名称 Description	個数 Req'd	備考：適用号車 Remarks: Serial No.
E	216G4-12681	KNOB ASS'Y	1	
		(Inc. 18～24) ノブ アッセン		
18	216G4-12691	KNOB ノブ	1	
19	216G4-12701	INSERT インサート	1	
20	216G4-12711	CAP キャップ	1	
21	216G4-12721	BUSHING ブッシング	1	
22	216G4-12731	SHAFT シャフト	1	
23	216G4-12741	NUT ナット	1	
24	216G4-12751	WASHER ワッシャ	1	
25	216G4-12761	PAD パッド	1	

パワー シリンダ
Fig.67 POWER CYLINDER

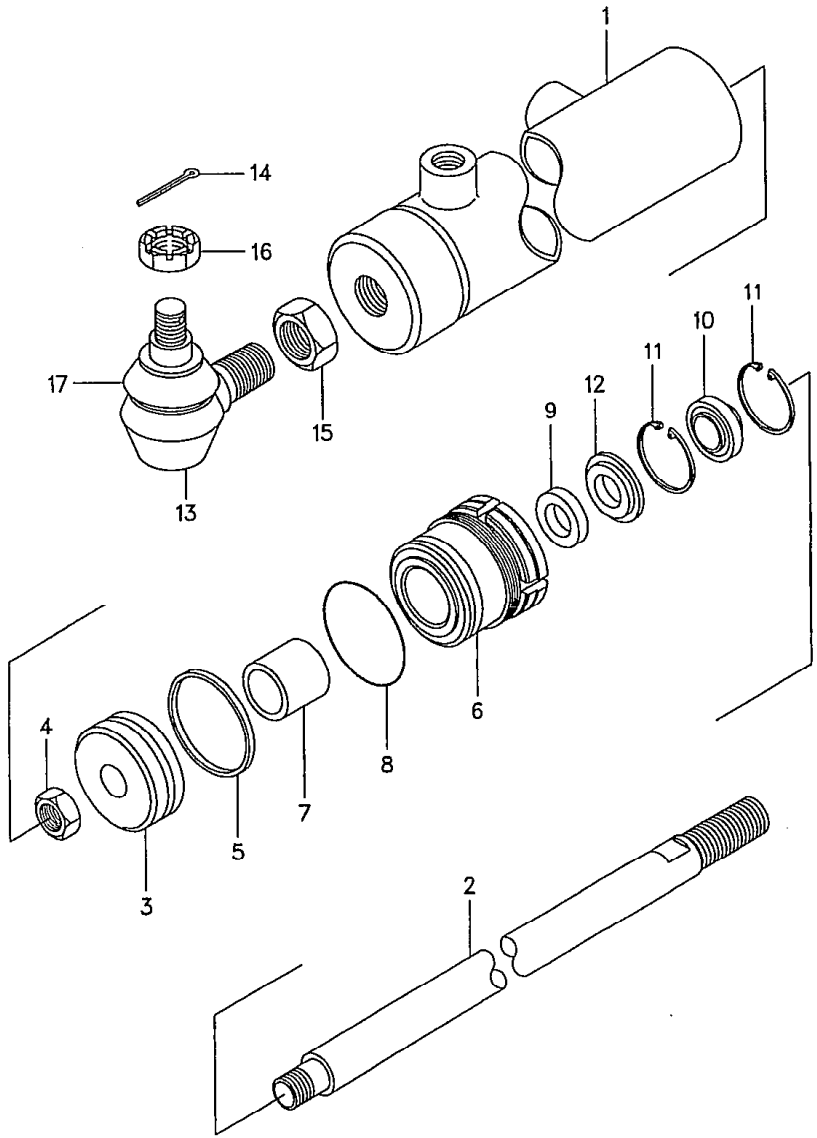

LOCATION NO.

J2-3

FG20N5 FG20N16 FD20Z5 FD20Z16 FG28N5 FD28Z5 FHG20N5 FHD20Z5
FG23N5 FD23Z5 FHG25N5 FHD25Z5
FG25N5 FG25N16 FD25Z5 FD25Z16 FG30N5 FD30Z5 FHG30N5 FHD30Z5 [1]

見出番号 Item No.	部品番号 Part No.		部品名称 Description	個数 Req'd	備考:適用号車 Remarks:Serial No.
A	229F4-50201		POWER CYLINDER ASS'Y (Inc.1～17) パワー シリンダ アッセン	1	
B	229F4-50211		POWER CYLINDER SUB ASS'Y (Inc.1～11) パワー シリンダ サブ アッセン	1	
1	214A4-50111		TUBE チューブ	1	
2	214A4-52041		PISTON ROD ピストン ロッド	1	
3	214A4-52031		PISTON ピストン	1	
4	01402-10018		NUT ナット	1	
※1	214A4-59801		REPAIR KIT リペア キット (Inc.5,8～11)	1	
5	25594-52362	※	SEAL, slipper シール	1	
C	229F4-50301		CAP ASS'Y (Inc.6～7) キャップ アッセン	1	
6	-----	§	CAP キャップ	1	
7	25954-52061		BUSHING ブッシング	1	
8	03350-00450	※	O-RING O-リング	1	
9	25954-52071	※	U-PACKING U-パッキング	1	
10	25954-52081	※	SEAL, dust シール	1	
11	25954-52091	※	RING, back up リング	2	
12	229F4-52031		RETAINER リテーナ	1	
D	214A4-50301		BALL JOINT ASS'Y (Inc.13～17) ボール ジョイント アッセン	1	
13	-----	§	JOINT ジョイント	1	
14	02200-04040		PIN, cotter ピン	1	

パワー シリンダ
Fig. 67 POWER CYLINDER

LOCATION NO.

J2–4

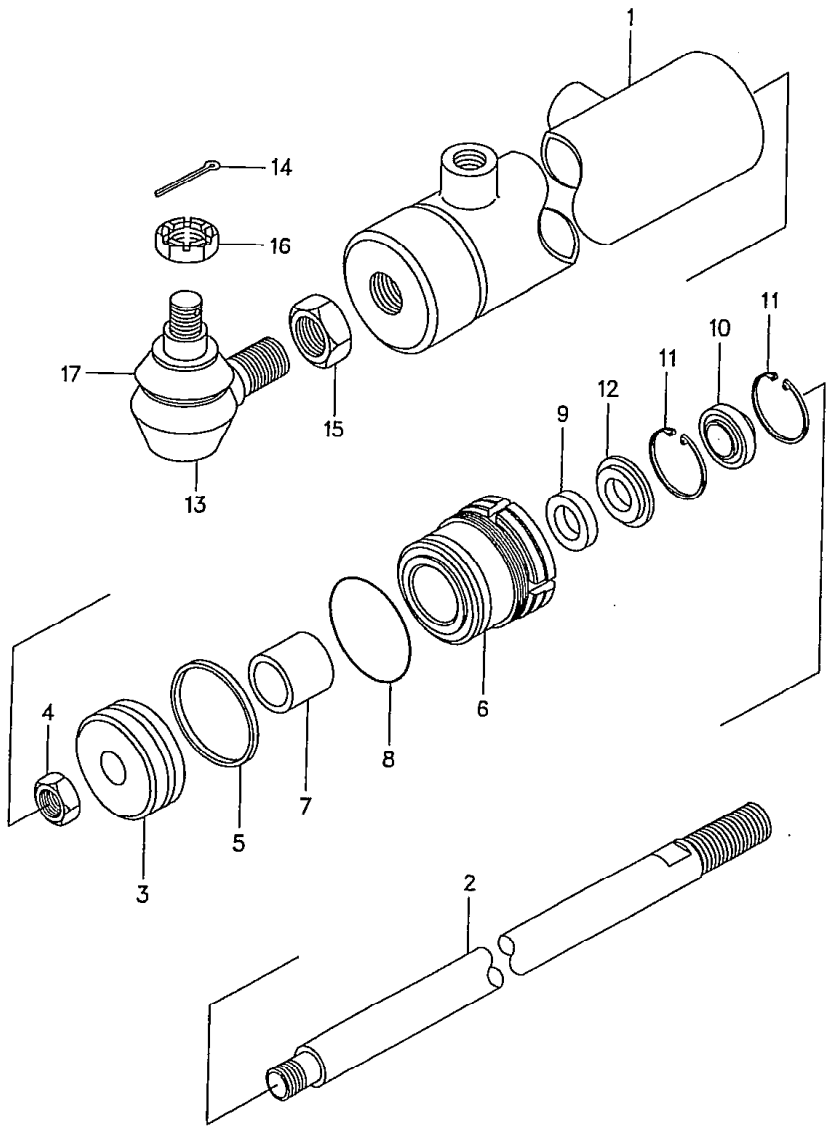

FG20N5 FG20N16 FD20Z5 FD20Z16 FG28N5 FD28Z5 FHG20N5 FHD20Z5
FG23N5 FD23Z5 FHG25N5 FHD25Z5
FG25N5 FG25N16 FD25Z5 FD25Z16 FG30N5 FD30Z5 FHG30N5 FHD30Z5 [2]

見出番号 Item No.	部品番号 Part No.		部品名称 Description	個数 Req'd	備考:適用号車 Remarks:Serial No.
15	01402–00024		NUT ナット	1	
16	01412–10020		NUT ナット	1	
17	- - - -	§	COVER カバー	1	
			<JPN, EXB•K•R>:STD		
			<EXA•C•D•E•H•N>:OP.		

LOCATION NO.

J2-5

ステアリング アクスル
Fig. 68 STEERING AXLE

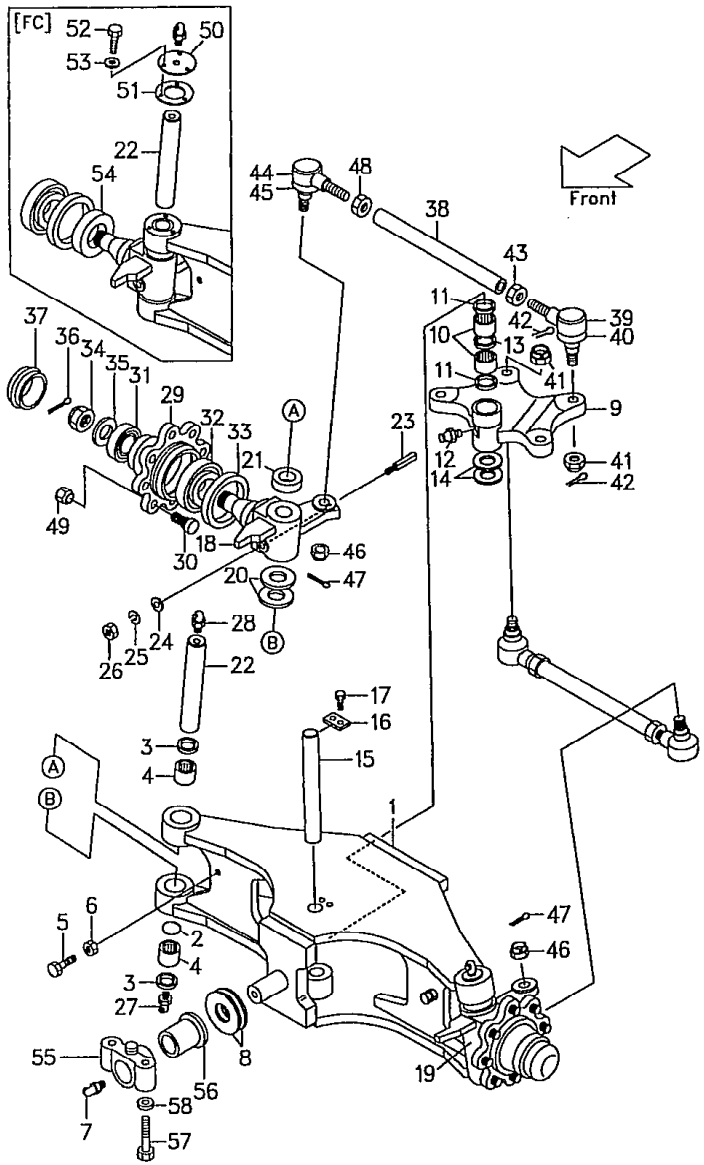

FG20N5 FG20N16 JZ5 FD20Z16 FG28N5 FD28Z5 FHG20N5 FHD20Z5
FG23N5 FD23Z5 FHG25N5 FHD25Z5
FG25N5 FG25N16 FD25Z5 FD25Z16 FG30N5 FD30Z5 FHG30N5 FHD30Z5 [1]

見出番号 Item No.	部品番号 Part No.		部品名称 Description	個数 Req'd	備考:適用号車 Remarks:Serial No.
A	229F4-30001		STEERING AXLE ASS'Y	1	
			(Inc. 1～49)		
			ステアリング アクスル アッセン		
B	529F3-70021		STEERING AXLE ASS'Y	1	[FC]
			(Inc. 1-1～53)		
			ステアリング アクスル アッセン		
C	529F3-70031		STEERING AXLE ASS'Y	1	[FC/RINFC]
			(Inc. 1-1～54)		
			ステアリング アクスル アッセン		
D	229L4-30011		STEERING AXLE ASS'Y	1	
			(Inc. 1～4)		
			ステアリング アクスル サブ アッセン		
E	529F3-70011		STEERING AXLE ASS'Y	1	[FC]
			(Inc. 1-1～4, 50～53)		
			ステアリング アクスル サブ アッセン		
1	- - - - -	§	STEERING AXLE	1	
			ステアリング アクスル		
1-1	- - - - -	§	STEERING AXLE	1	[FC]
			ステアリング アクスル		
※1	214A4-39801		KING PIN REPAIR KIT	2	
			(Inc. 2～4, 20, 21, 23～28)		
			キング ピン リペア キット		
2	23654-32161	※	O-RING O-リング	2	
3	214A4-32161	※	SEAL, dust シール	4	
4	03146-13201	※	BEARING ベアリング	4	
5	01100-12030		BOLT ボルト	2	
6	01402-00012		NUT ナット	2	
7	04901-00190		FITTING フィッティング	2	

(6)

ステアリング アクスル
Fig. 68 STEERING AXLE

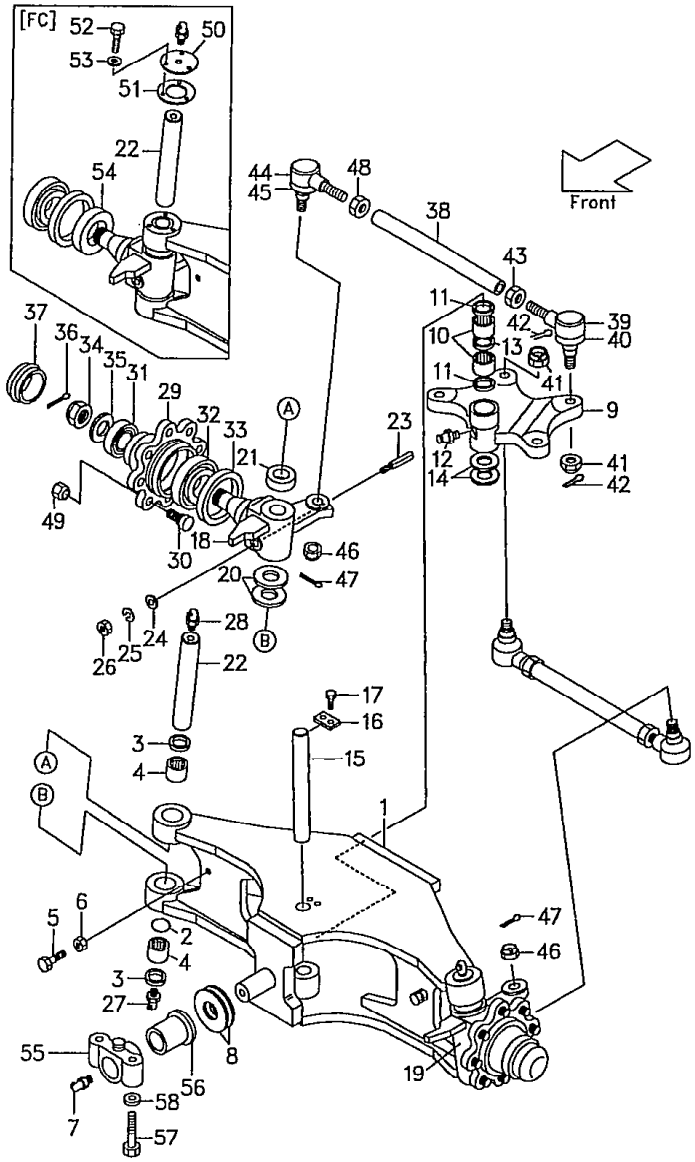

LOCATION NO.

J2-6

FG20N5 FG20N16 FD20Z5 FD20Z1ᵒ FG28N5 FD28Z5 FHG20N5 FHD20Z5
FG23N5 FD23Z5 FHG25N5 FHD25Z5
FG25N5 FG25N16 FD25Z5 FD25Z1ᵒ FG30N5 FD30Z5 FHG30N5 FHD30Z5 [2]

見出番号 Item No.	部品番号 Part No.		部品名称 Description	個数 Req'd	備考:適用号車 Remarks:Serial No.
8	214A4-32201		SHIM t=0.5 シム	AR	
8-1	214A4-32211		SHIM t=1.0 シム	AR	
9	24454-30512		CENTER ARM センタ アーム	1	
※1	24454-39812		REPAIR KIT リペア キット	1	
			(Inc.10～14,16,17)		
10	03146-13201	※	BEARING ベアリング	2	
11	23654-32081	※	OIL SEAL オイル シール	2	
12	04901-00100	※	FITTING フィッティング	1	
13	24454-32391	※	SPACER スペーサ	1	
14	22214-30321	※	SHIM t=0.2 シム	AR	
15	24454-32161		PIN ピン	1	
16	20224-30061	※	PLATE プレート	1	
17	01183-08016	※	BOLT ボルト	2	
18	214A4-32221		KNUCKLE R.H. ナックル	1	
18-1	514A3-72111		KNUCKLE R.H. ナックル	1	[FC/RINFC]
19	214A4-32231		KNUCKLE L.H. ナックル	1	
19-1	514A3-72121		KNUCKLE L.H. ナックル	1	[FC/RINFC]
20	22214-30321	※	SHIM t=0.2 シム	AR	
21	03126-83201	※	BEARING ベアリング	2	
22	24454-32232		KING PIN キング ピン	2	
22-1	514A3-72201		KING PIN キング ピン	2	[FC]
23	20314-30161	※	PIN ピン	2	
24	02000-00010	※	WASHER ワッシャ	2	
25	02010-00010	※	WASHER ワッシャ	2	
26	01400-00010	※	NUT ナット	2	
27	04901-00190	※	FITTING フィッティング	2	
28	04901-00190	※	FITTING フィッティング	2	

⑥

LOCATION NO.

J2-7

ステアリング アクスル
Fig. 68 STEERING AXLE

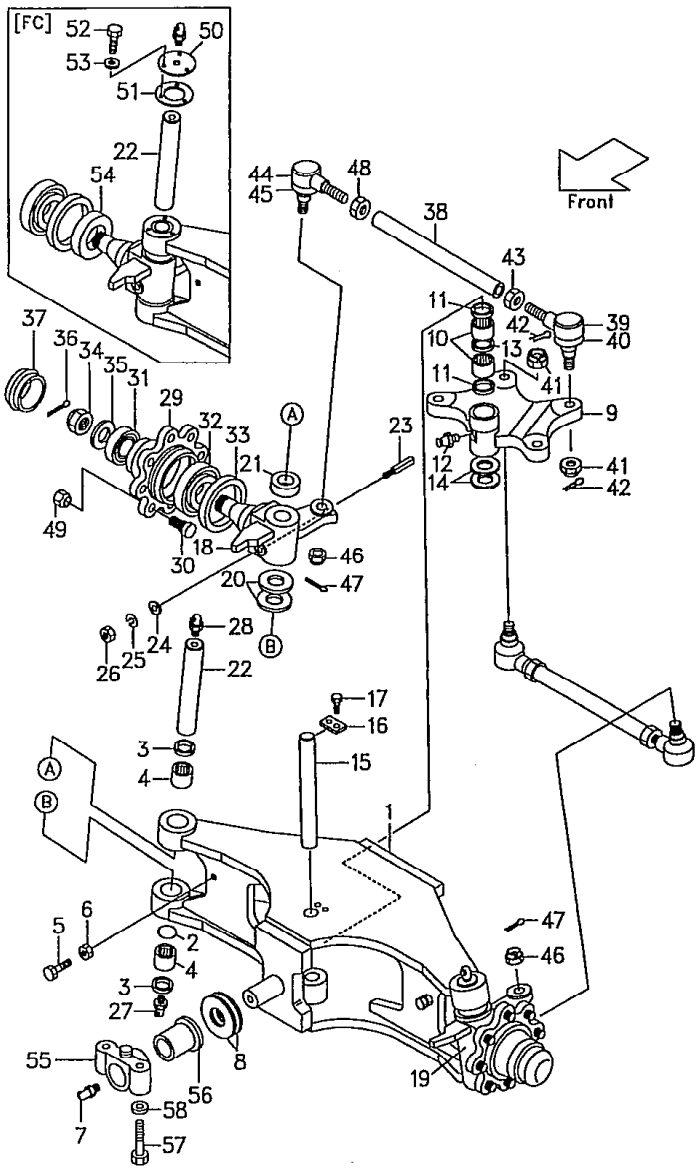

FG20N5 FG20N16 FD20Z5 FD20Z16 FG28N5 FD28Z5 FHG20N5 FHD20Z5
FG23N5 FD25Z5 FHG25N5 FHD25Z5
FG25N5 FG25N16 FD25Z5 FD25Z16 FG30N5 FD30Z5 FHG30N5 FHD30Z5 [3]

見出番号 Item No.	部品番号 Part No.		部品名称 Description	個数 Reqd	備考:適用号車 Remarks:Serial No.
29	214A4-32041		HUB ハブ	2	
※2	23654-39821		BOLT SET (Inc. 30, 49) ボルト セット	16	
30	23654-32041	※	BOLT ボルト	16	
31	03071-30207		BEARING ベアリング	2	
32	03071-30211		BEARING ベアリング	2	
33	03217-08501		OIL SEAL オイル シール	2	
34	01412-00030		NUT ナット	2	
35	02000-00030		WASHER ワッシャ	2	
36	02200-06055		PIN, cotter ピン	2	
37	214A4-32051		CAP キャップ	2	
38	214A4-32131		ROD ロッド	2	
F	24234-30551		BALL JOINT ASS'Y (Inc. 39～42) RH ボール ジョイント アッセン	2	▲1
39	- - - -	§	JOINT ジョイント	2	▲1
39a	234A4-32201		ROD END ロッド エンド	2	▲2
40	- - - -	§	COVER, dust カバー	2	▲1
41	01412-10016		NUT ナット	2	
42	02200-32032		PIN, cotter ピン	2	
43	24234-32411		NUT ナット	2	
G	24234-30561		BALL JOINT ASS'Y (Inc. 44～47) LH ボール ジョイント アッセン	2	▲1
44	- - - -	§	JOINT ジョイント	2	▲1
44a	234A4-32211		ROD END ロッド エンド	2	▲2
45	- - - -	§	COVER, dust カバー	2	▲1

ステアリング アクスル
Fig.68 STEERING AXLE

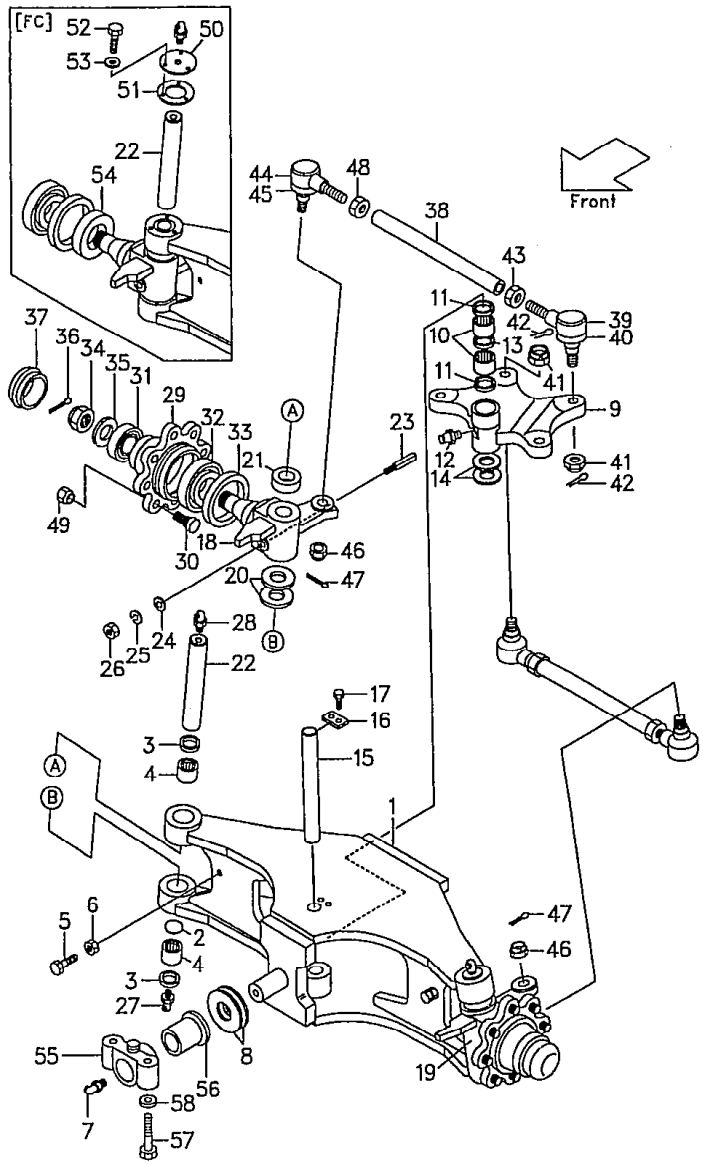

LOCATION NO.

J2-8

FG20N5 FG20N16 FD20Z5 FD20. . FG28N5 FD28Z5 FHG20N5 FHD20Z5
FG23N5 FD23Z5 FHG25N5 FHD25Z5
FG25N5 FG25N16 FD25Z5 FD25Z16 FG30N5 FD30Z5 FHG30N5 FHD30Z5 [4]

見出番号 Item No.	部品番号 Part No.		部品名称 Description	個数 Req'd	備考:適用号車 Remarks:Serial No.
46	01412-10016		NUT ナット	2	
47	02200-32032		PIN, cotter ピン	2	
48	24234-32421		NUT ナット	2	
49	23654-34051	※	NUT, hub ナット	16	
49-1	57045-52151		NUT, hub ナット	16	[FC, CS35, FCS35]
50	514A3-72052		PLATE プレート	2	[FC]
51	514A3-72062		PACKING パッキング	2	[FC]
52	01141-06012		BOLT ボルト	6	[FC]
53	02010-10006		WASHER ワッシャ	6	[FC]
54	514A3-72211		SEAL シール	2	[FC/RINFC]
H	214A6-10451		SUPPORT ASS'Y	2	
			(Inc.55, 56) サポート アッセン		
55	214A6-12611		SOPPORT サポート	2	
56	214A6-12601		BUSHING ブッシング	2	
57	01100-20080		BOLT ボルト	4	
58	02010-00020		WASHER ワッシャ	4	
	<JPN, EXB・K・R>:STD —				STANDARD SPEC.
	<EXA・C・D・E・H・N>:OP. —				OPTIONAL EQUIP.

Model		FG20N5 FG23N5 FG25N5	FG20N16 FG25N16	FD20Z5 FD23Z5 FD25Z5	FD20Z16 FD25Z16	FG28N5 FG30N5	FD28Z5 FD30Z5	FHG20N5 FHG25N5	FHG30N5	FHD20Z5 FHD25Z5	FHD30Z5
号車 Serial No.	▲1	~54551	~10119	~68789	~10068	~71236	~73639	~10255	~10129	~11193	~10688
	▲2	54552~	10120~	68790~	10069~	71237~	73640~	10256~	10130~	11194~	10689~

⑥

LOCATION NO.

J2-9

ステアリング アクスル
Fig.69 STEERING AXLE [OBT]

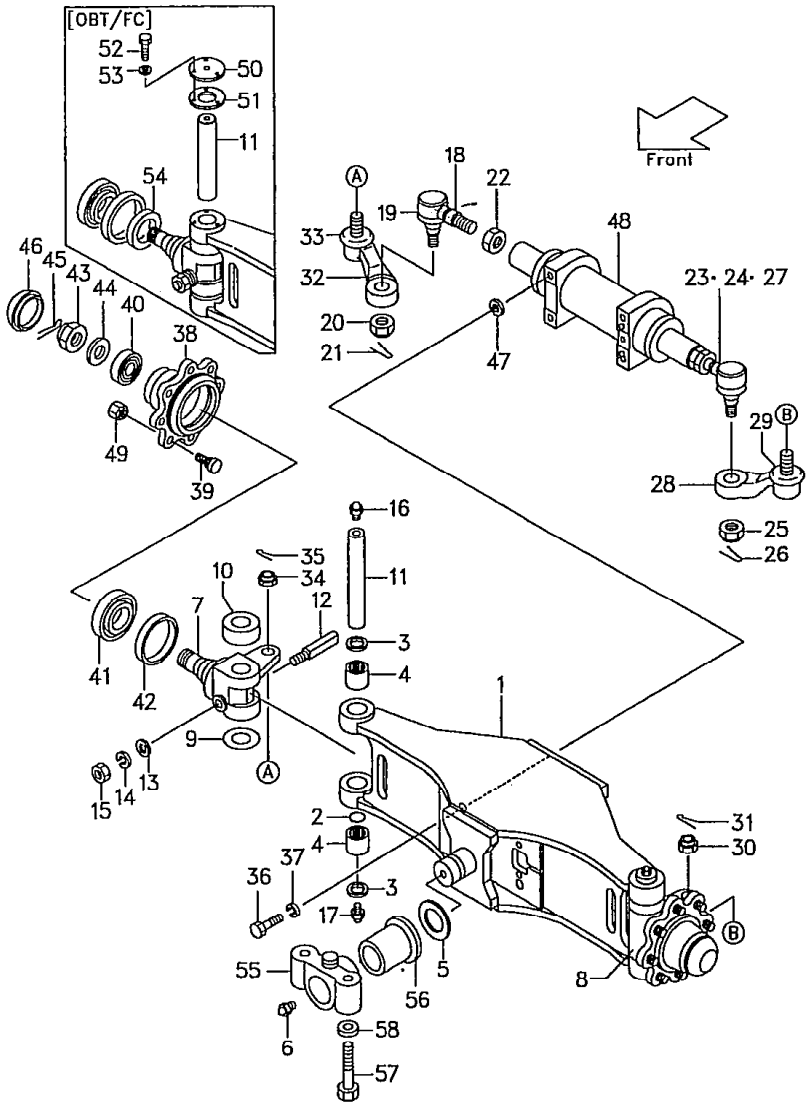

〔FG20N5 FD20Z5 FG28N5 FD28Z5 FHG20N5 FHD20Z5 :▲1 <EXA>
FG23N5 FD23Z5 FHG25N5 FHD25Z5 :▲4 without EXA
FG25N5 FD25Z5 FG30N5 FD30Z5 FHG30N5 FHD30Z5〕 1

見出番号 Item No.	部品番号 Part No.		部品名称 Description	個数 Req'd	備考:適用号車 Remarks:Serial No.
1	514A2-40104		STEERING AXLE ステアリング アクスル	1	
1-1	514A2-44022		STEERING AXLE ステアリング アクスル	1	[FC]
※1	214A4-39801		REPAIR KIT (Inc.2～4,9,10,12～17) リペア キット	2	
2	23654-32161	※	O-RING O-リング	2	
3	214A4-32161	※	SEAL, dust シール	4	[FC]=2
4	03146-13201	※	BEARING ベアリング	4	
5	214A4-32201		SHIM t=0.5 シム	AR	
5-1	214A4-32211		SHIM t=1.0 シム	AR	
6	04901-00190		FITTING フィッティング	2	
7	514A2-42102		KNUCKLE R.H. ナックル	1	
8	514A2-42112		KNUCKLE L.H. ナックル	1	
9	22214-30321	※	SHIM t=0.2 シム	AR	
10	03126-83201	※	BEARING ベアリング	2	
11	24454-32232		KING PIN キング ピン	2	
11-1	514A2-44071		KING PIN キング ピン	2	[FC]
12	20314-30161	※	PIN, lock ピン	2	
13	02000-00010	※	WASHER ワッシャ	2	
14	02010-00010	※	WASHER ワッシャ	2	
15	01400-00010	※	NUT ナット	2	
16	04901-00190	※	FITTING フィッティング	2	
17	04901-00191	※	FITTING フィッティング	2	
A	24234-30551		BALL JOINT R.H. ASS'Y (Inc.18～21) ボール ジョイント アッセン	1	▲5

LOCATION NO.

J2-10

ステアリング アクスル
Fig. 69 STEERING AXLE [OBT]

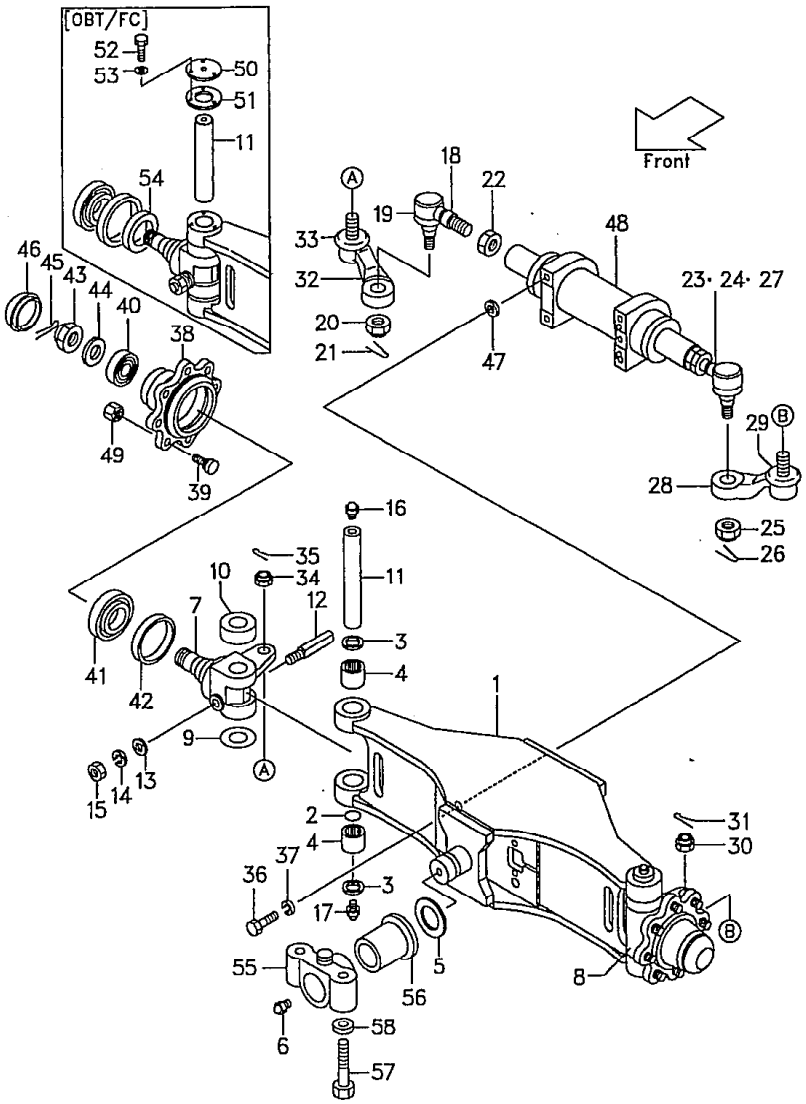

FG20N5 FD20Z5 FG28N5 FD28Z5 FHG20N5 FHD20Z5 : ▲1 <EXA>
FG23N5 FD23Z5 FHG25N5 FHD25Z5 : ▲4 without EXA
FG25N5 FD25Z5 FG30N5 FD30Z5 FHG30N5 FHD30Z5

2

見出番号 Item No.	部品番号 Part No.	部品名称 Description	個数 Req'd	備考:適用号車 Remarks:Serial No.
× 18	---- §	JOINT ジョイント	1	▲5
★ 18a	234A4-32201	ROD END ロッド エンド	1	▲6
× 19	---- §	COVER カバー	1	▲5
20	01412-10016	NUT ナット	1	
21	02200-32032	PIN, cotter ピン	1	
22	24234-32411	NUT ナット	1	
B	24234-30561	BALL JOINT L.H. ASS'Y (Inc. 23～26) ボール ジョイント アッセン	1	▲5
23	---- §	JOINT ジョイント	1	▲5
★ 23a	234A4-32211	JOINT ジョイント	1	▲6
24	---- §	COVER カバー	1	▲5
25	01412-10016	NUT ナット	1	
26	02200-32032	PIN, cotter ピン	1	
27	24234-32421	NUT ナット	1	
C	514A2-40581	TIE ROD L.H. ASS'Y (Inc. 28～31) タイ ロッド アッセン	1	
28	514A2-43071	TIE ROD タイ ロッド	1	
29	24234-32352	COVER カバー	1	
30	01412-10016	NUT ナット	1	
31	02200-32032	PIN, cotter ピン	1	
D	514A2-40561	TIE ROD R.H. ASS'Y (Inc. 32～35) タイ ロッド アッセン	1	
32	514A2-43061	TIE ROD タイ ロッド	1	
33	24234-32352	COVER カバー	1	
34	01412-10016	NUT ナット	1	
35	02200-32032	PIN, cotter ピン	1	

⑥

LOCATION NO.

J2-11

ステアリング アクスル
Fig.69 STEERING AXLE [OBT]

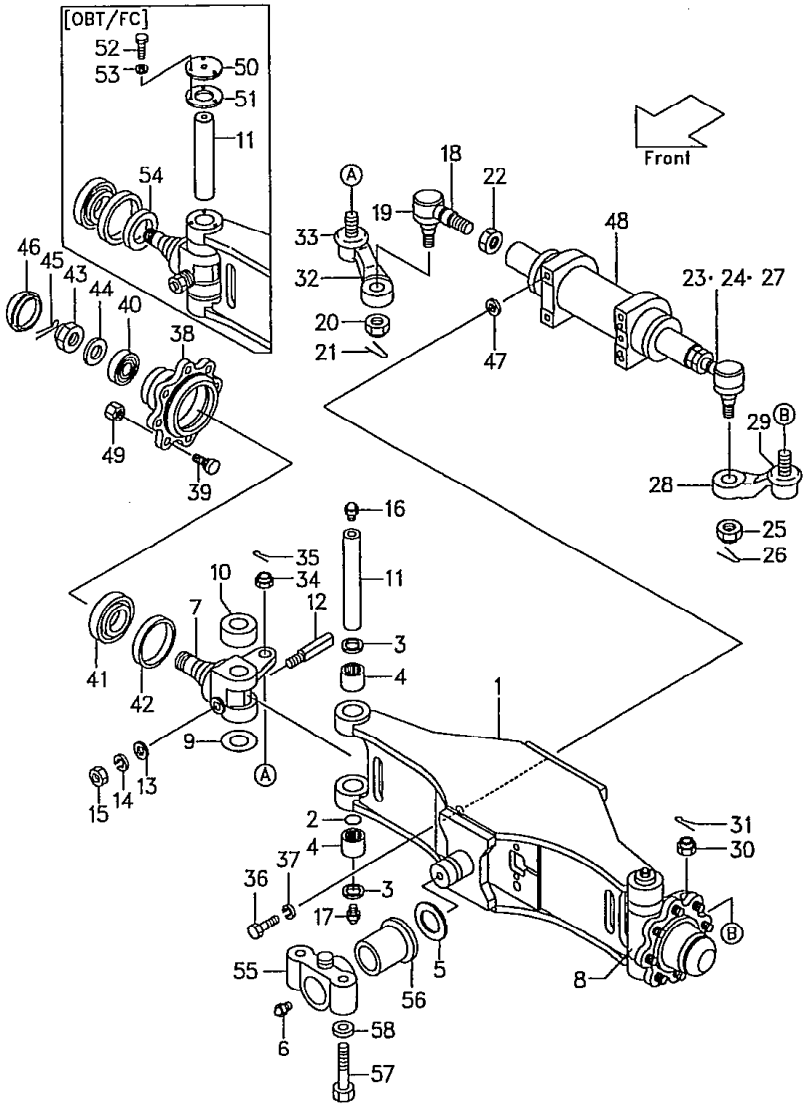

〔FG20N5 FD20Z5 FC 5 FD28Z5 FHG20N5 FHD20Z5〕 :▲1 <EXA>
〔FG23N5 FD23Z5 FHG25N5 FHD25Z5〕 :▲4 without EXA
〔FG25N5 FD25Z5 FG30N5 FD30Z5 FHG30N5 FHD30Z5〕 3

見出番号 Item No.	部品番号 Part No.	部品名称 Description	個数 Req'd	備考:適用号車 Remarks:Serial No.
36	01100-14035	BOLT ボルト	4	
37	02010-00014	WASHER ワッシャ	4	
38	214A4-32041	HUB ハブ	2	
39	23654-32041 ※	BOLT ボルト	16	
40	03071-30207	BEARING ベアリング	2	
41	03071-30211	BEARING ベアリング	2	
42	03217-08501	OIL SEAL オイル シール	2	
43	01412-00030	NUT ナット	2	
44	02000-00030	WASHER ワッシャ	2	
45	02200-06055	PIN, cotter ピン	2	
46	214A4-32051	CAP キャップ	2	
47	514A2-42481	SHIM t=0.2 シム	AR	
48	514A2-40255	POWER CYLINDER パワー シリンダ	1	See Fig.70 ▲2
★ 48a	514A2-40256	POWER CYLINDER パワー シリンダ	1	See Fig.70 ▲3
49	23654-34051	NUT, hub ナット	16	
49-1	57045-52151	NUT, hub ナット	16	[FC, CS35, FCS35]
50	514A3-72052	PLATE プレート	2	[FC]
51	514A3-72062	PACKING パッキング	2	〃
52	01141-06012	BOLT ボルト	6	〃
53	02010-10006	WASHER ワッシャ	6	[FC]
54	514A3-72211	OIL SEAL オイル シール	2	〃
E	214A6-10451	SOPPOT ASS'Y (Inc.55, 56) サポート アッセン	2	
55	214A6-12611	SOPPORT サポート	2	
56	214A6-12601	BUSHING ブッシング	2	

(6)

ステアリング アクスル
Fig. 69 STEERING AXLE [OBT]

LOCATION NO.

J2-12

FG20N5 FD20Z5 FG28N5 FD28Z5 FHG20N5 FHD20Z5 :▲1 <EXA>
FG23N5 FD23Z5 HG25N5 FHD25Z5 :▲4 without EXA
FG25N5 FD25Z5 FG30N5 FD30Z5 FHG30N5 FHD30Z5

4

見出番号 Item No.	部品番号 Part No.	部品名称 Description	個数 Req'd	備考:適用号車 Remarks:Serial No.
57	01100-20080	BOLT ボルト	4	
58	02010-00020	WASHER ワッシャ	4	
		<EXA・C・D・E・H・N>:STD		
		<JPN, EXB・K・R>:OP.		

Model		FG20N5 FG23N5 FG25N5	FD20Z5 FD23Z5 FD25Z5	FG28N5 FG30N5	FD28Z5 FD30Z5
号車 Serial No.	▲1	~54307	~68171	~71177	~73257
	▲2	~55893	~70984	~71436	~74533
	▲3	55894~	70985~	71437~	74534~
	▲4	~59732	~73923	~71716	~76200
	▲5	~54551	~68789	~71236	~73639
	▲6	54552~	58790~	71237~	73640~

Model		FHG20N5 FHG25N5	FHG30N5	FHD20Z5 FHD25Z5	FHD30Z5
号車 Serial No.	▲1	—	~10103	—	~10609
	▲2	~10425	~10119	~11808	~11039
	▲3	10426~	10210~	11809~	11040~
	▲4	~10717	~10385	~12551	~11583
	▲5	~10255	~10129	~11193	~10688
	▲6	10256~	10130~	11194~	10689~

ステアリング アクスル
Fig.69-1 STEERING AXLE〈EXA〉

LOCATION NO.
J2-13

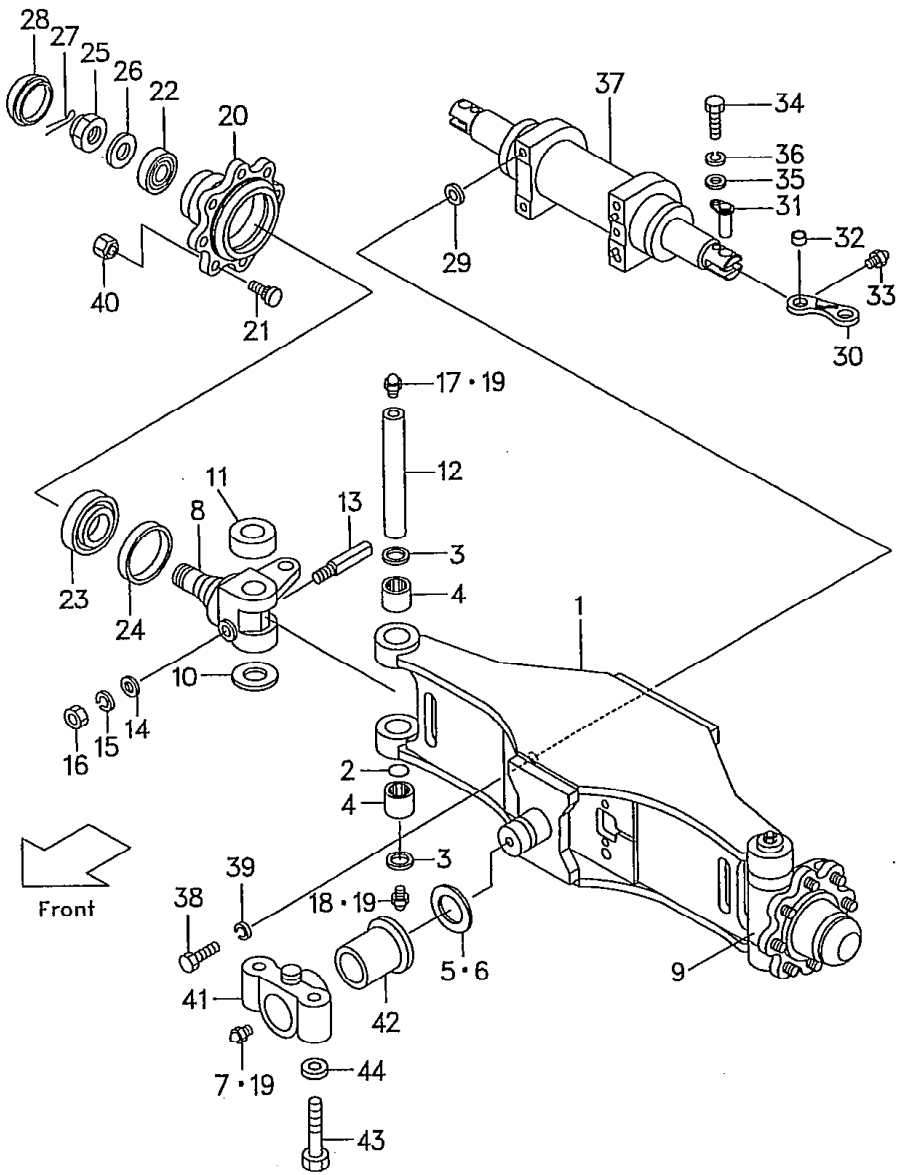

〔FG20N5 FD20Z5 I N5 FD28Z5 FHG20N5 FHD20Z5
FG23N5 FD23Z5 FHG25N5 FHD25Z5
FG25N5 FD25Z5 FG30N5 FD30Z5 FHG30N5 FHD30Z5〕 :▲1

1

見出番号 Item No.	部品番号 Part No.		部品名称 Description	個数 Req'd	備考:適用号車 Remarks:Serial No.
1	534A2-40911		STEERING AXLE ステアリング アクスル	1	
※1	214A4-39801		REPAIR KIT リペア キット (Inc.2～4,10,11,13～18)	1	
2	23654-32161	※	O-RING O-リング	2	
3	214A4-32161	※	SEAL シール	4	
4	03146-13201	※	BEARING ベアリング	4	
5	214A4-32201		SHIM t=0.5 シム	AR	
6	214A4-32211		SHIM t=1.0 シム	AR	
7	04901-00190		FITTING フィッティング	2	
8	534A2-42281		KNUCKLE R.H. ナックル	1	
9	534A2-42291		KNUCKLE L.H. ナックル	1	
10	22214-30321	※	SHIM t=0.2 シム	AR	
11	03126-83201	※	BEARING ベアリング	2	
12	24454-32232		KING PIN キング ピン	2	
13	20314-30161	※	PIN ピン	2	
14	02000-00010	※	WASHER ワッシャ	2	
15	02010-00010	※	WASHER ワッシャ	2	
16	01400-00010	※	NUT ナット	2	
17	04901-00190	※	FITTING フィッティング	2	
18	04901-00191	※	FITTING フィッティング	2	
19	22198-12401		CAP キャップ	6	
20	214A4-32041		HUB ハブ	2	
21	23654-32041	※	BOLT ボルト	16	
22	03071-30207		BEARING ベアリング	2	
23	03071-30211		BEARING ベアリング	2	
24	03217-08501		OIL SEAL オイル シール	2	

LOCATION NO.

J2-14

ステアリング アクスル
Fig. 69-1 STEERING AXLE <EXA>

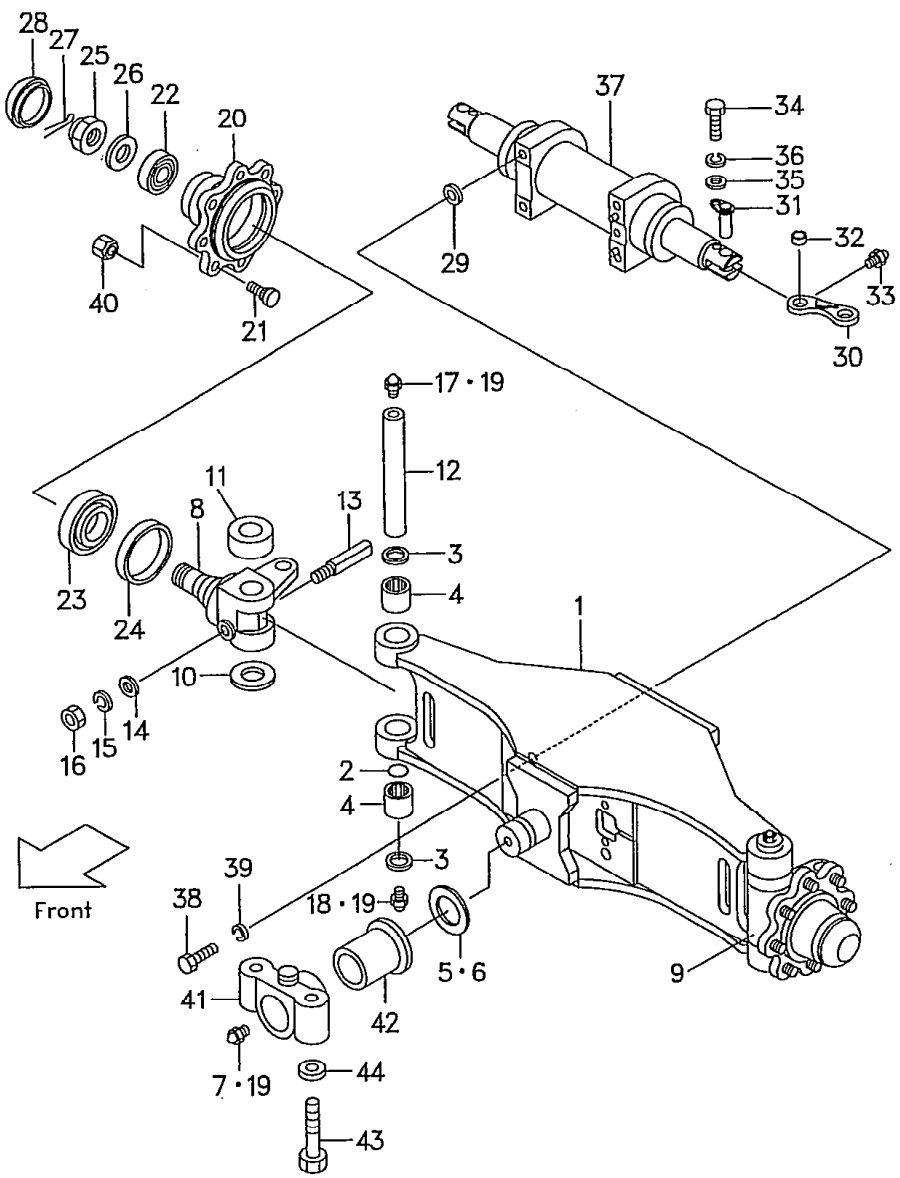

〔FG20N5 FD20Z5 FG28N5 FD28 FHG20N5 FHD20Z5
FG23N5 FD23Z5 FHG25N5 FHD25Z5
FG25N5 FD25Z5 FG30N5 FD30Z5 FHG30N5 FHD30Z5〕 :▲1

2

見出番号 Item No.	部品番号 Part No.	部品名称 Description	個数 Req'd	備考:適用号車 Remarks:Serial No.
25	01412-00030	NUT ナット	2	
26	02000-00030	WASHER ワッシャ	2	
27	02200-06055	PIN, cotter ピン	2	
28	214A4-32051	CAP キャップ	2	
29	514A2-42481	SHIM t=0.2 シム	AR	
30	534A2-42201	ARM アーム	2	
31	534A2-42211	PIN ピン	4	
32	514A2-42211	JOINT ジョイント	4	
33	214A8-52051	FITTING フィッティング	4	
34	01103-08016	BOLT ボルト	4	
35	02000-00008	WASHER ワッシャ	4	
36	02011-00008	WASHER ワッシャ	4	
37	534A2-40801	POWER CYLINDER パワー シリンダ	1	See Fig. 70-1 ▲2
★ 37a	534A2-40802	POWER CYLINDER パワー シリンダ	1	See Fig. 70-1 ▲3
38	01100-14035	BOLT ボルト	4	
39	02010-00014	WASHER ワッシャ	4	
40	23654-34051	NUT, hub ナット	16	
A	214A6-10451	SUPPORT ASS'Y (Inc. 41, 42) サポート アッセン	2	
41	214A6-12611	SUPPORT サポート	2	
42	214A6-12601	BUSHING ブッシング	2	
43	01100-20080	BOLT ボルト	4	
44	02010-00020	WASHER ワッシャ	4	

LOCATION NO.

J2-15

ステアリング アクスル
Fig. 69-1 STEERING AXLE <EXA>
<USA + CANADA>

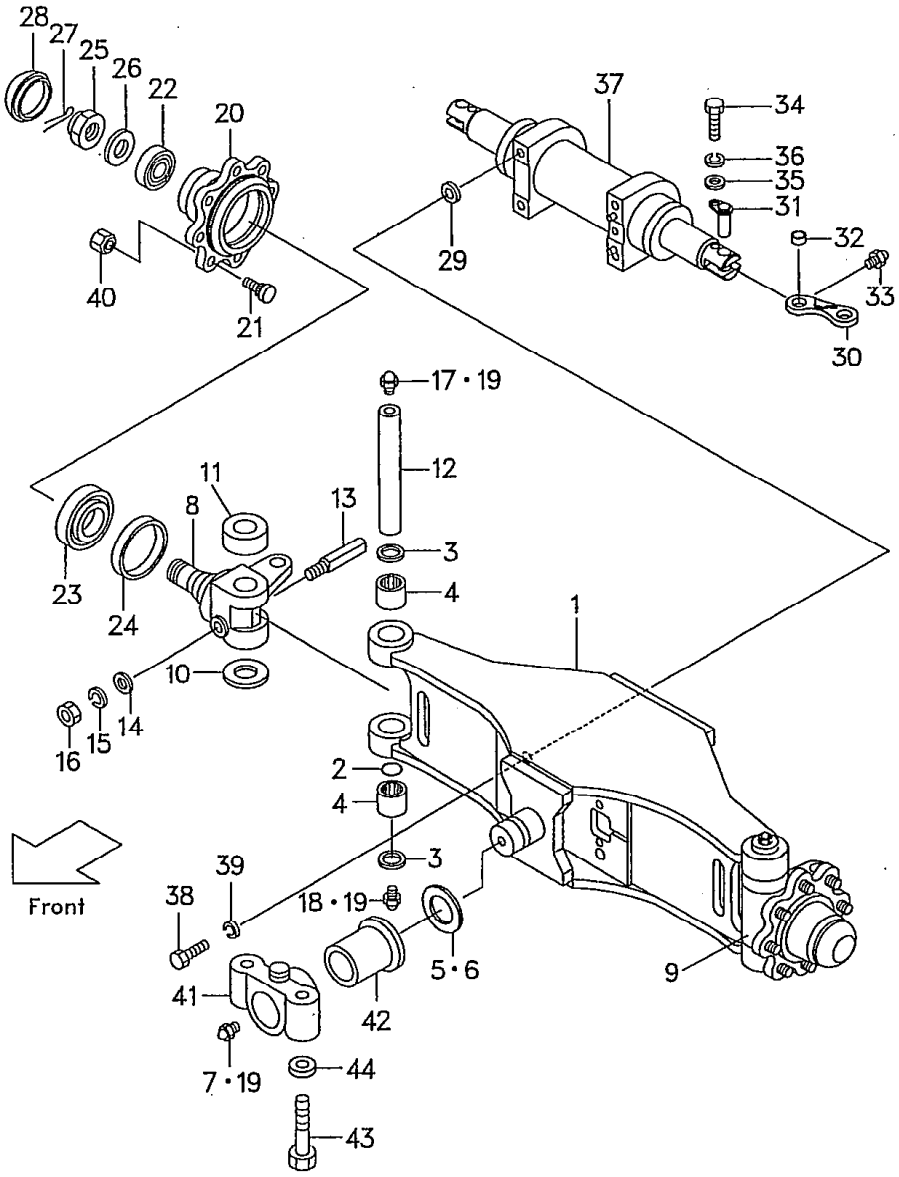

Model		FG20N5 FG23N5 FG25N5	FD20Z5 FD23Z5 FD25Z5	FG28N5 FG30N5	FD28Z5 FD30Z5
号車 Serial No.	▲1	54308～	68173～	71178～	73258～
	▲2	～55893	～70984	～71436	～74533
	▲3	55894～	70985～	71437～	74534～
Model		FHG20N5 FHG25N5	FHG30N5	FHD20Z5 FHD25Z5	FHD30Z5
号車 Serial No.	▲1	—	10104～	—	10610～
	▲2	～10425	～10119	～11808	～11039
	▲3	10426～	10210～	11809～	11040～

FG20N5 FD20Z5 FG25N5 FD28Z5 FHG20N5 FHD20Z5
FG23N5 FD23Z5 FHG25N5 FHD25Z5 :▲1
FG25N5 FD25Z5 FG30N5 FD30Z5 FHG30N5 FHD30Z5

3

LOCATION NO.

K2-1

ステアリング アクスル
★ Fig.69-2 STEERING AXLE [OBT/EXC•D•E•H•N]

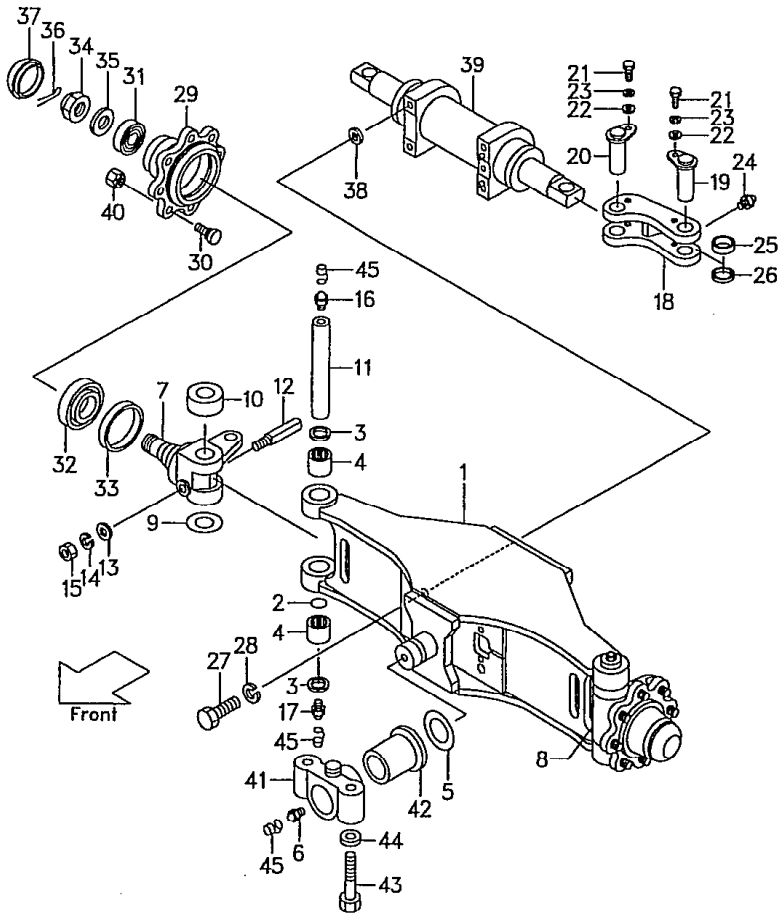

〔FG20N5 FD20Z5 FG28N5 FD2(FHG20N5 FHD20Z5
FG23N5 FD23Z5 FHG25N5 FHD25Z5
FG25N5 FD25Z5 FG30N5 FD30Z5 FHG30N5 FHD30Z5〕 :▲1

1

見出番号 Item No.	部品番号 Part No.		部品名称 Description	個数 Req'd	備考:適用号車 Remarks:Serial No.
A	533A2-40401		STEERING AXLE ASS'Y (Inc.1～4) ステアリング アクスル アッセン	1	
1	514A2-40104		STEERING AXLE ステアリング アクスル	1	
※1	214A4-39801		REPAIR KIT (Inc.2～4,9,10,12～17) リペア キット	2	
2	23654-32161	※	O-RING O-リング	2	
3	214A4-32161	※	SEAL, dust シール	4	
4	03146-13201	※	BEARING ベアリング	4	
5	214A4-32201		SHIM t=0.5 シム	AR	
5-1	214A4-32211		SHIM t=1.0 シム	AR	
6	04901-00190		FITTING フィッティング	2	
7	533A2-42031		KNUCKLE R.H. ナックル	1	
8	533A2-42041		KNUCKLE L.H. ナックル	1	
9	22214-30321	※	SHIM t=0.2 シム	AR	
10	03126-83201	※	BEARING ベアリング	2	
11	24454-32232		KING PIN キング ピン	2	
12	20314-30161	※	PIN, lock ピン	2	
13	02000-00010	※	WASHER ワッシャ	2	
14	02010-00010	※	WASHER ワッシャ	2	
15	01400-00010	※	NUT ナット	2	
16	04901-00190	※	FITTING フィッティング	2	
17	04901-00191	※	FITTING フィッティング	2	
18	533A2-42071		YOKE ヨーク	2	
19	514A2-42721		PIN ø20 ピン	2	

⑥

LOCATION NO.

K2-2

ステアリング アクスル
★ Fig. 69-2 STEERING AXLE [OBT/EXC·D·E·H·N]

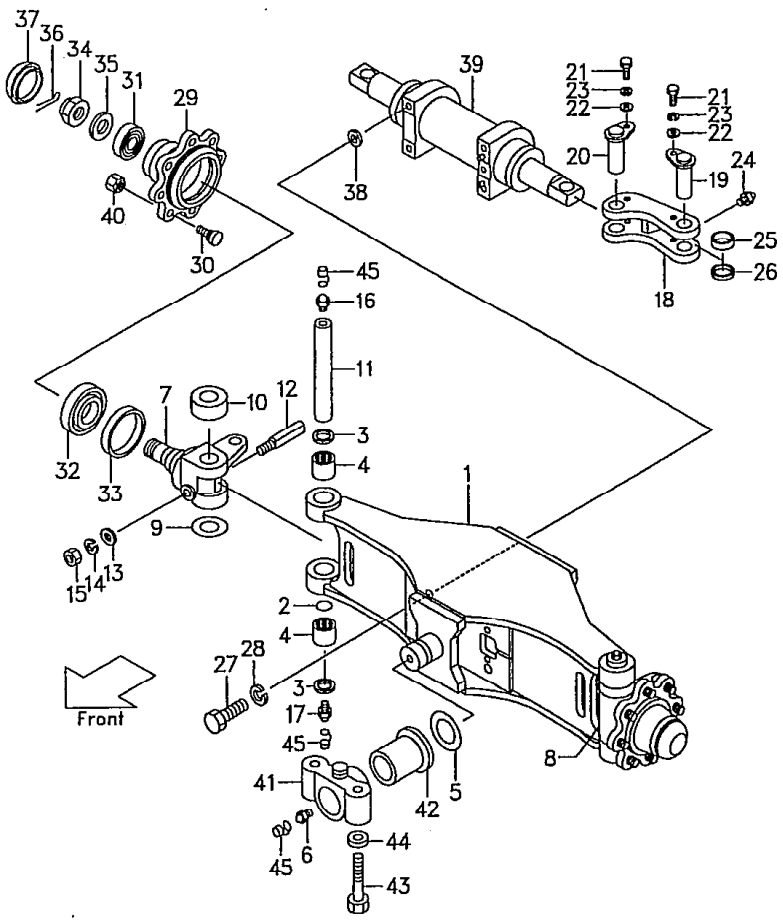

〔FG20N5 FD20Z5 FG2[illegible] FD28Z5 FHG20N5 FHD20Z5
FG23N5 FD23Z5 FHG25N5 FHD25Z5
FG25N5 FD25Z5 FG30N5 FD30Z5 FHG30N5 FHD30Z5〕 :▲1

2

見出番号 Item No.	部品番号 Part No.		部品名称 Description	個数 Req'd	備考:適用号車 Remarks:Serial No.
20	533A2-42101		PIN ピン	2	
21	01103-08016		BOLT ボルト	4	
22	02000-00008		WASHER ワッシャ	4	
23	02011-00008		WASHER ワッシャ	4	
24	272A8-52101		FITTING フィッティング	2	
25	215E4-52231		SPHERE FACE JOINT スフェア フェイス ジョイント	2	
26	215E4-52301		COLLAR カラー	2	
27	01100-14035		BOLT ボルト	4	
28	02010-00014		WASHER ワッシャ	4	
29	214A4-32041		HUB ハブ	2	
30	23654-32041	※	BOLT ボルト	16	
31	03071-30207		BEARING ベアリング	2	
32	03071-30211		BEARING ベアリング	2	
33	03217-08501		OIL SEAL オイル シール	2	
34	01412-00030		NUT ナット	2	
35	02000-00030		WASHER ワッシャ	2	
36	02200-06055		PIN, cotter ピン	2	
37	214A4-32051		CAP キャップ	2	
38	514A2-42481		SHIM t=0.2 シム	AR	
39	533A2-40201		POWER CYLINDER パワー シリンダ	1	See Fig. 70-2
40	23654-34051		NUT, hub ナット	16	
B	214A6-10451		SUPPORT ASS'Y (Inc. 41, 42) サポート アッセン	2	
41	214A6-12611		SOPPORT サポート	2	
42	214A6-12601		BUSHING ブッシング	2	

⑥

LOCATION NO.

K2-3

ステアリング アクスル
★ Fig.69-2 STEERING AXLE [OBT/EXC・D・E・H・N]

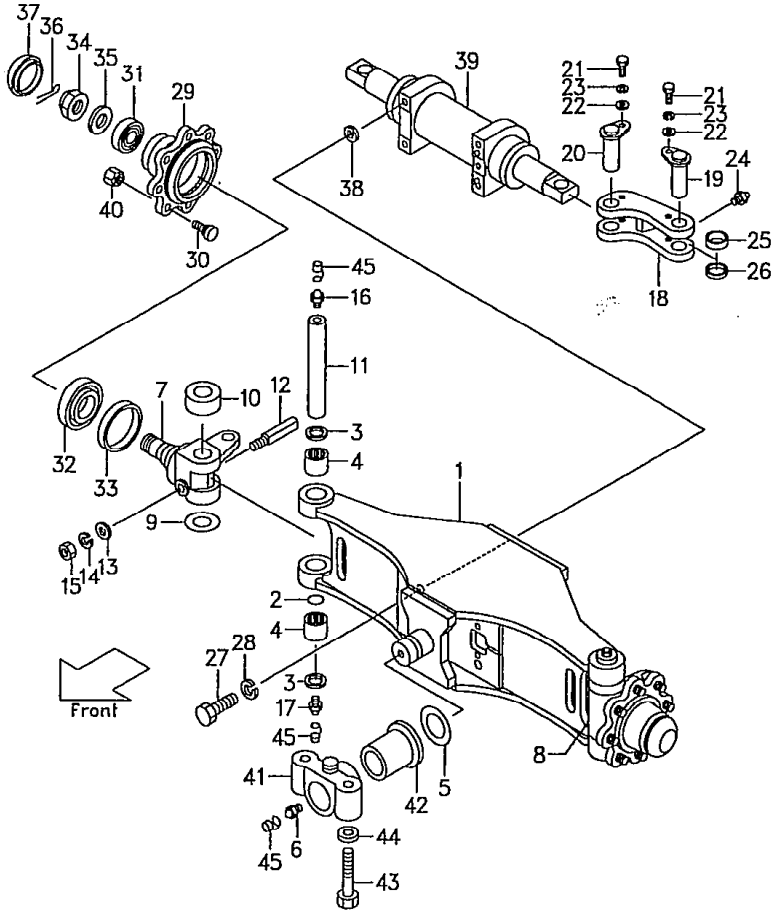

〔FG20N5 FD20Z5 FG28N5 FD28Z5 FHG20N5 FHD20Z5
FG23N5 FD23Z5 FHG25N5 FHD25Z5
FG25N5 FD25Z5 FG30N5 FD30Z5 FHG30N5 FHD30Z5〕 :▲1

[3]

見出番号 Item No.	部品番号 Part No.	部品名称 Description	個数 Req'd	備考:適用号車 Remarks:Serial No.
43	01100-20080	BOLT ボルト	4	
44	02010-00020	WASHER ワッシャ	4	
45	22199-12401	CAP キャップ	6	
		<EXC・D・E・H・N>:STD		
		<JPN, EXB・K・R>:OP.		

Model		FG20N5 FG23N5 FG25N5	FD20Z5 FD23Z5 FD25Z5	FG28N5 FG30N5	FD28Z5 FD30Z5
号車 Serial No.	▲1	59733～	73924～	71717～	76201～
Model		FHG20N5 FHG25N5	FHG30N5	FHD20Z5 FHD25Z5	FHD30Z5
号車 Serial No.	▲1	10718～	10386～	12552～	11584～

LOCATION NO.

K2-4

ステアリング アクスル
★ Fig. 69-3 STEERING AXLE [OBT/FC]

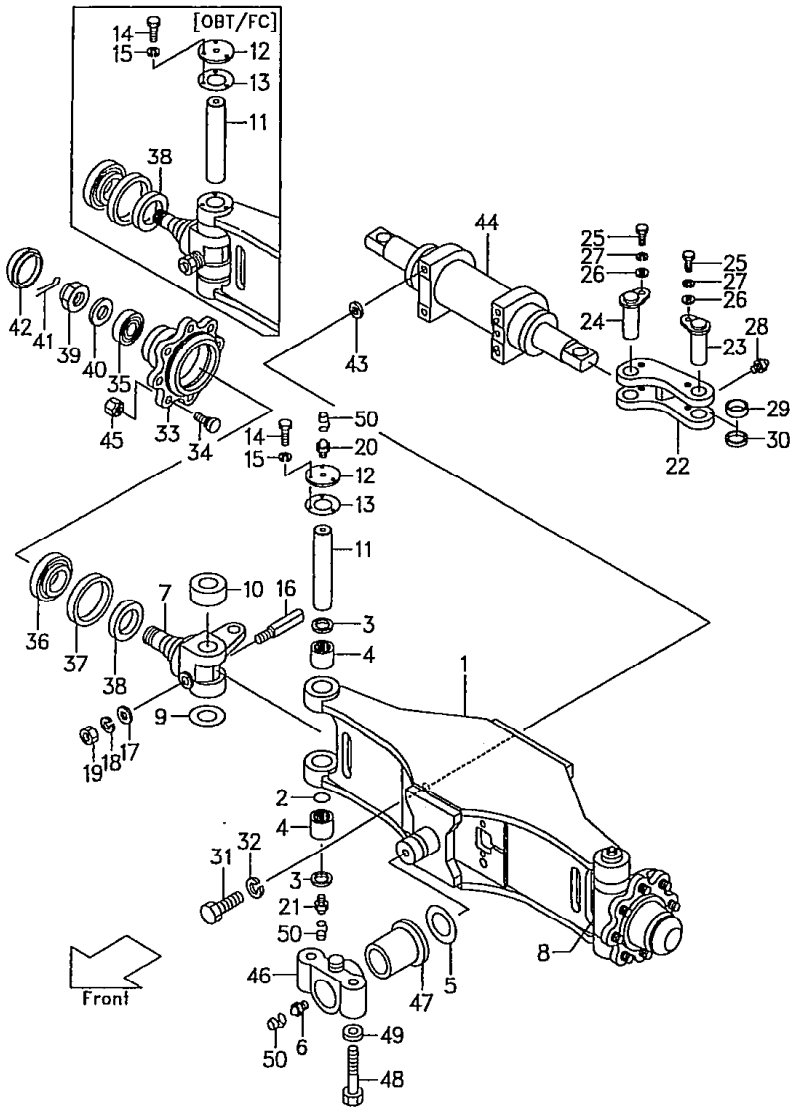

FG20N5 FD20Z5 FG 5 FD28Z5 FHG20N5 FHD20Z5
FG23N5 FD23Z5 FHG25N5 FHD25Z5 : ▲1
FG25N5 FD25Z5 FG30N5 FD30Z5 FHG30N5 FHD30Z5

[1]

見出番号 Item No.	部品番号 Part No.		部品名称 Description	個数 Req'd	備考:適用号車 Remarks:Serial No.
A	514A2-44012		STEERING AXLE ASS'Y (Inc. 1～4) ステアリング アクスル アッセン	1	
1	514A2-44022		STEERING AXLE ステアリング アクスル	1	
※1	214A4-39801		REPAIR KIT (Inc. 2～4, 9, 10, 12～17) リペア キット	2	
2	23654-32161	※	O-RING O-リング	2	
3	214A4-32161	※	SEAL, dust シール	4	
4	03146-13201	※	BEARING ベアリング	4	
5	214A4-32201		SHIM t=0.5 シム	AR	
5-1	214A4-32211		SHIM t=1.0 シム	AR	
6	04901-00190		FITTING フィッティング	2	
7	533A2-42031		KNUCKLE R.H. ナックル	1	
7-1	533A2-42201		KNUCKLE R.H. ナックル	1	[OBT/FC/RINFC]
8	533A2-42041		KNUCKLE L.H. ナックル	1	
8-1	533A2-42211		KNUCKLE L.H. ナックル	1	[OBT/FC/RINFC]
9	22214-30321	※	SHIM t=0.2 シム	6	
10	03126-83201	※	BEARING ベアリング	2	
11	514A2-44071		KING PIN キング ピン	2	
12	514A3-72052		PLATE プレート	2	
13	514A3-72062		PACKING パッキング	2	
14	01141-06012		BOLT ボルト	6	
15	02010-10006		WASHER ワッシャ	6	
16	20314-30161	※	PIN, lock ピン	2	

LOCATION NO.

K2-5

ステアリング アクスル
★ Fig.69-3 STEERING AXLE [OBT/FC]

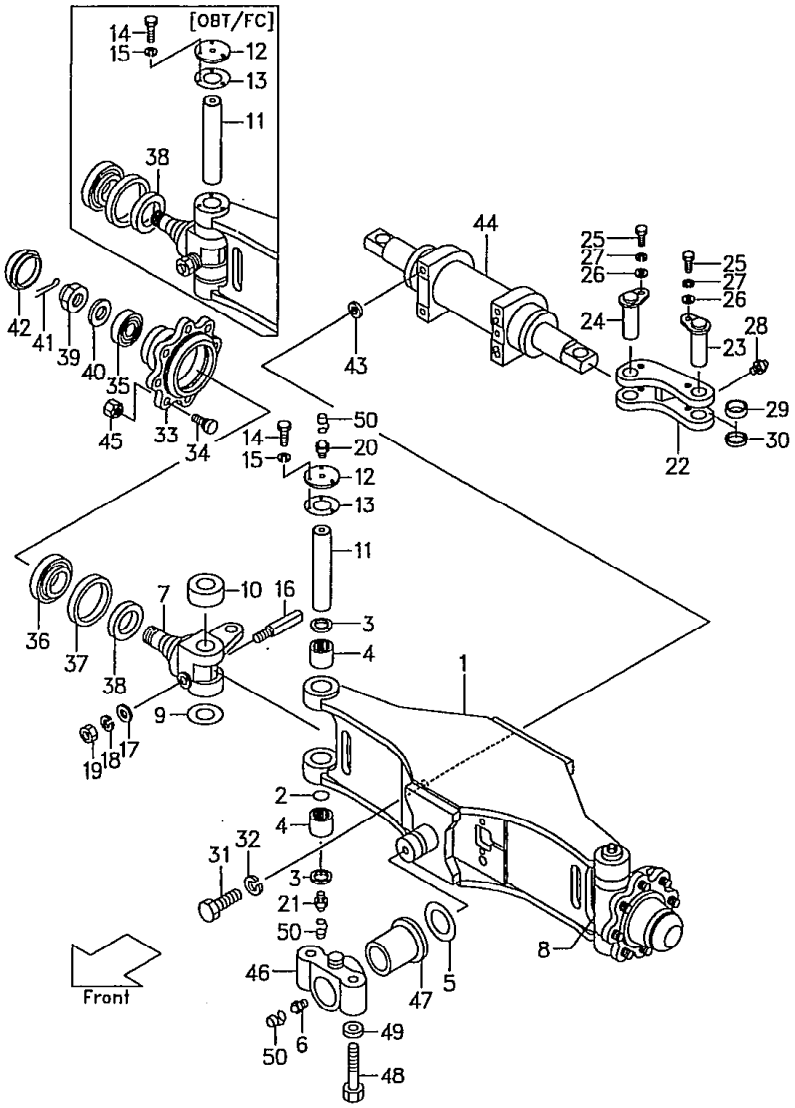

FG20N5 FD20Z5 FG28N5 FD28 FHG20N5 FHD20Z5
FG23N5 FD23Z5 FHG25N5 FHD25Z5
FG25N5 FD25Z5 FG30N5 FD30Z5 FHG30N5 FHD30Z5 :▲1

2

見出番号 Item No.	部品番号 Part No.		部品名称 Description		個数 Reqd	備考:適用号車 Remarks:Serial No.
17	02000-00010	※	WASHER	ワッシャ	2	
18	02010-00010	※	WASHER	ワッシャ	2	
19	01400-00010	※	NUT	ナット	2	
20	04901-00190	※	FITTING	フィッティング	2	
21	04901-00191	※	FITTING	フィッティング	2	
22	533A2-42071		YOKE	ヨーク	2	
23	514A2-42721		PIN ø20	ピン	2	
24	533A2-42101		PIN	ピン	2	
25	01103-08016		BOLT	ボルト	4	
26	02000-00008		WASHER	ワッシャ	4	
27	02011-00008		WASHER	ワッシャ	4	
28	272A8-52101		FITTING	フィッティング	2	
29	215E4-52231		SPHERE FACE JOINT スフェア フェイス ジョイント		2	
30	215E4-52301		COLLAR	カラー	2	
31	01100-14035		BOLT	ボルト	4	
32	02010-00014		WASHER	ワッシャ	4	
33	214A4-32041		HUB	ハブ	2	
34	23654-32041	※	BOLT	ボルト	16	
35	03071-30207		BEARING	ベアリング	2	
36	03071-30211		BEARING	ベアリング	2	
37	03217-08501		OIL SEAL	オイル シール	2	
38	514A3-72211		OIL SEAL	オイル シール	2	[OBT/FC/RINFC]
39	01412-00030		NUT	ナット	2	
40	02000-00030		WASHER	ワッシャ	2	
41	02200-06055		PIN, cotter	ピン	2	
42	214A4-32051		CAP	キャップ	2	
43	514A2-42481		SHIM t=0.2	シム	AR	

⑥

LOCATION NO.

K2-6

ステアリング アクスル
★ Fig. 69-3 STEERING AXLE [OBT/FC]

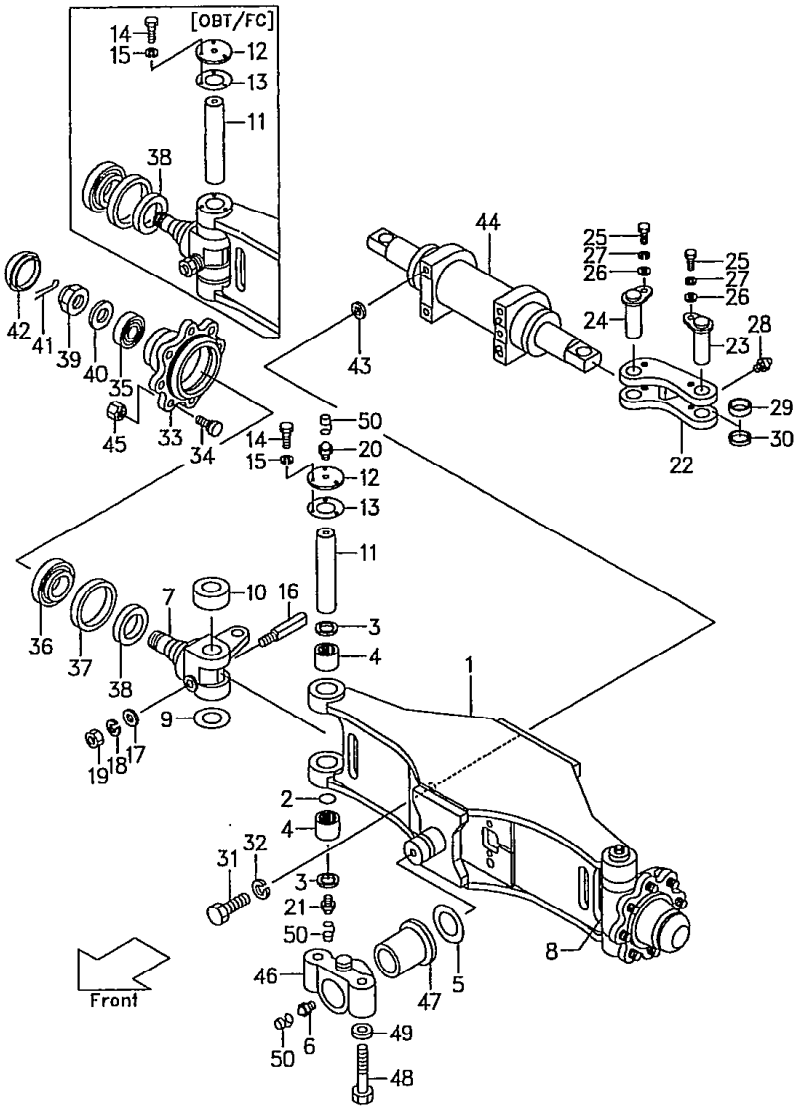

(FG20N5 FD20Z5 F\ N5 FD28Z5 FHG20N5 FHD20Z5
FG23N5 FD23Z5 FHG25N5 FHD25Z5
FG25N5 FD25Z5 FG30N5 FD30Z5 FHG30N5 FHD30Z5) :▲1

3

見出番号 Item No.	部品番号 Part No.	部品名称 Description	個数 Req'd	備考:適用号車 Remarks:Serial No.
44	533A2-40201	POWER CYLINDER パワー シリンダ	1	See Fig. 70-2
45	57045-52151	NUT, hub ナット	16	[FC, CS35, FCS35]
B	214A6-10451	SUPPORT ASS'Y (Inc. 46, 47) サポート アッセン	2	
46	214A6-12611	SOPPORT サポート	2	
47	214A6-12601	BUSHING ブッシング	2	
48	01100-20080	BOLT ボルト	4	
49	02010-00020	WASHER ワッシャ	4	
50	22199-12401	CAP キャップ	6	
		<EXA・C・D・E・H・N>:STD		
		<JPN, EXB・K・R>:OP.		

Model		FG20N5 FG23N5 FG25N5	FD20Z5 FD23Z5 FD25Z5	FG28N5 FG30N5	FD28Z5 FD30Z5
号車 Serial No.	▲1	59733～	73924～	71717～	76201～
Model		FHG20N5 FHG25N5	FHG30N5	FHD20Z5 FHD25Z5	FHD30Z5
号車 Serial No.	▲1	10718～	10386～	12552～	11584～

パワー シリンダ
Fig. 70 POWER CYLINDER [OBT]

LOCATION NO.
K2-7

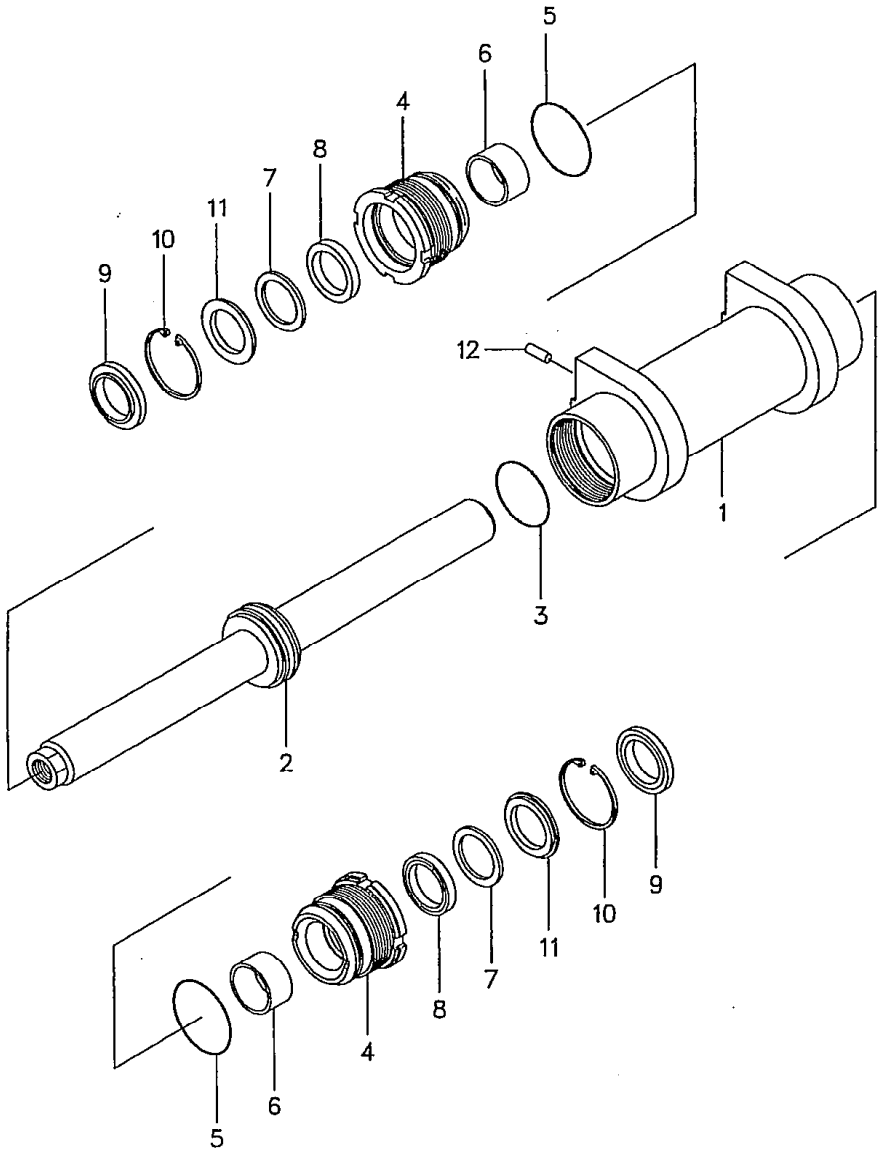

〔FG20N5 FD20Z5 FG28N5 FD28Z5 FHG20N5 FHD20Z5
FG23N5 FD23Z5 FHG25N5 FHD25Z5
FG25N5 FD25Z5 FG30N5 FD30Z5 FHG30N5 FHD30Z5〕 :▲1 <EXA>

1

見出番号 Item No.	部品番号 Part No.		部品名称 Description	個数 Req'd	備考:適用号車 Remarks:Serial No.
A	514A2-40255		POWER CYLINDER ASS'Y (Inc.1～12) パワー シリンダ アッセン	1	▲2
★ A-1	514A2-40256		POWER CYLINDER ASS'Y (Inc.1～12) パワー シリンダ アッセン	1	▲3
1	514A2-40461		TUBE チューブ	1	▲2
★ 1a	514A3-40462		TUBE チューブ	1	▲3
2	514A2-40471		PISTON ROD ピストン ロッド	1	
※1	514A2-49801		REPAIR KIT (Inc.3,5,7～10) リペア キット	1	
3	25784-52342	※	SEAL シール	1	
B	215B4-50451		CYLINDER CAP ASS'Y (Inc.4～11) シリンダ キャップ アッセン	2	▲2
★ B-1	215B4-50452		CYLINDER CAP ASS'Y (Inc.4～11) シリンダ キャップ アッセン	2	▲3
4	- - - -	§	CAP キャップ	2	
5	03350-00650	※	O-RING O-リング	2	▲4
★ 5a	214A8-52221		O-RING O-リング	2	▲5
6	59595-55301		BUSHING ブッシング	2	
7	25958-52211	※	RING, back-up リング	2	
8	25958-52201	※	U-PACKING U-パッキング	2	
9	24469-42701	※	SEAL, dust シール	2	
10	02110-00062	※	SNAP RING スナップ リング	2	
11	25958-52221		SPACER スペーサ	2	

パワー シリンダ
Fig.70 POWER CYLINDER [OBT]

LOCATION NO.
K2-8

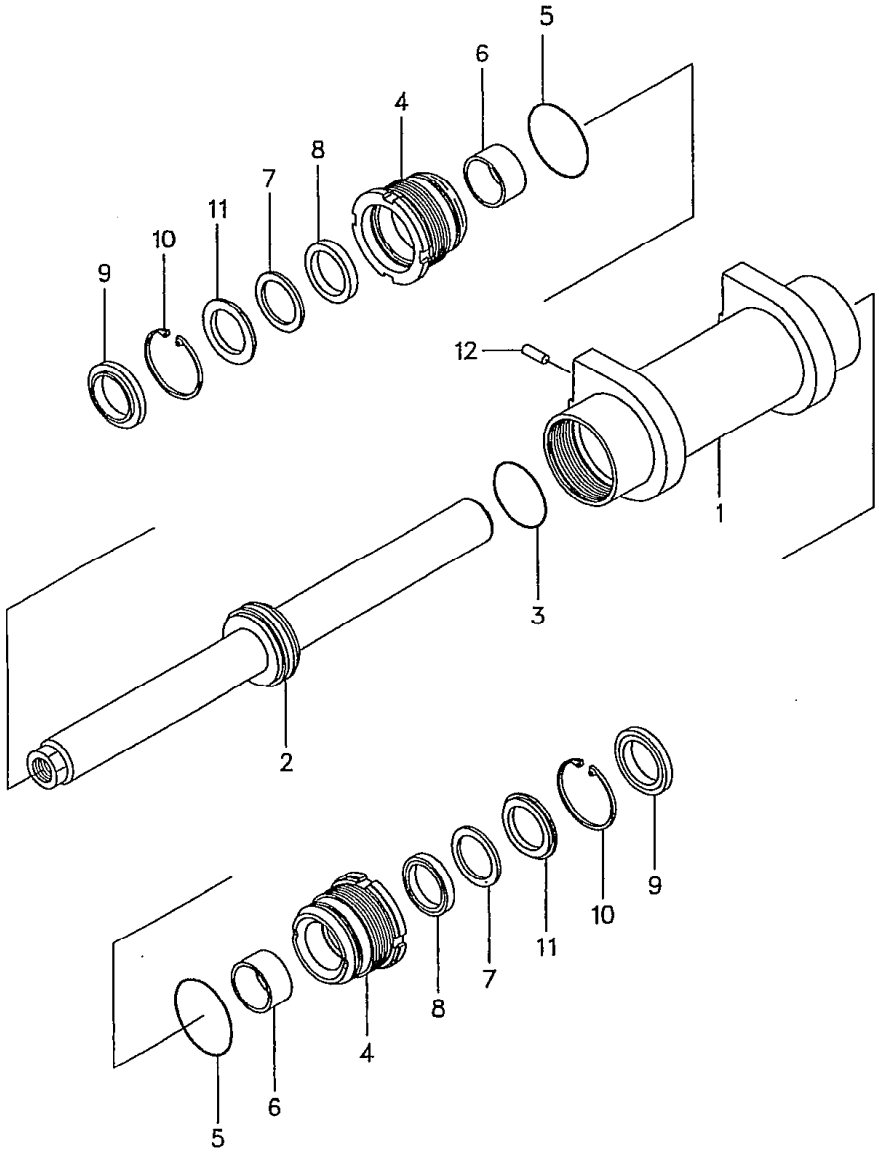

〔FG20N5 FD20Z5 FG28N5 FD28Z5 FHG20N5 FHD20Z5
FG23N5 FD23Z5 FHG25N5 FHD25Z5
FG25N5 FD25Z5 FG30N5 FD30Z5 FHG30N5 FHD30Z5〕 :▲1 <EXA>

2

見出番号 Item No.	部品番号 Part No.	部品名称 Description	個数 Reqd	備考:適用号車 Remarks:Serial No.
12	02212-10020	PIN ピン <EXA・C・D・E・H・N>:STD <JPN, EXB・K・R>:OP.	2	

<EXA>

Model		FG20N5 FG23N5 FG25N5	FD20Z5 FD23Z5 FD25Z5	FG28N5 FG30N5	FD28Z5 FD30Z5
号車 Serial No.	▲1	～54307	～68171	～71177	～73257
Model		FHG20N5 FHG25N5	FHG30N5	FHD20Z5 FHD25Z5	FHD30Z5
号車 Serial No.	▲1	—	～10103	—	～10609

Model		FG20N5 FG23N5 FG25N5	FD20Z5 FD23Z5 FD25Z5	FG28N5 FG30N5	FD28Z5 FD30Z5
号車 Serial No.	▲2	～55893	～70984	～71436	～74533
	▲3	55894～	70985～	71437～	74534～
	▲4	～56827	～73048	～71576	～75137
	▲5	56828～	73049～	71577～	75138～
Model		FHG20N5 FHG25N5	FHG30N5	FHD20Z5 FHD25Z5	FHD30Z5
号車 Serial No.	▲2	～10425	～10119	～11808	～11039
	▲3	10426～	10210～	11809～	11040～
	▲4	～10551	～10298	～12187	～11280
	▲5	10552～	10299～	12188～	11281～

パワー シリンダ
Fig.70-1 POWER CYLINDER <EXA>

LOCATION NO.

K2-9

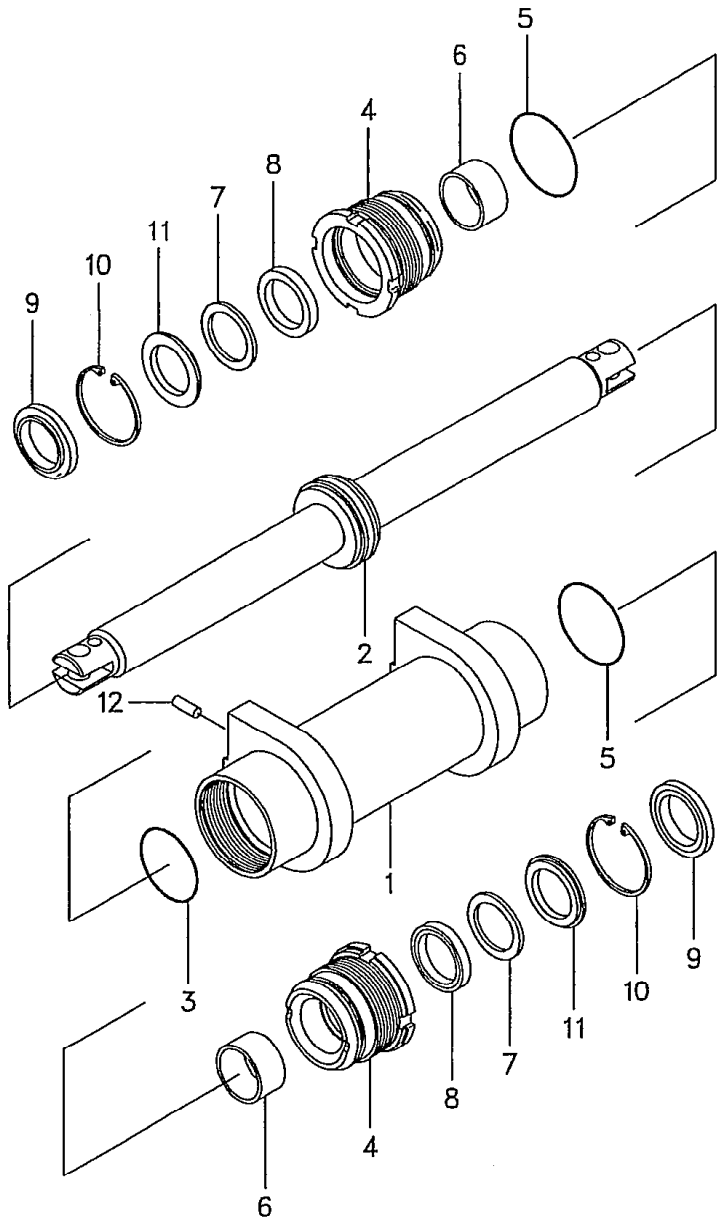

FG20N5 FD20Z5 FG28N5 FD2 FHG20N5 FHD20Z5
FG23N5 FD23Z5 FHG25N5 FHD25Z5
FG25N5 FD25Z5 FG30N5 FD30Z5 FHG30N5 FHD30Z5 :▲1

1

見出番号 Item No.	部品番号 Part No.		部品名称 Description	個数 Req'd	備考:適用号車 Remarks:Serial No.
A	534A2-40801		POWER CYLINDER ASS'Y (Inc.1～12) パワー シリンダ アッセン	1	▲2
★ A-1	534A2-40802		POWER CYLINDER ASS'Y (Inc.1～12) パワー シリンダ アッセン	1	▲3
1	514A2-40461		TUBE チューブ	1	▲2
★ 1a	514A2-40462		TUBE チューブ	1	▲3
B	534A2-40811		PISTON ROD ASS'Y (Inc.2,3) ピストン ロッド アッセン	1	
2	534A2-42141		PISTON ROD ピストン ロッド	1	
※1	514A2-49801		REPAIR KIT (Inc.3,5,7～10) リペア キット	1	
3	25784-52342	※	SEAL シール	1	
C	215B4-50451		CYLINDER CAP ASS'Y (Inc.4～11) シリンダ キャップ アッセン	2	▲2
★ C-1	215B4-40452		CYLINDER CAP ASS'Y (Inc.4～11) シリンダ キャップ アッセン	2	▲3
4	----	§	CAP キャップ	2	
5	03350-00650	※	O-RING O-リング	2	▲4
★ 5a	214A8-52221	※	O-RING O-リング	2	▲5
6	59595-55301		BUSHING ブッシング	2	
7	25958-52211	※	RING, back up リング	2	
8	25958-52201	※	U-PACKING U-パッキング	2	

パワー シリンダ
Fig. 70-1 POWER CYLINDER〈EXA〉

LOCATION NO.
K2-10

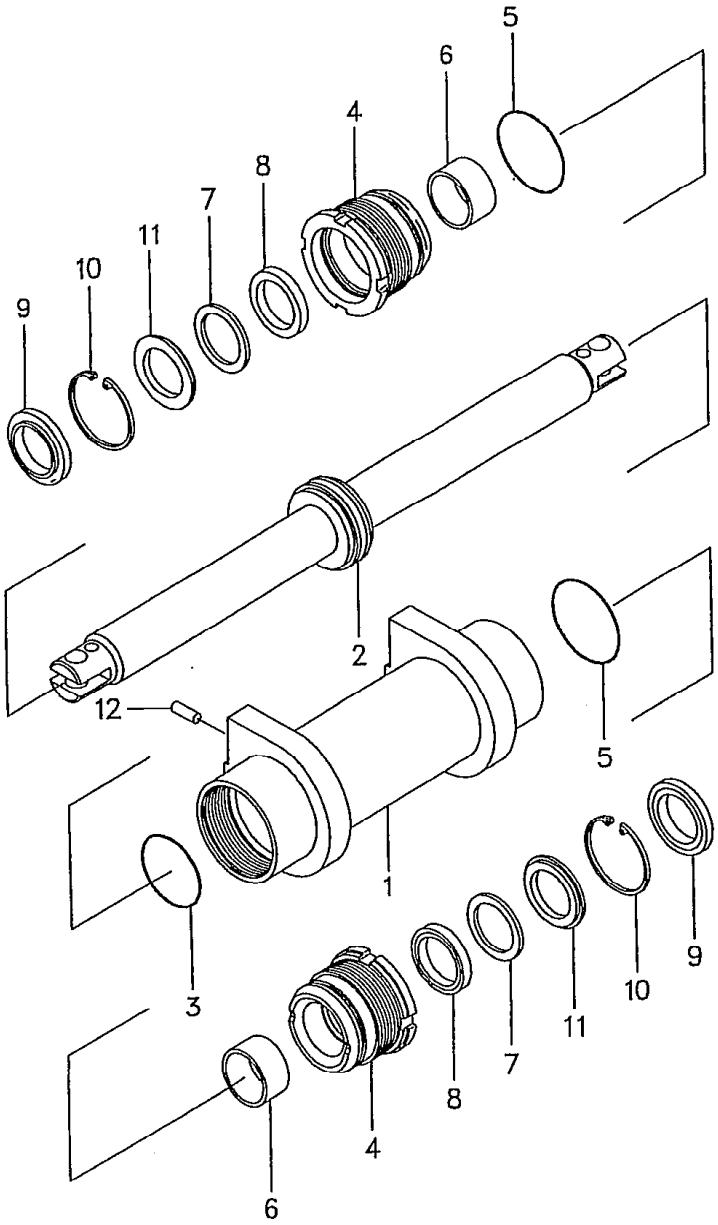

〔FG20N5 FD20Z5 FG. ; FD28Z5 FHG20N5 FHD20Z5
FG23N5 FD23Z5 FHG25N5 FHD25Z5
FG25N5 FD25Z5 FG30N5 FD30Z5 FHG30N5 FHD30Z5〕 :▲1

2

見出番号 Item No.	部品番号 Part No.		部品名称 Description	個数 Req'd	備考:適用号車 Remarks:Serial No.
9	24469-42701	※	SEAL, dust シール	2	
10	02110-00062	※	SNAP RING スナップ リング	2	
11	25958-52221		SPACER スペーサ	2	
12	02212-10020		PIN ピン	2	

Model		FG20N5 FG23N5 FG25N5	FD20Z5 FD23Z5 FD25Z5	FG28N5 FG30N5	FD28Z5 FD30Z5
号車 Serial No.	▲1	54308～	68173～	71178～	73258～
	▲2	～55893	～70984	～71436	～74533
	▲3	55894～	70985～	71437～	74534～
	▲4	～56827	～73048	～71576	～75137
	▲5	56828～	73049～	71577～	75138～
Model		FHG20N5 FHG25N5	FHG30N5	FHD20Z5 FHD25Z5	FHD30Z5
号車 Serial No.	▲1	—	～10104	—	～10610
	▲2	～10425	～10119	～11808	～11039
	▲3	10426～	10210～	11809～	11040～
	▲4	～10551	～10298	～12187	～11280
	▲5	10552～	10299～	12188～	11281～

パワー シリンダ
★ Fig.70-2 POWER CYLINDER
[OBT/EXC・D・E・H・N・][OBT/FC]

LOCATION NO.
K2-11

FG20N5 FD20Z5 FG28N5 FD28Z5 FHG20N5 FHD20Z5
FG23N5 FD23Z5 FHG25N5 FHD25Z5 :▲1
FG25N5 FD25Z5 FG30N5 FD30Z5 FHG30N5 FHD30Z5

1

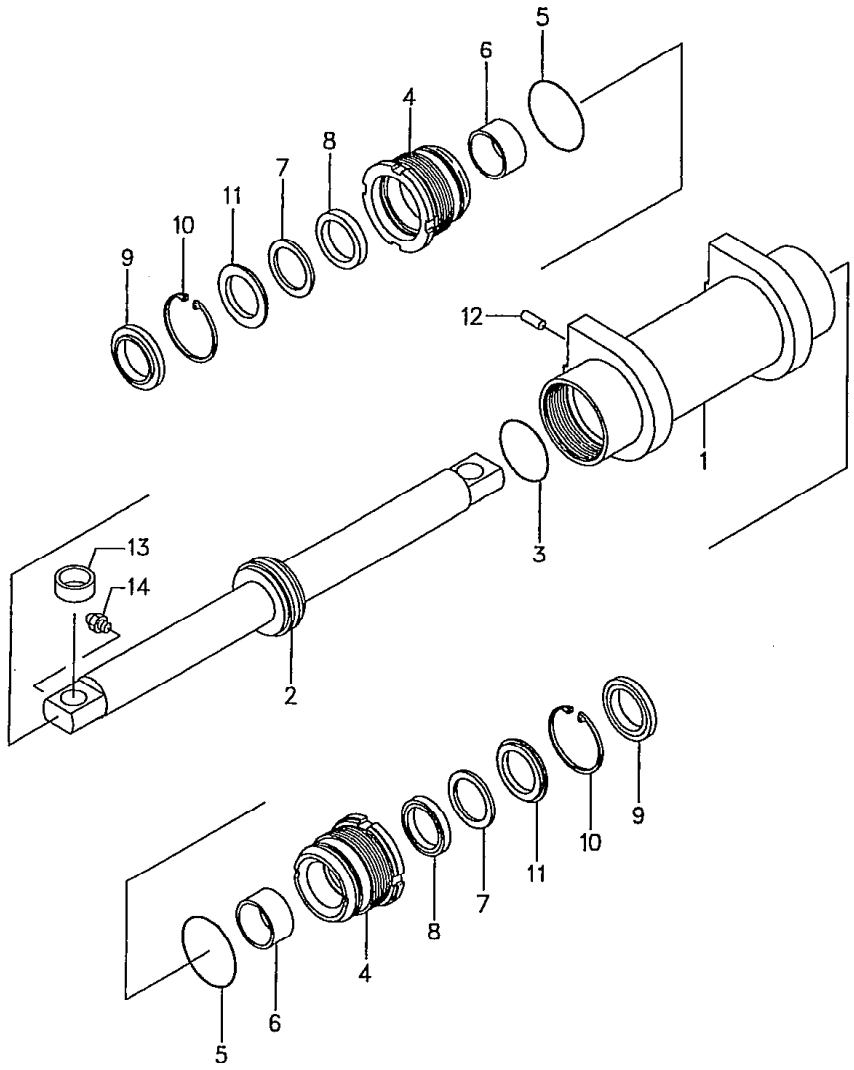

見出番号 Item No.	部品番号 Part No.		部品名称 Description	個数 Req'd	備考:適用号車 Remarks:Serial No.
A	533A2-40201		POWER CYLINDER ASS'Y (Inc.1~12) パワー シリンダ アッセン	1	
1	514A2-40462		TUBE チューブ	1	
B	533A2-40211		POWER CYLINDER ASS'Y (Inc.2,3) パワー シリンダ アッセン	1	
2	533A2-42001		PISTON ROD ピストン ロッド	1	
※1	514A2-49801		REPAIR KIT (Inc.3,5,7~10) リペア キット	1	
3	25784-52342	※	SEAL シール	1	
C	215B4-50452		CYLINDER CAP ASS'Y (Inc.4~11) シリンダ キャップ アッセン	2	
4	----	§	CAP キャップ	2	
5	214A8-52221	※	O-RING O-リング	2	
6	59595-55301		BUSHING ブッシング	2	
7	25958-52211	※	RING,back-up リング	2	
8	25958-52201	※	U-PACKING U-パッキング	2	
9	24469-42701	※	SEAL,dust シール	2	
10	02110-00062	※	SNAP RING スナップ リング	2	
11	25958-52221		SPACER スペーサ	2	
12	02212-10020		PIN ピン	2	
13	533A2-42021		BUSH ブッシュ	2	
14	214A8-52051		FITTING フィッティング	2	

<EXC・D・E・H・N>:STD
<JPN,EXB・K・R>:OP.

⑥

パワー シリンダ
★ Fig. 70-2 POWER CYLINDER
[OBT/EXC・D・E・H・N・][OBT/FC]

LOCATION NO.
K2-12

〔FG20N5 FD20Z5 F(5 FD28Z5 FHG20N5 FHD20Z5
FG23N5 FD23Z5 FHG25N5 FHD25Z5
FG25N5 FD25Z5 FG30N5 FD30Z5 FHG30N5 FHD30Z5〕 :▲1

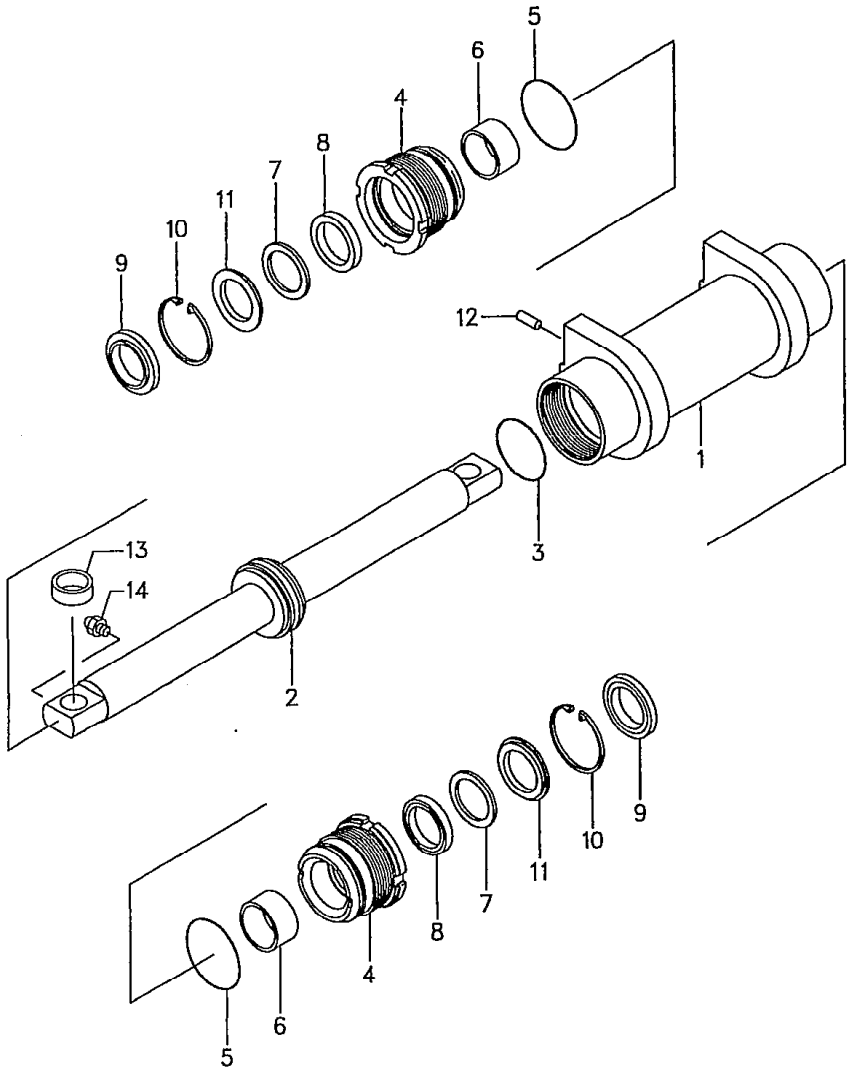

Model		FG20N5 FG23N5 FG25N5	FD20Z5 FD23Z5 FD25Z5	FG28N5 FG30N5	FD28Z5 FD30Z5
号車 Serial No.	▲1	59733～	73924～	71717～	76201～
Model		FHG20N5 FHG25N5	FHG30N5	FHD20Z5 FHD25Z5	FHD30Z5
号車 Serial No.	▲1	10718～	10386～	12552～	11584～

⑥

フロント ホイール
Fig. 71 FRONT WHEEL (J-LUG)

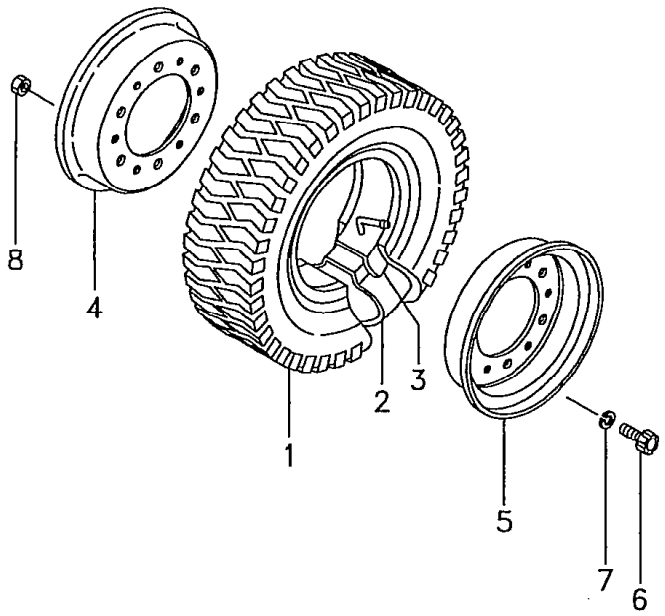

LOCATION NO.

K2-14

FG20N5 FG20N16 FD20Z5 FD20Z FHG20N5 FHD20Z5
FG23N5 FD23Z5
FG25N5 FG25N16 FD25Z5 FD25Z16 FHG25N5 FHD25Z5 1

見出番号 Item No.	部品番号 Part No.		部品名称 Description	個数 Req'd	備考:適用号車 Remarks:Serial No.
A	234A4-40101		FRONT WHEEL ASS'Y (Inc. 1~8) フロント ホイール アッセン	2	
1	06006-70012		TIRE タイヤ	2	
2	06711-70012		TUBE チューブ	2	
3	06701-70012		FLAP フラップ	2	
B	234A4-40201		RIM ASS'Y リム アッセン (Inc. 4~8)	2	
4	- - - -	§	RIM, inside リム	2	
5	- - - -	§	RIM, outside リム	2	
※1	514A3-49811		BOLT SET ボルト セット (Inc. 6~8)	2	
6	514A3-82601	※	BOLT ボルト	12	
7	02011-00016	※	WASHER ワッシャ	12	
8	01400-10016	※	NUT ナット	12	

フロント ホイール
Fig.71-1 FRONT WHEEL (J-LUG)

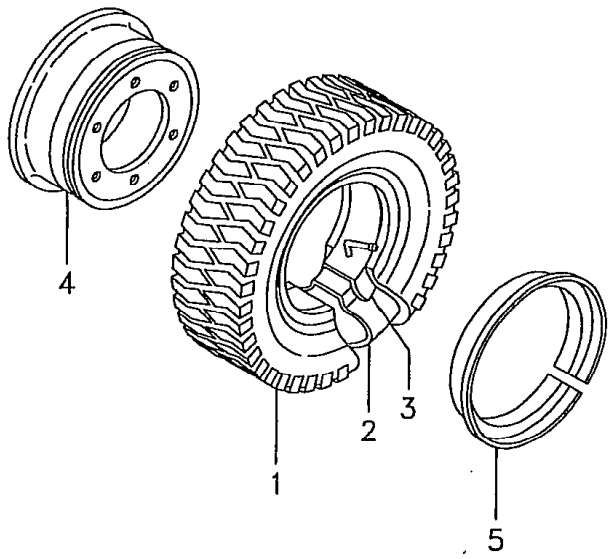

LOCATION NO.
K2-15

FG28N5 FD28Z5
FG30N5 FD30Z5
FHG30N5 FHD30Z5

1

見出番号 Item No.	部品番号 Part No.	部品名称 Description	個数 Req'd	備考:適用号車 Remarks:Serial No.
A	234F4-40011	FRONT WHEEL ASS'Y (Inc.1～5) フロント ホイール アッセン	2	
B	24454-40211	TIRE ASS'Y (Inc.1～3) タイヤ アッセン	2	
1	52436-82101	TIRE タイヤ	2	
2	52436-82111	TUBE チューブ	2	
3	52436-82121	FLAP フラップ	2	
C	234F4-40101	RIM ASS'Y (Inc.4,5) リム アッセン	2	
4	- - - - §	RIM, inside リム	2	
5	234F4-42011	SIDE RING サイド リング	2	

(6)

FG20N5 FG20N16 FD20Z5 FD20Z*** FHG20N5 FHD20Z5
FG23N5 FD23Z5
FG25N5 FG25N16 FD25Z5 FD25Z10 FHG25N5 FHD25Z5

LOCATION NO.

K2-16

フロント ホイール
☆ Fig. 71-2 FRONT WHEEL
(J-LUG, J-LUG STEEL, U-LUG, SNOW)

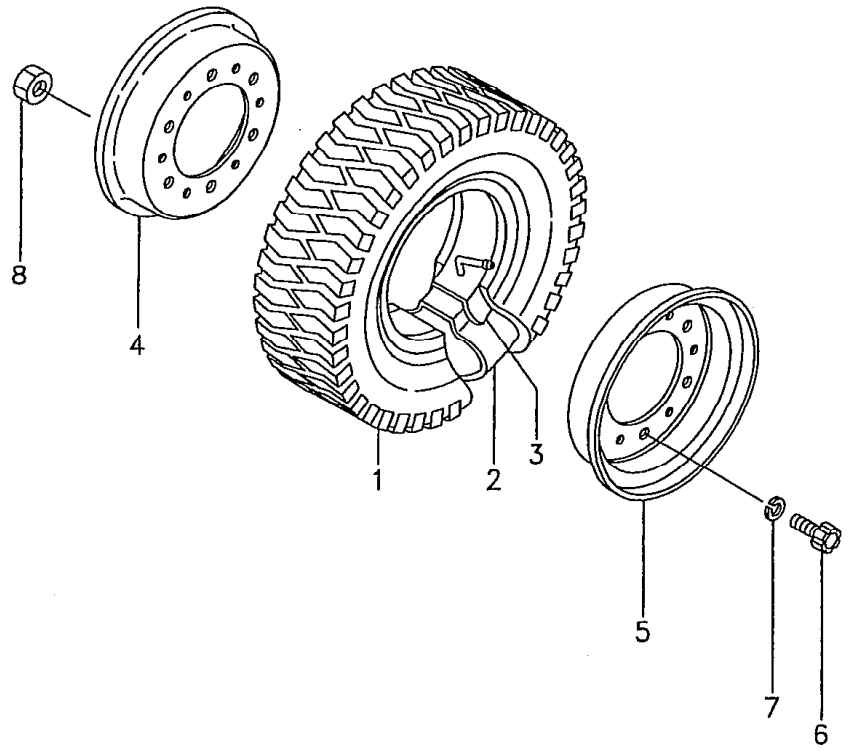

見出番号 Item No.	部品番号 Part No.	部品名称 Description	個数 Req'd	備考:適用号車 Remarks:Serial No.
A	234A4-40101	FRONT WHEEL ASS'Y (Inc.1~8) J-LUG フロント ホイール アッセン	2	[TJF]
B	534A7-40121	FRONT WHEEL ASS'Y (Inc.1~8) J-LUG STEEL フロント ホイール アッセン	2	[TJSF]
C	534A7-40151	FRONT WHEEL ASS'Y (Inc.1~8) U-LUG フロント ホイール アッセン	2	[TF]
D	534A7-40131	FRONT WHEEL ASS'Y (Inc.1~8) SNOW フロント ホイール アッセン	2	[TSF]
1	06006-70012	TIRE タイヤ	2	[TJF]
1-1	06005-70012	TIRE タイヤ	2	[TJSF]
1-2	06001-70012	TIRE タイヤ	2	[TF]
1-3	06007-70012	TIRE タイヤ	2	[TSF]
2	06711-70012	TUBE チューブ	2	
3	06701-70012	FLAP フラップ	2	
E	234A4-40201	RIM ASS'Y(Inc.4,5) リム アッセン	2	
4	23454-42021	RIM, inner リム	2	
5	234A4-42001	RIM, outer リム	2	
6	514A3-82601	BOLT ボルト	12	
7	02011-00016	WASHER ワッシャ	12	
8	01400-10016	NUT ナット	12	

⑤

LOCATION NO.

L2-1

フロント ホイール
☆ Fig.71-3 FRONT WHEEL (J-LUG)[TJF]

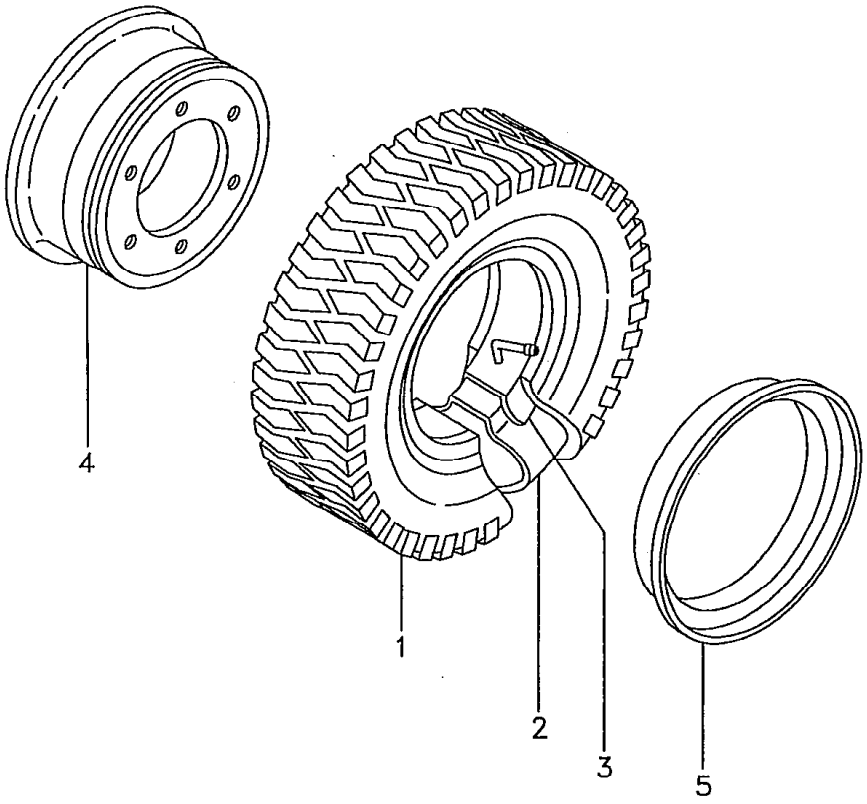

FG28N5 FD28Z5
FG30N5 FD30Z5
FHG30N5 FHD30Z5

[1]

見出番号 Item No.	部品番号 Part No.	部品名称 Description	個数 Req'd	備考:適用号車 Remarks:Serial No.
A	234F4-40011	FRONT WHEEL ASS'Y (Inc.1~5) フロント ホイール アッセン	2	
1	52436-82101	TIRE タイヤ	2	
2	52436-82111	TUBE チューブ	2	
3	52436-82121	FLAP フラップ	2	
B	234F4-40101	RIM ASS'Y(Inc.4,5) リム アッセン	2	
4	234F4-42001	RIM リム	2	
5	234F4-42011	SIDE RING サイド リング	2	

フロント ホイール
Fig. 71-4 FRONT WHEEL (UNIQUE)

LOCATION NO.
L2-2

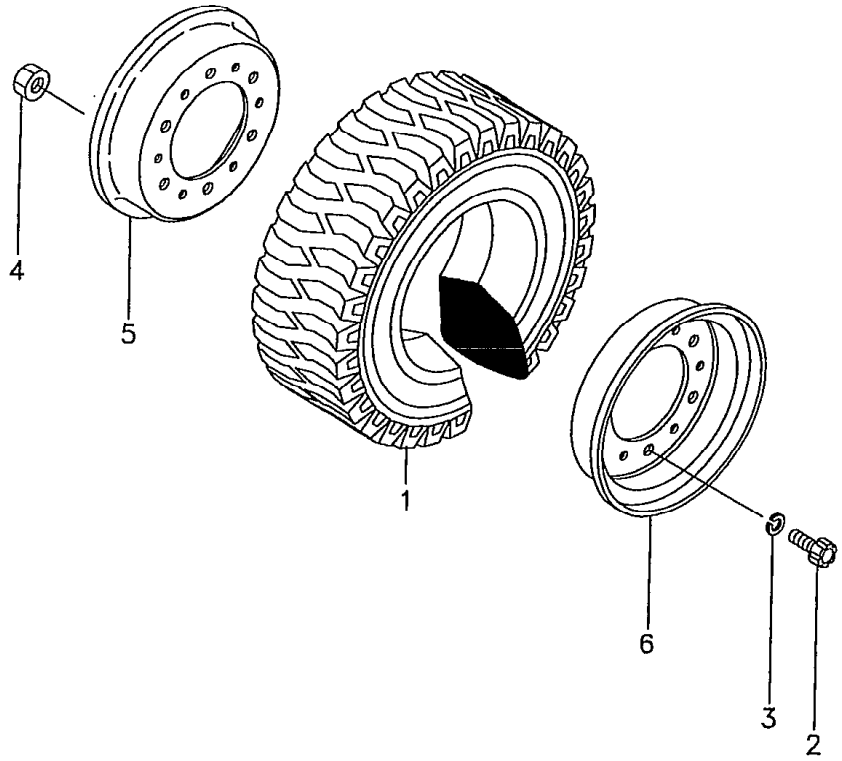

FG20N5 FG20N16 FD20Z5 FD207 FHG20N5 FHD20Z5
FG23N5 FD23Z5
FG25N5 FG25N16 FD25Z5 FD25Z16 FHG25N5 FHD25Z5

1

見出番号 Item No.	部品番号 Part No.	部品名称 Description	個数 Req'd	備考:適用号車 Remarks:Serial No.
A	534A7-40111	FRONT WHEEL ASS'Y (Inc.1～6) J-LUG フロント ホイール アッセン	2	[TUJF] ▲1
★ A-1	534A7-40112	FRONT WHEEL ASS'Y (Inc.1～6) J-LUG フロント ホイール アッセン	2	[TUJF] ▲2
B	534A7-40112	FRONT WHEEL ASS'Y (Inc.1～6) J-LUG フロント ホイール アッセン	2	[TUJF/EX]
C	534A6-80321	FRONT WHEEL ASS'Y (Inc.1～6) SOFTONE フロント ホイール アッセン	2	[TUSF]
D	534A6-80301	FRONT WHEEL ASS'Y (Inc.1～6) COLOR WHITE フロント ホイール アッセン	2	[TUWF]
E	534A6-80311	FRONT WHEEL ASS'Y (Inc.1～6) COLOR GREEN フロント ホイール アッセン	2	[TUGF]
1	06806-70012	TIRE タイヤ	2	[TUJF] ▲1
★ 1a	06807-70012	TIRE タイヤ	2	[TUJF] ▲2
1-1	06807-70012	TIRE タイヤ	2	[TUJF/EX]
1-2	06851-70012	TIRE タイヤ	2	[TUSF]
1-3	06841-70012	TIRE タイヤ	2	[TUWF]
1-4	06843-70012	TIRE タイヤ	2	[TUGF]
2	514A3-82601	BOLT ボルト	12	
3	02011-00016	WASHER ワッシャ	12	
4	01400-10016	NUT ナット	12	

フロント ホイール
Fig. 71-4 FRONT WHEEL (UNIQUE)

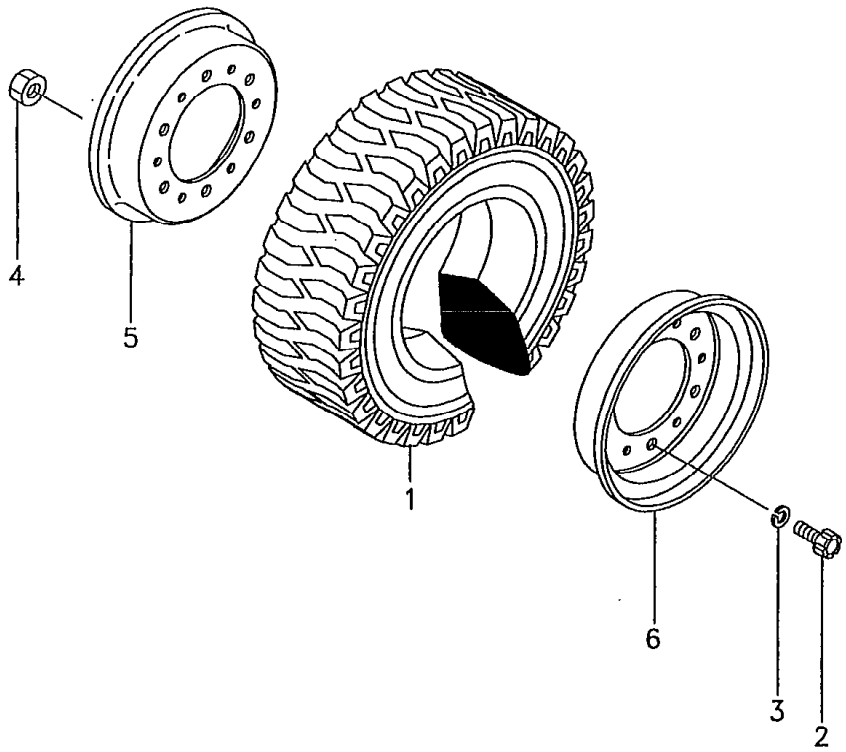

LOCATION NO.

L2-3

FG20N5 FG20N16 FD20Z5 FD20Z16 FHG20N5 FHD20Z5
FG23N5 FD23Z5
FG25N5 FG25N16 FD25Z5 FD25Z16 FHG25N5 FHD25Z5 [2]

見出番号 Item No.	部品番号 Part No.	部品名称 Description	個数 Req'd	備考:適用号車 Remarks:Serial No.
E	234A4-40201	RIM ASS'Y(Inc.5,6) リム アッセン	2	
5	23454-42021	RIM, inner リム	2	
6	234A4-42001	RIM, outer リム	2	

Model		FG20N5 FG23N5 FG25N5	FG20N16 FG25N16	FD20Z5 FD23Z5 FD25Z5	FD20Z16 FD25Z16	FHG20N5 FHG25N5	FHD20Z5 FHD25Z5
号車 Serial No.	▲1	～55491		～69879		～10328	～11545
	▲2	55492～		69880～		10329～	10546～

フロント ホイール
Fig. 71-5 FRONT WHEEL (UNIQUE)

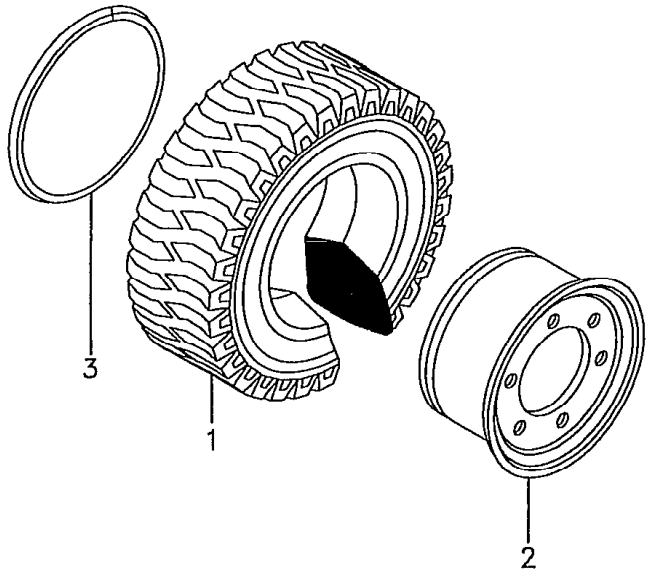

LOCATION NO.

L2-4

FG28N5 FD28Z5
FG30N5 FD30Z5
FHG30N5 FHD30Z5

1

見出番号 Item No.	部品番号 Part No.	部品名称 Description	個数 Req'd	備考:適用号車 Remarks:Serial No.
A	534F7-40501	FRONT WHEEL ASS'Y (Inc.1～3) J-LUG フロント ホイール アッセン	2	[TUJF] ▲1
★ A-1	534F7-40502	FRONT WHEEL ASS'Y (Inc.1～3) J-LUG フロント ホイール アッセン	2	[TUJF] ▲2
B	534F7-40502	FRONT WHEEL ASS'Y (Inc.1～3) J-LUG フロント ホイール アッセン	2	[TUJF/EX]
C	534F6-80421	FRONT WHEEL ASS'Y (Inc.1～3) SOFTONE フロント ホイール アッセン	2	[TUSF]
D	534F6-80401	FRONT WHEEL ASS'Y (Inc.1～3) COLOR WHITE フロント ホイール アッセン	2	[TUWF]
E	534F6-80411	FRONT WHEEL ASS'Y (Inc.1～3) COLOR GREEN フロント ホイール アッセン	2	[TUGF]
1	06806-81515	TIRE タイヤ	2	[TUJF] ▲1
★ 1a	06807-81515	TIRE タイヤ	2	[TUJF] ▲2
1-1	06807-81515	TIRE タイヤ	2	[TUJF/EX]
1-2	522Q6-82021	TIRE タイヤ	2	[TUSF]
1-3	522Q6-82001	TIRE タイヤ	2	[TUWF]
1-4	522Q6-82011	TIRE タイヤ	2	[TUGF]
E	534F7-42101	RIM ASS'Y(Inc.2,3) リム アッセン	2	
2	534F7-42112	RIM リム	2	
3	534F7-42122	FLANGE フランジ	2	

⑥

LOCATION NO.

L2-5

FG28N5 FD28Z5
FG30N5 FD30Z5
FHG30N5 FHD30Z5

2

フロント ホイール
Fig.71-5 FRONT WHEEL (UNIQUE)

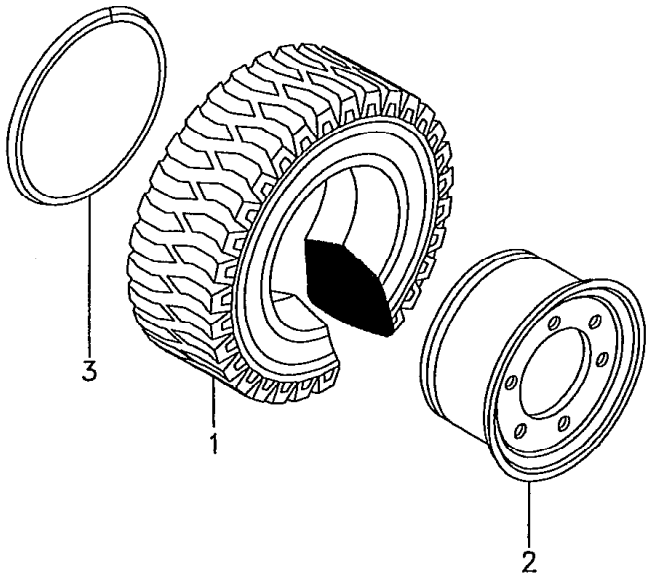

Model		FG28N5 FG30N5	FD28Z5 FD30Z5	FHG30N5	FHD30Z5
号車 Serial No.	▲1	～71306	～74102	～10151	～10927
	▲2	71307～	74103～	10152～	10928～

(6)

フロント ホイール
☆ Fig.71-6 FRONT WHEEL
(J-LUG, J-LUG STEEL,
U-LUG, SNOW):[DD]

LOCATION NO.

L2-6

FG20N5 FG20N16 FD20Z5 FD20Z16 FHG20N5 FHD20Z5
FG23N5 FD23Z5
FG25N5 FG25N16 FD25Z5 FD25Z16 FHG25N5 FHD25Z5 [1]

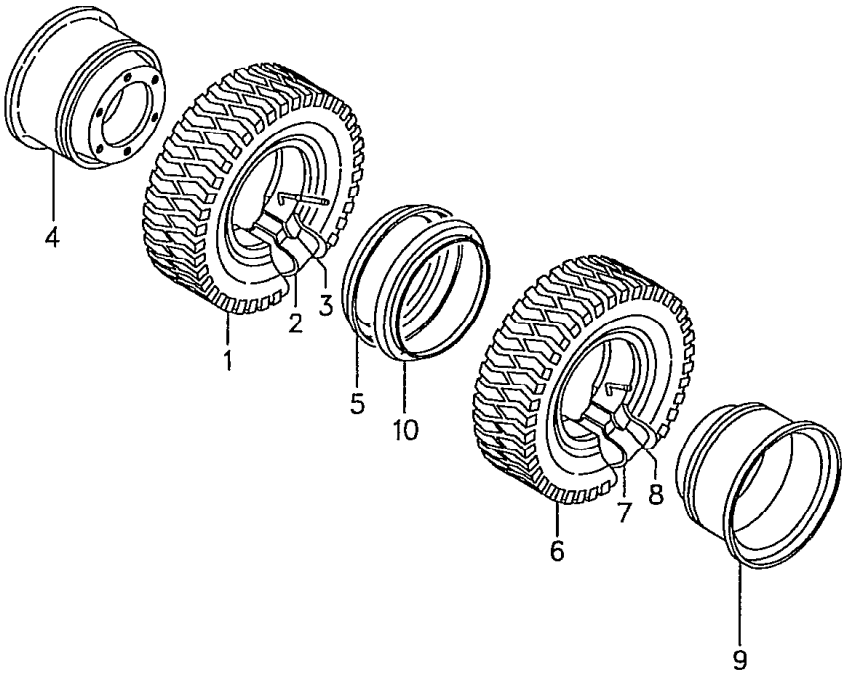

見出番号 Item No.	部品番号 Part No.	部品名称 Description	個数 Req'd	備考:適用号車 Remarks:Serial No.
		<INSIDE>		
A	52676-80402	FRONT WHEEL ASS'Y (Inc.1~5) J-LUG フロント ホイール アッセン	2	[TJW]
B	52676-80202	FRONT WHEEL ASS'Y (Inc.1~5) J-LUG STEEL フロント ホイール アッセン	2	[TJSW]
C	53457-40003	FRONT WHEEL ASS'Y (Inc.1~5) U-LUG フロント ホイール アッセン	2	[TW]
D	52676-80302	FRONT WHEEL ASS'Y (Inc.1~5) SNOW フロント ホイール アッセン	2	[TSW]
1	06006-55015	TIRE タイヤ	2	[TJW]
1-1	06005-55015	TIRE タイヤ	2	[TJSW]
1-2	06001-55015	TIRE タイヤ	2	[TW]
1-3	06007-55015	TIRE タイヤ	2	[TSW]
2	06711-55015	TUBE チューブ	2	
3	06701-55015	FLAP フラップ	2	
E	53657-42053	RIM ASS'Y(Inc.4,5) リム アッセン	2	
4	53657-42063	RIM リム	2	
5	53457-42151	SIDE RING サイド リング	2	

5.50x15

⑤

フロント ホイール
☆ Fig. 71-6 FRONT WHEEL
(J-LUG, J-LUG STEEL,
U-LUG, SNOW):[DD]

LOCATION NO.
L2-7

FG20N5 FG20N16 FG 3 FD20Z16 FHG20N5 FHD20Z5
FG23N5 FD2 Z5
FG25N5 FG25N16 FD25Z5 FD25Z16 FHG25N5 FHD25Z5 [2]

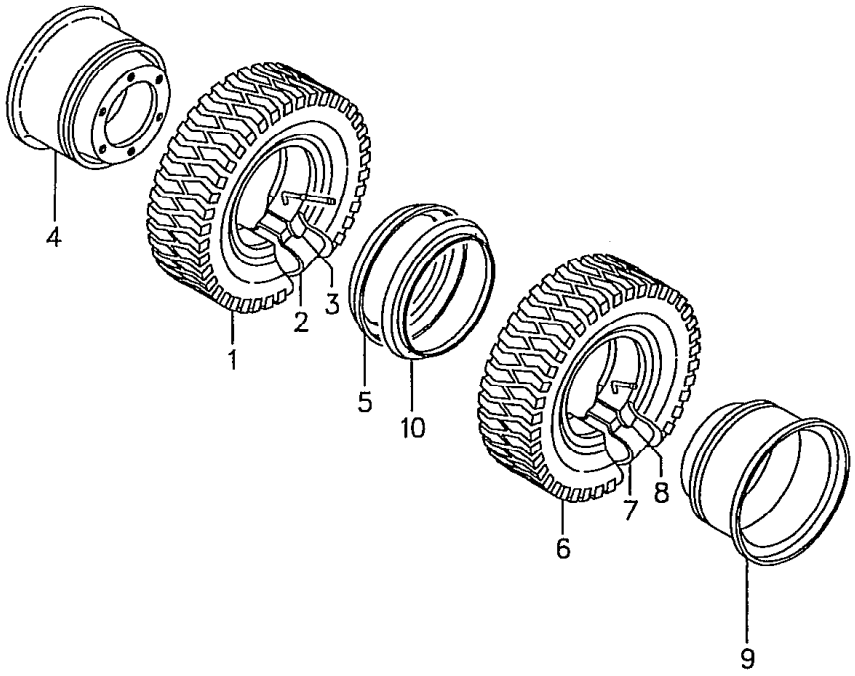

見出番号 Item No.	部品番号 Part No.	部品名称 Description	個数 Req'd	備考:適用号車 Remarks:Serial No.
		<OUTSIDE>		
F	534A7-40201	FRONT WHEEL ASS'Y (Inc.6~10) J-LUG フロント ホイール アッセン	2	[TJW]
G	534A7-40231	FRONT WHEEL ASS'Y (Inc.6~10) J-LUG STEEL フロント ホイール アッセン	2	[TJSW]
H	534A7-40261	FRONT WHEEL ASS'Y (Inc.6~10) U-LUG フロント ホイール アッセン	2	[TW]
J	534A7-40241	FRONT WHEEL ASS'Y (Inc.6~10) SNOW フロント ホイール アッセン	2	[TSW]
6	06006-55015	TIRE タイヤ	2	[TJW]
6-1	06005-55015	TIRE タイヤ	2	[TJSW]
6-2	06001-55015	TIRE タイヤ	2	[TW]
6-3	06007-55015	TIRE タイヤ	2	[TSW]
7	06711-55015	TUBE チューブ	2	
8	06701-55015	FLAP フラップ	2	
K	534A7-42101	RIM ASS'Y(Inc.9,10) リム アッセン	2	
9	534A7-42111	RIM リム	2	
10	534A7-42121	SIDE RING サイド リング	2	

(5)

LOCATION NO.

L2-8

FG28N5 FD28Z5
FG30N5 FD30Z5
FHG30N5 FHD30Z5

フロント ホイール
☆ Fig.71-7 FRONT WHEEL (J-LUG)[TJW]:[DD]

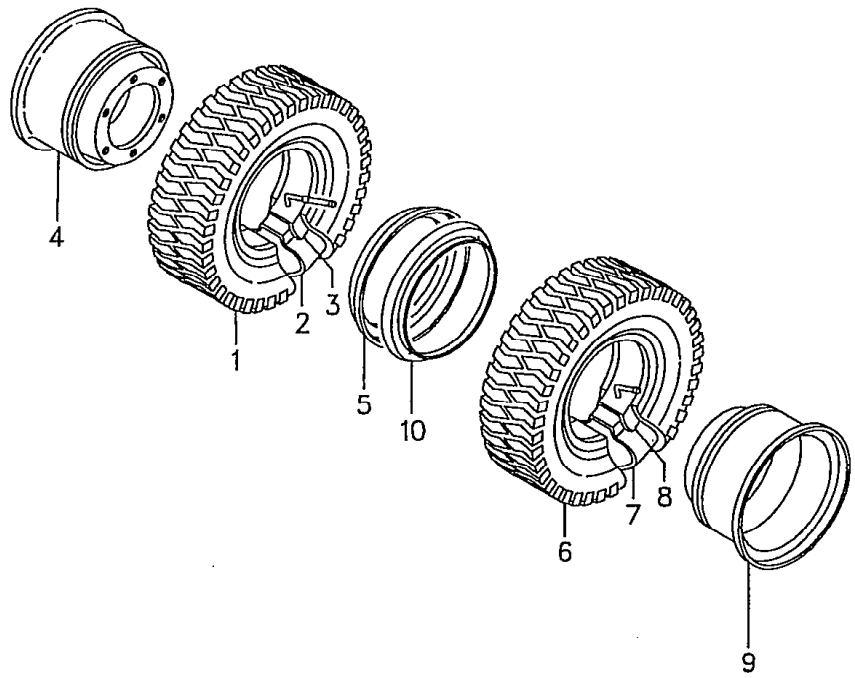

見出番号 Item No.	部品番号 Part No.	部品名称 Description	個数 Reqd	備考:適用号車 Remarks:Serial No.
		<INSIDE>		
A	54456-80401	FRONT WHEEL ASS'Y (Inc.1~5) フロント ホイール アッセン	2	
1	06006-60015	TIRE タイヤ	2	
2	06711-60015	TUBE チューブ	2	
3	06710-60015	FLAP フラップ	2	
B	534F7-42171	RIM ASS'Y(Inc.4,5) リム アッセン	2	
4	534F7-42181	RIM リム	2	
5	53457-42151	SIDE RING サイド リング	2	
		<OUTSIDE>		
C	534F7-40201	FRONT WHEEL ASS'Y (Inc.6~10) フロント ホイール アッセン	2	
6	06006-60015	TIRE タイヤ	2	
7	06711-60015	TUBE チューブ	2	
8	06710-60015	FLAP フラップ	2	
D	534F7-42191	RIM ASS'Y(Inc.9,10) リム アッセン	2	
9	534F7-42201	RIM リム	2	
10	534A7-42121	SIDE RING サイド リング	2	

⑤

LOCATION NO.

L2-9

フロント ホイール
☆ Fig.71-8 FRONT WHEEL (UNIQUE):[DD]

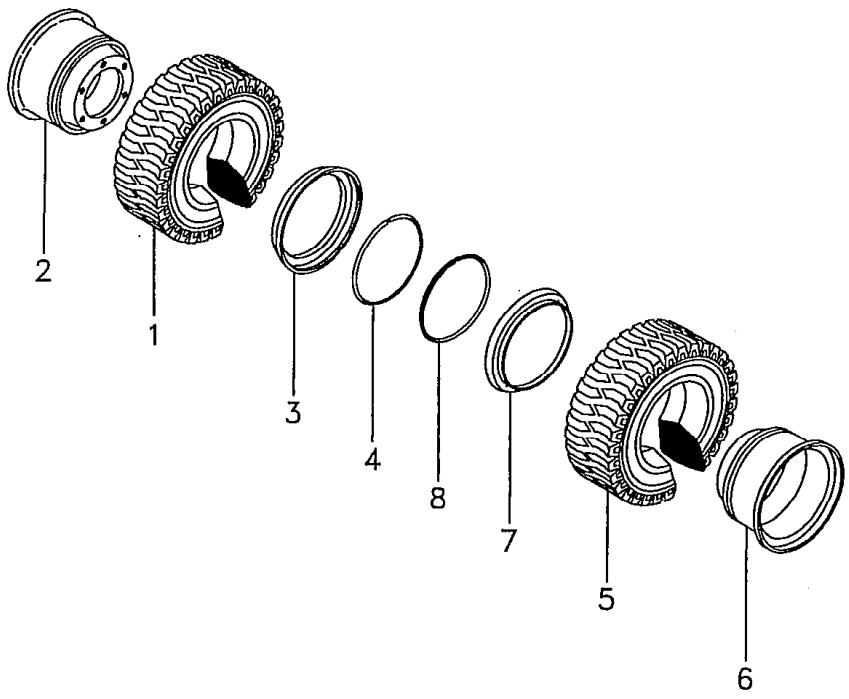

FG20N5 FG20N16 FD20Z5 FD20Z16 FHG20N5 FHD20Z5
FG23N5 FD25Z5
FG25N5 FG25N16 FD25Z5 FD25Z16 FHG25N5 FHD25Z5 [1]

見出番号 Item No.	部品番号 Part No.	部品名称 Description	個数 Req'd	備考:適用号車 Remarks:Serial No.
		<INSIDE>		
A	52676-80802	FRONT WHEEL ASS'Y (Inc.1～4) J-LUG フロント ホイール アッセン	2	[TUJW]
B	522A6-80321	FRONT WHEEL ASS'Y (Inc.1～4) SOFTON フロント ホイール アッセン	2	[TUSW]
C	522A6-80301	FRONT WHEEL ASS'Y (Inc.1～4) COLOR WHITE フロント ホイール アッセン	2	[TUWW]
D	522A6-80311	FRONT WHEEL ASS'Y (Inc.1～4) COLOR GREEN フロント ホイール アッセン	2	[TUGW]
1	06806-55015	TIRE タイヤ	2	[TUJW]
1-1	06851-55015	TIRE タイヤ	2	[TUSW]
1-2	06841-55015	TIRE タイヤ	2	[TUWW]
1-3	06843-55015	TIRE タイヤ	2	[TUGW]
E	53656-82001	RIM ASS'Y(Inc.2～4) リム アッセン	2	
2	53656-82012	RIM リム	2	
3	53456-82052	SIDE RING サイド リング	2	
4	53456-82062	LOCK RING ロック リング	2	
		<OUTSIDE>		
F	534A7-40221	FRONT WHEEL ASS'Y (Inc.5～8) J-LUG フロント ホイール アッセン	2	[TUJW]

⑤

LOCATION NO.

L2-10

FG20N5 FG20N16 FD20Z5 FD20Z16 FHG20N5 FHD20Z5
FG23N5 FD23Z5
FG25N5 FG25N16 FD25Z5 FD25Z16 FHG25N5 FHD25Z5 [2]

フロント ホイール
☆ Fig.71-8 FRONT WHEEL (UNIQUE):[DD]

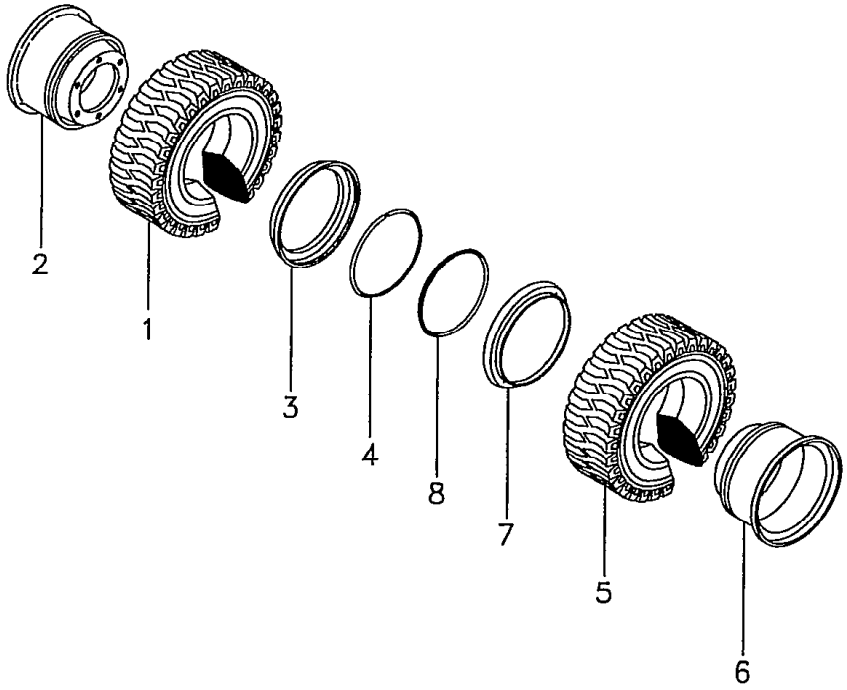

見出番号 Item No.	部品番号 Part No.	部品名称 Description	個数 Req'd	備考:適用号車 Remarks:Serial No.
G	534A6-80381	FRONT WHEEL ASS'Y (Inc.5～8) SOFTON フロント ホイール アッセン	2	[TUSW]
H	534A6-80361	FRONT WHEEL ASS'Y (Inc.5～8) COLOR WHITE フロント ホイール アッセン	2	[TUWW]
J	534A6-80371	FRONT WHEEL ASS'Y (Inc.5～8) COLOR GREEN フロント ホイール アッセン	2	[TUGW]
5	06806-55015	TIRE タイヤ	2	[TUJW]
5-1	06851-55015	TIRE タイヤ	2	[TUSW]
5-2	06841-55015	TIRE タイヤ	2	[TUWW]
5-3	06843-55015	TIRE タイヤ	2	[TUGW]
K	534A7-42131	RIM ASS'Y(Inc.6～8) リム アッセン	2	
6	534A7-42141	RIM リム	2	
7	534A7-42151	SIDE RING サイド リング	2	
8	534A7-82161	ROCK RING ロック リング	2	

フロント ホイール
☆ Fig.71-9 FRONT WHEEL (UNIQUE):[DD]

LOCATION NO.
L2-11

FG28N5 FD28Z5
FG30N5 FD30Z5
FHG30N5 FHD30Z5

1

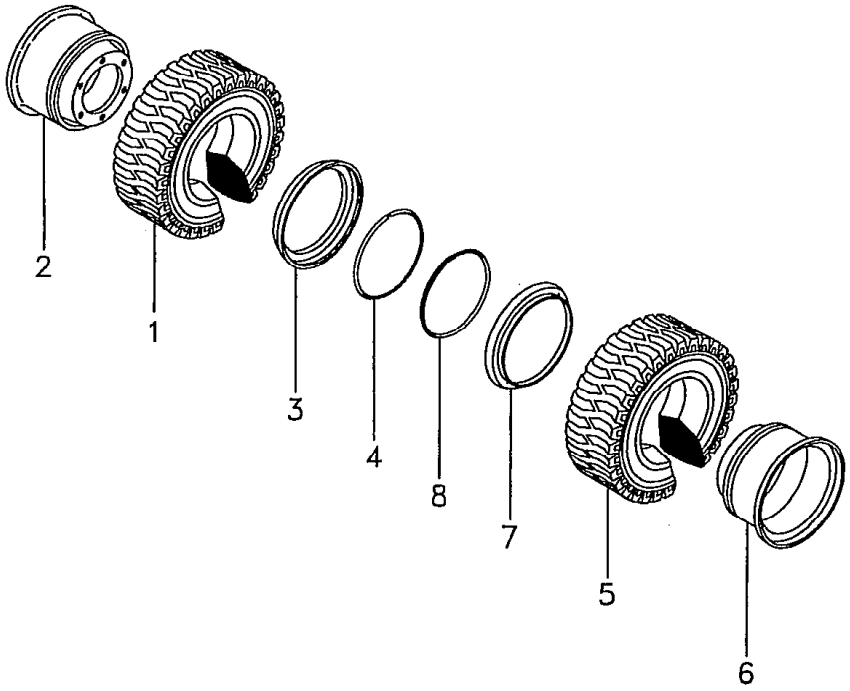

見出番号 Item No.	部品番号 Part No.	部品名称 Description	個数 Req'd	備考:適用号車 Remarks:Serial No.
		<INSIDE>		
A	54457-40201	FRONT WHEEL ASS'Y	2	[TUJW]
		(Inc.1~4) J-LUG		
		フロント ホイール アッセン		
B	522Q6-80321	FRONT WHEEL ASS'Y	2	[TUSW]
		(Inc.1~4) SOFTONE		
		フロント ホイール アッセン		
C	522Q6-80301	FRONT WHEEL ASS'Y	2	[TUWW]
		(Inc.1~4) COLOR WHITE		
		フロント ホイール アッセン		
D	522Q6-80311	FRONT WHEEL ASS'Y	2	[TUGW]
		(Inc.1~4) COLOR GREEN		
		フロント ホイール アッセン		
1	06806-60015	TIRE タイヤ	2	[TUJW]
1-1	06851-60015	TIRE タイヤ	2	[TUSW]
1-2	06841-60015	TIRE タイヤ	2	[TUWW]
1-3	06843-60015	TIRE タイヤ	2	[TUGW]
E	53656-82001	RIM ASS'Y(Inc.2~4)	2	
		リム アッセン		
2	53656-82012	RIM リム	2	
3	53456-82052	SIDE RING サイド リング	2	
4	53456-82062	ROCK RING ロック リング	2	
		<OUTSIDE>		
F	534F7-40401	FRONT WHEEL ASS'Y	2	[TUJW]
		(Inc.5~8) J-LUG		
		フロント ホイール アッセン		

⑤

LOCATION NO.

L2-12

FG28N5 FD28Z5
FG30N5 FD30Z5
FHG30N5 FHD30Z5

[2]

フロント ホイール
☆ Fig.71-9 FRONT WHEEL (UNIQUE):[DD]

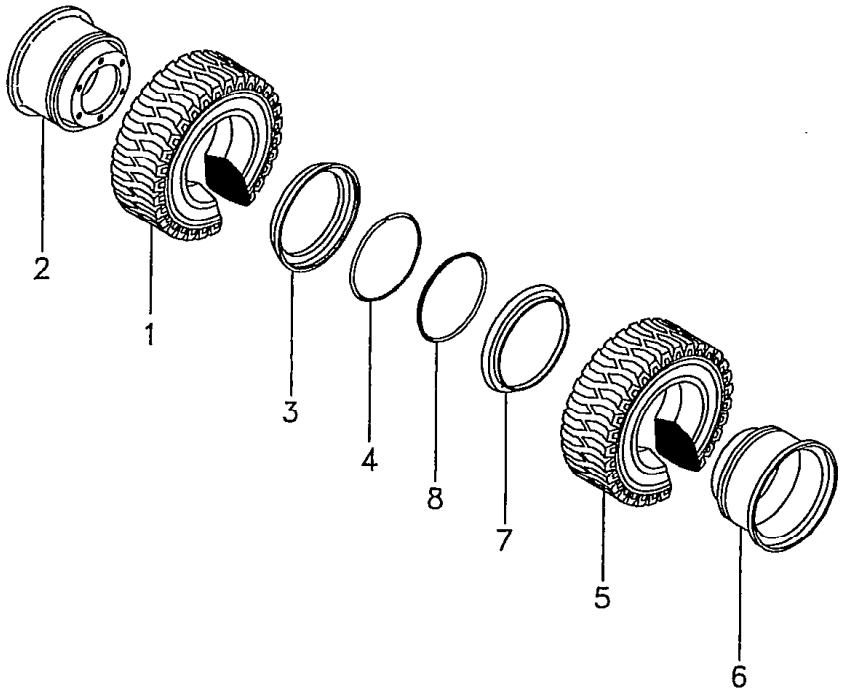

見出番号 Item No.	部品番号 Part No.	部品名称 Description	個数 Req'd	備考:適用号車 Remarks:Serial No.
G	534F6-80621	FRONT WHEEL ASS'Y (Inc.5~8) SOFTONE フロント ホイール アッセン	2	[TUSW]
H	534F6-80601	FRONT WHEEL ASS'Y (Inc.5~8) COLOR WHITE フロント ホイール アッセン	2	[TUWW]
J	534F6-80611	FRONT WHEEL ASS'Y (Inc.5~8) COLOR GREEN フロント ホイール アッセン	2	[TUGW]
5	06806-60015	TIRE タイヤ	2	[TUJW]
5-1	06851-60015	TIRE タイヤ	2	[TUSW]
5-2	06841-60015	TIRE タイヤ	2	[TUWW]
5-3	06843-60015	TIRE タイヤ	2	[TUGW]
K	534A7-42131	RIM ASS'Y(Inc.6~8) リム アッセン	2	
6	534A7-42141	RIM リム	2	
7	534A7-42151	SIDE RING サイド リング	2	
8	534A7-42161	ROCK RING ロック リング	2	

☆ Fig.71-10 フロント ホイール
FRONT WHEEL
(J-LUG, J-LUG STEEL,
U-LUG, SNOW):[SDD]

LOCATION NO.
L2-13

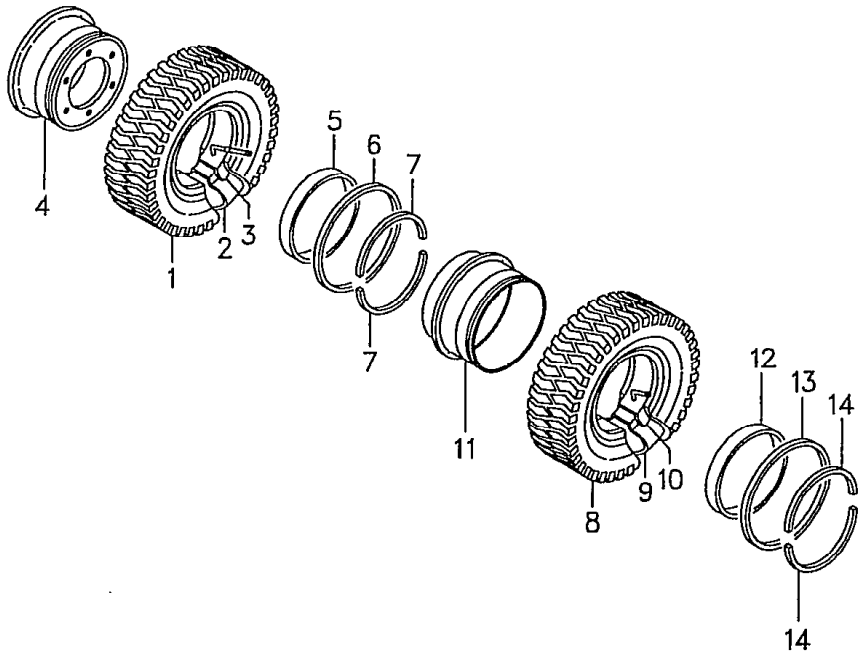

FG20N5 FG20N16 FL .5 FD20Z16 FHG20N5 FHD20Z5
FG23N5 FD23Z5
FG25N5 FG25N16 FD25Z5 FD25Z16 FHG25N5 FHD25Z5 [1]

見出番号 Item No.	部品番号 Part No.	部品名称 Description	個数 Req'd	備考:適用号車 Remarks:Serial No.
		<INSIDE>		
A	53656-86401	FRONT WHEEL ASS'Y (Inc.1~7) J-LUG フロント ホイール アッセン	2	[TJW70]
B	53656-80501	FRONT WHEEL ASS'Y (Inc.1~7) J-LUG STEEL フロント ホイール アッセン	2	[TJSW70]
C	53656-80201	FRONT WHEEL ASS'Y (Inc.1~7) U-LUG フロント ホイール アッセン	2	[TW70]
D	53656-80701	FRONT WHEEL ASS'Y (Inc.1~7) SNOW フロント ホイール アッセン	2	[TSW70]
1	06006-70012	TIRE タイヤ	2	[TJW70]
1-1	06005-70012	TIRE タイヤ	2	[TJSW70]
1-2	06001-70012	TIRE タイヤ	2	[TW70]
1-3	06007-70012	TIRE タイヤ	2	[TSW70]
2	06711-70012	TUBE チューブ	2	
3	06701-70012	FLAP フラップ	2	
E	53656-80901	RIM ASS'Y(Inc.4~7) リム アッセン	2	
4	53656-82021	RIM リム	2	
5	53656-82041	BAND バンド	2	
6	53656-82051	FLNGE フランジ	2	
7	53656-82061	LOCK RING ロック リング	2	

☆ Fig.71-10 フロント ホイール
FRONT WHEEL
(J-LUG, J-LUG STEEL,
U-LUG, SNOW):[SDD]

LOCATION NO.

L2-14

FG20N5 FG20N16 FD20Z5 FD20Z ~ FHG20N5 FHD20Z5
FG23N5 FD23Z5
FG25N5 FG25N16 FD25Z5 FD25Z16 FHG25N5 FHD25Z5 [2]

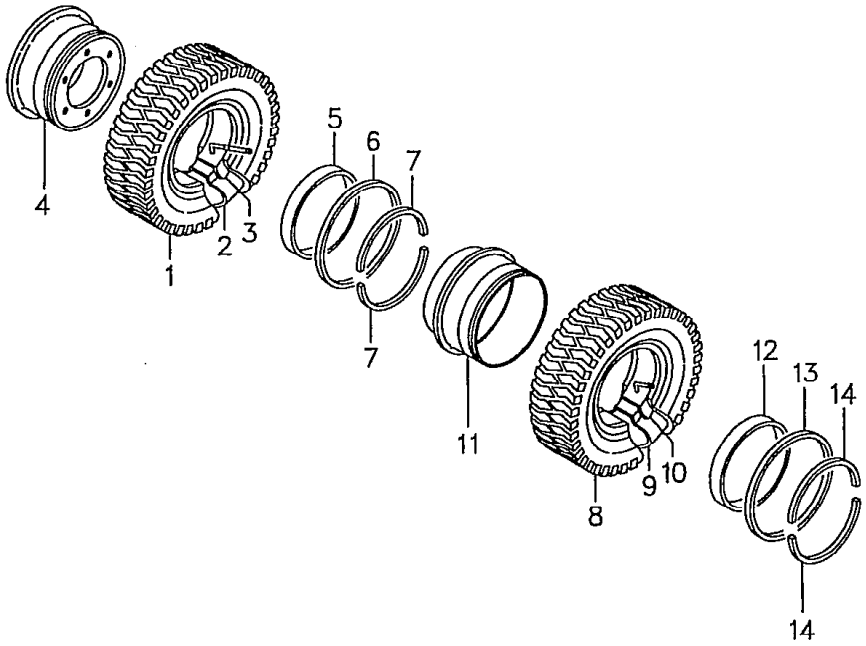

見出番号 Item No.	部品番号 Part No.	部品名称 Description	個数 Req'd	備考:適用号車 Remarks:Serial No.
		<OUTSIDE>		
F	534A7-40401	FRONT WHEEL ASS' Y (Inc.8~14) J-LUG フロント ホイール アッセン	2	[TJW70]
G	534A7-40431	FRONT WHEEL ASS' Y (Inc.8~14) J-LUG STEEL フロント ホイール アッセン	2	[TJSW70]
H	534A7-40461	FRONT WHEEL ASS' Y (Inc.8~14) U-LUG フロント ホイール アッセン	2	[TW70]
J	534A7-40441	FRONT WHEEL ASS' Y (Inc.8~14) SNOW フロント ホイール アッセン	2	[TSW70]
8	06006-70012	TIRE タイヤ	2	[TJW70]
8-1	06005-70012	TIRE タイヤ	2	[TJSW70]
8-2	06001-70012	TIRE タイヤ	2	[TW70]
8-3	06007-70012	TIRE タイヤ	2	[TSW70]
9	06711-70012	TUBE チューブ	2	
10	06701-70012	FLAP フラップ	2	
K	534A7-42171	RIM ASS' Y(Inc.11~14) リム アッセン	2	
11	534A7-42181	RIM リム	2	
12	534A7-42191	BAND バンド	2	
13	534A7-42201	FLNGE フランジ	2	
14	534A7-42211	LOCK RING ロック リング	2	

LOCATION NO.

L2-15

FG28N5 FD28Z5
FG30N5 FD30Z5
FHG30N5 FHD30Z5

フロント ホイール
☆ Fig.71-11 FRONT WHEEL (J-LUG)[TJW28]:[SDD]

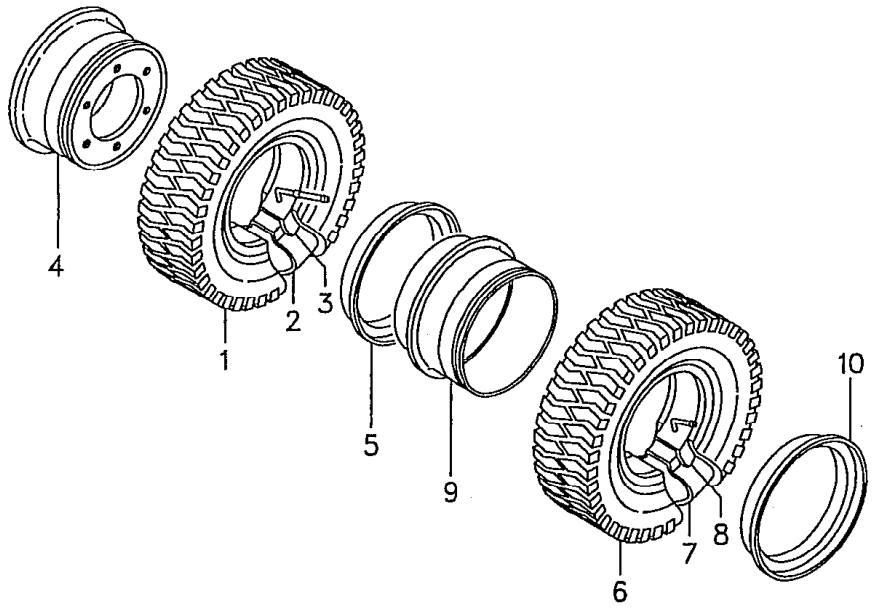

見出番号 Item No.	部品番号 Part No.	部品名称 Description	個数 Req'd	備考:適用号車 Remarks:Serial No.
		<INSIDE>		
A	24454-40201	FRONT WHEEL ASS'Y	2	
		(Inc.1~5)		
		フロント ホイール アッセン		
1	52436-82101	TIRE タイヤ	2	
2	52436-82111	TUBE チューブ	2	
3	52436-82121	FLAP フラップ	2	
B	24454-40221	RIM ASS'Y(Inc.4,5)	2	
		リム アッセン		
4	24454-42001	RIM リム	2	
5	22439-44031	SIDE RING サイド リング	2	
		<OUTSIDE>		
C	534F7-40301	FRONT WHEEL ASS'Y	2	
		(Inc.6~10)		
		フロント ホイール アッセン		
6	52436-82101	TIRE タイヤ	2	
7	52436-82111	TUBE チューブ	2	
8	52436-82121	FLAP フラップ	2	
D	534F7-40771	RIM ASS'Y(Inc.9,10)	2	
		リム アッセン		
9	534F7-42041	RIM リム	2	
10	534F7-42051	SIDE RING サイド リング	2	

LOCATION NO.

M2-1

フロント ホイール
☆ Fig.71-12 FRONT WHEEL (UNIQUE):[SDD]

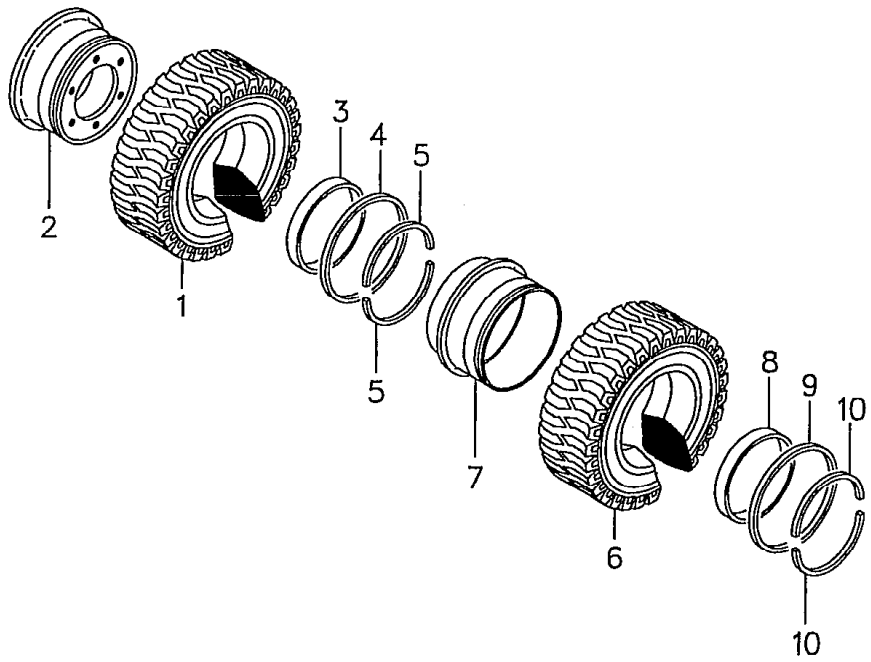

FG20N5 FG20N16 FD20Z5 FD20Z16 FHG20N5 FHD20Z5
FG23N5 FD23Z5
FG25N5 FG25N16 FD25Z5 FD25Z16 FHG25N5 FHD25Z5 1

見出番号 Item No.	部品番号 Part No.	部品名称 Description	個数 Req'd	備考:適用号車 Remarks:Serial No.
		<INSIDE>		
A	53656-80401	FRONT WHEEL ASS'Y (Inc.1～5) J-LUG フロント ホイール アッセン	2	[TUJW70]
B	534A6-80441	FRONT WHEEL ASS'Y (Inc.1～5) SOFTON フロント ホイール アッセン	2	[TUSW70]
C	534A6-80401	FRONT WHEEL ASS'Y (Inc.1～5) COLOR WHITE フロント ホイール アッセン	2	[TUWW70]
D	534A6-80421	FRONT WHEEL ASS'Y (Inc.1～5) COLOR GREEN フロント ホイール アッセン	2	[TUGW70]
1	06806-70012	TIRE タイヤ	2	[TUJW70]
1-1	06853-70012	TIRE タイヤ	2	[TUSW70]
1-2	06841-70012	TIRE タイヤ	2	[TUWW70]
1-3	06843-70012	TIRE タイヤ	2	[TUGW70]
E	53656-80901	RIM ASS'Y(Inc.2～5) リム アッセン	2	
2	53656-82021	RIM リム	2	
3	53656-82041	BAND バンド	2	
4	53656-82051	FLANGE フランジ	2	
5	53656-82061	LOCK RING ロック リング	2	
		<OUTSIDE>		
F	534A7-40421	FRONT WHEEL ASS'Y (Inc.6～10) J-LUG フロント ホイール アッセン	2	[TUJW70]

⑤

LOCATION NO.

M2-2

フロント ホイール
☆ Fig.71-12 FRONT WHEEL (UNIQUE):[SDD]

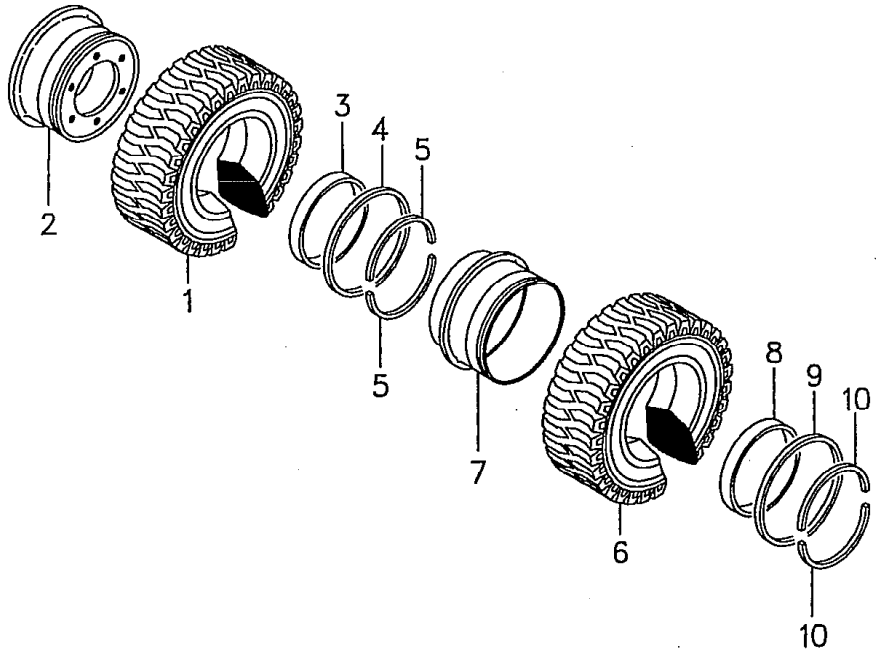

FG20N5 FG20N16 FL 5 FD20Z16 FHG20N5 FHD20Z5
FG23N5 FD23Z5
FG25N5 FG25N16 FD25Z5 FD25Z16 FHG25N5 FHD25Z5 [2]

見出番号 Item No.	部品番号 Part No.	部品名称 Description	個数 Req'd	備考:適用号車 Remarks:Serial No.
G	534A6-80451	FRONT WHEEL ASS'Y (Inc.6～10) SOFTON フロント ホイール アッセン	2	[TUSW70]
H	534A6-80411	FRONT WHEEL ASS'Y (Inc.6～10) COLOR WHITE フロント ホイール アッセン	2	[TUWW70]
J	534A6-80431	FRONT WHEEL ASS'Y (Inc.6～10) COLOR GREEN フロント ホイール アッセン	2	[TUGW70]
6	06806-70012	TIRE タイヤ	2	[TUJW70]
6-1	06853-70012	TIRE タイヤ	2	[TUSW70]
6-2	06841-70012	TIRE タイヤ	2	[TUWW70]
6-3	06843-70012	TIRE タイヤ	2	[TUGW70]
K	534A7-42171	RIM ASS'Y(Inc.7～10) リム アッセン	2	
7	534A7-42181	RIM リム	2	
8	534A7-42191	BAND バンド	2	
9	534A7-42201	FLANGE フランジ	2	
10	534A7-42211	ROCK RING ロック リング	2	

(5)

LOCATION NO.

M2-3

リヤ ホイール
Fig. 72 REAR WHEEL (J-LUG)

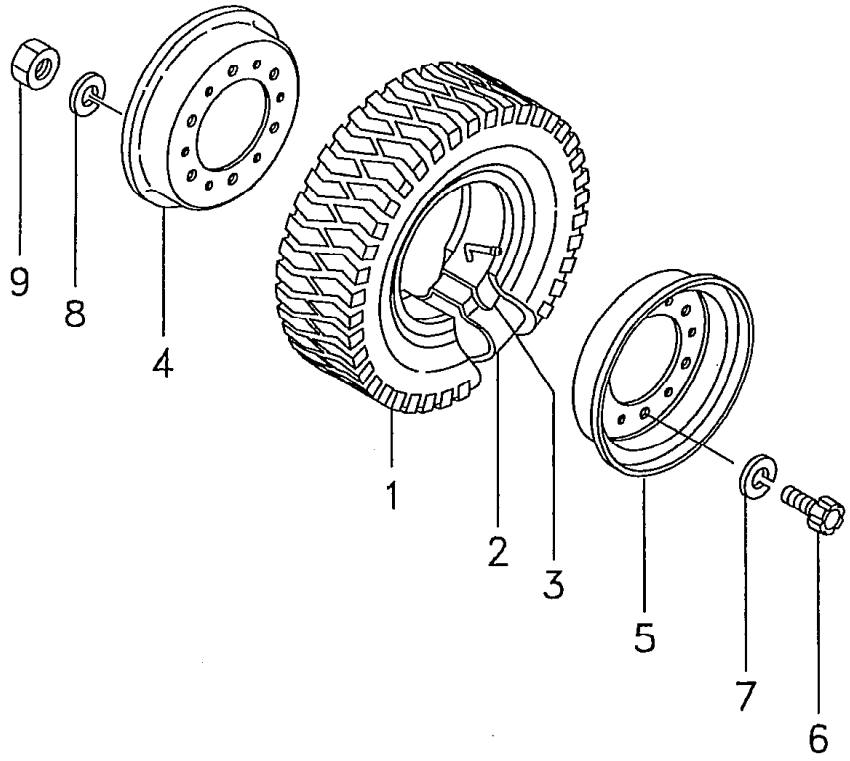

Ⓐ { FG20N5 FG20N16 FD20Z5 FD20[illegible] FHG20N5 FHD20Z5
FG23N5 FD23Z5
FG25N5 FG25N16 FD25Z5 FD25Z16 FHG25N5 FHD25Z5

Ⓑ { FG28N5 FD28Z5
FG30N5 FD30Z5
FHG30N5 FHD30Z5 [1]

見出番号 Item No.	部品番号 Part No.		部品名称 Description	個数 Req'd	備考:適用号車 Remarks:Serial No.
A	234A4-40301		REAR WHEEL ASS'Y (Inc. 1～9) リヤ ホイール アッセン	2	Ⓐ
B	234F4-40301		REAR WHEEL ASS'Y (Inc. 1-1～9) リヤ ホイール アッセン	2	Ⓑ
1	06006-60009		TIRE タイヤ	2	Ⓐ
1-1	06006-65010		TIRE タイヤ	2	Ⓑ
2	06712-60009		TUBE チューブ	2	Ⓐ
2-1	06711-65010		TUBE チューブ	2	Ⓑ
3	06702-60009		FLAP フラップ	2	Ⓐ
3-1	06701-65010		FLAP フラップ	2	Ⓑ
C	234A4-40401		RIM ASS'Y リム アッセン (Inc. 4～9)	2	Ⓐ
D	234F4-40201		RIM ASS'Y リム アッセン (Inc. 4～9)	2	Ⓑ ▲3
★ D-1	534F7-42141		RIM ASS'Y リム アッセン (Inc. 4～9)	2	Ⓑ ▲4
4	- - - -	§	RIM, inside リム	2	
5	- - - -	§	RIM, outside リム	2	
※1	514A3-49821		BOLT SET ボルト セット (Inc. 6, 7, 9)	2	
6	514A3-82611	※	BOLT ボルト	16	▲1
6a	534F3-82001	※	BOLT ボルト	16	▲2
7	02011-00012	※	WASHER ワッシャ	16	
8	02011-00012	※	WASHER ワッシャ	16	▲2
9	01400-00012	※	NUT ナット	16	

LOCATION NO.

M2-4

Ⓐ { FG20N5 FG20N16 FD20Z5 FD20Z16 FHG20N5 FHD20Z5
FG23N5 FD23Z5
FG25N5 FG25N16 FD25Z5 FD25Z16 FHG25N5 FHD25Z5

Ⓑ { FG28N5 FD28Z5
FG30N5 FD30Z5
FHG30N5 FHD30Z5 2

リヤ ホイール
Fig.72 REAR WHEEL (J-LUG)

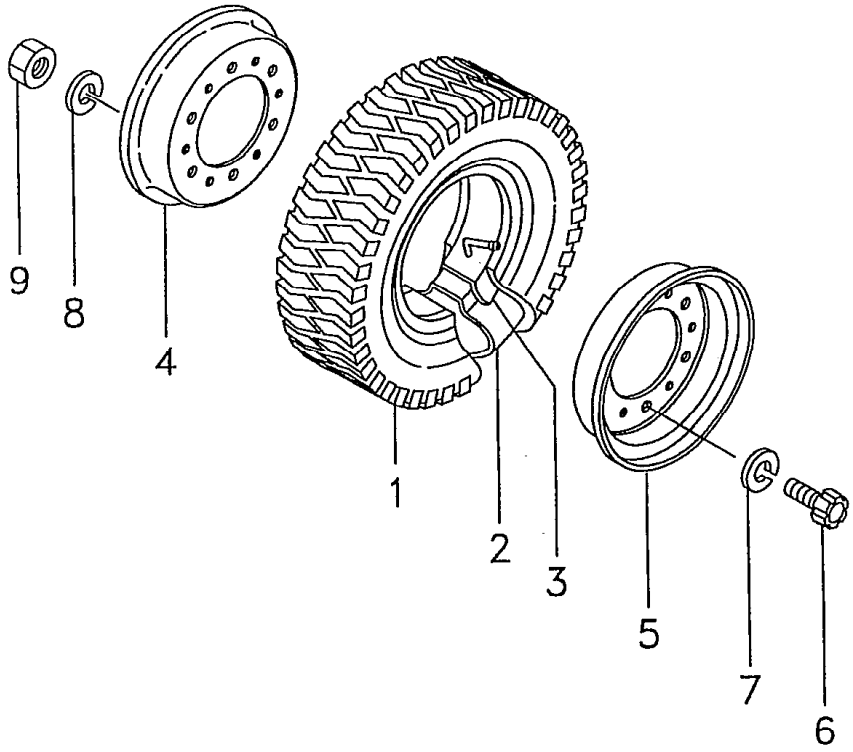

Model		FG20N5 FG23N5 FG25N5	FG20N16 FG25N16	FD20Z5 FD23Z5 FD25Z5	FD20Z16 FD25Z16	FG28N5 FG30N5
号車 Serial No.	▲1	～55249	～10161	～69991	～10089	～71325
	▲2	55250～	10162～	69992～	10090～	71326～
	▲3	—	—	—	—	～71449
	▲4	—	—	—	—	71450～
Model		FD28Z5 FD30Z5	FHG20N5 FHG25N5	FHG30N5	FHD20Z5 FHD25Z5	FHD30Z5
号車 Serial No.	▲1	～74117	～10334	～10168	～11531	～10874
	▲2	74118～	10335～	10169～	11532～	10875～
	▲3	～74597	—	～10211	—	～11058
	▲4	74598～	—	10212～	—	11059～

リヤ ホイール
Fig. 72-1 REAR WHEEL
(J-LUG, J-LUG STEEL, U-LUG, SNOW)

LOCATION NO.
M2-5

Ⓐ { FG20N5 FG20N16 FD20Z5 FD20[illegible] FHG20N5 FHD20Z5
FG23N5 FD23Z5
FG25N5 FG25N16 FD25Z5 FD25Z16 FHG25N5 FHD25Z5

Ⓑ { FG28N5 FD28Z5
FG30N5 FD30Z5
FHG30N5 FHD30Z5 [1]

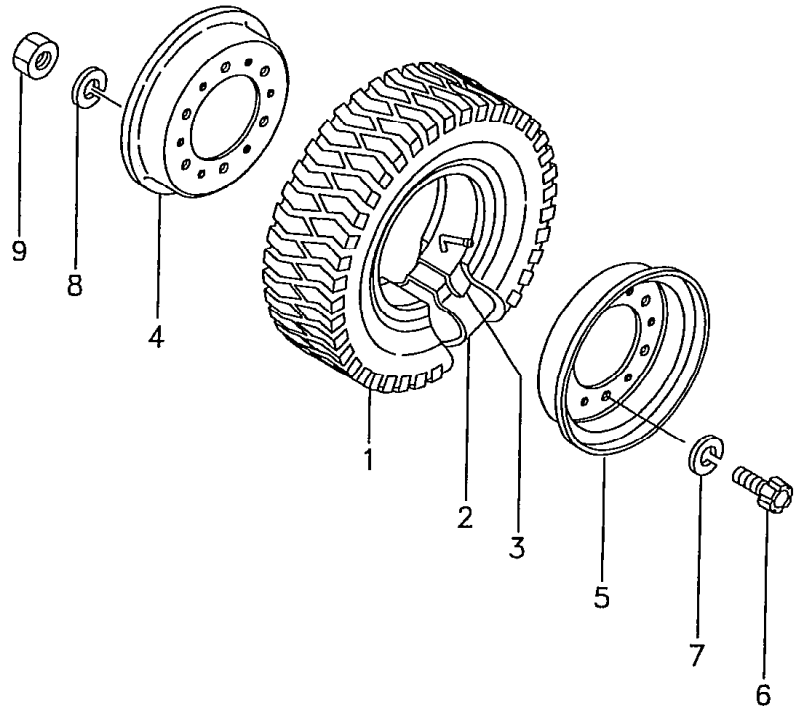

見出番号 Item No.	部品番号 Part No.	部品名称 Description	個数 Req'd	備考:適用号車 Remarks:Serial No.
A	234A4-40301	REAR WHEEL ASS'Y (Inc.1～9) J-LUG リヤー ホイール アッセン	2	Ⓐ[TJR]
B	234F4-40301	REAR WHEEL ASS'Y (Inc.1-1～9) J-LUG リヤー ホイール アッセン	2	Ⓑ[TJR]
C	534A7-40331	REAR WHEEL ASS'Y (Inc.1-2～9) J-LUG STEEL リヤー ホイール アッセン	2	[TJSR]
D	534A7-40361	REAR WHEEL ASS'Y (Inc.1-3～9) U-LUG リヤー ホイール アッセン	2	[TR]
E	534A7-40341	REAR WHEEL ASS'Y (Inc.1-4～9) SNOW リヤー ホイール アッセン	2	[TSR]
1	06006-60009	TIRE タイヤ	2	Ⓐ[TJR]
1-1	06006-65010	TIRE タイヤ	2	Ⓑ[TJR]
1-2	06005-60009	TIRE タイヤ	2	[TJSR]
1-3	06001-60009	TIRE タイヤ	2	[TR]
1-4	06007-60009	TIRE タイヤ	2	[TSR]
2	06712-60009	TUBE チューブ	2	Ⓐ[TJR]
2-1	06711-65010	TUBE チューブ	2	Ⓑ[TJR]
2-2	06712-60009	TUBE チューブ	2	[TJSR, TR, TSR]
3	06702-60009	FLAP フラップ	2	Ⓐ[TJR]
3-1	06701-65010	FLAP フラップ	2	Ⓑ[TJR]
3-2	06702-60009	FLAP フラップ	2	[TJSR, TR, TSR]

リヤ ホイール
Fig.72-1 REAR WHEEL
(J-LUG, J-LUG STEEL, U-LUG, SNOW)

LOCATION NO.

M2-6

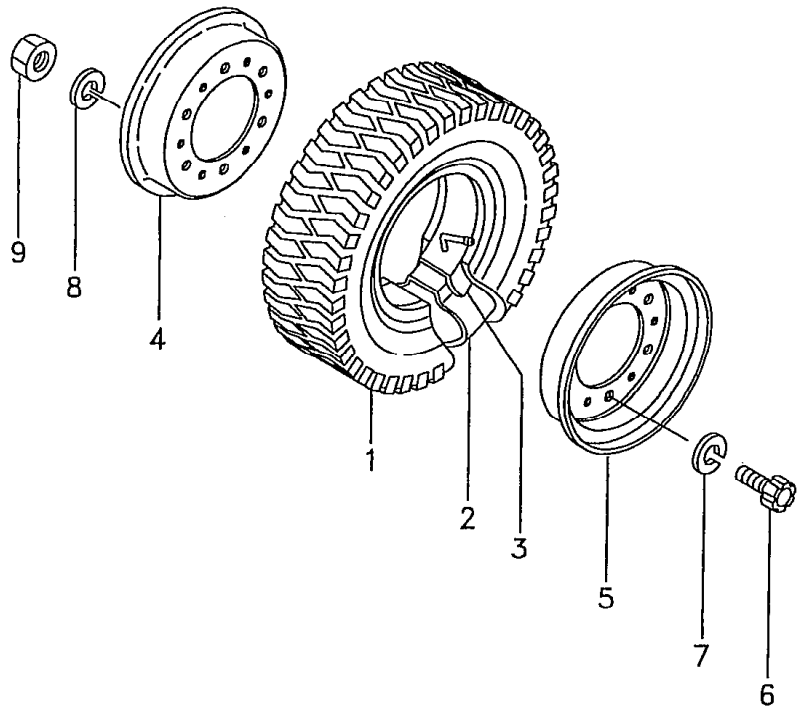

Ⓐ { FG20N5 FG20N16 FD20Z5 FD20Z16 FHG20N5 FHD20Z5
FG23N5 FD23Z5
FG25N5 FG25N16 FD25Z5 FD25Z16 FHG25N5 FHD25Z5

Ⓑ { FG28N5 FD28Z5
FG30N5 FD30Z5
FHG30N5 FHD30Z5 [2]

見出番号 Item No.	部品番号 Part No.	部品名称 Description	個数 Req'd	備考:適用号車 Remarks:Serial No.
F	234A4-40401	RIM ASS'Y リム アッセン (Inc.4,5)	2	Ⓐ[TJR], ⒶⒷ[TJSR,TR,TSR]
G	234F4-40201	RIM ASS'Y リム アッセン (Inc.4,5)	2	Ⓑ[TJR] ▲3
★ G-1	534F7-42141	RIM ASS'Y リム アッセン (Inc.4,5)	2	Ⓑ[TJR] ▲4
4	- - - - §	RIM, inside リム	2	[TJR][TJSR] [TR][TSR]
5	- - - - §	RIM, outside リム	2	〃 〃
6	514A3-82611	BOLT ボルト	16	▲1
6a	534F3-82001	BOLT ボルト	16	▲2
7	02011-00012	WASHER ワッシャ	16	
8	02011-00012	WASHER ワッシャ	16	▲2
9	01400-00012	NUT ナット	16	

Model		FG20N5 FG23N5 FG25N5	FG20N16 FG25N16	FD20Z5 FD23Z5 FD25Z5	FD20Z16 FD25Z16	FG28N5 FG30N5
号車 Serial No.	▲1	~55249	~10161	~69991	~10089	~71325
	▲2	55250~	10162~	69992~	10090~	71326~
	▲3	—	—	—	—	~71449
	▲4	—	—	—	—	71450~

Model		FD28Z5 FD30Z5	FHG20N5 FHG25N5	FHG30N5	FHD20Z5 FHD25Z5	FHD30Z5
号車 Serial No.	▲1	~74117	~10334	~10168	~11531	~10874
	▲2	74118~	10335~	10169~	11532~	10875~
	▲3	~74597	—	~10211	—	~11058
	▲4	74598~	—	10212~	—	11059~

LOCATION NO.

M2-7

リヤ ホイール
Fig. 72-2 REAR WHEEL (UNIQUE)

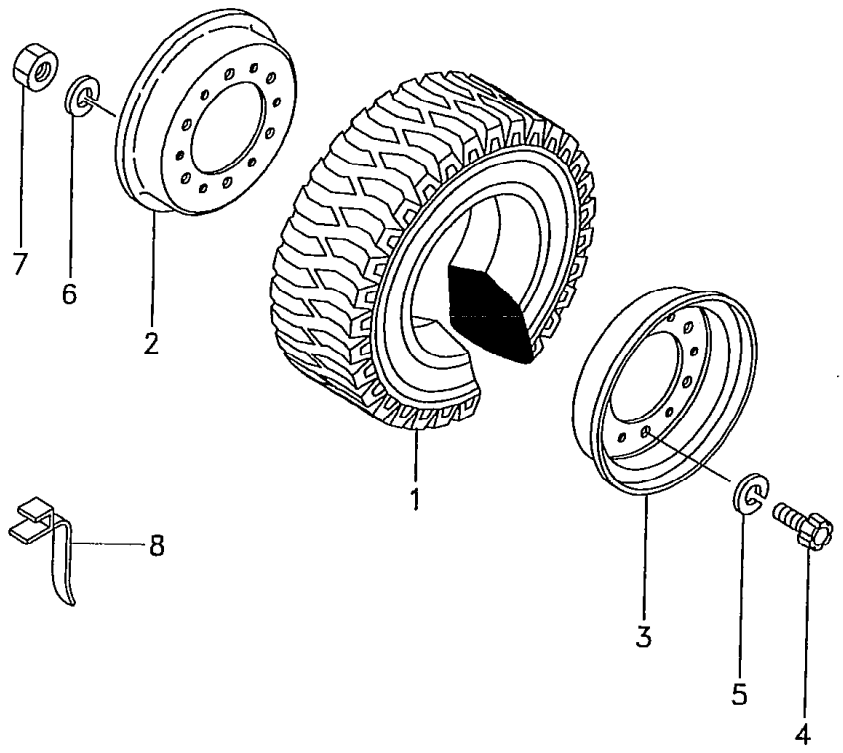

Ⓐ { FG20N5 FG20N16 FD20Z5 FD20 FHG20N5 FHD20Z5 / FG23N5 FD23Z5 / FG25N5 FG25N16 FD25Z5 FD25Z16 FHG25N5 FHD25Z5

Ⓑ { FG28N5 FD28Z5 / FG30N5 FD30Z5 / FHG30N5 FHD30Z5 [1]

見出番号 Item No.	部品番号 Part No.	部品名称 Description	個数 Req'd	備考:適用号車 Remarks:Serial No.
A	534A7-40321	REAR WHEEL ASS' Y (Inc. 1～7) J-LUG リヤー ホイール アッセン	2	Ⓐ[TUJR] ▲3
★ A-1	534A7-40322	REAR WHEEL ASS' Y (Inc. 1～7) J-LUG リヤー ホイール アッセン	2	Ⓐ[TUJR] ▲4
B	534F7-41601	REAR WHEEL ASS' Y (Inc. 1～7) J-LUG リヤー ホイール アッセン	2	Ⓑ[TUJR] ▲3
★ B-1	534F7-40602	REAR WHEEL ASS' Y (Inc. 1～7) J-LUG リヤー ホイール アッセン	2	Ⓑ[TUJR] ▲4
C	534F7-80351	REAR WHEEL ASS' Y (Inc. 1～7) SOFTON リヤー ホイール アッセン	2	Ⓐ[TUSR]
D	534F6-80521	REAR WHEEL ASS' Y (Inc. 1～7) SOFTON リヤー ホイール アッセン	2	Ⓑ[TUSR]
E	534A6-80331	REAR WHEEL ASS' Y (Inc. 1～7) COLOR WHITE リヤー ホイール アッセン	2	Ⓐ[TUWR]
F	534F6-80501	REAR WHEEL ASS' Y (Inc. 1～7) COLOR WHITE リヤー ホイール アッセン	2	Ⓑ[TUWR]
G	534A6-80341	REAR WHEEL ASS' Y (Inc. 1～7) SNOW リヤー ホイール アッセン	2	Ⓐ[TUGR]

LOCATION NO.

M2-8

リヤ ホイール
Fig.72-2 REAR WHEEL (UNIQUE)

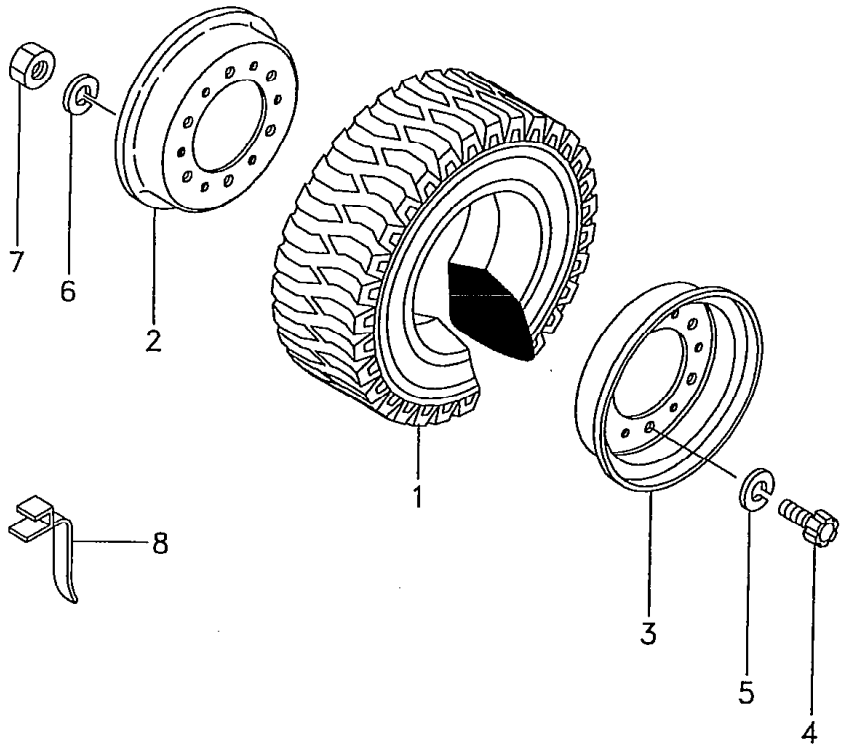

Ⓐ { FG20N5 FG20N16 FG23N5 FG25N5 FG25N16 FD20Z5 FD23Z5 FD25Z5 FD20Z16 FD25Z16 FHG20N5 FHG25N5 FHD20Z5 FHD25Z5

Ⓑ { FG28N5 FG30N5 FHG30N5 FD28Z5 FD30Z5 FHD30Z5 [2]

見出番号 Item No.	部品番号 Part No.	部品名称 Description	個数 Req'd	備考:適用号車 Remarks:Serial No.
H	534F6-80511	REAR WHEEL ASS'Y (Inc.1～7) SNOW リヤー ホイール アッセン	2	Ⓑ[TUGR]
1	06806-60009	TIRE タイヤ	2	Ⓐ[TUJR] ▲3
★ 1a	06807-60009	TIRE タイヤ	2	Ⓐ[TUJR] ▲4
1-1	06806-65010	TIRE タイヤ	2	Ⓑ[TUJR] ▲3
★1-1a	06807-65010	TIRE タイヤ	2	Ⓑ[TUJR] ▲4
1-2	06851-60009	TIRE タイヤ	2	Ⓐ[TUSR]
1-3	06851-65010	TIRE タイヤ	2	Ⓑ[TUSR]
1-4	06841-60009	TIRE タイヤ	2	Ⓐ[TUWR]
1-5	06841-65010	TIRE タイヤ	2	Ⓑ[TUWR]
1-6	06843-60009	TIRE タイヤ	2	Ⓐ[TUGR]
1-7	06843-65010	TIRE タイヤ	2	Ⓑ[TUGR]
J	234A4-40401	RIM ASS'Y (Inc.2,3) リム アッセン	2	Ⓐ
K	534F7-42141	RIM ASS'Y (Inc.2,3) リム アッセン	2	Ⓑ
2	23654-43001	RIM, inside リム	2	Ⓐ
2-1	534F7-42151	RIM, inside リム	2	Ⓑ
3	234A4-42011	RIM, outside リム	2	Ⓐ
3-1	534F7-42161	RIM, outside リム	2	Ⓑ
4	514A3-82611	BOLT ボルト	16	▲1
4a	534F3-82001	BOLT ボルト	16	▲2
5	02011-00012	WASHER ワッシャ	16	
6	02011-00012	WASHER ワッシャ	16	▲2
7	01400-00012	NUT ナット	16	
8	571A6-82081	EARTH BELT アース ベルト	1	[TUWR,TUGR]

LOCATION NO.

M2-9

Ⓐ { FG20N5 FG20N16 FD20Z5 FD20[illegible] FHG20N5 FHD20Z5
FG23N5 FD23Z5
FG25N5 FG25N16 FD25Z5 FD25Z16 FHG25N5 FHD25Z5

Ⓑ { FG28N5 FD28Z5
FG30N5 FD30Z5
FHG30N5 FHD30Z5 [3]

リヤ ホイール
Fig. 72-2 REAR WHEEL (UNIQUE)

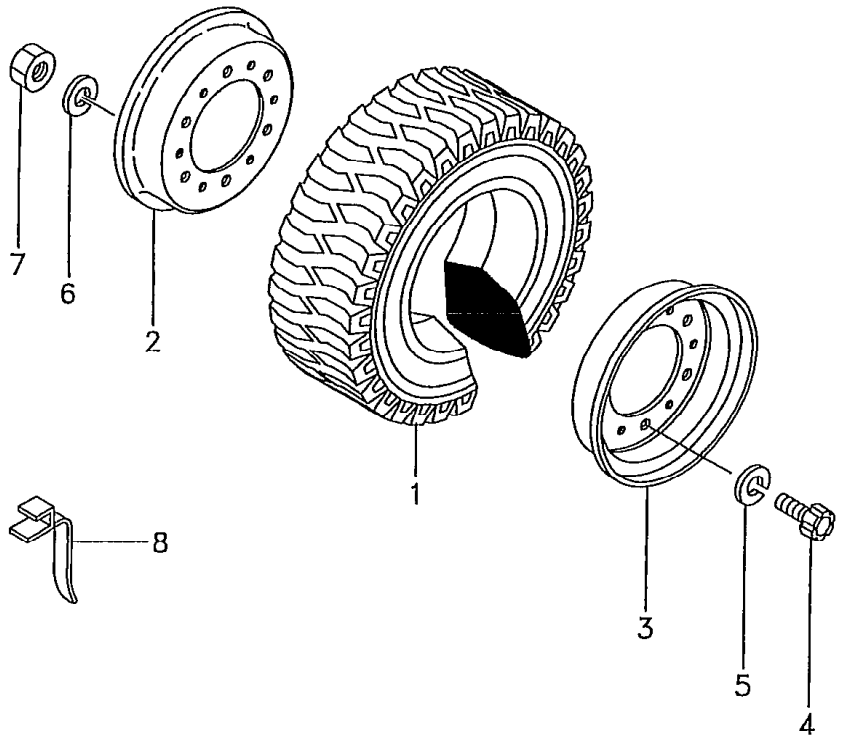

Model		FG20N5 FG23N5 FG25N5	FG20N16 FG25N16	FD20Z5 FD23Z5 FD25Z5	FD20Z16 FD25Z16	FG28N5 FG30N5
号車 Serial No.	▲1	~55249	~10161	~69991	~10089	~71325
	▲2	55250~	10162~	69992~	10090~	71326~
	▲3	~55491		~69879		~71306
	▲4	55492~		69880~		71307~

Model		FD28Z5 FD30Z5	FHG20N5 FHG25N5	FHG30N5	FHD20Z5 FHD25Z5	FHD30Z5
号車 Serial No.	▲1	~74117	~10334	~10168	~11531	~10874
	▲2	74118~	10335~	10169~	11532~	10875~
	▲3	~74102	~10328	~10151	~11545	~10927
	▲4	74103~	10329~	10152~	10546~	10928~

アクセル ペダル
Fig. 73 ACCEL PEDAL

LOCATION NO.

D3-2

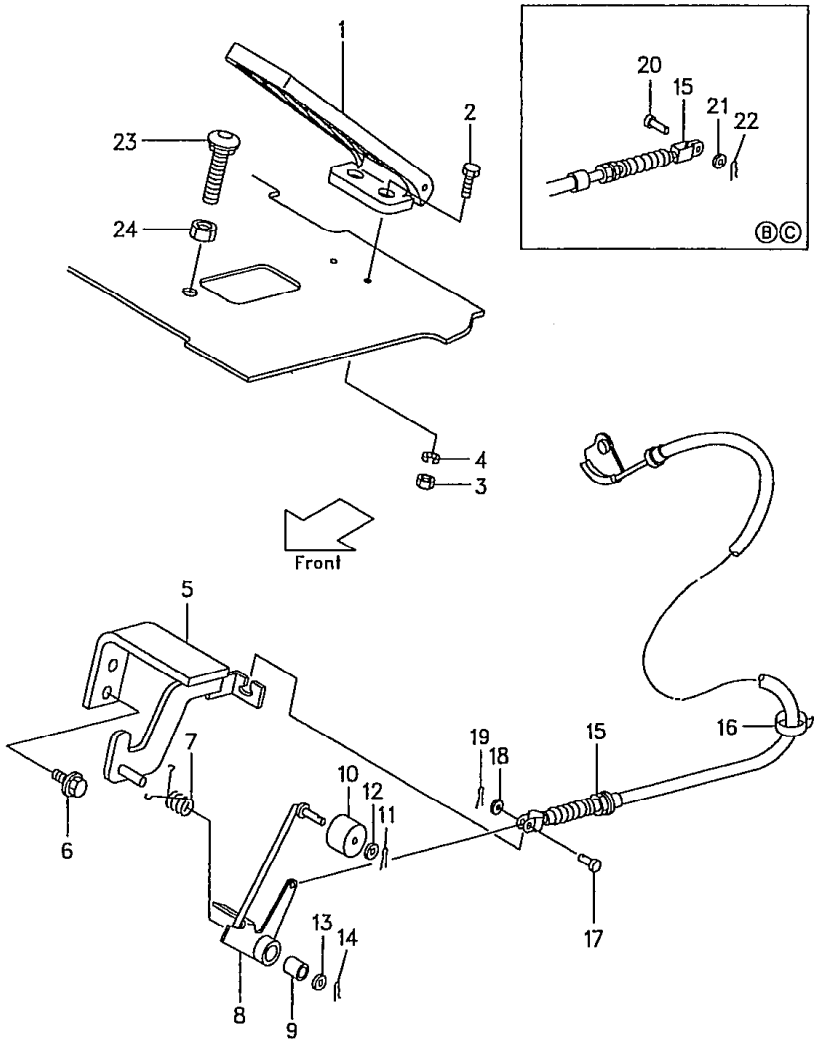

Ⓐ FG20N5 FG20N16 FG23N5 FG25N5 FG25N16 FG30N5 FHG20N5 FHG25N5 FHG30N5
Ⓑ FD20Z5 FD20Z16 FD23Z5 FD25Z5 FD25Z16 FD30Z5
Ⓒ FHD20Z5 FHD25Z5 FHD30Z5 [1]

見出番号 Item No.	部品番号 Part No.	部品名称 Description	個数 Req'd	備考:適用号車 Remarks:Serial No.
1	214A5-22051	ACCELERATOR PEDAL アクセレータ ペダル	1	
2	01100-06012	BOLT ボルト	2	
3	01400-00006	NUT ナット	2	
4	02010-00006	WASHER ワッシャ	2	
5	234A5-20201	BRACKET, link ブラケット	1	C-type
5-1	216G5-20201	BRACKET, link ブラケット	1	T-type
5-2	234A5-20201	BRACKET, link ブラケット	1	OC-type
6	01183-08016	BOLT ボルト	2	
7	25785-22031	SPRING スプリング	1	
A	216G5-20301	ACCEL LINK ASS'Y (Inc. 8, 9) アクセル リンク アッセン	1	C-type, OC-type } ▲3
A-1	216G5-20101	ACCEL LINK ASS'Y (Inc. 8～12) アクセル リンク アッセン	1	C-type, OC-type } ▲4
B	216H5-20301	ACCEL LINK ASS'Y (Inc. 8, 9) アクセル リンク アッセン	1	T-type ▲3
★ B-1	216H5-20101	ACCEL LINK ASS'Y (Inc. 8～12a) アクセル リンク アッセン	1	T-type ▲4
8	- - - - §	LINK リンク	1	
9	23655-22101	BUSHING ブッシング	1	
10	214A5-22001	ROLLER ローラ	1	

(6)

LOCATION NO.

D3-3

アクセル ペダル
Fig. 73 ACCEL PEDAL

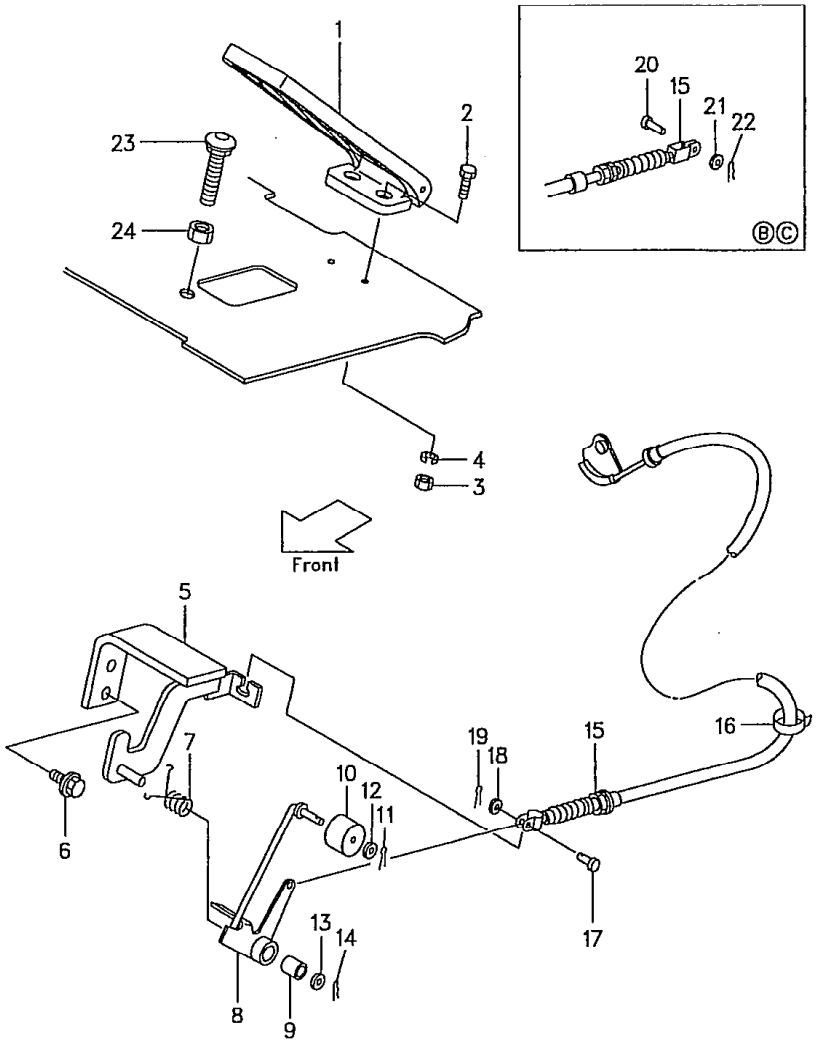

Ⓐ FG20N5 FG20N16 FG28N5 FHG[illegible]5 FG23N5 FHG[illegible]3 FG25N5 FG25N16 FG30N5 FHG30N5
Ⓑ FD20Z5 FD20Z16 FD28Z5 FD23Z5 FD25Z5 FD25Z16 FD30Z5
Ⓒ FHD20Z5 FHD25Z5 FHD30Z5 [2]

見出番号 Item No.	部品番号 Part No.		部品名称 Description	個数 Req'd	備考:適用号車 Remarks:Serial No.
11	216G5-22081		PIN, snap ピン	1	▲1
11a	02200-16010		PIN, cotter ピン	1	▲2
12	02000-00006		WASHER ワッシャ	2	▲3
12a	02000-00006		WASHER ワッシャ	1	▲4
13	02000-00010		WASHER ワッシャ	1	
14	216H5-42141		PIN, snap ピン	1	
15	228F5-22001		WIRE ワイヤ	1	Ⓐ
15-1	214A5-22121		WIRE ワイヤ	1	Ⓑ
15-2	229F5-22101		WIRE ワイヤ	1	Ⓒ
15-3	225R5-22051		WIRE ワイヤ	1	ⒷEXR
16	27042-42312		BAND バンド	2	
17	02262-06015		PIN, clevis ピン	1	ⒶⒸ
18	02000-00006		WASHER ワッシャ	1	ⒶⒸ
19	216G5-22081		PIN, snap ピン	1	ⒶⒸ ▲1
19a	02200-16010		PIN, cotter ピン	1	ⒶⒸ ▲2
20	22717-40061		PIN, clevis ピン	1	Ⓑ without EXR
20-1	02262-06015		PIN, clevis ピン	1	Ⓒ
21	02000-00005		WASHER ワッシャ	1	Ⓑ without EXR
21-1	02000-00006		WASHER ワッシャ	1	Ⓒ
22	216G7-42161		PIN, snap ピン	1	Ⓑ without EXR
22-1	216G5-22081		PIN, snap ピン	1	Ⓒ
23	216G5-22101		BOLT ボルト	1	
24	01400-00012		NUT ナット	1	
25	27732-42221	+	CLAMP クランプ	1	

⑥

LOCATION NO.

D3-4

Ⓐ [FG20N5 FG20N16 FG23N5 FG25N5 FG25N16 FG30N5 FHG20N5 FHG25N5 FHG30N5] Ⓑ [FD20Z5 FD20Z16 FD28Z5 FD23Z5 FD25Z5 FD25Z16 FD30Z5] Ⓒ [FHD20Z5 FHD25Z5 FHD30Z5] [3]

アクセル ペダル
Fig.73 ACCEL PEDAL

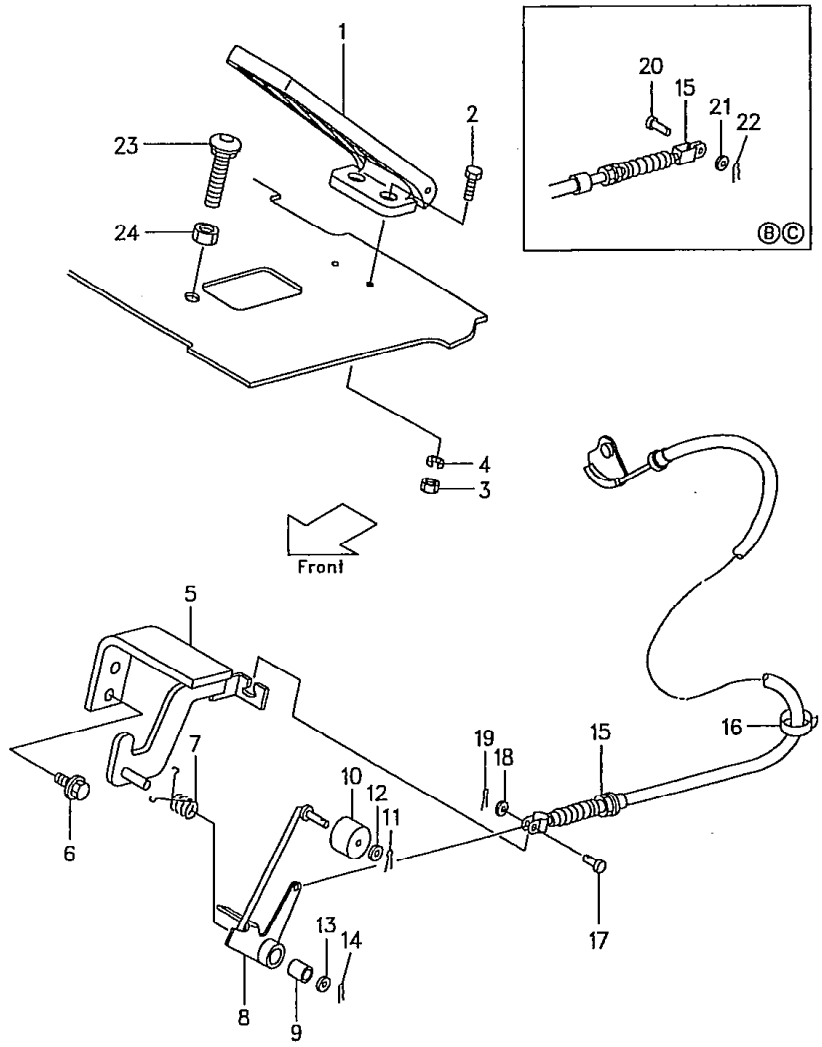

Model		FG20N5 FG23N5 FG25N5	FG20N16 FG25N16	FD20Z5 FD23Z5 FD25Z5	FD20Z16 FD25Z16	FG28N5 FG30N5
号車 Serial No.	▲1	～54023	～10097	～67446	～10052	～71142
	▲2	54024～	10098～	67447～	10053～	71143～
	▲3	～54754	～10127	～69121	～10076	～71258
	▲4	54755～	10128～	69122～	10077～	71259～

Model		FD28Z5 FD30Z5	FHG20N5 FHG25N5	FHG30N5	FHD20Z5 FHD25Z5	FHD30Z5
号車 Serial No.	▲1	～72941	～10186	～10084	～10919	～10466
	▲2	72942～	10187～	10085～	10920～	10467～
	▲3	～73720	～10268	～10140	～11266	～10742
	▲4	73721～	10269～	10141～	11267～	10743～

LOCATION NO.

D3-5

フット ペダル
Fig. 74 FOOT PEDAL (C-type)

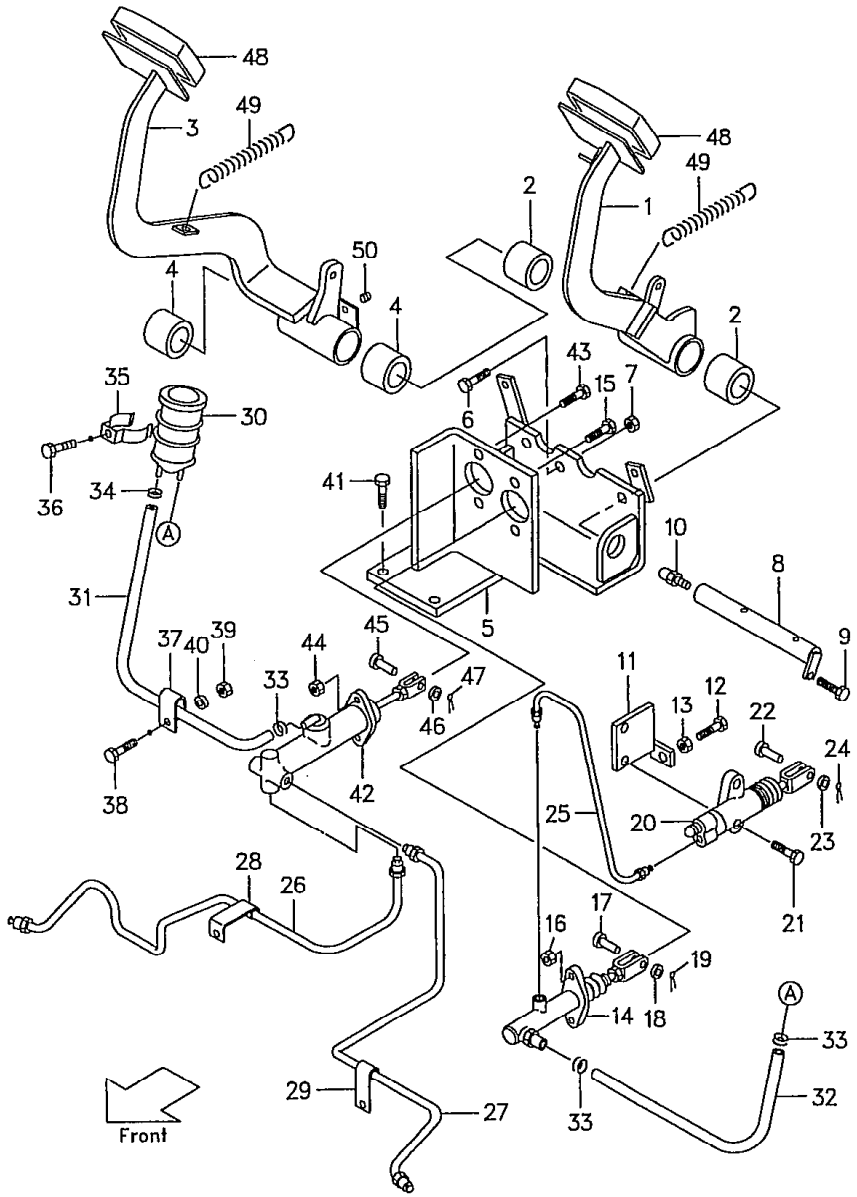

Ⓐ{FG20N5 FG20N16 FD20Z5 FD20Z1 / FG23N5 FD23Z5 / FG25N5 FG25N16 FD25Z5 FD25Z16} ⓑ{FG28N5 FD28Z5 / FG30N5 FD30Z5} Ⓒ{FHG20N5 FHD20Z5 / FHG25N5 FHD25Z5} Ⓓ FHG30N5 FHD30Z5 :▲7 [1]

見出番号 Item No.	部品番号 Part No.	部品名称 Description	個数 Req'd	備考:適用号車 Remarks:Serial No.
A	232A5-30201	CLUTCH PEDAL ASS'Y (Inc. 1, 2) クラッチ ペダル アッセン	1	ⒶⒷ
B	234A5-30201	CLUTCH PEDAL ASS'Y (Inc. 1, 2) クラッチ ペダル アッセン	1	ⒸⒹ
1	- - - - §	CLUTCH PEDAL クラッチ ペダル	1	
2	23655-42421	BUSHING ブッシング	2	
C	232A5-40201	BRAKE PEDAL ASS'Y (Inc. 3, 4) ブレーキ ペダル アッセン	1	ⒶⒷ ▲1
C-1	232A5-40202	BRAKE PEDAL ASS'Y (Inc. 3, 4) ブレーキ ペダル アッセン	1	ⒶⒷ ▲2
D	234A5-40201	BRAKE PEDAL ASS'Y (Inc. 3, 4) ブレーキ ペダル アッセン	1	ⒸⒹ ▲1
D-1	234A5-40202	BRAKE PEDAL ASS'Y (Inc. 3, 4) ブレーキ ペダル アッセン	1	ⒸⒹ ▲2▲3
D-2	234A5-40203	BRAKE PEDAL ASS'Y (Inc. 3) ブレーキ ペダル アッセン	1	ⒸⒹ ▲4
3	- - - - §	BRAKE PEDAL ブレーキ ペダル	1	
4	23655-42421	BUSHING ブッシング	2	
5	232A5-42101	BRACKET ブラケット	1	ⒶⒷ
5-1	234A5-42101	BRACKET ブラケット	1	ⒸⒹ

フット ペダル
Fig. 74 FOOT PEDAL (C-type)

LOCATION NO.

D3-6

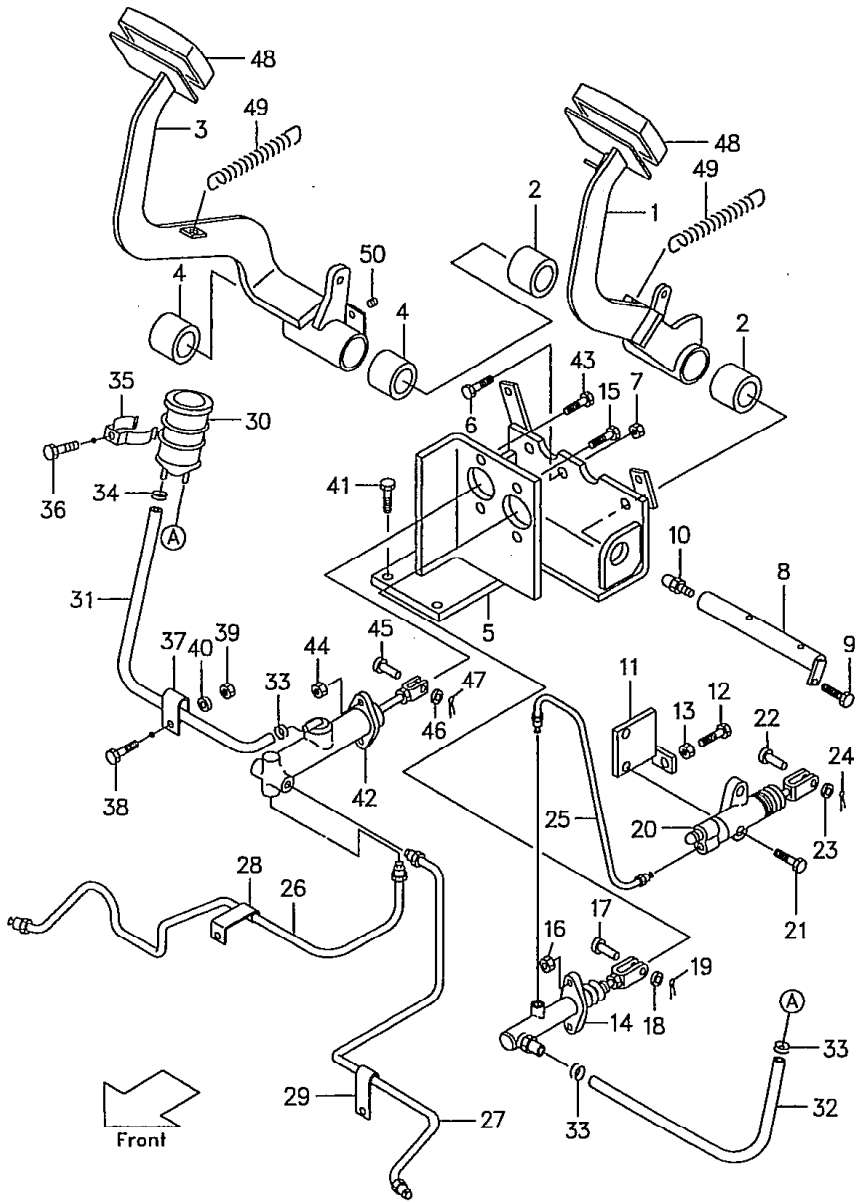

Ⓐ{FG20N5 FG20N16 FL J FD20Z16 / FG23N5 FD23Z5 / FG25N5 FG25N16 FD25Z5 FD25Z16} Ⓑ{FG28N5 FD28Z5 / FG30N5 FD30Z5} Ⓒ{FHG20N5 FHD20Z5 / FHG25N5 FHD25Z5} Ⓓ{FHG30N5 FHD30Z5} :▲7 [2]

見出番号 Item No.	部品番号 Part No.	部品名称 Description	個数 Req'd	備考:適用号車 Remarks:Serial No.
6	01120-10030	BOLT ボルト	2	
7	01402-00010	NUT ナット	2	
8	214A5-42041	SHAFT シャフト	1	
9	01183-08016	BOLT ボルト	1	
10	04901-00191	FITTING フィッティング	1	
11	214A5-32101	BRAKET ブラケット	1	
12	01100-10030	BOLT ボルト	1	
13	01402-00010	NUT ナット	1	
14	216G5-32071	MASTER CYLINDER マスタ シリンダ	1	See Fig. 79
15	01184-10030	BOLT ボルト	2	
16	01400-00010	NUT ナット	2	
17	02262-08025	PIN, clevis ピン	1	
18	02000-00008	WASHER ワッシャ	1	
19	216H3-92171	PIN, snap ピン	1	▲5
19a	02200-02020	PIN, cotter ピン	1	▲6
20	214A5-32312	RELEASE CYLINDER レリーズ シリンダ	1	See Fig. 81
21	01184-10030	BOLT ボルト	2	
22	02262-08025	PIN, clevis ピン	1	
23	02000-00008	WASHER ワッシャ	1	
24	216H3-92171	PIN, snap ピン	1	▲5
24a	02200-02020	PIN, cotter ピン	1	▲6
25	232A5-32101	PIPE パイプ	1	ⒶⒷ
25-1	234A5-32151	PIPE パイプ	1	ⒸⒹ
26	224G5-42201	PIPE R.H. パイプ	1	Ⓐ
26-1	224R5-42201	PIPE R.H. パイプ	1	Ⓑ

フット ペダル
Fig. 74 FOOT PEDAL (C-type)

LOCATION NO.
D3-7

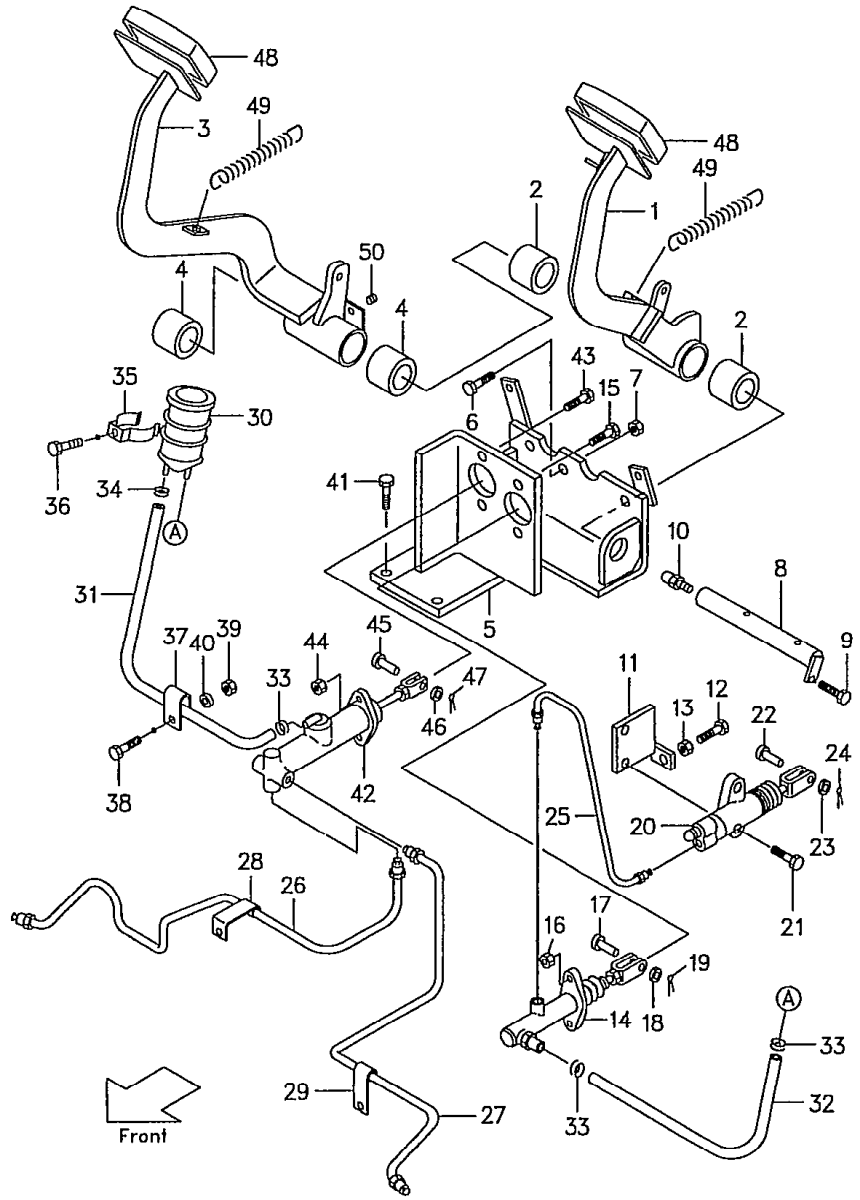

Ⓐ{FG20N5 FG20N16 FD20Z5 FD20Z1 / FG23N5 FD23Z5 / FG25N5 FG25N16 FD25Z5 FD25Z16} Ⓒ{FG28N5 FD28Z5 / FG30N5 FD30Z5} {FHG20N5 FHD20Z5 / FHG25N5 FHD25Z5} Ⓓ FHG30N5 FHD30Z5 :▲7

3

見出番号 Item No.	部品番号 Part No.	部品名称 Description	個数 Req'd	備考:適用号車 Remarks:Serial No.
26-2	234A5-42201	PIPE R.H. パイプ	1	Ⓒ
26-3	234F5-42201	PIPE R.H. パイプ	1	Ⓓ
27	232A5-42221	PIPE L.H. パイプ	1	Ⓐ
27-1	232L5-42221	PIPE L.H. パイプ	1	Ⓑ
27-2	234A5-42221	PIPE L.H. パイプ	1	Ⓒ
27-3	234F5-42221	PIPE L.H. パイプ	1	Ⓓ
28	24455-42211	CLIP クリップ	1	
29	24455-42221	CLIP クリップ	1	
30	216G5-42011	TANK, reserve タンク	1	
31	216G5-32082	HOSE ホース	1	
32	216G5-32092	HOSE ホース	1	
33	25785-43091	CLIP クリップ	3	
34	25595-42491	CLIP クリップ	1	
35	216G5-42251	CLIP クリップ	1	
36	216G5-42261	BOLT ボルト	1	
37	214A2-42331	CLIP クリップ	1	
38	216G3-92291	BOLT ボルト	1	
39	01400-00008	NUT ナット	1	
40	02000-00008	WASHER ワッシャ	1	
41	01184-10030	BOLT ボルト	4	
42	25595-40302	MASTER CYLINDER マスタ シリンダ	1	See Fig. 80
43	01184-10030	BOLT ボルト	2	
44	01400-00010	NUT ナット	2	
45	02262-08025	PIN, clevis ピン	1	
46	02000-00008	WASHER ワッシャ	1	
47	216H3-92171	PIN, snap ピン	1	▲5
47a	02200-02020	PIN, cotter ピン	1	▲6

LOCATION NO.

D3-8

フット ペダル
Fig. 74 FOOT PEDAL (C-type)

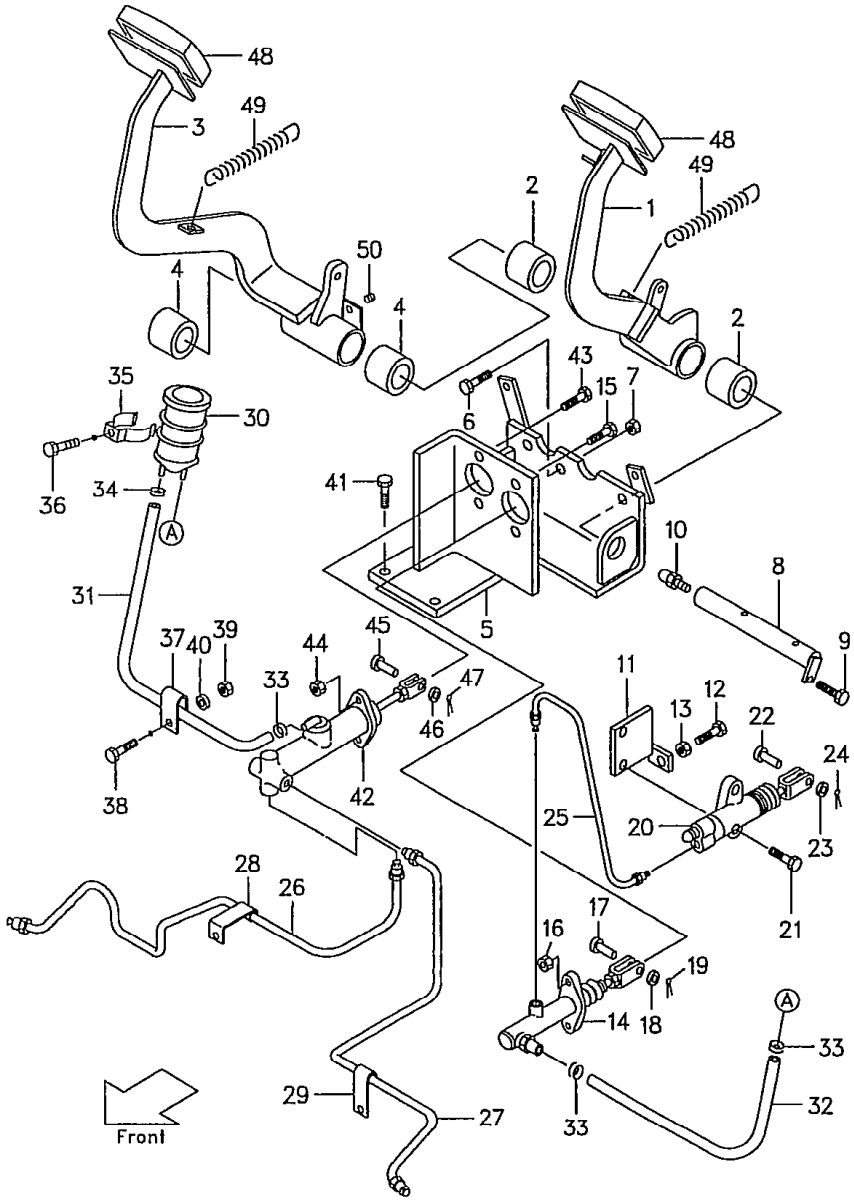

Ⓐ{FG20N5 FG23N5 FG25N5 FG20N16 FD25Z5 FD25N5 FD20Z16 FD23Z5 FD25Z5 FD25Z16} Ⓑ{FG28N5 FD28Z5 FG30N5 FD30Z5} Ⓒ{FHG20N5 FHG25N5 FHG30N5} {FHD20Z5 FHD25Z5 FHD30Z5} :▲7 [4]

見出番号 Item No.	部品番号 Part No.	部品名称 Description	個数 Req'd	備考:適用号車 Remarks:Serial No.
48	25595-42071	HEAD COVER ヘッド カバー	2	
49	20155-30061	SPRING スプリング	2	
50	23235-40091	RUBBER ラバー	1	

Model		FG20N5 FG23N5 FG25N5	FG20N16 FG25N16	FD20Z5 FD23Z5 FD25Z5	FD20Z16 FD25Z16	FG28N5 FG30N5
号車 Serial No.	▲1	～53474	～10110	～66261	～10030	～71042
	▲2	53475～	10111～	66262～	10031～	71043～
	▲3	–	–	–	–	–
	▲4	–	–	–	–	–
	▲5	～54060	～10096	～67515	～10051	～71142
	▲6	54061～	10097～	67516～	10052～	71143～
	▲7	～55618	～10178	～70424	～10097	～71382

Model		FD28Z5 FD30Z5	FHG20N5 FHG25N5	FHG30N5	FHD20Z5 FHD25Z5	FHD30Z5
号車 Serial No.	▲1	～72352	～10092	～10054	～10561	～10262
	▲2	72353～	10093～	10055～	10562～	10263～
	▲3	–	～10198	～10088	～10943	～10546
	▲4	–	10199～	10089～	10944～	10547～
	▲5	～72981	～10183	～10083	～10923	～10482
	▲6	72982～	10184～	10084～	10924～	10483～
	▲7	～74391	～10317	～10129	～11423	～10680

LOCATION NO.

D3-9

フット ペダル
★ Fig.74A FOOT PEDAL (C-type)

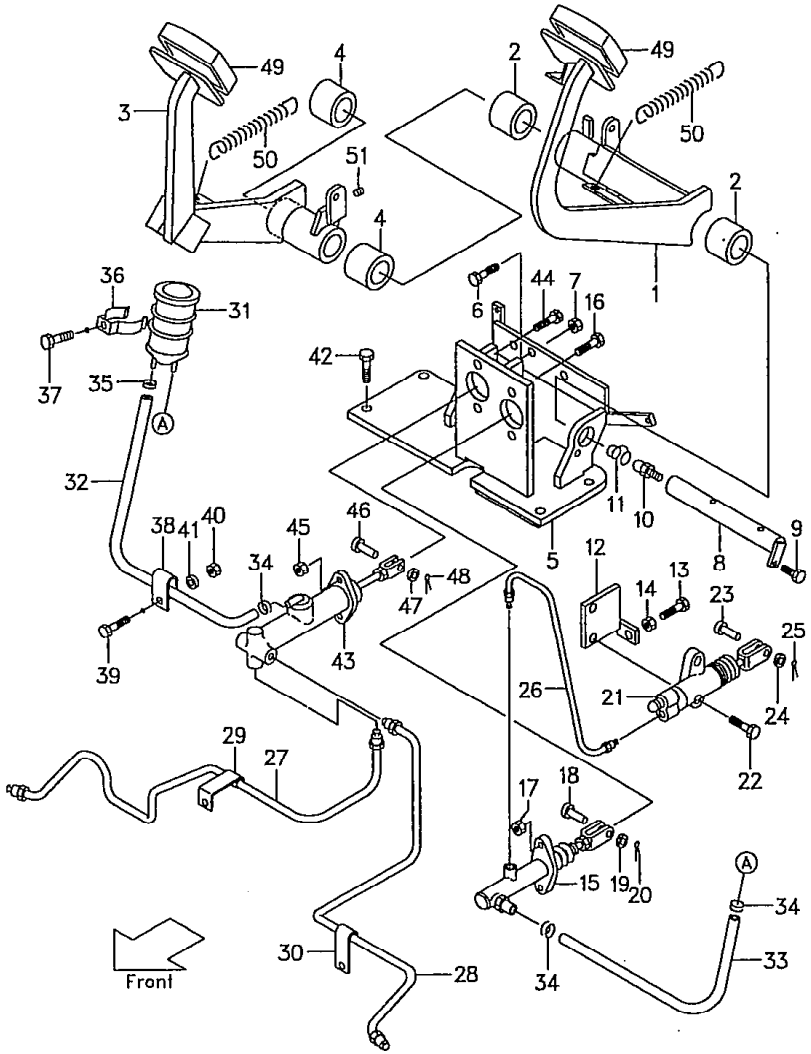

Ⓐ { FG20N5 FG20N16 FD20Z5 FD20Z / FG23N5 FD23Z5 / FG25N5 FG25N16 FD25Z5 FD25Z16 } ⌟ { FG28N5 FD28Z5 Ⓒ { FHG20N5 FHD20Z5 / FHG25N5 FHD25Z5 } / FG30N5 FD30Z5 Ⓓ FHG30N5 FHD30Z5 } :▲1 [1]

見出番号 Item No.	部品番号 Part No.		部品名称 Description	個数 Req'd	備考:適用号車 Remarks:Serial No.
A	233A5-30221		CLUTCH PEDAL ASS'Y (Inc.1,2) クラッチ ペダル アッセン	1	
1	- - - -	§	CLUTCH PEDAL クラッチ ペダル	1	
2	23655-42421		BUSHING ブッシング	2	
B	233A5-40221		BRAKE PEDAL ASS'Y (Inc.3,4) ブレーキ ペダル アッセン	1	
3	- - - -	§	BRAKE PEDAL ブレーキ ペダル	1	
4	23655-42421		BUSHING ブッシング	2	
5	233A5-42141		BRACKET ブラケット	1	
6	01120-10030		BOLT ボルト	2	
7	01402-00010		NUT ナット	2	
8	214A5-42041		SHAFT シャフト	1	
9	01183-08016		BOLT ボルト	1	
10	04901-00191		FITTING フィッティング	1	
11	22199-12401		CAP キャップ	1	
12	214A5-32101		BRAKET ブラケット	1	
13	01100-10030		BOLT ボルト	1	
14	01402-00010		NUT ナット	1	
15	216G5-32071		MASTER CYLINDER マスタ シリンダ	1	See Fig.79
16	01184-10030		BOLT ボルト	2	
17	01400-00010		NUT ナット	2	
18	02262-08025		PIN, clevis ピン	1	
19	02000-00008		WASHER ワッシャ	1	
20	02200-02020		PIN, cotter ピン	1	

⑥

LOCATION NO.

D3-10

フット ペダル
★ Fig.74A FOOT PEDAL (C-type)

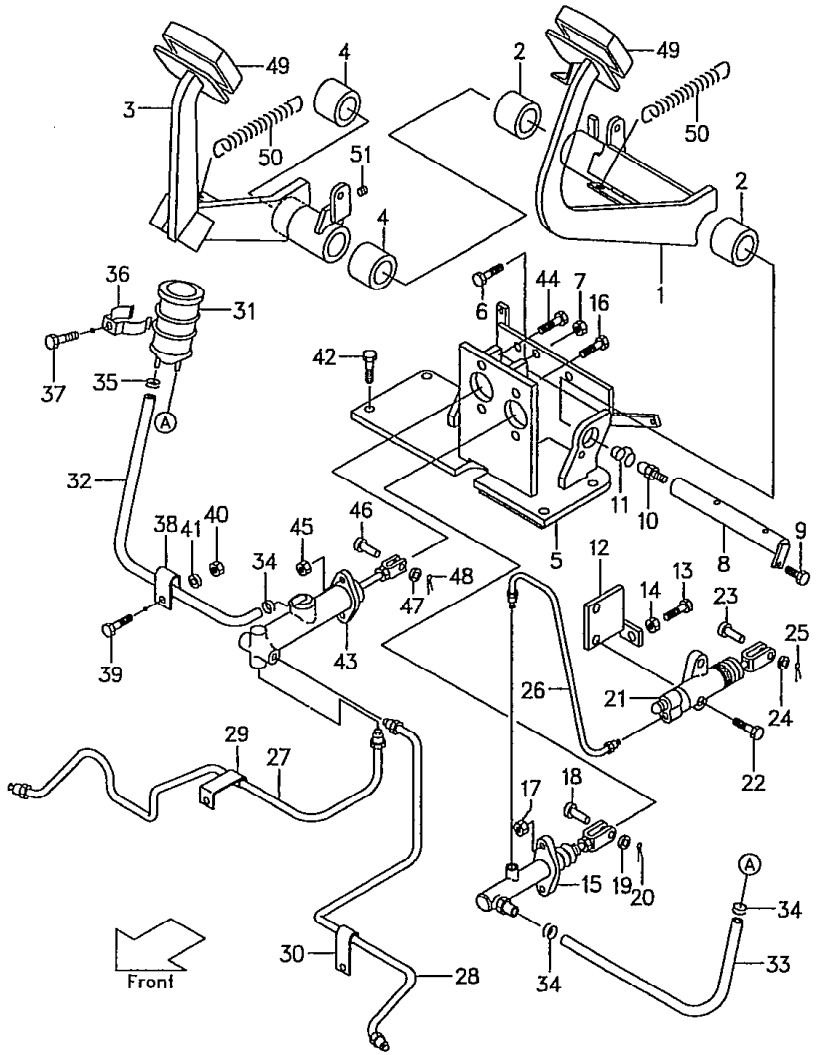

Ⓐ{FG20N5 FG20N16 FD20Z5 FD20Z16 FG23N5 FD23Z5 FG25N5 FG25N16 FD25Z5 FD25Z16} Ⓑ{FG28N5 FD28Z5 FG30N5 FD30Z5} Ⓒ{FHG20N5 FHD20Z5 FHG25N5 FHD25Z5} Ⓓ{FHG30N5 FHD30Z5} :▲1 [2]

見出番号 Item No.	部品番号 Part No.	部品名称 Description	個数 Req'd	備考:適用号車 Remarks:Serial No.
21	214A5-32312	RELEASE CYLINDER レリーズ シリンダ	1	See Fig.81
22	01184-10030	BOLT ボルト	2	
23	02262-08025	PIN, clevis ピン	1	
24	02000-00008	WASHER ワッシャ	1	
25	02200-02020	PIN, cotter ピン	1	
26	233A5-32101	PIPE パイプ	1	
27	233A5-42201	PIPE R.H. パイプ	1	ⒶⒸ
27-1	233F5-42301	PIPE R.H. パイプ	1	ⒷⒹ
28	233A5-42221	PIPE L.H. パイプ	1	ⒶⒸ
28-1	233F5-42321	PIPE L.H. パイプ	1	ⒷⒹ
29	24455-42211	CLIP クリップ	1	
30	24455-42221	CLIP クリップ	1	
31	216G5-42011	TANK, reserve タンク	1	
32	216G5-32082	HOSE ホース	1	
33	216G5-32092	HOSE ホース	1	
34	25785-43091	CLIP クリップ	3	
35	25595-42491	CLIP クリップ	1	
36	216G5-42251	CLIP クリップ	1	
37	216G5-42261	BOLT ボルト	1	
38	214A2-42331	CLIP クリップ	1	
39	216G3-92291	BOLT ボルト	1	
40	01400-00008	NUT ナット	1	
41	02000-00008	WASHER ワッシャ	1	
42	01184-10030	BOLT ボルト	4	
43	25595-40302	MASTER CYLINDER マスタ シリンダ	1	See Fig.80

(6)

LOCATION NO.

D3-11

フット ペダル
★ Fig. 74A FOOT PEDAL (C-type)

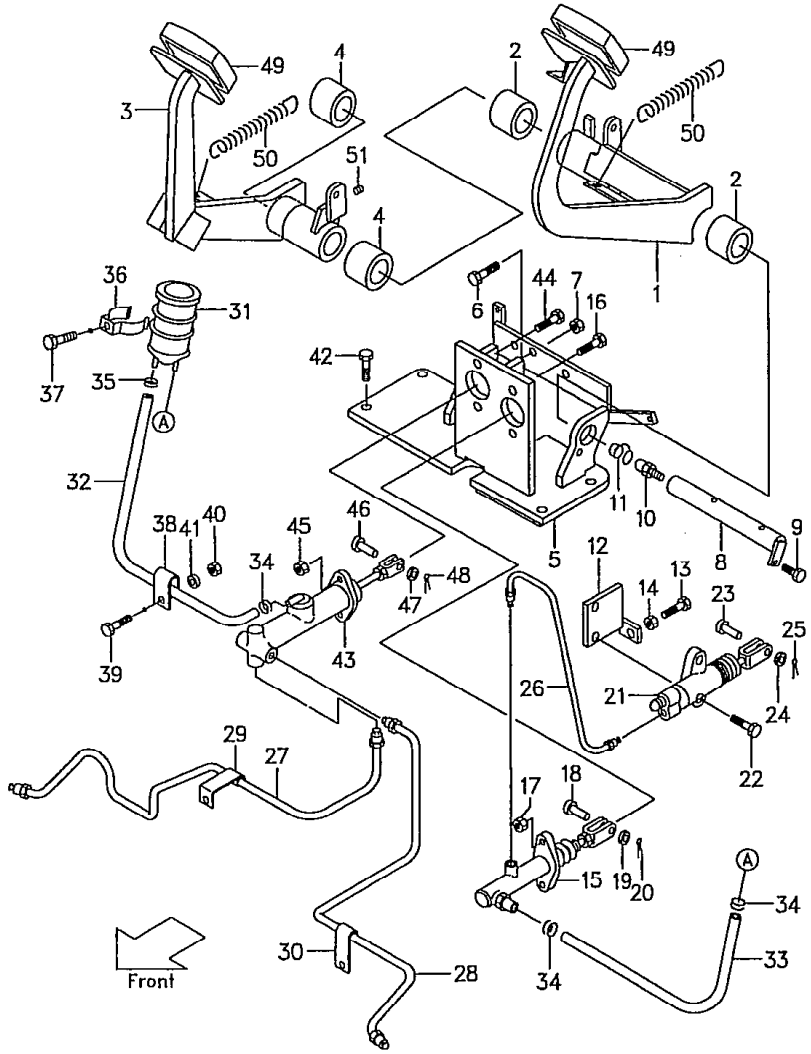

Ⓐ { FG20N5 FG20N16 FD20Z5 FD20Z / FG23N5 FD23Z5 / FG25N5 FG25N16 FD25Z5 FD25Z16 } Ⓑ { FG28N5 FD28Z5 / FG30N5 FD30Z5 } Ⓒ { FHG20N5 FHD20Z5 / FHG25N5 FHD25Z5 / FHG30N5 FHD30Z5 } :▲1 [3]

見出番号 Item No.	部品番号 Part No.	部品名称 Description	個数 Req'd	備考:適用号車 Remarks:Serial No.
44	01184-10030	BOLT ボルト	2	
45	01400-00010	NUT ナット	2	
46	02262-08025	PIN, clevis ピン	1	
47	02000-00008	WASHER ワッシャ	1	
48	02200-02020	PIN, cotter ピン	1	
49	25595-42071	HEAD COVER ヘッド カバー	2	
50	20155-30061	SPRING スプリング	2	
51	23235-40091	RUBBER ラバー	1	

Model		FG20N5 FG23N5 FG25N5	FG20N16 FG25N16	FD20Z5 FD23Z5 FD25Z5	FD20Z16 FD25Z16	FG28N5 FG30N5
号車 Serial No.	▲1	55619～	10179～	70425～	10098～	71383～
Model		FD28Z5 FD30Z5	FHG20N5 FHG25N5	FHG30N5	FHD20Z5 FHD25Z5	FHD30Z5
号車 Serial No.	▲1	74392～	10318～	10130～	11424～	10681～

LOCATION NO.

D3-12

フット ペダル
Fig. 75 FOOT PEDAL (OC-type)[PC]

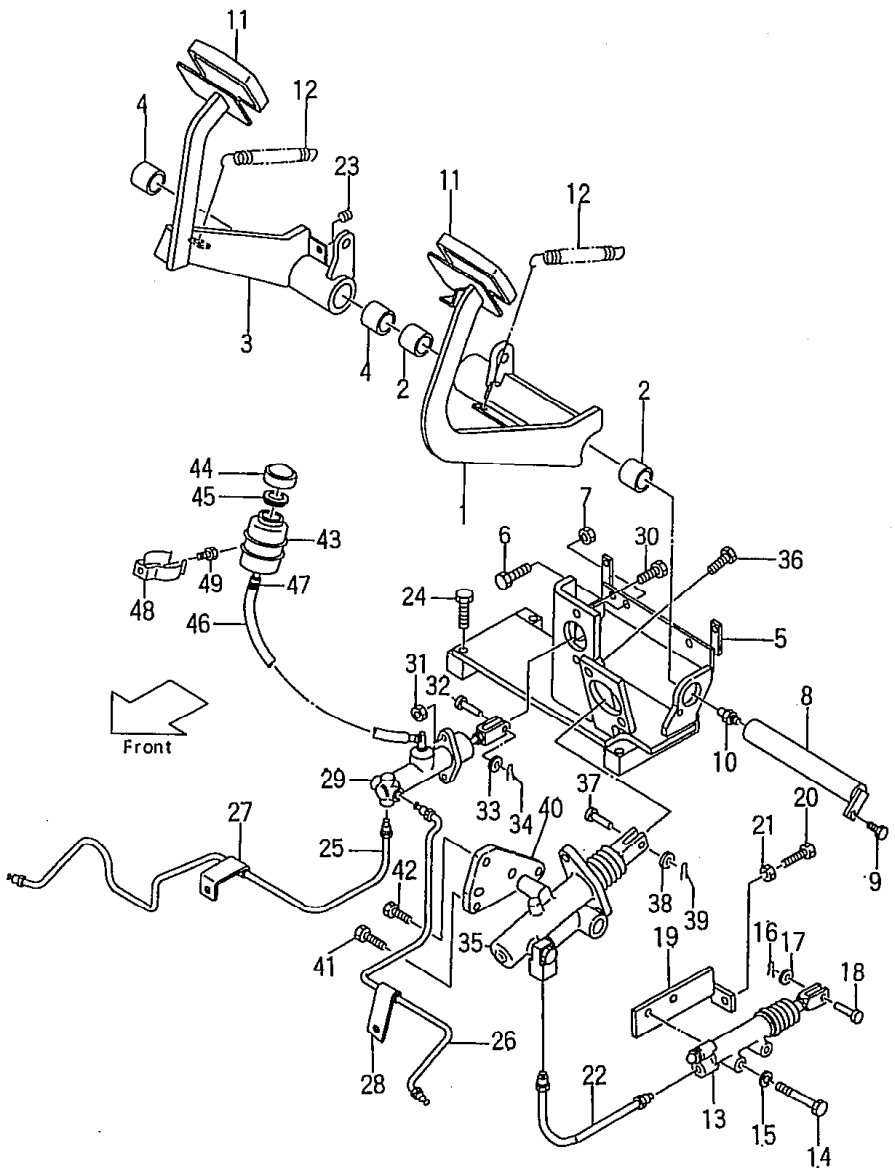

Ⓐ { FG20N5 FD20Z5 / FG23N5 FD23Z5 / FG25N5 FD25Z5 } Ⓑ { FG28N5 FD28Z5 / FG30N5 FD30Z5 } Ⓒ { FG20N5 FHD20Z5 / FHG25N5 FHD25Z5 } Ⓓ { FHG30N5 / FHD30Z5 } Ⓔ { FG20N16 FD20Z16 / FG25N16 FD25Z16 } :▲5

1

見出番号 Item No.	部品番号 Part No.	部品名称 Description	個数 Req'd	備考:適用号車 Remarks:Serial No.
A	232N5-30201	CLUTCH PEDAL ASS'Y (Inc. 1, 2) クラッチ ペダル アッセン	1	
1	- - - - - §	CLUTCH PEDAL クラッチ ペダル	1	
2	23655-42421	BUSHING ブッシング	2	
B	232N5-40201	BRAKE PEDAL ASS'Y. (Inc. 3, 4) ブレーキ ペダル アッセン	1	▲3
B-1	232N5-40202	BRAKE PEDAL ASS'Y. (Inc. 3, 4) ブレーキ ペダル アッセン	1	▲4
3	- - - - - §	BRAKE PEDAL ブレーキ ペダル	1	▲1
4	23655-42421	BUSHING ブッシング	2	
5	232N5-40101	BRACKET ブラケット	1	ⒶⒷⒺ
5-1	234H5-40101	BRACKET ブラケット	1	ⒸⒹ
6	01120-10030	BOLT ボルト	2	
7	01402-00010	NUT ナット	2	
8	214A5-42041	SHAFT シャフト	1	
9	01183-08016	BOLT ボルト	1	
10	04901-00191	FITTING フィッティング	1	
11	25595-42071	HEAD COVER ヘッド カバー	2	
12	20155-30061	SPRING スプリング	2	
13	522A2-10401	RELEASE CYLINDER レリーズ シリンダ	1	See Fig. 82
14	01103-10060	BOLT ボルト	2	

LOCATION NO.

D3-13

フット ペダル
Fig. 75 FOOT PEDAL (OC-type)[PC]

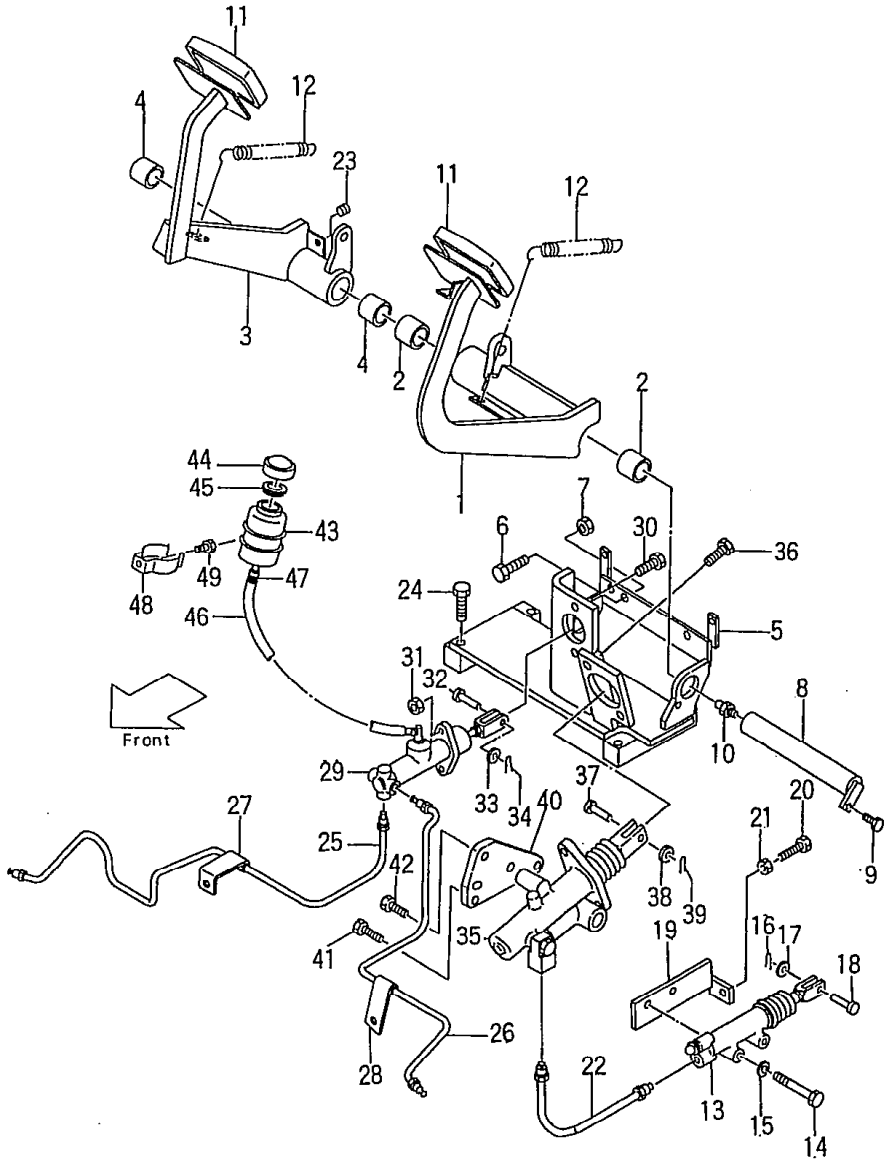

Ⓐ { FG20N5 FD20Z5 / FG23N5 FD23Z5 / FG25N5 FD25Z5 } Ⓒ { FHG20N5 FH 5 / FHG25N5 FHD25Z5 } Ⓔ { FG20N16 FD20Z16 / FG25N16 FD25Z16 } :▲5

Ⓑ { FG28N5 FD28Z5 / FG30N5 FD30Z5 } Ⓓ { FHG30N5 / FHD30Z5 }

2

見出番号 Item No.	部品番号 Part No.	部品名称 Description	個数 Req'd	備考:適用号車 Remarks:Serial No.
15	02010-00010	WASHER ワッシャ	2	
16	02262-10030	PIN, cotter ピン	1	
17	02000-00010	WASHER ワッシャ	1	
18	02200-32020	PIN, cotter ピン	1	
19	214L5-32101	BRACKET ブラケット	1	
20	01100-10030	BOLT ボルト	1	[PC]
21	01402-00010	NUT ナット	1	[PC]
22	232N5-32101	PIPE パイプ	1	ⒶⒷⒺ
22-1	234H5-32001	PIPE パイプ	1	ⒸⒹ
23	23235-40091	RUBBER ラバー	1	
24	01184-10045	BOLT ボルト	4	ⒶⒷⒺ
24-1	01184-10030	BOLT ボルト	4	ⒸⒹ
25	524G2-12201	PIPE R.H. パイプ	1	ⒶⒺ ▲1
25a	232N5-42301	PIPE R.H. パイプ	1	ⒶⒺ ▲2
25-1	524R2-12201	PIPE R.H. パイプ	1	Ⓑ ▲1
25-1a	232R5-42001	PIPE R.H. パイプ	1	Ⓑ ▲2
25-2	524G2-12201	PIPE R.H. パイプ	1	Ⓒ ▲1
25-2a	234H5-42321	PIPE R.H. パイプ	1	Ⓒ ▲2
25-3	524R2-12201	PIPE R.H. パイプ	1	Ⓓ ▲1
25-3a	234L5-42021	PIPE R.H. パイプ	1	Ⓓ ▲2
26	524G2-12221	PIPE L.H. パイプ	1	ⒶⒺ ▲1
26a	232N5-42321	PIPE L.H. パイプ	1	ⒶⒺ ▲2
26-1	524R2-12221	PIPE L.H. パイプ	1	Ⓑ ▲1
26-1a	232R5-42021	PIPE L.H. パイプ	1	Ⓑ ▲2
26-2	234H5-42301	PIPE L.H. パイプ	1	Ⓒ ▲1
26-2a	234H5-42302	PIPE L.H. パイプ	1	Ⓒ ▲2

フット ペダル
Fig. 75 FOOT PEDAL (OC-type)[PC]

LOCATION NO.
D3-14

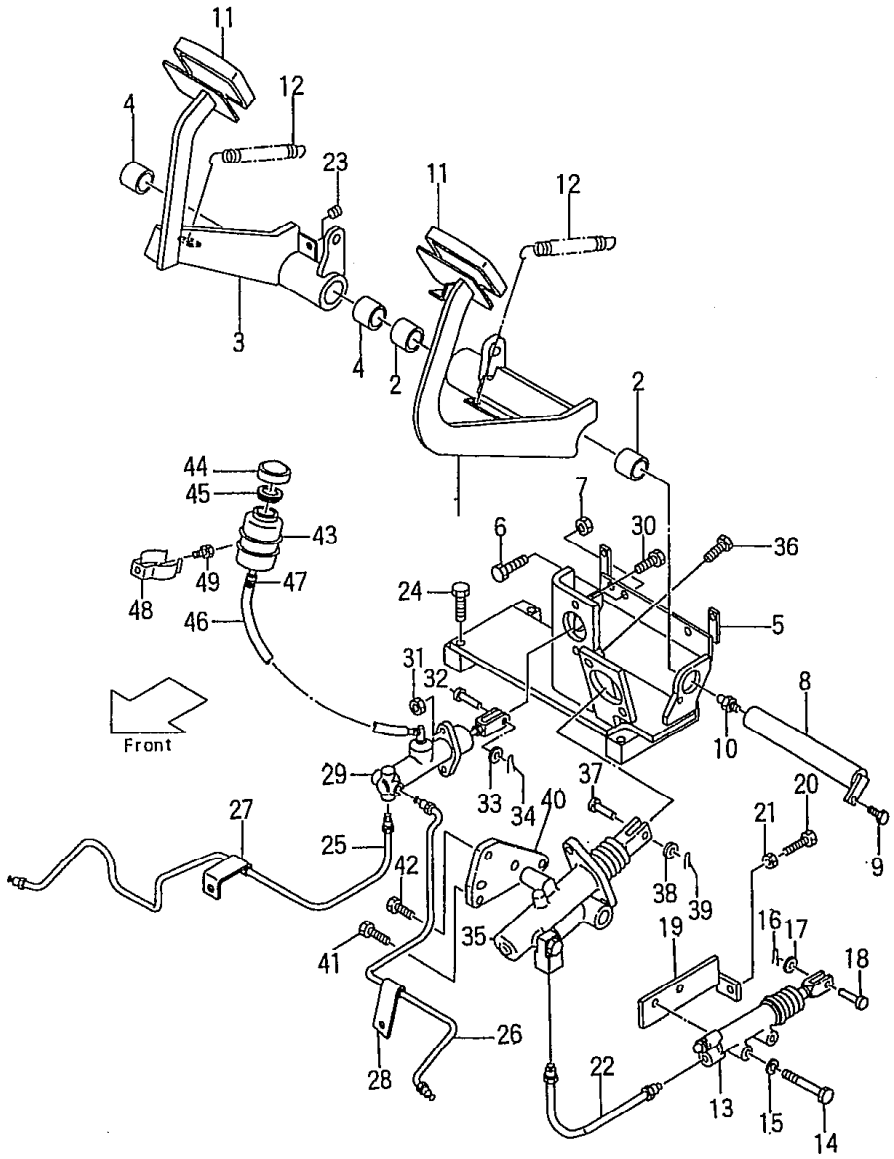

Ⓐ FG20N5 FD20Z5, FG23N5 FD23Z5, FG25N5 FD25Z5
Ⓑ FG28N5 FD28Z5, FG30N5 FD30Z5
Ⓒ ...20N5 FHD20Z5, FHG25N5 FHD25Z5
Ⓓ FHG30N5, FHD30Z5
Ⓔ FG20N16 FD20Z16, FG25N16 FD25Z16
:▲5

3

見出番号 Item No.	部品番号 Part No.	部品名称 Description	個数 Req'd	備考:適用号車 Remarks:Serial No.
26-3	234L5-42001	PIPE L.H. パイプ	1	Ⓓ▲1
26-3a	234L5-42002	PIPE L.H. パイプ	1	Ⓓ▲2
27	24455-42211	CLIP クリップ	1	
28	24455-42221	CLIP クリップ	1	
29	25595-40302	MASTER CYLINDER マスタ シリンダ	1	See Fig. 80
30	01184-10030	BOLT ボルト	2	
31	01400-00010	NUT ナット	2	
32	02262-08025	PIN ピン	1	
33	02000-00008	WASHER ワッシャ	1	
34	02200-02016	PIN, cotter ピン	1	
35	522A2-10202	CLUTCH BOOSTER クラッチ ブースタ	1	See Fig. 83
36	01184-10025	BOLT ボルト	2	
37	02262-10030	PIN, cotter ピン	1	
38	02000-00010	WASHER ワッシャ	1	
39	02200-32020	PIN, cotter ピン	1	
40	524G2-12151	ADAPTER アダプタ	1	
41	01184-10030	BOLT ボルト	1	
42	01184-10055	BOLT ボルト	2	
43	23775-42101	TANK (Inc. 45, 46) タンク	1	
44	25595-42541	CAP キャップ	1	
45	25595-42531	BUFFLE バッフル	1	
46	23165-42051	HOSE ホース	1	
47	25595-42491	CLIP クリップ	2	

LOCATION NO.

D3-15

フット ペダル

Fig.75 FOOT PEDAL (OC-type)[PC]

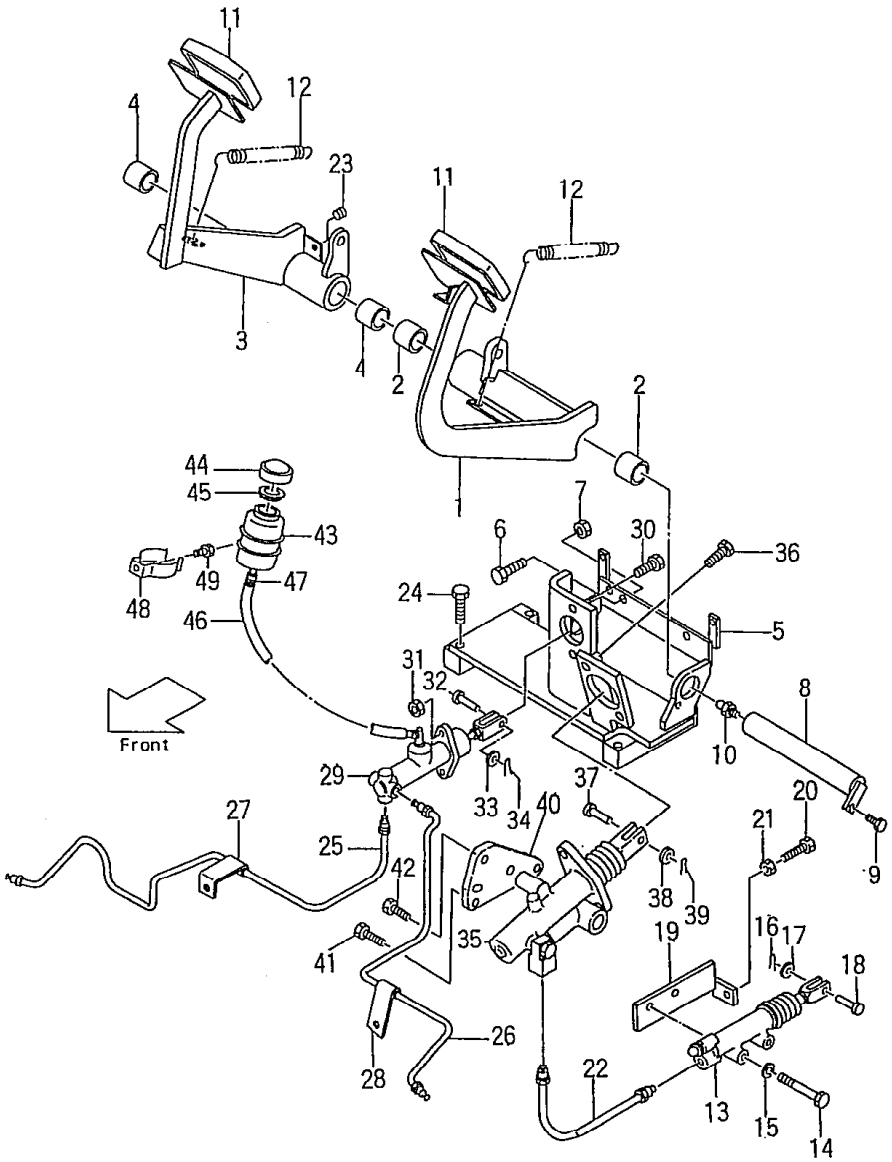

Ⓐ FG20N5 FD20Z5 / FG23N5 FD23Z5 / FG25N5 FD25Z5
Ⓑ FG28N5 FD28Z5 / FG30N5 FD30Z5
Ⓒ FHG20N5 FH[illegible]5 / FHG25N5 FHD25Z5
Ⓓ FHG30N5- / FHD30Z5
Ⓔ FG20N16 FD20Z16 / FG25N16 FD25Z16
:▲5

4

見出番号 Item No.	部品番号 Part No.	部品名称 Description		個数 Req'd	備考:適用号車 Remarks:Serial No.
48	216G5-42251	CLIP	クリップ	1	
49	216G5-42261	BOLT	ボルト	1	

Note

FG20N16 FD20Z16
FG25N16 FD25Z16
FG23N5 FD23Z5
FG28N5 FD28Z5
は[PC]のみに適用。

Model		FG20N5 FG23N5 FG25N5	FG20N16 FG25N16	FD20Z5 FD23Z5 FD25Z5	FD20Z16 FD25Z16	FG28N5 FG30N5
号車 Serial No.	▲1	～53071	–	～65288	–	～71011
	▲2	53072～	–	65289～	–	71012～
	▲3	～53474	～10110	～66261	～10030	～71042
	▲4	53475～	10111～	66262～	10031～	71043～
	▲5	～55618	～10178	～70424	～10097	～71382
Model		FD28Z5 FD30Z5	FHG20N5 FHG25N5	FHG30N5	FHD20Z5 FHD25Z5	FHD30Z5
号車 Serial No.	▲1	～72083	～10024	–	～10141	～10050
	▲2	72084～	10025～	–	10142～	10051～
	▲3	～72352	～10092	～10054	～10561	～10262
	▲4	72353～	10093～	10055～	10562～	10263～
	▲5	～74391	～10317	～10129	～11424	～10680

LOCATION NO.

E3-1

フット ペダル

★ Fig.75A FOOT PEDAL (OC-type)[PC]

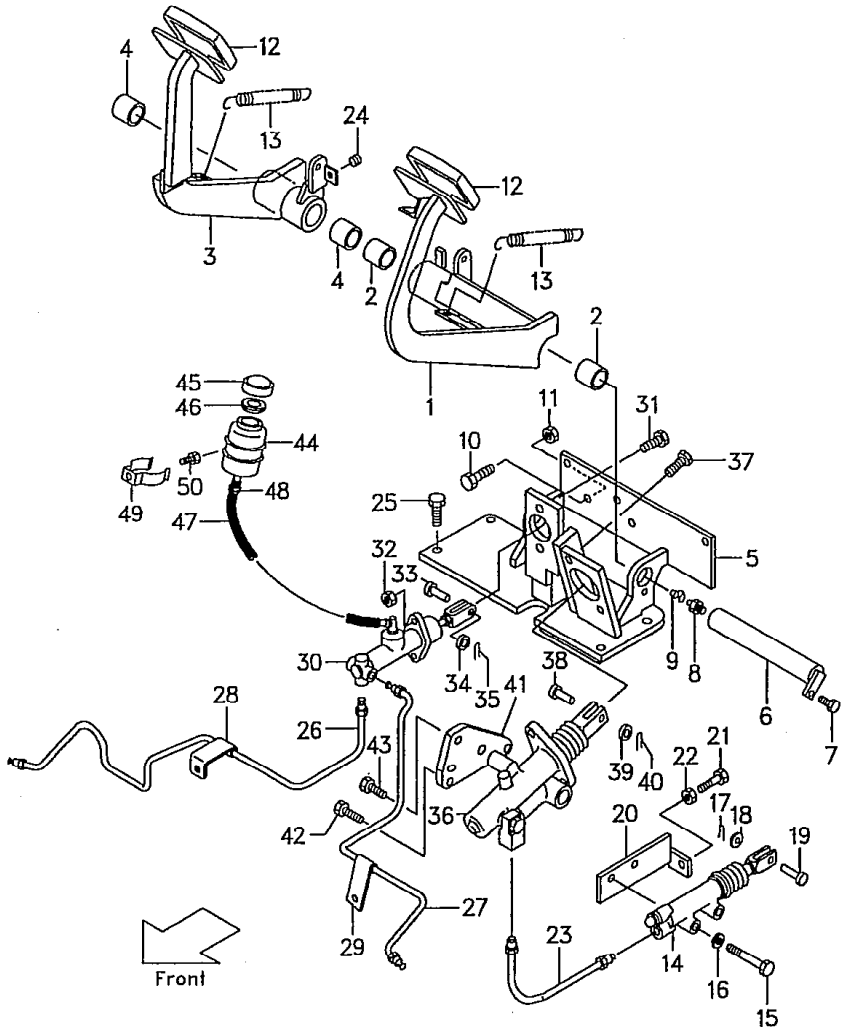

Ⓐ { FG20N5 FD20Z5 / FG23N5 FD23Z5 / FG25N5 FD25Z5 } Ⓒ { …20N5 FHD20Z5 / FHG25N5 FHD25Z5 } Ⓔ { FG20N16 FD20Z16 / FG25N16 FD25Z16 } :▲1

Ⓑ { FG28N5 FD28Z5 / FG30N5 FD30Z5 } Ⓓ { FHG30N5 / FHD30Z5 } 1

見出番号 Item No.	部品番号 Part No.	部品名称 Description	個数 Req'd	備考:適用号車 Remarks:Serial No.
A	233L5-40301	CLUTCH PEDAL ASS'Y (Inc.1,2) クラッチ ペダル アッセン	1	
1	- - - - §	CLUTCH PEDAL クラッチ ペダル	1	
2	23655-42421	BUSHING ブッシング	2	
B	233L5-40101	BRAKE PEDAL ASS'Y (Inc.3,4) ブレーキ ペダル アッセン	1	
3	- - - - §	BRAKE PEDAL ブレーキ ペダル	1	
4	23655-42421	BUSHING ブッシング	2	
5	233L5-40211	BRACKET ブラケット	1	
6	214A5-42041	SHAFT シャフト	1	
7	01183-08016	BOLT ボルト	1	
8	04901-00191	FITTING フィッティング	1	
9	22199-12401	CAP キャップ	1	
10	01120-10030	BOLT ボルト	2	
11	01402-00010	NUT ナット	2	
12	25595-42071	HEAD COVER ヘッド カバー	2	
13	20155-30061	SPRING スプリング	2	
14	522A2-10401	RELEASE CYLINDER レリーズ シリンダ	1	See Fig.82
15	01103-10060	BOLT ボルト	2	
16	02010-00010	WASHER ワッシャ	2	
17	02262-10030	PIN, cotter ピン	1	
18	02000-00010	WASHER ワッシャ	1	

LOCATION NO.

E3-2

フット ペダル

★ Fig.75A FOOT PEDAL (OC-type)[PC]

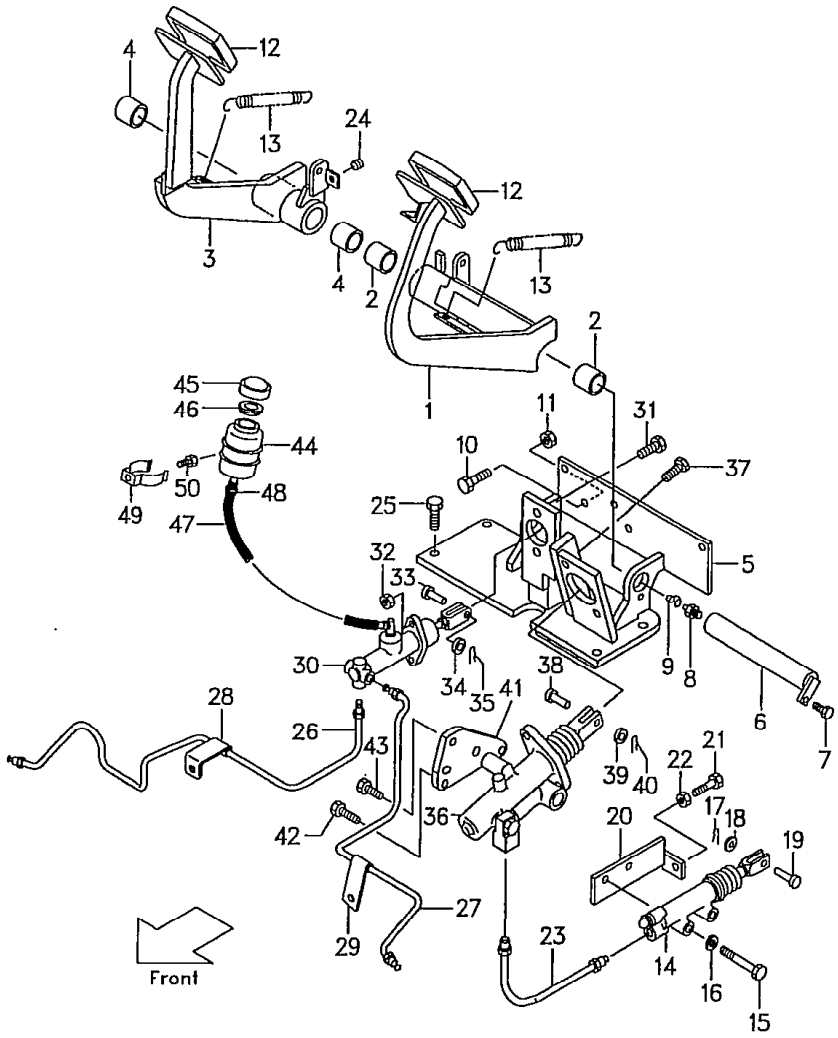

Ⓐ { FG20N5 FD20Z5 / FG23N5 FD23Z5 / FG25N5 FD25Z5 } Ⓒ { FHG20N5 FH 5 / FHG25N5 FHD25Z5 } Ⓔ { FG20N16 FD20Z16 / FG25N16 FD25Z16 } :▲1

Ⓑ { FG28N5 FD28Z5 / FG30N5 FD30Z5 } Ⓓ { FHG30N5 / FHD30Z5 }

2

見出番号 Item No.	部品番号 Part No.	部品名称 Description	個数 Req'd	備考:適用号車 Remarks:Serial No.
19	02200-32020	PIN, cotter ピン	1	
20	214L5-32101	BRACKET ブラケット	1	
21	01100-10030	BOLT ボルト	1	[PC]
22	01402-00010	NUT ナット	1	[PC]
23	233L5-42451	PIPE パイプ	1	
24	23235-40091	RUBBER ラバー	1	
25	01184-10030	BOLT ボルト	4	ⒸⒹ
26	233H5-42321	PIPE R.H. パイプ	1	ⒶⒺ
26-1	233L5-42401	PIPE R.H. パイプ	1	Ⓑ
26-2	233H5-42321	PIPE R.H. パイプ	1	Ⓒ
26-3	233L5-42401	PIPE R.H. パイプ	1	Ⓓ
27	233H5-42301	PIPE L.H. パイプ	1	ⒶⒺ
27-1	233L5-42431	PIPE L.H. パイプ	1	Ⓑ
27-2	233H5-42302	PIPE L.H. パイプ	1	Ⓒ
27-3	233L5-42431	PIPE L.H. パイプ	1	Ⓓ
28	24455-42211	CLIP クリップ	1	
29	24455-42221	CLIP クリップ	1	
30	25595-40302	MASTER CYLINDER マスタ シリンダ	1	See Fig.80
31	01184-10030	BOLT ボルト	2	
32	01400-00010	NUT ナット	2	
33	02262-08025	PIN ピン	1	
34	02000-00008	WASHER ワッシャ	1	
35	02200-02016	PIN, cotter ピン	1	
36	522A2-10202	CLUTCH BOOSTER クラッチ ブースタ	1	See Fig.83

⑥

フット ペダル
★ Fig.75A FOOT PEDAL (OC-type)[PC]

LOCATION NO.

E3-3

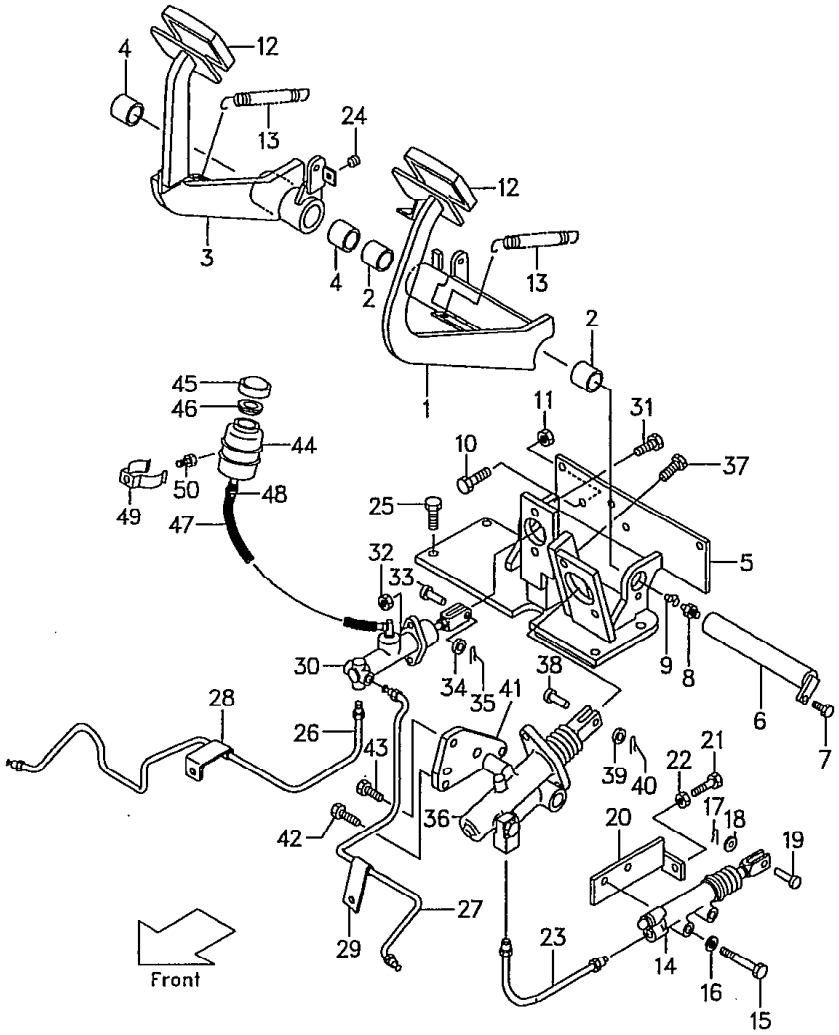

Ⓐ { FG20N5 FD20Z5 / FG23N5 FD23Z5 / FG25N5 FD25Z5 } Ⓒ { FHG20N5 FHD20Z5 / FHG25N5 FHD25Z5 } Ⓔ { FG20N16 FD20Z16 / FG25N16 FD25Z16 }
Ⓑ { FG28N5 FD28Z5 / FG30N5 FD30Z5 } Ⓓ { FHG30N5 / FHD30Z5 } :▲1

3

見出番号 Item No.	部品番号 Part No.	部品名称 Description	個数 Req'd	備考:適用号車 Remarks:Serial No.
37	01184-10025	BOLT ボルト	2	
38	02262-10030	PIN, cotter ピン	1	
39	02000-00010	WASHER ワッシャ	1	
40	02200-32020	PIN, cotter ピン	1	
41	524G2-12151	ADAPTER アダプタ	1	
42	01184-10030	BOLT ボルト	1	
43	01184-10055	BOLT ボルト	2	
44	23775-42101	TANK (Inc. 45, 46) タンク	1	
45	25595-42541	CAP キャップ	1	
46	25595-42531	BUFFLE バッフル	1	
47	23165-42051	HOSE ホース	1	
48	25595-42491	CLIP クリップ	2	
49	216G5-42251	CLIP クリップ	1	
50	216G5-42261	BOLT ボルト	1	

Note

{ FG20N16 FD20Z16 / FG25N16 FD25Z16 / FG23N5 FD23Z5 / FG28N5 FD28Z5 } は[PC]のみに適用。

LOCATION NO.

E3-4

Ⓐ FG20N5 FD20Z5 FG23N5 FD23Z5 FG25N5 FD25Z5
Ⓑ FG28N5 FD28Z5 FG30N5 FD30Z5
Ⓒ FHG20N5 FHG25N5 FHD25Z5
Ⓓ FHG30N5 FHD30Z5
Ⓔ FG20N16 FD20Z16 FG25N16 FD25Z16
:▲1

4

フット ペダル
★ Fig.75A FOOT PEDAL (OC-type)[PC]

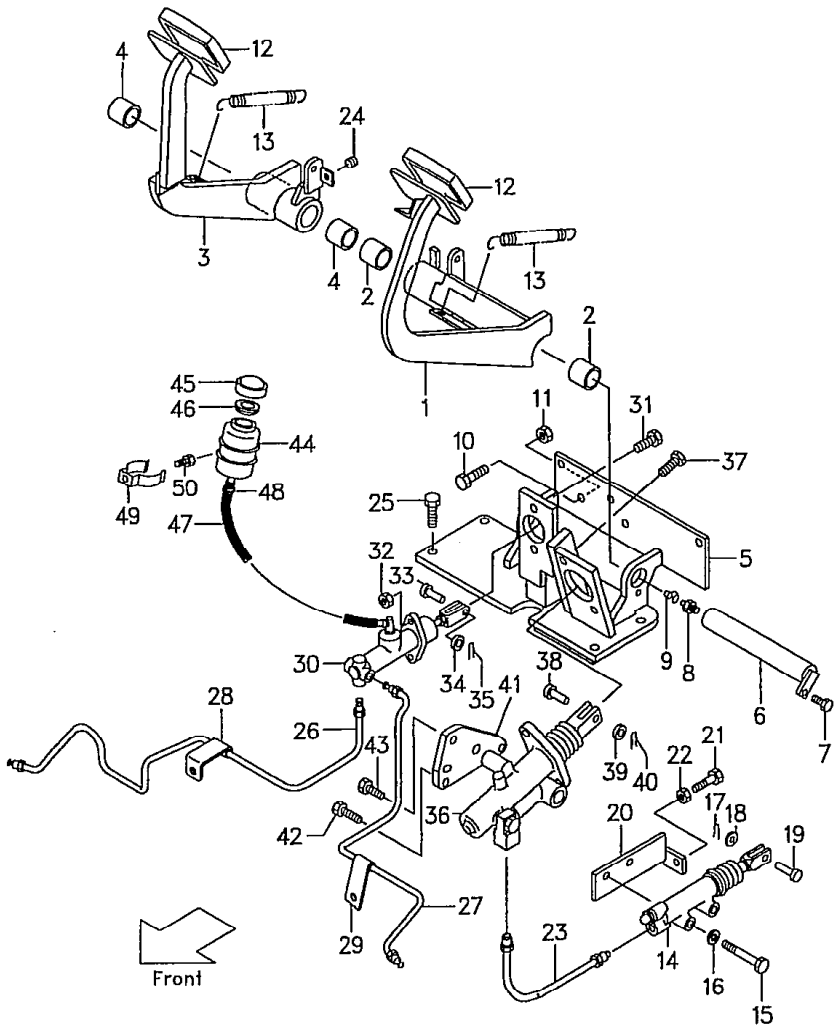

Model		FG20N5 FG23N5 FG25N5	FG20N16 FG25N16	FD20Z5 FD23Z5 FD25Z5	FD20Z16 FD25Z16	FG28N5 FG30N5
号車 Serial No.	▲1	55619～	10179～	70425～	10098～	71383～
Model		FD28Z5 FD30Z5	FHG20N5 FHG25N5	FHG30N5	FHD20Z5 FHD25Z5	FHD30Z5
号車 Serial No.	▲1	74392～	10318～	10130～	11425～	10681～

⑥

フット ペダル
Fig. 76 FOOT PEDAL
[POB-34A・34F]:(C-type)

LOCATION NO.
E3-5

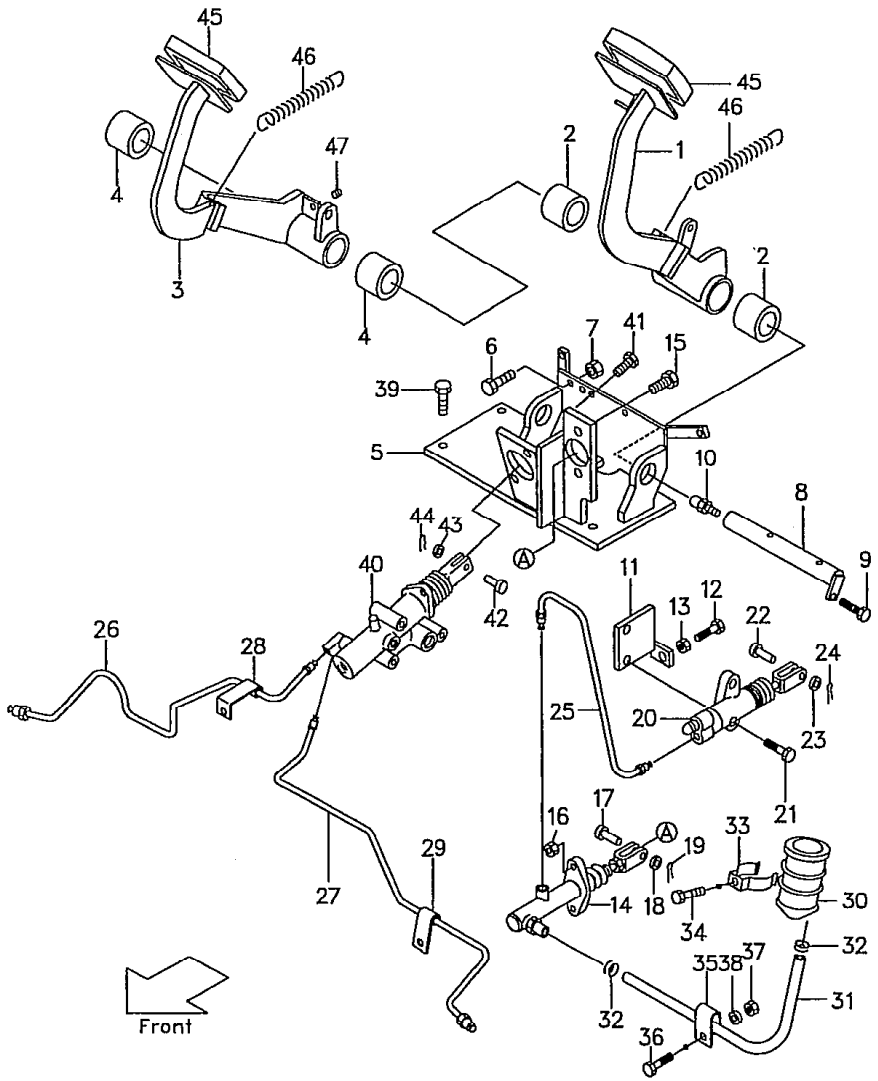

Ⓐ{FHG20N5 FHD20Z5 / FHG25N5 FHD25Z5} Ⓑ FHG30N5 FHD30Z5 :▲3

1

見出番号 Item No.	部品番号 Part No.		部品名称 Description	個数 Req'd	備考:適用号車 Remarks:Serial No.
A	234A5-30201		CLUTCH PEDAL ASS'Y (Inc. 1, 2) クラッチ ペダル アッセン	1	
1	- - - -	§	CLUTCH PEDAL クラッチ ペダル	1	
2	23655-42421		BUSHING ブッシング	2	
B	534A3-50201		BRAKE PEDAL ASS'Y (Inc. 3, 4) ブレーキ ペダル アッセン	1	
3	- - - -	§	BRAKE PEDAL ブレーキ ペダル	1	
4	23655-42421		BUSHING ブッシング	2	
5	534A3-50301		BRACKET ブラケット	1	
6	01120-10030		BOLT ボルト	2	
7	01402-00010		NUT ナット	2	
8	214A5-42041		SHAFT シャフト	1	
9	01183-08016		BOLT ボルト	1	
10	04901-00190		FITTING フィッティング	1	
11	214A5-32101		BRACKET ブラケット	1	
12	01100-10030		BOLT ボルト	1	
13	01402-00010		NUT ナット	1	
14	216G5-32071		MASTER CYLINDER マスタ シリンダ	1	See Fig. 79
15	01184-10030		BOLT ボルト	2	
16	01400-00010		NUT ナット	2	
17	02262-08025		PIN, clevis ピン	1	
18	02000-00008		WASHER ワッシャ	1	
19	216H3-92171		PIN, snap ピン	1	▲1
19a	02200-02020		PIN, cotter ピン	1	▲2

フット ペダル
Fig.76 FOOT PEDAL
[POB-34A・34F]:(C-type)

LOCATION NO.
E3-6

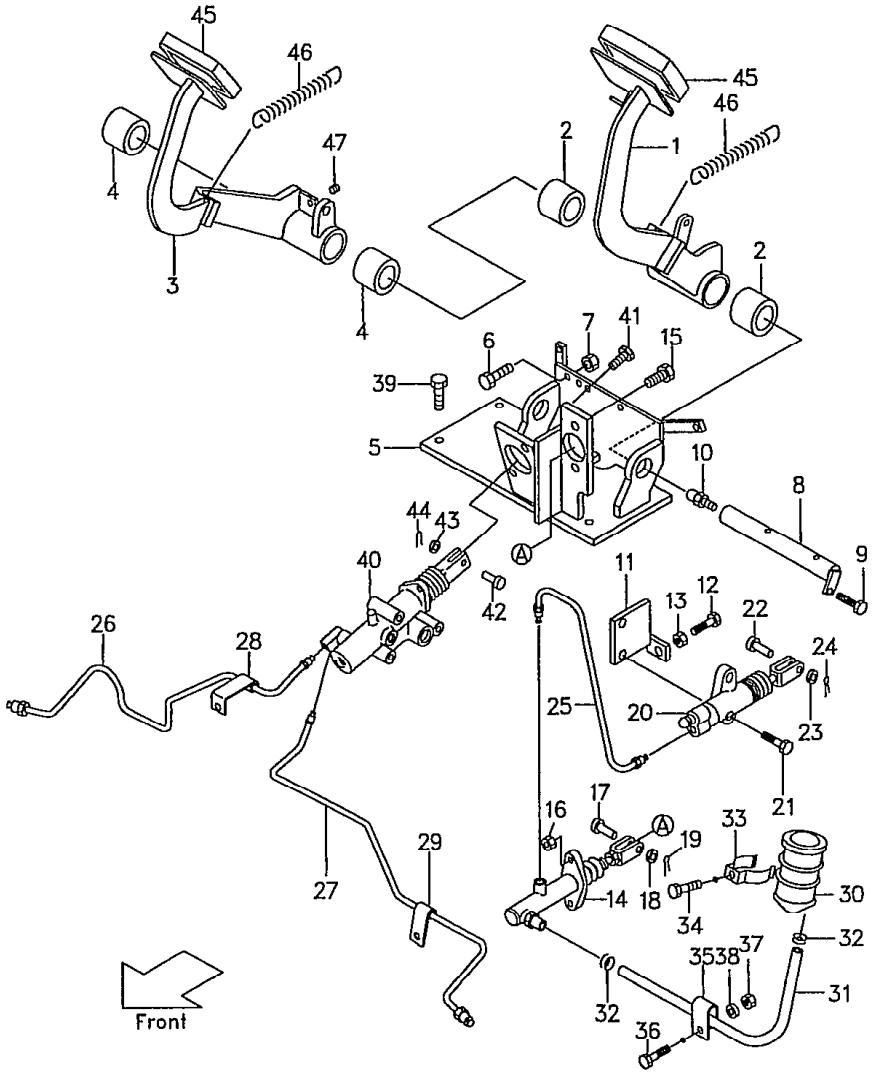

Ⓐ{FHG20N5 FHD20Z5 / FHG25N5 FHD25Z5} Ⓑ{FHG30N5 FHD30Z5} :▲3

2

見出番号 Item No.	部品番号 Part No.	部品名称 Description	個数 Req'd	備考:適用号車 Remarks:Serial No.
20	214A5-32312	RELEASE CYLINDER レリーズ シリンダ	1	See Fig.81
21	01184-10030	BOLT ボルト	2	
22	02262-08025	PIN, clevis ピン	1	
23	02000-00008	WASHER ワッシャ	1	
24	216H3-92171	PIN, snap ピン	1	▲1
24a	02200-02020	PIN, cotter ピン	1	▲2
25	234A5-32151	PIPE パイプ	1	
26	214A5-42201	PIPE R.H. パイプ	1	Ⓐ
26-1	214J5-42201	PIPE R.H. パイプ	1	Ⓑ
27	214A5-42221	PIPE L.H. パイプ	1	Ⓐ
27-1	214J5-42221	PIPE L.H. パイプ	1	Ⓑ
28	24455-42211	CLIP クリップ	1	
29	24455-42221	CLIP クリップ	1	
30	25785-42601	TANK, reserve タンク	1	
31	216G5-32092	HOSE ホース	1	
32	25785-43091	CLIP クリップ	3	
33	216G5-42251	CLIP クリップ	1	
34	216G5-42261	BOLT ボルト	1	
35	214A2-42331	CLIP クリップ	1	
36	216G3-92291	BOLT ボルト	1	
37	01400-00008	NUT ナット	1	
38	02000-00008	WASHER ワッシャ	1	
39	01184-10030	BOLT ボルト	4	
40	522A3-50201	BRAKE BOOSTER ブレーキ ブースタ	1	See Fig.84
41	01184-10025	BOLT ボルト	2	

フット ペダル
Fig.76 FOOT PEDAL
[POB-34A・34F]:(C-type)

LOCATION NO.

E3-7

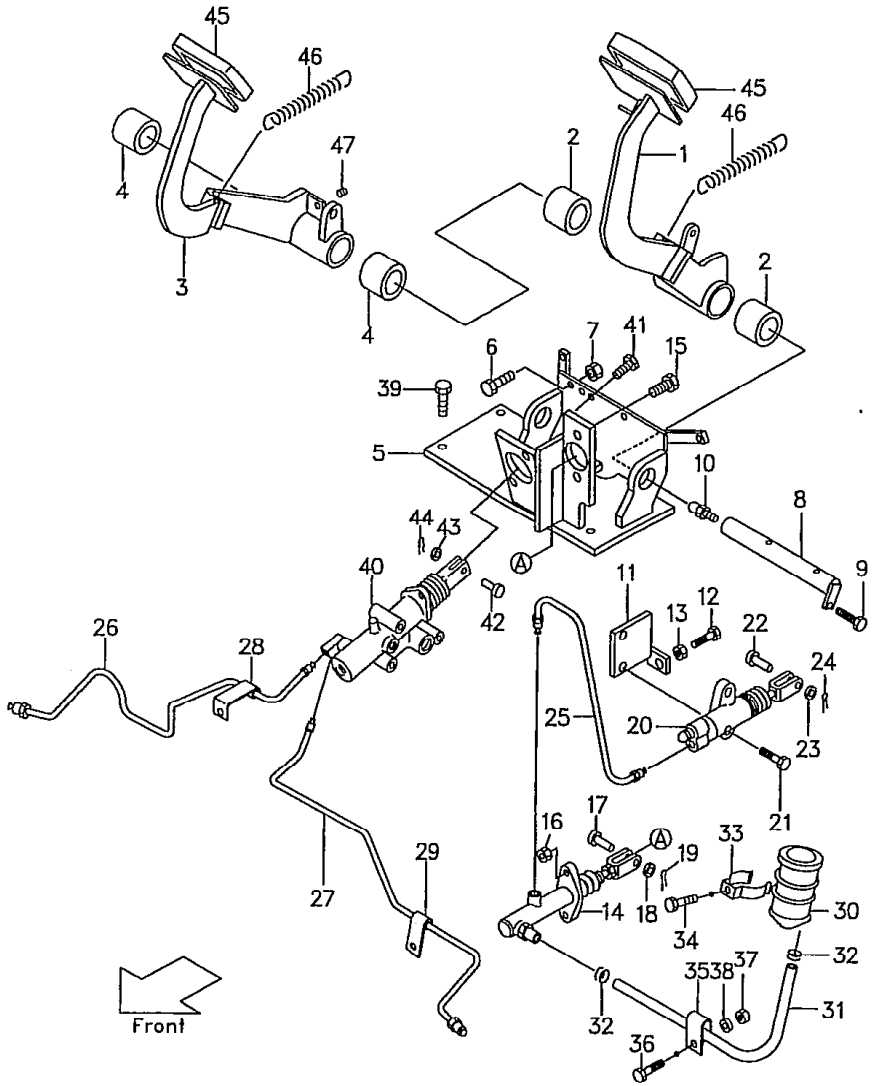

Ⓐ{FHG20N5 FHD20Z5 / FHG25N5 FHD25Z5} Ⓑ FHG30N5 FHD30Z5 :▲3

3

見出番号 Item No.	部品番号 Part No.	部品名称 Description	個数 Req'd	備考:適用号車 Remarks:Serial No.
42	02262-10030	PIN ピン	1	
43	02000-00010	WASHER ワッシャ	1	
44	02200-32020	PIN, clevis ピン	1	
45	25595-42071	HEAD COVER ヘッド カバー	2	
46	20155-30061	SPRING スプリング	2	
47	23235-40091	RUBBER ラバー	1	

Model		FHG20N5 FHG25N5	FHG30N5	FHD20Z5 FHD25Z5	FHD30Z5
号車 Serial No.	▲1	～10183	～10083	～10923	～10482
	▲2	10184～	10084～	10924～	10483～
	▲3	～10317	～10129	～11423	～10680

フット ペダル
★ Fig.76A FOOT PEDAL
[POB-34A・34F]:(C-type)

LOCATION NO.
E3-8

Ⓐ { FHG20N5 FHD20Z5 / FHG25N5 FHD25Z5 } :▲1
Ⓑ FHG30N5 FHD30Z5

1

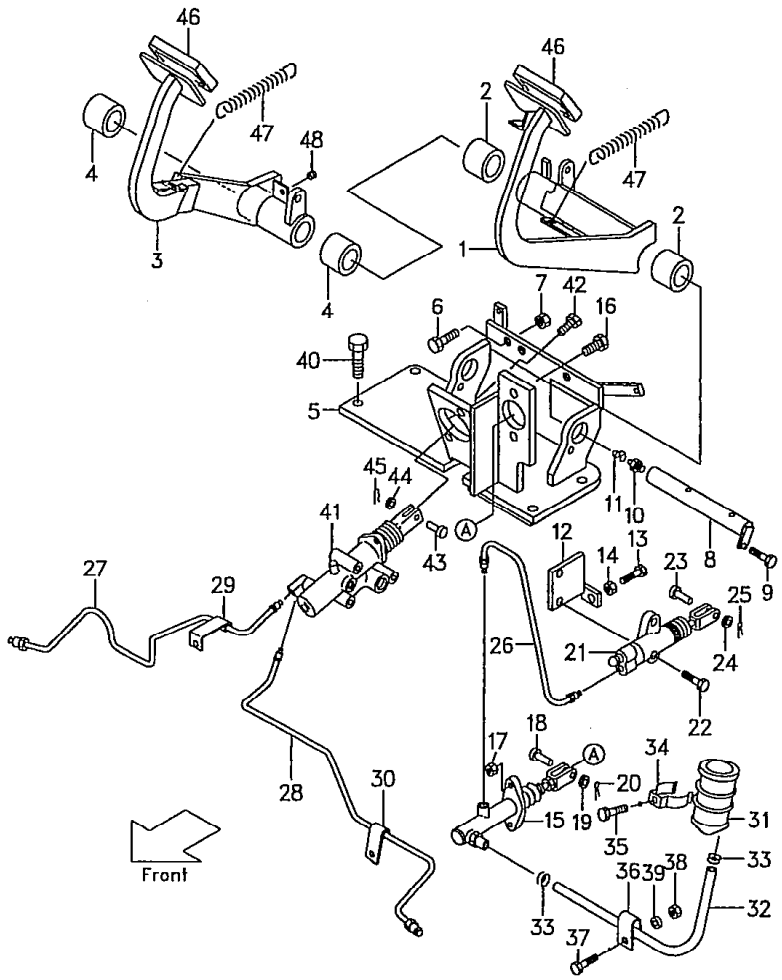

見出番号 Item No.	部品番号 Part No.		部品名称 Description	個数 Req'd	備考:適用号車 Remarks:Serial No.
A	533F3-50301		CLUTCH PEDAL ASS'Y (Inc.1,2) クラッチ ペダル アッセン	1	
1	- - - -	§	CLUTCH PEDAL クラッチ ペダル	1	
2	23655-42421		BUSHING ブッシング	2	
B	533F3-50201		BRAKE PEDAL ASS'Y (Inc.3,4) ブレーキ ペダル アッセン	1	
3	- - - -	§	BRAKE PEDAL ブレーキ ペダル	1	
4	23655-42421		BUSHING ブッシング	2	
5	533F3-50401		BRACKET ブラケット	1	
6	01120-10030		BOLT ボルト	2	
7	01402-00010		NUT ナット	2	
8	214A5-42041		SHAFT シャフト	1	
9	01183-08016		BOLT ボルト	1	
10	04901-00190		FITTING フィッティング	1	
11	214A5-32101		BRACKET ブラケット	1	
12	22199-12401		CAP キャップ	1	
13	01100-10030		BOLT ボルト	1	
14	01402-00010		NUT ナット	1	
15	216G5-32071		MASTER CYLINDER マスタ シリンダ	1	See Fig.79
16	01184-10030		BOLT ボルト	2	
17	01400-00010		NUT ナット	2	
18	02262-08025		PIN, clevis ピン	1	
19	02000-00008		WASHER ワッシャ	1	
20	02200-02020		PIN, cotter ピン	1	

⑥

フット ペダル
★ Fig. 76A FOOT PEDAL
[POB-34A•34F]:(C-type)

LOCATION NO.

E3-9

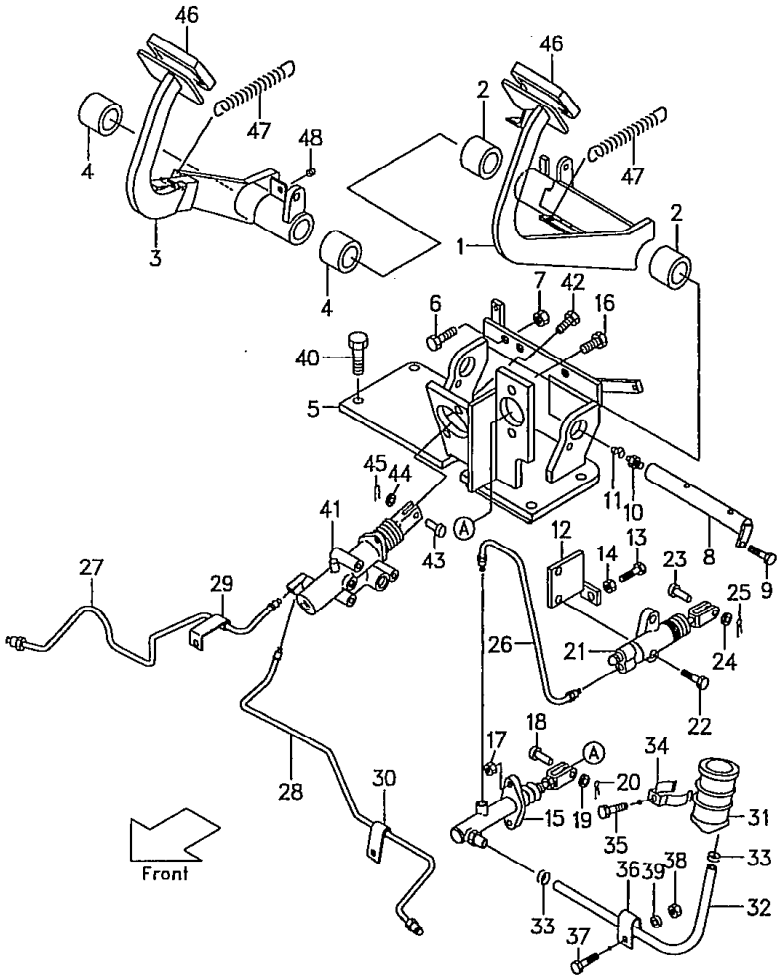

Ⓐ { FHG20N5 FHD20Z5 / FHG25N5 FHD25Z5 } :▲1
Ⓑ FHG30N5 FHD30Z5

2

見出番号 Item No.	部品番号 Part No.	部品名称 Description	個数 Req'd	備考:適用号車 Remarks:Serial No.
21	214A5-32312	RELEASE CYLINDER レリーズ シリンダ	1	See Fig. 81
22	01184-10030	BOLT ボルト	2	
23	02262-08025	PIN, clevis ピン	1	
24	02000-00008	WASHER ワッシャ	1	
25	02200-02020	PIN, cotter ピン	1	
26	234A5-32151	PIPE パイプ	1	
27	214A5-42201	PIPE R.H. パイプ	1	Ⓐ
27-1	214J5-42201	PIPE R.H. パイプ	1	Ⓑ
28	214A5-42221	PIPE L.H. パイプ	1	Ⓐ
28-1	214J5-42221	PIPE L.H. パイプ	1	Ⓑ
29	24455-42211	CLIP クリップ	1	
30	24455-42221	CLIP クリップ	1	
31	25785-42601	TANK, reserve タンク	1	
32	216G5-32092	HOSE ホース	1	
33	25785-43091	CLIP クリップ	3	
34	216G5-42251	CLIP クリップ	1	
35	216G5-42261	BOLT ボルト	1	
36	214A2-42331	CLIP クリップ	1	
37	216G3-92291	BOLT ボルト	1	
38	01400-00008	NUT ナット	1	
39	02000-00008	WASHER ワッシャ	1	
40	01184-10030	BOLT ボルト	4	
41	522A3-50201	BRAKE BOOSTER ブレーキ ブースタ	1	See Fig. 84
42	01184-10025	BOLT ボルト	2	
43	02262-10030	PIN ピン	1	

(6)

フット ペダル
★ Fig.76A FOOT PEDAL
[POB-34A・34F]:(C-type)

LOCATION NO.
E3-10

Ⓐ { FHG20N5 FHD20Z5 / FHG25N5 FHD25Z5 } :▲1
Ⓑ FHG30N5 FHD30Z5

3

見出番号 Item No.	部品番号 Part No.	部品名称 Description	個数 Req'd	備考:適用号車 Remarks:Serial No.
44	02000-00010	WASHER ワッシャ	1	
45	02200-32020	PIN, clevis ピン	1	
46	25595-42071	HEAD COVER ヘッド カバー	2	
47	20155-30061	SPRING スプリング	2	
48	23235-40091	RUBBER ラバー	1	

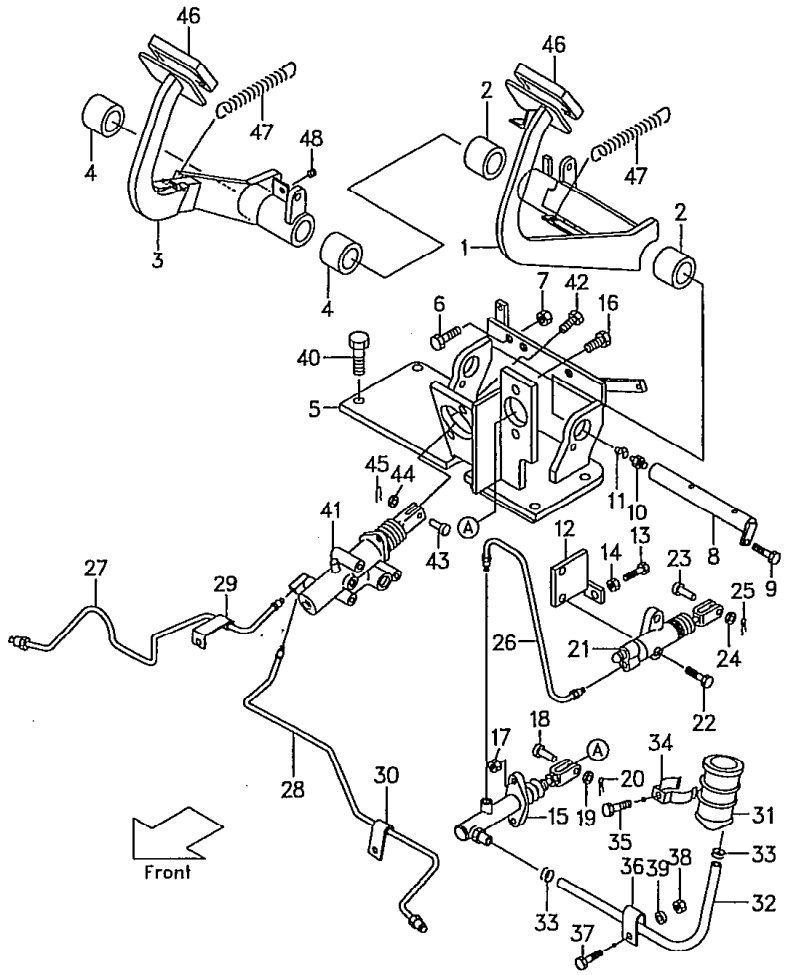

Model		FHG20N5 FHG25N5	FHG30N5	FHD20Z5 FHD25Z5	FHD30Z5
号車 Serial No.	▲1	10318～	10130～	11424～	10681～

フット ペダル
Fig.77 FOOT PEDAL (T-type)

LOCATION NO.
E3-11

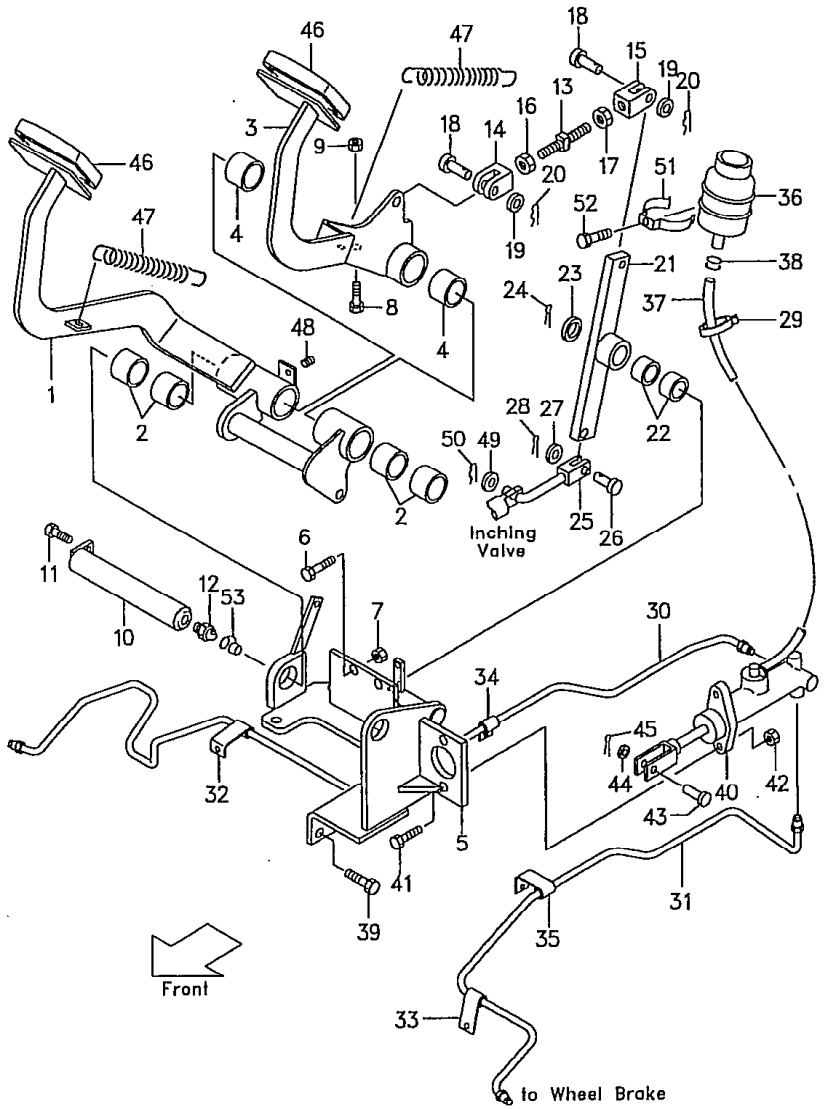

Ⓐ{FG20N5 FG23N5 FG25N5}:~55601 Ⓒ{FHG20N5 FHG25N5}:~10373 Ⓔ{FG28N5 FG30N5}:~71382 Ⓗ{FG20N16 FG25N16}:~10145
Ⓑ{FD20Z5 FD23Z5 FD25Z5}:~70910 Ⓓ{FHD20Z5 FHD25Z5}:~11798 Ⓕ{FHG30N5:~10129 FHD30Z5:~10680} Ⓖ{FD28Z5 FD30Z5}:~74391 Ⓘ{FD20Z16 FD25Z16}:~10100 Ⓙ{FG20N5(T)EX FG25N5(T)EX}:~55601 Ⓚ{FD20Z5(T)EX FD25Z5(T)EX}:~70910 [1]

見出番号 Item No.	部品番号 Part No.	部品名称 Description	個数 Req'd	備考:適用号車 Remarks:Serial No.
A	234B5-40201	BRAKE PEDAL ASS'Y (Inc.1,2) ブレーキ ペダル アッセン	1	Ⓐ~ⒺⒽⒾ ▲1
A-1	234B5-40202	BRAKE PEDAL ASS'Y (Inc.1,2) ブレーキ ペダル アッセン	1	Ⓐ~ⒺⒽⒾ ▲2
B	232M5-40201	BRAKE PEDAL ASS'Y (Inc.1,2) ブレーキ ペダル アッセン	1	ⒻⒼⒿⓀ ▲1
B-1	232M5-40202	BRAKE PEDAL ASS'Y (Inc.1,2) ブレーキ ペダル アッセン	1	ⒻⒼⒿⓀ ▲2
☆ C	234B5-40202	BRAKE PEDAL ASS'Y (Inc.1,2) ブレーキ ペダル アッセン	1	[EX60] See Table 1 without 2t•2.5t
1	- - - - §	BRAKE PEDAL ブレーキ ペダル	1	
2	23655-42421	BUSHING ブッシング	4	
D	234B5-40301	INCHING PEDAL ASS'Y (Inc.3,4) インチング ペダル アッセン	1	Ⓐ~ⒺⒽⒾ ▲1
D-1	234B5-40302	INCHING PEDAL ASS'Y (Inc.3,4) インチング ペダル アッセン	1	Ⓐ~ⒺⒽⒾ ▲2
E	232M5-40301	INCHING PEDAL ASS'Y (Inc.3,4) インチング ペダル アッセン	1	ⒻⒼⒿⓀ ▲1

(6)

LOCATION NO.

E3-12

フット ペダル
Fig.77 FOOT PEDAL (T-type)

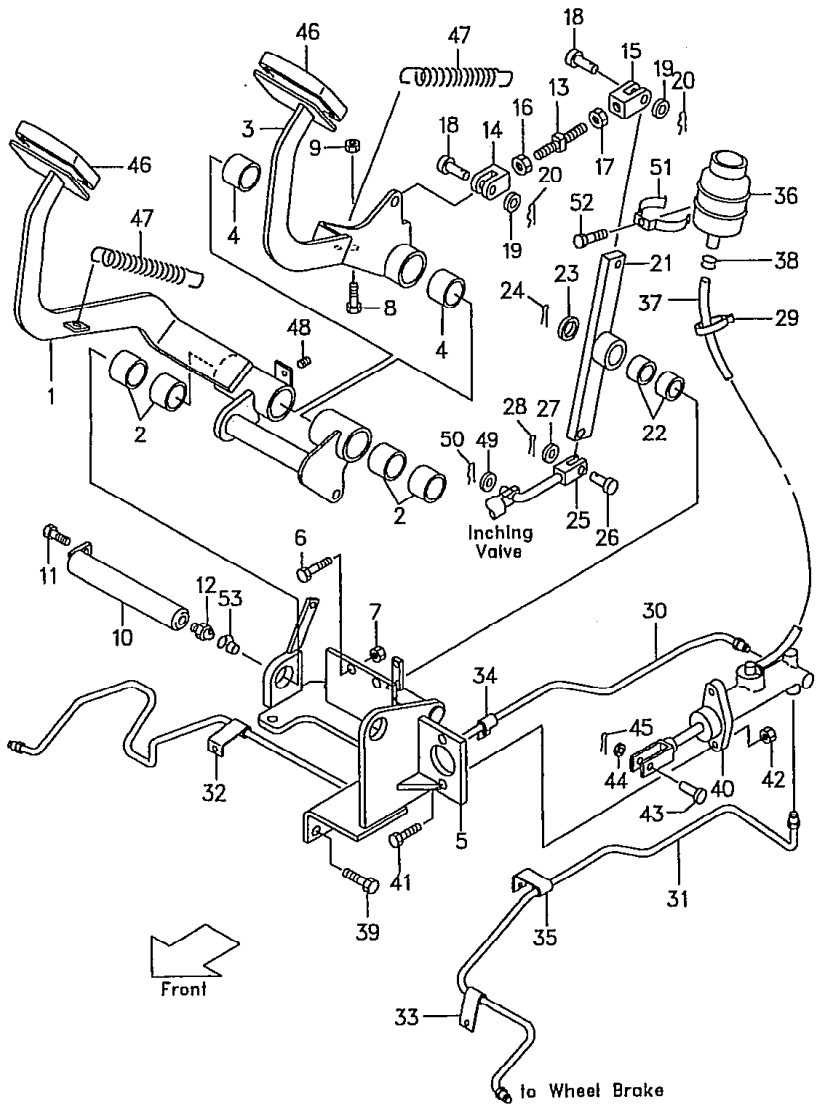

Ⓐ{FG20N5, FG23N5, FG25N5}:~55601 Ⓒ{FHG20N5, FHG25N5}:~10[illegible] {FG28N5, FG30N5}:~71382 Ⓗ{FG20N16, FG25N16}:~10145
Ⓑ{FD20Z5, FD23Z5, FD25Z5}:~70910 Ⓓ{FHD20Z5, FHD25Z5}:~11798 Ⓖ{FD28Z5, FD30Z5}:~74391 Ⓘ{FD20Z16, FD25Z16}:~10100
Ⓔ{FHG30N5:~10129, FHD30Z5:~10680} Ⓙ{FG20N5(T)EX, FG25N5(T)EX}:~55601 Ⓚ{FD20Z5(T)EX, FD25Z5(T)EX}:~70910 [2]

見出番号 Item No.	部品番号 Part No.	部品名称 Description	個数 Req'd	備考:適用号車 Remarks:Serial No.
E-1	232M5-40302	INCHING PEDAL ASS'Y (Inc. 3, 4) インチング ペダル アッセン	1	ⒻⒼⒿⓀ ▲2
☆ F	234B5-40302	INCHING PEDAL ASS'Y (Inc. 3, 4) インチング ペダル アッセン	1	[EX60] See Table 1 without 2t・2.5t
3	----- §	INCHING PEDAL インチング ペダル	1	ⒶⒷ ▲1
4	23655-42421	BUSHING ブッシング	2	
5	234B5-42101	BRACKET ブラケット	1	Ⓐ~ⒺⒽⒾ
5-1	232M5-42101	BRACKET ブラケット	1	ⒻⒼⒿⓀ
☆ 5-2	234B5-42101	BRACKET ブラケット	1	[EX60] See Table 1 without 2t・2.5t
6	01120-10030	BOLT ボルト	1	
7	01402-00010	NUT ナット	1	
8	01120-10040	BOLT ボルト	1	
9	01402-00010	NUT ナット	1	
10	25595-42182	SHAFT シャフト	1	
11	01183-08016	BOLT ボルト	1	
12	04901-00191	FITTING フィッティング	1	
13	215E5-42151	ROD ロッド	1	
14	215E5-42131	CLEVIS R.H. クレビス	1	
15	215E5-42141	CLEVIS L.H. クレビス	1	
16	01400-00008	NUT ナット	1	
17	01405-00008	NUT ナット	1	
18	02262-10030	PIN, clevis ピン	2	

⑥

LOCATION NO.

E3-13

フット ペダル
Fig. 77 FOOT PEDAL (T-type)

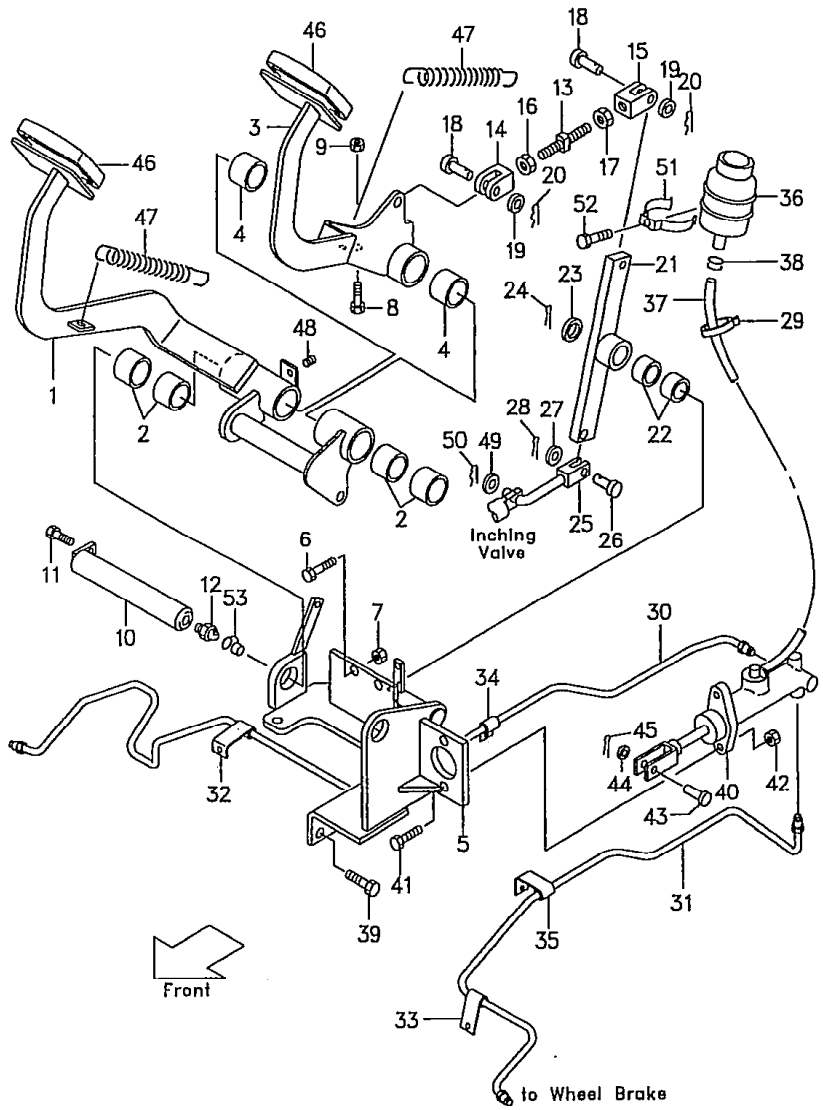

Ⓐ {FG20N5 / FG23N5 / FG25N5} :~55601 Ⓒ {FHG20N5 / FHG25N5} :~10373 Ⓔ {FG28N5 / FG30N5} :~71382 Ⓗ {FG20N16 / FG25N16} :~10145
Ⓓ {FHD20Z5 / FHD25Z5} :~11798 Ⓖ {FD28Z5 / FD30Z5} :~74391 Ⓘ {FD20Z16 / FD25Z16} :~10100
Ⓑ {FD20Z5 / FD23Z5 / FD25Z5} :~70910 Ⓔ {FHG30N5:~10129 / FHD30Z5:~10680} Ⓙ {FG20N5(T)EX / FG25N5(T)EX} :~55601 Ⓚ {FD20Z5(T)EX / FD25Z5(T)EX} :~70910 [3]

Item No.	Part No.	Description	Req'd	Remarks: Serial No.
19	02000-00010	WASHER ワッシャ	2	
20	216H5-42141	PIN, snap ピン	2	
G	234B5-40401	LINK ASS'Y (Inc. 21, 22) リンク アッセン	1	
21	- - - - - §	LINK リンク	1	
22	23647-40121	BUSHING ブッシング	2	
23	02000-00016	WASHER ワッシャ	1	
24	02200-04025	PIN, cotter ピン	1	
25	229G5-42001	ROD ロッド	1	Ⓐ~ⒺⒽⒾ
25-1	227M5-42001	ROD ロッド	1	ⒻⒼⒿⓀ
☆25-2	234B5-42341	ROD ロッド	1	[EX60] See Table 1
26	02262-08030	PIN, clevis ピン	1	
27	02000-00008	WASHER ワッシャ	1	
28	216H3-92171	PIN, snap ピン	1	▲5
★ 28a	02200-02020	PIN, cotter ピン	1	▲6
29	04913-11200	BAND バンド	2	
30	234B5-42201	PIPE R.H. パイプ	1	Ⓐ~ⒹⒽⒾ
30-1	234G5-42201	PIPE R.H. パイプ	1	Ⓔ
30-2	232M5-42201	PIPE R.H. パイプ	1	ⒻⒼ
30-3	231S5-42001	PIPE R.H. パイプ	1	ⒿⓀ
☆ 30-4	234B5-42301	PIPE R.H. パイプ	1	[EX60] 2•2.5t See Table 1
☆ 30-5	235G5-42301	PIPE R.H. パイプ	1	[EX60] 3t See Table 1
31	234B5-42221	PIPE L.H. パイプ	1	Ⓐ~ⒹⒽⒾ
31-1	234G5-42221	PIPE L.H. パイプ	1	Ⓔ
31-2	232M5-42221	PIPE L.H. パイプ	1	ⒻⒼ

(6)

LOCATION NO.

E3-14

フット ペダル
Fig. 77 FOOT PEDAL (T-type)

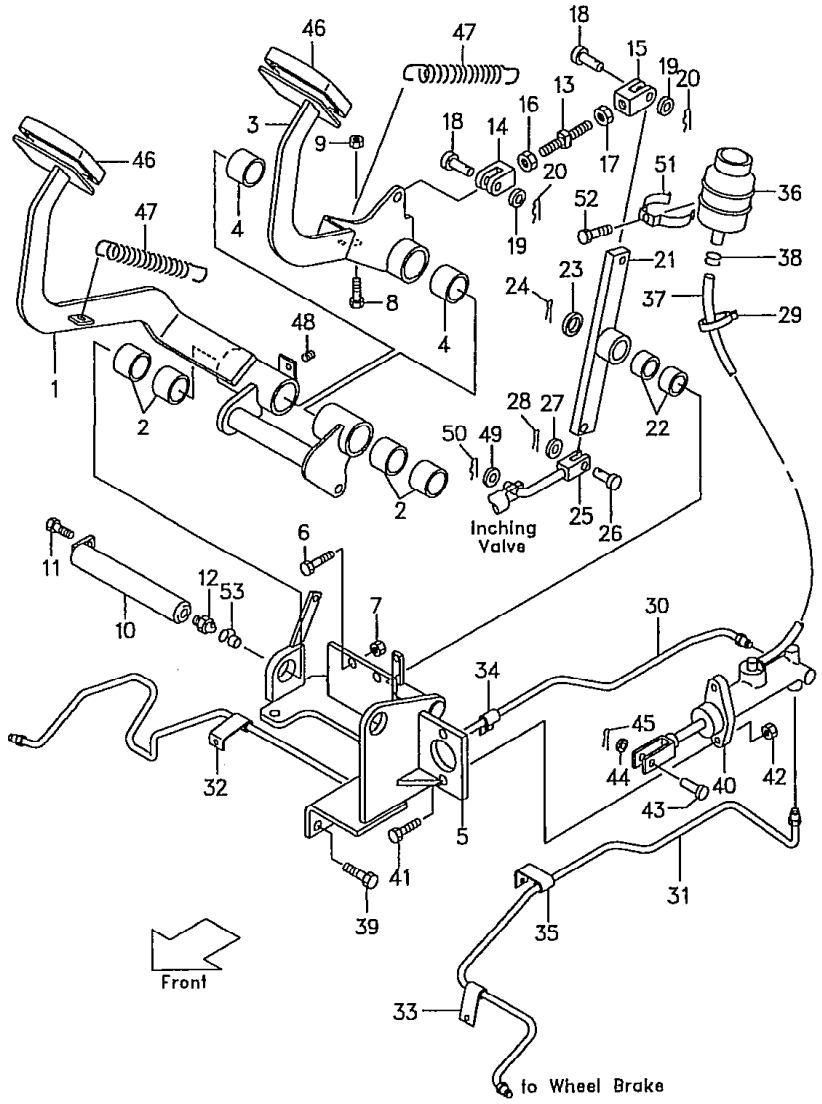

Ⓐ{FG20N5, FG23N5, FG25N5}:~55601 Ⓒ{FHG20N5, FHG25N5}:~10375 Ⓓ{FHD20Z5, FHD25Z5}:~11798 Ⓔ{FHG30N5:~10129, FHD30Z5:~10680 Ⓕ{FG28N5, FG30N5}:~71382 Ⓖ{FD28Z5, FD30Z5}:~74391 Ⓘ{FG20N5(T)EX, FG25N5(T)EX}:~55601 Ⓗ{FG20N16, FG25N16}:~10145 Ⓘ{FD20Z16, FD25Z16}:~10100 Ⓙ{FD20Z5, FD23Z5, FD25Z5}:~70910 Ⓚ{FD20Z5(T)EX, FD25Z5(T)EX}:~70910 [4]

見出番号 Item No.	部品番号 Part No.	部品名称 Description	個数 Req'd	備考:適用号車 Remarks:Serial No.
31-3	231S5-42021	PIPE L.H. パイプ	1	ⒿⓀ
☆31-4	234B5-42321	PIPE L.H. パイプ	1	[EX60] 2・2.5t See Table 1
☆31-5	234G5-42321	PIPE L.H. パイプ	1	[EX60] 3t See Table 1
32	24455-42211	CLIP クリップ	1	
33	24455-42221	CLIP クリップ	1	
34	214B5-43151	CLIP クリップ	1	Ⓐ~ⒺⒽⒾ
34-1	24245-42201	CLIP クリップ	1	ⒻⒼⒿⓀ
35	214B5-43161	CLIP クリップ	1	Ⓐ~ⒺⒽⒾ
35-1	24245-42301	CLIP クリップ	1	ⒻⒼⒿⓀ
36	23775-42101	TANK, reserve タンク	1	
37	216H5-42201	HOSE ホース	1	
37a	216H5-42202	HOSE ホース	1	
38	25595-42491	CLIP クリップ	2	
39	01184-10025	BOLT ボルト	3	Ⓐ~ⒺⒽⒾ
39-1	01184-10025	BOLT ボルト	3	ⒻⒼⒿⓀ ▲7
39-1a	01184-10025	BOLT ボルト	2	ⒻⒼⒿⓀ ▲8
39-2	01184-10020	BOLT ボルト	2	ⒻⒼⒿⓀ ▲8
40	25595-40302	MASTER CYLINDER マスタ シリンダ	1	See Fig. 80
41	01184-10030	BOLT ボルト	2	
42	01400-00010	NUT ナット	2	
43	02262-08025	PIN, clevis ピン	1	
44	02000-00008	WASHER ワッシャ	1	

⑥

フット ペダル
Fig.77 FOOT PEDAL (T-type)

LOCATION NO.
E3-15

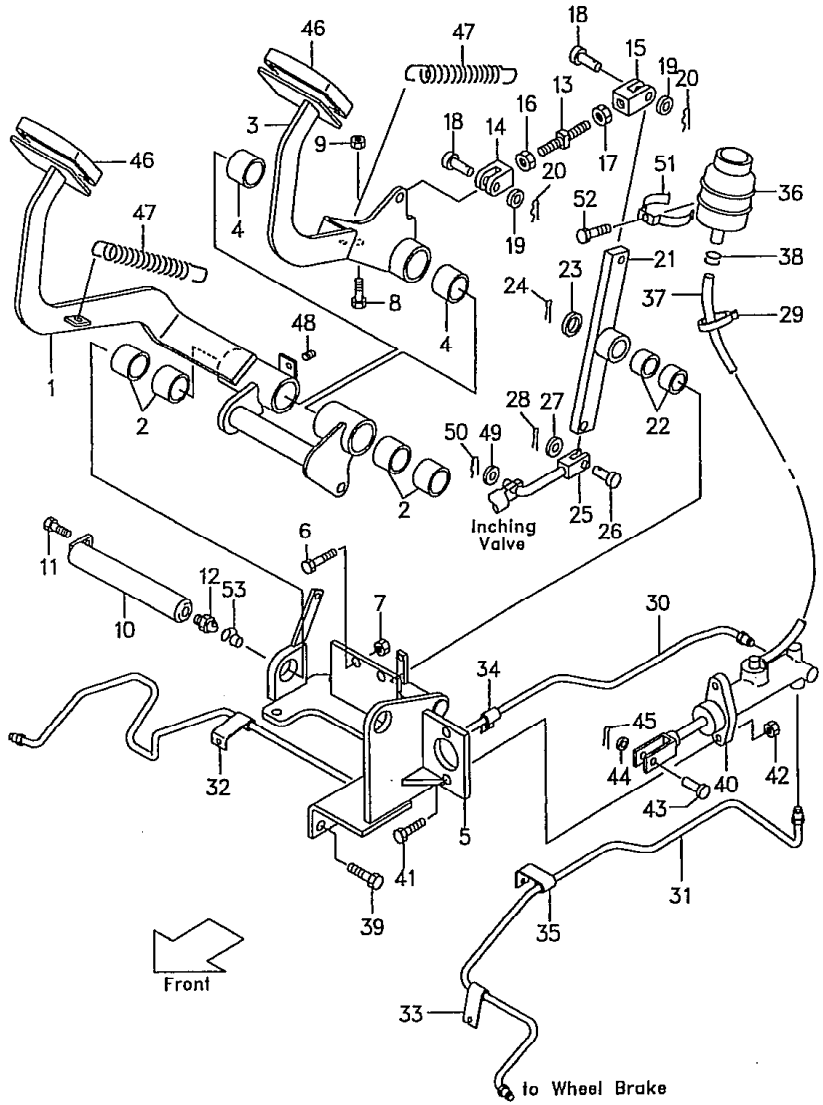

Ⓐ{FG20N5 FG23N5 FG25N5}:~55601 Ⓒ{FHG20N5 FHG25N5}:~10373 Ⓔ{FG28N5 FG30N5}:~71382 Ⓗ{FG20N16 FG25N16}:~10145
Ⓓ{FHD20Z5 FHD25Z5}:~11798 Ⓖ{FD28Z5 FD30Z5}:~74391 Ⓘ{FD20Z16 FD25Z16}:~10100
Ⓑ{FD20Z5 FD23Z5 FD25Z5}:~70910 Ⓔ{FHG30N5:~10129 FHD30Z5:~10680 Ⓙ{FG20N5(T)EX FG25N5(T)EX}:~55601 Ⓚ{FD20Z5(T)EX FD25Z5(T)EX}:~70910 [5]

見出番号 Item No.	部品番号 Part No.		部品名称 Description	個数 Req'd	備考:適用号車 Remarks:Serial No.
45	216H3-92171		PIN, snap ピン	1	▲5
45a	02200-02020		PIN, cotter ピン	1	▲6
46	25595-42071		HEAD COVER ヘッド カバー	2	
47	20155-30061		SPRING スプリング	2	▲3
47a	234B5-42401		SPRING スプリング	2	▲4
48	23235-40091		RUBBER ラバー	1	
49	02000-00010		WASHER ワッシャ	1	
49a	02000-00008		WASHER ワッシャ	1	
50	216H5-42141		PIN, snap ピン	1	
51	216G5-42251		CLIP クリップ	1	
52	216G5-42261		BOLT ボルト	1	
53	22199-12401		CAP キャップ	1	
☆ 54	02000-00006	+	WASHER ワッシャ	1	[EX60]
☆ 55	216G5-22081	+	PIN, snap ピン	1	〃
☆ 56	216H3-92171	+	PIN, snap ピン	1	〃
57	234B5-42251	+	BRACKET ブラケット	1	(5SV)

(6)

フット ペダル
Fig. 77 FOOT PEDAL (T-type)

LOCATION NO.

E3-16

Ⓐ{FG20N5 / FG23N5 / FG25N5}:~55601 Ⓒ{FHG20N5 / FHG25N5}:~1037、 {FG28N5 / FG30N5}:~71382 Ⓗ{FG20N16 / FG25N16}:~10145
Ⓑ{FD20Z5 / FD23Z5 / FD25Z5}:~70910 Ⓓ{FHD20Z5 / FHD25Z5}:~11798 Ⓖ{FD28Z5 / FD30Z5}:~74391 Ⓘ{FD20Z16 / FD25Z16}:~10100
Ⓔ{FHG30N5:~10129 / FHD30Z5:~10680} Ⓙ{FG20N5(T)EX / FG25N5(T)EX}:~55601 Ⓚ{FD20Z5(T)EX / FD25Z5(T)EX}:~70910 [6]

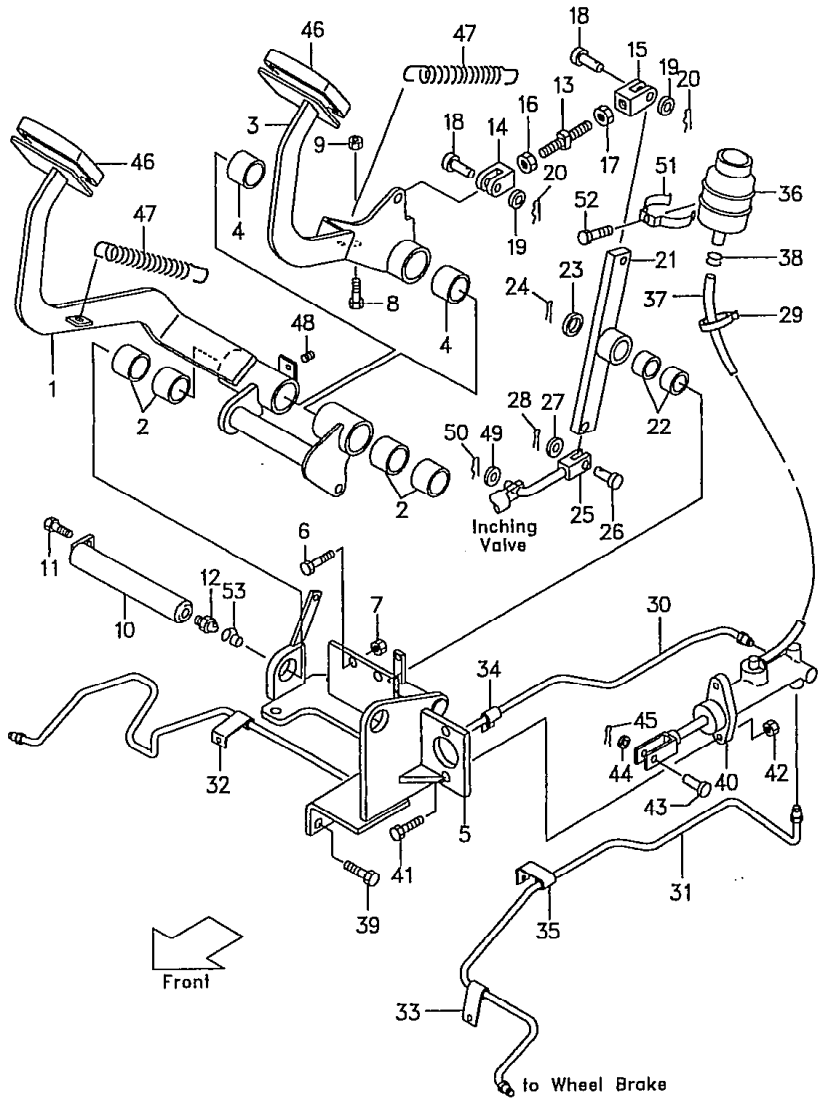

Table 1

EX60	FD20Z5(T) / FD25Z5(T) / FD30Z5(T):68104～

Model		FG20N5 FG23N5 FG25N5	FG20N16 FG25N16	FD20Z5 FD23Z5 FD25Z5	FD20Z16 FD25Z16	FG28N5 FG30N5
号車 Serial No.	▲1	～53474	～10110	～66261	～10030	～71042
	▲2	53475～	10111～	66262～	10031～	71043～
	▲3	～54084	～10096	～67557	–	–
	▲4	54085～	10097～	67558～	–	–
	▲5	～54060	～10096	～67515	～10051	～71142
	▲6	54061～	10097～	67516～	10052～	71143～
	▲7	～54177	–	～67848	–	～71131
	▲8	54178～	–	67849～	–	71132～

Model		FD28Z5 FD30Z5	FHG20N5 FHG25N5	FHG30N5	FHD20Z5 FHD25Z5	FHD30Z5
号車 Serial No.	▲1	～72352	～10092	～10054	～10561	～10262
	▲2	72353～	10093～	10055～	10562～	10263～
	▲3	～73017	～10186	～10083	～10930	～10489
	▲4	73018～	10187～	10084～	10931～	10490～
	▲5	～72981	～10183	～10083	～10923	～10482
	▲6	72982～	10184～	10084～	10924～	10483～
	▲7	～73112	–	–	–	–
	▲8	73113～	–	–	–	–

⑥

LOCATION NO.

F3-1

フット ペダル

★ Fig.77A FOOT PEDAL (T-type)

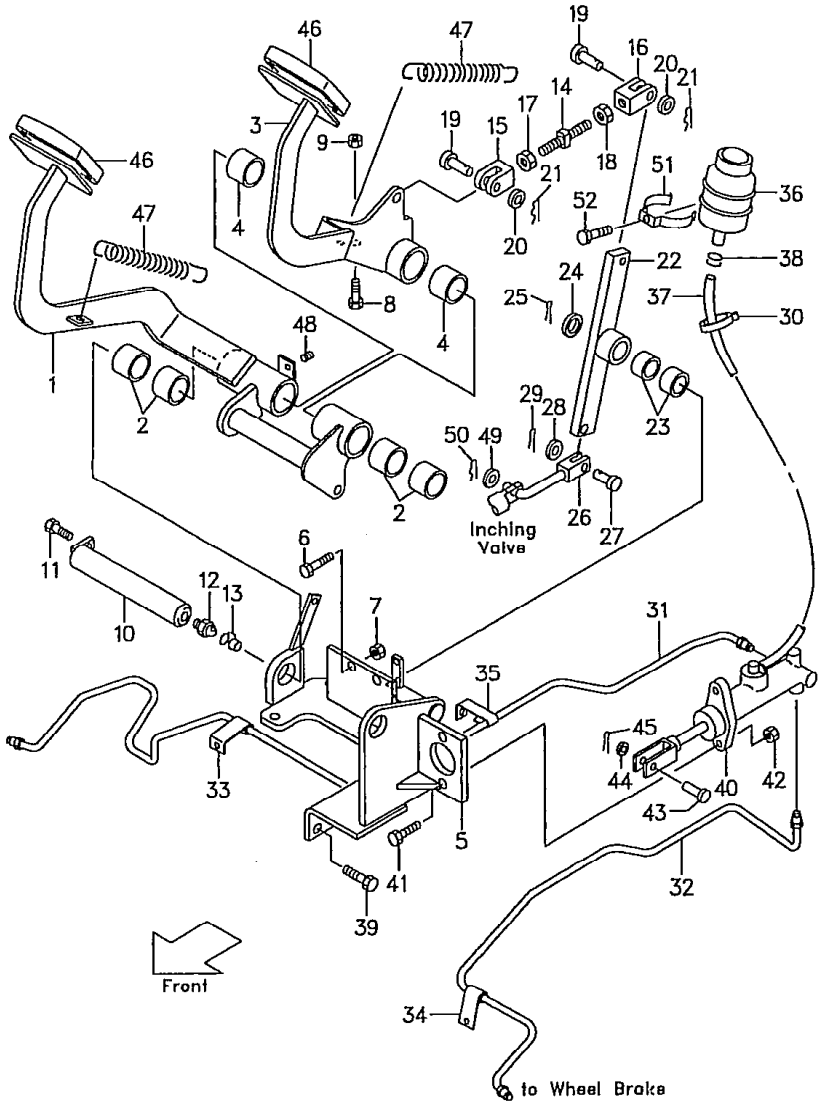

Ⓐ {FG20N5 / FG23N5 / FG25N5} :55602~ Ⓒ {F... N5 / FHG25N5} :10374~ Ⓔ {FG28N5 / FG30N5} :71383~ Ⓗ {FG20N16 / FG25N16} :10146~
Ⓑ {FD20Z5 / FD23Z5 / FD25Z5} :70911~ Ⓓ {FHD20Z5 / FHD25Z5} :11799~ Ⓕ {FD28Z5 / FD30Z5} :74392~ Ⓘ {FD20Z16 / FD25Z16} :10101~
Ⓖ {FHG30N5:10130~ / FHD30Z5:10681~} Ⓙ {FG20N5(T)EX / FG25N5(T)EX} :55602~ Ⓚ {FD20Z5(T)EX / FD25Z5(T)EX} :70911~ 1

見出番号 Item No.	部品番号 Part No.		部品名称 Description	個数 Req'd	備考:適用号車 Remarks:Serial No.
A	234B5-40202		BRAKE PEDAL ASS'Y (Inc.1,2) ブレーキ ペダル アッセン	1	
1	- - - -	§	BRAKE PEDAL ブレーキ ペダル	1	
2	23655-42421		BUSHING ブッシング	4	
B	234B5-40302		INCHING PEDAL ASS'Y (Inc.3,4) インチング ペダル アッセン	1	
3	- - - -	§	INCHING PEDAL インチング ペダル	1	
4	23655-42421		BUSHING ブッシング	2	
5	234B5-42101		BRACKET ブラケット	1	
6	01120-10030		BOLT ボルト	1	
7	01402-00010		NUT ナット	1	
8	01120-10040		BOLT ボルト	1	
9	01402-00010		NUT ナット	1	
10	25595-42182		SHAFT シャフト	1	
11	01183-08016		BOLT ボルト	1	
12	04901-00191		FITTING フィッティング	1	
13	22199-12401		CAP キャップ	1	
14	215E5-42151		ROD ロッド	1	
15	215E5-42131		CLEVIS R.H. クレビス	1	
16	215E5-42141		CLEVIS L.H. クレビス	1	
17	01400-00008		NUT ナット	1	
18	01405-00008		NUT ナット	1	
19	02262-10030		PIN, clevis ピン	2	

(6)

LOCATION NO.

F3-2

フット ペダル
★ Fig.77A FOOT PEDAL (T-type)

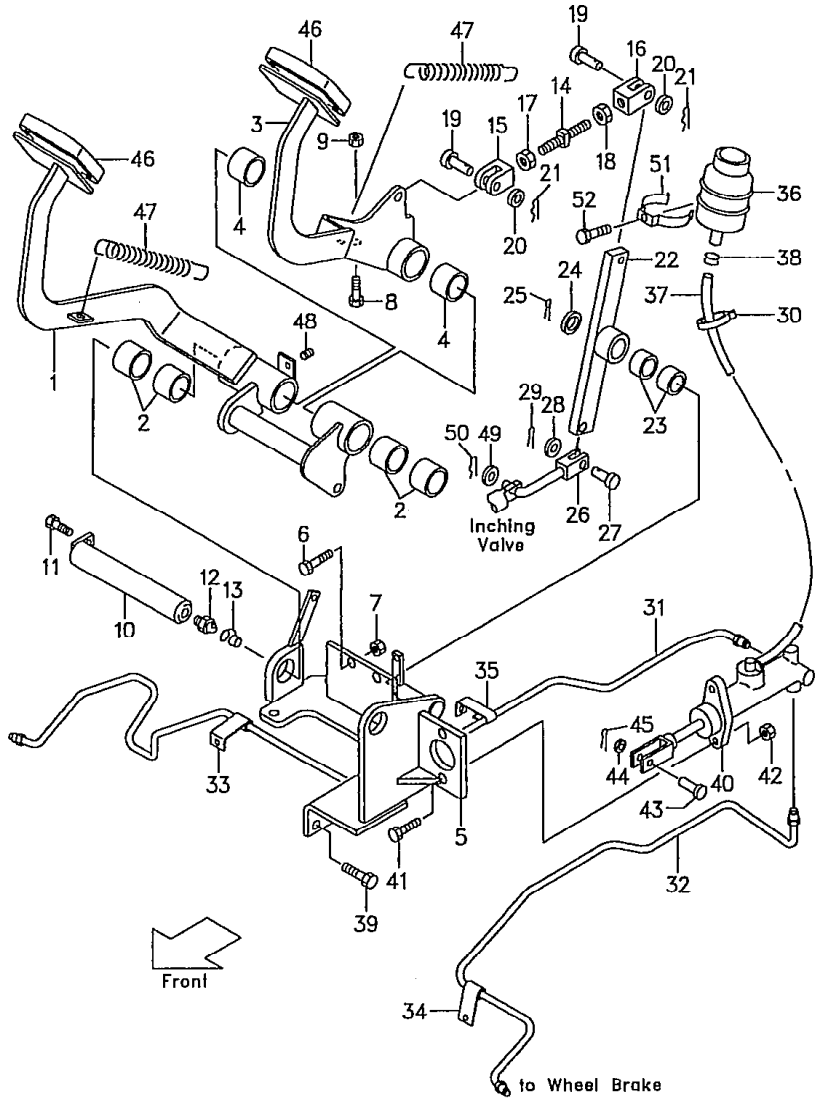

Ⓐ{FG20N5, FG23N5, FG25N5} :55602~ Ⓒ{FHG20N5, FHG25N5} :10374~ {FG28N5, FG30N5} :71383~ Ⓗ{FG20N16, FG25N16} :10146~
Ⓓ{FHD20Z5, FHD25Z5} :11799~ Ⓔ{FD28Z5, FD30Z5} :74392~ Ⓘ{FD20Z16, FD25Z16} :10101~
Ⓑ{FD20Z5, FD23Z5, FD25Z5} :70911~ Ⓔ{FHG30N5:10130~, FHD30Z5:10681~} Ⓙ{FG20N5(T)EX, FG25N5(T)EX} :55602~ Ⓚ{FD20Z5(T)EX, FD25Z5(T)EX} :70911~ [2]

見出番号 Item No.	部品番号 Part No.		部品名称 Description	個数 Req'd	備考:適用号車 Remarks:Serial No.
20	02000-00010		WASHER ワッシャ	2	
21	216H5-42141		PIN, snap ピン	2	
C	234B5-40401		LINK ASS'Y (Inc. 22, 23) リンク アッセン	1	
22	- - - -	§	LINK リンク	1	
23	23647-40121		BUSHING ブッシング	2	
24	02000-00016		WASHER ワッシャ	1	
25	02200-04025		PIN, cotter ピン	1	
26	234B5-42341		ROD ロッド	1	
27	02262-08030		PIN, clevis ピン	1	
28	02000-00008		WASHER ワッシャ	1	
29	02200-02020		PIN, cotter ピン	1	
30	04913-11200		BAND バンド	2	
31	234B5-42301		PIPE R.H. パイプ	1	ⒶⒹ
31-1	234G5-42301		PIPE R.H. パイプ	1	ⒷⒸ
32	234B5-42321		PIPE L.H. パイプ	1	ⒶⒹ
32-1	234G5-42321		PIPE L.H. パイプ	1	ⒷⒸ
33	24455-42211		CLIP クリップ	1	
34	24455-42221		CLIP クリップ	1	
35	234B5-42291		CLIP クリップ	1	
36	23775-42101		TANK, reserve タンク	1	
37	216H5-42201		HOSE ホース	1	
37a	216H5-42202		HOSE ホース	1	
38	25595-42491		CLIP クリップ	2	
39	01184-10025		BOLT ボルト	3	ⒶⒷ
39-1	01184-10020		BOLT ボルト	3	ⒸⒹ

⑥

LOCATION NO.

F3-3

フット ペダル
★ Fig.77A FOOT PEDAL (T-type)

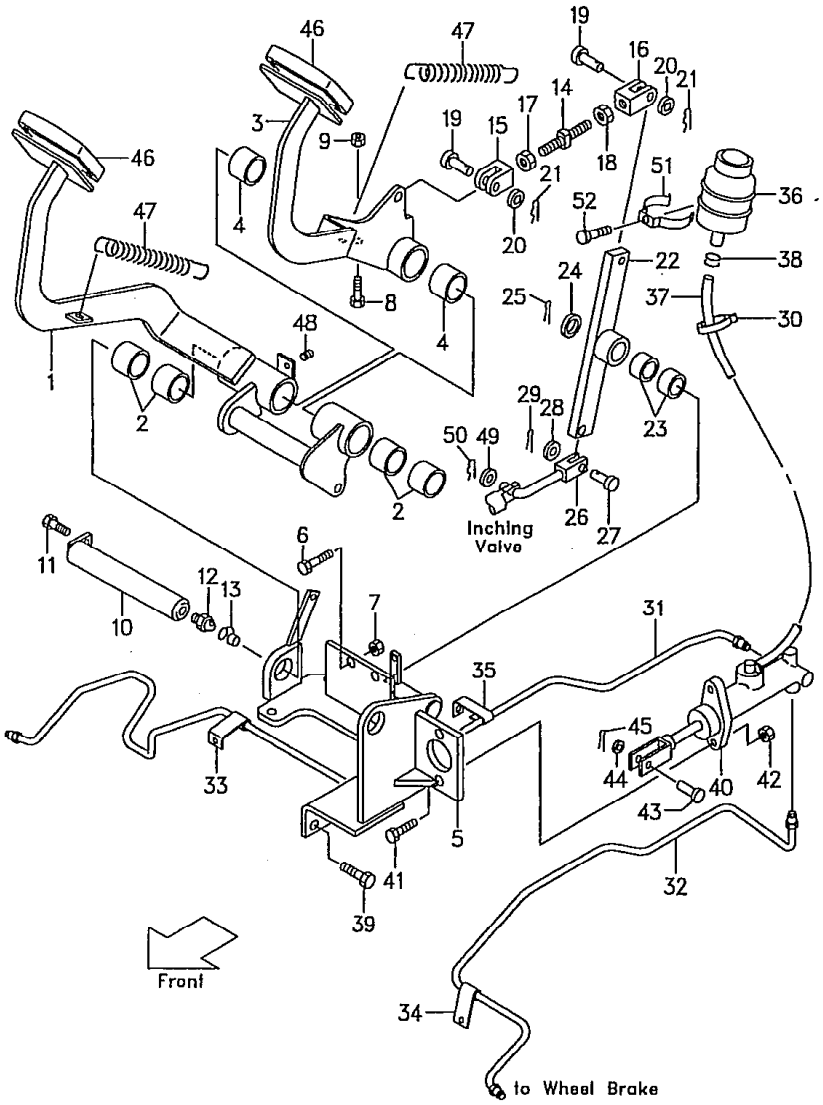

Ⓐ{FG20N5 / FG23N5 / FG25N5} :55602~ Ⓒ{FHG20N5 / FHG25N5} :10374~ Ⓔ{FG28N5 / FG30N5} :71383~ Ⓗ{FG20N16 / FG25N16} :10146~
Ⓑ{FD20Z5 / FD23Z5 / FD25Z5} :70911~ Ⓓ{FHD20Z5 / FHD25Z5} :11799~ Ⓕ{FHG30N5:10130~ / FHD30Z5:10681~} Ⓖ{FD28Z5 / FD30Z5} :74392~ Ⓘ{FD20N5(T)EX / FG25N5(T)EX} :55602~ Ⓘ{FD20Z16 / FD25Z16} :10101~ Ⓚ{FD20Z5(T)EX / FD25Z5(T)EX} :70911~ 3

Item No.	Part No.		Description	Req'd	Remarks: Serial No.
40	25595-40302		MASTER CYLINDER マスタ シリンダ	1	See Fig.80
41	01184-10030		BOLT ボルト	2	
42	01400-00010		NUT ナット	2	
43	02262-08025		PIN, clevis ピン	1	
44	02000-00008		WASHER ワッシャ	1	
45	02200-02020		PIN, cotter ピン	1	
46	25595-42071		HEAD COVER ヘッド カバー	2	
47	234B5-42401		SPRING スプリング	2	
48	23235-40091		RUBBER ラバー	1	
49	02000-00010		WASHER ワッシャ	1	
49a	02000-00008		WASHER ワッシャ	1	
50	216H5-42141		PIN, snap ピン	1	
51	216G5-42251		CLIP クリップ	1	
52	216G5-42261		BOLT ボルト	1	
☆ 53	02000-00006	+	WASHER ワッシャ	1	
☆ 54	216G5-22081	+	PIN, snap ピン	1	
☆ 55	216H3-92171	+	PIN, snap ピン	1	
56	234B5-42251	+	BRACKET ブラケット	1	(5SV)

フット ペダル
Fig. 78 FOOT PEDAL [POB-34B・34G] (T-type)

LOCATION NO.
F3-4

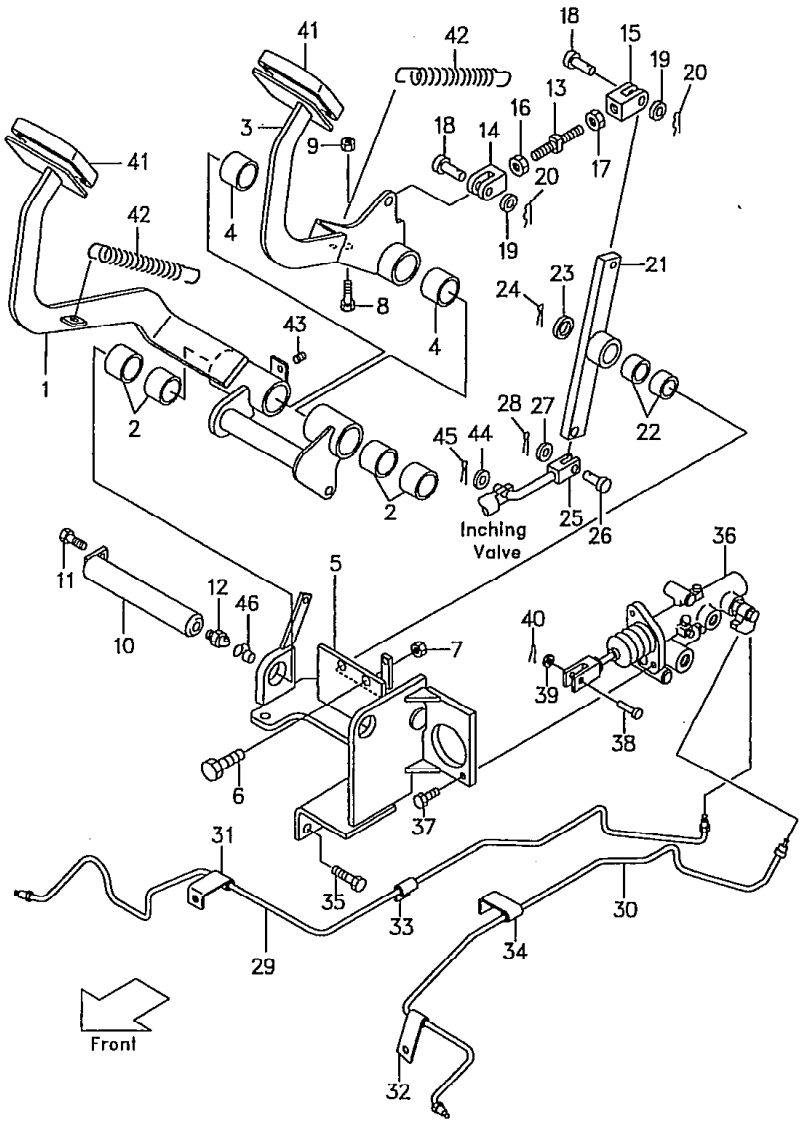

Ⓐ [FHG20N5 FHD20Z5 / FHG25N5 FHD25Z5] Ⓑ [FHG30N5 / FHD30Z5]

1

見出番号 Item No.	部品番号 Part No.	部品名称 Description	個数 Req'd	備考:適用号車 Remarks:Serial No.
A	534B3-50201	BRAKE PEDAL ASS'Y (Inc. 1, 2) ブレーキ ペダル アッセン	1	▲1
A-1	534B3-50202	BRAKE PEDAL ASS'Y (Inc. 1, 2) ブレーキ ペダル アッセン	1	▲2
1	- - - - §	BRAKE PEDAL ブレーキ ペダル	1	
2	23655-42421	BUSHING ブッシング	4	
B	234B5-40302	INCHING PEDAL ASS'Y (Inc. 3, 4) インチング ペダル アッセン	1	
3	- - - - §	INCHING PEDAL インチング ペダル	1	
4	23655-42421	BUSHING ブッシング	2	
5	534B3-50301	BRACKET ブラケット	1	
6	01120-10030	BOLT ボルト	1	
7	01402-00010	NUT ナット	1	
8	01120-10040	BOLT ボルト	1	
9	01402-00010	NUT ナット	1	
10	25595-42182	SHAFT シャフト	1	
11	01183-08016	BOLT ボルト	1	
12	04901-00191	FITTING フィッティング	1	
13	215E5-42151	ROD ロッド	1	
14	215E5-42131	CLEVIS R.H. クレビス	1	
15	215E5-42141	CLEVIS L.H. クレビス	1	
16	01400-00008	NUT ナット	1	
17	01405-00008	NUT ナット	1	

⑥

LOCATION NO.

F3-5

フット ペダル
Fig. 78 FOOT PEDAL [POB-34B•34G] (T-type)

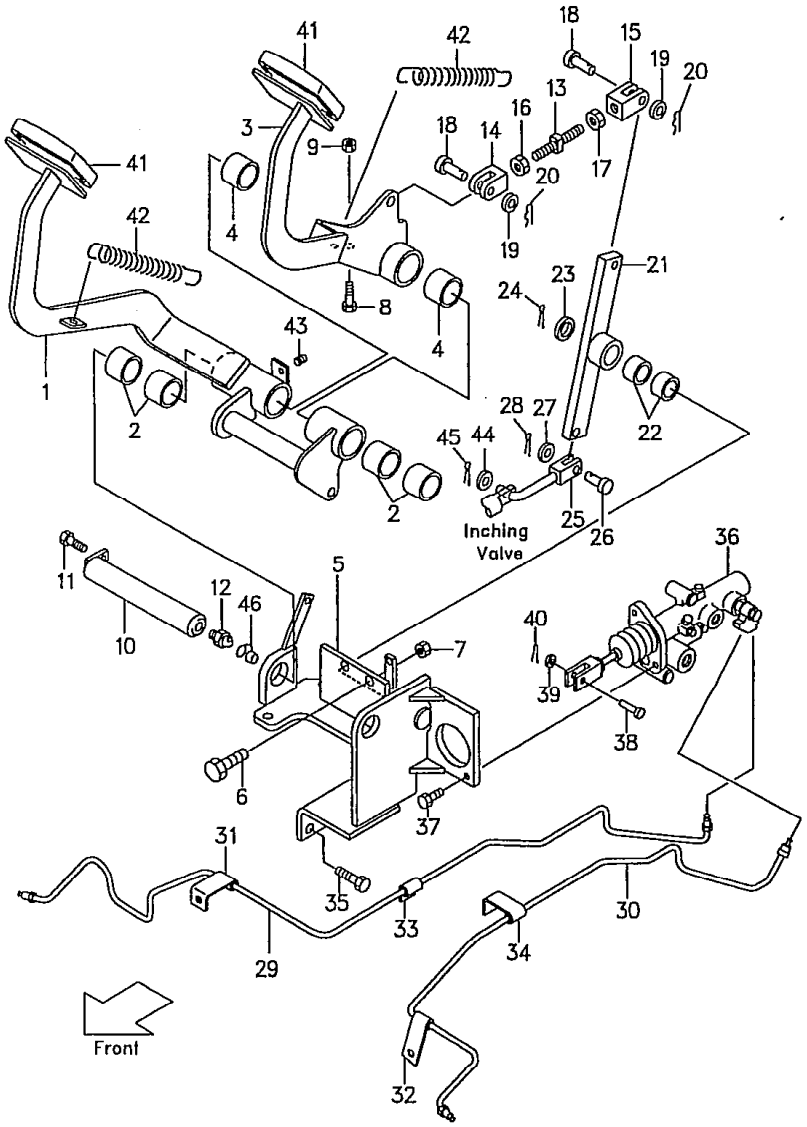

Ⓐ〔FHG20N5 FHD20Z5 FHG25N5 FHD25Z5〕 Ⓑ〔FHG30N5 FHD30Z5〕

2

見出番号 Item No.	部品番号 Part No.	部品名称 Description	個数 Req'd	備考:適用号車 Remarks:Serial No.
18	02262-10030	PIN, clevis ピン	2	
19	02000-00010	WASHER ワッシャ	2	
20	216H5-42141	PIN, snap ピン	2	
C	234B5-40401	LINK ASS' Y (Inc. 21, 22) リンク アッセン	1	
21	- - - - §	LINK リンク	1	
22	23647-40121	BUSHING ブッシング	2	
23	02000-00016	WASHER ワッシャ	1	
24	02200-04025	PIN, cotter ピン	1	
25	229G5-42001	ROD ロッド	1	
26	02262-08030	PIN, clevis ピン	1	
27	02000-00008	WASHER ワッシャ	1	
28	216H3-92171	PIN, snap ピン	1	
29	214B5-42241	PIPE R.H. パイプ	1	Ⓐ ▲5
★ 29a	533B3-52001	PIPE R.H. パイプ	1	Ⓐ ▲6
29-1	214K5-42241	PIPE R.H. パイプ	1	Ⓑ ▲5
★29-1a	533G3-52001	PIPE R.H. パイプ	1	Ⓑ ▲6
30	214B5-42261	PIPE L.H. パイプ	1	Ⓐ ▲5
★ 30a	533B3-52021	PIPE L.H. パイプ	1	Ⓐ ▲6
30-1	214K5-42261	PIPE L.H. パイプ	1	Ⓑ ▲5
★30-1a	533G3-52021	PIPE L.H. パイプ	1	Ⓑ ▲6
31	24455-42211	CLIP クリップ	1	
32	24455-42221	CLIP クリップ	1	
33	214B5-43151	CLIP クリップ	1	▲5
★ 33a	234B5-42291	CLIP クリップ	1	▲6
× 34	214B5-43161	CLIP クリップ	1	▲5
35	01184-10025	BOLT ボルト	3	

LOCATION NO.

F3-6

フット ペダル
Fig. 78 FOOT PEDAL [POB-34B•34G](T-type)

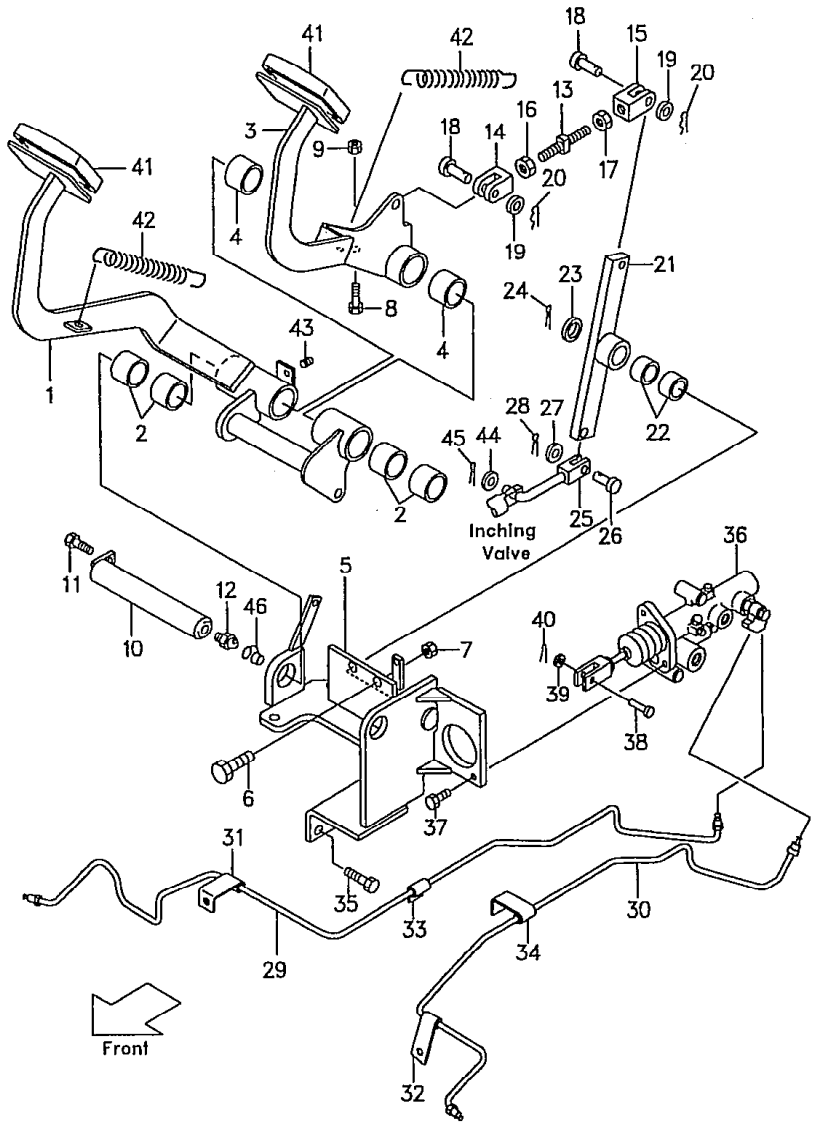

Ⓐ〔FHG20N5 FHD20Z5 FHG25N5 FHD25Z5〕 Ⓑ〔FHG30N5 FHD30Z5〕 3

見出番号 Item No.	部品番号 Part No.		部品名称 Description	個数 Req'd	備考:適用号車 Remarks:Serial No.
36	522A3-50201		BRAKE BOOSTER ブレーキ ブースタ	1	See Fig. 84
37	01184-10025		BOLT ボルト	2	
38	02262-10030		PIN ピン	1	
39	02000-00010		WASHER ワッシャ	1	
40	02200-32020		PIN, cotter ピン	1	
41	25595-42071		HEAD COVER ヘッド カバー	2	
42	20155-30061		SPRING スプリング	2	
43	23235-40091		RUBBER ラバー	1	
44	02000-00008		WASHER ワッシャ	1	
45	216H3-92171		PIN, snap ピン	1	▲3
45a	02200-02020		PIN, cotter ピン	1	▲4
46	22199-12401		CAP キャップ	1	
47	02000-00006	+	WASHER ワッシャ	1	
48	216G5-22081	+	PIN, snap ピン	1	
49	216H3-92171	+	PIN, snap ピン	1	

Model		FHG20N5 FHG25N5	FHG30N5	FHD20Z5 FHD25Z5	FHD30Z5
号車 Serial No.	▲1	~10179	–	~10877	~10558
	▲2	10180~	–	10878~	10559~
	▲3	~10183	~10083	~10923	~10482
	▲4	10184~	10084~	10924~	10483~
	▲5	~10373	~10140	~11798	~10702
	▲6	10374~	10141~	11799~	10703~

⑥

LOCATION NO.

F3-7

Fig.78-1 FOOT PEDAL <EXK>

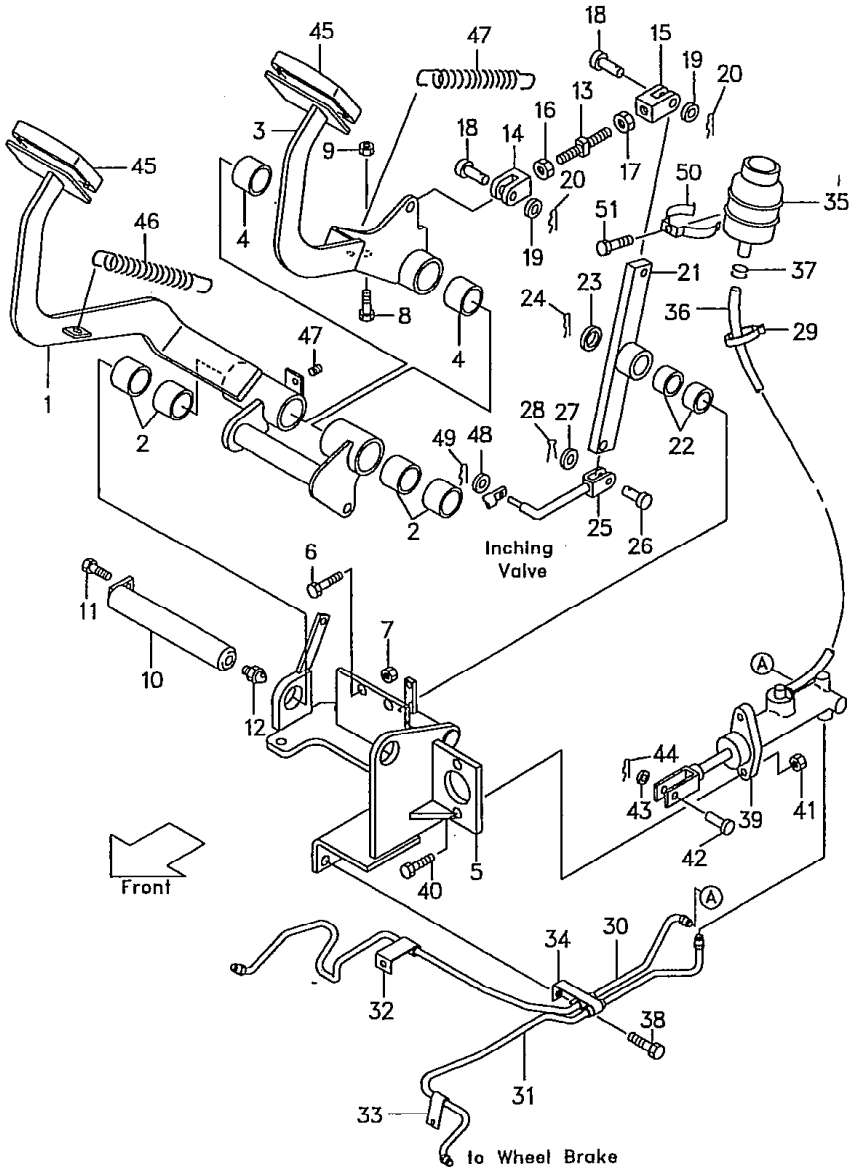

Ⓐ FG20N5 FD20Z FHG20N5 FHD20Z5 FHG25N5 FHD25Z5 FG25N5 FD25Z5 Ⓑ FHG30N5 FHD30Z5

見出番号 Item No.	部品番号 Part No.	部品名称 Description	個数 Req'd	備考 Remarks
A	234B5-40202	BRAKE PEDAL ASS'Y. (Inc.1,2)	1	
1	------ §	BRAKE PEDAL	1	
2	23655-42421	BUSHING	4	
B	234B5-40302	INCHING PEDAL ASS'Y. (Inc.3,4)	1	
3	------ §	INCHING PEDAL	1	
4	23655-42421	BUSHING	2	
5	234B5-42101	BRACKET	1	
6	01120-10030	BOLT	1	
7	01402-00010	NUT	1	
8	01120-10040	BOLT	1	
9	01402-00010	NUT	1	
10	25595-42182	SHAFT	1	
11	01183-08016	BOLT	1	
12	04901-00191	FITTING	1	
13	215E5-42151	ROD	1	
14	215E5-42131	CLEVIS, R.H.	1	
15	215E5-42141	CLEVIS, L.H.	1	
16	01400-00008	NUT	1	
17	01405-00008	NUT	1	
18	02262-10030	PIN, clevis	2	
19	02000-00010	WASHER	2	
20	216H5-42141	PIN, snap	2	
C	234B5-40401	LINK ASS'Y. (Inc.21,22)	1	
21	------ §	LINK	1	
22	23647-40121	BUSHING	2	
23	02000-00016	WASHER	1	

LOCATION NO.

F3-8

Fig. 78-1 FOOT PEDAL <EXK>

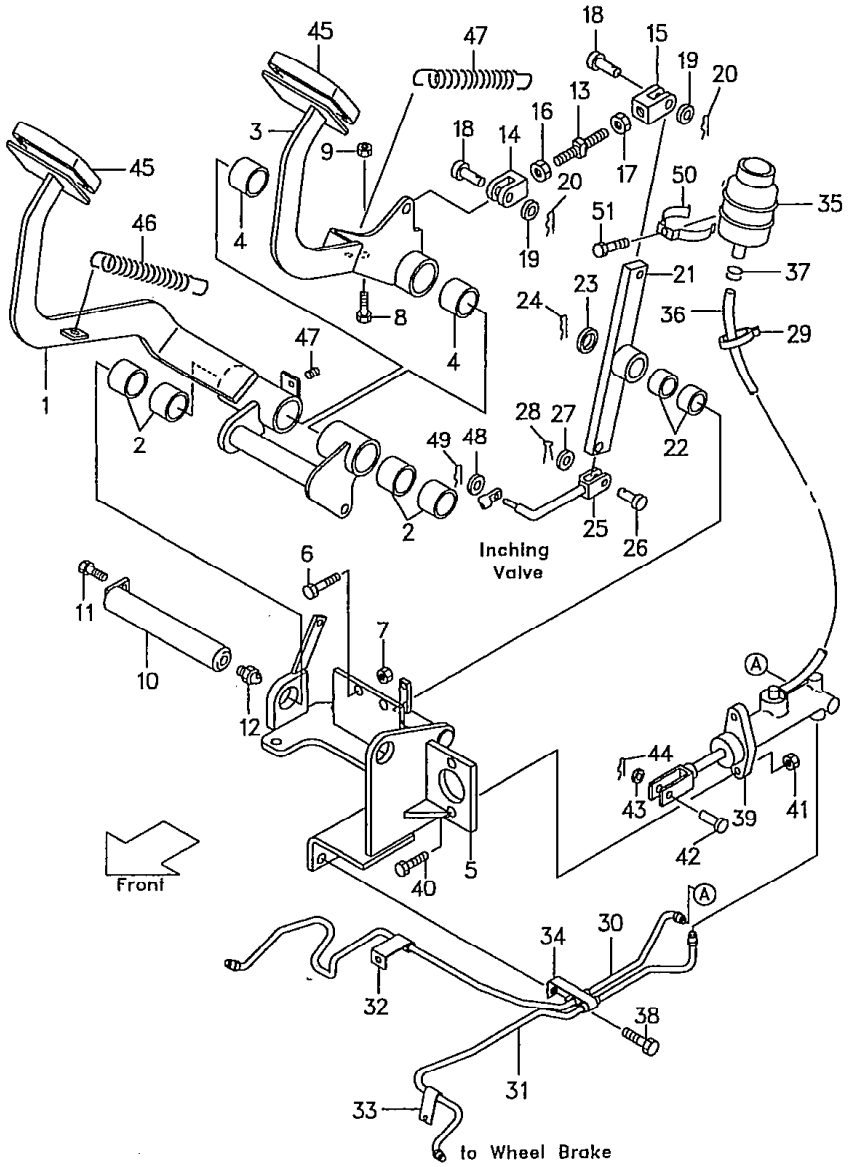

Ⓐ FG20N5 FD20Z5 FHG20N5 FD20Z5 FHG25N5 FHD25Z5 FG25N5 FD25Z5 Ⓑ FHG30N5 FHD30Z5

見出番号 Item No.	部品番号 Part No.	部品名称 Description	個数 Req'd	備考 Remarks
24	02200-04025	PIN, cotter	1	
25	234B5-42341	ROD	1	
26	02262-08030	PIN, clevis	1	
27	02000-00008	WASHER	1	
28	02200-02020	PIN, cotter	1	
29	04913-11200	BAND	2	
30	234B5-42301	PIPE R.H.	1	Ⓐ
30-1	234G5-42301	PIPE R.H.	1	Ⓑ
31	234B5-42321	PIPE L.H.	1	Ⓐ
31-1	234G5-42321	PIPE L.H.	1	Ⓑ
32	24455-42211	CLIP	1	
33	24455-42221	CLIP	1	
34	234B5-42291	CLIP	1	
35	23755-42101	TANK	1	
36	216H5-42202	HOSE	1	
37	25595-42491	CLIP	2	
+	234B5-42251	BRACKET	1	(5SV)
38	01184-10025	BOLT	3	
39	25595-40302	MASTER CYLINDER	1	See Fig. 80 (Base Manual)
40	01184-10030	BOLT	2	
41	01400-00010	NUT	2	
42	02262-08025	PIN, clevis	1	
43	02000-00008	WASHER	1	
44	216H3-92171	PIN, snap	1	
45	25595-42071	HEAD COVER	2	
46	20155-30061	SPRING	2	

LOCATION NO.

F3-9

Fig.78-1 FOOT PEDAL <EXK>

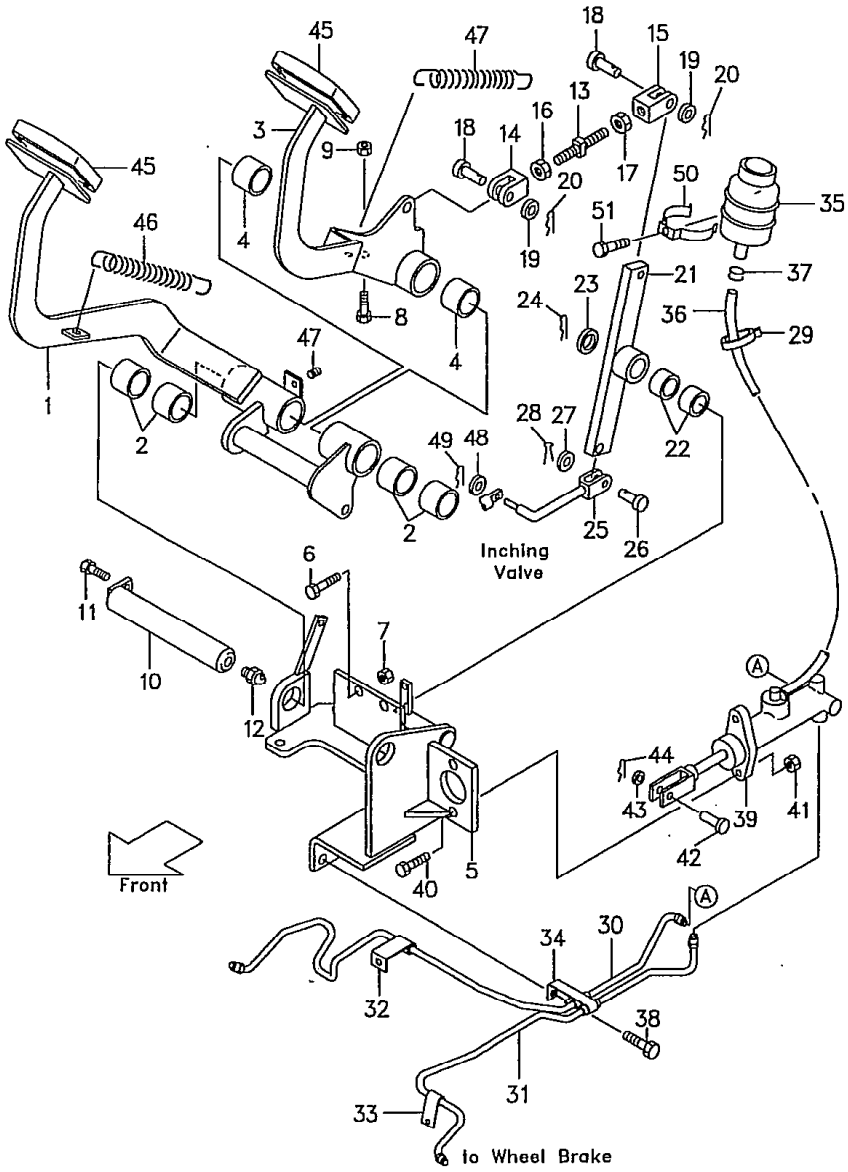

Ⓐ FG20N5 FD20Z FHG20N5 FHD20Z5 FHG25N5 FHD25Z5 FG25N5 FD25Z5 Ⓑ FHG30N5 FHD30Z5

見出番号 Item No.	部品番号 Part No.	部品名称 Description	個数 Req'd	備考 Remarks
47	23235-40091	RUBBER	1	
48	02000-00006	WASHER	1	
49	216G5-22081	PIN, snap	1	
50	216G5-42251	CLIP	1	
51	216G5-42261	BOLT	1	

LOCATION NO.

F3-10

マスタ シリンダ
Fig. 79 MASTER CYLINDER (C-type)

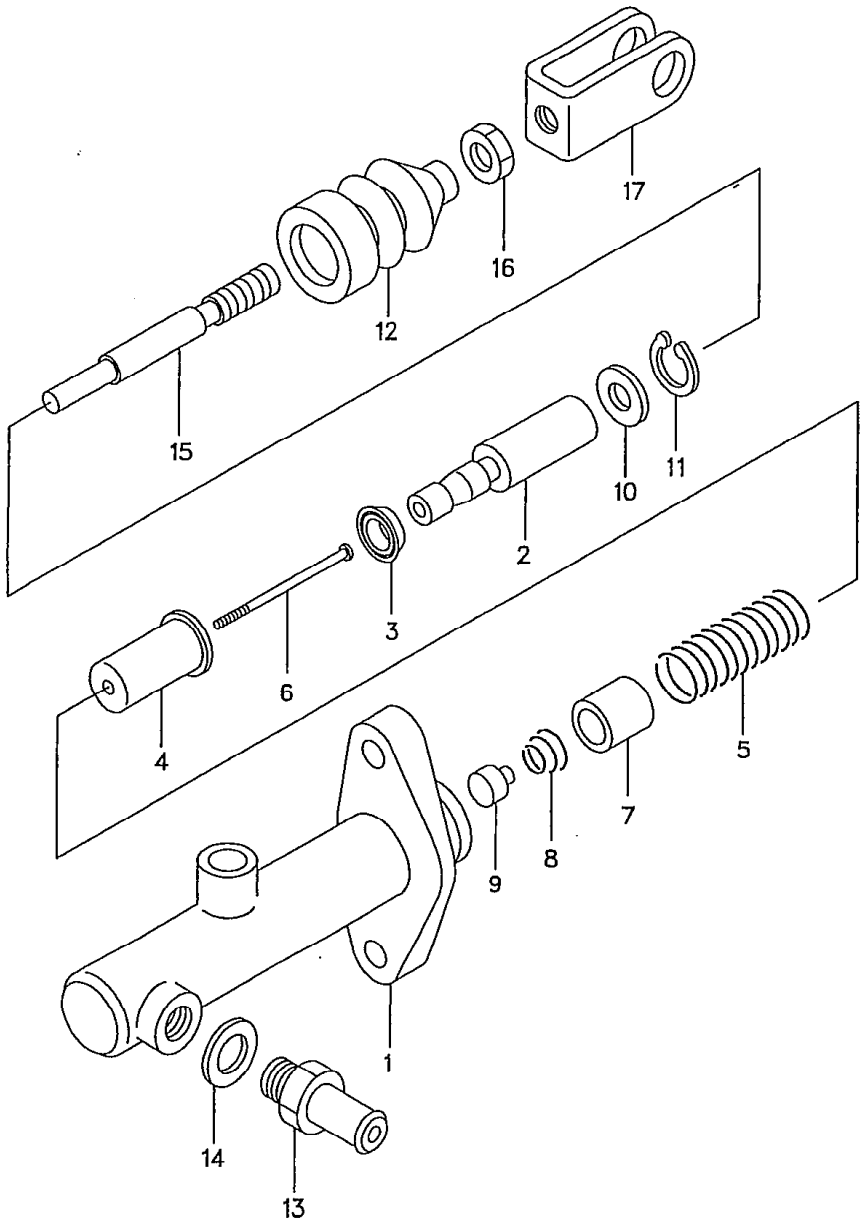

FG20N5 FG20N16 FD20Z5 FD20Z1 328N5 FD28Z5 FHG20N5 FHD20Z5
FG23N5 FD23Z5 FHG25N5 FHD25Z5
FG25N5 FG25N16 FD25Z5 FD25Z16 FG30N5 FD30Z5 FHG30N5 FHD30Z5 1

見出番号 Item No.	部品番号 Part No.		部品名称 Description	個数 Req'd	備考:適用号車 Remarks:Serial No.
A	216G5-32071		MASTER CYLINDER ASS'Y (Inc. 1～19) マスタ シリンダ アッセン	1	
1	----	§	CYLINDER シリンダ	1	
※1	216G5-32201		REPAIR KIT (Inc. 2～12) リペア キット	1	
2	----	※§	PISTON ピストン	1	
3	----	※§	RING リング	1	
4	----	※§	THIMBLE シンブル	1	
5	----	※§	SPRING スプリング	1	
6	----	※§	ROD ロッド	1	
7	----	※§	CASE ケース	1	
8	----	※§	SPRING スプリング	1	
9	----	※§	CUP カップ	1	
10	----	※§	PLATE プレート	1	
11	----	※§	SNAP RING スナップ リング	1	
12	----	※§	BOOT ブーツ	1	
13	216G5-32331		UNION ユニオン	1	
14	216G5-32341		GASKET ガスケット	1	
B	216G5-32351		PUSH ROD ASS'Y (Inc. 15～17) プッシュ ロッド アッセン	1	
15	----	§	ROD ロッド	1	
16	01402-00008		NUT ナット	1	
17	25595-42452		CLEVIS クレビス	1	

LOCATION NO.

F3-11

マスタ シリンダ
Fig. 80 MASTER CYLINDER

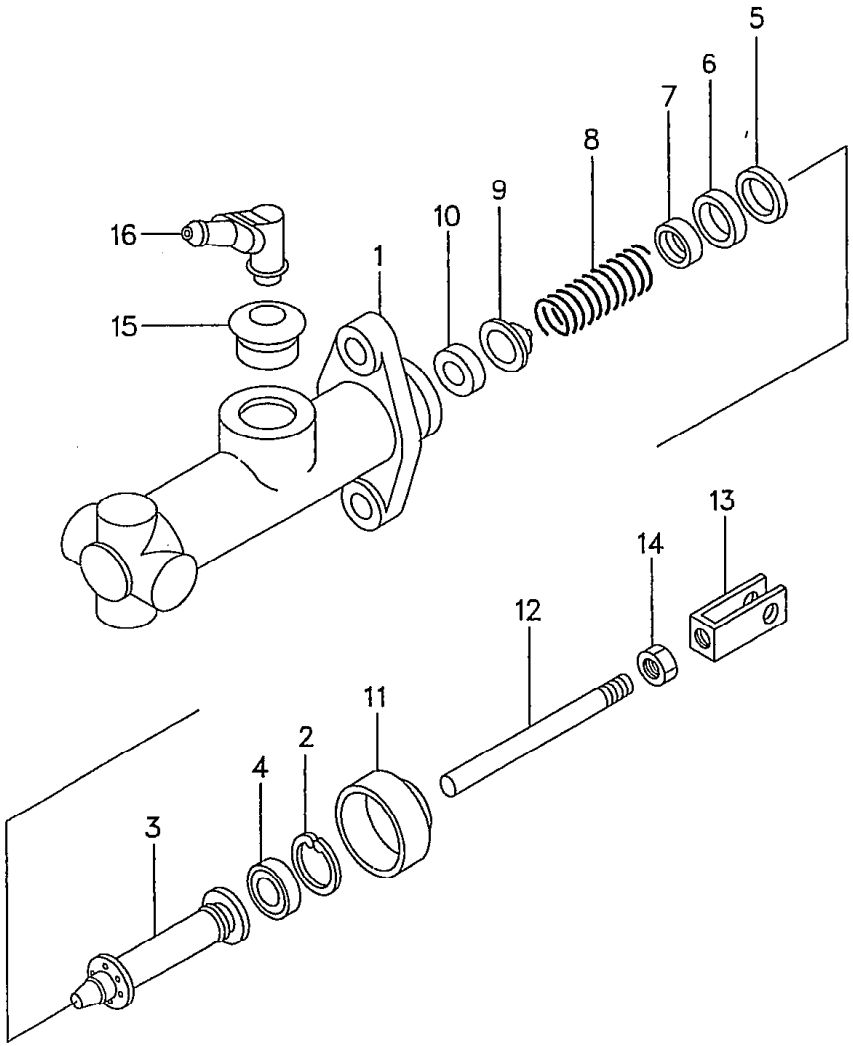

FG20N5 FG20N16 FL 5 FD20Z16 FG28N5 FD28Z5 FHG20N5 FHD20Z5
FG23N5 FD25Z5 FHG25N5 FHD25Z5
FG25N5 FG25N16 FD25Z5 FD25Z16 FG30N5 FD30Z5 FHG30N5 FHD30Z5 [1]

見出番号 Item No.	部品番号 Part No.		部品名称 Description	個数 Req'd	備考:適用号車 Remarks:Serial No.
A	25595-40302		MASTER CYLINDER ASS'Y	1	
			(Inc.1～16)		
			マスタ シリンダ アッセン		
1	- - - -	§	BODY ボデー	1	
※1	25595-42501		REPAIR KIT リペア キット	1	
			(Inc.2～11)		
2	- - - -	§※	RING リング	1	
3	- - - -	§※	PISTON ピストン	1	
4	- - - -	§※	CUP, secondary カップ	1	
5	- - - -	§※	SPACER スペーサ	1	
6	- - - -	§※	CUP, primary カップ	1	
7	- - - -	§※	SEAT シート	1	
8	- - - -	§※	SPRING スプリング	1	
9	- - - -	§※	VALVE バルブ	1	
10	- - - -	§※	SEAT シート	1	
11	- - - -	§※	BOOTS ブーツ	1	
B	25595-42482		PUSH ROD ASS'Y	1	
			(Inc.12～14)		
			プッシュ ロッド アッセン		
12	25595-42441		ROD, push ロッド	1	
13	25595-42452		CLEVIS クレビス	1	
14	01402-00008		NUT ナット	1	
15	25595-42421		BUSHING ブッシング	1	
16	25595-42411		UNION ユニオン	1	

LOCATION NO.

F3-12

レリーズ シリンダ
Fig. 81 RELEASE CYLINDER (C-type)

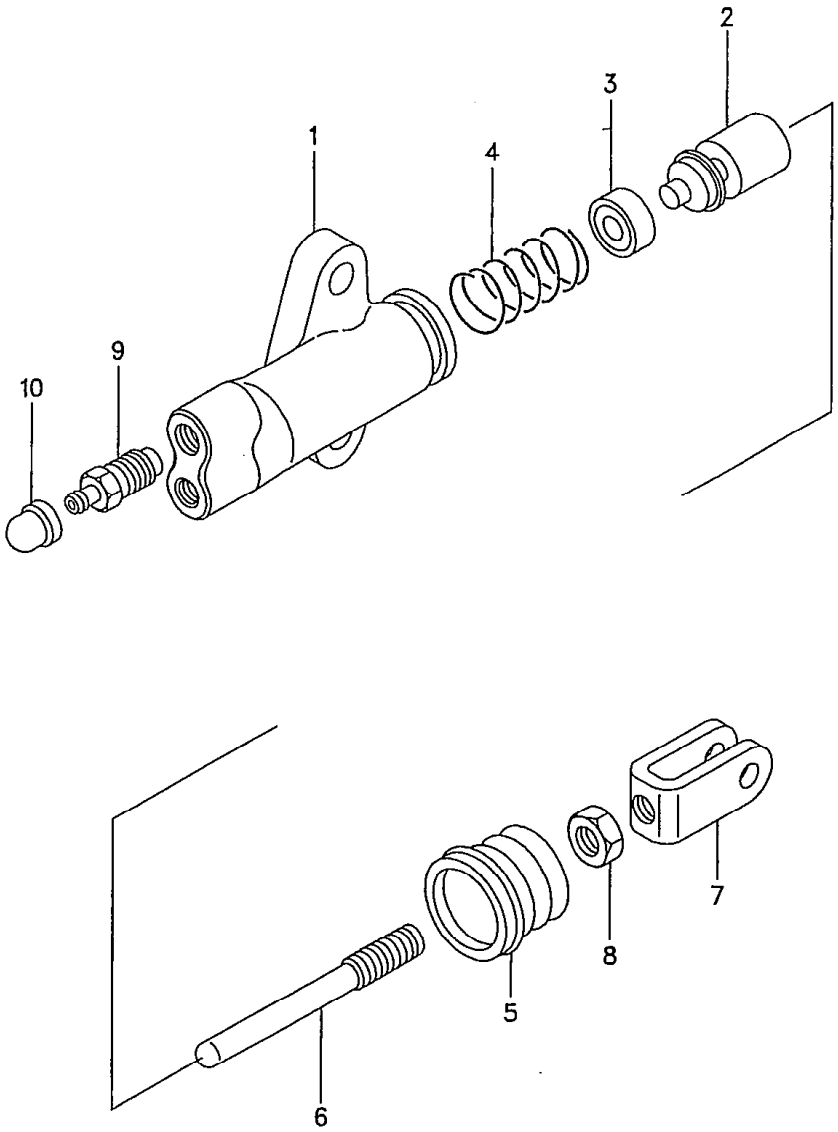

FG20N5 FG20N16 FD20Z5 FD20Z G28N5 FD28Z5 FHG20N5 FHD20Z5
FG23N5 FD23Z5 FHG25N5 FHD25Z5
FG25N5 FG25N16 FD25Z5 FD25Z16 FG30N5 FD30Z5 FHG30N5 FHD30Z5 1

見出番号 Item No.	部品番号 Part No.		部品名称 Description	個数 Req'd	備考:適用号車 Remarks:Serial No.
A	214A5-32312		RELEASE CYLINDER ASS'Y (Inc. 1～10) レリーズ シリンダ アッセン	1	
1	- - - -	§	CYLINDER シリンダ	1	
B	- - - -	§	PISTON ASS'Y (Inc. 2～4) ピストン アッセン	1	
※1	214A5-33012		REPAIR KIT (Inc. 2～5) リペア キット	1	
2	- - - -	§※	PISTON ピストン	1	
3	- - - -	§※	CAP カップ	1	
4	- - - -	§※	SPRING スプリング	1	
5	- - - -	§※	BOOTS ブーツ	1	
C	214A5-33052		PUSH ROD ASS'Y (Inc. 6～8) プッシュ ロッド アッセン	1	
6	214A5-33062		ROD ロッド	1	
7	25595-42452		CLEVIS クレビス	1	
8	01402-00008		NUT ナット	1	
9	214A5-33031		VALVE バルブ	1	
10	214A5-33041		CAP キャップ	1	

LOCATION NO.

F3-13

FG20N5 FD20Z5 FG3、 FHG20N5 FHD20Z5
FHG25N5 FHD25Z5
FG25N5 FD25Z5 FD30Z5 FHG30N5 FHD30Z5

レリーズ シリンダ
Fig. 82 RELEASE CYLINDER (OC-type)

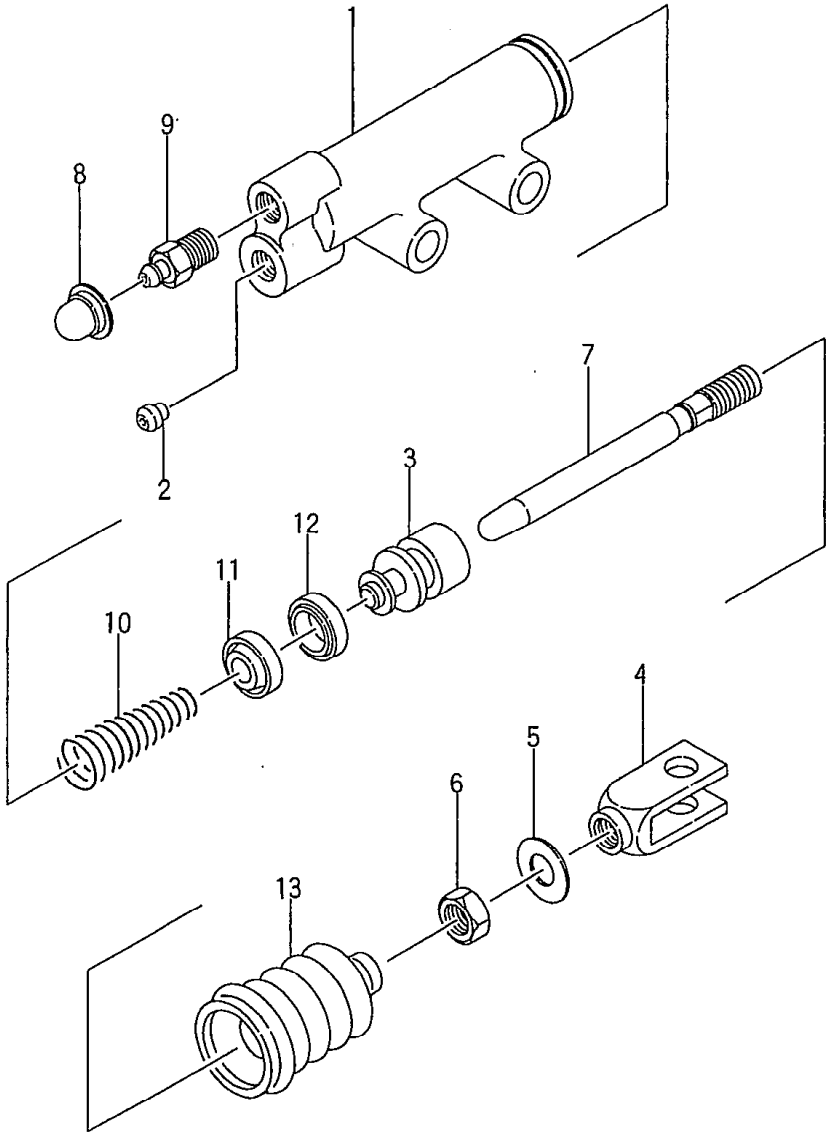

見出番号 Item No.	部品番号 Part No.		部品名称 Description	個数 Req'd	備考：適用号車 Remarks: Serial No.
A	522A2-10401		CLUTCH RELEASE CYLINDER ASS'Y. (Inc.1～13) クラッチ レリーズ シリンダ アッセン	1	
1	- - - - -	§	BODY ボデー	1	
2	- - - - -	§	SEAT シート	1	
B	522A2-18541		PISTON SUB ASS'Y. (Inc.3,11,12) ピストン サブ アッセン	1	
※1	522A2-11601		OVERHAUL KIT (Inc.3,8,10～13) オーバホール キット	1	
3	- - - - -	※§	PISTON ピストン	1	
C	522A2-18551		PUSH ROD SUB ASS'Y. (Inc.4～7) プッシュ ロッド サブ アッセン	1	
4	- - - - -	§	CLEVIS クレビス	1	
5	- - - - -	§	WASHER ワッシャ	1	
6	- - - - -	§	NUT ナット	1	
7	- - - - -	§	ROD ロッド	1	
8	522A2-18561	※	CAP キャップ	1	
9	522A2-18571		PLUG プラグ	1	
10	522A2-18581	※	SPRING スプリング	1	
11	- - - - -	※§	CUP カップ	1	
12	- - - - -	※§	CUP カップ	1	
13	522A2-18591	※	BOOT ブーツ	1	

(1)

LOCATION NO.

G3-1

FG20N5 FD20Z5 FG30N5 FHG20N5 FHD20Z5
FHG25N5 FHD25Z5
FG25N5 FD25Z5 FD30Z5 FHG30N5 FHD30Z5

クラッチ ブースタ
Fig. 83 CLUTCH BOOSTER (OC-type)

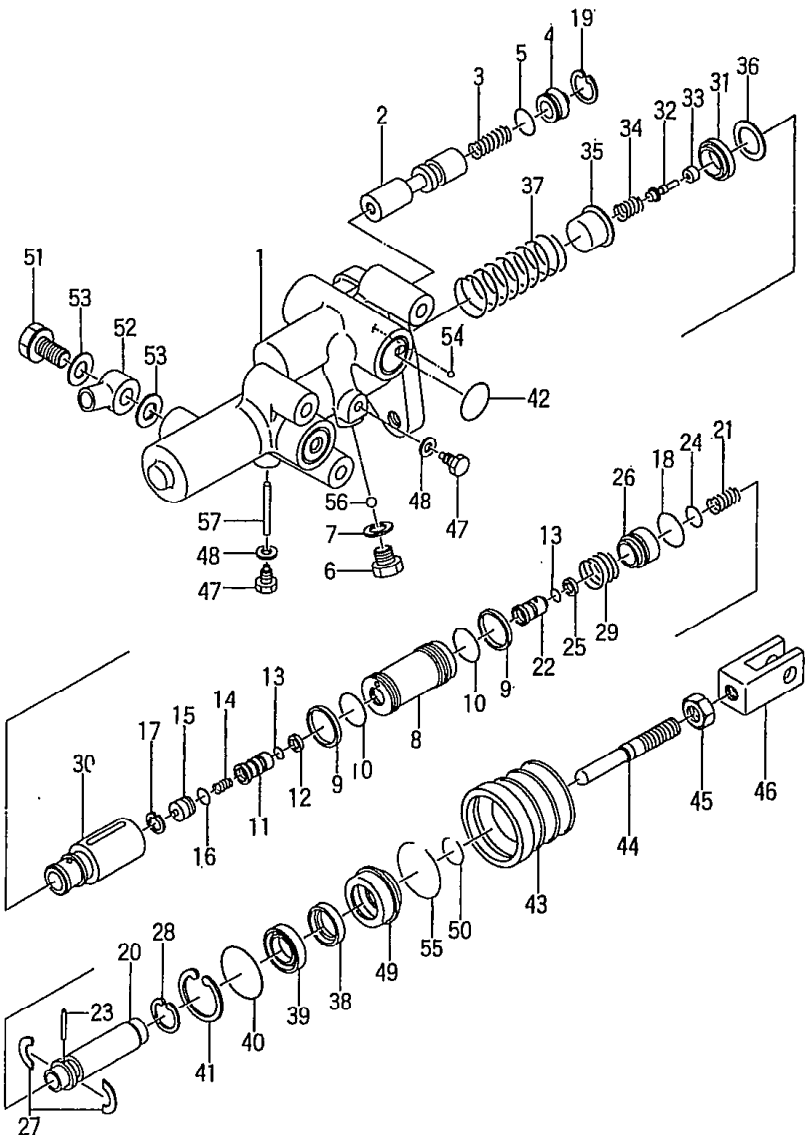

見出番号 Item No.	部品番号 Part No.		部品名称 Description	個数 Req'd	備考：適用号車 Remarks: Serial No.
A	522A2-10202		CLUTCH BOOSTER ASS'Y. (Inc. 1～57) クラッチ ブースタ アッセン	1	
1	------	§	BODY ボデー	1	
2	522A2-18001		SPOOL スプール	1	
3	522A2-18011		SPRING スプリング	1	
4	522A2-18021		PLUG プラグ	1	
※1	522A2-11501		OVERHAUL KIT (Inc. 5, 7～10, 16～19, 23, 24, 28, 30～36, 38～43, 49, 50, 53～57) オーバホール キット	1	
5	522A2-18031	※	O-RING O-リング	1	
6	522A2-18041		PLUG プラグ	1	
7	522A2-18051	※	GASKET ガスケット	1	
B	522A2-18061		PISTON SUB ASS'Y. (Inc. 8～10) ピストン サブ アッセン	1	
8	------	※§	PISTON ピストン	1	
9	------	※§	RING リング	2	
10	------	※§	O-RING O-リング	2	
C	522A2-18071		VALVE SUB ASS'Y. (Inc. 11～13)バルブ サブ アッセン	1	
11	------	§	VALVE バルブ	1	
12	------	§	RING リング	1	
13	------	§	O-RING O-リング	2	
14	522A2-18081		SPRING スプリング	1	
15	522A2-18091		PLUG プラグ	1	

①

クラッチ ブースタ
Fig.83 CLUTCH BOOSTER (OC-type)

LOCATION NO.

G3-2

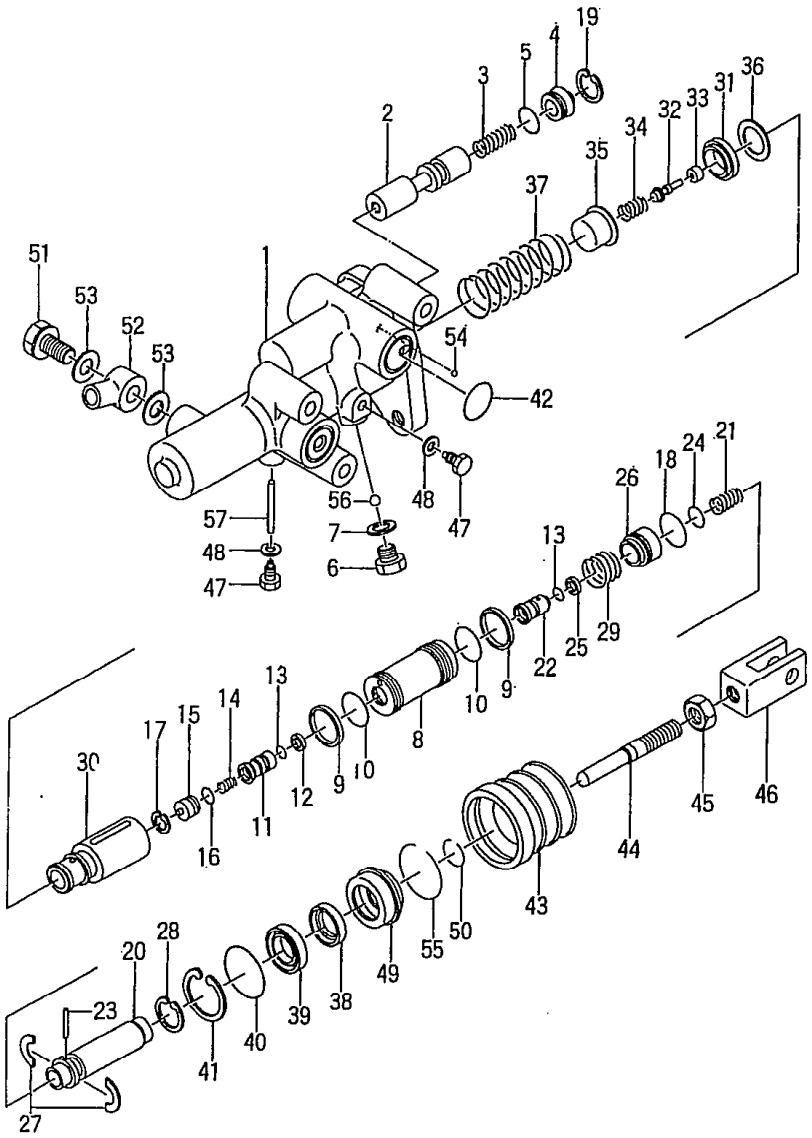

FG20N5 FD20Z5 FG3(FHG20N5 FHD20Z5
FHG25N5 FHD25Z5
FG25N5 FD25Z5 FD30Z5 FHG30N5 FHD30Z5

見出番号 Item No.	部品番号 Part No.		部品名称 Description	個数 Req'd	備考：適用号車 Remarks: Serial No.
16	522A2-18101		RING リング	1	
17	522A2-18111	※	SNAP RING スナップ リング	1	
18	522A2-18121	※	O-RING O-リング	1	
19	522A2-18131	※	SNAP RING スナップ リング	1	
20	522A2-18141		PISTON ピストン	1	
21	522A2-18151		SPRING スプリング	1	
D	522A2-18161		SEAT SUB ASS'Y. (Inc.13,22,25) シート サブ アッセン	1	
22	------	§	SEAT シート	1	
23	522A2-18171	※	PIN ピン	1	
24	522A2-18181	※	O-RING O-リング	1	
25	------	§	RING リング	1	
26	522A2-18191		PISTON ピストン	1	
27	522A2-18201		WASHER ワッシャ	1	
28	522A2-18211	※	SNAP RING スナップ リング	1	
29	522A2-18221		SPRING スプリング	1	
E	522A2-18231		PISTON SUB ASS'Y. (Inc.30～36) ピストン サブ アッセン	1	
30	------	※§	PISTON ピストン	1	
31	------	※§	CUP カップ	1	
32	------	※§	ROD ロッド	1	
33	------	※§	VALVE バルブ	1	
34	------	※§	SPRING スプリング	1	
35	------	※§	CASE ケース	1	
36	------	※§	RING リング	1	

(1)

LOCATION NO.

G3-3

FG20N5 FD20Z5 FG30N5 FHG20N5 FD20Z5
FHG25N5 FHD25Z5
FG25N5 FD25Z5 FD30Z5 FHG30N5 FHD30Z5

クラッチ ブースタ
Fig.83 CLUTCH BOOSTER (OC-type)

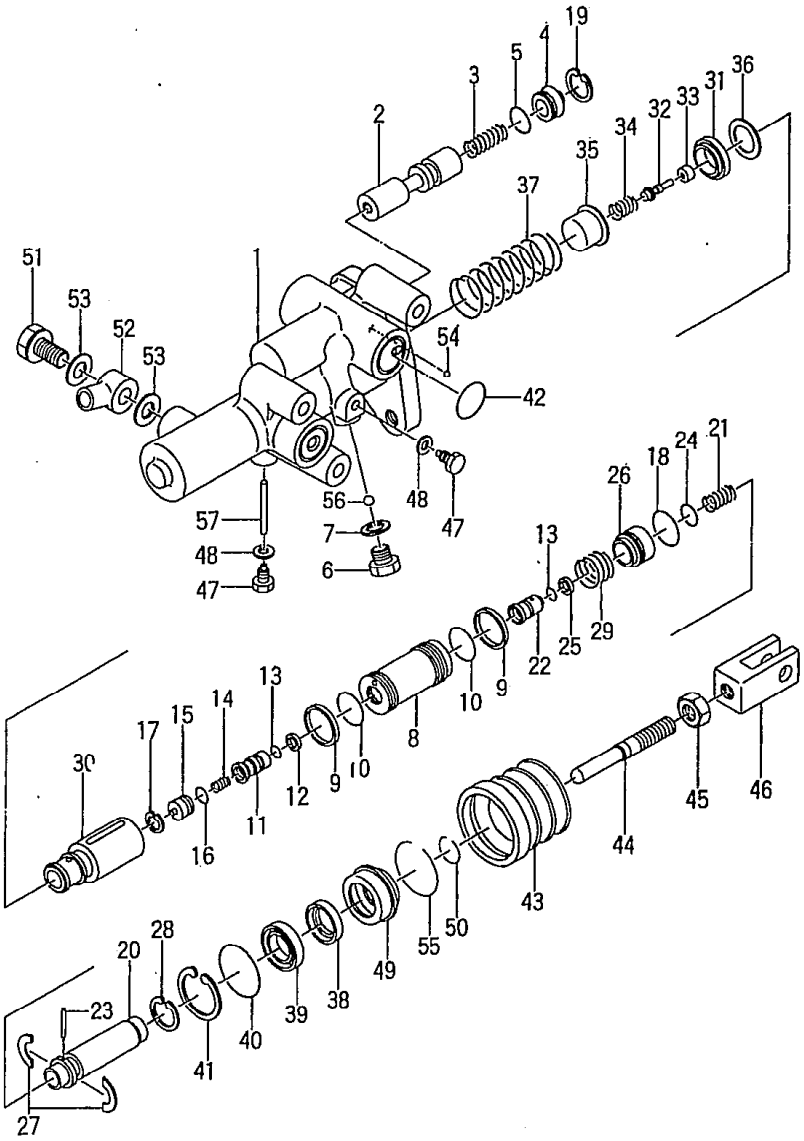

見出番号 Item No.	部品番号 Part No.		部品名称 Description	個数 Req'd	備考：適用号車 Remarks: Serial No.
37	522A2-18241		SPRING スプリング	1	
F	522A2-18251		GUIDE SUB ASS' Y. (Inc.38,39,49) ガイド サブ アッセン	1	
38	------	※§	GUIDE ガイド	1	
39	------	※§	CUP カップ	1	
40	522A2-18261	※	O-RING O-リング	1	
41	522A2-18271	※	SNAP RING スナップ リング	1	
42	522A2-18281	※	O-RING O-リング	2	
43	522A2-18291	※	BOOT ブーツ	1	
G	522A2-18301		PUSH ROD SUB ASS' Y. (Inc.44～46) プッシュ ロッド サブ アッセン	1	
44	------	§	PUSH ROD プッシュ ロッド	1	
45	------	§	NUT ナット	1	
46	------	§	CLEVIS クレビス	1	
47	522A2-18311		BOLT ボルト	2	
48	522A2-18321	※	GASKET ガスケット	2	
49	------	※§	CUP カップ	1	
50	522A2-18331	※	SNAP RING スナップ リング	1	
51	522A2-18341		BOLT ボルト	1	
52	522A2-18352		UNION ユニオン	2	
53	522A2-18361	※	GASKET ガスケット	2	
54	522A2-18371	※	BALL ボール	1	
55	522A2-18381	※	SNAP RING スナップ リング	1	
56	522A2-18391	※	BALL ボール	1	
57	522A2-18401	※	PIN ピン	1	

①

ブレーキ ブースタ
Fig.84 BRAKE BOOSTER [PC]

LOCATION NO.
G3-4

FHG20N5 FHD20Z5
FHG25N5 FHD25Z5
FHG30N5 FHD30Z5

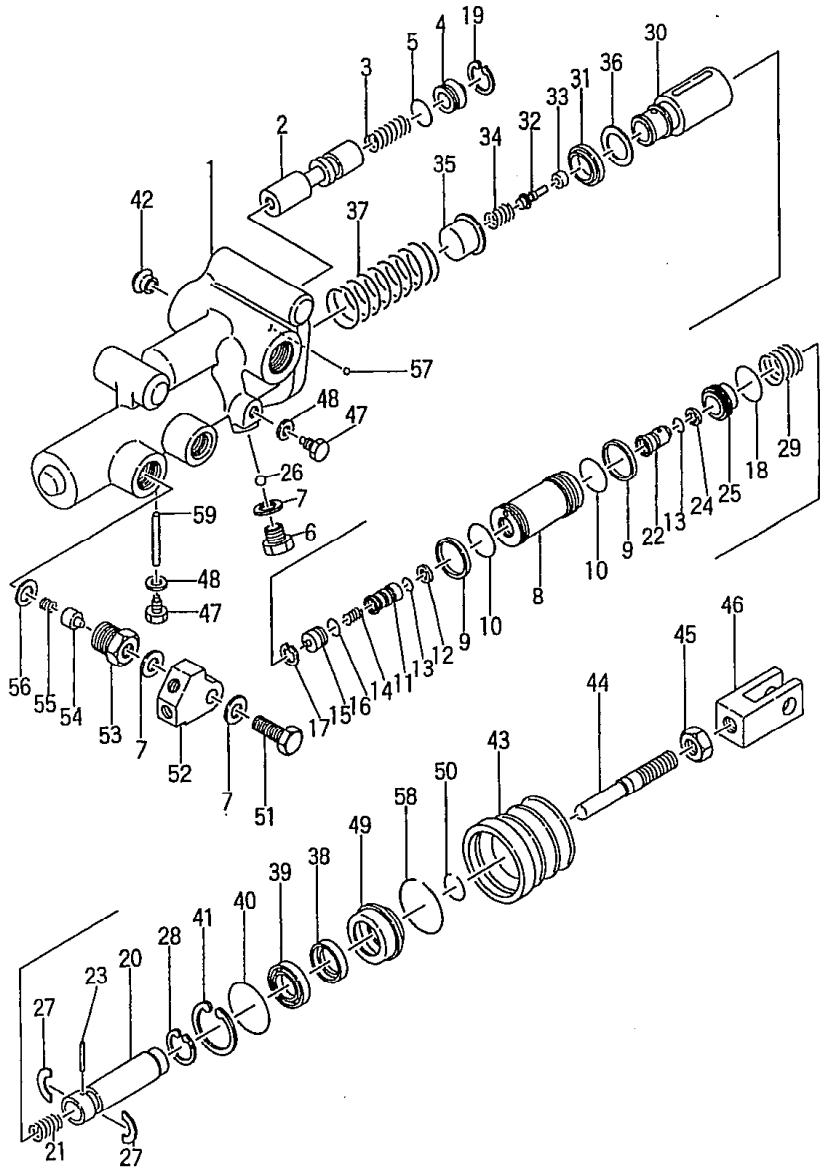

見出番号 Item No.	部品番号 Part No.		部品名称 Description	個数 Req'd	備考：適用号車 Remarks: Serial No.
A	522A3-50201		BRAKE BOOSTER ASS'Y. (Inc.1～59) ブレーキ ブースタ アッセン	1	
1	----	§	BODY ボデー	1	
2	522A2-18411		SPOOL スプール	1	
3	522A2-18011		SPRING スプリング	1	
※1	522A2-11551		OVERHAUL KIT (Inc.4,7～10 16～19,23,26,28,30～36, 38～41,43,48～50,54,56～59) オーバホール キット	1	
4	522A2-18021		PLUG プラグ	1	
5	522A2-18031	※	O-RING O-リング	1	
6	522A2-18041		PLUG プラグ	1	
7	522A2-18051	※	GASKET ガスケット	3	
B	522A2-18061		POWER PISTON SUB ASS'Y. (Inc.8～10) パワー ピストン サブ アッセン	1	
8	----	※§	PISTON ピストン	1	
9	----	※§	RING リング	2	
10	----	※§	O-RING O-リング	2	
C	522A2-18071		VALVE SUB ASS'Y. (Inc.11～13) バルブ サブ アッセン	1	
11	----	§	VALVE バルブ	1	
12	----	§	RING リング	1	
13	----	§	O-RING O-リング	2	
14	522A2-18081		SPRING スプリング	1	
15	522A2-18091		PLUG プラグ	1	

①

LOCATION NO.

G3-5

FHG20N5 FHD20Z5
FHG25N5 FHD25Z5
FHG30N5 FHD30Z5

ブレーキ ブースタ
Fig.84 BRAKE BOOSTER [PC]

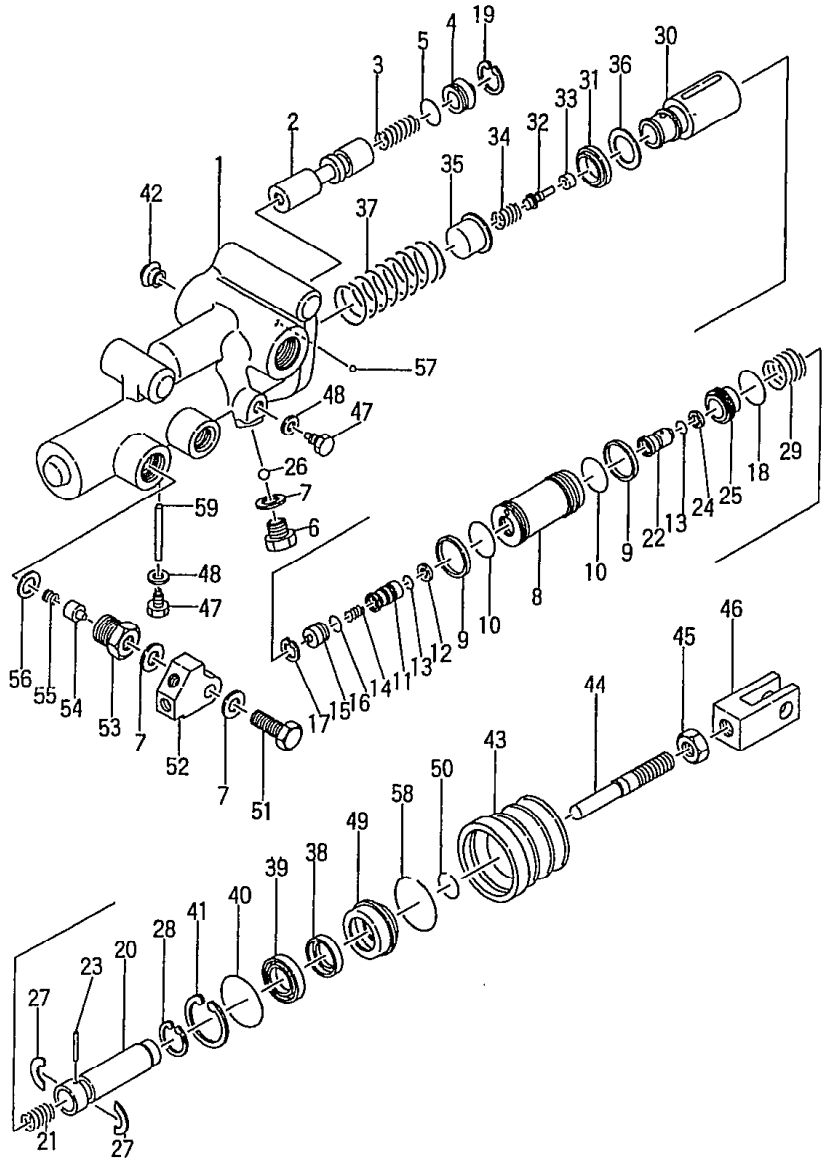

見出番号 Item No.	部品番号 Part No.		部品名称 Description	個数 Req'd	備考：適用号車 Remarks: Serial No.
16	522A2-18101	※	O-RING O-リング	1	
17	522A2-18111	※	SNAP RING スナップ リング	1	
18	522A2-18121	※	O-RING O-リング	1	
19	522A2-18131	※	SNAP RING スナップ リング	1	
20	522A2-18421	※	PISTON ピストン	1	
21	522A2-18431	※	SPRING スプリング	1	
D	522A2-18161		SEAT SUB ASS' Y. (Inc.13, 22, 24) シート サブ アッセン	1	
22	- - - -	§	SEAT シート	1	
23	522A2-18171	※	PIN ピン	1	
24	- - - -	§	RING リング	1	
25	522A2-18441		PISTON ピストン	1	
26	522A2-18391	※	BALL ボール	1	
27	522A2-18201		WASHER ワッシャ	1	
28	522A2-18211	※	RING リング	1	
29	522A2-18461		SPRING スプリング	1	
E	522A2-18071		PISTON SUB ASS' Y. (Inc.30～36) ピストン サブ アッセン	1	
30	- - - -	※§	PISTON ピストン	1	
31	- - - -	※§	CUP カップ	1	
32	- - - -	※§	ROD ロッド	1	
33	- - - -	※§	VALVE バルブ	1	
34	- - - -	※§	SPRING スプリング	1	
35	- - - -	※§	CASE ケース	1	
36	- - - -	※§	RING リング	1	
37	522A2-18241		SPRING スプリング	1	

①

ブレーキ ブースタ
Fig.84 BRAKE BOOSTER [PC]

LOCATION NO.
G3-6

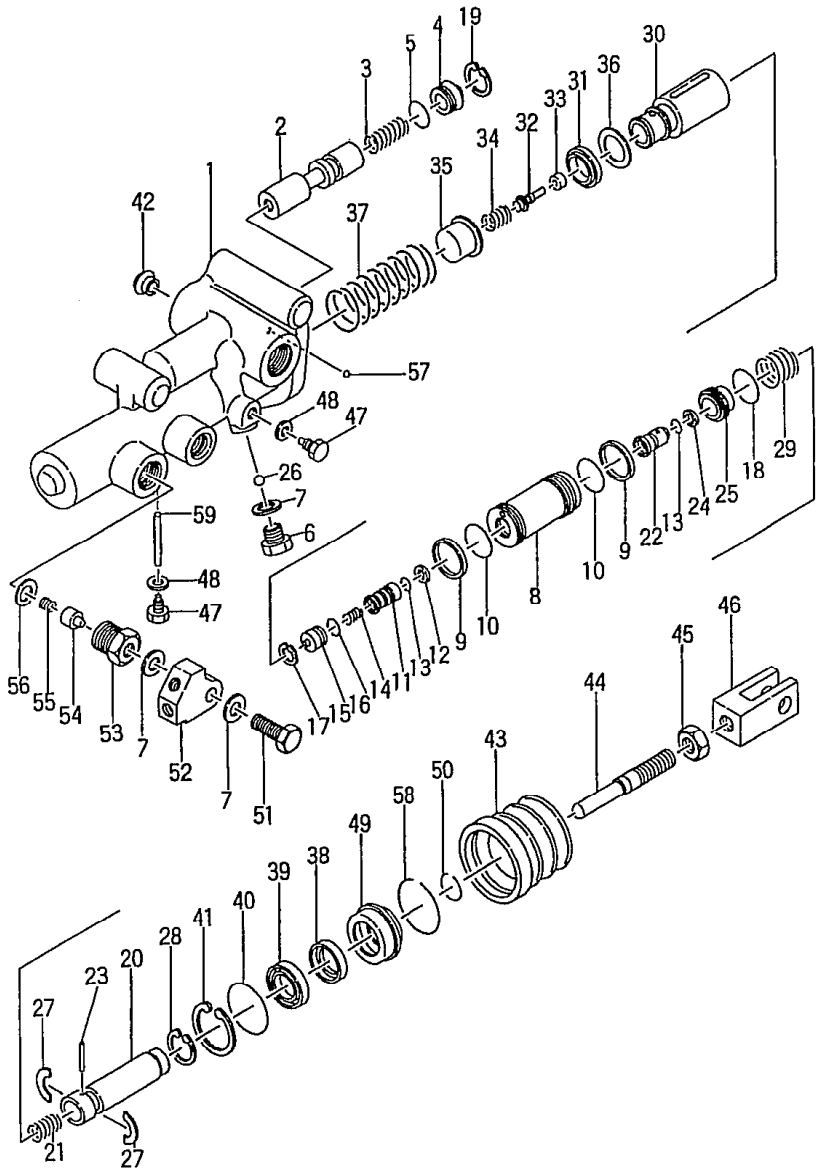

FHG20N5 FHD20Z5
FHG25N5 FHD25Z5
FHG30N5 FHD30Z5

見出番号 Item No.	部品番号 Part No.		部品名称 Description	個数 Req'd	備考：適用号車 Remarks: Serial No.
F	522A2-18251		GUIDE SUB ASS' Y. (Inc.38,39,49) ガイド サブ アッセン	1	
38	- - - -	※§	GUIDE ガイド	1	
39	- - - -	※§	CUP カップ	1	
40	522A2-18261	※	O-RING O-リング	1	
41	522A2-18271	※	SNAP RING スナップ リング	1	
42	522A2-18531		SEAT シート	1	
43	522A2-18291	※	BOOT ブーツ	1	
G	522A2-18301		PUSH ROD SUB ASS' Y. (Inc.44～46) プッシュ ロッド サブ アッセン	1	
44	- - - -	§	ROD ロッド	1	
45	- - - -	§	NUT ナット	1	
46	- - - -	§	CLEVIS クレビス	1	
47	522A2-18311		BOLT ボルト	2	
48	522A2-18321	※	GASKET ガスケット	2	
49	- - - -	※§	CUP カップ	1	
50	522A2-18331	※	SNAP RING スナップ リング	1	
51	522A2-18471		BOLT ボルト	2	
52	522A2-18481		UNION ユニオン	1	
53	522A2-18491		PLUG プラグ	1	
54	522A2-18501	※	VALVE バルブ	1	
55	522A2-18511		SNAP RING スナップ リング	1	
56	522A2-18521	※	GASKET ガスケット	1	
57	522A2-18371	※	BALL ボール	1	
58	522A2-18381	※	SNAP RING スナップ リング	1	
59	522A2-18401	※	PIN ピン	1	

ブレーキ レバー
Fig. 85 BRAKE LEVER

LOCATION NO.

G3-8

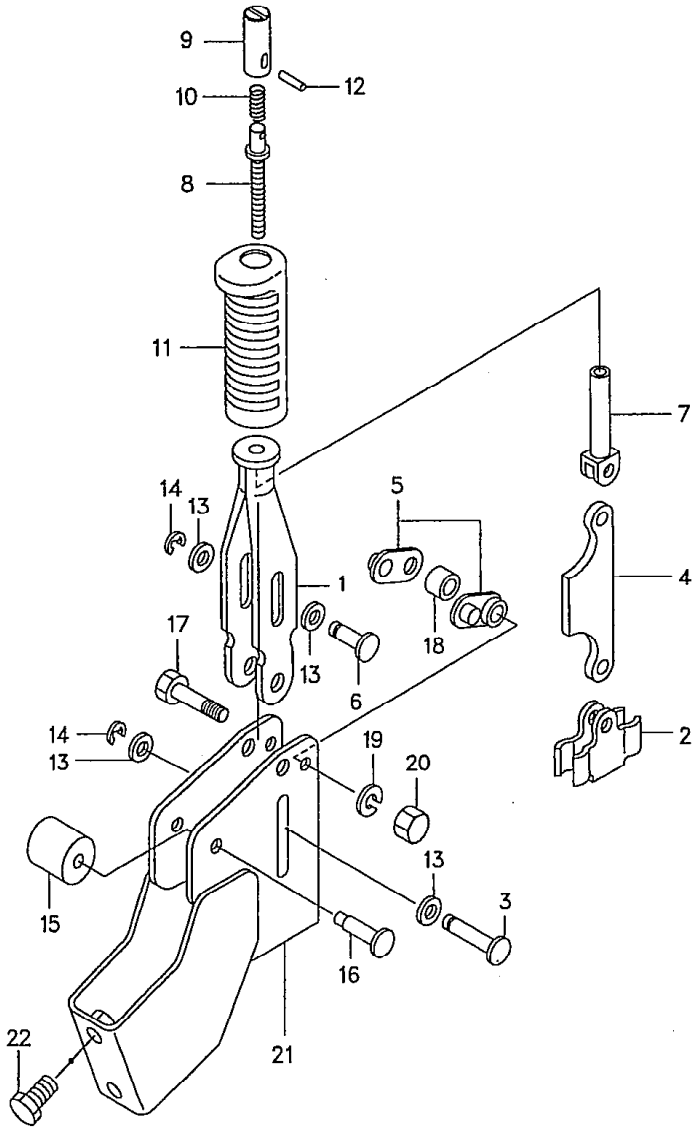

FG20N5 FG20N16 FD20Z5 FD20Z FHG20N5 FHD20Z5
FG23N5 FD23Z5
FG25N5 FG25N16 FD25Z5 FD25Z16 FHG25N5 FHD25Z5 [1]

見出番号 Item No.	部品番号 Part No.	部品名称 Description	個数 Req'd	備考:適用号車 Remarks:Serial No.
A	214A5-50101	BRAKE LEVER ASS'Y (Inc. 1~21) ブレーキ レバー アッセン	1	
1	214A5-52001	LEVER レバー	1	
2	27415-52151	BRACKET ブラケット	1	
3	222A5-52041	PIN ピン	1	
4	222A5-52051	LINK リンク	1	
5	25785-52031	SHAFT シャフト	2	
6	222A5-52061	PIN ピン	1	
7	25785-52061	ROD ロッド	1	
8	214A5-52011	STUD スタッド	1	
9	214A5-52021	BUTTON ボタン	1	
10	214A5-52031	SPRING スプリング	1	
11	214A5-53001	GRIP グリップ	1	
12	214A5-52041	PIN ピン	1	
13	02000-00008	WASHER ワッシャ	4	
14	222A5-52081	E-RING E-リング	2	
15	214A5-52051	STOPPER ストッパ	1	
16	214A5-52061	PIN ピン	1	
17	01100-10045	BOLT ボルト	1	
18	25785-52081	SPACER スペーサ	1	
19	02010-00010	WASHER ワッシャ	1	
20	222A5-52141	NUT ナット	1	
21	214A5-52071	BRACKET ブラケット	1	
22	216G6-43231	BOLT ボルト	2	

ブレーキ レバー
Fig. 86 BRAKE LEVER

LOCATION NO.

G3-9

FG28N5 FD28Z5
FG30N5 FD30Z5
FHG30N5 FHD30Z5

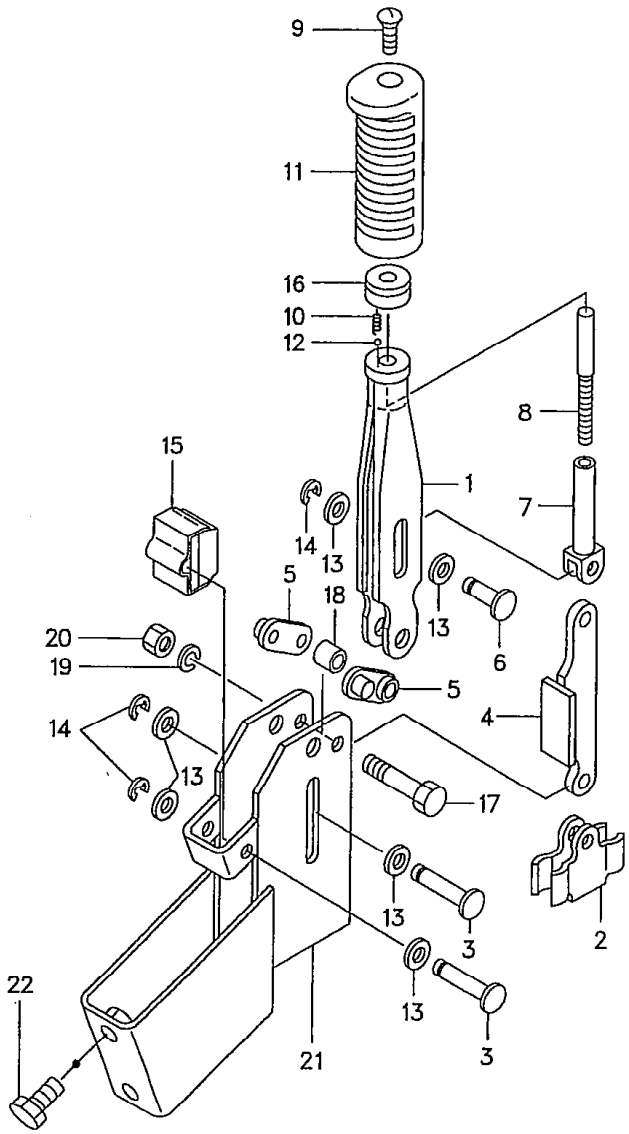

見出番号 Item No.	部品番号 Part No.	部品名称 Description	個数 Req'd	備考：適用号車 Remarks: Serial No.
A	214J5-50101	BRAKE LEVER ASS'Y (Inc.1～21) ブレーキ レバー アッセン	1	
1	514J5-52041	LEVER レバー	1	
2	21235-52171	BRACKET ブラケット	1	
3	21235-52121	PIN ピン	2	
4	21235-52102	LINK リンク	1	
5	21235-52151	SHAFT シャフト	2	
6	21235-52091	PIN ピン	1	
7	214J5-52021	ROD ロッド	1	
8	214J5-52011	STUD スタッド	1	
9	214J5-52001	OVER HEAD オーバ ヘッド	1	
10	21235-52021	SPRING スプリング	1	
11	514J5-52041	GRIP グリップ	1	
12	21235-52031	BALL ボール	1	
13	02000-00008	WASHER ワッシャ	6	
14	222A5-52081	E-RING E-リング	3	
15	21235-52321	STOPPER ストッパ	1	
16	21235-52011	GRIP グリップ	1	
17	01100-10040	BOLT ボルト	1	
18	21235-52161	SPACER スペーサ	1	
19	02010-00010	WASHER ワッシャ	1	
20	21235-52201	NUT ナット	1	
21	214J5-52031	BRACKET ブラケット	1	
22	216G6-43231	BOLT ボルト	2	

ブレーキ レバー
Fig. 87 BRAKE LEVER
[OKM-16G・17G][OKM/TTM-16H・17H]

LOCATION NO.
G3-10

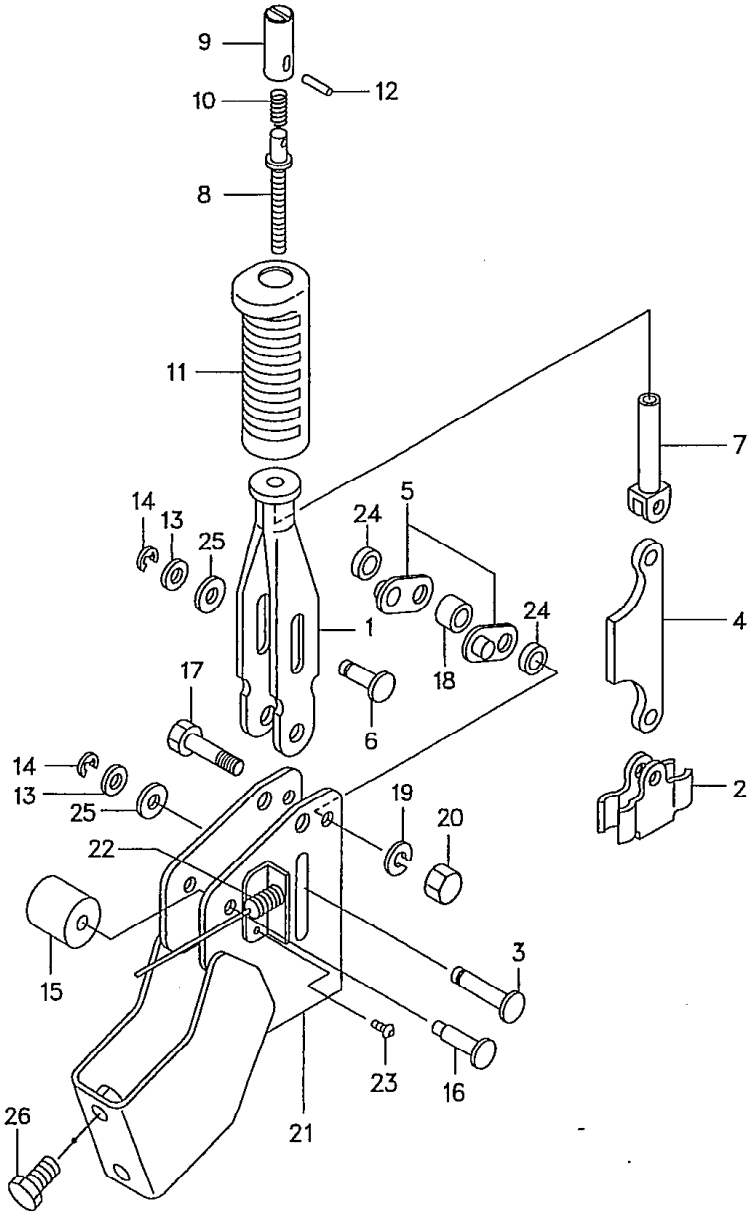

FG20N5 FG20N16 FD20Z5 FD20Z FG28N5 FD28Z5 FHG20N5 FHD20Z5
FG23N5 FD23Z5 FHG25N5 FHD25Z5
FG25N5 FG25N16 FD25Z5 FD25Z16 FG30N5 FD30Z5 FHG30N5 FHD30Z5 1

見出番号 Item No.	部品番号 Part No.	部品名称 Description	個数 Req'd	備考:適用号車 Remarks:Serial No.
A	214A5-50201	BRAKE LEVER ASS'Y (Inc.1～25) ブレーキ レバー アッセン	1	
1	214A5-53021	LEVER レバー	1	▲1
1a	214A5-52001	LEVER レバー	1	▲2
2	27415-52151	BRACKET ブラケット	1	
3	214A5-52081	PIN ピン	1	
4	222A5-52051	LINK リンク	1	
5	214A5-52091	SHAFT シャフト	2	▲1
5a	214A5-52201	SHAFT シャフト	2	▲2
6	214A5-52101	PIN ピン	1	
7	214A5-52111	ROD ロッド	1	
8	214A5-52011	STUD スタッド	1	
9	214A5-52021	BUTTON ボタン	1	
10	214A5-52031	SPRING スプリング	1	
11	214A5-53001	GRIP グリップ	1	
12	214A5-52041	PIN ピン	1	
13	214A5-52121	WASHER ワッシャ	2	
14	214A5-52131	E-RING E-リング	2	
15	25785-52111	STOPPER ストッパ	1	
16	214A5-52061	PIN ピン	1	
17	214A5-52141	BOLT ボルト	1	▲1
17a	214A5-52211	BOLT ボルト	1	▲2
18	214A5-52151	SPACER スペーサ	1	
19	214A5-52161	WASHER ワッシャ	1	old parts
20	214A5-52171	NUT ナット	1	▲1
20a	214A5-52221	NUT ナット	1	▲2

ブレーキ レバー

Fig. 87 BRAKE LEVER

[OKM-16G•17G][OKM/TTM-16H•17H]

LOCATION NO.

G3-11

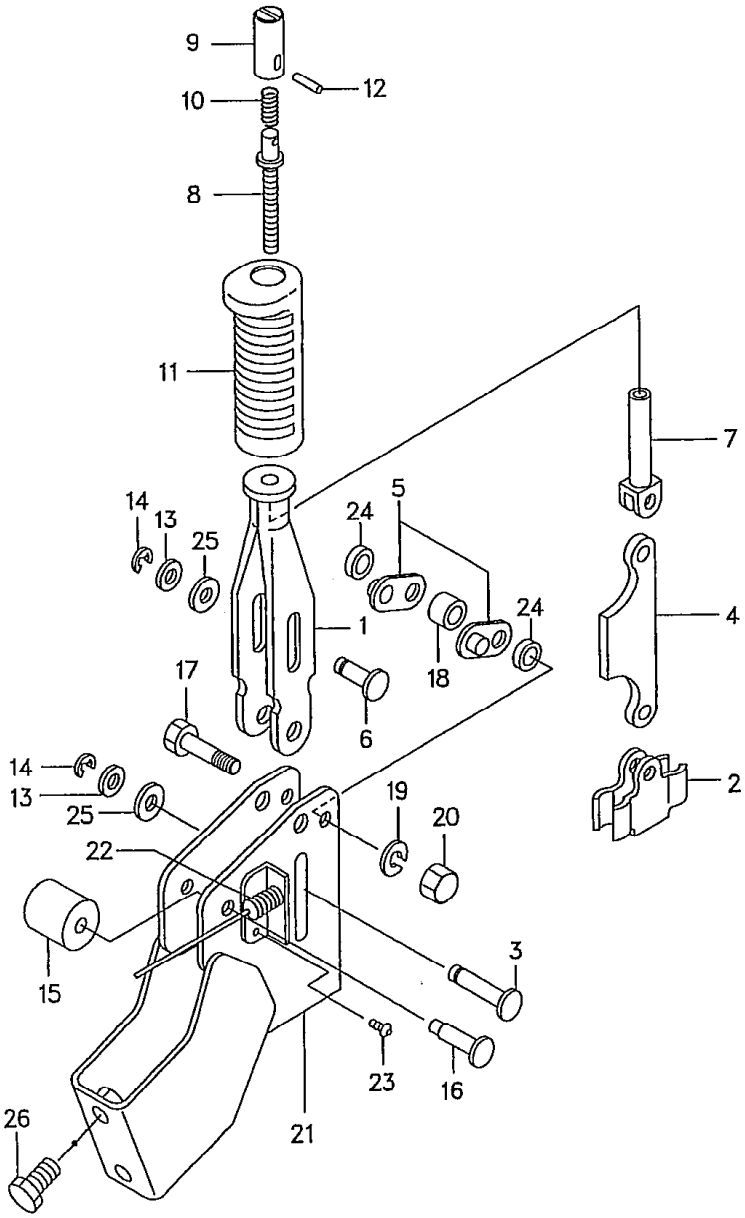

FG20N5 FG20N16 FD20Z5 FD20Z16 FG28N5 FD28Z5 FHG20N5 FHD20Z5
FG23N5 FD23Z5 FHG25N5 FHD25Z5
FG25N5 FG25N16 FD25Z5 FD25Z16 FG30N5 FD30Z5 FHG30N5 FHD30Z5 [2]

見出番号 Item No.	部品番号 Part No.	部品名称 Description	個数 Req'd	備考:適用号車 Remarks:Serial No.
21	214A5-52071	BRACKET ブラケット	1	
22	214A5-53031	SWITCH スイッチ	1	
23	214A5-53041	SCREW スクリュ	1	
24	214A5-52231	SPACER スペーサ	2	▲2
25	214A5-52241	WASHER ワッシャ	2	
26	216G6-43231	BOLT ボルト	2	

Model		FG20N5 FG23N5 FG25N5	FG20N16 FG25N16	FD20Z5 FD23Z5 FD25Z5	FD20Z16 FD25Z16	FG28N5 FG30N5
号車 Serial No.	▲1	～53545	～10472	～66567	—	～71085
	▲2	53546～	10473～	66568～	—	71086～
Model		FD28Z5 FD30Z5	FHG20N5 FHG25N5	FHG30N5	FHD20Z5 FHD25Z5	FHD30Z5
号車 Serial No.	▲1	～72537	—	～10095	～10628	～10283
	▲2	72538～	—	10096～	10629～	10284～

LOCATION NO.

G3-13

フレーム & バランス ウエイト
Fig. 88 FRAME & BALANCE WEIGHT

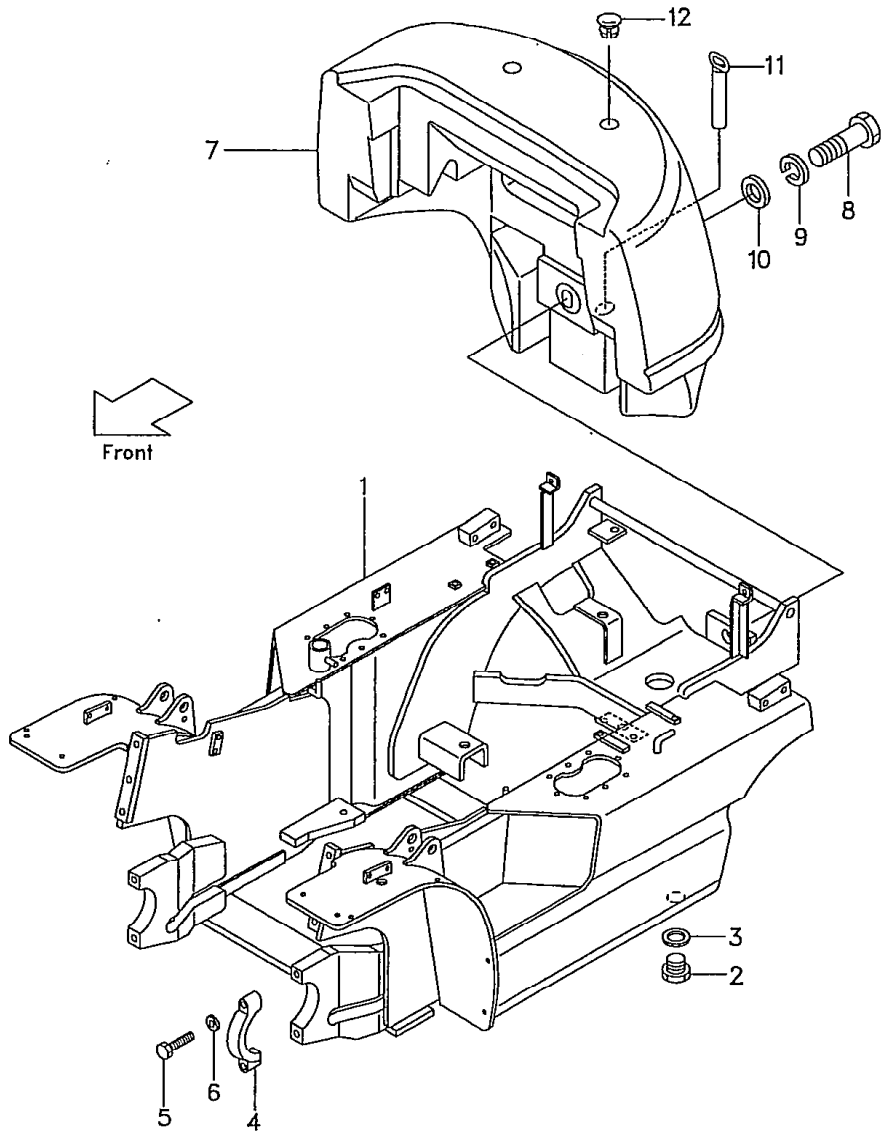

Ⓐ FG20N5 FHG20N5 FG23N5 FG25N5 FHG25N5 Ⓑ FG20N FG25N16 Ⓒ FD20Z5 FD23Z5 FD25Z5 Ⓓ FD20Z16 FD25Z16
Ⓔ FG28N5 FG30N5 FHG30N5 Ⓕ FD28Z5 FD30Z5 Ⓖ FHD20Z5 FHD25Z5 Ⓗ:FHD30Z5

1

見出番号 Item No.	部品番号 Part No.	部品名称 Description	個数 Req'd	備考:適用号車 Remarks:Serial No.
1	233A6-10101	FRAME フレーム	1	ⒶⒷ ▲5
★ 1a	233A6-10102	FRAME フレーム	1	ⒶⒷ ▲6
1-1	232A6-10101	FRAME フレーム	1	Ⓒ ▲5
★ 1-1a	232A6-10102	FRAME フレーム	1	Ⓒ ▲6
1-2	220U6-10101	FRAME フレーム	1	Ⓓ ▲5
★ 1-2a	220U6-10102	FRAME フレーム	1	Ⓓ ▲6
1-3	233F6-10101	FRAME フレーム	1	Ⓔ ▲5
★ 1-3a	233F6-10102	FRAME フレーム	1	Ⓔ ▲6
1-4	232L6-10101	FRAME フレーム	1	Ⓕ ▲5
★ 1-4a	232L6-10102	FRAME フレーム	1	Ⓕ ▲6
1-5	234A6-10101	FRAME フレーム	1	Ⓖ ▲5
★ 1-5a	234A6-10102	FRAME フレーム	1	Ⓖ ▲6
1-6	234F6-10101	FRAME フレーム	1	Ⓗ ▲5
★ 1-6a	234F6-10102	FRAME フレーム	1	Ⓗ ▲6
1-7	233H6-10101	FRAME フレーム	1	ⒶⒷ(OC-type) ▲5
★ 1-7a	233H6-10102	FRAME フレーム	1	ⒶⒷ(OC-type) ▲6
1-8	232N6-10101	FRAME フレーム	1	Ⓒ(OC-type) ▲5
★ 1-8a	232N6-10102	FRAME フレーム	1	Ⓒ(OC-type) ▲6
1-9	233L6-10101	FRAME フレーム	1	Ⓔ(OC-type) ▲5
★ 1-9a	233L6-10102	FRAME フレーム	1	Ⓔ(OC-type) ▲6
1-10	232R6-10101	FRAME フレーム	1	Ⓕ(OC-type) ▲5
★1-10a	232R6-10102	FRAME フレーム	1	Ⓕ(OC-type) ▲6
1-11	234H6-10101	FRAME フレーム	1	Ⓖ(OC-type) ▲5
★1-11a	234H6-10102	FRAME フレーム	1	Ⓖ(OC-type) ▲6
1-12	234L6-10101	FRAME フレーム	1	Ⓗ(OC-type) ▲5
★1-12a	234L6-10102	FRAME フレーム	1	Ⓗ(OC-type) ▲6

LOCATION NO.

G3-14

フレーム & バランス ウエイト
Fig.88 FRAME & BALANCE WEIGHT

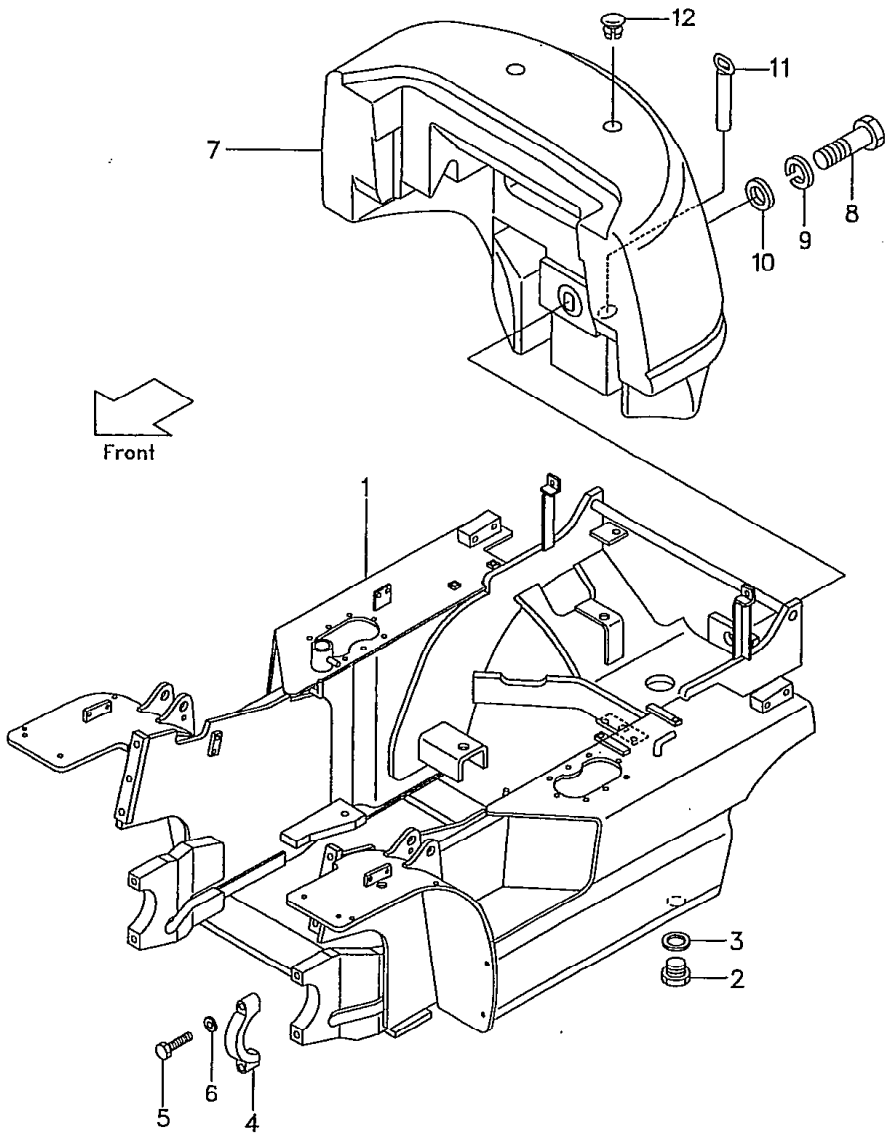

Ⓐ FG20N5 FHG20N5 FG23N5 FG25N5 FHG25N5 Ⓑ FG20N16 FG25N16 Ⓒ FD20Z5 FD23Z5 FD25Z5 Ⓓ FD20Z16 FD25Z16
Ⓔ FG28N5 FG30N5 FHG30N5 Ⓕ FD28Z5 FD30Z5 Ⓖ FHD20Z5 FHD25Z5 Ⓗ:FHD30Z5

2

見出番号 Item No.	部品番号 Part No.	部品名称 Description	個数 Req'd	備考:適用号車 Remarks:Serial No.
1-13	533A2-40101	FRAME フレーム	1	Ⓐ[OBT-34A]▲5
★1-13a	533A2-40102	FRAME フレーム	1	Ⓐ[OBT-34A]▲6
1-14	532A2-10101	FRAME フレーム	1	Ⓒ[OBT-34A]▲5
★1-14a	532A2-10102	FRAME フレーム	1	Ⓒ[OBT-34A]▲6
1-15	533F2-10101	FRAME フレーム	1	Ⓔ[OBT-34A]▲5
★1-15a	533F2-10102	FRAME フレーム	1	Ⓔ[OBT-34A]▲6
1-16	532L2-10101	FRAME フレーム	1	Ⓕ[OBT-34A]▲5
★1-16a	532L2-10102	FRAME フレーム	1	Ⓕ[OBT-34A]▲6
1-17	534A2-10101	FRAME フレーム	1	Ⓖ[OBT-34A]▲5
★1-17a	534A2-10102	FRAME フレーム	1	Ⓖ[OBT-34A]▲6
1-18	534F2-10101	FRAME フレーム	1	Ⓗ[OBT-34A]▲5
★1-18a	534F2-10102	FRAME フレーム	1	Ⓗ[OBT-34A]▲6
1-19	533A3-90101	FRAME フレーム	1	ⒶⒷ[HC-34A・34C]▲1
1-19a	533A3-90102	FRAME フレーム	1	ⒶⒷ[HC-34A・34C]▲2
1-20	532A3-90101	FRAME フレーム	1	Ⓒ[HC-34A・34C]▲1
1-20a	532A3-90102	FRAME フレーム	1	Ⓒ[HC-34A・34C]▲2
1-21	520U3-90101	FRAME フレーム	1	Ⓓ[HC-34A・34C]▲1
1-21a	520U3-90102	FRAME フレーム	1	Ⓓ[HC-34A・34C]▲2
1-22	533F3-90101	FRAME フレーム	1	Ⓔ[HC-34F]▲1
1-22a	533F3-90102	FRAME フレーム	1	Ⓔ[HC-34F]▲2
1-23	532L3-90101	FRAME フレーム	1	Ⓕ[HC-34F]▲1
1-23a	532L3-90102	FRAME フレーム	1	Ⓕ[HC-34F]▲2
1-24	534A3-90101	FRAME フレーム	1	Ⓖ[HC-34A・34C]▲1
1-24a	534A3-90102	FRAME フレーム	1	Ⓖ[HC-34A・34C]▲2
1-25	534F3-90101	FRAME フレーム	1	Ⓗ[HC-34F]▲1
1-25a	534F3-90102	FRAME フレーム	1	Ⓗ[HC-34F]▲2

LOCATION NO.

G3-15

フレーム & バランス ウエイト
Fig.88 FRAME & BALANCE WEIGHT

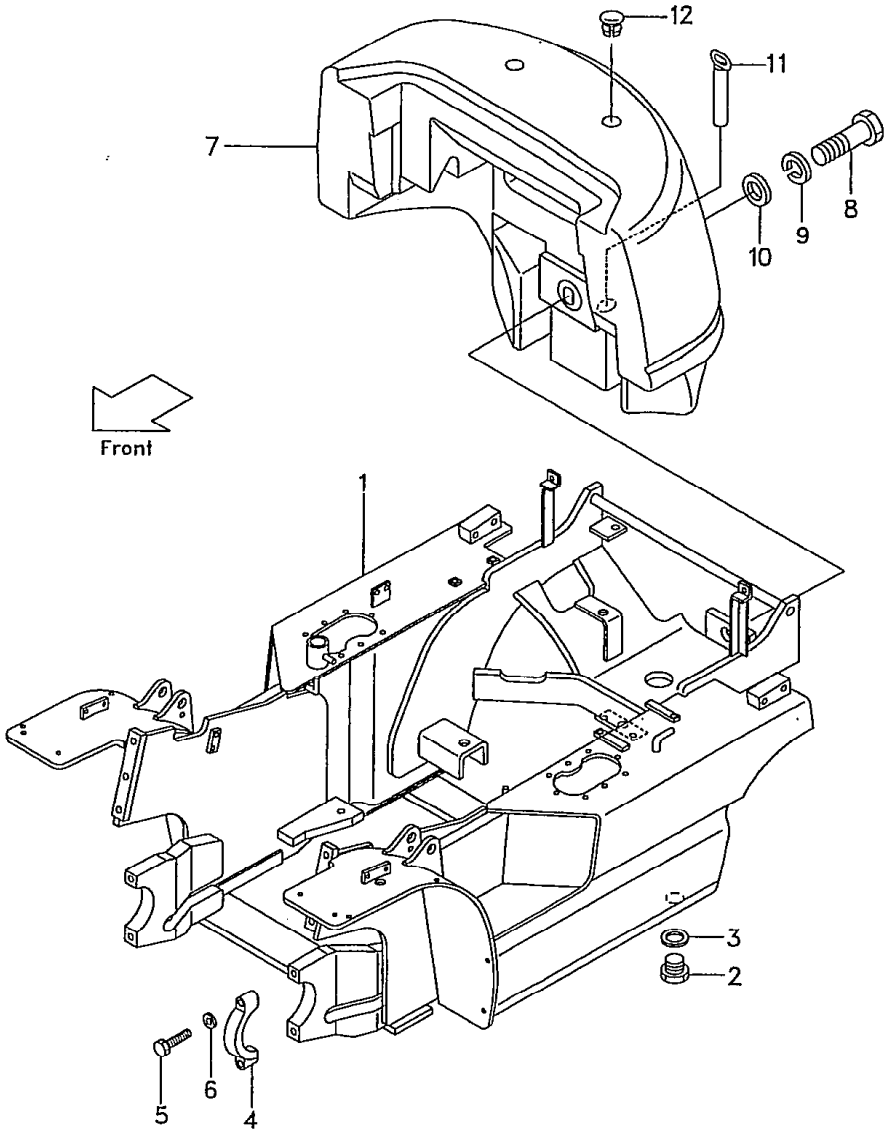

Ⓐ FG20N5 FHG20N5 FG23N5 FG25N5 FHG25N5 Ⓑ FG20N FG25N16 Ⓒ FD20Z5 FD23Z5 FD25Z5 Ⓓ FD20Z16 FD25Z16
Ⓔ FG28N5 FG30N5 FHG30N5 Ⓕ FD28Z5 FD30Z5 Ⓖ FHD20Z5 FHD25Z5 Ⓗ:FHD30Z5

3

見出番号 Item No.	部品番号 Part No.	部品名称 Description	個数 Req'd	備考:適用号車 Remarks:Serial No.
☆ 1-26	533C1-90101	FRAME フレーム	1	Ⓐ[RW]▲5
★1-26a	533C1-90102	FRAME フレーム	1	Ⓐ[RW]▲6
☆ 1-27	532F1-90101	FRAME フレーム	1	Ⓒ[RW]▲5
★1-27a	532F1-90102	FRAME フレーム	1	Ⓒ[RW]▲6
☆ 1-28	534C1-90101	FRAME フレーム	1	ⒼⒽ[RW]▲5
★1-28a	534C1-90102	FRAME フレーム	1	ⒼⒽ[RW]▲6
☆ 1-29	533H1-90101	FRAME フレーム	1	Ⓐ(OC-type) [RW]▲5
★1-29a	533H1-90102	FRAME フレーム	1	Ⓐ(OC-type) [RW]▲6
☆ 1-30	532N1-90101	FRAME フレーム	1	Ⓒ(OC-type) [RW]▲5
★1-30a	532N1-90102	FRAME フレーム	1	Ⓒ(OC-type) [RW]▲6
☆ 1-31	534H1-90101	FRAME フレーム	1	Ⓖ(OC-type) [RW]▲5
★1-31a	534H1-90102	FRAME フレーム	1	Ⓖ(OC-type) [RW]▲6
☆ 1-32	533F1-90101	FRAME フレーム	1	Ⓔ[RW]▲5
★1-32a	533F1-90102	FRAME フレーム	1	Ⓔ[RW]▲6
☆ 1-33	532L1-90101	FRAME フレーム	1	Ⓕ[RW]▲5
★1-33a	532L1-90102	FRAME フレーム	1	Ⓕ[RW]▲6
☆ 1-34	534F1-90101	FRAME フレーム	1	Ⓗ[RW]▲5
★1-34a	534F1-90102	FRAME フレーム	1	Ⓗ[RW]▲6

LOCATION NO.

G3-16

フレーム & バランス ウエイト
Fig. 88 FRAME & BALANCE WEIGHT

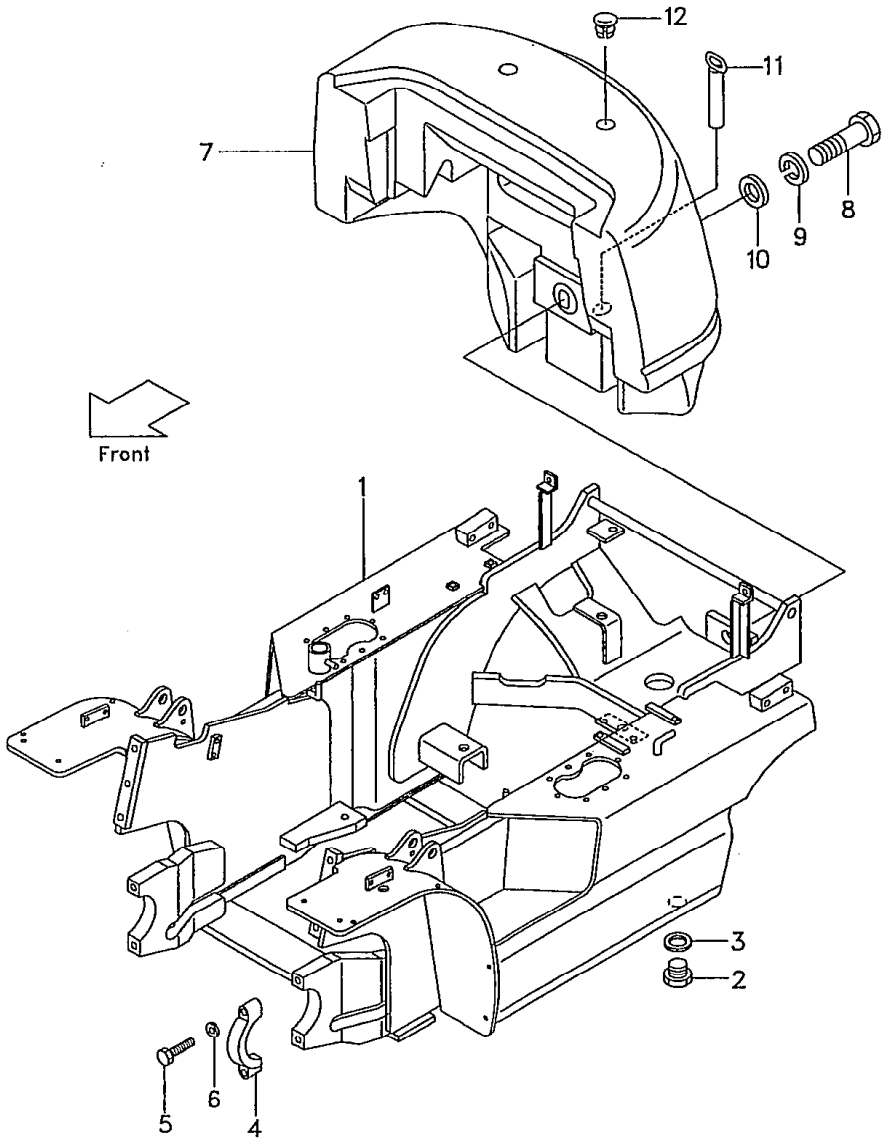

Ⓐ FG20N5 FHG20N5 FG23N5 FG25N5 FHG25N5 Ⓑ FG20N16 FG25N16 Ⓒ FD20Z5 FD23Z5 FD25Z5 Ⓓ FD20Z16 FD25Z16
Ⓔ FG28N5 FG30N5 FHG30N5 Ⓕ FD28Z5 FD30Z5 Ⓖ FHD20Z5 FHD25Z5 Ⓗ:FHD30Z5

4

見出番号 Item No.	部品番号 Part No.	部品名称 Description	個数 Req'd	備考:適用号車 Remarks:Serial No.
☆ 1-35	533L1-90101	FRAME フレーム	1	Ⓔ(OC-type) [RW]▲5
★1-35a	533L1-90102	FRAME フレーム	1	Ⓔ(OC-type) [RW]▲6
☆ 1-36	532R1-90101	FRAME フレーム	1	Ⓕ(OC-type) [RW]▲5
★1-36a	532R1-90102	FRAME フレーム	1	Ⓕ(OC-type) [RW]▲6
☆ 1-37	534L1-90101	FRAME フレーム	1	Ⓗ(OC-type) [RW]▲5
★1-37a	534L1-90102	FRAME フレーム	1	Ⓗ(OC-type) [RW]▲6
2	21237-52051	PLUG プラグ	2	
3	21237-52062	PACKING パッキング	2	
4	214A6-12621	CAP キャップ	2	
5	01100-16065	BOLT ボルト	4	
6	02010-00016	WASHER ワッシャ	4	
7	234A6-30101	COUNTER WEIGHT カウンタ ウェイト	1	2.0t
7a	234A6-30102	COUNTER WEIGHT カウンタ ウェイト	1	2.0t
7-1	234C6-30101	COUNTER WEIGHT カウンタ ウェイト	1	2.5t
7-1a	234C6-30102	COUNTER WEIGHT カウンタ ウェイト	1	2.5t

LOCATION NO.

H3-1

フレーム & バランス ウエイト
Fig.88 FRAME & BALANCE WEIGHT

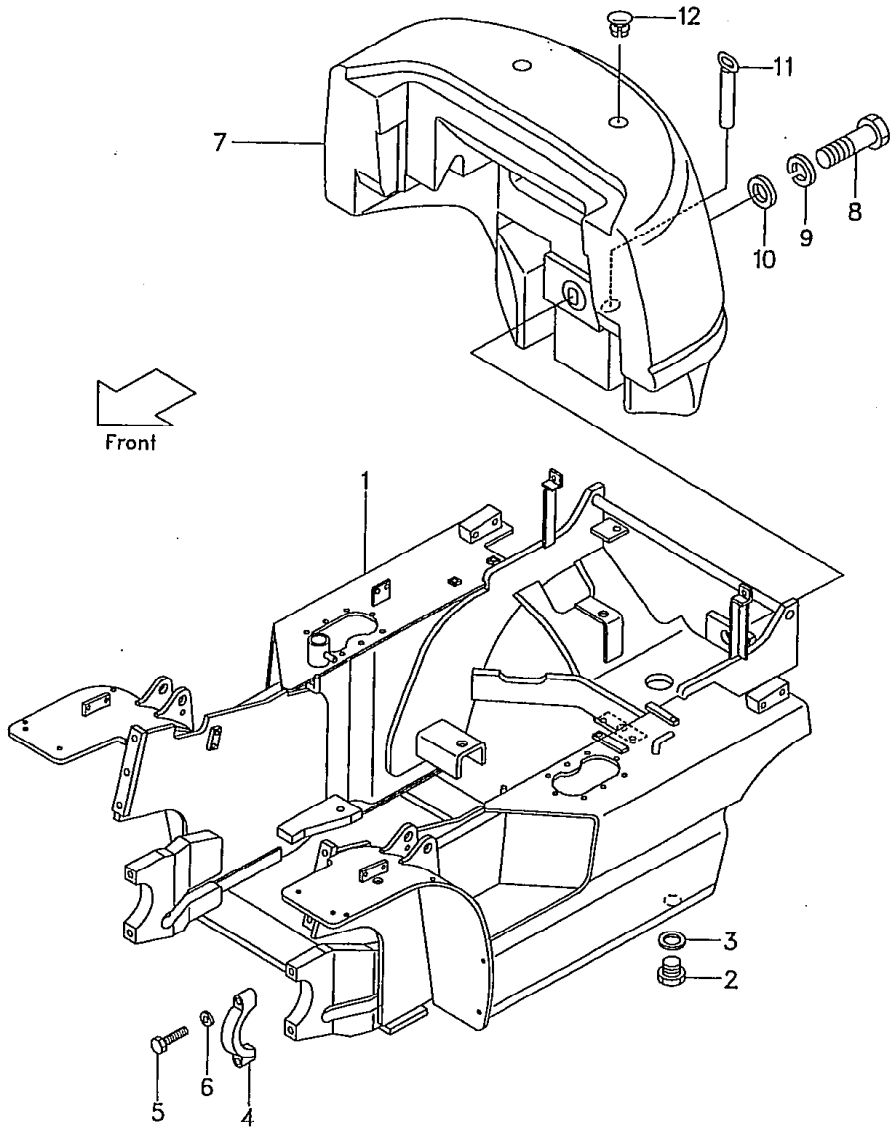

Ⓐ FG20N5 FHG20N5 FG23N5 FG25N5 FHG25N5 Ⓑ FG20N' FG25N16 Ⓒ FD20Z5 FD23Z5 FD25Z5 Ⓓ FD20Z16 FD25Z16
Ⓔ FG28N5 FG30N5 FHG30N5 Ⓕ FD28Z5 FD30Z5 Ⓖ FHD20Z5 FHD25Z5 Ⓗ:FHD30Z5

[5]

見出番号 Item No.	部品番号 Part No.	部品名称 Description	個数 Req'd	備考:適用号車 Remarks:Serial No.
7-2	234F6-30102	COUNTER WEIGHT カウンタ ウェイト	1	3.0t
7-2a	234F6-30103	COUNTER WEIGHT カウンタ ウェイト	1	3.0t
7-3	534A0-82051	COUNTER WEIGHT カウンタ ウェイト	1	2.0t EXA・C・D・E・H・N [TUE-33A・34A]
7-3a	534A0-82052	COUNTER WEIGHT カウンタ ウェイト	1	2.0t EXA・C・D・E・H・N [TUE-33A・34A]
7-4	534C0-82051	COUNTER WEIGHT カウンタ ウェイト	1	2.5t EXA・C・D・E・H・N [TUE-33A・34A]
7-4a	534C0-82051	COUNTER WEIGHT カウンタ ウェイト	1	2.5t EXA・C・D・E・H・N [TUE-33A・34A]
7-5	534F0-82051	COUNTER WEIGHT カウンタ ウェイト	1	3.0t EXA・C・D・E・H・N [TUE-33A・34A]
7-5a	534F0-82052	COUNTER WEIGHT カウンタ ウェイト	1	3.0t EXA・C・D・E・H・N [TUE-33A・34A]
7-6	534A3-90201	COUNTER WEIGHT カウンタ ウェイト	1	2.0t[HC-34A] ▲1
7-6a	534A3-90202	COUNTER WEIGHT カウンタ ウェイト	1	2.0t[HC-34A] ▲2
7-6b	534A3-90203	COUNTER WEIGHT カウンタ ウェイト	1	2.0t[HC-34A]
7-7	534C3-90201	COUNTER WEIGHT カウンタ ウェイト	1	2.5t[HC-34C] ▲1
7-7a	534C3-90202	COUNTER WEIGHT カウンタ ウェイト	1	2.5t[HC-34C] ▲2

フレーム & バランスウエイト
Fig. 88 FRAME & BALANCE WEIGHT

LOCATION NO.

H3-2

Ⓐ FG20N5 FHG20N5 FG23N5 FG25N5 FHG25N5 Ⓑ FG20N16 FG25N16 Ⓒ FD20Z5 FD23Z5 FD25Z5 Ⓓ FD20Z16 FD25Z16
Ⓔ FG28N5 FG30N5 FHG30N5 Ⓕ FD28Z5 FD30Z5 Ⓖ FHD20Z5 FHD25Z5 Ⓗ:FHD30Z5

6

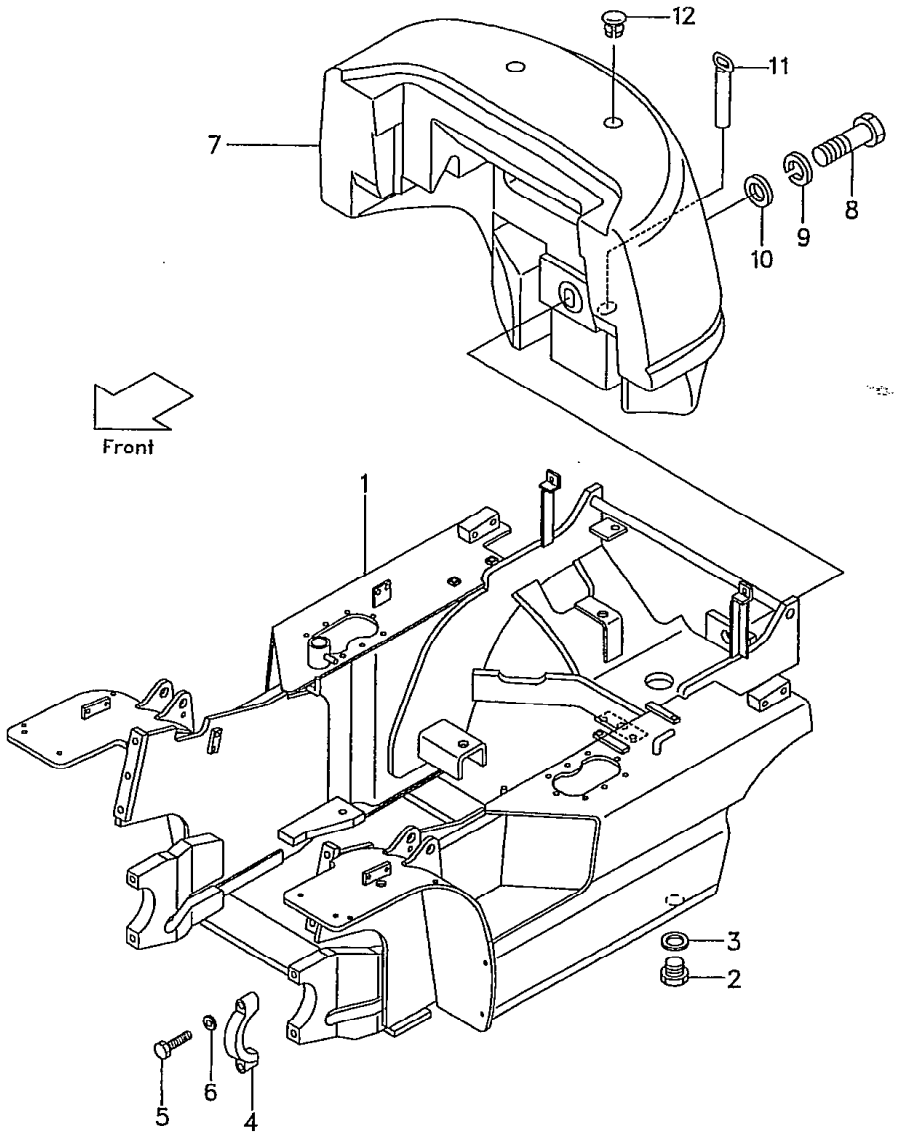

見出番号 Item No.	部品番号 Part No.	部品名称 Description	個数 Reqd	備考:適用号車 Remarks:Serial No.
7-7b	534C3-90203	COUNTER WEIGHT カウンタ ウェイト	1	2.5t[HC-34C]
7-8	534F3-90201	COUNTER WEIGHT カウンタ ウェイト	1	3.0t[HC-34F] ▲1
7-8a	534F3-90202	COUNTER WEIGHT カウンタ ウェイト	1	3.0t[HC-34F] ▲2
7-8b	534F3-90203	COUNTER WEIGHT カウンタ ウェイト	1	3.0t[HC-34F]
7-9	534A0-82061	COUNTER WEIGHT カウンタ ウェイト	1	2.0t[HC/TUE-34A] ▲1
7-9a	534A0-82062	COUNTER WEIGHT カウンタ ウェイト	1	2.0t[HC/TUE-34A] ▲2
7-9b	534A0-82063	COUNTER WEIGHT カウンタ ウェイト	1	2.0t[HC/TUE-34A]
7-10	534C0-82061	COUNTER WEIGHT カウンタ ウェイト	1	2.5t[HC/TUE-34C] ▲1
7-10a	534C0-82062	COUNTER WEIGHT カウンタ ウェイト	1	2.5t[HC/TUE-34C] ▲2
7-10b	534C0-82063	COUNTER WEIGHT カウンタ ウェイト	1	2.5t[HC/TUE-34C]
7-11	534F0-82061	COUNTER WEIGHT カウンタ ウェイト	1	3.0t[HC/TUE-34F] ▲1
7-11a	534F0-82062	COUNTER WEIGHT カウンタ ウェイト	1	3.0t[HC/TUE-34F] ▲2
7-11b	534F0-82063	COUNTER WEIGHT カウンタ ウェイト	1	3.0t[HC/TUE-34F]

フレーム & バランス ウエイト
Fig.88 FRAME & BALANCE WEIGHT

LOCATION NO.
H3-3

Ⓐ FG20N5 FHG20N5 FG23N5 FG25N5 FHG25N5 Ⓑ FG20N1 FG25N16 Ⓒ FD20Z5 FD23Z5 FD25Z5 Ⓓ FD20Z16 FD25Z16
Ⓔ FG28N5 FG30N5 FHG30N5 Ⓕ FD28Z5 FD30Z5 Ⓖ FHD20Z5 FHD25Z5 Ⓗ:FHD30Z5

7

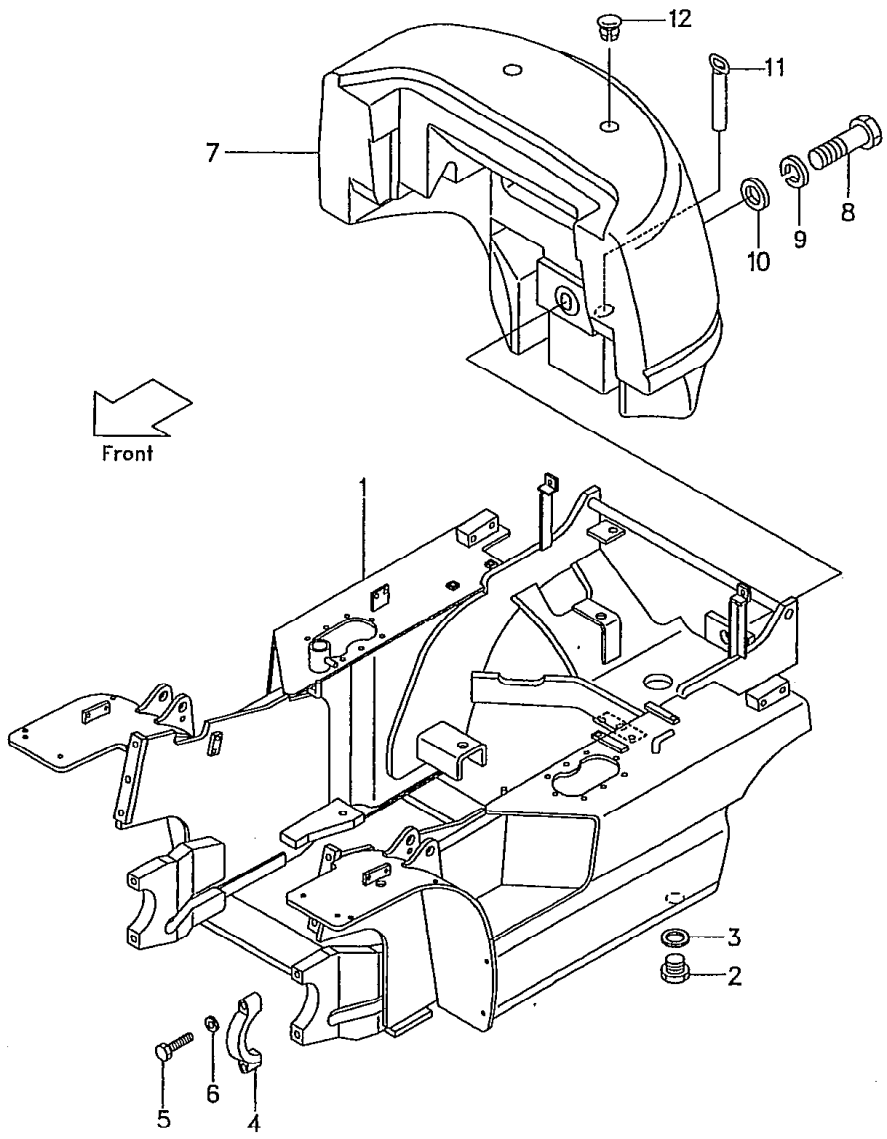

見出番号 Item No.	部品番号 Part No.	部品名称 Description	個数 Req'd	備考:適用号車 Remarks:Serial No.
7-12	232W6-30101	COUNTER WEIGHT カウンタ ウェイト	1	2.0tEXR
7-12a	232W6-30102	COUNTER WEIGHT カウンタ ウェイト	1	2.0tEXR
7-13	232Y6-30101	COUNTER WEIGHT カウンタ ウェイト	1	2.5tEXR
7-13a	232Y6-30102	COUNTER WEIGHT カウンタ ウェイト	1	2.5tEXR
7-14	234Y6-30101	COUNTER WEIGHT カウンタ ウェイト	1	3.0tEXR
7-14a	234Y6-30102	COUNTER WEIGHT カウンタ ウェイト	1	3.0tEXR
7-15	534C1-90301	COUNTER WEIGHT カウンタ ウェイト	1	2.5t [RW-32F・32P・33C・33K・34C・34K]
7-15a	534C1-90302	COUNTER WEIGHT カウンタ ウェイト	1	
7-16	534F1-90301	COUNTER WEIGHT カウンタ ウェイト	1	3.0t [RW-32L・32R・33F・33L・34F・34L]
7-16a	534F1-90302	COUNTER WEIGHT カウンタ ウェイト	1	
7-17	534C1-90321	COUNTER WEIGHT カウンタ ウェイト	1	2.5t[RW/TUE]
7-17a	534C1-90322	COUNTER WEIGHT カウンタ ウェイト	1	2.5t[RW/TUE]

LOCATION NO.

H3-4

フレーム & バランス ウエイト
Fig. 88 FRAME & BALANCE WEIGHT

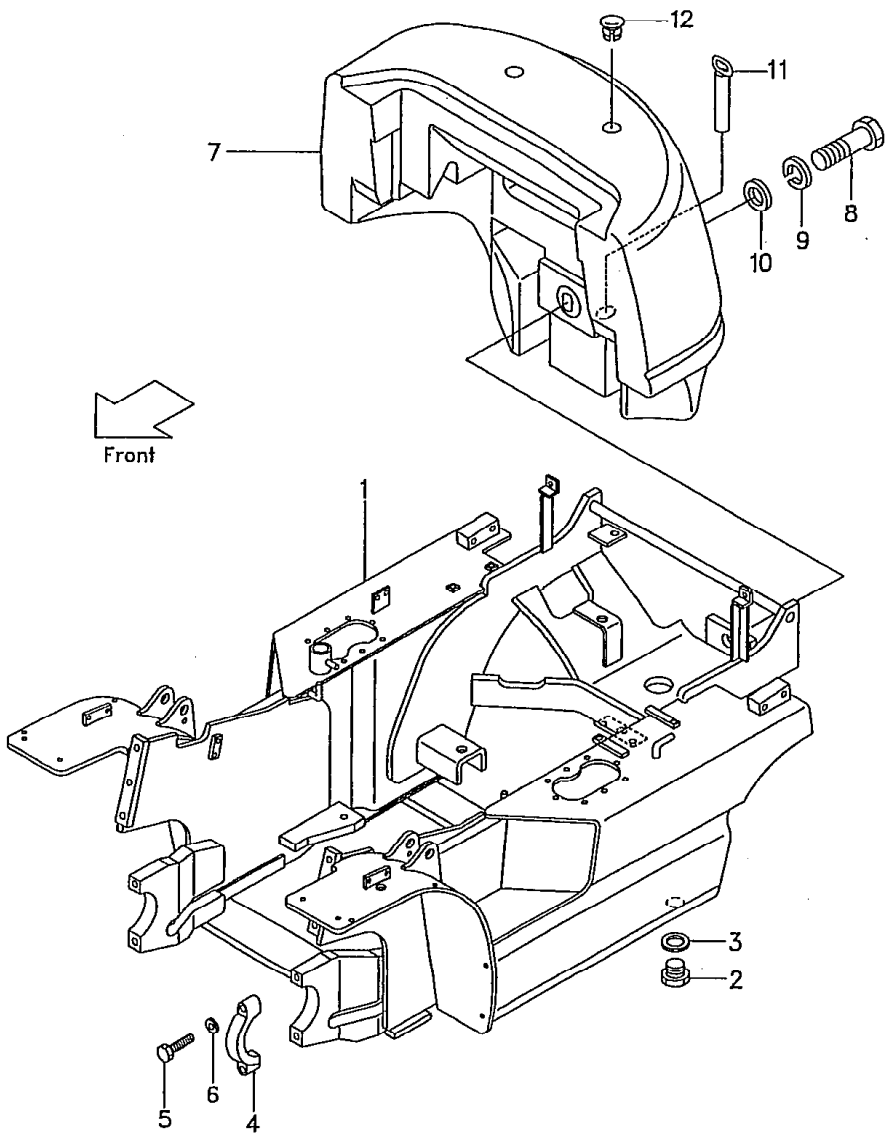

Ⓐ FG20N5 FHG20N5 FG23N5 FG25N5 FHG25N5 Ⓑ FG20N16 FG25N16 Ⓒ FD20Z5 FD23Z5 FD25Z5 Ⓓ FD20Z16 FD25Z16
Ⓔ FG28N5 FG30N5 FHG30N5 Ⓕ FD28Z5 FD30Z5 Ⓖ FHD20Z5 FHD25Z5 Ⓗ:FHD30Z5

8

見出番号 Item No.	部品番号 Part No.	部品名称 Description	個数 Reqd	備考:適用号車 Remarks:Serial No.
7-18	534F1-90321	COUNTER WEIGHT カウンタ ウェイト	1	3.0t[RW/TUE]
7-18a	534F1-90322	COUNTER WEIGHT カウンタ ウェイト	1	3.0t[RW/TUE]
+	516G2-72051	COVER カバー	1	EXA・C・D・E・H・N
+	516G2-72191	SEAL シール	1	
8	01110-30150	BOLT ボルト	1	2.0t
8-1	01110-30190	BOLT ボルト	1	2.5t
8-2	01110-36180	BOLT ボルト	1	3.0t ▲3
★ 8-2a	01110-36200	BOLT ボルト	1	3.0t ▲4
8-3	01113-30230	BOLT ボルト	2	2.0t[HC-34A]
8-4	01113-30280	BOLT ボルト	2	2.5t[HC-34C]
8-5	01113-30380	BOLT ボルト	2	3.0t[HC-34F]
9	02010-00030	WASHER ワッシャ	1	2.0t, 2.5t
9-1	02010-00036	WASHER ワッシャ	1	3.0t
9-2	02010-00030	WASHER ワッシャ	2	[HC-34A・34C・34F]
10	234A6-32001	WASHER ワッシャ	1	2.0t, 2.5t
10-1	25786-32031	WASHER ワッシャ	1	3.0t
10-2	225R6-32001	WASHER ワッシャ	2	[HC-34A・34C・34F]
11	25596-32051	PIN ピン	1	
12	216G6-32101	CAP キャップ	2	
+	214A6-12751	PLATE プレート	1	EXA, EXA(GS, DS)
+	225R9-12101	DECAL, caution デカル	1	[HC-34A・34C・34F]
☆ +	53652-72601	PLATE プレート	1	EXD・E・N(EU) ▲7

フレーム & バランス ウエイト
Fig. 88 FRAME & BALANCE WEIGHT

LOCATION NO.

H3-5

Ⓐ FG20N5 FHG20N5 FG23N5 FG25N5 FHG25N5
Ⓑ FG20N1 FG25N16
Ⓒ FD20Z5 FD23Z5 FD25Z5
Ⓓ FD20Z16 FD25Z16
Ⓔ FG28N5 FG30N5 FHG30N5
Ⓕ FD28Z5 FD30Z5
Ⓖ FHD20Z5 FHD25Z5
Ⓗ:FHD30Z5

9

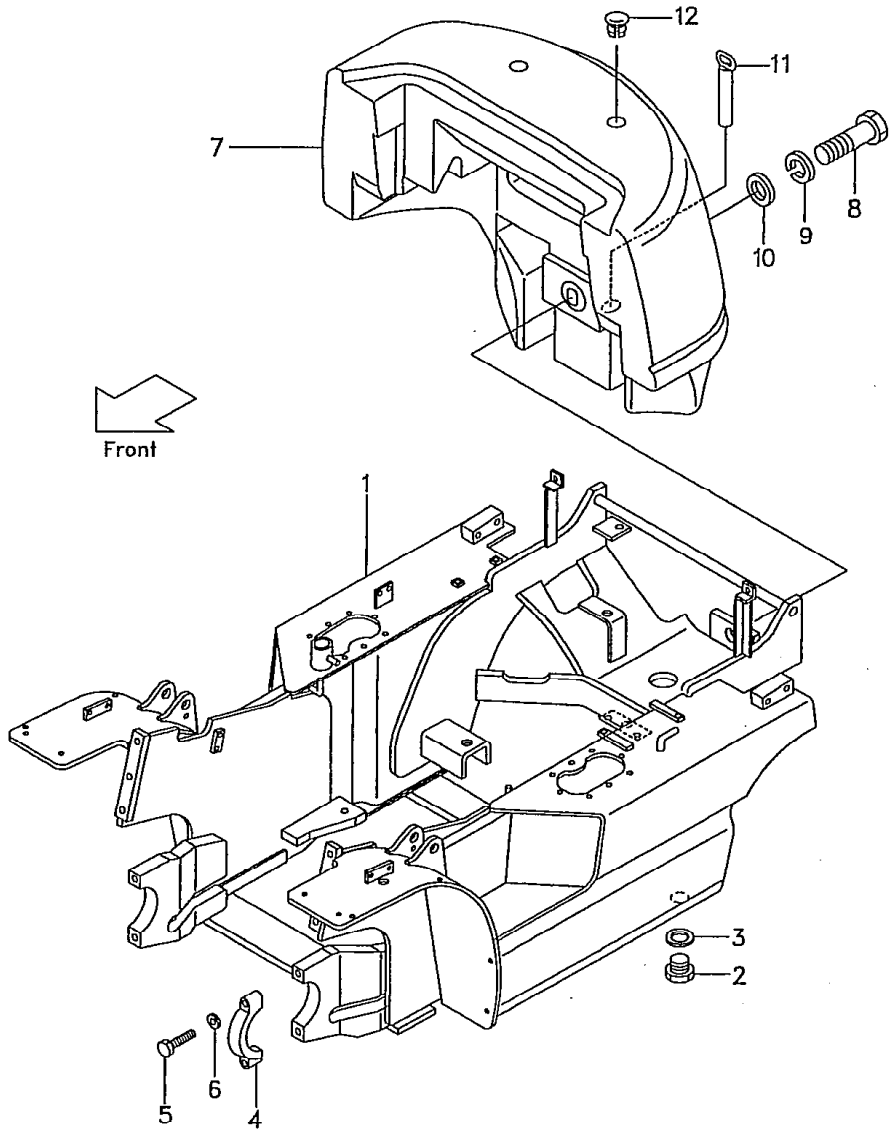

Model		HC34A HC/ TUE-34A	HC34C HC/ TUE-34C	HC34F HC/ TUE-34F		
Unit No.	▲1	~10458	–	~10206		
	▲2	10459~	–	10207~		
Model		FG20N5 FG23N5 FG25N5	FG20N16 FG25N16	FD20Z5 FD23Z5 FD25Z5	FD20Z16 FD25Z16	FG28N5 FG30N5
号車 Serial No.	▲3	–	–	–	–	~71228
	▲4	–	–	–	–	71229~
	▲5	~54654	~10122	~68890	~10070	~71244
	▲6	54655~	10123~	68991~	10071~	71245~
	▲7	56359~	–	72019~	–	71498~
Model		FD28Z5 FD30Z5	FHG20N5 FHG25N5	FHG30N5	FHD20Z5 FHD25Z5	FHD30Z5
号車 Serial No.	▲3	~73575	–	~10129	–	~10690
	▲4	73576~	–	10130~	–	10691~
	▲5	~73691	~10265	~10136	~11227	~10722
	▲6	73692~	10266~	10137~	11228~	10723~
	▲7	74947~	10480~	10255~	11981~	11163~

LOCATION NO.

H3-6

フッド フロア ボード & シート
Fig. 89 HOOD, FLOOR BOARD & SEAT

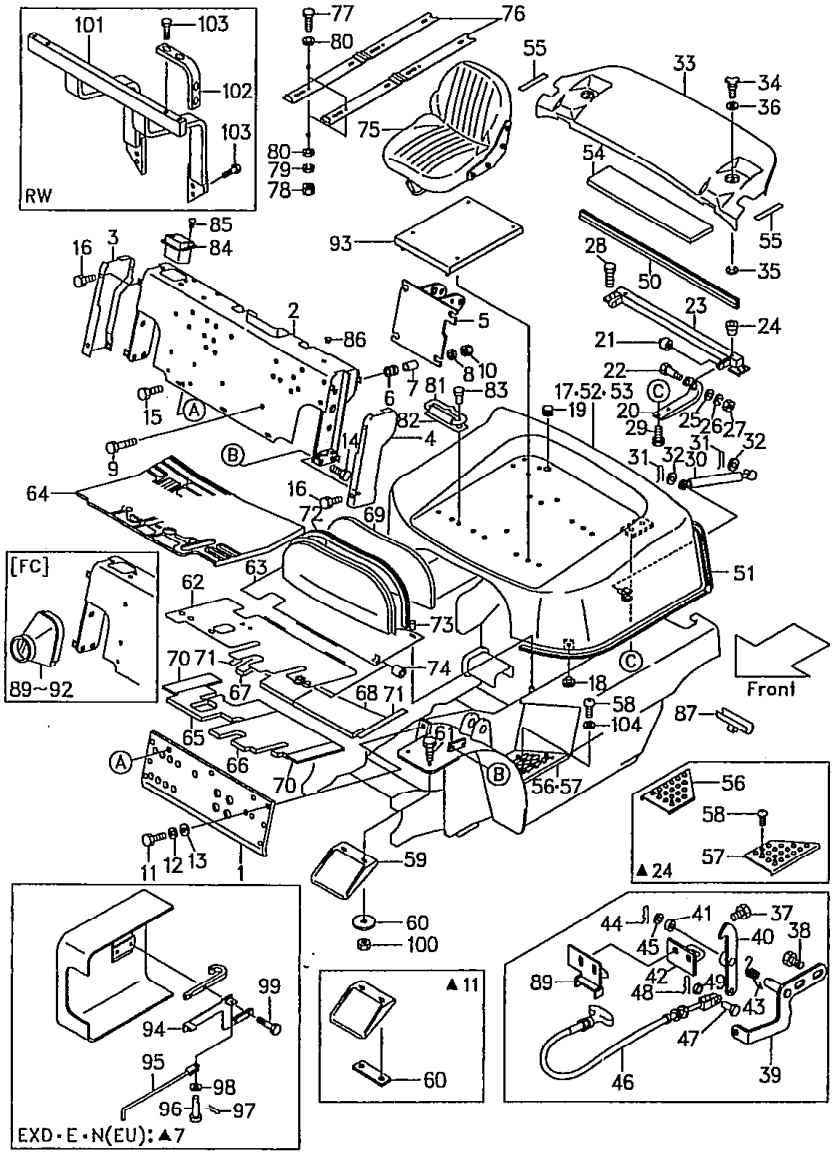

Ⓐ{FG20N5 FG23N5 FG25N5} Ⓑ{FD20Z5 FD23Z5 FD25Z5} Ⓒ{ 28N5 FG30N5} Ⓓ{FD28Z5 FD30Z5} Ⓔ{FHG20N5 FHG25N5 FHG30N5} Ⓕ{FHD20Z5 FHD25Z5 FHD30Z5} Ⓖ{FG20N16 FG25N16} Ⓗ{FD20Z16 FD25Z16} :▲19 [1]

見出番号 Item No.	部品番号 Part No.	部品名称 Description	個数 Req'd	備考:適用号車 Remarks:Serial No.
1	234A6-40201	PLATE プレート	1	[SM]
1-1	534A7-50201	PLATE プレート	1	[SAS]
2	216G6-40401	FRONT GUARD フロント ガード	1	
2-1	516G2-70251	FRONT GUARD フロント ガード	1	Ⓐ~Ⓕ EXA(GS, DS)
2-2	232W6-40401	FRONT GUARD フロント ガード	1	Ⓐ~ⒻEXR
2-3	516G3-83151	FRONT GUARD フロント ガード	1	Ⓐ~Ⓕ EXD・E・N(EU) ▲7 ▲17
2-3a	516G2-70251	FRONT GUARD フロント ガード	1	Ⓐ~Ⓕ EXD・E・N(EU) ▲18
2-4	534A7-50211	FRONT GUARD フロント ガード	1	[SAS]
3	216G6-43401	SIDE COVER R.H. サイド カバー	1	
4	216G6-43411	SIDE COVER L.H. サイド カバー	1	
5	216G6-42601	BRACKET ブラケット	1	
6	216G6-42031	RUBBER ラバー	4	
7	216G7-32011	COLLAR カラー	4	
8	22252-32251	WASHER ワッシャ	4	
9	216G6-43241	BOLT ボルト	4	
10	01400-00010	NUT ナット	4	
11	216G6-43221	BOLT ボルト	4	
12	02011-20016	WASHER ワッシャ	4	
13	02000-20016	WASHER ワッシャ	4	
14	01186-10025	BOLT ボルト	4	
15	216G6-43551	BOLT ボルト	3	
16	214A6-42251	SCREW スクリュ	8	
17	216G6-40551	BONNET ボンネット	1	
18	23456-42181	STOPPER ストッパ	2	
19	221A2-42031	GROMMET グロメット	1	

(6)

LOCATION NO.

H3-7

フッド フロア ボード & シート
Fig. 89 HOOD, FLOOR BOARD & SEAT

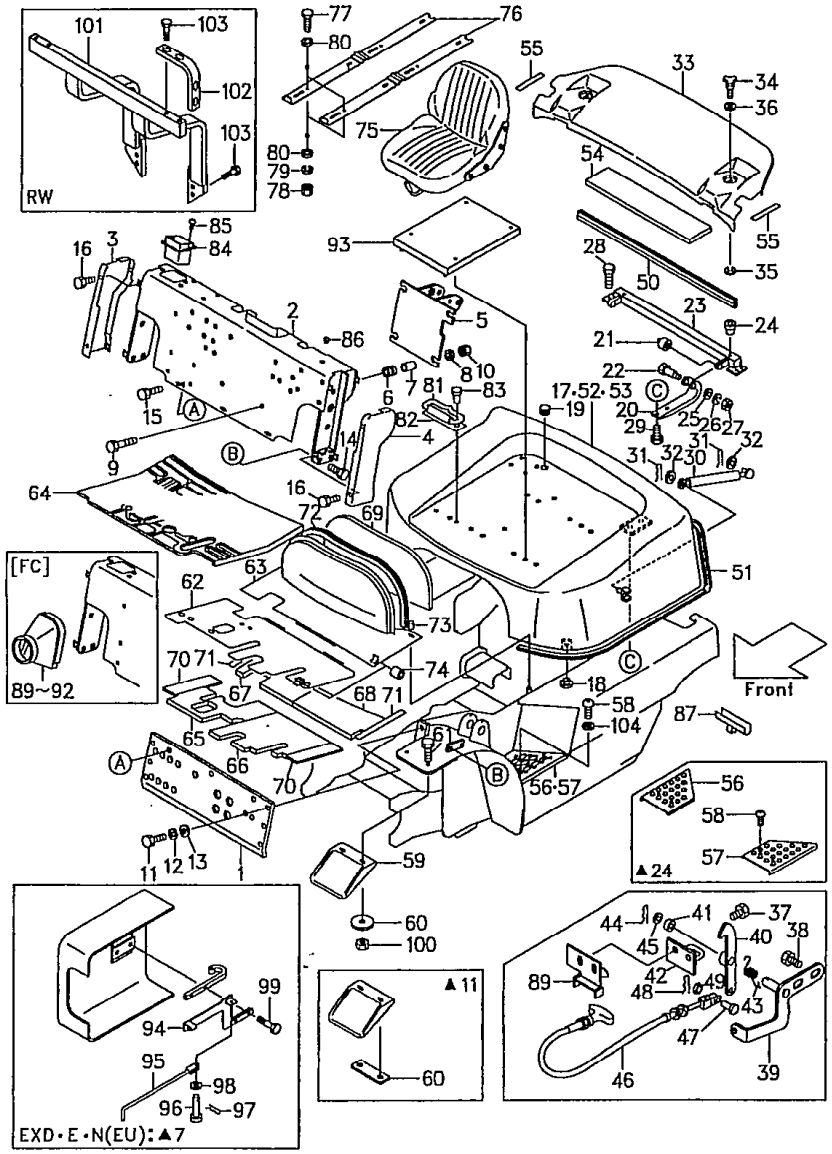

Ⓐ{FG20N5 FG23N5 FG25N5} Ⓑ{FD20Z5 FD23Z5 FD25Z5} Ⓒ{FG28N5 FG30N5} Ⓓ{FT FD30Z5} Ⓔ{FHG20N5 FHG25N5 FHG30N5} Ⓕ{FHD20Z5 FHD25Z5 FHD30Z5} Ⓖ{FG20N16 FG25N16} Ⓗ{FD20Z16 FD25Z16} :▲19 [2]

見出番号 Item No.	部品番号 Part No.	部品名称 Description		個数 Req'd	備考:適用号車 Remarks:Serial No.
20	216G6-42911	HINGE	ヒンジ	2	
21	216G6-42921	BUSHING	ブッシング	2	
22	216G6-42931	BOLT	ボルト	2	
23	234A6-42311	BRACKET	ブラケット	1	
24	514A5-12011	RIVET	リベット	2	
25	02000-00008	WASHER	ワッシャ	2	
25a	02000-00006	WASHER	ワッシャ	2	
26	02010-00008	WASHER	ワッシャ	2	
26a	02010-00006	WASHER	ワッシャ	2	
27	01400-00008	NUT	ナット	2	
27a	01400-00006	NUT	ナット	2	
28	01186-10020	BOLT	ボルト	4	
29	01183-08016	BOLT	ボルト	4	
30	216G6-43501	GAS SPRING	ガス スプリング	1	
31	216H3-92171	PIN, snap	ピン	2	
32	02000-00008	WASHER	ワッシャ	2	
33	234A6-40301	COVER	カバー	1	
33-1	534A5-30241	COVER	カバー	1	Ⓐ~Ⓕ without EXR [SCB]
33-2	531A0-52541	COVER	カバー	1	ⒶⒸⒺⒼ [LPG][LPO]
33-3	534F1-92301	COVER	カバー	1	Ⓐ~Ⓕwithout 2・2.3・2.8t [RW]
33-4	534A7-60241	COVER	カバー	1	Ⓐ~Ⓕ without EXR [SCBCR]
33-5	534A5-40301	COVER	カバー	1	Ⓐ~Ⓕ without EXR [AW]
34	222A6-42451	BOLT	ボルト	2	

⑥

LOCATION NO.

H3-8

フッド フロア ボード & シート
Fig. 89 HOOD, FLOOR BOARD & SEAT

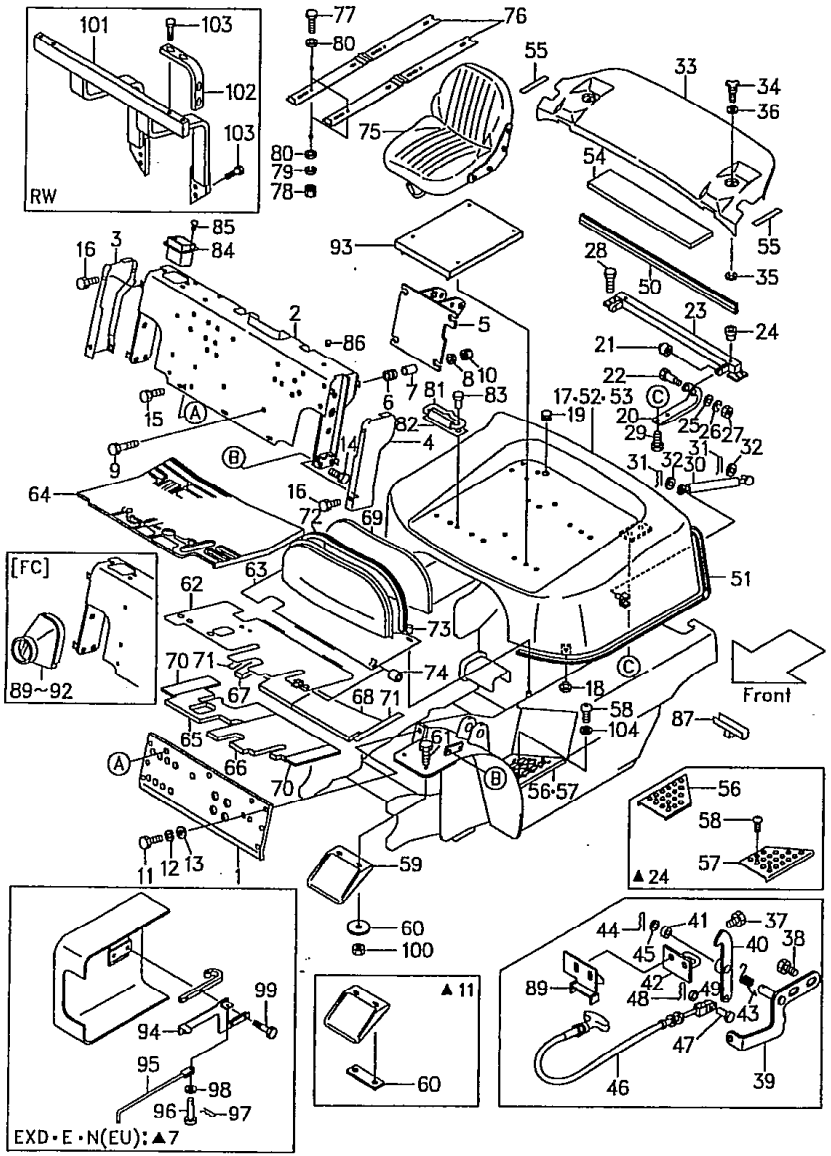

Ⓐ{FG20N5 FG23N5 FG25N5} Ⓑ{FD20Z5 FD23Z5 FD25Z5} Ⓒ{28N5 FG30N5} Ⓓ{FD28Z5 FD30Z5} Ⓔ{FHG20N5 FHG25N5 FHG30N5} Ⓕ{FHD20Z5 FHD25Z5 FHD30Z5} Ⓖ{FG20N16 FG25N16} Ⓗ{FD20Z16 FD25Z16} :▲19 [3]

見出番号 Item No.	部品番号 Part No.	部品名称 Description	個数 Req'd	備考:適用号車 Remarks:Serial No.
35	222A6-42461	E-RING E-リング	2	
36	02000-00008	WASHER ワッシャ	2	
37	01183-08016	BOLT ボルト	2	
38	01185-08016	BOLT ボルト	2	
A	216G6-41001	BONNET CATCH ASS'Y (Inc.39~45) ボンネット キャッチ アッセン	1	▲8
A-1	516G3-83301	BONNET CATCH ASS'Y (Inc.39~45) ボンネット キャッチ アッセン	1	▲9 &EXD・E・N(EU) ▲7
39	216G6-42351	BRACKET ブラケット	1	
40	216G6-42401	LATCH ラッチ	1	▲8
40a	516G3-83211	LATCH ラッチ	1	▲9 &EXD・E・N(EU) ▲7
41	23655-22101	BUSHING ブッシング	1	
42	216G6-42451	HOOK フック	1	
43	216G6-42481	SPRING スプリング	1	
44	216H5-42141	PIN, snap ピン	1	
45	02000-00010	WASHER ワッシャ	1	
46	216G6-42341	WIRE ワイヤ	1	without EXD・E・N(EU) ▲7
47	02262-06015	PIN, clevis ピン	1	〃 〃
48	216G5-22081	PIN, snap ピン	1	〃 〃
49	02000-00006	WASHER ワッシャ	1	〃 〃
50	214A6-42121	RUBBER ラバー	1	without [SCB, SCBCR]
51	216G6-42511	RUBBER ラバー	1	
52	216G6-42531	INSULATOR インシュレータ	1	▲3
52a	516G2-72601	INSULATOR インシュレータ	1	▲4

⑥

LOCATION NO.

H3-9

フッド フロア ボード & シート
Fig.89 HOOD, FLOOR BOARD & SEAT

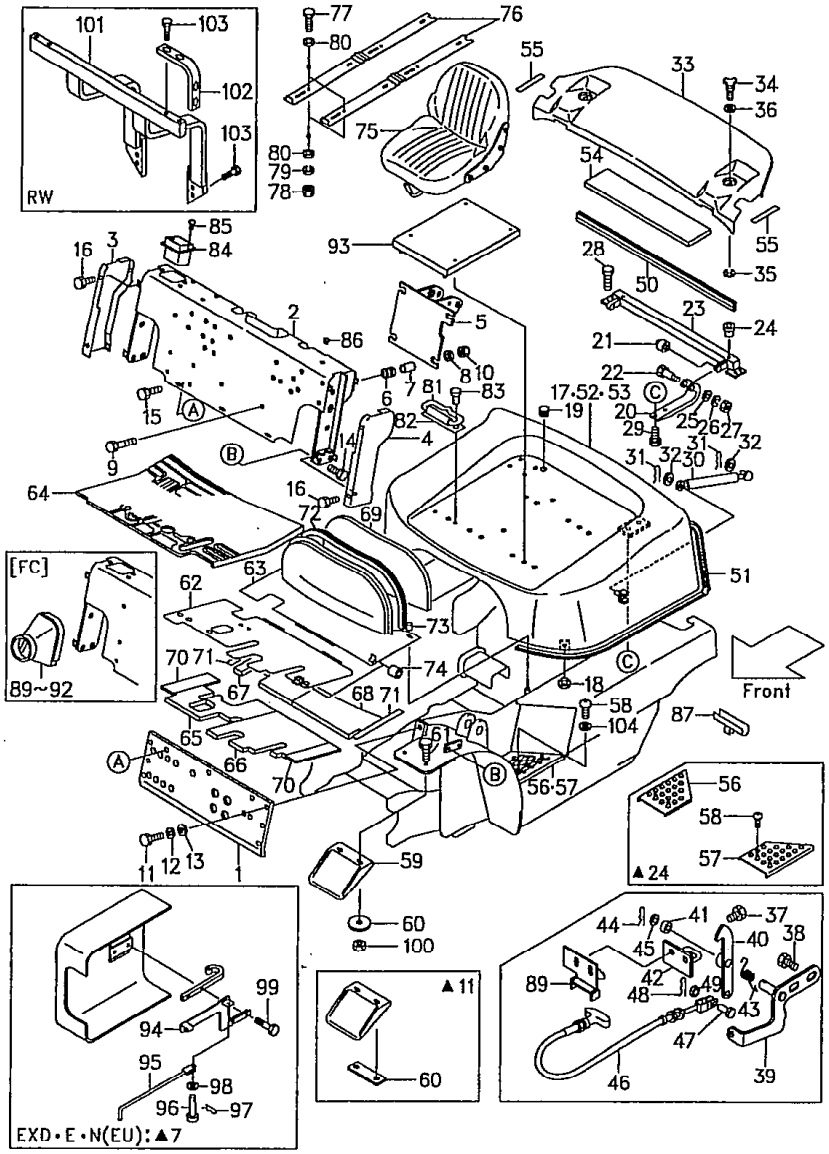

Ⓐ{FG20N5 FG23N5 FG25N5} Ⓑ{FD20Z5 FD23Z5 FD25Z5} Ⓒ{FG28N5 FG30N5} Ⓓ{FD FD30Z5} Ⓔ{FHG20N5 FHG25N5 FHG30N5} Ⓕ{FHD20Z5 FHD25Z5 FHD30Z5} Ⓖ{FG20N16 FG25N16} Ⓗ{FD20Z16 FD25Z16} :▲19 [4]

見出番号 Item No.	部品番号 Part No.	部品名称 Description	個数 Req'd	備考:適用号車 Remarks:Serial No.
52-1	516G2-72601	INSULATOR インシュレータ	1	EXA EXA(GS, DS)
53	216G6-42541	CLIP クリップ	6	
54	234A6-43111	RUBBER ラバー	1	without [SCB, SCBCR]
54-1	534A2-72661	RUBBER ラバー	1	EXA EXA(GS, DS)
55	234A6-43121	RUBBER ラバー	2	without [SCB, SCBCR]
56	234A6-42041	STEP R.H. ステップ	1	▲24
★ 56a	234A6-42042	STEP R.H. ステップ	1	▲25
57	234A6-42071	STEP L.H. ステップ	1	▲24
★ 57a	234A6-42072	STEP L.H. ステップ	1	▲25
58	216G6-43271	SCREW スクリュ	4	
59	216G6-43001	GUARD ガード	2	
60	216G6-43011	PLATE プレート	2	▲11
60a	23651-02001	PLATE プレート	4	▲12
61	216G6-43091	BOLT ボルト	4	
62	216G6-50101	FLOOR BOARD, front フロア ボード	1	▲1
62a	216G6-50102	FLOOR BOARD, front フロア ボード	1	▲2
62-1	534A7-20201	FLOOR BOARD, front フロア ボード	1	[HR]
62-2	516G3-80501	FLOOR BOARD, front フロア ボード	1	▲6:EXD・E・N
63	234A6-50201	FLOOR BOARD, rear フロア ボード	1	(C-type) (OC-type)
63-1	234B6-50201	FLOOR BOARD, rear フロア ボード	1	(T-type)

⑥

LOCATION NO.

H3-10

フッド フロア ボード & シート
Fig. 89 HOOD, FLOOR BOARD & SEAT

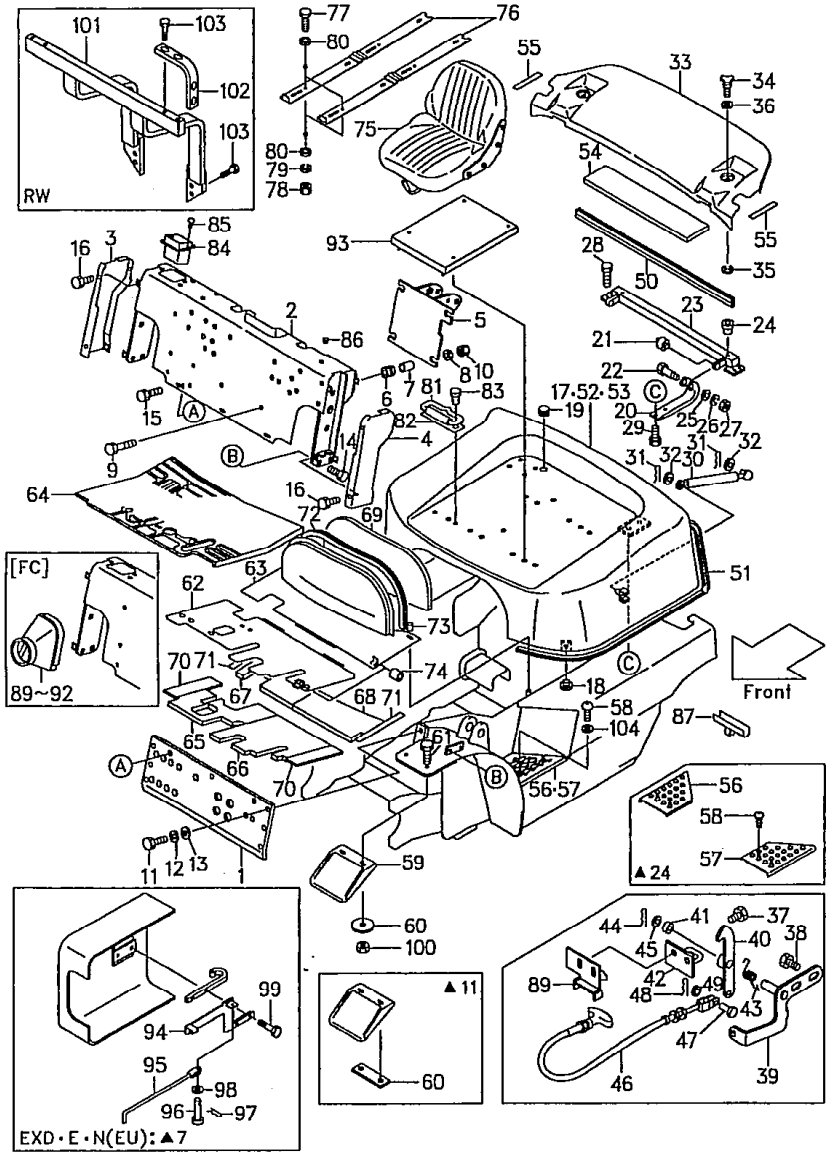

Ⓐ{FG20N5 FG23N5 FG25N5} Ⓑ{FD20Z5 FD23Z5 FD25Z5} Ⓒ{J8N5 FG30N5} Ⓓ{FD28Z5 FD30Z5} Ⓔ{FHG20N5 FHG25N5 FHG30N5} Ⓕ{FHD20Z5 FHD25Z5 FHD30Z5} Ⓖ{FG20N16 FG25N16} Ⓗ{FD20Z16 FD25Z16} :▲19 [5]

見出番号 Item No.	部品番号 Part No.	部品名称 Description	個数 Req'd	備考:適用号車 Remarks:Serial No.
64	234A6-52201	MAT マット	1	▲1:(C, OC-type)
64a	234A6-52202	MAT マット	1	▲5:(C, OC-type)
64b	234A6-52203	MAT マット	1	▲6:(C, OC-type)
64-1	234B6-52201	MAT マット	1	▲1:(T-type)
64-1a	234B6-52202	MAT マット	1	▲5:(T-type)
64-1b	234B6-52203	MAT マット	1	▲6:(T-type)
64-2	534A7-20211	MAT マット	1	[HR]:(C-type) [HR]:(OC-type)
64-3	534B7-20211	MAT マット	1	[HR]:(T-type)
65	216G6-52181	INSULATOR, front, R.H. インシュレータ	1	▲1
× 65a	216G6-52182	INSULATOR, front, R.H. インシュレータ	1	▲2 ▲16
× 66	216G6-52171	INSULATOR, front, L.H. インシュレータ	1	▲16
67	216G6-52191	INSULATOR, rear, R.H. インシュレータ	1	
68	216G6-52201	INSULATOR, rear, L.H. インシュレータ	1	
69	216G6-52231	INSULATOR, rear, cover インシュレータ	1	
69-1	516G2-72651	INSULATOR, rear, cover インシュレータ	1	EXA EXA(GS, DS)
70	216G6-52151	RUBBER ラバー	2	
71	216G6-52161	RUBBER ラバー	2	
72	216G6-52271	EDGING エッジング	1	
73	216G6-52291	CAP キャップ	2	
74	216G6-52301	RUBBER ラバー	4	

⑥

LOCATION NO.

H3-11

フッド フロア ボード & シート
Fig. 89 HOOD, FLOOR BOARD & SEAT

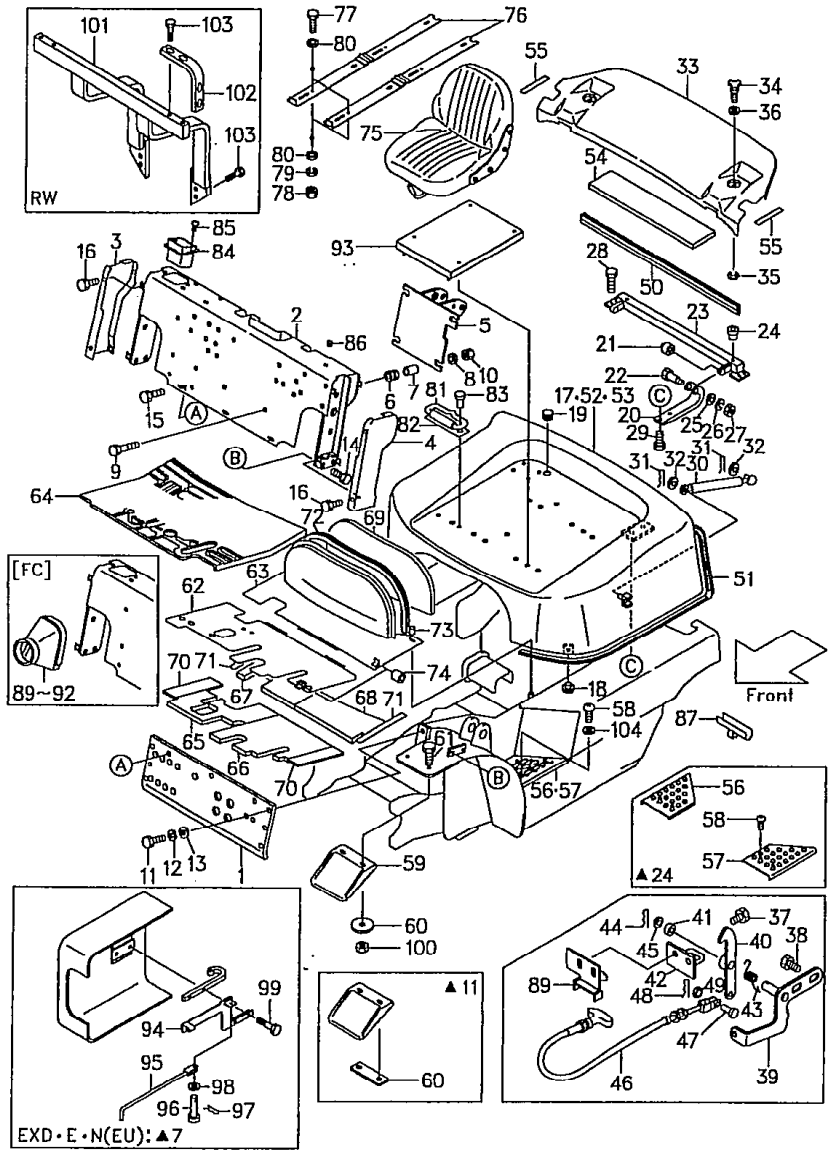

Ⓐ{FG20N5 FG23N5 FG25N5} Ⓑ{FD20Z5 FD23Z5 FD25Z5} Ⓒ{FG28N5 FG30N5} Ⓓ{FT FD30Z5} Ⓔ{FHG20N5 FHG25N5 FHG30N5} Ⓕ{FHD20Z5 FHD25Z5 FHD30Z5} Ⓖ{FG20N16 FG25N16} Ⓗ{FD20Z16 FD25Z16} :▲19 [6]

見出番号 Item No.	部品番号 Part No.	部品名称 Description	個数 Req'd	備考:適用号車 Remarks:Serial No.
75	216G6-81001	SEAT シート	1	ⒶSee Fig. 90
75-1	216G6-80001	SEAT シート	1	ⒷSee Fig. 90 ⒶEXR
75-2	FA4846-80401	SEAT シート	1	ⒶEXA See Fig. 91
75-3	216G6-81501	SEAT シート	1	ⒶEXB ▲20
★75-3a	216G6-81502	SEAT シート	1	ⒶEXB ▲21
75-4	534A6-42001	SEAT シート	1	[SETD-20U・34A]
75-5	534B6-42001	SEAT シート	1	[SETD-20W・34B]
75-6	216G6-81001	SEAT シート	1	ⒶEXC ▲13
75-6a	FA4846-80402	SEAT シート	1	ⒶEXC ▲14
75-6b	FA4846-80403	SEAT シート	1	ⒶEXC ▲15 See Fig. 91-1
75-7	216G6-81001	SEAT シート	1	ⒶEXD・E・H・N
75-8	24846-80302	SEAT シート	1	[LPG-20N・31A・33A] [SCB]
76	24616-82501	BRACKET ブラケット	2	〃
77	01100-08025	BOLT ボルト	4	〃
78	01400-00008	NUT ナット	4	〃
79	02010-00008	WASHER ワッシャ	4	〃
80	02000-00008	WASHER ワッシャ	8	[LPG-20N・31A・33A] [SCB]
81	25599-32001	BINDER バインダ	1	
82	25599-32021	SHEET シート	1	
83	22256-42001	RIVET リベット	2	
84	216G9-32001	TRAY トレイ	1	
85	214A2-42621	SCREW スクリュ	2	▲22
★ 85a	214A6-42252	BOLT ボルト	2	▲23
86	53652-72681	CAP キャップ	1	ⒶEXA(DS)
87	516G3-80301	STOPPER ストッパ	1	ⒶEXE・N
88	516G3-83111	GUIDE ガイド	1	EXD・E・N(EU) ▲7 ▲8

⑥

LOCATION NO.

H3-12

フッド フロア ボード & シート
Fig. 89 HOOD, FLOOR BOARD & SEAT

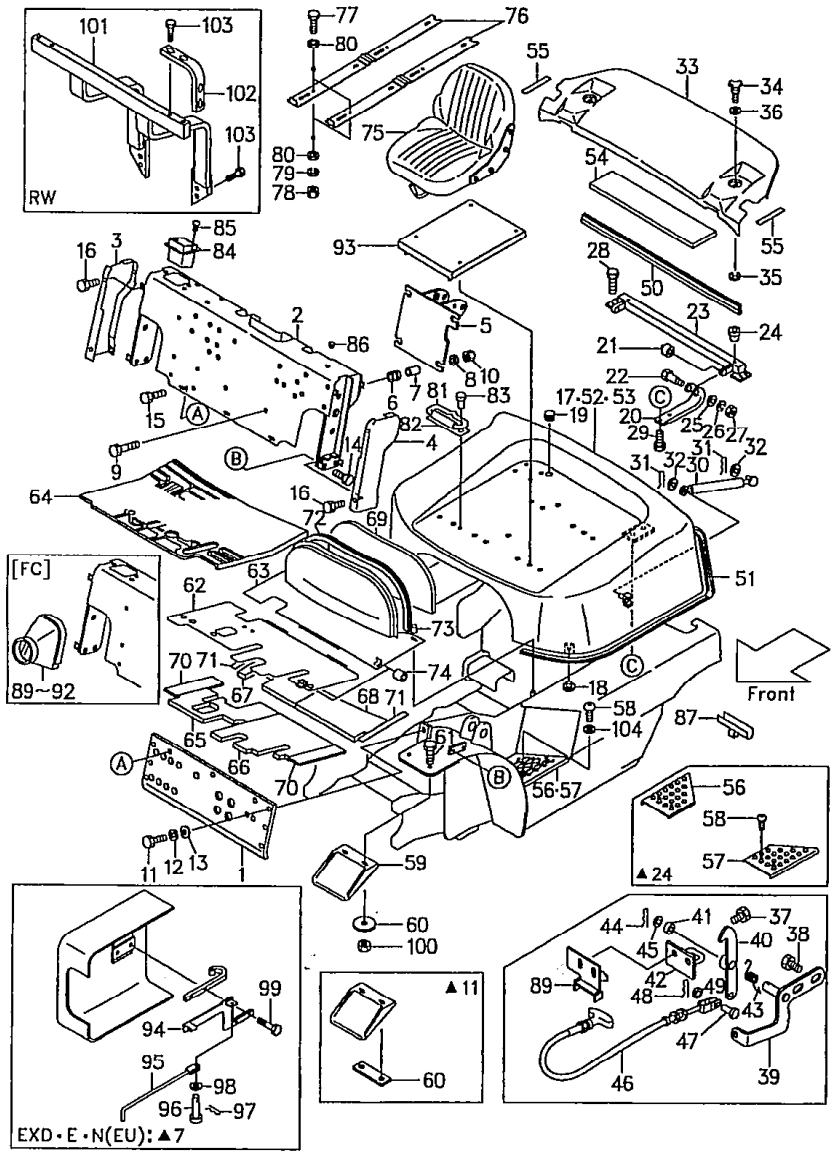

Ⓐ{FG20N5 FG23N5 FG25N5} Ⓑ{FD20Z5 FD23Z5 FD25Z5} Ⓒ{28N5 FG30N5} Ⓓ{FD28Z5 FD30Z5} Ⓔ{FHG20N5 FHG25N5 FHG30N5} Ⓕ{FHD20Z5 FHD25Z5 FHD30Z5} Ⓖ{FG20N16 FG25N16} Ⓗ{FD20Z16 FD25Z16} :▲19 [7]

見出番号 Item No.	部品番号 Part No.		部品名称 Description	個数 Req'd	備考:適用号車 Remarks:Serial No.
89	534A5-30251		BOOTS R.H. ブーツ	1	[FC]
90	534A5-30261		BOOTS L.H. ブーツ	1	[FC]
91	534A5-32621		TAPE A テープ	2	[FC]
92	534A5-32631		TAPE B テープ	2	[FC]
93	534A5-32311		SPACER スペーサ	1	[SCB]
94	516G3-82601		BRACKET ブラケット	1	EXD・E・N(EU) ▲7
95	516G3-82651		STAY ステー	1	〃 〃
96	02262-08025		PIN ピン	1	〃 〃
97	02200-02016		PIN ピン	1	〃 〃
98	02000-00008		WASHER ワッシャ	1	〃 〃
99	01183-08030		BOLT ボルト	2	〃 〃
100	01400-00008		NUT ナット	4	▲12
101	534F1-92401		GUARD ガード	1	[RW, RW/EXE]
102	534F1-92441		SUPPORT サポート	2	〃 〃
103	01186-12040		BOLT ボルト	12	〃 〃
☆ 104	02000-20010		WASHER ワッシャ	4	▲25
105	22196-42311	+	PLATE プレート	4	[SETD-20U・20W・34A・34B]
106	01100-08020	+	BOLT ボルト	4	〃
107	01400-00008	+	NUT ナット	4	〃
108	02010-00008	+	WASHER ワッシャ	4	〃
109	516G3-82731	+	EDGING エッジング	2	EXD・E・N ▲6
110	516G3-83401	+	FILM フィルム	1	EXD・E・N(EU) ▲7

⑥

LOCATION NO.

H3-13

Ⓐ{FG20N5 FG23N5 FG25N5} Ⓑ{FD20Z5 FD23Z5 FD25Z5} Ⓒ{FG28N5 FG30N5} Ⓓ{FD30Z5} Ⓔ{FHG20N5 FHG25N5 FHG30N5} Ⓕ{FHD20Z5 FHD25Z5 FHD30Z5} Ⓖ{FG20N16 FG25N16} Ⓗ{FD20Z16 FD25Z16} :▲19 [8]

フッド フロア ボード & シート
Fig. 89 HOOD, FLOOR BOARD & SEAT

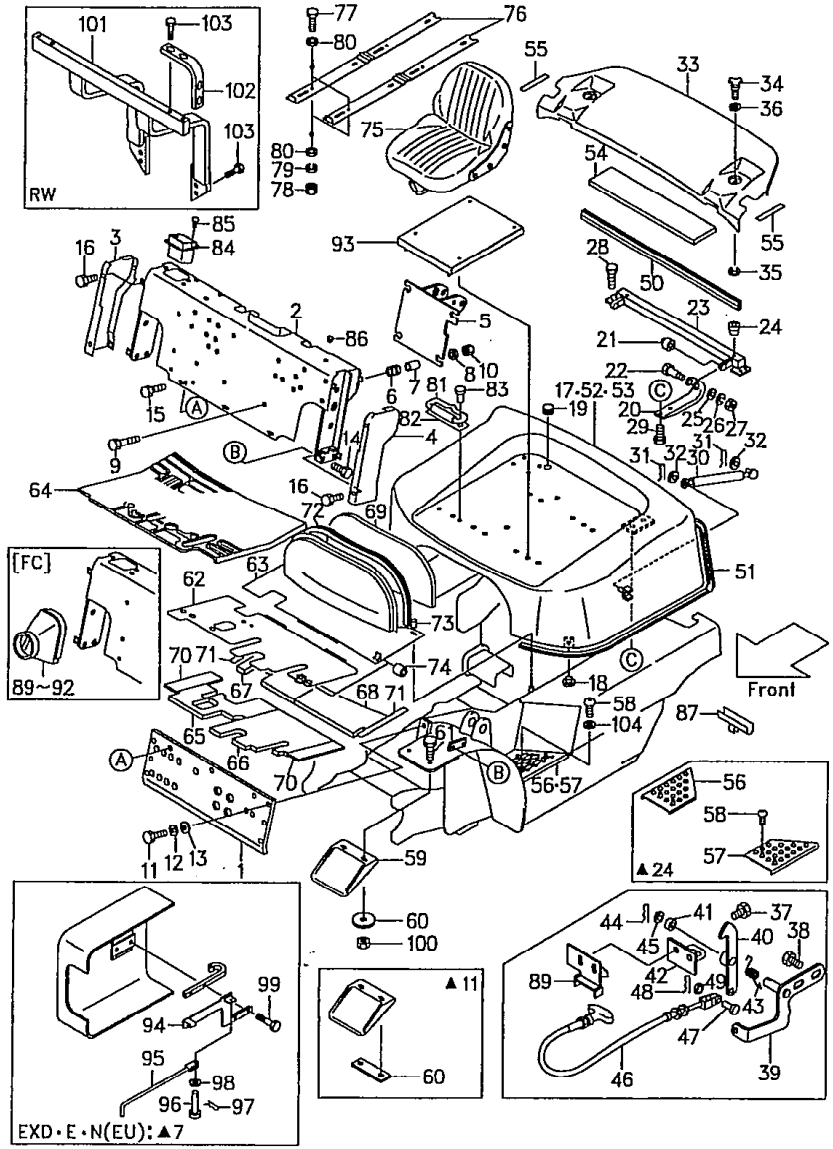

Model		FG20N5 FG23N5 FG25N5	FG20N16 FG25N16	FD20Z5 FD23Z5 FD25Z5	FD20Z16 FD25Z16	FG28N5 FG30N5
号車 Serial No.	▲1	~53474	~10110	~66261	~10030	~71042
	▲2	53475~	10111~	66262~	10031~	71043~
	▲3	~54169	~10098	~67814	~10053	~71148
	▲4	54170~	10099~	67815~	10054~	71149~
	▲5	~54205	~10098	~67885	~10053	~71163
	▲6	54206~	10099~	67886~	10054~	71164~
	▲7	55447~	—	70117~	—	71307~
	▲8	~55491	~10170	~70207	~10093	~71363
	▲9	55492~	10171~	70208~	10094~	71364~
	▲10	—	—	—	—	71383~
	▲11	~54141	~10098	~67675	~10053	~71145
	▲12	54142~	10099~	67676~	10054~	71146~
	▲13	~55234	—	~69767	—	~71145
	▲14	~55234	—	~69767	—	~71210
	▲15	55235~	—	69768~	—	71211~
	▲16	~54503	~10065	~68683	~10120	~71228
	▲17	~56358	—	~72018	—	~71497
	▲18	56359~	—	72019~	—	71498~
	▲19	~56516	~10223	~72233	~10123	~71505
	▲20	~55390		~69976		~71347
	▲21	55391~		69977~		71348~
	▲22	~55386	~10166	~69994	~10088	~71327
	▲23	55387~	10167~	69995~	10089~	71328~
	▲24	~56271	~10210	~71878	~10116	~71496
	▲25	56272~	10211~	71879~	10117~	71497~

⑥

LOCATION NO.

H3-14

フッド フロア ボード & シート

Fig. 89 HOOD, FLOOR BOARD & SEAT

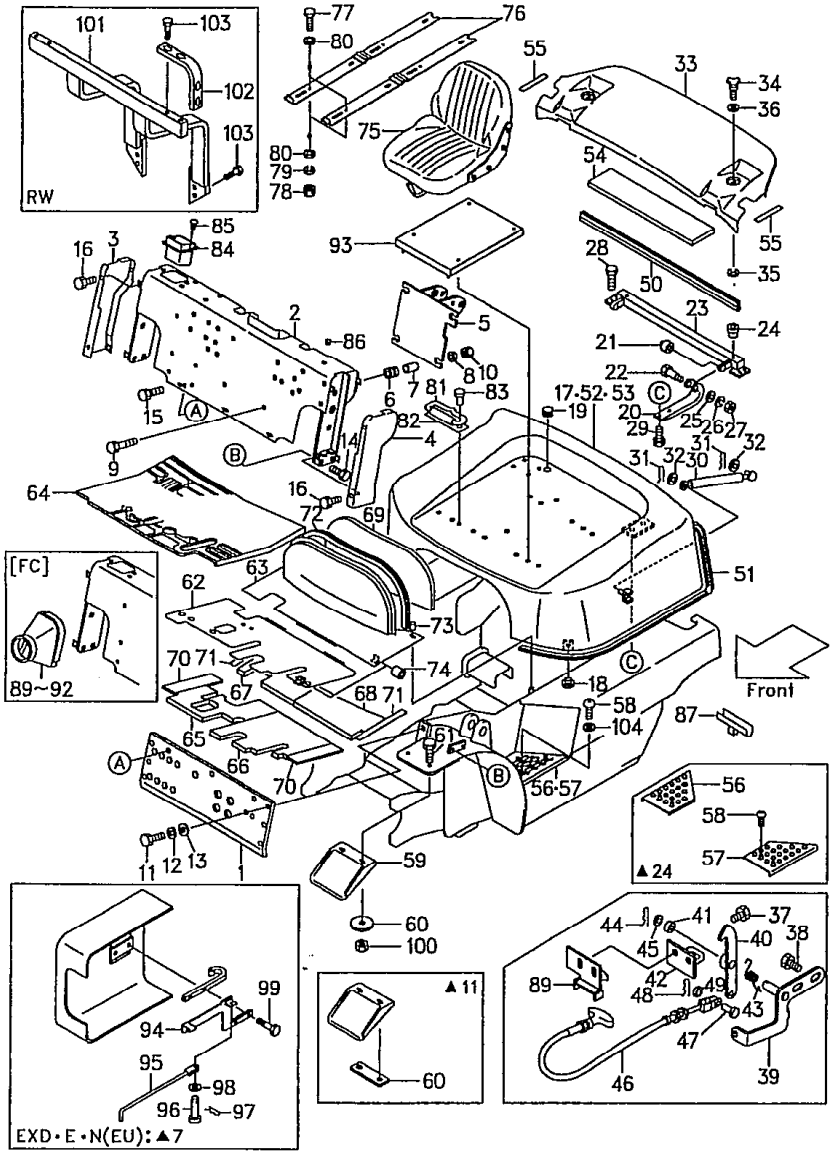

Ⓐ FG20N5 FG23N5 FG25N5 Ⓑ FD20Z5 FD23Z5 FD25Z5 Ⓒ ⊿8N5 FG30N5 Ⓓ FD28Z5 FD30Z5 Ⓔ FHG20N5 FHG25N5 FHG30N5 Ⓕ FHD20Z5 FHD25Z5 FHD30Z5 Ⓖ FG20N16 FG25N16 Ⓗ FD20Z16 FD25Z16 :▲19 [9]

Model		FD28Z5 FD30Z5	FHG20N5 FHG25N5	FHG30N5	FHD20Z5 FHD25Z5	FHD30Z5
号車 Serial No.	▲1	~72352	~10092	~10054	~10561	~10262
	▲2	72353~	10093~	10055~	10562~	10263~
	▲3	~73121	~10195	~10095	~10985	~10531
	▲4	73122~	10196~	10096~	10986~	10532~
	▲5	~73167	~10205	~10097	~10997	~10548
	▲6	73168~	10206~	10098~	10998~	10549~
	▲7	74071~	10378~	10174~	11470~	10905~
	▲8	~74304	~10377	—	~11744	~10173
	▲9	74305~	10378~	—	11745~	10174~
	▲10	—	10378~	10185~	—	10978~
	▲11	~73077	~10195	~10089	~10969	~10510
	▲12	73078~	10196~	10090~	10970~	10511~
	▲13	~72941	~10180	~10161	~11601	~10912
	▲14	~73389	~10230	~10161	~11601	~10912
	▲15	73390~	10231~	10162~	11602~	10913~
	▲16	~73576	~10250	~10129	~11517	~10680
	▲17	~74946	~10479	~10254	~11980	~11162
	▲18	74947~	10480~	10255~	11981~	11163~
	▲19	~75044	~10502	~10266	~12066	~11207
	▲20	~74102	~10408	~10160	~11670	~10890
	▲21	74103~	10409~	10161~	11671~	10891~
	▲22	~74135	~10337	~10169	~11419	~10885
	▲23	74136~	10338~	10170~	11420~	10886~
	▲24	~74914	~10474	~10244	~11958	~11151
	▲25	74915~	10475~	10245~	11959~	11152~

⑥

LOCATION NO.

I3-1

フッド フロア ボード & シート
Fig. 89A HOOD, FLOOR BOARD & SEAT

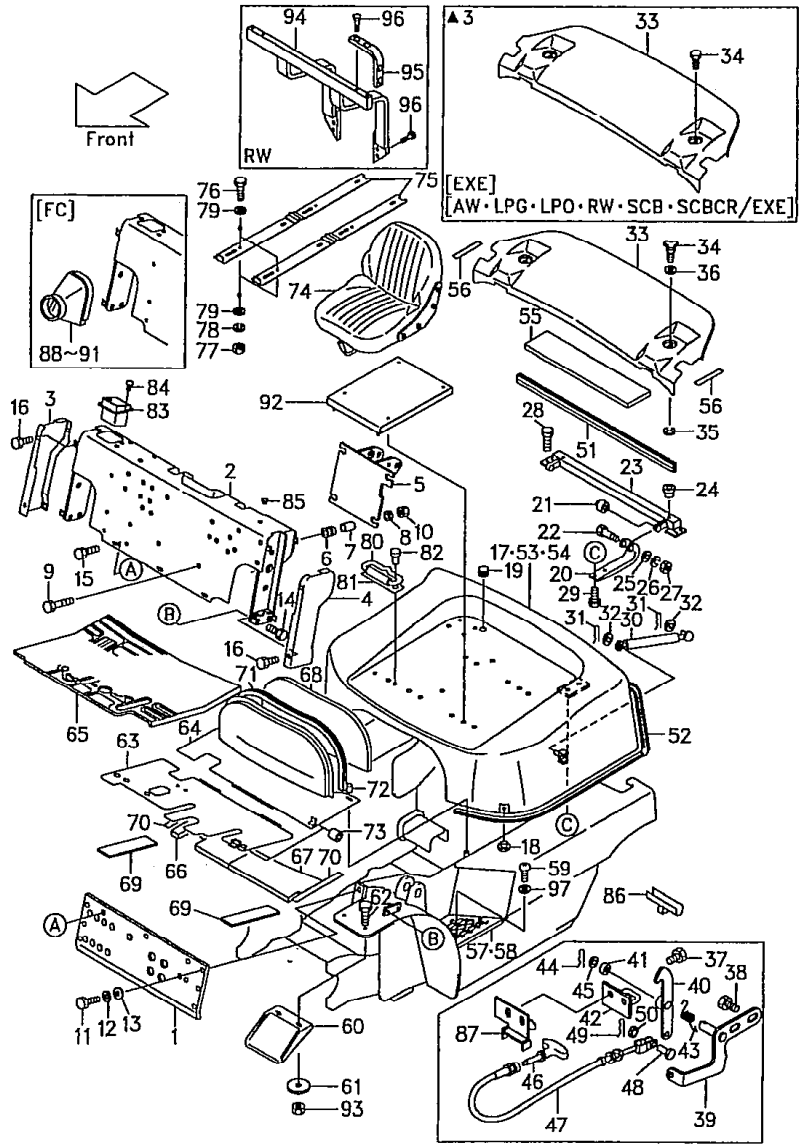

Ⓐ{FG20N5 FG23N5 FG25N5} Ⓑ{FD20Z5 FD23Z5 FD25Z5} Ⓒ{FG28N5 FG30N5} Ⓓ{FT FD30Z5} Ⓔ{FHG20N5 FHG25N5 FHG30N5} Ⓕ{FHD20Z5 FHD25Z5 FHD30Z5} Ⓖ{FG20N16 FG25N16} Ⓗ{FD20Z16 FD25Z16} :▲1 [1]

見出番号 Item No.	部品番号 Part No.	部品名称 Description	個数 Req'd	備考:適用号車 Remarks:Serial No.
1	234A6-40201	PLATE プレート	1	[SM]
1-1	534A7-50201	PLATE プレート	1	[SAS]
2	216G6-40401	FRONT GUARD フロント ガード	1	
2-1	516G2-70251	FRONT GUARD フロント ガード	1	Ⓐ~Ⓕ EXA(GS,DS) Ⓐ~Ⓕ EXD・E・N(EU)
2-2	232W6-40401	FRONT GUARD フロント ガード	1	Ⓐ~ⒻEXR
2-3	534A7-50211	FRONT GUARD フロント ガード	1	[SAS]
3	216G6-43401	SIDE COVER R.H. サイド カバー	1	
4	216G6-43411	SIDE COVER L.H. サイド カバー	1	
5	216G6-42601	BRACKET ブラケット	1	
6	216G6-42031	RUBBER ラバー	4	
7	216G7-32011	COLLAR カラー	4	
8	22252-32251	WASHER ワッシャ	4	
9	216G6-43241	BOLT ボルト	4	
10	01400-00010	NUT ナット	4	
11	216G6-43221	BOLT ボルト	4	
12	02011-20016	WASHER ワッシャ	4	
13	02000-20016	WASHER ワッシャ	4	
14	01186-10025	BOLT ボルト	4	
15	216G6-43551	BOLT ボルト	3	
16	214A6-42251	SCREW スクリュ	8	
17	216G6-40551	BONNET ボンネット	1	
18	23456-42181	STOPPER ストッパ	2	
19	221A2-42031	GROMMET グロメット	1	
20	216G6-42911	HINGE ヒンジ	2	
21	216G6-42921	BUSHING ブッシング	2	

⑥

LOCATION NO.

13-2

フッド フロア ボード & シート
Fig. 89A HOOD, FLOOR BOARD & SEAT

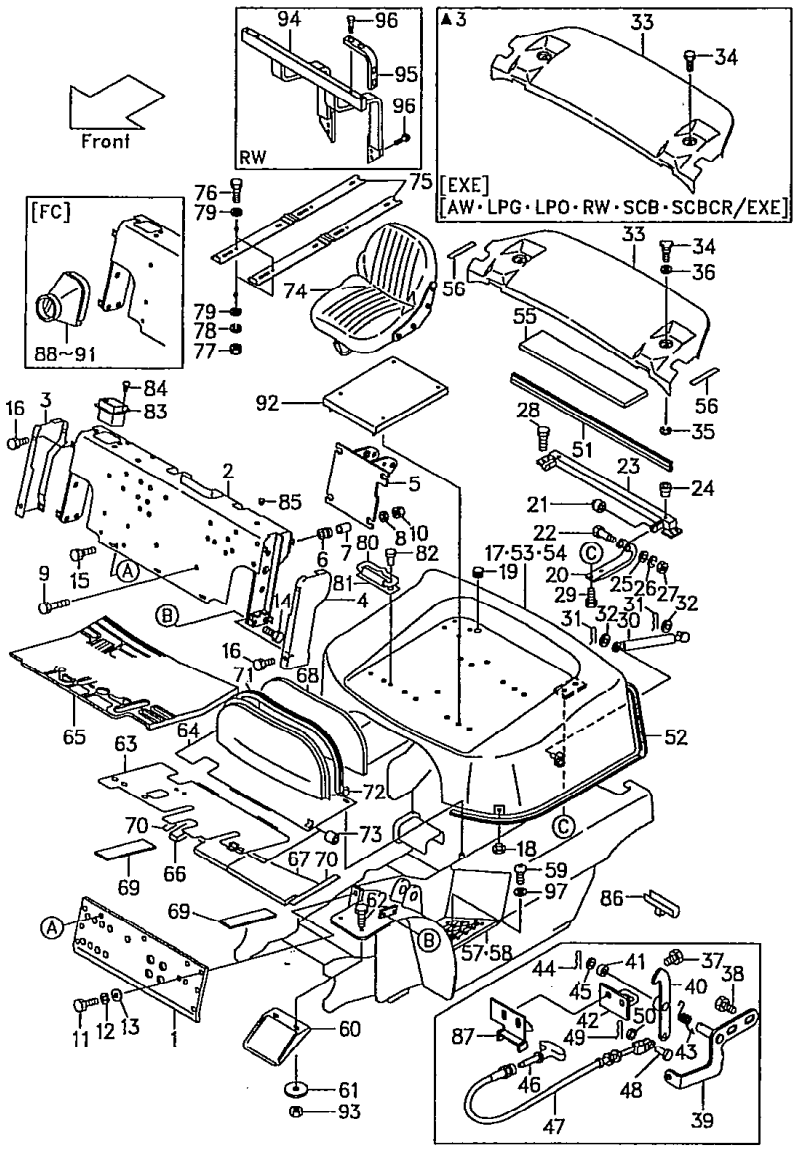

Ⓐ{FG20N5 FG23N5 FG25N5} Ⓑ{FD20Z5 FD23Z5 FD25Z5} Ⓒ{…28N5 FG30N5} Ⓓ{FD28Z5 FD30Z5} Ⓔ{FHG20N5 FHG25N5 FHG30N5} Ⓕ{FHD20Z5 FHD25Z5 FHD30Z5} Ⓖ{FG20N16 FG25N16} Ⓗ{FD20Z16 FD25Z16} :▲1 [2]

見出番号 Item No.	部品番号 Part No.	部品名称 Description	個数 Req'd	備考:適用号車 Remarks:Serial No.
22	216G6-42931	BOLT ボルト	2	
23	234A6-42311	BRACKET ブラケット	1	
24	514A5-12011	RIVET リベット	2	
25	02000-00006	WASHER ワッシャ	2	
26	02010-00006	WASHER ワッシャ	2	
27	01400-00006	NUT ナット	2	
28	01186-10020	BOLT ボルト	4	
29	01183-08016	BOLT ボルト	4	
30	216G6-43501	GAS SPRING ガス スプリング	1	
31	216H3-92171	PIN, snap ピン	2	
32	02000-00008	WASHER ワッシャ	2	
33	234A6-40301	COVER カバー	1	
☆33-1	234A6-40301	COVER カバー	1	[EXE] ▲3
33-2	534A5-30241	COVER カバー	1	Ⓐ~Ⓕ without EXR [SCB]
☆33-3	534A5-30241	COVER カバー	1	without EXR [SCB/EXE] ▲3
33-4	531A0-52541	COVER カバー	1	ⒶⒸⒺⒼ [LPG][LPO]
☆33-5	531A0-52541	COVER カバー	1	ⒶⒸⒺⒼ [LPG/EXE, LPO/EXE] ▲3
33-6	534F1-92301	COVER カバー	1	Ⓐ~Ⓕwithout 2・2.3・2.8t [RW]
☆33-7	534F1-92301	COVER カバー	1	Ⓐ~Ⓕwithout 2・2.3・2.8t [RW/EXE] ▲3
33-8	534A7-60241	COVER カバー	1	Ⓐ~Ⓕ without EXR [SCBCR]
☆33-9	534A7-60241	COVER カバー	1	Ⓐ~Ⓕ without EXR [SCBCR/EXE] ▲3

(6)

LOCATION NO.

I3-3

フッド フロア ボード & シート
Fig.89A HOOD, FLOOR BOARD & SEAT

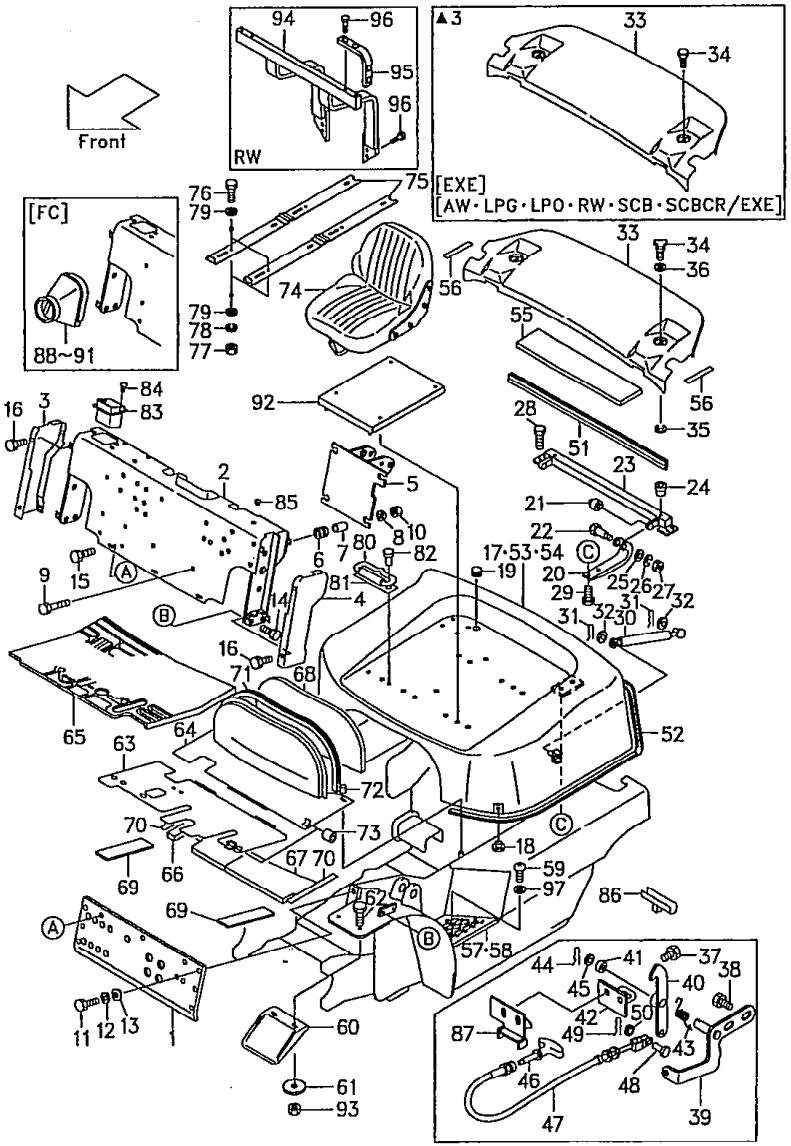

Ⓐ{FG20N5 FG23N5 FG25N5} Ⓑ{FD20Z5 FD23Z5 FD25Z5} Ⓒ{FG28N5 FG30N5} Ⓓ{FC FD30Z5} Ⓔ{FHG20N5 FHG25N5 FHG30N5} Ⓕ{FHD20Z5 FHD25Z5 FHD30Z5} Ⓖ{FG20N16 FG25N16} Ⓗ{FD20Z16 FD25Z16} :▲1 [3]

見出番号 Item No.	部品番号 Part No.	部品名称 Description	個数 Req'd	備考:適用号車 Remarks:Serial No.
33-10	534A5-40301	COVER カバー	1	Ⓐ~Ⓕ without EXR [AW]
☆33-11	534A5-40301	COVER カバー	1	Ⓐ~Ⓕ without EXR [AW/EXE] ▲3
34	222A6-42451	BOLT ボルト	2	
☆34-1	01181-08016	BOLT ボルト	2	[EXE][AW・LPG・LPO・RW・SCB・SCBCR/EXE] ▲3
35	222A6-42461	E-RING Eリング	2	without [EXE] [AW・LPG・LPO・RW・SCB・SCBCR/EXE]
36	02000-00008	WASHER ワッシャ	2	〃 〃
37	01183-08016	BOLT ボルト	2	
38	01185-08016	BOLT ボルト	2	
A	216G6-41001	BONNET CATCH ASS'Y (Inc.39~45) ボンネット キャッチ アッセン	1	
39	216G6-42351	BRACKET ブラケット	1	
40	216G6-42401	LATCH ラッチ	1	
41	23655-22101	BUSHING ブッシング	1	
42	216G6-42451	HOOK フック	1	
43	216G6-42481	SPRING スプリング	1	
44	216H5-42141	PIN, snap ピン	1	
45	02000-00010	WASHER ワッシャ	1	
B	216G6-42341	WIRE ASS'Y (Inc.46,47) ワイヤ アッセン	1	
46	516G3-83501	KNOB ノブ	1	
47	516G3-83511	WIRE ワイヤ	1	
48	02262-06015	PIN, clevis ピン	1	
49	216G5-22081	PIN, snap ピン	1	

⑥

LOCATION NO.

I3-4

フッド フロア ボード & シート
Fig.89A HOOD, FLOOR BOARD & SEAT

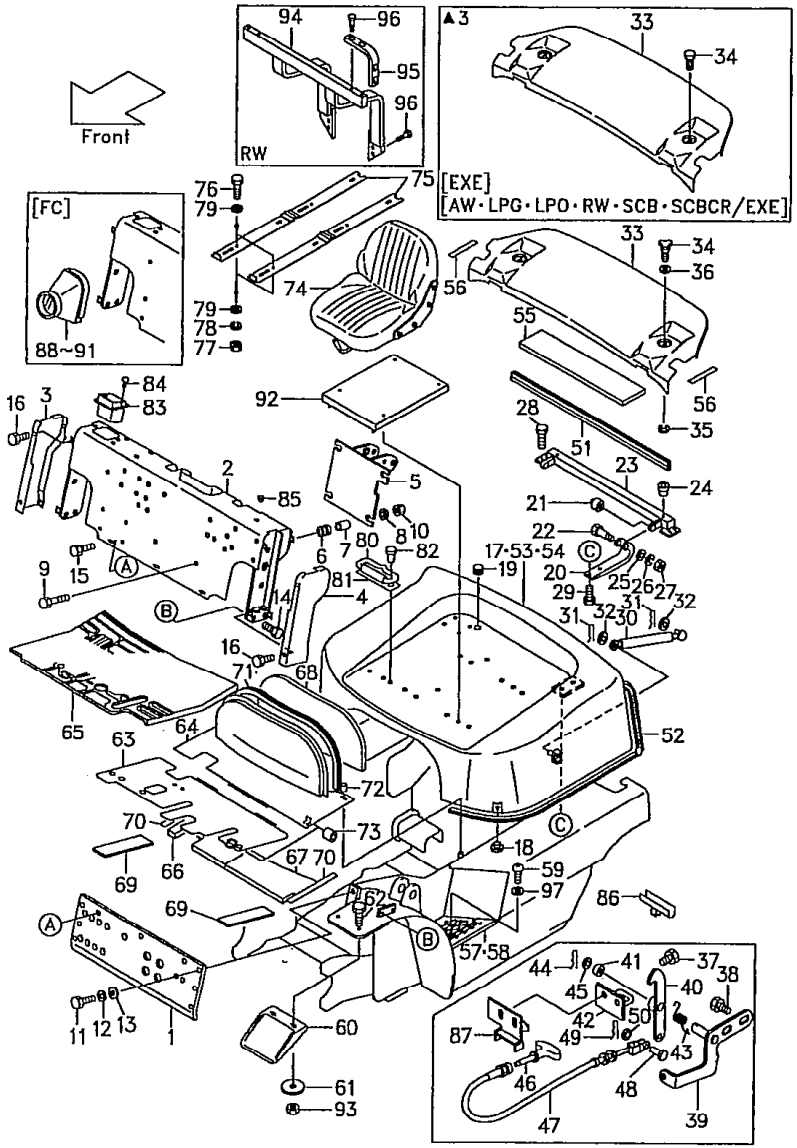

Ⓐ{FG20N5 FG23N5 FG25N5} Ⓑ{FD20Z5 FD23Z5 FD25Z5} Ⓒ{.8N5 FG30N5} Ⓓ{FD28Z5 FD30Z5} Ⓔ{FHG20N5 FHG25N5 FHG30N5} Ⓕ{FHD20Z5 FHD25Z5 FHD30Z5} Ⓖ{FG20N16 FG25N16} Ⓗ{FD20Z16 FD25Z16} :▲1 [4]

見出番号 Item No.	部品番号 Part No.	部品名称 Description	個数 Req'd	備考:適用号車 Remarks:Serial No.
50	02000-00006	WASHER ワッシャ	1	
51	214A6-42121	RUBBER ラバー	1	without [SCB・SCBCR] without [SCB・SCBCR/EXE]
52	216G6-42511	RUBBER ラバー	1	
53	516G2-72601	INSULATOR インシュレータ	1	
53-1	516G2-72601	INSULATOR インシュレータ	1	EXA, EXA(GS, DS)
54	216G6-42541	CLIP クリップ	6	
55	234A6-43111	RUBBER ラバー	1	without [SCB・SCBCR] without [SCB・SCBCR/EXE]
55-1	534A2-72661	RUBBER ラバー	1	EXA, EXA(GS, DS)
56	234A6-43121	RUBBER ラバー	2	without [SCB・SCBCR] without [SCB・SCBCR/EXE]
57	234A6-42042	STEP R.H. ステップ	1	
58	234A6-42072	STEP L.H. ステップ	1	
59	216G6-43271	SCREW スクリュ	4	
60	216G6-43001	GUARD ガード	2	
61	23651-02001	PLATE プレート	4	
62	216G6-43091	BOLT ボルト	4	
63	216G6-50102	FLOOR BOARD, front フロア ボード	1	
63-1	534A7-20201	FLOOR BOARD, front フロア ボード	1	[HR]
63-2	516G3-80501	FLOOR BOARD, front フロア ボード	1	EXD・E・N
64	234A6-50201	FLOOR BOARD, rear フロア ボード	1	(C-type) (OC-type)
64-1	234B6-50201	FLOOR BOARD, rear フロア ボード	1	(T-type)

⑥

LOCATION NO.

13-5

フッド フロア ボード & シート
Fig. 89A HOOD, FLOOR BOARD & SEAT

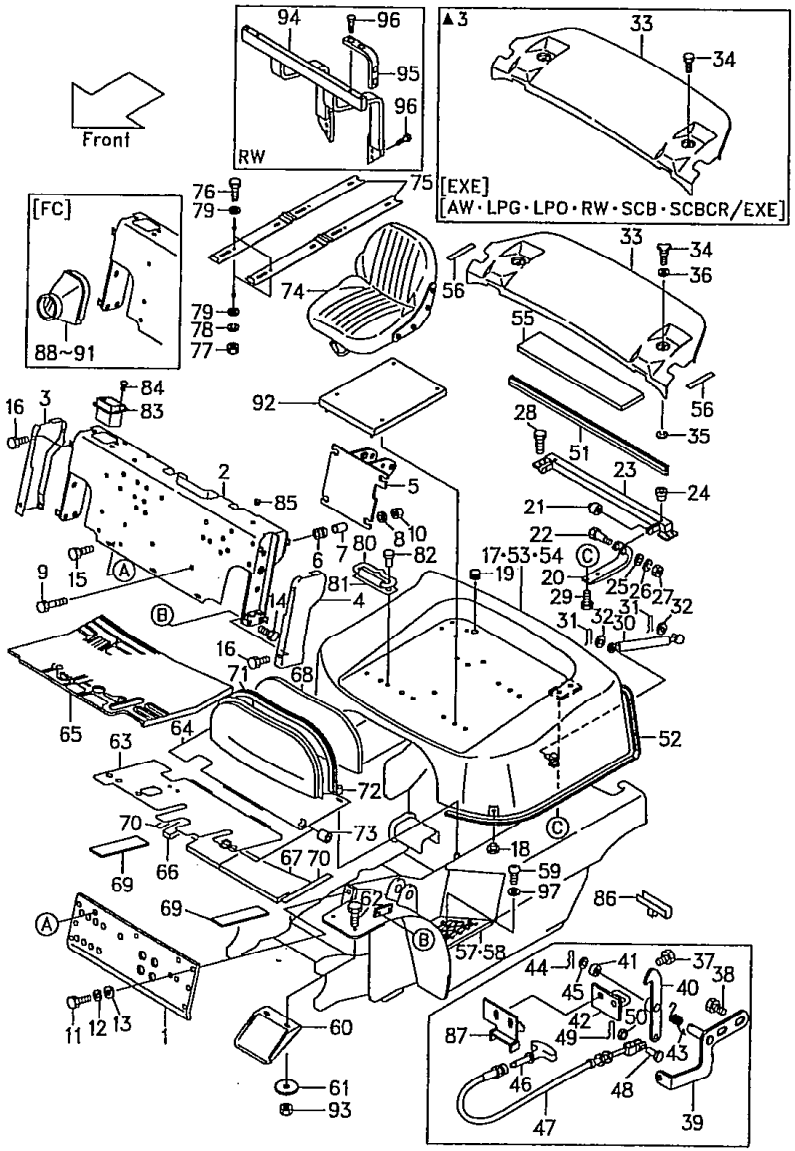

Ⓐ{FG20N5 FG23N5 FG25N5} Ⓑ{FD20Z5 FD23Z5 FD25Z5} Ⓒ{FG28N5 FG30N5} Ⓓ{FI FD30Z5} Ⓔ{FHG20N5 FHG25N5 FHG30N5} Ⓕ{FHD20Z5 FHD25Z5 FHD30Z5} Ⓖ{FG20N16 FG25N16} Ⓗ{FD20Z16 FD25Z16} :▲1 [5]

見出番号 Item No.	部品番号 Part No.	部品名称 Description	個数 Req'd	備考:適用号車 Remarks:Serial No.
65	234A6-52203	MAT マット	1	
65-1	234B6-52203	MAT マット	1	
65-2	534A7-20211	MAT マット	1	[HR]:(C-type) [HR]:(OC-type)
65-3	534B7-20211	MAT マット	1	[HR]:(T-type)
66	216G6-52191	INSULATOR, rear, R.H. インシュレータ	1	
67	216G6-52201	INSULATOR, rear, L.H. インシュレータ	1	
68	216G6-52231	INSULATOR, rear, cover インシュレータ	1	
68-1	516G2-72651	INSULATOR, rear, cover インシュレータ	1	EXA, EXA(GS, DS)
69	216G6-52151	RUBBER ラバー	2	
70	216G6-52161	RUBBER ラバー	2	
71	216G6-52271	EDGING エッジング	1	
72	216G6-52291	CAP キャップ	2	
73	216G6-52301	RUBBER ラバー	4	
74	216G6-81001	SEAT シート	1	ⒶSee Fig. 90
74-1	216G6-80001	SEAT シート	1	ⒶEXR ⒷSee Fig. 90
74-2	FA4846-80401	SEAT シート	1	ⒶEXA See Fig. 91
74-3	216G6-81502	SEAT シート	1	ⒶEXB
74-4	534A6-42001	SEAT シート	1	[SETD-20U・34A]
74-5	534B6-42001	SEAT シート	1	[SETD-20W・34B]
74-6	FA4846-80403	SEAT シート	1	ⒶEXC See Fig. 91-1
74-7	216G6-81001	SEAT シート	1	ⒶEXD・E・H・N
74-8	24846-80302	SEAT シート	1	[LPG-20N・31A・33A] [SCB]
75	24616-82501	BRACKET ブラケット	2	〃 〃

⑥

LOCATION NO.

13-6

フッド フロア ボード & シート
Fig.89A HOOD, FLOOR BOARD & SEAT

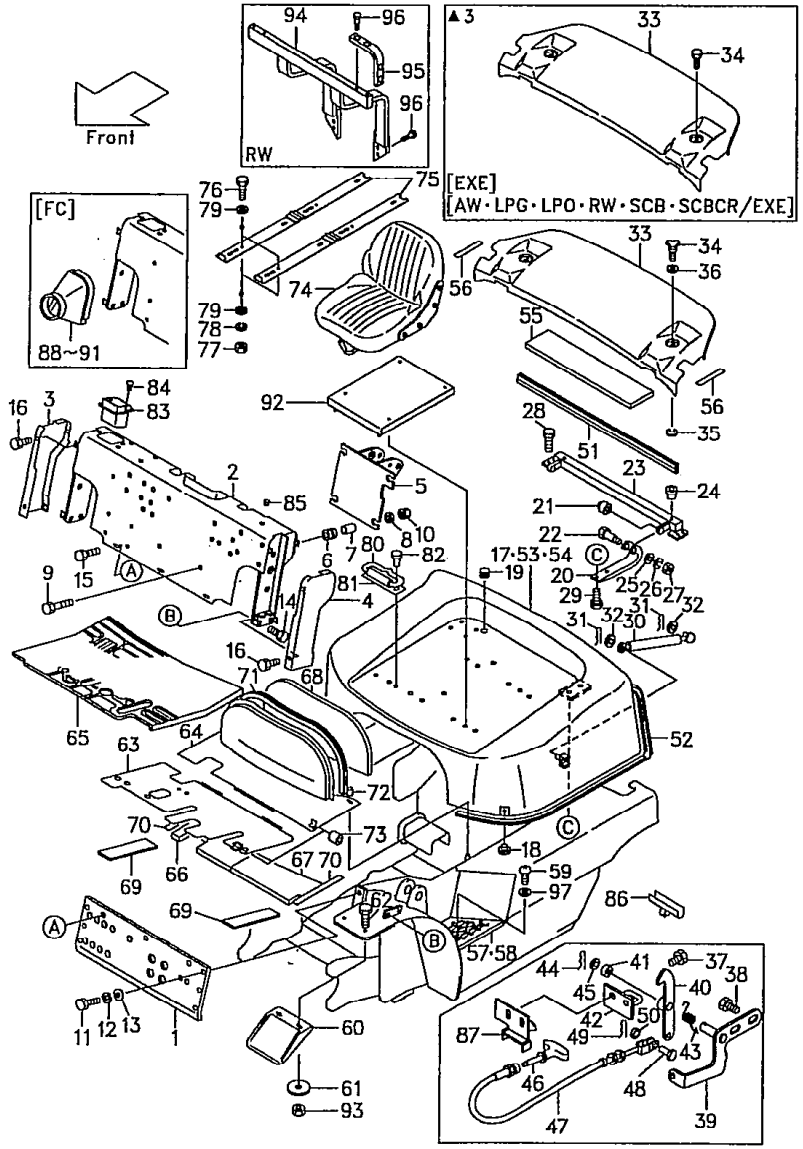

Ⓐ{FG20N5 FG23N5 FG25N5} Ⓑ{FD20Z5 FD23Z5 FD25Z5} Ⓒ{.8N5 FG30N5} Ⓓ{FD28Z5 FD30Z5} Ⓔ{FHG20N5 FHG25N5 FHG30N5} Ⓕ{FHD20Z5 FHD25Z5 FHD30Z5} Ⓖ{FG20N16 FG25N16} Ⓗ{FD20Z16 FD25Z16} :▲1 [6]

見出番号 Item No.	部品番号 Part No.		部品名称 Description		個数 Req'd	備考:適用号車 Remarks:Serial No.
76	01100-08025		BOLT	ボルト	4	[LPG-20N・31A・33A] [SCB]
77	01400-00008		NUT	ナット	4	〃 〃
78	02010-00008		WASHER	ワッシャ	4	〃 〃
79	02000-00008		WASHER	ワッシャ	8	〃 〃
80	25599-32001		BINDER	バインダ	1	
81	25599-32021		SHEET	シート	1	
82	22256-42001		RIVET	リベット	2	
83	216G9-32001		TRAY	トレイ	1	
84	214A6-42252		SCREW	スクリュ	2	
85	53652-72681		CAP	キャップ	1	ⒶEXA(DS)
86	516G3-80301		STOPPER	ストッパ	1	ⒶEXE・N
87	516G3-83111		GUIDE	ガイド	1	EXD・E・N(EU)
88	534A5-30251		BOOTS R.H.	ブーツ	1	[FC]
89	534A5-30261		BOOTS L.H.	ブーツ	1	[FC]
90	534A5-32621		TAPE A	テープ	2	[FC]
91	534A5-32631		TAPE B	テープ	2	[FC]
92	534A5-32311		SPACER	スペーサ	1	[SCB]
93	01400-00008		NUT	ナット	4	
94	534F1-92401		GUARD	ガード	1	[RW]
☆94-1	534F1-92401		GUARD	ガード	1	[RW/EXE] ▲3
95	534F1-92441		SUPPORT	サポート	2	[RW]
☆95-1	534F1-92441		SUPPORT	サポート	2	[RW/EXE] ▲3
96	01186-12040		BOLT	ボルト	12	[RW]
☆96-1	01186-12040		BOLT	ボルト	12	[RW/EXE] ▲3
97	02000-20010		WASHER	ワッシャ	4	▲2
98	22196-42311	+	PLATE	プレート	4	[SETD-20U・20W・34A・34B]
99	01100-08020	+	BOLT	ボルト	4	〃 〃

⑥

LOCATION NO.

13-7

フッド フロア ボード & シート
Fig. 89A HOOD, FLOOR BOARD & SEAT

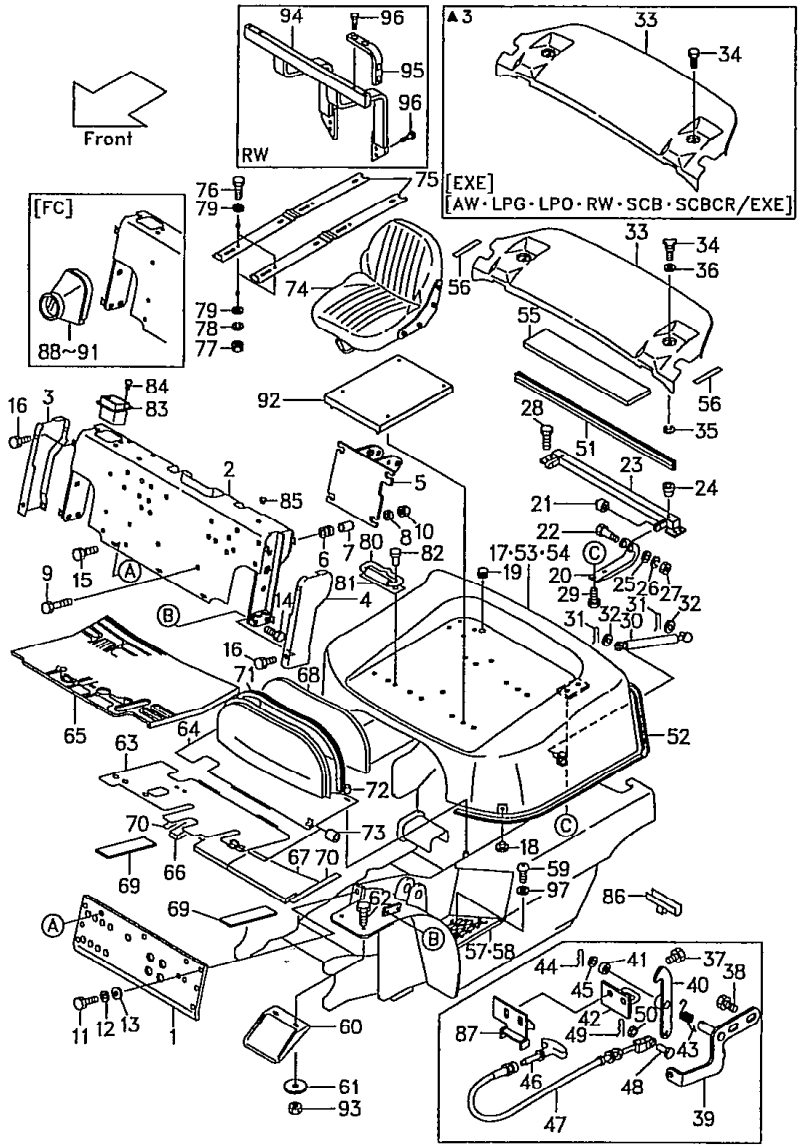

Ⓐ{FG20N5 FG23N5 FG25N5} Ⓑ{FD20Z5 FD23Z5 FD25Z5} Ⓒ{FG28N5 FG30N5} Ⓓ{FD30Z5} Ⓔ{FHG20N5 FHG25N5 FHG30N5} Ⓕ{FHD20Z5 FHD25Z5 FHD30Z5} Ⓖ{FG20N16 FG25N16} Ⓗ{FD20Z16 FD25Z16} :▲1 [7]

見出番号 Item No.	部品番号 Part No.		部品名称 Description		個数 Req'd	備考:適用号車 Remarks:Serial No.
100	01400-00008	+	NUT	ナット	4	[SETD-20U・20W・34A・34B]
101	02010-00008	+	WASHER	ワッシャ	4	〃 〃
102	516G3-82731	+	EDGING	エッジング	2	EXD・E・N

Model		FG20N5 FG23N5 FG25N5	FG20N16 FG25N16	FD20Z5 FD23Z5 FD25Z5	FD20Z16 FD25Z16	FG28N5 FG30N5
号車 Serial No.	▲1	56517~	10224~	72234~	10124~	71506~
	▲2	56272~	10211~	71879~	10117~	71497~
	▲3	56692~	10240~	72980~	10135~	71712~
Model		FD28Z5 FD30Z5	FHG20N5 FHG25N5	FHG30N5	FHD20Z5 FHD25Z5	FHD30Z5
号車 Serial No.	▲1	75045~	10503~	10267~	12067~	11208~
	▲2	74915~	10475~	10245~	11959~	11152~
	▲3	75918~	10574~	10335~	12344~	11408~

⑥

LOCATION NO.

13-8

☆ Fig.89-1 スイッチ ボックス
SWITCH BOX
[AW][RWL][LPG][BB SW][BBASW]

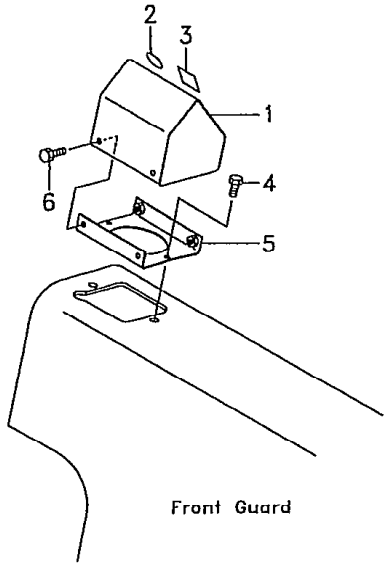

ITEM NO. / OPTION	3		2		
	A	B	C	D	E
[AW]	O	O		O	O
[RWL]	O		O	O	
[LPG]		O	O		O
[BB SW][BBASW]	O	O		O	O
[AW/RWL]	O			O	
[AW/LPG]		O			O
[RWL/LPG]			O		
[AW/BB SW・BBASW]	O	O			O
[RWL/BB SW・BBASW]	O			O	
[AW/RWL/LPG]					
[AW/RWL/BB SW・BBASW]	O				

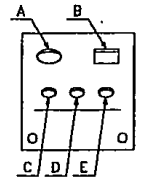

View From G

Ⓐ FG20N5 FG23N5 FG25N5 :~55386 / 20N5 FHG25N5 FHG30N5:~10169 :~10337 / FG28N5 FG30N5 :~71327 / FG20N16 FG25N16 :~10166

Ⓑ FD20Z5 FD23Z5 FD25Z5 :~69994 / FHD20Z5 FHD25Z5 FHD30Z5:~10885 :~11419 / FD28Z5 FD30Z5 :~74135 / FD20Z16 FD25Z16 :~10088

1

見出番号 Item No.	部品番号 Part No.	部品名称 Description	個数 Req'd	備考:適用号車 Remarks:Serial No.
1	516G1-40101	SWITCH BOX スイッチ ボックス	1	
2	229F6-42211	SEAL B シール	2	[AW][RWL] [BB SW][BBASW] Ⓐ[LPG]
2-1	229F6-42211	SEAL B シール	1	[AW/RWL] [AW/BB SW] [AW/BBASW] [RWL/BB SW] [RWL/BBASW] Ⓐ[AW/LPG] Ⓐ[RWL/LPG]
3	229F6-42201	SEAL A シール	2	[AW][BB SW] [BBASW] [AW/BB SW] [AW/BBASW]
3-1	229F6-42201	SEAL A シール	1	[RWL][AW/RWL] [RWL/BB SW] [RWL/BBASW] [AW/RWL/BB SW] [AW/RWL/BBASW] Ⓐ[LPG][AW/LPG]
4	214A6-42361	BOLT ボルト	2	
5	516G1-42021	BRACKET ブラケット	1	
6	214A6-42771	BOLT ボルト	4	

⑥

スイッチ ボックス
★ Fig. 89-1A SWITCH BOX
[AW][RWL][LPG][BB SW][BBASW]

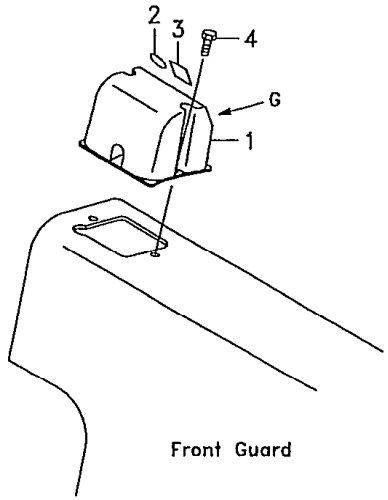

ITEM NO. / OPTION	3		2			
	A	B	C	D	E	F
[AW]	O	O	O	O		O
[RWL]	O		O	O	O	
[LPG]		O	O		O	O
[BB SW][BBASW]	O	O	O	O		O
[AW/RWL]	O		O	O		
[AW/LPG]		O	O			O
[RWL/LPG]			O		O	
[AW/BB SW・BBASW]	O	O		O		O
[RWL/BB SW・BBASW]	O		O	O		
[AW/RWL/LPG]			O			
[AW/RWL/BB SW・BBASW]	O			O		

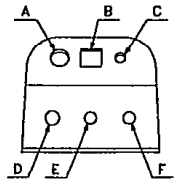

VIEW FROM G

LOCATION NO.

I3-9

Ⓐ {FG20N5 FG23N5 FG25N5} :55387~ {FHG20N5 FHG25N5 FHG30N5} :1 ~10170~ {FG28N5 FG30N5} :71328~ {FG20N16 FG25N16} :10167~

Ⓑ {FD20Z5 FD23Z5 FD25Z5} :69995~ {FHD20Z5 FHD25Z5 FHD30Z5} :11420~10886~ {FD28Z5 FD30Z5} :74136~ {FD20Z16 FD25Z16} :10089~

1

見出番号 Item No.	部品番号 Part No.	部品名称 Description	個数 Req'd	備考:適用号車 Remarks:Serial No.
1	516G1-42251	SWITCH BOX スイッチ ボックス	1	
2	229F6-42211	SEAL B シール	3	[AW][RWL] [BB SW][BBASW] Ⓐ[LPG]
2-1	229F6-42211	SEAL B シール	2	[AW/RWL] [AW/BB SW] [AW/BBASW] [RWL/BB SW] [RWL/BBASW] Ⓐ[AW/LPG] Ⓐ[RWL/LPG]
2-2	229F6-42211	SEAL B シール	1	[AW/RWL/BB SW] [AW/RWL/BBASW] Ⓐ[AW/RWL/LPG]
3	229F6-42201	SEAL A シール	2	[AW][BB SW] [BBASW] [AW/BB SW] [AW/BBASW]
3-1	229F6-42201	SEAL A シール	1	[RWL][AW/RWL] [RWL/BB SW] [RWL/BBASW] [AW/RWL/BB SW] [AW/RWL/BBASW] Ⓐ[LPG][AW/LPG]
4	214A6-42252	BOLT ボルト	2	

⑥

LOCATION NO.

I3-10

☆ Fig.89-2 スイッチ ボックス SWITCH BOX [SM/AW・RWL・LPG・BB SW・BBASW]

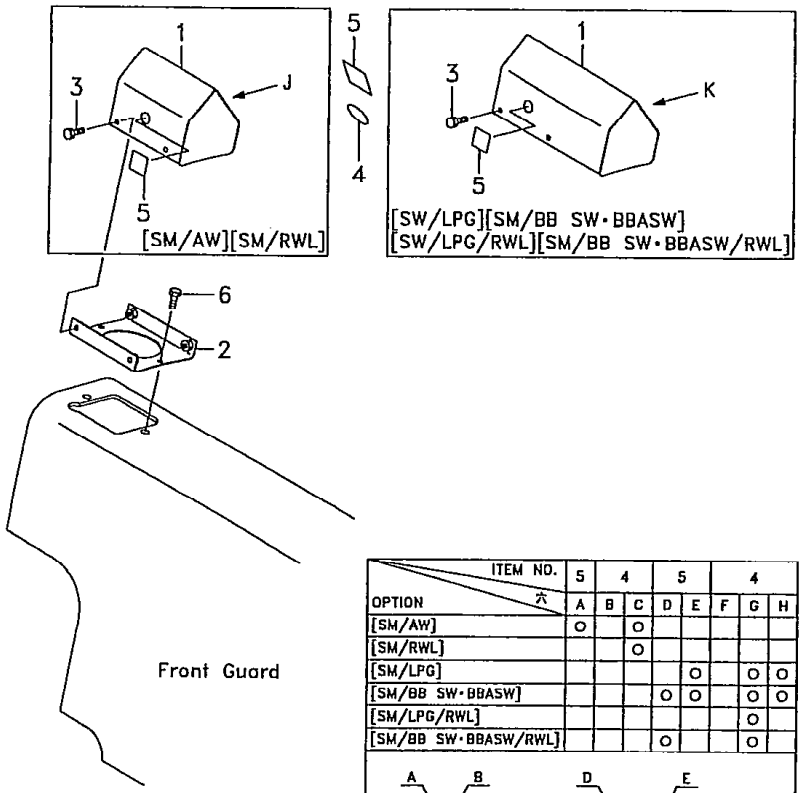

ITEM NO. / OPTION	5	4		5		4		
	A	B	C	D	E	F	G	H
[SM/AW]	○		○					
[SM/RWL]			○					
[SM/LPG]					○		○	○
[SM/BB SW・BBASW]				○	○		○	○
[SM/LPG/RWL]							○	
[SM/BB SW・BBASW/RWL]				○			○	

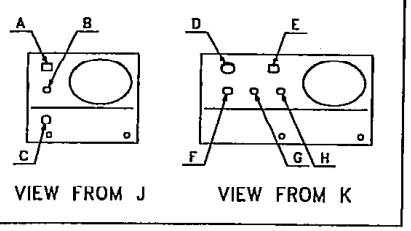

Ⓐ (FG20N5 FHG20N5 FG[illegible]5 FG20N16 / FG23N5 FHG25N5 FG[illegible]5 FG25N16 / FG25N5 FHG30N5)
Ⓑ (FD20Z5 FHD20Z5 FD28Z5 FD20Z16 / FD23Z5 FHD25Z5 FD30Z5 FD25Z16 / FD25Z5 FHD30Z5)

[1]

見出番号 Item No.	部品番号 Part No.	部品名称 Description	個数 Req'd	備考:適用号車 Remarks:Serial No.
1	516G7-50211	SWITCH BOX スイッチ ボックス	1	[SM/AW] [SM/RWL]
1-1	516G7-50201	SWITCH BOX スイッチ ボックス	1	[SM/BB SW] [SM/BBASW] [SM/BB SW/RWL] [SM/BBASW/RWL] Ⓐ[SM/LPG] Ⓐ[SM/LPG/RWL]
2	516G1-42021	BRACKET ブラケット	1	
3	214A6-42771	BOLT ボルト	4	
4	229F6-42211	SEAL B シール	1	[SM/AW] [SM/RWL] [SM/BB SW/RWL] [SM/BBASW/RWL] Ⓐ[SM/LPG/RWL]
4-1	229F6-42211	SEAL B シール	2	[SM/BB SW] [SM/BBASW] Ⓐ[SM/LPG]
5	229F6-42201	SEAL A シール	2	[SM/AW] [SM/BB SW/RWL] [SM/BBASW/RWL] Ⓐ[SM/LPG]
5-1	229F6-42201	SEAL A シール	1	[SM/RWL] Ⓐ[SM/LPG/RWL]
5-2	229F6-42201	SEAL A シール	3	[SM/BB SW] [SM/BBASW]
6	214A6-42361	BOLT ボルト	2	

⑥

LOCATION NO.

I3-11

シート
Fig. 90 SEAT

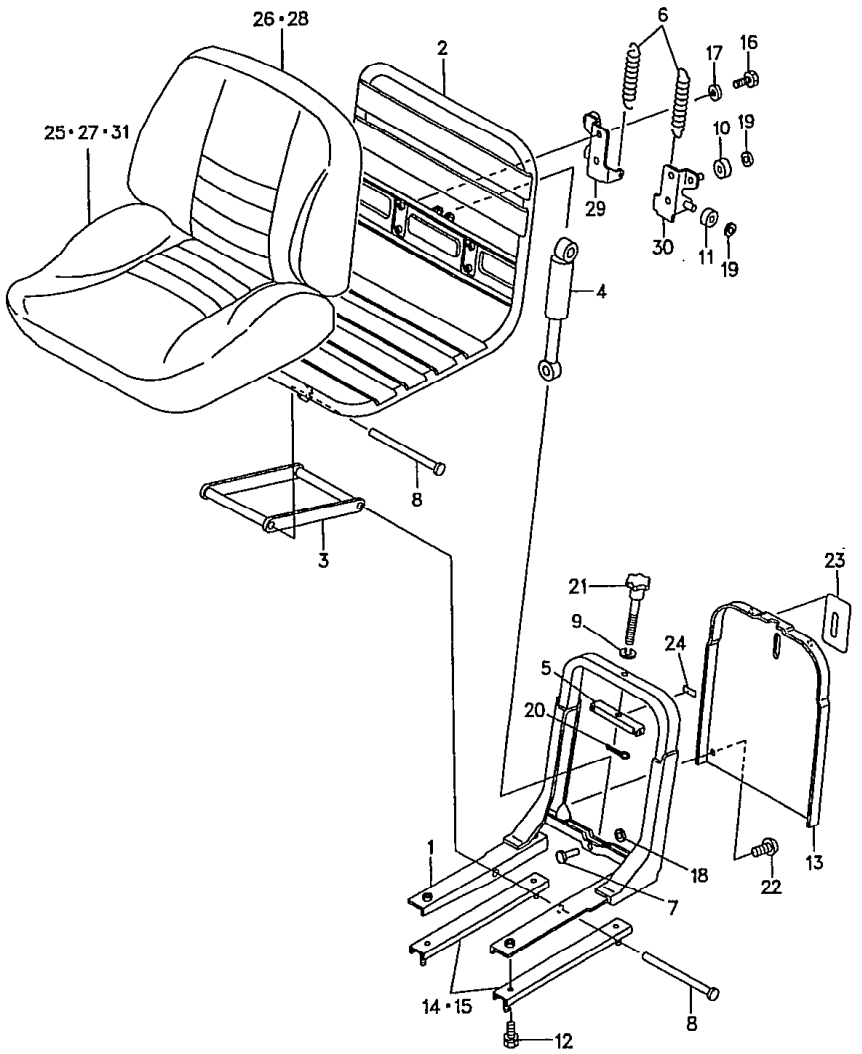

Ⓐ FG20N5 FD20Z5 FG28N5 FD28Z5 FHG20N5 FHD20Z5 FG23N5 FD23Z5 FHG25N5 FHD25Z5 FG25N5 FD25Z5 FG30N5 FD30Z5 FHG30N5 FHD30Z5

Ⓑ FG20N16 FD20Z16 FG25N16 FD25Z16

見出番号 Item No.	部品番号 Part No.	部品名称 Description	個数 Req'd	備考：適用号車 Remarks: Serial No.
A	216G6-81001	SEAT (Inc.1～31) シート	1	Ⓐ
B	216G6-80001	SEAT (Inc.1～31) シート	1	Ⓑ
1	25596-80121	FRAME (Inc.2) フレーム	1	Ⓐ
1-1	21236-82011	FRAME (Inc.2) フレーム	1	Ⓑ
2	- - - -	FRAME, seat フレーム	1	
3	25596-82201	LINK リンク	1	
4	216G6-82181	DAMPER ダンパ	1	Ⓐ
4-1	216G6-82101	DAMPER ダンパ	1	Ⓑ
5	25596-82011	STAY ステー	1	
6	25596-82021	SPRING スプリング	2	Ⓐ
6-1	21236-82031	SPRING スプリング	2	Ⓑ
7	25596-82031	PIN ピン	2	
8	25596-82041	SHAFT シャフト	2	
9	25596-82051	WASHER ワッシャ	1	
10	25596-82061	ROLLER ローラ	2	
11	25596-82071	ROLLER ローラ	2	
12	01183-08016	BOLT ボルト	4	
13	25596-82091	COVER (Inc.23) カバー	1	
14	216G6-82111	SIDE RAIL サイド レール	1	
15	216G6-82121	SIDE RAIL サイド レール	1	
16	01103-08016	BOLT ボルト	4	
17	02010-00008	WASHER ワッシャ	4	
18	25596-82111	NUT ナット	2	
19	25596-82121	NUT ナット	4	
20	02200-03025	CLIP クリップ	1	
21	25596-82141	KNOB ノブ	1	Ⓐ
21-1	21236-82041	KNOB ノブ	1	Ⓑ

LOCATION NO.

I3-12

シート
Fig. 90 SEAT

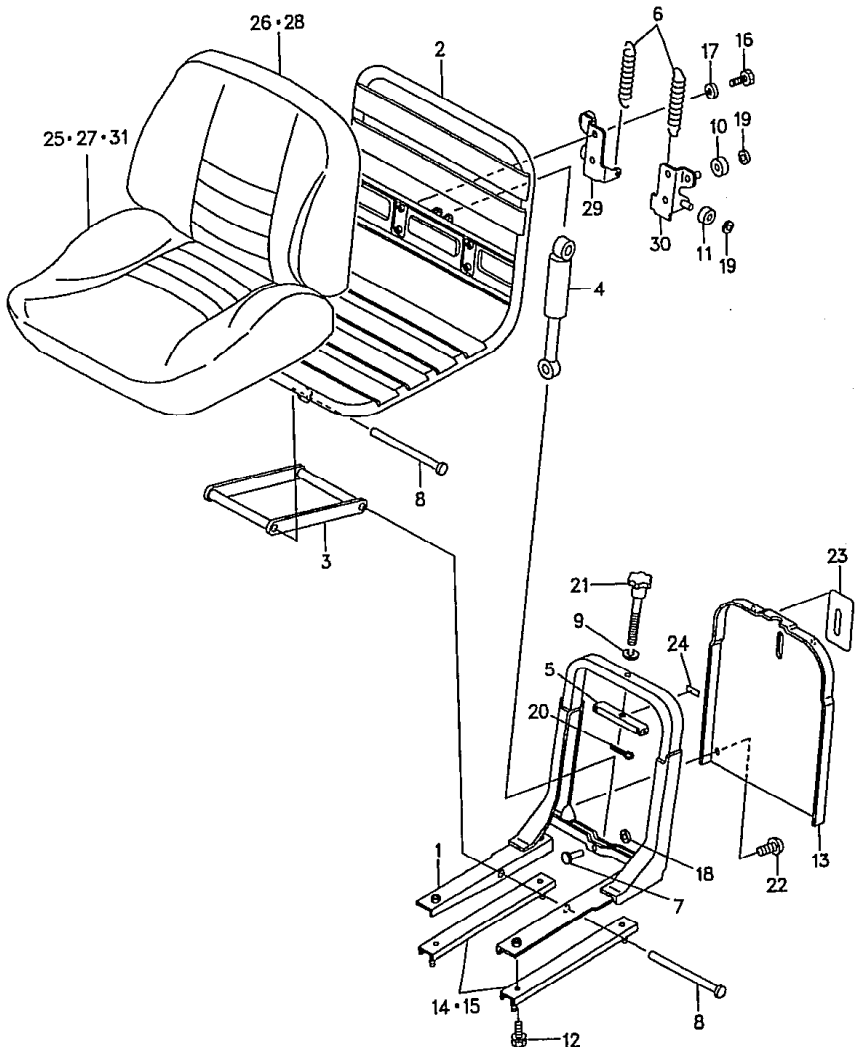

Ⓐ FG20N5 FD20Z5 FG FD28Z5 FHG20N5 FHD20Z5
FG23N5 FD23Z5 FHG25N5 FHD25Z5
FG25N5 FD25Z5 FG30N5 FD30Z5 FHG30N5 FHD30Z5

Ⓑ FG20N16 FD20Z16
FG25N16 FD25Z16

見出番号 Item No.	部品番号 Part No.	部品名称 Description	個数 Req'd	備考：適用号車 Remarks: Serial No.
22	21236-82051	SCREW スクリュ	4	
23	-----	LABEL ラベル	1	
24	25596-82211	SEAL シール	1	
25	216G6-82131	PAD パッド	1	
26	216G6-82141	PAD パッド	1	
27	216G6-82151	TOPCOAT トップコート	1	
28	216G6-82161	TOPCOAT トップコート	1	
+	216G6-82171	C-RING C-リング	21	
29	25596-82161	BRACKET R.H. ブラケット	1	
30	25596-82001	BRACKET L.H. ブラケット	1	
31	-----	COVER カバー	1	

シート
Fig.91 SEAT <EXA>

LOCATION NO.

I3-13

FG20N5 FD20Z5 FG28N5 FD28Z5 HG20N5 FHD20Z5
FG23N5 FD23Z5 HG25N5 FHD25Z5
FG25N5 FD25Z5 FG30N5 FD30Z5 HHG30N5 FHD30Z5

[1]

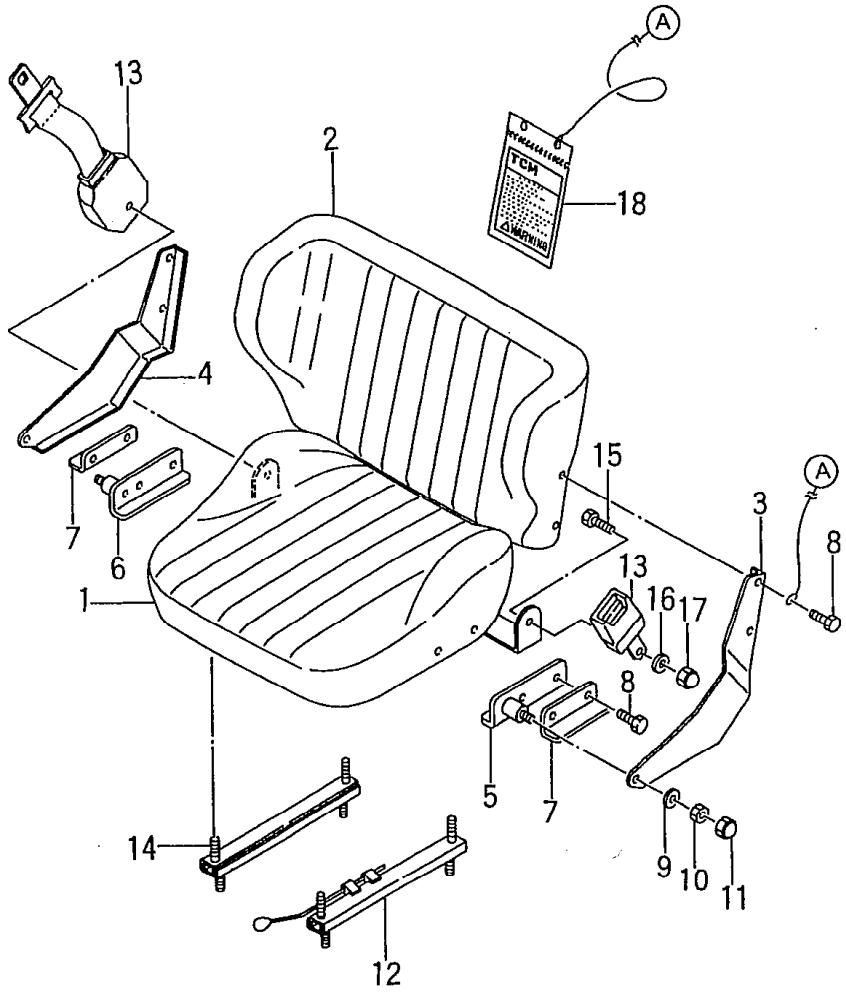

見出番号 Item No.	部品番号 Part No.	部品名称 Description	個数 Req'd	備考:適用号車 Remarks:Serial No.
A	FA4846-80401	SEAT ASS'Y.(Inc.1~17) シート アッセン	1	
1	FC-WM-641-1	SEAT CUSHION シート クッション	1	
2	FC-WM-641-2	BACK CUSHION バック クッション	1	
3	FC-WM-637-4L	SIDE PLATE L.H. サイド プレート	1	
4	FC-WM-637-4R	SIDE PLATE R.H. サイド プレート	1	
5	FC-WM-637-5L	BRACKET L.H. ブラケット	1	
6	FC-WM-637-5R	BRACKET R.H. ブラケット	1	
7	FC-WM-637-6	BRACKET ブラケット	2	
8	FC-WM-637-16	SCREW スクリュ	8	
9	FC-WM-637-18	BEARING ベアリング	2	
10	FC-WM-637-14	NUT ナット	2	
11	FC-WM-637-19	NUT ナット	2	
12	FC-WM-637-26	ADJUSTER アジャスタ	2	
● 13	FC-WM-641-6	SEAT BELT シート ベルト	1	
14	FC-XP-1101	SCREW スクリュ	4	
15	FC-WM-641-7	SCREW スクリュ	2	
16	FC-WM-641-9	WASHER ワッシャ	2	
17	FC-WM-641-8	NUT ナット	2	
18	----	OPERATOR'S HAND BOOK No.D-005AE オペレーターズ ハンド ブック	1	

LOCATION NO.

I3-14

シート
☆ Fig.91-1 SEAT <EXC>

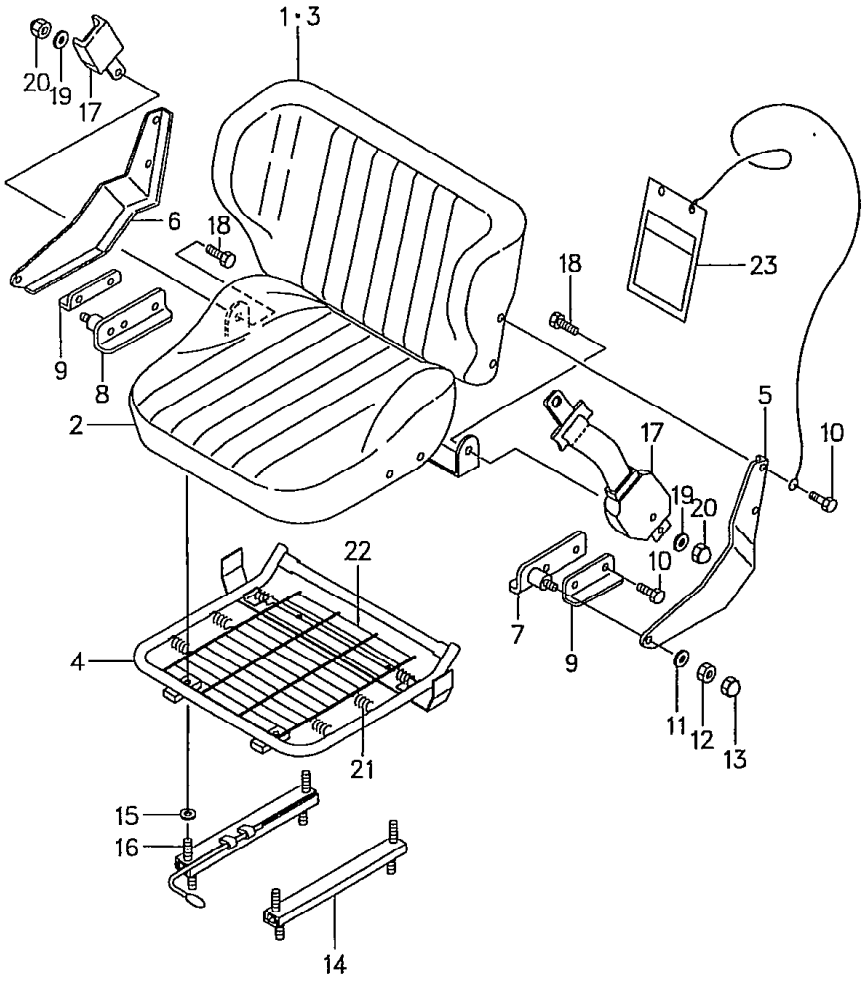

FG20N5 FD20Z5 FG[illegible] FD28Z5 FHG20N5 FHD20Z5
FG23N5 FD23Z5 FHG25N5 FHD25Z5
FG25N5 FD25Z5 FG30N5 FD30Z5 FHG30N5 FHD30Z5

1

見出番号 Item No.	部品番号 Part No.	部品名称 Description	個数 Req'd	備考:適用号車 Remarks:Serial No.
A	FA4846-80402	SEAT ASS'Y.(Inc.1～17) シート アッセン	1	▲1
A-1	FA4846-80403	SEAT ASS'Y.(Inc.1～17) シート アッセン	1	▲2
1	FC-MM-4987	BACK FLAME バック フレーム	1	
2	FC-WM-641-1	SEAT CUSHION シート クッション	1	
3	FC-WM-641-2	BACK CUSHION バック クッション	1	
4	FC-WM-641-S	SEAT FLAME シート フレーム	1	
5	FC-WM-637-4L	HINGE L.H. ヒンジ	1	
6	FC-WM-637-4R	HINGE R.H. ヒンジ	1	
7	FC-WM-637-5LC	BRACKET L.H. ブラケット	1	
8	FC-WM-637-5R	BRACKET R.H. ブラケット	1	
9	FC-WM-637-6	BRACKET ブラケット	2	
10	FC-WM-637-16	SCREW スクリュ	8	
11	FC-WM-637-18	BEARING ベアリング	2	
12	FC-WM-637-14	NUT ナット	2	
13	FC-WM-637-19	NUT ナット	2	
14	FC-WM-637-26	ADJUSTER アジャスタ	2	
15	FC-MP-3169	SPACER スペーサ	4	
16	FC-XP-5254	SCREW スクリュ	4	
17	FC-XP-5023	SEAT BELT シート ベルト	1	
18	FC-WM-641-7	SCREW スクリュ	2	
19	FC-WM-641-9	WASHER ワッシャ	2	
20	FC-WM-641-8	NUT ナット	2	
21	FC-XP-1393	SPRING スプリング	6	

(5)

LOCATION NO.

I3-15

シート
Fig.91-1 SEAT <EXC>

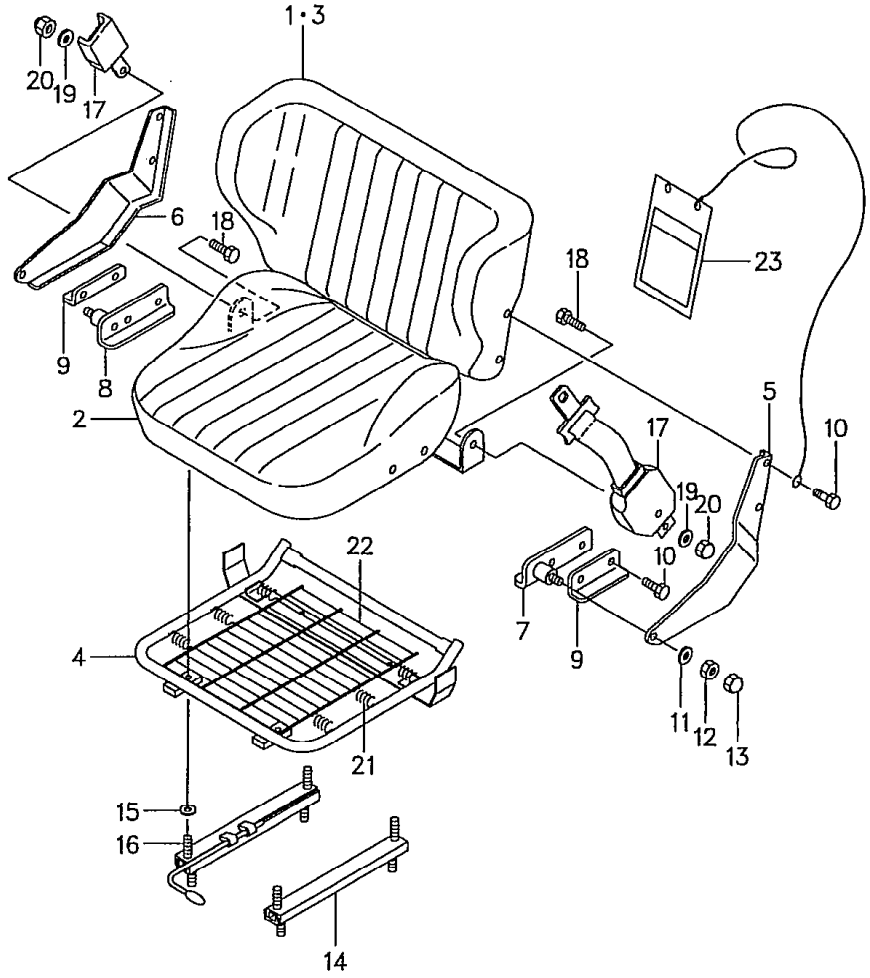

FG20N5 FD20Z5 FG28N5 FD28Z5 FHG20N5 FHD20Z5
FG23N5 FD23Z5 G25N5 FHD25Z5
FG25N5 FD25Z5 FG30N5 FD30Z5 FHG30N5 FHD30Z5 2

見出番号 Item No.	部品番号 Part No.	部品名称 Description	個数 Req'd	備考:適用号車 Remarks:Serial No.
22	FC-XP-1397	BLADDER ブラダ	1	
23	- - - -	OPERATOR'S HAND BOOK オペレーターズ ハンド ブック	1	

Model		FG20N5 FG23N5 FG25N5	FG20N16 FG25N16	FD20Z5 FD23Z5 FD25Z5	FD20Z16 FD25Z16	FG28N5 FG30N5
号車 Serial No.	▲1	~55234	—	~69767	—	~71145
	▲2	55235~	—	69768~	—	71146~
Model		FD28Z5 FD30Z5	FHG20N5 FHG25N5	 FHG30N5	FHD20Z5 FHD25Z5	 FHD30Z5
号車 Serial No.	▲1	~72941	~10180	~10161	~11601	~10912
	▲2	72942~	10181~	10162~	11602~	10913~

ポンプ マウント
Fig.92 PUMP MOUNT

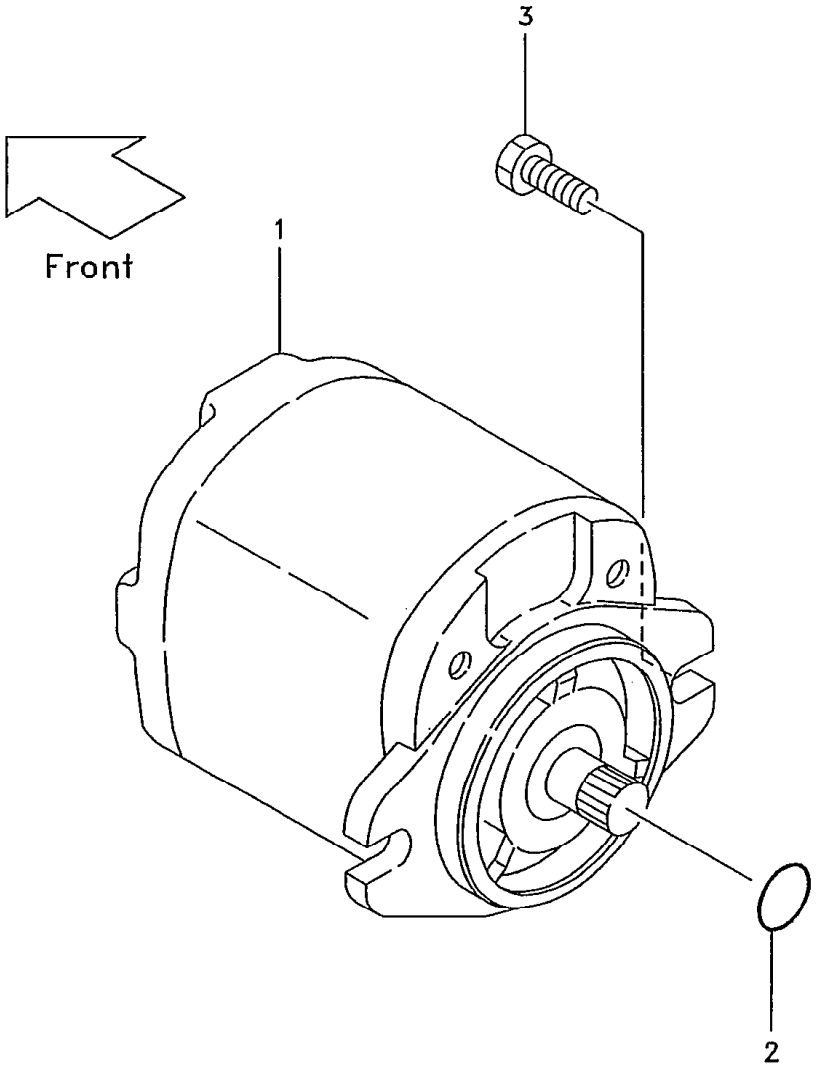

LOCATION NO.

J3-2

Ⓐ FG20N5 FG28N5 G20N5 FG23N5 HG25N5 FG25N5 FG30N5 FHG30N5 Ⓑ FG20N16 FG25N16

1

見出番号 Item No.	部品番号 Part No.	部品名称 Description		個数 Reqd	備考:適用号車 Remarks:Serial No.
1	133A7-10201	PUMP	ポンプ	1	Ⓐ▲1 See Fig.95-1
1a	110F7-10271	PUMP	ポンプ	1	Ⓐ▲2
1-1	116G7-10231	PUMP	ポンプ	1	Ⓑ▲1 See Fig.95-2
1-1a	110F7-10232	PUMP	ポンプ	1	Ⓑ▲2 See Fig.95-3
1-2	133H7-10101	PUMP	ポンプ	1	Ⓐ(OC-type) ▲3 See Fig.95
1-2a	133H7-10301	PUMP	ポンプ	1	Ⓐ(OC-type) ▲4 See Fig.95A
2	03340-00140	O-RING	Oリング	1	
3	01185-10030	BOLT	ボルト	2	

Model		FG20N5 FG23N5 FG25N5	FG20N16 FG25N16	FG28N5 FG30N5	FHG20N5 FHG25N5	FHG30N5
号車 Serial No.	▲1	～54259	～10101	～71176	～10226	～10102
	▲2	54260～	10102～	71177～	10227～	10103～
	▲3	～55155	—	～71301	～10335	～10160
	▲4	55156～	—	71302～	10336～	10161～

ポンプ マウント
Fig.93 PUMP MOUNT

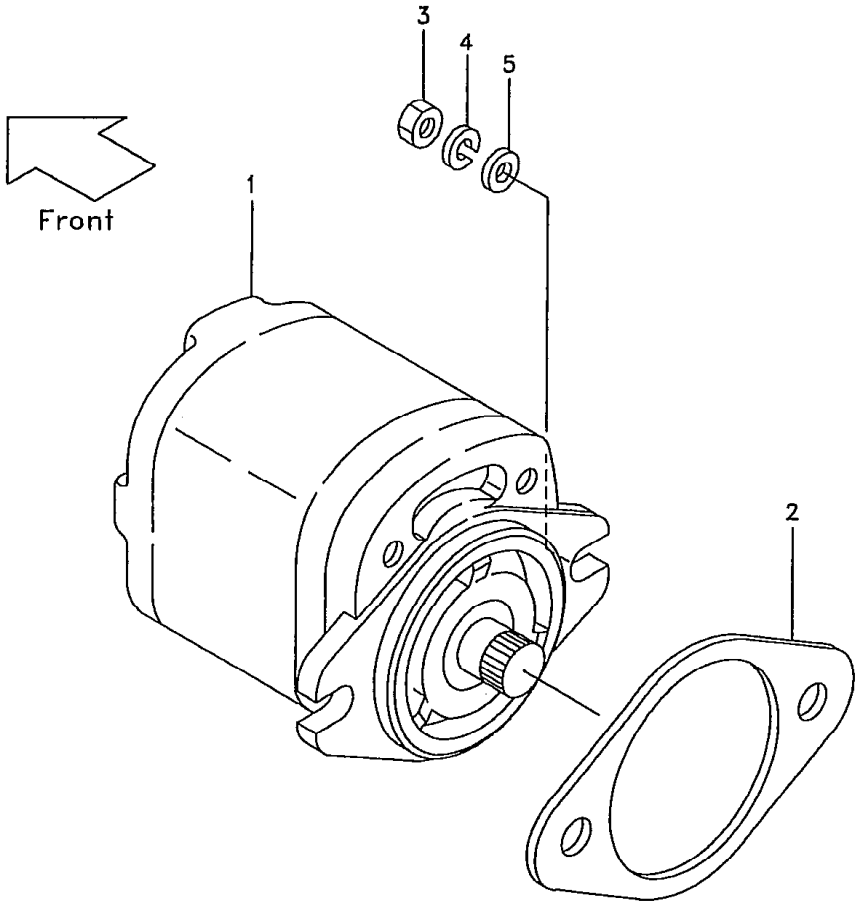

LOCATION NO.

J3-3

Ⓐ FD20Z5 FD28Z5 FD23Z5 FD25Z5 FD30Z5 Ⓑ FD207 FD25Z16 Ⓒ FHD20Z5 FHD25Z5 FHD30Z5

1

見出番号 Item No.	部品番号 Part No.	部品名称 Description		個数 Req'd	備考:適用号車 Remarks:Serial No.
1	117M7-10321	PUMP	ポンプ	1	Ⓐ▲1 See Fig.95-1
1a	117M7-10401	PUMP	ポンプ	1	Ⓐ▲2 See Fig.95-3
1-1	110G7-10231	PUMP	ポンプ	1	ⒷSee Fig.94
1-2	134A7-10301	PUMP	ポンプ	1	ⒸSee Fig.94
1-3	132N7-10101	PUMP	ポンプ	1	Ⓐ(OC-type) ▲3
1-3a	132N7-10301	PUMP	ポンプ	1	Ⓐ(OC-type) ▲4
1-4	134H7-10101	PUMP	ポンプ	1	Ⓒ(OC-type) ▲3 See Fig.95
★1-4a	134H7-10301	PUMP	ポンプ	1	Ⓒ(OC-type) ▲4 See Fig.95A
2	23657-12002	PACKING	パッキング	1	
3	01402-00010	NUT	ナット	2	
4	02010-00010	WASHER	ワッシャ	2	
5	02000-00010	WASHER	ワッシャ	2	

Model		FD20Z5 FD23Z5 FD25Z5	FD20Z16 FD25Z16	FD28Z5 FD30Z5	FHD20Z5 FHD25Z5	FHD30Z5
号車 Serial No.	▲1	～68125	—	～73256	—	—
	▲2	68126～	—	73257～	—	—
	▲3	～69733	—	～73983	～11416	～10869
	▲4	69734～	—	73984～	11417～	10868～

ポンプ ユニット
Fig.94 PUMP UNIT

LOCATION NO.
J3-4

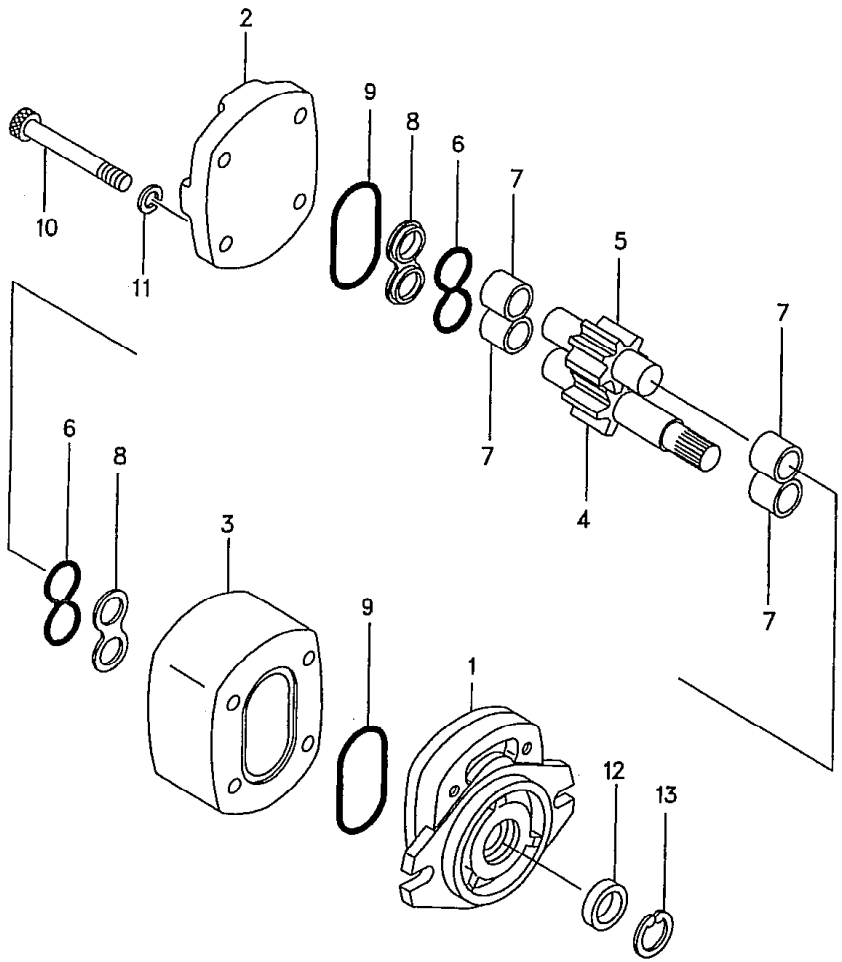

Ⓐ〔FD20Z16 FD25Z16〕 Ⓑ〔FHD20Z5 FHD30Z5 FHD25Z5〕

見出番号 Item No.	部品番号 Part No.		部品名称 Description	個数 Req'd	備考：適用号車 Remarks: Serial No.
A	110G7-10231		PUMP ASS'Y (Inc.1～13) ポンプ アッセン	1	Ⓐ
B	134A7-10301		PUMP ASS'Y (Inc.1～13) ポンプ アッセン	1	Ⓑ
1	- - - -	§	COVER, front カバー	1	Ⓐ
1-1	- - - -	§	COVER, front カバー	1	Ⓑ
2	- - - -	§	COVER, rear カバー	1	Ⓐ
2-1	- - - -		COVER, rear カバー	1	Ⓑ
3	- - - -	§	BODY ボディ	1	Ⓐ
3-1	- - - -	§	BODY ボディ	1	Ⓑ
4	- - - -	§	GEAR, drive ギヤー	1	Ⓐ
4-1	- - - -	§	GEAR, drive ギヤー	1	Ⓑ
5	- - - -	§	GEAR, driven ギヤー	1	Ⓐ
5-1	- - - -	§	GEAR, driven ギヤー	1	Ⓑ
6	- - - -	§	SLIDE PLATE スライド プレート	2	Ⓐ
6-1	- - - -	§	SLIDE PLATE スライド プレート	2	Ⓑ
7	- - - -	§	BUSHING ブッシング	4	Ⓐ
7-1	- - - -	§	BUSHING ブッシング	4	
※1	110F7-12001		SEAL KIT シール キット (Inc.8, 9, 12, 13)	1	
8	R-402-12086-00	※	GASKET ガスケット	2	
9	R-402-00521-42	※	GASKET ガスケット	2	
10	R-022-24238-00		SCREW スクリュ	4	
11	R-402-00012-12		WASHER ワッシャ	4	
12	R-400-00384-15	※	SEAL シール	1	
13	R-026-63028-00	※	SNAP RING スナップ リング	1	

LOCATION NO.

J3-5

ポンプ ユニット
Fig. 95 PUMP UNIT (OC-type)

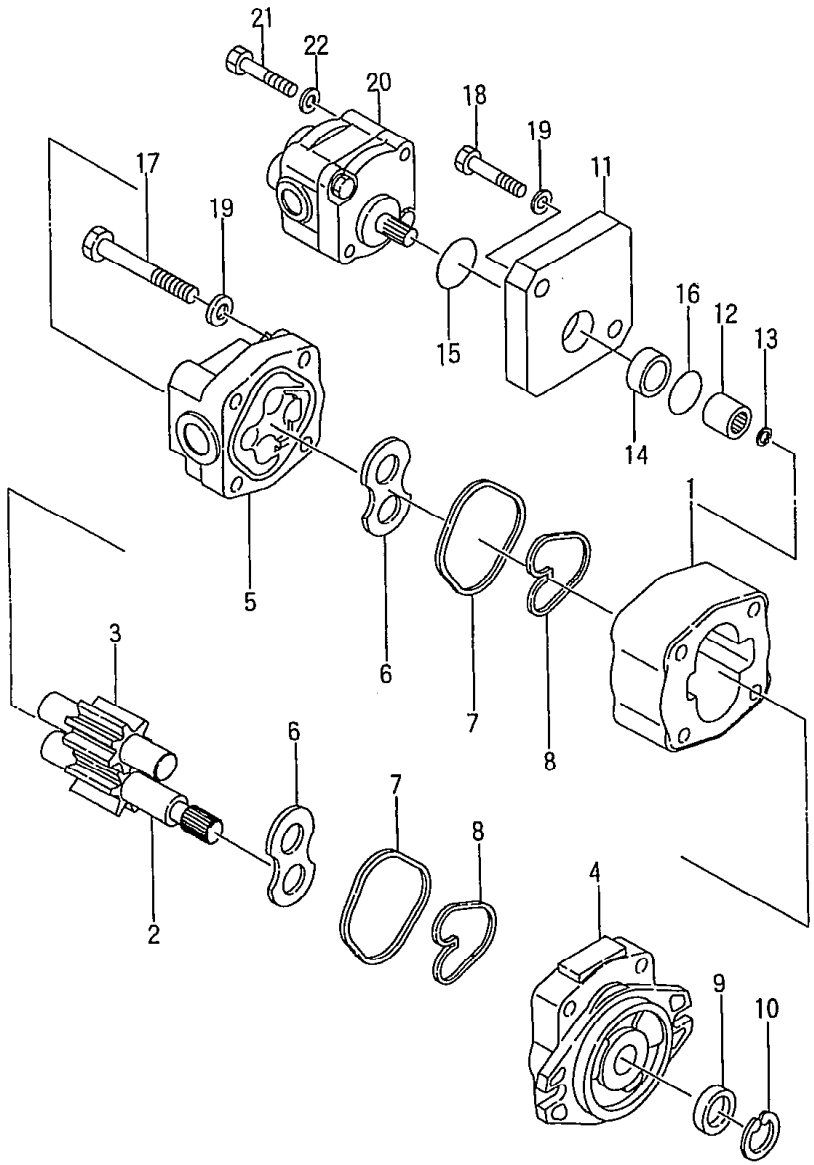

Ⓐ FG20N5 FHG20N5 FG25N5 FHG25N5 FG30N5 FHG30N5 :▲1 Ⓑ FD20Z5 FD25Z5 FHD30Z5 :▲1

1

見出番号 Item No.	部品番号 Part No.	部品名称 Description	個数 Req'd	備考:適用号車 Remarks:Serial No.
A	133H7-10101	PUMP ASS'Y (Inc. 1～22) ポンプ アッセン	1	Ⓐ
B	134H7-10101	PUMP ASS'Y (Inc. 1-1～22) ポンプ アッセン	1	Ⓑ
1	B-20132-21821	GEAR PLATE ギヤー プレート	1	Ⓐ
1-1	B-20132-21841	GEAR PLATE ギヤー プレート	1	Ⓑ
※1	B-2013B-30059	GEAR SET (Inc. 2, 3) ギヤー セット	1	Ⓐ
※2	B-2013B-30060	GEAR SET (Inc. 2-1, 3-1) ギヤー セット	1	Ⓑ
2	B-20131-31143 ※	GEAR, drive ギヤー	1	Ⓐ
2-1	B-20131-31144 ※	GEAR, drive ギヤー	1	Ⓑ
3	B-20131-22035 ※	GEAR, driven ギヤー	1	Ⓐ
3-1	B-20131-22022 ※	GEAR, driven ギヤー	1	Ⓑ
4	B-20132-20543	FLANGE フランジ	1	
5	B-20132-31521	COVER カバー	1	
6	B-20131-21542	PLATE プレート	2	
※3	B-2013A-20029	REPAIR KIT リペア キット (Inc. 7～9, 15, 16)	1	
7	B-20131-21042 ※	SEAL シール	1	
8	B-20131-21142 ※	BACK-UP バック アップ	2	
9	B-20131-21221 ※	OIL SEAL オイル シール	1	
10	B-94721-35151	SNAP RING スナップ リング	1	
11	B-20131-31621	PLATE プレート	1	
12	B-20001-10421	COUPLING カップリング	1	
13	B-94721-10101	SNAP RING スナップ リング	1	
14	B-20001-10420	DOWEL ダウエル	1	

LOCATION NO.

J3-6

ポンプ ユニット
Fig.95 PUMP UNIT (OC-type)

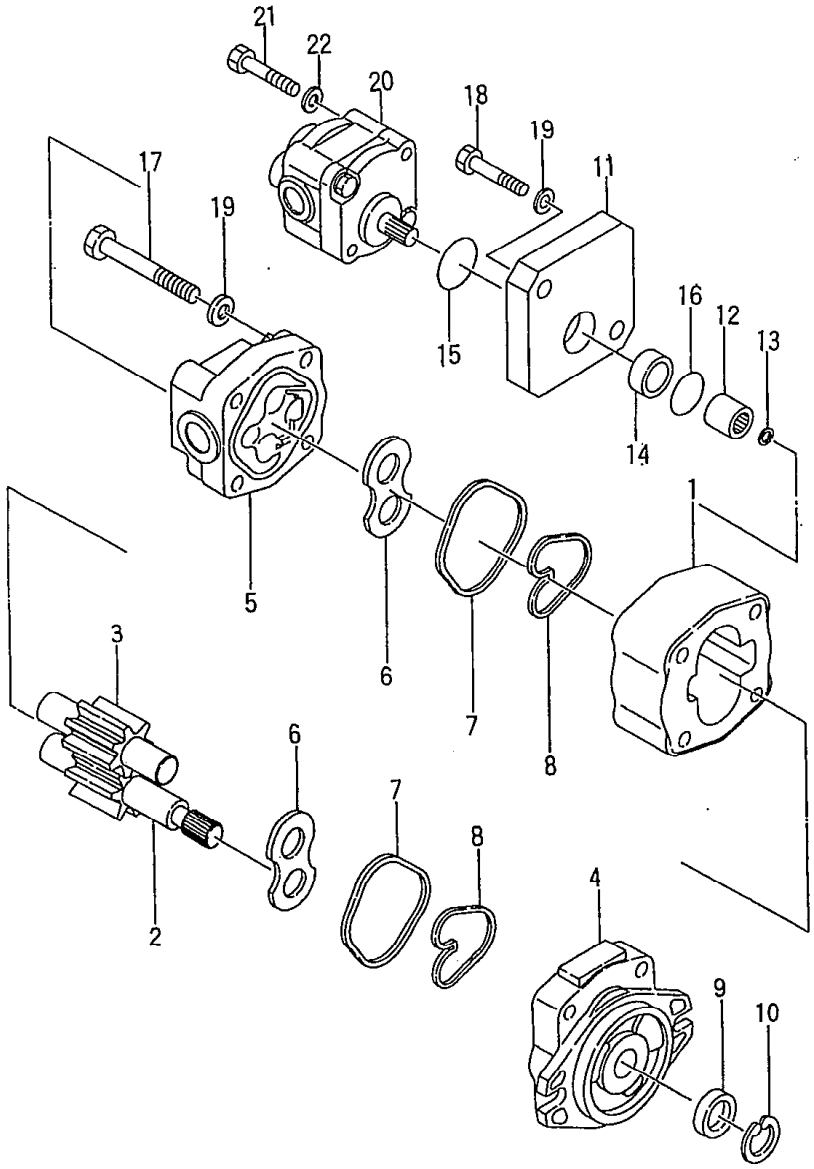

Ⓐ [FG20N5 FHG20N5 FG25N5 FHG25N5 FG30N5 FHG30N5] :▲1 Ⓑ [FHD20Z5 FHD25Z5 FHD30Z5] :▲1

2

見出番号 Item No.	部品番号 Part No.	部品名称 Description	個数 Req'd	備考:適用号車 Remarks:Serial No.
15	B-95151-03400 ※	O-RING O-リング	1	
16	B-95151-02600 ※	O-RING O-リング	1	
17	B-92703-12101	BOLT ボルト	2	Ⓐ
17-1	B-20131-21451	BOLT ボルト	2	Ⓑ
18	B-92703-12121	BOLT ボルト	2	Ⓐ
18-1	B-20131-25601	BOLT ボルト	2	Ⓑ
19	B-20111-11301	WASHER ワッシャ	4	
20	B-20010-08512	SUB PUMP サブ ポンプ	1	
21	B-92703-08651	BOLT ボルト	2	
22	B-20001-10407	WASHER ワッシャ	2	

Model		FG20N5 FG25N5	FD20Z5 FD25Z5	FG30N5	FD30Z5
号車 Serial No.	▲1	～55155	～69733	～71301	～73983
Model		FHG20N5 FHG25N5	FHG30N5	FHD20Z5 FHD25Z5	FHD30Z5
号車 Serial No.	▲1	～10316	～10160	～11416	～10835

LOCATION NO.

J3-7

ポンプ ユニット
★ Fig. 95A PUMP UNIT (OC-type)

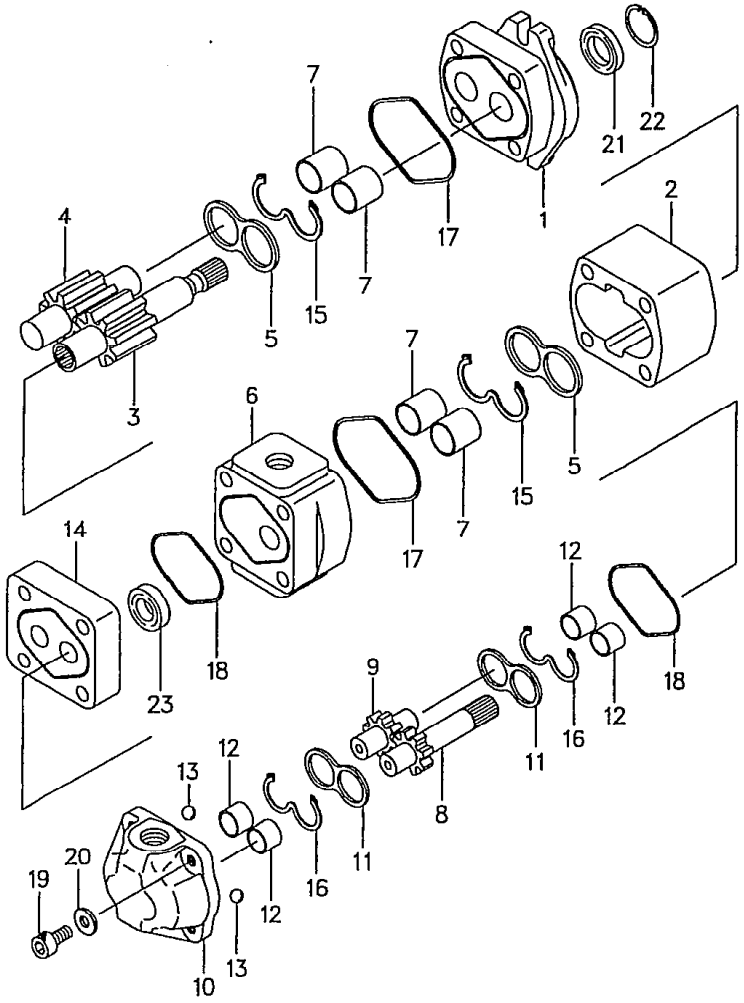

Ⓐ FG20N5 FHG20N5 FG25N5 FHG25N5 FG30N5 FHG30N5 :▲1 Ⓑ D20Z5 D25Z5 FHD30Z5 :▲1 Ⓒ FD20Z5 FD25Z5 FD30Z5 :▲1

1

見出番号 Item No.	部品番号 Part No.	部品名称 Description	個数 Reqd	備考:適用号車 Remarks:Serial No.
A	133H7-10301	PUMP ASS'Y (Inc. 1～23) ポンプ アッセン	1	Ⓐ
B	134H7-10301	PUMP ASS'Y (Inc. 1～23) ポンプ アッセン	1	Ⓑ
C	132N7-10301	PUMP ASS'Y (Inc. 1-1～23) ポンプ アッセン	1	Ⓒ
1	R-402-12038-04	FRONT COVER フロント カバー	1	ⒶⒷ
1-1	R-402-12038-03	FRONT COVER フロント カバー	1	Ⓒ
2	R-402-12647-04	BODY ボディ	1	Ⓐ
2-1	R-402-12647-05	BODY ボディ	1	Ⓑ
2-2	R-402-12647-10	BODY ボディ	1	Ⓒ
3	R-402-12971-08	GEAR, drive ギヤ	1	Ⓐ
3-1	R-402-12971-10	GEAR, drive ギヤ	1	Ⓑ
3-2	R-402-12971-23	GEAR, drive ギヤ	1	Ⓒ
4	R-402-12107-04	GEAR, driven ギヤ	1	Ⓐ
4-1	R-402-12107-05	GEAR, driven ギヤ	1	Ⓑ
4-2	R-402-12107-11	GEAR, driven ギヤ	1	Ⓒ
5	R-402-12143-00	PLATE プレート	2	
6	R-402-12968-02	PLATE プレート	1	ⒶⒷ
6-1	R-402-12968-01	PLATE プレート	1	Ⓒ
7	R-400-50884-00	BUSHING ブッシング	4	
8	R-402-12873-02	GEAR, drive ギヤ	1	
9	R-402-11805-19	GEAR, driven ギヤ	1	
10	R-402-12970-14	BODY ボディ	1	ⒶⒷ
10-1	R-402-12970-13	BODY ボディ	1	Ⓒ

⑥

LOCATION NO.

J3-8

ポンプ ユニット
★ Fig. 95A PUMP UNIT (OC-type)

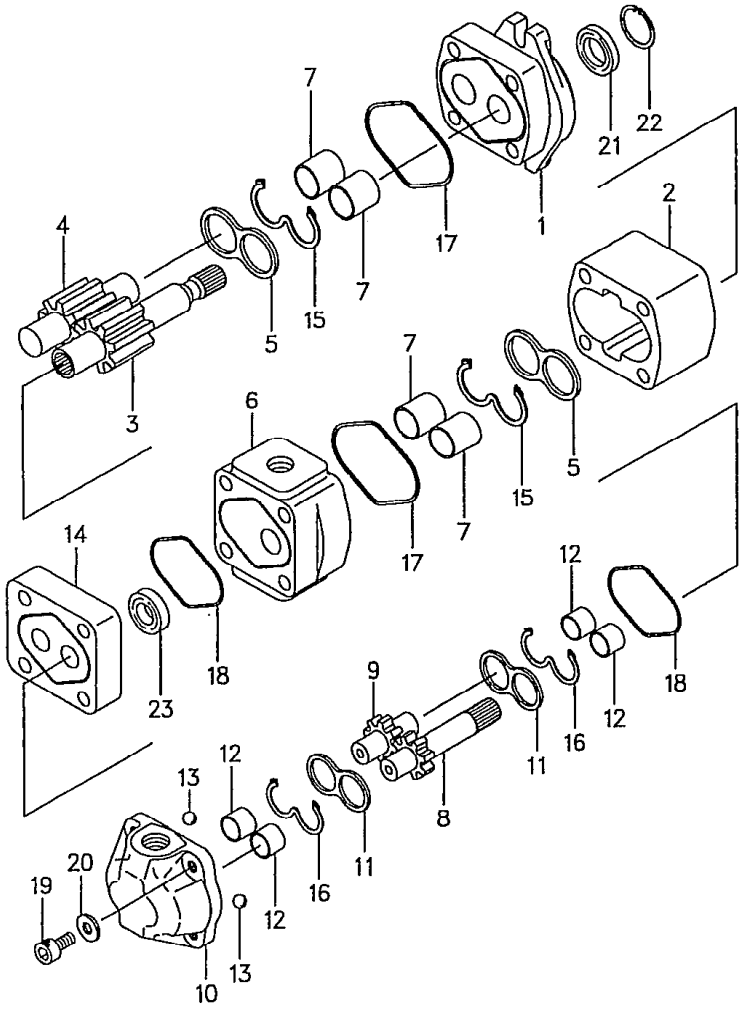

Ⓐ FG20N5 FHG20N / FG25N5 FHG25N5 / FG30N5 FHG30N5 :▲1 Ⓑ FHD20Z5 / FHD25Z5 / FHD30Z5 :▲1 Ⓒ FD20Z5 / FD25Z5 / FD30Z5 :▲1

2

見出番号 Item No.	部品番号 Part No.		部品名称 Description	個数 Req'd	備考:適用号車 Remarks:Serial No.
11	R-402-11858-00		PLATE プレート	2	
12	R-400-50449-17		BUSHING ブッシング	4	
13	R-031-65107-00		BALL ボール	2	
14	R-402-54919-02		PLATE プレート	1	ⒶⒷ
14-1	R-402-54919-01		PLATE プレート	1	Ⓒ
※1	R-403-24323		SEAL KIT シール キット	1	
			(Inc. 15～18, 21, 23)		
15	R-402-12086-00	※	GASKET ガスケット	2	
16	R-402-11636-00	※	GASKET ガスケット	2	
17	R-402-12754-00	※	GASKET ガスケット	2	
18	R-402-00516-37	※	GASKET ガスケット	2	
19	R-402-65004-28		BOLT ボルト	4	ⒶⒷ
19-1	R-402-65004-22		BOLT ボルト	4	Ⓒ
20	R-402-00710-12		WASHER ワッシャ	4	
21	R-400-00384-15	※	OIL SEAL オイル シール	1	
22	R-026-63028-00		SNAP RING スナップ リング	1	
23	R-400-50753-04	※	OIL SEAL オイル シール	1	

Model		FG20N5 FG25N5	FD20Z5 FD25Z5	FG30N5	FD30Z5
号車 Serial No.	▲1	55156～	69734～	71302～	73984～
Model		FHG20N5 FHG25N5	FHG30N5	FHD20Z5 FHD25Z5	FHD30Z5
号車 Serial No.	▲1	10317～	10161～	11417～	10836～

⑥

LOCATION NO.

J3-9

ポンプ ユニット
Fig.95-1 PUMP UNIT

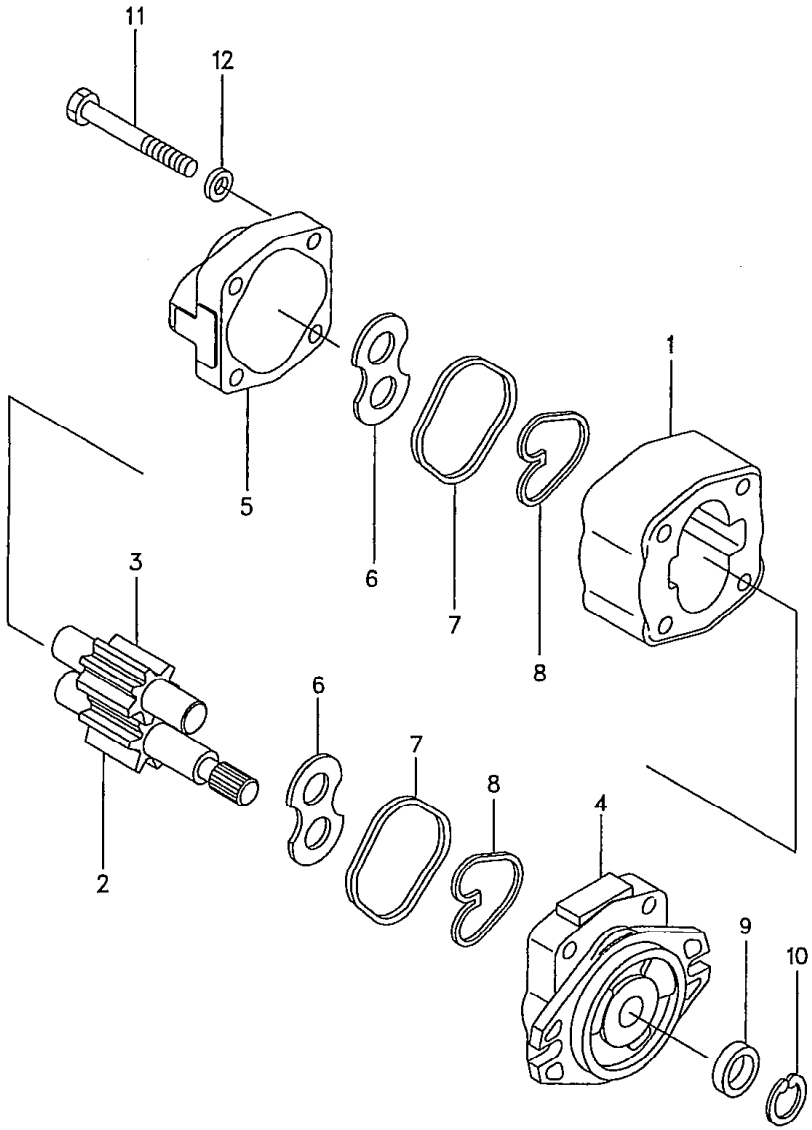

Ⓐ FG20N5 FG28N5 FHG20N5 FG23N5 FHG25N5 FG25N5 FG30N5 FHG30N5 / FD20Z5 FD28Z5 FD23Z5 FD25Z5 FD30Z5

[1]

見出番号 Item No.	部品番号 Part No.	部品名称 Description	個数 Req'd	備考:適用号車 Remarks:Serial No.
A	133A7-10201	PUMP ASS'Y (Inc.1～12) ポンプ アッセン	1	Ⓐ
B	117M7-10321	PUMP ASS'Y (Inc.1-1～12) ポンプ アッセン	1	Ⓑ
1	B-20132-21821	GEAR PLATE ギヤ プレート	1	Ⓐ
1-1	B-20132-21852	GEAR PLATE ギヤ プレート	1	Ⓑ
※1	B-2013B-20060	GEAR SET (Inc.2,3) ギヤ セット	1	Ⓐ
※2	B-2013B-20061	GEAR SET (Inc.2-1,3-1) ギヤ セット	1	Ⓑ
2	- - - - ※§	GEAR, drive ギヤ	1	Ⓐ
2-1	- - - - ※§	GEAR, drive ギヤ	1	Ⓑ
3	- - - - ※§	GEAR, driven ギヤ	1	Ⓐ
3-1	- - - - ※§	GEAR, driven ギヤ	1	Ⓑ
4	B-20132-20543	FLANGE フランジ	1	Ⓐ
4-1	B-20132-20443	FLANGE フランジ	1	Ⓑ
5	B-20132-20644	COVER カバー	1	
6	B-20131-21542	PLATE プレート	2	
※3	114A7-12001	REPAIR KIT (Inc.7～9) リペア キット	1	
7	B-20131-21042 ※	PLATE プレート	2	
8	B-20131-21142 ※	BACK-UP バック アップ	2	
9	B-20131-21221 ※	SEAL シール	1	
10	B-94721-35151	SNAP RING スナップ リング	1	
11	B-92703-12901	BOLT ボルト	4	Ⓐ
11-1	B-92703-12951	BOLT ボルト	4	Ⓑ
12	B-20111-11301	WASHER ワッシャ	4	

ポンプ ユニット
Fig.95-2 PUMP UNIT

LOCATION NO.
J3-10

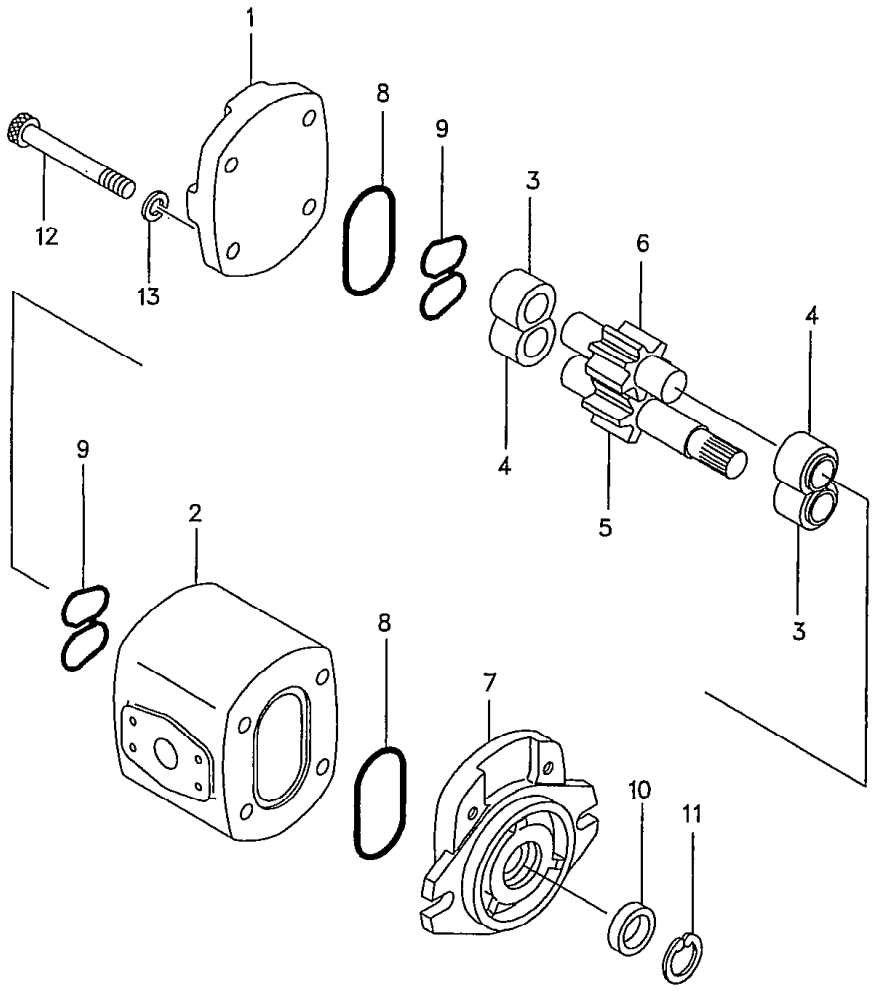

FG20N16
FG25N16

1

見出番号 Item No.	部品番号 Part No.	部品名称 Description	個数 Req'd	備考:適用号車 Remarks:Serial No.
A	116G7-10231	PUMP ASS'Y (Inc.1～13) ポンプ アッセン	1	
1	B-20121-30101	COVER カバー	1	
2	B-20122-36565	BODY ボディ	1	
3	B-20122-30417	BUSHING ブッシング	2	
4	B-20122-30418	BUSHING ブッシング	2	
5	B-20121-36357	GEAR, drive ギヤー	1	
6	B-20121-36407	GEAR, driven ギヤー	1	
7	B-20121-30720	FLANGE フランジ	1	
※1	13657-19801	REPAIR KIT リペア キット (Inc.8～11)	1	
8	B-20121-30801 ※	SEAL シール	2	
9	B-20121-30901 ※	SEAL シール	2	
10	B-20121-31401 ※	OIL SEAL オイル シール	1	
11	B-94721-32121 ※	SNAP RING スナップ リング	1	
12	B-20121-31265	BOLT ボルト	4	
13	02010-00010	WASHER ワッシャ	4	

ポンプ ユニット
Fig. 95-3 PUMP UNIT

LOCATION NO.
J3-11

Ⓐ {FG20N16 FG25N16} Ⓑ {FD20Z5 FD2[illegible] FD23Z5 FD25Z5 FD30Z5}

[1]

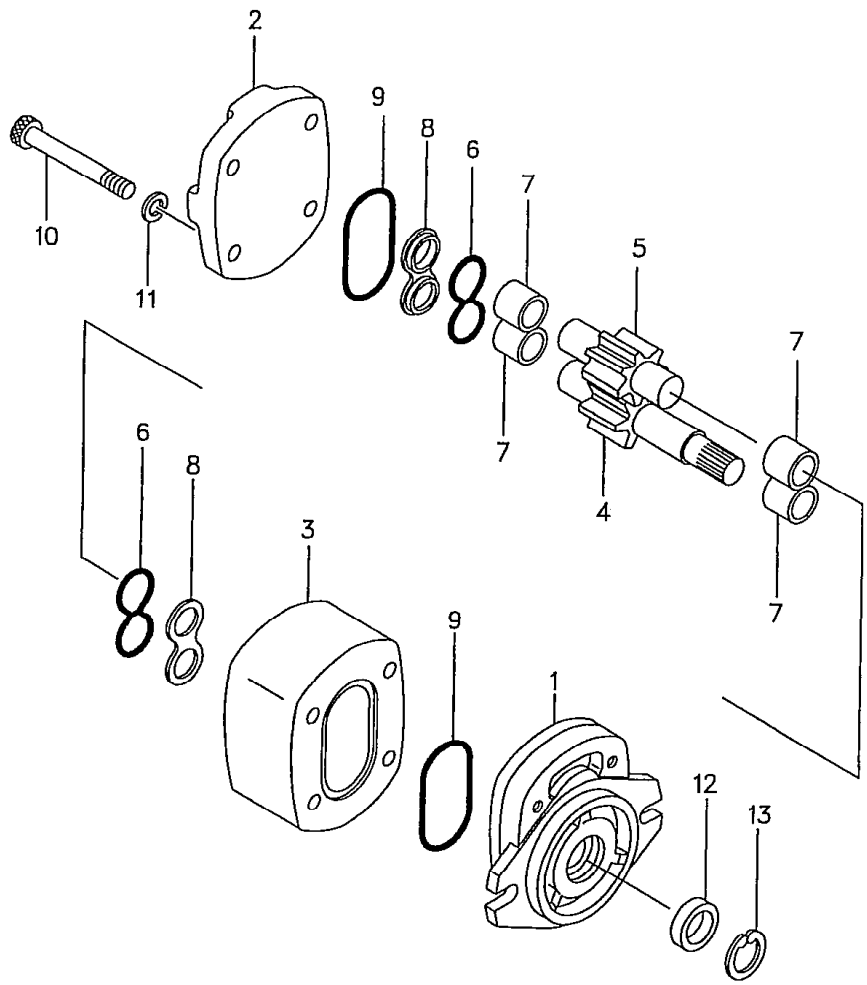

見出番号 Item No.	部品番号 Part No.		部品名称 Description	個数 Req'd	備考:適用号車 Remarks:Serial No.
A	110F7-10232		PUMP ASS'Y (Inc. 1～13) ポンプ アッセン	1	Ⓐ
B	117M7-10401		PUMP ASS'Y (Inc. 1-1～13) ポンプ アッセン	1	Ⓑ
1	R-402-12038-04		COVER, front カバー	1	Ⓐ
1-1	R-402-12038-03		COVER, front カバー	1	Ⓑ
2	R-402-12040-01		COVER, rear カバー	1	
3	R-402-12101-03		BODY ボディ	1	Ⓐ
3-1	R-402-12647-10		BODY ボディ	1	Ⓑ
4	R-402-12245-03		GEAR, drive ギヤー	1	Ⓐ
4-1	R-402-12105-23		GEAR, drive ギヤー	1	Ⓑ
5	R-402-12246-03		GEAR, driven ギヤー	1	Ⓐ
5-1	R-402-12107-11		GEAR, driven ギヤー	1	Ⓑ
6	R-402-12143-00		SLIDE PLATE スライド プレート	2	
7	R-400-50884-00		BUSHING ブッシング	4	
※1	110F7-12001		SEAL KIT シール キット (Inc. 8, 9, 12, 13)	1	Ⓐ
8	R-402-12086-00	※	GASKET ガスケット	2	
9	R-402-00521-42	※	GASKET ガスケット	2	Ⓐ
9-1	R-402-12754-00		GASKET ガスケット	2	Ⓑ
10	R-022-24238-00		SCREW スクリュ	4	Ⓐ
10-1	R-402-65004-41		SCREW スクリュ	4	Ⓑ
11	R-402-00012-12		WASHER ワッシャ	4	Ⓐ
11-1	R-402-00710-12		WASHER ワッシャ	4	Ⓑ
12	R-400-00384-15	※	SEAL シール	1	
13	R-026-63028-00	※	SNAP RING スナップ リング	1	

⑤

バルブ コントロール [2連用]
Fig. 96 VALVE CONTROL [2SV]

LOCATION NO.

J3-13

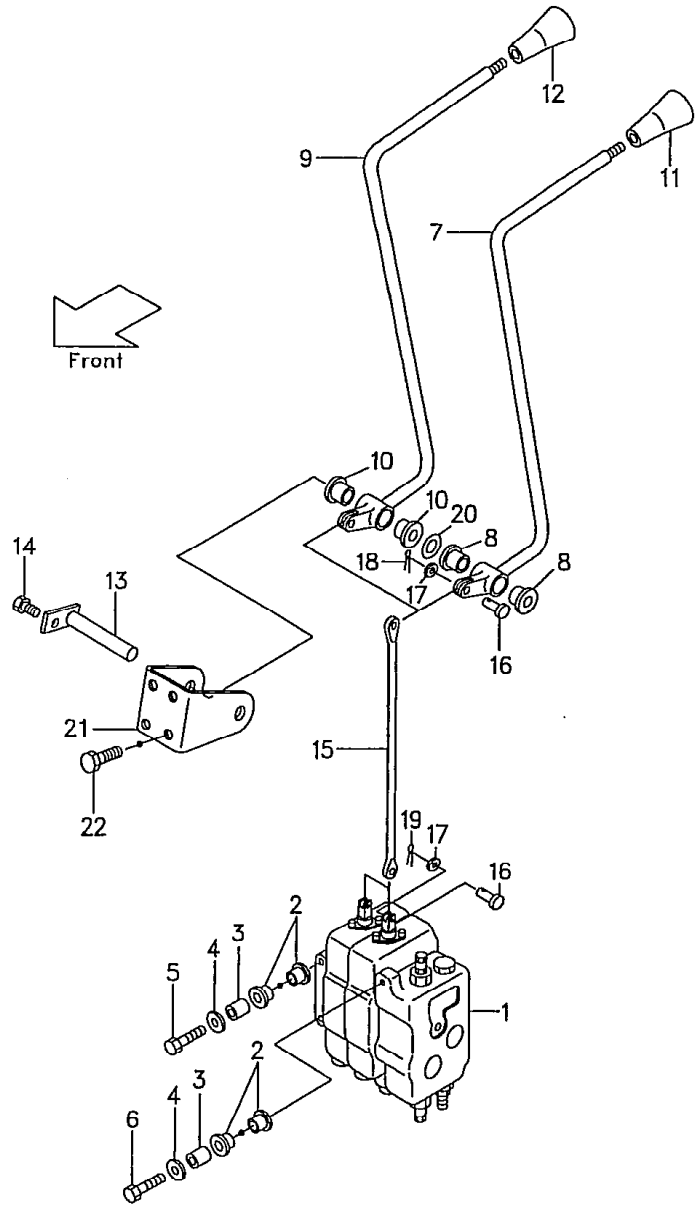

FG20N5 FG20N16 FL..Z5 FD20Z16 FG28N5 FD28Z5 FHG20N5 FHD20Z5
FG23N5 FD23Z5 FHG25N5 FHD25Z5
FG25N5 FG25N16 FD25Z5 FD25Z16 FG30N5 FD30Z5 FHG30N5 FHD30Z5 [1]

見出番号 Item No.	部品番号 Part No.	部品名称 Description	個数 Req'd	備考:適用号車 Remarks:Serial No.
1	234A7-30201	CONTROL VALVE コントロール バルブ	1	▲1 See Fig. 100
1a	234A7-30202	CONTROL VALVE コントロール バルブ	1	▲2 See Fig. 100
1-1	234H7-30201	CONTROL VALVE コントロール バルブ	1	▲1 (OC-type)[PC] See Fig. 100
1-1a	234H7-30202	CONTROL VALVE コントロール バルブ	1	▲2 (OC-type)[PC] See Fig. 100
1-2	534A2-40401	CONTROL VALVE コントロール バルブ	1	[OBT-34A] ▲1 See Fig. 100
1-2a	534A2-40402	CONTROL VALVE コントロール バルブ	1	[OBT-34A] ▲2 See Fig. 100
1-3	534A4-60201	CONTROL VALVE コントロール バルブ	1	[VLS-34A] ▲1 See Fig. 100
1-3a	534A4-60202	CONTROL VALVE コントロール バルブ	1	[VLS-34A] ▲2 See Fig. 100
2	216G7-32001	RUBBER ラバー	6	
3	216G7-32011	COLLAR カラー	3	
4	216G7-32021	WASHER ワッシャ	3	
5	216G7-32041	BOLT ボルト	2	
6	234A7-32001	BOLT ボルト	1	
A	216G7-40011	LIFT LEVER ASS'Y (Inc. 7, 8) リフト レバー アッセン	1	▲3
A-1	216G7-40012	LIFT LEVER ASS'Y (Inc. 7, 8) リフト レバー アッセン	1	▲4
7	- - - - -	§ LEVER, lift レバー	1	
8	214A7-42071	BUSHING ブッシング	2	

バルブ コントロール [2連用]
Fig. 96 VALVE CONTROL [2SV]

LOCATION NO.
J3-14

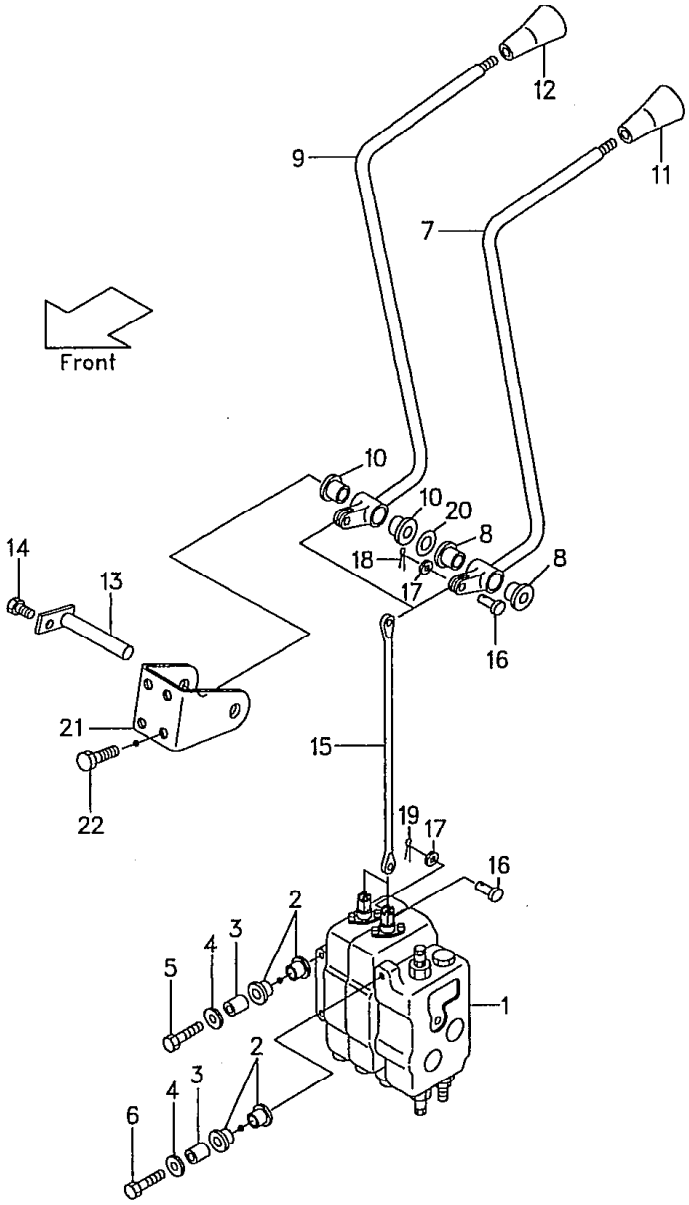

FG20N5 FG20N16 FD20Z5 FD20Z' G28N5 FD28Z5 FHG20N5 FHD20Z5
FG23N5 FD23Z5 FHG25N5 FHD25Z5
FG25N5 FG25N16 FD25Z5 FD25Z16 FG30N5 FD30Z5 FHG30N5 FHD30Z5 [2]

見出番号 Item No.	部品番号 Part No.		部品名称 Description	個数 Req'd	備考:適用号車 Remarks:Serial No.
B	216G7-40021		TILT LEVER ASS'Y (Inc. 9, 10) ティルト レバー アッセン	1	▲3
B-1	216G7-40022		TILT LEVER ASS'Y (Inc. 9, 10) ティルト レバー アッセン	1	▲4
9	- - - -	§	LEVER, tilt レバー	1	
10	214A7-42071		BUSHING ブッシング	2	
11	214A7-42001		KNOB, lift ノブ	1	
12	214A7-42011		KNOB, tilt ノブ	1	
13	23647-40041		SHAFT シャフト	1	
13-1	529F3-70401		SHAFT シャフト	1	[FC]
14	01183-06012		BOLT ボルト	1	
15	214A7-42171		JOINT ジョイント	2	
16	22717-40061		PIN ピン	4	
17	02000-00005		WASHER ワッシャ	4	
18	216G7-42161		PIN, snap ピン	2	▲7
18a	02200-16010		PIN, cotter ピン	2	▲8
19	216G7-42161		PIN, snap ピン	2	▲5
19a	02200-16010		PIN, cotter ピン	2	▲6
20	22517-40051		SHIM シム	AR	
21	216G7-42001		BRACKET ブラケット	1	
22	216H3-92281		BOLT ボルト	4	

LOCATION NO.

J3-15

FG20N5 FG20N16 FD20Z5 FD20Z16 FG28N5 FD28Z5 FHG20N5 FHD20Z5
FG23N5 FD23Z5 FHG25N5 FHD25Z5
FG25N5 FG25N16 FD25Z5 FD25Z16 FG30N5 FD30Z5 FHG30N5 FHD30Z5 [3]

バルブ コントロール [2連用]
Fig.96 VALVE CONTROL [2SV]

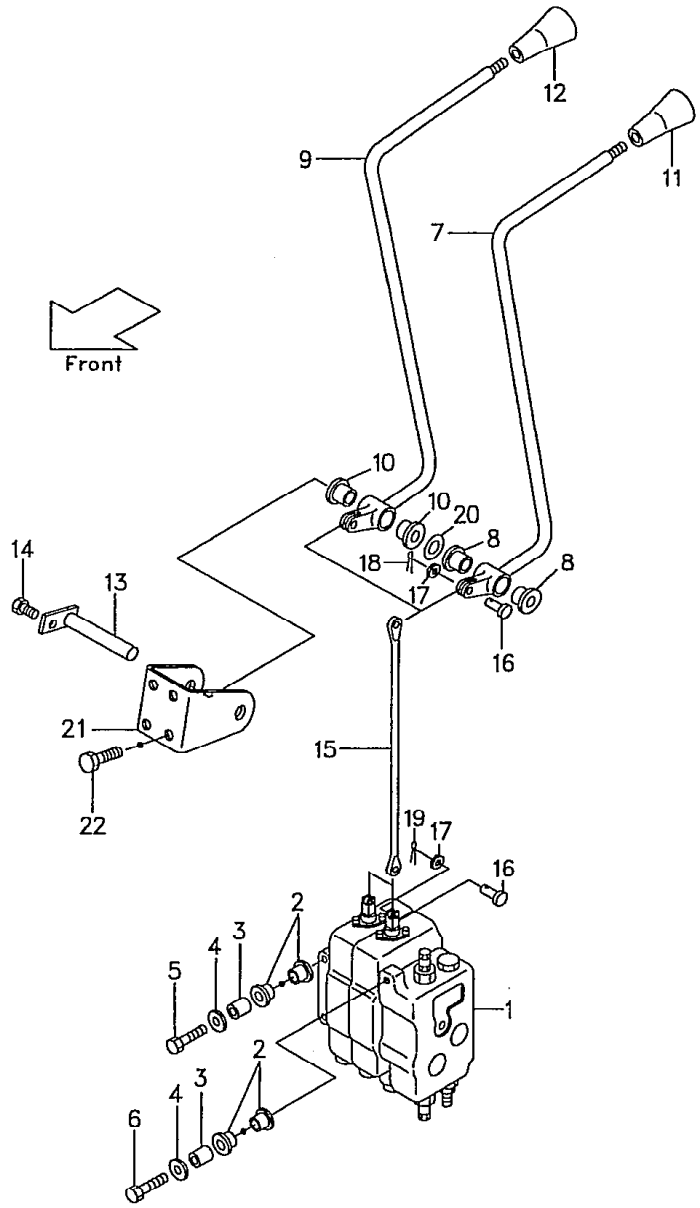

Model		FG20N5 FG23N5 FG25N5	FG20N16 FG25N16	FD20Z5 FD23Z5 FD25Z5	FD20Z16 FD25Z16	FG28N5 FG30N5
号車 Serial No.	▲1	～53304	～10036	～65810	～10021	～71026
	▲2	53305～	10037～	65811～	10022～	71027～
	▲3	～53472	～10075	～66699	～10027	～71066
	▲4	53473～	10076～	66700～	10028～	71067～
	▲5	～54023	～10097	～67446	～10052	～71142
	▲6	54024～	10098～	67447～	10053～	71143～
	▲7	～54529	～10107	～68741	～10069	～71231
	▲8	54530～	10108～	68742～	10070～	71232～

Model		FD28Z5 FD30Z5	FHG20N5 FHG25N5	FHG30N5	FHD20Z5 FHD25Z5	FHD30Z5
号車 Serial No.	▲1	～72176	～10077	～10033	～10458	～10206
	▲2	72177～	10078～	10034～	10459～	10207～
	▲3	～72186	～10121	～10066	～10417	～10216
	▲4	72187～	10122～	10067～	10418～	10217～
	▲5	～72941	～10186	～10084	～10919	～10466
	▲6	72942～	10187～	10085～	10920～	10467～
	▲7	～73622	～10253	～10129	～11181	～10685
	▲8	73623～	10254～	10130～	11182～	10686～

LOCATION NO.

K3-1

バルブ コントロール [3連用]

Fig. 97 VALVE CONTROL [3SV]

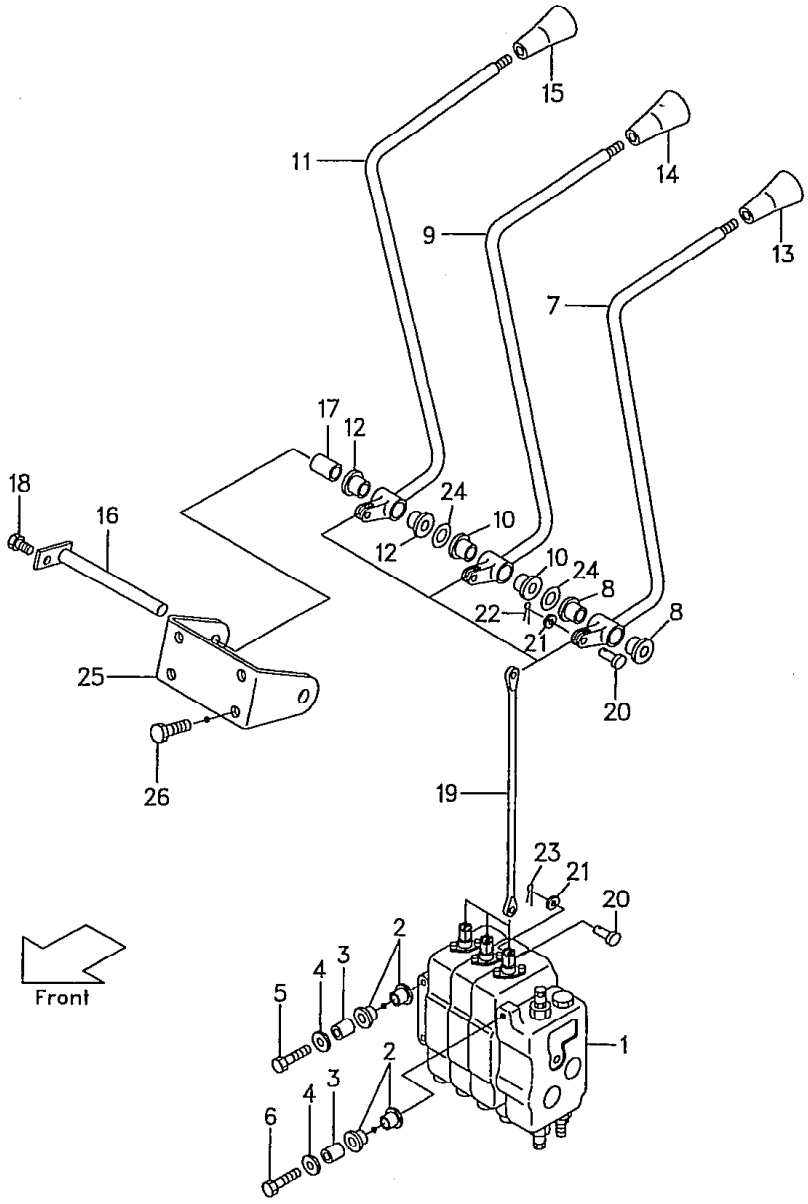

FG20N5 FG20N16 FD20Z5 FD20[illegible] FG28N5 FD28Z5 FHG20N5 FHD20Z5
FG23N5 FD23Z5 FHG25N5 FHD25Z5
FG25N5 FG25N16 FD25Z5 FD25Z16 FG30N5 FD30Z5 FHG30N5 FHD30Z5 [1]

見出番号 Item No.	部品番号 Part No.	部品名称 Description	個数 Req'd	備考:適用号車 Remarks:Serial No.
1	234A7-30301	CONTROL VALVE コントロール バルブ	1	▲1 See Fig. 101
1a	234A7-30302	CONTROL VALVE コントロール バルブ	1	▲2 See Fig. 101
1-1	234H7-30301	CONTROL VALVE コントロール バルブ	1	(OC-type), [PC] See Fig. 101 ▲1
1-1a	234H7-30302	CONTROL VALVE コントロール バルブ	1	(OC-type), [PC] See Fig. 101 ▲2
1-2	534A2-40501	CONTROL VALVE コントロール バルブ	1	[OBT-34A] ▲1 See Fig. 101
1-2a	534A2-40502	CONTROL VALVE コントロール バルブ	1	[OBT-34A] ▲2 See Fig. 101
1-3	534A4-60301	CONTROL VALVE コントロール バルブ	1	[VLS-34A] ▲1 See Fig. 101
1-3a	534A4-60302	CONTROL VALVE コントロール バルブ	1	[VLS-34A] ▲2 See Fig. 101
2	216G7-32001	RUBBER ラバー	6	
3	216G7-32011	COLLAR カラー	3	
4	216G7-32021	WASHER ワッシャ	3	
5	216G7-32041	BOLT ボルト	2	
6	234A7-32001	BOLT ボルト	1	
A	216G7-40011	LIFT LEVER ASS'Y (Inc. 7, 8) リフト レバー アッセン	1	▲3
A-1	216G7-40012	LIFT LEVER ASS'Y (Inc. 7, 8) リフト レバー アッセン	1	▲4
7	----- §	LEVER, lift レバー	1	
8	214A7-42071	BUSHING ブッシング	2	

バルブ コントロール [3連用]
Fig.97 VALVE CONTROL [3SV]

LOCATION NO.

K3-2

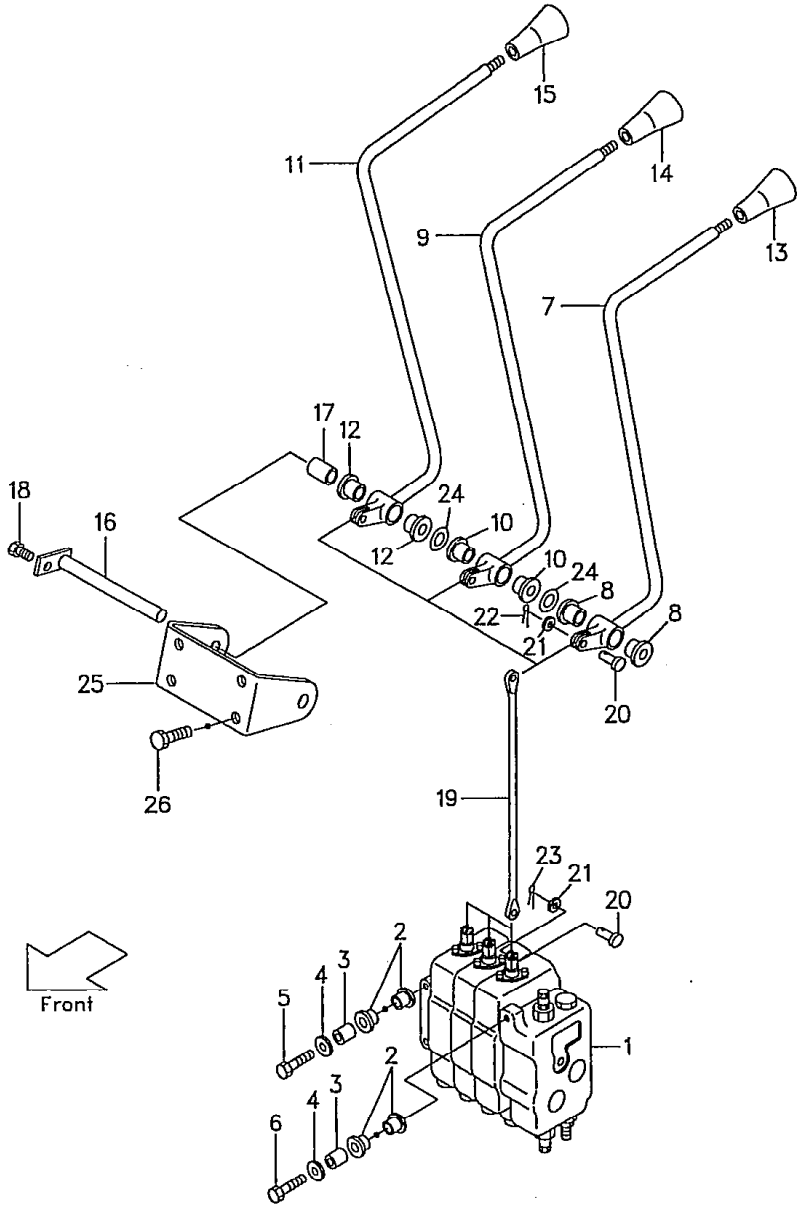

FG20N5 FG20N16 FD [illegible] FD20Z16 FG28N5 FD28Z5 FHG20N5 FHD20Z5
FG23N5 FD23Z5 FHG25N5 FHD25Z5
FG25N5 FG25N16 FD25Z5 FD25Z16 FG30N5 FD30Z5 FHG30N5 FHD30Z5 [2]

見出番号 Item No.	部品番号 Part No.		部品名称 Description	個数 Req'd	備考:適用号車 Remarks:Serial No.
B	216G7-40021		TILT LEVER ASS'Y (Inc.9,10) ティルト レバー アッセン	1	▲3
B-1	216G7-40022		TILT LEVER ASS'Y (Inc.9,10) ティルト レバー アッセン	1	▲4
9	- - - -	§	LEVER,tilt レバー	1	
10	214A7-42071		BUSHING ブッシング	2	
C	216G7-40031		THIRD LEVER ASS'Y (Inc.11,12) サード レバー アッセン	1	▲3
C-1	216G7-40032		THIRD LEVER ASS'Y (Inc.11,12) サード レバー アッセン	1	▲4
11	- - - -	§	LEVER,third レバー	1	
12	214A7-42071		BUSHING ブッシング	2	
13	214A7-42001		KNOB,lift ノブ	1	
14	214A7-42011		KNOB,tilt ノブ	1	
15	514A2-72401		KNOB,third ノブ	1	
16	23457-42041		SHAFT シャフト	1	
16-1	529F3-70411		SHAFT シャフト	1	[FC]
17	23657-42131		COLLAR カラー	1	
18	01183-06012		BOLT ボルト	1	
19	214A7-42171		JOINT ジョイント	3	
20	22717-40061		PIN ピン	6	
21	02000-00005		WASHER ワッシャ	6	
22	216G7-42161		PIN,snap ピン	3	▲7
22a	02200-16010		PIN,cotter ピン	3	▲8

バルブ コントロール [3連用]
Fig.97 VALVE CONTROL [3SV]

LOCATION NO.

K3-3

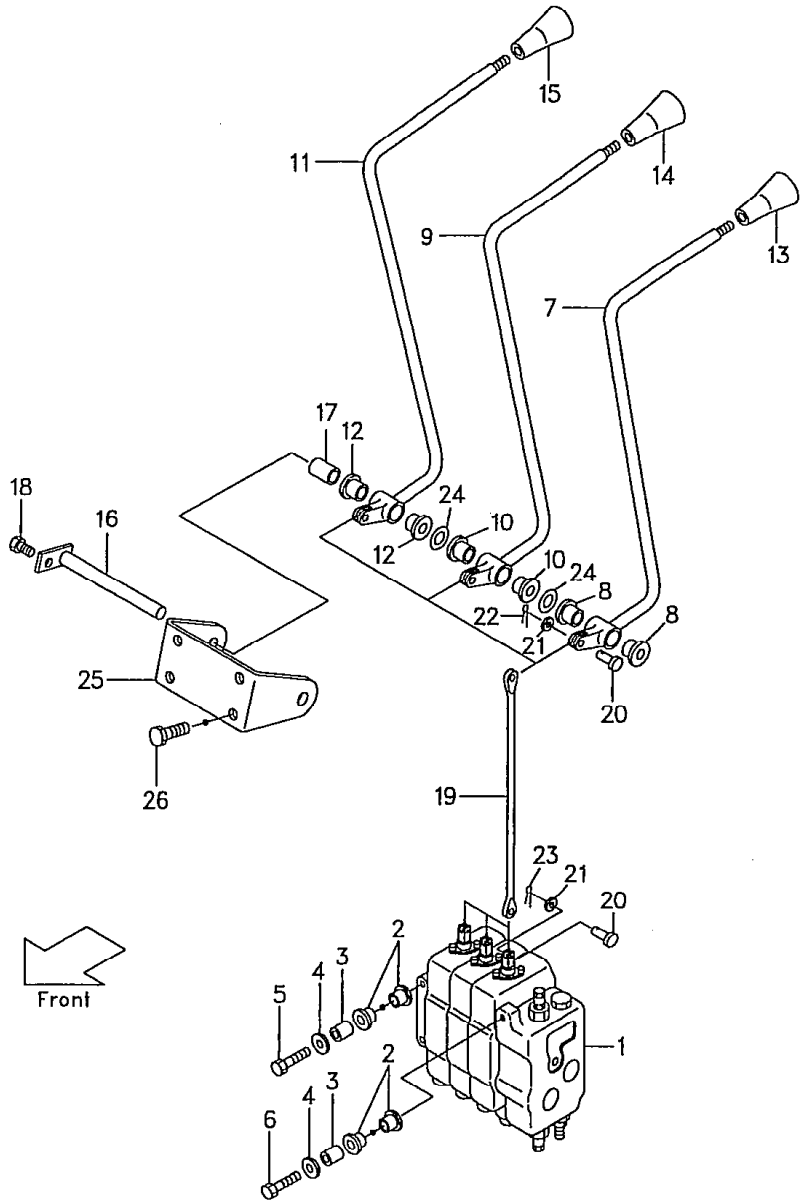

FG20N5 FG20N16 FD20Z5 FD20Z16 FG28N5 FD28Z5 FHG20N5 FHD20Z5
FG23N5 FD23Z5 FHG25N5 FHD25Z5
FG25N5 FG25N16 FD25Z5 FD25Z16 FG30N5 FD30Z5 FHG30N5 FHD30Z5 [3]

見出番号 Item No.	部品番号 Part No.	部品名称 Description	個数 Req'd	備考:適用号車 Remarks:Serial No.
23	216G7-42161	PIN, snap ピン	3	▲5
23a	02200-16010	PIN, cotter ピン	3	▲6
24	22517-40051	SHIM シム	AR	
25	216G7-42011	BRACKET ブラケット	1	
26	216H3-92281	BOLT ボルト	4	

Model		FG20N5 FG23N5 FG25N5	FG20N16 FG25N16	FD20Z5 FD23Z5 FD25Z5	FD20Z16 FD25Z16	FG28N5 FG30N5
号車 Serial No.	▲1	~53304	~10036	~65810	~10021	~71026
	▲2	53305~	10037~	65811~	10022~	71027~
	▲3	~53472	~10075	~66699	~10027	~71066
	▲4	53473~	10076~	66700~	10028~	71067~
	▲5	~54023	~10097	~67446	~10052	~71142
	▲6	54024~	10098~	67447~	10053~	71143~
	▲7	~54529	~10107	~68741	~10069	~71231
	▲8	54530~	10108~	68742~	10070~	71232~

Model		FD28Z5 FD30Z5	FHG20N5 FHG25N5	FHG30N5	FHD20Z5 FHD25Z5	FHD30Z5
号車 Serial No.	▲1	~72176	~10077	~10033	~10458	~10206
	▲2	72177~	10078~	10034~	10459~	10207~
	▲3	~72186	~10121	~10066	~10417	~10216
	▲4	72187~	10122~	10067~	10418~	10217~
	▲5	~72941	~10186	~10084	~10919	~10466
	▲6	72942~	10187~	10085~	10920~	10467~
	▲7	~73622	~10253	~10129	~11181	~10685
	▲8	73623~	10254~	10130~	11182~	10686~

LOCATION NO.

K3-4

バルブ コントロール [4連用]
Fig. 98 VALVE CONTROL [4SV]

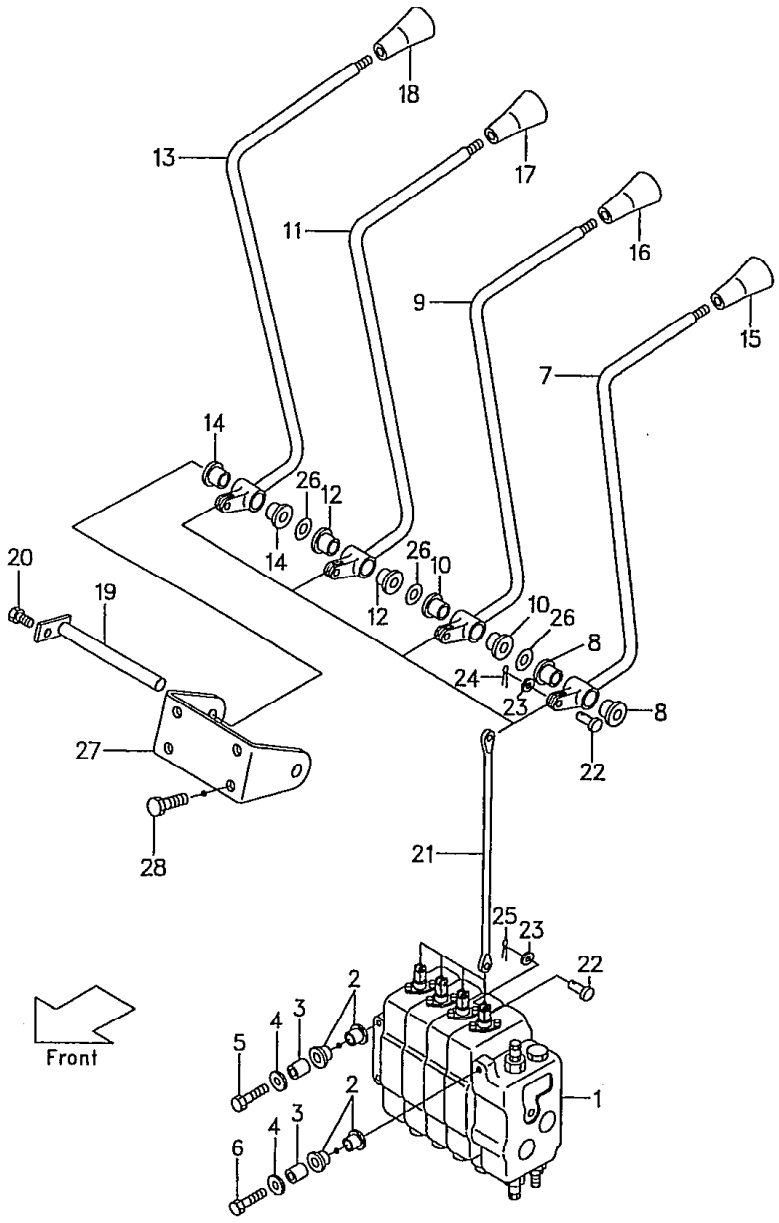

FG20N5 FG20N16 F Z5 FD20Z16 FG28N5 FD28Z5 FHG20N5 FHD20Z5
FG23N5 FL23Z5 FHG25N5 FHD25Z5
FG25N5 FG25N16 FD25Z5 FD25Z16 FG30N5 FD30Z5 FHG30N5 FHD30Z5 [1]

見出番号 Item No.	部品番号 Part No.	部品名称 Description	個数 Req'd	備考:適用号車 Remarks:Serial No.
1	234A7-30401	CONTROL VALVE コントロール バルブ	1	See Fig. 102 ▲1
1a	234A7-30402	CONTROL VALVE コントロール バルブ	1	See Fig. 102 ▲2
1-1	234H7-30401	CONTROL VALVE コントロール バルブ	1	(OC-type), [PC] See Fig. 102 ▲1
1-1a	234H7-30402	CONTROL VALVE コントロール バルブ	1	(OC-type), [PC] See Fig. 102 ▲2
1-2	534A2-40601	CONTROL VALVE コントロール バルブ	1	[OBT-34A] ▲1 See Fig. 102
1-2a	534A2-40602	CONTROL VALVE コントロール バルブ	1	[OBT-34A] ▲2 See Fig. 102
1-3	534A4-60401	CONTROL VALVE コントロール バルブ	1	[VLS-34A] ▲1 See Fig. 102
1-3a	534A4-60402	CONTROL VALVE コントロール バルブ	1	[VLS-34A] ▲2 See Fig. 102
2	216G7-32001	RUBBER ラバー	6	
3	216G7-32011	COLLAR カラー	3	
4	216G7-32021	WASHER ワッシャ	3	
5	216G7-32041	BOLT ボルト	2	
6	234A7-32001	BOLT ボルト	1	
A	216G7-40011	LIFT LEVER ASS'Y (Inc. 7, 8) リフト レバー アッセン	1	▲3
A-1	216G7-40012	LIFT LEVER ASS'Y (Inc. 7, 8) リフト レバー アッセン	1	▲4
7	- - - - §	LEVER, lift レバー	1	
8	214A7-42071	BUSHING ブッシング	2	

LOCATION NO.

K3-5

バルブ コントロール [4連用]

Fig. 98 VALVE CONTROL [4SV]

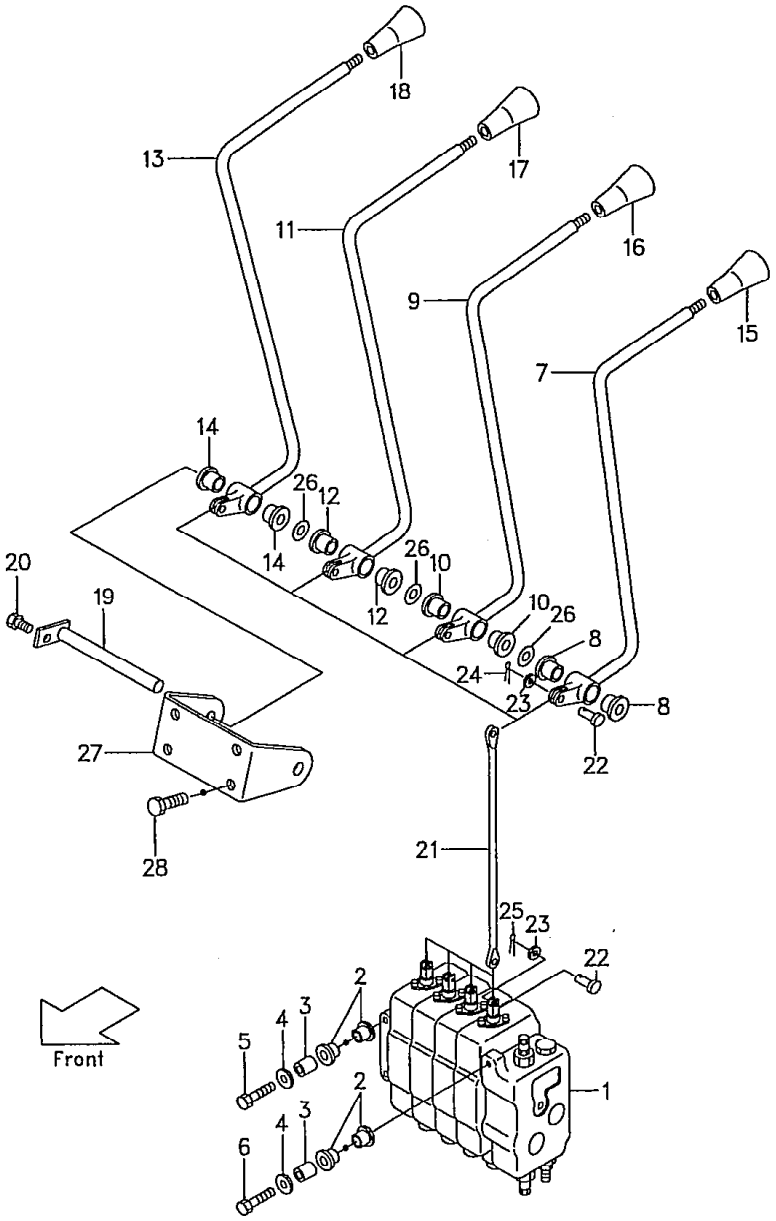

FG20N5 FG20N16 FD20Z5 FD20Z16 FG28N5 FD28Z5 FHG20N5 FHD20Z5
FG23N5 FD23Z5 FHG25N5 FHD25Z5
FG25N5 FG25N16 FD25Z5 FD25Z16 FG30N5 FD30Z5 FHG30N5 FHD30Z5 [2]

見出番号 Item No.	部品番号 Part No.		部品名称 Description	個数 Req'd	備考:適用号車 Remarks:Serial No.
B	216G7-40021		TILT LEVER ASS'Y (Inc. 9, 10) ティルト レバー アッセン	1	▲3
B-1	216G7-40022		TILT LEVER ASS'Y (Inc. 9, 10) ティルト レバー アッセン	1	▲4
9	- - - -	§	LEVER, tilt レバー	1	
10	214A7-42071		BUSHING ブッシング	2	
C	216G7-40031		THIRD LEVER ASS'Y (Inc. 11, 12) サード レバー アッセン	1	▲3
C-1	216G7-40032		THIRD LEVER ASS'Y (Inc. 11, 12) サード レバー アッセン	1	▲4
11	- - - -	§	LEVER, third レバー	1	
12	214A7-42071		BUSHING ブッシング	2	
D	216G7-40041		FOURTH LEVER ASS'Y (Inc. 13, 14) フォース レバー アッセン	1	▲3
D-1	216G7-40042		FOURTH LEVER ASS'Y (Inc. 13, 14) フォース レバー アッセン	1	▲4
13	- - - -	§	LEVER, fourth レバー	1	
14	214A7-42071		BUSHING ブッシング	2	
15	214A7-42001		KNOB, lift ノブ	1	
16	214A7-42011		KNOB, tilt ノブ	1	
17	514A2-72401		KNOB, third ノブ	1	

LOCATION NO.

K3-6

バルブ コントロール [4連用]
Fig.98 VALVE CONTROL [4SV]

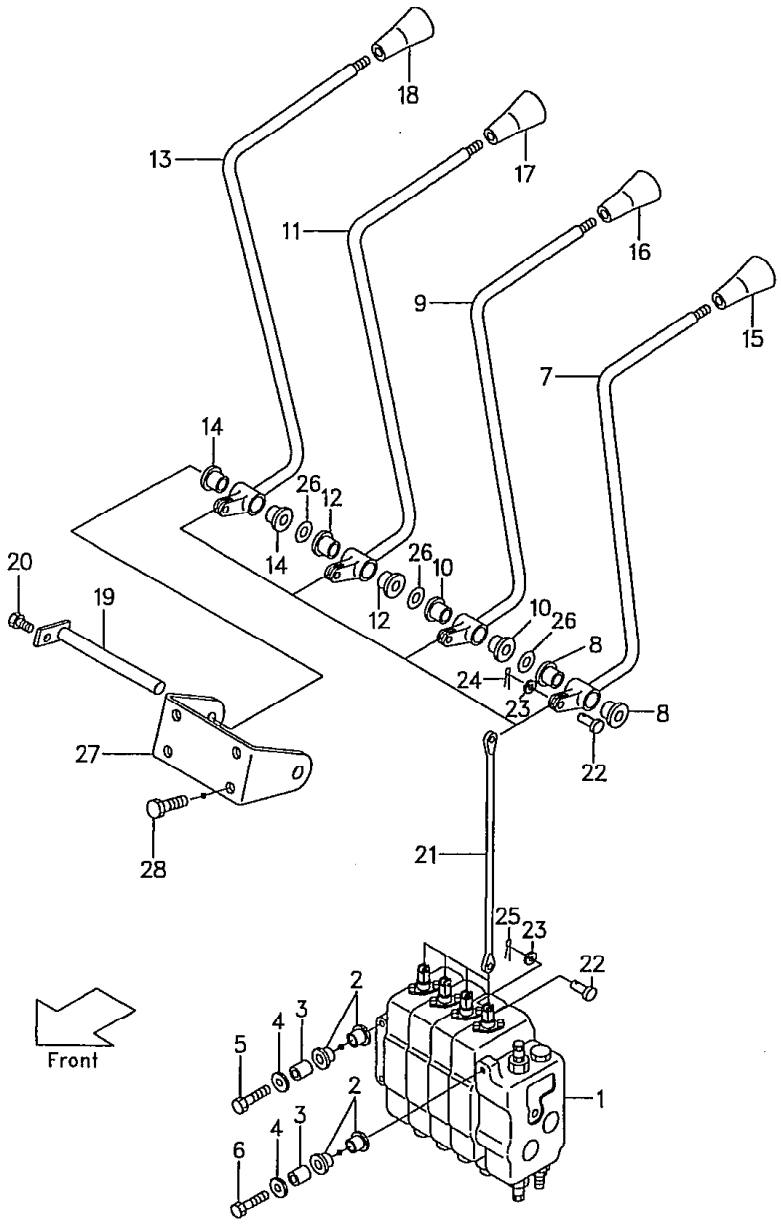

FG20N5 FG20N16 F Z5 FD20Z16 FG28N5 FD28Z5 FHG20N5 FHD20Z5
FG23N5 FD23Z5 FHG25N5 FHD25Z5
FG25N5 FG25N16 FD25Z5 FD25Z16 FG30N5 FD30Z5 FHG30N5 FHD30Z5 [3]

見出番号 Item No.	部品番号 Part No.	部品名称 Description	個数 Req'd	備考:適用号車 Remarks:Serial No.
18	514A2-72401	KNOB, fourth ノブ	1	
18-1	514A2-72401	KNOB, fourth ノブ	1	EX
19	23457-42041	SHAFT シャフト	1	
19-1	529F3-70411	SHAFT シャフト	1	[FC]
20	01183-06012	BOLT ボルト	1	
21	214A7-42171	JOINT ジョイント	4	
22	22717-40061	PIN ピン	8	
23	02000-00005	WASHER ワッシャ	8	
24	216G7-42161	PIN, snap ピン	4	▲7
24a	02200-16010	PIN, cotter ピン	4	▲8
25	216G7-42161	PIN, snap ピン	4	▲5
25a	02200-16010	PIN, cotter ピン	4	▲6
26	22517-40051	SHIM シム	AR	
27	216G7-42011	BRACKET ブラケット	1	
28	216H3-92281	BOLT ボルト	4	

LOCATION NO.

K3-7

バルブ コントロール [4連用]

Fig. 98 VALVE CONTROL [4SV]

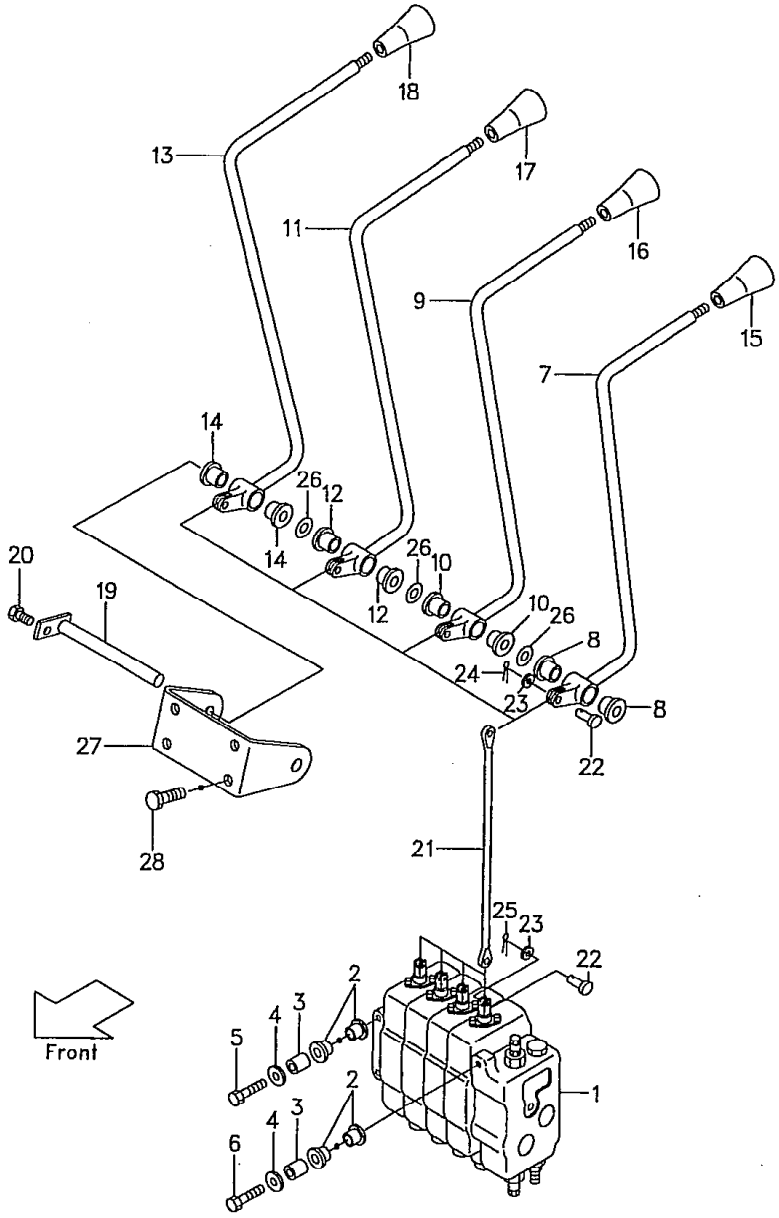

Model		FG20N5 FG23N5 FG25N5	FG20N16 FG25N16	FD20Z5 FD23Z5 FD25Z5	FD20Z16 FD25Z16	FG28N5 FG30N5
号車 Serial No.	▲1	～53304	～10036	～65810	～10021	～71026
	▲2	53305～	10037～	65811～	10022～	71027～
	▲3	～53472	～10075	～66699	～10027	～71066
	▲4	53473～	10076～	66700～	10028～	71067～
	▲5	～54023	～10097	～67446	～10052	～71142
	▲6	54024～	10098～	67447～	10053～	71143～
	▲7	～54529	～10107	～68741	～10069	～71231
	▲8	54530～	10108～	68742～	10070～	71232～

Model		FD28Z5 FD30Z5	FHG20N5 FHG25N5	FHG30N5	FHD20Z5 FHD25Z5	FHD30Z5
号車 Serial No.	▲1	～72176	～10077	～10033	～10458	～10206
	▲2	72177～	10078～	10034～	10459～	10207～
	▲3	～72186	～10121	～10066	～10417	～10216
	▲4	72187～	10122～	10067～	10418～	10217～
	▲5	～72941	～10186	～10084	～10919	～10466
	▲6	72942～	10187～	10085～	10920～	10467～
	▲7	～73622	～10253	～10129	～11181	～10685
	▲8	73623～	10254～	10130～	11182～	10686～

バルブ コントロール [5連用]
Fig.99 VALVE CONTROL [5SV]

LOCATION NO.

K3-8

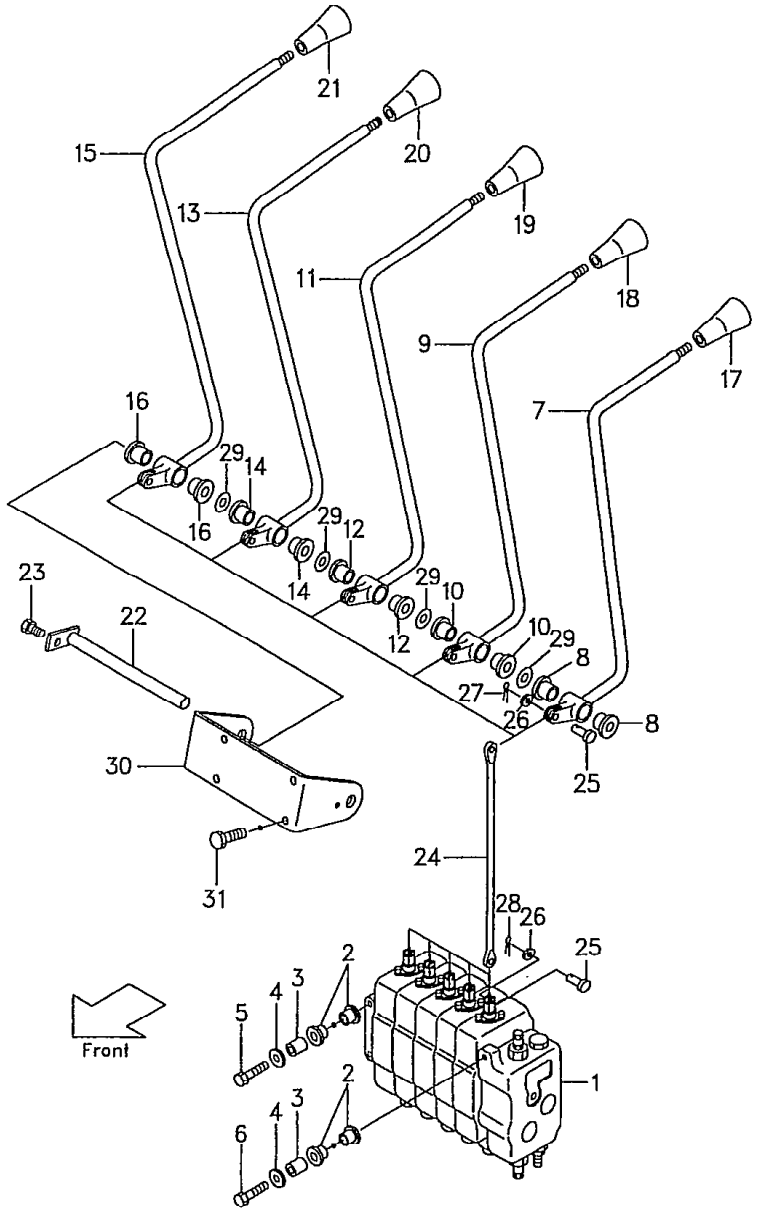

FG20N5 FG20N16 F Z5 FD20Z16 FG28N5 FD28Z5 FHG20N5 FHD20Z5
FG23N5 FD23Z5 FHG25N5 FHD25Z5
FG25N5 FG25N16 FD25Z5 FD25Z16 FG30N5 FD30Z5 FHG30N5 FHD30Z5 [1]

見出番号 Item No.	部品番号 Part No.	部品名称 Description	個数 Req'd	備考:適用号車 Remarks:Serial No.
1	234A7-30501	CONTROL VALVE コントロール バルブ	1	See Fig. 103 ▲1
1a	234A7-30502	CONTROL VALVE コントロール バルブ	1	See Fig. 103 ▲2
1-1	234H7-30501	CONTROL VALVE コントロール バルブ	1	(OC-type), [PC] See Fig. 103 ▲1
1-1a	234H7-30502	CONTROL VALVE コントロール バルブ	1	(OC-type), [PC] See Fig. 103 ▲2
1-2	534A2-40701	CONTROL VALVE コントロール バルブ	1	[OBT-34A] ▲1 See Fig. 103
1-2a	534A2-40702	CONTROL VALVE コントロール バルブ	1	[OBT-34A] ▲2 See Fig. 103
1-3	534A4-60501	CONTROL VALVE コントロール バルブ	1	[VLS-34A] ▲1 See Fig. 103
1-3a	534A4-60502	CONTROL VALVE コントロール バルブ	1	[VLS-34A] ▲2 See Fig. 103
2	216G7-32001	RUBBER ラバー	6	
3	216G7-32011	COLLAR カラー	3	
4	216G7-32021	WASHER ワッシャ	3	
5	216G7-32041	BOLT ボルト	2	
6	234A7-32001	BOLT ボルト	1	
A	216G7-40011	LIFT LEVER ASS'Y (Inc.7,8) リフト レバー アッセン	1	▲3
A-1	216G7-40012	LIFT LEVER ASS'Y (Inc.7,8) リフト レバー アッセン	1	▲4
7	- - - - §	LEVER, lift レバー	1	
8	214A7-42071	BUSHING ブッシング	2	

LOCATION NO.

K3-9

バルブ コントロール [5連用]
Fig. 99 VALVE CONTROL [5SV]

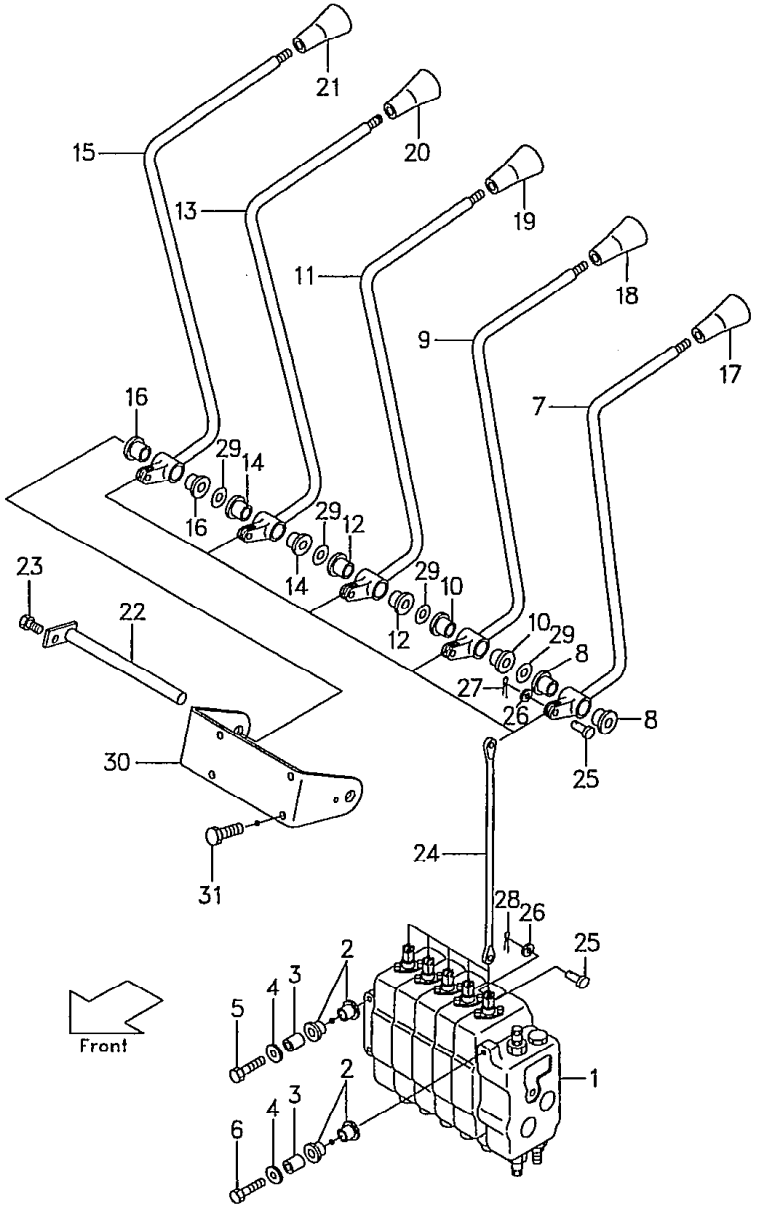

FG20N5 FG20N16 FD20Z5 FD20Z16 FG28N5 FD28Z5 FHG20N5 FHD20Z5
FG23N5 FD23Z5 FHG25N5 FHD25Z5
FG25N5 FG25N16 FD25Z5 FD25Z16 FG30N5 FD30Z5 FHG30N5 FHD30Z5 [2]

見出番号 Item No.	部品番号 Part No.	部品名称 Description	個数 Req'd	備考:適用号車 Remarks:Serial No.
B	216G7-40021	TILT LEVER ASS'Y (Inc. 9, 10) ティルト レバー アッセン	1	▲3
B-1	216G7-40022	TILT LEVER ASS'Y (Inc. 9, 10) ティルト レバー アッセン	1	▲4
9	- - - - §	LEVER, tilt レバー	1	
10	214A7-42071	BUSHING ブッシング	2	
C	216G7-40031	THIRD LEVER ASS'Y (Inc. 11, 12) サード レバー アッセン	1	▲3
C-1	216G7-40032	THIRD LEVER ASS'Y (Inc. 11, 12) サード レバー アッセン	1	▲4
11	- - - - §	LEVER, third レバー	1	
12	214A7-42071	BUSHING ブッシング	2	
D	216G7-40041	FOURTH LEVER ASS'Y (Inc. 13, 14) フォース レバー アッセン	1	▲3
D-1	216G7-40042	FOURTH LEVER ASS'Y (Inc. 13, 14) フォース レバー アッセン	1	▲4
13	- - - - §	LEVER, fourth レバー	1	
14	214A7-42071	BUSHING ブッシング	2	
E	234A7-40051	FIFTH LEVER ASS'Y (Inc. 15, 16) フィフス レバー アッセン	1	

バルブ コントロール [5連用]
Fig.99 VALVE CONTROL [5SV]

LOCATION NO.
K3-10

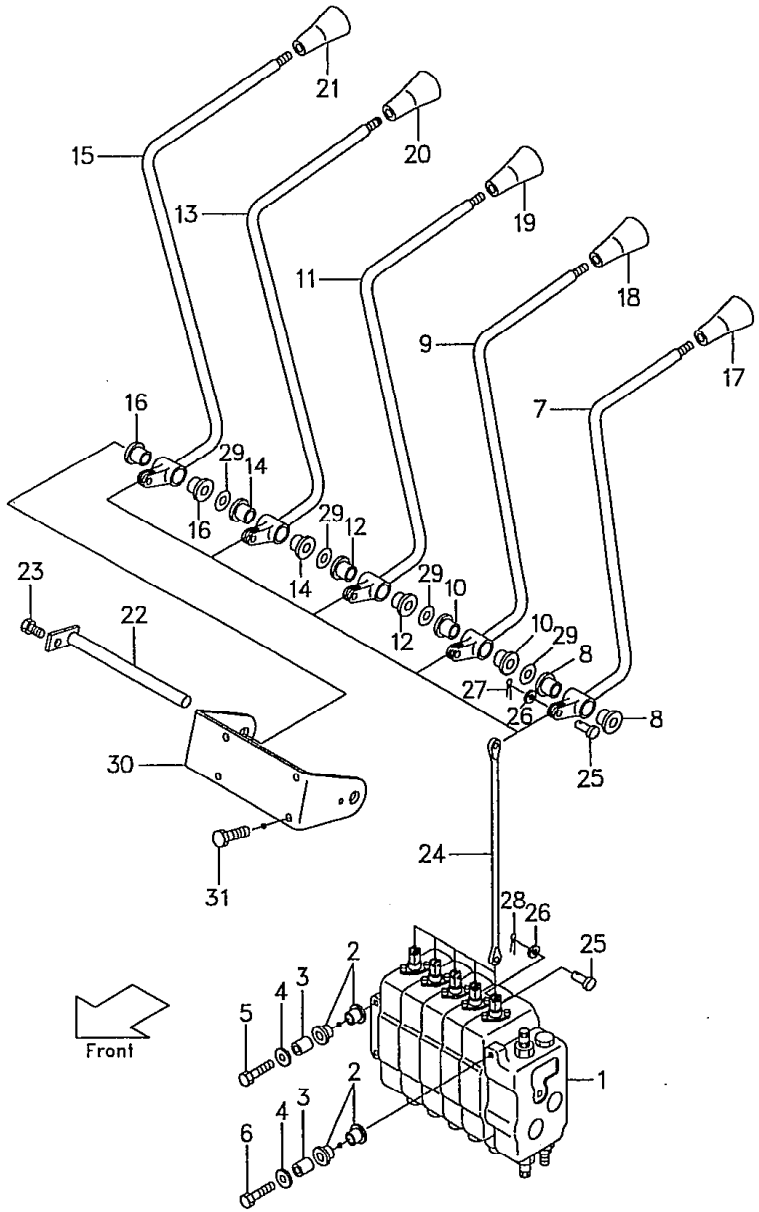

FG20N5 FG20N16 F Z5 FD20Z16 FG28N5 FD28Z5 FHG20N5 FHD20Z5
FG23N5 FD23Z5 FHG25N5 FHD25Z5
FG25N5 FG25N16 FD25Z5 FD25Z16 FG30N5 FD30Z5 FHG30N5 FHD30Z5 [3]

見出番号 Item No.	部品番号 Part No.	部品名称 Description	個数 Req'd	備考:適用号車 Remarks:Serial No.
15	234A7-40501	LEVER, fifth レバー	1	
16	214A7-42071	BUSHING ブッシング	2	
17	214A7-42001	KNOB, lift ノブ	1	
18	214A7-42011	KNOB, tilt ノブ	1	
19	514A2-72401	KNOB, third ノブ	1	
20	514A2-72401	KNOB, fourth ノブ	1	
21	514A2-72401	KNOB, fifth ノブ	1	
22	55593-02371	SHAFT シャフト	1	
22-1	529F3-70421	SHAFT シャフト	1	[FC]
23	01183-06012	BOLT ボルト	1	
24	214A7-42171	JOINT ジョイント	5	
25	22717-40061	PIN ピン	10	
26	02000-00005	WASHER ワッシャ	10	
27	216G7-42161	PIN, snap ピン	5	▲7
27a	02200-16010	PIN, cotter ピン	5	▲8
28	216G7-42161	PIN, snap ピン	5	▲5
28a	02200-16010	PIN, cotter ピン	5	▲6
29	22517-40051	SHIM シム	AR	
30	234A7-42011	BRACKET ブラケット	1	
31	216H3-92281	BOLT ボルト	4	

LOCATION NO.

K3-11

バルブ コントロール [5連用]

Fig. 99 VALVE CONTROL [5SV]

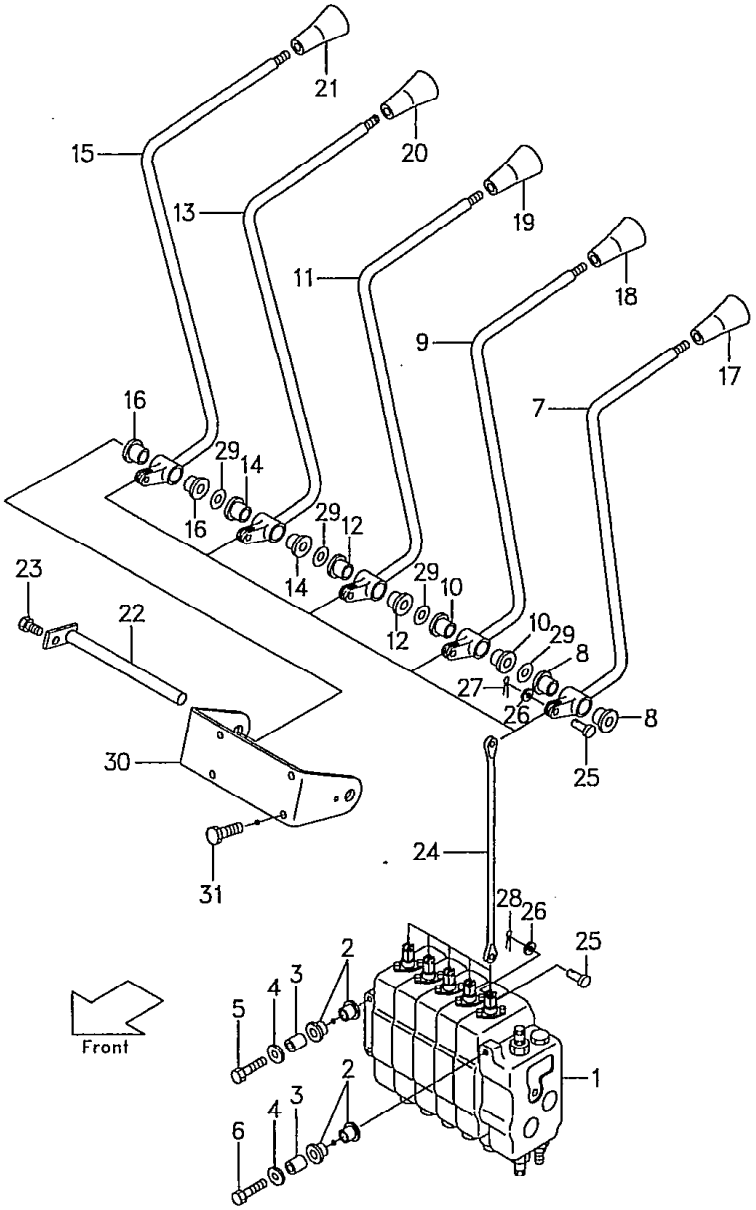

Model		FG20N5 FG23N5 FG25N5	FG20N16 FG25N16	FD20Z5 FD23Z5 FD25Z5	FD20Z16 FD25Z16	FG28N5 FG30N5
号車 Serial No.	▲1	～53304	～10036	～65810	～10021	～71026
	▲2	53305～	10037～	65811～	10022～	71027～
	▲3	～53472	～10075	～66699	～10027	～71066
	▲4	53473～	10076～	66700～	10028～	71067～
	▲5	～54023	～10097	～67446	～10052	～71142
	▲6	54024～	10098～	67447～	10053～	71143～
	▲7	～54529	～10107	～68741	～10069	～71231
	▲8	54530～	10108～	68742～	10070～	71232～
Model		FD28Z5 FD30Z5	FHG20N5 FHG25N5	FHG30N5	FHD20Z5 FHD25Z5	FHD30Z5
号車 Serial No.	▲1	～72176	～10077	～10033	～10458	～10206
	▲2	72177～	10078～	10034～	10459～	10207～
	▲3	～72186	～10121	～10066	～10417	～10216
	▲4	72187～	10122～	10067～	10418～	10217～
	▲5	～72941	～10186	～10084	～10919	～10466
	▲6	72942～	10187～	10085～	10920～	10467～
	▲7	～73622	～10253	～10129	～11181	～10685
	▲8	73623～	10254～	10130～	11182～	10686～

コントロール バルブ [2連用]
Fig.100 CONTROL VALVE [2SV]

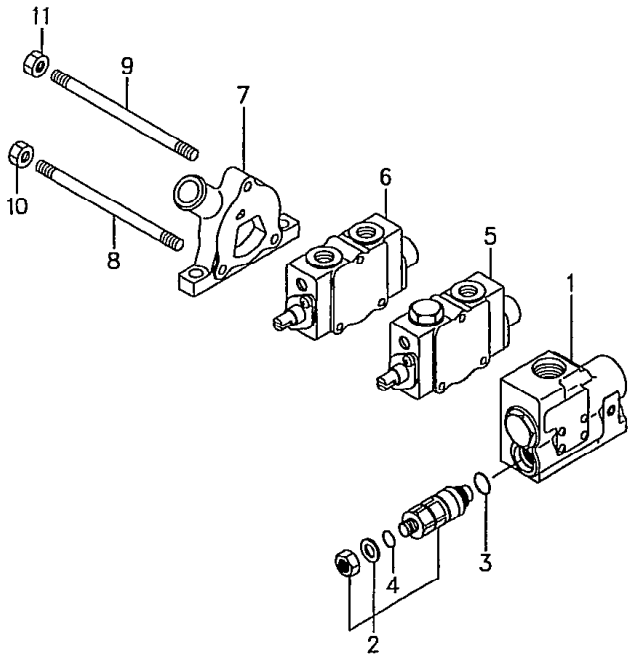

LOCATION NO.

K3-12

FG20N5 FG20N16 F Z5 FD20Z16 FG28N5 FD28Z5 FHG20N5 FHD20Z5
FG23N5 FD28Z5 FHG25N5 FHD25Z5
FG25N5 FG25N16 FD25Z5 FD25Z16 FG30N5 FD30Z5 FHG30N5 FHD30Z5 [1]

見出番号 Item No.	部品番号 Part No.	部品名称 Description	個数 Req'd	備考:適用号車 Remarks:Serial No.
A	234A7-30201	CONTROL VALVE ASS'Y (Inc.1～11) コントロール バルブ アッセン	1	▲1
A-1	234A7-30202	CONTROL VALVE ASS'Y (Inc.1～11) コントロール バルブ アッセン	1	▲2
B	234H7-30201	CONTROL VALVE ASS'Y (Inc.1～11) コントロール バルブ アッセン	1	(OC-type)[PC] ▲1
B-1	234H7-30202	CONTROL VALVE ASS'Y (Inc.1～11) コントロール バルブ アッセン	1	(OC-type)[PC] ▲2
C	534A2-40401	CONTROL VALVE ASS'Y (Inc.1～11) コントロール バルブ アッセン	1	[OBT-34A] ▲1
C-1	534A2-40402	CONTROL VALVE ASS'Y (Inc.1～11) コントロール バルブ アッセン	1	[OBT-34A] ▲2
D	534A4-60201	CONTROL VALVE ASS'Y (Inc.1～11) コントロール バルブ アッセン	1	[VLS-34A] ▲1
D-1	534A4-60202	CONTROL VALVE ASS'Y (Inc.1～11) コントロール バルブ アッセン	1	[VLS-34A] ▲2
1	B-21013-37344	INLET SECTION インレット セクション	1	See Fig. 103-1
1-1	B-21013-37344	INLET SECTION インレット セクション	1	(OC-type)[PC]▲1 See Fig. 103-1

コントロール バルブ [2連用]
Fig. 100 CONTROL VALVE [2SV]

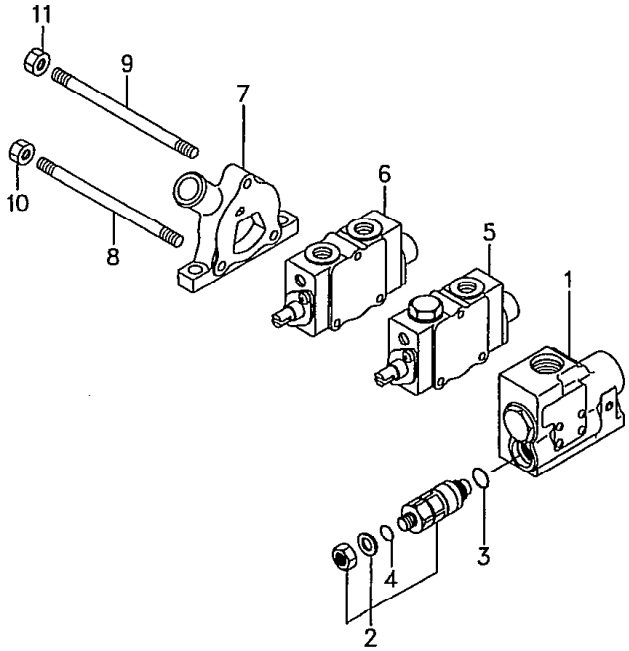

LOCATION NO.

K3-13

FG20N5 FG20N16 FD20Z5 FD20Z16 FG28N5 FD28Z5 FHG20N5 FHD20Z5
FG23N5 FD23Z5 FHG25N5 FHD25Z5
FG25N5 FG25N16 FD25Z5 FD25Z16 FG30N5 FD30Z5 FHG30N5 FHD30Z5 [2]

見出番号 Item No.	部品番号 Part No.	部品名称 Description	個数 Req'd	備考:適用号車 Remarks:Serial No.
1-1a	B-21013-37346	INLET SECTION インレット セクション	1	▲2 (OC-type)[PC] See Fig. 103-1
1-2	B-21013-37344	INLET SECTION インレット セクション	1	[OBT-34A]▲1 See Fig. 103-1
1-2a	B-21013-37349	INLET SECTION インレット セクション	1	[OBT-34A]▲2 See Fig. 103-1
1-3	B-21013-37348	INLET SECTION インレット セクション	1	[VLS-34A] See Fig. 103-2
2	63130-25614	RELIEF VALVE (Inc. 3, 4) リリーフ バルブ	1	
※1	B-2101A-30016	SEAL KIT シール キット (Inc. 3, 4)	1	
3	B-21001-00036 ※	O-RING O-リング	1	
4	B-95113-01000 ※	O-RING O-リング	1	
5	B-21013-36432	SPOOL SECTION (A) スプール セクション	1	See Fig. 103-3
6	B-21013-36433	SPOOL SECTION (B) スプール セクション	1	See Fig. 103-4
7	B-21011-30134	HOUSING ハウジング	1	
8	B-21011-31106	TIE ROD タイ ロッド	2	
9	B-21011-31105	TIE ROD タイ ロッド	1	
10	B-93118-08652	NUT ナット	2	
11	B-93128-10082	NUT ナット	1	

Model		FG20N5 FG23N5 FG25N5	FG20N16 FG25N16	FD20Z5 FD23Z5 FD25Z5	FD20Z16 FD25Z16	FG28N5 FG30N5	FD28Z5 FD30Z5	FHG20N5 FHG25N5	FHG30N5	FHD20Z5 FHD25Z5	FHD30Z5
号車 Serial No.	▲1	~53304	~10036	~65810	~10021	~71026	~72176	~10077	~10033	~10458	~10206
	▲2	53305~	10037~	65811~	10022~	71027~	72177~	10078~	10034~	10459~	10207~

コントロール バルブ [3連用]
Fig. 101 CONTROL VALVE [3SV]

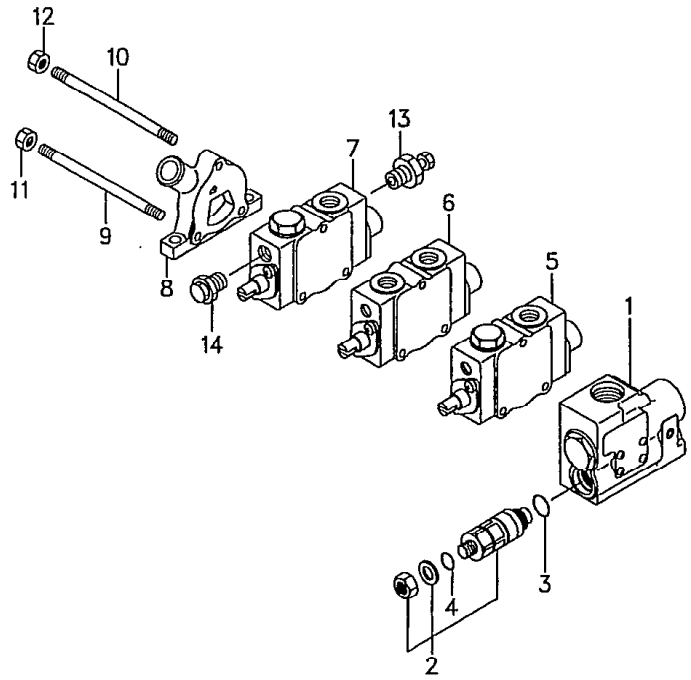

LOCATION NO.

K3-14

FG20N5 FG20N16 F Z5 FD20Z16 FG28N5 FD28Z5 FHG20N5 FHD20Z5
FG23N5 FD23Z5 FHG25N5 FHD25Z5
FG25N5 FG25N16 FD25Z5 FD25Z16 FG30N5 FD30Z5 FHG30N5 FHD30Z5 1

見出番号 Item No.	部品番号 Part No.	部品名称 Description	個数 Req'd	備考:適用号車 Remarks:Serial No.
A	234A7-30301	CONTROL VALVE ASS'Y (Inc.1~12) コントロール バルブ アッセン	1	▲1
A-1	234A7-30302	CONTROL VALVE ASS'Y (Inc.1~12) コントロール バルブ アッセン	1	▲2
B	234H7-30301	CONTROL VALVE ASS'Y (Inc.1~12) コントロール バルブ アッセン	1	(OC-type)[PC] ▲1
B-1	234H7-30302	CONTROL VALVE ASS'Y (Inc.1~12) コントロール バルブ アッセン	1	(OC-type)[PC] ▲2
C	534A2-40501	CONTROL VALVE ASS'Y (Inc.1~12) コントロール バルブ アッセン	1	[OBT-34A] ▲1
C-1	534A2-40502	CONTROL VALVE ASS'Y (Inc.1~12) コントロール バルブ アッセン	1	[OBT-34A] ▲2
D	534A4-60301	CONTROL VALVE ASS'Y (Inc.1~12) コントロール バルブ アッセン	1	[VLS-34A] ▲1
D-1	534A4-60302	CONTROL VALVE ASS'Y (Inc.1~12) コントロール バルブ アッセン	1	[VLS-34A] ▲2
1	B-21013-37344	INLET SECTION インレット セクション	1	See Fig. 103-1
1-1	B-21013-37344	INLET SECTION インレット セクション	1	(OC-type)[PC] See Fig. 103-1 ▲1

コントロール バルブ [3連用]
Fig. 101 CONTROL VALVE [3SV]

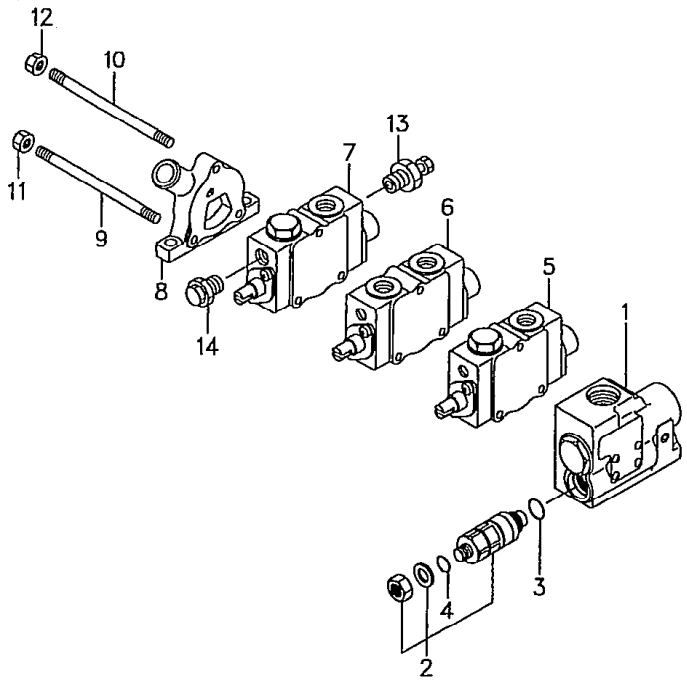

LOCATION NO.

K3-15

FG20N5 FG20N16 FD20Z5 FD20Z16 FG28N5 FD28Z5 FHG20N5 FHD20Z5
FG23N5 FD23Z5 FHG25N5 FHD25Z5
FG25N5 FG25N16 FD25Z5 FD25Z16 FG30N5 FD30Z5 FHG30N5 FHD30Z5 [2]

見出番号 Item No.	部品番号 Part No.	部品名称 Description	個数 Req'd	備考:適用号車 Remarks:Serial No.
1-1a	B-21013-37346	INLET SECTION インレット セクション	1	(OC-type)[PC] See Fig. 103-1 ▲2
1-2	B-21013-37344	INLET SECTION インレット セクション	1	[OBT-34A]▲1 See Fig. 103-1
1-2a	B-21013-37349	INLET SECTION インレット セクション	1	[OBT-34A]▲2 See Fig. 103-1
1-3	B-21013-37348	INLET SECTION インレット セクション	1	[VLS-34A] See Fig. 103-2
2	63130-25614	RELIEF VALVE (Inc. 3, 4) リリーフ バルブ	1	
※1	B-2101A-30016	SEAL KIT シール キット (Inc. 3, 4)	1	
3	B-21001-00036 ※	O-RING O-リング	1	
4	B-95113-01000 ※	O-RING O-リング	1	
5	B-21013-36432	SPOOL SECTION (A) スプール セクション	1	See Fig. 103-3
6	B-21013-36433	SPOOL SECTION (B) スプール セクション	1	See Fig. 103-4
7	B-21013-36434	SPOOL SECTION (C) スプール セクション	1	without [VLS-34A] See Fig. 103-5 ▲3
★ 7a	B-21013-39701	SPOOL SECTION (C) スプール セクション	1	without [VLS-34A] See Fig. 103-5 ▲4
7-1	B-21013-36434	SPOOL SECTION (C) スプール セクション	1	[VLS-34A] See Fig. 103-5
8	B-21011-30134	HOUSING ハウジング	1	

⑥

コントロール バルブ [3連用]
Fig. 101 CONTROL VALVE [3SV]

LOCATION NO.

K3-16

FG20N5 FG20N16 F Z5 FD20Z16 FG28N5 FD28Z5 FHG20N5 FHD20Z5
FG23N5 FD23Z5 FHG25N5 FHD25Z5
FG25N5 FG25N16 FD25Z5 FD25Z16 FG30N5 FD30Z5 FHG30N5 FHD30Z5 [3]

見出番号 Item No.	部品番号 Part No.	部品名称 Description	個数 Req'd	備考:適用号車 Remarks:Serial No.
9	B-21021-30104	TIE ROD タイ ロッド	2	
10	B-21021-30103	TIE ROD タイ ロッド	1	
11	B-93118-08652	NUT ナット	2	
12	B-93128-10082	NUT ナット	1	
13	B-21013-30677	VALVE バルブ	1	without [VLS-34A]
14	B-21013-30685	VALVE バルブ	1	〃 〃

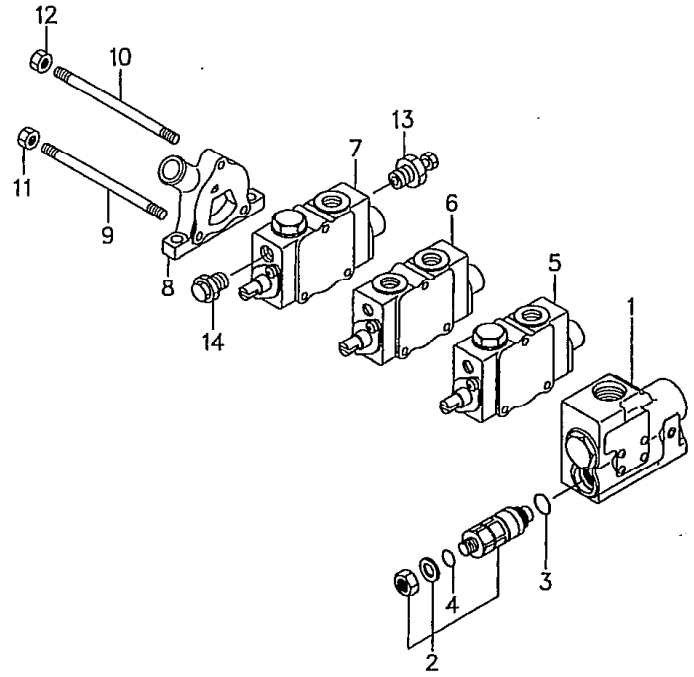

Model		FG20N5 FG23N5 FG25N5	FG20N16 FG25N16	FD20Z5 FD23Z5 FD25Z5	FD20Z16 FD25Z16	FG28N5 FG30N5
号車 Serial No.	▲1	～53304	～10036	～65810	～10021	～71026
	▲2	53305～	10037～	65811～	10022～	71027～
	▲3	～54409	～10117	～68516	～10070	～71198
	▲4	54410～	10118～	68517～	10071～	71199～
Model		FD28Z5 FD30Z5	FHG20N5 FHG25N5	FHG30N5	FHD20Z5 FHD25Z5	FHD30Z5
号車 Serial No.	▲1	～72176	～10077	～10033	～10458	～10206
	▲2	72177～	10078～	10034～	10459～	10207～
	▲3	～73472	～10243	～10107	～11103	～10551
	▲4	73473～	10244～	10108～	11104～	10552～

⑥

LOCATION NO.

L3-1

コントロール バルブ [4連用]
Fig. 102 CONTROL VALVE [4SV]

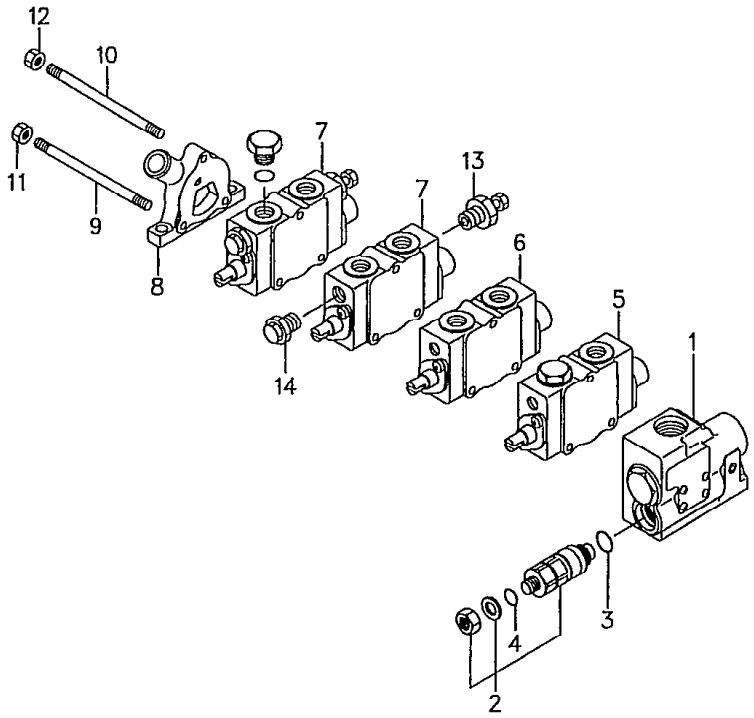

FG20N5 FG20N16 FD20Z5 FD20Z16 FG28N5 FD28Z5 FHG20N5 FHD20Z5
FG23N5 FD23Z5 FHG25N5 FHD25Z5
FG25N5 FG25N16 FD25Z5 FD25Z16 FG30N5 FD30Z5 FHG30N5 FHD30Z5 [1]

見出番号 Item No.	部品番号 Part No.	部品名称 Description	個数 Req'd	備考:適用号車 Remarks:Serial No.
A	234A7-30401	CONTROL VALVE ASS'Y (Inc. 1～12) コントロール バルブ アッセン	1	▲1
A-1	234A7-30402	CONTROL VALVE ASS'Y (Inc. 1～12) コントロール バルブ アッセン	1	▲2
B	234H7-30401	CONTROL VALVE ASS'Y (Inc. 1～12) コントロール バルブ アッセン	1	(OC-type)[PC] ▲1
B-1	234H7-30402	CONTROL VALVE ASS'Y (Inc. 1～12) コントロール バルブ アッセン	1	(OC-type)[PC] ▲2
C	534A2-40601	CONTROL VALVE ASS'Y (Inc. 1～12) コントロール バルブ アッセン	1	[OBT-34A] ▲1
C-1	534A2-40602	CONTROL VALVE ASS'Y (Inc. 1～12) コントロール バルブ アッセン	1	[OBT-34A] ▲2
D	534A4-60401	CONTROL VALVE ASS'Y (Inc. 1～12) コントロール バルブ アッセン	1	[VLS-34A] ▲1
D-1	534A4-60402	CONTROL VALVE ASS'Y (Inc. 1～12) コントロール バルブ アッセン	1	[VLS-34A] ▲2
1	B-21013-37344	INLET SECTION インレット セクション	1	See Fig. 103-1
1-1	B-21013-37344	INLET SECTION インレット セクション	1	(OC-type)[PC] ▲1 See Fig. 103-1

コントロール バルブ [4連用]
Fig. 102 CONTROL VALVE [4SV]

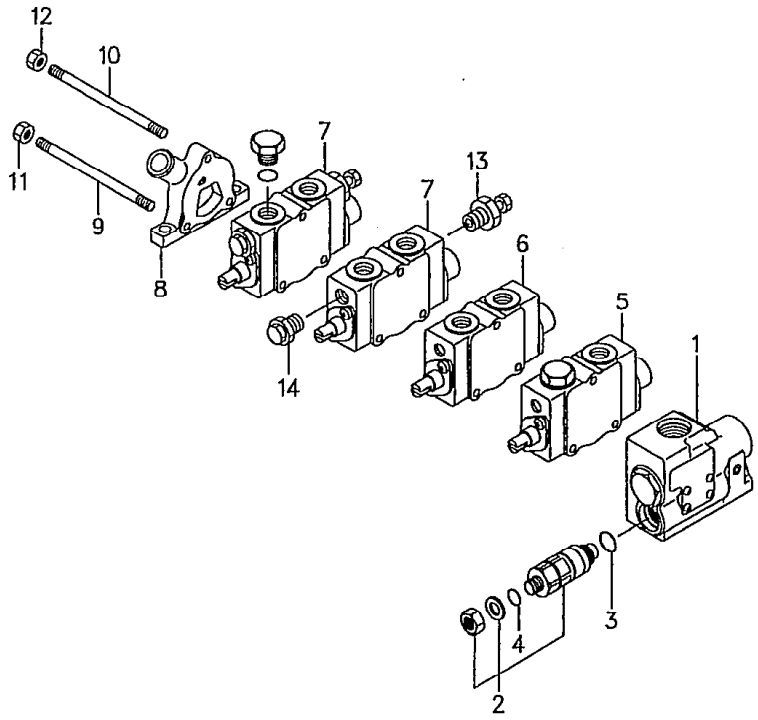

LOCATION NO.

L3-2

FG20N5 FG20N16 F Z5 FD20Z16 FG28N5 FD28Z5 FHG20N5 FHD20Z5
FG23N5 FD23Z5 FHG25N5 FHD25Z5
FG25N5 FG25N16 FD25Z5 FD25Z16 FG30N5 FD30Z5 FHG30N5 FHD30Z5 [2]

見出番号 Item No.	部品番号 Part No.	部品名称 Description	個数 Req'd	備考:適用号車 Remarks:Serial No.
1-1a	B-21013-37346	INLET SECTION インレット セクション	1	▲2 (OC-type)[PC] See Fig. 103-1
1-2	B-21013-37344	INLET SECTION インレット セクション	1	[OBT-34A] ▲1 See Fig. 103-1
1-2a	B-21013-37349	INLET SECTION インレット セクション	1	[OBT-34A] ▲2 See Fig. 103-1
1-3	B-21013-37348	INLET SECTION インレット セクション	1	[VLS-34A] See Fig. 103-2
2	63130-25614	RELIEF VALVE リリーフ バルブ (Inc. 3, 4)	1	
※1	B-2101A-30016	SEAL KIT シール キット (Inc. 3, 4)	1	
3	B-21001-00036 ※	O-RING Oーリング	1	
4	B-95113-01000 ※	O-RING Oーリング	1	
5	B-21013-36432	SPOOL SECTION (A) スプール セクション	1	See Fig. 103-3
6	B-21013-36433	SPOOL SECTION (B) スプール セクション	1	See Fig. 103-4
7	B-21013-36434	SPOOL SECTION (C) スプール セクション	2	without [VLS-34A] See Fig. 103-5 ▲3
★ 7a	B-21013-39701	SPOOL SECTION (C) スプール セクション	2	without [VLS-34A] See Fig. 103-5 ▲4
7-1	B-21013-36434	SPOOL SECTION (C) スプール セクション	2	[VLS-34A] See Fig. 103-5
8	B-21011-30134	HOUSING ハウジング	1	

⑥

LOCATION NO.

L3-3

コントロール バルブ [4連用]
Fig.102 CONTROL VALVE [4SV]

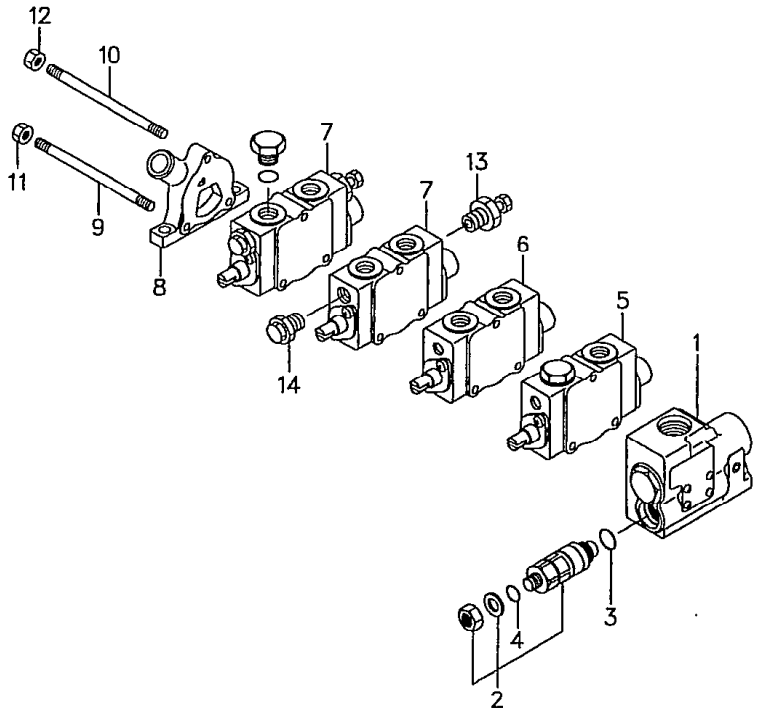

FG20N5 FG20N16 FD20Z5 FD20Z16 FG28N5 FD28Z5 FHG20N5 FHD20Z5
FG23N5 FD23Z5 FHG25N5 FHD25Z5
FG25N5 FG25N16 FD25Z5 FD25Z16 FG30N5 FD30Z5 FHG30N5 FHD30Z5 [3]

見出番号 Item No.	部品番号 Part No.	部品名称 Description	個数 Req'd	備考:適用号車 Remarks:Serial No.
9	B-21031-30104	TIE ROD タイ ロッド	2	
10	B-21031-30103	TIE ROD タイ ロッド	1	
11	B-93118-08652	NUT ナット	2	
12	B-93128-10082	NUT ナット	1	
13	B-21031-30677	VALVE バルブ	2	without [VLS-34A]
14	B-21031-30685	VALVE バルブ	2	〃 〃

Model		FG20N5 FG23N5 FG25N5	FG20N16 FG25N16	FD20Z5 FD23Z5 FD25Z5	FD20Z16 FD25Z16	FG28N5 FG30N5
号車 Serial No.	▲1	～53304	～10035	～65810	～10021	～71026
	▲2	53305～	10037～	65811～	10022～	71027～
	▲3	～54409	～10117	～68516	～10070	～71198
	▲4	54410～	10118～	68517～	10071～	71199～
Model		FD28Z5 FD30Z5	FHG20N5 FHG25N5	FHG30N5	FHD20Z5 FHD25Z5	FHD30Z5
号車 Serial No.	▲1	～72176	～10077	～10033	～10458	～10206
	▲2	72177～	10078～	10034～	10459～	10207～
	▲3	～73472	～10243	～10107	～11103	～10551
	▲4	73473～	10244～	10108～	11104～	10552～

⑥

LOCATION NO.

L3-4

コントロール バルブ [5連用]
Fig. 103 CONTROL VALVE [5SV]

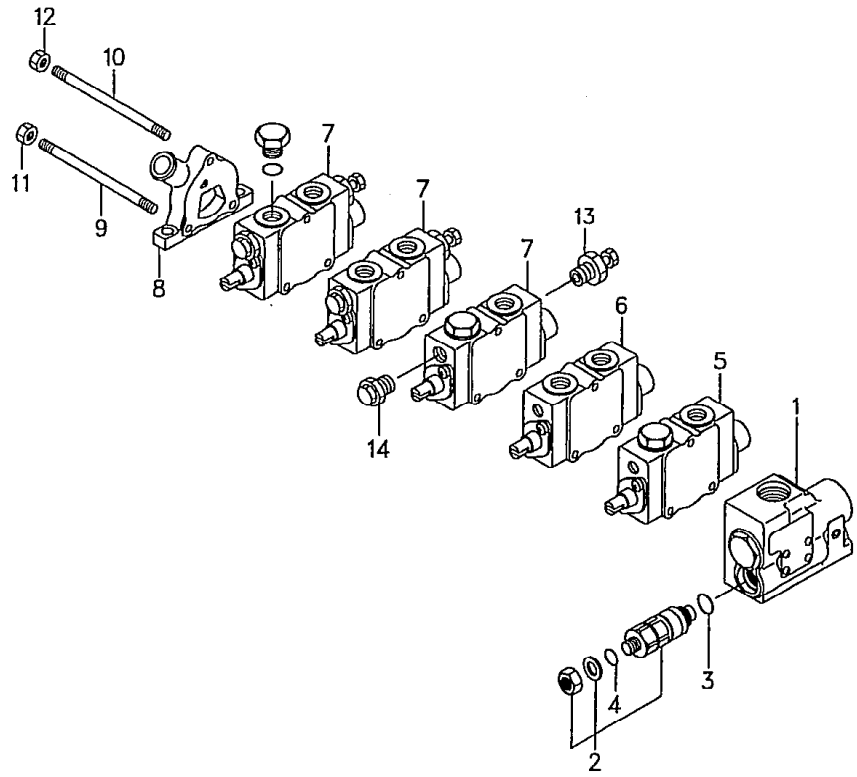

FG20N5 FG20N16 F Z5 FD20Z16 FG28N5 FD28Z5 FHG20N5 FHD20Z5
FG23N5 FD23Z5 FHG25N5 FHD25Z5
FG25N5 FG25N16 FD25Z5 FD25Z16 FG30N5 FD30Z5 FHG30N5 FHD30Z5 [1]

見出番号 Item No.	部品番号 Part No.	部品名称 Description	個数 Req'd	備考:適用号車 Remarks:Serial No.
A	234A7-30501	CONTROL VALVE ASS'Y (Inc.1～12) コントロール バルブ アッセン	1	▲1
A-1	234A7-30502	CONTROL VALVE ASS'Y (Inc.1～12) コントロール バルブ アッセン	1	▲2
B	234H7-30501	CONTROL VALVE ASS'Y (Inc.1～12) コントロール バルブ アッセン	1	▲1 (OC-type)[PC]
B-1	234H7-30502	CONTROL VALVE ASS'Y (Inc.1～12) コントロール バルブ アッセン	1	▲2 (OC-type)[PC]
C	534A2-40701	CONTROL VALVE ASS'Y (Inc.1～12) コントロール バルブ アッセン	1	[OBT-34A] ▲1
C-1	534A2-40702	CONTROL VALVE ASS'Y (Inc.1～12) コントロール バルブ アッセン	1	[OBT-34A] ▲2
D	534A4-60501	CONTROL VALVE ASS'Y (Inc.1～12) コントロール バルブ アッセン	1	[VLS-34A] ▲1
D-1	534A4-60502	CONTROL VALVE ASS'Y (Inc.1～12) コントロール バルブ アッセン	1	[VLS-34A] ▲2
1	B-21013-37344	INLET SECTION インレット セクション	1	See Fig. 103-1
1-1	B-21013-37344	INLET SECTION インレット セクション	1	▲1 (OC-type)[PC] See Fig. 103-1

LOCATION NO.

L3-5

コントロール バルブ [5連用]
Fig. 103 CONTROL VALVE [5SV]

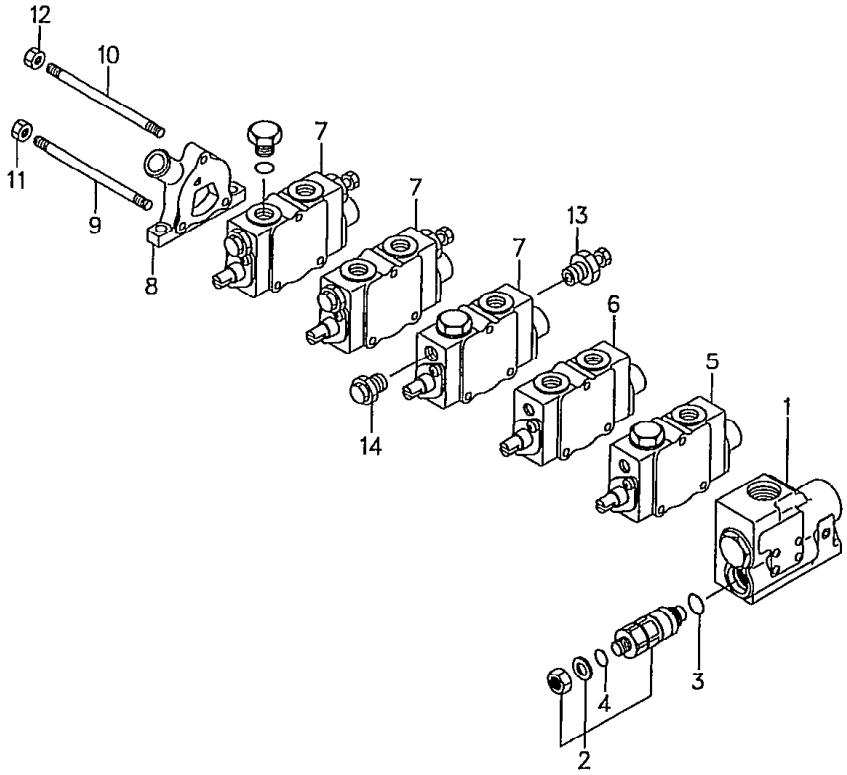

FG20N5 FG20N16 FD20Z5 FD20Z16 FG28N5 FD28Z5 FHG20N5 FHD20Z5
FG23N5 FD23Z5 FHG25N5 FHD25Z5
FG25N5 FG25N16 FD25Z5 FD25Z16 FG30N5 FD30Z5 FHG30N5 FHD30Z5 [2]

見出番号 Item No.	部品番号 Part No.	部品名称 Description	個数 Req'd	備考:適用号車 Remarks:Serial No.
1-1a	B-21013-37346	INLET SECTION インレット セクション	1	▲2 (OC-type)[PC] See Fig. 103-1
1-2	B-21013-37344	INLET SECTION インレット セクション	1	[OBT-34A]▲1 See Fig. 103-1
1-2a	B-21013-37349	INLET SECTION インレット セクション	1	[OBT-34A]▲2 See Fig. 103-1
1-3	B-21013-37348	INLET SECTION インレット セクション	1	[VLS-34A] See Fig. 103-2
2	63130-25614	RELIEF VALVE リリーフ バルブ (Inc. 3, 4)	1	
※1	B-2101A-30016	SEAL KIT シール キット (Inc. 3, 4)	1	
3	B-21001-00036 ※	O-RING Oーリング	1	
4	B-95113-01000 ※	O-RING Oーリング	1	
5	B-21013-36432	SPOOL SECTION (A) スプール セクション	1	See Fig. 103-3
6	B-21013-36433	SPOOL SECTION (B) スプール セクション	1	See Fig. 103-4
7	B-21013-36434	SPOOL SECTION (C) スプール セクション	3	without [VLS-34A] See Fig. 103-5 ▲3
7a	B-21013-39701	SPOOL SECTION (C) スプール セクション	3	without [VLS-34A] See Fig. 103-5 ▲4
7-1	B-21013-36434	SPOOL SECTION (C) スプール セクション	3	[VLS-34A] See Fig. 103-5
8	B-21011-30134	HOUSING ハウジング	1	

⑥

コントロール バルブ [5連用]
Fig.103 CONTROL VALVE [5SV]

LOCATION NO.

L3-6

FG20N5 FG20N16 F Z5 FD20Z16 FG28N5 FD28Z5 FHG20N5 FHD20Z5
FG23N5 FD23Z5 FHG25N5 FHD25Z5
FG25N5 FG25N16 FD25Z5 FD25Z16 FG30N5 FD30Z5 FHG30N5 FHD30Z5 [3]

見出番号 Item No.	部品番号 Part No.	部品名称 Description	個数 Req'd	備考:適用号車 Remarks:Serial No.
9	B-21041-30104	TIE ROD タイ ロッド	2	
10	B-21041-30103	TIE ROD タイ ロッド	1	
11	B-93118-08652	NUT ナット	2	
12	B-93128-10082	NUT ナット	1	
13	B-21013-30677	VALVE バルブ	3	without [VLS-34A]
14	B-21013-30685	VALVE バルブ	3	〃 〃

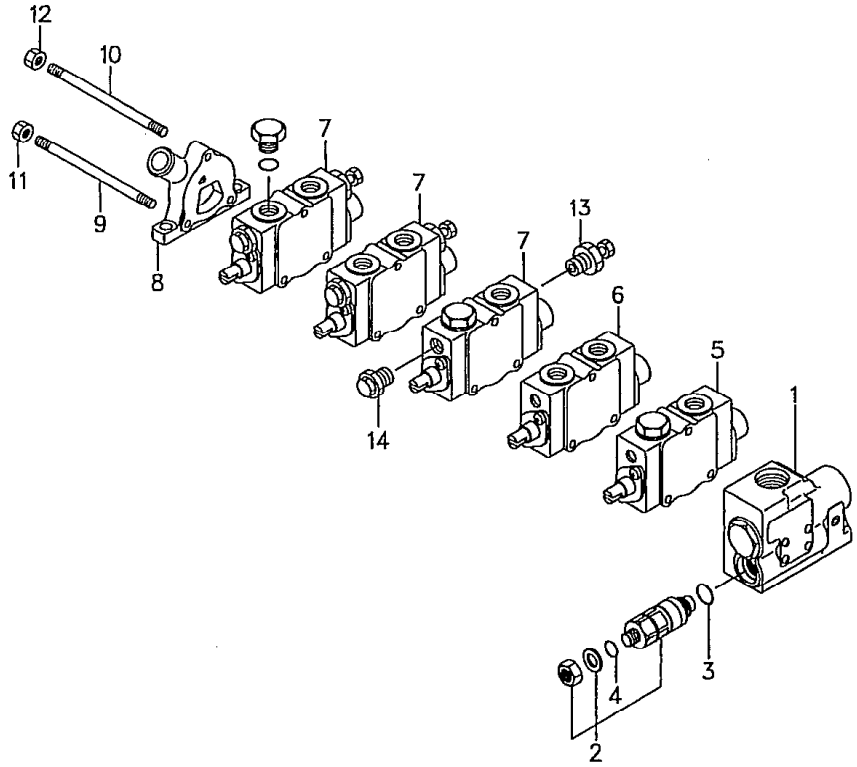

Model		FG20N5 FG23N5 FG25N5	FG20N16 FG25N16	FD20Z5 FD23Z5 FD25Z5	FD20Z16 FD25Z16	FG28N5 FG30N5
号車 Serial No.	▲1	～53304	～10036	～65810	～10021	～71026
	▲2	53305～	10037～	65811～	10022～	71027～
	▲3	～54409	～10117	～68516	～10070	～71198
	▲4	54410～	10118～	68517～	10071～	71199～
Model		FD28Z5 FD30Z5	FHG20N5 FHG25N5	FHG30N5	FHD20Z5 FHD25Z5	FHD30Z5
号車 Serial No.	▲1	～72176	～10077	～10033	～10458	～10206
	▲2	72177～	10078～	10034～	10459～	10207～
	▲3	～73472	～10243	～10107	～11103	～10551
	▲4	73473～	10244～	10108～	11104～	10552～

⑥

LOCATION NO.

L3-7

インレット セクション
Fig. 103-1 INLET SECTION

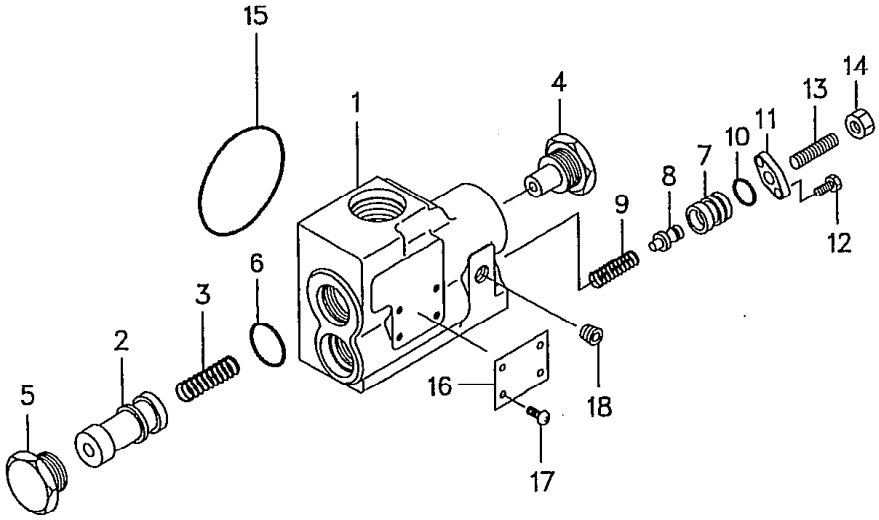

FG20N5 FG20N16 FD20Z5 FD20Z16 FG28N5 FD28Z5 FHG20N5 FHD20Z5
FG23N5 FD23Z5 FHG25N5 FHD25Z5
FG25N5 FG25N16 FD25Z5 FD25Z16 FG30N5 FD30Z5 FHG30N5 FHD30Z5 [1]

見出番号 Item No.	部品番号 Part No.		部品名称 Description		個数 Req'd	備考:適用号車 Remarks:Serial No.
A	B-21013-37344		INLET SECTION ASS'Y (Inc.1～18) インレット セクション アッセン		1	
B	B-21013-37346		INLET SECTION ASS'Y (Inc.1～18) インレット セクション アッセン		1	(OC-type)[PC]
C	B-21013-37349		INLET SECTION ASS'Y (Inc.1～18) インレット セクション アッセン		1	[OBT-34A]
1	----	§	HOUSING	ハウジング	1	
2	----	§	SPOOL	スプール	1	
3	B-21731-30802		SPRING	スプリング	1	
4	B-21733-40212		CONNECTOR	コネクタ	1	
5	B-21731-30613		PLUG	プラグ	1	
6	B-95113-02400		O-RING	Oーリング	1	
7	B-21731-30703		HOUSING	ハウジング	1	
8	B-21731-30502		POPPET	ポペット	1	
9	B-21731-30306		SPRING	スプリング	1	
9-1	B-21731-30307		SPRING	スプリング	1	(OC-type)[PC] [OBT-34A]
10	B-95111-01200		O-RING	Oーリング	1	
11	B-21731-30406		PLATE	プレート	1	
12	B-92703-06181		BOLT	ボルト	2	
13	B-91511-08180		SCREW	スクリュ	1	
14	B-93364-08052		NUT	ナット	1	
15	B-21001-00106		O-RING	Oーリング	1	
16	----	§	NAME PLATE	ネーム プレート	1	
17	----	§	SCREW	スクリュ	4	
18	B-97123-01111		PLUG	プラグ	1	

LOCATION NO.

L3-8

インレット セクション
☆Fig.103-2 INLET SECTION [VLS-34A]

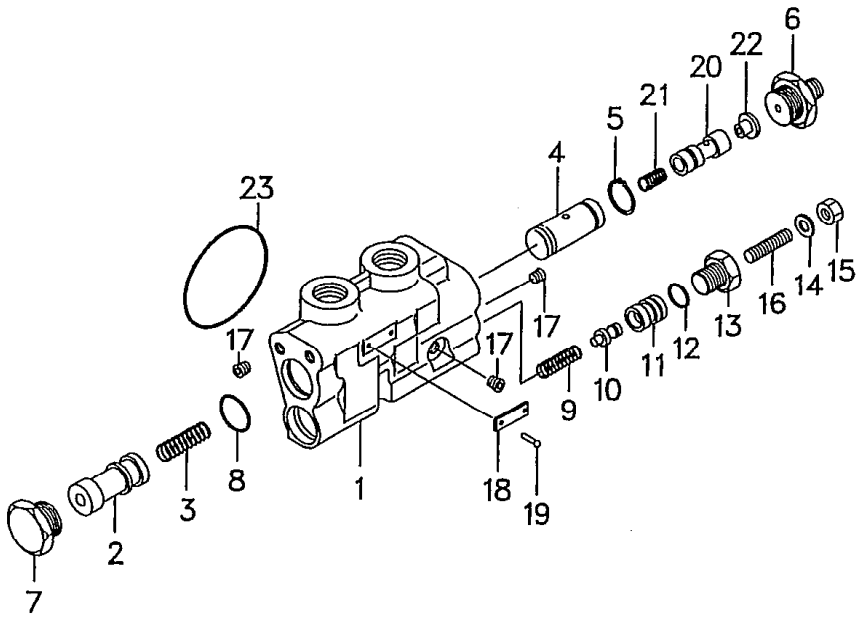

FG20N5 FG20N16 FL Z5 FD20Z16 FG28N5 FD28Z5 FHG20N5 FHD20Z5
FG23N5 FD23Z5 FHG25N5 FHD25Z5
FG25N5 FG25N16 FD25Z5 FD25Z16 FG30N5 FD30Z5 FHG30N5 FHD30Z5

見出番号 Item No.	部品番号 Part No.		部品名称 Description	個数 Req'd	備考：適用号車 Remarks: Serial No.
A	B-21013-37348		INLET SECTION ASS'Y. (Inc.1～23) インレット セクション アッセン	1	
1	- - - -	§	HOUSING ハウジング	1	
2	- - - -	§	SPOOL スプール	1	
3	B-21731-30802		SPRING スプリング	1	
4	B-21731-31023		SLEEVE スリーブ	1	
5	B-21001-01452		SNAP RING スナップ リング	1	
6	B-21733-40207		CONNECTOR コネクタ	1	
7	B-21731-30613		PLUG プラグ	1	
8	B-95113-02400		O-RING O-リング	1	
9	B-21731-30306		SPRING スプリング	1	
10	B-21731-30502		POPPET ポペット	1	
11	B-21731-30704		HOUSING ハウジング	1	
12	B-95111-01200		O-RING O-リング	1	
13	B-21731-30612		PLUG プラグ	1	
14	B-94101-08201		WASHER ワッシャ	1	
15	B-93364-08052		NUT ナット	1	
16	B-91511-08301		SCREW スクリュ	1	
17	B-97123-01111		PLUG プラグ	4	
18	- - - -	§	NAME PLATE ネーム プレート	1	
19	- - - -	§	SCREW スクリュ	2	
20	- - - -	§	PISTON ピストン	1	
21	B-21731-30308		SPRING スプリング	1	
22	B-21731-31201		DAMPER ダンパ	1	
23	B-21001-00106		O-RING O-リング	1	

FG20N5 FG20N16 FD20Z5 FD20Z1 G28N5 FD28Z5 FHG20N5 FHD20Z5
FG23N5 FD23Z5 FHG25N5 FHD25Z5
FG25N5 FG25N16 FD25Z5 FD25Z16 FG30N5 FD30Z5 FHG30N5 FHD30Z5

LOCATION NO.

L3-9

スプール セクション
☆Fig.103-3 SPOOL SECTION (A)

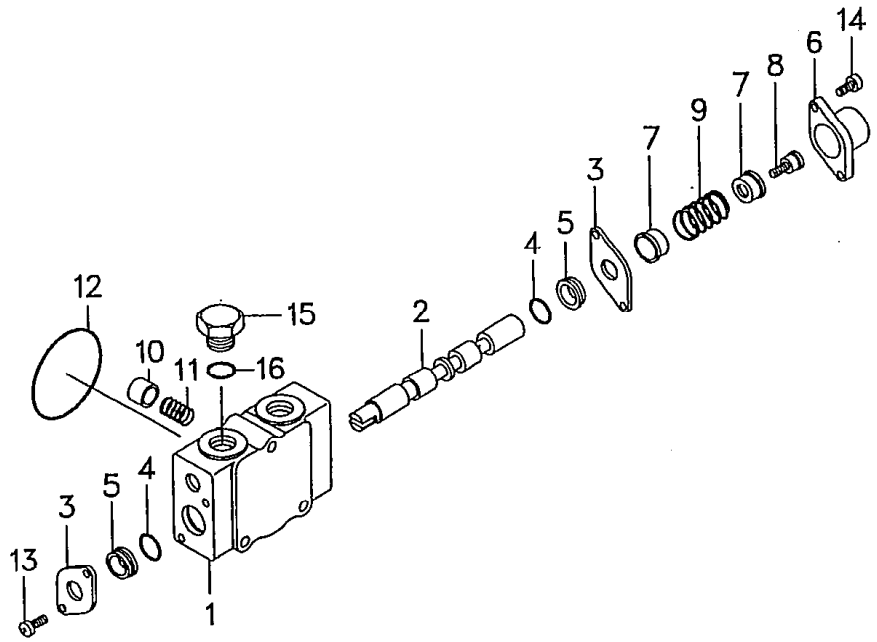

見出番号 Item No.	部品番号 Part No.		部品名称 Description	個数 Req'd	備考：適用号車 Remarks: Serial No.
A	B-21013-36432		SPOOL SECTION ASS'Y. (Inc.1～16) スプール セクション アッセン	1	
1	----	§	HOUSING ハウジング	1	
2	----	§	SPOOL スプール	1	
3	B-21011-31702		PLATE プレート	2	
4	B-21001-00689		O-RING O-リング	2	
5	B-21011-32801		WIPER ワイパ	2	
6	B-21011-31011		CAP キャップ	1	
7	B-21011-30702		SEAT シート	2	
8	B-21011-30507		SCREW スクリュ	1	
9	B-21011-30603		SPRING スプリング	1	
10	B-21011-32404		POPPET ポペット	1	
11	B-21011-30604		SPRING スプリング	1	
12	B-21001-00106		O-RING O-リング	1	
13	B-91111-60102		SCREW スクリュ	2	
14	B-92703-06181		BOLT ボルト	2	
15	B-21001-90408		PLUG プラグ	1	
16	B-95113-01800		O-RING O-リング	1	

③

LOCATION NO.

L3-10

☆Fig. 103-4 スプール セクション
SPOOL SECTION (B)

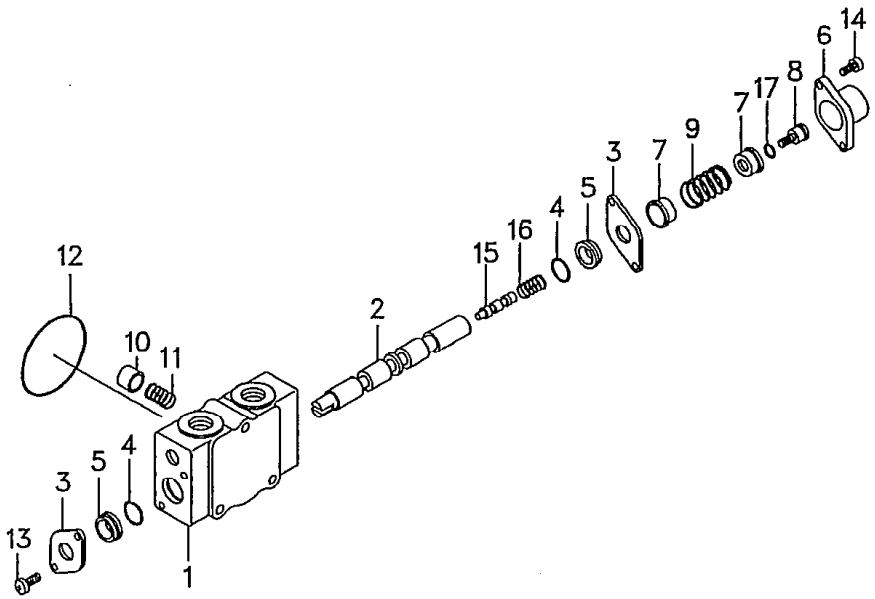

FG20N5 FG20N16 FD [illegible] FD20Z16 FG28N5 FD28Z5 FHG20N5 FHD20Z5
FG23N5 [illegible] FHG25N5 FHD25Z5
FG25N5 FG25N16 FD25Z5 FD25Z16 FG30N5 FD30Z5 FHG30N5 FHD30Z5

見出番号 Item No.	部品番号 Part No.		部品名称 Description	個数 Req'd	備考：適用号車 Remarks: Serial No.
A	B-21013-36433		SPOOL SECTION ASS'Y. (Inc.1～17) スプール セクション アッセン	1	
1	- - - -	§	HOUSING ハウジング	1	
2	- - - -	§	SPOOL スプール	1	
3	B-21011-31702		PLATE プレート	2	
4	B-21001-00689		O-RING O-リング	2	
5	B-21011-32801		WIPER ワイパ	2	
6	B-21011-31011		CAP キャップ	1	
7	B-21011-30702		SEAT シート	2	
8	B-21011-30528		SCREW スクリュ	1	
9	B-21011-30603		SPRING スプリング	1	
10	B-21011-32404		POPPET ポペット	1	
11	B-21011-30604		SPRING スプリング	1	
12	B-21001-00106		O-RING O-リング	1	
13	B-91111-60102		SCREW スクリュ	2	
14	B-92703-06181		BOLT ボルト	2	
15	- - - -	§	VALVE バルブ	1	
16	B-21011-30618		SPRING スプリング	1	
17	B-95133-00500		O-RING O-リング	1	

LOCATION NO.

L3-11

☆Fig.103-5 スプール セクション SPOOL SECTION (C)

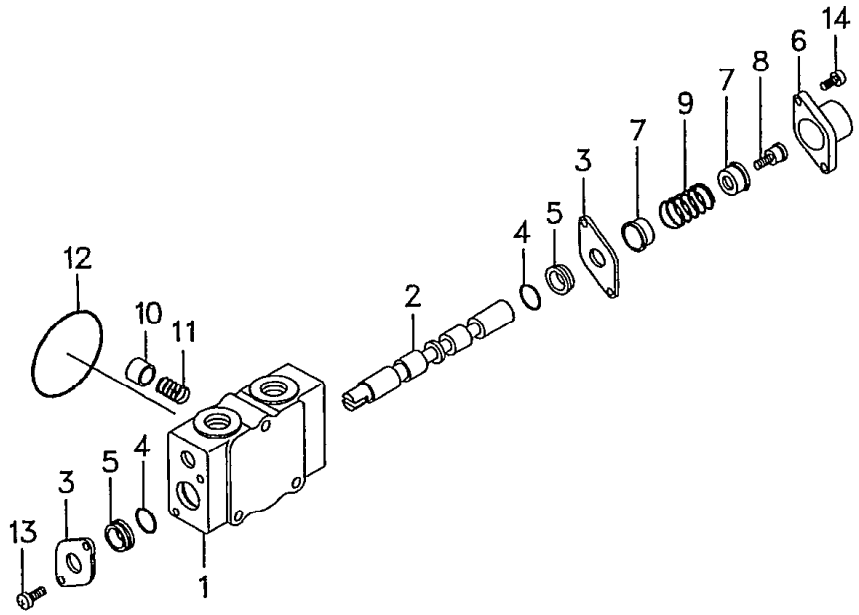

FG20N5 FG20N16 FD20Z5 FD20Z16 FG28N5 FD28Z5 FHG20N5 FHD20Z5
FG23N5 FD23Z5 FHG25N5 FHD25Z5
FG25N5 FG25N16 FD25Z5 FD25Z16 FG30N5 FD30Z5 FHG30N5 FHD30Z5

見出番号 Item No.	部品番号 Part No.	部品名称 Description	個数 Req'd	備考：適用号車 Remarks: Serial No.
A	B-21013-36434	SPOOL SECTION ASS'Y. (Inc.1～14) スプール セクション アッセン	1	▲1
A-1	B-21013-39701	SPOOL SECTION ASS'Y. (Inc.1～14) スプール セクション アッセン	1	▲2
1	- - - - §	HOUSING ハウジング	1	
2	- - - - §	SPOOL スプール	1	
3	B-21011-31702	PLATE プレート	2	
4	B-21001-00689	O-RING O-リング	2	
5	B-21011-32801	WIPER ワイパ	2	
6	B-21011-31011	CAP キャップ	1	
7	B-21011-30702	SEAT シート	2	
8	B-21011-30507	SCREW スクリュ	1	
9	B-21011-30603	SPRING スプリング	1	
10	B-21011-32404	POPPET ポペット	1	
11	B-21011-30604	SPRING スプリング	1	
12	B-21001-00106	O-RING O-リング	1	
13	B-91111-60102	SCREW スクリュ	2	
14	B-92703-06181	BOLT ボルト	2	

Model		FG20N5 FG23N5 FG25N5	FG20N16 FG25N16	FD20Z5 FD23Z5 FD25Z5	FD20Z16 FD25Z16	FG28N5 FG30N5	FD28Z5 FD30Z5	FHG20N5 FHG25N5	FHG30N5	FHD20Z5 FHD25Z5	FHD30Z5
号車 Serial No.	▲1	～54409	～10117	～68516	～10070	～71198	～73472	～10243	～10107	～11103	～10551
	▲2	54410～	10118～	68517～	10071～	71199～	73473～	10244～	10108～	11104～	10552～

③

LOCATION NO.

L3-13

オイル タンク
Fig.104 OIL TANK

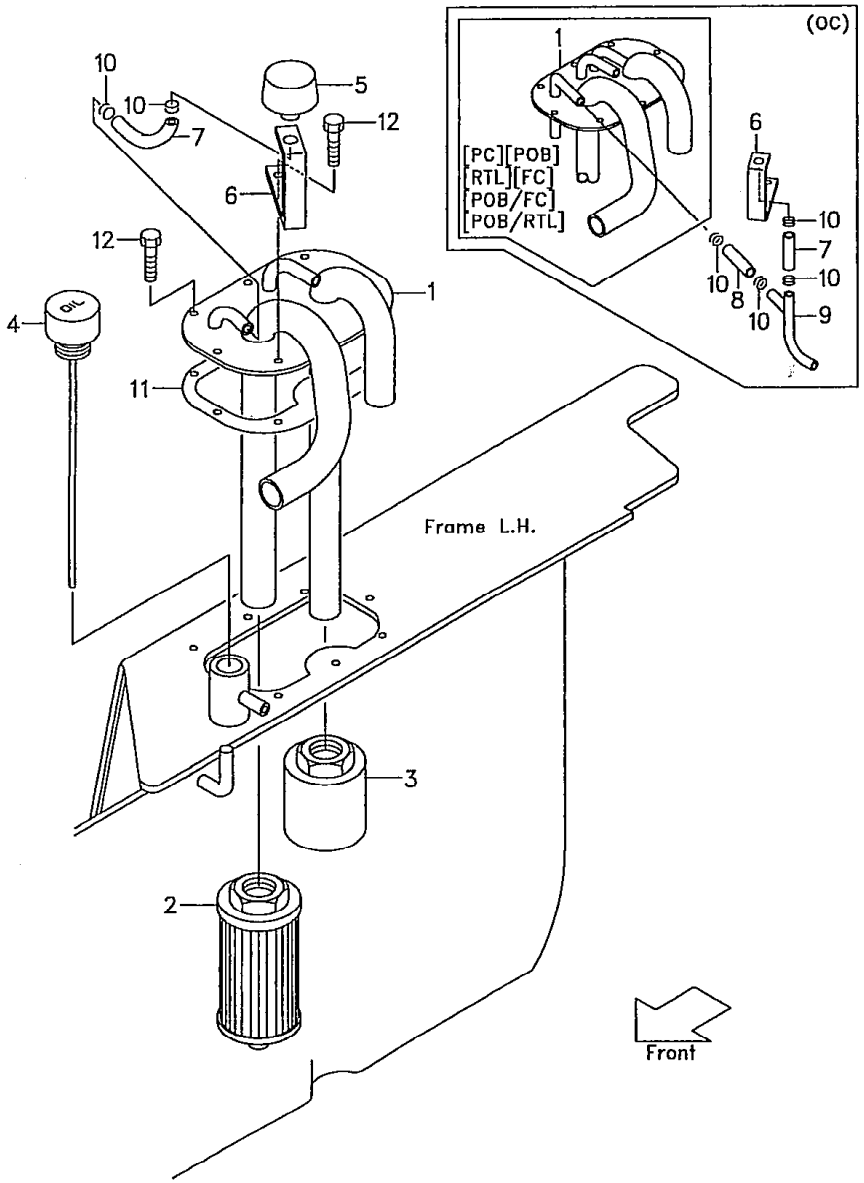

Ⓐ FG20N5 FG23N5 FG25N5 Ⓑ FG FG25N16 Ⓒ FD20Z5 FD23Z5 FD25Z5 Ⓓ FD20Z16 FD25Z16 Ⓔ FG28N5 FG30N5
Ⓕ FD28Z5 FD30Z5 Ⓖ FHG20N5 FHG25N5 FHG30N5 Ⓗ FHD20Z5 FHD25Z5 FHD30Z5

1

見出番号 Item No.	部品番号 Part No.	部品名称 Description	個数 Req'd	備考:適用号車 Remarks:Serial No.
1	216G7-52001	PIPE パイプ	1	▲3
1a	216G7-52002	PIPE パイプ	1	▲4
1-1	516G3-72001	PIPE パイプ	1	(OC-type) ▲3 ⒶⒷⒺⒼ[FC-33A] ⒸⒻ[FC-32A] Ⓓ[FC-20U] Ⓗ[FC-34A] [RTL-34A] [PC][POB]
1-1a	516G3-72002	PIPE パイプ	1	(OC-type) ▲4 ⒶⒷⒺⒼ[FC-33A] ⒸⒻ[FC-32A] Ⓓ[FC-20U] Ⓗ[FC-34A] [RTL-34A] [PC][POB]
1-2	534H3-72001	PIPE パイプ	1	▲3 ⒶⒺⒼ(OC-type) [FC-33H] ⒸⒻ(OC-type) [FC-32N] Ⓗ(OC-type) [FC-34H] ⒶⒸⒺ~Ⓗ (OC-type) [RTL-34H]
★1-2a	534H3-72002	PIPE パイプ	1	▲4 ⒶⒺⒼ(OC-type) [FC-33H] ⒸⒻ(OC-type) [FC-32N] Ⓗ(OC-type) [FC-34H] ⒶⒸⒺ~Ⓗ (OC-type) [RTL-34H]
1-3	534H3-72001	PIPE パイプ	1	without (OC-type) ▲5 ▲3 [POB/FC] [POB/RTL]
★1-3a	534H3-72002	PIPE パイプ	1	without (OC-type) ▲4 [POB/FC] [POB/RTL]

⑥

LOCATION NO.

L3-14

オイル タンク
Fig. 104 OIL TANK

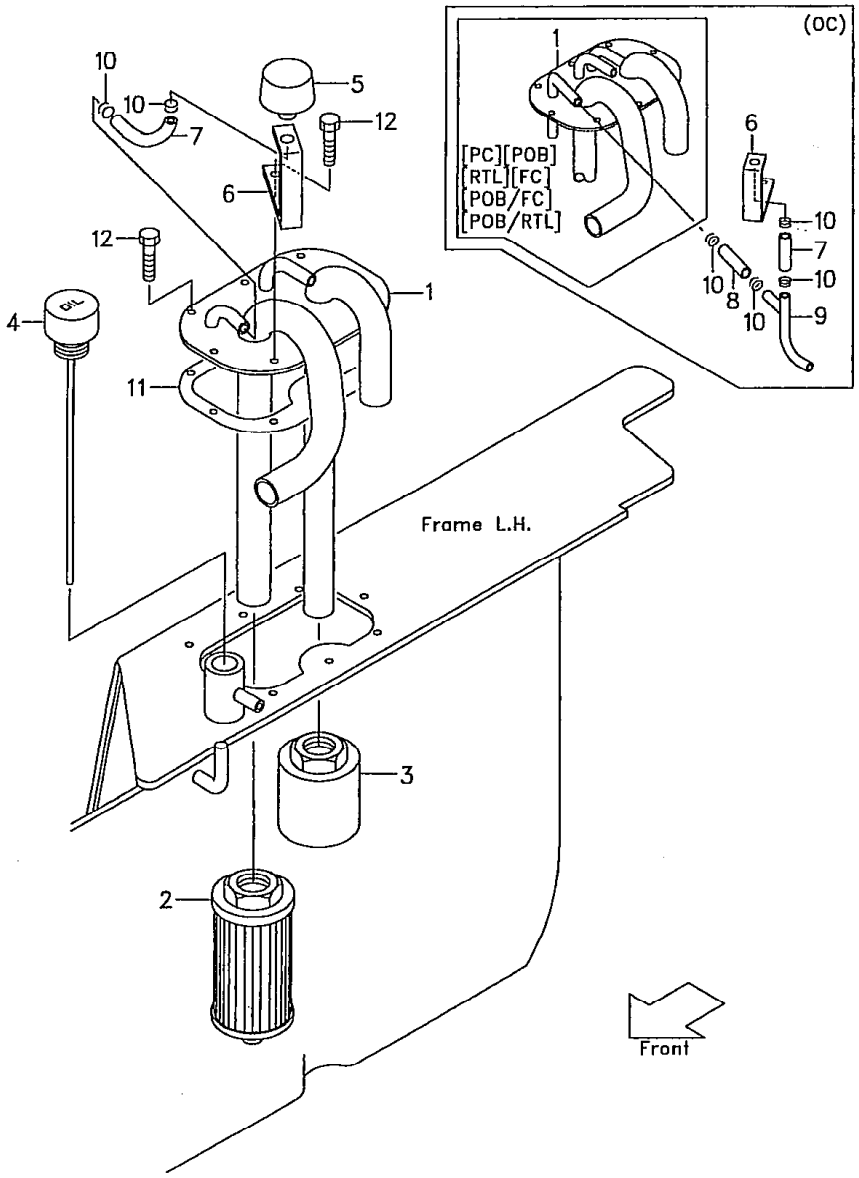

Ⓐ FG20N5 FG23N5 FG25N5 Ⓑ FG20N16 FG25N16 Ⓒ FD25Z5 Ⓓ FD20Z16 FD25Z16 Ⓔ FG28N5 FG30N5
Ⓕ FD28Z5 FD30Z5 Ⓖ FHG20N5 FHG25N5 FHG30N5 Ⓗ FHD20Z5 FHD25Z5 FHD30Z5

2

見出番号 Item No.	部品番号 Part No.	部品名称 Description		個数 Req'd	備考:適用号車 Remarks:Serial No.
2	214A7-52081	FILTER, return	フィルタ	1	
3	216G7-52051	FILTER, suction	フィルタ	1	
4	234A7-52101	CAP	キャップ	1	
4-1	55593-62551	CAP	キャップ	1	[FC][RTL]
5	216G7-52201	AIR BREATHER	エア ブリーザ	1	
6	216G7-52121	BRACKET	ブラケット	1	
6-1	234H7-52001	BRACKET	ブラケット	1	(OC-type)
6-2	532A2-72241	BRACKET	ブラケット	1	EXA, EXA(DS) (D-type)
6-3	232W7-52001	BRACKET	ブラケット	1	ⒸⒻEXR
7	04710-04018	HOSE	ホース	1	
7a	04710-04016	HOSE	ホース	1	
7-1	04710-04005	HOSE	ホース	1	(OC-type)
7-2	04710-04024	HOSE	ホース	1	EXA, EXA(DS) (D-type)
7-3	04710-04030	HOSE	ホース	1	ⒸⒻEXR
8	04710-04010	HOSE	ホース	1	(OC-type)
9	234H7-52011	THREE WAY	スリー ウェイ	1	(OC-type) ▲1
9a	234H7-52012	THREE WAY	スリー ウェイ	1	(OC-type) ▲2
10	04914-00019	CLIP	クリップ	→	(C-type)(T-type)=2 (OC-type)=4
11	216G2-22201	PACKING	パッキング	1	▲3
11a	216G2-22202	PACKING	パッキング	1	▲4
12	229F2-22151	BOLT	ボルト	8	

LOCATION NO.

L3-15

Ⓐ (FG20N5 FG23N5 FG25N5) Ⓑ (FG 6 FG25N16) Ⓒ (FD20Z5 FD23Z5 FD25Z5) Ⓓ (FD20Z16 FD25Z16) Ⓔ (FG28N5 FG30N5)
Ⓕ (FD28Z5 FD30Z5) Ⓖ (FHG20N5 FHG25N5 FHG30N5) Ⓗ (FHD20Z5 FHD25Z5 FHD30Z5)

3

オイル タンク
Fig. 104 OIL TANK

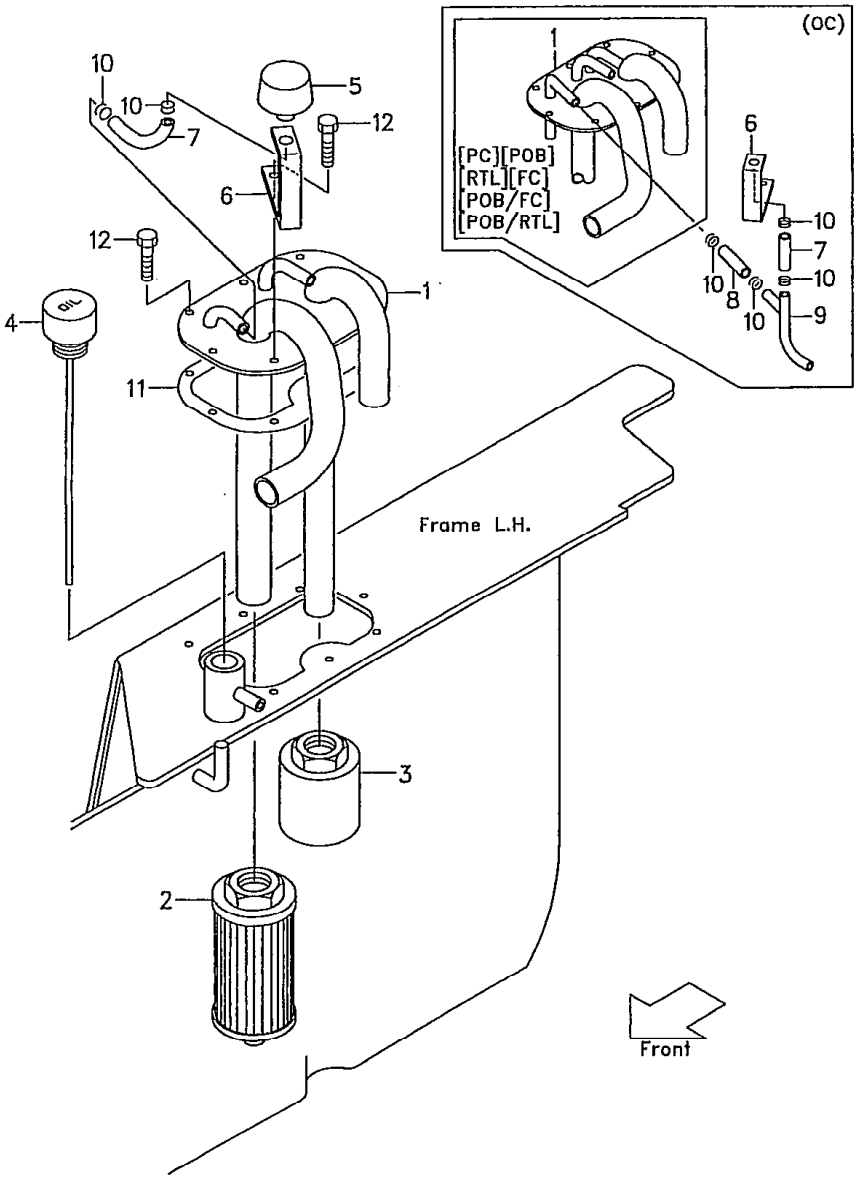

Model		FG20N5 FG23N5 FG25N5	FG20N16 FG25N16	FD20Z5 FD23Z5 FD25Z5	FD20Z16 FD25Z16	FG28N5 FG30N5
号車 Serial No.	▲1	~53071	–	~65288	–	~71011
	▲2	53072~	–	65289~	–	71012~
	▲3	~54654	~10122	~68990	~10070	~71244
	▲4	54655~	10123~	68991~	10071~	71245~
	▲5	54582~	10122~	68820~	10069~	71237~
Model		FD28Z5 FD30Z5	FHG20N5 FHG25N5	FHG30N5	FHD20Z5 FHD25Z5	FHD30Z5
号車 Serial No.	▲1	~72083	~10024	–	~10141	~10050
	▲2	72084~	10025~	–	10142~	10051~
	▲3	~73691	~10265	~10136	~11227	~10722
	▲4	73692~	10266~	10137~	11228~	10723~
	▲5	73649~	10257~	10136~	11208~	10695~

⑥

LOCATION NO.

M3-1

ハイドロリック ライン(メイン)
Fig. 105 HYDRAULIC LINE (MAIN)

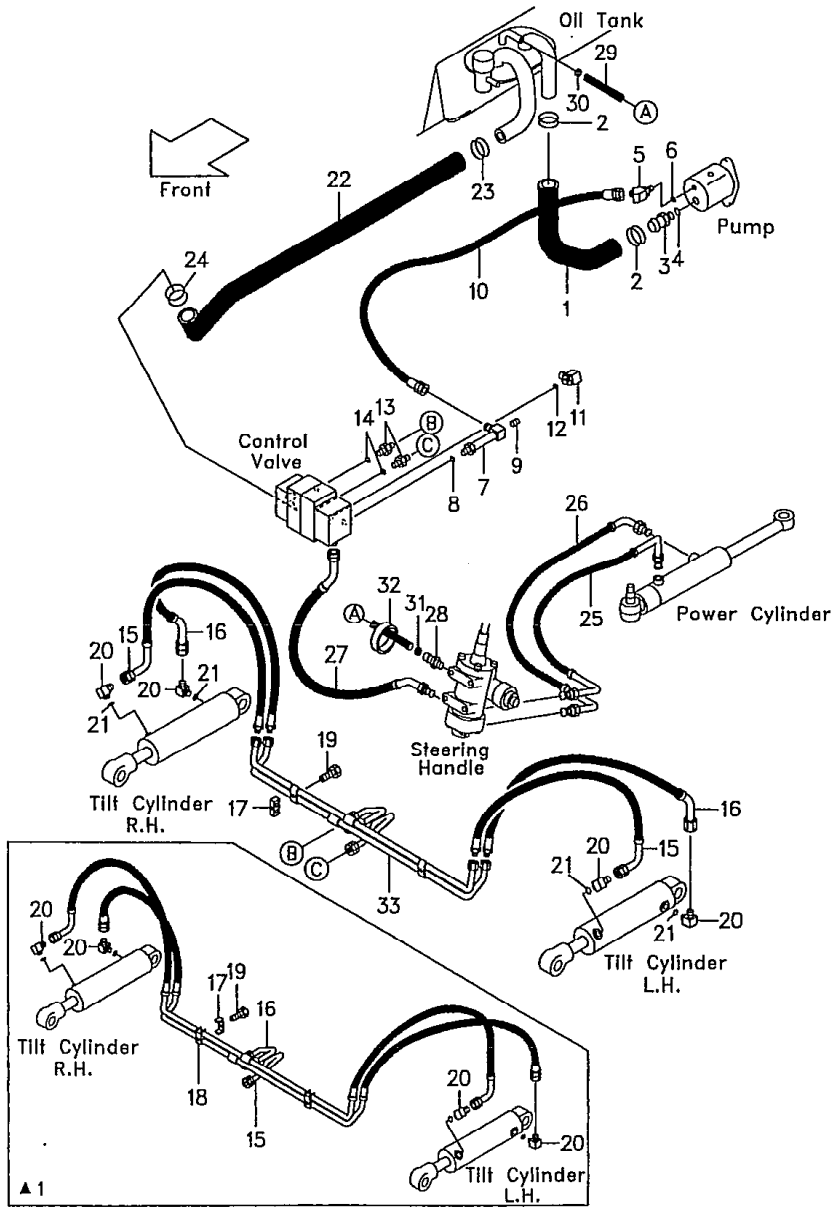

Ⓐ (FG20N5 FG28N5 FHG20N5 FG23N5 FHG25N5 FG25N5 FG30N5 FHG30N5) Ⓑ (FHD20Z5 FHD25Z5 FHD30Z5)

1

見出番号 Item No.	部品番号 Part No.		部品名称 Description	個数 Req'd	備考:適用号車 Remarks:Serial No.
1	233A7-62091		HOSE ホース	1	Ⓐ
1-1	234A7-62091		HOSE ホース	1	Ⓑ
2	04911-00046		CLIP クリップ	2	
A	225A7-62021		NIPPLE ASS'Y (Inc.3,4) ニップル アッセン	1	
3	- - - -	§	NIPPLE ニップル	1	
4	03320-00290		O-RING O-リング	1	
B	216M7-62101		ADAPTOR ASS'Y (Inc.5,6) アダプタ アッセン	1	
5	- - - -	§	ADAPTOR アダプタ	1	
6	03320-00180		O-RING O-リング	1	
C	234A7-60201		ELBOW ASS'Y (Inc.7,8) エルボ アッセン	1	
7	- - - -	§	ELBOW エルボ	1	
8	03320-00180		O-RING O-リング	1	
9	04000-00200		PLUG プラグ	1	
10	04691-04105		HOSE ホース	1	
D	04150-30404		ELBOW ASS'Y (Inc.11,12) エルボ アッセン	1	
11	04150-10404		ELBOW エルボ	1	
12	03320-00180		O-RING O-リング	1	
E	23657-60311		NIPPLE ASS'Y (Inc.13,14) ニップル アッセン	2	▲1
E-1	277H7-60601		NIPPLE ASS'Y (Inc.13,14) ニップル アッセン	2	▲2
13	- - - -	§	NIPPLE ニップル	2	
14	03320-00140		O-RING O-リング	2	

LOCATION NO.

M3-2

ハイドロリック ライン(メイン)
Fig. 105 HYDRAULIC LINE (MAIN)

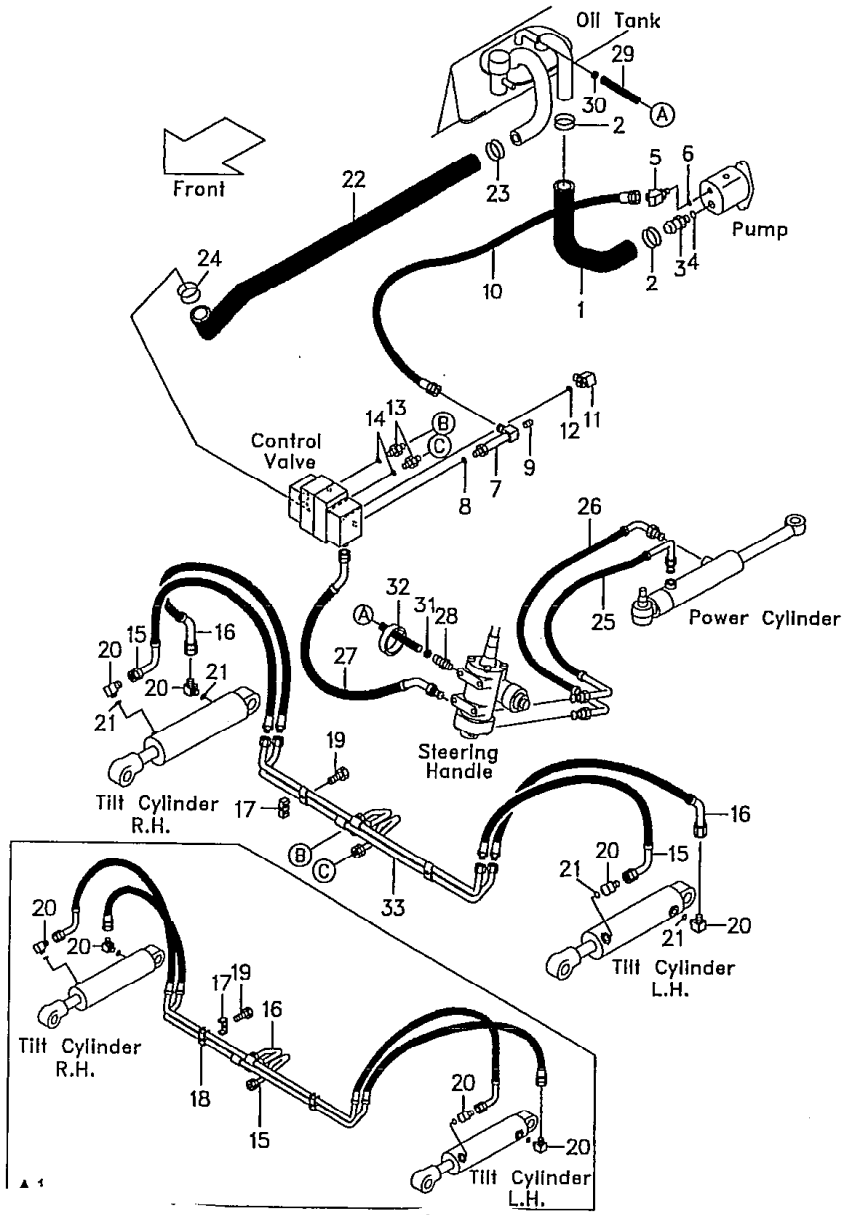

Ⓐ [FG20N5 FG28N5 FHG20N5 / FG23N5 FHG25N5 / FG25N5 FG30N5 FHG30N5] Ⓑ [FHD20Z5 / FHD25Z5 / FHD30Z5]

2

見出番号 Item No.	部品番号 Part No.	部品名称 Description	個数 Req'd	備考:適用号車 Remarks:Serial No.
F	234A7-62002	TILT HOSE ASS'Y (Inc.15～18) ティルト ホース アッセン	1	▲1
15	- - - - §	PIPE, front パイプ	1	▲1
15a	234A7-62261	HOSE, front ホース	2	▲2
16	- - - - §	PIPE, rear パイプ	1	▲1
16a	234A7-62271	HOSE, rear ホース	2	▲2
17	216G7-62531	CLAMP クランプ	2	▲1
17a	216G7-62631	RUBBER ラバー	2	▲2
18	216G7-62541	INSULATOR インシュレータ	2	▲1
19	01183-06020	BOLT ボルト	2	▲1
19a	01183-06025	BOLT ボルト	2	▲2
G	04150-20202	ELBOW ASS'Y (Inc.20, 21) エルボ アッセン	4	▲1
G-1	277H7-60501	ELBOW ASS'Y (Inc.20a, 21) エルボ アッセン	4	▲2
20	04150-00202	ELBOW エルボ	4	▲1
20a	277H7-62351	ELBOW エルボ	4	▲2
21	03320-00110	O-RING O-リング	4	
22	234A7-62101	HOSE ホース	1	2SV～4SV ▲3
★ 22a	234A7-62101	HOSE ホース	1	2SV, 3SV ▲4
22-1	234A7-62201	HOSE ホース	1	5SV ▲3
★22-1a	234A7-62201	HOSE ホース	1	4SV, 5SV ▲4
23	04911-00044	CLIP クリップ	1	
24	04911-00040	CLIP クリップ	1	
25	229F7-62101	HOSE ホース	1	
26	229F7-62111	HOSE ホース	1	

LOCATION NO.

M3-3

ハイドロリック ライン(メイン)
Fig. 105 HYDRAULIC LINE (MAIN)

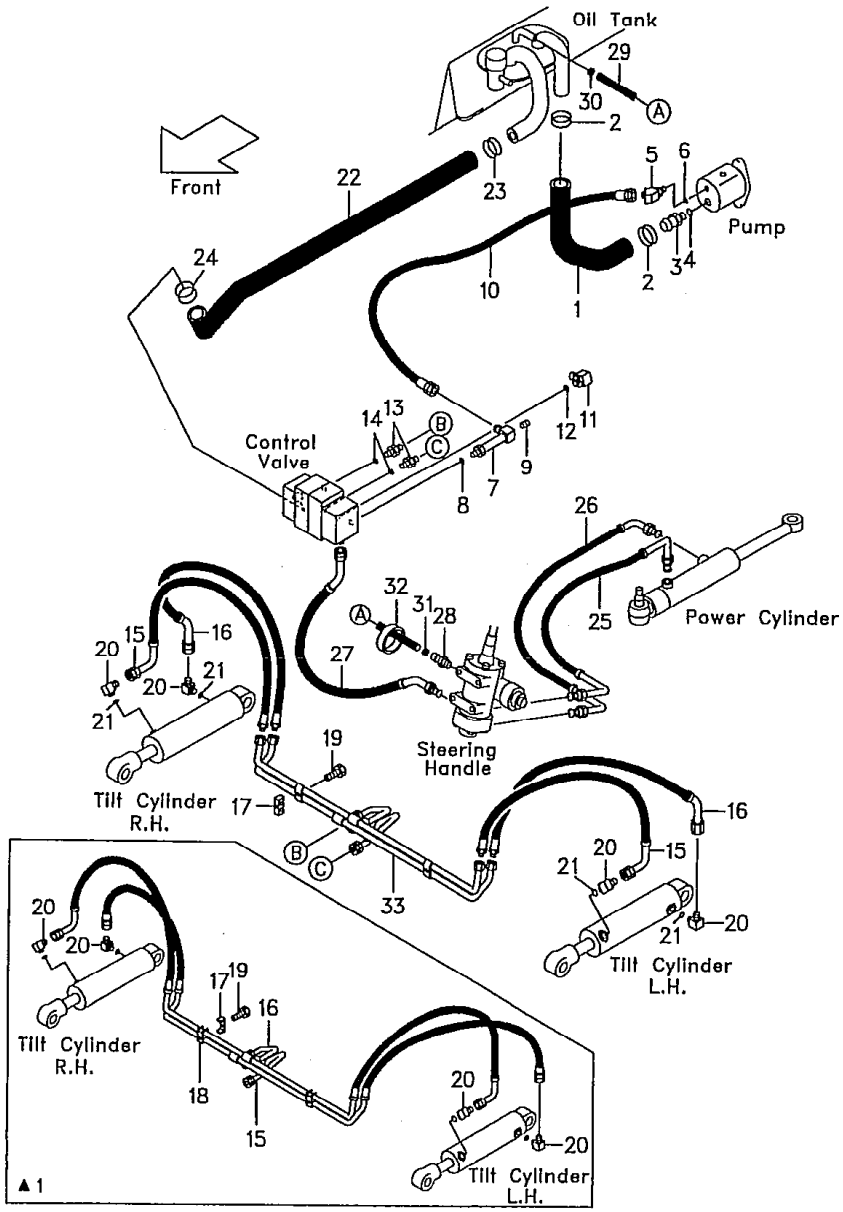

Ⓐ FG20N5 FG23N5 FG25N5 FG28N5 FG30N5 FHG20N5 FHG25N5 FHG30N5 / FHD20Z5 FHD25Z5 FHD30Z5

3

見出番号 Item No.	部品番号 Part No.	部品名称 Description	個数 Req'd	備考:適用号車 Remarks:Serial No.
27	214A7-62131	HOSE ホース	1	
28	25597-62211	NIPPLE ニップル	1	
29	04710-04135	HOSE ホース	1	
30	04911-00021	CLIP クリップ	1	
31	04911-00020	CLIP クリップ	1	
32	27042-42312	BAND バンド	2	
33	234A7-62251	PIPE パイプ	1	▲2

Model		FG20N5 FG23N5 FG25N5	FG28N5 FG30N5	FHG20N5 FHG25N5	FHG30N5
号車 Serial No.	▲1	~55281	~71304	~10323	~10162
	▲2	55282~	71305~	10324~	10163~
	▲3	~55893	~71438	~10403	~10191
	▲4	55894~	71439~	10404~	10192~

Model		FHD20Z5 FHD25Z5	FHD30Z5
号車 Serial No.	▲1	~11455	~10856
	▲2	11456~	10857~
	▲3	~11778	~11010
	▲4	11779~	11011~

LOCATION NO.

M3-4

ハイドロリック ライン(メイン)
Fig.106 HYDRAULIC LINE (MAIN)

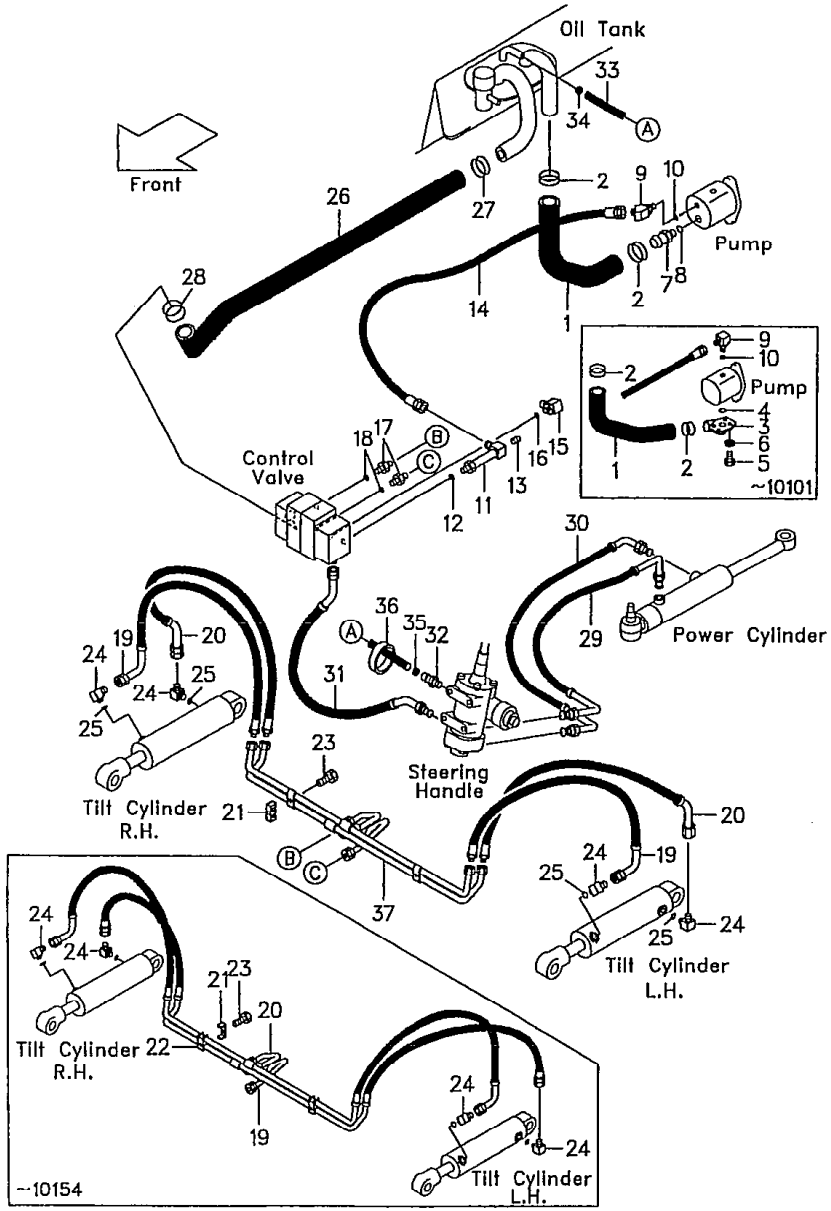

FG20N16
FG25N16

1

見出番号 Item No.	部品番号 Part No.	部品名称 Description	個数 Req'd	備考:適用号車 Remarks:Serial No.
1	220N7-62091	HOSE ホース	1	~10101
1a	233A7-62091	HOSE ホース	1	10102~
2	04911-00046	CLIP クリップ	2	
× 3	25537-62201	FITTING フィッティング	1	~10101
× 4	03310-00350	O-RING O-リング	1	~10101
× 5	80110-00616	BOLT ボルト	4	~10101
× 6	80430-00006	WASHER ワッシャ	4	~10101
A	225A7-62021	NIPPLE ASS'Y (Inc.7,8) ニップル アッセン	1	10102~
7	- - - - §	NIPPLE ニップル	1	10102~
8	03320-00290	O-RING O-リング	1	10102~
B	04150-20404	ELBOW ASS'Y (Inc.9,10) エルボ アッセン	1	~10101
B-1	216M7-62101	ADAPTER ASS'Y (Inc.9a,10) アダプタ アッセン	1	10102~
9	04150-00404	ELBOW エルボ	1	~10101
9a	- - - - §	ADAPTER アダプタ	1	10102~
10	03320-00180	O-RING O-リング	1	
C	234A7-60201	ELBOW ASS'Y (Inc.11,12) エルボ アッセン	1	
11	- - - - §	ELBOW エルボ	1	
12	03320-00180	O-RING O-リング	1	
13	04000-00200	PLUG プラグ	1	
14	04691-04108	HOSE ホース	1	~10101
14a	04691-04105	HOSE ホース	1	10102~

LOCATION NO.

M3-5

FG20N16
FG25N16

2

ハイドロリック ライン(メイン)
Fig. 106 HYDRAULIC LINE (MAIN)

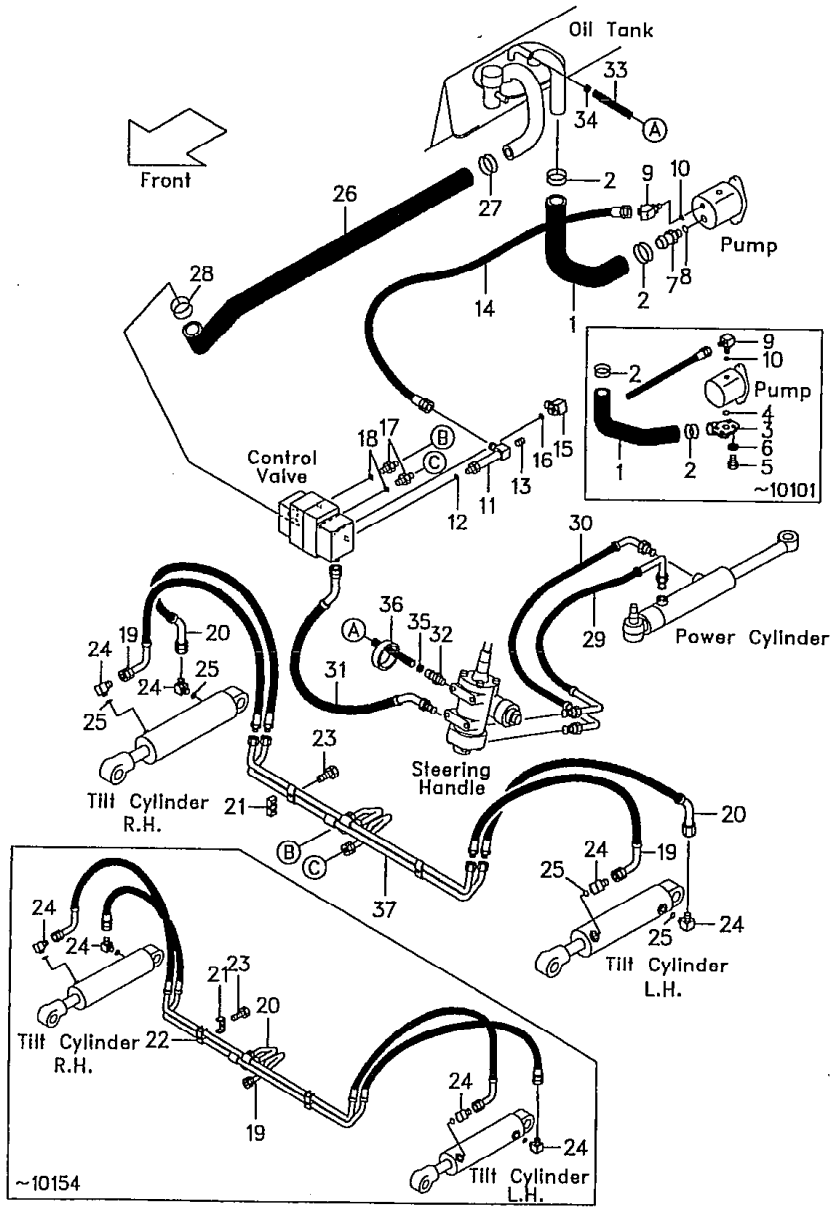

見出番号 Item No.	部品番号 Part No.		部品名称 Description	個数 Req'd	備考:適用号車 Remarks:Serial No.
D	04150-30404		ELBOW ASS' Y (Inc. 15, 16) エルボ アッセン	1	
15	04150-10404		ELBOW エルボ	1	
16	03320-00180		O-RING O-リング	1	
E	23657-60311		NIPPLE ASS' Y (Inc. 17, 18) ニップル アッセン	2	~10154
E-1	277H7-60601		NIPPLE ASS' Y (Inc. 17, 18) ニップル アッセン	2	10155~
17	- - - -	§	NIPPLE ニップル	2	
18	03320-00140		O-RING O-リング	2	
F	234A7-62002		TILT HOSE ASS' Y (Inc. 19~22) ティルト ホース アッセン	1	~10154
19	- - - -	§	PIPE, front パイプ	1	~10154
19a	234A7-62261		HOSE, front ホース	2	10155~
20	- - - -	§	PIPE, rear パイプ	1	~10154
20a	234A7-62271		HOSE, rear ホース	2	10155~
21	216G7-62531		CLAMP クランプ	2	~10154
21a	216G7-62631		RUBBER ラバー	2	10155~
22	216G7-62541		INSULATOR インシュレータ	2	~10154
23	01183-06020		BOLT ボルト	2	~10154
23a	01183-06025		BOLT ボルト	2	10155~
G	04150-20202		ELBOW ASS' Y (Inc. 24, 25) エルボ アッセン	4	~10154
G-1	277H7-60501		ELBOW ASS' Y (Inc. 24a, 25) エルボ アッセン	4	10155~

ハイドロリック ライン(メイン)
Fig.106 HYDRAULIC LINE (MAIN)

LOCATION NO.
M3-6

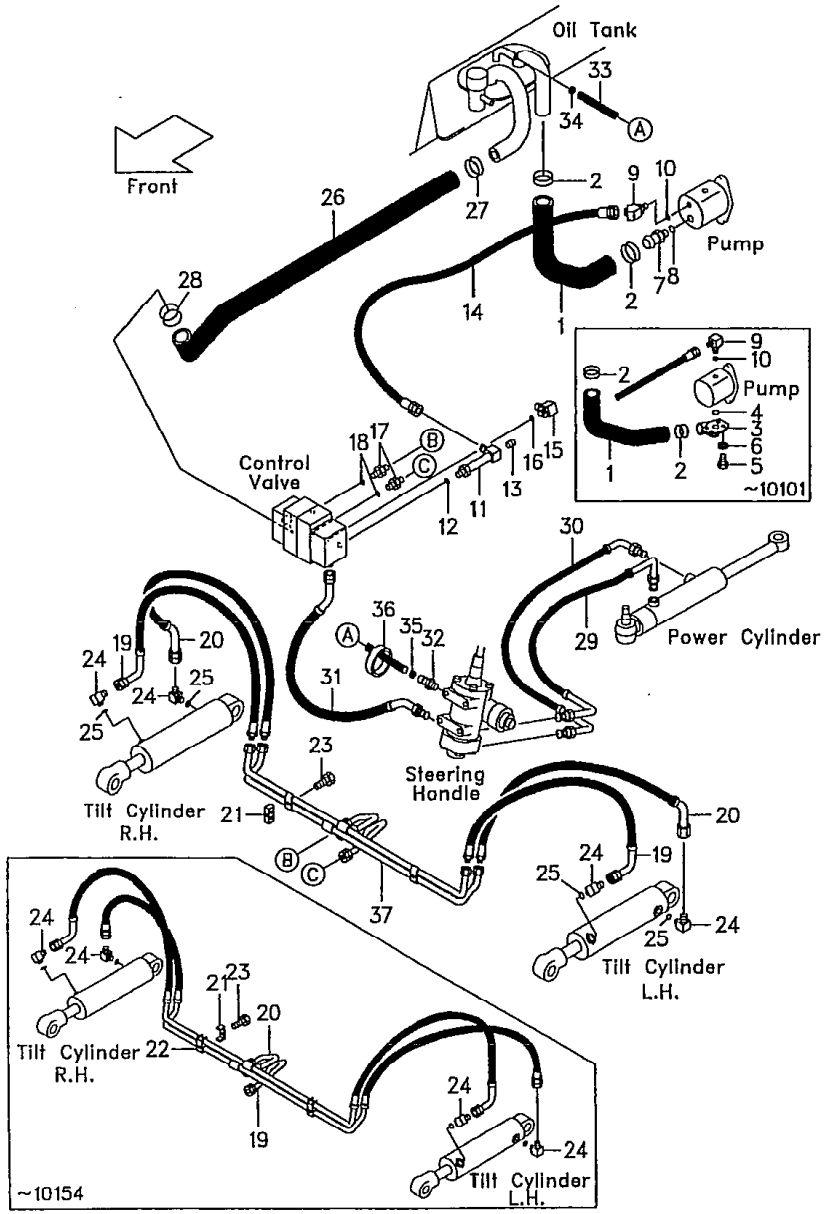

FG20N16
FG25N16

[3]

見出番号 Item No.	部品番号 Part No.	部品名称 Description		個数 Req'd	備考:適用号車 Remarks:Serial No.
24	04150-00202	ELBOW	エルボ	4	~10154
24a	277H7-62351	ELBOW	エルボ	4	10155~
25	03320-00110	O-RING	Oーリング	4	
26	234A7-62101	HOSE	ホース	1	2SV~4SV ~10190
★ 26a	234A7-62101	HOSE	ホース	1	2SV, 3SV 10191~
26-1	234A7-62201	HOSE	ホース	1	5SV ~10190
★26-1a	234A7-62201	HOSE	ホース	1	4SV, 5SV 10191~
27	04911-00044	CLIP	クリップ	1	
28	04911-00040	CLIP	クリップ	1	
29	229F7-62101	HOSE	ホース	1	
30	229F7-62111	HOSE	ホース	1	
31	214A7-62131	HOSE	ホース	1	
32	25597-62211	NIPPLE	ニップル	1	
33	04710-04135	HOSE	ホース	1	
34	04911-00021	CLIP	クリップ	1	
35	04911-00020	CLIP	クリップ	1	
36	27042-42312	BAND	バンド	2	
37	234A7-62251	PIPE	パイプ	1	10155~

LOCATION NO.

M3-7

FD20Z5 FD28Z5
FD23Z5 FD30Z5
FD25Z5

ハイドロリック ライン(メイン)
Fig. 107 HYDRAULIC LINE (MAIN)

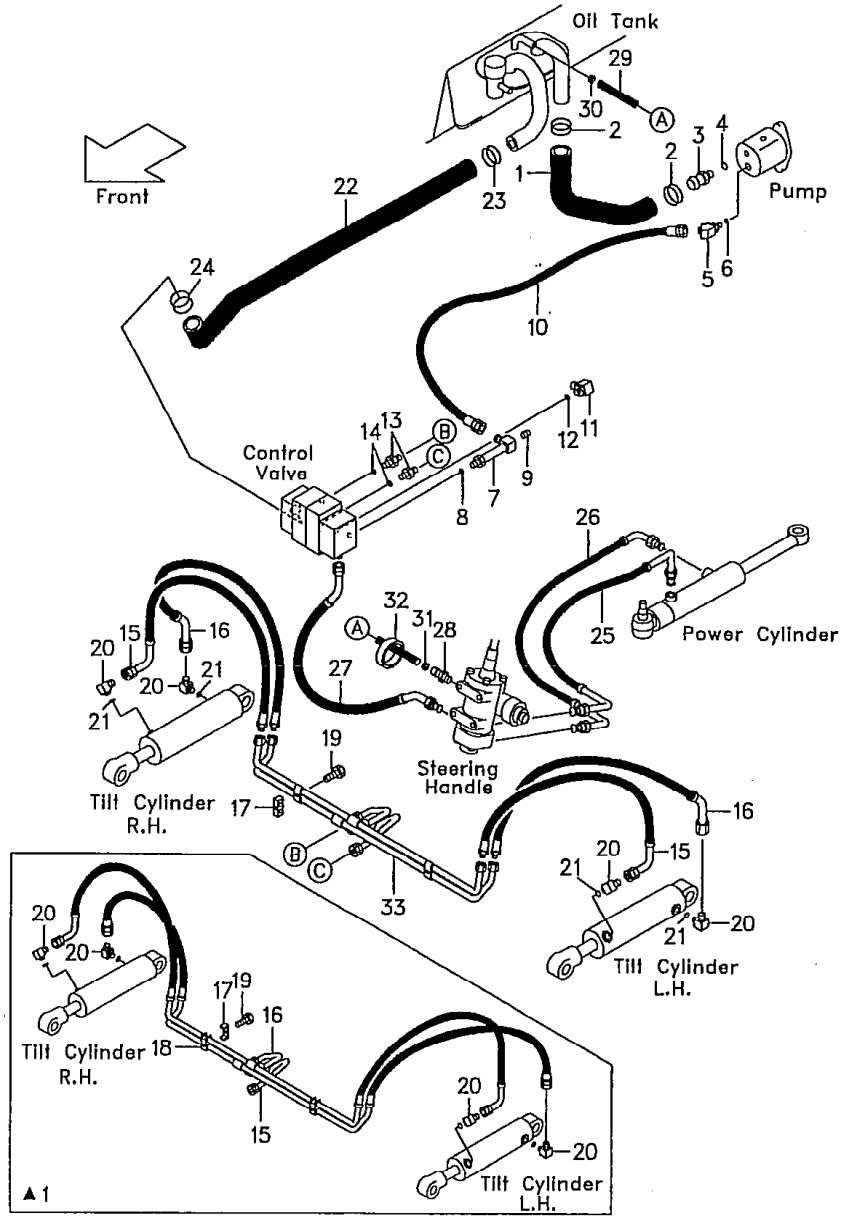

見出番号 Item No.	部品番号 Part No.		部品名称 Description	個数 Req'd	備考:適用号車 Remarks:Serial No.
1	232A7-62091		HOSE ホース	1	
2	04911-00046		CLIP クリップ	2	
A	225A7-62021		NIPPLE ASS'Y (Inc. 3, 4) ニップル アッセン	1	
3	- - - -	§	NIPPLE ニップル	1	
4	03320-00290		O-RING O-リング	1	
B	271A7-60351		ADAPTER ASS'Y (Inc. 5, 6) アダプタ アッセン	1	
5	- - - -	§	ADAPTER アダプタ	1	
6	03320-00180		O-RING O-リング	1	
C	234A7-60201		ELBOW ASS'Y (Inc. 7, 8) エルボ アッセン	1	
7	- - - -	§	ELBOW エルボ	1	
8	03320-00180		O-RING O-リング	1	
9	04000-00200		PLUG プラグ	1	
10	04691-04105		HOSE ホース	1	
D	04150-30404		ELBOW ASS'Y (Inc. 11, 12) エルボ アッセン	1	
11	04150-10404		ELBOW エルボ	1	
12	03320-00180		O-RING O-リング	1	
E	23657-60311		NIPPLE ASS'Y (Inc. 13, 14) ニップル アッセン	2	▲1
E-1	277H7-60601		NIPPLE ASS'Y (Inc. 13, 14) ニップル アッセン	2	▲2
13	- - - -	§	NIPPLE ニップル	2	
14	03320-00140		O-RING O-リング	2	

LOCATION NO.

M3-8

FD20Z5 FD28Z5
FD23Z5 FD30Z5
FD25Z5

2

ハイドロリック ライン(メイン)
Fig. 107 HYDRAULIC LINE (MAIN)

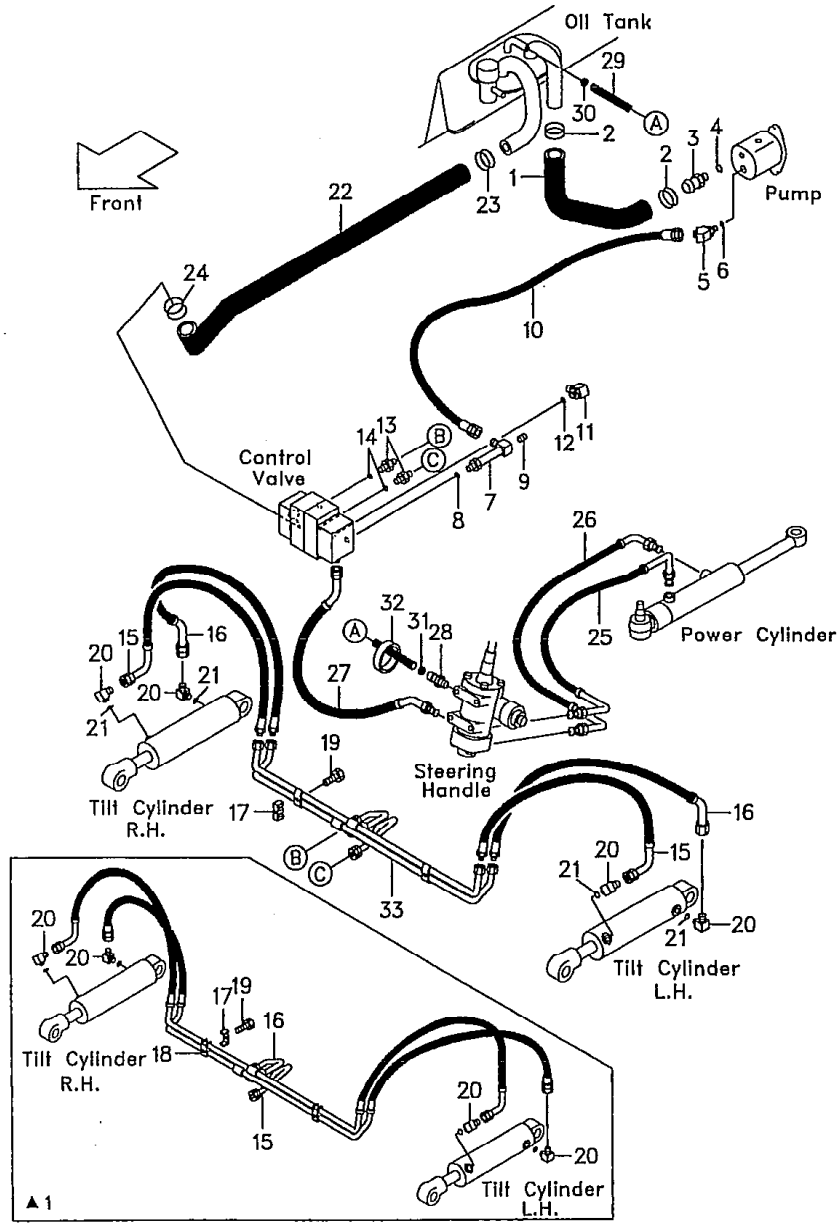

見出番号 Item No.	部品番号 Part No.	部品名称 Description	個数 Req'd	備考:適用号車 Remarks:Serial No.
F	234A7-62002	TILT HOSE ASS'Y (Inc. 15～18) ティルト ホース アッセン	1	▲1
15	- - - - - §	PIPE, front パイプ	1	▲1
15a	234A7-62261	HOSE, front ホース	2	▲2
16	- - - - - §	PIPE, rear パイプ	1	▲1
16a	234A7-62271	HOSE, rear ホース	2	▲2
17	216G7-62531	CLAMP クランプ	2	▲1
17a	216G7-62631	RUBBER ラバー	2	▲2
18	216G7-62541	INSULATOR インシュレータ	2	
19	01183-06020	BOLT ボルト	2	▲1
19a	01183-06025	BOLT ボルト	2	▲2
K	04150-20202	ELBOW ASS'Y (Inc. 20a, 21) エルボ アッセン	4	▲1
K-1	277H7-60501	ELBOW ASS'Y (Inc. 20, 21) エルボ アッセン	4	▲2
20	04150-00202	ELBOW エルボ	4	▲1
20a	277H7-62351	ELBOW エルボ	4	▲2
21	03320-00110	O-RING O-リング	4	
22	234A7-62101	HOSE ホース	1	2SV～4SV ▲3
★ 22a	234A7-62101	HOSE ホース	1	2SV, 3SV ▲4
22-1	234A7-62201	HOSE ホース	1	5SV ▲3
★22-1a	234A7-62201	HOSE ホース	1	4SV, 5SV ▲4
23	04911-00044	CLIP クリップ	1	
24	04911-00040	CLIP クリップ	1	
25	229F7-62101	HOSE ホース	1	
26	229F7-62111	HOSE ホース	1	
27	214A7-62131	HOSE ホース	1	

LOCATION NO.

M3-9

FD20Z5 FD28Z5
FD23Z5 FD30Z5
FD25Z5

3

ハイドロリック ライン(メイン)
Fig. 107 HYDRAULIC LINE (MAIN)

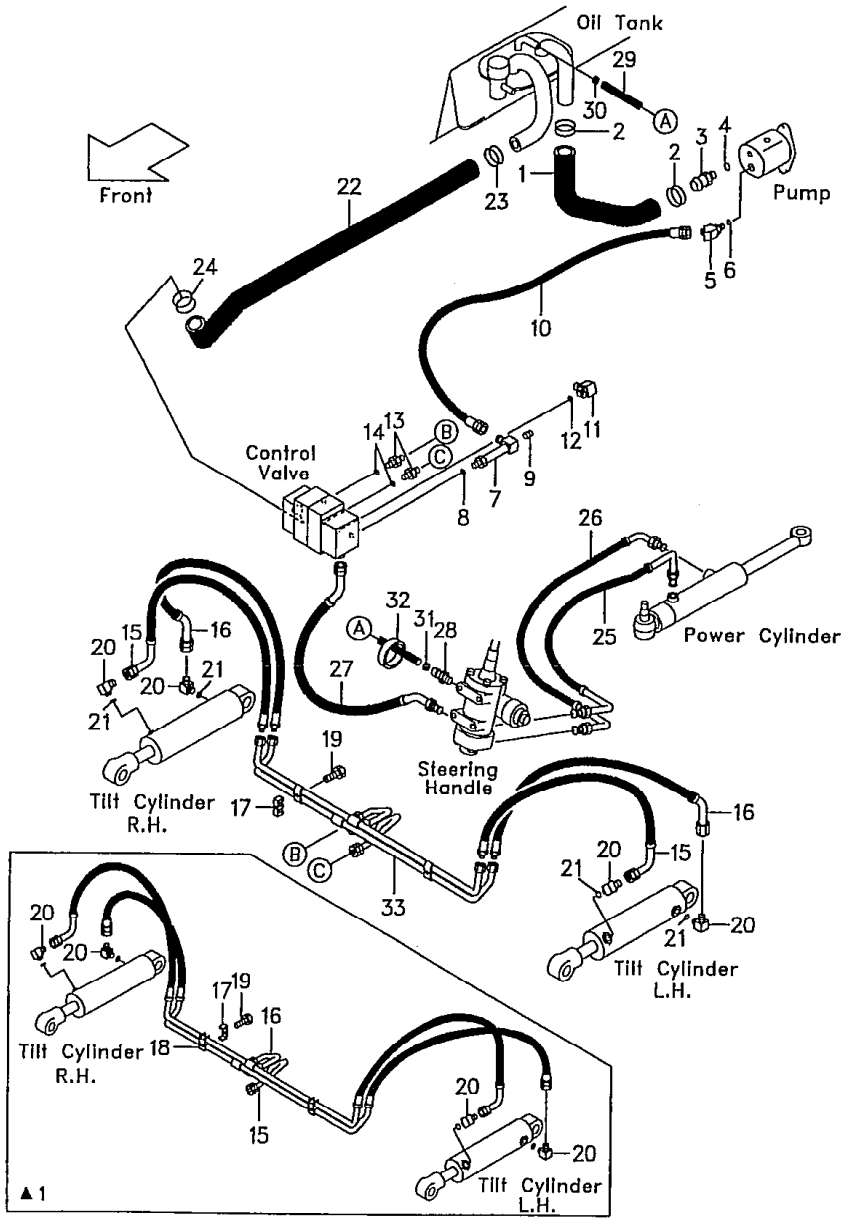

見出番号 Item No.	部品番号 Part No.	部品名称 Description		個数 Req'd	備考:適用号車 Remarks:Serial No.
28	25597-62211	NIPPLE	ニップル	1	
29	04710-04135	HOSE	ホース	1	
30	04911-00021	CLIP	クリップ	1	
31	04911-00020	CLIP	クリップ	1	
32	27042-42312	BAND	バンド	2	
33	234A7-62251	PIPE	パイプ	1	▲2

Model		FD20Z5 FD23Z5 FD25Z5	FD28Z5 FD30Z5
号車 Serial No.	▲1	~69911	~74093
	▲2	69912~	74094~
	▲3	~71063	~74578
	▲4	71064~	74579~

LOCATION NO.

D4–2

ハイドロリック ライン(メイン)
Fig. 108 HYDRAULIC LINE (MAIN)

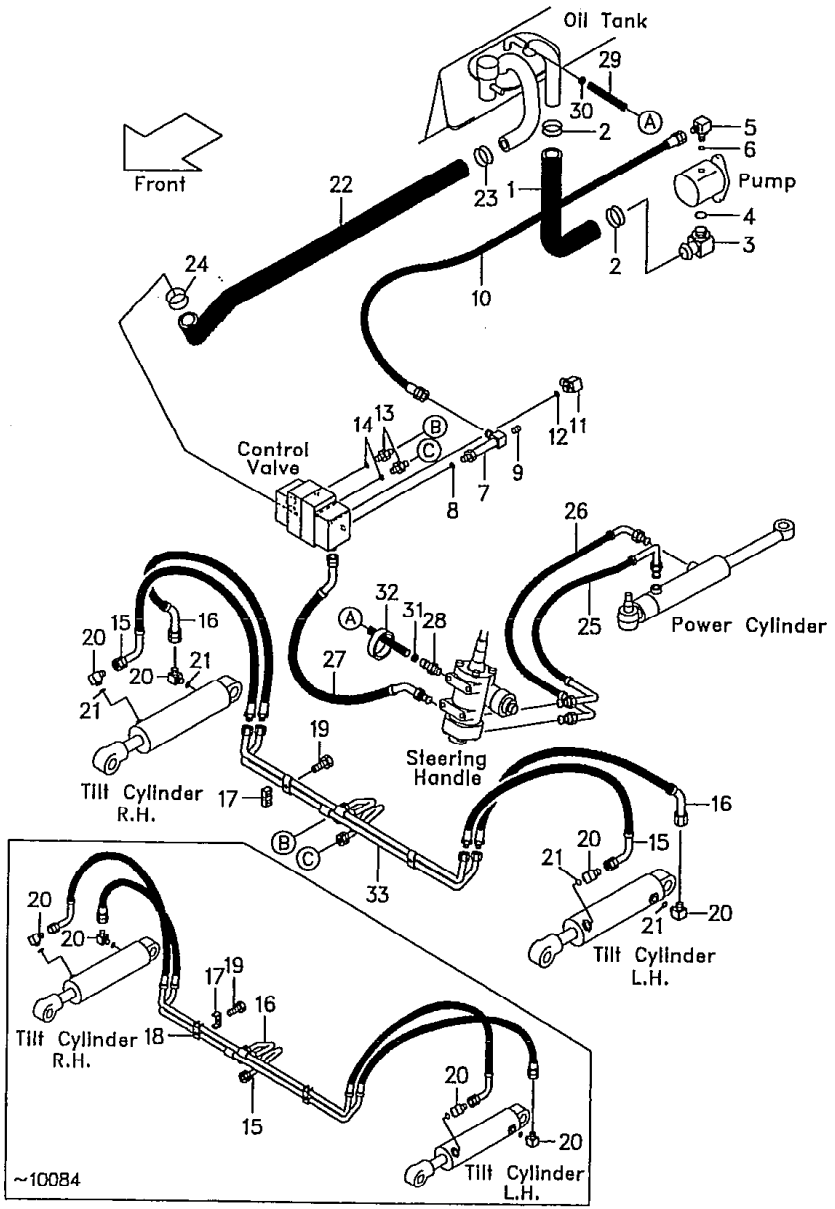

FD20Z16
FD25Z16

1

見出番号 Item No.	部品番号 Part No.	部品名称 Description	個数 Req'd	備考:適用号車 Remarks:Serial No.
1	220U7-62091	HOSE ホース	1	
1a	217G7-62001	HOSE ホース	1	
2	04911-00046	CLIP クリップ	2	
A	214L7-62261	ELBOW ASS'Y (Inc.3,4) エルボ アッセン	1	
3	- - - - §	ELBOW エルボ	1	
4	03320-00290	O-RING O-リング	1	
B	24237-62341	ELBOW ASS'Y (Inc.5,6) エルボ アッセン	1	
5	- - - - §	ELBOW エルボ	1	
6	03320-00180	O-RING O-リング	1	
C	234A7-60201	ELBOW ASS'Y (Inc.7,8) エルボ アッセン	1	
7	- - - - §	ELBOW エルボ	1	
8	03320-00180	O-RING O-リング	1	
9	04000-00200	PLUG プラグ	1	
10	04691-04105	HOSE ホース	1	
D	04150-30404	ELBOW ASS'Y (Inc.11,12) エルボ アッセン	1	
11	04150-10404	ELBOW エルボ	1	
12	03320-00180	O-RING O-リング	1	
E	23657-60311	NIPPLE ASS'Y (Inc.13,14) ニップル アッセン	2	~10084
E-1	277H7-60601	NIPPLE ASS'Y (Inc.13,14) ニップル アッセン	2	10085~
13	- - - - §	NIPPLE ニップル	2	
14	03320-00140	O-RING O-リング	2	

LOCATION NO.

D4-3

FD20Z16
FD25Z16

[2]

ハイドロリック ライン(メイン)
Fig. 108 HYDRAULIC LINE (MAIN)

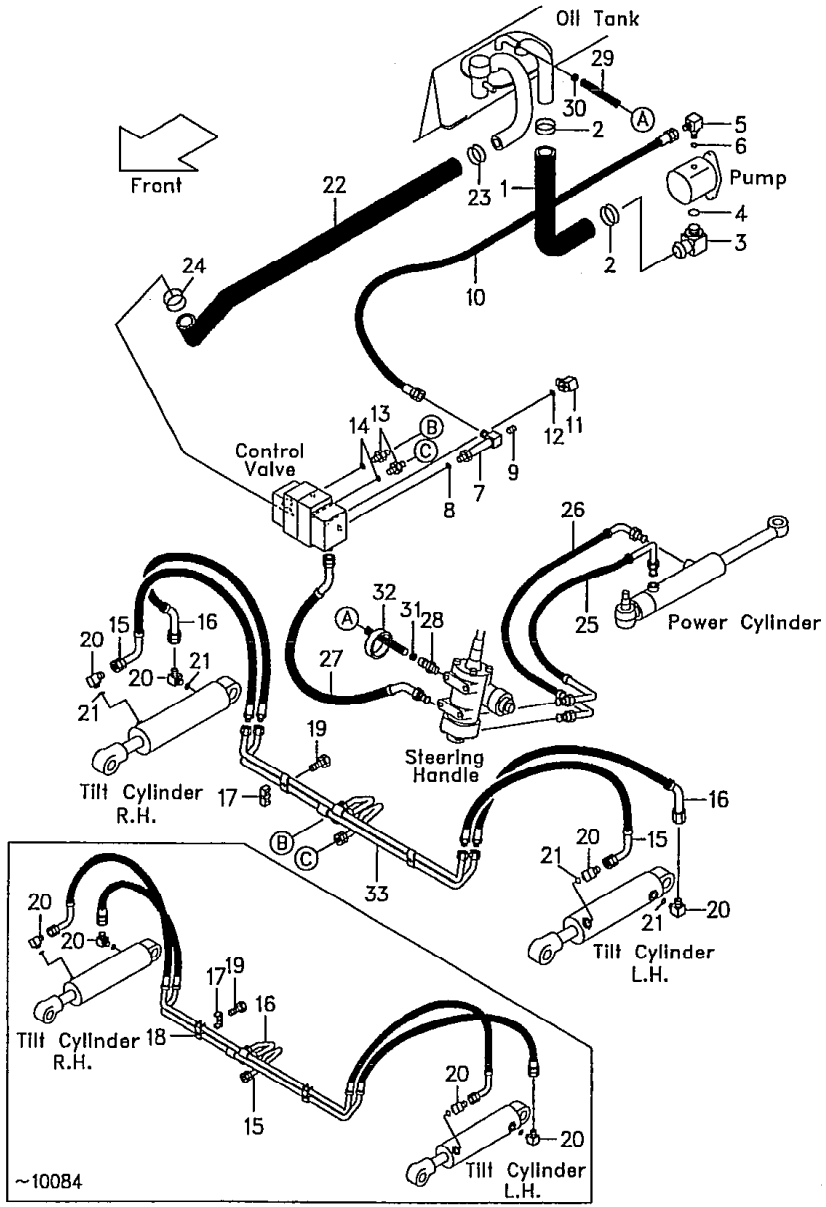

見出番号 Item No.	部品番号 Part No.		部品名称 Description	個数 Req'd	備考:適用号車 Remarks:Serial No.
F	234A7-62002		TILT HOSE ASS'Y (Inc. 15~18) ティルト ホース アッセン	1	~10084
15	- - - -	§	PIPE, front パイプ	1	~10084
15a	234A7-62261		HOSE, front ホース	2	10085~
16	- - - -	§	PIPE, rear パイプ	1	~10084
16a	234A7-62271		HOSE, rear ホース	2	10085~
17	216G7-62531		CLAMP クランプ	2	~10084
17a	216G7-62631		RUBBER ラバー	2	10085~
18	216G7-62541		INSULATOR インシュレータ	2	~10084
19	01183-06020		BOLT ボルト	2	~10084
19a	01183-06025		BOLT ボルト	2	10085~
G	04150-20202		ELBOW ASS'Y (Inc. 20, 21) エルボ アッセン	4	~10084
G-1	277H7-60501		ELBOW ASS'Y (Inc. 20a, 21) エルボ アッセン	4	10085~
20	04150-00202		ELBOW エルボ	4	~10084
20a	277H7-62351		ELBOW エルボ	4	10085~
21	03320-00110		O-RING O-リング	4	
22	234A7-62101		HOSE ホース	1	2SV~4SV ~10104
★ 22a	234A7-62101		HOSE ホース	1	2SV, 3SV 10105~
22-1	234A7-62201		HOSE ホース	1	5SV ~10104
★22-1a	234A7-62201		HOSE ホース	1	4SV, 5SV 10105~
23	04911-00044		CLIP クリップ	1	

ハイドロリック ライン(メイン)
Fig. 108 HYDRAULIC LINE (MAIN)

LOCATION NO.
D4-4

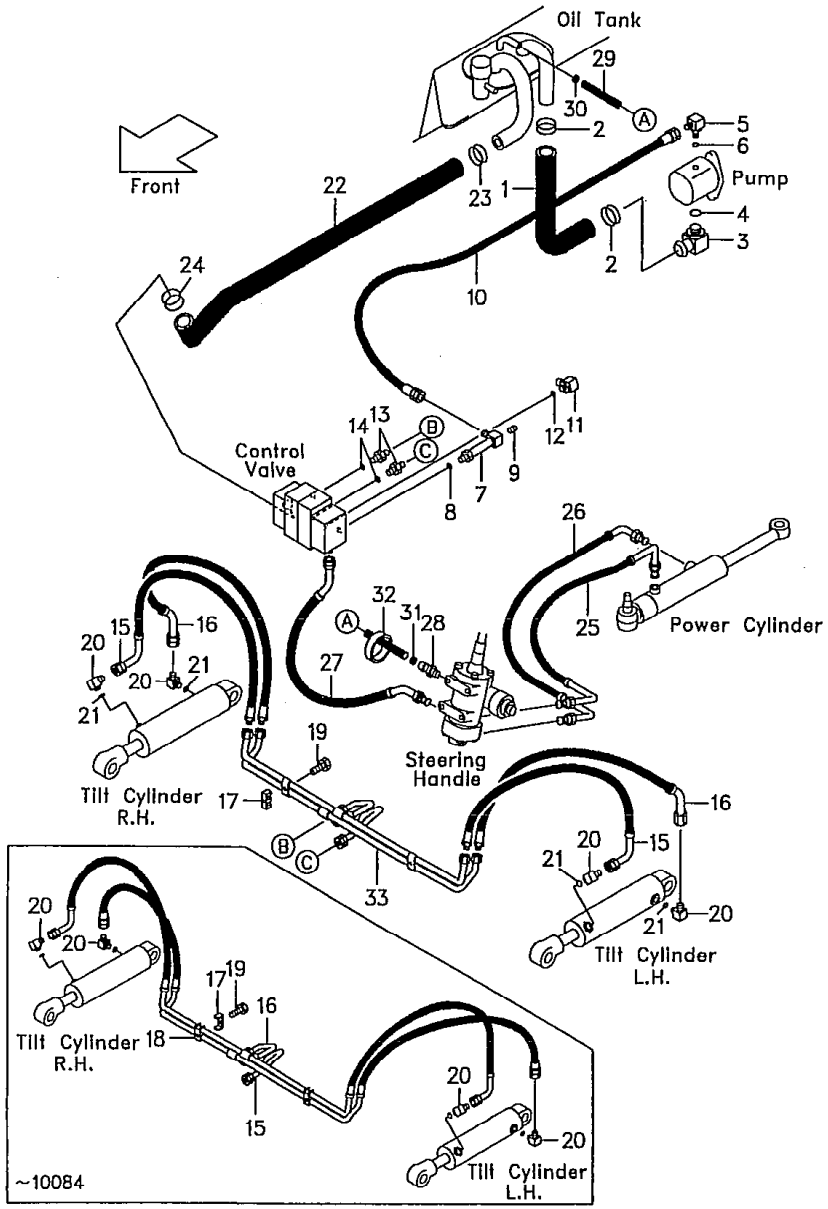

FD20Z16
FD25Z16

3

見出番号 Item No.	部品番号 Part No.	部品名称 Description	個数 Req'd	備考:適用号車 Remarks:Serial No.
24	04911-00040	CLIP クリップ	1	
25	229F7-62101	HOSE ホース	1	
26	229F7-62111	HOSE ホース	1	
27	214A7-62131	HOSE ホース	1	
28	25597-62211	NIPPLE ニップル	1	
29	04710-04135	HOSE ホース	1	
30	04911-00021	CLIP クリップ	1	
31	04911-00020	CLIP クリップ	1	
32	27042-42312	BAND バンド	2	
33	234A7-62251	PIPE パイプ	1	10085~

LOCATION NO.

D4-5

ハイドロリック ライン (メイン)
Fig.109 HYDRAULIC LINE (MAIN)(OC-type)

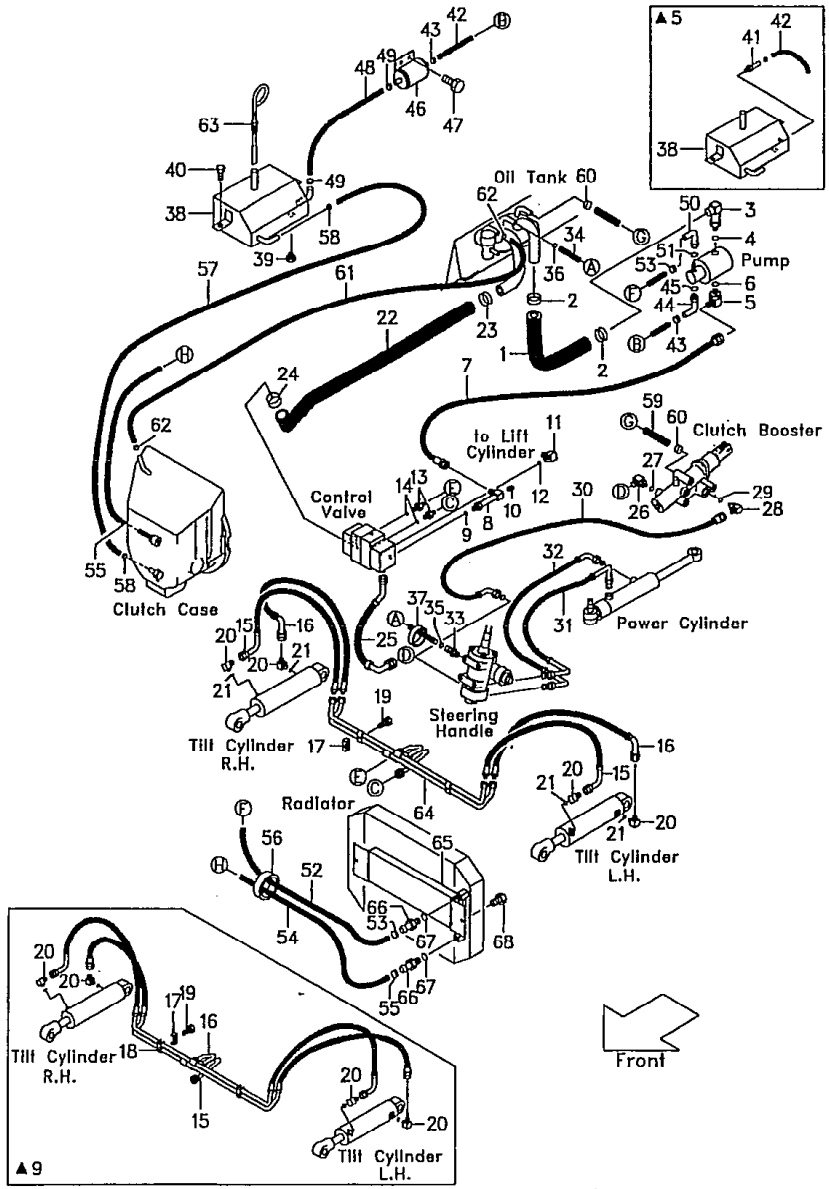

Ⓐ FG20N5 FHG20N5 FG25N5 FHG25N5 FG30N5 FHG30N5 Ⓑ FHD 5 FHD 5 FHD30Z5

1

見出番号 Item No.	部品番号 Part No.	部品名称 Description	個数 Req'd	備考:適用号車 Remarks:Serial No.
1	233H7-62001	HOSE ホース	1	Ⓐ
1-1	234H7-62121	HOSE ホース	1	Ⓑ
2	04911-00046	CLIP クリップ	2	
A	234H7-60251	ELBOW ASS'Y (Inc.3,4) エルボ アッセン	1	
3	234H7-62111	ELBOW エルボ	1	
4	03320-00290	O-RING O-リング	1	
B	04150-20404	ELBOW ASS'Y (Inc.5,6) エルボ アッセン	1	
5	04150-00404	ELBOW エルボ	1	
6	03320-00180	O-RING O-リング	1	
7	04691-04105	HOSE ホース	1	
C	234A7-60201	ELBOW ASS'Y (Inc.8,9) エルボ アッセン	1	
8	- - - - §	ELBOW エルボ	1	
9	03320-00180	O-RING O-リング	1	
10	04000-00200	PLUG プラグ	1	
D	04150-30404	ELBOW ASS'Y (Inc.11,12) エルボ アッセン	1	
11	04150-10404	ELBOW エルボ	1	
12	03320-00180	O-RING O-リング	1	
E	23657-60311	NIPPLE ASS'Y (Inc.13,14) ニップル アッセン	2	▲9
E-1	277H7-60601	NIPPLE ASS'Y (Inc.13,14) ニップル アッセン	2	▲10
13	- - - - §	NIPPLE ニップル	2	
14	03320-00140	O-RING O-リング	2	

⑥

LOCATION NO.

D4-6

ハイドロリック ライン（メイン）
Fig. 109 HYDRAULIC LINE (MAIN)(OC-type)

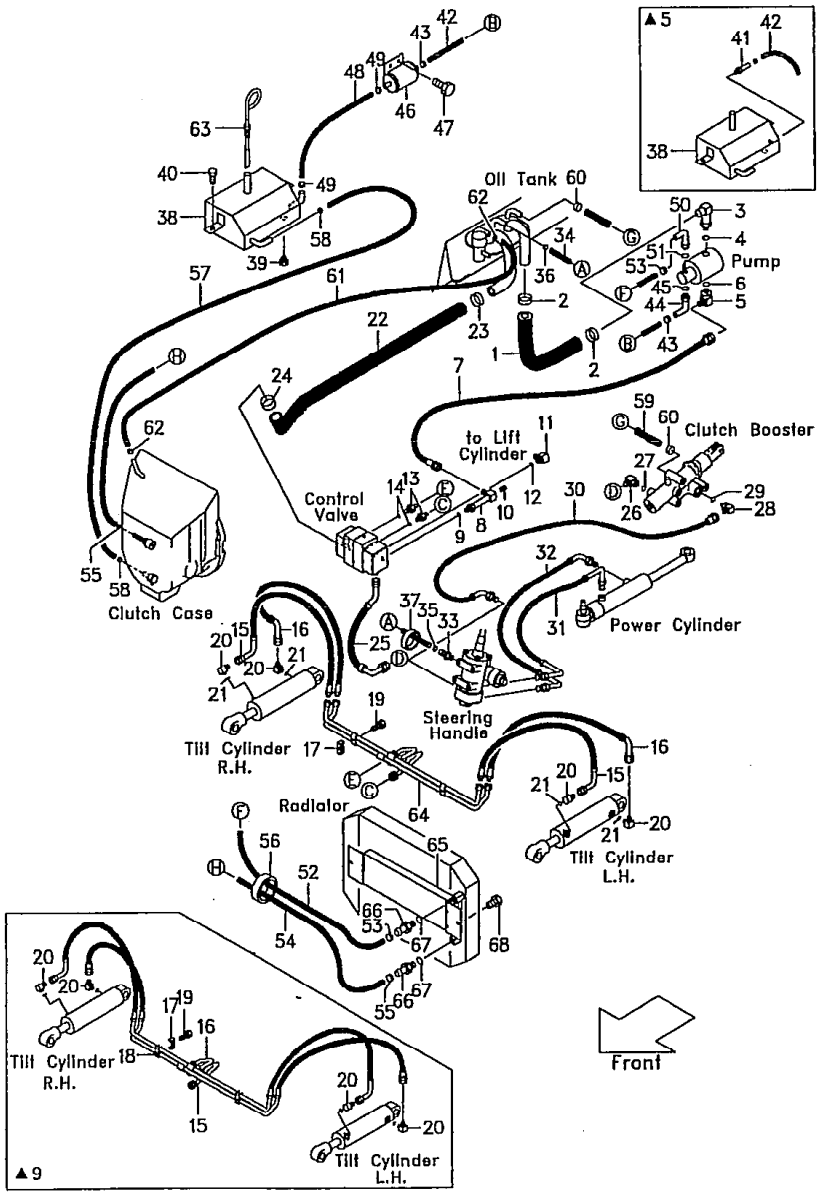

Ⓐ FG20N5 FHG20I / FG25N5 FHG25N5 / FG30N5 FHG30N5　Ⓑ FHD20Z5 / FHD25Z5 / FHD30Z5

2

見出番号 Item No.	部品番号 Part No.	部品名称 Description	個数 Req'd	備考:適用号車 Remarks:Serial No.
F	234A7-62002	TILT HOSE ASS' Y (Inc. 15～18) ティルト ホース アッセン	1	▲9
15	----- §	PIPE, front パイプ	1	▲9
15a	234A7-62261	HOSE, front ホース	2	▲10
16	----- §	PIPE, rear パイプ	1	▲9
16a	234A7-62271	HOSE, rear ホース	2	▲10
17	216G7-62531	CLAMP クランプ	2	▲9
17a	216G7-62631	RUBBER ラバー	2	▲10
18	216G7-62541	INSULATOR インシュレータ	2	▲9
19	01183-06020	BOLT ボルト	2	▲9
19a	01183-06025	BOLT ボルト	2	▲10
G	04150-20202	ELBOW ASS' Y (Inc. 20, 21) エルボ アッセン	4	▲9
G-1	277H7-60501	ELBOW ASS' Y (Inc. 20a, 21) エルボ アッセン	4	▲10
20	04150-00202	ELBOW エルボ	4	▲9
20a	277H7-62351	ELBOW エルボ	4	▲10
21	03320-00110	O-RING O-リング	4	
22	234A7-62101	HOSE ホース	1	2SV～4SV
22-1	234A7-62201	HOSE ホース	1	5SV
23	04911-00044	CLIP クリップ	1	
24	04911-00040	CLIP クリップ	1	
25	214A7-62301	HOSE ホース	1	
H	04150-20202	ELBOW ASS' Y (Inc. 26, 27) エルボ アッセン	1	
26	04150-00202	ELBOW エルボ	1	
27	03320-00110	O-RING O-リング	1	

⑥

LOCATION NO.

D4-7

ハイドロリック ライン（メイン）
Fig.109 HYDRAULIC LINE (MAIN)(OC-type)

Ⓐ FG20N5 FHG20N5 FG25N5 FHG25N5 FG30N5 FHG30N5 Ⓑ FH[illegible]5 FHL[illegible]Z5 FHD30Z5

[3]

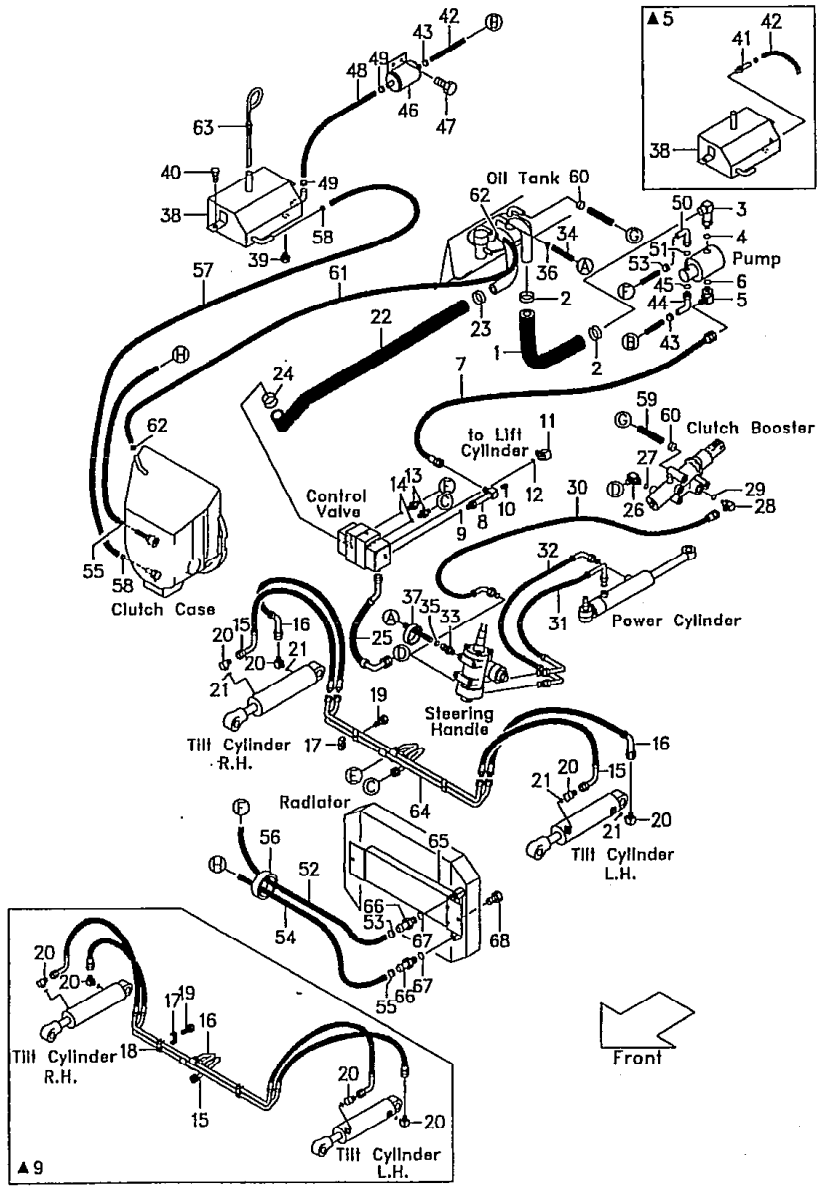

見出番号 Item No.	部品番号 Part No.	部品名称 Description	個数 Req'd	備考：適用号車 Remarks:Serial No.
J	23457-60311	ELBOW ASS'Y (Inc.28,29) エルボ アッセン	1	▲7
J-1	224X7-60361	ELBOW ASS'Y (Inc.28a,29) エルボ アッセン	1	▲8
28	23457-62091	ELBOW エルボ	1	▲7
28a	224X7-62091	ELBOW エルボ	1	▲8
29	89140-00006	O-RING O-リング	1	
30	214L7-62051	HOSE ホース	1	
31	229F7-62101	HOSE ホース	1	
32	229F7-62111	HOSE ホース	1	
33	25597-62211	NIPPLE ニップル	1	
34	04710-04135	HOSE ホース	1	
35	04911-00020	CLIP クリップ	1	
36	04911-00021	CLIP クリップ	1	
37	27042-42312	BAND バンド	2	
38	234H7-60101	OIL TANK オイル タンク	1	▲3
38a	234H7-60102	OIL TANK オイル タンク	1	▲4 ▲5
38b	234H7-60103	OIL TANK オイル タンク	1	▲6
39	04000-00300	PLUG プラグ	1	
40	01183-08025	BOLT ボルト	2	
41	234H7-62041	FITTING フィッティング	1	▲3
41a	234H7-62042	FITTING フィッティング	1	▲4 ▲5
42	04710-04045	HOSE ホース	1	Ⓐ ▲1
42a	04710-04060	HOSE ホース	1	Ⓐ ▲2
42-1	04710-04045	HOSE ホース	1	Ⓑ ▲13
★42-1a	04710-04015	HOSE ホース	1	Ⓑ ▲14
43	04911-00021	CLIP クリップ	2	

⑥

ハイドロリック ライン（メイン）
Fig.109 HYDRAULIC LINE (MAIN)(OC-type)

LOCATION NO.

D4-8

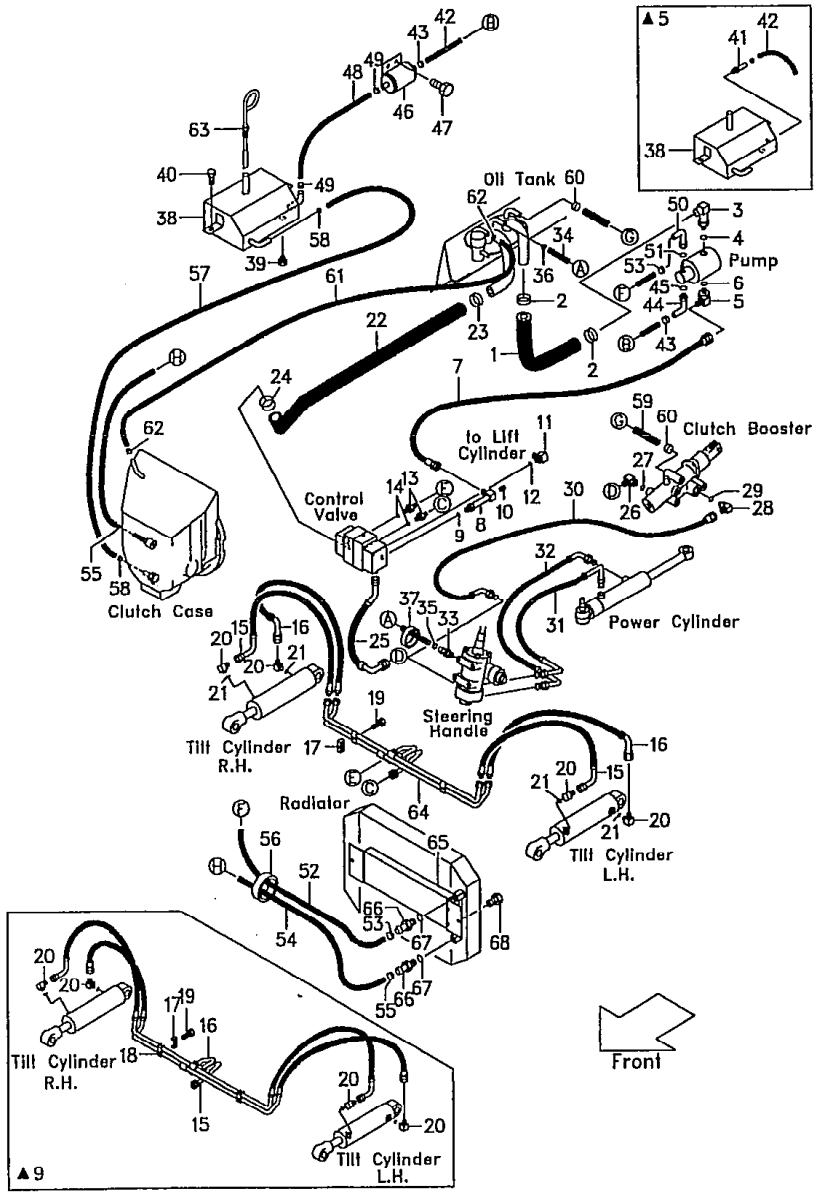

Ⓐ FG20N5 FHG20I / FG25N5 FHG25N5 / FG30N5 FHG30N5　Ⓑ FHD20Z5 / FHD25Z5 / FHD30Z5

4

見出番号 Item No.	部品番号 Part No.	部品名称 Description	個数 Req'd	備考：適用号車 Remarks: Serial No.
K	234H7-60201	FITTING ASS'Y (Inc.44, 45) フィッティング アッセン	1	▲11
K-1	234H7-62351	FITTING ASS'Y (Inc.44a, 45) フィッティング アッセン	1	▲12
44	234H7-62151	FITTING フィッティング	1	▲11
44a	234H7-62361	FITTING フィッティング	1	▲12
45	03320-00140	O-RING O-リング	1	▲11
45a	03320-00180	O-RING O-リング	1	▲12
46	234H7-62171	FILTER フィルタ	1	▲6
47	01185-08016	BOLT ボルト	2	▲6
48	04710-04050	HOSE ホース	1	▲6
49	04911-00021	CLIP クリップ	1	▲6
L	234H7-60151	FITTING ASS'Y (Inc.50, 51) フィッティング アッセン	1	▲11
L-1	234H7-62301	FITTING ASS'Y (Inc.50a, 51) フィッティング アッセン	1	▲12
50	234H7-62101	FITTING フィッティング	1	▲11
50a	234H7-62311	FITTING フィッティング	1	▲12
51	03320-00140	O-RING O-リング	1	▲11
51a	03320-00180	O-RING O-リング	1	▲12
52	233H7-62051	HOSE ホース	1	Ⓐ ▲15
★ 52a	229G7-82011	HOSE ホース	1	Ⓐ ▲16
52-1	228G7-82001	HOSE ホース	1	Ⓑ ▲1
52-1a	232N7-62101	HOSE ホース	1	Ⓑ ▲2 ▲15
★52-1b	228G7-82001	HOSE ホース	1	Ⓑ ▲16
53	229G7-82051	CLIP クリップ	2	
54	216H7-82001	HOSE ホース	1	Ⓐ ▲15
★ 54a	229G7-82011	HOSE ホース	1	Ⓐ ▲16

⑥

LOCATION NO.

D4-9

ハイドロリック ライン（メイン）
Fig.109 HYDRAULIC LINE (MAIN)(OC-type)

Ⓐ FG20N5 FHG20N5 FG25N5 FHG25N5 FG30N5 FHG30N5 Ⓑ FHF 5 FHL 5 FHD30Z5

5

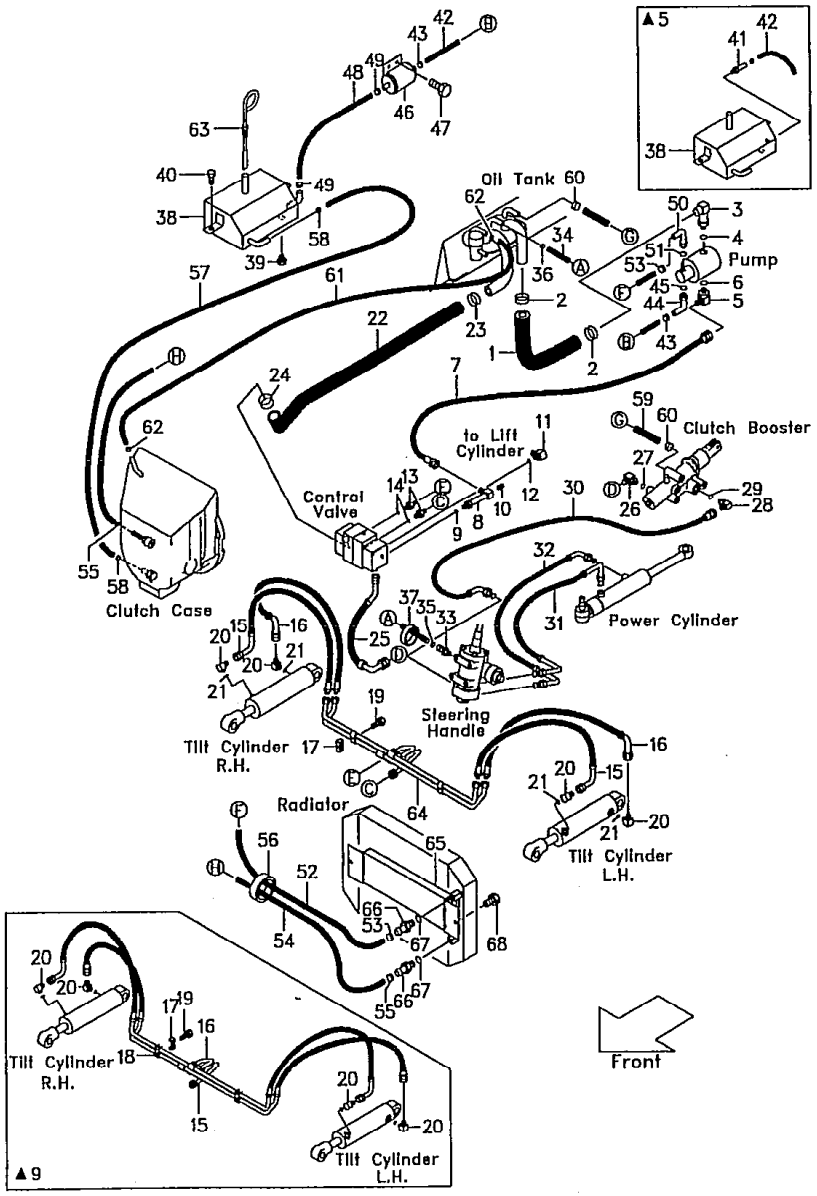

見出番号 Item No.	部品番号 Part No.	部品名称 Description	個数 Req'd	備考:適用号車 Remarks:Serial No.
54-1	229G7-82011	HOSE ホース	1	Ⓑ▲15
★54-1a	228G7-82011	HOSE ホース	1	Ⓑ▲16
55	229G7-82051	CLIP クリップ	2	
56	25957-62201	BAND バンド	2	Ⓑ
57	04710-04020	HOSE ホース	1	▲1
57a	04710-04016	HOSE ホース	1	▲2
58	04911-00021	CLIP クリップ	2	
59	04710-04095	HOSE ホース	1	
60	04911-00021	CLIP クリップ	2	
61	04710-04035	HOSE ホース	1	▲1
61a	04710-04031	HOSE ホース	1	▲2
62	04914-00019	CLIP クリップ	2	
63	27717-52081	GAUGE ゲージ	1	▲4
64	234A7-62251	PIPE パイプ	1	▲10
☆ 65	217W2-10001	OIL COOLER オイル クーラ	1	▲16
☆ 66	229G7-82101	NIPPLE ニップル	2	〃
☆ 67	23467-82041	PACKING パッキング	2	〃
☆ 68	01186-10016	BOLT ボルト	2	〃

⑥

LOCATION NO.

D4-10

Ⓐ FG20N5 FHG20N5 FG25N5 FHG25N5 FG30N5 FHG30N5 Ⓑ FHD20Z5 FHD25Z5 FHD30Z5

6

ハイドロリック ライン (メイン)
Fig.109 HYDRAULIC LINE (MAIN)(OC-type)

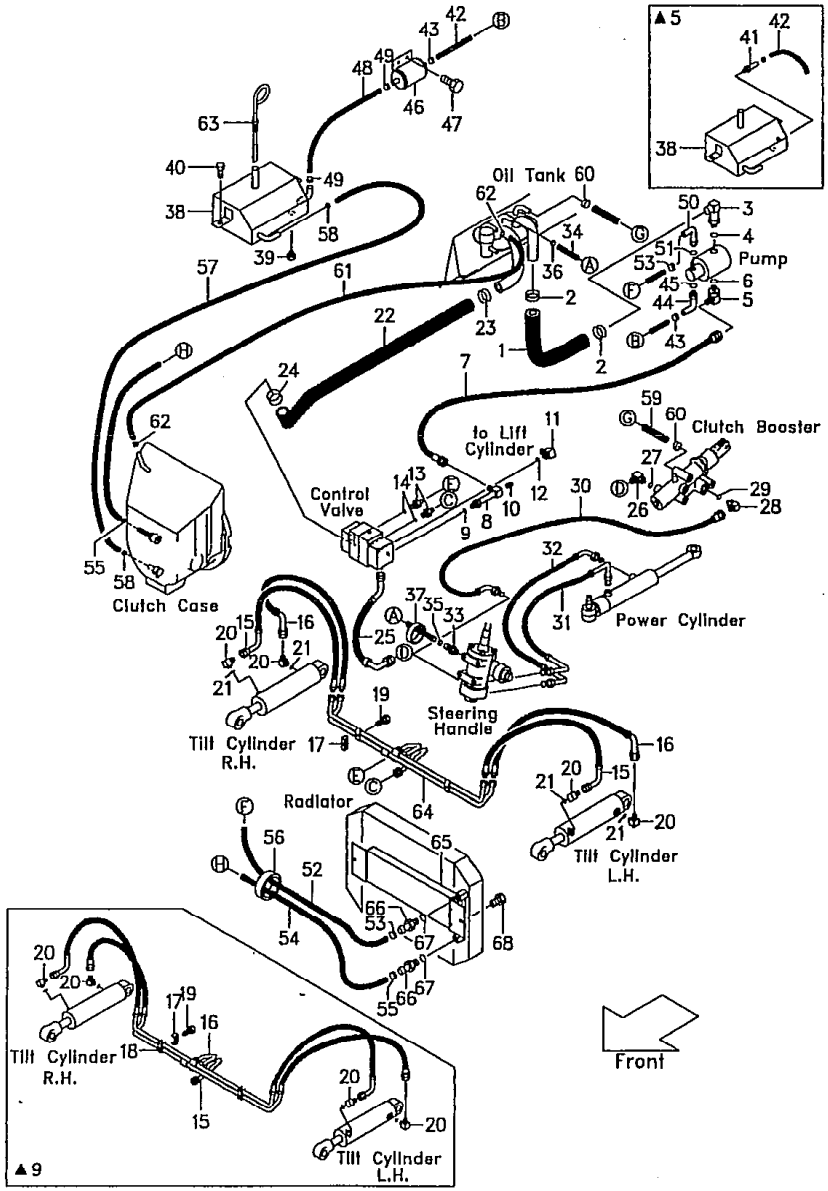

Model		FG20N5 FG25N5	FG30N5	FHG20N5 FHG25N5	FHG30N5	FHD20Z5 FHD25Z5	FHD30Z5
号車 Serial No.	▲1	～53071	～71011	～10024		～10141	～10050
	▲2	53072～	71012～	10025～		10142～	10051～
	▲3					～10665	～10315
	▲4					10666～	10316～
	▲5	～55509	～71413	～10335	～10160	～11434	～10867
	▲6	55510～	71414～	10336～	10161～	11435～	10868～
	▲7	～55197	～71302	～10328	～10160	～11423	～10852
	▲8	55198～	71303～	10329～	10161～	11424～	10853～
	▲9	～55304	～71312	～10323	～10167	～11482	～10856
	▲10	55305～	71313～	10324～	10168～	11483～	10857～
	▲11	～55155	～71301	～10335	～10160	～11416	～10869
	▲12	55156～	71302～	10336～	10161～	11417～	10868～
	▲13	—	—	—	—	～11535	～10880
	▲14	—	—	—	—	11536～	11881～
	▲15	～55509	～71413	～10425	～10173	～11597	～10921
	▲16	55510～	71414～	10426～	10174～	11598～	10922～

FD20Z5
FD25Z5
FD30Z5

LOCATION NO.

D4-11

ハイドロリック ライン（メイン）
Fig.110 HYDRAULIC LINE (MAIN)(OC-type)

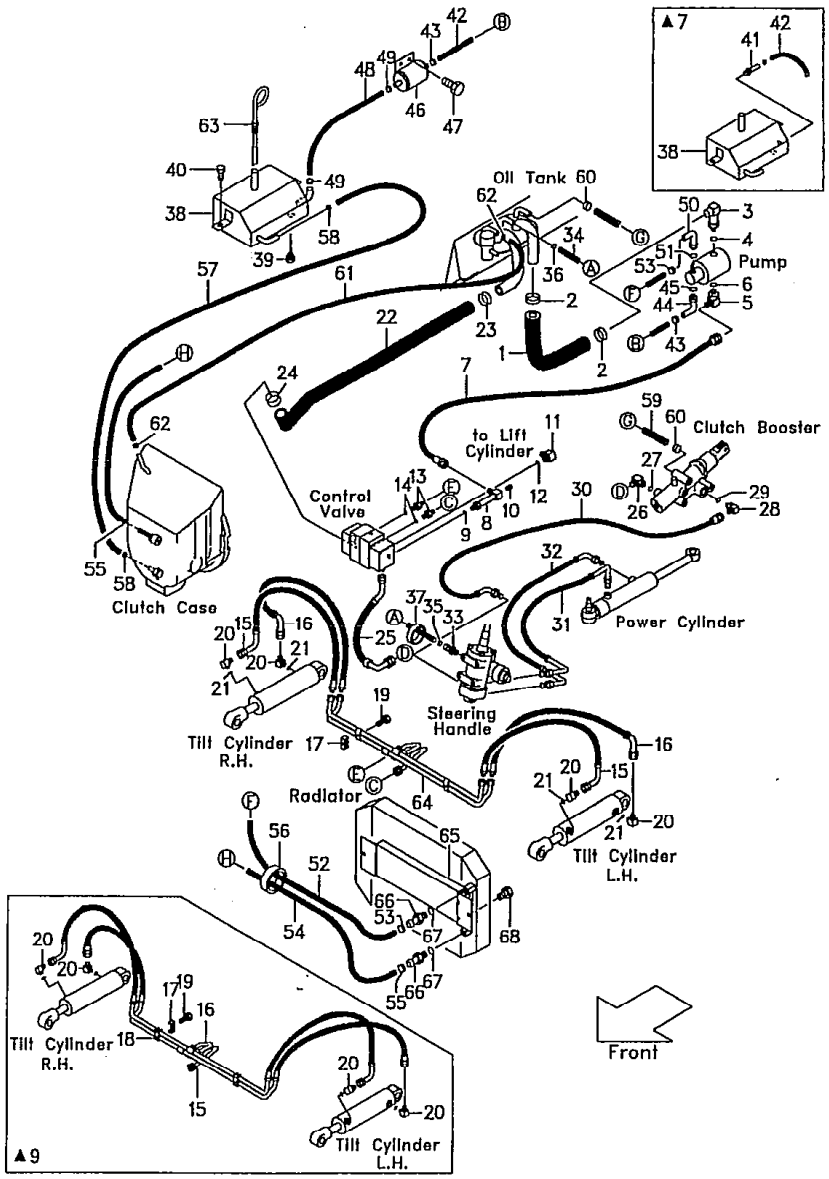

見出番号 Item No.	部品番号 Part No.	部品名称 Description	個数 Req'd	備考:適用号車 Remarks:Serial No.
1	232N7-62001	HOSE ホース	1	
2	04911-00046	CLIP クリップ	2	
A	234H7-60251	ELBOW ASS'Y (Inc.3,4) エルボ アッセン	1	▲1
A-1	232N7-60101	ELBOW ASS'Y (Inc.3a,4) エルボ アッセン	1	▲2
3	234H7-62111	ELBOW エルボ	1	▲1
3a	232N7-62011	ELBOW エルボ	1	▲2
4	03320-00290	O-RING O-リング	1	
B	04150-20404	ELBOW ASS'Y (Inc.5,6) エルボ アッセン	1	▲1
B-1	271A7-60351	ELBOW ASS'Y (Inc.5a,6) エルボ アッセン	1	▲2
5	04150-00404	ELBOW エルボ	1	▲1
5a	271A7-62161	ELBOW エルボ	1	▲2
6	03320-00180	O-RING O-リング	1	
7	04691-04105	HOSE ホース	1	▲5
7a	04691-04108	HOSE ホース	1	▲6
C	234A7-60201	ELBOW ASS'Y (Inc.8,9) エルボ アッセン	1	
8	- - - - §	ELBOW エルボ	1	
9	03320-00180	O-RING O-リング	1	
10	04000-00200	PLUG プラグ	1	
D	04150-30404	ELBOW ASS'Y (Inc.11,12) エルボ アッセン	1	
11	04150-10404	ELBOW エルボ	1	
12	03320-00180	O-RING O-リング	1	

⑥

LOCATION NO.

D4-12

FD20Z5
FD25Z5
FD30Z5

[2]

ハイドロリック ライン (メイン)
Fig.110 HYDRAULIC LINE (MAIN)(OC-type)

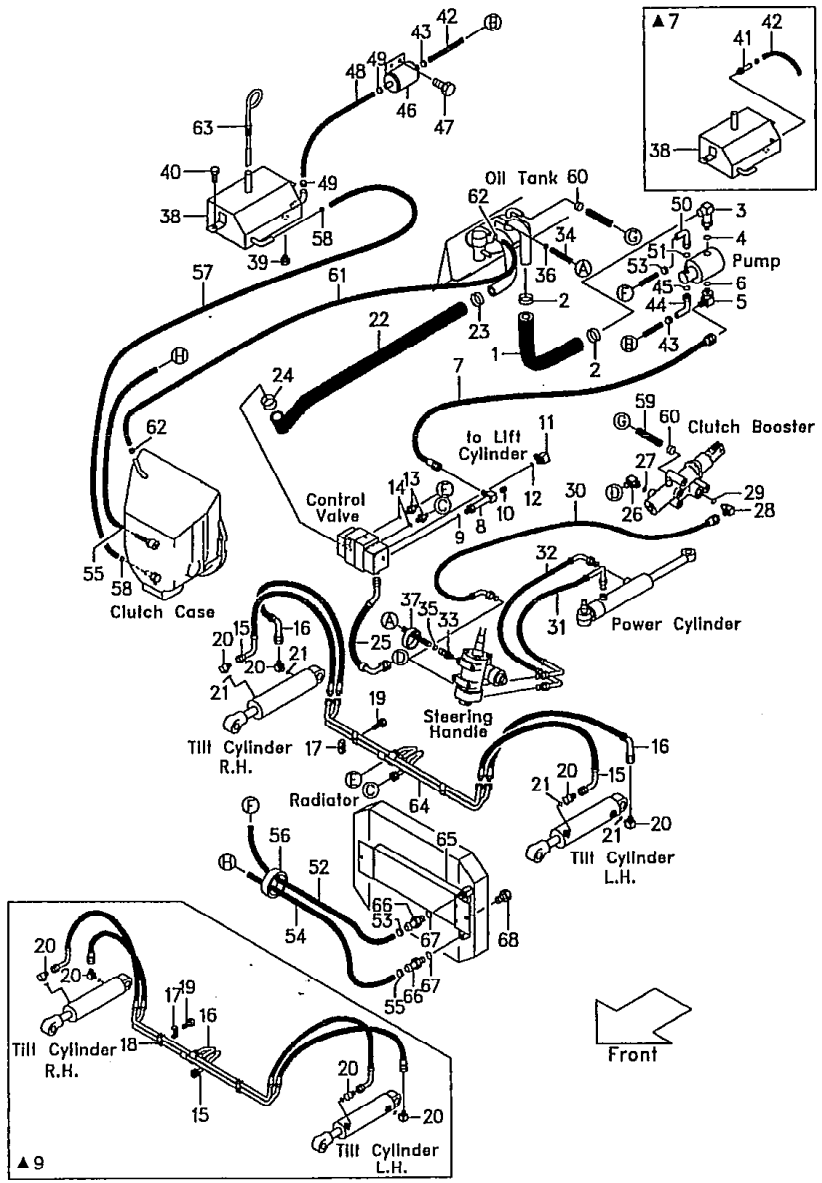

見出番号 Item No.	部品番号 Part No.	部品名称 Description	個数 Req'd	備考:適用号車 Remarks:Serial No.
E	23657-60311	NIPPLE ASS' Y (Inc.13,14) ニップル アッセン	2	▲9
E-1	277H7-60601	NIPPLE ASS' Y (Inc.13,14) ニップル アッセン	2	▲10
13	- - - - §	NIPPLE ニップル	2	
14	03320-00140	O-RING O-リング	2	
F	234A7-62002	TILT HOSE ASS' Y (Inc.15～18) ティルト ホース アッセン	1	▲9
15	- - - - §	PIPE, front パイプ	1	▲9
15a	234A7-62261	HOSE, front ホース	2	▲10
16	- - - - §	PIPE, rear パイプ	1	▲9
16a	234A7-62271	HOSE, rear ホース	2	▲10
17	216G7-62531	CLAMP クランプ	2	▲9
17a	216G7-62631	RUBBER ラバー	2	▲10
18	216G7-62541	INSULATOR インシュレータ	2	▲9
19	01183-06020	BOLT ボルト	2	▲9
19a	01183-06025	BOLT ボルト	2	▲10
G	04150-20202	ELBOW ASS' Y (Inc.20,21) エルボ アッセン	4	▲9
G-1	277H7-60501	ELBOW ASS' Y (Inc.20a,21) エルボ アッセン	4	▲10
20	04150-00202	ELBOW エルボ	4	▲9
20a	277H7-62351	ELBOW エルボ	4	▲10
21	03320-00110	O-RING O-リング	4	
22	234A7-62101	HOSE ホース	1	2SV～4SV
22-1	234A7-62201	HOSE ホース	1	5SV

⑥

FD20Z5
FD25Z5
FD30Z5

LOCATION NO.

D4-13

ハイドロリック ライン (メイン)
Fig.110 HYDRAULIC LINE (MAIN)(OC-type)

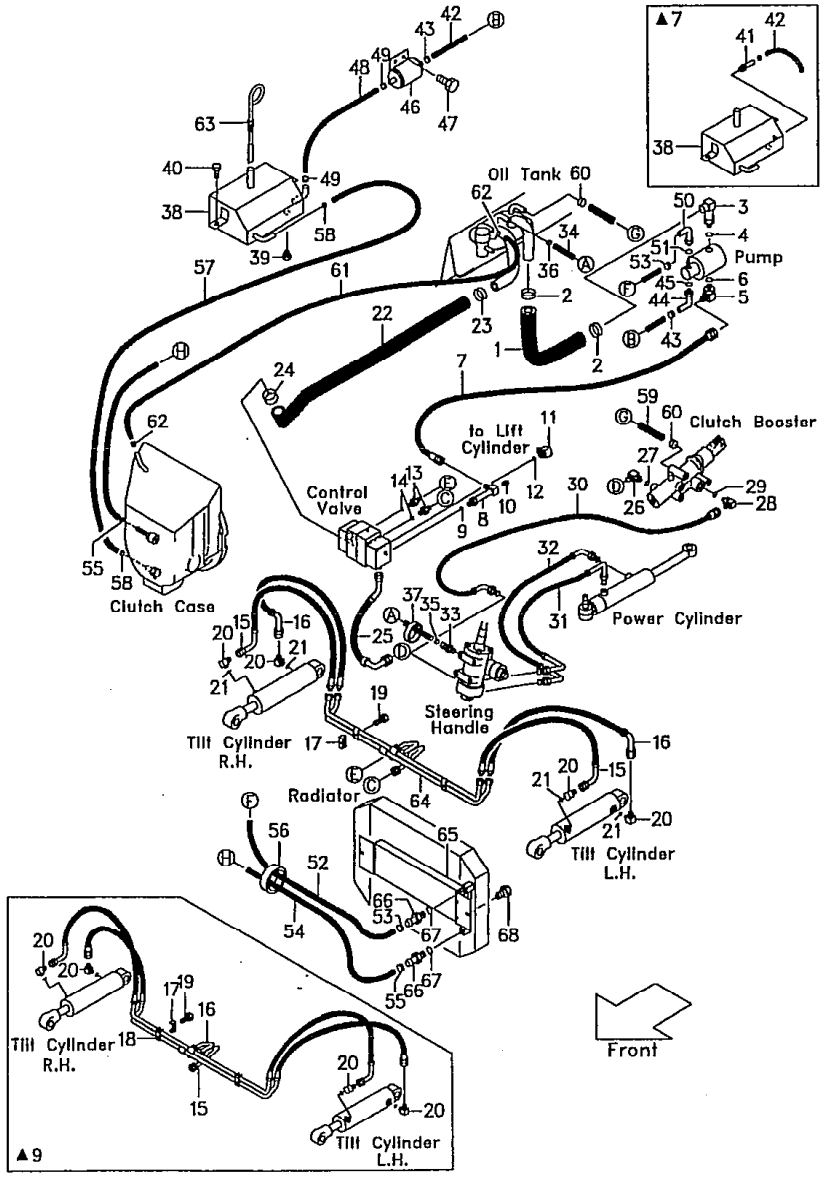

[3]

見出番号 Item No.	部品番号 Part No.	部品名称 Description	個数 Req'd	備考:適用号車 Remarks:Serial No.
23	04911-00044	CLIP クリップ	1	
24	04911-00040	CLIP クリップ	1	
25	214A7-62301	HOSE ホース	1	
H	04150-20202	ELBOW ASS'Y (Inc.26,27) エルボ アッセン	1	
26	04150-00202	ELBOW エルボ	1	
27	03320-00110	O-RING O-リング	1	
J	23457-60311	ELBOW ASS'Y (Inc.28,29) エルボ アッセン	1	▲7
J-1	224X7-60361	ELBOW ASS'Y (Inc.28a,29) エルボ アッセン	1	▲8
28	23457-62091	ELBOW エルボ	1	▲7
28a	224X7-62091	ELBOW エルボ	1	▲8
29	89140-00006	O-RING O-リング	1	
30	214L7-62051	HOSE ホース	1	
31	229F7-62101	HOSE ホース	1	
32	229F7-62111	HOSE ホース	1	
33	25597-62211	NIPPLE ニップル	1	
34	04710-04135	HOSE ホース	1	
35	04911-00020	CLIP クリップ	1	
36	04911-00021	CLIP クリップ	1	
37	27042-42312	BAND バンド	2	
38	234H7-60101	OIL TANK オイル タンク	1	▲3
38a	234H7-60102	OIL TANK オイル タンク	1	▲4 ▲7
38b	234H7-60103	OIL TANK オイル タンク	1	▲8
39	04000-00300	PLUG プラグ	1	

⑥

ハイドロリック ライン（メイン）
Fig.110 HYDRAULIC LINE (MAIN)(OC-type)

LOCATION NO.
D4-14

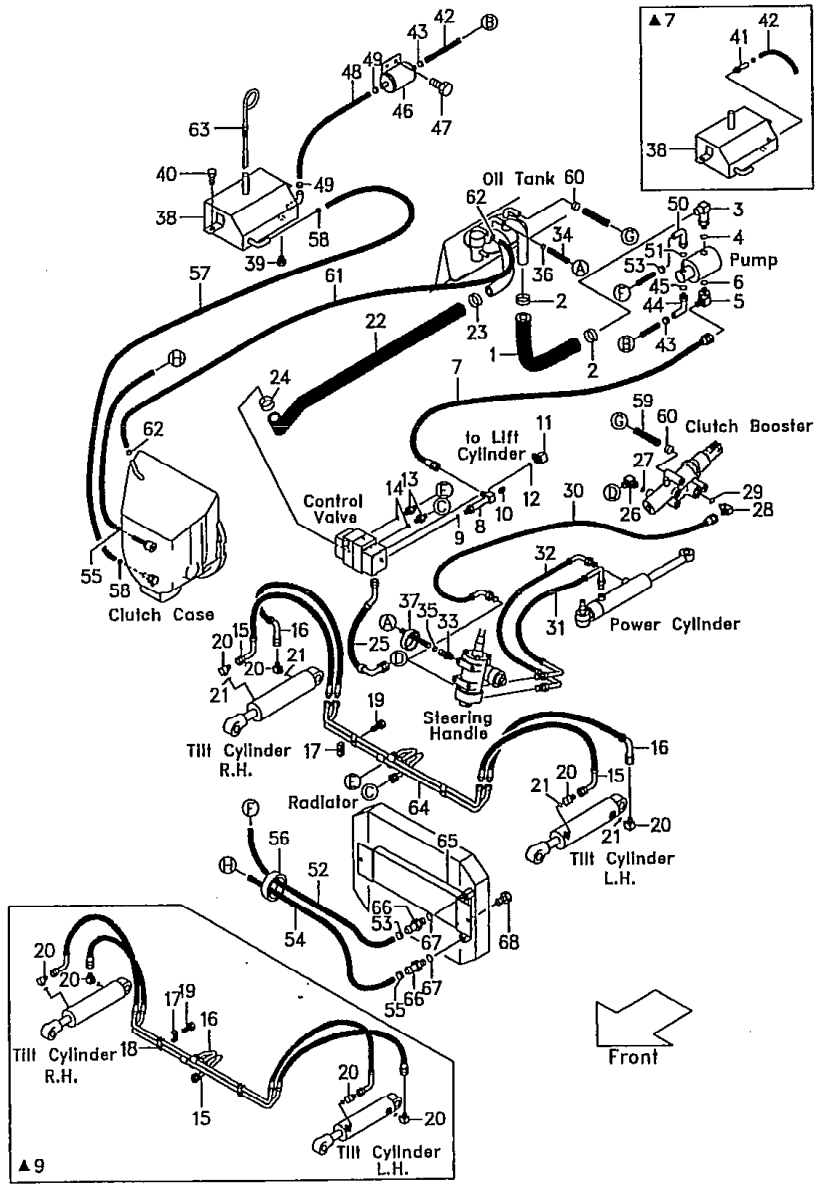

FD20Z5
FD25Z5
FD30Z5

4

見出番号 Item No.	部品番号 Part No.	部品名称 Description	個数 Req'd	備考：適用号車 Remarks:Serial No.
40	01183-08025	BOLT ボルト	2	▲1
40a	01183-08020	BOLT ボルト	2	▲2
41	234H7-62041	FITTING フィッティング	1	▲3
41a	234H7-62042	FITTING フィッティング	1	▲4 ▲7
42	04710-04060	HOSE ホース	1	▲1
42a	232N7-62051	HOSE ホース	1	▲2
43	04911-00021	CLIP クリップ	2	
K	234H7-60201	FITTING ASS'Y (Inc.44,45) フィッティング アッセン	1	▲11
K-1	234H7-62351	FITTING ASS'Y (Inc.44a,45a) フィッティング アッセン	1	▲12
44	234H7-62151	FITTING フィッティング	1	▲11
44a	234H7-62361	FITTING フィッティング	1	▲12
45	03320-00140	O-RING O-リング	1	▲11
45a	03320-00180	O-RING O-リング	1	▲12
46	234H7-62171	FILTER フィルタ	1	▲7
47	01185-08016	BOLT ボルト	2	▲7
48	04710-04050	HOSE ホース	1	▲7
49	04911-00021	CLIP クリップ	2	▲7
L	234H7-60151	FITTING ASS'Y (Inc.50,51) フィッティング アッセン	1	▲11
L-1	234H7-62301	FITTING ASS'Y (Inc.50a,51a) フィッティング アッセン	1	▲12
50	234H7-62101	FITTING フィッティング	1	▲11
50a	234H7-62311	FITTING フィッティング	1	▲12
51	03320-00140	O-RING O-リング	1	▲11
51a	03320-00180	O-RING O-リング	1	▲12

(6)

FD20Z5
FD25Z5
FD30Z5

LOCATION NO.

D4-15

ハイドロリック ライン（メイン）
Fig.110 HYDRAULIC LINE (MAIN)(OC-type)

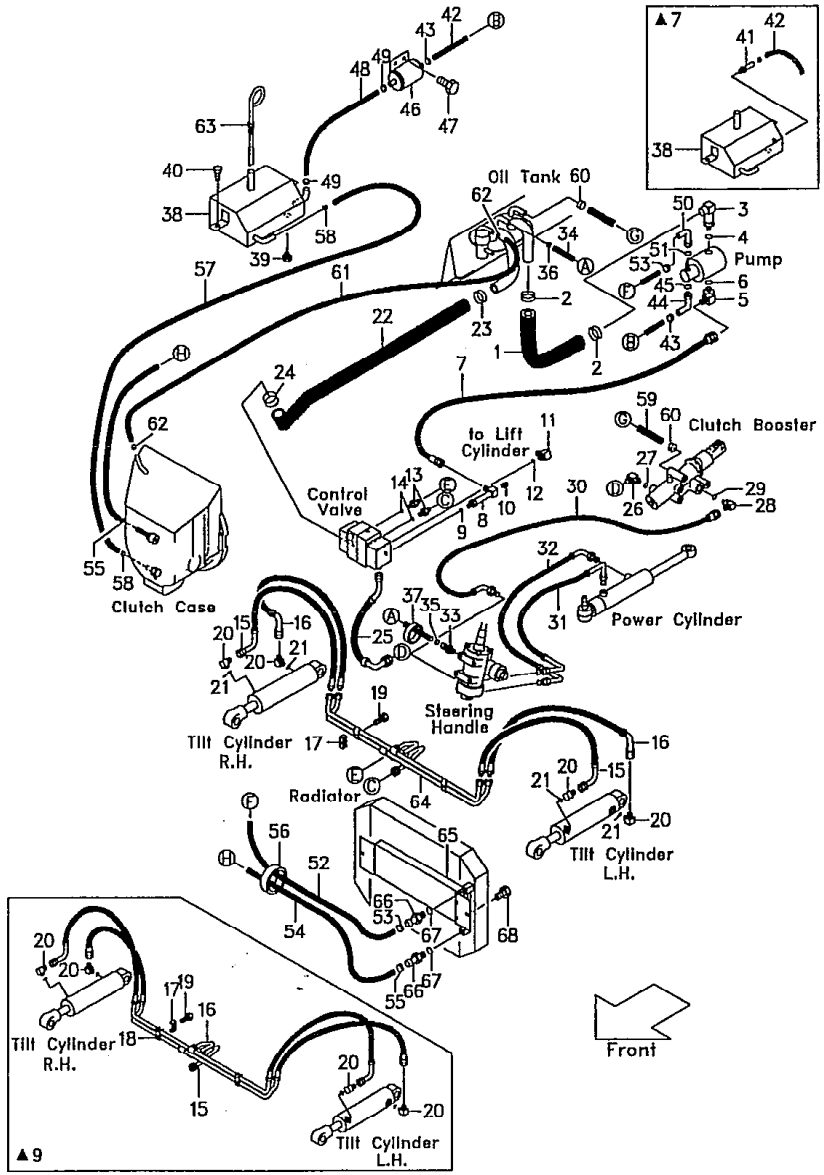

見出番号 Item No.	部品番号 Part No.	部品名称 Description		個数 Req'd	備考:適用号車 Remarks:Serial No.
52	232N7-62101	HOSE	ホース	1	▲1
52a	229G7-82011	HOSE	ホース	1	▲2 ▲13
52b	233H7-62051	HOSE	ホース	1	▲14 ▲15
★ 52c	233H7-62061	HOSE	ホース	1	▲16
53	229G7-82051	CLIP	クリップ	2	
54	229G7-82011	HOSE	ホース	1	▲13
★ 54a	216H7-82001	HOSE	ホース	1	▲14
55	229G7-82051	CLIP	クリップ	2	
56	25957-62201	BAND	バンド	2	
57	04710-04020	HOSE	ホース	1	▲1
57a	04710-04016	HOSE	ホース	1	▲2
58	04911-00021	CLIP	クリップ	2	
59	04710-04095	HOSE	ホース	1	
60	04911-00021	CLIP	クリップ	2	
61	04710-04035	HOSE	ホース	1	▲1
61a	04710-04031	HOSE	ホース	1	▲2
62	04914-00019	CLIP	クリップ	2	
63	27717-52081	GAUGE	ゲージ	1	▲4
64	234A7-62251	PIPE	パイプ	1	▲10
☆ 65	217W2-10001	OIL COOLER	オイル クーラ	1	▲14
☆ 66	229G7-82101	NIPPLE	ニップル	2	〃
☆ 67	23467-82041	PACKING	パッキング	2	〃
☆ 68	01186-10016	BOLT	ボルト	2	〃

⑥

LOCATION NO.

D4-16

FD20Z5
FD25Z5
FD30Z5

6

ハイドロリック ライン（メイン）
Fig.110 HYDRAULIC LINE (MAIN)(OC-type)

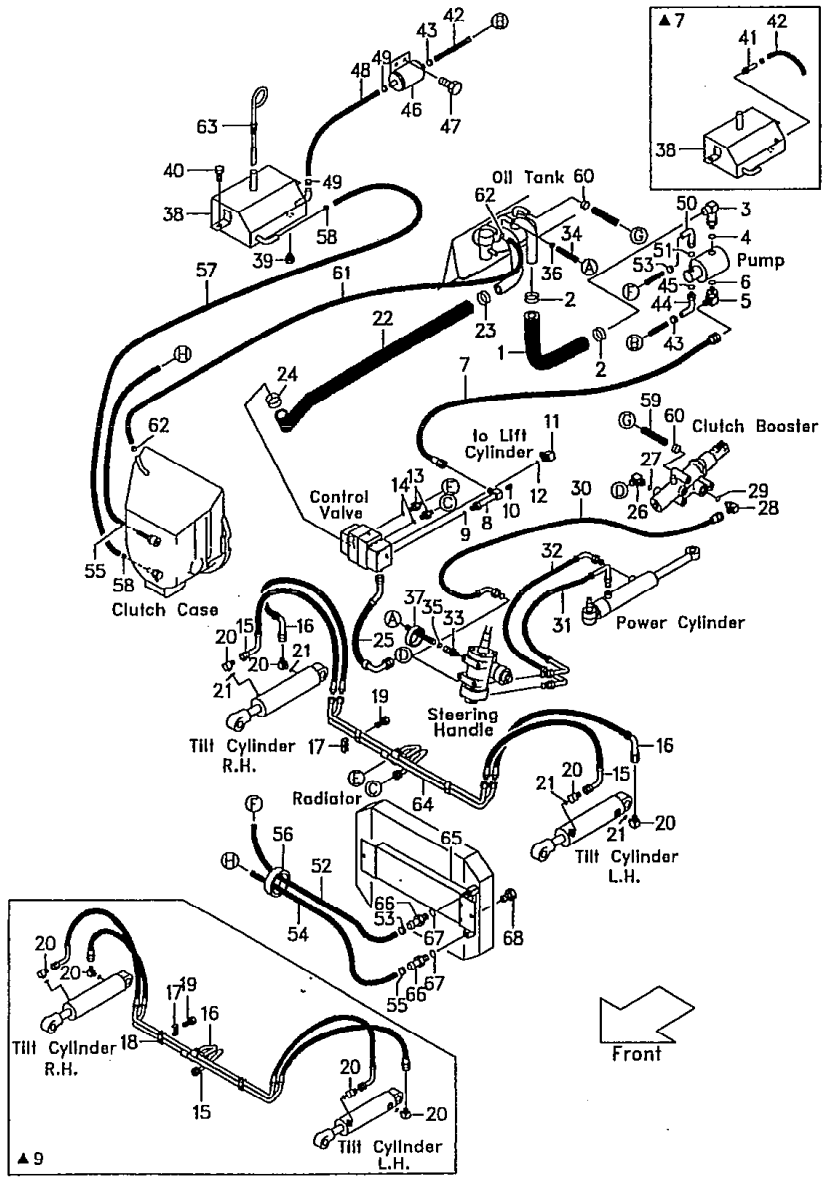

Model		FD20Z5 FD25Z5	FD30Z5
号車 Serial No.	▲1	～65288	～72083
	▲2	65289～	72084～
	▲3	～66698	～72554
	▲4	66699～	72555～
	▲5	～67594	～73032
	▲6	67595～	73033～
	▲7	～69776	～74005
	▲8	69777～	74006～
	▲9	～69911	～74093
	▲10	69912～	74094～
	▲11	～69733	～73983
	▲12	69734～	73984～
	▲13	～70369	～74397
	▲14	70370～	74398～
	▲15	～70821	～74736
	▲16	70822～	74737～

(6)

LOCATION NO.

E4-1

ハイドロリック ライン (メイン)
Fig.111 HYDRAULIC LINE (MAIN)[OBT-34A]

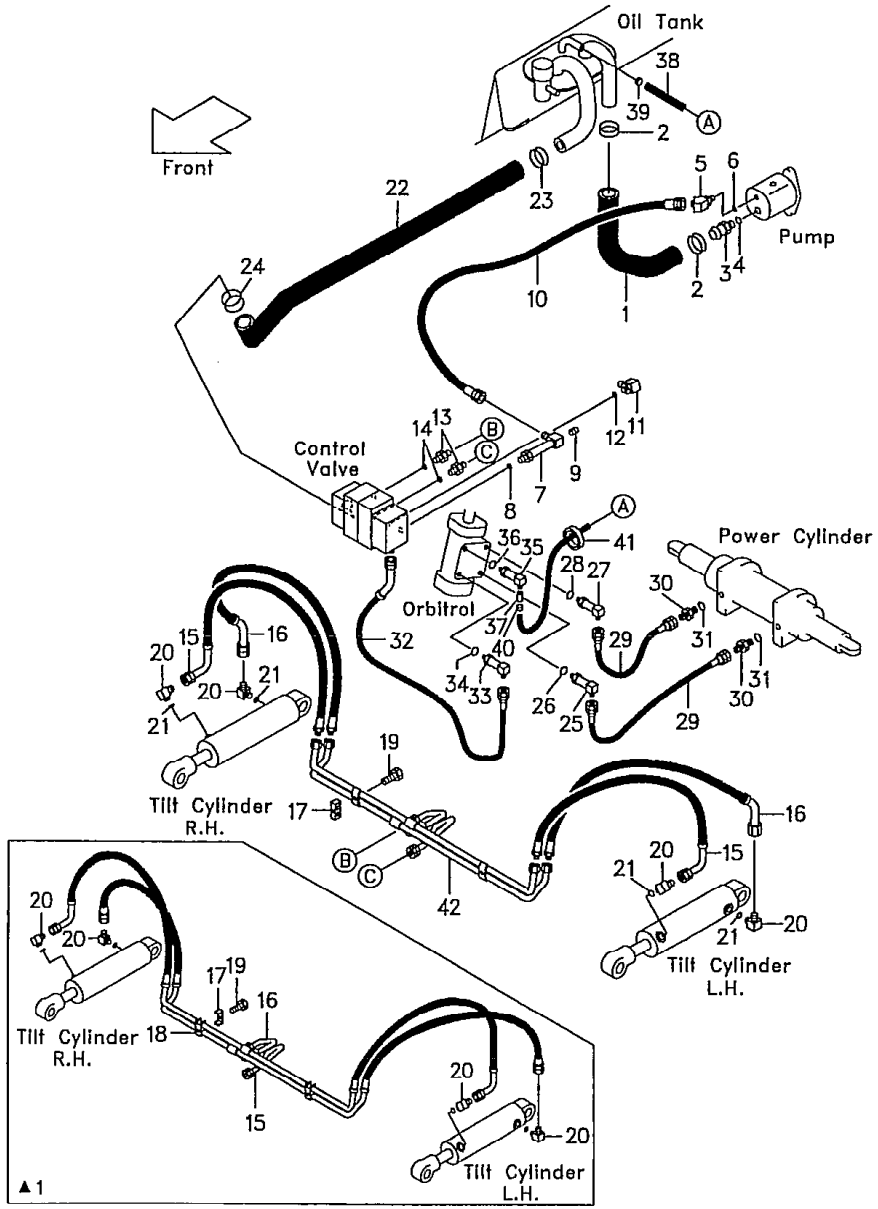

Ⓐ { FG20N5 FHG20N5 / FG23N5 / FG25N5 FHG25N5 } Ⓑ { FG28N / FG30N / FHG30N5 } Ⓒ { FHD20Z5 / FHD25Z5 } ⒹFHD30Z5

1

見出番号 Item No.	部品番号 Part No.		部品名称 Description	個数 Req'd	備考:適用号車 Remarks:Serial No.
1	233A7-62091		HOSE ホース	1	ⒶⒷ
1-1	234A7-62091		HOSE ホース	1	ⒸⒹ
2	04911-00046		CLIP クリップ	2	
A	225A7-62021		NIPPLE ASS'Y (Inc.3,4) ニップル アッセン	1	
3	- - - -	§	NIPPLE ニップル	1	
4	03320-00290		O-RING O-リング	1	
B	216M7-62101		ADAPTOR ASS'Y (Inc.5,6) アダプタ アッセン	1	
5	- - - -	§	ADAPTOR アダプタ	1	
6	03320-00180		O-RING O-リング	1	
C	234A7-60201		ELBOW ASS'Y (Inc.7,8) エルボ アッセン	1	
7	- - - -	§	ELBOW エルボ	1	
8	03320-00180		O-RING O-リング	1	
9	04000-00200		PLUG プラグ	1	
10	04691-04105		HOSE ホース	1	
D	04150-30404		ELBOW ASS'Y (Inc.11,12) エルボ アッセン	1	
11	04150-10404		ELBOW エルボ	1	
12	03320-00180		O-RING O-リング	1	
E	23657-60311		NIPPLE ASS'Y (Inc.13,14) ニップル アッセン	2	▲1
E-1	277H7-60601		NIPPLE ASS'Y (Inc.13,14) ニップル アッセン	2	▲2
13	- - - -	§	NIPPLE ニップル	2	
14	03320-00140		O-RING O-リング	2	

LOCATION NO.

E4-2

ハイドロリック ライン（メイン）
Fig.111 HYDRAULIC LINE (MAIN)[OBT-34A]

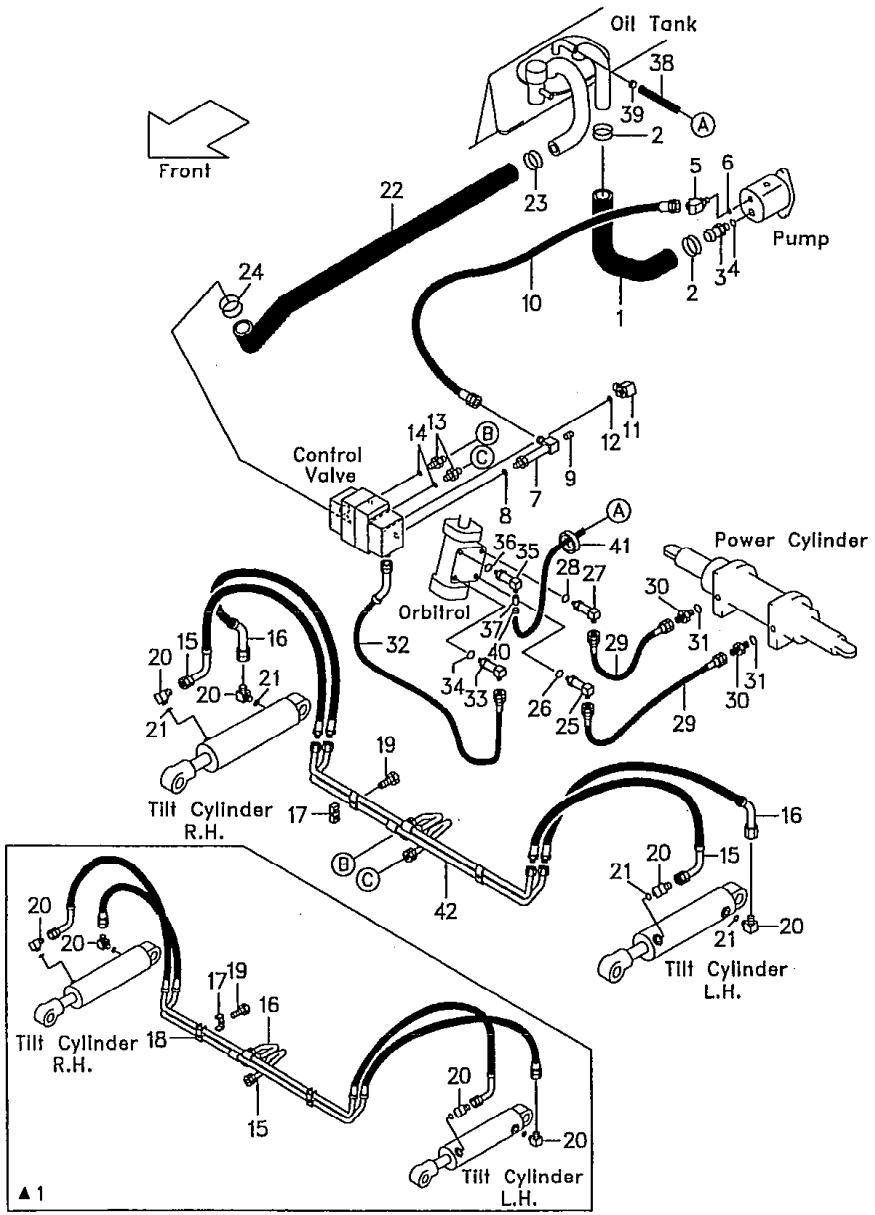

Ⓐ FG20N5 FHG20N5 FG23N5 FG25N5 FHG25N5　Ⓑ FG28N5 FG30N5 FHG30N5　Ⓒ FHD20Z5 FHD25Z5　ⒹFHD30Z5

[2]

見出番号 Item No.	部品番号 Part No.	部品名称 Description	個数 Req'd	備考:適用号車 Remarks:Serial No.
× F	234A7-62002	TILT HOSE ASS'Y (Inc.15～18) ティルト ホース アッセン	1	▲1
15	234A7-62012	PIPE, front パイプ	1	▲1
★ 15a	234A7-62261	HOSE, front ホース	2	▲2
16	234A7-62022	PIPE, rear パイプ	1	▲1
★ 16a	234A7-62271	HOSE, rear ホース	2	▲2
17	216G7-62531	CLAMP クランプ	2	▲1
★ 17a	216G7-62631	RUBBER ラバー	2	▲2
× 18	216G7-62541	INSULATOR インシュレータ	2	▲1
19	01183-06020	BOLT ボルト	2	▲1
★ 19a	01183-06025	BOLT ボルト	2	▲2
G	04150-20202	ELBOW ASS'Y (Inc.20, 21) エルボ アッセン	4	▲1
★ G-1	277H7-60501	ELBOW ASS'Y (Inc.20a, 21) エルボ アッセン	4	▲2
20	04150-00202	ELBOW エルボ	4	▲1
★ 20a	277H7-62351	ELBOW エルボ	4	▲2
21	03320-00110	O-RING O-リング	4	
22	234A7-62101	HOSE ホース	1	2SV～4SV
22-1	234A7-62201	HOSE ホース	1	5SV
23	04911-00044	CLIP クリップ	1	
24	04911-00040	CLIP クリップ	1	
H	23457-60311	ELBOW ASS'Y. (Inc.25, 26) エルボ アッセン	1	
25	23457-62091	ELBOW エルボ	1	
26	89140-00006	O-RING O-リング	1	

(5)

LOCATION NO.

E4-3

Ⓐ { FG20N5 FHG20N5 / FG23N5 / FG25N5 FHG25N5 } Ⓑ { FG28N / FG30N / FHG30N5 } Ⓒ { FHD20Z5 / FHD25Z5 } ⒹFHD30Z5

3

ハイドロリック ライン (メイン)
Fig. 111 HYDRAULIC LINE (MAIN)[OBT-34A]

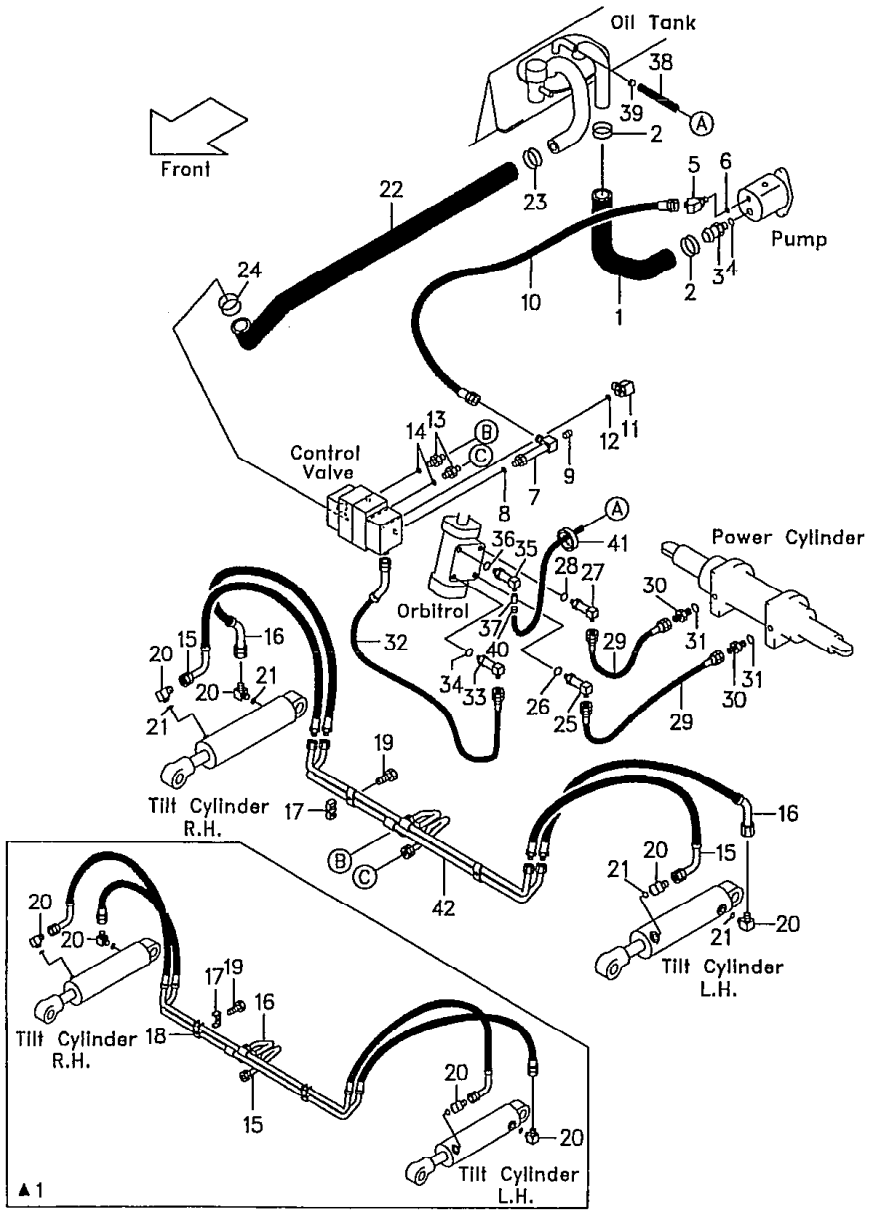

見出番号 Item No.	部品番号 Part No.		部品名称 Description	個数 Req'd	備考:適用号車 Remarks:Serial No.
J	23457-60301		ELBOW ASS'Y (Inc. 27, 28) エルボ アッセン	1	
27	23457-62081		ELBOW エルボ	1	
28	89140-00006		O-RING O-リング	1	
29	534A2-42101		HOSE ホース	2	ⒶⒸ
29-1	534F2-42101		HOSE ホース	2	ⒷⒹ
30	04134-00202		NIPPLE ニップル	2	
31	03320-00110		O-RING O-リング	2	
32	215E7-62091		HOSE ホース	1	
K	23457-60311		ELBOW ASS'Y (Inc. 33, 34) エルボ アッセン	1	
33	- - - -	§	ELBOW エルボ	1	
34	89140-00006		O-RING O-リング	1	
L	215E7-60211		ELBOW ASS'Y (Inc. 35, 36) エルボ アッセン	1	
35	- - - -	§	ELBOW エルボ	1	
36	89140-00006		O-RING O-リング	1	
37	57045-52511		PIPE パイプ	1	
38	04710-04165		HOSE ホース	1	
39	04911-00021		CLIP クリップ	1	
40	04911-00020		CLIP クリップ	1	
41	04913-11380		BAND バンド	2	
42	234A7-62251		PIPE パイプ	1	▲2

Model		FG20N5 FG25N5	FG30N5	FHG20N5 FHG25N5	FHG30N5	FHD20Z5 FHD25Z5	FHD30Z5
号車 Serial No.	▲1	~55304	~71312	~10323	~10167	~11482	~10856
	▲2	55305~	71313~	10324~	10168~	11483~	10857~

LOCATION NO.

E4-4

ハイドロリック ライン（メイン）
Fig.112 HYDRAULIC LINE (MAIN)[OBT-34A]

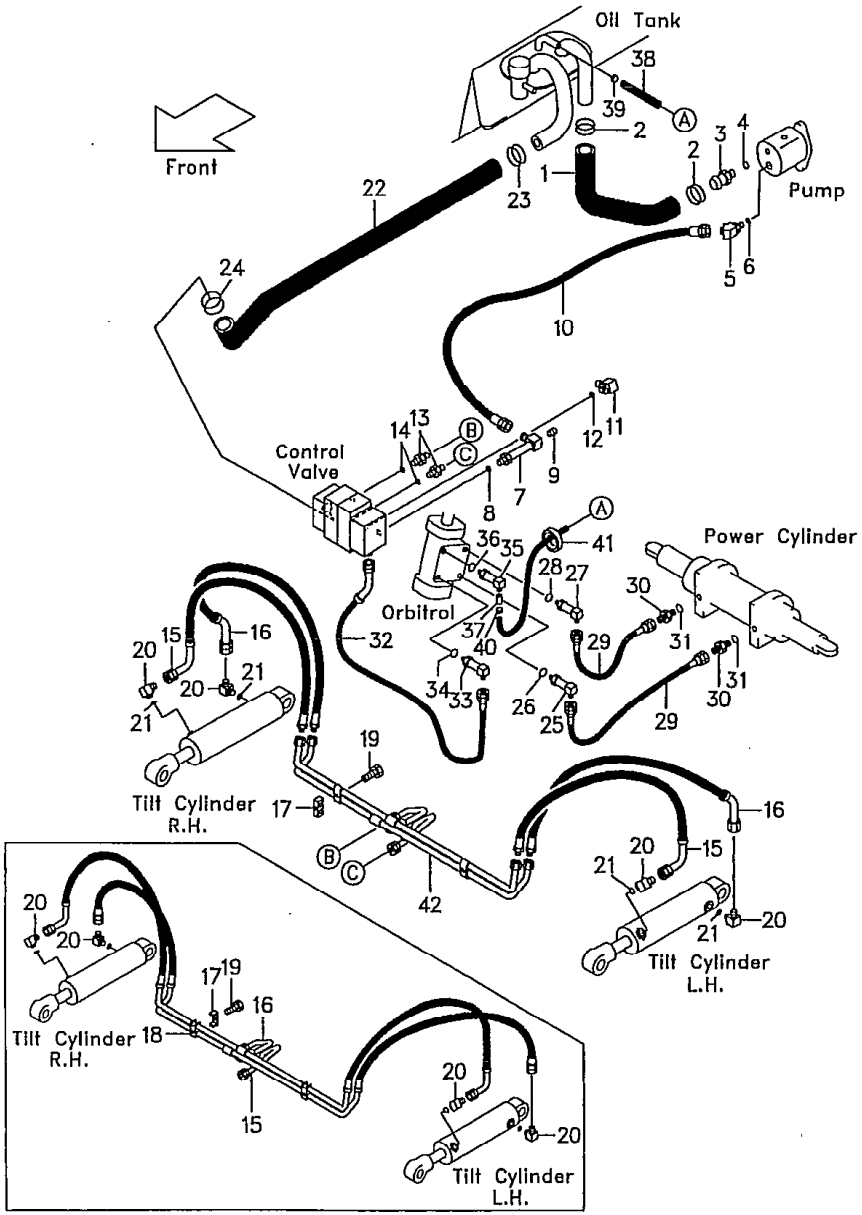

Ⓐ FD20Z5, FD23Z5, FD25Z5　Ⓑ FD2 ～ FD30Z5

1

見出番号 Item No.	部品番号 Part No.		部品名称 Description	個数 Req'd	備考：適用号車 Remarks:Serial No.
1	232A7-62091		HOSE ホース	1	
2	04911-00046		CLIP クリップ	2	
A	225A7-62021		NIPPLE ASS'Y (Inc.3,4) ニップル アッセン	1	
3	- - - -	§	NIPPLE ニップル	1	
4	03320-00290		O-RING O-リング	1	
B	271A7-60351		ELBOW ASS'Y (Inc.5,6) エルボ アッセン	1	
5	- - - -	§	ELBOW エルボ	1	
6	03320-00180		O-RING O-リング	1	
C	234A7-60201		ELBOW ASS'Y (Inc.7,8) エルボ アッセン	1	
7	- - - -	§	ELBOW エルボ	1	
8	03320-00180		O-RING O-リング	1	
9	04000-00200		PLUG プラグ	1	
10	04691-04105		HOSE ホース	1	
D	04150-30404		ELBOW ASS'Y (Inc.11,12) エルボ アッセン	1	
11	04150-10404		ELBOW エルボ	1	
12	03320-00180		O-RING O-リング	1	
E	23657-60311		NIPPLE ASS'Y (Inc.13,14) ニップル アッセン	2	▲1
E-1	277H7-60601		NIPPLE ASS'Y (Inc.13,14) ニップル アッセン	2	▲2
13	- - - -	§	NIPPLE ニップル	2	
14	03320-00140		O-RING O-リング	2	

LOCATION NO.

E4-5

ハイドロリック ライン (メイン)
Fig.112 HYDRAULIC LINE (MAIN)[OBT-34A]

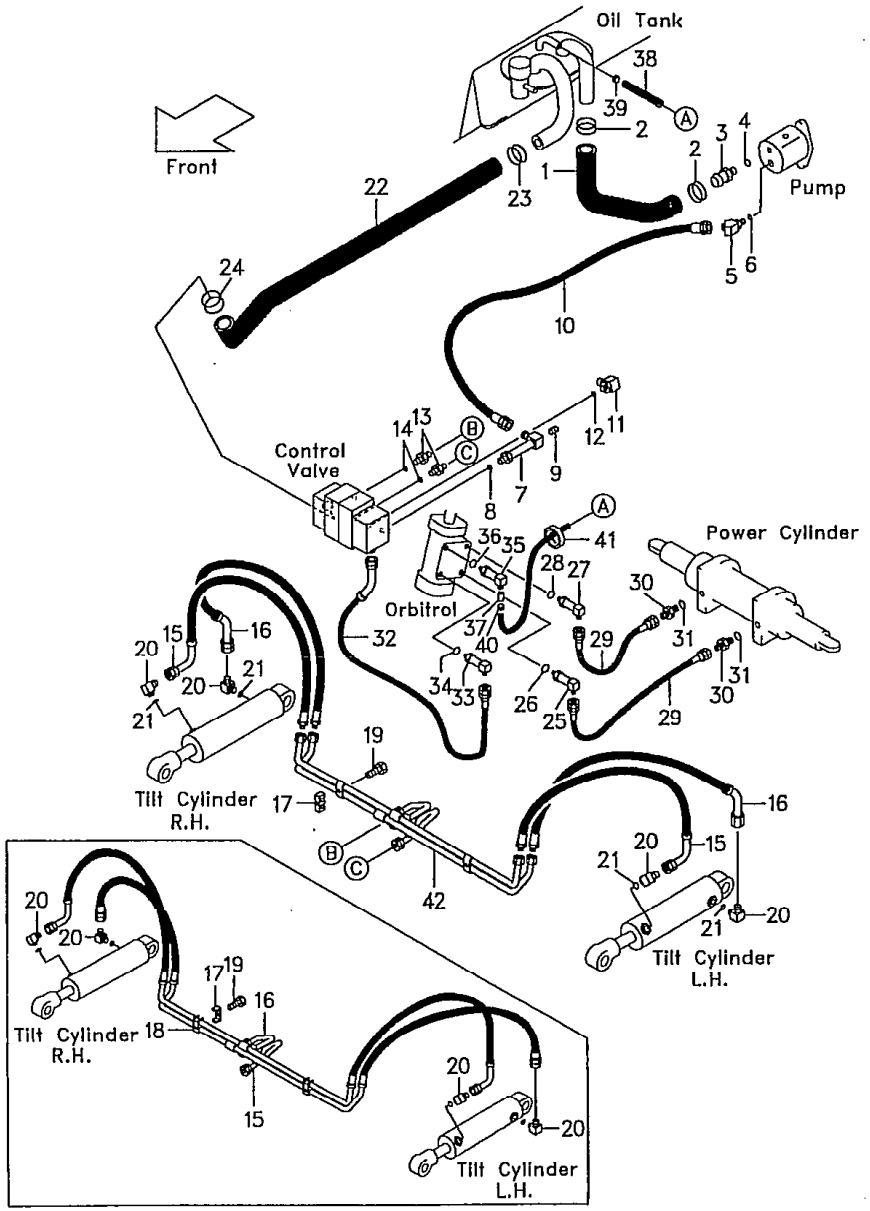

Ⓐ { FD20Z5 / FD23Z5 / FD25Z5 } Ⓑ { FD28Z5 / FD30Z5 }

[2]

見出番号 Item No.	部品番号 Part No.	部品名称 Description	個数 Req'd	備考:適用号車 Remarks:Serial No.
× F	234A7-62002	TILT HOSE ASS'Y (Inc.15～18) ティルト ホース アッセン	1	▲1
15	234A7-62012	PIPE, front パイプ	1	▲1
★ 15a	234A7-62261	HOSE, front ホース	2	▲2
16	234A7-62022	PIPE, rear パイプ	1	▲1
★ 16a	234A7-62271	HOSE, rear ホース	2	▲2
17	216G7-62531	CLAMP クランプ	2	▲1
★ 17a	216G7-62631	RUBBER ラバー	2	▲2
× 18	216G7-62541	INSULATOR インシュレータ	2	▲1
19	01183-06020	BOLT ボルト	2	▲1
★ 19a	01183-06025	BOLT ボルト	2	▲2
G	04150-20202	ELBOW ASS'Y (Inc.20,21) エルボ アッセン	4	▲1
★ G-1	277H7-60501	ELBOW ASS'Y (Inc.20a,21) エルボ アッセン	4	▲2
20	04150-00202	ELBOW エルボ	4	▲1
★ 20a	277H7-62351	ELBOW エルボ	4	▲2
21	03320-00110	O-RING Oリング	4	
22	234A7-62101	HOSE ホース	1	2SV～4SV
22-1	234A7-62201	HOSE ホース	1	5SV
23	04911-00044	CLIP クリップ	1	
24	04911-00040	CLIP クリップ	1	
H	23457-60311	ELBOW ASS'Y.(Inc.25,26) エルボ アッセン	1	
25	23457-62091	ELBOW エルボ	1	
26	89140-00006	O-RING Oリング	1	

⑤

LOCATION NO.

E4-6

ハイドロリック ライン (メイン)
Fig.112 HYDRAULIC LINE (MAIN)[OBT-34A]

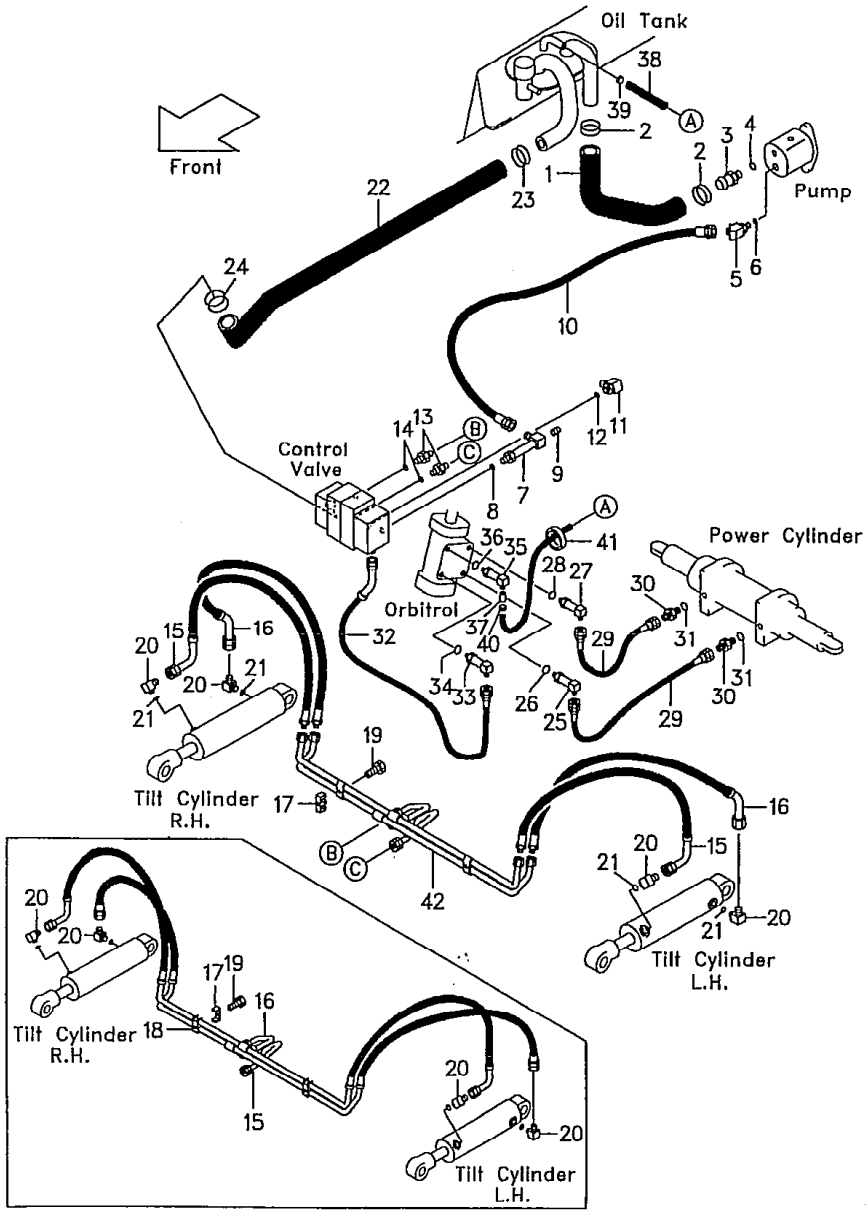

Ⓐ { FD20Z5 FD23Z5 FD25Z5 } Ⓑ { FD. FD30Z5 }

[3]

見出番号 Item No.	部品番号 Part No.		部品名称 Description	個数 Req'd	備考:適用号車 Remarks:Serial No.
J	23457-60301		ELBOW ASS'Y (Inc.27,28) エルボ アッセン	1	
27	----	§	ELBOW エルボ	1	
28	89140-00006		O-RING O-リング	1	
29	534A2-42101		HOSE ホース	2	Ⓐ
29-1	534F2-42101		HOSE ホース	2	Ⓑ
30	----	§	NIPPLE ニップル	2	
31	03320-00110		O-RING O-リング	2	
32	215E7-62091		HOSE ホース	1	
K	23457-60311		ELBOW ASS'Y (Inc.33,34) エルボ アッセン	1	
33	----	§	ELBOW エルボ	1	
34	89140-00006		O-RING O-リング	1	
L	215E7-60211		ELBOW ASS'Y (Inc.35,36) エルボ アッセン	1	
35	----	§	ELBOW エルボ	1	
36	89140-00006		O-RING O-リング	1	
37	57045-52511		PIPE パイプ	1	
38	04710-04165		HOSE ホース	1	
39	04911-00021		CLIP クリップ	1	
40	04911-00020		CLIP クリップ	1	
41	04913-11380		BAND バンド	2	
42	234A7-62251		PIPE パイプ	1	▲2

Model		FD20Z5 FD23Z5 FD25Z5	FD28Z5 FD30Z5
号車 Serial No.	▲1	~69872	~74067
	▲2	69873~	74068~

ハイドロリック ライン(メイン)
Fig.113 HYDRAULIC LINE (MAIN) [PC]

LOCATION NO.
E4-7

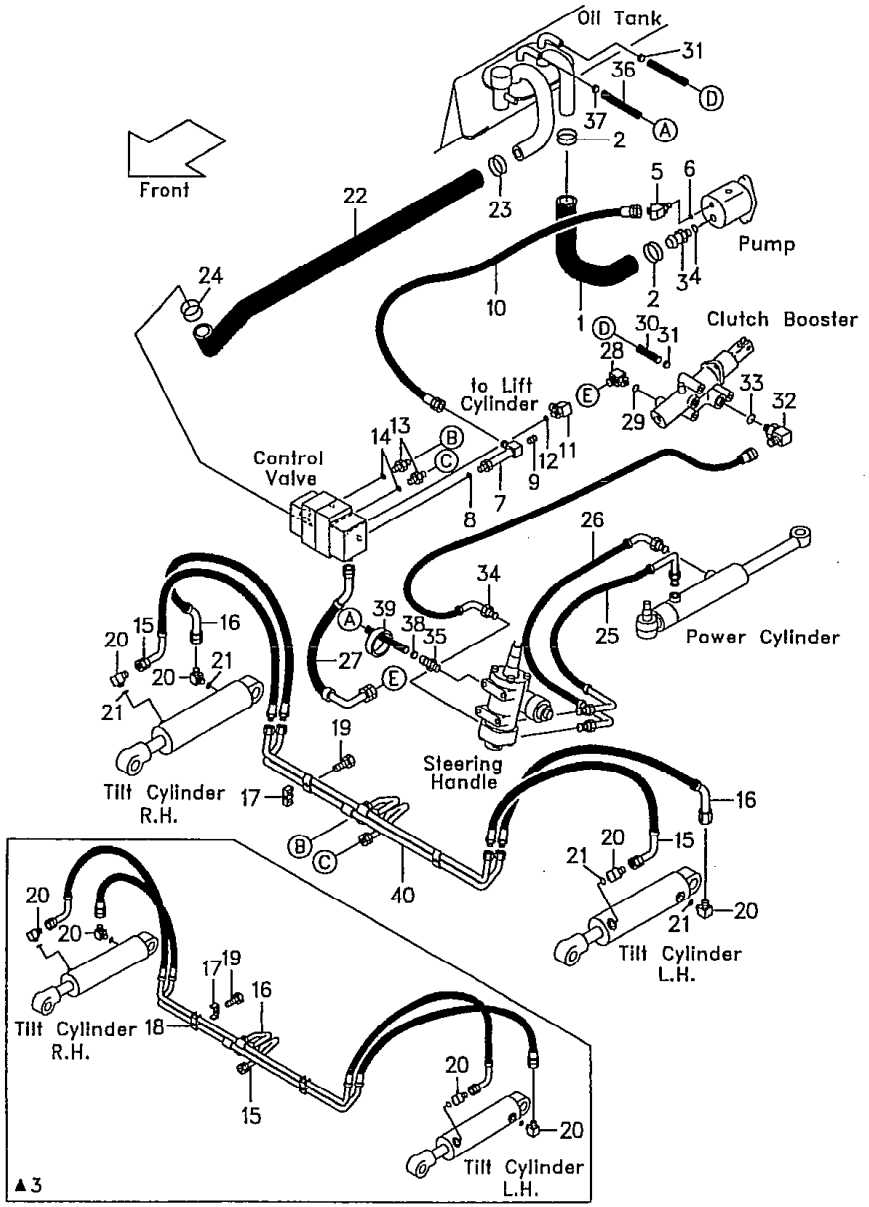

Ⓐ FG20N5 FG28N5 FHG20N5 FHD20Z5
FG23N5 FHG25N5 FHD25Z5
FG25N5 FG30N5 FHG30N5 FHD30Z5

1

見出番号 Item No.	部品番号 Part No.		部品名称 Description	個数 Req'd	備考:適用号車 Remarks:Serial No.
1	233A7-62091		HOSE ホース	1	Ⓐ
1-1	234A7-62091		HOSE ホース	1	Ⓑ
2	04911-00046		CLIP クリップ	2	
A	225A7-62021		NIPPLE ASS'Y (Inc.3,4) ニップル アッセン	1	
3	- - - -	§	NIPPLE ニップル	1	
4	03320-00290		O-RING O-リング	1	
B	216M7-62101		ADAPTOR ASS'Y (Inc.5,6) アダプタ アッセン	1	
5	- - - -	§	ADAPTOR アダプタ	1	
6	03320-00180		O-RING O-リング	1	
C	234A7-60201		ELBOW ASS'Y (Inc.7,8) エルボ アッセン	1	
7	- - - -	§	ELBOW エルボ	1	
8	03320-00180		O-RING O-リング	1	
9	04000-00200		PLUG プラグ	1	
10	04691-04105		HOSE ホース	1	
D	04150-30404		ELBOW ASS'Y (Inc.11,12) エルボ アッセン	1	
11	04150-10404		ELBOW エルボ	1	
12	03320-00180		O-RING O-リング	1	
E	23657-60311		NIPPLE ASS'Y (Inc.13,14) ニップル アッセン	2	▲3
E-1	277H7-60601		NIPPLE ASS'Y (Inc.13,14) ニップル アッセン	2	▲4
13	- - - -	§	NIPPLE ニップル	2	
14	03320-00140		O-RING O-リング	2	

LOCATION NO.

E4-8

ハイドロリック ライン(メイン)
Fig. 113 HYDRAULIC LINE (MAIN) [PC]

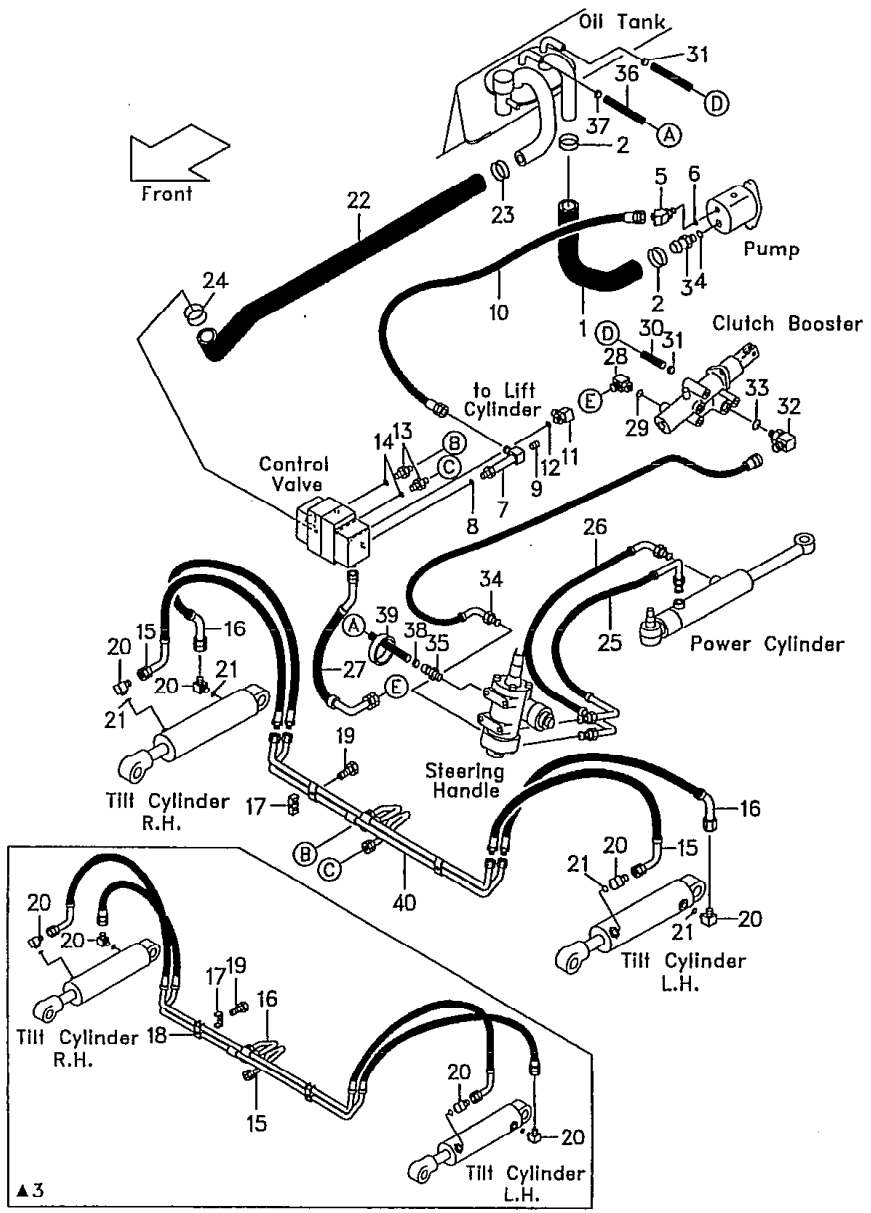

Ⓐ [FG20N5 FG28N5 FG20N5 / FG23N5 FHG25N5 / FG25N5 FG30N5 FHG30N5] Ⓑ [FHD20Z5 / FHD25Z5 / FHD30Z5]

2

見出番号 Item No.	部品番号 Part No.	部品名称 Description	個数 Req'd	備考:適用号車 Remarks:Serial No.
× F	234A7-62002	TILT HOSE ASS'Y (Inc.15～18) ティルト ホース アッセン	1	▲3
15	234A7-62012	PIPE, front パイプ	1	▲3
★ 15a	234A7-62261	HOSE, front ホース	2	▲4
16	234A7-62022	PIPE, rear パイプ	1	▲3
★ 16a	234A7-62271	HOSE, rear ホース	2	▲4
17	216G7-62531	CLAMP クランプ	2	▲3
★ 17a	216G7-62631	RUBBER ラバー	2	▲4
× 18	216G7-62541	INSULATOR インシュレータ	2	▲3
19	01183-06020	BOLT ボルト	2	▲3
★ 19a	01183-06025	BOLT ボルト	2	▲4
G	04150-20202	ELBOW ASS'Y (Inc.20, 21) エルボ アッセン	4	▲3
★ G-1	277H7-60501	ELBOW ASS'Y (Inc.20a, 21) エルボ アッセン	4	▲4
20	04150-00202	ELBOW エルボ	4	▲3
★ 20a	277H7-62351	ELBOW エルボ	4	▲4
21	03320-00110	O-RING O-リング	4	
22	234A7-62101	HOSE ホース	1	2SV～4SV
22-1	234A7-62201	HOSE ホース	1	5SV
23	04911-00044	CLIP クリップ	1	
24	04911-00040	CLIP クリップ	1	
25	229F7-62101	HOSE ホース	1	
26	229F7-62111	HOSE ホース	1	
27	214A7-62301	HOSE ホース	1	

⑤

LOCATION NO.

E4-9

ハイドロリック ライン(メイン)
Fig. 113 HYDRAULIC LINE (MAIN) [PC]

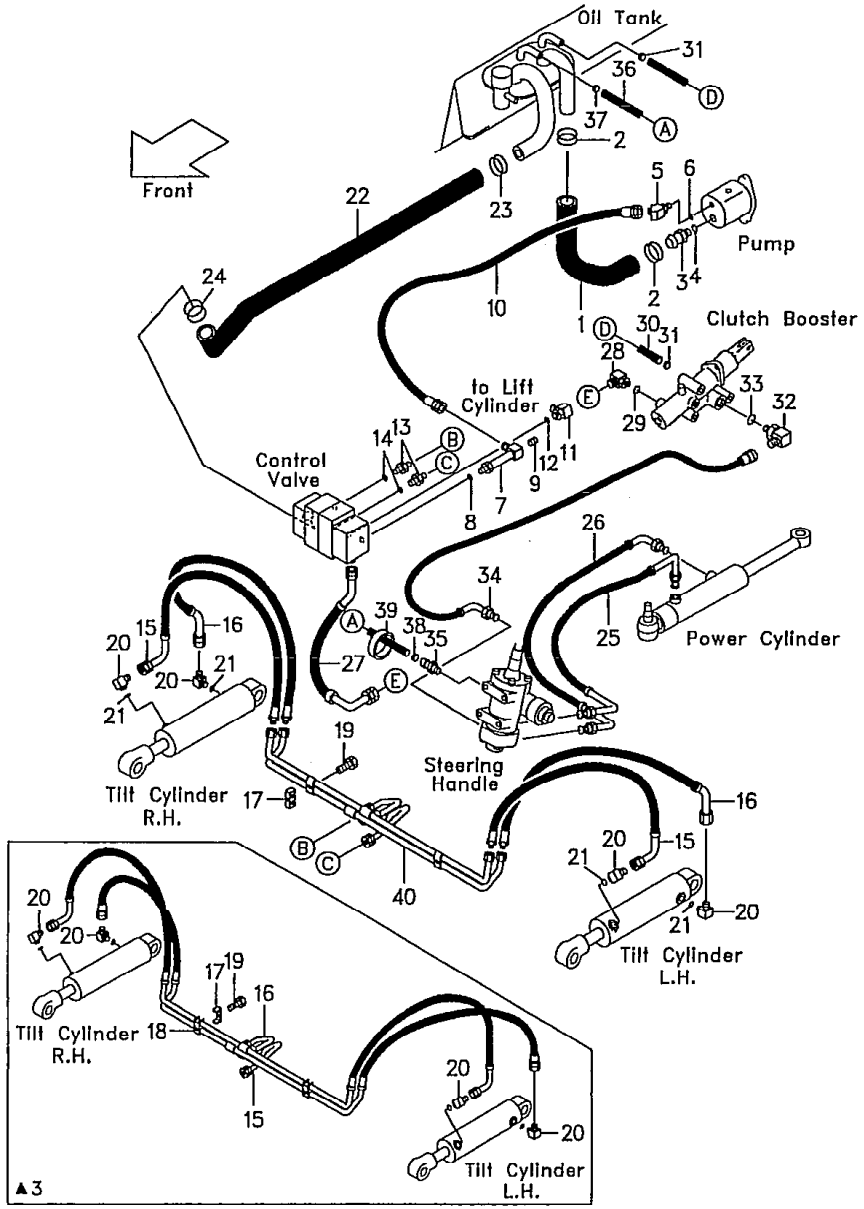

Ⓐ FG20N5 FG23N5 FG25N5 FG30N5 FHG20N5 FHG25N5 FHG30N5 FHD20Z5 FHD25Z5 FHD30Z5

3

見出番号 Item No.	部品番号 Part No.	部品名称 Description	個数 Req'd	備考:適用号車 Remarks:Serial No.
H	04150-20202	ELBOW ASS' Y. (Inc. 28, 29) エルボ アッセン	1	
28	04150-00202	ELBOW エルボ	1	
29	03320-00110	O-RING O-リング	1	
30	04710-04095	HOSE ホース	1	
31	04911-00021	CLIP クリップ	2	
J	23457-60311	ELBOW ASS' Y. (Inc. 32, 33) エルボ アッセン	1	▲1
★ J-1	224X7-60361	ELBOW ASS' Y. (Inc. 32a, 33) エルボ アッセン	1	▲2
32	23457-62091	ELBOW エルボ	1	▲1
★ 32a	224X7-62091	ELBOW エルボ	1	▲2
33	89140-00006	O-RING O-リング	1	
34	214L7-62051	HOSE ホース	1	
35	25597-62211	NIPPLE ニップル	1	
36	04710-04135	HOSE ホース	1	
37	04911-00021	CLIP クリップ	1	
38	04911-00020	CLIP クリップ	1	
39	27042-42312	BAND バンド	2	
☆ 40	234A7-62251	PIPE パイプ	1	▲4

Model		FG20N5 FG25N5	FG30N5	FHG20N5 FHG25N5	FHG30N5	FHD20Z5 FHD25Z5	FHD30Z5
号車 Serial No.	▲1	~55197	~71302	~10328	~10160	~11423	~10852
	▲2	55198~	71303~	10329~	10161~	11424~	10853~
	▲3	~55304	~71312	~10323	~10167	~11482	~10856
	▲4	55305~	71313~	10324~	10168~	11483~	10857~

⑤

LOCATION NO.

E4-10

ハイドロリック ライン(メイン)
Fig.114 HYDRAULIC LINE (MAIN) [PC]

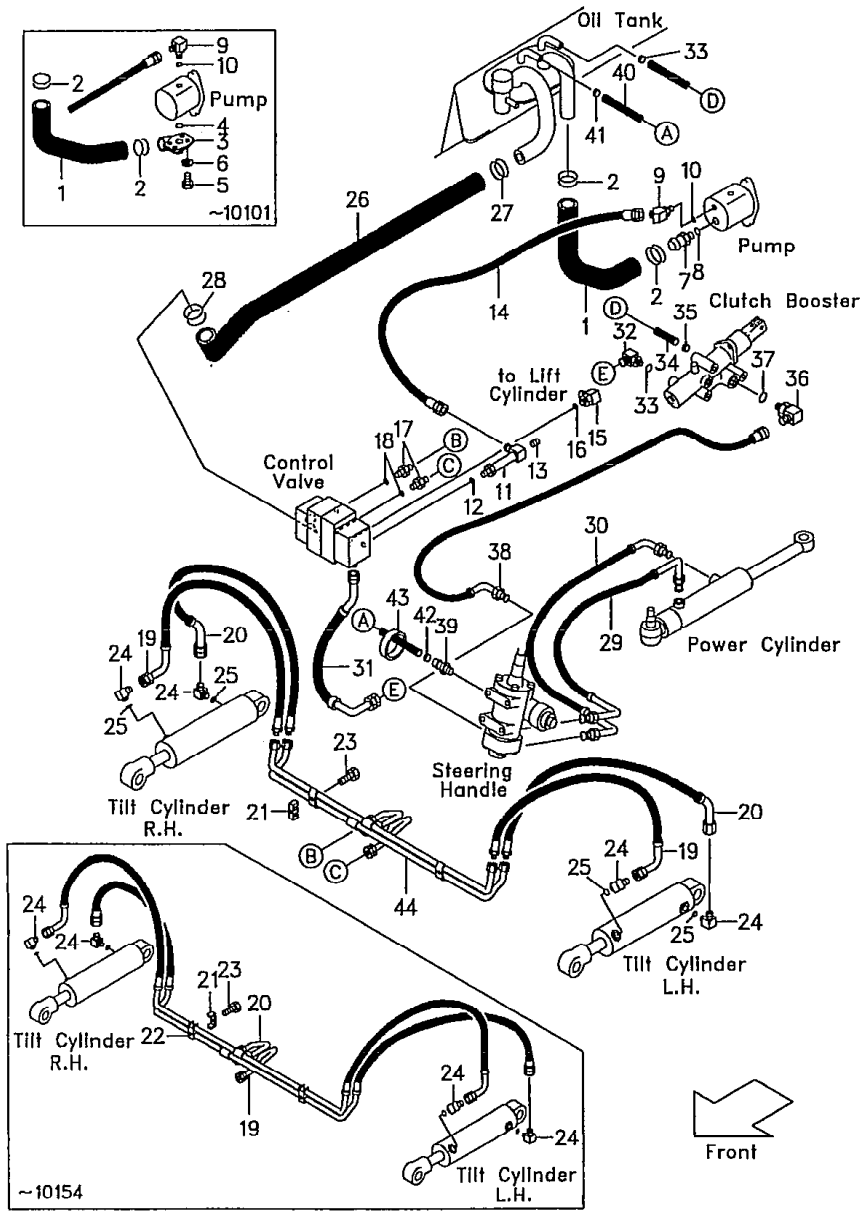

FG20N16
FG25N16

[1]

見出番号 Item No.	部品番号 Part No.		部品名称 Description	個数 Req'd	備考:適用号車 Remarks:Serial No.
1	220N7-62091		HOSE ホース	1	~10101
1a	233A7-62091		HOSE ホース	1	10102~
2	04911-00046		CLIP クリップ	2	
3	25537-62201		FITTING フィッティング	1	~10101
4	03310-00350		O-RING O-リング	1	~10101
5	80110-00616		BOLT ボルト	4	~10101
6	80430-00006		WASHER ワッシャ	4	~10101
A	225A7-62021		NIPPLE ASS'Y (Inc.7,8) ニップル アッセン	1	10102~
7	- - - -	§	NIPPLE ニップル	1	10102~
8	03320-00290		O-RING O-リング	1	10102~
B	04150-20404		ELBOW ASS'Y (Inc.9,10) エルボ アッセン	1	~10101
B-1	216M7-62101		ADAPTER ASS'Y (Inc.9a,10) エルボ アッセン	1	10102~
9	04150-00404		ELBOW エルボ	1	~10101
9a	- - - -	§	ADAPTER アダプタ	1	10102~
10	03320-00180		O-RING O-リング	1	
C	234A7-60201		ELBOW ASS'Y (Inc.11,12) エルボ アッセン	1	
11	- - - -	§	ELBOW エルボ	1	
12	03320-00180		O-RING O-リング	1	
13	04000-00200		PLUG プラグ	1	
14	04691-04108		HOSE ホース	1	
D	04150-30404		ELBOW ASS'Y (Inc.15,16) エルボ アッセン	1	
15	04150-10404		ELBOW エルボ	1	
16	03320-00180		O-RING O-リング	1	

LOCATION NO.

E4-11

FG20N16
FG25N16

[2]

ハイドロリック ライン(メイン)
Fig. 114 HYDRAULIC LINE (MAIN) [PC]

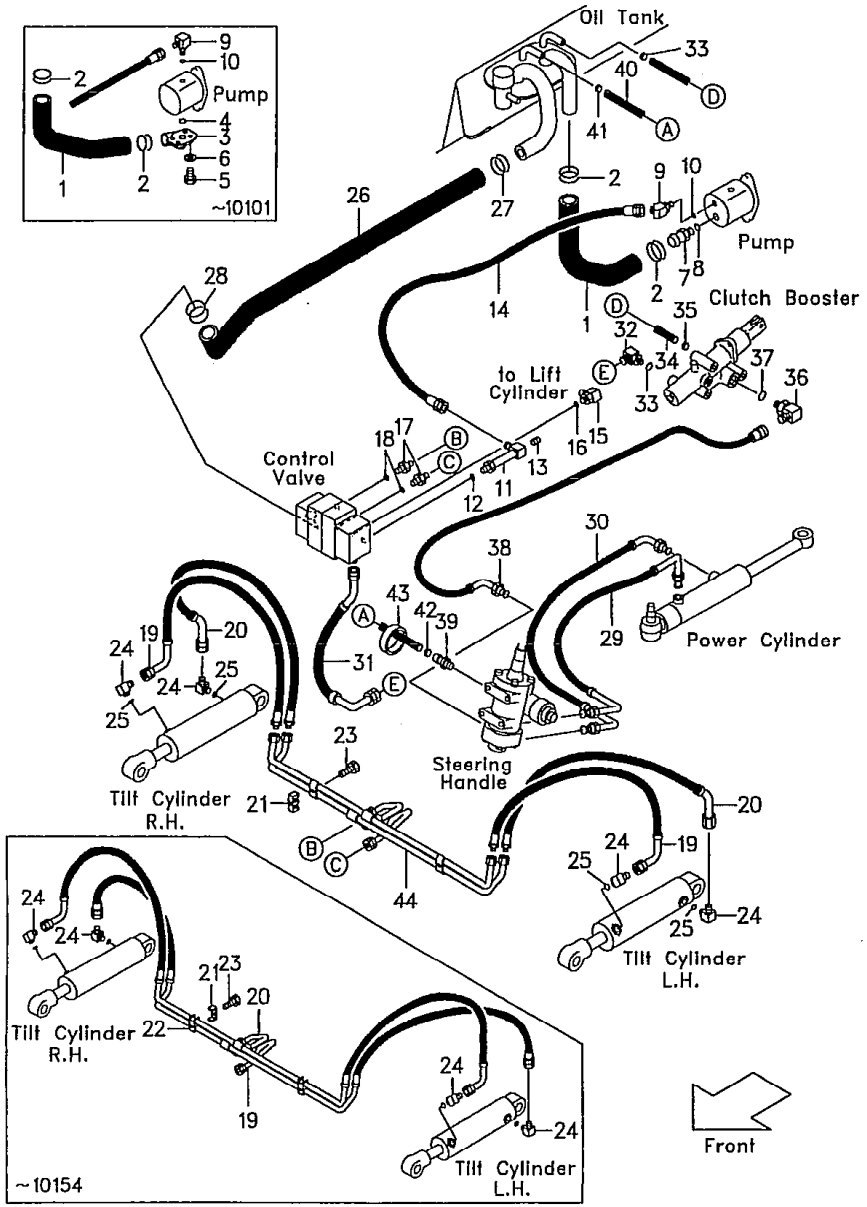

見出番号 Item No.	部品番号 Part No.	部品名称 Description	個数 Req'd	備考:適用号車 Remarks:Serial No.
E	23657-60311	NIPPLE ASS'Y (Inc. 17, 18) ニップル アッセン	2	~10154
E-1	277H7-60601	NIPPLE ASS'Y (Inc. 17, 18) ニップル アッセン	2	10155~
17	- - - - §	NIPPLE ニップル	2	
18	03320-00140	O-RING O-リング	2	
F	234A7-62002	TILT HOSE ASS'Y (Inc. 19~22) ティルト ホース アッセン	1	~10154
19	234A7-62012	PIPE, front パイプ	1	~10154
19a	234A7-62261	HOSE, front ホース	2	10155~
20	234A7-62022	PIPE, rear パイプ	1	~10154
20a	234A7-62271	HOSE, rear ホース	2	10155~
21	216G7-62531	CLAMP クランプ	2	~10154
21a	216G7-62631	RUBBER ラバー	2	10155~
22	216G7-62541	INSULATOR インシュレータ	2	~10154
23	01183-06020	BOLT ボルト	2	~10154
23a	01183-06025	BOLT ボルト	2	10155~
G	04150-20202	ELBOW ASS'Y (Inc. 24, 25) エルボ アッセン	4	~10154
G-1	277H7-60501	ELBOW ASS'Y (Inc. 24a, 25) エルボ アッセン	4	10155~
24	04150-00202	ELBOW エルボ	4	~10154
24a	277H7-62351	ELBOW エルボ	4	10155~
25	03320-00110	O-RING O-リング	4	
26	234A7-62101	HOSE ホース	1	2SV~4SV
26-1	234A7-62201	HOSE ホース	1	5SV

ハイドロリック ライン(メイン)
Fig.114 HYDRAULIC LINE (MAIN) [PC]

LOCATION NO.
E4-12

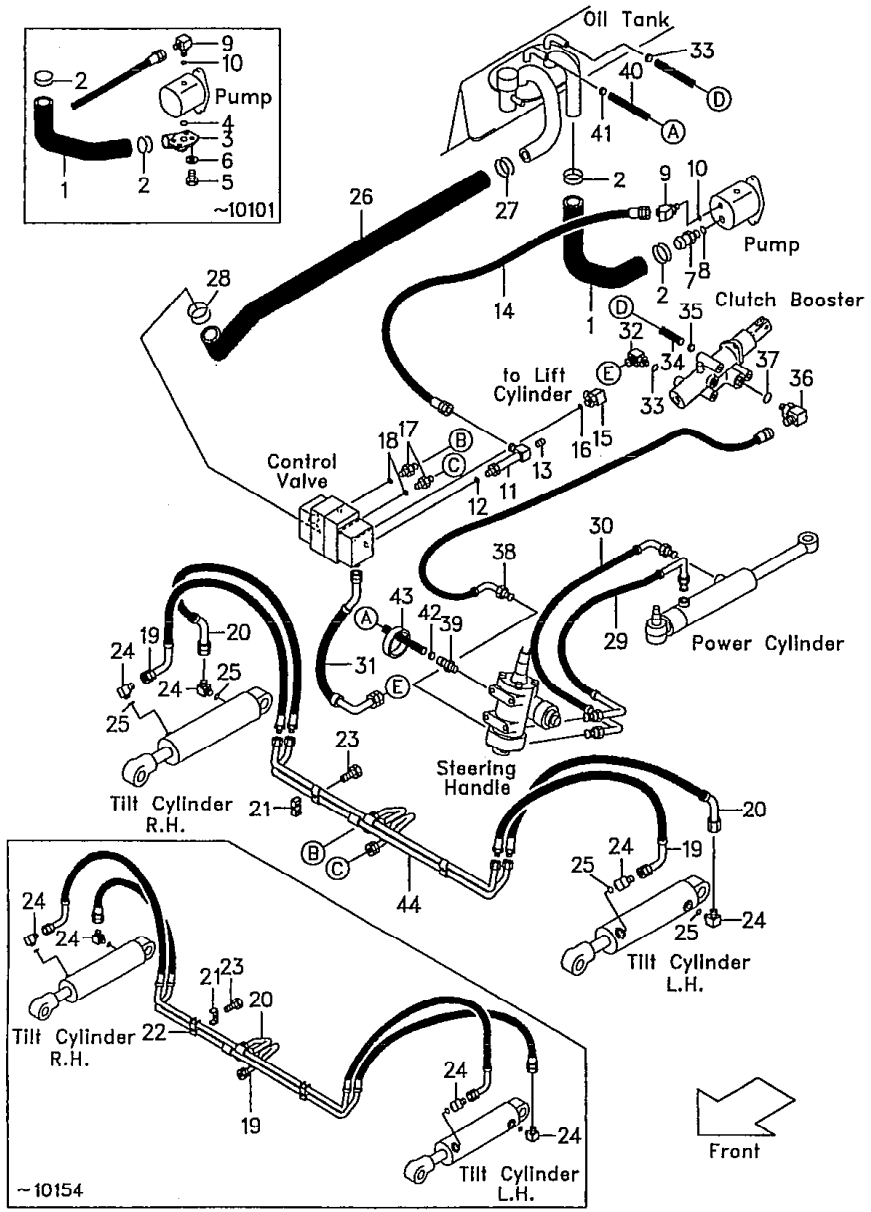

FG20N16
FG25N16

3

見出番号 Item No.	部品番号 Part No.	部品名称 Description	個数 Req'd	備考:適用号車 Remarks:Serial No.
27	04911-00044	CLIP クリップ	1	
28	04911-00040	CLIP クリップ	1	
29	229F7-62101	HOSE ホース	1	
30	229F7-62111	HOSE ホース	1	
31	214A7-62301	HOSE ホース	1	
H	04150-20202	ELBOW ASS'Y (Inc.32,33) エルボ アッセン	1	
32	04150-00202	ELBOW エルボ	1	
33	03320-00110	O-RING O-リング	1	
34	04710-04095	HOSE ホース	1	
35	04911-00021	CLIP クリップ	2	
J	23457-60311	ELBOW ASS'Y (Inc.36,37) エルボ アッセン	1	~10145
J-1	224X7-60361	ELBOW ASS'Y (Inc.36a,37) エルボ アッセン	1	10146~
36	23457-62091	ELBOW エルボ	1	~10145
36a	224X7-62091	ELBOW エルボ	1	10146~
37	89140-00006	O-RING O-リング	1	
38	214L7-62051	HOSE ホース	1	
39	25597-62211	NIPPLE ニップル	1	
40	04710-04135	HOSE ホース	1	
41	04911-00021	CLIP クリップ	1	
42	04911-00020	CLIP クリップ	1	
43	27042-42312	BAND バンド	2	
44	234A7-62251	PIPE パイプ	1	10155~

LOCATION NO.

E4-13

FD20Z5 FD28Z5
FD23Z5 FD30Z5
FD25Z5

1

ハイドロリック ライン(メイン)
Fig.115 HYDRAULIC LINE (MAIN) [PC]

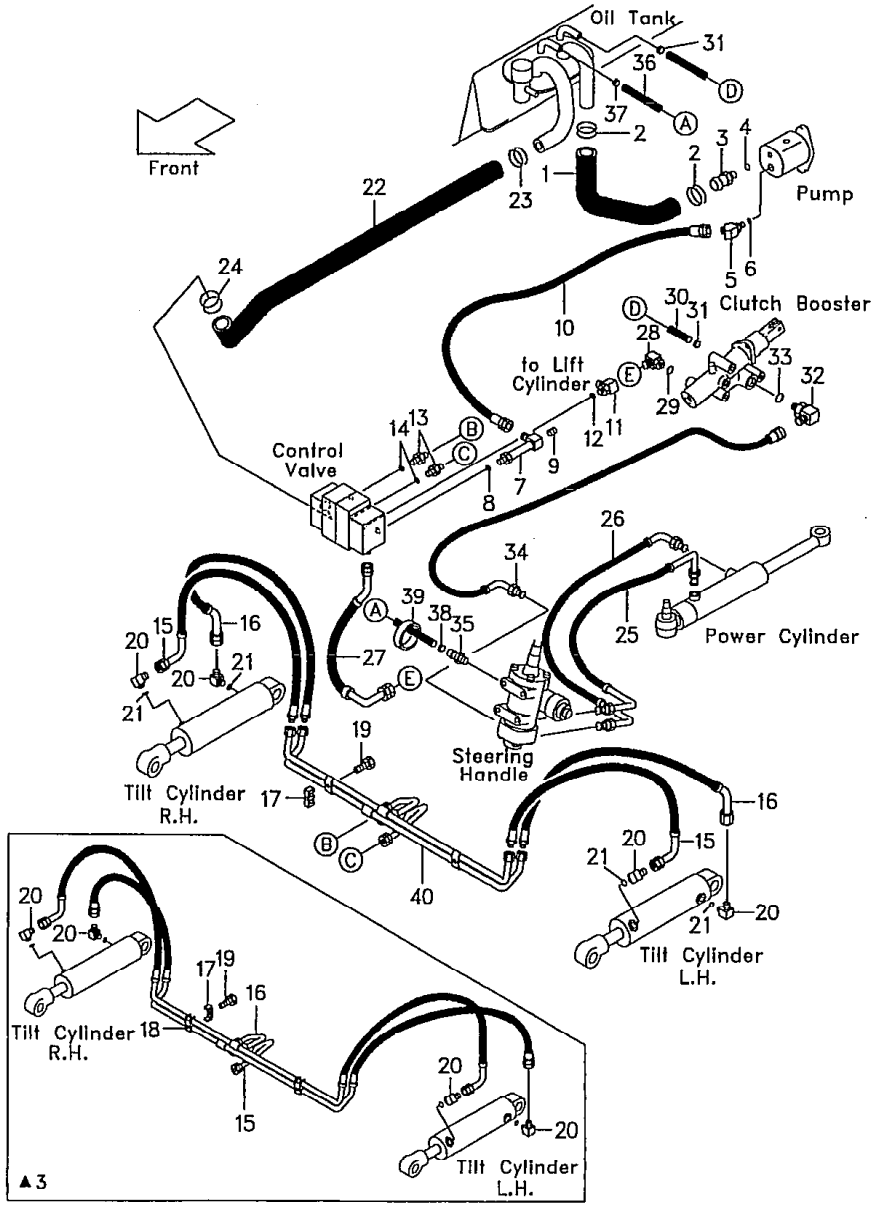

見出番号 Item No.	部品番号 Part No.		部品名称 Description	個数 Req'd	備考:適用号車 Remarks:Serial No.
1	232A7-62091		HOSE ホース	1	
2	04911-00046		CLIP クリップ	2	
A	225A7-62021		NIPPLE ASS'Y (Inc.3,4) ニップル アッセン	1	
3	- - - -	§	NIPPLE ニップル	1	
4	03320-00290		O-RING O-リング	1	
B	271A7-60351		ELBOW ASS'Y (Inc.5,6) エルボ アッセン	1	
5	- - - -	§	ELBOW エルボ	1	
6	03320-00180		O-RING O-リング	1	
C	234A7-60201		ELBOW ASS'Y (Inc.7,8) エルボ アッセン	1	
7	- - - -	§	ELBOW エルボ	1	
8	03320-00180		O-RING O-リング	1	
9	04000-00200		PLUG プラグ	1	
10	04691-04105		HOSE ホース	1	
D	04150-30404		ELBOW ASS'Y (Inc.11,12) エルボ アッセン	1	
11	04150-10404		ELBOW エルボ	1	
12	03320-00180		O-RING O-リング	1	
E	23657-60311		NIPPLE ASS'Y (Inc.13,14) ニップル アッセン	2	▲3
E-1	277H7-60601		NIPPLE ASS'Y (Inc.13,14) ニップル アッセン	2	▲4
13	- - - -	§	NIPPLE ニップル	2	
14	03320-00140		O-RING O-リング	2	

LOCATION NO.

E4-14

ハイドロリック ライン(メイン)
Fig.115 HYDRAULIC LINE (MAIN) [PC]

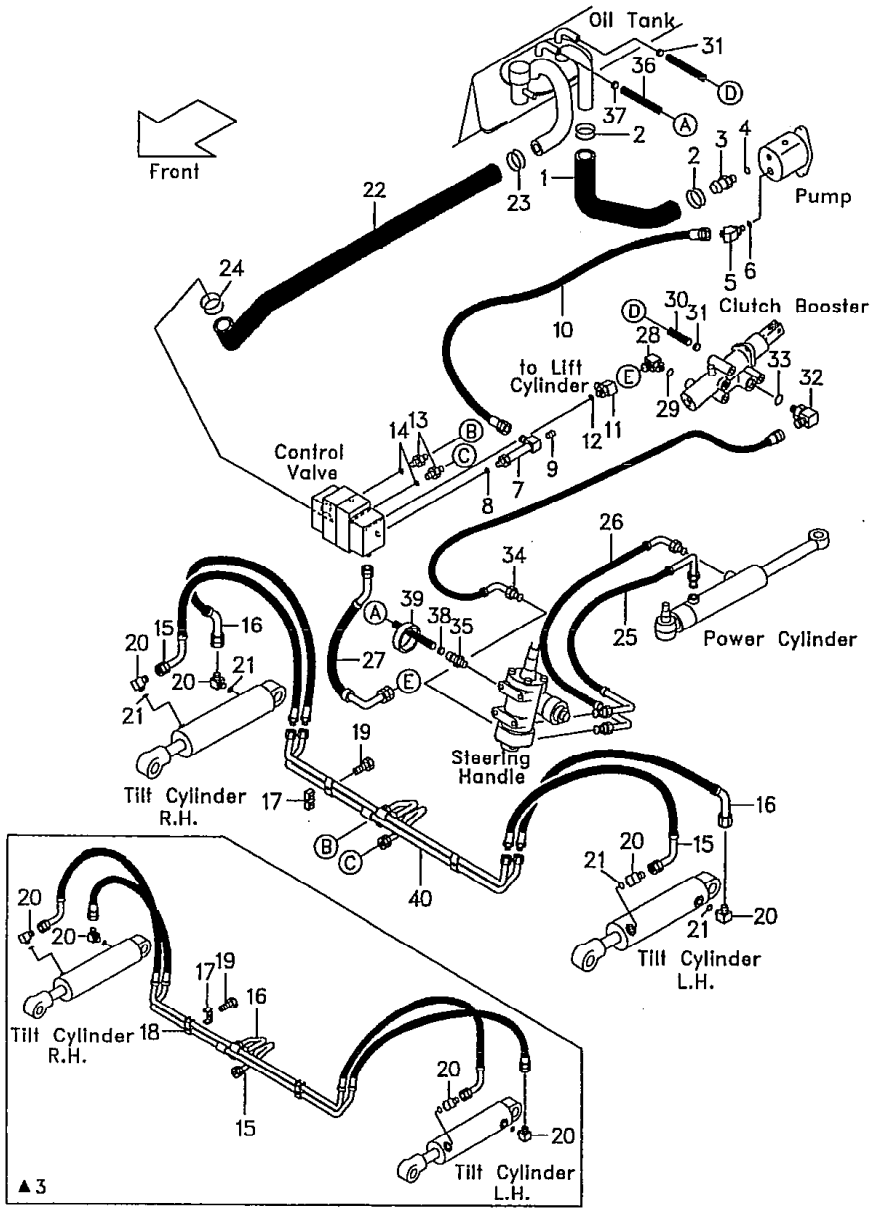

FD20Z5 FD28Z5
FD23Z5 FD30Z5
FD25Z5

2

見出番号 Item No.	部品番号 Part No.	部品名称 Description	個数 Req'd	備考:適用号車 Remarks:Serial No.
× F	234A7-62002	TILT HOSE ASS'Y (Inc.15～18) ティルト ホース アッセン	1	▲3
15	234A7-62012	PIPE, front パイプ	1	▲3
★ 15a	234A7-62261	HOSE, front ホース	2	▲4
16	234A7-62022	PIPE, rear パイプ	1	▲3
★ 16a	234A7-62271	HOSE, rear ホース	2	▲4
17	216G7-62531	CLAMP クランプ	2	▲3
★ 17a	216G7-62631	RUBBER ラバー	2	▲4
× 18	216G7-62541	INSULATOR インシュレータ	2	▲3
19	01183-06020	BOLT ボルト	2	▲3
★ 19a	01183-06025	BOLT ボルト	2	▲4
G	04150-20202	ELBOW ASS'Y (Inc.20, 21) エルボ アッセン	4	▲3
★ G-1	277H7-60501	ELBOW ASS'Y (Inc.20a, 21) エルボ アッセン	4	▲4
20	04150-00202	ELBOW エルボ	4	▲3
★ 20a	277H7-62351	ELBOW エルボ	4	▲4
21	03320-00110	O-RING O-リング	4	
22	234A7-62101	HOSE ホース	1	2SV～4SV
22-1	234A7-62201	HOSE ホース	1	5SV
23	04911-00044	CLIP クリップ	1	
24	04911-00040	CLIP クリップ	1	
25	229F7-62101	HOSE ホース	1	
26	229F7-62111	HOSE ホース	1	
27	214A7-62301	HOSE ホース	1	

⑤

LOCATION NO.

E4-15

FD20Z5 FD28Z5
FD23Z5 FD30Z5
FD25Z5

ハイドロリック ライン(メイン)
Fig. 115 HYDRAULIC LINE (MAIN) [PC]

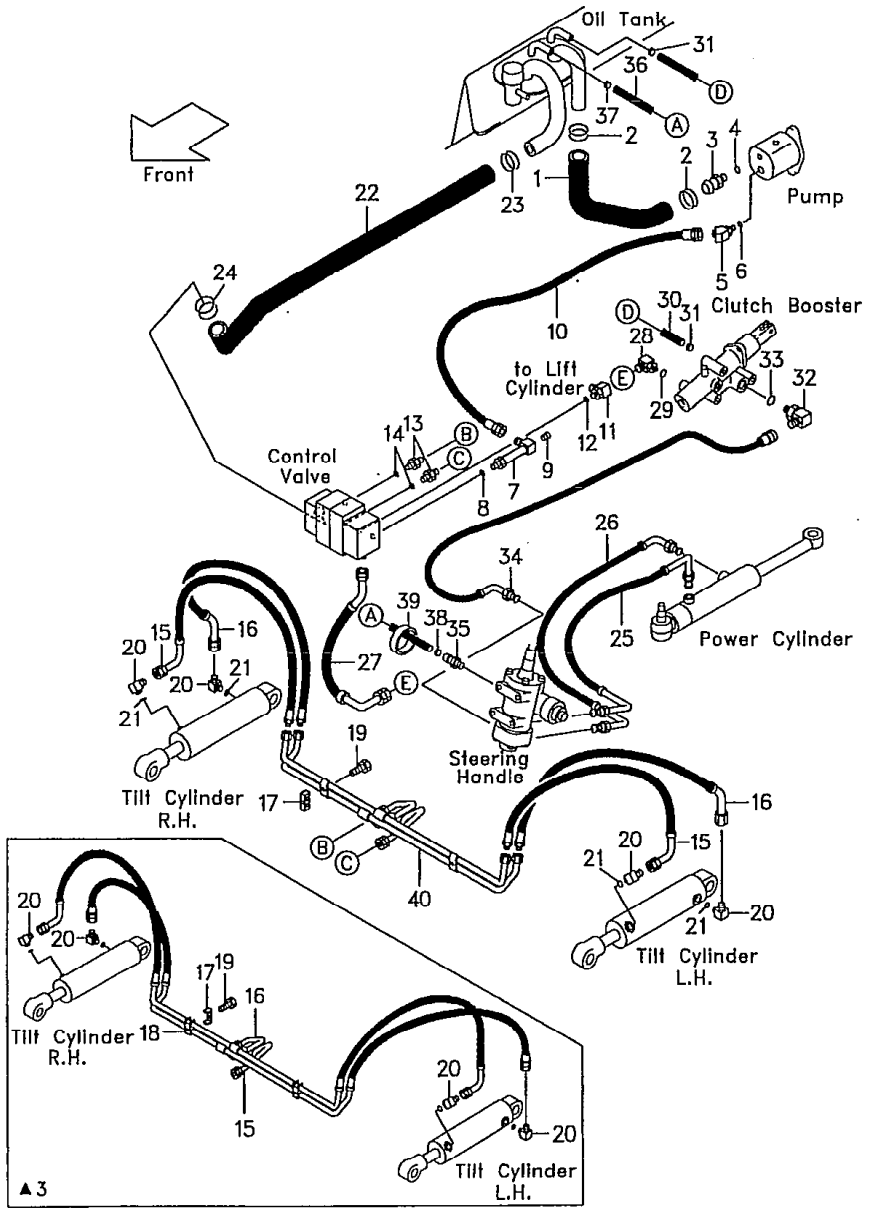

見出番号 Item No.	部品番号 Part No.	部品名称 Description	個数 Req'd	備考:適用号車 Remarks:Serial No.
H	04150-20202	ELBOW ASS'Y (Inc. 28, 29)	1	
		エルボ アッセン		
28	04150-00202	ELBOW エルボ	1	
29	03320-00110	O-RING O-リング	1	
30	04710-04095	HOSE ホース	1	
31	04911-00021	CLIP クリップ	2	
J	23457-60311	ELBOW ASS'Y (Inc. 32, 33)	1	▲1
		エルボ アッセン		
J-1	224X7-60361	ELBOW ASS'Y (Inc. 32a, 33)	1	▲2
		エルボ アッセン		
32	23457-62091	ELBOW エルボ	1	▲1
32a	224X7-62091	ELBOW エルボ	1	▲2
33	89140-00006	O-RING O-リング	1	
34	214L7-62051	HOSE ホース	1	
35	25597-62211	NIPPLE ニップル	1	
36	04710-04135	HOSE ホース	1	
37	04911-00021	CLIP クリップ	1	
38	04911-00020	CLIP クリップ	1	
39	27042-42312	BAND バンド	2	
40	234A7-62251	PIPE パイプ	1	▲4

Model		FD20Z5 FD23Z5 FD25Z5	FD28Z5 FD30Z5
号車 Serial No.	▲1	~69776	~74005
	▲2	69777~	74006~
	▲3	~69911	~74093
	▲4	69912~	74094~

ハイドロリック ライン(メイン)
Fig. 116 HYDRAULIC LINE (MAIN) [PC]

LOCATION NO.
F4-1

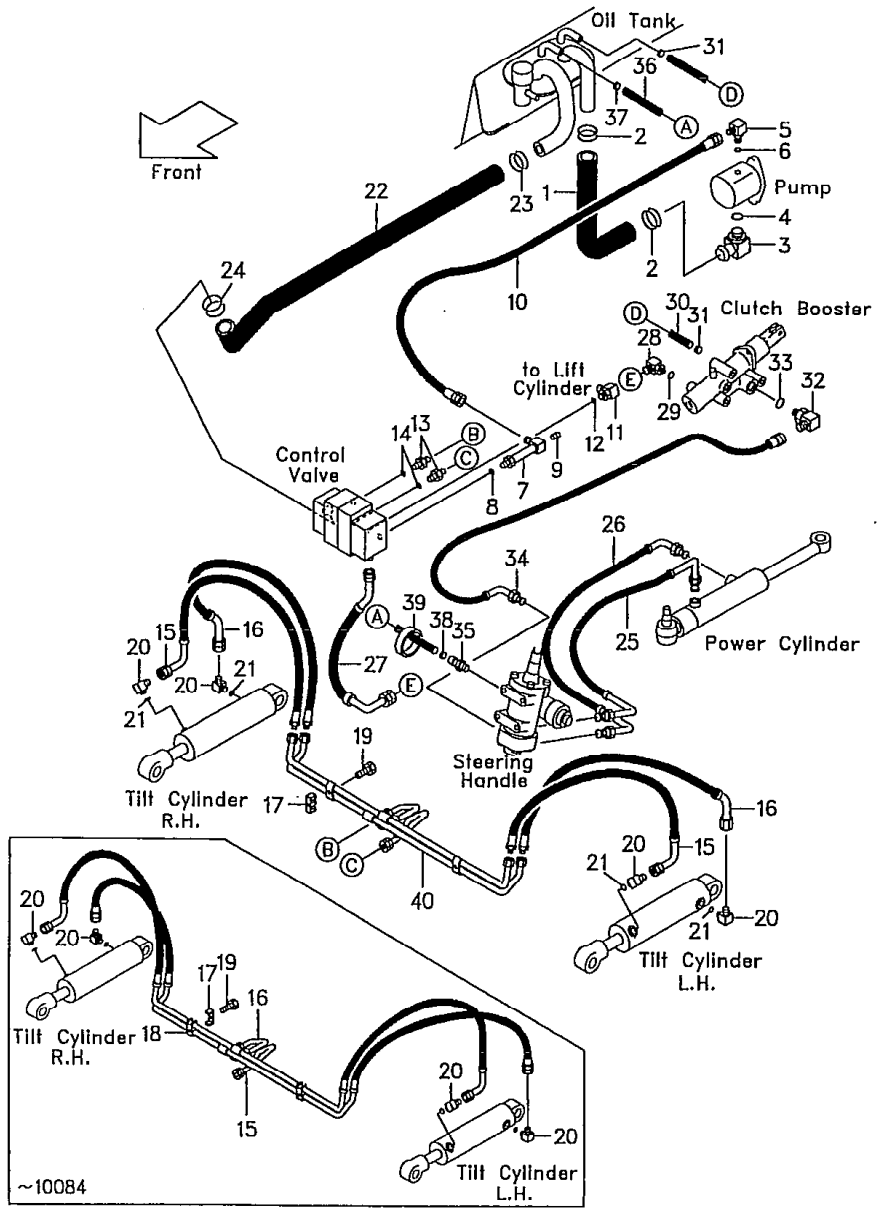

FD20Z16
FD25Z16

1

見出番号 Item No.	部品番号 Part No.	部品名称 Description	個数 Req'd	備考:適用号車 Remarks:Serial No.
1	220U7-62091	HOSE ホース	1	
1a	217G7-62001	HOSE ホース	1	
2	04911-00046	CLIP クリップ	2	
A	214L7-62261	ELBOW ASS'Y (Inc.3,4) エルボ アッセン	1	
3	- - - - §	ELBOW エルボ	1	
4	03320-00290	O-RING O-リング	1	
B	24237-62341	ELBOW ASS'Y (Inc.5,6) エルボ アッセン	1	
5	- - - - §	ELBOW エルボ	1	
6	03320-00180	O-RING O-リング	1	
C	234A7-60201	ELBOW ASS'Y (Inc.7,8) エルボ アッセン	1	
7	- - - - §	ELBOW エルボ	1	
8	03320-00180	O-RING O-リング	1	
9	04000-00200	PLUG プラグ	1	
10	04691-04105	HOSE ホース	1	
D	04150-30404	ELBOW ASS'Y (Inc.11,12) エルボ アッセン	1	
11	04150-10404	ELBOW エルボ	1	
12	03320-00180	O-RING O-リング	1	
E	23657-60311	NIPPLE ASS'Y (Inc.13,14) ニップル アッセン	2	~10084
E-1	277H7-60601	NIPPLE ASS'Y (Inc.13,14) ニップル アッセン	2	10085~
13	- - - - §	NIPPLE ニップル	2	
14	03320-00140	O-RING O-リング	2	

LOCATION NO.

F4-2

FD20Z16
FD25Z16

[2]

ハイドロリック ライン(メイン)
Fig.116 HYDRAULIC LINE (MAIN) [PC]

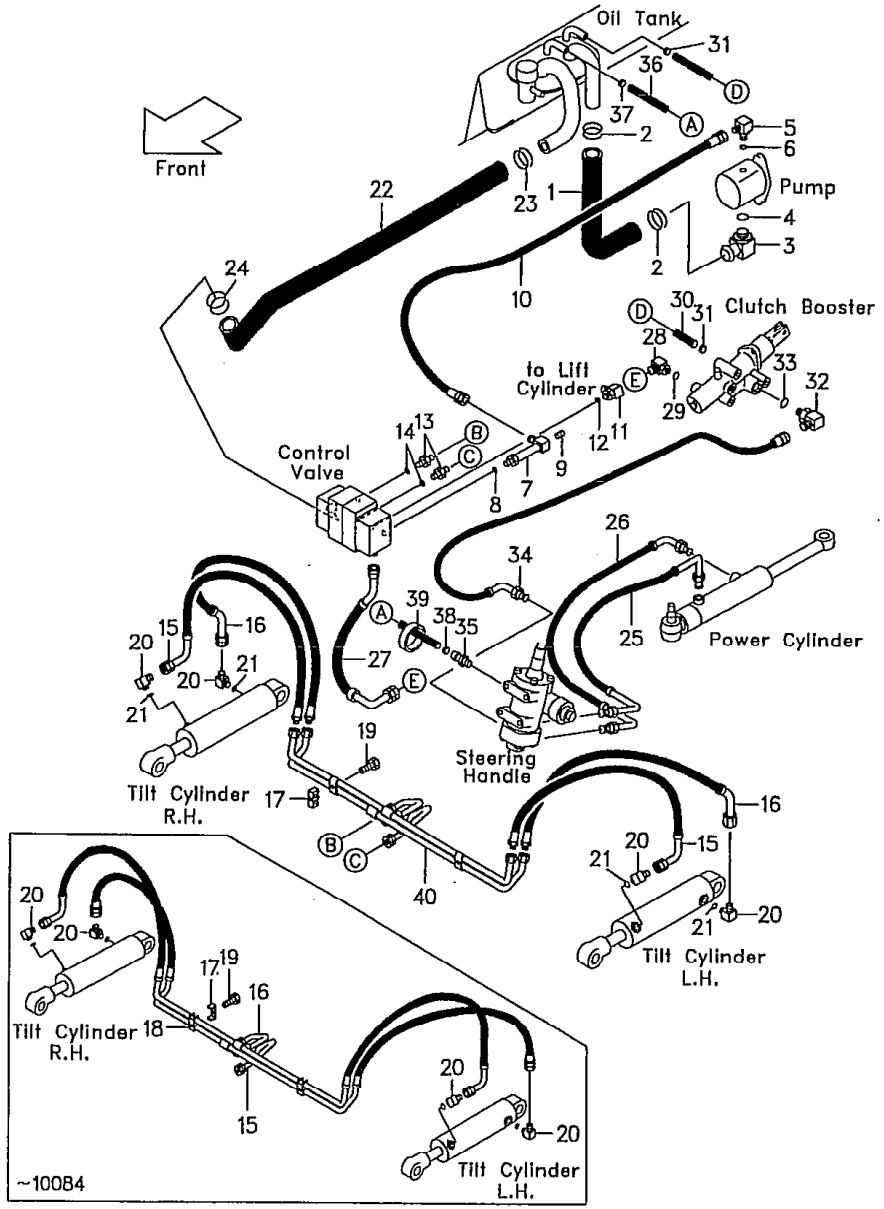

見出番号 Item No.	部品番号 Part No.	部品名称 Description	個数 Req'd	備考:適用号車 Remarks:Serial No.
× F	234A7-62002	TILT HOSE ASS'Y (Inc.15~18) ティルト ホース アッセン	1	~10084
15	234A7-62012	PIPE, front パイプ	1	~10084
★ 15a	234A7-62261	HOSE, front ホース	1	10085~
16	234A7-62022	PIPE, rear パイプ	1	~10084
★ 16a	234A7-62271	HOSE, rear ホース	1	10085~
17	216G7-62531	CLAMP クランプ	2	~10084
★ 17a	216G7-62631	RUBBER ラバー	2	10085~
× 18	216G7-62541	INSULATOR インシュレータ	2	~10084
19	01183-06020	BOLT ボルト	2	~10084
★ 19a	01183-06025	BOLT ボルト	2	10085~
G	04150-20202	ELBOW ASS'Y (Inc.20,21) エルボ アッセン	4	~10084
★ G-1	277H7-60501	ELBOW ASS'Y (Inc.20a,21) エルボ アッセン	4	10085~
20	04150-00202	ELBOW エルボ	4	~10084
★ 20a	277H7-62351	ELBOW エルボ	4	10085~
21	03320-00110	O-RING O-リング	4	
22	234A7-62101	HOSE ホース	1	2SV~4SV
22-1	234A7-62201	HOSE ホース	1	5SV
23	04911-00044	CLIP クリップ	1	
24	04911-00040	CLIP クリップ	1	
25	229F7-62101	HOSE ホース	1	
26	229F7-62111	HOSE ホース	1	
27	214A7-62301	HOSE ホース	1	

⑤

LOCATION NO.

F4-3

FD20Z16
FD25Z16

3

ハイドロリック ライン(メイン)
Fig.116 HYDRAULIC LINE (MAIN) [PC]

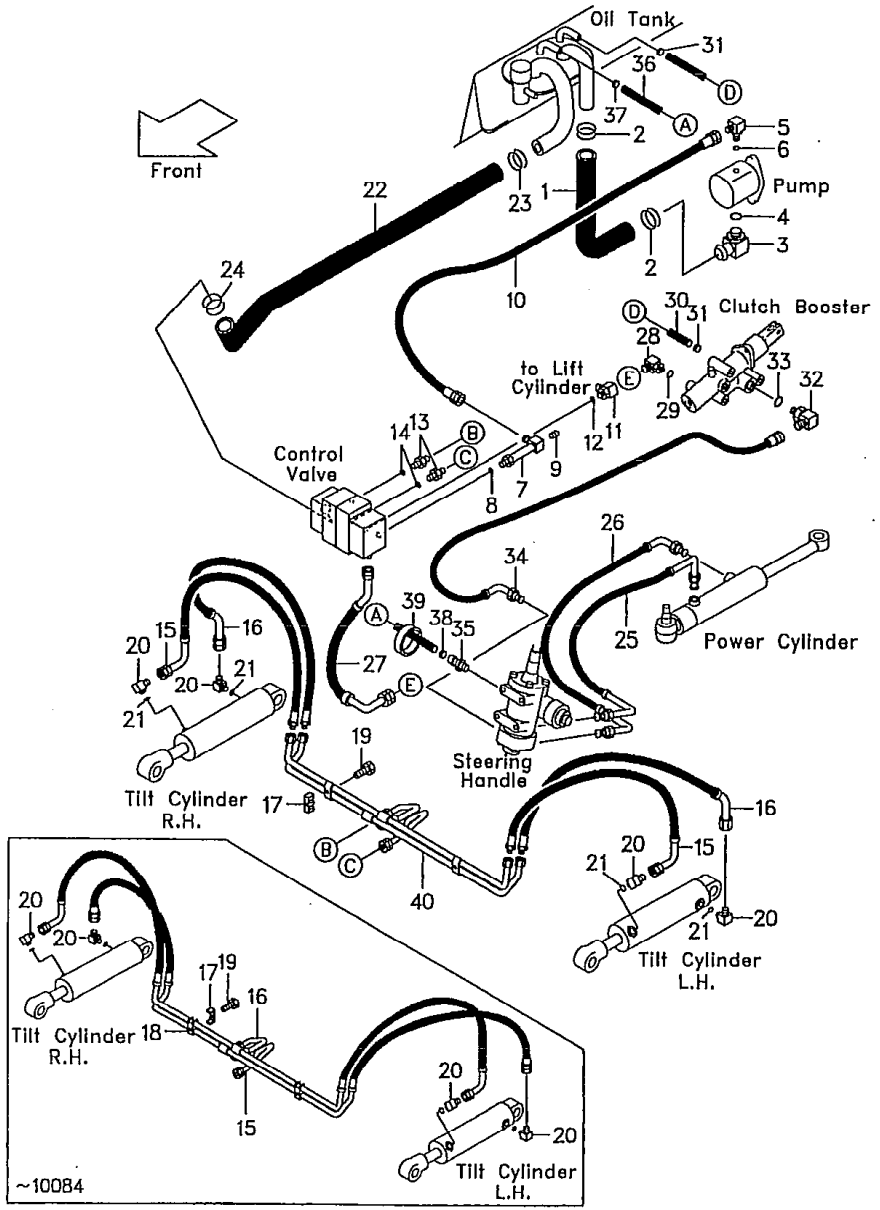

見出番号 Item No.	部品番号 Part No.	部品名称 Description	個数 Req'd	備考:適用号車 Remarks:Serial No.
H	04150-20202	ELBOW ASS'Y (Inc.28, 29) エルボ アッセン	1	
28	04150-00202	ELBOW エルボ	1	
29	03320-00110	O-RING O-リング	1	
30	04710-04095	HOSE ホース	1	
31	04911-00021	CLIP クリップ	2	
J	23457-60311	ELBOW ASS'Y (Inc.32, 33) エルボ アッセン	1	~10146
J-1	224X7-60361	ELBOW ASS'Y (Inc.32a, 33) エルボ アッセン	1	10147~
32	23457-62091	ELBOW エルボ	1	~10146
32a	224X7-62091	ELBOW エルボ	1	10147~
33	89140-00006	O-RING O-リング	1	
34	214L7-62051	HOSE ホース	1	
35	25597-62211	NIPPLE ニップル	1	
36	04710-04135	HOSE ホース	1	
37	04911-00021	CLIP クリップ	1	
38	04911-00020	CLIP クリップ	1	
39	27042-42312	BAND バンド	2	
40	234A7-62251	PIPE パイプ	1	10085~

ハイドロリック ライン(メイン)

Fig. 117 HYDRAULIC LINE (MAIN)(C-type)

[POB-34A•34F]

LOCATION NO.

F4-4

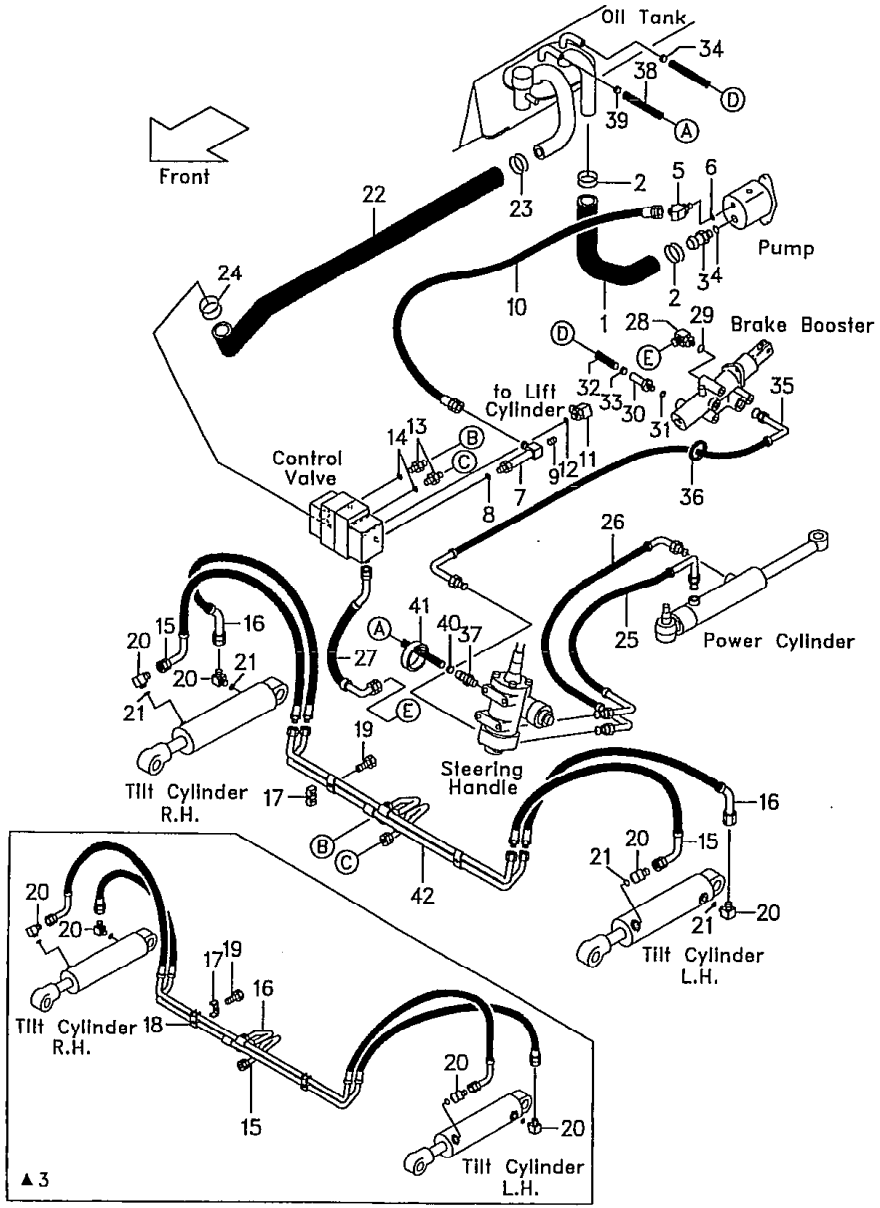

Ⓐ FHG20N5 FHG25N5 FHG30N5 Ⓑ FHD20Z5 FHD25Z5 FHD30Z5

1

見出番号 Item No.	部品番号 Part No.		部品名称 Description	個数 Req'd	備考:適用号車 Remarks:Serial No.
1	233A7-62091		HOSE ホース	1	Ⓐ
1-1	234A7-62091		HOSE ホース	1	Ⓑ
2	04911-00046		CLIP クリップ	2	
A	225A7-62021		NIPPLE ASS'Y (Inc.3,4) ニップル アッセン	1	
3	- - - -	§	NIPPLE ニップル	1	
4	03320-00290		O-RING O-リング	1	
B	216M7-62101		ADAPTOR ASS'Y (Inc.5,6) アダプタ アッセン	1	
5	- - - -	§	ADAPTOR アダプタ	1	
6	03320-00180		O-RING O-リング	1	
C	234A7-60201		ELBOW ASS'Y (Inc.7,8) エルボ アッセン	1	
7	- - - -	§	ELBOW エルボ	1	
8	03320-00180		O-RING O-リング	1	
9	04000-00200		PLUG プラグ	1	
10	04691-04105		HOSE ホース	1	
D	04150-30404		ELBOW ASS'Y (Inc.11,12) エルボ アッセン	1	
11	04150-10404		ELBOW エルボ	1	
12	03320-00180		O-RING O-リング	1	
E	23657-60311		NIPPLE ASS'Y (Inc.13,14) ニップル アッセン	2	▲3
E-1	277H7-60601		NIPPLE ASS'Y (Inc.13,14) ニップル アッセン	2	▲4
13	- - - -	§	NIPPLE ニップル	2	
14	03320-00140		O-RING O-リング	2	

ハイドロリック ライン(メイン)
Fig. 117 HYDRAULIC LINE (MAIN)(C-type)
[POB-34A•34F]

LOCATION NO.

F4-5

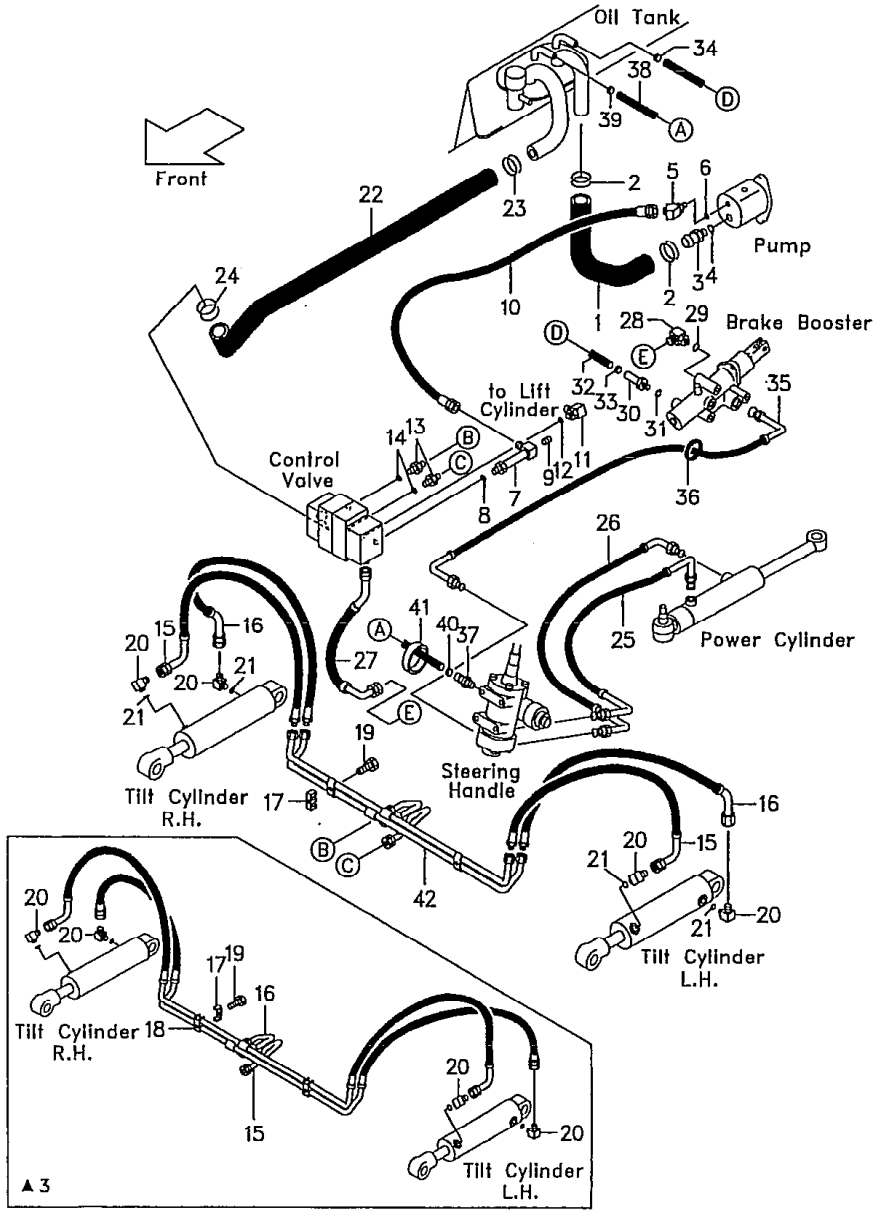

Ⓐ FHG20N5 FHG25N5 FHG30N5 Ⓑ)20Z5 FHD25Z5 FHD30Z5

2

見出番号 Item No.	部品番号 Part No.	部品名称 Description	個数 Req'd	備考:適用号車 Remarks:Serial No.
× F	234A7-62002	TILT HOSE ASS'Y (Inc.15~18) ティルト ホース アッセン	1	▲3
15	234A7-62012	PIPE, front パイプ	1	▲3
★ 15a	234A7-62261	HOSE, front ホース	2	▲4
16	234A7-62022	PIPE, rear パイプ	1	▲3
★ 16a	234A7-62271	HOSE, rear ホース	2	▲4
17	216G7-62531	CLAMP クランプ	2	▲3
★ 17a	216G7-62631	RUBBER ラバー	2	▲4
× 18	216G7-62541	INSULATOR インシュレータ	2	▲3
19	01183-06020	BOLT ボルト	2	▲3
★ 19a	01183-06025	BOLT ボルト	2	▲4
G	04150-20202	ELBOW ASS'Y (Inc.20, 21) エルボ アッセン	4	▲3
★ G-1	277H7-60501	ELBOW ASS'Y (Inc.20a, 21) エルボ アッセン	4	▲4
20	04150-00202	ELBOW エルボ	4	▲3
★ 20a	277H7-62351	ELBOW エルボ	4	▲4
21	03320-00110	O-RING O-リング	4	
22	234A7-62101	HOSE ホース	1	2SV~4SV
22-1	234A7-62201	HOSE ホース	1	5SV
23	04911-00044	CLIP クリップ	1	
24	04911-00040	CLIP クリップ	1	
25	229F7-62101	HOSE ホース	1	
26	229F7-62111	HOSE ホース	1	
27	214A7-62301	HOSE ホース	1	

⑤

ハイドロリック ライン(メイン)
Fig.117 HYDRAULIC LINE (MAIN)(C-type)
[POB-34A•34F]

LOCATION NO.

F4-6

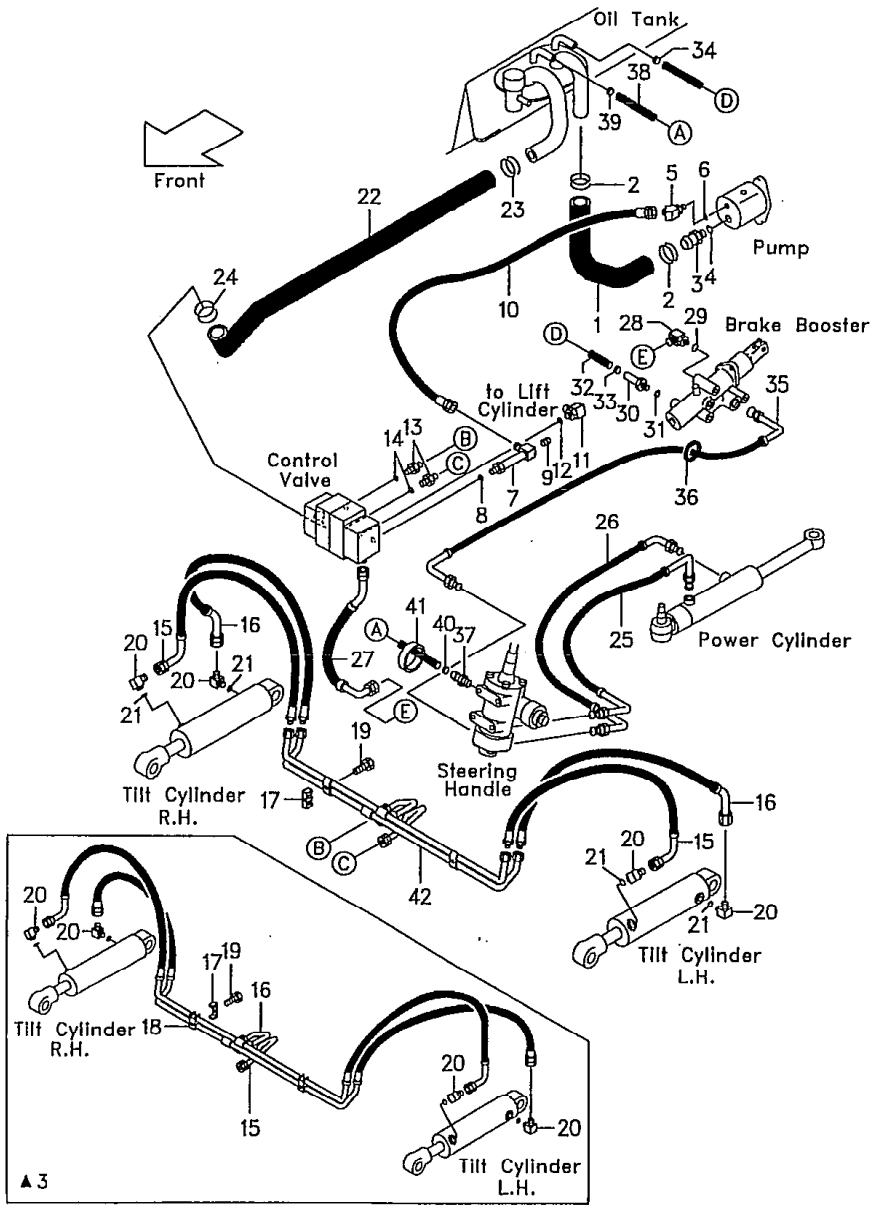

Ⓐ FHG20N5 FHG25N5 FHG30N5 Ⓑ FHD20Z5 FHD25Z5 FHD30Z5

3

見出番号 Item No.	部品番号 Part No.	部品名称 Description	個数 Reqd	備考:適用号車 Remarks:Serial No.
H	23457-60311	ELBOW ASS'Y (Inc.28,29) エルボ アッセン	1	▲1
H-1	224X7-60361	ELBOW ASS'Y (Inc.28a,29) エルボ アッセン	1	▲2
28	23457-62091	ELBOW エルボ	1	▲1
28a	224X7-62091	ELBOW エルボ	1	▲2
29	89140-00006	O-RING O-リング	1	
30	214A7-62331	NIPPLE ニップル	1	
31	214A7-62341	SEAL シール	1	
32	04710-04095	HOSE ホース	1	
33	04911-00020	CLIP クリップ	1	
34	04911-00021	CLIP クリップ	1	
35	214A7-62311	HOSE ホース	1	
36	23457-62091	BAND バンド	1	
37	25597-62211	NIPPLE ニップル	1	
38	04710-04135	HOSE ホース	1	
39	04911-00021	CLIP クリップ	1	
40	04911-00020	CLIP クリップ	1	
41	27042-42312	BAND バンド	2	
42	234A7-62251	PIPE パイプ	1	▲4

Model		FHG20N5 FHG25N5	FHG30N5	FHD20Z5 FHD25Z5	FHD30Z5
号車 Serial No.	▲1	～10328	～10160	～11423	～10852
	▲2	10329～	10161～	11424～	10853～
	▲3	～10323	～10167	～11482	～10856
	▲4	10324～	10168～	11483～	10857～

ハイドロリック ライン(メイン)
Fig. 118 HYDRAULIC LINE (MAIN)(T-type)
[POB-34B•34G]

LOCATION NO.
F4-7

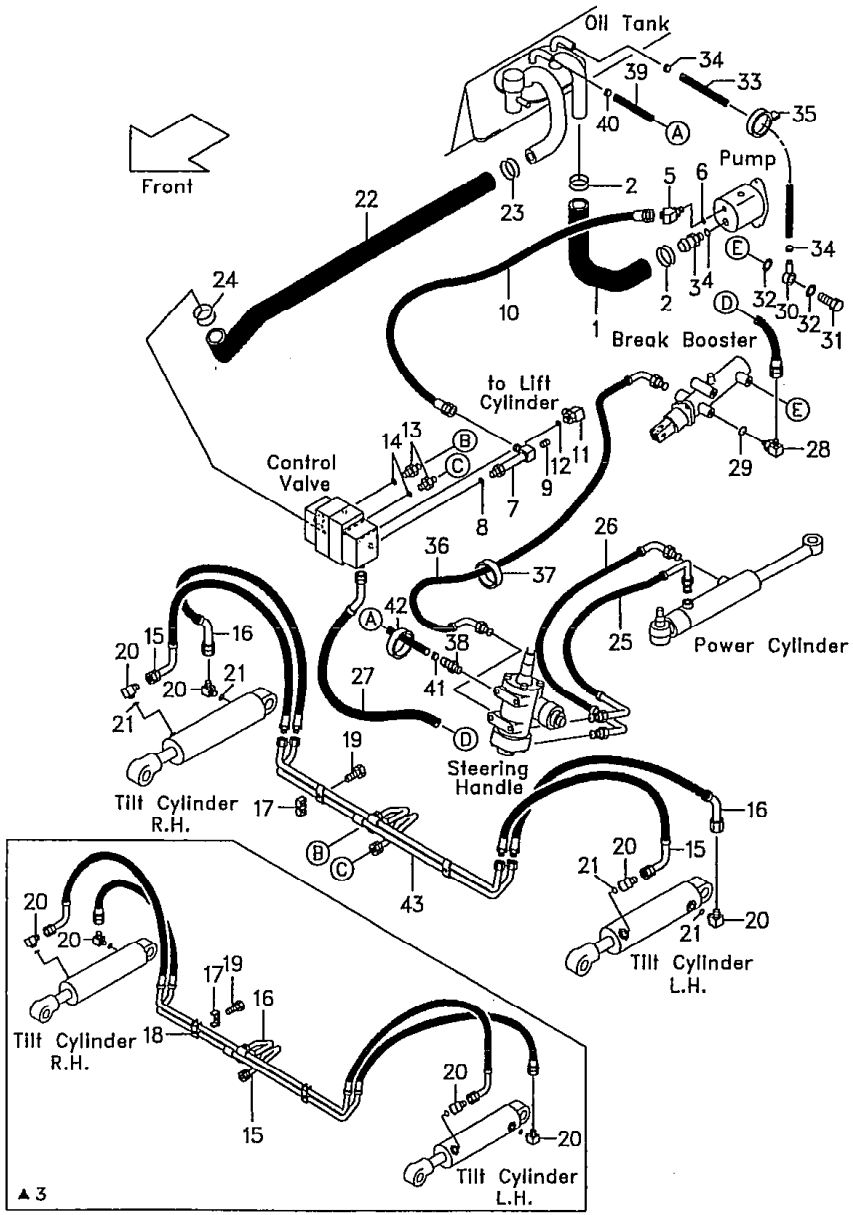

Ⓐ FHG20N5 FHG25N5 FHG30N5 Ⓑ ·20Z5 FHD25Z5 FHD30Z5

1

見出番号 Item No.	部品番号 Part No.	部品名称 Description	個数 Req'd	備考:適用号車 Remarks:Serial No.
1	233A7-62091	HOSE ホース	1	Ⓐ
1-1	234A7-62091	HOSE ホース	1	Ⓑ
2	04911-00046	CLIP クリップ	2	
A	225A7-62021	NIPPLE ASS'Y (Inc.3,4) ニップル アッセン	1	
3	- - - - §	NIPPLE ニップル	1	
4	03320-00290	O-RING O-リング	1	
B	216M7-62101	ADAPTOR ASS'Y (Inc.5,6) アダプタ アッセン	1	
5	- - - - §	ADAPTOR アダプタ	1	
6	03320-00180	O-RING O-リング	1	
C	234A7-60201	ELBOW ASS'Y (Inc.7,8) エルボ アッセン	1	
7	- - - - §	ELBOW エルボ	1	
8	03320-00180	O-RING O-リング	1	
9	04000-00200	PLUG プラグ	1	
10	04691-04105	HOSE ホース	1	
D	04150-30404	ELBOW ASS'Y (Inc.11,12) エルボ アッセン	1	
11	04150-10404	ELBOW エルボ	1	
12	03320-00180	O-RING O-リング	1	
E	23657-60311	NIPPLE ASS'Y (Inc.13,14) ニップル アッセン	2	▲3
E-1	277H7-60601	NIPPLE ASS'Y (Inc.13,14) ニップル アッセン	2	▲4
13	- - - - §	NIPPLE ニップル	2	
14	03320-00140	O-RING O-リング	2	

ハイドロリック ライン(メイン)

Fig. 118 HYDRAULIC LINE (MAIN)(T-type)
[POB-34B•34G]

LOCATION NO.

F4-8

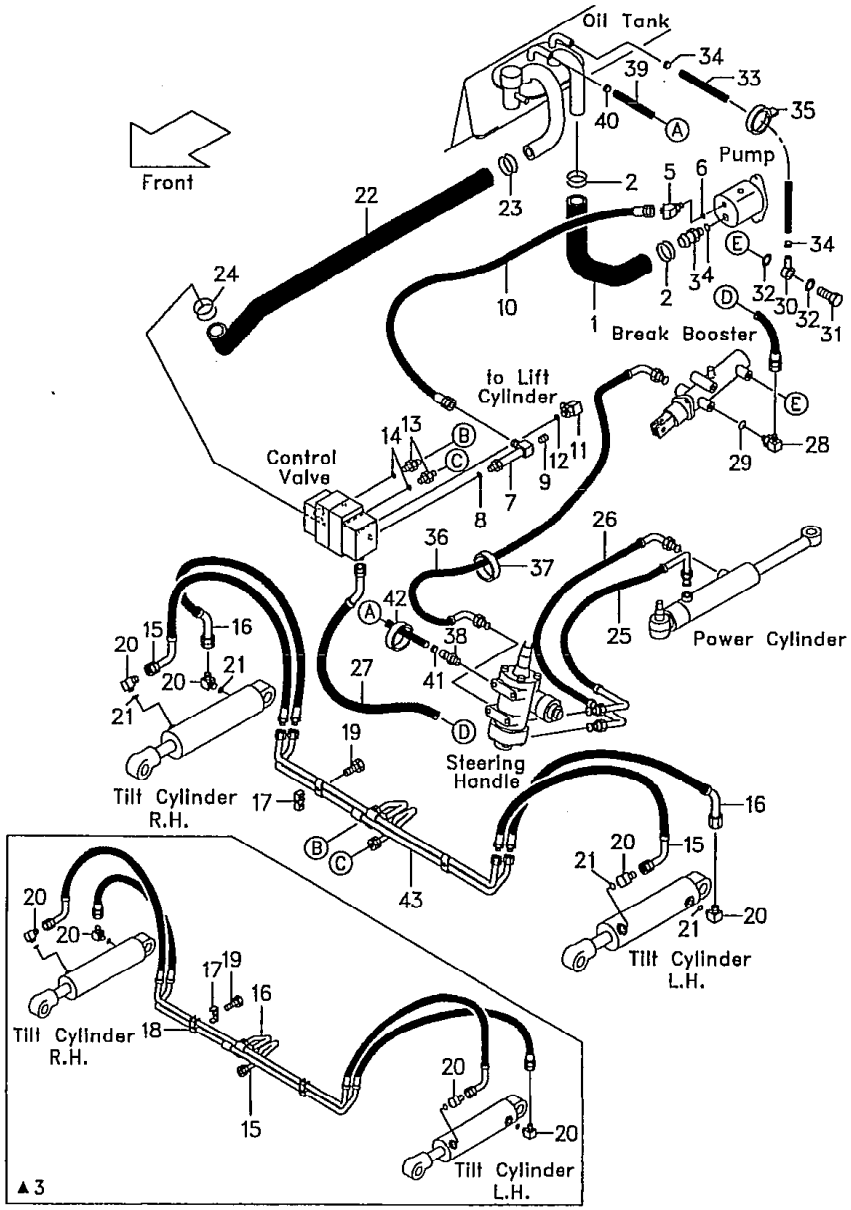

Ⓐ FHG20N5 FHG25N5 FHG30N5 Ⓑ FHD20Z5 FHD25Z5 FHD30Z5

2

見出番号 Item No.	部品番号 Part No.	部品名称 Description	個数 Req'd	備考:適用号車 Remarks:Serial No.
× F	234A7-62002	TILT HOSE ASS'Y (Inc. 15～18) ティルト ホース アッセン	1	▲3
15	234A7-62012	PIPE, front パイプ	1	▲3
★ 15a	234A7-62261	HOSE, front ホース	2	▲4
16	234A7-62022	PIPE, rear パイプ	1	▲3
★ 16a	234A7-62271	HOSE, rear ホース	2	▲4
17	216G7-62531	CLAMP クランプ	2	▲3
★ 17a	216G7-62631	RUBBER ラバー	2	▲4
× 18	216G7-62541	INSULATOR インシュレータ	2	▲3
19	01183-06020	BOLT ボルト	2	▲3
★ 19a	01183-06025	BOLT ボルト	2	▲4
G	04150-20202	ELBOW ASS'Y (Inc. 20, 21) エルボ アッセン	4	▲3
★ G-1	277H7-60501	ELBOW ASS'Y (Inc. 20a, 21) エルボ アッセン	4	▲4
20	04150-00202	ELBOW エルボ	4	▲3
★ 20a	277H7-62351	ELBOW エルボ	4	▲4
21	03320-00110	O-RING O-リング	4	
22	234A7-62101	HOSE ホース	1	2SV～4SV
22-1	234A7-62201	HOSE ホース	1	5SV
23	04911-00044	CLIP クリップ	1	
24	04911-00040	CLIP クリップ	1	
25	229F7-62101	HOSE ホース	1	
26	229F7-62111	HOSE ホース	1	
27	214A7-62301	HOSE ホース	1	

⑤

ハイドロリック ライン(メイン)
Fig.118 HYDRAULIC LINE (MAIN)(T-type)
[POB-34B•34G]

LOCATION NO.
F4-9

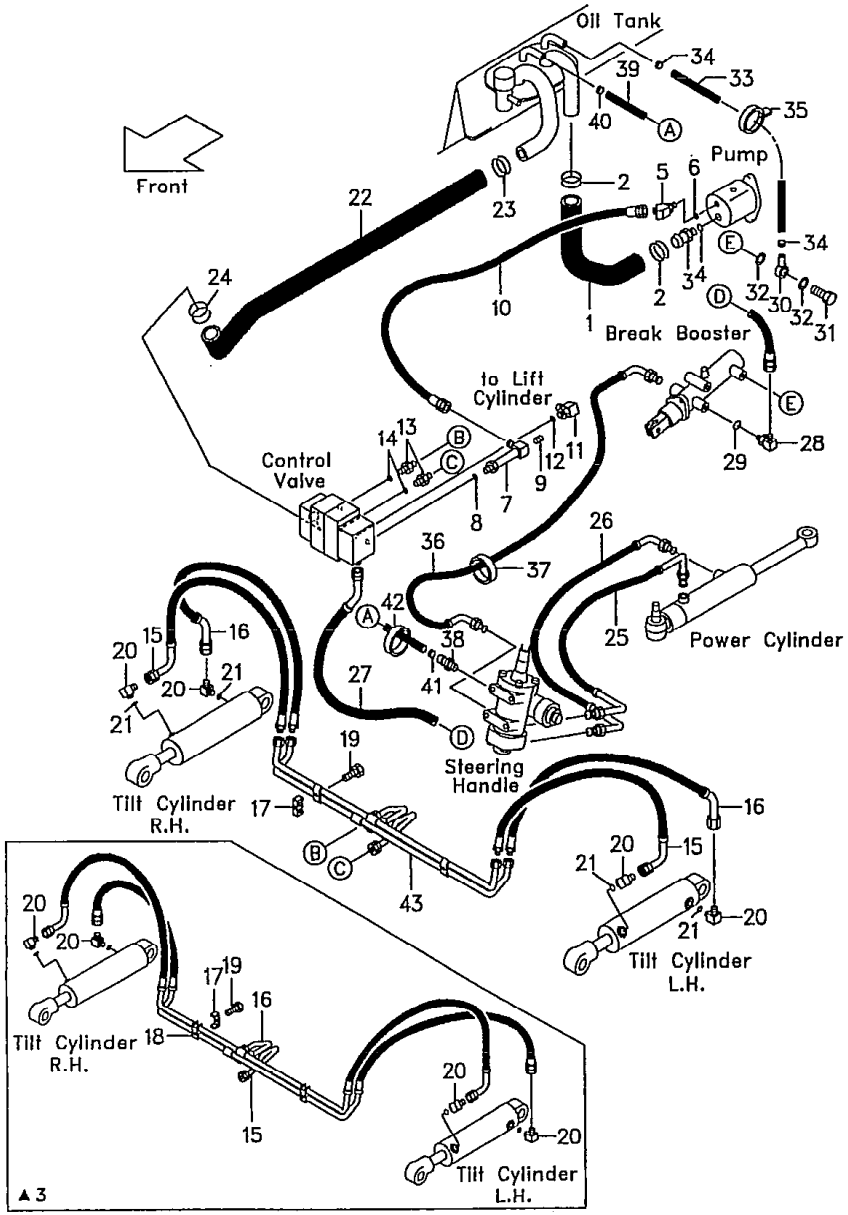

Ⓐ FHG20N5 FHG25N5 FHG30N5 Ⓑ ·20Z5 FHD25Z5 FHD30Z5

[3]

見出番号 Item No.	部品番号 Part No.	部品名称 Description	個数 Req'd	備考:適用号車 Remarks:Serial No.
H	23457-60311	ELBOW ASS'Y (Inc.28, 29) エルボ アッセン	1	▲1
H-1	224X7-60361	ELBOW ASS'Y (Inc.28a, 29) エルボ アッセン	1	▲2
28	23457-62091	ELBOW エルボ	1	▲1
28a	224X7-62091	ELBOW エルボ	1	▲2
29	89140-00006	O-RING O-リング	1	
30	214B7-62051	FITTING フィッティング	1	
31	522A2-12301	BOLT ボルト	1	
32	214L7-62041	GASKET ガスケット	2	
33	04710-04095	HOSE ホース	1	▲5
★ 33a	04710-04100	HOSE ホース	1	▲6
34	04911-00021	CLIP クリップ	2	
35	25957-62201	CLIP クリップ	2	
36	214B7-62011	HOSE ホース	1	
37	27042-42312	BAND バンド	1	
38	25597-62211	NIPPLE ニップル	1	
39	04710-04135	HOSE ホース	1	
40	04911-00021	CLIP クリップ	1	
41	04911-00020	CLIP クリップ	1	
42	27042-42312	BAND バンド	2	
43	234A7-62251	PIPE パイプ	1	▲4

LOCATION NO.

F4-12

ハイドロリック ライン(トルコン)
Fig.120 HYDRAULIC LINE (TOR-CON) (T-type)

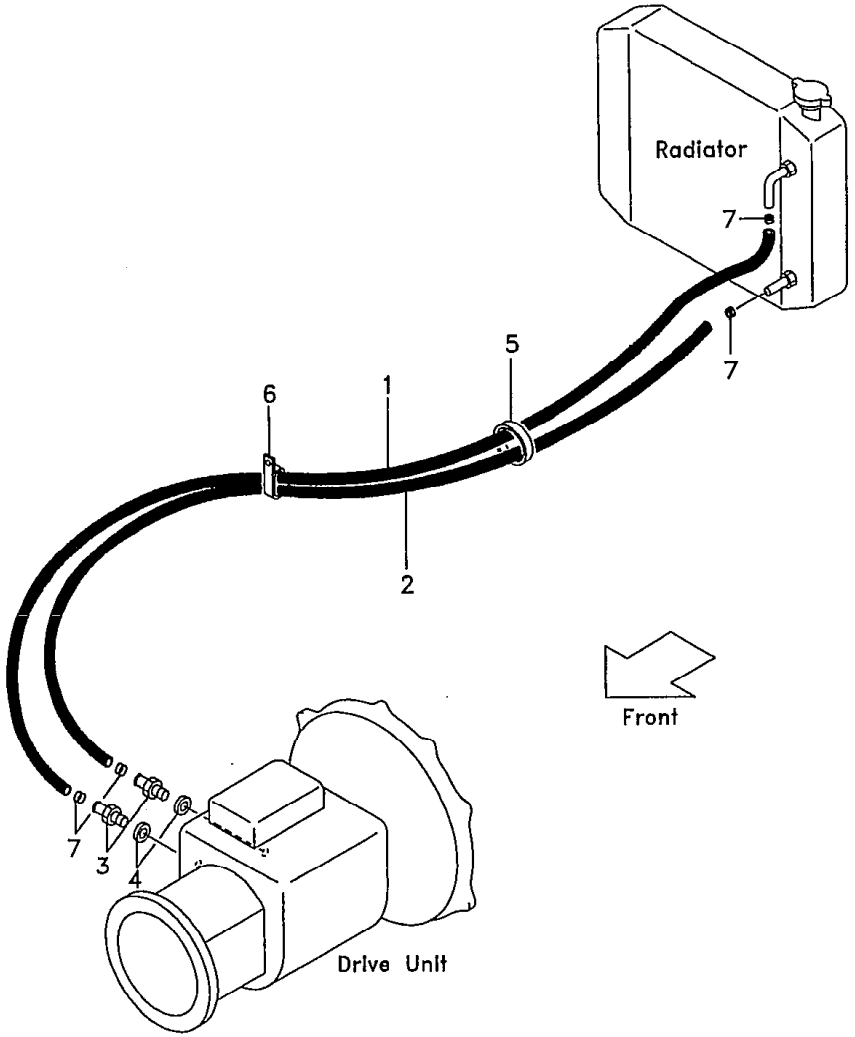

FD20Z5 FD20Z16 FD28Z5 FHD20Z5
FD23Z5 FHD25Z5
FD25Z5 FD25Z16 FD30Z5 FHD30Z5

見出番号 Item No.	部品番号 Part No.	部品名称 Description	個数 Req'd	備考：適用号車 Remarks: Serial No.
1	229G7-82001	HOSE ホース	1	
2	229G7-82011	HOSE ホース	1	
3	229G7-82101	NIPPLE ニップル	2	
4	23467-82041	PACKING パッキング	2	
5	27042-42322	BAND バンド	2	
6	25957-62201	CLIP クリップ	2	
7	229G7-82051	CLIP クリップ	4	

LOCATION NO.

H6-9

ティルト シリンダ
Fig.171 TILT CYLINDER

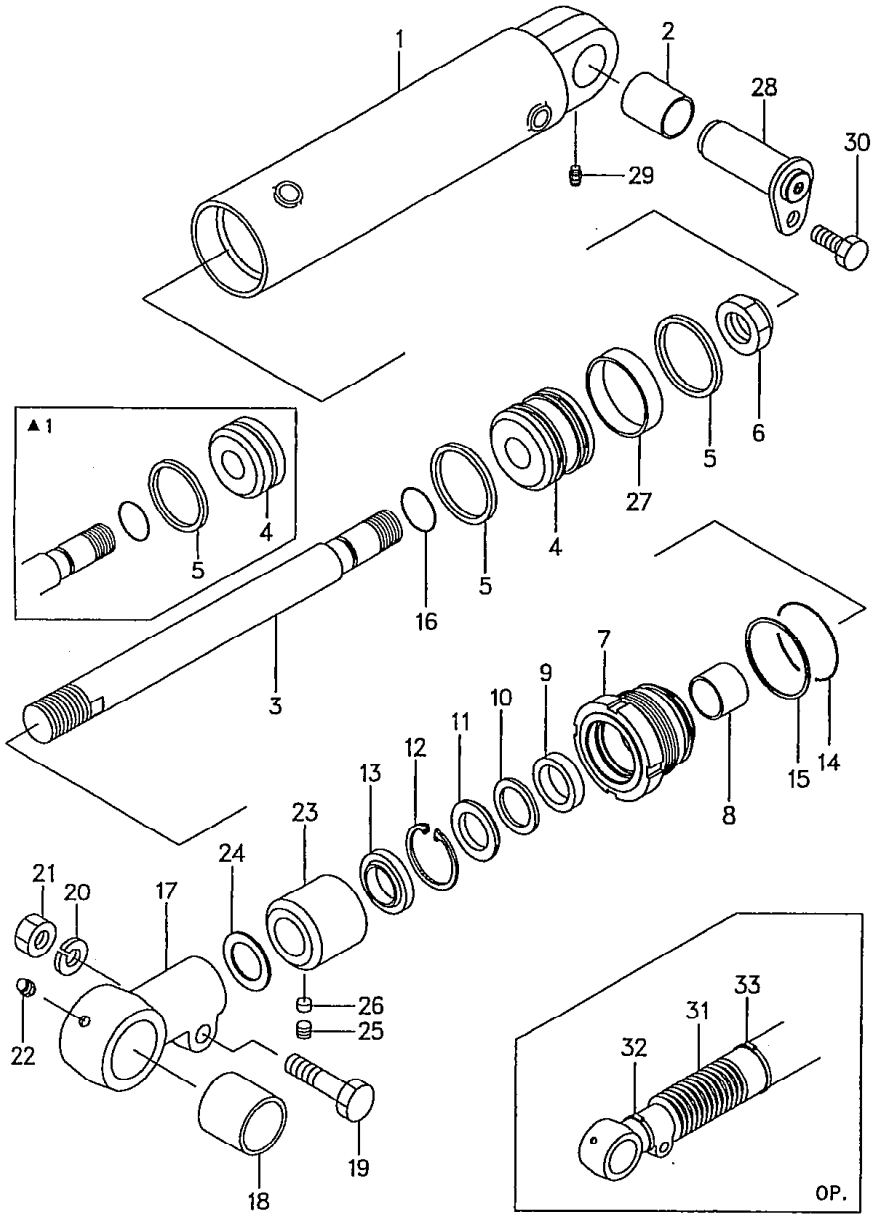

FG20N5 FG20N16 FL .5 FD20Z16 FG28N5 FD28Z5 FHG20N5 FHD20Z5
FG23N5 FD23Z5 FHG25N5 FHD25Z5
FG25N5 FG25N16 FD25Z5 FD25Z16 FG30N5 FD30Z5 FHG30N5 FHD30Z5 1

見出番号 Item No.	部品番号 Part No.	部品名称 Description	個数 Req'd	備考:適用号車 Remarks:Serial No.
A	- - - - -	TILT CYLINDER R.H. ASS'Y (Inc.1～27) ティルト シリンダ アッセン	1	See OP. Parts ▲1
★ A-1	- - - - -	TILT CYLINDER R.H. ASS'Y (Inc.1～27) ティルト シリンダ アッセン	1	See OP. Parts ▲2
B	- - - - -	TILT CYLINDER L.H. ASS'Y (Inc.1-1～27) ティルト シリンダ アッセン	1	See OP. Parts ▲1
★ B-1	- - - - -	TILT CYLINDER L.H. ASS'Y (Inc.1-1～27) ティルト シリンダ アッセン	1	See OP. Parts ▲2
C	234A8-50301	TUBE R.H. ASS'Y(Inc.1,2) チューブ アッセン	1	
D	234A8-50311	TUBE L.H. ASS'Y(Inc.1-1,2) チューブ アッセン	1	
1	- - - - - §	TUBE R.H. チューブ	1	
1-1	- - - - - §	TUBE L.H. チューブ	1	
2	22578-52091	BUSHING ブッシング	2	
3	234A8-52051	PISTON ROD ピストン ロッド	2	
4	234A8-52062	PISTON ピストン	2	▲1
4a	234A8-52063	PISTON ピストン	2	▲2
※1	234A8-59801	OVERHALL KIT (Inc.5,9,10,12～16) オーバホール キット	2	▲1
★※1a	234A8-59803	OVERHALL KIT (Inc.5a,9,10,12～16,27) オーバホール キット	2	▲2

LOCATION NO.

H6-10

ティルト シリンダ
Fig. 171 TILT CYLINDER

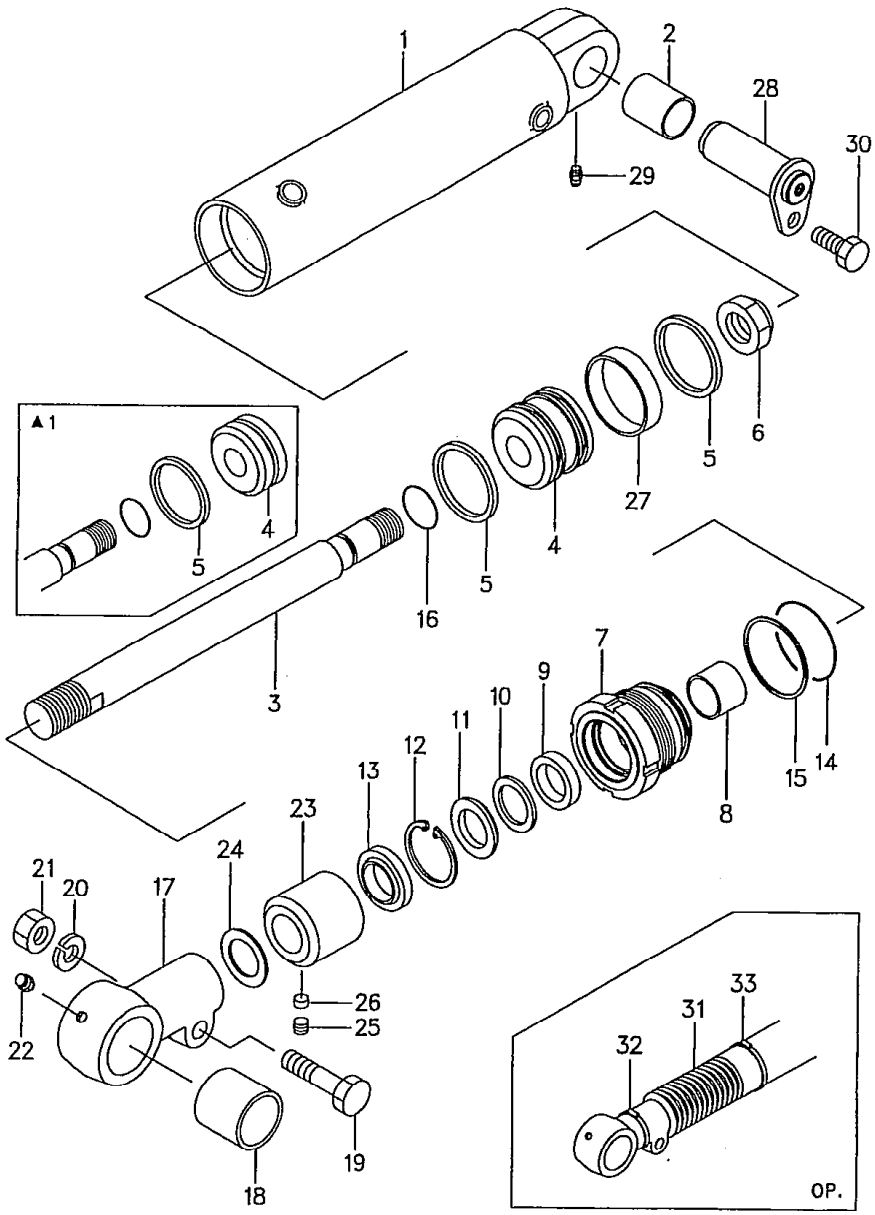

FG20N5 FG20N16 FD20Z5 FD207 FG28N5 FD28Z5 FHG20N5 FHD20Z5
FG23N5 FD23Z5 FHG25N5 FHD25Z5
FG25N5 FG25N16 FD25Z5 FD25Z16 FG30N5 FD30Z5 FHG30N5 FHD30Z5 [2]

見出番号 Item No.	部品番号 Part No.		部品名称 Description	個数 Req'd	備考:適用号車 Remarks:Serial No.
5	234A8-52401	※	PACKING パッキング	2	▲1
5a	23658-52421	※	PACKING パッキング	4	▲2
6	234A8-52071		NUT ナット	2	
7	234A8-52101		CAP キャップ	2	
8	27718-22491		BUSHING ブッシング	2	
9	24248-52321	※	U-PACKING U-パッキング	2	
10	24248-52331	※	RING, back up リング	2	
11	234A8-53031		RETAINER リテーナ	2	
12	02110-00047	※	SNAP RING スナップ リング	2	
13	24248-52341	※	SEAL, dust シール	2	
14	214A8-52221	※	O-RING O-リング	2	
15	234A8-52111	※	RING リング	2	
16	03320-00210	※	O-RING O-リング	2	
E	214A8-50401		ROD END ASS'Y (Inc. 17, 18) ロッド エンド アッセン	2	
17	- - - -	§	ROD END ロッド エンド	2	
18	214A8-52041		BUSHING ブッシング	2	
19	01103-14055		BOLT ボルト	2	
20	02011-00014		WASHER ワッシャ	2	
21	01400-10014		NUT ナット	2	
22	214A8-52051		FITTING フィッティング	2	
23	- - - -		SPACER スペーサ	2	See OP. Parts
24	- - - -		SHIM シム	AR	See OP. Parts
25	- - - -		SCREW スクリュ	2	See OP. Parts
26	- - - -		PLUG, nyron プラグ	2	See OP. Parts
27	23678-52051		WEARING ウェアリング	2	▲2

LOCATION NO.

H6-11

ティルト シリンダ
Fig. 171 TILT CYLINDER

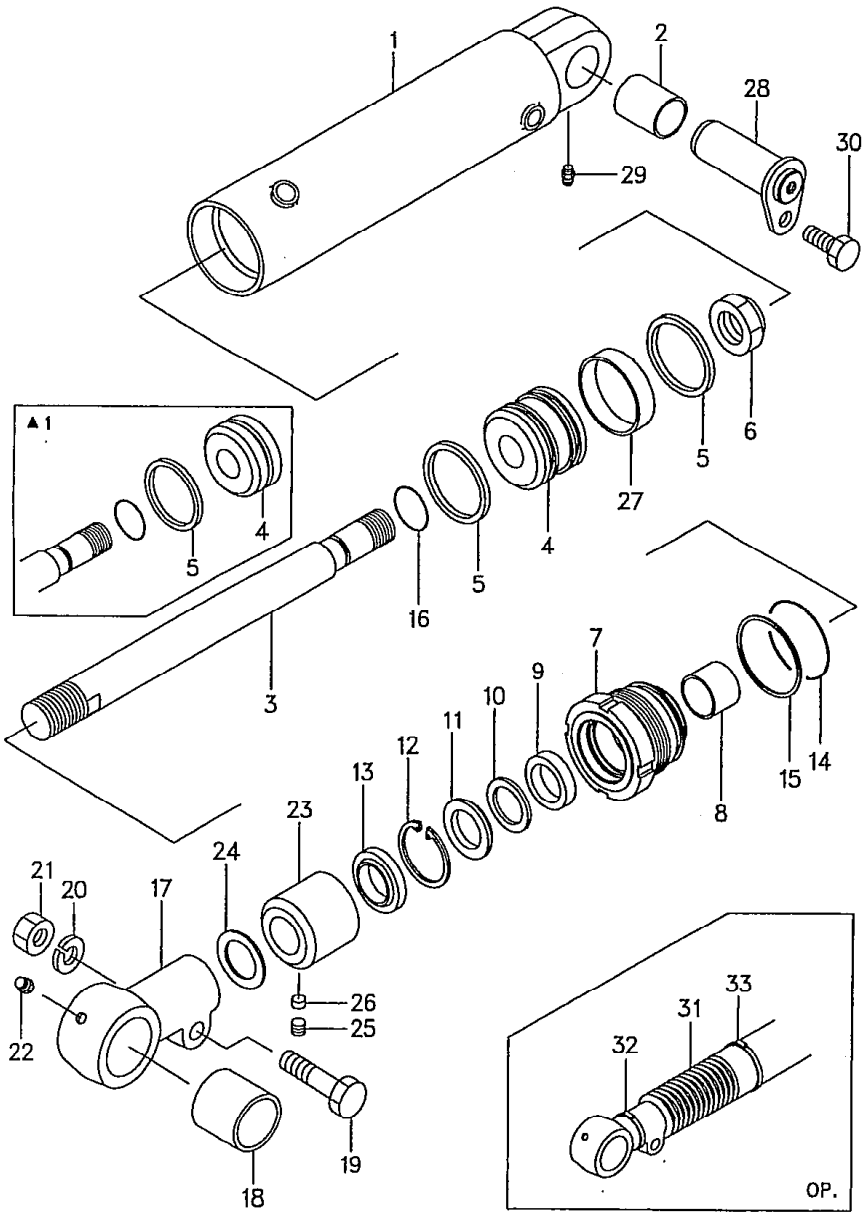

FG20N5 FG20N16 FD 3 FD20Z16 FG28N5 FD28Z5 FHG20N5 FHD20Z5
FG23N5 FD23Z5 FHG25N5 FHD25Z5
FG25N5 FG25N16 FD25Z5 FD25Z16 FG30N5 FD30Z5 FHG30N5 FHD30Z5 [3]

見出番号 Item No.	部品番号 Part No.	部品名称 Description	個数 Req'd	備考:適用号車 Remarks:Serial No.
28	216G8-52201	PIN ピン	2	
29	04901-00100	FITTING フィッティング	2	
30	216G8-52301	BOLT ボルト	2	
31	-----	BOOT ブーツ	2	See OP. Parts
32	22678-42601	BAND バンド	2	
33	22678-42621	BAND バンド	2	

Model		FG20N5 FG23N5 FG25N5	FG20N16 FG25N16	FD20Z5 FD23Z5 FD25Z5	FD20Z16 FD25Z16	FG28N5 FG30N5
号車 Serial No.	▲1	~54547	~10129	~69227	~10077	~71263
	▲2	54548~	10130~	69228~	10078~	71264~
Model		FD28Z5 FD30Z5	FHG20N5 FHG25N5	FHG30N5	FHD20Z5 FHD25Z5	FHD30Z5
号車 Serial No.	▲1	~73753	~10270	~10142	~11277	~10750
	▲2	73754~	10271~	10143~	11278~	10751~

FG20N5 FG20N16 FD20Z5 FD20Z FG28N5 FD28Z5 FHG20N5 FHD20Z5
FG23N5 FD23Z5 FHG25N5 FHD25Z5
FG25N5 FG25N16 FD25Z5 FD25Z16 FG30N5 FD30Z5 FHG30N5 FHD30Z5 [4]

LOCATION NO.

H6-12

ティルト シリンダ
Fig. 171 TILT CYLINDER

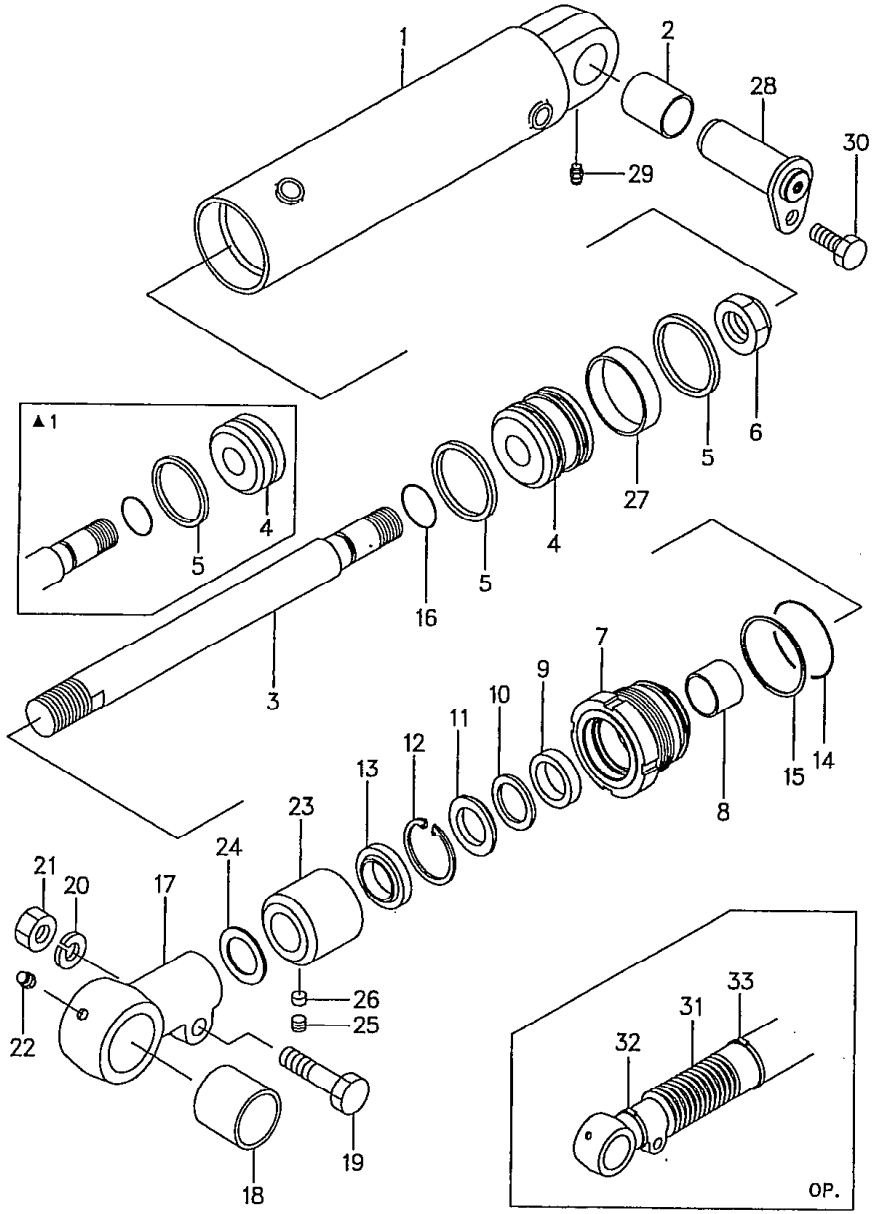

オプショナル パーツ
＜Optional Parts＞

Item No.					A	A-1	B	B-1
ローディング システム Loading System	VM VFM		VFHM		ティルト シリンダ アッセン TILT CYLINDER R.H. ASS'Y	ティルト シリンダ アッセン TILT CYLINDER R.H. ASS'Y	ティルト シリンダ アッセン TILT CYLINDER L.H. ASS'Y	ティルト シリンダ アッセン TILT CYLINDER L.H. ASS'Y
	Single Tire	Double Tire	Single Tire	Double Tire				
(6°-12°)	V(F)M 200～350	V(F)M 200～450	–	–	234A8-50101	234A8-50102	234A8-50111	234A8-50112
(6°-6°)	V(F)M 366～500	V(F)M 475～500	VFHM 360～500	–	234A8-50121	234A8-50122	234A8-50131	234A8-50132
(3°-6°)	–	V(F)M 550～600	VFHM 540～600	VFHM 540～600	234A8-50141	234A8-50142	234A8-50151	234A8-50152
(3°-3°)	–	–	–	VFHM 650～750	234A8-50161	234A8-50162	234A8-50171	234A8-50172
(6°-10°)	–	–	–	VFHM 360～500	234A8-50181	234A8-50182	234A8-50191	234A8-50192

Item No.					23	24	25	26	30
ローディング システム Loading System	VM VFM		VFHM		スペーサ SPACER	シム SHIM	スクリュ SCREW	プラグ PLUG	ブーツ BOOT
	Single Tire	Double Tire	Single Tire	Double Tire					
(6°-12°)	V(F)M 200～350	V(F)M 200～450	–	–	–	–	–	–	23678-53001
(6°-6°)	V(F)M 366～500	V(F)M 475～500	–	VFHM 360～500	271A8-52131	23658-52101	01066-10012	23658-52401	23678-53101
(3°-6°)	–	V(F)M 550～600	VFHM 540～600	VFHM 540～600	271A8-52131				
(3°-3°)	–	–	–	VFHM 650～750	271A8-52141				
(6°-10°)	–	–	VFHM 360～500	–	24238-52111				

LOCATION NO.

I6-2

デカル
Fig. 172 DECAL <JPN>

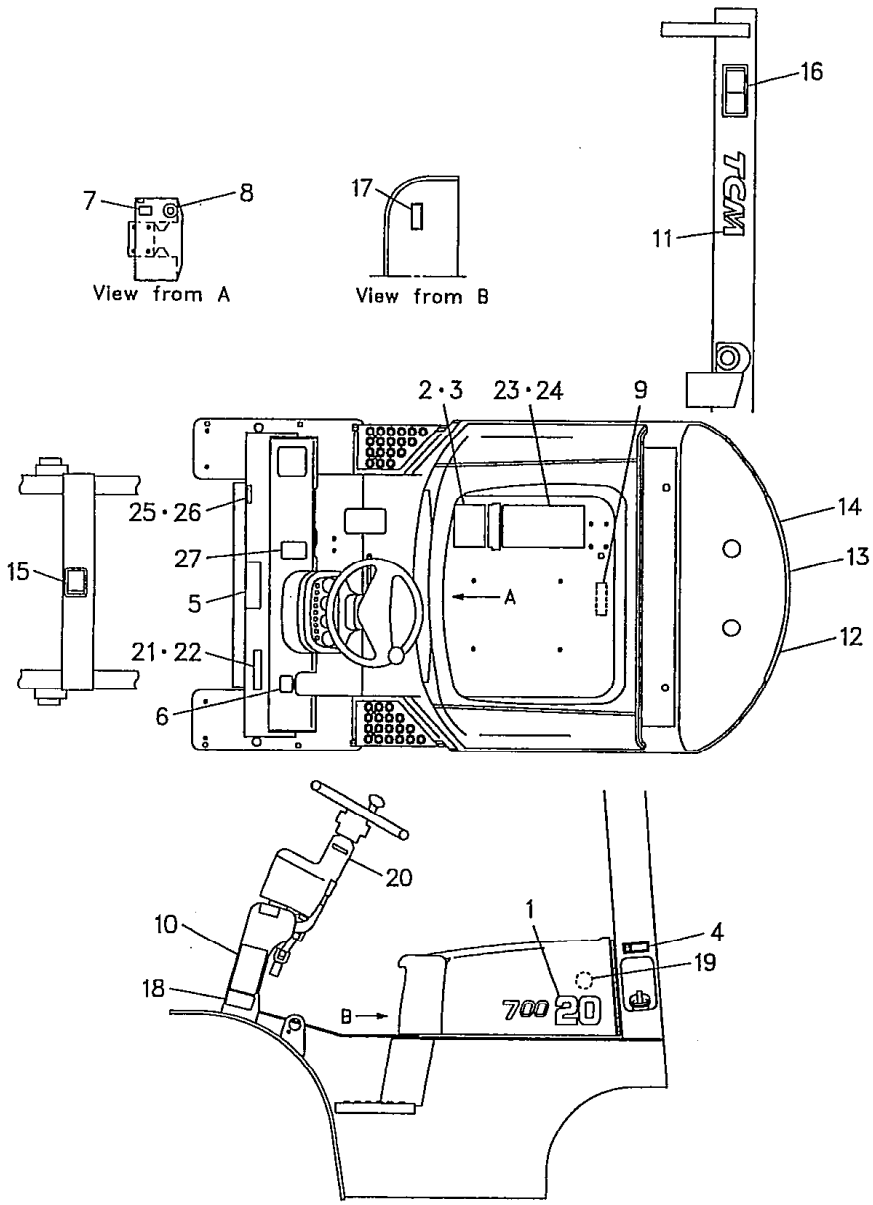

Ⓐ FG20N16 FD20Z16 / FG25N16 FD25Z16 Ⓑ FG20N5 FD20Z5 FG28N5 FD28Z5 / FG23N5 FD23Z5 / FG25N5 FD25Z5 FG30N5 FD30Z5 Ⓒ FHG20N5 FHD20Z5 / FHG30N5 FHD30Z5 [1]

見出番号 Item No.	部品番号 Part No.	部品名称 Description	個数 Req'd	備考:適用号車 Remarks:Serial No.
1	233A9-12001	DECAL, trade mark 2.0t デカル	2	
1-1	231C9-12001	DECAL, trade mark 2.3t デカル	2	
1-2	233C9-12001	DECAL, trade mark 2.5t デカル	2	
1-3	231H9-12001	DECAL, trade mark 2.8t デカル	2	
1-4	233F9-12001	DECAL, trade mark 3.0t デカル	2	
2	27419-12051	PLATE, capacity chart 2.0t プレート	1	VM200～500
2-1	222C9-12001	PLATE, capacity chart 2.3t プレート	1	〃
2-2	27539-12011	PLATE, capacity chart 2.5t プレート	1	〃
2-3	222N9-12001	PLATE, capacity chart 2.8t プレート	1	〃
2-4	222Q9-12001	PLATE, capacity chart 3.0t プレート	1	〃
2-5	27419-12101	PLATE, capacity chart 2.0t プレート	1	VM550・600
2-6	222C9-12011	PLATE, capacity chart 2.3t プレート	1	〃
2-7	27539-12021	PLATE, capacity chart 2.5t プレート	1	〃
2-8	222N9-12011	PLATE, capacity chart 2.8t プレート	1	〃

LOCATION NO.

16-3

デカル
Fig. 172 DECAL <JPN>

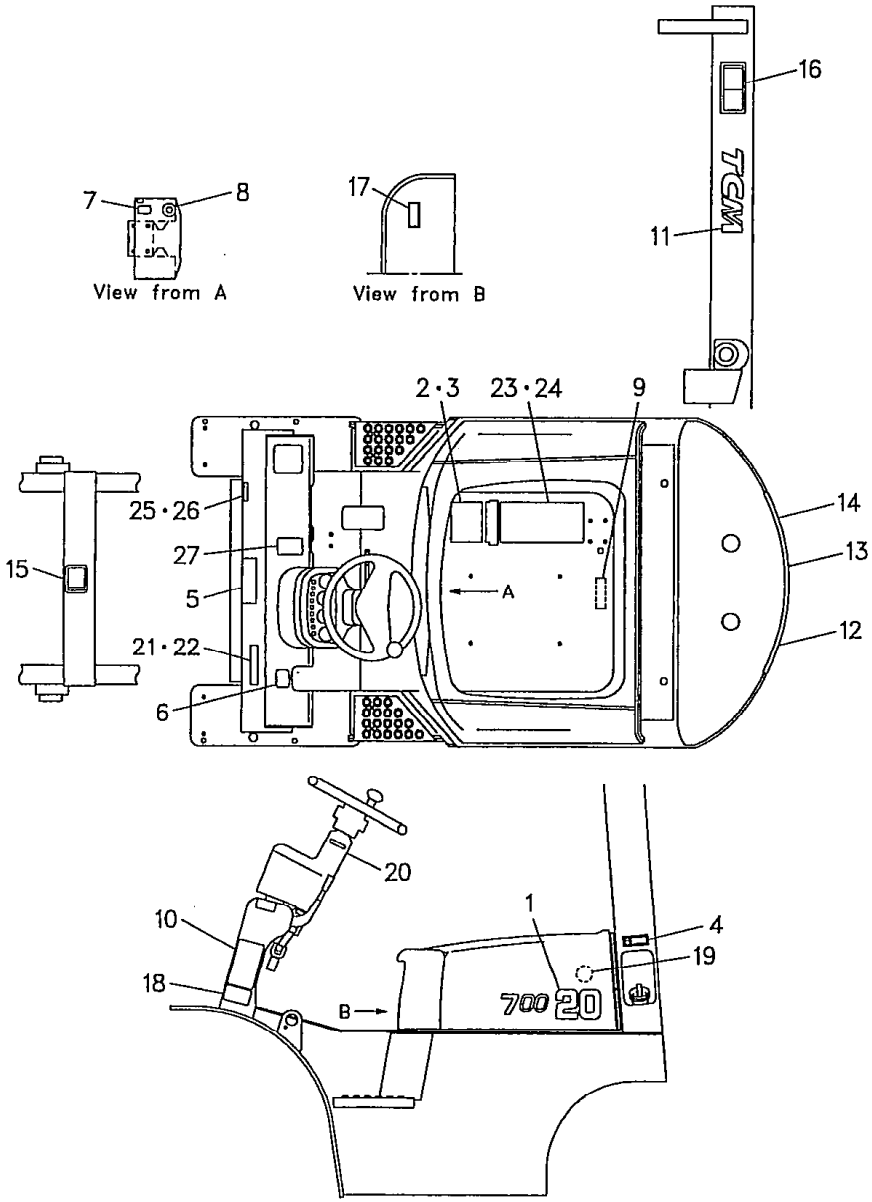

Ⓐ FG20N16 FD20Z16 FG25N16 FD25Z16 Ⓑ FG20N5 F[illegible]5 FG28N5 FD28Z5 FG23N5 FL[illegible]5 FG25N5 FD25Z5 FG30N5 FD30Z5 Ⓒ FHG20N5 FHD20Z5 FHG30N5 FHD30Z5 [2]

見出番号 Item No.	部品番号 Part No.		部品名称 Description	個数 Req'd	備考:適用号車 Remarks:Serial No.
2-9	222Q9-12011		PLATE, capacity chart 3.0t プレート	1	VM550・600
3	02432-01008		RIVET リベット	4	
4	21239-12501		DECAL, gasoline デカル	1	(G-type)
4-1	21159-12501		DECAL, light oil デカル	1	(D-type)
※1	234A9-19801		DECAL KIT デカル キット	1	
			(Inc. 5～11, 15, 16, 18～20)		
5	25789-12051	※	DECAL, lubrication chart デカル	1	
6	214A5-53011	※	DECAL, caution brake lever デカル	1	
7	210F9-12051	※	DECAL, lighting switch デカル	1	
8	216G9-12071	※	DECAL, starter switch デカル	1	
9	216G9-12051	※	DECAL, caution fan デカル	1	▲1
9a	216G9-12052	※	DECAL, caution fan デカル	1	▲2
10	216G9-12061	※	DECAL, caution tire デカル	1	▲1
10a	216G9-12062	※	DECAL, caution tire デカル	1	▲2
11	216G9-12041	※	DECAL, TCM mast デカル	2	TCM
11a	216G9-12042		DECAL, TCM mast デカル	2	TCM
12	234A9-12011		DECAL, T counter weight デカル	1	T
12a	216G9-12012		DECAL, T counter weight デカル	1	T
13	234A9-12021		DECAL, C counter weight デカル	1	C
13a	216G9-12022		DECAL, C counter weight デカル	1	C
14	234A9-12031		DECAL, M counter weight デカル	1	M

⑤

LOCATION NO.

16-4

デカル
Fig.172 DECAL〈JPN〉

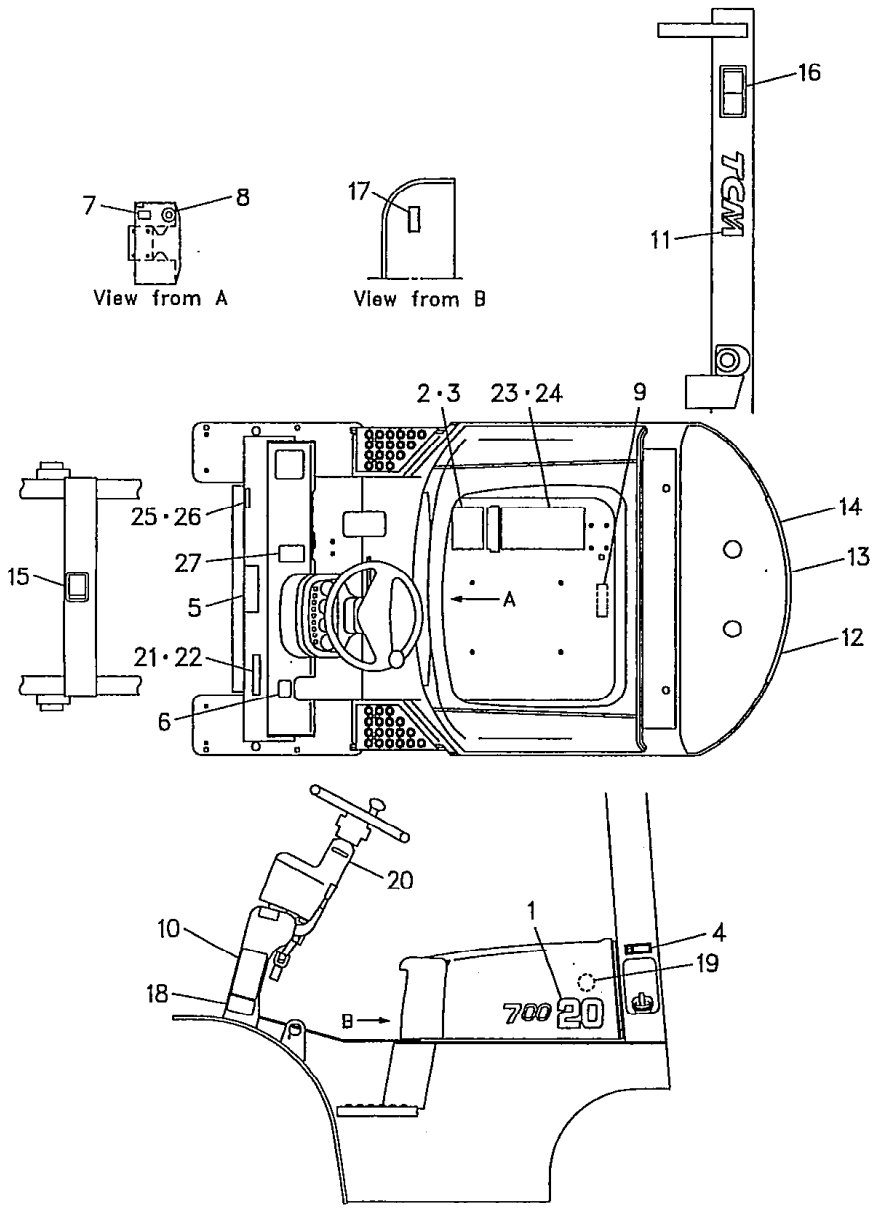

Ⓐ FG20N16 FD20Z16 FG25N16 FD25Z16 Ⓑ G20N5 FD20Z5 FG28N5 FD28Z5 FG23N5 FD23Z5 FG25N5 FD25Z5 FG30N5 FD30Z5 Ⓒ FHG20N5 FHD20Z5 FHG30N5 FHD30Z5 [3]

見出番号 Item No.	部品番号 Part No.		部品名称 Description	個数 Req'd	備考:適用号車 Remarks:Serial No.
14a	216G9-12032		DECAL, M counter weight デカル	1	M
15	27419-12071	※	DECAL, caution cross beam デカル	1	▲1
15a	27419-12072	※	DECAL, caution cross beam デカル	1	▲2
16	27419-12061	※	DECAL, caution mast デカル	2	▲1
16a	27419-12062	※	DECAL, caution mast デカル	2	▲2
17	224G9-12071		DECAL, capacity fuel & oil デカル	1	ⒶⒷ
17-1	214A9-12071		DECAL, capacity fuel & oil デカル	1	Ⓒ
18	27049-12171	※	DECAL, air pressure tire デカル	1	
19	23659-12101	※	DECAL, long life coolant デカル	1	
20	214A2-42141	※	DECAL, turn signal デカル	1	
21	216G9-10101		PLATE, forklift プレート	1	
22	216G9-12131		RIVET リベット	4	
23	23659-12052		PLATE, caution プレート	1	▲1
23a	23659-12053		PLATE, caution プレート	1	▲2
24	02432-01008		RIVET リベット	4	
25	220N9-12001		PLATE, licence プレート	1	Ⓐ(G-type)
25-1	220U9-12001		PLATE, licence プレート	1	Ⓐ(D-type)
26	216G9-12131		RIVET リベット	2	Ⓐ
27	271A9-12251		DECAL, caution デカル	1	
28	22199-12401	+	CAP キャップ	17	

LOCATION NO.

16-5

Ⓐ FG20N16 FD20Z16 FG25N16 FD25Z16 Ⓑ FG20N5 FL FG28N5 FD28Z5 FG23N5 FL FG25N5 FD25Z5 FG30N5 FD30Z5 Ⓒ FHG20N5 FHD20Z5 FHG30N5 FHD30Z5 4

デカル
Fig. 172 DECAL <JPN>

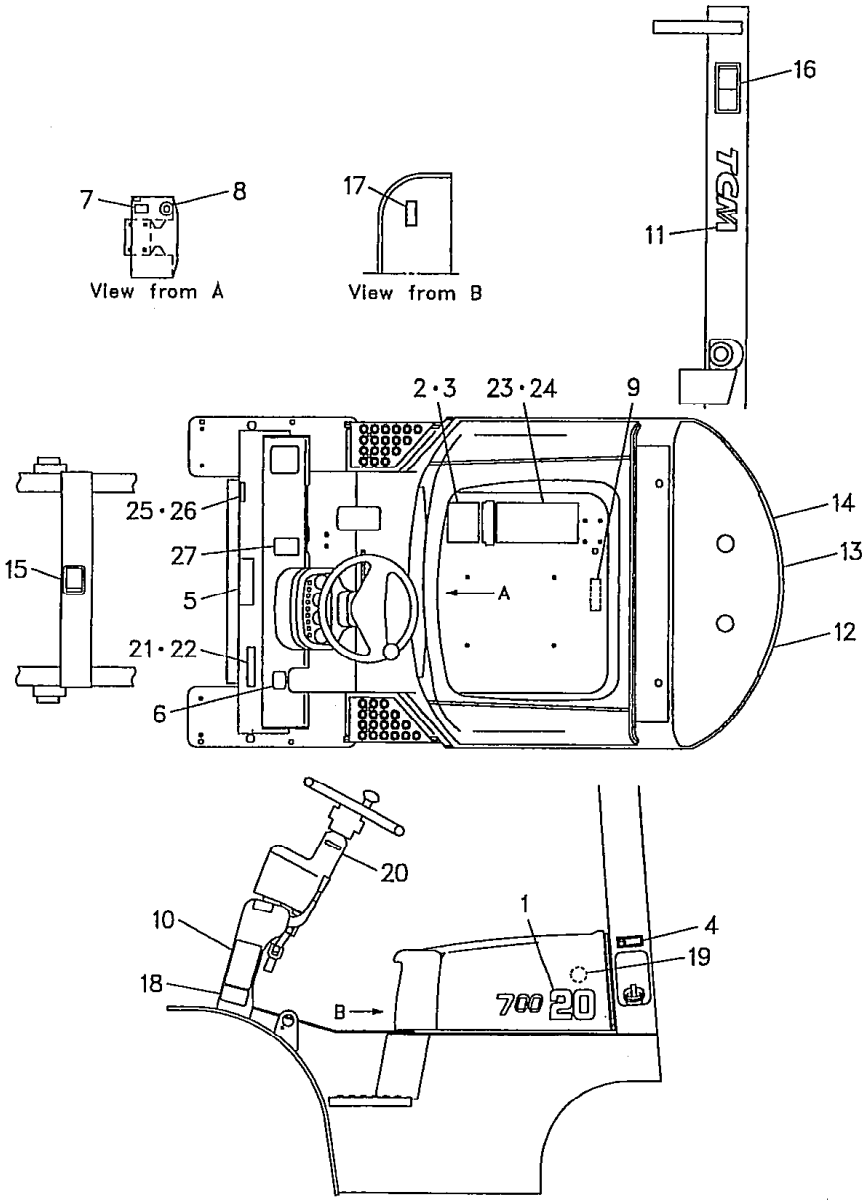

Model		FG20N5 FG23N5 FG25N5	FG20N16 FG25N16	FD20Z5 FD23Z5 FD25Z5	FD20Z16 FD25Z16	FG28N5 FG30N5
号車 Serial No.	▲1	～53163	～10020	～65518	～10010	～71015
	▲2	53164～	10021～	65519～	10011～	71016～
Model		FD28Z5 FD30Z5	FHG20N5 FHG25N5	FHG30N5	FHD20Z5 FHD25Z5	FHD30Z5
号車 Serial No.	▲1	～72102	～10039	～10012	～10238	～10107
	▲2	72103～	10040～	10013～	10239～	10108～

デカル
Fig. 173 DECAL <EXA>

LOCATION NO.

16-6

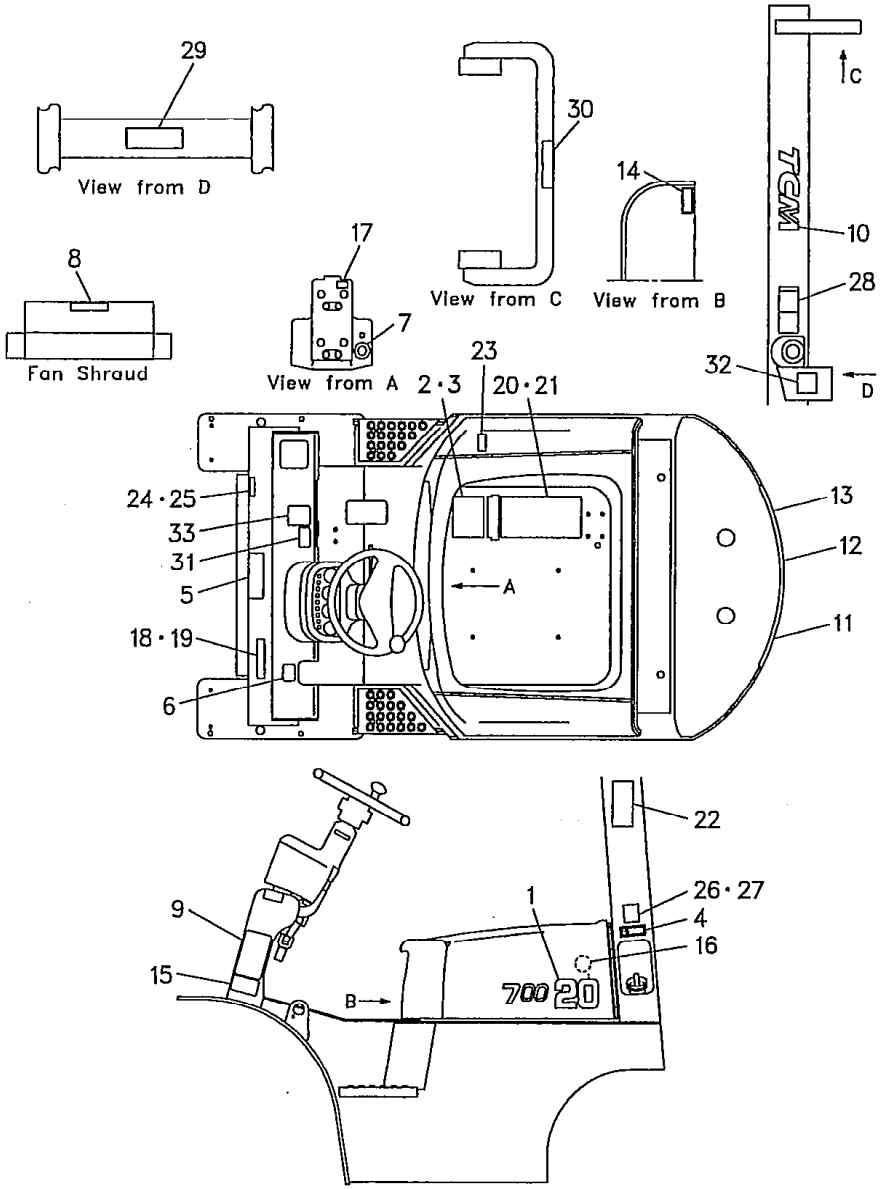

Ⓐ FG20N5 FD20Z5 28N5 FD28Z5 FG23N5 FD23Z5 FG25N5 FD25Z5 FG30N5 FD30Z5

Ⓑ FHG20N5 FHD20Z5 FHG25N5 FHD25Z5 FHG30N5 FHD30Z5

[1]

見出番号 Item No.	部品番号 Part No.		部品名称 Description	個数 Req'd	備考:適用号車 Remarks:Serial No.
1	233A9-12001		DECAL, trade mark 2.0tデカル	2	
1-1	231C9-12001		DECAL, trade mark 2.3tデカル	2	
1-2	233C9-12001		DECAL, trade mark 2.5tデカル	2	
1-3	231H9-12001		DECAL, trade mark 2.8tデカル	2	
1-4	233F9-12001		DECAL, trade mark 3.0tデカル	2	
2	----		PLATE, capacity chart プレート	1	See OP. Parts
3	02432-01008		RIVET リベット	4	
4	51232-82001		DECAL, gasoline デカル	1	(G-type)
4-1	522A2-72111		DECAL, light oil デカル	1	(D-type)
☆ ※1	234A9-19811		DECAL KIT デカル キット (Inc. 5～10, 15～17, 22, 23, 28～30)	1	
5	52672-72122	※	DECAL, lubrication chart デカル	1	
6	514A2-72351	※	DECAL, caution brake lever デカル	1	
7	216G9-12071	※	DECAL, starter switch デカル	1	
8	516G2-72701	※	DECAL, caution fan デカル	1	
9	516G2-72711	※	DECAL, caution tire デカル	1	
10	216G9-12041	※	DECAL, TCM mast デカル	2	TCM
★ 10a	216G9-12042		DECAL, TCM mast デカル	2	TCM
11	234A9-12011		DECAL, T counter weight デカル	1	T
★ 11a	216G9-12012		DECAL, T counter weight デカル	1	T
12	234A9-12021		DECAL, C counter weight デカル	1	C
★ 12a	216G9-12022		DECAL, C counter weight デカル	1	C

⑤

LOCATION NO.

16-7

デカル
Fig. 173 DECAL <EXA>

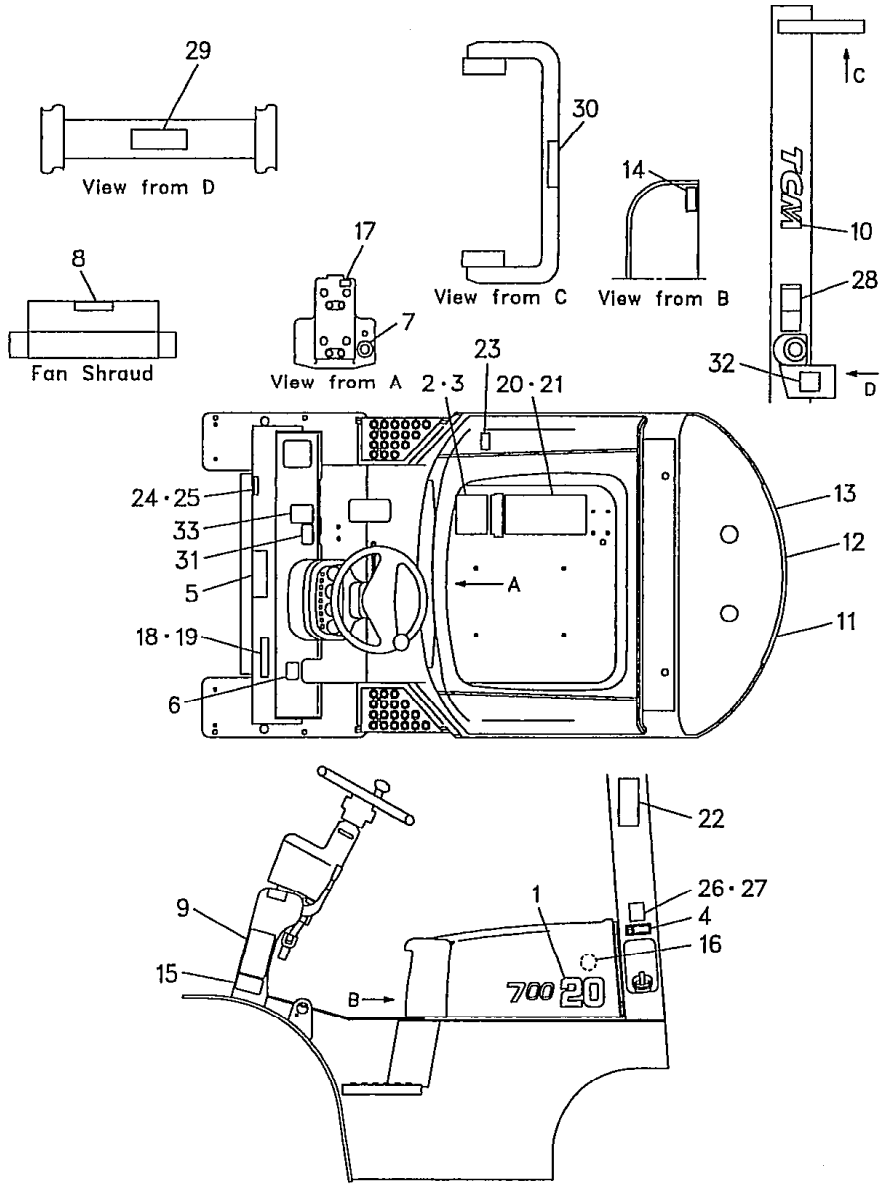

Ⓐ FG20N5 FD20Z5 FG28N5 FD[illegible]5 FG23N5 FD23Z5 FG25N5 FD25Z5 FG30N5 FD30Z5
Ⓑ FHG20N5 FHD20Z5 FHG25N5 FHD25Z5 FHG30N5 FHD30Z5

2

見出番号 Item No.	部品番号 Part No.		部品名称 Description	個数 Req'd	備考:適用号車 Remarks:Serial No.
13	234A9-12031		DECAL, M counter weight デカル	1	M
13a	216G9-12032		DECAL, M counter weight デカル	1	M
14	524G2-72181		DECAL, capacity fuel & oil デカル	1	Ⓐ
●14-1	514A2-72181		DECAL, capacity fuel & oil デカル	1	Ⓑ
15	57042-72971	※	DECAL, ail pressure tire デカル	1	
16	23659-12101	※	DECAL, long life coolant デカル	1	
17	214A2-42141	※	DECAL, turn signal デカル	1	
● 18	516G2-82001		PLATE, forklift プレート	1	
19	216G9-12131		RIVET リベット	4	
20	22859-12033		PLATE, caution プレート	1	
21	02432-01008		RIVET リベット	4	
22	514A2-71021	※	DECAL, caution seat デカル	1	
23	23329-12051	※	DECAL, overhead guard デカル	1	
24	516G2-72731		PLATE, UL プレート	1	(G-type)
24-1	532A2-72731		PLATE, UL プレート	1	(D-type)
24-2	516G2-72741		PLATE, UL プレート	1	EXA(GS)
24-3	532A2-72741		PLATE, UL プレート	1	EXA(DS)
25	216G9-12131		RIVET リベット	4	
26	53312-72011		PLATE, GS プレート	1	EXA(GS)
26-1	53652-72291		PLATE, DS プレート	1	EXA(DS)
27	02432-01008		RIVET リベット	4	

⑤

LOCATION NO.

16-8

デカル
Fig. 173 DECAL <EXA>

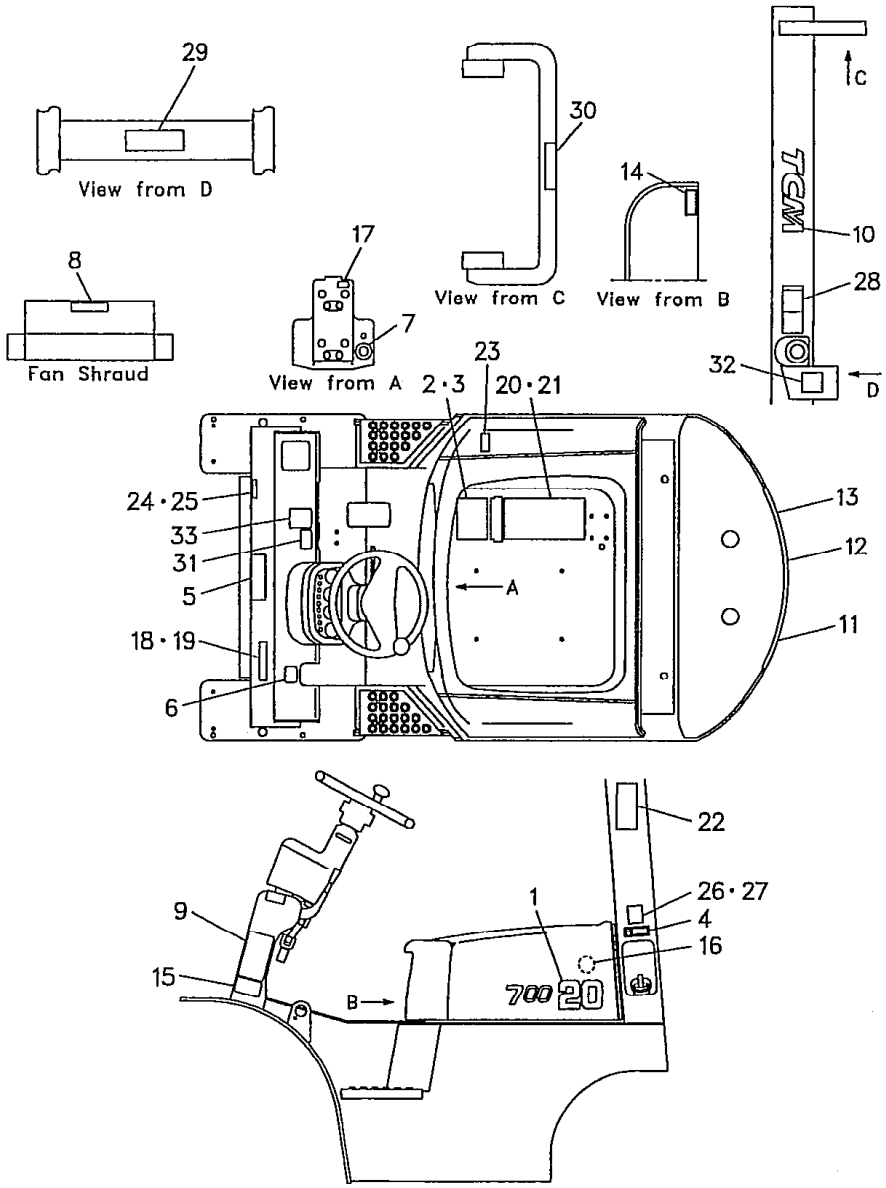

Ⓐ FG20N5 FD20Z5 28N5 FD28Z5 FG23N5 FD23Z5 FG25N5 FD25Z5 FG30N5 FD30Z5
Ⓑ FHG20N5 FHD20Z5 FHG25N5 FHD25Z5 FHG30N5 FHD30Z5

3

見出番号 Item No.	部品番号 Part No.		部品名称 Description		個数 Req'd	備考:適用号車 Remarks:Serial No.
28	214A8-02701	※	DECAL, warning A	デカル	2	
29	214A8-02711	※	DECAL, warning B	デカル	→	See Table 1
30	214A8-02721	※	DECAL, warning C	デカル	→	See Table 1
31	534A2-72701		DECAL, warning	デカル	1	
32	534A2-74301		DECAL, caution	デカル	1	
33	571A2-72201		DECAL, caution	デカル	1	
34	22199-12401	+	CAP	キャップ	17	
35	513A2-72201	+	DECAL, LPG	デカル	1	

オプショナル パーツ
＜Optional Parts＞

Item No.		2				
揚高 Lift Height		プレート PLATE				
		2.0t	2.3t	2.5t	2.8t	3.0t
VM	~VM500	57412-92001	522C2-92001	57532-92001	522N2-92001	522Q2-92001
	VM550~	57412-92021	522C2-92011	57532-92011	522N2-92011	522Q2-92011

<Table 1> (Req'd)

Mast Model		VM		VFM		VFHM	
揚高 Lift Height		Item No.					
		29	30	29	30	29	30
VM VFM VFHM	~375	2	2	2	2	2	2
	400~550	3	3	3	3	3	2
	600~700	4	4	4	4	4	3
	750~	—	—	—	—	—	4

LOCATION NO.

16-9

デカル
Fig. 174 DECAL <EXB>

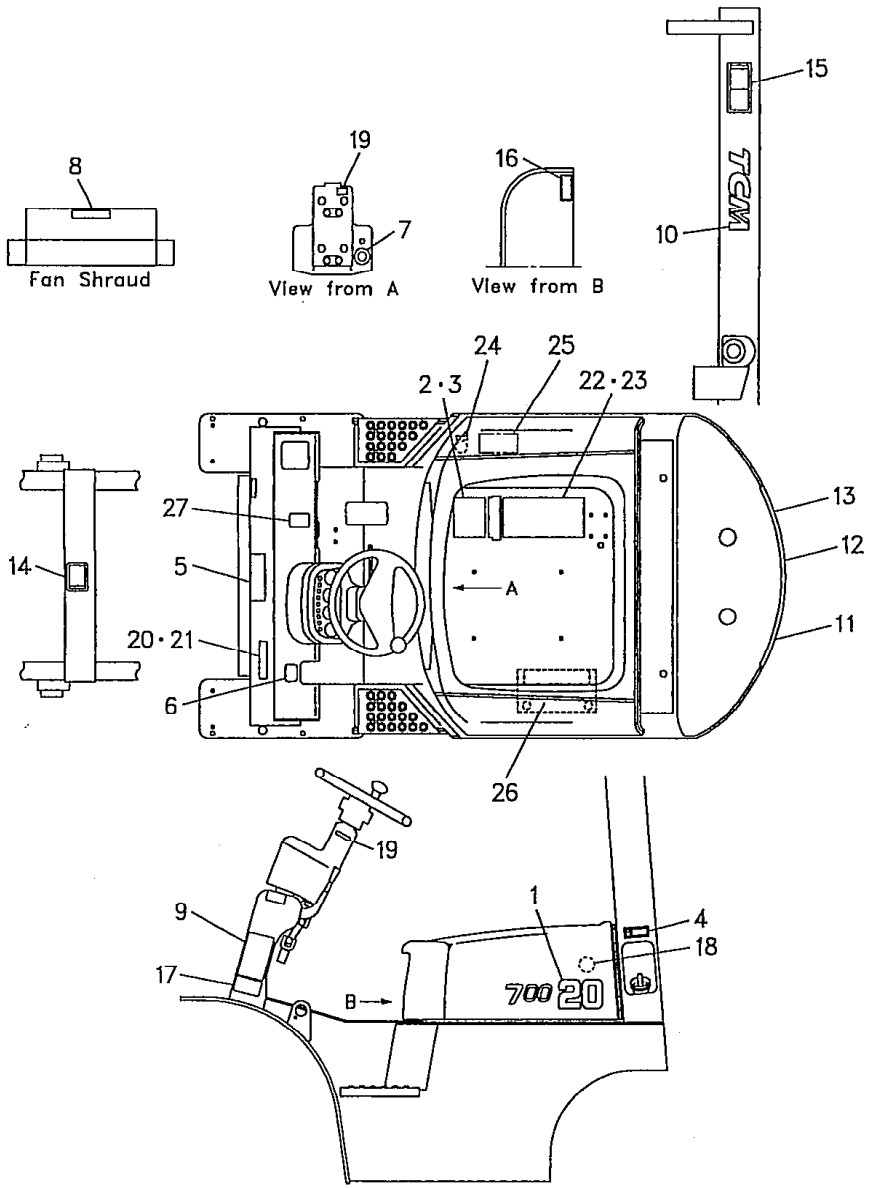

Ⓐ FG20N5 FD20Z5 FG28N5 FD[illegible]Z5 FG23N5 FD23Z5 FG25N5 FD25Z5 FG30N5 FD30Z5

Ⓑ FHG20N5 FHD20Z5 FHG25N5 FHD25Z5 FHG30N5 FHD30Z5

[1]

見出番号 Item No.	部品番号 Part No.	部品名称 Description	個数 Req'd	備考:適用号車 Remarks:Serial No.	ENGLISH	CHINESE	FRENCH	SPANISH
1	233A9-12001	DECAL, trade mark 2.0tデカル	2		○	○	○	○
1-1	231C9-12001	DECAL, trade mark 2.3tデカル	2		○	○	○	○
1-2	233C9-12001	DECAL, trade mark 2.5tデカル	2		○	○	○	○
1-3	231H9-12001	DECAL, trade mark 2.8tデカル	2		○	○	○	○
1-4	233F9-12001	DECAL, trade mark 3.0tデカル	2		○	○	○	○
2	- - - -	PLATE, capacity chart プレート	1	See OP. Parts	○	○	○	○
3	02432-01008	RIVET リベット	4		○	○	○	○
4	51232-82001	DECAL, gasoline デカル	1	(G-type)	○			
4-1	51232-82032	DECAL, gasoline デカル	1	(G-type)		○		
4-2	51232-82011	DECAL, gasoline デカル	1	(G-type)			○	
4-3	51232-82021	DECAL, gasoline デカル	1	(G-type)				○
4-4	522A2-72111	DECAL, light oil デカル	1	(D-type)	○			
4-5	522A2-82151	DECAL, light oil デカル	1	(D-type)		○		
4-6	51152-82012	DECAL, light oil デカル	1	(D-type)			○	
4-7	51152-82022	DECAL, light oil デカル	1	(D-type)				○
☆ ※1	234A9-19821	DECAL KIT デカル キット (Inc. 5～10, 14, 15, 17～19)	1		○			
5	52672-72122	※ DECAL, lubrication chartデカル	1		○			
5-1	52672-82062	DECAL, lubrication chartデカル	1			○		
5-2	22959-12052	DECAL, lubrication chartデカル	1				○	
5-3	53652-82352	DECAL, lubrication chartデカル	1					○
6	514A3-82001	※ DECAL, caution brake lever デカル	1		○			
6-1	514A2-82011	DECAL, caution brake lever デカル	1			○		

LOCATION NO.

I6-10

デカル
Fig. 174 DECAL <EXB>

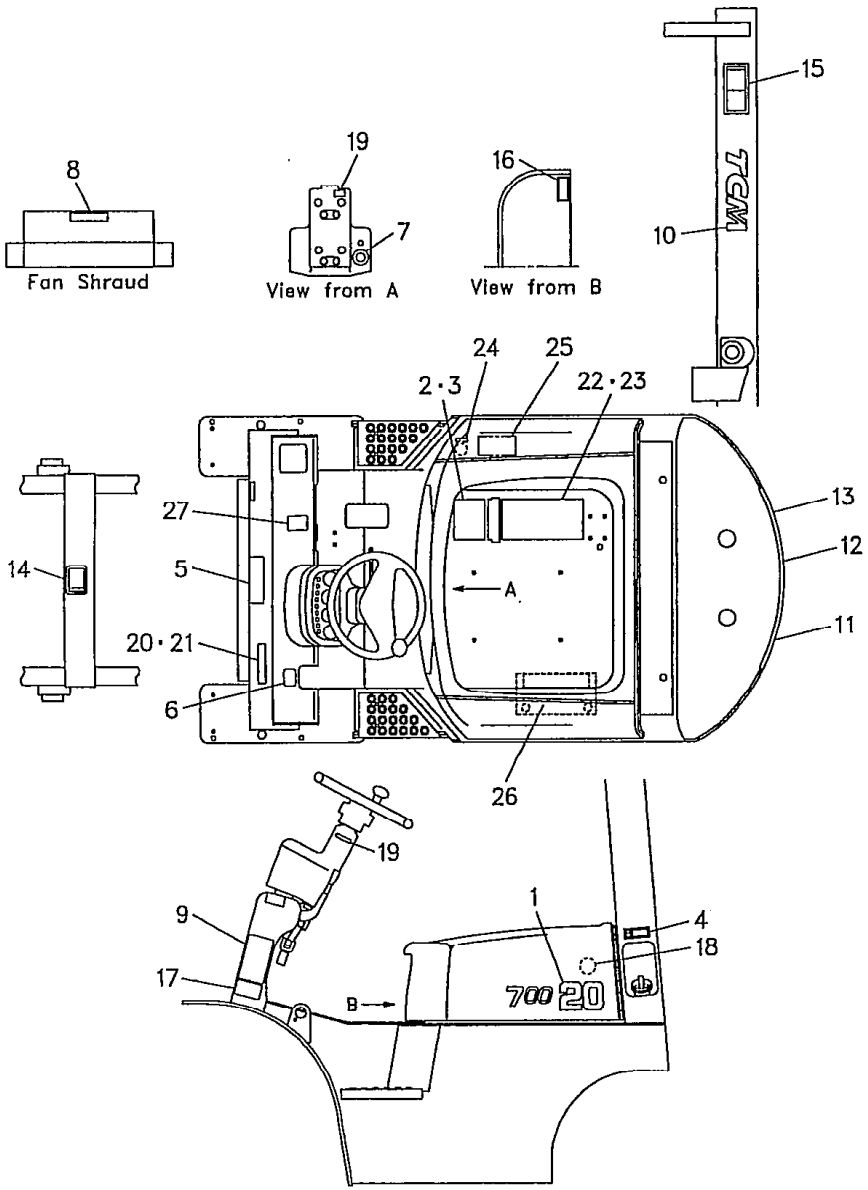

Ⓐ FG20N5 FD20Z5 28N5 FD28Z5 FG23N5 FD23Z5 FG25N5 FD25Z5 FG30N5 FD30Z5
Ⓑ FHG20N5 FHD20Z5 FHG25N5 FHD25Z5 FHG30N5 FHD30Z5

2

見出番号 Item No.	部品番号 Part No.		部品名称 Description	個数 Req'd	備考:適用号車 Remarks:Serial No. ENGLISH	CHINESE	FRENCH	SPANISH	
6-2	514A3-82021		DECAL, caution brake lever デカル	1			○		
6-3	514A3-82011		DECAL, caution brake lever デカル	1				○	
7	216G9-12071	※	DECAL, starter switch デカル	1	○	○	○		
7-1	516G3-82011		DECAL, starter switch デカル	1				○	
● 8	516G2-72701	※	DECAL, caution fan デカル	1	○				
8-1	516G2-82051		DECAL, caution fan デカル	1		○			
8-2	516G3-82121		DECAL, caution fan デカル	1			○		
8-3	516G3-82111		DECAL, caution fan デカル	1				○	
● 9	516G2-72711	※	DECAL, caution tire デカル	1	○				
9-1	516G2-82061		DECAL, caution tire デカル	1		○			
9-2	516G3-82221		DECAL, caution tire デカル	1			○		
9-3	516G3-82211		DECAL, caution tire デカル	1				○	
10	216G9-12041	※	DECAL, TCM mast デカル	2	○	○	○	○	TCM
★ 10a	216G9-12042		DECAL, TCM mast デカル	2	○	○	○	○	TCM
11	234A9-12011		DECAL, T counter weight デカル	1	○	○	○	○	T
★ 11a	216G9-12012		DECAL, T counter weight デカル	1	○	○	○	○	T
12	234A9-12021		DECAL, C counter weight デカル	1	○	○	○	○	C
★ 12a	216G9-12022		DECAL, C counter weight デカル	1	○	○	○	○	C

⑤

デカル
Fig. 174 DECAL <EXB>

LOCATION NO.

I6-11

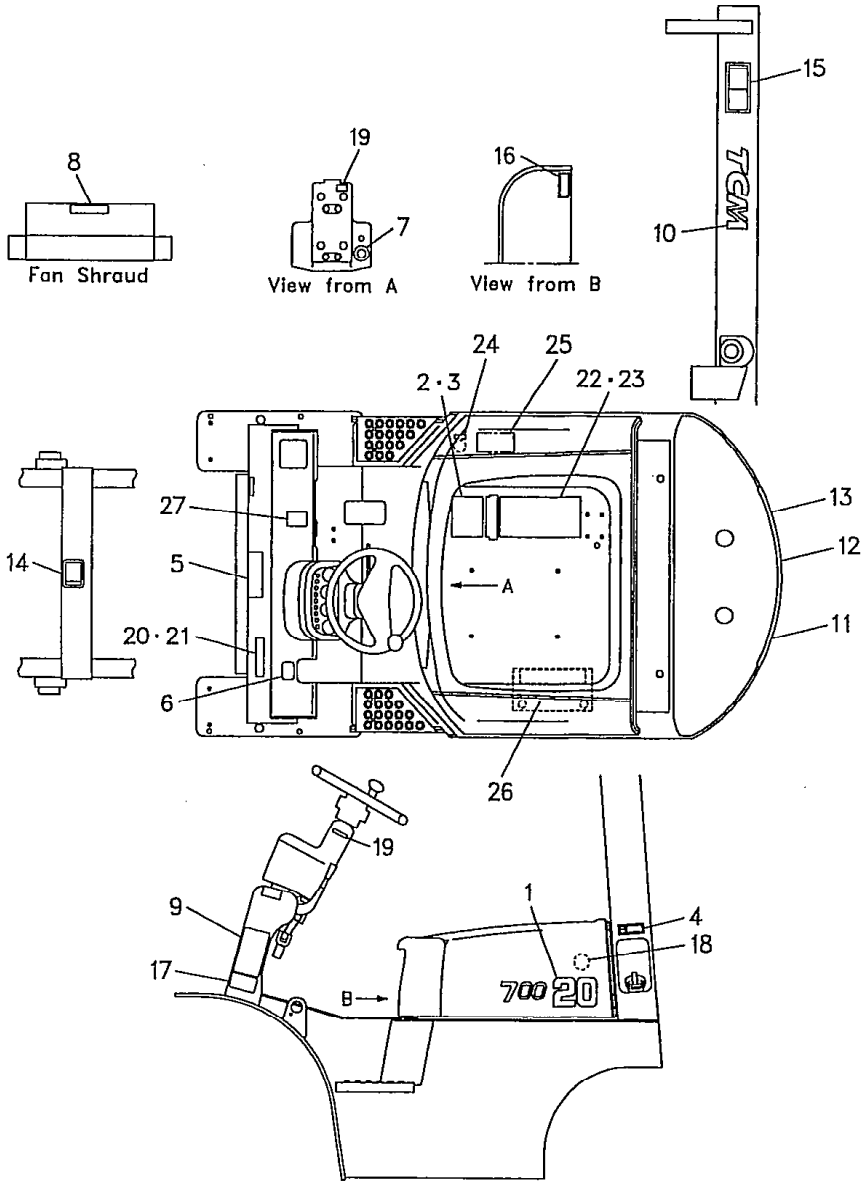

Ⓐ FG20N5 FD20Z5 FG28N5 FD
FG23N5 FD23Z5
FG25N5 FD25Z5 FG30N5 FD30Z5

Ⓑ FHG20N5 FHD20Z5
FHG25N5 FHD25Z5
FHG30N5 FHD30Z5

3

見出番号 Item No.	部品番号 Part No.		部品名称 Description	個数 Req'd	備考:適用号車 Remarks:Serial No. ENGLISH	CHINESE	FRENCH	SPANISH	
● 13	234A9-12031		DECAL, M counter weight デカル	1	○	○	○	○	Ⓜ
★ 13a	216G9-12032		DECAL, M counter weight デカル	1	○	○	○	○	Ⓜ
14	27419-12071	※	DECAL, caution cross beam デカル	1	○	○	○	○	
15	27419-12061	※	DECAL, caution mast デカル	2	○	○	○	○	
16	524G3-82101		DECAL, capacity fuel & oil デカル	1	○				Ⓐ
16-1	524G2-82021		DECAL, capacity fuel & oil デカル	1		○			Ⓐ
16-2	524G3-82121		DECAL, capacity fuel & oil デカル	1			○		Ⓐ
16-3	524G3-82111		DECAL, capacity fuel & oil デカル	1				○	Ⓐ
16-4	514A3-82101		DECAL, capacity fuel & oil デカル	1	○				Ⓑ
16-5	514A2-82021		DECAL, capacity fuel & oil デカル	1		○			Ⓑ
16-6	514A3-82121		DECAL, capacity fuel & oil デカル	1			○		Ⓑ
16-7	514A3-82111		DECAL, capacity fuel & oil デカル	1				○	Ⓑ
17	27049-12171	※	DECAL, air pressure tire デカル	1	○	○	○	○	

⑤

デカル
Fig. 174 DECAL〈EXB〉

LOCATION NO.
16-12

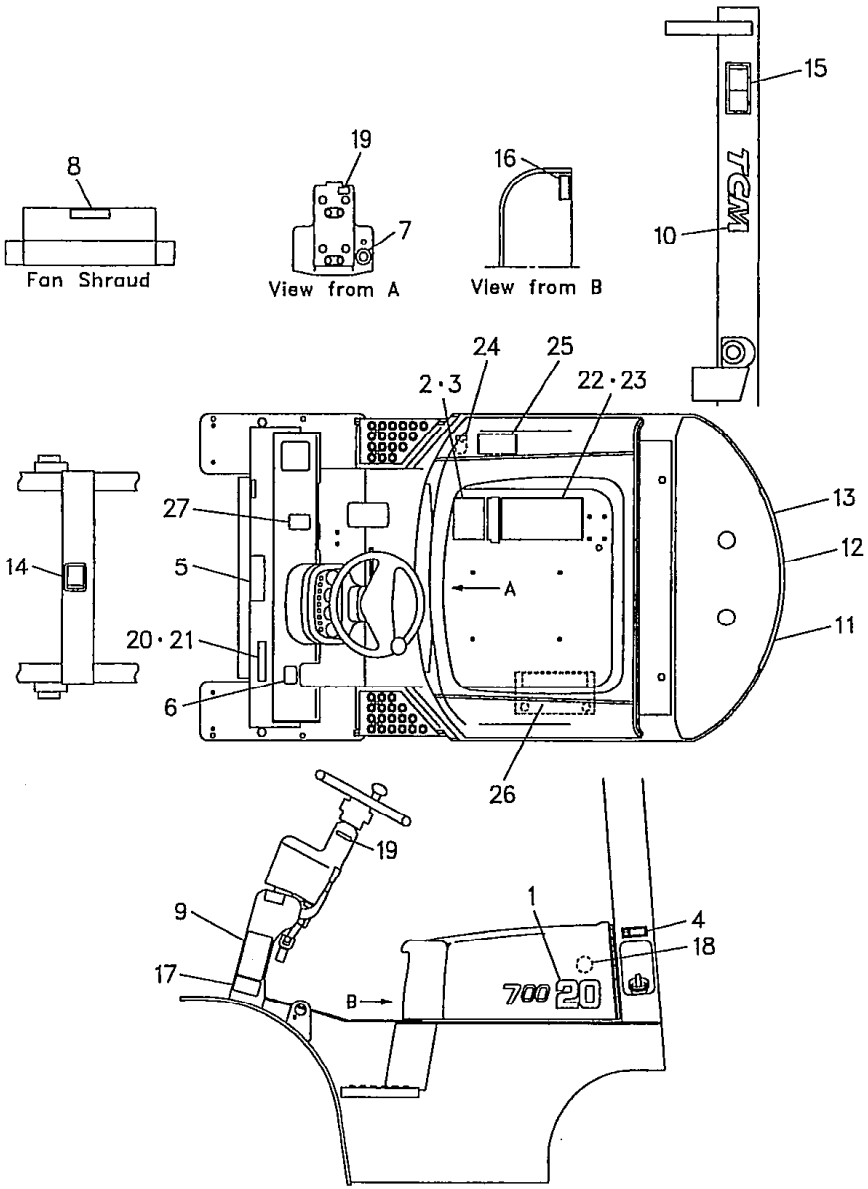

Ⓐ〔FG20N5 FD20Z5 28N5 FD28Z5 FG23N5 FD23Z5 FG25N5 FD25Z5 FG30N5 FD30Z5〕 Ⓑ〔FHG20N5 FHD20Z5 FHG25N5 FHD25Z5 FHG30N5 FHD30Z5〕

4

見出番号 Item No.	部品番号 Part No.		部品名称 Description	個数 Req'd	備考:適用号車 Remarks:Serial No. ENGLISH	CHINESE	FRENCH	SPANISH
18	23659-12101	※	DECAL, long life coolant デカル	1	○	○		
18-1	522A3-82841		DECAL, long life coolant デカル	1			○	
18-2	522A3-82641		DECAL, long life coolant デカル	1				○
19	214A2-42141	※	DECAL, turn signal デカル	1	○	○	○	○
20	516G2-82001		PLATE, forklift プレート	1	○			
20-1	516G2-82031		PLATE, forklift プレート	1		○		
20-2	516G2-82021		PLATE, forklift プレート	1			○	
20-3	516G2-82011		PLATE, forklift プレート	1				○
21	216G9-12131		RIVET リベット	4	○	○	○	○
22	22859-12033		PLATE, caution プレート	1	○			
22-1	52672-82072		PLATE, caution プレート	1		○		
22-2	53652-82032		PLATE, caution プレート	1			○	
22-3	53652-82372		PLATE, caution プレート	1				○
23	02432-01008		RIVET リベット	4	○	○	○	○
24	53652-82541		DECAL, oil デカル	1		○		
24-1	53652-82011		DECAL, oil デカル	1			○	
24-2	53652-82401		DECAL, oil デカル	1				○
25	53652-82551		DECAL, caution デカル	1		○		
26	52672-82251		DECAL, battery デカル	1			○	
26-1	53652-82391		DECAL, battery デカル	1				○
27	571A3-82361		DECAL, caution デカル	1	○	○	○	○
28	55592-82001	+	DECAL, certificate デカル	1	○	○		○

Ⓐ FG20N5 FD20Z5 FG28N5 FD28Z5 FG23N5 FD23Z5 FG25N5 FD25Z5 FG30N5 FD30Z5
Ⓑ HG20N5 FHD20Z5 HG25N5 FHD25Z5 FHG30N5 FHD30Z5

5

LOCATION NO.

I6-13

デカル
Fig. 174 DECAL <EXB>

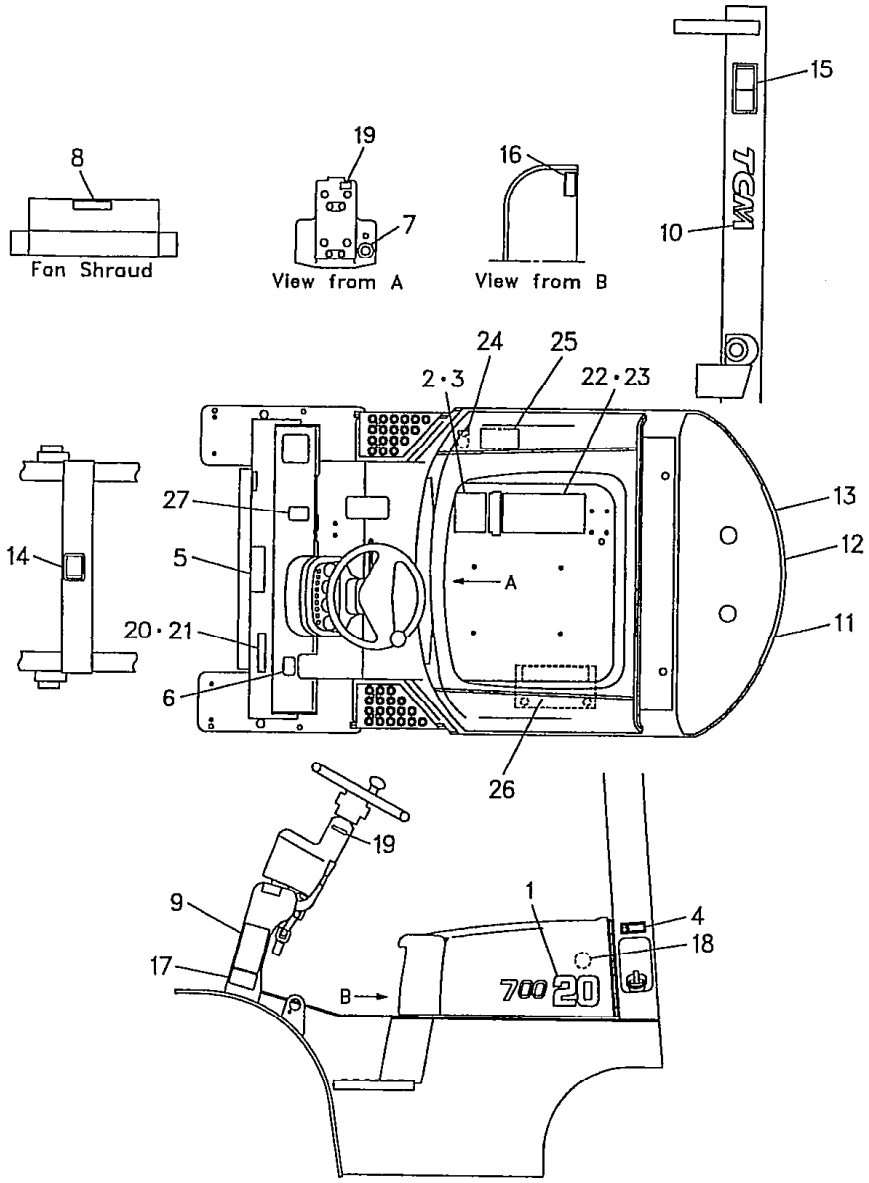

オプショナル パーツ
＜Optional Parts＞

Item No.			2				
揚 高 Lift Height			プレート PLATE				
			2.0t	2.3t	2.5t	2.8t	3.0t
VM	～VM500	ENGLISH	27419-12051	222C9-12001	27539-12011	222N9-12001	222Q9-12001
		CHINESE	522A2-82061	522C2-82061	522E2-82061	522N2-82011	522Q2-82011
		FRENCH	514A3-82341				
		SPANISH	514A3-82331				
	VM550～	ENGLISH	27419-12101	222C9-12011	27539-12021	222N9-12011	222Q9-12011
		CHINESE	522A2-82111	522C2-82111	522E2-82111	522N2-82051	522Q2-82051
		FRENCH	514A3-82341				
		SPANISH	514A3-82331				

LOCATION NO.

16-14

デカル
Fig. 175 DECAL〈EXC〉

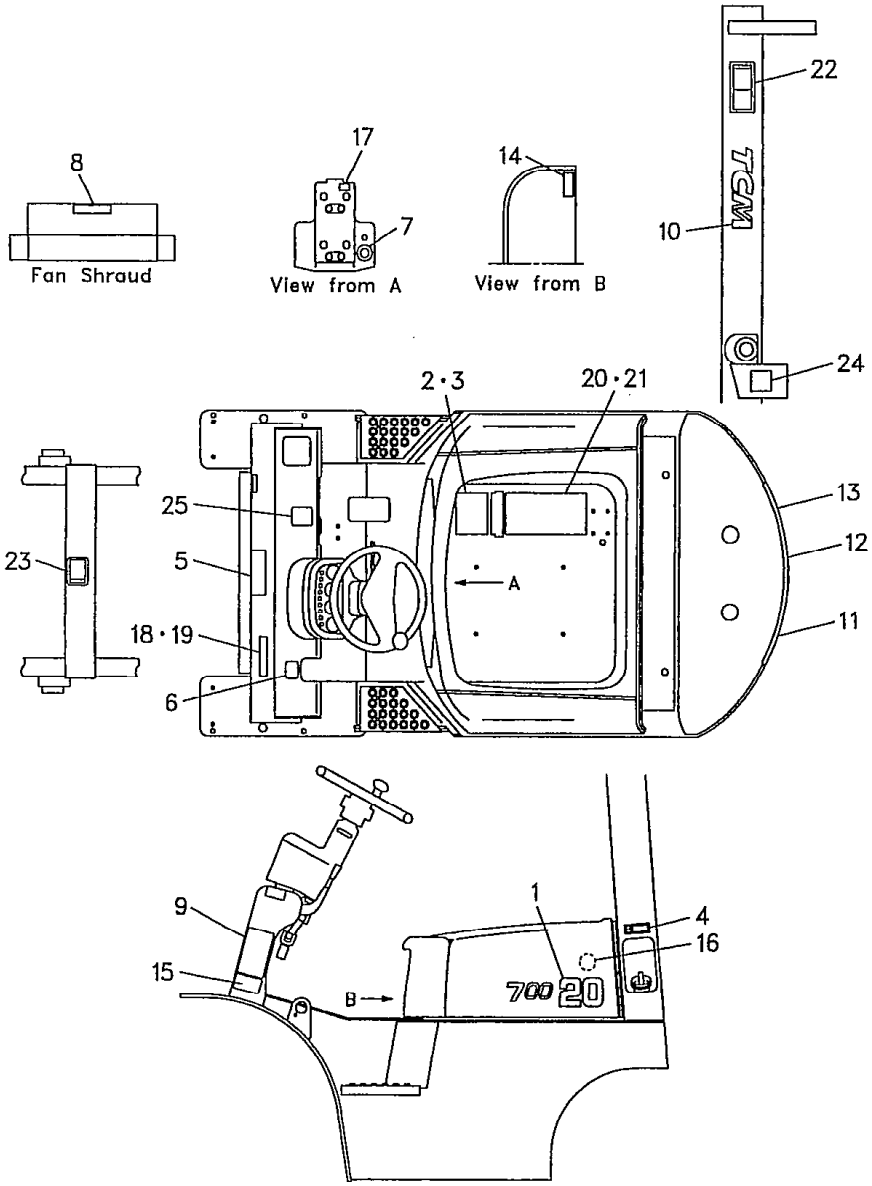

Ⓐ FG20N5 FD20Z5 FG28N5 FD28Z5 FG23N5 FD23Z5 FG25N5 FD25Z5 FG30N5 FD30Z5
Ⓑ FHG20N5 FHD20Z5 FHG25N5 FHD25Z5 FHG30N5 FHD30Z5

1

見出番号 Item No.	部品番号 Part No.	部品名称 Description	個数 Req'd	備考:適用号車 Remarks:Serial No.
1	233A9-12001	DECAL, trade mark 2.0tデカル	2	
1-1	231C9-12001	DECAL, trade mark 2.3tデカル	2	
1-2	233C9-12001	DECAL, trade mark 2.5tデカル	2	
1-3	231H9-12001	DECAL, trade mark 2.8tデカル	2	
1-4	233F9-12001	DECAL, trade mark 3.0tデカル	2	
2	514A2-92011	PLATE, capacity chart 2.0t プレート	1	
2-1	524J2-92001	PLATE, capacity chart 2.3t プレート	1	
2-2	514E2-92001	PLATE, capacity chart 2.5t プレート	1	
2-3	524N2-92001	PLATE, capacity chart 2.8t プレート	1	
2-4	514J2-92001	PLATE, capacity chart 3.0t プレート	1	
3	02432-01008	RIVET リベット	4	
4	51232-82001	DECAL, gasoline デカル	1	(G-type)
4-1	522A2-72111	DECAL, light oil デカル	1	(D-type)
☆ ※1	234A9-19821	DECAL KIT デカル キット (Inc. 5～10, 15～17, 22, 23)	1	
5	52672-72122	※ DECAL, lubrication chart デカル	1	
6	514A3-82001	※ DECAL, caution brake lever デカル	1	
7	216G9-12071	※ DECAL, starter switch デカル	1	
● 8	516G2-72701	※ DECAL, caution fan デカル	1	
● 9	516G2-72711	※ DECAL, caution tire デカル	1	

デカル
Fig. 175 DECAL <EXC>

LOCATION NO.

16-15

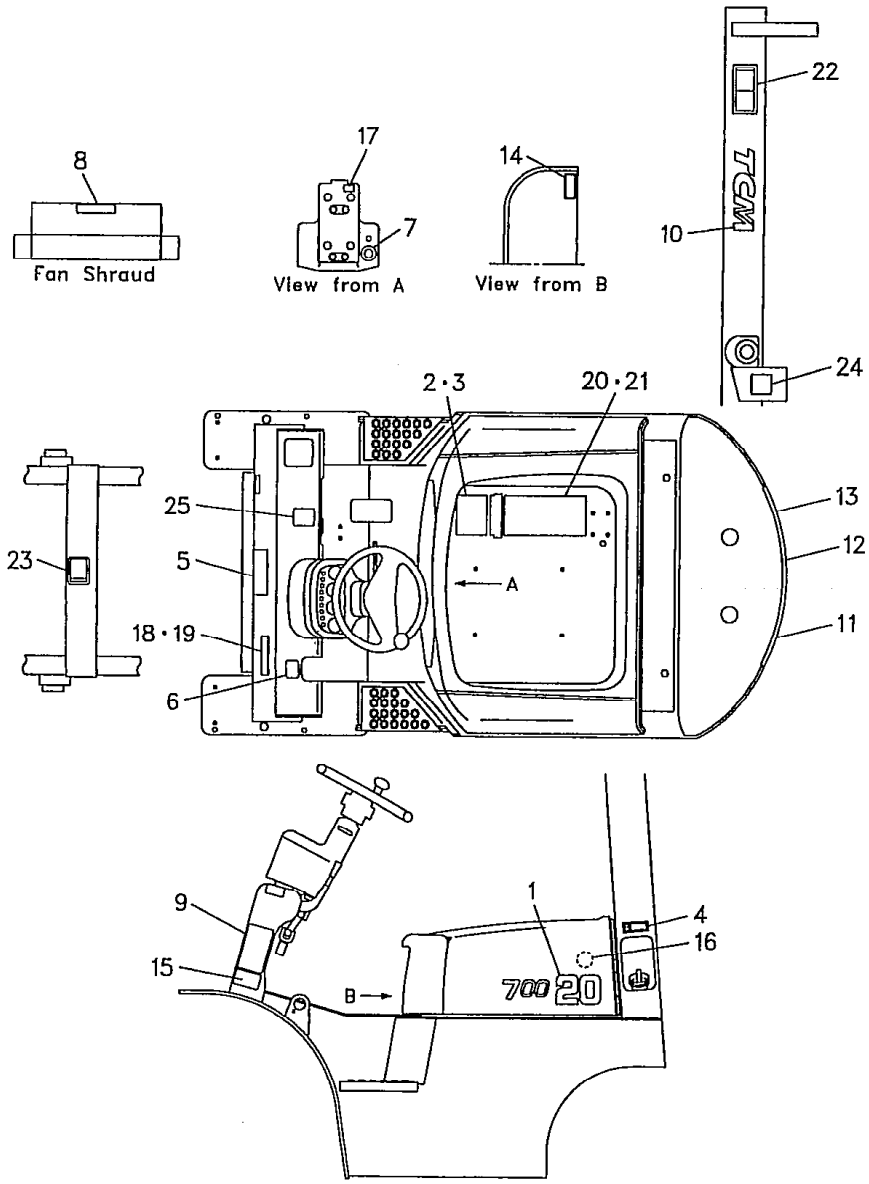

Ⓐ FG20N5 FD20Z5 FG28N5 FD28Z5 FG23N5 FD23Z5 FG25N5 FD25Z5 FG30N5 FD30Z5

Ⓑ FHG20N5 FHD20Z5 FHG25N5 FHD25Z5 FHG30N5 FHD30Z5

[2]

見出番号 Item No.	部品番号 Part No.		部品名称 Description	個数 Req'd	備考:適用号車 Remarks:Serial No.
10	216G9-12041	※	DECAL, TCM mast デカル	2	TCM
★ 10a	216G9-12042		DECAL, TCM mast デカル	2	TCM
11	234A9-12011		DECAL, T counter weight デカル	1	T
★ 11a	216G9-12012		DECAL, T counter weight デカル	1	T
12	234A9-12021		DECAL, C counter weight デカル	1	C
★ 12a	216G9-12022		DECAL, C counter weight デカル	1	C
● 13	234A9-12031		DECAL, M counter weight デカル	1	M
★ 13a	216G9-12032		DECAL, M counter weight デカル	1	M
14	524G3-82101		DECAL, capacity fuel & oil デカル	1	Ⓐ
14-1	514A3-82101		DECAL, capacity fuel & oil デカル	1	Ⓑ
15	27049-12171	※	DECAL, air pressure tire デカル	1	
16	23659-12101	※	DECAL, long life coolant デカル	1	
17	214A2-42141	※	DECAL, turn signal デカル	1	
18	516G2-82001		PLATE, forklift プレート	1	
19	216G9-12131		RIVET リベット	4	
20	22859-12033		PLATE, caution プレート	1	
21	02432-01008		RIVET リベット	4	

⑤

LOCATION NO.

16-16

デカル
Fig.175 DECAL〈EXC〉

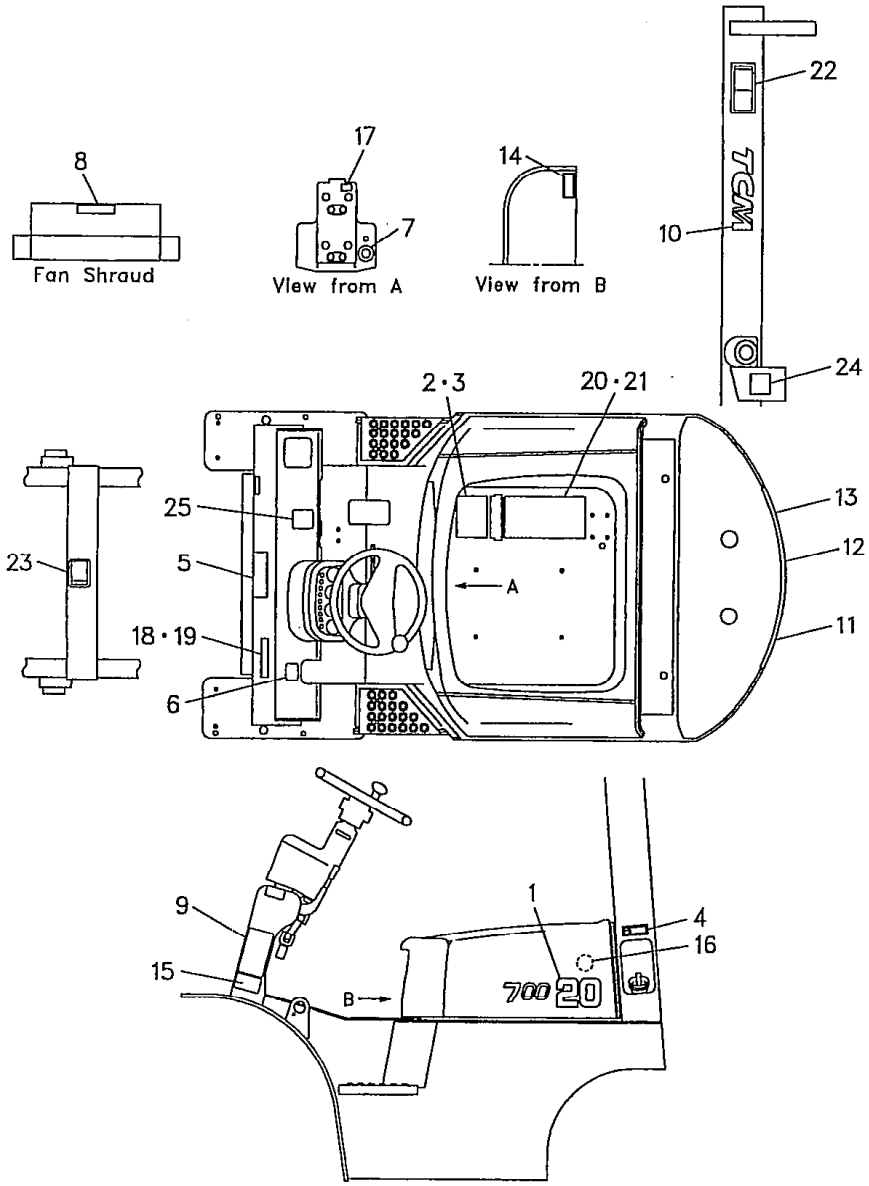

Ⓐ FG20N5 FD20Z 28N5 FD28Z5 FG23N5 FD23Z5 FG25N5 FD25Z5 FG30N5 FD30Z5
Ⓑ FHG20N5 FHD20Z5 FHG25N5 FHD25Z5 FHG30N5 FHD30Z5

3

見出番号 Item No.	部品番号 Part No.		部品名称 Description	個数 Req'd	備考:適用号車 Remarks:Serial No.
22	27419-12061	※	DECAL, caution mast デカル	2	
23	27419-12071	※	DECAL, caution cross beam デカル	1	
24	534A2-74301		DECAL, caution デカル	1	
25	571A3-82361		DECAL, caution デカル	1	
26	55592-82001	+	DECAL, sertificate デカル	1	
27	22199-12401	+	CAP キャップ	17	

デカル
Fig. 175-1 DECAL <EXD>

LOCATION NO.

J6-1

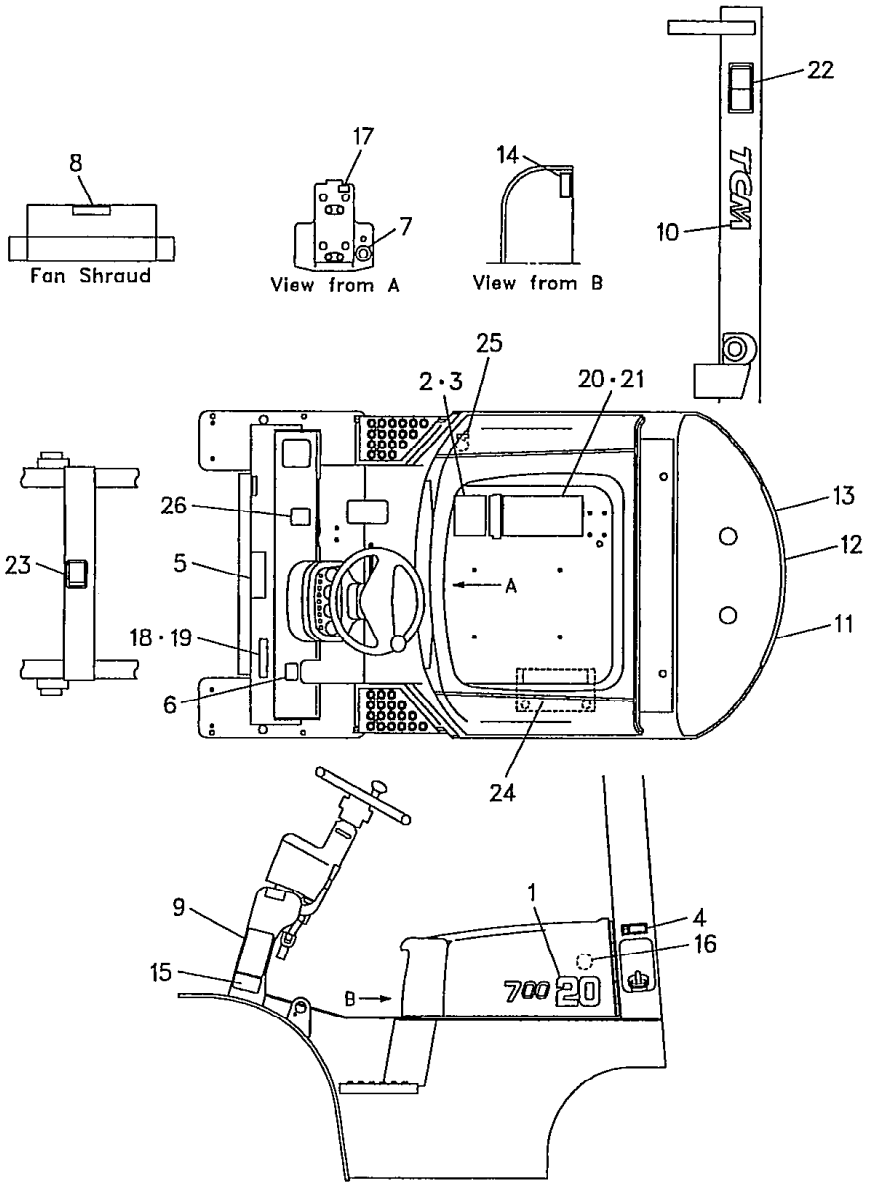

Ⓐ FG20N5 FD20Z5 FG28N5 FD2[illegible] FG23N5 FD23Z5 FG25N5 FD25Z5 FG30N5 FD30Z5

Ⓑ FHG20N5 FHD20Z5 FHG25N5 FHD25Z5 FHG30N5 FHD30Z5

1

見出番号 Item No.	部品番号 Part No.	部品名称 Description	個数 Req'd	備考:適用号車 Remarks:Serial No.
1	233A9-12001	DECAL, trade mark 2.0tデカル	2	
1-1	231C9-12001	DECAL, trade mark 2.3tデカル	2	
1-2	233C9-12001	DECAL, trade mark 2.5tデカル	2	
1-3	231H9-12001	DECAL, trade mark 2.8tデカル	2	
1-4	233F9-12001	DECAL, trade mark 3.0tデカル	2	
2	514A3-82321	PLATE, capacity chart プレート	1	
3	02432-01008	RIVET リベット	4	
4	51233-02011	DECAL, gasoline デカル	1	(G-type)
4-1	51153-02001	DECAL, light oil デカル	1	(D-type)
5	55953-02032	DECAL, lubrication chartデカル	1	
6	514A3-02001	DECAL, caution brake lever デカル	1	
7	516G3-82001	DECAL, starter switch デカル	1	
8	516G3-82101	DECAL, caution fan デカル	1	
9	516G3-82201	DECAL, caution tire デカル	1	
10	216G9-12042	DECAL, TCM mast デカル	2	TCM
11	216G9-12012	DECAL, T countsr weight デカル	1	T
12	216G9-12022	DECAL, C counter weight デカル	1	C
13	216G9-12032	DECAL, M counter weight デカル	1	M
14	524G3-02011	DECAL, capacity fuel & oil デカル	1	Ⓐ
14-1	514A3-02011	DECAL, capacity fuel & oil デカル	1	Ⓑ
15	27049-12171	DECAL, air pressure tire デカル	1	

⑤

LOCATION NO.

J6-2

Fig. 175-1 デカル DECAL <EXD>

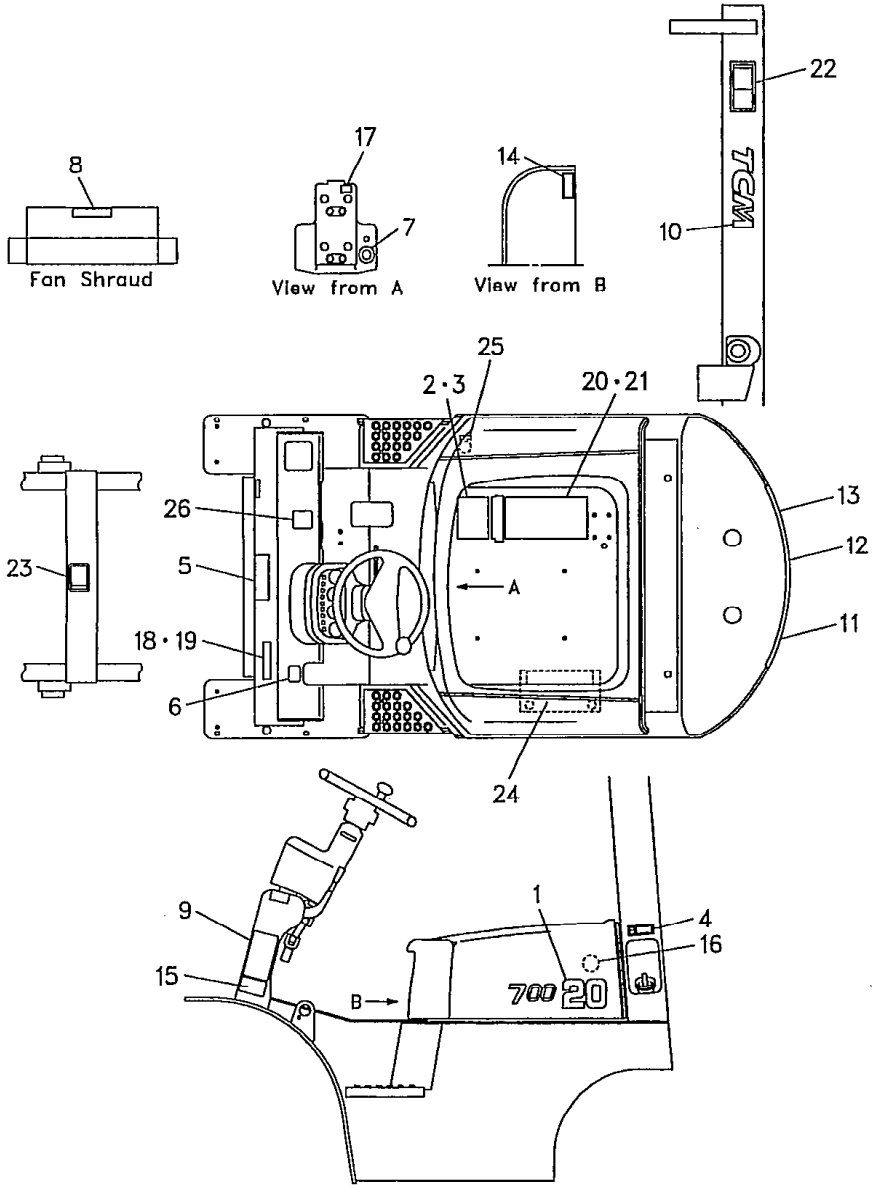

Ⓐ FG20N5 FD20Z5 FG28N5 FD28Z5 FG23N5 FD23Z5 FG25N5 FD25Z5 FG30N5 FD30Z5 Ⓑ FHG20N5 FHD20Z5 FHG25N5 FHD25Z5 FHG30N5 FHD30Z5 [2]

見出番号 Item No.	部品番号 Part No.		部品名称 Description	個数 Req'd	備考:適用号車 Remarks:Serial No.
16	522A3-82441		DECAL, long life coolant デカル	1	
17	214A2-42141		DECAL, turn signal デカル	1	
18	516G3-82301		PLATE, forklift プレート	1	
19	216G9-12131		RIVET リベット	4	
20	522A3-82491		PLATE, caution プレート	1	
21	02432-01008		RIVET リベット	4	
22	27419-12061		DECAL, caution mast デカル	2	
23	27419-12071		DECAL, caution cross beam デカル	1	
24	522A3-82501		DECAL, battery デカル	1	
25	51233-02021		DECAL, oil デカル	1	
26	571A3-82361		DECAL, caution デカル	1	
27	55592-82001	+	DECAL, caution sertificate デカル	1	
28	22199-12401	+	CAP キャップ	17	
29	516G3-83251	+	DECAL, bonnet open デカル	1	(EU) ▲1 ▲2

Ⓐ FG20N5 FD20Z5 FG28N5 FD2[illegible] FG23N5 FD23Z5 FG25N5 FD25Z5 FG30N5 FD30Z5

Ⓑ FHG20N5 FHD20Z5 FHG25N5 FHD25Z5 FHG30N5 FHD30Z5

3

LOCATION NO.

J6-3

デカル
Fig. 175-1 DECAL <EXD>

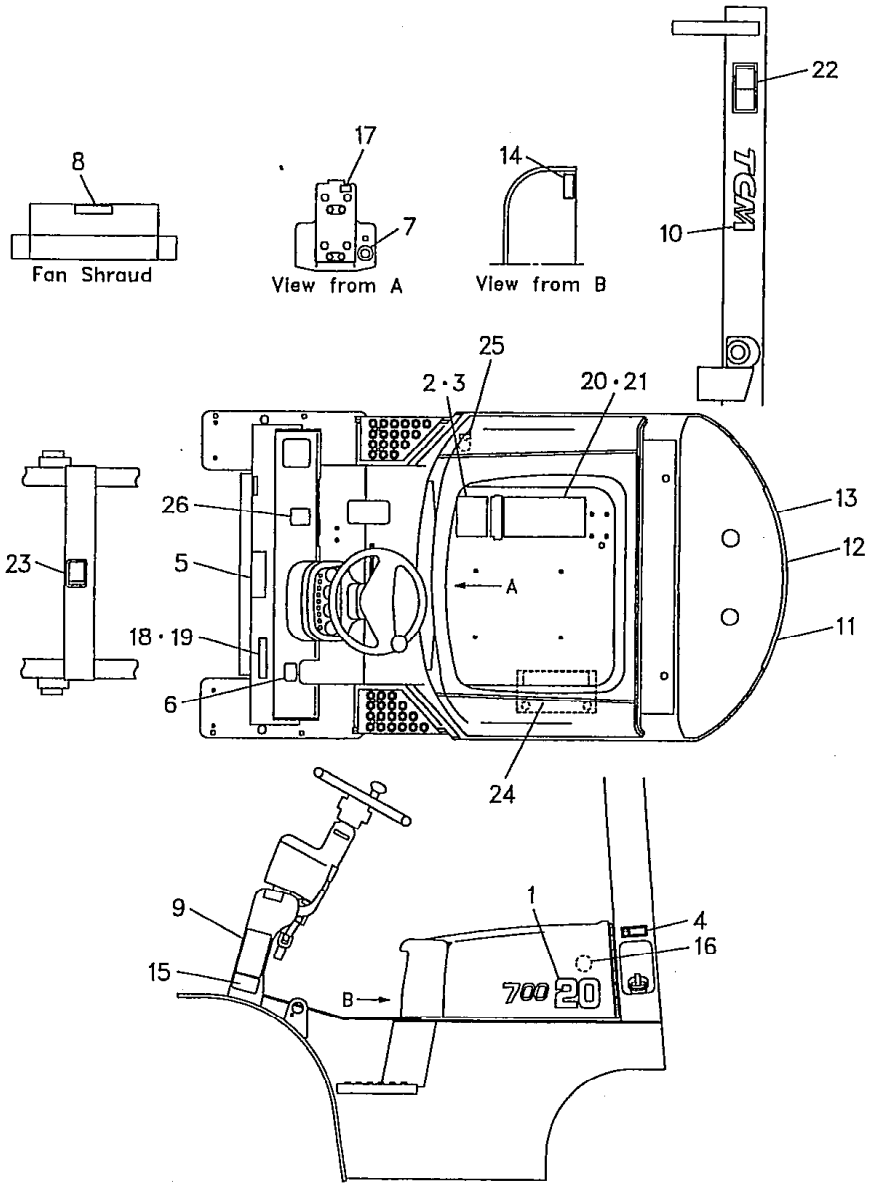

Model		FG20N5 FG23N5 FG25N5	FD20Z5 FD23Z5 FD25Z5	FG28N5 FG30N5	FD28Z5 FD30Z5	FHG20N5 FHG25N5
号車 Serial No.	▲1	55447～	70117～	71307～	74071～	10378～
	▲2	～56516	～72233	～71505	～75044	～10502

Model		FHG30N5	FHD20Z5 FHD25Z5	FHD30Z5
号車 Serial No.	▲1	10174～	11470～	10905～
	▲2	～10266	～12066	～11207

デカル
Fig. 176 DECAL <EXE>

LOCATION NO.

J6-4

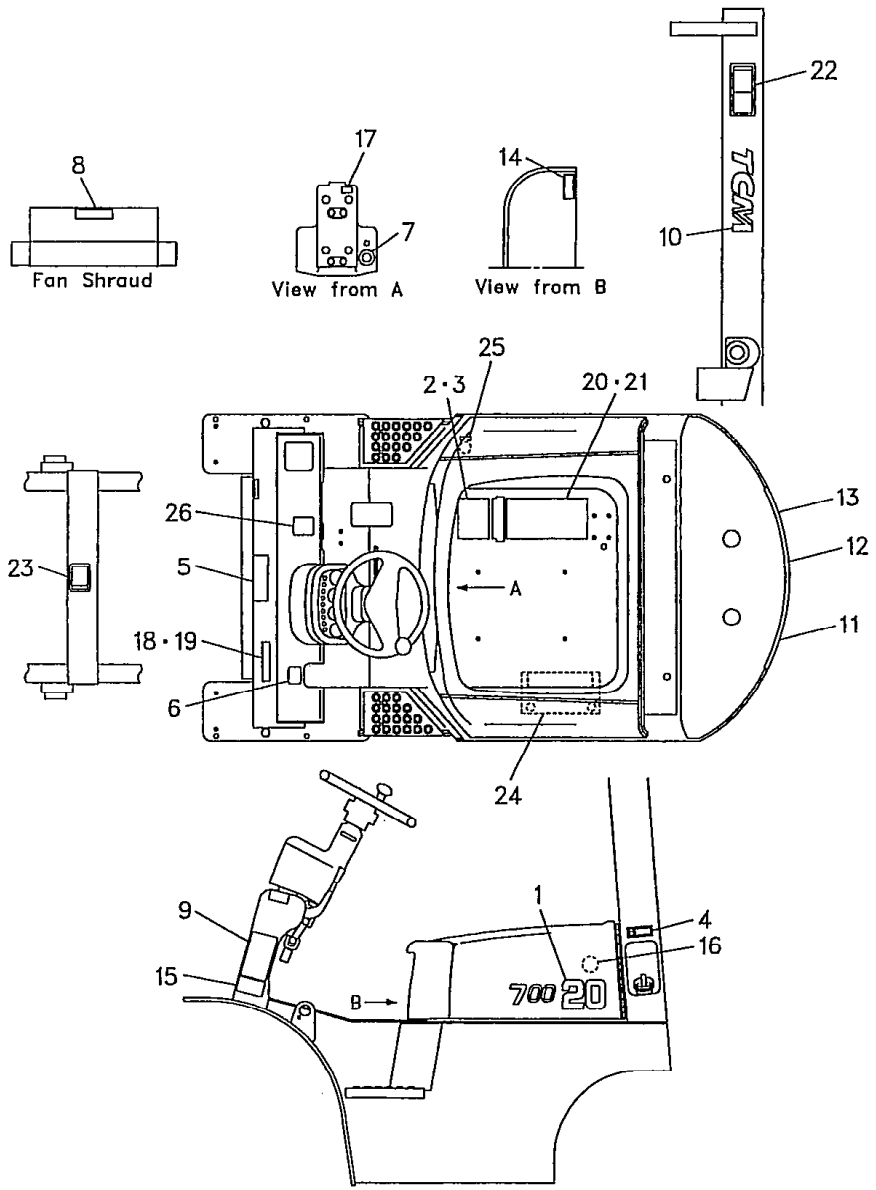

Ⓐ FG20N5 FD20Z5 FD28N5 FD28Z5 FG23N5 FD23Z5 FG25N5 FD25Z5 FG30N5 FD30Z5
Ⓑ FHG20N5 FHD20Z5 FHG25N5 FHD25Z5 FHG30N5 FHD30Z5

1

見出番号 Item No.	部品番号 Part No.	部品名称 Description	個数 Req'd	備考:適用号車 Remarks:Serial No.
1	233A9-12001	DECAL, trade mark 2.0tデカル	2	
1-1	231C9-12001	DECAL, trade mark 2.3tデカル	2	
1-2	233C9-12001	DECAL, trade mark 2.5tデカル	2	
1-3	231H9-12001	DECAL, trade mark 2.8tデカル	2	
1-4	233F9-12001	DECAL, trade mark 3.0tデカル	2	
2	- - - -	PLATE, capacity chart プレート	1	See OP. Parts
3	02432-01008	RIVET リベット	4	
4	- - - -	DECAL, gasoline デカル	1	(G-type) See OP. Parts
4-1	- - - -	DECAL, light oil デカル	1	(D-type) See OP. Parts
☆ ※1	234A9-19821	DECAL KIT デカル キット	1	ENGLISH
		(Inc. 5～10, 15～17, 22, 23)		
5	- - - -	※ DECAL, lubrication chartデカル	1	See OP. Parts
6	- - - -	※ DECAL, caution brake lever デカル	1	See OP. Parts
7	- - - -	※ DECAL, starter switch デカル	1	See OP. Parts
8	- - - -	※ DECAL, caution fan デカル	1	See OP. Parts
9	- - - -	※ DECAL, caution tire デカル	1	See OP. Parts
10	216G9-12041	※ DECAL, TCM mast デカル	2	TCM
★ 10a	216G9-12042	DECAL, TCM mast デカル	2	TCM
11	234A9-12011	DECAL, T countsr weight デカル	1	T
★ 11a	216G9-12012	DECAL, T countsr weight デカル	1	T
12	234A9-12021	DECAL, C counter weight デカル	1	C
★ 12a	216G9-12022	DECAL, C counter weight デカル	1	C

⑤

デカル
Fig. 176 DECAL <EXE>

LOCATION NO.

J6-5

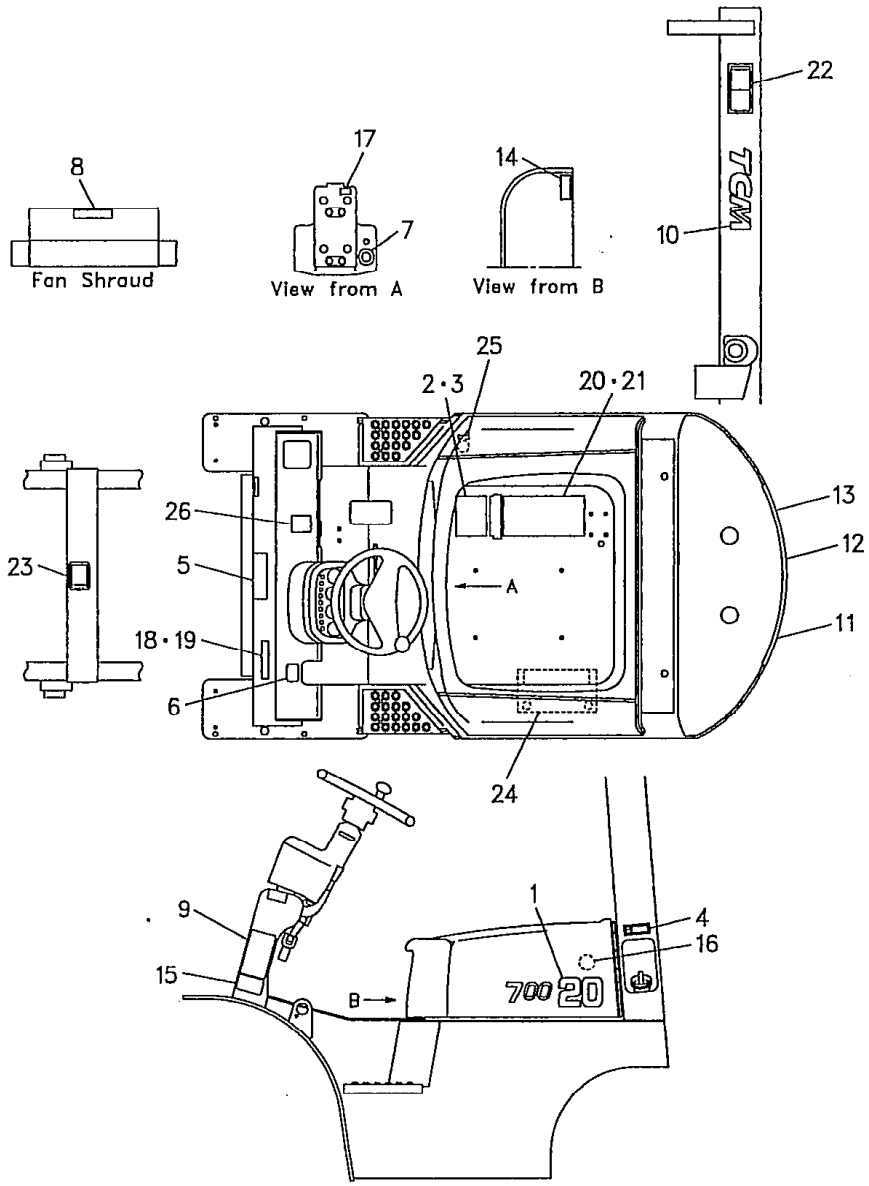

Ⓐ FG20N5 FD20Z5 FG28N5 FD2[illegible] FG23N5 FD23Z5 FG25N5 FD25Z5 FG30N5 FD30Z5
Ⓑ FHG20N5 FHD20Z5 FHG25N5 FHD25Z5 FHG30N5 FHD30Z5

2

見出番号 Item No.	部品番号 Part No.		部品名称 Description	個数 Req'd	備考:適用号車 Remarks:Serial No.
13	234A9-12031		DECAL, M counter weight デカル	1	M
13a	216G9-12032		DECAL, M counter weight デカル	1	M
14	- - - -		DECAL, capacity fuel & oil デカル	1	ⒶSee OP. Parts
14-1	- - - -		DECAL, capacity fuel & oil デカル	1	ⒷSee OP. Parts
15	27049-12171	※	DECAL, air pressure tire デカル	1	
16	- - - -	※	DECAL, long life coolant デカル	1	See OP. Parts
17	214A2-42141	※	DECAL, turn signal デカル	1	
18	- - - -		PLATE, forklift プレート	1	See OP. Parts
19	216G9-12131		RIVET リベット	4	
20	- - - -		PLATE, caution プレート	1	See OP. Parts
21	02432-01008		RIVET リベット	4	
22	27419-12061	※	DECAL, caution mast デカル	2	
23	27419-12071	※	DECAL, caution cross beam デカル	1	
24	- - - -		DECAL, battery デカル	1	See OP. Parts
25	- - - -		DECAL, oil デカル	1	See OP. Parts
26	571A3-82361		DECAL, caution デカル	1	
27	55592-82001	+	DECAL, caution sertificate デカル	1	
28	22199-12401	+	CAP キャップ	17	
29	- - - -	+	DECAL, bonnet open デカル	1	(EU) See OP. Parts ▲1 ▲2

LOCATION NO.

J6-6

Ⓐ (FG20N5 FD20Z5 FG FD28Z5 / FG23N5 FD23Z5 / FG25N5 FD25Z5 FG30N5 FD30Z5) Ⓑ (FHG20N5 FHD20Z5 / FHG25N5 FHD25Z5 / FHG30N5 FHD30Z5)

3

デカル
Fig.176 DECAL〈EXE〉

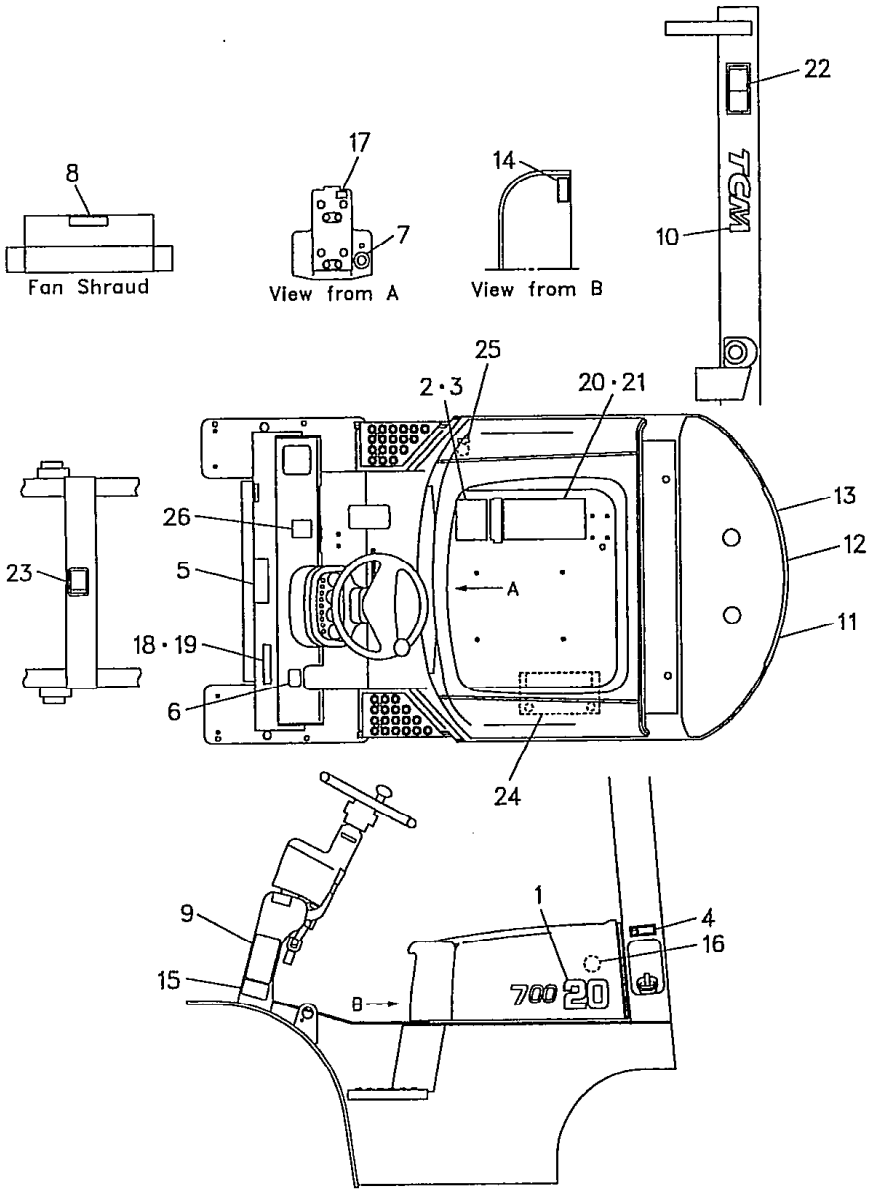

Model		FG20N5 FG23N5 FG25N5	FD20Z5 FD23Z5 FD25Z5	FG28N5 FG30N5	FD28Z5 FD30Z5	FHG20N5 FHG25N5
号車 Serial No.	▲1	55447～	70117～	71307～	74071～	10378～
	▲2	～56516	～72233	～71505	～75044	～10502

Model		FHG30N5	FHD20Z5 FHD25Z5	FHD30Z5
号車 Serial No.	▲1	10174～	11470～	10905～
	▲2	～10266	～12066	～11207

オプショナル パーツ
＜Optional Parts＞

Item No.	2	4	4-1	5	6
言 語 Language	プレート PLATE	デカル DECAL	デカル DECAL	デカル DECAL	デカル DECAL
ENGLISH	514A3-82301	51232-82001	522A2-72111	52672-72122	514A3-82001
FRENCH	514A3-82341	51232-82001	51152-82012	22959-12052	514A3-82021
SPANISH	514A3-82331	51232-82021	51152-82022	53652-82352	514A3-82011
DUTCH	514A3-82351	51233-83021	522A3-83021	522A3-83081	514A3-82031
ITALIAN	514A3-82371	51233-83421	522A3-83421	522A3-83481	514A3-82051
GREEK	514A3-82381	51233-83621	522A3-83621	522A3-83681	514A3-82061
PORTUGUESE	514A3-82391	51233-83821	522A3-83821	522A3-83881	514A3-82071

Ⓐ FG20N5 FD20Z5 FG28N5 FD28Z5 FG23N5 FD23Z5 FG25N5 FD25Z5 FG30N5 FD30Z5

Ⓑ ‴G20N5 FHD20Z5 .G25N5 FHD25Z5 FHG30N5 FHD30Z5

4

LOCATION NO.

J6-7

デカル
Fig. 176 DECAL <EXE>

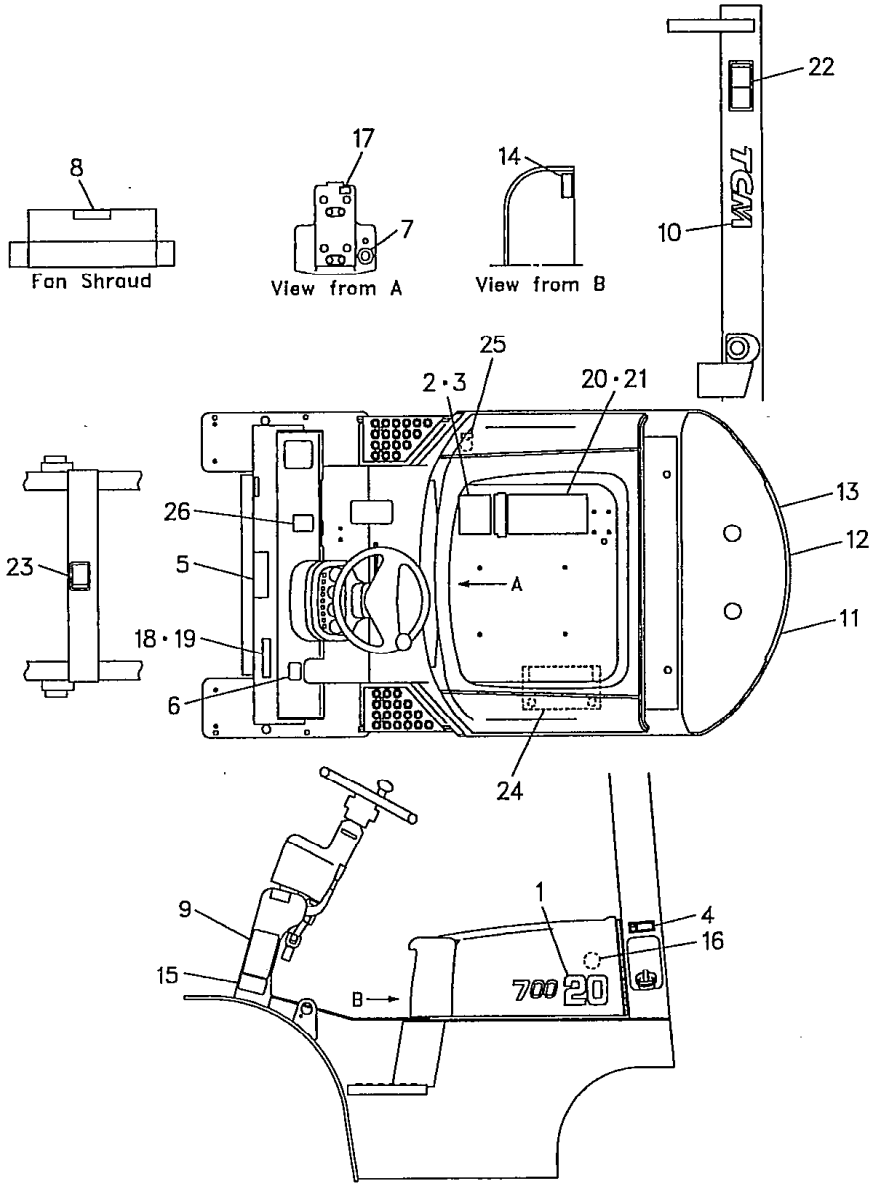

オプショナル パーツ
＜Optional Parts＞

Item No.	7	8	9	14	14-1
言 語 Language	デカル DECAL	デカル DECAL	デカル DECAL	デカル DECAL	デカル DECAL
ENGLISH	216G9-12071	516G2-72701	516G2-72711	524G3-82101	514A3-82101
FRENCH	216G9-12071	516G3-82121	516G3-82221	524G3-82121	514A3-82121
SPANISH	516G3-82011	516G3-82111	516G3-82211	524G3-82111	514A3-82111
DUTCH	516G3-82021	516G3-82131	516G3-82231	524G3-82131	514A3-82131
ITALIAN	516G3-82041	516G3-82151	516G3-82251	524G3-82151	514A3-82151
GREEK	516G3-82051	516G3-82161	516G3-82261	524G3-82161	514A3-82161
PORTUGUESE	216G9-12071	516G3-82171	516G3-82271	524G3-82171	514A3-82171

Item No.	16	18	20	24	25	29
言 語 Language	デカル DECAL	プレート PLATE	プレート PLATE	デカル DECAL	デカル DECAL	デカル DECAL
ENGLISH	23659-12101	516G3-82401	22859-12033	—	—	516G3-83001
FRENCH	522A3-82841	516G3-82321	53652-82032	52672-82251	53652-82011	516G3-83021
SPANISH	522A3-82641	516G3-82311	53652-82372	53652-82391	53652-82401	516G3-83011
DUTCH	522A3-83041	516G3-82331	522A3-83091	522A3-83101	522A3-83061	516G3-83031
ITALIAN	522A3-83441	516G3-82351	522A3-83491	522A3-83501	522A3-83461	516G3-83051
GREEK	522A3-83641	516G3-82361	522A3-83691	522A3-83701	522A3-83661	516G3-83061
PORTUGUESE	522A3-83841	516G3-82371	522A3-83891	522A3-83901	522A3-83861	516G3-83071

LOCATION NO.

J6-8

デカル
Fig. 177 DECAL <EXH>

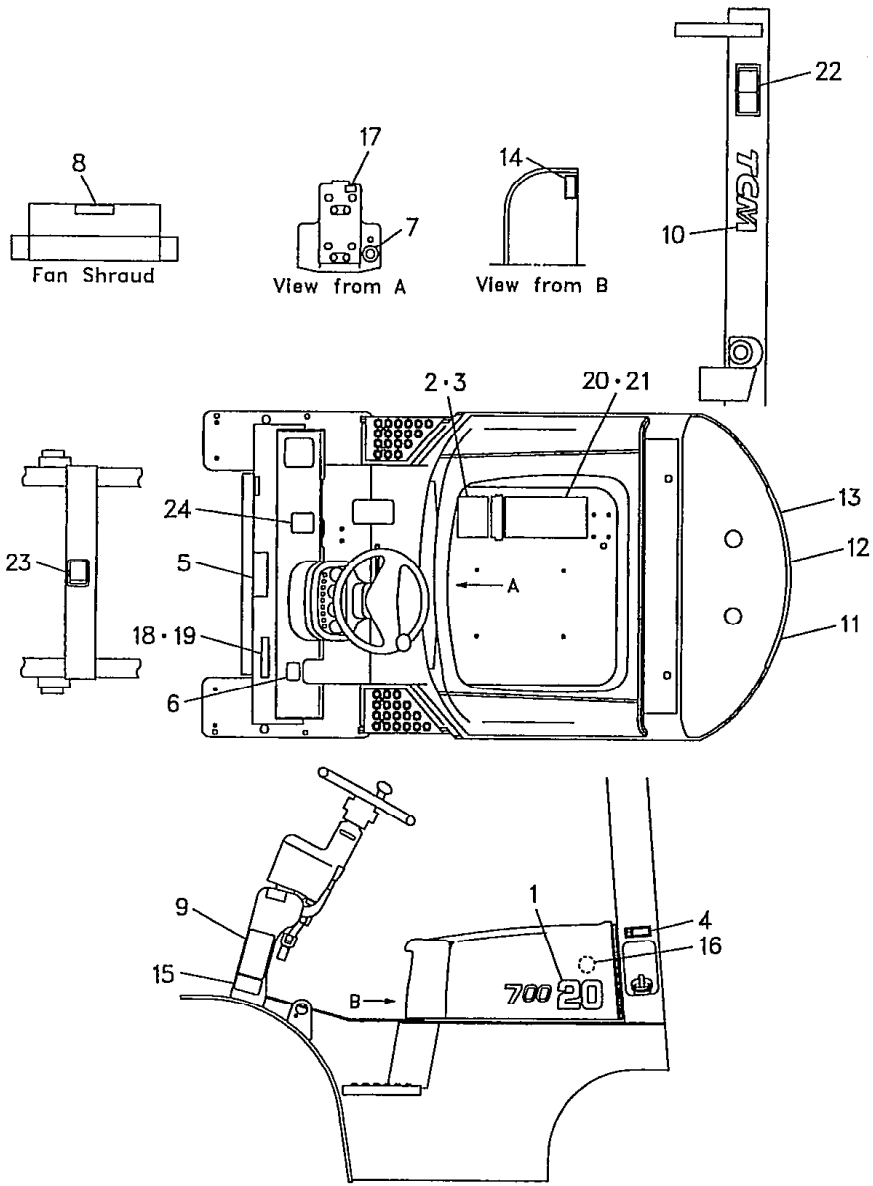

Ⓐ FG20N5 FD20Z5 FG28N5 FD28Z5 FG23N5 FD23Z5 FG25N5 FD25Z5 FG30N5 FD30Z5
Ⓑ FHG20N5 FHD20Z5 FHG25N5 FHD25Z5 FHG30N5 FHD30Z5

1

見出番号 Item No.	部品番号 Part No.	部品名称 Description	個数 Req'd	備考:適用号車 Remarks:Serial No.
1	233A9-12001	DECAL, trade mark 2.0tデカル	2	
1-1	231C9-12001	DECAL, trade mark 2.3tデカル	2	
1-2	233C9-12001	DECAL, trade mark 2.5tデカル	2	
1-3	231H9-12001	DECAL, trade mark 2.8tデカル	2	
1-4	233F9-12001	DECAL, trade mark 3.0tデカル	2	
2	514A3-82301	PLATE, capacity chart プレート	1	
3	02432-01008	RIVET リベット	4	
4	51232-82001	DECAL, gasoline デカル	1	(G-type)
4-1	522A2-72111	DECAL, light oil デカル	1	(D-type)
5	52672-72122	DECAL, lubrication chart デカル	1	
6	514A3-82001	DECAL, caution brake lever デカル	1	
7	216G9-12071	DECAL, starter switch デカル	1	
8	516G2-72701	DECAL, caution fan デカル	1	
9	516G2-72711	DECAL, caution tire デカル	1	
10	216G9-12041	DECAL, TCM mast デカル	2	TCM
10a	216G9-12042	DECAL, TCM mast デカル	2	TCM
11	234A9-12011	DECAL, T counter weight デカル	1	T
11a	216G9-12012	DECAL, T counter weight デカル	1	T
12	234A9-12021	DECAL, C counter weight デカル	1	C
12a	216G9-12022	DECAL, C counter weight デカル	1	C

⑤

デカル
Fig. 177 DECAL <EXH>

LOCATION NO.

J6-9

Ⓐ FG20N5 FD20Z5 FG28N5 FD28Z5 FG23N5 FD23Z5 FG25N5 FD25Z5 FG30N5 FD30Z5

Ⓑ FHG20N5 FHD20Z5 FHG25N5 FHD25Z5 FHG30N5 FHD30Z5

[2]

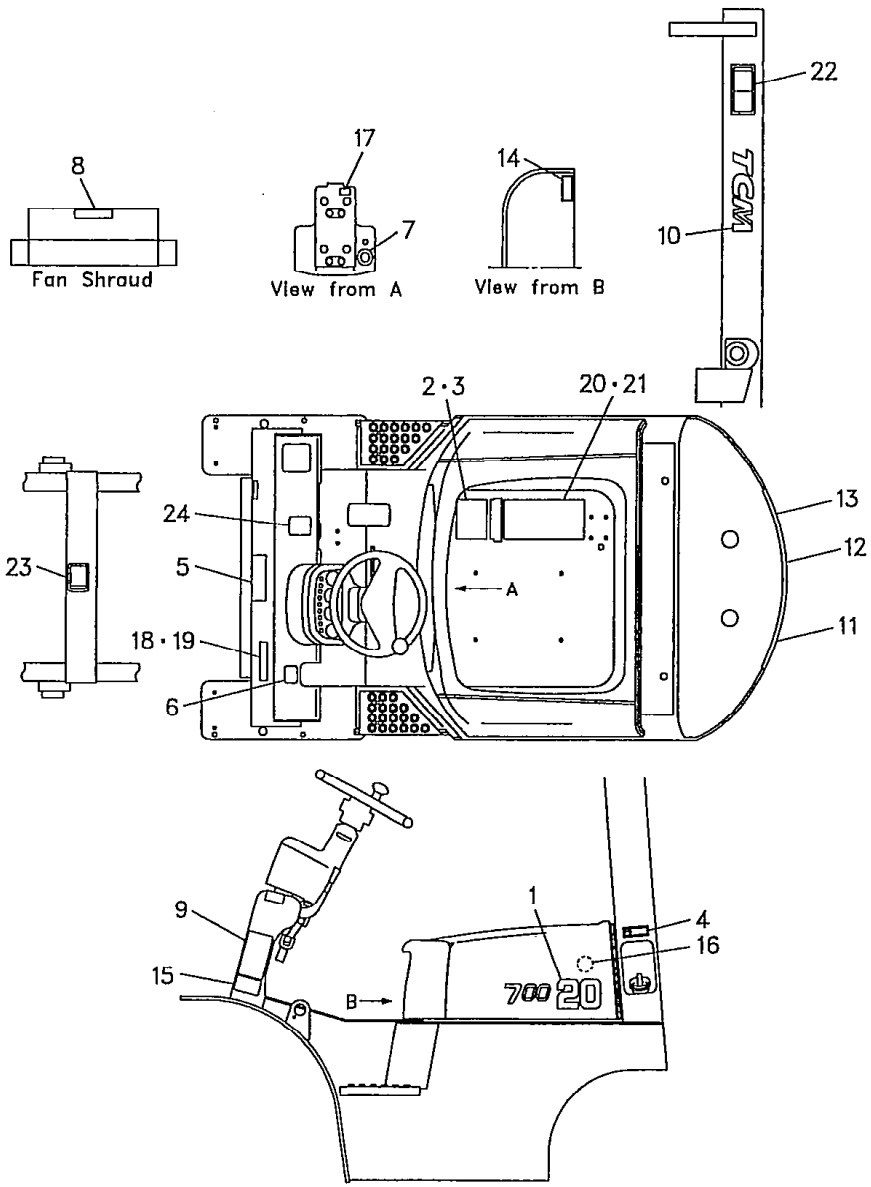

見出番号 Item No.	部品番号 Part No.		部品名称 Description	個数 Req'd	備考:適用号車 Remarks:Serial No.
13	234A9-12031		DECAL, M counter weight デカル	1	
13a	216G9-12032		DECAL, M counter weight デカル	1	
14	524G3-82101		DECAL, capacity fuel & oil デカル	1	Ⓐ
14-1	514A3-82101		DECAL, capacity fuel & oil デカル	1	Ⓑ
15	27049-12171		DECAL, air pressure tire デカル	1	
16	23659-12101		DECAL, long life coolant デカル	1	
17	214A2-42141		DECAL, turn signal デカル	1	
18	516G2-62051		PLATE, forklift プレート	1	
19	216G9-12131		RIVET リベット	4	
20	22859-12033		PLATE, caution プレート	1	
21	02432-01008		RIVET リベット	4	
22	27419-12061		DECAL, caution mast デカル	2	
23	27419-12071		DECAL, caution cross beam デカル	1	
24	571A3-82361		DECAL, caution デカル	1	
25	55592-82001	+	DECAL, caution sertificate デカル	1	
26	22199-12401	+	CAP キャップ	17	

LOCATION NO.

J6-10

デカル
Fig. 178 DECAL <EXK>

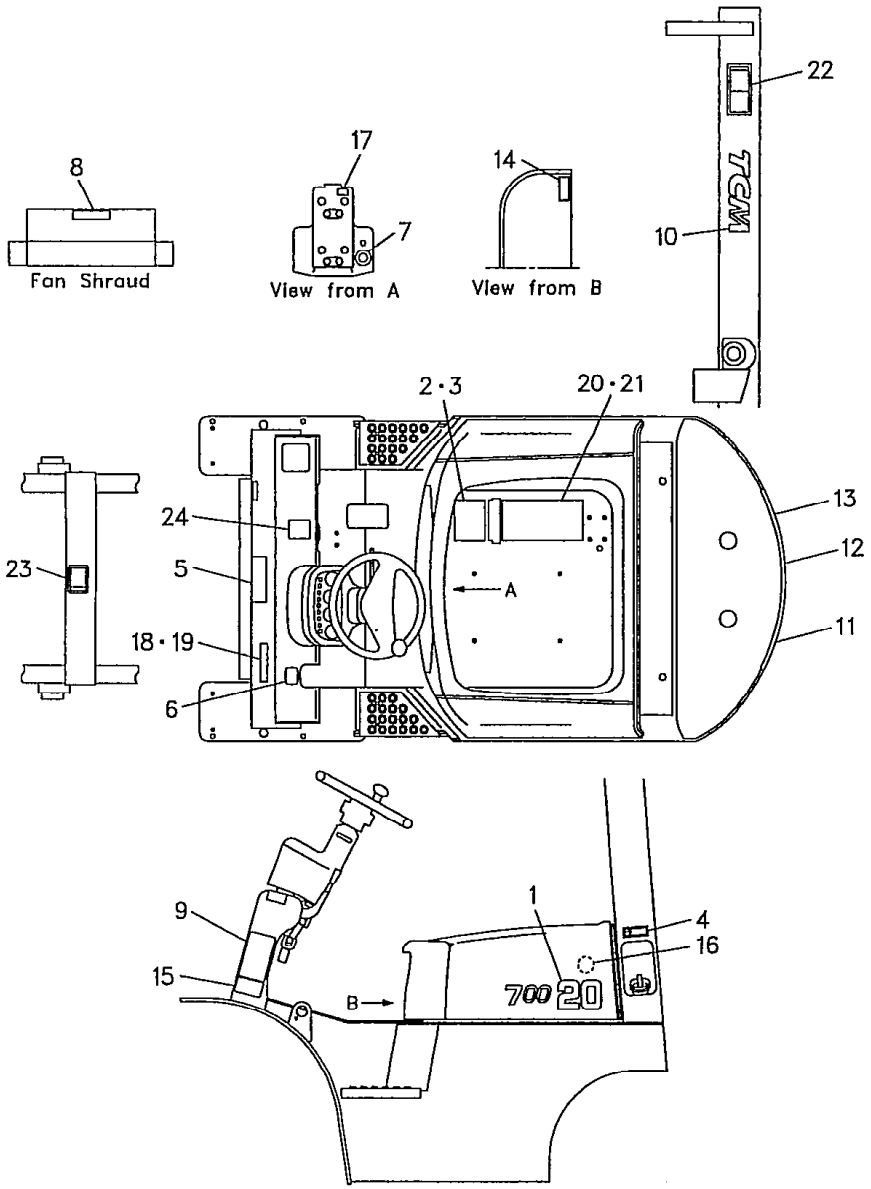

Ⓐ FG20N5 FD20Z5 FG28N5 FD28Z5 FG23N5 FD23Z5 FG25N5 FD25Z5 FG30N5 FD30Z5
Ⓑ FHG20N5 FHD20Z5 FHG25N5 FHD25Z5 FHG30N5 FHD30Z5

[1]

見出番号 Item No.	部品番号 Part No.	部品名称 Description	個数 Req'd	備考:適用号車 Remarks:Serial No.
1	233A9-12001	DECAL, trade mark 2.0tデカル	2	
1-1	231C9-12001	DECAL, trade mark 2.3tデカル	2	
1-2	233C9-12001	DECAL, trade mark 2.5tデカル	2	
1-3	231H9-12001	DECAL, trade mark 2.8tデカル	2	
1-4	233F9-12001	DECAL, trade mark 3.0tデカル	2	
2	27419-12051	PLATE, capacity chart 2.0t プレート	1	～VM500
2-1	222C9-12001	PLATE, capacity chart 2.3t プレート	1	〃
2-2	27539-12011	PLATE, capacity chart 2.5t プレート	1	〃
2-3	222N9-12001	PLATE, capacity chart 2.8t プレート	1	〃
2-4	222Q9-12001	PLATE, capacity chart 3.0t プレート	1	〃
2-5	27419-12101	PLATE, capacity chart 2.0t プレート	1	VM550
2-6	222C9-12011	PLATE, capacity chart 2.3t プレート	1	〃
2-7	27539-12021	PLATE, capacity chart 2.5t プレート	1	〃
2-8	222N9-12011	PLATE, capacity chart 2.8t プレート	1	〃
2-9	222Q9-12011	PLATE, capacity chart 3.0t プレート	1	〃
3	02432-01008	RIVET リベット	4	
4	51232-82001	DECAL, gasoline デカル	1	(G-type)
4-1	522A2-72111	DECAL, light oil デカル	1	(D-type)

デカル
Fig. 178 DECAL <EXK>

LOCATION NO.
J6-11

Ⓐ FG20N5 FD20Z5 FG28N5 FD2[illegible]
FG23N5 FD23Z5
FG25N5 FD25Z5 FG30N5 FD30Z5

Ⓑ FHG20N5 FHD20Z5
FHG25N5 FHD25Z5
FHG30N5 FHD30Z5

2

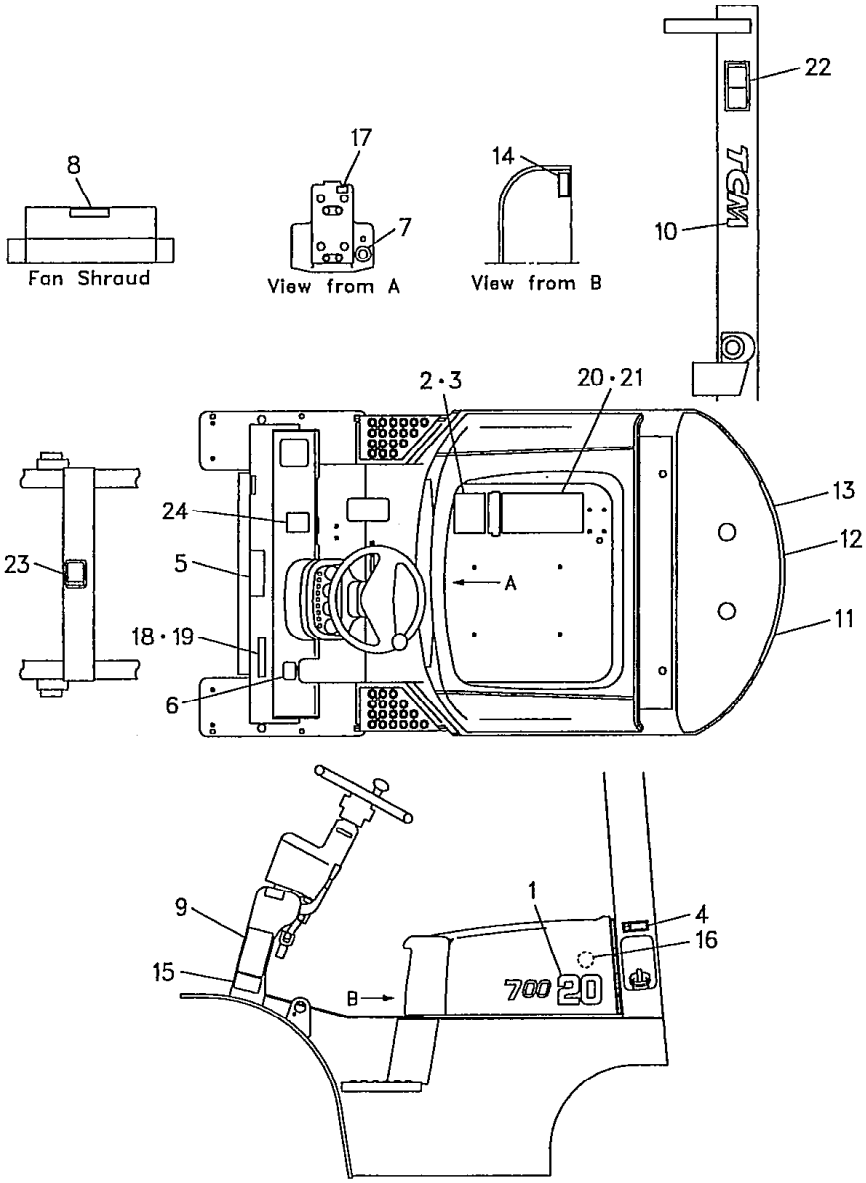

見出番号 Item No.	部品番号 Part No.	部品名称 Description	個数 Req'd	備考:適用号車 Remarks:Serial No.
5	52672-72122	DECAL, lubrication chartデカル	1	
6	514A3-82001	DECAL, caution brake lever デカル	1	
7	216G9-12071	DECAL, starter switch デカル	1	
8	516G2-72701	DECAL, caution fan デカル	1	
9	516G2-72711	DECAL, caution tire デカル	1	
10	216G9-12041	DECAL, TCM mast デカル	2	
10a	216G9-12042	DECAL, TCM mast デカル	2	
11	234A9-12011	DECAL, T counter weight デカル	1	
11a	216G9-12012	DECAL, T counter weight デカル	1	
12	234A9-12021	DECAL, C counter weight デカル	1	
12a	216G9-12022	DECAL, C counter weight デカル	1	
13	234A9-12031	DECAL, M counter weight デカル	1	
13a	216G9-12032	DECAL, M counter weight デカル	1	
14	524G3-82101	DECAL, capacity fuel & oil デカル	1	Ⓐ
14-1	514A3-82101	DECAL, capacity fuel & oil デカル	1	Ⓑ
15	27049-12171	DECAL, air pressure tire デカル	1	
16	23659-12101	DECAL, long coolant デカル	1	
17	214A2-42141	DECAL, turn signal デカル	1	

⑤

デカル
Fig. 178 DECAL <EXK>

LOCATION NO.
J6-12

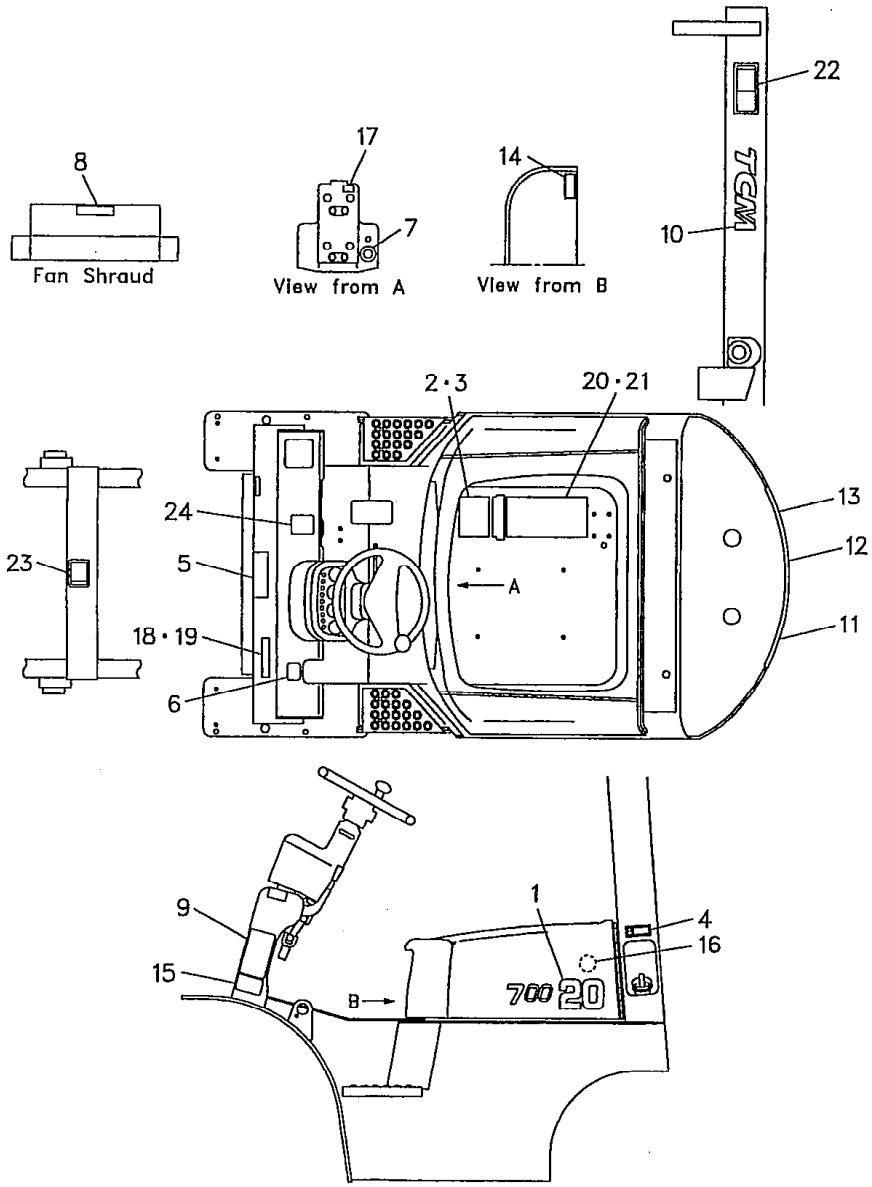

Ⓐ FG20N5 FD20Z 328N5 FD28Z5 FG23N5 FD23Z5 FG25N5 FD25Z5 FG30N5 FD30Z5
Ⓑ FHG20N5 FHD20Z5 FHG25N5 FHD25Z5 FHG30N5 FHD30Z5

3

見出番号 Item No.	部品番号 Part No.		部品名称 Description	個数 Req'd	備考:適用号車 Remarks:Serial No.
18	516G2-82001		PLATE, forklift プレート	1	
19	216G9-12131		RIVET リベット	4	
20	22859-12033		PLATE, caution プレート	1	
21	02432-01008		RIVET リベット	4	
22	27419-12061		DECAL, caution mast デカル	2	
23	27419-12071		DECAL, caution cross beam デカル	1	
24	571A3-82361		DECAL, caution デカル	1	
25	55592-82001	+	DECAL, sertificate デカル	1	
26	22199-12401	+	CAP キャップ	17	

デカル
Fig. 179 DECAL <EXN>

LOCATION NO.

J6-13

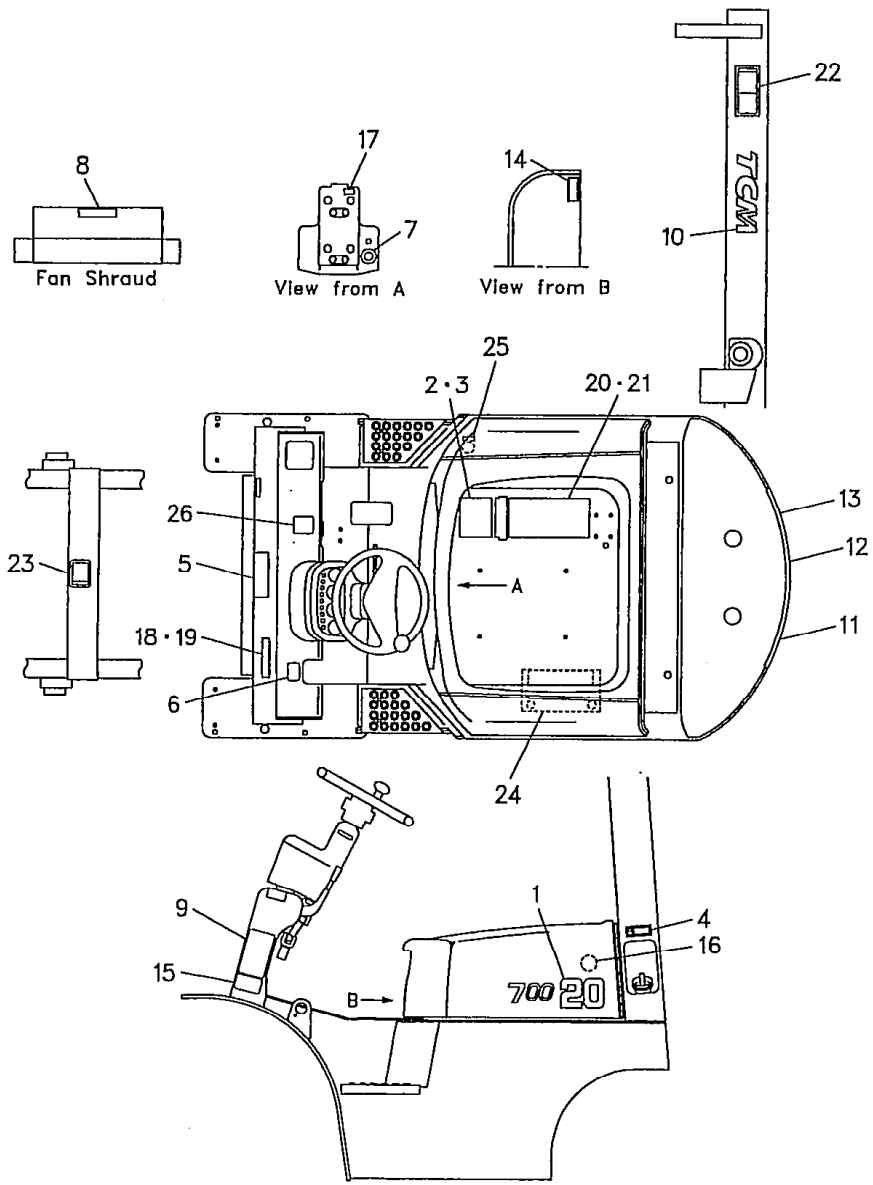

Ⓐ FG20N5 FD20Z5 FG28N5 FD2[illegible] FG23N5 FD23Z5 FG25N5 FD25Z5 FG30N5 FD30Z5

Ⓑ FHG20N5 FHD20Z5 FHG25N5 FHD25Z5 FHG30N5 FHD30Z5

1

見出番号 Item No.	部品番号 Part No.	部品名称 Description	個数 Req'd	備考:適用号車 Remarks:Serial No.
1	233A9-12001	DECAL, trade mark 2.0tデカル	2	
1-1	231C9-12001	DECAL, trade mark 2.3tデカル	2	
1-2	233C9-12001	DECAL, trade mark 2.5tデカル	2	
1-3	231H9-12001	DECAL, trade mark 2.8tデカル	2	
1-4	233F9-12001	DECAL, trade mark 3.0tデカル	2	
2	- - - -	PLATE, capacity chart プレート	1	See OP. Parts
3	02432-01008	RIVET リベット	4	
4	- - - -	DECAL, gasoline デカル	1	(G-type) See OP. Parts
4-1	- - - -	DECAL, light oil デカル	1	(D-type) See OP. Parts
5	- - - -	DECAL, lubrication chartデカル	1	See OP. Parts
6	- - - -	DECAL, caution brake lever デカル	1	See OP. Parts
7	- - - -	DECAL, starter switch デカル	1	See OP. Parts
8	- - - -	DECAL, caution fan デカル	1	See OP. Parts
9	- - - -	DECAL, caution tire デカル	1	See OP. Parts
10	216G9-12041	DECAL, TCM mast デカル	2	
10a	216G9-12042	DECAL, TCM mast デカル	2	
11	234A9-12011	DECAL, T countsr weight デカル	1	
11a	216G9-12012	DECAL, T countsr weight デカル	1	
12	234A9-12021	DECAL, C counter weight デカル	1	
12a	216G9-12022	DECAL, C counter weight デカル	1	

⑤

LOCATION NO.

J6-14

デカル
Fig. 179 DECAL <EXN>

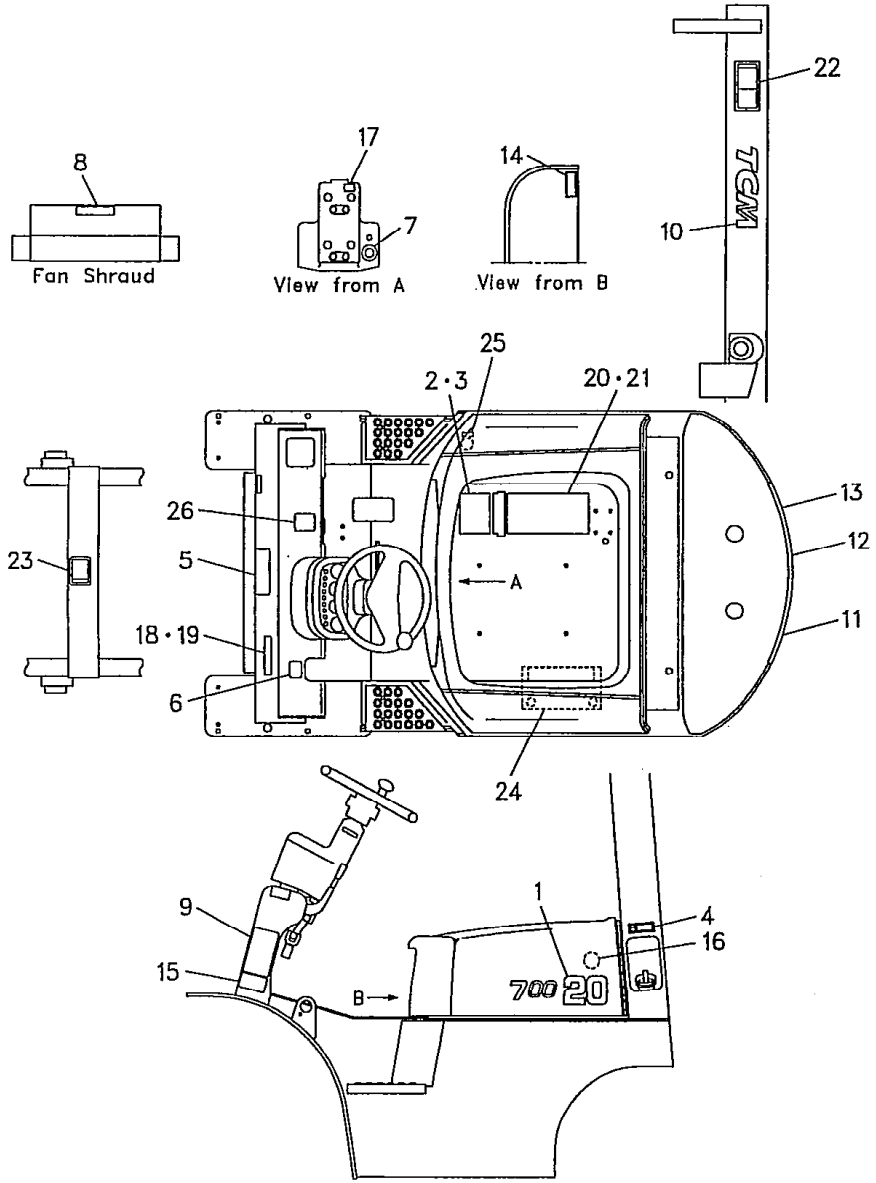

Ⓐ FG20N5 FD20Z5 FG28N5 FD28Z5 FG23N5 FD23Z5 FG25N5 FD25Z5 FG30N5 FD30Z5 Ⓑ FHG20N5 FHD20Z5 FHG25N5 FHD25Z5 FHG30N5 FHD30Z5

2

見出番号 Item No.	部品番号 Part No.		部品名称 Description	個数 Req'd	備考:適用号車 Remarks:Serial No.
13	234A9-12031		DECAL, M counter weight デカル	1	
13a	216G9-12032		DECAL, M counter weight デカル	1	
14	- - - -		DECAL, capacity fuel & oil デカル	1	ⒶSee OP. Parts
14-1	- - - -		DECAL, capacity fuel & oil デカル	1	ⒷSee OP. Parts
15	27049-12171		DECAL, air pressure tire デカル	1	
16	- - - -		DECAL, long life coolant デカル	1	See OP. Parts
17	214A2-42141		DECAL, turn signal デカル	1	
18	- - - -		PLATE, forklift プレート	1	See OP. Parts
19	216G9-12131		RIVET リベット	4	
20	- - - -		PLATE, caution プレート	1	See OP. Parts
21	02432-01008		RIVET リベット	4	
22	27419-12061		DECAL, caution mast デカル	2	
23	27419-12071		DECAL, caution cross beam デカル	1	
24	- - - -		DECAL, battery デカル	1	See OP. Parts
25	- - - -		DECAL, oil デカル	1	See OP. Parts
26	571A3-82361		DECAL, caution デカル	1	▲1 ▲2
27	55592-82001	+	DECAL, caution sertificate デカル	1	
28	22199-12401	+	CAP キャップ	17	
29	- - - -	+	DECAL, bonnet open デカル	1	(EU) See OP. Parts

LOCATION NO.

J6-15

Ⓐ FG20N5 FD20Z5 FG28N5 FD2[illegible] FG23N5 FD23Z5 FG25N5 FD25Z5 FG30N5 FD30Z5

Ⓑ FHG20N5 FHD20Z5 FHG25N5 FHD25Z5 FHG30N5 FHD30Z5

3

デカル
Fig. 179 DECAL <EXN>

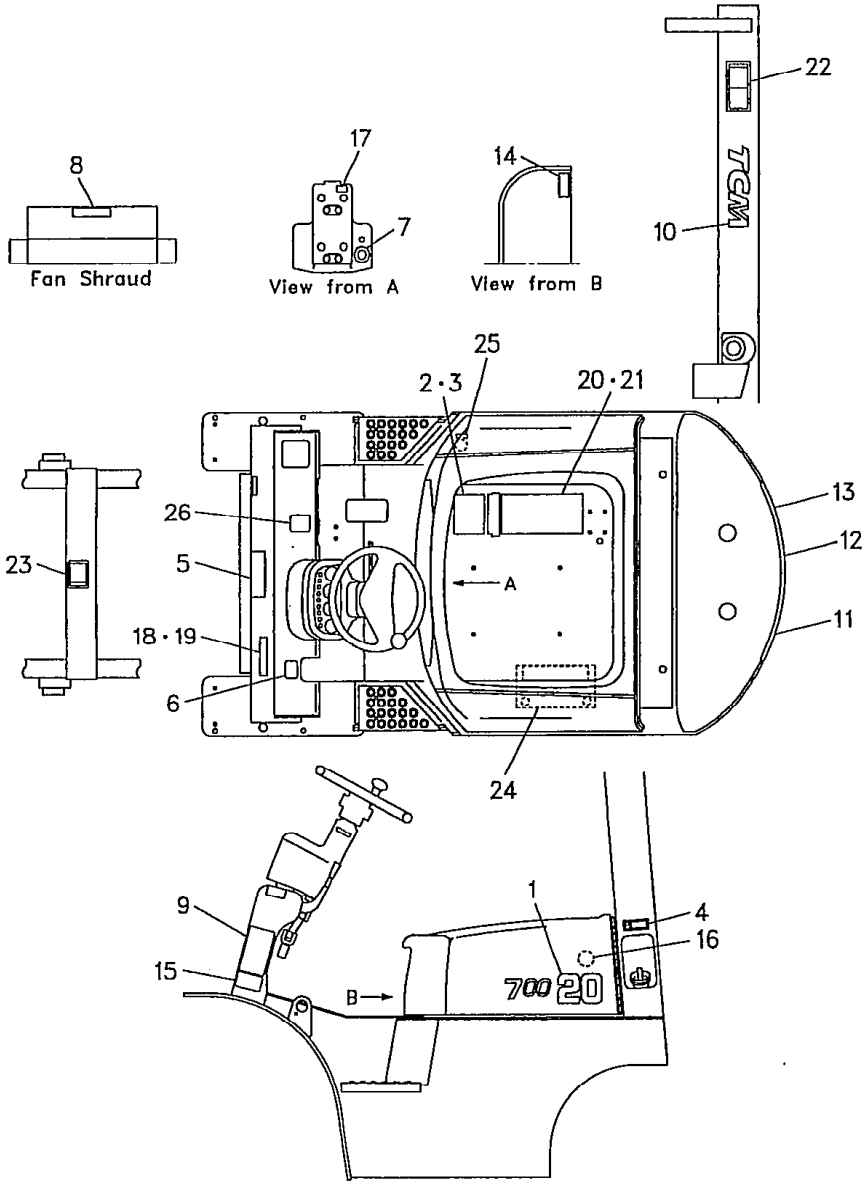

Model		FG20N5 FG23N5 FG25N5	FD20Z5 FD23Z5 FD25Z5	FG28N5 FG30N5	FD28Z5 FD30Z5	FHG20N5 FHG25N5
号車 Serial No.	▲1	55447～	70117～	71307～	74071～	10378～
	▲2	～56516	～72233	～71505	～75044	～10502

Model		FHG30N5	FHD20Z5 FHD25Z5	FHD30Z5
号車 Serial No.	▲1	10174～	11470～	10905～
	▲2	～10266	～12066	～11207

LOCATION NO.

J6-16

Ⓐ FG20N5 FD20Z5 FG28N5 FD28Z5 FG23N5 FD23Z5 FG25N5 FD25Z5 FG30N5 FD30Z5

Ⓑ FHG20N5 FHD20Z5 FHG25N5 FHD25Z5 FHG30N5 FHD30Z5

4

デカル
Fig. 179 DECAL <EXN>

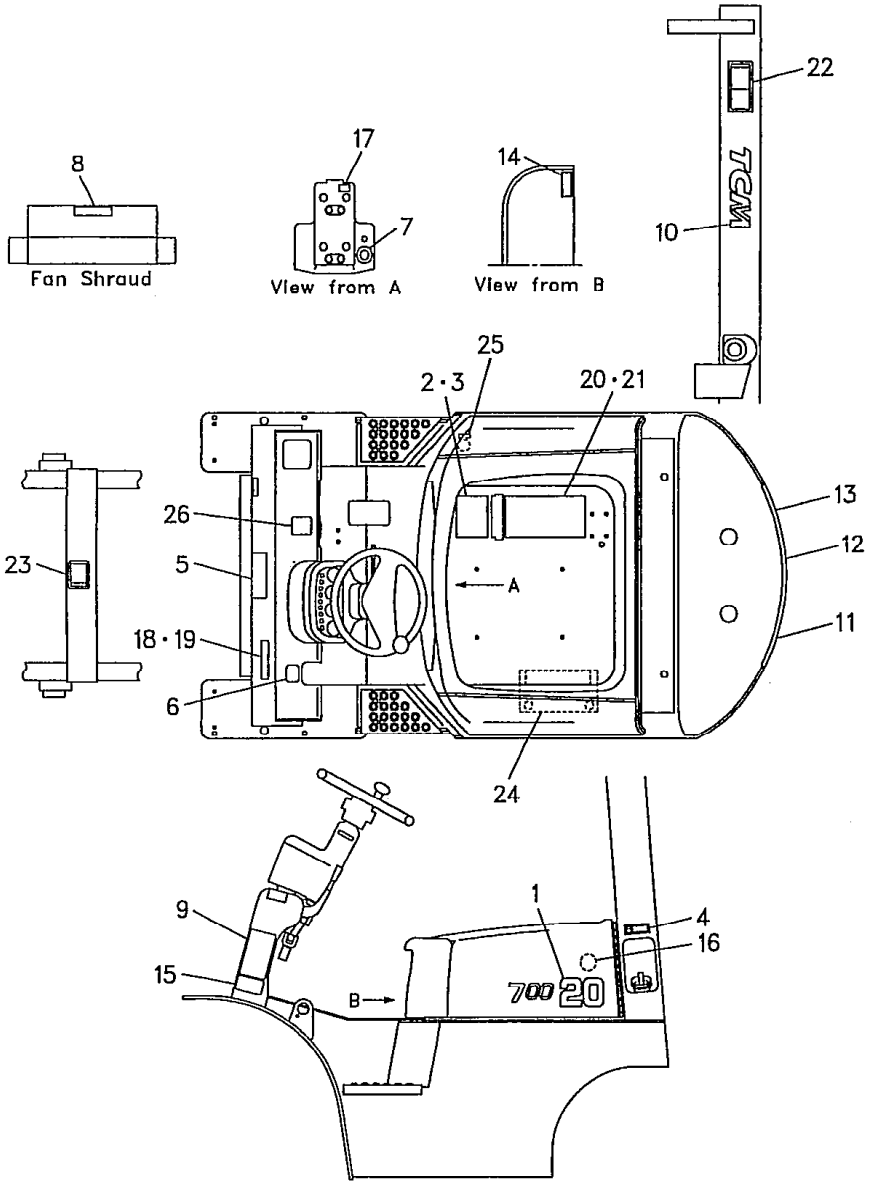

オプショナル パーツ
<Optional Parts>

Item No.	2	4	4-1	5	6
言 語	プレート	デカル	デカル	デカル	デカル
Language	PLATE	DECAL	DECAL	DECAL	DECAL
ENGLISH	514A3-82301	51232-82001	522A2-72111	52672-72122	514A3-82001
DANISH	514A3-82361	51233-83221	522A3-83221	522A3-83221	514A3-82041
FINNISH	529F3-82101	528F3-82021	529F3-82041	529F3-82161	529F3-82241
SWEDISH	529F3-82111	528F3-82031	529F3-82051	529F3-82171	529F3-82251

Item No.	7	8	9	14	14-1
言 語	デカル	デカル	デカル	デカル	デカル
Language	DECAL	DECAL	DECAL	DECAL	DECAL
ENGLISH	216G9-12071	516G2-72701	516G2-72711	524G3-82101	514A3-82101
DANISH	516G3-82031	516G3-82141	516G3-82241	524G3-82141	514A3-82141
FINNISH	516G3-82061	516G3-82181	516G3-82281	527A3-82181	529F3-82181
SWEDISH	516G3-82071	516G3-82191	516G3-82291	527A3-82191	529F3-82191

Item No.	16	18	20	24	25	29
言 語	デカル	プレート	プレート	デカル	デカル	デカル
Language	DECAL	PLATE	PLATE	DECAL	DECAL	DECAL
ENGLISH	23659-12101	516G3-82401	22859-12033	—	—	516G3-83001
DANISH	522A3-83241	516G3-82341	522A3-83291	522A3-83301	522A3-83061	516G3-83041
FINNISH	529F3-82081	516G3-82381	529F3-82201	529F3-82021	529F3-82061	516G3-83091
SWEDISH	529F3-82091	516G3-82391	529F3-82221	529F3-82031	529F3-82071	516G3-83081

FD20Z5
FD25Z5
FD30Z5

LOCATION NO.

K6-1

デカル
Fig. 179-1 DECAL <EXR>

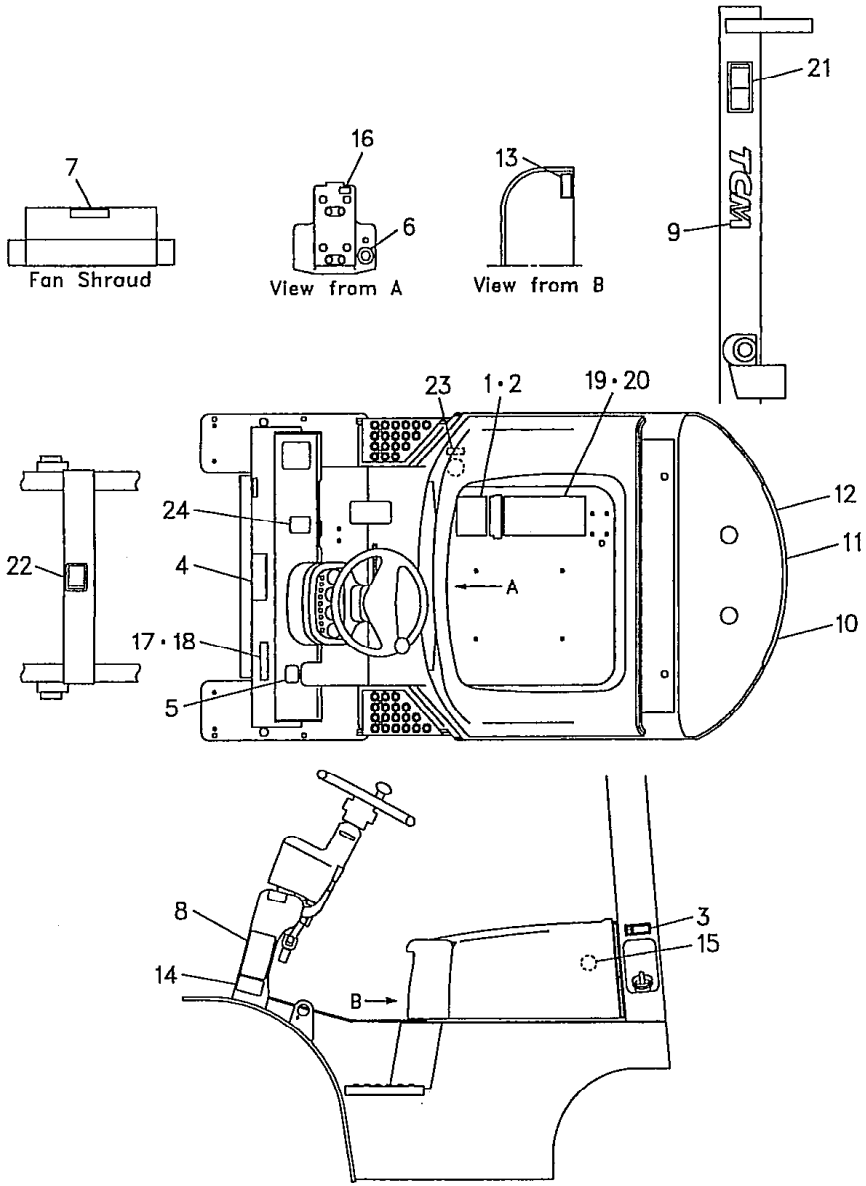

見出番号 Item No.	部品番号 Part No.	部品名称 Description	個数 Req'd	備考:適用号車 Remarks:Serial No.
1	225R9-12011	PLATE, capacity chart 2.0t プレート	1	~VM500
1-1	22559-12001	PLATE, capacity chart 2.5t プレート	1	〃
1-2	225T9-12001	PLATE, capacity chart 3.0t プレート	1	〃
1-3	225R9-12021	PLATE, capacity chart 2.0t プレート	1	VM550・600
1-4	22559-12011	PLATE, capacity chart 2.5t プレート	1	〃
1-5	225T9-12011	PLATE, capacity chart 3.0t プレート	1	〃
2	02432-01008	RIVET リベット	4	
3	225R9-12001	DECAL, light oil デカル	1	
4	225R9-12031	DECAL, lubrication chart デカル	1	
5	225R9-12111	DECAL, caution brake lever デカル	1	
6	232W9-12001	DECAL, starter switch デカル	1	
7	232W9-12011	DECAL, caution fan デカル	1	
8	232W9-12021	DECAL, caution tire デカル	1	
9	216G9-12042	DECAL, TCM mast デカル	2	
10	234A9-12012	DECAL, T counter weight デカル	1	
11	234A9-12022	DECAL, C counter weight デカル	1	
12	216G9-12032	DECAL, M counter weight デカル	1	

⑤

デカル
Fig. 179-1 DECAL <EXR>

LOCATION NO.
K6-2

FD20Z5
FD25Z5
FD30Z5

2

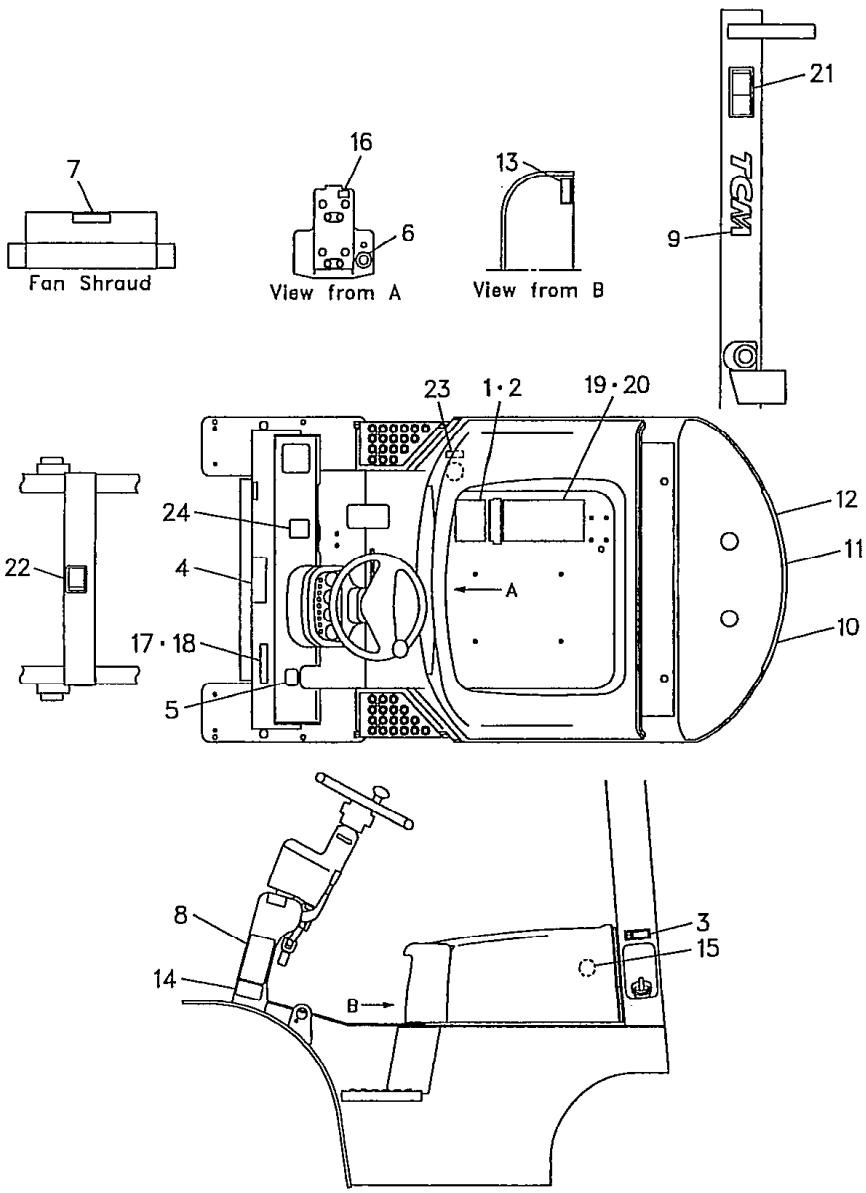

見出番号 Item No.	部品番号 Part No.		部品名称 Description	個数 Req'd	備考:適用号車 Remarks:Serial No.
13	255R9-12062		DECAL, capacity fuel & oil デカル	1	
14	232W9-12041		DECAL, air pressure tire デカル	1	
15	232W9-12051		DECAL, long life coolant デカル	1	
16	214A2-42141		DECAL, turn signal デカル	1	
17	232W9-10101		PLATE, forklift プレート	1	
18	216G9-12131		RIVET リベット	4	
19	225R9-12051		PLATE, caution プレート	1	
20	02432-01008		RIVET リベット	4	
21	27419-12062		DECAL, caution mast デカル	2	
22	27419-12072		DECAL, caution cross beam デカル	1	
23	225R9-12071		DECAL, oil デカル	1	
24	571A3-82361		DECAL, caution デカル	1	
25	55592-82001	+	DECAL, caution sertificate デカル	1	
26	22199-12401	+	CAP キャップ	17	

サービス ツール
Fig.180 SERVICE TOOLS

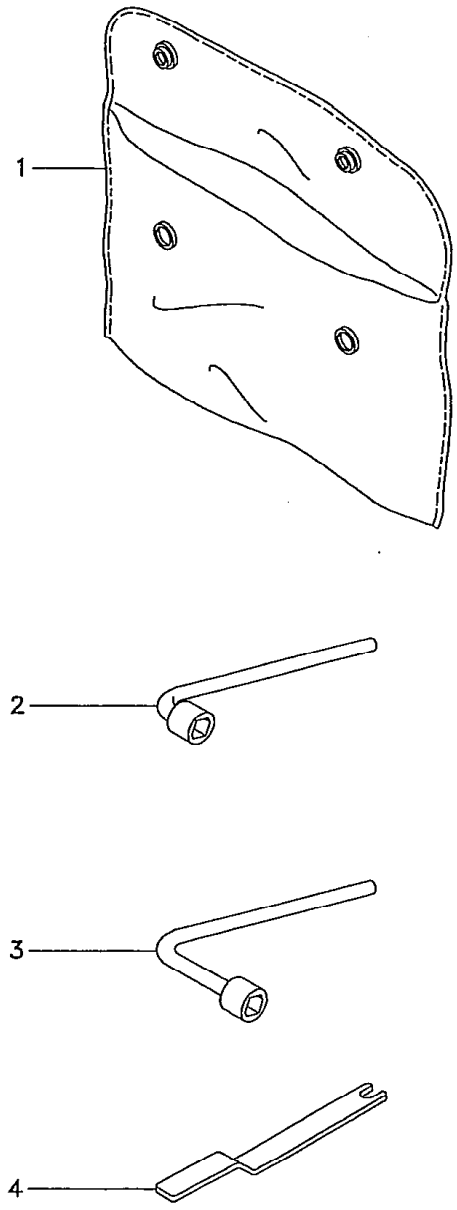

LOCATION NO.

K6-3

Ⓐ (FG20N5 FD20Z5 FHG20N5 FHD20Z5 / FG23N5 FD23Z5 / FG25N5 FD25Z5 FHG25N5 FHD25Z5) (FG20N16 FD20Z16 / FG25N16 FD25Z16) Ⓒ (FG28N5 FD28Z5 / FG30N5 FD30Z5 / FHG30N5 FHD30Z5) [1]

見出番号 Item No.	部品番号 Part No.	部品名称 Description		個数 Req'd	備考:適用号車 Remarks:Serial No.
1	214A9-20101	SACK	サック	1	
2	22199-22251	WRENCH	レンチ	1	
3	25599-22001	WRENCH	レンチ	1	ⒶⒷ
3-1	24459-22011	WRENCH	レンチ	1	Ⓒ
4	516G3-83101	TOOL	ツール	1	ⒶⒸEXD・E・N(EU) ▲1 ▲2

Model		FG20N5 FG23N5 FG25N5	FG20N16 FG25N16	FD20Z5 FD23Z5 FD25Z5	FD20Z16 FD25Z16	FG28N5 FG30N5
号車 Serial No.	▲1	55447～	—	70117～	—	71307～
	▲2	～56516	—	～72233	—	～71505
Model		FD28Z5 FD30Z5	FHG20N5 FHG25N5	FHG30N5	FHD20Z5 FHD25Z5	FHD30Z5
号車 Serial No.	▲1	74071～	10378～	10174～	11470～	10905～
	▲2	～75044	～10502	～10266	～12066	～11207

LOCATION NO.

K6-5

オーバヘッド ガード
Fig. 181 OVERHEAD GUARD

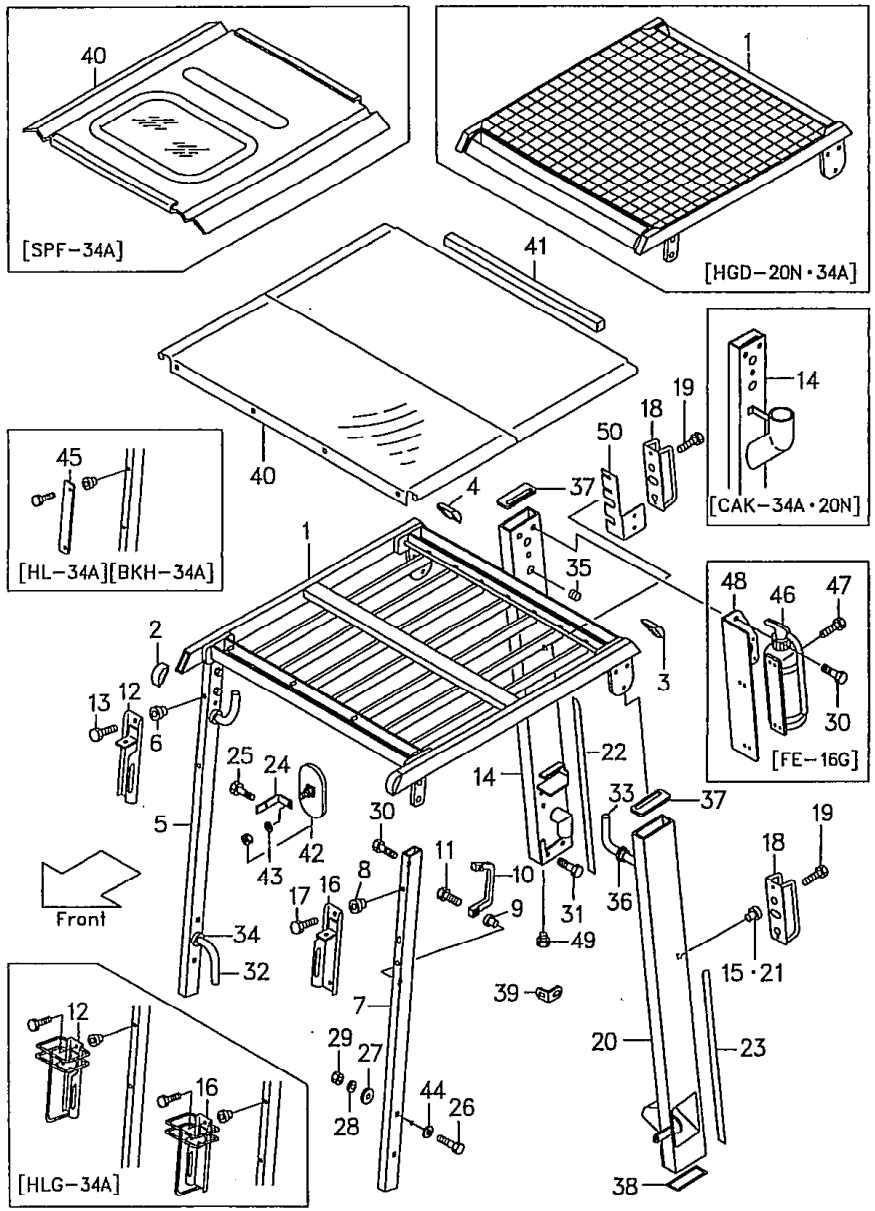

Ⓐ (FG20N5 FD20Z5 | N5 FD28Z5 FHG20N5 FHD20Z5 / FG23N5 FD23Z5 / FHG25N5 FHD25Z5 / FG25N5 FD25Z5 FG30N5 FD30Z5 FHG30N5 FHD30Z5)　Ⓑ (FG20N16 FD20Z16 / FG25N16 FD25Z16)　1

見出番号 Item No.	部品番号 Part No.	部品名称 Description	個数 Req'd	備考:適用号車 Remarks:Serial No.
1	534A5-10101	OVERHEAD GUARD オーバヘッド ガード	1	Ⓐ
1-1	534A2-70201	OVERHEAD GUARD オーバヘッド ガード	1	ⒶEXA・B・C・D・E・H・K・R
1-2	534A2-60201	OVERHEAD GUARD オーバヘッド ガード	1	ⒶEXN
1-3	534A5-00101	OVERHEAD GUARD オーバヘッド ガード	1	Ⓐ[HGH-34A] [RW/HGH]
1-4	534A5-00501	OVERHEAD GUARD オーバヘッド ガード	1	Ⓐ[HGH-34B] [RW/HGH]
1-5	520N5-10101	OVERHEAD GUARD オーバヘッド ガード	1	Ⓐ[HGL-34A]
☆ 1-6	534A2-90201	OVERHEAD GUARD オーバヘッド ガード	1	Ⓐ[HGD-34A]
☆ 1-7	534A2-90301	OVERHEAD GUARD オーバヘッド ガード	1	ⒶEXA・B・C・D・E・H・K [HGD-34A]
☆ 1-8	534A2-90401	OVERHEAD GUARD オーバヘッド ガード	1	ⒶEXN[HGD-34A]
1-9	520N5-10101	OVERHEAD GUARD オーバヘッド ガード	1	Ⓑ
1-10	534A5-10101	OVERHEAD GUARD オーバヘッド ガード	1	Ⓑ[HGH-20N]
☆1-11	520N2-90201	OVERHEAD GUARD オーバヘッド ガード	1	Ⓑ[HGD-20N]
2	516G5-13061	CAP キャップ	2	
3	516G5-12611	CAP キャップ	1	
4	516G5-12601	CAP キャップ	1	

LOCATION NO.

K6-6

オーバヘッド ガード
Fig. 181 OVERHEAD GUARD

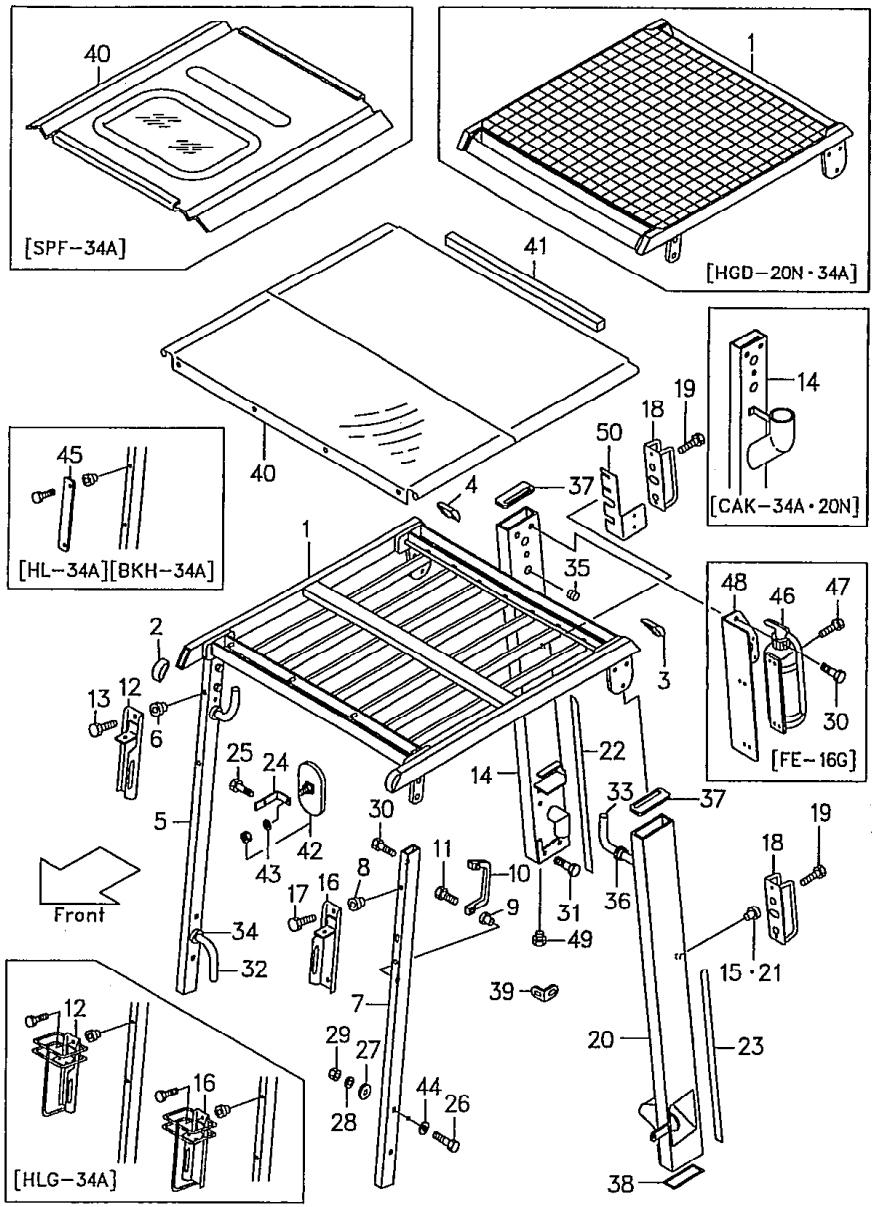

Ⓐ {FG20N5 FD20Z5 FG28N5 FD28Z5 20N5 FHD20Z5 / FG23N5 FD23Z5 FHG25N5 FHD25Z5 / FG25N5 FD25Z5 FG30N5 FD30Z5 FHG30N5 FHD30Z5}
Ⓑ {FG20N16 FD20Z16 / FG25N16 FD25Z16}
Ⓩ

見出番号 Item No.	部品番号 Part No.	部品名称 Description	個数 Req'd	備考:適用号車 Remarks:Serial No.
A	534A5-10301	FRONT PIPE R.H. ASS'Y (Inc. 5, 6) フロント パイプ アッセン	1	Ⓐ
B	534A5-10301	FRONT PIPE R.H. ASS'Y (Inc. 5, 6) フロント パイプ アッセン	1	ⒶEXA・B・C・D・E・H・K・R
C	534A5-00051	FRONT PIPE R.H. ASS'Y (Inc. 5, 6) フロント パイプ アッセン	1	ⒶEXN
D	534A5-00011	FRONT PIPE R.H. ASS'Y (Inc. 5, 6) フロント パイプ アッセン	1	Ⓐ[HGH-34A] [RW/HGH]
E	534A5-00051	FRONT PIPE R.H. ASS'Y (Inc. 5, 6) フロント パイプ アッセン	1	Ⓐ[HGH-34B] [RW/HGH]
F	520N5-10301	FRONT PIPE R.H. ASS'Y (Inc. 5, 6) フロント パイプ アッセン	1	Ⓐ[HGL-34A]
G	520N5-10301	FRONT PIPE R.H. ASS'Y (Inc. 5, 6) フロント パイプ アッセン	1	Ⓑ
H	534A5-10301	FRONT PIPE R.H. ASS'Y (Inc. 5, 6) フロント パイプ アッセン	1	Ⓑ[HGH-20N]
5	- - - - §	FRONT PIPE R.H. フロント パイプ	1	
6	514A5-12011	RIVET リベット	3	

LOCATION NO.

K6-7

オーバヘッド ガード
Fig. 181 OVERHEAD GUARD

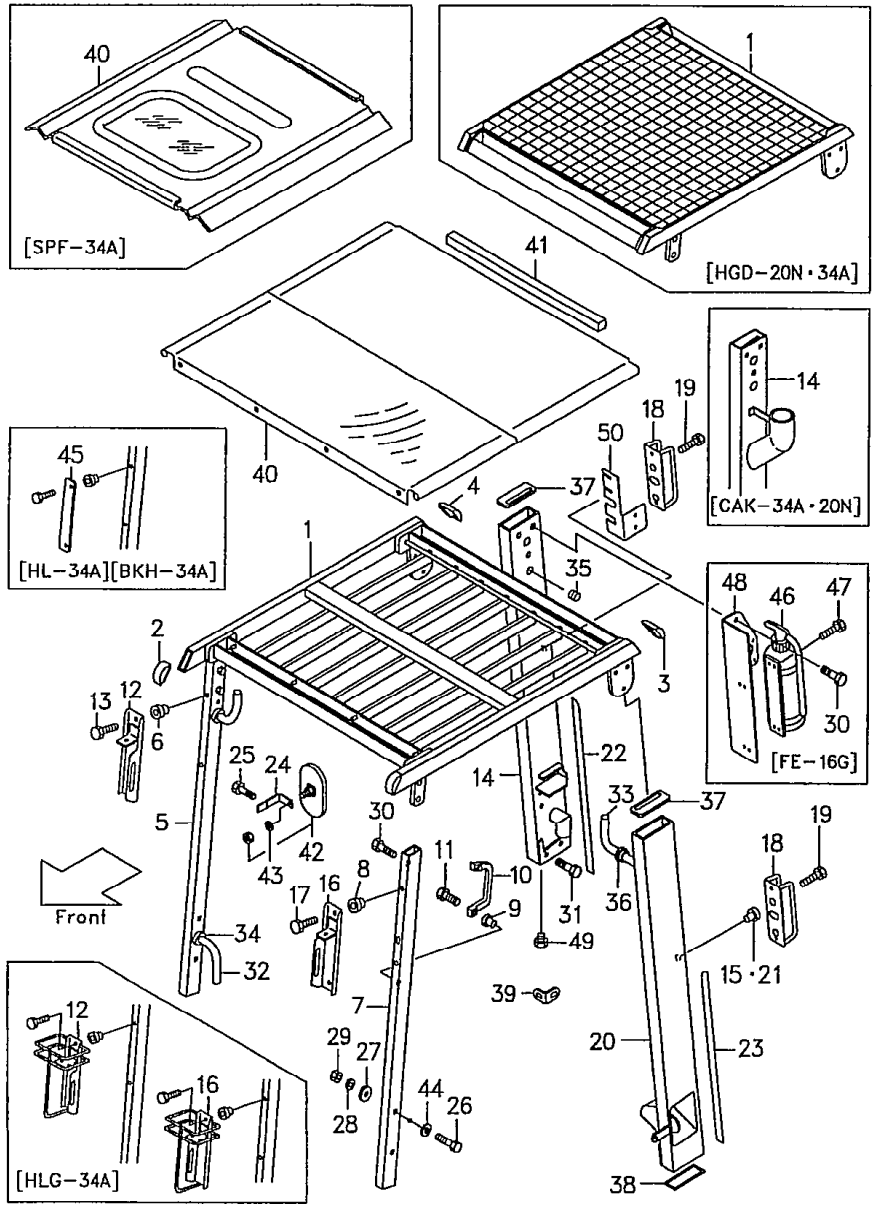

Ⓐ FG20N5 FD20Z5 FG23N5 FD23Z5 FG25N5 FD25Z5 FG30N5 FD30Z5 FD28Z5 FHG20N5 FHD20Z5 FHG25N5 FHD25Z5 FHG30N5 FHD30Z5

Ⓑ FG20N16 FD20Z16 FG25N16 FD25Z16

3

見出番号 Item No.	部品番号 Part No.	部品名称 Description	個数 Req'd	備考:適用号車 Remarks:Serial No.
J	534A5-10311	FRONT PIPE L.H. ASS'Y (Inc. 7～9) フロント パイプ アッセン	1	Ⓐ
K	534A5-10311	FRONT PIPE L.H. ASS'Y (Inc. 7～9) フロント パイプ アッセン	1	ⒶEXA・B・C・D・E・H・K・R
L	534A5-00061	FRONT PIPE L.H. ASS'Y (Inc. 7～9) フロント パイプ アッセン	1	ⒶEXN
M	534A5-00021	FRONT PIPE L.H. ASS'Y (Inc. 7～9) フロント パイプ アッセン	1	Ⓐ[HGH-34A] [RW/HGH]
N	534A5-00061	FRONT PIPE L.H. ASS'Y (Inc. 7～9) フロント パイプ アッセン	1	Ⓐ[HGH-34B] [RW/HGH]
P	520N5-10311	FRONT PIPE L.H. ASS'Y (Inc. 7～9) フロント パイプ アッセン	1	Ⓐ[HGL-34A]
Q	520N5-10311	FRONT PIPE L.H. ASS'Y (Inc. 7～9) フロント パイプ アッセン	1	Ⓑ
R	534A5-10311	FRONT PIPE L.H. ASS'Y (Inc. 7～9)	1	Ⓑ[HGH-20N]
7	- - - - §	FRONT PIPE L.H. フロント パイプ	1	
8	514A5-12011	RIVET リベット	3	
9	516G5-13151	RIVET リベット	2	

LOCATION NO.

K6-8

オーバヘッド ガード
Fig.181 OVERHEAD GUARD

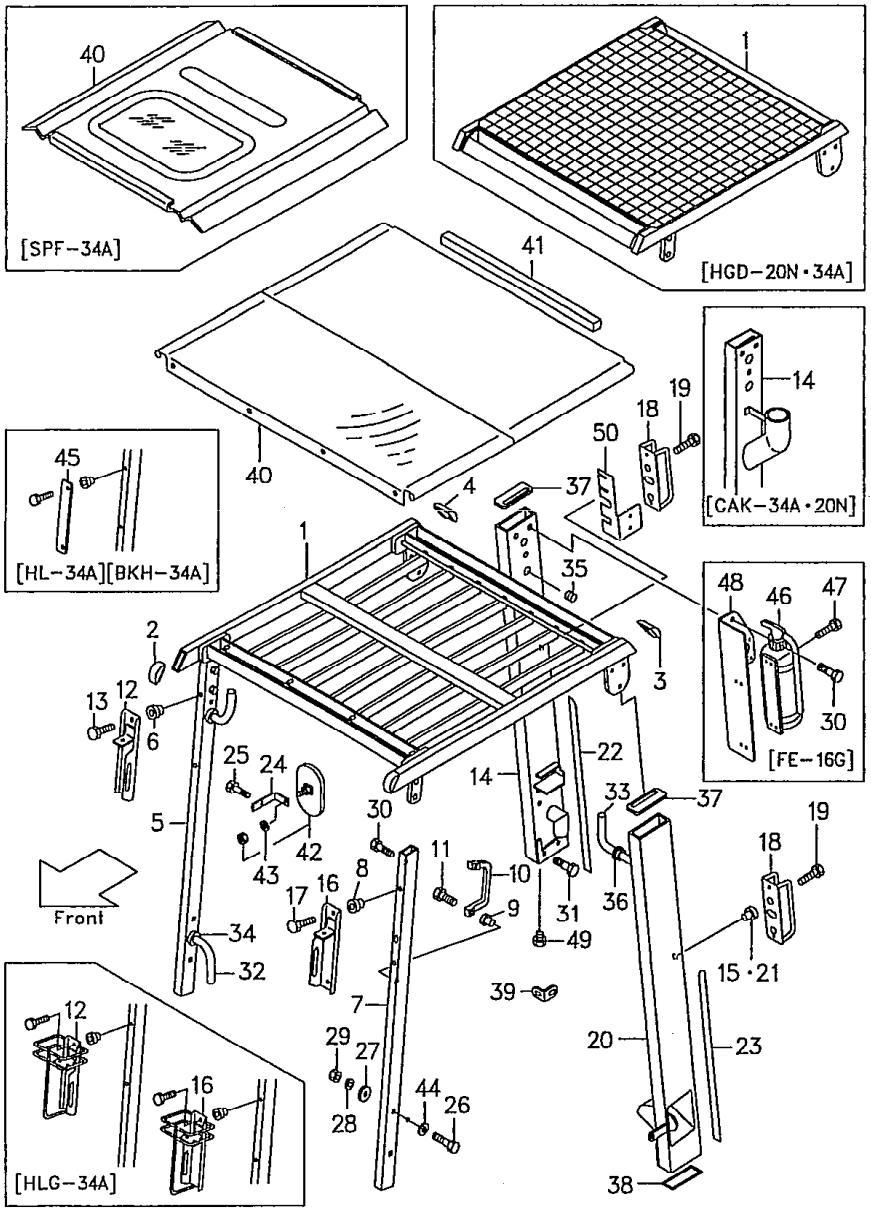

Ⓐ FG20N5 FD20Z5 FG20N5 FD20Z5 FG20N5 FHD20Z5 FG23N5 FD23Z5 FG25N5 FHD25Z5 FG25N5 FD25Z5 FG30N5 FD30Z5 FHG30N5 FHD30Z5

Ⓑ FG20N16 FD20Z16 FG25N16 FD25Z16 [4]

見出番号 Item No.	部品番号 Part No.	部品名称 Description	個数 Req'd	備考:適用号車 Remarks:Serial No.
10	516G5-13051	GRIP グリップ	1	
11	01170-06025	BOLT ボルト	2	
12	516G5-10901	BRACKET R.H. ブラケット	1	without [HL-34A] [BKH-34A]
12-1	534A5-15001	BRACKET R.H. ブラケット	1	[HLG-34A]
12-2	532W5-10501	BRACKET R.H. ブラケット	1	EXR
13	01183-08016	BOLT ボルト	2	
13a	01183-08025	BOLT ボルト	2	
S	534A5-10051	REAR PIPE R.H.ASS'Y (Inc.14,15) リヤー パイプ アッセン	1	Ⓐ
T	534A2-70051	REAR PIPE R.H.ASS'Y (Inc.14,15) リヤー パイプ アッセン	1	ⒶEXB・C・D・E・H・K・R
U	534A2-60051	REAR PIPE R.H.ASS'Y (Inc.14,15) リヤー パイプ アッセン	1	ⒶEXN
V	534A5-00031	REAR PIPE R.H.ASS'Y (Inc.14,15) リヤー パイプ アッセン	1	Ⓐ[HGH-34A]
W	534A5-00071	REAR PIPE R.H.ASS'Y (Inc.14,15) リヤー パイプ アッセン	1	Ⓐ[HGH-34B]
X	520N5-10051	REAR PIPE R.H.ASS'Y (Inc.14,15) リヤー パイプ アッセン	1	Ⓐ[HGL-34A]

LOCATION NO.

K6-9

オーバヘッド ガード
Fig. 181 OVERHEAD GUARD

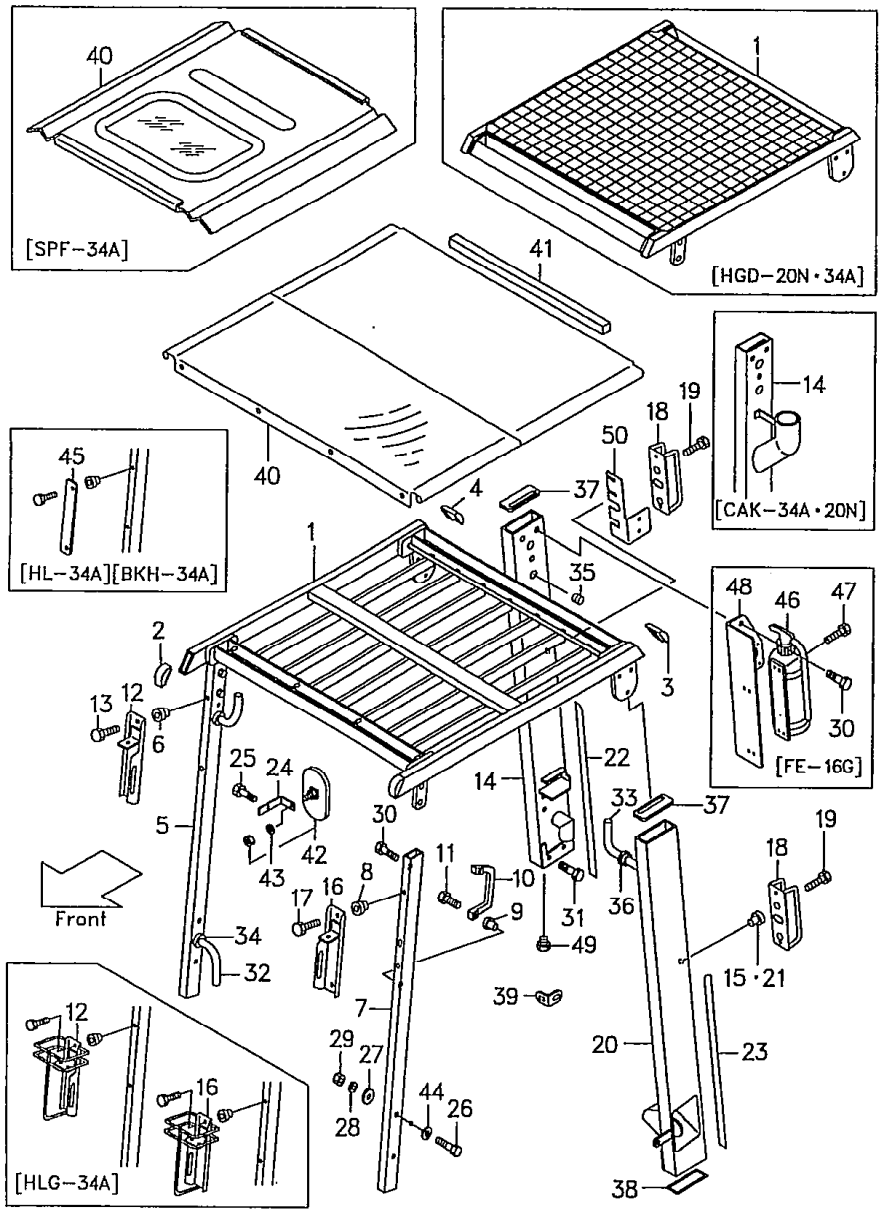

Ⓐ (FG20N5 FD20Z5 FG23N5 FD23Z5 FG25N5 FD25Z5 FD28Z5 FG30N5 FD30Z5 FHG20N5 FHD20Z5 FHG25N5 FHD25Z5 FHG30N5 FHD30Z5) Ⓑ (FG20N16 FD20Z16 FG25N16 FD25Z16) [5]

見出番号 Item No.	部品番号 Part No.	部品名称 Description	個数 Req'd	備考:適用号車 Remarks:Serial No.
Y	520N5-10051	REAR PIPE R.H. ASS'Y (Inc. 14, 15) リヤー パイプ アッセン	1	Ⓑ
Z	534A5-10051	REAR PIPE R.H. ASS'Y (Inc. 14, 15) リヤー パイプ アッセン	1	Ⓑ[HGH-20N]
AA	534A0-90001	REAR PIPE R.H. ASS'Y (Inc. 14, 15) リヤー パイプ アッセン	1	Ⓐ[CAK-34A]
AB	520N0-90001	REAR PIPE R.H. ASS'Y (Inc. 14, 15) リヤー パイプ アッセン	1	Ⓑ[CAK-20N]
☆ AC	534A0-90051	REAR PIPE R.H. ASS'Y (Inc. 14, 15) リヤー パイプ アッセン	1	Ⓐ[CAKB/EXA] Ⓐ[CAKB/EXB] Ⓐ[CAKB/EXC] Ⓐ[CAKB/EXE] Ⓐ[CAKB/EXH] Ⓐ[CAKB/EXK] :▲7
☆ AD	534A0-90061	REAR PIPE R.H. ASS'Y (Inc. 14, 15) リヤー パイプ アッセン	1	Ⓐ[CAKB/EXN] ▲7
14	- - - - §	REAR PIPE R.H. リヤー パイプ	1	Ⓐ
15	514A5-12011	RIVET リベット	2	
16	516G5-11001	BRACKET L.H. ブラケット	1	without[HL-34A] [BKH-34A]
16-1	534A5-15041	BRACKET L.H. ブラケット	1	[HLG-34A]
16-2	532W5-10601	BRACKET L.H. ブラケット	1	EXR
17	01183-08016	BOLT ボルト	4	
17a	01183-08025	BOLT ボルト	4	
17-1	01183-08035	BOLT ボルト	4	[CAK-34A・20N]

LOCATION NO.

K6-10

オーバヘッド ガード
Fig. 181 OVERHEAD GUARD

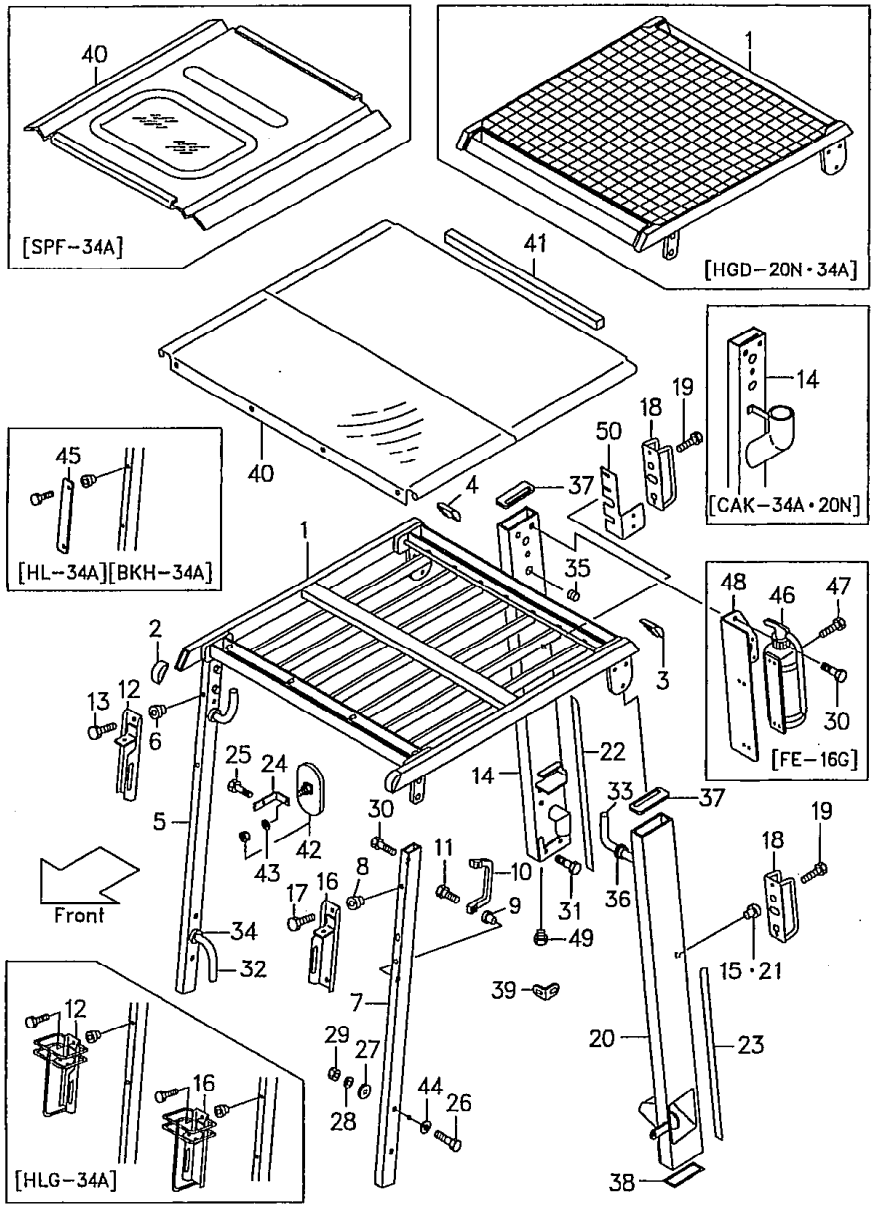

Ⓐ FG20N5 FD20Z5 FG28N5 FD28Z5 ...20N5 FHD20Z5 / FG23N5 FD23Z5 ...25N5 FHD25Z5 / FG25N5 FD25Z5 FG30N5 FD30Z5 FHG30N5 FHD30Z5

Ⓑ FG20N16 FD20Z16 / FG25N16 FD25Z16

6

見出番号 Item No.	部品番号 Part No.	部品名称 Description	個数 Req'd	備考:適用号車 Remarks:Serial No.
18	516G5-10701	LAMP GUARD ランプ ガード	2	
18-1	524W5-13351	LAMP GUARD ランプ ガード	2	[HLG-34A]
18-2	514E0-92081	LAMP GUARD R.H. ランプ ガード	1	[CAK-34A・20N]
18-3	514E0-92091	LAMP GUARD L.H. ランプ ガード	1	[CAK-34A・20N]
18-4	516G1-30101	LAMP GUARD R.H. ランプ ガード	1	▲4 [BBA, BBASW]
18-4a	516G5-10701	LAMP GUARD R.H. ランプ ガード	1	▲5 [BBA, BBASW]
18-5	516G5-10701	LAMP GUARD L.H. ランプ ガード	1	[BBA, BBASW]
19	01183-08016	BOLT ボルト	4	
19a	01183-08025	BOLT ボルト	4	
19-1	514A3-72091	BOLT ボルト	4	[FC]
AE	534A5-10061	REAR PIPE L.H.ASS'Y (Inc. 20, 21) リヤー パイプ アッセン	1	Ⓐ
AF	534A5-00041	REAR PIPE L.H.ASS'Y (Inc. 20, 21) リヤー パイプ アッセン	1	Ⓐ[HGH-34A]
AG	534A5-00081	REAR PIPE L.H.ASS'Y (Inc. 20, 21) リヤー パイプ アッセン	1	Ⓐ[HGH-34B]
AH	520N5-10061	REAR PIPE L.H.ASS'Y (Inc. 20, 21) リヤー パイプ アッセン	1	Ⓐ[HGL-34A]

LOCATION NO.

K6-11

オーバヘッド ガード
Fig. 181 OVERHEAD GUARD

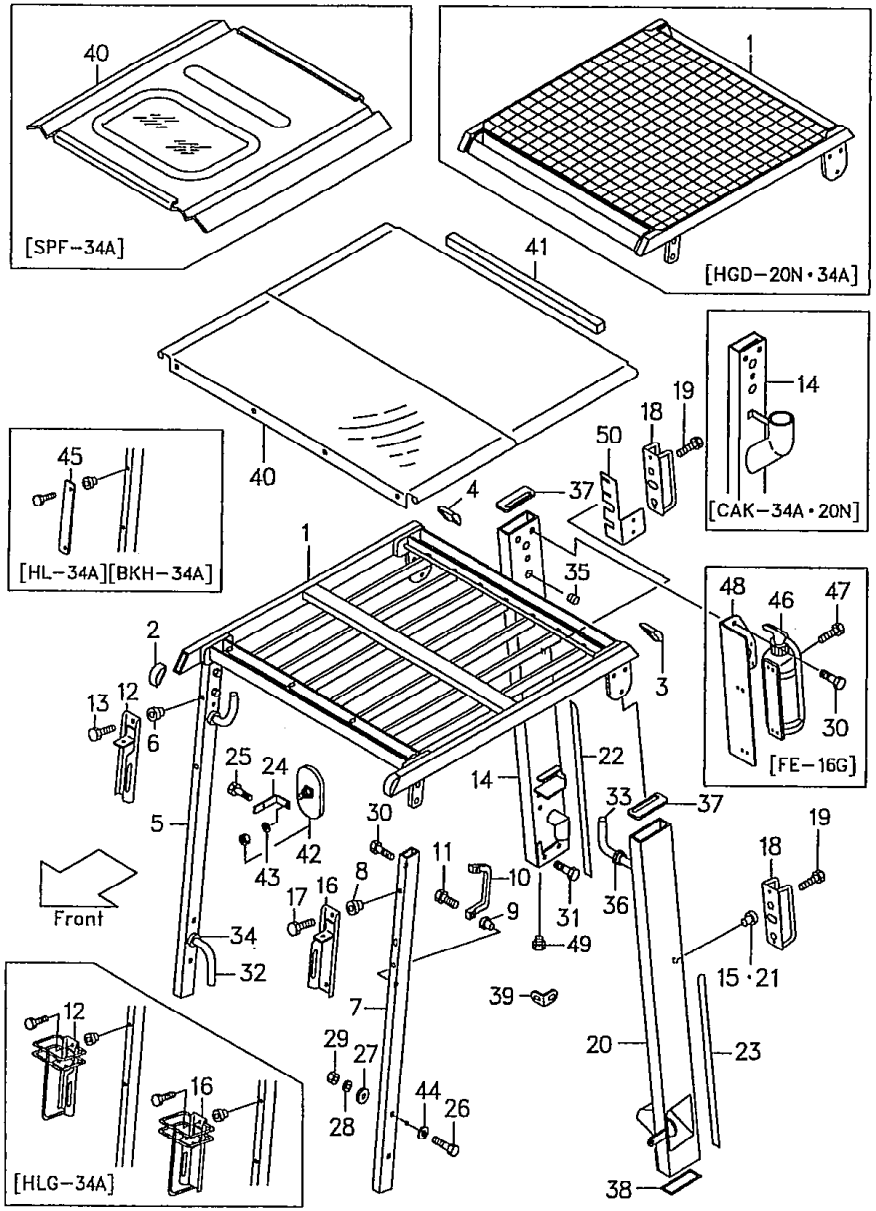

Ⓐ FG20N5 FD20Z5 FG28N5 FD28Z5 FHG20N5 FHD20Z5 FG23N5 FD23Z5 FHG25N5 FHD25Z5 FG25N5 FD25Z5 FG30N5 FD30Z5 FHG30N5 FHD30Z5

Ⓑ FG20N16 FD20Z16 ～ FG25N16 FD25Z16

7

見出番号 Item No.	部品番号 Part No.	部品名称 Description	個数 Req'd	備考:適用号車 Remarks:Serial No.
AJ	520N5-10061	REAR PIPE L.H. ASS'Y (Inc. 20, 21) リヤー パイプ アッセン	1	Ⓑ
AK	534A5-10061	REAR PIPE L.H. ASS'Y (Inc. 20, 21) リヤー パイプ アッセン	1	Ⓑ[HGH-20N]
20	---- §	REAR PIPE L.H. リヤー パイプ	1	
20-1	534A2-70511	REAR PIPE L.H. リヤー パイプ	1	ⒶEXA
20-2	534A2-80511	REAR PIPE L.H. リヤー パイプ	1	ⒶEXB・C・D・E・H・K・R
20-3	534A2-60511	REAR PIPE L.H. リヤー パイプ	1	ⒶEXN
☆20-4	534A2-70511	REAR PIPE L.H. リヤー パイプ	1	Ⓐ[CAKB/EXA] ▲7
☆20-5	534A2-80511	REAR PIPE L.H. リヤー パイプ (Inc. 14, 15) リヤー パイプ アッセン	1	Ⓐ[CAKB/EXB] Ⓐ[CAKB/EXC] Ⓐ[CAKB/EXE] Ⓐ[CAKB/EXH] Ⓐ[CAKB/EXK] :▲7
☆20-6	534A2-60511	REAR PIPE L.H. リヤー パイプ	1	Ⓐ[CAKB/EXN] ▲7
21	514A5-12011	RIVET リベット	2	
22	534A5-12351	RUBBER R.H. ラバー	1	
23	534A5-12361	RUBBER L.H. ラバー	1	
24	516G5-13081	BRACKET ブラケット	2	
24-1	514A5-12081	BRACKET ブラケット	2	[HL-34A] [BKH-34A]
25	514A5-12021	BOLT ボルト	2	
26	534A5-13001	BOLT ボルト	4	
27	514A5-12491	WASHER ワッシャ	4	
28	02010-00012	WASHER ワッシャ	4	
29	01400-00012	NUT ナット	4	
30	01186-12035	BOLT ボルト	10	
31	516G5-13631	BOLT ボルト	4	

LOCATION NO.

K6-12

オーバヘッド ガード
Fig. 181 OVERHEAD GUARD

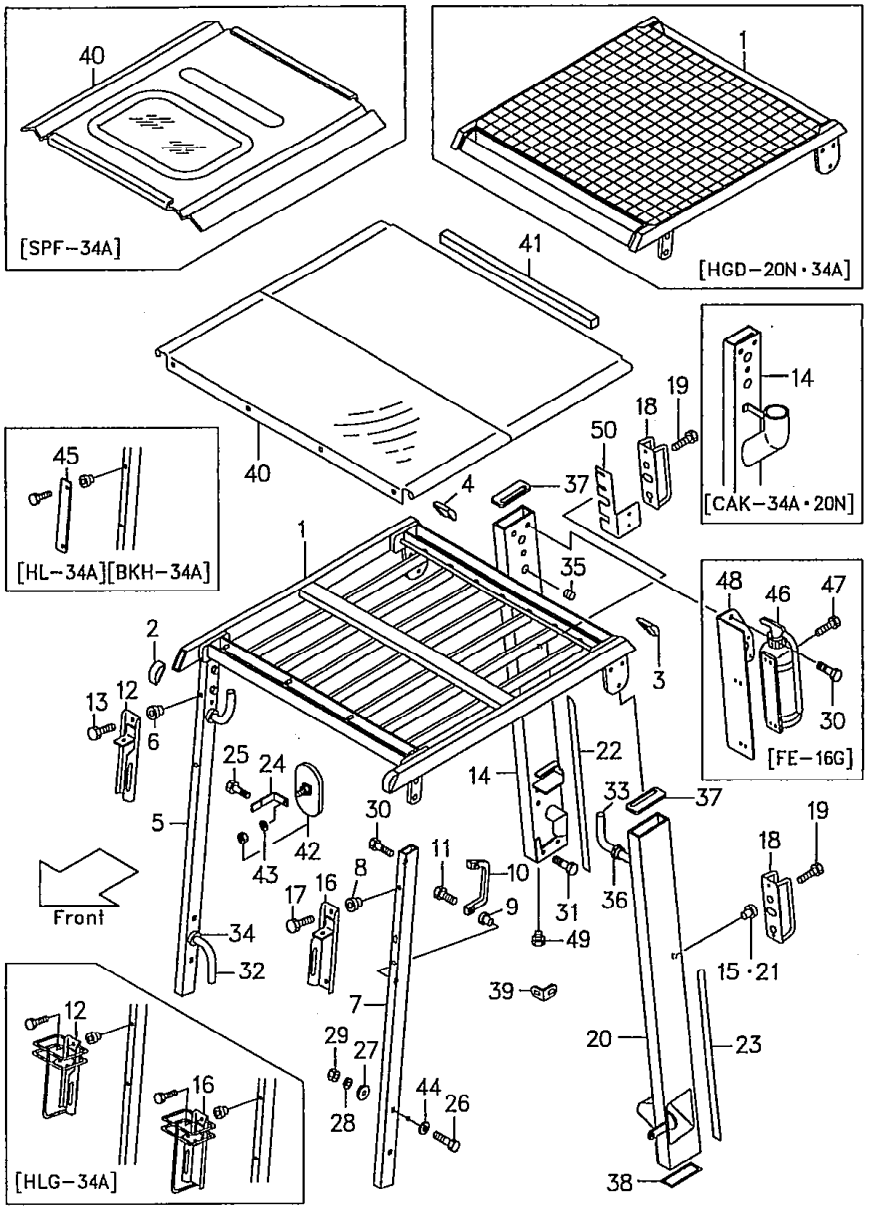

Ⓐ {FG20N5 FD20Z5 FG28N5 FD28Z5 G20N5 FHD20Z5 / FG23N5 FD23Z5 G25N5 FHD25Z5 / FG25N5 FD25Z5 FG30N5 FD30Z5 FHG30N5 FHD30Z5}
Ⓑ {FG20N16 FD20Z16 / FG25N16 FD25Z16}

見出番号 Item No.	部品番号 Part No.	部品名称 Description		個数 Req'd	備考:適用号車 Remarks:Serial No.
32	516M5-12301	HOSE	ホース	1	Ⓐ ▲2
32a	516G5-12511	HOSE	ホース	1	Ⓐ ▲3
32-1	516G5-12511	HOSE	ホース	1	ⒶEXN
32-2	534A5-00411	HOSE	ホース	1	Ⓐ[HGH-34A]
32-3	534A5-00401	HOSE	ホース	1	Ⓐ[HGH-34B]
32-4	536G5-12501	HOSE	ホース	1	Ⓐ[HGL-34A]
32-5	516G5-12501	HOSE	ホース	1	Ⓑ
32-6	516M5-12301	HOSE	ホース	1	Ⓑ[HGH-20N]
33	516M5-12311	HOSE	ホース	1	Ⓐ
33-1	534A5-00401	HOSE	ホース	1	ⒶEXN
33-2	534A5-00401	HOSE	ホース	1	Ⓐ[HGH-34A]
33-3	516G5-12511	HOSE	ホース	1	Ⓐ[HGH-34B]
33-4	516G5-12511	HOSE	ホース	1	Ⓐ[HGL-34A]
33-5	516G5-12511	HOSE	ホース	1	Ⓑ
33-6	516M5-12311	HOSE	ホース	1	Ⓑ[HGH-20N]
34	23652-42081	GUROMMET	グロメット	2	
35	514A5-12701	PLUG	プラグ	1	
36	27662-62721	GUROMMET	グロメット	1	
37	516G5-13031	RUBBER	ラバー	2	
38	516G5-12661	RUBBER	ラバー	2	
39	516G5-13601	STOPPER	ストッパ	2	▲1
39-1	516G5-13601	STOPPER	ストッパ	2	EXA ▲6
☆39-2	516G5-13601	STOPPER	ストッパ	2	Ⓐ[CAKB/EXA] ▲7
40	529F5-12281	CANVAS	キャンバス	1	
40a	516G5-11401	CANVAS	キャンバス	1	
40-1	529F5-12601	CANVAS	キャンバス	1	Ⓐ[HGH-34A・34B]
40-2	529F5-10701	SUN ROOF	サン ルーフ	1	[SRF-34A]

オーバヘッド ガード
Fig.181 OVERHEAD GUARD

LOCATION NO.
K6-13

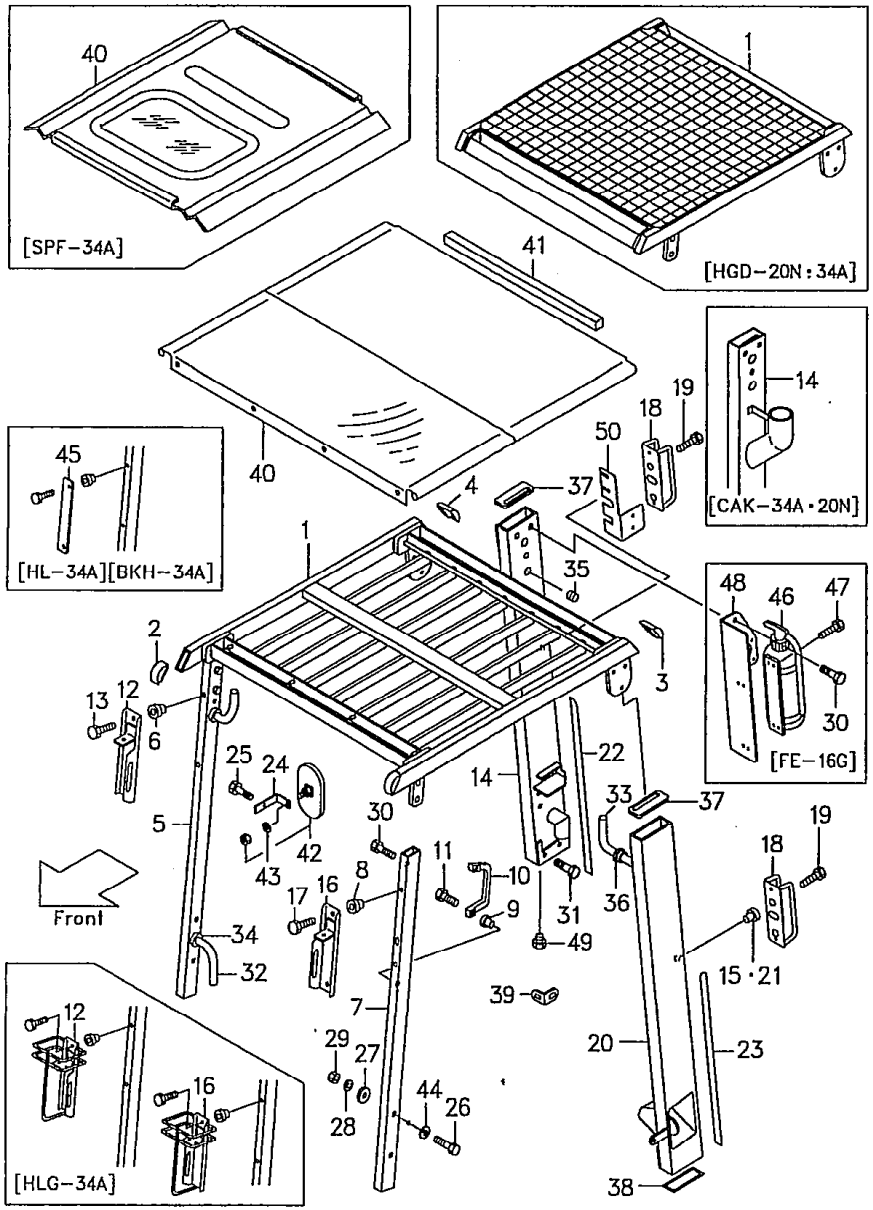

Ⓐ FG20N5 FD20Z5 FG25N5 FD28Z5 FHG20N5 FHD20Z5 / FG23N5 FD23Z5 FHG25N5 FHD25Z5 / FG25N5 FD25Z5 FG30N5 FD30Z5 FHG30N5 FHD30Z5
Ⓑ FG20N16 FD20Z16 / FG25N16 FD25Z16

9

見出番号 Item No.	部品番号 Part No.	部品名称 Description	個数 Req'd	備考:適用号車 Remarks:Serial No.
41	516G5-13511	SUPPORTER サポータ	1	
42	556C9-92091	MIRROR ミラー	2	
43	222A9-32011	WASHER ワッシャ	2	
44	534A5-13011	WASHER ワッシャ	4	
45	534A9-22301	PLATE プレート	2	[HL-34A] [BKH-34A]
46	22679-12102	FIRE EXTINGUISHER 消火器	1	[FE-16G]
47	01183-05012	BOLT ボルト	4	[FE-16G]
48	516G9-60201	BRACKET ブラケット	1	〃
49	217M1-02111	PLUG プラグ	1	[CAK-34A・20N]
50	516G1-32101	BRACKET ブラケット	1	[BBA, BBASW] ▲5
51	229F2-42141 +	LEAD WIRE リード ワイヤ	2	ⒶEXN Ⓐ[HGH-34A・34B]
52	514A5-42091 +	LEAD WIRE リード ワイヤ	2	ⒶEXN
☆ 53	514A5-42091 +	LEAD WIRE リード ワイヤ	2	Ⓐ[CAKB/EXN] ▲7
54	514T2-72061 +	LEAD WIRE リード ワイヤ	2	ⒶEX
☆ 55	514T2-72061 +	LEAD WIRE リード ワイヤ	2	Ⓐ[CAKB/EXA] Ⓐ[CAKB/EXB] Ⓐ[CAKB/EXC] Ⓐ[CAKB/EXE] Ⓐ[CAKB/EXH] Ⓐ[CAKB/EXK] :▲7
56	22679-47301 +	GROMMET グロメット	2	ⒶEX
☆ 57	22679-47301 +	GROMMET グロメット	2	Ⓐ[CAKB/EXA] Ⓐ[CAKB/EXB] Ⓐ[CAKB/EXC] Ⓐ[CAKB/EXE] Ⓐ[CAKB/EXH] Ⓐ[CAKB/EXK] :▲7

Ⓐ FG20N5 FD20Z5 FG28N5 FD28Z5 FG20N5 FHD20Z5 FG23N5 FD23Z5 FG25N5 FD25Z5 FG30N5 FD30Z5 FHG30N5 FHD30Z5

Ⓑ FG20N16 FD20Z16 FG25N16 FD25Z16

10

LOCATION NO.

K6-14

オーバヘッド ガード
Fig. 181 OVERHEAD GUARD

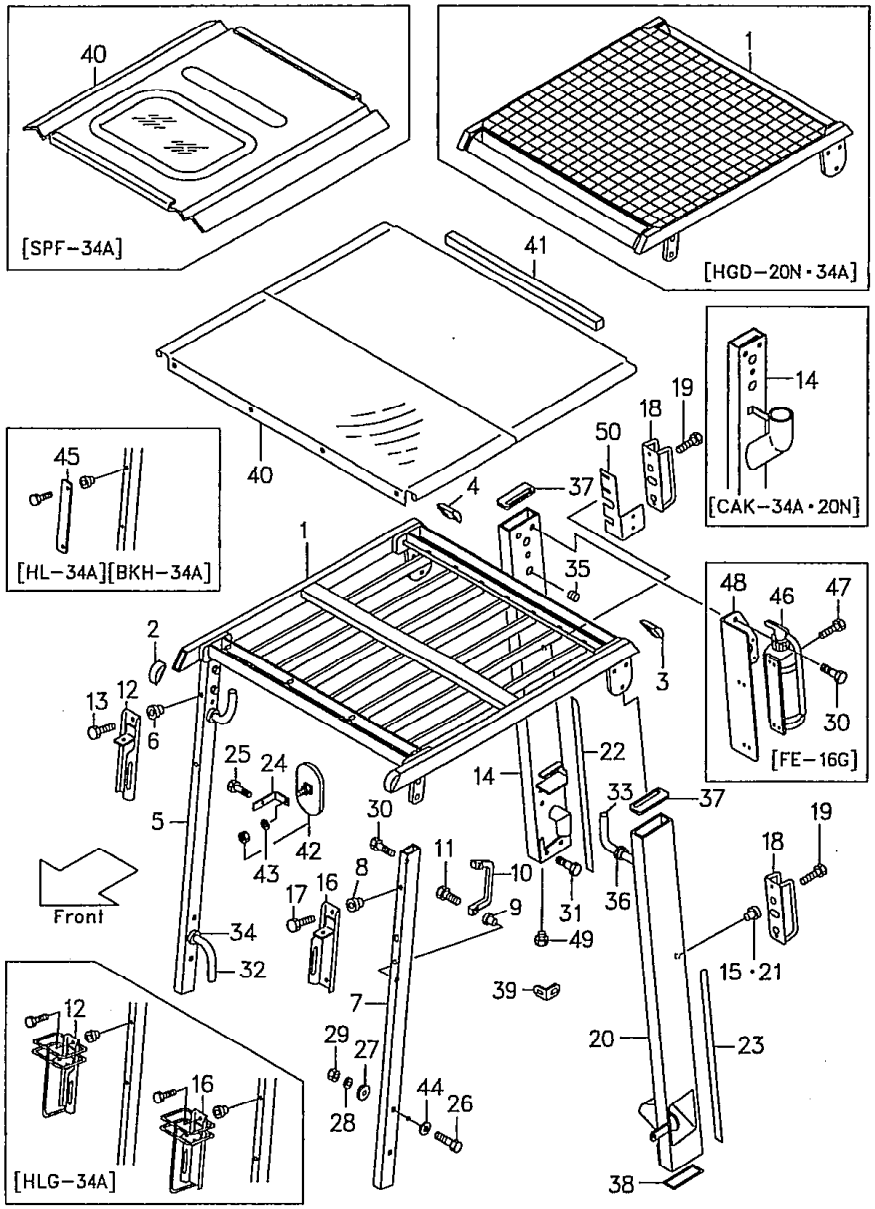

Model		FG20N5 FG23N5 FG25N5	FG20N16 FG25N16	FD20Z5 FD23Z5 FD25Z5	FD20Z16 FD25Z16	FG28N5 FG30N5
号車 Serial No.	▲1	~53474	~10062	~66261	~10030	~71042
	▲2	~54165	–	~67786	–	~71147
	▲3	54166~	–	67787~	–	71148~
	▲4	~54270	~10107	~68255	~10104	~71327
	▲5	54271~	10108~	68256~	10105~	71328~
	▲6	55053~	10142~	69504~	10084~	72172~
	▲7	55461~	–	70121~	–	71340~

Model		FD28Z5 FD30Z5	FHG20N5 FHG25N5	FHG30N5	FHD20Z5 FHD25Z5	FHD30Z5
号車 Serial No.	▲1	~72352	~10092	~10054	~10561	~10262
	▲2	~73112	~10195	~10090	~10982	~10521
	▲3	73113~	10196~	10091~	10983~	10522~
	▲4	~74250	~10353	~10102	~11230	~10743
	▲5	74251~	10354~	10103~	11231~	10744~
	▲6	73906~	10305~	10151~	11371~	10811~
	▲7	~74195	10348~	10178~	~11565	10909~

LOCATION NO.

L6-1

フロント ガラス
☆ Fig. 181-1 FRONT GLASS [AW(071)-34A・20N]

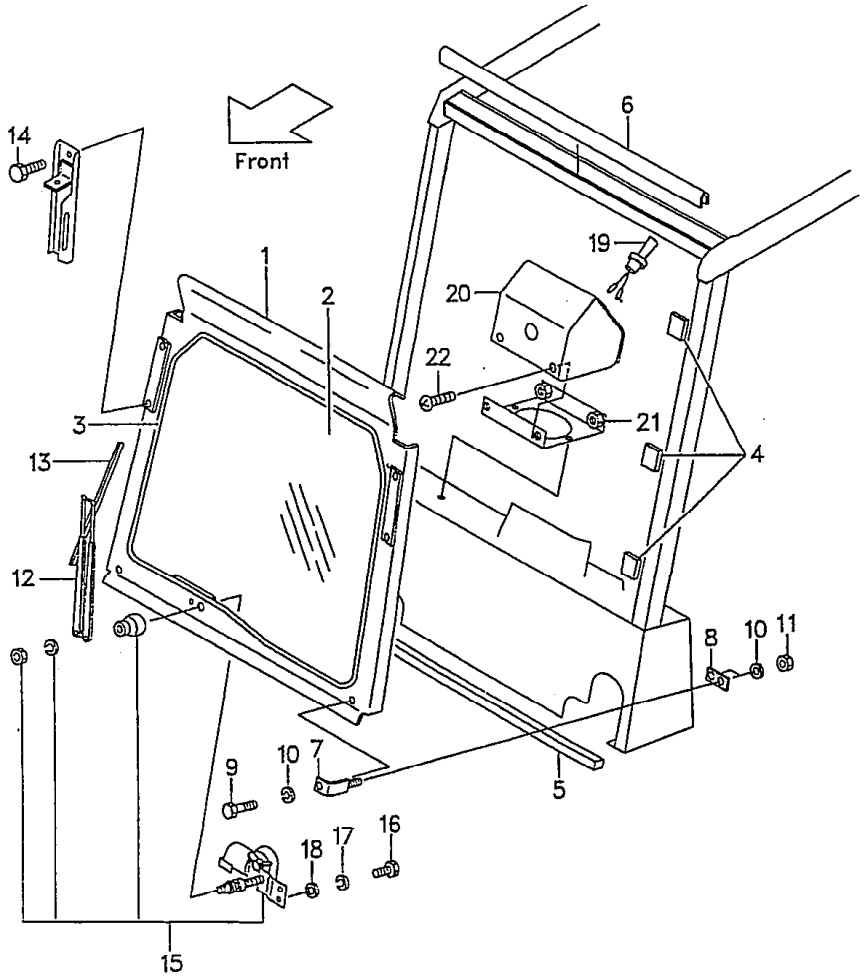

Ⓐ[AW(071)-34A] (FG20N5 FD20Z5 FG28N5 FD28Z5 FHG20N5 FHD20Z5 FG23N5 FD23Z5 FHG25N5 FHD25Z5 FG25N5 FD25Z5 FG30N5 FD30Z5 FHG30N5 FHD30Z5)

Ⓑ[AW(071)-20N] (FG20N16 FD20Z16 FG25N16 FD25Z16)

見出番号 Item No.	部品番号 Part No.	部品名称 Description	個数 Req'd	備考：適用号車 Remarks: Serial No.
A	534A5-40001	FRONT GLASS ASS' Y. (Inc. 1～3) フロント ガラス アッセン	1	Ⓐ
B	520N5-40001	FRONT GLASS ASS' Y. (Inc. 1-1～3) フロント ガラス アッセン	1	Ⓑ
1	534A5-40101	GLASS SUPORT ガラス サポート	1	Ⓐ
1-1	520N5-40101	GLASS SUPORT ガラス サポート	1	Ⓑ
2	534A5-42051	GLASS ガラス	1	Ⓐ
2-1	520N5-42051	GLASS ガラス	1	Ⓑ
3	514A5-42141	RUBBER ラバー	6	
4	529F5-42061	RUBBER ラバー	6	
5	55535-42161	RUBBER ラバー	1	
6	529F5-42041	RUBBER ラバー	1	
7	534A5-42111	CLAMP クランプ	2	
8	55535-42141	PLATE プレート	2	
9	534A5-42101	BOLT ボルト	2	
10	02000-20010	WASHER ワッシャ	6	
11	205A2-63311	NUT ナット	4	
12	56600-59121	WIPER ARM ワイパ アーム	1	
13	514A5-42051	WIPER BLADE ワイパ ブレード	1	
14	01183-08065	BOLT ボルト	4	
15	514A5-42031	WIPER MOTOR ワイパ モータ	1	

LOCATION NO.

L6-2

フロント ガラス
☆ Fig.181-1 FRONT GLASS [AW(071)-34A•20N]

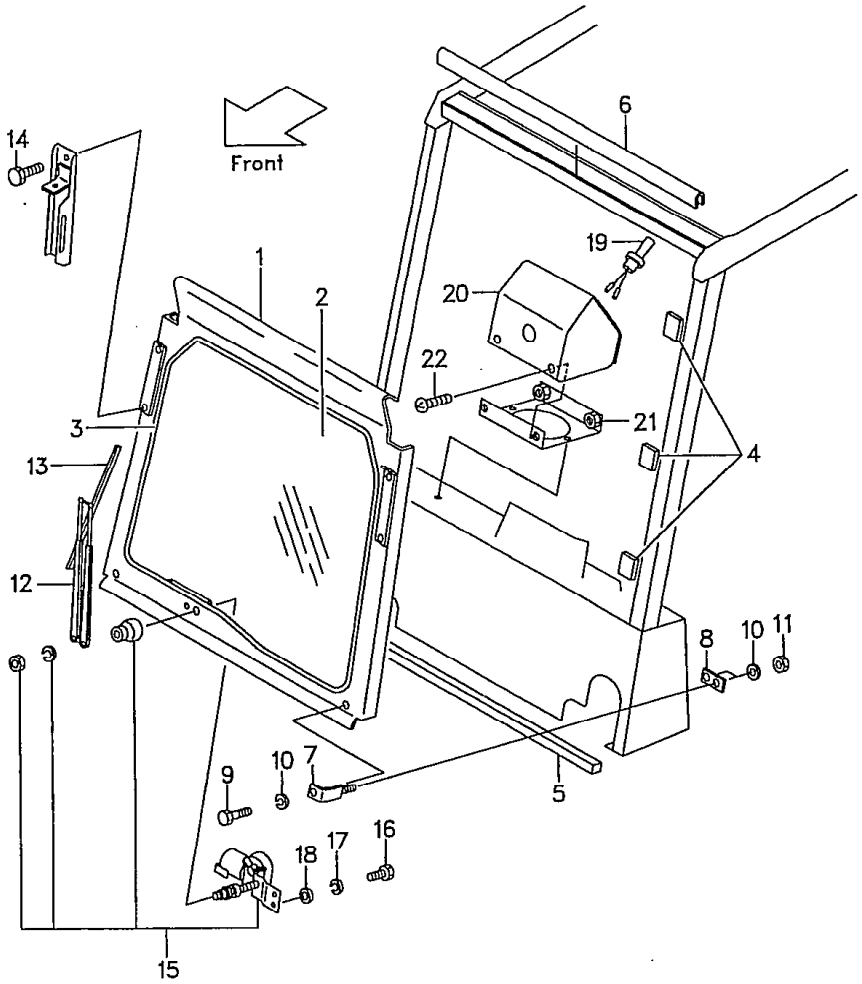

Ⓐ[AW(071)-34A] (FG20N5 FD20Z 328N5 FD28Z5 FHG20N5 FHD20Z5 / FG23N5 FD23Z5 FHG25N5 FHD25Z5 / FG25N5 FD25Z5 FG30N5 FD30Z5 FHG30N5 FHD30Z5)

Ⓑ[AW(071)-20N] (FG20N16 FD20Z16 / FG25N16 FD25Z16)

見出番号 Item No.	部品番号 Part No.	部品名称 Description	個数 Req'd	備考：適用号車 Remarks: Serial No.
16	01030-05012	SCREW スクリュ	3	
17	02010-00005	WASHER ワッシャ	3	
18	02000-00005	WASHER ワッシャ	3	
19	55595-43632	WIPER SWITCH ワイパ スイッチ	1	
20	516G1-40101	SWITCH BOX スイッチ ボックス	1	
21	516G1-42021	BRACKET ブラケット	1	
22	214A6-42771	SCREW スクリュ	4	
+	229F6-42201	SEAL A シール	1	[LPG]=2
+	229F6-42211	SEAL B シール	1	[LPG]=1
+	534A5-42201	LEAD WIRE リード ワイヤ	1	
+	229F2-42141	LEAD WIRE リード ワイヤ	2	

システム
Fig. 182 LPG SYSTEM [LPG-20N・31A・33A]

LOCATION NO.
L6-4

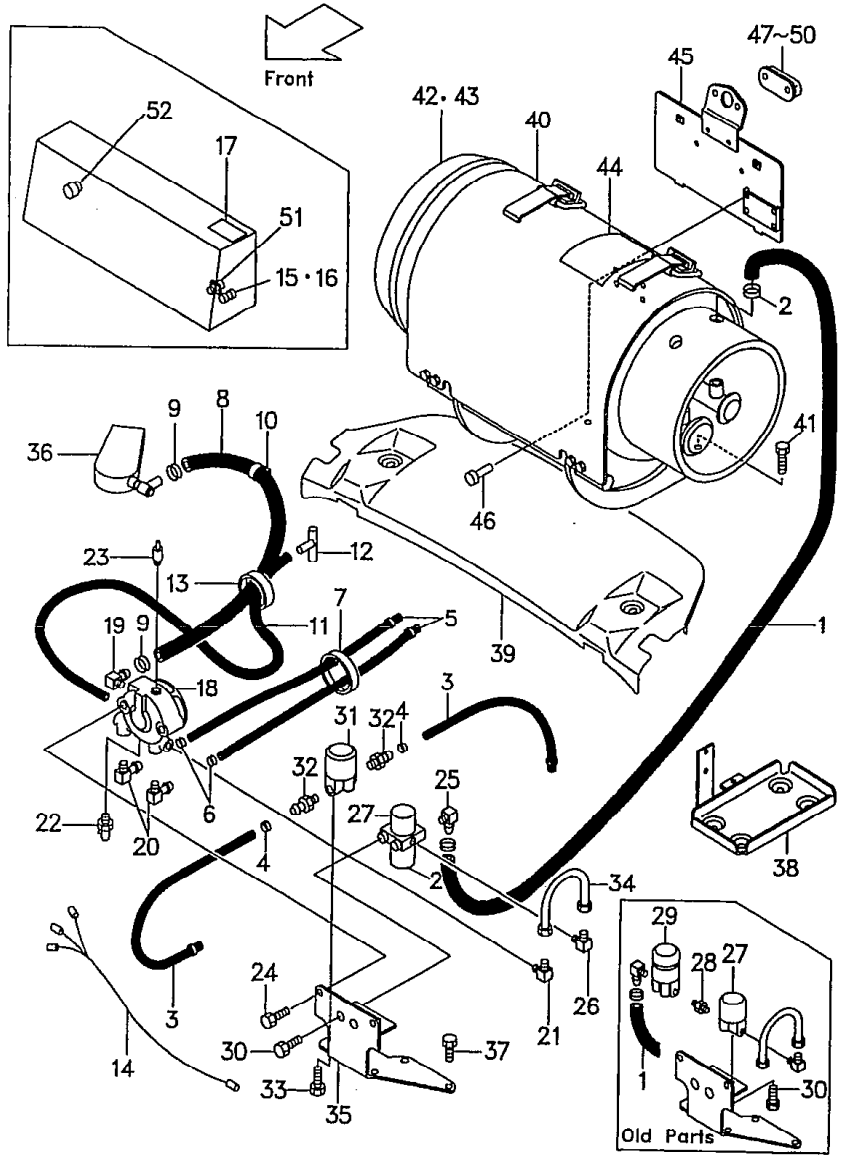

Ⓐ [FG20N5 FG28N FG23N5 FG25N5 FG30N5] Ⓑ [FG20N16 FG25N16] Ⓒ [FHG20N5 FHG25N5 FHG30N5] ▲1

1

見出番号 Item No.	部品番号 Part No.		部品名称 Description	個数 Req'd	備考:適用号車 Remarks:Serial No.
※1	531A0-50101		LPG-KIT LPG-キット	1	ⒶⒷ
			[H15, H20] (Inc. 1~35)		
※2	533A0-50101		LPG-KIT LPG-キット	1	Ⓒ
			[H25] (Inc. 1~35-1)		
※2a	531A0-50101		LPG-KIT LPG-キット	1	Ⓒ
			[H25] (Inc. 1~35-1)		
			<ボンベ~ベーパライザ>		
			<LPG Bomb~Vaporizer>		
1	531A0-52031	※	HOSE H.P. ホース	1	
1-1	531A0-52071	※	HOSE H.P. ホース	1	[Onetouch Coupler]
1-2	531A0-52081	※	HOSE H.P. ホース	1	〃
1-3	55530-52221	※	SOCKET ソケット	1	〃
1-4	55530-52211	※	PLUG プラグ	1	〃
2	04913-10300	※	BAND バンド	2	
			<ガソリン ライン>		
			<Gasoline Line>		
3	531A0-52061	※	HOSE ホース	2	
4	04912-00000	※	CLIP クリップ	4	
			<ウォータ ライン>		
			<Water Line>		
5	528F0-52011	※	HOSE ホース	2	
6	04911-00016	※	CLIP クリップ	4	
7	04913-10200	※	BAND バンド	2	
			<ガス ライン>		
			<Gas Line>		
8	528F0-52031	※	HOSE ホース	1	
8a	531A0-52601	※	HOSE ホース	1	

システム
Fig. 182 LPG SYSTEM [LPG-20N・31A・33A]

LOCATION NO.

L6-5

Ⓐ [FG20N5 FG23N5 FG25N5 FG30N5] Ⓑ [FG20 FG25N16] Ⓒ [FHG20N5 FHG25N5 FHG30N5] ▲1

2

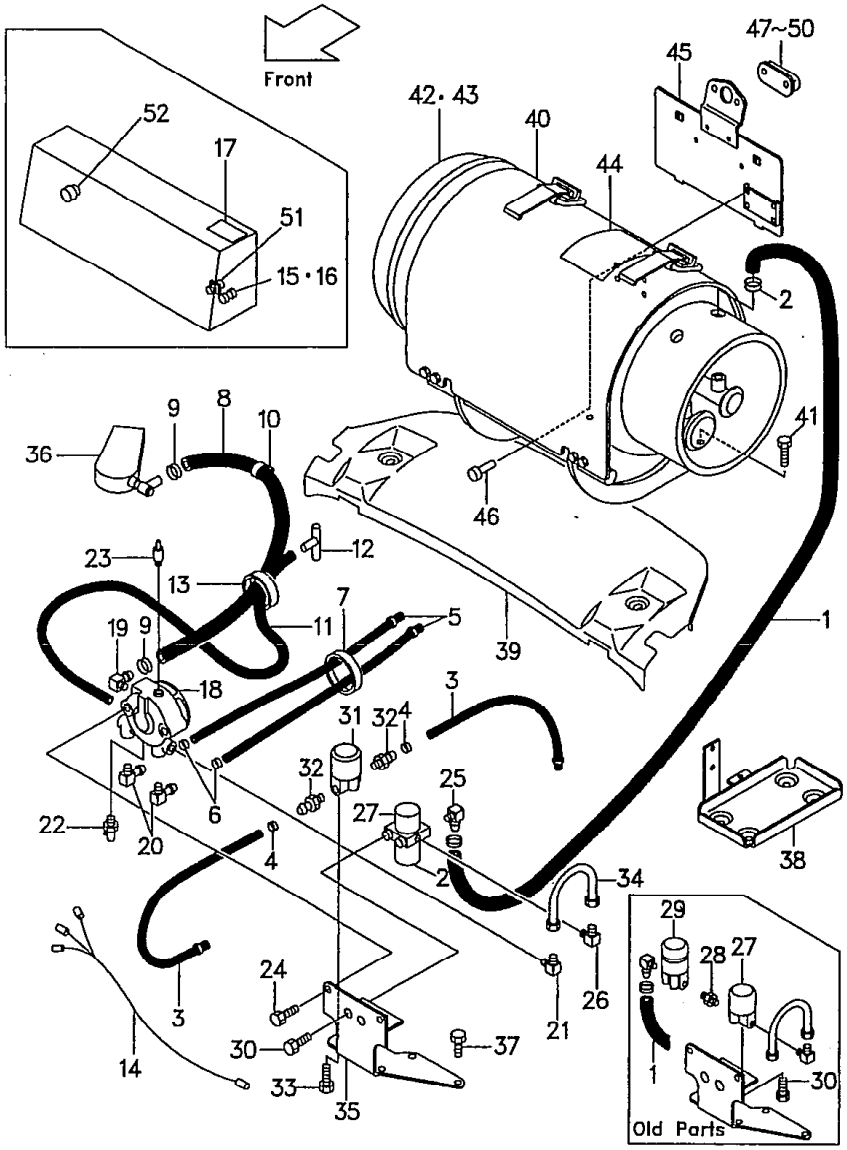

見出番号 Item No.	部品番号 Part No.		部品名称 Description	個数 Req'd	備考:適用号車 Remarks:Serial No.
9	04911-00022	※	CLIP クリップ	2	
10	528F0-52041	※	CLAMP クランプ	1	Old Parts
			＜バキューム ライン＞		
			＜Vaccum Line＞		
11	51230-52051	※	HOSE ホース	1	
12	51230-52141	※	JOINT ジョイント	1	
13	04913-10100	※	BAND バンド	2	
			＜アザーズ＞		
			＜Others＞		
14	531A0-52051	※	WIRE HARNESSワイヤ ハーネス	1	
14a	531A0-52621	※	WIRE HARNESSワイヤ ハーネス	1	
15	51230-52101	※	SWITCH スイッチ	1	
16	51230-52121	※	LAVEL, switch ラベル	1	
17	51230-52171	※	LAVEL, caution ラベル	1	
17-1	51230-52331	※	LAVEL, caution ラベル	1	[English]
＋	531A0-52611		WIRE HARNESSワイヤ ハーネス	1	
			＜ベーパライザ＞		
			＜Vaporizer＞		
A	531A0-50151	※	VAPORIZER UNIT ASS' Y	1	
			(Inc. 18～34)		
			ベーパライザ ユニット アッセン		
B	531A0-50121	※	VAPORIZER ASS' Y	1	
			(Inc. 18～23)		
			ベーパライザ アッセン		
18	53450-53002	※	VAPORIZER ベーパライザ	1	
18a	531A0-52661	※	VAPORIZER ベーパライザ	1	
19	53450-53021	※	ELBOW エルボ	1	

システム
Fig. 182 LPG SYSTEM [LPG-20N・31A・33A]

LOCATION NO.
L6-6

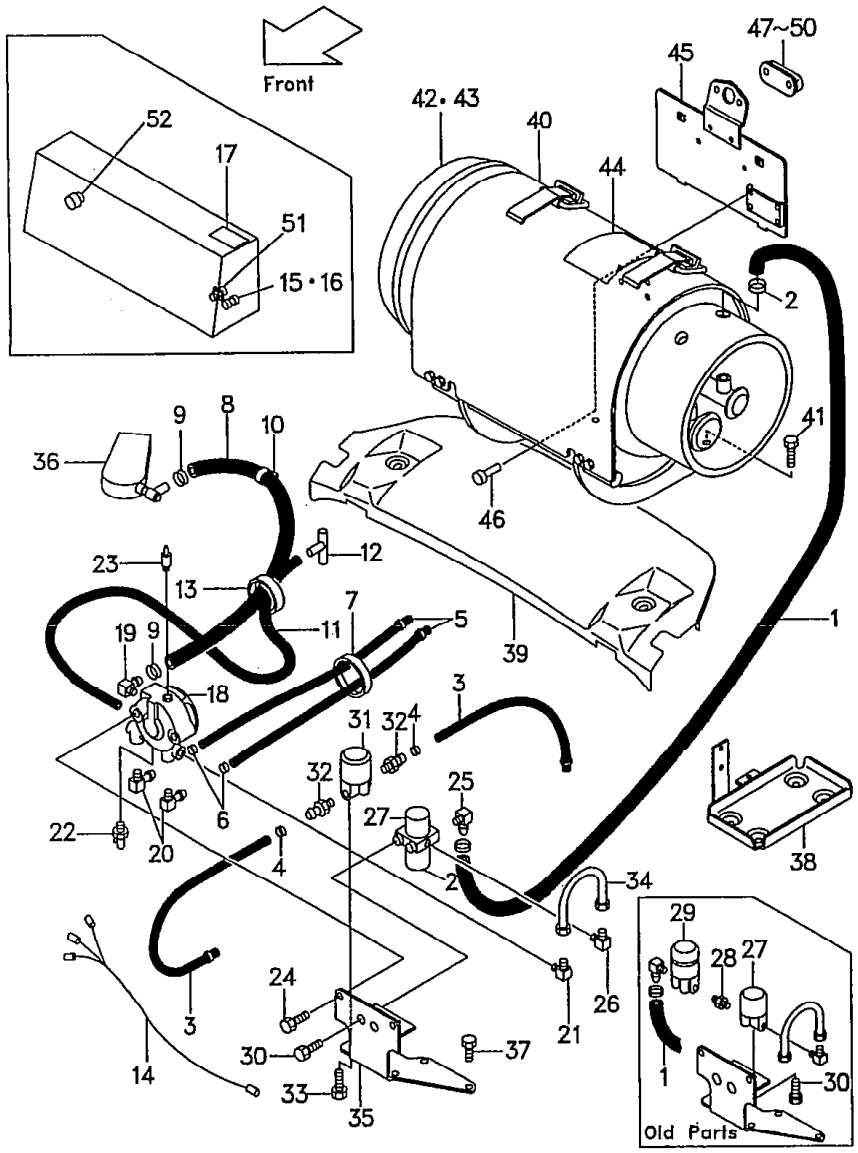

Ⓐ [FG20N5 FG28N FG23N5 FG25N5 FG30N5] Ⓑ [FG20N16 FG25N16] Ⓒ [FHG20N5 FHG25N5 FHG30N5] ▲1

3

見出番号 Item No.	部品番号 Part No.		部品名称 Description	個数 Req'd	備考:適用号車 Remarks:Serial No.
19a	531A0-52631	※	ELBOW エルボ	1	
20	51230-52301	※	ELBOW エルボ	2	
21	51230-52311	※	ELBOW エルボ	1	
22	51230-52321	※	COCK コック	1	
23	531A0-52651	※	SOLENOID ソレノイド	1	
24	01183-08045	※	BOLT ボルト	2	
C	531A0-50111	※	LPG SOLENOIDE & FILTER	1	
			ASS'Y (Inc. 25～29)		
			LPG ソレノイド&フィルタ アッセ		
25	531A0-52041	※	ELBOW エルボ	1	
26	51230-52311	※	ELBOW エルボ	1	
27	53450-53091	※	SOLENOIDE, LPG ソレノイド	1	
27a	531A0-52641	※	SOLENOIDE, LPG ソレノイド	1	
28	53450-53101	※	NIPPLE ニップル	1	Old Parts
29	53450-53111	※	FILTER フィルタ	1	Old Parts
30	01183-06010	※	BOLT ボルト	4	
30a	01183-08020	※	BOLT ボルト	2	
D	51230-50271	※	GASOLINE SOLENOIDE	1	
			ASS'Y (Inc. 31, 32)		
			ガソリン ソレノイド アッセン		
31	53450-53171	※	SOLENOIDE, gasoline レノイド	1	
32	53450-53161	※	NIPPLE ニップル	2	
33	01183-06010	※	BOLT ボルト	2	
34	51230-52071	※	TUBE チューブ	1	
35	531A0-52001	※	PLATE プレート	1	
			<LPG アダプタ>		
			<LPG Adaptor>		
36	531A0-50161		ADAPTOR アダプタ	1	ⒶⒷ

システム
Fig. 182 LPG SYSTEM [LPG-20N・31A・33A]

LOCATION NO.
L6-7

Ⓐ [FG20N5 FG28N5 FG23N5 FG25N5 FG30N5] Ⓑ [FG20 FG25N16] Ⓒ [FHG20N5 FHG25N5 FHG30N5] ▲1

4

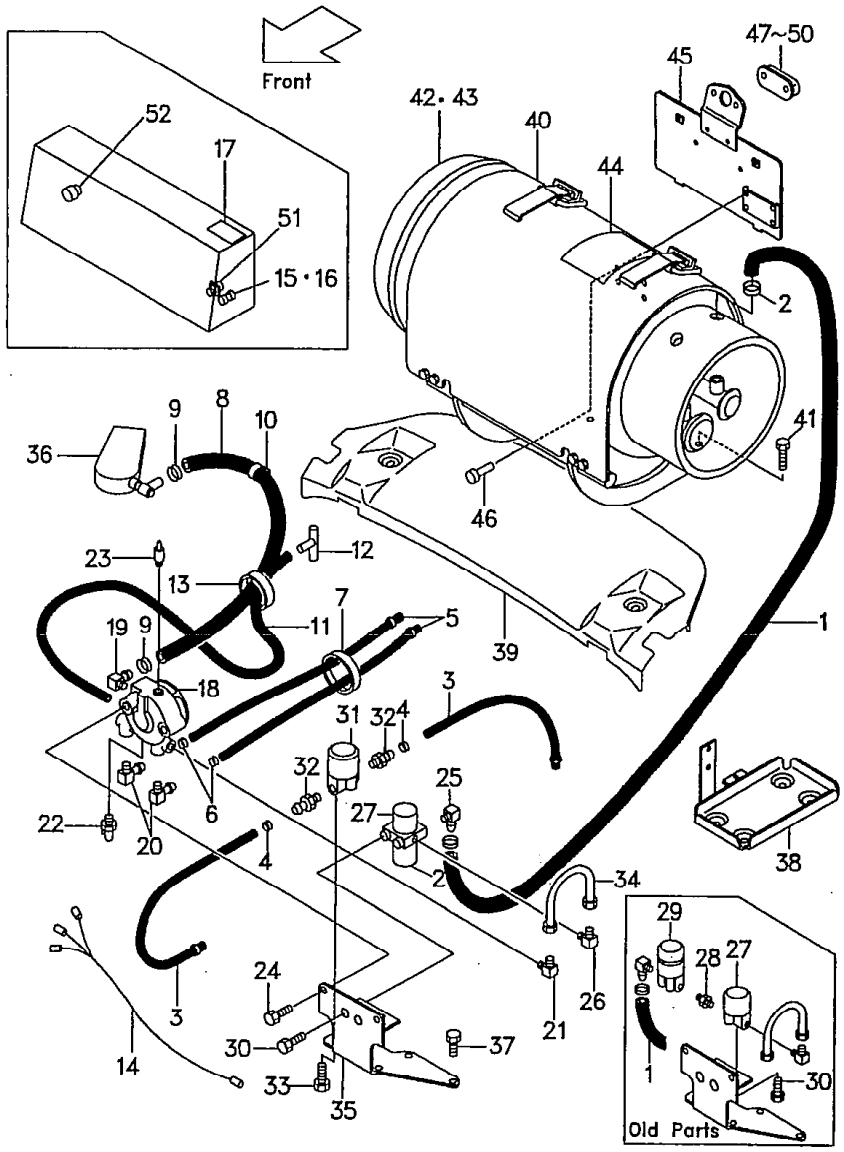

見出番号 Item No.	部品番号 Part No.	部品名称 Description	個数 Req'd	備考:適用号車 Remarks:Serial No.
36-1	533A0-50161	ADAPTOR アダプタ	1	©
37	229F2-22161	BOLT ボルト	3	
38	531A0-52501	BATTERY CASE バッテリ ケース	1	
39	531A0-52541	COVER カバー	1	
40	531A0-50202	BRACKET ブラケット	1	See Fig. 183
40-1	531A0-50251	BRACKET ブラケット	1	[Stationary type]
41	01184-10040	BOLT ボルト	4	
42	52430-52551	LPG CONTAINER コンテナ	1	[15kg without Meter]
42-1	54230-52171	LPG CONTAINER コンテナ	1	[15kg with Meter]
42-2	521A0-52101	LPG CONTAINER コンテナ	1	[20kg without Meter]
42-3	53030-52351	LPG CONTAINER コンテナ	1	[20kg with Meter]
43	53030-52321	DECAL デカル	1	
44	513A0-52342	DECAL, caution デカル	1	
45	531A0-52521	BRACKET ブラケット	1	
45-1	214A2-42201	BRACKET ブラケット	1	[Stationary type]
46	25302-42251	RIVET リベット	4	
47	22132-40202	LICENCE LAMP ライセンス ランプ	1	See Fig. 28
48	224W2-42121	WIRE HARNESS ワイヤ ハーネス	1	
48-1	524W5-33001	WIRE HARNESS ワイヤ ハーネス	1	[SCB-34A] [CR-34A]
49	222A2-42511	LEAD WIRE リード ワイヤ	1	
50	27732-42311	CLAMP クランプ	5	

システム
Fig. 182 LPG SYSTEM [LPG-20N・31A・33A]

LOCATION NO.

L6-8

Ⓐ [FG20N5 FG28N FG23N5 FG25N5 FG30N5] Ⓑ [FG20N16 FG25N16] Ⓒ [FHG20N5 FHG25N5 FHG30N5] ▲1

[5]

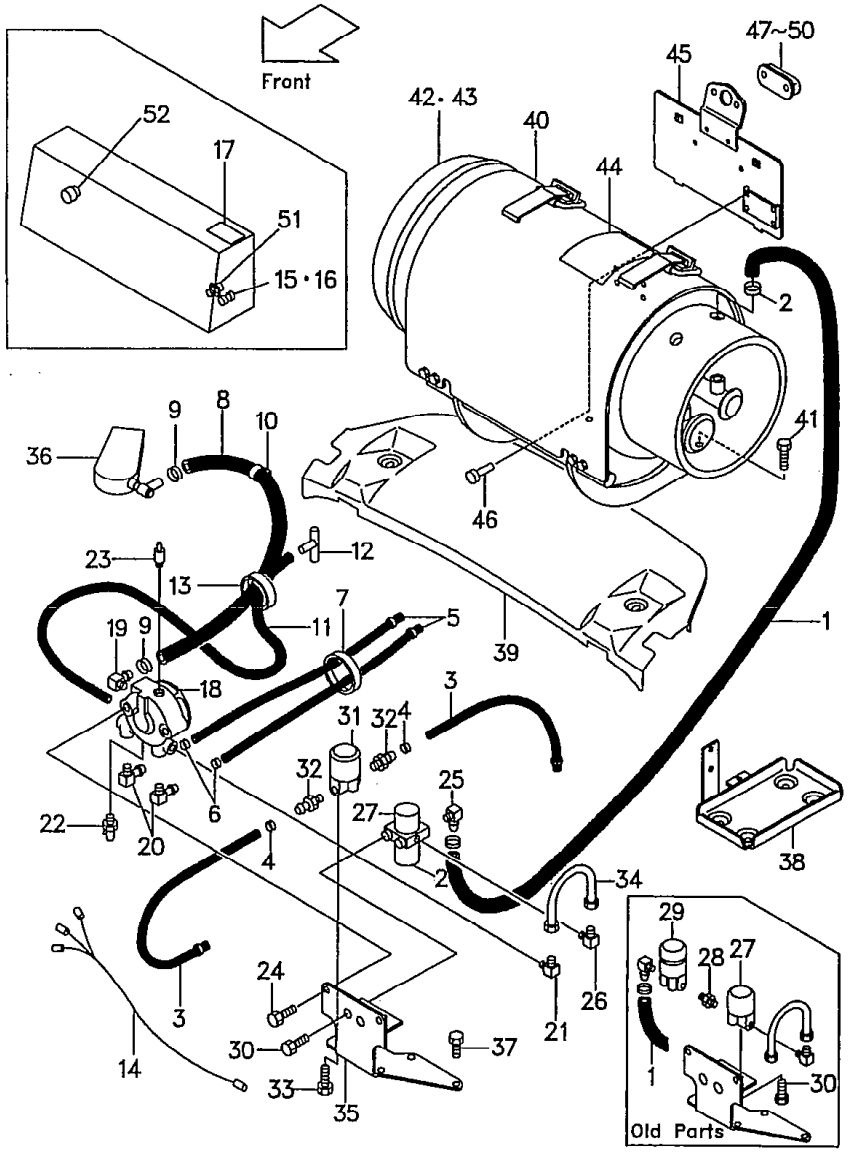

見出番号 Item No.	部品番号 Part No.	部品名称 Description	個数 Req'd	備考:適用号車 Remarks:Serial No.
		<オプショナル パーツ>		
		<Optional Part>		
E	531A0-50131	WARNING LAMP (Inc. +, 51) ワーニング ランプ	1	[Residual Warning Lamp]
F	531A0-50141	WARNING BUZZER (Inc. +, 52) ワーニング ブザー	1	[Residual Warning Buzzer]
+	531A0-52091	SENSOR センサ	1	[Residual Warning Lamp] [Residual Warning Buzzer]
51	513A0-52321	LAMP ランプ	1	[Residual Warning Lamp]
52	513A0-52331	BUZZER ブザー	1	[Residual Warning Buzzer]
+	216G2-40901	BRACKET ブラケット	1	

Model		FG20N5 FG23N5 FG25N5	FG20N16 FG25N16	FG28N5 FG30N5	FHG20N5 FHG25N5	FHG30N5
号車 Serial No.	▲1	~54983	~10136	~71271	~10286	~10149

LOCATION NO.

L6-9

システム
Fig.182A LPG SYSTEM [LPG-20N・31A・33A]

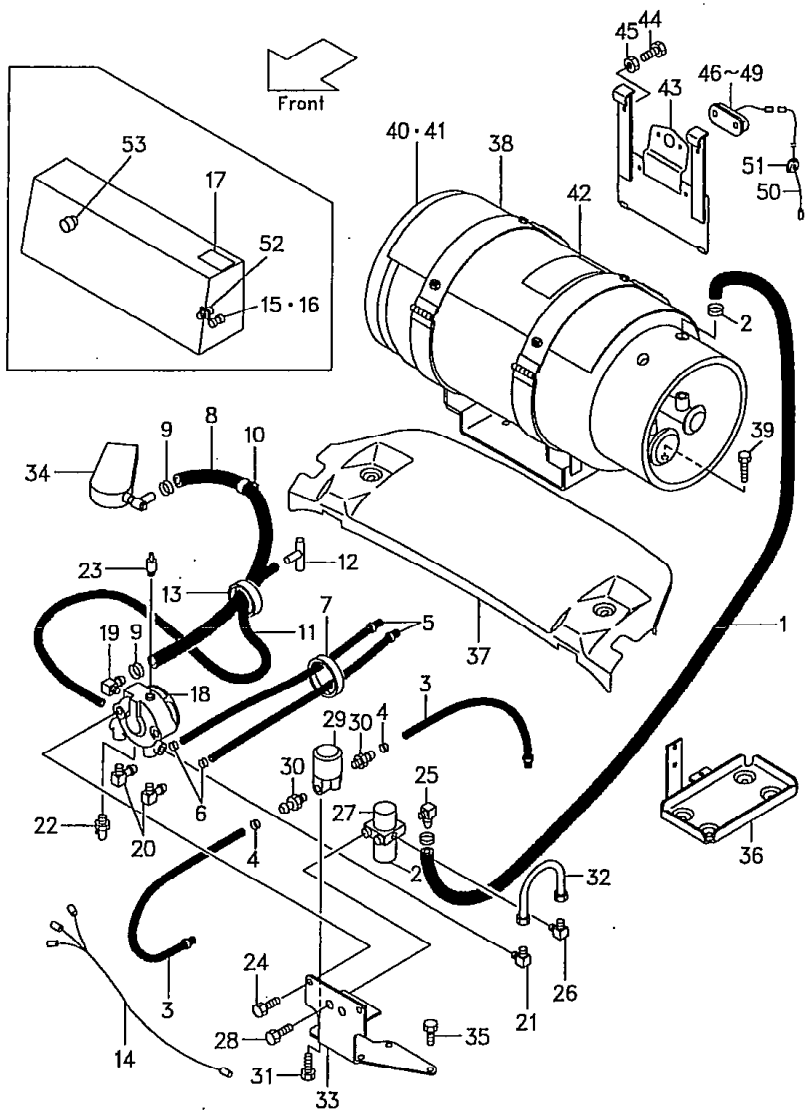

Ⓐ [FG20N5 FG28N5 FG23N5 FG25N5 FG30N5] Ⓑ [FG20' FG25N16] Ⓒ [FHG20N5 FHG25N5 FHG30N5] ▲1

1

見出番号 Item No.	部品番号 Part No.		部品名称 Description	個数 Req'd	備考:適用号車 Remarks:Serial No.
※1	531A0-50101		LPG-KIT LPG-キット	1	ⒶⒷ
			[H15, H20] (Inc.1~34, 56)		
※2	531A0-50101		LPG-KIT LPG-キット	1	Ⓒ
			[H25] (Inc.1~34-1, 56)		
			<ボンベ~ベーパライザ>		
			<LPG Bomb~Vaporizer>		
1	531A0-52031	※	HOSE H.P. ホース	1	
1-1	531A0-52071	※	HOSE H.P. ホース	1	[Onetouch Coupler]
1-2	531A0-52081	※	HOSE H.P. ホース	1	〃
1-3	55530-52221	※	SOCKET ソケット	1	〃
1-4	55530-52211	※	PLUG プラグ	1	〃
2	04913-10300	※	BAND バンド	2	
			<ガソリン ライン>		
			<Gasoline Line>		
3	531A0-52061	※	HOSE ホース	2	
4	04912-00000	※	CLIP クリップ	4	
			<ウォータ ライン>		
			<Water Line>		
5	528F0-52011	※	HOSE ホース	2	
6	04911-00016	※	CLIP クリップ	4	
7	04913-10200	※	BAND バンド	2	
			<ガス ライン>		
			<Gas Line>		
8	531A0-52601	※	HOSE ホース	1	
9	04911-00022	※	CLIP クリップ	2	
10	528F0-52041	※	CLAMP クランプ	1	Old Parts
			<バキューム ライン>		
			<Vaccum Line>		

⑥

LOCATION NO.

L6-10

システム
Fig. 182A LPG SYSTEM [LPG-20N・31A・33A]

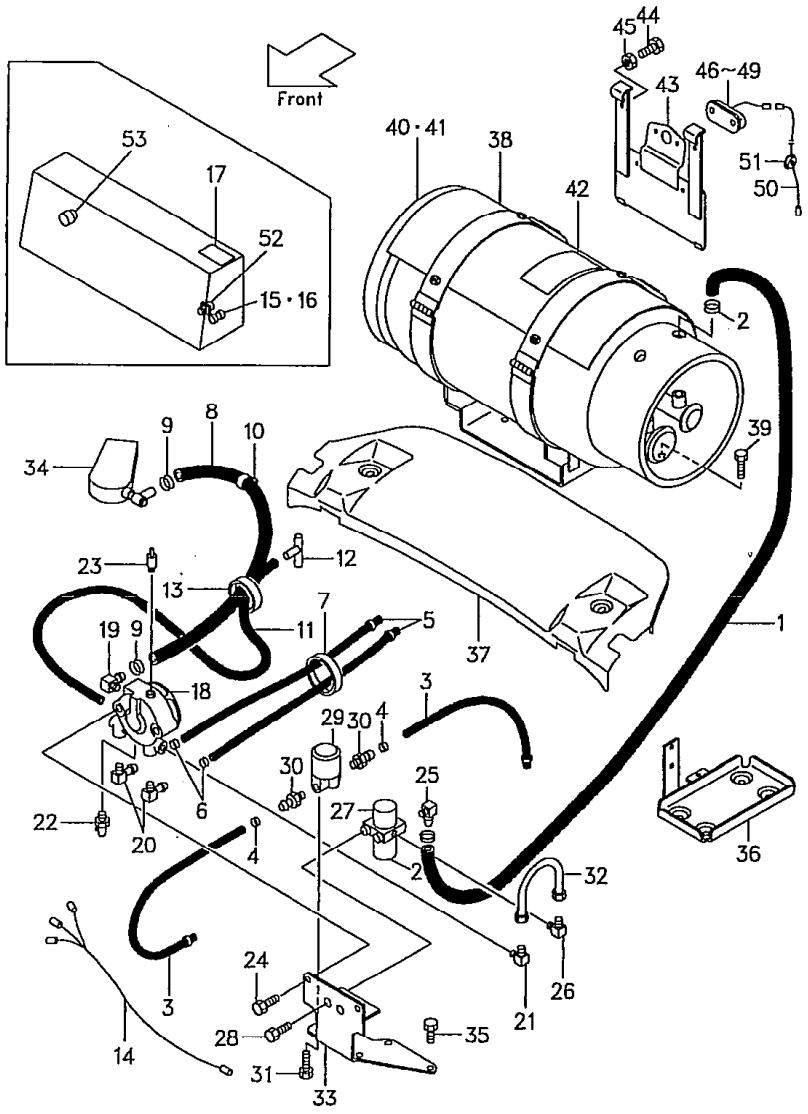

Ⓐ [FG20N5 FG28N5 FG23N5 FG25N5 FG30N5] Ⓑ [FG20N16 FG25N16] Ⓒ [FHG20N5 FHG25N5 FHG30N5] ▲1

2

見出番号 Item No.	部品番号 Part No.		部品名称 Description	個数 Req'd	備考:適用号車 Remarks:Serial No.
11	51230-52051	※	HOSE ホース	1	
12	51230-52141	※	JOINT ジョイント	1	
13	04913-10100	※	BAND バンド	2	
			＜アザーズ＞		
			＜Others＞		
14	531A0-52621	※	WIRE HARNESS	1	
			ワイヤ ハーネス		
15	51230-52101	※	SWITCH スイッチ	1	
16	51230-52121	※	LAVEL, switch ラベル	1	
17	51230-52171	※	LAVEL, caution ラベル	1	
17-1	51230-52331	※	LAVEL, caution ラベル	1	[English]
			＜ベーパライザ＞		
			＜Vaporizer＞		
			ワイヤ ハーネス		
A	531A0-50151	※	VAPORIZER UNIT ASS'Y	1	
			(Inc. 18～34)		
			ベーパライザ ユニット アッセン		
B	531A0-50121	※	VAPORIZER ASS'Y	1	
			(Inc. 18～23)		
			ベーパライザ アッセン		
18	531A0-52661	※	VAPORIZER ベーパライザ	1	
19	531A0-52631	※	ELBOW エルボ	1	
20	51230-52301	※	ELBOW エルボ	2	
21	51230-52311	※	ELBOW エルボ	1	
22	51230-52321	※	COCK コック	1	
23	531A0-52651	※	SOLENOID ソレノイド	1	
24	01183-08045	※	BOLT ボルト	2	

⑥

LOCATION NO.

L6-11

システム
Fig. 182A LPG SYSTEM [LPG-20N•31A•33A]

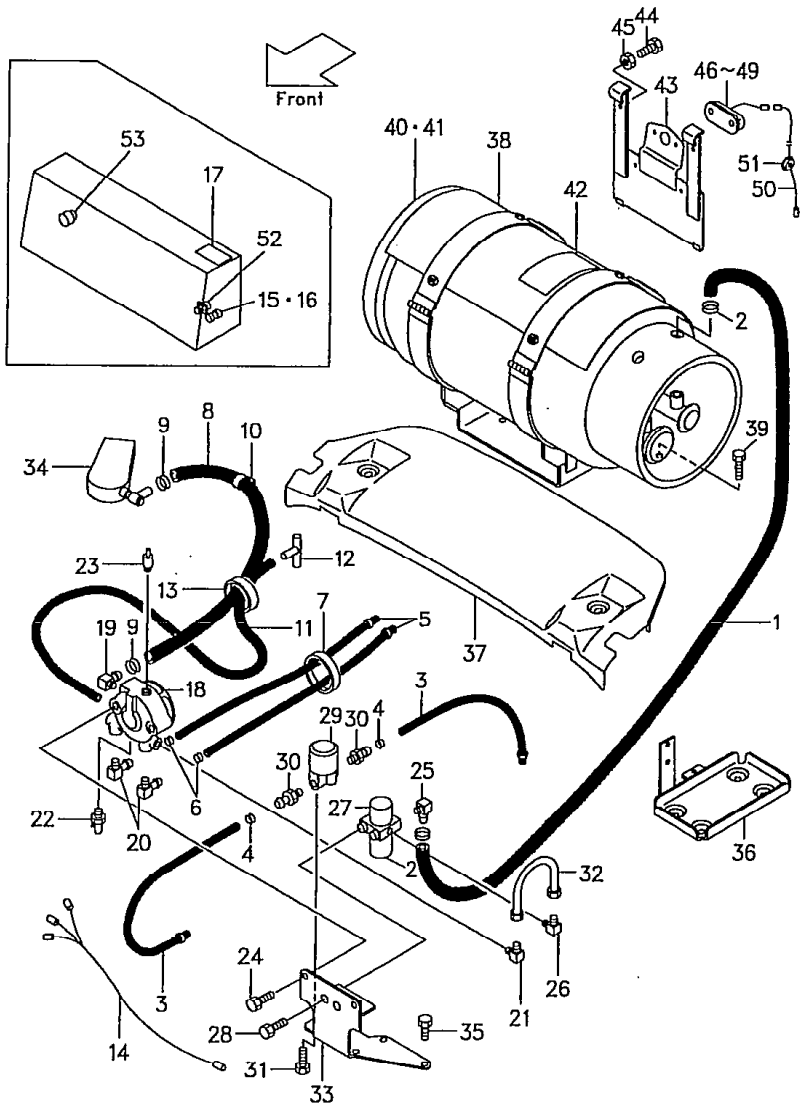

Ⓐ [FG20N5 FG28N5 FG23N5 FG25N5 FG30N5] Ⓑ [FG20' FG25N16] Ⓒ [FHG20N5 FHG25N5 FHG30N5] ▲1

3

見出番号 Item No.	部品番号 Part No.		部品名称 Description	個数 Req'd	備考:適用号車 Remarks:Serial No.
C	531A0-50111	※	LPG SOLENOIDE & FILTER ASS'Y (Inc. 25～29) LPG ソレノイド & フィルタ アッセン	1	
25	531A0-52041	※	ELBOW エルボ	1	
26	51230-52311	※	ELBOW エルボ	1	
27	531A0-52641	※	SOLENOIDE, LPG ソレノイド	1	
28	01183-08020	※	BOLT ボルト	2	
D	51230-50271	※	GASOLINE SOLENOIDE ASS'Y (Inc. 29, 30) ガソリン ソレノイド アッセン	1	
29	53450-53171	※	SOLENOIDE, gasoline ソレノイド	1	
30	53450-53161	※	NIPPLE ニップル	2	
31	01183-06010	※	BOLT ボルト	2	
32	51230-52071	※	TUBE チューブ	1	
33	531A0-52001	※	PLATE プレート <LPG アダプタ> <LPG Adaptor>	1	
34	531A0-50161		ADAPTOR アダプタ	1	ⒶⒷ
34-1	533A0-50161		ADAPTOR アダプタ	1	Ⓒ
35	229F2-22161		BOLT ボルト	3	
36	531A0-52501		BATTERY CASE バッテリ ケース	1	
37	531A0-52541		COVER カバー	1	
38	51240-50401		BRACKET ブラケット	1	
38-1	531A0-50251		BRACKET ブラケット	1	[Stationary type]

⑥

LOCATION NO.

L6-12

システム
Fig. 182A LPG SYSTEM [LPG-20N•31A•33A]

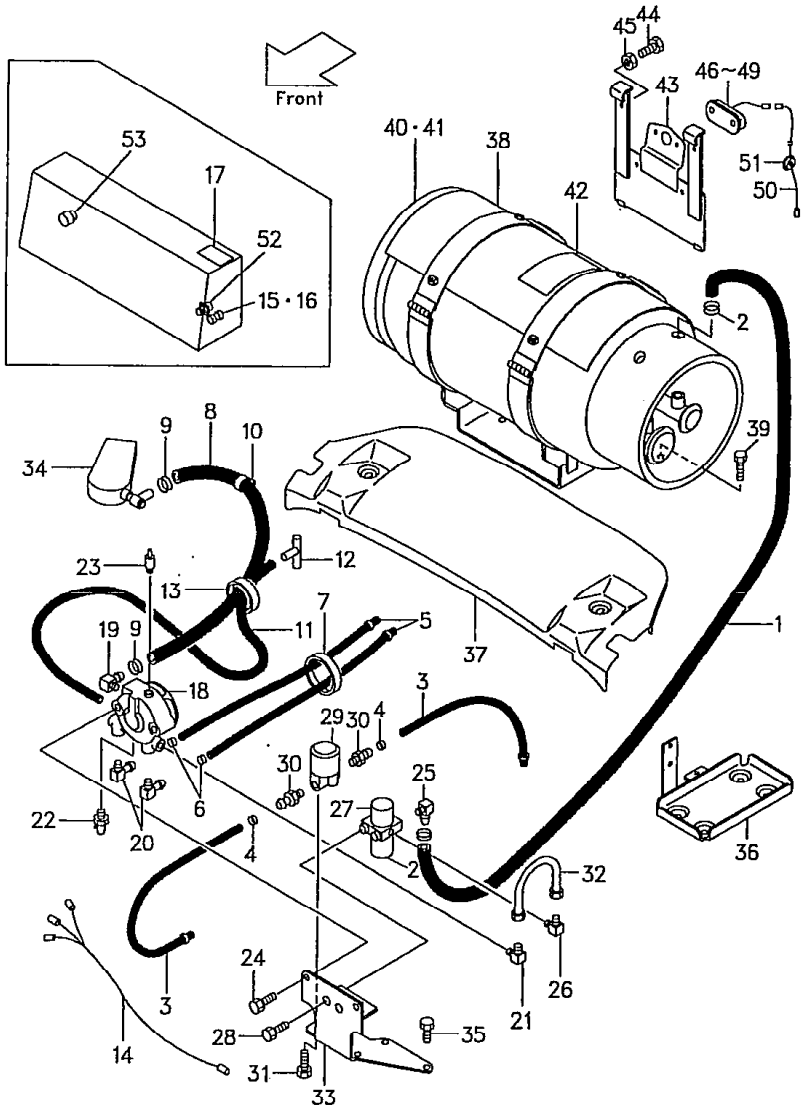

Ⓐ [FG20N5 FG28N5 FG23N5 FG25N5 FG30N5] Ⓑ [FG20N16 FG25N16] Ⓒ [FHG20N5 FHG25N5 FHG30N5] ▲1

4

見出番号 Item No.	部品番号 Part No.	部品名称 Description	個数 Req'd	備考:適用号車 Remarks:Serial No.
39	01184-10035	BOLT ボルト	4	
40	52430-52551	LPG CONTAINER コンテナ	1	[15kg without Meter]
40-1	54230-52171	LPG CONTAINER コンテナ	1	[15kg with Meter]
40-2	521A0-52101	LPG CONTAINER コンテナ	1	[20kg without Meter]
40-3	53030-52351	LPG CONTAINER コンテナ	1	[20kg with Meter]
41	53030-52321	DECAL デカル	1	
42	513A0-52342	DECAL, caution デカル	1	
43	531A0-52851	BRACKET ブラケット	1	
43-1	214A2-42201	BRACKET ブラケット	1	[Stationary type]
44	01100-08020	BOLT ボルト	4	
45	01400-00008	NUT ナット	4	
46	22132-40202	LICENCE LAMP ライセンス ランプ	1	See Fig. 28
47	224W2-42121	WIRE HARNESS ワイヤ ハーネス	1	
48	222A2-42511	LEAD WIRE リード ワイヤ	1	
49	27732-42311	CLAMP クランプ	5	
50	534A9-92131	WIRE HARNESS ワイヤ ハーネス	1	
51	524W5-12091	GROMMET グロメット	1	

LOCATION NO.

L6-13

システム
Fig. 182A LPG SYSTEM [LPG-20N•31A•33A]

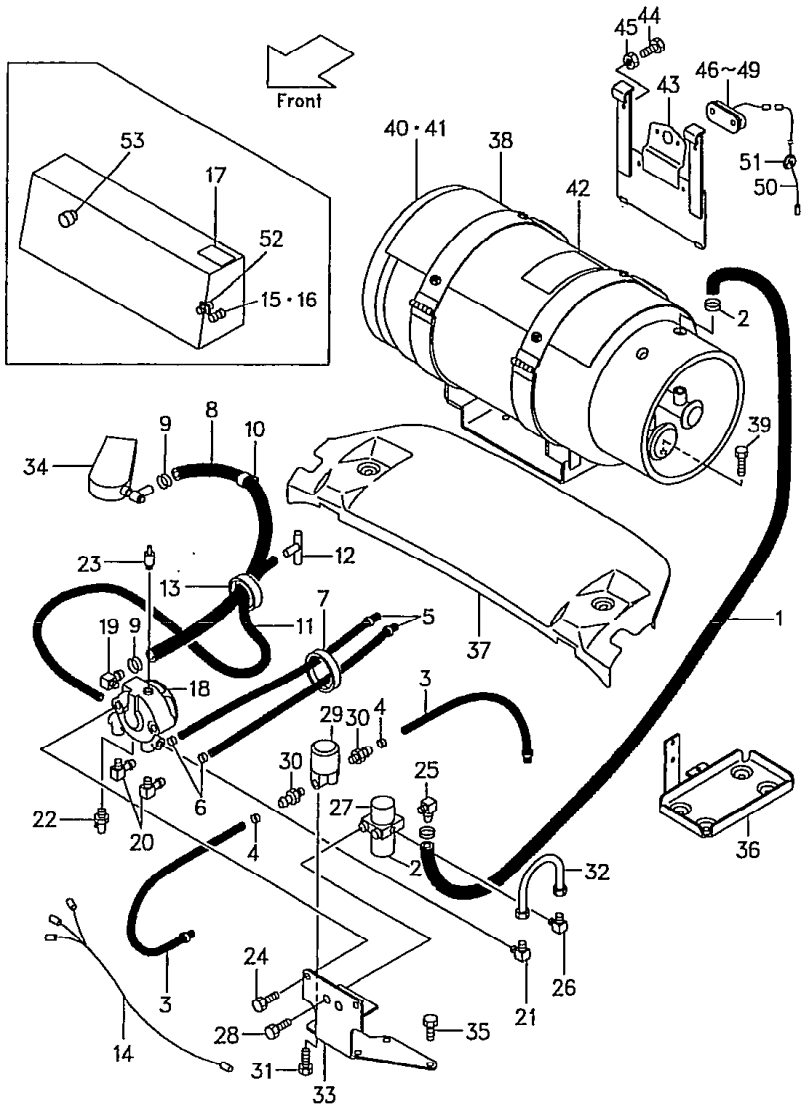

Ⓐ [FG20N5 FG28N5 FG23N5 FG25N5 FG30N5] Ⓑ [FG2 6 FG25N16] Ⓒ [FHG20N5 FHG25N5 FHG30N5] ▲1

5

見出番号 Item No.	部品番号 Part No.		部品名称 Description	個数 Req'd	備考:適用号車 Remarks:Serial No.
			<オプショナル パーツ>		
			<Optional Part>		
E	531A0-50131		WARNING LAMP (Inc. 52, 54) ワーニング ランプ	1	[Residual Warning Lamp]
F	531A0-50141		WARNING BUZZER (Inc. 53, 54) ワーニング ブザー	1	[Residual Warning Buzzer]
52	513A0-52321		LAMP ランプ	1	[Residual Warning Lamp]
53	513A0-52331		BUZZER ブザー	1	[Residual Warning Buzzer]
54	531A0-52091	+	SENSOR センサ	1	[Residual Warning Lamp] [Residual Warning Buzzer]
55	216G2-40901	+	BRACKET ブラケット	1	
56	531A0-52611	+	WIRE HARNESS ワイヤ ハーネス	1	

Model		FG20N5 FG23N5 FG25N5	FG20N16 FG25N16	FG28N5 FG30N5	FHG20N5 FHG25N5	FHG30N5
号車 Serial No.	▲1	54984~	10137~	71272~	10287~	10150~

⑥

LOCATION NO.

L6-14

ボンベ ブラケット

Fig. 183 LPG BOMBE BRACKET [LPG-20N・31A・33A]

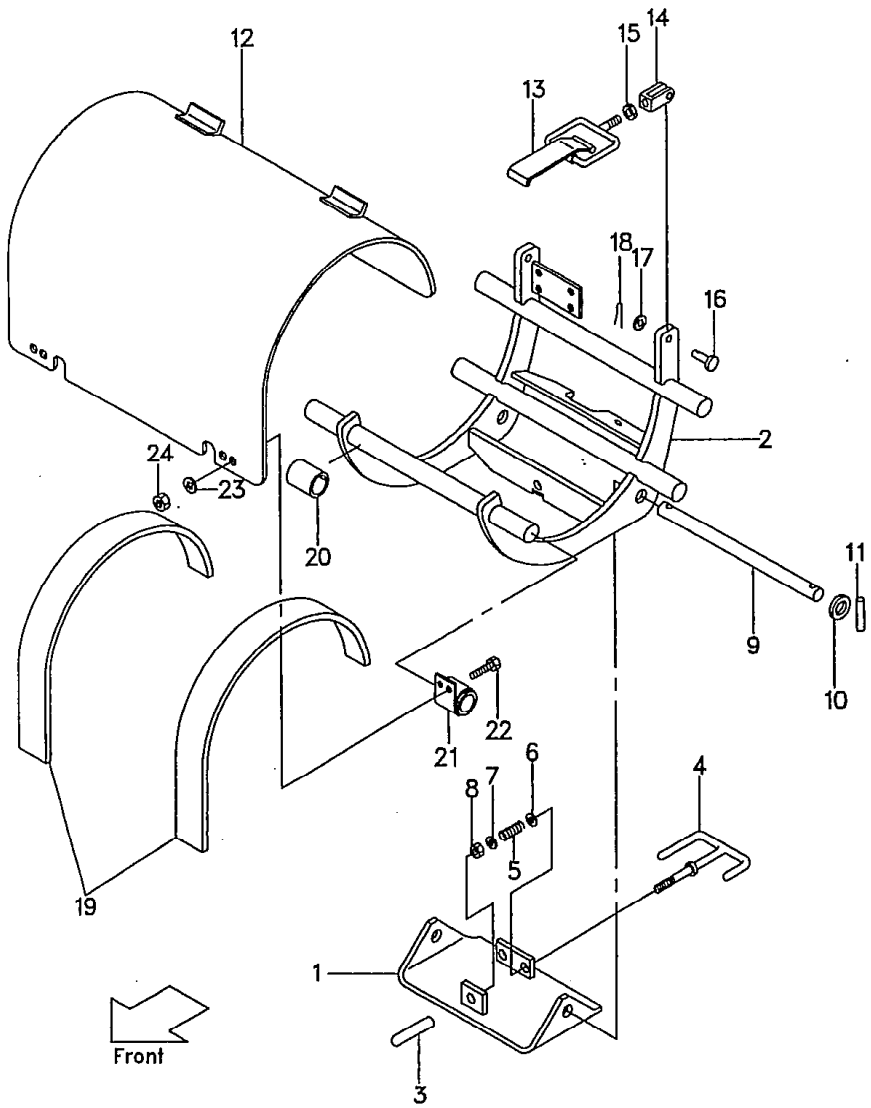

FG20N5 FG20N16 FG25N5 FHG20N5
FG23N5 FHG25N5
FG25N5 FG25N16 FG30N5 FHG30N5 } ▲1

1

見出番号 Item No.	部品番号 Part No.	部品名称 Description	個数 Req'd	備考:適用号車 Remarks:Serial No.
A	531A0-50202	BOMB BRACKET ASS'Y (Inc. 1～24) ボンベ ブラケット アッセン	1	
1	531A0-52101	STAND スタンド	1	
1a	531A0-52102	STAND スタンド	1	
2	531A0-52151	SUPPORT サポート	1	
2a	531A0-52152	SUPPORT サポート	1	
3	531A0-52221	PIN ピン	1	
3a	531A0-52222	PIN ピン	1	
4	531A0-52231	STOPPER ストッパ	1	
4a	531A0-52232	STOPPER ストッパ	1	
5	531A0-52261	SPRING スプリング	1	
5a	531A0-52262	SPRING スプリング	1	
6	02000-00008	WASHER ワッシャ	1	
7	02000-00008	WASHER ワッシャ	1	
7a	02000-00012	WASHER ワッシャ	1	
8	01400-00008	NUT ナット	1	
9	531A0-52271	SHAFT シャフト	1	
10	02000-00020	WASHER ワッシャ	2	
11	02270-06030	PIN, spring ピン	2	
12	531A0-52301	COVER カバー	1	
13	531A0-52332	HANDLE ハンドル	2	
14	215E5-42131	CLEVIS クレビス	2	
15	01400-00008	NUT ナット	2	
16	02262-10030	PIN, clevis ピン	2	
17	02000-00010	WASHER ワッシャ	2	
18	02200-32025	PIN, cotter ピン	2	

LOCATION NO.

L6-15

ボンベ ブラケット

Fig.183 LPG BOMBE BRACKET [LPG-20N・31A・33A]

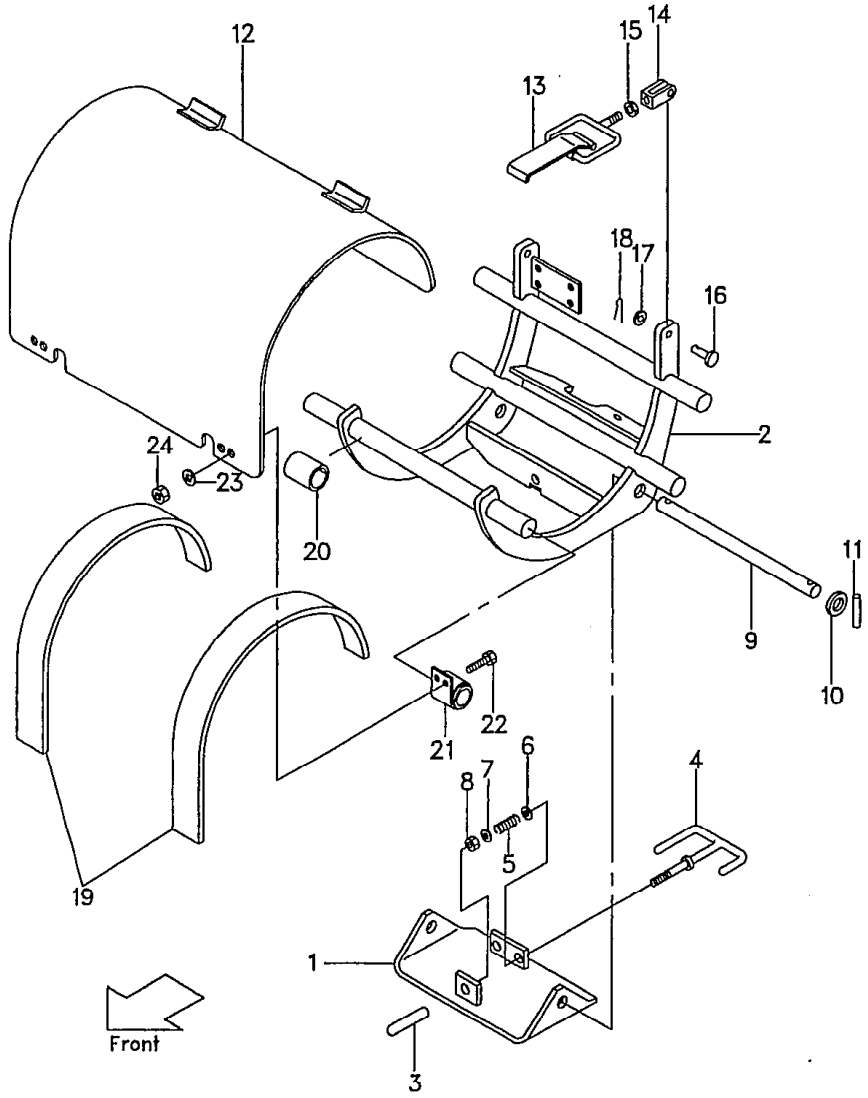

FG20N5 FG20N16 FG28N5 FHG20N5
FG23N5 FHG25
FG25N5 FG25N16 FG30N5 FHG30N5 } ▲1

2

見出番号 Item No.	部品番号 Part No.	部品名称 Description	個数 Req'd	備考:適用号車 Remarks:Serial No.
19	531A0-52411	RUBBER ラバー	2	
20	531A0-52421	RUBBER (B) ラバー	6	
21	531A0-52431	BRACKET ブラケット	2	
22	01181-08016	BOLT ボルト	4	
23	02010-00008	WASHER ワッシャ	4	
24	01400-00008	NUT ナット	4	

Model		FG20N5 FG23N5 FG25N5	FG20N16 FG25N16	FG28N5 FG30N5	FHG20N5 FHG25N5	FHG30N5
号車 Serial No.	▲1	～54983	～10136	～71271	～10286	～10149

LOCATION NO.

M6-2

ヘッド ランプ マスト マウント
☆ Fig.184 HEAD LAMP MAST MOUNT [HL-34A][BKH-34A]

FG20N5 FG20N16 FD20Z5 FD20Z16 FG28N5 FD28Z5 FHG20N5 FHD20Z5
FG23N5 FD23Z5 FHG25N5 FHD25Z5
FG25N5 FG25N16 FD25Z5 FD25Z16 FG30N5 FD30Z5 FHG30N5 FHD30Z5

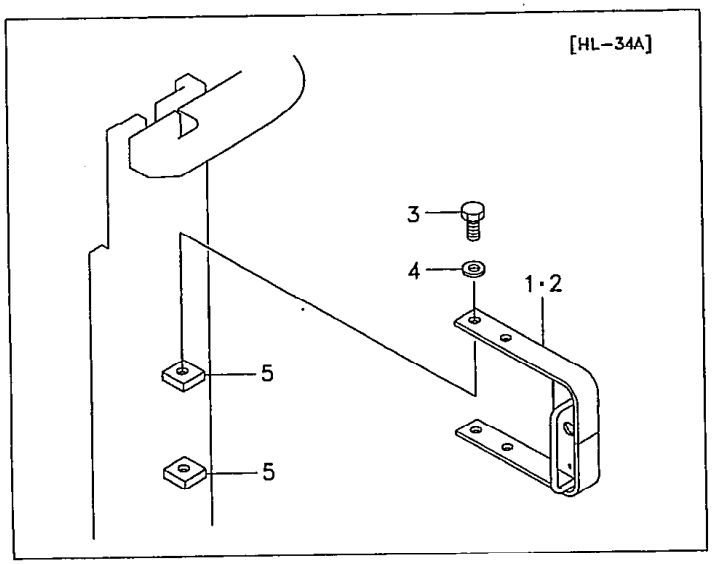

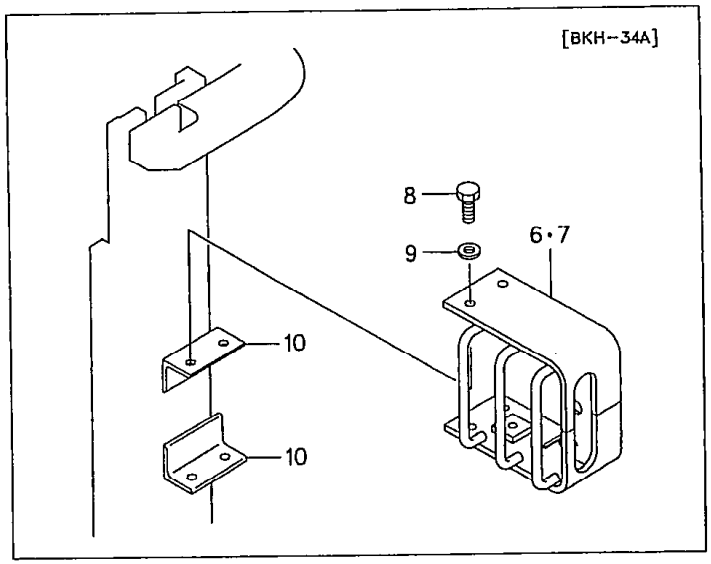

見出番号 Item No.	部品番号 Part No.	部品名称 Description	個数 Req'd	備考：適用号車 Remarks: Serial No.
1	534A9-22011	BRACKET L.H. ブラケット	1	[HL-34A]
2	534A9-22001	BRACKET R.H. ブラケット	1	〃
3	01100-12020	BOLT ボルト	4	〃
4	02010-00012	WASHER ワッシャ	4	〃
5	534A9-22101	BLOCK, tapped ブロック	4	〃
6	534A4-22011	GUARD L.H. ガード	1	[BKH-34A]
7	534A4-22001	GUARD R.H. ガード	1	〃
8	01100-12020	BOLT ボルト	8	〃
9	02010-00012	WASHER ワッシャ	8	〃
10	534A4-22101	BRACKET ブラケット	4	〃
+	534A9-22201	WIRE HARNESS ワイヤ ハーネス	2	VM250～275
+	534A9-22211	WIRE HARNESS ワイヤ ハーネス	2	VM300～
+	27732-42221	CLAMP クランプ	2	
+	04913-11380	BAND バンド	→	VM250～275=4 VM300～=6

②

LOCATION NO.

M6-3

スピード ディテクタ ユニット
Fig. 185 SPEED DETECTOR UNIT

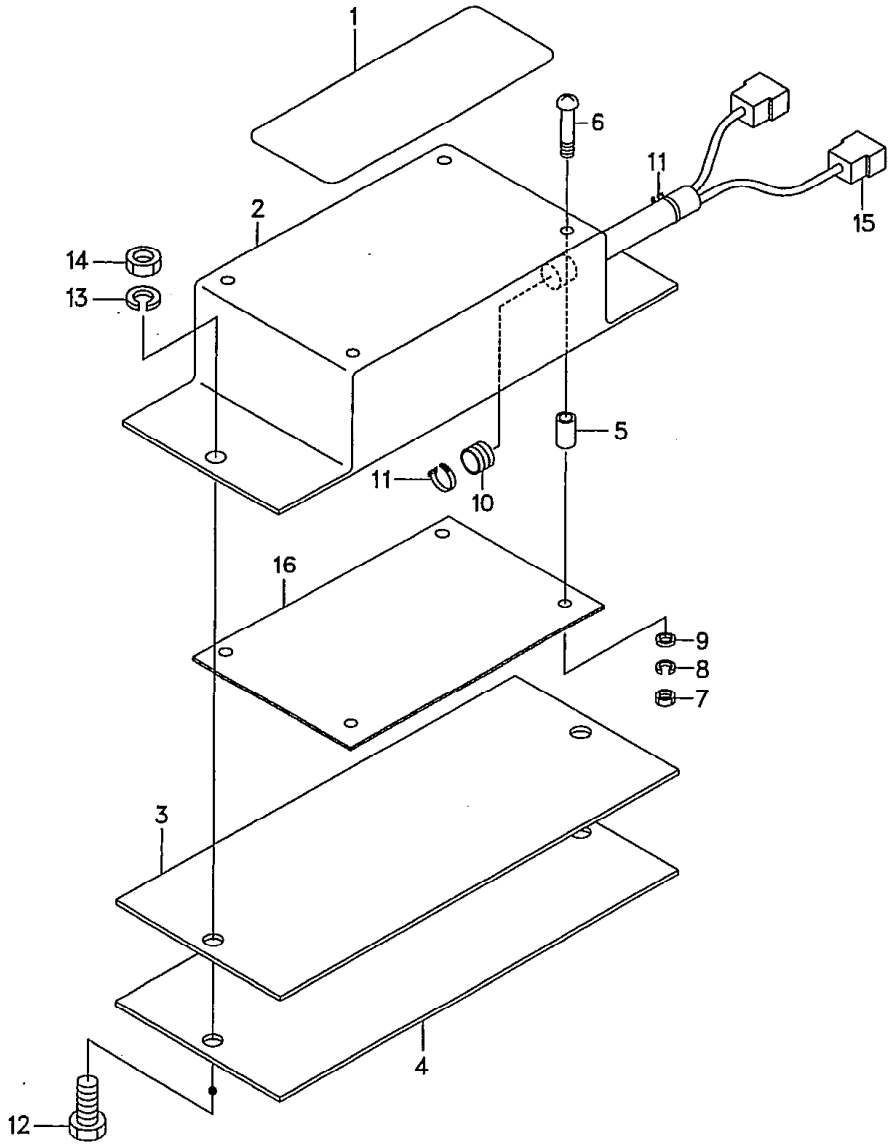

FG20N5 FG20N16 FD20Z5 FD20Z1[illegible] [illegible]28N5 FD28Z5 FHG20N5 FHD20Z5
FG23N5 FD23Z5 FHG25N5 FHD25Z5
FG25N5 FG25N16 FD25Z5 FD25Z16 FG30N5 FD30Z5 FHG30N5 FHD30Z5 [1]

見出番号 Item No.	部品番号 Part No.	部品名称 Description	個数 Req'd	備考:適用号車 Remarks:Serial No.
A	534A7-50301	SPEED DETECTOR UNIT ASS'Y.(Inc.1～16) スピード ディテクタ ユニット	1	31A-S.D.
B	534A7-50401	SPEED DETECTOR UNIT ASS'Y.(Inc.1-1～16) スピード ディテクタ ユニット	1	32A-S.D.
C	534A7-50501	SPEED DETECTOR UNIT ASS'Y.(Inc.1-2～16) スピード ディテクタ ユニット	1	34A-S.D.
1	534A7-52311	NAME PLATE ネーム プレート	1	31A-S.D.
1-1	534A7-52411	NAME PLATE ネーム プレート	1	32A-S.D.
1-2	534A7-52511	NAME PLATE ネーム プレート	1	34A-S.D.
2	55792-52601	CASE ケース	1	
3	55792-52611	SPONGE スポンジ	1	
4	55792-52621	PLATE プレート	1	
5	27042-64311	SPACER スペーサ	4	
6	01030-04020	SCREW スクリュ	4	
7	01400-00004	NUT ナット	4	
8	02000-00004	WASHER ワッシャ	4	
9	02010-00004	WASHER ワッシャ	4	
10	205A2-63311	GROMMET グロメット	1	
11	04913-10200	BAND バンド	2	
12	01100-06020	BOLT ボルト	2	
13	02010-00006	WASHER ワッシャ	2	
14	01400-00006	NUT ナット	2	
15	55792-52641	WIRE HARNESS ワイヤ ハーネス	1	
16	534A7-52301	PRINTED BOARD (Inc.17～44) プリンテッド ボード	1	31A-S.D.

LOCATION NO.

M6-4

スピード ディテクタ ユニット
Fig. 185 SPEED DETECTOR UNIT

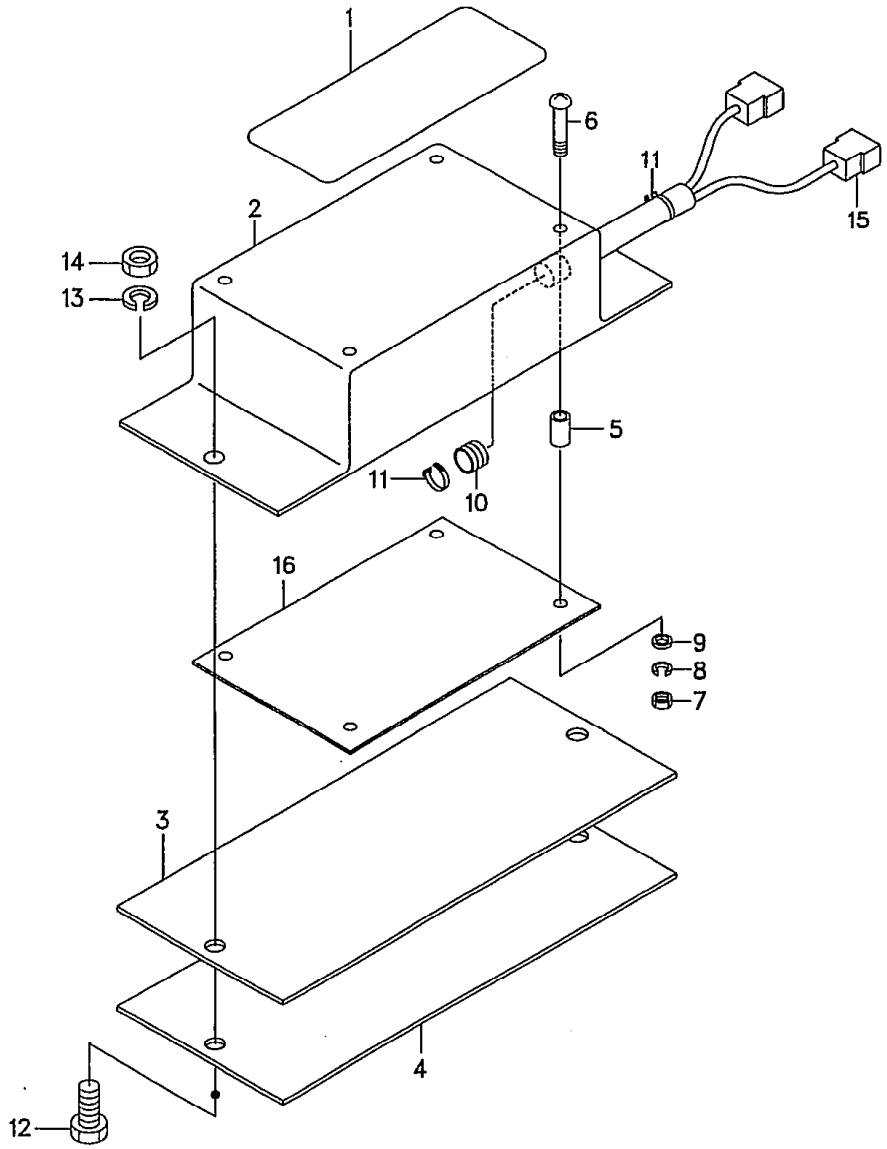

FG20N5 FG20N16 FD20Z5 FD20Z16 FG28N5 FD28Z5 FHG20N5 FHD20Z5
FG23N5 FD23Z5 FHG25N5 FHD25Z5
FG25N5 FG25N16 FD25Z5 FD25Z16 FG30N5 FD30Z5 FHG30N5 FHD30Z5 [2]

見出番号 Item No.		部品番号 Part No.	部品名称 Description	個数 Req'd	備考:適用号車 Remarks:Serial No.
16-1		534A7-52401	PRINTED BOARD (Inc. 17～44) プリンテッド ボード	1	32A-S.D.
16-2		534A7-52501	PRINTED BOARD (Inc. 17～44) プリンテッド ボード	1	34A-S.D.
17		55792-52631	+ PRINTED BOARD プリンテッド ボード	1	
18		17912-62201	+ IC アイシー	1	
19		17412-62031	+ PHOTO COUPLER フォト カプラ	2	
20		19521-64101	+ TRANSISTOR トランジスタ	1	
21		19521-65501	+ TRANSISTOR トランジスタ	3	
22		19531-62001	+ DIODE ダイオード	5	
23		21581-65531	+ DIODE ダイオード	5	
24		21581-65541	+ DIODE ダイオード	2	
25		17071-62661	+ CONDENSER コンデンサ	2	
26		17071-62701	+ CONDENSER コンデンサ	1	
27		17071-64301	+ CONDENSER コンデンサ	3	
28		17071-64401	+ CONDENSER コンデンサ	2	
29		17071-65403	+ CONDENSER コンデンサ	1	
30		534A7-52301	+ POTENTION-METER ポテンション メータ	3	
31		17051-63303	+ RESISTOR レジスタ	2	
32		17051-63313	+ RESISTOR レジスタ	1	
33		17051-63323	+ RESISTOR レジスタ	1	
34		17051-63333	+ RESISTOR レジスタ	4	
35		17051-63343	+ RESISTOR レジスタ	6	

スピード ディテクタ ユニット
Fig.185 SPEED DETECTOR UNIT

LOCATION NO.
M6-5

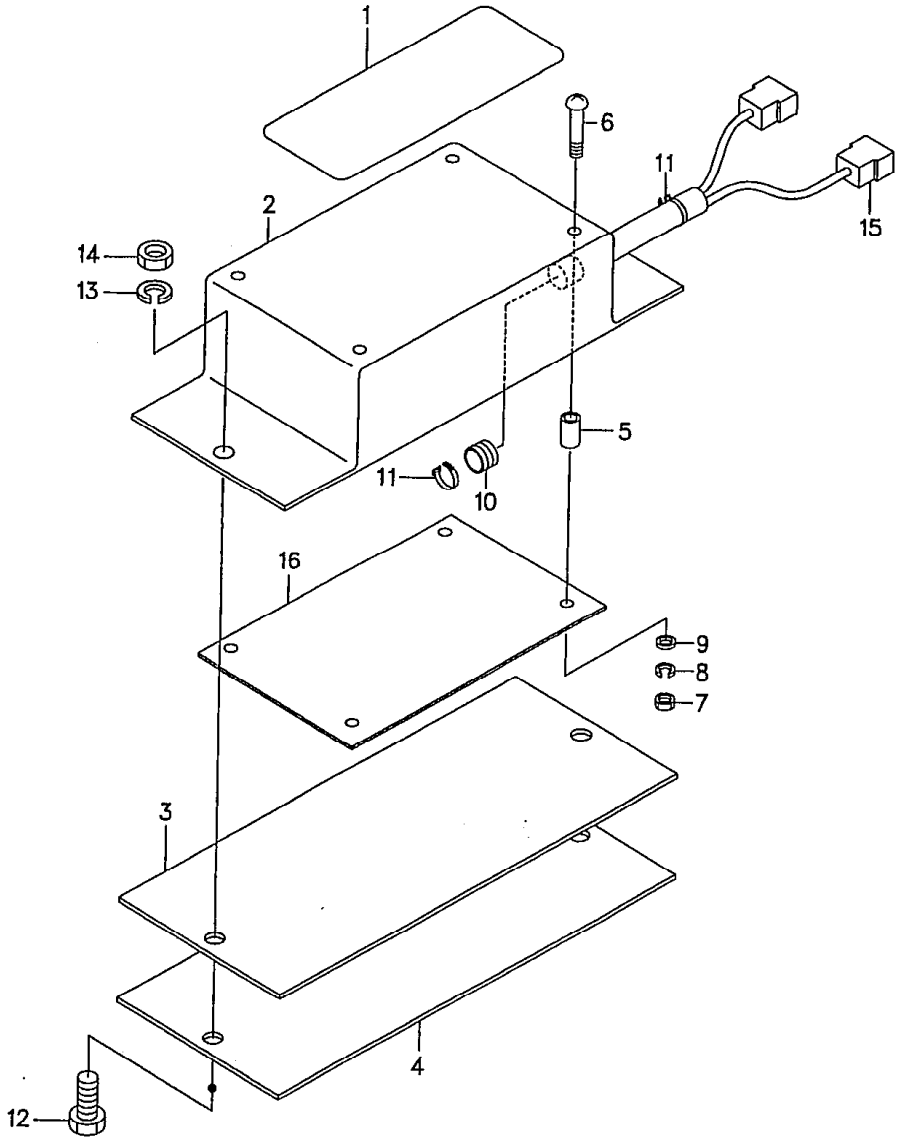

FG20N5 FG20N16 FD20Z5 FD20Z1' G28N5 FD28Z5 FHG20N5 FHD20Z5
FG23N5 FD23Z5 FHG25N5 FHD25Z5
FG25N5 FG25N16 FD25Z5 FD25Z16 FG30N5 FD30Z5 FHG30N5 FHD30Z5 [3]

見出番号 Item No.	部品番号 Part No.		部品名称 Description	個数 Req'd	備考:適用号車 Remarks:Serial No.
36	17051-63353	+	RESISTOR レジスタ	1	
37	17051-63393	+	RESISTOR レジスタ	1	
38	17051-63403	+	RESISTOR レジスタ	4	
39	17051-63443	+	RESISTOR レジスタ	4	
40	17051-63463	+	RESISTOR レジスタ	1	
41	17051-63803	+	RESISTOR レジスタ	1	
42	17051-64263	+	RESISTOR レジスタ	2	
43	17051-66061	+	RESISTOR レジスタ	1	
44	55792-52641	+	WIRE HARNESS ワイヤ ハーネス	1	

LOCATION NO.

M6-6

スピード ワーニング システム
Fig. 186 SPEED WARNING SYSTEM [SAS]

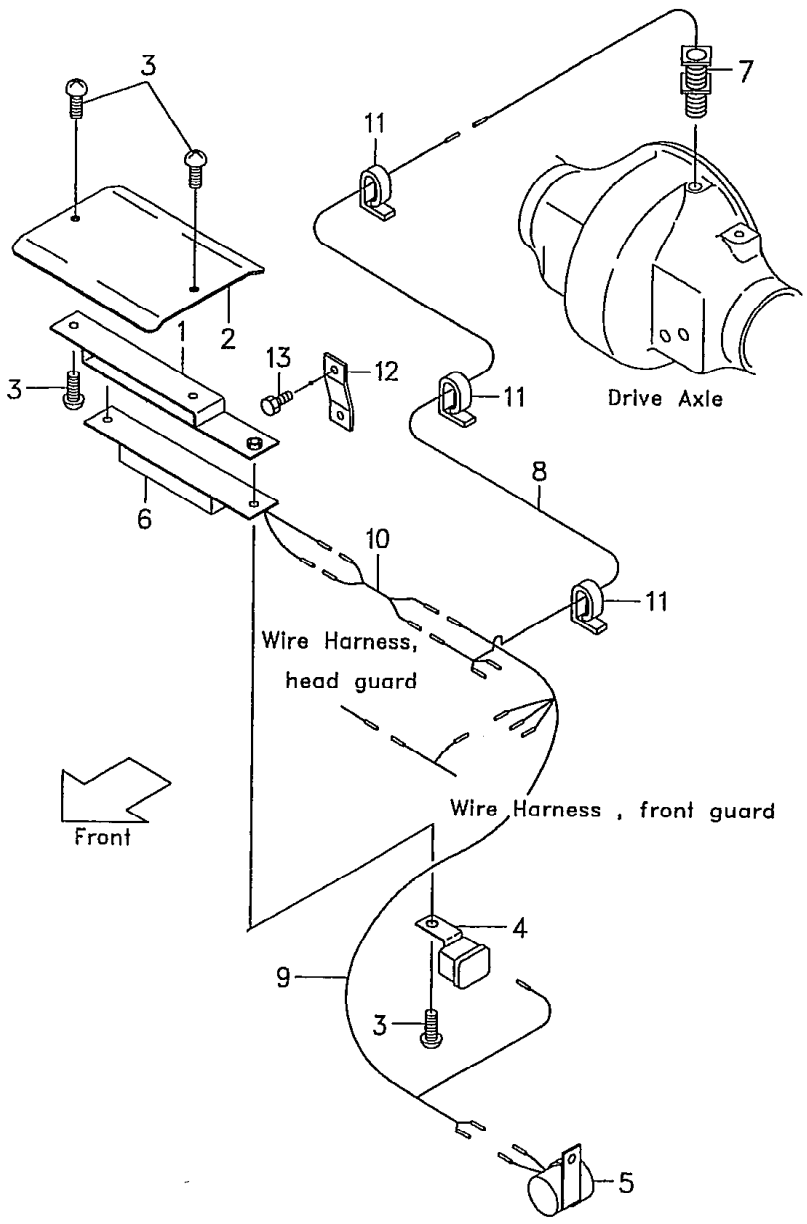

FG20N5 FG20N16 F Z5 FD20Z16 FG28N5 FD28Z5 FHG20N5 FHD20Z5
FG23N5 FD23Z5 FHG25N5 FHD25Z5
FG25N5 FG25N16 FD25Z5 FD25Z16 FG30N5 FD30Z5 FHG30N5 FHD30Z5 [1]

見出番号 Item No.	部品番号 Part No.	部品名称 Description	個数 Req'd	備考:適用号車 Remarks:Serial No.
1	534A7-50701	BRACKET ブラケット	1	
2	534A7-50801	PLATE プレート	1	
3	214A6-42771	SCREW スクリュ	4	[SM]=2
4	529F7-52251	RELAY リレー	1	
5	529F7-52241	BUZZER ブザー	1	
6	534A7-50301	SPEED DETECTOR UNIT スピード ディテクタ ユニット	1	[SAS-31A・31F]
6-1	534A7-50401	SPEED DETECTOR UNIT スピード ディテクタ ユニット	1	[SAS-32A・32F]
6-2	534A7-50501	SPEED DETECTOR UNIT スピード ディテクタ ユニット	1	[SAS-34A・34F]
7	271A2-62051	SENSOR センサ	1	
8	534A7-50601	WIRE HARNESS ワイヤ ハーネス	1	
8-1	534A7-50621	WIRE HARNESS ワイヤ ハーネス	1	[SM]
9	534A7-50611	WIRE HARNESS ワイヤ ハーネス	1	
9-1	534A7-50631	WIRE HARNESS ワイヤ ハーネス	1	[RLR]
10	534F7-50651	WIRE HARNESS ワイヤ ハーネス	1	(C-type)
10-1	534A7-50651	WIRE HARNESS ワイヤ ハーネス	1	(T-type)
11	27732-42311	CLAMP クランプ	4	
12	534A7-50811	BRACKET ブラケット	1	(T-type) ▲1
13	216G5-42261	BOLT ボルト	1	(T-type) ▲1

FG20N5 FG20N16 FD20Z5 FD20Z16 FG28N5 FD28Z5 FHG20N5 FHD20Z5
FG23N5 FD23Z5 FHG25N5 FHD25Z5
FG25N5 FG25N16 FD25Z5 FD25Z16 FG30N5 FD30Z5 FHG30N5 FHD30Z5 [2]

LOCATION NO.

M6-7

スピード ワーニング システム
Fig. 186 SPEED WARNING SYSTEM [SAS]

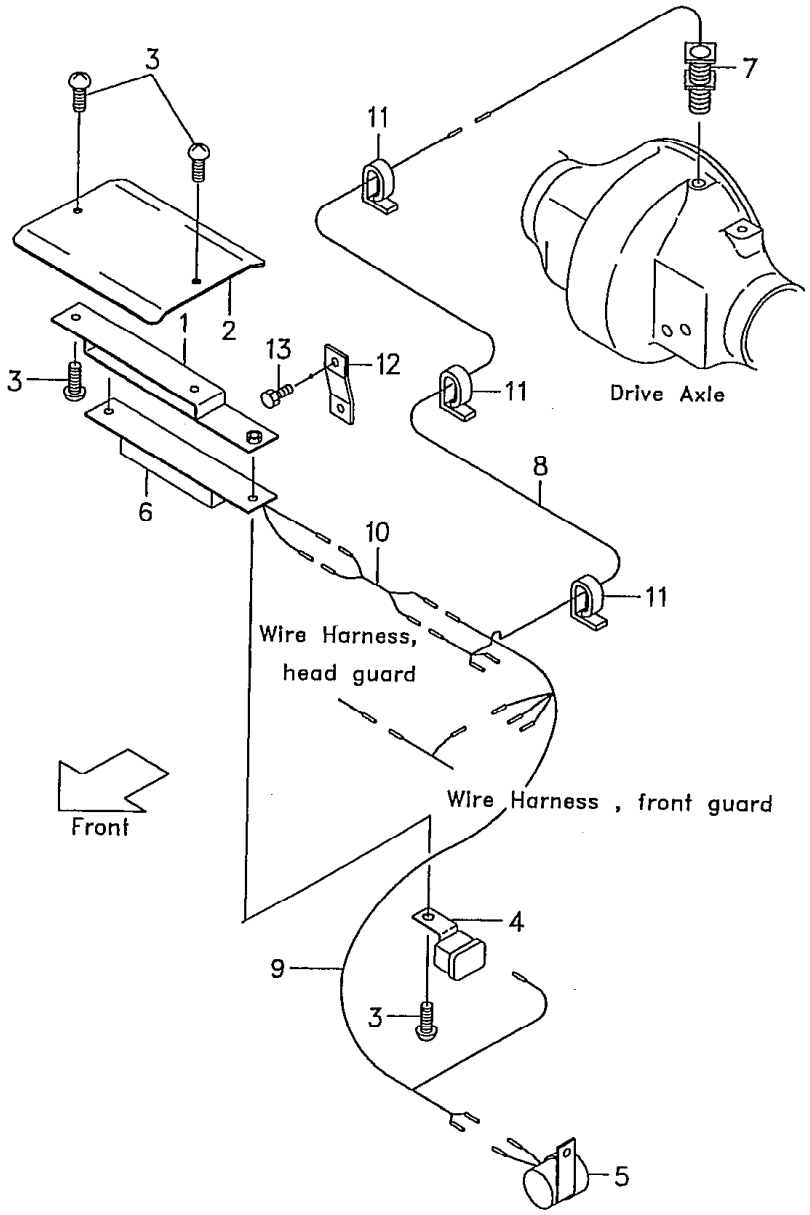

Model		FG20N5 FG23N5 FG25N5	FG20N16 FG25N16	FD20Z5 FD23Z5 FD25Z5	FD20Z16 FD25Z16	FG28N5 FG30N5
号車 Serial No.	▲1	54837～	10107～	70147～	10056～	71385～
Model		FD28Z5 FD30Z5	FHG20N5 FHG25N5	FHG30N5	FHD20Z5 FHD25Z5	FHD30Z5
号車 Serial No.	▲1	74582～	10227～	10103～	11258～	10700～

LOCATION NO.

M6-8

カー ヒータ
Fig. 187 CAR HEATER

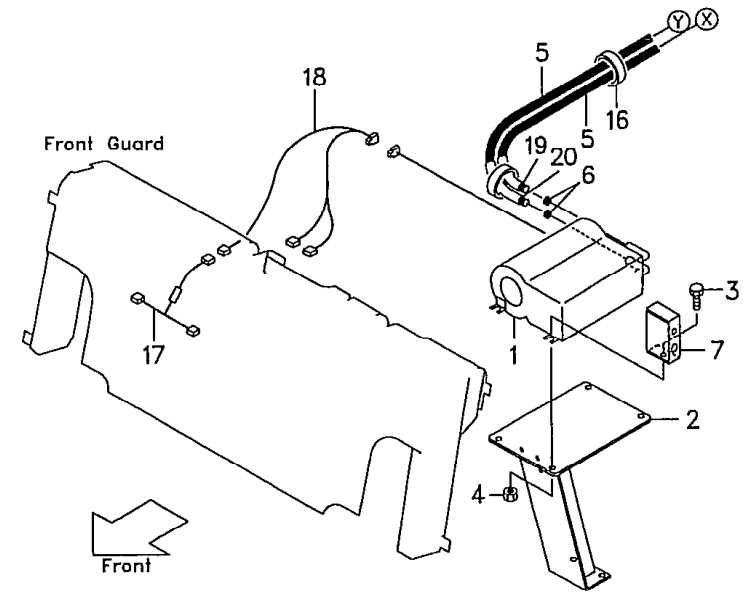

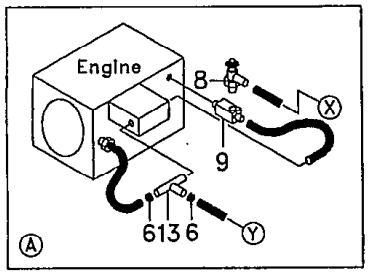

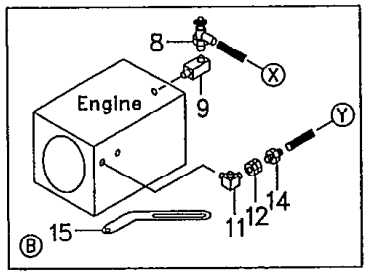

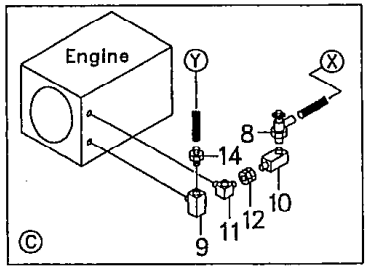

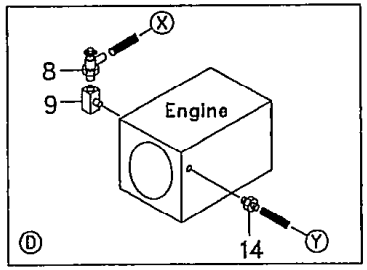

Ⓐ {FG20N5 FG20N16 FG23N5 FG25N5 FG25N16 FG30N5 FHG20N5 FHG25N5 FHG30N5} [HR-33A・33B] Ⓒ {FD20Z5 FD28Z5 FD23Z5 FD25Z5 FD30Z5} [HR-32A・32B]
Ⓑ {FD20Z16 FD25Z16} [HR-20U・20W] Ⓓ {FHD20Z5 FHD30Z5 FHD25Z5} [HR-34A・34B]

1

見出番号 Item No.	部品番号 Part No.	部品名称 Description	個数 Req'd	備考:適用号車 Remarks:Serial No.
1	514T7-20201	HEATER ヒータ	1	
2	534A7-22011	BRACKET ブラケット	1	
3	01186-10020	BOLT ボルト	4	
4	01400-00010	NUT ナット	4	
5	522A7-22011	HOSE ホース	2	
6	04911-00022	CLIP クリップ	→	Ⓐ[HR-33A・33B]=6 Ⓑ[HR-20U・2W] Ⓒ[HR-32A・32B] Ⓓ[HR-34A・34B] =4
7	534A7-22041	BRACKET ブラケット	1	
8	56110-63521	VALVE バルブ	1	
9	55597-22111	ELBOW エルボ	1	Ⓐ[HR-33A・33B] Ⓑ[HR-20U・20W]
9-1	53030-52471	ELBOW エルボ	1	Ⓒ[HR-32A・32B] Ⓓ[HR-34A・34B]
10	55597-22111	ELBOW エルボ	1	Ⓒ[HR-32A・32B]
11	53130-12091	ELBOW エルボ	1	Ⓑ[HR-20U・20W] Ⓒ[HR-32A・32B]
12	04138-00303	NIPPLE ニップル	1	Ⓑ[HR-20U・20W] Ⓓ[HR-32A・32B]
13	23679-45051	THREE WAY スリー ウェイ	1	Ⓐ[HR-33A・33B]
13-1	516G7-22001	THREE WAY スリー ウェイ	1	Ⓐ[LPO/HR-33A・33B]
14	529F7-22001	NIPPLE ニップル	1	Ⓑ[HR-20U・20W] Ⓒ[HR-32A・32B Ⓓ[HR-34A・34B]
15	520F7-22001	PLATE プレート	1	Ⓑ[HR-20U・20W]
16	04913-11200	BAND バンド	AR	
17	514T7-22061	LEAD WIRE, fuse リード ワイヤ	1	
18	514A1-42041	LEAD WIRE リード ワイヤ	1	
19	534A7-22201	PROTECTOR プロテクタ	1	▲1
20	534A7-22211	PROTECTOR プロテクタ	1	▲1

LOCATION NO.

M6-9

カー ヒータ
Fig. 187 CAR HEATER

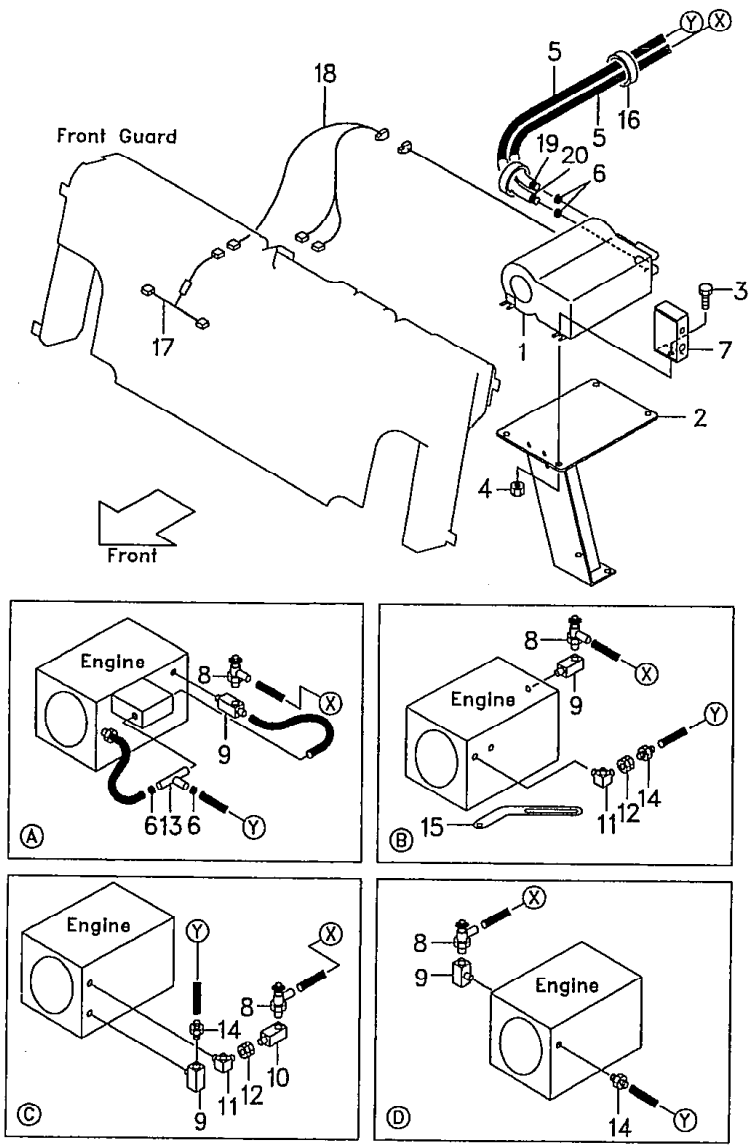

Ⓐ (FG20N5 FG20N16 FG28N5 FHG20N5 / FG23N5 FHG25N5 / FG25N5 FG25N16 FG30N5 FHG30N5) -33A・33B] Ⓒ (FD20Z5 FD28Z5 / FD23Z5 / FD25Z5 FD30Z5) [HR-32A・32B]
Ⓑ (FD20Z16 / FD25Z16) [HR-20U・20W] Ⓓ (FHD20Z5 FHD30Z5 / FHD25Z5) [HR-34A・34B]

2

見出番号 Item No.	部品番号 Part No.		部品名称 Description		個数 Req'd	備考:適用号車 Remarks:Serial No.
21	02000-00010	+	WASHER	ワッシャ	1	
22	01400-00010	+	NUT	ナット	1	
23	534A7-22101	+	CONNECTOR	コネクタ	1	
24	27042-43501	+	TERMINAL	ターミナル	2	
25	55787-22071	+	LEAD WIRE, sw.	リード ワイヤ	1	[SCB][CR]

Model		FG20N5 FG23N5 FG25N5	FG20N16 FG25N16	FD20Z5 FD23Z5 FD25Z5	FD20Z16 FD25Z16	FG28N5 FG30N5
号車 Serial No.	▲1	53475～	10063～	66262～	10031～	71043～
Model		FD28Z5 FD30Z5	FHG20N5 FHG25N5	FHG30N5	FHD20Z5 FHD25Z5	FHD30Z5
号車 Serial No.	▲1	72353～	10093～	10055～	10562～	10263～

スポット クーラ
Fig. 188 SPOT COOLER [SPOT COOLER-34A]

LOCATION NO.
M6-10

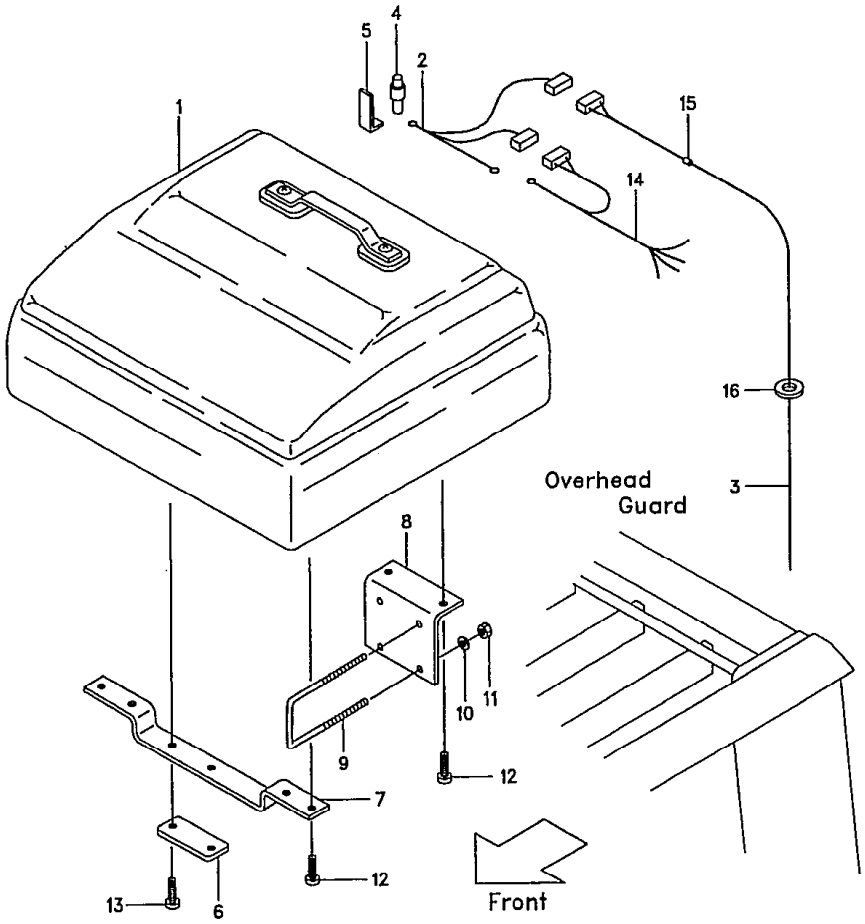

FG20N5 FG20N16 F Z5 FD20Z16 FG28N5 FD28Z5 FHG20N5 FHD20Z5
FG23N5 FD23Z5 FHG25N5 FHD25Z5
FG25N5 FG25N16 FD25Z5 FD25Z16 FG30N5 FD30Z5 FHG30N5 FHD30Z5 [1]

見出番号 Item No.	部品番号 Part No.	部品名称 Description	個数 Req'd	備考:適用号車 Remarks:Serial No.
A	534A7-69001	MIST COOLING UNIT ASS'Y. (Inc. 1～5) ミスト クーリング ユニット アッセン	1	
1	534A7-69011	COOLING UNIT クーリング ユニット	1	
2	534A7-69061	WIRE HARNESS ワイヤ ハーネス	1	
3	534A7-69071	LEAD WIRE リード ワイヤ	1	
4	534A7-69081	RELAY リレー	1	
5	534A7-69091	BRACKET ブラケット	1	
6	55955-42151	PLATE プレート	1	
7	534A7-69111	BRACKET ブラケット	1	
8	534A7-69141	BRACKET ブラケット	1	
9	534A7-69151	U-BOLT U-ボルト	2	
10	02010-00008	WASHER ワッシャ	4	
11	01400-00008	NUT ナット	4	
12	01183-08016	BOLT ボルト	6	
13	01183-08040	BOLT ボルト	2	
14	534A7-69161	LEAD WIRE リード ワイヤ	1	
15	27732-42311	CLAMP クランプ	3	
16	04913-10100	BAND バンド	10	

LOCATION NO.

M6-11

バッテリ システム
Fig. 189 BATTERY SYSTEM <EXD•E•N(EC)>

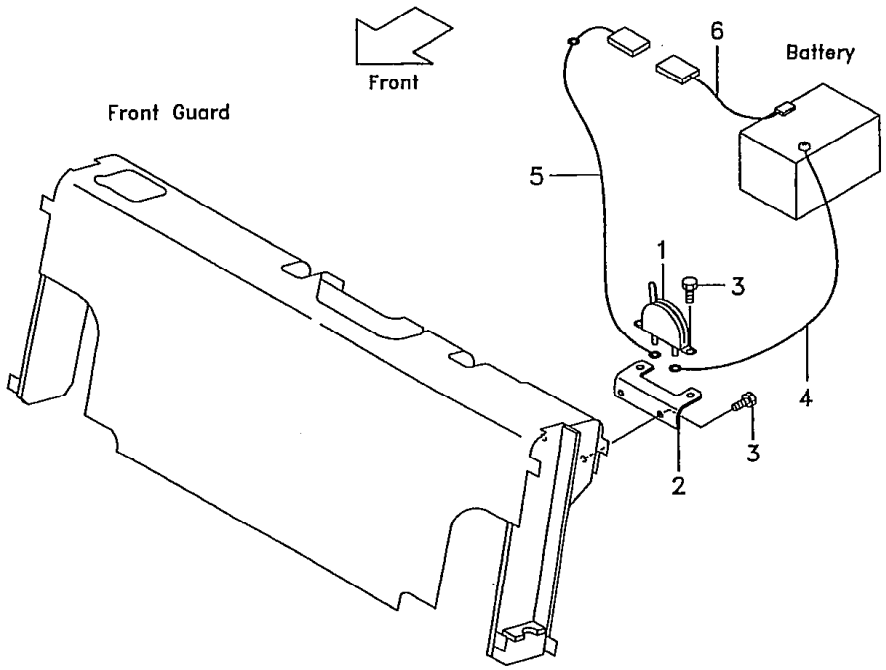

Ⓐ { FG20N5 FG28N5 FHG20N5 / FG23N5 FHG25N5 / FG25N5 FG30N5 FHG30N5 } { FD20Z5 FD28Z5 FHD20Z5 / FD23Z5 FHD25Z5 / FD25Z5 FD30Z5 FHD30Z5 } ▲1 [1]

見出番号 Item No.	部品番号 Part No.	部品名称 Description	個数 Req'd	備考:適用号車 Remarks:Serial No.
1	225R2-40201	BATTERY SWITCH バッテリ スイッチ	1	
2	516G3-83161	BRACKET ブラケット	1	
3	01185-08020	BOLT ボルト	4	
4	516G3-83181	BATTERY CABLE (+) バッテリ ケーブル	1	Ⓐ
4-1	534A3-83601	BATTERY CABLE (+) バッテリ ケーブル	1	Ⓑ
5	516G3-83191	BATTERY CABLE バッテリ ケーブル	1	Ⓐ
5-1	534A3-83611	BATTERY CABLE バッテリ ケーブル	1	Ⓑ
6	516G3-83201	LEAD WIRE リード ワイヤ	1	

Model		FG20N5 FG23N5 FG25N5	FD20Z5 FD23Z5 FD25Z5	FG28N5 FG30N5	FD28Z5 FD30Z5
号車 Serial No.	▲1	～56358	～72018	～71497	～74946
Model		FHG20N5 FHG25N5	FHG30N5	FHD20Z5 FHD25Z5	FHD30Z5
号車 Serial No.	▲1	～10479	～10254	～11980	～11162

LOCATION NO.

D7-2

バッテリ システム

Fig. 189A BATTERY SYSTEM <EXD・E・N(EC)>

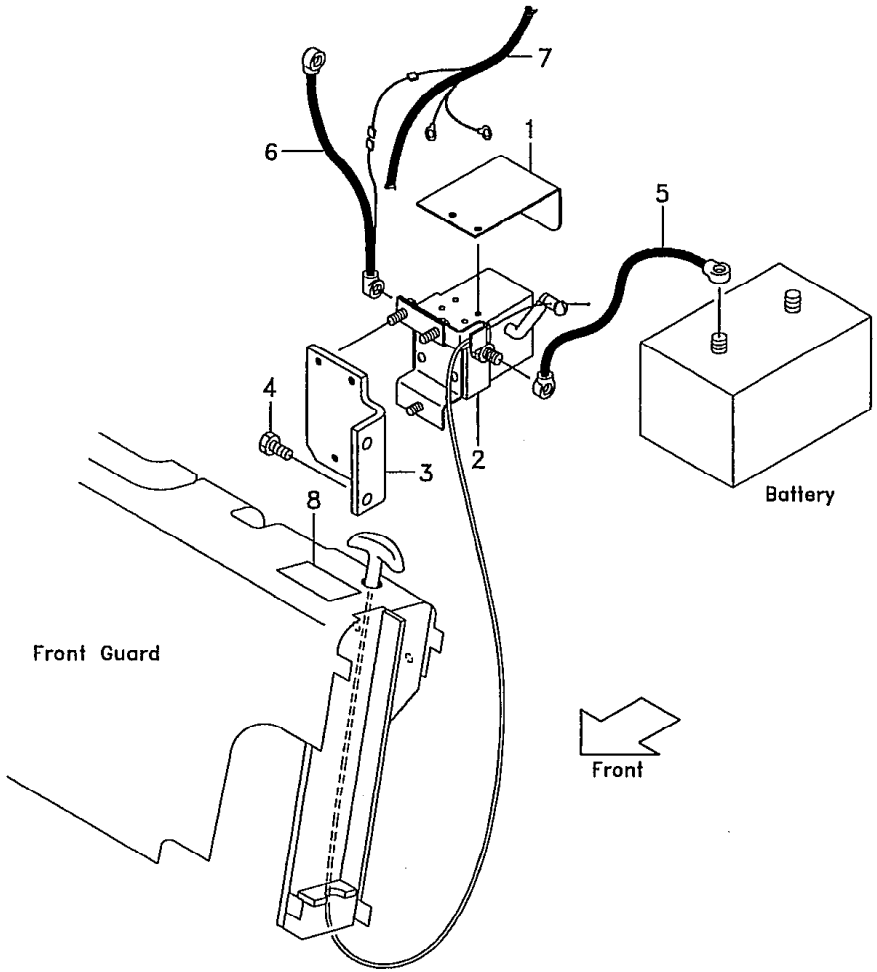

{Ⓐ [FG20N5 FG2[illegible] FHG20N5 / FG23N5 FHG25N5 / FG25N5 FG30N5 FHG30N5] Ⓑ [FD20Z5 FD28Z5 / FD23Z5 / FD25Z5 FD30Z5] Ⓒ [FHD20Z5 / FHD25Z5 / FHD30Z5]} ▲1 [1]

見出番号 Item No.	部品番号 Part No.	部品名称 Description	個数 Req'd	備考:適用号車 Remarks:Serial No.
1	53652-72751	COVER カバー	1	
2	53652-72761	DISCONNECT SWITCH スイッチ	1	
3	53252-72232	BRACKET ブラケット	1	
4	01183-08016	BOLT ボルト	2	
5	516G2-72431	BATTERY CABLE (+) バッテリ ケーブル	1	Ⓐ
5-1	534A3-82001	BATTERY CABLE (+) バッテリ ケーブル	1	ⒷⒸ
6	516G2-72451	BATTERY CABLE バッテリ ケーブル	1	Ⓐ
6-1	534A3-82011	BATTERY CABLE バッテリ ケーブル	1	ⒷⒸ
7	516G2-42251	WIRE HARNESS, engine ワイヤ ハーネス	1	Ⓐ
7-1	532G2-72421	WIRE HARNESS, engine ワイヤ ハーネス	1	Ⓑ
7-2	534G3-82001	WIRE HARNESS, engine ワイヤ ハーネス	1	Ⓒ
8	534A3-82021	DECAL, battery switch デカル	1	ENGLISH
8-1	534A3-82031	DECAL, battery switch デカル	1	GERMAN
8-2	534A3-82041	DECAL, battery switch デカル	1	SPANISH
8-3	534A3-82051	DECAL, battery switch デカル	1	FRENCH
8-4	534A3-82061	DECAL, battery switch デカル	1	DUTCH
8-5	534A3-82071	DECAL, battery switch デカル	1	DANISH
8-6	534A3-82081	DECAL, battery switch デカル	1	ITALIAN
8-7	534A3-82091	DECAL, battery switch デカル	1	GREEK

バッテリ システム
Fig. 189A BATTERY SYSTEM <EXD・E・N(EC)>

LOCATION NO.

D7-3

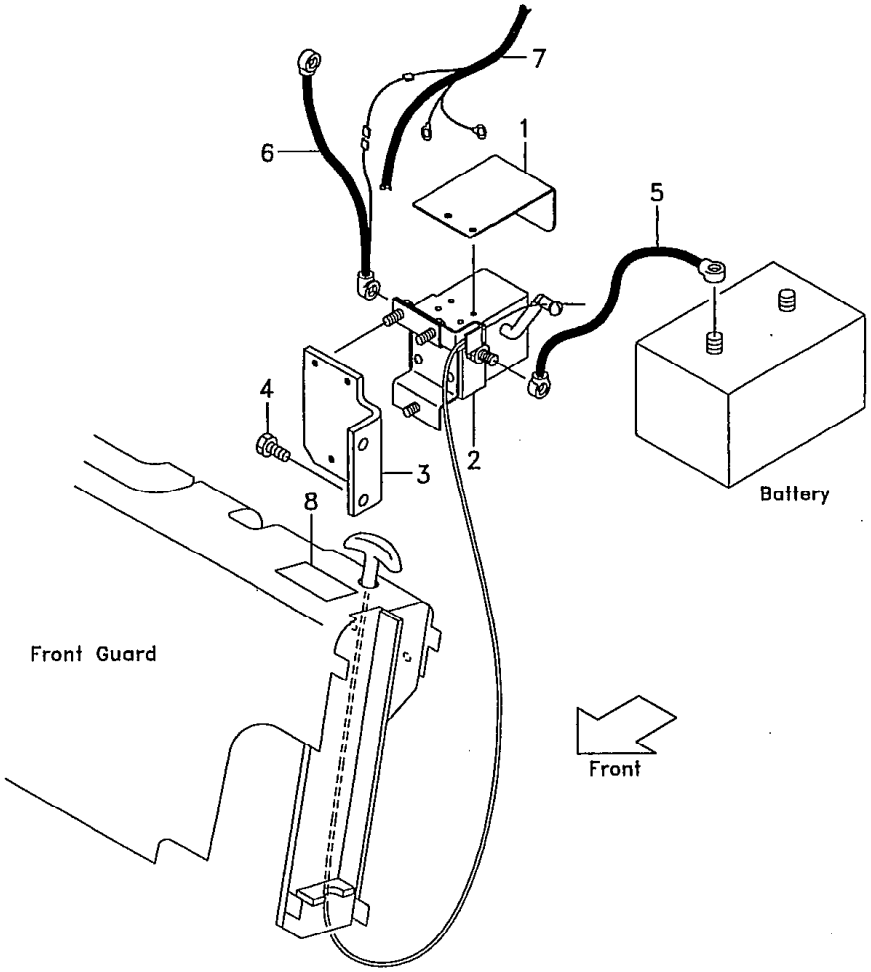

{Ⓐ [FG20N5 FG28N5 FHG20N5 / FG23N5 FHG25N5 / FG25N5 FG30N5 FHG30N5] [FD20Z5 FD28Z5 / FD23Z5 / FD25Z5 FD30Z5] Ⓒ [FHD20Z5 / FHD25Z5 / FHD30Z5]} ▲1 [2]

見出番号 Item No.	部品番号 Part No.		部品名称 Description	個数 Req'd	備考:適用号車 Remarks:Serial No.
8-8	534A3-82101		DECAL, battery switch デカル	1	PORTUGUESE
8-9	534A3-82111		DECAL, battery switch デカル	1	SWEDISH
8-10	534A3-82121		DECAL, battery switch デカル	1	FINNISH
9	20117-10081	+	SPACER スペーサ	4	
10	53252-72591	+	SPACER スペーサ	2	
11	53252-72681	+	CAP キャップ	1	

Model		FG20N5 FG23N5 FG25N5	FD20Z5 FD23Z5 FD25Z5	FG28N5 FG30N5	FD28Z5 FD30Z5	FHG20N5 FHG25N5
号車 Serial No.	▲1	56359～	72019～	71498～	74947～	10480～

Model		FHG30N5	FHD20Z5 FHD25Z5	FHD30Z5
号車 Serial No.	▲1	10255～	11981～	11163～

スチール キャビン
Fig. 190 STEEL CABIN [SCB]

LOCATION NO.

D7-4

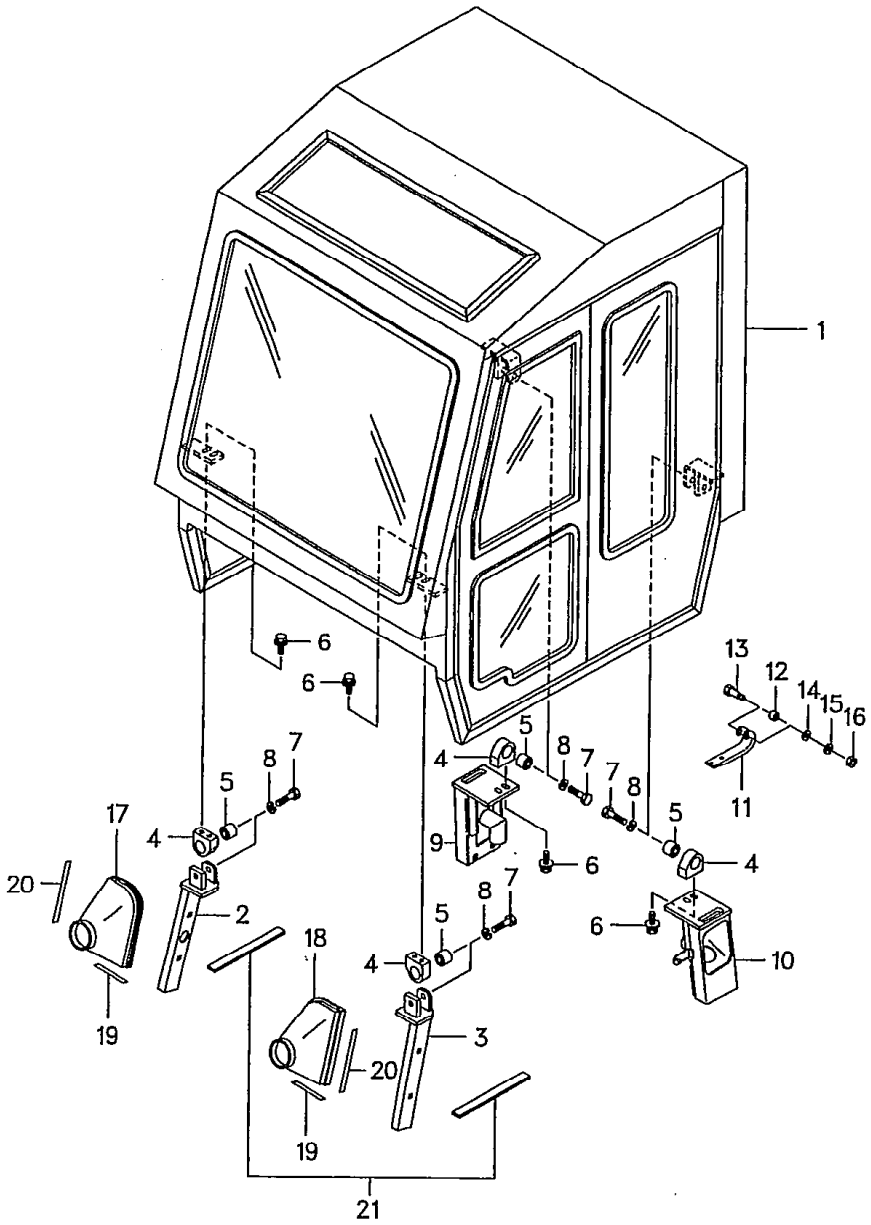

FG20N5 FHG20N5 JZ5 FHD20Z5
FG23N5 FHG25N5 FD23Z5 FHD25Z5
FG25N5 FHG30N5 FD25Z5 FHD30Z5

1

見出番号 Item No.	部品番号 Part No.		部品名称 Description	個数 Req'd	備考:適用号車 Remarks:Serial No.
1	534A5-30001		STEEL CABIN スチール キャビン	1	
2	534A5-30221		SUPPORT, front R. H. サポート	1	
3	534A5-30231		SUPPORT, front L. H. サポート	1	
4	534A5-32061		BUSHING ブッシング	4	
5	534A5-32071		BUSHING ブッシング	4	
6	01186-12030		BOLT ボルト	8	
7	01103-16065		BOLT ボルト	4	
8	02010-00016		WASHER ワッシャ	4	
9	534A5-30201		SUPPORT, rear R. H. サポート	1	
10	534A5-30211		SUPPORT, rear L. H. サポート	1	
11	216G6-42911		HINGE ヒンジ	2	
12	216G6-42921		BUSHING ブッシング	2	
13	216G6-42931		BOLT ボルト	2	
14	02000-00006		WASHER ワッシャ	2	
15	02010-00006		WASHER ワッシャ	2	
16	01400-00006		NUT ナット	2	
17	534A5-30251		BOOT R. H. ブーツ	1	
18	534A5-30261		BOOT L. H. ブーツ	1	
19	534A5-32621		TAPE A テープ	2	
20	534A5-32631		TAPE B テープ	2	
21	214A6-42481		RUBBER ラバー	1	
22	534A5-32651	+	LEAD WIRE リード ワイヤ	1	
23	229F2-42141	+	LEAD WIRE リード ワイヤ	1	
24	55955-42071	+	RUBBER ラバー	1	

LOCATION NO.

D7-6

Fig.301 FRAME

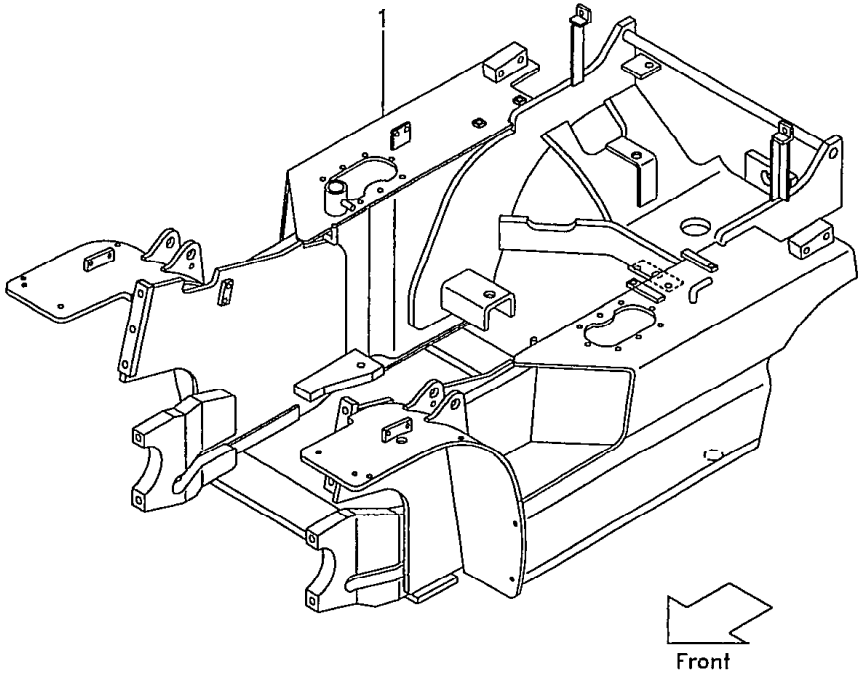

Ⓐ{FG23N5 FG25N5 FHG25N5} Ⓑ{FD23Z5 FD25Z5} Ⓒ{ FHD25Z5} Ⓓ{FG30N5 FHG30N5} Ⓔ{ FD30Z5} Ⓕ:FHD30Z5 [1]

見出番号 Item No.	部品番号 Part No.	部品名称 Description	個数 Req'd	備考:適用号車 Remarks:Serial No.
1	FA33A6-10101	FRAME	1	Ⓐ▲1
★ 1a	FA33A6-10102	FRAME	1	Ⓐ▲2
1-1	FA32A6-10101	FRAME	1	Ⓑ▲1
★1-1a	FA32A6-10102	FRAME	1	Ⓑ▲2
1-2	FA34A6-10101	FRAME	1	Ⓒ▲1
★1-2a	FA34A6-10102	FRAME	1	Ⓒ▲2
1-3	FA33F6-10101	FRAME	1	Ⓓ▲1
★1-3a	FA33F6-10102	FRAME	1	Ⓓ▲2
1-4	FA32L6-10101	FRAME	1	Ⓔ▲1
★1-4a	FA32L6-10102	FRAME	1	Ⓔ▲2
1-5	FA34F6-10101	FRAME	1	Ⓕ▲1
★1-5a	FA34F6-10102	FRAME	1	Ⓕ▲2

Model		FG20N5 FG23N5 FG25N5	FG20N16 FG25N16	FD20Z5 FD23Z5 FD25Z5	FD20Z16 FD25Z16	FHG20N5 FHG25N5
号車 Serial No.	▲1	～54654	～68990	～71244	～73691	～10265
	▲2	54655～	68991～	71245～	73692～	10266～

Model		FHG30N5	FHD20Z5 FHD25Z5	FHD30Z5
号車 Serial No.	▲1	～10136	～11227	～10722
	▲2	10137～	11228～	10723～

LOCATION NO.

D7-7

Fig. 302 PUMP

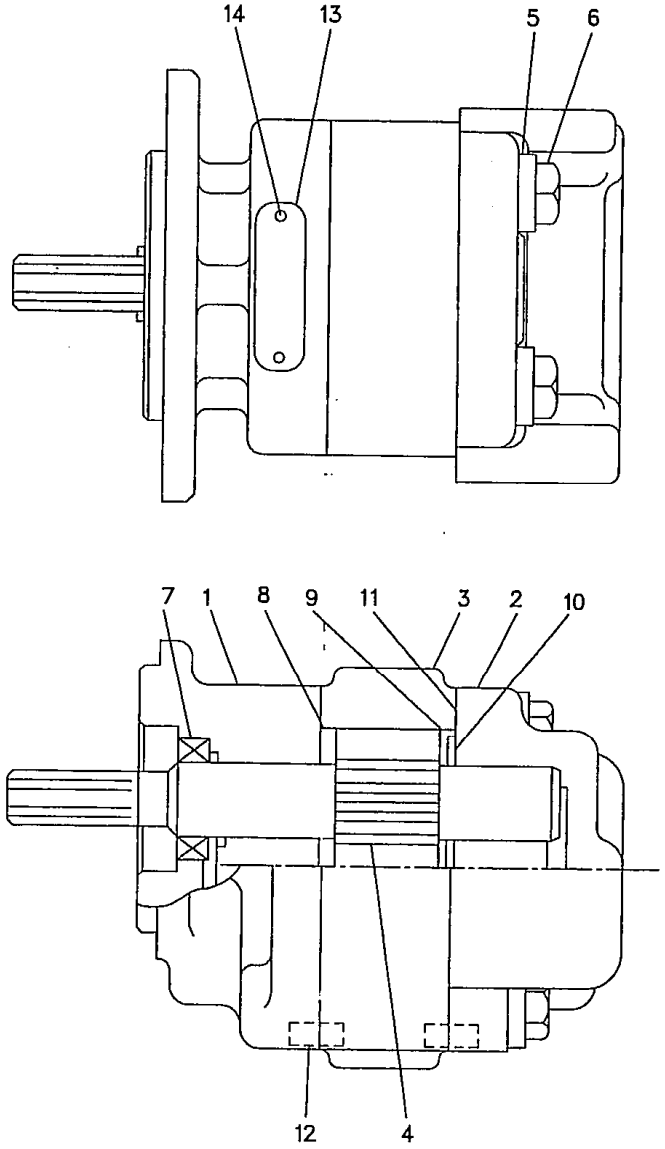

Ⓐ { FG20N4 FHG2\ / FG23N4 FHG25N2 / FG25N4 FHG30N2 } Ⓑ { FD20Z4 / FD23Z4 / FD25Z4 } Ⓒ { FHD20Z2 / FHD25Z2 / FHD30Z2 }

1

見出番号 Item No.	部品番号 Part No.	部品名称 Description	個数 Req'd	備考:適用号車 Remarks:Serial No.
A	FA10F7-10271	PUMP ASS'Y. (Inc. 1~14)	1	Ⓐ
B	FA10F7-11301	PUMP ASS'Y. (Inc. 1~14)	1	Ⓑ
C	FA29F7-10301	PUMP ASS'Y. (Inc. 1~14)	1	Ⓒ
1	- - - -	HOUSING	1	326, 5129, 204
2	- - - -	HOUSING	1	326, 3131, 905
3	- - - -	HOUSING	1	Ⓐ 326, 8113, 100
3-1	- - - -	HOUSING	1	ⒷⒸ 326, 8115, 100
4	- - - -	GEAR SHAFT SET	1	Ⓐ 326, 2913, 300
4-1	- - - -	GEAR SHAFT SET	1	ⒷⒸ 326, 2915, 300
5	- - - -	WASHER	4	391, 3782, 132
6	- - - -	BOLT	4	391, 1401, 347
7	- - - -	SEAL	1	391, 2883, 151
8	- - - -	SEAL	2	391, 2185, 063
9	- - - -	SEAL	2	391, 2883, 168
10	- - - -	BACK-UP	2	391, 2883, 169
11	- - - -	SEAL	2	391, 2881, 968
12	- - - -	PIN	4	391, 2082, 071
13	- - - -	NAME PLATE	1	391, 2181, 999
14	- - - -	SCREW	2	391, 1432, 004

LOCATION NO.

D7-8

Fig.303 CONTROL VALVE (THREE-THROW)

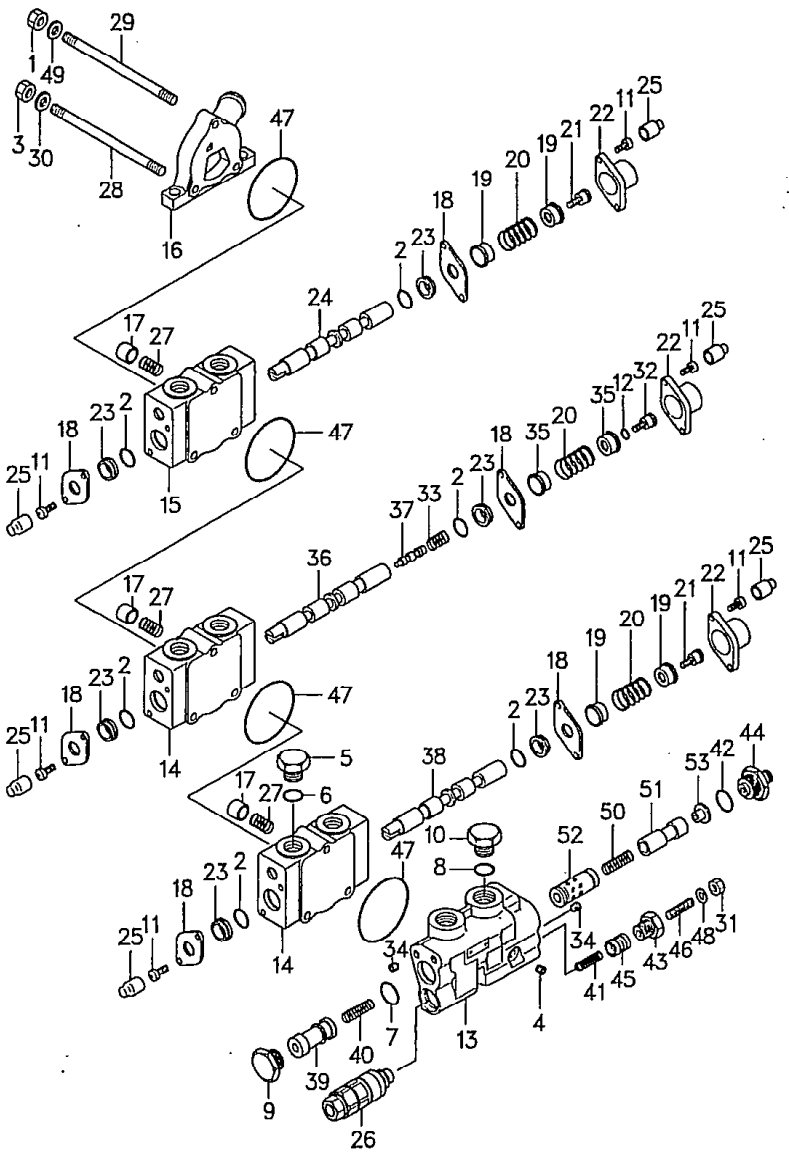

見出番号 Item No.	部品番号 Part No.	部品名称 Description	個数 Req'd	備考:適用号車 Remarks:Serial No.
A	FA14A2-40361	CONTROL VALVE ASS'Y.	1	
1	FC-1052	NUT	1	
2	FC-130	O-RING	6	
3	FC-1861	NUT	2	
4	FC-241-B	PLUG	1	
5	FC-3108	PLUG	1	
6	FC-3114	O-RING	1	
7	FC-3383	O-RING	1	
8	FC-3384	O-RING	1	
9	FC-3389-1	PLUG	1	
10	FC-3390	PLUG	1	
11	FC-3432	SCREW	6	
12	FC-4623	O-RING	1	
13	FC-5004-F1	HOUSING	1	
14	FC-5005-A1	HOUSING	2	
15	FC-5005-V2	HOUSING	1	
16	FC-5006-W1	HOUSING	1	
17	FC-5011	POPPET	3	
18	FC-5012	PLATE	6	
19	FC-5013	SEAT	4	
20	FC-5014	SPRING	3	
21	FC-5015	SPOOL END	2	
22	FC-5028	CAP	3	
23	FC-5029	WIPER	6	
24	FC-5031	SPOOL	1	
25	FC-5035	CAP	6	

LOCATION NO.

D7-9

Fig. 303 CONTROL VALVE (THREE-THROW)

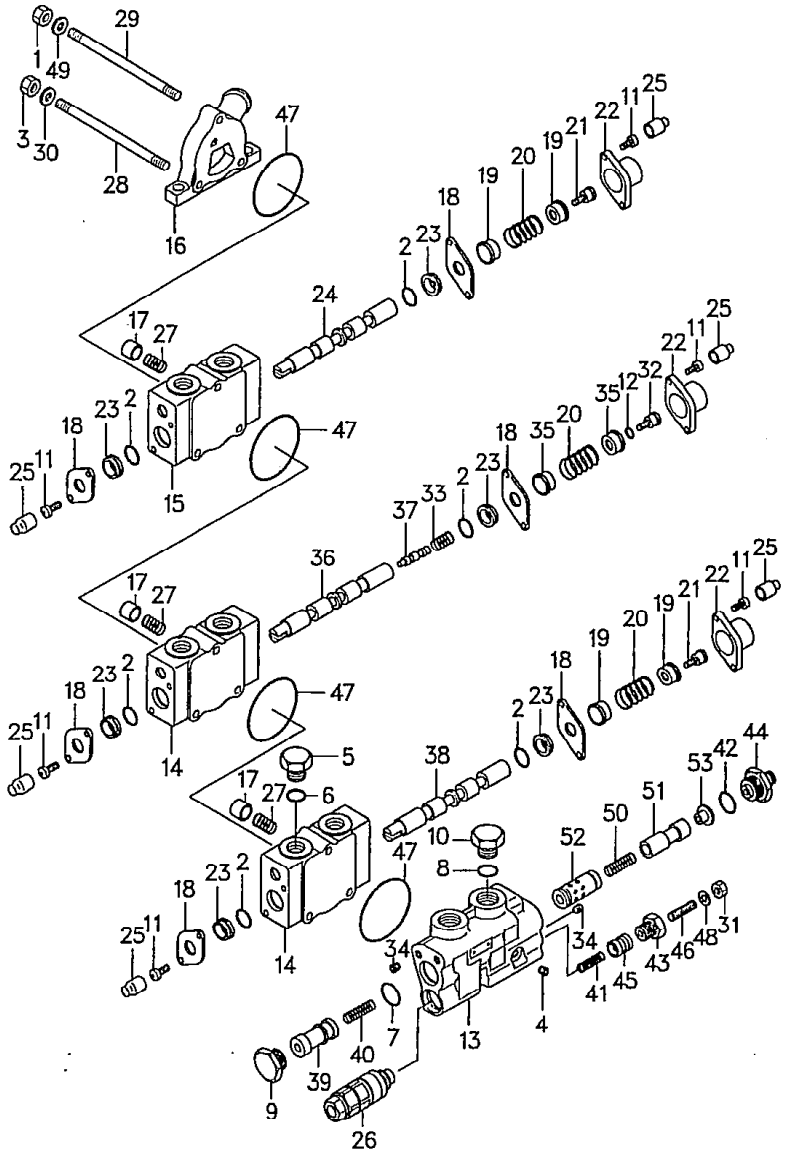

見出番号 Item No.	部品番号 Part No.	部品名称 Description	個数 Req'd	備考:適用号車 Remarks:Serial No.
26	FC-5060-T	RELIEF VALVE	1	
27	FC-5064	SPRING	3	
28	FC-5069-33	TIE ROD	2	
29	FC-5089-22	TIE ROD	1	
30	FC-51651	WASHER	2	
31	FC-51875	NUT	1	
32	FC-51983	SPOOL END	1	
33	FC-52270	SPRING	1	
34	FC-52345	PLUG	3	
35	FC-5264	SEAT	2	
36	FC-53709-1	SPOOL	1	
37	FC-53876	PISTON	1	
38	FC-53891	SPOOL	1	
39	FC-54247	SPOOL	1	
40	FC-54251	SPRING	1	
41	FC-54255	SPRING	1	
42	FC-54269	RING	1	
43	FC-54270	PLUG	1	
44	FC-54290	CHECK VALVE	1	
45	FC-54298	SLEEVE	1	
46	FC-54300	SCREW	1	
+	FC-54338-2	SLEEVE	1	
47	FC-564	O-RING	4	
48	FC-6957	WASHER	1	
49	FC-7208	WASHER	1	
50	FC-54256	SPRING	1	

LOCATION NO.

D7-10

Fig. 303 CONTROL VALVE (THREE-THROW)

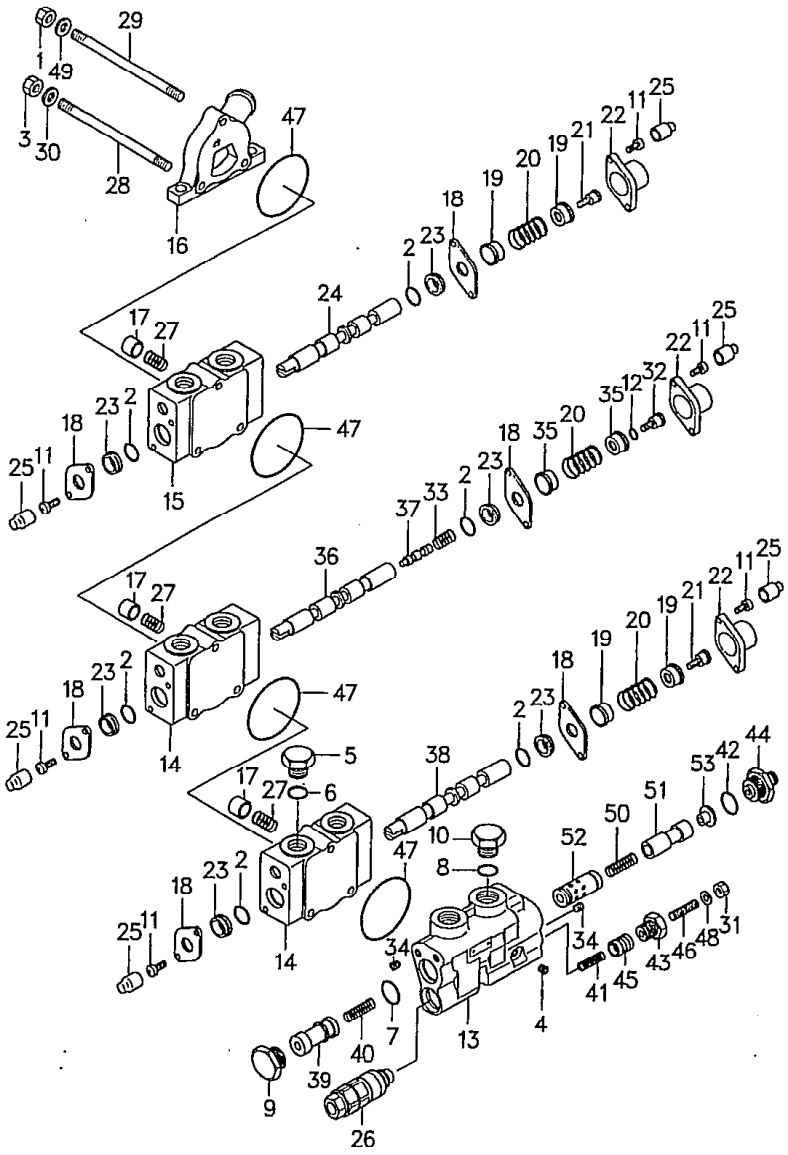

見出番号 Item No.	部品番号 Part No.	部品名称 Description	個数 Reqd	備考:適用号車 Remarks:Serial No.
51	FC-54262	SPOOL	1	
52	FC-54261-2	SLEEVE	1	
53	FC-54252-1	PLUG	1	
+	FC-P5001-F10	PRIOTY FLOW INLET SECT ASS' Y.	1	
+	FC-P5002-A705	SPOOL SECTION ASS' Y.	1	
+	FC-P5002-A748	SPOOL SECTION ASS' Y.	1	
+	FC-P5002-V5	SPOOL SECTION ASS' Y.	1	
+	FC-P5003-W1	OUTLET SECTION ASS' Y.	1	

LOCATION NO.

D7-11

Fig. 304 HYDRAULIC SYSTEM (MAIN)

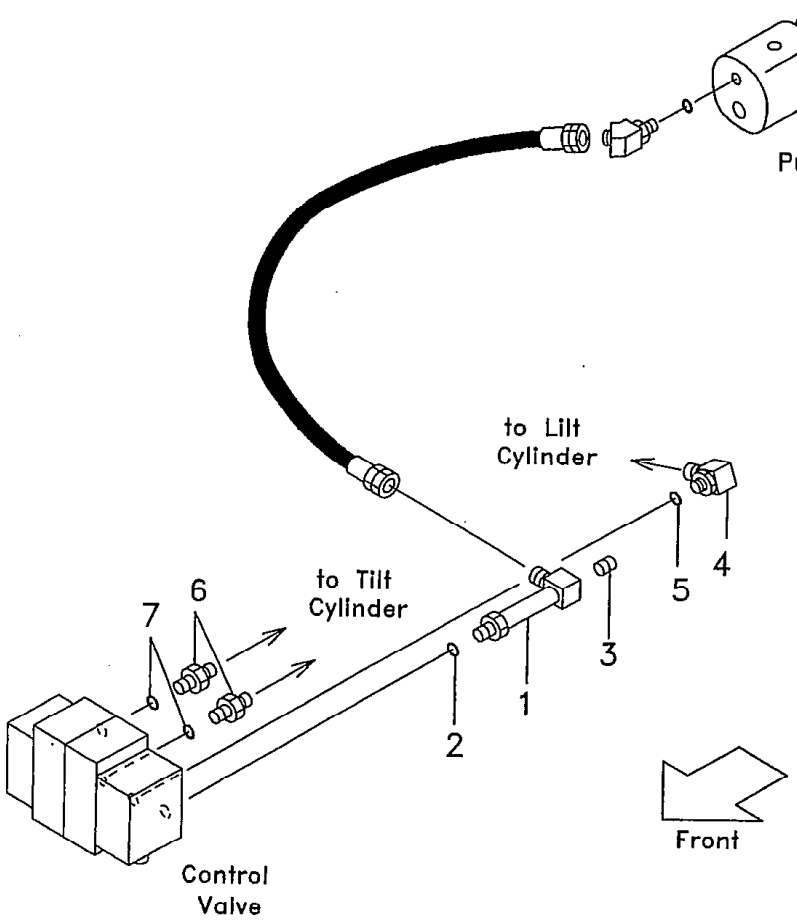

FG20N5 FD20Z5 FG 5 FD28Z5 FHG20N5 FHD20Z5
FG23N5 FD23Z5 FHG25N5 FHD25Z5
FG25N5 FD25Z5 FG30N5 FD30Z5 FHG30N5 FHD30Z5

[1]

見出番号 Item No.	部品番号 Part No.	部品名称 Description	個数 Req'd	備考:適用号車 Remarks:Serial No.
A	27917-62251	ELBOW ASS'Y. (Inc. 1, 2)	1	
1	27917-62171	ELBOW	1	
2	89140-00007	O-RING	1	
3	04000-00200	PLUG	1	
B	214A7-60121	ELBOW ASS'Y. (Inc. 4, 5)	1	
4	214A7-62121	ELBOW	1	
5	89140-00006	O-RING	1	
C	22197-60231	NIPPLE ASS'Y. (Inc. 6, 7)	2	
6	22197-62061	NIPPLE	2	
7	89140-00006	O-RING	2	

FG20N5 FD20Z5 FG28N5 FD28Z5 FHG20N5 FHD20Z5
FG23N5 FD23Z5 G25N5 FHD25Z5
FG25N5 FD25Z5 FG30N5 FD30Z5 FHG30N5 FHD30Z5

1

LOCATION NO.

D7-12

Fig. 305 OVERHEAD GUARD

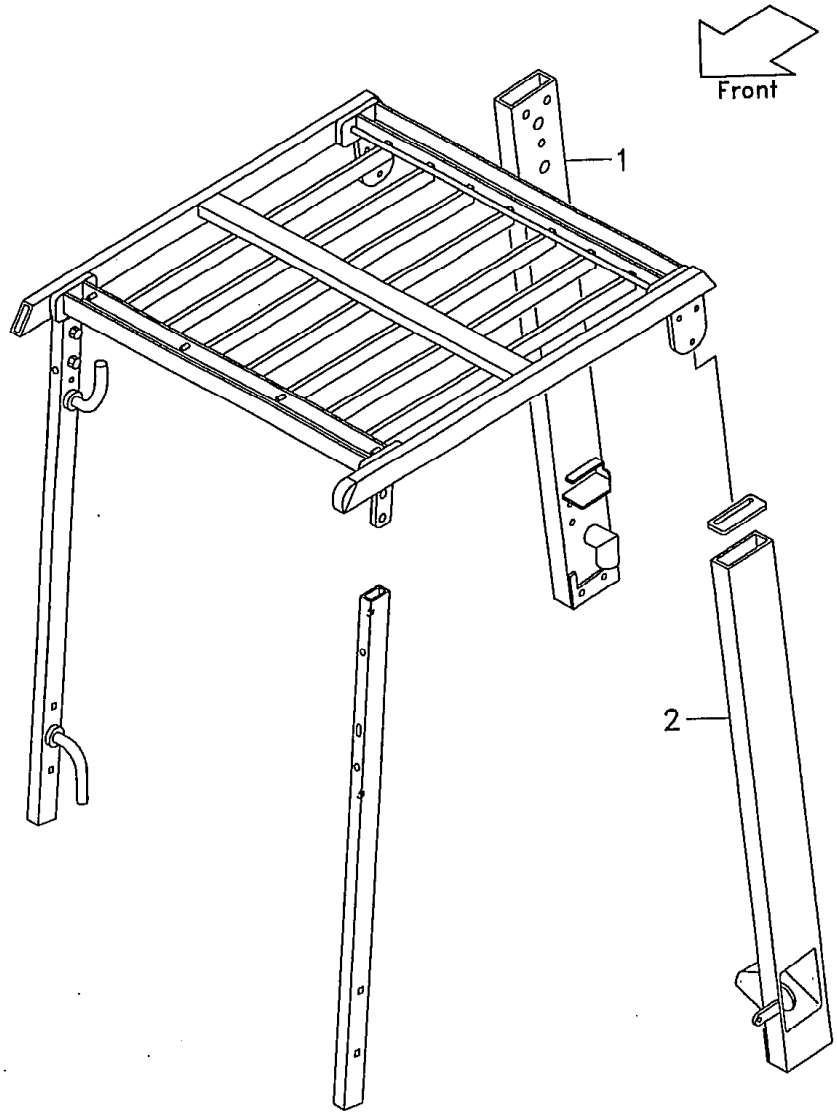

見出番号 Item No.	部品番号 Part No.	部品名称 Description	個数 Reqd	備考:適用号車 Remarks:Serial No.
1	FA34A5-10501	REAR PIPE R.H.	1	
2	FA34A5-10511	REAR PIPE L.H.	1	

LOCATION NO.

D7-13

☆ Fig. 306 COOLING UNIT

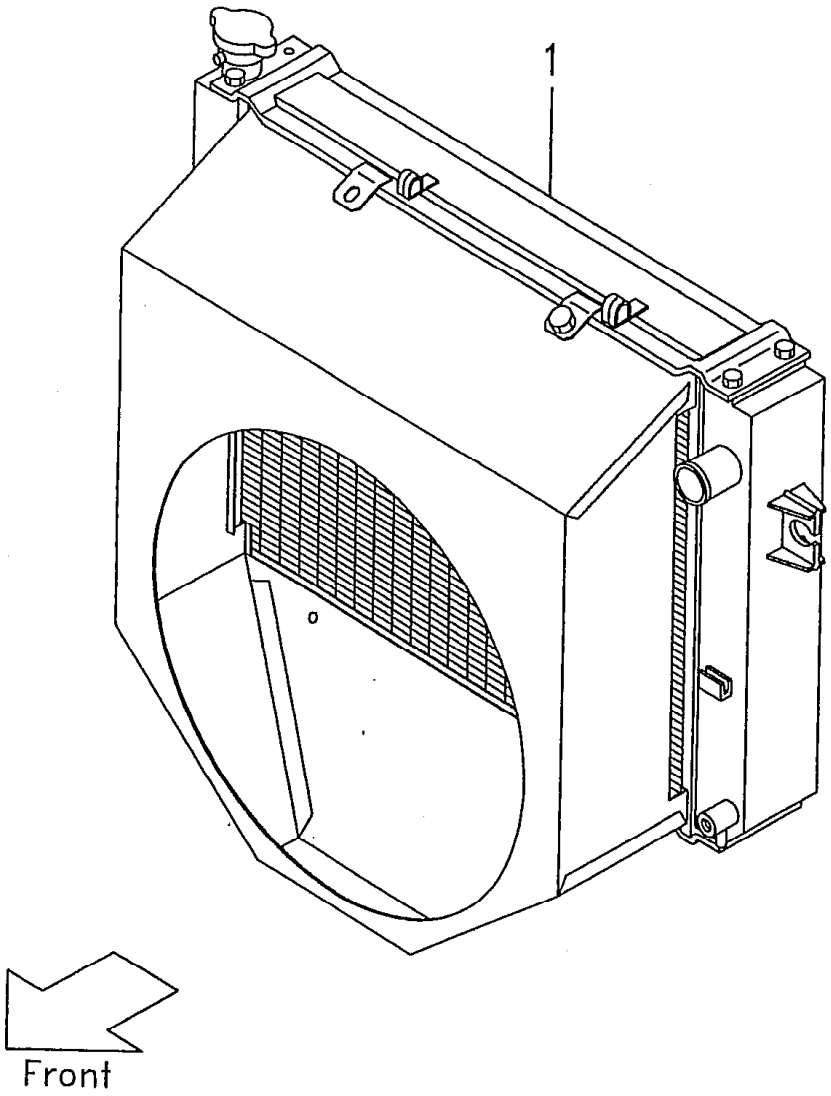

Ⓐ FG20N5 FG28N5 FG23N5 FG25N5 FG30N5 Ⓑ FHG20N5 FHG25N5 FHG30N5 © FD20Z5 FD28Z5 FHD20Z5 FD23Z5 FHD25Z5 FD25Z5 FD30Z5 FHD30Z5 1

見出番号 Item No.	部品番号 Part No.	部品名称 Description	個数 Req'd	備考:適用号車 Remarks:Serial No.
1	FA33A6-62001	RADIATOR	1	Ⓐ(C-type)
1-1	FA33B6-62001	RADIATOR	1	ⒶⒷ(T-type)
1-2	FA34B6-62001	RADIATOR	1	©(T-type)

LOCATION NO.

D7-14

FG20N5 FD20Z5 FG28N5 FD28Z5 FHG20N5 FHD20Z5
FG23N5 FD23Z5 FHG25N5 FHD25Z5
FG25N5 FD25Z5 FG30N5 FD30Z5 FHG30N5 FHD30Z5

1

☆ Fig. 307 OVERHEAD GUARD

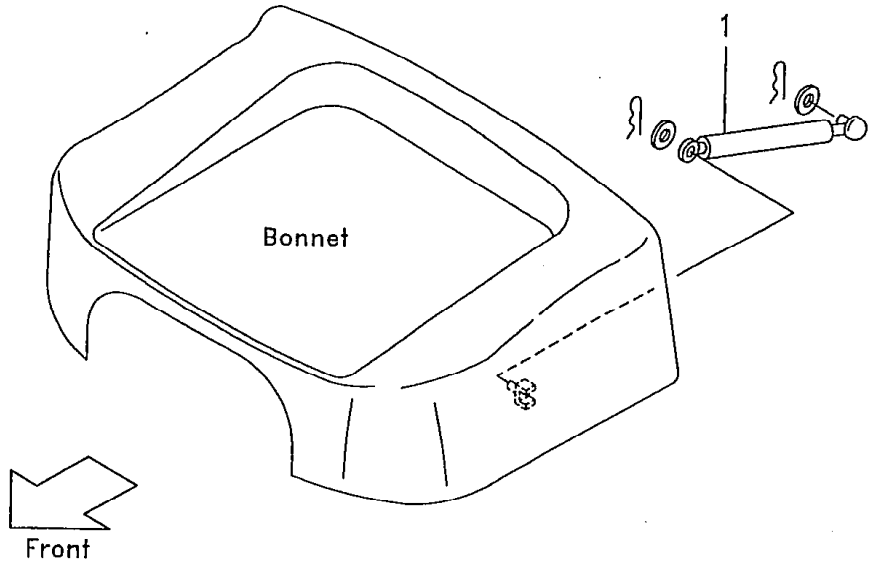

見出番号 Item No.	部品番号 Part No.	部品名称 Description	個数 Req'd	備考:適用号車 Remarks:Serial No.
1	FA16G6-43501	GAS SPRING	1	

⑤

LOCATION NO.

E7-2

Fig. 401 EXHAUST SYSTEM

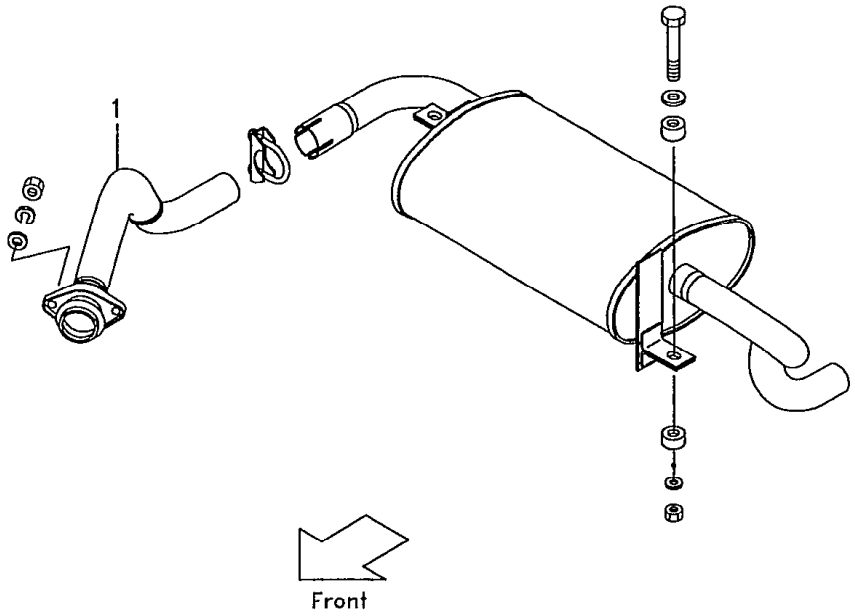

Ⓐ FG20N5 FG25N5 FG30N5 Ⓑ FHG20N5 FHG25N5 FHG30N5

1

見出番号 Item No.	部品番号 Part No.	部品名称 Description	個数 Req'd	備考:適用号車 Remarks:Serial No.
1	LB31T2-30001	PIPE	1	Ⓐ
1-1	LB33E2-30001	PIPE	1	Ⓑ

(5)

LOCATION NO.

E7-3

Fig. 402 EXHAUST SYSTEM

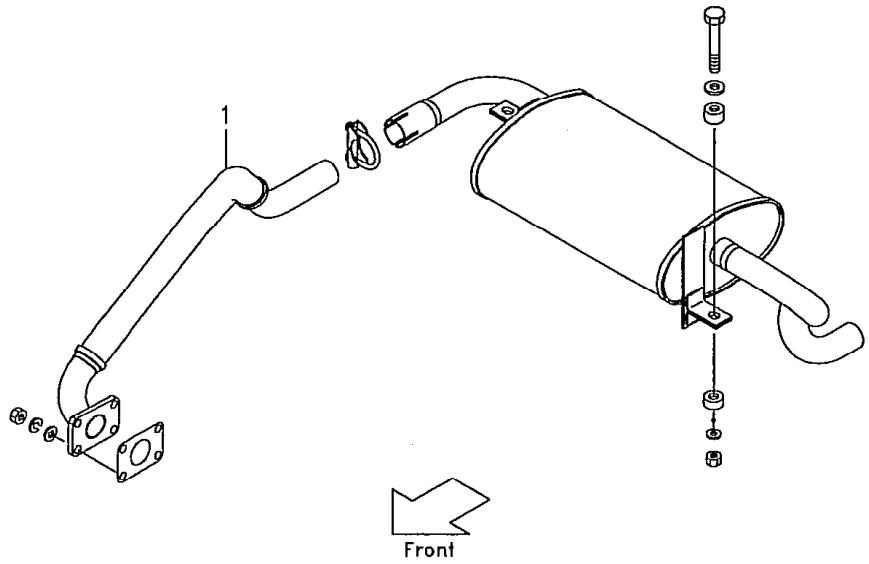

Ⓐ FD25Z5 FD30Z5 Ⓑ FHD25Z5 FHD30Z5

1

見出番号 Item No.	部品番号 Part No.	部品名称 Description	個数 Reqd	備考:適用号車 Remarks:Serial No.
1	LB32T2-30001	PIPE	1	Ⓐ
1-1	LB34E2-30001	PIPE	1	

⑤

LOCATION NO.

E7-4

Fig. 403 ELECTRIC PARTS

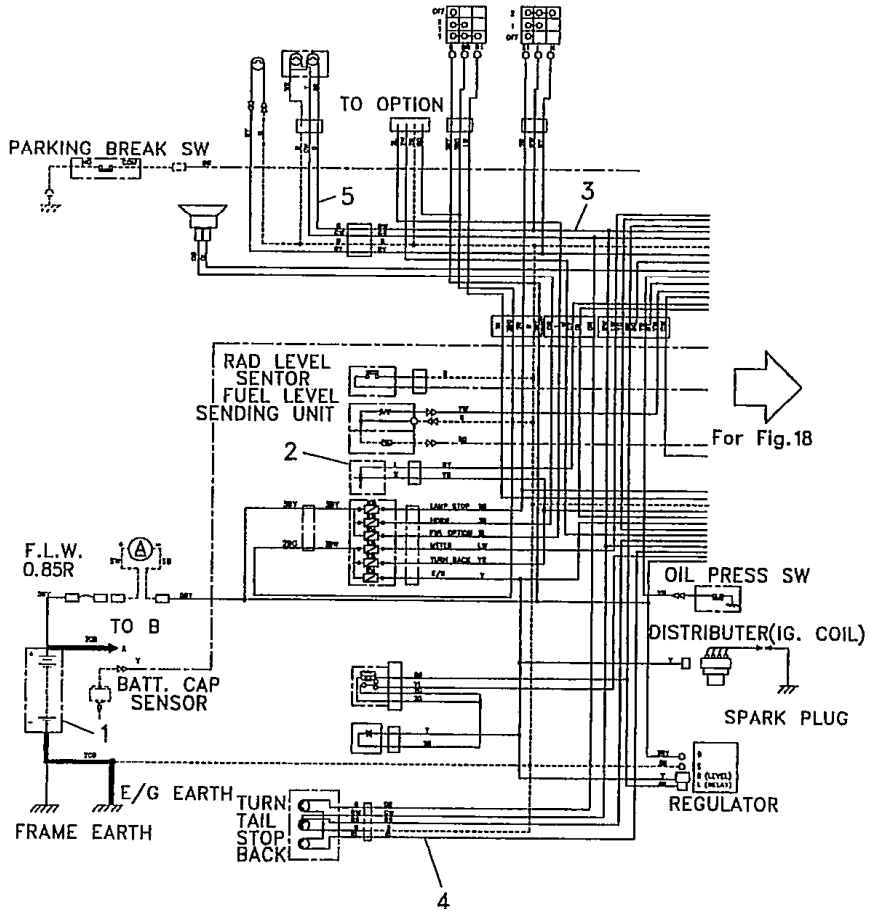

FG20N5 FHG20N5
FG25N5 FHG25N5
FG30N5 FHG30N5

1

見出番号 Item No.	部品番号 Part No.	部品名称 Description	個数 Req'd	備考:適用号車 Remarks:Serial No.
1	LB26W2-40011	BATTERY	1	
2	LB32T2-40091	BOLT	1	
+	LB32T2-40091	BOLT	1	
3	LB32T2-40021	WIRE HARNESS, front guard	1	
4	LB31T2-40031	WIRE HARNESS, engine	1	
5	LB32T2-40041	WIRE HARNESS, head guard	1	
+	LB32T2-40001	CABLE(+), battery	1	
+	LB32T2-40011	CABLE(−), battery	1	

⑤

LOCATION NO.

E7-5

Fig. 404 ELECTRIC PARTS

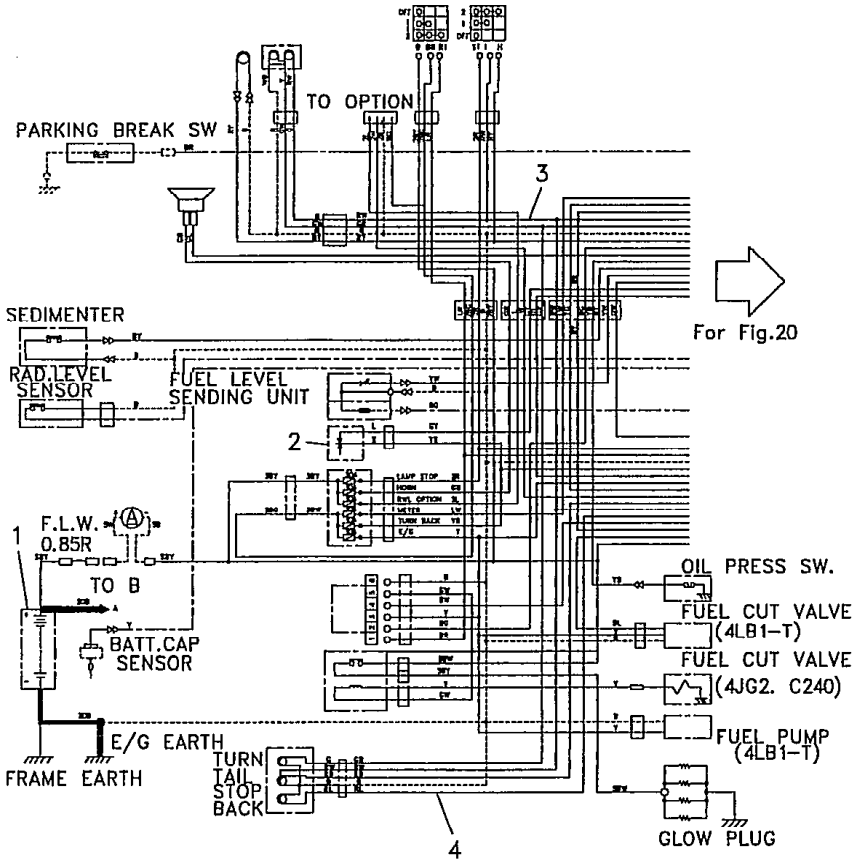

Ⓐ FD25Z5 FD30Z5 Ⓑ FHD25Z5 FHD30Z5

1

見出番号 Item No.	部品番号 Part No.	部品名称 Description	個数 Req'd	備考:適用号車 Remarks:Serial No.
1	LB27T2-40011	BATTERY	1	
2	LB32T2-40091	BOLT	1	
3	LB32T2-40021	WIRE HARNESS, front guard	1	
+	LB32T2-40091	BOLT	2	
4	LB32T2-40141	WIRE HARNESS, engine	1	Ⓐ
4-1	LB34E2-40001	WIRE HARNESS, engine	1	Ⓑ
+	LB32T2-40041	WIRE HARNESS, head guard	1	
+	LB32T2-40001	CABLE(+), battery	1	Ⓐ
+	LB34E2-40011	CABLE(+), battery	1	Ⓑ
+	LB32T2-40011	CABLE(−), battery	1	Ⓐ
+	LB34E2-40021	CABLE(−), battery	1	Ⓑ
+	LB32T2-40071	ADAPTOR, battery sensor	1	

⑤

LOCATION NO.

E7-6

FG20N5 FD20Z5 FH[illegible]N5 FHD20Z5
FG25N5 FD25Z5 FHG25N5 FHD25Z5
FG30N5 FD30Z5 FHG30N5 FHD30Z5

1

Fig. 405 STEERING WHEEL UNIT

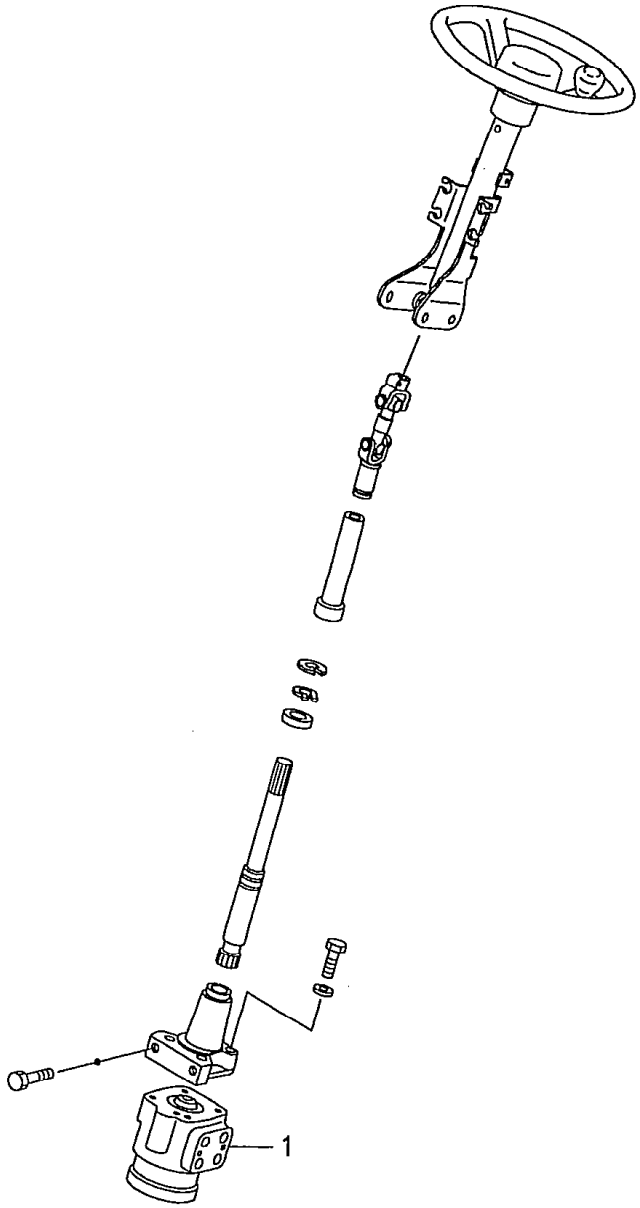

見出番号 Item No.	部品番号 Part No.	部品名称 Description	個数 Reqd	備考:適用号車 Remarks:Serial No.
1	LB24D4-10011	ORBITROL	1	See Fig. 406

⑤

LOCATION NO.

E7-7

Fig. 406 ORBITROL

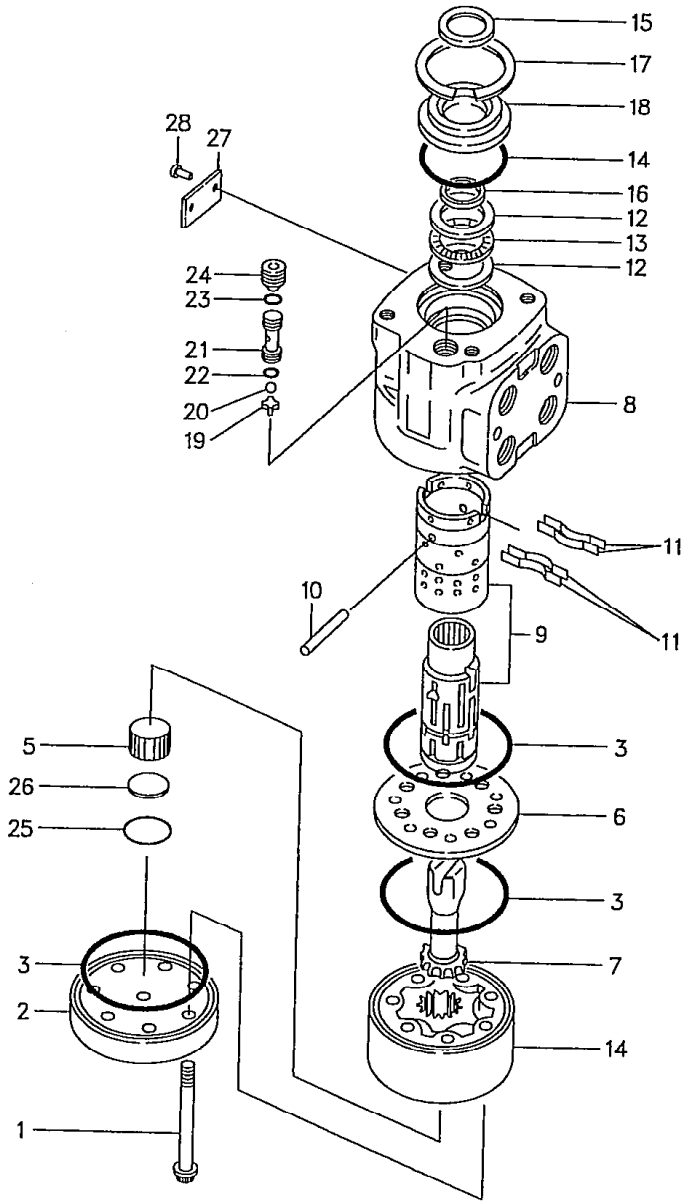

FG20N5 FD20Z5 FHG20N5 FHD2(
FG25N5 FD25Z5 FHG25N5 FHD2[illegible]
FG30N5 FD30Z5 FHG30N5 FHD30Z5

1

見出番号 Item No.	部品番号 Part No.	部品名称 Description	個数 Req'd	備考:適用号車 Remarks:Serial No.
A	LB24D4-10011	ORBITROL UNIT (Inc. 1～31)	1	EATON CORPORATION
1	- - - -	SCREW	7	16294-162
2	- - - -	CAP	1	23901
3	- - - -	SEAL	3	5776
4	- - - -	ROTOR	1	23390-003
5	- - - -	SPACER	1	6901-020
6	- - - -	PLATE	1	23092
7	- - - -	DRIVE	1	5126
8	- - - -	HOUSING	1	21484-001
9	- - - -	SPOOL	1	23521-003
10	- - - -	PIN	1	15
11	- - - -	SPRING	4	230327
12	- - - -	RACE	2	8329
13	- - - -	BEARING	1	5544
14	- - - -	O-RING	1	15074
15	- - - -	SEAL	1	844
16	- - - -	O-RING	1	9233-001
17	- - - -	RING	1	14317
18	- - - -	RETAINER	1	8703
19	- - - -	RETAINER	1	6862
20	- - - -	BALL	1	18001
21	- - - -	CHECK SHEET	1	8318
22	- - - -	O-RING	1	15006
23	- - - -	O-RING	1	15007
24	- - - -	SCREW	1	14380
25	- - - -	O-RING	1	16015-13-90

⑤

Fig. 406 ORBITROL

LOCATION NO.

E7-8

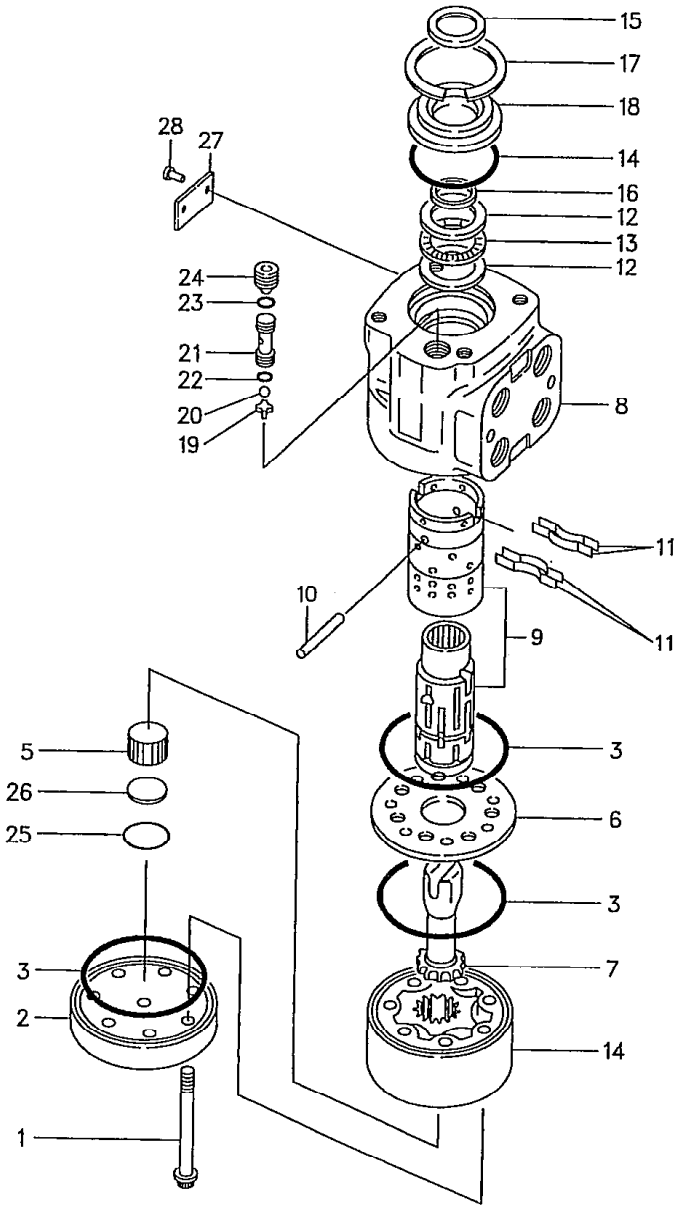

FG20N5 FD20Z5 FH[illegible]N5 FHD20Z5
FG25N5 FD25Z5 FHG25N5 FHD25Z5
FG30N5 FD30Z5 FHG30N5 FHD30Z5

2

見出番号 Item No.	部品番号 Part No.	部品名称 Description	個数 Reqd	備考:適用号車 Remarks:Serial No.
26	- - - -	PLUG	1	9250
27	- - - -	NAME PLATE	1	9029-001
28	- - - -	RIVET	2	14334

LOCATION NO.

E7-9

Fig. 407 STEERING AXLE

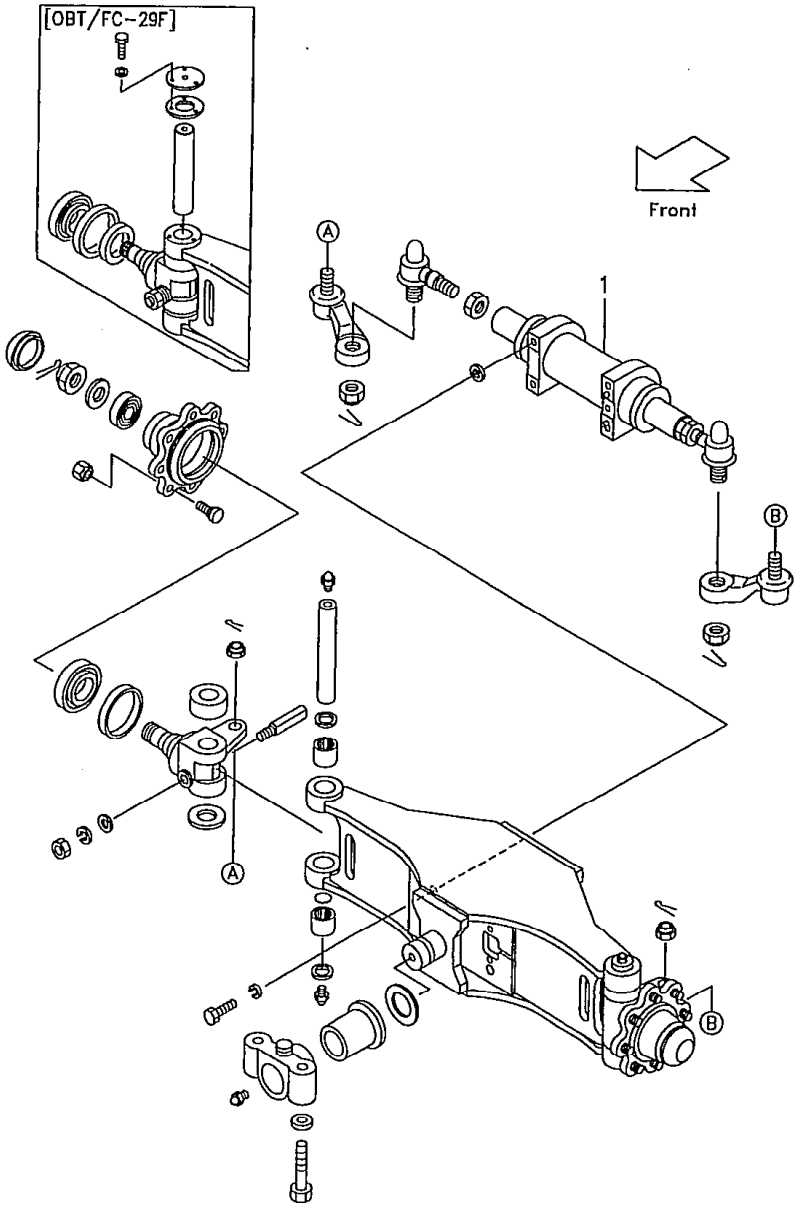

FG20N5 FD20Z5 FG28N5 FD28Z5 FHG20N5 FHD20Z5
FG23N5 FD23Z5 HG25N5 FHD25Z5
FG25N5 FD25Z5 FG30N5 FD30Z5 FHG30N5 FHD30Z5 :▲1

1

見出番号 Item No.	部品番号 Part No.	部品名称 Description	個数 Req'd	備考:適用号車 Remarks:Serial No.
1	LB24D4-50011	POWER CYLINDER	1	See Fig. 408

⑤

LOCATION NO.

E7-10

Fig. 408 POWER CYLINDER

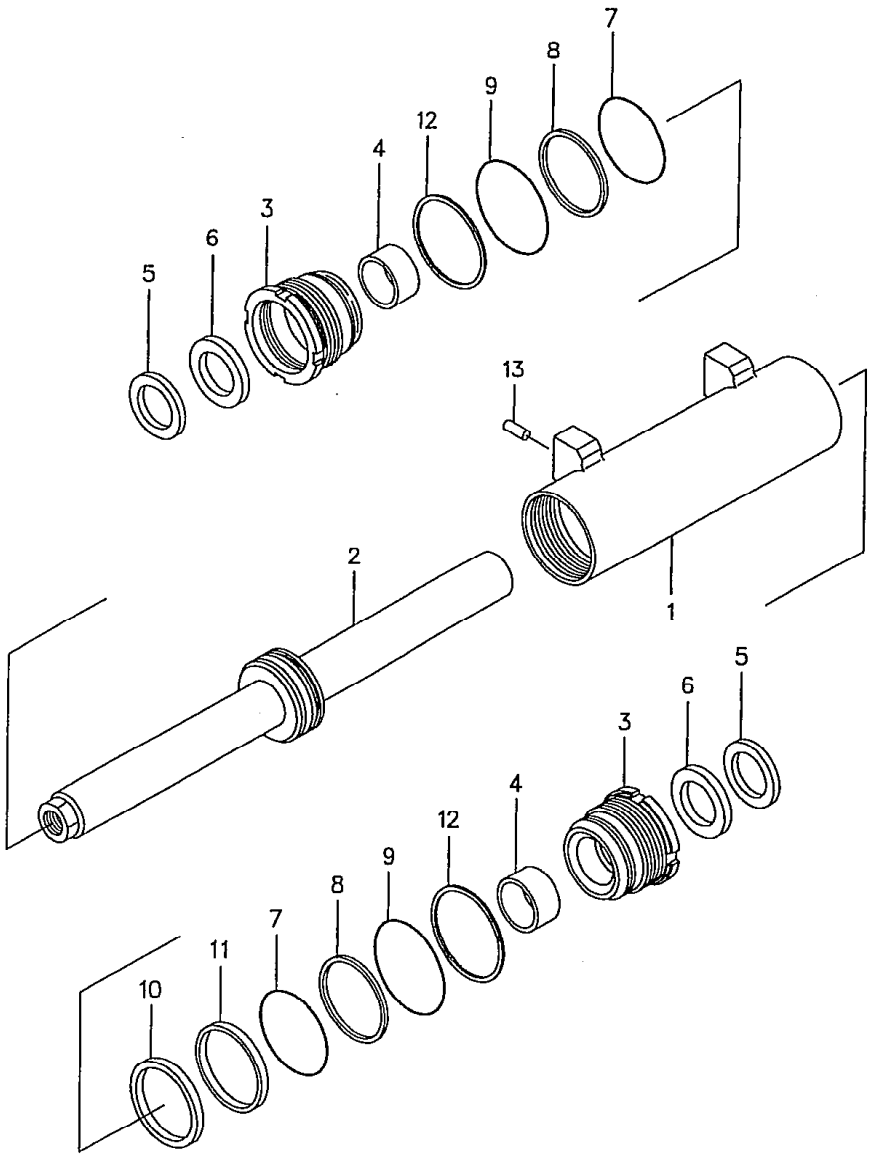

FG20N5 FD20Z5 FH[illegible]N5 FHD20Z5
FG25N5 FD25Z5 FHG25N5 FHD25Z5
FG30N5 FD30Z5 FHG30N5 FHD30Z5

1

見出番号 Item No.	部品番号 Part No.	部品名称 Description	個数 Req'd	備考:適用号車 Remarks:Serial No.
A	LB24D4-50011	POWER CYLINDER ASS'Y (Inc.1～13)	1	
1	LB24D4-50021	TUBE	1	
2	LB24D4-40471	PISTON ROD	1	
3	LB24D4-50041	CAP	1	
※1	LB24D4-50151	SEAL KIT (Inc.4～11)	1	
4	LB24D4-50051	BUSHING	2	
5	LB24D4-50061	RING	2	
6	LB24D4-50071	SEAL	2	
7	LB24D4-50081	O-RING	2	
8	LB24D4-50091	RING	2	
9	LB24D4-50101	O-RING	2	
10	LB24D4-50111	SEAL	1	
11	LB24D4-50121	RING	1	
12	LB24D4-50131	RING	2	
13	02212-10020	PIN	2	

LOCATION NO.

E7-11

Fig.409 WHEEL (J-LUG TIRE)

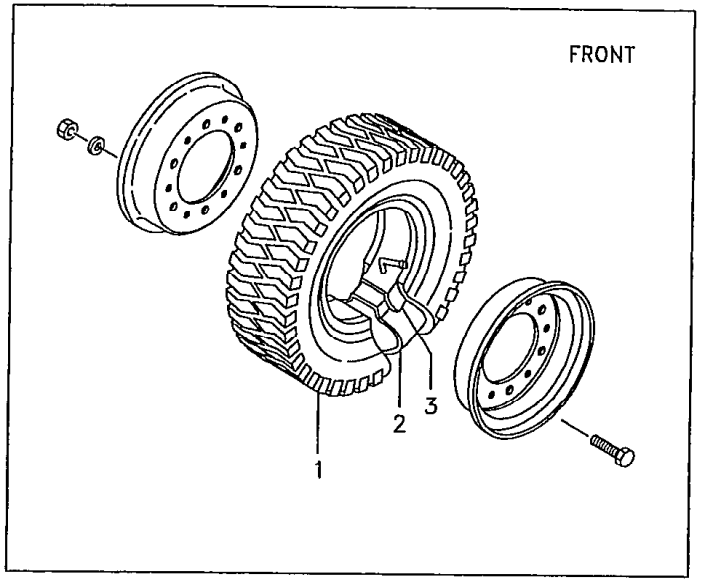

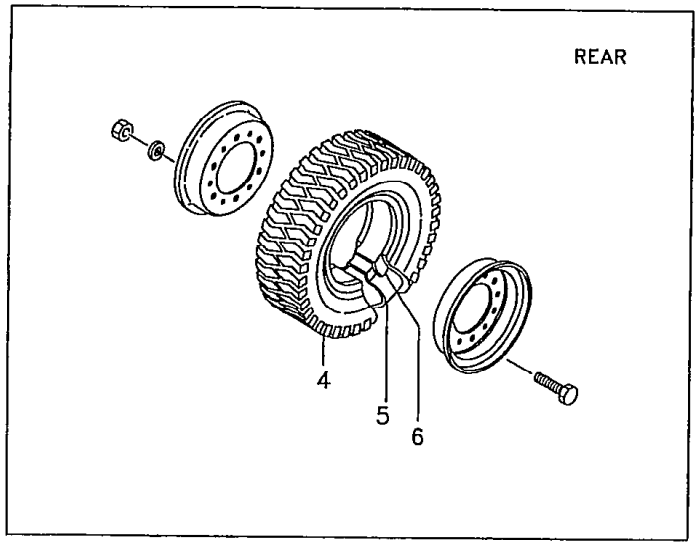

FG20N5 FD20Z5 FHG20N5 FHD2
FG25N5 FD25Z5 FHG25N5 FHD25Z5

1

見出番号 Item No.	部品番号 Part No.	部品名称 Description	個数 Req'd	備考:適用号車 Remarks:Serial No.
A	LB27T4-40001	FRONT WHEEL ASS'Y	2	
B	LB32M4-40001	FRONT WHEEL ASS'Y	2	Ⓑ
1	LB22Y4-42001	TIRE 7.00-12-12PR(1)	2	Ⓐ
1-1	LB32M4-40111	TIRE 7.00-12-12PR(1)	2	Ⓑ
2	LB22Y4-42041	TUBE 7.00-12-12T	2	Ⓐ
2-1	LB32M4-40121	TUBE 7.00-12-12T	2	Ⓑ
3	LB22Y4-42051	FLAP 7.00-12-12F	2	Ⓐ
3-1	LB32M4-40131	FLAP 7.00-12-12F	2	Ⓑ
C	LB32M4-40041	RIM ASS'Y	2	Ⓑ
D	LB27T4-40011	REAR WHEEL ASS'Y	2	
E	LB32M4-40011	REAR WHEEL ASS'Y	2	
4	LB22Y4-42011	TIRE 6.00-9-10PR(1)	2	
5	LB22Y4-42061	TUBE 6.00-9-10T	2	
6	LB22Y4-42071	FLAP 6.00-9-10F	2	

LOCATION NO.

E7-12

FG30N5 FD30Z5
FHG30N5 FHD30Z5

1

Fig.410 WHEEL (J-LUG TIRE)

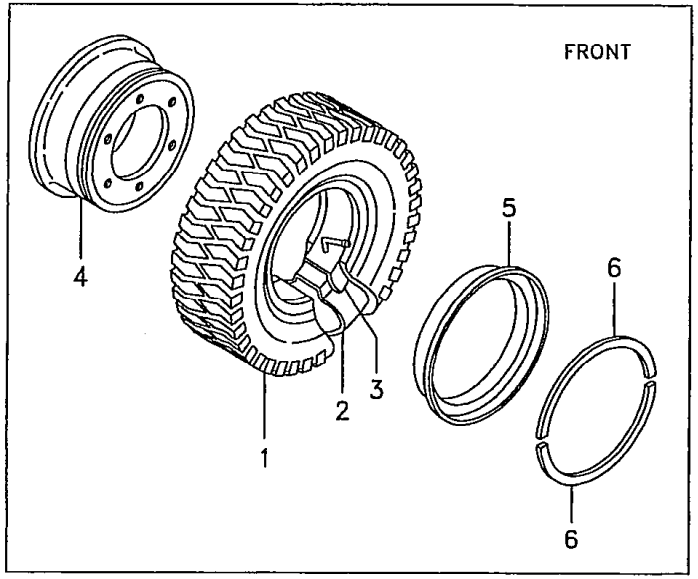

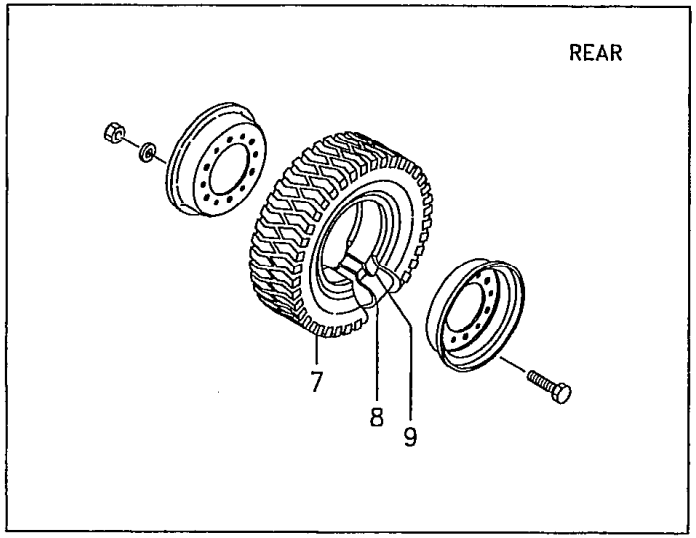

見出番号 Item No.	部品番号 Part No.	部品名称 Description	個数 Req'd	備考:適用号車 Remarks:Serial No.
A	LB32M4-40001	FRONT WHEEL ASS'Y (Inc.1~5)	2	
B	LB32M4-40101	TIRE ASS'Y (Inc.1~3)	2	
1	LB32M4-40111	TIRE 28×9-15-12PR(1)	2	
2	LB32M4-40121	TUBE 28×9-15-12T	2	
3	LB32M4-40131	FLAP 28×9-15-12F	2	
C	LB32M4-40041	RIM ASS'Y (Inc.4,5)	2	
4	- - - - §	RIM, inside	2	
5	LB32M4-40071	SIDE RING	2	
6	LB32M4-40061	LOCK RING	2	
D	LB32M4-40011	REAR WHEEL ASS'Y	2	
E	LB32M4-40141	TIRE ASS'Y (Inc.7~9)	2	
7	LB32M4-40151	TIRE 6.50-10-10PR(1)	2	
8	LB32M4-40161	TUBE 6.50-10-10T	2	
9	LB32M4-40171	FLAP 6.50-10-10F	2	
+	LB32M4-40081	ADVANCE	2	
+	LB32M4-40091	NAME PLATE	2	

LOCATION NO.

E7-13

Fig.411 FRAME & BALANCE WEIGHT

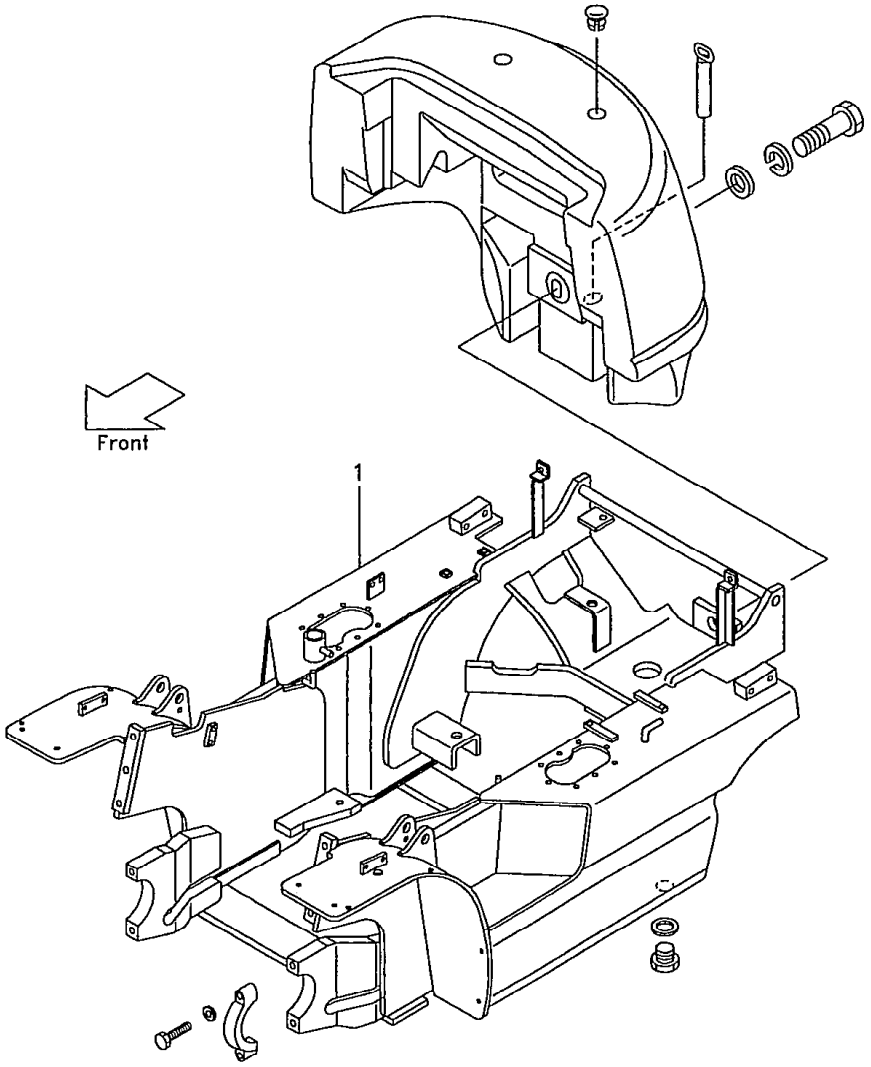

Ⓐ〔FG20N5 FHG20N5 / FG23N5 / FG25N5 FHG25N5〕 Ⓑ〔FD20Z5 / FD2 / FD25Z5〕
Ⓒ〔FG30N5 / FHG30N5〕 Ⓓ:FD30Z5 Ⓔ〔FHD20Z5 / FHD25Z5〕 Ⓕ:FHD30Z5

1

見出番号 Item No.	部品番号 Part No.	部品名称 Description	個数 Req'd	備考:適用号車 Remarks:Serial No.
1	LB31T6-10001	FRAME フレーム	1	Ⓐ
1-1	LB32T6-10131	FRAME フレーム	1	Ⓑ
1-2	LB31M6-10001	FRAME フレーム	1	Ⓒ
1-3	LB32M6-10051	FRAME フレーム	1	Ⓓ
1-4	LB34E6-10001	FRAME フレーム	1	Ⓔ
1-5	LB34G6-10001	FRAME フレーム	1	Ⓕ

⑤

LOCATION NO.

F7-1

Fig. 412 HOOD, FLOOR BOARD & SEAT

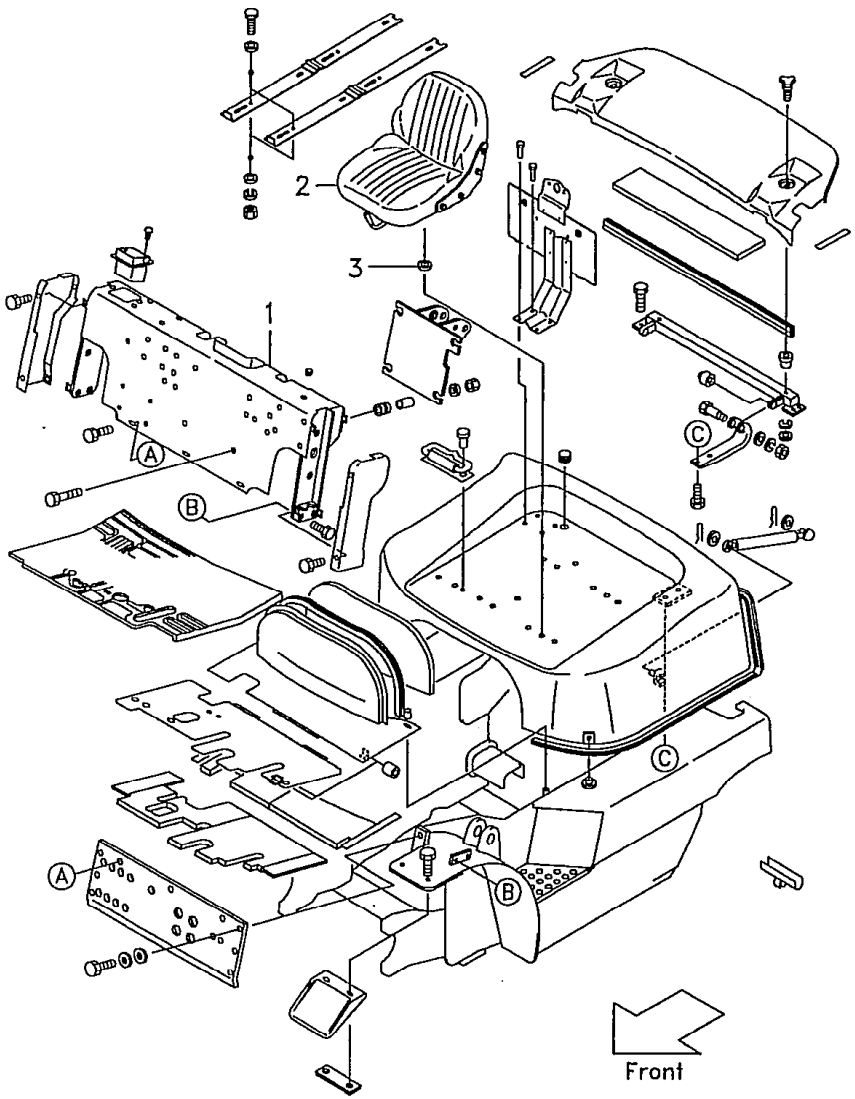

Ⓐ FG20N5 FD20Z5 FG23N5 FD23Z5 FG25N5 FD25Z5 FG30N5 FD30Z5 JN5 FD28Z5 FHG20N5 FHD20Z5 FHG25N5 FHD25Z5 FHG30N5 FHD30Z5

Ⓑ FG20N16 FD20Z16 FG25N16 FD25Z16

1

見出番号 Item No.	部品番号 Part No.	部品名称 Description	個数 Req'd	備考:適用号車 Remarks:Serial No.
1	LB32T6-40001	FRONT GUARD	1	
2	LB22Y6-82081	SEAT	1	
3	LB22Y6-82071	PLATE	2	

LOCATION NO.

F7-2

Fig. 413 VALVE CONTROL [2SV]

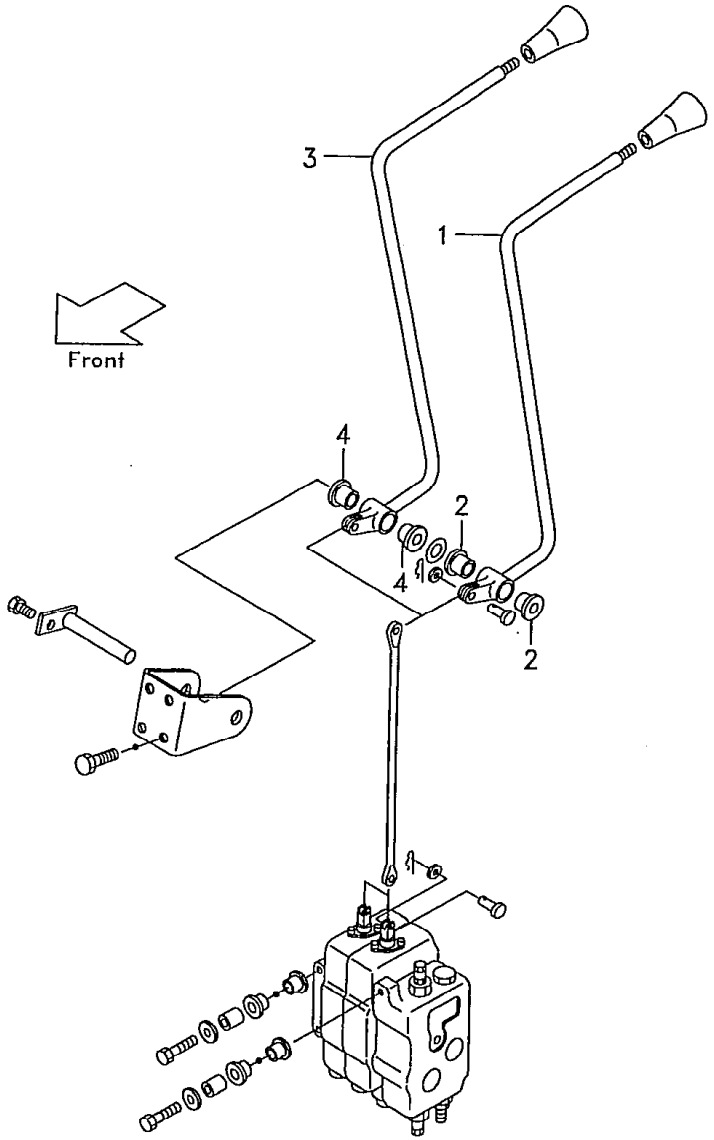

FG20N5 FG20N16 FD20Z5 FD20Z1[illegible] [illegible]G28N5 FD28Z5 FHG20N5 FHD20Z5
FG23N5 FD23Z5 FHG25N5 FHD25Z5
FG25N5 FG25N16 FD25Z5 FD25Z16 FG30N5 FD30Z5 FHG30N5 FHD30Z5 [1]

見出番号 Item No.	部品番号 Part No.		部品名称 Description	個数 Req'd	備考:適用号車 Remarks:Serial No.
A	LB32T7-40501		LIFT LEVER ASS'Y (Inc. 1, 2)	1	
1	- - - -	§	LEVER, lift	1	
2	214A7-42071		BUSHING	2	
B	LB32T7-40601		TILT LEVER ASS'Y (Inc. 3, 4)	1	
3	- - - -	§	LEVER, tilt	1	
4	214A7-42071		BUSHING	2	

LOCATION NO.

F7-3

Fig.414 VALVE CONTROL [3SV]

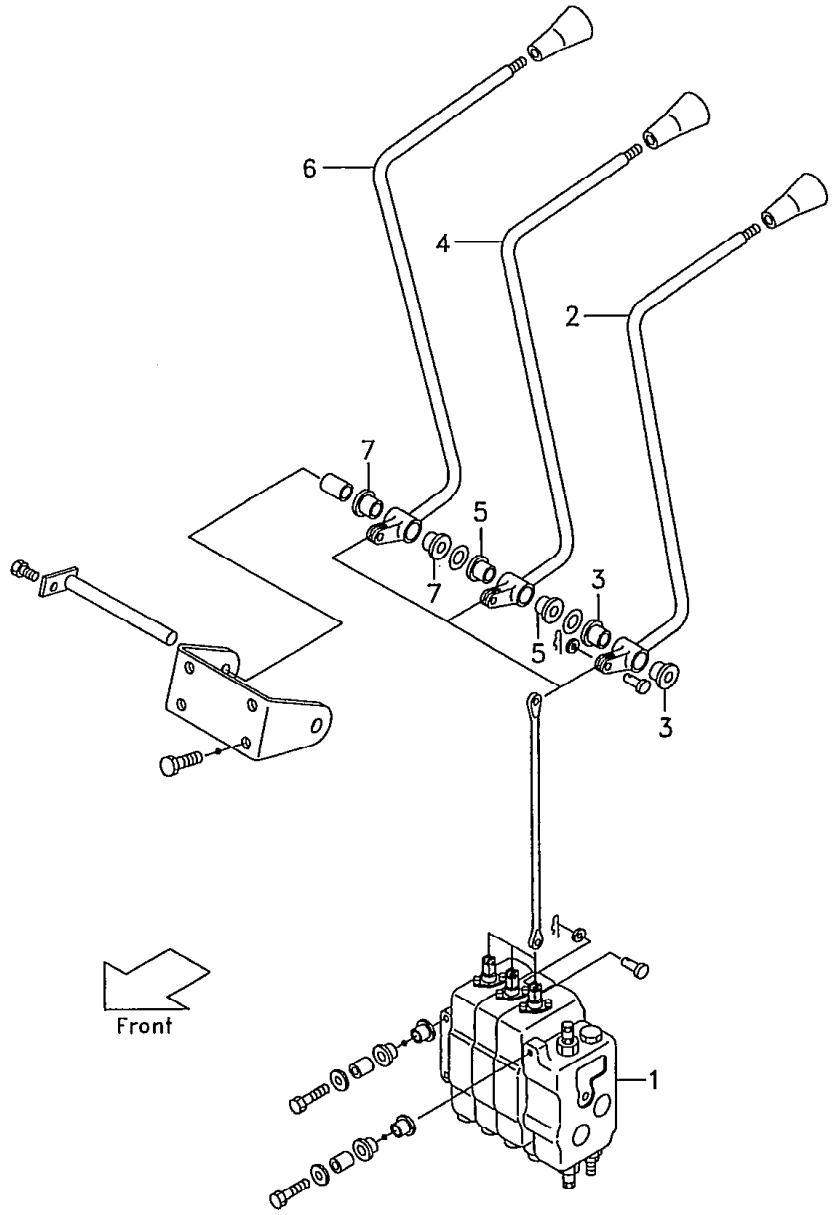

FG20N5 FD20Z5 FH JN5 FHD20Z5
FG25N5 FD25Z5 FHG25N5 FHD25Z5
FG30N5 FD30Z5 FHG30N5 FHD30Z5

1

見出番号 Item No.	部品番号 Part No.		部品名称 Description	個数 Req'd	備考:適用号車 Remarks:Serial No.
1	LB24D7-30011		CONTROL VALVE	1	
A	LB32T7-40501		LIFT LEVER ASS'Y (Inc.2,3)	1	
2	- - - - -	§	LEVER, lift	1	
3	214A7-42071		BUSHING	2	
B	LB32T7-40601		TILT LEVER ASS'Y (Inc.4,5)	1	
4	- - - - -	§	LEVER, tilt	1	
5	214A7-42071		BUSHING	2	
C	LB32T7-40701		THIRD LEVER ASS'Y (Inc.6,7)	1	
6	- - - - -	§	LEVER, third	1	
7	214A7-42071		BUSHING	2	

LOCATION NO.

F7-4

Fig. 415 VALVE CONTROL [4SV]

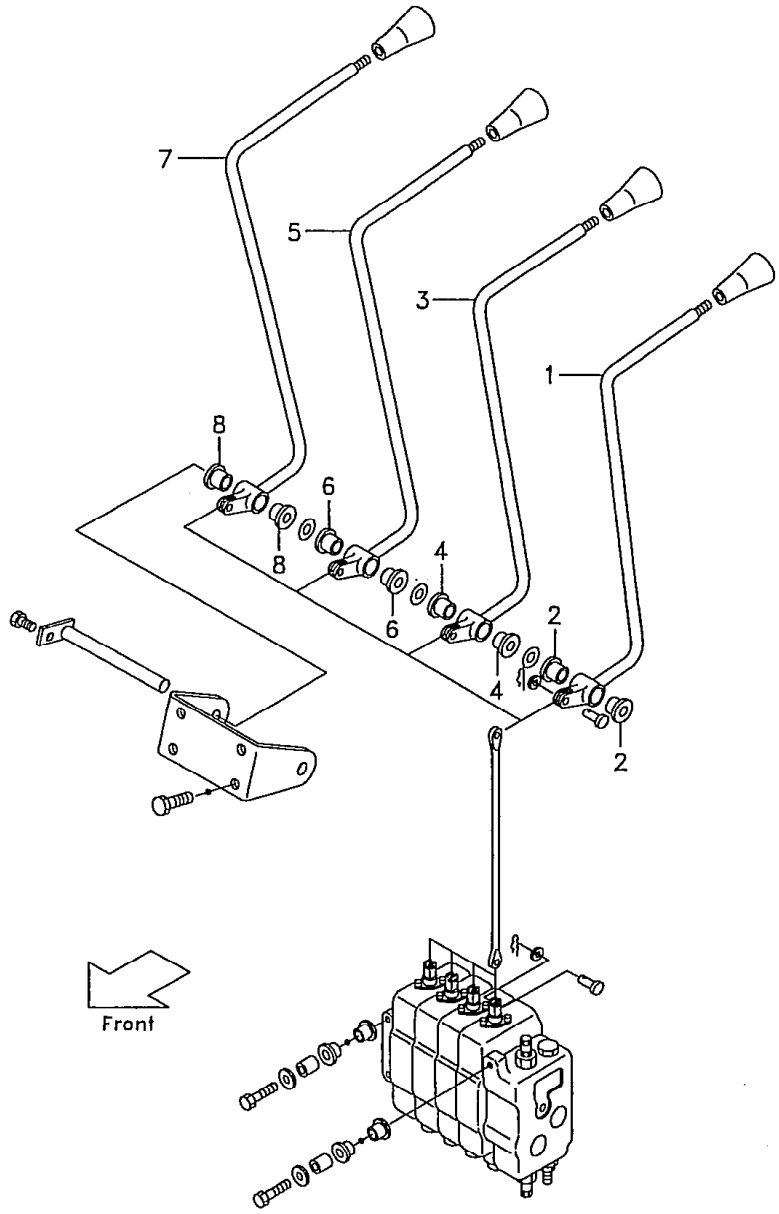

FG20N5 FD20Z5 FHG20N5 FHD20~
FG25N5 FD25Z5 FHG25N5 FHD25~
FG30N5 FD30Z5 FHG30N5 FHD30Z5

1

見出番号 Item No.	部品番号 Part No.		部品名称 Description	個数 Req'd	備考:適用号車 Remarks:Serial No.
A	LB32T7-40501		LIFT LEVER ASS'Y (Inc. 1, 2)	1	
1	- - - -	§	LEVER, lift	1	
2	214A7-42071		BUSHING	2	
B	LB32T7-40601		TILT LEVER ASS'Y (Inc. 3, 4)	1	
3	- - - -	§	LEVER, tilt	1	
4	214A7-42071		BUSHING	2	
C	LB32T7-40701		THIRD LEVER ASS'Y (Inc. 5, 6)	1	
5	- - - -	§	LEVER, third	1	
6	214A7-42071		BUSHING	2	
D	LB32T7-40801		FOURTH LEVER ASS'Y (Inc. 7, 8)	1	
7	- - - -	§	LEVER, fourth	1	
8	214A7-42071		BUSHING	2	

LOCATION NO.

F7-5

Fig.416 VALVE CONTROL [5SV]

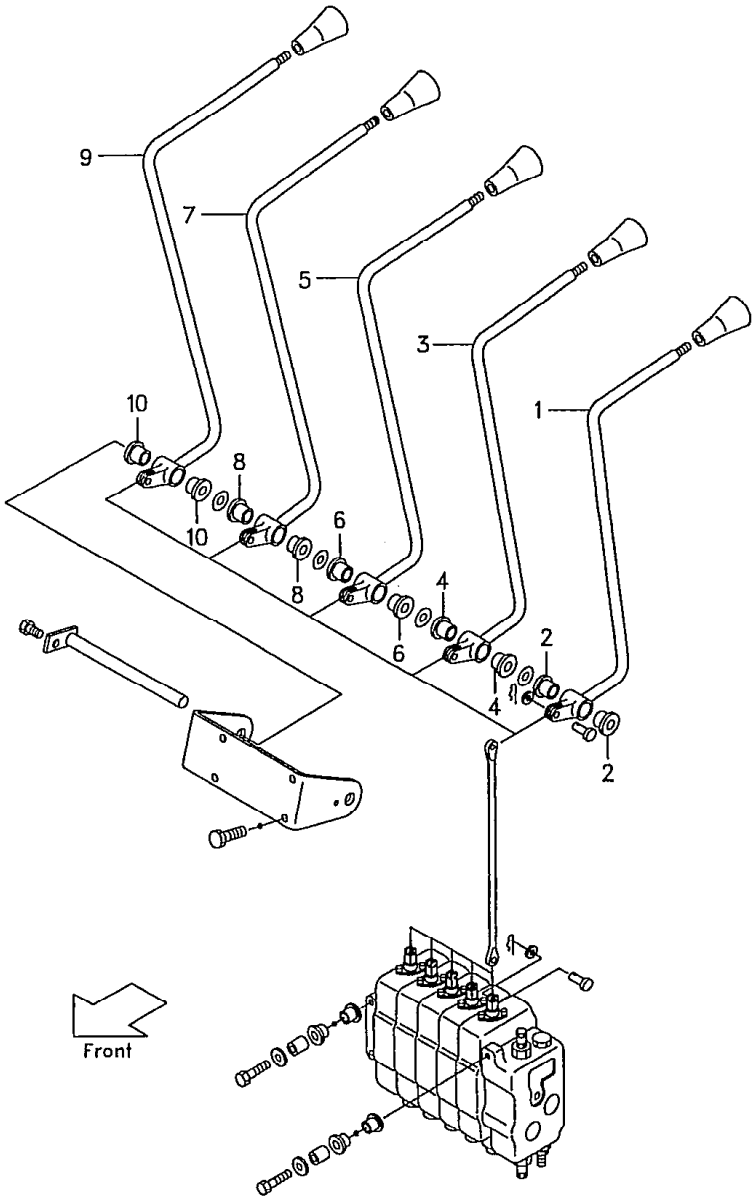

FG20N5 FD20Z5 FHG20N5 FHD20Z5
FG25N5 FD25Z5 FHG25N5 FHD25Z5
FG30N5 FD30Z5 FHG30N5 FHD30Z5

1

見出番号 Item No.	部品番号 Part No.		部品名称 Description	個数 Req'd	備考:適用号車 Remarks:Serial No.
A	LB32T7-40501		LIFT LEVER ASS'Y (Inc.1,2)	1	
1	- - - - -	§	LEVER, lift	1	
2	214A7-42071		BUSHING	2	
B	LB32T7-40601		TILT LEVER ASS'Y (Inc.3,4)	1	
3	- - - - -	§	LEVER, tilt	1	
4	214A7-42071		BUSHING	2	
C	LB32T7-40701		THIRD LEVER ASS'Y (Inc.5,6)	1	
5	- - - - -	§	LEVER, third	1	
6	214A7-42071		BUSHING	2	
D	LB32T7-40801		FOURTH LEVER ASS'Y (Inc.7,8)	1	
7	- - - - -	§	LEVER, fourth	1	
8	214A7-42071		BUSHING	2	
E	LB32T7-40901		FIFTH LEVER ASS'Y (Inc.9,10)	1	
9	LB32T7-40051		LEVER, fifth	1	
10	214A7-42071		BUSHING	2	

LOCATION NO.

F7-6

Fig.417 CONTROL VALVE [3SV]

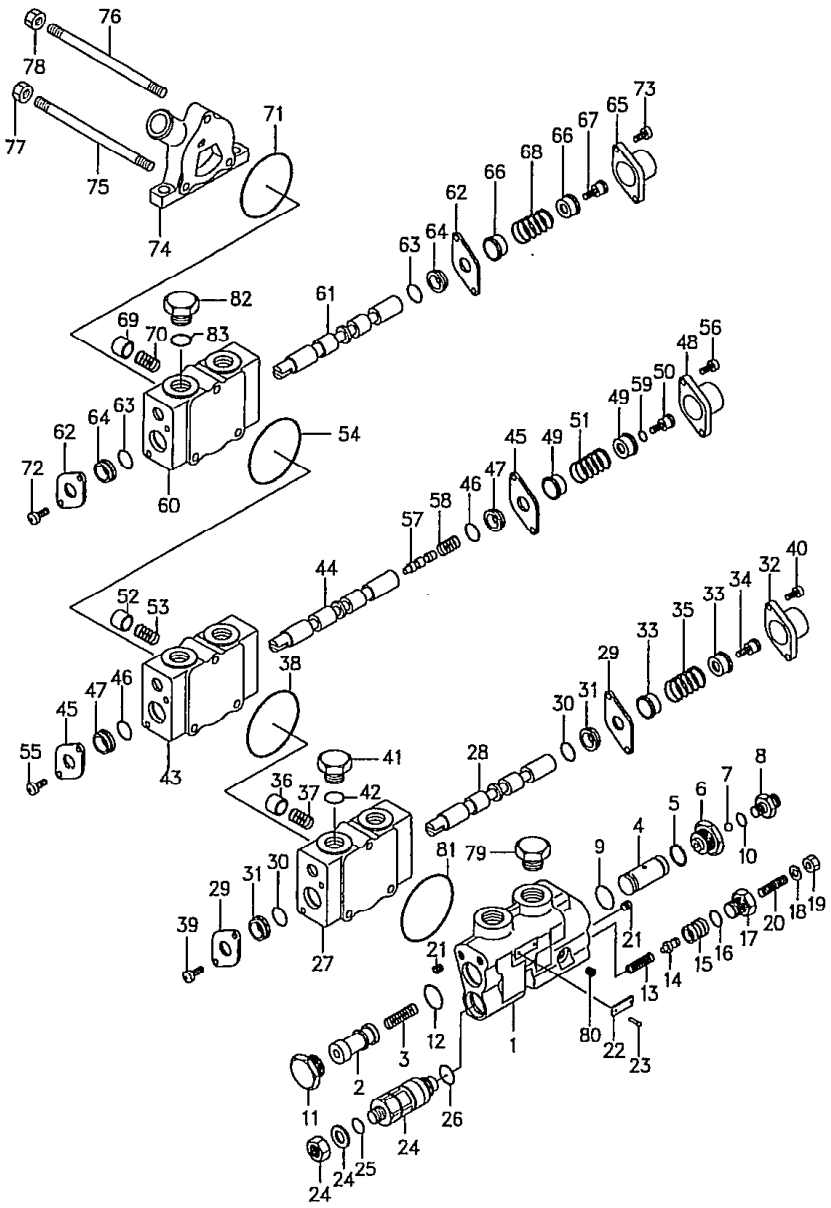

Ⓐ { FG20N5 / FG23N5 / FG25N5 } Ⓑ { FG20N16 / FG25N16 } Ⓒ { FD[illegible]5 / FD[illegible]5 / FD25Z5 } Ⓓ { FD20Z16 / FD25Z16 } [1]

見出番号 Item No.	部品番号 Part No.		部品名称 Description	個数 Req'd	備考:適用号車 Remarks:Serial No.
A	LB24D7-30011		CONTROL VALVE ASS'Y (Inc.1~80)	1	
B	LB-5001F6		INLET SECTION ASS'Y (Inc.1~23)	1	
1	-----	§	HOUSING	1	
2	-----	§	SPOOL	1	
3	B-21731-30802		SPRING	1	
4	-----	§	SLEEVE	1	
※1	LB24D7-30091		REPAIR KIT (Inc.5,9,10,12,16,25,26,31, 38,42,46,47,54,59, 63,64,71,81)	1	
C	B-21733-40207		CONNECTOR ASS'Y (Inc.6~10)	1	
6	B-21731-40611		CONNECTOR	1	
7	B-96321-06350		BALL	1	
8	B-21731-40705		PLUG	1	
9	B-95113-02400	※	O-RING	1	
10	B-95113-01100	※	O-RING	1	
11	B-21731-30603		PLUG	1	
12	B-95113-02400	※	O-RING	1	
13	B-21731-30306		SPRING	1	
14	B-21731-30502		POPPET	1	
15	B-21731-30703		HOUSING	1	
16	B-95111-01200	※	O-RING	1	
17	B-21731-30612		PLUG	1	
18	B-94101-08201		WASHER	1	

LOCATION NO.

F7-7

Fig.417 CONTROL VALVE [3SV]

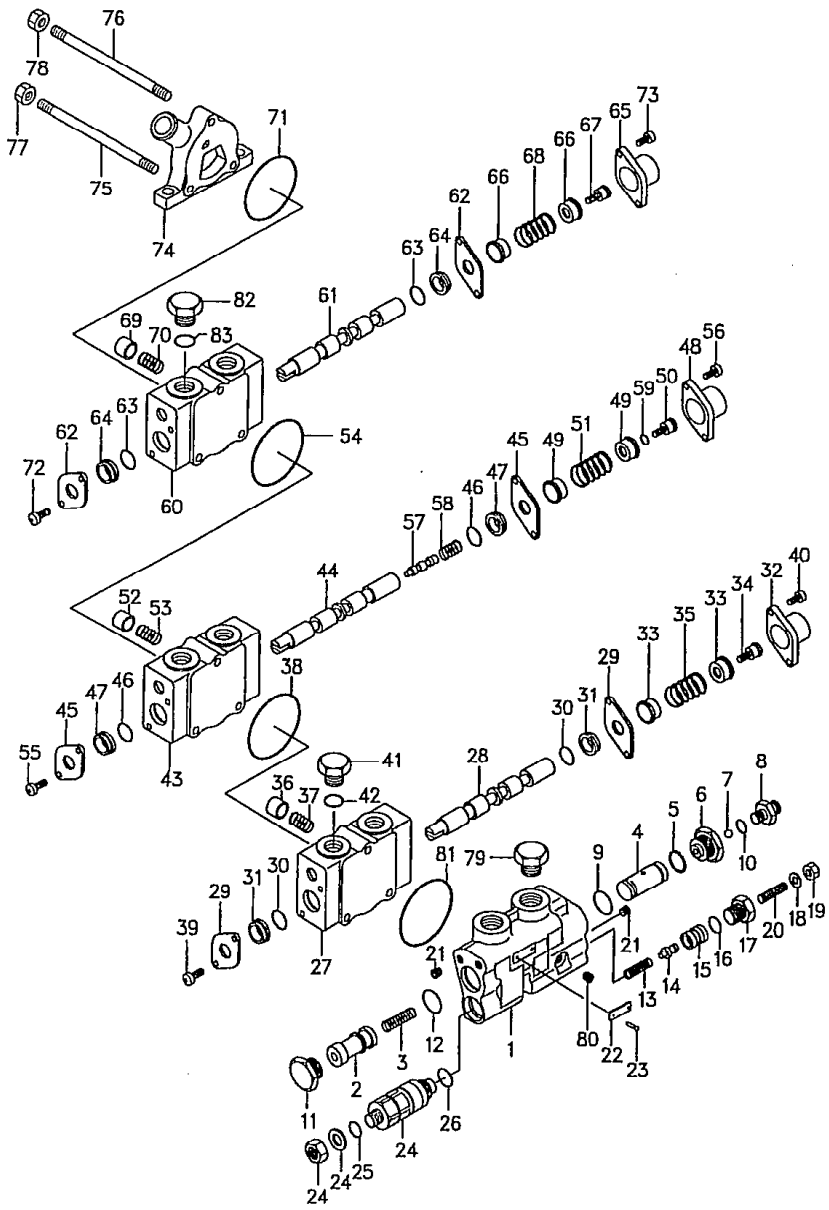

Ⓐ { FG20N5 / FG23N5 / FG25N5 } Ⓑ { FG20N16 / FG25N16 } Ⓒ { FD20Z5 / FD23Z5 / FD25Z5 } Ⓓ { FD20Z16 / FD25Z16 } [2]

見出番号 Item No.	部品番号 Part No.		部品名称 Description	個数 Req'd	備考:適用号車 Remarks:Serial No.
19	B-93364-08052		NUT	1	
20	B-91511-08351		SCREW	1	
21	B-97123-01111		PLUG	3	
22	B-21001-00051		NAME PLATE	1	
23	B-91911-01489		SCREW	2	
24	63130-25614		RELIEF VALVE (Inc. 25, 26)	1	
※2	B-2101A-30016		SEAL KIT	1	
			(Inc. 25, 26)		
25	B-21001-00036	※	O-RING	1	
26	B-95113-01000	※	O-RING	1	
D	LB-5002A935		SPOOL SECTION ASS'Y	1	
			(Inc. 27～42)		
27	-----	§	HOUSING	1	
28	-----	§	SPOOL	1	
29	B-21011-31702		PLATE	2	
30	B-21001-00689	※	O-RING	2	
31	B-21011-32801	※	WIPER	2	
32	B-21011-31011		CAP	1	
33	B-21011-30702		SEAT	2	
34	B-21011-30507		SCREW	1	
35	B-21011-30603		SPRING	1	
36	LB-5011		POPPET	1	
37	B-21011-30604		SPRING	1	
38	LB-564	※	O-RING	1	
39	B-91111-60101		SCREW	2	
40	B-92702-06181		BOLT	2	
41	B-21001-00128		PLUG	1	

LOCATION NO.

F7-8

Fig. 417 CONTROL VALVE [3SV]

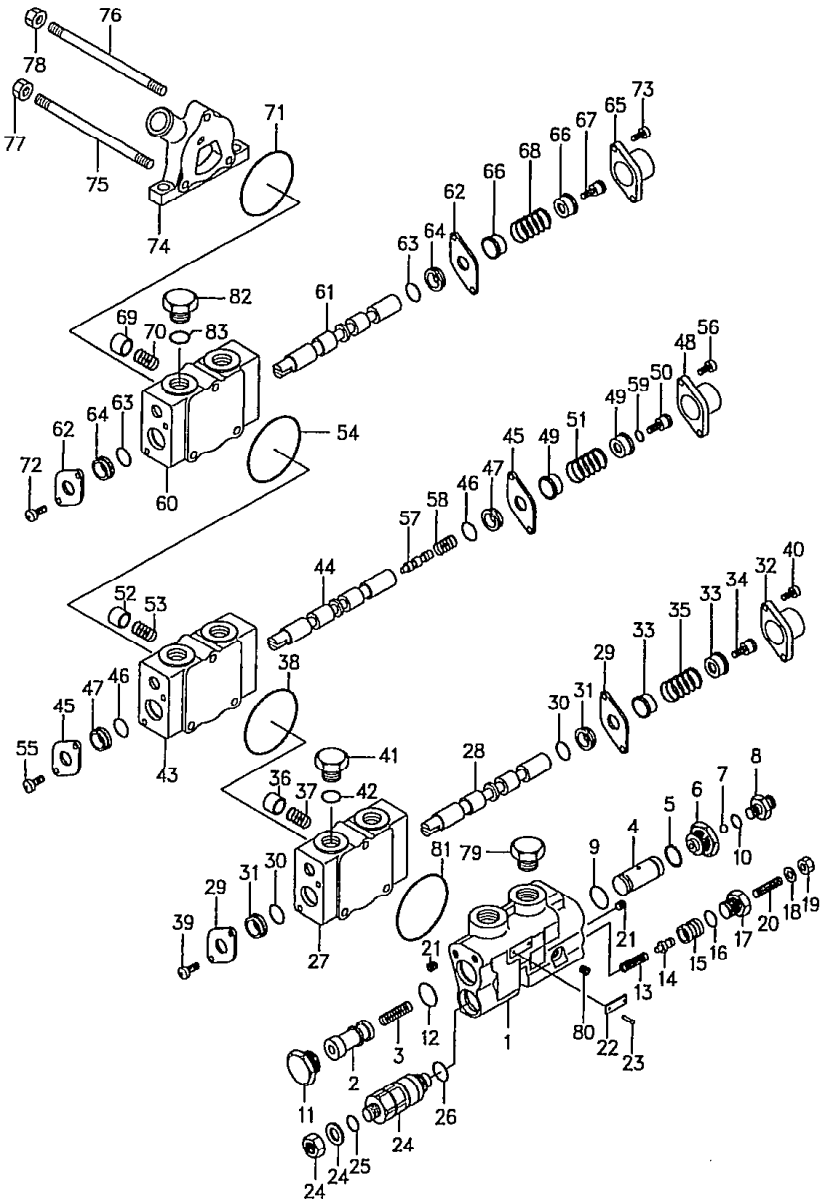

Ⓐ { FG20N5 / FG23N5 / FG25N5 } Ⓑ { FG20N16 / FG25N16 } Ⓒ { FD[illegible]5 / FD[illegible]3 / FD25Z5 } Ⓓ { FD20Z16 / FD25Z16 } [3]

見出番号 Item No.	部品番号 Part No.		部品名称 Description	個数 Req'd	備考:適用号車 Remarks:Serial No.
42	B-21001-00035	※	O-RING	1	
E	LB-5002A936		SPOOL SECTION ASS'Y (Inc. 43～59)	1	
43	-----	§	HOUSING	1	
44	-----	§	SPOOL	1	
45	B-21011-31702		PLATE	2	
46	B-21001-00689	※	O-RING	2	
47	B-21011-32801	※	WIPER	2	
48	B-21011-31011		CAP	1	
49	B-21011-30702		SEAT	2	
50	B-21011-30528		SCREW	1	
51	B-21011-30603		SPRING	1	
52	LB-5011		POPPET	1	
53	B-21011-30604		SPRING	1	
54	LB-564	※	O-RING	1	
55	B-91111-60101		SCREW	2	
56	B-92702-06181		BOLT	2	
57	-----	§	VALVE	1	
58	B-21011-30618		SPRING	1	
59	B-95133-00500	※	O-RING	1	
F	LB-5002V142		SPOOL SECTION ASS'Y (Inc. 60～73)	1	
60	-----	§	HOUSING	1	
61	-----	§	SPOOL	1	
62	B-21011-31702		PLATE	2	
63	B-21001-00689	※	O-RING	1	
64	B-21011-32801	※	WIPER	2	

LOCATION NO.

F7-9

Fig. 417 CONTROL VALVE [3SV]

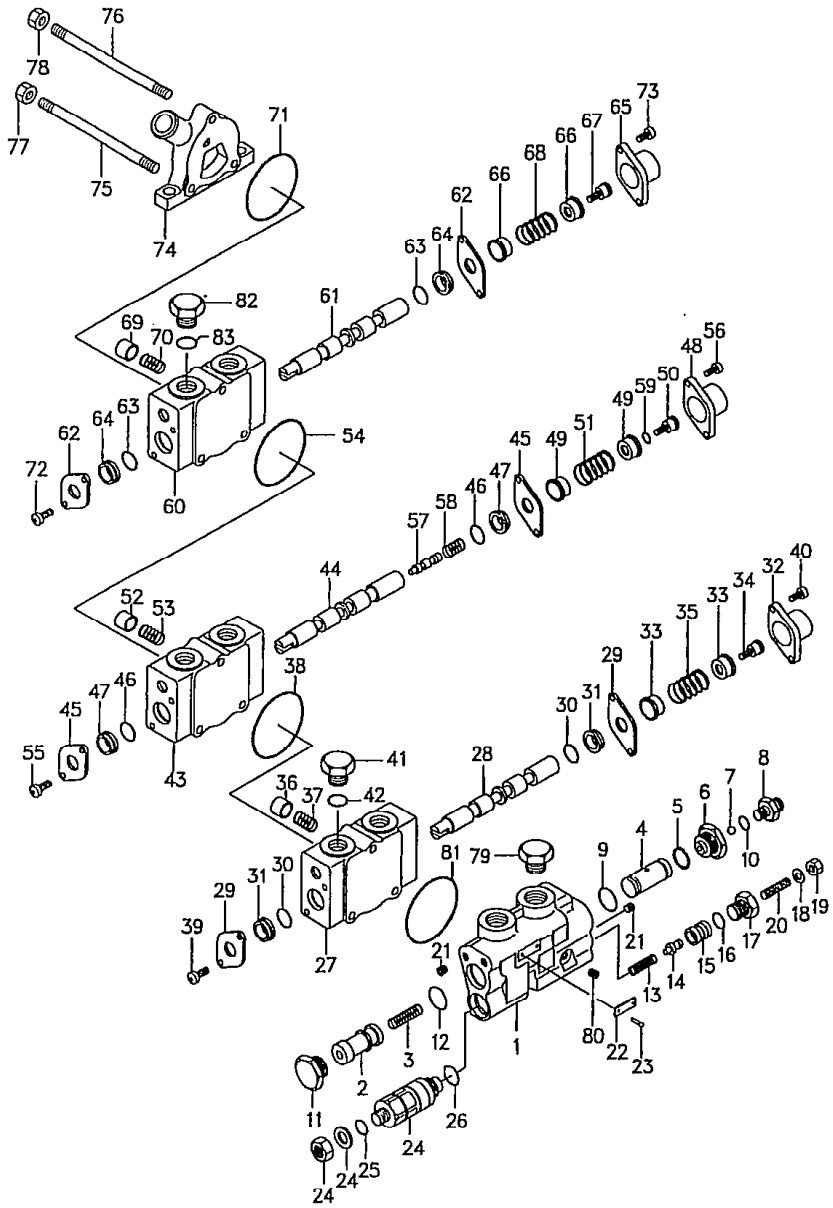

Ⓐ { FG20N5 / FG23N5 / FG25N5 } Ⓑ { FG[illegible]16 / FG25N16 } Ⓒ { FD20Z5 / FD23Z5 / FD25Z5 } Ⓓ { FD20Z16 / FD25Z16 }

4

見出番号 Item No.	部品番号 Part No.		部品名称 Description	個数 Req'd	備考:適用号車 Remarks:Serial No.
65	B-21011-31011		CAP	1	
66	B-21011-30702		SEAT	2	
67	B-21011-30507		SCREW	1	
68	B-21011-30603		SPRING	1	
69	B-21011-32404		POPPET	1	
70	B-21011-30604		SPRING	1	
71	LB-564	※	O-RING	1	
72	B-91111-60101		SCREW	2	
73	B-92702-06181		BOLT	2	
74	LB-5003W1		HOUSING	1	
※3	LB-6131-2		TIE ROD KIT	2	
			(Inc. 75～78)		
75	B-21021-30104		TIE ROD	2	
76	B-21021-30103		TIE ROD	1	
77	B-93118-08652		NUT	2	
78	B-93128-10082		NUT	1	
79	B-21003-00191		PLUG	1	
80	B-97123-01111		PLUG	1	
81	LB-564		O-RING	1	
82	52197-63001		PLUG	2	
83	89140-00006		O-RING	2	
G	LB24D7-30021		CONVERSION KIT 56177 (CONVERTS 3 SPOOL TO 4 SPOOL) INCL. 1 Pc. SPOOL SECTION ASS'Y(J) + TIE RODS FOR A FOUR THROW VALVE	1	

LOCATION NO.

F7-10

Fig. 417 CONTROL VALVE [3SV]

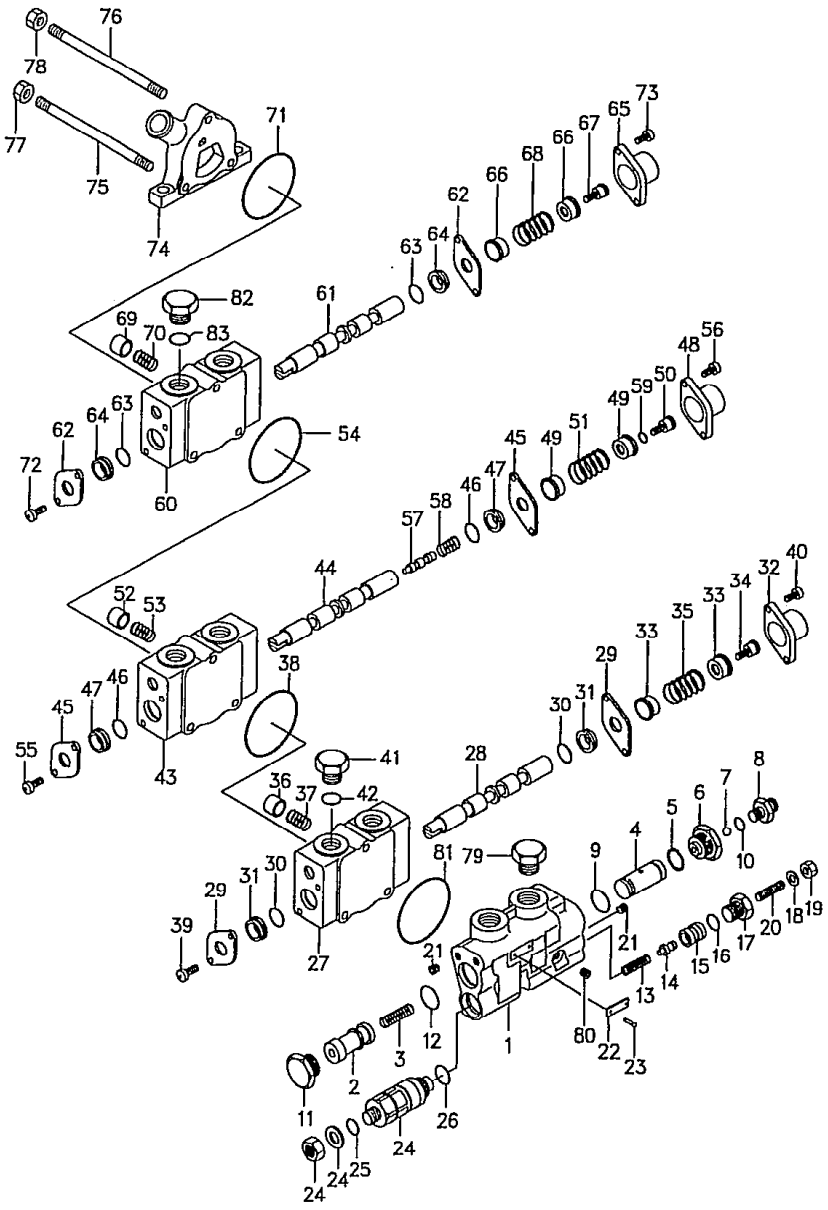

Ⓐ { FG20N5 FG23N5 FG25N5 } Ⓑ { FG20N16 FG25N16 } Ⓒ { FD[illegible]5 FD[illegible]0 FD25Z5 } Ⓓ { FD20Z16 FD25Z16 }

5

見出番号 Item No.	部品番号 Part No.	部品名称 Description	個数 Req'd	備考:適用号車 Remarks:Serial No.
H	LB24D7-30031	CONVERSION KIT 56178 (CONVERTS 3 SPOOL TO 5 SPOOL) INCL. 2Pcs. SPOOL SECTION ASS'Y(J) + TIE RODS FOR A FIVE THROW VALVE	1	

LOCATION NO.

F7-11

Fig.418 CONTROL VALVE [4SV]

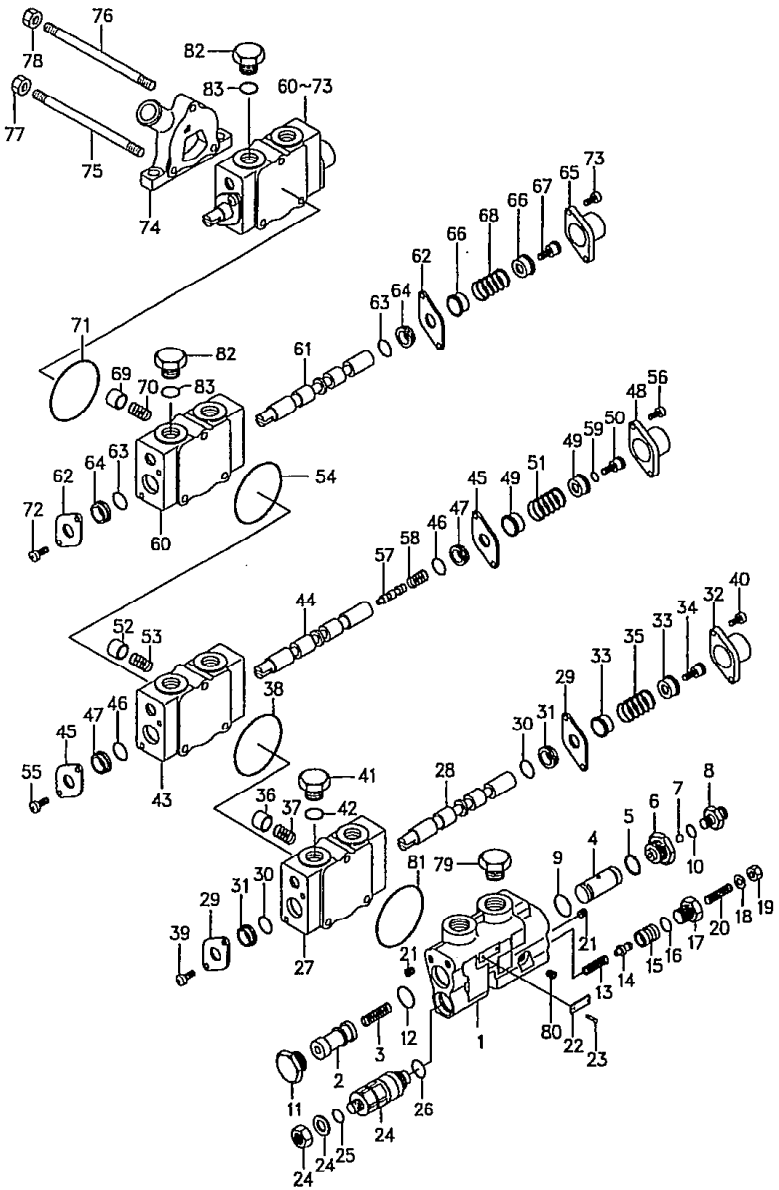

Ⓐ { FG20N5 / FG23N5 / FG25N5 } Ⓑ { FG...N16 / FG25N16 } Ⓒ { FD20Z5 / FD23Z5 / FD25Z5 } Ⓓ { FD20Z16 / FD25Z16 } [1]

見出番号 Item No.	部品番号 Part No.	部品名称 Description	個数 Req'd	備考:適用号車 Remarks:Serial No.
A	LB-5001F6	INLET SECTION ASS'Y	1	
		(Inc.1～23)		
1	----- §	HOUSING	1	
2	----- §	SPOOL	1	
3	B-21731-30802	SPRING	1	
4	----- §	SLEEVE	1	
※1	LB24D7-30101	REPAIR KIT	1	
		(Inc.5,9,10,12,16,25,26,30,		
		31,38,42,46,47,54,59,		
		63,64,71,81)		
B	B-21733-40207	CONNECTOR ASS'Y	1	
		(Inc.6～10)		
6	B-21731-40611	CONNECTOR	1	
7	B-96321-06350	BALL	1	
8	B-21731-40705	PLUG	1	
9	B-95113-02400 ※	O-RING	1	
10	B-95113-01100 ※	O-RING	1	
11	B-21731-30603	PLUG	1	
12	B-95113-02400 ※	O-RING	1	
13	B-21731-30306	SPRING	1	
14	B-21731-30502	POPPET	1	
15	B-21731-30703	HOUSING	1	
16	B-95111-01200 ※	O-RING	1	
17	B-21731-30612	PLUG	1	
18	B-94101-08201	WASHER	1	
19	B-93364-08052	NUT	1	
20	B-91511-09351	SCREW	1	

LOCATION NO.

F7-12

Fig. 418 CONTROL VALVE [4SV]

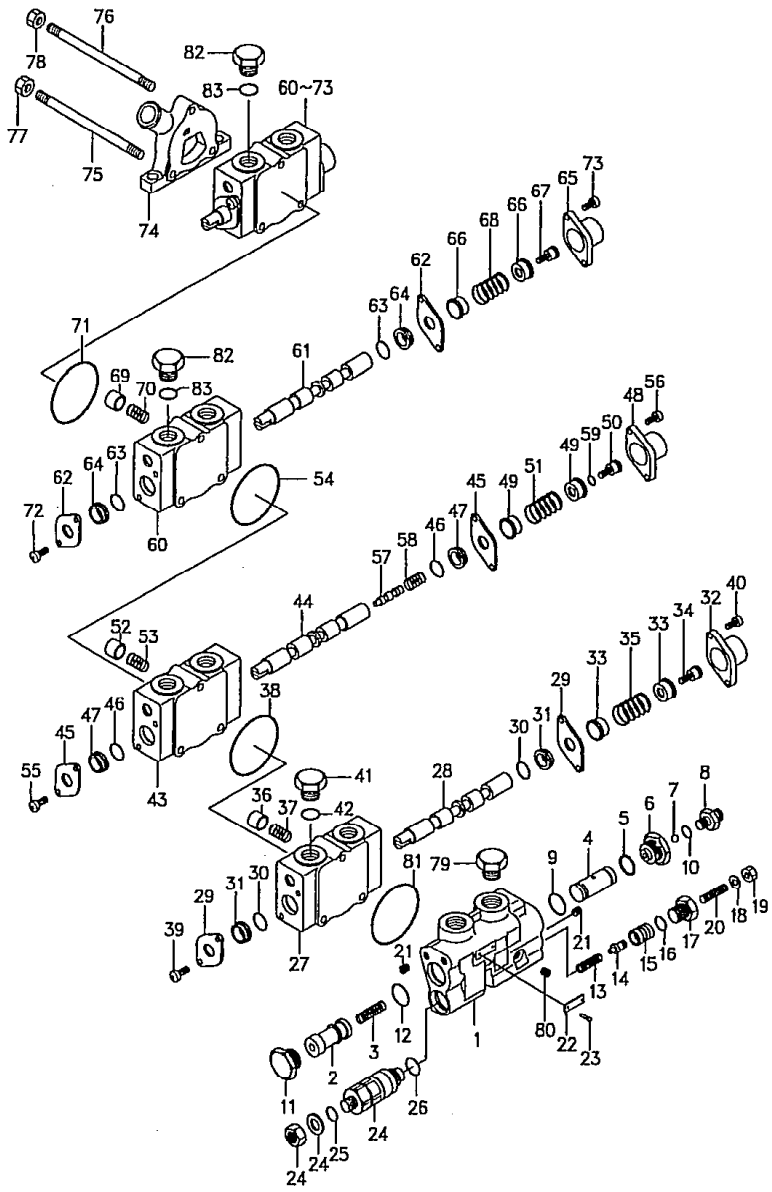

Ⓐ { FG20N5 / FG23N5 / FG25N5 } Ⓑ { FG20N16 / FG25N16 } Ⓒ { FD[illegible]5 / FD[illegible]5 / FD25Z5 } Ⓓ { FD20Z16 / FD25Z16 } [2]

見出番号 Item No.	部品番号 Part No.		部品名称 Description	個数 Req'd	備考:適用号車 Remarks:Serial No.
21	B-97123-01111		PLUG	3	
22	B-21001-00051		NAME PLATE	1	
23	B-91911-01489		SCREW	2	
24	63130-25614		RELIEF VALVE	1	
			(Inc. 25, 26)		
※2	B-2101A-30016		SEAL KIT	1	
			(Inc. 25, 26)		
25	B-21001-00036	※	O-RING	1	
26	B-95113-01000	※	O-RING	1	
C	LB-5002A935		SPOOL SECTION ASS'Y	1	
			(Inc. 27~42)		
27	-----	§	HOUSING	1	
28	-----	§	SPOOL	1	
29	B-21011-31702		PLATE	2	
30	B-21001-00689	※	O-RING	2	
31	B-21011-32801	※	WIPER	2	
32	B-21011-31011		CAP	1	
33	B-21011-30702		SEAT	2	
34	B-21011-30507		SCREW	1	
35	B-21011-30603		SPRING	1	
36	LB-5011		POPPET	1	
37	B-21011-30604		SPRING	1	
38	LB-564	※	O-RING	1	
39	B-91111-60101		SCREW	2	
40	B-92702-06181		BOLT	2	
41	B-21001-00128		PLUG	1	
42	B-21001-00035	※	O-RING	1	

LOCATION NO.

F7-13

Fig.418 CONTROL VALVE [4SV]

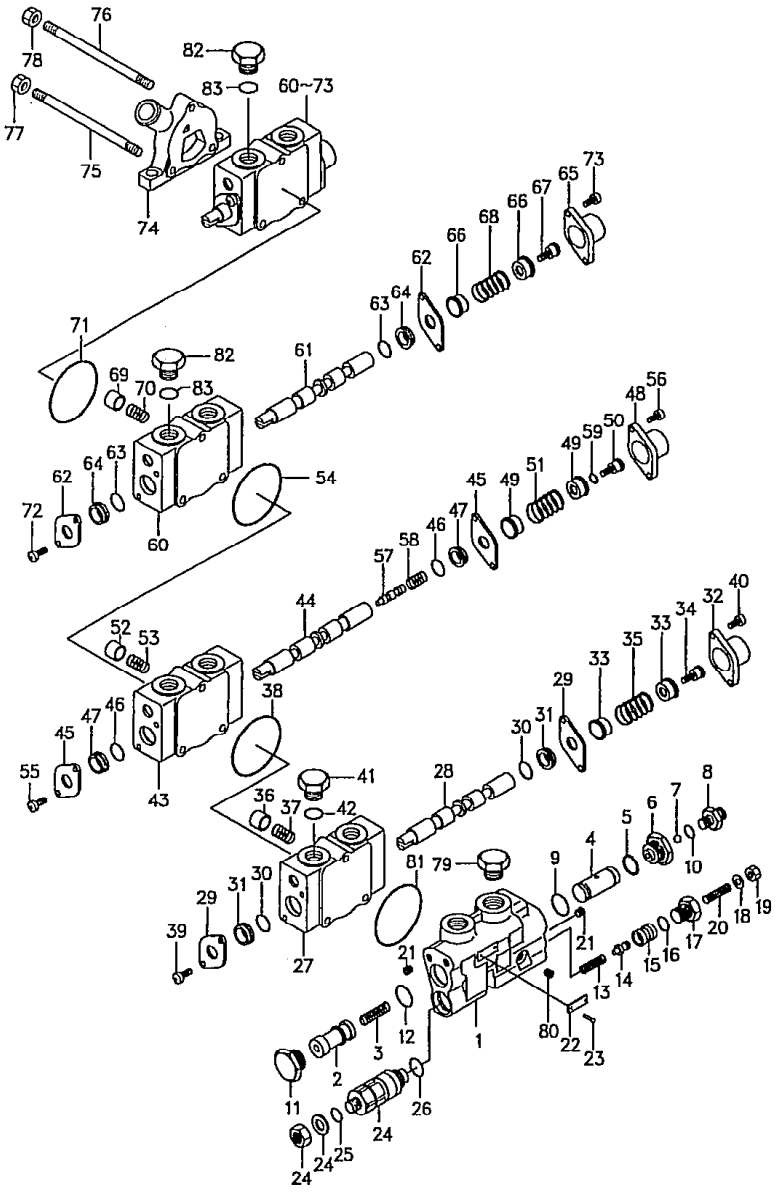

Ⓐ { FG20N5 / FG23N5 / FG25N5 } Ⓑ { FG..16 / FG25N16 } Ⓒ { FD20Z5 / FD23Z5 / FD25Z5 } Ⓓ { FD20Z16 / FD25Z16 } [3]

見出番号 Item No.	部品番号 Part No.		部品名称 Description	個数 Req'd	備考:適用号車 Remarks:Serial No.
D	LB-5002A936		SPOOL SECTION ASS'Y	1	
			(Inc.43～59)		
43	-----	§	HOUSING	1	
44	-----	§	SPOOL	1	
45	B-21011-31702		PLATE	2	
46	B-21001-00689	※	O-RING	2	
47	B-21011-32801	※	WIPER	2	
48	B-21011-31011		CAP	1	
49	B-21011-30702		SEAT	2	
50	B-21011-30528		SCREW	1	
51	B-21011-30603		SPRING	1	
52	LB-5011		POPPET	1	
53	B-21011-30604		SPRING	1	
54	LB-564	※	O-RING	1	
55	B-91111-60101		SCREW	2	
56	B-92702-06181		BOLT	2	
57	----	§	VALVE	1	
58	B-21011-30618		SPRING	1	
59	B-95133-00500	※	O-RING	1	
E	LB-5002V142		SPOOL SECTION ASS'Y	2	
			(Inc.60～73)		
60	-----	§	HOUSING	2	
61	-----	§	SPOOL	2	
62	B-21011-31702		PLATE	4	
63	B-21001-00689	※	O-RING	4	
64	B-21011-32801	※	WIPER	4	
65	B-21011-31011		CAP	2	

LOCATION NO.

F7-14

Fig. 418 CONTROL VALVE [4SV]

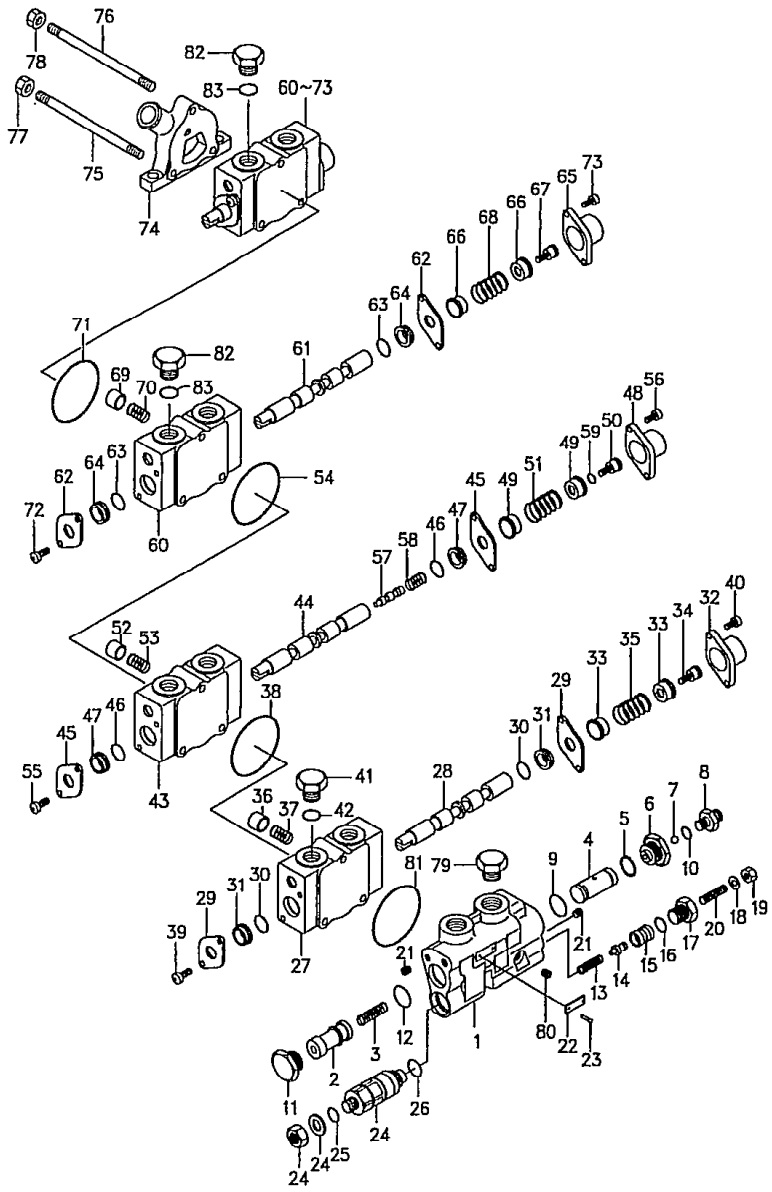

Ⓐ { FG20N5 / FG23N5 / FG25N5 } Ⓑ { FG20N16 / FG25N16 } Ⓒ { FD[illegible]5 / FD[illegible]5 / FD25Z5 } Ⓓ { FD20Z16 / FD25Z16 } 4

見出番号 Item No.	部品番号 Part No.	部品名称 Description	個数 Req'd	備考:適用号車 Remarks:Serial No.
66	B-21011-30702	SEAT	4	
67	B-21011-30507	SCREW	2	
68	B-21011-30603	SPRING	2	
69	LB-5011	POPPET	2	
70	B-21011-30604	SPRING	2	
71	LB-564 ※	O-RING	2	
72	B-91111-60101	SCREW	4	
73	B-92702-06181	BOLT	4	
74	LB-5003W1	HOUSING	1	
※3	LB-6131-3	TIE ROD KIT (Inc. 75~78)	1	
75	B-21031-30104	TIE ROD	2	
76	B-21031-30103	TIE ROD	1	
77	B-93118-08652	NUT	2	
78	B-93128-10082	NUT	1	
79	B-21003-00191	PLUG	1	
80	B-97123-01111	PLUG	1	
81	LB-564	O-RING	1	
82	52197-63001	PLUG	4	
83	89140-00006	O-RING	4	

LOCATION NO.

G7-1

Fig.419 CONTROL VALVE [5SV]

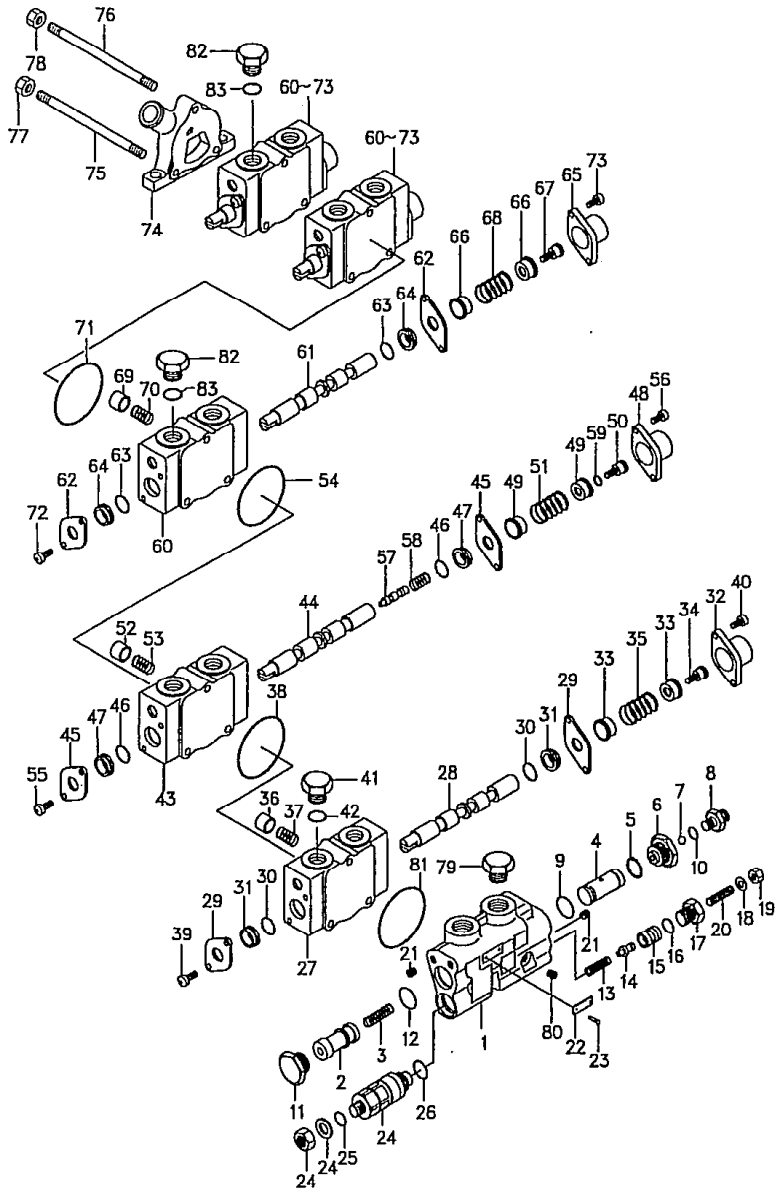

FG20N5 FG20N16 FD20Z5 FD20Z16
FG23N5 FD23Z5
FG25N5 FG25N16 FD25Z5 FD25Z16 [1]

見出番号 Item No.	部品番号 Part No.		部品名称 Description	個数 Req'd	備考:適用号車 Remarks:Serial No.
A	LB-5001F6		INLET SECTION ASS'Y (Inc.1~23)	1	
1	-----	§	HOUSING	1	
2	-----	§	SPOOL	1	
3	B-21731-30802		SPRING	1	
4	-----	§	SLEEVE	1	
※1	LB24D7-30111		REPAIR KIT (Inc.5,9,10,12,16,25,26,30,31,38,42,46,47,54,59,63,64,71,81)	1	
B	B-21733-40207		CONNECTOR ASS'Y (Inc.6~10)	1	
6	B-21731-40611		CONNECTOR	1	
7	B-96321-06350		BALL	1	
8	B-21731-40705		PLUG	1	
9	B-95113-02400	※	O-RING	1	
10	B-95113-01100	※	O-RING	1	
11	B-21731-30603		PLUG	1	
12	B-95113-02400	※	O-RING	1	
13	B-21731-30306		SPRING	1	
14	B-21731-30502		POPPET	1	
15	B-21731-30703		HOUSING	1	
16	B-95111-01200	※	O-RING	1	
17	B-21731-30612		PLUG	1	
18	B-94101-08201		WASHER	1	
19	B-93364-08052		NUT	1	
20	B-91511-08351		SCREW	1	

LOCATION NO.

G7-2

Fig.419 CONTROL VALVE [5SV]

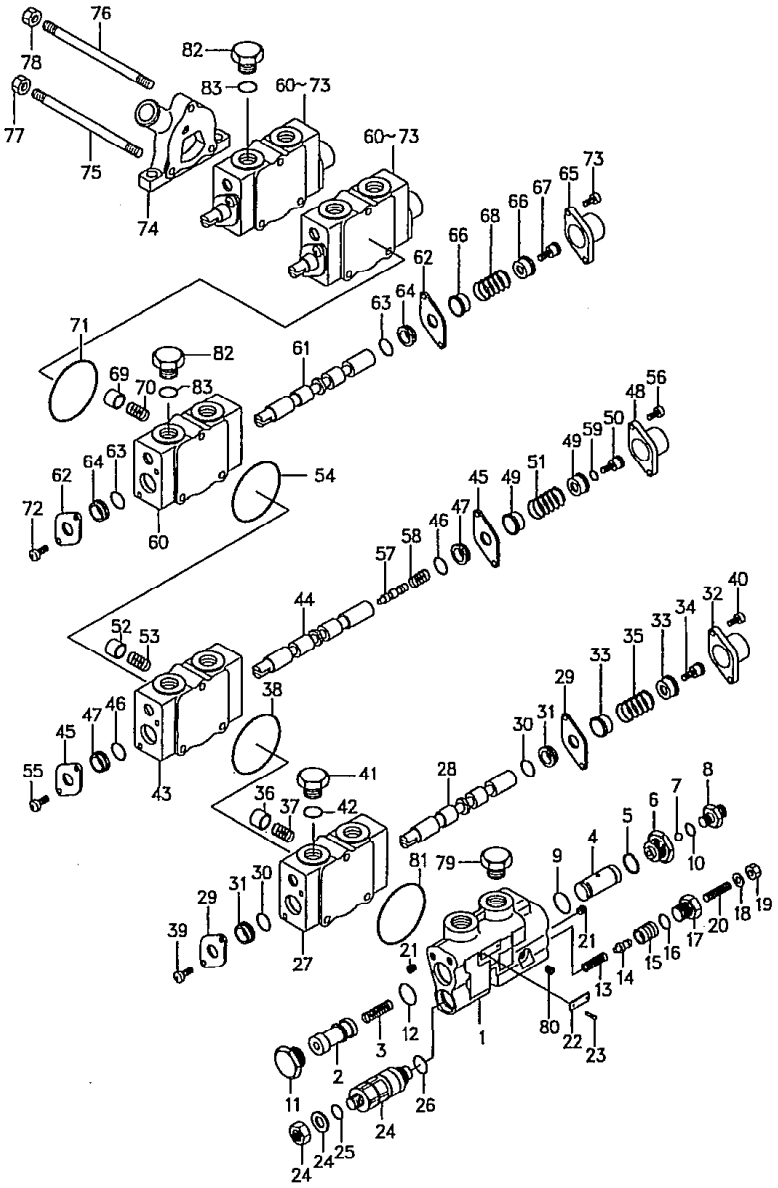

FG20N5 FG20N16 FD20Z5 FD20Z16
FG23N5 FD23Z5
FG25N5 FG25N16 FD25Z5 FD25Z16 [2]

見出番号 Item No.	部品番号 Part No.		部品名称 Description	個数 Req'd	備考:適用号車 Remarks:Serial No.
21	B-97123-01111		PLUG	3	
22	B-21001-00051		NAME PLATE	1	
23	B-91911-01489		SCREW	2	
24	63130-25614		RELIEF VALVE	1	
			(Inc.25,26)		
※2	B-2101A-30016		SEAL KIT	1	
			(Inc.25,26)		
25	B-21001-00036	※	O-RING	1	
26	B-95113-01000	※	O-RING	1	
C	LB-5002A935		SPOOL SECTION ASS'Y	1	
			(Inc.27~42)		
27	-----	§	HOUSING	1	
28	-----	§	SPOOL	1	
29	B-21011-31702		PLATE	2	
30	B-21001-00689	※	O-RING	2	
31	B-21011-32801	※	WIPER	2	
32	B-21011-31011		CAP	1	
33	B-21011-30702		SEAT	2	
34	B-21011-30507		SCREW	1	
35	B-21011-30603		SPRING	1	
36	LB-5011		POPPET	1	
37	B-21011-30604		SPRING	1	
38	LB-564	※	O-RING	1	
39	B-91111-60101		SCREW	2	
40	B-92702-06181		BOLT	2	
41	B-21001-00128		PLUG	1	
42	B-21001-00035	※	O-RING	1	

LOCATION NO.

G7-3

Fig.419 CONTROL VALVE [5SV]

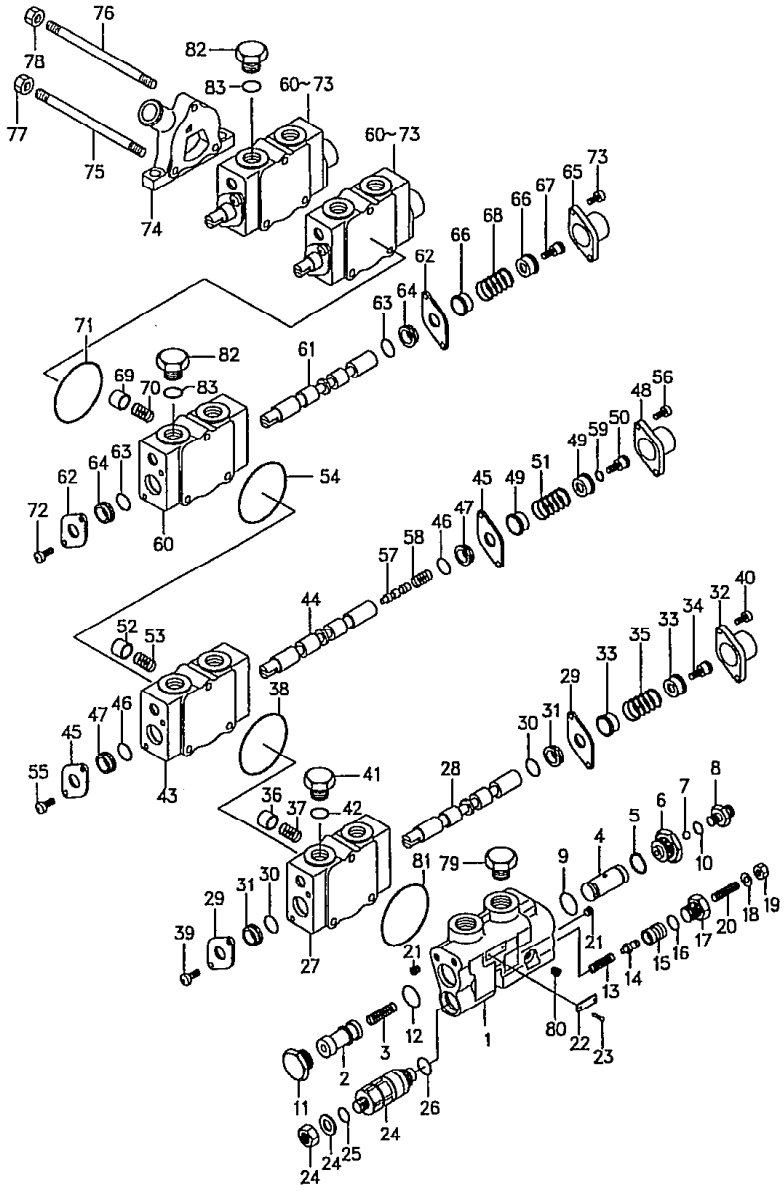

FG20N5 FG20N16 F. .Z5 FD20Z16
FG23N5 FD23Z5
FG25N5 FG25N16 FD25Z5 FD25Z16

3

見出番号 Item No.	部品番号 Part No.		部品名称 Description	個数 Req'd	備考:適用号車 Remarks:Serial No.
D	LB-5002A936		SPOOL SECTION ASS'Y (Inc.43~59)	1	
43	-----	§	HOUSING	1	
44	-----	§	SPOOL	1	
45	B-21011-31702		PLATE	2	
46	B-21001-00689	※	O-RING	2	
47	B-21011-32801	※	WIPER	2	
48	B-21011-31011		CAP	1	
49	B-21011-30702		SEAT	2	
50	B-21011-30528		SCREW	1	
51	B-21011-30603		SPRING	1	
52	LB-5011		POPPET	1	
53	B-21011-30604		SPRING	1	
54	LB-564	※	O-RING	1	
55	B-91111-60101		SCREW	2	
56	B-92702-06181		BOLT	2	
57	- - - -	§	VALVE	1	
58	B-21011-30618		SPRING	1	
59	B-95133-00500	※	O-RING	1	
E	LB-5002V142		SPOOL SECTION ASS'Y (Inc.60~73)	3	
60	-----	§	HOUSING	3	
61	-----	§	SPOOL	3	
62	B-21011-31702		PLATE	6	
63	B-21001-00689	※	O-RING	6	
64	B-21011-32801	※	WIPER	6	
65	B-21011-31011		CAP	3	

LOCATION NO.

G7-4

Fig. 419 CONTROL VALVE [5SV]

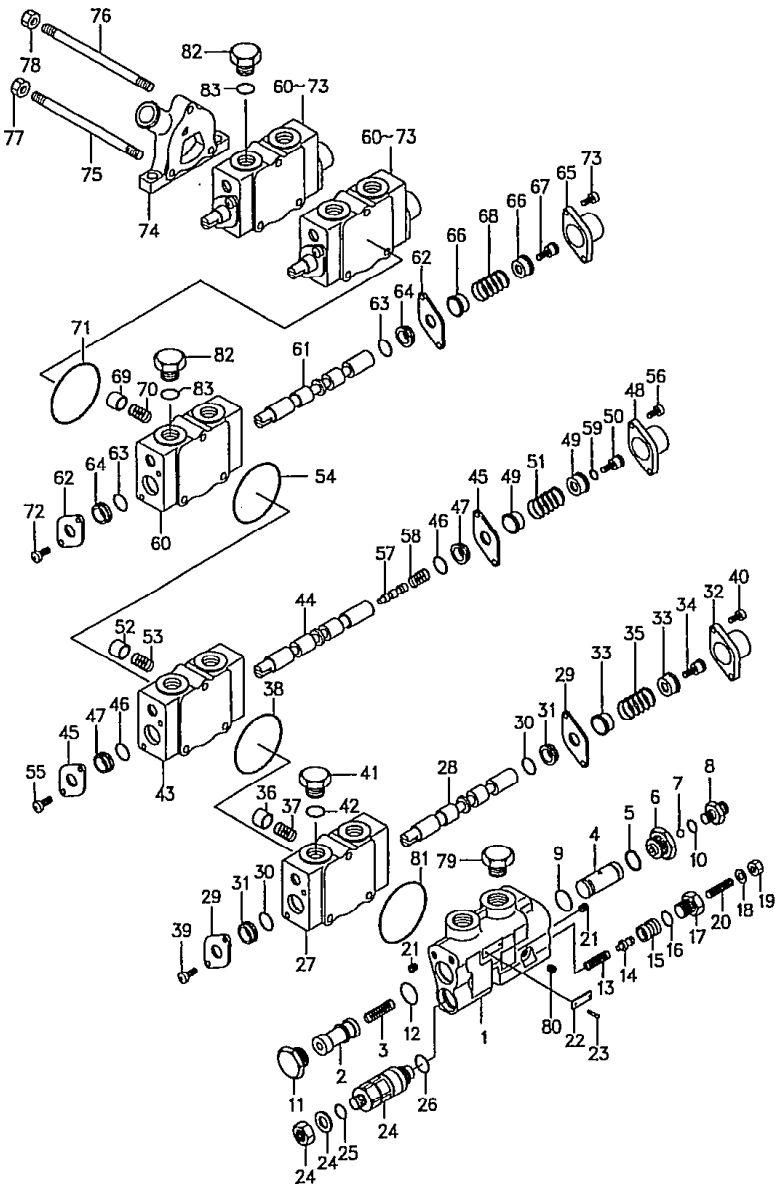

FG20N5 FG20N16 FD20Z5 FD20Z7
FG23N5 FD23Z5
FG25N5 FG25N16 FD25Z5 FD25Z16

[4]

見出番号 Item No.	部品番号 Part No.		部品名称 Description	個数 Req'd	備考:適用号車 Remarks:Serial No.
66	B-21011-30702		SEAT	6	
67	B-21011-30507		SCREW	3	
68	B-21011-30603		SPRING	3	
69	LB-5011		POPPET	3	
70	B-21011-30604		SPRING	3	
71	LB-564	※	O-RING	3	
72	B-91111-60101		SCREW	6	
73	B-92702-06181		BOLT	6	
74	LB-5003W1		HOUSING	1	
※3	LB-6131-4		TIE ROD KIT (Inc. 75~78)	1	
75	B-21041-30104		TIE ROD	2	
76	B-21041-30103		TIE ROD	1	
77	B-93118-08652		NUT	2	
78	B-93128-10082		NUT	1	
79	B-21003-00191		PLUG	1	
80	B-97123-01111		PLUG	1	
81	LB-564		O-RING	1	
82	52197-63001		PLUG	6	
83	89140-00006		O-RING	6	

LOCATION NO.

G7-5

Fig. 420 PUMP MOUNT

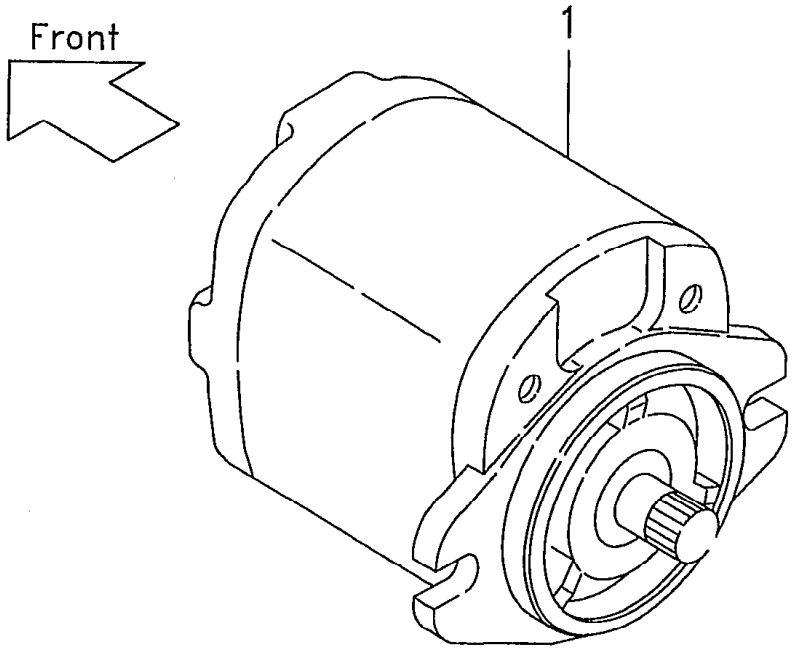

Ⓐ FG20N5 HG20N5 FHG25N5 FG25N5 FG30N5 FHG30N5 Ⓑ FD20Z5 FD25Z5 FD30Z5

1

見出番号 Item No.	部品番号 Part No.	部品名称 Description	個数 Req'd	備考:適用号車 Remarks:Serial No.
1	FA10F7-10271	PUMP	1	Ⓐ
1-1	FA10F7-11301	PUMP	1	Ⓑ

⑤

LOCATION NO.

G7-6

Fig. 421 HYDRAULIC LINE (MAIN)

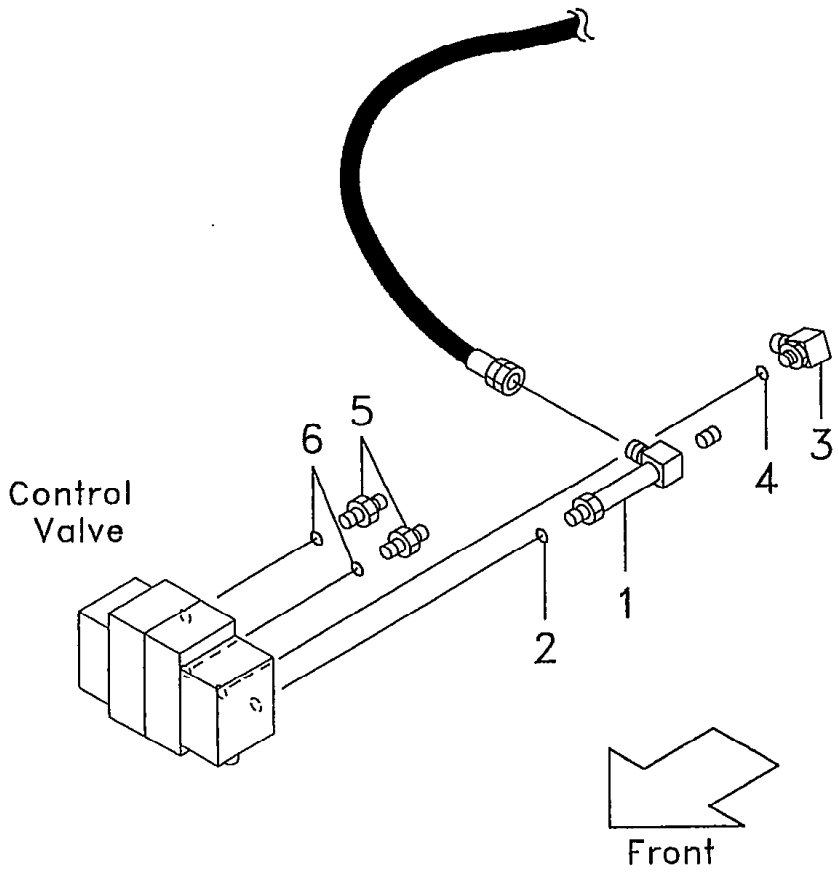

Ⓐ [FG20N5 FG28N5 FHG20N5 / FG23N5 FHG25N5 / FG25N5 FG30N5 FHG30N5] – [FHD20Z5 / FHD25Z5 / FHD30Z5]

1

見出番号 Item No.	部品番号 Part No.	部品名称 Description	個数 Req'd	備考:適用号車 Remarks:Serial No.
A	27917-62251	ELBOW ASS' Y (Inc. 1, 2)	1	
1	27917-62171	ELBOW	1	
2	89140-00007	O-RING	1	
B	214A7-60121	ELBOW ASS' Y (Inc. 3, 4)	1	
3	214A7-62121	ELBOW	1	
4	89140-00006	O-RING	1	
C	22197-60231	NIPPLE ASS' Y (Inc. 5, 6)	2	
5	22197-62061	NIPPLE	2	
6	89410-00006	O-RING	2	

⑤

LOCATION NO.

G7-7

Fig. 422 TILT CYLINDER

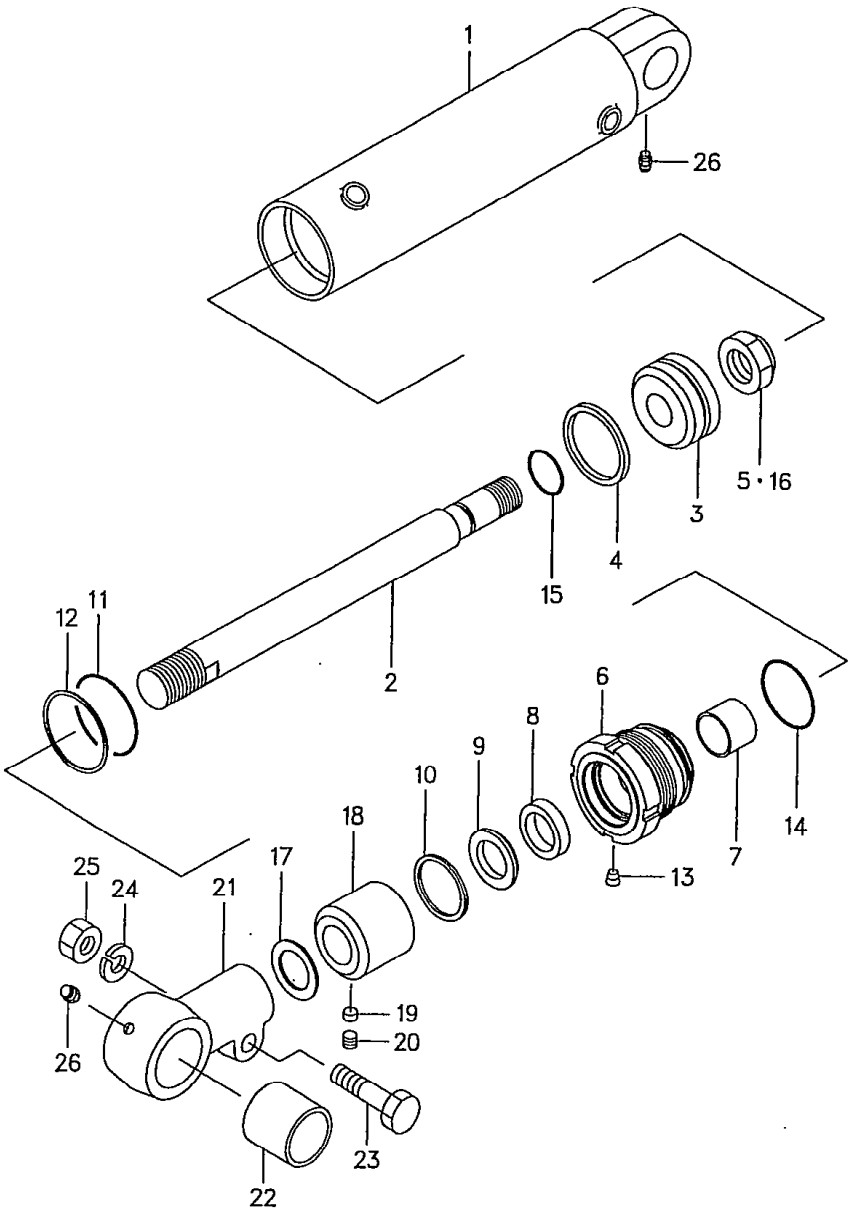

FG20N5 FD20Z5 FHG20N5 FHD20Z5
FG25N5 FD25Z5 FHG25N5 FHD25Z5
FG30N5 FD30Z5 FHG30N5 FHD30Z5

1

見出番号 Item No.	部品番号 Part No.	部品名称 Description	個数 Req'd	備考:適用号車 Remarks:Serial No.
A	- - - -	TILT CYLINDER R.H. ASS'Y (Inc. 1～26)	1	
B	- - - -	TILT CYLINDER L.H. ASS'Y (Inc. 1-1～26)	1	
C	LB32T8-50001	TILT CYLINDER R.H. SUB ASS'Y. (Inc. 1～16)	1	
D	LB32T8-50011	TILT CYLINDER L.H. SUB ASS'Y. (Inc. 1-1～16)	1	
1	LB32T8-50021	TUBE R.H.	1	
1-1	LB32T8-50031	TUBE L.H.	1	
2	LB32T8-50041	PISTON ROD	2	
3	LB32T8-50061	PISTON	2	
※1	LB32T8-50191	SEAL KIT (Inc. 4, 7～15)	2	
4	LB32T8-50161	※ SEAL	2	
5	LB32T8-50171	NUT	2	
6	LB32T8-50051	CAP	2	
7	LB32T8-50111	※ BUSHING	2	
8	LB32T8-50101	※ RING	2	
9	LB32T8-50081	※ SEAL	2	
10	LB32T8-50091	※ RING	2	
11	LB32T8-50121	※ O-RING	2	
12	LB32T8-50131	※ RING	2	

LOCATION NO.

G7-8

Fig. 422 TILT CYLINDER

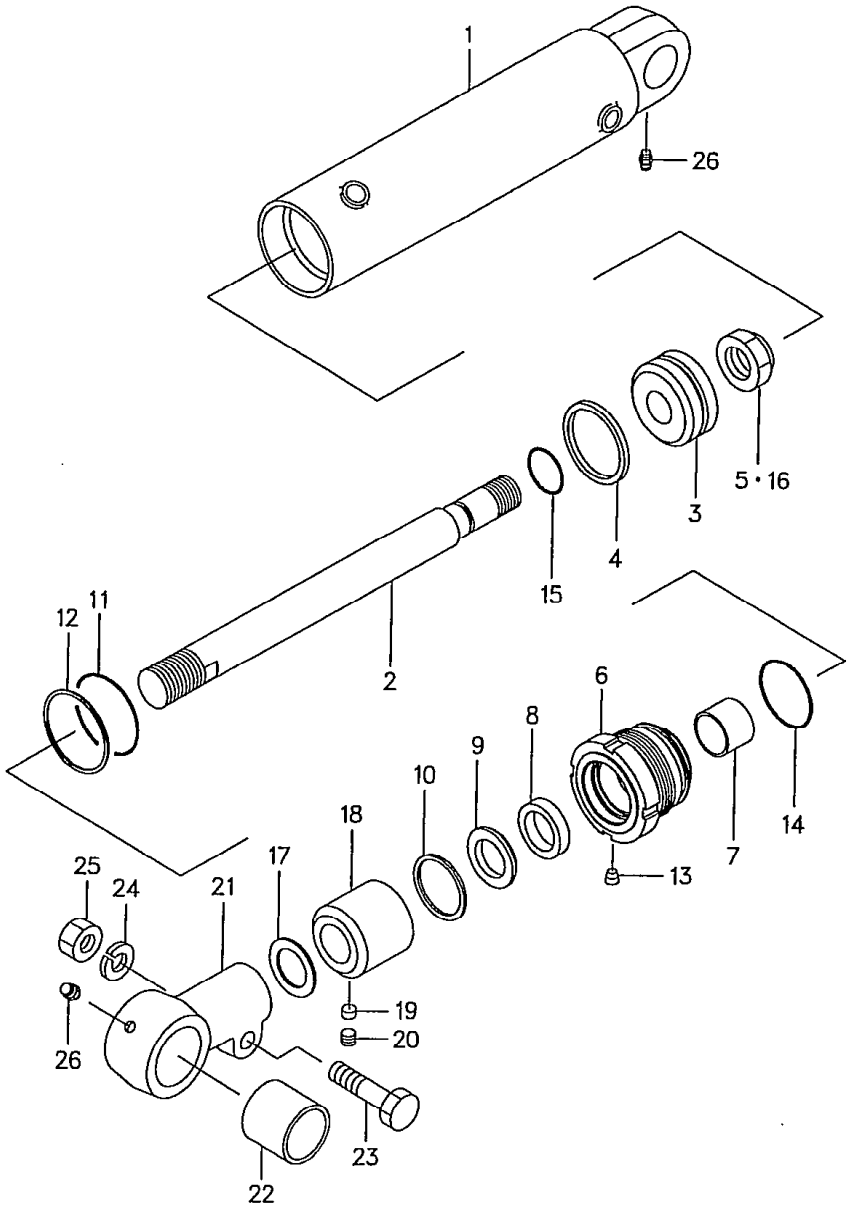

FG20N5 FD20Z5 FHG20N5 FHD20
FG25N5 FD25Z5 FHG25N5 FHD25
FG30N5 FD30Z5 FHG30N5 FHD30Z5

2

見出番号 Item No.	部品番号 Part No.	部品名称 Description	個数 Req'd	備考:適用号車 Remarks:Serial No.
13	LB32T8-50071 ※	PLUG	2	
14	LB32T8-50141 ※	O-RING	2	
15	LB32T8-50151 ※	O-RING	2	
16	LB32T8-50181	PLUG	2	
17	- - - -	SHIM	AR	
18	- - - -	SPACER	2	See OP. Parts
19	- - - -	SCREW	2	
20	- - - -	PLUG	2	
E	214A8-50401	ROD END ASS' Y(Inc. 21, 22)	2	
21	214A8-52021	ROD END	2	
22	214A8-52041	RING	2	
23	01103-14055	BOLT	2	
24	02011-00014	WASHER	2	
25	01400-10014	NUT	2	
26	214A8-52051	FITTING	4	

FG20N5 FD20Z5 FH.)N5 FHD20Z5
FG25N5 FD25Z5 FHG25N5 FHD25Z5
FG30N5 FD30Z5 FHG30N5 FHD30Z5 [3]

LOCATION NO.

G7-9

Fig.422 TILT CYLINDER

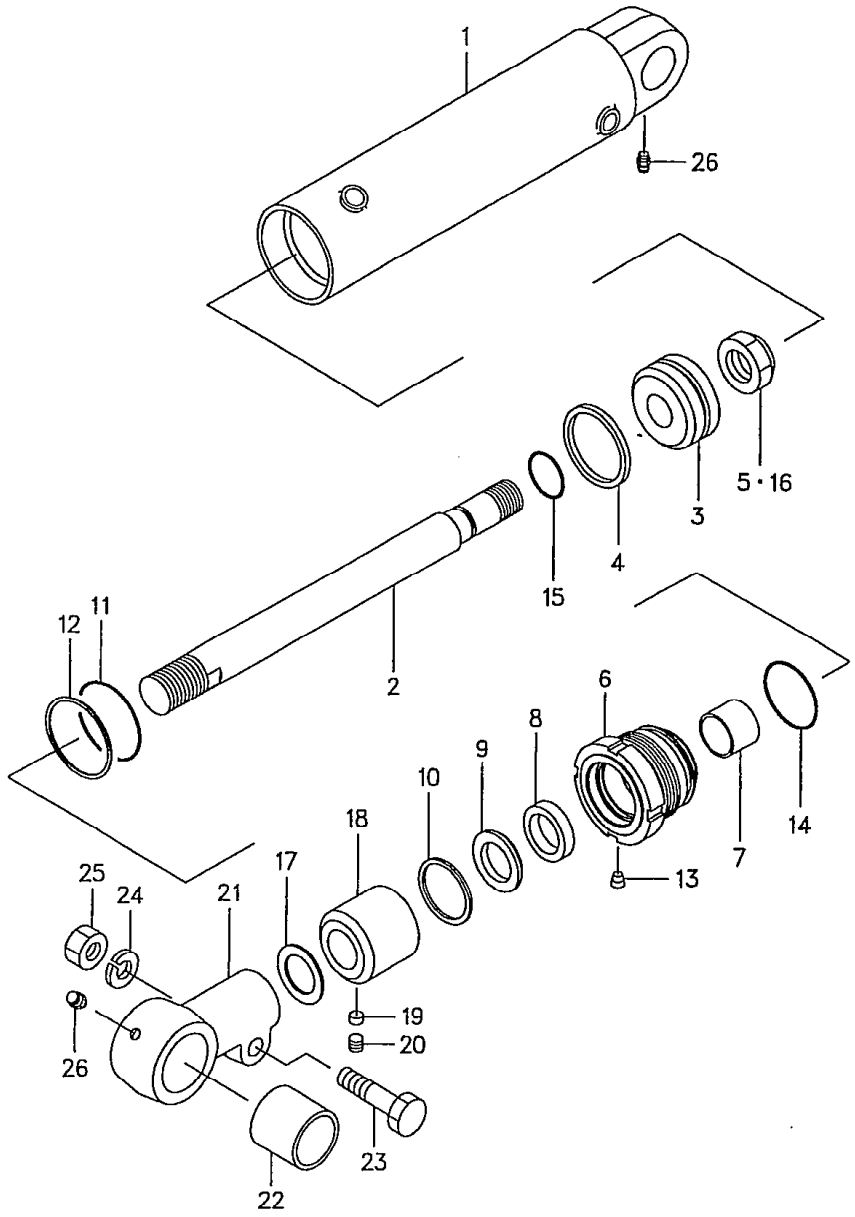

Item. No.					17	18
ローディングシステム Loading System	VM VFM		VFHM		シム SHIM	スペーサ SPACER
	Single Tire	Double Tire	Single Tire	Double Tire		
(6°-12°)	V(F)M 200~350	V(F)M 200~450	–	–	–	–
(6°-6°)	V(F)M 366~500	V(F)M 475~500	VFHM 360~500	–	23658-52101	271A8-52131
(3°-6°)	–	V(F)M 550~600	VFHM 540~600	VFHM 540~600		271A8-52131
(3°-3°)	–	–	–	VFHM 650~750		271A8-52141
(6°-10°)	–	–	–	VFHM 360~500		24238-52111

Item. No.					19	20
ローディングシステム Loading System	VM VFM		VFHM		スクリュ SCREW	プラグ PLUG
	Single Tire	Double Tire	Single Tire	Double Tire		
(6°-12°)	V(F)M 200~350	V(F)M 200~450	–	–	–	–
(6°-6°)	V(F)M 366~500	V(F)M 475~500	–	VFHM 360~500	01066-10012	23658-52401
(3°-6°)	–	V(F)M 550~600	VFHM 540~600	VFHM 540~600		
(6°-10°)	–	–	VFHM 360~500	–		
(3°-3°)	–	–	–	VFHM 650~750		

LOCATION NO.

G7-10

Fig.422 TILT CYLINDER

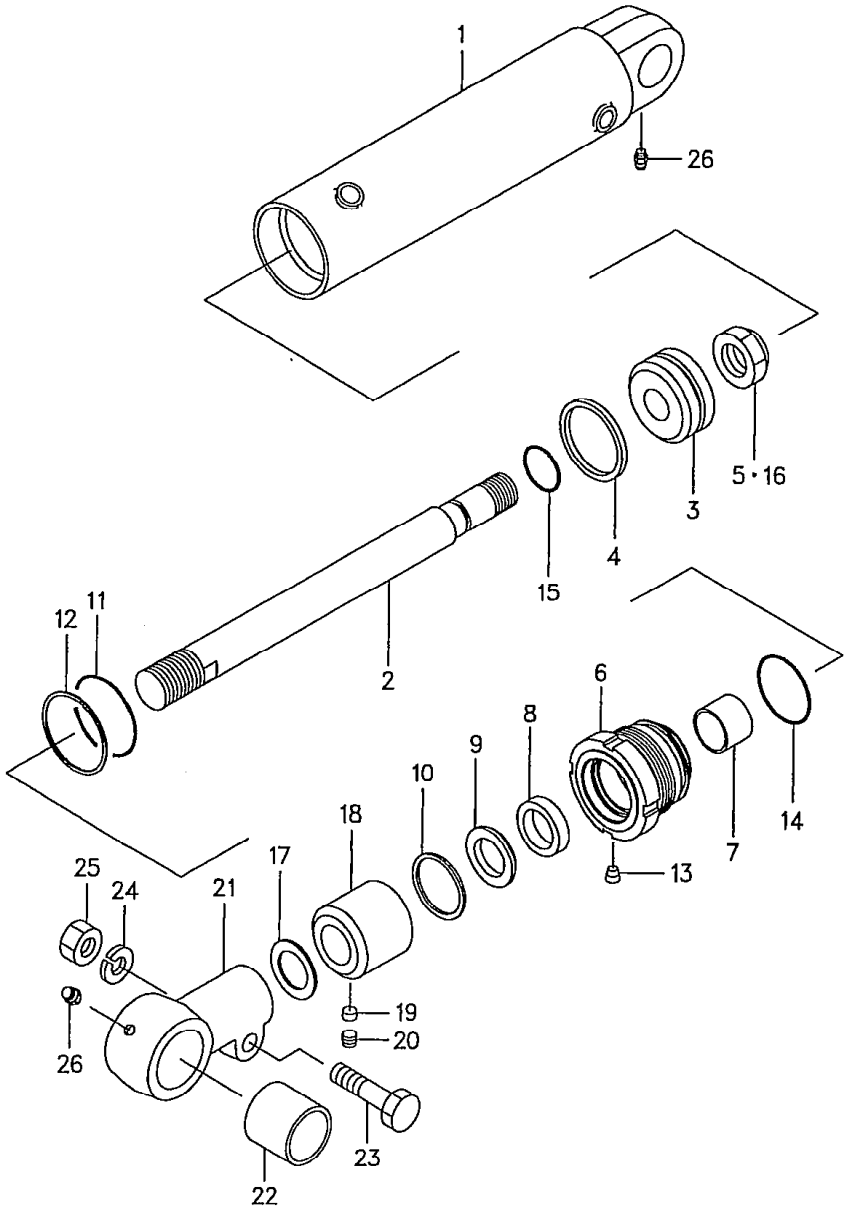

オプショナル パーツ
＜Optional Parts＞

[SCB, CR/AW(061)-34A]
[SCB, CR/AW(071)-34A・20N]

Item. No.		A	B	23	24	25	26	30
ローディング システム Loading System	VFHM	ティルトシリンダ アッセン TILT CYLINDER R.H.ASS'Y	ティルトシリンダ アッセン TILT CYLINDER L.H.ASS'Y	スペーサ SPACER	シム SHIM	スクリュ SCREW	プラグ PLUG	ブーツ BOOT
	Double Tire							
(6°-6°)	VFHM 360～400	234A8-50121	234A8-50131	271A8-52131	23658-52101	01066-10012	23658-52401	23678-53101

[SCB][CR]

Item. No.			A	B	23	24	25
ローディング システム Loading System	VM VFM		ティルト シリンダ アッセン TILT CYLINDER R.H.ASS'Y	ティルト シリンダ アッセン TILT CYLINDER L.H.ASS'Y	スペーサ SPACER	シム SHIM	スクリュ SCREW
	Single Tire	Double Tire					
(6°-6°)	V(F)M 200～350	V(F)M 200～450	234A8-50121	234A8-50131	271A8-52131	23658-52101	01066-10012

Item. No.			26	30
ローディング システム Loading System	VM VFM		プラグ PLUG	ブーツ BOOT
	Single Tire	Double Tire		
(6°-6°)	V(F)M 200～350	V(F)M 200～450	23658-52401	23678-53101

LOCATION NO.

G7-11

Ⓐ (FG20N5 FD20Z5 ' 'N5 FD28Z5 FHG20N5 FHD20Z5 / FG23N5 FD23Z5 FHG25N5 FHD25Z5 / FG25N5 FD25Z5 FG30N5 FD30Z5 FHG30N5 FHD30Z5) Ⓑ (FG20N16 FD20Z16 / FG25N16 FD25Z16) [1]

オーバヘッド ガード
Fig. 423 OVERHEAD GUARD

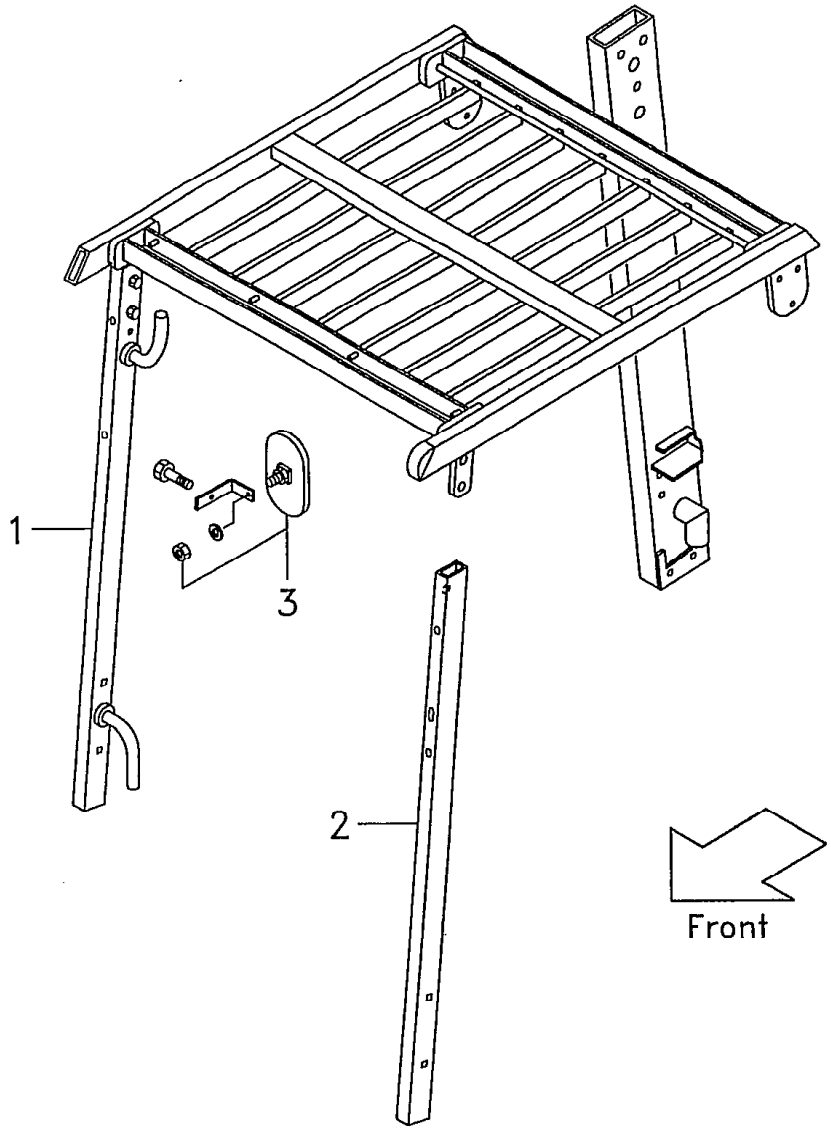

見出番号 Item No.	部品番号 Part No.	部品名称 Description	個数 Req'd	備考:適用号車 Remarks:Serial No.
1	534A5-10301	FRONT PIPE R.H.ASS'Y	1	
2	534A5-10311	FRONT PIPE L.H.ASS'Y	1	
3	LB3376533	MIRROR	2	

⑤

LOCATION NO.

G7-12

Fig. 424 FORK

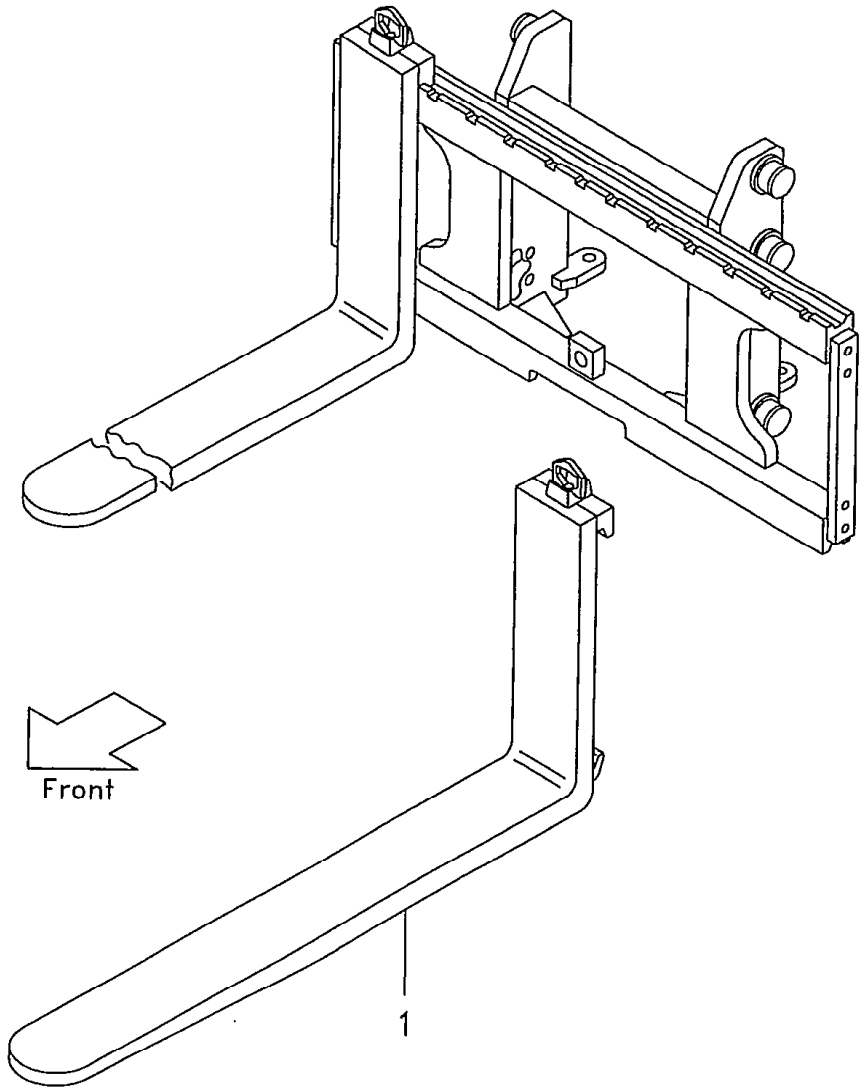

Ⓐ {FG20N5 FD20Z5 FHG20N5 FH 0Z5 / FG25N5 FD25Z5 FHG25N5 FHD25Z5} Ⓑ {FG30N5 FHG30N5 / FD30Z5 FHD30Z5}

1

見出番号 Item No.	部品番号 Part No.	部品名称 Description	個数 Req'd	備考:適用号車 Remarks:Serial No.
A	LB24H8-10141	FORK ASS'Y 100×40×1100	1	Ⓐ
B	LB32M8-10001	FORK ASS'Y 125×45×1100	1	Ⓑ
1	LB24H8-10131	FORK 100×40×1100	1	Ⓐ
1-1	LB32M8-10011	FORK 125×45×1100	1	Ⓑ
1-2	LB24H8-10101	FORK 120×40×1220	1	Ⓐ
1-3	LB24H8-10111	FORK 120×40×1100	1	Ⓐ
1-4	LB24H8-10121	FORK 100×40×1220	1	Ⓐ
1-5	LB24H8-10191	FORK 100×40×1600	1	Ⓐ
1-6	LB24H8-10201	FORK 120×40×1600	1	Ⓐ
1-7	LB24H8-10211	FORK 100×40×1150	1	Ⓐ
1-8	LB24H8-10231	FORK 100×40×1000	1	Ⓐ
1-9	LB24H8-10241	FORK 100×40×920	1	Ⓐ
1-10	LB24H8-10251	FORK 100×40×1400	1	Ⓐ
1-11	533F1-10261	FORK 100×40×1500	1	Ⓐ
1-12	532L1-90101	FORK 120×45×1800	1	Ⓐ

⑤