RUTHZIL TRATOR COMERCIAL DE PEÇAS LTDA 11 97083-6812 ROLANDO CITRANGULO

CTS SILVA
Máquinas e Equipamentos

FD20 FD25 FD30 FD35 FY20 FY25 FY30 FY35

# CATÁLOGO DE PEÇAS

## Empilhadeira contrabalançada a combustão
## 2,0T – 3,5T Série G

**Instruções originais**

# INÍCIO

1. Este catálogo de peças refere-se às empilhadeiras FD(Y)20/25, FD(Y)30/35 e foi desenvolvido para os usuários das máquinas identificarem o nome, número e quantidade das peças de reposição ou manutenção, bem como posterior solicitação ao setor responsável do fabricante.
2. Quando efetuado um pedido, é necessário identificar o modelo da empilhadeira, sua data de fabricação e, de acordo esse catálogo de peças, repassar o código, nome e quantidade da peça requerida.
3. Dentre os modelos das empilhadeiras:

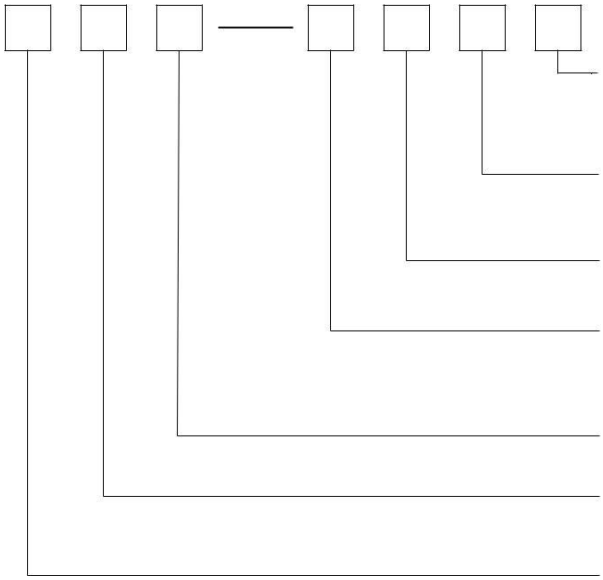

Altura de levantamento:
Código: 200, 300, 350
Altura: 2m, 3m, 3.5m

Tipo da torre : Normal I (K), Normal II (M),
2 estágios full free (Z), 3 estágios full free (S)

Tipo da transmissão: Manual (MT)
Hidráulica (AT)

Modelo do motor: X3、X4、X10、X12、X13、X14、X17、W1、W2、JH2、S2、S5、Y1、Y2、Y3、 D1、KMS4、R1、R2、R4、GQ1、GQ2、GQ3、 YN1、X24、X28、X25、X27、KD1、S6、S7

Número de série: G

Peso de série: Código: 20, 25, 30, 35
Capacidade: 2.0t, 2.5t, 3.0t, 3.5t

FD: Empilhadeira diesel contrabalançada
FY: Empilhadeira GLP/gasolina contrabalançada

4. Possíveis mudanças não serão previamente informadas.
5. Modelo e aplicação: modelo do motor e capacidade máxima.
6. As seguintes empilhadeiras são disponíveis com os respectivos motores:

FD20,25,30-X12/ motor C490BPG-236
FD20,25,30-X4/ motor A490BPG-95
FD20,25,30-X3/ motor C490BPG-6A
FD20,25,30-X17/ motor QC490GP
FD30,35-X13/ motor A495BPG-517
FD35-X14/ motor A498BPG-520
FD35-X10/ motor A498BT1-34
FD20,25,30-W1/ motor C240PKJ-30
FD30,35-W2/ motor 4JG2PE-01
FD20,25,30-JH2/ motor 493
FD20,25,30,35-S2/ motor S4S-408
FD20,25,30,35-S5/ motor S4S-455
FD30,35-D1/ motor CA498-06T2/01-97
FD20,25-Y1/ motor 4TNE92
FD30,35-Y2/ motor 4TNE98
FD30,35-Y3/ motor 4TNV94L-BXPHZ
FD20,25,30,35-KMS4/ motor B3.3-C65T3
FY20,25-R1/ motor K21
FY20,25,30,35-R2/ motor K25
FY20,25,30,35-R4/ motor K25 EPA
FY20,25,30-GQ1\2\3/ motor GQ491
FD30,35-YN1/ motor YN4A055-CR
FD20,25,30-X24/ motor 4D27G31
FD30,35-X28/ motor 4D32G31
FD20,25,30-X25/ motor 4C2-50V32
FD20,35-X27/ motor 4C4-50V31
FD20,25,30,35-KD1/ motor KDI1903TCR
FY20,25,30,35-S6/ motor PSI2.4
FY20,25,30,35-S7/ motor PSI3.0

# ÍNDICE DOS GRUPOS

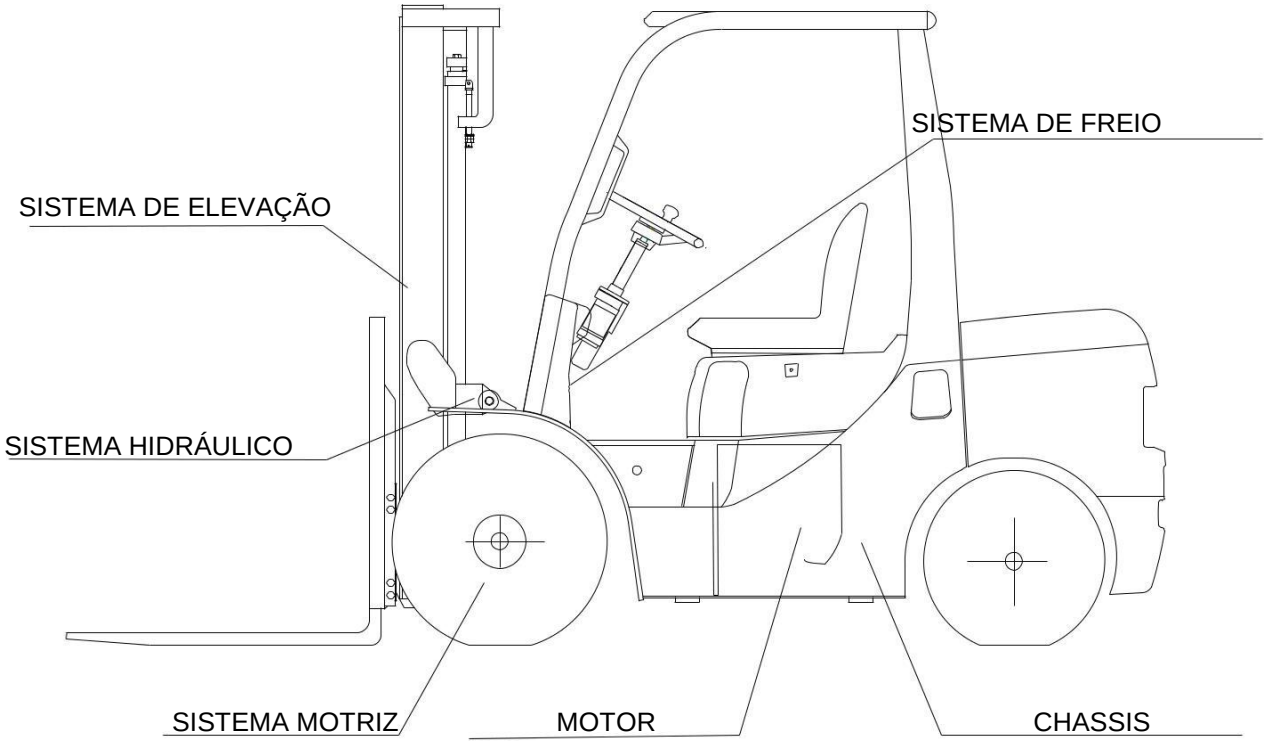


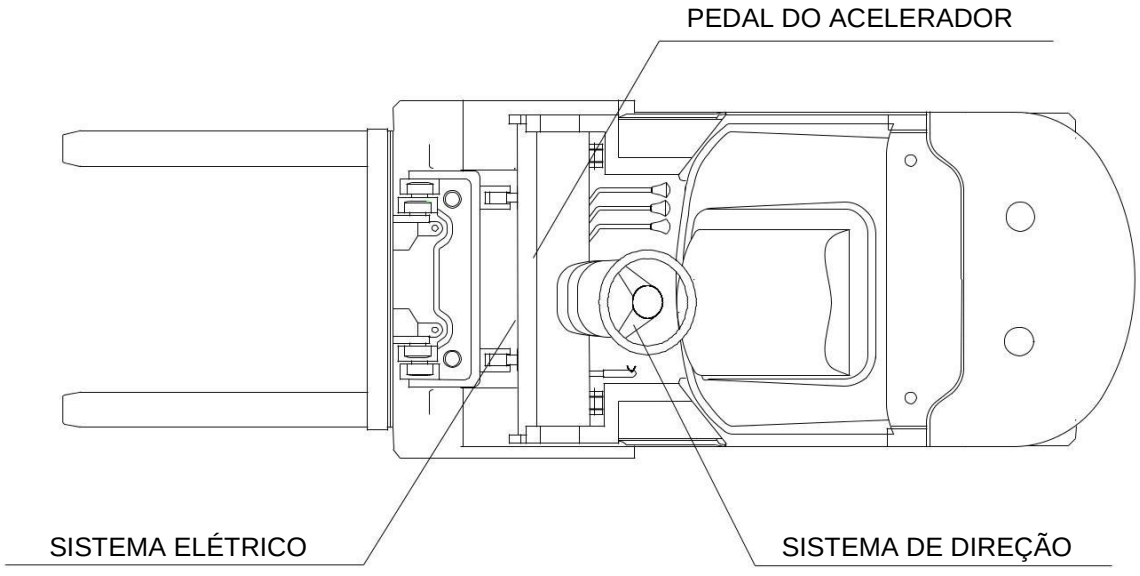

# ÍNDICES

1 MOTOR

Montagem ..... 1-01
Sistema de entrada de ar ..... 1-19
Sistema de resfriamento ..... 1-27
Sistema de abastecimento ..... 1-35
Sistema de exaustão ..... 1-47

2 SISTEMA MOTRIZ

Diferencial ..... 2-01
Montagem da transmissão (mecânica) ..... 2-03
Montagem da transmissão (torque) ..... 2-07
Unidade de transmissão (torque) ..... 2-09
Montagem da válvula moduladora & válvula de avanço ..... 2-13
Bomba de carga (torque) ..... 2-17
Embreagem hidráulica (torque) ..... 2-19
Válvula moduladora (torque) ..... 2-21
Válvula de avanço (torque) ..... 2-23
Resfriamento da transmissão ..... 2-25
1/2 Transmissão (mecânica) ..... 2-29
2/2 Transmissão (mecânica) ..... 2-33
Eixo motriz ..... 2-37
Roda dianteira ..... 2-41
Rodado duplo ..... 2-43
Espelho de roda ..... 2-47
Articulação da transmissão ..... 2-55

3 SISTEMA DE DIREÇÃO

Controle de direção ..... 3-01
Eixo direcional ..... 3-03
Roda traseira ..... 3-07

Cilindro direcional.....3-09

4 PEDAL DO ACELERADOR

Pedal do acelerador.....4-01

5 SISTEMA DE FREIO

Controle de freio & válvula de avanço (torque).....5-01

Controle de freio & embreagem (mecânica).....5-05

Freio estacionário.....5-09

6 CHASSIS

Chassis & contrapeso.....6-01

Capô, assoalho & assento.....6-11

Cabine.....6-16

Cabine fechada (opcional).....6-18

Cabine com vidro dianteiro e traseiro (opcional).....6-22

Cabine com vidro dianteiro (opcional).....6-26

7 SISTEMA HIDRÁULICO

Reservatório do óleo.....7-01

Comando hidráulico (2 vias).....7-03

Comando hidráulico (3 vias).....7-05

Comando hidráulico (4 vias).....7-07

Comando hidráulico (5 vias).....7-09

Tubulação hidráulica (EX-B).....7-11

8 SISTEMA DE ELEVAÇÃO

Sistema hidráulico da torre duplex (Padrão KM).....8-01

Acessórios do sistema hidráulico da torre duplex (3 vias) (Padrão KM).....8-04

Acessórios do sistema hidráulico da torre duplex (4 vias) (Padrão KM).....8-07

Sistema hidráulico da torre duplex full free (KZM).....8-10

Acessórios do sistema hidráulico da torre duplex full free (3 vias) (KZM).....8-13

Acessórios do sistema hidráulico da torre duplex full free (4 vias) (KZM) ..... 8-16
Sistema hidráulico da torre triplex full free (KZM) ..... 8-19
Acessórios do sistema hidráulico da torre triplex full free (3 vias) (KZM) ..... 8-24
Acessórios do sistema hidráulico da torre triplex full free (4 vias) (KZM) ..... 8-27
Garfos ..... 8-30
Mesa de elevação da torre duplex ..... 8-32
Mesa de elevação da torre duplex full free ..... 8-34
Mesa de elevação da torre triplex full free ..... 8-36
Torre duplex ..... 8-38
Torre duplex full free ..... 8-40
Torre triplex full free ..... 8-42
Cilindro de elevação lateral da torre duplex ..... 8-46
Cilindro de elevação central da torre duplex full free ..... 8-54
Cilindro de elevação central da torre triplex full free ..... 8-60
Cilindro de elevação lateral da torre duplex full free ..... 8-66
Cilindro de elevação lateral da torre triplex full free ..... 8-70
Cilindro de inclinação ..... 8-78

9 SISTEMA ELÉTRICO

Painel de indicação tipo 1 (Transmissão com torque) ..... 9-01
Painel de indicação tipo 2 (Transmissão com torque) ..... 9-02
Painel de indicação (Transmissão mecânica) ..... 9-03
Sistema elétrico ..... 9-04

10 ADESIVOS

Adesivos ..... 10-01

# 1.MOTOR

# Montagem

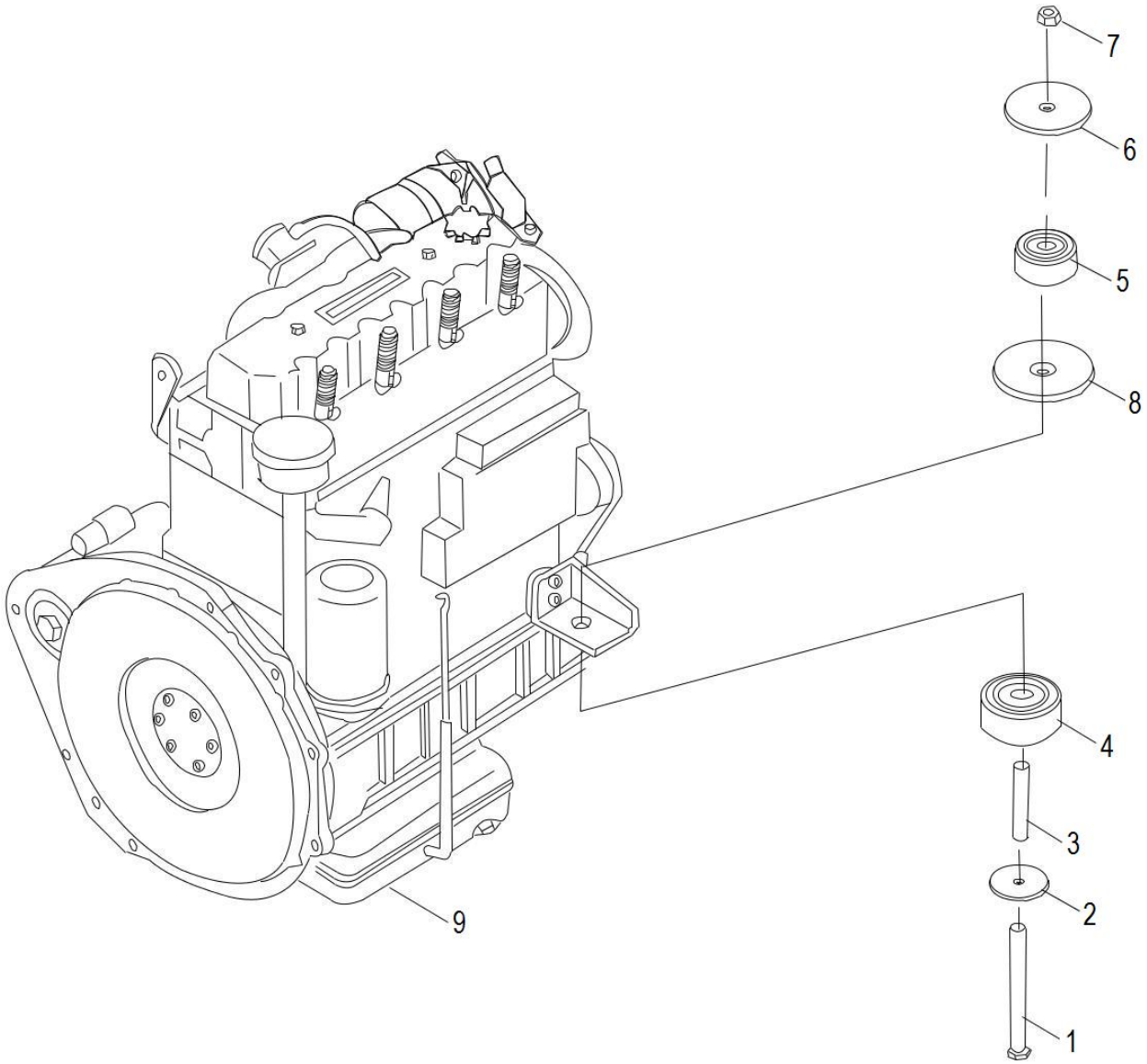

# Montagem

| Item | Nº da Peça | Descrição | Qtd | Observações |
|---|---|---|---|---|
| 1 | GB/T5782 | M10 X 110 X 30 Parafuso | 2 | |
| 2 | A30A5-10005 | Arruela | 2 | |
| 3 | A30A5-10002 | Bucha | 2 | |
| 4 | A30A5-10003 | Borracha | 2 | |
| 5 | A30A5-10004 | Borracha | 2 | |
| 6 | A30A5-10001 | Arruela | 2 | |
| 7 | GB/T889.1 | M10 Porca | 2 | |
| 8 | A30H5-10001 | Washer | 2 | |
| 9 | A30A5-10100 | C490BPG-236 Motor | 1 | FD20~30 - X12 |
| _ | A30A5-17000 | A490BPG-95 Motor | 1 | FD20~30 - X4 |
| – | A30A5-13000 | C490BPG-6A Motor | 1 | FD20~30 - X3 |
| – | A30A5-10400 | QC490GP Motor | 1 | FD20~30 - X17 |
| – | A30A5-10200 | A495BPG-517 Motor | 1 | FD30~35 - X13 |
| – | A30A5-14000 | A495BPG-13 Motor | 1 | FD35 - X2 |
| – | A40A5-10200 | A498BPG-520 Motor | 1 | FD35 - X14 |
| – | A40A5-10300 | A498BT1-34 Motor | 1 | FD30 - X10 |
| – | A30K5-12000 | CA498-06T2/01-97 Motor | 1 | FD30~35 - D1 |
| – | A30S5-10100 | GQ491 Motor | 1 | FD30 - X24 |
| 19 | GB/T97.1 | 10 Arruela | 8 | |
| 20 | GJT-533-00 | Bujão | 1 | |
| 21 | GB/T5783 | M8×35 Parafuso | 4 | |

# Montagem

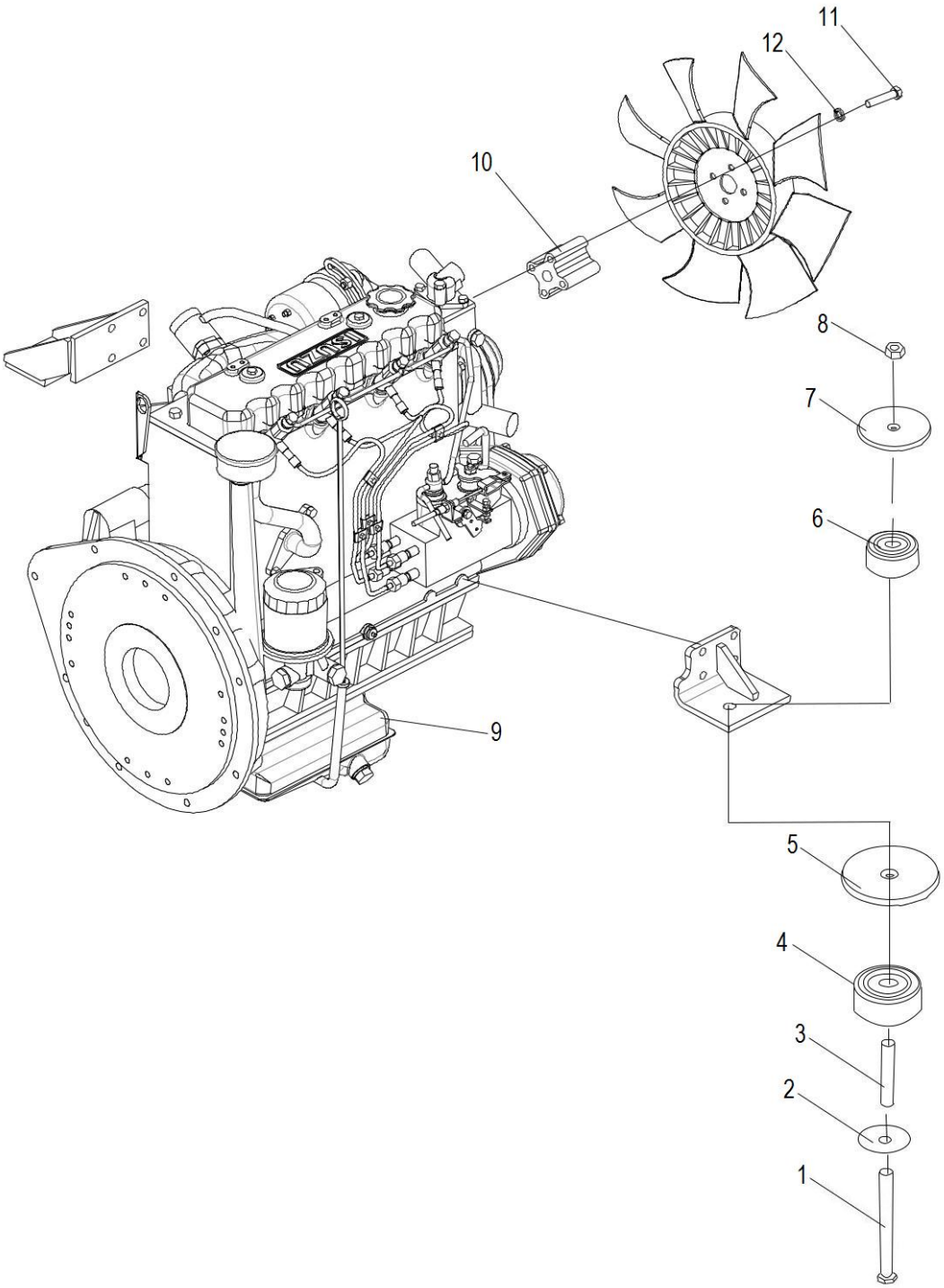

# Montagem

| Item | Nº da Peça | Descrição | Qtd | Observações |
|---|---|---|---|---|
| 1 | GB/T5782 | M10 X 110 X 30 Parafuso | 2 | |
| 2 | A30A5-10005 | Arruela | 2 | |
| 3 | A30A5-10002 | Bucha | 2 | |
| 4 | A30A5-10003 | Borracha | 2 | |
| 5 | A30H5-10001 | Arruela | 2 | |
| 6 | A30A5-10004 | Borracha | 2 | |
| 7 | A30A5-10001 | Arruela | 2 | |
| 8 | GB/T889.1 | M10 Porca | 2 | |
| 9 | A30D5-10300 | C240PKJ-30 Motor | 1 | FD20~30 - W1 |
| _ | A30G5-10200 | 4JG2PE-01 Motor | 1 | FD30~35 - W2 |
| _ | A30K5-12000 | CA498-06T2/01-97 Motor | 1 | FD30~35 - D1 |
| _ | A30PP5-10200 | YN4A055-CR Motor | 1 | FD30 - YN1 |
| 10 | A30D5-10001 | Alongador da hélice | 1 | FD20~30 - W1 |
| – | A30G5-10001 | Alongador da hélice | 1 | FD30~35 - W2 |
| – | A30K5-10001 | Alongador da hélice | 1 | FD30,35 - D1 |
| – | A30CA5-10001 | Alongador da hélice | 1 | FD30 - YN1 |
| 11 | GB/T5782 | M8 X 90 X 30 Parafuso | 4 | FD20~30 - W1 |
| – | GB/T5783 | M8 X 50 Parafuso | 4 | FD30~35 - W2 |
| – | GB/T5783 | M8 X 40 Parafuso | 4 | FD30~35 - D1 |
| – | GB/T5782 | M8 X 80 X 25 Parafuso | 4 | FD30 - YN1 |
| 12 | GB/T93 | 8 Arruela de pressão | 4 | |

# Montagem

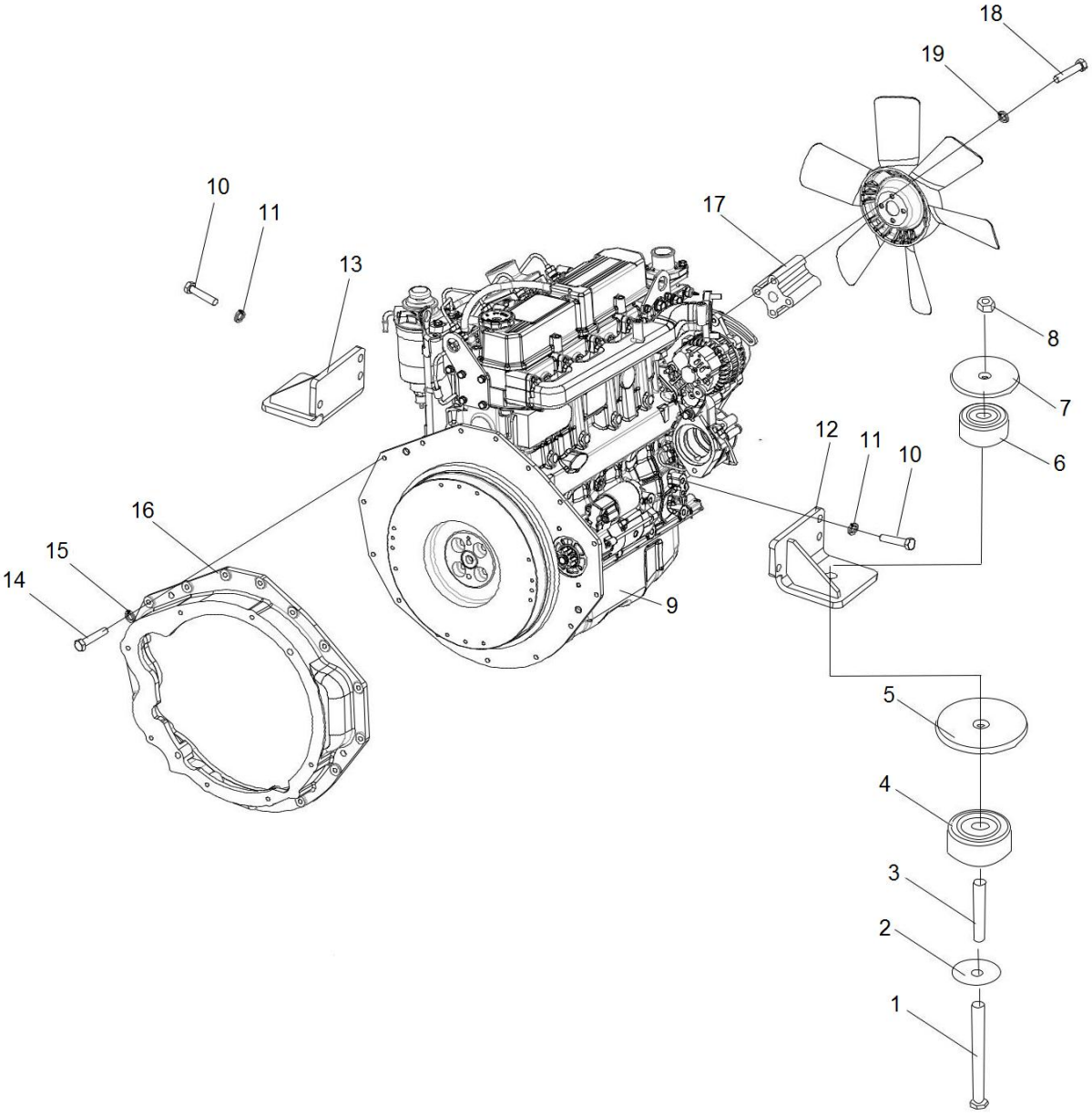

# Montagem

| Item | Nº da Peça | Descrição | Qtd | Observações |
|---|---|---|---|---|
| 1 | GB/T5782 | M10 X 110 X 30 Parafuso | 2 | |
| 2 | A30A5-10005 | Arruela | 2 | |
| 3 | A30A5-10002 | Bucha | 2 | |
| 4 | A30A5-10003 | Borracha | 2 | |
| 5 | A30H5-10001 | Arruela | 2 | |
| 6 | A30A5-10004 | Borracha | 2 | |
| 7 | A30A5-10001 | Arruela | 2 | |
| 8 | GB/T889.1 | M10 Porca | 2 | |
| 9 | A30BA5-10100 | S4S-408 Motor | 1 | FD20~35 - S2 |
| _ | A30BA5-10200 | S4S-474 Motor | 1 | FD20~35 - S5 |
| 10 | GB/T5783 | M12 X 25 Parafuso | 8 | |
| 11 | GB/T93 | 12 Arruela de pressão | 8 | |
| 12 | A30BA5-10400 | Suporte do motor direito | 1 | |
| 13 | A30BA5-10500 | Suporte do motor esquerdo | 1 | |
| 14 | A30BA5-10600 | Parafuso | 1 | |
| 15 | GB/T5783 | M10 X 1.25 X 20 Parafuso | 15 | |
| 16 | GB/T93 | 10 Arruela de pressão | 15 | |
| 17 | A30BA5-10001 | Alongador da hélice | 1 | |
| 18 | GB/T5783 | M8 X 50 Parafuso | 4 | |
| 19 | GB/T93 | 8 Arruela de pressão | 4 | |

# Montagem

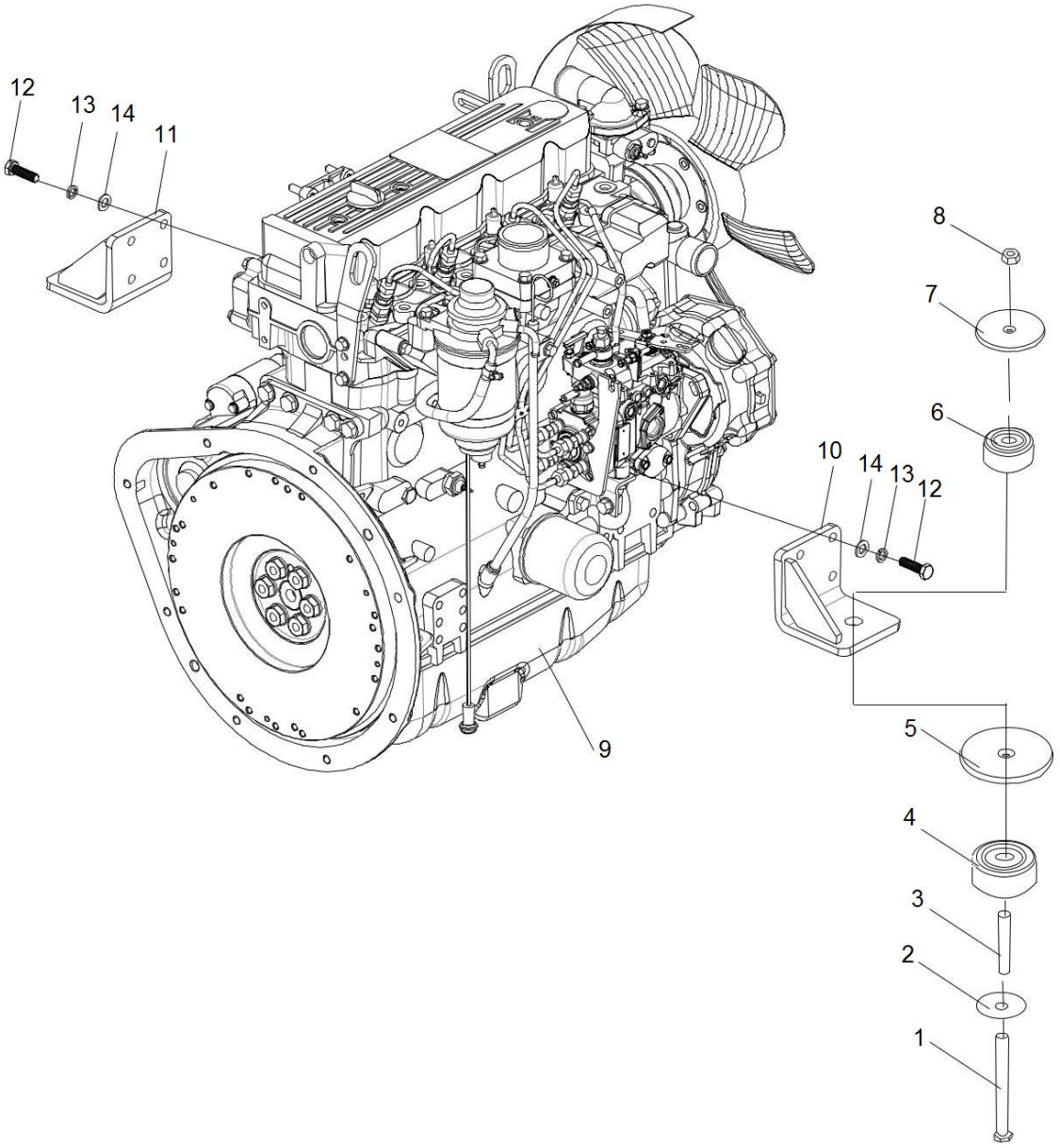

# Montagem

| Item | Nº da Peça | Descrição | Qtd | Observações |
|---|---|---|---|---|
| 1 | GB/T5782 | M10 X 110 X 30 Parafuso | 2 | |
| 2 | A30A5-10005 | Arruela | 2 | |
| 3 | A30A5-10002 | Bucha | 2 | |
| 4 | A30A5-10003 | Borracha | 2 | |
| 5 | A30H5-10001 | Arruela | 2 | |
| 6 | A30A5-10004 | Borracha | 2 | |
| 7 | A30A5-10001 | Arruela | 2 | |
| 8 | GB/T889.1 | M10 Porca | 2 | |
| 9 | A20H5-10200 | 4TNE92 Motor | 1 | FD20~25 - Y1 |
| _ | A30H5-10200 | 4TNE98 Motor | 1 | FD30~35 - Y2 |
| _ | A30H5-10500 | 4TNV94L-BXPHZ Motor | 1 | FD20~35 - Y3 |
| 10 | A30H5-10600L | Suporte do motor esquerdo | 1 | |
| 11 | A30H5-10600R | Suporte do motor direito | 1 | |
| 12 | GB/T5783 | M10 X 30 Parafuso | 8 | |
| 13 | GB/T93 | 10 Arruela de pressão | 8 | |
| 14 | GB/T97.1 | 10 Arruela | 8 | |

# Montagem

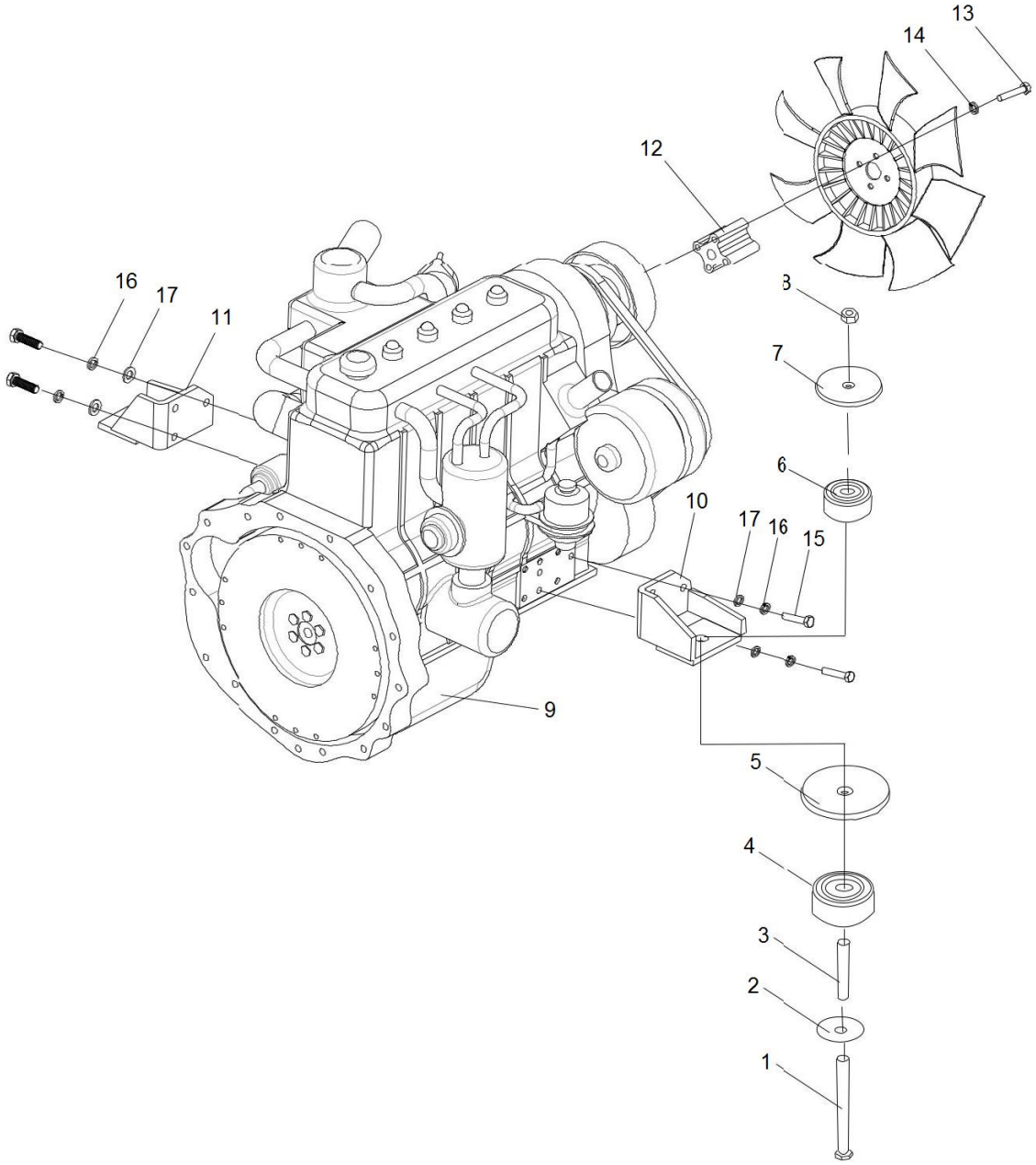

## Montagem

| Item | Nº da Peça | Descrição | Qtd | Observações |
|---|---|---|---|---|
| 1 | GB/T5782 | M10 X 110 X 30 Parafuso | 2 | |
| 2 | A30A5-10005 | Arruela | 2 | |
| 3 | A30A5-10002 | Bucha | 2 | |
| 4 | A30A5-10003 | Borracha | 2 | |
| 5 | A30H5-10001 | Arruela | 2 | |
| 6 | A30A5-10004 | Borracha | 2 | |
| 7 | A30A5-10001 | Arruela | 2 | |
| 8 | GB/T889.1 | M10 Porca | 2 | |
| 9 | A20E5-10200 | K21 Motor | 1 | FY20~25 - R1 |
| _ | A30E5-10300 | K25 Motor | 1 | FY30~35 - R2 |
| _ | A30E5-10200 | K25 Motor | 1 | FY30~35 - R2 |
| _ | A30AE5-10100 | K25 EPA Motor | 1 | FY20~35 - R4 |
| 10 | A30E5-10400 | Suporte do motor esquerdo | 1 | |
| 11 | A30E5-10500 | Suporte do motor direito | 1 | |
| 12 | A30E5-10001 | Alongador da hélice | 1 | FY20~35 - R1 / R2 |
| _ | A30AE5-10001 | Alongador da hélice | 1 | FY20~35 - R4 |
| 13 | GB/T5783 | M6 X 70 Parafuso | 4 | |
| 14 | GB/T93 | 6 Arruela de pressão | 4 | |
| 15 | GB/T5783 | M10 X 30 Parafuso | 6 | |
| 16 | GB/T93 | 10 Arruela de pressão | 6 | |
| 17 | GB/T97.1 | 10 Arruela | 6 | |

# Montagem

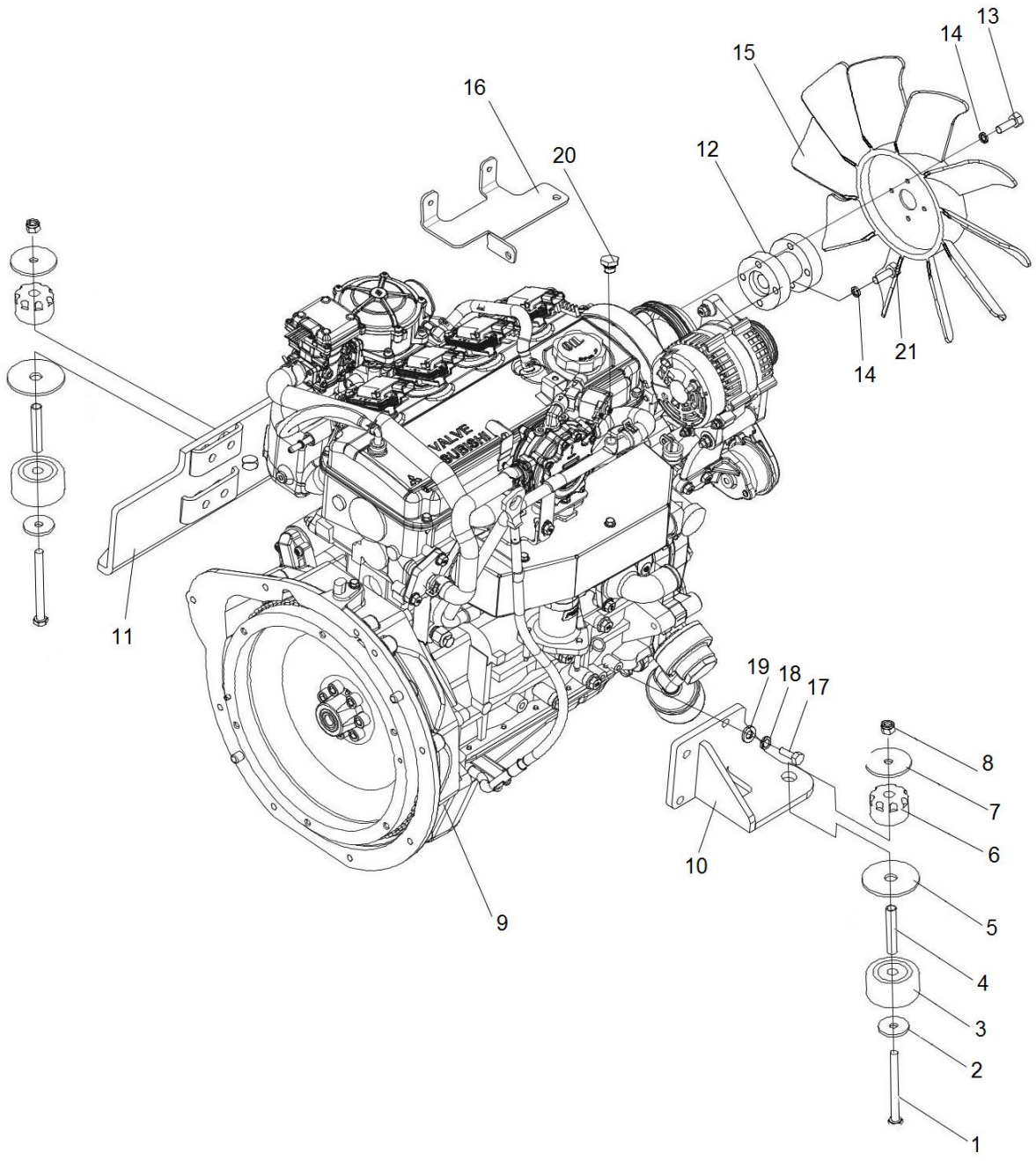

## Montagem

| Item | Nº da Peça | Descrição | Qtd | Observações |
|---|---|---|---|---|
| 1 | GB/T5782 | M10 X 110 X 30 Parafuso | 2 | |
| 2 | A30A5-10005 | Arruela | 2 | |
| 3 | A30A5-10002 | Bucha | 2 | |
| 4 | A30A5-10003 | Borracha | 2 | |
| 5 | A30H5-10001 | Arruela | 2 | |
| 6 | A30A5-10004 | Borracha | 2 | |
| 7 | A30A5-10001 | Arruela | 2 | |
| 8 | GB/T889.1 | M10 Porca | 2 | |
| 9 | A30BC5-11000 | B3.3-C65T3 Motor | 1 | |
| 10 | GB/T5783 | M10 X 30 Parafuso | 8 | |
| 11 | GB/T93 | 10 Arruela de pressão | 8 | |
| 12 | GB/T97.1 | 10 Arruela | 8 | |
| 13 | A30BC5-10100L | Suporte do motor esquerdo | 1 | |
| 14 | A30BC5-10100R | Suporte do motor direito | 1 | |
| 15 | A30BC5-10002 | Hélice | 1 | |
| 16 | GB/T5783 | M8 X 25 Parafuso | 4 | |
| 17 | GB/T93 | 8 Arruela de pressão | 8 | |
| 18 | A30BC5-10003 | Alongador da hélice | 1 | |
| 19 | GB/T5783 | M8 X 35 Parafuso | 4 | |
| 20 | A30BC5-10004 | Suporte do alternador | 1 | |

# Montagem

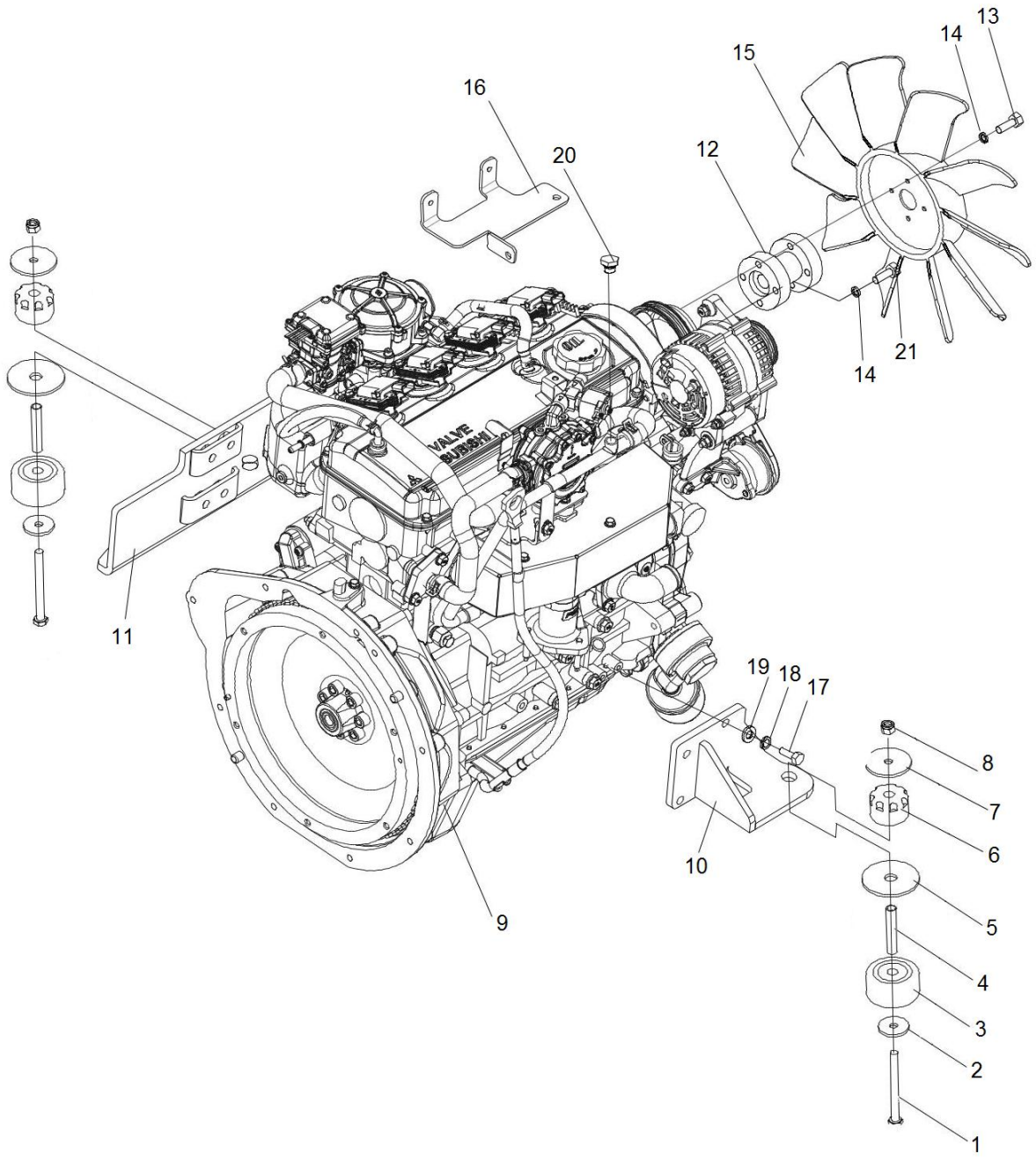

## Montagem

| Item | Nº da Peça | Descrição | Qtd | Observações |
|---|---|---|---|---|
| 1 | GB/T5782 | M10 X 110 X 35 Parafuso | 2 | |
| 2 | A30A5-10005 | Arruela | 2 | |
| 3 | A30A5-10002 | Bucha | 2 | |
| 4 | A30A5-10003 | Borracha | 2 | |
| 5 | A30H5-10001 | Arruela | 2 | |
| 6 | A30A5-10004 | Borracha | 2 | |
| 7 | A30A5-10001 | Arruela | 2 | |
| 8 | GB/T889.1 | M10 Porca | 2 | |
| 9 | A30BJ5-11000 | PSI2.4 Motor | 1 | |
| 10 | A30BJ5-10100 | Suporte do motor esquerdo | 1 | |
| 11 | A30BJ5-10200 | Suporte do motor direito | 1 | |
| 12 | A15Q5-10002 | Alongador da hélice | 1 | |
| 13 | GB/T5783 | M8 X 50 Parafuso | 4 | |
| 14 | GB/T93 | 8 Arruela de pressão | 8 | |
| 15 | A30E5-10310 | Hélice | 1 | |
| 16 | A30BJ5-10300 | Suporte | 1 | |
| 17 | GB/T5783 | M10 X 30 Parafuso | 8 | |
| 18 | GB/T93 | 10 Arruela de pressão | 8 | |
| 19 | GB/T97.1 | 10 Arruela | 8 | |
| 20 | GJT-533-00 | Bujão | 1 | |
| 21 | GB/T5783 | M8 X 35 Parafuso | 4 | |

Montagem

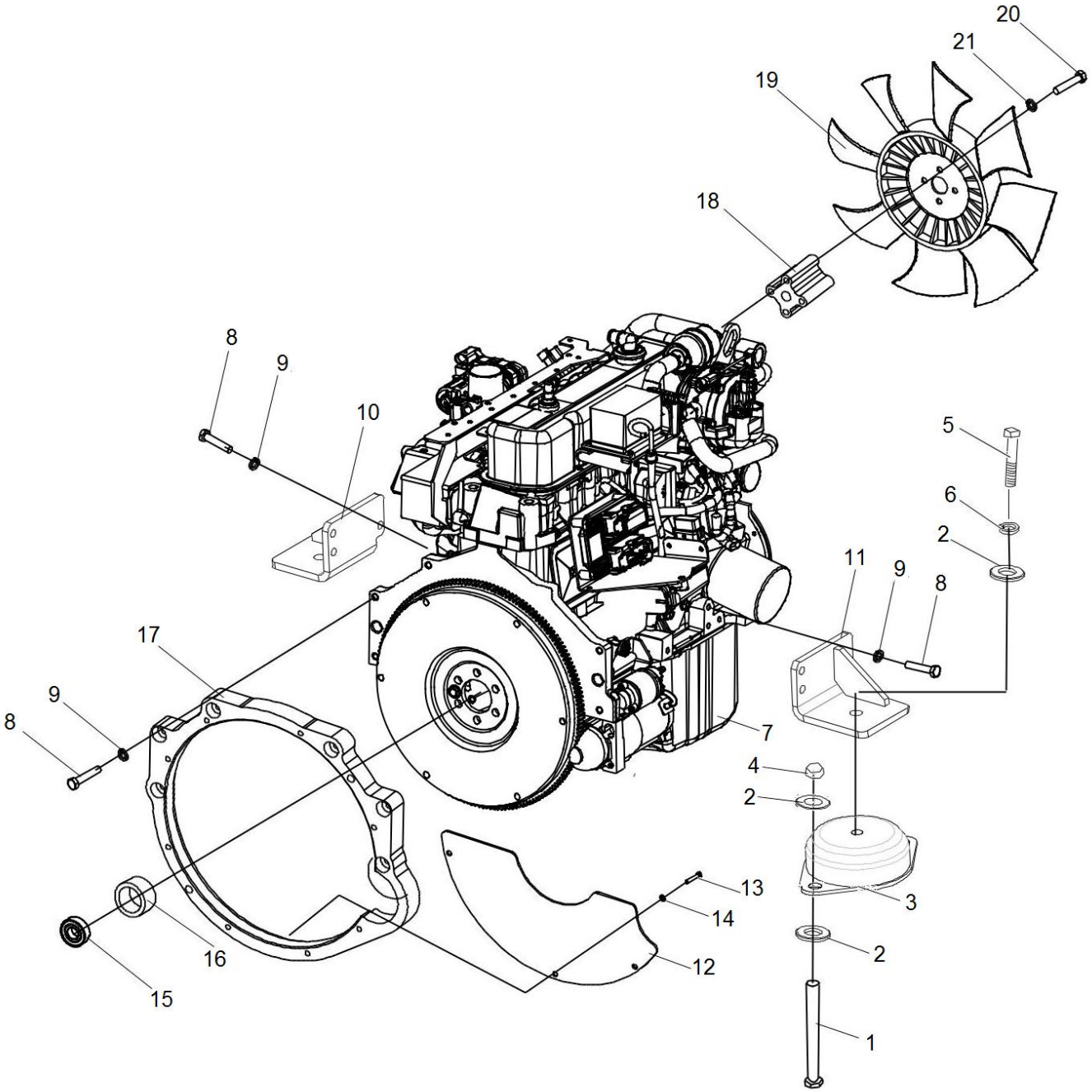

## Montagem

| Item | Nº da Peça | Descrição | Qtd | Observações |
|---|---|---|---|---|
| 1 | GB/T5783 | M12 X 50 Parafuso | 4 | |
| 2 | GB/T96.1 | 12 Arruela | 10 | |
| 3 | A30BD5-10006 | Borracha | 2 | |
| 4 | GB/T889.1 | M12 Porca | 4 | |
| 5 | GB/T5783 | M12 X 45 Parafuso | 2 | |
| 6 | GB/T93 | 12 Arruela de pressão | 2 | |
| 7 | A30BL5-11000 | PSI3.0 Motor | 1 | |
| 8 | ANSIB1.1 | 3/8’’-16 UNC X 1-1/4’’ Parafuso | 12 | |
| 9 | GB/T93 | 10 Arruela de pressão | 12 | |
| 10 | A30BD5-10300 | Suporte do motor esquerdo | 1 | |
| 11 | A30BD5-10400 | Suporte do motor direito | 1 | |
| 12 | A30BD5-1004 | Placa | 1 | |
| 13 | GB/T5783 | M6 X 20 Parafuso | 3 | |
| 14 | GB/T93 | 6 Arruela de pressão | 3 | |
| 15 | A30BD5-10003 | Rolamento | 1 | |
| 16 | A30BD5-10005 | Bucha | 1 | |
| 17 | A30BD5-00002 | Capa seca | 1 | |
| 18 | A30BD5-10001 | Alongador da hélice | 1 | |
| 19 | A30BD5-10002 | Hélice | 1 | |
| 20 | ANSIB1.1 | 5/16’’-24UNF X 4’’ Parafuso | 4 | |
| 21 | GB/T93 | 8 Arruela de pressão | 4 | |

# Montagem

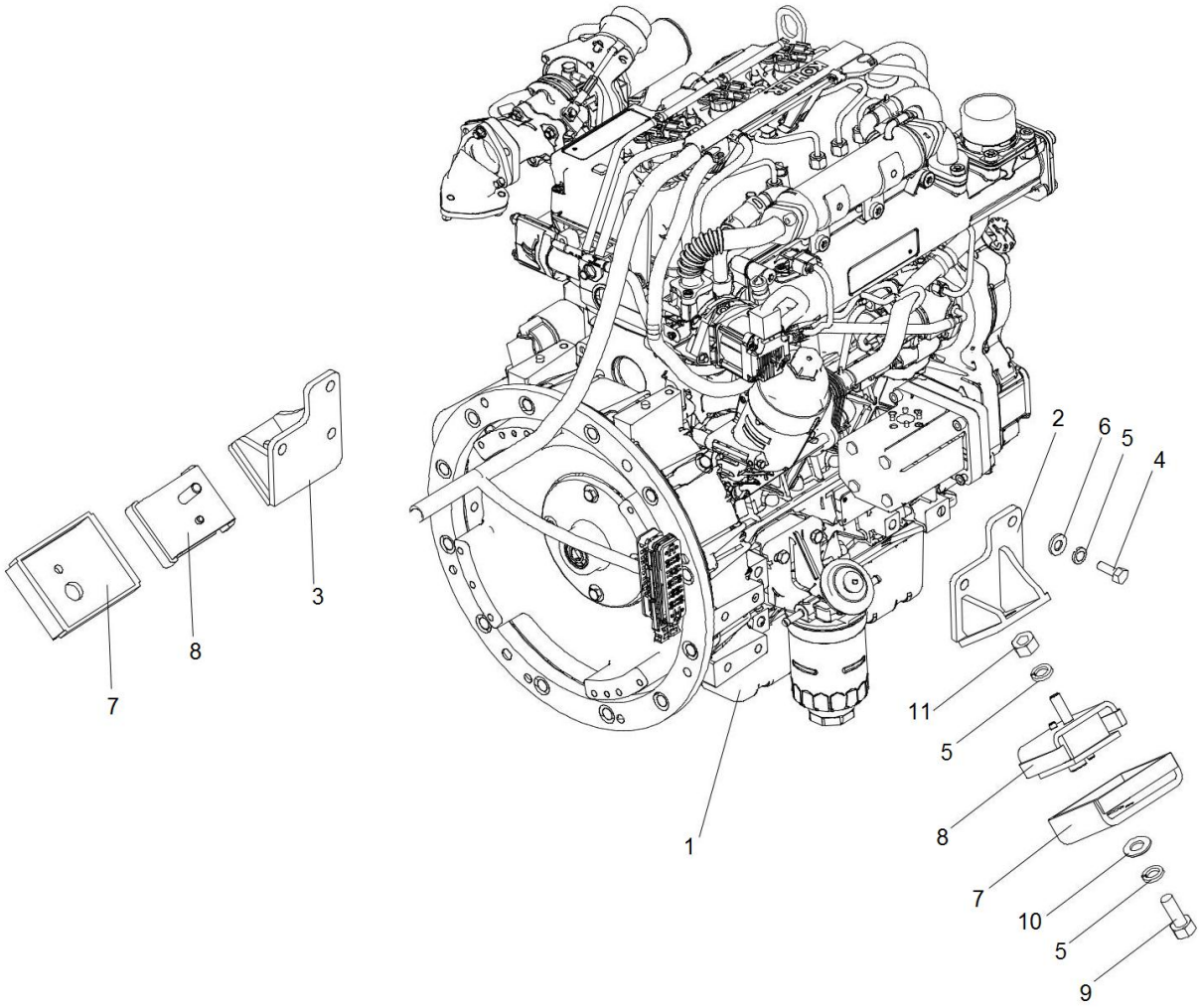

## Montagem

| Item | Nº da Peça | Descrição | Qtd | Observações |
|---|---|---|---|---|
| 1 | A30BNL5-11000 | KDI1903TCR Motor | 1 | |
| 2 | A30BN5-10100 | Suporte do motor esquerdo | 1 | |
| 3 | A30BN5-10200 | Suporte do motor direito | 1 | |
| 4 | GB/T5783 | M12 X 25 Parafuso | 6 | |
| 5 | GB/T93 | 12 Arruela de pressão | 10 | |
| 6 | GB/T97.1 | 12 Arruela | 6 | |
| 7 | A30BF5-10502 | Coxim | 2 | |
| 8 | A30BF5-10501 | Coxim | 2 | |
| 9 | GB/T5786 | M12 X 1.25 X 25 Parafuso | 2 | |
| 10 | GB/T96 | 12 Arruela | 2 | |
| 11 | GB/T6171 | M12 X 1.25 Porca | 2 | |

## Sistema de entrada de ar

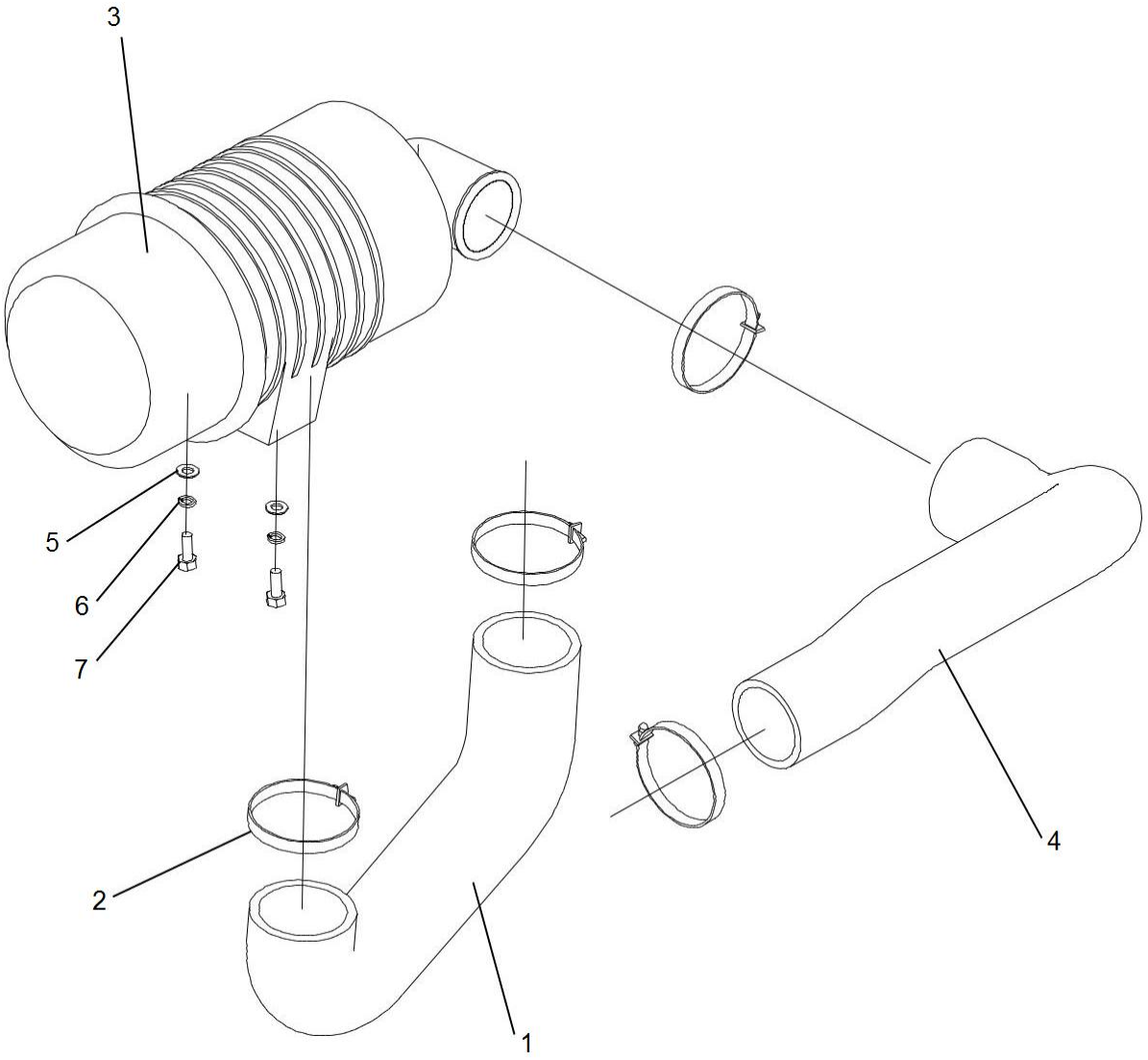

## Sistema de entrada de ar

| Item | Nº da Peça | Descrição | Qtd | Observações |
|---|---|---|---|---|
| 1 | A30A5-11001 | Mangueira de ar | 1 | FD/Y20~35 - X3 / X4 / X10 X12 / X13 / X14 / X17 / X24 X28 / X25 / X27 / D1 / KMS4 / S6 |
| _ | A30D5-10102 | Mangueira de ar | 1 | FD20~35 - JH2 |
| _ | A30CA5-10101 | Mangueira de ar | 1 | FD20~30 - YN1 |
| 2 | JB/T8870 | 80 X 60 Abraçadeira | | |
| 3 | A30A5-11200 | Carcaça do filtro de ar | | |
| 4 | A30A5-11002 | Mangueira de ar | 1 | FD20~35 - X3 / X4 / X10 / X12 / X13 / X14 / X17 / X24 / X28 / X25 / X27 |
| _ | A30M5-11002 | Mangueira de ar | 1 | FD20~30 - JH2 |
| _ | A35A5-11001 | Mangueira de ar | 1 | FD30~35 - D1 |
| _ | A30BJ5-10001 | Mangueira de ar | 1 | FY20~35 - S6 |
| _ | A30BC5-10001 | Mangueira de ar | 1 | FD20~35 - KMS4 |
| _ | A30PP5-10101 | Mangueira de ar | 1 | FD20~30 - YN1 |
| 5 | GB/T97.1 | 8 Arruela | 2 | |
| 6 | GB/T93 | 8 Arruela de pressão | 2 | |
| 7 | GB/T5783 | M8 X 20 Parafuso | 2 | |

# Sistema de entrada de ar

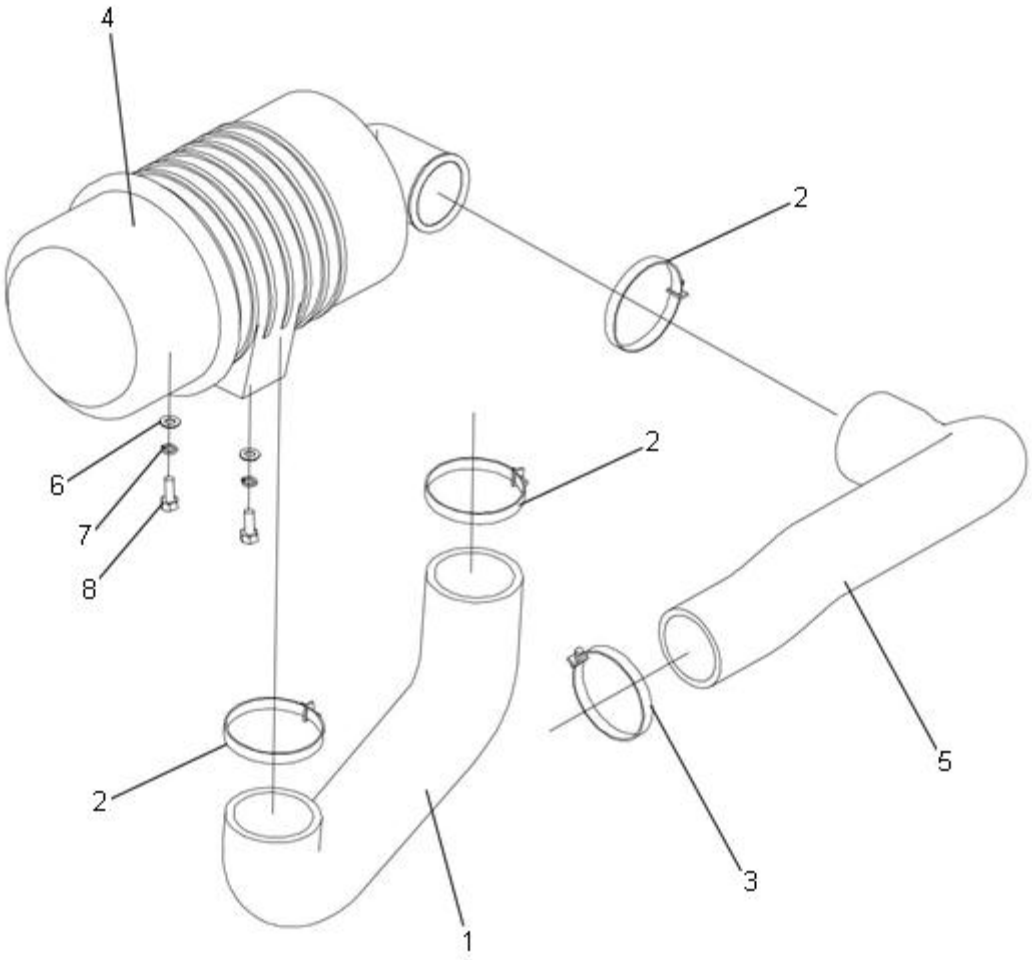

## Sistema de entrada de ar

| Item | Nº da Peça | Descrição | Qtd | Observações |
|---|---|---|---|---|
| 1 | A30A5-11001 | A - Mangueira de ar | 1 | FD20~35 - W2 / S2 / S5<br>FY20~35 - S7 |
| _ | A30D5-10102 | A - Mangueira de ar | 1 | FD20~35 - W1<br>FY20~35 - R1 / R2 / R4 / GQ1~3 |
| 2 | JB/T8870 | 80 X 60 Abraçadeira | 3 | FD20~35 - W1 / W2 / S2 / S5 FY20~35 - R1 / R2 / R4 / GQ1~3 |
| _ | JB/T8870 | 76 X 64 Abraçadeira | 3 | FY20~35 - S7 |
| _ | JB/T8870 | 70 X 50 Abraçadeira | 1 | |
| 3 | A30A5-11200 | Carcaça do filtro de ar | 1 | FD20~35 - W2 / S2 / S5<br>FY20~35 - R1 / R2 / R4 |
| _ | A30D5-10200 | Carcaça do filtro de ar | 1 | FD/Y20~30 - W1 / GQ1 |
| 4 | A30D5-10101 | B - Mangueira de ar | 1 | FD20~30 - W1 |
| _ | A30G5-10101 | B - Mangueira de ar | 1 | FD30~35 - W2 |
| _ | A30BD5-10201 | B - Mangueira de ar | 1 | FY20~35 - S7 |
| _ | A30E5-10101 | B - Mangueira de ar | 1 | FY20~35 - R1 / R2 / R4 |
| _ | A30BA5-10301 | B - Mangueira de ar | 1 | FD20~30 - S2 / S5 |
| _ | A30S5-10201 | B - Mangueira de ar | 1 | FY20~35 - GQ1~3 |
| 5 | GB/T97.1 | 8 Arruela | 2 | |
| 6 | GB/T93 | 8 Arruela de pressão | 2 | |
| 7 | GB/T5783 | M8 X 20 Parafuso | 2 | |

Sistema de entrada de ar

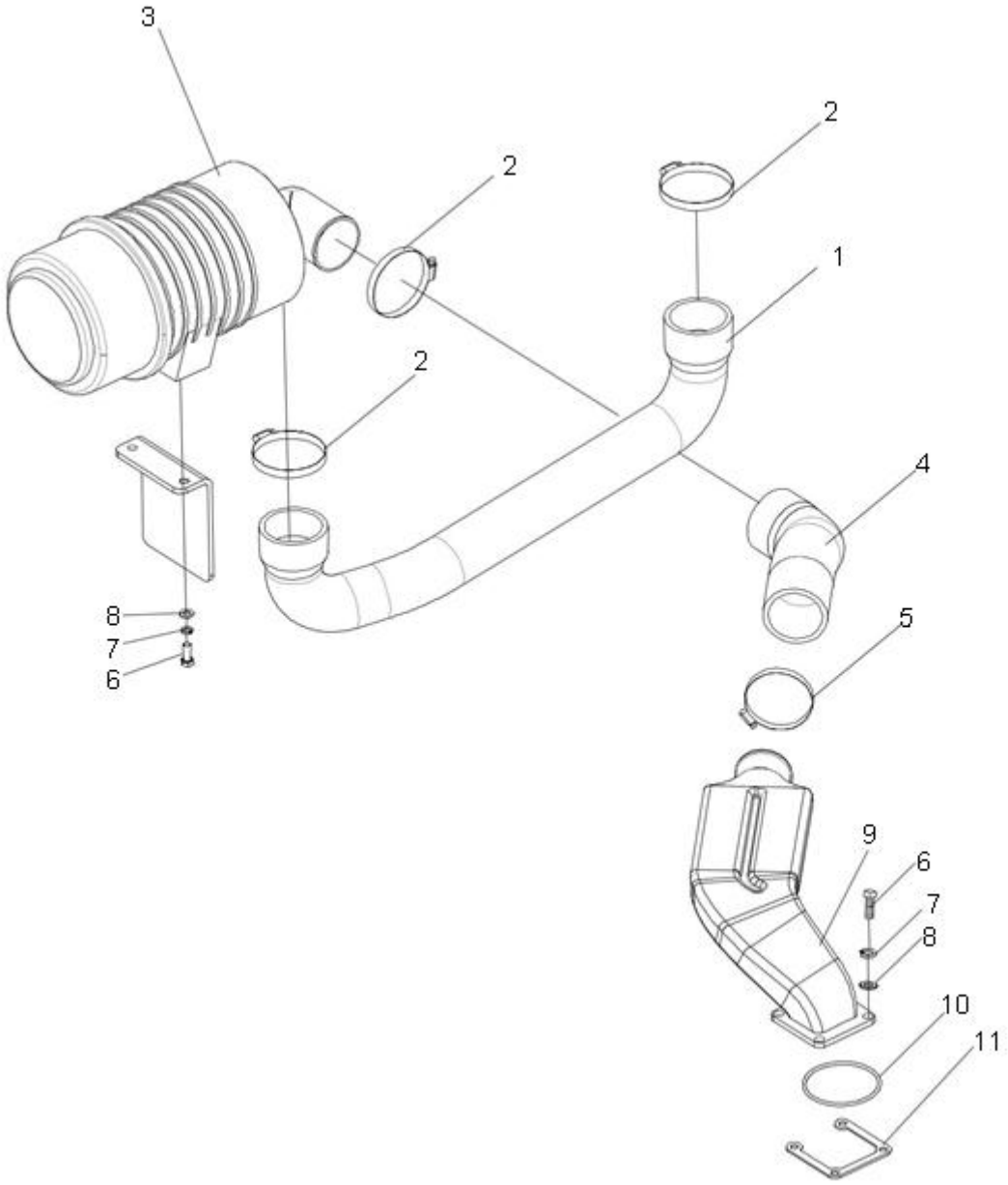

## Sistema de entrada de ar

| Item | Nº da Peça | Descrição | Qtd | Observações |
|---|---|---|---|---|
| 1 | A30A5-11001 | Mangueira de ar | 1 | |
| 2 | JB/T8870 | 76 X 64 Abraçadeira | 3 | |
| 3 | A30A5-11200 | Carcaça do filtro de ar | 1 | |
| 4 | A30H5-10101 | Mangueira de ar | 1 | |
| 5 | JB/T8870 | 70 X 50 Abraçadeira | 1 | |
| 6 | GB/T5783 | M8 X 20 Parafuso | 6 | |
| 7 | GB/T93 | 8 Arruela de pressão | 6 | |
| 8 | GB/T97.1 | 8 Arruela | 6 | |
| 9 | A30H5-10102 | Mangueira de ar | 1 | FD20~35 - Y1 / Y2 |
| _ | A30H5-10105 | Mangueira de ar | 1 | FD30~35 - Y3 |
| 10 | A30H5-10103 | Anel o-ring | 1 | |
| 11 | A30H5-10104 | Junta | 1 | |

# Sistema de entrada de ar

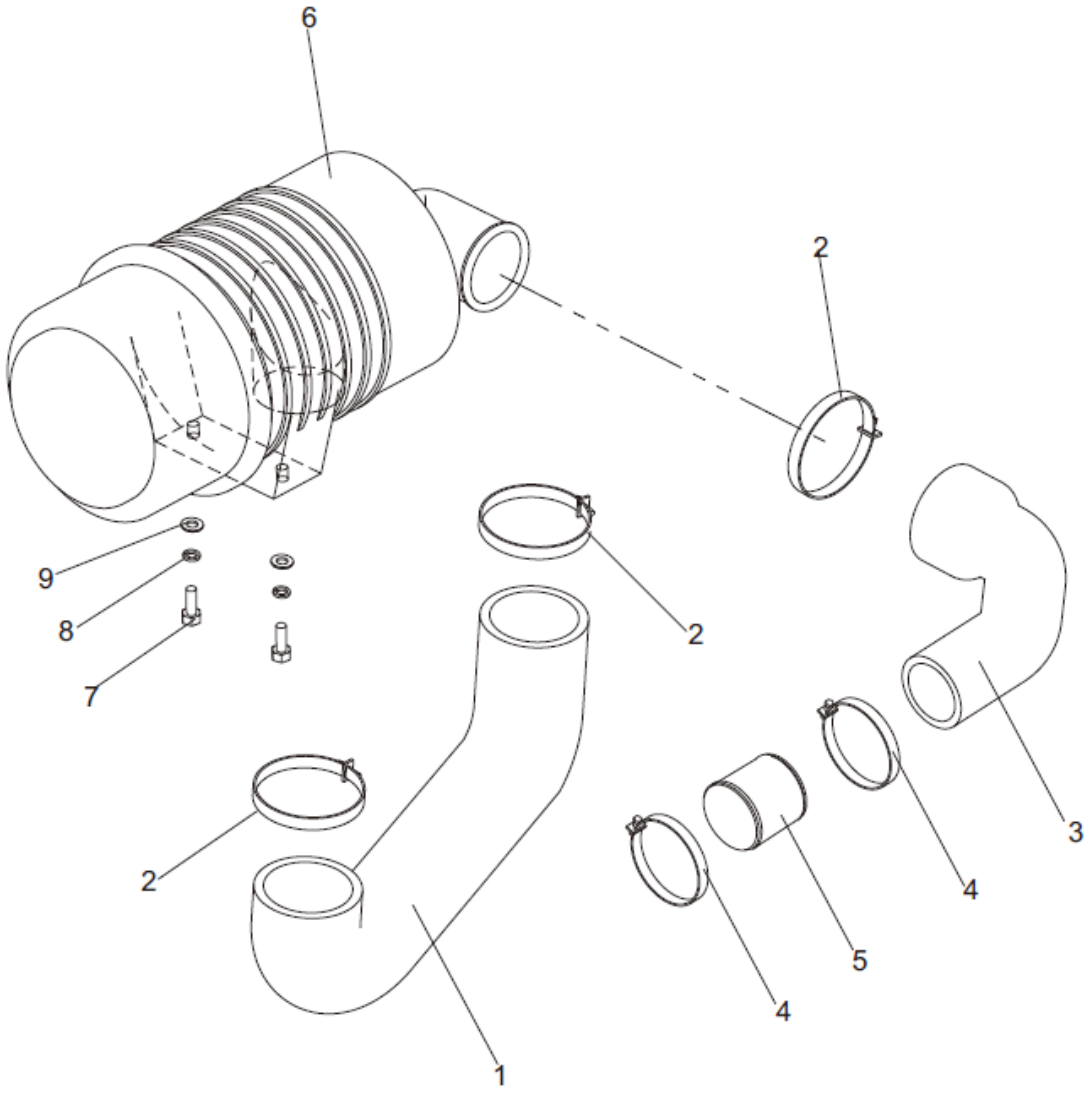

## Sistema de entrada de ar

| Item | Nº da Peça | Descrição | Qtd | Observações |
|---|---|---|---|---|
| 1 | A30A5-11001 | A - Mangueira de ar | 1 | |
| 2 | JB/T8870 | 80 X 60 Abraçadeira | 3 | |
| 3 | A30BN5-10001 | B - Mangueira de ar | 1 | |
| 4 | JB/T8870 | 64 X 44 Abraçadeira | 2 | |
| 5 | A30BN5-10002 | Mangueira de ar | 1 | |
| 6 | A30BN5-10200 | Carcaça do filtro de ar | 1 | |
| 7 | GB/T5783 | M8 X 20 Parafuso | 2 | |
| 8 | GB/T93 | 8 Arruela de pressão | 2 | |
| 9 | GB/T97.1 | 8 Arruela | 2 | |

Sistema de resfriamento

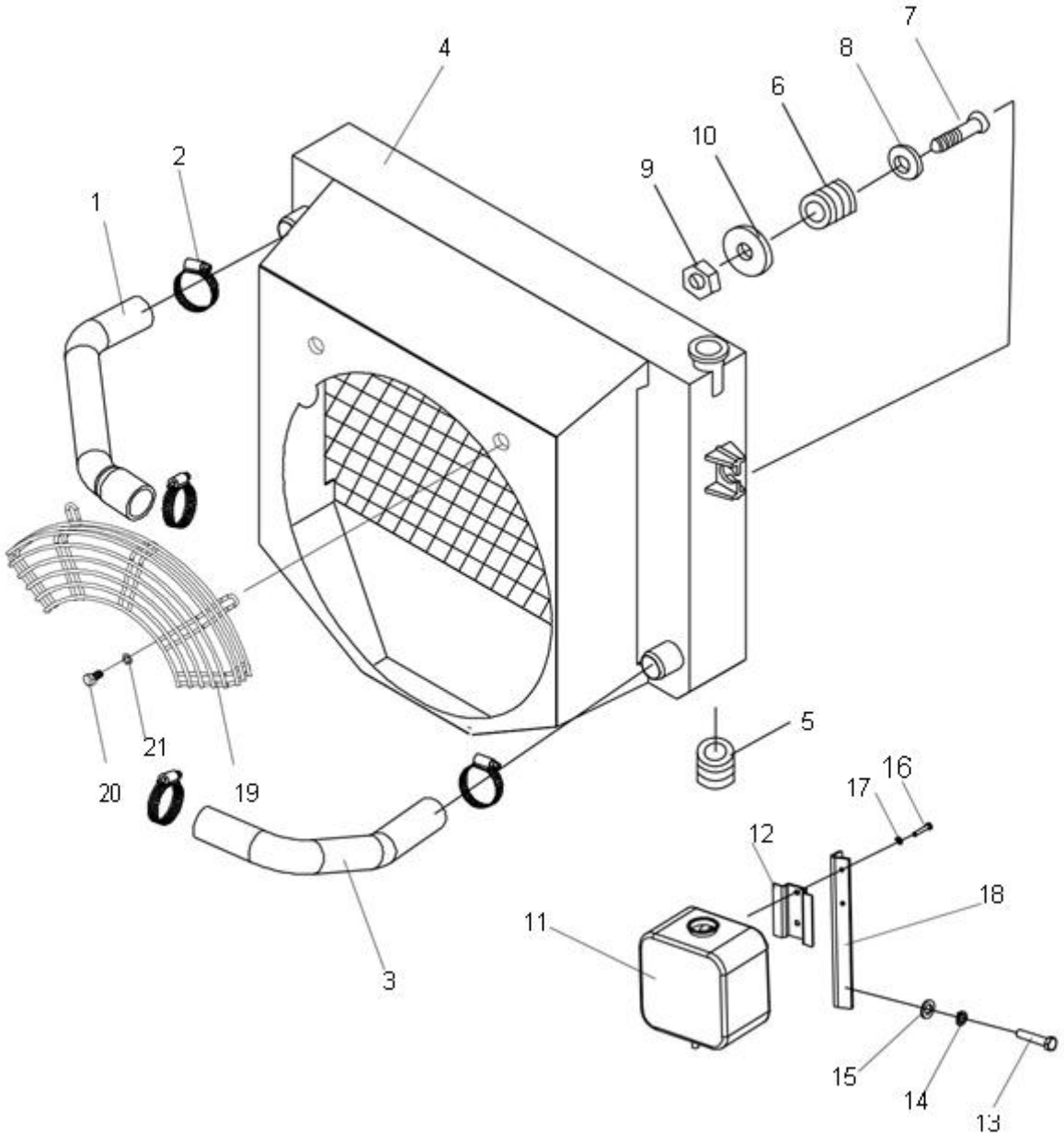

## Sistema de resfriamento

| Item | Nº da Peça | Descrição | Qtd | Observações |
|---|---|---|---|---|
| 1 | A30A5-40001 | Mangueira d'água | 1 | FD20~35 - X3 / X4 / X10 / X12 / X13 / X14 / X17 / X24 / X28 / X25 / X27 / YN1 |
| _ | A30D5-40001 | Mangueira d'água | 1 | FD20~30 - W1 |
| _ | A30G5-40002 | Mangueira d'água | 1 | FD30~35 - W2 |
| _ | A30E5-40002 | Mangueira d'água | 1 | FY20~35 - R1 / R2 / R4 |
| _ | A30H5-40001 | Mangueira d'água | 1 | FD20~35 - Y1 / Y2 / Y3 |
| _ | A30M5-40001 | Mangueira d'água | 1 | FD20~30 - JH2 |
| _ | A30S5-40002 | Mangueira d'água | 1 | FY20~30 - GQ1~3 |
| _ | A35A5-40001 | Mangueira d'água | 1 | FD30~35 - D1 |
| _ | A30BA5-40001 | Mangueira d'água | 1 | FD20~30 - S2 / S5 |
| _ | A30BC5-40002 | Mangueira d'água | 1 | FD30~35 - KMS4 |
| _ | A30BJ5-40001 | Mangueira d'água | 1 | FY20~35 - S6 |
| _ | A30BD5-40001 | Mangueira d'água | 1 | FY20~35 - S7 |
| 2 | JB/T8870 | 50 X 32 Abraçadeira | 4 | |
| 3 | A30A5-40002 | Mangueira d'água | 1 | FD20~35 - X3 / X4 / X10 / X12 / X13 / X14 / X17 / X24 / X28 / X25 / X27 / YN1 |
| _ | A30D5-40002 | Mangueira d'água | 1 | FD20~30 - W1 |
| _ | A30G5-40001 | Mangueira d'água | 1 | FD30~35 - W2 |
| _ | A30F5-40002 | Mangueira d'água | 1 | FY20~30 - S1 / S4 |
| _ | A30E5-40001 | Mangueira d'água | 1 | FY20~35 - R1 / R2 |
| _ | A30H5-40002 | Mangueira d'água | 1 | FD20~35 - Y1 / Y2 / Y3 |
| _ | A30M5-40002 | Mangueira d'água | 1 | FD20~30 - JH2 |
| _ | A30S5-40003 | Mangueira d'água | 1 | FY20~30 - GQ1~3 |
| _ | A35A5-40002 | Mangueira d'água | 1 | FD30~35 - D1 |
| _ | A30BA5-40002 | Mangueira d'água | 1 | FD20~30 - S2 / S5 |
| _ | A30BC5-40001 | Mangueira d'água | 1 | FD30~35 - KMS4 |
| _ | A30BJ5-40002 | Mangueira d'água | 1 | FY20~35 - S6 |
| _ | A30BD5-40002 | Mangueira d'água | 1 | FY20~35 - S7 |

Sistema de resfriamento

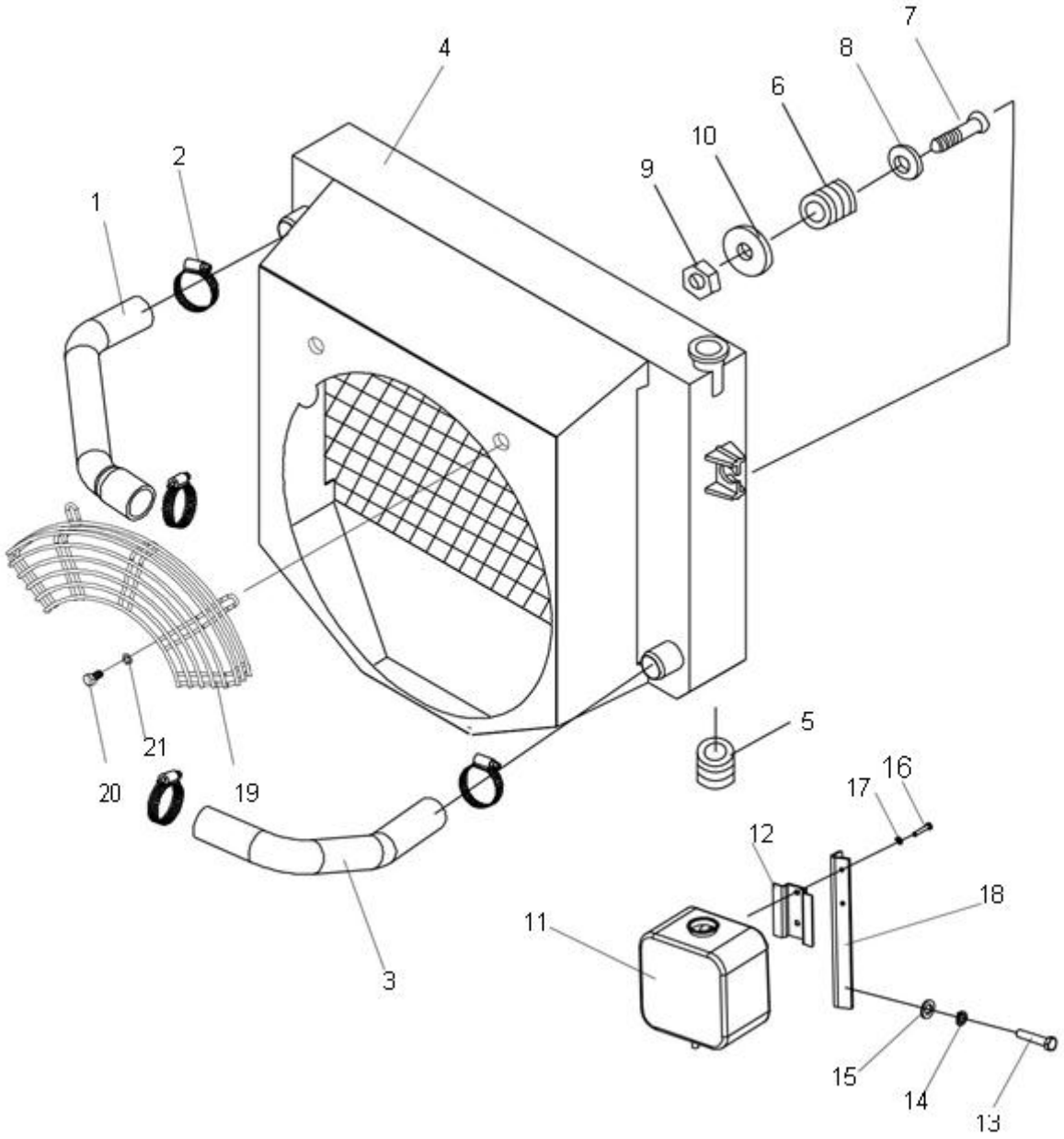

## Sistema de resfriamento

| Item | Nº da Peça | Descrição | Qtd | Observações |
|---|---|---|---|---|
| 4 | A30A5-40200 | Radiador d'água | 1 | FD20~35MT - X3 / X4 / X10 / X12 / X13 / X17 / X24 / X28 / X25 / X27 |
| _ | A35C5-40400 | Radiador d'água | 1 | FD20~35MT - X14 |
| _ | A30B5-40200 | Radiador d'água | 1 | FD20~35MT - X3 / X4 / X10 / X12 / X17 / X24 / X28 / X25 / X27 |
| _ | A35C5-40200 | Radiador d'água | 1 | FD20~35AT - X14 |
| _ | A30D5-40300 | Radiador d'água | 1 | FD20~35AT - W1 |
| _ | A30D5-40400 | Radiador d'água | 1 | FD20~35MT - W1 |
| _ | A30G5-40300 | Radiador d'água | 1 | FD30~35AT - W2 |
| _ | A30G5-40400 | Radiador d'água | 1 | FD30~35MT - W2 |
| _ | A30F5-40200 | Radiador d'água | 1 | FY20~30 - S1 / S4 |
| _ | A30E5-40200 | Radiador d'água | 1 | FY20~35AT - R1 / R2 |
| _ | A30E5-40400 | Radiador d'água | 1 | FY20~35AT - R1 / R2 |
| _ | A30E5-40500 | Radiador d'água | 1 | FY20~35MT - R1 / R2 |
| _ | A30E5-40600 | Radiador d'água | 1 | FY20~35MT - R1 / R2 |
| _ | A30AE5-40100 | Radiador d'água | 1 | FY20~35AT - R4 |
| _ | A30H5-40100 | Radiador d'água | 1 | FD20~35-Y1 /Y2 |
| _ | A30H5-40200 | Radiador d'água | 1 | FD20~35 - Y3 |
| _ | A30M5-40200 | Radiador d'água | 1 | FD20~30AT - JH2 |
| _ | A30M5-40300 | Radiador d'água | 1 | FD20~30MT - JH2 |
| _ | A35B5-40200 | Radiador d'água | 1 | FD30~35AT - D1 |
| _ | A35A5-40200 | Radiador d'água | 1 | FD30~35MT - D1 |
| _ | A30S5-40800 | Radiador d'água | 1 | FY20~30AT - GQ1~3 |
| _ | A30S5-40900 | Radiador d'água | 1 | FY20~30MT - GQ1~3 |
| _ | A30BA5-40200 | Radiador d'água | 1 | FD20~30 - S2 / S5 |
| _ | A30BC5-40100 | Radiador d'água | 1 | FD30~35 - KMS4 |
| _ | A30PP5-40100 | Radiador d'água | 1 | FD20~35AT - YN1 |
| _ | A30PC5-40100 | Radiador d'água | 1 | FD20~35MT - YN1 |
| _ | A30BJ5-40100 | Radiador d'água | 1 | FY20~35 - S6 |
| _ | A30BD5-40100 | Radiador d'água | 1 | FY20~35 - S7 |

Sistema de resfriamento

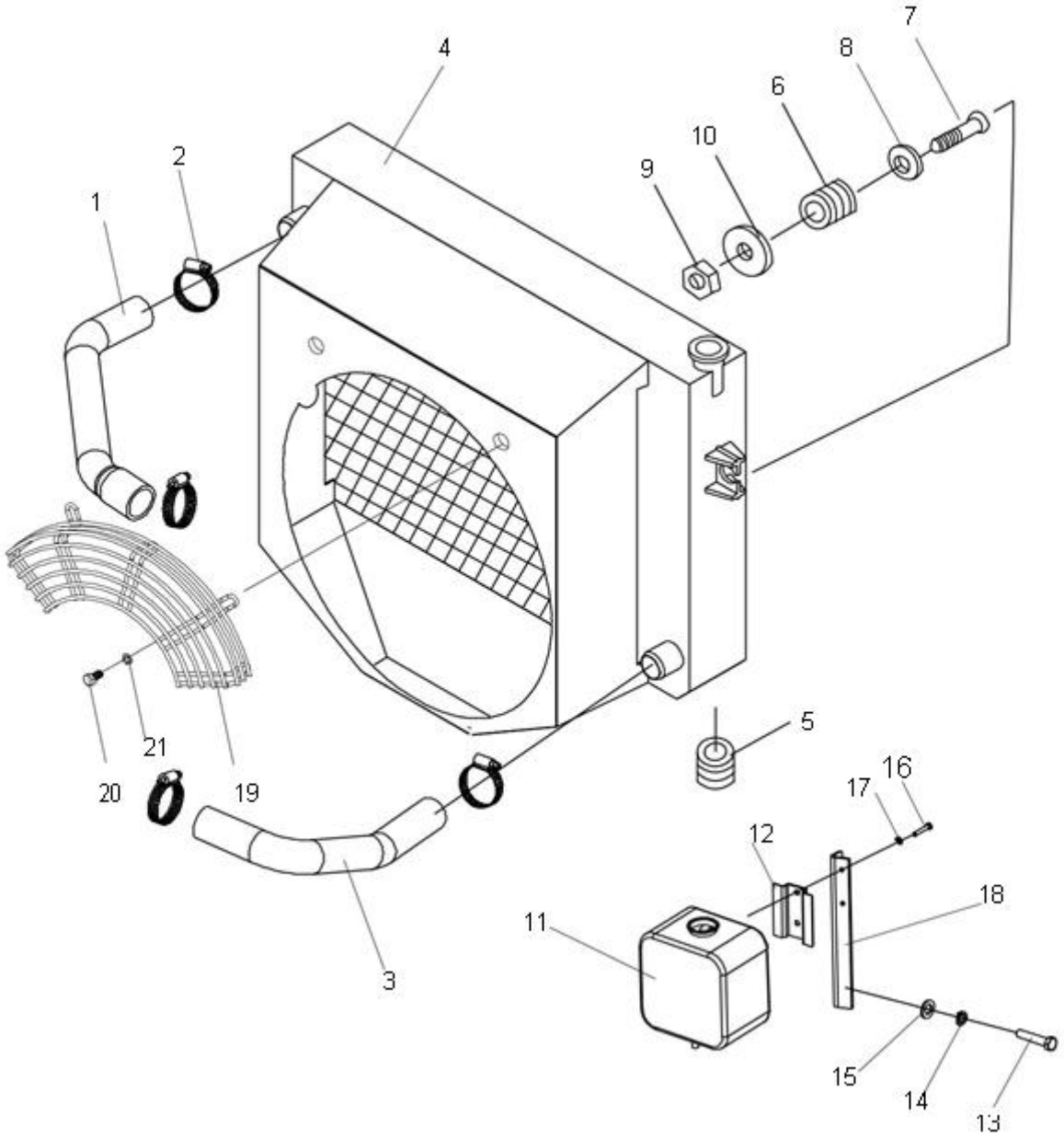

## Sistema de resfriamento

| Item | Nº da Peça | Descrição | Qtd | Observações |
|---|---|---|---|---|
| 5 | A30A5-40003 | I Borracha | 2 | |
| 6 | A30A5-40004 | II Borracha | 2 | |
| 7 | A30A5-40005 | Parafuso | 2 | |
| 8 | A30A5-20003 | Arruela | 2 | |
| 9 | GB/T889.1 | M8 Porca | 2 | |
| 10 | GB/T97.1 | 8 Arruela | 2 | |
| 11 | A30I5-40100 | Reservatório | 1 | |
| 12 | A30I5-40101 | Suporte do reservatório | 1 | |
| 13 | GB/T5783 | M6 X 15 Parafuso | 2 | |
| 14 | GB/T93 | 6 Arruela de pressão | 2 | |
| 15 | GB/T97.1 | 6 Arruela | 2 | |
| 16 | GB/T5783 | M8 X 15 Parafuso | 2 | |
| 17 | GB/T93 | 8 Arruela de pressão | 2 | |
| 18 | A30BD5-40003 | Suporte do reservatório | 1 | FY20~30 - S7 |
| _ | A30BC1-20001 | Suporte do reservatório | 1 | FD30~35 - KMS4 / S2 / S5 |
| 19 | A30E5-40110 | Proteção da hélice | 1 | |
| _ | A30BC5-40210 | Proteção da hélice | 1 | FD30~35 - KMS4 |
| 20 | GB/T5783 | M8 X 16 Parafuso | 2 | |
| 21 | GB/T93 | 8 Arruela de pressão | 2 | |

# Sistema de resfriamento

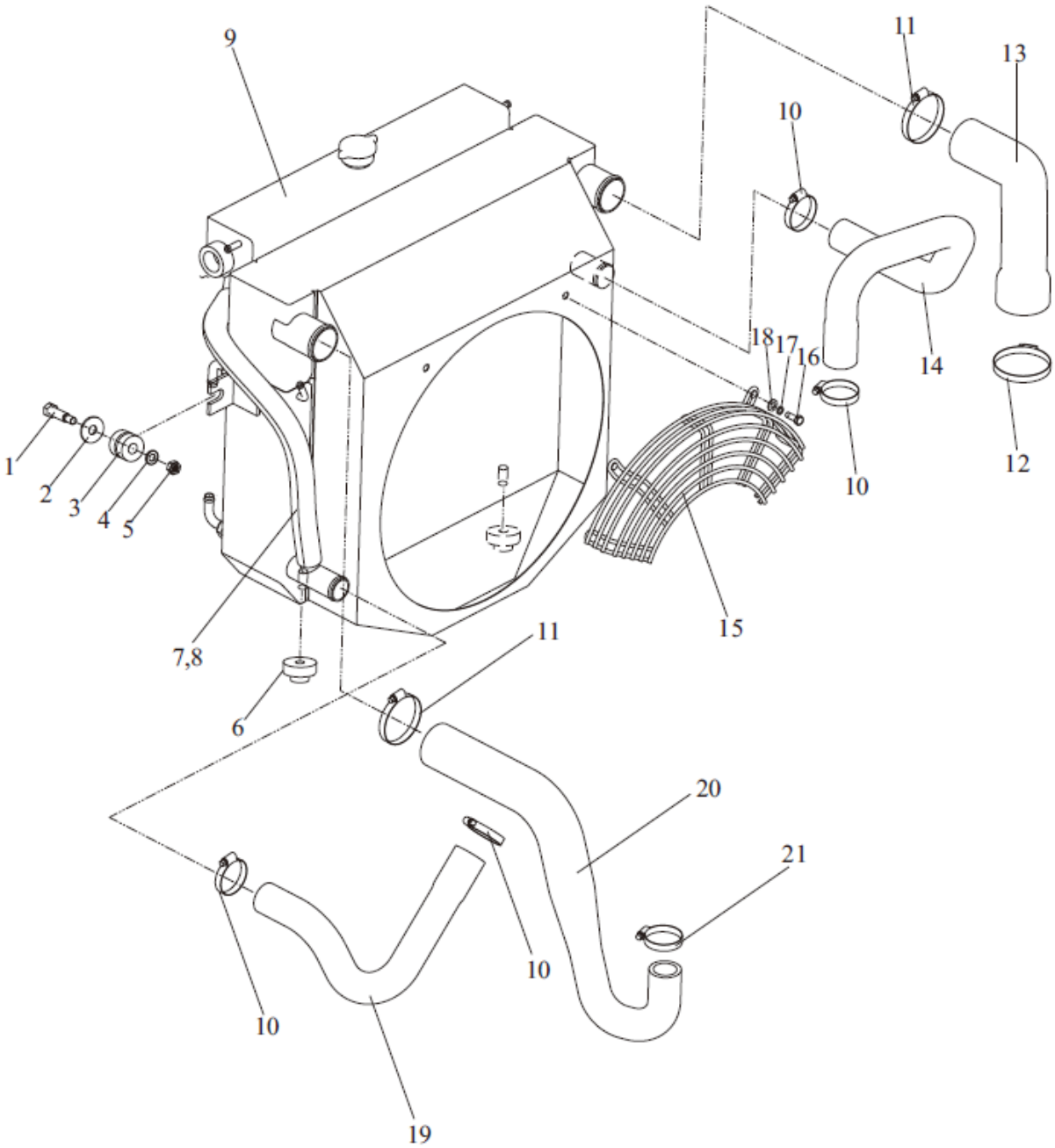

## Sistema de resfriamento

| Item | Nº da Peça | Descrição | Qtd | Observações |
|---|---|---|---|---|
| 1 | A30A5-40005 | Parafuso | 2 | |
| 2 | A30A5-20003 | Arruela | 2 | |
| 3 | A30A5-40004 | II Borracha | 2 | |
| 4 | GB/T97.1 | 8 Arruela | 2 | |
| 5 | GB/T889.1 | Porca | 2 | |
| 6 | A30A5-40003 | I Borracha | 2 | |
| 7 | JB/T8870 | 40 X 25 Mangueira | 2 | |
| 8 | TG000-25050 | 258 X 500 Mangueira | 1 | |
| 9 | A30A5-40200 | Radiador d'água | 1 | |
| 10 | JB/T8870 | 50 X 35 Abraçadeira | 4 | |
| 11 | JB/T8870 | 65 X 60Abraçadeira | 2 | |
| 12 | JB/T8870 | 75 X 67 Abraçadeira | 1 | |
| 13 | A30BN5-40002 | Mangueira | 1 | |
| 14 | A30A5-40001 | Mangueira | 1 | |
| 15 | A30E5-40110 | Proteção da hélice | 1 | |
| 16 | GB/T5783 | M8 X 16 Parafuso | 2 | |
| 17 | GB/T93 | 8 Arruela de pressão | 2 | |
| 18 | GB/T97.1 | 8 Arruela | 2 | |
| 19 | A30BN5-40003 | Mangueira | 1 | |
| 20 | A30BN5-40001 | Mangueira | 1 | |
| 21 | JB/T8870 | 46 X 60 Abraçadeira | 1 | |

# Sistema de abastecimento

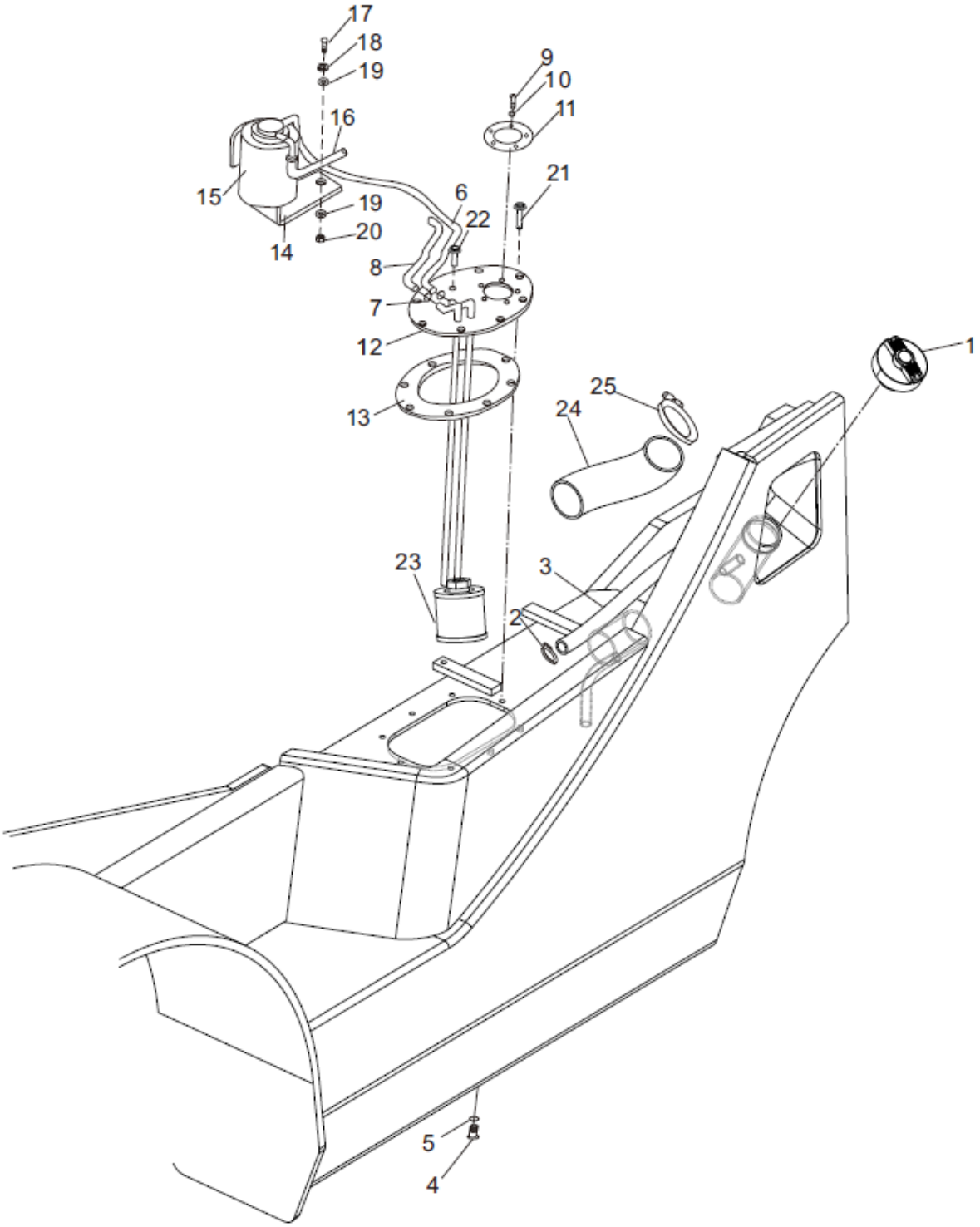

## Sistema de abastecimento

| Item | Nº da Peça | Descrição | Qtd | Observações |
|---|---|---|---|---|
| 1 | A30A5-30100 | Tampa do tanque | 1 | |
| 2 | JB/T8870 | 25 X 16 Abraçadeira | 2 | |
| 3 | TG000-13028 | 13 X 280 Tubo | 1 | |
| 4 | A30A4-50002 | Bujão | 1 | |
| 5 | A30A4-50004 | 26 Arruela | 1 | |
| 6 | TG000-10110 | 10 X 1100 Tubo | 1 | FD20~35 - X3 / X4 / X10 / X12 / X13 / X14 / X17 / D1 / JH2 |
| _ | TG000-10120 | 10 X 1200 Tubo | 1 | FD20~35 - X24 / X28 / X25 / X27 |
| _ | TG000-10050 | 10 X 500 Tubo | 1 | FD20~30 - W1 / W2 |
| _ | TG000-08075 | 8 X 750 Tubo | 1 | FD20~35 - KD1 |
| 7 | JB/T8870 | 16 X 10 Abraçadeira | 6 | |
| 8 | TG000-10148 | 10 X 1480 Tubo | 1 | FD20~35 - X3 / X4 / X10 / X12 / X13 / X14 / X17 / X24 / X28 / X25 / X27 / D1 / JH2 |
| _ | TG000-10080 | 10 X 800 Tubo | 1 | FD20~30 - W1 / W2 |
| _ | TG000-08065 | 8 X 650 Tubo | 1 | FD20~35 - KD1 |
| 9 | GB/T818 | M5 X 12 Parafuso | 5 | |
| 10 | GB/T93 | 5 Arruela de pressão | 5 | |
| 11 | A30A5-30002 | Junta | 1 | |
| 12 | A30A5-30200 | Flange | 1 | |
| 13 | A30A5-30006 | Junta | 1 | |
| 14 | A30A5-30004 | Suporte do filtro | 1 | FD20~35 - X3 / X4 / X10 / X12 / X13 / X14 / X17 / D1 / JH2 |
| _ | A30A5-30007 | Suporte do filtro | 1 | FD20~30 - W1 / W2 |
| 15 | A30A5-30300 | Filtro separador d'água | 1 | FD20~35 - X3 / X4 / X10 / X12 / X13 / X14 / X17 / D1 / JH2 |
| _ | A30D5-30100 | Filtro separador d'água | 1 | FD20~30 - W1 / W2 |
| _ | A30BN5-30100 | Filtro separador d'água | 1 | FD20~35 - KD1 |
| 16 | TG000-10072 | 10 X 720 Tubo | 1 | FD20~35 - X3 / X4 / X10 / X12 / X13 / X14 / X17 / X24 / X28 / X25 / X27 / D1 / JH2 |
| _ | TG000-10060 | 10 X 600 Tubo | 1 | FD20~30 - W1 / W2 |
| _ | TG000-08035 | 8 X 350 Tubo | 1 | FD20~35 - KD1 |
| | | | | |

Sistema de abastecimento

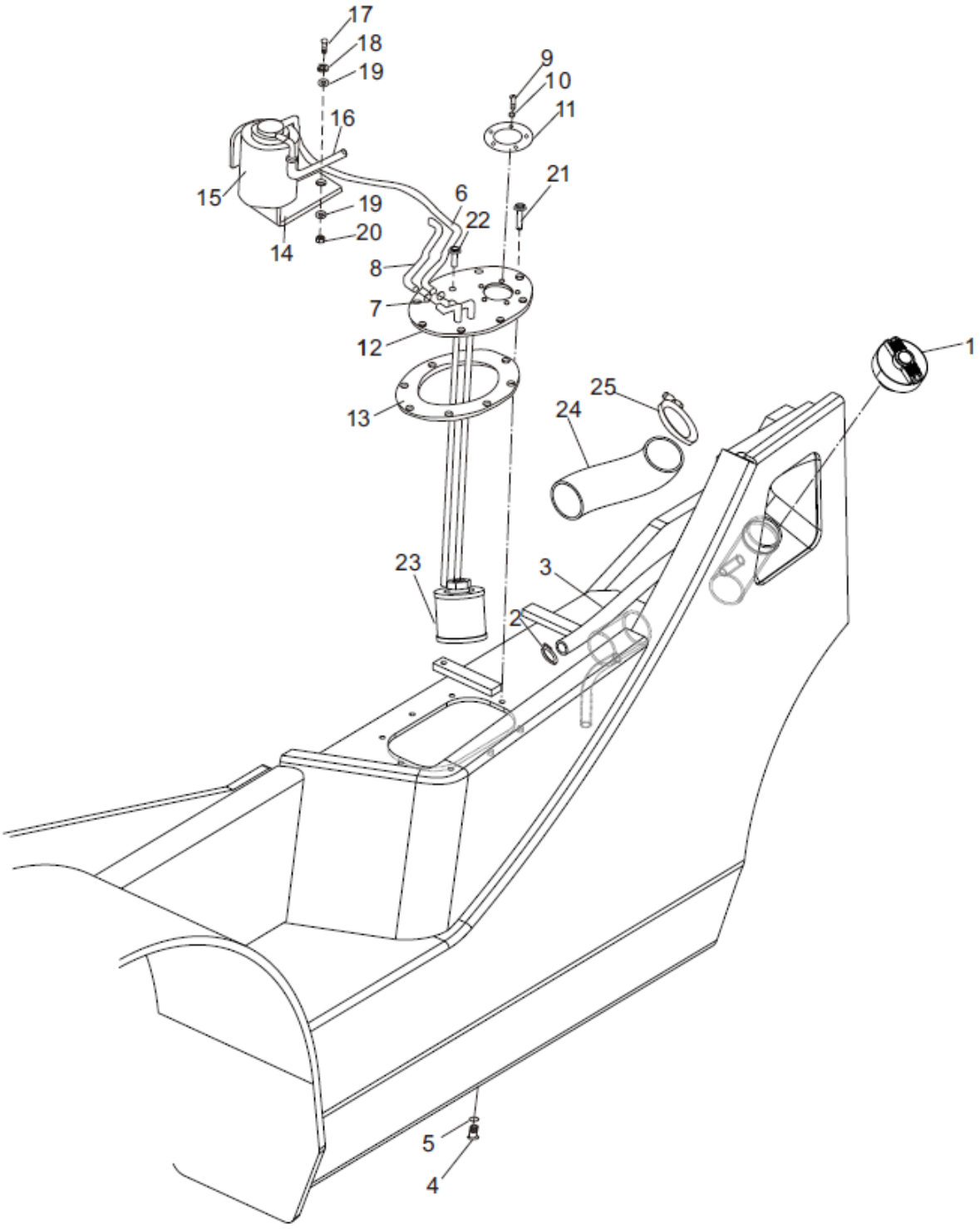

## Sistema de abastecimento

| Item | Nº da Peça | Descrição | Qtd | Observações |
|---|---|---|---|---|
| 17 | GB/T5783 | M8 X 30 Parafuso | 2 | |
| 18 | GB/T93 | 8 Arruela de pressão | 2 | |
| 19 | GB/T97.1 | 8 Arruela | 4 | |
| 20 | GB/T6170 | M8 Porca | 2 | |
| 21 | GB/T5787 | M8 X 25 Parafuso | 2 | |
| 22 | GB/T5787 | M8 X 16 Parafuso | 6 | |
| 23 | A30A5-30400 | Filtro do combustível | 1 | |
| 24 | A30A5-30001 | Tubo | 1 | 2.0 - 2.5T |
| 25 | JB/T8870 | 70 X 50 Abraçadeira | 2 | 2.0 - 2.5T |

# Sistema de abastecimento

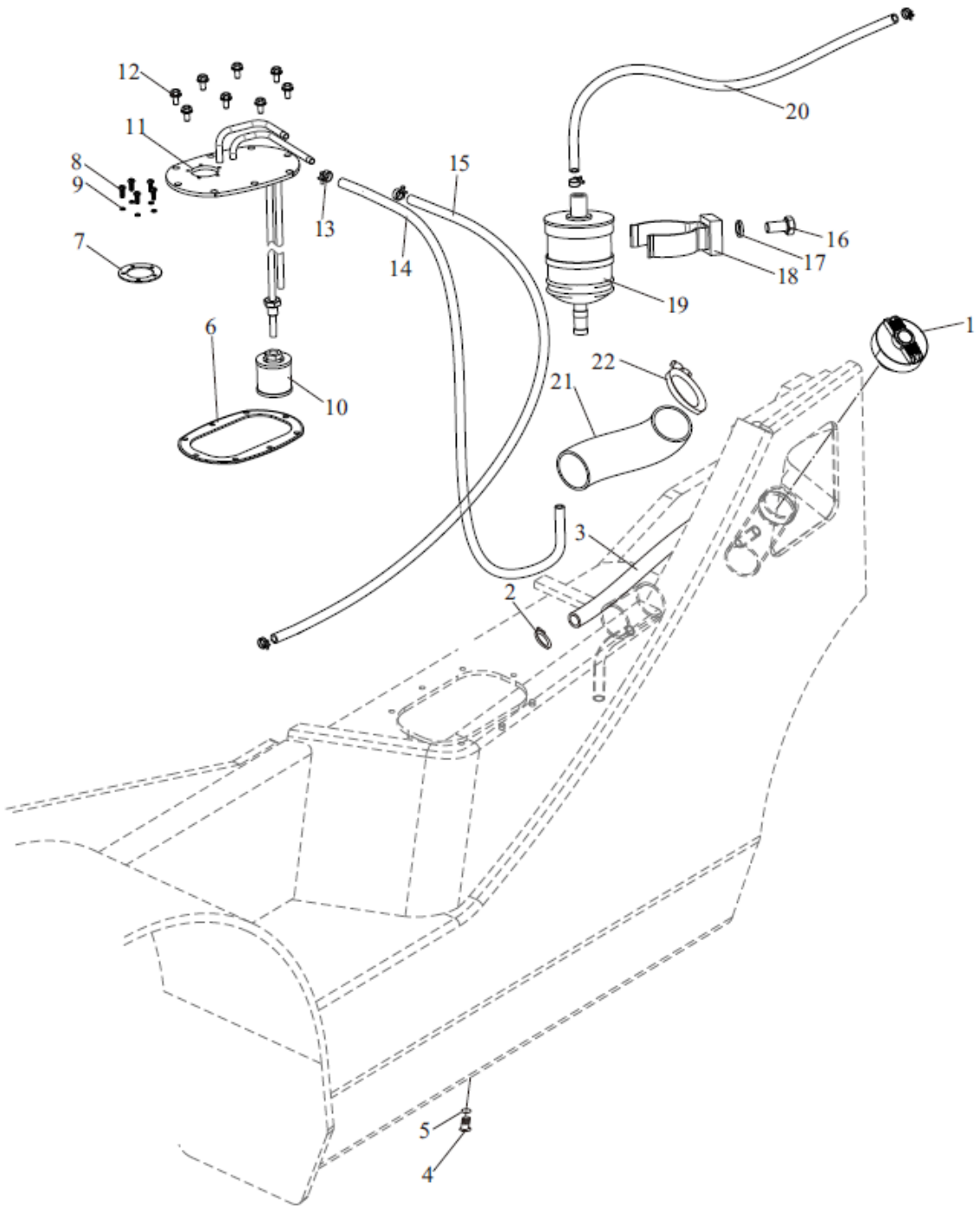

## Sistema de abastecimento

| Item | Nº da Peça | Descrição | Qtd | Observações |
|---|---|---|---|---|
| 1 | A30A5-30100 | Tampa do tanque | 1 | |
| 2 | JB/T8870 | 25 X 16 Abraçadeira | 2 | |
| 3 | TG000-13032 | 13 X 320 Tubo | 1 | |
| 4 | A30A4-50002 | Bujão | 1 | |
| 5 | A30A4-50004 | 26 Arruela | 1 | |
| 6 | A30A5-30006 | Junta | 1 | |
| 7 | A30A5-30002 | Junta | 1 | |
| 8 | GB/T818 | M5 X 12 Parafuso | 5 | |
| 9 | GB/T93 | 5 Arruela de pressão | 5 | |
| 10 | A30A5-30400 | Filtro do combustível | 1 | |
| 11 | A30A5-30200 | Flange | 1 | |
| 12 | GB/T5787 | M8 X 16 Parafuso | 8 | |
| 13 | JB/T8870 | 16 X 10 Abraçadeira | 6 | |
| 14 | TG000-10020 | 10 X 200 Tubo | 1 | |
| 15 | TG000-10050 | 10 X 500 Tubo | 1 | |
| 16 | GB/T5783 | M8 X 16 Parafuso | 1 | |
| 17 | GB/T93 | 8 Arruela de pressão | 1 | |
| 18 | A30H5-30001 | Suporte | 1 | |
| 19 | A30H5-30100 | Filtro do combustível | 1 | |
| 20 | TG000-10025 | 10 X 250 Tubo | 1 | |
| 21 | A30A5-30001 | Tubo | 1 | |
| 22 | JB/T8870 | 70 X 50 Abraçadeira | 2 | |

# Sistema de abastecimento

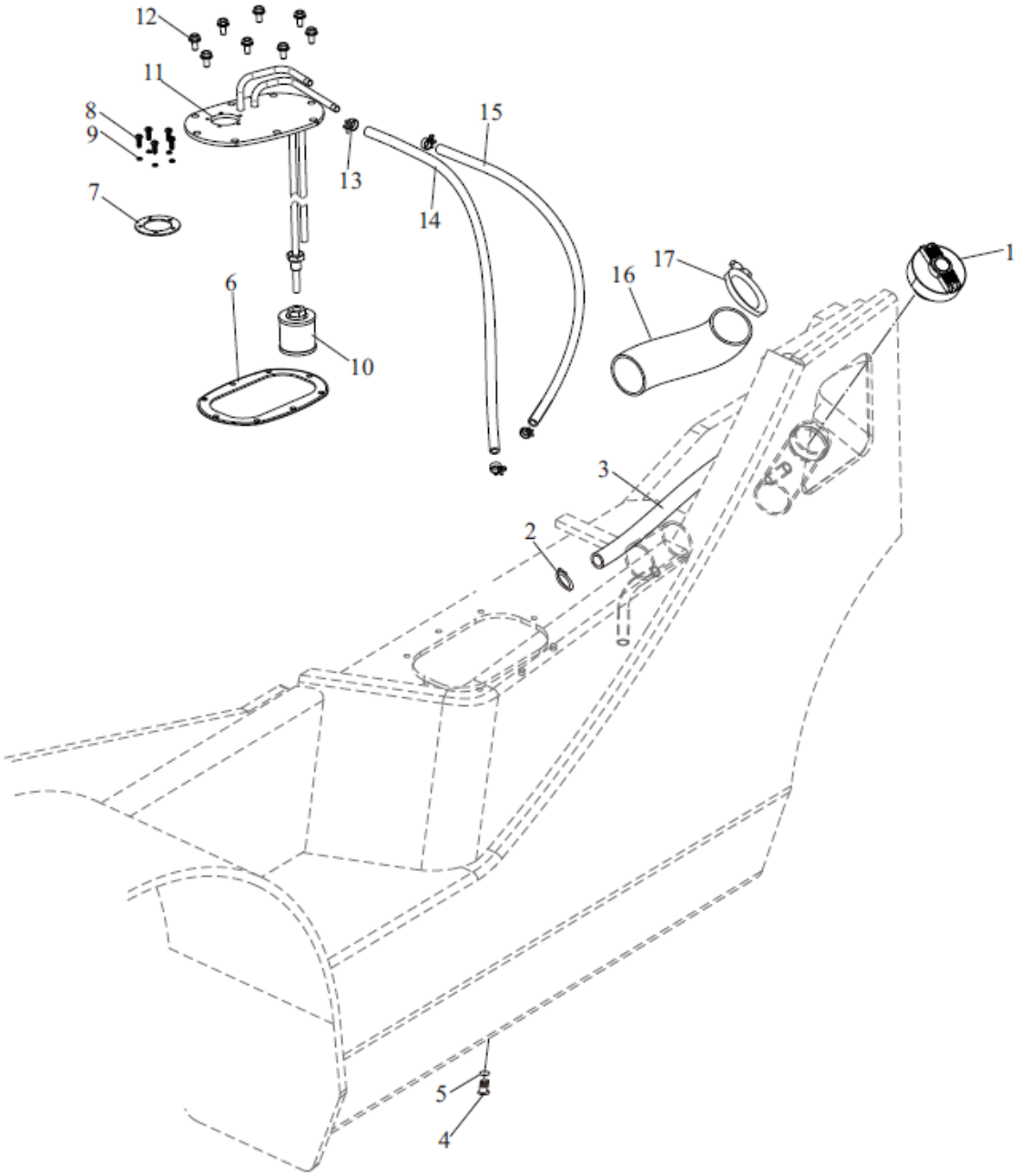

## Sistema de abastecimento

| Item | Nº da Peça | Descrição | Qtd | Observações |
|---|---|---|---|---|
| 1 | A30A5-30100 | Tampa do tanque | 1 | |
| 2 | JB/T8870 | 25 X 16 Abraçadeira | 2 | |
| 3 | TG000-13032 | 13 X 280 Tubo | 1 | |
| 4 | A30A4-50002 | Bujão | 1 | |
| 5 | A30A4-50004 | 26 Arruela | 1 | |
| 6 | A30A5-30006 | Junta | 1 | |
| 7 | A30A5-30002 | Junta | 1 | |
| 8 | GB/T818 | M5 X 12 Parafuso | 5 | |
| 9 | GB/T93 | 5 Arruela de pressão | 5 | |
| 10 | A30A5-30400 | Filtro do combustível | 1 | |
| 11 | A30A5-30200 | Flange | 1 | |
| 12 | GB/T5787 | M8 X 16 Parafuso | 8 | |
| 13 | JB/T8870 | 16 X 10 Abraçadeira | 6 | |
| 14 | TG000-10100 | 10 X 1000 Tubo | 1 | FD20~35 - S2 / S5 |
| _ | TG000-10110 | 10 X 1100 Tubo | 1 | FD20~35 - YN1 |
| 15 | TG000-10110 | 10 X 1100 Tubo | 1 | FD20~35 - S2 / S5 |
| _ | TG000-10148 | 10 X 1480 Tubo | 1 | FD20~35 - YN1 |
| 16 | A30A5-30001 | Tubo | 1 | 2.0 - 2.5T |
| 17 | JB/T8870 | 70 X 50 Abraçadeira | 2 | 2.0 - 2.5T |

# Sistema de abastecimento

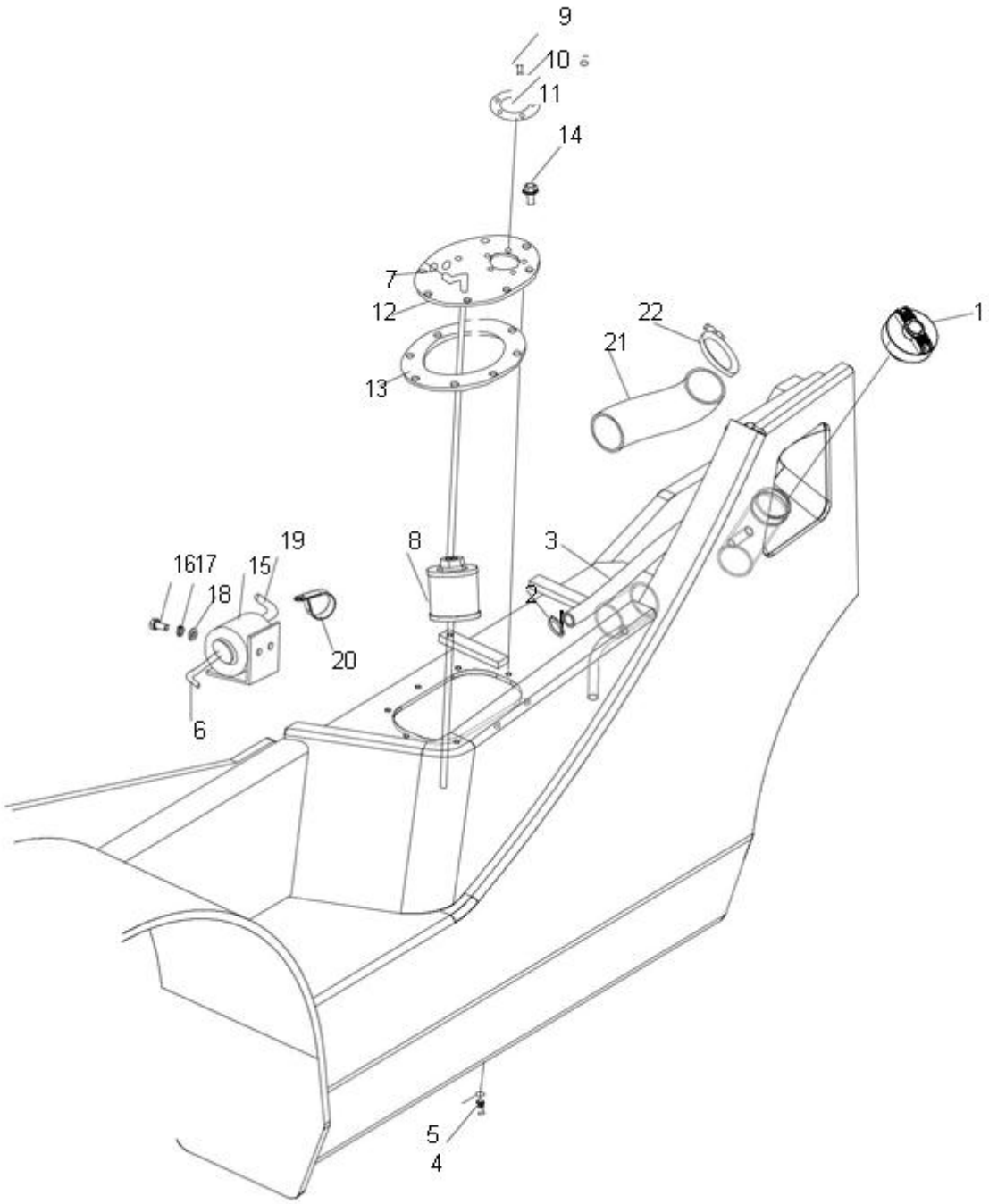

## Sistema de abastecimento

| Item | Nº da Peça | Descrição | Qtd | Observações |
|---|---|---|---|---|
| 1 | A30A5-30100 | Tampa do tanque | 1 | |
| 2 | JB/T8870 | 25 X 16 Abraçadeira | 2 | |
| 3 | TG000-13032 | 13 X 320 Tubo | 1 | |
| 4 | A30A4-50002 | Bujão | 1 | |
| 5 | A30A4-50004 | Arruela | 1 | |
| 6 | TG000-08034 | 8 X 340 Tubo | 1 | |
| 7 | JB/T8870 | 16 X 10 Abraçadeira | 4 | |
| 8 | A30A5-30400 | Filtro do combustível | 1 | |
| 9 | GB/T818 | M5 X 12 Parafuso | 5 | |
| 10 | GB/T93 | 5 Arruela de pressão | 5 | |
| 11 | A30A5-30002 | Junta | 1 | |
| 12 | A30E5-30100 | Flange | 1 | |
| 13 | A30A5-30003 | Junta | 1 | |
| 14 | GB/T5787 | M8 X 16 Parafuso | 8 | |
| 15 | A30E5-30200 | Filtro do combustível | 1 | FY20~35 - R1 / R2 / S7 |
| _ | A30S5-30200 | Filtro do combustível | 1 | FY20~35 - GQ1~3 |
| 16 | GB/T5783 | M6 X 12 Parafuso | 2 | |
| 17 | GB/T93 | 6 Arruela de pressão | 2 | |
| 18 | GB/T97.1 | 6 Arruela | 2 | |
| 19 | TG000-10024 | 10 X 240 Tubo | 1 | |
| 20 | A30S4-30001 | Abraçadeira | 1 | FY20~35 - GQ1~3 |
| 21 | A30A5-30001 | Tubo | 1 | 2.0 - 2.5T |
| 22 | JB/T8870 | Abraçadeira | 2 | 2.0 - 2.5T |

Sistema de abastecimento

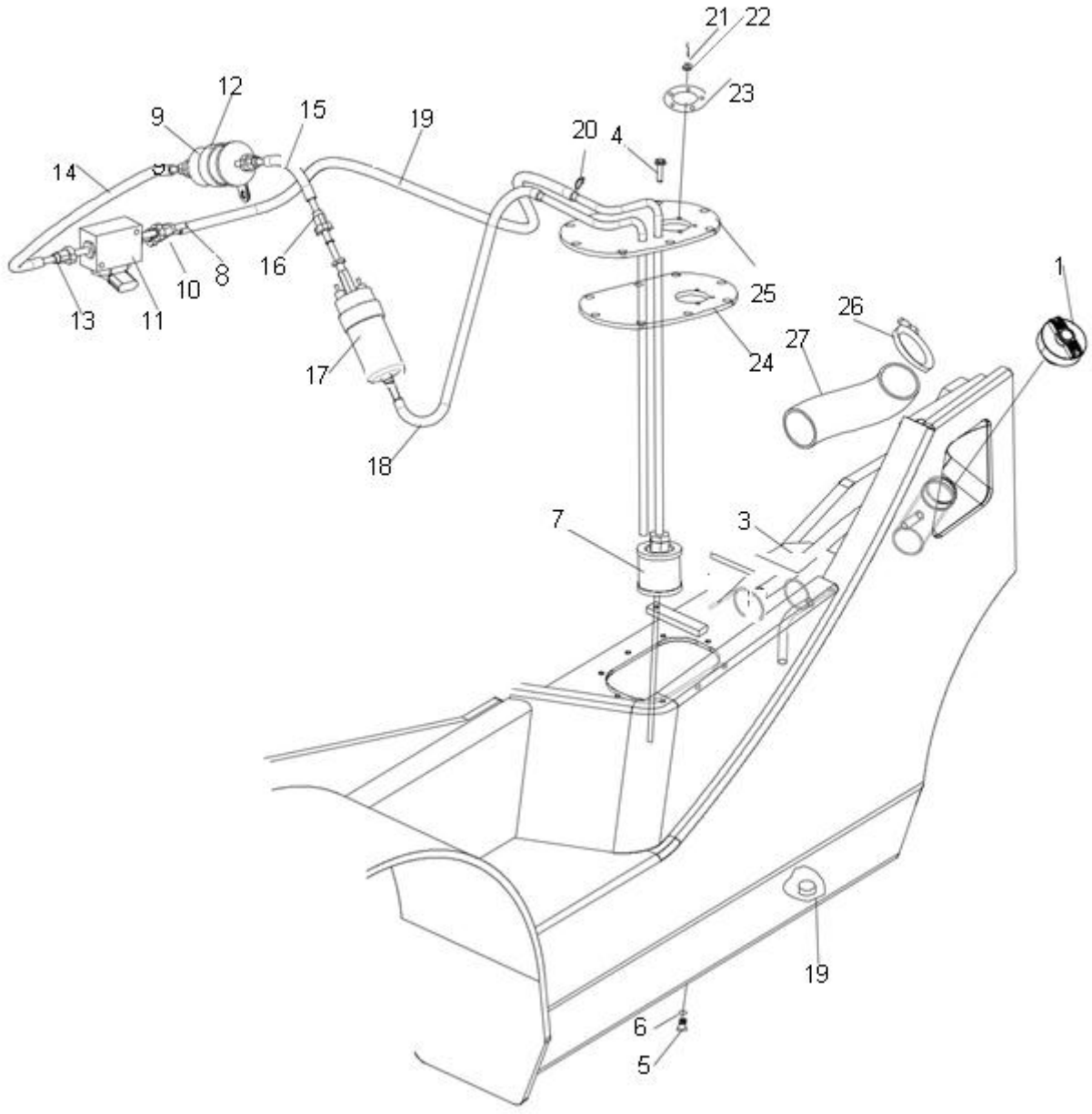

# Sistema de abastecimento

| Item | Nº da Peça | Descrição | Qtd | Observações |
|---|---|---|---|---|
| 1 | A30A5-30100 | Tampa do tanque | 1 | |
| 2 | JB/T8870 | 25 X 16 Abraçadeira | 2 | |
| 3 | TG000-13028 | 13 X 280 Tubo | 1 | |
| 4 | GB/T5787 | M8 X 16 Parafuso | 10 | |
| 5 | A30A4-50002 | Bujão | 1 | |
| 6 | A30A4-50004 | 26 Arruela | 1 | |
| 7 | A30A5-30400 | Filtro do combustível | 1 | |
| 8 | A30BJ5-30012 | 5 Tubo | 1 | |
| 9 | A30BJ5-30001 | Filtro do combustível | 1 | |
| 10 | A30BJ5-30006 | 3 Nípel | 1 | |
| 11 | A30BJ5-30002 | Válvula solenóide | 1 | |
| 12 | A30BJ5-30007 | Abraçadeira | 2 | |
| 13 | A30BJ5-30005 | 2 Nípel | 2 | |
| 14 | A30BJ5-30011 | 4 Tubo | 1 | |
| 15 | A30BJ5-30010 | 3 Tubo | 1 | |
| 16 | A30BJ5-30004 | 1 Nípel | 1 | |
| 17 | A30BJ5-30003 | Bomba de combustível | 1 | |
| 18 | A30BJ5-30008 | 1 Tubo | 1 | |
| 19 | A30BJ5-30009 | 2 Tubo | 1 | |
| 20 | JB/T8870 | 16 X 10 Abraçadeira | 2 | |

# Sistema de exaustão

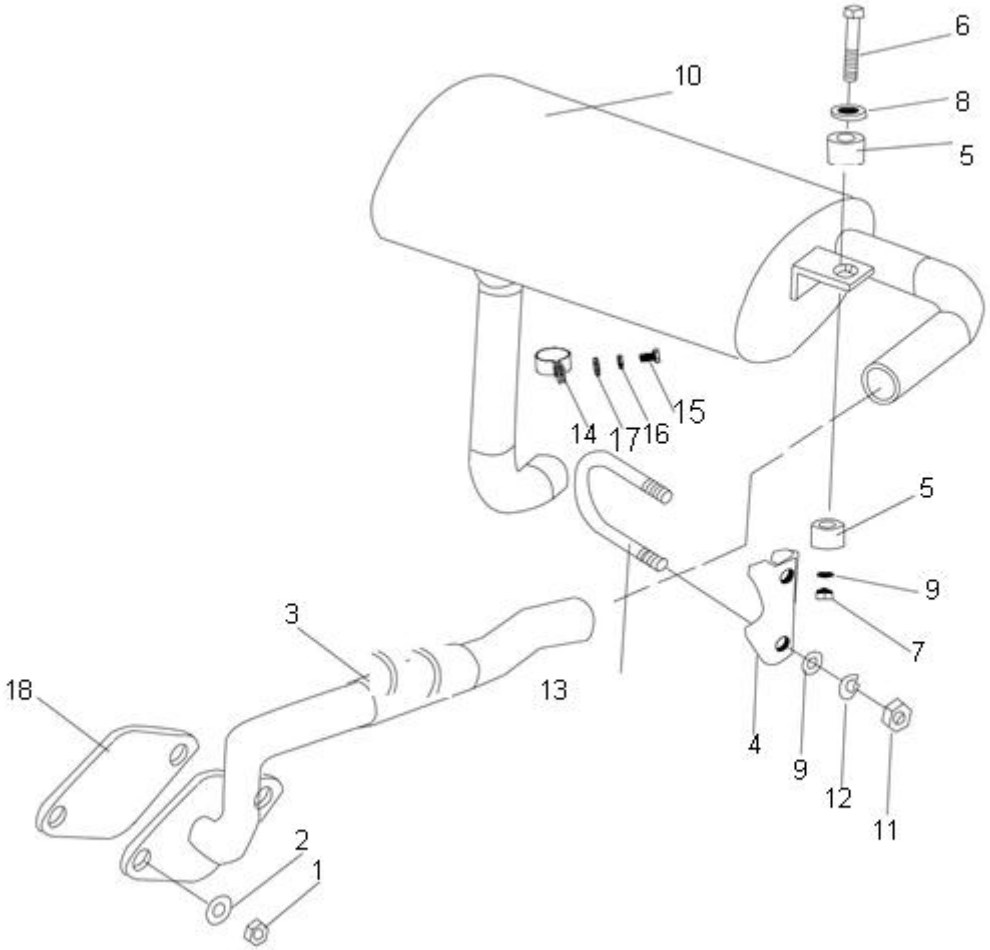

## Sistema de exaustão

| Item | Nº da Peça | Descrição | Qtd | Observações |
|---|---|---|---|---|
| 1 | GB/T6173 | M10 X 1.25 Porca | 2 | |
| 2 | GB/T93 | 10 Arruela de pressão | 2 | |
| 3 | A30A5-20100 | Cano | 1 | FD20~35 - X3 / X4 / X10 / X12 / X13 / X14 / X17 / X24 / X28 / X25 / X27 / YN1 |
| _ | A30D5-20100 | Cano | 1 | FD20~30 - W1 |
| – | A30D5-20600 | Cano | 1 | FD20~30 - W1 |
| – | A30G5-20100 | Cano | 1 | FD30~35 - W2 |
| – | A30BA5-20100 | Cano | 1 | FD20~35 - S2 / S5 |
| – | A30E5-20100 | Cano | 1 | FY20~35 - R1 / R2 |
| – | A30H5-20100 | Cano | 1 | FD20~35 - Y1 / Y2 / Y3 |
| – | A30K5-20400 | Cano | 1 | FD20~35 - D1 |
| – | A30M5-20100 | Cano | 1 | FD20~30 - JH2 |
| – | A30S5-20400 | A Cano | 1 | FY20~30 - GQ1~3 |
| – | A30S5-20500 | B Cano | 1 | FY20~30 - GQ1~3 |
| – | A30BC5-20100 | Cano | 1 | FD30~35 - KMS4 |
| 4 | A30A5-20202 | U - Abraçadeira | 1 | FD30~35 - KMS4 |
| _ | A30A5-20202 | U - Abraçadeira | 1 | FD30~35 - KMS4 |
| 5 | A30A5-20001 | Borracha | 4 | |
| 6 | A30A5-20002 | Parafuso | 2 | |
| 7 | GB/T889.1 | M8 Porca | 2 | |
| 8 | A30A5-20003 | Arruela | 2 | |
| 9 | GB/T97.1 | 8 Arruela | 4 | |
| 10 | A30A5-20300 | Silencioso | 1 | FD30~35 - X3 / X4 / X10 / X12 / X13 / X14 / X17 / X24 / X28 / X25 / X27 / JH2 / S2 / S5 / W2 / YN1 |
| _ | A20A5-20100 | Silencioso | 1 | FD20~25 - X3 / X4 / X10 / X12 / X13 / X14 / X17 / X24 / X28 / X25 / X27 / JH2 / S2 / S5 / W2 / YN1 |
| _ | A30D5-20200 | Silencioso | 1 | FD/Y30~35 - W1 / Y2 / Y3 / GQ1~3 / D1 |
| _ | A20D5-20100 | Silencioso | 1 | FD/Y20~25 - W1 / Y1 / GQ1~3 / D1 |

## Sistema de exaustão

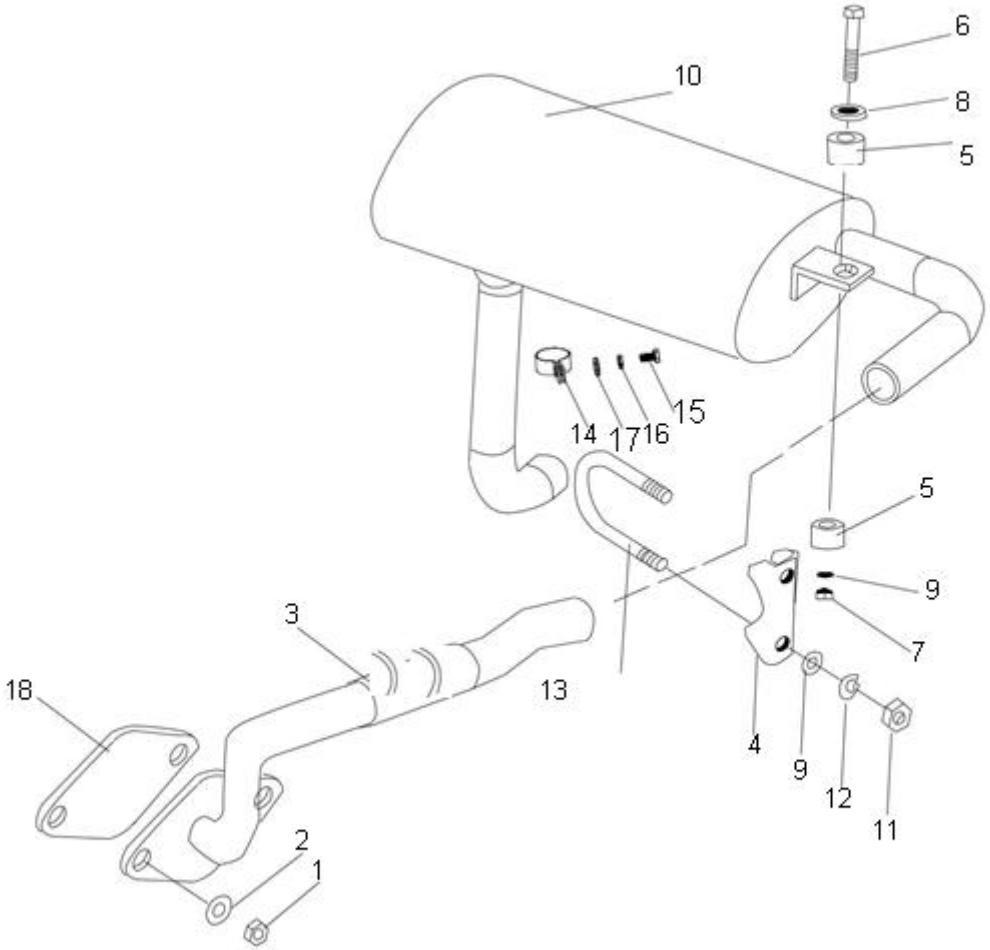

## Sistema de exaustão

| Item | Nº da Peça | Descrição | Qtd | Observações |
|---|---|---|---|---|
| _ | A30E5-20200 | Silencioso | 1 | FY30~35 - R2 |
| _ | A20E5-20100 | Silencioso | 1 | FY20~25 - R1 |
| _ | A30BC5-20200 | Silencioso | 1 | FD30~35 - KMS4 |
| _ | A30A5-20130 | Silencioso | 1 | |
| _ | A30A5-21700 | Silencioso | 1 | |
| _ | A30D5-20400 | Silencioso | 1 | |
| 11 | GB/T6170 | M8 Porca | 2 | |
| 12 | GB/T93 | 8 Arruela de pressão | 2 | |
| 13 | A30A5-20201 | U-Parafuso | 1 | FD30~35 - KMS4 |
| _ | A30BC5-20301 | U-Parafuso | 1 | FD30~35 - KMS4 |
| 14 | A30A5-20306 | Abraçadeira | 1 | |
| 15 | GB/T5783 | M10 X 20 Parafuso | 1 | |
| 16 | GB/T93 | 10 Arruela de pressão | 1 | |
| 17 | GB/T97.1 | 10 Arruela | 2 | |
| 18 | A30M5-20300 | Arruela | 1 | FD20~30 - JH2 |
| _ | A30H5-20200 | Arruela | 1 | FD20~30 - Y1 / Y2 / Y3 |
| _ | A30BA5-20001 | Arruela | 1 | FD20~35 - S2 / S5 |
| _ | A30K5-20100 | Arruela | 1 | FD30~35 - D1 |
| _ | A30S5-20001 | Arruela | 1 | FY20~30 - GQ1~3 |
| _ | A30BC5-20001 | Arruela | 1 | FD30~35 - KMS4 |

# Sistema de exaustão

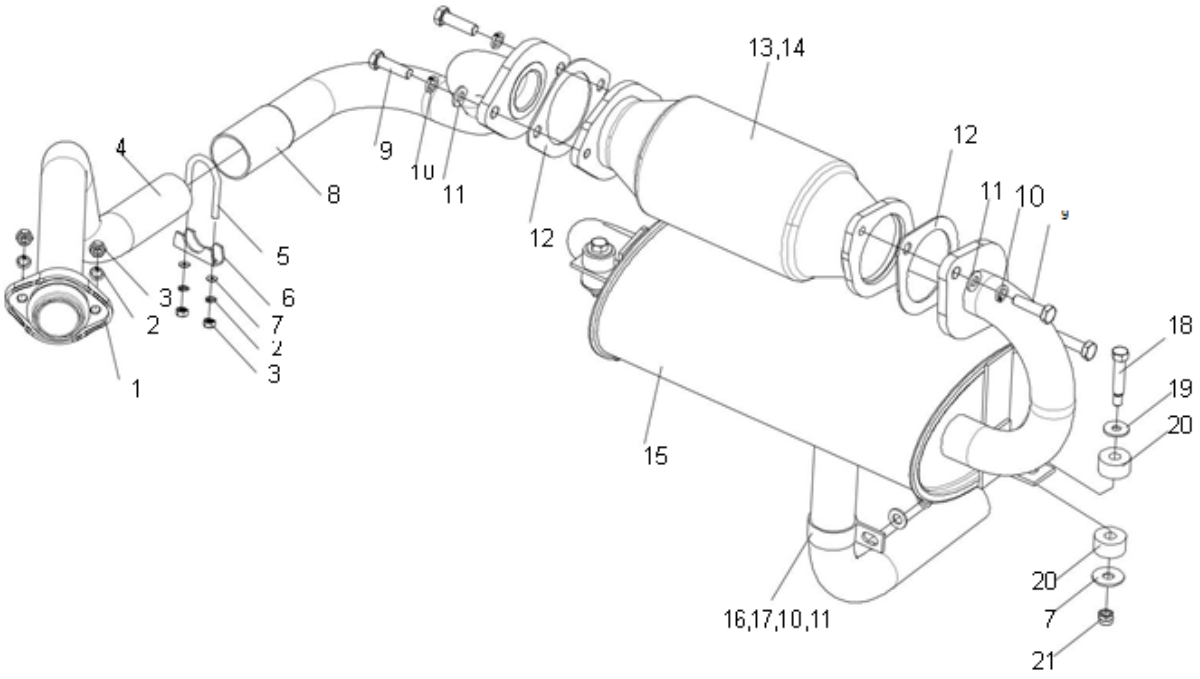

## Sistema de exaustão

| Item | Nº da Peça | Descrição | Qtd | Observações |
|---|---|---|---|---|
| 1 | A30AE5-20002 | Flange | 1 | |
| 2 | GB/T93 | 8 Arruela de pressão | 4 | |
| 3 | GB/T6170 | M8 Porca | 4 | |
| 4 | A30AE5-20100 | Cano | 1 | |
| 5 | A30A5-20201 | U-Parafuso | 1 | |
| 6 | A30A5-20202 | U-Abraçadeira | 1 | |
| 7 | GB/T97.1 | 8 Arruela | 4 | |
| 8 | A20BE5-20200 | B Cano | 1 | |
| 9 | GB/T5786 | M10 X 1.25 X 30 Parafuso | 4 | |
| 10 | GB/T93 | 10 Arruela de pressão | 5 | |
| 11 | GB/T97.1 | 10 Arruela | 5 | |
| 12 | A30AE5-20003 | Junta | 2 | |
| 13 | A30AE5-20400 | Catalisador | 1 | |
| 14 | A30AE5-20001 | Sensor de oxigênio | 1 | |
| 15 | A30AE5-20300 | Silencioso | 1 | FY30~35 - R4 |
| _ | A20AE5-20100 | Silencioso | 1 | FY20~25 - R4 |
| 16 | A30A5-20306 | Abraçadeira | 1 | |
| 17 | GB/T5783 | M10 X 20 Parafuso | 1 | |
| 18 | A30A5-20002 | Parafuso | 2 | |
| 19 | A30A5-20003 | Arruela | 2 | |
| 20 | A30A5-20001 | Borracha | 4 | |
| 21 | GB/T889.1 | M8 Porca | 2 | |

## Sistema de exaustão

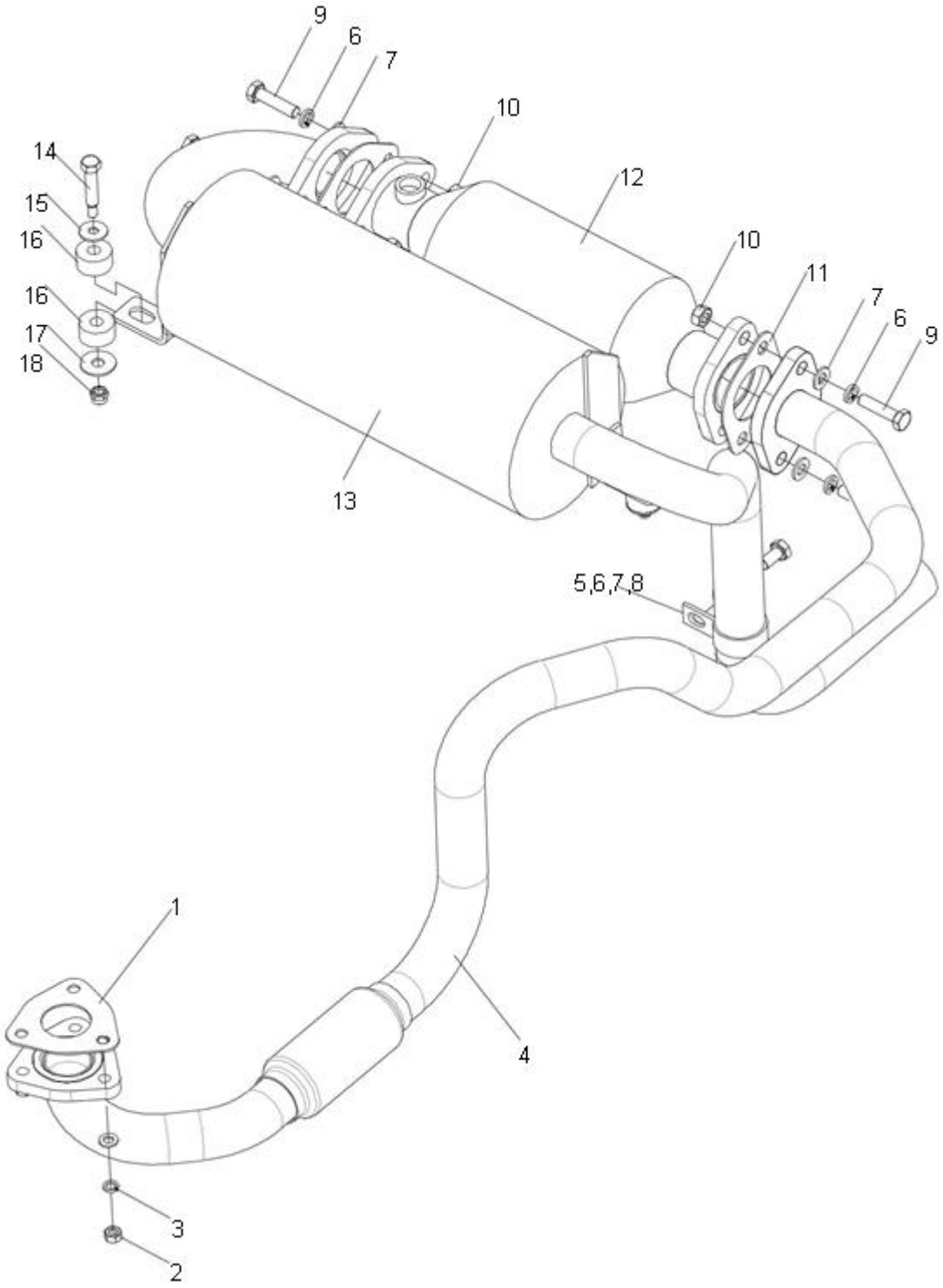

## Sistema de exaustão

| Item | Nº da Peça | Descrição | Qtd | Observações |
|---|---|---|---|---|
| 1 | A30BD5-20001 | Junta | 1 | |
| 2 | GB/T6170 | M8 Porca | 3 | |
| 3 | GB/T93 | 8 Arruela de pressão | 3 | |
| 4 | A20BJ5-20200 | Cano | 1 | |
| _ | A30BJ5-20100 | Cano | 1 | |
| 5 | GB/T5783 | M10 X 20 Parafuso | 1 | |
| 6 | GB/T93 | 10 Arruela de pressão | 5 | |
| 7 | GB/T97.1 | 10 Arruela | 5 | |
| 8 | A30A5-20306 | Abraçadeira | 1 | |
| 9 | GB/T5783 | M10 X 40 Parafuso | 4 | |
| 10 | A30BD5-20002 | Junta | 2 | |
| 11 | GB/T6170 | M10 Porca | 4 | |
| 12 | A30BJ5-20400 | Catalisador | 1 | |
| 13 | A20BJ5-20100 | Silencioso | 1 | |
| _ | A30BJ5-20300 | Silencioso | 1 | |
| 14 | A30A5-20002 | Parafuso | 2 | |
| 15 | A30A5-20003 | Arruela | 2 | |
| 16 | A30A5-20001 | Borracha | 4 | |
| 17 | GB/T97.1 | 8 Arruela | 2 | |
| 18 | GB/T889.1 | M8 Porca | 2 | |

# Sistema de exaustão

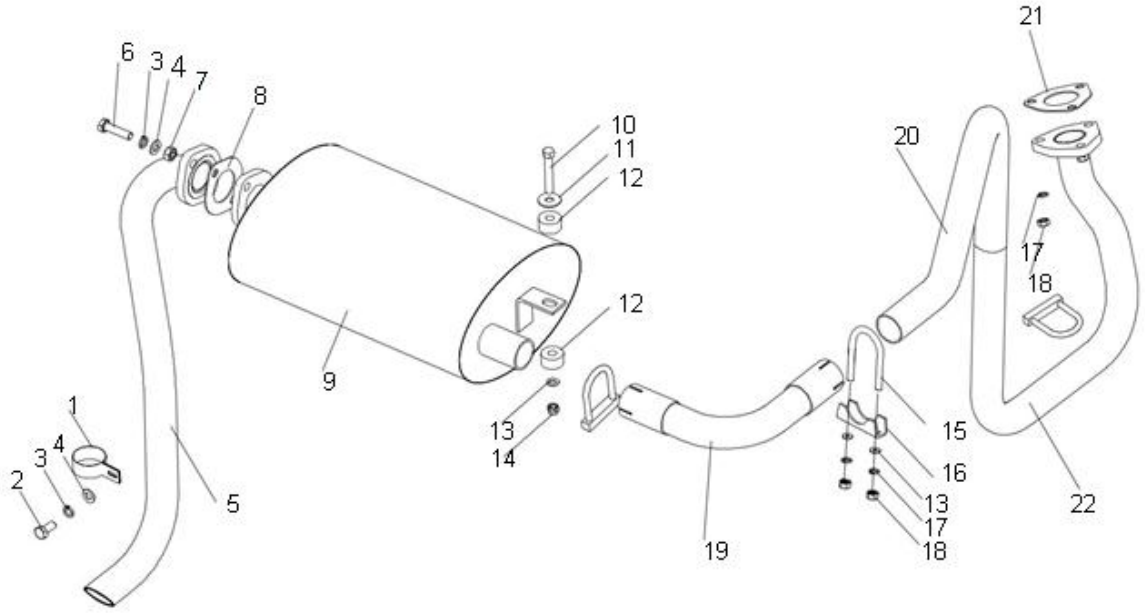

## Sistema de exaustão

| Item | Nº da Peça | Descrição | Qtd | Observações |
|---|---|---|---|---|
| 1 | A30A5-20306 | Abraçadeira | 1 | |
| 2 | GB/T5783 | M10 X 20 Parafuso | 1 | |
| 3 | GB/T93 | 10 Arruela de pressão | 3 | |
| 4 | GB/T97.1 | 10 Arruela | 3 | |
| 5 | A20BL5-20200 | Cano | 1 | |
| 6 | GB/T5783 | M10 X 40 Parafuso | 2 | |
| 7 | GB/T6170 | M10 Porca | 2 | |
| 8 | A30BL5-20002 | Junta | 1 | |
| 9 | A30BL5-20001 | Silencioso | 1 | |
| 10 | A30A5-20002 | Parafuso | 2 | |
| 11 | A30A5-20003 | Arruela | 2 | |
| 12 | A30A5-20001 | Borracha | 4 | |
| 13 | GB/T97.1 | 8 Arruela | 8 | |
| 14 | GB/T889.1 | M8 Porca | 2 | |
| 15 | A30A5-20201 | U-Parafuso | 3 | |
| 16 | A30A5-20202 | U-Abraçadeira | 3 | |
| 17 | GB/T93 | 8 Arruela de pressão | 9 | |
| 18 | GB/T6170 | M8 Porca | 9 | |
| 19 | A20BL5-20300 | Cano | 1 | |
| 20 | A20BL5-20100 | Cano | 1 | |
| 21 | A30BD5-20001 | Cano | 1 | |
| 22 | A30BL5-20100 | Cano | 1 | |

Sistema de exaustão

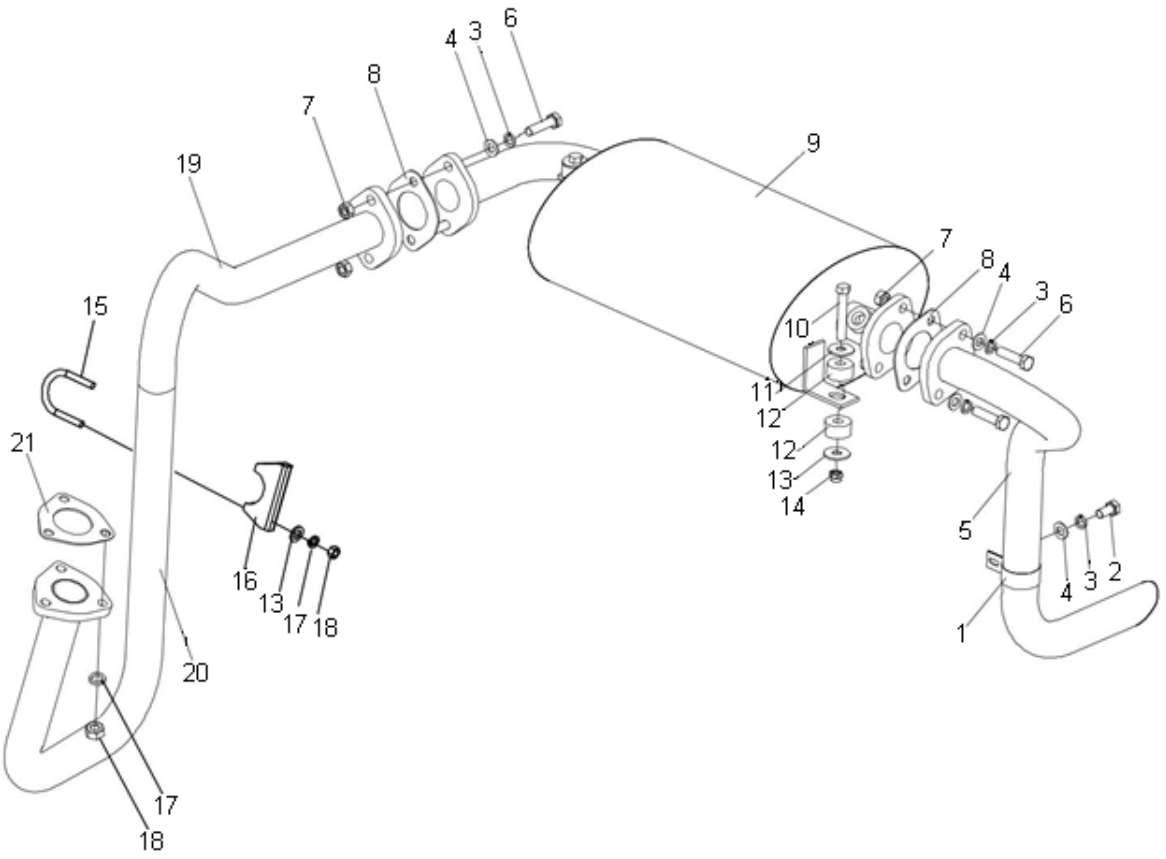

## Sistema de exaustão

| Item | Nº da Peça | Descrição | Qtd | Observações |
|---|---|---|---|---|
| 1 | A30A5-20306 | Abraçadeira | 1 | |
| 2 | GB/T5783 | M10 X 20 Parafuso | 1 | |
| 3 | GB/T93 | 10 Arruela de pressão | 3 | |
| 4 | GB/T97.1 | 10 Arruela | 3 | |
| 5 | A30BL5-20200 | Cano | 1 | |
| 6 | GB/T5783 | M10 X 40 Parafuso | 4 | |
| 7 | GB/T6170 | M10 Porca | 4 | |
| 8 | A30BL5-20002 | Junta | 2 | |
| 9 | A30BL5-20001 | Silencioso | 1 | |
| 10 | A30A5-20002 | Parafuso | 2 | |
| 11 | A30A5-20003 | Arruela | 2 | |
| 12 | A30A5-20001 | Borracha | 4 | |
| 13 | GB/T97.1 | 8 Arruela | 4 | |
| 14 | GB/T889.1 | M8 Porca | 2 | |
| 15 | A30A5-20201 | U-Parafuso | 1 | |
| 16 | A30A5-20202 | U-Abraçadeira | 1 | |
| 17 | GB/T93 | 8 Arruela de pressão | 5 | |
| 18 | GB/T6170 | M8 Porca | 5 | |
| 19 | A30BL5-20300 | Cano | 1 | |
| 20 | A30BL5-20100 | Cano | 1 | |
| 21 | A30BJ5-20001 | Cano | 1 | |

# Sistema de exaustão

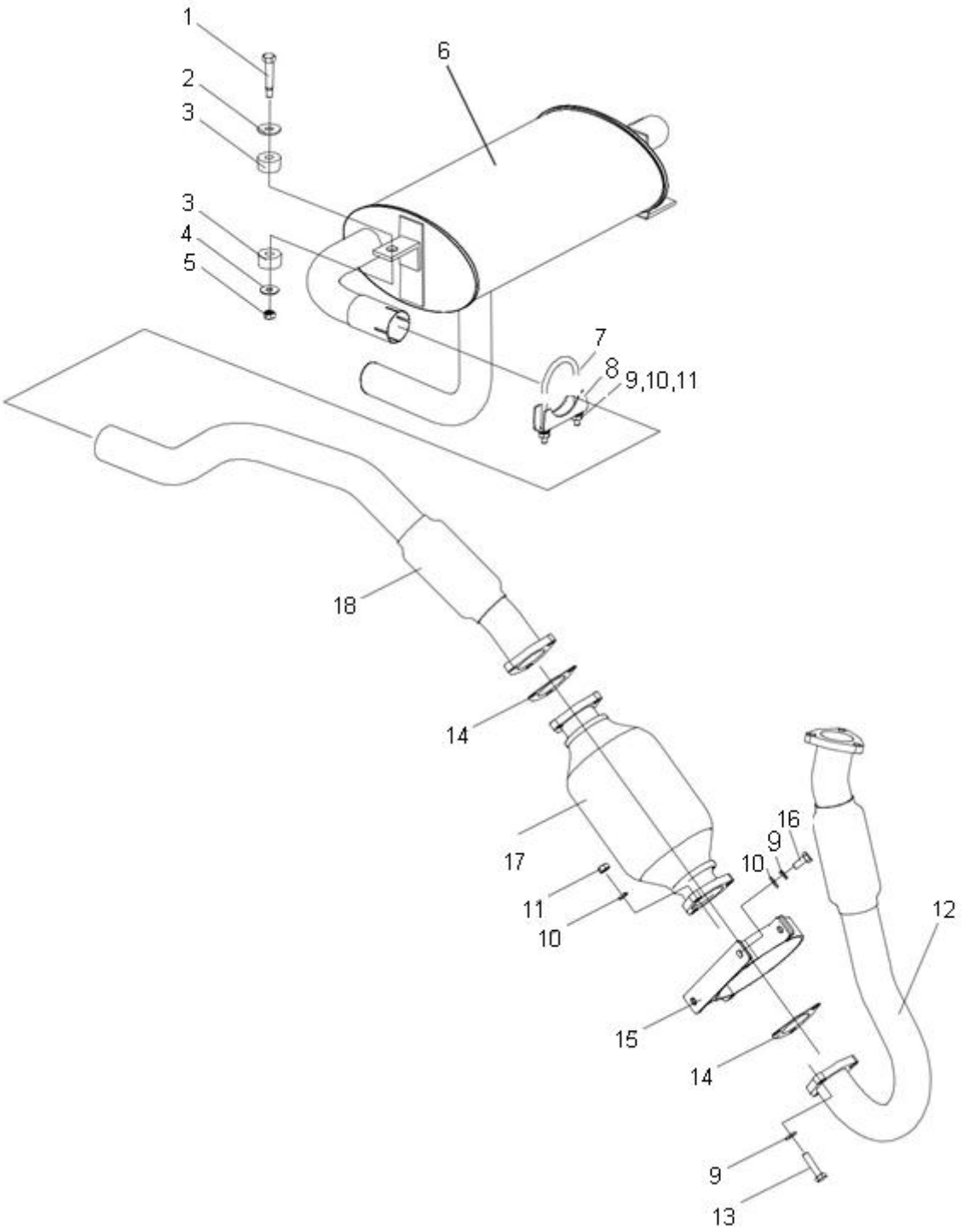

## Sistema de exaustão

| Item | Nº da Peça | Descrição | Qtd | Observações |
|---|---|---|---|---|
| 1 | A30A5-20002 | Parafuso | 2 | |
| 2 | A30A5-20003 | Arruela | 2 | |
| 3 | A30A5-20001 | Borracha | 4 | |
| 4 | GB/T97.1 | 8 Arruela | 2 | |
| 5 | GB/T889.1 | M8 Porca | 2 | |
| 6 | A30BN5-20300 | Silencioso | 1 | |
| 7 | A30BC5-20301 | U-Parafuso | 1 | |
| 8 | A30BC5-20302 | U-Abraçadeira | 1 | |
| 9 | GB/T93 | 8 Arruela de pressão | 10 | |
| 10 | GB/T97.1 | 8 Arruela | 10 | |
| 11 | GB/T6170 | M8 Porca | 8 | |
| 12 | A30BN5-20100 | Cano | 1 | |
| 13 | GB/T5783 | M8 X 35 Parafuso | 6 | |
| 14 | A30BN5-20001 | Junta | 2 | |
| 15 | A30BN5-20400 | Abraçadeira | 2 | |
| 16 | GB/T5783 | M8×20 Parafuso | 2 | |
| 17 | A30BN5-20500 | Catalisador | 1 | |
| 18 | A30BN5-20200 | Cano | 1 | |

# 2.SISTEMA MOTRIZ

Diferencial

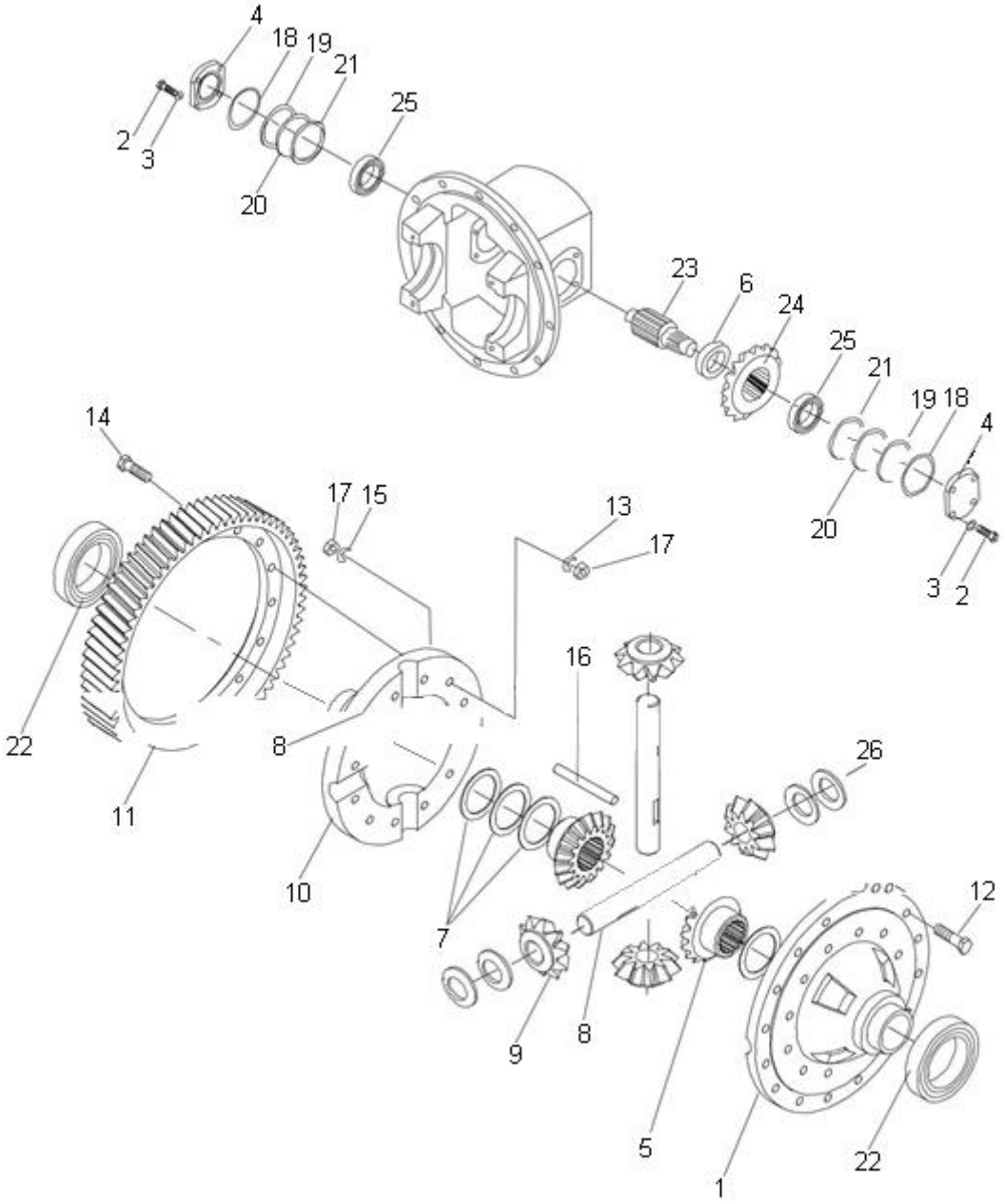

## Diferencial

| Item | Nº da Peça | Descrição | Qtd | Observações |
|---|---|---|---|---|
| 1 | A30A5-02701 | Carcaça caixa satélite esquerda | 1 | |
| 2 | GB/T5786 | M10 X 1.25 X 25 Parafuso | 8 | |
| 3 | GB/T93 | 10 Arruela de pressão | 8 | |
| 4 | A30A5-02702 | Tampa lateral | 2 | |
| 5 | A30A5-02703 | Engrenagem planetária | 2 | |
| 6 | A30A5-02704 | Espaçador | 1 | |
| 7 | A30A5-02705 | Calço engrenagem planetária | 2 | |
| _ | A30A5-02706 | Calço engrenagem planetária | 2 | |
| _ | A30A5-02707 | Calço engrenagem planetária | 2 | |
| 8 | A30A5-02708 | Cruzeta | 1 | |
| _ | A30A5-02709 | Cruzeta | 1 | |
| 9 | A30A5-02710 | Engrenagem satélite | 4 | |
| 10 | A30A5-02711 | Carcaça caixa satélite direita | 1 | |
| 11 | A30A5-02712 | Cremalheira | 1 | |
| 12 | A30A5-02713 | Parafuso | 12 | |
| 13 | A30A5-02714 | Trava da porca | 8 | |
| 14 | A30A5-02715 | Parafuso | 16 | |
| 15 | A30A5-02716 | Trava da porca | 8 | |
| 16 | GB/T119.1 | D6 X 30 Pino | 2 | |
| 17 | GB/T6171 | M10 X 1.25 Porca | 28 | |
| 18 | GB/T1235 | 75 X 3.1 Anel O-ring | 2 | |
| 19 | A30A5-02717 | Calço | 2 | |
| 20 | A30A5-02718 | Calço | 4 | |
| 21 | A30A5-02719 | Calço | 2 | |
| 22 | GB/T272 | 6213 Rolamento | 2 | |
| 23 | A30A5-02720 | Eixo de saída | 1 | |
| 24 | A30A5-02721 | Coroa | 1 | |
| 25 | GB/T297 | 32207 Rolamento | 2 | |
| 26 | A30A5-02722 | Calço engrenagem satélite | 4 | |

Montagem da transmissão (mecânica)

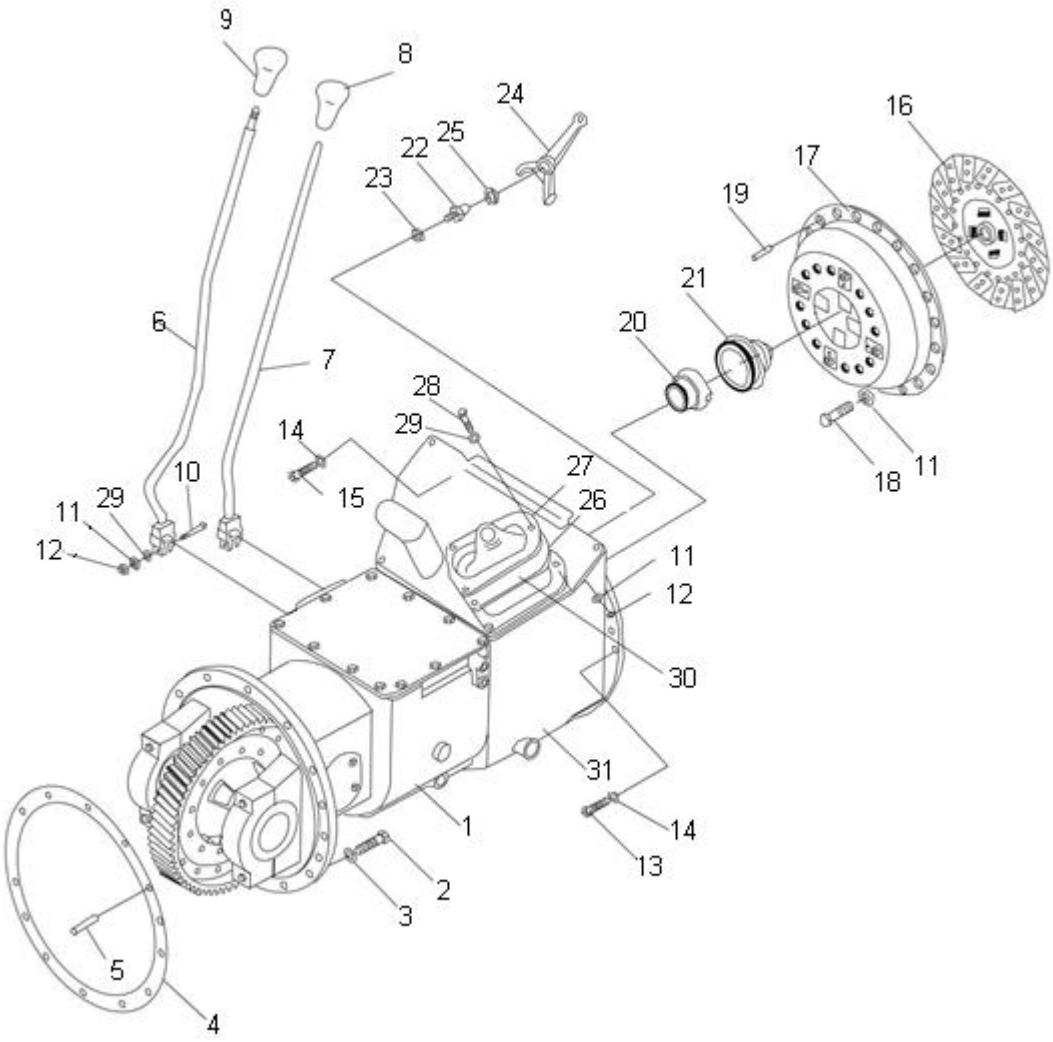

## Montagem da transmissão (mecânica)

| Item | Nº da Peça | Descrição | Qtd | Observações |
|---|---|---|---|---|
| 1 | A30A5-02200 | Unidade de transmissão | 1 | |
| 2 | GB/T5786 | M12 X 1.25 X 35 Parafuso | 12 | |
| 3 | GB/T93 | 12 Arruela de pressão | 12 | |
| 4 | A30A5-02001 | Junta | 1 | |
| 5 | GB/T119.1 | B10 X 20 Pino guia | 1 | |
| 6 | A30A5-02300 | Alavanca de velocidade | 1 | |
| 7 | A30A5-02400 | Alavanca de reversão | 1 | |
| 8 | A30A5-02600 | Pegador | 1 | |
| 9 | A30A5-02500 | Pegador | 1 | |
| 10 | GB/T5783 | M8 X 40 Parafuso | 2 | |
| 11 | GB/T93 | 8 Arruela de pressão | 15 | |
| 12 | GB/T6170 | M8 Porca | 5 | |
| 13 | GB/T5783 | M10 X 40 Parafuso | 7 | |
| 14 | GB/T93 | 10 Arruela de pressão | 9 | |
| 15 | GB/T5783 | M10 X 35 Parafuso | 2 | |
| 16 | A30A5-04000 | Disco da embreagem | 1 | |
| 17 | A30A5-03000 | Plator da embreagem | 1 | |
| 18 | GB/T5783 | M8 X 20 Parafuso | 12 | |
| 19 | GB/T119.1 | B6 X 12 Pino guia | 2 | |
| 20 | A30A5-00001 | Retentor | 1 | FD20~35MT - X2 / X3 / X4 / X10 / X12 / X13 / X14 / X17 |

Montagem da transmissão (mecânica)

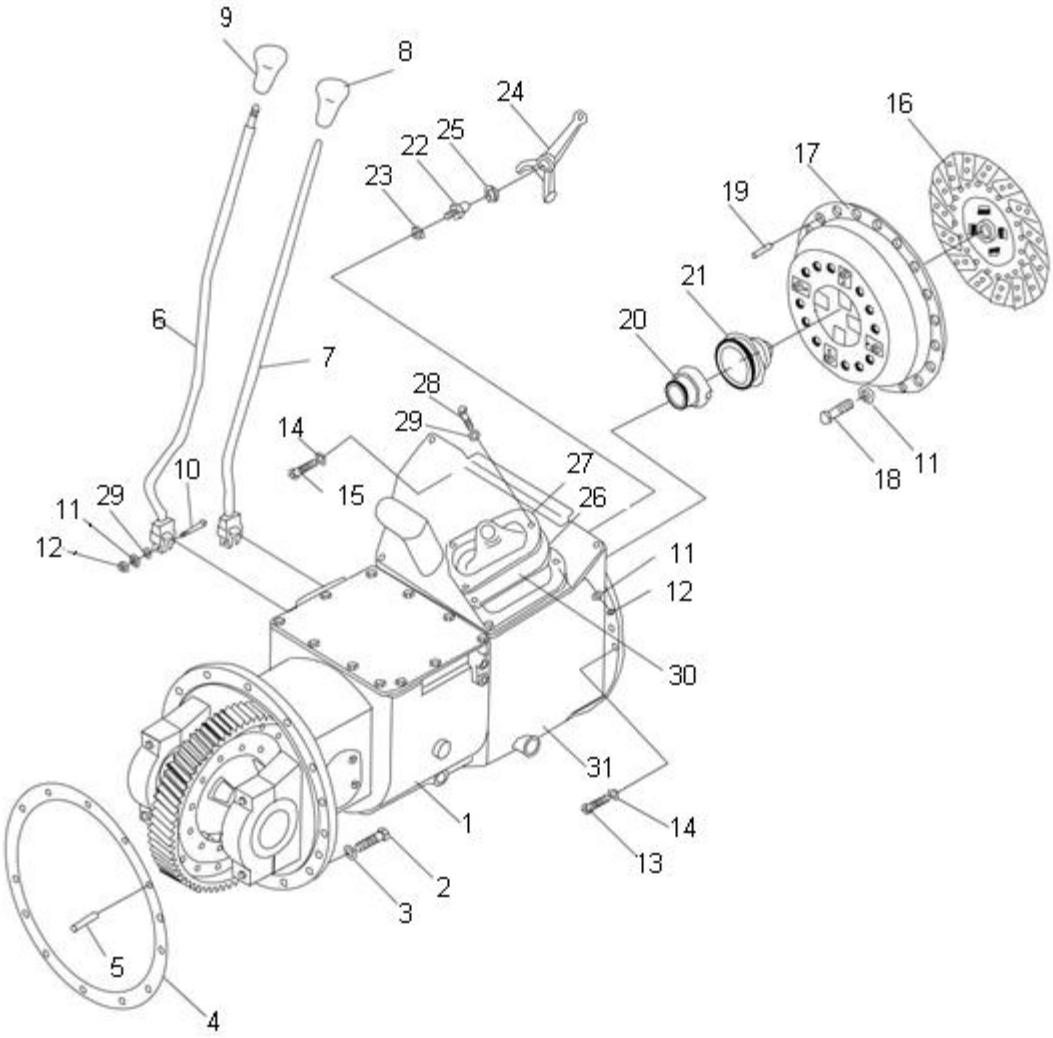

## Montagem da transmissão (mecânica)

| Item | Nº da Peça | Descrição | Qtd | Observações |
|---|---|---|---|---|
| 21 | 9688211 | Calço do rolamento | 1 | |
| 22 | A30A5-00002 | Pino do garfo da embreagem | 1 | |
| 23 | GB/T6171 | M12 X 1.25 porca | 1 | |
| 24 | A30A5-00003 | Garfo da embreagem | 1 | |
| 25 | A30A5-00004 | Anel elástico | 1 | |
| 26 | A30A5-02007 | Tampa (guarda pó) | 1 | |
| 27 | A30A5-02008 | Sanfona (guarda pó) | 1 | |
| 28 | GB/T5783 | M8 X 16 Parafuso | 2 | |
| 29 | GB/T97.1 | 8 Arruela | 5 | |
| 30 | A30A5-02009 | Junta | 1 | |
| 31 | A30A5-02002 | Carcaça da transmissão | 1 | |

Montagem da transmissão (torque)

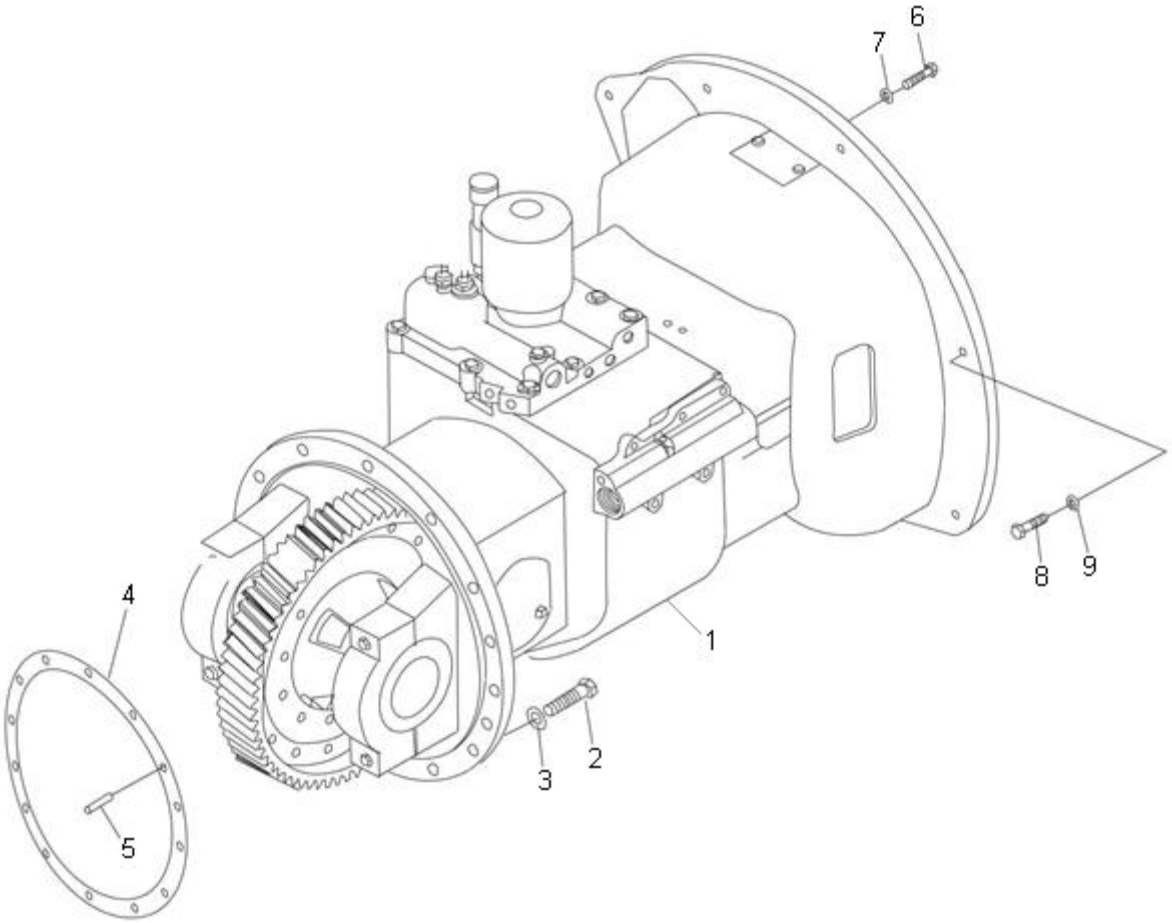

## Montagem da transmissão (torque)

| Item | Nº da Peça | Descrição | Qtd | Observações |
|---|---|---|---|---|
| 1 | A30B5-02000 | Unidade de transmissão | 1 | FD20~35AT - X3 / X4 / X10X12 / X13 / X14 / X17 / X24 / X28 / X25 / X27 / D1 / YN1 |
| – | A30B5-03000 | Unidade de transmissão | 1 | FD20~35AMT - X3 / X4 / X10 / X12 / X13 / X14 / X17 / X24 / X28 / X25 / X27 / D1 / YN1 |
| – | A30D5-00100 | Unidade de transmissão | 1 | FD20~35AT - W1 / W2 / Y1 / Y2 / Y3 / JH2 / KMS4 / S2 / S5 / S6 / R1 / R2 |
| – | A30D5-00200 | Unidade de transmissão | 1 | FD20~35AMT - W1 / W2 / Y1 / Y2 / Y3 / JH2 / KMS4 / S2 / S5 / S6 / R1 / R2 |
| – | A30E5-00100 | Unidade de transmissão | 1 | FY20~35AT - R4 |
| – | A30E5-00200 | Unidade de transmissão | 1 | FY20~35AMT - R4 |
| – | A30HG5-00500 | Unidade de transmissão | 1 | FD20~35AT - KD1 |
| – | A30HG5-01000 | Unidade de transmissão | 1 | FD20~35AT - KD1 |
| – | A30S5-01000 | Unidade de transmissão | 1 | FY20~30AT - GQ1~3 |
| – | A30S5-02000 | Unidade de transmissão | 1 | FY20~30AMT - GQ1~3 |
| – | A30BD5-02000 | Unidade de transmissão | 1 | FY20~35AT - S7 |
| – | A30BD5-03000 | Unidade de transmissão | 1 | FY20~35AMT - S7 |
| 2 | GB/T5785 | M12 X 1.25 X 40 Parafuso | 12 | |
| 3 | GB/T93 | 12 Arruela de pressão | 12 | |
| 4 | A30A5-02001 | Junta | 1 | |
| 5 | GB/T119.1 | B10 X 20 Pino | 1 | |
| 6 | GB/T5783 | M8 X 20 Parafuso | 6 | |
| 7 | GB/T93 | 8 Arruela de pressão | 6 | |
| 8 | GB/T5783 | M10 X 35 Parafuso | 9 | |
| 9 | GB/T93 | 10 Arruela de pressão | 9 | |

Unidade de transmissão (torque)

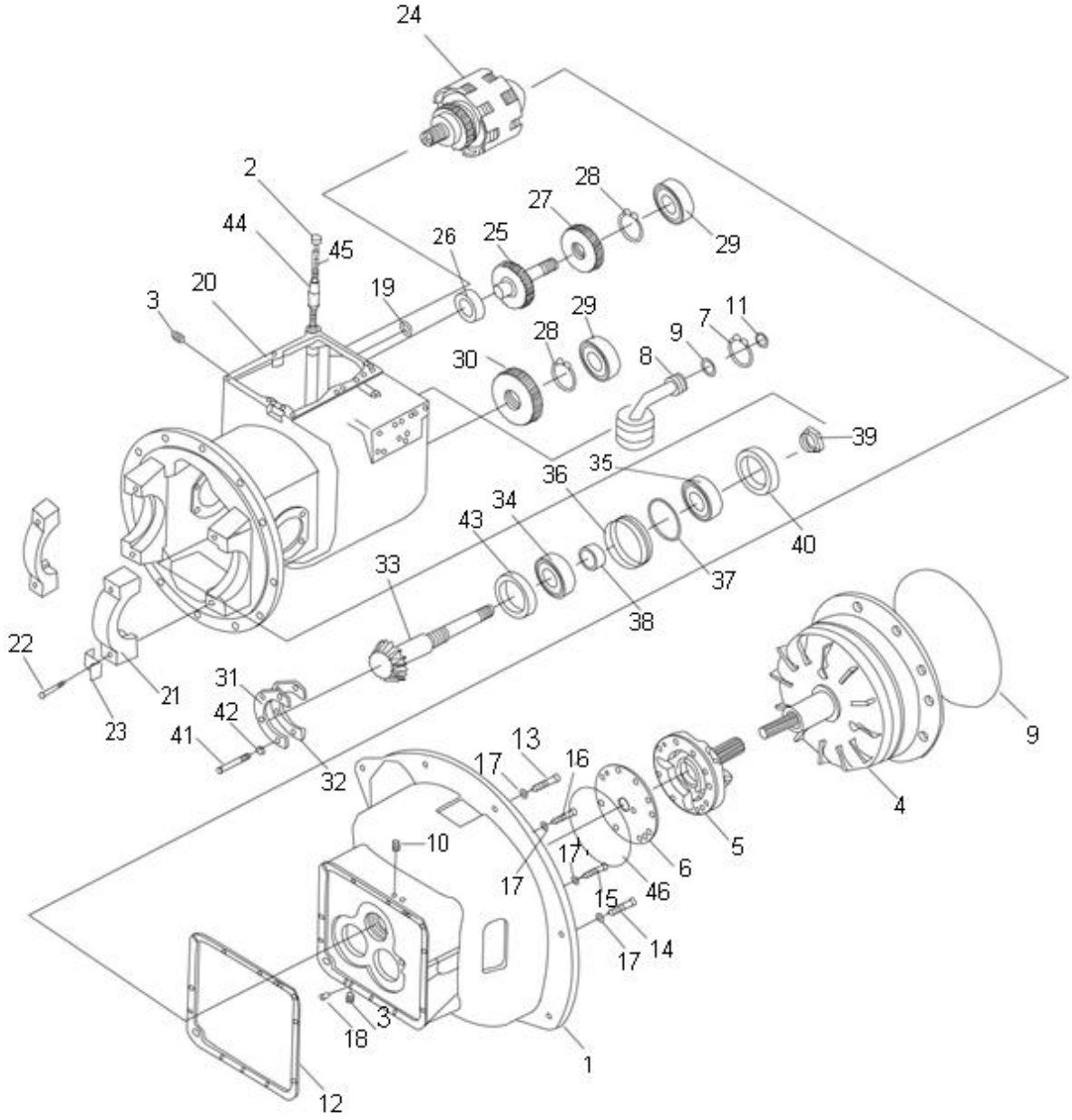

## Unidade de transmissão (torque)

| Item | Nº da Peça | Descrição | Qtd | Observações |
|---|---|---|---|---|
| 1 | A30B5-02001 | Capa seca | 1 | FD20~35 - X3 / X4 / X10 / X12 X13 / X14 / X17 / X24 / X28 X25 / X27 / D1 / YN1 |
| _ | A30D5-00101 | Capa seca | 1 | FD20~35 - W1 / W2 / Y1 / Y2 Y3 / JH2 / KMS4 / S2 / S5 S6 / R1 / R2 |
| _ | A30E5-00101 | Capa seca | 1 | FY20~35 - R4 |
| _ | A30HG5-00501 | Capa seca | 1 | FD20~35 - KD1 |
| _ | A30S5-01001 | Capa seca | 1 | FY20~30 - GQ1~3 |
| _ | A30BD5-02001 | Capa seca | 1 | FY20~35 - S7 |
| 2 | A30B5-02002 | Bujão | 1 | |
| 3 | Q/Z285-4 | 1/2'' Bujão | 4 | |
| 4 | A30B5-02100 | Conversor | 1 | FD20~35 - X3 / X4 / X10 / X12 X13 / X14 / X17 / X24 / X28 X25 / X27 / D1 / YN1 |
| _ | A30D5-00110 | Conversor | 1 | FD20~35 - W1 / W2 / Y1 / Y2 Y3 / JH2 / KMS4 / S2 / S5 S6 / R1 / R2 |
| _ | A30E5-00110 | Conversor | 1 | FY20~35 - R4 |
| _ | A30HG5-00510 | Conversor | 1 | FD20~35 - KD1 |
| _ | A30S5-01100 | Conversor | 1 | FY20~30 - GQ1~3 |
| _ | A30BD5-00210 | Conversor | 1 | FY20~35 - S7 |
| 5 | A30B5-02200 | Bomba de carga | 1 | |
| 6 | A30B5-02003 | Junta | 1 | |
| 7 | GB/T894.1 | 35 Anel elástico | 1 | |
| 8 | A30B5-02004 | Filtro peneira | 1 | |
| 9 | GB/T1235 | 35 X 3.1 Anel O-ring | 1 | |
| 10 | Q/Z285-2 | 1/4''Bujão | 2 | |
| 11 | GB/T1235 | 28 X 3.5 Anel O-ring | 1 | |
| 12 | A30B5-02005 | Junta | 1 | |
| 13 | GB/T5785 | M10 X 1.25 X 75 Parafuso | 1 | |
| 14 | GB/T5785 | M10 X 1.25 X 55 Parafuso | 3 | |
| 15 | GB/T5785 | M10 X 1.25 X 50 Parafuso | 1 | |
| 16 | GB/T5785 | M10 X 1.25 X 30 Parafuso | 4 | |
| 17 | GB/T93 | 10 Arruela de pressão | 9 | |
| 18 | GB/T119.1 | B12 X 20 Pino guia | 2 | |
| 19 | GB/T1235 | 15 X 2.4 Anel O-ring | 1 | |
| 20 | A30B5-02006 | Carcaça da transmissão | 1 | |

Unidade de transmissão (torque)

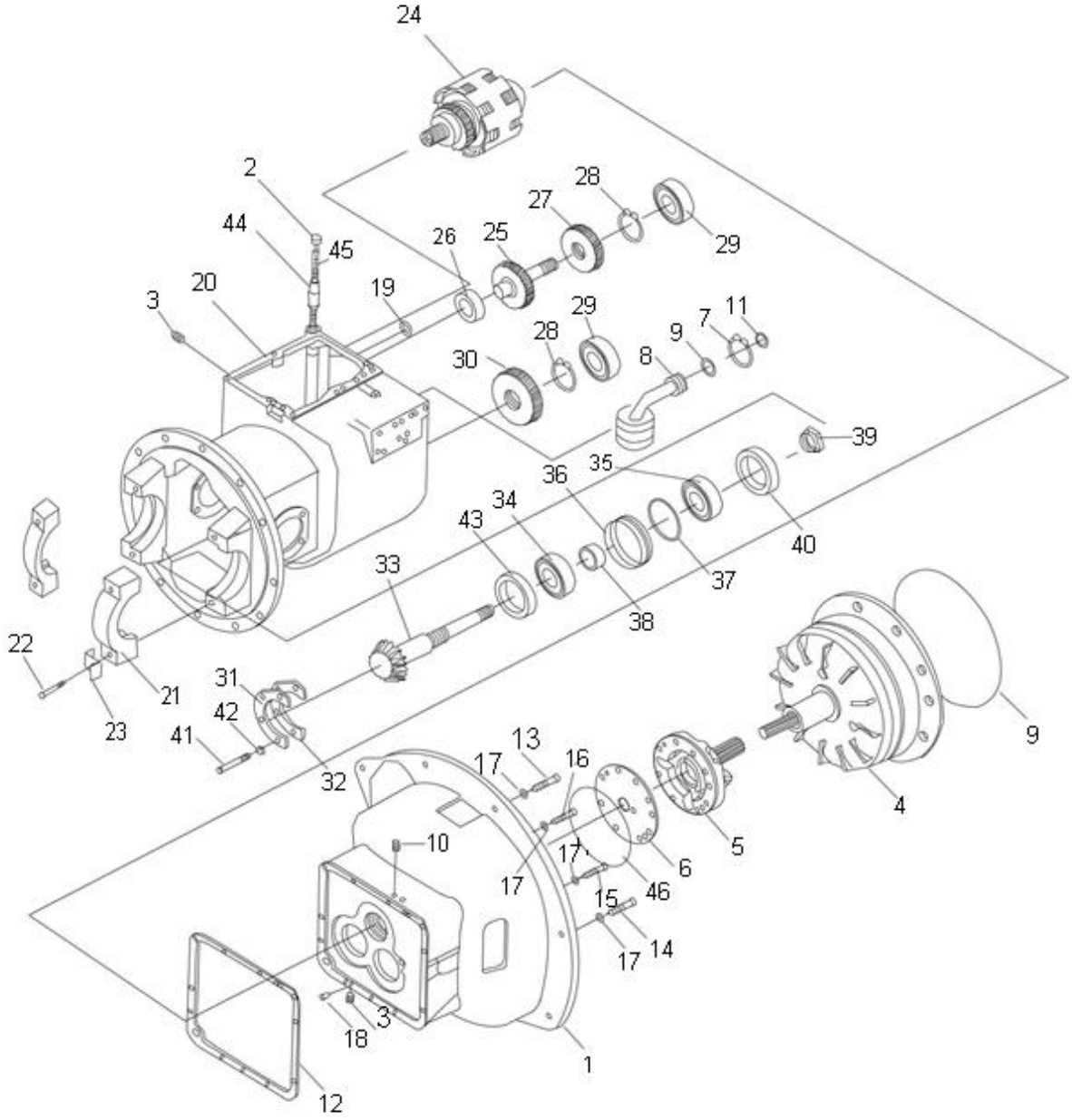

## Unidade de transmissão (torque)

| Item | Nº da Peça | Descrição | Qtd | Observações |
|---|---|---|---|---|
| 21 | A30B5-02007 | Mancal | 2 | |
| 22 | A30B5-02008 | Parafuso | 4 | |
| 23 | A30B5-02009 | Trava do parafuso | 4 | |
| 24 | A30B5-02300 | Embreagem hidráulica | 1 | |
| 25 | A30B5-02010 | Eixo com engrenagem | 1 | |
| 26 | GB/T276 | 6206 Rolamento | 1 | |
| 27 | A30B5-02011 | Eixo com engrenagem | 1 | |
| 28 | GB/T893.1 | 24 Anel elástico | 2 | |
| 29 | GB/T276 | 6207 Rolamento | 2 | |
| 30 | A30B5-02012 | Engrenagem de saída | 1 | |
| 31 | A30B5-02013 | Chapa de trava | 1 | |
| 32 | A30B5-02014 | Calço | * | |
| _ | A30B5-02015 | Calço | * | |
| _ | A30B5-02016 | Calço | * | |
| 33 | A30B5-02017 | Pinhão | 1 | |
| 34 | Z-7508 | 30208 Rolamento | 2 | |
| 35 | Z-7208 | 30208 Rolamento | 1 | |
| 36 | A30B5-02018 | Retentor duocone | 1 | |
| 37 | GB/T1235 | 80 X 3.1 Anel O-ring | 1 | |
| 38 | A30B5-02019 | Retentor | 1 | |
| 39 | A30B5-02020 | Porca | 1 | |
| 40 | A30B5-02021 | Calço | 1 | |
| _ | A30B5-02022 | Calço | 1 | |
| _ | A30B5-02023 | Calço | 1 | |
| 41 | GB/T5783 | M8 X 20 Parafuso | 4 | |
| 42 | GB/T93 | 8 Arruela de pressão | 15 | |
| 43 | A30B5-02024 | Colar do pinhão | 1 | |
| 44 | A30B5-02025 | Tubo de abastecimento | 1 | |
| 45 | A30B5-02026 | Junta | 1 | |

Montagem da válvula moduladora & válvula de avanço

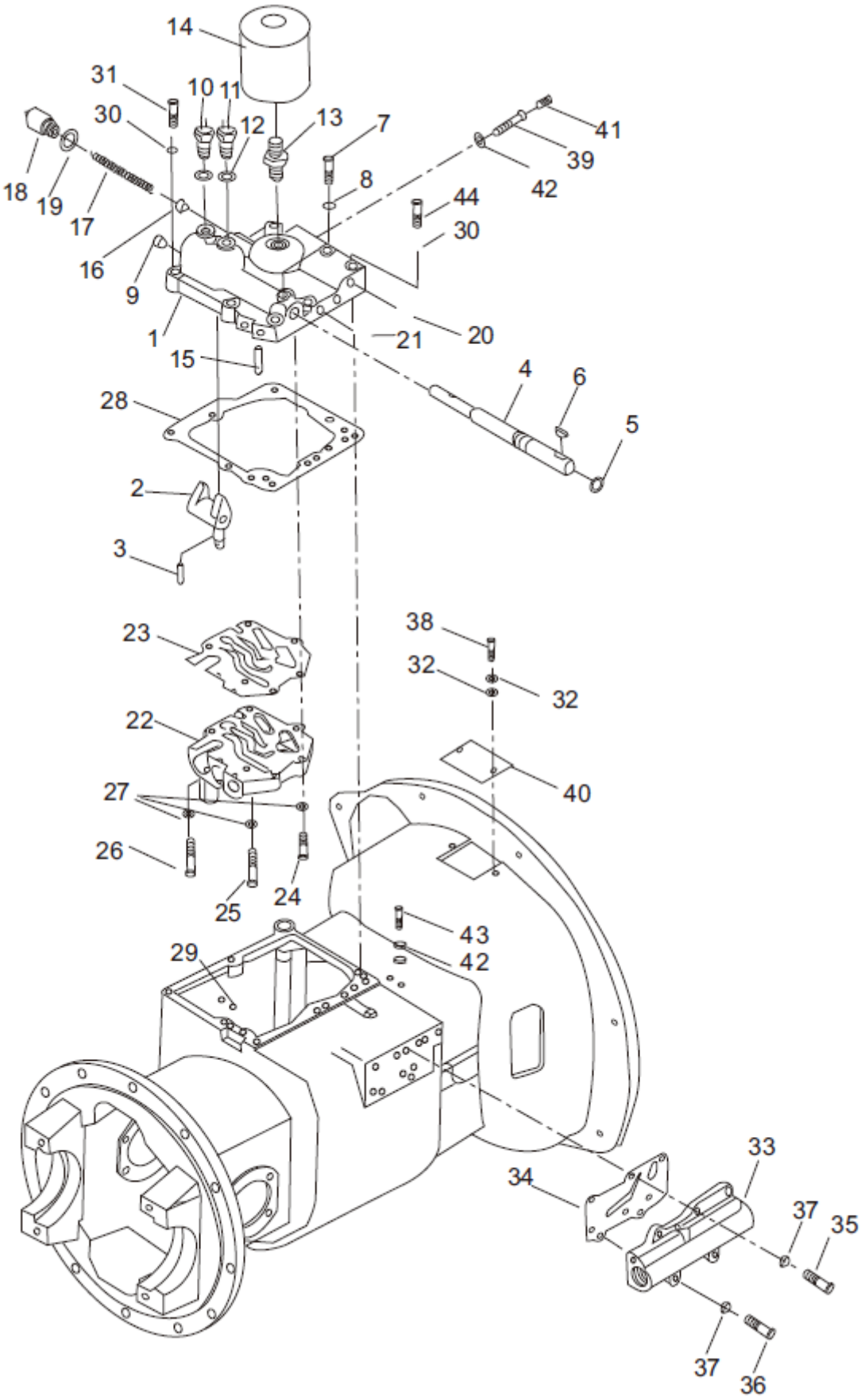

## Montagem da válvula moduladora & válvula de avanço

| Item | Nº da Peça | Descrição | Qtd | Observações |
|---|---|---|---|---|
| 1 | A30B5-02027 | Tampa da válvula moduladora | 1 | |
| 2 | A30B5-02028 | Braço de acionamento | 1 | |
| 3 | GB/T879 | 6 X 32 Pino | 1 | |
| 4 | A30B5-02029 | Eixo de acionamento | 1 | |
| 5 | GB/T1235 | 20 X 2.4 Anel O-ring | 1 | |
| 6 | GB/T1099 | 5 X 19 Chaveta | 1 | |
| 7 | A30B5-02030 | Parafuso | 1 | |
| 8 | A30B5-02031 | Arruela | 7 | |
| 9 | A30B5-02032 | Bujão | 1 | |
| 10 | DZ05G-J208 | Sensor | 1 | |
| 11 | DZ05G-J209 | Sensor | 1 | |
| 12 | A30B5-02034 | Arruela | 2 | |
| 13 | A30B5-02035 | Nípel | 1 | |
| 14 | A30B5-02036 | Filtro do torque | 1 | |
| 15 | GB/T879 | 4 X 25 Pino guia | 1 | |
| 16 | A30B5-02037 | Pistão | 1 | |
| 17 | A30B5-02038 | Mola | 1 | |
| 18 | A30B5-02039 | Tampa | 1 | |
| 19 | A30B5-02040 | Arruela de vedação | 1 | |
| 20 | Q/ZB285-1 | 1/8'' Bujão | 6 | |
| 21 | Q/ZB285-2 | 1/4'' Bujão | 4 | |
| 22 | A30B5-02400 | Válvula moduladora | 1 | |
| _ | A30B5-02041 | Válvula moduladora | 1 | |
| 23 | A30B5-02042 | Junta | 1 | |
| 24 | GB/T5783 | M8 X 35 Parafuso | 2 | |
| 25 | GB/T5783 | M8 X 55 Parafuso | 2 | |
| 26 | GB/T5783 | M8 X 50 Parafuso | 2 | |
| 27 | GB/T93 | 8 Arruela de pressão | 6 | |
| 28 | A30B5-02043 | Junta | 1 | |
| 29 | GB/T1235 | 9 X 1.91 Anel O-ring | 2 | |
| 30 | GB/T93 | 10 Arruela de pressão | 8 | |
| 31 | GB/T5782 | M10 X 1.25 X 55 Parafuso | 2 | |
| 32 | GB/T93 | 8 Arruela de pressão | 3 | |

Montagem da válvula moduladora & válvula de avanço

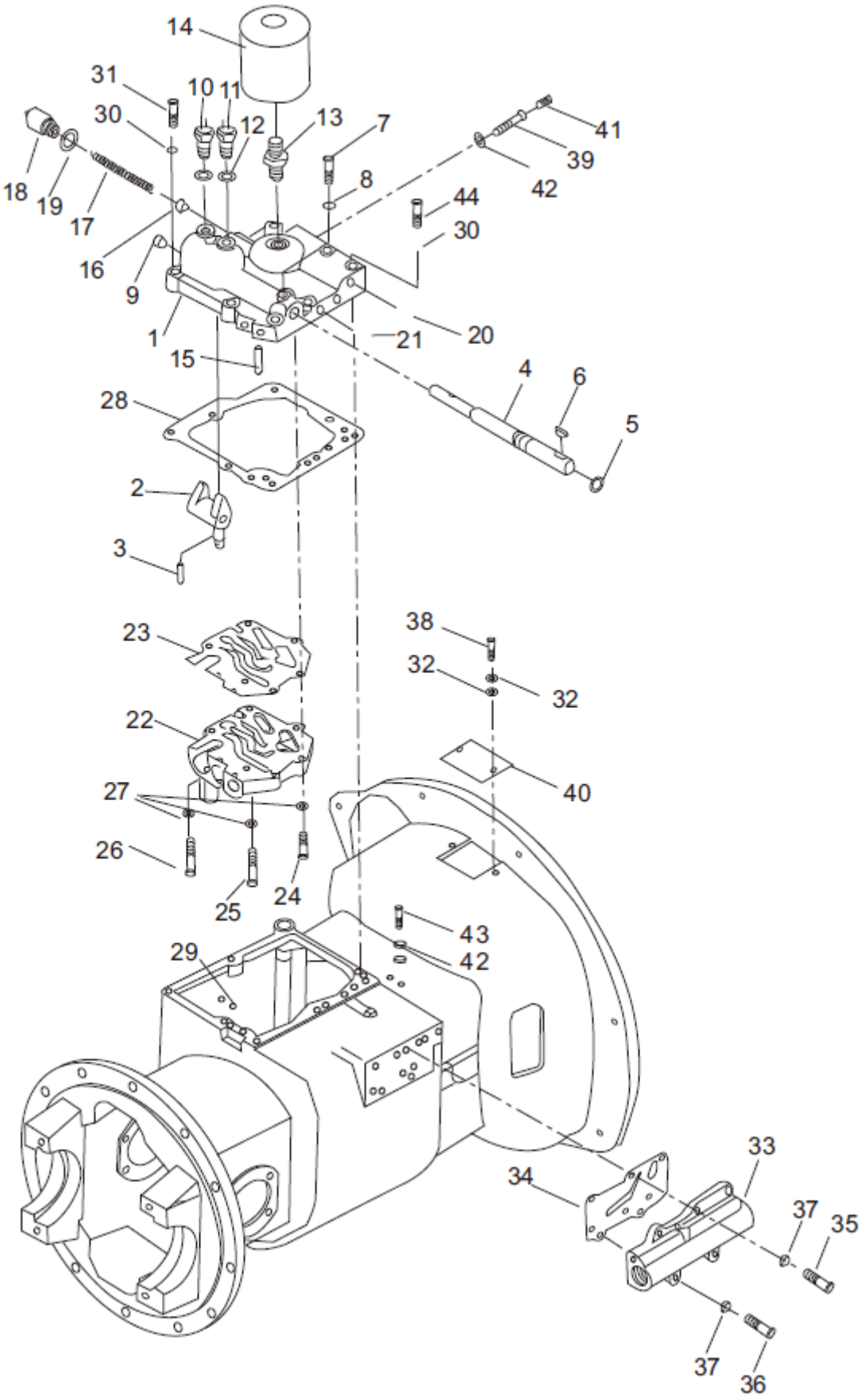

## Montagem da válvula moduladora & válvula de avanço

| Item | Nº da Peça | Descrição | Qtd | Observações |
|---|---|---|---|---|
| 33 | A30B5-02500 | Válvula de avanço | 1 | |
| 34 | A30B5-02044 | Junta | 1 | |
| 35 | GB/T5783 | M8 X 25 Parafuso | 4 | |
| 36 | GB/T5783 | M8 X 50 Parafuso | 2 | |
| 37 | GB/93 | 8 Arruela de pressão | 5 | |
| 38 | GB/T5783 | M8 X 12 Parafuso | 2 | |
| 39 | A30B5-02045 | Parafuso | 1 | |
| 40 | A30B5-02046 | Tampa | 1 | |
| 41 | A30B5-02047 | 1/8" Bujão | 1 | |
| 42 | A30B5-02048 | Arruela devedação | 4 | |
| 43 | A30B5-02049 | Parafuso | 1 | |
| 44 | GB/T5785 | M10 X 1.25 X 40 Parafuso | 6 | |

Bomba de carga (torque)

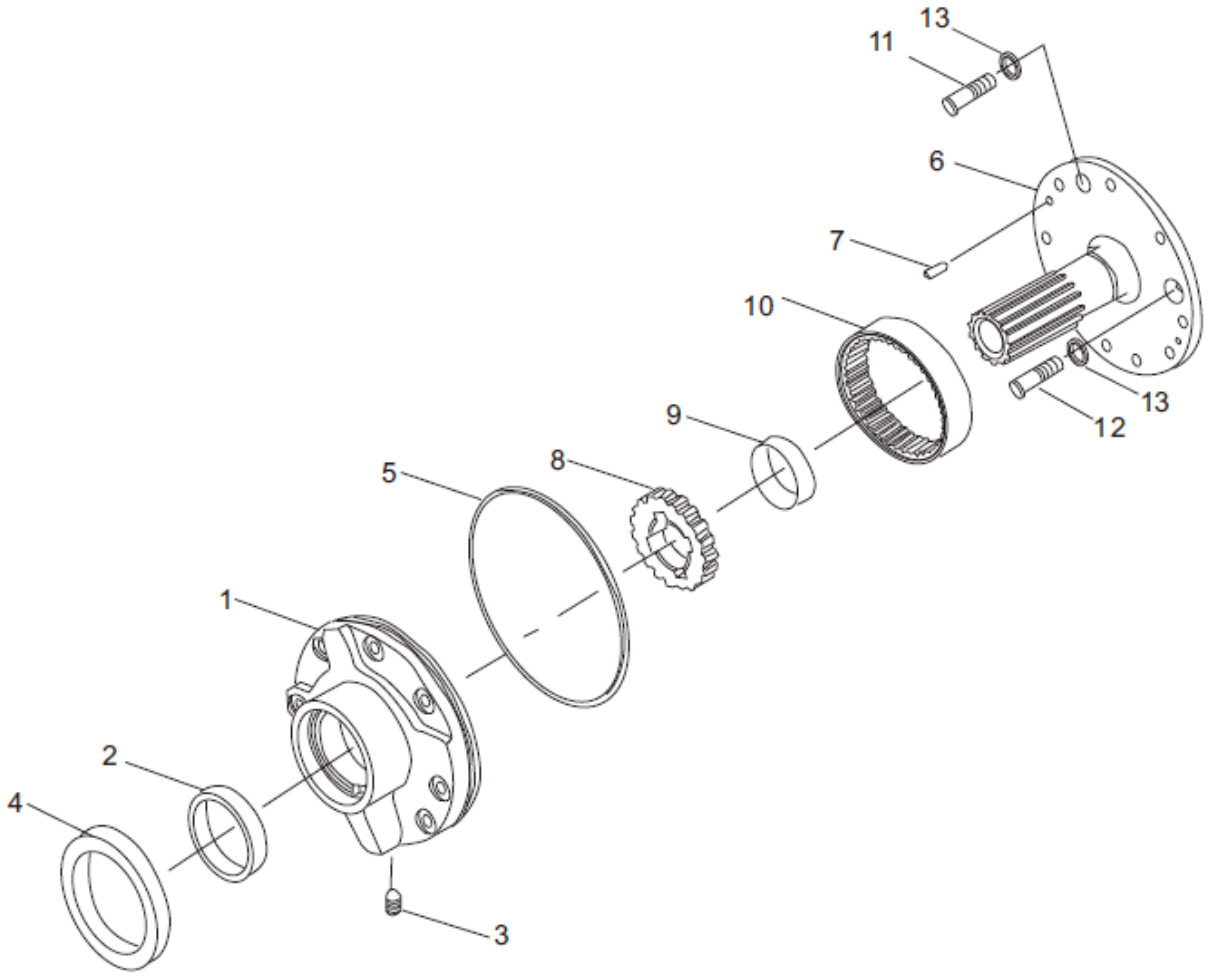

## Bomba de carga (torque)

| Item | Nº da Peça | Descrição | Qtd | Observações |
|---|---|---|---|---|
| A | A30B5-02200 | Bomba de carga | 1 | |
| 1 | A30B5-02201 | Corpo da bomba | 1 | |
| 2 | A30B5-02202 | Bucha | 1 | |
| 3 | A30B5-02203 | 1/8" Bujão | 1 | |
| 4 | A30B5-02204 | Retentor | 1 | |
| 5 | A30B5-02205 | Anel O-ring | 1 | |
| 6 | A30B5-02206 | Flange da bomba | 1 | |
| 7 | GB/T119.1 | 6 X 16 Pino guia | 2 | |
| 8 | A30B5-02207 | Engrenagem | 1 | |
| 9 | A30B5-02208 | Bucha | 1 | |
| 10 | A30B5-02209 | Engrenagem | 1 | |
| 11 | GB/T5783 | M8 X 45 Parafuso | 4 | |
| 12 | GB/T5783 | M8 X 25 Parafuso | 1 | |
| _ | GB/T5783 | M8 X 35 Parafuso | 3 | |
| 13 | A30B5-02210 | Arruela | 2 | |

Embreagem hidráulica (torque)

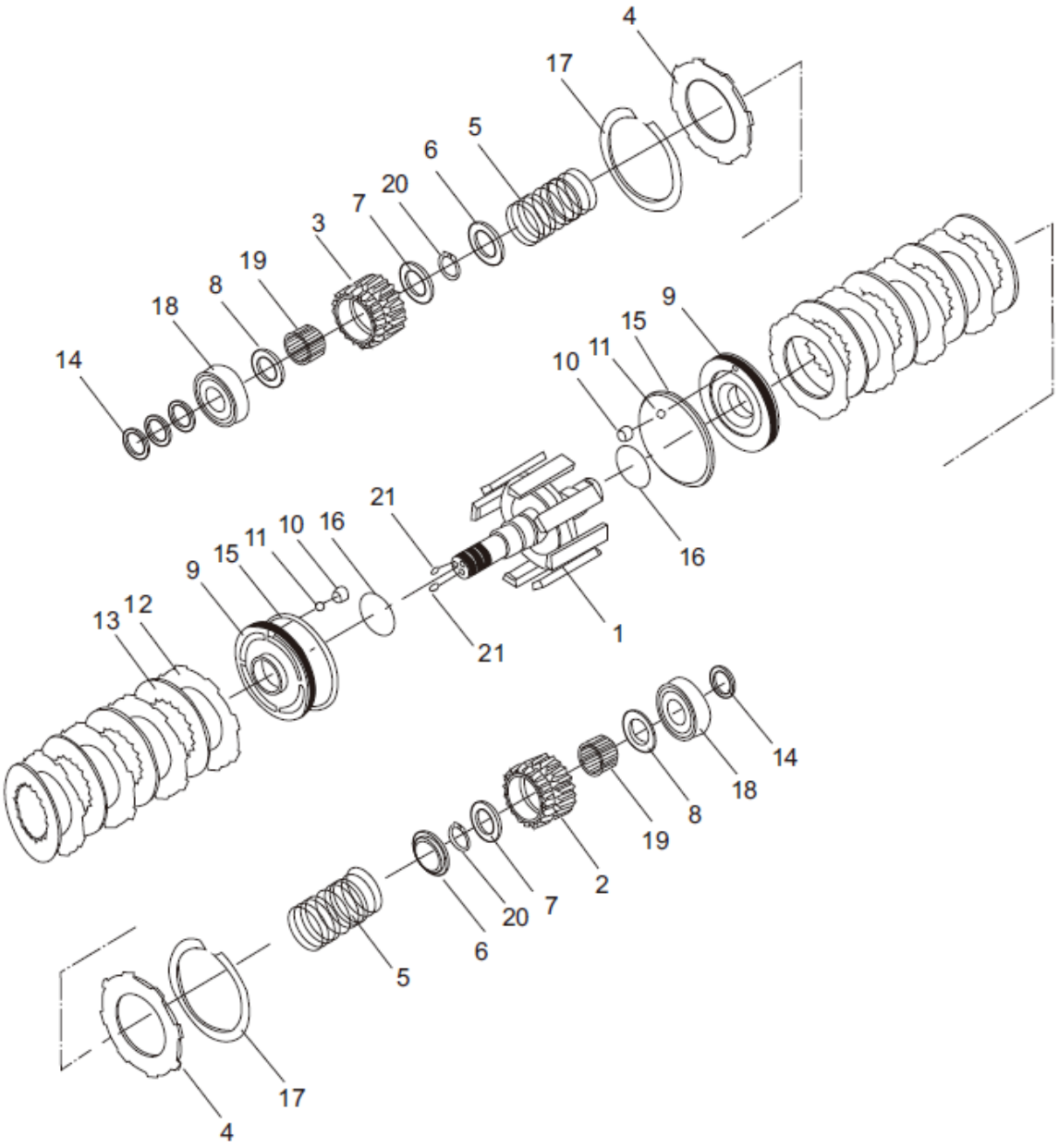

## Embreagem hidráulica (torque)

| Item | Nº da Peça | Descrição | Qtd | Observações |
|---|---|---|---|---|
| A | A30B5-02300 | Embreagem hidráulica | 1 | |
| 1 | A30B5-02301 | Carcaça | 1 | |
| 2 | A30B5-02302 | Engrenagem reversa | 1 | |
| 3 | A30B5-02303 | Engrenagem progressiva | 1 | |
| 4 | A30B5-02304 | Plava final | 2 | |
| 5 | A30B5-02305 | Molade retorno do pistão | 2 | |
| 6 | A30B5-02306 | Arruela de encosto | 2 | |
| 7 | A30B5-02307 | A - Anel elástico | 2 | |
| 8 | A30B5-02308 | B - Anel elástico | 2 | |
| 9 | A30B5-02309 | Pistão | 1 | |
| 10 | A30B5-02310 | Bujão | 1 | |
| 11 | GB/T307 | 1/8'' Esfera | 1 | |
| 12 | A30B5-02311 | Disco separador | 8 | |
| 13 | A30B5-02312 | Disco sinterizado | 8 | |
| 14 | A30B5-02313 | A - Anel teflon de vedação | 4 | |
| 15 | A30B5-02314 | B - Anel teflon de vedação | 2 | |
| 16 | GB/T1235 | 33.7 X 3.5 Anel O-ring | 2 | |
| 17 | A30B5-02315 | Anel elástico | 2 | |
| 18 | GB/T276 | 6206 Rolamento | 2 | |
| 19 | A30B5-02316 | Rolamento agulha | 2 | |
| 20 | GB/T894.1 | 40 Anel elástico | 2 | |
| 21 | GB/T78 | M8 X 8 parafuso | 2 | |

Válvula moduladora (torque)

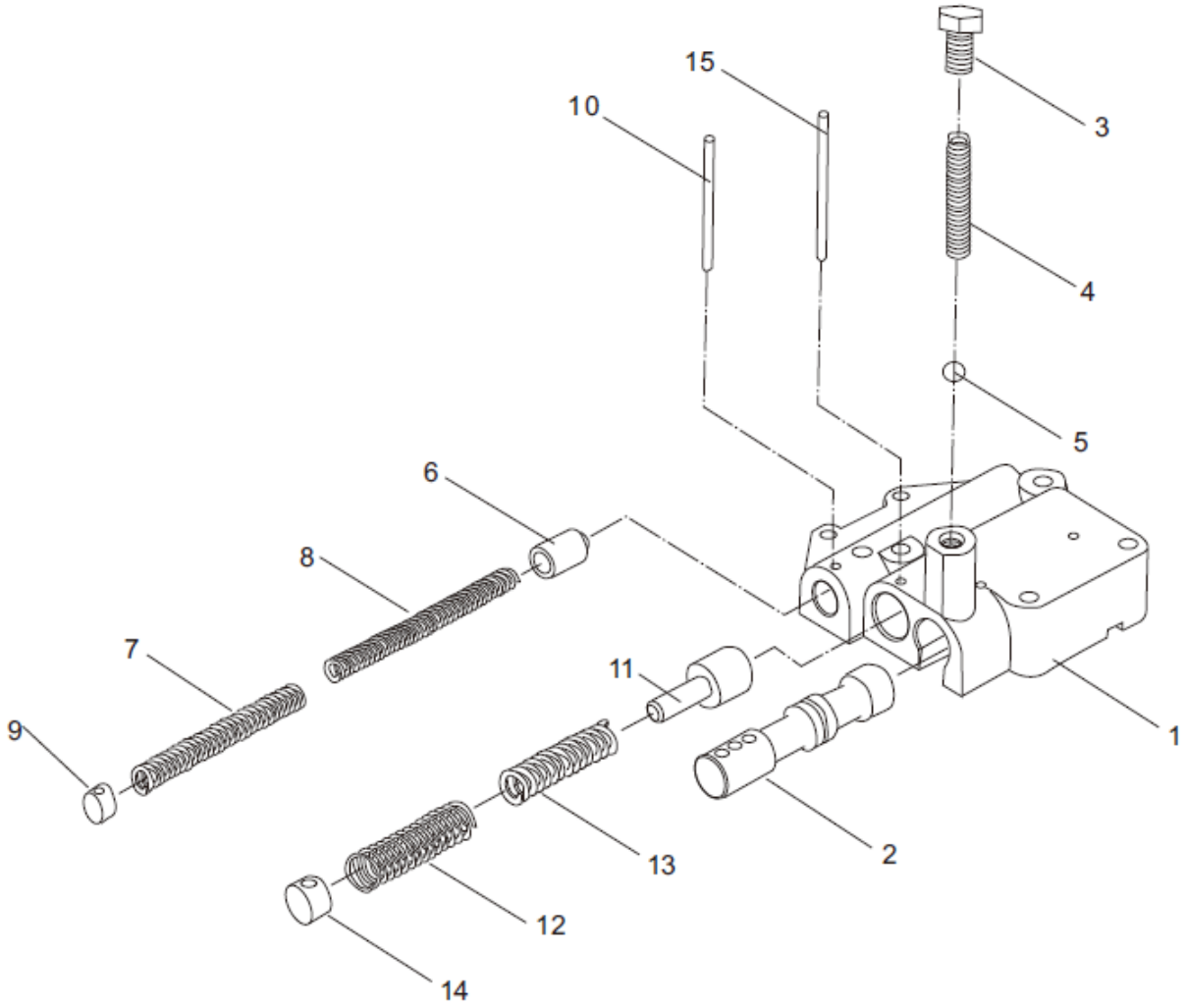

## Válvula moduladora (torque)

| Item | Nº da Peça | Descrição | Qtd | Observações |
|---|---|---|---|---|
| A | A30B5-02400 | Válvula moduladora | 1 | |
| 1 | A30B5-02401 | Corpo da válvula | 1 | |
| 2 | A30B5-02402 | Pistão | 1 | |
| 3 | A30B5-02403 | Plate,end | 1 | |
| 4 | A30B5-02404 | Mola | 1 | |
| 5 | GB/T308 | 13/32'' Esfera | 1 | |
| 6 | A30B5-02405 | Pistão | 1 | |
| 7 | A30B5-02406 | Mola | 1 | |
| 8 | A30B5-02407 | Mola | 1 | |
| 9 | A30B5-02408 | Tampa | 1 | |
| 10 | GB/T879 | 4 X 35 Pino guia | 1 | |
| 11 | A30B5-02409 | Pistão | 1 | |
| 12 | A30B5-02410 | Mola | 1 | |
| 13 | A30B5-02411 | Mola | 1 | |
| 14 | A30B5-02412 | Tampa | 1 | |
| 15 | GB/T879 | 4 X 40 Pino guia | 1 | |

Válvula de avanço (torque)

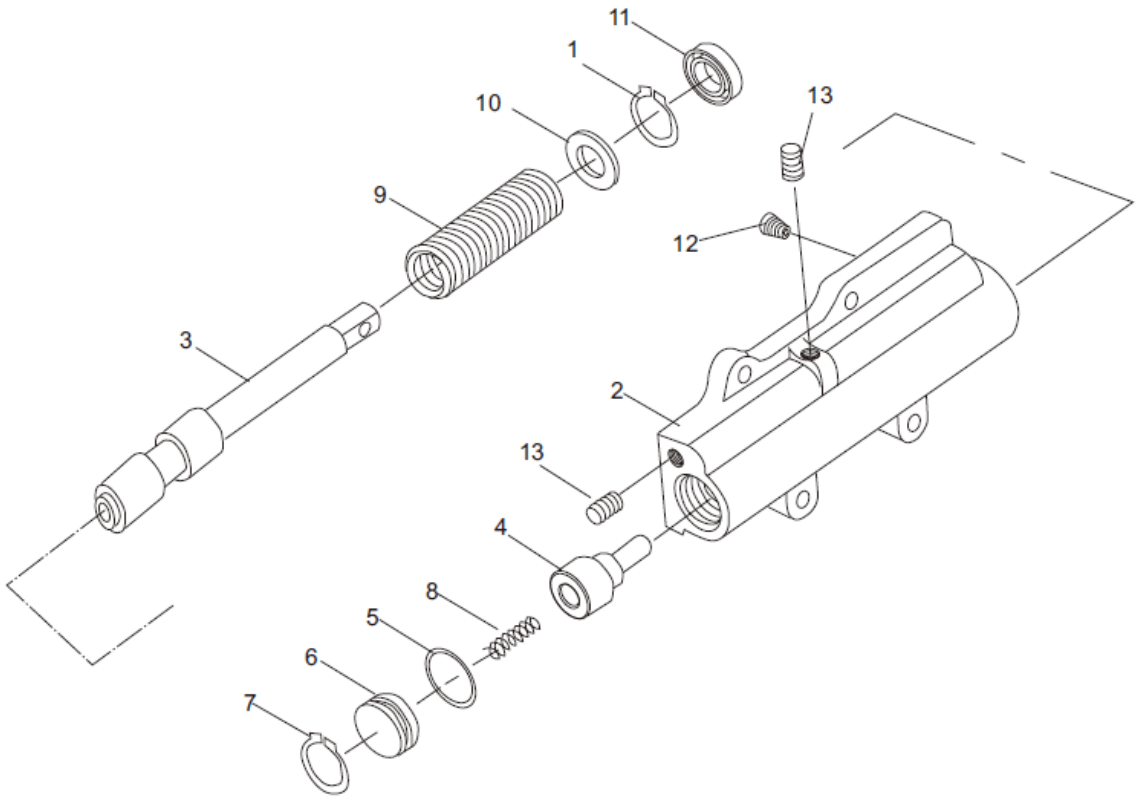

## Válvula de avanço (torque)

| Item | Nº da Peça | Descrição | Qtd | Observações |
|---|---|---|---|---|
| A | A30B5-02500 | Válvula de avanço | 1 | |
| 1 | GB/T893.1 | Anel elástico | 1 | |
| 2 | A30B5-02501 | Corpo da válvula | 1 | |
| 3 | A30B5-02502 | Pistão | 1 | |
| 4 | A30B5-02503 | Válvula de deslize | 1 | |
| 5 | GB/T3452.1 | 23.6 X 2.65 Anel O-ring | 1 | |
| 6 | A30B5-02504 | Anel O-ring | 1 | |
| 7 | GB/T893.1 | 28 Anel elástico | 1 | |
| 8 | A30B5-02505 | 1.2 X D9.2 X 30 Mola | 1 | |
| 9 | A30B5-02506 | D22.9 X 87.4 Mola | 1 | |
| 10 | A30B5-02507 | Arruela de encosto | 1 | |
| 11 | A30B5-02509 | 30 X 16 X 7 Retentor | 1 | |
| 12 | A30B5-02508 | Bujão | 1 | |
| 13 | Q/ZB285-77 | 1/8'' Bujão | 2 | |

Resfriamento da transmissão

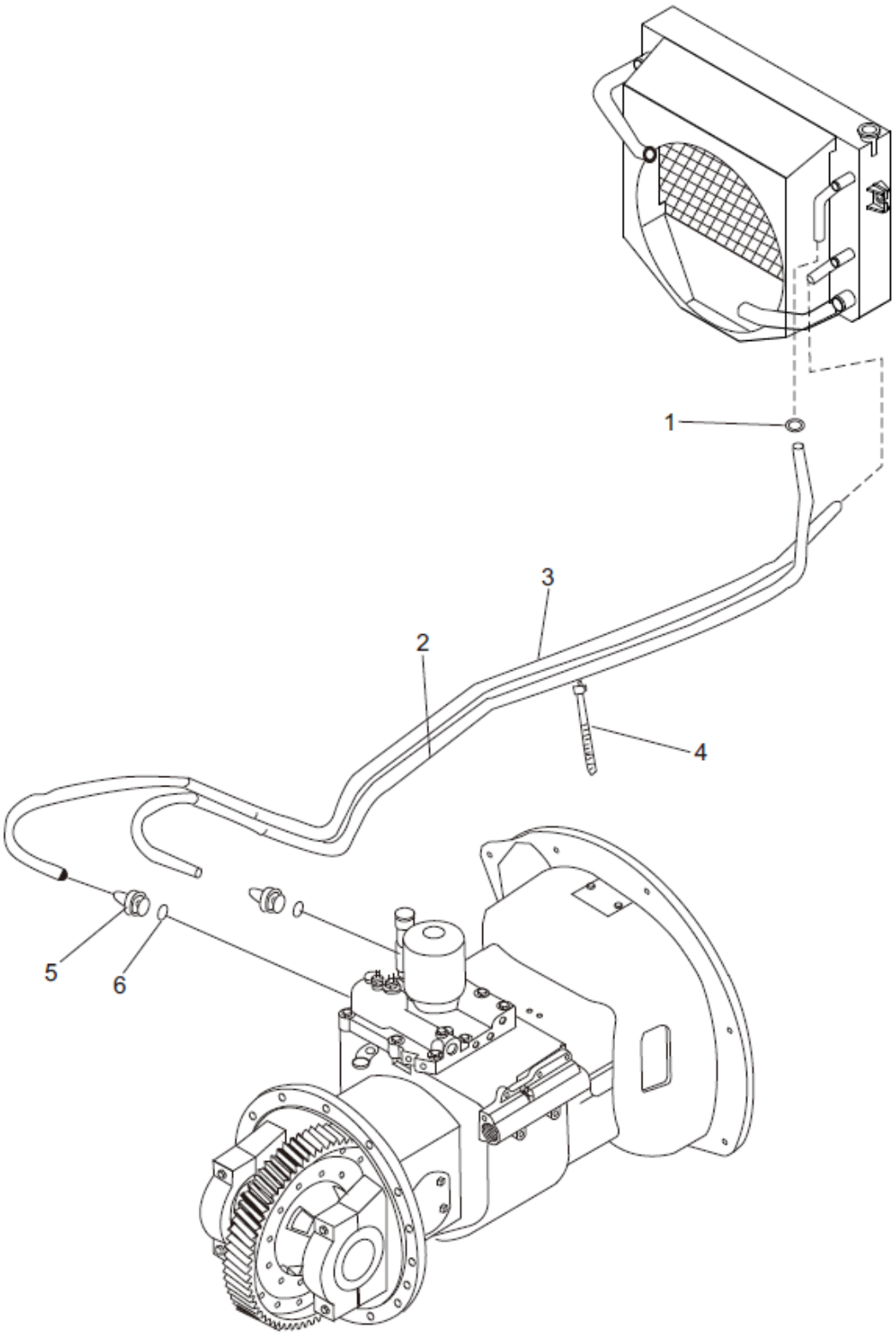

## Resfriamento da transmissão

| Item | Nº da Peça | Descrição | Qtd | Observações |
|---|---|---|---|---|
| 1 | JB/T8870 | 16 X 10 Abraçadeira | 4 | |
| 2 | TG000-10211 | 10 X 2110 Mangueira | 1 | FD/Y20~35AT - X3 / X4 / X10 / X12 / X13 / X17 / X24 / X28 / X25 / X27 / YN1 / S6 / S7 |
| _ | TG000-10190 | 10 X 1900 Mangueira | 1 | FD20~35AT - W1 / W2 / Y1 / Y2 / Y3 / JH2 / D1 |
| _ | TG000-10160 | 10 X 1600 Mangueira | 1 | FD/Y20~35AT - R1 / R2 / R4 / GQ1~3 / S2 / S5 / KMS4 |
| 3 | TG000-10240 | 10 X 2400 Mangueira | 1 | FD/Y20~35AT - X3 / X4 / X10 / X12 / X13 / X17 / X24 / X28 / X25 / X27 / YN1 / S6 / S7 |
| _ | TG000-10220 | 10 X 2200 Mangueira | 1 | FD20~35AT - W1 / W2 / Y1 / Y2 / Y3 / JH2 / D1 |
| _ | TG000-10150 | 10 X 1500 Mangueira | 1 | FD/Y20~35AT - R1 / R2 / R4 / GQ1~3 / S2 / S5 / KMS4 |
| 4 | TQ000-08025 | 8 X 250 Abraçadeira | 2 | |
| 5 | GJT-16-00 | Nípel | 2 | |
| 6 | GB/T982 | 14 X 2.7 Arruela de vedação | 2 | |

## Resfriamento da transmissão

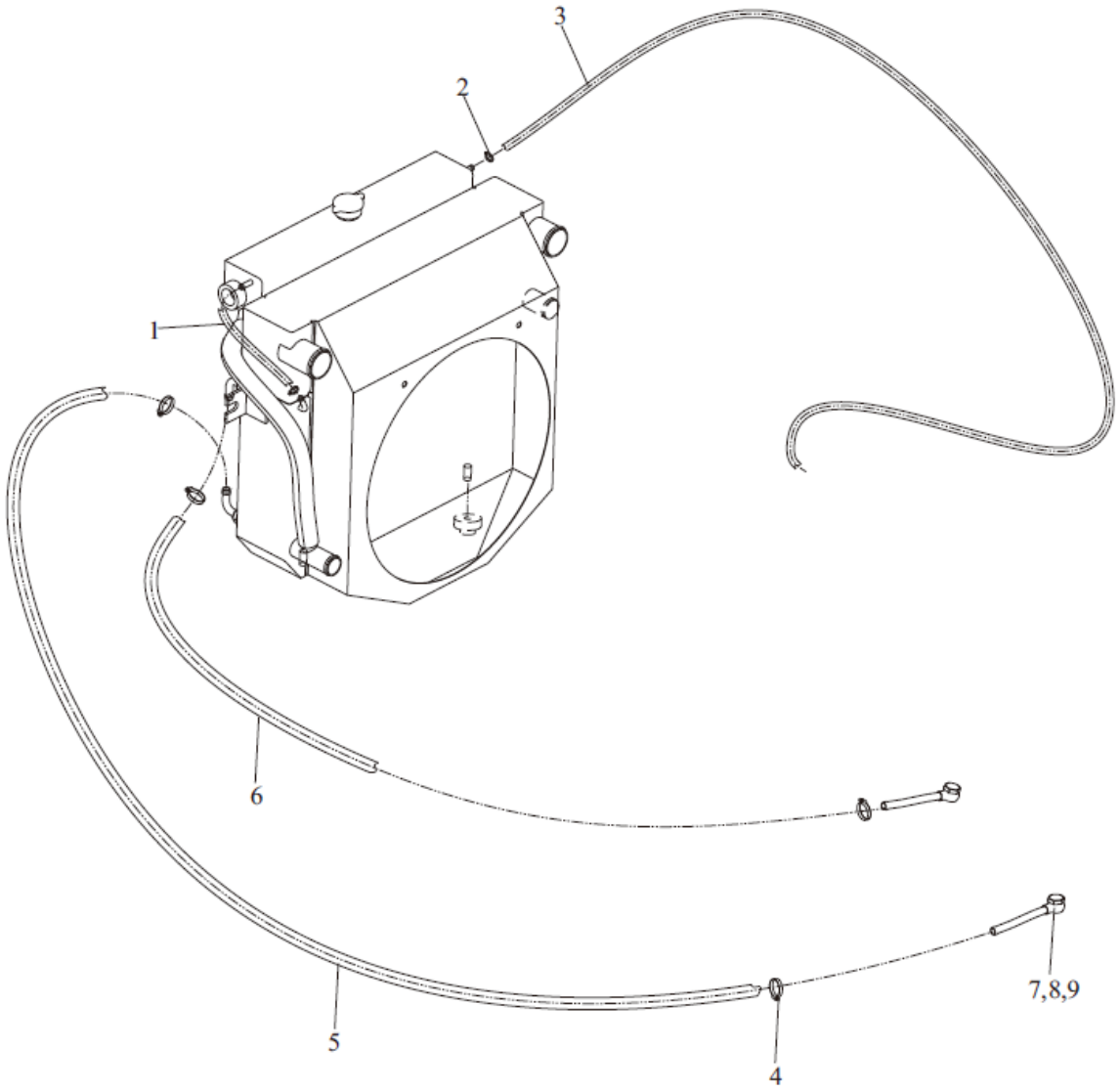

## Resfriamento da transmissão

| Item | Nº da Peça | Descrição | Qtd | Observações |
|---|---|---|---|---|
| 1 | TG000-08025 | 8 X 250 Mangueira | 1 | |
| 2 | JB/T8870 | 16 X 10 Abraçadeira | 4 | |
| 3 | TG000-08120 | 8 X 1200 Mangueira | 1 | |
| 4 | JB/T8870 | 25 X 16 Abraçadeira | 4 | |
| 5 | TG000-12180 | 12 X 1800 Mangueira | 1 | |
| 6 | TG000-12200 | 12 X 2000 Mangueira | 1 | |
| 7 | A30HG5-40001 | Parafuso | 2 | |
| 8 | GJT-492-00 | Nípel | 2 | |
| 9 | GB/T982 | 14 X 2.7 Arruela de vedação | 4 | |

1/2 Transmissão (mecânica)

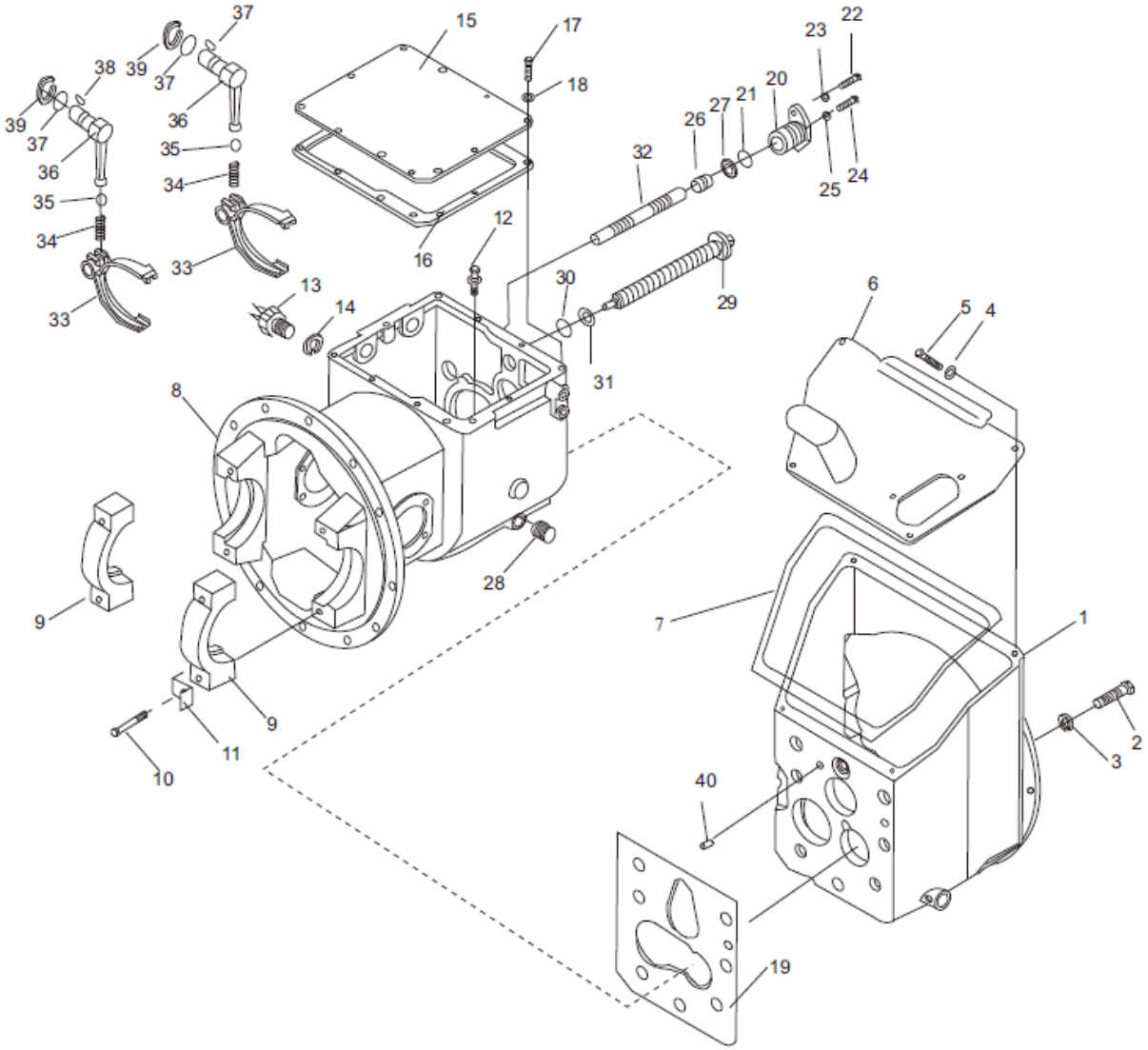

## 1/2 Transmissão (mecânica)

| Item | Nº da Peça | Descrição | Qtd | Observações |
|---|---|---|---|---|
| 1 | A30A5-02002 | Capa seca | 1 | |
| 2 | GB/T5783 | M10 X 30 Parafuso | 7 | |
| 3 | GB/T93 | 10 Arruela de pressão | 7 | |
| 4 | GB/T93 | 6 Arruela de pressão | 4 | |
| 5 | GB/T5783 | M6 X 16 Parafuso | 4 | |
| 6 | A30A5-02003 | Tampa | 1 | |
| 7 | A30A5-02004 | Junta da tampa | 1 | |
| 8 | A30A5-02201 | Carcaça da transmissão | 1 | |
| 9 | A30A5-02202 | Mancal | 2 | |
| 10 | A30A5-02203 | Parafuso | 4 | |
| 11 | A30A5-02204 | Trava do parafuso | 4 | |
| 12 | A30A5-02205 | Suspiro | 1 | |
| 13 | DZ05G-J208 | Sensor | 1 | |
| 14 | A30A5-02206 | Arruela de vedação | 1 | |
| 15 | A30A5-02207 | Tampa | 1 | |
| 16 | A30A5-02208 | Junta da tampa | 1 | |
| 17 | GB/T5783 | M10 X 16 Parafuso | 10 | |
| 18 | GB/T93 | 10 Arruuela de pressão | 17 | |
| 19 | A30A5-02209 | Junta da capa seca | 1 | |
| 20 | A30A5-02210 | Suporte do eixo | 1 | |
| 21 | GB/T1235.1 | 35 X 3.1 Anel O-ring | 1 | |
| 22 | GB/T5783 | M8 X 20 Parafuso | 1 | |
| 23 | GB/T93 | 8 Arruela de pressão | 2 | |
| 24 | GB/T5783 | M10 X 45 Parafuso | 1 | |
| 25 | GB/T6170 | M10 Porca | 1 | |
| 26 | A30A5-02211 | Bujão | 1 | |
| 27 | GB/T1235.1 | 20 X 2.4 Anel O-ring | 1 | |
| 28 | A30A5-02212 | 1/2" Bujão | 1 | |
| 29 | A30A5-02213 | Parafuso deslizante | 1 | |
| 30 | GB/T1235.1 | 28 X 3.5 Anel O-ring | 1 | |
| 31 | A30A5-02214 | Arruela de vedação | 1 | |
| 32 | A30A5-02215 | Eixo | 1 | |
| 33 | A30A5-02216 | Abraçadeira | 2 | |

1/2 Transmissão (mecânica)

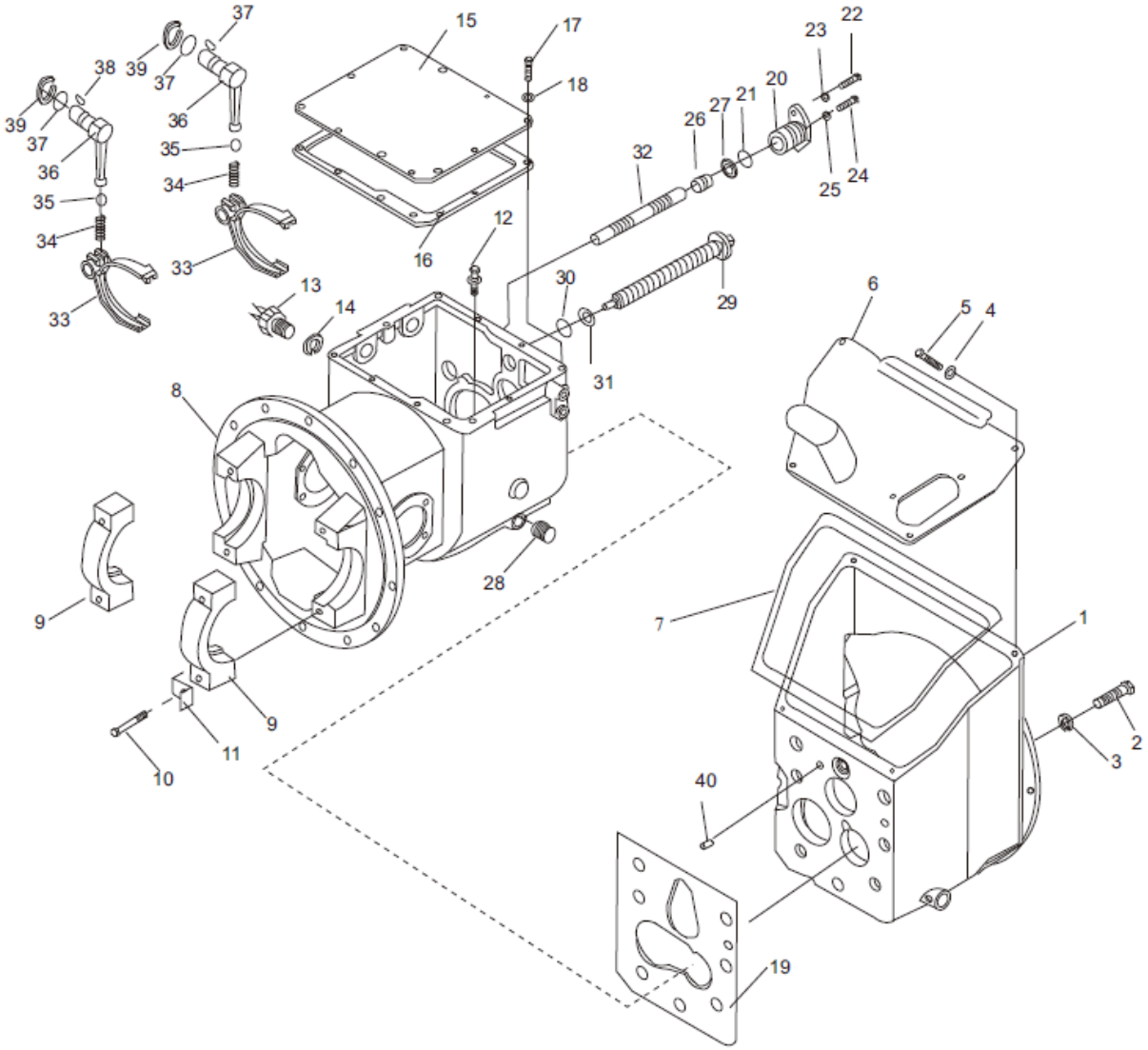

## 1/2 Transmissão (mecânica)

| Item | Nº da Peça | Descrição | Qtd | Observações |
|---|---|---|---|---|
| 34 | A30A5-02217 | Mola | 2 | |
| 35 | GB/T308 | 10 Esfera | 2 | |
| 36 | A30A5-02218 | Garfo de acionamento | 2 | |
| 37 | GB/T1235.1 | 22 X 2.4 Anel O-ring | 2 | |
| 38 | GB/T1099 | 5 X 19 Chaveta | 2 | |
| 39 | GB/T894.1 | 22 Anel elástico | 1 | |
| 40 | GB/T119.1 | 12 X 20 Pino guia | 2 | |

2/2 Transmissão (mecânica)

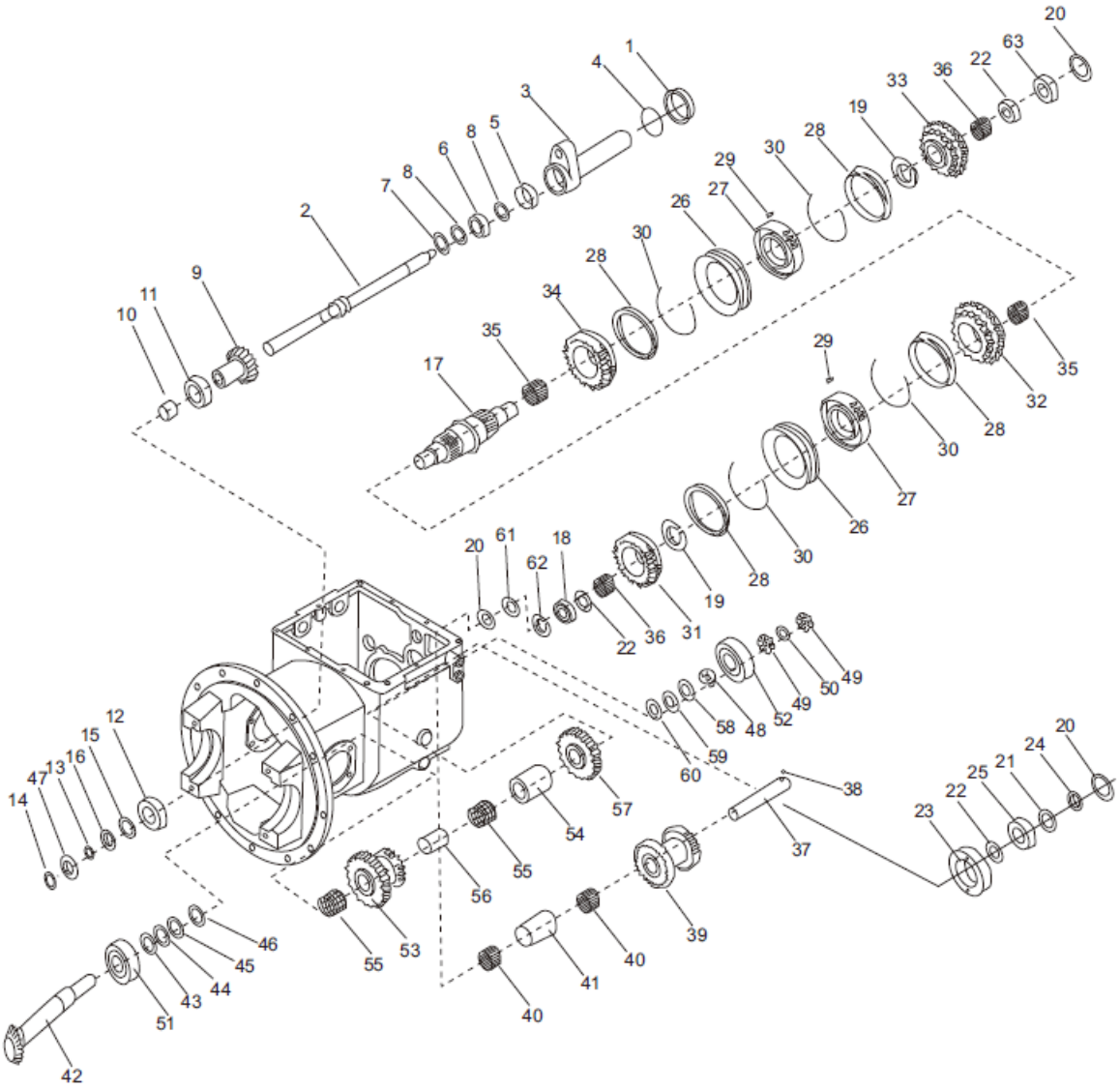

## 2/2 Transmissão (mecânica)

| Item | Nº da Peça | Descrição | Qtd | Observações |
|---|---|---|---|---|
| 1 | A30A5-02219 | Colar | 1 | |
| 2 | A30A5-02220 | Eixo de acionamento principal | 1 | |
| 3 | A30A5-02221 | Rolamento com retentor | 1 | |
| 4 | GB/T1235.1 | 42 X 3.5 Anel O-ring | 1 | |
| 5 | A30A5-02222 | Retentor | 1 | |
| 6 | GB/T275 | 6105 Rolamento | 1 | |
| 7 | GB/T893.2 | 47 Anel elástico | 1 | |
| 8 | GB/T894.1 | 25 Anel elástico | 2 | |
| 9 | A30A5-02223 | Engrenagem | 1 | |
| 10 | A30A5-02224 | Espaçador | 1 | |
| 11 | GB/T276 | 6207 Rolamento | 1 | |
| 12 | GB/T272 | 50207 Rolamento | 1 | |
| 13 | A30A5-02225 | Espaçador | 1 | |
| 14 | GB/T894.1 | 35 Anel elástico | 1 | |
| 15 | GB/T305 | 75/78.6 Arruela de encosto | 1 | |
| 16 | A30A5-02226 | Espaçador | 1 | |
| 17 | A30A5-02227 | Eixo de acionamento | 1 | |
| 18 | GB/T276 | 6306 Rolamento | 1 | |
| 19 | GB/T894.1 | 48 Anel elástico | 2 | |
| 20 | GB/T894.1 | 30 Anel elástico | 2 | |
| 21 | A30A5-02228 | Espaçador | 1 | |
| 22 | A30A5-02229 | Arruela de encosto | 2 | |
| 23 | A30A5-02230 | Rolamento com retentor | 1 | |
| 24 | GB/T893.2 | 72 Anel elástico | 1 | |
| 25 | GB/T276 | 6306 Rolamento | 1 | |
| 26 | A30A5-02231 | Engrenagem | 2 | |
| 27 | A30A5-02232 | Engrenagem do cubo | 2 | |
| 28 | A30A5-02233 | Anel | 4 | |
| 29 | A30A5-02234 | Agulha | 6 | |
| 30 | A30A5-02235 | Mola | 4 | |
| 31 | A30A5-02236 | Engrenagem da marcha rápida | 1 | |
| 32 | A30A5-02237 | Engrenagem da marcha lenta | 1 | |
| 33 | A30A5-02238 | Engrenagem progressiva | 1 | |

2/2 Transmissão (mecânica)

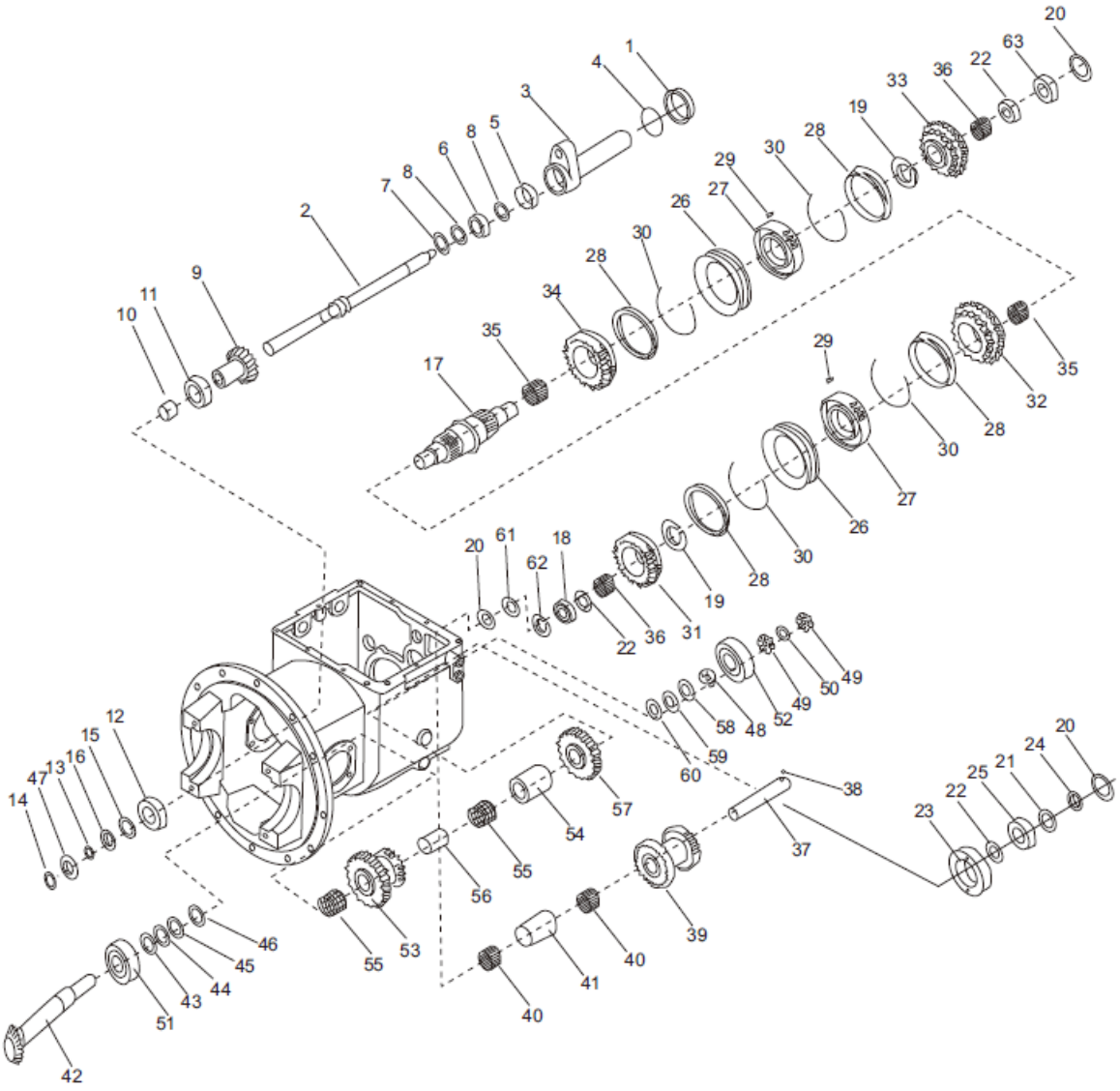

| Item | Nº da Peça | Descrição | Qtd | Observações |
|---|---|---|---|---|
| 34 | A30A5-02239 | Engrenagem reversa | 1 | |
| 35 | A30A5-02240 | Rolamento agulha | 2 | |
| 36 | A30A5-02241 | Rolamento agulha | 2 | |
| 37 | A30A5-02242 | Eixo de freio reverso | 1 | |
| 38 | GB/308 | 1/4'' Esfera | 1 | |
| 39 | A30A5-02243 | Engrenagem de freio reversa | 1 | |
| 40 | A30A5-02244 | Rolamento agulha | 2 | |
| 41 | A30A5-02245 | Espaçador | 1 | |
| 42 | A30A5-02246 | Eixo de saída | 1 | |
| 43 | A30A5-02247 | Calço | 1 | |
| 44 | A30A5-02248 | Calço | 2 | |
| 45 | A30A5-02249 | Calço | 2 | |
| 46 | A30A5-02250 | Arruela de encosto | 1 | |
| 47 | GB/T893.2 | 80 anel elástico | 1 | |
| 48 | A30A5-02251 | Arruela | 1 | |
| 49 | GB/T812 | M25 X 1.5 porca | 2 | |
| 50 | GB/T858 | 25 Arruela de encosto | 1 | |
| 51 | GB/T297 | 7508 Rolamento | 1 | |
| 52 | GB/T297 | 7605 Rolamento | 1 | |
| 53 | A30A5-02252 | Engrenagem aglomerada | 1 | |
| 54 | A30A5-02253 | Espaçador | 1 | |
| 55 | A30A5-02254 | Rolamento agulha | 2 | |
| 56 | A30A5-02255 | Espaçador | 1 | |
| 57 | A30A5-02256 | Engrenagem de saída | 1 | |
| 58 | A30A5-02257 | Calço | * | |
| 59 | A30A5-02258 | Calço | * | |
| 60 | A30A5-02259 | Calço | * | |
| 61 | A30A5-02260 | Espaçador | 1 | |
| 62 | GB/T893.2 | 72 Anel elástico | 1 | |
| 63 | GB/T276 | Rolamento | 1 | |

Eixo motriz

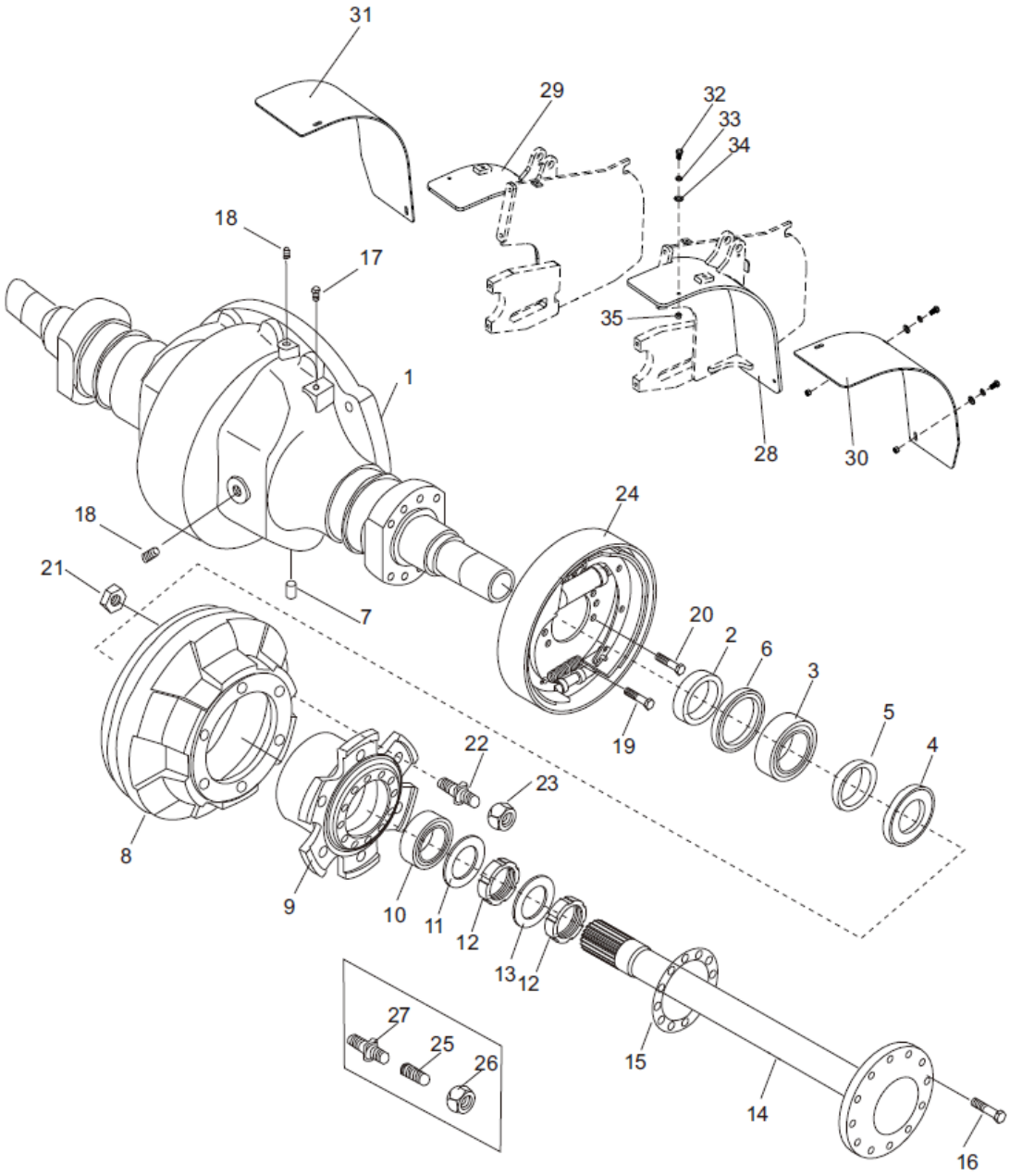
31
29
32
33
34
18
17
35
1
28
30
18
24
21
7
20
2
6
3
5
4
19
22
23
8
9
10
11
12
13
12
27
25
26
15
14
16

## Eixo motriz

| Item | Nº da Peça | Descrição | Qtd | Observações |
|---|---|---|---|---|
| 1 | A30A5-02112 | Eixo motriz | 1 | 3,0T |
| _ | A20A5-02112 | Eixo motriz | 1 | 2,0 - 2,5T |
| _ | A30A5-03004 | Eixo motriz | 1 | 3,0 - 3,5T |
| 2 | A30A5-02111 | 100 X 72 X 16 Retentor | 2 | |
| 3 | GB/T9877.1 | Sd100 X 125 X 12 Retentor | 2 | |
| 4 | A30A5-02119 | 111 X 72.5 X 1 Retentor | 2 | |
| 5 | A30A5-02120 | 125 X 119 X 7.5 Arruela | 2 | |
| 6 | GB/T307 | 30214 Rolamento | 2 | |
| 7 | GB/T119.1 | D10 X 30 Pino | 1 | |
| 8 | A30A5-02101 | Tambor de freio | 2 | 3,0 - 3,5T |
| _ | A20A5-02101 | Tambor de freio | 2 | 2,0 -2,5T |
| _ | A30I5-00101 | Tambor de freio | 2 | 2,0 -2,5T |
| 9 | A30A5-02102 | Cubo de roda | 2 | 3,0 - 3,5T |
| _ | A20A5-02102 | Cubo de roda | 2 | 2,0 -2,5T |
| _ | A25I5-00102 | Cubo de roda | 2 | 2,0 -2,5T |
| 10 | GB/T307.1 | Retentor | 2 | |
| 11 | A30A5-02105 | Arruela de encosto | 2 | |
| 12 | GB/T810 | M60 X 2 Porca | 4 | |
| 13 | GB/T858 | 60 Arruela | 2 | |
| 14 | A30A5-02106 | Ponta de eixo | 2 | 3,0 - 3,5T |
| _ | A30A5-02106 | Ponta de eixo | 2 | 2,0 -2,5T |
| 15 | A30A5-02107 | Junta | 2 | |
| 16 | A30A5-02104 | Parafuso | 24 | |
| 17 | A30A5-02113 | Suspiro de ar | 1 | |
| 18 | A30A5-02114 | Bujão | 3 | |
| 19 | A30A5-02115 | M14 X 1.5 X 30 Parafuso | 12 | |
| 20 | A30A5-02116 | M14 X 1.5 X 38 Parafuso | 4 | |
| 21 | GB/T6171 | M20 X 1.5 porca | 12 | |
| 22 | A30A5-02108 | Parafuso | 12 | 3,0 - 3,5T |
| _ | A20A5-02108 | Parafuso | 12 | 2,0 - 2,5T |
| 23 | A30A5-02109 | Porca | 12 | 3,0 - 3,5T |
| _ | A20A5-02109 | Porca | 12 | 2,0 - 2,5T |

Eixo motriz

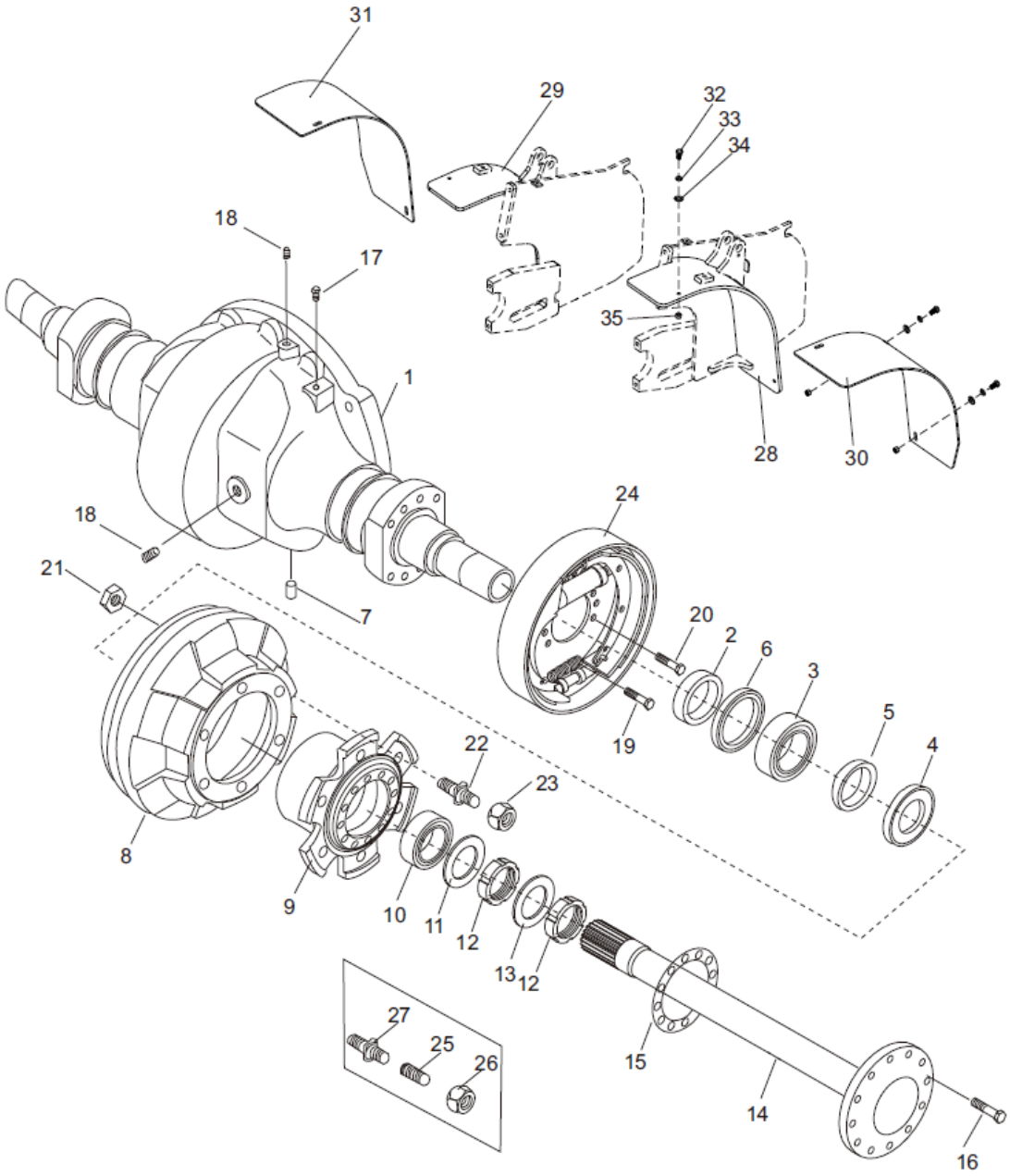
31
29
32
33
34
18
17
35
1
28
30
18
24
21
7
20
2
6
3
5
4
19
22
23
8
9
10
11
12
13
12
27
25
26
15
14
16

## Eixo motriz

| Item | Nº da Peça | Descrição | Qtd | Observações |
|---|---|---|---|---|
| 24 | A30A5-02800 | Carcaça do espelho de roda | 1 | 3,0 - 3,5T |
| _ | A20A5-02800 | Carcaça do espelho de roda | 1 | 2,0 - 2,5T |
| 25 | A30A5-03001 | Porca | 12 | 3,0 - 3,5T |
| _ | A2515-00103 | Porca | 12 | 2,0 - 2,5T |
| 26 | A30A5-03002 | Porca | 12 | |
| 27 | A30A5-03003 | Parafuso | 12 | 3,0 - 3,5T |
| _ | A25I5-00104 | Parafuso | 12 | 2,0 - 2,5T |
| 28 | D30C1-10504L | Pára-lama | 1 | 3,0 - 3,5T |
| _ | D20C1-10001L | Pára-lama | 1 | 2,0 - 2,5T |
| 29 | D30C1-10504R | Pára-lama | 1 | 3,0 - 3,5T |
| _ | D20C1-10001R | Pára-lama | 1 | 2,0 - 2,5T |
| 30 | D30C1-10004L | Pára-lama | 1 | 3,0 - 3,5T |
| _ | D20C1-10002L | Pára-lama | 1 | 2,0 - 2,5T |
| 31 | D30C1-10004R | Pára-lama | 1 | 3,0 - 3,5T |
| _ | D20C1-10002R | Pára-lama | 1 | 2,0 - 2,5T |
| 32 | GB/T5783 | M10 X 35 parafuso | 6 | |
| 33 | GB/T93 | 10 Arruela de pressão | 6 | |
| 34 | GB/T97.1 | 10 Arruela | 6 | |
| 35 | GB/T889.1 | M10 Porca | 6 | |

Roda dianteira

2-2.5T

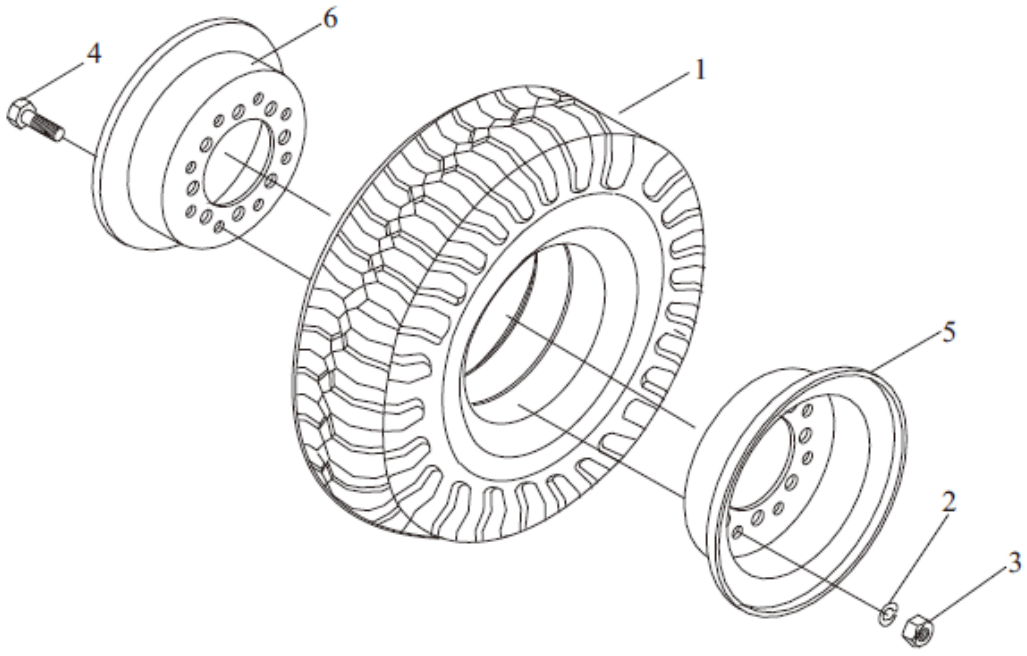


3-3.5T

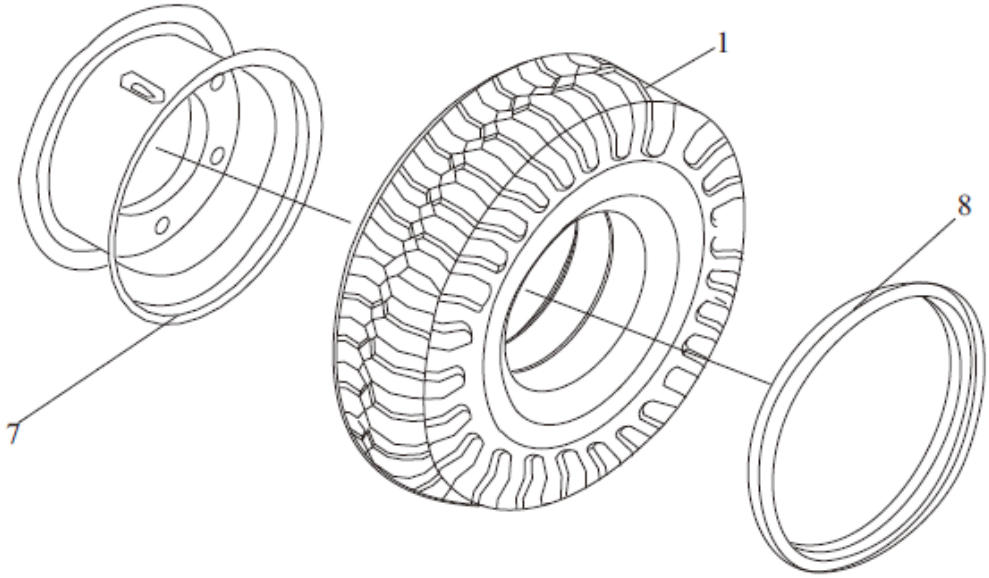

## Roda dianteira

| Item | Nº da Peça | Descrição | Qtd | Observações |
|---|---|---|---|---|
| A | A30A5-01000 | Aro da roda | 2 | 3,0 - 3,5T |
| _ | A20A5-01000 | Aro da roda | 2 | 2,0 - 2,5T |
| 1 | GB/T2982 | 28 X 9-15 - 12PR Pneu | 2 | 3,0 - 3,5T |
| _ | GB/T2982 | 7.00-12 - 12PR Pneu | 2 | 2,0 - 2,5T |
| 2 | GB/T93 | 16 Arruela de pressão | 12 | 2,0 - 2,5T |
| 3 | GB/T6170 | M16 porca | 12 | 2,0 - 2,5T |
| 4 | A20A5-00001 | Parafuso | 12 | 2,0 - 2,5T |
| 5 | A20A5-01001 | Meio aro externo | 2 | 2,0 - 2,5T |
| 6 | A20A5-01002 | Meio aro interno | 2 | 2,0 - 2,5T |
| 7 | A30A5-01001 | Aro da roda | 2 | 3,0 - 3,5T |
| 8 | A30A5-01002 | Friso do aro da roda | 2 | 3,0 - 3,5T |

## Rodado duplo

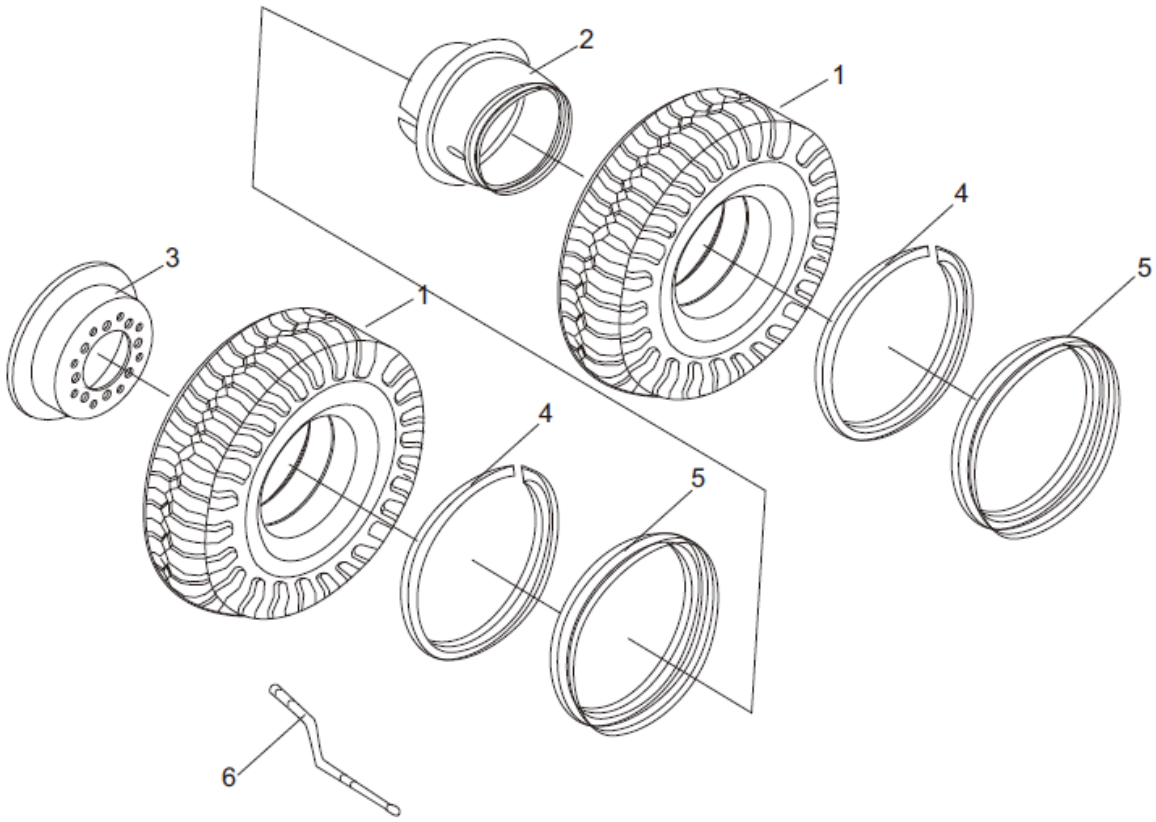

## Rodado duplo

| Item | Nº da Peça | Descrição | Qtd | Observações |
|---|---|---|---|---|
| A | A25I5-00200 | 2,4,5 Rodado duplo | 2 | |
| B | A25I5-00300 | 3,4,5 Rodado duplo | 2 | |
| 1 | GB/T2982 | 7.00-12 - 12PR Pneu | 4 | |
| 2 | A25I5-00201 | Aro da roda externo | 2 | |
| 3 | A25I5-00301 | Aro da roda interno | 2 | |
| 4 | A25I5-00202 | Friso | 4 | |
| 5 | A25I5-00203 | Friso | 4 | |
| 6 | A50A5-00700 | Alongador de bico | 2 | |

## Rodado duplo

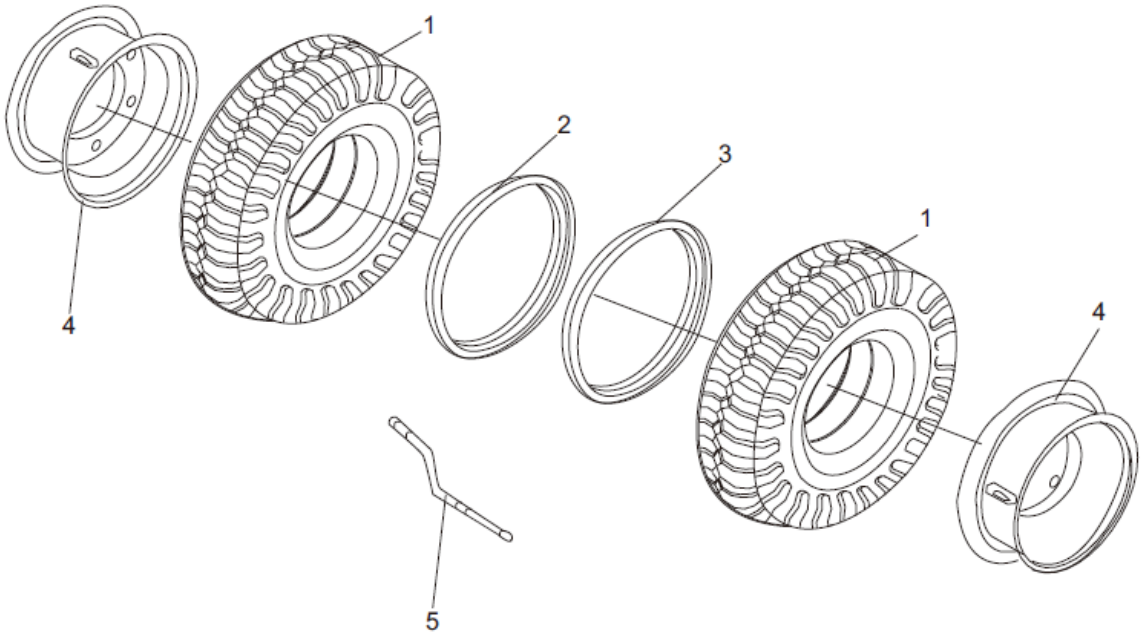

## Rodado duplo

| Item | Nº da Peça | Descrição | Qtd | Observações |
|---|---|---|---|---|
| A | A30A5-01000 | 2,4 Rodado duplo | 2 | |
| B | A30A5-00100 | 3,4 Rodado duplo | 2 | |
| 1 | GB/T2982 | 28 X 9-15 - 12PR Pneu | 4 | |
| 2 | A30A5-01001 | Friso | 2 | |
| 3 | A30A5-00101 | Friso | 2 | |
| 4 | A30A5-01002 | Aro da roda externo | 4 | |
| 5 | A50A5-00700 | Alongador de bico | 2 | |

# Espelho de roda

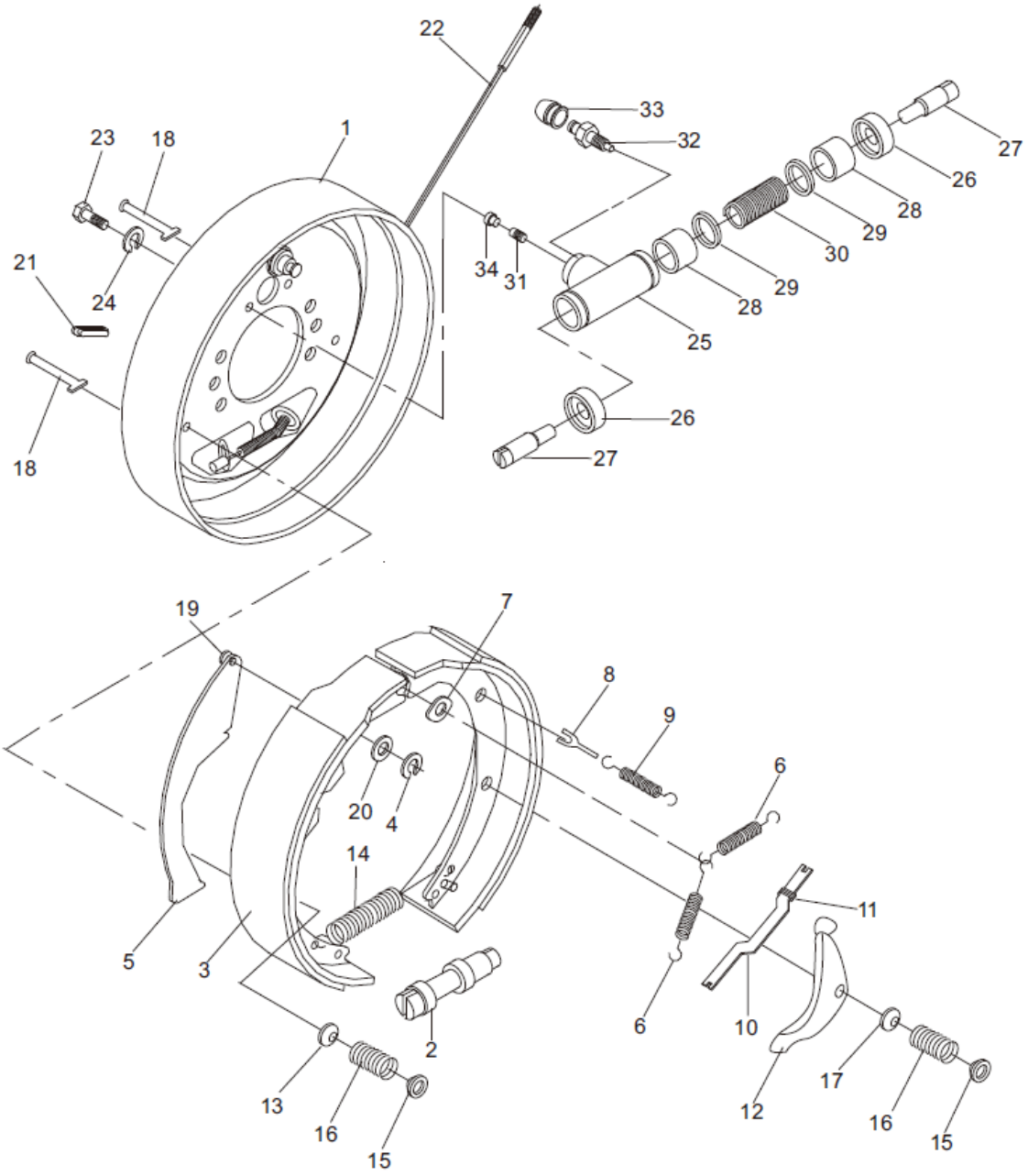

## Espelho de roda

| Item | Nº da Peça | Descrição | Qtd | Observações |
|---|---|---|---|---|
| A | A20A5-02800 (L) | Espelho de roda - Lado esquerdo | 1 | |
| _ | A20A5-02800 (R) | Espelho de roda - Lado direito | 1 | |
| 1 | A20A5-02913 | Carcaça do espelho de roda | 1 | Lado esquerdo e direito |
| 2 | A20A5-02914 | Regulagem de freio | 1 | Lado esquerdo e direito |
| 3 | A20A5-02911 | Sapata de freio | 2 | |
| 4 | A20A5-02931 | Anel elástico | 1 | |
| 5 | A20A5-02929 | Trava de regulagem de freio | 1 | |
| 6 | A20A5-02922 | Mola | 2 | Lado esquerdo e direito |
| 7 | A20A5-02921 | Arruela de guia | 1 | |
| 8 | A20A5-02923 | Batente de alavanca | 1 | |
| 9 | A20A5-02924 | Mola | 1 | |
| 10 | A20A5-02927 | Chapa de guia | 1 | |
| 11 | A20A5-02928 | Mola | 1 | |
| 12 | A20A5-02915 | Trava da regulagem de freio | 1 | Lado esquerdo e direito |
| 13 | A20A5-02917 | Arruelade trava | 3 | |
| 14 | A20A5-02920 | Mola | 1 | |
| 15 | A20A5-02926 | Arruela de trava | 4 | |
| 16 | A20A5-02918 | Mola | 4 | |
| 17 | A20A5-02925 | Arruela de trava | 1 | |
| 18 | A20A5-02916 | Pino de trava | 4 | |
| 19 | A20A5-02930 | Pino de trava | 1 | |
| 20 | A20A5-02932 | Arruela de encosto | 1 | |
| 21 | A30A5-02919 | Tampa de borracha | 1 | |
| 22 | A20A5-02933 | Cabo do freio de mão esquerdo | 1 | |
| - | A20A5-02934 | Cabo do freio de mão esquerdo | 1 | |
| 23 | GB/T5783 | M8 X 16 Parafuso | 2 | |
| 24 | GB/T93 | 8 Arruela de pressão | 2 | |
| B | A20A5-02900 | Cilindro de roda | 1 | Lado esquerdo e direito |
| 25 | A20A5-02901 | Cilindro de roda | 1 | |
| 26 | A20A5-02905 | Guarda pó | 2 | |
| 27 | A20A5-02906 | Pino | 2 | |

# Espelho de roda

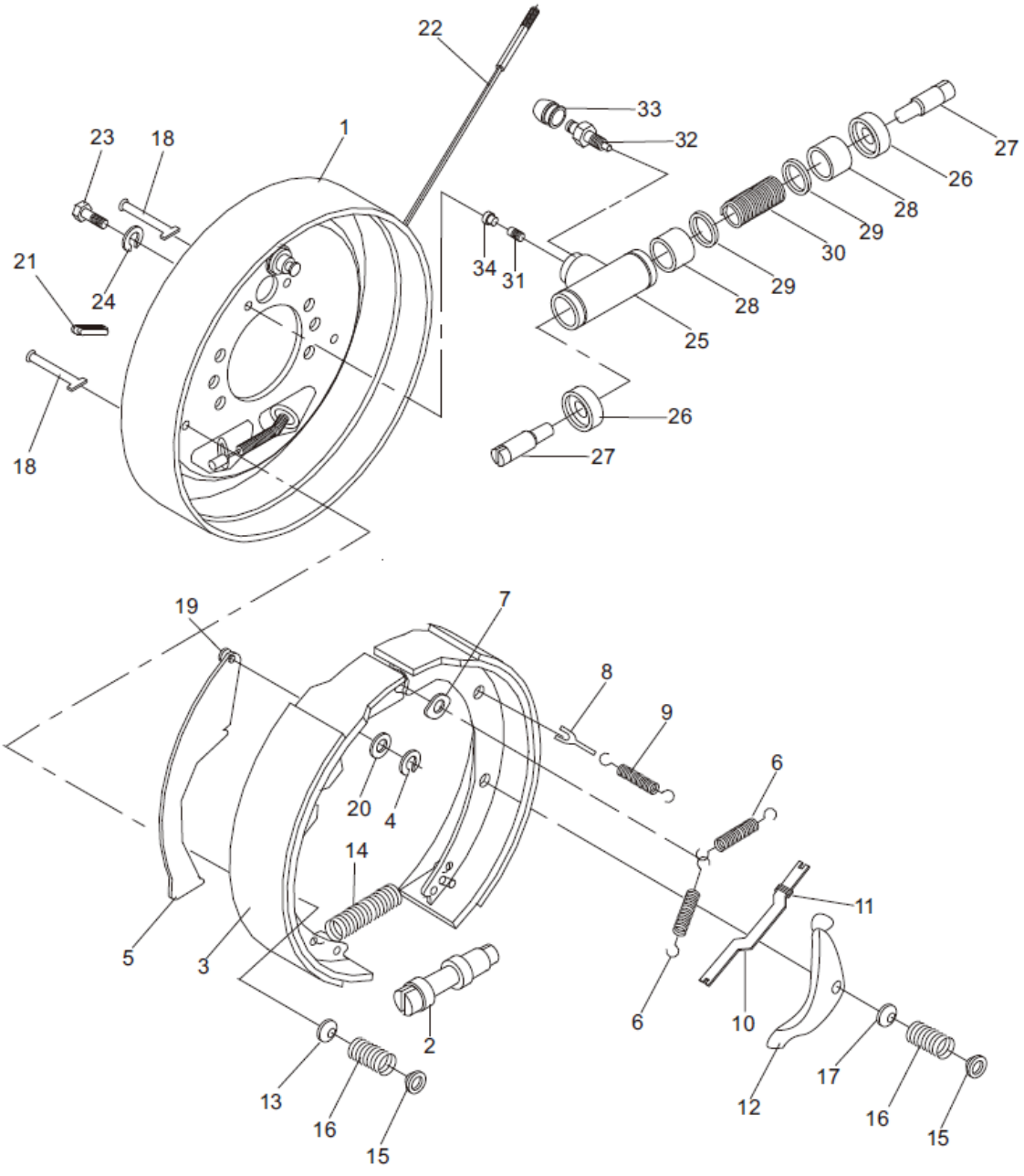

## Espelho de roda

| Item | Nº da Peça | Descrição | Qtd | Observações |
|---|---|---|---|---|
| 28 | A20A5-02902 | Pistão | 2 | |
| 29 | A20A5-02903 | Vedação do pistão | 2 | |
| 30 | A20A5-02904 | Mola | 1 | |
| 31 | A30A5-02907 | Nípel | 1 | |
| 32 | A30A5-02909 | Nípel de sangria | 1 | |
| 33 | A30A5-02910 | Tampa do nípel | 1 | |
| 34 | A20A5-02908 | Tampa do nípel | 1 | |

# Espelho de roda

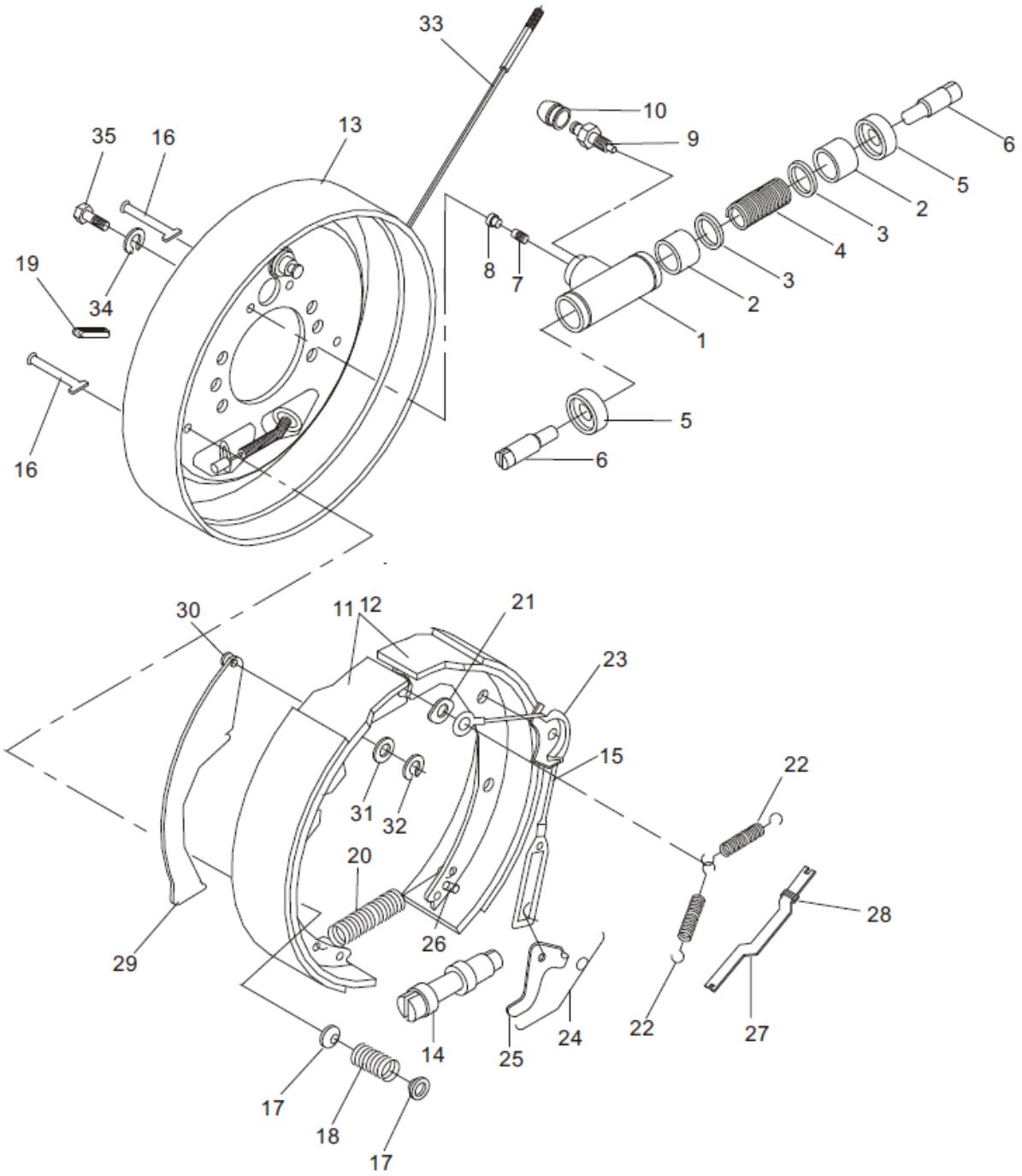

## Espelho de roda

| Item | Nº da Peça | Descrição | Qtd | Observações |
|---|---|---|---|---|
| A | A30A5-02800 (L) | Espelho de roda - Lado esquerdo | 1 | |
| _ | A30A5-02800 (R) | Espelho de roda - Lado direito | 1 | |
| B | A30A5-02900 | Cilindro de roda | 1 | Lado esquerdo e direito |
| 1 | A30A5-02901 | Cilindro de roda | 1 | Lado esquerdo e direito |
| 2 | A30A5-02902 | Pistão | 2 | |
| 3 | A30A5-02903 | Vedação do pistão | 2 | |
| 4 | A30A5-02904 | Mola | 1 | |
| 5 | A30A5-02905 | Guarda pó | 2 | |
| 6 | A30A5-02906 | Pino | 2 | |
| 7 | A30A5-02907 | Nípel | 1 | |
| 8 | A30A5-02908 | Tampa do nípel | 1 | |
| 9 | A30A5-02909 | Nípel de sangria | 1 | |
| 10 | A30A5-029010 | Tampa do nípel | 1 | |
| 11 | A30A5-02911 | Sapata de freio | 1 | |
| 12 | A30A5-02912 | Sapata de freio | 1 | |
| 13 | A30A5-02913 | Carcaça do espelho de roda | 1 | Lado esquerdo e direito |
| 14 | A30A5-02914 | Regulagem de freio | 1 | Lado esquerdo e direito |
| 15 | A30A5-02915 | Cabo de regulagem de freio | 1 | |
| 16 | A30A5-02916 | Pino de trava | 2 | |
| 17 | A30A5-02917 | Arruela de trava | 4 | |
| 18 | A30A5-02918 | Mola | 2 | |
| 19 | A30A5-02919 | Tampa de borracha | 1 | |
| 20 | A30A5-02920 | Mola | 1 | |
| 21 | A30A5-02921 | Arruela de guia | 1 | |
| 22 | A30A5-02922 | Mola | 2 | |
| 23 | A30A5-02923 | Guia do cabo | 1 | |
| 24 | A30A5-02924 | Mola | 1 | Lado esquerdo e direito |
| 25 | A30A5-02925 | Trava da regulagem de freio | 1 | Lado esquerdo e direito |
| 26 | A30A5-02926 | Pino | 1 | |
| 27 | A30A5-02927 | Chapa de guia | 1 | |
| 28 | A30A5-02928 | Mola | 1 | |

# Espelho de roda

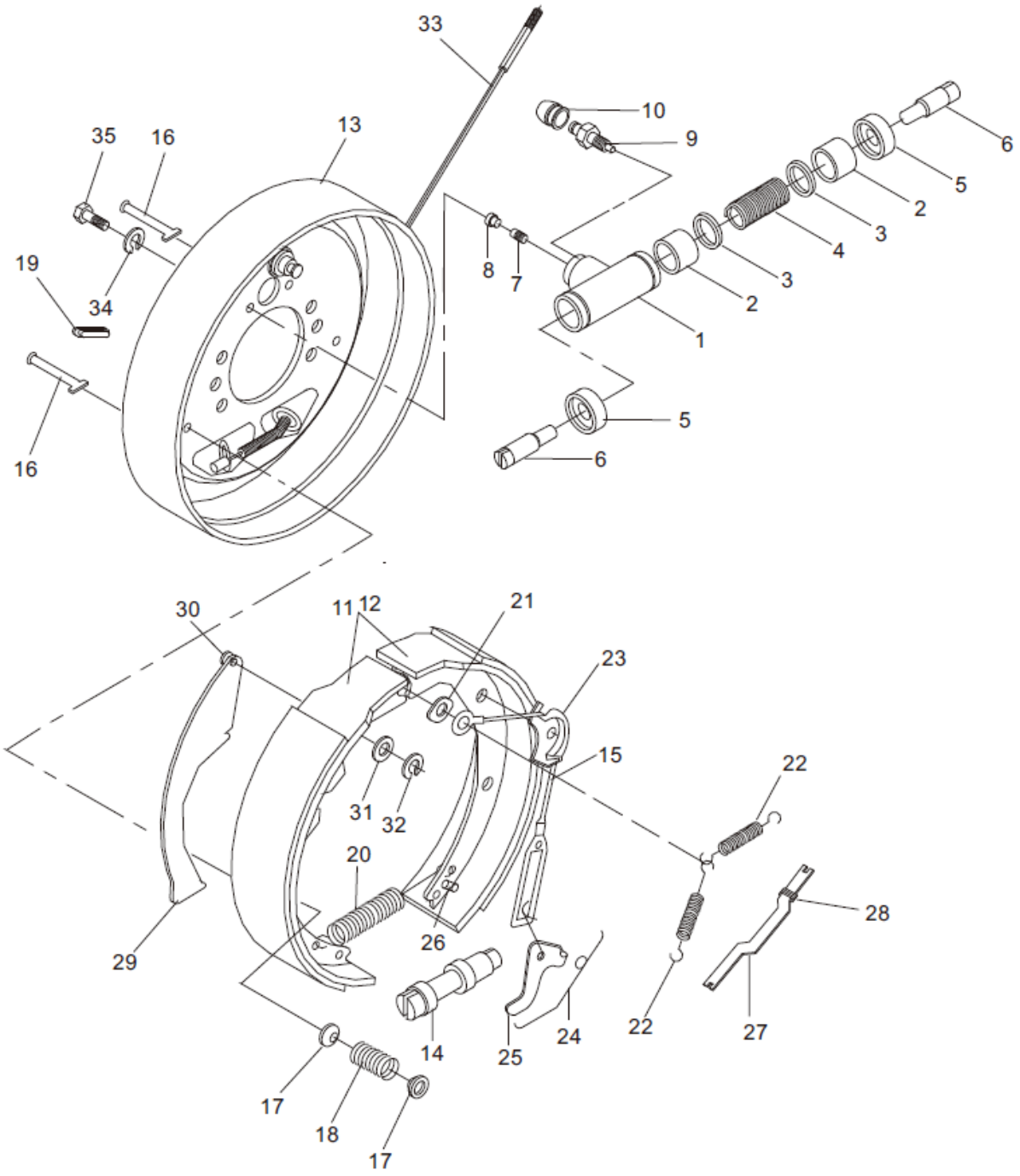

## Espelho de roda

| Item | Nº da Peça | Descrição | Qtd | Observações |
|---|---|---|---|---|
| 29 | A30A5-02929 | Trava da regulagem de freio | 1 | Lado esquerdo e direito |
| 30 | A30A5-02930 | Pino | 1 | |
| 31 | A30A5-02931 | Arruela de encosto | 1 | |
| 32 | A30A5-02932 | Anel elástico | 1 | |
| 33 | A30A5-02933 | Cabo do freio de mão esquerdo | 1 | |
| _ | A30A5-02934 | Cabo do freio de mão direito | 1 | |
| 34 | GB/T93 | 8 Arruela de pressão | 2 | |
| 35 | GB/T5783 | M8 X 1.25 X 20 Parafuso | 2 | |

Articulação da transmissão

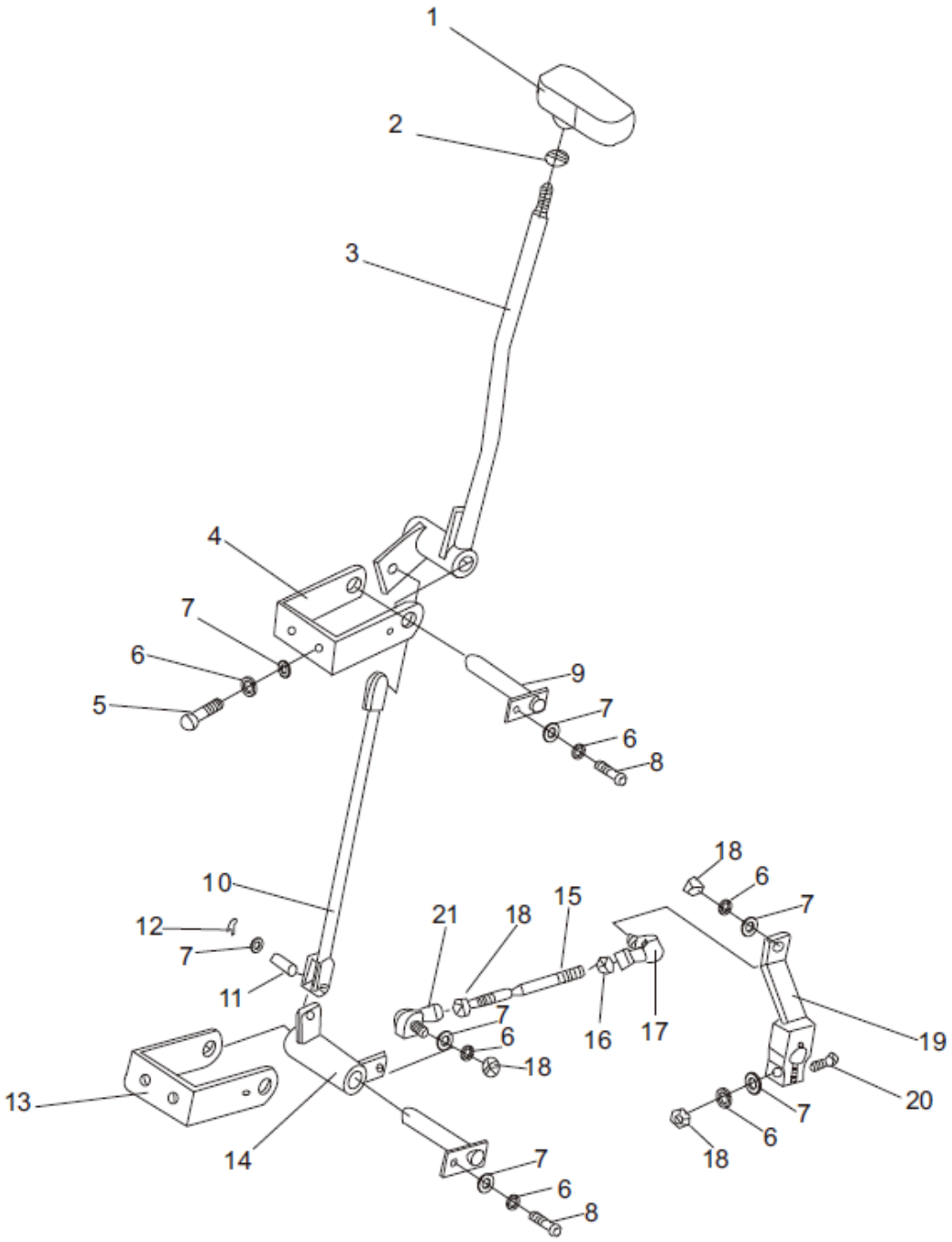

## Articulação da transmissão

| Item | Nº da Peça | Descrição | Qtd | Observações |
|---|---|---|---|---|
| 1 | A30B5-01100 | Pegador | 1 | |
| 2 | GB/T6170 | M10 porca | 1 | |
| 3 | A30B5-01200 | Alavanca | 1 | |
| 4 | A30B5-01800 | Suporte da alavanca | 1 | |
| 5 | GB/T5783 | M8 X 30 Parafuso | 4 | |
| 6 | GB/T93 | 8 Arruela de pressão | 9 | |
| 7 | GB/T97.1 | 8 Arruela | 11 | |
| 8 | GB/T5783 | M8 X 25 Parafuso | 2 | |
| 9 | A30B5-01300 | Pino | 2 | |
| 10 | A30B5-01400 | Eixo de ligação | 1 | |
| 11 | GB/T882 | 8 X 18 Pino | 2 | |
| 12 | GB/T91 | 2.5 X 20 Contra pino | 2 | |
| 13 | A30B5-01700 | Suporte da alavanca | 1 | |
| 14 | A30B5-01500 | Suporte | 1 | |
| 15 | A30B5-00003 | Parafuso de regulagem | 1 | |
| 16 | GB/T6170 | M8 Porca de rosca esquerda | 1 | |
| 17 | A30B5-01005 | Terminal | 1 | |
| 18 | GB/T6170 | M8 Porca | 4 | |
| 19 | A30B5-01600 | Alavanca de ligação | 1 | |
| 20 | GB/T5783 | M8 X 40 Parafuso | 1 | |
| 21 | A30B5-01004 | Terminal | 1 | |

# 3.SISTEMA DE DIREÇÃO

Controle de direção

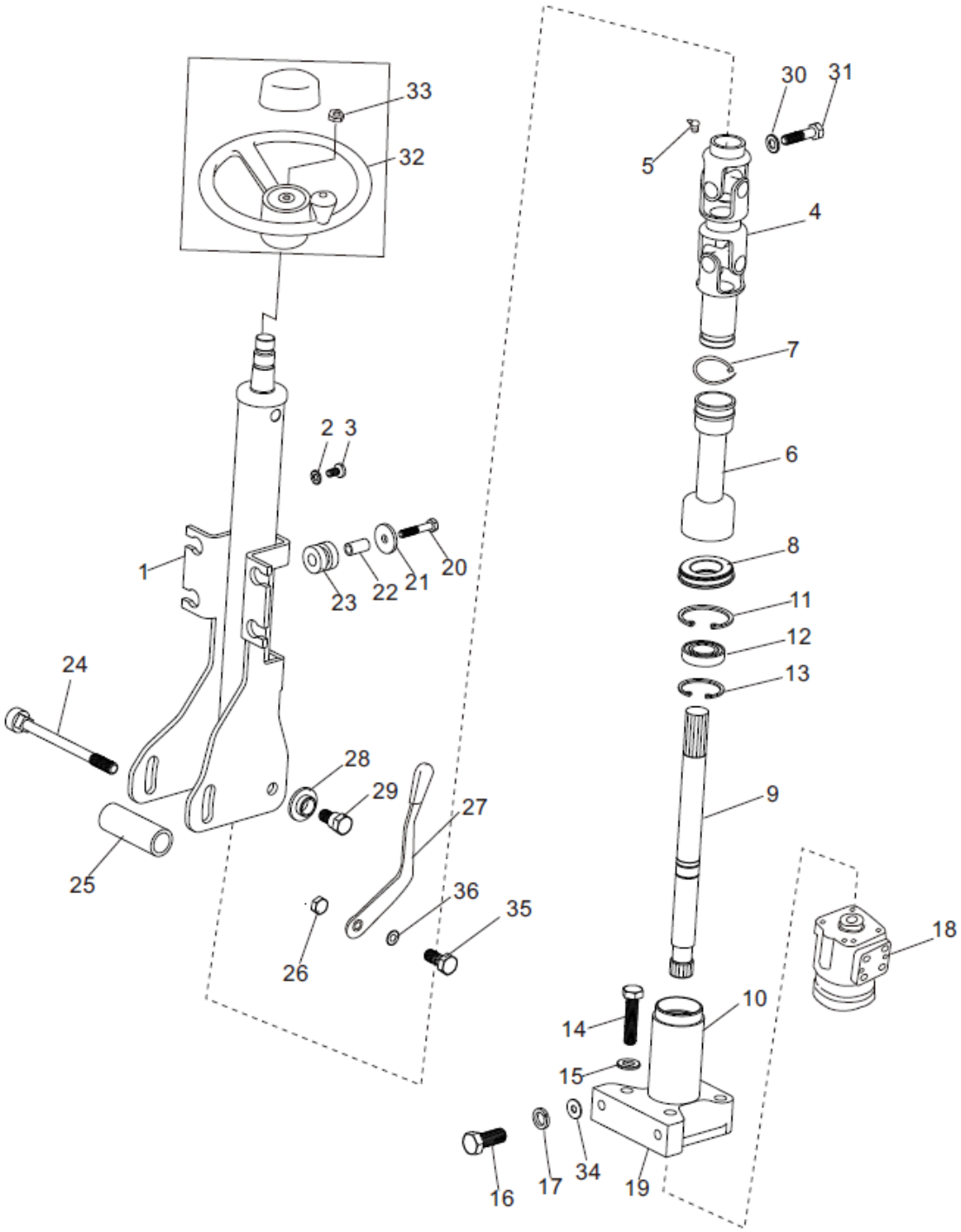

## Controle de direção

| Item | Nº da Peça | Descrição | Qtd | Observações |
|---|---|---|---|---|
| 1 | A30C6-00100 | Coluna de direção | 1 | |
| 2 | GB/T97.1 | 6 Arruela | 4 | |
| 3 | GB/T818 | M6 X 12 Parafuso | 4 | |
| 4 | A30C6-00200 | Cruzeta | 1 | |
| 5 | JB/T7940.1 | M10 X 1 Graxeira | 1 | |
| 6 | A30C6-00003 | Guarda pó | 1 | |
| 7 | | ZD4 X 150 Anel de trava | 1 | |
| 8 | A30C6-00004 | Retentor | 1 | |
| 9 | A30C6-00301 | Eixo do flange | 1 | |
| 10 | A30C6-00302 | Flange do orbitrol | 1 | |
| 11 | GB/T893.1 | 37 Anel elástico | 1 | |
| 12 | GB/T276 | 6904 Rolamento | 1 | |
| 13 | GB/T894.1 | 20 Anel elástico | 2 | |
| 14 | GB/T5783 | M10 X 45 Parafuso | 4 | |
| 15 | GB/T93 | 10 Arruela de pressão | 4 | |
| 16 | GB/T5786 | M12 X 1.25 X 20 Parafuso | 2 | |
| 17 | GB/T93 | 12 Arruela de pressão | 2 | |
| 18 | A30A4-40000 | Orbitrol | 1 | |
| _ | A25A4-40000 | Orbitrol | 1 | |
| 19 | A30A6-00006 | Calço | 1 | |
| 20 | GB/T5783 | M6 X 35 Parafuso | 4 | |
| 21 | A30A6-00007 | Arruela | 4 | |
| 22 | A30A6-00008 | Espaçador | 4 | |
| 23 | A30A6-00009 | Borracha | 4 | |
| 24 | A30B6-00001 | Parafuso | 1 | |
| 25 | A30C6-00002 | Espaçador | 1 | |
| 26 | A30B6-00002 | Porca | 1 | |
| 27 | A30B6-00101 | Alavanca escamoteável | 1 | |
| 28 | A30A6-00004 | Arruela | 2 | |
| 29 | A30A6-00005 | Parafuso | 2 | |
| 30 | GB/T93 | 8 Arruela de pressão | 1 | |
| 31 | GB/T5783 | M8 X 35 Parafuso | 1 | |
| 32 | A30A6-00300 | Volante da direção | 1 | |

Controle de direção

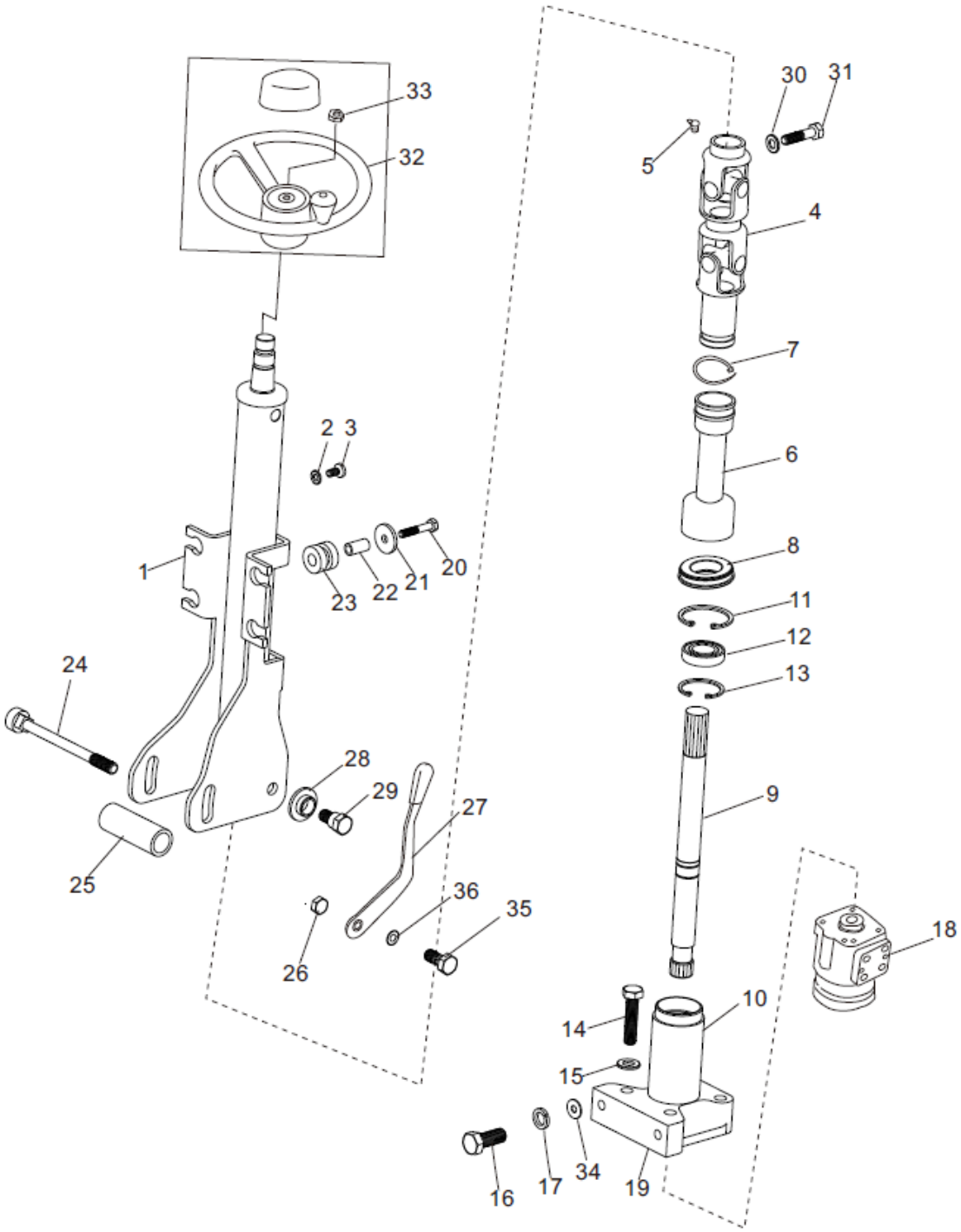

## Controle de direção

| Item | Nº da Peça | Descrição | Qtd | Observações |
|---|---|---|---|---|
| 33 | GB/T6173 | M16 X 1.5 Porca | 1 | |
| 34 | GB/T97.1 | 12 Arruela | 1 | |
| 35 | A30B6-00004 | Parafuso | 1 | |
| 36 | A30B6-00003 | Arruela | 1 | |

Eixo direcional

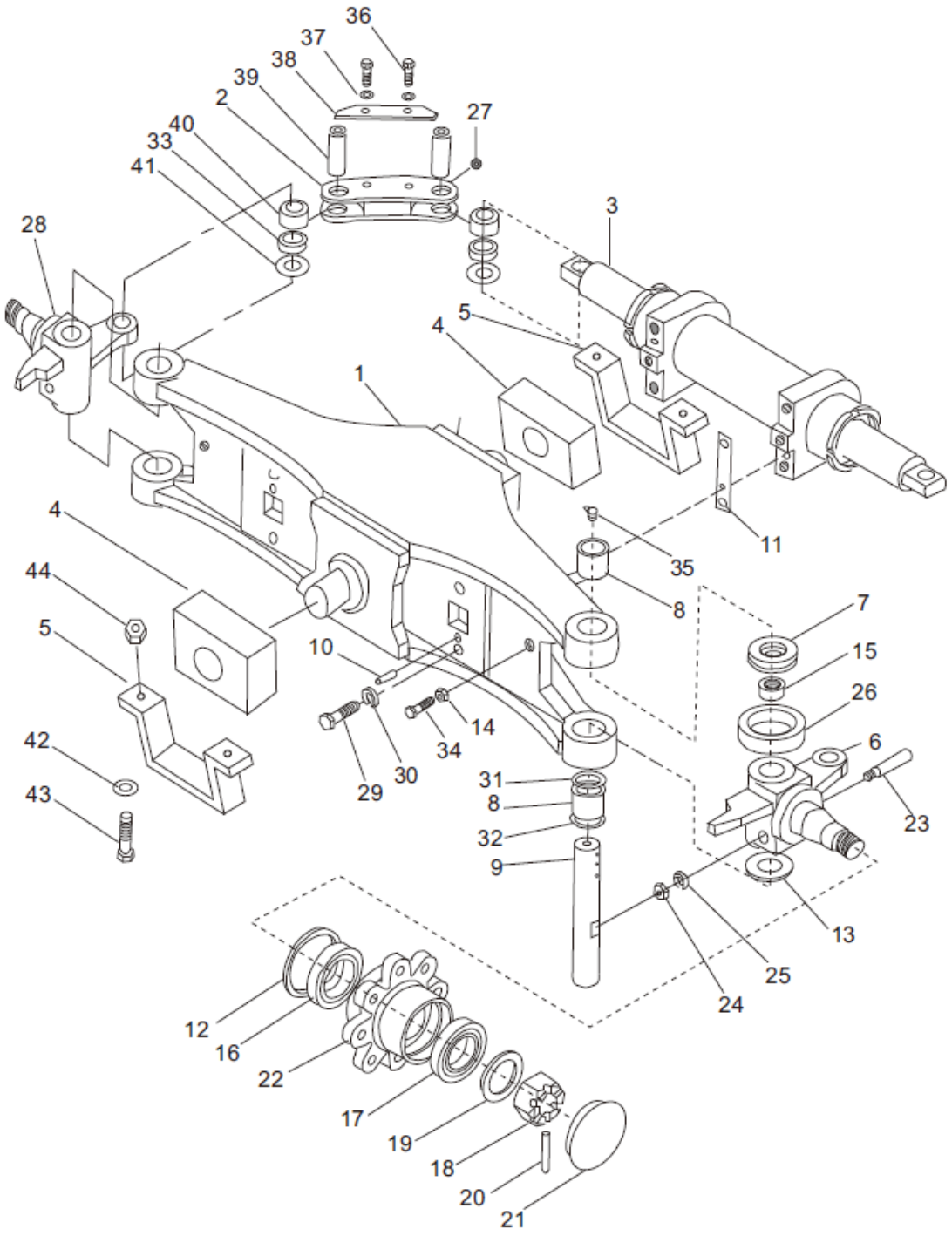

## Eixo direcional

| Item | Nº da Peça | Descrição | Qtd | Observações |
|---|---|---|---|---|
| 1 | A30A6-10200 | Eixo direcional | 1 | 3,0 - 3,5T |
| – | A20A6-10200 | Eixo direcional | 1 | 2,0 - 2,5T |
| 2 | A30A6-10201 | Link de ligação | 2 | |
| 3 | A30A6-10400 | Cilindro direcional | 1 | |
| 4 | A30A6-10001 | Coxim da balança | 2 | |
| 5 | A30A6-10002 | Mancal do coxim | 2 | |
| 6 | A30A6-10500(R) | Manga de eixo direita | 1 | |
| 7 | GB/T301 | 198908K Rolamento de encosto | 2 | |
| 8 | GB/T290 | Z-943/32 Rolamento agulha | 4 | |
| 9 | A30A6-10202 | Pino rei | 2 | |
| 10 | GB/T119.1 | 10 X 20 Pino guia | 2 | |
| 11 | A30A6-10203 | Calço | 4 | |
| 12 | GB/T9877.1 | 85 X 110 X 12 Retentor | 2 | |
| 13 | A30A6-10204 | Arruela de encosto | 2 | |
| 14 | GB/T6170 | M12 Porca | 2 | |
| 15 | A30A6-10205 | Bucha do rolamento de encosto | 2 | |
| 16 | GB/T297 | 30211 Rolamento | 2 | |
| 17 | GB/T297 | 30207 Rolamento | 2 | |
| 18 | A30A6-10206 | M30 X 2 Porca castelada | 2 | |
| 19 | GB/T97.1 | 30 Arruela | 2 | |
| 20 | GB/T92 | 6.3 X 22 Contra pino | 2 | |
| 21 | A30A6-10207 | Tampa do cubo de roda | 2 | |
| 22 | A30A6-10208 | Cubo de roda | 2 | |
| 23 | A30A6-10209 | Parafuso de trava | 2 | |
| 24 | GB/T6171 | M10 X 1.25 Porca | 2 | |
| 25 | GB/T97.1 | 10 Arruela | 2 | |
| 26 | A30A6-10210 | Capa do rolamento de encosto | 2 | |
| 27 | ZBT33001.1 | M6 Graxeira | 4 | |
| 28 | A30A6-10500(L) | Manga de eixo esquerda | 1 | |
| 29 | GB/T5783 | M14 X 45 Parafuso | 4 | |
| 30 | GB/T93 | 14 Arruela de pressão | 4 | |
| 31 | A30A6-10211 | Anel O-ring | 2 | |
| 32 | A30A6-10212 | Retentor do pino rei | 2 | |

Eixo direcional

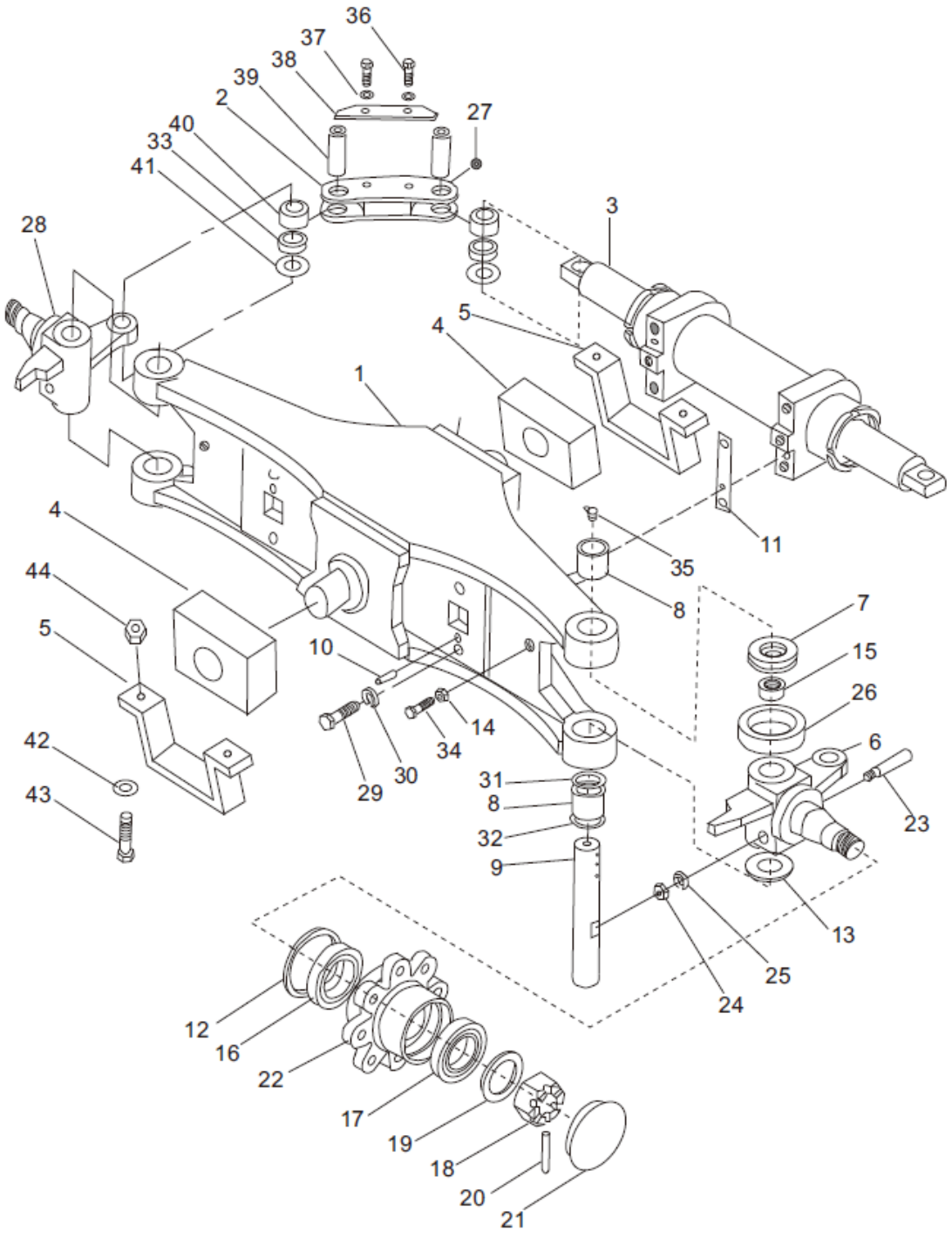

## Eixo direcional

| Item | Nº da Peça | Descrição | Qtd | Observações |
|---|---|---|---|---|
| 33 | A30A6-10213 | Bucha oscilante | 4 | |
| 34 | A30A6-10214 | Parafuso | 2 | |
| 35 | ZBT33001.2 | 45° Graxeira | 2 | |
| 36 | GB/T5783 | M8 X 18 Parafuso | 4 | |
| 37 | GB/T93 | 8 Arruela de pressão | 4 | |
| 38 | A30A6-10216 | Trava | 2 | |
| 39 | A30A6-10217 | Pino da bucha oscilante | 4 | |
| 40 | A30A6-10218 | Bucha oscilante | 4 | |
| 41 | A30A6-10219 | Calço | 4 | |
| 42 | GB/T97.1 | 16 Arruela | 8 | |
| 43 | GB/T5783 | M16 X 40 Parafuso | 4 | |
| 44 | GB/T889.1 | M16 Porca | 4 | |

Roda traseira

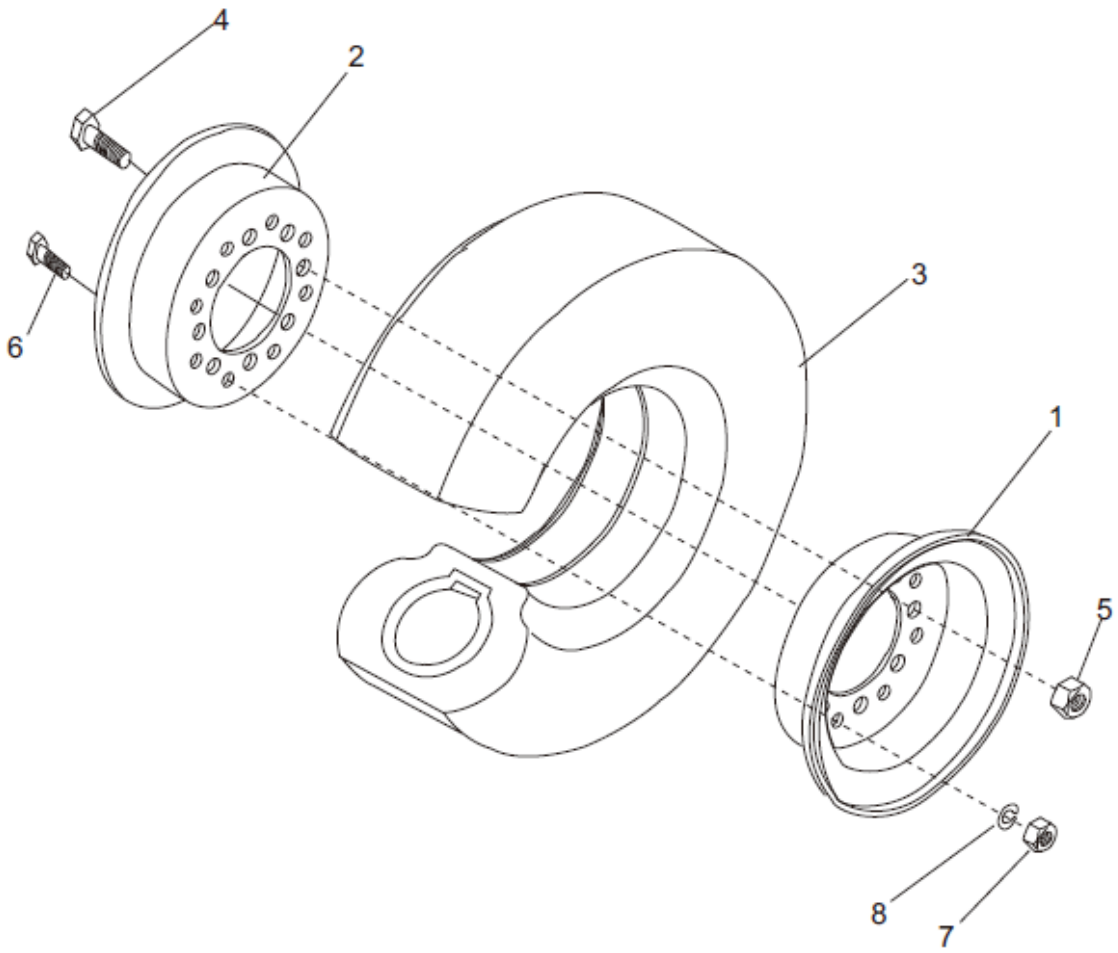

## Roda traseira

| Item | Nº da Peça | Descrição | Qtd | Observações |
|---|---|---|---|---|
| 1 | A30A6-10301 | 1/2 Aro - Externo | 2 | 3-3.5t |
| _ | A20A6-10301 | 1/2 Aro - Externo | 2 | 2-2.5t |
| 2 | A30A6-10302 | 1/2 Aro - Interno | 2 | 3-3.5t |
| _ | A20A6-10302 | 1/2 Aro - Interno | 2 | 2-2.5t |
| 3 | GB/T2982 | 6.50 X 10 - 10PR Pneu | 2 | 3-3.5t |
| _ | GB/T2982 | 6.00-9 - 10PR Pneu | 2 | 2-2.5t |
| 4 | A30A6-10006 | Parafuso | 16 | |
| 5 | A30A6-10004 | Porca | 16 | |
| 6 | A30A6-10005 | Parafuso | 16 | |
| 7 | GB/T6170 | M12 Porca | 16 | |
| 8 | GB/T93 | 12 Arruela de pressão | 16 | |

Cilindro direcional

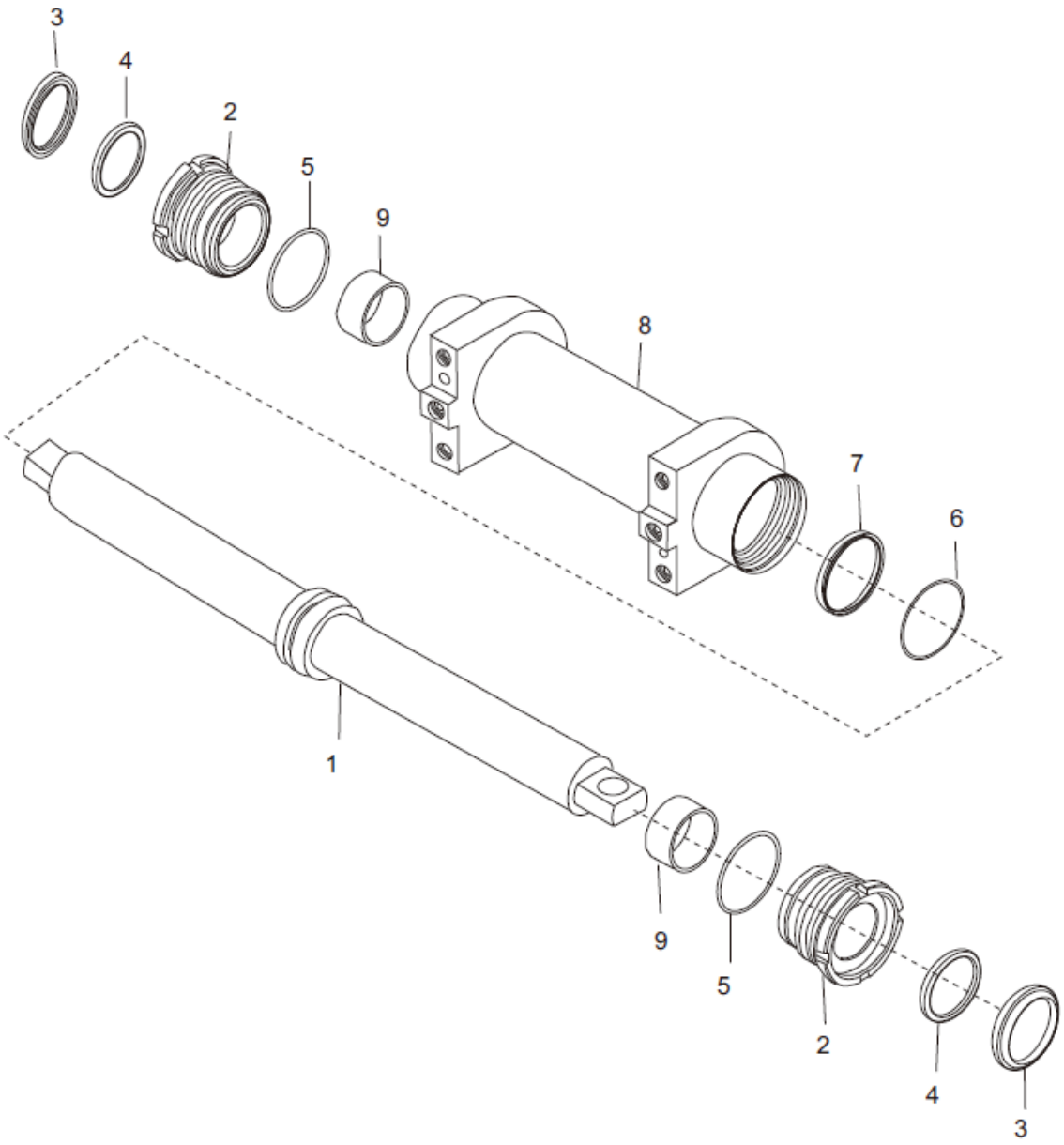

## Cilindro direcional

| Item | Nº da Peça | Descrição | Qtd | Observações |
|---|---|---|---|---|
| A | A30A6-10400 | Cilindro direcional | 1 | |
| 1 | A30A6-10600 | Haste do cilindro | 1 | |
| 2 | A30A6-10401 | Êmbolo externo | 2 | |
| 3 | A30A6-10402 | 50 X 72 Raspador | 2 | |
| 4 | A30A6-10406 | 50 X 65 X 9 Gaxeta | 2 | |
| 5 | GB/T3452.1 | 63 X 3.55 Anel O-ring | 2 | |
| 6 | GB/T3452.1 | 60 X 3.55 Anel O-ring | 1 | |
| 7 | A30A6-10403 | Anel de vedação | 1 | |
| 8 | A30A6-10404 | Camisa do cilindro | 1 | |
| 9 | A30A6-10405 | Bucha de bronze | 2 | |

# 4.PEDAL DO ACELERADOR

# Pedal do acelerador

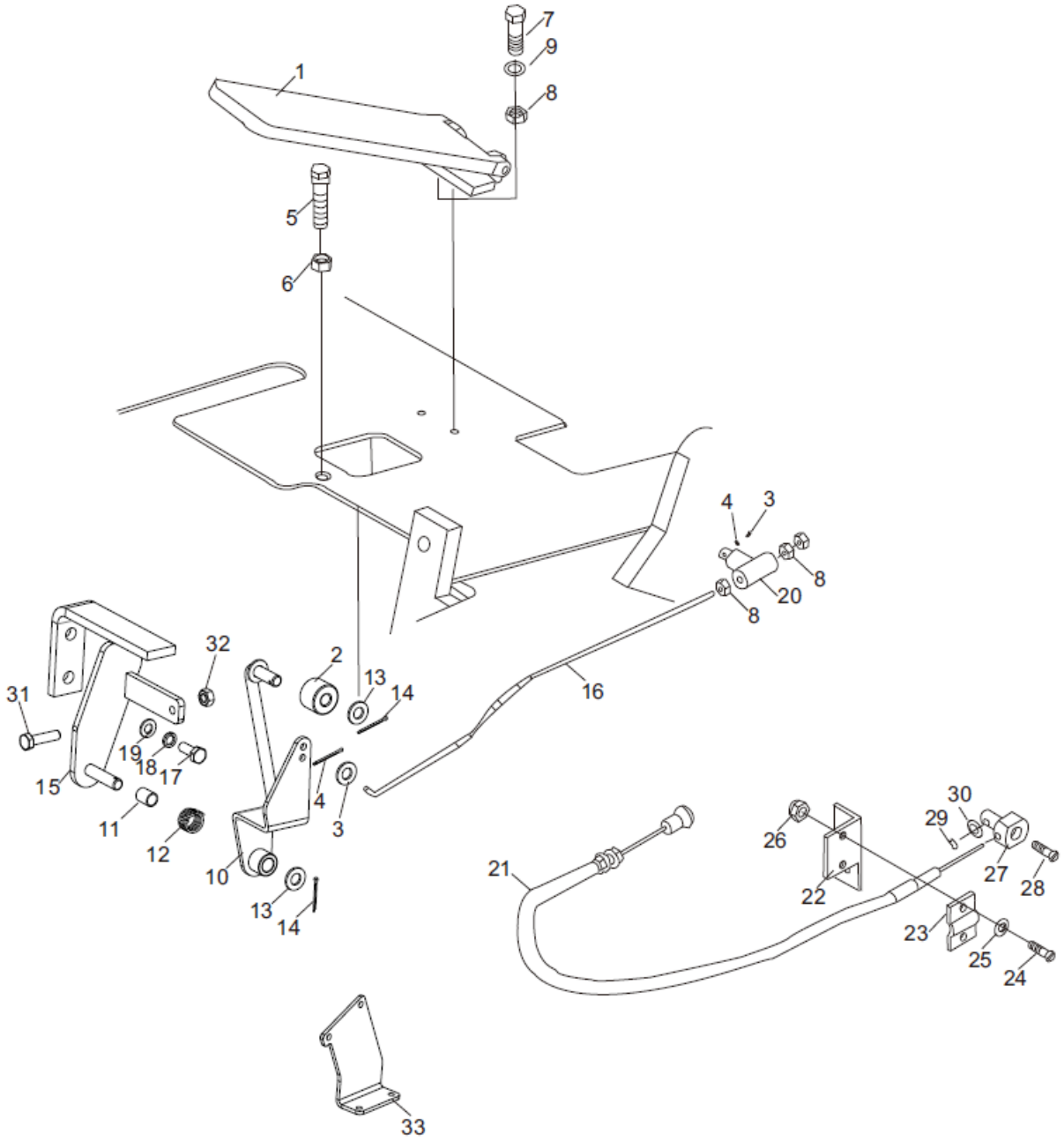

# Pedal do acelerador

| Item | Nº da Peça | Descrição | Qtd | Observações |
|---|---|---|---|---|
| 1 | A30A7-30100 | Pedal do acelerador | 1 | |
| 2 | A30C7-30204 | Bucha de guia | 1 | |
| 3 | GB/T97.1 | 6 Arruela | 2 | |
| 4 | GB/T91 | 2 X 15 Contra pino | 2 | |
| 5 | A30A7-30002 | Parafuso | 1 | |
| 6 | GB/T6170 | M12 Porca | 1 | |
| 7 | GB/T5783 | M6 X 20 Parafuso | 2 | |
| 8 | GB/T6170 | M6 Porca | 5 | |
| 9 | GB/T93 | 6 Arruela de pressão | 2 | |
| 10 | A30C7-30310 | Suporte do cabo do acelerador | 1 | |
| 11 | A30C7-30307 | Bucha | 1 | |
| 12 | A30C7-30306 | Mola | 1 | |
| 13 | GB/T97.1 | 10 Arruela | 2 | |
| 14 | GB/T91 | 2 X 24 Contra pino | 2 | |
| 15 | A30C7-30320 | Suporte | 1 | |
| 16 | A30A7-30004 | Varão do acelerador | 1 | |
| 17 | GB/T5783 | M8 X 20 Parafuso | 2 | |
| 18 | GB/T93 | 8 Arruela de pressão | 2 | |
| 19 | GB/T97.1 | 8 Arruela | 2 | |
| 20 | A30C7-30001 | Suporte | 1 | |
| 21 | A30C7-30100 | Cabo estrangulador | 1 | |
| 22 | A30A7-30005 | Suporte do cabo estrangulador | 1 | |
| 23 | A30A7-30006 | Suporte do cabo estrangulador | 1 | |
| 24 | GB/T29.2 | M6 X 30 Parafuso | 2 | |
| 25 | GB/T93 | 6 Arruela de pressão | 2 | |
| 26 | GB/T6170 | M6 porca | 2 | |

# Pedal do acelerador

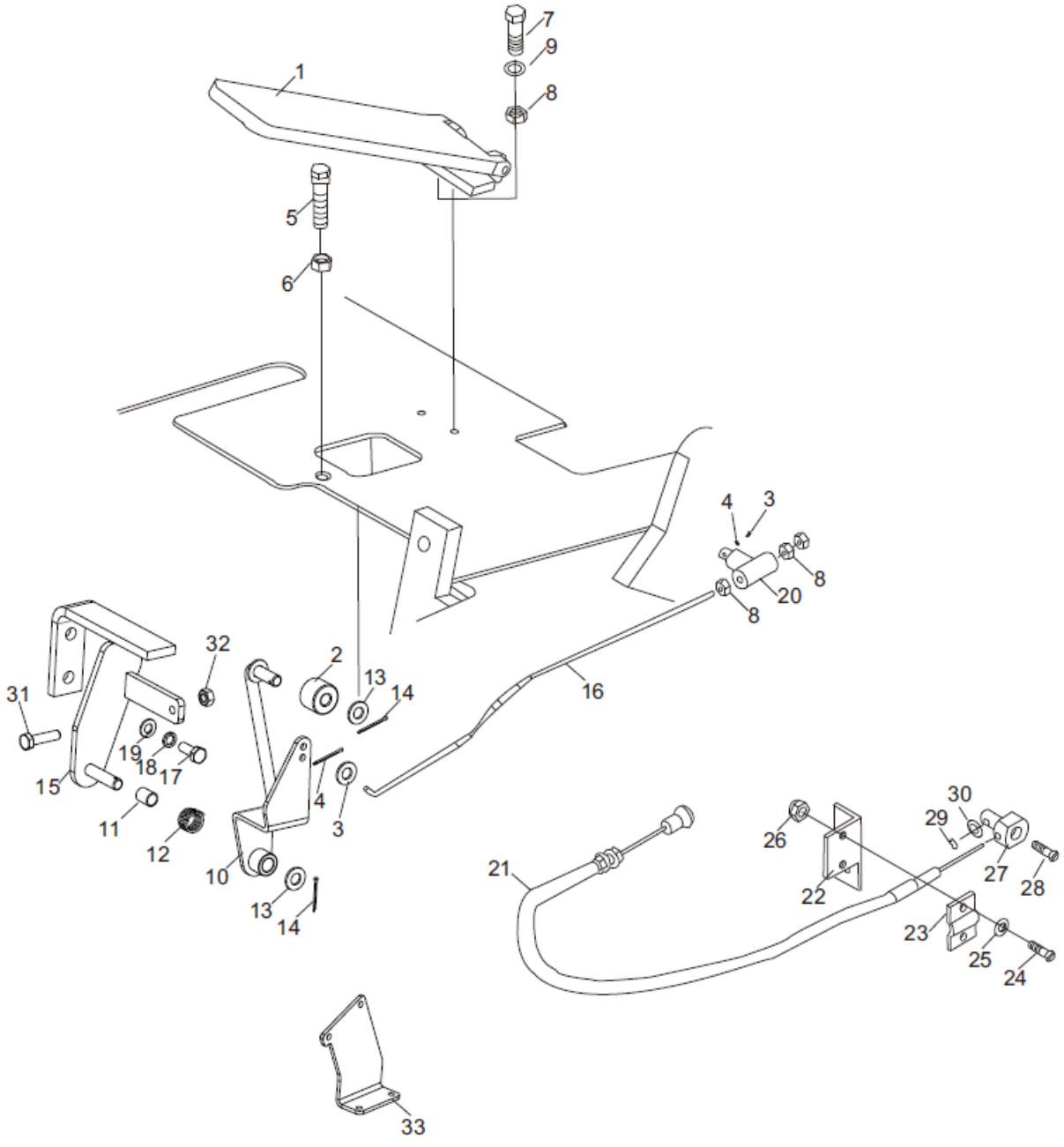

## Pedal do acelerador

| Item | Nº da Peça | Descrição | Qtd | Observações |
|---|---|---|---|---|
| 27 | A30A7-30008 | Suporte | 1 | |
| 28 | GB/T29.2 | M5 X 10 Parafuso | 1 | |
| 29 | GB/T91 | 1.6 X 16 Contra pino | 1 | |
| 30 | GB/T97.1 | 10 Arruela | 1 | |
| 31 | GB/T5783 | M8 X 30 Parafuso | 1 | |
| 32 | GB/T6170 | M8 Porca | 1 | |
| 33 | A30C7-30005 | Suporte | 1 | |

# Pedal do acelerador

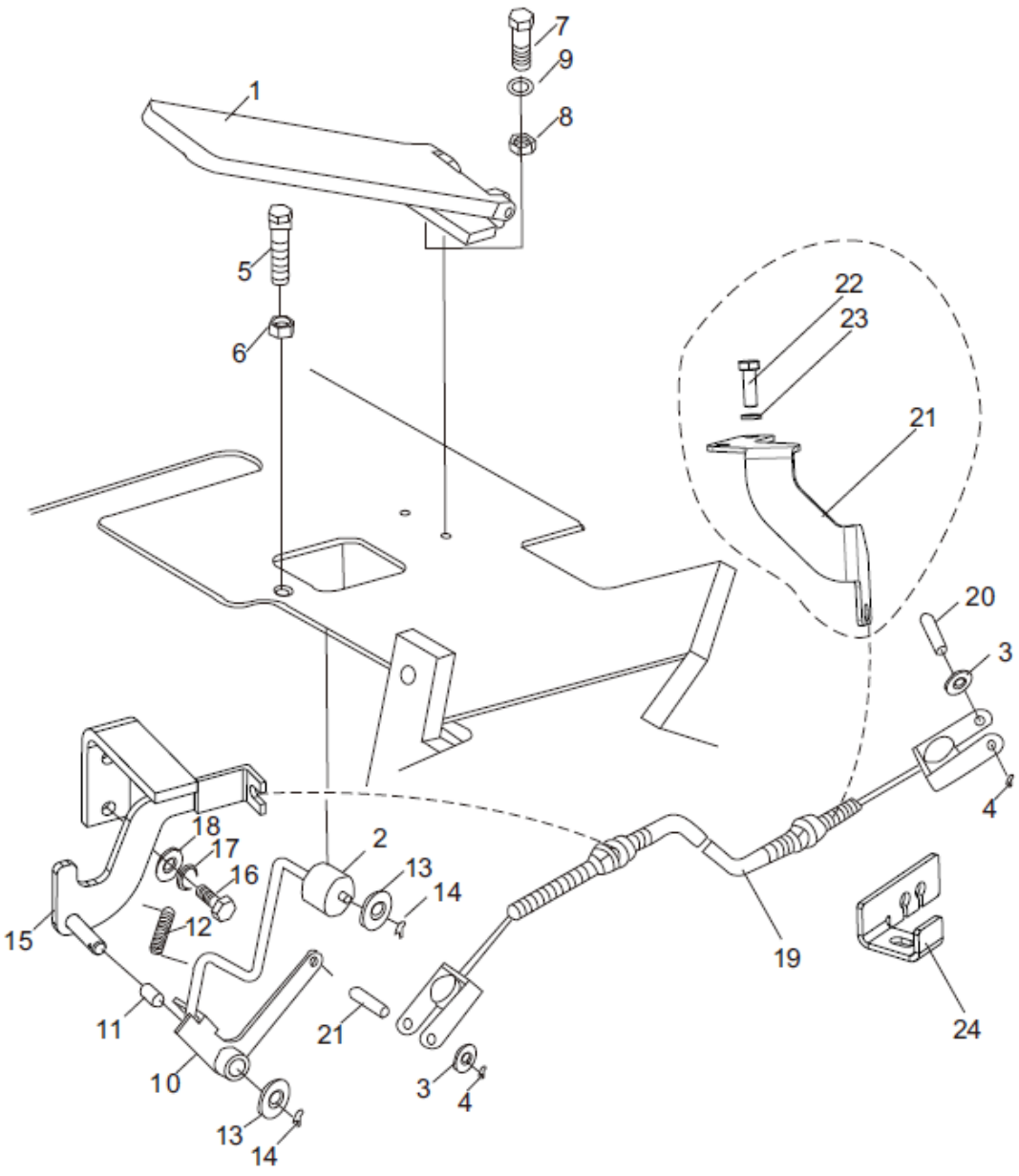

## Pedal do acelerador

| Item | Nº da Peça | Descrição | Qtd | Observações |
|---|---|---|---|---|
| 1 | A30A7-30100 | Pedal do acelerador | 1 | |
| 2 | A30C7-30204 | Bicha de guia | 1 | |
| 3 | GB/T97.1 | 6 Arruela | 2 | |
| 4 | GB/T91 | 2 X 20 Contra pino | 2 | |
| 5 | A30A7-30002 | Parafuso | 1 | |
| 6 | GB/T6170 | M12 Porca | 1 | |
| 7 | GB/T5783 | M6 X 20 Parafuso | 2 | |
| 8 | GB/T6170 | M6 Porca | 2 | |
| 9 | GB/T93 | 6 Arruela de pressão | 2 | |
| 10 | A30C7-30310 | Suporte do cabo do acelerador | 1 | |
| 11 | A30C7-30307 | Bucha | 1 | |
| 12 | A30C7-30306 | Mola | 1 | |
| 13 | GB/T97.1 | 10 Arruela | 2 | |
| 14 | GB/T91 | 2 X 24 Contra pino | 2 | |
| 15 | A30D7-30410 | Suporte | 1 | |
| 16 | GB/T5783 | M8 X 20 Parafuso | 2 | |
| 17 | GB/T93 | 8 Arruela de pressão | 2 | |
| 18 | GB/T97.1 | 8 Arruela de pressão | 2 | |
| 19 | A30D7-30200 | Cabo do acelerador | 1 | FD30~38 - W1 / Y2 / Y3 / D1 / KMS4 |
| _ | A30G7-30100 | Cabo do acelerador | 1 | FD30/38 - W2 |
| _ | A30E7-30100 | Cabo do acelerador | 1 | FD/Y30/38 - R2 / S2 / GQ1~3 |
| _ | A30M7-30100 | Cabo do acelerador | 1 | FD30 - JH2 |
| _ | A30BA7-30100 | Cabo do acelerador | 1 | FD30/38 - S2 / S5 |
| 20 | GB/T882 | B6×16 Pino | 2 | |
| 21 | A30BC7-30001 | Suporte | 1 | FD30/38 - KMS4 |
| 22 | GB/T5783 | M10 X 20 Parafuso | 2 | FD30/38 - KMS4 |
| 23 | GB/T93 | 10 Arruela de pressão | 2 | FD30/38 - KMS4 |
| 24 | A30M7-30001 | Suporte | 1 | FD30 - JH2 |
| _ | A30H7-30001 | Suporte | 1 | FD30 - Y3 |

# 5.SISTEMA DE FREIO

Controle de freio & válvula de avanço (torque)

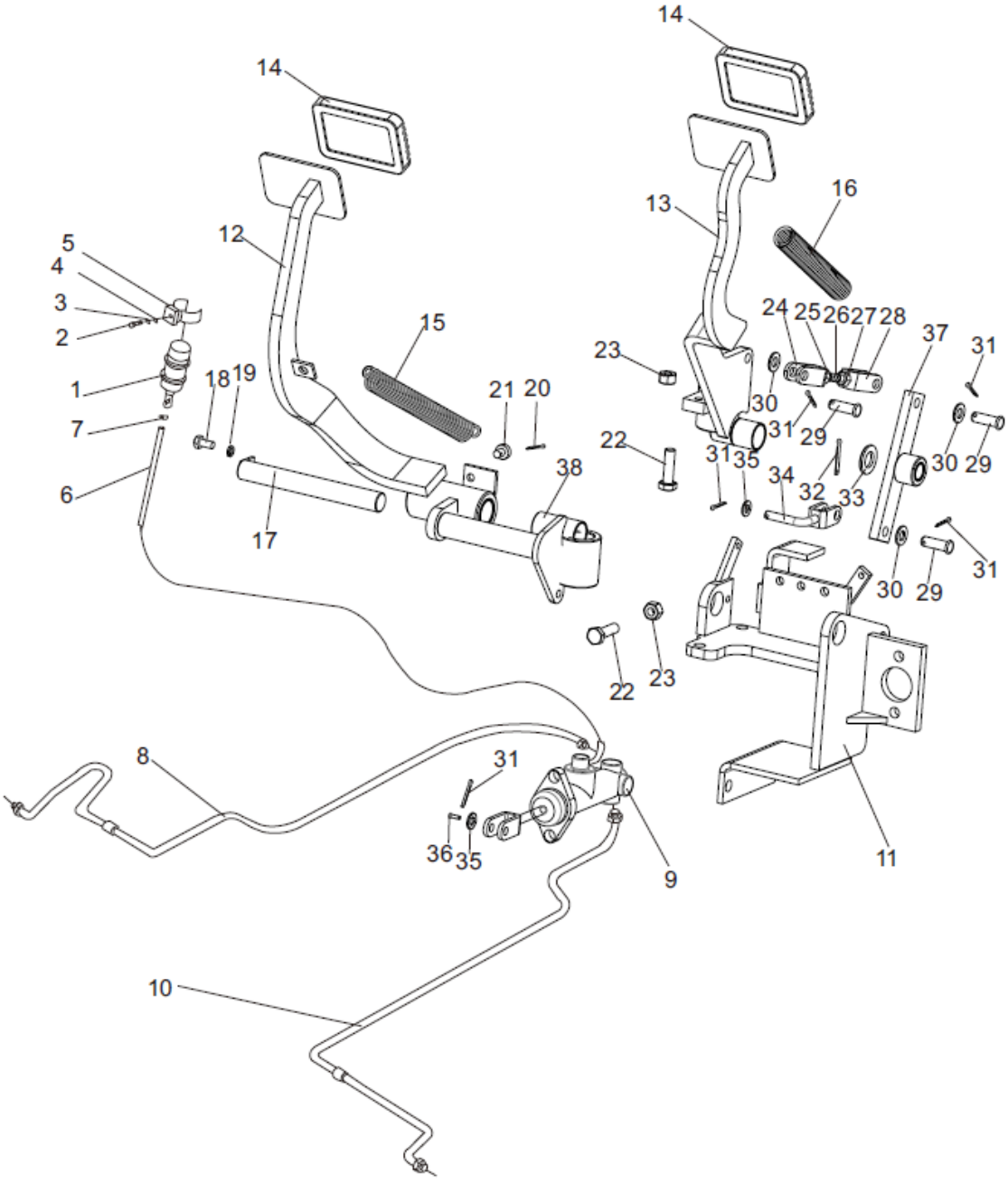

## Controle de freio & válvula de avanço (torque)

| Item | Nº da Peça | Descrição | Qtd | Observações |
|---|---|---|---|---|
| 1 | A30A7-10002 | Reservatório de fluido de freio | 1 | |
| 2 | GB/T5783 | M8 X 20 Parafuso | 1 | |
| 3 | GB/T93 | 8 Arruela de pressão | 4 | |
| 4 | GB/T97.1 | 8 Arruela | 1 | |
| 5 | A30A7-10001 | Abraçadeira | 1 | |
| 6 | TG000-10150 | 10L=1500 Mangueira | 1 | |
| 7 | JB/T8870 | 16 X 10 Abraçadeira | 2 | |
| 8 | A30B7-10100 | Cano de freio direito | 1 | 3,0 - 3,5T |
| _ | A20B7-10100 | Cano de freio direito | 1 | 2,0 - 2,5T |
| 9 | A30A7-10400 | Ciindro mestre de freio | 1 | |
| 10 | A30B7-10200 | Cano de freio esquerdo | 1 | 3,0 - 3,5T |
| _ | A20B7-10200 | Cano de freio esquerdo | 1 | 2,0 - 2,5T |
| 11 | A30B7-11100 | Suporte dos pedais | 1 | |
| 12 | A30B7-11300 | Pedal de freio | 1 | |
| 13 | A30B7-11200 | Pedal de embreagem | 1 | |
| 14 | A30A7-11001 | Tampa dos pedais | 2 | |
| 15 | A30B7-11006 | 2 Mola do pedal de freio | 1 | |
| 16 | A30B7-11005 | 1 Mola do pedal de embreagem | 1 | |
| 17 | A30B7-11500 | Pino | 1 | |
| 18 | GB/T5783 | M8 X 16 Parafuso | 1 | |
| 19 | GB/T93 | 8 Arruela de pressão | 1 | |
| 20 | A30B7-11002 | Nylon | 1 | |
| 21 | GB/T91 | 2 X 16 Pino | 1 | |
| 22 | GB/T5783 | M10×35 Parafuso | 3 | |
| 23 | GB/T6170 | M10 Porca | 3 | |
| 24 | A30B7-11001 | Terminal | 1 | |
| 25 | GB/T6170 | Porca | 1 | |
| 26 | A30B7-11003 | Parafuso | 1 | |
| 27 | GB/T6170 | Porca | 1 | |
| 28 | A30B7-11004 | Terminal | 1 | |
| 29 | GB/T882 | 10 X 30 Pino | 3 | |
| 30 | GB/T97.1 | 10 Arruela | 3 | |
| 31 | GB/T91 | 2.5 X 20 Pino | 5 | |

Controle de freio & válvula de avanço (torque)

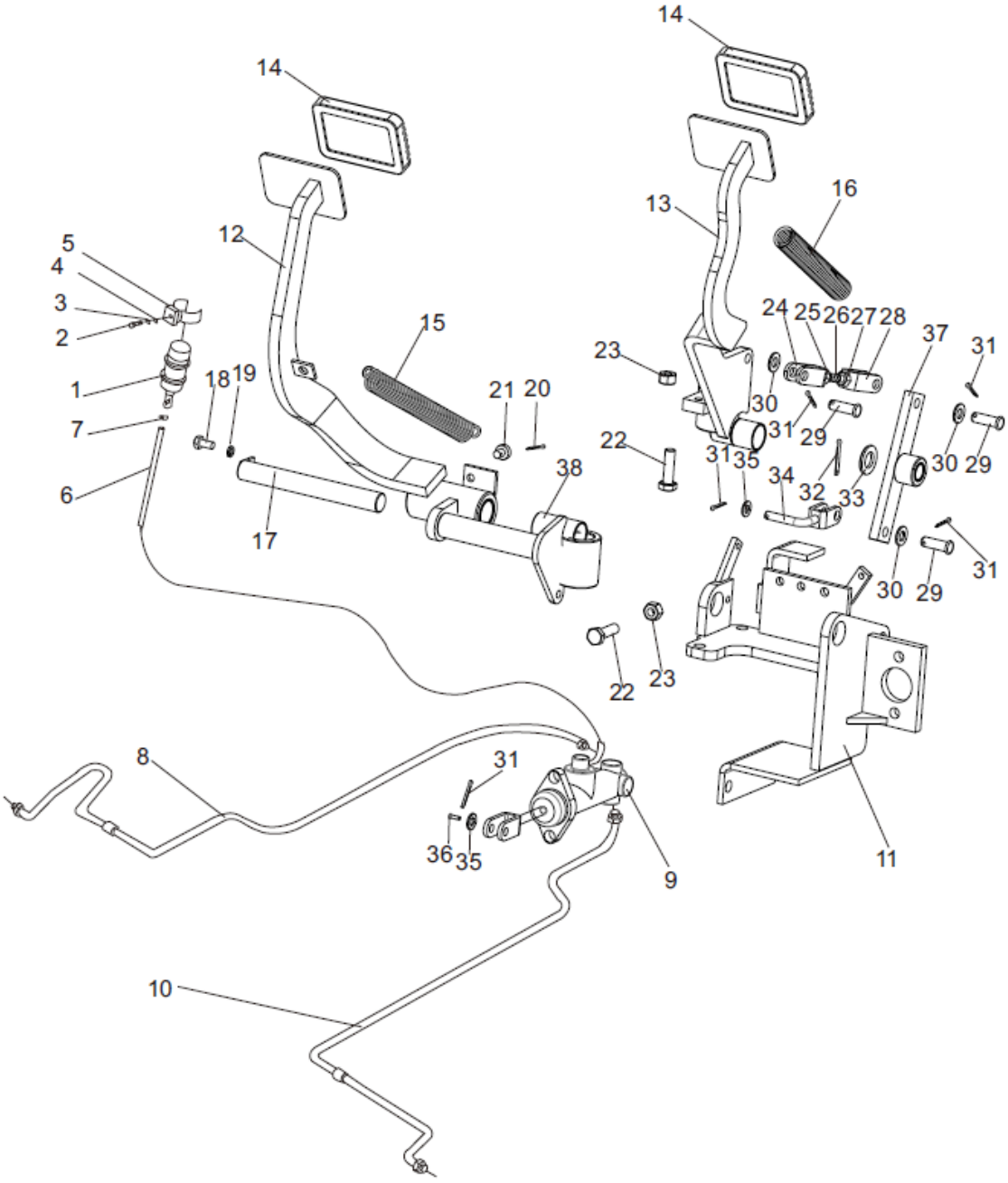

## Controle de freio & válvula de avanço (torque)

| Item | Nº da Peça | Descrição | Qtd | Observações |
|---|---|---|---|---|
| 32 | GB/T91 | 3.2 X 28 Contra pino | 1 | |
| 33 | GB/T97.1 | 16 Arruela | 1 | |
| 34 | A30B7-11600 | Linkde ligação | 1 | |
| 35 | GB/T97.1 | 8 Arruela | 2 | |
| 36 | GB/T882 | 8 X 28 Pino | 1 | |
| 37 | A30B7-11000 | Aavanca | 1 | |
| 38 | Z2135-02525 | Bucha | 6 | |

Controle de freio & válvula de avanço (mecânica)

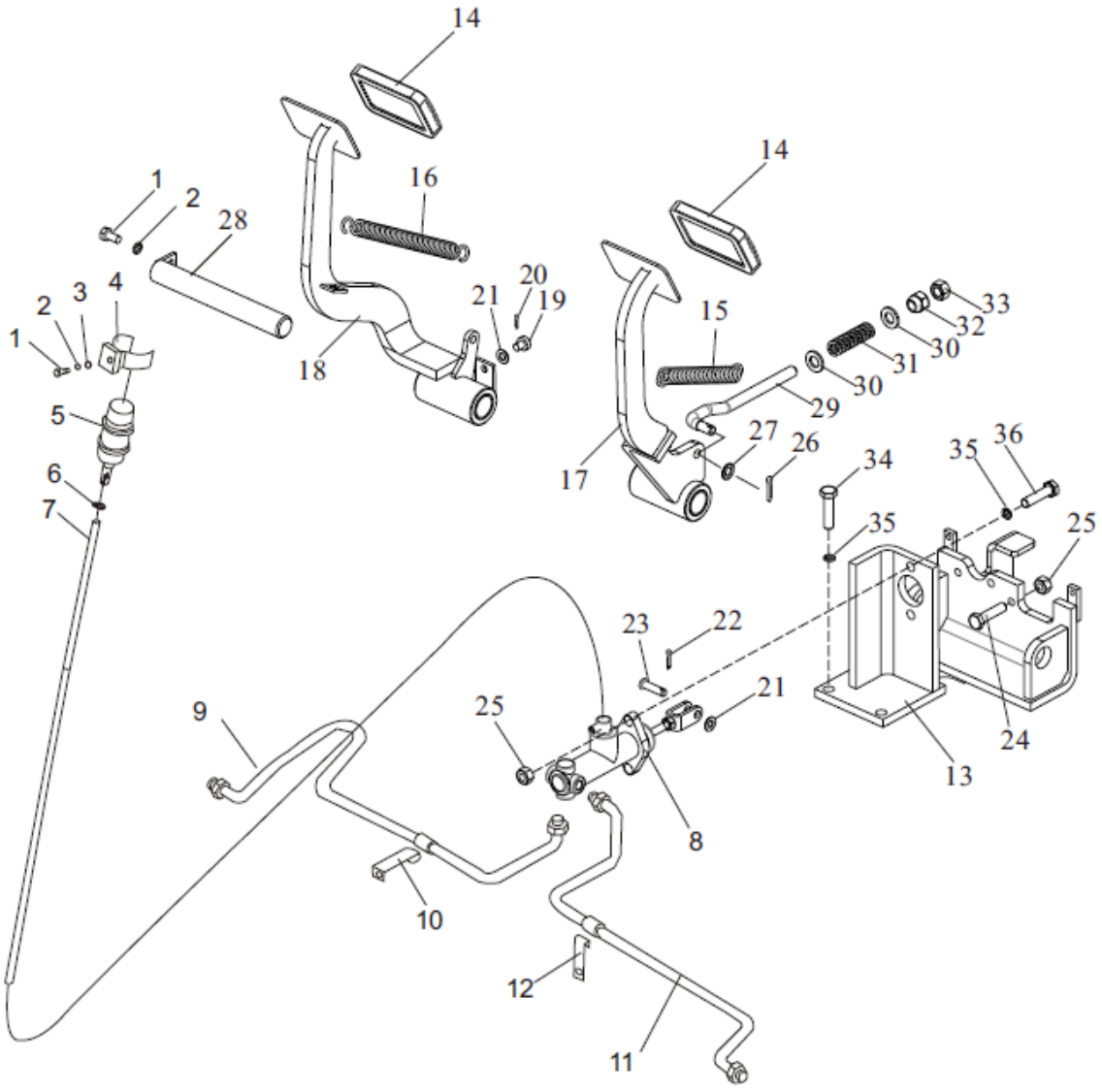

## Controle de freio & válvula de avanço (mecânica)

| Item | Nº da Peça | Descrição | Qtd | Observações |
|---|---|---|---|---|
| 1 | GB/T5783 | M8 X 16 Parafuso | 2 | |
| 2 | GB/T93 | 8 Arruela de pressão | 2 | |
| 3 | GB/T97.1 | 8 Arruela | 1 | |
| 4 | A30A7-10001 | Abraçadeira | 1 | |
| 5 | A30A7-10002 | Reservatório de fluido de freio | 1 | |
| 6 | JB/T8870 | 16 X 10 Abraçadeira | 2 | |
| 7 | TG000-10090 | 10L=900 Mangueira | 1 | |
| 8 | A30A7-10400 | Cilindro mestre de freio | 1 | |
| 9 | A30A7-10200 | Cano de freio direito | 1 | 3,0 - 3,5T |
| _ | A20A7-10100 | Cano de freio direito | 1 | 2,0 - 2,5T |
| 10 | A30A7-10003 | Abraçadeira | 1 | |
| 11 | A30A7-10300 | Cano de freio esquerdo | 1 | 3,0 - 3,5T |
| _ | A20A7-10200 | Cano de freio esquerdo | 1 | 2,0 - 2,5T |
| 12 | A30A7-10004 | Abraçadeira | 1 | |
| 13 | A30A7-11100 | Suporte dos pedais | 1 | |
| 14 | A30A7-11001 | Tampa dos pedais | 2 | |
| 15 | A30A7-11002 | 1 Mola do pedal de embreagem | 1 | |
| 16 | A30A7-11003 | 2 Mola do pedal de freio | 1 | |
| 17 | A30A7-11200 | Pedal de embreagem | 1 | |
| 18 | A30A7-11300 | Pedal de freio | 1 | |
| 19 | A30B7-11002 | Nylon | 1 | |
| 20 | GB/T91 | 2 X 10 Pino | 1 | |
| 21 | GB/T97.1 | 8 Arruela | 2 | |
| 22 | GB/T91 | 3.2 X 14 Contra pino | 1 | |
| 23 | GB/T882 | 8x30 Pino | 1 | |
| 24 | GB/T5783 | M10x40 Parafuso | 2 | |
| 25 | GB/T6170 | M10 Porca | 4 | |
| 26 | GB/T91 | 4 X 18 Pino | 1 | |
| 27 | GB/T97.1 | 10 Arruela | 1 | |
| 28 | A30A7-11400 | Pino | 1 | |
| 29 | A30A7-11501 | Pino de ligação | 1 | |
| 30 | GB/T97.1 | 12 Arruela | 2 | |
| 31 | A30A7-11502 | Mola | 1 | |

Controle de freio & válvula de avanço (mecânica)

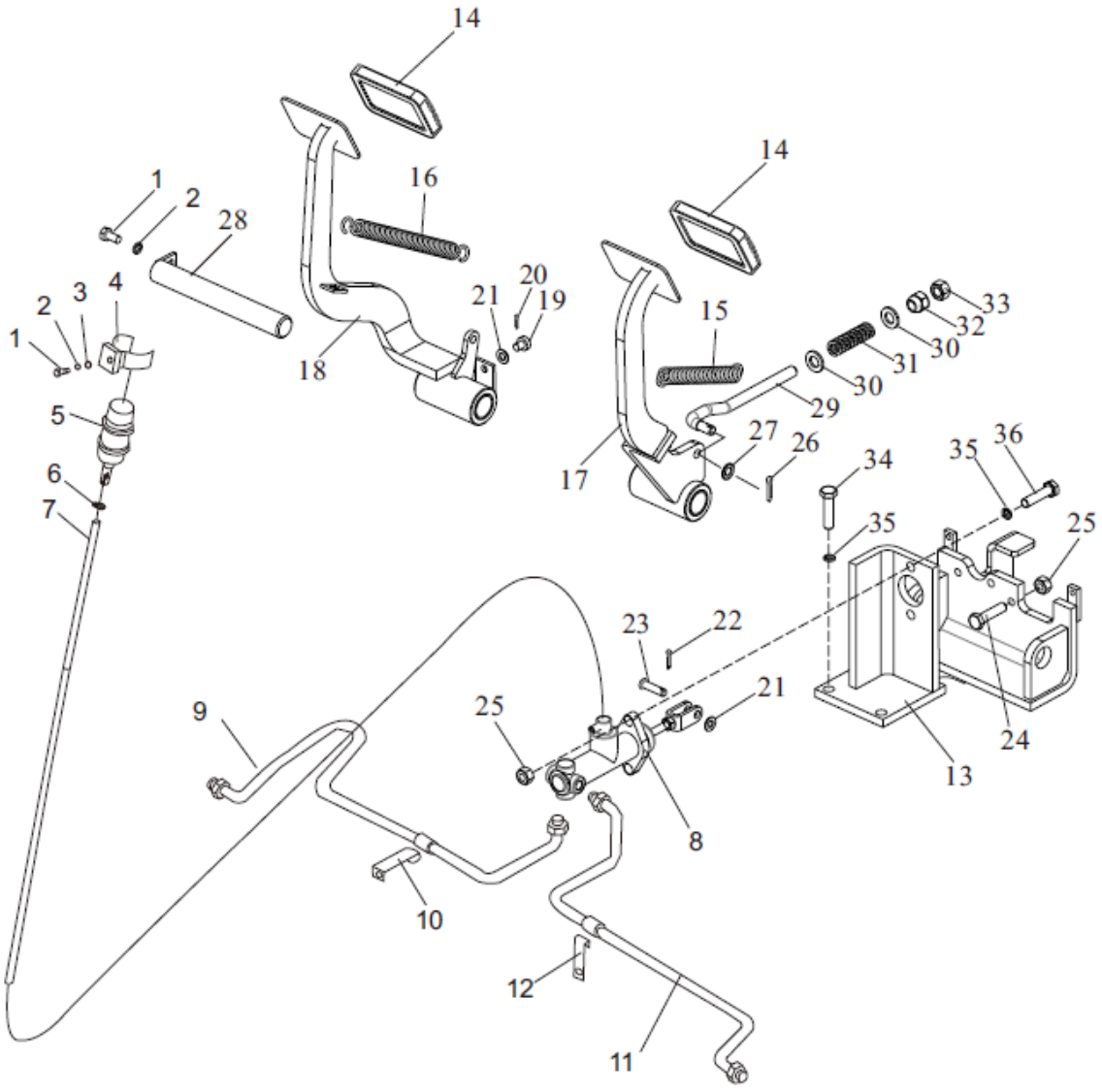

## Controle de freio & válvula de avanço (mecânica)

| Item | Nº da Peça | Descrição | Qtd | Observações |
|---|---|---|---|---|
| 32 | A30A7-11503 | M12 X 1.25 Porca | 1 | |
| 33 | GB/T6171 | M12 X 1.25 Porca | 1 | |
| 34 | GB/T5783 | M10 X 35 Parafuso | 2 | |
| 35 | GB/T93 | 10 Arruela de pressão | 6 | |
| 36 | GB/T5783 | M10 X 30 Parafuso | 4 | |

Freio estacionário

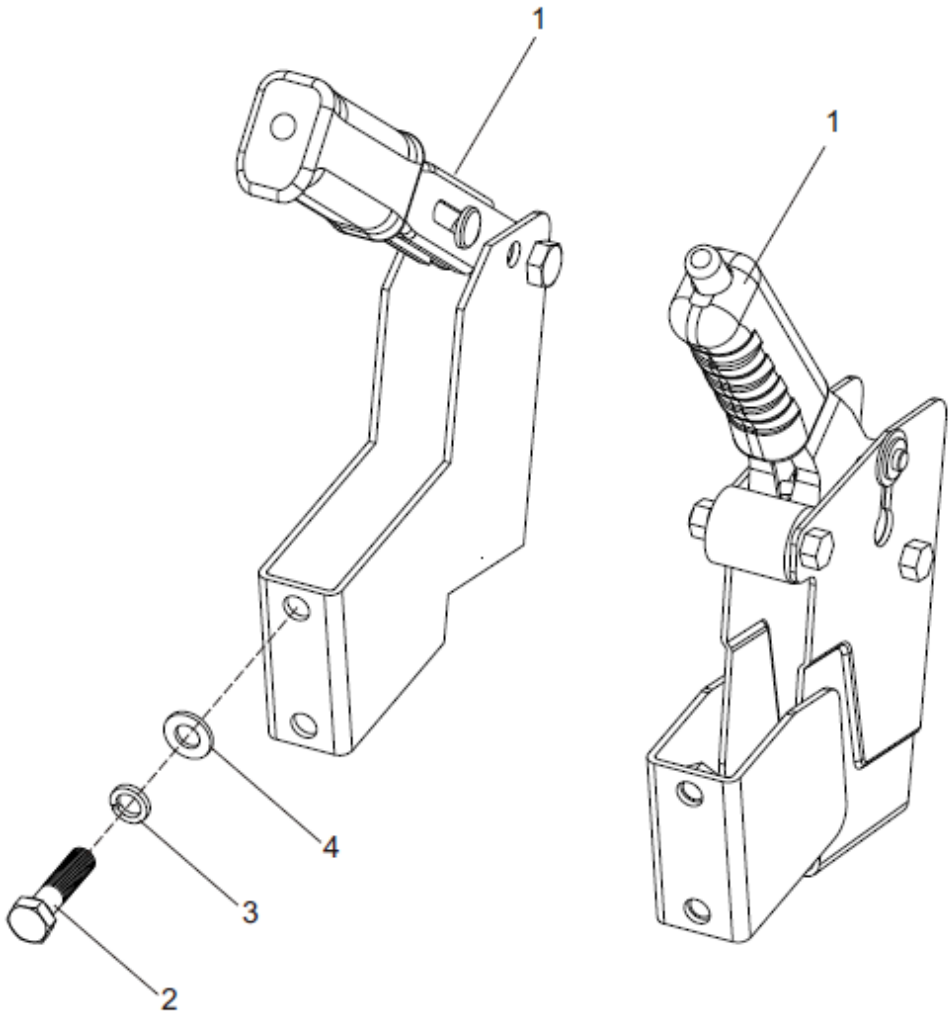

## Freio estacionário

| Item | Nº da Peça | Descrição | Qtd | Observações |
|---|---|---|---|---|
| 1 | A30A7-21000 | Freio estacionário | 1 | |
| 1 | A30A7-20100 | Freio estacionário com botão | 1 | |
| 2 | GB/T5783 | M10 X 25 Parafuso | 2 | |
| 3 | GB/T93 | 10 Arruela de pressão | 2 | |
| 4 | GB/T97.1 | 10 Arruela | 2 | |

# 6.CHASSIS

Chassis & contrapeso

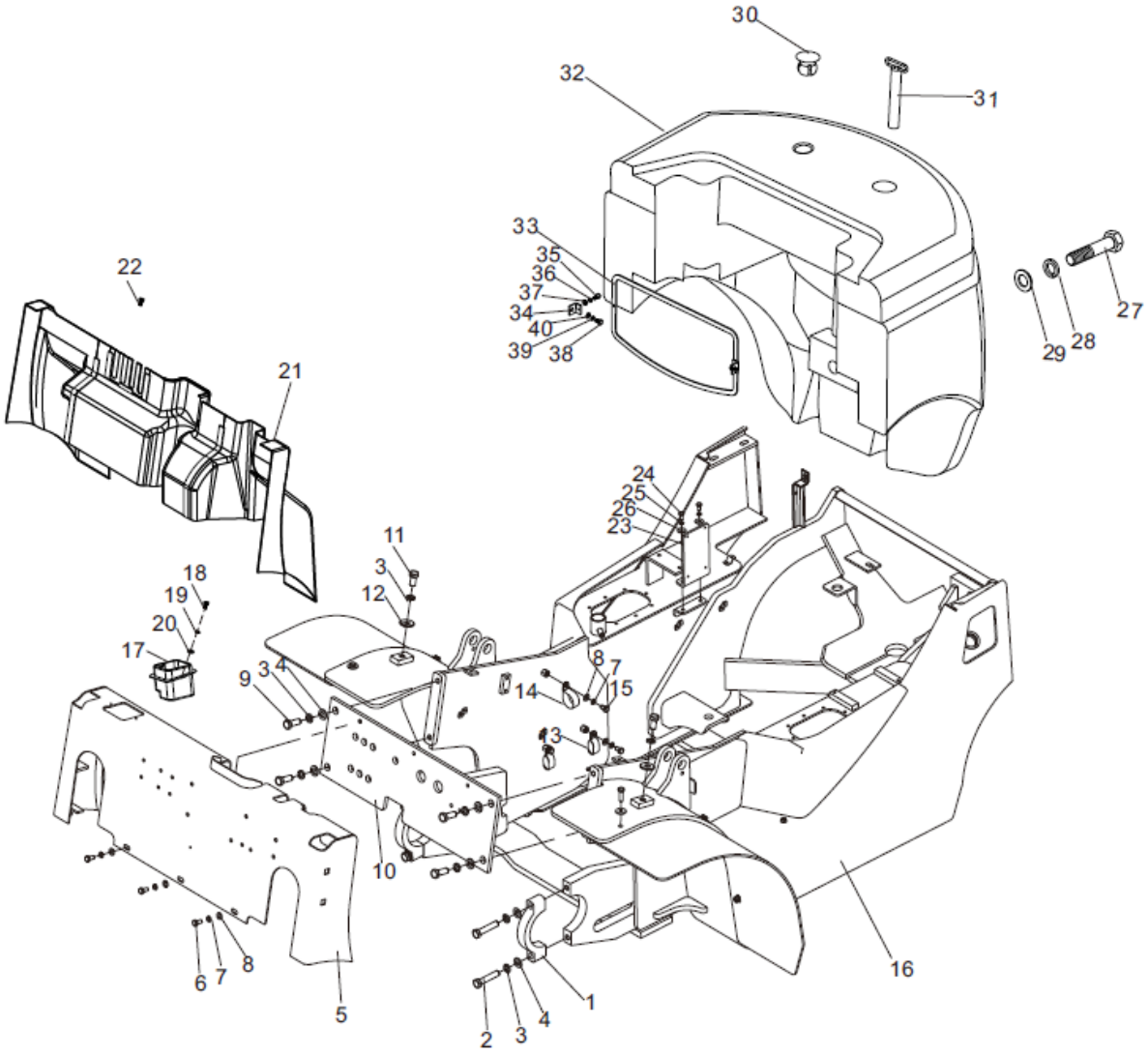

## Chassis & contrapeso

| Item | Nº da Peça | Descrição | Qtd | Observações |
|---|---|---|---|---|
| 1 | M30A3-00001 | Mancal do diferencial | 2 | |
| 2 | GB/T5785 | M16 X 1.5 X 75 X 40 Parafuso | 4 | |
| 3 | GB/T93 | 16 Arruela de pressão | 10 | |
| 4 | GB/T97.1 | 16 Arruela | 8 | |
| 5 | D30C1-10900 | Painel | 1 | |
| 6 | GB/T5783 | M10 X 20 Parafuso | 3 | |
| 7 | GB/T93 | 10 Arruela de pressão | 12 | |
| 8 | GB/T97.1 | 10 Arruela | 12 | |
| 9 | GB/T5786 | M16 X 1.5 X 40 Parafuso | 4 | |
| 10 | D30C1-12200 | Chapa do painel | 1 | |
| 11 | GB/T5783 | M16 X 30 Parafuso | 2 | |
| 12 | D30C1-10002 | 16 Arruela | 2 | |
| 13 | D30A1-11008 | Abraçadeira | 8 | |
| 14 | D30A1-11002 | Abraçadeira | 1 | |
| 15 | GB/T5783 | M10 X 16 Parafuso | 9 | |
| 16 | D20C1-10100 | Chassis | 1 | FD20~25 - X3 / X4 / X12 / X17 / X24 / X25 |
| _ | D30C1-10100 | Chassis | 1 | FD30~35 - X10 / X13 / X14 / X28 / X27 |
| _ | D20D1-10100 | Chassis | 1 | FD20~25 - W1 |
| _ | D30D1-10100 | Chassis | 1 | FD30 - W1 |
| _ | D20G1-10100 | Chassis | 1 | FD20~25 - W2 |
| _ | D30G1-10100 | Chassis | 1 | FD30~35 - W2 |
| _ | D20EY1-10100 | Chassis | 1 | FY20~25 - R1 LPG |
| _ | D30EY1-10100 | Chassis | 1 | FY30~35 - R1 LPG |
| _ | D20E1-10100 | Chassis | 1 | FY20~25 - R1 |
| _ | D30E1-10100 | Chassis | 1 | FY30~35 - R1 |
| _ | D20H1-10100 | Chassis | 1 | FD20~25 - Y1 |
| _ | D30H1-10100 | Chassis | 1 | FD30~35 - Y2 / Y3 |
| _ | D20K1-10100 | Chassis | 1 | FD20~25 - D1 |
| _ | D30K1-10100 | Chassis | 1 | FD30~35 - D1 |
| _ | D20M1-10100 | Chassis | 1 | FD20~25 - JH2 |
| _ | D30M1-10100 | Chassis | 1 | FD30 - JH2 |
| _ | D20S1-10100 | Chassis | 1 | FY20~25 - GQ1/3 |
| _ | D30S1-10100 | Chassis | 1 | FY30~35 - GQ1/3 |

Chassis & contrapeso

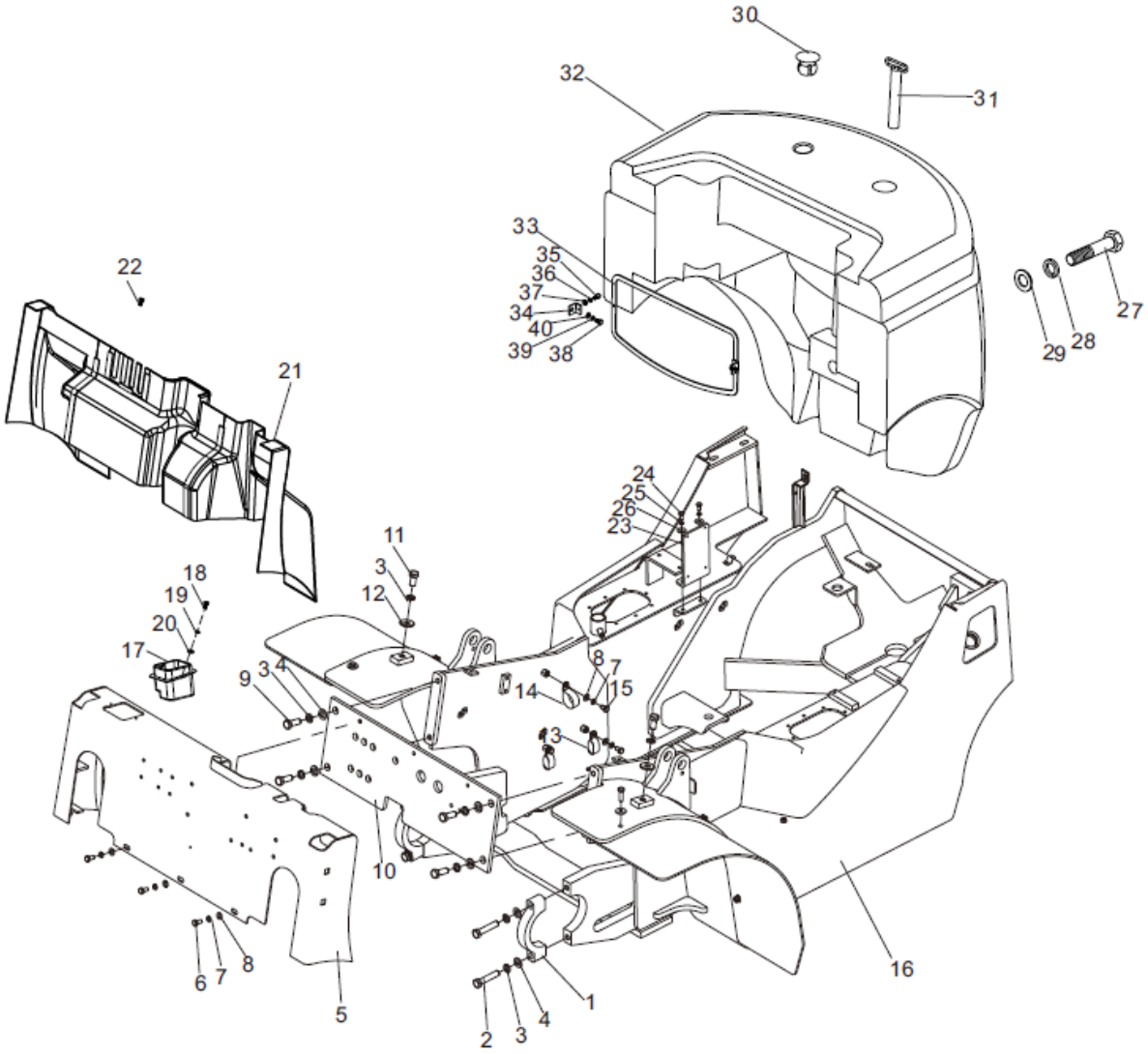

## Chassis & contrapeso

| Item | Nº da Peça | Descrição | Qtd | Observações |
|---|---|---|---|---|
| _ | D20BA1-10100 | Chassis | 1 | FD20~25 - S2 / S5 |
| _ | D30BA1-10100 | Chassis | 1 | FD30~35 - S2 / S5 |
| _ | D20SY1-10100 | Chassis | 1 | FY20~25 - GQ2 |
| _ | D30SY1-10100 | Chassis | 1 | FY30~35 - GQ2 |
| _ | D30BC1-10100 | Chassis | 1 | FD30~35 - KMS4 |
| _ | D30CA1-10100 | Chassis | 1 | FD30~35 - YN1 |
| _ | D30BN1-10100 | Chassis | 1 | FD30~35 - KD1 |
| _ | D20BJ1-10100 | Chassis | 1 | FY20~25 - S6 |
| _ | D30BJ1-10100 | Chassis | 1 | FY30~35 - S6 |
| _ | D20BL1-10100 | Chassis | 1 | FY20~25 - S7 |
| _ | D30BL1-10100 | Chassis | 1 | FY30~35 - S7 |
| 17 | D30C1-10001 | Porta volume | 1 | |
| 18 | D30C1-20009 | M6 X 16 Parafuso | 2 | |
| 19 | GB/T93 | 6 Arruela de pressão | 2 | |
| 20 | GB/T97.1 | 6 Arruela | 2 | |
| 21 | D30C1-20610 | Painel de plástico | 1 | |
| _ | D30C1-20620 | Painel de plástico | 1 | |
| 22 | D30C1-20009 | M6 X 16 Parafuso | 8 | |
| 23 | D30C1-10005 | ECU Chapa de fixação | 1 | FD20~35 - X24 / X28 / X25 / X27 |
| _ | D30PP1-10001 | ECU Chapa de fixação | 1 | FD20~35 - YN1 |
| _ | D30BN-10001 | ECU Chapa de fixação | 1 | FD20~35 - KD1 |
| 24 | GB/T5783 | M8 X 16 Parafuso | 2 | FD20~35 - X24 / X28 / X25 / X27 |
| 25 | GB/T93 | 8 Arruela de pressão | 2 | FD20~35 - X24 / X28 / X25 / X27 |
| 26 | GB/T96 | 8 Arruela | 2 | FD20~35 - X24 / X28 / X25 / X27 |
| 27 | GB/T5782 | M36 X 200 X 85 Parafuso | 1 | 2,0 - 3,0T |
| _ | GB/T5782 | M36 X 200 X 90 Parafuso | 1 | 3,5T |
| 28 | GB/T93 | 36 Arruela de pressão | 1 | |
| 29 | D30C1-50004 | Arruela | 1 | |
| 30 | D30A1-50002 | Tampa do contrapeso | 2 | |
| 31 | D30A1-50100 | Pino de reboque | 1 | |

Chassis & contrapeso

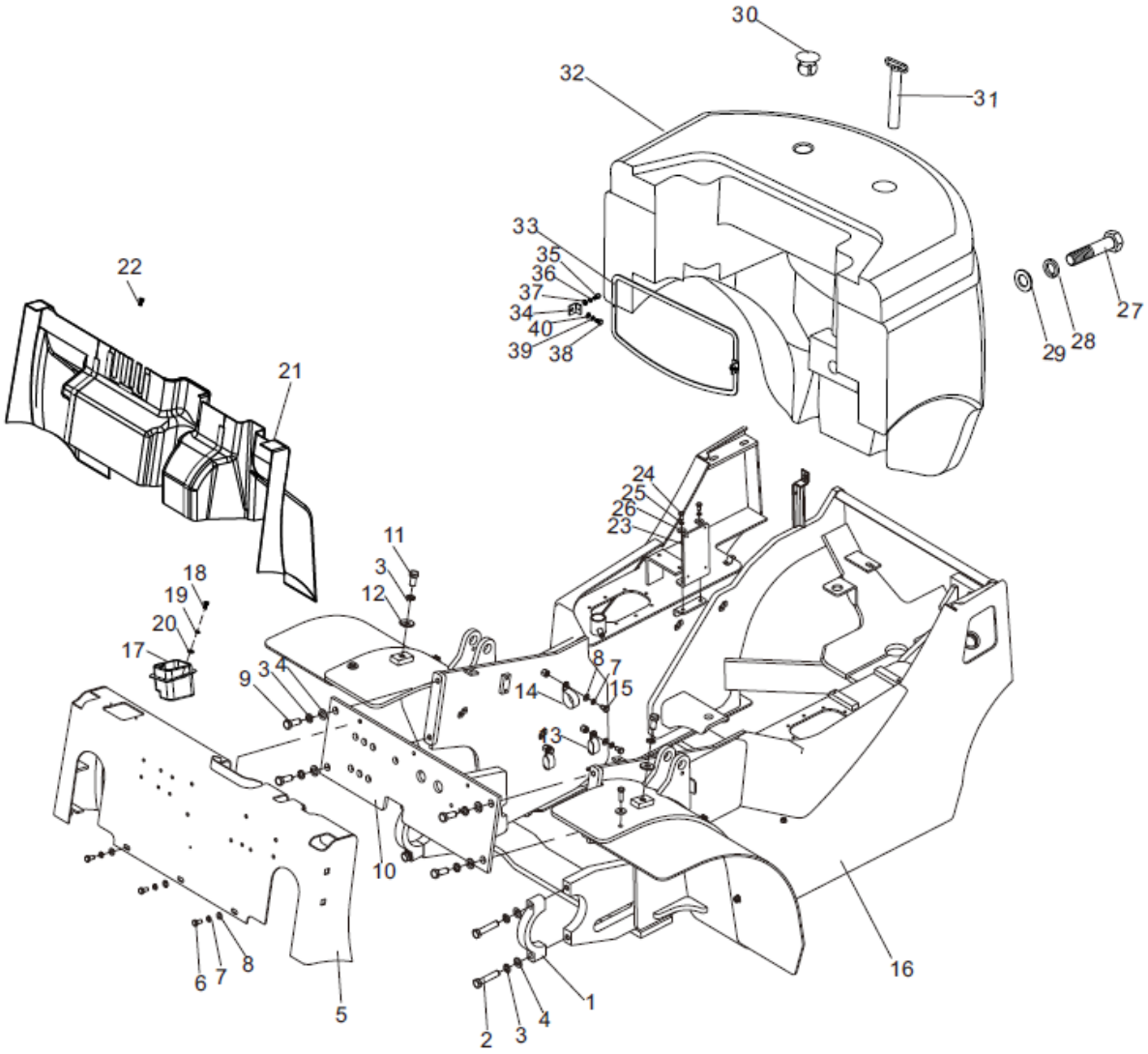

## Chassis & contrapeso

| Item | Nº da Peça | Descrição | Qtd | Observações |
|---|---|---|---|---|
| 32 | D30C1-50001 | Contrapeso | 1 | 3,0T |
| _ | D30C1-50006 | Contrapeso | 1 | 3,0T |
| _ | D30C1-50002 | Contrapeso | 1 | 3,0T |
| _ | D20C1-50001 | Contrapeso | 1 | 2,0T |
| _ | D20C1-50002 | Contrapeso | 1 | 2,0T |
| _ | D25C1-50001 | Contrapeso | 1 | 2,5T |
| _ | D25C1-50002 | Contrapeso | 1 | 2,5T |
| _ | D35A1-50001 | Contrapeso | 1 | 3,5T |
| _ | S35A1-50002 | Contrapeso | 1 | 3,5T |
| 33 | D30A1-50200 | Grade de proteção do contrapeso | 1 | 3,0 - 3,5T |
| _ | D30A1-50300 | Grade de proteção do contrapeso | 1 | 2,0 - 3,5T |
| _ | D25A1-50200 | Grade de proteção do contrapeso | 1 | 2,0 - 2,5T |
| 34 | D30A1-50003 | Suporte da grade | 2 | |
| 35 | GB/T5783 | M6 X 12 Parafuso | 2 | |
| 36 | GB/T93 | 6 Arruela de pressão | 4 | |
| 37 | GB/T97.1 | 6 Arruela | 4 | |
| 38 | GB/T5783 | M8 X 16 Parafuso | 2 | |
| 39 | GB/T93 | 8 Arruela de pressão | 2 | |
| 40 | GB/T97.1 | 8 Arruela | 2 | |

# Chassis & contrapeso

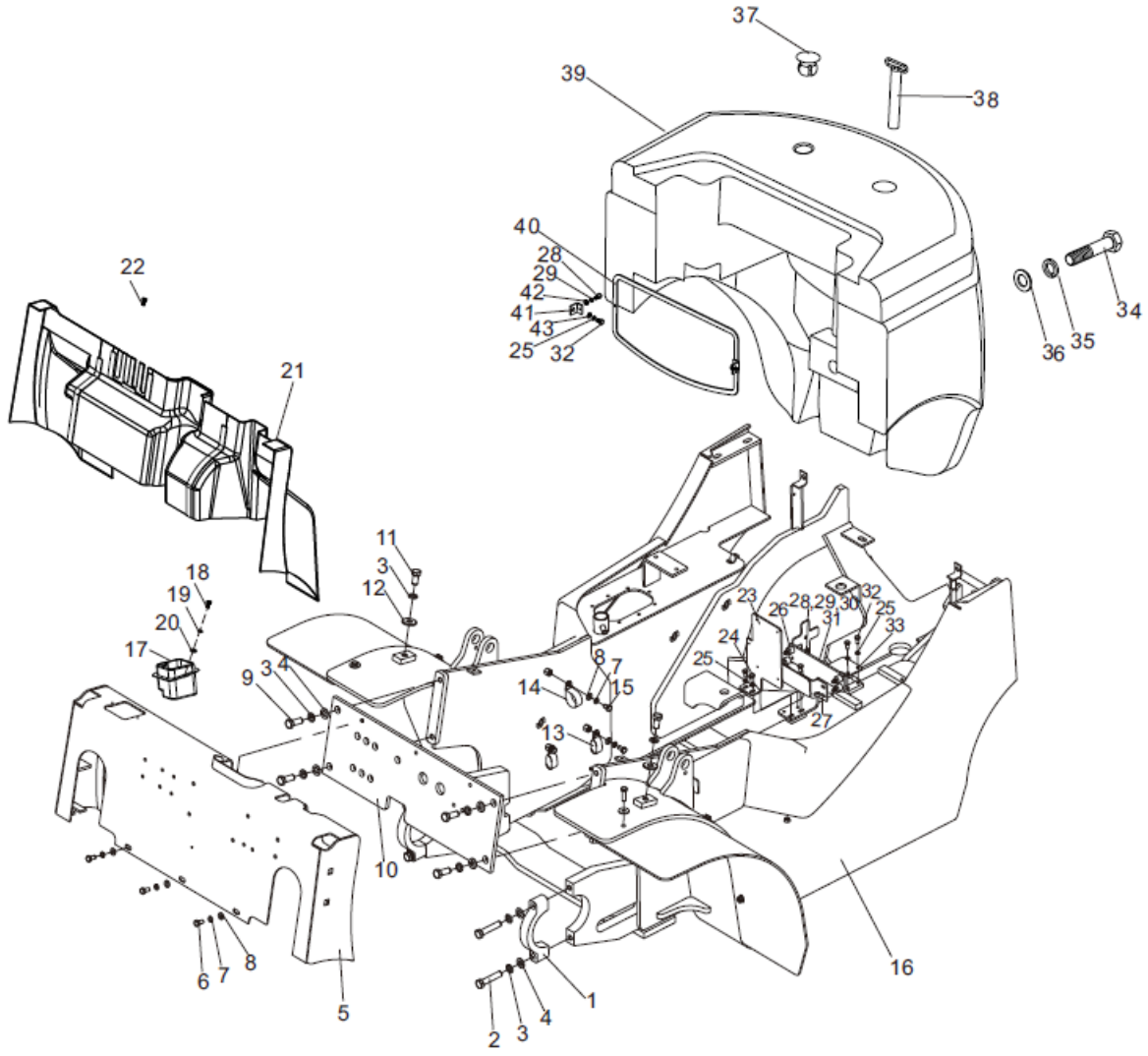

## Chassis & contrapeso

| Item | Nº da Peça | Descrição | Qtd | Observações |
|---|---|---|---|---|
| 1 | M30A3-00001 | Mancal do diferencial | 2 | |
| 2 | GB/T5785 | M16 X 1.5 X 75 X 40 Parafuso | 4 | |
| 3 | GB/T93 | 16 Arruela de pressão | 10 | |
| 4 | GB/T97.1 | 16 Arruela | 8 | |
| 5 | D30C1-10900 | Painel | 1 | |
| 6 | GB/T5783 | M10 X 20 Parafuso | 3 | |
| 7 | GB/T93 | 10 Arruela de pressão | 12 | |
| 8 | GB/T97.1 | 10 Arruela | 12 | |
| 9 | GB/T5786 | M16 X 1.5 X 40 Parafuso | 4 | |
| 10 | D30C1-12200 | Chapa do painel | 1 | |
| 11 | GB/T5783 | M16 X 30 Parafuso | 2 | |
| 12 | D30C1-10002 | 16 Arruela | 2 | |
| 13 | D30A1-11008 | Abraçadeira | 8 | |
| 14 | D30A1-11002 | Abraçadeira | 1 | |
| 15 | GB/T5783 | M10 X 16 Parafuso | 9 | |
| 16 | D20BE1-10100 | Chassis | 1 | |
| _ | D30AE1-10100 | Chassis | 1 | |
| 17 | D30C1-10001 | Porta volume | 1 | |
| 18 | D30C1-20009 | M6 X 16 Parafuso | 2 | |
| 19 | GB/T93 | 6 Arruela de pressão | 2 | |
| 20 | GB/T97.1 | 6 Arruela | 2 | |
| 21 | D30C1-20610 | Painel de plástico | 1 | |
| _ | D30C1-20620 | Painel de plástico | 1 | |
| 22 | D30C1-20009 | M6 X 16 Parafuso | 8 | |
| 23 | D30AE1-10104 | Suporte | 1 | |
| 24 | GB/T5783 | M8 X 20 Parafuso | 1 | |
| 25 | GB/T93 | 8 Arruela de pressão | 7 | |
| 26 | D22A1-10004 | Coxim | 4 | |
| 27 | D3AE1-10300 | Suporte | 1 | |
| 28 | GB/T5783 | M6 X 12 Parafuso | 6 | |
| 29 | GB/T93 | 6 Arruela de pressão | 12 | |

# Chassis & contrapeso

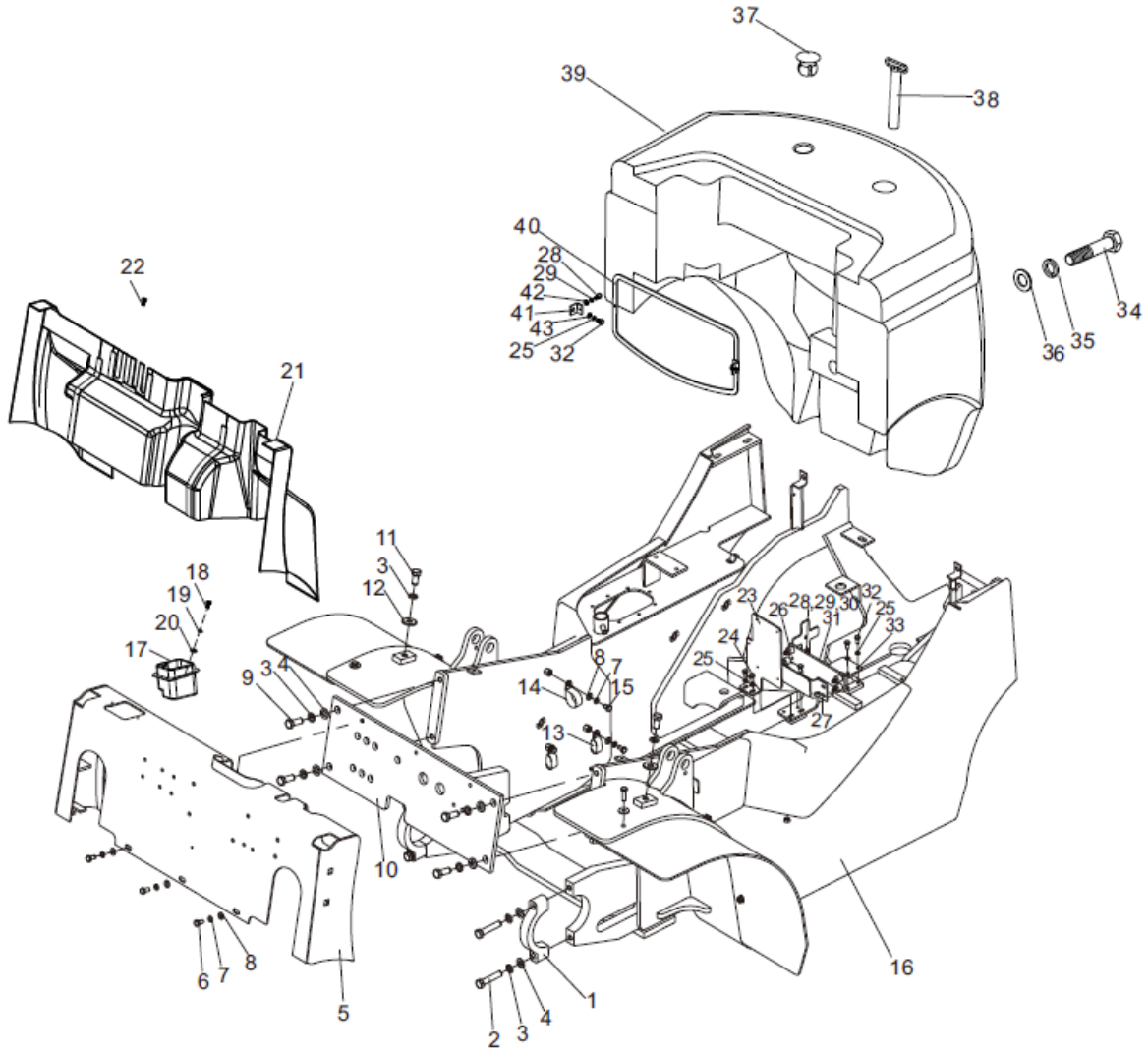

## Chassis & contrapeso

| Item | Nº da Peça | Descrição | Qtd | Observações |
|---|---|---|---|---|
| 30 | GB/T5783 | M8 X 16 Parafuso | 6 | |
| 31 | GB/T6170 | M6 Arruela de pressão | 4 | |
| 32 | D30AE1-10101 | ECU Chapa de fixação | 1 | |
| 33 | D30AE1-10102 | Chapa de fixação | 1 | |
| 34 | GB/T5782 | M36 X 250 X 85 Parafuso | 1 | 2,0 - 3,0T |
| _ | GB/T5782 | M36 X 250 X 90 Parafuso | 1 | 3,5T |
| 35 | GB/T93 | 36 Arruela de pressão | 1 | |
| 36 | D30C1-50004 | Arruela | 1 | |
| 37 | D30A1-50002 | Tampa do contrapeso | 2 | |
| 38 | D30A1-50100 | Pino de reboque | 1 | |
| 39 | D30C1-50001 | Contrapeso | 1 | 3,0T |
| _ | D30C1-50006 | Contrapeso | 1 | 3,0T |
| _ | D30C1-50002 | Contrapeso | 1 | 3,0T |
| _ | D20C1-50001 | Contrapeso | 1 | 2,0T |
| _ | D20C1-50002 | Contrapeso | 1 | 2,0T |
| _ | D25C1-50001 | Contrapeso | 1 | 2,5T |
| _ | D25C1-50002 | Contrapeso | 1 | 2,5T |
| _ | D35A1-50001 | Contrapeso | 1 | 3,5T |
| _ | D35A1-50002 | Contrapeso | 1 | 3,5T |
| 40 | D30A1-50200 | Grade de proteção do contrapeso | 1 | 3,0 - 3,5T |
| _ | D30A1-50300 | Grade de proteção do contrapeso | 1 | 2,0 - 3,5T |
| _ | D25A1-50200 | Grade de proteção do contrapeso | 1 | 2,0 - 2,5T |
| 41 | D30A1-50003 | Suporte da grade | 2 | |
| 42 | GB/T97.1 | 6 Arruela | 4 | |
| 43 | GB/T97.1 | 8 Arruela | 2 | |

Capô. Assoalho & assento

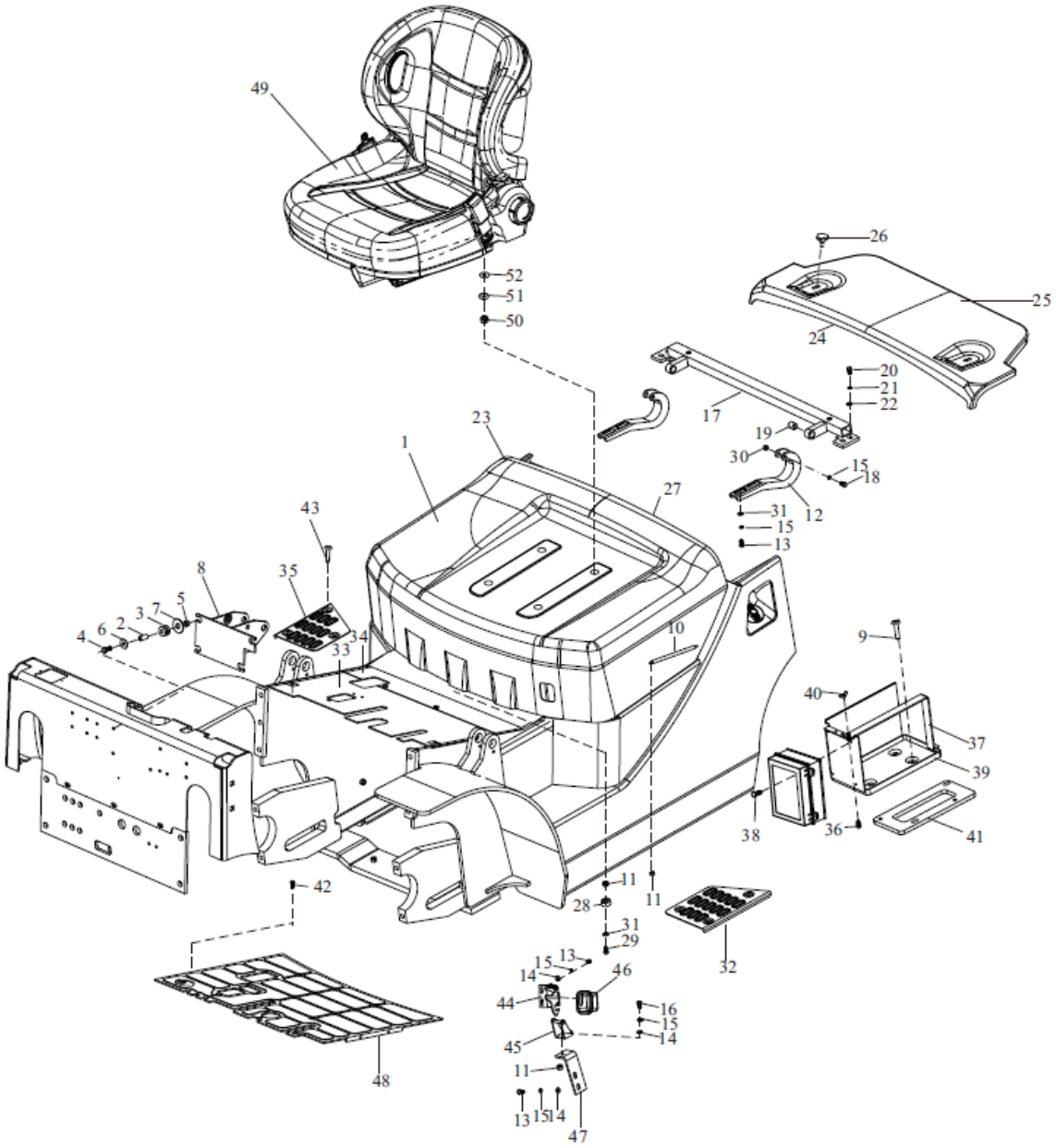

## Capô. Assoalho & assento

| Item | Nº da Peça | Descrição | Qtd | Observações |
|---|---|---|---|---|
| 1 | D30C1-20200 | Capô | 1 | |
| 2 | A30A7-40001 | Bucha | 4 | |
| 3 | D30A1-20002 | Borracha | 4 | |
| 4 | GB/T5783 | M10 X 45 Parafuso | 4 | |
| 5 | GB/T889.1 | M10 Porca | 4 | |
| 6 | GB/T97.1 | 10 Arruela | 8 | |
| 7 | A30A5-20003 | Arruela | 4 | |
| 8 | D30A1-11100 | Suporte das alavancas | 1 | |
| _ | D30D1-41100 | Suporte das alavancas | 1 | |
| 9 | GB/T5787 | M8 X 12 Parafuso | 2 | |
| 10 | D30C1-20008 | Amortecedor do capô | 1 | |
| 11 | GB/T6170 | M8 Porca | 5 | |
| 12 | D30C1-20010 | Dobradiça do capô | 2 | |
| 13 | GB/T5783 | M8 X 20 Parafuso | 8 | |
| 14 | GB/T97.1 | 8 Arruela | 5 | |
| 15 | GB/T93 | 8 Arruela de pressão | 11 | |
| 16 | GB/T5783 | M8 X 25 | 1 | |
| 17 | D30C1-20300 | Suporte do capô | 1 | |
| 18 | D30A1-20004 | Parafuso | 2 | |
| 19 | D30A1-20005 | Bucha | 2 | |
| 20 | GB/T5783 | M10 X 25 Parafuso | 4 | |
| 21 | GB/T93 | 10 Arruela de pressão | 4 | |
| 22 | GB/T97.1 | 10 Arruela | 4 | |
| 23 | D30C1-20202 | 2 Borracha de vedação do capô | 1 | |
| 24 | D30A1-20010 | 2 Borracha de vedação | 1 | |
| 25 | D30C1-20002 | Tampa do radiador | 1 | FD20~35 - X3 / X4 / X10 / X12 / X13/ X14 / X17 / X24 / X28 / X25 / X27 / W1 / W2 / JH2 / S2 / S5 / D1 / Y1 / Y2 / Y3 / KD1 / YN1 |
| _ | D30E1-20001 | Tampa do radiador | 1 | FY20~35 - R1 / R2 / R4 / GQ1 / GQ2 / GQ3 / S6 / S7 |
| 26 | D30A1-20009 | Parafuso borboleta | 2 | |
| 27 | D30A1-20007 | 1 Borracha de vedação do capô | 1 | |
| 28 | D30A1-20011 | Borracha | 2 | |

Capô. Assoalho & assento

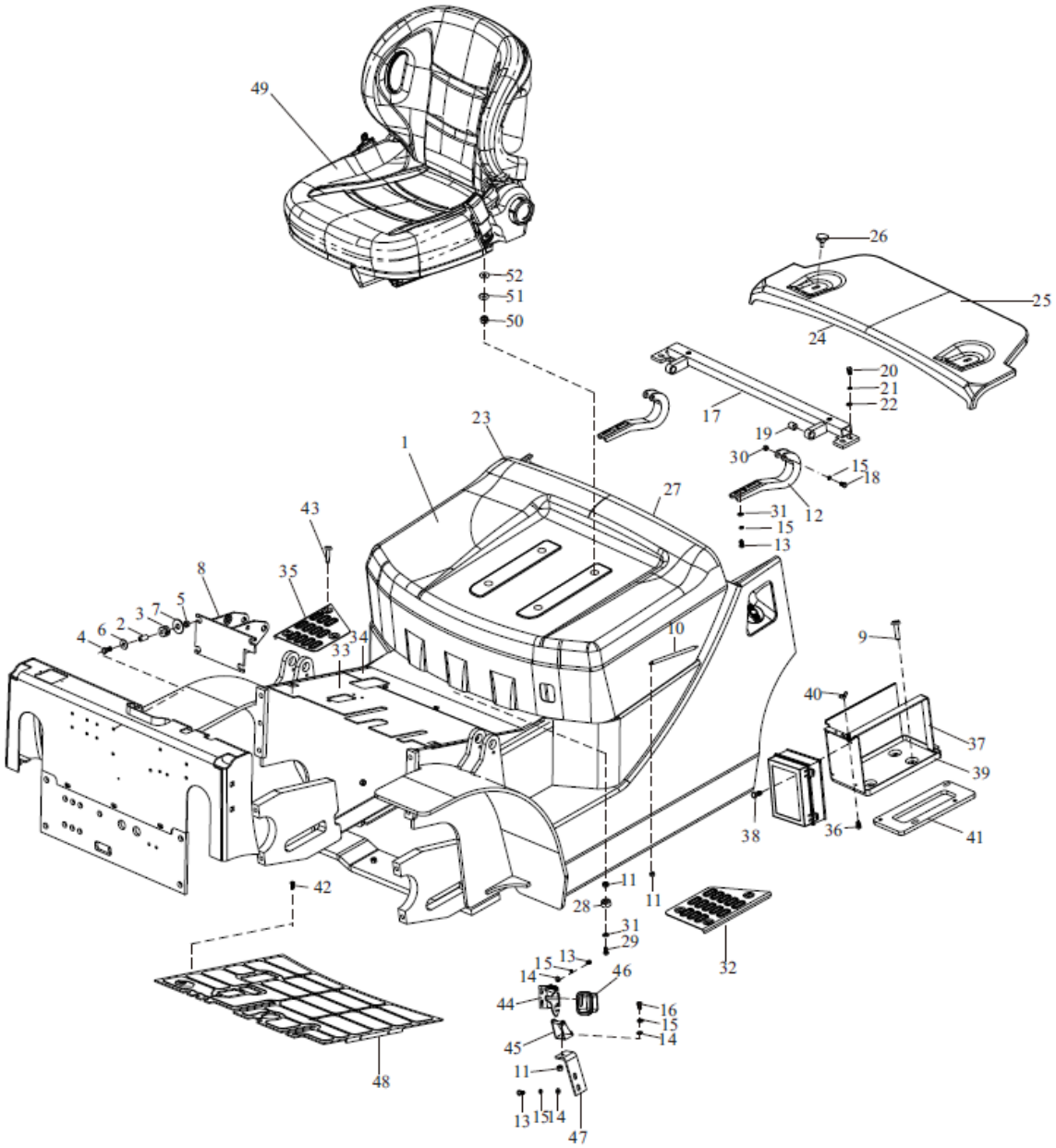

## Capô. Assoalho & assento

| Item | Nº da Peça | Descrição | Qtd | Observações |
|---|---|---|---|---|
| 29 | GB/T5783 | M8 X 40 parafuso | 2 | |
| 30 | GB/T889.1 | M8 Porca | 2 | |
| 31 | GB/T96 | 8 Arruela | 6 | |
| 32 | D30C1-20003 | Estrivo esquerdo | 1 | |
| 33 | D30C1-20410 | 1 Assoalho | 1 | FD/Y20~35MT - X3 / X4 / X12 / X17 / X10 / X13 / X14 / X24 / X28 / X25 / X27 / W1 / W2 / JH2 / S2 / S5 / Y1 / Y2 / Y3 / D1 / R1 / R2 / GQ1~3 |
| _ | D30C1-20420 | 1 Assoalho | 1 | FD/Y20~35AT - X3 / X4 / X12 / X17 / X10 / X13 / X14 / X24 / X28 / X25 / X27 / W1 / W2 / JH2 / S2 / S5 / Y1 / Y2 / Y3 / D1 / R1 / R2 / GQ1~3 |
| _ | D30BD1-20100 | 1 Assoalho | 1 | FY20~35 - S7 |
| _ | D30AE1-20100 | 1 Assoalho | 1 | FY20~35 - R4 |
| _ | D30CA1-20100 | 1 Assoalho | 1 | FD20~35MT - YN1 |
| _ | D30CA1-20200 | 1 Assoalho | 1 | FD20~35AT - YN1 |
| _ | D30BN1-20100 | 1 Assoalho | 1 | FD20~35 - KD1 |
| _ | D30BJ1-20100 | 1 Assoalho | 1 | FY20~35 - S6 |
| 34 | D30C1-20430 | 2 Assoalho | 1 | FD/Y20~35MT - X3 / X4 / X12 / X17 / X10 / X13 / X14 / X24 / X28 / X25 / X27 / W1 / W2 / JH2 / S2 / S5 / Y1 / Y2 / Y3 / D1 / R1 / R2 / R4 / GQ1~3 / YN1 / KD1 / S7 |
| _ | D30C1-20440 | 2 Assoalho | 1 | FD/Y20~35AT - X3 / X4 / X12 / X17 / X10 / X13 / X14 / X24 / X28 / X25 / X27 / W1 / W2 / JH2 / S2 / S5 / Y1 / Y2 / Y3 / D1 / R1 / R2 / R4 / GQ1~3 / YN1 / KD1 / S7 |
| _ | D30BJ1-20200 | 2 Assoalho | 1 | FY20~35 - S6 |
| 35 | D30C1-20004 | Estrivo direito | 1 | |
| 36 | GB/T5783 | M6 X 20 Parafuso | 1 | |
| 37 | D30C1-20502 | 1 Suporte da bateria | 1 | FD20~35 - KD1 |
| _ | D50F1-20102 | 1 Suporte da bateria | 1 | FD20~35 - KD1 |
| 38 | GB/T818 | M4 X 25 Parafuso | 4 | |
| 39 | D30C1-20510 | | 1 | FD20~35 - KD1 / YN1 |
| _ | D30BN1-20110 | | 1 | FD20 ~35 - KD1 |
| _ | D30PP1-20320 | | 1 | FD20 ~35 - YN1 |
| 40 | GB/T62 | | 1 | |
| 41 | D30BA1-20001 | | 1 | FD20~35 - S2 / S5 / KMS4 / KD1<br>FY20~35 - S6 |

Capô. Assoalho & assento

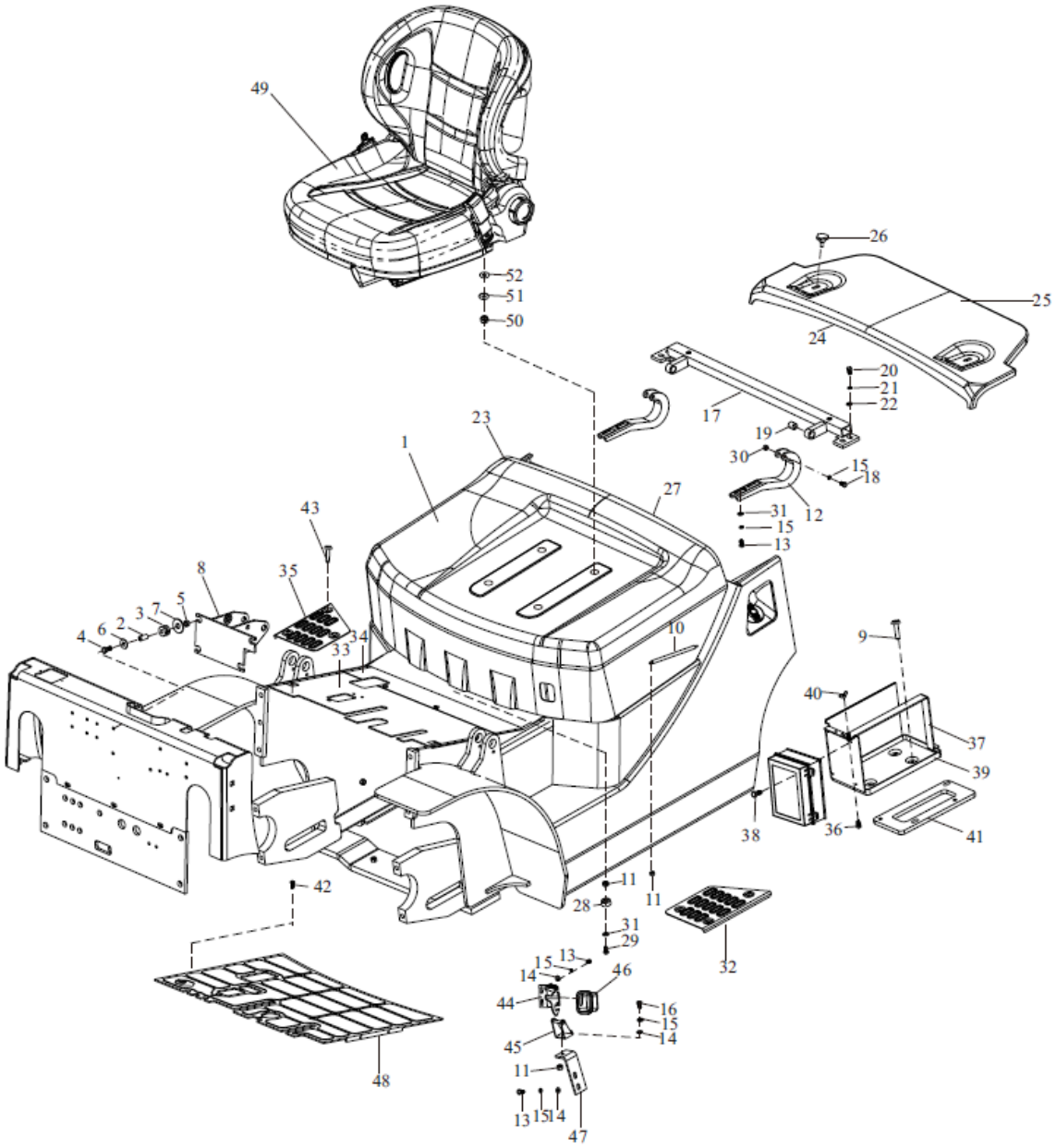

## Capô. Assoalho & assento

| Item | Nº da Peça | Descrição | Qtd | Observações |
|---|---|---|---|---|
| 42 | D30A1-20003 | M8 x 16 Parafuso | 4 | |
| 43 | GB/T5787 | M8 X 8 Parafuso | 6 | |
| 44 | D30A1-20720 | Trava do capô | 1 | |
| 45 | D30A1-20710 | Trava do capô | 1 | |
| 46 | D30A1-20701 | Caixa da trava do capô | 1 | |
| 47 | D30A1-20016 | Suporte da trava | 1 | |
| 48 | D30C1-20404 | Tapete | 1 | |
| _ | D30C1-20411 | Tapete | 1 | |
| 49 | A30A1-00100 | BF2 Assento | 1 | |
| _ | A30A1-00500 | BF2 Assento | 1 | |
| _ | A30A1-00400 | Assento | 1 | |
| _ | A30A1-00300 | BF2 Assento | 1 | OPS |
| _ | A30A1-00600 | BF2 Assento | 1 | OPS |
| _ | A30A1-00800 | BF5 Assento | 1 | OPS |
| _ | A30A1-01000 | BF5 Assento | 1 | OPS |
| _ | A30A1-00700 | BF5 Assento | 1 | CE |
| _ | A30A1-00900 | BF5 Assento | 1 | CE |
| 50 | GB/T6170 | M8 Porca | 4 | |
| 51 | GB/T93 | 8 Arruela de pressão | 4 | |
| 52 | GB/T97.1 | 8 Arruela | 4 | |

Cabine

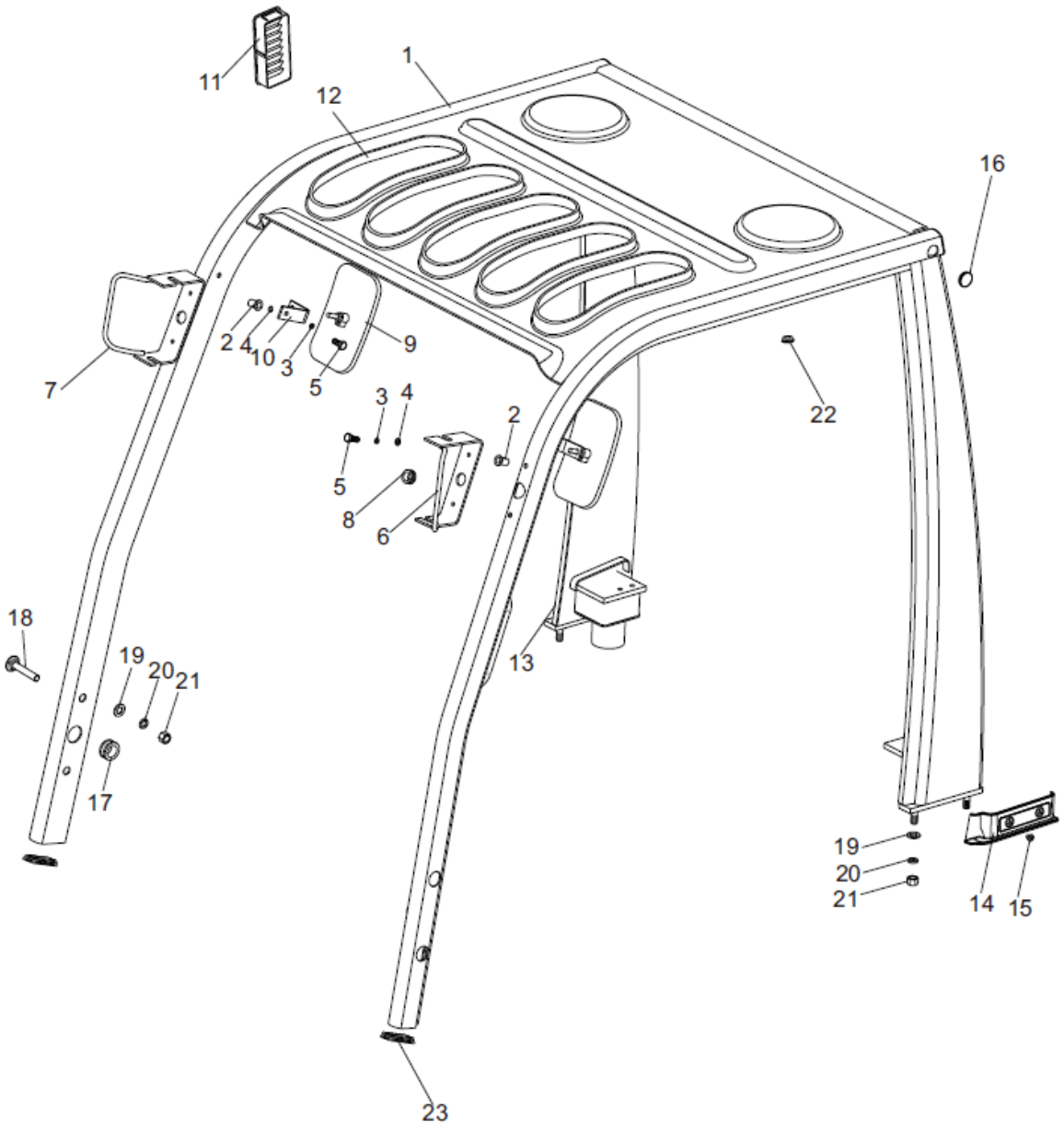

## Cabine

| Item | Nº da Peça | Descrição | Qtd | Observações |
|---|---|---|---|---|
| 1 | D30C1-30100 | Cabine | 1 | FD20~35 - X3 / X4 / X12 / X17 / X10 / X13 / X14 / X24 / X28 / X25 / X27 / W1 / W2 / JH2 / S2 / S5 / D1 / YN1 / KD1 / Y1 / Y2 / Y3 |
| _ | D30EY1-30100 | Cabine | 1 | FY20 ~35 - R1 / R2 / R4 / GQ1~3 / S6 / S7 |
| 2 | D30C1-30001 | M6 Porca | 6 | |
| 3 | GB/T93 | 4 Arruela de pressão | 6 | |
| 4 | GB/T97.1 | 6 Arruela | 6 | |
| 5 | GB/T5783 | M6 X 25 Parafuso | 6 | |
| 6 | D30A1-30700 (L) | Suporte do farol esquerdo | 1 | |
| 7 | D30A1-30700 (R) | Suporte do farol direito | 1 | |
| 8 | D30A1-30004 | I Anilha | 2 | |
| 9 | D30A1-30800 | Retrovisor | 2 | |
| 10 | D30A1-30002 | Suporte do retrovisor | 2 | |
| 11 | D30A1-30003 | Grade da entrada de ar | 1 | |
| 12 | D30C1-30002 | Acrílico do teto | 5 | |
| 13 | D30C1-20009 (R) | Protetor direito | 1 | |
| 14 | D30C1-20009 (L) | Protetor esquerdo | 1 | |
| 15 | GB/T823 | M6 X 8 Parafuso | 4 | |
| 16 | D30A1-20001 | Tampa | 1 | |
| 17 | D30A1-30005 | II Anilha | 3 | |
| 18 | D30P1-30001 | Parafuso | 4 | |
| 19 | GB/T93 | 12 Arruela de pressão | 8 | |
| 20 | GB/T96 | 12 Arruela | 8 | |
| 21 | GB/T6170 | M12 Porca | 8 | |
| 22 | D30C1-30004 | 20 Tampa | 1 | |
| 23 | D30C1-30003 | Encosto da cabine | 2 | |

Cabine fechada (opcional)

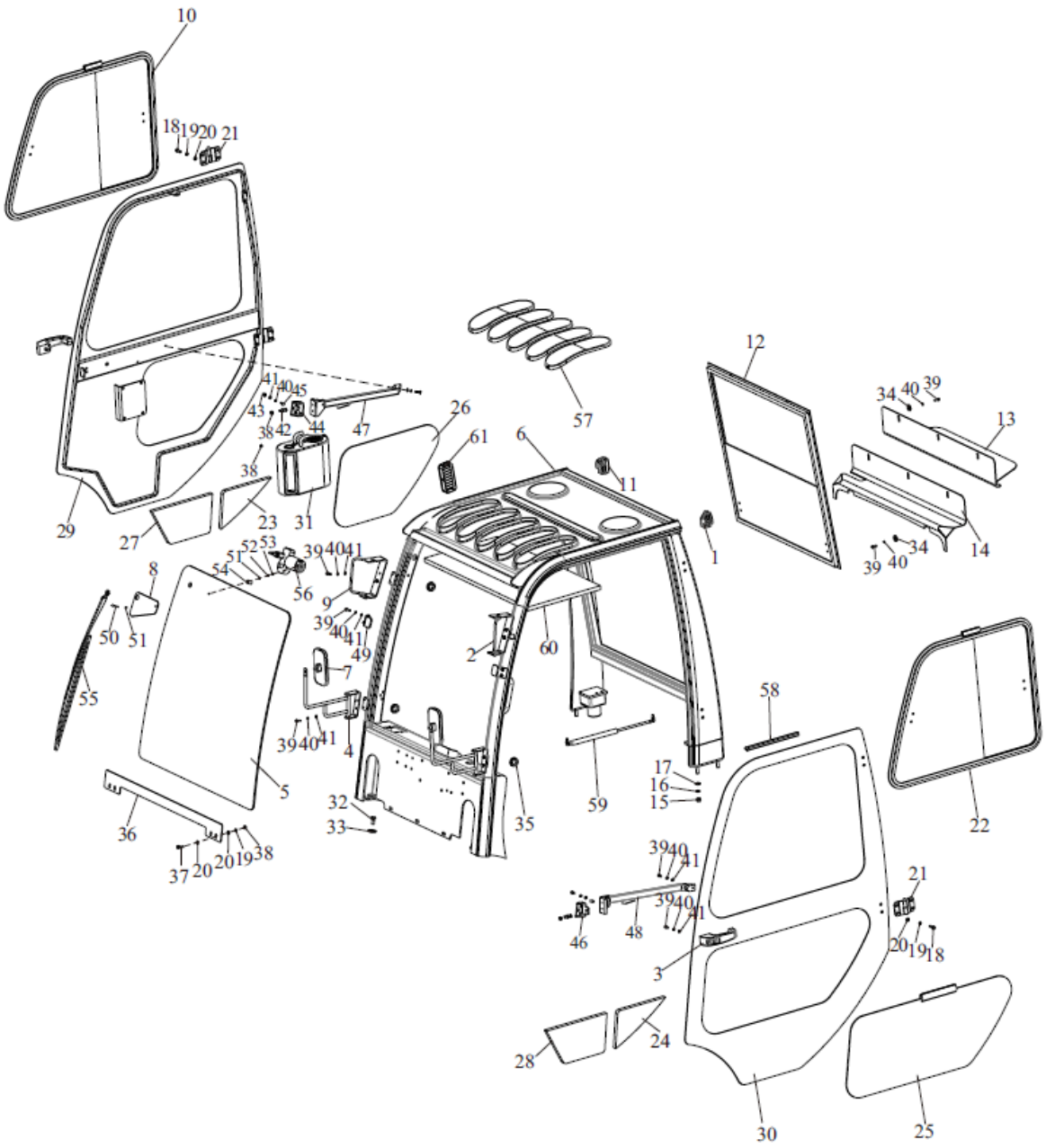

## Cabine fechada (opcional)

| Item | Nº da Peça | Descrição | Qtd | Observações |
|---|---|---|---|---|
| 1 | D30D1-30004 (L) | Tampa da coluna esquerda | 1 | |
| 2 | D30D1-40800 (L) | Suporte do farol esquerdo | 1 | |
| 3 | D30D1-40005 | Trinque da porta | 2 | |
| 4 | D30D1-40700 | Suporte do espelho retrovisor | 2 | |
| 5 | D30D1-40020 | Pára-brisas | 1 | |
| 6 | D30D1-40100 | Cabine | 1 | |
| _ | D30D1-41300 | Cabine | 1 | |
| _ | D30D1-41400 | Cabine | 1 | |
| _ | D30D1-41500 | Cabine | 1 | |
| 7 | D30A1-30800 | Espelho retrovisor | 2 | |
| 8 | D30D1-40021 | Tampa | 1 | |
| 9 | D30D1-40800 (R) | Suporte do farol direito | 1 | |
| 10 | D30D1-40007 | Janela lateral direita | 1 | |
| 11 | D30D1-30004 (R) | Tampa da coluna direita | 1 | |
| 12 | D30D1-30005 | Janela traseira | 1 | |
| 13 | D30D1-40500 | Tampa do radiador externa | 1 | |
| 14 | D30D1-40600 | Tampa do radiador interna | 1 | |
| 15 | GB/T6170 | M12 Porca | 4 | |
| 16 | GB/T93 | 12 Arruela de pressão | 4 | |
| 17 | GB/T97.2 | 12 Arruela | 4 | |
| 18 | GB/T5783 | M8 X 30 Parafuso | 16 | |
| 19 | GB/T93 | 8 Arruela de pressão | 20 | |
| 20 | GB/T97.1 | 8 Arruela | 24 | |
| 21 | D30D1-40400 | Dobradiça | 4 | |
| 22 | D30D1-40006 | Janela lateral esquerda | 1 | |
| 23 | D30D1-40016 (R) | III Forro | 1 | |
| 24 | D30D1-40016 (L) | III Forro | 1 | |
| 25 | D30D1-40001 | Vidro lateral esquerdo | 1 | |
| 26 | D30D1-40002 | Vidro lateral direito | 1 | |
| 27 | D30D1-40015 (R) | II Forro | 1 | |
| 28 | D30D1-40015 (L) | II Forro | 1 | |
| 29 | D30D1-40300 | Porta direita | 1 | |
| 30 | D30D1-40200 | Porta esquerda | 1 | |

Cabine fechada (opcional)

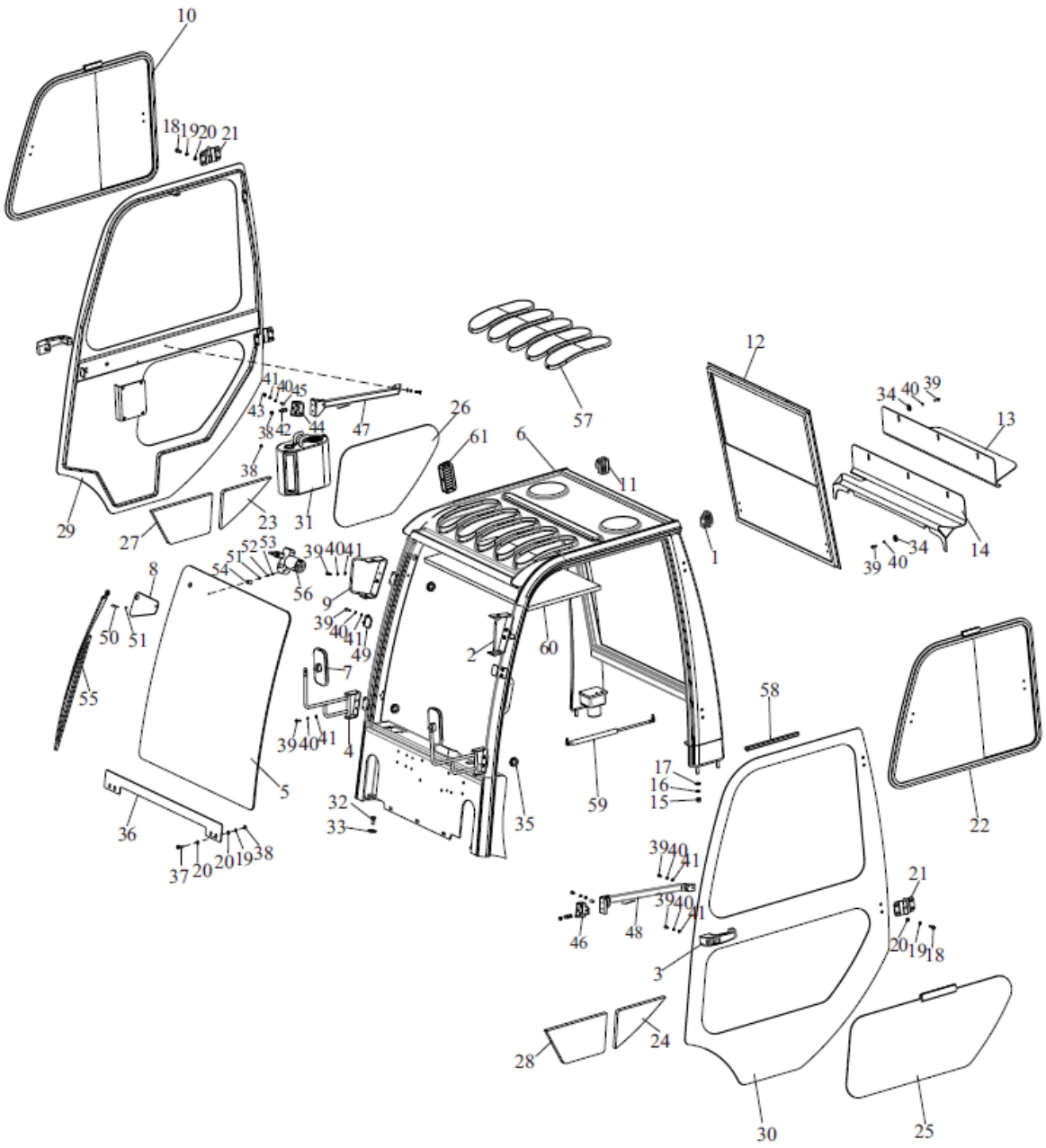

## Cabine fechada (opcional)

| Item | Nº da Peça | Descrição | Qtd | Observações |
|---|---|---|---|---|
| 31 | FD30C-30100 | Turbina do aquecedor | 1 | |
| 32 | GB/T5783 | M12 X 25 Parafuso | 2 | |
| 33 | GB/T96.1 | 12 Arruela | 2 | |
| 34 | GB/T96.1 | 6 Arruela | 6 | |
| 35 | D30A1-30005 | Anilha | 3 | |
| 36 | D30A1-40018 | Placa do pára-brisas | 1 | |
| 37 | GB/T5783 | M8 X 25 Parafuso | 4 | |
| 38 | GB/T6170 | M8 Porca | 10 | |
| 39 | GB/T5783 | M6 X 20 Parafuso | 26 | |
| 40 | GB/T93 | 6 Arruela de pressão | 26 | |
| 41 | GB/T97.1 | 6 Arruela | 20 | |
| 42 | D30D1-40017 | Parafuso | 2 | |
| 43 | D30C1-30001 | Porca | 6 | |
| 44 | D30D1-41000 (L) | Trinque interno esquerdo | 1 | |
| 45 | GB/T818 | M6 X 30 Parafuso | 6 | |
| 46 | D30D1-41000 (R) | Trinque interno direito | 1 | |
| 47 | D30D1-40010 | Pegador direito | 1 | |
| 48 | D30D1-40009 | Pegador esquerdo | 1 | |
| 49 | D30D1-40012 | Chapa | 2 | |
| 50 | GB/T823 | M4 X 35 Parafuso | 1 | |
| 51 | GB/T97.1 | 4 Arruela | 2 | |
| 52 | GB/T93 | 4 Arruela de pressão | 1 | |
| 53 | GB/T6170 | M4 Porca | 1 | |
| 54 | D35I1-30002 | Borracha | 1 | |
| 55 | A30C2-30101 | Limpador do pára-brisas | 1 | |
| 56 | A30C2-30102 | Motor do limpador do pára-brisas | 1 | |
| 57 | D30C1-30002 | Acrílico do teto | 5 | |
| 58 | D30A1-20010 | Borracha de vedação | 1 | |
| 59 | D30D1-40008 | Amortecedor do capô | 2 | |
| 60 | D30D1-20014 | I Forro | 1 | |
| 61 | D30A1-30003 | Tampa da entrada de ar | 1 | |

Cabine com vidro dianteiro e traseiro (opcional)

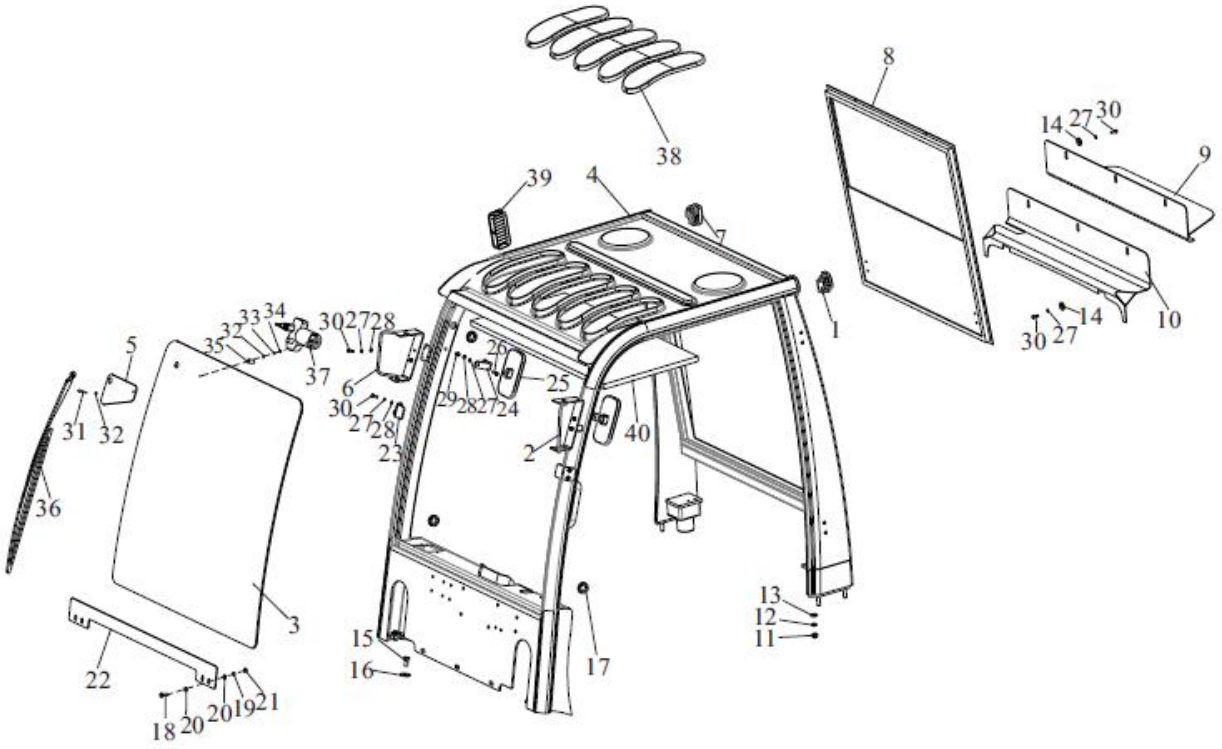

## Cabine com vidro dianteiro e traseiro (opcional)

| Item | Nº da Peça | Descrição | Qtd | Observações |
|---|---|---|---|---|
| 1 | D30D1-30004 (L) | Tampa da coluna esquerda | 1 | |
| 2 | D30D1-408200(L) | Suporte do farol esquerdo | 1 | |
| 3 | D30D1-40020 | Pára-brisas | 1 | |
| 4 | D30D1-40100 | Cabine | 1 | |
| _ | D30D1-41300 | Cabine | 1 | |
| _ | D30D1-41400 | Cabine | 1 | |
| _ | D30D1-41500 | Cabine | 1 | |
| 5 | D30D1-40021 | Tampa | 1 | |
| 6 | D30D1-40800 (R) | Suporte do farol direito | 1 | |
| 7 | D30D1-30004 (R) | Tampa da coluna direita | 1 | |
| 8 | D30D1-30005 | Janela traseira | 1 | |
| 9 | D30D1-40500 | Tampa do radiador externa | 1 | |
| 10 | D30D1-40600 | Tampa do radiador interna | 1 | |
| 11 | GB/T6170 | M12 porca | 4 | |
| 12 | GB/T93 | 12 Arruela de pressão | 4 | |
| 13 | GB/T97.2 | 12 Arruela | 4 | |
| 14 | GB/T96.1 | 6 Arruela | 6 | |
| 15 | GB/T5783 | M12 X 25 Parafuso | 2 | |
| 16 | GB/T96.1 | 12 Arruela | 2 | |
| 17 | D30A1-30005 | Anilha | 3 | |
| 18 | GB/T5783 | M8 X 25 Parafuso | 4 | |
| 19 | GB/T93 | 8 Arruela de pressão | 4 | |
| 20 | GB/T97.1 | 8 Arruela | 8 | |
| 21 | GB/T6170 | M8 Porca | 4 | |
| 22 | D30D1-40018 | Placa do pára-brisas | 1 | |
| 23 | D30D1-40012 | Placa | 2 | |
| 24 | D30A1-30002 | Suporte do espelho retrovisor | 2 | |
| 25 | D30A1-30800 | Espelho retrovisor | 2 | |
| 26 | GB/T5783 | M6 X 25 Parafuso | 2 | |
| 27 | GB/T93 | 6 Arruela de pressão | 16 | |
| 28 | GB/T97.1 | 6 Arruela | 10 | |
| 29 | D30C1-30001 | Porca | 2 | |
| 30 | GB/T5783 | M6 X 20 Parafuso | 14 | |

Cabine com vidro dianteiro e traseiro (opcional)

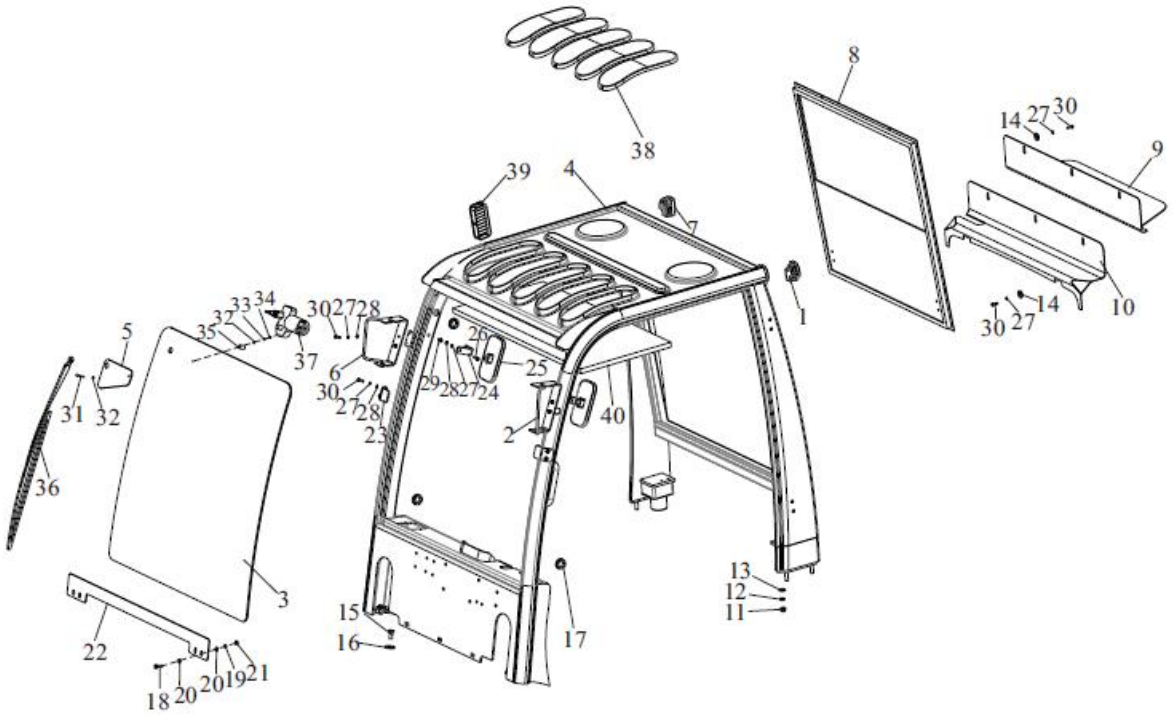

## Cabine com vidro dianteiro e traseiro (opcional)

| Item | Nº da Peça | Descrição | Qtd | Observações |
|---|---|---|---|---|
| 31 | GB/T823 | M4 x 35 Parafuso | 1 | |
| 32 | GB/T97.1 | 4 Arruela | 2 | |
| 33 | GB/T93 | 4 Arruela de pressão | 1 | |
| 34 | GB/T6170 | M4 Porca | 1 | |
| 35 | D35I1-30002 | Borracha | 1 | |
| 36 | A30C2-30101 | Limpador do pára-brisas | 1 | |
| 37 | A30C2-30102 | Motor do limpador do pára-brisas | 1 | |
| 38 | D30C1-30002 | Acrílico do teto | 5 | |
| 39 | D30A1-30003 | Tampa da entrada de ar | 1 | |
| 40 | D30D1-20014 | I Forro | 1 | |

Cabine com vidro dianteiro (opcional)

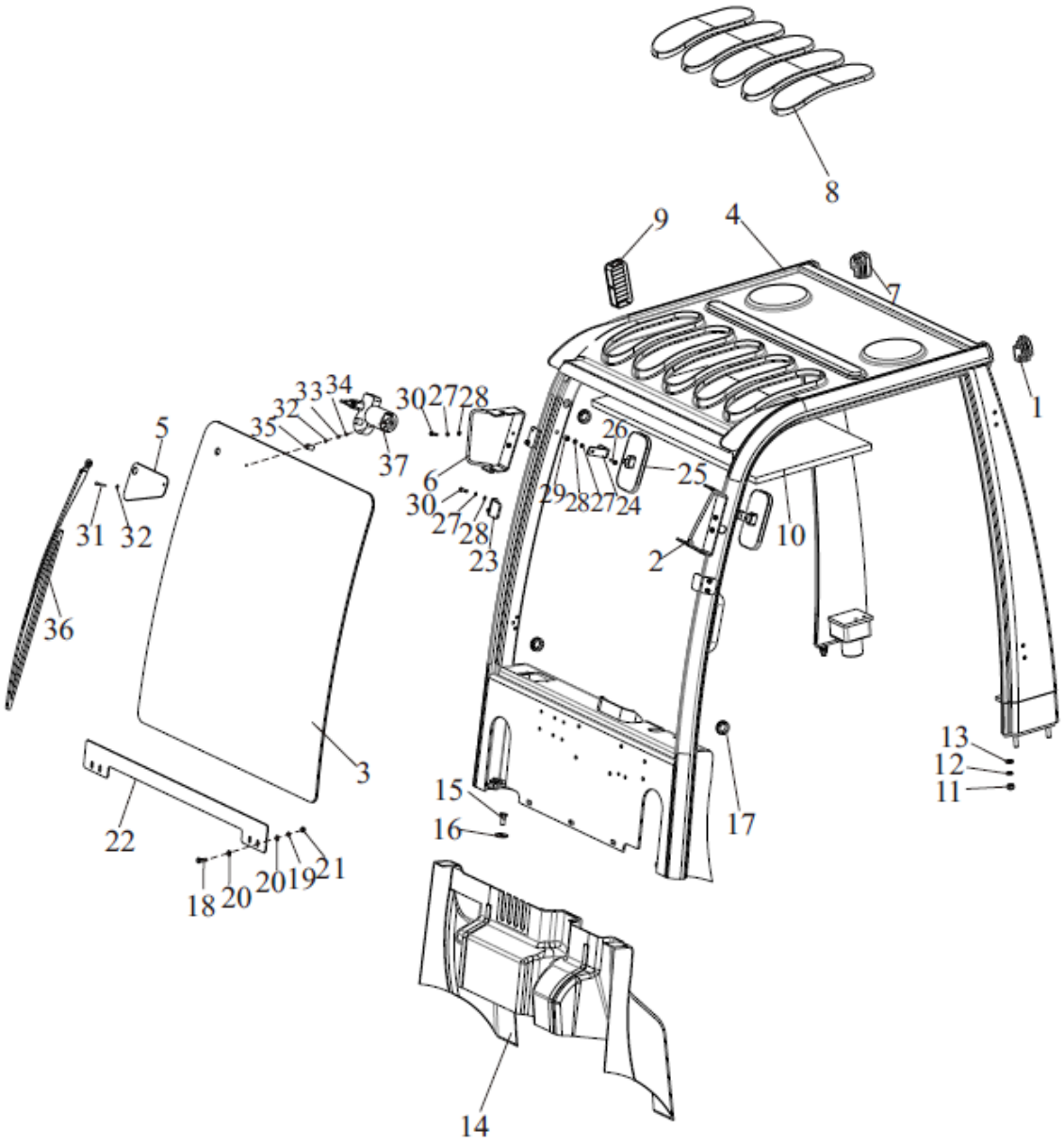

## Cabine com vidro dianteiro (opcional)

| Item | Nº da Peça | Descrição | Qtd | Observações |
|---|---|---|---|---|
| 1 | D30D1-30004 (L) | Tampa da coluna esquerda | 1 | |
| 2 | D30D1-40800 (L) | Suporte do farol esquerdo | 1 | |
| 3 | D30D1-40020 | Pára-brisas | 1 | |
| 4 | D30D1-40900 | Cabine | 1 | |
| _ | D30D1-41700 | Cabine | 1 | |
| _ | D30D1-41800 | Cabine | 1 | |
| _ | D30D1-41900 | Cabine | 1 | |
| 5 | D30D1-40021 | Tampa | 1 | |
| 6 | D30D1-40800 (R) | Suporte do farol direito | 1 | |
| 7 | D30D1-30004 (R) | Tampa da coluna direita | 1 | |
| 8 | D30C1-30002 | Acrílico do teto | 5 | |
| 9 | D30A1-30003 | Tampa da entrada de ar | 1 | |
| 10 | D30D1-20014 | I Forro | 1 | |
| 11 | GB/T6170 | M12 Porca | 4 | |
| 12 | GB/T93 | 12 Arruela de pressão | 4 | |
| 13 | GB/T97.2 | 12 Arruela | 4 | |
| 14 | GB/T5783 | M12 X 25 Parafuso | 2 | |
| 15 | GB/T96.1 | 12 Arruela | 2 | |
| 16 | D30A1-30005 | Anilha | 3 | |
| 17 | GB/T5783 | M8 X 25 Parafuso | 4 | |
| 18 | GB/T93 | 8 Arruela de pressão | 4 | |
| 19 | GB/T97.1 | 8 Arruela | 8 | |
| 20 | GB/T6170 | M8 Porca | 4 | |
| 21 | D30D1-40018 | Placa do pára-brisas | 1 | |
| 22 | D30D1-40012 | Placa | 2 | |
| 23 | D30A1-30002 | Suporte do espelho retrovisor | 2 | |

Cabine com vidro dianteiro (opcional)

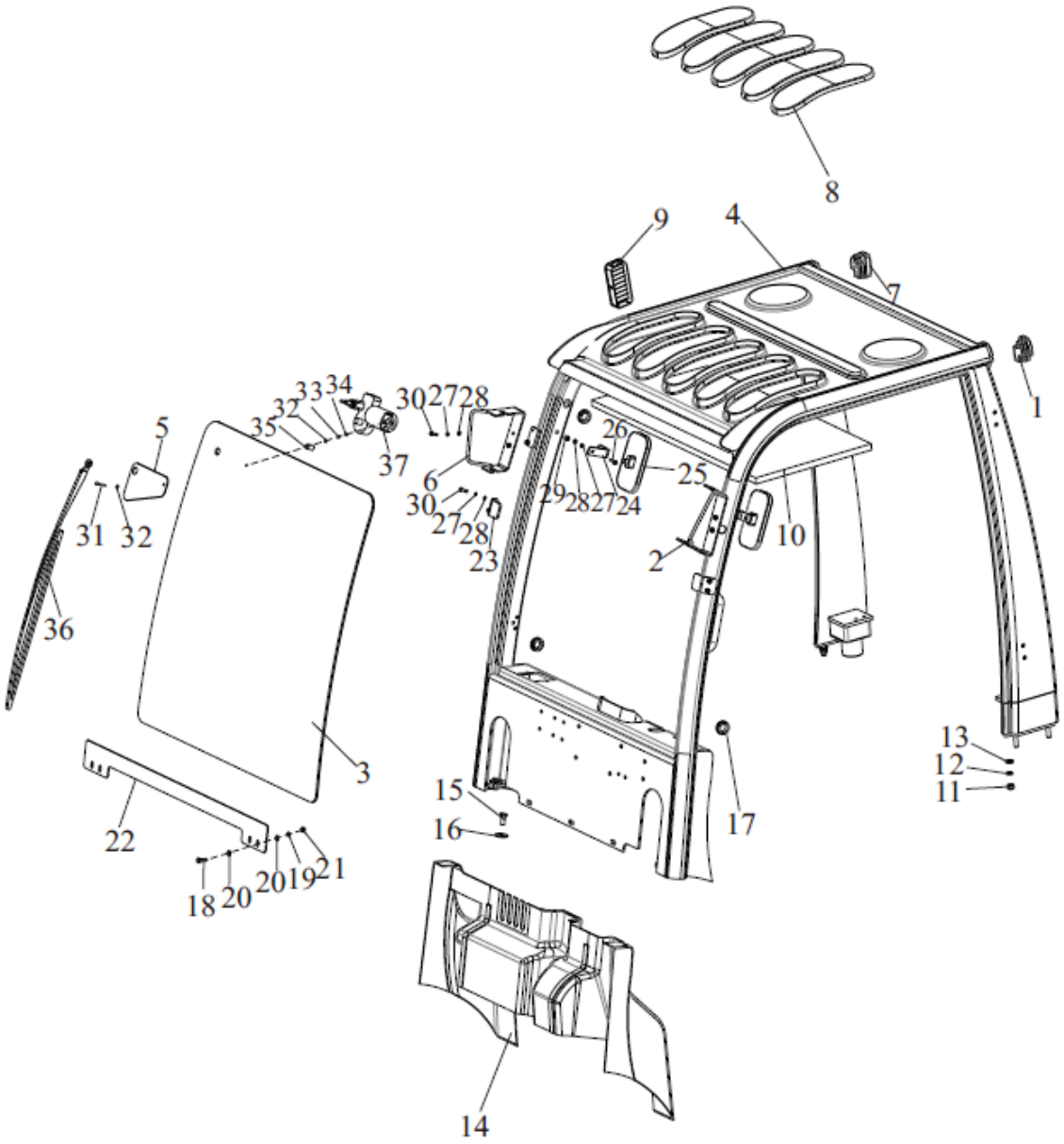

## Cabine com vidro dianteiro (opcional)

| Item | Nº da Peça | Descrição | Qtd | Observações |
|---|---|---|---|---|
| 24 | D30A1-30800 | Espelho retrovisor | 2 | |
| 25 | GB/T5783 | M6 X 25 Parafuso | 2 | |
| 26 | GB/T93 | 6 Arruela de pressão | 10 | |
| 27 | GB/T97.1 | 6 Arruela | 10 | |
| 28 | D30C1-30001 | Porca | 2 | |
| 29 | GB/T5783 | M6 X 20 Parafuso | 8 | |
| 30 | GB/T823 | M4 X 35 Parafuso | 1 | |
| 31 | GB/T97.1 | 4 Arruela | 2 | |
| 32 | GB/T93 | 4 Arruela de pressão | 1 | |
| 33 | GB/T6170 | M4 Porca | 1 | |
| 34 | D35I1-30002 | Borracha | 1 | |
| 35 | A30C2-30101 | Limpador do pára-brisas | 1 | |
| 36 | A30C2-30102 | Motor do limpador do pára-brisas | 1 | |

# 7.SISTEMA HIDRÁULICO

Reservatório do óleo

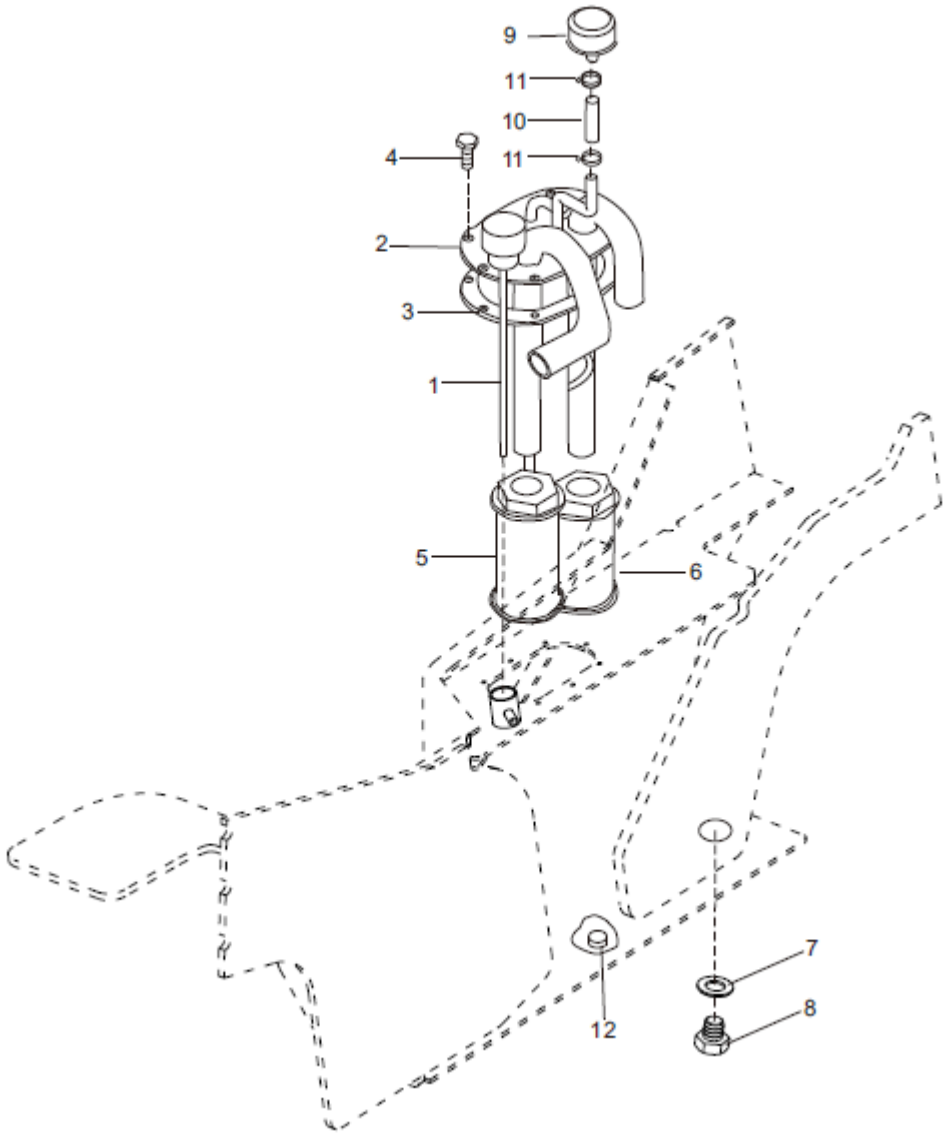

## Reservatório do óleo

| Item | Nº da Peça | Descrição | Qtd | Observações |
|---|---|---|---|---|
| 1 | A30A4-50100 | Vareta de marcação de óleo | 1 | |
| 2 | A30C4-50200 | Pescador de óleo | 1 | FD20~35 - KD1 |
| _ | A30BN4-50100 | Pescador de óleo | 1 | FD20~35 - KD1 |
| 3 | A30A5-30003 | Junta do pescador de óleo | 1 | |
| 4 | GB/T5787 | M8 X 16 Parafuso | 6 | |
| 5 | A30A4-50300 | Filtro peneira de retorno de óleo | 1 | |
| 6 | A30A4-50400 | Filtro peneira de sucção de óleo | 1 | |
| 7 | A30A4-50004 | Anel de vedação | 1 | |
| 8 | A30A4-50002 | Bujão do reservatório de óleo | 1 | |
| 9 | A30A4-50500 | Suspiro do reservatório | 1 | |
| 10 | TG000-10010 | 10 X 100 Mangueira | 1 | |
| 11 | JN/T8870 | 25 X 16 Abraçadeira | 2 | |
| 12 | A30A4-50003 | Ímã | 1 | |

Comando hidráulico (2 vias)

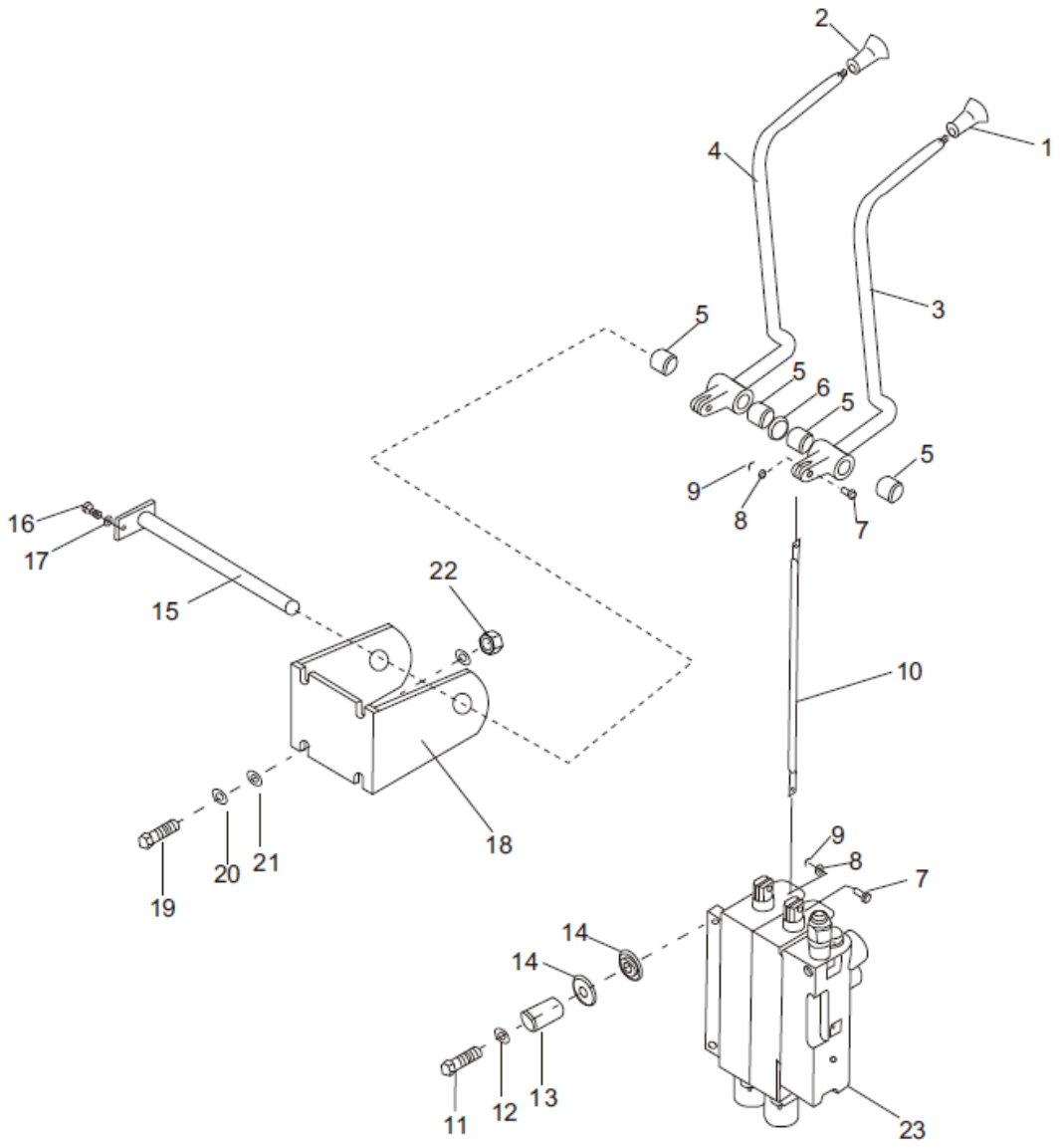

## Comando hidráulico (2 vias)

| Item | Nº da Peça | Descrição | Qtd | Observações |
|---|---|---|---|---|
| 1 | A30A7-40003 | Manopla da alavanca de levante | 1 | |
| 2 | A30A7-40004 | Manopla da alavanca de inclinação | 1 | |
| 3 | A30C7-40210 | Alavanca de elevação | 1 | |
| 4 | A30C7-40220 | Alavanca de inclinação | 1 | |
| 5 | A30C7-40004 | 1615 Bucha | 4 | |
| 6 | A30C7-40005 | Arruela | 1 | |
| 7 | A30C7-40001 | Pino | 4 | |
| 8 | GB/T97.1 | 6 Arruela | 4 | |
| 9 | GB/T91 | 1.6 X 20 Contra-pino | 4 | |
| 10 | A30C7-40002 | Haste de articulação | 2 | |
| 11 | GB/T5786 | M10 X 1.25 X 35 Parafuso | 3 | |
| 12 | A30A5-20003 | Arruela | 3 | |
| 13 | A30A7-40001 | Bucha de guia | 3 | |
| 14 | A30A7-40002 | Borracha | 6 | |
| 15 | A30C7-40110 | Eixo das alavancas | 1 | |
| 16 | GB/T5783 | M6 X 10 Parafuso | 1 | |
| 17 | GB/T93 | 6 Arruela de pressão | 1 | |
| 18 | A30A7-40026 | Suporte das alavancas | 1 | |
| 19 | GB/T5783 | M8 X 25 Parafuso | 4 | |
| 20 | GB/T937 | 8 Arruela de pressão | 4 | |
| 21 | GB/T97.1 | 8 Arruela | 8 | |
| 22 | GB/T6170 | M8 Porca | 4 | |
| 23 | A30A4-30000*2 | Comando hidráulico | 1 | |
| _ | A30A4-30000*2 | Comando hidráulico | 1 | |
| _ | A30C4-30000*2 | Comando hidráulico | 1 | |

Comando hidráulico (3 vias)

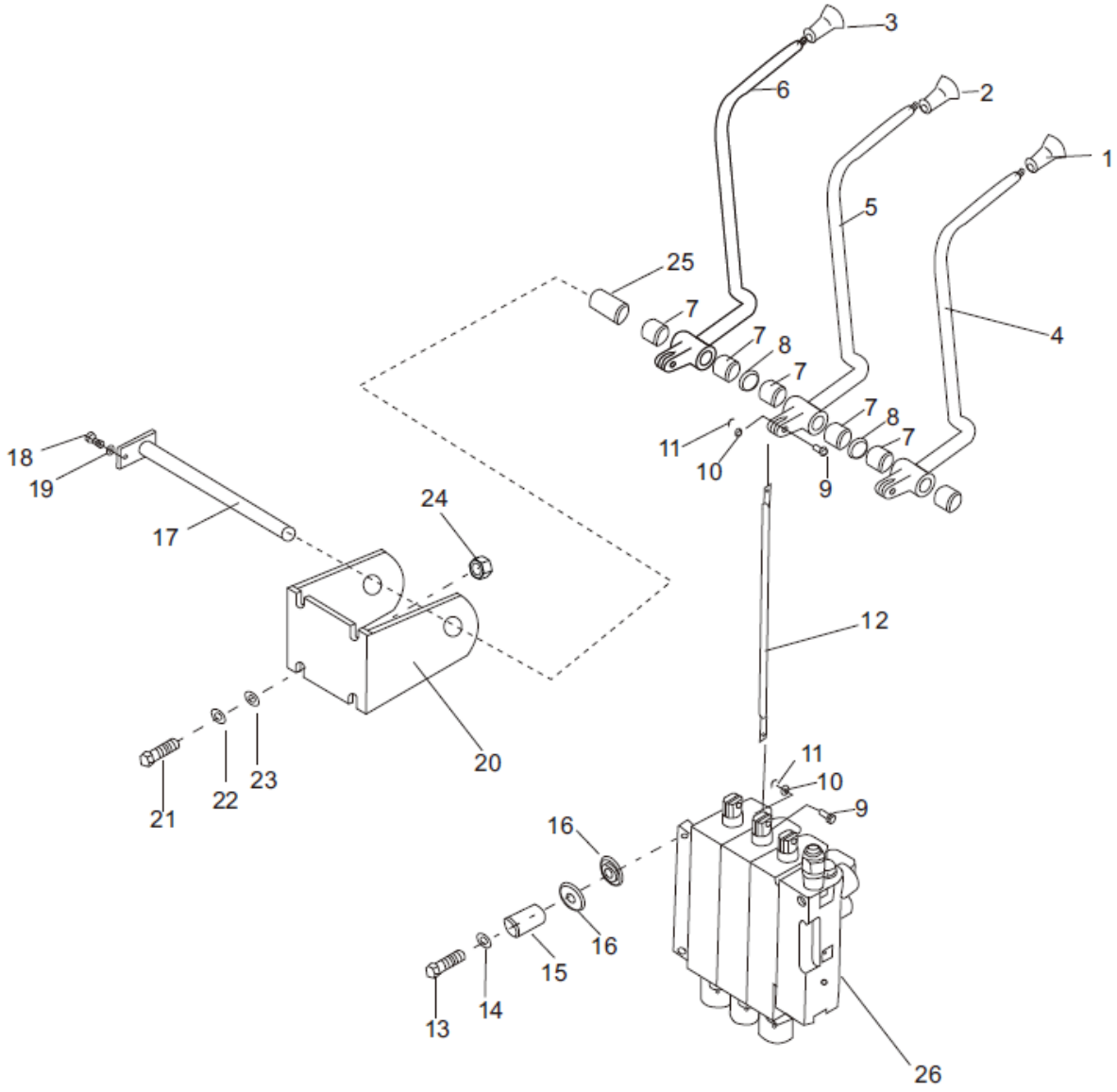

## Comando hidráulico (3 vias)

| Item | Nº da Peça | Descrição | Qtd | Observações |
|---|---|---|---|---|
| 1 | A30A7-40003 | Manopla da alavanca de levante | 1 | |
| 2 | A30A7-40004 | Manopla da alavanca de inclinação | 1 | |
| 3 | A30A7-40005 | Manopla da alavanca de deslocador | 1 | |
| 4 | A30C7-40210 | Alavanca de elevação | 1 | |
| 5 | A30C7-40220 | Alavanca de inclinação | 1 | |
| 6 | A30C7-40230 | Alavanca de deslocador | 1 | |
| 7 | A30C7-40004 | 1615 Bucha | 6 | |
| 8 | A30C7-40005 | Arruela | 2 | |
| 9 | A30C7-40001 | Pino | 6 | |
| 10 | GB/T97.1 | 6 Arruela | 6 | |
| 11 | GB/T91 | 1.6 X 20 Contra-pino | 6 | |
| 12 | A30C7-40002 | Haste de articulação | 3 | |
| 13 | GB/T5786 | M10 X 1.25 X 35 Parafuso | 3 | |
| 14 | A30A5-20003 | Arruela | 3 | |
| 15 | A30A7-40001 | Bucha de guia | 3 | |
| 16 | A30A7-40002 | Borracha | 6 | |
| 17 | A30C7-40120 | Eixo das alavancas | 1 | |
| 18 | GB/T5783 | M6 X 10 Parafuso | 1 | |
| 19 | GB/T93 | 6 Arruela de pressão | 1 | |
| 20 | A30C7-40036 | Suporte das alavancas | 1 | |
| 21 | GB/T5783 | M8 X 25 Parafuso | 4 | |
| 22 | GB/T937 | 8 Arruela de pressão | 4 | |
| 23 | GB/T97.1 | 8 Arruela | 8 | |
| 24 | GB/T6170 | M8 Porca | 4 | |
| 25 | A30C7-40003 | Bucha | 1 | |
| 26 | A30A4-30000*3 | Comando hidráulico (3 vias) | 1 | |
| _ | A30A4-30000*3 | Comando hidráulico (3 vias) | 1 | |
| _ | A30C4-30000*3 | Comando hidráulico (3 vias) | 1 | |

Comando hidráulico (4 vias)

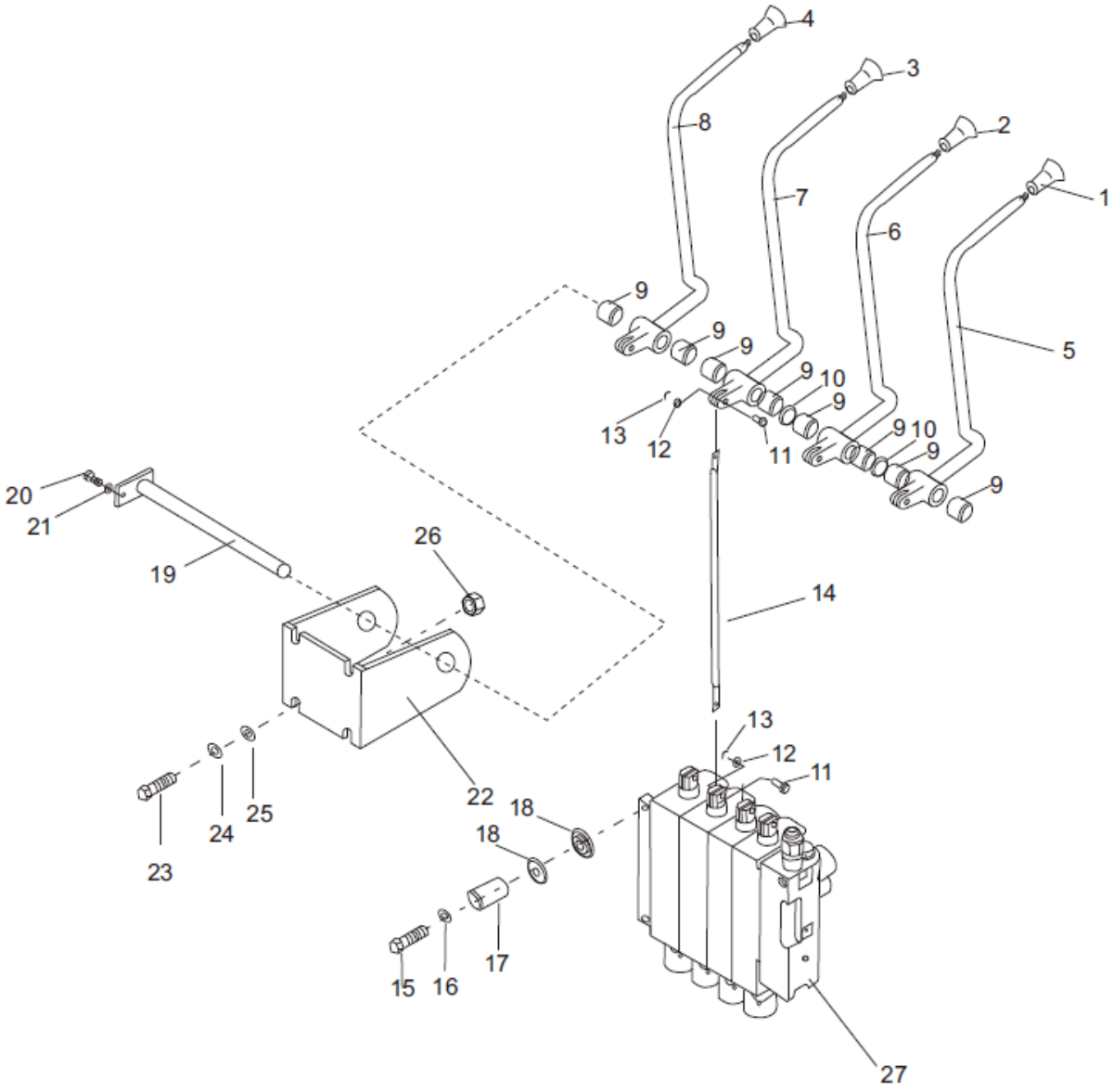

## Comando hidráulico (4 vias)

| Item | Nº da Peça | Descrição | Qtd | Observações |
|---|---|---|---|---|
| 1 | A30A7-40003 | Manopla da alavanca de levante | 1 | |
| 2 | A30A7-40004 | Manopla da alavanca de inclinação | 1 | |
| 3 | A30A7-40005 | Manopla da alavanca de deslocador | 1 | |
| 4 | A30A7-40006 | Manopla da alavanca de garras | 1 | |
| 5 | A30C7-40210 | Alavanca de elevação | 1 | |
| 6 | A30C7-40220 | Alavanca de inclinação | 1 | |
| 7 | A30C7-40230 | Alavanca de deslocador | 1 | |
| 8 | A30A7-40240 | Alavanca de garras | 1 | |
| 9 | A30C7-40004 | 1615 Bucha | 8 | |
| 10 | A30C7-40005 | Arruela | 2 | |
| 11 | A30C7-40001 | Pino | 8 | |
| 12 | GB/T97.1 | 6 Arruela | 8 | |
| 13 | GB/T91 | 1.6 X 20 Contra-pino | 8 | |
| 14 | A30C7-40002 | Haste de articulação | 4 | |
| 15 | GB/T5786 | M10 X 1.25 X 35 Parafuso | 3 | |
| 16 | A30A5-20003 | Arruela | 3 | |
| 17 | A30A7-40001 | Bucha de guia | 3 | |
| 18 | A30A7-40002 | Borracha | 6 | |
| 19 | A30C7-40120 | Eixo das alavancas | 1 | |
| 20 | GB/T5783 | M6 X 10 Parafuso | 1 | |
| 21 | GB/T93 | 6 Arruela de pressão | 1 | |
| 22 | A30C7-40036 | Suporte das alavancas | 1 | |
| 23 | GB/T5783 | M8 X 25 Parafuso | 4 | |
| 24 | GB/T937 | 8 Arruela de pressão | 4 | |
| 25 | GB/T97.1 | 8 Arruela | 8 | |
| 26 | GB/T6170 | M8 Porca | 4 | |
| 27 | A30A4-30000*4 | Comando hidráulico (4 vias) | 1 | |
| _ | A30A4-30000*4 | Comando hidráulico (4 vias) | 1 | |
| _ | A30C4-30000*4 | Comando hidráulico (4 vias) | 1 | |

Comando hidráulico (5 vias)

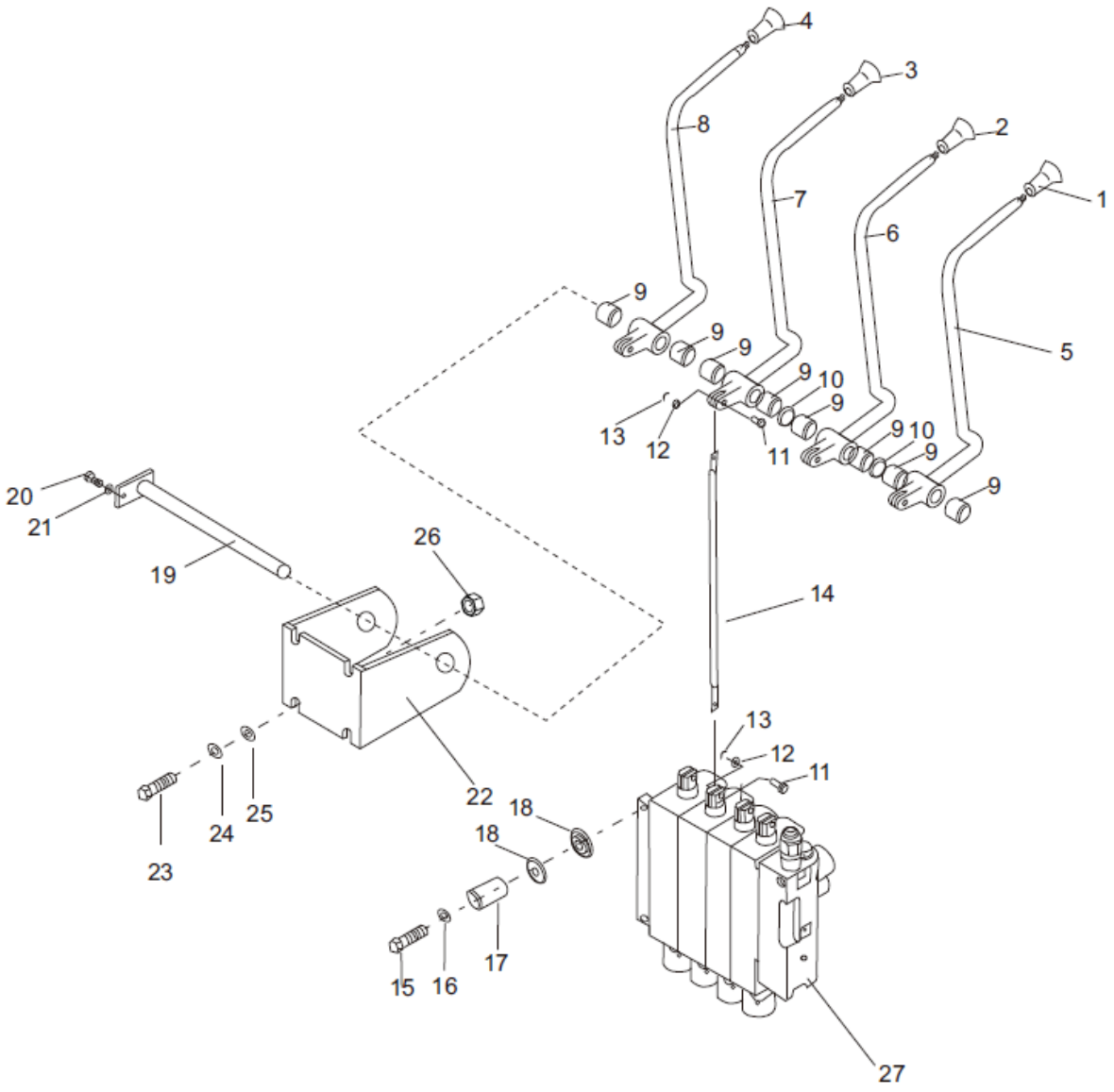

## Comando hidráulico (5 vias)

| Item | Nº da Peça | Descrição | Qtd | Observações |
|---|---|---|---|---|
| 1 | A30A7-40003 | Manopla da alavanca de levante | 1 | |
| 2 | A30A7-40004 | Manopla da alavanca de inclinação | 1 | |
| 3 | A30A7-40005 | Manopla da alavanca de deslocador | 1 | |
| 4 | A30A7-40006 | Manopla da alavanca de garras | 1 | |
| 5 | A30A7-40007 | Manopla de rotação | 1 | |
| 6 | A30C7-40210 | Alavanca de elevação | 1 | |
| 7 | A30C7-40220 | Alavanca de inclinação | 1 | |
| 8 | A30C7-40230 | Alavanca de deslocador | 1 | |
| 9 | A30A7-40240 | Alavanca de garras | 1 | |
| 10 | A30A7-40250 | Alavanca de rotação | 1 | |
| 11 | A30C7-40004 | 1615 Bucha | 10 | |
| 12 | A30C7-40005 | Arruela | 2 | |
| 13 | A30C7-40001 | Pino | 10 | |
| 14 | GB/T97.1 | 6 Arruela | 10 | |
| 15 | GB/T91 | 1.6 X 20 Contra-pino | 10 | |
| 16 | A30C7-40002 | Haste de articulação | 5 | |
| 17 | GB/T5786 | M10 X 1.25 X 35 Parafuso | 3 | |
| 18 | A30A5-20003 | Arruela | 3 | |
| 19 | A30A7-40001 | Bucha de guia | 3 | |
| 20 | A30A7-40002 | Borracha | 6 | |
| 21 | A30C7-40130 | Eixo das alavancas | 1 | |
| 22 | GB/T5783 | M6 X 10 Parafuso | 1 | |
| 23 | GB/T93 | 6 Arruela de pressão | 1 | |
| 24 | A30C7-40046 | Suporte das alavancas | 1 | |
| 25 | GB/T5783 | M8 X 25 Parafuso | 4 | |
| 26 | GB/T937 | 8 Arruela de pressão | 4 | |
| 27 | GB/T97.1 | 8 Arruela | 8 | |
| 28 | GB/T6170 | M8 Porca | 4 | |
| 29 | A30A4-30000*5 | Comando hidráulico (5 vias) | 1 | |
| _ | A30A4-30000*5 | Comando hidráulico (5 vias) | 1 | |
| _ | A30C4-30000*5 | Comando hidráulico (5 vias) | 1 | |

## Tubulação hidráulica (EX-B)

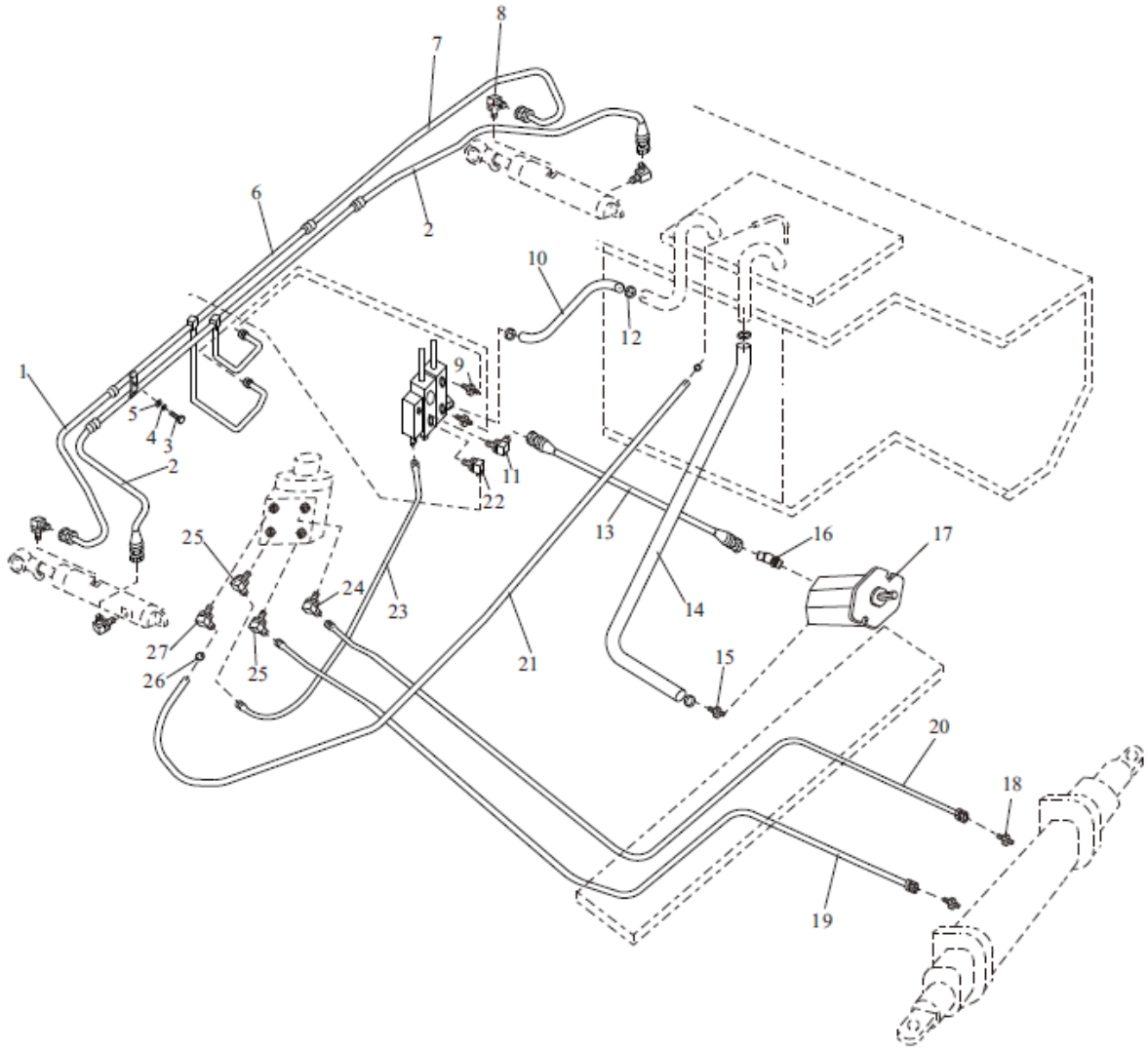

## Tubulação hidráulica (EX-B)

| Item | Nº da Peça | Descrição | Qtd | Observações |
|---|---|---|---|---|
| 1 | TGLBII-08037-H40*J | 8II X 370 Mangueira | 1 | |
| 2 | TGIBII-08040*J | 8II X 400 Mangueira | 2 | |
| 3 | GB/T5783 | M10 X 25 Parafuso | 1 | |
| 4 | GB/T93 | 10 Arruela de pressão | 1 | |
| 5 | GB/T97.1 | 10 Arruela | 1 | |
| 6 | A30C4-00100 | Tubo | 1 | |
| 7 | TGLBII-08039-H40*J | 8II X 390 Mangueira | 1 | |
| 8 | GJT-05-00 | Nípel joelho | 4 | |
| 9 | GJT-18-00 | Nípel | 2 | |
| 10 | A30A4-00001 | Mangueira de retorno | 1 | |
| _ | A30A4-00002 | Mangueira de retorno | 1 | |
| 11 | GJT-20-00 | Nípel joelho | 1 | |
| 12 | JB/T8870 | 50 X 32 Abraçadeira | 4 | |
| 13 | TGIBII-13122*G | 13II X 1220 Mangueira de retorno | 1 | |
| 14 | A30A4-00002 | Mangueira de sucção de óleo | 1 | FD20~35 - X2 / X3 / X4 / X10 / X12 / X13 / X14 / X17 / YN1 |
| _ | A30D4-00001 | Mangueira de sucção de óleo | 1 | FD/Y20~30 - W1 / R1 / R2 / R4 / Y1 / Y2 / Y3 / S6 |
| _ | A30G4-00001 | Mangueira de sucção de óleo | 1 | FD30~35 - W2 / D1 / JH2 |
| _ | A30S4-00002 | Mangueira de sucção de óleo | 1 | FY20~30 - GQ1~3 |
| 15 | GJT-08-00 | Nípel | 1 | |
| 16 | GJT-09-00 | Nípel joelho | 1 | |
| 17 | A30A4-20000 | Bomba hidráulica | 1 | FD30~35 - X10 / X13 / X14 / X24 / X25 / YN1 |
| _ | A20A4-20000 | Bomba hidráulica | 1 | FD20~25 - X3 / X4 / X12 / X17 / X28 / X27 / YN1 |
| _ | A30D4-20000 | Bomba hidráulica | 1 | FD30 - W1 / Y2 / Y3 |
| _ | A20S4-20000 | Bomba hidráulica | 1 | FD20~25 - W1 / Y1 / Y3 |
| _ | A30E4-20000 | Bomba hidráulica | 1 | FD/Y30~35 - R2 / R4 / W2 / D1 / JH2 / GQ1~3 / S6 |
| _ | A20E4-20000 | Bomba hidráulica | 1 | FD/Y20~25 - R1 / R4 / W2 / D1 / JH2 / GQ1~3 / S6 |

## Tubulação hidráulica (EX-B)

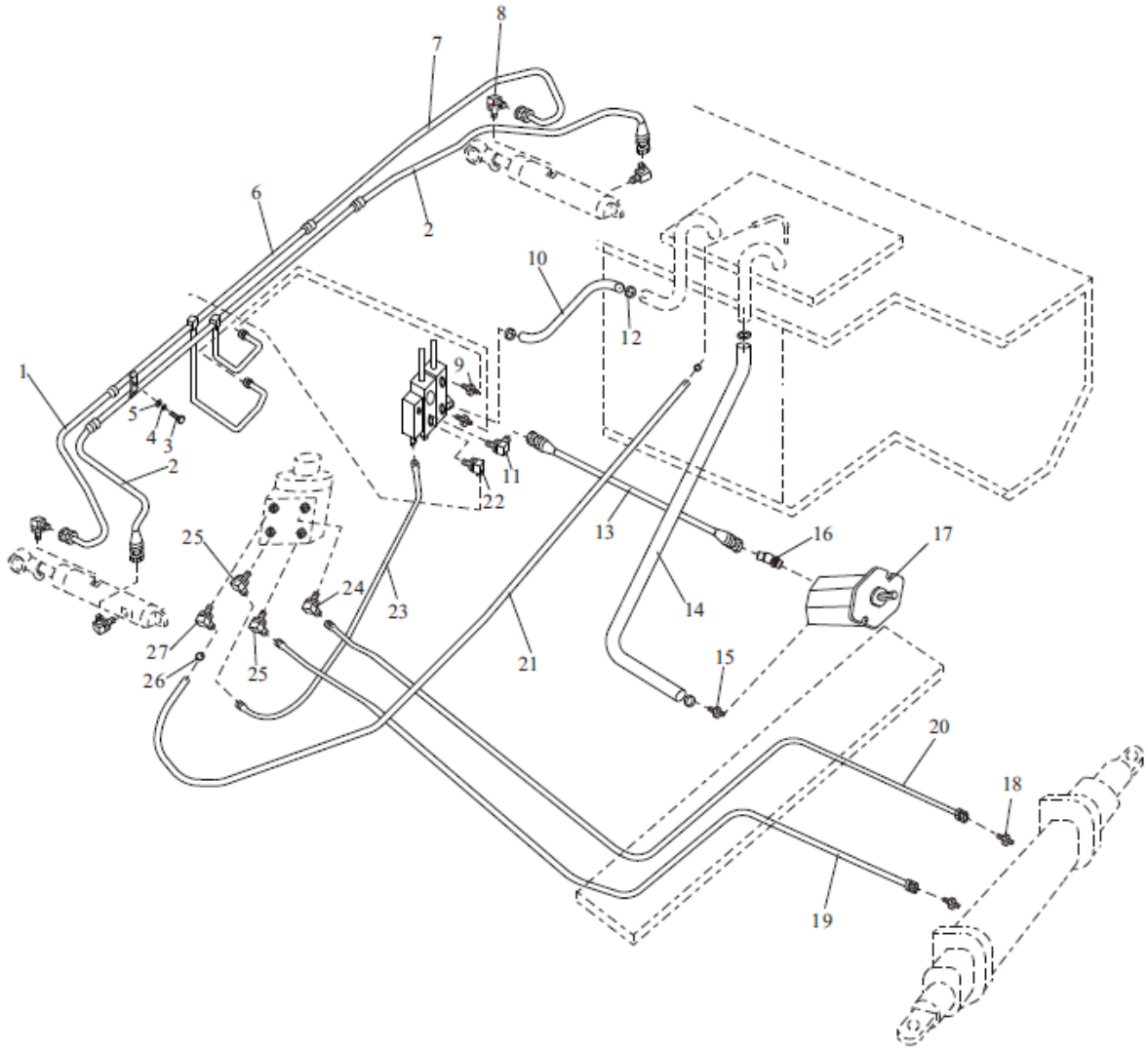

## Tubulação hidráulica (EX-B)

| Item | Nº da Peça | Descrição | Qtd | Observações |
|---|---|---|---|---|
| 18 | GJT-17-00 | Nípel | 2 | |
| 19 | TGIBI-08170*G | 81 X 1700 Mangueira | 1 | 2,0 - 2,5T |
| _ | TGIBI-08180*G | 81 X 1800 Mangueira | 1 | 3,0 - 3,5T |
| 20 | TGIBI-08180*G | 81 X 1800 Mangueira | 1 | 2,0 - 2,5T |
| _ | TGIBI-08190*G | 81 X 1900 Mangueira | 1 | 3,0 - 3,5T |
| 21 | TG000-13150 | 13 X 1500 Mangueira | 1 | |
| 22 | GJT-19-00 | Nípel joelho | 1 | |
| _ | GJT-70-00 | Nípel | 1 | |
| 23 | TGUBI-08021-H55h55*G | 8I X 215 Mangueira | 1 | |
| 24 | GJT-11-00 | Nípel joelho | 1 | |
| _ | GJT-11-00 | Nípel joelho | 2 | |
| _ | GJT-11-00 | Nípel joelho | 3 | |
| _ | GJT-11-00 | Nípel joelho | 4 | |
| 25 | GJT-12-00 | Nípel joelho | 2 | |
| _ | GJT-12-00 | Nípel joelho | 3 | |
| _ | GJT-12-00 | Nípel joelho | 4 | |
| _ | GJT-12-00 | Nípel joelho | 5 | |
| 26 | JB/T8870 | 25 X 16 Abraçadeira | 2 | |
| 27 | GJT-13-00 | Nípel joelho | 1 | |

# Tubulação hidráulica (EX-B)

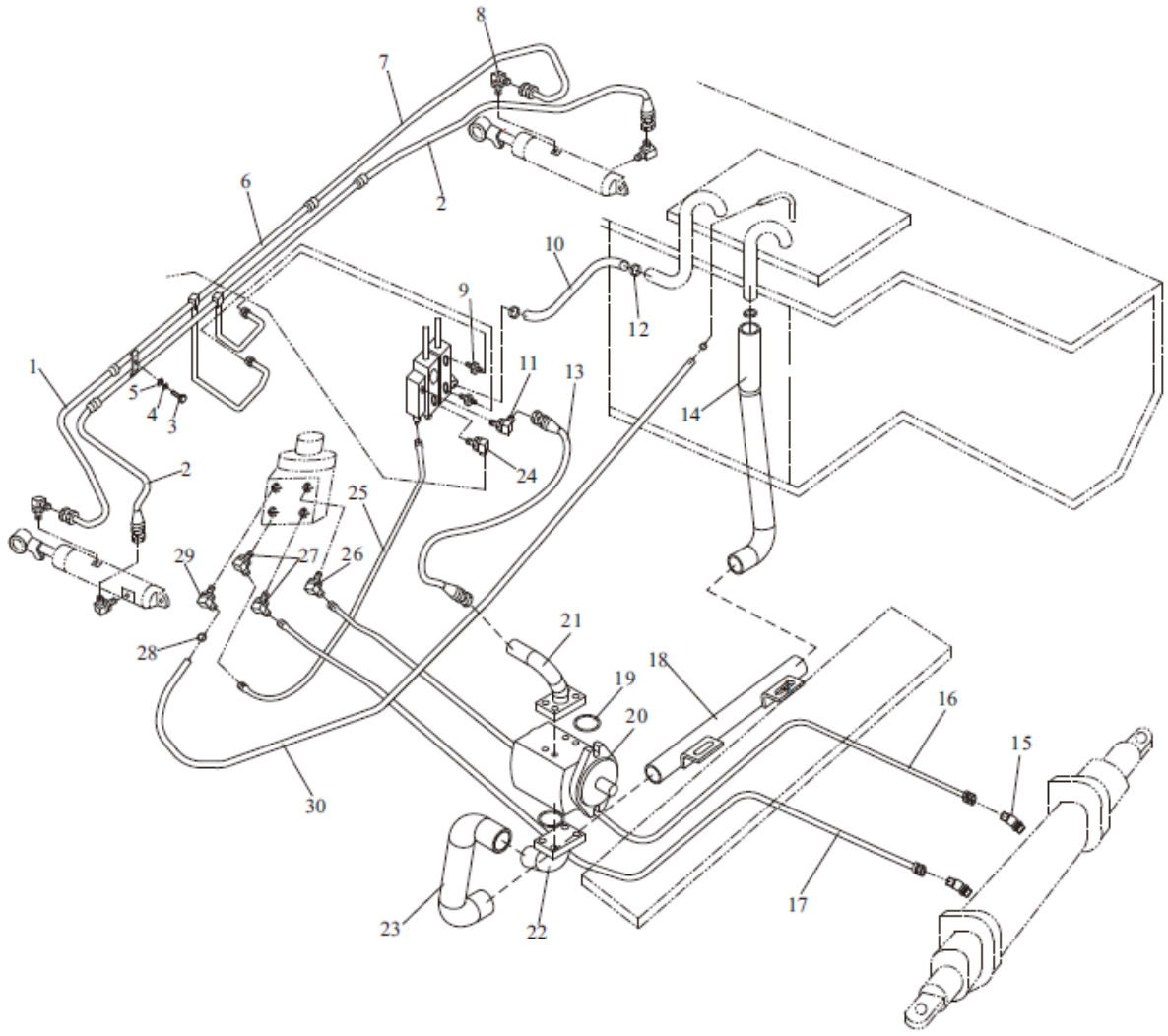

## Tubulação hidráulica (EX-B)

| Item | Nº da Peça | Descrição | Qtd | Observações |
|---|---|---|---|---|
| 1 | TGLBII-08037-H40*J | 8II X 370 Mangueira | 1 | |
| 2 | TGIBII-08040*J | 8II X 400 Mangueira | 2 | |
| 3 | GB/T5783 | M10 X 25 Parafuso | 1 | |
| 4 | GB/T93 | 10 Arruela de pressão | 1 | |
| 5 | GB/T97.1 | 10 Arruela | 1 | |
| 6 | A30C4-00100 | Tubo | 1 | |
| 7 | TGLBII-08039-H40*J | 8II X 390 Mangueira | 1 | |
| 8 | GJT-05-00 | Nípel joelho | 4 | |
| 9 | GJT-18-00 | Nípel | 2 | |
| 10 | A30C4-00001 | Mangueira de retorno | 1 | |
| _ | A30C4-00002 | Mangueira de retorno | 1 | |
| 11 | GJT-20-00 | Nípel joelho | 1 | |
| 12 | JB/T8870 | 50 X 32 Abraçadeira | 6 | |
| 13 | TGIBII-13147*G | 13II X 1470 Mangueira | 1 | |
| 14 | A30BA4-00002 | Mangueira de sucção de óleo | 1 | |
| 15 | GJT-17-00 | Nípel | 2 | |
| 16 | TGIBI-08180*G | 8I X 1800 Mangueira | 1 | FD20~25 - S2 / S5 |
| _ | TGIBI-08190*G | 8I X 1900 Mangueira | 1 | FD30 - S2 / S5 |
| 17 | TGIBI-08170*G | 8I X 1700 Mangueira | 1 | FD20~25 - S2 / S5 |
| _ | TGIBI-08180*G | 8I X 1800 Mangueira | 1 | FD30 - S2 / S5 |
| 18 | A30BA4-00100 | Tubo | 1 | |
| 19 | GB/T3452.1 | 25 X 3.55 Anel O-ring | 2 | |
| 20 | A30F4-20000 | Bomba hidráulica | 1 | FD30 - S2 |
| _ | A30BA4-20000 | Bomba hidráulica | 1 | FD30 - S5 |
| _ | A20F4-20000 | Bomba hidráulica | 1 | FD20~25 - S2 |
| _ | A20BA4-20000 | Bomba hidráulica | 1 | FD20~25 - S5 |
| 21 | GJT-178-00 | Tubo da saída de óleo | 1 | |
| 22 | GJT-221-00 | Tubo da sucção de óleo | 1 | |
| 23 | A30BA4-00001 | Mangueira de sucção de óleo | 1 | |
| 24 | GJT-19-00 | Nípel joelho | 1 | |
| _ | GJT-70-00 | Nípel joelho | 1 | |

# Tubulação hidráulica (EX-B)

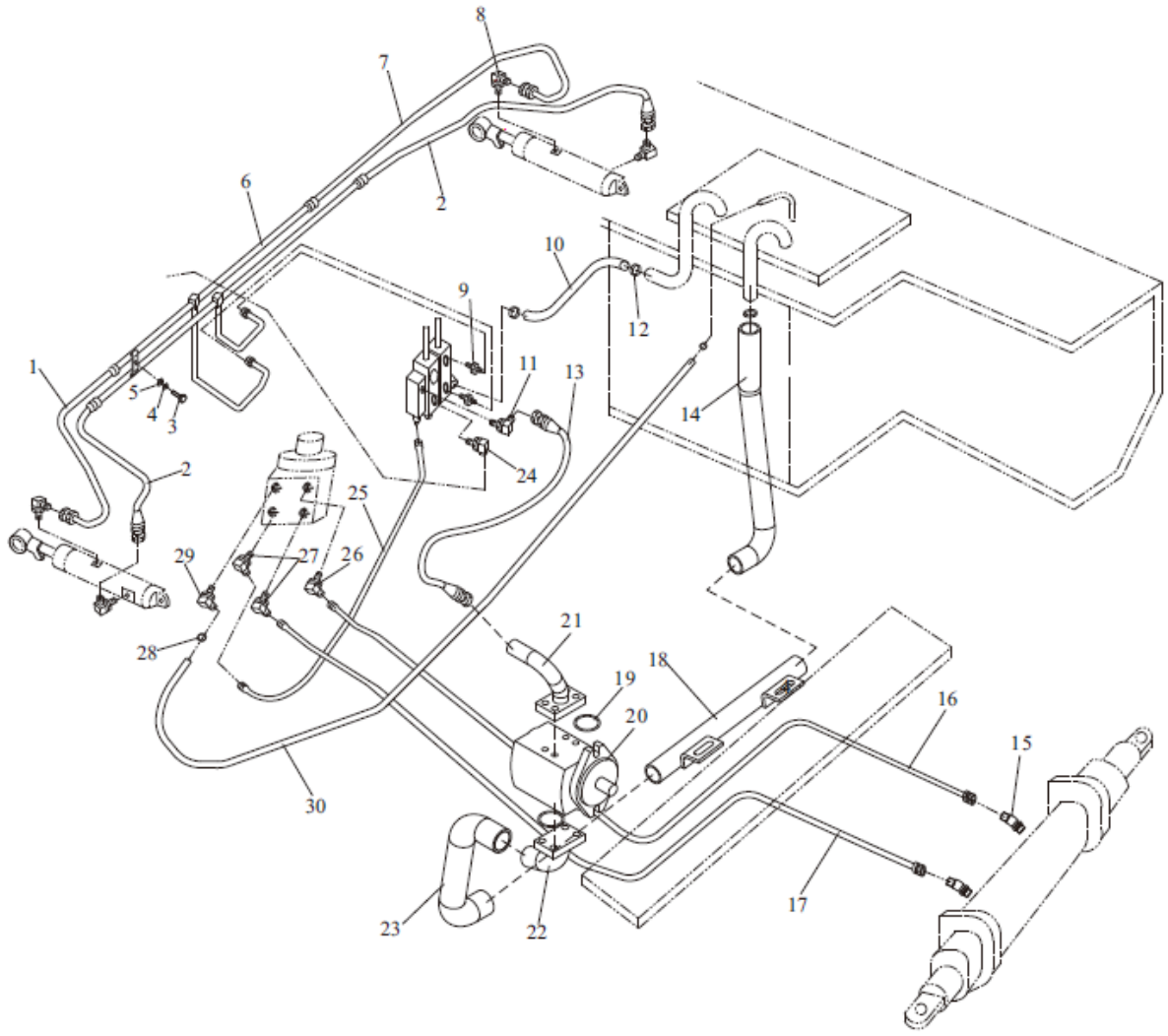

## Tubulação hidráulica (EX-B)

| Item | Nº da Peça | Descrição | Qtd | Observações |
|---|---|---|---|---|
| 25 | TGUBI-08021-H55h55*G | 8I X 215 Mangueira | 1 | |
| 26 | GJT-11-00 | Nípel joelho | 1 | |
| _ | GJT-11-00 | Nípel joelho | 2 | |
| _ | GJT-11-00 | Nípel joelho | 3 | |
| _ | GJT-11-00 | Nípel joelho | 4 | |
| 27 | GJT-12-00 | Nípel joelho | 2 | |
| _ | GJT-12-00 | Nípel joelho | 3 | |
| _ | GJT-12-00 | Nípel joelho | 4 | |
| _ | GJT-12-00 | Nípel joelho | 5 | |
| 28 | JB/T8870 | 25 X 26 Abraçadeira | 2 | |
| 29 | GJT-13-00 | Nípel joelho | 1 | |
| 30 | TG000-13015 | 13 X 1500 | 1 | |

# Tubulação hidráulica (EX-B)

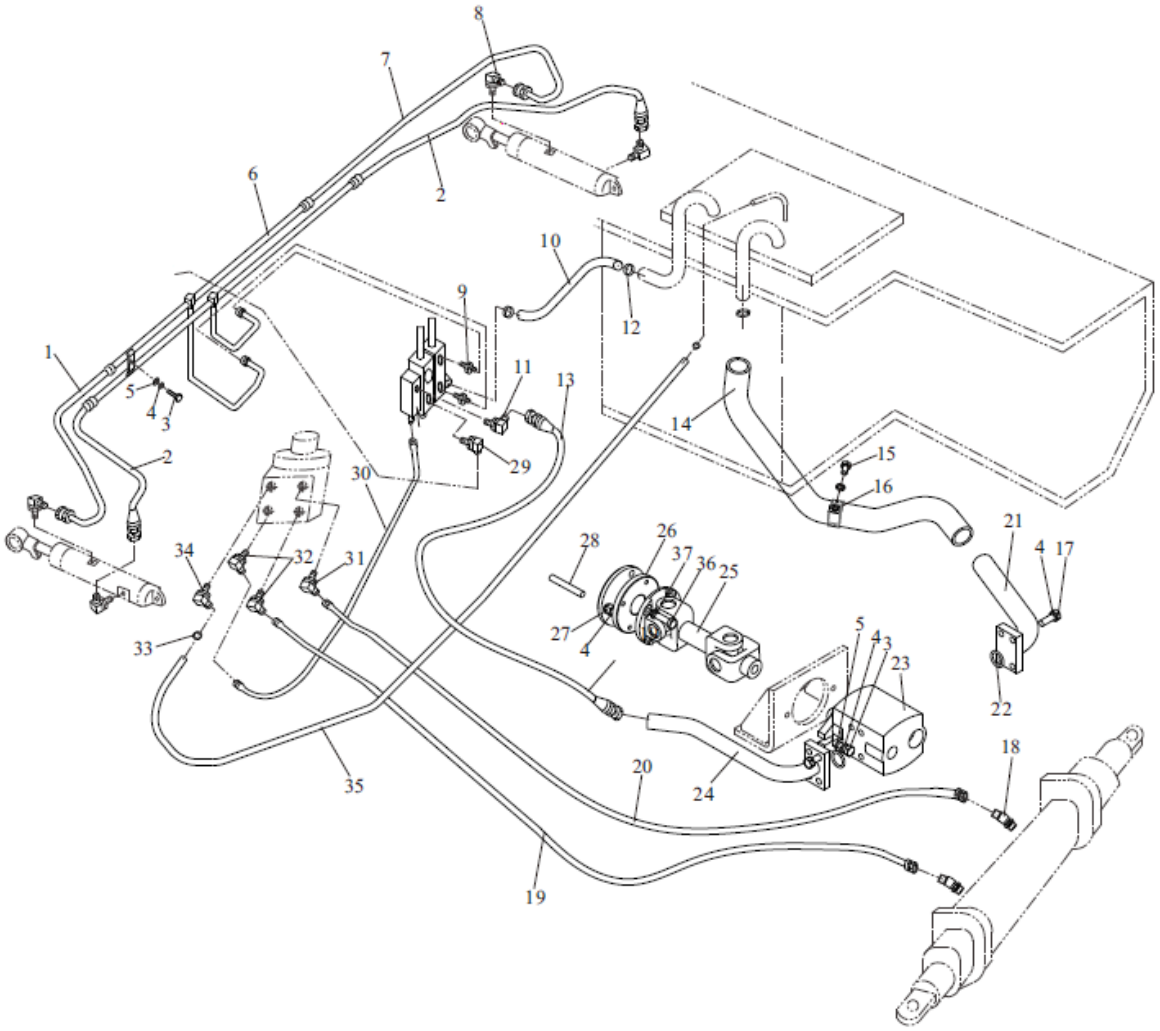

# Tubulação hidráulica (EX-B)

| Item | Nº da Peça | Descrição | Qtd | Observações |
|---|---|---|---|---|
| 1 | TGLBII-08037-H40*J | 8II X 370 Mangueira | 1 | |
| 2 | TGIBII-08040*J | 8II X 400 Mangueira | 2 | |
| 3 | GB/T5783 | M10 X 25 Parafuso | 3 | |
| 4 | GB/T93 | 10 Arruela de pressão | 4 | |
| 5 | GB/T97.1 | 10 Arruela | 3 | |
| 6 | A30C4-00100 | Tubo | 1 | |
| 7 | TGLBII-08039-H40*J | 8II X 390 | 1 | |
| 8 | GJT-05-00 | Nípel joelho | 4 | |
| 9 | GJT-18-00 | Nípel | 2 | |
| 10 | A30C4-00001 | Mangueira de retorno | 1 | |
| _ | A30C4-00002 | Mangueira de retorno | 1 | |
| 11 | GJT-20-00 | Nípel joelho | 1 | |
| 12 | JB/T8870 | 50 X 32 Abraçadeira | 4 | |
| 13 | TGIBII-13190*G | 13II X 1900 Mangueira | 1 | |
| 14 | A30BA4-00005 | Mangueira de sucção de óleo | 1 | |
| 15 | GB/T5783 | M10 X 16 Parafuso | 1 | |
| 16 | D30A1-11002 | Abraçadeira | 1 | |
| 17 | GB/T5786 | M10 X 1.25 X 25 Parafuso | 8 | |
| 18 | GJT-17-00 | Nípel | 2 | |
| 19 | TGIBI-08180*G | 8I X 1800 Mangueira | 1 | 3,0 - 3,5T |
| _ | TGIBI-08170*G | 8I X 1700 Mangueira | 1 | 2,0 - 2,5T |
| 20 | TGIBI-08190*G | 8I X 1900 Mangueira | 1 | 3,0 - 3,5T |
| _ | TGIBI-08180*G | 8I X 1800 Mangueira | 1 | 2,0 - 2,5T |
| 21 | GJT-228-00 | Tubo de sucção de óleo | 1 | |
| 22 | GB/T3452.1 | 24 X 3.55 Anel O-ring | 2 | |
| 23 | A30BD4-20000 | Bomba hidráulica | 1 | 3,0 - 3,5T |
| _ | A20BD4-20000 | Bomba hidráulica | 1 | 2,0 - 2,5T |
| 24 | A30BD4-00200 | Tubo de saída de óleo | 1 | |
| 25 | A30BD4-00001 | Cardan | 1 | |
| 26 | A30BD4-00002 | Flange do cardan | 1 | |
| 27 | GB/T6170 | M10 X 1.25 Porca | 3 | |

# Tubulação hidráulica (EX-B)

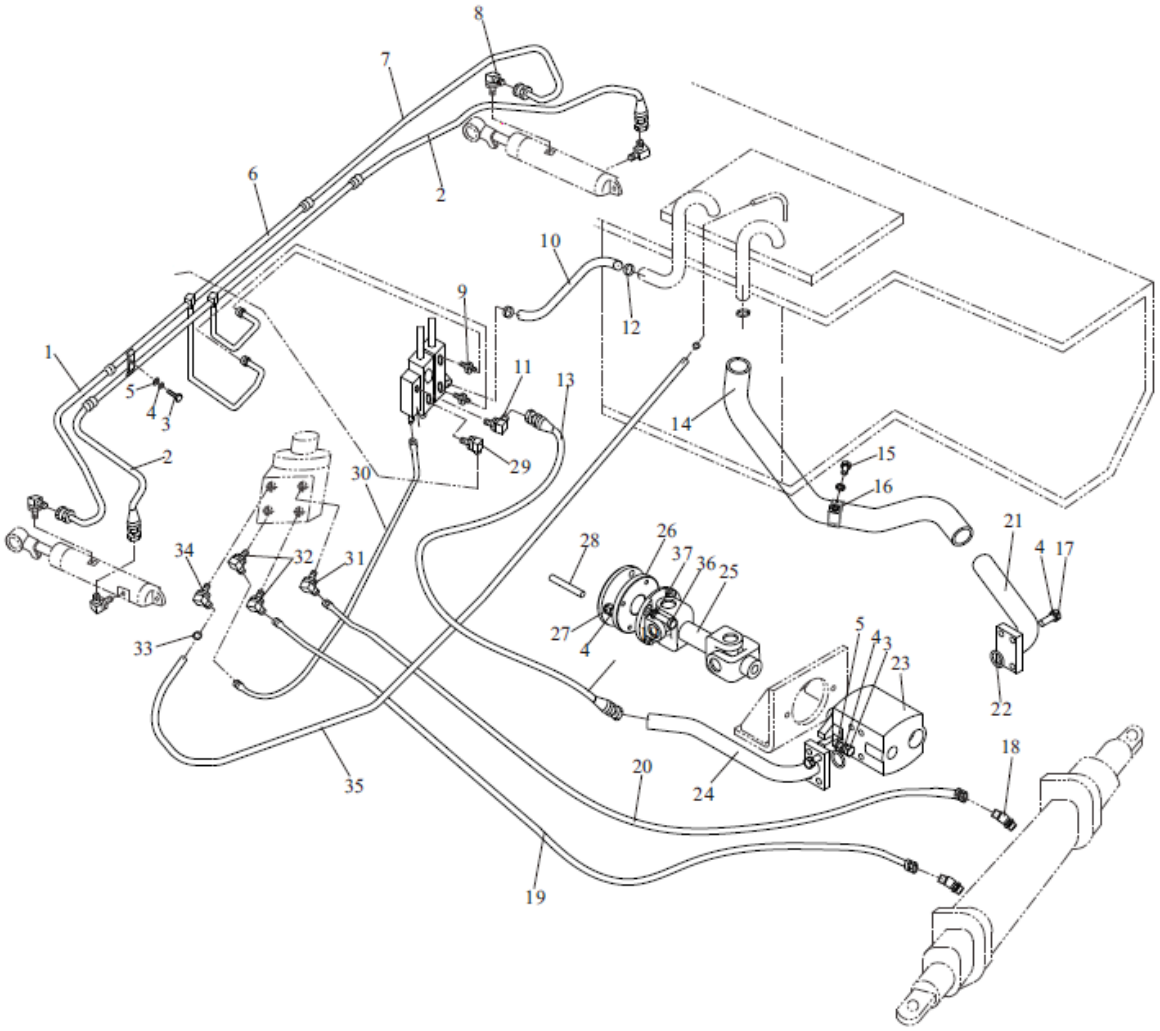

# Tubulação hidráulica (EX-B)

| Item | Nº da Peça | Descrição | Qtd | Observações |
|---|---|---|---|---|
| 28 | A30BD4-00003 | Parafuso | 3 | |
| 29 | GJT-19-00 | Nípel joelho | 1 | |
| _ | GJT-70-00 | Nípel joelho | 1 | |
| 30 | TGUBI-08021-H55h55*G | 8I X 215 Mangueira | 1 | |
| 31 | GJT-11-00 | Nípel joelho | 1 | |
| _ | GJT-11-00 | Nípel joelho | 2 | |
| _ | GJT-11-00 | Nípel joelho | 3 | |
| _ | GJT-11-00 | Nípel joelho | 4 | |
| 32 | GJT-12-00 | Nípel joelho | 2 | |
| _ | GJT-12-00 | Nípel joelho | 3 | |
| _ | GJT-12-00 | Nípel joelho | 4 | |
| _ | GJT-12-00 | Nípel joelho | 5 | |
| 33 | JB-T8870 | 25 x 16 Mangueira | 2 | |
| 34 | GJT-13-00 | Nípel joelho | 1 | |
| 35 | TG000-13015 | 13 X 1500 Mangueira de retorno | 1 | |
| 36 | GB/T5783 | M8 X 20 Parafuso | 4 | |
| 37 | GB/T93 | 8 Arruela de pressão | 4 | |

# Tubulação hidráulica (EX-B)

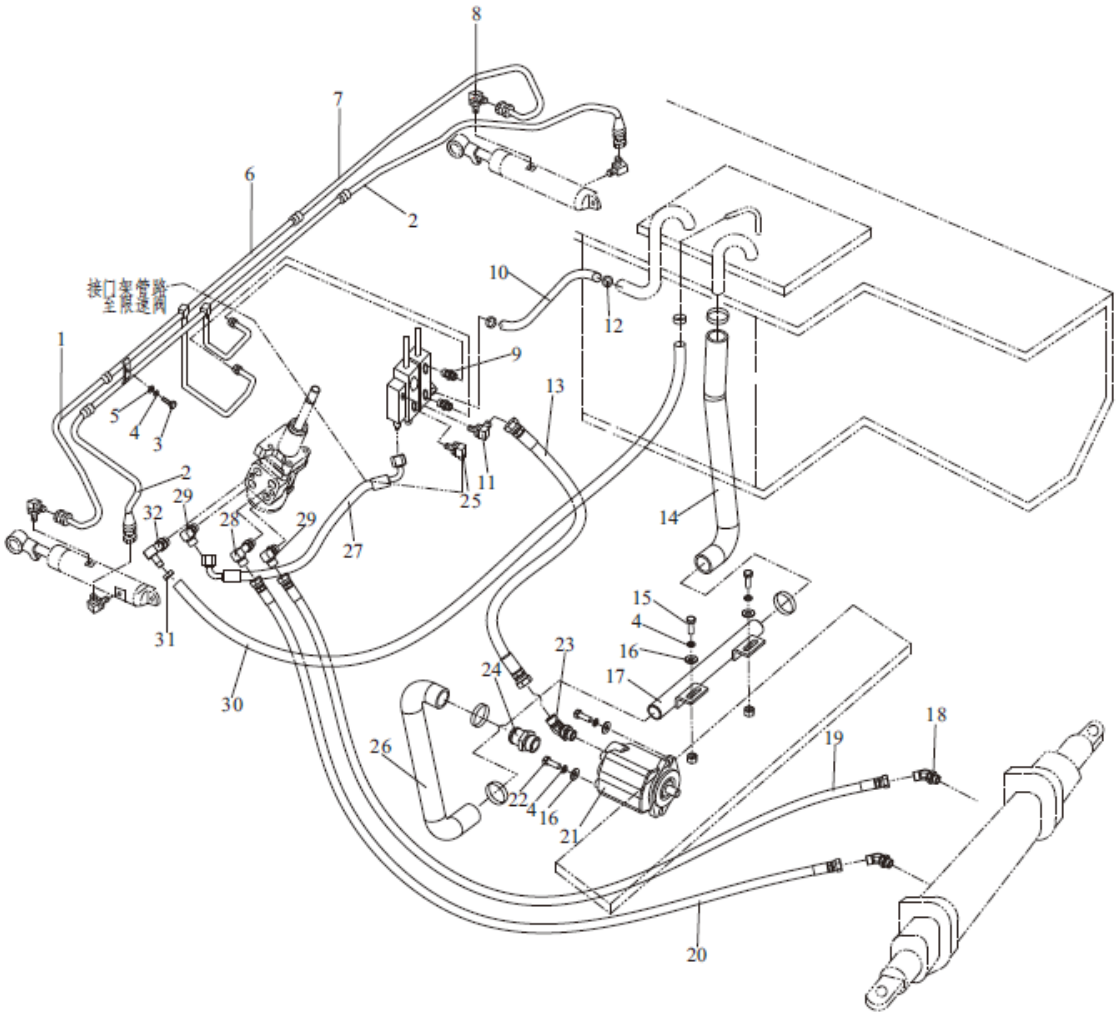

# Tubulação hidráulica (EX-B)

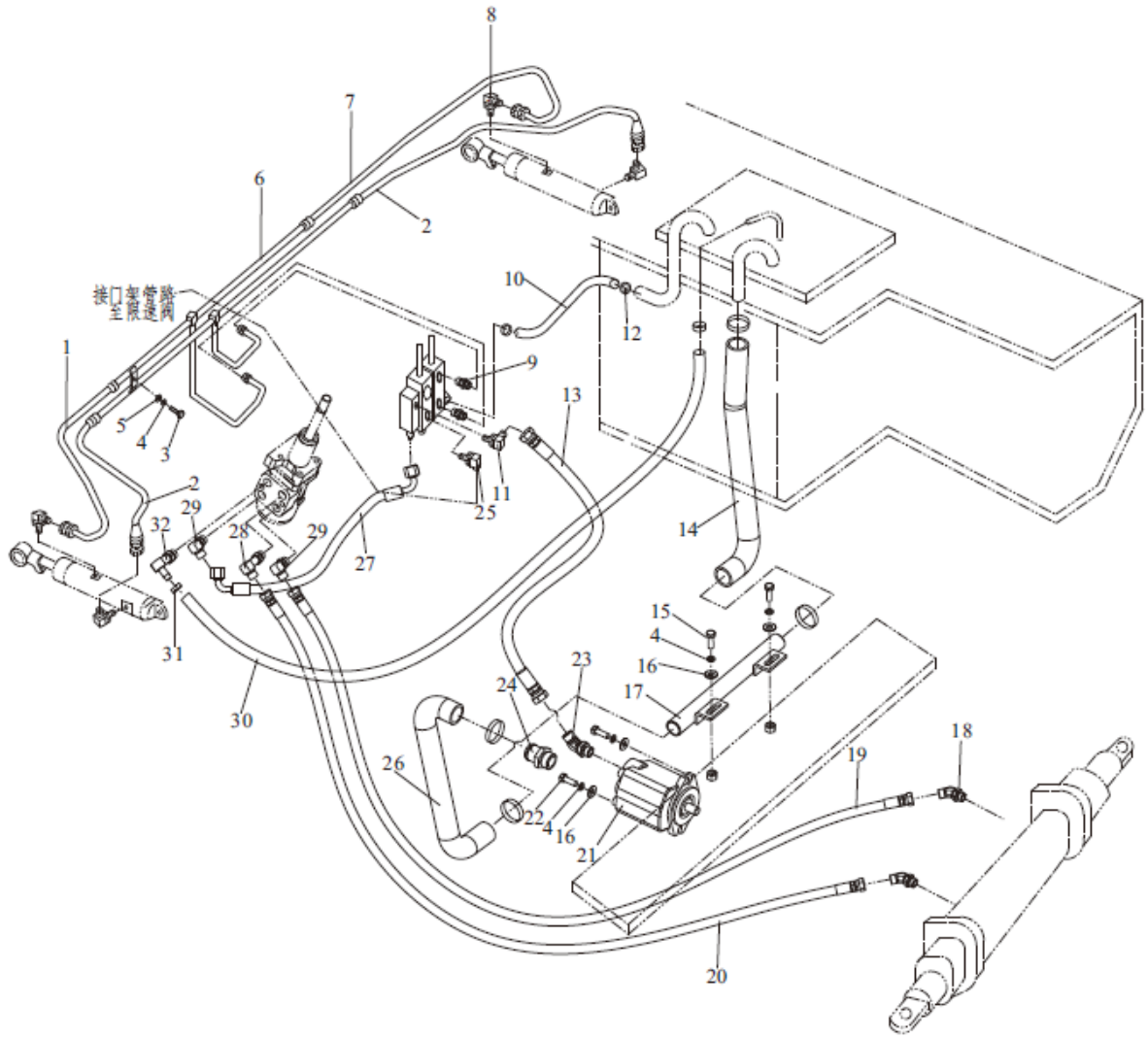

# Tubulação hidráulica (EX-B)

| Item | Nº da Peça | Descrição | Qtd | Observações |
|---|---|---|---|---|
| 1 | TGLBII-08037-H40*J | 8II X 370 Mangueira | 1 | |
| 2 | TGIBII-08040*J | 8II X 400 Mangueira | 2 | |
| 3 | GB/T5783 | M10 X 25 Parafuso | 1 | |
| 4 | GB/T93 | 10 Arruela de pressão | 5 | |
| 5 | GB/T97.1 | 10 Arruela | 1 | |
| 6 | A30BD4-00100 | Tubo | 1 | |
| 7 | TGLCII-08039-H40*J | 8II X 390 Mangueira | 1 | |
| 8 | GJT-229-00 | Nípel joelho | 4 | |
| 9 | GJT-18-00 | Nípel | 2 | |
| 10 | A30C4-00001 | Mangueira de retorno | 1 | |
| _ | A30C4-00002 | Mangueira de retorno | 1 | |
| 11 | GJT-230-00 | Nípel joelho | 1 | |
| 12 | JB/T8870 | 50 X 32 Abraçadeira | 4 | |
| 13 | TGICII-13147*G | 13II X 1470 Mangueira | 1 | |
| 14 | A30BA4-00002 | Mangueira de sucção de óleo | 1 | |
| 15 | GB/T5783 | M10 X 20 Parafuso | 2 | |
| 16 | GB/T96 | 10 Arruela | 1 | |
| 17 | A30BA4-00100 | Tubo | 1 | |
| 18 | GJT-231-00 | Nípel | 2 | |
| _ | GJT-507-00 | Nípel joelho | 2 | |
| 19 | TGICI-08190*G | 8I X 1900 Mangueira | 1 | |
| _ | TGUCI-08200H2000h50*G | 8I X 2000 Mangueira | 1 | |
| 20 | TGICI-08180*G | 8I X 1800 Mangueira | 1 | |
| _ | TGUCI-08190H1900h50*G | 8I X 1900 Mangueira | 1 | |
| 21 | A30D4-20000 | Bomba hidráulica | 1 | |
| 22 | GB/T5783 | M10 X 30 Parafuso | 2 | |
| 23 | GJT-322-00 | Nípel joelho | 1 | |
| 24 | GJT-08-00 | Nípel | 1 | |
| 25 | GJT-232-00 | Nípel joelho | 1 | |
| _ | GJT-429-00 | Nípel joelho | 1 | |
| 26 | A30BC4-00001 | Mangueira de sucção de óleo | 1 | |

# Tubulação hidráulica (EX-B)

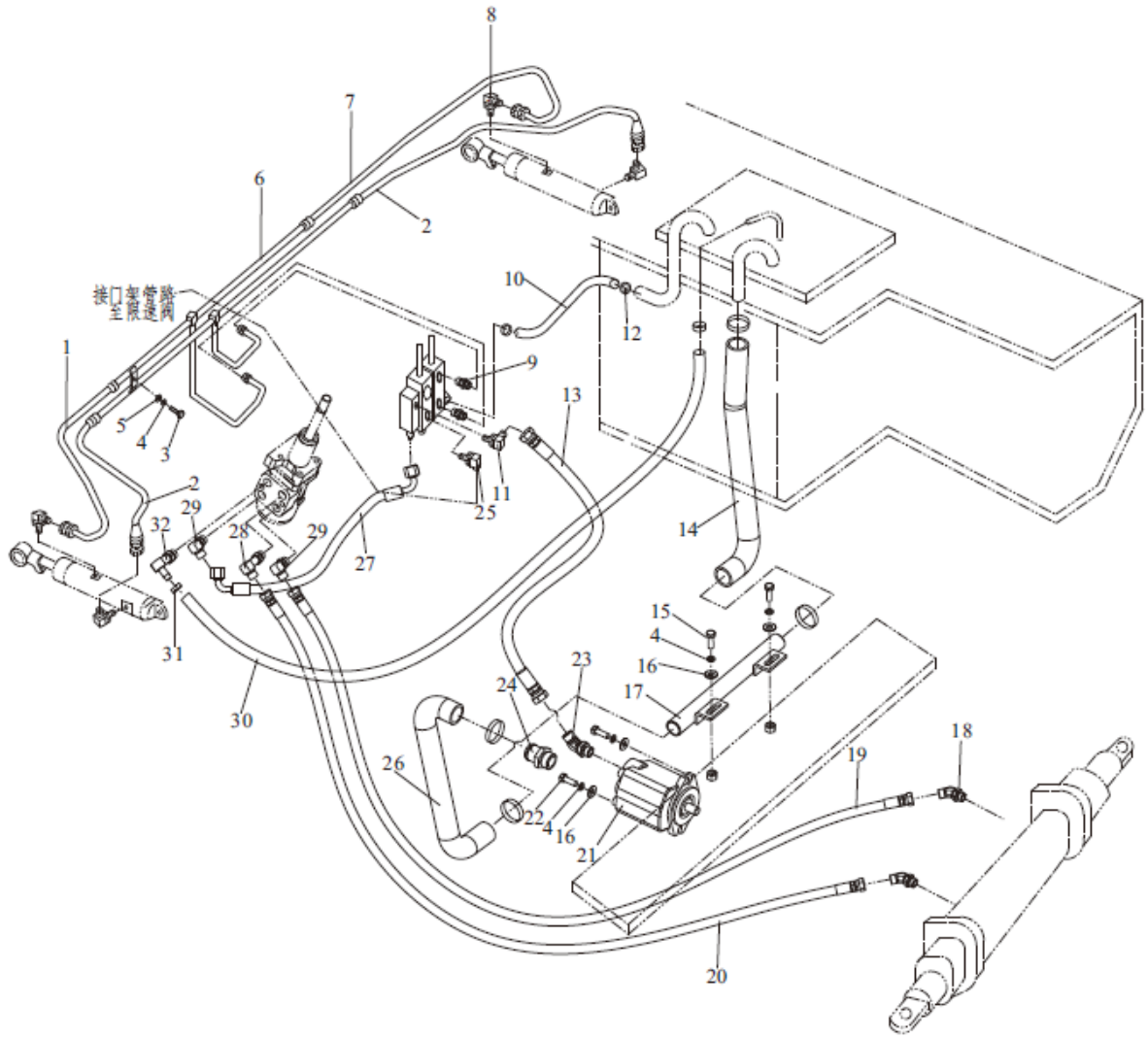

# Tubulação hidráulica (EX-B)

| Item | Nº da Peça | Descrição | Qtd | Observações |
|---|---|---|---|---|
| 27 | TGUBCI-08021-H55h55*G | 8I X 210 Mangueira | 1 | |
| 28 | GJT-233-00 | Nípel joelho | 1 | |
| _ | GJT-233-00 | Nípel joelho | 2 | |
| _ | GJT-233-00 | Nípel joelho | 3 | |
| _ | GJT-233-00 | Nípel joelho | 4 | |
| 29 | GJT-234-00 | Nípel joelho | 2 | |
| _ | GJT-234-00 | Nípel joelho | 3 | |
| _ | GJT-234-00 | Nípel joelho | 4 | |
| _ | GJT-234-00 | Nípel joelho | 5 | |
| 30 | TG000-13150 | 13 X 1500 Mangueira | 1 | |
| 31 | JB/T8870 | 25 X 16 Abraçadeira | 2 | |
| 32 | GJT-13-00 | Nípel joelho | 1 | |

# Tubulação hidráulica (EX-B)

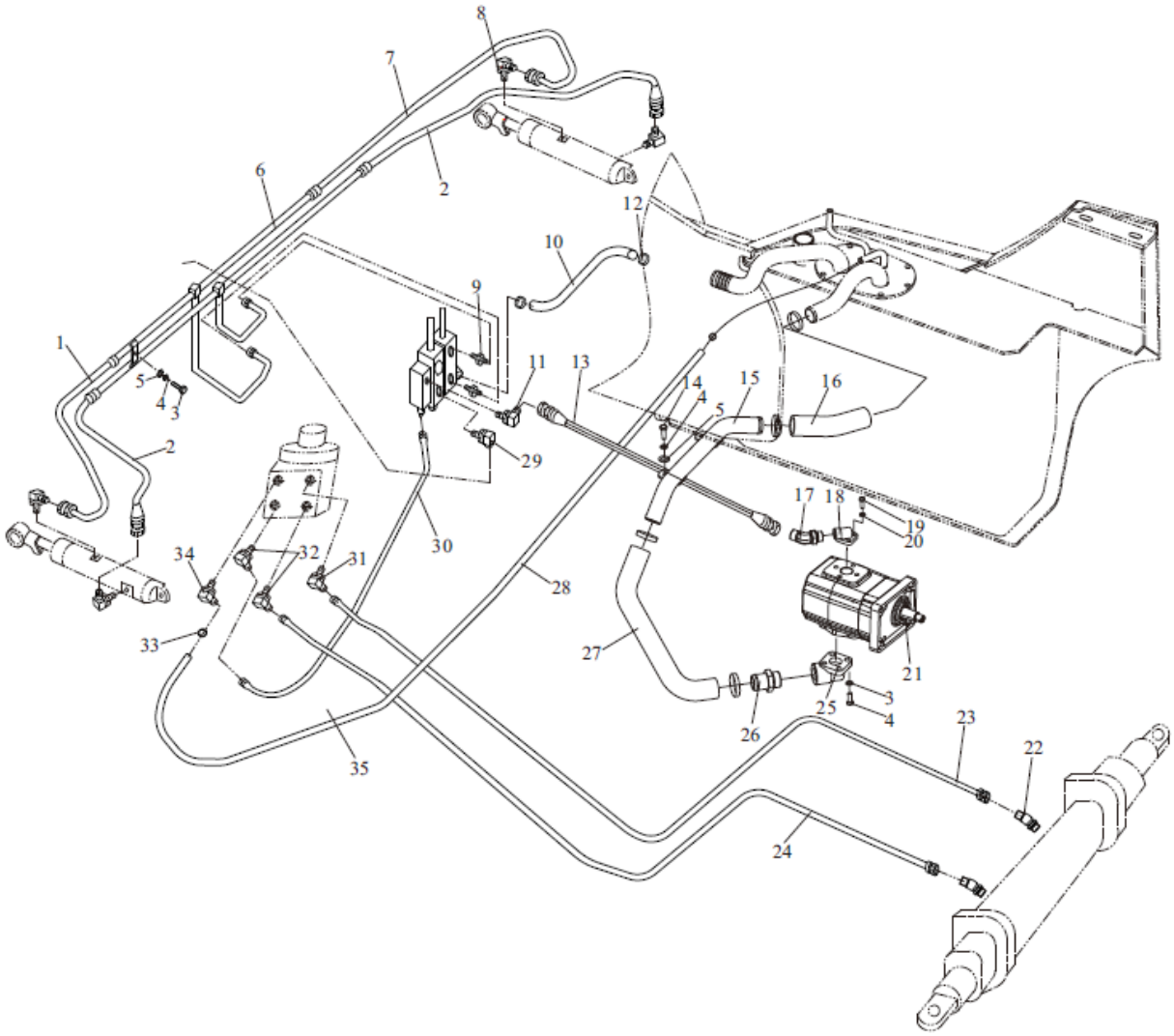

# Tubulação hidráulica (EX-B)

| Item | Nº da Peça | Descrição | Qtd | Observações |
|---|---|---|---|---|
| 1 | TGLBII-08037-H40*J | 8II X 370 Mangueira | 1 | |
| 2 | TGIBII-08040*J | 8II X 400 Mangueira | 2 | |
| 3 | GB/T5783 | M10 X 25 Parafuso | 4 | |
| 4 | GB/T93 | 10 Arruela de pressão | 6 | |
| 5 | GB/T97.1 | 10 Arruela | 3 | |
| 6 | A30C4-00100 | Tubo | 1 | |
| 7 | TGLBII-08039-H40*J | 8II X 390 Mangueira | 1 | |
| 8 | GJT-05-00 | Nípel joelho | 4 | |
| 9 | GJT-18-00 | Nípel | 2 | |
| 10 | A30C4-00001 | Mangueira de retorno | 1 | |
| _ | A30C4-00002 | Mangueira de retorno | 1 | |
| 11 | GJT-20-00 | Nípel joelho | 1 | |
| 12 | JB/T8870 | 48 x 40 Abraçadeira | 6 | |
| 13 | TGIBII-13147*G | 13II X 1470 Mangueira | 1 | |
| 14 | GB/T5783 | M10 X 16 Parafuso | 1 | |
| 15 | A30BN4-00010 | Mangueira de sucção de óleo | 1 | |
| 16 | A30BN4-00001 | Mangueira de sucção de óleo | 1 | |
| 17 | GJT-09-00 | Nípel joelho | 1 | |
| 18 | A30BN4-00004 | Nípel | 1 | |
| 19 | GB/T5783 | M6 X 20 Parafuso | 3 | |
| 20 | GB/T93 | 10 Arruela de pressão | 3 | |
| 21 | A30BN4-20000 | Bomba hidráulica | 1 | 3,0 - 3,5T |
| _ | A20BN4-20000 | Bomba hidráulica | 1 | 2,0 - 2,5T |
| 22 | GJT-17-00 | Nípel joelho | 2 | |
| 23 | TGIBI-08180*G | 8I X 1800 Mangueira | 1 | 3,0 - 3,5T |

# Tubulação hidráulica (EX-B)

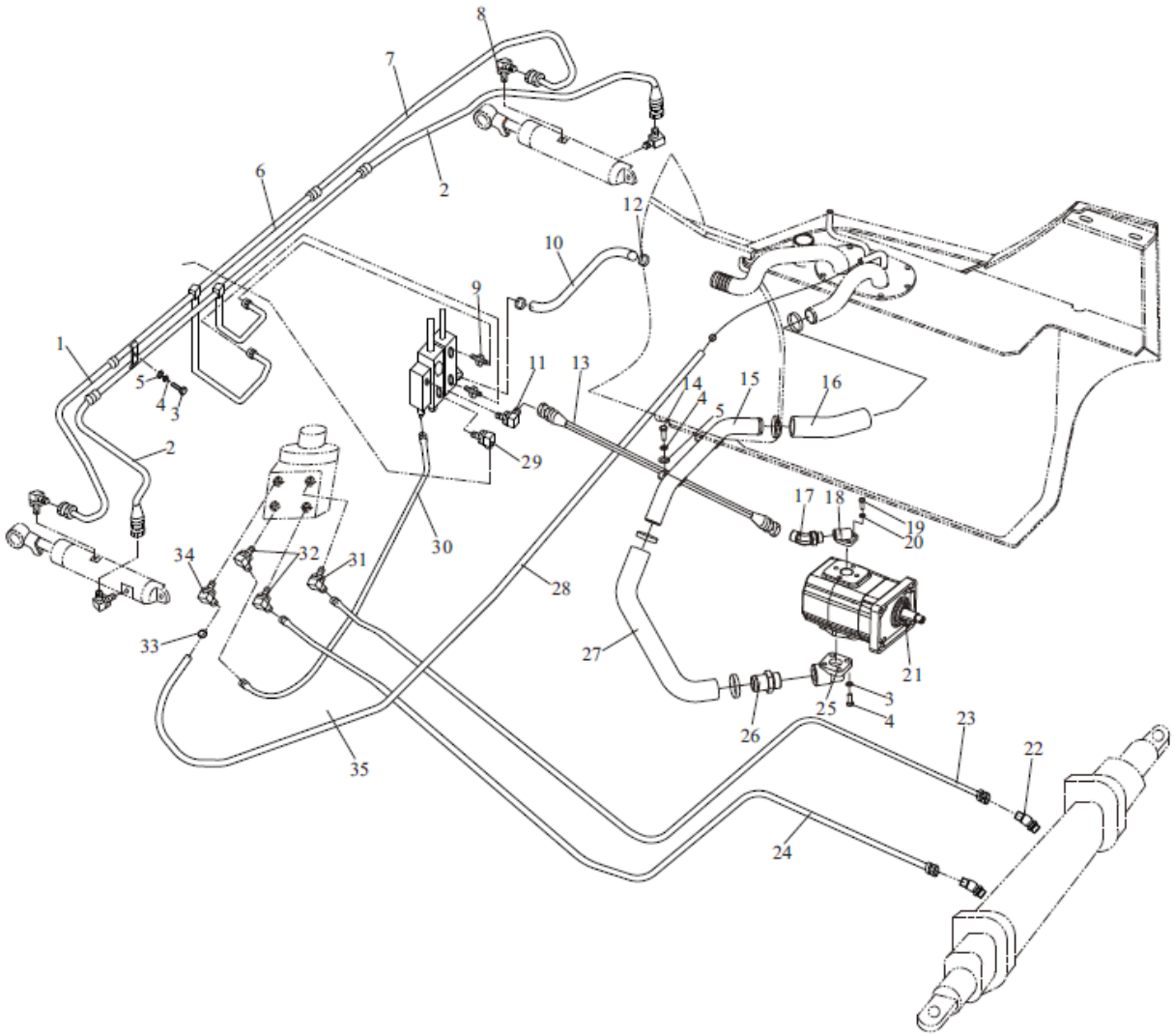

# Tubulação hidráulica (EX-B)

| Item | Nº da Peça | Descrição | Qtd | Observações |
|---|---|---|---|---|
| 1 | TGLBII-08037-H40*J | 8II X 370 Mangueira | 1 | |
| 2 | TGIBII-08040*J | 8II X 400 Mangueira | 2 | |
| 3 | GB/T5783 | M10 X 25 Parafuso | 4 | |
| 4 | GB/T93 | 10 Arruela de pressão | 6 | |
| 5 | GB/T97.1 | 10 Arruela | 3 | |
| 6 | A30C4-00100 | Tubo | 1 | |
| 7 | TGLBII-08039-H40*J | 8II X 390 Mangueira | 1 | |
| 8 | GJT-05-00 | Nípel joelho | 4 | |
| 9 | GJT-18-00 | Nípel | 2 | |
| 10 | A30C4-00001 | Mangueira de retorno | 1 | |
| _ | A30C4-00002 | Mangueira de retorno | 1 | |
| 11 | GJT-20-00 | Nípel joelho | 1 | |
| 12 | JB/T8870 | 48 X 40 Abraçadeira | 6 | |
| 13 | TGIBII-13147*G | 13II X 1470 Mangueira | 1 | |
| 14 | GB/T5783 | M10 X 16 Parafuso | 1 | |
| 15 | A30BN4-00010 | Mangueira de sucção de óleo | 1 | |
| 16 | A30BN4-00001 | Mangueira de sucção de óleo | 1 | |
| 17 | GJT-09-00 | Nípel joelho | 1 | |
| 18 | A30BN4-00004 | Nípel | 1 | |
| 19 | GB/T5783 | M6 X 20 Parafuso | 3 | |
| 20 | GB/T93 | 10 Arruela de pressão | 3 | |
| 21 | A30BN4-20000 | Bomba hidráulica | 1 | 3,0 - 3,5T |
| _ | A20BN4-20000 | Bomba hidráulica | 1 | 2,0 - 2,5T |
| 22 | GJT-17-00 | Nípel joelho | 2 | |
| 23 | TGIBI-08180*G | 8I X 1800 Mangueira | 1 | 3,0 - 3,5T |
| _ | TGIBI-08170*G | 8I X 1700 Mangueira | 1 | 2,0 - 2,5T |
| 24 | TGIBI-08190*G | 8I X 1900 Mangueira | 1 | 3,0 - 3,5T |
| _ | TGIBI-08180*G | 8I X 1800 Mangueira | 1 | 2,0 - 2,5T |
| 25 | A30BN4-00003 | Tubo de sucção de óleo | 1 | |
| 26 | GJT-08-00 | Nípel | 1 | |
| 27 | A30BN4-00002 | Mangueira de sucção de óleo | 1 | |

# Tubulação hidráulica (EX-B)

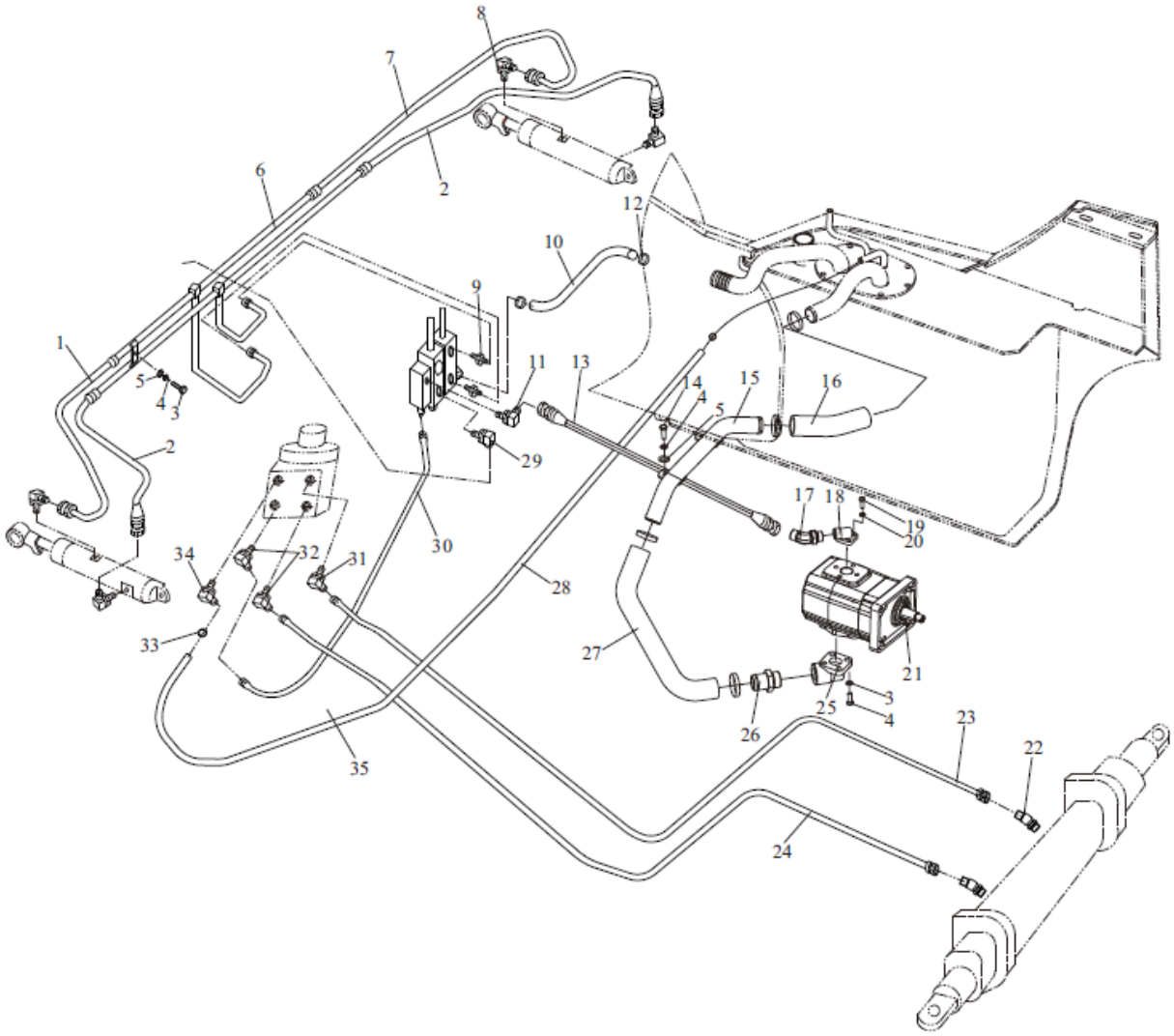

# Tubulação hidráulica (EX-B)

| Item | Nº da Peça | Descrição | Qtd | Observações |
|---|---|---|---|---|
| 28 | TG000-13015 | 13 x 1500 Mangueira de retorno | 1 | |
| 29 | GJT-19-00 | Nípel joelho | 1 | |
| _ | GJT-70-00 | Nípel joelho | 1 | |
| 30 | TGUBI-08021-H55h55*G | 8I X 215 Mangueira | 1 | |
| 31 | GJT-11-00 | Nípel joelho | 1 | |
| _ | GJT-11-00 | Nípel joelho | 2 | |
| _ | GJT-11-00 | Nípel joelho | 3 | |
| _ | GJT-11-00 | Nípel joelho | 4 | |
| 32 | GJT-12-00 | Nípel joelho | 2 | |
| _ | GJT-12-00 | Nípel joelho | 3 | |
| _ | GJT-12-00 | Nípel joelho | 4 | |
| _ | GJT-12-00 | Nípel joelho | 5 | |
| 33 | JB/T8870 | 25 X 16 Abraçadeira | 2 | |
| 34 | GJT-13-00 | Nípel joelho | 1 | |

Tubulação hidráulica (EX-B)

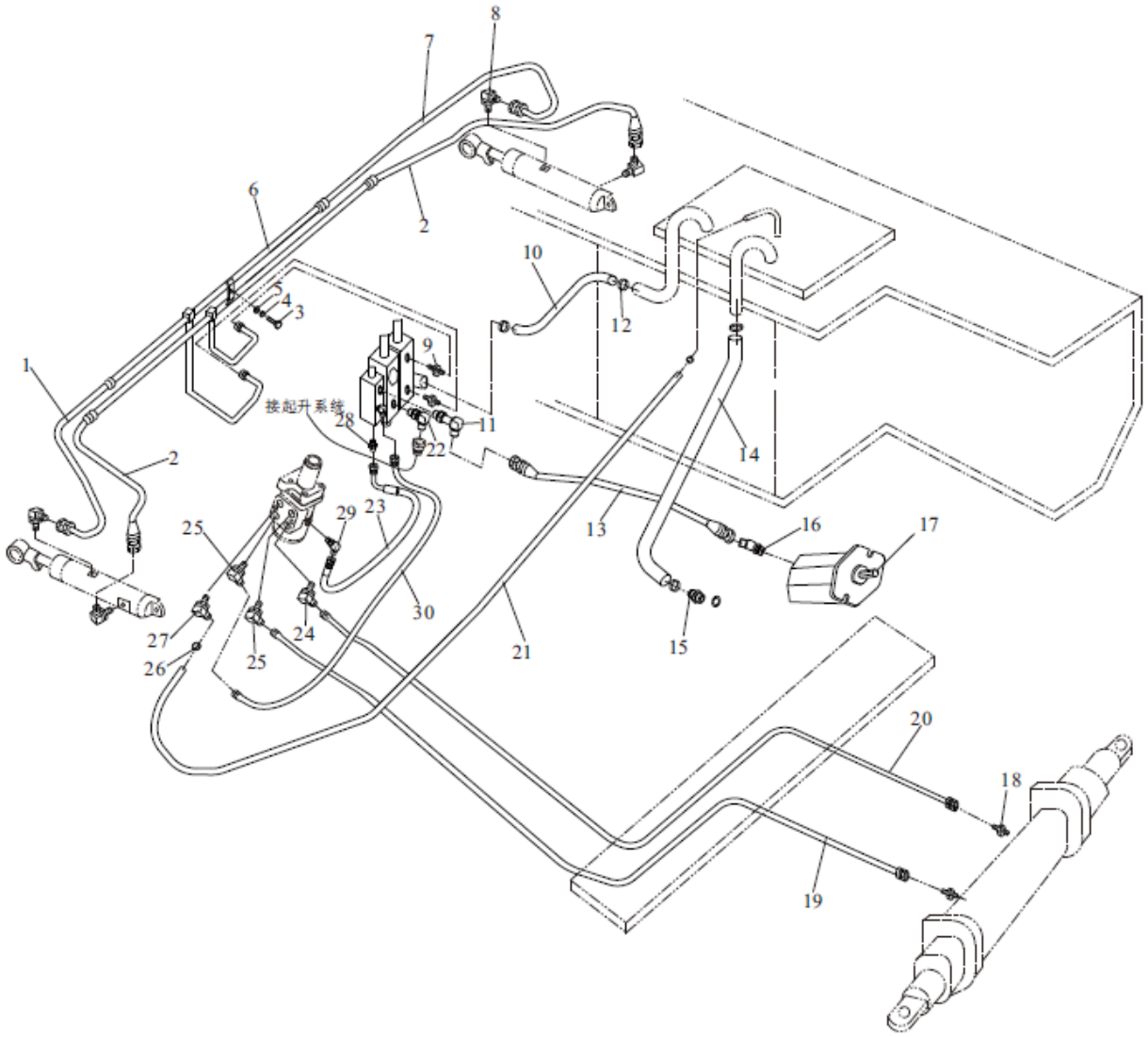

## Tubulação hidráulica (EX-B)

| Item | Nº da Peça | Descrição | Qtd | Observações |
|---|---|---|---|---|
| 1 | TGLBII-08037-H40*J | 8II X 370 Mangueira | 1 | |
| 2 | TGIBII-08040*J | 8II X 400 Mangueira | 2 | |
| 3 | GB/T5783 | M10 X 25 Parafuso | 1 | |
| 4 | GB/T93 | 10 Arruela de pressão | 1 | |
| 5 | GB/T97.1 | 10 Arruela | 1 | |
| 6 | A30C4-00100 | Tubo | 1 | |
| 7 | TGLBII-08039-H40*J | 8II X 390 Mangueira | 1 | |
| 8 | GJT-05-00 | Nípel joelho | 4 | |
| 9 | GJT-18-00 | Nípel | 2 | |
| 10 | A30C4-00001 | Mangueira de retorno | 1 | |
| _ | A30C4-00002 | Mangueira de retorno | 1 | |
| 11 | GJT-327-00 | Nípel joelho | 1 | |
| 12 | JB/T8870 | 50 X 32 Abraçadeira | 4 | |
| 13 | TGIBII-13122*G | 13II X 1220 Mangueira | 1 | |
| 14 | A30A4-00002 | Mangueira de sucção de óleo | 1 | FD20~35 - X3 / X3 / X4 / X10 / X12 / X13 / X14 / X17 / YN1 |
| _ | A30D4-00001 | Mangueira de sucção de óleo | 1 | FD/Y20~30 - W1 / R1 / R2 / R4 / Y1 / Y2 / Y3 / S6 |
| _ | A30G4-00001 | Mangueira de sucção de óleo | 1 | FD30~35 - W2 - D1 - JH2 |
| _ | A30S4-00002 | Mangueira de sucção de óleo | 1 | FY20~30 - GQ1~3 |
| 15 | GJT-08-00 | Nípel | 1 | |
| 16 | GJT-09-00 | Nipel joelho | 1 | |
| 17 | A30A4-20000 | Bomba hidráulica | 1 | FD30~35 - X10 / X13 / X14 / X24 / X25 / YN1 |
| _ | A20A4-20000 | Bomba hidráulica | 1 | FD20~25 - X3 / X4 / X12 / X17 / X28 / X27 / YN1 |
| _ | A30D4-20000 | Bomba hidráulica | 1 | FD30 - W1 / Y2 / Y3 |
| _ | A20D4-20000 | Bomba hidráulica | 1 | FD20~25 - W1 / Y1 / Y3 |
| _ | A30E4-20000 | Bomba hidráulica | 1 | FD/Y30~35 - R2 / R4 / W2 / D1 / JH2 / GQ1~3 / S6 |
| _ | A20E4-20000 | Bomba hidráulica | 1 | FD/Y20~35 - R1 / R4 / W2 / D1 / JH2 / GQ1~3 / S6 |
| 18 | GJT-17-00 | Nípel | 2 | |
| 19 | TGIBI-08170*G | 8I X 1700 Mangueira | 1 | 2,0 - 2,5T |
| _ | TGIBI-08180*G | 8I X 1800 Mangueira | 1 | 3,0 - 3,5T |

Tubulação hidráulica (EX-B)

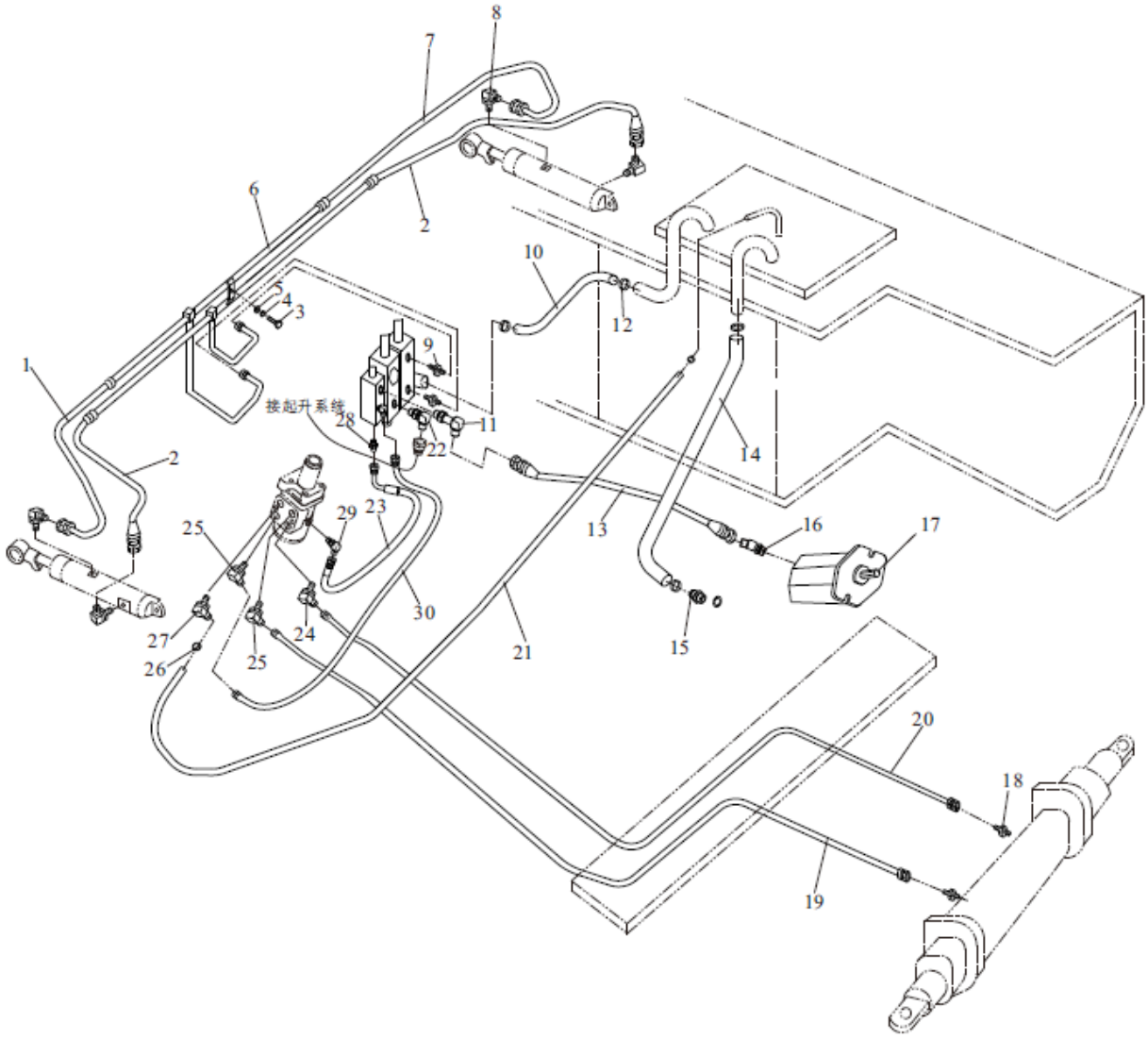

## Tubulação hidráulica (EX-B)

| Item | Nº da Peça | Descrição | Qtd | Observações |
|---|---|---|---|---|
| 20 | TGIBI-08180*G | 8I X 1800 Mangueira | 1 | 2,0 - 2,5T |
| _ | TGIBI-08190*G | 8I X 1900 Mangueira | 1 | 3,0 - 2,5T |
| 21 | TG000-13150 | 13 X 1500 Mangueira de retorno | 1 | |
| 22 | GJT-19-00 | Nípel joelho | 1 | |
| _ | GJT-70-00 | Nípel joelho | 1 | |
| 23 | TGUBI-06017-H30H45*G | 6I X 170 Mangueira | 1 | |
| 24 | GJT-11-00 | Nípel joelho | 1 | |
| _ | GJT-11-00 | Nípel joelho | 2 | |
| _ | GJT-11-00 | Nípel joelho | 3 | |
| _ | GJT-11-00 | Nípel joelho | 4 | |
| 25 | GJT-12-00 | Nípel joelho | 2 | |
| _ | GJT-12-00 | Nípel joelho | 3 | |
| _ | GJT-12-00 | Nípel joelho | 4 | |
| _ | GJT-12-00 | Nípel joelho | 5 | |
| 26 | JB/T8870 | 25 X 16 Abraçadeira | 2 | |
| 27 | GJT-13-00 | Nípel joelho | 1 | |
| 28 | GJT-173-00 | Nípel joelho | 1 | |
| 29 | GJT-174-00 | Nípel joelho | 1 | |
| 30 | TGIBII-08035*J | 8I X 350 Mangueira | 1 | |

# Tubulação hidráulica (EX-B)

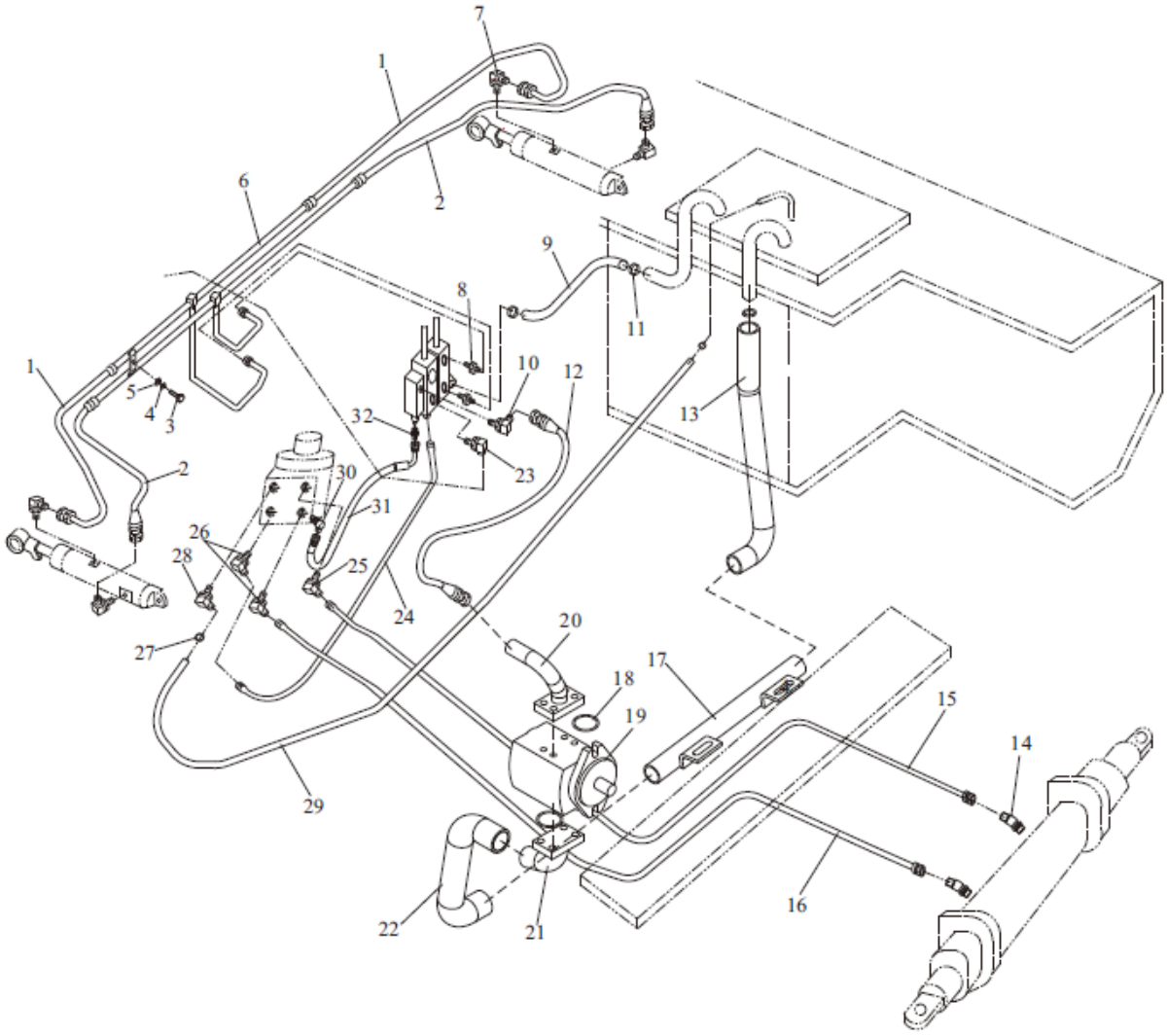

## Tubulação hidráulica (EX-B)

| Item | Nº da Peça | Descrição | Qtd | Observações |
|---|---|---|---|---|
| 1 | TGLBII-08037-H40*J | 8II X 370 Mangueira | 1 | |
| 2 | TGIBII-08040*J | 8II X 400 Mangueira | 2 | |
| 3 | GB/T5783 | M10 X 25 Parafuso | 1 | |
| 4 | GB/T93 | 10 Arruela de pressão | 1 | |
| 5 | GB/T97.1 | 10 Arruela | 1 | |
| 6 | A30C4-00100 | Tubo | 1 | |
| 7 | GJT-05-00 | Nípel joelho | 4 | |
| 8 | GJT-18-00 | Nípel | 2 | |
| 9 | A30C4-00001 | Mangueira de retorno | 1 | |
| _ | A30C4-00002 | Mangueira de retorno | 1 | |
| 10 | GJT-237-00 | Nípel joelho | 1 | |
| 11 | JB/T8870 | 50 X 32 Abraçadeira | 6 | |
| 12 | TGIBII-13147*G | 13II X 1470 Mangueira | 1 | |
| 13 | A30BA4-00002 | Mangueira de sucção de óleo | 1 | |
| 14 | GJT-17-00 | Nípel | 2 | |
| _ | GJT-10-00 | Nípel joelho | 2 | |
| 15 | TGIBII-08190*G | 8I X 1900 Mangueira | 1 | |
| _ | TGUBI-08200H2000h50*G | 8I X 2000 Mangueira | 1 | |
| 16 | TGIBI-08180*G | 8I X 1800 Mangueira | 1 | |
| _ | TGUBI-08190H1900h50*G | 8I X 1900 Mangueira | 1 | |
| 17 | A30BA4-00100 | Tubo | 1 | |
| 18 | GB/T3452.1 | 25 X 3.55 Anel O-ring | 2 | |
| 19 | A30F4-20000 | Bomba hidráulica | 1 | FD30~35 - S2 |
| _ | A30BA4-20000 | Bomba hidráulica | 1 | FD30~35 - S5 |
| 20 | GJT-178-00 | Tubo de saída de óleo | 1 | |
| 21 | GJT-221-00 | Tubo de sucção de óleo | 1 | |
| 22 | A30BA4-00001 | Mangueira de sucção de óleo | 1 | |
| 23 | GJT-19-00 | Nípel joelho | 1 | |
| 24 | TGUBI-08030-H35h45*G | 8I X 300 Mangueira | 1 | |
| 25 | GJT-11-00 | Nípel joelho | 1 | |
| _ | GJT-11-00 | Nípel joelho | 2 | |

# Tubulação hidráulica (EX-B)

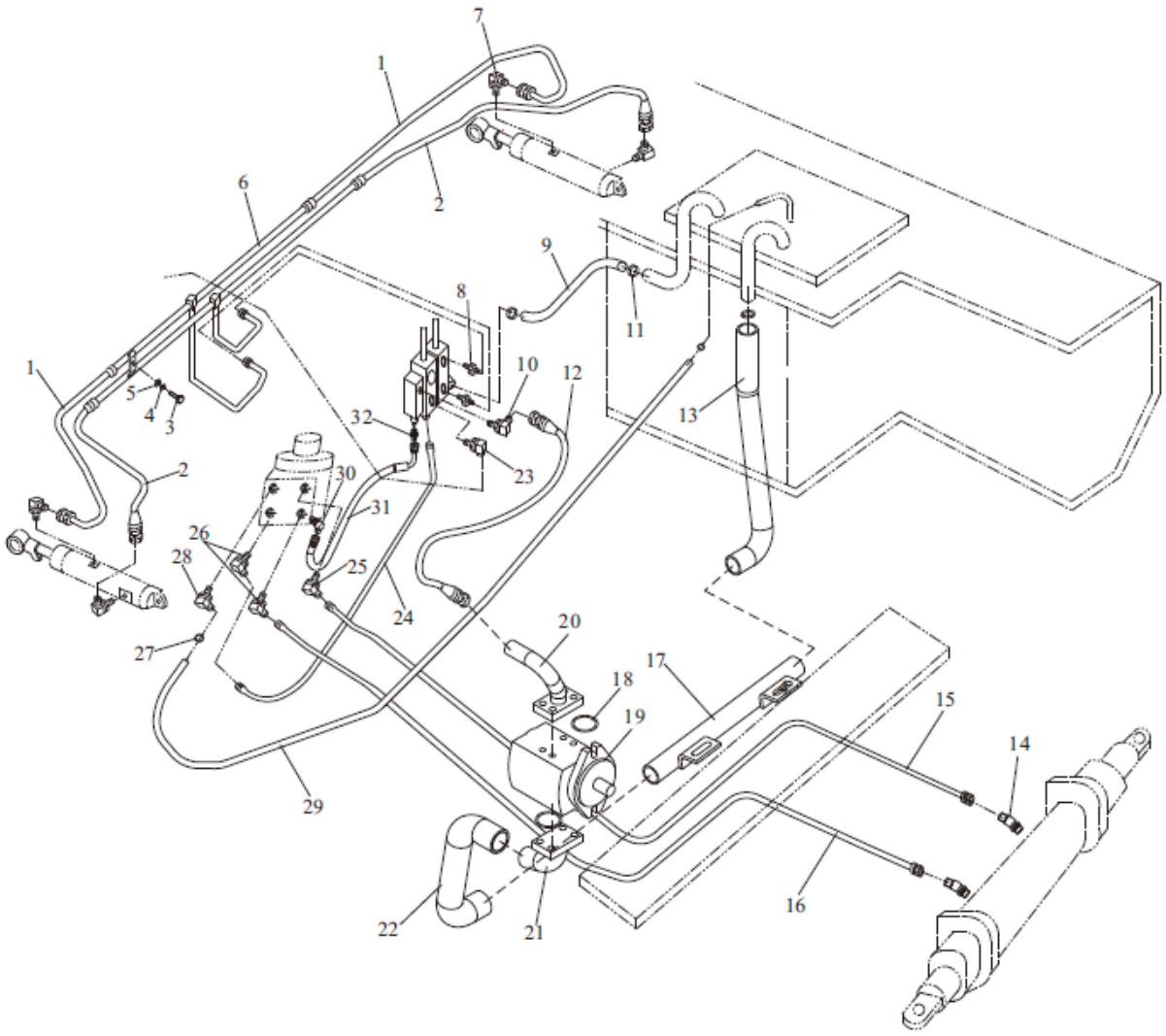

# Tubulação hidráulica (EX-B)

| Item | Nº da Peça | Descrição | Qtd | Observações |
|---|---|---|---|---|
| _ | GJT-11-00 | Nípel joelho | 3 | |
| _ | GJT-11-00 | Nípel joelho | 4 | |
| 26 | GJT-12-00 | Nípel joelho | 2 | |
| _ | GJT-12-00 | Nípel joelho | 3 | |
| _ | GJT-12-00 | Nípel joelho | 4 | |
| _ | GJT-12-00 | Nípel joelho | 5 | |
| 27 | JB/T8870 | 25 X 16 Abraçadeira | 2 | |
| 28 | GJT-13-00 | Nípel joelho | 1 | |
| 29 | TG000-13015 | 13 X 1500 Mangueira de retorno | 1 | |
| 30 | GJT-174-00 | Nípel joelho | 1 | |
| 31 | TGUBI-06017-H30h45*G | 6I X 170 Mangueira | 1 | |
| 32 | GJT-173-00 | Nípel joelho | 1 | |

# 8.SISTEMA DE ELEVAÇÃO

Sistema hidráulico da torre duplex (Padrão KM)

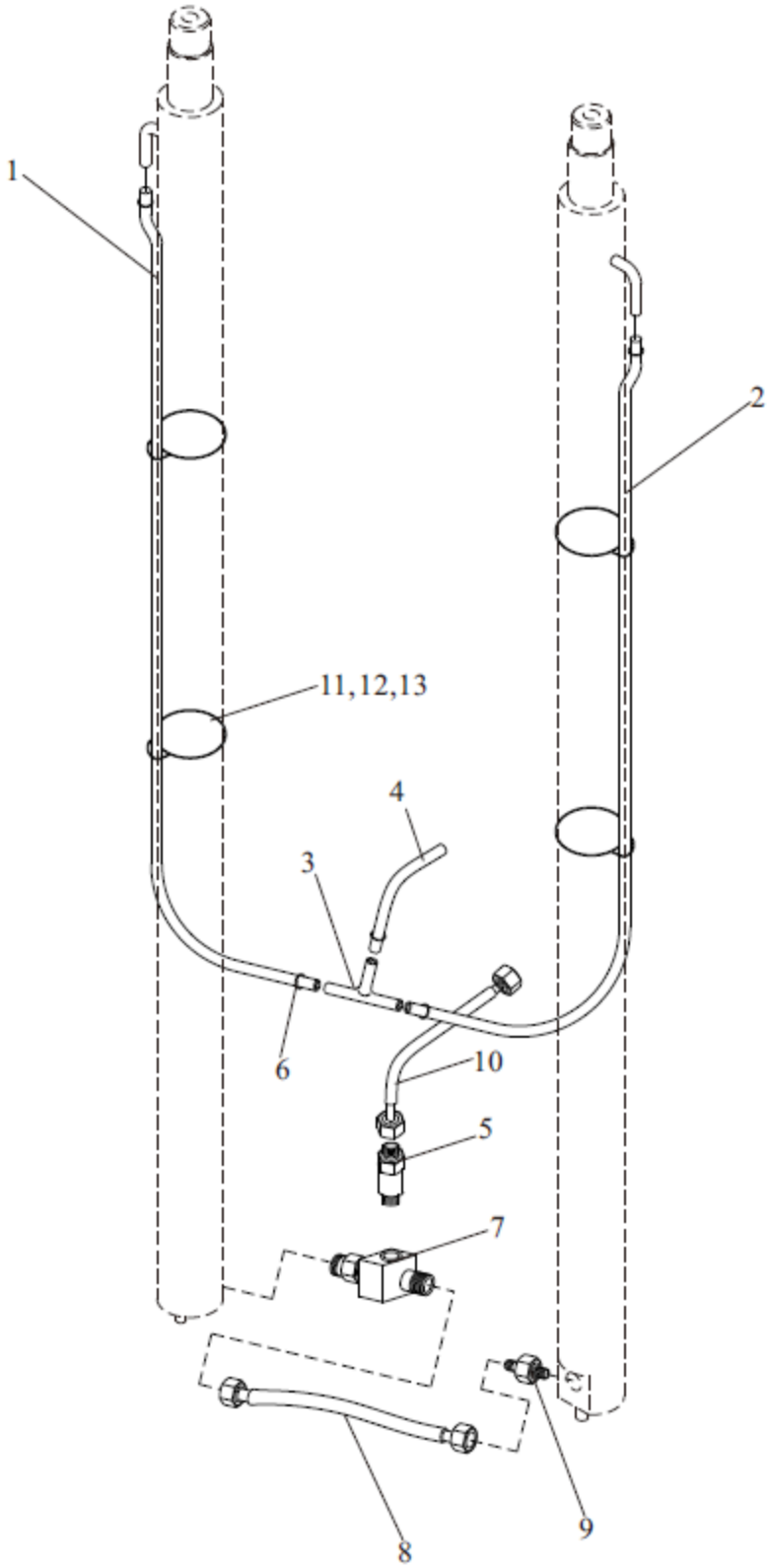

## Sistema hidráulico da torre duplex (Padrão KM)

| Item | Nº da Peça | Descrição | Qtd | Observações |
|---|---|---|---|---|
| 1 | TG000-120XX | d12 X L1 Tubo de vinil | 1 | |
| 2 | TG000-120XX | d12 X L2 Tubo de vinil | 1 | |
| 3 | GJT-01-00 | Nípel T | 1 | |
| 4 | TG000-12110 | d12 X 1100 Tubo de vinil | 1 | |
| 5 | GJT-02-00-2 | Válvula de fluxo de óleo | 1 | 2,0 - 2,5T EX-B |
| _ | GJT-02-00-3 | Válvula de fluxo de óleo | 1 | 3,0T EX-B |
| _ | GJT-02-00-4 | Válvula de fluxo de óleo | 1 | 3,5T EX-B |
| _ | GJT-243-00-2 | Válvula de fluxo de óleo | 1 | 2,0 - 2,5T EX-A |
| _ | GJT-243-00-3 | Válvula de fluxo de óleo | 1 | 3,0T EX-A |
| _ | GJT-411-00 | Válvula de fluxo de óleo | 1 | 3,5T EX-A |
| 6 | TOAH-17-01 | Abraçadeira | 3 | |
| 7 | GJT-03-00C | Nípel de 3 vias | 1 | 2,0 - 3,0T EX-B |
| _ | GJT-390-00 | Nípel de 3 vias | 1 | 2,0 - 3,0T EX-A |
| _ | GJT-80-00 | Nípel de 3 vias | 1 | 3,5T EX-B |
| _ | GJT-388-00 | Nípel de 3 vias | 1 | 3,5T EX-A |
| 8 | TGIBII-13040*J | 13II X 400 Mangueira | 1 | EX-B |
| _ | TGICII-13040*J | 13II X 400 Mangueira | 1 | EX-A |
| 9 | GJT-04-00 | Válvula de segurança | 1 | 2,0 - 3,0T EX-B |
| _ | GJT-391-00 | Válvula de segurança | 1 | 2,0 - 3,0T EX-A |
| _ | GJT-77-00 | Válvula de segurança | 1 | 3,5T EX-B |
| _ | GJT-491-00 | Válvula de segurança | 1 | 3,5T EX-A |
| 10 | TGIBII-13056GS*J | 13II X 560 Mangueira | 1 | EX-B |
| _ | TGICII-13056GS*J | 13II X 560 Mangueira | 1 | EX-A |
| 11 | M30A3-70001 | Abraçadeira | 4 | |
| 12 | TQ000-05035 | 5 X 350 Abraçadeira | 4 | |
| 13 | TK000-10016 | 10 X 16 Abraçadeira | 6 | |

## Sistema hidráulico da torre duplex (Padrão KM)

| Mangueiras da torre | | | | | |
|---|---|---|---|---|---|
| Altura de elevação (mm) | Mangueira 1 (mm) | | Mangueira 2 (mm) | | OBS |
| | 2,0 - 3,0T | 3,5T | 2,0 - 3,0T | 3,5T | |
| 2000 | 1000 | 1150 | 900 | 1050 | |
| 2500 | 1200 | 1350 | 1100 | 1150 | |
| 2750 | 1300 | 1450 | 1200 | 1350 | |
| 3000 | 1400 | 1550 | 1350 | 1500 | Padrão |
| 3300 | 1600 | 1750 | 1500 | 1550 | |
| 3500 | 1700 | 1850 | 1600 | 1750 | |
| 3700 | 1800 | 1950 | 1700 | 1850 | |
| 4000 | 2000 | 2150 | 1900 | 2050 | |
| 4250 | 2100 | 2250 | 2000 | 2150 | |
| 4500 | 2300 | 2450 | 2150 | 2300 | |
| 4750 | 2400 | 2550 | 2300 | 2450 | |
| 5000 | 2500 | 2650 | 2400 | 2550 | |
| 5500 | 2800 | 2950 | 2700 | 2850 | |
| 6000 | 3100 | 3250 | 2950 | 3050 | |

Acessórios do sistema hidráulico da torre duplex (3 vias) (Padrão KM)

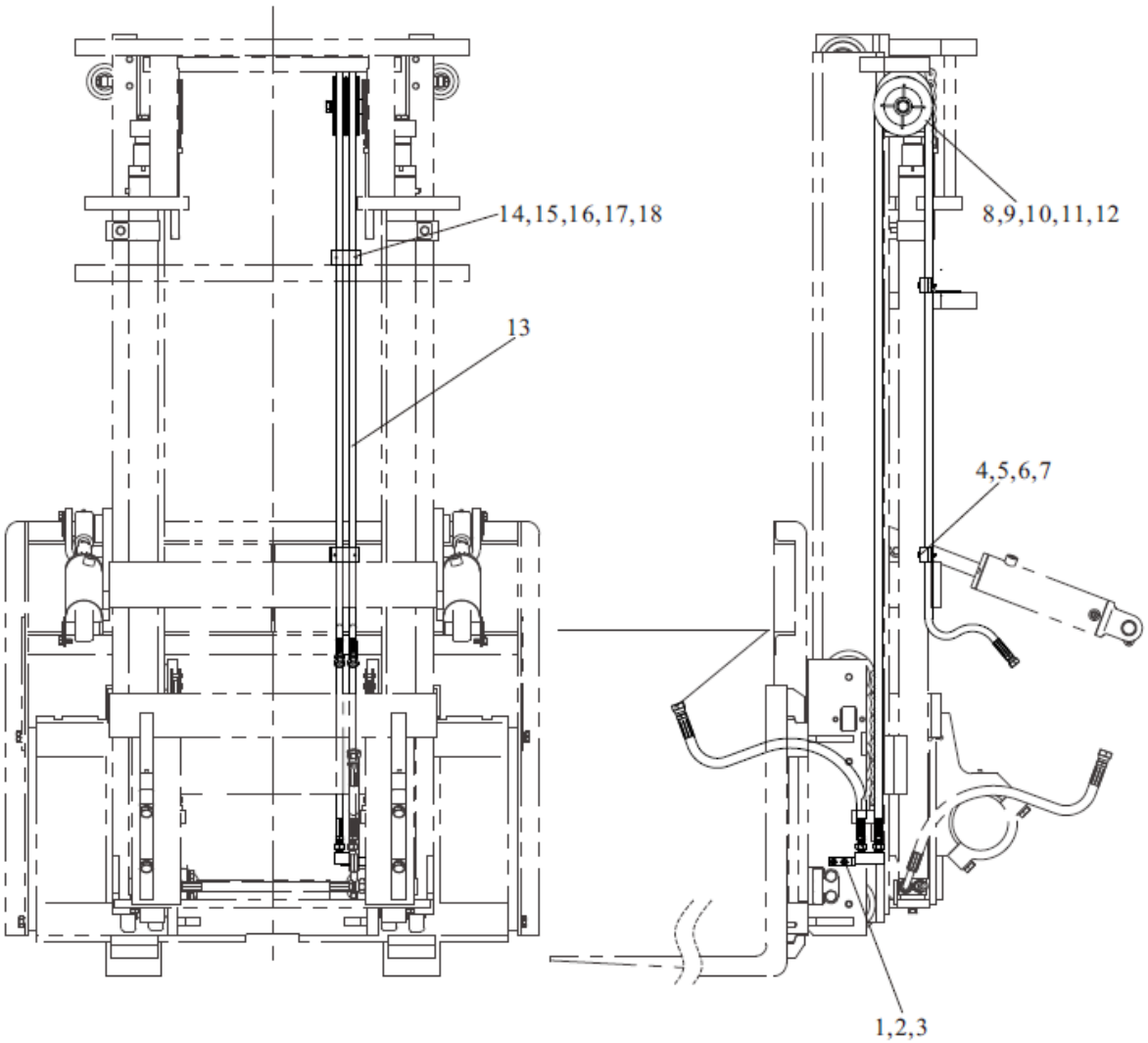

## Acessórios do sistema hidráulico da torre duplex (3 vias) (Padrão KM)

| Item | Nº da Peça | Descrição | Qtd | Observações |
|---|---|---|---|---|
| 1 | GB/T5783 | M8 X 25 Parafuso | 2 | |
| 2 | GB/T93 | 8 Arruela de pressão | 2 | |
| 3 | SJM30A-0100R | Nípel | 1 | |
| 4 | SJM30A-0005 | Abraçadeira | 2 | |
| 5 | SJM30A-0004 | Chapa | 1 | |
| 6 | GB/T5783 | M6 X 35 Parafuso | 2 | |
| 7 | GB/T93 | 6 Arruela de pressão | 2 | |
| 8 | GB/T5785 | M16 X 1.5 X 75 Parafuso | 1 | |
| 9 | GB/T93 | 16 Arruela de pressão | 1 | |
| 10 | GB/T97.1 | 16 Arruela | 1 | |
| 11 | SJM30A-0002 | Polia | 2 | |
| 12 | M30K3-90002 | Bucha | 1 | |
| 13 | TGIBI-08XXX-J | 8 X xxx Mangueira | 2 | |
| 14 | M30K3-90001 | Suporte das mangueiras | 1 | |
| 15 | SJM30A-0004 | Chapa | 1 | |
| 16 | SJM30A-0005 | Abraçadeira | 2 | |
| 17 | GB/T5783 | M6 X 35 Parafuso | 2 | |
| 18 | GB/T93 | 6 Arruela de pressão | 2 | |

Acessórios do sistema hidráulico da torre duplex (3 vias) (Padrão KM)

| Mangueiras da torre | | |
|---|---|---|
| Altura de elevação (mm) | Mangueira 13 (mm) | OBS |
| 2000 | 2350 | |
| 2500 | 2850 | |
| 2700 | 3050 | |
| 3000 | 3450 | Padrão |
| 3300 | 3550 | |
| 3500 | 3900 | |
| 3700 | 4200 | |
| 4000 | 4600 | |
| 4500 | 4900 | |
| 5000 | 5400 | |
| 5500 | 5850 | |
| 6000 | 6350 | |

Acessórios do sistema hidráulico da torre duplex (4 vias) (Padrão KM)

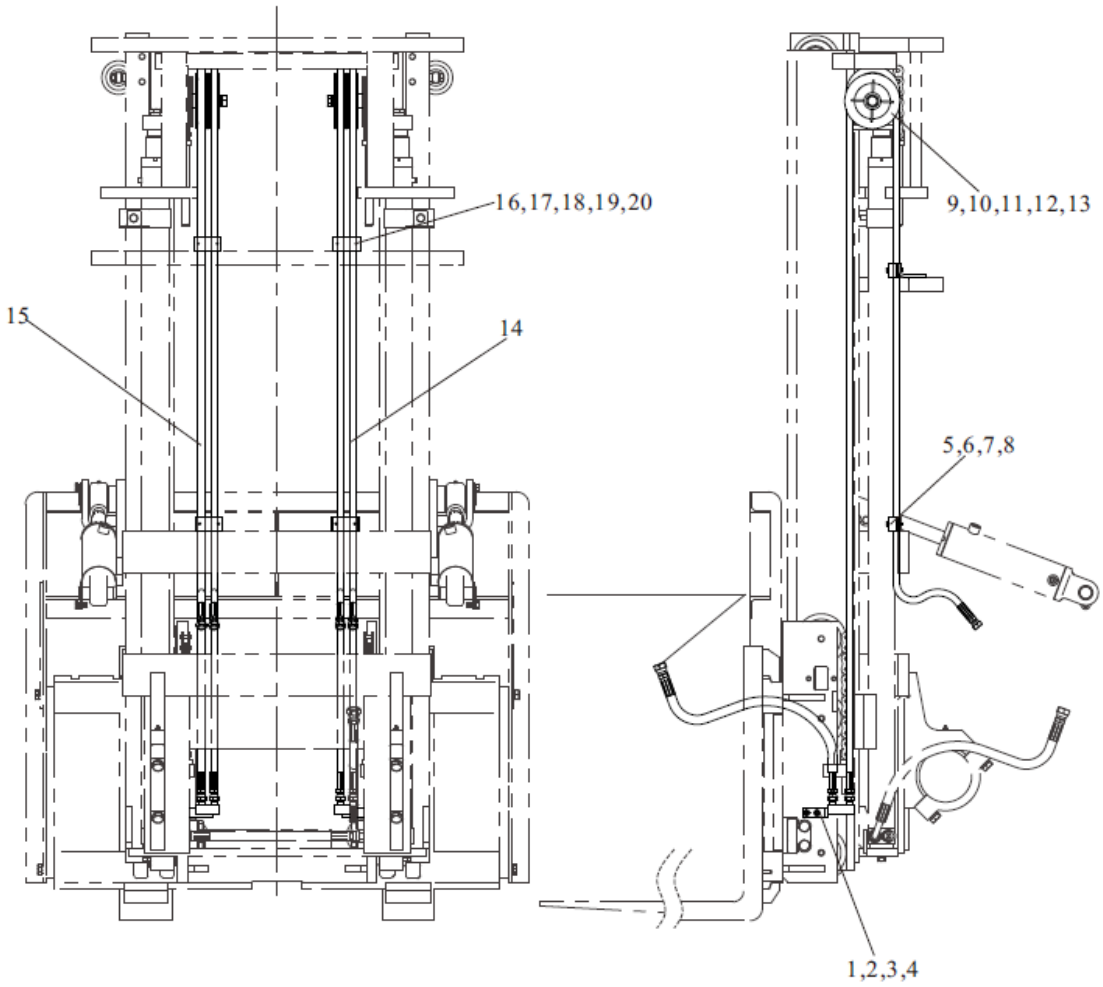

## Acessórios do sistema hidráulico da torre duplex (4 vias) (Padrão KM)

| Item | Nº da Peça | Descrição | Qtd | Observações |
|---|---|---|---|---|
| 1 | GB/T5783 | M8 X 25 Parafuso | 4 | |
| 2 | GB/T93 | 8 Arruela de pressão | 4 | |
| 3 | SJM30A-0100 (R) | Nípel | 1 | |
| 4 | SJM30A-0100 (L) | Nípel | 1 | |
| 5 | SJM30A-0005 | Abraçadeira | 4 | |
| 6 | SJM30A-0004 | Chapa | 2 | |
| 7 | GB/T5783 | M6 X 35 Parafuso | 4 | |
| 8 | GB/T93 | 6 Arruela de pressão | 4 | |
| 9 | GB/T5785 | M616 X 1.5 X 75 Parafuso | 2 | |
| 10 | GB/T93 | 16 Arruela de pressão | 2 | |
| 11 | GB/T97.1 | 16 Arruela | 2 | |
| 12 | SJM30A-0002 | Polia | 4 | |
| 13 | M30K3-90002 | Bucha | 2 | |
| 14 | TGIBI-08XXX-J | 8 X xxx Mangueira | 2 | |
| 15 | TGIBI-08XXX-J | 8 X xxx Mangueira | 2 | |
| 16 | M30K3-90001 | Suporte das mangueiras | 2 | |
| 17 | SJM30A-0004 | Chapa | 2 | |
| 18 | SJM30A-0005 | Abraçadeira | 4 | |
| 19 | GB/T5783 | M6 X 35 Parafuso | 4 | |
| 20 | GB/T93 | 6 Arruela de pressão | 4 | |

Acessórios do sistema hidráulico da torre duplex (4 vias) (Padrão KM)

| Mangueiras da torre | | | |
|---|---|---|---|
| Altura de elevação (mm) | Mangueira 14 (mm) | Mangueira 15 (mm) | OBS |
| 2000 | 2350 | 2550 | |
| 2500 | 2850 | 3050 | |
| 2700 | 3050 | 3250 | |
| 3000 | 3450 | 3550 | Padrão |
| 3300 | 3550 | 3750 | |
| 3500 | 3900 | 4100 | |
| 3700 | 4200 | 4400 | |
| 4000 | 4600 | 4800 | |
| 4500 | 4900 | 5200 | |
| 5000 | 5400 | 5700 | |
| 5500 | 5850 | 6100 | |
| 6000 | 6350 | 6550 | |

Sistema hidráulico da torre duplex full free (KZM)

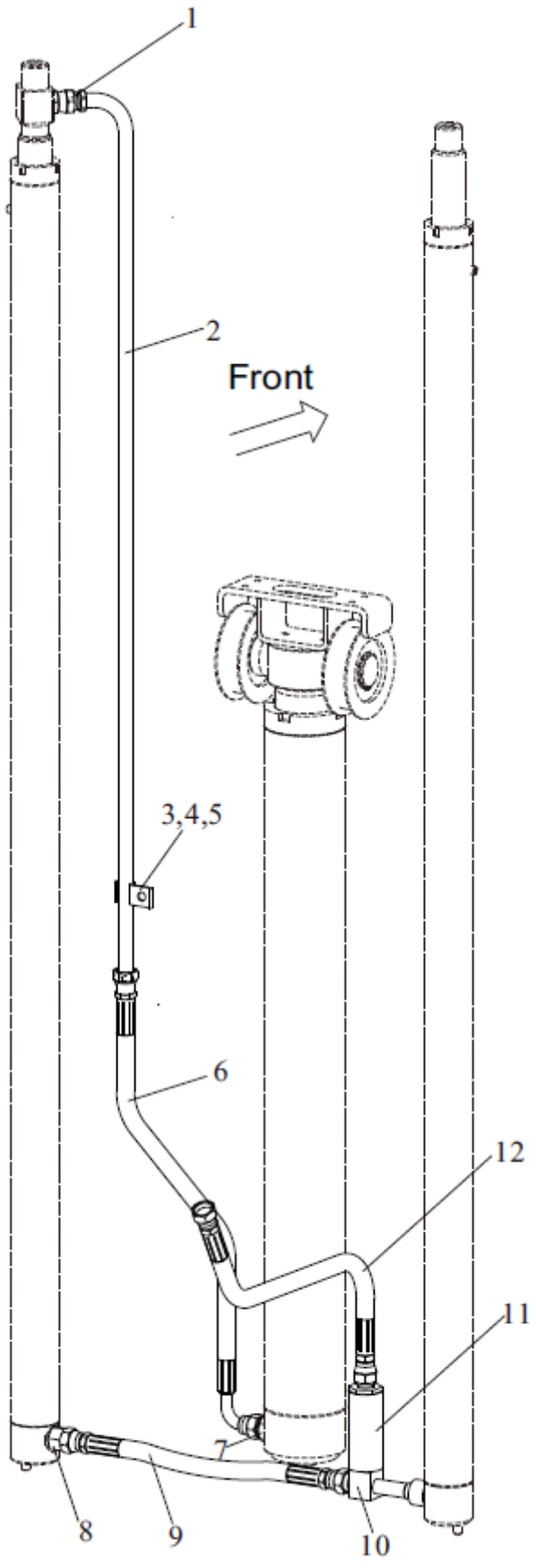

## Sistema hidráulico da torre duplex full free (KZM)

| Item | Nº da Peça | Descrição | Qtd | Observações |
|---|---|---|---|---|
| 1 | GJT-26-00 | Nípel joelho | 1 | |
| 2 | Z30K3-70100-XXX | Tubo | 1 | |
| 3 | Z30K3-70001 | Abraçadeira | 1 | |
| 4 | GB/T5783 | M8 X 20 Parafuso | 1 | |
| 5 | GB/T93 | 8 Arruela de pressão | 1 | |
| 6 | TGLBII-13050-H45*J | 13II X 500 Mangueira | 1 | 2,0 - 3,0T |
| _ | TGLBII-13056-H45*J | 13II X 560 Mangueira | 1 | 3,5T |
| 7 | A20B4-10300-01 | Válvula à prova de explosão | 1 | 2,0 - 2,5T |
| _ | A30B4-10300-01 | Válvula à prova de explosão | 1 | 3,0T |
| _ | A35B4-10300-01 | Válvula à prova de explosão | 1 | 3,5T |
| 8 | GJT-04-00 | Válvula de segurança | 1 | EX-B |
| _ | GJT-391-00 | Válvula de segurança | 1 | EX-A |
| 9 | TGIBII-13040*J | 13II X 400 Mangueira | 1 | EX-B |
| _ | TGICII-13040*J | 13II X 400 Mangueira | 1 | EX-A |
| 10 | GJT-03-00C | Nípel de 3 vias | 1 | EX-B |
| _ | GJT-390-00 | Nípel de 3 vias | 1 | EX-A |
| 11 | GJT-02-00-2 | Válvula de fluxo de óleo | 1 | 2,0 - 2,5T EX-B |
| _ | GJT-02-00-3 | Válvula de fluxo de óleo | 1 | 3,0T EX-B |
| _ | GJT-02-00-4 | Válvula de fluxo de óleo | 1 | 3,5T EX-B |
| _ | GJT-243-00-2 | Válvula de fluxo de óleo | 1 | 2,0 - 2,5T EX-A |
| _ | GJT-243-00-3 | Válvula de fluxo de óleo | 1 | 3,0T EX-A |
| _ | GJT-411-00 | Válvula de fluxo de óleo | 1 | 3,5T EX-A |
| 12 | TGIBII-13056-GS*J | 13II X 560 Mangueira | 1 | EX-B |
| _ | TGICII-13056-GS*J | 13II X 560 Mangueira | 1 | EX-A |

Sistema hidráulico da torre duplex full free (KZM)

| Mangueiras da torre | | |
|---|---|---|
| Altura de elevação (mm) | Mangueira 2 (mm) | OBS |
| 2500 | 975 | |
| 2700 | 1075 | |
| 3000 | 1225 | Padrão |
| 3300 | 1375 | |
| 3500 | 1475 | |
| 3700 | 1575 | |
| 4000 | 1775 | |
| 4500 | 2025 | |
| 5000 | 2275 | |
| 5500 | 2575 | |
| 6000 | 2825 | |

Acessórios do sistema hidráulico da torre duplex full free (3 vias) (KZM)

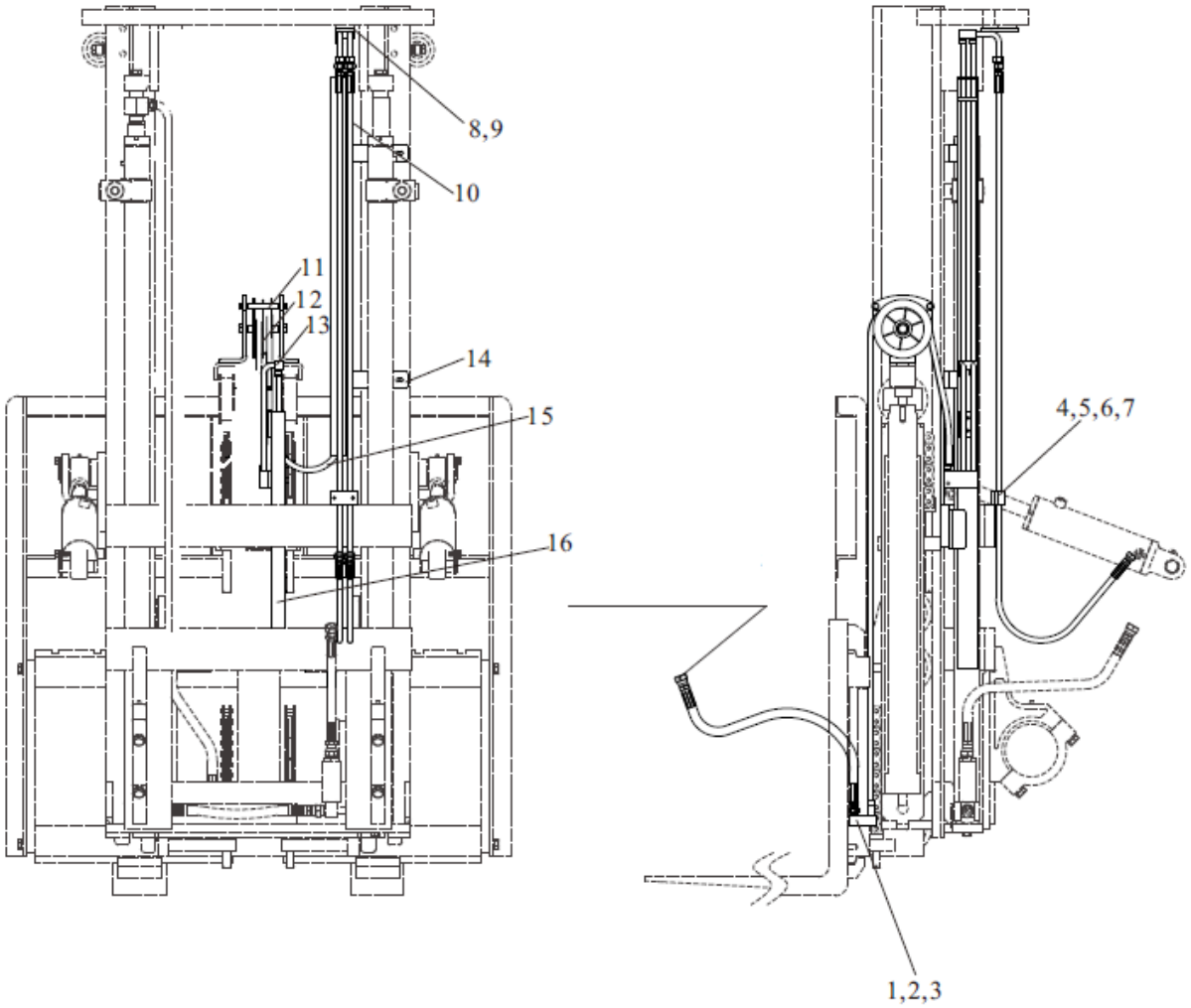

## Acessórios do sistema hidráulico da torre duplex full free (3 vias) (KZM)

| Item | Nº da Peça | Descrição | Qtd | Observações |
|---|---|---|---|---|
| 1 | GJT-225-00 | Nípel | 1 | |
| 2 | GB/T5783 | M8 X 35 Parafuso | 2 | |
| 3 | GB/T93 | 8 Arruela de pressão | 10 | |
| 4 | SJM30A-0005 | Abraçadeira | 2 | |
| 5 | SJM30A-0004 | Chapa | 1 | |
| 6 | GB/T5783 | M6 X 35 Parafuso | 2 | |
| 7 | GB/T93 | 6 Arruela de pressão | 2 | |
| 8 | Z30K3-90200 (R) | Tubo | 1 | |
| 9 | GB/T5783 | M8 X 16 Parafuso | 6 | |
| 10 | TGIBII-08XXX | 8II X xxx Mangueira | 2 | |
| 11 | S30K3-90200 | Polia | 1 | |
| 12 | TGIBII-08XXX | 8II X xxx Mangueira | 2 | |
| 13 | Z30K3-90400 (R) | Tubo | 1 | |
| 14 | Z30K3-90100 (R) | Guia | 1 | |
| 15 | TGIBII-08XXX | 8II X xxx Mangueira | 2 | |
| 16 | Z30K3-90300 (R) | Guia | 1 | |

Acessórios do sistema hidráulico da torre duplex full free (3 vias) (KZM)

| Mangueiras da torre | | | | |
|---|---|---|---|---|
| Altura de elevação (mm) | Mangueira 10 (mm) | Mangueira 12 (mm) | Mangueira 15 (mm) | OBS |
| 2000 | 1300 | 1350 | 1070 | |
| 2500 | 1550 | 1480 | 1200 | |
| 3000 | 1800 | 1600 | 1320 | Padrão |
| 3300 | 1950 | 1670 | 1400 | |
| 3500 | 2050 | 1730 | 1450 | |
| 3700 | 2150 | 1770 | 1500 | |
| 4000 | 2350 | 1850 | 1580 | |
| 4500 | 2600 | 1970 | 1700 | |
| 5000 | 2850 | 2100 | 1830 | |
| 4500 | 3150 | 2220 | 1950 | |
| 6000 | 3400 | 2350 | 2080 | |

Acessórios do sistema hidráulico da torre duplex full free (4 vias) (KZM)

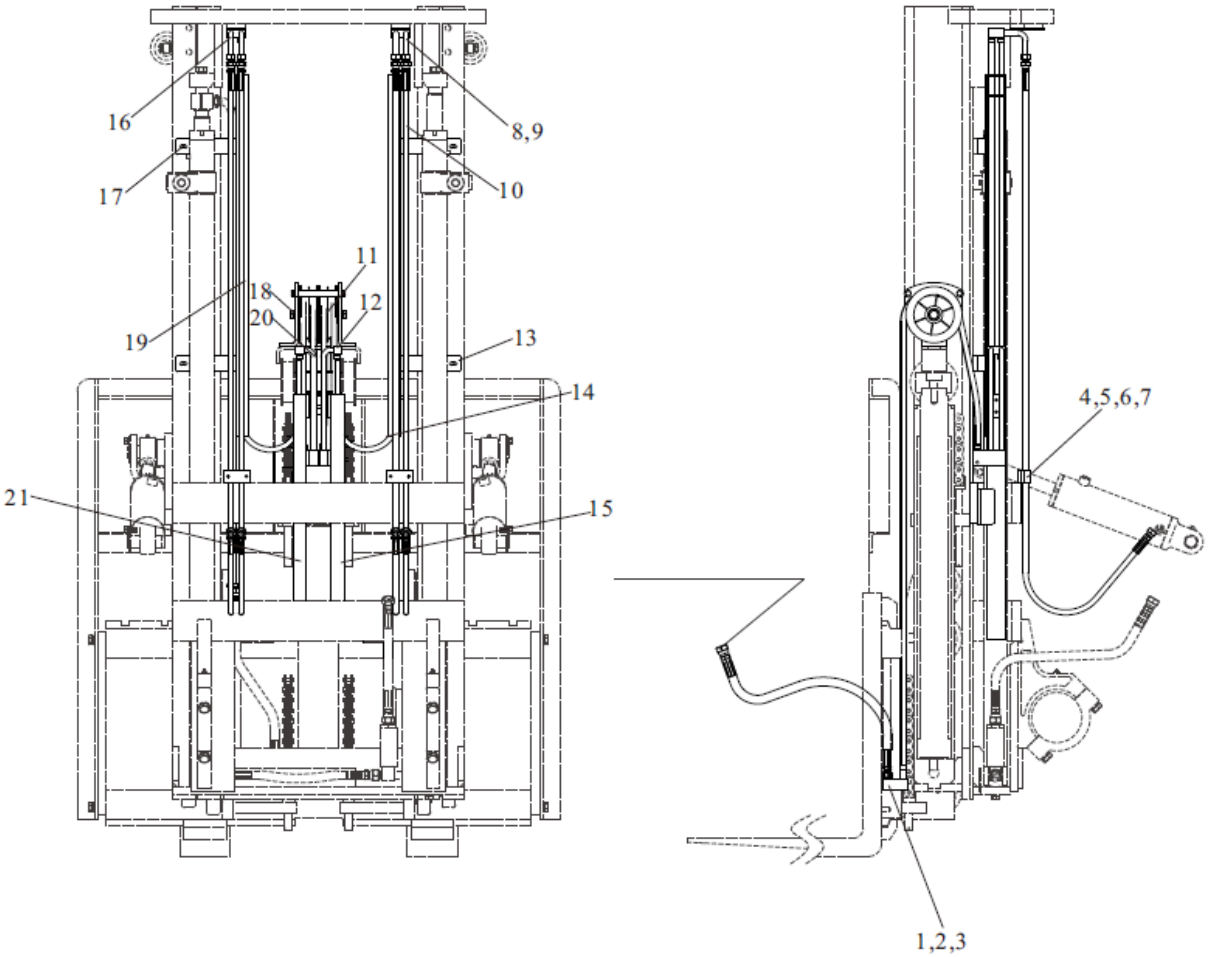

## Acessórios do sistema hidráulico da torre duplex full free (4 vias) (KZM)

| Item | Nº da Peça | Descrição | Qtd | Observações |
|---|---|---|---|---|
| 1 | GJT-106-00 | Nípel | 1 | |
| 2 | GB/T5783 | M8 X 35 Parafuso | 2 | |
| 3 | GB/T93 | 8 Arruela de pressão | 14 | |
| 4 | SJM30A-0005 | Abraçadeira | 4 | |
| 5 | SJM30A-0004 | Chapa | 2 | |
| 6 | GB/T5783 | M6 X 35 Parafuso | 4 | |
| 7 | GB/T93 | 6 Arruela de pressão | 4 | |
| 8 | Z30K3-90200 (R) | Tubo | 1 | |
| 9 | GB/T5783 | M8 X 16 Parafuso | 8 | |
| 10 | TGIBII-08XXX | 8II X xxx Mangueira | 2 | |
| 11 | TGIBII-08XXX | 8II X xxx Mangueira | 4 | |
| 12 | Z30K3-90400 (R) | Tubo | 1 | |
| 13 | Z30K3-90100 (R) | Guia | 1 | |
| 14 | TGIBII-08XXX | 8II X xxx Mangueira | 4 | |
| 15 | Z30K3-90300 (R) | Guia | 1 | |
| 16 | Z30K3-90200 (L) | Tubo | 1 | |
| 17 | Z30K3-90100 (L) | Guia | 1 | |
| 18 | S30K3-90500 | Polia | 1 | |
| 19 | TGIBII-08XXX | 8II X xxx Mangueira | 2 | |
| 20 | Z30K3-90400 (L) | Tubo | 1 | |
| 21 | Z30K3-90300 (L) | Guia | 1 | |

Acessórios do sistema hidráulico da torre duplex full free (4 vias) (KZM)

| Mangueiras da torre | | | | | |
|---|---|---|---|---|---|
| Altura de elevação (mm) | Mangueira 10 (mm) | Mangueira 11 (mm) | Mangueira 14 (mm) | Mangueira 19 (mm) | OBS |
| 2000 | 1300 | 1350 | 1070 | 1400 | |
| 2500 | 1550 | 1480 | 1200 | 1650 | |
| 3000 | 1800 | 1600 | 1320 | 1900 | Padrão |
| 3300 | 1950 | 1670 | 1400 | 2050 | |
| 3500 | 2050 | 1730 | 1450 | 2150 | |
| 3700 | 2150 | 1770 | 1500 | 2250 | |
| 4000 | 2350 | 1850 | 1580 | 2450 | |
| 4500 | 2600 | 1970 | 1700 | 2700 | |
| 5000 | 2850 | 2100 | 1830 | 2950 | |
| 4500 | 3150 | 2220 | 1950 | 3250 | |
| 6000 | 3400 | 2350 | 2080 | 3500 | |

Sistema hidráulico da torre triplex full free (KZM)

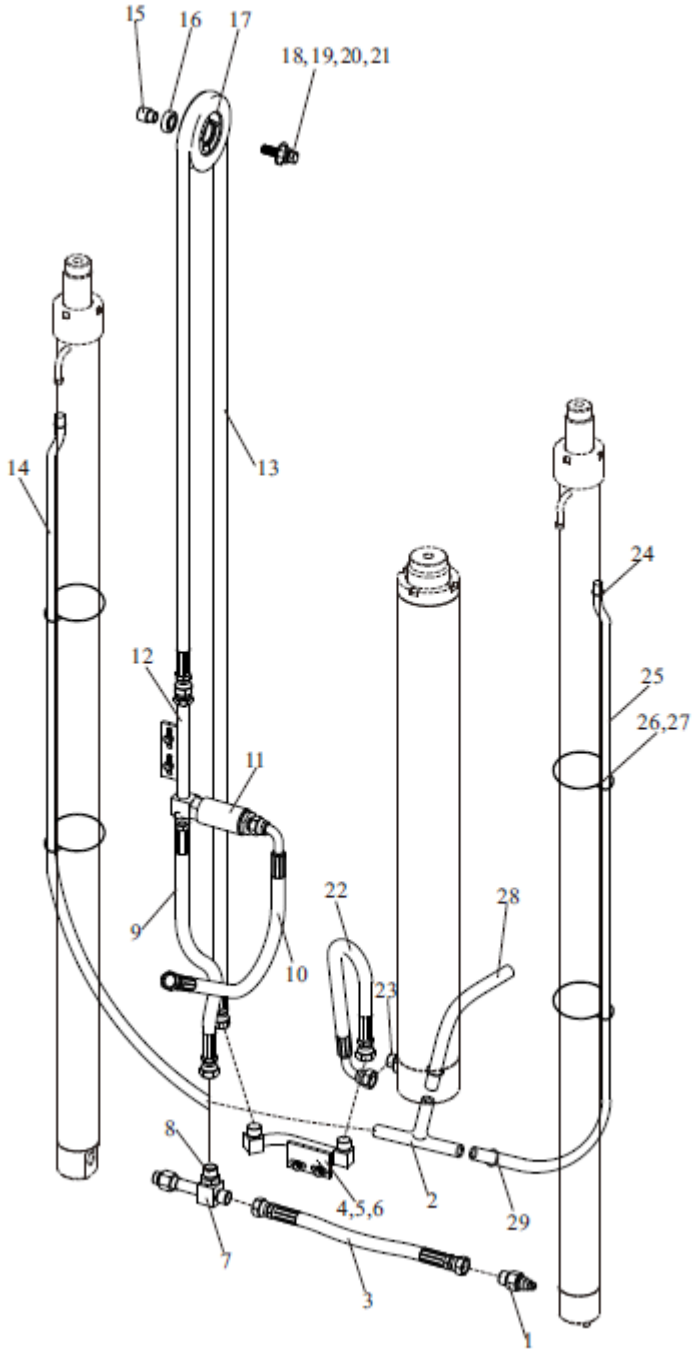

## Sistema hidráulico da torre triplex full free (KZM)

| Item | Nº da Peça | Descrição | Qtd | Observações |
|---|---|---|---|---|
| 1 | GJT-04-00 | Válvula de segurança | 1 | EX-B |
| _ | GJT-391-00 | Válvula de segurança | 1 | EX-A |
| 2 | GJT-01-00 | Nípel T | 1 | |
| 3 | TGIBII-13039*J | 13II X 390 Mangueira | 1 | EX-B |
| _ | TGIBII-13039*J | 13II X 390 Mangueira | 1 | EX-A |
| 4 | S30K3-70100 | Tubo | 1 | EX-B |
| _ | S30K3-70100A | Tubo | 1 | EX-A |
| 5 | GB/T5783 | M8 X 20 Parafuso | 4 | |
| 6 | GB/T93 | 8 Arruela de pressão | 4 | |
| 7 | GJT-03-00C | Nípel de 3 vias | 1 | EX-B |
| _ | GJT-390-00 | Nípel de 3 vias | 1 | EX-A |
| 8 | GJT-26-00 | Nípel | 1 | EX-B |
| _ | GJT-242-00 | Nípel | 1 | EX-A |
| 9 | TGIBII-13055*J | 13II X 550 Mangueira | 1 | EX-B |
| _ | TGIBII-13055*J | 13II X 550 Mangueira | 1 | EX-A |
| 10 | TGLBII-13075-H45GS*J | 13II X 750 Mangueira | 1 | EX-B |
| _ | TGLBII-13075-H45GS*J | 13II X 750 Mangueira | 1 | EX-A |
| 11 | GJT-02-00-2 | Válvula de fluxo de óleo | 1 | 2,0 - 2,5T EX-B |
| _ | GJT-02-00-3 | Válvula de fluxo de óleo | 1 | 3,0T EX-B |
| _ | GJT-02-00-4 | Válvula de fluxo de óleo | 1 | 3,5 EX-B |
| _ | GJT-243-00-2 | Válvula de fluxo de óleo | 1 | 2,0 - 2,5T EX-A |
| _ | GJT-243-00-3 | Válvula de fluxo de óleo | 1 | 3,0T EX-A |
| _ | GJT-411-00 | Válvula de fluxo de óleo | 1 | 3,5 EX-A |
| 12 | S30K3-70200 | Tubo | 1 | EX-B |
| _ | S30K3-70200A | Tubo | 1 | EX-A |
| 13 | TGIBII-13XXX*J | 13II X xxx Mangueira | 1 | EX-B |
| _ | TGIBII-13XXX*J | 13II X xxx Mangueira | 1 | EX-A |

Sistema hidráulico da torre triplex full free (KZM)

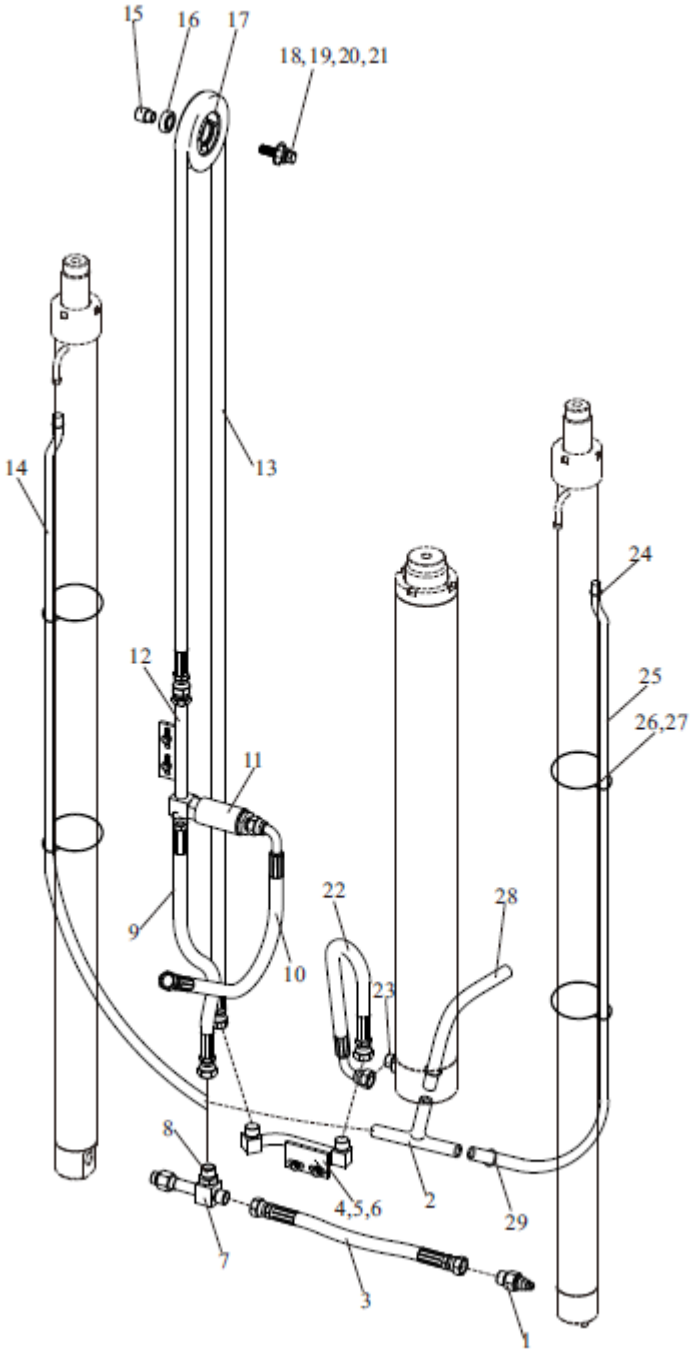

## Sistema hidráulico da torre triplex full free (KZM)

| Item | Nº da Peça | Descrição | Qtd | Observações |
|---|---|---|---|---|
| 14 | TG000-120XX | d12 X L1 Tubo de vinil | 1 | |
| 15 | S30K3-70002 | Eixo | 1 | |
| 16 | GB/T276 | 6003 Bucha | 1 | |
| 17 | S30K3-70001 | Polia | 1 | |
| 18 | GB/T893.1 | 35 Anel elástico | 1 | |
| 19 | GB/T5785 | M12 X 1.25 X 50 Parafuso | 1 | |
| 20 | GB/T93 | 12 Arruela de pressão | 1 | |
| 21 | GB/T97.1 | 12 Arruela | 1 | |
| 22 | TGLBII-13040-H40NL*J | 13II X 400 Mangueira | 1 | EX-B |
| _ | TGLCII-13040-H40NL*J | 13II X 400 Mangueira | 1 | EX-A |
| 23 | A20B4-10500-01 | Válvula à prova de explosão | 1 | 2,0 - 2,5t |
| _ | A30B4-10500-01 | Válvula à prova de explosão | 1 | 3,0T |
| _ | A35B4-10500-01 | Válvula à prova de explosão | 1 | 3,5T |
| 24 | TK000-10016 | 10 X 16 Abraçadeira | 5 | |
| 25 | TG000-120XX | d12 X L2 Tubo de vinil | 1 | |
| 26 | M30A3-70001 | Abraçadeira | 4 | |
| 27 | TQ000-05035 | 5 X 350 Abraçadeira | 4 | |
| 28 | TG000-12110 | d12 X 1100 Tubo de vinil | 1 | |
| 29 | TOAH-18-01 | Abraçadeira | 3 | |

Sistema hidráulico da torre triplex full free (KZM)

| Mangueiras da torre | | | |
|---|---|---|---|
| Altura de elevação (mm) | Mangueira 13 (mm) | | OBS |
| | 3,0 - 3,5T | 2,0 - 2,5T | |
| 3700 | 2280 | 2230 | |
| 4000 | 2300 | 2420 | |
| 4350 | 2700 | 2650 | |
| 4500 | 2800 | 2700 | Padrão |
| 4800 | 2950 | 2850 | |
| 5000 | 3100 | 3100 | |
| 5500 | 3350 | 3350 | |
| 6000 | 3600 | 3750 | |
| 6500 | 4300 | 4250 | |
| 7000 | 4600 | 4470 | |
| 7500 | 5100 | 5100 | |

Acessórios do sistema hidráulico da torre triplex full free (3 vias) (KZM)

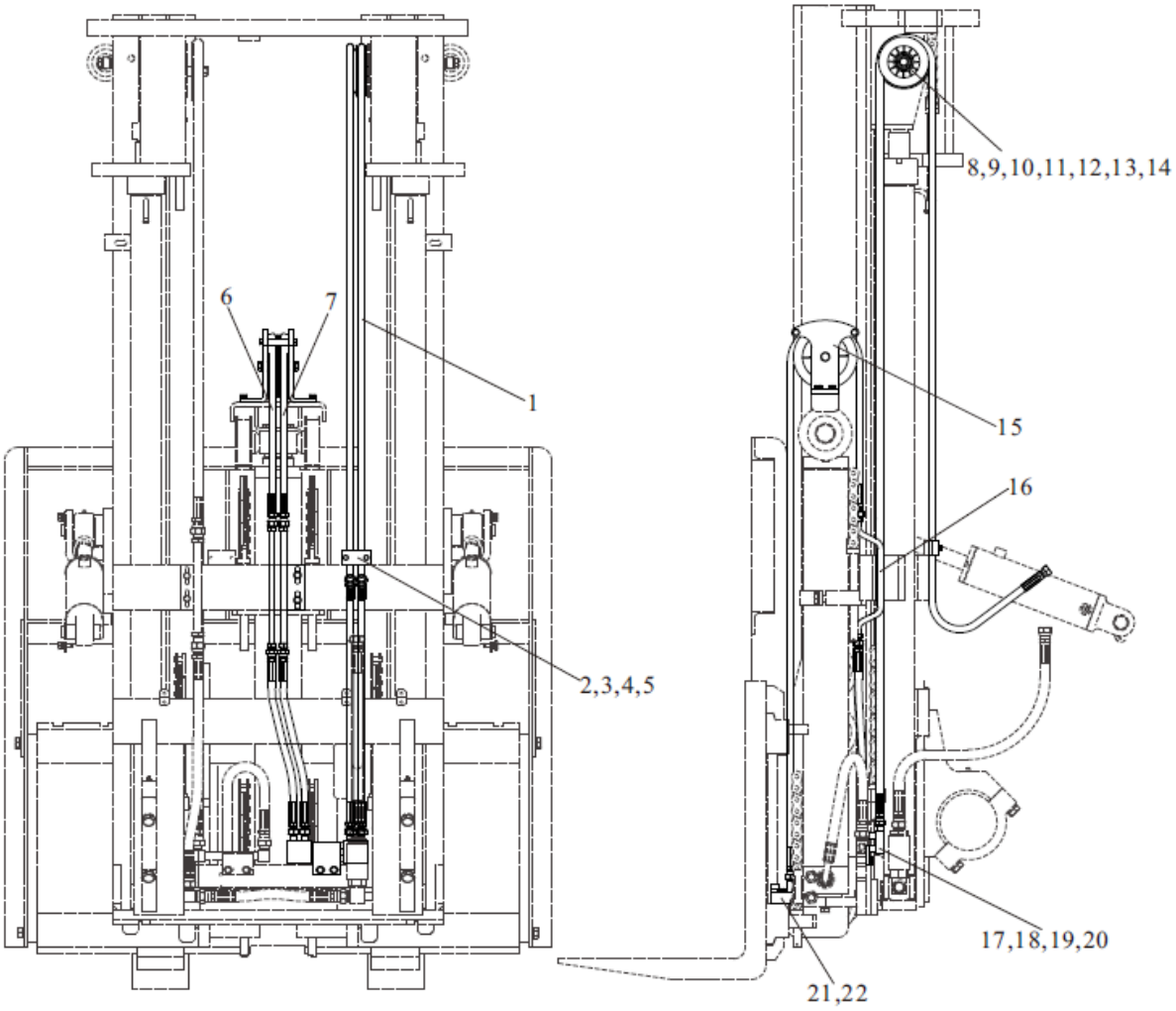

## Acessórios do sistema hidráulico da torre triplex full free (3 vias) (KZM)

| Item | Nº da Peça | Descrição | Qtd | Observações |
|---|---|---|---|---|
| 1 | TGIBI-08XXX*J | 8I X xxx Mangueira | 2 | |
| 2 | GB/T5783 | M6 X 35 Parafuso | 2 | |
| 3 | GB/T93 | 6 Arruela de pressão | 2 | |
| 4 | SJM30A-0005 | Abraçadeira | 2 | |
| 5 | SJM30A-0004 | Chapa | 1 | |
| 6 | TGIBI-08XXX*J | 8I X xxx Mangueira | 2 | |
| 7 | TGIBI-08040*J | 8I X 400 Mangueira | 2 | |
| 8 | S30K3-90001 | Polia | 1 | |
| 9 | S30K3-90002 | Bucha | 1 | |
| 10 | GB/T276 | 6003 Rolameto | 1 | |
| 11 | GB/T893.1 | 35 Anel elástico | 1 | |
| 12 | GB/T5783 | M12 X 1.25 X 50 Parafuso | 1 | |
| 13 | GB/T93 | 12 Arruela de pressão | 1 | |
| 14 | GB/T97.1 | 12 Arruela | 1 | |
| 15 | S30K3-90200 | Suporte da polia | 1 | |
| 16 | S30K3-90300 | Tubo | 2 | |
| 17 | GB/T5783 | M8 X 20 Parafuso | 2 | |
| 18 | GB/T93 | 8 Arruela de pressão | 4 | |
| 19 | GB/T97.1 | 8 Arruela | 2 | |
| 20 | S30K3-90100 | Tubo | 1 | |
| 21 | GB/T5783 | M8 X 35 Parafuso | 2 | |
| 22 | GJT-225-00 | Nípel | 1 | |

Acessórios do sistema hidráulico da torre triplex full free (3 vias) (KZM)

| Mangueiras da torre | | | |
|---|---|---|---|
| Altura de elevação (mm) | Mangueira 1 (mm) | Mangueira 6 (mm) | OBS |
| 3700 | 3000 | 1480 | |
| 4000 | 3200 | 1580 | |
| 4350 | 3400 | 1700 | |
| 4500 | 3500 | 1600 | |
| 4800 | 3700 | 1700 | |
| 5000 | 3800 | 1900 | |
| 5500 | 4250 | 2070 | |
| 6000 | 4550 | 2230 | |
| 6500 | 5000 | 2400 | |
| 7000 | 5300 | 2550 | |
| 7500 | 5800 | 2700 | |

Acessórios do sistema hidráulico da torre triplex full free (4 vias) (KZM)

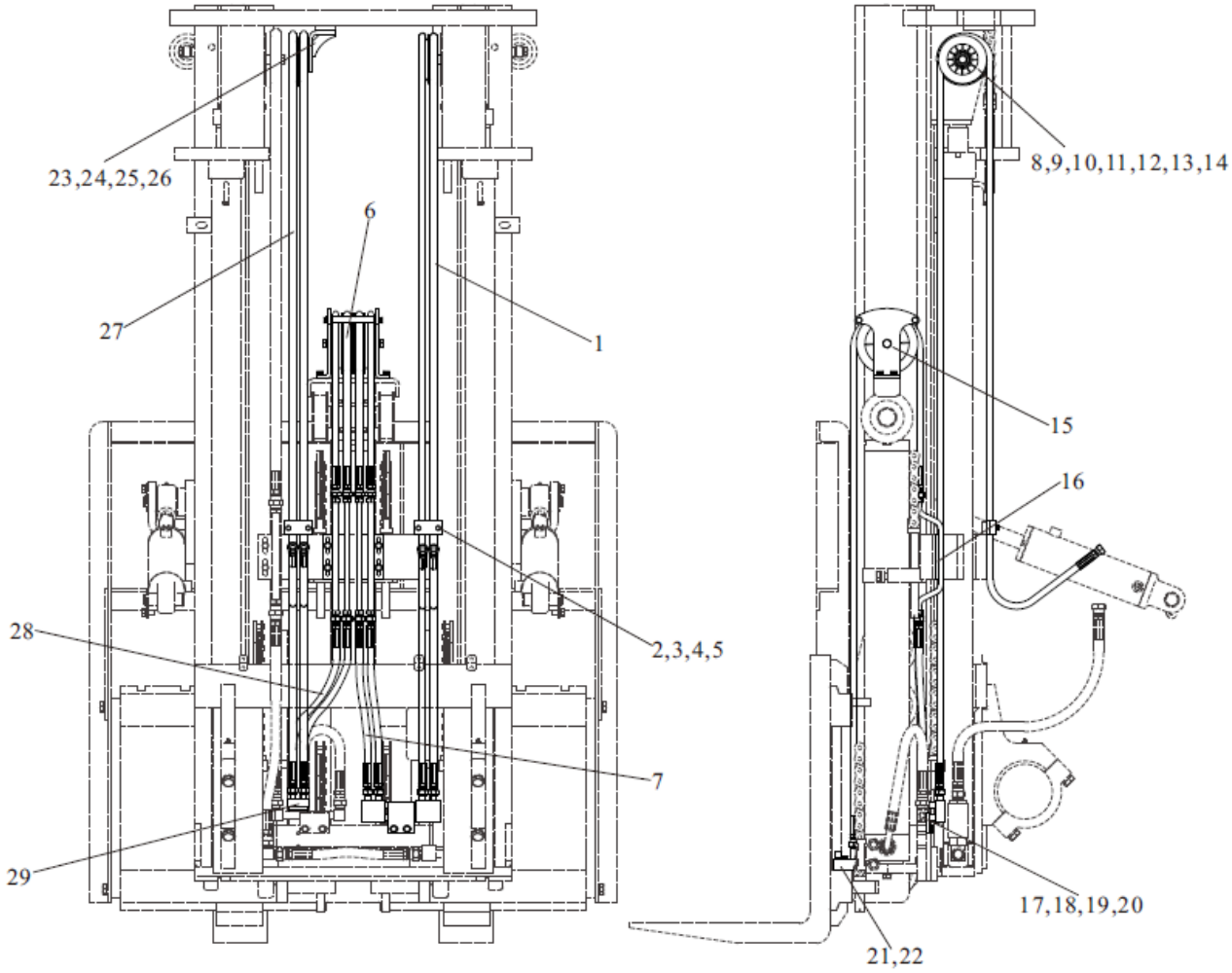

## Acessórios do sistema hidráulico da torre triplex full free (4 vias) (KZM)

| Item | Nº da Peça | Descrição | Qtd | Observações |
|---|---|---|---|---|
| 1 | TGIBI-08XXX*J | 8I X xxx Mangueira | 2 | |
| 2 | GB/T5783 | M6 X 36 Parafuso | 4 | |
| 3 | GB/T93 | 6 Arruela de pressão | 4 | |
| 4 | SJM30A-0005 | Abraçadeira | 4 | |
| 5 | SJM30A-0004 | Chapa | 2 | |
| 6 | TGIBI-08XXX*J | 8I X xxx Mangueira | 4 | |
| 7 | TGIBI-08040*J | 8I X 400 Mangueira | 2 | |
| 8 | S30K3-90001 | Polia | 1 | |
| 9 | S30K3-90002 | Bucha | 1 | |
| 10 | GB/T276 | 6003 Rolamento | 1 | |
| 11 | GB/T893.1 | 35 Anel elástico | 2 | |
| 12 | GB/T5785 | M12 X 1.25 X 50 Parafuso | 1 | |
| 13 | GB/T93 | 12 Arruela de pressão | 2 | |
| 14 | GB/T97.1 | 12 Arruela | 2 | |
| 15 | S30K3-90500 | Suporte da polia | 1 | |
| 16 | S30K3-90300 | Tubo | 1 | |
| 17 | GB/T5783 | M8 X 20 Parafuso | 4 | |
| 18 | GB/T93 | 8 Arruela de pressão | 6 | |
| 19 | GB/T97.1 | 8 Arruela | 4 | |
| 20 | S30K3-90100 | Tubo | 1 | |
| 21 | GB/T5783 | M8 X 35 Parafuso | 2 | |
| 22 | GJT-106-00 | Nípel | 1 | |
| 23 | GB/T5786 | M12 X 1.25 X 25 Parafuso | 1 | |
| 24 | GB/T276 | 6003 Rolamento | 1 | |
| 25 | S30K3-90001 | Polia | 1 | |
| 26 | S30K3-90600 | Suporte da polia | 1 | |
| 27 | TGIBI-08XXX*J | 8I X xxx Mangueira | 2 | |
| 28 | TGIBI-08045*J | 8I X 450 Mangueira | 2 | |
| 29 | S30K3-90400 | Nípel | 1 | |

Acessórios do sistema hidráulico da torre triplex full free (4 vias) (KZM)

| Mangueiras da torre | | | | |
|---|---|---|---|---|
| Altura de elevação (mm) | Mangueira 1 (mm) | Mangueira 6 (mm) | Mangueira 31 (mm) | OBS |
| 3700 | 3000 | 1480 | 3300 | |
| 4000 | 3200 | 1580 | 3500 | |
| 4350 | 3400 | 1700 | 3700 | |
| 4500 | 3500 | 1600 | 3600 | |
| 4800 | 3700 | 1700 | 3800 | |
| 5000 | 3800 | 1900 | 4100 | |
| 5500 | 4250 | 2070 | 4550 | |
| 6000 | 4550 | 2230 | 4850 | |
| 6500 | 5000 | 2400 | 5300 | |
| 7000 | 5300 | 2550 | 5600 | |
| 7500 | 5800 | 2700 | 6100 | |

Garfos

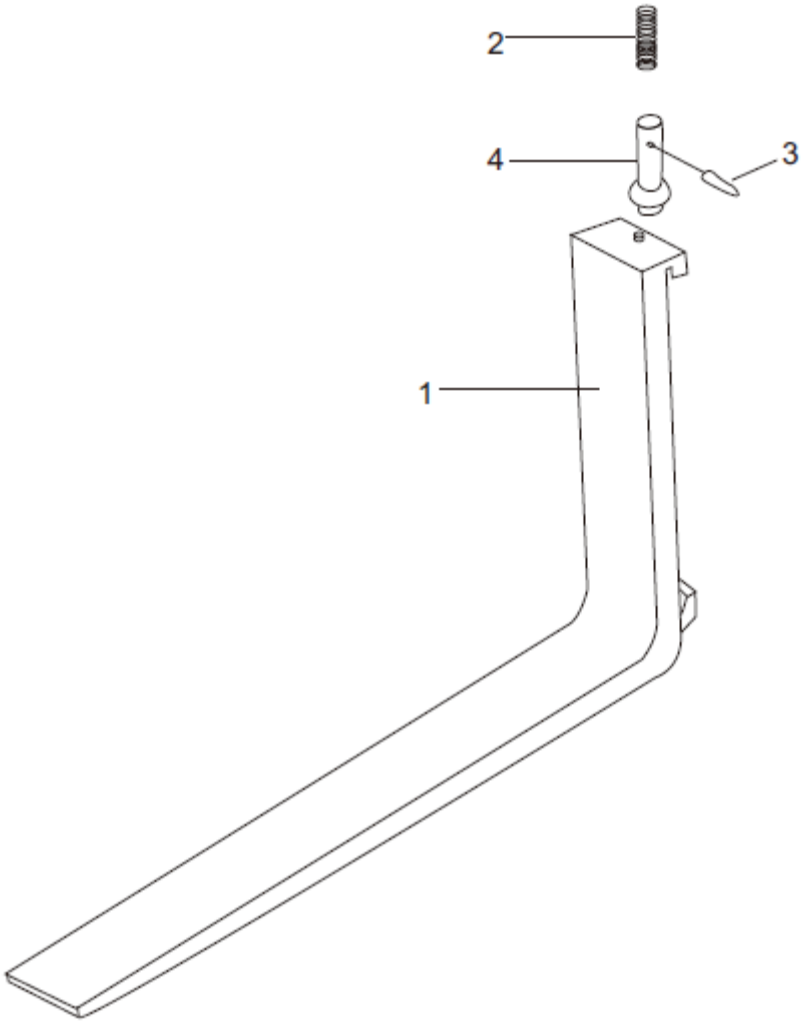

## Garfos

| Item | Nº da Peça | Descrição | Qtd | Observações |
|---|---|---|---|---|
| 1 | A30A3-90000 | Garfo | 2 | 3,0T |
| _ | A20A3-90000 | Garfo | 2 | 2,0 - 2,5T |
| _ | A35A3-90000 | Garfo | 2 | 3,5T |
| 2 | A30A3-90001 | Mola | 2 | 3,0T |
| _ | A20A3-90001 | Mola | 2 | 2,0 - 2,5T |
| _ | A35A3-90001 | Mola | 2 | 3,5T |
| 3 | A30A3-90002 | Contra pino | 2 | 3,0T |
| _ | A20A3-90002 | Contra pino | 2 | 2,0 - 2,5T |
| _ | A35A3-90002 | Contra pino | 2 | 3,5T |
| 4 | A30A3-90003 | Pino travante | 2 | 3,0T |
| _ | A20A3-90003 | Pino travante | 2 | 2,0 - 2,5T |
| _ | A35A3-90003 | Pino travante | 2 | 3,5T |

Mesa de elevação da torre duplex

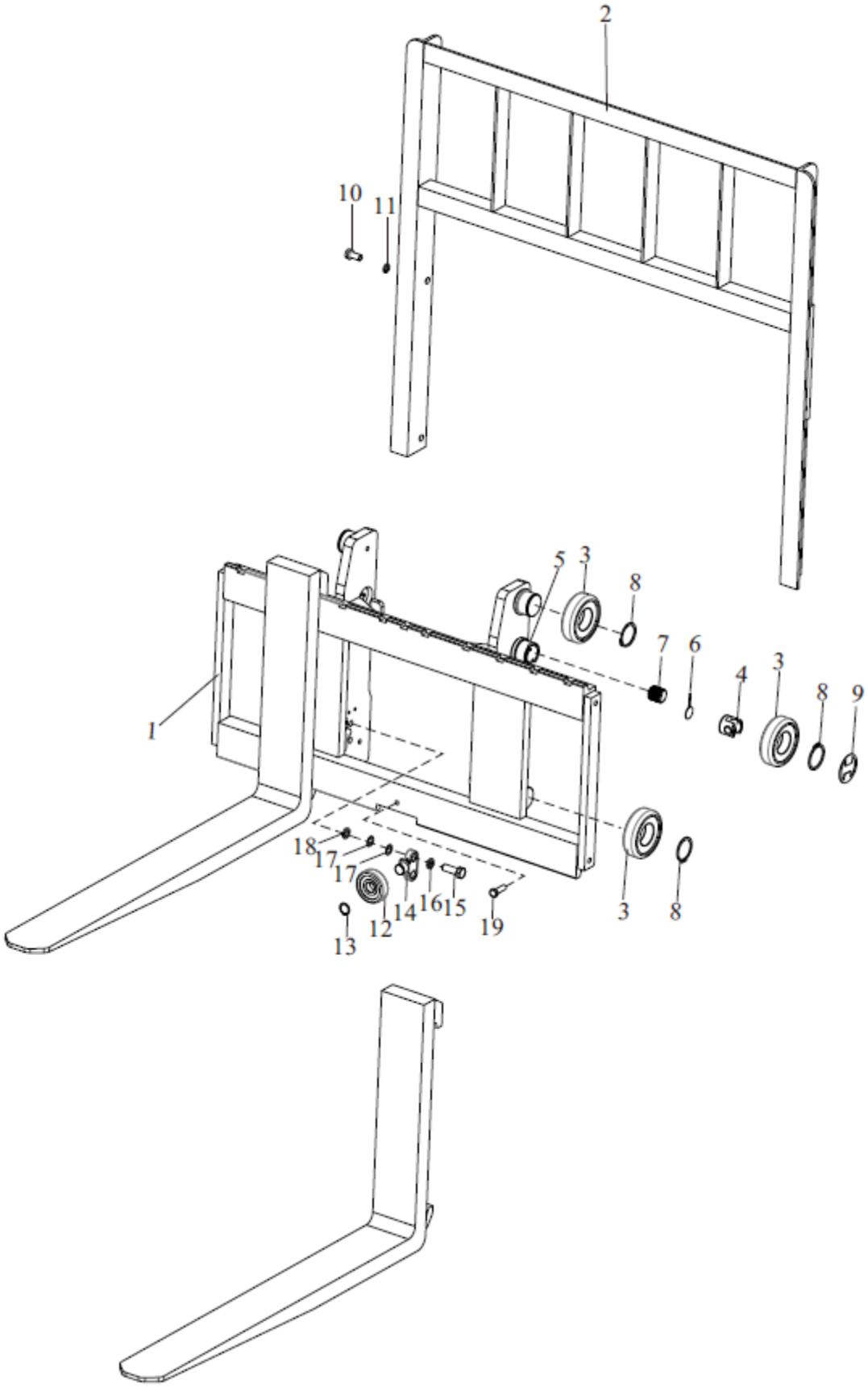

## Mesa de elevação da torre duplex

| Item | Nº da Peça | Descrição | Qtd | Observações |
|---|---|---|---|---|
| 1 | M30K3-50000 | Mesa de elevação | 1 | 3,0T |
| _ | M20K3-50000 | Mesa de elevação | 1 | 2,0 - 2,5T |
| _ | M35K3-50000 | Mesa de elevação | 1 | 3,5T |
| 2 | M30K3-60000 | Grade da mesa de elevação | 1 | 3,0 - 3,5T |
| _ | M20K3-60000 | Grade da mesa de elevação | 1 | 2,0 - 2,5T |
| 3 | M30A3-40301 | Rolamento principal | 6 | |
| 4 | M30A3-40202-1 | Rolete lateral | 2 | |
| 5 | M30A3-30005-1 | Eixo do rolamento principal | 2 | |
| 6 | M30A3-40203-1 | Trava do rolete lateral (espátula) | 2 | |
| 7 | M30A3-40302-1 | Bujão do rolete lateral | 2 | |
| 8 | GB/T894.1 | 55 Anel elástico | 6 | |
| 9 | M30A3-40205-1 | Raspador do rolete lateral | 2 | |
| 10 | GB/T5783 | M14 X 25 Parafuso | 4 | |
| 11 | GB/T93 | 14 Arruela de pressão | 4 | |
| 12 | M35K3-40200 | Rolamento lateral | 2 | |
| 13 | GB/T894.1 | 25 Anel elástico | 2 | |
| 14 | M30K3-40001 | Eixo do rolamento lateral | 2 | |
| 15 | GB/T5786 | M16 X 1.25 X 45 Parafuso | 4 | |
| 16 | GB/T93 | 16 Arruela de pressão | 4 | |
| 17 | M30K3-40006 | Calço do rolamento lateral | 8 | |
| 18 | M30K3-40007 | Espaçador do rolamento lateral | 4 | |
| 19 | GB/T70.1 | M12 X 25 Parafuso | 1 | |

Mesa de elevação da torre duplex full free

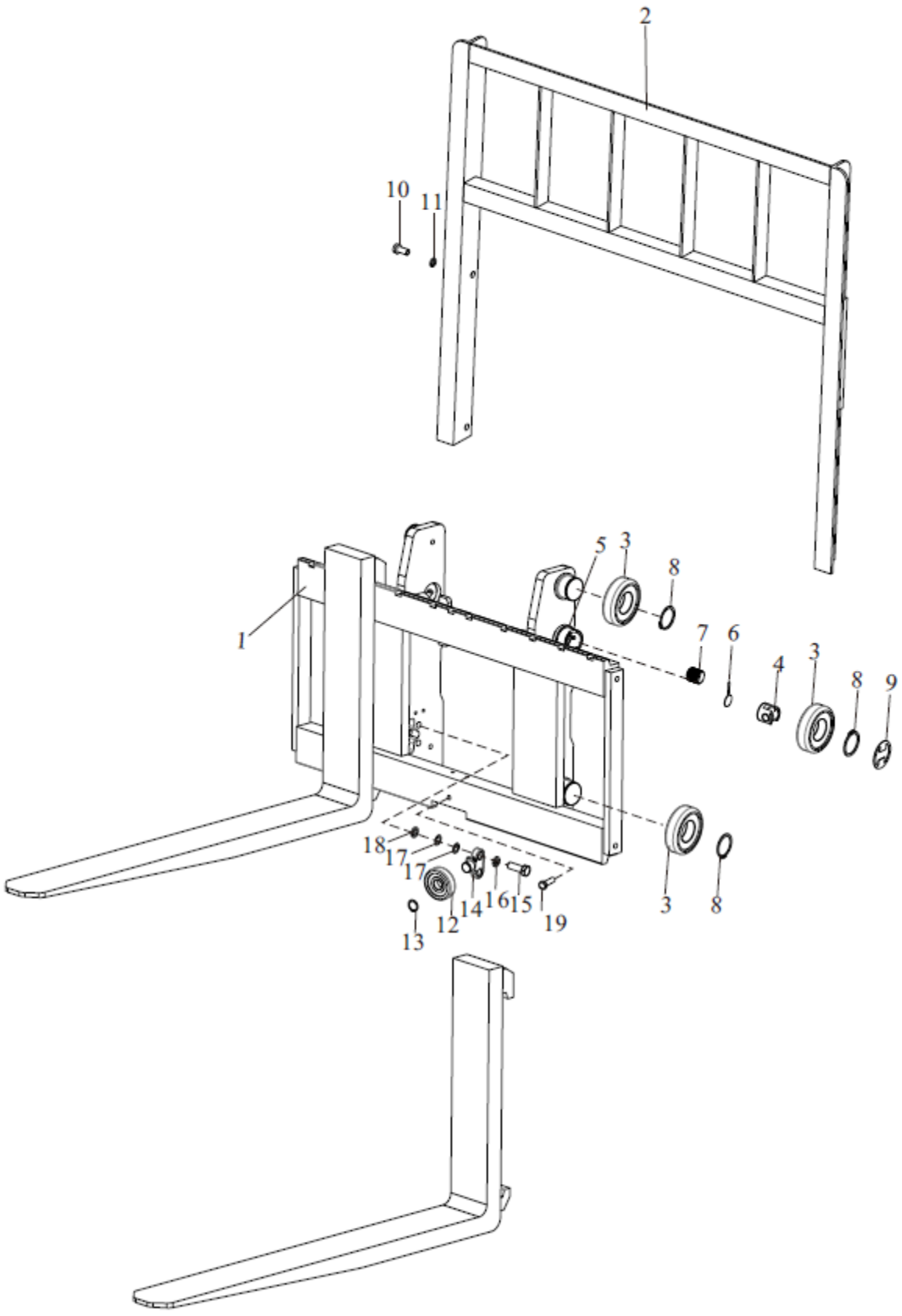

## Mesa de elevação da torre duplex full free

| Item | Nº da Peça | Descrição | Qtd | Observações |
|---|---|---|---|---|
| 1 | Z30K3-50000 | Mesa de elevação | 1 | 3,0T |
| _ | Z20K3-50000 | Mesa de elevação | 1 | 2,0 - 2,5T |
| _ | Z35K3-50000 | Mesa de elevação | 1 | 3,5T |
| 2 | M30K3-60000 | Grade da mesa de elevação | 1 | 3,0 - 3,5T |
| _ | M20K3-60000 | Grade da mesa de elevação | 1 | 2,0 - 2,5T |
| 3 | M30A3-40301 | Rolamento principal | 6 | |
| 4 | M30A3-40202-1 | Rolete lateral | 2 | |
| 5 | M30A3-30005-1 | Eixo do rolamento principal | 2 | |
| 6 | M30A3-40203-1 | Trava do rolete lateral (espátula) | 2 | |
| 7 | M30A3-40302-1 | Bujão do rolete lateral | 2 | |
| 8 | GB/T894.1 | 55 Anel elástico | 6 | |
| 9 | M30A3-40205-1 | Raspador do rolete lateral | 2 | |
| 10 | GB/T5783 | M14 X 25 Parafuso | 4 | |
| 11 | GB/T93 | 14 Arruela de pressão | 4 | |
| 12 | M35K3-40200 | Rolamento lateral | 2 | |
| 13 | GB/T894.1 | 25 Anel elástico | 2 | |
| 14 | M30K3-40001 | Eixo do rolamento lateral | 2 | |
| 15 | GB/T5786 | M16 X 1.25 X 45 Parafuso | 4 | |
| 16 | GB/T93 | 16 Arruela de pressão | 4 | |
| 17 | M30K3-40006 | Calço do rolamento lateral | 8 | |
| 18 | M30K3-40007 | Espaçador do rolamento lateral | 4 | |
| 19 | GB/T70.1 | M12 X 25 Parafuso | 1 | |

Mesa de elevação da torre triplex full free

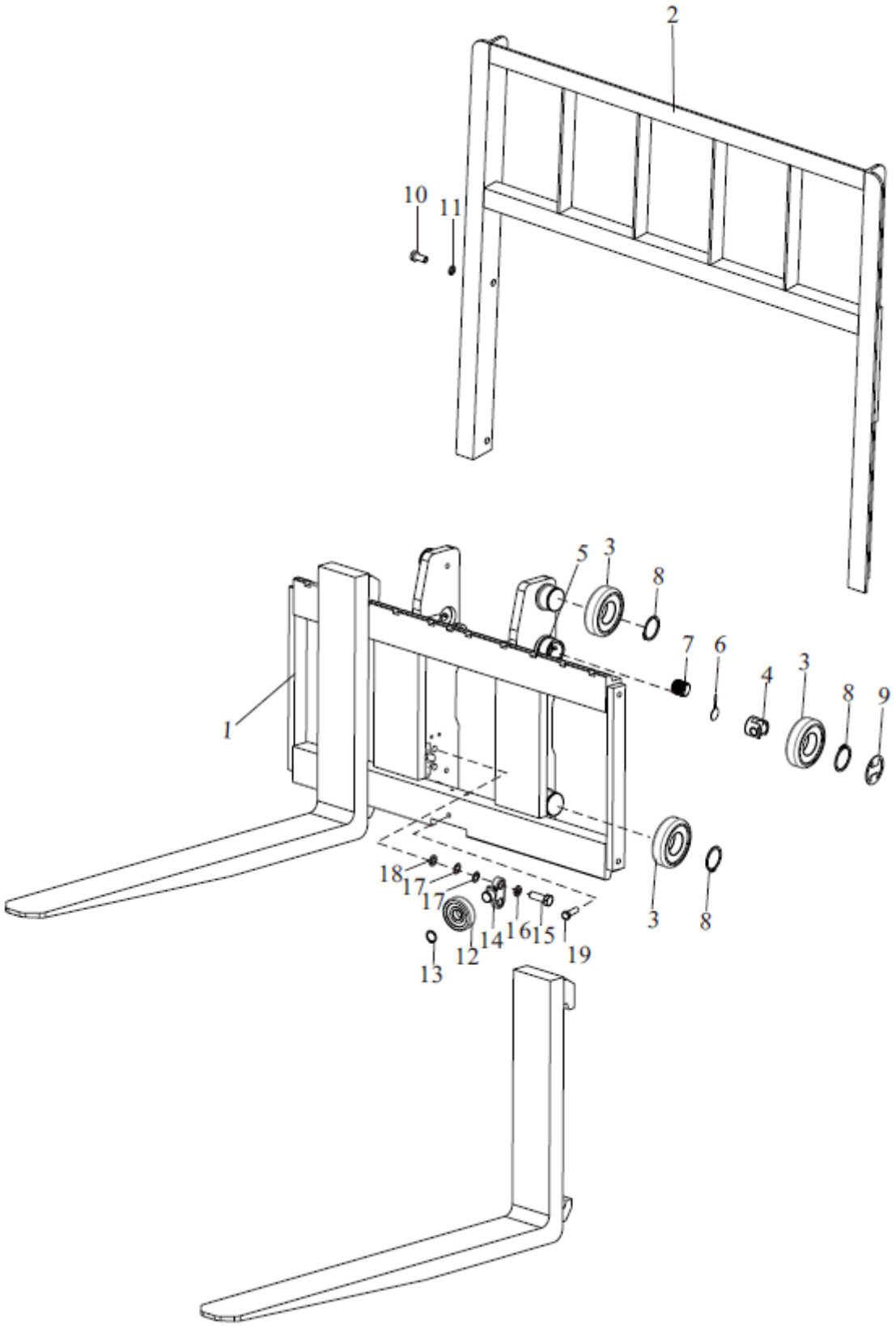

## Mesa de elevação da torre triplex full free

| Item | Nº da Peça | Descrição | Qtd | Observações |
|---|---|---|---|---|
| 1 | S30K3-50000 | Mesa de elevação | 1 | 3,0T |
| _ | S20K3-50000 | Mesa de elevação | 1 | 2,0 - 2,5T |
| _ | S35K3-50000 | Mesa de elevação | 1 | 2,5T |
| 2 | M30K3-60000 | Grade da mesa de elevação | 1 | 3,0 - 3,5T |
| _ | M20K3-60000 | Grade da mesa de elevação | 1 | 2,0 - 2,5T |
| 3 | M30A3-40301 | Rolamento principal | 6 | |
| 4 | M30A3-40202-1 | Rolete lateral | 2 | |
| 5 | M30A3-30005-1 | Eixo do rolamento principal | 2 | |
| 6 | M30A3-40203-1 | Trava do rolete lateral (espátula) | 2 | |
| 7 | M30A3-40302-1 | Bujão do rolete lateral | 2 | |
| 8 | GB/T894.1 | 55 Anel elástico | 6 | |
| 9 | M30A3-40205-1 | Raspador do rolete lateral | 2 | |
| 10 | GB/T5783 | M14 X 25 Parafuso | 4 | |
| 11 | GB/T93 | 14 Arruela de pressão | 4 | |
| 12 | M35K3-40200 | Rolamento lateral | 2 | |
| 13 | GB/T894.1 | 25 Anel elástico | 2 | |
| 14 | M30K3-40001 | Eixo do rolamento lateral | 2 | |
| 15 | GB/T5786 | M16 X 1.25 X 45 Parafuso | 4 | |
| 16 | GB/T93 | 16 Arruela de pressão | 4 | |
| 17 | M30K3-40006 | Calço do rolamento lateral | 8 | |
| 18 | M30K3-40007 | Espaçador do rolamento lateral | 4 | |
| 19 | GB/T70.1 | M12 X 25 Parafuso | 1 | |

Torre duplex

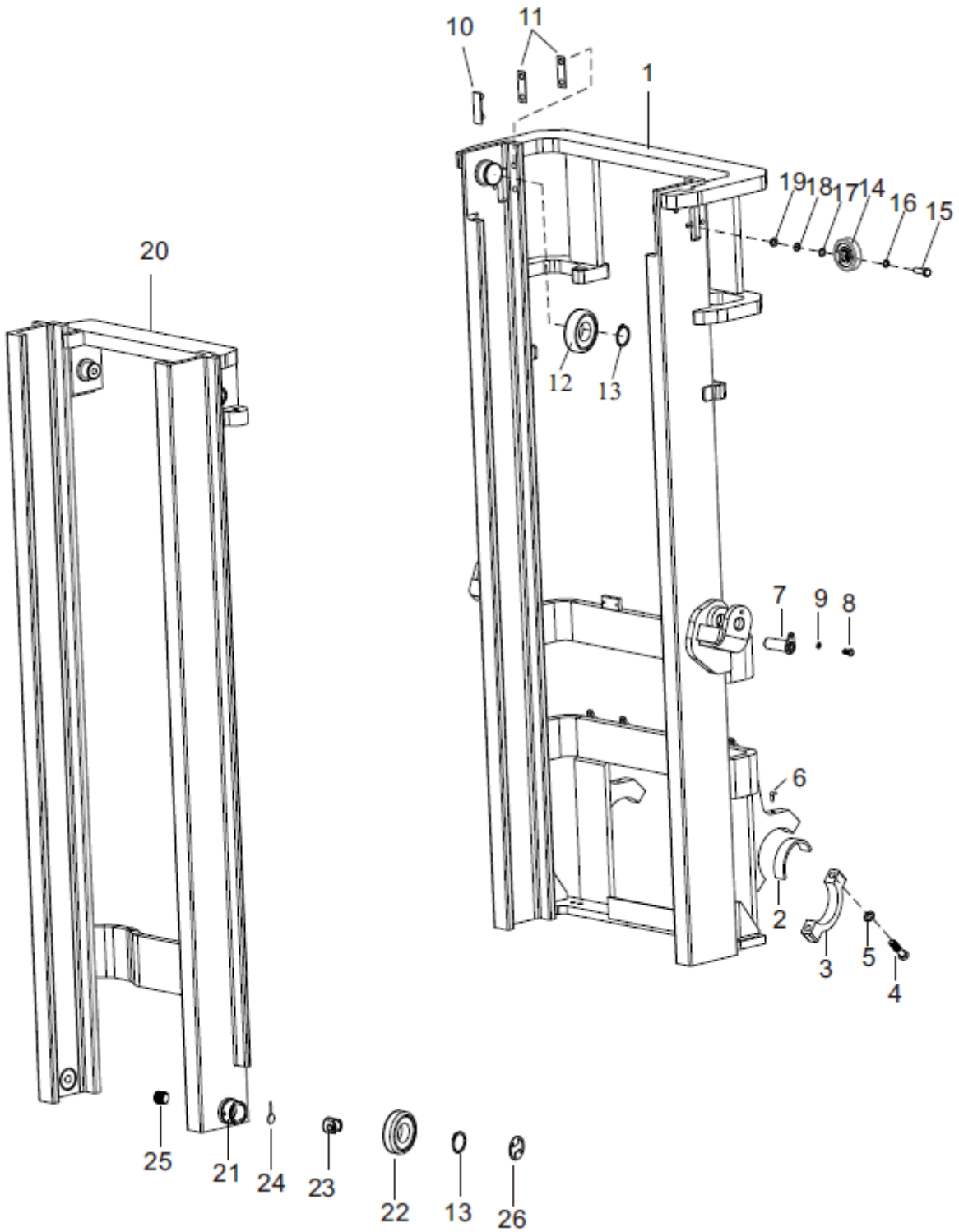

## Torre duplex

| Item | Nº da Peça | Descrição | Qtd | Observações |
|---|---|---|---|---|
| 1 | M30K3-10000 | Torre externa | 1 | 3,0T |
| _ | M20K3-10000 | Torre externa | 1 | 2,0 - 2,5T |
| _ | M35K3-10000 | Torre externa | 1 | 3,5T |
| 2 | M30A3-00002 | Deslizante do mancal da torre | 2 | |
| 3 | M30A3-00001 | Mancal da torre | 2 | |
| 4 | GB/T5785 | M16 X 1.5 X 70 Parafuso | 4 | |
| 5 | GB/T93 | 16 Arruela de pressão | 4 | |
| 6 | JB/T7940.1 | Graxeira | 2 | |
| 7 | M30A3-00100 | Pino do pistão de inclinação | 4 | |
| 8 | GB/T5786 | M10 X 1.25 X 20 Parafuso | 4 | |
| 9 | GB/T93 | 10 Arruela de pressão | 4 | |
| 10 | M30A3-40001 | Deslizante da torre | 2 | |
| 11 | M30A3-40002/3 | Calço do deslizante da torre | 2 | |
| 12 | M30A3-40201 | Rolamento principal | 2 | |
| 13 | GB/T894.1 | 55 Anel elástico | 4 | |
| 14 | M30K3-40300 | Rolamento lateral | 2 | |
| 15 | GB/T5786 | M12 X 1.25 X 40 Parafuso | 4 | |
| 16 | GB/T93 | 12 Arruela de pressão | 4 | |
| 17 | M30K3-40004 | Calço do rolamento lateral | 12 | |
| 18 | M30K3-40005 | Calço do rolamento lateral | 8 | |
| 19 | M30K3-40002 | Espaçador do rolamento lateral | 4 | |
| 20 | M30K3-30000 | Torre interna | 1 | 3,0T |
| _ | M20K3-30000 | Torre interna | 1 | 2,0 - 2,5T |
| _ | M35K3-30000 | Torre interna | 1 | 3,5T |
| 21 | M30A3-30005-1 | Eixo ro rolamento principal | 2 | |
| 22 | M30A3-40301 | Rolamento principal | 2 | |
| 23 | M30A3-40202-1 | Rolete lateral | 2 | |
| 24 | M30A3-40203-1 | Trava do rolete lateral (espátula) | 2 | |
| 25 | M30A3-40302-1 | Bujão do rolete lateral | 2 | |
| 26 | M30A3-40205-1 | Raspador do rolete lateral | 2 | |

Torre duplex full free

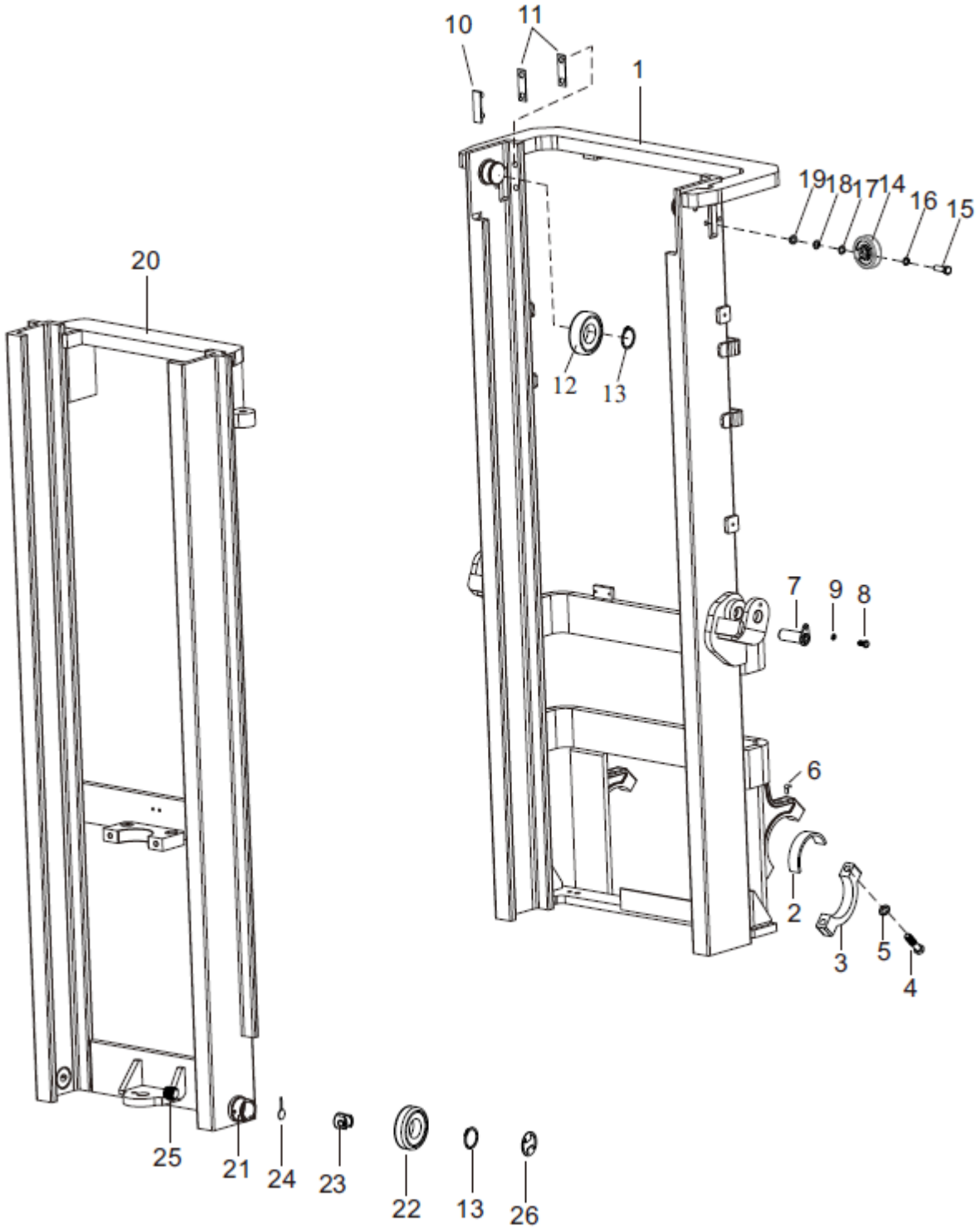

## Torre duplex full free

| Item | Nº da Peça | Descrição | Qtd | Observações |
|---|---|---|---|---|
| 1 | Z30K3-10000 | Torre externa | 1 | 3,0T |
| _ | Z20K3-10000 | Torre externa | 1 | 2,0 - 2,5T |
| _ | Z35K3-10000 | Torre externa | 1 | 3,5T |
| 2 | M30A3-00002 | Deslizante do mancal da torre | 2 | |
| 3 | M30A3-00001 | Mancal da torre | 2 | |
| 4 | GB/T5785 | M16 X 1.5 X 70 Parafuso | 4 | |
| 5 | GB/T93 | 16 Arruela de pressão | 4 | |
| 6 | JB/T7940.1 | Graxeira | 2 | |
| 7 | M30A3-00100 | Pino do pistão de inclinação | 4 | |
| 8 | GB/T5786 | M10 X 1.25 X 20 Parafuso | 4 | |
| 9 | GB/T93 | 10 Arruela de pressão | 4 | |
| 10 | M30A3-40001 | Deslizante da torre | 2 | |
| 11 | M30A3-40002/3 | Calço do deslizante da torre | 2 | |
| 12 | M30A3-40201 | Rolamento principal | 2 | |
| 13 | GB/T894.1 | 55 Anel elástico | 4 | |
| 14 | M30K3-40300 | Rolamento lateral | 2 | |
| 15 | GB/T5786 | M12 X 1.25 X 40 Parafuso | 4 | |
| 16 | GB/T93 | 12 Arruela de pressão | 4 | |
| 17 | M30K3-40004 | Calço do rolamento lateral | 12 | |
| 18 | M30K3-40005 | Calço do rolamento lateral | 8 | |
| 19 | M30K3-40002 | Espaçador do rolamento lateral | 4 | |
| 20 | Z30K3-30000 | Torre interna | 1 | 3,0T |
| _ | Z20K3-30000 | Torre interna | 1 | 2,0 - 2,5T |
| _ | Z35K3-30000 | Torre interna | 1 | 3,5T |
| 21 | M30A3-30005-1 | Eixo ro rolamento principal | 2 | |
| 22 | M30A3-40301 | Rolamento principal | 2 | |
| 23 | M30A3-40202-1 | Rolete lateral | 2 | |
| 24 | M30A3-40203-1 | Trava do rolete lateral (espátula) | 2 | |
| 25 | M30A3-40302-1 | Bujão do rolete lateral | 2 | |
| 26 | M30A3-40205-1 | Raspador do rolete lateral | 2 | |

Torre triplex full free

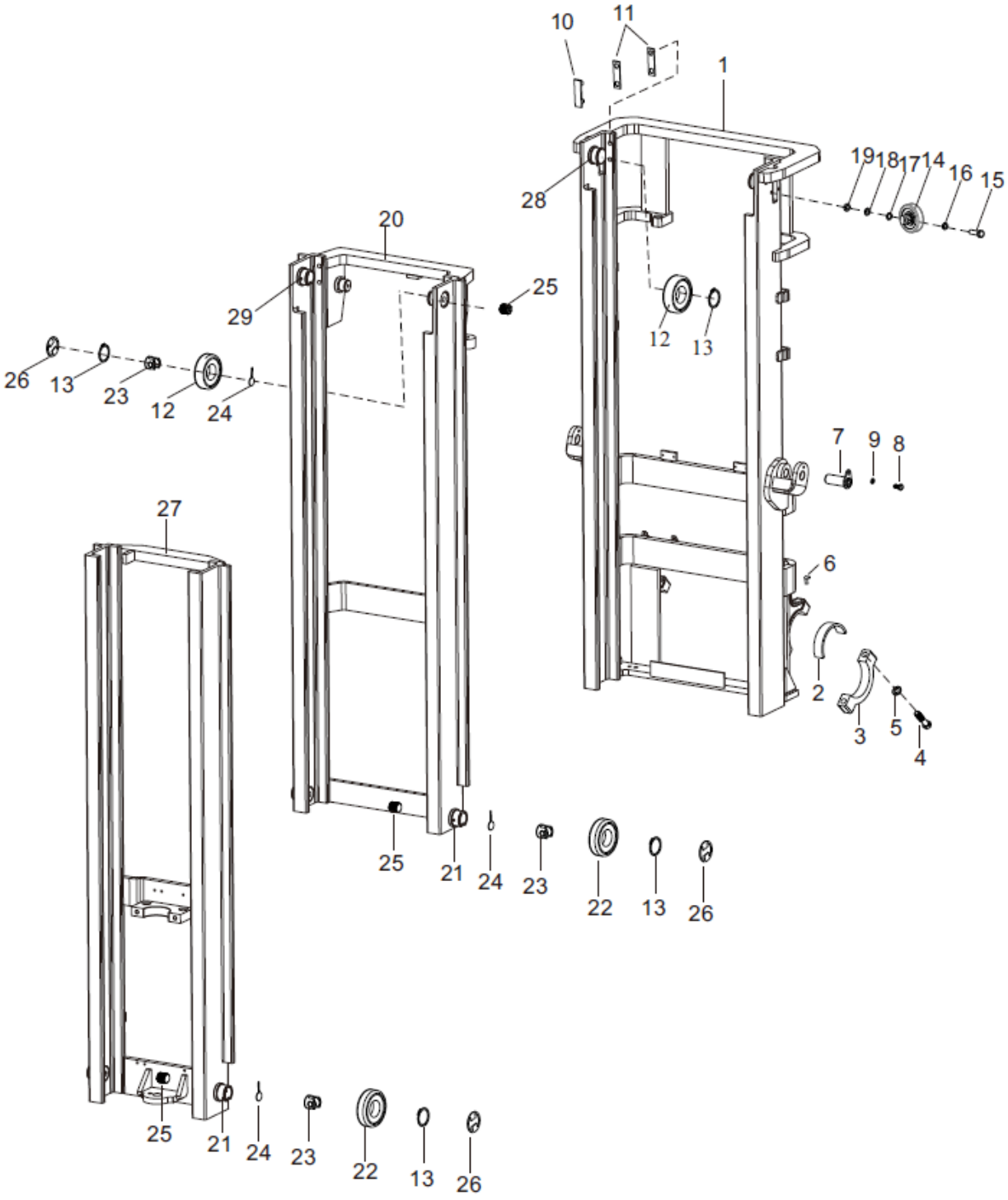

## Torre triplex full free

| Item | Nº da Peça | Descrição | Qtd | Observações |
|---|---|---|---|---|
| 1 | S30K3-10000 | Torre externa | 1 | 3,0T |
| _ | S20K3-10000 | Torre externa | 1 | 2,0 - 2,5T |
| _ | S35K3-10000 | Torre externa | 1 | 3,5T |
| 2 | M30A3-00002 | Deslizante do mancal da torre | 2 | |
| 3 | M30A3-00001 | Mancal da torre | 2 | |
| 4 | GB/T5785 | M16 X 1.5 X 70 Parafuso | 4 | |
| 5 | GB/T93 | 16 Arruela de pressão | 4 | |
| 6 | JB/T7940.1 | Graxeira | 2 | |
| 7 | M30A3-00100 | Pino do pistão de inclinação | 4 | |
| 8 | GB/T5786 | M10 X 1.25 X 20 Parafuso | 4 | |
| 9 | GB/T93 | 10 Arruela de pressão | 4 | |
| 10 | M30A3-40001 | Deslizante da torre | 2 | |
| 11 | M30A3-40002/3 | Calço do deslizante da torre | 2 | |
| 12 | M30A3-40201 | Rolamento principal | 2 | |
| 13 | GB/T894.1 | 55 Anel elástico | 4 | |
| 14 | M30K3-40300 | Rolamento lateral | 2 | |
| 15 | GB/T5786 | M12 X 1.25 X 40 Parafuso | 4 | |
| 16 | GB/T93 | 12 Arruela de pressão | 4 | |
| 17 | M30K3-40004 | Calço do rolamento lateral | 12 | |
| 18 | M30K3-40005 | Calço do rolamento lateral | 8 | |
| 19 | M30K3-40002 | Espaçador do rolamento lateral | 4 | |
| 20 | S30K3-30000 | Torre interna | 1 | 3,0T |
| _ | S20K3-30000 | Torre interna | 1 | 2,0 - 2,5T |
| _ | S35K3-30000 | Torre interna | 1 | 3,5T |
| 21 | M30A3-30005-1 | Eixo ro rolamento principal | 2 | |
| 22 | M30A3-40301 | Rolamento principal | 2 | |
| 23 | M30A3-40202-1 | Rolete lateral | 2 | |
| 24 | M30A3-40203-1 | Trava do rolete lateral (espátula) | 2 | |
| 25 | M30A3-40302-1 | Bujão do rolete lateral | 2 | |
| 26 | M30A3-40205-1 | Raspador do rolete lateral | 2 | |

Torre triplex full free

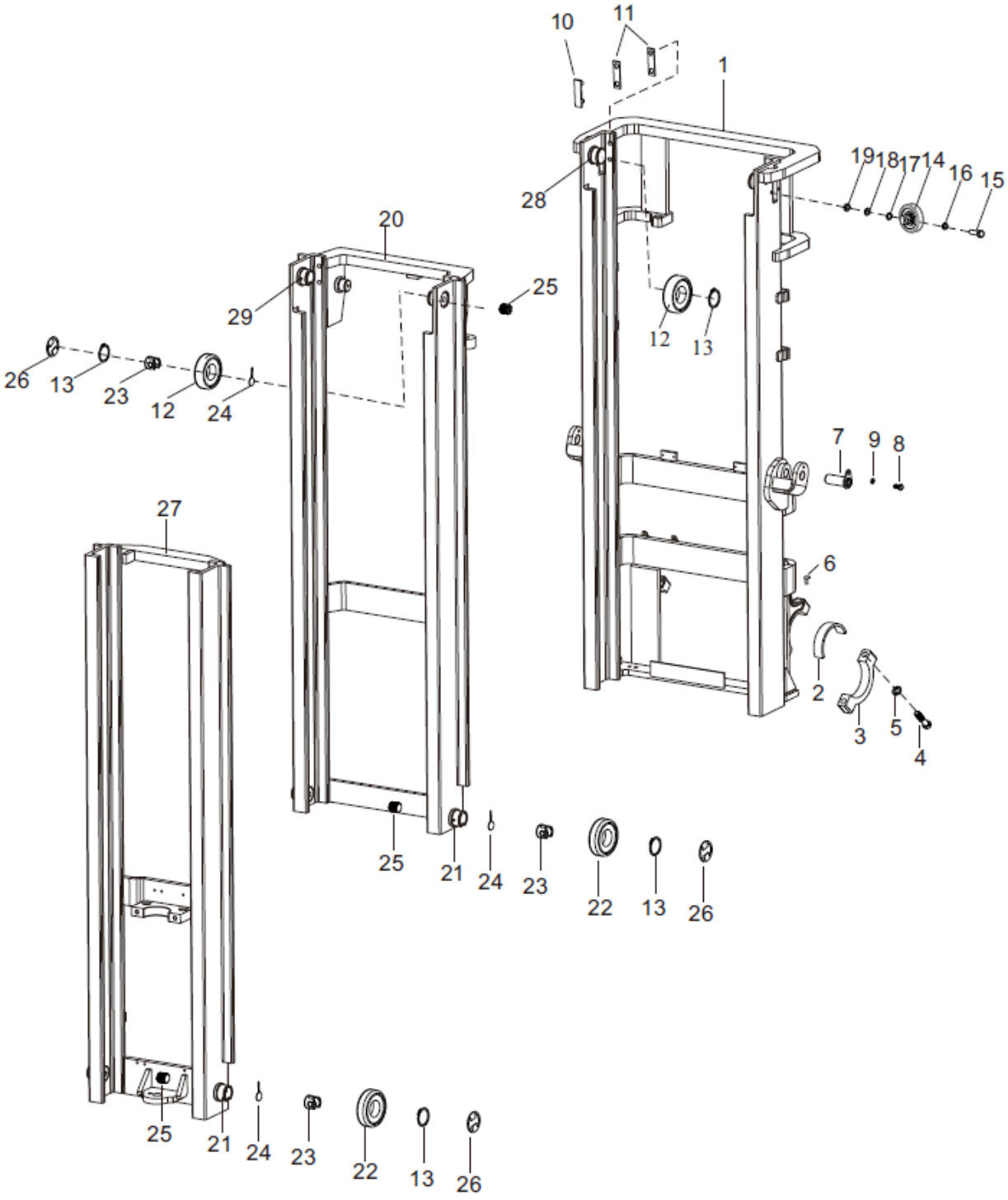

Torre triplex full free

| Item | Nº da Peça | Descrição | Qtd | Observações |
|---|---|---|---|---|
| 27 | S30K3-3000 | 2 Torre interna | 1 | 3,0T |
| _ | S20K3-3000 | 2 Torre interna | 1 | 2,0 - 2,5T |
| _ | S35K3-3000 | 2 Torre interna | 1 | 3,5T |
| 28 | M30K3-10003 | Eixo do rolamento principal | 2 | |
| 29 | M30A3-10002-1 | Eixo do rolamento principal | 2 | |

Cilindro de elevação lateral da torre duplex

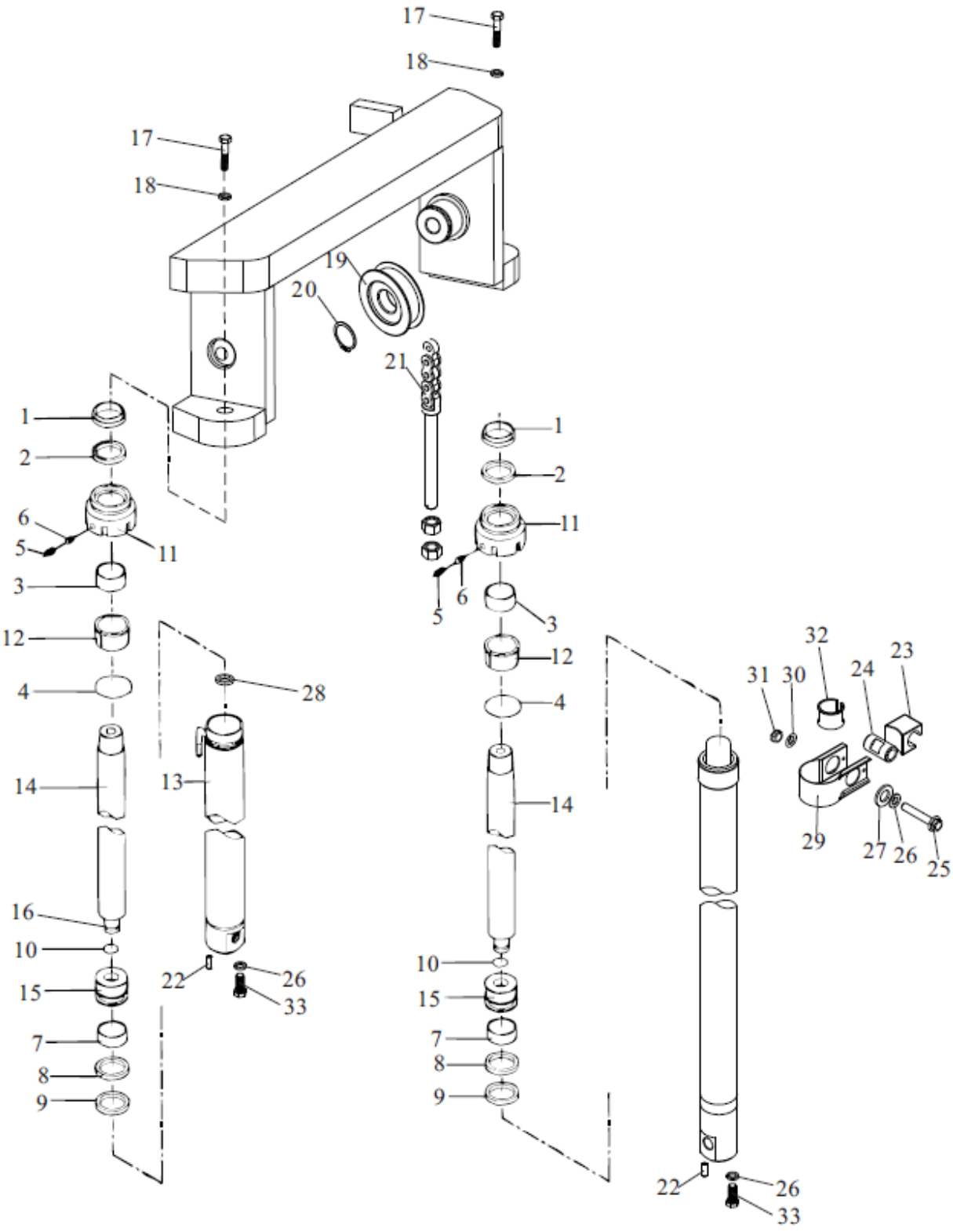

## Cilindro de elevação lateral da torre duplex

| Item | Nº da Peça | Descrição | Qtd | Observações |
|---|---|---|---|---|
| A | A30B4-10100 (L/R) | Cilindro de elevação | 2 | 3,0T |
| _ | A20B4-10100 (L/R) | Cilindro de elevação | 2 | 2,0 - 2,5T |
| 1 | A30A4-10101 | 45 X 57 X 7/10 Raspador | 2 | 3,0T |
| _ | A20A4-10101 | 40 X 48 X 5/6.5 Raspador | 2 | 2,0 - 2,5T |
| 2 | A30A4-10102 | 45 X 55 X 6 Gaxeta | 2 | 3,0T |
| _ | A20A4-10102 | 40 X 50 X 6 Gaxeta | 2 | 2,0 - 2,5T |
| 3 | A30A4-10103 | 4530 Bucha de guia | 2 | 3,0T |
| _ | A20A4-10103 | 4030 Bucha de guia | 2 | 2,0 - 2,5T |
| 4 | GB/T1235 | 68 X 3.1 Anel O-ring | 2 | |
| 5 | GB/T80 | M8 X 8 Parafuso | 4 | |
| 6 | A30A4-10104 | Trava | 4 | |
| 7 | A30A4-10105 | 56 X 20 X 2.5 Guia de nylon | 2 | 3,0T |
| _ | A20A4-10105 | 50 X 20 X 2.5 Guia de nylon | 2 | 2,0 - 2,5T |
| 8 | A30A4-10106 | 56 X 45 X 3 Anel de encosto | 2 | 3,0T |
| _ | A20A4-10106 | 50 X 40 X 3 Anel de encosto | 2 | 2,0 - 2,5T |
| 9 | A30A4-10107 | 56 X 45 X 7 Gaxeta | 2 | 3,0T |
| _ | A20A4-10107 | 50 X 40 X 6 Gaxeta | 2 | 2,0 - 2,5T |
| 10 | A30A4-10108 | Anel elástico | 2 | |
| 11 | A30A4-10109 | Êmbolo externo | 2 | 3,0T |
| _ | A20A4-10109 | Êmbolo externo | 2 | 2,0 - 2,5T |
| 12 | A30A4-10110 | Bucha | 2 | 3,0T |
| _ | A20A4-10110 | Bucha | 2 | 2,0 - 2,5T |
| 13 | A30A4-10101 | Camisa | 2 | 3,0T |
| _ | A20A4-10101 | Camisa | 2 | 2,0 - 2,5T |
| 14 | A30B4-10102 | Haste | 2 | 3,0T |
| _ | A20B4-10102 | Haste | 2 | 2,0 - 2,5T |
| 15 | A30A4-10113 | Êmbolo interno | 2 | 3,0T |
| _ | A20A4-10113 | Êmbolo interno | 2 | 2,0 - 2,5T |
| 16 | A30A4-10114 | Espaçador | 2 | 3,0T |
| _ | A20A4-10114 | Espaçador | 2 | 2,0 - 2,5T |
| 17 | GB/T5786 | M16 X 1.5 X 45 Parafuso | 2 | |

Cilindro de elevação lateral da torre duplex

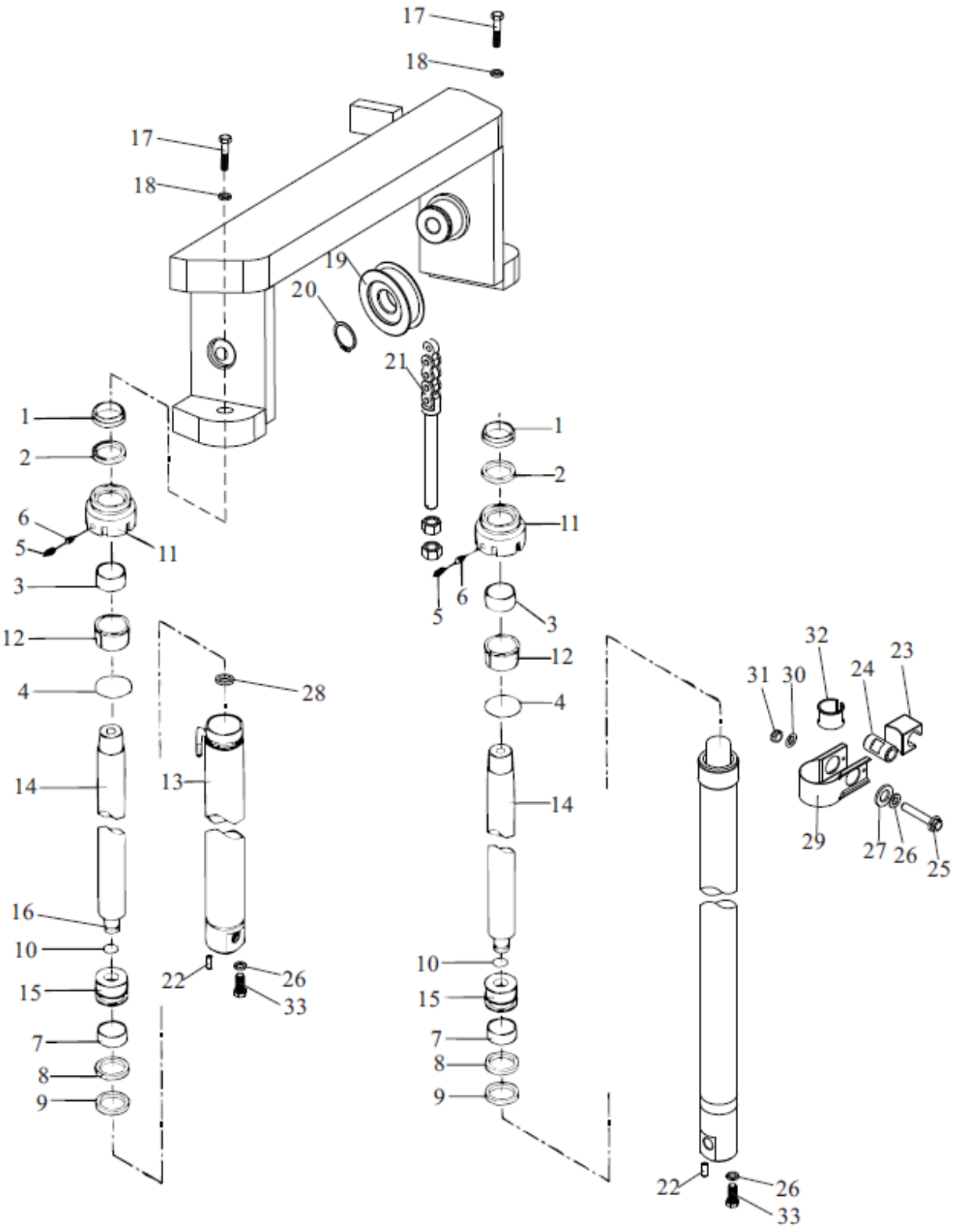

# Cilindro de elevação lateral da torre duplex

| Item | Nº da Peça | Descrição | Qtd | Observações |
|---|---|---|---|---|
| 18 | GB/T93 | 16 Arruela de pressão | 2 | |
| 19 | M30A3-80100 | Roldana da corrente | 2 | |
| 20 | GB/T894.1 | 40 Anel elástico | 2 | |
| 21 | LH1623 X N | Corrente | 2 | |
| 22 | GB/T119.1 | D10 X 26 Pino guia | 2 | |
| 23 | S30F3-80004 | Suporte de borracha do cilindro | 2 | |
| 24 | S30F3-80003 | Bucha | 2 | |
| 25 | GB/T5786 | M12 X 1.25 X 70 Parafuso | 2 | |
| 26 | GB/T93 | 12 Arruela de pressão | 4 | |
| 27 | D30C1-10002 | 16 Arruela | 2 | |
| 28 | S30A3-80001 | Borracha | 2 | |
| 29 | S30F3-80002 | Abraçadeira | 2 | |
| 30 | GB/T97.1 | 12 Arruela | 2 | |
| 31 | GB/T6171 | M12 x 1.25 Porca | 2 | |
| 32 | M20F3-80001 | Encosto de borracha | 2 | 2,0 - 2,5T |
| 33 | GB/T5786 | M12 X 1.25 X 35 Parafuso | 2 | |

Cilindro de elevação lateral da torre duplex

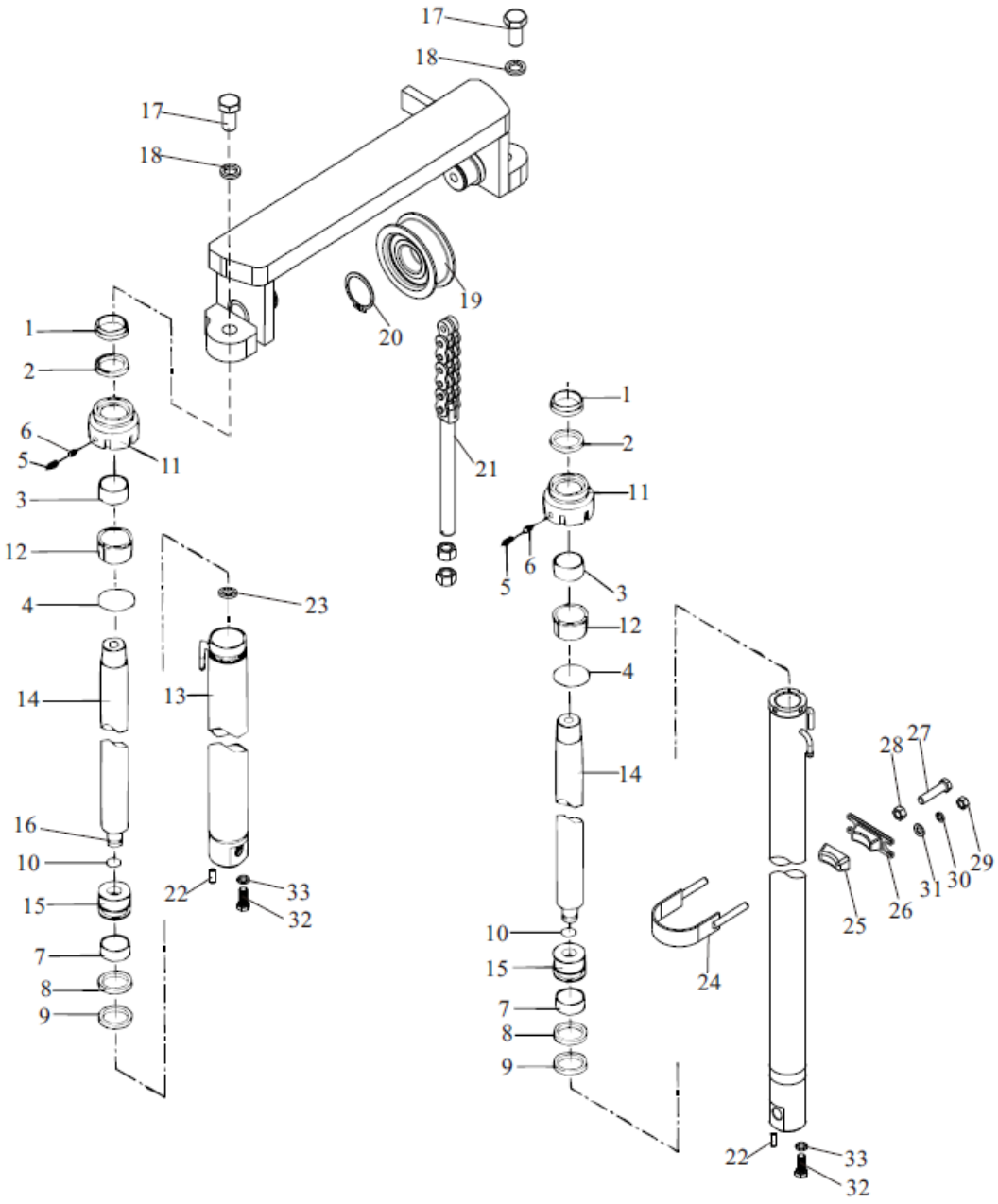

# Cilindro de elevação lateral da torre duplex

| Item | Nº da Peça | Descrição | Qtd | Observações |
|---|---|---|---|---|
| A | A35B4-10100 (L/R) | Cilindro de elevação | 2 | |
| 1 | A35A4-10103 | 50 X 62 X 7/10 Raspador | 2 | |
| 2 | A35A4-10104 | 50 X 60 X 6 Gaxeta | 2 | |
| 3 | A35A4-10105 | 5040 Bucha de guia | 2 | |
| 4 | GB/T1235 | 75 X 3.1 Anel O-ring | 2 | |
| 5 | GB/T80 | M8 X 8 Parafuso | 4 | |
| 6 | A35A4-10106 | 6 X 3 Trava | 4 | |
| 7 | A35A4-10107 | 60 X 20 X 2.5 Guia de nylon | 2 | |
| 8 | A35A4-10108 | 63 X 53 X 3 Anel de encosto | 2 | |
| 9 | A35A4-10109 | 63 X 53 X 6 Gaxeta | 2 | |
| 10 | A35A4-10110 | Anel elástico | 2 | |
| 11 | A35A4-10111 | Êmbolo externo | 2 | |
| 12 | A35A4-10112 | Bucha | 2 | |
| 13 | A35B4-10101 | Camisa | 2 | |
| 14 | A35B4-10102 | Haste | 2 | |
| 15 | A35A4-10113 | Êmbolo interno | 2 | |
| 16 | A35A4-10114 | Espaçador | 2 | |
| 17 | GB/T5786 | M20 X 1.5 x 50 Parafuso | 2 | |
| 18 | GB/T93 | 20 Arruela de pressão | 2 | |
| 19 | M35A3-80100 | Roldana da corrente | 2 | |
| 20 | GB/T894.1 | 45 Anel elástico | 2 | |
| 21 | LH1634 X N | Corrente | 2 | |
| 22 | GB/T119.1 | D10 X 26 Pino guia | 2 | |
| 23 | S30A3-80001 | Borracha | 2 | |
| 24 | M35K3-80100 | Abraçadeira | 2 | |
| 25 | M30A3-80002 | Encosto de borracha | 2 | |
| 26 | M30A3-80003 | Suporte do cilindro | 2 | |
| 27 | GB/T5786 | M12 X 1.25 X 50 Parafuso | 2 | |
| 28 | GB/T6171 | M12 X 1.25 Porca | 2 | |
| 29 | GB/T6170 | M10 Porca | 4 | |
| 30 | GB/T93 | 10 Arruela de pressão | 4 | |

Cilindro de elevação lateral da torre duplex

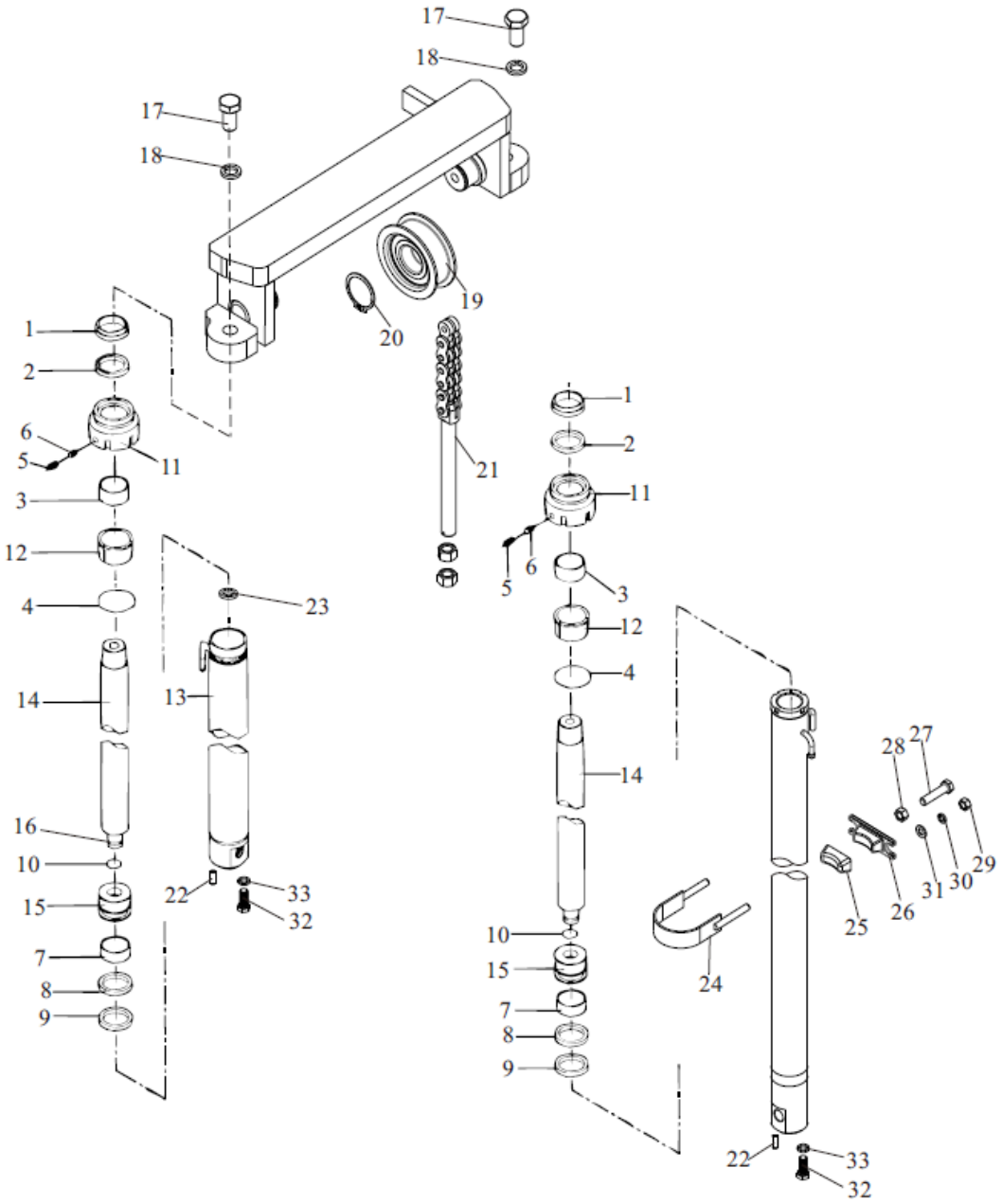

## Cilindro de elevação lateral da torre duplex

| Item | Nº da Peça | Descrição | Qtd | Observações |
|---|---|---|---|---|
| 31 | GB/T97.1 | 10 Arruela | 4 | |
| 32 | GB/T5786 | M12 X 1.25 X 35 Parafuso | 2 | |
| 33 | GB/T93 | 12 Arruela de pressão | 2 | |

Cilindro de elevação central da torre duplex full free

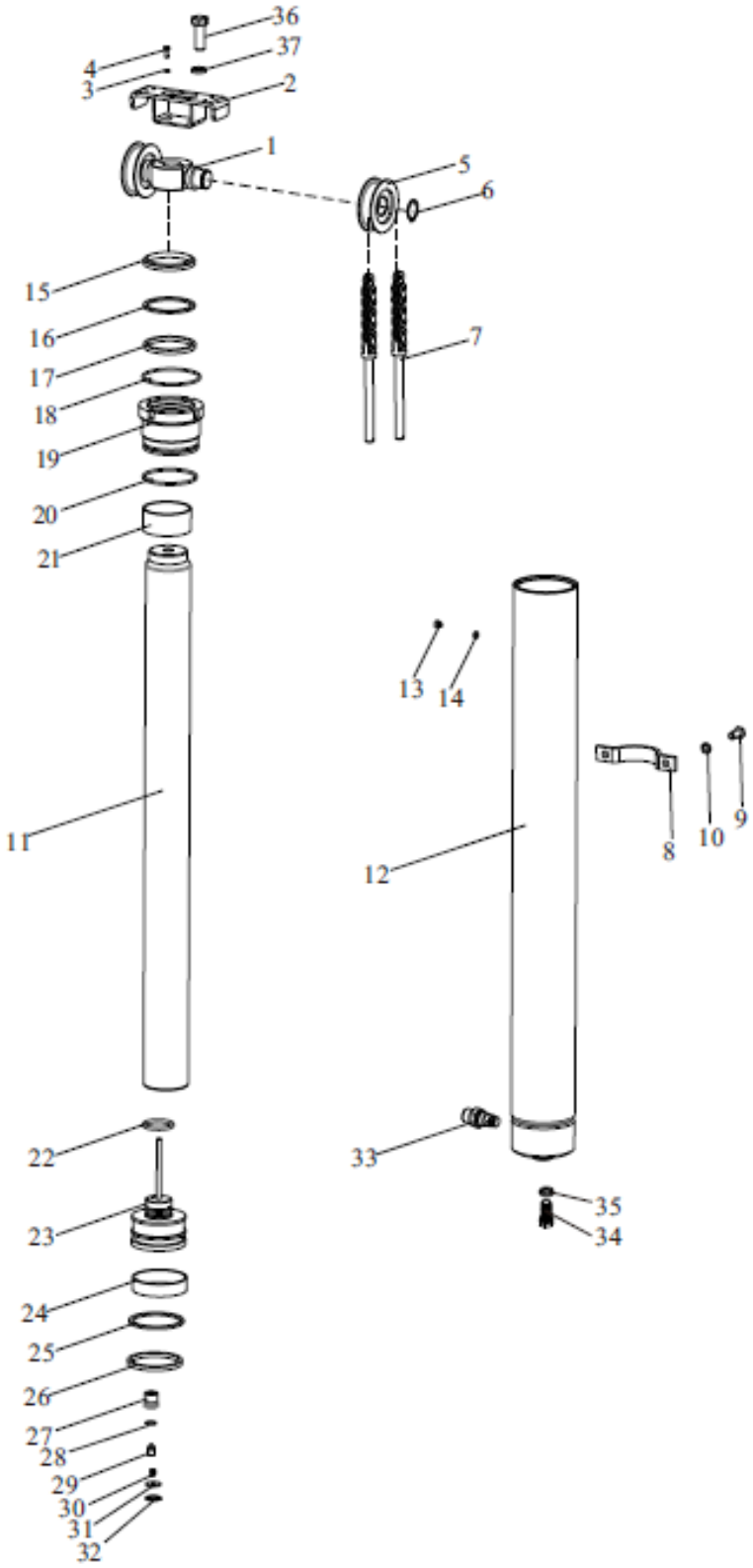

## Cilindro de elevação central da torre duplex full free

| Item | Nº da Peça | Descrição | Qtd | Observações |
|---|---|---|---|---|
| A | A30B4-10300 | Cilindro de elevação | 1 | 3,0T |
| _ | A20B4-10300 | Cilindro de elevação | 1 | 2,0 - 2,5T |
| _ | A35B4-10300 | Cilindro de elevação | 1 | 3,5T |
| 1 | S30K3-80100 | Suporte da roldana da corrente | 1 | 2,0 - 3,0T |
| _ | S35K3-80100 | Suporte da roldana da corrente | 1 | 3,5T |
| 2 | S30K3-80200 | Proteção da corrente | 1 | 2,0 - 3,0T |
| _ | S35K3-80200 | Proteção da corrente | 1 | 3,5T |
| 3 | GB/T93 | 8 Arruela de pressão | 2 | |
| 4 | GB/T5783 | M8 X 16 Parafuso | 2 | |
| 5 | M30A3-80100 | Roldana da corrente | 2 | 2,0 - 3,0T |
| _ | M35A3-80100 | Roldana da corrente | 2 | 3,5T |
| 6 | GB/T894.1 | 40 Anel elástico | 2 | |
| 7 | LH1623 X N | Corrente de elevação | 2 | 2,0 - 3,0T |
| _ | LH1634 X N | Corrente de elevação | 2 | 3,5T |
| 8 | S30K3-80001 | Abraçadeira do cilindro de elevação | 1 | 3,0T |
| _ | S35K3-80001 | Abraçadeira do cilindro de elevação | 1 | 2,0 - 3,0T |
| _ | Z35A3-80001 | Abraçadeira do cilindro de elevação | 2 | 3,5T |
| 9 | GB/T5783 | M14 X 35 Parafuso | 2 | |
| 10 | GB/T93 | 14 Arruela de pressão | 1 | |
| 11 | A30B4-10301 | Haste | 1 | |
| _ | A20B4-10301 | Haste | 1 | |
| _ | A35B4-10301 | Haste | 1 | |
| 12 | A30B4-10302 | Camisa | 1 | 3,0T |
| _ | A20B4-10302 | Camisa | 1 | 2,0 - 2,5T |
| _ | A35B4-10302 | Camisa | 1 | 3,5T |
| 13 | GB/T6190 | M6 X 5 Parafuso | 1 | |
| 14 | A30B4-10303 | Anel O-ring | 1 | |
| 15 | A30B4-10304 | 70 X 80 X 6/8 Raspador | 1 | 3,0T |
| _ | A20B4-10303 | 60 X 68 X 5/6.5 Raspador | 1 | 2,0 - 2,5T |
| _ | A35B4-10303 | 75 X 85 X 6/8 Raspador | 1 | 3,5T |
| 16 | A30B4-10305 | 80 X 70 X 3 Anel de encosto | 1 | 3,0T |
| _ | A20B4-10304 | 70 X 60 X 3 Anel de encosto | 1 | 2,0 - 2,5T |
| _ | A35B4-10304 | 85 X 75 X 3 Anel de encosto | 1 | 3,5T |

Cilindro de elevação central da torre duplex full free

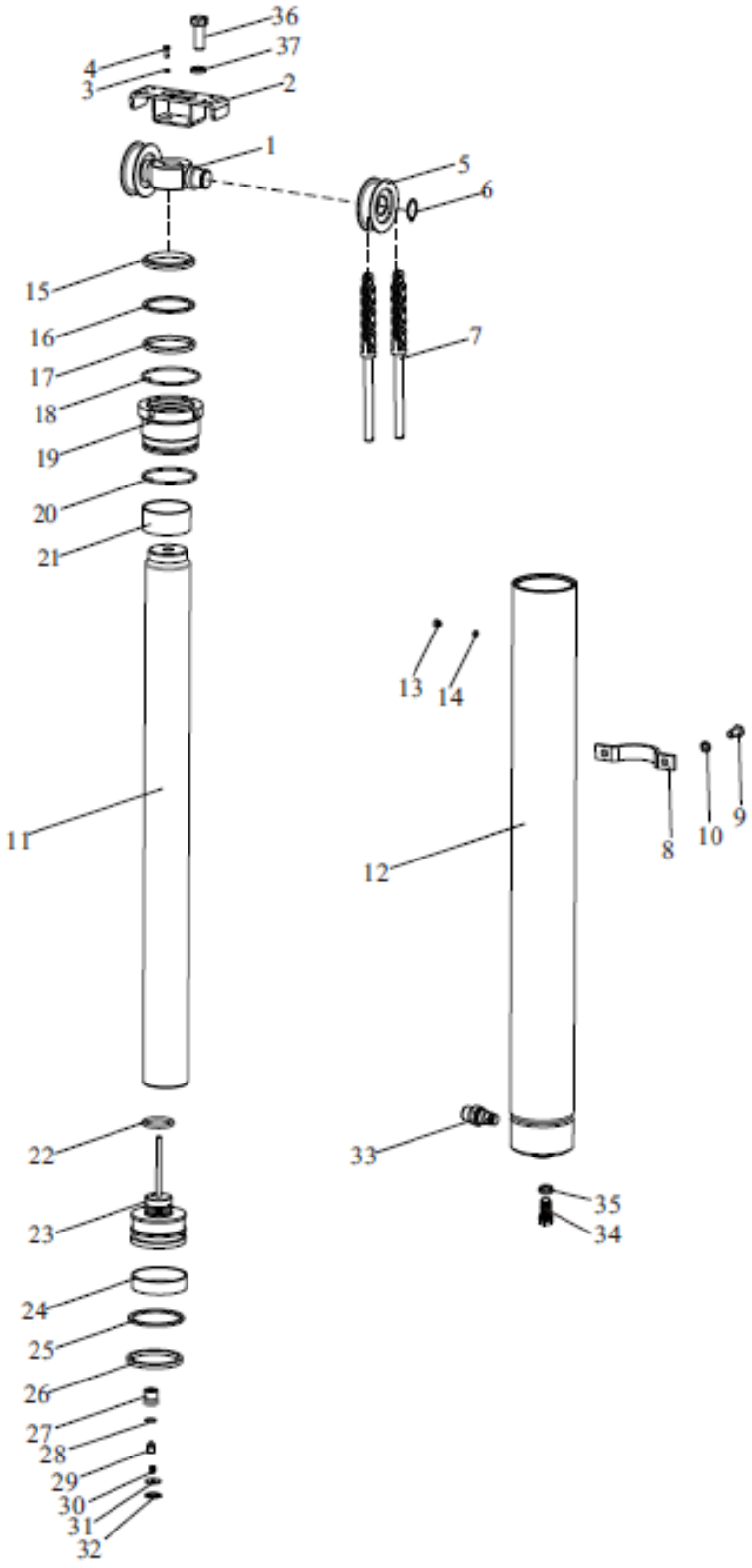

## Cilindro de elevação central da torre duplex full free

| Item | Nº da Peça | Descrição | Qtd | Observações |
|---|---|---|---|---|
| 17 | A30B4-10306 | 70 X 80 X 6 Gaxeta | 1 | 3,0T |
| _ | A20B4-10305 | 60 X 70 X 6 Gaxeta | 1 | 2,0 - 2,5T |
| _ | A35B4-10305 | 75 X 85 X 6 Gaxeta | 1 | 3,5T |
| 18 | GB/T1235 | 90 X 3.1 Anel O-ring | 1 | 3,0T |
| _ | GB/T1235 | 80 X 3.1 Anel O-ring | 1 | 2,0 - 2,5T |
| _ | GB/T1235 | 100 X 3.1 Anel O-ring | 1 | 3,5T |
| 19 | A30B4-10307 | Êmbolo externo | 1 | 3,0T |
| _ | A20B4-10306 | Êmbolo externo | 1 | 2,0 - 2,5T |
| _ | A35B4-10306 | Êmbolo externo | 1 | 3,5T |
| 20 | GB/T1235 | 85 X 3.1 Anel O-ring | 1 | 3,0T |
| _ | GB/T1235 | 75 X 3.1 Anel O-ring | 1 | 2,0 - 2,5T |
| _ | GB/T1235 | 95 X 3.1 Anel O-ring | 1 | 3,5T |
| 21 | A30B4-10308 | Bucha de guia | 1 | 3,0T |
| _ | A20B4-10307 | Bucha de guia | 1 | 2,0 - 2,5T |
| _ | A35B4-10307 | Bucha de guia | 1 | 3,5T |
| 22 | A30B4-10309 | Anel elástico | 1 | 3,0T |
| _ | A20B4-10308 | Anel elástico | 1 | 2,0 - 2,5T |
| _ | A35B4-10308 | Anel elástico | 1 | 3,5T |
| 23 | A30B4-10310 | Êmbolo interno com válvula | 1 | 3,0T |
| _ | A20B4-10309 | Êmbolo interno com válvula | 1 | 2,0 - 2,5T |
| _ | A35B4-10309 | Êmbolo interno com válvula | 1 | 3,5T |
| 24 | A30B4-10311 | 85 X 20 X 2.5 Guia de nylon | 1 | 3,0T |
| _ | A20B4-10310 | 75 X 20 X 2.5 Guia de nylon | 1 | 2,0 - 2,5T |
| _ | A35B4-10310 | 95 X 20 X 2.5 Guia de nylon | 1 | 3,5T |
| 25 | A30B4-10312 | 85 X 75 X 3 Anel de encosto | 1 | 3,0T |
| _ | A20B4-10311 | 75 X 65 X 3 Anel de encosto | 1 | 2,0 - 2,5T |
| _ | A35B4-10311 | 95 X 85 X 3 Anel de encosto | 1 | 3,5T |
| 26 | A30B4-10313 | 85 X 75 X 6 Gaxeta | 1 | 3,0T |
| _ | A20B4-10312 | 75 X 65 X 6 Gaxeta | 1 | 2,0 - 2,5T |
| _ | A35B4-10312 | 95 X 85 X 6 Gaxeta | 1 | 3,5T |
| 27 | A30B4-10313 | Bucha da válvula | 1 | |
| 28 | GB/T1235 | 20 X 2.4 Anel O-ring | 1 | |
| 29 | A30A4-10314 | Mola | 1 | |

Cilindro de elevação central da torre duplex full free

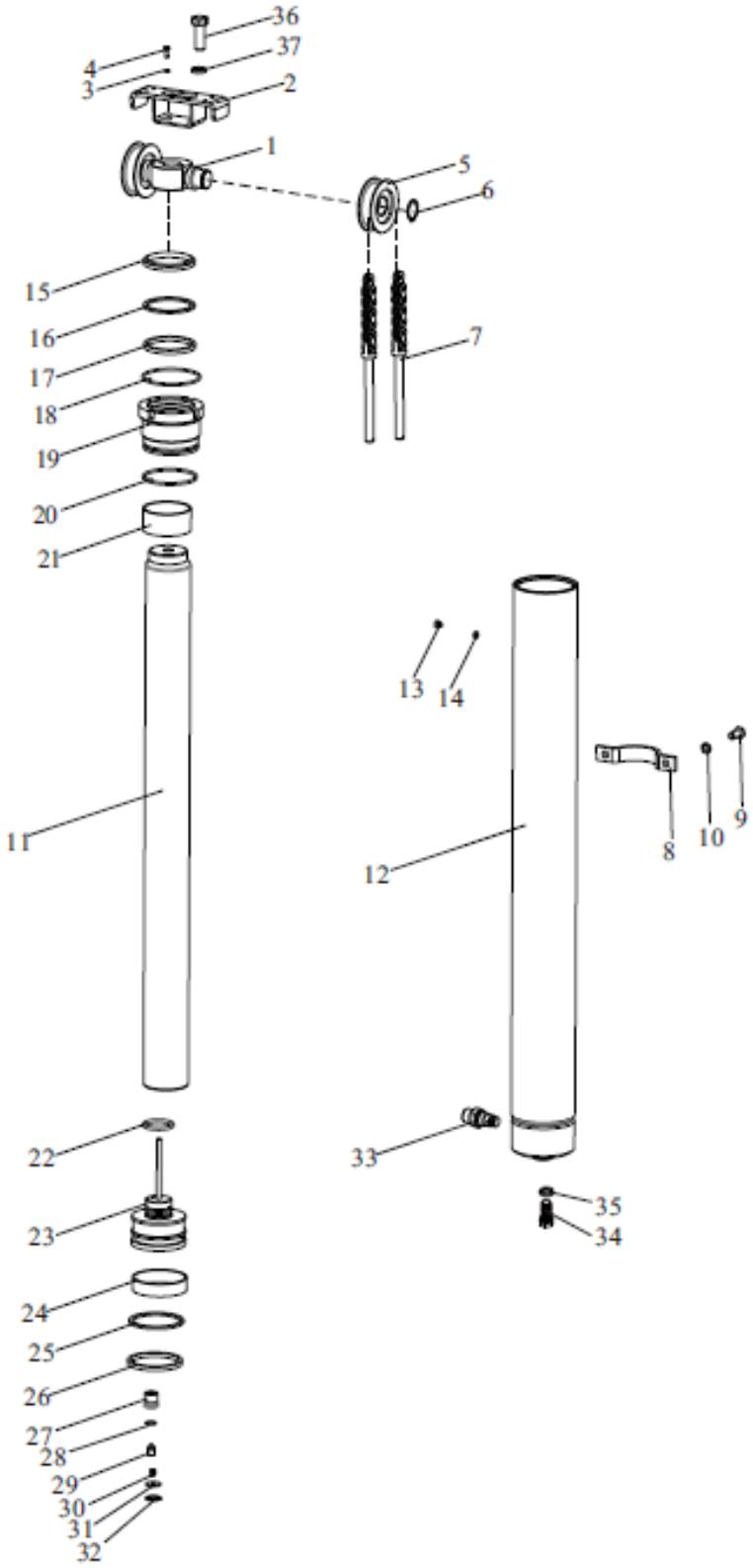

## Cilindro de elevação central da torre duplex full free

| Item | Nº da Peça | Descrição | Qtd | Observações |
|---|---|---|---|---|
| 30 | A30B4-10315 | Pino da válvula | 1 | |
| 31 | A30B4-10316 | Encosto da válvula | 1 | |
| 32 | A30B4-10317 | Vedação da válvula | 1 | |
| 33 | A30B4-10300-01 | Válvula à prova de explosão | 1 | 3,0T |
| _ | A20B4-10300-01 | Válvula à prova de explosão | 1 | 2,0 - 2,5T |
| _ | A35B4-10300-01 | Válvula à prova de explosão | 1 | 3,5T |
| 34 | GB/T5786 | M12 X 1.25 x 35 Parafuso | 1 | |
| 35 | GB/T93 | 12 Arruela de pressão | 1 | |
| 36 | GB/T5786 | M16 X 55 Parafuso | 1 | |
| 37 | GB/T93 | 16 Arruela de pressão | 1 | |

Cilindro de elevação central da torre triplex full free

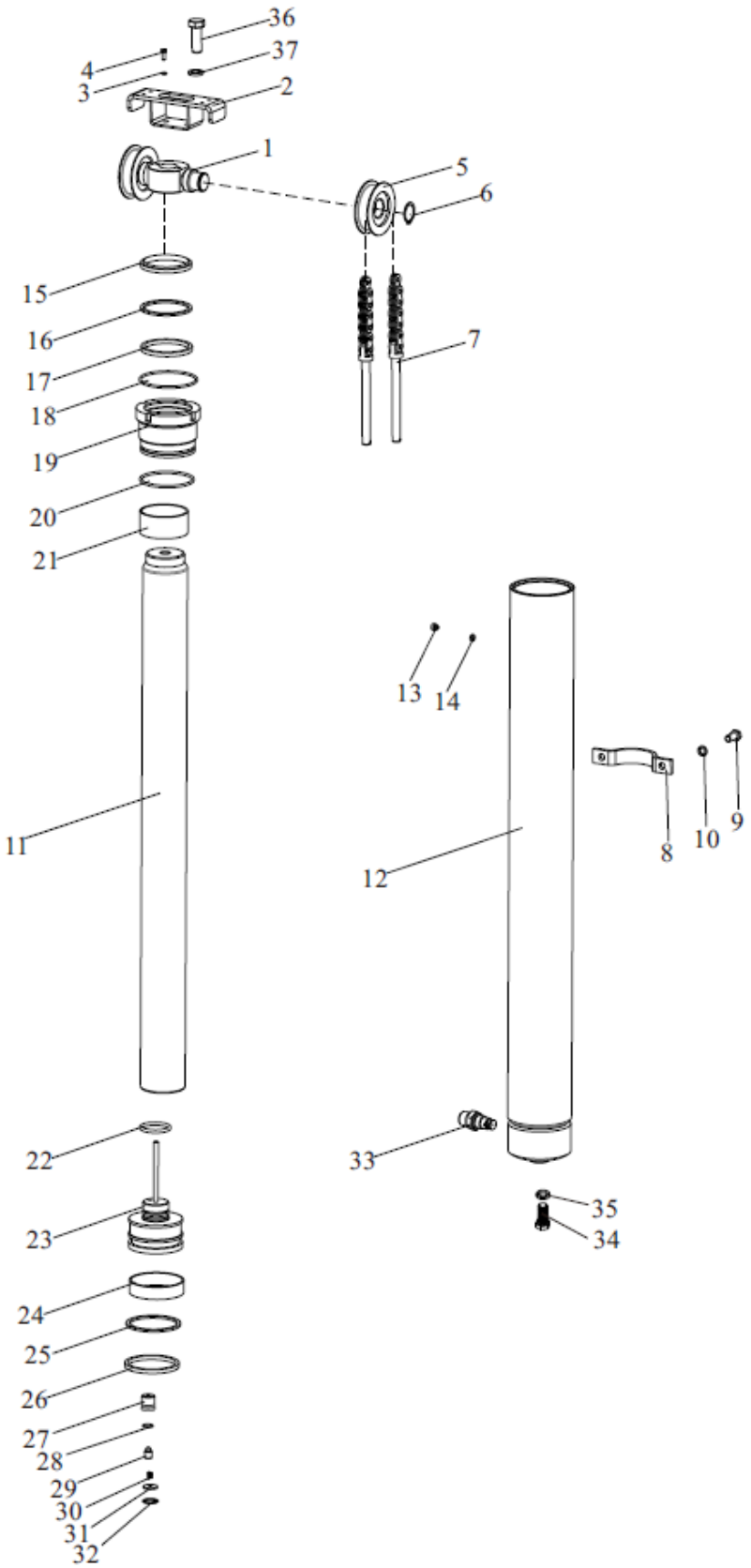

## Cilindro de elevação central da torre triplex full free

| Item | Nº da Peça | Descrição | Qtd | Observações |
|---|---|---|---|---|
| A | A30B4-10500 | Cilindro de elevação | 1 | 3,0T |
| _ | A20B4-10500 | Cilindro de elevação | 1 | 2,0 - 2,5T |
| _ | A35B4-10500 | Cilindro de elevação | 1 | 3,5T |
| 1 | S30K3-80100 | Suporte da roldana da corrente | 1 | 2,0 - 3,0T |
| _ | S35K3-80100 | Suporte da roldana da corrente | 1 | 3,5T |
| 2 | S30K3-80200 | Proteção da corrente | 1 | 2,0 - 3,0T |
| _ | S35K3-80200 | Proteção da corrente | 1 | 3,5T |
| 3 | GB/T93 | 8 Arruela de pressão | 2 | |
| 4 | GB/T5783 | M8 X 16 Parafuso | 2 | |
| 5 | M30A3-80100 | Roldana da corrente | 2 | 2,0 - 3,0T |
| _ | M35A3-80100 | Roldana da corrente | 2 | 3,5T |
| 6 | GB/T894.1 | 40 Anel elástico | 2 | |
| 7 | LH1623 X N | Corrente de elevação | 2 | 2,0 - 3,0T |
| _ | LH1634 X N | Corrente de elevação | 2 | 3,5T |
| 8 | S35K3-80001 | Abraçadeira do cilindro de elevação | 1 | 3,0 - 3,5T |
| _ | S35K3-80001 | Abraçadeira do cilindro de elevação | 1 | 2,0 - 2,5T |
| 9 | GB/T5783 | M14 X 35 Parafuso | 2 | |
| 10 | GB/T93 | 14 Arruela de pressão | 2 | |
| 11 | A30B4-10501 | Haste | 1 | |
| _ | A20B4-10501 | Haste | 1 | |
| _ | A35B4-10501 | Haste | 1 | |
| 12 | A30B4-10502 | Camisa | 1 | 3,0T |
| _ | A20B4-10502 | Camisa | 1 | 2,0 - 2,5T |
| _ | A35B4-10502 | Camisa | 1 | 3,5T |
| 13 | GB/T6190 | M6 X 5 Parafuso | 1 | |
| 14 | A30B4-10303 | Anel O-ring | 1 | |
| 15 | A30B4-10304 | 70 X 80 X 6/8 Raspador | 1 | 3,0T |
| _ | A20B4-10303 | 60 X 68 X 5/6.5 Raspador | 1 | 2,0 - 2,5T |
| _ | A35B4-10303 | 75 X 85 X 6/8 Raspador | 1 | 3,5T |
| 16 | A30B4-10305 | 80 X 70 X 3 Anel de encosto | 1 | 3,0T |
| _ | A20B4-10304 | 70 X 60 X 3 Anel de encosto | 1 | 2,0 - 2,5T |
| _ | A35B4-10304 | 85 X 75 X 3 Anel de encosto | 1 | 3,5T |

Cilindro de elevação central da torre triplex full free

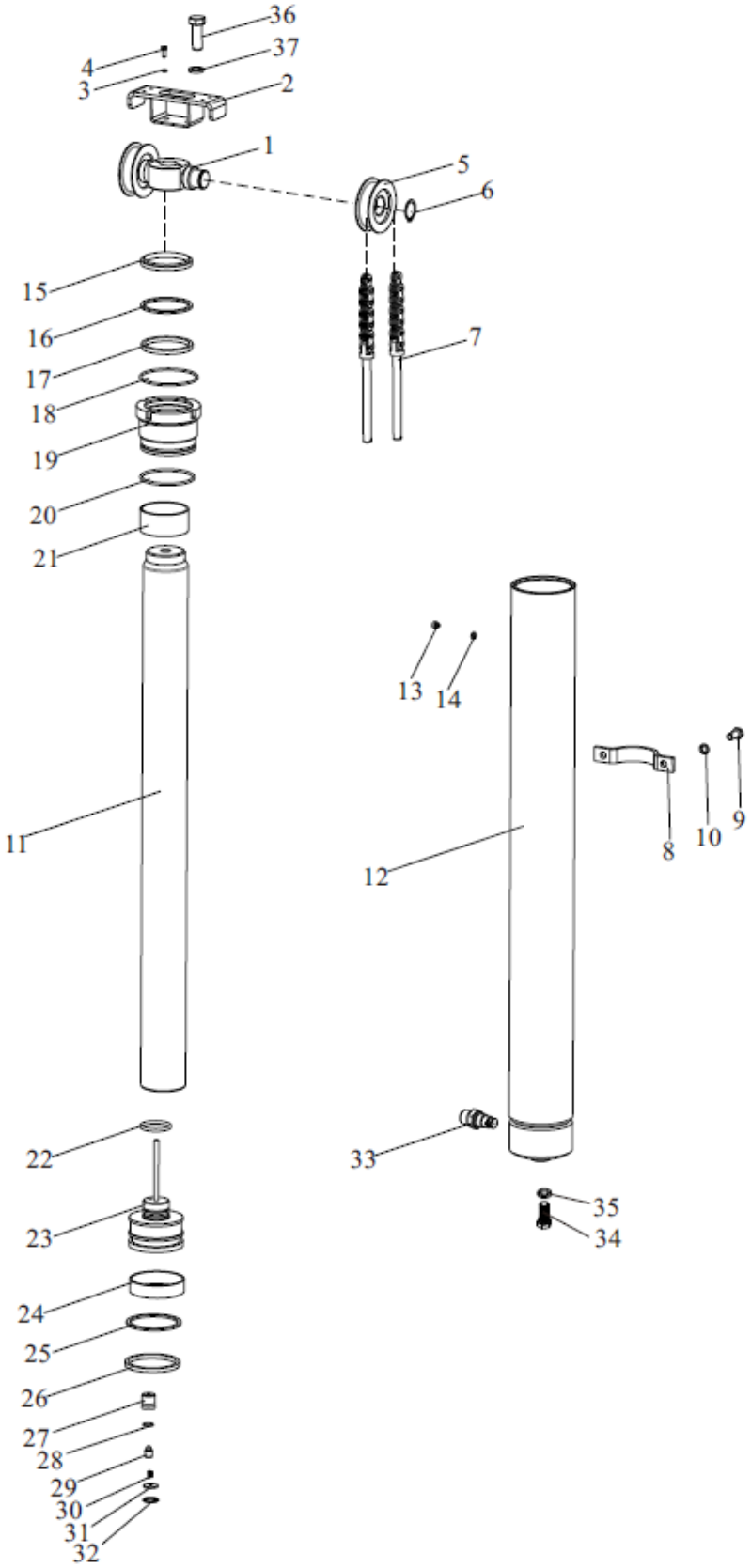

## Cilindro de elevação central da torre triplex full free

| Item | Nº da Peça | Descrição | Qtd | Observações |
|---|---|---|---|---|
| 17 | A30B4-10306 | 70 X 80 X 6 Gaxeta | 1 | 3,0T |
| _ | A20B4-10305 | 60 X 70 X 6 Gaxeta | 1 | 2,0 - 2,5T |
| _ | A35B4-10305 | 75 X 85 X 6 Gaxeta | 1 | 3,5T |
| 18 | GB/T1235 | 90 X 3.1 Anel O-ring | 1 | 3,0T |
| _ | GB/T1235 | 80 X 3.1 Anel O-ring | 1 | 2,0 - 2,5T |
| _ | GB/T1235 | 100 X 3.1 Anel O-ring | 1 | 3,5T |
| 19 | A30B4-10307 | Êmbolo externo | 1 | 3,0T |
| _ | A20B4-10306 | Êmbolo externo | 1 | 2,0 - 2,5T |
| _ | A35B4-10306 | Êmbolo externo | 1 | 3,5T |
| 20 | GB/T1235 | 85 X 3.1 Anel O-ring | 1 | 3,0T |
| _ | GB/T1235 | 75 X 3.1 Anel O-ring | 1 | 2,0 - 2,5T |
| _ | GB/T1235 | 95 X 3.1 Anel O-ring | 1 | 3,5T |
| 21 | A30B4-10308 | Bucha de guia | 1 | 3,0T |
| _ | A20B4-10307 | Bucha de guia | 1 | 2,0 - 2,5T |
| _ | A35B4-10307 | Bucha de guia | 1 | 3,5T |
| 22 | A30B4-10309 | Anel elástico | 1 | 3,0T |
| _ | A20B4-10308 | Anel elástico | 1 | 2,0 - 2,5T |
| _ | A35B4-10308 | Anel elástico | 1 | 3,5T |
| 23 | A30B4-10310 | Êmbolo interno com válvula | 1 | 3,0T |
| _ | A20B4-10309 | Êmbolo interno com válvula | 1 | 2,0 - 2,5T |
| _ | A35B4-10309 | Êmbolo interno com válvula | 1 | 3,5T |
| 24 | A30B4-10311 | 85 X 20 X 2.5 Guia de nylon | 1 | 3,0T |
| _ | A20B4-10310 | 75 X 20 X 2.5 Guia de nylon | 1 | 2,0 - 2,5T |
| _ | A35B4-10310 | 95 X 20 X 2.5 Guia de nylon | 1 | 3,5T |
| 25 | A30B4-10312 | 85 X 75 X 3 Anel de encosto | 1 | 3,0T |
| _ | A20B4-10311 | 75 X 65 X 3 Anel de encosto | 1 | 2,0 - 2,5T |
| _ | A35B4-10311 | 95 X 85 X 3 Anel de encosto | 1 | 3,5T |
| 26 | A30B4-10313 | 85 X 75 X 6 Gaxeta | 1 | 3,0T |
| _ | A20B4-10312 | 75 X 65 X 6 Gaxeta | 1 | 2,0 - 2,5T |
| _ | A35B4-10312 | 95 X 85 X 6 Gaxeta | 1 | 3,5T |
| 27 | A30B4-10313 | Bucha da válvula | 1 | |
| 28 | GB/T1235 | 20 X 2.4 Anel O-ring | 1 | |
| 29 | A30A4-10314 | Mola | 1 | |

Cilindro de elevação central da torre triplex full free

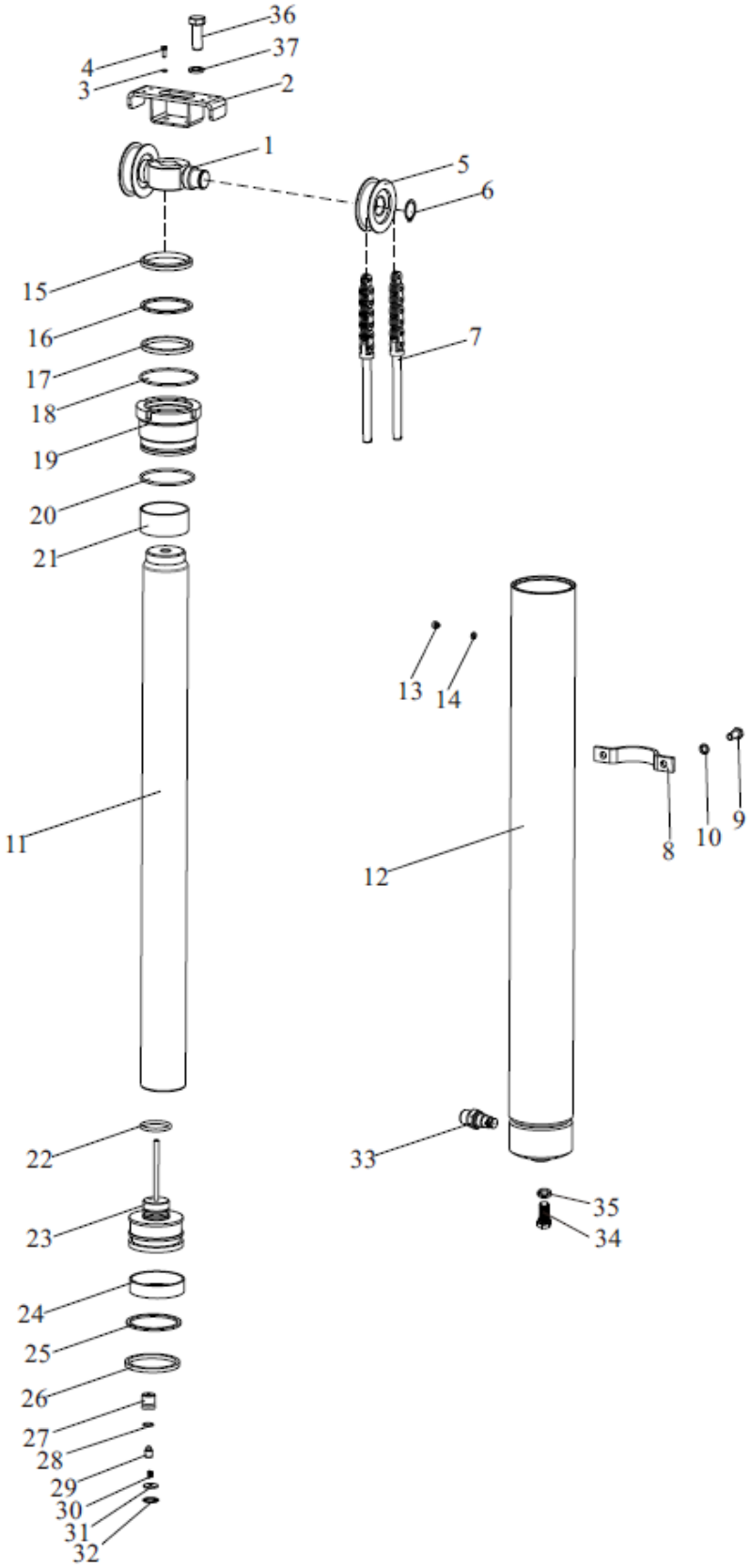

## Cilindro de elevação central da torre triplex full free

| Item | Nº da Peça | Descrição | Qtd | Observações |
|---|---|---|---|---|
| 30 | A30B4-10315 | Pino da válvula | 1 | |
| 31 | A30B4-10316 | Encosto da válvula | 1 | |
| 32 | A30B4-10317 | Vedação da válvula | 1 | |
| 33 | A30B4-10500-01 | Válvula à prova de explosão | 1 | 3,0T |
| _ | A20B4-10500-01 | Válvula à prova de explosão | 1 | 2,0 - 2,5T |
| _ | A35B4-10500-01 | Válvula à prova de explosão | 1 | 3,5T |
| 34 | GB/T5786 | M12 X 1.25 x 35 Parafuso | 1 | |
| 35 | GB/T93 | 12 Arruela de pressão | 1 | |
| 36 | GB/T5786 | M16 X 55 Parafuso | 1 | |
| 37 | GB/T93 | 16 Arruela de pressão | 1 | |

Cilindro de elevação lateral da torre duplex full free

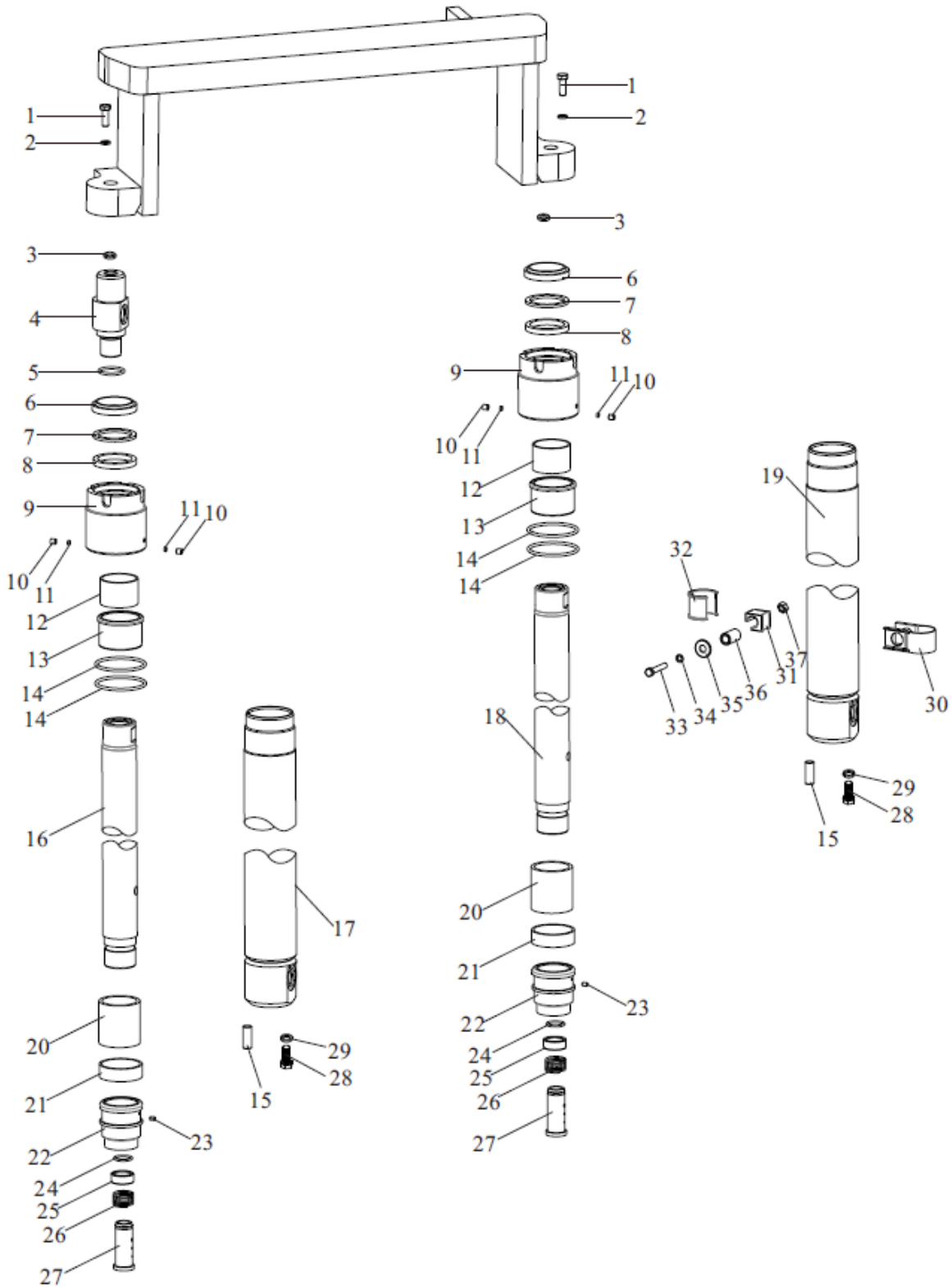

## Cilindro de elevação lateral da torre duplex full free

| Item | Nº da Peça | Descrição | Qtd | Observações |
|---|---|---|---|---|
| A | A30B4-10400 (L/R) | Cilindro de elevação lateral | 2 | 3,0T |
| _ | A20B4-10400 (L/R) | Cilindro de elevação lateral | 2 | 2,0 - 2,5T |
| _ | A35B4-10400 (L/R) | Cilindro de elevação lateral | 2 | 3,5T |
| 1 | GB/T5786 | M16 X 1.5 X 45 Parafuso | 2 | |
| 2 | GB/T93 | 16 Arruela de pressão | 2 | |
| 3 | S30A3-80001 | Calço | 2 | |
| 4 | A30B4-10401 | Espaçador | 2 | |
| _ | A20B4-10401 | Espaçador | 2 | |
| _ | A35B4-10401 | Espaçador | 2 | |
| 5 | GB/T1235 | 25 X 2.65 Anel o-ring | 1 | 3,0 - 3,5T |
| _ | GB/T1235 | 25 X 2.4 Anel o-ring | 1 | 2,0 - 2,5T |
| 6 | A30B4-10402 | 40 X 52 X 7/10 Raspador | 2 | 3,0T |
| _ | A20B4-10402 | 35 X 47 X 7/10 Raspador | 2 | 2,0 - 2,5T |
| _ | A35B4-10402 | 45 X 57 X 7/10 Raspador | 2 | 3,5T |
| 7 | A30B4-10403 | 40 X 50 X 2 Anel de encosto | 2 | 3,0T |
| _ | A20B4-10403 | 35 X 45 X 2 Anel de encosto | 2 | 2,0 - 2,5T |
| _ | A35B4-10403 | 45 X 57 X 2 Anel de encosto | 2 | 3,5T |
| 8 | A30B4-10404 | 40 X 50 X 6 Gaxeta | 2 | 3,0T |
| _ | A20B4-10404 | 35 X 45 X 6 Gaxeta | 2 | 2,0 - 2,5T |
| _ | A35B4-10404 | 45 X 55 X 6 Gaxeta | 2 | 3,5T |
| 9 | A30B4-10405 | Embolo externo | 2 | 3,0T |
| _ | A20B4-10405 | Embolo externo | 2 | 2,0 - 2,5T |
| _ | A35B4-10405 | Embolo externo | 2 | 3,5T |
| 10 | GB/T80 | M6 X 8 Parafuso | 4 | |
| 11 | A30B4-10406 | Trava | 4 | |
| 12 | A30B4-10407 | 4030 Bucha de guia | 2 | 3,0T |
| _ | A20B4-10406 | 3530 Bucha de guia | 2 | 2,0 - 2,5T |
| _ | A35B4-104069 | 4530 Bucha de guia | 2 | 3,5T |
| 13 | A30B4-10408 | Bucha | 2 | 3,0T |
| _ | A20B4-10407 | Bucha | 2 | 2,0 - 2,5T |
| _ | A35B4-10407 | Bucha | 2 | 3,5T |

Cilindro de elevação lateral da torre duplex full free

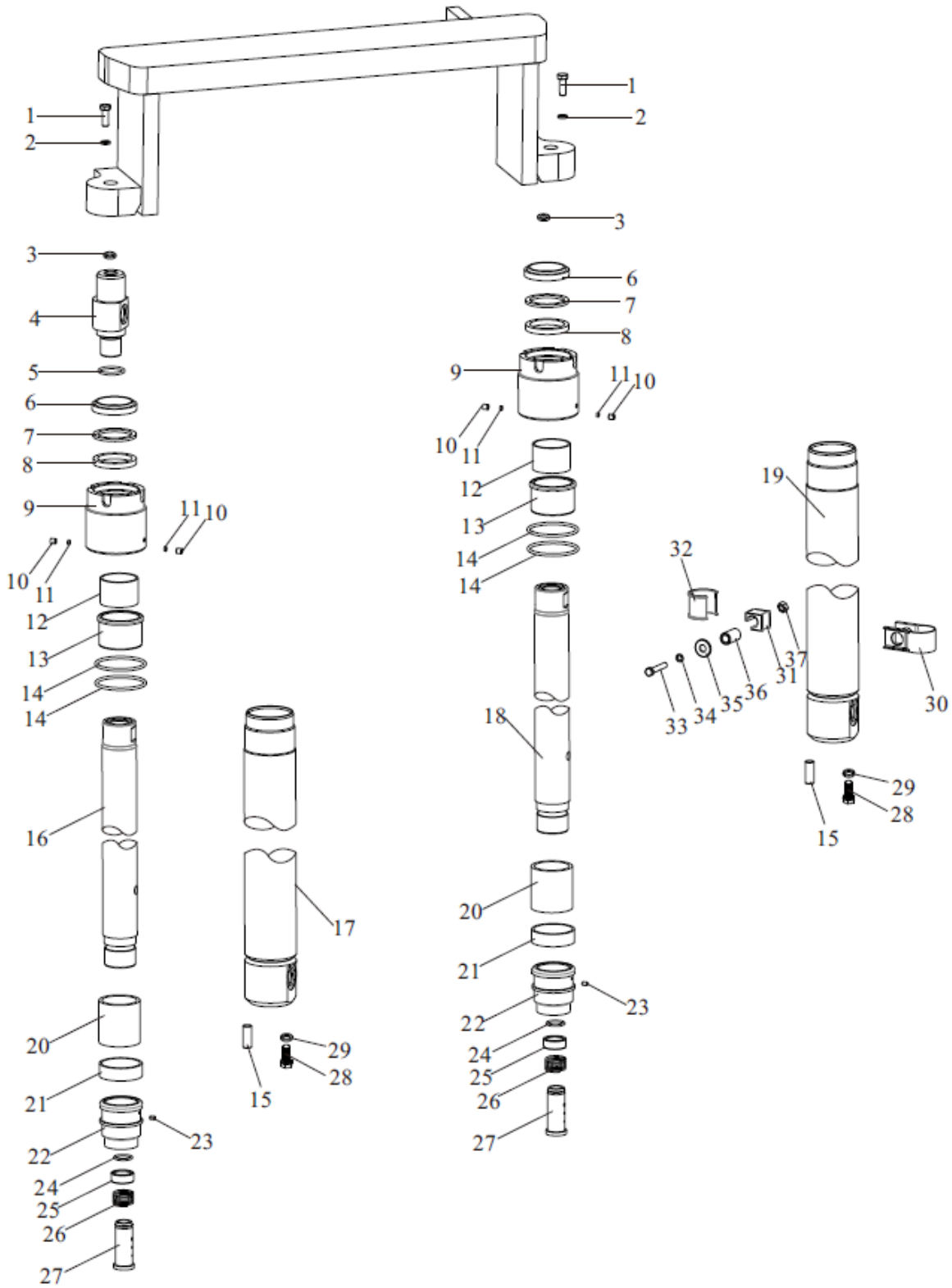

## Cilindro de elevação lateral da torre duplex full free

| Item | Nº da Peça | Descrição | Qtd | Observações |
|---|---|---|---|---|
| 21 | A30B4-10414 | 45 X 50 X 15 Guia de nylon | 2 | 3,0T |
| _ | A20B4-10413 | 45 X 45 X 15 Guia de nylon | 2 | 2,0 - 2,5T |
| _ | A35B4-10413 | 56 X 51 X 20 Guia de nylon | 2 | 3,5T |
| 22 | A30B4-10415 | Embolo interno | 1 | 3,0T |
| _ | A20B4-10414 | Embolo interno | 1 | 2,0 - 2,5T |
| _ | A35B4-10414 | Embolo interno | 1 | 3,5T |
| 23 | GB/T80 | M5 X 6 Parafuso | 2 | |
| 24 | A30B4-10416 | Anel elástico | 1 | 3,0 - 3,5T |
| _ | A20B4-10415 | Anel elástico | 1 | 2,0 - 2,5T |
| 25 | A30B4-10417 | Espaçador | 2 | 3,0 - 3,5T |
| _ | A20B4-10415 | Espaçador | 2 | 2,0 - 2,5T |
| 26 | A30B4-10418 | Mola | 2 | |
| 27 | A30B4-10419 | Pino batente | 2 | 3,0 - 3,5T |
| _ | A20B4-10416 | Pino batente | 2 | 2,0 - 2,5T |
| 28 | GB/T5786 | M12 X 1.25 X 35 Parafuso | 2 | |
| 29 | GB/T93 | 12 Arruela de pressão | 2 | |
| 30 | S30F3-80002 | Abraçadeira | 2 | |
| 31 | S30F3-80004 | Encosto de borracha | 2 | |
| 32 | M20F3-80001 | Batente de borracha | 2 | 2,0- 3,0T |
| 33 | GB/T5786 | M12 X 1.25 X 70 Parafuso | 2 | |
| 34 | GB/T93 | 12 Arruela de pressão | 2 | |
| 35 | D30C1-1002 | Arruela | 2 | |
| 36 | S30F3-80003 | Espaçador | 2 | |
| 37 | GB/T6171 | M12X 1.25 Porca | 2 | |

Cilindro de elevação lateral da torre triplex full free

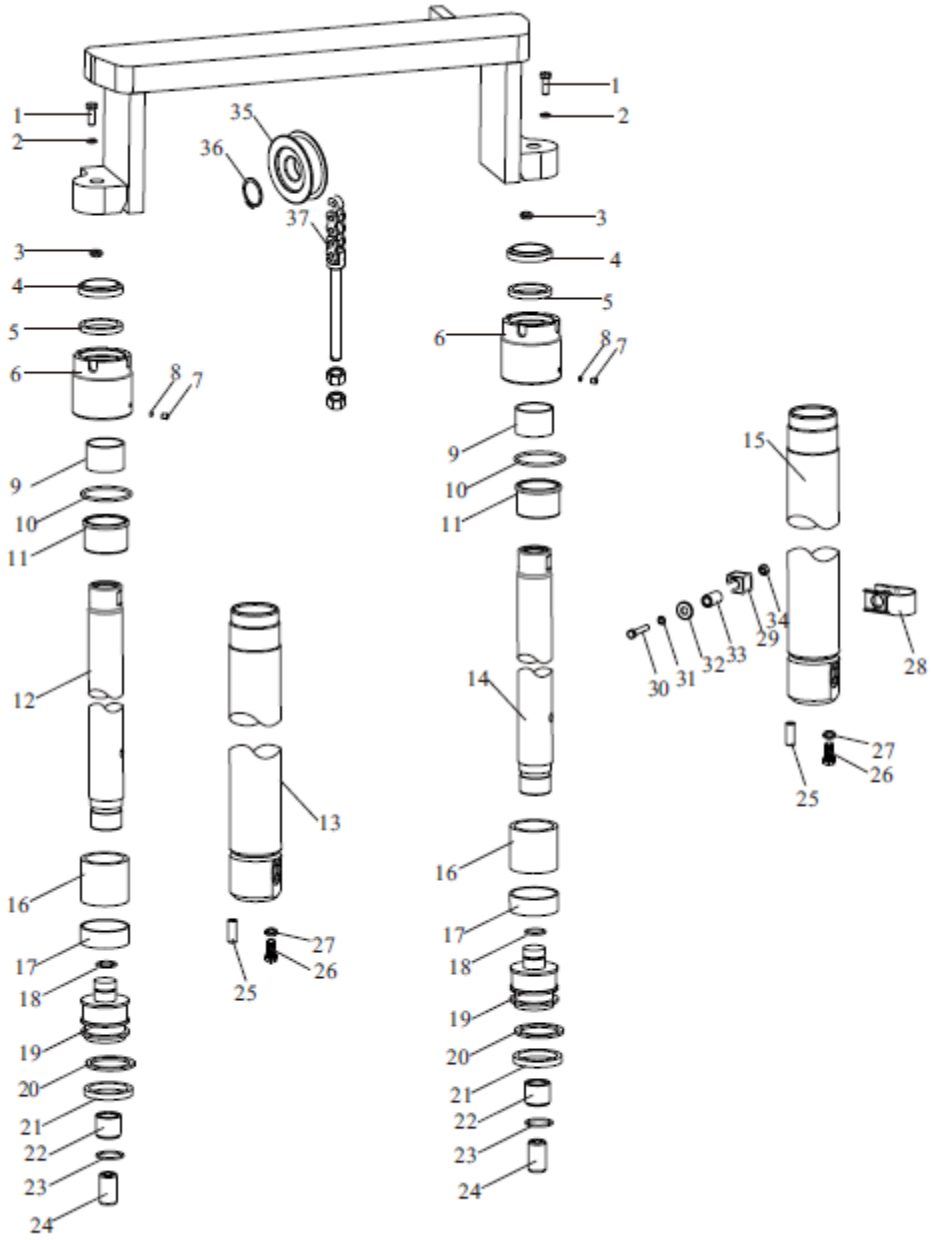

# Cilindro de elevação lateral da torre triplex full free

| Item | Nº da Peça | Descrição | Qtd | Observações |
|---|---|---|---|---|
| A | A30B4-10600 (L/R) | Cilindro de elevação lateral | 2 | 3,0T |
| _ | A20B4-10600 (L/R) | Cilindro de elevação lateral | 2 | 2,0 - 2,5T |
| 1 | GB/T5786 | M16 X 1.5 X 45 Parafuso | 2 | |
| 2 | GB/T93 | 16 Arruela de pressão | 2 | |
| 3 | S30A3-80001 | Espaçador | 2 | |
| 4 | A35B4-10402 | 45 X 57 X 7/10 Raspador | 2 | 3,0T |
| _ | A30B4-10402 | 40 X 52 X 7/10 Raspador | 2 | 2,0 - 2,5T |
| 5 | A35B4-10404 | 45 X 55 X 6 Gaxeta | 2 | 3,0T |
| _ | A30B4-10404 | 40 X 50 X 6 Gaxeta | 2 | 2,0 - 2,5T |
| 6 | A30B4-10601 | Embolo externo | 2 | 3,0T |
| _ | A20B4-10602 | Embolo externo | 2 | 2,0 - 2,5T |
| 7 | GB/T80 | M8 X 8 Parafuso | 2 | |
| 8 | A30B4-10603 | 6 X 3 Anel de nylon | 2 | |
| 9 | A35B4-10406 | 4530 Bucha de guia | 2 | 3,0T |
| _ | A30B4-10407 | 4030 Bucha de guia | 2 | 2,0 - 2,5T |
| 10 | GB/1235 | 68 X 3.1 Anel O-ring | 2 | 3,0T |
| _ | GB/1235 | 60 X 3.1 Anel O-ring | 2 | 2,0 - 2,5T |
| 11 | A30B4-10604 | Bucha | 2 | 3,0T |
| _ | A20B4-10603 | Bucha | 2 | 2,0 - 2,5T |
| 12 | A30B4-10605 | Haste esquerda | 1 | 3,0T |
| _ | A20B4-10604 | Haste esquerda | 1 | 2,0 - 2,5T |
| 13 | A30B4-10606 | Camisa esquerda | 1 | 3,0T |
| _ | A20B4-10605 | Camisa esquerda | 1 | 2,0 - 2,5T |
| 14 | A30B4-10607 | Haste direita | 1 | 3,0T |
| _ | A20B4-10606 | Haste direita | 1 | 2,0 - 2,5T |
| 15 | A30B4-10608 | Camisa direita | 1 | 3,0T |
| _ | S20B4-10607 | Camisa direita | 1 | 2,0 - 2,5T |
| 16 | A30B4-10609 | Espaçador | 2 | 3,0T |
| _ | A20B4-10608 | Espaçador | 2 | 2,0 - 2,5T |
| 17 | A30B4-10610 | 24 X 2 Guia de nylon | 1 | |
| 18 | A30B4-10611 | 56 X 14.7 X 2.5 Anel | 2 | 3,0T |
| _ | A20B4-10609 | 50 X 14.7 X 2.5 Anel | 2 | 2,0 - 2,5T |

Cilindro de elevação lateral da torre triplex full free

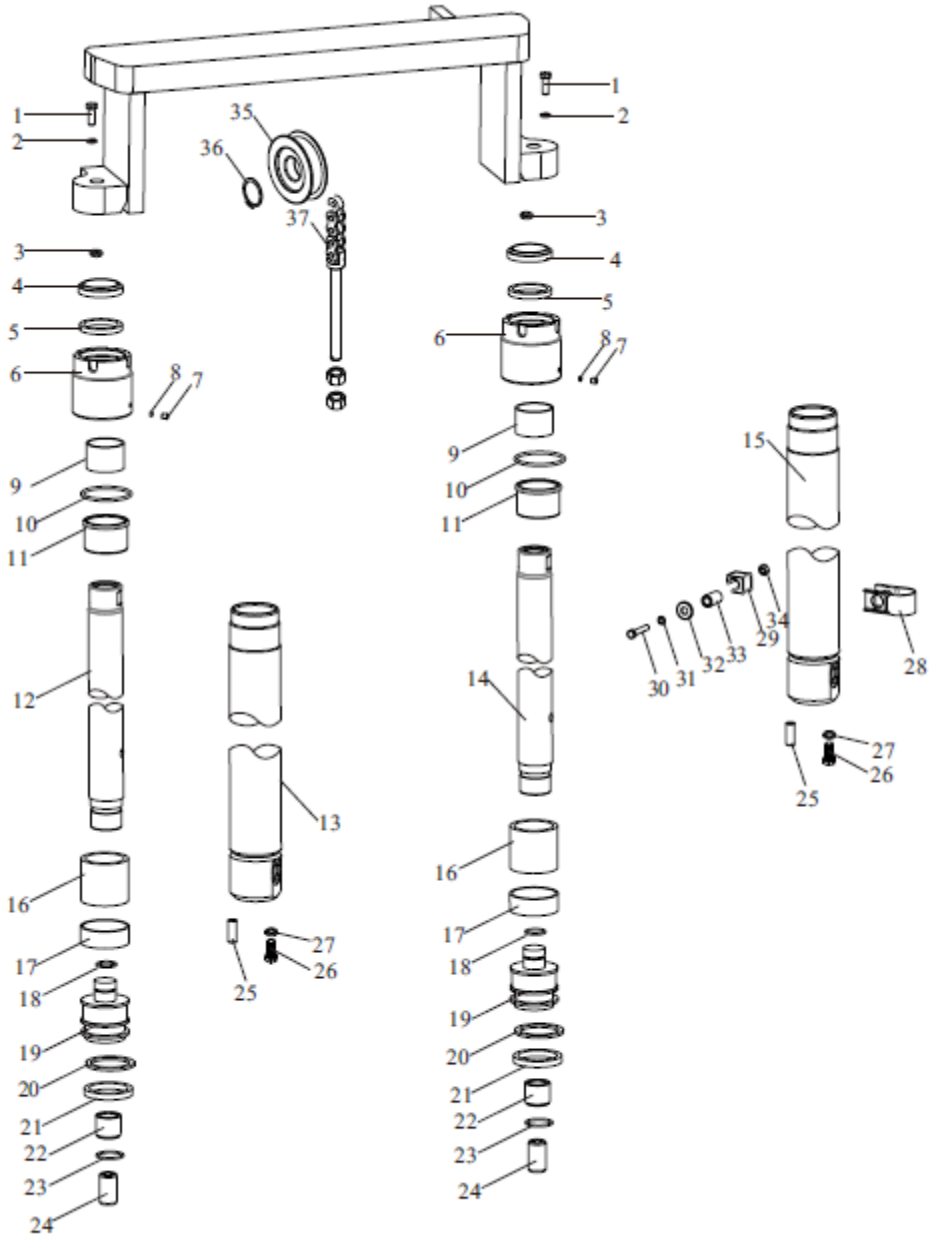

## Cilindro de elevação lateral da torre triplex full free

| Item | Nº da Peça | Descrição | Qtd | Observações |
|---|---|---|---|---|
| 19 | A30B4-10612 | Haste | 1 | 3,0T |
| _ | A20B4-10610 | Haste | 1 | 2,0 - 2,5T |
| 20 | A30B4-10613 | 45 X 56 X 3 Anel guia | 2 | 3,0T |
| _ | A20B4-10611 | 40 X 50 X 3 Anel guia | 2 | 2,0 - 2,5T |
| 21 | A30B4-10614 | 56 X 45 X 7 Gaxeta | 2 | 3,0T |
| _ | A20B4-10612 | 50 X 40 X 6 Gaxeta | 2 | 2,0 - 2,5T |
| 22 | A30B4-10615 | 1 Espaçador | 2 | |
| 23 | A30B4-10616 | 26 X 2 Anel elástico | 2 | |
| 24 | A30B4-10617 | 2 Espaçador | 2 | |
| 25 | GB/T119 | D10 X 26 Pino guia | 2 | |
| 26 | GB/T5786 | M12 X 1.25 X 35 Parafuso | 2 | |
| 27 | GB/T93 | 12 Arruela de pressão | 2 | |
| 28 | S30F3-80002 | Abraçadeira | 2 | |
| 29 | S30F3-80004 | Borracha de encosto | 2 | |
| 30 | GB/T5786 | M12 X 1.25 X 70 Parafuso | 2 | |
| 31 | GB/T93 | 12 Arruela de pressão | 2 | |
| 32 | D30C1-10002 | Arruela | 2 | |
| 33 | S30F3-80003 | Porca | 2 | |
| 34 | GB/T6171 | M12 X 1.25 Porca | 2 | |
| 35 | M30A3-80100 | Roldana da corrente | 2 | |
| 36 | GB/TT894.1 | 40 Anel elástico | 2 | |
| 37 | LH1623 X N | Corrente | 2 | |

Cilindro de elevação lateral da torre triplex full free

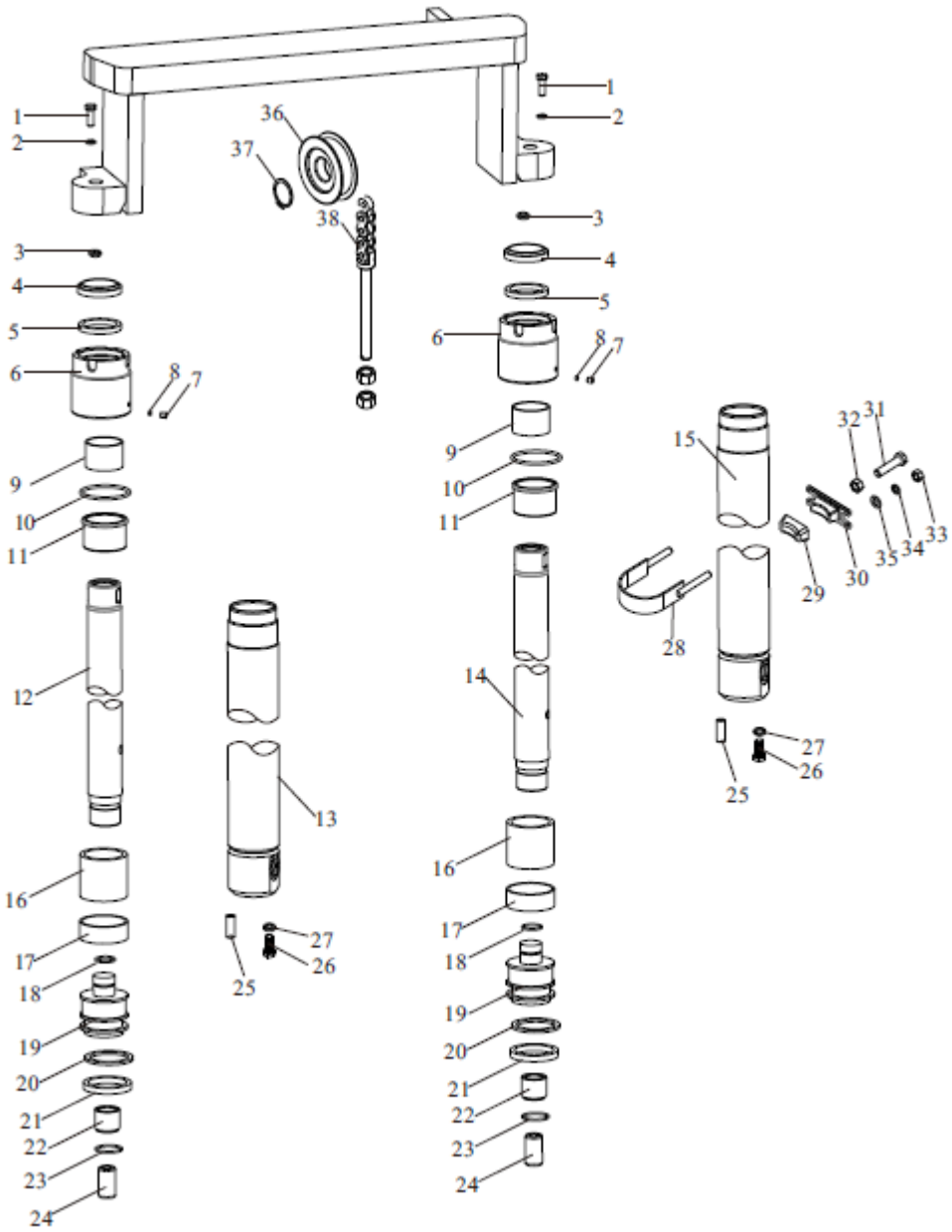

# Cilindro de elevação lateral da torre triplex full free

| Item | Nº da Peça | Descrição | Qtd | Observações |
|---|---|---|---|---|
| A | A35B4-10600 L/R | Cilindro de elevação lateral | 2 | |
| 1 | GB/T5786 | M20 X 1.5 X 40 Parafuso | 2 | |
| 2 | GB/T93 | 20 Arruela de pressão | 2 | |
| 3 | S30A3-80001 | Espaçador | 2 | |
| 4 | A35B4-10601 | 50 X 62 X 7/10 Raspador | 2 | |
| 5 | A35B4-10602 | 50 X 60 X 6 Gaxeta | 2 | |
| 6 | A35B4-10603 | Embolo externo | 2 | |
| 7 | GB/T80 | M8 X 8 Parafuso | 2 | |
| 8 | A30B4-10602 | 6 X 3 Anel de nylon | 2 | |
| 9 | A35B4-10604 | 5027 Bucha de guia | 2 | |
| 10 | GB/T1235 | 70 X 3.5 Anel O-ring | 2 | |
| 11 | A35B4-10605 | Bucha | 2 | |
| 12 | A35B4-10606 | Haste esquerda | 1 | |
| 13 | A35B4-10607 | Camisa esquerda | 1 | |
| 14 | A35B4-10608 | Haste direita | 1 | |
| 15 | A35B4-10609 | Camisa direita | 1 | |
| 16 | A35B4-10610 | Espaçador | 2 | |
| 17 | A30B4-10416 | 24 X 2 Guia de nylon | 1 | |
| 18 | A35B4-10611 | 60 X 20 X 2.5 Anel | 2 | |
| 19 | A35B4-10612 | Embolo interno | 1 | |
| 20 | A35B4-10613 | 50 X 60 X 3 Anel guia | 2 | |
| 21 | A35B4-10614 | 60 X 60 X 6 Gaxeta | 2 | |
| 22 | A30B4-10615 | 1 Espaçador | 2 | |
| 23 | A30B4-10616 | 26 X 2 Anel elástico | 2 | |
| 24 | A30B4-10617 | 2 Espaçador | 2 | |
| 25 | GB/T119 | D10 X 26 Pino guia | 2 | |
| 26 | GB/T5786 | M12 X 1.25 X 35 Parafuso | 2 | |
| 27 | GB/T93 | 12 Arruela de pressão | 2 | |
| 28 | M35K3-80100 | Abraçadeira | 2 | |
| 29 | M30A3-80002 | Borracha de encosto | 2 | |
| 30 | M30A3-80003 | Encosto | 2 | |

Cilindro de elevação lateral da torre triplex full free

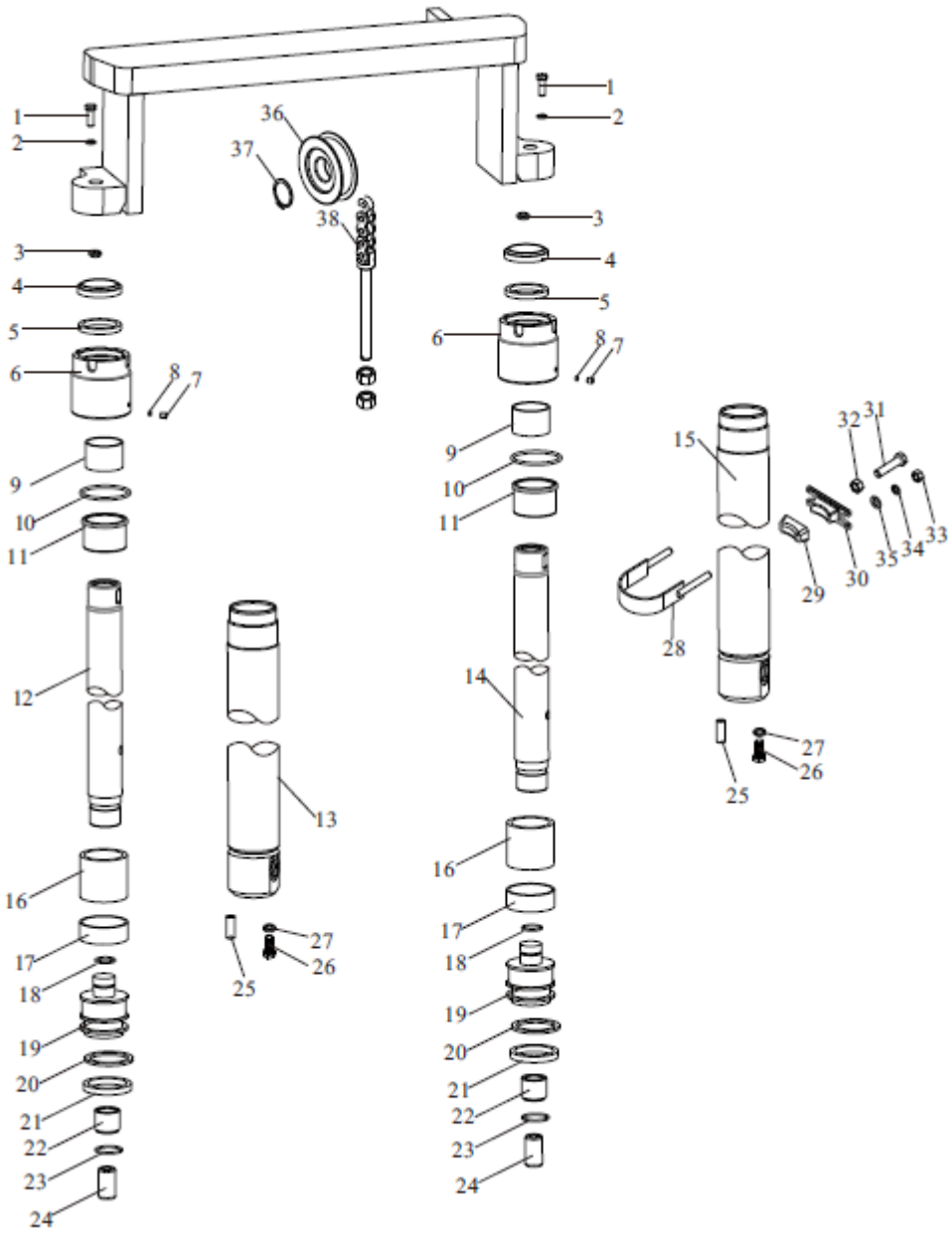

## Cilindro de elevação lateral da torre triplex full free

| Item | Nº da Peça | Descrição | Qtd | Observações |
|---|---|---|---|---|
| 31 | GB/T5786 | M12 X 1.25 X 45 Parafuso | 2 | |
| 32 | GB/T6171 | M12 X 1.25 Porca | 2 | |
| 33 | GB/T6170 | M10 Porca | 4 | |
| 34 | GB/T93 | 10 Arruela de pressão | 4 | |
| 35 | GB/T97.1 | 10 Arruela | 4 | |
| 36 | M30A3-80100 | Roldana da corrente | 2 | |
| 37 | GB/T894.1 | 40 Anel elástico | 2 | |
| 38 | LH1623 X N | Corrente | 2 | |

Cilindro de inclinação

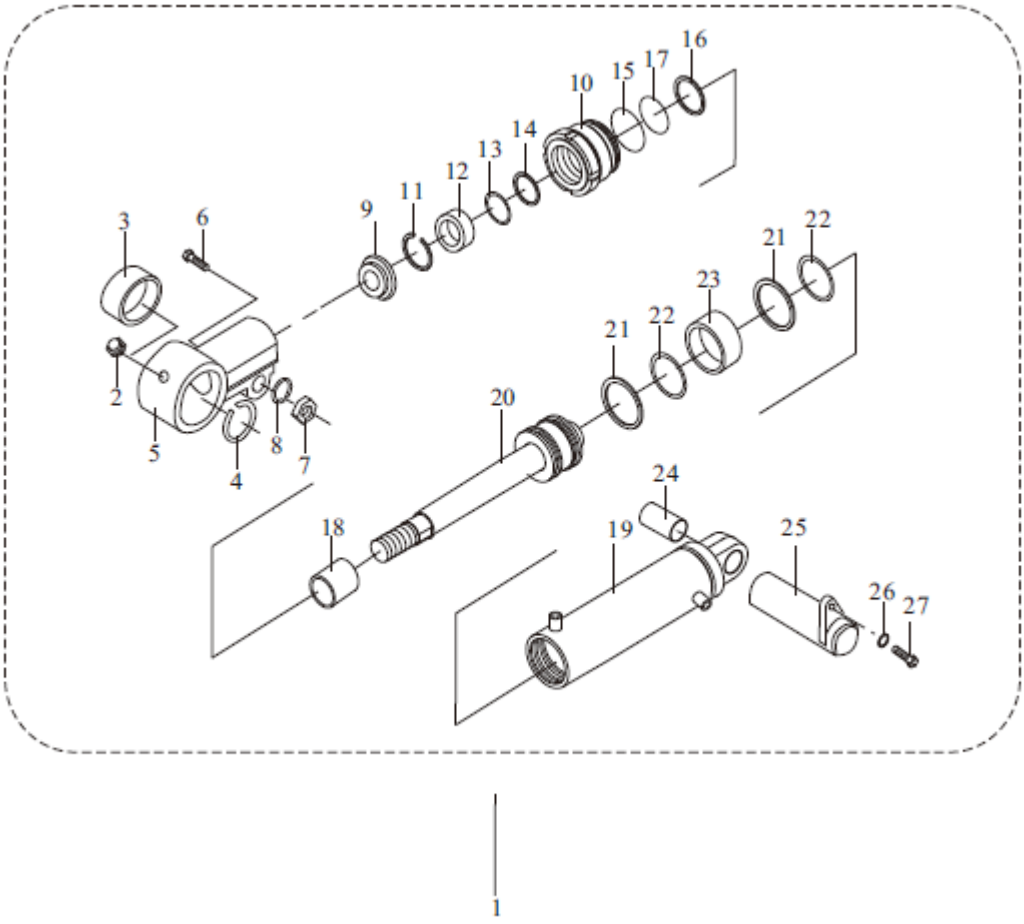

## Cilindro de inclinação

| Item | Nº da Peça | Descrição | Qtd | Observações |
|---|---|---|---|---|
| 1 | A30C4-10200 | Cilindro de inclinação | 2 | 2,0 - 3,0T |
| _ | A35A4-10200 | Cilindro de inclinação | 2 | 3,5T |
| 2 | JB/T7940.1 | M10 X 1 Graxeira | 2 | |
| 3 | GB/T304.5 | 30 Bucha oscilante | 2 | |
| 4 | GB/TT893.1 | 47 Anel elástico | 2 | |
| 5 | A30C4-10201 | Ponteira | 2 | 2,0 - 3,0T |
| _ | A35A4-10201 | Ponteira | 2 | 3,5T |
| 6 | GB/T5785 | M14 X 1.5 X 55 Parafuso | 2 | |
| 7 | GB/T6171 | M14 X 1.5 Porca | 2 | |
| 8 | GB/T93 | 14 Arruela de pressão | 2 | |
| 9 | A30C4-10202 | 32 X 52 X 8/10 Raspador | 2 | 2,0 - 3,0T |
| _ | A35A4-10202 | 35 X 47 X 7/10 Raspador | 2 | 3,5T |
| 10 | A30C4-10203 | Embolo externo | 2 | 2,0 - 3,0T |
| _ | A35A4-10203 | Embolo externo | 2 | 3,5T |
| 11 | GB/T893.1 | 52 Anel elástico | 2 | 2,0 - 3,0T |
| 12 | A30C4-10204 | Espaçador | 2 | 2,0 - 3,0T |
| 13 | A30C4-10205 | 32 X 48 X 3 Anel | 2 | 2,0 - 3,0T |
| _ | A35A4-10204 | 35 X 45 X 3 Anel | 2 | 3,5T |
| 14 | A30C4-10206 | 32 X 48 X 10 Gaxeta | 2 | 2,0 - 3,0T |
| _ | A30C4-10205 | 35 X 45 X 6 Gaxeta | 2 | 3,5T |
| 15 | GB/T1235 | 75 X 3.1 Anel O-ring | 2 | 2,0 - 3,0T |
| _ | GB/T1235 | 85 X 3.1 Anel O-ring | 2 | 3,5T |
| 16 | A30C4-10207 | 65.2 X 70 X 1.5 Anel O-ring | 2 | 2,0 - 3,0T |
| _ | A35A4-10206 | 75.2 X 80 X 1.5 Anel O-ring | 2 | 3,5T |
| 17 | GB/T1235 | 70 X 3.1 Anel O-ring | 2 | 2,0 - 3,0T |
| _ | GB/T1235 | 80 X 3.1 Anel O-ring | 2 | 3,5T |
| 18 | A30C4-10208 | 3225 Bucha | 2 | 2,0 - 3,0T |
| _ | A35A4-10207 | 3530 Bucha | 2 | 3,5T |
| 19 | A30C4-10209 | Camisa | 2 | 2,0 - 3,0T |
| _ | A35A4-10208 | Camisa | 2 | 3,5T |
| 20 | A30A4-10209 | Haste | 2 | 2,0 - 3,0T |
| _ | A35A4-10209 | Haste | 2 | 3,5T |

Cilindro de inclinação

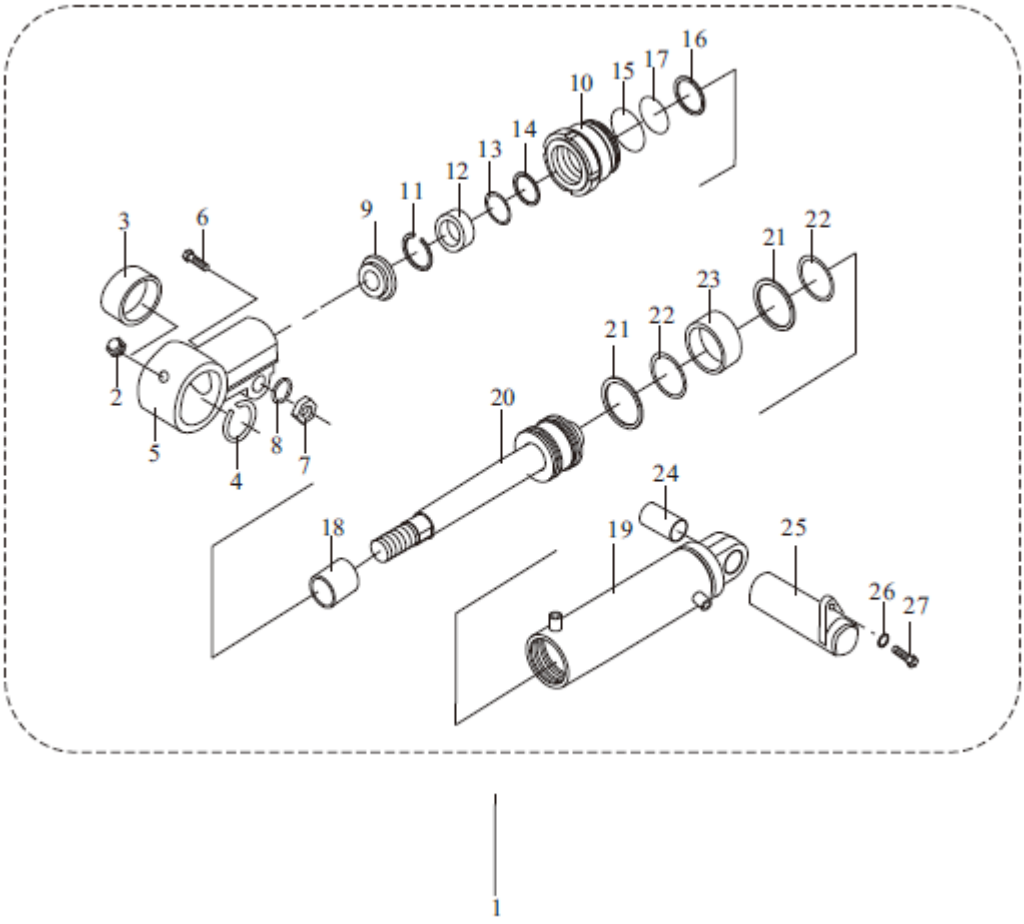

## Cilindro de inclinação

| Item | Nº da Peça | Descrição | Qtd | Observações |
|---|---|---|---|---|
| 21 | A30C4-10211 | 70 X 60 X 6 Gaxeta | 4 | 2,0 - 3,0T |
| _ | A35A4-10210 | 80 X 70 X 6 Gaxeta | 4 | 3,5T |
| 22 | A30C4-10212 | 60 X 70 X 1.5 Anel | 4 | 2,0 - 3,0T |
| _ | A35A4-10211 | 70 X 80 X 3 Anel | 4 | 3,5T |
| 23 | A30C4-10213 | 70 X 15.7 X 2.5 Guia de nylon | 2 | 2,0 - 3,0T |
| _ | A35A4-10211 | 80 X 14.7 X 2.5 Guia de nylon | 2 | 3,5T |
| 24 | A30C4-10214 | 3040 Bucha | 2 | 2,0 - 3,0T |
| _ | A35A4-10213 | 3432 Bucha | 2 | 3,5T |
| 25 | M30A3-00100 | Pino | 2 | |
| 26 | GB/T5786 | M10 X 1.25 X 20 Parafuso | 2 | |
| 27 | GB/T93 | 10 Arruela de pressão | 2 | |

# 9.SISTEMA ELÉTRICO

Painel de indicação tipo 1 (Transmissão com torque)

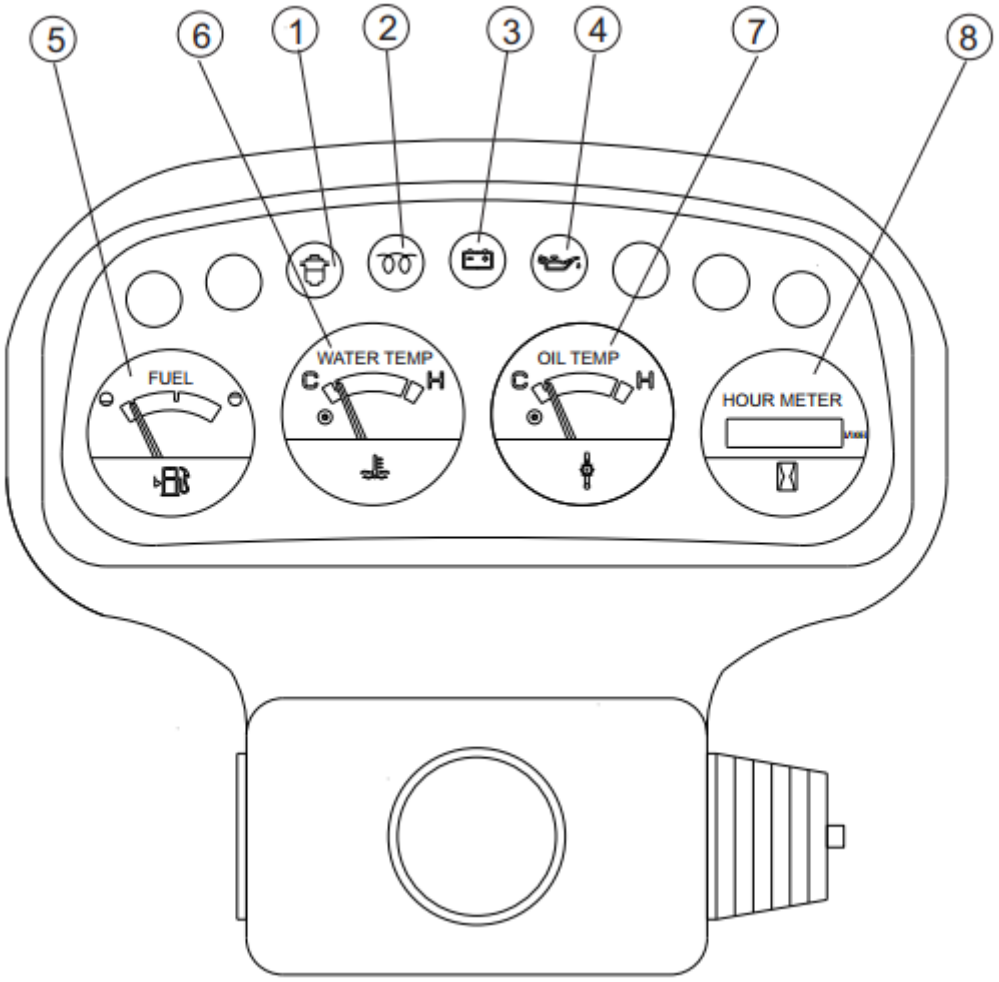


| Item | Descrição |
|---|---|
| 1 | Instruções do filtro separador d'água |
| 2 | Instruções do aquecedor de bico |
| 3 | Instruções de não carregamento |
| 4 | Instruções da pressão do óleo lubrificante |
| 5 | Instruções do nível de combustível |
| 6 | Instruções da temperatura d'água do motor |
| 7 | Instruções da temperatura do óleo da transmissão |
| 8 | Instruções do horímetro |

Painel de indicação tipo 2 (Transmissão com torque)

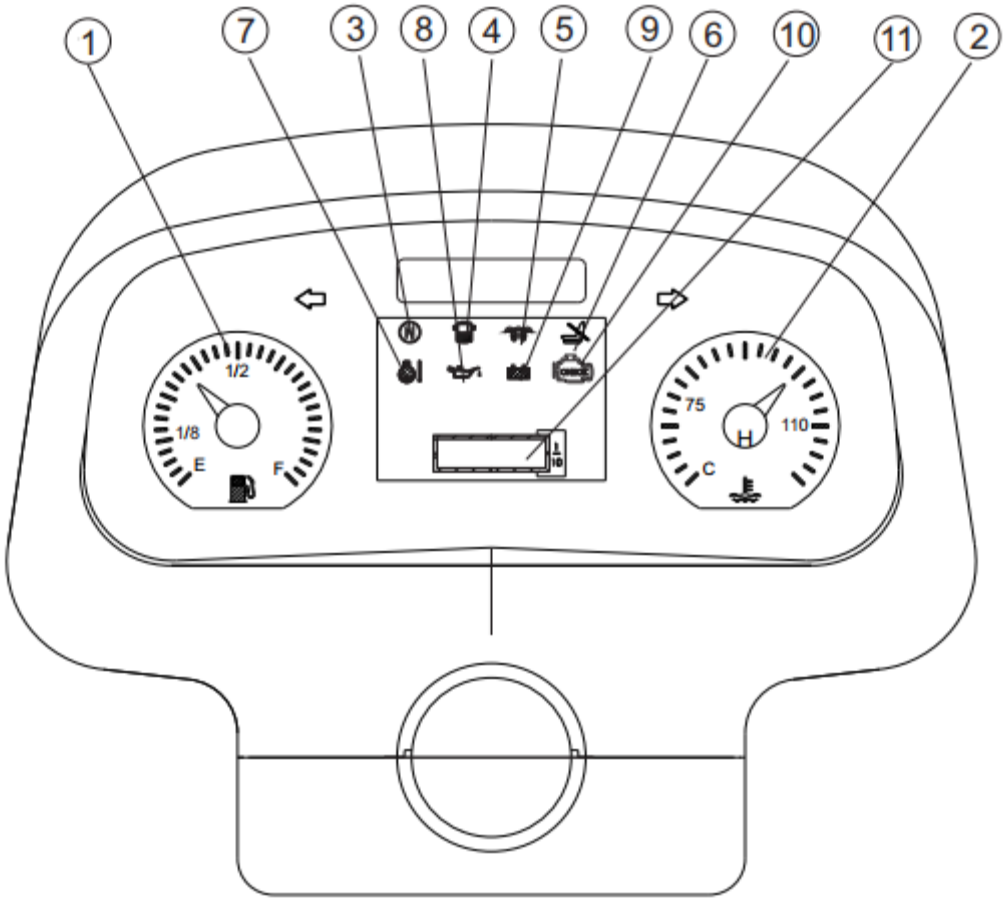


| Item | Descrição |
|---|---|
| 1 | Instruções do nível do combustível |
| 2 | Instruções da temperatura d'água do motor |
| 3 | Instruções de marcha neutra |
| 4 | Instruções do filtro separador d'água |
| 5 | Instruções do aquecedor de bico |
| 6 | Instruções do assento do operador |
| 7 | Instruções da temperatura do óleo da transmissão |
| 8 | Instruções da pressão do óleo lubrificante |
| 9 | Instruções de não carregamento |
| 10 | Instruções de falha no motor |
| 11 | Instruções do horímetro |

Painel de indicação (Transmissão mecânica)

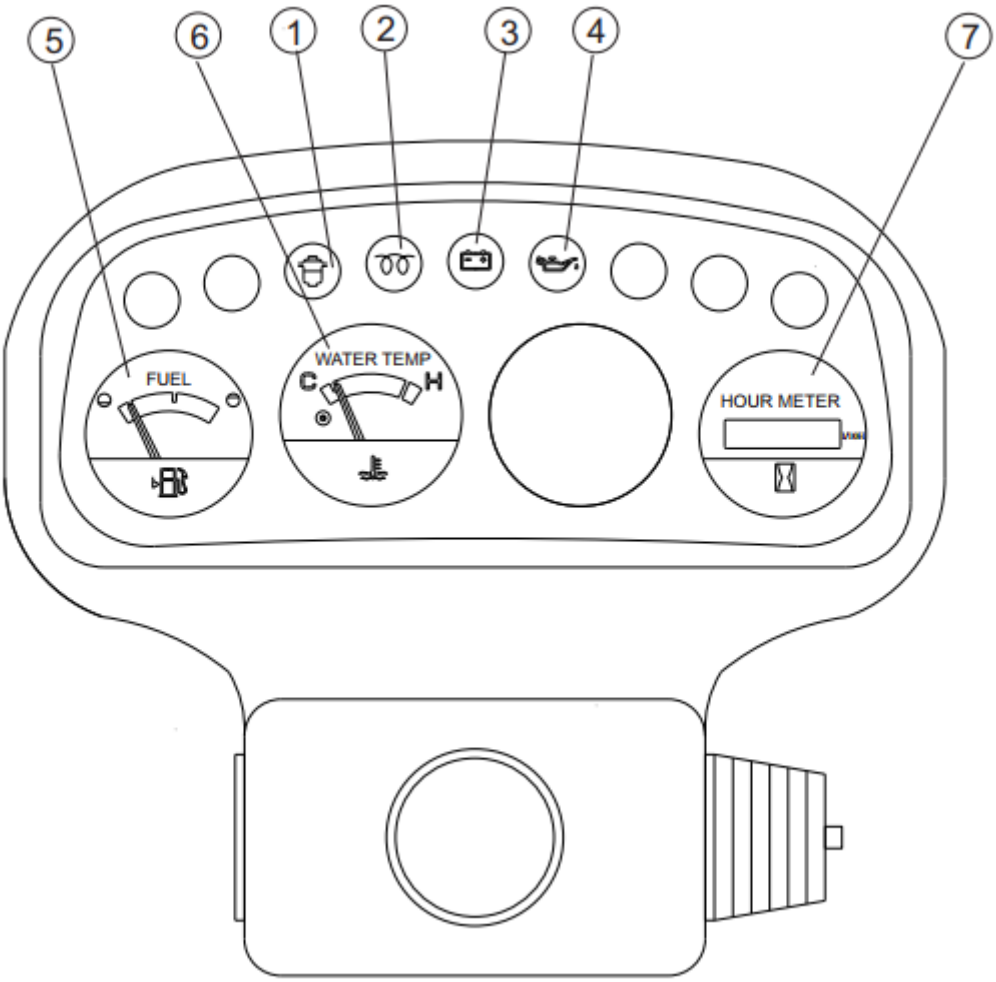


| Item | Descrição |
|---|---|
| 1 | Instruções do filtro separador d'água |
| 2 | Instruções do aquecedor de bico |
| 3 | Instruções de não carregamento |
| 4 | Instruções da pressão do óleo lubrificante |
| 5 | Instruções do nível do combustível |
| 6 | Instruções da temperatura d'água do motor |
| 7 | Instruções do horímetro |

## Sistema elétrico

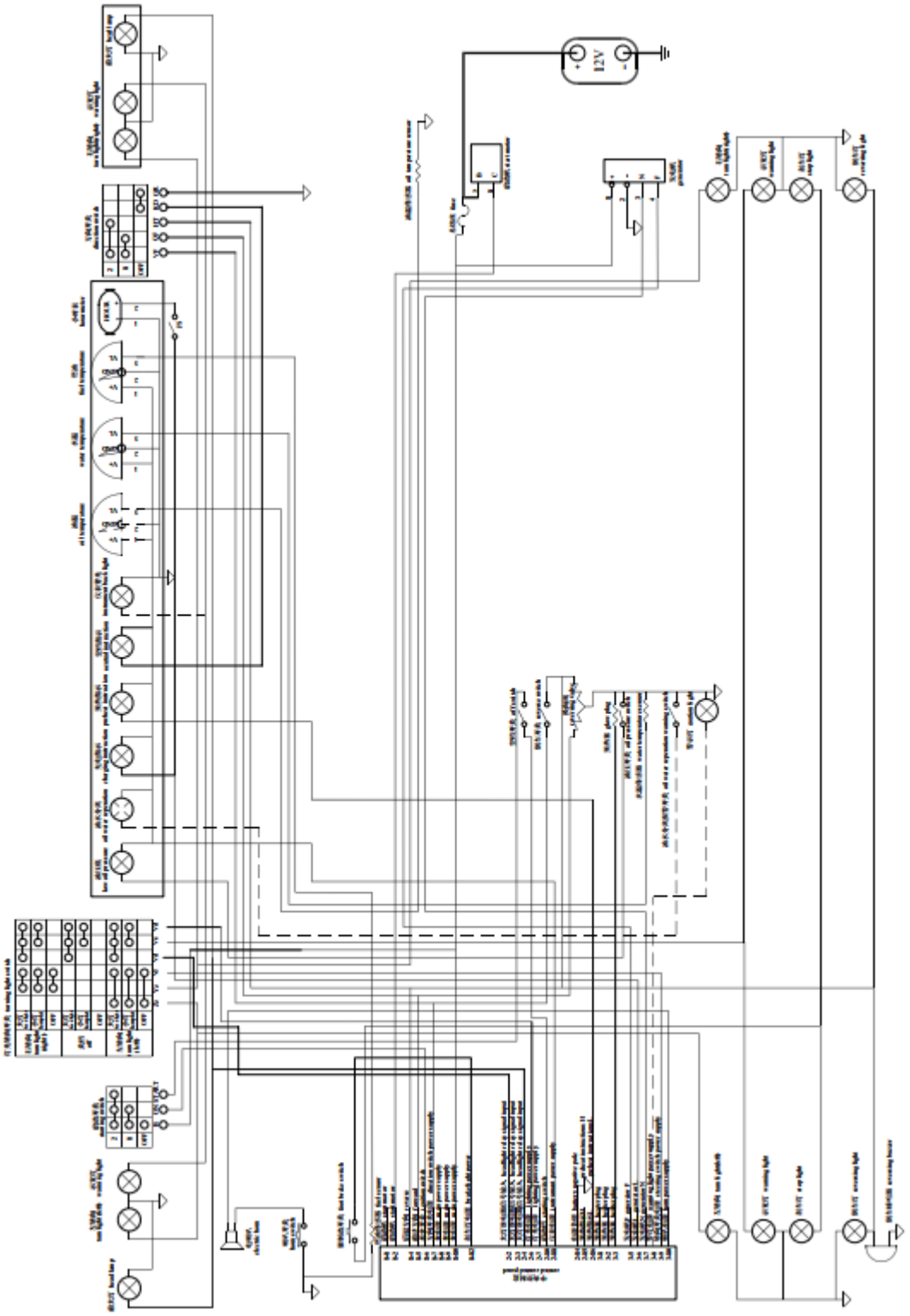

Diagrama do circuito elétrico

## Sistema elétrico

| Item | Nº da Peça | Descrição | Qtd | Observações |
|---|---|---|---|---|
| 1 | A30C2-20002 | Battery | 1 | |
| 2 | A30C2-01000 | Panel | 1 | |
| 3 | GB/T823 | M5 X 6 Screw | 4 | |
| 4 | DT04G-12WD2 | Head lamp ass'y | 2 | |
| 5 | DT04G-12ZQX | Side lamp ass'y | 2 | |
| 6 | DT04G-12XH8 | Rear combination lamp | 1 | |
| 7 | DT04G-LTD152 | Caution light | 1 | |
| 8 | A30C2-00400 | Left head guard harness | 1 | |
| 9 | A30C2-00500 | Right head guard harness | 1 | |
| 10 | A30C2-00700 | Cable | 1 | |
| 11 | A30C2-00800 | Cable | 1 | |
| 12 | A30B2-00900 | Fused link wire | 1 | |
| 13 | A30C2-00300 | Cabinet harness | 1 | |
| 14 | A30C2-00200 | Engine Harness | 1 | |
| 15 | 180 | Binding | 15 | |
| 16 | DT05G-JK205A | Brake switch | 1 | |
| 17 | DT09G-DJB12B | Back buzzer | 1 | |
| 18 | DT09G-DL124ED | Horn | 1 | |
| 19 | DT02G-JK802 | Integral switch | 1 | |
| _ | DT02G-JK804 | Integral switch | 1 | |
| 20 | DT01G-ZC108 | Combination | 1 | |
| _ | DT01G-ZC108W | Combination | 1 | |
| _ | DT04G-ZB909 | Combination | 1 | |
| 21 | GB/T5783 | M6 X 35 Bolt | 4 | |
| 22 | GB/T93 | 6 Washer, lock | 4 | |
| 23 | GB/T97.1 | 6 Washer | 4 | |
| 24 | DT03G-R1/2SY | Oil temp sending unit | 1 | |
| 25 | DT03G-YG252 | Fuel sensor | 1 | 2,0 - 2,5T |
| _ | DT03G-YG262SY | Fuel sensor | 1 | 3,0 - 3,5T |

## Sistema elétrico

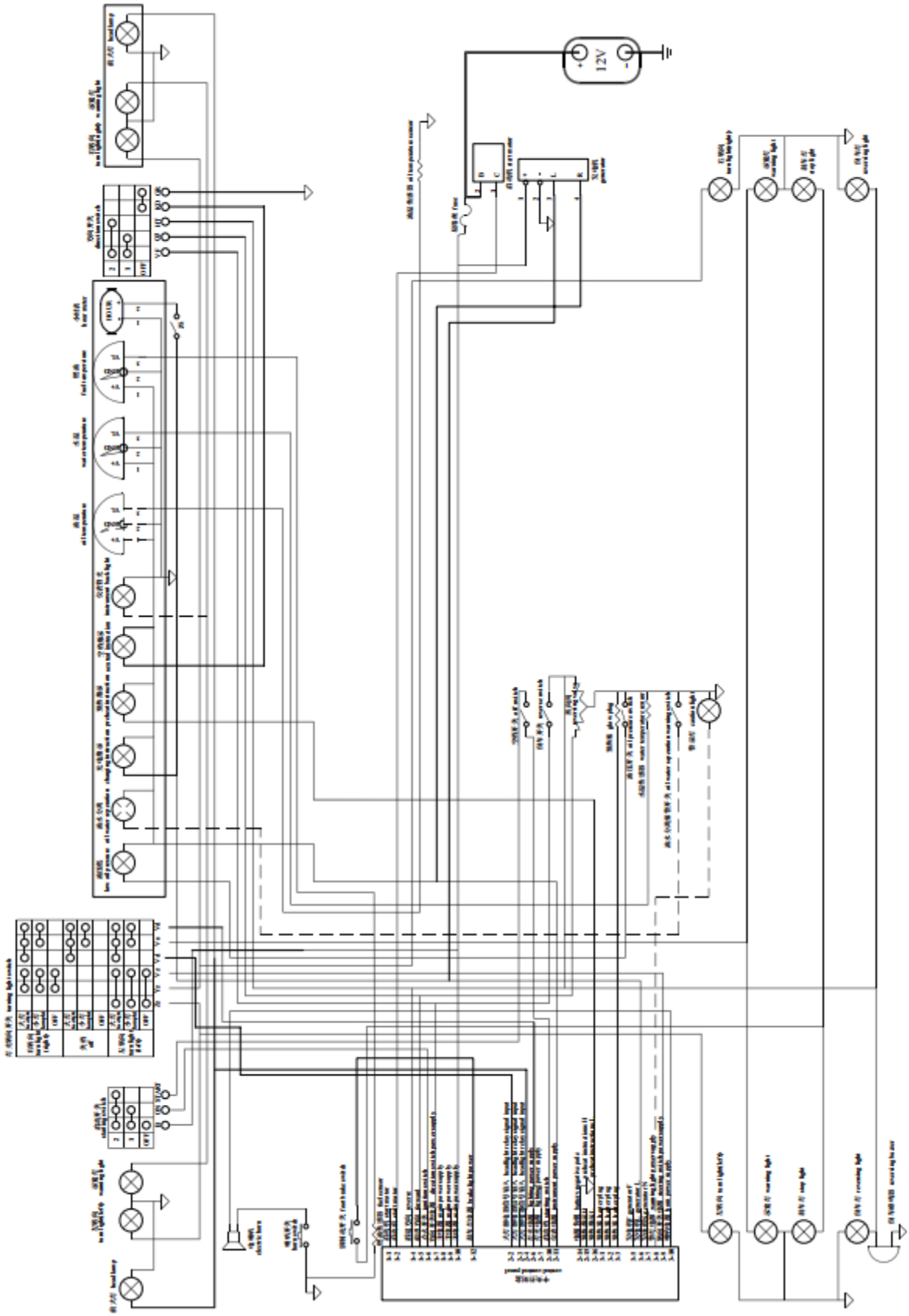


Diagrama do circuito elétrico

# Sistema elétrico

| Item | Nº da Peça | Descrição | Qtd | Observações |
|---|---|---|---|---|
| 1 | A30C2-20002 | Battery | 1 | |
| 2 | A30C2-10100 | Panel | 1 | |
| 3 | GB/T823 | M5 X 6 Screw | 4 | |
| 4 | DT04G-12WD2 | Head lamp ass'y | 2 | |
| 5 | DT04G-12ZQX | Rear combination lamp | 2 | |
| 6 | DT04G-12XH8 | Caution light | 1 | |
| 7 | DT04G-LTD152 | Left head guard harness | 1 | |
| 8 | A30C2-00400 | Right head guard harness | 1 | |
| 9 | A30C2-00500 | Cable | 1 | |
| 10 | A30C2-00700 | Cable | 1 | FD20~35 - X3 / D1 / GQ1 |
| _ | A30G2-00700 | Cable | 1 | FD/Y20~35 - W1 / W2 / JH1 / S2 / Y1 / Y2 / Y3 / R1 / S1 / S4 / KMS4 |
| 11 | A30C2-00800 | Fused link wire | 1 | |
| 12 | A30B2-00900 | Cabinet harness | 1 | |
| 13 | A30C2-00300 | Cabinet harness | 1 | FD20~35 - X3 / D1 / W1 / W2 / JH1 / Y1 / Y2 / KMS4 |
| _ | A30E2-80100 | Engine harness | 1 | FY20~35 - R1 / R2 / GQ1 / S1 / S4 |
| 14 | A30B2-00200 | Engine harness | 1 | FD20~30 - X3 |
| _ | A30D2-00200 | Engine harness | 1 | FD20~30 - W1 |
| _ | A30G2-00200 | Engine harness | 1 | FD30~35 - W2 |
| _ | A30M2-00200 | Engine harness | 1 | FD20~30 - JH1 |
| _ | A30BA2-00200 | Engine harness | 1 | FD20~30 - S2 |
| _ | A30H2-00200 | Engine harness | 1 | FD20~35 - Y1 / Y3 |
| _ | A30K2-00200 | Engine harness | 1 | FD30~35 - D1 |
| _ | A30E2-00200 | Engine harness | 1 | FY20~35 - R1 / R2 |
| _ | A30S2-00200 | Engine harness | 1 | FY20~30 - GQ1 |
| _ | A30EY2-00200 | Engine harness | 1 | FY20~30 - S1 / S4 |
| _ | A30BC2-80100 | Engine harness | 1 | FD30~35 - KMS4 |
| 15 | A30H2-80100 | Vehicle harness | 1 | FD20 ~35 - Y3 |
| 16 | 180 | Binding | 15 | |
| 17 | DT05G-JK205A | Brake swicth | 1 | |
| 18 | DT09G-DJB12B | Back buzzer | 1 | |
| 19 | DT09G-DL124ED | Horn | 1 | |

## Sistema elétrico

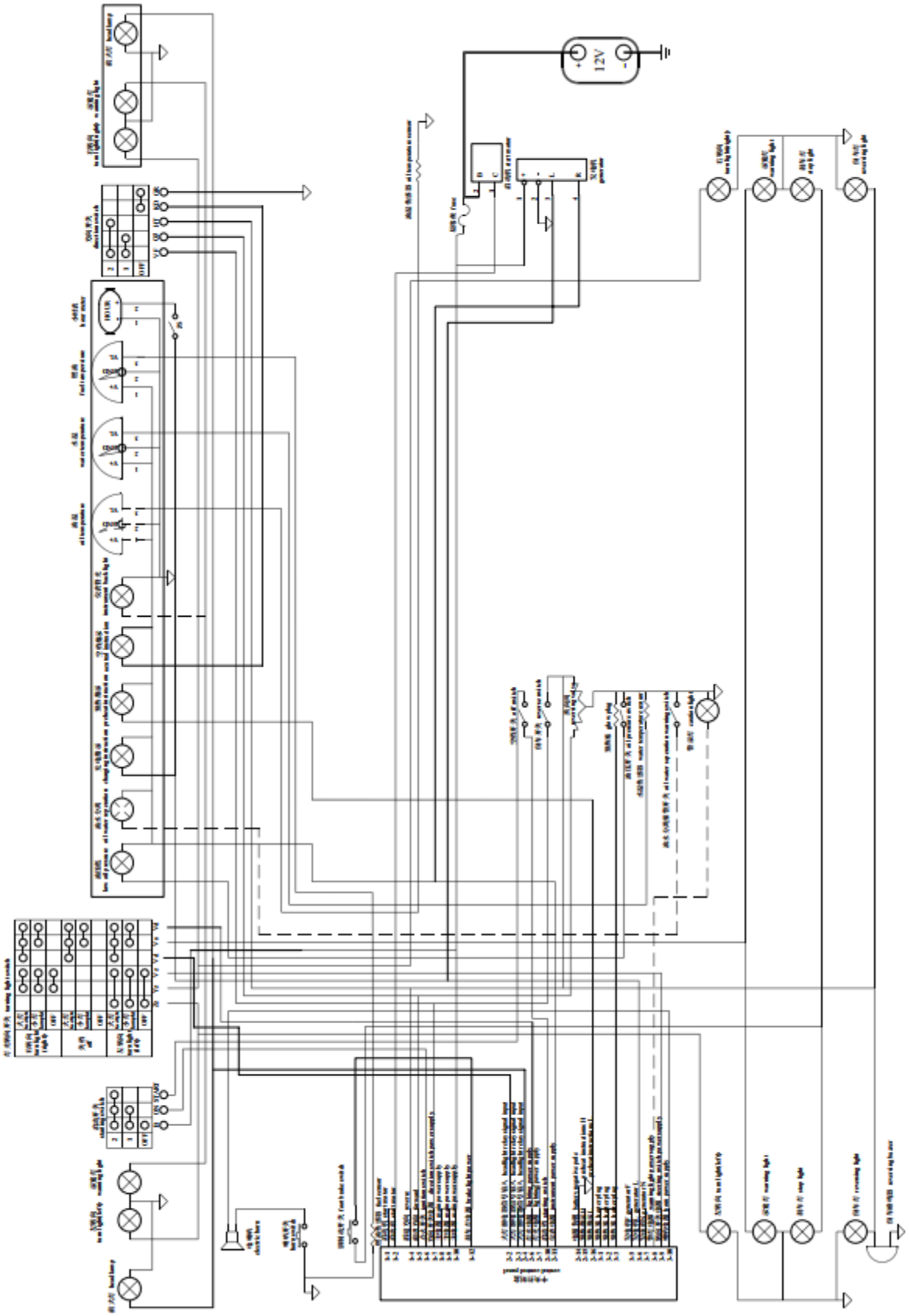

Diagrama do circuito elétrico

## Sistema elétrico

| Item | Nº da Peça | Descrição | Qtd | Observações |
|---|---|---|---|---|
| 20 | DT02G-JK802 | Integral switch | 1 | |
| _ | DT02G-JK804 | Integral switch | 1 | |
| 21 | DT01G-ZC108 | Combination | 1 | |
| _ | DT01G-ZC108W | Combination | 1 | |
| _ | DT04G-ZB909 | Combination | 1 | |
| 22 | GB/T5783 | M6 X 35 Bolt | 4 | |
| 23 | GB/T93 | 6 Washer, lock | 4 | |
| 24 | GB/T97.1 | 6 Washer | 4 | |
| 25 | DT03G - R1 / 2SY | Oil temp sending unit | 1 | |
| 26 | DT03G-YG252 | Fuel sensor | 1 | 2,0 - 2,5T |
| _ | DT03G-YG262SY | Fuel sensor | 1 | 3,0 - 3,5T |
| 27 | DT03G-WG409SY | Water temp sending unit | 1 | FD/Y20~35 - W1 / W2 / JH1 / S2 / D1 / R1 / R2 / GQ1 |
| _ | DT03G-WG430 | Water temp sending unit | 1 | FD/Y20~35 - Y1 / Y2 / Y3 / S1 / S4 |
| 28 | DT07G-RF12 | (12V) Flameout magnetic valve | 1 | FD30~35 - D1 |
| 29 | DT06G-JD1914 | Intermediate relay | 1 | FY20~35 - R1 / R2 / GQ1 / S1 / S4 |

## Sistema elétrico

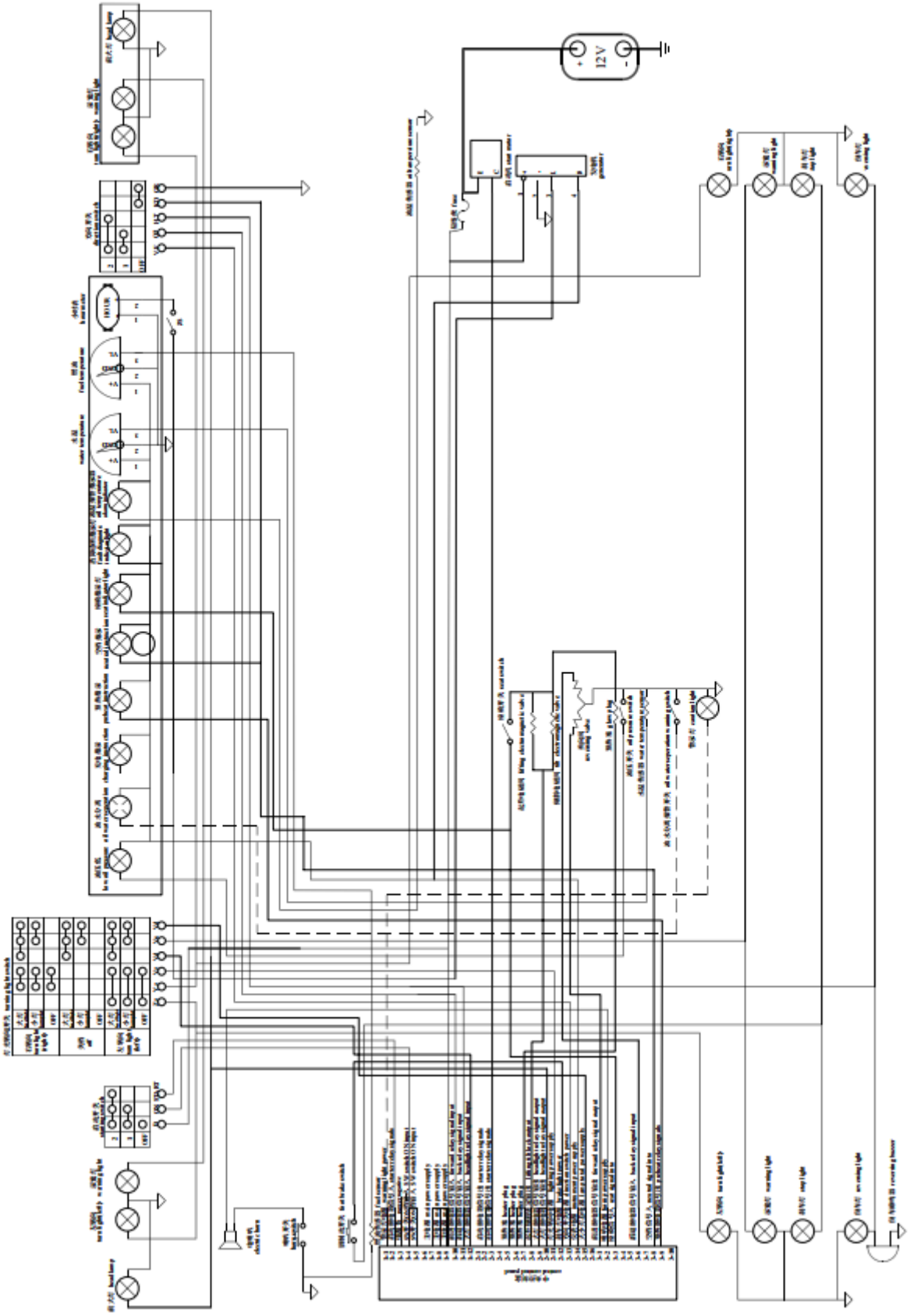


Diagrama do circuito elétrico ( Padrão Europeu )

# Sistema elétrico

| Item | Nº da Peça | Descrição | Qtd | Observações |
|---|---|---|---|---|
| 1 | A30C2-20002 | Battery | 1 | |
| 2 | A30C2-01010 | Panel | 1 | |
| 3 | GB/T823 | M5 X 6 Screw | 4 | |
| 4 | DT04G-12WD2 | Head lamp ass'y | 2 | |
| 5 | DT04G-12ZQX | Side lamp ass'y | 2 | |
| 6 | DT04G-12XH8 | Rear combination lamp | 1 | |
| 7 | DT04G-LTD152 | Caution light | 1 | |
| 8 | A30C2-00400 | Left head guard harness | 1 | |
| 9 | A30C2-00500 | Right head guard harness | 1 | |
| 10 | A30C2-00702 | Cable | 1 | FD/Y20~30 - X3 / W1 / S2 / Y1 / Y2 / Y3 / R1 / R2 / S1 / S4 / G2 |
| _ | A30C2-00703 | Cable | 1 | FD/Y20~30 - X3 / G2 |
| _ | A30C2-00701 | Cable | 1 | FD/Y20~35 - W1 / W2 / S2 / Y1 / Y2 / Y3 / R1 / R2 / S1 / S4 |
| 11 | A30C2-00800 | Fused link wire | 1 | |
| 12 | A30B2-00900 | Cabinet harness | 1 | |
| 13 | A30BD2-00300 | Vehicle harness | 11 | FY20~35 - G2 |
| 14 | A30B2-00210 | Vehicle harness | 1 | FD20~30 - X3 |
| _ | A30D2-00210 | Vehicle harness | 1 | FD20~30 - W1 |
| _ | A30G2-00210 | Vehicle harness | 1 | FD30~35 - W2 |
| _ | A30BA2-00210 | Vehicle harness | 1 | FD20~30 - S2 |
| _ | A30H2-00210 | Vehicle harness | 1 | FD20~35 - Y1 / Y2 |
| _ | A30H2-80300 | Vehicle harness | 1 | FD20~35 - Y3 |
| _ | A30E2-00210 | Vehicle harness | 1 | FY20~35 - R1 / R2 |
| _ | A30FY2-00210 | Vehicle harness | 1 | FY20~30 - S1 / S4 |
| 15 | 180 | Binding | 15 | |
| 16 | DT05G-JK205A | Brake switch | 1 | |
| 17 | DT09G-DJB12B | Back buzzer | 1 | |
| 18 | DT09G-DL124ED | Horn | 1 | |
| 19 | DT02G-JK802 | Integral switch | 1 | |
| _ | DT02G-JK804 | Integral switch | 1 | |
| 20 | DT04G-ZB909 | Combination | 1 | |

## Sistema elétrico

| Item | Nº da Peça | Descrição | Qtd | Observações |
|---|---|---|---|---|
| 21 | GB/T5783 | M6 X 35 Bolt | 4 | |
| 22 | GB/T93 | 6 Washer, lock | 4 | |
| 23 | GB/T97.1 | 6 Washer | 4 | |
| 24 | DT03G-R1/2SY | Oil temp sending unit | 1 | |
| 25 | DT03G-YG252 | Fuel sensor | 1 | 2,0 - 2,5T |
| _ | DT03G-YG262SY | Fuel sensor | 1 | 3,0 - 3,5T |
| 26 | DT03G-WG409SY | Water temp sending unit | 1 | FD/Y20~35 - W1 / W2 / S2 / R1 / R2 / G2 |
| _ | DT03G-WG430 | Water temp sending unit | 1 | FD/Y20~35 - Y1 / Y2/ Y3 / S1 / S4 |
| 27 | A70S2-00900 | Emergency power switch | 1 | |
| 28 | A30BD2-00204 | Accelerator | 1 | FY20~35 - G2 |

# 10.ADESIVOS

Adesivos

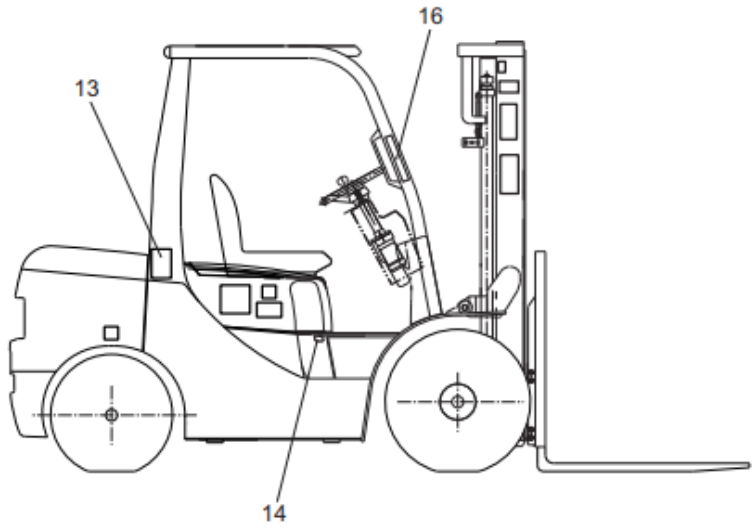
16
13
14

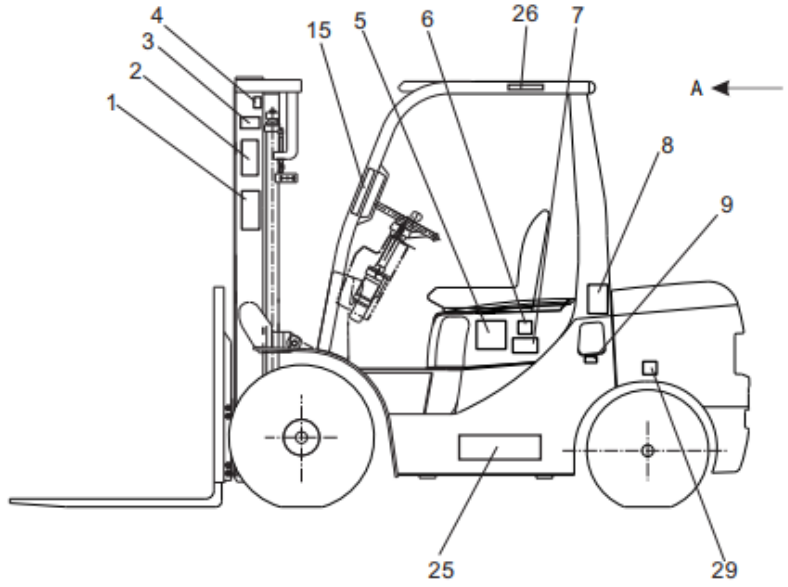
4
3
2
1
15
5
6
26
7
A
8
9
25
29

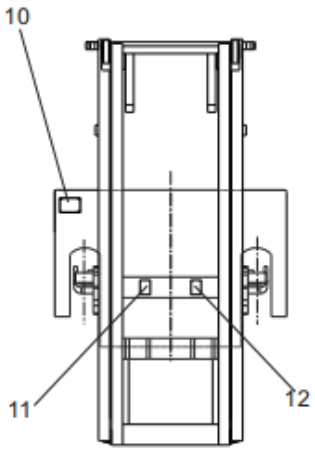
10
11
12

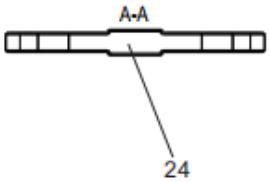
A-A
24

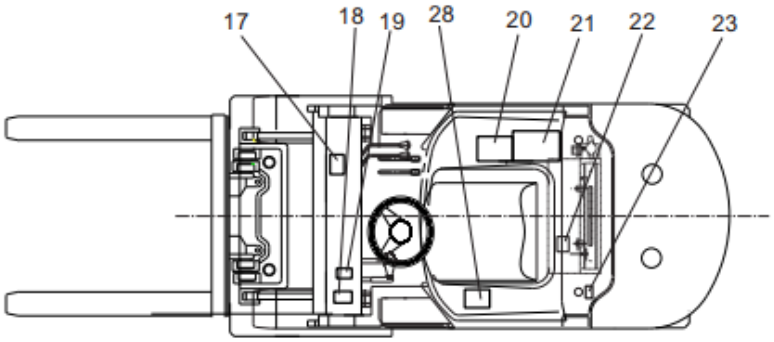
17
18
19
28
20
21
22
23

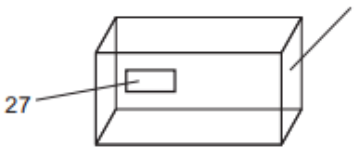
27

## Adesivos

| Item | Nº da Peça | Descrição | Qtd | Observações |
|---|---|---|---|---|
| 1 | | Adesivo CTS Silva | 2 | Original |
| _ | | Adesivo de segurança | 2 | Exportação |
| 2 | GCI0001 | Adesivo de segurança | 2 | Original |
| _ | GCIY053 | Adesivo de segurança | 2 | Exportação |
| 3 | GCI0022 | CE Adesivo | 2 | Exportação |
| 4 | GCI0014 | Adesivo de instrução de elevação | 2 | Original |
| _ | GCIY066 | Adesivo de instrução de elevação | 2 | Exportação |
| 5 | GCI0006 | Adesivo logo | 2 | |
| 6 | GCI0028 | ´´20`` Adesivo modelo | 2 | 2,0T |
| _ | GCI0029 | ´´25`` Adesivo modelo | 2 | 2,5T |
| _ | GCI0030 | ´´30`` Adesivo modelo | 2 | 3,0T |
| _ | GCI0031 | ´´35`` Adesivo modelo | 2 | 3,5T |
| 7 | | Adesivo nome | 2 | |
| 8 | GCI0005 | Adesivo de atenção | 1 | Original |
| _ | GCIY057 | Adesivo de atenção | 1 | Exportação |
| 9 | GCI0008 | Adesivo de combustível | 1 | Original |
| _ | GCI0091 | Adesivo de combustível | 1 | Original |
| _ | GCI0092 | GLP Adesivo de combustível | 1 | GLP Original |
| _ | GCIY060 | Adesivo de combustível | 1 | Exportação |
| _ | GCIY095 | Adesivo de combustível | 1 | Exportação |
| _ | GCIY096 | GLP Adesivo de combustível | 1 | GLP Exportação |
| 10 | GCI0716 | Plaqueta de identificação | 1 | Original |
| _ | GCIY717 | Plaqueta de identificação | 1 | Exportação |
| 11 | GCI0016 | Adesivo de atenção da torre | 1 | Original |
| _ | GCIY068 | Adesivo de atenção da torre | 1 | Exportação |
| 12 | GCI0017 | Adesivo de atenção | 1 | Original |
| _ | GCIY069 | Adesivo de atenção | 1 | Exportação |
| 13 | GCI0013 | Adesivo de segurança com pneu | 1 | Original |
| _ | GCIY065 | Adesivo de segurança com pneu | 1 | Exportação |
| 14 | GCI0010 | Adesivo de óleo hidráulico | 1 | Original |
| _ | GCIY062 | Adesivo de óleo hidráulico | 1 | Exportação |
| 15 | GCIY273 | Adesivo de instruções de segurança | 1 | |
| 16 | GCIY272 | Adesivo de instruções de segurança | 1 | |

Adesivos

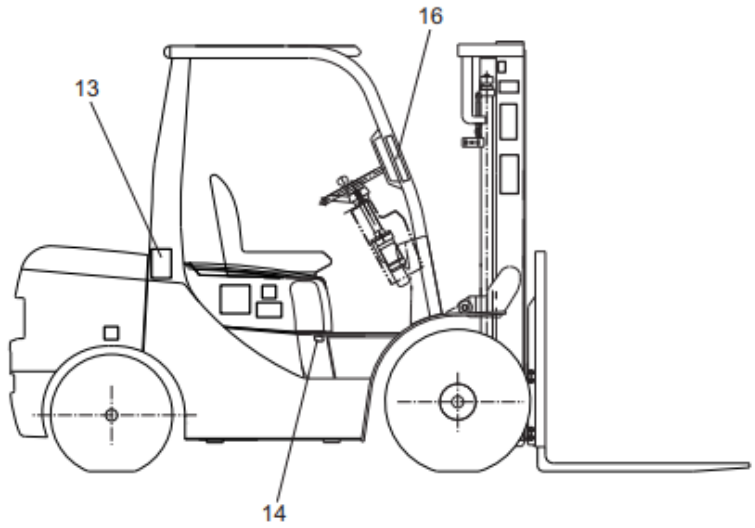
16
13
14

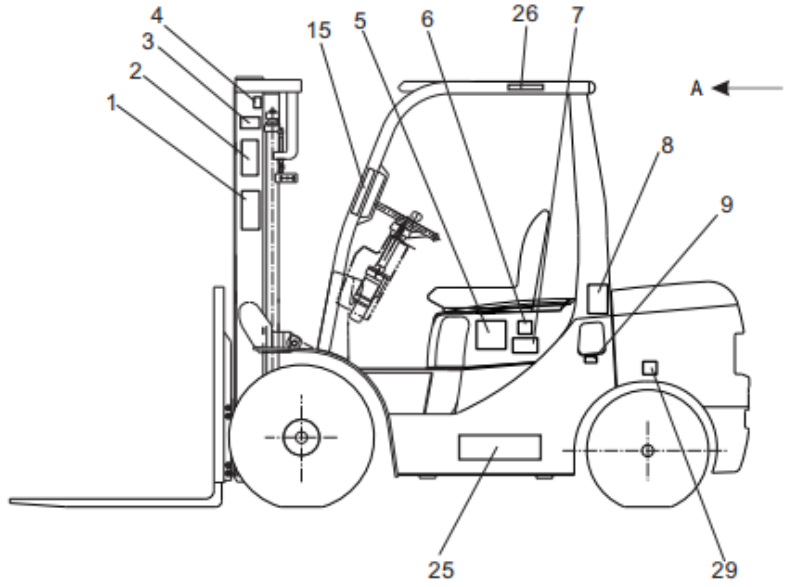
4
3
2
1
15
5
6
26
7
A
8
9
25
29

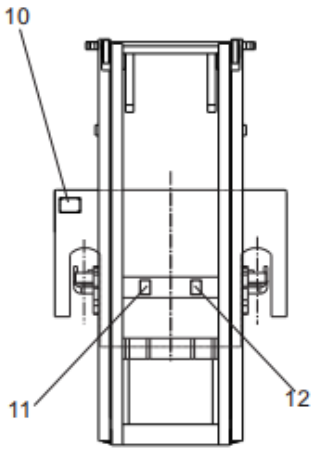
10
11
12

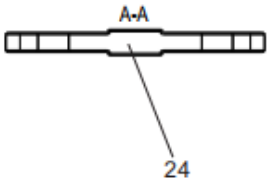
A-A
24

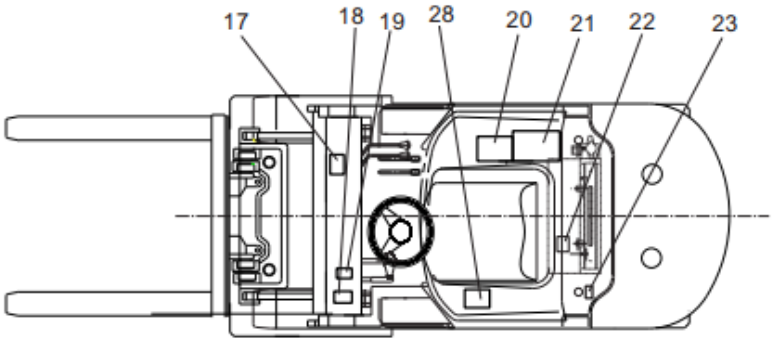
17
18
19
28
20
21
22
23

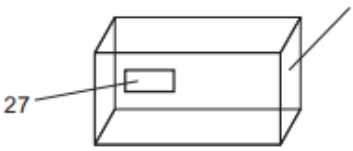
27

## Adesivos

| Item | Nº da Peça | Descrição | Qtd | Observações |
|---|---|---|---|---|
| 23 | GCI0009 | Adesivo de instrução do radiador | 1 | Original |
| _ | GCIY061 | Adesivo de instrução do radiador | 1 | Exportação |
| 24 | | Adesivo logo | | |
| 25 | | Adesivo CTS Silva | 1 | Original |
| 26 | GCI0122 | Adesivo CTS Silva | 1 | Original |
| _ | GCIY124 | Adesivo CTS Silva | 1 | Exportação |
| 27 | GCI0121 | Adesivo logo | 1 | Original |
| _ | GCIY125 | Adesivo logo | 1 | Exportação |
| 28 | GCI0409 | Adesivo de instrução de carona | 1 | Original |
| _ | GCIY410 | Adesivo de instrução de carona | 1 | Exportação |
| 29 | GCIY408 | Adesivo de instrução de elevação | 2 | |

**CTS SILVA MÁQUINAS E EQUIPAMENTOS LTD.**
End: Rua José Antônio da Silva, 1700
Brasil, Sangão/SC - CEP: 88717-000
Fone: (48) 3655-0140
Fax: (48) 3655-0025
E-mail: vendas@csilva.com.br
Http://www.ctssilva.com.br

**NO:CTS-A003**