AVOID ACCIDENTS

DEZEMBRO 1993

Most accidents, whether they occur in industry, on the farm, at home or on the highway, are caused by the failure of some individual to follow simple and fundamental safety rules or precautions. For this reason MOST ACCIDENTS CAN BE PREVENTED by recognizing the real cause and doing something about it before the accident occurs.

Regardless of the care used in the design and construction of any type of equipment there are conditions that cannot be completely safeguarded against without interfering with reasonable accessibility and efficient operation.

A careful operator is the best insurance against an accident.
The complete observance of one simple rule would prevent many
thousand serious injuries each year
That rule is.

Never attempt to clean, oil or adjust a machine while it is in motion.

RUTHZIL TRATOR COMERCIAL DE PEÇAS LTDA 11 97083-6812 ROLANDO

WARNING

On machines having hydraulically, mechanically, and/or cable controlled equipment (such as shovels, loaders, dozers, scrapers, etc.) be certain the equipment is lowered to the ground before servicing, adjusting and/or repairing. If it is necessary to have the hydraulically, mechanically, and/or cable controlled equipment partially or fully raised to gain access to certain items, be sure the equipment is suitably supported by means other than the hydraulic lift cylinders, cable and/or mechanical devices used for controlling the equipment.

CALIFORNIA

Proposition 65 Warning

Diesel engine exhaust and some of its constituents are known to the State of California to cause cancer, birth defects, and other reproductive harm.

COPYRIGHT BY FIATALLIS

All rights reserved. Reproduction of text and illustrations
in whole or in part, is strictly prohibited.

FD 9

Catálogo de peças de reposição - Catalogo de piezas de repuestos

ATENÇÃO	Leia atentamente o Manual de Operação e Manutenção antes de colocar a máquina em funcionamento, ou efetuar qualquer tipo de intervenção na máquina.
ATENCION	Lea atenciosamente el manual de empleo y cuidado antes de poner manos a las operaciones de puesta en marcha , manejo, mantenimiento ,repostado de combustible , y otras que fuere

É proibida a reprodução do texto e das figuras.

Se prohibe la imitacion o copia del texto y de los grabados

FIATALLIS LATINO AMERICANA S.A. - "TECNOLOGIA GANHANDO TERRENO" - PUBLICAÇÕES TÉCNICAS

3rd issue - 3ª Edizione - 3 ere Edition - 3e Ausgabe - 3ª Edicion - 3ª Edição - XII/1993 FA 75314708

NOTICE

The type of bindin with glue used for this book allows, if required, to easily insert supplement sheets For this purpose, it is sufficient to remove the sheet to be replaced, by pulling them across, from top to bottom, along the bond line. Next insert the new sheets in the appropriate position and reassemble book using the binder form N. 8320414 , available at your local Dealer.

AVVERTENZA

Il tipo de rilegatura a colla adottato per questa pubblicazione consente, in caso di necessità, il facile inserimento dei fogli di supplemento. A tale scopo, è sufficiente distaccare manualmente i fogli da sostituire, tirandoli trasversalmente dall'alto verso il basso, lungo la linea di incollaggio. Inserire quindi i fogli nuovi nelle rispettive posizioni e ricomporre la pubblicazione mediante raccoglitore ad anelli, ottenibile con il N. di ordinazione 8320414 dal Vostro Concessionario di Zona.

AVERTISSEMENT

Le type de reliure par collage adopté pour cette publication permet, au besoin, le facile des feuilles de supplément. A cet effet, il suffit de détacher à la main les feuilles à remplacer, en les tirant de travers d'en haut en bas, le long de la ligne de collage. Caler alors les nouvelles feuilles aux emplacements respectifs et refaire la publication par le classeur à bagues qui peut être demandé au Concessionnaire de votre zone avec le N de commande 8320414

ZUR BEACHTUNG

Die für diese Veröffentlichung angewandte Rückenleimung zum Heften der zusammengelegten Bogen soll das Einfügen von Ergänzungsblättern erleichtern. Die auszatauschenden Blätter können durch Ziehen von oben nach unten leicht entfernt werden. Nach dem Einfügen der neuen Blätter empfiehlt es sich, die Veröffentlichung in eine Mappe mit Heftringen einzulegen, die Sie von ihrem Werkshändler unter der Bestellnr 8320414 beziehen können.

ADVERTENCIA

El tipo de encuadernación a base de cola adoptado en esta publicación facilita, cuando sea preciso, la sustitución de las hojas de revisión. Para ello, despegue con la mano las hojas que han de sustituirse, tirando de ellas de arriba abajo, y siguiendo la línea de encolado. Luego inserte las hojas nuevas en la posición que corresponde y reúna la publicación mediante una carpeta de anillos, que puede usted encargar a su concesionario de zona citando el número de catálogo 8320414

ADVERTÊNCIA

Este tipo de encardenação, a base de cola, é feita para permitir a introdução de folhas para atualização. Para este fim, basta remover a folha a ser substituida retirando-a de cima para baixo. Inserir as novas atualizações nos respectivos lugares e recompor o livro utilizando a pasta n.º 8320414 disponível nos concessionários.

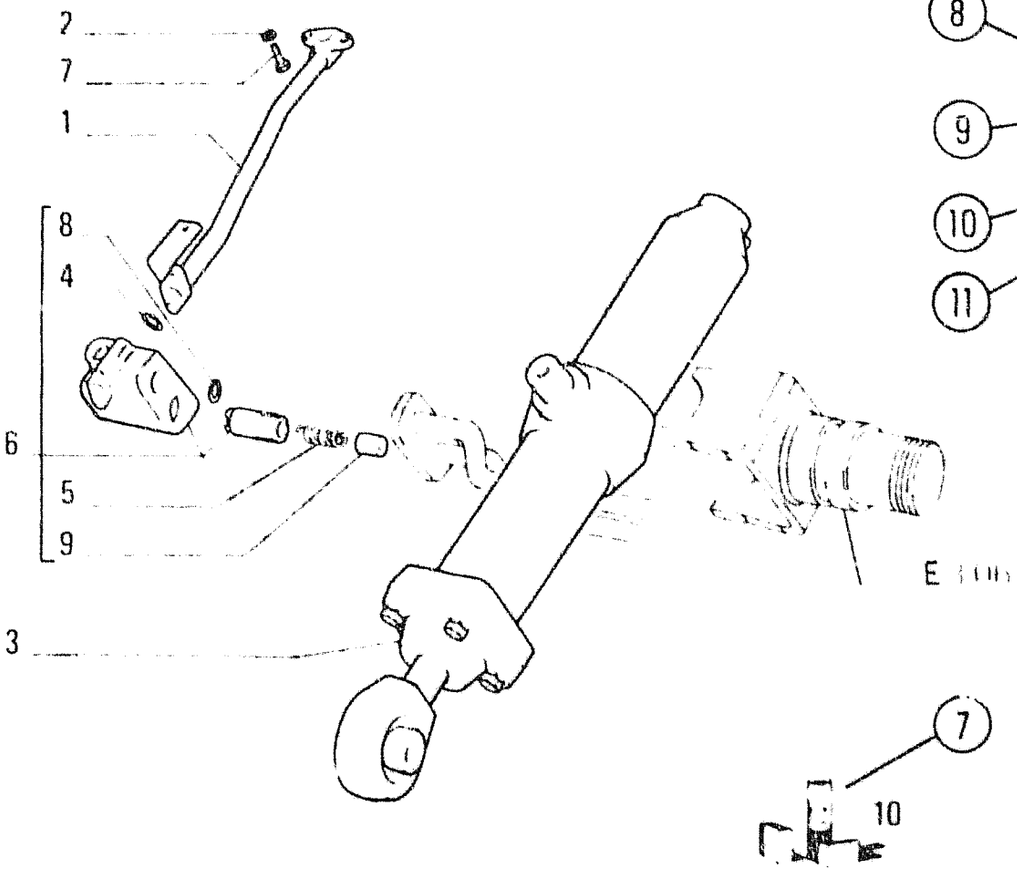

Optional
Variante 30 1070 06 1

ITEM	PART NUMBER	QTY	TRANS CODE	DESCRIPTION	DESCRIZIONE
1	4318965	1	193T	PIPE - RIGHT	TUBO - DESTRO
	4513436	1	193T	PIPE - RIGHT (*)	TUBO - DESTRO (*)
	4606783	1	193T	PIPE - LEFT	TUBO - SINISTRO
			53F	PRIOR TO S/N 004652	FINO AL TELAIO 004652
				4606783 = 79021573	4606783 = 79021573
	79021573	1	193T	PIPE - LEFT	TUBO - SINISTRO
			4D	S/N 004653 AND UP	DAL TELAIO 004653
2	12638601	2	131R	WASHER 10×18	ROSETTA 10×18
3	4606786	1	164C	CYLINDER - RIGHT ASSEMBLY	CILINDRO - DESTRO COMPLETO
				SEE SGR E3 32	VEDERE SGR E3 32
	4606787	1	164C	CYLINDER - LEFT ASSEMBLY	CILINDRO - SINISTRO COMPLETO
				SEE SGR E3 32	VEDERE SGR E3 32
			53F	PRIOR TO S/N 004652	FINO AL TELAIO 004652
				4606787 = 79021574 + 79021576	4606787 = 79021574 + 79021576
	79021574	1	164C	CYLINDER - LEFT ASSEMBLY	CILINDRO - SINISTRO COMPLETO
			4D	S/N 004653 AND UP	DAL TELAIO 004653
4	4606788	1	55A	SEAL - WRONG	ANELLO DI TENUTA - ERRATA
	4606789	1	55A	SEAL - CORRECT	ANELLO DI TENUTA - CORRIGE
5	4606790	1	100M	SPRING	MOLLA
6	4606791	1	10V	VALVE - RIGHT ASSEMBLY	VALVOLA - DESTRO COMPLETO
	4606792	1	10V	VALVE - LEFT ASSEMBLY	VALVOLA - SINISTRO COMPLETO
			53F	PRIOR TO S/N 004652	FINO AL TELAIO 004652
				4606792 - 79021576 - 4606794	4606792 = 79021576 - 4606794
	79021576	1	10V	VALVE - LEFT ASSEMBLY	VALVOLA - SINISTRO COMPLETO
			4D	S/N 004653 AN UP	DAL TELAIO 004653
7	11307021	2	40V	SCREW 10×1.25×40	VITE 10×1.25×40
8	14453381	1	55A	SEAL 1.78×15.60	ANELLO DI TENUTA 1,78×15,60
9	4606795	1	50T	PLUG	TAPPO
10	79021577	K	1K	KIT SEE PAGE 9	CORREDO VEDERE PAGINA 9
(*)			469P	FOR OPTIONAL 30 1070 06 1	PER VARIANTE 30 1070 06 1

(8) (9) (10) (11) (12) (13) (14) (15) (16) (17) (18) (21) (22)

USE OF THE CATALOG

To locate the spare parts correctly, proceed as follows:
a) Consult the **version list** on page 4 to find the code number of the version involved; see following para 1 **(6)**.
b) Consult the illustrations and the associated **spare parts lists** as directed below in **1** and **2**.
c) To identify the component of the possible special equipment of the machine, consult the **optional equipment list** on page **5** to find the code number and subgroup.

1. **Illustrations** (see example on page 2/1)
Illustrations show the spare parts of each subgroup. The spare parts illustrated are identified by a **reference number** (ITEM). This number may be replaced by other indications, for example:
E3.06: Part shown only in subgroup **E3.06**
Moreover, each illustration shows:
— **Subgroup number (1)** — **Sheet number (2)** used when one subgroup covers several sheets, and — **Updating indication (3)**, for example:
Suffix **06**, to print no. **604.01.046**, indicates that subgroup modification is shown in **6th** updating of the catalog dated **23-2-81**. When code **(3)**, is missing, no changes were introduced. **Updating publication description, if any (4)**; **subgroup title (5)** — **version code (6)** whith reference to previous point (a).
In lack of said codes, the illustration applies to all model versions coverd by the catalog.
— **Indication of part kit (7)**, with associated part numbers and part kit symbol. (See page 9 for kit composition)

2. **Spare parts list** (see example on page 2/1)
They list the spare parts of each subgroup contained in the corresponding illustrations. The following is shown for each part.
(8) ITEM: **number associating the part shown with the respective "part number"**.
(9) PART NUMBER: **spare part order number**.
(10) Q.TY: **total quantity of the part**. The quantity may be replaced by the following indications:
L = supplied by length, **K** = kit to be ordered in the desired quantity.
(11) TRANS. CODE: **For retrieval of the French, German, Spanish translations** of the part name (consult the basic part names in last section of Catalog; page A1).

(12) DESCRIPTION/DENOMINAZIONE: **Description of the part in English and Italian.** In case of modification, the part name is completed by the EFFECTIVENES INDICATION and DIRECTION FOR REPLACEMENT
Effectiveness example:
Up to frame no. 004652 **(13)**: installed on machines with frame nos up to 004652.
From frame no. 004653 **(14)**: installed on machines with frame nos from 004653.
Examples of direction for replacement:
4606783 = 79021573 **(15)**: on exhaustion of stocks of part 4606783 fit part 79021573.
4606787 = 79021574 + 79021576 **(16)**: on exhaustion of stocks of part 4606787 fit part 79021574 plus 79021576.
4606792 = 79021576 – 4606794 **(17)**: on exhaustion of stocks of part 4606792 fit 79021576 and discard 4606794.
If no directions for replacement are given under effectiveness indication, this means that the old and new parts are not interchangeable and, hence, the former must be supplied as spare.
Other useful indications may be provided **(18)** under DESCRIPTION DENOMINAZIONE after sign — (for French, German, Spanish equivalents, see additional list heading the basic part name list, page A0) Terms RIGHT/DESTRO and LEFT/SINISTRO refer to the direction of machine forward travel.
Should the word WRONG appear next to a part name without the corresponding CORRECT on the line immediately below it means that the associated part was erroneously included at an earlier stage.
(19) Reference symbol for tracing the illustration on the fiche and model.
(20) Subgroup, illustration number (when the subgroup includes more than one illustration), page number (when the listing for one illustration takes more than one page).
(21) Optional equipment code: this number indicates that parts listed and marked (*) belong to that given **equipment**. If on the contrary the code appears on the illustration only, it means that all parts of the subgroup belong to the special equipment in question (See para (c) above).
(22) Standard part dimensional data.

GENERAL INDEX

	Page
Use of the catalog	2-2/1
Ordering parts	3
Version list	4
Optional equipment list	5
Alphabrtical index	6
Part numerical index	7
List of cancelled parts in this updating	7A
List of new parts added in this updating	7B
Summary of modified parts	7C
Hoses	8
Kit index	9
Main section index	10
Illustrations and spare part lists (by subgroup alphanumerical order)	
Additional descriptions traslated from English or Italian into French German Spanish	Ao
Basic descriptions in French German Spanish by sequential alphanumerical order	A1 A2 B1 B2 etc

INDICE GENERALE

	Pag
Avvertenze per la consultazione del catalogo	2/2-2/3
Istruzioni per ordinare ricambi	3/1
Elenco delle versioni	4
Elenco delle varianti	5
Indice alfabetico	6/3
Indice numerico delle parti di ricambio	7
Elenco particolari soppressi nel presente aggiornamento	7A
Elenco particolari aggiunti nel presente aggiornamento	7B
Riepilogo particolari modificati	7C
Tubi flessibili	8
Indice dei kit	9
Indice delle sezioni principali	10
Illustrazioni ed elenchi delle parti di ricambio (in ordine alfanumerico di sottogruppo)	
Denominazioni aggiuntive tradotte dall Inglese o Italiano in Francese Tedesco Spagnolo	Ao
Denominazioni base in Francese Tedesco Spagnolo in ordine alfanumerico progressivo	A1 A2 B1 B2 etc

TABLE DES MATIERES

	Pages
Règles pour la consultation du catalogue	2/4-2/5
Comment passer commande de pièces détachées	3/2
Liste des versions	4
Liste des variantes	5
Liste alphabétique	6/6
Liste numérique des pièces de rechange	7
Liste des pièces annulées dans cette mise à jour	7A
Liste des nouvelles pièces ajoutées dans cette mise à jour	7B
Recapitulatif des pièces modifiées	7C
Tuyaux flexibles	8
Liste des kits	9
Liste des sections principales	10
Illustrations et listes des pièces de rechange (par ordre alpha-numérique de sous-groupe)	
Désignations supplémentaires traduites de l anglais ou de l italien en français allemande espagnol	Ao
Designations-base en fran..ais allemand espagnol par ordre alpha-numérique progressif	A1 A2 B1 B2 etc

ALLGEMEINES VERZEICHNIS

	Seite
Hinweise zum Gebrauch des Katalogs	2/6-2/7
Hinweise für die Ersatzteilbestellung	3/3
Liste der Ausführungen	4
Liste der Varianten	5
Alphabetisches Verzeichnis	6/9
Numerisches Ersatzteilverzeichnis	7
Liste der annulierten Teile auf der gegenwärtigen abänderung	7A
Liste der annulierten Teile auf der gegenwärtigen abänderung	7A
Liste der neuen hinzugefugten Teile auf der gegenwärtigen abänderung	7B
Zusammenfassung der veränderten Teile	7C
Schläuche	8
Verzeichnis der Ersatzteilsatze	9
Verzeichnis der Hauptabschnitte	10
Bildtafeln und Ersatzteillisten in der alphanumerischen Reihenfolge der Untergruppen	
Übersetzung der zusätzlichen Angaben aus dem Englischen bzw italienischen in franzosische darstellende und spanische Sprache	Ao
Grundbezeichnungen in franzosischer deutscher und spanischer Sprache in alphanumerischer Reihenfolge	A1 A2 B1 B2 usw

ÍNDICE GENERAL

	Pags
Como se maneja il catálogo	2/8-2/9
Como se encargan las piezas de repuesto	3/4
Lista de versiones	4
Lista de variantes	5
Índice alfabetico	6/12
Índice numerico de las piezas de repuesto	7
Lista de las piezas canceladas en la presente revision	7A
Lista de las piezas nuevas añadidas en la presente revision	7B
Recapitulación de las piezas modificadas	7C
Tubos flexibles	8
Indice de fornituras	9
Índice de las principales partes	10
Laminas y listas de las piezas de repuesto por ordem alfanumerico de subgrupo	
Denominaciones adicionales traducidas del inglés o italiano al frances aleman y español	Ao
Denominaciones base en frances aleman y español por orden alfanumerico progresivo	A1 A2 B1 B2 etc

INDICE GERAL

	Pag
Modo de usar o catalogo	2/10-2/11
Instruções para pedido de peças	3/5
Lista das versões	4
Lista de opcionais	5
Indice alfabetico	6/13
Indice numerico	7
Lista de peças canceladas na presente revisao	7A
Lista de peças adicionadas na presente revisão	7B
Sumario das peças modificadas	7C
Tubos flexiveis	8
Lista dos Kits	9
Sumario dos Subgrupos do catalogo	10
Ilustrações e lista de peças (por subgrupo ordem alfabetica)	
Denominações adicionais traduzidas do inglés ou italiano ao frances alemão e espanhol	Ao
Denominações baseadas no frances alemão e espanhol por ordem alfanumerico crescente	A1 A2 B1 B2 etc

MODO DE USAR O CATÁLOGO

Para pedir corretamente as peças de reposição é necessário:
a) Consulte **a lista de versões,** pág. 4, para identificar, no seu caso o código numérico da versão que lhe interessa, veja o parágrafo 1, item **6**).
b) Consulte as **figuras** e as respectivas **listas de peças,** conforme é explicada nos parágrafos 1 e 2.
c) Para os modelos que contenham opcionais, consulte a **lista de opcionais,** pág. 5 que indica o n.° do opcional por ordem crescente e os subgrupos afetados.

1. **Figuras** (veja o exemplo, pág. 2/11)
   Representam as peças de reposição de cada subgrupos em que se divide a máquina. As peças de reposição representadas se designam mediante um número **de referencia** (ITEM), o qual pode ser substituido por outras indicações, exemplo:
   E 3.06: peça ilustrada unicamente no SBG. **E 3.06**
   O código do subgrupo (1) e o número do quadro (2); quando o mesmo subgrupo compreende mais de uma figura. **A indicação de sua revisão (3)** exemplo; o sufixo **06,** que se agrega ao n.° da publicação **604.01.046,** significa que o subgrupo foi modificado na **6.ª** revisão do catálogo, editado em **23/2/81;** quando faltar a indicação **(3),** siginifica que não houve modificações. Caso falte: **a indicação da publicação da revisão (4), a denominação do subgrupo (5), o código da versão (6)** com referencia ao item **(a)** dito anteriormente; entende-se que a figura é aplicável a todas versões do modelo que trata o catálogo
   A indicação da existência de Kits de reposição (7), com os respectivos números (veja na pág. 9 a respectiva composição).

2. **Lista das peças de reposição** (veja o exemplo, pág. 2/11)
   Nelas se dispõe as peças de reposição de cada subgrupo representadas nas figuras correspondentes, indicando para cada peça:
   (8) ITEM: É o número de cada peça representada, que é acompanhada do número da peça para reposição.
   (9) PART NUMBER: número de catálogo de cada peça de reposição.
   (10) QTY: número total de peças representadas na figura, este número pode ser substituido pelas seguintes indicações: **L** = pedaços com a medida necessária; **K** = quantidade necessária para a reparação.

(11) TRANS. CODE: **código para buscar a tradução para o francês, alemão e espanhol,** da denominação (consulte a lista das denominações no final do catálogo, pág. A1).
(12) DENOMINAÇÃO/DESCRIPTION: **denominação da peça em português e inglês.**
No caso de modificações, a denominação vem acompanhada pela INDICAÇÃO DE SUA APLICAÇÃO Ou pelas NORMAS DE REPOSIÇÃO.
Exemplo de indicação de aplicação na modificação:
- **até o chassi** n.° 004652 **(13):** utilizada nas máquinas com chassi até o n.° 004652;
- **a partir do chassi** n.° 004653 **(14):** utilizada nas máquinas a partir do chassi n.° 004653.

Exemplo de normas de reposição:
4606783 = 79021573 **(15):** ao esgotar o estoque da peça 4606783 use a peça 79021573;
4606783 = 79021574 + 79021576 **(16):** ao esgotar o estoque da peça 4606787 use a peça 79021574 mais a peças 79021576;
4606792 = 79021576 - 4606794 **(17):** ao esgotar o estoque da peça 4606792 use a peça 79021576 eliminando a peça 4606794.
Supondo que a indicação de utilização não acompanhe normas de reposição, significa que a reposição da peça ante-modificação, deve ser mantida, por não ser intercambiável com a peça pós-modificação.
Outras indicações úteis **(18)** podem ser acrescidas na coluna DENOMINAÇÃO/DESCRIPTION, depois do sinal — (a tradução destas palavras ao francês, alemão e espanhol, estão na lista de palavras suplementares que precede a lista de denominações (pág. A0). As palavras DIREITO/RIGHT e ESQUERDO/LEFT se referem ao sentido de marcha da máquina.
Supondo que numa denominação acompanhada a palavra ONDE SE LÊ/WRONG e na linha seguinte não aparece a correspondente LEIA-SE/CORRECT, significa que a peça sobra por erro.
(19) ideograma para localizar a figura na microficha.
(20) Subgrupo, número da figura (quadro), número da página.

(21) Número de código do opcional: indica que as peças com a marcação (*) pertencem ao opcional indicado.
Se o código aparece na figura, significa que todas as peças desta subgrupo pertencem a este opcional (veja item C) dito anteriormente.
(22) Dimensões das peças normalizadas.

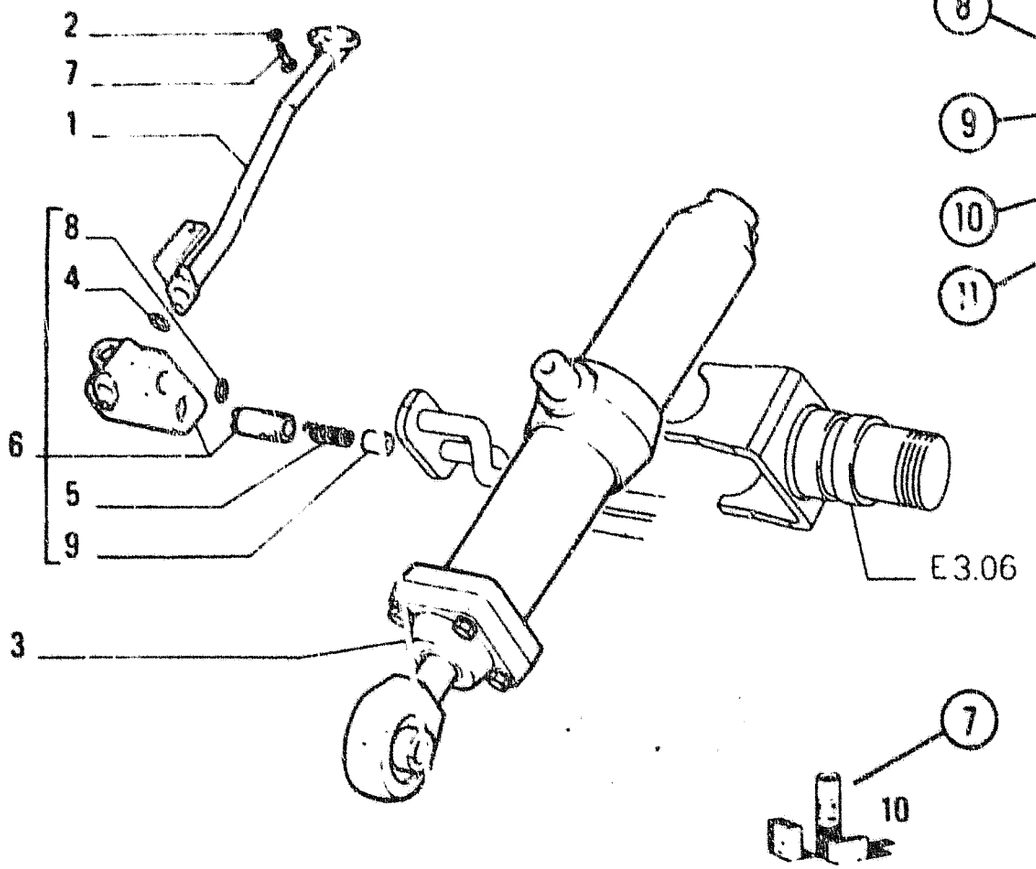

ITEM	PART NUMBER	QTY	TRANS CODE	DESCRIPTION	DESCRIZIONE
1	4318965	1	193T	PIPE - RIGHT	TUBO - DESTRO
	4513436	1	193T	PIPE - RIGHT (*)	TUBO - DESTRO (*)
	4606783	1	193T	PIPE - LEFT	TUBO - SINISTRO
			53F	PRIOR TO S/N 004652	FINO AL TELAIO 004642
				4606783 = 79021573	4606783 = 79021573
	79021573	1	193T	PIPE - LEFT	TUBO - SINISTRO
			4D	S/N 004653 AND UP	DAL TELAIO 004653
2	12638601	2	131R	WASHER 10×18	ROSETTA 10×18
3	4606786	1	164C	CYLINDER - RIGHT ASSEMBLY	CILINDRO - DESTRO COMPLETO
				SEE SGR E3 32	VEDERE SGR E3 32
	4606787	1	164C	CYLINDER - LEFT ASSEMBLY	CILINDRO - SINISTRO COMPLETO
				SEE SGR E3 32	VEDERE SGR E3 32
			53F	PRIOR TO S/N 004652	FINO AL TELAIO 004652
				4606787 = 79021574 + 79021576	4606787 = 79021574 + 79021576
	79021574	1	164C	CYLINDER - LEFT ASSEMBLY	CILINDRO - SINISTRO COMPLETO
			4D	S/N 004653 AND UP	DAL TELAIO 004653
4	4606788	1	55A	SEAL - WRONG	ANELLO DI TENUTA - ERRATA
	4606789	1	55A	SEAL - CORRECT	ANELLO DI TENUTA - CORRIGE
5	4606790	1	100M	SPRING	MOLLA
6	4606791	1	10V	VALVE - RIGHT ASSEMBLY	VALVOLA - DESTRO COMPLETO
	4606792	1	10V	VALVE - LEFT ASSEMBLY	VALVOLA - SINISTRO COMPLETO
			53F	PRIOR TO S/N 004652	FINO AL TELAIO 004652
				4606792 = 79021576 - 4606794	4606792 = 79021576 - 4606794
	79021576	1	10V	VALVE - LEFT ASSEMBLY	VALVOLA - SINISTRO COMPLETO
			4D	S/N 004653 AN UP	DAL TELAIO 004653
7	11307021	2	40V	SCREW 10×1,25×40	VITE 10×1,25×40
8	14453381	1	55A	SEAL 1,78×15,60	ANELLO DI TENUTA 1,78×15,60
9	4606795	1	50T	PLUG	TAPPO
10	79021577	K	1K	KIT SEE PAGE 9	CORREDO VEDERE PAGINA 9
(*)			489P	FOR OPTIONAL 30 1070 06 1	PER VARIANTE 30.1070.06.1

Optional
Variante 30.1070.06.1

ATENÇÃO

A FIATALLIS reserva o direito de modificar a construção ou o material de qualquer peça, se julgar necessário, mas sem obrigar-se a aplicar tais modificações às unidades já em serviço.

COMO FAZER OS PEDIDOS

Os números de peça do catalogo inclusas nesta publicação estão em dia até a data de saída deste da FIATALLIS. Nossa politica consiste no intento de melhorar constantemente nossas máquinas, e portanto, os números de peças do catálogo as vezes podem não ser efetivos. No momento de pedir as peças de reposição, verifique os números de peças do catálogo com seu Concessionário, o qual dispõe de microfichas e da lista de peças geral atualizada.

FAÇA OS PEDIDOS AO CONCESSIONÁRIO DE SUA REGIÃO

Os pedidos de peças de reposição, devem conter os seguintes dados (veja pág. 4):

- Modelo da máquina, número de série do chassi, modelo do motor, n.º de série do motor.
- Indicar o n.º da peça pedida - tal qual ilustrada na lista de peças - possivelmente acompanhada da denominação correspondente.
  Se as peças pertençem a um conjunto que possue seu próprio número de modelo ou de série, indique este dado.
- No endereço indique o código de endereçamento postal, a cidade, o estado e a nação para que se possa remeter as peças pedidas.
- Indique a modalidade de expedição do material: marítimo, terrestre, expresso ou via correio.
- Confirme por escrito todos os pedidos anunciados por telefone ou por telegrama.

Eventuais devoluções de peças poderão efetuar-se somente por intermédio do Concessionário ao qual as peças foram compradas, e **deverão ser previamente autorizadas por escrito.** Cada levolução será analisa conforme cada caso.

As reclamações por faltas ou defeitos não serão levadas em conta, a não ser que venham efetuadas imediatamente após o recebimento do material.

No caso de receber material que sofreu danos, uma descrição completa do dano deve ser feita pelo agente transportador no documento de expedição.

A responsabilidade da FIATALLIS é limitada e cessa ao cumprir-se as condições de venda previstas para cada aquisição.

NOTICE

The right is reserved to change the construction or material of any parts where it seems desirable to do so without incurring the obligation of installing such changes on units already delivered.
Additional publications pertaining to this model and to all other FIATALLIS products are available through FIATALLIS dealers. Publications are generally available in several languages.

INSTRUCTIONS FOR ORDERING PARTS

At the time this parts catalog was published the listed part numbers were current. It is our policy to constantly improve our machines and therefore, part numbers and design may change.
When ordering parts, verify part numbers through your dealer's microfiche and master numerical index which are up to date with all the latest part numbers.

ORDER PARTS FROM THE DEALER COVERING THE LOCAL TERRITORY

Orders for spare parts must include the following data (see page 4).

- Model, Serial Number, Engine model, Engine serial number, marked on engine block.
- Specify the part number (shown on Spare Parts Catalog list), possibly completed by it description. If parts refer to an assembly which has a model or serial number, also include this information
- Give post office address, town, county and state where parts are to be shipped.
- Also specify whether material is to be shipped by freight, express or parcel post
- Confirm all telephone or telegraph orders in writing.

Parts can only be returned to/through the dealer from whom the parts were purchased and **must have prior written authorisation.** Each return will be treated individually.
Unless claims for shortages or errors are made immediately upon receipt of goods, they will not be considered
When broken goods are received, a full description of the damage should be made by the carrier agent on the freight bill
FIATALLIS responsibility is limited, and ceases upon completion of sale conditions provided for each delivery

IDENTIFICATION AND VERSION LIST - IDENTIFICAZIONE ED ELENCO DELLE VERSIONI
IDENTIFICATION ET LISTE DES VERSIONS - KENNZEICHEN UND VERZEICHNIS DER VERSIONEN - IDENTIFICACION Y LISTA DE VERSIONES - IDENTIFICAÇÃO E LISTA DE VERSÕES

MODELS MODELLI MODELES MODELLE MODELOS MODELOS	ENGINEERING CODE DENOMINAZIONE TECNICA DESIGNATION TECHNIQUE TECHNISCHE BEZEICHNUNG DESIGNACION TECNICA DENOMINAÇÃO TÉCNICA	MODEL SERIAL NUMBER NUMERO DI MATRICOLA DEL MODELLO NUMERO DE SERIE DU MODELE MODELL-SERIENNUMMER NUMERO DE SERIE DEL MODELO NÚMERO DE SÉRIE DO MODELO		ENGINE MODEL MODELLO DEL MOTORE MODELE DU MOTEUR MOTORBAUMUSTER MODELO DEL MOTOR MODELO DO MOTOR	NUMERICAL CODE CODICE NUMERICO CODE NUMERIQUE KENNUMMER CODIGO NUMERICO CÓDIGO NUMERICO
		PRODUCT CODE CODICE PRODOTTO CODE DE PRODUCTION PRODUKTO KODEX CODIGO DEL PRODUCTO CÓDIGO DO PRODUTO	UNIT NO. TELAIO NUMERO DE L'UNITE EINHEITS-NR. NUM. DE LA UNIDAD NUM. DE CHASSI		
FD9	75212571	D9B · 9F	10101	MWM TD229-6	02 EMBREAGEM
	75212449	D9B · 9T	20101		01 CONVERSOR

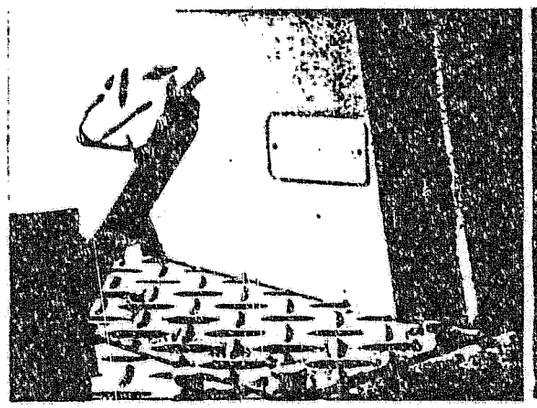

Machine serial number location
Posizione del numero di matricola della macchina
Emplacement du numero de serie de la machine
Ort der Seriennummer der Maschine
Ubicación del número de serie de la maquina
Posição do numero de série da máquina

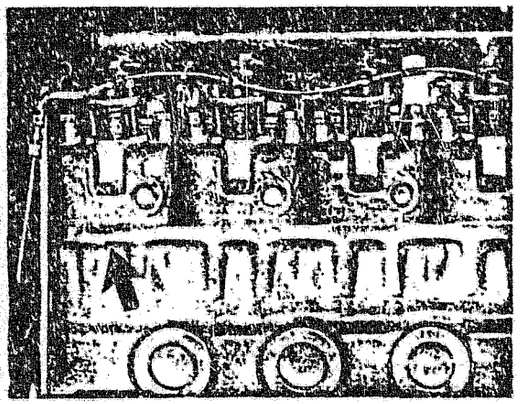

Engine serial number location
Posizione del numero di matricola del motore
Emplacement du numero de serie do moteur
Ort der Seriennummer des Motors
Ubicación del número de serie del motor
Posição do número de série do motor

RECORD YOUR SERIAL NUMBERS BELOW
REGISTRARE I VOSTRI NUMERI DI MATRICOLA QUI SOTTO
ENREGISTREZ VOS NUMEROS DE SERIE CI-DESSOUS
UNTEN SERIENNUMMER VIERMERKEN
ANOTE AQUI LOS NUMEROS DE SERIE
ANOTE AQUI OS NÚMEROS DE SÉRIE

MACHINE SERIAL NUMBER - MATRICOLA DELLA MACCHINA
NUMERO DE SERIE DE LA MACHINE - SERIENNUMMER DER MASCHINE
NUMERO DE SERIE DE LA MÁQUINA - NÚMERO DE SÉRIE DA MÁQUINA

ENGINE SERIAL NUMBER - MATRICOLA MOTORE
NUMERO DE SERIE DU MOTEUR - SERIENNUMMER DES MOTORS
NUMERO DE SERIE DEL MOTOR - NÚMERO DE SÉRIE DO MOTOR

DESCRIÇÃO	SBG.	QUAD.	PAG.	GRID
ALIMENTAÇÃO E INJEÇÃO	A2.24	1/2	1/1	
ALTERNADOR	F3.03	1	1-2	
ARVORE DE TRANSMISSÃO	B3.16	1	1	
ARVORE DE TRANSMISSÃO DO CONVERSOR DE TORQUE	B3.01	1	1	
ARVORE DE TRANSMISSÃO DA EMBREAGEM DO CAMBIO	B3.01/1	1	1	
ARCO DE FÔRÇA	E3.10	1/2/3 /4	1/1/1 /1-2	
ASSENTO DO OPERADOR	L6.01	1	1	
BARRA DE TRAÇÃO	D1.03	1	1	
BIELAS E EMBOLOS	A1.05	1	1	
BLOCO DE CILINDROS E CABEÇOTE	A1.01	1/2/3 /4	1/1/1 /1	
BOMBA	D2.27	1	1	
BOMBA (IMPLEMENTO)	E3.29	1	1	
BOMBA ALIMENTADORA	A2.25	1	1	
BOMBA D'AGUA E TUBULAÇÕES	A4.02	1	1	
BOMBA D'AGUA	A4.03	1	1	
BOMBA INJETORA	A2.27	1	1-2-3	
BOMBA DE OLEO	B1.11	1	1-2	
BOMBA DE OLEO	B1.11/1	1	1-2	
BRAÇOS DE ANGULAÇÃO ABREPISTA	E3.10/3	1	1	
BRAÇOS DE ELEVAÇÃO DO ESCARIFICADOR	E3.10/1	1/2	1/1	
BRAÇOS DE ELEVAÇÃO DAS LÂMINAS	E3.10/2	1	1	
CAIXAS DE REDUTORES LATERAIS POSTERIORES	B4.11	1	1	
CAMBIO DE VELOCIDADE	B2.01/1	1/2/3	1/1/1	
CAMBIO DE VELOCIDADE	B2.00	1	1	
CAPÔ	L1.01	1/2	1-2/1	
CAPÔ	L1.01/1	1	1	
CARTER DE OLEO E TAMPAS DO BLOCO	A1.02	1/2	1-2/1	
CHASSIS	D1.01	1	1	
CHASSIS DE ESTEIRA	D3.30	1	1	
CILINDRO	E3.32/1 /2/3/4/ /5/6	1/1/ 1/1 1/1	1/1 1/1 1/1	
CILINDRO (ILUSTRAÇÃO PARA OPCIONAIS)	E3.02/A	1	1	
COLETORES DE ADMISSÃO E ESCAPE	A2.54	1	1	
COMANDOS DO ACELERADOR	A2.21	1/2	1/1	
COMANDO DA DISTRIBUIÇÃO	A1.06	1	1	
COMANDO DAS EMBREAGENS DE DIREÇÃO	D2.22	1	1-2	
COMANDO EXTERNO DO CAMBIO	B2.07	1	1	
COMANDO DO FREIO DE MÃO	C1.35	1	1	
COMANDO DO FREIO DE PÉ	C1.01	1/2	1/1-2	
COMANDO HIDRÁULICO DO SERVOFREIO	C1.02	1	1	
COMANDO INTERNO DO CAMBIO	B2.10	1/2	1/1	
COMANDO VÁRIOS	A1.15	1	1	
CONTROLE DA ENGRENAGEM DE REDUÇÃO	B2.13	1/2	1/1	
CONTROLE HIDRÁULICO DO CAMBIO	B2.30/1	1	1	
CONTROLE DO IMPLEMENTO	E3.25	1	1	
CONVERSOR, CARCAÇA E TAMPAS	B1.08	1	1	
CONVERSOR DE TORQUE	B1.05	1	1	
CONVERSOR DE TORQUE, BOMBAS E VÁLVULAS	B1.09	1	1	
CORPO DA TRANSMISSÃO POSTERIOR, CAIXAS E TAMPAS	B4.08	1	1-2	
DENTE DO ESCARIFICADOR	E3.15	1	1	
DISPOSITIVO DE BLOQUEIO DO CAMBIO	B2.38	1	1	
DISTRIBUIÇÃO	A1.07	1	1	
DISTRIBUIDOR (CAMBIO)	B2.33	1/2/3 /4	1/1/1 /1	
DISTRIBUIDOR (CAMBIO)	B2.33/1	1/2/3 /4	1/1/1 /1	
DISTRIBUIDOR (IMPLEMENTOS)	E3.31	1	1-2	
DISTRIBUIDOR (EMBREAGENS DE DIREÇÃO	D2.29	1/2	1/1	

DESCRIÇÃO	SBG.	QUAD.	PAG.	GRID
EMBREAGEM	B1.05/1	1	1-2	
EMBREAGENS DO CAMBIO	B2.04/2	1/2/3	1/1/1	
EMBREAGEM, CARCAÇA E TAMPAS	B1.08/1	1	1	
EMBREAGENS DO CAMBIO	B2.04/3	1/2/3	1/1/1	
EMBREAGENS DE DIREÇÃO	D2.20	1	1	
ENGRENAGENS DO CAMBIO	B2.04	1/2	1/1	
ENGRENAGENS DO CAMBIO	B2.04/1	1/2	1/1	
ENGRENAGENS DE REDUÇÃO DO CAMBIO	B2.05	1	1	
ENGRENAGENS DE REDUÇÃO DO CAMBIO	B2.05/1	1	1	
ENGRENAGENS DE REDUÇÃO E DIFERENCIAL POSTERIOR	B4.06	1	1	
ENGRENAGENS DE REDUTORES LATERAIS POSTERIORES	B4.12	1	1	
ESTEIRA	D3.40	1	1	
ESTEIRA	D3.40/1	1	1	
FERRAMENTAS	H1.01	1	1	
FILTRO DE AR	A2.23	1	1	
FILTRO DE AR E TUBOS	A2.22	1	1	
FILTRO COMBUSTIVEL	A2.26	1	1	
FILTRO DE OLEO	A3.03	1	1	
FILTRO DE OLEO	D2.28	1	1	
GANCHO DE TRAÇÃO	D1.02	1	1	
GERADOR DE CORRENTE	F3.01	1	1	
GUIAS DO CHASSIS DE ESTEIRA	D3.31	1	1	
INDICADORES DE FUNCIONAMENTO	F5.10	1	1	
LÂMINA	E3.13/1 /2	1/1 /1	1/1 /1	
LOGOTIPOS E PLACAS	L1.25	1	1	
LUBRIFICAÇÃO DO MOTOR	A3.01	1/2	1/1	
LUBRIFICAÇÃO DAS EMBREAGENS DE DIREÇÃO	D2.24	1	1	
MOTOR	A0.00	1	1	
MOTOR DE PARTIDA	F2.05	1	1-2	
PARALAMAS E PISOS	L3.04	1/2	1/1	
PARALAMAS E PISOS	L3.04	1/2	1/1	
PORTA BICO INJETOR COMPLETO	A2.35	1	1	
PROTEÇÕES DO ASSENTO	L3.10	1/2/3	1/1/1	
PROTEÇÕES DO CHASSIS DE ESTEIRA	L3.11	1	1	
PROTEÇÕES DO CHASSIS DE ESTEIRA	L3.11/1	1	1	
PROTEÇÕES INFERIORES	L3.12	1	1	
RADIADOR	A4.01	1/2	1/1	
REDUTOR(TACOMETRO)	F3.03/1	1	1	
REGULADOR DE VELOCIDADE	A2.28	1/2/3	1-2/ 1-2/1	
RESERVATÓRIO HIDRÁULICO	E3.28	1	1	
RESERVATÓRIO DE COMBUSTIVEL E TUBULAÇÃO	A2.01	1	1	
RESPIRO DO MOTOR	A1.25	1	1	
ROLETE DE APOIO DA ESTEIRA	D3.37	1	1	
ROLETE DE APOIO DA ESTEIRA	D3.38	1	1	
RODA MOTRIZ	D3.33	1	1	
RODA TENSORA	D3.34	1/2	1-2/1	
SERVO FREIO	C1.08	1	1	
SISTEMA HIDRÁULICO	E3.02	1/2/3 /4/5	1/1/1 /1/1	
SISTEMA HIDRÁULICO	E3.02/1 /2/3/4 /5	1/1 1/1 /1	1/1 1/1 /1	
SISTEMA HIDRÁULICO DO CAMBIO	B2.30	1/2/3 /4	1/1/1 /1	
SISTEMA HIDRÁULICO DA EMBREAGEM DE DIREÇÃO	D2.23	1/2/3	1-2/1/1	
SISTEMA DE ILUMINAÇÃO	F4.01	1/2/3 /4	1/1/1 /1	
SISTEMA DE LUBRIFICAÇÃO DO CAMBIO	B2.06	1/2	1/1	
SISTEMA DE LUBRIFICAÇÃO DO CAMBIO	B2.06/1	1/2	1/1	
SUSPENSÃO ANTERIOR	D3.01	1	1	
SUSPENSÃO DO MOTOR	A0.02	1	1	

DESCRIÇÃO	SBG.	QUAD.	PAG.	GRID
SUSPENSÃO POSTERIOR	D3.05	1	1	
SUPORTE DO ARCO DE FÔRÇA	E3.10/4	1	1	
SUPORTE DO CILINDRO DA LAMINA ABREPISTA	E3.06	1	1	
SUPORTES VÁRIOS	L1.30	1	1	
TINTA E SOLVENTE	H1.02	1	1	
TUBULAÇÃO DE ASPIRAÇÃO E BOMBAS	B1.10	1/2	1-2/1	
TUBULAÇÃO DE ASPIRAÇÃO E BOMBAS	B1.10/1	1/2/3	1-2/1/1	
TUBULAÇÃO DE ESCAPE	A2.56	1	1	
TUBULAÇÕES DO TURBOCOMPRESSOR	A2.52	1	1	
TUBULAÇÃO DE VENTILAÇÃO DO/A (CONVERSOR - EMBREAGEM) DO CAMBIO	B1.15	1	1	
VÁLVULA	B2.35	1	1	
VÁLVULA	B2.35/1	1	1	
VÁLVULA DE LUBRIFICAÇÃO	B2.08	1	1	
VÁLVULA MODERADORA	B2.34	1	1	
VENTILADOR COMANDOS	A4.09	1	1	
VIRABREQUIM E VOLANTE DO MOTOR	A1.03	1	1	
VIRABREQUIM E VOLANTE DO MOTOR	A1.03/1	1	1	

INDICE NUMERICO

ITEM	PART N.	SBG	PIC.	PAGE	GRID
15	14687	D2.20	1	1	
17	15629	D1.03	1	1	
6	17510	B1.05/1	1	1	
1	17511	B1.05/1	1	1	
22	546575	B2.10	2	1	
11	546575	B2.13	2	1	
5	546575	D2.22	1	1	
19	546858	B1.10	1	1	
21	546858	B1.10/1	1	1	
2	546858	B2.35	1	1	
2	546858	B2.35/1	1	1	
4	547737	L3.12	1	1	
16	560017	D3.37	1	1	
14	563024	D3.34	2	1	
13	565153	D2.23	2	1	
10	565154	B1.11	1	1	
10	565154	B1.11/1	1	1	
8	565154	D2.23	2	1	
18	567406	D1.03	1	1	
3	567406	E3.02	5	1	
8	567406	E3.02/1	1	1	
8	567406	E3.10	2	1	
20	567406	E3.10/2	1	1	
26	567406	E3.10/3	1	1	
15	567406	L1.01	1	1	
2	568292	D2.23	1	1	
1	575874	D2.29	1	1	
2	575884	B1.05/1	1	1	
1	575885	B2.33	2	1	
2	575888	B2.33	2	1	
5	575888	B2.33/1	2	1	
2	575888	D2.29	1	1	
4	575893	B2.33/1	1	1	
4	577151	A2.21	1	1	
13	581073	B1.09	1	1	
9	581074	D2.28	1	1	
3	581235	B2.33	2	1	
7	581235	B2.33/1	2	1	
5	581238	B2.33/1	3	1	
4	581241	B2.33	2	1	
11	581[illegible]1	B2.33/1	3	1	
5	5812[illegible]1	B2.33	2	1	
11	581243	B2.33/1	2	1	
2	581245	B2.33/1	3	1	
22	581381	B1.10	1	1	
11	581394	B2.06/1	1	1	
20	581492	B1.10	1	1	
12	581492	B1.10/1	1	1	
37	581492	B1.10/1	1	2	
10	581492	D2.28	1	1	
25	581492	E3.28	1	1	
11	581593	B2.35	1	1	
11	581593	B2.35/1	1	1	
2	581598	B1.09	1	1	
4	581598	B1.10/1	1	1	
4	581599	B1.09	1	1	
3	581599	B1.10/1	1	1	
3	581600	B1.09	1	1	
2	581600	B1.10/1	1	1	
7	581604	B1.09	1	1	
23	581604	B1.10/1	1	1	
6	581605	B1.09	1	1	
22	581605	B1.10/1	1	1	
3	581658	D2.29	1	1	
22	581658	E3.02	3	1	
4	581967	D2.29	1	1	
9	583058	B2.35	1	1	
9	583058	B2.35/1	1	1	
36	584089	B1.05/1	1	2	
5	584091	B1.05/1	1	1	
34	584092	B1.05/1	1	2	
4	584103	B1.05/1	1	1	
21	585151	B1.05/1	1	1	
1	586166	B2.08	1	1	
1	586166	D2.29	2	1	
1	586171	B2.33	4	1	
8	586446	B2.01	3	1	
9	586446	B2.01/1	3	1	
1	586447	B2.01	2	1	
13	586477	B2.01/1	2	1	
16	586578	D2.20	1	1	
7	586599	B1.05/1	1	1	
18	586599	B1.05/1	1	1	
6	586651	B2.01/1	3	1	
32	586691	D2.23	1	1	
16	586707	B2.10	2	1	
7	586707	B2.13	1	1	
18	586707	B2.13	2	1	
7	586707	C1.01	2	1	
25	586707	D2.22	1	1	
10	586720	B4.08	1	1	
2	586728	B2.01	2	1	
9	586728	B2.01	3	1	
14	586728	B2.01/1	2	1	
11	586728	B2.01/1	3	1	
22	586750	D2.20	1	1	
7	586832	B2.30	1	[illegible]	
6	586832	B2.30	2	[illegible]	
7	586832	B2.30/1	1	1	
1	586851	B2.33/1	3	1	
15	586857	B1.05/1	1	1	
12	586859	B2.06/1	1	1	
5	586977	B1.08	1	1	
12	586977	B1.08/1	1	1	
18	587004	D3.38	1	1	

INDICE NUMERICO

ITEM	PART N.	SBG	PIC.	PAGE	GRID
3	587088	B2.01	1	1	
3	587088	B2.01/1	1	1	
2	587138	D2.29	2	1	
3	587141	D2.29	2	1	
4	587142	D2.29	2	1	
5	587155	D2.29	2	1	
5	587158	D2.29	1	1	
27	587272	D3.34	1	1	
25	587273	D3.34	1	1	
4	587394	D2.22	1	1	
26	587406	D2.22	1	1	
28	587408	D2.22	1	1	
35	587409	D2.22	1	1	
34	587410	D2.22	1	1	
6	587468	A2.21	2	1	
5	587779	B2.30	3	1	
5	587779	B2.30	4	1	
7	587779	B2.33/1	1	1	
20	587817	B1.05/1	1	1	
19	587829	B1.05/1	1	1	
9	587830	B1.05/1	1	1	
8	587831	B1.05/1	1	1	
25	587836	B1.05/1	1	1	
24	587840	B1.05/1	1	1	
32	587842	B1.05/1	1	1	
26	587844	B1.05/1	1	1	
4	588040	B2.06/1	1	1	
1	588914	B1.11	1	1	
3	588914	B1.11	1	1	
14	588915	B1.11	1	1	
14	588915	B1.11/1	1	1	
7	589559	D3.34	1	1	
12	590386	B2.01	2	1	
7	590389	D2.20	1	1	
8	590390	D2.20	1	1	
15	590390	D2.24	1	1	
5	590446	B2.33/1	1	1	
3	590448	B1.08	1	1	
11	590448	B1.08/1	1	1	
1	590496	B1.09	1	1	
1	590496	B1.10/1	1	1	
1	590496	B2.33	1	1	
39	590519	C1.01	2	2	
33	590523	C1.01	2	1	
6	590833	B2.05/1	1	1	
30	591033	B1.05/1	1	1	
17	591055	B1.11	1	1	
4	591062	B1.10	1	1	
6	591112	D2.29	1	1	
6	591115	D2.29	2	1	
7	591126	D2.29	1	1	
7	591217	D2.29	2	1	
8	591247	D2.29	1	1	
17	591253	B1.11/1	1	1	
6	591276	B2.33	2	1	
3	591390	B2.01	2	1	
28	591390	B2.01/1	2	1	
4	591391	B2.01	2	1	
29	591391	B2.01/1	2	1	
5	591392	B2.01	2	1	
30	591392	B2.01/1	2	1	
6	591393	B2.01	2	1	
31	591393	B2.01/1	2	1	
14	591413	D2.22	1	1	
36	591414	D2.22	1	1	
20	591420	D2.22	1	1	
11	591420	L3.10	3	1	
19	591424	D2.24	1	1	
10	591426	D2.24	1	1	
14	591431	D2.24	1	1	
7	591434	D2.24	1	1	
3	591622	B1.05/1	1	1	
9	591706	B1.11	1	1	
9	591706	B1.11/1	1	1	
18	591707	B1.11	1	1	
22	591707	B1.11	1	1	
18	591707	B1.11/1	1	1	
22	591707	B1.11/1	1	1	
12	591794	B1.11	1	1	
12	591794	B1.11/1	1	1	
9	591794	D2.23	2	1	
5	592043	B1.15	1	1	
10	592044	B1.15	1	1	
7	592046	B1.15	1	1	
4	592075	B1.08	1	1	
13	592075	B1.08/1	1	1	
6	592196	B2.35	1	1	
3	592196	B2.35/1	1	1	
8	592509	D3.39	1	1	
9	592518	D3.37	1	1	
10	592520	D3.37	1	1	
12	592566	D3.38	1	1	
6	592659	D3.34	1	1	
5	592915	B3.01	1	1	
10	593198	B2.35	1	1	
10	593198	B2.35/1	1	1	
47	593304	B1.10/1	1	2	
31	593607	B1.10/1	1	1	
35	594633	D3.34	1	2	
30	594634	D3.34	1	1	
33	594637	D3.34	1	1	
32	594638	D3.34	1	1	
31	594640	D3.34	1	1	
13	595208	F4.01	3	1	
9	595736	D2.29	1	1	

INDICE NUMERICO

ITEM	PART N.	SBG	PIC.	PAGE	GRID
10	596819	B2.06/1	1	1	
13	597091	B2.35	1	1	
15	597091	B2.35/1	1	1	
15	597092	B2.35	1	1	
13	597092	B2.35/1	1	1	
7	597415	B2.35	1	1	
7	597415	B2.35/1	1	1	
12	598496	B4.08	1	1	
8	599153	B2.04/2	1	1	
4	599153	B2.04/2	2	1	
5	599153	B2.04/2	3	1	
7	599153	B2.04/3	1	1	
11	599153	B2.04/3	2	1	
6	599153	B2.04/3	3	1	
15	599296	C1.01	2	1	
11	599299	C1.01	2	1	
9	599300	C1.01	2	1	
16	599301	C1.01	2	1	
48	599302	C1.01	2	2	
13	599305	C1.01	2	1	
8	599307	C1.01	2	1	
18	599308	C1.01	2	1	
17	599309	C1.01	2	1	
2	599321	E3.25	1	1	
7	599324	E3.25	1	1	
8	599326	E3.25	1	1	
9	599328	E3.25	1	1	
6	599331	E3.25	1	1	
23	599479	B4.06	1	1	
24	705635	A2.25	1	1	
12	746189	A2.25	1	1	
26	753762	A2.25	1	1	
1	760239	A2.25	1	1	
61	765057	A2.27	1	3	
20	766903	A2.25	1	1	
15	4073976	F4.01	3	1	
14	4073977	F4.01	3	1	
4	4182461	F4.01	1	1	
2	4182462	F4.01	1	1	
2	4230971	F4.01	1	1	
3	4293094	L3.10	1	1	
2	4502935	B2.01	1	1	
2	4502935	B2.01/1	1	1	
13	4526899	B1.11	1	1	
13	4526899	B1.11/1	1	1	
11	4526900	B1.11	1	1	
11	4526900	B1.11/1	1	1	
4	4526900	D2.23	2	1	
7	4526900	D2.23	2	1	
31	4586020	A2.01	1	1	
12	4950406	B1.05/1	1	1	
28	4950502	B1.09	1	1	
8	4951841	D2.29	2	1	
3	4952553	F4.01	1	1	
7	4952685	B1.11	1	1	
7	4952685	B1.11/1	1	1	
10	4953884	D2.29	1	1	
2	4954336	F3.01	1	1	
7	4954858	B1.10	2	1	
4	4954860	E3.02	2	1	
10	4954872	B1.09	1	1	
8	4954872	B1.10/1	1	1	
23	4954873	B1.10	1	1	
22	4954874	B1.09	1	1	
45	4954875	B1.10	1	2	
16	4954880	B1.11	1	1	
16	4954880	B1.11/1	1	1	
36	4954888	B1.11	1	2	
36	4954888	B1.11/1	1	1	
2	4955094	A0.02	1	1	
20	4955502	D1.03	1	1	
7	4955520	B1.05/1	1	1	
18	4955520	B1.05/1	1	1	
31	4957531	F4.01	2	1	
14	4958134	C1.01	2	1	
12	4958201	C1.01	2	1	
3	4959324	A4.01	1	1	
40	4960068	B1.10/1	1	2	
1	4960666	E3.02	4	1	
6	4961971	B2.01	1	1	
5	4961971	B2.01/1	1	1	
9	4962047	B2.01	2	1	
5	4962048	B2.01	1	1	
6	4962048	B2.01/1	1	1	
10	4962176	B2.04/2	1	1	
3	4962201	B2.04/2	1	1	
20	4962201	B2.04/2	1	1	
1	4962494	B2.33	3	1	
2	4962496	B2.33	3	1	
3	4962497	B2.33	3	1	
4	4962498	B2.33	3	1	
5	4962499	B2.33	3	1	
6	4963781	B2.04/2	1	1	
25	4963876	B4.08	1	1	
7	4963896	B4.08	1	1	
7	4964254	D3.37	1	1	
21	4964396	B1.10	1	1	
19	4964396	B1.10/1	1	1	
8	4964396	D2.28	1	1	
11	4964474	B1.05/1	1	1	
13	4965596	B2.01	2	1	
1	4965598	B2.01	3	1	
1	4965705	B4.12	1	1	
16	4965727	B4.06	1	1	
12	4965830	B2.33	1	1	

ITEM	PART N.	SBG	PIC.	PAGE	GRID
8	4965830	B2.33/1	1	1	
3	4965899	B2.06	1	1	
9	4966040	B4.11	1	1	
6	4966043	B4.06	1	1	
18	4966174	B4.06	1	1	
18	4966175	B4.06	1	1	
18	4966176	B4.06	1	1	
2	4966230	D1.02	1	1	
15	4966618	A2.01	1	1	
2	4966915	C1.35	1	1	
10	4967074	B4.06	1	1	
4	4967075	D3.33	1	1	
10	4967079	D2.20	1	1	
26	4967197	A2.01	1	1	
23	4967197	E3.28	1	1	
7	4967211	B4.11	1	1	
1	4967215	D3.33	1	1	
12	4967219	D2.20	1	1	
20	4967220	D2.20	1	1	
6	4967237	B2.05	1	1	
7	4967237	B2.05/1	1	1	
17	4967304	D2.23	1	1	
18	4967305	D2.23	1	1	
21	4967314	D2.24	1	1	
11	4967330	B4.08	1	1	
30	4967349	D2.23	1	1	
32	4967356	B1.11/1	1	1	
28	4967358	B1.11	1	1	
28	4967358	B1.11/1	1	1	
[illegible]	4967359	B1.11/1	1	1	
33	4967360	B1.11/1	1	1	
23	4967361	B1.11	1	1	
23	4967361	B1.11/1	1	1	
29	4967362	B1.11	1	1	
29	4967362	B1.11/1	1	1	
31	4967363	B1.11/1	1	1	
24	4967364	B1.11/1	1	1	
4	4967370	B2.35	1	1	
5	4967370	B2.35/1	1	1	
11	4967372	B1.10/1	1	1	
42	4967373	B1.10/1	1	2	
13	4967375	B1.10/1	1	1	
3	4967476	E3.02	2	1	
16	4967477	B1.10/1	1	1	
8	4967704	L1.01/1	1	1	
4	4967707	B4.06	1	1	
4	4967708	B4.06	1	1	
4	4967709	B4.06	1	1	
4	4967710	B4.06	1	1	
27	4967726	B1.10/1	1	1	
2	4967729	B4.08	1	1	
23	4967729	B4.08	1	1	
24	4967756	B1.10	1	1	
3	4967988	B2.04	2	1	
4	4967989	B2.04	2	1	
5	4967992	B2.04	2	1	
1	4967994	B2.04/2	1	1	
4	4967995	B2.04	1	1	
5	4967997	B2.04	1	1	
6	4967998	B2.04	2	1	
6	4967998	B2.04/1	1	1	
7	4967999	B2.04	2	1	
8	4968000	B2.04	2	1	
8	4968000	B2.04/1	2	1	
11	4968111	B2.05	1	1	
1	4968119	B2.04/2	3	1	
27	4968331	B4.08	1	1	
4	4968344	C1.01	2	1	
1	4968383	B2.06	1	1	
5	4968383	B2.06/1	1	1	
2	4968385	B2.06	1	1	
8	4968385	B2.06/1	1	1	
2	4968390	B2.30	2	1	
1	4968390	B2.30/1	1	1	
2	4968392	B2.30	1	1	
2	4968392	B2.30/1	1	1	
3	4968394	B2.30	1	1	
3	4968394	B2.30/1	1	1	
5	4968403	B2.30	1	1	
6	4968406	B2.30	1	1	
3	4968637	A2.01	1	1	
4	4968638	A2.01	1	1	
2	4968693	B2.04	1	1	
8	4968694	B2.05	1	1	
6	4968696	B2.04	1	1	
9	4968697	B2.04	2	1	
9	4968697	B2.04/1	2	1	
10	4968698	B2.04	2	1	
7	4968698	B2.04/1	1	1	
10	4968698	B2.04/1	2	1	
11	4968699	B2.04	2	1	
7	4968700	B2.04	1	1	
12	4968700	B2.04	2	1	
8	4968700	B2.04/1	1	1	
12	4968700	B2.04/1	2	1	
13	4968701	B2.04	2	1	
13	4968701	B2.04/1	2	1	
8	4968702	B2.04	1	1	
9	4968703	B2.04	1	1	
14	4968704	B2.04	2	1	
14	4968704	B2.04/1	2	1	
15	4968705	B2.04	2	1	
16	4968705	B2.04/1	2	1	
17	4968706	B2.04	2	1	
9	4968762	B4.08	1	1	

INDICE NUMERICO

ITEM	PART N.	SBG	PIC.	PAGE	GRID
18	4968890	B2.04	2	1	
18	4968890	B2.04/1	2	1	
18	4968891	B2.06	1	1	
1	4968891	B2.06/1	1	1	
19	4968894	B2.06	1	1	
2	4968894	B2.06/1	1	1	
20	4968897	B2.06	1	1	
3	4968897	B2.06/1	1	1	
6	4968900	B2.01	3	1	
7	4968900	B2.01/1	3	1	
19	4968901	B2.01	2	1	
7	4968902	B2.01	3	1	
8	4968902	B2.01/1	3	1	
3	4968903	B2.05	1	1	
11	4968906	B2.04/2	1	1	
5	4968906	B2.04/2	2	1	
6	4968906	B2.04/2	3	1	
15	4968906	B2.04/3	1	1	
22	4968906	B2.04/3	2	1	
14	4968906	B2.04/3	3	1	
7	4968909	B2.04/2	1	1	
3	4968909	B2.04/2	2	1	
4	4968909	B2.04/2	3	1	
6	4968909	B2.04/3	1	1	
10	4968909	B2.04/3	2	1	
5	4968909	B2.04/3	3	1	
9	4968910	B2.04/2	1	1	
4	4968911	B2.04/2	1	1	
1	4968911	B2.04/2	2	1	
2	4968911	B2.04/2	3	1	
4	4968911	B2.04/3	1	1	
8	4968911	B2.04/3	2	1	
3	4968911	B2.04/3	3	1	
14	4968912	B2.04/2	2	1	
10	4968912	B2.04/2	3	1	
8	4968912	B2.04/3	1	1	
12	4968912	B2.04/3	2	1	
7	4968912	B2.04/3	3	1	
22	4968914	B2.04/2	1	1	
15	4968915	B2.04/2	2	1	
14	4968915	B2.04/3	2	1	
23	4968917	B2.04/2	1	1	
16	4968917	B2.04/2	2	1	
11	4968917	B2.04/2	3	1	
10	4968917	B2.04/3	1	1	
15	4968917	B2.04/3	2	1	
9	4968917	B2.04/3	3	1	
16	4968919	B2.04/2	1	1	
8	4968920	B2.01	1	1	
7	4968920	B2.01/1	1	1	
7	4968924	B2.01	1	1	
8	4968924	B2.01/1	1	1	
17	4968959	D2.20	1	1	
5	4968962	D2.20	1	1	
24	4968964	D2.20	1	1	
23	4968965	D2.20	1	1	
1	4968966	D2.20	1	1	
25	4968967	D2.20	1	1	
13	4968968	D2.20	1	1	
21	4968969	D2.20	1	1	
9	4968970	D2.20	1	1	
16	4968976	B2.04	2	1	
12	4969064	D3.34	1	1	
11	4969066	D3.34	1	1	
19	4969072	D3.34	2	1	
5	4969074	D3.34	1	1	
7	4979091	D3.05	1	1	
4	4969113	D3.34	1	1	
3	4969114	D3.34	1	1	
5	4969127	D3.30	1	1	
20	4969132	B1.09	1	1	
5	4969757	L3.11	1	1	
8	4969887	B1.10/1	2	1	
29	4969902	B1.10/1	2	1	
8	4969911	B1.10	1	1	
10	4969911	B1.10/1	2	1	
7	4969925	D2.23	1	1	
5	4970225	C1.01	2	1	
2	4970442	B2.05	1	1	
8	4970442	B2.05/1	1	1	
2	4970504	A2.21	2	1	
1	4970504	B2.07	1	1	
3	4970504	B2.13	2	1	
3	4970504	E3.25	1	1	
1	4971190	B2.13	1	1	
1	4971294	B2.01/1	3	1	
1	4971296	B2.01/1	2	1	
2	4971298	B2.01/1	3	1	
3	4971300	B2.01/1	3	1	
1	4971307	B2.04/3	3	1	
1	4971308	B2.04/3	2	1	
1	4971309	B2.05/1	1	1	
11	4971410	B2.04/1	2	1	
9	4971411	B2.04/1	1	1	
10	4971412	B2.04	1	1	
11	4971412	B2.04/1	1	1	
9	4971413	B2.05/1	1	1	
15	4971417	B2.04/1	2	1	
10	4971418	B2.05/1	1	1	
17	4971419	B2.04/1	2	1	
9	4971423	B2.06/1	1	1	
13	4971425	B2.06/1	1	1	
4	4971431	B2.30/1	1	1	
5	4971433	B2.05/1	1	1	
3	4971569	B2.04/1	2	1	

INDICE NUMERICO

ITEM	PART N.	SBG	PIC.	PAGE	GRID
4	4971570	B2.04/1	2	1	
5	4971571	B2.04/1	2	1	
4	4971573	B2.04/1	1	1	
5	4971574	B2.04/1	1	1	
6	4971575	B2.04/1	2	1	
7	4971576	B2.04/1	2	1	
2	4971577	B2.05/1	1	1	
4	4971579	B2.05/1	1	1	
7	4971688	B1.10	1	1	
9	4971688	B1.10/1	2	1	
1	4971716	D3.31	1	1	
2	4971717	D3.31	1	1	
5	4971719	D3.31	1	1	
5	4971720	D3.31	1	1	
5	4971721	D3.31	1	1	
17	4971843	A2.01	1	1	
1	4971855	B1.08/1	1	1	
26	4971909	B1.11	1	1	
26	4971909	B1.11/1	1	1	
9	4972293	D2.29	2	1	
10	4972404	B2.01	2	1	
9	4972404	B2.01/1	2	1	
10	4972404	B2.01/1	3	1	
10	4972404	B2.01	3	1	
10	4972430	D2.29	2	1	
11	4972431	D2.29	2	1	
12	4972432	D2.29	2	1	
13	4972433	D2.29	2	1	
24	4974266	B4.06	1	1	
1	4974267	B4.06	1	1	
14	4974268	B4.06	1	1	
18	4974270	D2.20	1	1	
26	4974271	D2.20	1	1	
3	4974468	B2.08	1	1	
34	4976139	B4.08	1	1	
1	4976140	D1.02	1	1	
14	4976146	D2.29	2	1	
10	4976532	E3.28	1	1	
3	4977072	B2.38	1	1	
8	4977098	A4.01	1	1	
9	4977099	A4.01	1	1	
7	4977100	A4.01	1	1	
18	4977118	A2.01	1	1	
20	4977122	A2.01	1	1	
4	4979712	D2.28	1	1	
9	4979787	D3.38	1	1	
2	4979788	D3.38	1	1	
11	4979789	D3.38	1	1	
15	4979887	D1.03	1	1	
2	4979888	D1.03	1	1	
32	4980893	B1.11	1	1	
2	4980894	B1.11	1	1	
33	4980895	B1.11	1	1	
31	4980896	B1.11	1	1	
24	4980897	B1.11	1	1	
6	4980898	B1.10	1	1	
11	4981056	B2.01	2	1	
3	4981056	B2.01/1	2	1	
24	4982079	D3.34	2	1	
22	4982080	D3.34	2	1	
23	4982081	D3.34	2	1	
9	4982082	D3.34	2	1	
15	4982082	D3.37	1	1	
13	4982082	D3.38	1	1	
19	4982613	B2.04/2	1	1	
11	4982700	B4.06	1	1	
5	4982944	B2.01	3	1	
22	4983179	C1.01	1	1	
4	4983291	B2.30	1	1	
13	4983416	B1.05/1	1	1	
2	4983418	E3.02	2	1	
10	4983511	B4.12	1	1	
29	4983613	C1.01	2	1	
21	4983695	L1.01	1	1	
20	4983697	L1.01	1	1	
30	4983850	B1.10/1	1	1	
9	4983940	D3.05	1	1	
26	4984140	B1.10	1	1	
7	4984517	A2.21	2	1	
3	4984525	A2.21	2	1	
11	4984549	A2.21	2	1	
17	4984549	B2.13	1	1	
4	4984550	A2.21	2	1	
5	4984563	C1.35	1	1	
29	4984642	B1.09	1	1	
62	4984642	B1.10/1	1	2	
31	4984652	L3.10	1	1	
14	4984754	B2.04/2	1	1	
2	4984830	B2.38	1	1	
11	4985147	C1.35	1	1	
6	4985332	B2.38	1	1	
12	4985694	C1.01	1	1	
11	4985720	C1.01	1	1	
4	4985722	C1.01	1	1	
20	4985723	C1.01	1	1	
5	4985734	C1.01	1	1	
19	4985734	C1.01	1	1	
45	4986545	B1.10/1	1	2	
43	4986672	B1.10/1	1	2	
63	4986673	B1.10/1	1	2	
36	4986676	B1.10/1	1	2	
5	4986683	B2.30/1	1	1	
6	4986685	B2.30/1	1	1	
3	4986957	B1.15	1	1	
49	4988274	B1.10/1	1	2	

INDICE NUMERICO

ITEM	PART N.	SBG	PIC.	PAGE	GRID
6	4989256	B2.33	3	1	
6	4989256	B2.33/1	3	1	
7	4989257	B2.33	3	1	
7	4989257	B2.33/1	3	1	
8	4989258	B2.33	3	1	
8	4989258	B2.33/1	3	1	
9	4989259	B2.33	3	1	
9	4989259	B2.33/1	3	1	
10	4989261	B2.33	3	1	
10	4989261	B2.33/1	3	1	
3	4989478	D2.23	1	1	
8	4989488	A2.21	2	1	
5	4989767	A2.21	2	1	
1	4990466	B1.15	1	1	
8	4991238	D3.34	2	1	
14	4991238	D3.37	1	1	
3	4991238	D3.38	1	1	
10	4991458	L1.30	1	1	
20	4991467	D3.34	2	1	
1	4991715	D3.38	1	1	
9	4992088	E3.28	1	1	
1	4995683	F3.01	1	1	
31	4995962	B1.05/1	1	1	
27	4995982	B1.05/1	1	1	
3	8268534	D1.02	1	1	
21	8268534	D1.03	1	1	
7	8268534	E3.10/1	2	1	
12	8270124	E3.10	4	1	
15	8270124	E3.10	4	1	
4	8270126	E3.10	1	1	
6	8270126	E3.10	3	1	
6	8270126	E3.13	1	1	
13	8270126	E3.13/1	1	1	
3	8270126	E3.13/2	1	1	
6	8270763	E3.02/3	1	1	
1	8273096	E3.31	1	1	
2	8273101	E3.31	1	1	
16	8273211	E3.13	1	1	
8	8273211	E3.13/1	1	1	
12	8273211	E3.13/2	1	1	
3	8273415	E3.31	1	1	
4	8273438	E3.31	1	1	
5	8273439	E3.31	1	1	
3	8273641	E3.10/2	1	1	
1	8273908	D2.27	1	1	
4	8273909	D2.27	1	1	
12	8273910	D2.27	1	1	
14	8273911	D2.27	1	1	
7	8273912	D2.27	1	1	
3	8273915	D2.27	1	1	
2	8273916	D2.27	1	1	
10	8273917	D2.27	1	1	
19	8273918	D2.27	1	1	
15	8273919	D2.27	1	1	
16	8273920	D2.27	1	1	
8	8273940	D2.27	1	1	
11	8273954	D2.27	1	1	
18	8273955	D2.27	1	1	
12	8273957	D2.23	2	1	
9	8274233	D2.27	1	1	
6	8274534	E3.31	1	1	
7	8274535	E3.31	1	1	
8	8274539	E3.31	1	1	
9	8274542	E3.31	1	1	
10	8274543	E3.31	1	1	
11	8274544	E3.31	1	1	
13	8274546	E3.31	1	1	
13	8274565	E3.31	1	1	
14	8274718	E3.31	1	1	
13	8280168	D2.27	1	1	
17	8280169	D2.27	1	1	
30	8280391	E3.10	4	2	
29	8280397	E3.10	4	2	
15	8280485	E3.31	1	1	
16	8280486	E3.31	1	1	
17	8280489	E3.31	1	1	
9	8280721	E3.10	4	1	
11	8280721	E3.10	1	1	
3	8280722	E3.10	3	1	
8	8280722	E3.10	1	1	
10	8280723	E3.10	4	1	
12	8280723	E3.10	1	1	
12	8280731	E3.13/1	1	1	
2	8280731	E3.13/2	1	1	
8	8280835	E3.32	1	1	
7	8280835	E3.32/3	1	1	
8	8280835	E3.32/4	1	1	
9	8280835	E3.32/6	1	1	
3	8280842	E3.10	1	1	
2	8280936	E3.10	1	1	
7	8280936	E3.13	1	1	
5	8281201	D2.27	1	1	
18	8281246	E3.31	1	1	
19	8281251	E3.31	1	1	
20	8281256	E3.31	1	1	
20	8281576	D2.27	1	1	
22	8282270	E3.13	1	1	
11	8282270	E3.13/1	1	1	
15	8282270	E3.13/2	1	1	
21	8282710	E3.31	1	1	
22	8282711	E3.31	1	1	
6	8282867	E3.15	1	1	
7	8282869	E3.15	1	1	
8	8282870	E3.15	1	1	
20	8283007	E3.10	4	1	

INDICE NUMERICO

ITEM	PART N.	SBG	PIC.	PAGE	GRID
22	8283007	E3.10	4	1	
6	8283478	D2.27	1	1	
46	8283667	B1.10/1	1	2	
8	8283916	E3.13	1	1	
4	8283937	E3.25	1	1	
5	8283938	E3.25	1	1	
6	8284842	E3.10/3	1	1	
13	8285330	E3.10/2	1	1	
25	8285330	E3.10/3	1	1	
2	8285374	E3.06	1	1	
4	8285377	E3.06	1	1	
10	8285378	E3.06	1	1	
7	8285379	E3.06	1	1	
9	8285653	E3.13	1	1	
23	8287170	E3.31	1	1	
24	8287172	E3.31	1	1	
25	8287319	E3.31	1	1	
2	8287444	E3.02	1	1	
26	8287448	E3.31	1	1	
7	8287493	E3.02/2	1	1	
27	8287873	E3.31	1	1	
6	8288219	E3.10	4	1	
11	8288358	E3.32/5	1	1	
14	8288358	E3.32/5	1	1	
2	8288822	E3.32	1	1	
2	8288822	E3.32/4	1	1	
2	8288832	E3.32/3	1	1	
28	8288929	E3.31	1	1	
17	8291506	E3.32	1	1	
14	8291506	E3.32/4	1	1	
10	8291552	E3.32/1	1	1	
11	8291561	E3.32/3	1	1	
9	8291836	D3.30	1	1	
4	8291836	L1.01	1	1	
1	8291846	E3.32/5	1	1	
11	8292259	E3.32/2	1	1	
18	8292259	E3.32/5	1	1	
9	8292367	E3.32/2	1	1	
8	8293408	D3.01	1	1	
15	8293408	D3.34	1	1	
26	8293408	E3.10	4	2	
10	8293408	E3.32/5	1	1	
13	8293408	E3.32/5	1	1	
10	8294271	E3.13/2	1	1	
6	8294273	E3.13/1	1	1	
11	8294273	E3.13/2	1	1	
7	8294274	E3.13/1	1	1	
11	8294274	E3.13/2	1	1	
13	8295330	E3.10	2	1	
2	8295603	E3.10	4	1	
3	8295604	E3.10	4	1	
1	8295606	E3.10/4	1	1	
25	8295620	E3.10	4	1	
15	8295620	E3.32/2	1	1	
27	8295634	E3.10	4	2	
23	8295637	E3.10	4	1	
24	8295639	E3.10	4	1	
4	8295647	E3.10	4	1	
5	8295648	E3.10	4	1	
19	8295650	E3.10	4	1	
21	8295652	E3.10	4	1	
2	8295668	E3.10	2	1	
10	8295683	E3.10	2	1	
10	8295683	E3.10/2	1	1	
16	8295685	B2.13	1	1	
5	8295703	E3.10	2	1	
19	8295703	E3.10/2	1	1	
14	8295704	E3.10	2	1	
11	8295704	E3.10/2	1	1	
24	8295704	E3.10/3	1	1	
1	8295706	E3.10	2	1	
14	8295706	E3.10/3	1	1	
15	8295703	E3.10/3	1	1	
4	8295706	E3.10/2	1	1	
6	8295721	E3.10	2	1	
1	8295721	E3.10/2	1	1	
23	8295721	E3.10/3	1	1	
3	8295723	E3.10	2	1	
4	8295725	E3.10	2	1	
18	8295725	E3.10/2	1	1	
16	8295725	E3.10/3	1	1	
9	8295731	E3.10	2	1	
3	8295731	E3.10/1	1	1	
5	8295731	E3.10/1	1	1	
8	8295731	E3.10/2	1	1	
7	8295734	E3.10	2	1	
6	8295734	E3.10/2	1	1	
21	8295734	E3.10/3	1	1	
1	8295993	E3.10	4	1	
1	8295994	E3.10	4	1	
11	8296559	E3.10	2	1	
21	8296559	E3.10/2	1	1	
6	8296636	E3.02/2	1	1	
5	8296636	E3.10/3	1	1	
7	8296713	E3.10	4	1	
2	8296793	E3.13/1	1	1	
13	8296793	E3.13/2	1	1	
7	8296969	E3.10	3	1	
8	8296970	E3.10	3	1	
2	8297025	E3.02	5	1	
7	8297025	E3.02/1	1	1	
5	8297052	E3.32/1	1	1	
3	8297073	E3.32/3	1	1	
4	8297074	E3.32/3	1	1	
6	8297075	E3.32/3	1	1	

INDICE NUMERICO

ITEM	PART N.	SBG.	PIC.	PAGE	GRID
3	8297294	E3.32	1	1	
3	8297294	E3.32/4	1	1	
6	8297295	E3.32	1	1	
6	8297295	E3.32/4	1	1	
4	8297296	E3.32	1	1	
4	8297296	E3.32/4	1	1	
16	8297968	D3.34	1	1	
2	8297995	E3.10/3	1	1	
10	8298265	E3.32/2	1	1	
17	8298387	E3.13/1	1	1	
16	8298412	E3.13/1	1	1	
14	8298587	E3.32	1	1	
13	8298590	E3.32/4	1	1	
18	8298593	E3.13/1	1	1	
7	8298596	E3.32/6	1	1	
2	8298599	E3.32/6	1	1	
1	8298600	E3.32/6	1	1	
3	8298601	E3.32/6	1	1	
4	8298602	E3.32/6	1	1	
12	8298606	E3.32	1	1	
11	8298606	E3.32/4	1	1	
16	8298607	E3.32	1	1	
18	8298607	E3.32/4	1	1	
15	8298608	E3.32	1	1	
19	8298608	E3.32/4	1	1	
18	8298609	E3.32	1	1	
15	8298609	E3.32/4	1	1	
12	8298615	E3.32/3	1	1	
4	8298671	E3.10	3	1	
9	8298954	D3.01	1	1	
5	8299534	E3.02/3	1	1	
12	8299999	E3.10	2	1	
12	8299999	E3.10/2	1	1	
28	8299999	E3.10/3	1	1	
15	8320083	F4.01	2	1	

ITEM	PART N.	SBG	PIC.	PAGE	GRID
3	8320220	A3.03	1	1	
27	8320236	A2.25	1	1	
6	8320237	A2.25	1	1	
15	8320238	A2.25	1	1	
7	9915508	B1.05	1	1	
17	9915528	B1.05	1	1	
27	9915534	B1.05	1	1	
29	9915537	B1.05	1	1	
8	9921464	B1.05	1	1	
9	9921466	B1.05	1	1	
4	9921467	B1.05	1	1	
21	9921468	B1.05	1	1	
26	9926238	B1.05	1	1	
25	9927501	B1.05	1	1	
21	9929737	A2.24	1	1	
25	9930057	A2.25	1	1	
22	10000871	A2.21	1	1	
25	10004510	A2.21	1	1	
29	10005010	D2.22	1	1	
21	10033410	A2.21	2	1	
16	10150750	B4.08	1	1	
30	10181717	E3.02	3	1	
13	10182611	D2.23	1	1	
9	10184317	A2.01	1	1	
6	10184417	C1.02	1	1	
2	10206220	A2.28	3	1	
8	10214810	B4.06	1	1	
31	10248471	D2.22	1	1	
28	10253900	L3.10	1	1	
29	10257060	B1.05/1	1	1	
2	10257060	B1.15	1	1	
11	10257060	B2.33	3	1	
12	10257060	B2.33/1	3	1	
7	10257060	C1.02	1	1	
29	10257060	E3.31	1	1	

ITEM	PART N.	SBG	PIC.	PAGE	GRID
11	10257060	F4.01	2	1	
2	10257460	B2.08	1	1	
14	10257460	D2.23	1	1	
11	10257460	D2.29	1	1	
15	10257460	D2.29	2	1	
12	10260060	A1.02	1	1	
20	10260060	A2.24	2	1	
23	10260060	E3.02	3	1	
2	10260160	E2.33	1	1	
2	10260160	B2.33	4	1	
17	10260160	B2.33/1	4	1	
16	10262660	D2.29	2	1	
18	10263460	E3.28	1	1	
11	10264080	D3.33	1	1	
11	10264560	B2.06	2	1	
11	10264560	B2.06/1	2	1	
3	10264560	B2.35	1	1	
4	10264560	B2.35/1	1	1	
44	10264950	C1.01	2	2	
32	10269450	B2.01	2	1	
6	10269450	B2.01/1	2	1	
25	10273001	B4.11	1	1	
12	10273111	D3.33	1	1	
16	10278301	E3.28	1	1	
28	10278301	E3.28	1	1	
23	10278340	B2.01	2	1	
25	10278340	B2.01/1	2	1	
15	10278340	B4.08	1	1	
10	10279985	A2.01	1	1	
4	10280060	A2.24	2	1	
21	10280060	B1.09	1	1	
41	10280060	B1.10/1	1	2	
42	10284460	B1.10	1	2	
28	10284460	B1.10/1	1	1	
2	10284460	D2.28	1	1	

INDICE NUMERICO

ITEM	PART N.	SBG	PIC.	PAGE	GRID
6	10291790	B1.15	1	1	
28	10295485	A2.01	1	1	
10	10296085	B2.06	1	1	
26	10296085	B2.06/1	1	1	
15	10296160	B2.01	2	1	
5	10296160	B2.01/1	2	1	
12	10296160	B2.33/1	1	1	
12	10296160	D2.29	1	1	
4	10296160	E3.02	3	1	
5	10296160	E3.02/3	1	1	
14	10296260	B2.35	1	1	
14	10296260	B2.35/1	1	1	
18	10296585	B1.10	1	1	
3	10296585	B1.10/1	2	1	
22	10296585	B2.01	2	1	
24	10296585	B2.01/1	2	1	
14	10296585	B4.08	1	1	
17	10296585	E3.28	1	1	
29	10296585	E3.28	1	1	
25	10296685	A2.01	1	1	
4	10296685	B1.15	1	1	
24	10297080	B4.11	1	1	
10	10297085	B1.08	1	1	
9	10297085	B1.08/1	1	1	
3	10297085	B4.11	1	1	
2	10298350	A1.01	4	1	
8	10298350	A3.03	1	1	
30	10298360	F4.01	2	1	
13	10298460	B2.06	2	1	
13	10298460	B2.06/1	2	1	
14	10300511	B2.01	2	1	
4	10300511	B2.01/1	2	1	
12	10300511	B2.06	2	1	
12	10300511	B2.06/1	2	1	
3	10300511	B2.33	1	1	
11	10300511	B2.33/1	1	1	
3	10300571	E3.02	3	1	
1	10303360	B1.10	1	1	
31	10303360	B1.10/1	2	1	
2	10306340	B4.11	1	1	
11	10306371	B1.08	1	1	
10	10306371	B1.08/1	1	1	
11	10332810	E3.28	1	1	
19	10336210	D2.20	1	1	
7	10337410	A1.01	1	1	
10	10337410	A1.01	2	1	
9	10338710	A1.01	2	1	
21	10338710	A1.01	1	1	
11	10371779	B2.01/1	1	1	
5	10371871	B1.10/1	2	1	
25	10377011	A2.28	2	1	
23	10379011	A2.28	1	1	
28	10389501	D3.34	1	1	
10	10441590	F4.01	1	1	
11	10450090	F4.01	3	1	
22	10450090	F4.01	1	1	
3	10450290	F4.01	2	1	
4	10450290	F4.01	4	1	
12	10450290	F4.01	3	1	
17	10486110	B2.01	2	1	
8	10486110	B2.01/1	2	1	
27	10480510	C1.01	2	1	
13	10516470	A1.01	2	1	
24	10516470	A1.02	1	1	
11	10516470	A2.24	2	1	
9	10516470	A2.28	3	1	
29	10516470	A2.28	2	1	
36	10516470	A2.28	1	2	
13	10516476	F4.01	2	1	
3	10516670	A1.01	2	1	
1	10516670	A1.02	1	1	
20	10516670	A1.02	1	1	
1	10516670	A1.06	1	1	
14	10516670	A1.15	1	1	
15	10516670	A2.24	2	1	
7	10516670	A2.52	1	1	
7	10516670	A3.01	1	1	
7	10516670	A3.01	2	1	
4	10516670	A4.02	1	1	
40	10516670	B1.10	1	2	
7	10516670	B1.10/1	1	1	
15	10516670	B1.10/1	1	1	
25	10516670	B1.11	1	1	
25	10516670	B1.11/1	1	1	
30	10516670	E3.31	1	1	
1	10516671	D2.23	1	1	
8	10516671	E3.02	5	1	
10	10516671	E3.02/1	1	1	
6	10516671	F4.01	2	1	
6	10516671	F4.01	4	1	
9	10516671	F4.01	3	1	
6	10516870	A1.02	2	1	
15	10516870	A1.07	1	1	
10	10516870	A1.15	1	1	
14	10516870	A2.24	2	1	
4	10516870	A3.01	2	1	
9	10516870	A3.03	1	1	
33	10516870	B1.10	1	1	
28	10516870	B1.10/1	2	1	
32	10516870	B1.10/1	1	1	
53	10516870	B1.10/1	1	2	
55	10516870	B1.10/1	1	2	
59	10516870	B1.10/1	1	2	
5	10516871	B2.07	1	1	
18	10516871	B2.10	2	1	

INDICE NUMERICO

ITEM	PART N.	SBG	PIC.	PAGE	GRID
14	10516871	B2.13	2	1	
3	10516871	B2.33	4	1	
4	10516871	B2.33	1	1	
9	10516871	B2.33/1	1	1	
12	10516871	B2.33/1	4	1	
9	10516871	C1.02	1	1	
19	10516871	D2.22	1	1	
20	10516871	D2.23	1	1	
19	10516871	D3.34	1	1	
11	10516871	E3.02	5	1	
14	10516871	E3.02/1	1	1	
10	10516871	E3.02/3	1	1	
22	10516871	E3.13/1	1	1	
6	10516871	F4.01	3	1	
22	10516871	F4.01	2	1	
11	10516871	L3.11	1	1	
9	10517071	C1.01	1	1	
24	10517071	D2.22	1	1	
34	10517071	D2.23	1	1	
6	10517071	D3.05	1	1	
5	10517071	E3.06	1	1	
17	10517071	E3.10	4	1	
18	10517071	E3.10	2	1	
21	10517071	E3.10	3	1	
36	10517071	E3.10	4	2	
8	10517071	L1.01	2	1	
17	10517071	L3.11	1	1	
5	10517170	E3.32/5	1	1	
25	10517171	D1.03	1	1	
26	10517171	D3.34	2	1	
7	10517171	D3.38	1	1	
6	10517171	E3.10	1	1	
19	10517171	E3.10	3	1	
11	10517171	E3.13	1	1	
15	10517171	E3.13/1	1	1	
5	10517171	E3.13/2	1	1	
10	10517271	D3.01	1	1	
21	10517271	D3.34	1	1	
4	10517271	D3.37	1	1	
10	10517271	E3.10	1	1	
10	10517271	E3.10	3	1	
17	10517271	E3.10	3	1	
28	10517271	E3.10	4	2	
13	10517271	E3.13	1	1	
3	10517271	E3.13/1	1	1	
7	10517271	E3.13/2	1	1	
14	10517271	L3.11	1	1	
11	10517471	B4.11	1	1	
5	10517471	D1.02	1	1	
2	10517471	D3.05	1	1	
8	10517471	D3.33	1	1	
15	10517471	E3.10	1	1	
34	10517471	E3.10	4	2	
17	10517471	E3.13	1	1	
9	10517471	E3.13/1	1	1	
14	10517471	E3.13/2	1	1	
9	10517479	D1.03	1	1	
9	10519301	F3.03	1	1	
8	10519601	A1.15	1	1	
24	10519601	A2.21	1	1	
47	10519601	C1.01	2	2	
11	10519601	E3.25	1	1	
13	10519621	L1.30	1	1	
21	10519621	L3.10	1	1	
21	10519621	L3.10	3	1	
28	10519621	L3.10	2	1	
20	10520001	A2.21	2	1	
21	10520001	A2.21	1	1	
6	10520021	C1.35	1	1	
15	10520021	D2.22	1	1	
7	10520021	L1.01	2	1	
22	10520021	L3.10	3	1	
4	10520101	B2.38	1	1	
3	10520101	C1.01	1	1	
3	10520101	C1.01	2	1	
17	10520101	C1.01	1	1	
18	10520101	L1.01	2	1	
26	10520121	D1.03	1	1	
6	10520201	A0.02	1	1	
11	10520221	L3.04	1	1	
23	10520221	L3.10	3	1	
1	10520421	D3.05	1	1	
9	10520421	L3.11	1	1	
7	10520421	L3.11/1	1	1	
19	10569371	L1.30	1	1	
13	10569470	E3.02/5	1	1	
11	10571571	D2.23	2	1	
13	10571571	F4.01	1	1	
12	10571571	L1.01	2	1	
12	10571571	L1.01/1	1	1	
14	10571571	L3.10	1	1	
8	10571579	B2.06	1	1	
25	10571579	B2.06/1	1	1	
1	10571579	B2.30	2	1	
12	10571579	B2.30	1	1	
17	10571579	B2.30/1	1	1	
11	10571770	B1.09	1	1	
23	10571771	A2.01	1	1	
13	10571771	A2.21	2	1	
12	10571771	A2.56	1	1	
7	10571771	A4.01	2	1	
23	10571771	A4.01	1	1	
12	10571771	B1.10	1	1	
14	10571771	B1.10/1	2	1	
3	10572171	B2.00	1	1	

INDICE NUMERICO

ITEM	PART N.	SBG	PIC.	PAGE	GRID
8	10571771	B4.11	1	1	
17	10571771	D2.29	2	1	
18	10571771	E3.02	4	1	
8	10571771	E3.02/3	1	1	
10	10571771	E3.10/3	1	1	
19	10571771	L1.01/1	1	1	
14	10571771	L1.30	1	1	
19	10571771	L3.10	3	1	
20	10571771	L3.10	1	1	
27	10571771	L3.10	2	1	
5	10571771	L6.01	1	1	
10	10571778	B2.01	1	1	
28	10571779	B2.01	2	1	
22	10571779	B2.01/1	2	1	
2	10571870	B1.08	1	1	
8	10571870	B1.08/1	1	1	
24	10571870	B1.09	1	1	
10	10571870	E3.10/1	1	1	
11	10571870	E3.10/1	2	1	
7	10571871	A2.56	1	1	
8	10571871	A2.22	1	1	
14	10571871	B1.10	1	1	
36	10571871	B1.10	1	2	
15	10571871	B1.10/1	2	1	
26	10571871	B1.10/1	2	1	
10	10571871	B2.01/1	1	1	
13	10571871	B2.01/1	3	1	
15	10571871	B2.01/1	3	1	
20	10571871	B2.01/1	2	1	
27	10571871	B2.04/1	2	1	
15	10571871	B2.06/1	2	1	
23	10571871	B2.06/1	1	1	
1	10571871	B2.30	1	1	
12	10571871	B2.30/1	1	1	
6	10571871	B4.08	1	1	
19	10571871	B4.08	1	1	
28	10571871	B4.08	1	1	
31	10571871	B4.08	1	1	
15	10571871	B4.11	1	1	
29	10571871	D2.23	1	1	
4	10571871	D2.24	1	1	
16	10571871	D3.38	1	1	
25	10571871	E3.02	3	1	
11	10571871	E3.02/2	1	1	
8	10571871	E3.02/5	1	1	
15	10571871	E3.02/5	1	1	
12	10571871	E3.10/3	1	1	
13	10571871	E3.28	1	1	
19	10571871	F4.01	3	1	
18	10571871	L1.30	1	1	
17	10571871	L3.10	1	1	
20	10571871	L3.10	2	1	
20	10571871	L3.10	3	1	
11	10571879	B2.01	1	1	
12	10571879	B2.01	3	1	
25	10571879	B2.01	2	1	
29	10571879	B2.04	2	1	
5	10571879	D1.03	1	1	
9	10571879	L3.04	2	1	
22	10571879	L3.04	1	1	
13	10571971	A2.22	1	1	
16	10571971	A4.01	1	1	
19	10571971	B2.01/1	2	1	
36	10571971	B4.08	1	2	
23	10571971	B4.11	1	1	
25	10571971	D2.23	1	1	
3	10571971	E3.02	4	1	
4	10571971	E3.02	1	1	
12	10571971	E3.02	3	1	
15	10571971	E3.02	2	1	
9	10571971	E3.02/2	1	1	
16	10571971	E3.10/2	1	1	
8	10571971	E3.10/3	1	1	
19	10571971	E3.10/3	1	1	
30	10571971	L1.01	1	1	
49	10571971	L1.01	1	2	
16	10571971	L1.01/1	1	1	
24	10571971	L3.10	2	1	
27	10571979	B2.01	2	1	
24	10571979	L3.04	1	1	
18	10572071	B4.11	1	1	
12	10572071	E3.32/6	1	1	
17	10572071	L1.01	2	1	
9	10572071	L3.11/1	1	1	
19	10572079	L3.04	1	1	
7	10572171	A0.02	1	1	
11	10572171	L3.11/1	1	1	
22	10572179	D1.03	1	1	
12	10572179	L3.04	1	1	
14	10572271	E3.32/2	1	1	
13	10572370	E3.10/1	2	1	
2	10572371	E3.10/2	1	1	
8	10572371	L3.11	1	1	
6	10572371	L3.11/1	1	1	
15	10572379	L3.04	1	1	
17	10615673	A1.07	1	1	
12	10615673	A3.01	1	1	
19	10615770	A1.01	1	1	
14	10730101	F4.01	2	1	
5	10730301	F4.01	2	1	
7	10730301	F4.01	4	1	
12	10730321	B2.35	1	1	
12	10730321	B2.35/1	1	1	
12	10731101	D2.22	1	1	
19	10733601	A2.21	2	1	

INDICE NUMERICO

ITEM	PART N.	SBG	PIC.	PAGE	GRID
10	10733601	C1.01	2	1	
30	10733601	D2.22	1	1	
19	10733901	E3.13/1	1	1	
15	10734201	A2.21	1	1	
15	10734201	A2.21	2	1	
46	10734201	C1.01	2	2	
12	10734201	E3.25	1	1	
25	10734201	L1.01	1	1	
6	10734201	L3.04	2	1	
22	10734201	L3.10	1	1	
27	10734301	A2.21	1	1	
18	10734301	B2.13	1	1	
5	10734401	B2.06	1	1	
18	10734401	B2.06/1	1	1	
11	10734401	B2.10	2	1	
7	10734401	C1.35	1	1	
4	10734401	E3.10/1	2	1	
2	10734601	C1.01	1	1	
2	10734601	C1.01	2	1	
18	10734601	C1.01	1	1	
23	10791011	A2.21	1	1	
36	10791021	L1.01	1	2	
32	10791211	D2.22	1	1	
8	10791221	B2.10	1	1	
16	10791221	B2.13	2	1	
9	10791221	D2.22	1	1	
10	10791321	C1.01	1	1	
15	10791321	C1.01	1	1	
31	10791411	E3.01	1	1	
4	10791921	B2.10	1	1	
16	10791921	B2.13	2	1	
4	10793121	B2.06	1	1	
19	10793121	B2.06/1	1	1	
32	10796301	L1.01	1	1	
24	10796301	L3.10	3	1	
29	10796301	L3.10	2	1	
18	10796401	A2.21	1	1	
18	10796401	A2.21	2	1	
16	10796401	D2.22	1	1	
27	10796401	E3.28	1	1	
50	10796401	L1.01	1	2	
21	10796401	L1.30	1	1	
25	10796401	L3.10	3	1	
26	10797101	L3.10	3	1	
33	10797701	B1.05/1	1	1	
31	10798101	L1.01	1	1	
6	10839510	D2.20	1	1	
3	10839510	E3.06	1	1	
22	10839610	B1.05/1	1	1	
4	10839710	B2.01	3	1	
4	10839810	B2.01	1	1	
4	10839810	B2.01/1	1	1	
13	10902021	A2.24	1	1	
12	10902121	F4.01	2	1	
13	10902121	L3.10	1	1	
1	10902221	A1.01	2	1	
22	10902221	A2.24	2	1	
10	10902421	B2.30	1	1	
16	10902421	B2.30/1	1	1	
28	10902421	F4.01	2	1	
6	10902621	A2.24	2	1	
8	10902621	A2.24	1	1	
7	10902621	B2.06	1	1	
24	10902621	B2.06/1	1	1	
3	10902621	B2.30	2	1	
9	10902621	B2.30	1	1	
15	10902621	B2.30/1	1	1	
11	10902631	L1.01/1	1	1	
10	10903031	D2.23	2	1	
4	10903221	B2.30	2	1	
25	10977521	A3.01	2	1	
15	10979231	L1.30	1	1	
8	10979321	F4.01	3	1	
25	10979421	A1.02	1	1	
6	11052090	F4.01	1	1	
18	11057176	D2.29	2	1	
5	11057875	B1.09	1	1	
7	11057876	B2.34	1	1	
32	11058476	E3.31	1	1	
4	11058675	B2.33	4	1	
15	11058676	B2.33/1	4	1	
6	11058676	C1.08	1	1	
3	11059476	A1.05	1	1	
3	11061075	C1.08	1	1	
12	11061076	B1.10	2	1	
9	11061076	B1.10/1	3	1	
11	11061676	B1.10	2	1	
8	11061676	B1.10/1	3	1	
10	11062676	E3.02	2	1	
5	11066276	B2.38	1	1	
9	11066476	A1.07	1	1	
1	11066675	C1.02	1	1	
11	11066876	D2.22	1	1	
6	11067475	B1.10	2	1	
6	11067475	B1.10/1	3	1	
1	11067476	D2.23	2	1	
4	11067876	B2.05	1	1	
15	11067876	B2.05/1	1	1	
7	11069576	B2.05	1	1	
9	11069876	E3.02	2	1	
16	11070576	B1.05/1	1	1	
12	11071376	B2.04	1	1	
21	11071376	B2.04	2	1	
15	11071376	B2.04/1	1	1	
24	11071376	B2.04/1	2	1	

ITEM	PART.N.	SBG	PIC.	PAGE	GRID
38	11075975	B1.05/1	1	2	
3	11075976	D3.33	1	1	
19	11077476	B2.04/3	2	1	
23	11077976	B2.04/2	2	1	
17	11088076	B2.07	1	1	
6	11088076	B2.10	1	1	
7	11088076	B2.10	2	1	
15	11088076	B2.13	2	1	
32	11090031	E3.10	4	2	
13	11090037	E3.10	1	1	
4	11103031	B2.07	1	1	
28	11106031	E3.02	3	1	
10	11106031	E3.02/2	1	1	
9	11106031	E3.02/3	1	1	
12	11106031	E3.28	1	1	
23	11106031	F4.01	2	1	
16	11106031	L1.30	1	1	
7	11106031	L3.04	2	1	
21	11106031	L3.04	1	1	
16	11106031	L3.10	1	1	
19	11106031	L3.10	2	1	
10	11106031	L3.11	1	1	
3	11106231	B2.10	2	1	
4	11106231	D1.03	1	1	
33	11106231	E3.02	3	1	
11	11106231	E3.10/3	1	1	
21	11106231	E3.13/1	1	1	
18	11106231	F4.01	3	1	
11	11106431	E3.02/3	1	1	
7	11106431	E3.02/5	1	1	
9	11106431	E3.10/1	1	1	
10	11106431	E3.10/1	2	1	
22	11106431	L3.10	2	1	
27	11106431	L3.10	3	1	
6	11106631	A2.56	1	1	

ITEM	PART N.	SBG	PIC.	PAGE	GRID
8	11106631	B2.07	1	1	
13	11106631	E3.02/2	1	1	
21	11109231	E3.02	4	1	
37	11111231	L1.01	1	2	
16	11111231	L3.04	1	1	
29	11112431	A2.01	1	1	
19	11112431	A2.22	1	1	
12	11112431	A4.01	1	1	
6	11112431	E3.02	1	1	
8	11112431	E3.06	1	1	
20	11112431	E3.10	3	1	
6	11112431	L1.01	2	1	
29	11112431	L1.01	1	1	
23	11112431	L3.10	2	1	
16	11112431	L3.11	1	1	
48	11112631	L1.01	1	2	
14	11112631	L1.01/1	1	1	
13	11112831	A4.01	1	1	
19	11112831	E3.02	3	1	
13	11113031	E3.02	3	1	
26	11113231	L1.01	1	1	
6	11113331	E3.06	1	1	
18	11113431	E3.02	3	1	
8	11113431	E3.02/2	1	1	
16	11113431	E3.10	4	1	
7	11113431	E3.10/3	1	1	
14	11113631	E3.10/2	1	1	
27	11113631	E3.10/3	1	1	
11	11113731	A4.01	1	1	
16	11113731	E3.10	2	1	
17	11113731	E3.10/2	1	1	
18	11113731	E3.10/3	1	1	
10	11113831	A4.01	1	1	
37	11114031	E3.10	4	2	
39	11114431	E3.10	4	2	

ITEM	PART N.	SBG	PIC.	PAGE	GRID
38	11114631	E3.10	4	2	
8	11115231	E3.10	4	1	
5	11115531	E3.10	1	1	
18	11115531	E3.10	3	1	
10	11115531	E3.13	1	1	
14	11115531	E3.13/1	1	1	
4	11115531	E3.13/2	1	1	
16	11115631	L1.01	2	1	
4	11116831	E3.32/5	1	1	
13	11117831	E3.32/6	1	1	
4	11118731	E3.13/1	1	1	
6	11118731	E3.13/2	1	1	
9	11118931	E3.10	1	1	
9	11118931	E3.10	3	1	
12	11119831	E3.13	1	1	
16	11127531	E3.10	3	1	
10	11127531	L3.04	1	1	
29	11195470	D3.34	1	1	
10	11195470	F3.03	1	1	
8	11195470	F3.03/1	1	1	
25	11227031	D3.34	2	1	
19	11234721	D2.23	1	1	
18	11234731	B2.01	3	1	
19	11234731	B2.01/1	3	1	
19	11255931	B4.11	1	1	
8	11255931	D3.38	1	1	
6	11255931	L3.12	1	1	
33	11288031	B1.10/1	1	1	
27	11306921	B1.09	1	1	
15	11306921	D3.38	1	1	
14	11306921	E3.02/5	1	1	
32	11306931	B1.10	1	1	
4	11306931	B1.10/1	2	1	
57	11306931	B1.10/1	1	2	
14	11306931	B2.01	3	1	

INDICE NUMERICO

ITEM	PART N.	SBG	PIC.	PAGE	GRID
31	11306931	B2.01	2	1	
14	11306931	B2.01/1	3	1	
32	11306931	B2.01/1	2	1	
11	11306931	B2.30	1	1	
11	11306931	B2.30/1	1	1	
5	11306931	B2.33	1	1	
10	11306931	B2.33/1	1	1	
18	11306931	B4.08	1	1	
16	11306931	B4.11	1	1	
8	11306931	C1.02	1	1	
22	11306931	D3.34	1	1	
13	11307031	B1.10	1	1	
35	11307031	B1.10	1	1	
13	11307031	B1.10/1	2	1	
25	11307031	B1.10/1	2	1	
16	11307031	D2.24	1	1	
5	11343731	B2.33	4	1	
14	11343731	B2.33/1	4	1	
15	11343731	D3.34	2	1	
3	11343831	D2.24	1	1	
9	11343831	E3.02	5	1	
12	11343831	E3.02/1	1	1	
9	11390531	A0.02	1	1	
23	11394331	D1.03	1	1	
17	11394331	L3.04	1	1	
8	11394331	L3.11/1	1	1	
9	11408631	D3.33	1	1	
7	11408631	L3.11	1	1	
5	11408631	L3.11/1	1	1	
20	11701711	A1.01	1	1	
5	11701711	A1.02	2	1	
11	11701711	A3.03	1	1	
7	11701721	F4.01	3	1	
11	11702921	A2.22	1	1	
14	11702921	A4.01	1	1	
17	11702921	E3.10	2	1	
18	11702921	E3.10	4	1	
35	11702921	E3.10	4	2	
15	11702921	E3.10/2	1	1	
20	11702921	E3.10/3	1	1	
39	11702921	L1.01	1	2	
10	11813930	A0.02	1	1	
5	11902017	F5.10	1	1	
6	11903111	B2.33	4	1	
16	11903111	B2.33/1	4	1	
21	11903717	F4.01	2	1	
8	11059976	E3.02	2	1	
19	12163221	L1.01	2	1	
14	12163527	E3.10	1	1	
33	12163527	E3.10	4	2	
6	12164011	D3.38	1	1	
8	12164121	A0.02	1	1	
12	12164311	D1.03	1	1	
18	12164321	E3.13	1	1	
10	12164321	E3.13/1	1	1	
15	12164711	B1.11	1	1	
15	12164711	B1.11/1	1	1	
22	12164711	B4.06	1	1	
21	12164711	D2.22	1	1	
16	12164711	E3.02/5	1	1	
15	12164721	B2.01	3	1	
17	12164721	B2.01	3	1	
17	12164721	B2.01/1	3	1	
19	12164721	B2.10	2	1	
12	12164721	E3.02	5	1	
15	12164721	E3.02/1	1	1	
3	12164727	A0.02	1	1	
37	12173890	B1.10	1	2	
23	12173890	B1.10/1	2	1	
38	12173990	B1.10	1	2	
24	12173990	B1.10/1	2	1	
8	12173990	D2.23	1	1	
10	12174090	E3.02	3	1	
16	12174490	A2.22	1	1	
21	12174490	A2.22	1	1	
26	12174790	A4.01	1	1	
9	12174790	E3.02	3	1	
22	12174990	A2.22	1	1	
24	12174990	A4.01	1	1	
8	12179490	A2.01	1	1	
5	12574511	B3.16	1	1	
2	12574521	D3.30	1	1	
29	12574521	D3.34	2	1	
4	12574521	E3.15	1	1	
16	12575121	E3.32/4	1	1	
9	12575127	E3.32	1	1	
24	12598371	L3.10	1	1	
12	12601271	A2.24	1	1	
11	12601471	A1.02	2	1	
8	12601471	A1.03	1	1	
2	12601571	A1.02	2	1	
9	12605371	B1.15	1	1	
5	12605670	B1.11	1	1	
5	12605670	B1.11/1	1	1	
27	12605770	D2.22	1	1	
36	12638101	D3.34	1	2	
17	12638601	A2.21	2	1	
19	12638601	A2.21	1	1	
34	12638601	B1.10	1	1	
20	12638601	B1.10/1	1	1	
7	12638601	D2.28	1	1	
2	12638621	B2.10	2	1	
26	12638621	E3.28	1	1	
17	12638621	L1.30	1	1	
28	12638621	L3.10	3	1	

INDICE NUMERICO

ITEM	PART N.	SBG	PIC.	PAGE	GRID
16	12639701	A2.21	2	1	
26	12639701	A2.21	1	1	
14	12642701	A2.21	2	1	
23	12644321	L3.04	1	1	
30	12644321	L3.10	2	1	
15	12644421	L1.01/1	1	1	
15	12644421	L3.10	1	1	
6	12646721	A4.01	2	1	
22	12646721	A4.01	1	1	
18	12646721	L1.01/1	1	1	
5	12646721	L1.30	1	1	
29	12646721	L3.10	3	1	
21	12646801	B2.06	1	1	
20	12646801	B2.06/1	1	1	
20	12646801	B4.06	1	1	
5	12646820	E3.10/1	2	1	
10	12646821	E3.02	5	1	
34	12646821	E3.02	3	1	
13	12646821	E3.02/1	1	1	
38	12646821	L1.01	1	2	
20	12646821	L1.30	1	1	
8	12646821	L3.04	2	1	
18	12646821	L3.10	1	1	
30	12646821	L3.10	3	1	
21	12646821	L3.10	2	1	
12	12646821	L3.11	1	1	
47	12646901	L1.01	1	2	
15	12646921	A4.01	1	1	
7	12646921	E3.02	1	1	
40	12646921	L1.01	1	2	
25	12646921	L3.10	2	1	
18	12646921	L3.11	1	1	
19	12647001	D2.29	2	1	
9	12949110	B4.06	1	1	
20	13275811	F4.01	1	1	
11	13275917	L1.01	2	1	
8	13276011	B1.15	1	1	
23	13279217	L3.10	1	1	
4	13279221	L6.01	1	1	
12	13279611	A2.21	2	1	
10	13297317	L1.01	2	1	
9	13301717	L1.01	2	1	
4	13401176	C1.35	1	1	
6	13401176	D2.24	1	1	
11	13401876	D2.24	1	1	
11	13404475	D2.28	1	1	
2	13407211	B3.16	1	1	
6	13407211	D3.30	1	1	
24	13407211	D3.34	1	1	
9	13407211	E3.02/5	1	1	
7	13407211	E3.10	1	1	
12	13407211	E3.10	3	1	
15	13407211	E3.10	3	1	
31	13407211	E3.10	4	2	
9	13407211	E3.10/1	2	1	
11	13407211	E3.10/1	1	1	
3	13407211	E3.10/4	1	1	
14	13407211	E3.13	1	1	
19	13407211	E3.13	1	1	
11	13407211	E3.32	1	1	
5	13407211	L1.01	1	1	
13	13449530	B2.01	1	1	
13	13449730	B2.01	3	1	
12	13449730	B2.01/1	1	1	
16	13449730	B2.01/1	3	1	
16	13449930	B2.01	3	1	
18	13449930	B2.01/1	3	1	
10	13472211	E3.32/4	1	1	
3	13509230	E3.10/1	2	1	
7	13517710	A1.01	3	1	
38	13598021	B1.10/1	1	2	
42	13879740	C1.01	2	2	
15	13917170	E3.10	2	1	
5	13917170	E3.10/2	1	1	
17	13917170	E3.10/3	1	1	
19	14048211	B2.30/1	1	1	
8	14048221	B2.30	1	1	
43	14054911	B1.10	1	2	
29	14054911	B1.10/1	1	1	
1	14054911	D2.28	1	1	
12	14142490	F4.01	1	1	
13	14142490	F5.10	1	1	
13	14157470	D2.29	1	1	
6	14158470	L1.01/1	1	1	
17	14163170	D2.22	1	1	
13	14163170	E3.25	1	1	
24	14163170	L1.01	1	1	
3	14163370	A1.03	1	1	
3	14163370	A1.03/1	1	1	
7	14163670	A1.06	1	1	
19	14163670	A1.15	1	1	
22	14163670	B2.04	2	1	
5	14163770	A1.05	1	1	
4	14163770	A1.15	1	1	
11	14164370	B2.07	1	1	
31	14164770	L3.10	3	1	
1	14168070	C1.35	1	1	
20	14168170	A2.21	1	1	
38	14170470	C1.01	2	2	
26	14198410	A3.01	2	1	
3	14198810	B1.08/1	1	1	
8	14198810	B1.10	2	1	
21	14198810	B4.06	1	1	
19	14198811	C1.01	2	1	
5	14199510	A0.02	1	1	

INDICE NUMERICO

ITEM	PART N.	SBG	PIC.	PAGE	GRID
1	14233230	B2.05	1	1	
7	14233230	E3.02	2	1	
11	14233280	B2.05/1	1	1	
14	14233421	D3.38	1	1	
19	14233430	B2.04	1	1	
3	14233430	B4.06	1	1	
17	14233430	D3.37	1	1	
7	14233431	D3.34	2	1	
10	14233621	B1.05/1	1	1	
25	14233630	B2.04/1	2	1	
4	14233931	B3.01	1	1	
3	14233931	B3.01/1	1	1	
17	14239430	B1.05/1	1	1	
23	14243210	D3.34	1	1	
13	14254431	B4.06	1	1	
21	14254431	D3.34	2	1	
7	14258130	B4.06	1	1	
2	14271731	E3.10/4	1	1	
11	14274430	D2.20	1	1	
4	14274531	D3.05	1	1	
3	14274631	D3.31	1	1	
4	14275431	D3.31	1	1	
4	14307620	B1.11	1	1	
4	14307620	B1.11/1	1	1	
25	14323911	B1.10	1	1	
14	14323911	D2.29	1	1	
18	14324801	F4.01	2	1	
15	14324811	D2.29	1	1	
16	14324911	D2.29	1	1	
7	14325301	B1.08	1	1	
6	14325301	B1.08/1	1	1	
1	14325301	B2.35	1	1	
6	14325301	B2.35/1	1	1	
6	14325501	B1.08	1	1	
5	14325501	B1.08/1	1	1	
13	14325501	B4.08	1	1	
17	14330260	D2.29	1	1	
20	14330260	F4.01	2	1	
6	14330260	F5.10	1	1	
12	14420230	E3.02/5	1	1	
15	14452881	B1.09	1	1	
58	14452881	B1.10/1	1	2	
27	14452980	D2.23	1	1	
7	14453180	B2.33	4	1	
18	14453180	B2.33/1	4	1	
8	14453680	B2.33	4	1	
19	14453680	B2.33/1	4	1	
24	14453680	C1.01	2	1	
8	14453681	B2.34	1	1	
9	14453780	B2.33	4	1	
20	14453780	B2.33/1	4	1	
44	14453980	B1.10/1	1	2	
50	14454180	B1.10/1	1	2	
20	14455981	B2.04/2	2	1	
16	14456880	D2.23	1	1	
11	14456881	B2.06	1	1	
15	14456881	B2.06/1	1	1	
5	14456881	B2.30	2	1	
14	14456881	B2.30	1	1	
14	14456881	B2.30/1	1	1	
6	14456881	B2.33	1	1	
14	14456881	B2.33/1	1	1	
15	14456980	B1.10	1	1	
16	14456980	B1.10/1	2	1	
18	14456980	D2.29	1	1	
16	14456981	B2.06/1	1	1	
10	14456981	B2.30	2	1	
16	14456981	B2.30	1	1	
13	14456981	B2.30/1	1	1	
2	14457080	B2.10	1	1	
6	14457080	B2.10	2	1	
17	14457080	B2.13	2	1	
2	14457080	D2.24	1	1	
21	14457081	B2.13	1	1	
24	14457181	B1.10/1	1	1	
12	14457181	B2.06	1	1	
17	14457181	B2.06/1	1	1	
4	14457181	D2.23	1	1	
8	14457280	B1.09	1	1	
48	14457280	B1.10/1	1	2	
51	14457280	B1.10/1	1	2	
16	14457280	B2.06/1	2	1	
12	14457280	B2.07	1	1	
3	14457280	B2.30	3	1	
3	14457280	B2.30	4	1	
7	14457280	B2.33	1	1	
13	14457280	B2.33	1	1	
15	14457280	B2.33/1	1	1	
20	14457280	D2.29	2	1	
6	14457280	E3.02	5	1	
11	14457280	E3.02/1	1	1	
33	14457280	E3.31	1	1	
25	14457281	B2.04	1	1	
33	14457281	B2.04	2	1	
18	14457281	B2.04/1	1	1	
20	14457281	B2.04/1	2	1	
16	14457380	B2.33/1	1	1	
19	14457380	D2.29	1	1	
9	14457381	B1.09	1	1	
9	14457381	B1.10/1	1	1	
17	14457381	B1.10	1	1	
17	14457381	B1.10/1	1	1	
17	14457381	B1.10/1	2	1	
64	14457381	B1.10/1	1	2	
34	14457480	E3.31	1	1	

INDICE NUMERICO

ITEM	PART N.	SBG	PIC.	PAGE	GRID
5	14457481	D2.23	1	1	
1	14457481	D2.24	1	1	
22	14457580	E3.02	4	1	
18	14467581	B2.04/3	2	1	
13	14457581	B2.06	1	1	
14	14457581	B2.06/1	1	1	
16	14457680	B1.10/1	1	1	
18	14457680	B1.10/1	2	1	
8	14457680	C1.08	1	1	
35	14457680	E3.31	1	1	
14	14457780	E3.02	3	1	
26	14457780	E3.02	3	1	
5	14457780	E3.02	1	1	
19	14457881	B1.09	1	1	
25	14457881	B1.10/1	1	1	
56	14457881	B1.10/1	1	2	
23	14458380	D2.23	1	1	
4	14458480	D3.38	1	1	
39	14458580	B1.10	1	2	
27	14458580	B1.10/1	2	1	
13	14459481	B2.04/2	3	1	
26	14459481	B2.04/2	1	1	
10	14459481	B2.04/3	3	1	
11	14459481	B2.04/3	1	1	
17	14459481	B2.04/3	2	1	
5	14459780	C1.08	1	1	
13	14462880	E3.10/3	1	1	
6	14462881	B1.11	1	1	
8	14462881	B1.11	1	1	
6	14462881	B1.11/1	1	1	
8	14462881	B1.11/1	1	1	
24	14462980	B2.10	2	1	
17	14462980	D3.34	1	1	
7	14463080	B2.33	2	1	
12	14463080	B2.33	3	1	
12	14463080	B2.33/1	2	1	
13	14463080	B2.33/1	3	1	
6	14463180	C1.01	2	1	
29	14463181	B2.04/2	1	1	
17	14463280	E3.02/5	1	1	
17	14463281	B1.09	1	1	
61	14463281	B1.10/1	1	2	
3	14463282	A3.01	1	1	
31	14463480	D2.23	1	1	
12	14463580	E3.02/2	1	1	
16	14463681	B1.09	1	1	
60	14463681	B1.10/1	1	2	
19	14463681	B1.11	1	1	
35	14463681	B1.11	1	1	
19	14463681	B1.11/1	1	1	
35	14463681	B1.11/1	1	1	
22	14463681	B2.04	1	1	
27	14463681	B2.04	2	1	
20	14463681	B2.04/1	1	1	
22	14463681	B2.04/1	2	1	
8	14463880	E3.02	3	1	
21	14464181	B2.04	1	1	
6	14464181	B3.01	1	1	
4	14464181	B3.01/1	1	1	
15	14464280	E3.02	3	1	
30	14464281	B1.09	1	1	
2	14464281	B1.10	1	1	
35	14464281	B1.10/1	1	2	
16	14464580	D3.34	2	1	
20	14464681	B2.04	1	1	
9	14464980	E3.06	1	1	
7	14465180	E3.32	1	1	
7	14465180	E3.32/4	1	1	
30	14465381	B2.04	2	1	
23	14465381	B2.04/1	2	1	
10	14465480	E3.32	1	1	
14	14465480	E3.32/3	1	1	
9	14465480	E3.32/4	1	1	
20	14465481	B1.11	1	1	
27	14465481	B1.11	1	1	
30	14465481	B1.11	1	1	
34	14465481	B1.11	1	1	
20	14465481	B1.11/1	1	1	
27	14465481	B1.11/1	1	1	
30	14465481	B1.11/1	1	1	
34	14465481	B1.11/1	1	1	
5	14465481	B4.06	1	1	
4	14465481	D2.20	1	1	
6	14465680	D3.34	2	1	
18	14465680	D3.37	1	1	
21	14465681	B2.01	2	1	
17	14465681	B2.01/1	2	1	
13	14465780	E3.32/3	1	1	
11	14465880	E3.32/1	1	1	
12	14466080	E3.32/1	1	1	
23	14466281	B1.09	1	1	
44	14466281	B1.10	1	2	
26	14466281	B1.10/1	1	1	
39	14466281	B1.10/1	1	2	
21	14466480	A2.01	1	1	
6	14466480	B4.11	1	1	
14	14466880	E3.28	1	1	
6	14466880	E3.32/6	1	1	
12	14467080	E3.32/2	1	1	
15	14467280	B4.06	1	1	
14	14467581	B2.04/2	3	1	
21	14467581	B2.04/2	2	1	
27	14467581	B2.04/2	1	1	
11	14467581	B2.04/3	3	1	
12	14467581	B2.04/3	1	1	

ITEM	PART N.	SBG	PIC.	PAGE	GRID
2	14467680	B4.06	1	1	
17	14467680	B4.06	1	1	
28	14467681	B1.05/1	1	1	
2	14467781	D2.20	1	1	
28	14467881	B2.04/2	1	1	
15	14468280	E3.28	1	1	
6	14468281	B1.10/1	2	1	
20	14468281	B4.11	1	1	
35	14468681	B1.05/1	1	2	
9	14470980	C1.08	1	1	
5	14471480	F4.01	1	1	
17	14472180	D3.38	1	1	
8	14472880	D3.30	1	1	
8	14473180	D2.24	1	1	
8	14473280	E3.32/5	1	1	
8	14496621	A2.56	1	1	
18	14496821	L3.04	1	1	
14	14497021	L3.04	1	1	
3	14543170	D2.22	1	1	
4	14549270	B4.08	1	1	
22	14549270	B4.08	1	1	
7	14567080	B2.38	1	1	
4	14567080	L1.01/1	1	1	
1	14569880	F4.01	1	1	
1	14585678	H1.01	1	1	
19	14603670	D3.37	1	1	
34	14604070	C1.01	2	1	
36	14604070	C1.01	2	2	
14	14504870	E3.10	3	1	
19	14607270	B2.13	1	1	
17	15213731	E3.02	4	1	
8	15501621	E3.13/2	1	1	
37	15540331	B4.08	1	2	
46	15540331	L1.01	1	2	
26	15540431	B2.01	2	1	
18	15540431	B2.01/1	2	1	
35	15540531	D2.23	1	1	
5	15540531	D3.05	1	1	
20	15540531	L3.04	1	1	
22	15540731	B4.11	1	1	
23	15540921	C1.01	1	1	
14	15540931	E3.02	2	1	
24	15541421	D2.23	1	1	
3	15541731	E3.02	1	1	
1	15542331	D2.22	1	1	
3	15663101	L6.01	1	1	
54	15771331	B1.10/1	1	2	
13	15840531	L3.11	1	1	
10	15840531	L3.11/1	1	1	
2	15840537	B2.00	1	1	
26	15888721	B1.09	1	1	
52	15888731	B1.10/1	1	2	
14	15888731	B2.06/1	2	1	
4	15888731	B3.16	1	1	
24	15888731	E3.02	3	1	
14	15896221	A1.01	2	1	
8	15896221	A1.02	1	1	
11	15896221	A2.24	1	1	
12	15896221	A2.24	2	1	
14	15896221	A2.25	1	1	
5	15896221	A2.28	1	1	
7	15896221	A2.28	3	1	
35	15896221	F2.05	1	1	
30	15896221	F3.03	1	1	
29	15896221	F4.01	2	1	
13	15896221	L1.01/1	1	1	
13	15970131	B2.13	2	1	
6	15970331	B2.06	1	1	
22	15970331	B2.06/1	1	1	
2	15970521	B1.08/1	1	1	
9	15970521	B1.10	2	1	
7	15970531	A2.22	1	1	
45	15970531	C1.01	2	2	
28	15970531	D2.23	1	1	
18	15970531	D3.34	1	1	
1	15970721	B1.08	1	1	
7	15970721	B1.08/1	1	1	
11	15970731	B2.01	3	1	
12	15970731	B2.01	1	1	
24	15970731	B2.01	2	1	
12	15970731	B2.01/1	3	1	
16	15970731	B2.01/1	2	1	
28	15970731	B2.04	2	1	
26	15970731	B2.04/1	2	1	
29	15970731	B4.08	1	1	
17	15970731	D2.24	1	1	
1	15970921	B1.08	1	1	
7	15970921	B1.08/1	1	1	
30	15970921	B4.08	1	1	
30	15970931	B2.01	2	1	
21	15970931	B2.01/1	2	1	
10	15970931	B2.33	4	1	
13	15970931	B2.33/1	4	1	
5	15970931	B4.08	1	1	
25	15971321	B1.09	1	1	
13	15971531	B2.30	1	1	
10	15971531	B2.30/1	1	1	
3	15971631	E3.15	1	1	
35	15971831	L1.01	1	1	
5	15977921	D3.38	1	1	
11	15981231	D3.01	1	1	
20	15981231	D3.34	1	1	
3	1598 31	D3.37	1	1	
4	15986331	D1.02	1	1	
13	15988331	L3.04	1	1	

ITEM	PART N.	SBG	PIC.	PAGE	GRID
8	15988421	D1.03	1	1	
3	15988431	D3.05	1	1	
14	15988431	E3.10/1	2	1	
28	15988731	L1.01	1	1	
11	15989321	D1.03	1	1	
10	15989531	B4.11	1	1	
17	15991131	B4.11	1	1	
3	15993231	D1.01	1	1	
27	15993631	L1.01	1	1	
4	15997337	A0.02	1	1	
9	16005531	B2.06	1	1	
21	16005531	B2.06/1	1	1	
13	16040031	E3.32/2	1	1	
2	16042631	F4.01	4	1	
8	16042631	F4.01	2	1	
29	16042921	A1.02	1	1	
16	16043021	A1.02	1	1	
21	16043131	D2.29	2	1	
4	16043221	A1.01	2	1	
21	16043221	A1.02	1	1	
8	16043221	A2.24	2	1	
6	16043221	A3.01	1	1	
8	16043221	A3.01	2	1	
10	16043221	F4.01	3	1	
9	16043231	B2.01	1	1	
9	16043231	B2.01/1	1	1	
4	16043231	F4.01	2	1	
19	16043331	E3.02	4	1	
8	16043421	A1.01	2	1	
5	16043421	A1.07	1	1	
13	16043421	A3.01	1	1	
5	16043431	A4.01	2	1	
21	16043431	A4.01	1	1	
29	16043431	B2.01	2	1	
23	16043431	B2.01/1	2	1	
17	16043431	B2.30	1	1	
18	16043431	B2.30/1	1	1	
1	16043431	B4.11	1	1	
22	16043431	D2.29	2	1	
17	16043431	L1.01/1	1	1	
12	16043431	L1.30	1	1	
19	16043431	L3.10	1	1	
26	16043431	L3.10	2	1	
32	16043431	L3.10	3	1	
11	16043621	A1.02	1	1	
36	16043621	A1.02	1	2	
17	16043621	A1.15	1	1	
6	16043621	A2.52	1	1	
2	16043621	A3.01	1	1	
12	16043621	B1.09	1	1	
41	16043621	B1.10	1	2	
22	16043631	A2.01	1	1	
10	16043631	B1.10	1	1	
6	16043631	B1.10/1	1	1	
11	16043631	B1.10/1	2	1	
14	16043631	B1.10/1	1	1	
9	16043631	E3.10/3	1	1	
11	16043831	A2.56	1	1	
25	16043831	L3.10	1	1	
36	16043921	E3.31	1	2	
23	16043931	D2.29	2	1	
11	16044031	B1.10	1	1	
12	16044031	B1.10/1	2	1	
20	16044031	B2.13	1	1	
34	16044121	A1.02	1	1	
7	16044131	E3.02	5	1	
9	16044131	E3.02/1	1	1	
7	16044131	E3.02/3	1	1	
37	16044221	E3.31	1	2	
38	16044321	E3.31	1	2	
19	16044421	A1.02	1	1	
10	16044531	E3.25	1	1	
2	16044621	A1.02	1	1	
10	16044631	E3.25	1	1	
17	16044731	A4.02	1	1	
14	16045021	A1.02	1	1	
17	16054631	A2.21	1	1	
6	16100801	L6.01	1	1	
5	16100811	F4.01	4	1	
20	16100821	E3.02	4	1	
26	16100821	L3.10	1	1	
8	16101511	C1.01	1	1	
3	16102321	A2.21	1	1	
16	16102321	A2.21	1	1	
23	16103621	D2.22	1	1	
12	16105621	B2.10	2	1	
2	16236731	E3.02	4	1	
11	16240231	E3.02	3	1	
28	16323531	C1.01	2	1	
20	20063000	D2.29	1	1	
21	20063390	D2.29	1	1	
39	20063400	E3.31	1	2	
2	20063450	B2.04/2	1	1	
21	20063450	B2.04/2	1	1	
26	20063460	D3.34	1	1	
34	20063470	D3.34	1	2	
4	20063500	B2.13	1	1	
5	20063520	B2.35	1	1	
1	20063520	B2.35/1	1	1	
13	20063580	B2.33/1	1	1	
18	20065730	B1.05	1	1	
2	20147000	B4.12	1	1	
5	20410050	B2.05	1	1	
12	20410050	B2.05/1	1	1	
2	20685450	B1.10	2	1	

INDICE NUMENRICO

ITEM	PART N.	SBG	PIC.	PAGE	GRID
24	20685450	B1.10	2	1	
2	20685450	B1.10/1	3	1	
4	20685450	B1.10/1	3	1	
5	20685450	D2.23	2	1	
23	20972850	B2.04	2	1	
30	20972850	B2.04/1	2	1	
16	20973340	B2.04	1	1	
22	20973340	B2.04/1	1	1	
39	24940140	F3.03	1	2	
8	24940180	B4.12	1	1	
24	26794630	B1.05	1	1	
15	26794660	B2.04	1	1	
14	26794660	B2.04/1	1	1	
23	26794670	B1.05/1	1	1	
5	26794670	E3.02	2	1	
43	26794880	F3.03	1	2	
12	26800190	B4.06	1	1	
2	28041310	D3.33	1	1	
19	28041710	B4.06	1	1	
14	28042490	B2.04	1	1	
24	28042490	B2.04	2	1	
13	28042490	B2.04/1	1	1	
28	28042490	B2.04/1	2	1	
6	28042490	B2.04/3	2	1	
6	28042520	E3.02	2	1	
14	28042550	B1.05/1	1	1	
25	28042600	B2.04/2	1	1	
18	28042600	B2.04/2	2	1	
3	28042600	B2.04/3	1	1	
7	28042600	B2.04/3	2	1	
19	28042610	B2.04/2	2	1	
2	28995890	B1.05	1	1	
13	28995920	B2.05/1	1	1	
25	28996350	B2.04	2	1	
31	28996350	B2.04/1	2	1	
26	40000110	B2.04	2	1	
29	40000110	B2.04/1	2	1	
26	40000150	B4.08	1	1	
18	40000520	B2.04	1	1	
16	40000520	B2.04/1	1	1	
9	40000860	B2.05	1	1	
14	40000860	B2.05/1	1	1	
5	45015482	L3.04	1	1	
6	45481995	E3.02/3	1	1	
19	60024509	A2.01	1	1	
6	60093124	F3.01	1	1	
10	70050267	F4.01	2	1	
24	70196765	F4.01	2	1	
17	70196765	F4.01	3	1	
16	70196765	F5.10	1	1	
8	70198775	F5.10	1	1	
28	70628362	B1.05	1	1	
19	70628519	B1.05	1	1	
4	70900970	A2.56	1	1	
1	70917673	B1.05	1	1	
9	70921203	B2.06	2	1	
9	70921203	B2.06/1	2	1	
10	70921214	B2.06	2	1	
10	70921214	B2.06/1	2	1	
7	70921217	B2.06	2	1	
7	70921217	B2.06/1	2	1	
8	70921349	B2.06	2	1	
8	70921349	B2.06/1	2	1	
13	70921459	B1.05	1	1	
12	70921768	B1.05	1	1	
16	70922405	B1.05	1	1	
30	70923276	B1.05	1	1	
4	71004653	A2.23	1	1	
15	73027717	B1.05	1	1	
10	73027731	B1.05	1	1	
11	73035008	B1.05	1	1	
22	73035014	B1.05	1	1	
14	73035018	B1.05	1	1	
3	73035093	B1.05	1	1	
20	73037629	B1.05	1	1	
6	73039119	B1.05	1	1	
5	73046863	A2.23	1	1	
6	73046864	A2.23	1	1	
13	74060125	A2.25	1	1	
14	74060137	A2.27	1	1	
10	74060137	A2.28	3	1	
7	74060150	A2.25	1	1	
41	74060151	A2.27	1	2	
38	74060325	A2.27	1	2	
19	74060325	A2.28	2	1	
3	74061045	A2.27	1	1	
7	75200998	E3.29	1	1	
17	75200999	E3.02	2	1	
8	75200999	E3.29	1	1	
16	75201002	E3.29	1	1	
2	75201005	E3.29	1	1	
18	75201005	E3.29	1	1	
22	75201006	E3.29	1	1	
5	75201007	E3.29	1	1	
3	75201011	E3.29	1	1	
10	75201012	E3.29	1	1	
12	75201012	E3.29	1	1	
1	75201014	E3.29	1	1	
9	75201014	E3.29	1	1	
15	75201015	E3.29	1	1	
21	75201015	E3.29	1	1	
13	75201016	E3.29	1	1	
19	75201016	E3.29	1	1	
14	75201017	E3.29	1	1	
20	75201017	E3.29	1	1	

INDICE NUMERICO

ITEM	PART N.	SBG	PIC.	PAGE	GRID
6	75201466	D2.28	1	1	
5	75201467	D2.28	1	1	
3	75201512	D2.28	1	1	
33	75201515	D2.28	1	1	
4	75202501	A1.07	1	1	
3	75202503	A1.07	1	1	
1	75202504	A1.01	3	1	
3	75202505	A1.01	3	1	
18	75202512	A1.02	1	1	
15	75202522	A2.24	1	1	
2	75202525	A1.01	1	1	
5	75202526	A2.54	1	1	
13	75202527	A4.02	1	1	
4	75202530	A1.01	3	1	
2	75202531	A1.07	1	1	
11	75202544	A1.01	3	1	
16	75202545	A1.07	1	1	
6	75202546	A1.01	2	1	
14	75202548	A2.24	1	1	
5	75202554	A1.01	1	1	
10	75202557	A2.24	1	1	
9	75202560	A2.24	1	1	
11	75202564	A3.01	1	1	
6	75202565	A1.06	1	1	
5	75202568	A1.06	1	1	
13	75202572	A1.02	1	1	
15	75202574	A1.02	1	1	
31	75202575	A1.02	1	1	
3	75202578	A2.24	1	1	
2	75202579	A2.24	1	1	
16	75202580	A2.24	1	1	
19	75202581	A2.24	1	1	
18	75202582	A2.24	1	1	
17	75202583	A2.24	1	1	
3	75202591	A3.01	2	1	
2	75202593	A1.06	1	1	
7	75202593	A4.02	1	1	
3	75202595	A1.02	2	1	
2	75202600	A4.09	1	1	
4	75202602	A4.03	1	1	
3	75202608	A4.03	1	1	
2	75202613	A4.03	1	1	
15	75202614	A4.02	1	1	
5	75202614	A4.03	1	1	
1	75202616	A4.03	1	1	
7	75202619	A4.03	1	1	
10	75202624	A1.07	1	1	
11	75202625	A1.07	1	1	
15	75202628	A1.01	3	1	
6	75202631	A4.03	1	1	
14	75202636	A1.01	1	1	
9	75202643	A1.02	2	1	
14	75202644	A4.02	1	1	
15	75202648	A3.01	1	1	
6	75202649	A4.02	1	1	
32	75202650	A1.02	1	1	
28	75202661	A2.24	2	1	
27	75202662	A2.24	2	1	
26	75202663	A2.24	2	1	
15	75202677	A1.01	3	1	
11	75202702	A4.02	1	1	
7	75202711	A1.02	2	1	
1	75202712	A3.03	1	1	
12	75202713	A1.07	1	1	
4	75202715	A1.06	1	1	
9	75202717	A3.01	1	1	
13	75202718	A1.07	1	1	
4	75202722	A1.02	2	1	
2	75202724	A4.01	1	1	
10	75202727	A1.03	1	1	
7	75202727	A1.03/1	1	1	
15	75202731	A1.01	1	1	
13	75202732	A1.01	1	1	
1	75202734	A4.01	1	1	
23	75202742	A2.24	2	1	
2	75202743	A2.24	2	1	
9	75202744	A2.24	2	1	
16	75202746	A1.01	1	1	
23	75202748	A1.01	1	1	
3	75202765	A1.01	4	1	
4	75202766	A1.01	4	1	
5	75202767	A4.09	1	1	
16	75202768	A4.02	1	1	
18	75202769	A4.02	1	1	
35	75202770	A1.02	1	1	
3	75202771	A4.09	1	1	
6	75202772	A4.09	1	1	
9	75202774	A1.03	1	1	
6	75202775	A1.03	1	1	
6	75202776	A1.03/1	1	1	
7	75202777	A2.35	1	1	
1	75202779	A1.01	1	1	
3	75202780	A1.01	1	1	
4	75202781	A1.01	1	1	
16	75202781	A1.01	2	1	
6	75202782	A1.01	1	1	
22	75202783	A1.01	1	1	
17	75202784	A1.01	2	1	
2	75202785	A1.01	2	1	
11	75202786	A1.01	2	1	
12	75202787	A1.01	2	1	
5	75202788	A1.01	4	1	
12	75202789	A1.01	3	1	
13	75202790	A1.01	3	1	
14	75202791	A1.01	3	1	

INDICE NUMERICO

ITEM	PART N.	SBG	PIC.	PAGE	GRID
20	75202792	A1.01	3	1	
9	75202793	A1.01	3	1	
8	75202794	A1.01	3	1	
24	75202795	A1.01	3	1	
23	75202796	A1.01	3	1	
21	75202797	A1.01	3	1	
39	75202798	A1.02	1	2	
38	75202799	A1.02	1	2	
26	75202800	A1.02	1	1	
27	75202801	A1.02	1	1	
30	75202802	A1.02	1	1	
5	75202803	A1.02	1	1	
7	75202804	A1.02	1	1	
1	75202805	A1.25	1	1	
3	75202806	A1.25	1	1	
4	75202807	A1.25	1	1	
3	75202808	A1.02	1	1	
1	75202809	A1.02	2	1	
10	75202810	A1.02	2	1	
28	75202811	A1.02	1	1	
1	75202812	A1.03	1	1	
1	75202812	A1.03/1	1	1	
14	75202813	A1.03	1	1	
11	75202813	A1.03/1	1	1	
13	75202814	A1.03	1	1	
10	75202814	A1.03/1	1	1	
12	75202815	A1.03	1	1	
9	75202815	A1.03/1	1	1	
8	75202816	A1.06	1	1	
3	75202817	A1.15	1	1	
6	75202818	A1.15	1	1	
5	75202819	A1.15	1	1	
2	75202820	A1.15	1	1	
5	75202826	A1.03	1	1	
5	75202826	A1.03/1	1	1	
5	75202827	A1.03	1	1	
5	75202827	A1.03/1	1	1	
8	75202828	A1.05	1	1	
2	75202829	A1.05	1	1	
7	75202830	A1.05	1	1	
1	75202831	A1.05	1	1	
1	75202832	A1.05	1	1	
1	75202833	A1.05	1	1	
1	75202834	A1.05	1	1	
1	75202835	A1.05	1	1	
4	75202836	A1.05	1	1	
14	75202837	A3.01	1	1	
10	75202838	A3.01	1	1	
14	75202839	A3.01	2	1	
12	75202840	A3.01	2	1	
10	75202841	A3.01	2	1	
13	75202842	A3.01	2	1	
1	75202843	A3.01	2	1	
11	75202844	A3.01	2	1	
15	75202845	A3.01	2	1	
17	75202846	A3.01	2	1	
16	75202847	A3.01	2	1	
18	75202848	A3.01	2	1	
19	75202849	A3.01	2	1	
20	75202850	A3.01	2	1	
21	75202851	A3.01	2	1	
23	75202852	A3.01	2	1	
24	75202853	A3.01	2	1	
6	75202854	A3.01	2	1	
5	75202855	A3.01	2	1	
2	75202856	A3.01	2	1	
9	75202857	A3.01	2	1	
22	75202858	A3.01	2	1	
4	75202859	A3.03	1	1	
5	75202860	A3.03	1	1	
6	75202861	A3.03	1	1	
7	75202863	A3.03	1	1	
2	75202864	A3.03	1	1	
13	75202865	A2.24	2	1	
7	75202866	A1.15	1	1	
16	75202867	A1.15	1	1	
1	75202868	A2.24	1	1	
20	75202869	A2.24	1	1	
7	75202870	A2.24	1	1	
8	75202871	A2.35	1	1	
5	75202872	A2.35	1	1	
6	75202873	A2.35	1	1	
12	75202874	A4.02	1	1	
9	75202875	A2.54	1	1	
4	75202876	A2.54	1	1	
8	75202877	A2.54	1	1	
1	75202878	A2.54	1	1	
6	75202879	A2.54	1	1	
7	75202880	A2.54	1	1	
10	75202881	A2.52	1	1	
3	75202882	A2.52	1	1	
5	75202883	A2.52	1	1	
8	75202884	A2.52	1	1	
9	75202885	A2.52	1	1	
14	75202886	A2.52	1	1	
13	75202887	A2.52	1	1	
16	75202888	A2.52	1	1	
16	75202889	A2.52	1	1	
7	75202890	A4.09	1	1	
23	75202891	A2.24	1	1	
24	75202892	A2.24	1	1	
25	75202893	A2.24	1	1	
26	75202894	A2.24	1	1	
27	75202895	A2.24	1	1	
4	75203558	A2.25	1	1	

ITEM	PART N.	SBG	PIC.	PAGE	GRID
18	75203559	A2.25	1	1	
16	75203560	A2.25	1	1	
23	75203562	A2.25	1	1	
9	75203564	A2.25	1	1	
2	75204026	A2.35	1	1	
5	75204034	A2.27	1	1	
3	75204036	A2.35	1	1	
3	75204037	A2.35	1	1	
3	75204038	A2.35	1	1	
3	75204039	A2.35	1	1	
3	75204040	A2.35	1	1	
3	75204041	A2.35	1	1	
3	75204042	A2.35	1	1	
3	75204043	A2.35	1	1	
3	75204044	A2.35	1	1	
3	75204045	A2.35	1	1	
3	75204046	A2.35	1	1	
3	75204047	A2.35	1	1	
3	75204048	A2.35	1	1	
3	75204049	A2.35	1	1	
3	75204050	A2.35	1	1	
3	75204051	A2.35	1	1	
3	75204052	A2.35	1	1	
3	75204053	A2.35	1	1	
3	75204054	A2.35	1	1	
3	75204055	A2.35	1	1	
8	75204056	A2.25	1	1	
7	75204066	A2.26	1	1	
4	75204071	A2.35	1	1	
52	75204074	A2.27	1	2	
52	75204076	A2.27	1	2	
52	75204077	A2.27	1	2	
52	75204078	A2.27	1	2	
52	75204079	A2.27	1	2	
52	75204080	A2.27	1	2	
52	75204081	A2.27	1	2	
52	75204082	A2.27	1	2	
56	75204083	A2.27	1	2	
58	75204084	A2.27	1	2	
11	75204095	A2.27	1	1	
55	75204097	A2.27	1	2	
10	75204098	A2.27	1	1	
6	75204100	A2.27	1	1	
36	75204101	A2.27	1	2	
60	75204102	A2.27	1	3	
50	75204103	A2.27	1	2	
43	75204107	A2.27	1	2	
23	75204108	A2.27	1	1	
42	75204109	A2.27	1	2	
59	75204110	A2.27	1	2	
9	75204111	A2.27	1	1	
24	75204112	A2.27	1	1	
45	75204113	A2.27	1	2	
57	75204114	A2.27	1	2	
7	75204117	A2.27	1	1	
12	75204118	A2.27	1	1	
54	75204120	A2.27	1	2	
1	75204121	A2.27	1	1	
11	75204126	A2.28	3	1	
49	75204127	A2.27	1	2	
32	75204131	A2.27	1	2	
31	75204132	A2.27	1	1	
63	75204133	A2.27	1	3	
2	75204134	A2.27	1	1	
32	75204135	A2.28	1	2	
13	75204136	A2.28	1	1	
5	75204143	A2.28	2	1	
4	75204144	A2.28	2	1	
2	75204145	A2.28	2	1	
6	75204147	A2.28	3	1	
23	75204148	A2.28	2	1	
31	75204149	A2.28	2	2	
10	75204150	A2.28	1	1	
9	75204151	A2.28	1	1	
3	75204152	A2.28	1	1	
3	75204157	A2.28	2	1	
11	75204159	A2.28	1	1	
12	75204160	A2.28	2	1	
2	75204161	A2.28	1	1	
8	75204163	A2.28	3	1	
20	75204164	A2.28	1	1	
20	75204165	A2.28	2	1	
5	75204165	A2.28	3	1	
21	75204166	A2.28	2	1	
4	75204166	A2.28	3	1	
35	75204167	A2.28	1	2	
15	75204168	A2.28	1	1	
32	75204169	A2.28	2	2	
40	75204170	A2.28	1	2	
34	75204170	A2.28	2	2	
12	75204170	A2.28	3	1	
35	75204171	F3.03	1	2	
41	75204172	F3.03	1	2	
47	75204183	F3.03	1	2	
40	75204185	F3.03	1	2	
14	75204189	F3.03	1	1	
7	75204222	F2.05	1	1	
25	75204230	A2.28	1	2	
17	75204233	A2.28	1	1	
39	75204234	A2.28	1	2	
32	75204235	A2.28	2	2	
38	75204236	A2.28	1	2	
6	75204246	F2.05	1	1	
4	75204247	F2.05	1	1	
22	75204248	F2.05	1	1	

INDICE NUMERICO

ITEM	PART N.	SBG	PIC.	PAGE	GRID
12	75204249	F2.05	1	1	
8	75204250	F2.05	1	1	
16	75204251	F2.05	1	1	
20	75204253	F2.05	1	1	
2	75204254	F2.05	1	1	
17	75204255	F3.03	1	1	
34	75204255	F2.05	1	1	
23	75204256	F2.05	1	1	
14	75204257	F2.05	1	1	
8	75204258	F3.03	1	1	
33	75204258	F2.05	1	1	
13	75204259	F2.05	1	1	
21	75204260	F2.05	1	1	
9	75204261	F2.05	1	1	
42	75204263	F2.05	1	2	
41	75204264	F2.05	1	2	
40	75204265	F2.05	1	2	
30	75204266	F2.05	1	1	
31	75204267	F2.05	1	1	
28	75204268	F2.05	1	1	
38	75204269	F2.05	1	2	
27	75204271	F2.05	1	1	
37	75204272	F2.05	1	2	
29	75204273	F2.05	1	1	
39	75204274	F2.05	1	2	
25	75204275	F2.05	1	1	
32	75204276	F2.05	1	1	
11	75204277	F2.05	1	1	
17	75204278	F2.05	1	1	
43	75204279	F2.05	1	2	
3	75204281	F2.05	1	1	
5	75204282	F2.05	1	1	
19	75204283	F2.05	1	1	
18	75204284	F2.05	1	1	
26	75204297	F2.05	1	1	
62	75204298	A2.27	1	3	
1	75204362	A2.28	3	1	
4	75204364	A2.26	1	1	
8	75204364	A2.27	1	1	
9	75204364	A2.28	2	1	
4	75204365	A2.28	1	1	
14	75204367	A2.28	1	1	
20	75204369	A2.28	1	1	
6	75204370	A2.28	2	1	
1	75204371	A2.28	1	1	
37	75204372	A2.28	1	2	
28	75204372	A2.28	2	1	
24	75204373	A2.28	2	1	
4	75204377	A2.27	1	1	
16	75204377	A2.28	2	1	
1	75204379	A2.28	2	1	
11	75204383	A2.25	1	1	
10	75204384	A2.25	1	1	
5	75204385	A2.25	1	1	
2	75204387	A2.25	1	1	
17	75204388	A2.25	1	1	
19	75204389	A2.25	1	1	
22	75204391	A2.25	1	1	
21	75204390	A2.25	1	1	
46	75204396	A2.27	1	2	
54	75204397	A2.27	1	2	
25	75204398	A2.27	1	1	
51	75204399	A2.27	1	2	
26	75204400	A2.27	1	1	
27	75204401	A2.27	1	1	
27	75204402	A2.27	1	1	
27	75204403	A2.27	1	1	
27	75204404	A2.27	1	1	
27	75204405	A2.27	1	1	
27	75204407	A2.27	1	1	
19	75204408	A2.27	1	1	
15	75204409	A2.27	1	1	
28	75204410	A2.27	1	1	
30	75204411	A2.27	1	1	
29	75204412	A2.27	1	1	
13	75204413	A2.27	1	1	
34	75204416	A2.27	1	2	
33	75204417	A2.27	1	2	
35	75204418	A2.27	1	2	
20	75204419	A2.27	1	1	
18	75204421	A2.27	1	1	
23	75204427	F3.03	1	1	
29	75204442	F3.03	1	1	
27	75204450	F3.03	1	1	
38	75204451	F3.03	1	2	
18	75204456	F3.03	1	1	
4	75204457	F3.03	1	1	
37	75204458	F3.03	1	2	
17	75204460	A2.27	1	1	
45	75204460	F3.03	1	2	
46	75204461	F3.03	1	2	
6	75204484	A2.26	1	1	
40	75204486	A2.27	1	2	
37	75204487	A2.27	1	2	
48	75204488	A2.27	1	2	
47	75204489	A2.27	1	2	
44	75204490	A2.27	1	2	
22	75204491	A2.27	1	1	
53	75204492	A2.27	1	2	
21	75204493	A2.27	1	1	
16	75204494	A2.27	1	1	
39	75204495	A2.27	1	2	
24	75204496	A2.24	2	1	
3	75204497	A2.26	1	1	
39	75204498	A2.28	1	2	

INDICE NUMERICO

ITEM	PART N.	SBG	PIC.	PAGE	GRID
7	75204499	A2.28	1	1	
25	75204500	A2.28	2	1	
22	75204501	A2.28	2	1	
26	75204502	A2.28	1	2	
31	75204503	A2.28	1	2	
34	75204504	A2.28	1	2	
27	75204505	A2.28	1	2	
30	75204506	A2.28	1	2	
28	75204507	A2.28	1	2	
29	75204508	A2.28	1	2	
33	75204509	A2.28	1	2	
21	75204510	A2.28	1	1	
22	75204511	A2.28	1	1	
1	75204512	F2.05	1	1	
24	75204513	F2.05	1	1	
8	75204514	A2.28	2	1	
7	75204515	A2.28	1	1	
13	75204516	F3.03	1	1	
24	75204517	F3.03	1	1	
22	75204518	F3.03	1	1	
42	75204519	F3.03	1	2	
44	75204520	F3.03	1	2	
33	75204521	F3.03	1	1	
11	75204522	F3.03	1	1	
12	75204523	F3.03	1	1	
34	75204524	F3.03	1	1	
36	75204525	F3.03	1	2	
19	75204527	F3.03	1	1	
20	75204528	F3.03	1	1	
21	75204529	F3.03	1	1	
6	75204530	F3.03	1	1	
5	75204531	F3.03	1	1	
7	75204532	F3.03	1	1	
3	75204533	F3.03	1	1	
1	75204534	F3.03	1	1	
2	75204535	F3.03	1	1	
15	75204537	F3.03	1	1	
16	75204538	F3.03	1	1	
26	75204539	F3.03	1	1	
25	75204540	F3.03	1	1	
47	75204541	F3.03	1	2	
47	75204542	F3.03	1	2	
47	75204543	F3.03	1	2	
47	75204544	F3.03	1	2	
47	75204545	F3.03	1	2	
32	75204546	F3.03	1	1	
31	75204547	F3.03	1	1	
1	75204548	F3.03/1	1	1	
5	75204549	F3.03/1	1	1	
6	75204550	F3.03/1	1	1	
9	75204551	F3.03/1	1	1	
7	75204552	F3.03/1	1	1	
3	75204553	F3.03/1	1	1	
2	75204554	F3.03/1	1	1	
4	75204555	F3.03/1	1	1	
11	75204556	E3.29	1	1	
17	75204557	E3.29	1	1	
6	75204558	E3.29	1	1	
16	75204559	E3.02	2	1	
4	75204560	E3.29	1	1	
18	75204561	E3.02	2	1	
2	75205122	A2.26	1	1	
15	75205122	F2.05	1	1	
12	75205141	A1.01	1	1	
6	75205142	A1.05	1	1	
7	75205146	A1.07	1	1	
9	75205151	A2.35	1	1	
22	75205152	A1.02	1	1	
5	75205153	A1.01	3	1	
4	75205154	A3.01	1	1	
18	75205157	A1.01	3	1	
8	75205158	A1.07	1	1	
11	75205159	A1.01	1	1	
16	75205163	A1.01	3	1	
10	75205164	A1.01	3	1	
4	75205165	A1.02	1	1	
22	75205166	A1.01	3	1	
2	75205170	A1.03	1	1	
2	75205170	A1.03/1	1	1	
19	75205171	A2.24	2	1	
1	75205175	A2.24	2	1	
10	75205176	A2.24	2	1	
5	75205178	A1.01	2	1	
9	75205181	A4.02	1	1	
3	75205182	A4.02	1	1	
8	75205183	A4.02	1	1	
6	75205184	A1.01	3	1	
6	75205184	A1.07	1	1	
15	75205184	A1.15	1	1	
16	75205184	A2.24	2	1	
8	75205184	A3.01	1	1	
18	75205185	A2.24	2	1	
2	75205186	A1.01	3	1	
17	75205186	A2.52	1	1	
3	75205187	A2.24	2	1	
11	75205190	A2.54	1	1	
17	75205191	A1.01	1	1	
12	75205192	A3.03	1	1	
8	75205193	A1.02	2	1	
22	75205194	A1.01	2	1	
6	75205195	A1.02	1	1	
18	75205197	A1.01	1	1	
11	75205197	A1.15	1	1	
2	75205197	A2.52	1	1	
4	75205198	A2.24	1	1	

INDICE NUMERICO

ITEM	PART N.	SBG	PIC.	PAGE	GRID
17	75205199	A2.24	2	1	
7	75205200	A1.01	2	1	
17	75205200	A1.02	1	1	
1	75205200	A3.01	1	1	
22	75205201	A2.24	1	1	
23	75205205	A1.02	1	1	
3	75205206	A2.54	1		
1	75205208	A1.01	4	1	
18	75205209	A1.15	1	1	
33	75205213	A1.02	1	1	
37	75205213	A1.02	1	2	
9	75205213	A1.15	1	1	
5	75205213	A3.01	1	1	
5	75205213	A4.02	1	1	
12	75205215	A1.15	1	1	
25	75205216	A2.24	2	1	
10	75205217	A3.03	1	1	
7	75205220	A2.24	2	1	
5	75205224	A2.24	1	1	
5	75205226	A2.26	1	1	
1	75205228	A2.26	1	1	
12	75205240	A2.28	1	1	
19	75205241	A2.28	1	1	
14	75205242	A2.28	2	1	
6	75205243	A2.28	1	1	
11	75205244	A2.28	2	1	
15	75205245	A2.28	2	1	
18	75205246	A2.28	1	1	
8	75205247	A2.28	2	1	
13	75205248	A2.28	2	1	
8	75205249	A2.28	1	1	
16	75205250	A2.28	1	1	
18	75205251	A2.28	2	1	
3	75205252	A2.28	3	1	
12	75205253	A2.28	1	1	
12	75205254	A2.28	1	1	
12	75205255	A2.28	1	1	
33	75205256	A2.28	2	2	
28	75205256	F3.03	1	1	
17	75205257	A2.28	2	1	
10	75205258	A2.28	2	1	
7	75205259	A2.28	2	1	
24	75205260	A2.28	1	1	
9	75205278	A1.01	1	1	
36	75205281	F2.05	1	2	
10	75205290	F2.05	1	1	
27	75205292	A2.28	2	1	
1	75205293	A2.28	3	1	
30	75205295	A2.28	2	2	
24	75205333	A1.01	1	1	
9	75205333	A1.05	1	1	
24	75205334	A1.01	1	1	
23	75205334	A1.01	2	1	
6	75205334	A1.01	4	1	
40	75205334	A1.02	1	2	
13	75205334	A1.02	2	1	
28	75205334	A2.24	1	1	
29	75205334	A2.24	2	1	
27	75205334	A2.25	1	1	
63	75205334	A2.27	1	3	
10	75205334	A2.35	1	1	
18	75205334	A2.52	1	1	
10	75205334	A2.54	1	1	
16	75205334	A3.01	1	1	
27	75205334	A3.01	2	1	
13	75205334	A3.03	1	1	
19	75205334	A4.02	1	1	
8	75205339	A1.01	1	1	
10	75205340	A1.01	1	1	
15	75205341	A1.01	2	1	
18	75205342	A1.01	2	1	
19	75205343	A1.01	2	1	
20	75205344	A1.01	2	1	
21	75205345	A1.01	2	1	
17	75205346	A1.01	3	1	
19	75205347	A1.01	3	1	
10	75205348	A1.02	1	1	
2	75205348	A1.25	1	1	
12	75205349	A1.02	2	1	
11	75205350	A1.03	1	1	
7	75205351	A1.03	1	1	
8	75205352	A1.03/1	1	1	
13	75205353	A1.15	1	1	
1	75205354	A1.15	1	1	
3	75205355	A1.06	1	1	
14	75205356	A1.07	1	1	
5	75205357	A2.24	2	1	
21	75205358	A2.24	2	1	
6	75205359	A2.24	1	1	
1	75205360	A2.35	1	1	
10	75205361	A4.02	1	1	
1	75205362	A4.09	1	1	
2	75205363	A2.54	1	1	
1	75205365	A2.52	1	1	
4	75205366	A2.52	1	1	
12	75205367	A2.52	1	1	
11	75205368	A2.52	1	1	
23	75209155	E3.29	1	1	
24	75209156	E3.29	1	1	
40	75209197	E3.31	1	2	
1	75209220	A1.07	1	1	
9	75209272	B1.08	1	1	
14	75209272	B1.08/1	1	1	
9	75209274	B1.08	1	1	
14	75209274	B1.08/1	1	1	

INDICE NUMERICO

ITEM	PART N.	SBG	PIC.	PAGE	GRID
2	75209394	H1.02	1	1	
1	75209395	H1.02	1	1	
13	75209556	D3.40	1	1	
13	75209557	D3.40	1	1	
13	75209558	D3.40	1	1	
11	75209559	D3.40	1	1	
11	75209560	D3.40	1	1	
11	75209561	D3.40	1	1	
1	75209575	L1.25	1	1	
4	75209576	A1.03	1	1	
4	75209576	A1.03/1	1	1	
4	75209577	A1.03	1	1	
4	75209577	A1.03/1	1	1	
4	75209578	A1.03	1	1	
4	75209578	A1.03/1	1	1	
4	75209579	A1.03	1	1	
4	75209579	A1.03/1	1	1	
4	75209580	A1.03	1	1	
4	75209580	A1.03/1	1	1	
14	75210008	F4.01	1	1	
22	75210008	F4.01	3	1	
3	75210608	F4.01	4	1	
1	75211138	L6.01	1	1	
15	75211199	F4.01	1	1	
21	75211199	F4.01	3	1	
17	75211691	F4.01	2	1	
4	75212014	F3.01	1	1	
5	75212097	F3.01	1	1	
6	75212614	E3.02	3	1	
17	75212615	E3.02	3	1	
7	75212616	E3.02	3	1	
2	75212617	L1.30	1	1	
1	75212711	F4.01	2	1	
1	75212779	L3.12	1	1	
1	75212822	A2.56	1	1	
9	75212823	A2.56	1	1	
10	75212825	A2.56	1	1	
2	75212897	A2.56	1	1	
5	75212898	A2.56	1	1	
1	75212928	D1.01	1	1	
3	75213002	L1.30	1	1	
4	75213003	L1.30	1	1	
25	75213008	A4.01	1	1	
13	75213014	E3.02	2	1	
17	75213229	A4.01	1	1	
20	75213309	A4.01	1	1	
19	75213331	A4.01	1	1	
15	75213353	A2.22	1	1	
6	75213473	L1.01	1	1	
3	75213480	A2.23	1	1	
7	75213485	A2.23	1	1	
1	75213493	A0.00	1	1	
1	75213494	A0.00	1	1	
1	75213505	L1.01	1	1	
13	75213762	L3.10	2	1	
9	75213775	L3.10	1	1	
21	75213785	E3.02	3	1	
16	75213788	E3.02	3	1	
20	75213808	E3.02	3	1	
2	75213833	E3.02	3	1	
1	75213834	E3.02	3	1	
1	75213837	E3.02	1	1	
4	75213852	E3.02	4	1	
1	75213855	E3.25	1	1	
1	75213862	A4.01	1	1	
27	75213864	A4.01	1	1	
2	75213873	L3.10	1	1	
15	75213908	F5.10	1	1	
14	75213909	F5.10	1	1	
4	75213932	B2.06	2	1	
4	75213932	B2.06/1	2	1	
3	75213933	B2.06	2	1	
3	75213933	B2.06/1	2	1	
2	75213937	B2.06	2	1	
2	75213937	B2.06/1	2	1	
1	75213938	A0.02	1	1	
1	75214077	A2.22	1	1	
1	75214174	B2.06	2	1	
1	75214178	B2.06/1	2	1	
2	75214377	A2.21	1	1	
6	75214379	A2.21	1	1	
7	75214380	A2.21	1	1	
20	75214393	A2.22	1	1	
4	75214553	A4.09	1	1	
1	75214669	A0.02	1	1	
10	75214672	F5.10	1	1	
2	75214701	A2.22	1	1	
19	75214703	F4.01	2	1	
29	75214717	E3.02	3	1	
16	75214738	F4.01	2	1	
2	75214773	F4.01	2	1	
35	75214774	C1.01	2	1	
40	75214775	C1.01	2	2	
13	75214852	A2.21	1	1	
14	75214853	A2.21	1	1	
14	76000122	A2.22	1	1	
3	76000146	A2.22	1	1	
7	76000155	B1.10/1	3	1	
10	76000156	B1.10	2	1	
9	76000174	A2.22	1	1	
6	76000175	A2.22	1	1	
1	76000224	B2.38	1	1	
5	76000233	B1.10	2	1	
5	76000233	B1.10/1	3	1	
2	76000233	D2.23	2	1	

INDICE NUMERICO

ITEM	PART N.	SBG	PIC.	PAGE	GRID
4	76000805	E3.13	1	1	
2	76000809	E3.13	1	1	
3	76000811	E3.13	1	1	
5	76000812	E3.13	1	1	
3	76001245	D2.20	1	1	
2	76001286	B2.30	4	1	
1	76001632	A2.21	2	1	
22	76002388	B2.04/2	2	1	
16	76002388	B2.04/3	2	1	
2	76002439	L1.01	2	1	
3	76002440	L1.01	2	1	
10	76002538	B2.04/2	2	1	
4	76002538	B2.04/3	2	1	
1	76002601	B3.16	1	1	
16	76003029	E3.10	1	1	
13	76003076	E3.10	4	1	
13	76003206	E3.10	3	1	
11	76003210	E3.10	3	1	
1	76003263	E3.10	3	1	
2	76003266	E3.10	3	1	
1	76003304	E3.32/4	1	1	
1	76003369	E3.02/A	1	1	
6	76003369	E3.02/1	1	1	
1	76003370	E3.02/A	1	1	
6	76003370	E3.02/1	1	1	
7	76003371	E3.02/A	1	1	
1	76003371	E3.02/5	1	1	
12	76003374	E3.32/5	1	1	
9	76003378	E3.32/5	1	1	
12	76003379	A2.22	1	1	
1	76003418	E3.10/1	1	1	
2	76003427	E3.10/1	1	1	
6	76003427	E3.10/1	1	1	
5	76003450	E3.15	1	1	
2	76003592	E3.02/5	1	1	
3	76003594	E3.02/5	1	1	
14	76003598	E3.02	5	1	
3	76003598	E3.02/1	1	1	
15	76003599	E3.02	5	1	
4	76003599	E3.02/1	1	1	
3	76003691	E3.02/3	1	1	
4	76003694	E3.02/3	1	1	
2	76003723	E3.02/3	1	1	
1	76003725	E3.02/3	1	1	
8	76003863	B1.08	1	1	
4	76003863	B1.08/1	1	1	
11	76003934	E3.02/5	1	1	
12	76003935	D3.37	1	1	
4	76003935	D3.34	2	1	
2	76004196	E3.10/1	2	1	
5	76004308	B1.05	1	1	
23	76004309	B1.05	1	1	
3	76004839	C1.35	1	1	
6	76004898	D3.37	1	1	
5	76004900	D3.37	1	1	
1	76004902	D3.37	1	1	
2	76004903	D3.37	1	1	
12	76004978	B4.11	1	1	
4	76004979	B4.11	1	1	
14	76004980	B4.11	1	1	
21	76004982	B4.11	1	1	
7	76004983	B4.12	1	1	
6	76004984	B4.12	1	1	
5	76004985	B4.12	1	1	
7	76004986	D3.33	1	1	
9	76004987	B4.12	1	1	
3	76004988	B4.12	1	1	
4	76004989	B4.12	1	1	
5	76004990	D3.33	1	1	
10	76004991	D3.33	1	1	
5	76004992	B4.11	1	1	
13	76004992	B4.11	1	1	
12	76005042	E3.02	2	1	
27	76005104	A2.01	1	1	
8	76005105	B4.08	1	1	
24	76005106	B4.08	1	1	
1	76005107	B4.08	1	1	
20	76005108	B4.08	1	1	
35	76005109	B4.08	1	1	
33	76005111	B4.08	1	1	
2	76005113	D2.23	3	1	
1	76005115	D2.23	3	1	
6	76005116	C1.01	1	1	
3	76005118	D2.23	3	1	
20	76005120	E3.13	1	1	
21	76005121	E3.13	1	1	
15	76005125	D2.23	1	1	
11	76005131	C1.02	1	1	
13	76005141	C1.02	1	1	
7	76005153	D3.30	1	1	
2	76005161	D3.01	1	1	
5	76005165	E3.32/6	1	1	
10	76005166	E3.32/6	1	1	
11	76005167	E3.32/6	1	1	
2	76005169	E3.02/3	1	1	
6	76005170	E3.02/A	1	1	
1	76005170	E3.02/3	1	1	
1	76005171	D3.34	1	1	
8	76005174	D3.05	1	1	
5	76005177	E3.10	3	1	
5	76005189	E3.13/1	1	1	
1	76005191	D3.30	1	1	
1	76005194	D3.30	1	1	
20	76005197	E3.13/1	1	1	
2	76005251	E3.02/A	1	1	

ITEM	PART N.	SBG	PIC.	PAGE	GRID
1	76005251	E3.02	5	1	
2	76005252	E3.02/A	1	1	
1	76005252	E3.02	5	1	
13	76005253	E3.32	1	1	
13	76005254	E3.32	1	1	
1	76005256	E3.32	1	1	
1	76005263	E3.13/1	1	1	
6	76005264	L3.11	1	1	
3	76005264	L3.11/1	1	1	
7	76005295	D3.40	1	1	
4	76005324	E3.02	5	1	
1	76005324	E3.02/1	1	1	
2	76005326	E3.02/1	1	1	
2	76005328	E3.02/1	1	1	
4	76005330	E3.02	5	1	
1	76005330	E3.02/1	1	1	
13	76005385	E3.02	5	1	
5	76005385	E3.02/1	1	1	
1	76005420	E3.10	1	1	
9	76005429	E3.13/2	1	1	
1	76005504	E3.13/2	1	1	
12	76005509	E3.32/4	1	1	
12	76005510	E3.32/4	1	1	
9	76005519	C1.35	1	1	
4	76005619	A4.01	1	1	
6	76005621	A4.01	1	1	
5	76005772	E3.02	5	1	
5	76005774	E3.02	5	1	
13	76005781	E3.02	4	1	
3	76005801	E3.10/3	1	1	
4	76005802	E3.10/3	1	1	
15	76005845	E3.13	1	1	
1	76005873	E3.13	1	1	
14	76005884	E3.10	4	1	
11	76005885	E3.10	4	1	
9	76005886	A2.21	2	1	
1	76005888	A2.21	1	1	
5	76005897	A2.21	1	1	
5	76005925	B2.06	2	1	
4	76005937	E3.02/2	1	1	
3	76005943	E3.02/2	1	1	
2	76005944	E3.02/2	1	1	
1	76005947	L1.01/1	1	1	
2	76005948	L1.01/1	1	1	
5	76005951	L1.01/1	1	1	
5	76005952	L1.01/1	1	1	
41	76005953	L1.01	1	2	
41	76005954	L1.01	1	2	
7	76005956	L1.01/1	1	1	
3	76005961	L1.01/1	1	1	
23	76005976	L1.01	1	1	
13	76006004	L1.01	2	1	
51	76006010	L1.01	1	2	
51	76006011	L1.01	1	2	
5	76006013	B2.06/1	2	1	
7	76006031	L1.01	1	1	
42	76006058	L1.01	1	2	
3	76006131	A2.56	1	1	
10	76006153	A2.22	1	1	
4	76006183	L3.11/1	1	1	
3	76006234	L1.01/1	1	1	
3	76006316	D3.34	2	1	
11	76006316	D3.37	1	1	
5	76006318	D3.34	2	1	
13	76006318	D3.37	1	1	
22	76006326	L1.30	1	1	
2	76006376	L3.04	1	1	
5	76006401	E3.02	4	1	
6	76006405	E3.02	4	1	
7	76006407	E3.02	4	1	
8	76006409	E3.02	4	1	
9	76006411	E3.02	4	1	
10	76006413	E3.02	4	1	
2	76006440	L3.04	1	1	
1	76006447	L3.10	2	1	
20	76006454	L1.01	2	1	
20	76006456	L1.01	2	1	
1	76006462	L3.04	1	1	
1	76006463	L3.04	1	1	
1	76006478	L3.10	1	1	
3	76006493	L3.04	1	1	
3	76006497	L3.04	1	1	
4	76006498	L3.10	2	1	
3	76006511	L3.04	2	1	
1	76006514	L3.04	2	1	
2	76006518	L3.04	2	1	
10	76006551	A2.21	2	1	
2	76006645	L3.12	1	1	
3	76006647	L3.12	1	1	
30	76006730	A2.01	1	1	
27	76006772	E3.02	3	1	
11	76006783	E3.02	4	1	
12	76006789	E3.02	4	1	
1	76006818	E3.10/1	2	1	
8	76006837	E3.10/1	1	1	
14	76006843	E3.02	4	1	
15	76006844	E3.02	4	1	
4	76006847	E3.10/1	1	1	
5	76006849	E3.02/5	1	1	
8	76007131	E3.10/1	2	1	
6	76007133	E3.02/5	1	1	
7	76007145	E3.10/1	1	1	
4	76007147	E3.02/5	1	1	
1	76007162	E3.15	1	1	
2	76007163	E3.15	1	1	

INDICE NUMERICO

ITEM	PART N.	SBG	PIC.	PAGE	GRID
22	76007311	D2.23	1	1	
21	76007313	D2.23	1	1	
6	76007314	D2.23	1	1	
8	76007424	L3.04	1	1	
7	76007425	L3.04	1	1	
7	76007499	D3.40	1	1	
8	76007503	D3.40	1	1	
7	76007504	D3.40	1	1	
8	76007506	D3.40	1	1	
4	76007602	E3.02/3	1	1	
1	76008180	D1.03	1	1	
7	76008188	D1.03	1	1	
24	76008189	D1.03	1	1	
13	76008192	D1.03	1	1	
14	76008193	D1.03	1	1	
10	76008199	D1.03	1	1	
16	76008201	D1.03	1	1	
19	76008202	D1.03	1	1	
3	76008203	D1.03	1	1	
6	79000658	D3.33	1	1	
18	79000866	B1.09	1	1	
21	79000914	B1.11	1	1	
21	79000914	B1.11/1	1	1	
14	79000916	B2.06	1	1	
8	79000996	B2.35	1	1	
8	79000996	B2.35/1	1	1	
34	79001006	B1.10/1	1	2	
12	79001149	B2.13	2	1	
1	79001971	B2.30	3	1	
1	79001971	B2.30	4	1	
5	79002005	D2.24	1	1	
37	79002121	D3.34	1	2	
13	79002143	D3.34	1	1	
9	79002642	B2.10	1	1	
7	79002642	B2.13	2	1	
10	79002642	D2.22	1	1	
1	79003622	C1.01	1	1	
16	79003622	C1.01	1	1	
3	79004363	B1.10	1	1	
1	79004363	B1.10/1	2	1	
8	79004433	B2.33	2	1	
4	79004433	B2.33/1	2	1	
23	79004433	D2.29	1	1	
11	79004490	D3.40	1	1	
9	79004598	D2.24	1	1	
7	79005177	D2.22	1	1	
8	79005178	D2.22	1	1	
18	79005180	D2.22	1	1	
13	79005182	D2.22	1	1	
6	79005188	D2.22	1	1	
37	79005212	D2.22	1	1	
5	79005238	L3.12	1	1	
15	79005240	L3.11	1	1	
12	79005240	L3.11/1	1	1	
14	79005242	A2.01	1	1	
18	79005242	L1.01	1	1	
13	79005243	L1.01	1	1	
33	79005243	L1.01	1	1	
12	79005244	L3.10	1	1	
7	79005587	B2.07	1	1	
10	79005594	B2.07	1	1	
15	79005595	B2.07	1	1	
3	79005596	B2.10	1	1	
12	79005596	B2.10	1	1	
10	79005596	B2.10	2	1	
6	79005596	B2.13	2	1	
9	79005596	B2.13	2	1	
14	79005597	B2.07	1	1	
6	79005598	B2.07	1	1	
16	79005599	B2.07	1	1	
5	79005599	B2.10	1	1	
8	79005599	B2.10	2	1	
1	79005599	B2.13	2	1	
1	79005601	B2.10	1	1	
5	79005601	B2.10	2	1	
2	79005601	B2.13	2	1	
7	79005602	B2.10	1	1	
13	79005607	B2.07	1	1	
14	79005647	B2.10	2	1	
14	79005781	L1.01	1	1	
44	79005849	L1.01	1	2	
45	79005851	L1.01	1	2	
9	79005924	A2.21	1	1	
10	79005934	A2.21	1	1	
9	79005934	L1.30	1	1	
12	79005936	A2.21	1	1	
11	79005940	A2.21	1	1	
3	79005976	B3.01	1	1	
37	79005977	B1.05/1	1	2	
3	79006212	E3.28	1	1	
9	79006339	B2.07	1	1	
2	79006358	E3.28	1	1	
9	79006370	F4.01	1	1	
9	79006426	F4.01	2	1	
8	79006441	B2.33	1	1	
2	79006444	B2.33/1	1	1	
11	79006596	B2.33	4	1	
9	79006606	B2.33	2	1	
8	79006606	B2.33/1	2	1	
1	79006613	B2.33/1	4	1	
9	79006627	B2.33/1	4	1	
10	79006705	B2.33/1	4	1	
4	79006716	B2.13	2	1	
7	79006975	C1.01	1	1	
24	79007135	A2.01	1	1	

INDICE NUMERICO

ITEM	PART N.	SBG	PIC.	PAGE	GRID
10	79007301	B2.33	2	1	
4	79007569	A2.22	1	1	
5	79007570	A2.22	1	1	
3	79007711	B4.08	1	1	
21	79007711	B4.08	1	1	
10	79007717	D2.23	1	1	
12	79007737	B2.01	2	1	
4	79007765	D3.01	1	1	
5	79007956	B1.10/1	1	1	
10	79007957	B1.10/1	1	1	
2	79008585	B2.01/1	2	1	
11	79009016	L1.01	1	1	
30	79009016	L3.10	1	1	
2	79009310	D1.01	1	1	
34	79009310	L1.01	1	1	
3	79009557	B1.10	2	1	
3	79009557	B1.10/1	3	1	
6	79009557	D2.23	2	1	
31	79009581	D3.34	1	1	
31	79009582	D3.34	1	1	
10	79009877	D3.38	1	1	
23	79010153	L1.30	1	1	
4	79010158	L3.04	2	1	
5	79010160	L3.04	2	1	
6	79010217	A2.01	1	1	
11	79010350	L1.30	1	1	
1	79010367	E3.28	1	1	
6	79010369	E3.28	1	1	
7	79010375	E3.28	1	1	
8	79010377	E3.28	1	1	
10	79010401	L3.10	3	1	
10	79010414	B2.13	2	1	
1	79010926	B1.10	2	1	
1	79010926	B1.10/1	3	1	
3	79010926	D2.23	2	1	
3	79011089	B2.33/1	4	1	
1	79011386	A2.23	1	1	
2	79011387	A2.23	1	1	
5	79011405	A2.01	1	1	
7	79011405	F4.01	2	1	
30	79011455	C1.01	2	1	
21	79011553	C1.01	1	1	
41	79011575	C1.01	2	2	
43	79011576	C1.01	2	2	
21	79011644	F4.01	1	1	
23	79011646	F4.01	1	1	
24	79011648	F4.01	1	1	
25	79011650	F4.01	1	1	
3	79011742	B2.33/1	3	1	
9	79012130	B2.33	1	1	
6	79012130	B2.33/1	1	1	
2	79012153	B2.04/1	1	1	
3	79012154	B2.05/1	1	1	
24	79012207	E3.28	1	1	
11	79012577	B2.33/1	4	1	
13	79012675	D3.34	2	1	
24	79012735	D2.29	1	1	
8	79013255	A2.21	1	1	
7	79013422	A2.01	1	1	
16	79013422	E3.02	4	1	
11	79013815	A0.02	1	1	
7	79013963	C1.08	1	1	
4	79013985	C1.08	1	1	
3	79013990	C1.02	1	1	
1	79014013	C1.01	2	1	
37	79014015	C1.01	2	2	
19	79014117	L1.01	1	1	
7	79014178	F5.10	1	1	
1	79014270	C1.08	1	1	
4	79014271	C1.02	1	1	
25	79014310	C1.01	2	1	
1	79014342	B1.11/1	1	1	
3	79014342	B1.11/1	1	1	
20	79014392	C1.01	2	1	
23	79014393	C1.01	2	1	
22	79014394	C1.01	2	1	
21	79014395	C1.01	2	1	
4	79014722	F5.10	1	1	
5	79015068	C1.02	1	1	
2	79015086	C1.02	1	1	
2	79015095	C1.08	1	1	
4	79015263	E3.28	1	1	
4	79015487	B2.33/1	3	1	
13	79015488	B2.33	3	1	
11	79016492	E3.02	2	1	
5	79017173	F4.01	3	1	
26	79018679	C1.01	2	1	
21	79019060	E3.28	1	1	
20	79019062	E3.28	1	1	
22	79019065	E3.28	1	1	
9	79019444	D3.34	1	1	
10	79019445	D3.34	1	1	
16	79019490	F4.01	1	1	
2	79019853	D2.22	1	1	
22	79019855	D2.22	1	1	
12	79021009	L1.01	1	1	
7	79021911	E3.32/1	1	1	
9	79021957	E3.32/1	1	1	
6	79021958	E3.32/1	1	1	
8	79021959	E3.32/1	1	1	
4	79022642	D3.30	1	1	
28	79022642	D3.34	2	1	
3	79022648	D3.30	1	1	
6	79022791	D3.01	1	1	
7	79022792	D3.01	1	1	

INDICE NUMERICO

ITEM	PART N.	SBG	PIC.	PAGE	GRID
1	79022774	F5.10	1	1	
5	79022796	D3.01	1	1	
1	79022798	D3.01	1	1	
3	79022799	D3.01	1	1	
1	79023005	D3.34	2	1	
2	79023010	D3.34	2	1	
17	79023012	D3.34	2	1	
18	79023013	D3.34	2	1	
10	79023014	D3.34	2	1	
11	79023015	D3.34	2	1	
27	79023016	D3.34	2	1	
8	79023017	D3.34	1	1	
2	79023020	D3.34	1	1	
2	79023022	D3.34	1	1	
2	79023080	L6.01	1	1	
2	79023159	E3.32/5	1	1	
17	79023160	E3.32/5	1	1	
7	79023161	E3.32/5	1	1	
3	79023162	E3.32/5	1	1	
20	79023382	B2.01	2	1	
15	79023382	B2.01/1	2	1	
11	79023445	B2.04	1	1	
12	79023445	B2.04/1	1	1	
17	79023570	B2.04	1	1	
10	79023570	B2.04/1	1	1	
10	79023577	B2.05	1	1	
3	79023609	L3.11	1	1	
4	79023611	L3.11	1	1	
1	79023617	L3.11/1	1	1	
2	79023619	L3.11/1	1	1	
3	79023630	B2.01	3	1	
1	79023702	B3.01	1	1	
1	79023702	B3.01/1	1	1	
19	79023895	B2.04	2	1	
1	79023905	L3.11	1	1	
1	79023907	L3.11	1	1	
2	79023909	L3.11	1	1	
2	79023911	L3.11	1	1	
12	79023955	D3.34	2	1	
9	79023984	L1.01	1	1	
10	79023986	L1.01	1	1	
1	79024055	B2.04	1	1	
6	79024057	E3.32/2	1	1	
7	79024058	E3.32/2	1	1	
10	79024059	D3.30	1	1	
8	79024059	E3.32/2	1	1	
2	79024384	B3.01	1	1	
2	79024384	B3.01/1	1	1	
17	79024661	B4.08	1	1	
32	79024662	B4.08	1	1	
31	79024665	C1.01	2	1	
32	79024666	C1.01	2	1	
10	79024724	C1.02	1	1	
12	79024726	C1.02	1	1	
8	79024802	L1.01	1	1	
5	79025239	L3.10	2	1	
6	79025241	L3.10	2	1	
1	79025246	E3.02	2	1	
1	79025250	L1.30	1	1	
8	79025273	L1.30	1	1	
6	79025274	L1.30	1	1	
7	79025296	L1.30	1	1	
15	79025453	L3.10	3	1	
5	79025458	L3.10	3	1	
9	79025462	L3.10	2	1	
11	79025468	L3.10	2	1	
12	79025469	L3.10	2	1	
12	79025470	L3.10	3	1	
7	79025508	L3.10	3	1	
15	79025535	L3.10	2	1	
16	79025536	L3.10	2	1	
14	79025540	L3.10	2	1	
8	79025541	L3.10	2	1	
2	79025548	L3.10	3	1	
27	79025574	L3.10	1	1	
31	79025689	E3.02	3	1	
32	79025691	E3.02	3	1	
20	79025861	F4.01	3	1	
3	79026148	L3.10	3	1	
4	79026149	L3.10	3	1	
13	79026153	L3.10	3	1	
14	79026154	L3.10	3	1	
6	79026936	L3.04	1	1	
4	79026974	L3.04	1	1	
16	79027056	L3.10	3	1	
17	79027057	L3.10	3	1	
18	79027058	L3.10	2	1	
18	79027058	L3.10	3	1	
13	79027098	C1.01	1	1	
14	79027100	C1.01	1	1	
33	79027102	D2.22	1	1	
8	79027131	F4.01	1	1	
7	79027176	B2.33/1	4	1	
6	79027177	B2.33/1	4	1	
5	79027178	B2.33/1	4	1	
4	79027179	B2.33/1	4	1	
1	79027180	B2.33/1	2	1	
9	79027338	L3.04	1	1	
5	79027405	L3.10	1	1	
2	79027424	L3.10	2	1	
8	79027428	L3.10	3	1	
8	79027510	C1.35	1	1	
10	79027512	C1.35	1	1	
10	79027559	L3.10	1	1	
9	79028347	L3.10	3	1	

ITEM	PART N.	SBG	PIC.	PAGE	GRID
32	79028371	L3.10	1	1	
1	79028272	L3.10	3	1	
2	79028289	F5.10	1	1	
18	79028299	E3.28	1	1	
10	79029322	E3.02/5	1	1	
12	79029322	E3.10/1	1	1	
12	79029322	E3.10/1	2	1	
6	79029327	E3.10/1	2	1	
14	79029428	L1.01	2	1	
15	79029429	L1.01	2	1	
8	79030141	B2.33/1	4	1	
4	79030150	L3.10	1	1	
1	79030357	B2.04/1	1	1	
25	79030538	D2.29	1	1	
7	79030649	L3.10	2	1	
7	79030650	L3.10	2	1	
6	79030973	D1.03	1	1	
4	79031355	F4.01	3	1	
1	79031594	D3.40	1	1	
5	79031594	D3.40	1	1	
2	79031595	D3.40	1	1	
6	79031595	D3.40	1	1	
3	79031596	D3.40	1	1	
9	79031606	D3.40	1	1	
1	79031741	F4.01	4	1	
29	79031744	L3.10	1	1	
8	79031845	E3.32/6	1	1	
43	79032003	L1.01	1	2	
9	79032003	L1.01/1	1	1	
5	79032011	E3.02	3	1	
12	79032036	A2.01	1	1	
5	79032087	E3.28	1	1	
29	79032095	B1.10	1	1	
20	79032095	B1.10/1	2	1	
30	79032097	B1.10	1	1	
19	79032097	B1.10/1	2	1	
22	79032198	L1.01	1	1	
13	79032200	B2.04	1	1	
20	79032200	B2.04	2	1	
21	79032200	B2.04/1	1	1	
9	79032200	B2.04/2	2	1	
11	79032200	B2.04/2	2	1	
5	79032200	B2.04/3	2	1	
13	79032207	A2.01	1	1	
20	79032230	D2.24	1	1	
1	79032280	F4.01	3	1	
7	79032305	B2.01	2	1	
26	79032305	B2.01/1	2	1	
3	79032351	A2.25	1	1	
11	79032399	F4.01	1	1	
26	79032445	D2.29	1	1	
27	79032446	D2.29	1	1	
18	79032448	D2.24	1	1	
12	79032449	D2.24	1	1	
13	79032450	D2.24	1	1	
26	79032451	D2.23	1	1	
3	79032463	B2.33/1	1	1	
8	79032557	B2.01	2	1	
27	79032557	B2.01/1	2	1	
24	79032657	B2.04	1	1	
32	79032657	B2.04	2	1	
19	74032657	B2.04/1	1	1	
21	79032657	B2.04/1	2	1	
5	79032940	B2.13	1	1	
3	79032945	B2.13	1	1	
8	79032946	B2.13	1	1	
9	79032949	B2.13	1	1	
10	79032950	B2.13	1	1	
11	79032951	B2.13	1	1	
12	79032952	B2.13	1	1	
13	79032953	B2.13	1	1	
14	79032954	B2.13	1	1	
6	79032956	B2.13	1	1	
15	79032957	B2.13	1	1	
6	79033008	B2.30	4	1	
4	79033010	B2.30	3	1	
4	79033010	B2.30	4	1	
9	79033060	D2.23	1	1	
5	79033107	B2.01/1	3	1	
27	79033172	F4.01	2	1	
5	79033299	E3.02/2	1	1	
8	79033895	L3.10	1	1	
33	79034003	L3.10	1	1	
7	79034004	L3.10	1	1	
3	79034091	L3.10	2	1	
5	79034200	D3.40	1	1	
7	79034200	D3.40	1	1	
4	79034202	D3.40	1	1	
6	79034201	D3.40	1	1	
8	79034201	D3.40	1	1	
10	79034204	D3.40	1	1	
30	79034206	B1.10/1	2	1	
8	79034208	D3.40	1	1	
1	79034210	D3.40	1	1	
2	79034211	D3.40	1	1	
3	79034212	D3.40	1	1	
9	79034213	D3.40	1	1	
4	79034214	D3.40	1	1	
31	79034261	B1.10	1	1	
10	9034720	B2.33/1	2	1	
9	9034721	B2.33/1	2	1	
2	79034723	B2.33/1	2	1	
6	79034729	B2.33/1	2	1	
5	79035116	A4.01	1	1	
1	79035123	A4.01	2	1	

INDICE NUMERICO

ITEM	PART N.	SBG	PIC.	PAGE	GRID
4	79035125	A4.01	2	1	
2	79035128	A4.01	2	1	
18	79035139	A4.01	1	1	
10	79035168	L3.10	2	1	
11	79035257	L3.10	1	1	
17	79035385	L1.01	1	1	
6	79035414	L3.10	1	1	
25	79035418	F4.01	2	1	
2	79035549	L1.01	1	1	
3	79035550	L1.01	1	1	
1	79035555	E3.06	1	1	
3	79035832	A4.01	2	1	
3	79035908	F3.01	1	1	
17	79035975	L3.10	2	1	
19	79036604	E3.32	1	1	
8	79036604	E3.32/3	1	1	
17	79036604	E3.32/4	1	1	
6	79036971	L3.10	3	1	
11	79037005	A2.01	1	1	
16	79037285	L1.01	1	1	
19	79037299	F4.01	1	1	
16	79037301	F4.01	3	1	
18	79037304	F4.01	1	1	
10	79037539	L1.01/1	1	1	
19	79037560	E3.32	1	1	
8	79037560	E3.32/3	1	1	
17	79037560	E3.32/4	1	1	
12	79037810	F5.10	1	1	
5	79038227	E3.32/3	1	1	
10	79038228	E3.32/3	1	1	
16	79038344	B2.01	2	1	
4	79039366	E3.32/1	1	1	
16	79038368	E3.32/5	1	1	
4	79038369	E3.32/2	1	1	
5	79038370	E3.32/2	1	1	
2	79038734	F4.01	3	1	
3	79038735	F4.01	3	1	
7	79038894	B2.01/1	2	1	
9	79039487	E3.32/3	1	1	
1	79039492	E3.32/3	1	1	
9	79039538	E3.10/2	1	1	
15	79039539	B2.30	1	1	
10	79039541	B2.33	1	1	
7	79039543	E3.10/2	1	1	
9	79039565	B2.30/1	1	1	
1	79039567	B2.33/1	1	1	
26	79039833	F4.01	2	1	
3	79040253	B2.33/1	2	1	
2	79040345	A4.01	1	1	
12	79040785	D3.40	1	1	
10	79040786	D3.40	1	1	
5	79040793	B2.34	1	1	
2	79040798	B2.34	1	1	
23	79040804	B2.04	1	1	
31	79040804	B2.04	2	1	
17	79040804	B2.04/1	1	1	
19	79040804	B2.04/1	2	1	
11	79040807	B2.33	1	1	
12	79040809	B2.33	4	1	
2	79040809	B2.33/1	4	1	
18	79041443	B1.10/1	1	1	
1	79041896	E3.32/1	1	1	
5	79042186	L1.01	2	1	
13	79042386	B2.33	4	1	
14	79042388	B2.33	4	1	
15	79042389	B2.33	4	1	
4	79042406	L1.01	2	1	
3	79042633	F5.10	1	1	
4	79042650	E3.02/A	1	1	
22	79042650	E3.10/3	1	1	
2	79042654	E3.32/1	1	1	
1	79042655	E3.10/3	1	1	
5	79042657	E3.02/A	1	1	
1	79042657	E3.02/2	1	1	
1	79042658	E3.32/2	1	1	
2	79042660	E3.32/2	1	1	
3	79042661	E3.32/2	1	1	
15	79042666	E3.32/5	1	1	
7	79042811	F4.01	1	1	
11	79042823	F5.10	1	1	
1	79042888	L1.01	2	1	
17	79043274	F4.01	1	1	
9	79043369	F5.10	1	1	
2	79043491	B2.07	1	1	
15	79043494	B2.10	2	1	
20	79043495	B2.10	2	1	
10	79043499	B2.10	1	1	
21	79043503	B2.10	2	1	
1	79043507	B2.10	2	1	
23	79043508	B2.10	2	1	
17	79043509	B2.10	2	1	
4	79043511	B2.10	2	1	
9	79043513	B2.10	2	1	
13	79043516	B2.10	2	1	
3	79043620	B2.07	1	1	
2	79043650	B2.13	1	1	
14	79043702	B1.09	1	1	
14	79043802	D3.34	1	1	
8	79043852	B2.13	2	1	
5	79043855	B2.13	2	1	
11	79043860	B2.10	1	1	
16	79043879	A2.01	1	1	
1	79043880	B2.00	1	1	
1	79043881	B2.00	1	1	
2	79044316	B2.01	3	1	

ITEM	PART N.	SBC	PIC.	PAGE	GRID
18	79044317	B2.01	2	1	
10	79044317	B2.01/1	2	1	
1	79044318	B2.04	2	1	
2	79044319	B2.04	2	1	
3	79044320	B2.04	1	1	
15	79044321	B2.06	1	1	
16	79044322	B2.06	1	1	
17	79044323	B2.06	1	1	
8	79044324	B2.30	2	1	
9	79044325	B2.30	2	1	
12	79044326	B2.04/2	2	1	
2	79044326	B2.04/3	2	1	
18	79044327	B2.04/2	1	1	
13	79044327	B2.04/2	2	1	
9	79044327	B2.04/2	3	1	
1	79044327	B2.04/3	1	1	
3	79044327	B2.04/3	2	1	
2	79044327	B2.04/3	3	1	
15	79044328	B2.04/2	1	1	
8	79044329	B2.04/2	2	1	
17	79044330	B2.04/2	1	1	
2	79044330	B2.04/3	1	1	
5	79044331	B2.04/2	1	1	
2	79044331	B2.04/2	2	1	
3	79044331	B2.04/2	3	1	
5	79044331	B2.04/3	1	1	
9	79044331	B2.04/3	2	1	
4	79044331	B2.04/3	3	1	
13	79044332	B2.04/2	1	1	
7	79044332	B2.04/2	2	1	
8	79044332	B2.04/2	3	1	
13	79044332	B2.04/3	1	1	
20	79044332	B2.04/3	2	1	
12	79044332	B2.04/3	3	1	
13	79044333	B2.04/2	1	1	
7	79044333	B2.04/2	2	1	
8	79044333	B2.04/2	3	1	
13	79044333	B2.04/3	1	1	
20	79044333	B2.04/3	2	1	
12	79044333	B2.04/3	3	1	
12	79044334	B2.04/2	1	1	
6	79044334	B2.04/2	2	1	
7	79044334	B2.04/2	3	1	
14	79044334	B2.04/3	1	1	
21	79044334	B2.04/3	2	1	
13	79044334	B2.04/3	3	1	
24	79044349	B2.04/2	1	1	
17	79044349	B2.04/2	2	1	
12	79044349	B2.04/2	3	1	
9	79044349	B2.04/3	1	1	
13	79044349	B2.04/3	2	1	
8	79044349	B2.04/3	3	1	
6	79044612	B2.34	1	1	
1	79044736	B2.04/1	2	1	
2	79044737	B2.04/1	2	1	
3	79044740	B2.04/1	1	1	
3	79044966	B3.16	1	1	
1	79045518	B2.34	1	1	
5	79045669	B1.10	1	1	
2	79045669	B1.10/1	2	1	
9	79045575	B1.10	1	1	
7	79045675	B1.10/1	2	1	
27	79045677	B1.10	1	1	
21	79045677	B1.10/1	2	1	
28	79045689	B1.10	1	1	
22	79045689	B1.10/1	2	1	
6	79046169	B2.06	2	1	
6	79046169	B2.02/1	2	1	
27	79046272	A2.28	2	1	
26	79046274	A2.28	2	1	
17	79047382	B2.06	1	1	
7	79047382	B2.06/1	1	1	
5	79047725	E3.32	1	1	
5	79047725	E3.32/4	1	1	
6	79047726	E3.32/5	1	1	
3	79047728	E3.32/1	1	1	
3	79047905	E3.02/A	1	1	
3	79047905	E3.02/3	1	1	
2	79050447	B2.30	3	1	
7	79053153	B2.30	2	1	
3	79053154	B2.34	1	1	
4	79053168	B2.34	1	1	
9	79053475	B2.34	1	1	
1	79055885	B2.01	1	1	
1	79055887	B2.01/1	1	1	
6	79056349	B2.06/1	1	1	

ITEM	PECA N.	SGR.	QUAD.	PAG.	GRID.	* ITEM	PECA N.	SGR.	QUAD.	PAG.	GRID.	* ITEM	PECA N.	SGR.	QUAD.	PAG.	GRID.
03	567406	E3.02	05	01		12	8295983	E3.31/1	02	01		08	10516671	E3.02	05	01	
01	581658	E3.31/1	01	01		09	8295984	E3.31/1	01	01		16	10516671	E3.31/1	01	01	
01	591107	E3.31/1	02	01		10	8295989	E3.31/1	01	01		20	10516671	E3.31/1	02	01	
16	597795	B2.35	01	01		11	8295991	E3.31/1	01	01		11	10516871	E3.02	05	01	
10	1930543	B1.10/1	01	01		12	8295992	E3.31/1	01	01		21	10791411	E3.31/1	02	01	
20	4960132	B1.09	01	01		13	8295995	E3.31/1	02	01		17	11059776	E3.31/1	01	01	
08	4968000	B2.04	02	01		13	8296630	E3.31/1	01	01		18	11087976	E3.31/1	01	01	
02	4989258	E3.31/1	01	01		02	8297025	E3.02	05	01		09	11343831	E3.02	05	01	
01	4989261	E3.31/1	01	01		02	8297073	E3.32	1A	01		22	11903271	E3.31/1	02	01	
09	5105330	B2.05	01	01		04	8297073	E3.32	1B	01		12	12164721	E3.31/1	01	01	
14	5105330	B2.05/1	01	01		19	8297074	E3.32	1A	01		10	12575127	E3.32	1A	01	
02	8273439	E3.31/1	02	01		03	8297074	E3.32	1B	01		09	12575127	E3.32	01	01	
06	8280835	E3.32	1A	01		03	8297294	E3.32	01	01		10	12575127	E3.32	1B	01	
06	8280835	E3.32	1B	01		17	8297295	E3.32	1A	01		23	12605671	E3.31/1	02	01	
08	8280835	E3.32	01	01		06	8297295	E3.32	01	01		10	12646821	E3.02	05	01	
04	8287304	E3.31/1	02	01		13	8297295	E3.32	1B	01		11	13407211	E3.32	01	01	
05	8287305	E3.31/1	02	01		04	8297296	E3.32	01	01		08	13407211	E3.32	1A	01	
02	8288822	E3.32	01	01		14	8298503	E3.31/1	02	01		19	14054911	E3.31/1	01	01	
04	8288832	E3.32	1A	01		14	8298587	E3.32	01	01		20	14161970	E3.31/1	01	01	
05	8288832	E3.32	1B	01		13	8298587	E3.32	1A	01		24	14161970	E3.31/1	02	01	
07	8289530	E3.32	1B	01		07	8298606	E3.32	1A	01		21	14330260	E3.31/1	01	01	
07	8291506	E3.32	01	01		12	8298606	E3.32	01	01		25	14452980	E3.31/1	02	01	
12	8291506	E3.32	1A	01		16	8298607	E3.32	01	01		06	14457280	E3.02	05	01	
08	8291506	E3.32	1B	01		15	8298608	E3.32	01	01		26	14457580	E3.31/1	02	01	
04	8295865	E3.31/1	01	01		15	8298608	E3.32	1A	01		27	14457680	E3.31/1	02	01	
05	8295964	E3.31/1	01	01		11	8298609	E3.32	1A	01		28	14463280	E3.31/1	02	01	
06	8295967	E3.31/1	02	01		18	8298609	E3.32	1A	01		07	14465180	E3.32	01	01	
07	8295970	E3.31/1	02	01		09	8298609	E3.32	1B	01		16	14465180	E3.32	1A	01	
08	8295971	E3.31/1	02	01		15	10257060	E3.31/1	02	01		18	14465480	E3.32	1A	01	
09	8295973	E3.31/1	02	01		14	10264560	E3.31/1	01	01		10	14465480	E3.32	01	01	
06	8295975	E3.31/1	01	01		16	10278311	E3.31/1	02	01		35	14489121	E3.31/1	01	01	
07	8295976	E3.31/1	01	01		15	10284460	E3.31/1	01	01		22	14496521	E3.31/1	01	01	
08	8295977	E3.31/1	01	01		17	10296160	E3.31/1	02	01		05	16043631	L6.01	01	01	
10	8295981	E3.31/1	02	01		18	10296260	E3.31/1	02	01		07	16044131	E3.02	05	01	
11	8295982	E3.31/1	02	01		19	10300771	E3.31/1	02	01		29	16044731	E3.31/1	02	01	

ITEM	PECA N.	SGR.	QUAD.	PAG.	GRID.
23	16044931	E3.31/1	01	01	
30	16044931	E3.31/1	02	01	
24	16045131	E3.31/1	01	01	
25	16100821	E3.31/1	01	01	
31	20063440	E3.31/1	02	01	
18	40000521	B1.10/1	01	01	
16	40000521	B2.04/1	01	01	
23	75206960	A1.01	01	01	
01	75217548	L6.01	01	01	
04	75206973	A1.01	04	01	
03	75206974	A1.01	04	01	
24	75207794	A1.01	01	01	
17	75207902	E3.32	1B	01	
04	75217274	E3.02	04	01	
01	75210741	E3.02	05	01	
01	75218742	E3.02	05	01	
23	75218748	E3.32	1A	01	
15	75218748	E3.32	1B	01	
14	75220451	E3.32	1A	01	
16	75220451	E3.32	1B	01	
09	75220951	E3.32	1A	01	
02	75220951	E3.32	1B	01	
09	75220952	E3.32	1A	01	
02	75220952	E3.32	1B	01	
35	75220952	D2.20	01	01	
03	75221740	A2.01	01	01	
04	75221741	A2.01	01	01	
02	75222044	E3.02/4	01	01	
11	75222088	E3.32	1A	01	
01	75222366	E3.02	05	01	
01	75222367	E3.02	05	01	
01	75222578	E3.10	01	01	
30	75223235	A2.01	01	01	
14	76003598	E3.02	05	01	
15	76003599	E3.02	05	01	

ITEM	PECA N.	SGR.	QUAD.	PAG.	GRID.
01	76005251	E3.02	05	01	
01	76005252	E3.02	05	01	
13	76005253	E3.32	01	01	
13	76005254	E3.32	01	01	
01	76005256	E3.32	01	01	
04	76005324	E3.02	05	01	
40	76005330	E3.02	05	01	
13	76005385	E3.02	05	01	
05	76005772	E3.02	05	01	
05	76005774	E3.02	05	01	
03	76007937	D2.20	01	01	
01	70914465	E3.32	1B	01	
32	79003603	E3.31/1	02	01	
33	79010455	E3.31/1	02	01	
34	79011775	E3.31/1	01	01	
30	79012205	E3.28	01	01	
26	79022824	E3.31/1	01	01	
27	79022826	E3.31/1	01	01	
28	79022827	E3.31/1	01	01	
36	79027076	E3.31/1	02	02	
37	79027077	E3.31/1	02	02	
38	79027078	E3.31/1	02	02	
39	79027079	E3.31/1	02	02	
40	79027268	E3.31/1	02	02	
35	79028426	E3.31/1	02	01	
05	79032227	B1.10/1	01	01	
29	79034477	E3.31/1	01	01	
26	79035725	D2.20	01	01	
19	79036604	E3.32	01	01	
05	79036604	E3.32	1A	01	
19	79037560	E3.32	01	01	
05	79037560	E3.32	1A	01	
41	79040769	E3.31/1	02	02	
30	79040776	E3.31/1	01	01	
31	79040777	E3.31/1	01	01	

ITEM	PECA N.	SGR.	QUAD.	PAG.	GRID.
42	79041704	E3.31/1	02	02	
02	79041758	E3.02	01	01	
43	79045696	E3.31/1	02	02	
44	79045697	E3.31/1	02	02	
33	79045951	E3.31/1	01	01	
34	79045952	E3.31/1	01	01	
05	79047725	E3.32	01	01	
18	79050241	B1.09	01	01	
32	79050407	E3.31/1	01	01	
34	79064381	B1.10/1	01	02	
06	79075416	B2.03	02	02	
12	79075416	B2.03	03	01	
08	79084753	A2.01	01	01	

ITENS ADICIONADOS X/1989

ITEM	PECA N.	SGR.	QUAD.	PAG.	GRID.
17	75207902	E3.32	1B	01	
20	**75207921**	**E3.32**	**1A**	**01**	
20	75207923	E3.32	01	01	
13	**75207925**	**E3.32/1**	**01**	**01**	
15	75207927	E3.32/3	01	01	
20	**75207928**	**E3.32/4**	**01**	**01**	
14	75207929	E3.32/6	01	01	
19	**75207937**	**E3.32/5**	**01**	**01**	

FIATALLIS FD9

KIT INDEX - INDICE DE KITS

PART. NUMBER	ITEM	KIT COMP. PART. N.	QTY.	SGR.	TAV.	PAG.	GRID POS.	TRANS. CODE	DESCRIPTION	DESCRIÇÃO
8320236										
	25	9930057	1	A2.26	1	1		45A	RING	ANEL
	13	74060125	3	A2.26	1	1		132R	LOCKWASHER	ARRUELA DE PRESSÃO
	7	74060150	1	A2.26	1	1		123G	GASKET	JUNTA
	4	75203558	2	A2.26	1	1		45A	RING	ANEL
	9	75203564	1	A2.26	1	1		55A	O RING	ANEL O
	2	75204387	2	A2.26	1	1		100M	SPRING	MOLA
	3	79032351	2	A2.26	1	1		10V	VALVE	VÁLVULA
75202619										
	4	75202602	1	A4.03	1	1		341C	BEARING	ROLAMENTO
	3	75202608	1	A4.03	1	1		122G	SEAL	RETENTOR
	2	75202613	1	A4.03	1	1		60G	IMPELLER	ROTOR
	5	75202614	1	A4.03	1	1		123G	GASKET	JUNTA
	1	75202616	1	A4.03	1	1		60C	WIRE	GANCHO
	6	75202631	1	A4.03	1	1		75D	SPACER	ESPAÇADOR
75204133										
	14	74060137	4	A2.27	1	1		40V	SCREW	PARAFUSO
	8	75204364	2	A2.27	1	1		133R	SEAL RING	ANEL VEDAÇÃO
	46	75204396	6	A2.27	1	2		133R	SEAL RING	ANEL VEDAÇÃO
	15	75204409	4	A2.27	1	1		132R	LOCKWASHER	ARRUELA PRESSÃO
	44	75204490	6	A2.27	1	2		55A	O RING	ANEL O
	21	75204493	1	A2.27	1	1		133R	SEAL RING	RETENTOR

PART. NUMBER	ITEM	KIT COMP. PART. N.	QTY.	SGR.	TAV.	PAG.	GRID POS.	TRANS. CODE	DESCRIPTION	DESCRIÇÃO
75204170										
	36	10516470	1	A2.28	1	1		132R	LOCKWASHER	ARRUELA PRESSÃO
	29	10516470	1	A2.28	2	1		132R	LOCKWASHER	ARRUELA PRESSÃO
	9	10516470	6	A2.28	3	1		132R	LOCKWASHER	ARRUELA PRESSÃO
	19	74060325	1	A2.28	2	1		133R	SEAL RING	ANEL VEDAÇÃO
	20	75204165	1	A2.28	2	1		127P	LEAD SEAL	CHUMBO LACRE
	5	75204165	1	A2.28	3	1		127P	LEAD SEAL	CHUMBO LACRE
	21	75204166	1	A2.28	2	1		60C	SECURING WIRE	ARAME LACRE
	4	75204166	1	A2.28	3	1		60C	SECURING WIRE	ARAME LACRE
	9	75204364	2	A2.28	2	1		133R	SEAL RING	ANEL VEDAÇÃO
	14	75204367	2	A2.28	2	1		51A	LOCKRING	ANEL TRAVA
	6	75204370	2	A2.28	2	1		55A	O RING	ANEL O
	24	75204373	1	A2.28	2	1		133R	SEAL RING	ANEL RETENTOR
	16	75204377	2	A2.28	2	1		133R	SEAL RING	ANEL VEDAÇÃO
	1	75204379	1	A2.28	2	1		123G	GASKET	JUNTA
	22	75204501	2	A2.28	2	1		40V	SCREW	PARAFUSO
	19	75205241	1	A2.28	1	1		132R	LOCKWASHER	ARRUELA PRESSÃO
	26	79046274	1	A2.28	2	1		55A	O RING	ANEL O
75204183										
	23	75204427	4	F3.03	1	1		131R	WASHER	ARRUELA
	38	75204451	1	F3.03	1	2		45A	RING	ANEL
	37	75204458	1	F3.03	1	2		60L	KEY	CHAVETA
	45	75204460	1	F3.03	1	2		132R	LOCKWASHER	ARRUELA PRESSÃO
	46	75204461	1	F3.03	1	2		10D	NUT	PORCA
	24	75204517	4	F3.03	1	1		40V	SCREW	PARAFUSO
	42	75204519	2	F3.03	1	2		80S	SEAT	PRATO
	44	75204520	1	F3.03	1	2		45A	RING	ANEL
75204279										
	35	15896221	2	F2.05	1	1		10D	NUT	PORCA
	4	75204247	1	F2.05	1	1		131R	WASHER	ARRUELA ISOLANTE
	34	75204255	4	F2.05	1	1		40V	SCREW	PARAFUSO
	33	75204258	4	F2.05	1	1		132R	LOCKWASHER	ARRUELA PRESSÃO

PART. NUMBER	ITEM	KIT COMP. PART. N.	QTY.	SGR.	TAV.	PAG.	GRID POS.	TRANS. CODE	DESCRIPTION	DESCRIÇÃO
	42	75204263	1	F2.05	1	2		131R	WASHER	ARRUELA
	41	75204264	1	F2.05	1	2		131R	WASHER	ARRUELA
	40	75204265	1	F2.05	1	2		131R	WASHER	ARRUELA
	38	75204269	1	F2.05	1	2		131R	WASHER	ARRUELA
	39	75204274	1	F2.05	1	2		131R	WASHER	ARRUELA
	19	75204283	1	F2.05	1	1		45A	RING	ANEL ENCOSTO
	18	75204284	1	F2.05	1	1		45A	RING	ANEL RETENÇÃO
	36	75205281	2	F2.05	1	2		132R	LOCKWASHER	ARRUELA PRESSÃO
75204541										
	8	75204258	2	F3.03	1	1		131R	WASHER	ARRUELA
	4	75204457	2	F3.03	1	1		10D	NUT	PORCA
	19	75204527	1	F3.03	1	1		40V	SCREW	PARAFUSO
75204542										
	30	15896221	2	F3.03	1	1		10D	NUT	PORCA
	29	75204442	2	F3.03	1	1		131R	WASHER	ARRUELA
	32	75204546	1	F3.03	1	1		95B	BUSHING	BUCHA
	31	75204547	3	F3.03	1	1		132R	LOCKWASHER	ARRUELA PRESSÃO
	28	75205256	1	F3.03	1	1		40V	SCREW	PARAFUSO
75204543	8	75204258	2	F3.03	1	1		131R	WASHER	ARRUELA
	27	75204450	1	F3.03	1	1		131R	WASHER	ARRUELA
	4	75204457	2	F3.03	1	1		10D	NUT	PORCA
	20	75204528	1	F3.03	1	1		40V	SCREW	PARAFUSO
	21	75204529	1	F3.03	1	1		40V	SCREW	PARAFUSO
	6	75204530	2	F3.03	1	1		95B	BUSHING	BUCHA
	5	75204531	1	F3.03	1	1		95B	BUSHING	BUCHA
75204544										
	8	75204258	2	F3.03	1	1		40V	SCREW	PARAFUSO
	4	75204457	2	F3.03	1	1		10D	NUT	PORCA
	6	75204530	1	F3.03	1	1		95B	BUSHING	BUCHA
	5	75204531	1	F3.03	1	1		95B	BUSHING	BUCHA

PART. NUMBER	ITEM	KIT COMP. PART. N.	QTY.	SGR.	TAV.	PAG.	GRID POS.	TRANS. CODE	DESCRIPTION	DESCRIÇÃO
	7	75204532	1	F3.03	1	1		40V	SCREW	PARAFUSO
	3	75204533	1	F3.03	1	1		95B	BUSHING	BUCHA
	1	75204534	2	F3.03	1	1		10D	NUT	PORCA
	2	75204535	1	F3.03	1	1		131R	WASHER	ARRUELA
75204545										
	17	75204255	1	F3.03	1	1		40V	SCREW	PARAFUSO
	18	75204456	1	F3.03	1	1		131R	WASHER	ARRUELA
	5	75204531	2	F3.03	1	1		95B	BUSHING	BUCHA
75205333	8	75202828	1	A1.05	1	1		235S	PISTON ASS'Y.	PISTÃO COMPLETO
	22	75202783	1	A1.01	1	1		35C	CYLINDER	CAMISA
	23	75202748	2	A1.01	1	1		55A	O RING	ANEL O
75205334	Usado até o motor (0.229.06.90316) A partir do motor (0.229.06.90317) VER KIT 75207794 PAG. 9/5, 9/6									
	20	10260060	4	A2.24	2	1		131R	WASHER	ARRUELA VEDAÇÃO
	4	10280060	12	A2.24	2	1		131R	WASHER	ARRUELA VEDAÇÃO
	2	10298350	6	A1.01	4	1		131R	WASHER	ARRUELA VEDAÇÃO
	8	10298350	1	A3.03	1	1		131R	WASHER	ARRUELA VEDAÇÃO
	3	14463282	2	A3.01	1	1		55A	O RING	ANEL O
	7	74060150	1	A2.25	1	1		123G	GASKET	JUNTA
	3	74061045	1	A2.27	1	1		131R	WASHER	ARRUELA VEDAÇÃO
	18	75202512	1	A1.02	1	1		133R	SEAL	RETENTOR
	2	75202525	1	A1.01	1	1		123G	GASKET	JUNTA
	5	75202526	6	A2.54	1	1		123G	GASKET	JUNTA
	15	75202574	1	A1.02	1	1		123G	GASKET	JUNTA
	31	75202575	1	A1.02	1	1		123G	GASKET	JUNTA
	15	75202614	1	A4.02	1	1		123G	GASKET	JUTNA
	7	75202711	1	A1.02	2	1		123G	GASKET	JUNTA
	1	75202712	1	A3.03	1	1		123G	GASKET	JUNTA
	4	75202722	1	A1.02	2	1		133R	SEAL	RETENTOR
	16	75202746	6	A1.01	1	1		123G	GASKET	JUNTA
	23	75202748	12	A1.01	1	1		55A	O RING	ANEL O
	4	75202766	6	A1.01	4	1		123G	GASKET	JUNTA

PART. NUMBER	ITEM	KIT COMP. PART. N.	QTY	SGR.	TAV.	PAG.	GRID POS.	TRANS. CODE	DESCRIPTION	DESCRIÇÃO
	35	75202770	1	A1.02	1	1		123G	GASKET	JUNTA
	10	75202810	1	A1.02	2	1		123G	GASKET	JUNTA
	28	75202811	1	A1.02	1	1		55A	O RING	ANEL O
	16	75202847	4	A3.01	2	1		131R	WASHER	ARRUELA VEDAÇÃO
	21	75202851	2	A3.01	2	1		131R	WASHER	ARRUELA VEDAÇÃO
	4	75202876	6	A2.54	1	1		123G	GASKET	JUNTA
	3	75202882	1	A2.52	1	1		123G	GASKET	JUNTA
	9	75202885	1	A2.52	1	1		123G	GASKET	JUNTA
	13	75202887	1	A2.52	1	1		123G	GASKET	JUNTA
	24	75202892	1	A2.24	1	1		55A	O RING	ANEL O
	9	75205151	6	A2.35	1	1		131R	WASHER	ARRUELA VEDAÇÃO
	22	75205152	1	A1.02	1	1		131R	WASHER	ARRUELA VEDAÇÃO
	4	75205154	1	A3.01	1	1		55A	O RING	ANEL O
	22	75205194	2	A1.01	2	1		55A	O RING	ANEL O
	6	75205195	1	A1.02	1	1		55A	O RING	ANEL O
	22	75205201	2	A2.24	1	1		131R	WASHER	ARRUELA VEDAÇÃO
	15	75205341	6	A1.01	2	1		55A	O RING	ANEL O
	6	75205359	12	A2.24	1	1		131R	WASHER	ARRUELA VEDAÇÃO
	2	75205363	4	A2.54	1	1		131R	WASHER	ARRUELA VEDAÇÃO
	11	75205368	2	A2.52	1	1		131R	WASHER	ARRUELA VEDAÇÃO
75209155										
	23									
	3	75201011	1	E3.29	1	1		55A	O RING	ANEL DE VEDAÇÃO
	4	75204560	1	E3.29	1	1		45A	RING	RETENTOR
	13	75201016	2	E3.29	1	1		45A	RING	ANEL
	14	75201017	2	E3.29	1	1		45A	RING	ANEL
	15	75201015	2	E3.29	1	1		45A	RING	RETENTOR
	19	75201016	2	E3.29	1	1		45A	RING	ANEL
	20	75201017	2	E3.29	1	1		45A	RING	ANEL
	21	75201015	2	E3.29	1	1		45A	RING	ANEL

PART. NUMBER	ITEM	KIT COMP. PART. N.	QTY.	SGR.	TAV.	PAG.	GRID POS.	TRANS. CODE	DESCRIPTION	DESCRIÇÃO
75209156	24									
	1	75201014	2	E3.29	1	1		45A	RING	RETENTOR
	3	75201011	1	E3.29	1	1		55A	O RING	ANEL DE VEDAÇÃO
	4	75204560	1	E3.29	1	1		45A	RING	RETENTOR
	10	75201012	2	E3.29	1	1		300S	SUPPORT	PLACA
	9	75201014	2	E3.29	1	1		45A	RING	RETENTOR
	12	75201012	2	E3.29	1	1		300S	SUPPORT	SUPORTE
	13	75201016	2	E3.29	1	1		45A	RING	ANEL
	14	75201017	2	E3.29	1	1		45A	RING	ANEL
	15	75201015	2	E3.29	1	1		45A	RING	ANEL
	19	75201016	2	E3.29	1	1		45A	RING	ANEL
	20	75201017	2	E3.29	1	1		45A	RING	ANEL
	21	75201015	2	E3.29	1	1		45A	RING	ANEL
75209197	45									
	7	8274535	2	E3.31	1	1		120G	GASKET	JUNTA
	18	8281246	3	E3.31	1	1		122G	SEAL	GUARNIÇÃO
	27	8287873	3	E3.31	1	1		55A	O RING	ANEL DE VEDAÇÃO
	29	10257060	4	E3.31	1	1		122G	SEAL	GUARNIÇÃO
	33	14457280	3	E3.31	1	1		55A	O RING	ANEL DE VEDAÇÃO
	35	14457680	3	E3.31	1	1		55A	O RING	ANEL DE VEDAÇÃO
75207794	Usado a partir do motor (0.229.06.90317)									
	20	10260060	4	A2.24	2	1		131R	WASHER	ARRUELA VEDAÇÃO
	4	10280060	12	A2.24	2	1		131R	WASHER	ARRUELA VEDAÇÃO
	2	10298350	6	A1.01	4	1		131R	WASHER	ARRUELA VEDAÇÃO
	8	10298350	1	A3.03	1	1		131R	WASHER	ARRUELA VEDAÇÃO
	3	14463282	2	A3.01	1	1		55A	O RING	ANEL O
	7	74060150	1	A2.25	1	1		123G	GASKET	JUNTA
	3	74061045	1	A2.27	1	1		131R	WASHER	ARRUELA VEDAÇÃO
	18	75202512	1	A1.02	1	1		133R	SEAL	RETENTOR
	2	75202525	1	A1.01	1	1		123G	GASKET	JUNTA
	5	75202526	6	A2.54	1	1		123G	GASKET	JUNTA
	15	75202574	1	A1.02	1	1		123G	GASKET	JUNTA
	31	75202575	1	A1.02	1	1		123G	GASKET	JUNTA

PART. NUMBER	ITEM	KIT COMP. PART. N.	QTY.	SGR.	TAV.	PAG.	GRID POS.	TRANS. CODE	DESCRIPTION	DESCRIÇÃO
	15	75202614	1	A4.02	1	1		123G	GASKET	JUTNA
	7	75202711	1	A1.02	2	1		123G	GASKET	JUNTA
	1	75202712	1	A3.03	1	1		123G	GASKET	JUNTA
	4	75202722	1	A1.02	2	1		133R	SEAL	RETENTOR
	16	75202746	6	A1.01	1	1		123G	GASKET	JUNTA
	23	75206969	12	A1.01	1	1		55A	O RING	ANEL O
	4	75206973	6	A1.01	4	1		123G	GASKET	JUNTA
	35	75202770	1	A1.02	1	1		123G	GASKET	JUNTA
	10	75202810	1	A1.02	2	1		123G	GASKET	JUNTA
	28	75202811	1	A1.02	1	1		55A	O RING	ANEL O
	16	75202847	4	A3.01	2	1		131R	WASHER	ARRUELA VEDAÇÃO
	21	75202851	2	A3.01	2	1		131R	WASHER	ARRUELA VEDAÇÃO
	4	75202876	6	A2.54	1	1		123G	GASKET	JUNTA
	3	75202882	1	A2.52	1	1		123G	GASKET	JUNTA
	9	75202885	1	A2.52	1	1		123G	GASKET	JUNTA
	13	75202887	1	A2.52	1	1		123G	GASKET	JUNTA
	24	75202892	1	A2.24	1	1		55A	O RING	ANEL O
	9	75205151	6	A2.35	1	1		131R	WASHER	ARRUELA VEDAÇÃO
	22	75205152	1	A1.02	1	1		131R	WASHER	ARRUELA VEDAÇÃO
	4	75205154	1	A3.01	1	1		55A	O RING	ANEL O
	22	75205194	2	A1.01	2	1		55A	O RING	ANEL O
	6	75205195	1	A1.02	1	1		55A	O RING	ANEL O
	22	75205201	2	A2.24	1	1		131R	WASHER	ARRUELA VEDAÇÃO
	15	75205341	6	A1.01	2	1		55A	O RING	ANEL O
	6	75205359	12	A2.24	1	1		131R	WASHER	ARRUELA VEDAÇÃO
	2	75205363	4	A2.54	1	1		131R	WASHER	ARRUELA VEDAÇÃO
	11	75205368	2	A2.52	1	1		131R	WASHER	ARRUELA VEDAÇÃO

SUMMARY OF MAJOR SECTIONS - INDICE DELLE SEZIONI PRINCIPALI - INDEX DES SECTIONS PRINCIPALES - INHALT DER HAUPTABSCHNITTE - INDICE DE LOS CAPITULOS PRINCIPALES - SUMÁRIO DOS SUBGRUPOS DO CATÁLOGO.

ENGINE MOTORE MOTEUR MOTOR MOTOR MOTOR	Sgr	A
MECHANICAL TRANSMISSION - CLUTCH - TRANSMISSION - TRANSMISSION SHAFT - AXLES TRANSMISSIONE MECCANICA - FRIZIONE - CAMBIO - ALBERO DI TRASMISSIONE - PONTI TRANSMISSION MECANIQUE - EMBRAYAGE - BOITE DE VITESSES - ARBRE DE TRANSMISSION - PONTS MECHANISCHE KRAFTÜBERTRAGUNG - KUPPLUNG - GETRIEBE - GELENKWELLE - ACHSEN TRANSMISSION MECANICA - EMBRAGUE - CAMBIO - ARBOL DE TRANSMISSION - PUENTES TRANSMISSÃO MECÂNICA - EMBREAGEM - CÂMBIO - ÁRVORE DE TRANSMISSÃO - EIXOS	Sgr	B
BRAKES (MECHANICAL OR HYDRAULIC) FRENI (MECCANICI O IDRAULICI) FREINS (MECANIQUES OU HYDRAULIQUES) BREMSEN (MECHANISCHE ODER HYDRAULISCHE) FRENOS (MECANICOS O HIDRAULICOS) FREIOS (MECÂNICOS OU HIDRAULICOS)	Sgr	C
FRAME - STEERING - SUSPENSIONS - WHEELS - UNDERCARRIAGE - HYDRAULIC TRANSMISSION TELAIO - STERZO - SOSPENSIONI - RUOTE - CINGOLATURA - TRANSMISSIONE IDRAULICA CADRE - DIRECTION - SUSPENSIONS - ROUES - TRAIN DE ROULEMENT - TRANSMISSION HYDRAULIQUE RAHMEN - LENKUNG - AUFHÄNGUNGEN - RÄDER - KETTENLAUFWERK - HIDRAULISCHER ANTRIEB BASTIDOR - DIRECCION - SUSPENSION - RUEDAS - TREN DE RODAJE - TRANSMISSION HIDRAULICA CHASSI - DIREÇÃO - SUSPENSÕES - RODAS - ESTEIRAS - TRANSMISSÃO HIDRÁULICA	Sgr	D
AUXILIARY ATTACHMENTS (AND EQUIPMENT) ORGANI SUSSIDIARI (E ATTREZZI) ORGANES ALXILIARES (ET EQUIPEMENT) NEBENAGGREGATE (UND GERÄTE) GRUPOS AUXILIARES (Y EQUIPO) GRUPOS AUXILIARES (E EQUIPAMENTOS)	Sgr	E
ELECTRICAL SYSTEM IMPIANTO ELETTRICO SYSTEME ELECTRIQUE ELEKTRISCHE ANLAGE SISTEMA ELECTRICO SISTEMA ELÉTRICO	Sgr	F
AIR SYSTEM IMPIANTO PNEUMATICO SYSTEME PNEUMATIQUE DRUCKLUFTANLAGE SISTEMA NEUMATICO SISTEMA PNEUMÁTICO	Sgr	G
TOOLS ATTREZZI OUTILLAGES WERKZEUGE UTILES FERRAMENTAS	Sgr	H
BODY CARROZZERIA CARROSSERIE AUFBAU CARROCERIA CARROCERIA	Sgr	L
	Sgr	

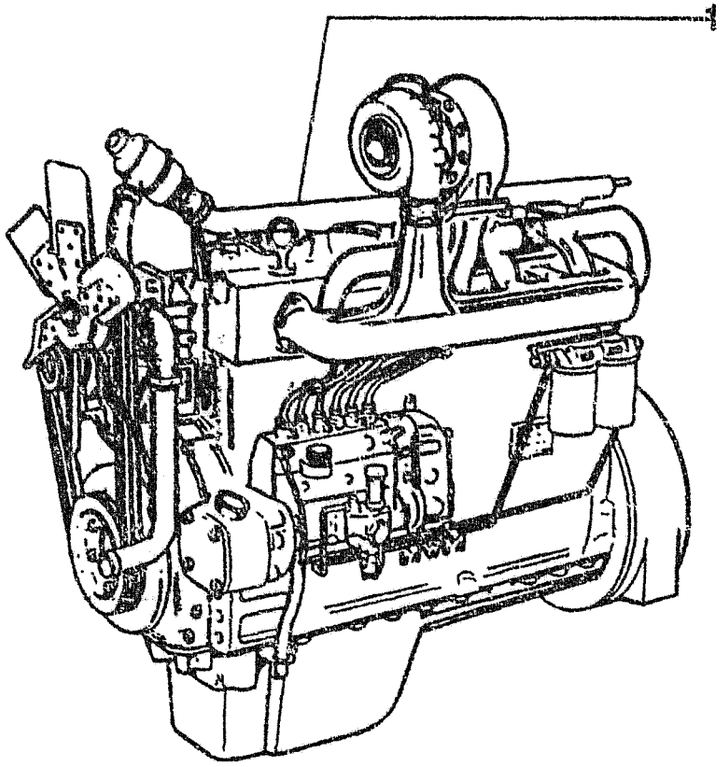

ITEM	PEÇA N°	QTDE	COD.	DESCRIPTION	DESCRIÇÃO
1	75213493	1	0001	TURBOCHARG.ENG.	MOTOR TURBO(01)
	75213494	1	0001	TURBOCHARG.ENG.	MOTOR TURBO(02)
	75242835 *	1	0001	TURBOCHARG.ENG.	MOTOR TURBO(01)
	75242836 *	1	0001	TURBOCHARG.ENG.	MOTOR TURBO(02)

*P/ MÁQ. COM CONVERSOR-A PARTIR DO CHASSI 20605+20607
*FOR CONVERTER-FROM FRAME NUMBER 20605+20607
*P/ MÁQ. COM EMBREAGEM-A PARTIR DO CHASSI 10549+10542+10545+10548
*FOR CLUTCH-FROM FRAME NUMBER 10549+10542+10545+10548

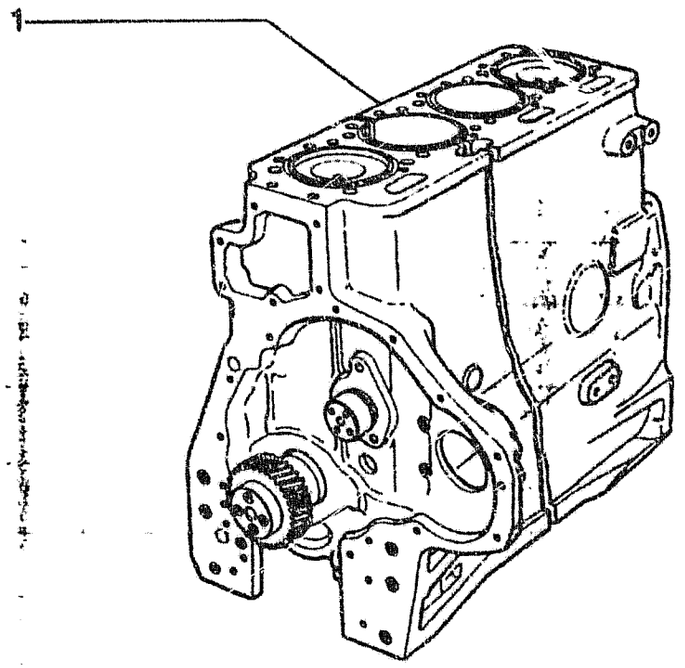

ITEM	PEÇA Nº	QTDE	COD.	DESCRIPTION	DESCRIÇÃO
1	75285227	1	M148	ENGINE	MOTOR PARCIAL

P/ MÁQ. COM CONVERSOR-A PARTIR DO CHASSI 20605+20607
FOR CONVERTER-FROM FRAME NUMBER 20605+20607
P/ MÁQ. COM EMBREAGEM-A PARTIR DO CHASSI 10549+10542+10545+10548
FOR CLUTCH-FROM FRAME NUMEER 10549+10542+10545+10548

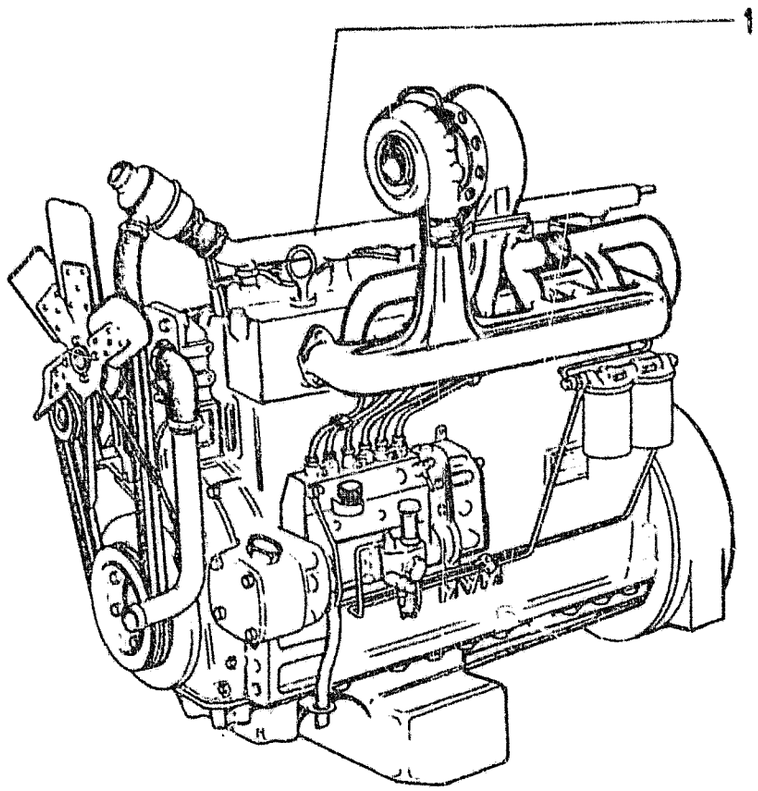

ITEM	PART NUMBER	QTY	CODE	DESCRIPTION	DENOMINAÇÃO
1	75213493	01	130M	ENGINE ASSEMBLY (01)	MOTOR COMPLETO (01)
	75213494	01	130M	ENGINE ASSEMBLY (02)	MOTOR COMPLETO (02)

01 02 ENGINE - MOTOR

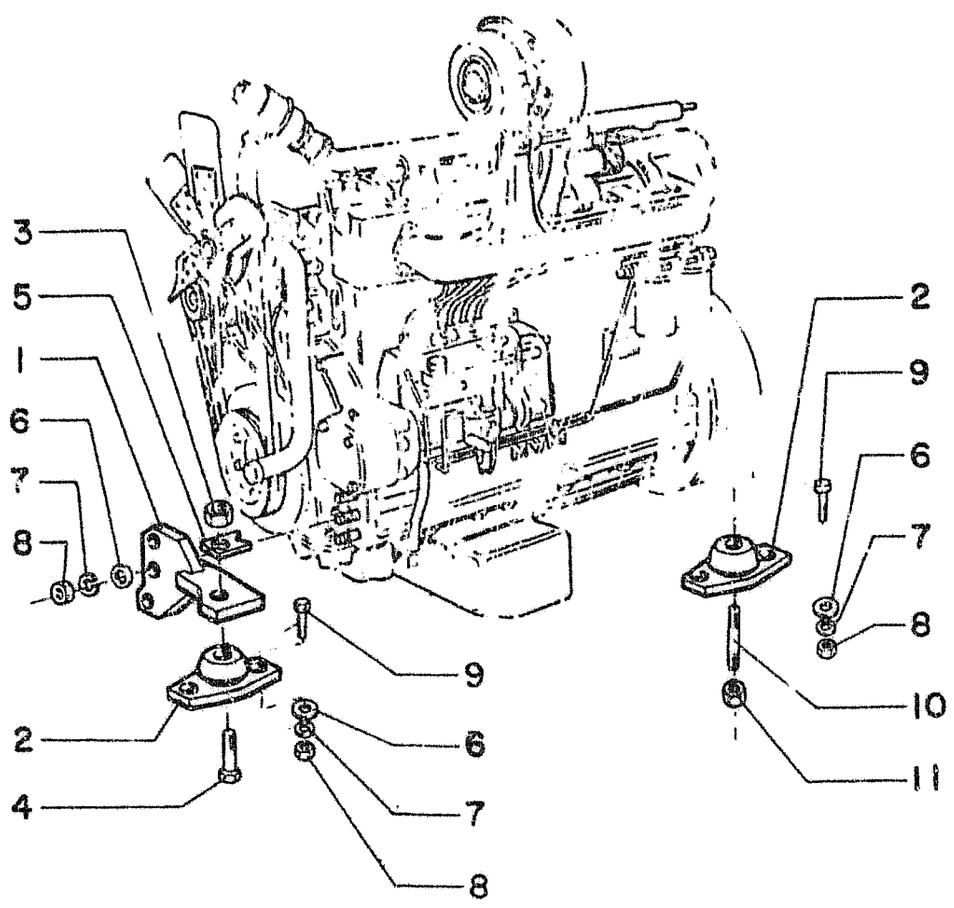

ITEM	PART NUMBER	QTY	CODE	DESCRIPTION	DENOMINAÇÃO
1	75214669	01	300S	SUPPORT RIGHT	SUPORTE DIREITO
	75213938	01	300S	SUPPORT LEFT	SUPORTE ESQUERDO
2	4955094	04	61T	PAD	COXIM
3	12164527	02	10D	NUT	PORCA
4	15997337	02	40V	SCREW	PARAFUSO
5	14199510	02	113P	LOCKPLATE	ARRUELA TRAVA
6	10520201	14	131R	WASHER	ARRUELA
7	10572171	14	132R	LOCKWASHER	ARRUELA PRESSÃO
8	12164121	14	10D	NUT	PORCA
9	11390531	08	40V	SCREW	PARAFUSO
10	11813930	02	210P	STUD	PRISIONEIRO
11	79013815	02	10D	NUT	PORCA

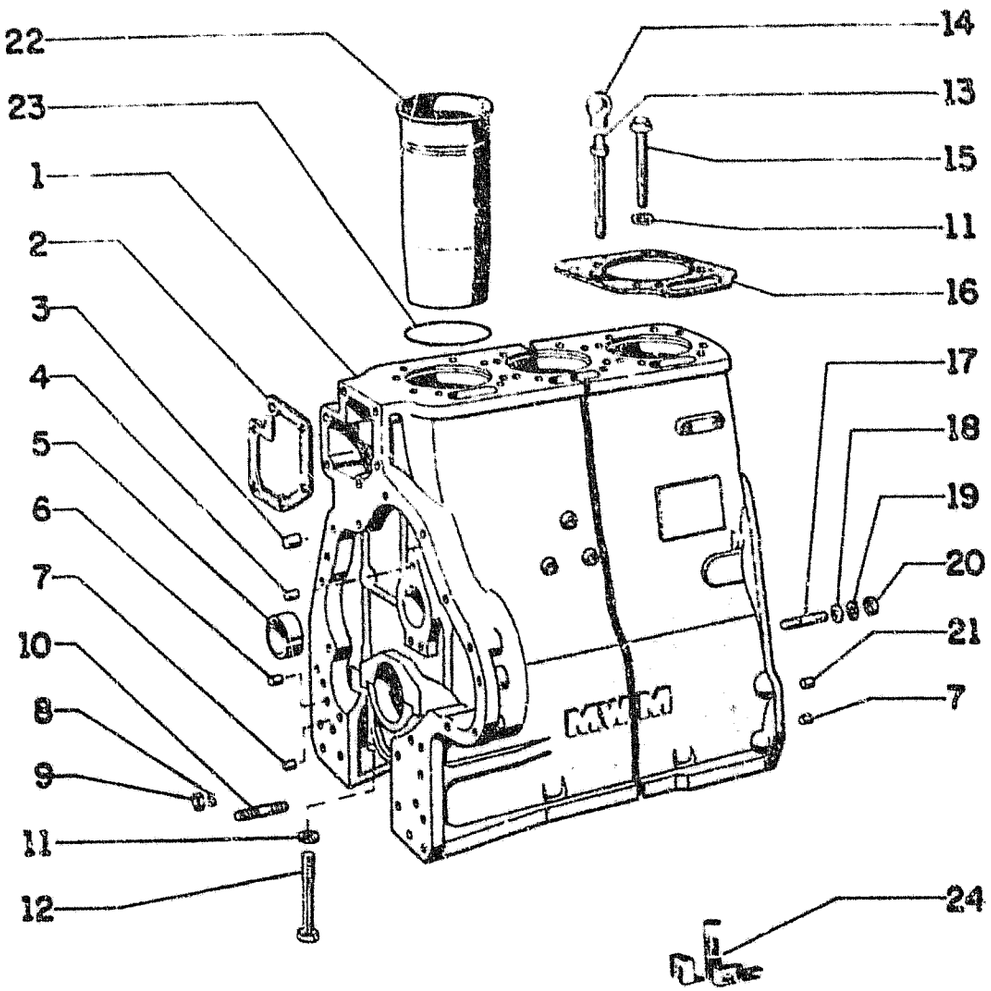

ITEM	PART NUMBER	QTY.	CÓD.	DESCRIPTION	DENOMINAÇÃO
01	75202779	01	300E	CRANKCASE	BLOCO DO MOTOR
02	75205235	01	123G	GASKET	JUNTA
03	75202780	03	050I	PLUG 13,95mm	TAMPAO 13,95mm
04	75202781	01	050I	PLUG 9,9mm	TAMPAO 9,9mm
05	75202554	01	095P	BUSHING	BUCHA
06	75202782	02	050I	PLUG	TAMPAO
07	10337410	03	090G	DOWEL	PINO CILIND.
08	75205339	06	132R	LOCKWASHER	ARRUELA PRES.
09	75205278	06	010D	NUT	PORCA
10	75205340	06	210P	STUD	PRISIONEIRO
11	75205159	38	131R	WASHER	ARRUELA
12	75205141	14	040V	SCREW	PARAFUSO
13	75202732	02	040V	SCREW	PARAFUSO
14	75202636	02	300S	SUPPORT	SUPORTE SUSP.
15	75202731	22	040V	SCREW	PARAFUSO
16	75202746	06	123J	GASKET	JUNTA CABEC.
17	75205191	04	210P	STUD	PRISIONEIRO
18	75205197	04	131R	WASHER	ARRUELA
19	10615770	04	132R	LOCKWASHER	ARRUELA PRES.
20	11701711	04	010J	NUT	PORCA
21	10338710	01	090G	DOWEL	PINO CILIND.
22	75202783	06	035C	CYLINDER	CAMISA
23	75202748	12	055A	O-RING	ANEL-O (*)
	75206969	12	055A	O-RING	ANEL-O (#)
24	75205333	K	001K	KIT SEE PAGE 9	JG.VEJA PAG.9
	75205334	K	001K	KIT SEE PAGE 9	JG.VEJA PAG.9(*)
	75207794	K	001K	KIT SEE PAGE 9	JG.VEJA PAG.9(#)

NOTA:
(*) Usado ate o motor (0.229.06.90316)
(#) Usado a partir do motor (0.229.06.90317)

01 02

CRANKCASE AND CYLINDER HEAD
BLOCO DE CILINDROS E CABECOTE

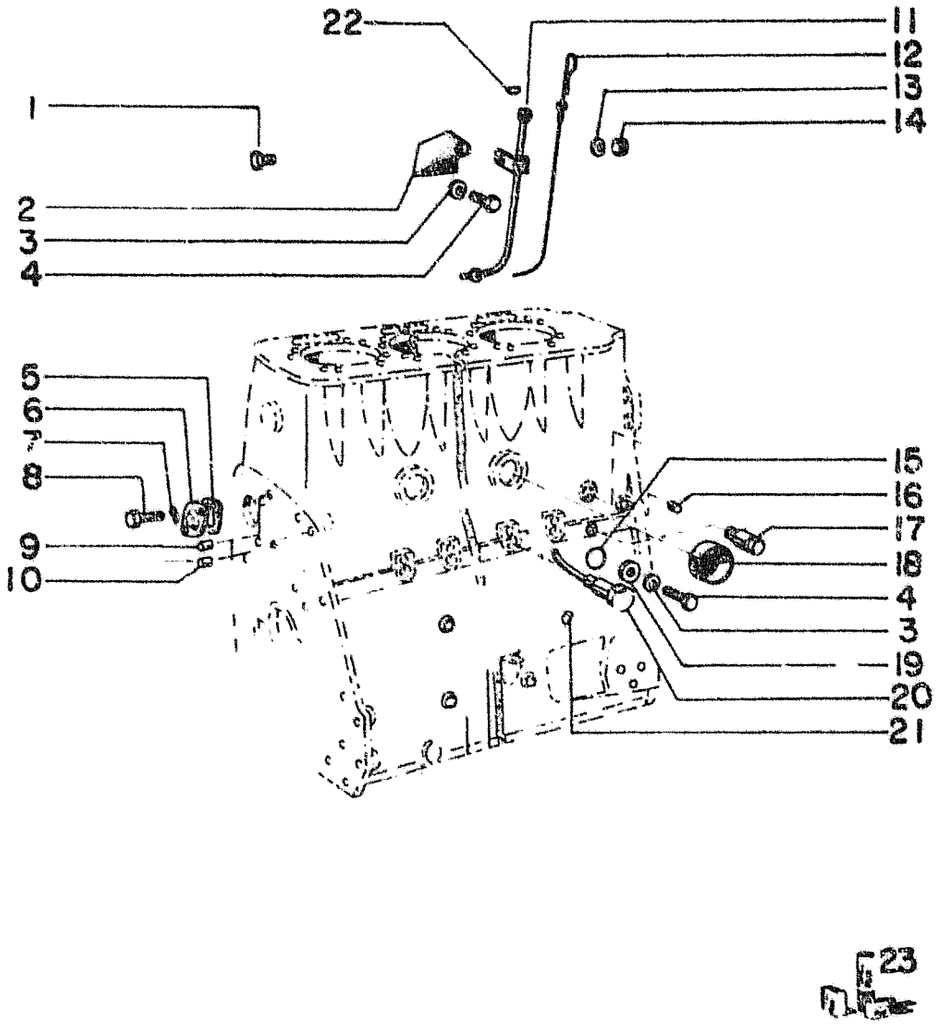

ITEM	PART NUMBER	QTY.	CODE	DESCRIPTION	DENOMINAÇÃO
1	10902221	01	40V	SCREW	PARAFUSO
2	75202785	01	300S	SUPPORT	SUPORTE
3	10516670	08	132R	LOCKWASHER	ARRUELA PRESSÃO
4	16043221	08	40V	SCREW	PARAFUSO
5	75205178	01	123G	GASKET	JUNTA
6	75202546	01	265C	COVER	TAMPA
7	75205200	02	132R	LOCKWASHER	ARRUELA ONDULADA
8	16043421	02	40V	SCREW	PARAFUSO
9	10338710	01	90G	DOWEL 10M6 x 20	PINO CIL. 10M6 x 20
10	10337410	01	90G	DOWEL 8M6 x 18	PINO CIL. 8M6 x 18
11	75202786	01	193T	PIPE	TUBO HASTE NIVEL
12	75202787	01	91A	DIPSTICK	HASTE NIVEL
13	10516470	01	132R	LOCKWASHER	ARRUELA PRESSÃO
14	15896221	01	10D	NUT	PORCA
15	75205341	06	55A	O RING	ANEL O
16	75202781	10	50T	PLUG Ø 9,9 mm	TAMPÃO Ø 9,9 mm
17	75202784	01	10V	VALVE	VALVULA ALIVIO
18	75205342	06	265C	COVER	TAMPA VEDAÇÃO
19	75205343	06	131R	WASHER	ARRUELA
20	75205344	06	89I	INJECTOR	INJETOR P/ LUBRIF.
21	75205345	02	50T	PLUG Ø 8,7 mm	TAMPÃO Ø 8,7 mm
22	75205194	02	55A	O RING	ANEL O
23	75205334	K	1K	KIT SEE PAGE 9	JOGO VEJA PAG.9

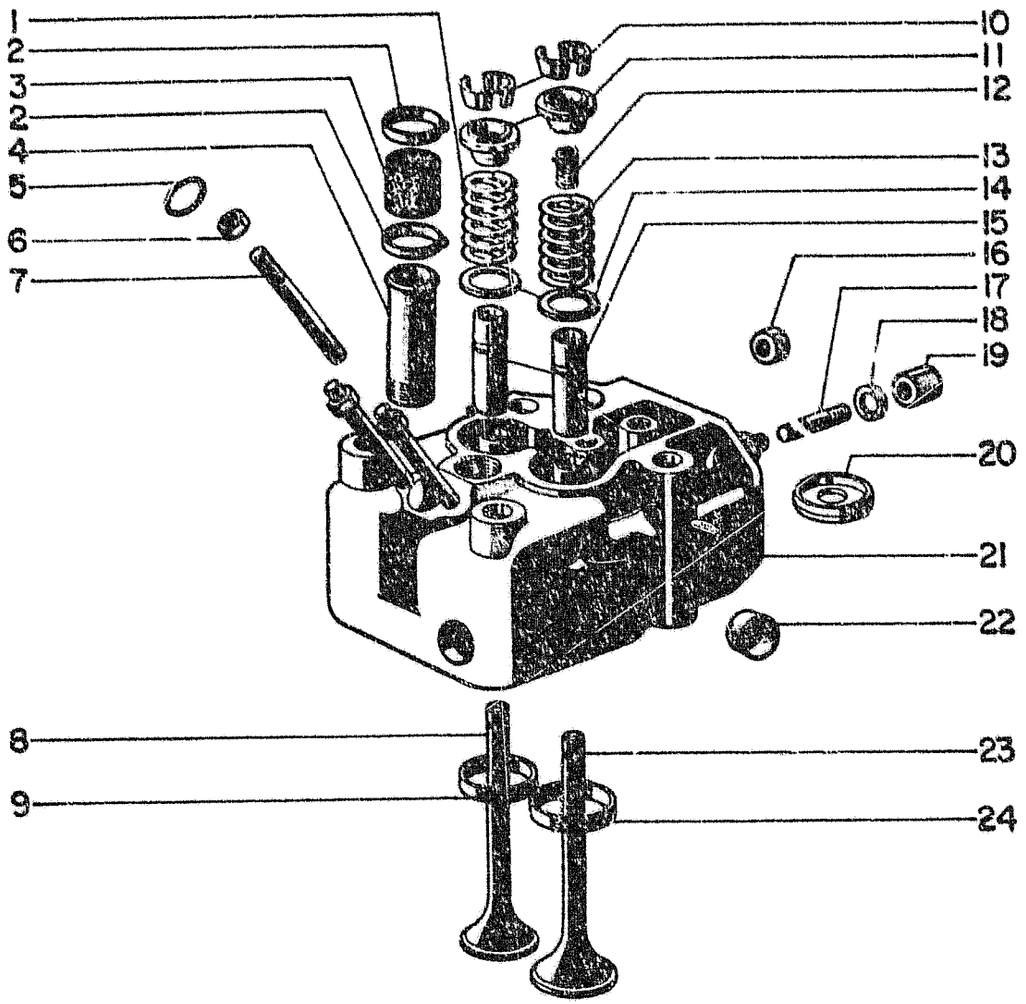

ITEM	PART NUMBER	QTY	CODE	DESCRIPTION	DENOMINAÇÃO
1	75202504	06	100M	SPRING	MOLA VALV. ADM.
2	75205186	12	180C	CLAMP	ABRAÇADEIRA
3	75202505	06	30M	SLEEVE	MANGUEIRA
4	75202530	06	193T	PIPE	TUBO
5	75205153	06	55A	O RING	ANEL VEDAÇÃO
6	75205184	12	10D	NUT	PORCA
7	13517710	12	210P	STUD	PRISIONEIRO
8	75202794	06	111V	INTAKEVALVE	VALVULA ADMISSÃO
9	75202793	06	80S	SEAT	SEDE
10	75205164	24	100S	LOCKCONE	SEMI-CONE
11	75202544	12	60S	CUP-UPPER	PRATO SUPERIOR
12	75202789	06	100M	SPRING	MOLA VALV. ESCAPE
13	75202790	06	100M	SPRING	MOLA VALV. ESCAPE
14	75202791	06	60S	CUP-LOWER	PRATO INFERIOR
15	75202628	12	145G	VALVE GUIDE +0,0	GUIA VALV. + 0,00
	75202677	12	145G	VALVE GUIDE+0,10	GUIA VALV. +0,10
16	75205163	12	10D	NUT	PORCA
17	75205346	24	210P	STUD	PRISIONEIRO
18	75205157	12	131R	WASHER	ARRUELA
19	75205347	12	10D	NUT	PORCA
20	75202792	06	341C	BEARING	ROTOCAP
21	75202797	06	113T	CYLINDER HEAD	CABEÇOTE C/GUIAS
22	75205166	30	265C	COVER	TAMPA VEDAÇÃO
23	75202796	06	112V	EXAUST VALVE	VALVULA ESCAPE
24	75202795	06	80S	SEAT	SEDE

01 02 CYLINDER HEAD - 75202788 CABEÇOTE - 75202788

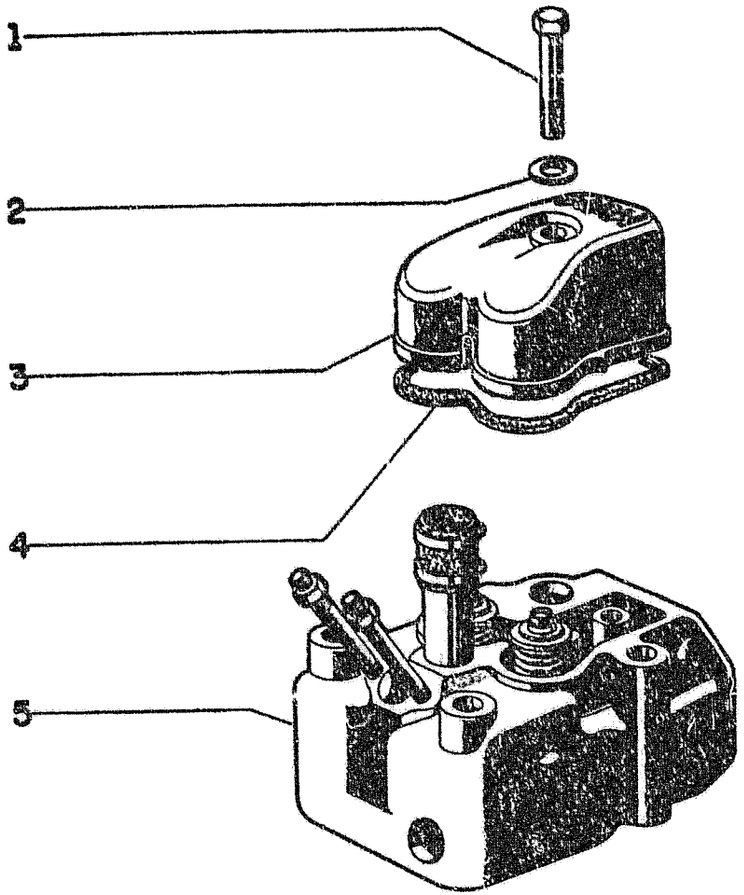

ITEM	PART NUMBER	QTY.	COD.	DESCRIPTION	DENOMINACAO
01	75205208	06	040V	SCREW	PARAFUSO
02	10298350	06	133R	SEAL	ARRUELA VEDACAO
03	75202765	06	265C	COVER	TAMPA (*)
	75206974	06	265C	COVER	TAMPA (#)
04	75202766	06	123G	GASKET	JUNTA (*)
	75206973	06	123G	GASKET	JUNTA (#)
05	75202788	06	113T	CYL.HEAD ASSY	CABECOTE COMPL.
				SEE / VEJA SBG	A1.01(3)
06	75205334	K	001K	KIT SEE PAGE 9	JG.VEJA PAG.9(*)
	75207794	K	001K	KIT SEE PAGE 9	JG.VEJA PAG.9(#)

NOTA:
(*) Usado ate o motor (0.229.06.90316)
(#) Usado a partir do motor (0.229.06.90317)

01 02 CYLINDER HEAD COVERS
CABECOTE E TAMPA

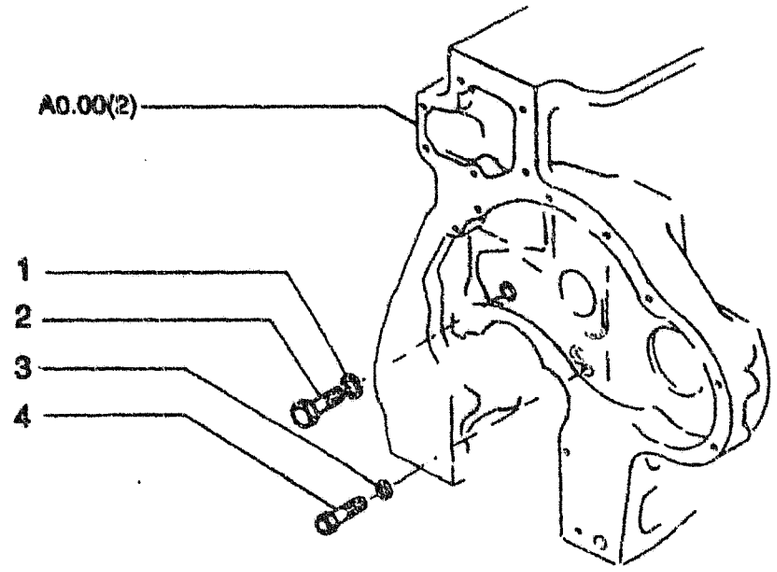



ITEM	PEÇA Nº	QTDE	COD.	DESCRIPTION	DESCRIÇÃO
1	75285236	1	055A	SEAL RING	ANEL DE VEDAÇÃO
2	75285235	1	040V	SCREW	PARAFUSO
3	75207952	1	131R	WASHER	ARRUELA
4	75285237	1	040V	SCREW	PARAFUSO
5	75287645	1	002K	KIT	KIT

P/ MÁQ. COM CONVERSOR-A PARTIR DO CHASSI 20605+20607
FOR CONVERTER-FROM FRAME NUMBER 20605+20607
P/ MÁQ. COM EMBREAGEM-A PARTIR DO CHASSI 10549+10542+10545+10548
FOR CLUTCH-FROM FRAME NUMBER 10549+10542+10545+10548

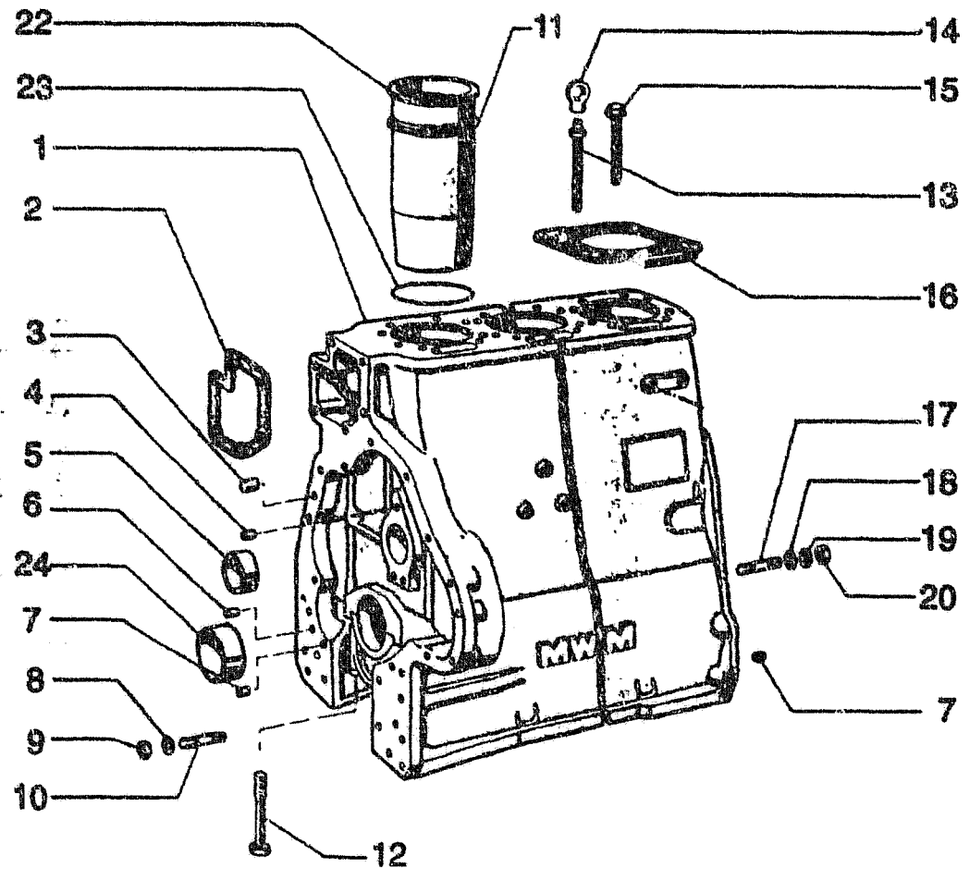

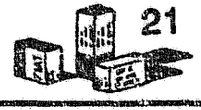

FIATALLIS FD 9 A1.01/1 **QUADRO** 2 **PAG.** 1

ITEM	PEÇA Nº	QTDE	COD.	DESCRIPTION	DESCRIÇÃO
1	75287195	1	020B	CRANKCASE	BLOCO DO MOTOR
2	75202525	1	123G	SEAL ASSY	RETENTOR
3	75202780	3	050T	PLUG	BUJAO
4	75202781	8	050T	PLUG	BUJAO
5	75202554	1	095B	BUSHING	BUCHA
6	75202782	2	050T	PLUG	BUJAO
7	10337410	4	080P	PIN	PINO
8	75205339	6	170R	LOCKWASHER	ARRUELA PRESSÃO
9	75205278	6	010D	NUT	PORCA
10	75205340	6	210P	STUD	PRISIONEIRO
11	75285439	*	198S	SHIM	CALÇO
	75285440	*	198S	SHIM	CALÇO
	75285441	*	198S	SHIM	CALÇO
	75285442	*	198S	SHIM	CALÇO
12	75202731	14	040V	SCREW	PARAFUSO
13	75202732	2	040V	SCREW	PARAFUSO
14	75202636	2	020M	HANDLE	ALÇA
15	75202731	22	040V	SCREW	PARAFUSO
16	75286609	6	123G	SEAL ASSY	JUNTA
17	75205191	4	210P	STUD	PRISIONEIRO
18	75205197	4	131R	WASHER	ARRUELA
19	75202936	4	170R	LOCKWASHER	ARRUELA PRESSÃO
20	75285324	4	010D	NUT	PORCA
21	75287218	1	001K	KIT -	KIT
	75287645	1	002K	KIT	KIT
22	75202783	6	035C	CYLINDER LINER	CAMISA CILINDRO
23	75206969	12	055A	SEAL RING	ANEL DE VEDAÇÃO
24	75202821	1	096S	HALF BUSHING	BRONZINA VIRABR
	75202822	1	096S	HALF BUSHING	BRONZINA VIRABR
	75202823	1	096S	HALF BUSHING	BRONZINA VIRABR
	75202824	1	096S	HALF BUSHING	BRONZINA VIRABR
	75202825	1	096S	HALF BUSHING	BRONZINA VIRABR

P/ MÁQ. COM CONVERSOR-A PARTIR DO CHASSI 20605+20607
FOR CONVERTER-FROM FRAME NUMBER 20605+20607
P/ MÁQ. COM EMBREAGEM-A PARTIR DO CHASSI 10549+10542+10545+10548
FOR CLUTCH-FROM FRAME NUMBER 10549+10542+10545+10548

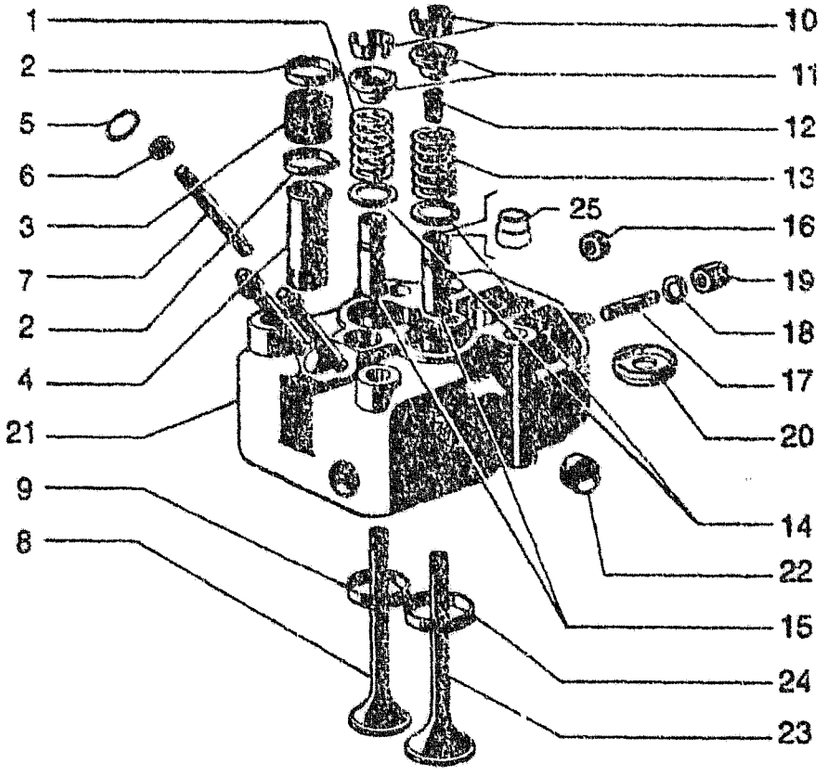

ITEM	PEÇA Nº	QTDE	COD.	DESCRIPTION	DESCRIÇÃO
1	75285477	6	100M	SPRING	MOLA
2	75205186	12	031F	CLAMP	ABRAÇADEIRA
3	75202505	6	192T	HOSE ASSY	MANGUEIRA
4	75202530	6	193T	TUBE	TUBO
5	75205153	6	055A	SEAL RING	ANEL DE VEDAÇÃO
6	75205184	12	010D	NUT	PORCA
7	75205370	12	210P	STUD	PRISIONEIRO
8	75202794	6	010V	VALVE	VALVULA
9	75285254	6	069S	SEAT	SEDE
10	75205164	24	050N	PAWL	TRAVA
11	75285476	12	120P	PLATE	PRATO
12	75202789	6	100M	SPRING	MOLA
13	75202790	6	100M	SPRING	MOLA
14	75202791	12	060S	CUP	PRATO
15	75287203	12	145G	GUIDE	GUIA
16	75205163	12	010D	NUT	PORCA
17	75205346	24	210P	STUD	PRISIONEIRO
18	75205157	12	131R	WASHER	ARRUELA
19	75205365	12	010D	NUT	PORCA
20	75287205	6	184C	STUD	DISTANCIADOR
21	75285256	6	113T	CYLINDER HEAD	CAB.DO CILINDRO
22	75205166	30	265C	COVER	TAMPA
23	75202796	6	010V	VALVE	VALVULA
24	75285255	6	069S	SEAT	SEDE
25	75287204	12	122G	SEAL	RETENTOR

P/ MÁQ. COM CONVERSOR-A PARTIR DO CHASSI 20605+20607
FOR CONVERTER-FROM FRAME NUMBER 20605+20607
P/ MÁQ. COM EMBREAGEM-A PARTIR DO CHASSI 10549+10542+10545+10548
FOR CLUTCH-FROM FRAME NUMBER 10549+10542+10545+10548

ITEM	PEÇA Nº	QTDE	COD.	DESCRIPTION	DESCRIÇÃO
1	75205356	6	040V	SCREW	PARAFUSO
2	10298350	6	131R	WASHER	ARRUELA
3	75206974	6	064C	CAP	TAMPÃO
4	75206973	6	120G	GASKET	JUNTA
5	75287218	1	001K	KIT	KIT

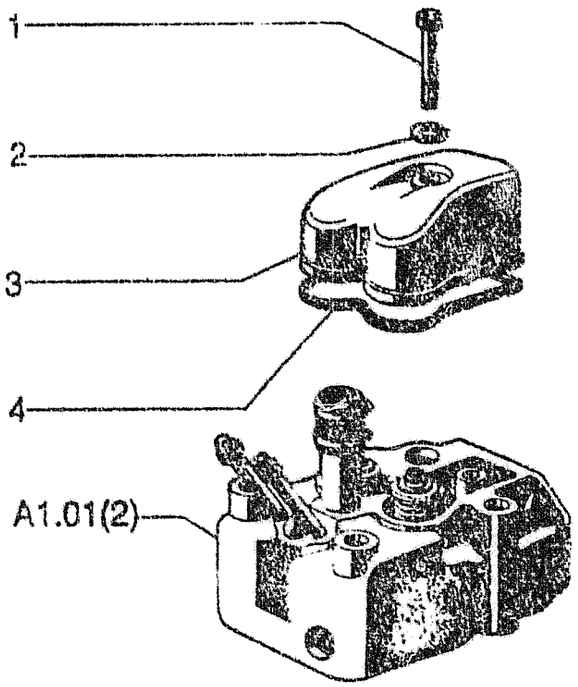

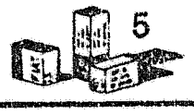

P/ MÁQ. COM CONVERSOR-A PARTIR DO CHASSI 20605+20607
FOR CONVERTER-FROM FRAME NUMBER 20605+20607
P/ MÁQ. COM EMBREAGEM-A PARTIR DO CHASSI 10549+10542+10545+10548
FOR CLUTCH-FROM FRAME NUMBER 10549+10542+10545+10548

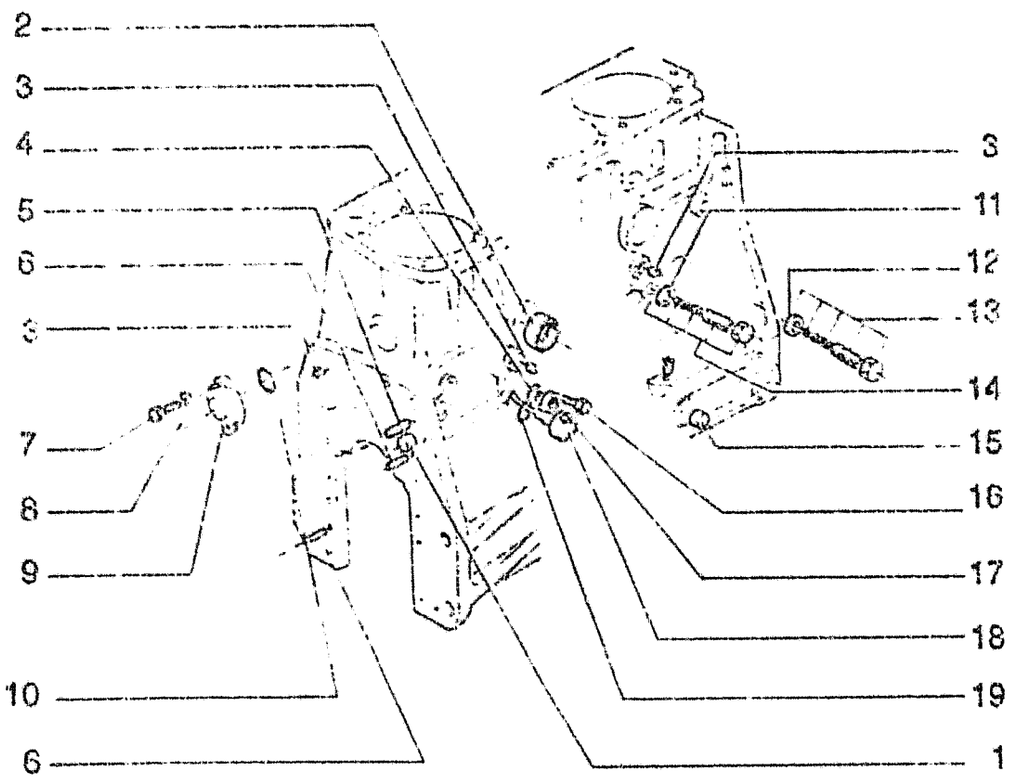

ITEM	PEÇA Nº	QTDE	COD.	DESCRIPTION	DESCRIÇÃO
1	75202780	3	050T	PLUG	BUJAO
2	75286550	3	265C	COVER	TAMPA
3	75202781	6	050T	PLUG	BUJAO
4	75205343	6	131R	WASHER	ARRUELA
5	75202934	2	080P	PIN	PINO
6	10337410	4	080P	PIN	PINO
7	75285362	2	040V	SCREW	PARAFUSO
8	75205200	2	131R	WASHER	ARRUELA
9	75202922	1	265C	COVER	TAMPA
10	75202923	2	055A	SEAL RING	ANEL DE VEDAÇÃO
11	75205363	1	055A	SEAL RING	ANEL DE VEDAÇÃO
12	75202847	1	131R	WASHER	ARRUELA DE COBR
13	75202860	1	010V	VALVE	VALVULA REDUTOR
14	75202784	1	010V	VALVE	VALVULA
15	75202782	2	050T	PLUG	BUJAO
16	75285447	6	040V	SCREW	PARAFUSO
17	75202949	6	170R	LOCKWASHER	ARRUELA PRESSÃO
18	75205344	6	089I	INJECTOR	INJETOR
19	75205341	6	158G	O'RING	O'RING

P/ MÁQ. COM CONVERSOR-A PARTIR DO CHASSI 20605+20607
FOR CONVERTER-FROM FRAME NUMBER 20605+20607
P/ MÁQ. COM EMBREAGEM-A PARTIR DO CHASSI 10549+10542+10545+10548
FOR CLUTCH-FROM FRAME NUMBER 10549+10542+10545+10548

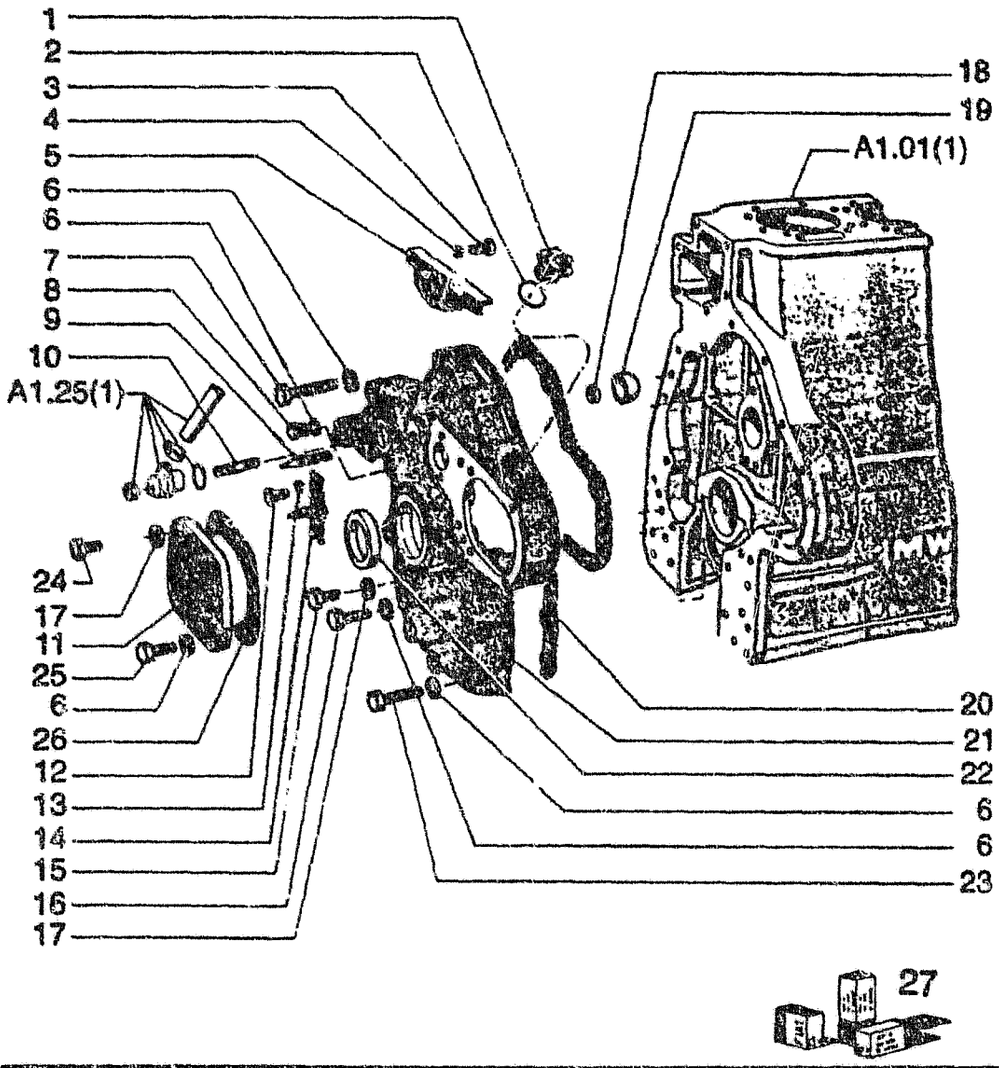

ITEM	PEÇA N°	QTDE	COD.	DESCRIPTION	DESCRIÇÃO
1	75202801	1	265C	COVER	TAMPA
2	75202811	1	055A	SEAL RING	ANEL DE VEDAÇÃO
3	75204947	2	040V	SCREW	PARAFUSO
4	75285277	2	170R	LOCKWASHER	ARRUELA PRESSÃO
5	75202800	1	105P	PLATE	CHAPA
6	75202949	19	170R	LOCKWASHER	ARRUELA PRESSÃO
7	75285456	5	040V	SCREW	PARAFUSO
8	75205213	1	040V	SCREW	PARAFUSO
9	75205165	1	050T	PLUG	BUJAO
10	75202803	1	210P	STUD	PRISIONEIRO
11	75202572	1	265C	COVER	TAMPA
12	75285240	2	040V	SCREW	PARAFUSO
13	75205200	2	131R	WASHER	ARRUELA
14	75202808	1	035I	INDICATOR	INDICADOR
15	75285458	1	040V	SCREW	PARAFUSO
16	75285259	3	040V	SCREW	PARAFUSO
17	10260060	2	055A	SEAL RING	ANEL DE VEDAÇÃO
18	75285278	2	010D	NUT	PORCA
19	75202802	1	020D	DEFLECTOR	DEFLETOR
20	75202575	1	123G	SEAL ASSY	RETENTOR
21	75202650	1	C406	CRANKCASE COVER	TAMPAS BLOCO
22	75202512	1	122G	SEAL	RETENTOR
23	16044421	4	040V	SCREW	PARAFUSO
24	75285362	2	040V	SCREW	PARAFUSO
25	16045021	2	040V	SCREW	PARAFUSO
26	75202574	1	123G	SEAL ASSY	RETENTOR
27	75237645	1	002K	KIT	KIT

P/ MÁQ. COM CONVERSOR-A PARTIR DO CHASSI 20605+20607
FOR CONVERTER-FROM FRAME NUMBER 20605+20607
P/ MÁQ. COM EMBREAGEM-A PARTIR DO CHASSI 10549+10542+10545+10548
FOR CLUTCH-FROM FRAME NUMBER 10549+10542+10545+10548

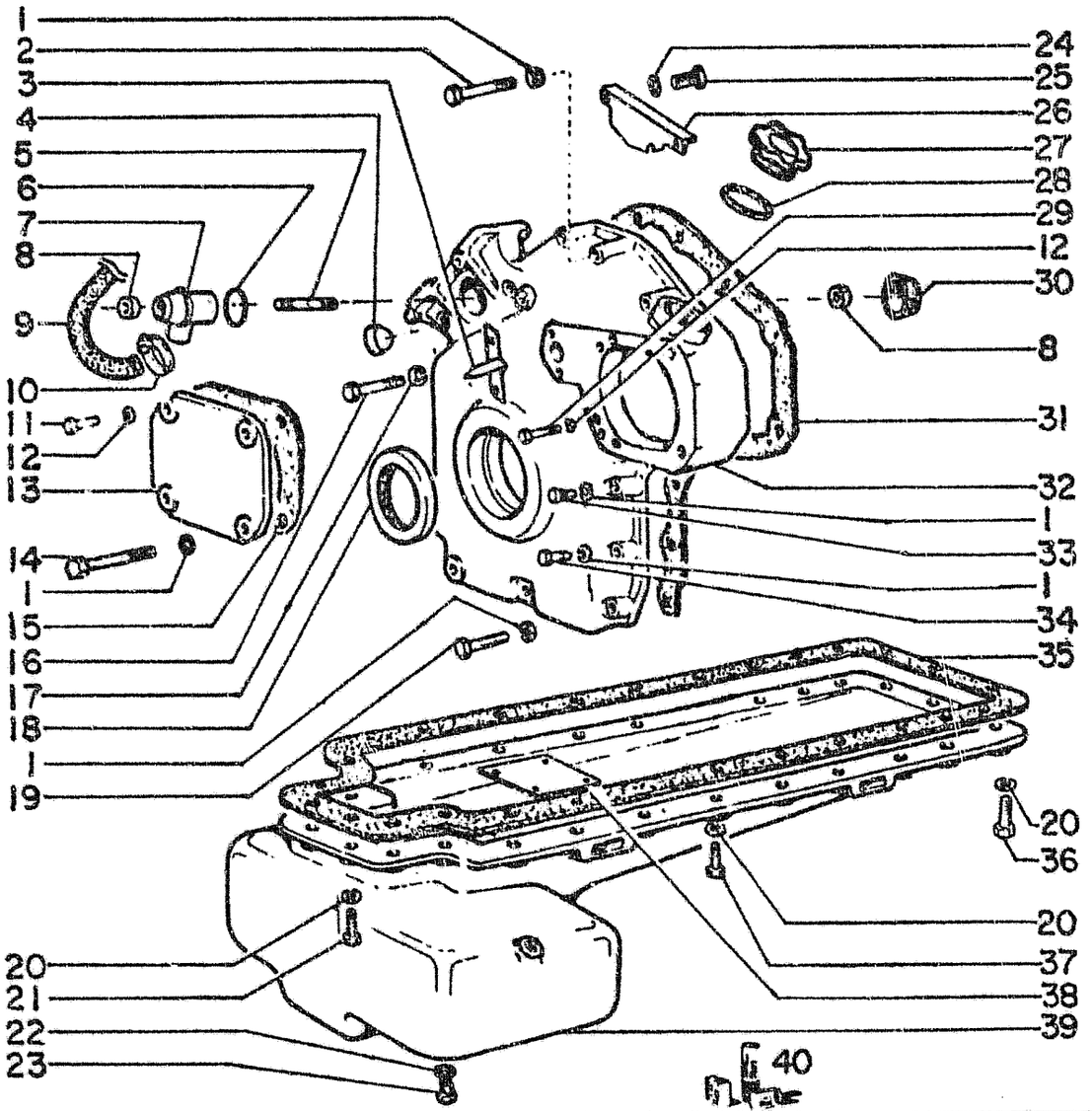

ITEM	PART NUMBER	QTY	CODE	DESCRIPTION	DENOMINAÇÃO
36	16043621	04	40V	SCREW 8x1,25x25	PARAFUSO 8x1,25x25
37	75205213	30	40V	SCREW	PARAFUSO
38	75202799	01	105P	PLATE	CHAPA
39	75202798	01	275C	SUMP	CARTER DE OLEO
40	75205334	K	1K	KIT SEE PAGE 9	JOGO VEJA PAG. 9

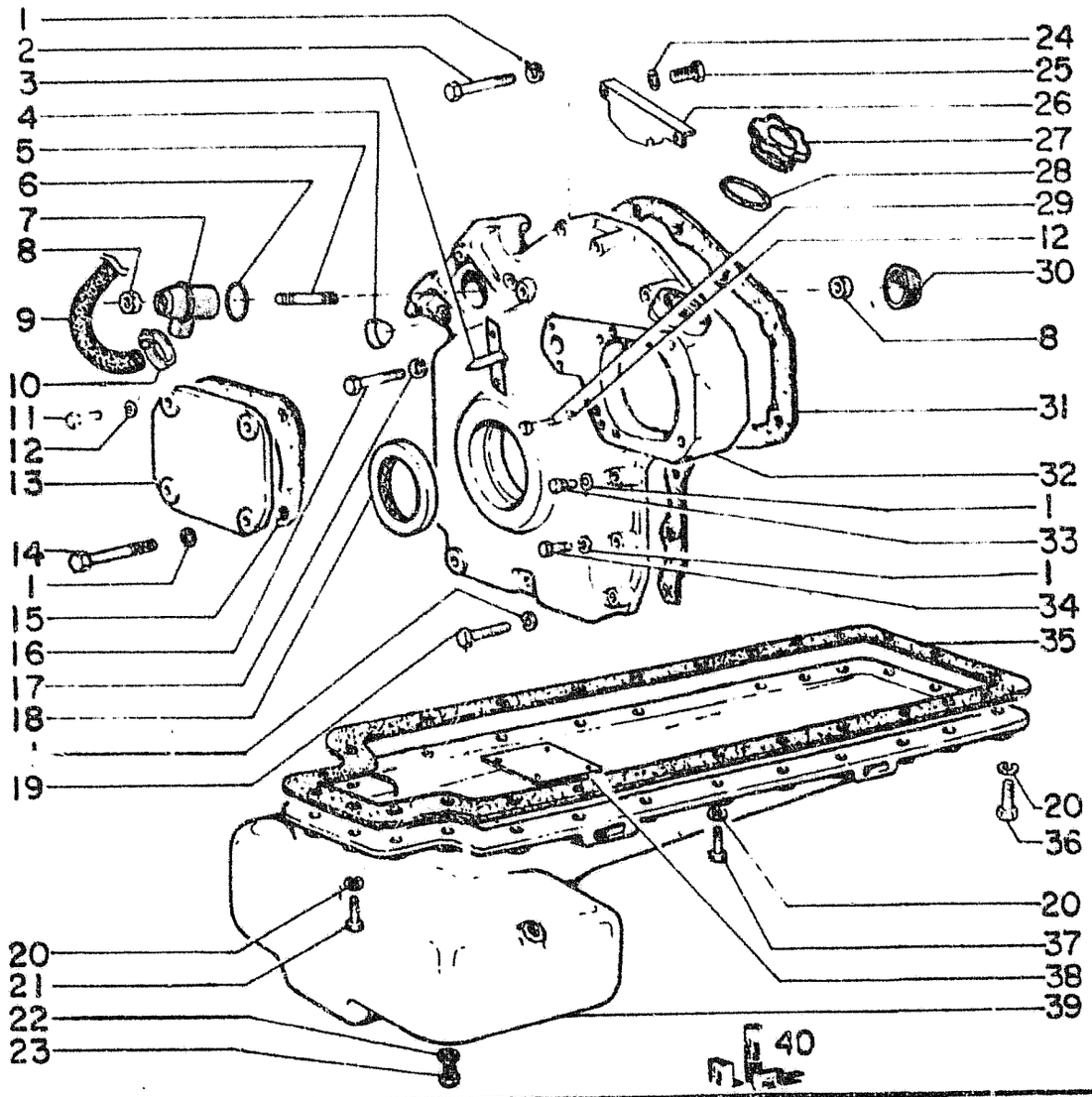

ITEM	PART NUMBER	QTY	CODEB	DESCRIPTION	DENOMINAÇÃO
1	10516670	16	132R	LOCKWASHER	ARRUELA PRESSÃO
2	16044621	05	40V	SCREW 8x1,25x70	PARAFUSO TAMPA
3	75202808	01	35I	INDICATOR	INDICADOR PONTO
4	75205165	01	50T	PLUG	TAMPÃO CONICO
5	75202803	01	210P	STUD	PRISIONEIRO
6	75205195	01	55A	O RING	ANEL O
7	75202804	01	265C	COVER	CARCAÇA DO RESPIRO
8	1589622I	02	10D	NUT	PORCA
9	-	-	-	SEE SBG A1.25	VEJA SBG A1.25
10	75205348	01	180C	CLAMP	ABRAÇADEIRA
11	16043621	02	40V	SCREW	PARAFUSO
12	10260060	03	131R	WASHER	ARRUELA
13	75202572	01	265C	COVER	TAMPA
14	16045021	02	40V	SCREW	PARAFUSO
15	75202574	01	123G	GASKET	JUNTA
16	16043021	02	40V	SCREW	PARAFUSO
17	75205200	02	132R	LOCKWASHER	ARRUELA PRESSÃO
18	75202512	01	122G	SEAL	RETENTOR DIANT.
19	16044421	04	40V	SCREW	PARAFUSO
20	10516670	38	132R	LOCKWASHER	ARRUELA PRESSÃO
21	16043221	04	40V	SCREW	PARAFUSO 8x1,25x16
22	75205152	01	131R	WASHER	ARRUELA
23	75205205	01	50T	PLUG	BUJÃO
24	10516470	02	132R	LOCKWASHER	ARRUELA PRESSÃO
25	10979421	02	40V	SCREW	PARAFUSO
26	75202800	01	105P	PLATE	CHAPA DEFLETORA
27	75202801	01	265C	COVER	TAMPA
28	75202811	01	55A	O RING	ANEL O
29	16042921	01	40V	SCREW	PARAFUSO
30	75202802	01	50T	PLUG	TAMPÃO
31	75202575	01	123G	GASKET	JUNTA
32	75202650	01	265C	COVER	TAMPA FRONTAL
33	75205213	01	40V	SCREW	PARAFUSO
34	16044121	03	40V	SCREW	PARAFUSO
35	75202770	01	123G	GASKET	JUNTA

01 02 OIL SUMP AND CRANKCASE COVERS - CARTER DE OLEO E TAMPAS DO BLOCO

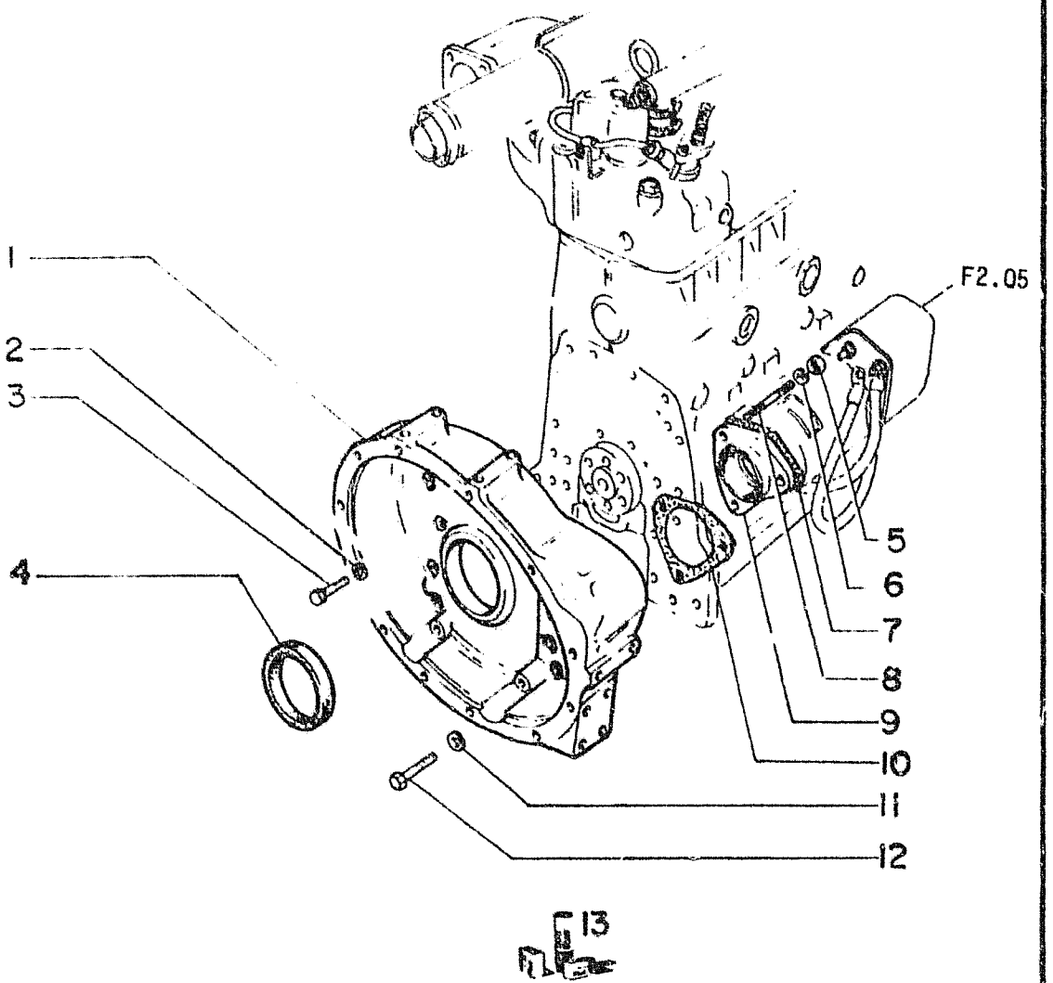

ITEM	PART NUMBER	QTY	CODE	DESCRIPTION	DENOMINAÇÃO
1	75202809	01	300S	SUPPORT	CARCAÇA VOLANTE
2	12601571	06	132R	LOCKWASHER	ARRUELA PRESSÃO
3	75202595	06	40V	SCREW M12 x 35	PARAFUSO M12 x 35
4	75202722	01	122G	SEAL	RETENTOR TRASEIRO
5	11701711	03	10D	NUT	PORCA
6	10516870	03	132R	LOCKWASHER	ARRUELA PRESSÃO
7	75202711	01	123G	GASKET	JUNTA
8	75205193	03	210P	STUD	PRISIONEIRO
9	75202643	01	75D	SPACER	FLANGE ESPAÇADORA
10	75202810	01	123G	GASKET	JUNTA
11	12601471	12	132R	LOCKWASHER	ARRUELA PRESSÃO
12	75205349	12	40V	SCREW M10x35	PARAFUSO M10x35
13	75205334	K	1K	KIT SEE PAGE 9	JOGO VEJA PAG. 9

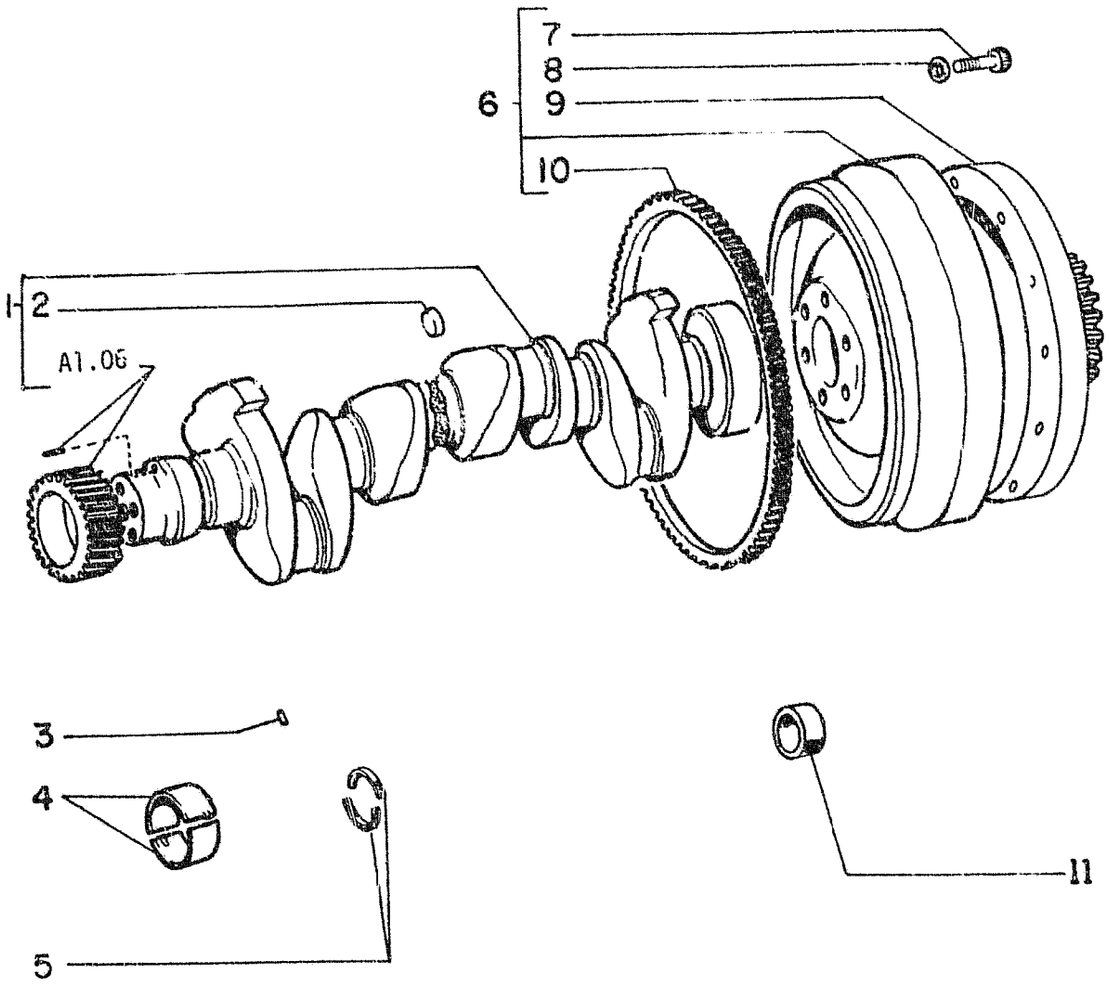

ITEM	PART NUMBER	QTY	CODE	DESCRIPTION	DENOMINAÇÃO
1	75202812	01	18A	CRANKSHAFT ASSY.	VIRABREQUIM
2	75205170	06	50T	PLUG Ø 8 mm	TAMPÃO Ø 8 mm
3	14163370	07	202S	SPRING PIN	BUCHA EXPANSORA
4	75209576	01	2K	KIT STD	JOGO STD
	75209577	01	2K	KIT 1º REP.	JOGO 1º REP.
	75209578	01	2K	KIT 2º REP.	JOGO 2º REP.
	75209679	01	2K	KIT 3º REP.	JOGO 3º REP.
	75209580	01	2K	KIT 4º REP.	JOGO 4º REP.
5	75202826	02	45A	RING + 0,00	ANEL ENCOSTO + 0,00
	75202827	02	45A	RING +	ANEL ENCOSTO +
6	75202775	01	48V	ENGINE FLYWHEEL	VOLANTE COMPLETO
7	75205351	12	40V	SCREW	PARAFUSO
8	12601471	12	132R	LOCKWASHER	ARRUELA PRESSÃO
9	75202774	01	50I	GEAR	ENGRENAGEM
10	75202727	01	297C	RING GEAR	CREMALHEIRA
11	75202813	01	95B	BUSHING	BUCHA DISTANC.

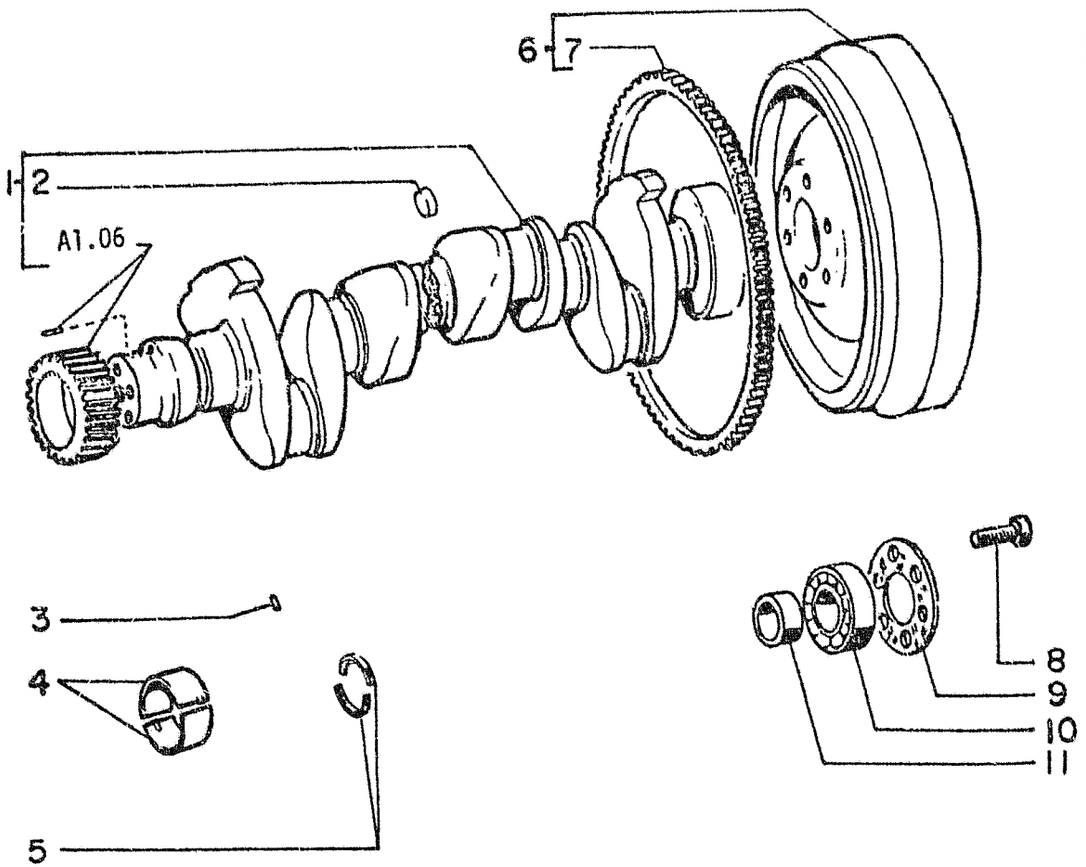

ITEM	PART NUMBER	QTY	CODE	DESCRIPTION	DENOMINAÇÃO
1	75202812	01	18A	CRANKSHAFT ASSY.	VIRABREQUIM
2	75205170	06	50T	PLUG Ø 8 mm	TAMPÃO Ø 8 mm
3	14163370	07	202S	SPRING PIN	BUCHA EXPANSORA
4	75209576	01	2K	KIT STD	JOGO STD
	75209577	01	2K	KIT 1º REP.	JOGO 1º REP.
	75209578	01	2K	KIT 2º REP.	JOGO 2º REP.
	75209579	01	2K	KIT 3º REP.	JOGO 3º REP.
	75209580	01	2K	KIT 4º REP.	JOGO 4º REP
5	75202826	02	45A	RING + 0,00	ANEL ENCOSTO + 0,00
	75202827	02	45A	RING + 0,	ANEL ENCOSTO + 0,
6	75202776	01	48V	ENGINE FLYWHEEL	VOLANTE COMPLETO
7	75202727	01	297C	RING GEAR	CREMALHEIRA
8	75205352	06	40V	SCREW	PARAFUSO
9	75202815	01	300S	SUPPORT	SUPORTE RETENÇÃO
10	75202814	01	341C	BEARING	ROLAMENTO
11	75202813	01	95B	BUSHING	BUCHA DISTANC.

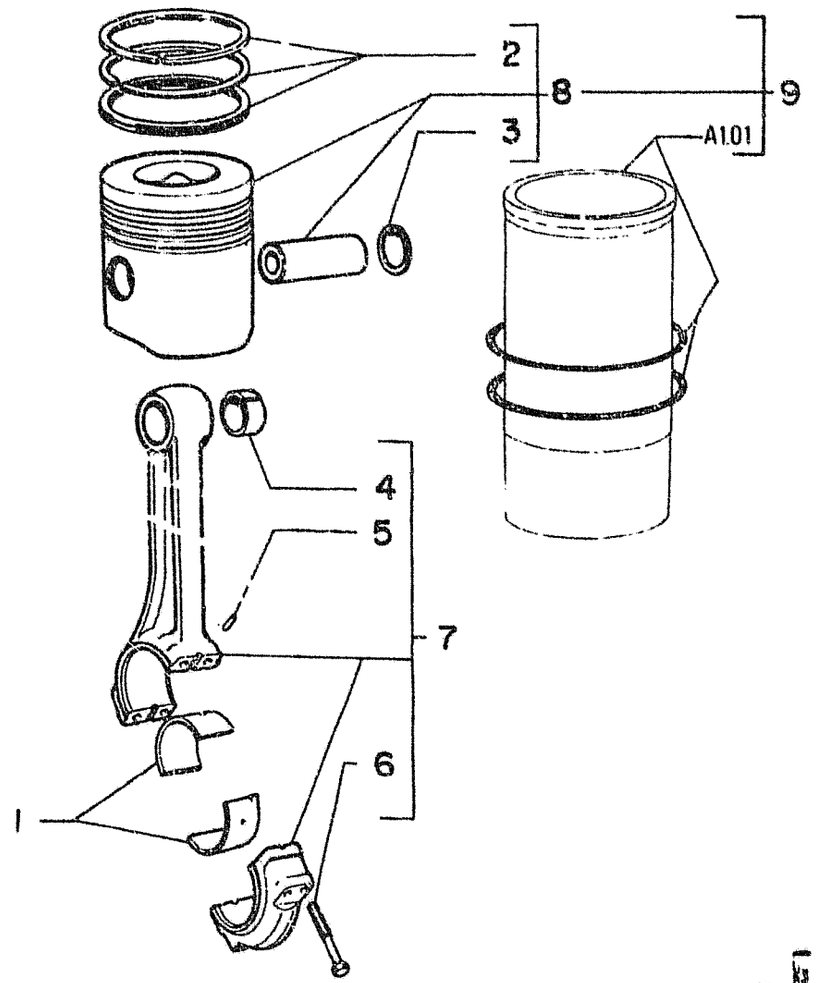

ITEM	PART NUMBER	QTY	CODE	DESCRIPTION	DENIMINAÇÃO
1	75202831	06	341C	BEARING - 0,00	BRONZINA 0,00
	75202832	06	341C	BEARING 1º rep.	BRONZINA 1º rep
	75202833	06	341C	BEARING 2º rep	BRONZINA 2º rep
	75202834	06	341C	BEARING 3º rep	BRONZINA 3º rep
	75202835	06	341C	BEARING 4º rep	BRONZINA 4º rep
2	75202829	06	54A	SEGMENTS	JOGO ANEIS
3	11059476	12	51A	LOKRING	ANEL TRAVA
4	75202836	06	95B	BUSHING	BUCHA
5	14163770	06	202S	SPRING PIN	BUCHA EXPANSORA
6	75205142	12	40V	SCREW	PARAFUSO
7	75202830	06	50B	LINK ASSEMBLY	BIELA COMPLETA
8	75202828	06	235S	PISTON ASS'Y.	PISTÃO COMPLETO
9	75205333	K	1K	KIT SEE PAGE 9	JOGO VEJA PAG. 9

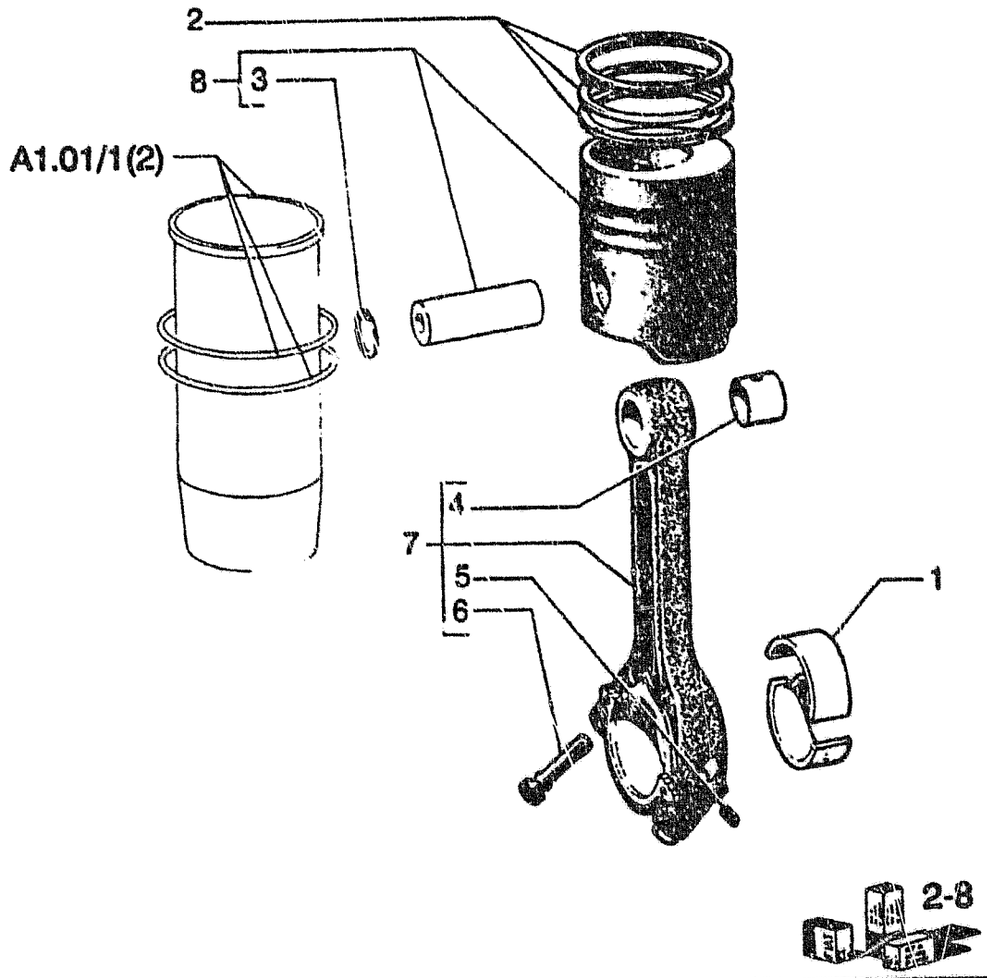

ITEM	PEÇA Nº	QTDE	COD.	DESCRIPTION	DESCRIÇÃO
1	75202831	6	096S	HALF BUSHING	SEMI-BUCHA STD.
	75202832	6	096S	HALF BUSHING	SEMI-BUCHA 0,25
	75202833	6	096S	HALF BUSHING	SEMI-BUCHA 0,50
	75202834	6	096S	HALF BUSHING	SEMI-BUCHA 0,75
	75202835	6	096S	HALF BUSHING	SEMI-BUCHA 1,00
2	75286104	6	002K	KIT	KIT
3	75286561	12	187A	SNAP RING	ANEL ELASTICO
4	75202836	6	095B	BUSHING	BUCHA
5	14163770	6	095B	BUSHING	BUCHA
6	75205142	12	040V	SCREW	PARAFUSO
7	75202830	6	050B	LINK	BIELA
8	75286563	6	002K	KIT	KIT

P/ MÁQ. COM CONVERSOR-A PARTIR DO CHASSI 20605+20607
FOR CONVERTER-FROM FRAME NUMBER 20605+20607
P/ MÁQ. COM EMBREAGEM-A PARTIR DO CHASSI 10549+10542+10545+10548
FOR CLUTCH-FROM FRAME NUMBER 10549+10542+10545+10548

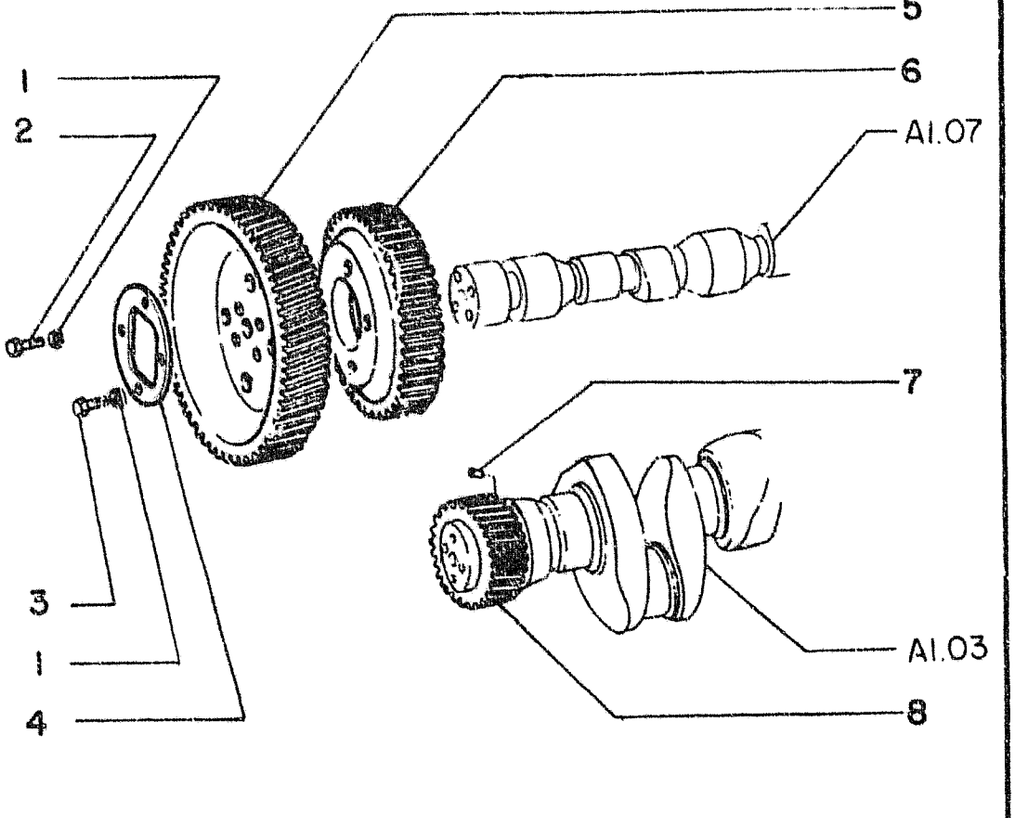

ITEM	PART NUMBER	QTY	CODE	DESCRIPTION	DENOMINAÇÃO
1	10516670	08	132R	LOCKWASHER	ARRUELA PRESSÃO
2	75202593	04	40V	SCREW	PARAFUSO
3	75206355	04	40V	SCREW	PARAFUSO
4	75202715	01	105P	PLATE	CHAPA FIXAÇÃO
5	75202568	01	50I	GEAR	ENGRENAGEM
6	75202565	01	50I	GEAR	ENGRENAGEM
7	14163670	01	202S	SPRING PIN	BUCHA EXPANSORA
8	75202816	01	50I	GEAR	ENGRENAGEM

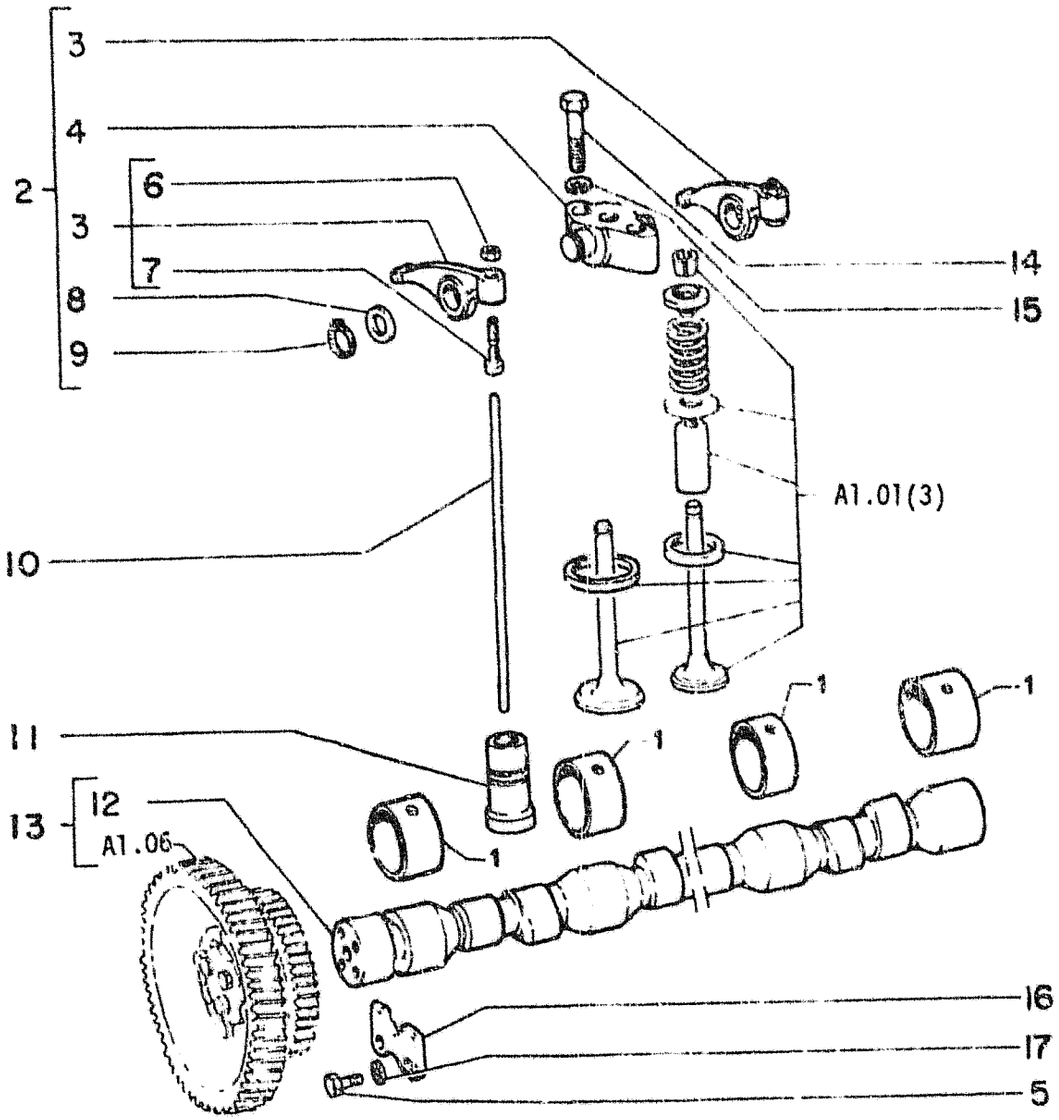

ITEM	PART NUMBER	QTY	CODE	DESCRIPTION	DENOMINAÇÃO
1	75209220	01	341C	BEARINGS	JOGO BUCHAS
2	75202531	06	55B	ROCKER ARM ASS'Y	SUPORTE BALANCINS
3	75202503	12	55B	ROCKER ARM	BALANCIN COMPLETO
4	75202501	06	300S	SUPPORT	SUPORTE
5	16043421	02	40V	SCREW	PARAFUSO
6	75205184	12	10D	NUT	PORCA
7	75205146	12	40V	SCREW	PARAFUSO
8	75205158	12	131R	WASHER	ARRUELA
9	11066476	12	51A	LOCKRING	ANEL TRAVA
10	75202624	12	90A	ROD	HASTE
11	75202625	12	240P	TAPPET	TUCHO
12	75202713	01	17A	CAMSHAFT	EIXO COMANDO
13	75202718	01	17A	CAMSHAFT	EIXO COMANDO COMPL.
14	75205356	12	40V	SCREW	PARAFUSO
15	10516870	12	132R	LOCKWASHER	ARRUELA PRESSÃO
16	75202545	01	105P	PLATE	CHAPA FIXAÇÃO
17	10615673	02	132R	LOCKWASHER	ARRUELA PRESSÃO

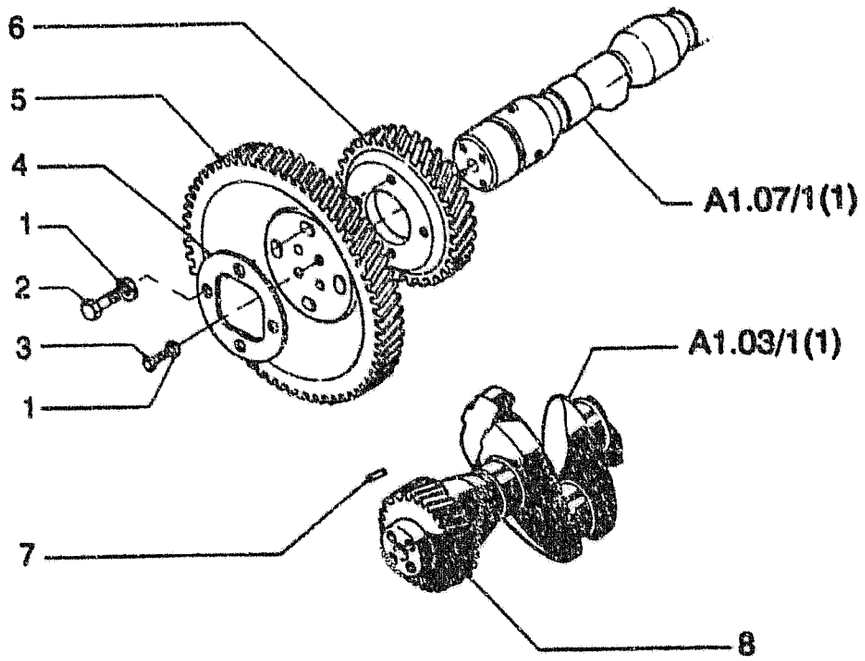

ITEM	PEÇA Nº	QTDE	COD.	DESCRIPTION	DESCRIÇÃO
1	75202949	4	170R	LOCKWASHER	ARRUELA PRESSÃO
2	75285362	4	040V	SCREW	PARAFUSO
3	75285471	4	040V	SCREW	PARAFUSO
4	75202715	1	050N	PAWL	TRAVA
5	75202568	1	050I	GEAR	ENGRENAGEM
6	75202565	1	050I	GEAR	ENGRENAGEM
7	14163670	1	095B	BUSHING	BUCHA
8	75202816	1	050I	GEAR	ENGRENAGEM

P/ MÁQ. COM CONVERSOR-A PARTIR DO CHASSI 20605+20607
FOR CONVERTER-FROM FRAME NUMBER 20605+20607
P/ MÁQ. COM EMBREAGEM-A PARTIR DO CHASSI 10549+10542+10545+10548
FOR CLUTCH-FROM FRAME NUMBER 10549+10542+10545+10548

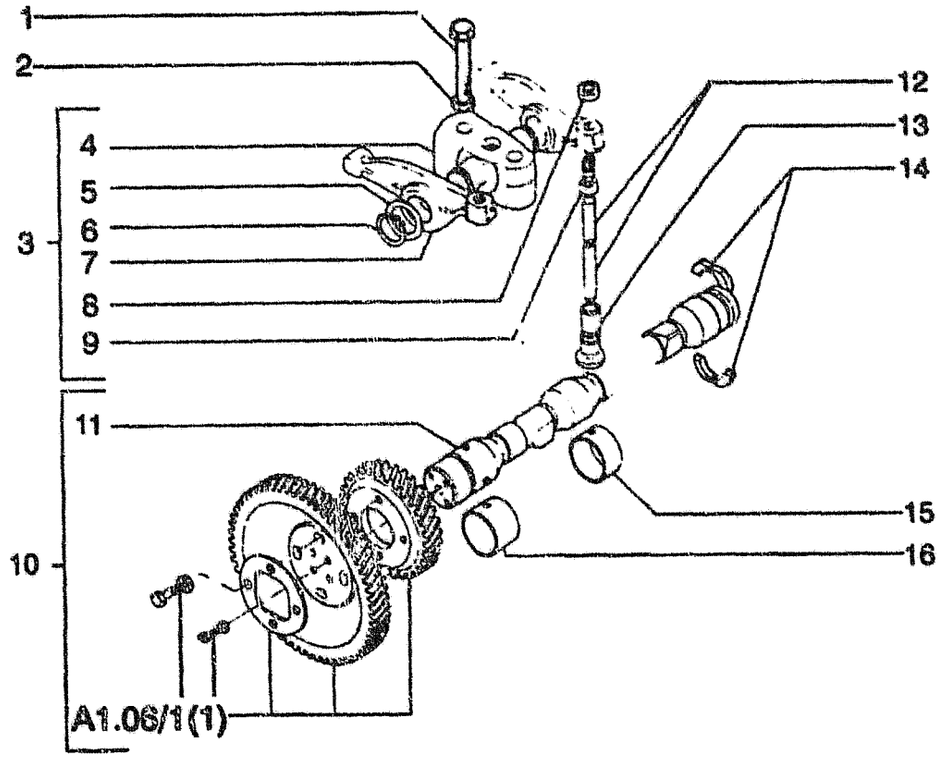

ITEM	PEÇA Nº	QTDE	COD.	DESCRIPTION	DESCRIÇÃO
1	75205356	12	040V	SCREW	PARAFUSO
2	75285272	12	170R	LOCKWASHER	ARRUELA PRESSÃO
3	75202531	6	300S	SUPPORT	SUPORTE
4	75207948	6	300S	SUPPORT	SUPORTE
5	75205158	12	131R	WASHER	ARRUELA
6	75285470	12	045A	RING	ANEL
7	75207949	12	055B	ROCKER	BALANCIM
8	75205184	12	010D	NUT	PORCA
9	75205146	12	040V	SCREW	PARAFUSO
10	75285249	1	017A	CAMSHAFT	EIXO DE COMANDO
11	75285252	1	017A	CAMSHAFT	EIXO COM.VALV.
12	75202624	12	090A	ROD	HASTE
13	75202625	12	240P	TAPPET	PINO ARTICULADO
14	75202921	2	050N	PAWL	TRAVA
15	75202550	5	095B	BUSHING	BUCHA
16	75202549	2	095B	BUSHING	BUCHA

P/ MÁQ. COM CONVERSOR-A PARTIR DO CHASSI 20605+20607
FOR CONVERTER-FROM FRAME NUMBER 20605+20607
P/ MÁQ. COM EMBREAGEM-A PARTIR DO CHASSI 10549+10542+10545+10548
FOR CLUTCH-FROM FRAME NUMBER 10549+10542+10545+10548

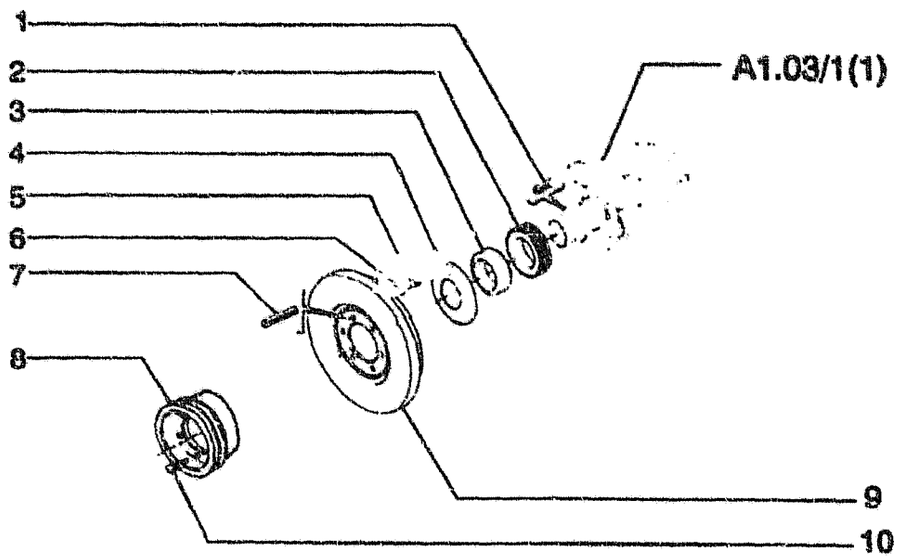

ITEM	PEÇA Nº	QTDE	COD.	DESCRIPTION	DESCRIÇÃO
1	14163670	1	095B	BUSHING	BUCHA
2	75202816	1	050I	GEAR	ENGRENAGEM
3	75202810	1	095B	BUSHING	BUCHA
4	75202819	1	020D	DEFLECTOR	DEFLETOR
5	75205353	6	040V	SCREW	PARAFUSO
6	75285272	6	170R	LOCKWASHER	ARRUELA PRESSÃO
7	14163760	1	095B	BUSHING	BUCHA
8	75286555	1	230P	PULLEY	POLIA
9	75202817	1	164S	DAMPER	AMORTEC. VIBRAÇ
10	75286554	4	040V	SCREW	PARAFUSO

P/ MÁQ. COM CONVERSOR-A PARTIR DO CHASSI 20605+20607
FOR CONVERTER-FROM FRAME NUMBER 20605+20607
P/ MÁQ. COM EMBREAGEM-A PARTIR DO CHASSI 10549+10542+10545+10548
FOR CLUTCH-FROM FRAME NUMBER 10549+10542+10545+10548

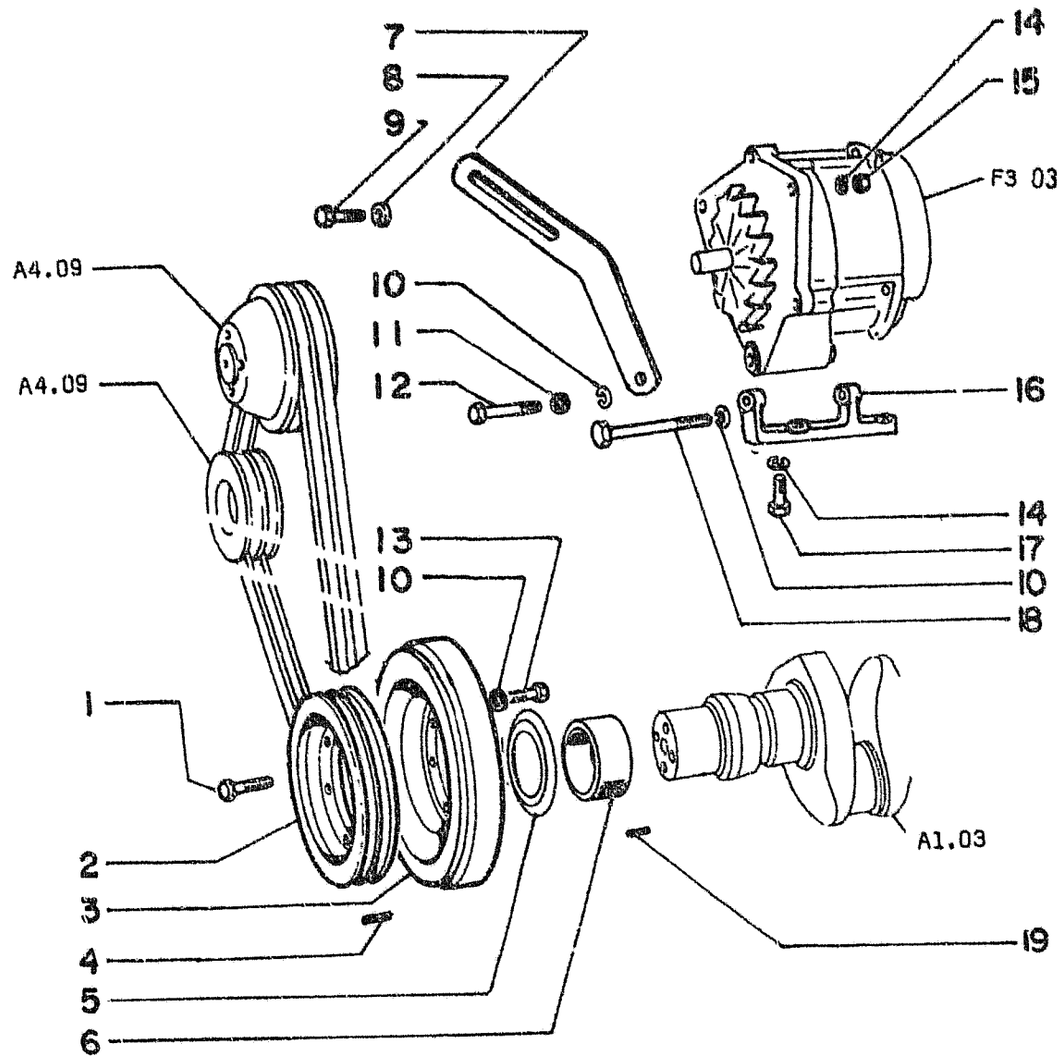

ITEM	PART NUMBER	QTY	CODE	DESCRIPTION	DENOMINAÇÃO
1	75205354	04	40V	SCREW	PARAFUSO
2	75202820	01	230P	PULLEY	POLIA
3	75202817	01	164S	DAMPER	AMORTECEDOR
4	14163770	01	202S	SPRING PIN	PINO ELÁSTICO
5	75202819	01	20D	DEFLECTOR	DEFLETOR
6	75202818	01	95B	BUSHING	BUCHA
7	75202866	01	244P	STRUT	ESTICADOR
8	10519601	01	131R	WASHER	ARRUELA
9	75205213	01	40V	SCREW	PARAFUSO
10	10516870	08	132R	LOCKWASHER	ARRUELA PRESSÃO
11	75205197	01	131R	WASHER	ARRUELA
12	75205215	01	40V	SCREW	PARAFUSO
13	75205353	06	40V	SCREW	PARAFUSO
14	10516670	03	132R	LOCKWASHER	ARRUELA PRESSÃO
15	75205184	01	10D	NUT	PORCA
16	75202867	01	300S	SUPPORT	SUPORTE
17	16043621	02	40V	SCREW	PARAFUSO
18	75205209	01	40V	SCREW	PARAFUSO
19	14163670	01	202S	SPRING PIN	PINO ELASTICO

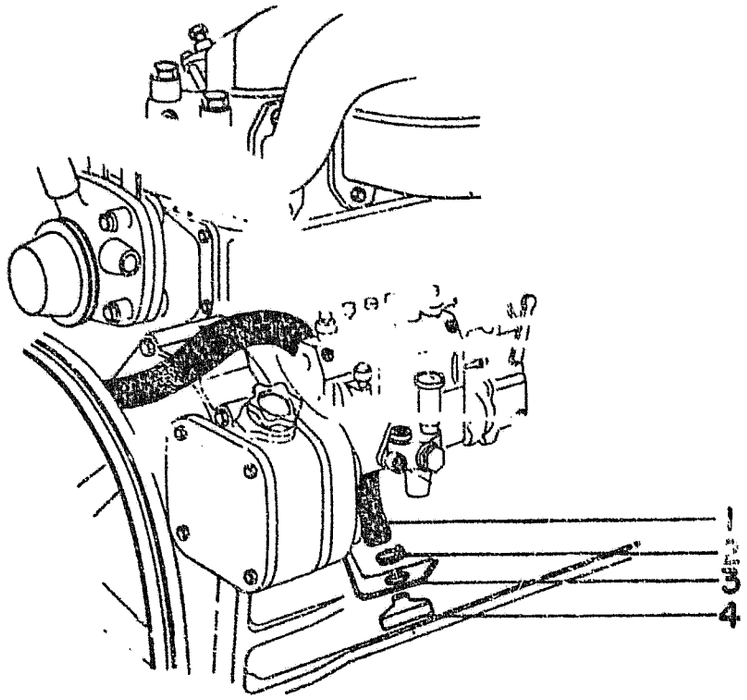

ITEM	PART NUMBER	QTY	CODE	DESCRIPTION	DENOMINAÇÃO
1	75202805	01	30M	SLEEVE	MANGUEIRA
2	75205348	01	180C	CLAMP	BRAÇADEIRA
3	75202806	01	300S	SUPPORT	SUPORTE
4	75202807	01	145S	BREATHER	RESPIRO

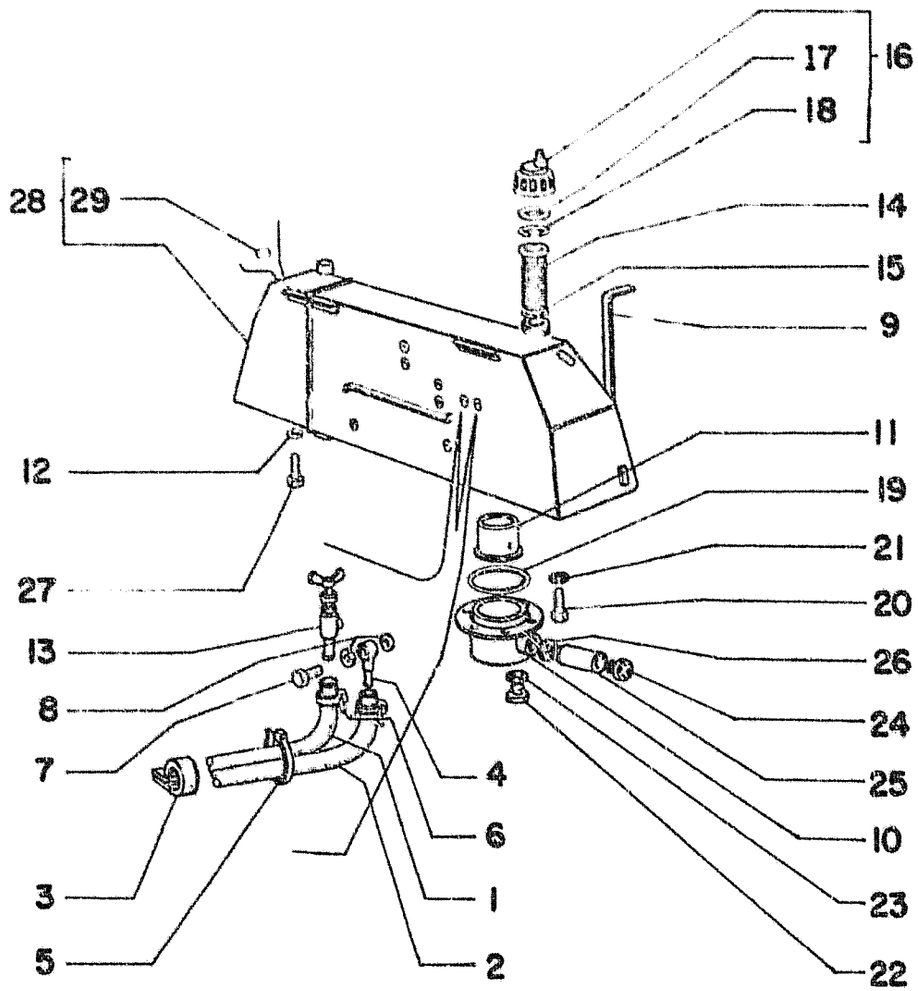

ITEM	PART NUMBER	QTY.	COD.	DESCRIPTION	DENOMINACAO
01	75221740	01	193T	PIPE	TUBO
02	75221741	01	193T	PIPE	TUBO
03	79011405	01	231S	CLIP	ABRACADEIRA
04	79010217	01	020R	FITTING	CONEXAO
05	79013422	03	231F	BAND	FITA
06	79004753	04	180C	CLAMP	ABRACADEIRA
07	10184317	01	090B	UNION	CONEXAO
08	10279985	02	133R	SEAL	GUARNICAO
09	79037005	01	091A	DIPSTICK	HASTE NIVEL
10	79032036	01	265C	COVER OUTER	RESERV.EXTERNO
11	79032207	01	193T	PIPE	TUBO
12	79005242	08	131R	ARRUELA	ARANDELA
13	4966618	01	150R	COCK	TORNEIRA
14	79043879	01	065F	FILTER	FILTRO
15	4971843	01	051A	LOCKRING	ANEL TRAVA
16	4977118	01	054T	FILLER CAP	TAMPA COMPL.
17	60024509	01	133R	SEAL	GUARNICAO
18	4977122	01	051A	LOCKRING	ANEL TRAVA
19	14466480	01	055A	O-RING	ANEL-O
20	16043631	06	040V	SCREW	PARAFUSO
21	10571771	06	132R	LOCKWASHER	ARRUELA PRESSAO
22	79007135	01	050T	PLUG	BUJAO
23	10296685	01	133R	SEAL	GUARNICAO
24	4967197	01	031I	LEVER GAUGE	VISOR
25	76005104	01	020R	FITTING	CONEXAO
26	10295485	01	133R	SEAL	GUARNICAO
27	11112431	08	040V	SCREW	PARAFUSO
28	75223235	01	115S	TANK ASSY	RESERV.COMPL.
29	4586020	02	060D	DISK	DISCO MAGNET.

01 02

FUEL TANK AND LINES
RESERVATORIO DE COMBUSTIVEL E TUBULACAO

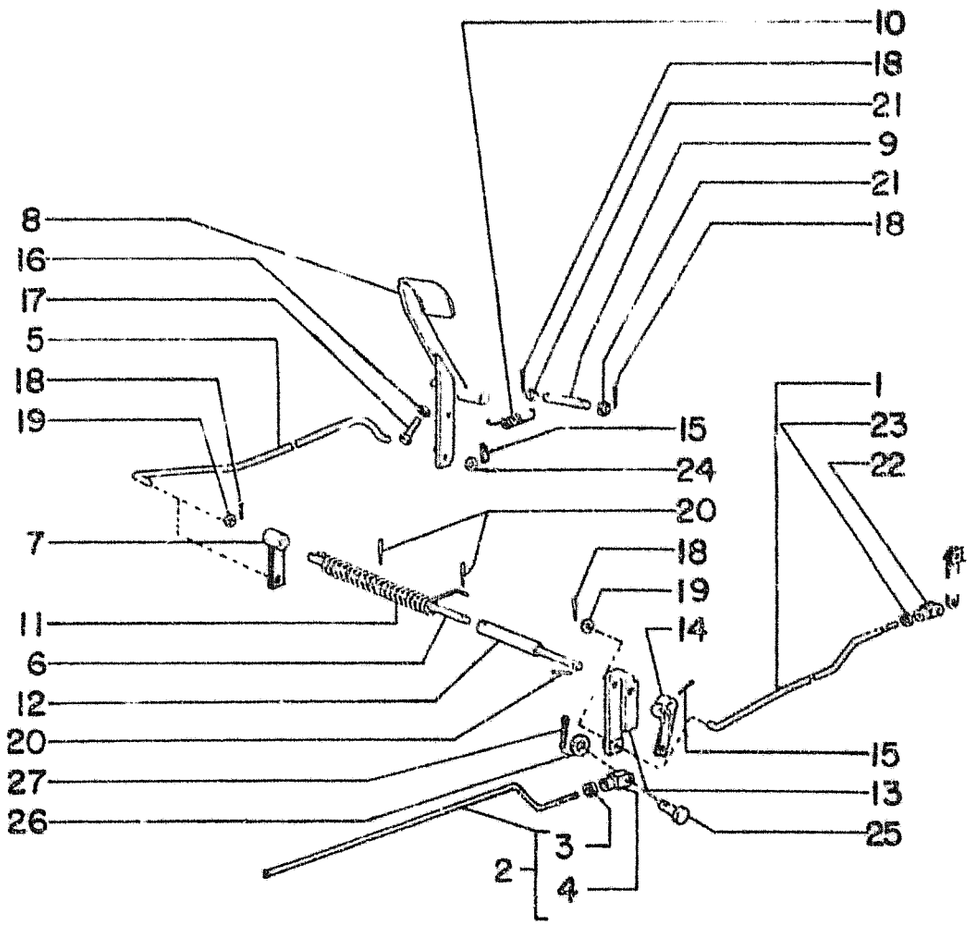

ITEM	PART NUMBER	QTY.	COD.	DESCRIPTION	DENOMINACAO
1	76005888	01	142T	TIE ROD	TIRANTE
2	75214377	01	142T	TIE ROD	TIRANTE
3	16102321	02	10D	NUT	PORCA
4	577151	02	85F	FORK	FORQUILHA
5	76005897	01	142T	TIE ROD	TIRANTE
6	75214379	01	16A	SHAFT	EIXO
7	75214380	01	45L	LEVER	ALAVANCA
8	79013255	01	60P	PEDAL	PEDAL
9	79005924	01	16A	SHAFT	EIXO
10	79005934	01	100M	SPRING	MOLA
11	79005940	01	100M	SPRING	MOLA
12	79005936	01	16A	SHAFT	EIXO
13	75214852	01	45L	LEVER	ALAVANCA
14	75214853	01	45L	LEVER	ALAVANCA
15	10734201	02	270C	SPLIT PIN	CUPILHA
16	16102321	01	10D	NUT	PORCA
17	16054631	01	40V	SCREW	PARAFUSO
18	10796401	04	270C	SPLIT PIN	CUPILHA
19	12638601	02	131R	WASHER	ARRUELA
20	14168170	03	200S	TAPER PIN	PINO ELÁSTICO
21	10520001	02	131R	WASHER	ARRUELA
22	10000871	01	85F	FORK	FORQUILHA
23	10791011	01	10D	NUT	PORCA
24	10519601	01	131R	WASHER	ARRUELA
25	10004510	02	80P	PIN	PINO
26	12639701	04	131R	WASHER	ARRUELA
27	10734301	04	270C	SPLIT PIN	CUPILHA

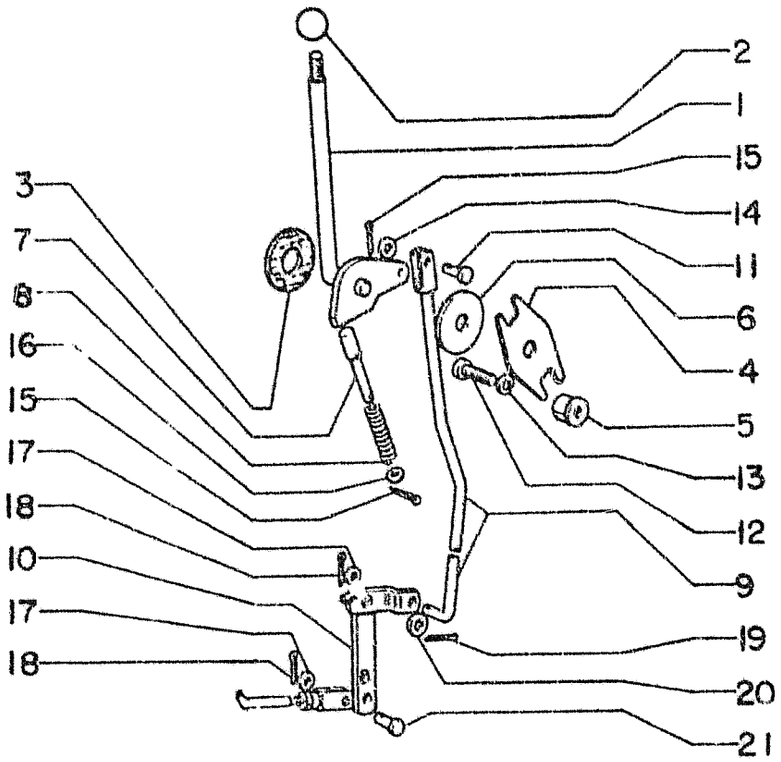

ITEM	PART NUMBER	QTY.	COD.	DESCRIPTION	DENOMINACAO
1	76001632	01	45L	LEVER	ALAVANCA
2	4970504	01	150P	KNOB	MANOPLA
3	4984525	01	60D	DISK	DISCO
4	4984550	01	100M	SPRING	MOLA
5	4989767	02	10D	NUT	PORCA
6	587468	01	60D	DISK	DISCO
7	4984517	01	80P	PIN	PINO
8	4989488	01	100M	SPRING	MOLA
9	76005886	01	45L	LEVER	ALAVANCA
10	76006551	01	45L	LEVER	ALAVANCA
11	4984549	01	80P	PIN	PINO
12	13279611	02	40V	SCREW	PARAFUSO
13	10571771	02	132R	LOCKWASHER	ARRUELA DE PRESSÃO
14	12642701	01	131R	WASHER	ARRUELA
15	10734201	02	270C	SPLIT PIN	CUPILHA
16	12639701	01	131R	WASHER	ARRUELA
17	12638601	01	131R	WASHER	ARRUELA
18	10796401	01	270C	SPLIT PIN	CUPILHA
19	10733601	01	270C	SPLIT PIN	CUPILHA
20	10520001	01	131R	WASHER	ARRUELA
21	10033410	01	80P	PIN	PINO

01 02

THROTTLE CONTROL LINKAGE - COMANDOS DO ACELERADOR

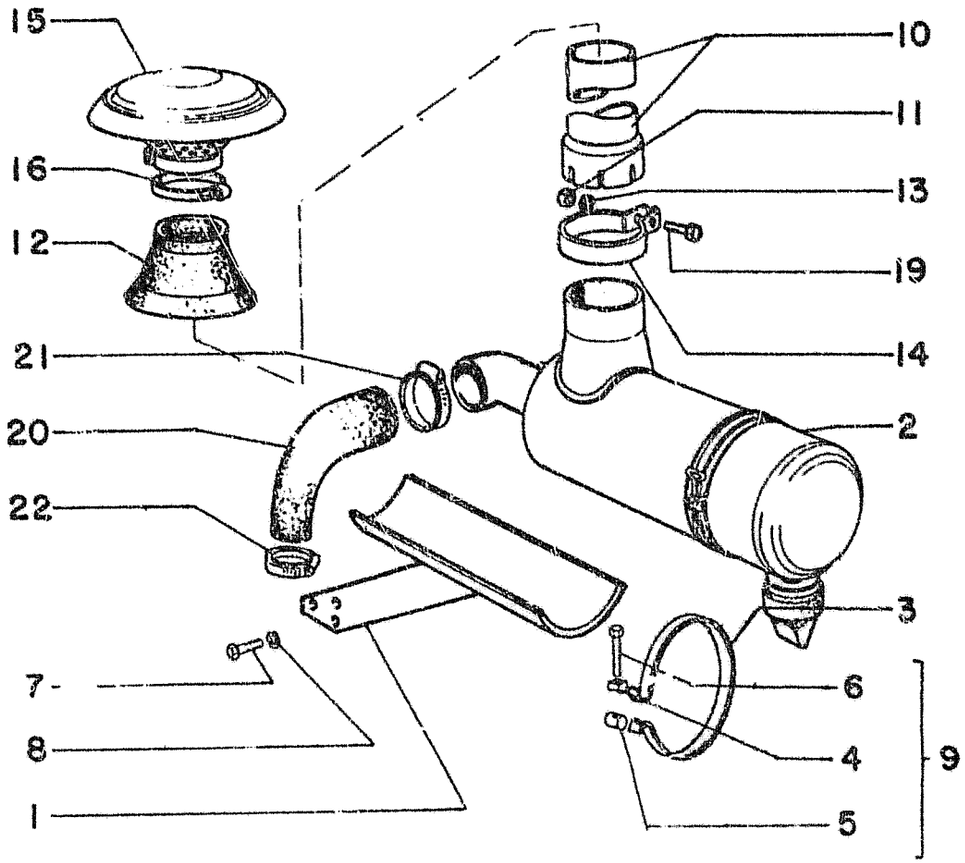

ITEM	PART NUMBER	QTY	CODE	DESCRIPTION	DENOMINAÇÃO
1	75214077	01	225S	BRAKET	SUPORTE
2	75214701	01	66F	AIR CLEANER ASSY SEE SGR A2.23	FILTRO COMPLETO VER SBG A2.23
3	76000146	02	180C	CLAMP	BRAÇADEIRA
4	79007569	02	80P	PIN	PINO
5	79007570	02	80P	PIN	PINO
6	76000175	02	40V	SCREW	PARAFUSO
7	15970531	03	40V	SCREW	PARAFUSO
8	10571871	03	132R	LOCKWASHER	ARRUELA PRESSÃO
9	76000174	02	40V	SCREW ASS'Y.	PARAFUSO COMPLETO
10	76006153	01	193T	PIPE	TUBO
11	11702921	01	10D	NUT	PORCA
12	76003379	01	122G	SEAL	GUARNIÇÃO
13	10571971	01	132R	LOCKWASHER	ARRUELA PRESSÃO
14	76000122	01	180C	CLAMP	BRAÇADEIRA
15	75213353	01	204P	AIR INTAKE	TOMADA DE AR
16	12174490	01	180C	CLAMP	BRAÇADEIRA
17					
18					
19	11112431	01	40V	SCREW	PARAFUSO
20	75214393	01	192T	HOSE	MANGUEIRA
21	12174490	01	31F	BAND	BRAÇADEIRA
22	12174990	01	31F	BAND	BRAÇADEIRA

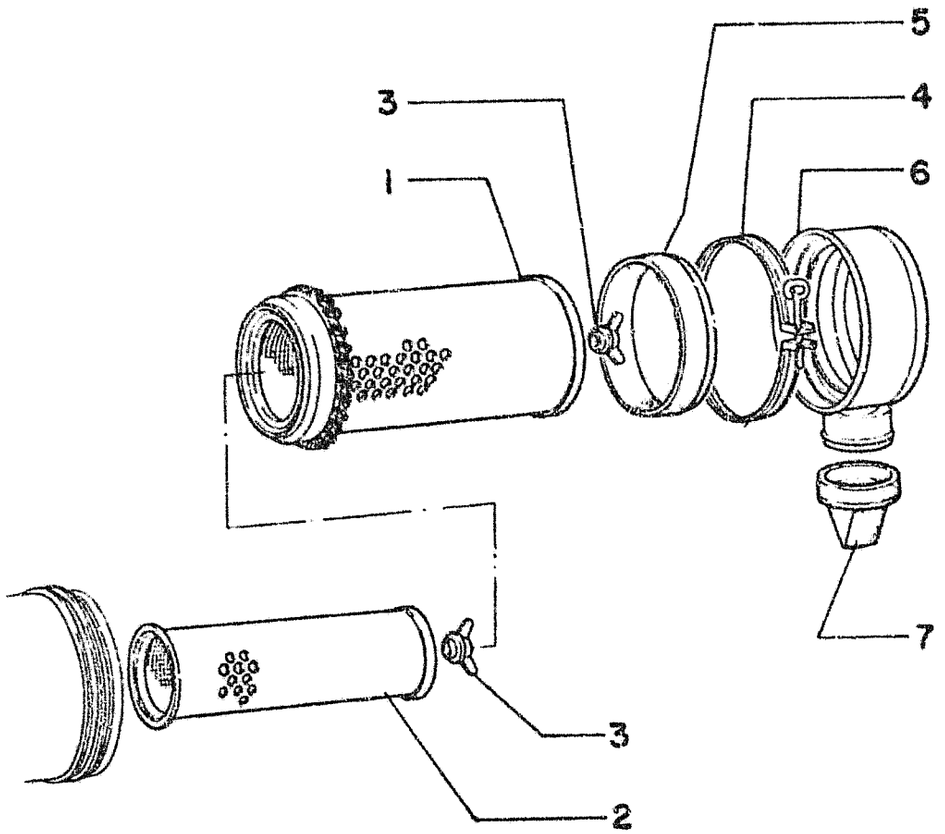

ITEM	PART NUMBER	QTY	CODE	DESCRIPTION	DENOMINAÇÃO
1	75011386	01	20E	FILTERING ELEM.	ELEMENTO FILTRANTE
2	75011387	01	20E	FILTERING ELEM.	ELEMENTO FILTRANTE
3	75213480	02	10D	NUT	PORCA
4	71004653	01	180C	CLAMP ASSEMBLY	BRAÇADEIRA
5	73046863	01	19V	PAN	DEFLETOR
6	73046864	01	265C	COVER	TAMPA
7	75213485	01	10V	VALVE	VÁLVULA

01 02 AIR CLEANER - 75214701 FILTRO DE AR 75214701

A2.23

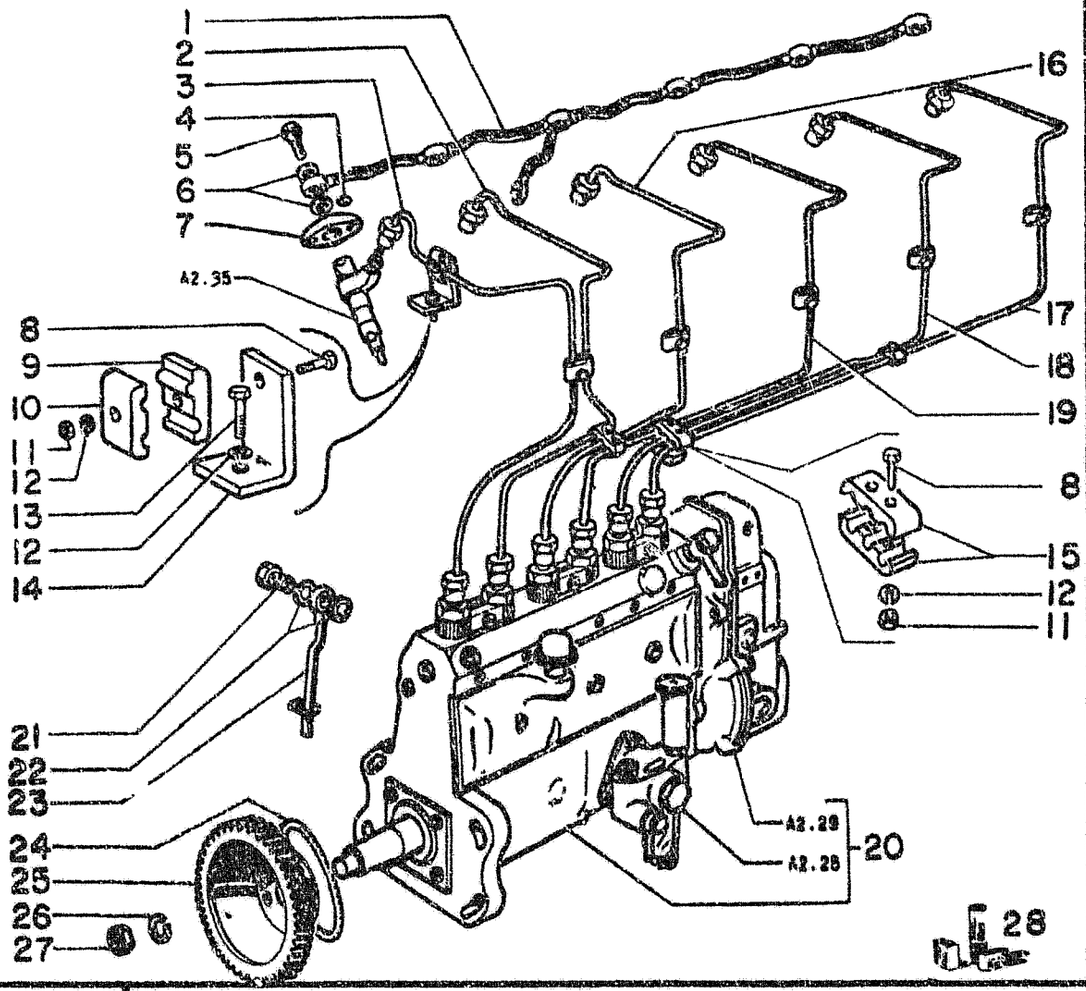

ITEM	PART NUMBER	QTY	CODE	DESCRIPTION	DENOMINAÇÃO
1	75202868	01	193T	PIPE	TUBO RETORNO
2	75202579	01	193T	PIPE CIL. 5 Th	TUBO CIL. 5º
3	75202578	01	193T	PIPE CIL. 6 Th	TUBO CIL. 6º
4	75205198	12	95B	BUSHING	BUCHA SEMI ESF.
5	75205224	06	40V	SCREW	PARAFUSO
6	75205359	12	131R	WASHER	ARRUELA
7	75202870	06	300S	SUPPORT	FLANGE DE PRESSÃO
8	10902621	17	40V	SCREW	PARAFUSO
9	75202560	10	180C	CLAMP	BRAÇADEIRA
10	75202557	16	180C	CLAMP	BRAÇADEIRA
11	15896221	12	10D	NUT	PORCA
12	12601271	23	132R	LOCKWASHER	ARRUELA PRESSÃO
13	10902021	06	40V	SCREW	PARAFUSO
14	75202548	06	300S	SUPPORT	SUPORTE
15	75202522	04	180C	CLAMP	BRAÇADEIRA
16	75202580	01	193T	PIPE CIL. 4 Th	TUBO CIL. 4º
17	75202583	01	193T	PIPE CIL. 1 Th	TUBO CIL. 1º
18	75202582	01	193T	PIPE CIL. 2 Th	TUBO CIL. 2º
19	75202581	01	193T	PIPE CIL. 3 Th	TUBO CIL. 3º
20	75202869	01	109G	INJECTION EQUIPMENT ASS'Y.	BOMBA INJETORA COMPLETA
21	9929737	01	40V	SCREW	PARAFUSO
22	75205201	02	131R	WASHER	ARRUELA VEDAÇÃO
23	75202891	01	193T	PIPE	TUBO DRENO
24	75202892	01	55A	O-RING	ANEL VEDAÇÃO
25	75202893	01	50I	GEAR	ENGRENAGEM
26	75202894	01	132R	LOCKWASHER	ARRUELA PRESSÃO
27	75202895	01	10D	NUT	PORCA
28	75205334	K	1K	KIT SEE PAGE 9	JOGO VEJA PAG.9

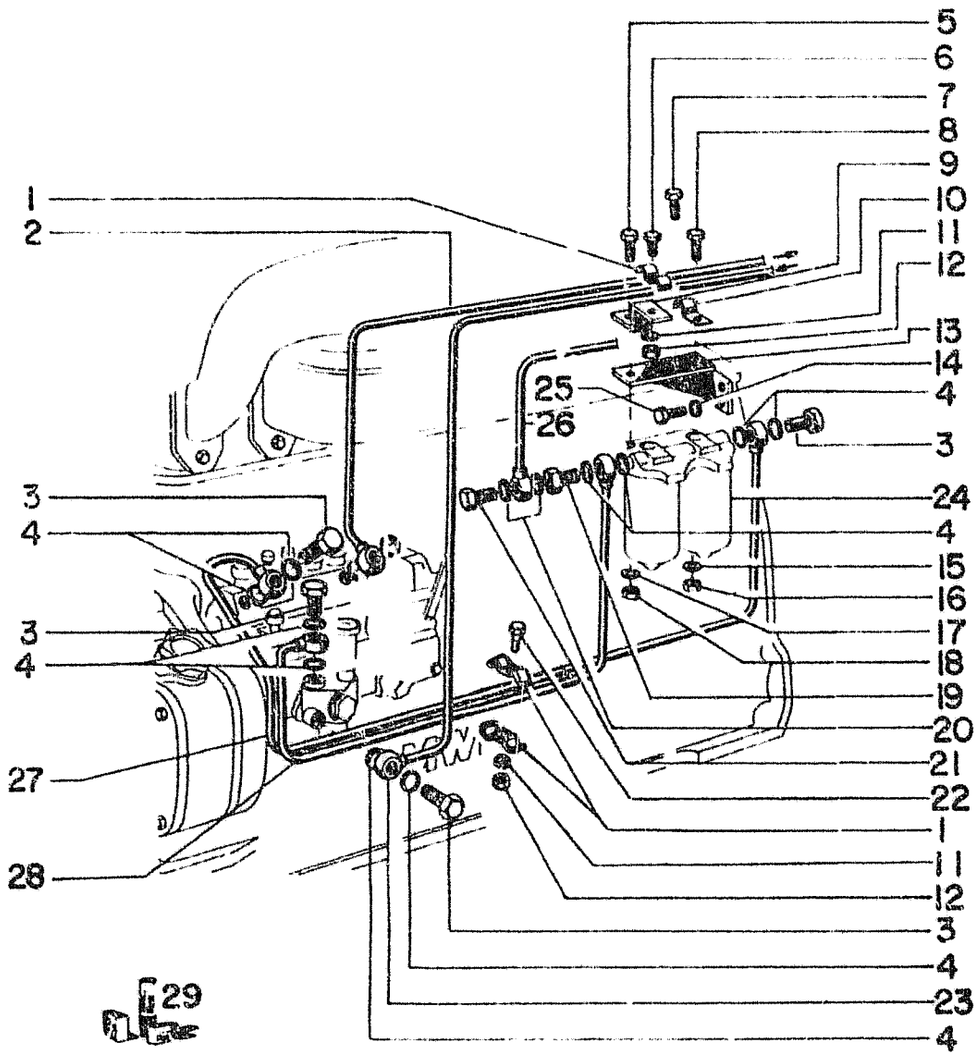

ITEM	PART NUMBER	QTY	CODE	DESCRIPTION	DENOMINAÇÃO
1	75205175	03	180C	CLAMP	BRAÇADEIRA
2	75202743	01	193T	PIPE	TUBO RETORNO
3	75205187	04	40V	SCREW	PARAFUSO
4	10280060	10	131R	WASHER	ARRUELA VEDAÇÃO
5	75205357	01	40V	SCREW	PARAFUSO
6	10902621	01	40V	SCREW	PARAFUSO
7	75205220	01	40V	SCREW	PARAFUSO
8	16043221	01	40V	SCREW	PARAFUSO
9	75202744	01	300S	SUPPORT	SUPORTE
10	75205176	01	180C	CLAMP	BRAÇADEIRA
11	10516470	02	132R	LOCKWASHER	ARRUELA PRESSÃO
12	15896221	02	10D	NUT	PORCA
13	75202865	01	300S	SUPPORT	SUPORTE
14	10516870	03	132R	LOCKWASHER	ARRUELA PRESSÃO
15	10516670	01	132R	LOCKWASHER	ARRUELA PRESSÃO
16	75205184	01	10D	NUT	PORCA
17	75205199	01	132R	LOCKWASHER	ARRUELA PRESSÃO
18	75205185	01	10D	NUT	PORCA
19	75205171	01	40V	SCREW	PARAFUSO
20	10260060	02	131R	WASHER	ARRUELA
21	75205358	01	40V	SCREW	PARAFUSO
22	10902221	01	40V	SCREW	PARAFUSO
23	75202742	01	193T	PIPE	TUBO ENTR.
24	75204496	01	64F	FUEL FILTER	FILTRO COMBUSTIVEL
				SEE SBG A2.26	VEJA SBG A2.26
25	75205216	03	40V	SCREW	PARAFUSO
26	75202663	01	193T	PIPE	TUBO RETORNO
27	75202662	01	193T	PIPE	TUBO FILTRO - BBA
28	75202661	01	193T	PIPE	TUBO BBA ALIM.
29	75205334	K	1K	KIT SEE PAGE 9	JOGO VEJA PAG. 9

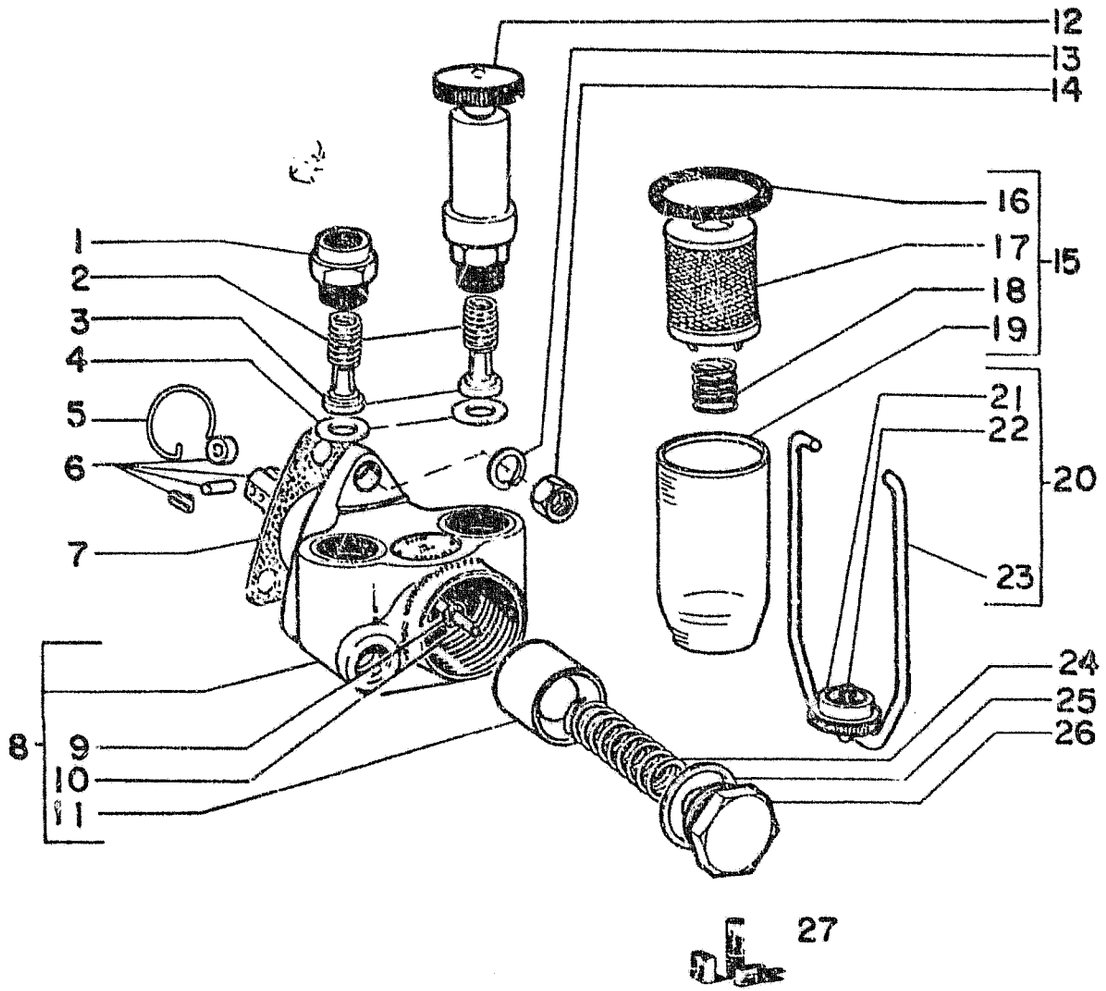

ITEM	PART NUMBER	QTY	CODE	DESCRIPTION	DENOMINAÇÃO
1	760239	01	20R	FITTING	CONEXÃO
2	75204387	02	100M	SPRING	MOLA
3	79032351	02	10V	VALVE	VÁLVULA
4	75203558	02	45A	RING	ANEL
5	75204385	01	51A	LOCKRING	ANEL TRAVA
6	8320237	01	241P	ROLLER TAPPET	TUCHO ROLETES
7	74060150	01	123G	GASKET	JUNTA
8	75204056	01	300C	COVER ASS'Y.	JOGO PEÇAS CARCAÇA
9	75203564	01	55A	O RING	ANEL O
10	75204384	01	80P	PIN	PINO
11	75204383	01	130P	PLUNGER	PISTÃO
12	746189	01	155P	PUMP, HAND	BOMBA
13	74060125	03	132R	LOCKWASHER	ARRUELA PRESSÃO
14	15896221	03	10D	NUT	PORCA
15	8320238	01	65A	FILTER ASS'Y.	JOGO PEÇAS FILTRO
16	75203560	01	45A	RING	ANEL
17	75204388	01	65A	FILTER	FILTRO
18	75203559	01	100M	SPRING	MOLA
19	75204389	01	20V	BOWL	COPO DO FILTRO
20	766903	01	31F	CLAMP ASS'Y.	BRAÇADEIRA COMPL.
21	75204390	01	10D	NUT	PORCA
22	75204391	01	40V	SCREW	PARAFUSO
23	75203562	01	31F	CLAMP	BRAÇADEIRA
24	705635	01	100M	SPRING	MOLA
25	9930057	01	45A	RING	ANEL
26	753762	01	50T	PLUG	BUJÃO
27	8320236	K	1K	KIT SEE PAGE 9	JOGO VEJA PAG. 9
	75205334	K	1K	KIT SEE PAGE 9	JOGO VEJA PAG. 9

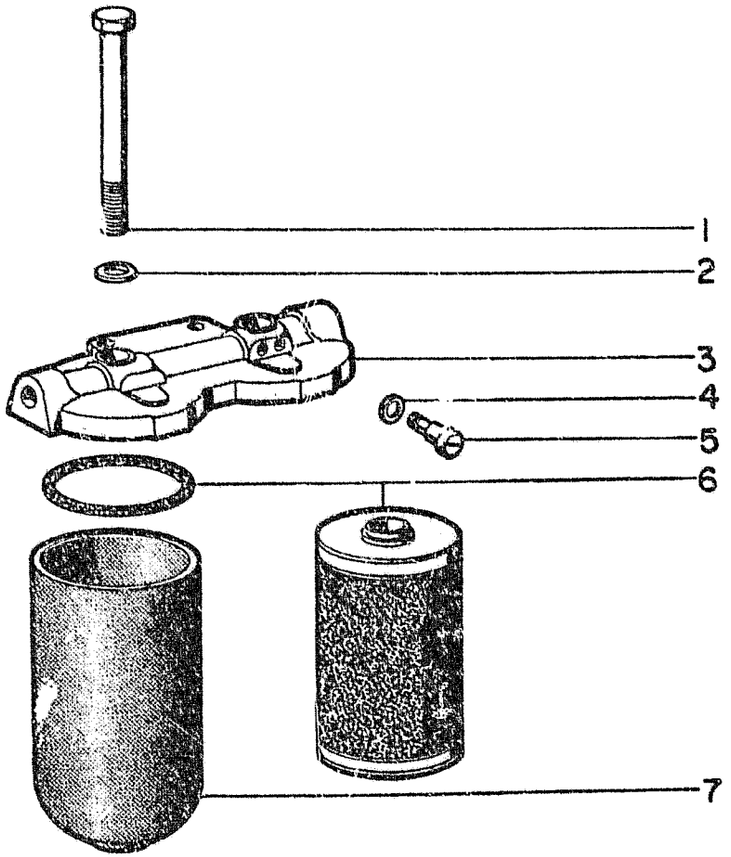

ITEM	PART NUMBER	QTY	CODE	DESCRIPTION	DENOMINAÇÃO
1	75205228	02	40V	SCREW	PARAFUSO FIX.
2	75205122	02	133R	SEAL	ANEL VEDAÇÃO
3	75204497	01	265C	COVER	TAMPA
4	75204364	02	133R	SEAL	ANEL VEDAÇÃO
5	75205226	02	50T	PLUG	BUJÃO SANGRIA
6	75204484	02	20E	FILTERING ELEM.	ELEMENTO FILTRANTE
7	75204066	02	20V	BOWL	COPO

01 02 FUEL FILTER 75204496 - FILTRO COMBUSTIVEL 75204496

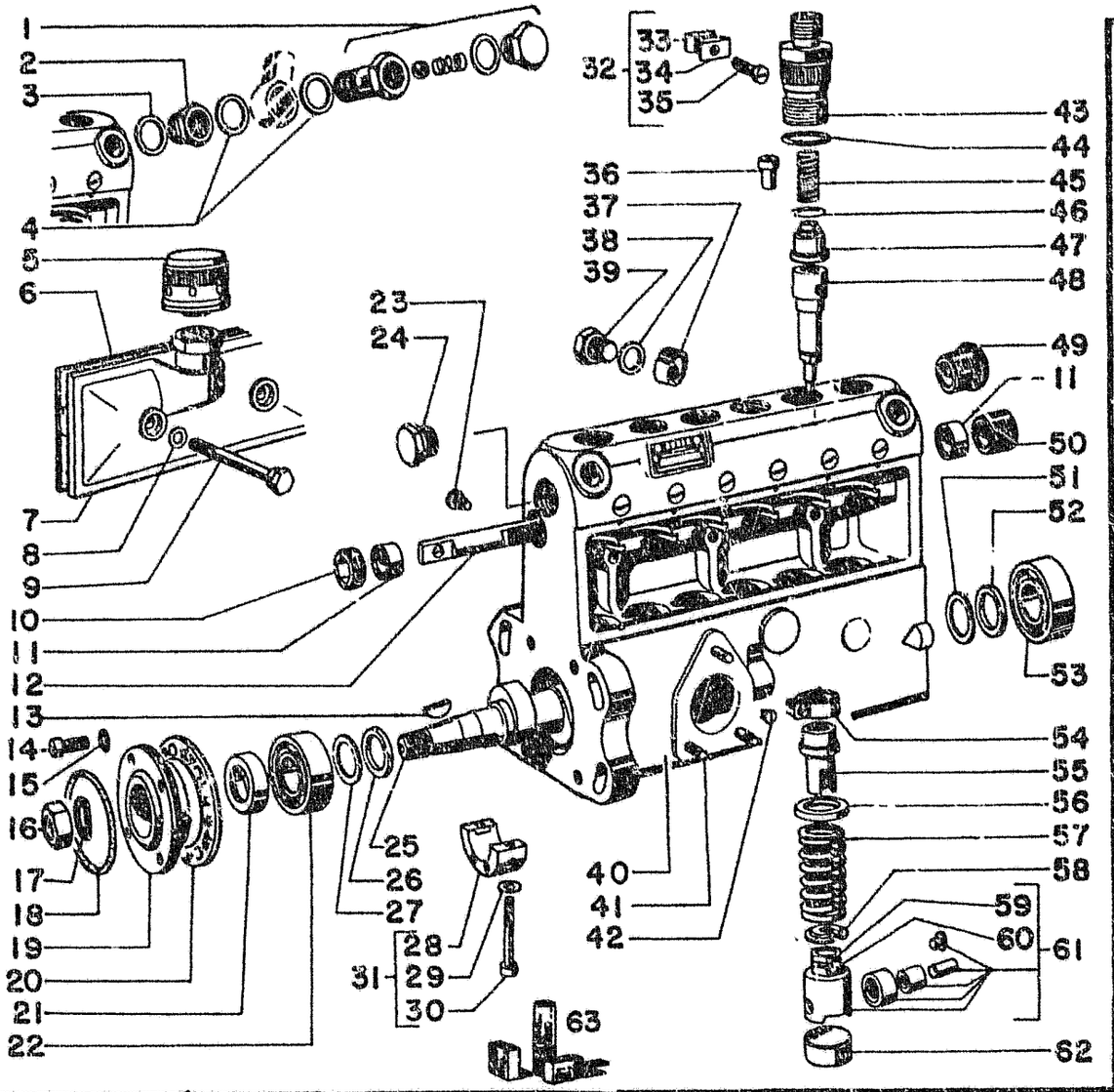

ITEM	PART NUMBER	QTY	CODE	DESCRIPTION	DENOMINAÇÃO
1	75204121	01	10V	OVERFLOW VALVE	VÁLVULA DE RETORNO
2	75204134	01	20R	FITTING	CONEXÃO REDUÇÃO
3	74061045	01	133R	FLAT SEAL RING	ANEL VEDAÇÃO
4	75204377	02	45A	RING	ANEL
5	75204034	01	66F	AIR CLEANER	FILTRO DE AR
6	75204100	01	123G	GASKET	JUNTA
7	75204117	01	265C	CLOSING COVER	TAMPA
8	75204364	02	133R	FLAT SEAL RING	ANEL VEDAÇÃO
9	75204111	02	40V	SCREW	PARAFUSO
10	75204098	01	50T	SCREW PLUG	BUCHA ROSCADA
11	75204095	02	45A	RING	ANEL
12	75204118	01	88A	CONTROL ROD	HASTE REGULAGEM
13	75204413	01	60L	KEY	CHAVETA
14	74060137	04	40V	SCREW	PARAFUSO
15	75204400	04	132R	LOCKWASHER	ARRUELA PRESSÃO
16	75204494	01	10D	NUT	PORCA SEXTAVADA
17	75204430	01	132R	LOCKWASHER	ARRUELA PRESSÃO
18	75204421	01	158G	O RING	ANEL O
19	75204408	01	265C	COVER	TAMPA DO MANCAL
20	75204419	01	123G	GASKET	JUNTA
21	75204493	01	133R	SEAL	RETENTOR
22	75204491	01	341C	BEARING	ROLAMENTO CÔNICO
23	75204108	01	40V	SCREW	PARAFUSO
24	75204112	01	50T	PLUG	BUJÃO
25	75204398	01	17A	CAMSHAFT	EIXO COMANDO
26	75204400	01	45A	RING	ANEL
27	75204401	*	198S	SHIM 0,10mm	ARRUELA 0,10mm
	75204402	*	198S	SHIM 0,12mm	ARRUELA 0,12mm
	75204403	*	198S	SHIM 0,14mm	ARRUELA 0,14mm
	75204404	*	198S	SHIM 0,16mm	ARRUELA 0,16mm
	75204405	*	198S	SHIM 0,18mm	ARRUELA 0,18mm
	75204407	*	198S	SHIM 0,50mm	ARRUELA 0,50mm
28	75204410	01	103S	BEARING, HALF	MANCAL INTERMED
29	75204412	02	133R	FLAT SEAL RING	ANEL VEDAÇÃO
30	75204411	02	40V	SCREW	PARAFUSO
31	75204132	01	103S	BEARING,HALF	MANCAL INTERMED

01 02 FUEL INJECTION PUMP - BOMBA INJETORA

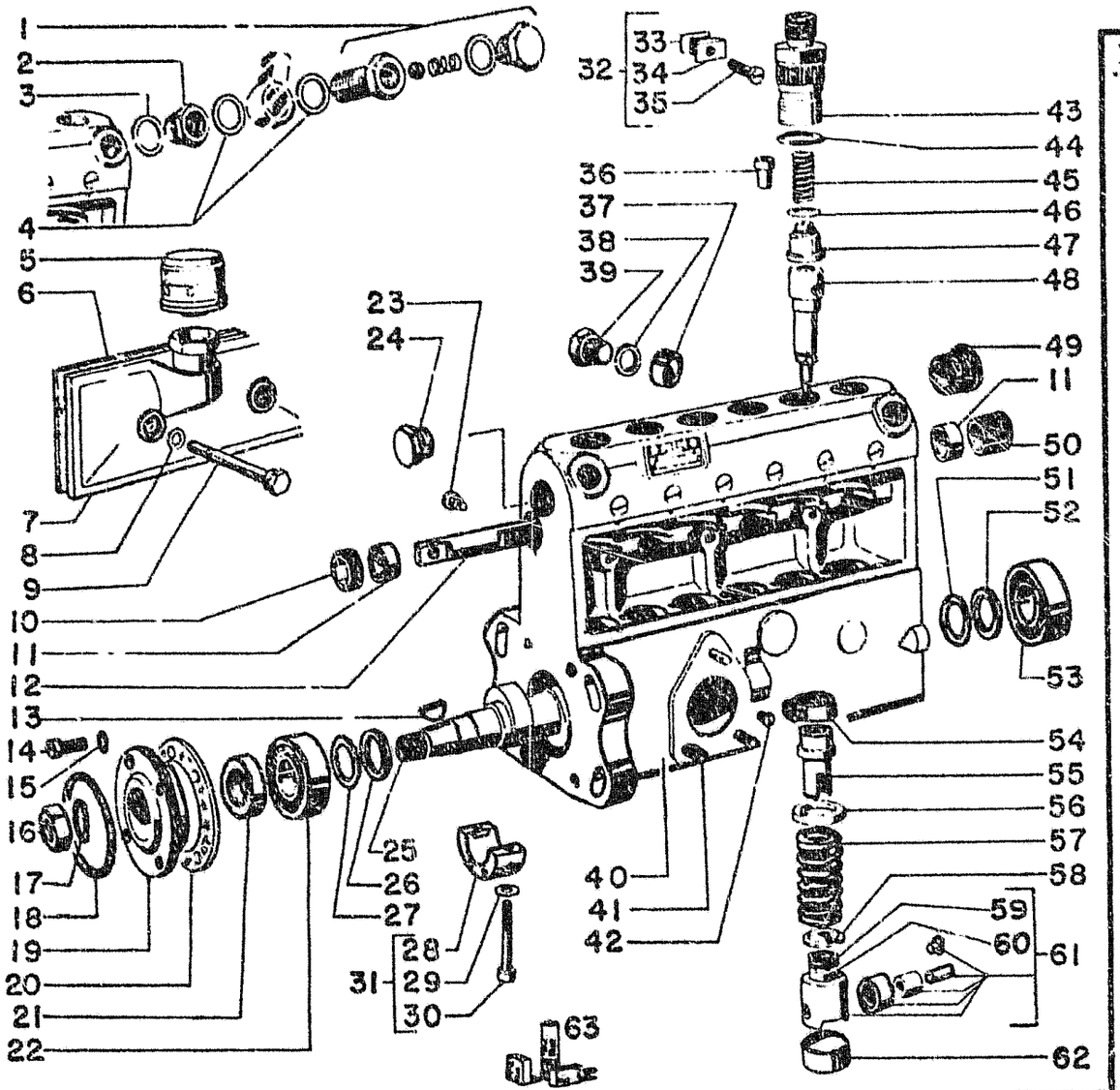

ITEM	PART NUMBER	QTY	CODE	DESCRIPTION	DENOMINAÇÃO
32	75204131	03	31F	CLAMP	MORDENTE COMPL.
33	75204417	03	31F	CLAMP	MORDENTE C/ROSCA
34	75204416	03	31F	CLAMP	MORDENTE S/ROSCA
35	75204418	03	40V	SCREW	PARAFUSO
36	75204101	06	90B	FILLER PLUG	PEÇA DE ENCHIMENTO
37	75204487	01	20R	FITTING	CONEXÃO
38	74060325	02	133R	FLAT SEAL RING	ANEL VEDAÇÃO
39	75204495	01	40V	SCREW	PARAFUSO
40	75204486	01	300C	PUMP HOUSING	CARCAÇA
41	74050151	03	210P	STUD	PRISIONEIRO
42	75204109	06	40V	SCREW	PARAFUSO
43	75204107	06	20R	DELIVERY VALVE	PORTA VALVULA
44	75204490	06	158G	O RING	ANEL O
45	75204113	06	100M	SPRING	MOLA
46	75204396	06	133R	FLAT SEAL RING	ANEL VEDAÇÃO
47	75204489	06	10V	DELIVERY VALVE	VALVULA DE PRESSÃO
48	75204488	06	130P	PLUNGER	ELEMENTO
49	75204127	01	50T	PLUG	BUJÃO
50	75204103	01	99B	THREADED BUSH	BUCHA ROSCADA
51	75204399	01	45A	RING	ANEL
52	75204076	*	198S	SHIM 0,10 mm	ARRUELA 0,10 mm
	75204077	*	198S	SHIM 0,12 mm	ARRUELA 0,12 mm
	75204078	*	198S	SHIM 0,14 mm	ARRUELA 0,14 mm
	75204079	*	198S	SHIM 0,16 mm	ARRUELA 0,16 mm
	75204080	*	198S	SHIM 0,18 mm	ARRUELA 0,18 mm
	75204074	*	198S	SHIM 0,30 mm	ARRUELA 0,30 mm
	75204081	*	198S	SHIM 0,50 mm	ARRUELA 0,50 mm
	75204082	*	198S	SHIM 1,00 mm	ARRUELA 1,00 mm
53	75204492	01	341C	BEARING	ROLAMENTO CÔNICO
54	75204397	*	135S	SECTOR Ø 22,85mm	COROA Ø 22,85mm
	75204120	*	135S	SECTOR Ø 22,70mm	COROA Ø 22,70mm
55	75204097	06	30M	SLEEVE	MANGA DE REG.
56	75204083	06	69S	SPRING SEAT	ASSENTO DA MOLA
57	75204114	06	100M	SPRING	MOLA
58	75204084	06	69S	SPRING SEAT	ASSENTO DA MOLA
59	75204110	06	40V	ADJUSTING SCREW	PARAFUSO AJUSTE

01 02 FUEL INJECTION PUMP - BOMBA INJETORA

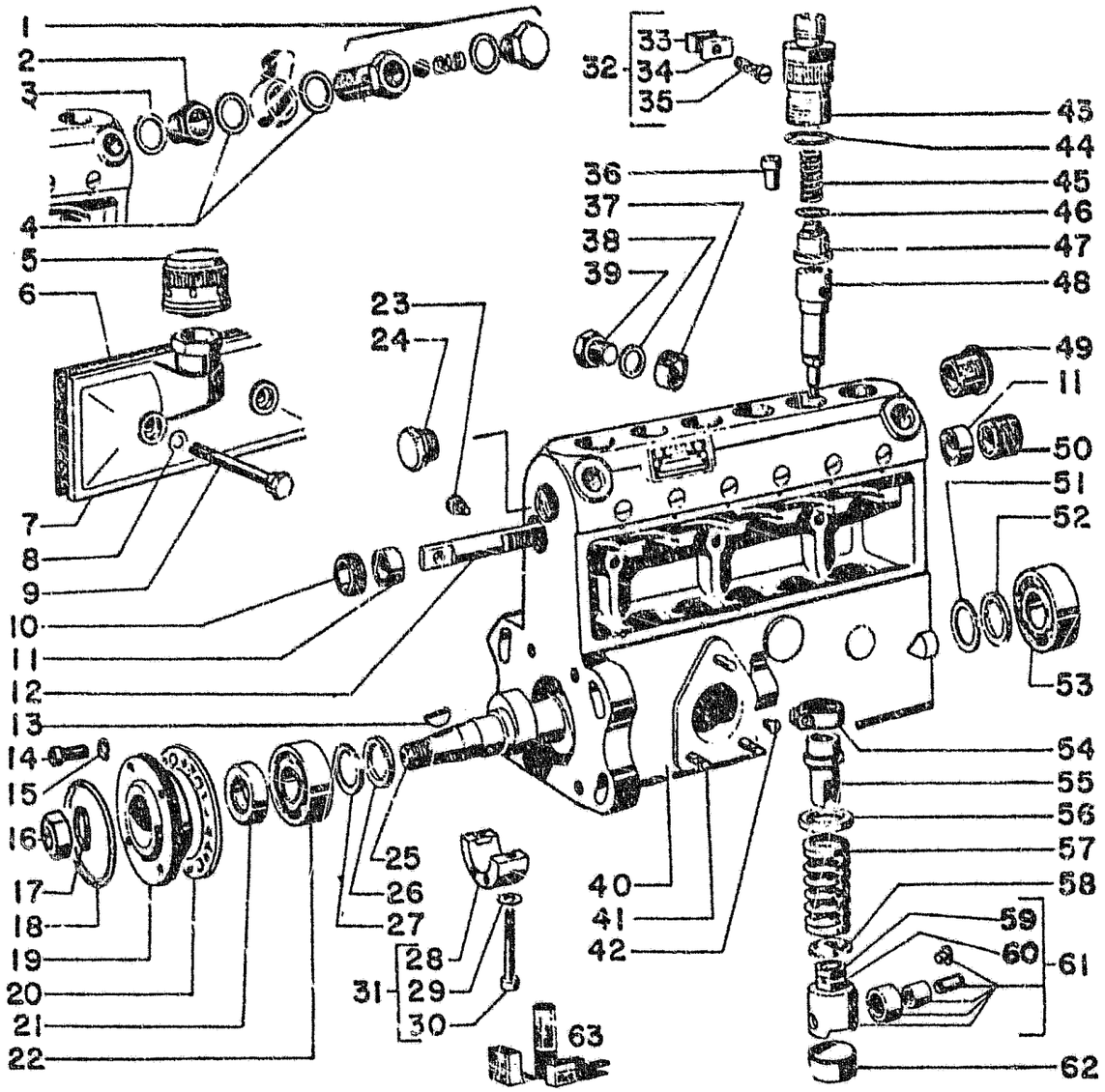

ITEM	PART NUMBER	QTY	CODE	DESCRIPTION	DENOMINAÇÃO
60	75204102	06	10D	NUT	PORCA SEXTAVADA
61	765057	06	240P	ROLLER TAPPET	TUCHO ROLETES
62	75204298	06	20C	CAP	CAPA
63	75204133	K	1K	KIT SEE PAGE 9	JOGO VEJA PAG. 9
	75205334	K	1K	KIT SEE PAGE 9	JOGO VEJA PAG. 9

* AS REQUIRED
* CONFORME NECESSIDADE

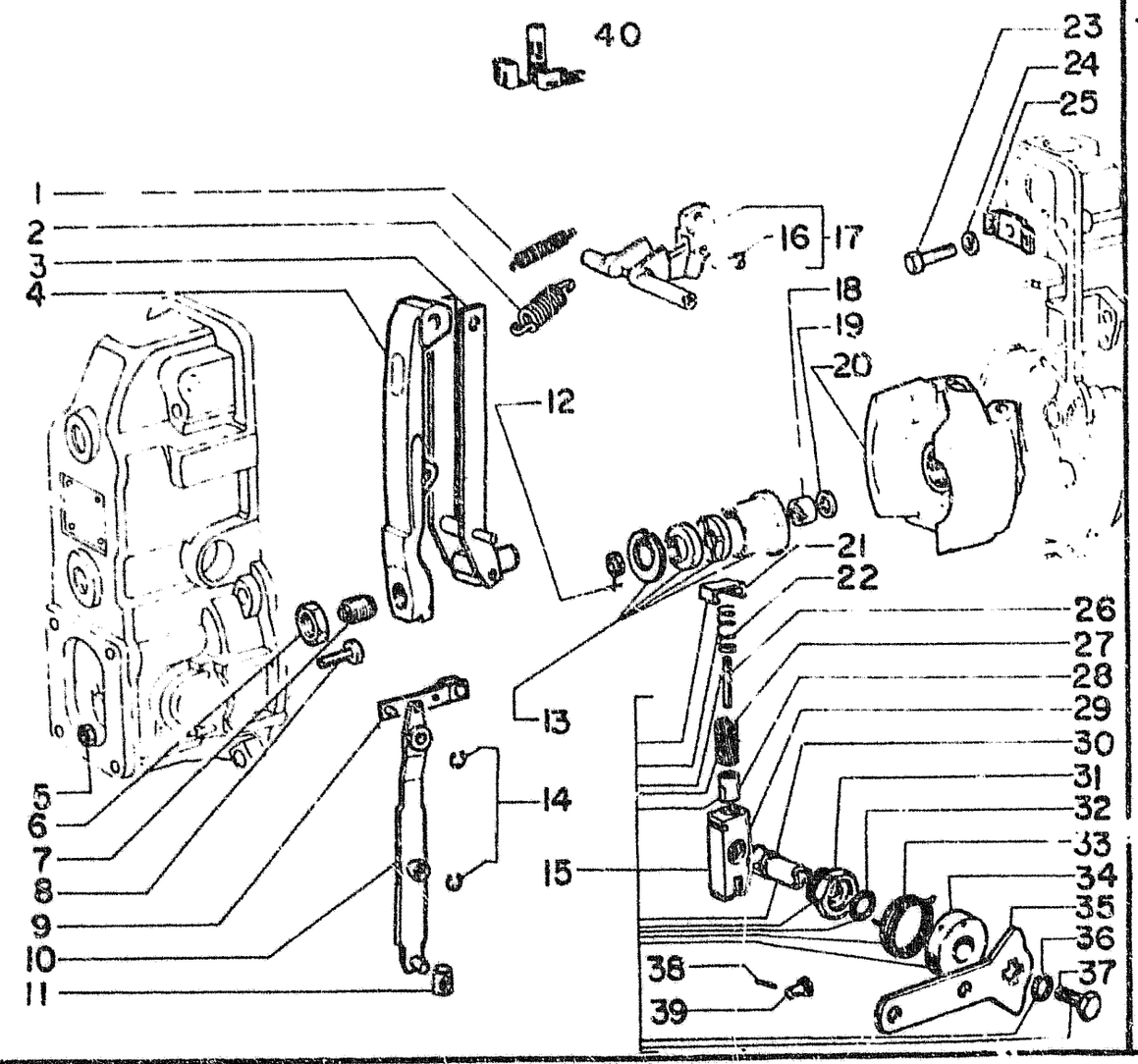

ITEM	PART NUMBER	QTY	CODE	DESCRIPTION	DENOMINAÇÃO
1	75204371	01	100M	SPRING	MOLA DE TRAÇÃO
2	75204161	01	100M	SPRING	MOLA DE REGULAGEM
3	75204152	01	45L	FORK LEVER	ALAVANCA INTERM.
4	75204365	01	45L	TENSIONING LEVER	ALAVANCA DE REGUL.
5	15896221	01	10D	HEXAGON NUT	PORCA SEXTAVADA
6	75205243	01	10D	HEXAGON NUT	PORCA SEXTAVADA
7	75204499	01	100C	SPRING RETAINER	CAPSULA DA MOLA
			601E	SEE NOTE 1	VEJA NOTA 1
	75204515	01	100C	SPRING RETAINER	CAPSULA DA MOLA
			601E	SEE NOTE 2	VEJA NOTA 2
8	75205249	01	40V	ADJUSTING SCREW	PARAFUSO DE REGUL.
9	75204151	01	14B	STRAP	TALA
10	75204150	01	45L	FULCRUM LEVER	ALAVANCA
11	75204159	01	45P	SLIDING BLOCK	PEÇA CORREDIÇA
12	75205253	*	198P	SHIM 0,20 mm	ARRUELA 0,20 mm
	75205254	*	198P	SHIM 0,30 mm	ARRUELA 0,30mm
	75205255	*	198P	SHIM 0,40 mm	ARRUELA 0,40mm
	75205240	*	198P	SHIM 1,00 mm	ARRUELA 1,00mm
13	7520413[illegible]	01	30M	SLINDING SLEEVE	CONJUNTO MANCAL
14	75204367	02	51A	LOCKRING	ANEL TRAVA
15	75204168	01	45L	LEVER	ALAVANCA
			601E	SEE NOTE 1	VEJA NOTA 1
16	75205250	01	40V	ADJUSTING SCREW	PARAFUSO DE AJUSTE
17	75204233	01	45L	SWIVELLING LEVER	ALAVANCA BASCULANTE
18	75205246	01	10D	ROUND NUT	PORCA REDONDA
19	75205241	01	132R	LOCKWASHER	ARRUELA PRESSÃO
20	75204369	01	67M	FLYWEIGHT ASS'Y.	GRUPO REGULADOR
			601E	SEE NOTE 1	VEJA NOTA 1
	75204164	01	67M	FLYWEIGHT ASS'Y.	GRUPO REGULADOR
			601E	SEE NOTE 2	VEJA NOTA 2
21	75204510	01	80M	BRACKET	SUPORTE
			601E	SEE NOTE 1	VEJA NOTA 1
22	75204511	01	100M	SPRING	MOLA
			601E	SEE NOTE 1	VEJA NOTA 1
23	10379011	01	40V	SCREW	PARAFUSO
24	7520..260	01	132R	LOCKWASHER	ARRUELA PRESSÃO

01 02 SPEED GOVERNOR - REGULADOR DE VELOCIDADE

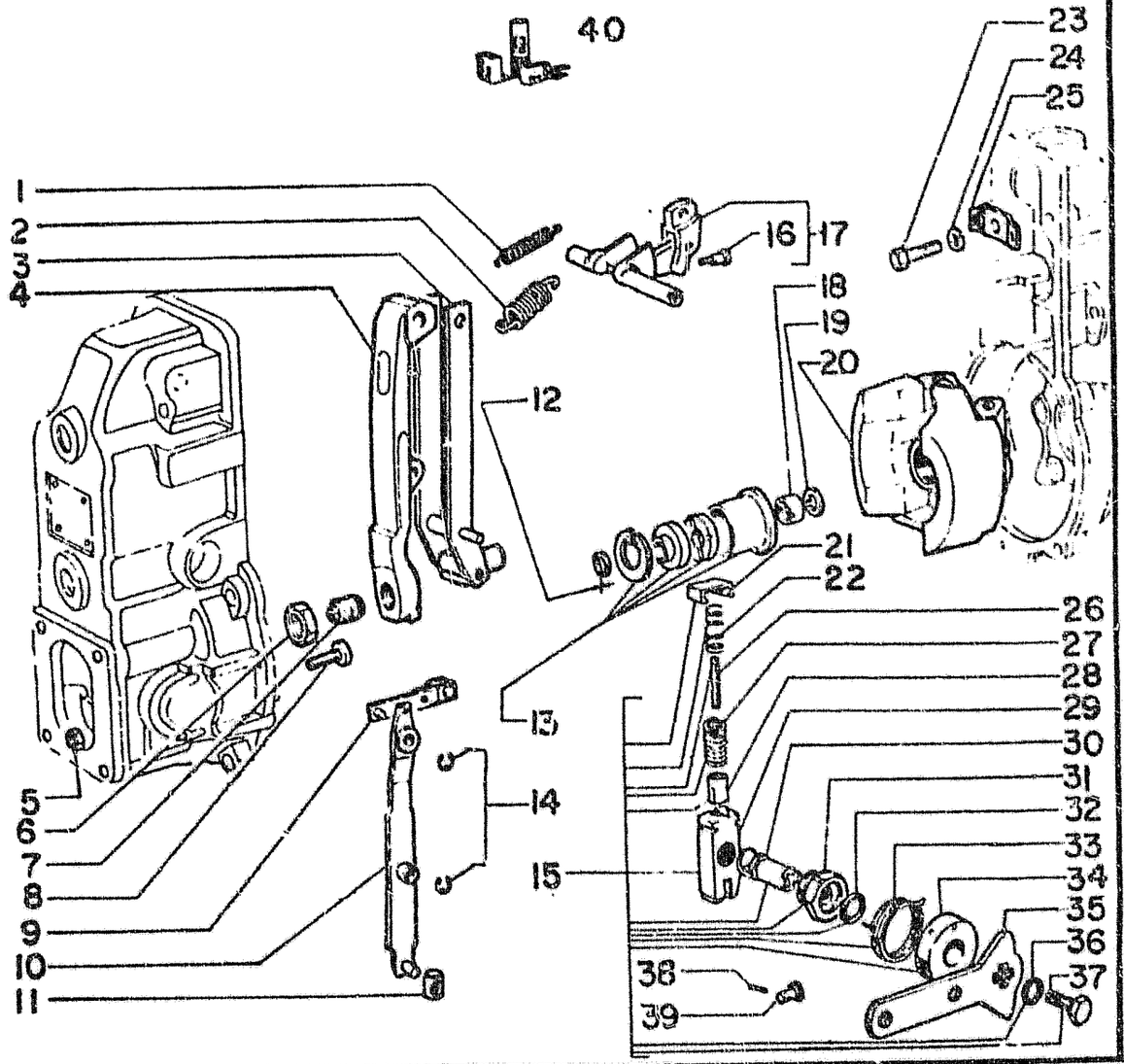

ITEM	PART NUMBER	QTY	CODE	DESCRIPTION	DENOMINAÇÃO
25	75204230	01	120P	HOLDING PLATE	CHAPA DE FIXAÇÃO
26	75204502	01	100M	SPRING	MOLA
			601E	SEE NOTE 1	VEJA NOTA 1
27	75204505	01	100M	SPRING	MOLA
			601E	SEE NOTE 1	VEJA NOTA 1
28	75204507	01	100C	SPRING RETAINER	CAPSULA DA MOLA
			601E	SEE NOTE 1	VEJA NOTA 1
29	75204508	01	10M	LINK LORK	ARTICULAÇÃO
			601E	SEE NOTE 1	VEJA NOTA 1
30	75204506	01	80P	PIN	PINO
			601E	SEE NOTE 1	VEJA NOTA 1
31	75204503	01	95B	BUSHING	BUCHA
			601E	SEE NOTE 1	VEJA NOTA 1
32	75204135	01	55A	O RING	ANEL O
			601E	SEE NOTE 1	VEJA NOTA 1
33	75204509	01	100M	SPRING	MOLA
			601E	SEE NOTE 1	VEJA NOTA 1
34	75204504	01	100C	SPRING RETAINER	CAPSULA DA MOLA
			601E	SEE NOTE 1	VEJA NOTA 1
35	75204167	01	45L	LEVER	ALAVANCA
			601E	SEE NOTE 1	VEJA NOTA 1
36	10516470	01	132R	LOCKWASHER	ARRUELA DE PRESSÃO
			601E	SEE NOTE 1	VEJA NOTA 1
37	75204372	01	40V	SCREW	PARAFUSO
			601E	SEE NOTE 1	VEJA NOTA 1
38	75204236	01	200S	STRAIGHT PIN	PINO CILINDRICO
39	75204498	01	80P	PIN	PINO
			601E	SEE NOTE 1	VEJA NOTA 1
	75204234	01	80P	PIN	PINO
			601E	SEE NOTE 2	VEJA NOTA 2
40	75204170	K	1K	KIT SEE PAGE 9	JOGO VEJA PAG. 9

NOTE 1: PRIOR ENGINE S/N : 0105
ATÉ MOTOR Nº 0105

NOTE 2: ENGINE S/N : 0106 AND UP
APARTIR DO MOTOR Nº 0106

* = AS REQUIRED
* = CONFORME NECESSIDADE

01 02 SPEED GOVERNOR - REGULADOR DE VELOCIDADE

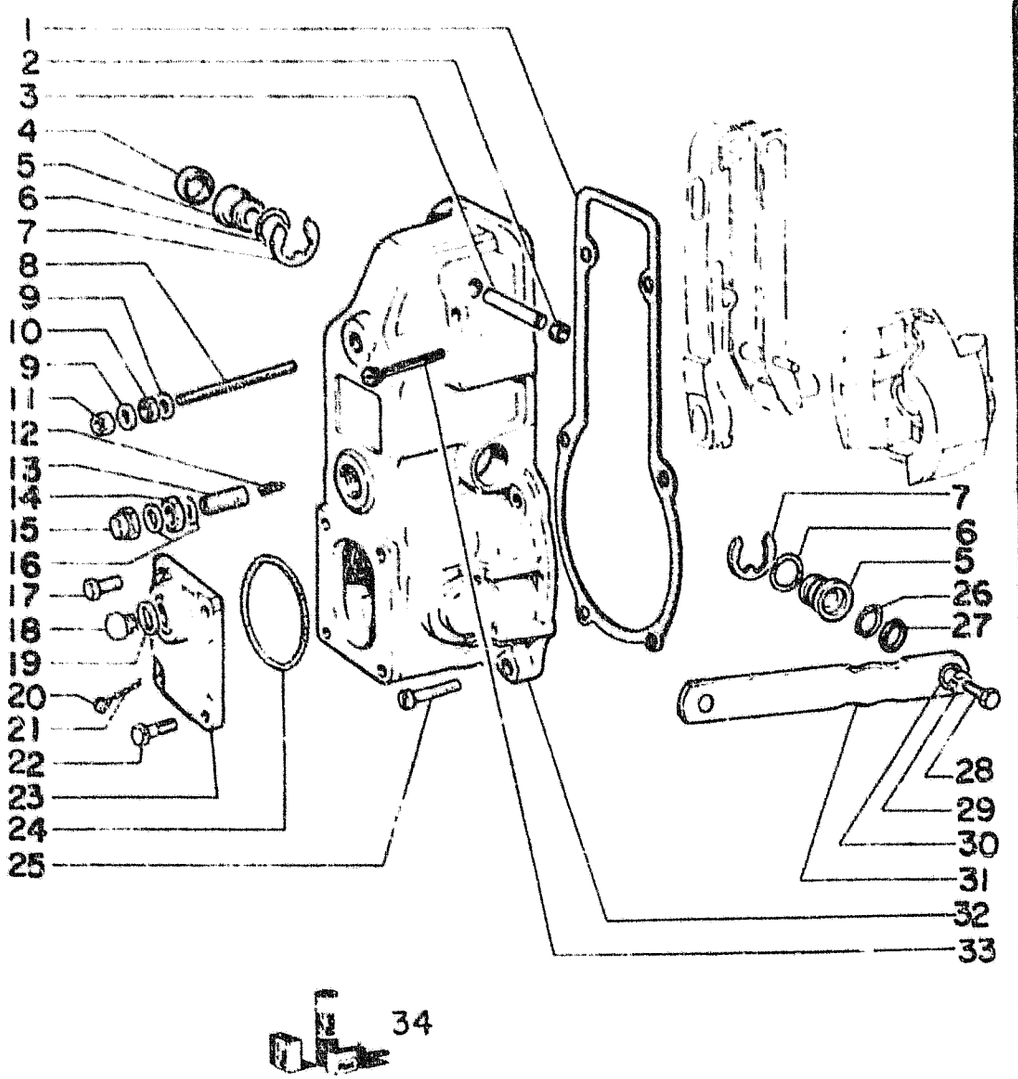

ITEM	PART NUMBER	QTY	CODE	DESCRIPTION	DENOMINAÇÃO
1	75204379	01	123G	GASKET	JUNTA
2	75204145	01	20C	CLOSURE CAP	CAPA DE FECHAMENTO
3	75204157	01	16A	LEVER SHAFT	EIXO DE ALAVANCA
4	75204144	01	64C	CAP	PROTEÇÃO
5	75204143	02	95B	BUSHING	BUCHA
6	75204370	02	55A	O RING	ANEL O
7	75205259	02	51A	LOCKRING	ARRUELA TRAVA
8	75205247	01	210P	STUD	PRISIONEIRO
			601E	SEE NOTE 1	VEJA NOTA 1
	75204514	01	210P	STUD	PRISIONEIRO
			601E	SEE NOTE 2	VEJA NOTA 2
9	75204364	02	45A	FLAT SEALRING	ANEL VEDAÇÃO
10	75205258	01	10D	HEXAGON NUT	PORCA SEXTAVADA
11	75205244	01	10D	CAP NUT	PORCA DE CAPA
12	75204160	01	100M	SPRING	MOLA COMPRESSÃO
13	75205248	01	210P	STUD	PINO ROSCADO
14	75205242	01	10D	HEXAGON NUT	PORCA SEXTAVADA
15	75205245	01	10D	CAP NUT	PORCA DE CAPA
16	75204377	02	45A	FLAT SEAL RING	ANEL VEDAÇÃO
17	75205257	02	40V	HEXAGON SCREW	PARAFUSO
18	75205251	01	50T	PLUG	BUJÃO ROSCADO
19	74060325	01	45A	FLAT SEAL RING	ANEL VEDAÇÃO
20	75204165	01	127P	LEAD SEAL	CHUMBO DE LACRE
21	75204166	01	60C	SECURING WIRE	ARAME DE LACRE
22	75204501	02	40V	HEXAGON SCREW	PARAFUSO
23	75204148	01	265C	CLOSING COVER	TAMPA
24	75204373	01	133R	SEAL RING	ANEL RETENTOR
25	75204500	04	40V	SCREW	PARAFUSO
			601E	SEE NOTE 1	VEJA NOTA 1
	10377011	04	40V	SCREW	PARAFUSO
			601E	SEE NOTE 2	VEJA NOTA 2
26	79046274	01	55A	O RING	ANEL O
27	79046272	*	198S	SHIM 1,00mm	ARRUELA 1,00mm
	75205292	*	198S	SHIM 0,50,,	ARRUELA 0,50mm
28	75204372	01	40V	HEXAGON SCREW	PARAFUSO
29	10516470	01	132R	LOCKWASHER	ARRUELA PRESSÃO

01 02 SPEED GOVERNOR - REGULADOR DE VELOCIDADE

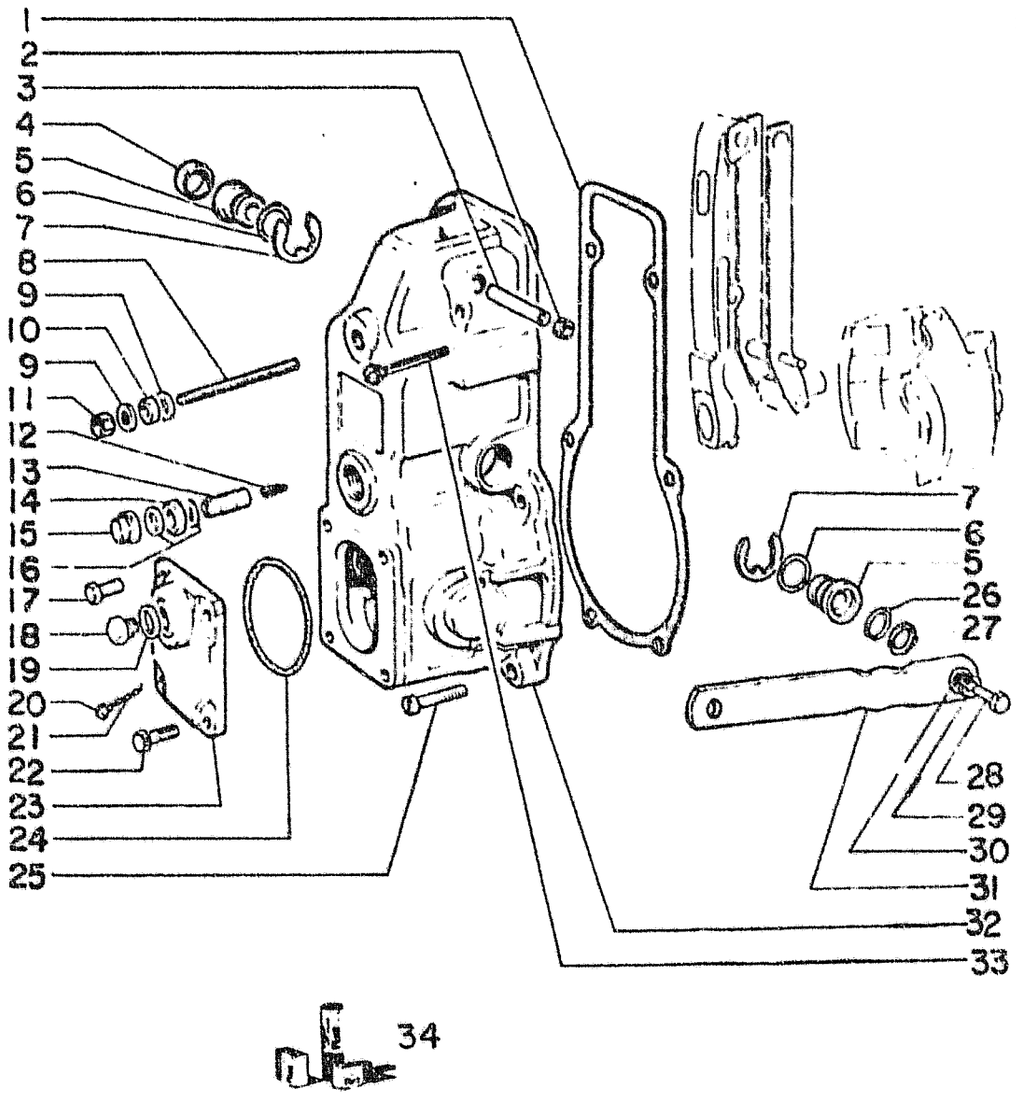

ITEM	PART NUMBER	QTY	CODE	DESCRIPTION	DENOMINAÇÃO
30	75205295	01	131R	WASHER	ARRUELA LISA
31	75204149	01	45L	CONTROL LEVER	ALAVANCA COMANDO
32	75204169	01	265C	COVER	TAMPA
			601E	SEE NOTE 1	VEJA NOTA 1
	75204235	01	265C	COVER	TAMPA
			601E	SEE NOTE 2	VEJA NOTA 2
33	75205256	02	40V	SCREW	PARAFUSO
34	75204170	K	1K	KIT SEE PAGE 9	JOGO VEJA PAG. 9

* AS REQUIRED * CONFORME NECESSIDADE

NOTE 1: PRIOR ENGINE S/N : 0105
ATÉ MOTOR Nº 0105

NOTE 2: ENGINE S/N . 0106 AND UP
APARTIR DO MOTOR Nº 0106

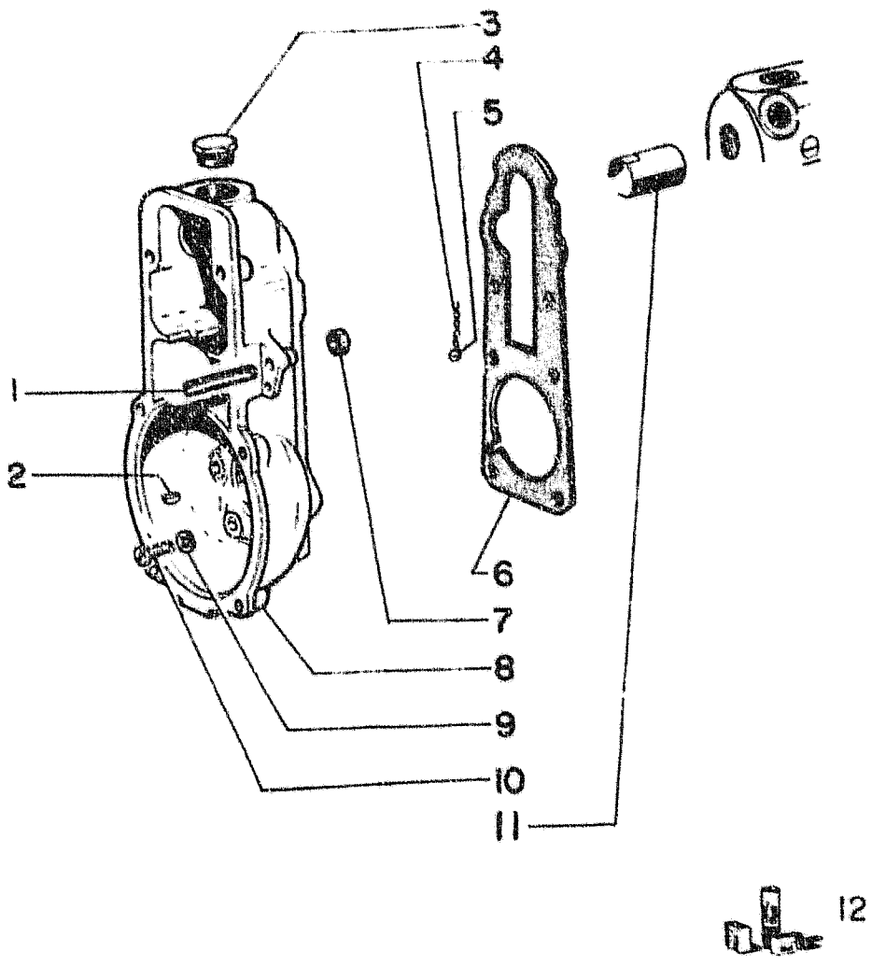

ITEM	PART NUMBER	QTY	CODE	DESCRIPTION	DENOMINAÇÃO
1	75204362	01	210P	STUD	PRISIONEIRO
			601E	SEE NOTE 1	VEJA NOTA 1
	75205293	01	210P	STUD	PRISIONEIRO
			601E	SEE NOTE 2	VEJA NOTA 2
2	10206220	01	60L	KEY	CHAVETA
3	75205252	01	50T	PLUG	BUJÃO
4	75204166	01	60C	SECURING WIRE	ARAME DE LACRE
5	75204165	01	127P	LEAD SEAL	CHUMBO LACRE
6	75204147	01	123G	GASKET	JUNTA
7	15896221	01	10D	NUT	PORCA
8	75204163	01	35S	CASE	CARCAÇA
9	10516470	06	132R	LOCKWASHER	ARRUELA PRESSÃO
10	74060137	06	409	SCREW	PARAFUSO
11	75204126	01	20C	PROTECTIVE CAP	CAPA PROTETORA
12	75204170	K	1K	KIT SEE PAGE 9	JOGO VEJA PAG. 9

NOTE 1: PRIOR ENGINE S/N : 0105
ATÉ MOTOR Nº 0105

NOTE 2: ENGINE S/N : 0106 AND UP
APARTIR DO MOTOR Nº 0106

01 02 SPEED GOVERNOR - REGULADOR DE VELOCIDADE

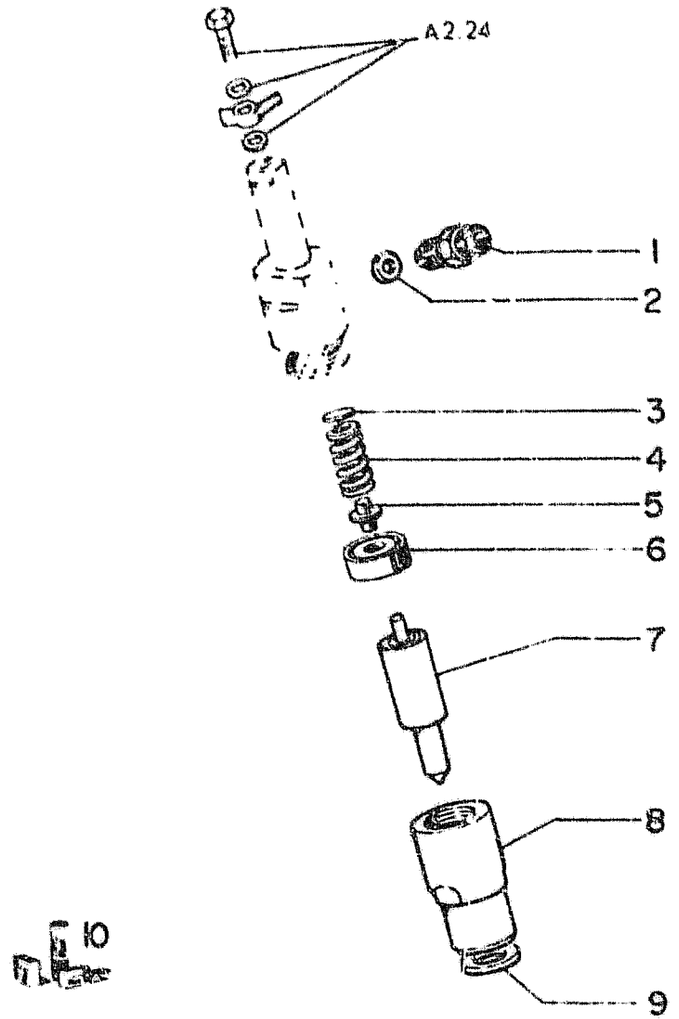

ITEM	PART NUMBER	QTY	CODE	DESCRIPTION	DENOMINAÇÃO
1	75205360	06	20R	FITTING	CONEXÃO
2	75204026	06	131R	WASHER	ARRUELA VEDAÇÃO
3	75204036	*	198S	SHIM 1,00 mm	CALÇO 1,00 mm
	75204037	*	198S	SHIM 1,05 mm	CALÇO 1,05 mm
	75204038	*	198S	SHIM 1,10 mm	CALÇO 1,10 mm
	75204039	*	198S	SHIM 1,15 mm	CALÇO 1,15 mm
	75204040	*	198S	SHIM 1,20 mm	CALÇO 1,20 mm
	75204041	*	198S	SHIM 1,25 mm	CALÇO 1,25 mm
	75204042	*	198S	SHIM 1,30 mm	CALÇO 1,30 mm
	75204043	*	198S	SHIM 1,35 mm	CALÇO 1,35 mm
	75204044	*	198S	SHIM 1,40 mm	CALÇO 1,40 mm
	75204045	*	198S	SHIM 1,45 mm	CALÇO 1,45 mm
	75204046	*	198S	SHIM 1,50 mm	CALÇO 1,50 mm
	75204047	*	198S	SHIM 1,55 mm	CALÇO 1,55 mm
	75204048	*	198S	SHIM 1,60 mm	CALÇO 1,60 mm
	75204049	*	198S	SHIM 1,65 mm	CALÇO 1,65 mm
	75204050	*	198S	SHIM 1,70 mm	CALÇO 1,70 mm
	75204051	*	198S	SHIM 1,75 mm	CALÇO 1,75 mm
	75204052	*	198S	SHIM 1,80 mm	CALÇO 1,80 mm
	75204053	*	198S	SHIM 1,85 mm	CALÇO 1,85 mm
	75204054	*	198S	SHIM 1,90 mm	CALÇO 1,90 mm
	75204055	*	198S	SHIM 1,95 mm	CALÇO 1,95 mm
4	75204071	06	100M	SPRING	MOLA
5	75202872	06	80P	PIN	PINO DE PRESSÃO
6	75202873	06	60D	DISK	DISCO INTERM.
7	75202777	06	148P	NOZZLE	BICO INJETOR
8	75202871	06	10D	NUT	PORCA
9	75205151	06	131R	WASHER	ARRUELA VEDAÇÃO
10	75205334	K	1K	KIT SEE PAGE 9	JOGO VEJA PAG. 9

* = AS REQUIRED
* = CONFORME NECESSIDADE

01 02 NOZZLE HOLDER ASS Y. - 75202778 PORTA BICO INJETOR COMPLETO - 75202778

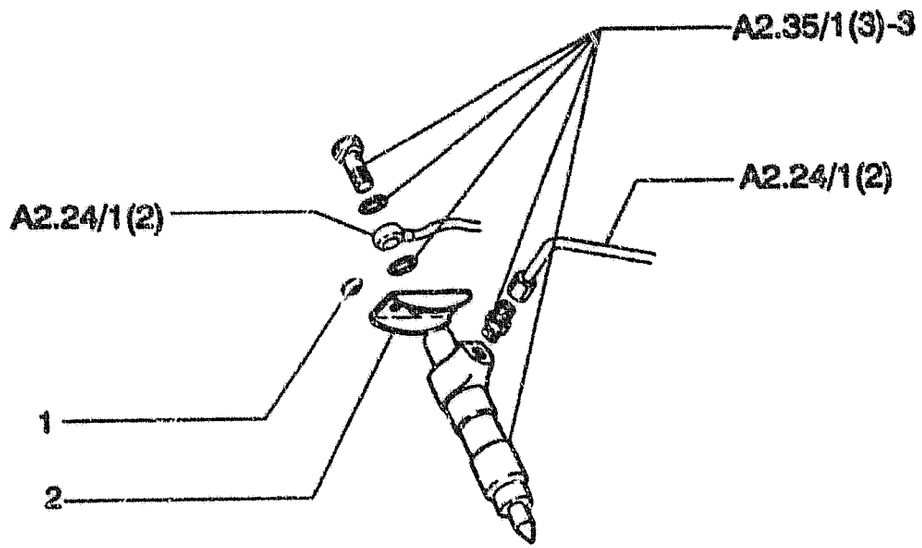

ITEM	PEÇA Nº	QTDE	COD.	DESCRIPTION	DESCRIÇÃO
1	75285563	12	131R	WASHER	ARRUELA
2	75205372	6	300S	SUPPORT	SUPORTE
3	75285539	6	195P	NOZZLE HOLDER	PORTA-PULVERIZ.

P/ MÁQ. COM CONVERSOR-A PARTIR DO CHASSI 20605+20607
FOR CONVERTER-FROM FRAME NUMBER 20605+20607
P/ MÁQ. COM EMBREAGEM-A PARTIR DO CHASSI 10549+10542+10545+10548
FOR CLUTCH-FROM FRAME NUMBER 10549+10542+10545+10548

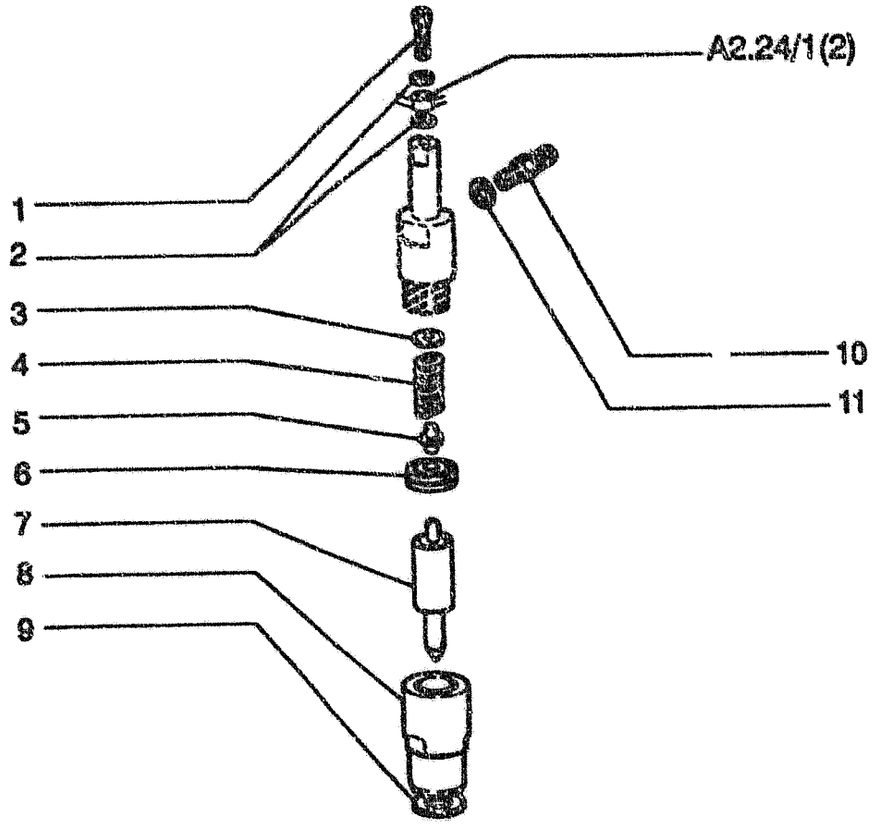

ITEM	PEÇA Nº	QTDE	COD.	DESCRIPTION	DESCRIÇÃO
1	75205224	6	020R	FITTING	CONEXÃO
2	75205359	12	055A	SEAL RING	ANEL DE VEDAÇÃC
3	75204036	*	198S	SHIM	CALÇO 1,00 mm
	75204037	*	198S	SHIM	CALÇO 1,05 mm
	75204038	*	198S	SHIM	CALÇO 1,10 mm
	75204039	*	198S	SHIM	CALÇO 1,15 mm
	75204040	*	198S	SHIM	CALÇO 1,20 mm
	75204041	*	198S	SHIM	CALÇO 1,25 mm
	75204042	*	198S	SHIM	CALÇO 1,30 mm
	75204043	*	198S	SHIM	CALÇO 1,35 mm
	75204044	*	198S	SHIM	CALÇO 1,40 mm
	75204045	*	198S	SHIM	CALÇO 1,45 mm
	75204046	*	198S	SHIM	CALÇO 1,50 mm
	75204047	*	198S	SHIM	CALÇO 1,55 mm
	75204048	*	198S	SHIM	CALÇO 1,60 mm
	75204049	*	198S	SHIM	CALÇO 1,65 mm
	75204050	*	198S	SHIM	CALÇO 1,70 mm
	75204051	*	198S	SHIM	CALÇO 1,75 mm
	75204052	*	198S	SHIM	CALÇO 1,80 mm
	75204053	*	198S	SHIM	CALÇO 1,85 mm
	75204054	*	198S	SHIM	CALÇO 1,90 mm
	75204055	*	198S	SHIM	CALÇO 1,95 mm
4	75285364	6	100M	SPRING	MOLA
5	75285540	6	080P	PIN	PINO
6	75202873	6	060D	DISC	DISCO
7	75202897	6	089I	INJECTOR	INJETOR
8	75202871	6	010D	NUT	PORCA
9	75205151	6	131R	WASHER	ARRUELA
10	75205556	6	020R	FITTING	CONEXÃO
11	75204026	6	055A	SEAL RING	ANEL DE VEDAÇÃ(
12	75287645	1	002K	KIT	KIT

P/ MÁQ. COM CONVERSOR-A PARTIR DO CHASSI 20605+20607
FOR CONVERTER-FROM FRAME NUMBER 20605+20607
P/ MÁQ. COM EMBREAGEM-A PARTIR DO CHASSI 10549+10542+10545+10548
FOR CLUTCH-FROM FRAME NUMBER 10549+10542+10545+10548

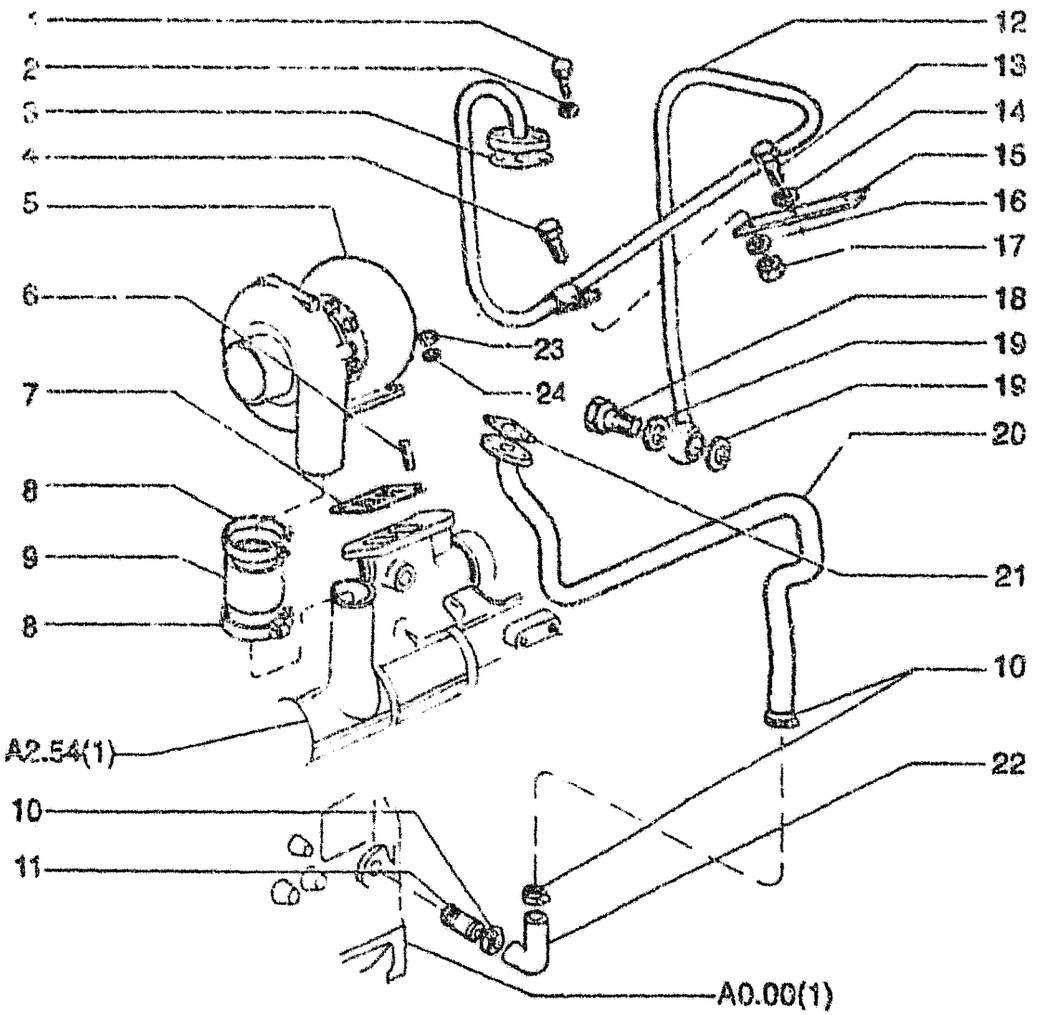

ITEM	PEÇA Nº	QTDE	COD.	DESCRIPTION	DESCRIÇÃO
1	75285362	4	040V	SCREW	PARAFUSO
2	75202949	5	170R	LOCKWASHER	ARRUELA PRESSÃO
3	75202885	1	120G	GASKET	JUNTA
4	10902021	1	040V	SCREW	PARAFUSO
5	75202881	1	210T	TURBOCHARGER	TURBOCOMPRESSOR
6	75286440	4	210F	STUD	PRISIONEIRO
7	75202882	1	120G	GASKET	JUNTA
8	75205366	2	031F	CLAMP	ABRAÇADEIRA
9	75202883	1	285T	HOSE	MANGUEIRA
10	75205186	2	031F	CLAMP	ABRAÇADEIRA
11	75285330	1	193T	TUBE	TUBO
12	75202910	1	193T	TUBE	TUBO
13	75285279	1	040V	SCREW	PARAFUSO
14	75285286	1	170R	LOCKWASHER	ARRUELA PRESSÃO
15	75286546	1	300S	SUPPORT	SUPORTE
16	75285343	1	170R	LOCKWASHER	ARRUELA PRESSÃO
17	75286569	1	010D	NUT	PORCA
18	75205367	1	020R	FITTING	CONEXÃO
19	75205368	2	131R	WASHER	ARRUELA
20	75202886	1	193T	TUBE	TUBO
21	75202884	1	193T	~~TUBE~~ Gkt	TUBO
22	75285329	1	192T	HOSE ASSY	MANGUEIRA
23	75205365	4	010D	NUT	PORCA
24	75205197	4	131R	WASHER	ARRUELA

P/ MÁQ. COM CONVERSOR-A PARTIR DO CHASSI 20605+20607
FOR CONVERTER-FROM FRAME NUMBER 20605+20607
P/ MÁQ. COM EMBREAGEM-A PARTIR DO CHASSI 10549+10542+10545+10548
FOR CLUTCH-FROM FRAME NUMBER 10549+10542+10545+10548

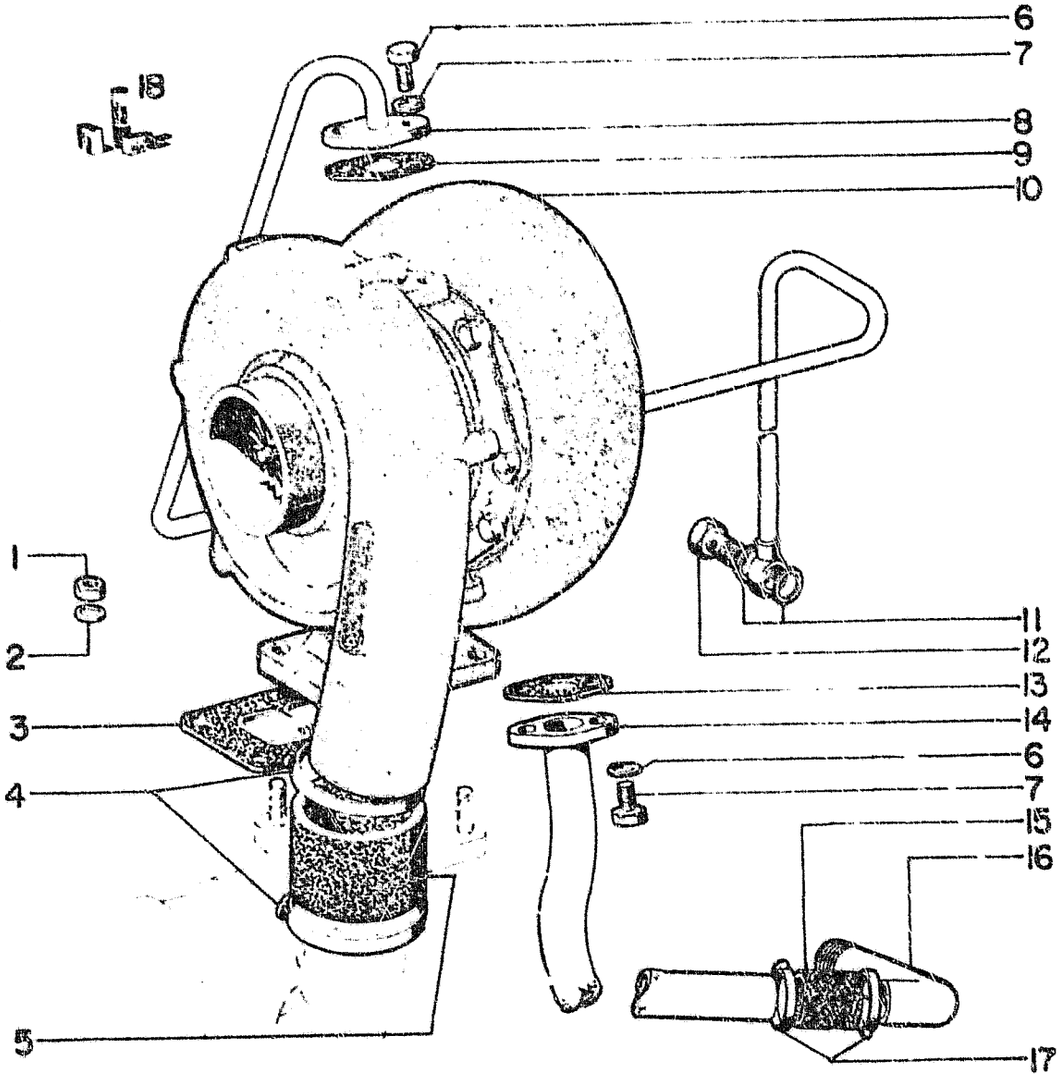

ITEM	PART NUMBER	QTY	CODE	DESCRIPTION	DENOMINAÇÃO
1	75205365	04	10D	NUT	PORCA
2	75205197	04	131R	WASHER	ARRUELA LISA
3	75202882	01	123G	GASKET	JUNTA
4	75205366	02	180C	CLAMP	BRAÇADEIRA
5	75202883	01	30M	SLEEVE	MANGUEIRA
6	16043621	04	40V	SCREW	PARAFUSO
7	10516670	04	132R	LOCKWASHER	ARRUELA PRESSÃO
8	75202884	01	193T	PIPE	TUBO ENTR. OLEO
9	75202885	01	123G	GASKET	JUNTA
10	75202881	01	210T	TURBOCHARGER	TURBO COMPRESSOR
11	75205368	02	131R	WASHER	ARRUELA VEDAÇÃO
12	75205367	01	40V	SCREW	PARAFUSO
13	75202887	01	123G	GASKET	JUNTA
14	75202886	01	193T	PIPE	TUBO RETORNO OLEO
15	75202889	01	30M	SLEEVE	MANGUEIRA
16	75202888	01	20R	FITTING	COTOVELO
17	75205186	02	180C	CLAMP	BRAÇADEIRA
18	75205334	K	1K	KIT SEE PAGE 9	JOGO VEJA PAG. 9

01 02 SUPERCHARGING SYSTEM LINES - TUBULAÇÕES DO TURBOCOMPRESSOR

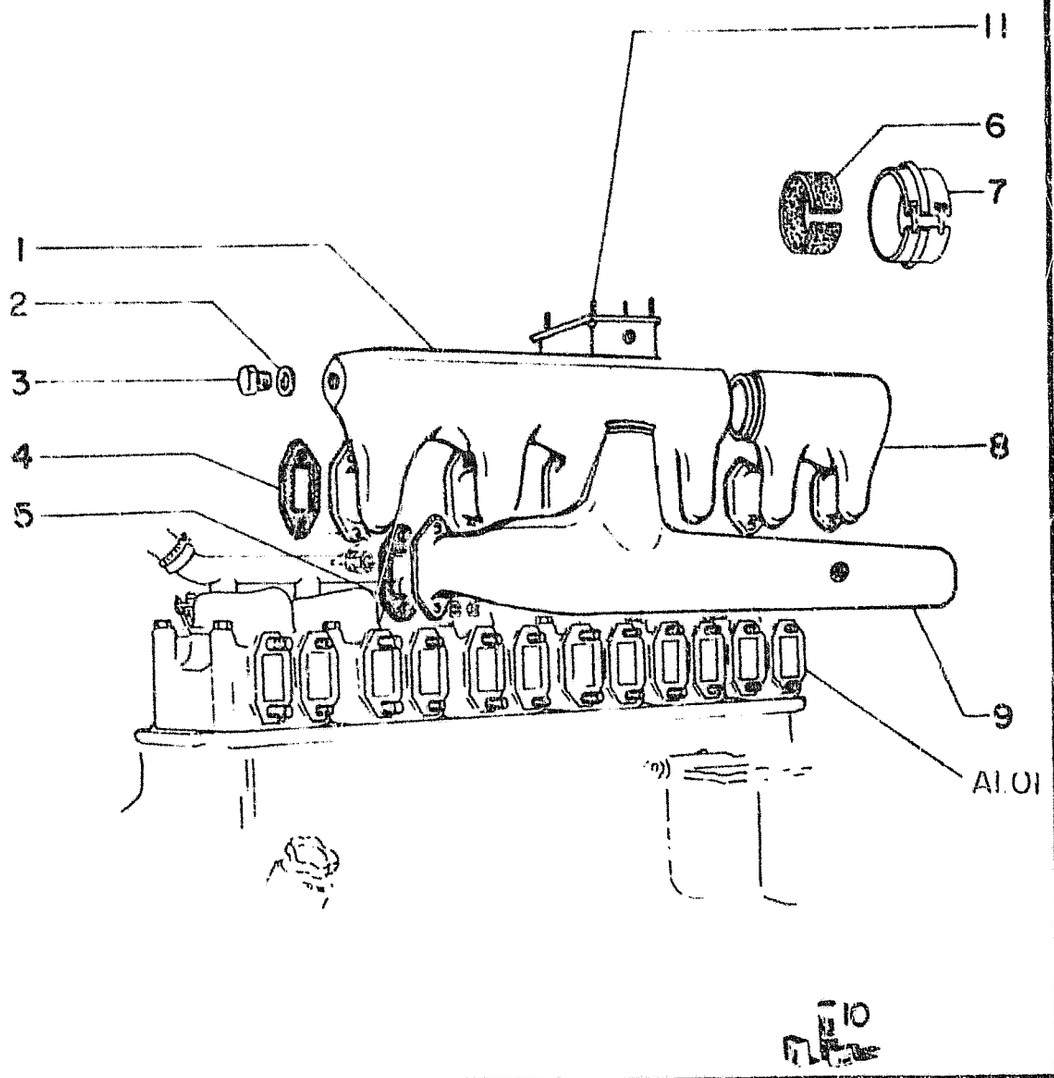

ITEM	PART NUMBER	QTY	CODE	DESCRIPTION	DENOMINAÇÃO
1	75202878	01	230C	EXHAUST MANIFOLD	COLETOR ESCAPE
2	75205363	04	131R	WASHER	ARRUELA VEDAÇÃO
3	75205206	04	50T	PLUG	BUJÃO
4	75202876	06	123G	GASKET	JUNTA ESCAPE
5	75202526	06	123G	GASKET	JUNTA ADMISSÃO
6	75202879	01	123G	GASKET	JUNTA AMIANTO
7	75202880	01	180C	CLAMP	BRAÇADEIRA
8	75202877	01	230C	EXHAUST MANIFOLD	COLETOR ESCAPE
9	75202875	01	225C	INTAKE MANIFOLD	COLETOR ADMISSÃO
10	75205334	K	1K	KIT SEE PAGE 9	JOGO VEJA PAG. 9
11	75205190	04	210P	STUD	PRISIONEIRO

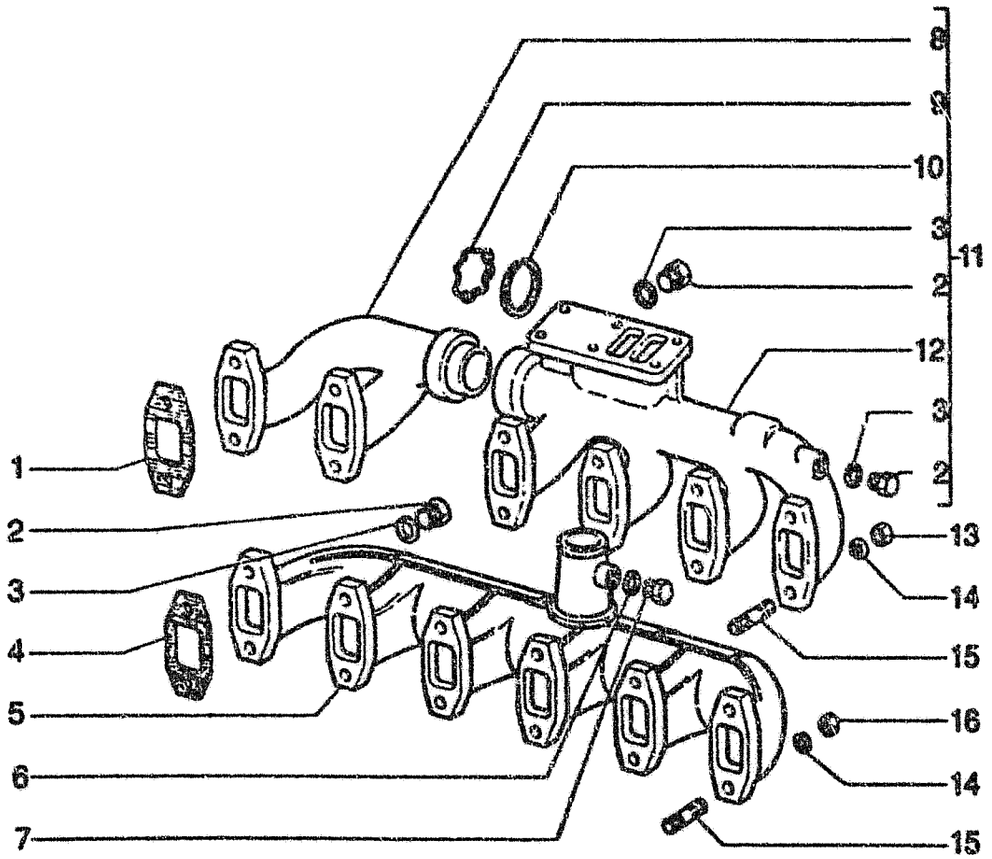

ITEN	PEÇA Nº	QTDE	COD.	DESCRIPTION	DESCRIÇÃO
1	75202928	6	120G	GASKET	JUNTA
2	75205206	4	050T	PLUG	BUJAO
3	75205363	4	055A	SEAL RING	ANEL DE VEDAÇÃ(
4	75286439	6	120G	GASKET	JUNTA
5	75287217	1	225C	INTAKE MANIFOLD	COLETOR ADMIS.
6	75205201	1	055A	SEAL RING	ANEL DE VEDAÇÃ(
7	75285235	1	040V	SCREW	PARAFUSO
8	75285344	1	230C	EXHAUST MANIF.	COLETOR ESCAPE
9	75285345	2	045A	RING	ANEL EXPANSOR
10	75285346	12	045A	RING	ANEL
11	75285413	1	230C	EXHAUST MANIF.	COLETOR ESCAPE
12	75285347	1	230C	EXHAUST MANIF.	COLETOR ESCAPE
13	75205163	12	010D	NUT	PORCA
14	75205157	24	131R	WASHER	ARRUELA
15	75205346	24	210P	STUD	PRISIONEIRO
16	75205163	12	010D	NUT	PORCA

P/ MÁQ. COM CONVERSOR-A PARTIR DO CHASSI 20605+20607
FOR CONVERTER-FROM FRAME NUMBER 20605+20607
P/ MÁQ. COM EMBREAGEM-A PARTIR DO CHASSI 10549+10542+10545+10548
FOR CLUTCH-FROM FRAME NUMBER 10549+10542+10545+10548

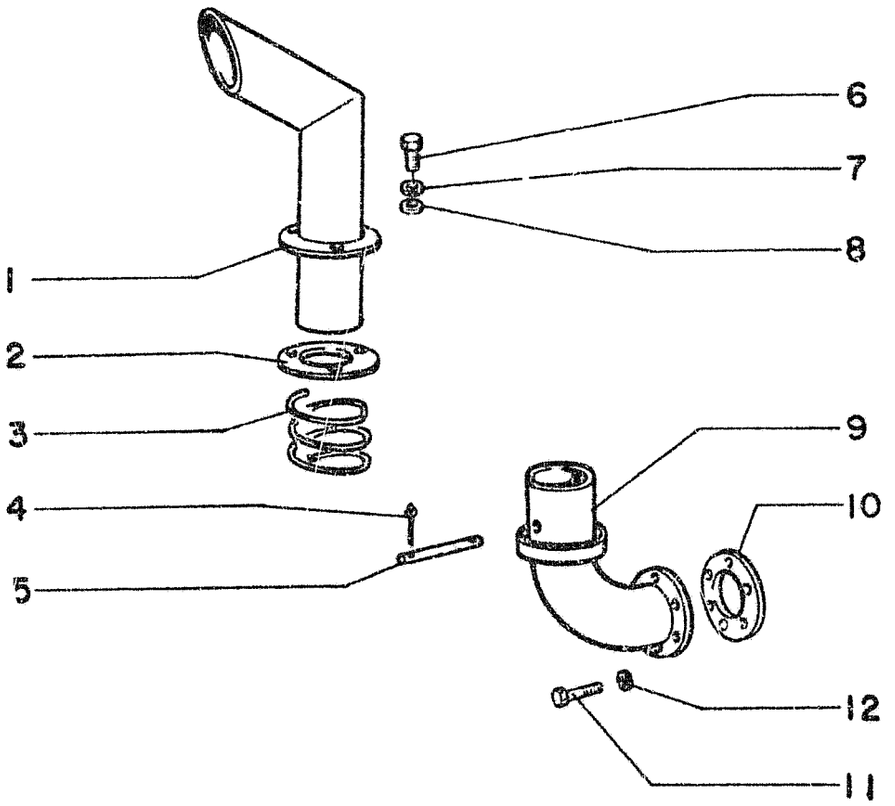

ITEM	PART NUMBER	QTY	CODE	DESCRIPTION	DENOMINAÇÃO
1	75212822	01	160S	MUFFLER	SILENCIOSO
2	75212897	01	67G	COUPLING	PRATO
3	76006131	01	100M	SPRING	MOLA
4	70900970	02	270C	SPLIT PIN	CUPILHA
5	75212898	01	80P	PIN	PINO
6	11106531	03	40V	SCREW	PARAFUSO
7	10571871	03	132R	LOCKWASHER	ARRUELA PRESSÃO
8	14496621	03	131R	WASHER	ARRUELA
9	75212823	01	222P	EXTENSION	TUBO
10	75212825	01	123G	GASKET	GUARNIÇÃO
11	16043831	06	40V	SCREW	PARAFUSO
12	10571771	06	132R	LOCKWASHER	ARRUELA PRESSÃO

01 02 EXHAUST PIPE - TUBULAÇÃO DE ESCAPE

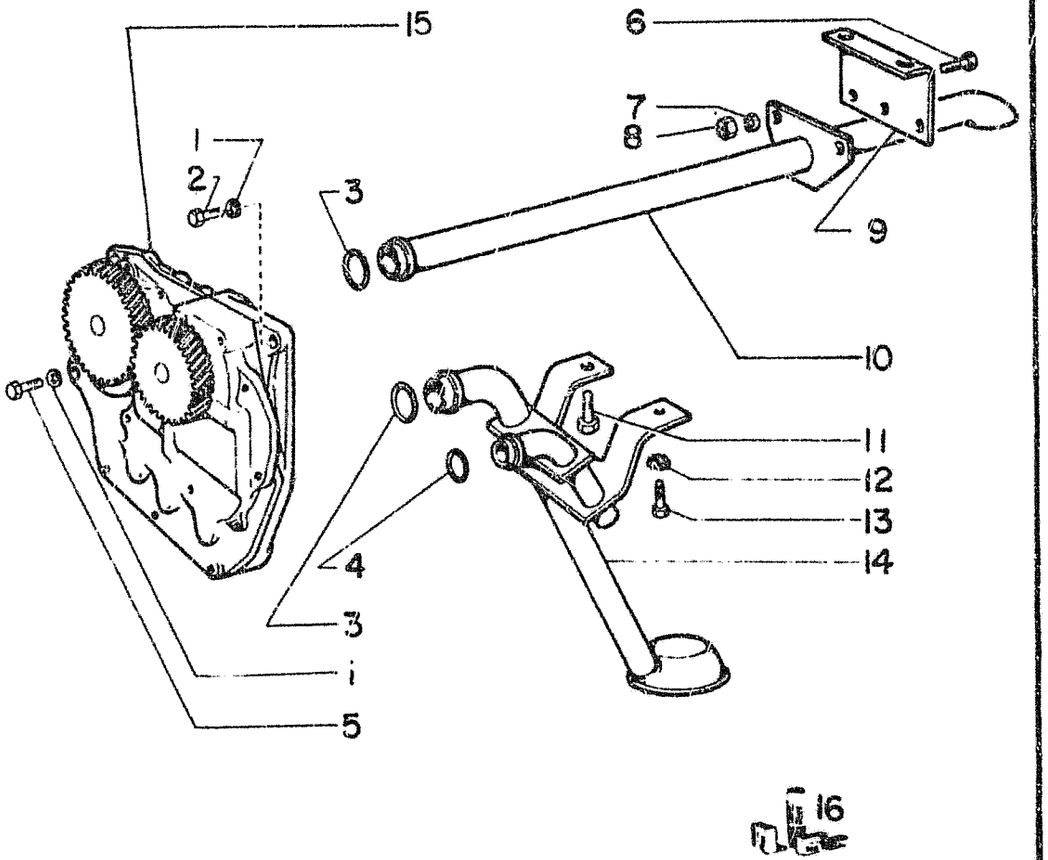

ITEM	PART NUMBER	QTY	CODE	DESCRIPTION	DENOMINAÇÃO
1	75205200	03	132R	LOCKWASHER	ARRUELA PRESSÃO
2	16043621	02	40V	SCREW	PARAFUSO
3	14463282	02	55A	O RING	ANEL O
4	75205154	01	55A	O RING	ANEL O
5	75205213	01	40V	SCREW	PARAFUSO
6	16043221	02	40V	SCREW	PARAFUSO
7	10516670	02	132R	LOCKWASHER	ARRUELA PRESSÃO
8	75205184	02	10D	NUT	PORCA
9	75202717	01	105P	PLATE	CHAPA FIXAÇÃO
10	75202838	01	193T	PIPE	TUBO SUCÇÃO
11	75202564	01	40V	SCREW	PARAFUSO
12	10615673	01	132R	LOCKWASHER	ARRUELA PRESSÃO
13	16043421	01	40V	SCREW	PARAFUSO
14	75202837	01	193T	PIPE	TUBO SUCÇÃO
15	75202648	01	153P	OIL PUMP	BOMBA DE OLEO
16	75205334	K	1K	KIT SEE PAGE 9	JOGO VEJA PAG. 9

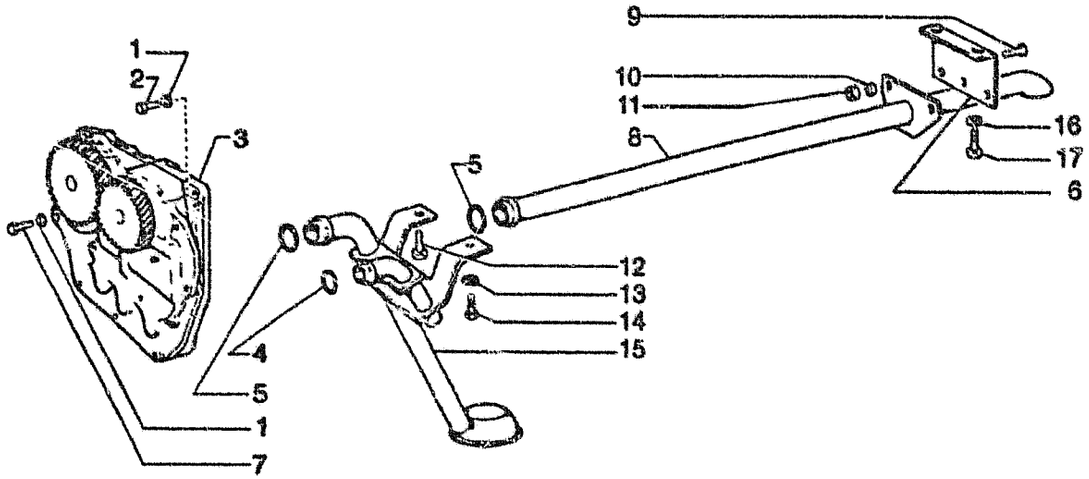

ITEM	PEÇA Nº	QTDE	COD.	DESCRIPTION	DESCRIÇÃO
1	75205200	3	131R	WASHER	ARRUELA
2	75285362	2	040V	SCREW	PARAFUSO
3	75202648	1	155P	PUMP	BOMBA
4	75205154	1	055A	SEAL RING	ANEL DE VEDAÇÃO
5	14463282	2	055A	SEAL RING	ANEL DE VEDAÇÃO
6	75287206	1	300S	SUPPORT	SUPORTE
7	75205213	1	040V	SCREW	PARAFUSO
8	75202838	1	193T	TUBE	TUBO DE AÇO
9	75285447	2	040V	SCREW	PARAFUSO
10	75202949	2	170R	LOCKWASHER	ARRUELA PRESSÃO
11	75205184	2	010D	NUT	PORCA
12	75202564	1	040V	SCREW	PARAFUSO
13	75285504	1	131R	WASHER	ARRUELA
14	16043421	1	040V	SCREW	PARAFUSO
15	75202837	1	193T	TUBE	TUBO SUCÇAO
16	75285272	2	170R	LOCKWASHER	ARRUELA PRESSÃO
17	75205215	2	040V	SCREW	PARAFUSO

P/ MÁQ. COM CONVERSOR-A PARTIR DO CHASSI 20605+20607
FOR CONVERTER-FROM FRAME NUMBER 20605+20607
P/ MÁQ. COM EMBREAGEM-A PARTIR DO CHASSI 10549+10542+10545+10548
FOR CLUTCH-FROM FRAME NUMBER 10549+10542+10545+10548

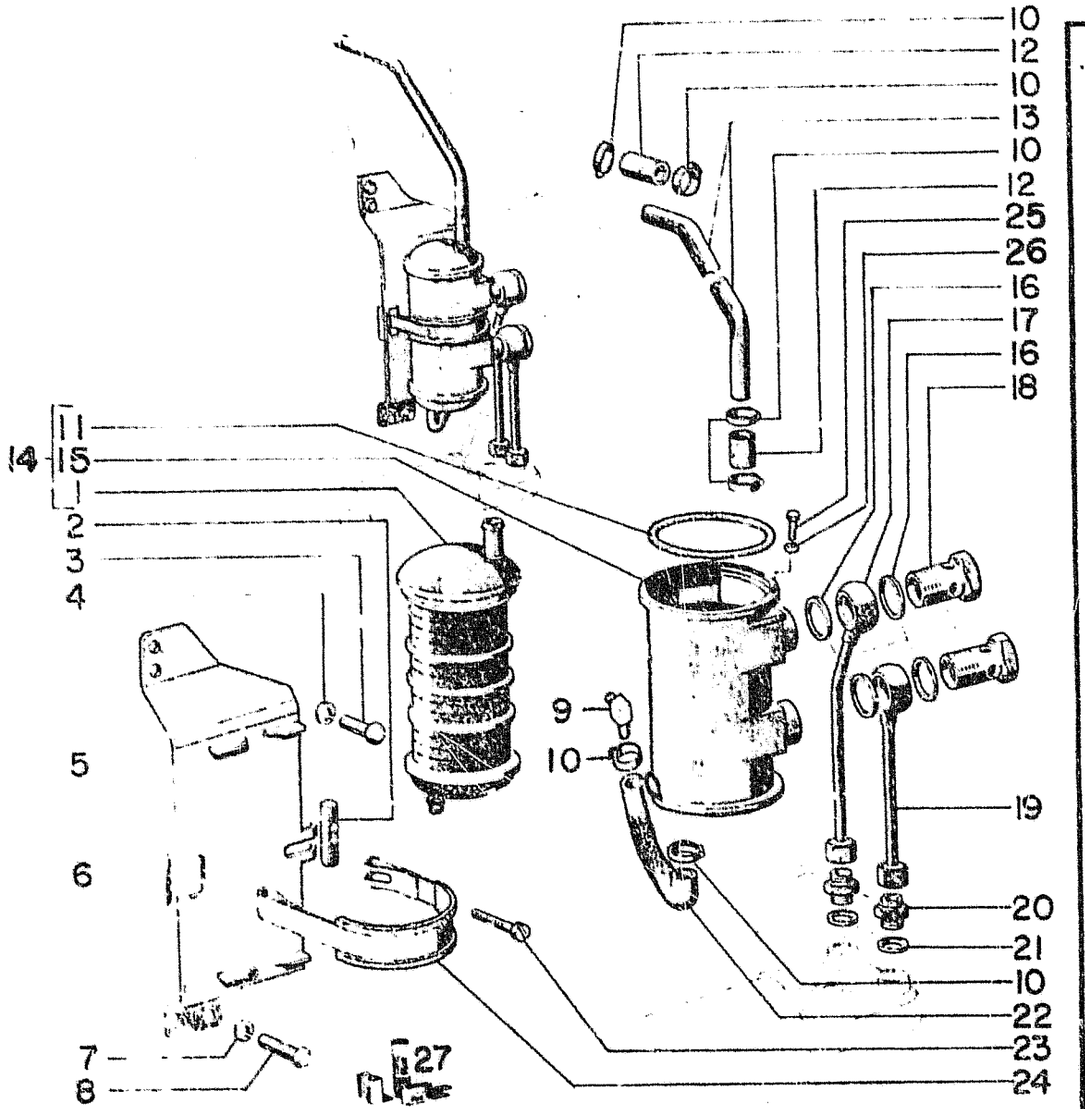

ITEM	PART NUMBER	QTY	CODE	DESCRIPTION	DENOMINAÇÃO
1	75202843	01	25R	RADIATOR	COLMÉIA
2	75202856	01	80P	PIN	PINO ROSCADO
3	75202591	01	40V	SCREW	PARAFUSO
4	10516870	01	132R	LOCKWASHER	ARRUELA PRESSÃO
5	75202855	01	300S	SUPPORT	SUPORTE
6	75202854	01	80P	PIN	PINO
7	10516670	02	132R	LOCKWASHER	ARRUELA PRESSÃO
8	16043221	02	40V	SCREW	PARAFUSO
9	75202857	01	20R	FITTING	CONEXÃO
10	75202841	06	160C	CLAMP	ABRAÇADEIRA
11	75202844	02	55A	O RING	ANEL VEDAÇÃO
12	75202840	02	30M	SLEEVE	MANGUEIRA
13	75202842	01	193T	PIPE	TUBO SAIDA AGUA
14	75202839	01	25S	HEAT EXCHANGER	INTERCAMBIADOR
15	75202845	01	300C	BODY	CARCAÇA
16	75202847	04	131R	WASHER	ARRUELA VEDAÇÃO
17	75202911	01	193T	PIPE	TUBO SAIDA OLEO
18	75202848	02	40V	SCREW	PARAFUSO
19	75202912	01	193T	PIPE	TUBO ENT. OLEO
20	75202850	02	20R	FITTING	CONEXÃO
21	75202851	02	131R	WASHER	ARRUELA VEDAÇÃO
22	75202858	01	30M	SLEEVE	MANGUEIRA AGUA
23	75202852	01	40V	SCREW	PARAFUSO
24	75202853	01	180C	CLAMP	ABRAÇADEIRA
25	10977521	02	40V	SCREW	PARAFUSO
26	14198410	02	113P	LOCKPLATE	TRAVA
27	75205334	K	1K	KIT SEE PAGE 9	JOGO VEJA PAG. 9

ENGINE OIL HEAT EXCHANGER - INTERCAMBIADOR ÓLEO DO MOTOR

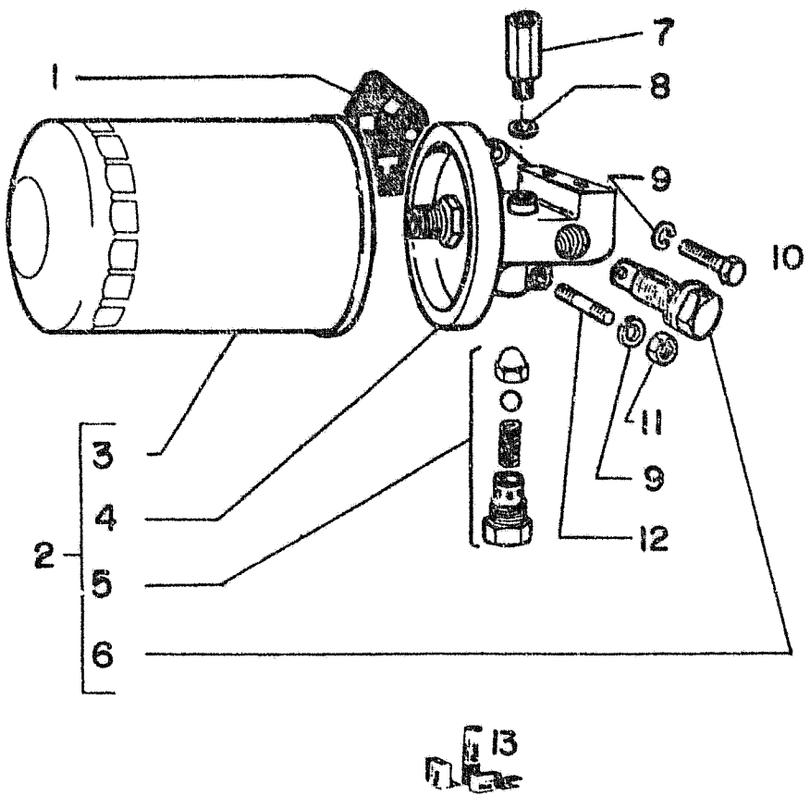

ITEM	PART NUMBER	QTY	CODE	DESCRIPTION	DENOMINAÇÃO
1	75202712	01	123G	GASKET	JUNTA
2	75202864	01	67F	OIL FILTER	FILTRO DE OLEO
3	8320220	01	20E	FILTERING	ELEMENTO
4	75202859	01	300S	SUPPORT	SUPORTE
5	75202860	01	10V	VALVE	VALVULA RETORNO
6	75202861	01	10V	VALVE	VALVULA DESVIO
7	75202863	01	90B	UNION	PROLONGADOR
8	10298350	01	131R	WASHER	ARRUELA VEDAÇÃO
9	10516870	03	132R	LOCKWASHER	ARRUELA PRESSÃO
10	75205217	01	40V	SCREW	PARAFUSO
11	11701711	02	10D	NUT	PORCA
12	75205192	02	210P	STUD	PRISIONEIRO
13	75205334	K	1K	KIT SEE PAGE 9	JOGO VEJA PAG. 9

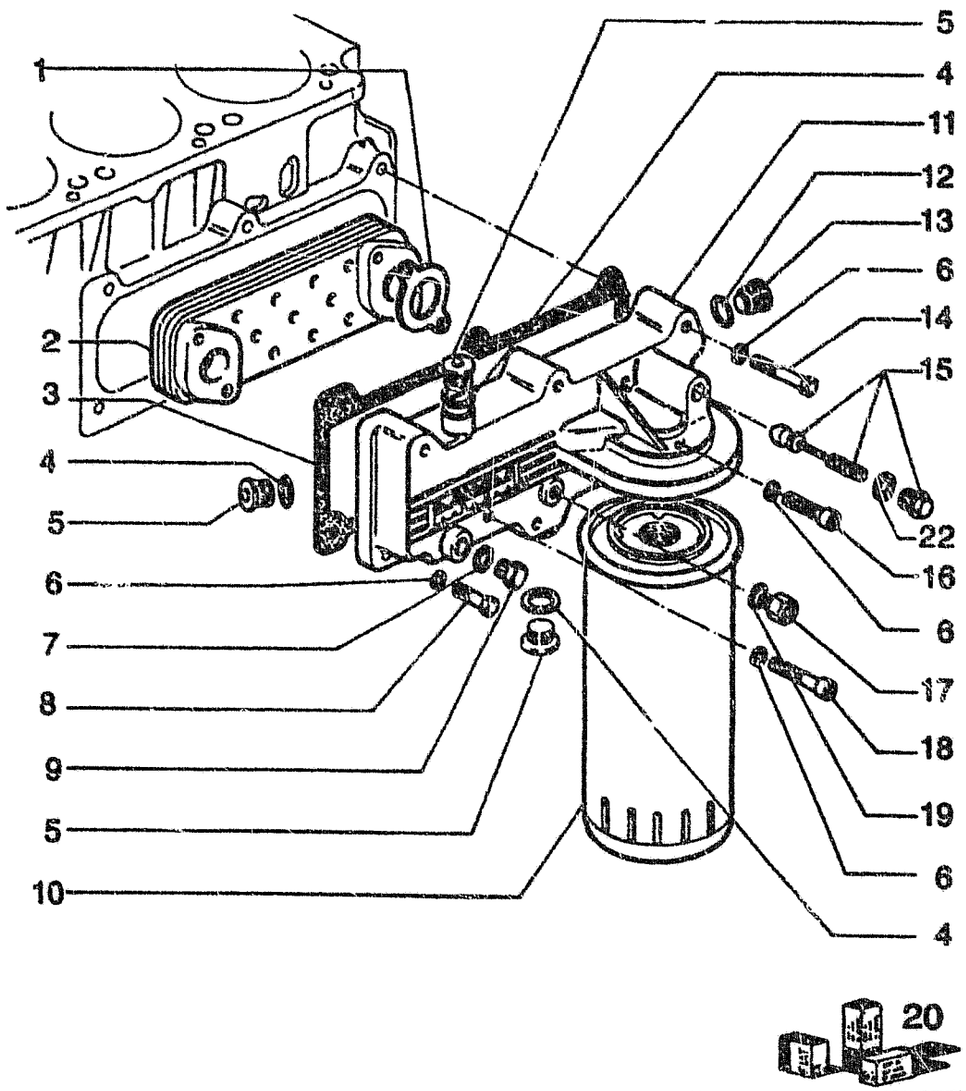

ITEM	PEÇA Nº	QTDE	COD.	DESCRIPTION	DESCRIÇÃO
1	75285220	2	120G	GASKET	JUNTA
2	75285221	1	025S	HEAT EXCHANGER	TROCADOR CALOR
3	75285222	1	120G	GASKET	JUNTA
4	75285224	4	055A	SEAL RING	ANEL DE VEDAÇÃO
5	75285225	4	050T	PLUG	BUJAO
6	75205200	10	131R	WASHER	ARRUELA
7	75285226	1	055A	SEAL RING	ANEL DE VEDAÇÃO
8	75285362	1	040V	SCREW	PARAFUSO
9	75205373	1	050T	PLUG	BUJAO
10	75285228	1	067F	FILTER	FILTRO OLEO LUB
11	75285223	1	255C	FILTER SHELL	CARCAÇA FILTRO
12	75285274	1	055A	SEAL RING	ANEL DE VEDAÇÃO
13	75285229	1	050T	PLUG	BUJAO
14	75285264	5	040V	SCREW	PARAFUSO
15	75202861	1	010V	VALVE	VALVULA
16	75285265	1	040V	SCREW	PARAFUSO
17	75202863	1	020R	FITTING	CONEXÃO DE AÇO
18	75285266	3	040V	SCREW	PARAFUSO
19	10298350	2	131R	WASHER	ARRUELA
20	75287645	1	002K	KIT	KIT
21	75285273	1	067F	OIL FILTER	FILTRO DE OLEO
22	75205363	1	055A	SEAL RING	ANEL DE VEDAÇÃO

P/ MÁQ. COM CONVERSOR-A PARTIR DO CHASSI 20605+20607
FOR CONVERTER-FROM FRAME NUMBER 20605+20607
P/ MÁQ. COM EMBREAGEM-A PARTIR DO CHASSI 10549+10542+10545+10548
FOR CLUTCH-FROM FRAME NUMBER 10549+10542+10545+10548

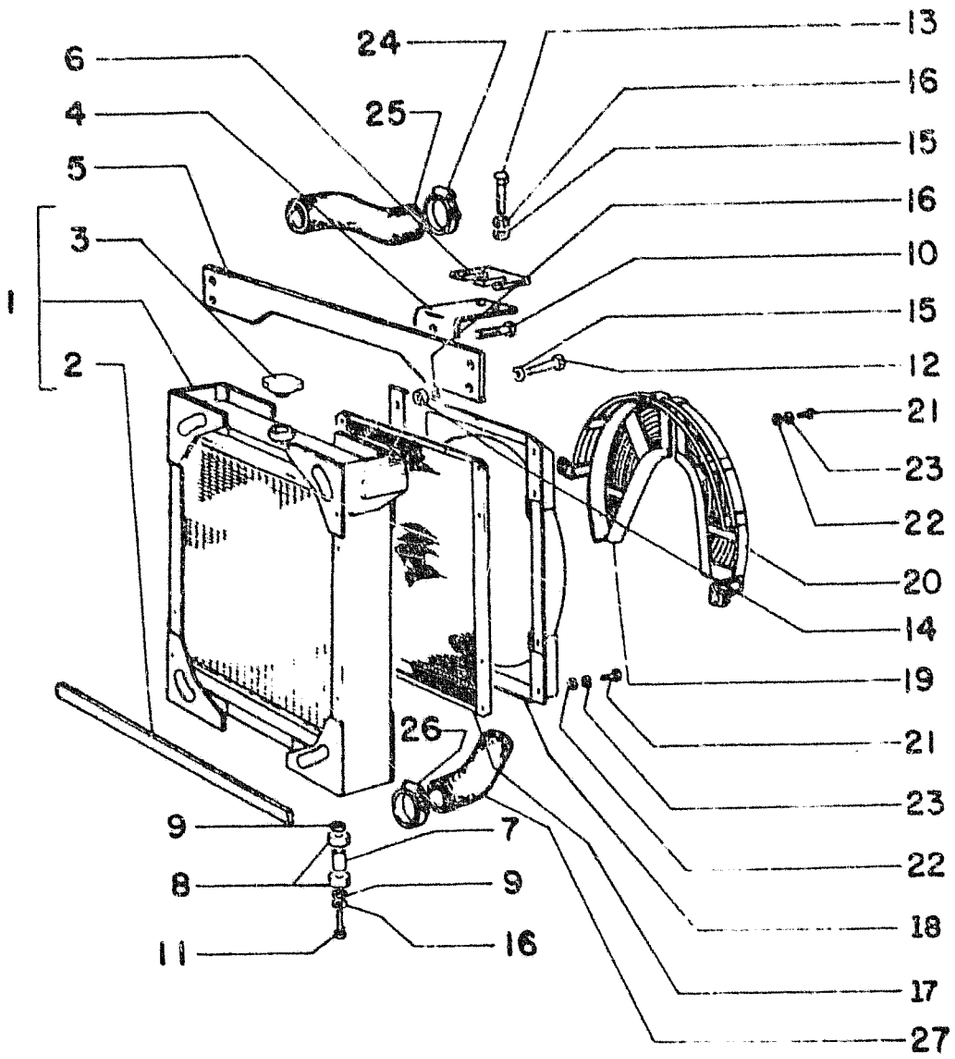

ITEM	PART NUMBER	QTY	CODE	DESCRIPTION	DENOMINAÇÃO
1	75213862	01	25R	RADIATOR ASS'Y	RADIADOR COMPLETO
2	79040345	04	120G	LINING	VEDATOR
3	4959324	01	50T	PLUG	TAMPA
4	76005619	02	225S	BRACKET	SUPORTE
5	79035116	01	180T	CROSS BEAM	TRAVESSA
6	76005621	-	198S	SHIM	CALÇO
				AS REQUIRED	CONFORME NECESSIDA
7	4977100	04	75D	SPACER	DISTANCIADOR
8	4977098	08	61T	PAD	COXIM
9	4977099	08	131R	WASHER	ARRUELA
10	11113831	02	40V	SCREW	PARAFUSO
11	11113731	02	40V	SCREW	PARAFUSO
12	11112431	02	40V	SCREW	PARAFUSO
13	11112831	04	40V	SCREW	PARAFUSO
14	11702921	03	10D	NUT	PORCA
15	12646921	06	131R	WASHER	ARRUELA
16	10571971	10	132R	LOCKWASHER	ARRUELA PRESSÃO
17	79035139	01	260C	GRELLE	TELA
18	75213229	01	100G	CONVEYOR	DEFLETOR
19	75213331	01	101G	GRILLE RIGHT	GRADE DIREITA
20	75213309	01	101G	GRILLE LEFT	GRADE ESQUERDA
21	16043431	14	40V	SCREW	PARAFUSO
22	12646721	14	131R	WASHER	ARRUELA
23	10571771	14	132R	LOCKWASHER	ARRUELA PRESSÃO
24	12174990	02	180C	CLAMP	BRAÇADEIRA
25	75213008	01	30M	SLEEVE	TUBO
26	12174790	02	180C	CLAMP	BRAÇADEIRA
27	75213864	01	30M	SLEEVE	TUBO

01 02 RADIATOR - RADIADOR

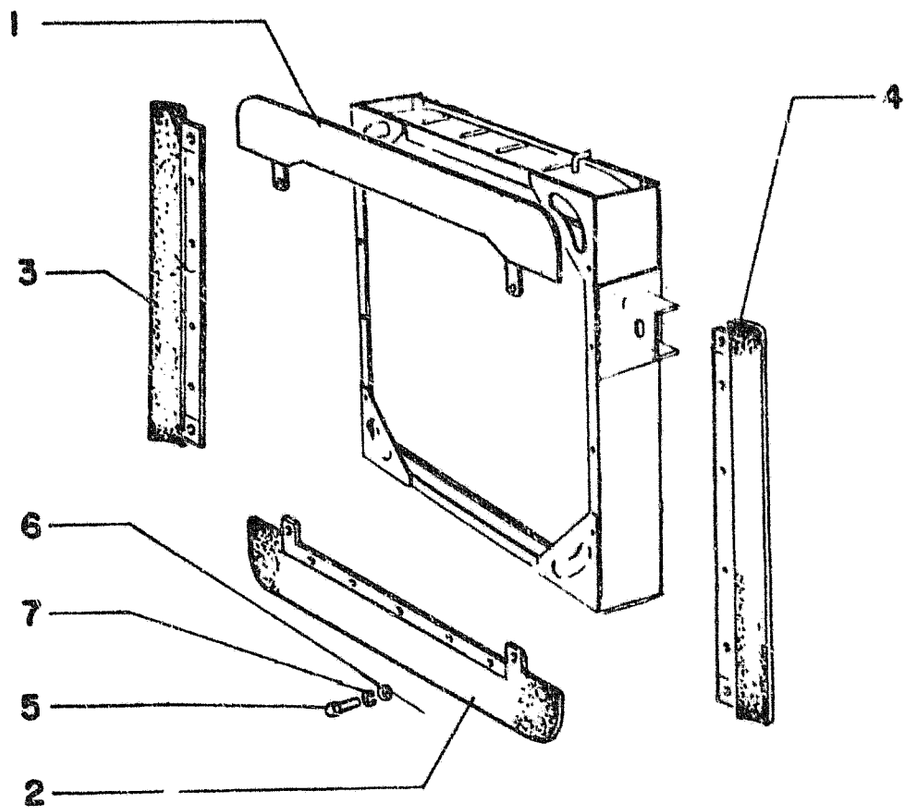

ITEM	PART NUMBER	QTY	CODE	DESCRIPTION	DENOMINAÇÃO
1	79035123	01	120G	LINING UPPER	GUARNIÇÃO SUPERIOR
2	79035128	01	120G	LINING UNDER	GUARNIÇÃO INFERIOR
3	79035832	01	120G	LINING RIGHT	GUARNIÇÃO DIREITA
4	79035125	01	120G	LINING LEFT	GUARNIÇÃO ESQUERDA
5	16043431	08	40V	SCREW	PARAFUSO
6	12646721	08	131R	WASHER	ARRUELA
7	10571771	08	132R	LOCKWASHER	ARRUELA PRESSÃO

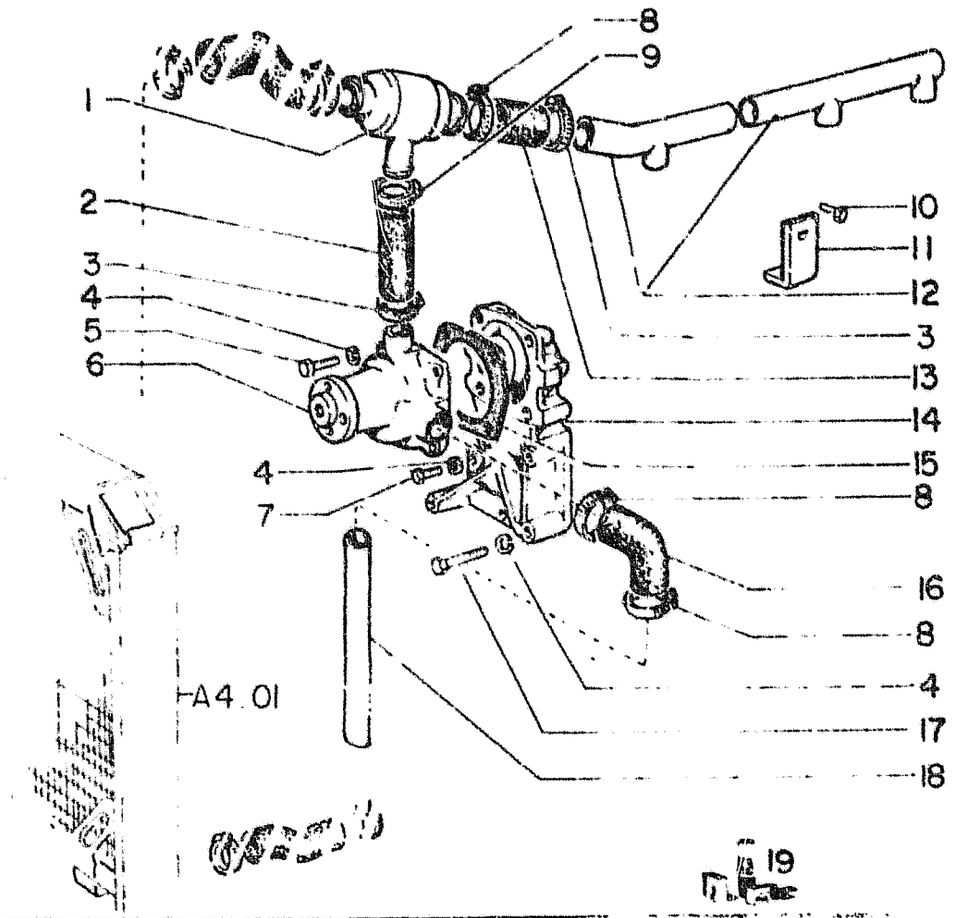

ITEM	PART NUMBER	QTY	CODE	DESCRIPTION	DENOMINAÇÃO
1	75202734	01	96T	THERMOSTAT	TERMOSTATO
2	75202724	01	30M	SLEEVE	MANGUEIRA
3	75205182	02	180C	CLAMP	BRAÇADEIRA
4	10516670	10	132R	LOCKWASHER	ARRUELA PRESSÃO
5	75205213	04	40V	SCREW M8 x 35	PARAFUSO M8 x 35
6	75202649	01	152P	WATER PUMP ASSY. SEE SBG A4.03	BBA AGUA VER SBG. A4.03
7	75202593	02	40V	SCREW M8 x 25	PARAFUSO M8 x 25
8	75205183	03	180C	CLAMP	BRAÇADEIRA
9	75205181	01	180C	CLAMP	BRAÇADEIRA
10	75205361	01	40V	SCREW	PARAFUSO
11	75202926	01	300S	SUPPORT	SUPORTE
12	75202874	01	193T	PIPE	TUBO
13	75202527	01	30M	SLEEVE	MANGUEIRA
14	75202644	01	300S	SUPPORT	SUPORTE
15	75202614	01	123G	GASKET	JUNTA
16	75202768	01	30M	SLEEVE	MANGUEIRA
17	16044731	04	40V	SCREW M8 x 75	PARAFUSO M8 x 75
18	75202769	01	193T	PIPE	TUBO
19	75205334	K	1K	KIT SEE PAGE 9	JOGO VEJA PAG.9

01 02 WATER PUMP AND LINES - BOMBA D'AGUA E TUBULACOES

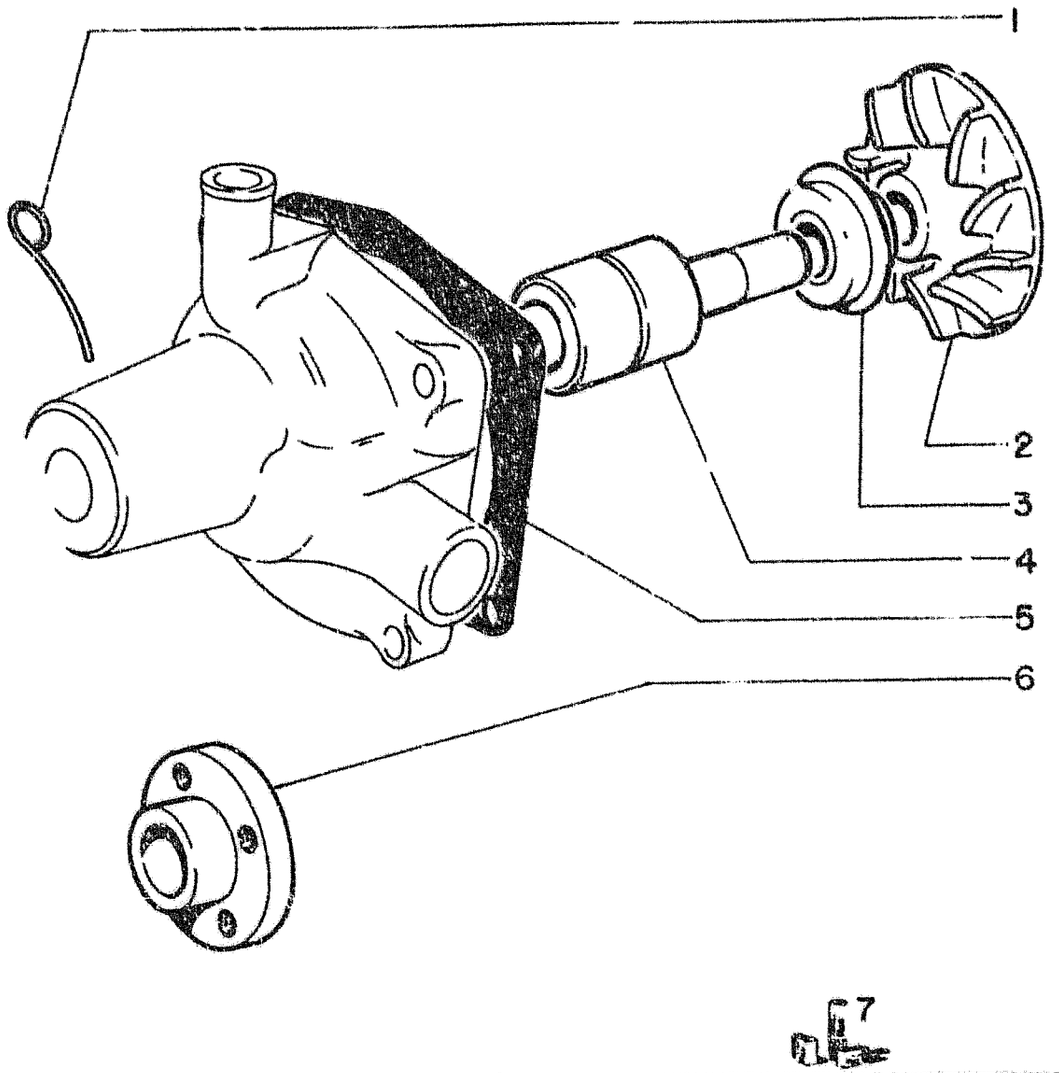

ITEM	PART NUMBER	QTY	CODE	DESCRIPTION	DENOMINAÇÃO
1	75202616	01	60C	WIRE	GANCHO
2	75202613	01	60G	IMPELLER	ROTOR
3	75202608	01	122G	SEAL	RETENTOR
4	75202602	01	341C	BEARING	ROLAMENTO
5	75202614	01	123G	GASKET	JUNTA
6	75202631	01	75D	SPACER	ESPAÇADOR
7	75202619	K	1K	KIT SEE PAGE 9	JOGO VEJA PAG. 9

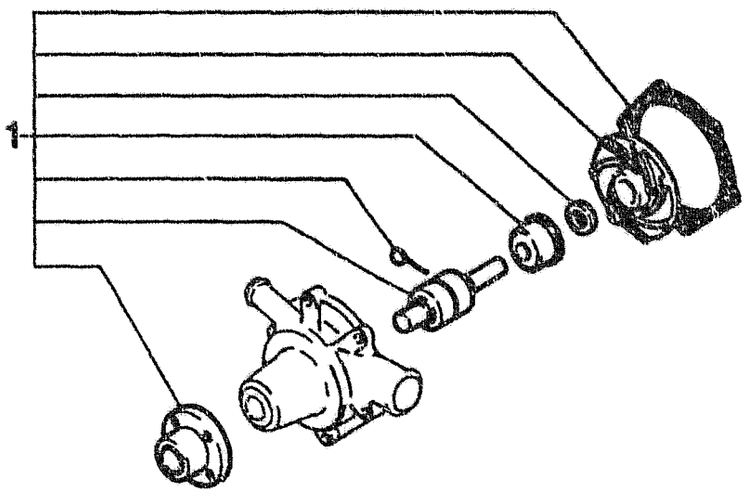

ITEM	PEÇA Nº	QTDE	COD.	DESCRIPTION	DESCRIÇÃO
1	75286330	1	002K	KIT	JG REPARO BOMBA

P/ MÁQ. COM CONVERSOR-A PARTIR DO CHASSI 20605+20607
FOR CONVERTER-FROM FRAME NUMBER 20605+20607
P/ MÁQ. COM EMBREAGEM-A PARTIR DO CHASSI 10549+10542+10545+10548
FOR CLUTCH-FROM FRAME NUMBER 10549+10542+10545+10548

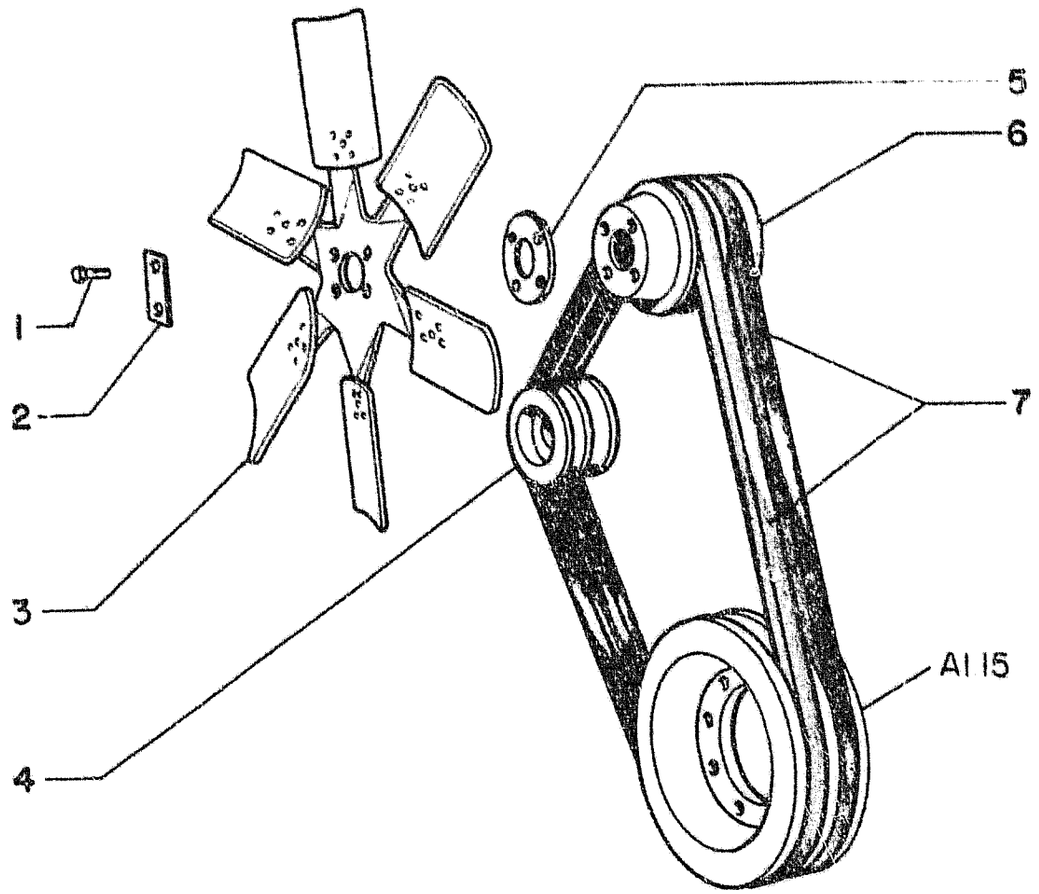

ITEM	PART NUMBER	QTY	CODE	DESCRIPTION	DENOMINAÇÃO
1	75205362	04	40V	SCREW	PARAFUSO
2	75202600	02	105P	PLATE	CHAPA
3	75202771	01	30V	FAN	VENTILADOR
4	75214553	01	230P	PULLEY	POLIA ALTERNADOR
5	75202767	01	75D	SPACER	ESPAÇADOR
6	75202772	01	230P	PULLEY	POLIA BBA AGUA
7	75202890	01	2K	KIT	JOGO CORREIAS

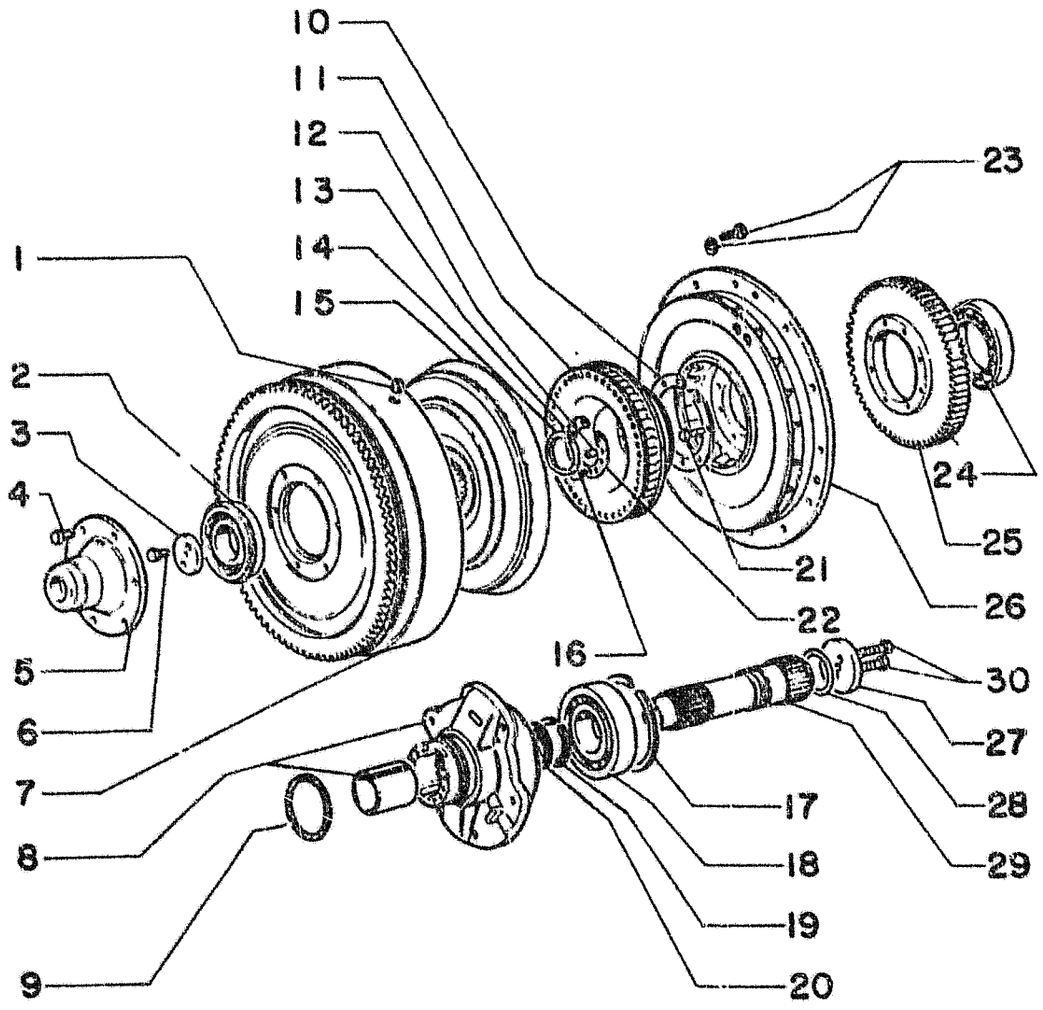

ITEM	PART NUMBER	QTY	CODE	DESCRIPTION	DENOMINAÇÃO
1	70917673	02	50T	PLUG	BUJÃO
2	28995890	01	341C	BEARING	ROLAMENTO
3	73035093	01	105P	PLATE	PRATO
4	9921467	06	40V	SCREW	PARAFUSO
5	76004308	01	30M	SLEEVE	LUVA
6	73039119	02	40V	SCREW	PARAFUSO
7	9915508	01	60G	IMPELLER FRONT	IMPULSOR ANT.
8	9921464	01	300S	SUPPORT	SUPORTE
9	9921466	01	55A	O RING	ANEL
10	73027731	02	45A	O RING	ANEL
11	73035008	01	271S	STATOR	ESTATOR
12	70921768	04	90G	DOWEL	PINO
13	70921459	04	90G	DOWEL	PINO
14	73035018	01	45A	O RING	ANEL
15	73027717	01	60G	IMPELLER	IMPULSOR
16	70922405	06	40V	SCREW	PARAFUSO
17	9915528	01	45A	RING	ANEL
18	20065730	01	341C	BEARING	ROLAMENTO
19	70628519	01	45A	O RING	ANEL
20	73037629	01	45A	O RING	ANEL
21	9921468	08	40V	SCREW	PARAFUSO
22	73035014	02	45A	O RING	ANEL
23	76004309	24	40V	SCREW	PARAFUSO
24	26794630	01	341C	BEARING	ROLAMENTO
25	9927501	01	50I	GEAR	ENGRENAGEM
26	9926238	01	60G	IMPELLER REAR	EMPULSOR POST.
27	9915534	01	105P	PLATE	PRATO
28	70628362	01	55A	O RING	ANEL
29	9915537	01	16A	SHAFT	EIXO
30	70923276	02	40V	SCREW	PARAFUSO

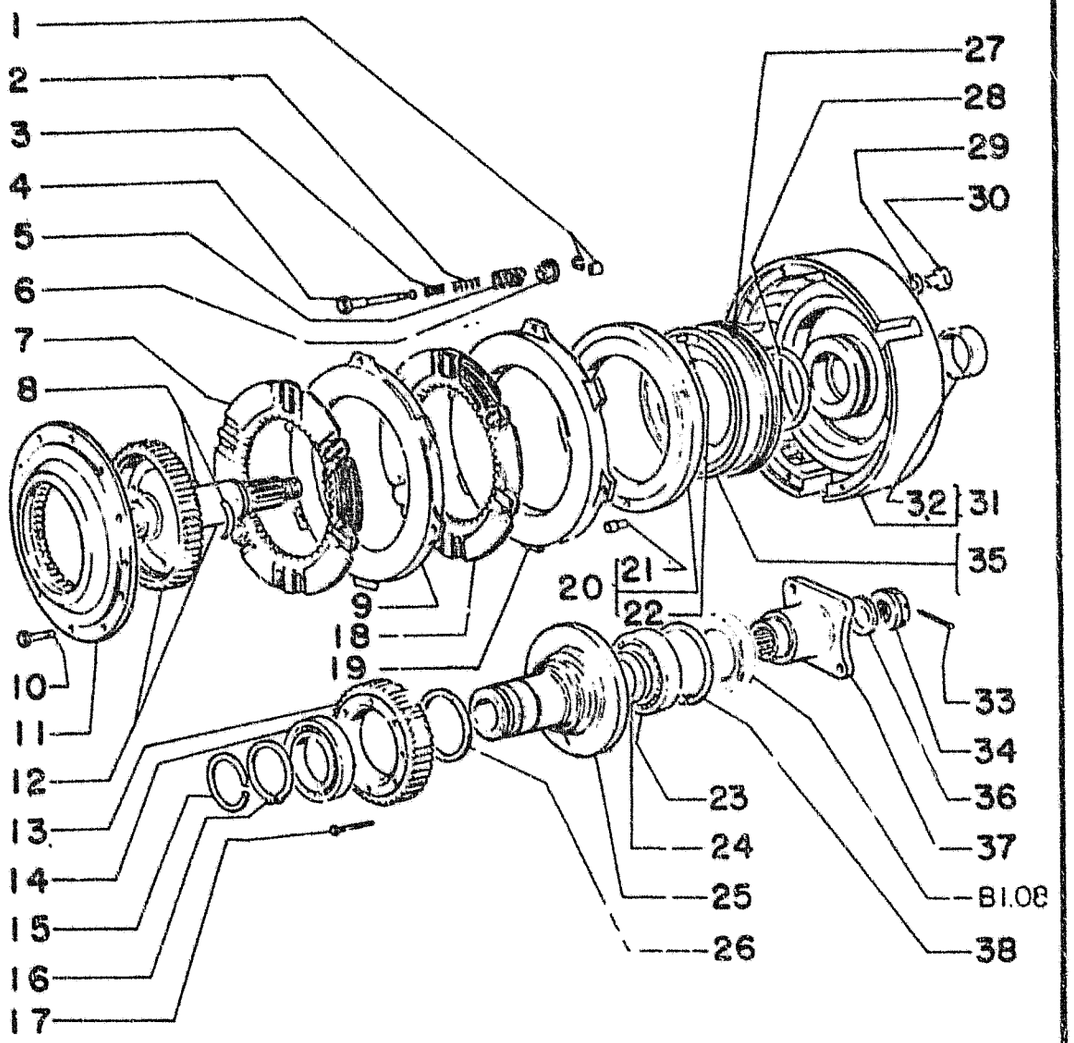

ITEM	PART NUMBER	QTY	CODE	DESCRIPTION	DENOMINAÇÃO
1	17511	06	100S	LOCK CONE	SEMI CONE
2	575884	03	100M	SPRING	MOLA
3	591622	03	100M	SPRING	MOLA
4	584103	03	80P	PIN	PINO
5	584091	03	100M	SPRING	MOLA
6	17510	03	60S	CUP	PRATO DA MOLA
7	4955520	02	60D	DISK	DISCO
	586599	02	60D	DISK	DISCO
8	587831	02	90S	HALFRING	SEMI ANEL
9	587830	01	52A	PRESSURE PLATE	EMPURRA DISCO
10	14233621	12	40V	SCREW	PARAFUSO
11	4964474	01	60D	DISK ASSEMBLY	DISCO COMPLETO
12	4950406	01	16A	SHAFT	EIXO
13	4983416	01	50I	GEAR	ENGRENAGEM
14	28042550	01	341C	BEARING	ROLAMENTO
15	586857	02	51A	LOCKRING	ANEL
16	11070576	01	51A	LOCKRING	ANEL
17	14239430	08	40V	SCREW	PARAFUSO
18	4955520	02	60D	DISK	DISCO
	586599	02	60D	DISK	DISCO
19	587829	01	52A	PRESSURE PLATE	EMPURRA DISCO
20	587817	01	52A	PRESSURE PLATE	EMPURRA DISCO
21	585151	01	90G	PIN	PINO
22	10839610	01	90G	DOWEL	PINO
23	26794670	01	341C	BEARING	ROLAMENTO
24	587840	01	131R	WASHER	ARRUELA
25	587836	01	16A	SHAFT	EIXO
26	587844	01	75D	SPACER	DISTANCIAL
27	4995982	01	235S	PISTON	EMBOLO
28	14467681	01	133R	SEAL	JUNTA
29	10257060	01	123G	GASKET	JUNTA
30	591033	01	40V	SCREW	PARAFUSO
31	4995962	01	300S	SUPPOT ASS'Y.	SUPORTE COMPLETO
32	587842	01	95B	BUSHING	BUCHA
33	10797701	01	270C	SPLIT PIN	CONTRA PINO

02 CLUTCH 79041443 EMBREAGEM 79041443

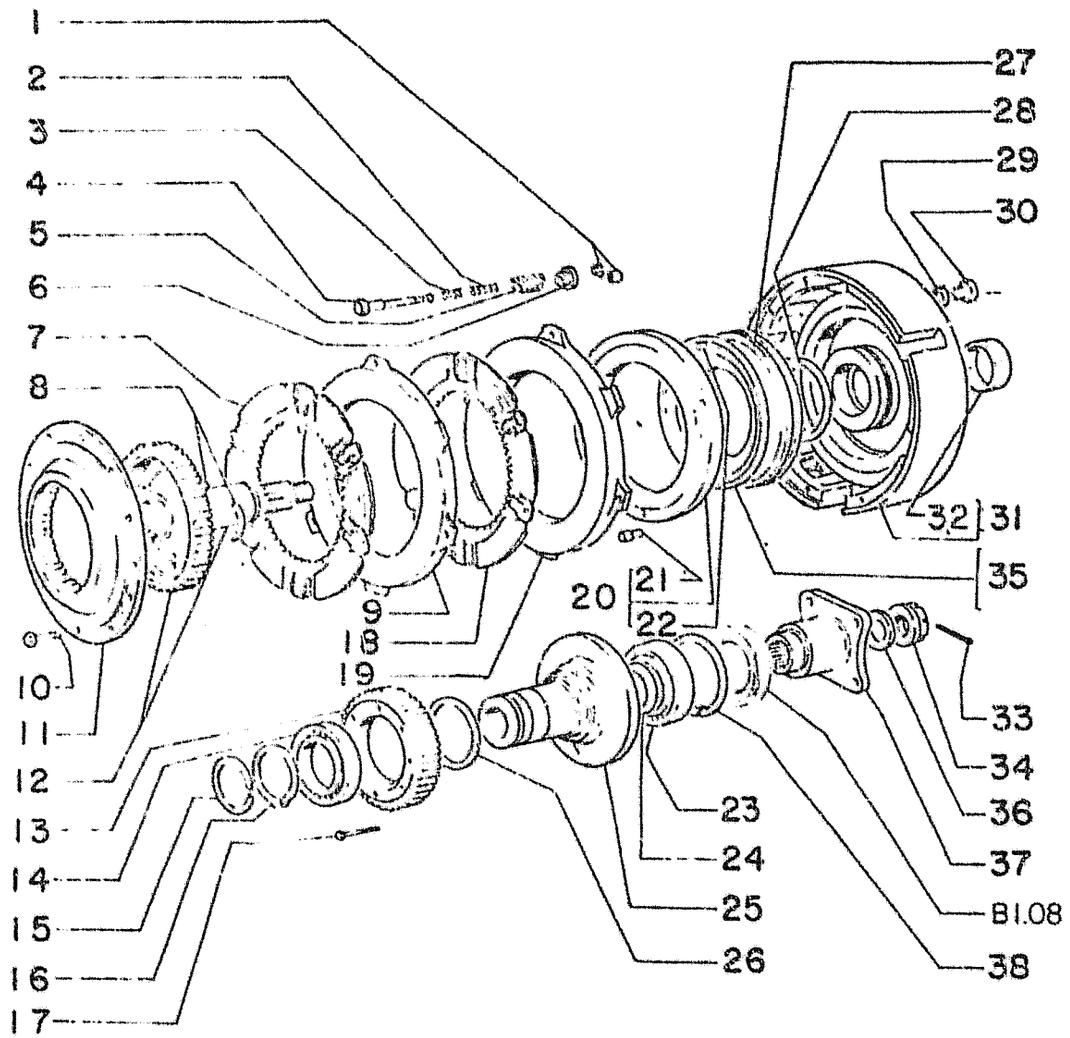

ITEM	PART NUMBER	QTY	CODE	DESCRIPTION	DENOMINAÇÃO
34	584092	01	10D	NUT	PORCA
35	14468681	01	133R	SEAL	JUNTA
36	584089	01	131R	WASHER	ARRUELA
37	79005977	01	70F	FLANGE	FLANGE
38	11075975	01	45A	O RING	ANEL

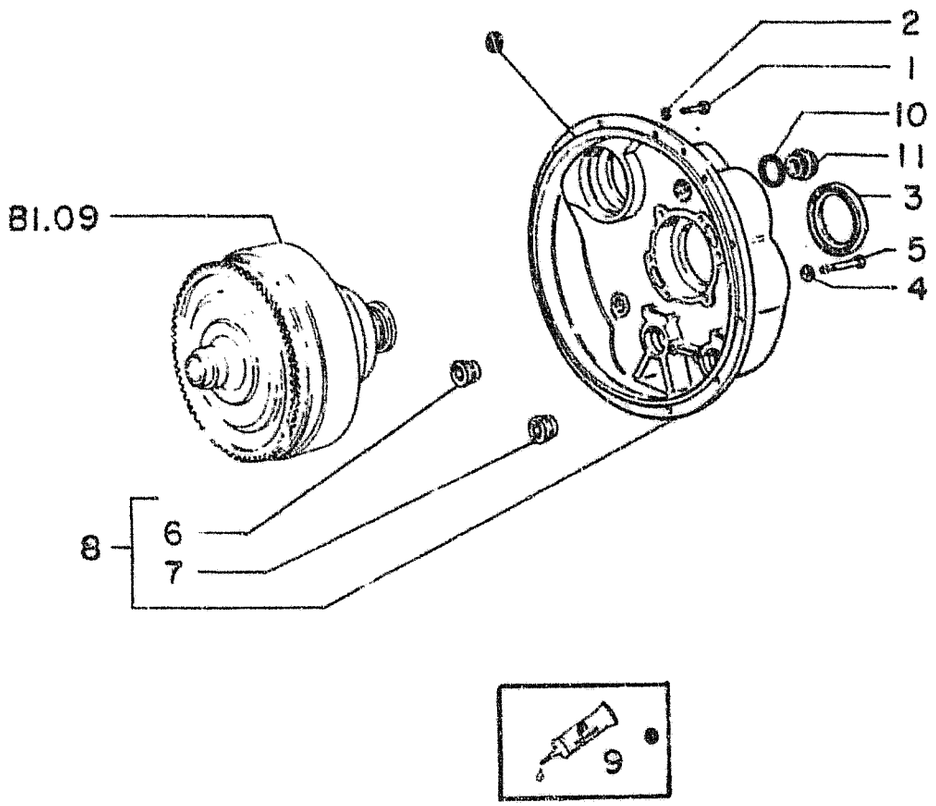

ITEM	PART NUMBER	QTY	CODE	DESCRIPTION	DENOMINAÇÃO
1	15970721	02	40V	SCREW	PARAFUSO
	15970921	10	40V	SCREW	PARAFUSO
2	10571870	12	132R	LOCKWASHER	ARRUELA DE PRESSÃO
3	590448	01	129G	GASKET	RETENTOR
4	592075	06	131R	WASHER	ARRUELA
5	586977	06	40V	SCREW	PARAFUSO
6	14325501	01	50T	PLUG	BUJÃO
7	14325301	01	50T	PLUG	BUJÃO
8	76003863	01	265C	COVER ASS'Y.	TAMPA COMPLETA
9	75209272	-	159G	GASKET LIQUID	JUNTA LIQUIDA
	75209274	-		CLEANER	ATIVADOR
10	10297085	01	133R	SEAL	GUARNIÇÃO
11	10306371	01	50T	PLUG	BUJÃO

01 CONVERTER, HOUSING AND COVERS - CONVERSOR, CARCAÇA E TAMPAS

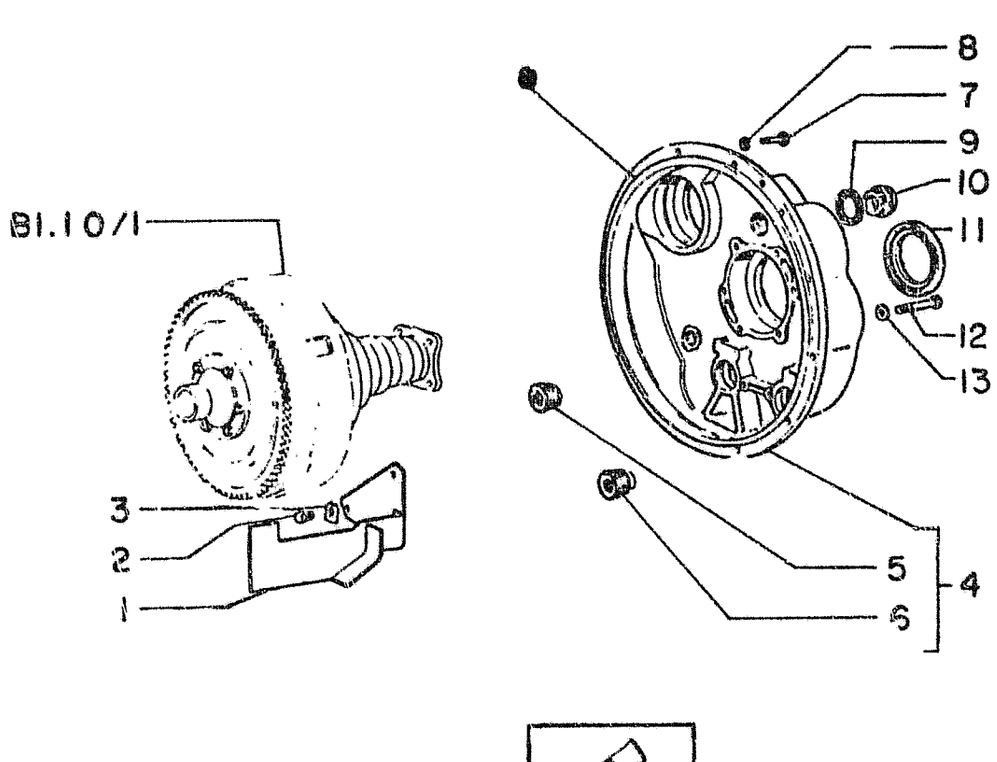

ITEM	PART NUMBER	QTY	CODE	DESCRIPTION	DENOMINAÇÃO
1	4971855	01	20D	DEFLECTOR	DEFLETOR
2	15970521	02	40V	SCREW	PARAFUSO
3	14198810	02	60B	SHACKLE	PLACA
4	76003863	01	265C	COVER ASS'Y.	TAMPA COMPLETA
5	14325501	01	50T	PLUG	BUJÃO
6	14325301	01	50T	PLUG	BUJÃO
7	15970721	02	40V	SCREW	PARAFUSO
	15970921	10	40V	SCREW	PARAFUSO
8	10571870	12	132R	LOCKWASHER	ARRUELA PRESSÃO
9	10297085	01	133R	SEAL	GUARNIÇÃO
10	10306371	01	50T	PLUG	BUJÃO
11	590448	01	123G	GASKET	RETENTOR
12	586977	06	40V	SCREW	PARAFUSO
13	592075	06	131R	WASHER	ARRUELA
14	75209272	-	159G	GASKET LIQUID	JUNTA LIQUIDA
	75209274	-	-	CLEANER	ATIVADOR

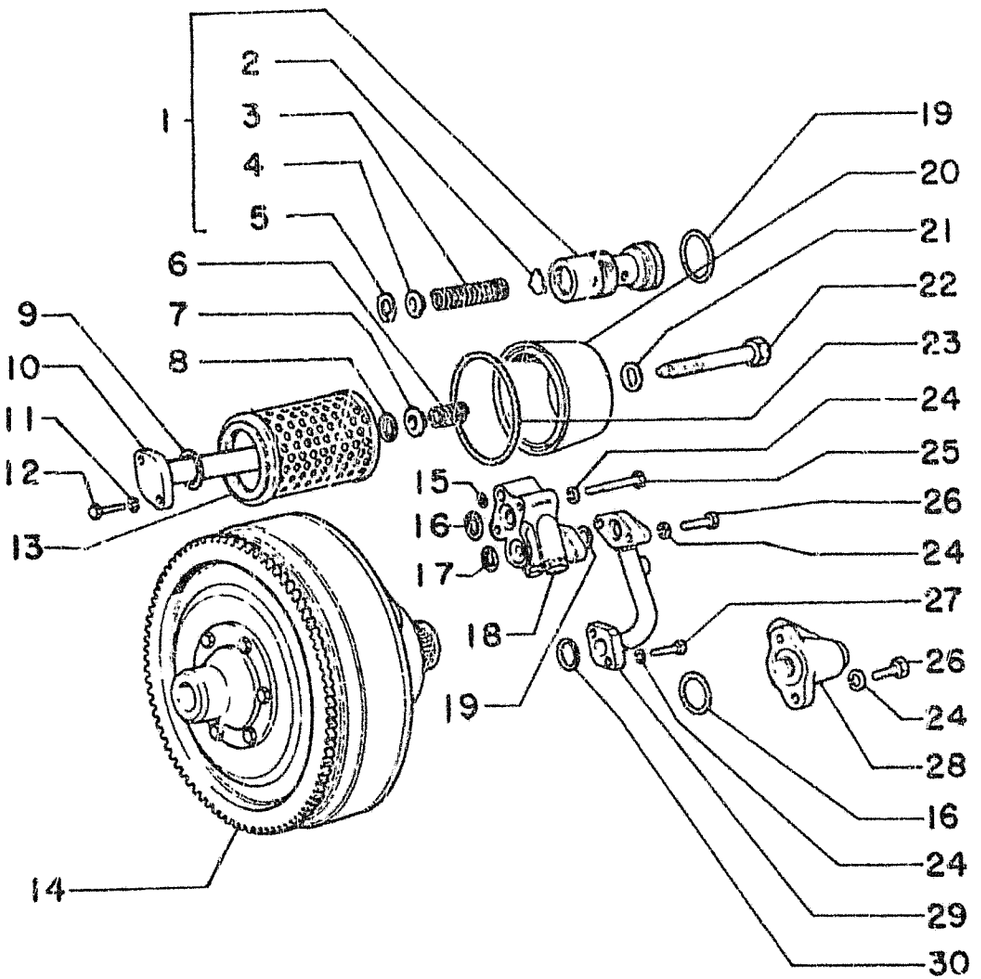

ITEM	PART NUMBER	QTY.	COD.	DESCRIPTION	DENOMINACAO
01	590496	01	010V	VALVE ASSEMBLY	VALVULA COMPL.
02	581598	01	075F	CARRIER	FLOTANTE
03	581600	01	100M	SPRING	MOLA
04	581599	01	060S	CUP	SEDE
05	11057875	01	051A	LOCKRING	ANEL SEGUR.
06	581605	01	100M	SPRING	MOLA
07	581604	01	060S	CUP	SEDE
08	14457290	01	055A	O-RING	ANEL-O
09	14457381	02	055A	O-RING	ANEL-O
10	4954872	01	184C	STUD BOLT	LUNETA
11	10571770	02	131R	WASHER	ARRUELA
12	16043621	04	040V	SCREW	PARAFUSO
13	581073	01	065F	FILTER	FILTRO
14	79043702	01	259C	TORQUE CONV. SEE SGR.B1.05	CONVERSOR VEJA SGR.B1.05
15	14452881	01	055A	O-RING	ANEL-O
16	14463681	02	055A	O-RING	ANEL-O
17	14463281	01	055A	O-RING	ANEL-O
18	79055241	01	010V	VALVE ASSEMBLY SEE SGR.B2.35	VALVULA COMPL. VEJA SGR.B2.35
19	14457881	02	055A	O-RING	ANEL-O
20	4960132	01	265C	COVER	TAMPA
21	10280060	01	133R	SEAL	GUARNICAO
22	4954874	01	040V	SCREW	PARAFUSO
23	14466281	01	055A	O-RING	ANEL-O
24	10571870	08	132R	LOCKWASHER	ARRUELA PRESSAO
25	15971321	02	040V	SCREW	PARAFUSO
26	15888721	02	040V	SCREW	PARAFUSO
27	1136921	02	040V	SCREW	PARAFUSO
28	4950502	01	300C	BODY	CORPO
29	4984642	01	193T	PIPE	TUBO
30	14464281	01	055A	O-RING	ANEL-O

01

CONVERTER, PUMP AND VALVES
CONVERSOR DE TORQUE, BOMBAS E VALVULAS

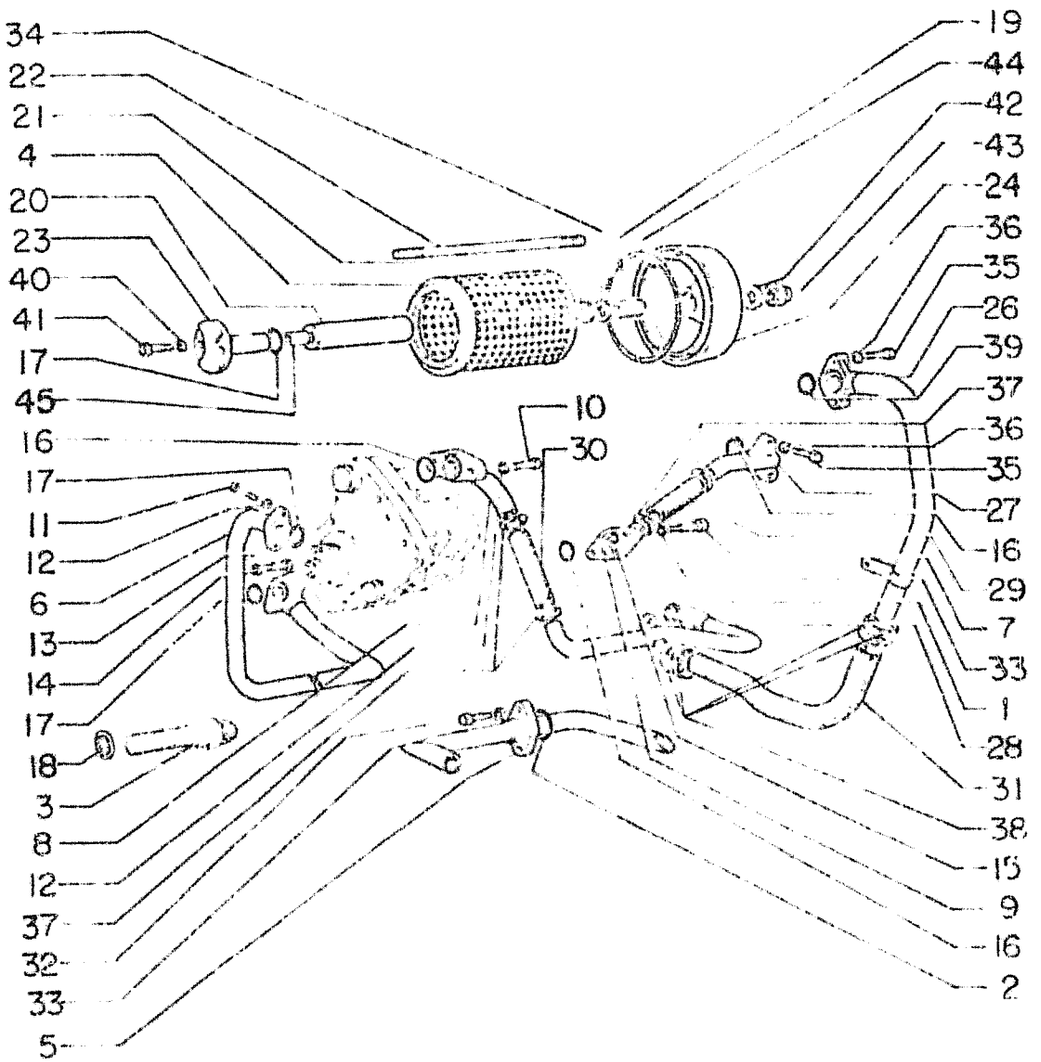

ITEM	PART NUMBER	QTY	CODE	DESCRIPTION	DENOMINAÇÃO
1	10303360	01	122G	SEAL	GUARNIÇÃO
2	14464281	01	55A	O RING	ANEL VEDAÇÃO
3	79004363	01	65F	FILTER	FILTRO
4	591062	01	65F	FILTER	FILTRO
5	79045669	01	193T	PIPE	TUBULAÇÃO
6	4980898	01	193T	PIPE	TUBULAÇÃO
7	4971688	02	40V	SCREW	PARAFUSO
8	4969911	01	193T	PIPE	TUBULAÇÃO
9	79045675	01	193T	PIPE	TUBULAÇÃO
10	16043631	02	40V	SCREW	PARAFUSO
11	16044031	02	40V	SCREW	PARAFUSO
12	10571771	04	132R	LOCKWASHER	ARRUELA DE PRESSÃO
13	11307031	02	40V	SCREW	PARAFUSO
14	10571871	02	132R	LOCKWASHER	ARRUELA DE PRESSÃO
15	14456980	02	55A	O RING	ANEL DE VEDAÇÃO
16	14457680	03	55A	O RING	ANEL DE VEDAÇÃO
17	14457381	03	55A	O RING	ANEL DE VEDAÇÃO
18	10296585	01	133R	SEAL	GUARNIÇÃO
19	546858	01	100M	SPRING	MOLA
20	581492	01	58C	MAGNET	MAGNETICO
21	4964396	01	133R	SEAL	GUARNIÇÃO
22	581381	01	210P	STUD	PRISIONEIRO
23	4954873	01	184C	STUD BOLT	COLUNETA
24	4967756	01	265C	COVER	TAMPA
25	14323911	01	50T	PLUG	BUJÃO
26	4984140	01	193T	PIPE	TUBULAÇÃO
27	79045677	01	193T	PIPE	TUBULAÇÃO
28	79045689	01	193T	PIPE	TUBULAÇÃO
29	79032095	01	192T	HOSE	MANGUEIRA
30	79032097	01	192T	HOSE	MANGUEIRA
31	79034261	01	192T	HOSE	MANGUEIRA
32	11306931	02	40V	SCREW	PARAFUSO
33	10516870	04	132R	LOCKWASHER	ARRUELA DE PRESSÃO
34	12638601	01	131R	WASHER	ARRUELA
35	11307031	04	40V	SCREW	PARAFUSO

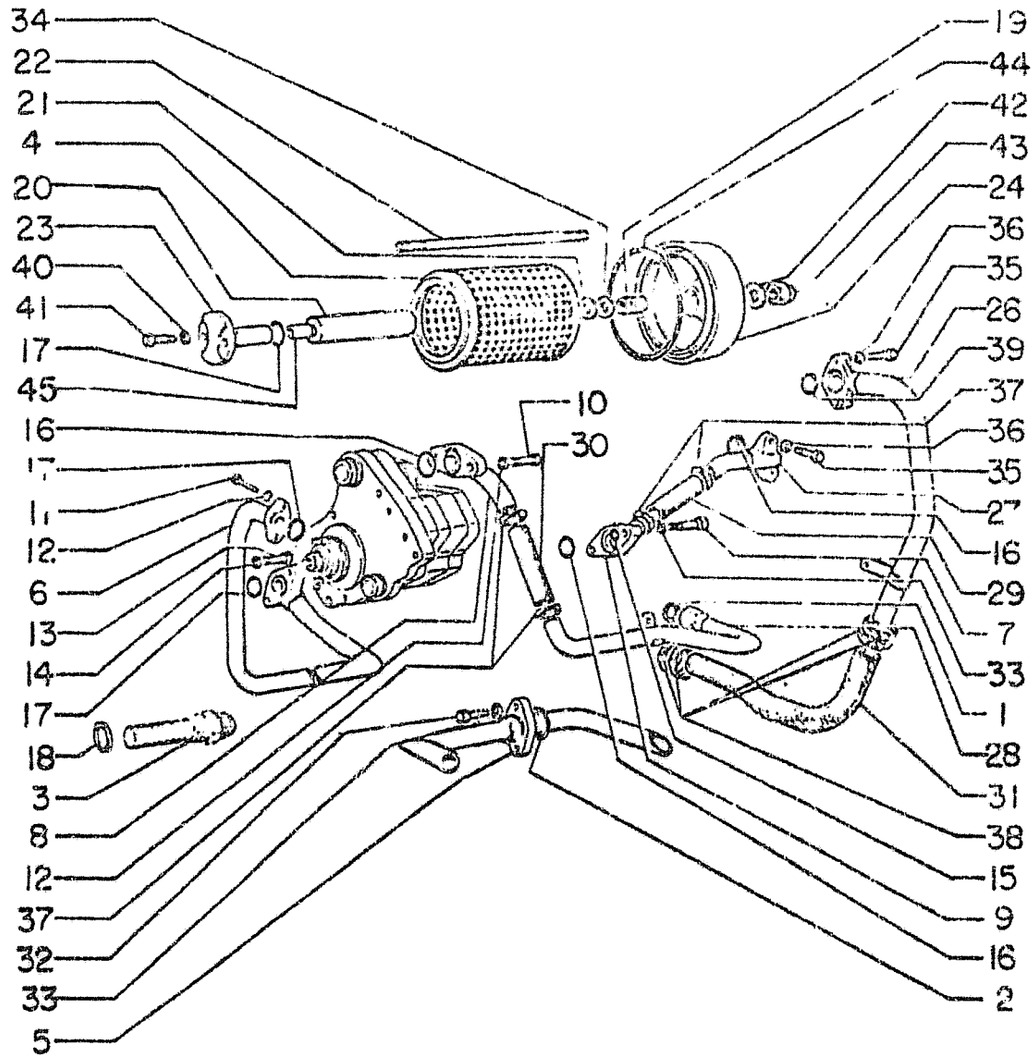

ITEM	PART NUMBER	QTY	CODE	DESCRIPTION	DENOMINAÇÃO
36	10571871	04	132R	LOCKWASHER	ARRUELA DE PRESSÃO
37	12173890	04	180C	CLAMP	BRAÇADEIRA
38	12173990	04	180C	CLAMP	BRAÇADEIRA
39	14458580	01	55A	O RING	ANEL DE VEDAÇÃO
40	10516670	02	132R	LOCKWASHER	ARRUELA DE PRESSÃO
41	16043621	02	40V	SCREW	PARAFUSO
42	10284460	01	122G	SEAL	GUARNIÇÃO
43	14054911	01	10D	NUT	PORCA
44	14456281	01	55A	O RING	ANEL DE VEDAÇÃO
45	4954875	01	75D	SPACER	DISTANCIAL

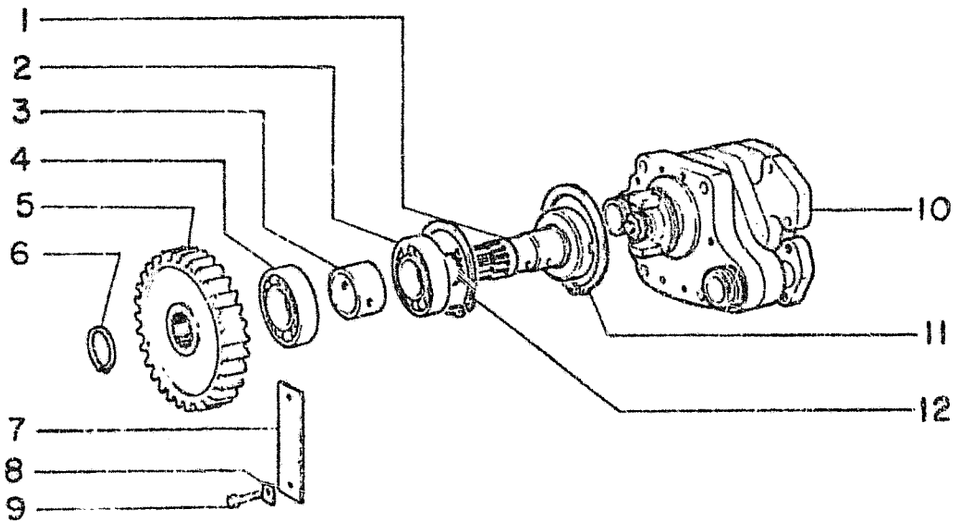

ITEM	PART NUMBER	QTY	CODE	DESCRIPTION	DENOMINAÇÃO
1	79010926	01	16A	SHAFT	EIXO
2	20685450	01	341C	BEARING	ROLAMENTO
3	79009557	01	75D	SPACER	DISTANCIAL
4	20685450	01	341C	BEARING	ROLAMENTO
5	76000233	01	50I	GEAR	ENGRENAGEM
6	11067475	01	51A	LOCKRING	ANEL TRAVA
7	4954858	01	110P	PLATE	PLACA
8	14198810	02	110P	LOCKPLATE	TRAVA
9	15970521	02	40V	SCREW	PARAFUSO
10	76000156	01	153P	PUMP ASS'Y.	BOMBA COMPL.
				SEE SGR B1.11	VEJA SBG B1.11
11	11061676	01	51A	LOCKRING	ANEL TRAVA
12	11061076	01	51A	LOCKRING	ANEL TRAVA

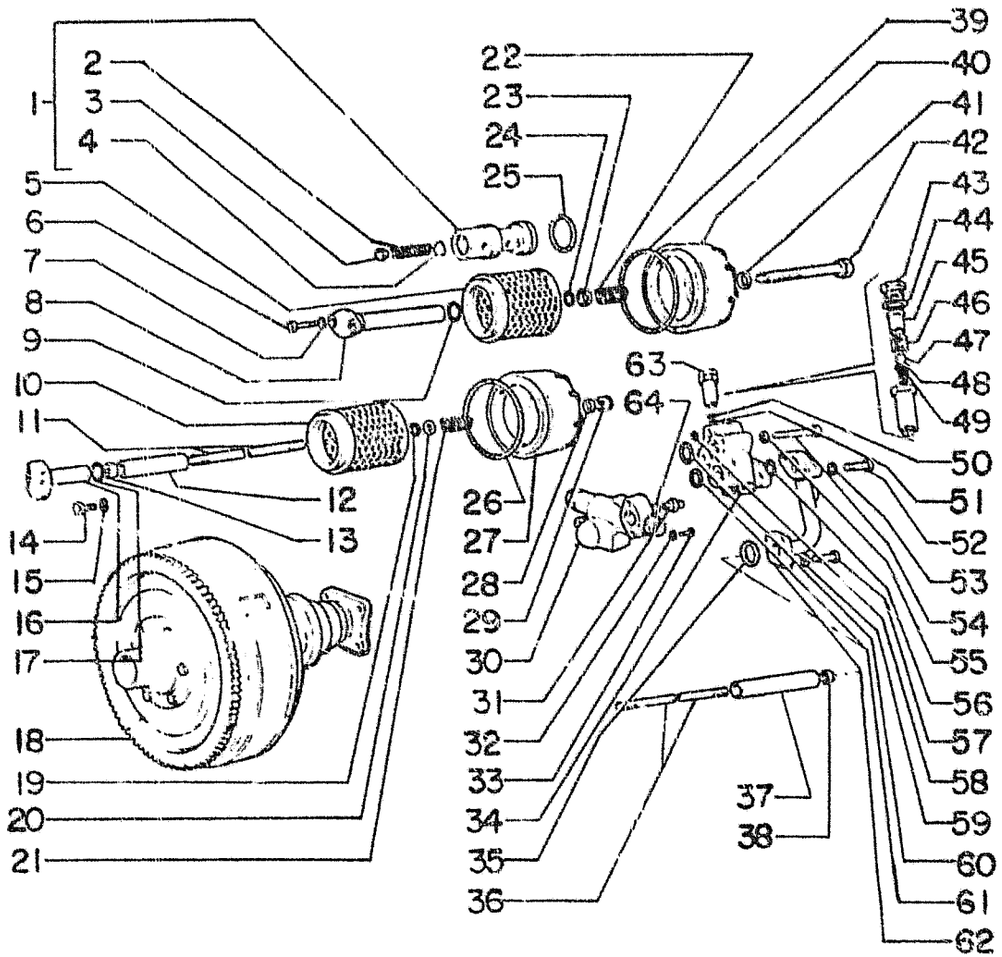

ITEM	PART NUMBER	QTY.	COD.	DESCRIPTION	DENOMINACAO
01	590496	01	010V	VALVE ASSY	VALVULA COMPL.
02	581600	01	100M	SPRING	MOLA
03	581599	01	069S	SEATING	SEDE
04	581598	01	075F	CARRIER	FLUTUANTE
05	79032227	01	065F	FILTER	FILTRO
06	16043631	02	040V	SCREW	PARAFUSO
07	10516670	02	132R	LOCKWASHER	ARRUELA PRESSAO
08	4954872	01	142T	TIE ROD	HASTE
09	14457381	01	055A	O-RING	ANEL-O
10	1930543	01	065F	FILTER	FILTRO
11	4967372	01	210P	STUD	PRISIONEIRO
12	581492	01	054C	MAGNETIC	VELA MAGNET.
13	4967375	01	075D	SPACER	ESPACADOR
14	16043631	02	040V	SCREW	PARAFUSO
15	10516670	02	132R	LOCKWASHER	ARRUELA PRESSAO
16	4967477	01	142T	TIE ROD	HASTE
17	14457381	01	055A	O-RING	ANEL-O
18	79041443	01	095F	CLUTCH ASSY SEE / VEJA SGR.	EMBREAGEM COM. B1.05/1
19	4964396	01	122G	SEAL	GUARNICAO
20	12638601	01	131R	WASHER	ARRUELA
21	546858	01	100M	SPRING	MOLA
22	581605	01	100M	SPRING	MOLA
23	581604	01	069S	SEATING	SEDE
24	1447181	01	055A	O-RING	ANEL-O
25	14457881	01	055A	O RING	ANEL-O
26	14466281	01	055A	O-RIG	ANEL-O
27	4967726	01	265C	COVER	TAMPA
28	10284460	01	131R	WASHER	ARRUELA
29	14054911	01	010D	NUT	PORCA
30	4983850	01	010V	VALVE ASSY SEE / VEJA SGR.	VALVULA COMPL. B2.08
31	593607	01	020R	FITTING	CONEXAO
32	10516870	02	132R	LOCKWASHER	ARRUELA PRESSAO
33	11288031	02	040V	SCREW	PARAFUSO

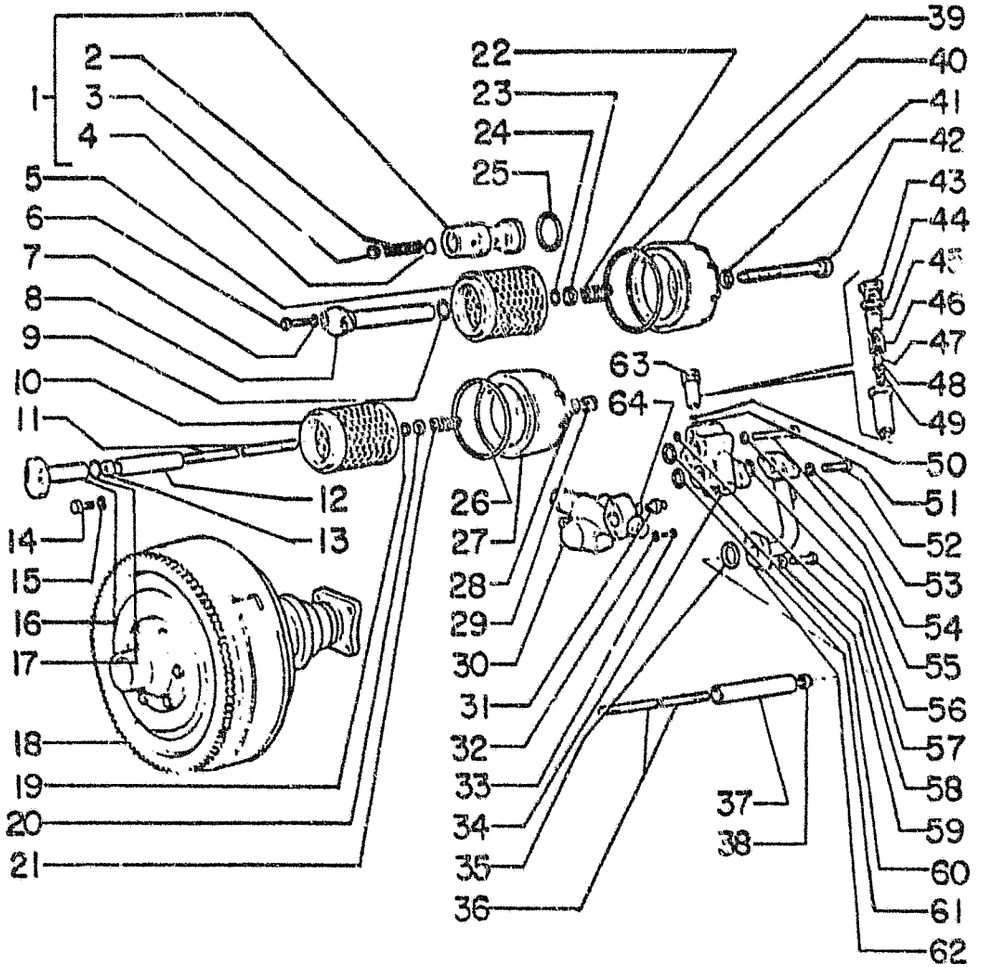

ITEM	PART NUMBER	QTY.	COD.	DESCRIPTION	DENOMINACAO
34	79064381	01	010V	VALVE ASSY SEE / VEJA SGR. B2.35/1	VALVULA COMPL.
35	14464281	01	055A	O-RING	ANEL-O
36	4986676	01	210P	STUD	PRISIONEIRO
37	581492	01	054C	MAGNETIC ROD	VELA MAGNETICA
38	13598021	01	010D	NUT	PORCA
39	14466281	01	055A	O-RING	ANEL-O
40	4960068	01	265C	COVER	TAMPA
41	10280060	01	132R	WASHER	ARRUELA
42	4967373	01	040V	SCREW	PARAFUSO
43	4986672	01	020R	FITTING	CONEXAO
44	14453980	01	055A	O-RING	ANEL-O
45	4986545	01	235S	PISTON	PISTAO
46	8283667	01	100M	SPRING	MOLA
47	593304	01	010V	VALVE	VALVULA
48	14457280	01	055A	O-RING	ANEL-O
49	4988274	01	100M	SPRING	MOLA
50	14454180	01	055A	O-RING	ANEL-O
51	14457280	01	055A	O-RING	ANEL-O
52	15888731	02	040V	SCREW	PARAFUSO
53	10516870	02	132R	LOCKWASHER	ARRUELA PRESSAO
54	15771331	02	040V	SCREW	PARAFUSO
55	10516870	02	132R	LOCKWASHER	ARRUELA PRESSAO
56	14457881	01	055A	O-RING	ANEL-O
57	11306931	02	040V	SCREW	PARAFUSO
58	14452881	01	055A	O-RING	ANEL-O
59	10516870	02	132R	LOCKWASHER	ARRUELA PRESSAO
60	14463681	01	055A	O-RING	ANEL-O
61	14463281	01	055A	O-RING	ANEL-O
62	4984642	01	193T	PIPE	TUBO
63	4986673	01	010V	VALVE ASSY	VALVULA COMPL
64	14457381	01	055A	O-RING	ANEL-O

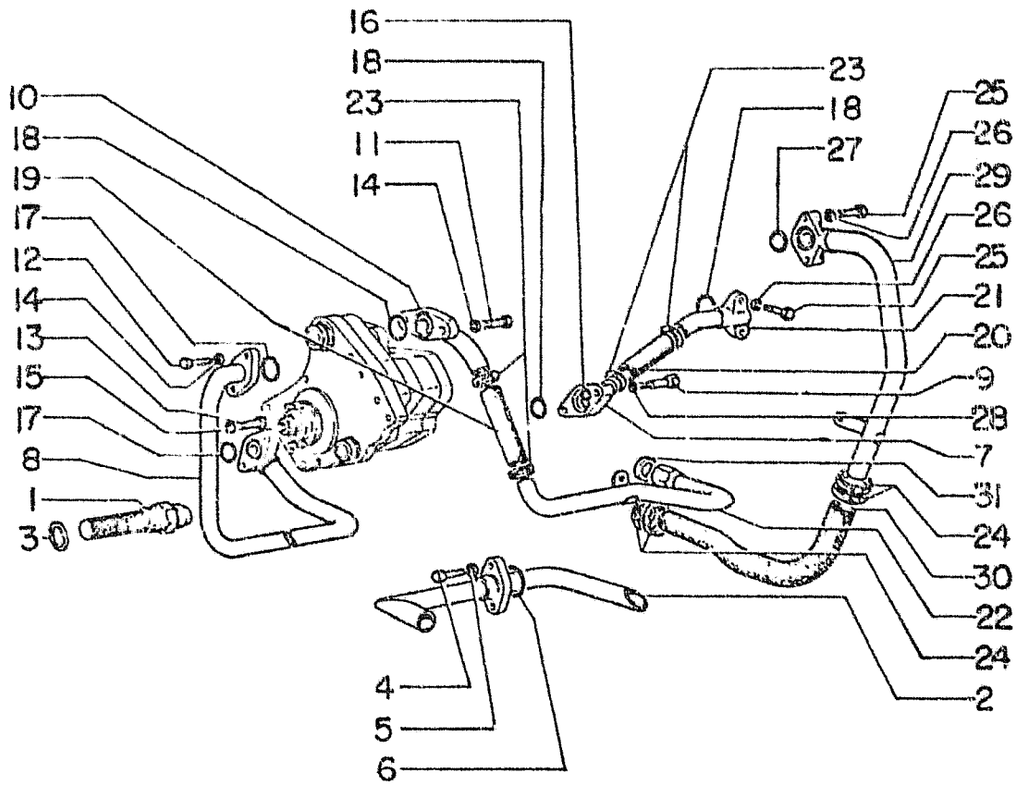

ITEM	PART NUMBER	QTY	CODE	DESCRIPTION	DENOMINAÇÃO
1	79004363	01	65F	FILTER	FILTRO
2	79045669	01	193T	PIPE	TUBULAÇÃO
3	10296585	01	133R	SEAL	GUARNIÇÃO
4	11306931	02	40V	SCREW	PARAFUSO
5	10371871	02	132R	LOCKWASHER	ARRUELA DE PRESSÃO
6	14468281	01	55A	O RING	ANEL DE VEDAÇÃO
7	79045675	01	193T	PIPE	TUBULAÇÃO
8	4969887	01	193T	PIPE	TUBULAÇÃO
9	4971688	02	40V	SCREW	PARAFUSO
10	4969911	01	193T	PIPE	TUBULAÇÃO
11	16043631	02	40V	SCREW	PARAFUSO
12	16044031	02	40V	SCREW	PARAFUSO
13	11307031	02	40V	SCREW	PARAFUSO
14	10571771	04	132R	LOCKWASHER	ARRUELA DE PRESSÃO
15	10571871	02	132R	LOCKWASHER	ARRUELA DE PRESSÃO
16	14456980	02	55A	O RING	ANEL DE VEDAÇÃO
17	14457381	02	55A	O RING	ANEL DE VEDAÇÃO
18	14457680	03	55A	O RING	ANEL DE VEDAÇÃO
19	79032097	01	192T	HOSE	MANGUEIRA
20	79032095	01	192T	HOSE	MANGUEIRA
21	79045677	01	193T	PIPE	TUBULAÇÃO
22	79045689	01	193T	PIPE	TUBULAÇÃO
23	12173890	04	180C	CLAMP	BRAÇADEIRA
24	12173990	08	180C	CLAMP	BRAÇADEIRA
25	11307031	04	40V	SCREW	PARAFUSO
26	10571871	04	132R	LOCKWASHER	ARRUELA DE PRESSÃO
27	14458580	01	55A	O RING	ANEL DE VEDAÇÃO
28	10516870	02	132R	LOCKWASHER	ARRUELA DE PRESSÃO
29	4969902	01	193T	PIPE	TUBULAÇÃO
30	79034206	01	192T	HOSE	MANGUEIRA
31	10303360	01	133R	SEAL	GUARNIÇÃO

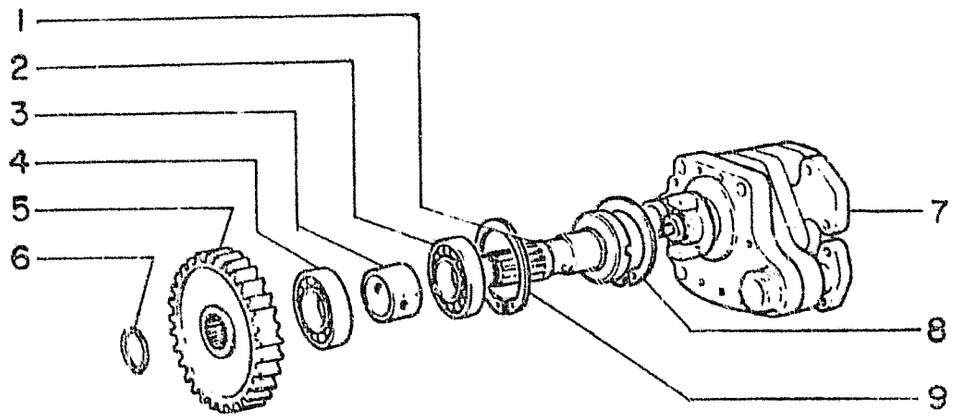

ITEM	PART NUMBER	QTY	CODE	DESCRIPTION	DENOMINAÇÃO
1	79010926	01	16A	SHAFT	EIXO
2	20685450	02	341C	BEARING	ROLAMENTO
3	79009557	01	75D	SPACER	DISTANCIAL
4	20685450	02	341C	BEARING	ROLAMENTO
5	76000233	01	50I	GEAR	ENGRENAGEM
6	11067475	01	51A	LOCKRING	ANEL TRAVA
7	76000155	01	155P	PUMP ASSEMBLY	BOMBA COMPLETA
				SEE SGR B1.11/1	VEJA SBG B1.11/1
8	11061676	01	51A	LOCKRING	ANEL TRAVA
9	11061076	01	51A	LOCKRING	ANEL TRAVA

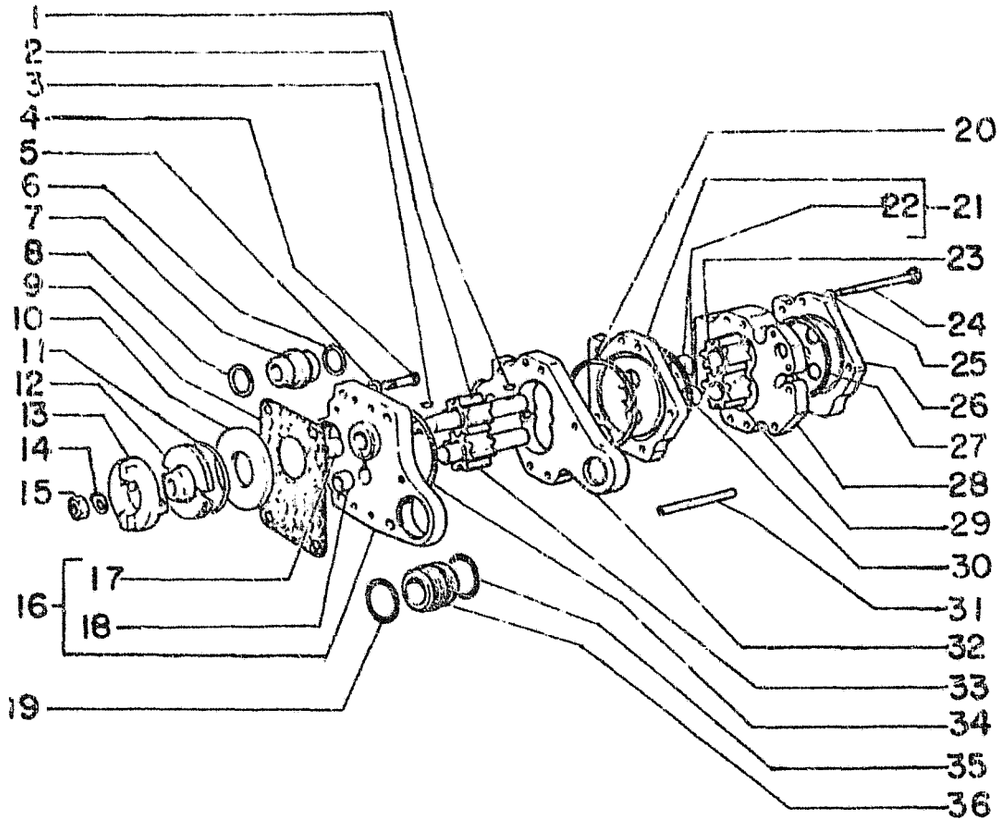

ITEM	PART NUMBER	QTY	CODE	DESCRIPTION	DENOMINAÇÃO
1	588914	01	60I	FEATHER KEY	CHAVETA
2	4980894	01	50I	GEAR	ENGRENAGEM
3	588914	01	60L	FEATHER KEY	CHAVETA
4	14307620	04	40V	SCREW	PARAFUSO
5	12605670	04	131R	WASHER	ARRUELA
6	14462881	03	55A	O RING	ANEL VEDAÇÃO
7	4952585	01	20R	FITTING	CONEXÃO
8	14462881	03	55A	O RING	ANEL VEDAÇÃO
9	591706	01	123G	GASKET	JUNTA
10	565154	01	131R	WASHER	ARRUELA
11	4526900	01	51A	LOCKRING	ANEL TRAVA
12	591794	01	30M	SLEEVE	ACOPLAMENTO
13	4526899	01	45A	RING	ANEL
14	588915	01	132R	LOCKWASHER	ARRUELA TRAVA
15	12164711	01	10D	NUT	PORCA
16	4954880	01	265C	COVER ASSEMBLY	TAMPA COMPLETA
17	591055	01	95B	BUSHING	BUCHA
18	591707	01	95B	BUSHING	BUCHA
19	14463681	03	55A	O RING	ANEL VEDAÇÃO
20	14465481	04	55A	O RING	ANEL VEDAÇÃO
21	79000914	01	75D	SPACER ASS'Y.	DISTANCIAL COMPL.
22	591707	02	95B	BUSHING	BUCHA
23	4967361	01	50I	GEAR	ENGRENAGEM
24	498089?	05	40V	SCREW	PARAFUSO
25	10516670	05	132R	LOCKWASHER	ARRUELA PRESSÃO
26	4971909	01	300C	BODY	CORPO
27	14465481	04	55A	O RING	ANEL VEDAÇÃO
28	4967358	01	300C	BODY	CORPO
29	4967362	01	50I	GEAR	ENGRENAGEM
30	14465481	04	55A	O RING	ANEL VEDAÇÃO
31	4980896	02	80P	PIN	PINO
32	4980893	01	300C	BODY	CORPO
33	4980895	01	50J	GEAR	ENGRENAGEM
34	14465481	04	55A	O RING	ANEL VEDAÇÃO
35	14463681	03	55A	O RING	ANEL VEDAÇÃO

01 OIL PUMP - BOMBA DE OLEO 76000156

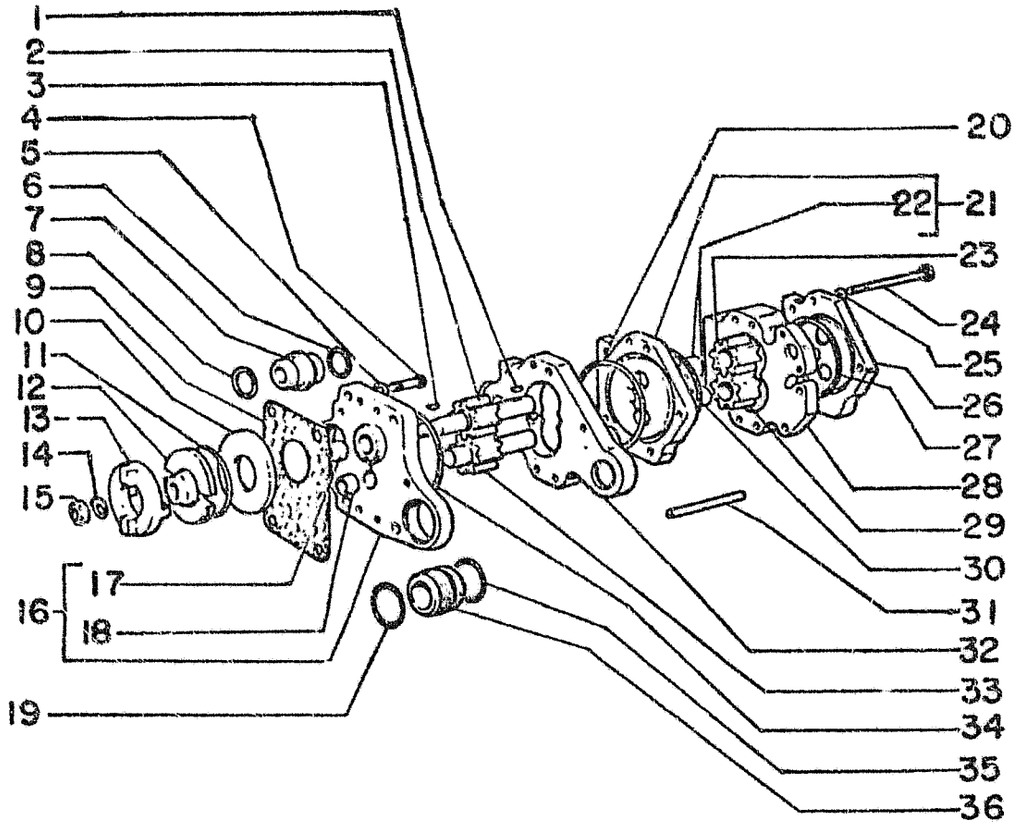

ITEM	PART NUMBER	QTY	CODE	DESCRIPTION	DENOMINAÇÃO
36	4954888	01	20R	FITTING	CONEXÃO

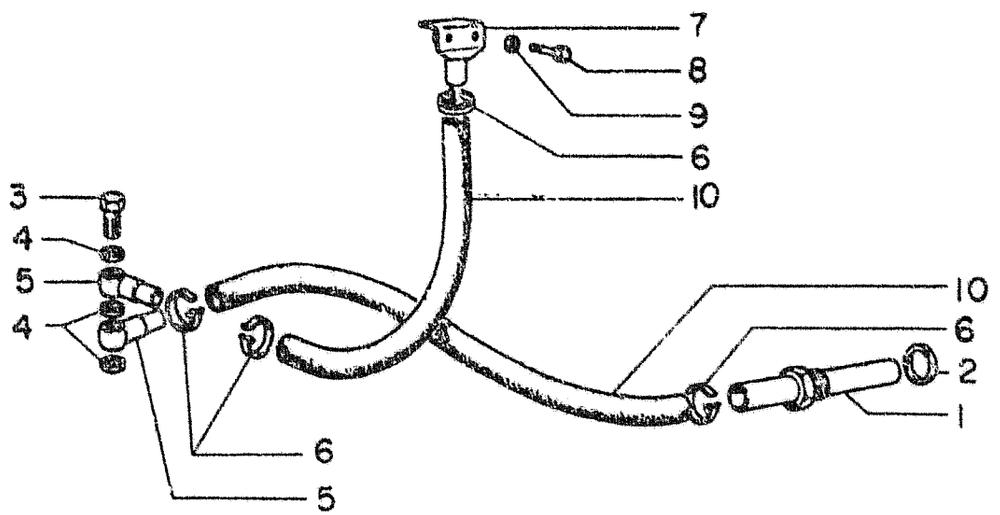

ITEM	PART NUMBER	QTY	CODE	DESCRIPTION	DENOMINAÇÃO
1	4990466	01	20R	FITTING	CONEXÃO
2	10257060	01	122G	SEAL	GUARNIÇÃO
3	4986957	01	90B	UNION	CONEXÃO
4	10296685	03	133R	SEAL	GUARNIÇÃO
5	592043	02	20R	FITTING	CONEXÃO
6	10291790	04	180C	CLAMP	BRAÇADEIRA
7	592046	01	65F	FILTER	FILTRO
8	13276011	02	40V	SCREW	PARAFUSO
9	12605371	02	132R	LOCKWASHER	ARRUELA DE PRESSÃO
10	592044	02	192T	HOSE	MANGUEIRA

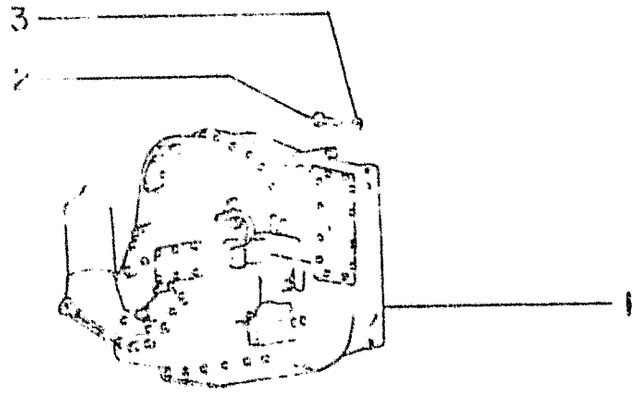

ITEM	PART NUMBER	QTY	CODE	DESCRIPTION	DENOMINAÇÃO
1	79043880	01	30C	TRANSMISSION ASS'Y. 01	CAMBIO COMPLETO 01
	79043881	01	30C	TRANSMISSION ASS'Y. 02	CAMBIO COMPLETO 02
2	15840537	06	40V	SCREW	PARAFUSO
3	10572171	06	132R	LOCKWASHER	ARRUELA DE PRESSÃO

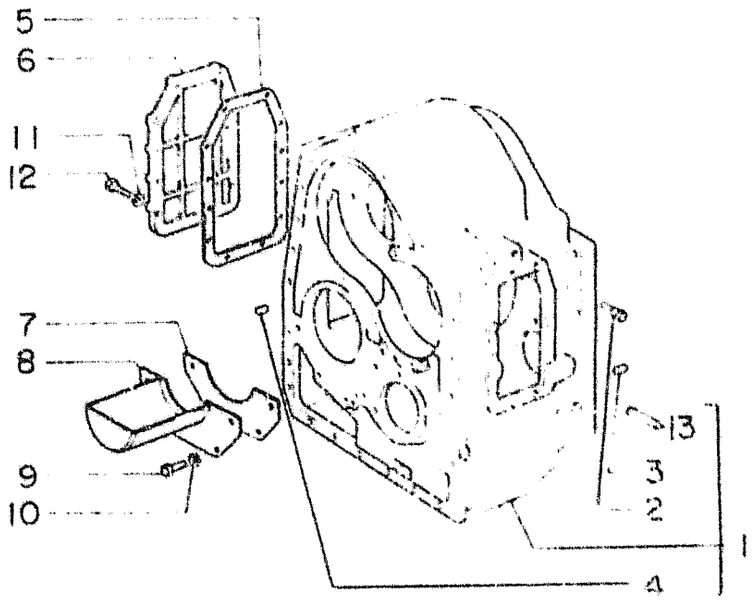

ITEM	PART NUMBER	QTY	CODE	DESCRIPTION	DENOMINAÇÃO
1	79[illegible]5886	01	35S	CASE ASS'Y.	CARCAÇA COMPLETA
2	450[illegible]25	02	30G	HOOK	GANCHO
3	587083	01	80P	PIN	PINO
4	10839810	03	80P	PIN	PINO
5	496[illegible]48	01	123G	GASKET	JUNTA
6	4961971	01	265C	COVER	TAMPA
7	4968924	01	123G	GASKET	JUNTA
8	4968920	01	19V	PAN	RESERVATÓRIO
9	16043231	04	40V	SCREW	PARAFUSO
10	10571778	04	132R	LOCKWASHER	ARRUELA DE PRESSÃO
11	10571879	13	132R	LOCKWASHER	ARRUELA DE PRESSÃO
12	15970731	12	40V	SCREW	PARAFUSO
13	13449530	01	210P	STUD	PRISIONEIRO

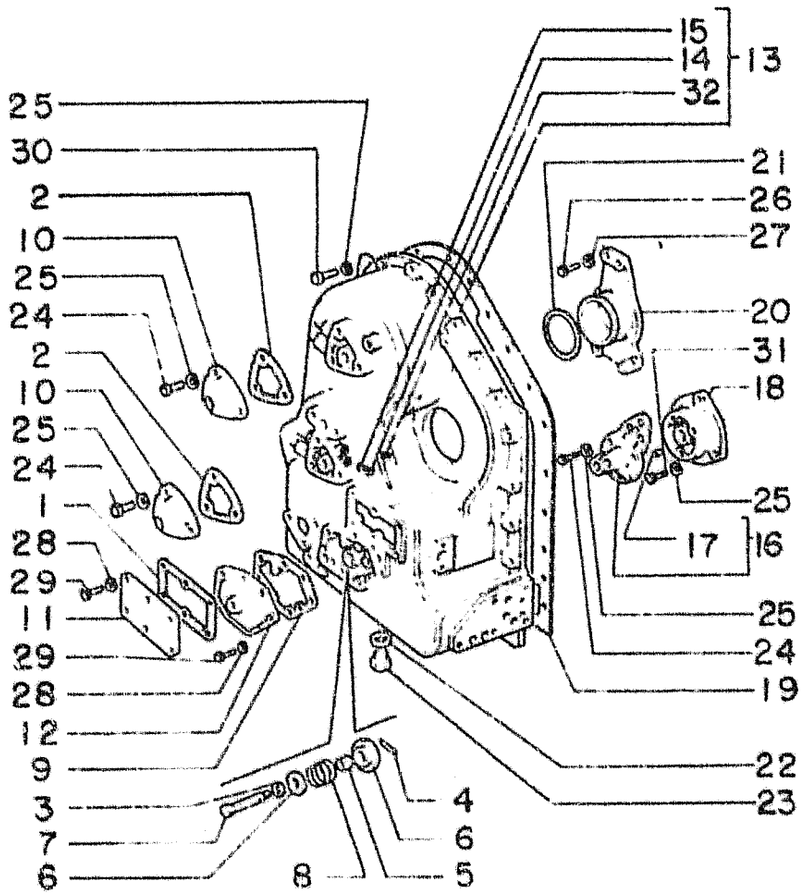

ITEM	PART NUMBER	QTY	CODE	DESCRIPTION	DENOMINAÇÃO
1	586447	01	123G	GASKET	JUNTA
2	586728	02	123G	GASKET	JUNTA
3	591390	01	120P	SMALL DISK	DISCO
4	591391	01	80P	PIN	PINO
5	591392	01	75D	SPACER	DISTANCIAL
6	591393	02	60S	CUP	SEDE
7	79032305	01	80P	PIN	PINO
8	79032557	01	100M	SPRING	MOLA
9	4962047	01	123G	GASKET	JUNTA
10	4972404	02	265C	COVER	TAMPA
11	4981056	01	265C	COVER	TAMPA
12	79007737	01	265C	COVER	TAMPA
13	4965596	01	265C	COVER ASSEMBLY	TAMPA COMPLETA
14	10300511	02	50T	PLUG	BUJÃO
15	10296160	02	133R	SEAL	GUARNIÇÃO
16	79038344	01	265C	COVER ASSEMBLY	TAMPA COMPLETA
17	10486110	01	80P	PIN	PINO
18	79044317	01	265C	COVER	TAMPA
19	4968901	01	123G	GASKET	JUNTA
20	79023382	01	300S	SUPPORT	SUPORTE
21	14465681	01	55A	O RING	ANEL DE VEDAÇÃO
22	10296585	01	133R	SEAL	GUARNIÇÃO
23	10278340	01	50T	PLUG	BUJÃO
24	15970731	10	40V	SCREW	PARAFUSO
25	10571879	51	132R	LOCKWASHER	ARRUELA DE PRESSÃO
26	15540431	03	40V	SCREW	PARAFUSO
27	10571979	03	132R	LOCKWASHER	ARRUELA DE PRESSÃO
28	10571779	14	132R	LOCKWASHER	ARRUELA DE PRESSÃO
29	16043431	14	40V	SCREW	PARAFUSO
30	15970931	23	40V	SCREW	PARAFUSO
31	11306931	03	40V	SCREW	PARAFUSO
32	10269450	02	50T	PLUG	BUJÃO

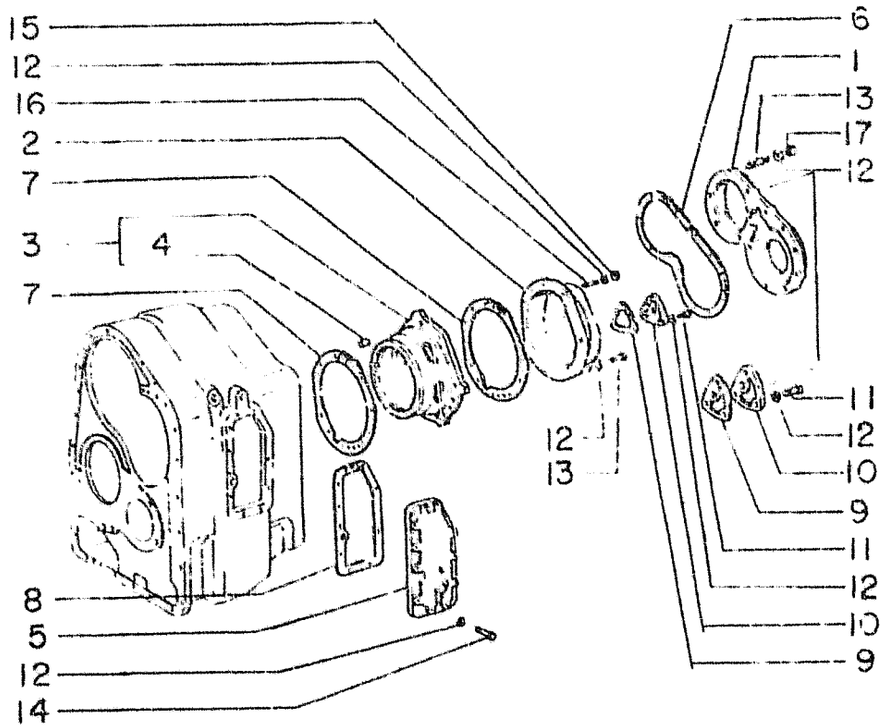

ITEM	PART NUMBER	QTY	CODE	DESCRIPTION	DENOMINAÇÃO
1	4965596	01	265C	COVER	TAMPA
2	79044316	01	265C	COVER	TAMPA
3	79023630	01	300S	SUPPORT	SUPORTE
4	10839710	07	80P	PIN	PINO
5	4[illegible]944	01	265C	COVER	TAMPA
6	4969900	01	123G	GASKET	JUNTA
7	4969902	02	123G	GASKET	JUNTA
8	586446	01	123G	GASKET	JUNTA
9	586726	02	123G	GASKET	JUNTA
10	4972404	02	265C	COVER	TAMPA
11	15970731	06	40V	SCREW	PARAFUSO
12	10571879	32	132R	LOCKWASHER	ARRUELA DE PRESSÃO
13	13449730	12	210P	STUD	PRISIONEIRO
14	11306931	11	40V	SCREW	PARAFUSO
15	12164721	12	10D	NUT	PORCA
16	13449930	03	210P	STUD	PRISIONEIRO
17	12164721	03	10D	NUT	PORCA
18	11234731	07	40V	SCREW	PARAFUSO

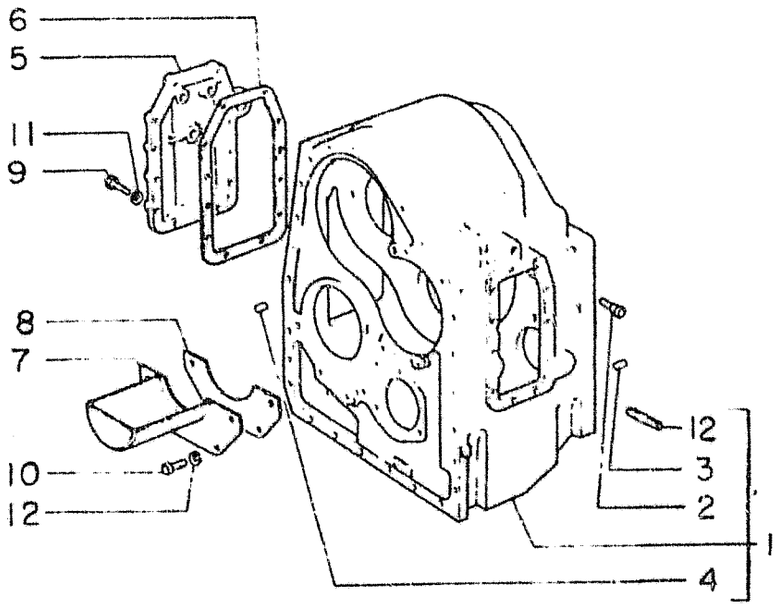

ITEM	PART NUMBER	QTY	CODE	DESCRIPTION	DENOMINAÇÃO
1	79055887	01	35S	CASE ASSEMBLY	CARCAÇA COMPLETA
2	4502935	02	30G	HOOK	GANCHO
3	587088	01	80P	PIN	PINO
4	10839810	03	80P	PIN	PINO
5	4961971	01	265C	COVER	TAMPA
6	4962048	01	123G	GASKET	JUNTA
7	4968920	01	19V	PAN	RESERVATÓRIO
8	4968924	01	123G	GASKET	JUNTA
9	16043231	04	40V	SCREW	PARAFUSO
10	10571871	12	132R	LOCKWASHER	ARRUELA DE PRESSÃO
11	10371779	04	132R	LOCKWASHER	ARRUELA DE PRESSÃO
12	13449730	01	210P	STUD	PRISIONEIRO

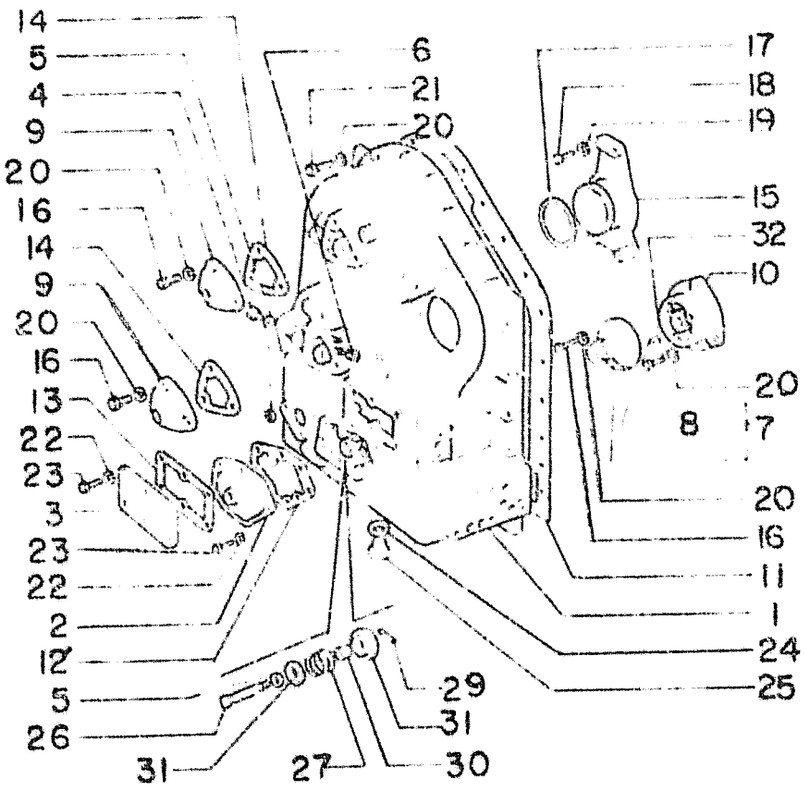

ITEM	PART NUMBER	QTY	CODE	DESCRIPTION	DENOMINAÇÃO
1	4971296	01	265C	COVER ASS'Y. INCLUD ITENS 4,5 AND 6	TAMPA COMPLETA INCLUE ITENS 4,5 E 6
	79008585	01	265C	COVER	TAMPA
	4971056	01	265C	COVER	TAMPA
	10300411	02	50T	PLUG	BUJÃO
	10296160	02	133R	SEAL	GUARNIÇÃO
6	10269450	02	50T	PLUG	BUJÃO
7	79032894	01	265C	COVER ASS'Y.	TAMPA COMPLETA
8	10400210	02	80P	PIN	PINO
9	4972404	02	265C	COVER	TAMPA
10	79044317	01	265C	COVER	TAMPA
11	1968901	01	123G	GASKET	JUNTA
12	590386	01	123G	GASKET	JUNTA
13	586477	01	123G	GASKET	JUNTA
14	586728	02	123G	GASKET	JUNTA
15	79023382	01	300S	SUPPORT	SUPORTE
16	15970731	09	40V	SCREW	PARAFUSO
17	14466631	01	55A	O RING	ANEL DE VEDAÇÃO
18	15530431	03	40V	SCREW	PARAFUSO
19	10571971	03	132R	LOCKWASHER	ARRUELA DE PRESSÃO
20	10571871	42	132R	LOCKWASHER	ARRUELA DE PRESSÃO
21	15970931	23	40V	SCREW	PARAFUSO
22	10571779	14	132R	LOCKWASHER	ARRUELA DE PRESSÃO
23	16043431	14	40V	SCREW	PARAFUSO
24	10296585	01	133R	SEAL	GUARNIÇÃO
25	10278340	01	50T	PLUG	BUJÃO
26	79032305	01	80P	PIN	PINO
27	79032957	01	100M	SPRING	MOLA
28	591390	01	120P	DISK	DISCO
29	591391	01	80P	PIN	PINO
30	591392	01	75D	SPACER	DISTANCIAL
31	591393	02	60S	CUP	CAPA
32	11296931	03	40V	SCREW	PARAFUSO

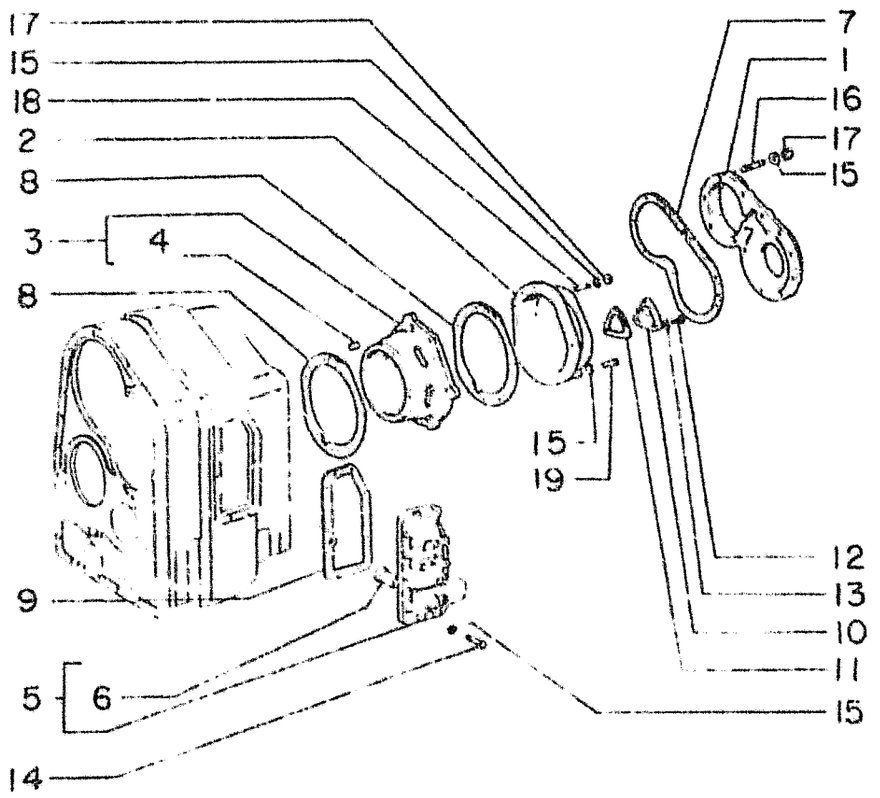

ITEM	PART NUMBER	QTY	CODE	DESCRIPTION	DENOMINAÇÃO
1	4971294	01	265C	COVER	TAMPA
2	4971298	01	265C	COVER	TAMPA
3	4971300	01	300S	SUPPORT ASS'Y.	SUPORTE COMPLETO
4	10839710	02	80P	PIN	PINO
5	79033107	01	265C	COVER ASS'Y.	TAMPA COMPLETA
6	586651	01	95B	BUSHING	BUCHA
7	4968900	01	123G	GASKET	JUNTA
8	4968902	02	123G	GASKET	JUNTA
9	586446	01	123G	GASKET	JUNTA
10	4972404	01	265C	COVER	TAMPA
11	586728	01	123G	GASKET	JUNTA
12	15970731	03	40V	SCREW	PARAFUSO
13	10571871	03	132R	LOCKWASHER	ARRUELA DE PRESSÃO
14	11306931	11	40V	SCREW	PARAFUSO
15	10571871	32	132R	LOCKWASHER	ARRUELA DE PRESSÃO
16	13449730	12	210P	STUD	PRISIONEIRO
17	12164721	15	10D	NUT	PORCA
18	13449930	03	210P	STUD	PRISIONEIRO
19	11234731	07	40V	SCREW	PARAFUSO

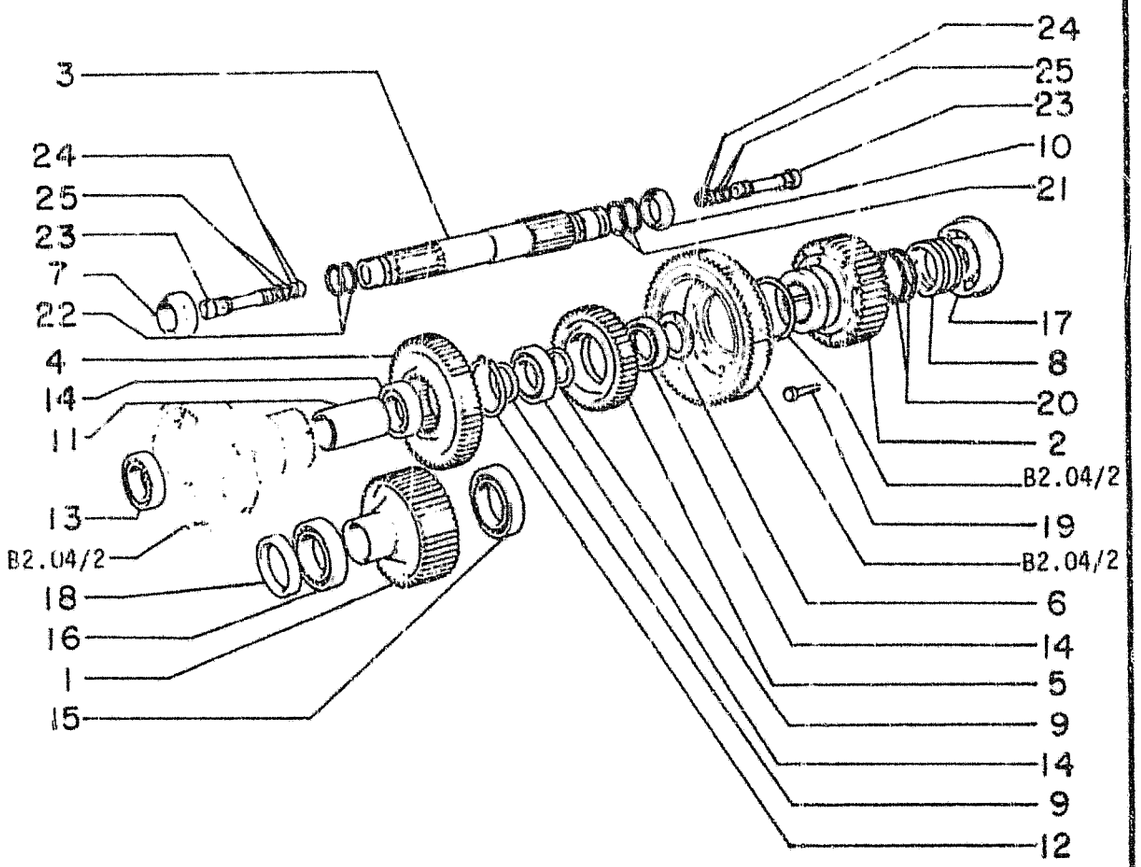

ITEM	PART NUMBER	QTY.	COD.	DESCRIPTION	DENOMINACAO
01	79024055	01	050I	GEAR	ENGRENAGEM
02	4968693	01	050I	GEAR	ENGRENAGEM
03	7904420	01	016A	SHAFT	EIXO
04	4967995	01	050I	GEAR	ENGRENAGEM
05	4967997	01	050I	GEAR	ENGRENAGEM
06	4968696	01	075D	SPACER	ESPACADOR
07	4968700	01	010D	NUT	PORCA
08	4968702	01	045A	RING	ANEL
09	4968703	02	075D	SPACER	ESPACADOR
10	4971412	02	090S	HALF RING	SEMI ANEL
11	79023445	01	075D	SPACER	ESPACADOR
12	11071376	01	051A	LOCKRING	ANEL TRAVA
13	79032200	01	341C	BEARING	ROLAMENTO
14	28042490	03	341C	BEARING	ROLAMENTO
15	26794660	01	341C	BEARING	ROLAMENTO
16	20973340	01	341C	BEARING	ROLAMENTO
17	79023570	01	341C	BEARING	ROLAMENTO
18	40000521	01	122G	SEAL	RETENTOR
19	14233430	10	040V	SCREW	PARAFUSO
20	14464681	02	055A	O-RING	ANEL-O
21	14464181	02	055A	O-RING	ANEL-O
22	14463681	02	055A	O-RING	ANEL-O
23	79040804	02	010V	VALVE ASSY	VALVULA COMPL.
24	79032657	04	045A	RING	ANEL
25	14457281	04	055A	O-RING	ANEL-O

01

TRANSMISSION GEARS
ENGRENAGENS DO CAMBIO

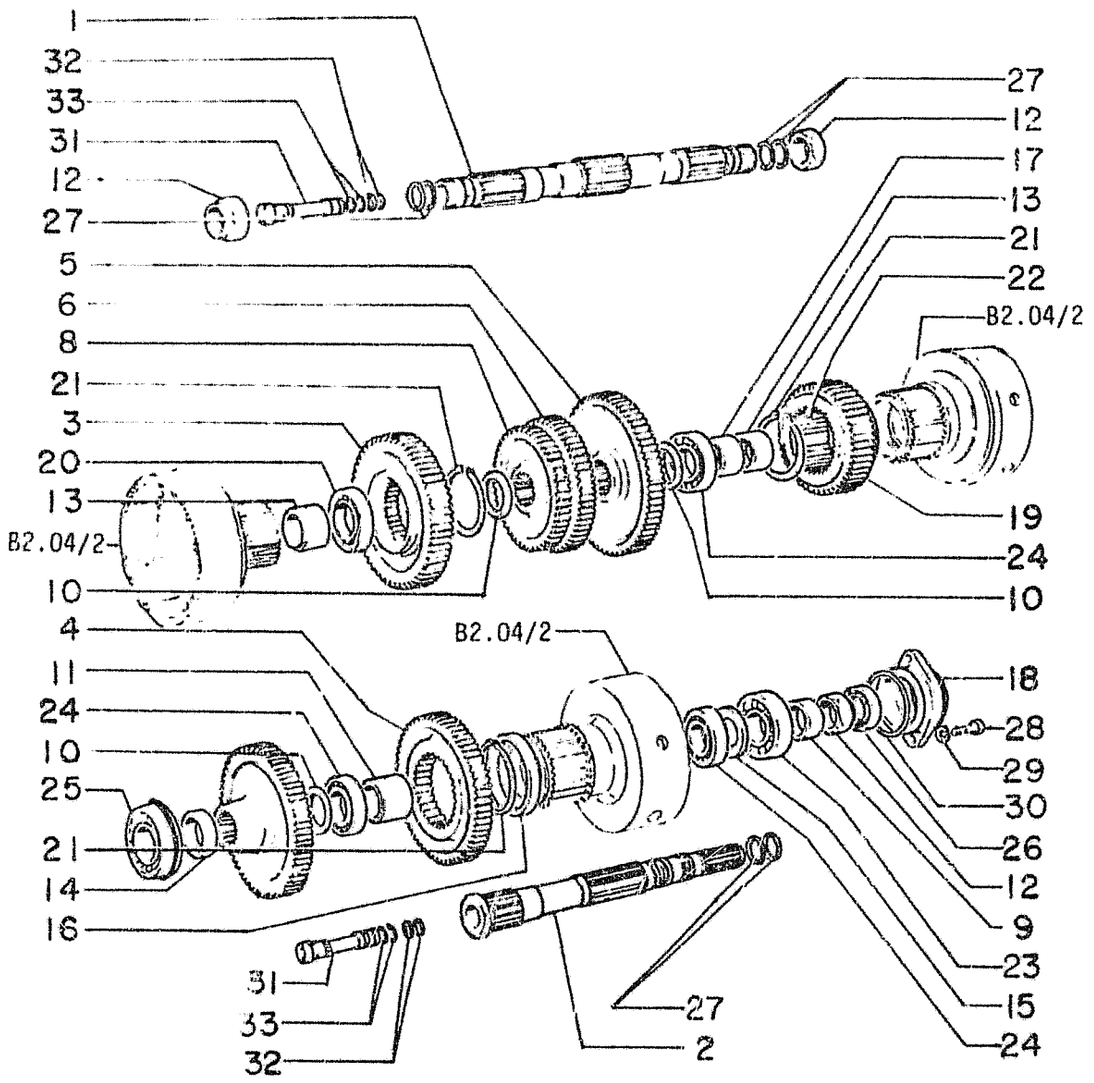

ITEM	PART NUMBER	QTY.	COD.	DESCRIPTION	DENOMINACAO
01	79044318	01	016A	SHAFT	EIXO
02	79044319	01	016A	SHAFT	EIXO
03	496..988	01	050I	GEAR	ENGRENAGEM
04	4967989	01	050I	GEAR	ENGRENAGEM
05	4967992	01	050I	GEAR	ENGRENAGEM
06	4967998	01	050I	GEAR	ENGRENAGEM
07	4967999	01	050I	GEAR	ENGRENAGEM
08	4968000	01	050I	GEAR	ENGRENAGEM
09	4968697	01	075D	SPACER	ESPACADOR
10	4968698	03	075D	SPACER	ESPACADOR
11	4968699	01	075D	SPACER	ESPACADOR
12	4968700	03	010D	NUT	PORCA
13	4968701	02	075D	SPACER	ESPACADOR
14	4968704	01	075D	SPACER	ESPACADOR
15	4968705	01	075D	SPACER	ESPACADOR
16	4968976	01	075D	SPACER	ESPACADOR
17	4968706	01	075D	SPACER	ESPACADOR
18	4968890	01	030M	SLEEVE	FLANGE
19	79023895	01	050I	GEAR	ENGRENAGEM
20	79032200	01	341C	BEARING	ROLAMENTO
21	11071376	01	051A	LOCKRING	ANEL TRAVA
22	14163670	02	202S	SPLIT PIN	PINO ELASTICO
23	20972850	01	341C	BEARING	ROLAMENTO
24	28042490	03	341C	BEARING	ROLAMENTO
25	28996350	01	341C	BEARING	ROLAMENTO
26	40000110	01	122G	SEAL	RETENTOR
27	14463681	06	055A	O-RING	ANEL-O
28	15970731	02	040V	SCREW	PARAFUSO
29	10571879	02	132R	LOCKWASHER	ARRUELA PRESSAO
30	14465381	01	055A	O-RING	ANEL-O
31	79040804	03	010V	VALVE ASSY	VALVULA COMPL.
32	79032657	06	045A	RING	ANEL
33	14457281	06	055A	O-RING	ANEL-O

01

TRANSMISSION GEARS
ENGRENAGENS DO CAMBIO

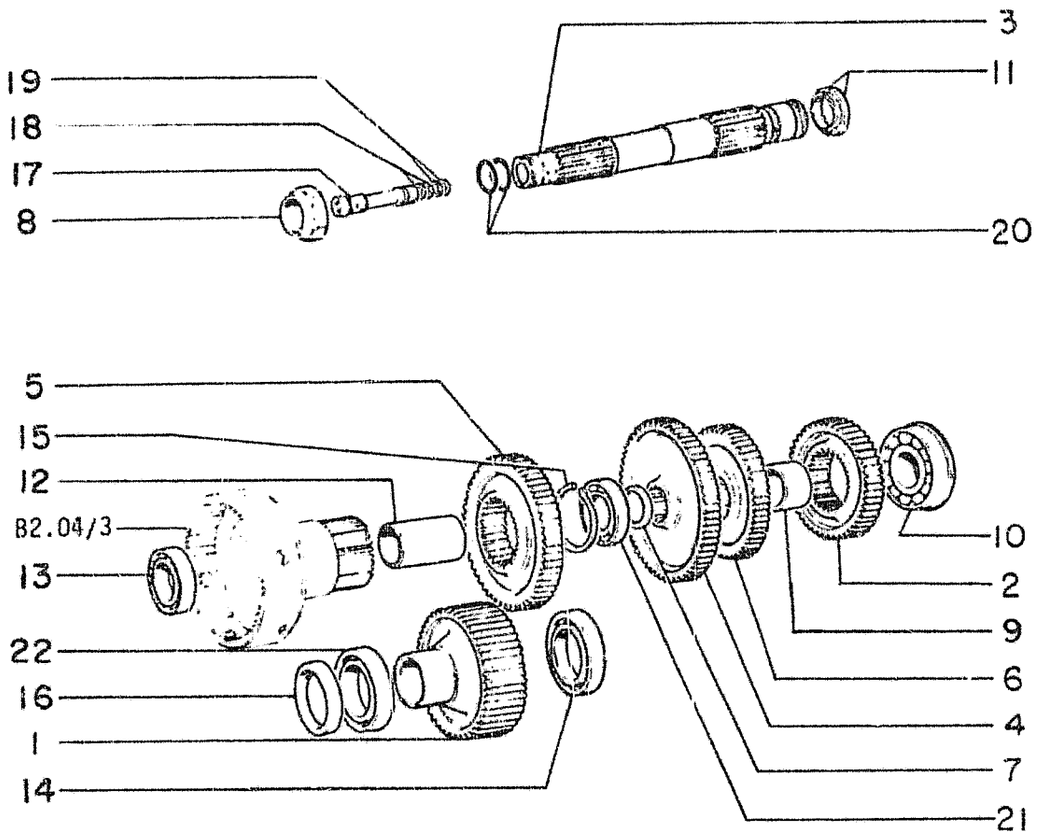

ITEM	PART NUMBER	QTY.	COD.	DESCRIPTION	DENOMINACAO
01	79030357	01	050I	GEAR	ENGRENAGEM
02	79012153	01	050I	GEAR	ENGRENAGEM
03	79044740	01	016A	SHAFT	EIXO
04	4971573	01	050I	GEAR	ENGRENAGEM
05	4971574	01	050I	GEAR	ENGRENAGEM
06	4967998	01	050I	GEAR	ENGRENAGEM
07	4968698	01	075D	SPACER	ESPACADOR
08	4968700	01	010D	NUT	PORCA
09	4971411	01	075D	SPACER	ESPACADOR
10	79023570	01	341C	BEARING	ROLAMENTO
11	4971412	02	090S	HALF RING	SEMI ANEL
12	79023445	01	075D	SPACER	ESPACADOR
13	28042490	01	341C	BEARING	ROLAMENTO
14	26794660	01	341C	BEARING	ROLAMENTO
15	11071376	01	051A	LOCKRING	ANEL TRAVA
16	40000521	01	122G	SEAL	RETENTOR
17	79040804	01	010V	VAVE ASSY	VALVULA COMPL.
18	14457281	02	005A	O-RING	ANEL-O
19	79032657	02	045A	RING	ANEL
20	14463681	02	055A	O-RING	ANEL-O
21	79032200	01	341C	BEARING	ROLAMENTO
22	20973340	01	341C	BEARING	ROLAMENTO

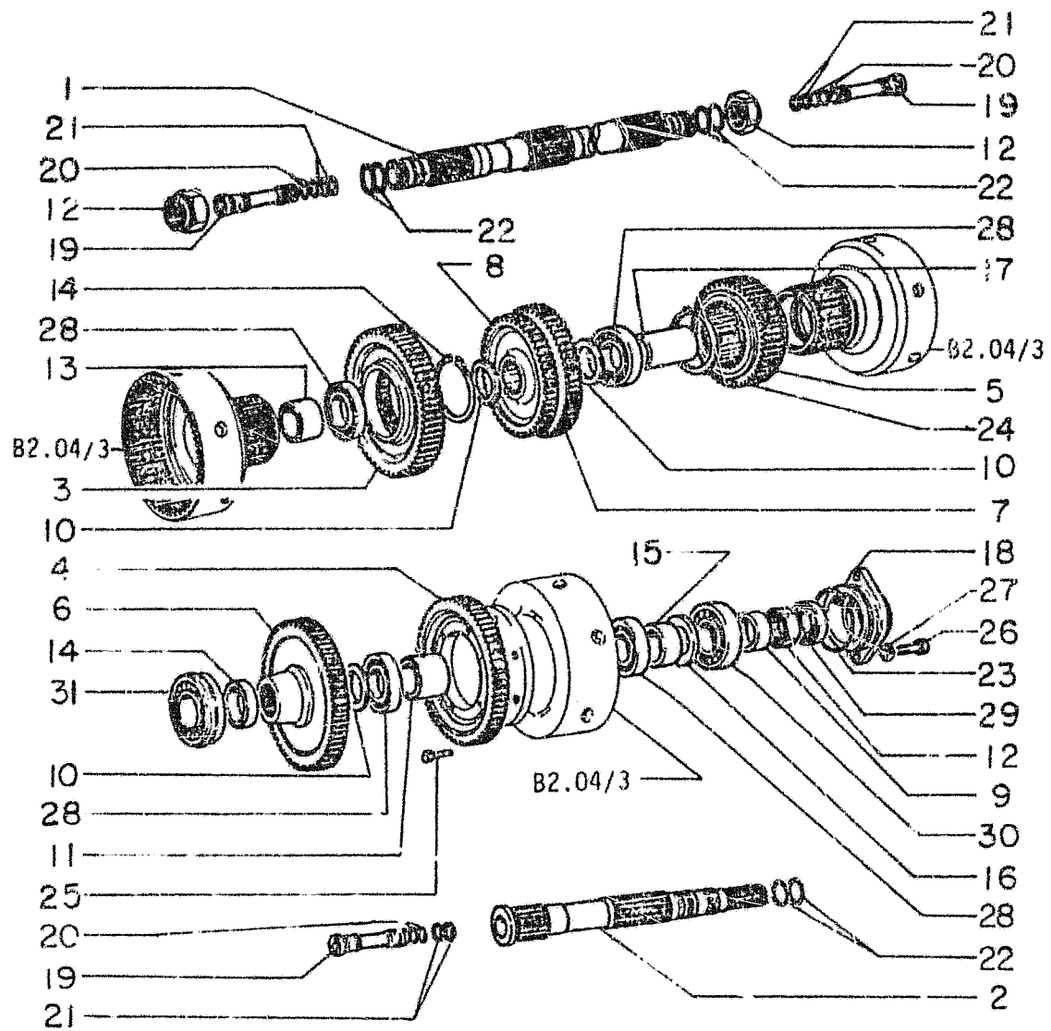

ITEM	PART NUMBER	QTY	CODE	DESCRIPTION	DENOMINAÇÃO
1	79044736	01	16A	SHAFT	EIXO
2	79044737	01	16A	SHAFT	EIXO
3	4971569	01	50I	GEAR	ENGRENAGEM
4	4971570	01	50I	GEAR	ENGRENAGEM
5	4971571	01	50I	GEAR	ENGRENAGEM
6	4971575	01	50I	GEAR	ENGRENAGEM
7	4971576	01	50I	GEAR	ENGRENAGEM
8	4968000	01	50I	GEAR	ENGRENAGEM
9	4968697	01	45A	RING	ANEL
10	4968698	03	75D	SPACER	DISTANCIAL
11	4971410	01	75D	SPACER	DISTANCIAL
12	4968700	03	10D	NUT	PORCA
13	4968701	01	75D	SPACER	DISTANCIAL
14	4968704	01	75D	SPACER	DISTANCIAL
15	4971417	01	75D	SPACER	DISTANCIAL
16	4968705	01	75D	SPACER	DISTANCIAL
17	4971419	01	75D	SPACER	DISTANCIAL
18	4968890	01	30M	SLEEVE	FLANGE
19	79040804	03	10V	VALVE ASS'Y.	VÁLVULA COMPLETA
20	14457281	06	55A	O RING	ANEL DE VEDAÇÃO
21	79032657	06	45A	RING	ANEL
22	14463681	06	55A	O RING	ANEL DE VEDAÇÃO
23	14465381	01	55A	O RING	ANEL DE VEDAÇÃO
24	11071376	02	51A	LOCKRING	ANEL TRAVA
25	14233030	06	40V	SCREW	PARAFUSO
26	15970731	02	40V	SCREW	PARAFUSO
27	10571871	02	132R	LOCKWASHER	ARRUELA DE PRESSÃO
28	28042490	04	341C	BEARING	ROLAMENTO
29	40000110	01	122G	SEAL	RETENTOR
30	20972850	01	341C	BEARING	ROLAMENTO
31	28996350	01	341C	BEARING	ROLAMENTO

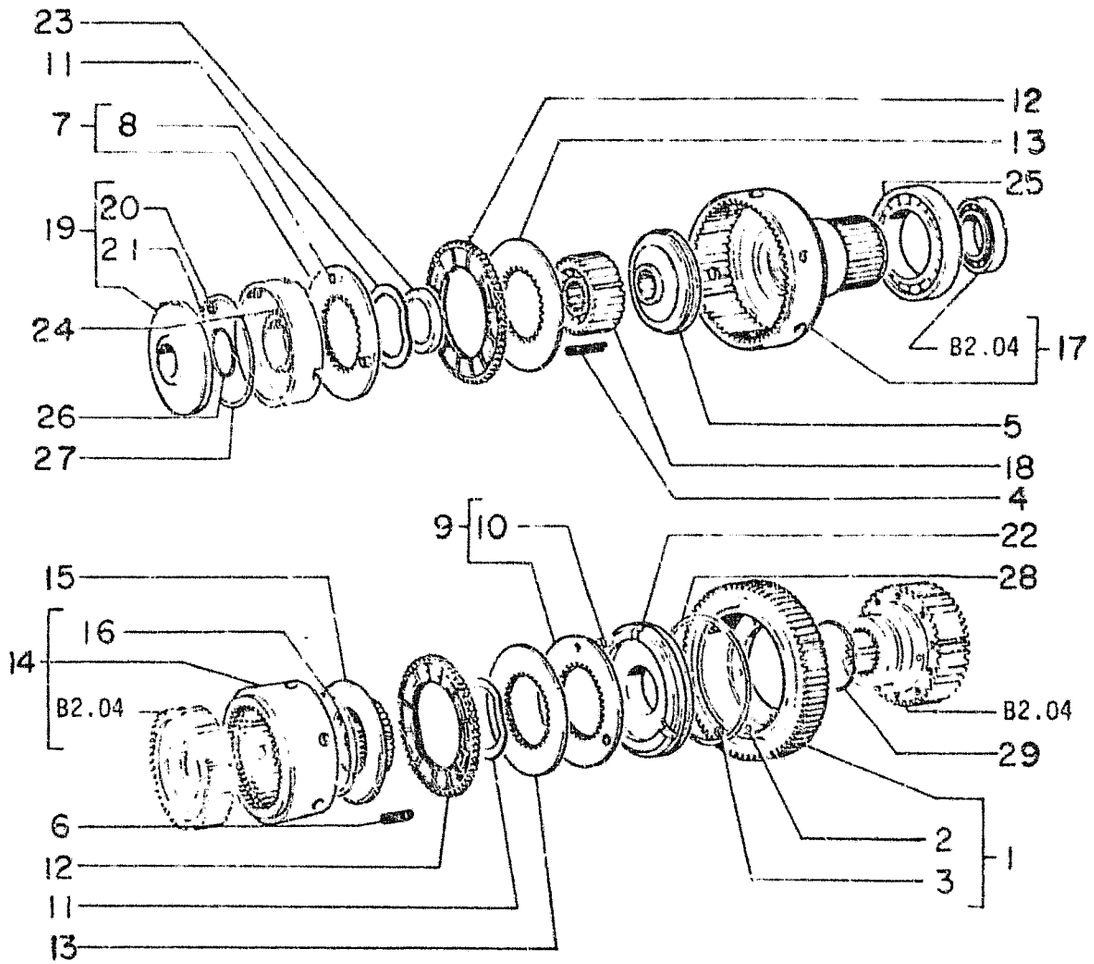

ITEM	PART NUMBER	QTY	CODE	DESCRIPTION	DENOMINAÇÃO
1	4967994	01	50I	GEAR ASS'Y.	ENGRENAGEM COMPL.
2	20063450	01	140S	BALL	ESFERA
3	4962201	01	60S	CUP	CAPA
4	4968911	09	100M	SPRING	MOLA
5	79044331	01	105P	PLATE	PLACA
6	4963781	09	100M	SPRING	MOLA
7	4968909	01	60D	DISK	DISCO
8	599153	03	80P	PIN	PINO
9	4968910	01	60D	DISK ASS'Y.	DISCO COMPLETO
10	4962176	03	80P	PIN	PINO
11	4968906	12	100M	SPRING	MOLA
12	79044334	13	60D	DISK	DISCO
13	79044332	10	60D	DISK	DISCO
	79044333	-	60D	ADJUSTING AS REQUIRED	DISCO DE AJUSTE CONF. NECESSIDADE
14	4984754	01	20T	DRUM ASS'Y.	TAMBOR COMPLETO
15	79044328	01	20T	DRUM ASS'Y.	TAMBOR COMPLETO
16	4968919	01	51A	LOCKRING	ANEL TRAVA
17	79044330	01	20T	DRUM ASS'Y.	TAMBOR COMPLETO
18	79044327	01	20T	DRUM	TAMBOR
19	4982613	01	235S	PISTON ASS'Y.	PISTÃO COMPLETO
20	4962201	01	60S	CUP	CAPA
21	20063450	01	140S	BALL	ESFERA
22	4968914	01	235S	PISTON	PISTÃO
23	4968917	01	60S	CUP	CAPA
24	79044349	01	235S	PISTON	PISTÃO
25	28042600	01	341C	BEARING	ROLAMENTO
26	14459481	01	55A	O RING	ANEL DE VEDAÇÃO
27	14467581	01	55A	O RING	ANEL DE VEDAÇÃO
28	14467881	01	55A	O RING	ANEL DE VEDAÇÃO
29	14463181	01	55A	O RING	ANEL DE VEDAÇÃO

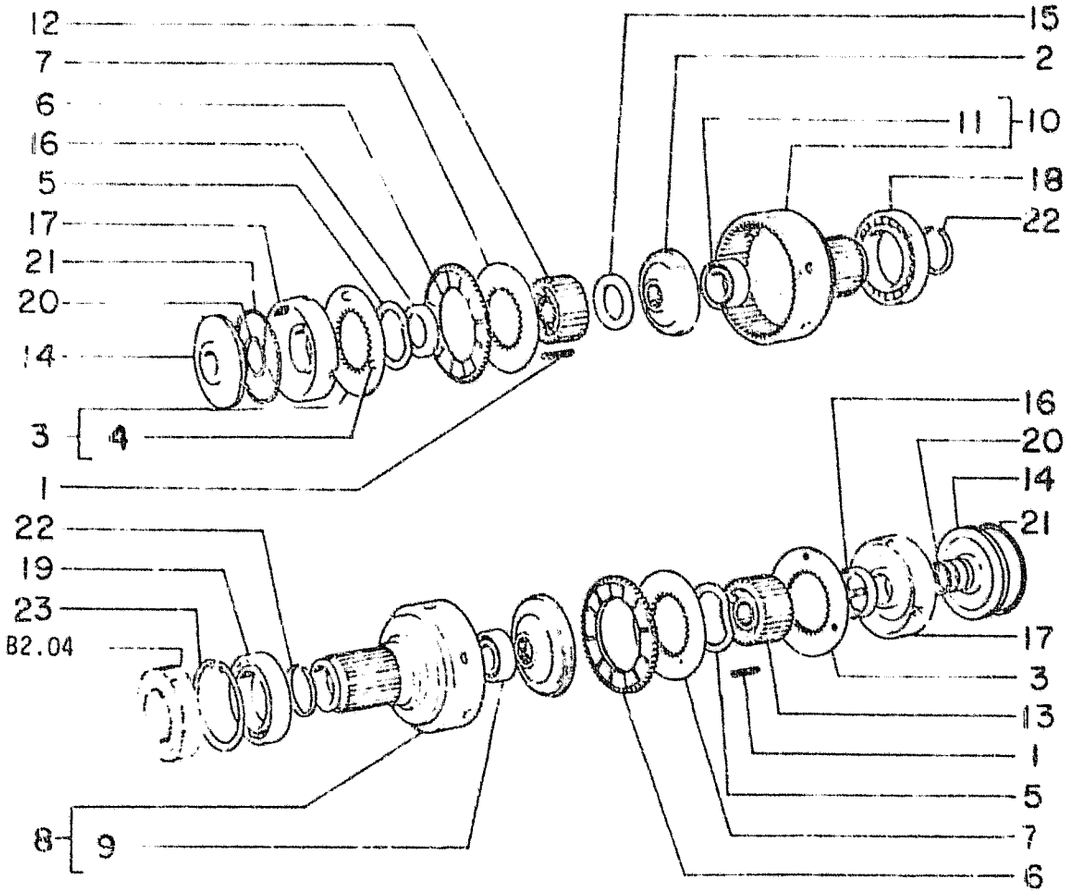

ITEM	PART NUMBER	QTY	CODE	DESCRIPTION	DENOMINAÇÃO
1	4968911	18	100M	SPRING	MOLA
2	79044331	02	105P	PLATE PLACA	PLACA
3	4968909	02	60D	DISK ASS Y.	DISCO COMPLETO
4	599153	06	80P	PIN	PINO
5	4968906	15	100M	SPRING	MOLA
6	79044334	15	60D	DISK	DISCO
7	79044332	13	60D	DISK	DISCO
	79044333	-	60D	ADJUSTING DISK AS REQUIRED	DISCO DE AJUSTE CONF. NECESSIDADE
8	79044329	01	20T	DRUM ASS'Y.	TAMBOR COMPLETO
9	79032200	01	341C	BEARING	ROLAMENTO
10	76002538	01	20T	DRUM ASS'Y.	TAMBOR COMPLETO
11	79032200	01	341C	BEARING	ROLAMENTO
12	79044327	01	20T	DRUM	TAMBOR
13	79044327	01	20T	DRUM	TAMBOR
14	4968912	02	235S	PISTON	PISTÃO
15	4968915	01	75D	SPACER	DISTANCIAL
16	4968917	02	60S	CUP	CAPA
17	79044349	02	235S	PISTON	PISTÃO
18	28042600	01	341C	BEARING	ROLAMENTO
19	28042610	01	341C	BEARING	ROLAMENTO
20	14455981	02	55A	O RING	ANEL DE VEDAÇÃO
21	14467581	02	55A	O RING	ANEL DE VEDAÇÃO
22	76002388	02	51A	LOCKRING	ANEL TRAVA
23	11077976	01	51A	LOCKRING	ANEL TRAVA

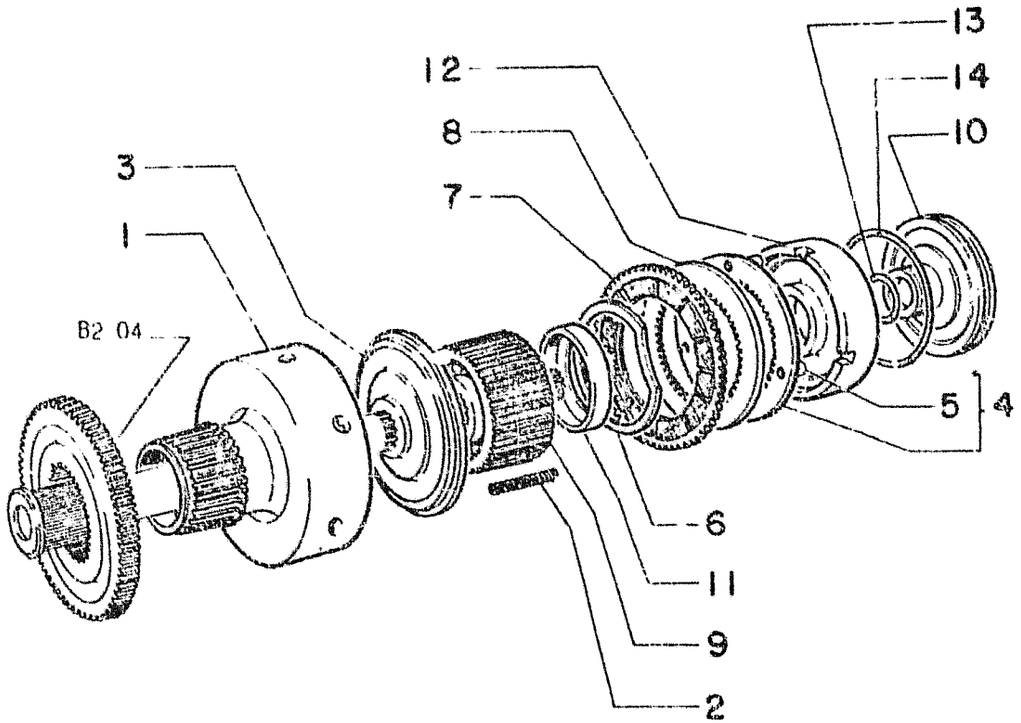

ITEM	PART NUMBER	QTY	CODE	DESCRIPTION	DENOMINAÇÃO
1	4968119	01	20T	DRUM	TAMBOR
2	4968911	09	100M	SPRING	MOLA
3	79044331	01	105P	PLATE	PLACA
4	4968909	01	60D	DISK ASS'Y.	DISCO COMPLETO
5	599153	03	80P	PIN	PINO
6	4968906	07	100M	SPRING	MOLA
7	79044334	07	60D	DISK	DISCO
8	79044332	06	60D	DISK	DISCO
	79044333	--	60D	ADJUSTING DISK AS REQUIRED	DISCO DE AJUSTE CONF. NECESSIDADE
9	79044327	01	20T	DRUM	TAMBOR
10	4968912	01	235S	PISTON	PISTÃO
11	4968917	01	60S	CUP	CAPA
12	79044349	01	235S	PISTON	PISTÃO
13	14459481	01	55A	O RING	ANEL VEDAÇÃO
14	14467581	01	55A	O RING	ANEL VEDAÇÃO

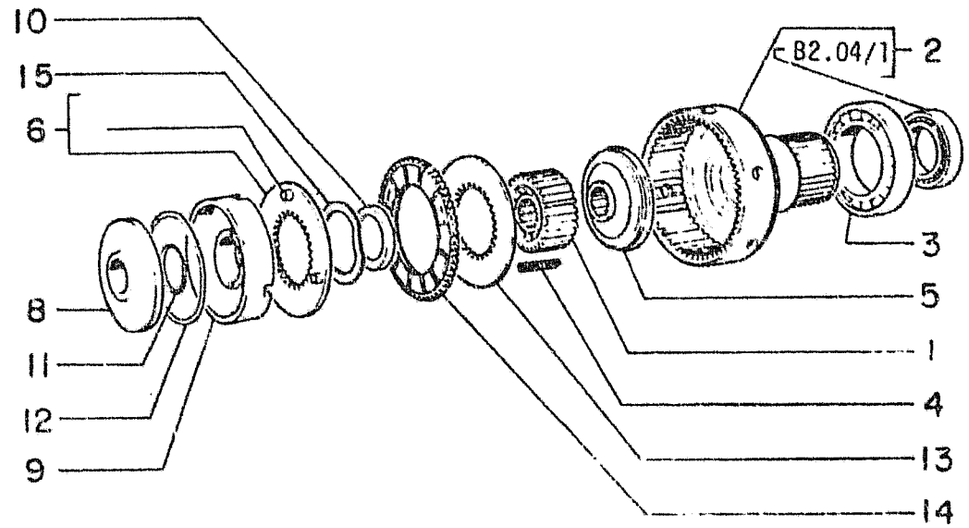

ITEM	PART NUMBER	QTY	CODE	DESCRIPTION	DENOMINAÇÃO
1	79044327	01	20T	DRUM	TAMBOR
2	79044330	01	20T	DRUM ASS'Y.	TAMBOR COMPLETO
3	28042600	01	341C	BEARING	ROLAMENTO
4	4968911	09	100M	SPRING	MOLA
5	79044331	01	105P	PLATE	PLACA
6	4968909	01	60D	DISK	DISCO
7	599153	03	80P	PIN	PINO
8	4968912	01	235S	PISTON	PISTÃO
9	79044349	01	235S	PISTON	PISTÃO
10	4968917	01	60S	CUP	CAPA
11	14459481	01	55A	O RING	ANEL DE VEDAÇÃO
12	14467581	01	55A	O RING	ANEL DE VEDAÇÃO
13	79044332	06	60D	DISK	DISCO
	79044333	-	60D	ADJUSTING DISK AS REQUIRED	DISCO DE AJUSTE CONF. NECESSIDADE
14	79044334	07	60D	DISK	DISCO
15	4968906	07	100M	SPRING	MOLA

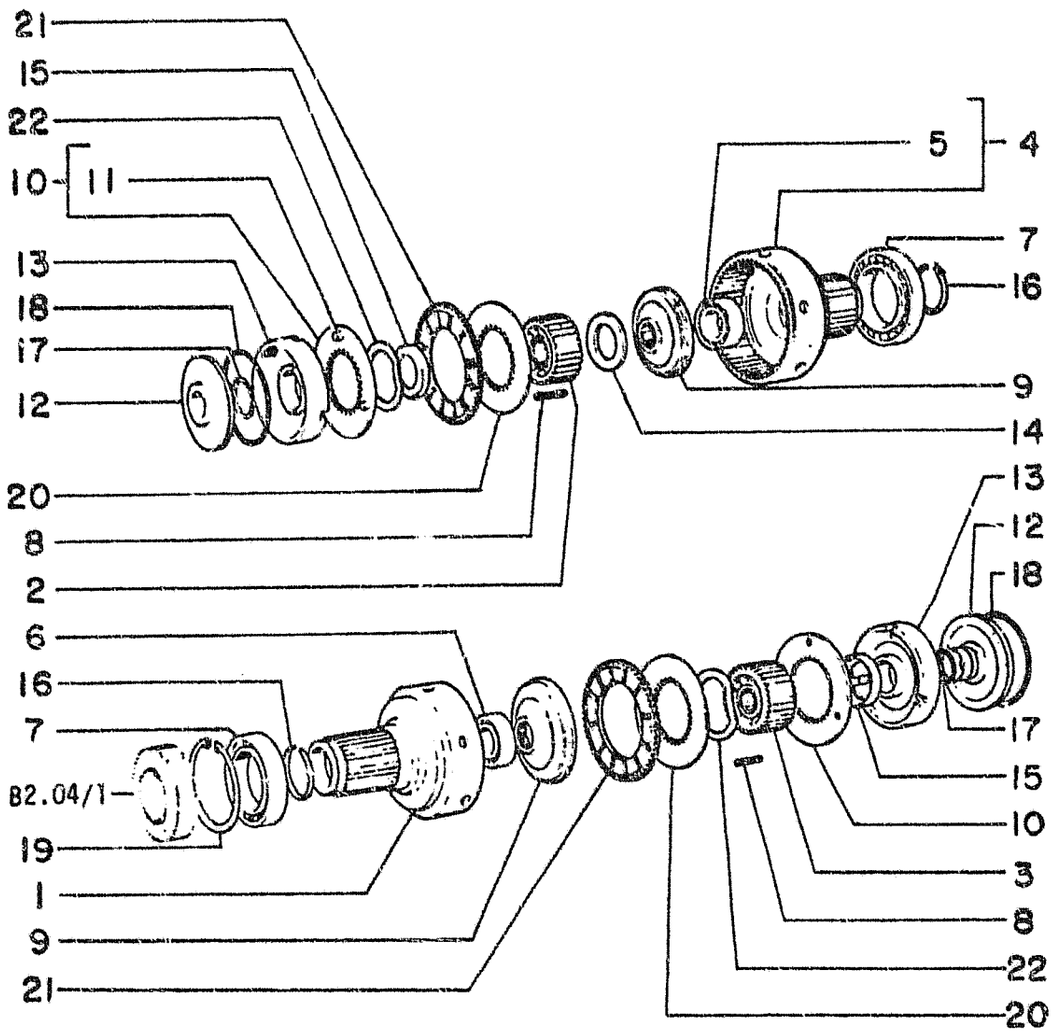

ITEM	PART NUMBER	QTY	CODE	DESCRIPTION	DENOMINAÇÃO
1	4971308	01	20T	DRUM	TAMBOR
2	79044326	01	20T	DRUM	TAMBOR
3	79044327	01	20T	DRUM	TAMBOR
4	76002538	01	20T	DRUM ASS'Y.	TAMBOR COMPLETO
5	79032200	01	341C	BEARING	ROLAMENTO
6	28042490	01	341C	BEARING	ROLAMENTO
7	28042600	02	341C	BEARING	ROLAMENTO
8	4968911	18	100M	SPRING	MOLA
9	79044331	02	105P	PLATE	PLACA
10	4968909	02	60D	DISK ASS'Y.	DISCO COMPLETO
11	599153	06	80P	PIN	PINO
12	4968912	02	235S	PISTON	PISTÃO
13	79044349	02	235S	PISTON	PISTÃO
14	4968915	01	75D	SPACER	DISTANCIAL
15	4968917	02	60S	CUP	CAPA
16	76002388	02	51A	LOCKRING	ANEL TRAVA
17	14459481	02	55A	O RING	ANEL DE VEDAÇÃO
18	14467581	02	55A	O RING	ANEL DE VEDAÇÃO
19	11077476	01	51A	LOCKRING	ANEL TRAVA
20	79044332	13	60D	DISK	DISCO
	79044333	-	60D	ADJUSTING DISK AS REQUIRED	DISCO DE AJUSTE CONF. NECESSIDADE
21	79044334	15	60D	DISK	DISCO
22	4968906	15	100M	SPRING	MOLA

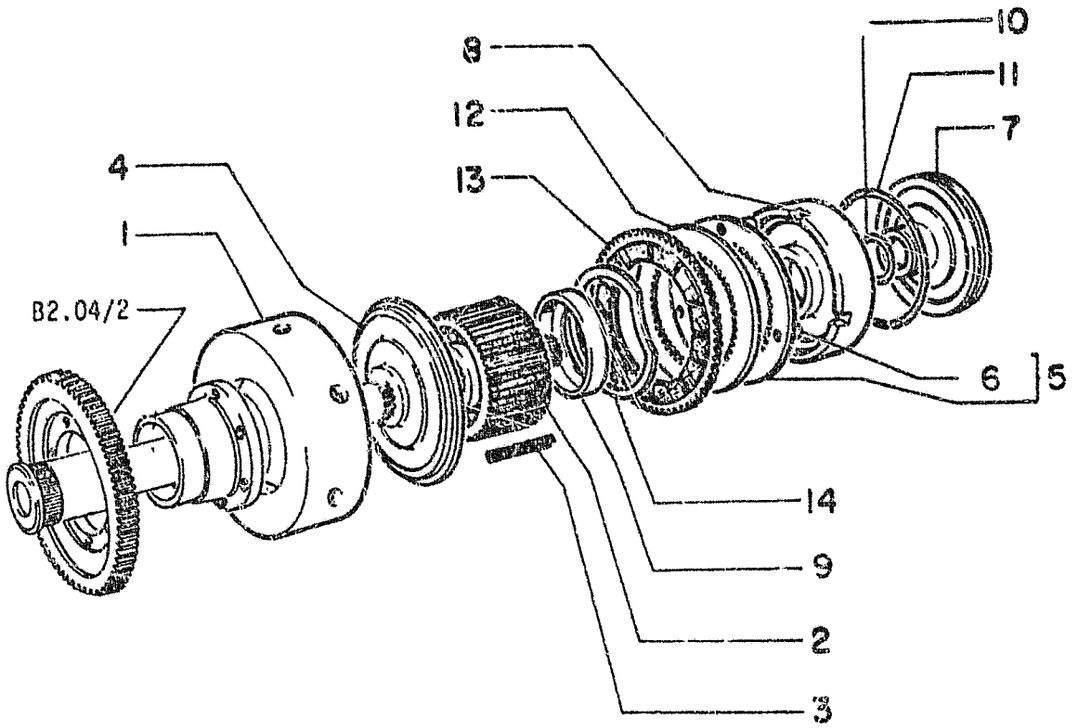

ITEM	PART NUMBER	QTY	CODE	DESCRIPTION	DENOMINAÇÃO
1	4971307	01	20T	DRUM	TAMBOR
2	79044327	01	20T	DRUM	TAMBOR
3	4968911	09	100M	SPRING	MOLA
4	79044331	01	105P	PLATE	PLACA
5	4968909	01	60D	DISK-ASS'Y.	DISCO COMPLETO
6	599153	03	80P	PIN	PINO
7	4968912	01	235S	PISTON	PISTÃO
8	79044349	01	235S	PISTON	PISTÃO
9	4968917	01	60S	CUP	CAPA
10	14459481	01	55A	O RING	ANEL DE VEDAÇÃO
11	14467581	01	55A	O RING	ANEL DE VEDAÇÃO
12	79044332	06	60D	DISK	DISCO
	79044333	-	60D	ADJUSTING DISK AS REQUIRED	DISCO DE AJUSTE CONFORME NECESSIDADE
13	79044334	07	60D	DISK	DISCO
14	4968906	07	100M	SPRING	MOLA

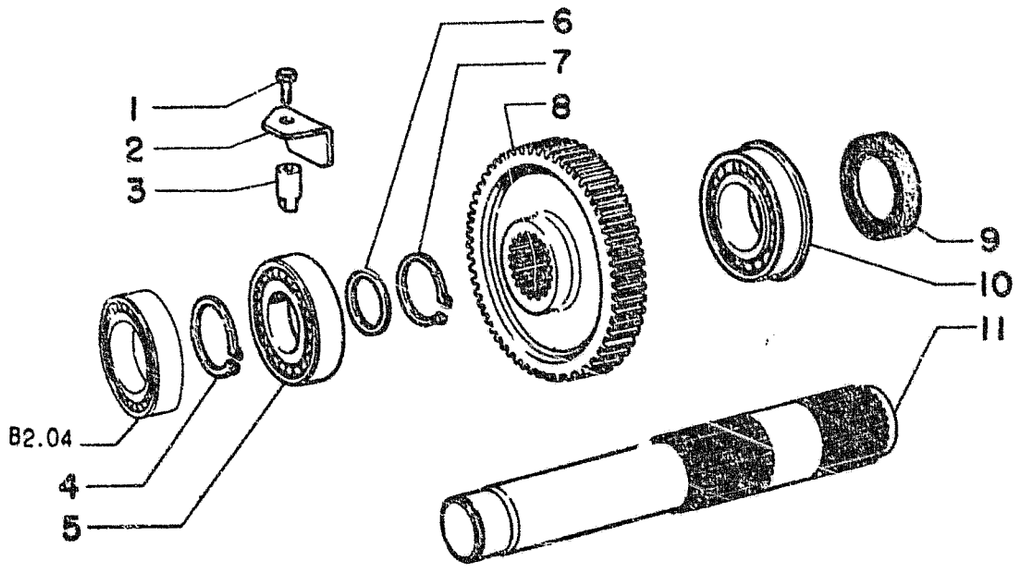

ITEM	PART NUMBER	QTY.	COD.	DESCRIPTION	DENOMINACAO
01	14233230	01	040V	SCREW	PARAFUSO
02	4970442	01	215S	ANGLE BRACKET	SUPORTE
03	4968903	01	090G	DOWEL	PINO
04	11067876	01	051A	LOCKRING	ANEL TRAVA
05	20410050	01	341C	BEARING	ROLAMENTO
06	4967237	01	131R	WASHER	ARRUELA
07	11069576	01	051A	LOCKRING	ANEL TRAVA
08	4968694	01	050I	GEAR	ENGRENAGEM
09	5105330	01	122G	SEAL	GUARNICAO
10	79023577	01	341C	BEARING	ROLAMENTO
11	4968111	01	016A	SHAFT	EIXO

01

REDUCTION GEARS
ENGRENAGENS DE REDUCAO DO CAMBIO

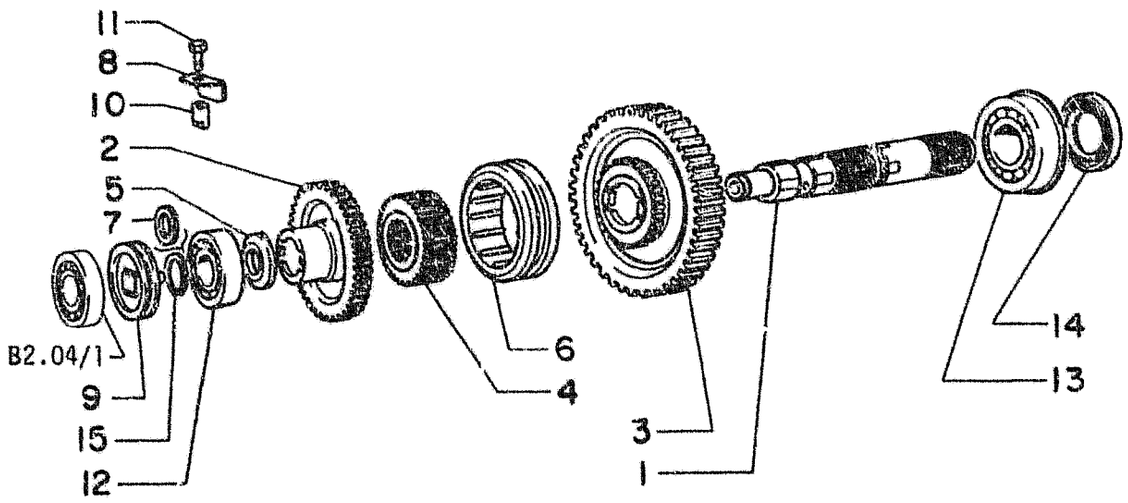

ITEM	PART NUMBER	QTY.	COD.	DESCRIPTION	DENOMINACAO
01	4971309	01	016A	SHAFT	EIXO
02	4971577	01	050T	GEAR	ENGRENAGEM
03	79012154	01	050T	GEAR	ENGRENAGEM
04	4971579	01	067G	COUPLING	LUVA
05	4971433	01	023R	BULL GEAR	IMPULSIONADOR
06	590833	01	067G	COUPLING	LUVA
07	4967237	01	131R	WASHER	ARRUELA
08	4970442	01	300S	SUPPORT	SUPORTE
09	4971413	01	075D	SPACER	ESPACADOR
10	4971418	01	080P	PIN	PINO
11	14233280	01	040V	SCREW	PARAFUSO
12	20410050	01	341C	BEARING	ROLAMENTO
13	28995920	01	341C	BEARING	ROLAMENTO
14	5105330	01	122G	SEAL	RETENTOR
15	11067876	01	051A	LOCKRING	ANEL TRAVA

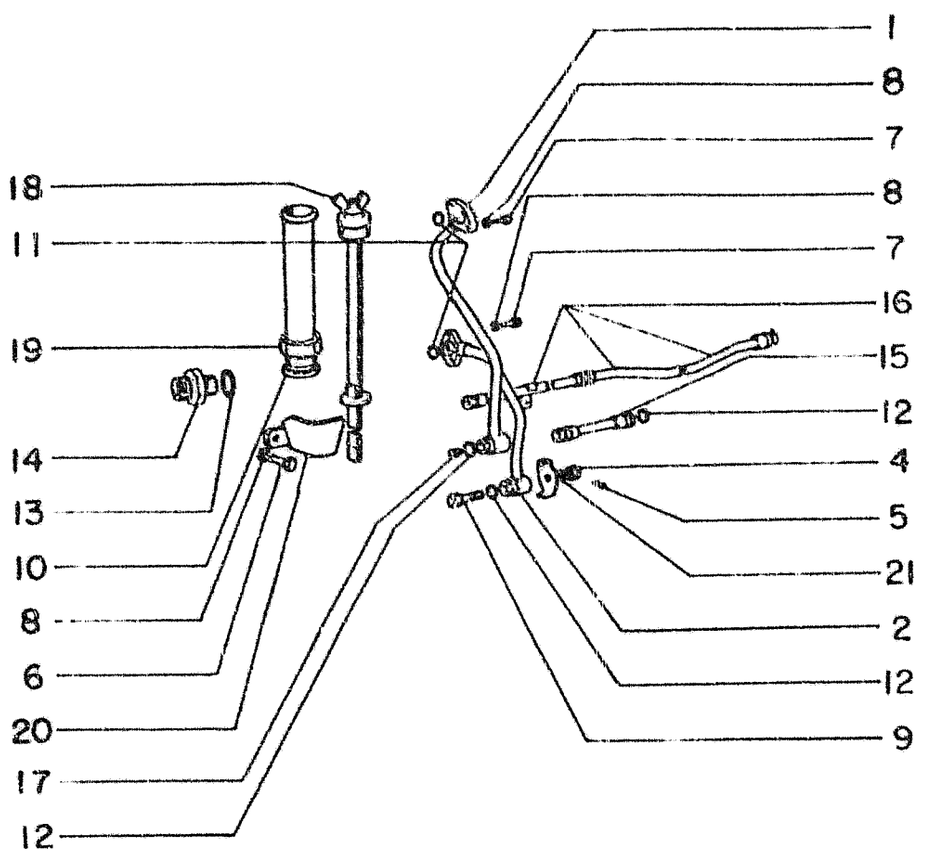

ITEM	PART NUMBER	QTY	CODE	DESCRIPTION	DENOMINAÇÃO
1	4968383	01	193T	PIPE	TUBO
2	4968385	01	193T	PIPE	TUBO
3	4965899	01	300S	SUPPORT	SUPORTE
4	10793121	01	10D	NUT	PORCA
5	10734401	01	202S	SPLIT PIN	CUPILHA
6	15970331	01	40V	SCREW	PARAFUSO
7	10902621	04	40V	SCREW	PARAFUSO
8	10571579	04	132R	LOCKWASHER	ARRUELA DE PRESSÃO
9	16005531	01	20R	FITTING	CONEXÃO
10	10296085	01	122G	SEAL	GUARNIÇÃO
11	14456881	02	55A	O RING	ANEL DE VEDAÇÃO
12	14457181	06	55A	O RING	ANEL DE VEDAÇÃO
13	14457581	01	55A	O RING	ANEL DE VEDAÇÃO
14	79000916	01	20R	FITTING	CONEXÃO
15	79044321	01	193T	PIPE	TUBO
16	79044322	01	193T	PIPE	TUBO
17	79047382	01	20U	JET	ESGUICHO
				HOLE Ø 3 MM	Ø FURO 3 MM
	79044323	01	20U	JET	ESGUICHO
				HOLE Ø 4,5 MM	Ø FURO 4,5 MM
18	4968891	01	53T	DIPSTICK W/ CAP	VARETA DE NIVEL
19	4968894	01	193T	PIPE	TUBO
20	4968897	01	145G	GUIDE	GUIA
21	12646801	01	131R	WASHER	ARRUELA

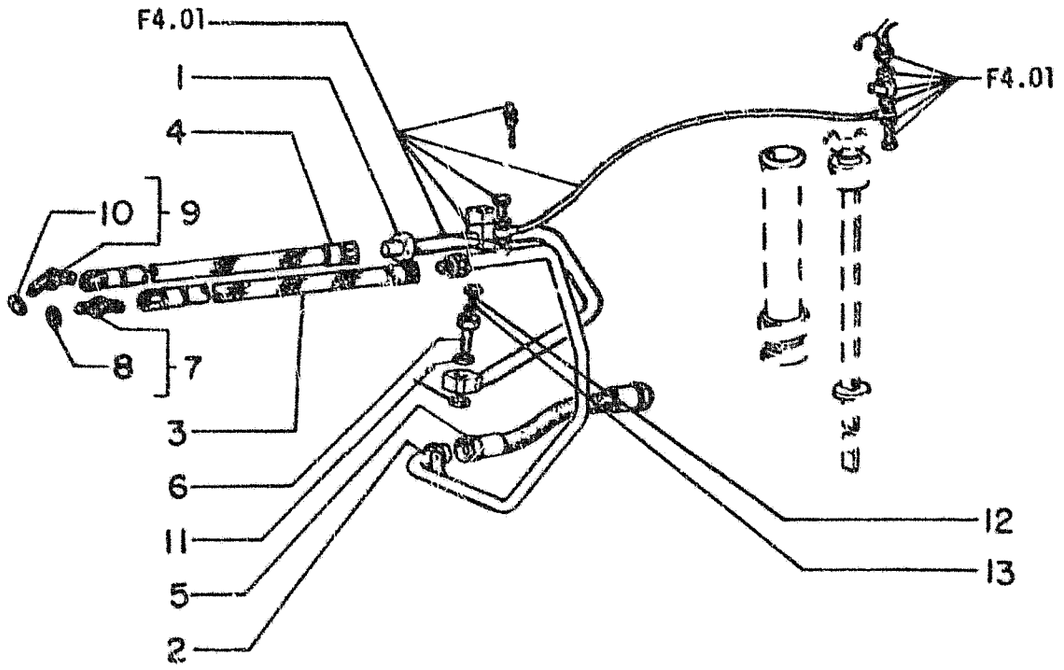

ITEM	PART NUMBER	QTY	CODE	DESCRIPTION	DENOMINAÇÃO
1	75214174	01	193T	PIPE	TUBULAÇÃO
2	75213937	01	193T	PIPE	TUBULAÇÃO
3	75213933	01	192T	HOSE	MANGUEIRA
4	75213932	01	192T	HOSE	MANGUEIRA
5	76005911	01	192T	HOSE	MANGUEIRA
6	79046169	01	20R	FITTING	CONEXÃO
7	70921217	01	20R	FITTING	CONEXÃO
8	70921349	01	55A	O RING	ANEL DE VEDAÇÃO
9	70921203	01	20R	FITTING ASS'Y.	CONEXÃO COMPLETO
10	70921214	01	55A	O RING	ANEL DE VEDAÇÃO
11	10264560	02	122G	SEAL	GUARNIÇÃO
12	10300511	02	50T	PLUG	BUJÃO
13	10298469	02	122G	SEAL	GUARNIÇÃO

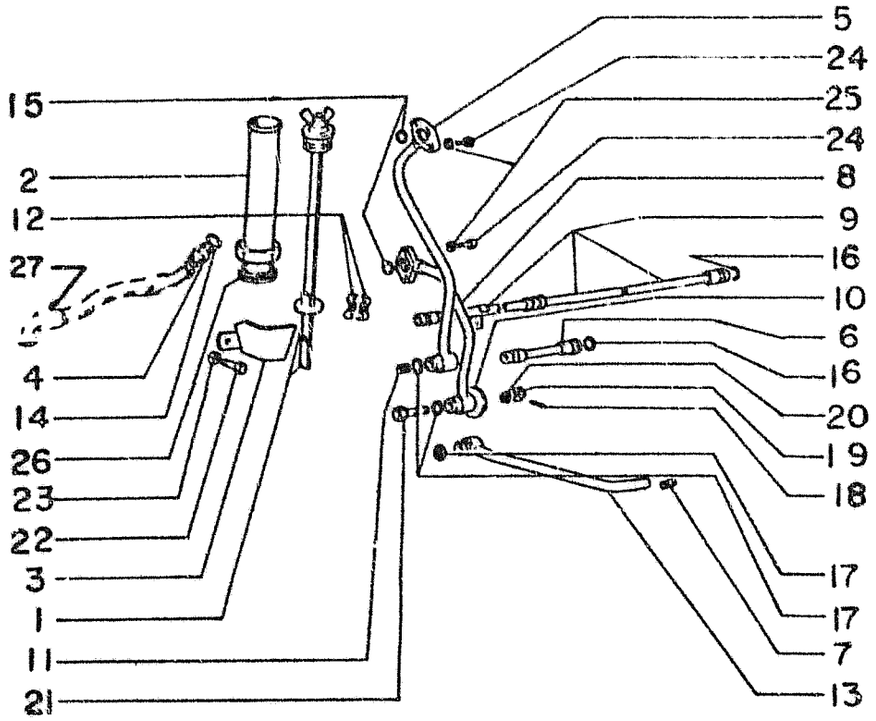

ITEM	PART NUMBER	QTY	CODE	DESCRIPTION	DENOMINAÇÃO
1	4968891	01	53T	DIPSTICK W/CAP	VARETA DE NIVEL
2	4968894	01	193T	PIPE	TUBO
3	4968897	01	145G	GUIDE	GUIA
4	588040	01	20R	FITTING	CONEXÃO
5	4968383	01	193T	PIPE	TUBULAÇÃO
6	79056349	01	193T	PIPE	TUBO
7	79047382	01	20V	JET	ESGUICHO
8	4968385	01	193T	PIPE	TUBULAÇÃO
9	4971423	01	193T	PIPE	TUBULAÇÃO
10	586819	01	131R	WASHER	ARRUELA
11	581394	02	40V	SCREW	PARAFUSO
12	586859	02	300S	SUPPORT	SUPORTE
13	4971425	01	193T	PIPE	TUBULAÇÃO
14	14457581	01	55A	O RING	ANEL DE VEDAÇÃO
15	14456881	02	55A	O RING	ANEL DE VEDAÇÃO
16	14456981	04	55A	O RING	ANEL DE VEDAÇÃO
17	14457181	03	55A	O RING	ANEL DE VEDAÇÃO
18	10734401	01	270C	SPLIT PIN	CUPILHA
19	10793121	01	10D	NUT	PORCA
20	12646801	01	131R	WASHER	ARRUELA
21	16005531	01	20R	FITTING	CONEXÃO
22	15970331	01	40V	SCREW	PARAFUSO
23	10571871	01	132R	LOCKWASHER	ARRUELA DE PRESSÃO
24	10902621	04	40V	SCREW	PARAFUSO
25	10571579	04	132R	LOCKWASHER	ARRUELA DE PRESSÃO
26	10296085	01	133R	SEAL	GUARNIÇÃO
27	79033007	01	192T	HOSE	MANGUEIRA

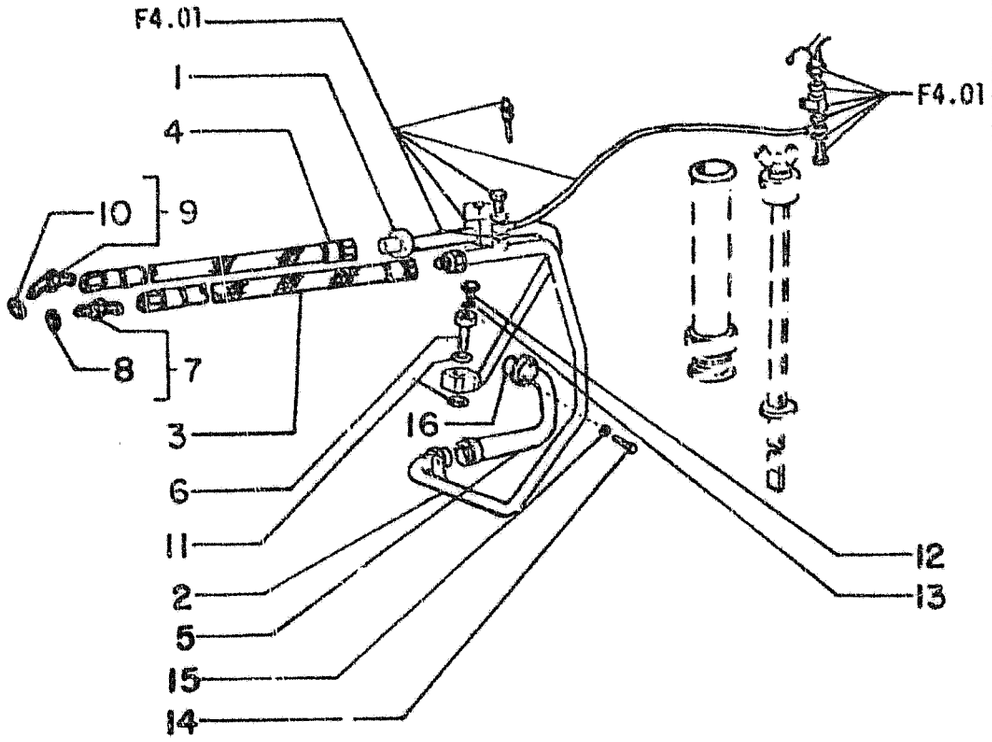

ITEM	PART NUMBER	QTY	CODE	DESCRIPTION	DENOMINAÇÃO
1	75214178	01	193T	PIPE	TUBULAÇÃO
2	75213937	01	193T	PIPE	TUBULAÇÃO
3	75213933	01	192T	HOSE	MANGUEIRA
4	75213932	01	192T	HOSE	MANGUEIRA
5	76006013	01	193T	PIPE	TUBULAÇÃO
6	79046169	01	20R	FITTING	CONEXÃO
7	70921217	01	20R	FITTING	CONEXÃO
8	70921349	01	55A	O RING	ANEL DE VEDAÇÃO
9	70921203	01	20R	FITTING	CONEXÃO
10	70921214	01	55A	O RING	ANEL DE VEDAÇÃO
11	10264560	02	122G	SEAL	GUARNIÇÃO
12	10300511	02	50T	PLUG	BUJÃO
13	10298460	02	122G	SEAL	GUARNIÇÃO
14	15888731	02	40V	SCREW	PARAFUSO
15	10571871	02	132R	LOCKWASHER	ARRUELA DE PRESSÃO
16	14457280	01	55A	O RING	ANEL DE VEDAÇÃO

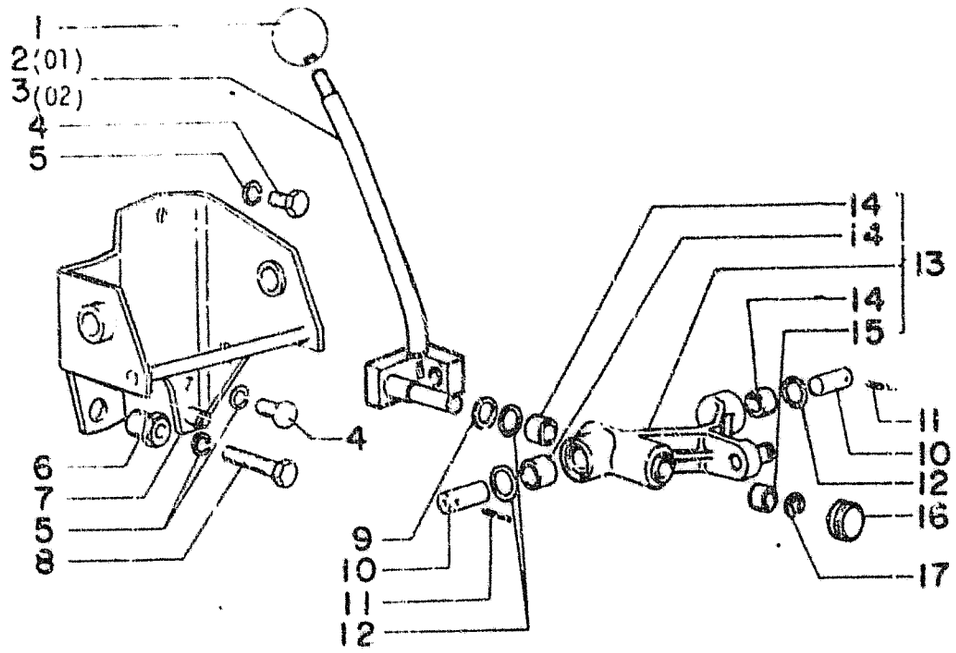

ITEM	PART NUMBER	QTY	CODE	DESCRIPTION	DENOMINAÇÃO
1	4970504	01	25I	HANDGRIP	MANOPLA
2	79043491	01	45L	LEVER (01)	ALAVANCA (01)
3	79043620	01	45L	LEVER (02)	ALAVANCA (02)
4	11103031	03	40V	SCREW	PARAFUSO
5	10516871	09	131R	LOCKWASHER	ARRUELA PRESSÃO
6	79005598	01	40V	SCREW	PARAFUSO
7	79005587	01	300S	SUPPORT	SUPORTE
8	11106631	01	40V	SCREW	PARAFUSO
9	79006339	01	75D	SPACER	DISTANCIAL
10	79005594	02	80P	PIN	PINO
11	14164370	02	200S	TAPPER PIN	CONTRA PINO
12	14457280	03	55A	O RING	ANEL
13	79005607	01	45L	LEVER ASSEMBLY	ALAVANCA COMPLETA
14	79005597	03	95B	BUSHING	BUCHA
15	79005596	01	95B	BUSHING	BUCHA
16	79005599	05	60S	CUP	PRATO
17	11088076	06	51A	LOCKRING	ANEL

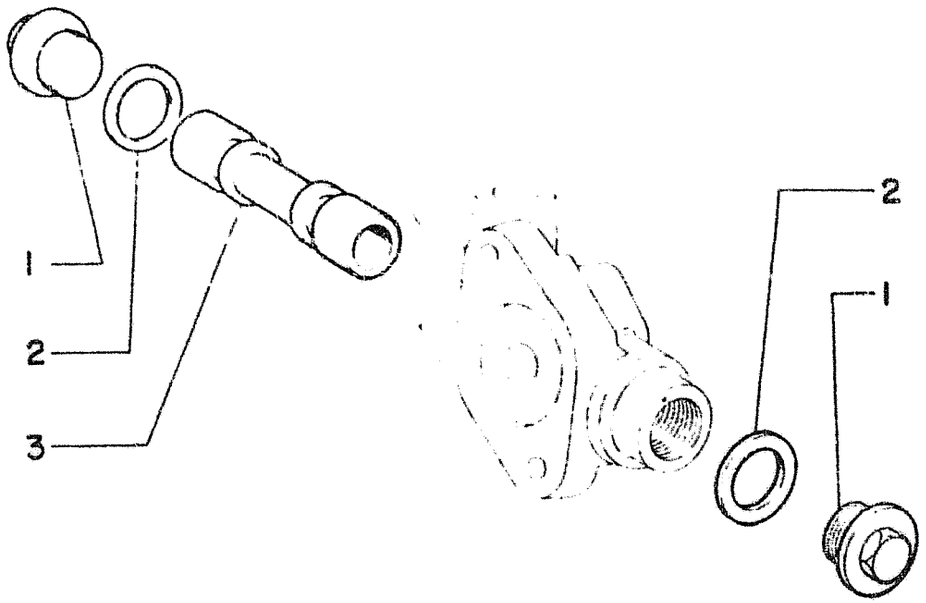

ITEM	PART NUMBER	QTY	CODE	DESCRIPTION	DENOMINAÇÃO
1	586166	02	50T	PLUG	BUJÃO
2	10257460	02	133R	SEAL	GUARNIÇÃO
3	4974468	01	10V	VALVE	VÁLVULA

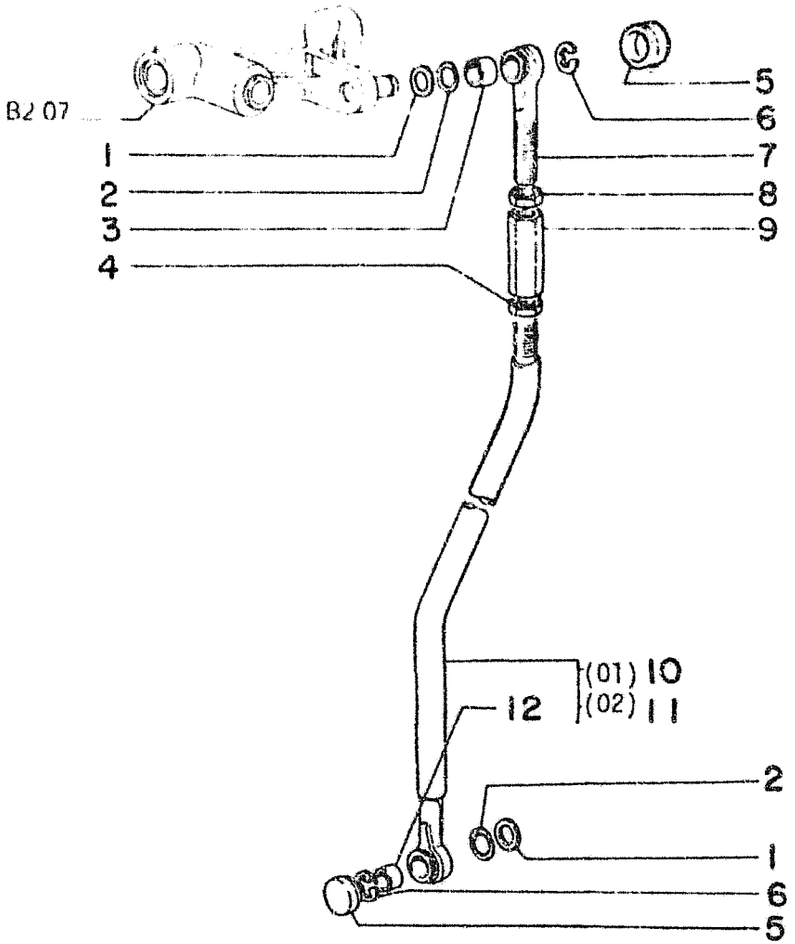

ITEM	PART NUMBER	QTY	CODE	DESCRIPTION	DENOMINAÇÃO
1	79005601	05	132R	WASHER	ARRUELA
2	14457080	05	55A	O RING	ANEL
3	79005596	01	95B	BUSHING	BUCHA
4	10791921	01	10D	NUT	PORCA
5	79005599	08	60S	CUP	PRATO
6	11088076	06	51A	LOCKRING	ANEL TRAVA
7	79005602	01	61E	END	EXTREMIDADE
8	10791221	02	10D	NUT	PORCA
9	79002642	01	30M	SLEEVE	LUVA
10	79043499	01	142T	TIE ROD (01)	TIRANTE (01)
11	79043860	01	142T	TIE ROD (02)	TIRANTE (02)
12	79005596	05	95B	BUSHING	BUCHA

01 02 GEARSHIFT INNER CONTROLS - COMANDO INTERNO DO CAMBIO

B2.10

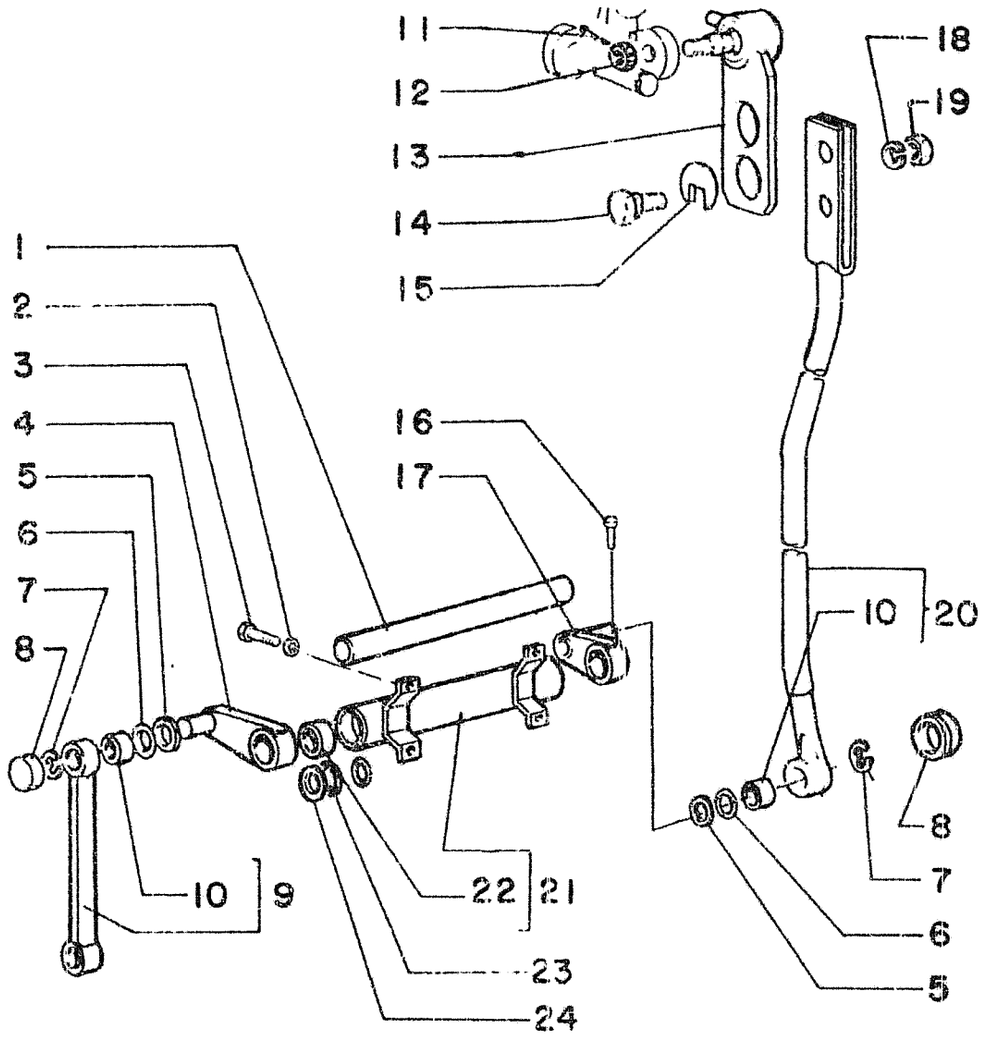

ITEM	PART NUMBER	QTY	CODE	DESCRIPTION	DENOMINAÇÃO
1	79043507	01	16A	SHAFT	EIXO
2	12638621	04	131R	WASHER	ARRUELA
3	11106231	04	40V	SCREW	PARAFUSO
4	79043511	01	45L	LEVER	ALAVANCA
5	79005601	03	45A	RING	ANEL
6	14457080	03	45A	O RING	ANEL VEDAÇÃO
7	11088076	03	51A	LOCKRING	ANEL SEGURANÇA
8	79005599	02	60S	CUP	COPO
9	79043513	01	142T	TIE ROD	TIRANTE
10	79005596	03	95B	BUSHING	BUCHA
11	10734401	01	270C	SPLIT PIN	CONTRA PINO
12	16105621	01	10D	NUT	PORCA
13	79043516	01	61E	END	EXTREMIDADE
14	79005647	02	40V	SCREW	PARAFUSO
15	79043494	02	60D	DISK	DISCO
16	586707	02	40V	SCREW	PARAFUSO
17	79043509	01	45L	LEVER	ALAVANCA
18	10516871	02	132R	LOCKWASHER	ARRUELA PRESSÃO
19	12164721	02	10D	NUT	PORCA
20	79043495	01	142T	TIE ROD	TIRANTE
21	79043503	01	300S	SUPPORT	SUPORTE
22	546575	02	95B	BUSHING	BUCHA
23	79043508	02	45A	RING	ANEL
24	14462980	02	55A	O RING	ANEL DE VEDAÇÃO

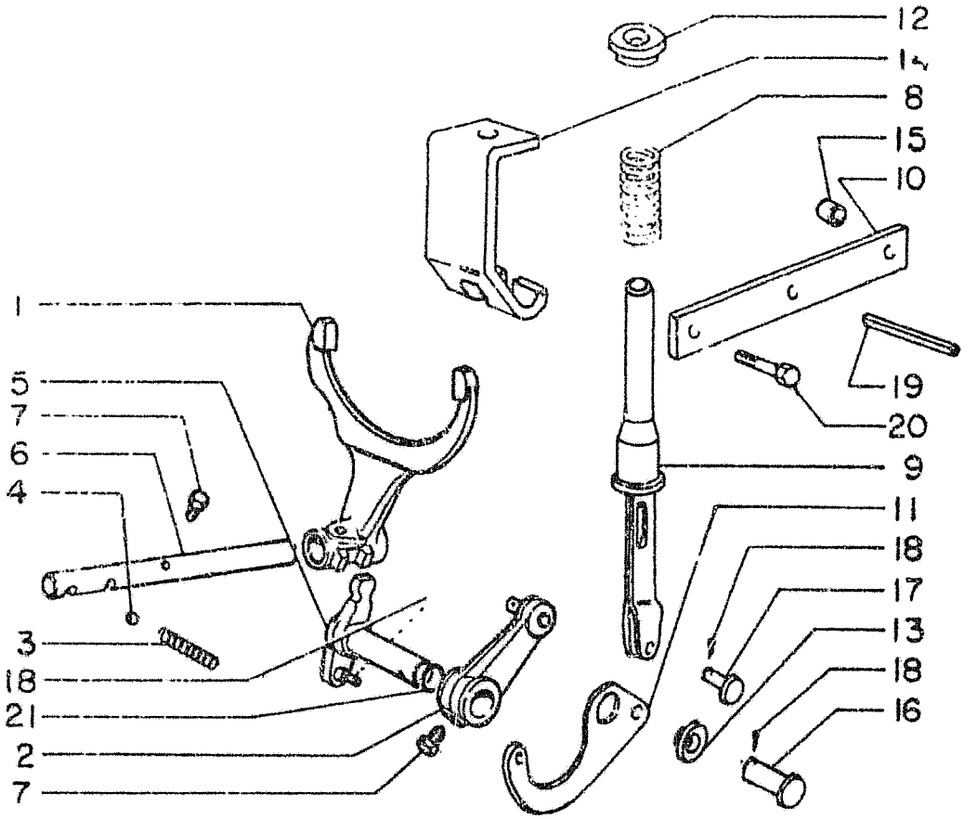

ITEM	PART NUMBER	QTY	CODE	DESCRIPTION	DENOMINAÇÃO
1	4971190	01	85F	FORK	FORQUILHA
2	79043650	01	45L	LEVER	ALAVANCA
3	79032945	01	100M	SPRING	MOLA
4	20063500	01	140S	BALL	ESFERA
5	79032940	01	45L	LEVER	ALAVANCA
6	79032956	01	16A	SHAFT	EIXO
7	586707	02	40V	SCREW	PARAFUSO
8	79032946	01	100M	SPRING	MOLA
9	79032949	01	145B	GUIDE	GUIA
10	79032950	01	300S	SUPPORT	SUPORTE
11	79032951	01	45L	LEVER	ALAVANCA
12	79032952	01	131R	WASHER	ARRUELA
13	79032953	01	95B	BUSHING	BUCHA
14	79032954	01	300S	SUPPORT	SUPORTE
15	79032957	01	75D	SPACER	DISTANCIAL
16	8295685	01	80P	PIN	PINO
17	4984549	01	80P	PIN	PINO
18	10734301	03	270C	SPLIT PIN	CUPILHA
19	14607270	01	200S	TAPER RIN	PINO ELÁSTICO
20	16044031	02	40V	SCREW	PARAFUSO
21	14457081	01	55A	O RING	ANEL DE VEDAÇÃO

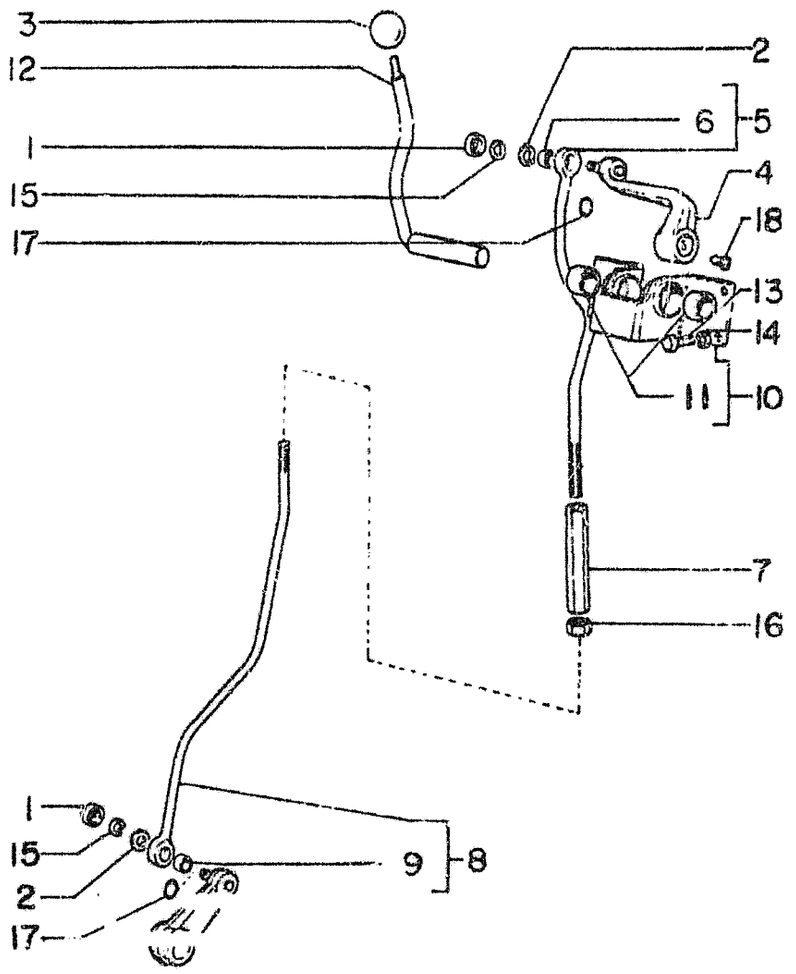

ITEM	PART NUMBER	QTY	CODE	DESCRIPTION	DENOMINAÇÃO
1	79005599	02	265C	COVER	TAMPA
2	79005601	02	131R	WASHER	ARRUELA
3	4970504	01	25I	HANDGRIP	MANOPLA
4	79006716	01	45L	LEVER	ALAVANCA
5	79043855	01	142T	TIE ROD ASS'Y.	TIRANTE COMPLETO
6	79005596	01	95B	BUSHING	BUCHA
7	79002642	01	30M	SLEEVE	REGULADOR
8	79043852	01	142T	TIE ROD ASS'Y.	TIRANTE COMPLETO
9	79005596	01	95B	BUSHING	BUCHA
10	79010414	01	300S	SUPPORT ASS'Y.	SUPORTE COMPLETO
11	546575	02	95B	BUSHING	BUCHA
12	79001149	01	45L	LEVER	ALAVANCA
13	15970131	03	40V	SCREW	PARAFUSO
14	10516871	03	132R	LOCKWASHER	ARRUELA DE PRESSÃO
15	11088076	02	51A	LOCKRING	ANEL TRAVA
16	10791221	01	10D	NUT	PORCA
	10791921	01	10D	NUT LEFT	PORCA ESQUERDA
17	14457080	02	55A	O RING	ANEL DE VEDAÇÃO
18	586707	01	40V	SCREW	PARAFUSO

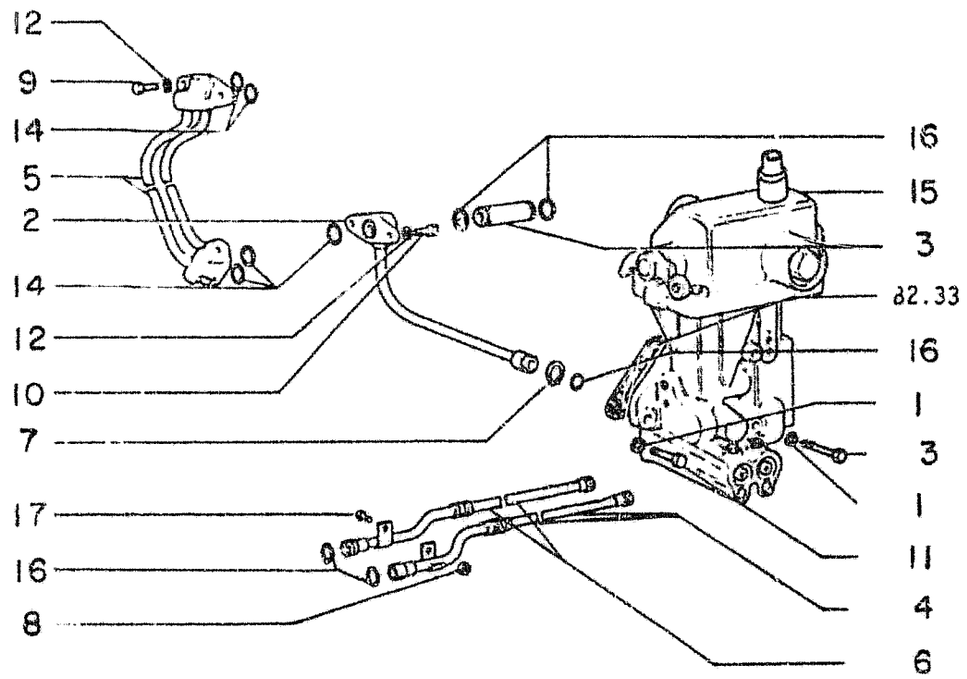

ITEM	PART NUMBER	QTY	CODE	DESCRIPTION	DENOMINAÇÃO
1	10571871	05	132R	LOCKWASHER	ARRUELA DE PRESSÃO
2	4968392	01	193T	PIPE	TUBO
3	4968394	01	193T	PIPE	TUBO
4	4983291	01	193T	PIPE	TUBO
5	4968403	01	193T	PIPE	TUBO
6	4968406	01	193T	PIPE	TUBO
7	586832	01	51A	LOCKRING	ANEL TRAVA
8	14048221	01	10D	NUT	PORCA
9	10902621	04	40V	SCREW	PARAFUSO
10	10902421	02	40V	SCREW	PARAFUSO
11	11306931	03	40V	SCREW	PARAFUSO
12	10571579	06	132R	LOCKWASHER	ARRUELA DE PRESSÃO
13	15971531	02	40V	SCREW	PARAFUSO
14	14456881	08	55A	O RING	ANEL DE VEDAÇÃO
15	79039539	01	83D	CONTROL VALVE	DISTRIBUIDOR COMPL.
				SEE SGR B2.33	VEJA SBR B2.33
16	14456981	09	55A	O RING	ANEL DE VEDAÇÃO
17	16043431	01	40V	SCREW	PARAFUSO

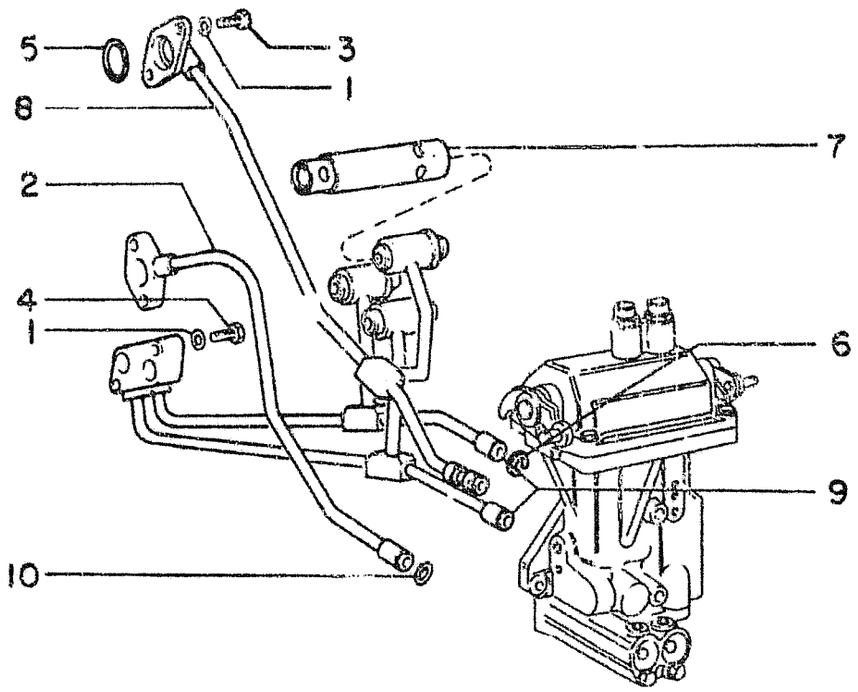

ITEM	PART NUMBER	QTY	CODE	DESCRIPTION	DENOMINAÇÃO
1	10571579	06	132R	LOCKWASHER	ARRUELA DE PRESSÃO
2	4968390	01	193T	PIPE	TUBO
3	10902621	04	40V	SCREW	PARAFUSO
4	10903221	02	40V	SCREW	PARAFUSO
5	14456881	04	55A	O RING	ANEL DE VEDAÇÃO
6	586832	04	51A	LOCKING	ANEL TRAVA
7	79053153	03	10V	VALVE	VALVULA
				SEE SGR B2.34	VEJA SBR B2.34
8	79044324	01	193T	PIPE	TUBO
9	79044325	01	193T	PIPE	TUBO
10	14456981	04	55A	O RING	ANEL DE VEDAÇÃO

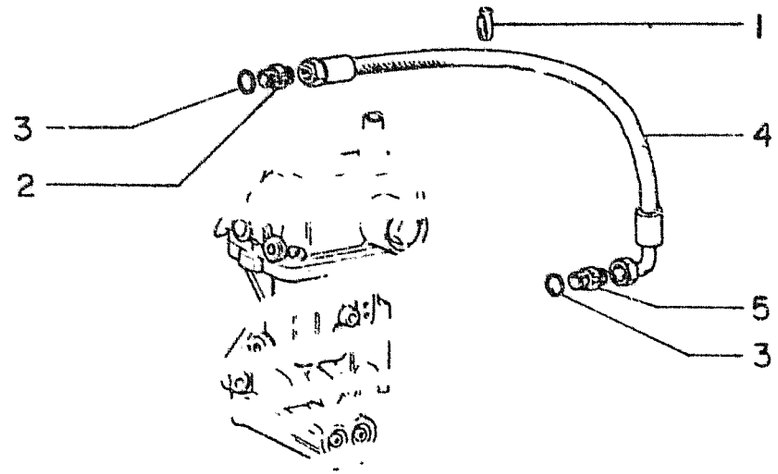

ITEM	PART NUMBER	QTY	CODE	DESCRIPTION	DENOMINAÇÃO
1	79001971	01	31F	BAND	PRESILHA
2	79050447	01	20R	FITTING	CONEXÃO
3	14457280	02	55A	O RING	ANEL DE VEDAÇÃO
4	79033010	01	192T	HOSE	MANGUEIRA
5	587779	01	20R	FITTING	CONEXÃO

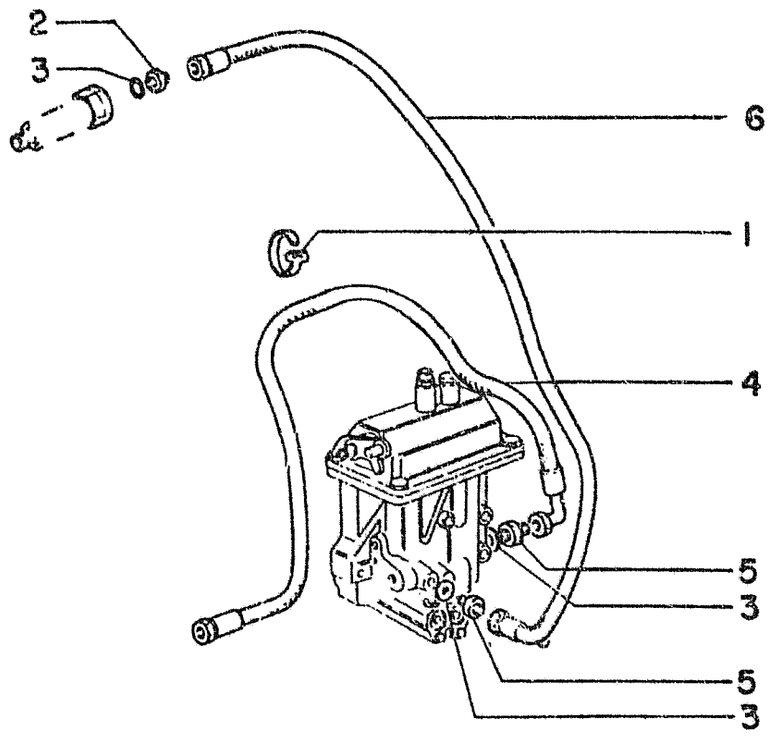

ITEM	PART NUMBER	QTY	CODE	DESCRIPTION	DENOMINAÇÃO
1	79001971	01	31F	BAND	PRESILHA
2	4965830	02	20R	FITTING	CONEXÃO
3	14457280	03	55A	O RING	ANEL DE VEDAÇÃO
4	79033010	01	192T	HOSE	MANGUEIRA
5	587779	01	20R	FITTING	CONEXÃO
6	75210106	01	192T	HOSE	MANGUEIRA

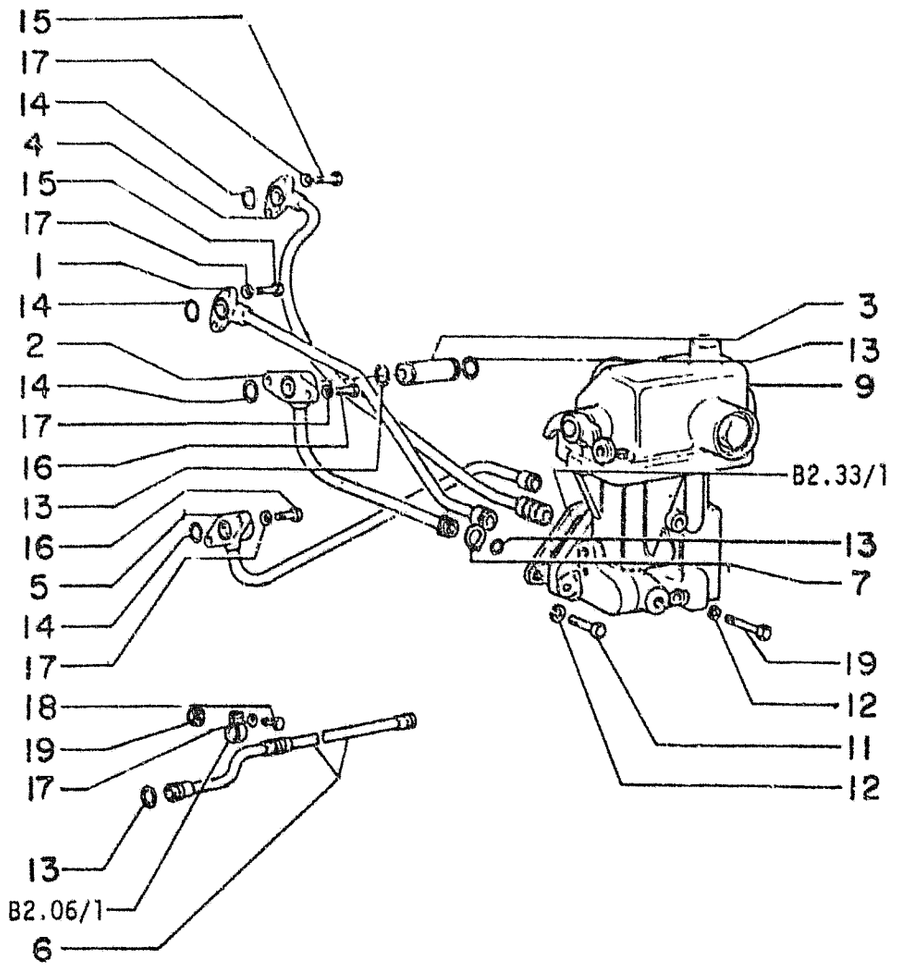

ITEM	PART NUMBER	QTY	CODE	DESCRIPTION	DENOMINAÇÃO
1	4968390	01	193T	PIPE	TUBULAÇÃO
2	4968392	01	193T	PIPE	TUBULAÇÃO
3	4968394	01	193T	PIPE	TUBO
4	4971431	01	193T	PIPE	TUBULAÇÃO
5	4986683	01	193T	PIPE	TUBULAÇÃO
6	4986685	01	193T	PIPE	TUBULAÇÃO
7	586832	04	51A	LOCKRING	ANEL TRAVA
9	79039565	01	83D	VALVE ASSEMBLY	DISTRIBUIDOR COMPL.
				SEE SGR B2.33/1	VEJA SBG B2.33/1
10	15971531	02	40V	SCREW	PARAFUSO
11	11306931	03	40V	SCREW	PARAFUSO
12	10571871	05	132R	LOCKWASHER	ARRUELA DE PRESSÃO
13	14456981	06	55A	O RING	ANEL DE VEDAÇÃO
14	14456881	04	55A	O RING	ANEL DE VEDAÇÃO
15	10902621	04	40V	SCREW	PARAFUSO
16	10902421	04	40V	SCREW	PARAFUSO
17	10571579	08	132R	LOCKWASHER	ARRUELA DE PRESSÃO
18	16043431	01	40V	SCREW	PARAFUSO
19	14048211	01	10D	NUT	PORCA

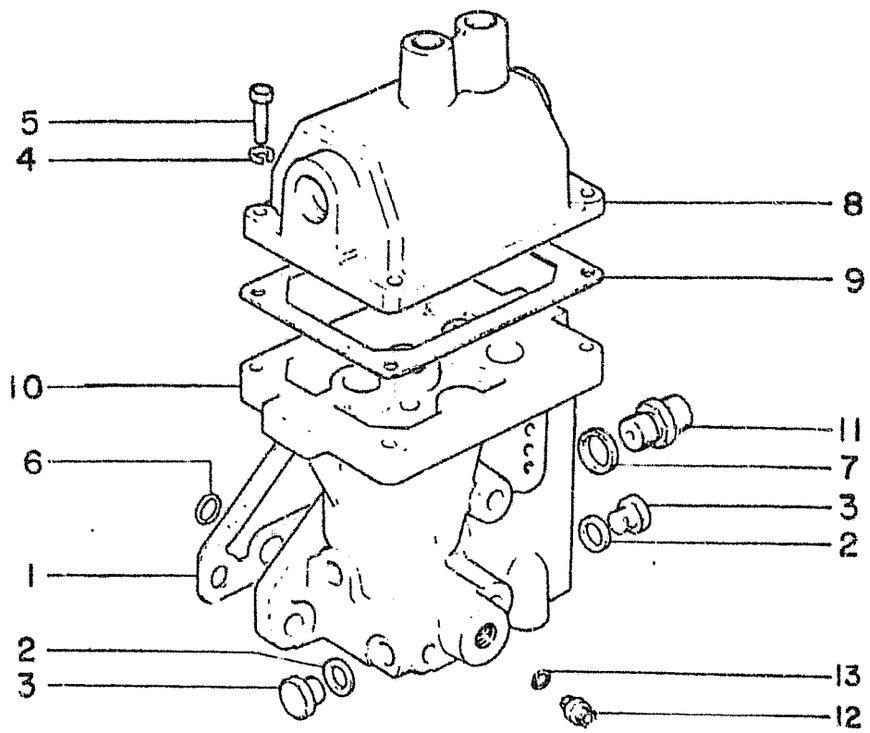

ITEM	PART NUMBER	QTY	CODE	DESCRIPTION	DENOMINAÇÃO
1	590446	01	123G	GASKET	JUNTA
2	10260160	03	133R	SEAL	GUARNIÇÃO
3	10300511	01	50T	PLUG	BUJÃO
4	10516871	04	131R	WASHER	ARRUELA
5	11306931	04	40V	SCREW	PARAFUSO
6	14456881	04	55A	O RING	ANEL DE VEDAÇÃO
7	14457280	02	55A	O RING	ANEL DE VEDAÇÃO
8	79006441	01	265C	COVER	TAMPA
9	79012130	01	123G	GASKET	JUNTA
10	79039541	01	300C	BODY	CORPO
11	79040807	01	20R	FITTING	CONEXÃO
12	4965830	01	20R	FITTING	CONEXÃO
13	14457280	01	55A	O RING	ANEL DE VEDAÇÃO

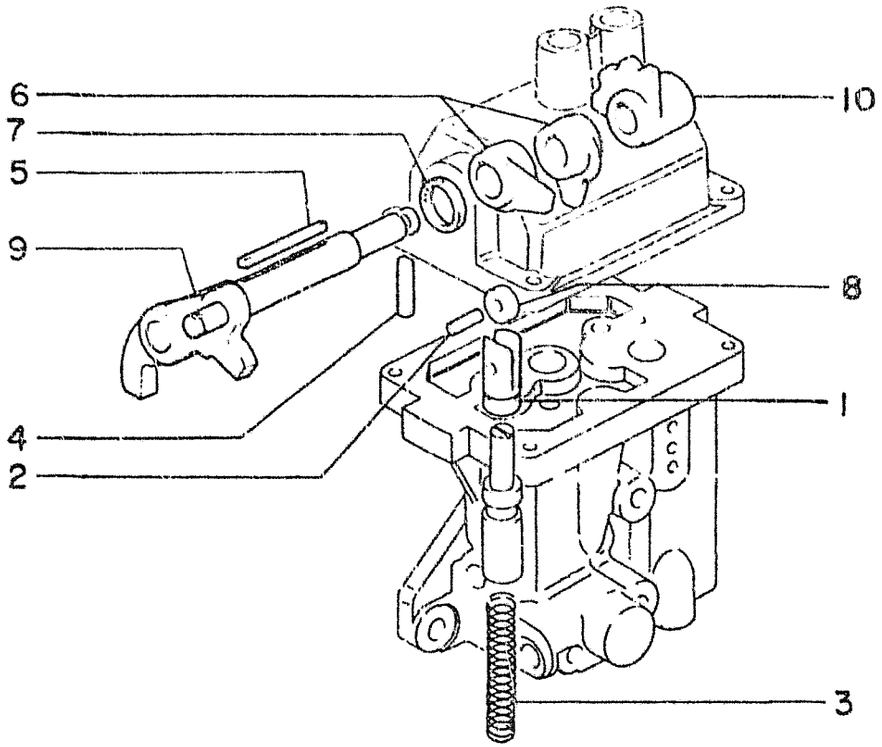

ITEM	PART NUMBER	QTY	CODE	DESCRIPTION	DENOMINAÇÃO
1	575885	02	240P	TAPPET	PONTEIRA
2	575888	03	80P	PIN	PINO
3	581235	02	100M	SPRING	MOLA
4	581241	01	80P	PIN	PINO
5	581243	01	158C	WOODRUFF KEY	CHAVETA
6	591276	02	10E	ECCENTRIC	ECENTRICO
7	14463080	01	55A	O RING	ANEL DE VEDAÇÃO
8	79004433	02	157R	ROLLER	ROLO
9	79006606	01	45L	LEVER OUTER	ALAVANCA EXTERNO
10	79007301	01	10E	ECCENTRIC	ECENTRICO

01 CONTROL VALVE - DISTRIBUIDOR 79039539

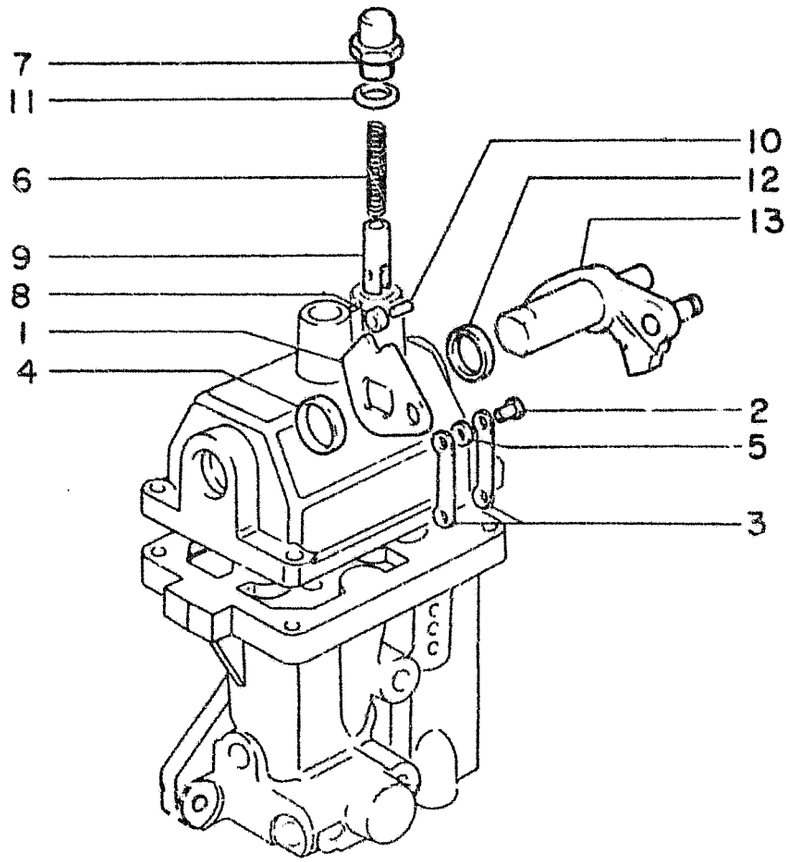

ITEM	PART NUMBER	QTY	CODE	DESCRIPTION	DENOMINAÇÃO
1	4962494	01	10E	ECCENTRIC	ECENTRICO
2	4962496	01	80P	PIN	PINO
3	4962497	02	50B	LINK	BIELA
4	4962498	01	75D	SPACER	ESPAÇADOR
5	4962499	02	75D	SPACER	ESPAÇADOR
6	4989256	02	100M	SPRING	MOLA
7	4989257	02	50T	PLUG	BUJÃO
8	4989258	02	57R	ROLLER	ROLO
9	4989259	02	40P	TAPPET	PONTEIRA
10	4989261	02	80P	PIN	PINO
11	10257060	02	133R	SEAL	GUARNIÇÃO
12	14463080	01	55A	O RING	ANEL DE VEDAÇÃO
13	79015488	01	45L	LEVER OUTER	ALAVANCA EXTERNO

01 CONTROL VALVE - DISTRIBUIDOR 79039539

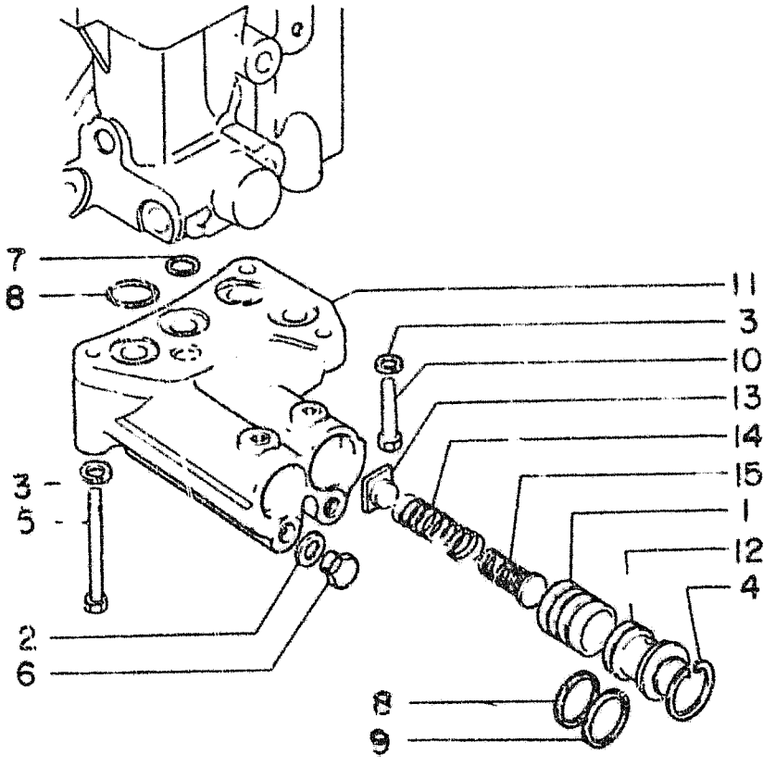

ITEM	PART NUMBER	QTY	CODE	DESCRIPTION	DENOMINAÇÃO
1	586171	02	235S	PISTON	PISTÃO
2	10260160	02	133R	SEAL	GUARNIÇÃO
3	10516871	03	131R	WASHER	ARRUELA
4	11058675	02	51A	LOCKRING	ANEL TRAVA
5	11343731	01	40V	SCREW	PARAFUSO
6	11903111	02	50T	PLUG	BUJÃO
7	14453180	01	55A	O RING	ANEL DE VEDAÇÃO
8	14453680	05	55A	O RING	ANEL DE VEDAÇÃO
9	14453780	02	55A	O RING	ANEL DE VEDAÇÃO
10	15970931	02	40V	SCREW	PARAFUSO
11	79006596	01	300C	BODY	CORPO
12	79040809	02	50T	PLUG	BUJÃO
13	79042386	02	120P	SMALL DISK	DISCO
14	79042388	02	100M	SPRING OUTER	MOLA EXTERNA
15	79042389	02	100M	SPRING INNER	MOLA INTERNA

01 CONTROL VALVE - DISTRIBUIDOR 79039539

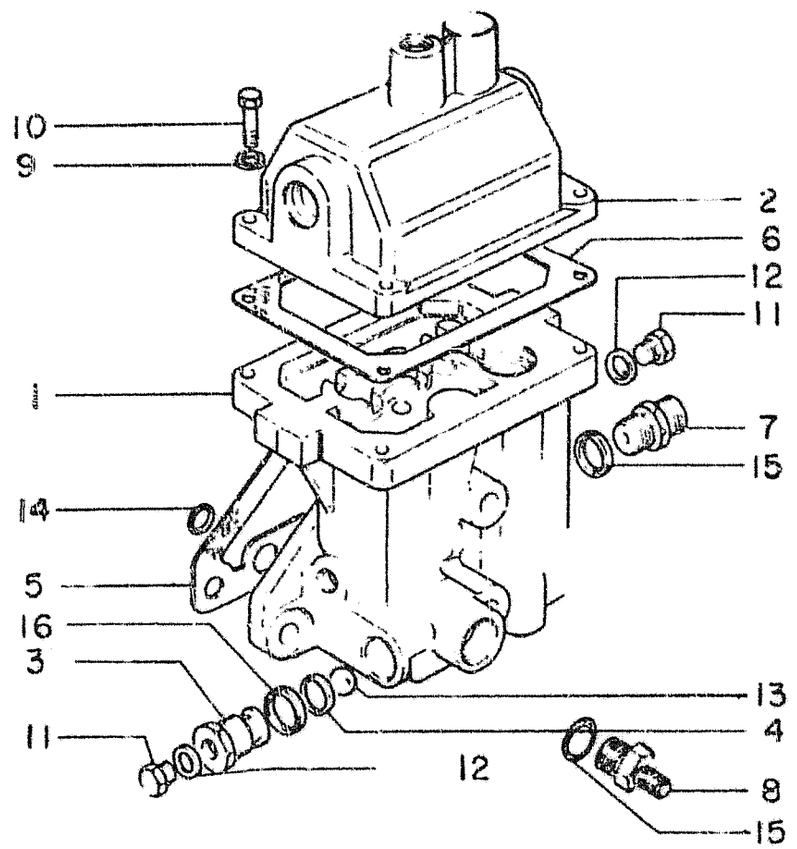

ITEM	PART NUMBER	QTY	CODE	DESCRIPTION	DENOMINAÇÃO
1	79039567	01	300C	BODY ASSEMBLY INCLUDS ITENS 13 AND 14 PICTURE 2 AND ITEM 14 PICTURE 3	CORPO COMPLETO INLCUE ITENS 13 E 14 QUADRO 2 E ITEM 14 QUADRO 3
2	79006444	01	265C	COVER	TAMPA
3	79032463	01	10V	VALVE	VALVULA
4	575893	01	123G	GASKET	GUARNIÇÃO
5	590446	01	123G	GASKET	JUNTA
6	79012130	01	123G	GASKET	JUNTA
7	587779	01	20R	FITTING	CONEXÃO
8	4965830	01	20R	FITTING	COXEXÃO
9	10516871	04	132R	LOCKWASHER	ARRUELA DE PRESSçAO
10	11306931	04	40V	SCREW	PARAFUSO
11	10300511	02	50T	PLUG	BUJÃO
12	10296160	02	133R	SEAL	GUARNIÇÃO
13	20063580	01	140S	BALL	ESFERA
14	14456881	04	55A	O RING	ANEL DE VEDAÇÃO
15	14457280	02	55A	O RING	ANEL DE VEDAÇÃO
16	14457380	01	55A	O RING	ANEL DE VEDAÇÃO

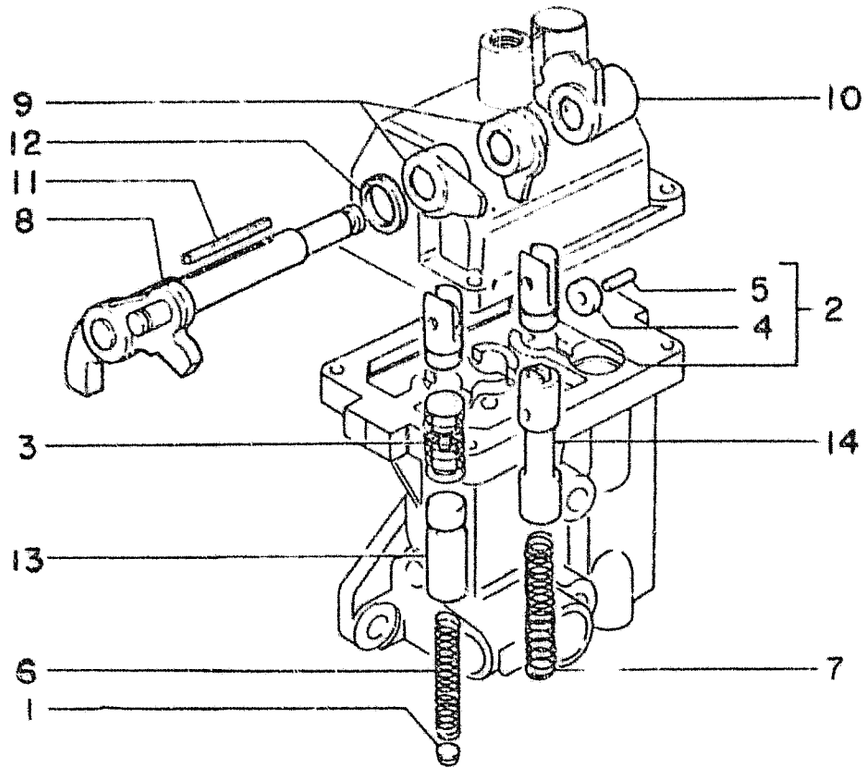

ITEM	PART NUMBER	QTY	CODE	DESCRIPTION	DENOMINAÇÃO
1	79027180	02	95B	BUSHING	BUCHA
2	79034723	02	75F	CARRIER	FLUTUANTE
3	79040253	02	100M	SPRING ASS'Y.	MOLA COMPLETA
4	79004433	02	155R	NEEDLE	ROLETE
5	575888	02	80P	PIN	PINO
6	79034729	02	100M	SPRING	MOLA
7	581235	01	100M	SPRING	MOLA
8	79006606	01	45L	LEVER	ALAVANCA
9	79034721	02	10E	ECCENTRIC	EXCENTRICO
10	79034720	01	10E	ECCENTRIC	EXCENTRICO
11	581243	01	60L	FEATHER KEY	CHAVETA
12	14463080	01	133R	SEAL	GUARNIÇÃO
13		02	130P	PLUNGER	PISTÃO
				SEE ITEM 1	VEJA ITEM 1
				PICTURE 1	QUADRO 1
14		01	75F	CARRIER	CARRETEL
				SEE ITEM 1	VEJA ITEM 1
				PICTURE 1	QUADRO 1

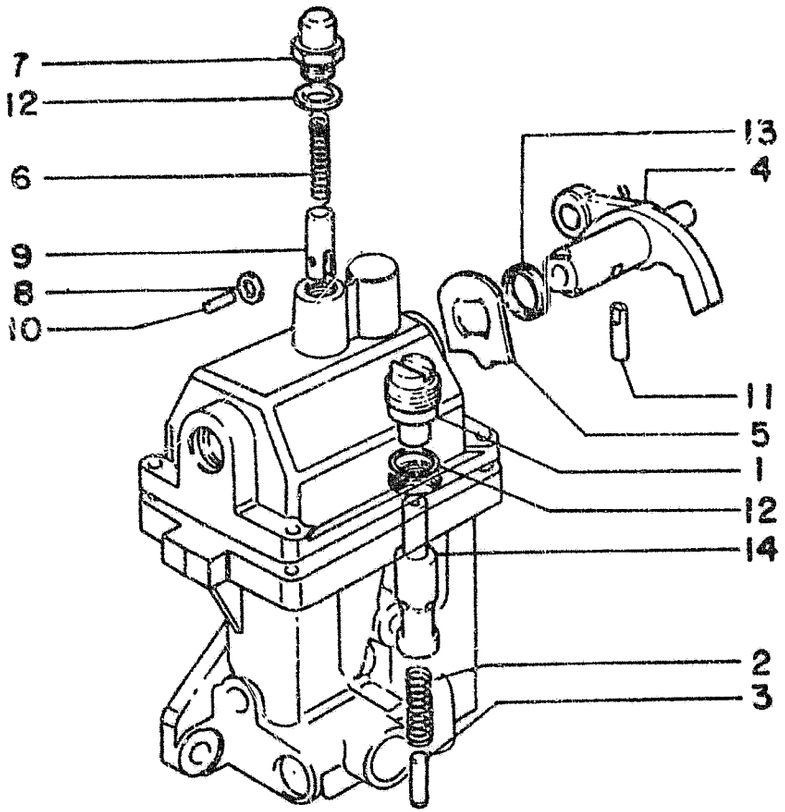

ITEM	PART NUMBER	QTY	CODE	DESCRIPTION	DENOMINAÇÃO
1	586851	01	50T	PLUG	BUJÃO
2	581245	01	100M	SPRING	MOLA
3	79011742	01	80P	PIN	PINO
4	79015487	01	45L	LEVER	ALAVANCA
5	581238	01	10E	ECCENTRIC	EXCENTRICO
6	4939256	01	100M	SPRING	MOLA
7	4989257	01	50T	PLUG	BUJÃO
8	4989258	01	155R	NEEDLE	ROLETE
9	4989259	01	240P	TAPPET	PONTEIRA
10	4989261	01	80P	PIN	PINO
11	581241	01	80P	PIN	PINO
12	10257060	02	133R	SEAL	GUARNIÇÃO
13	14463080	01	133R	SEAL	GUARNIÇÃO
14		01	235S	PISTON	PISTÃO
				SEE ITEM 1	VEJA ITEM 1
				PICTURE 1	QUADRO 1

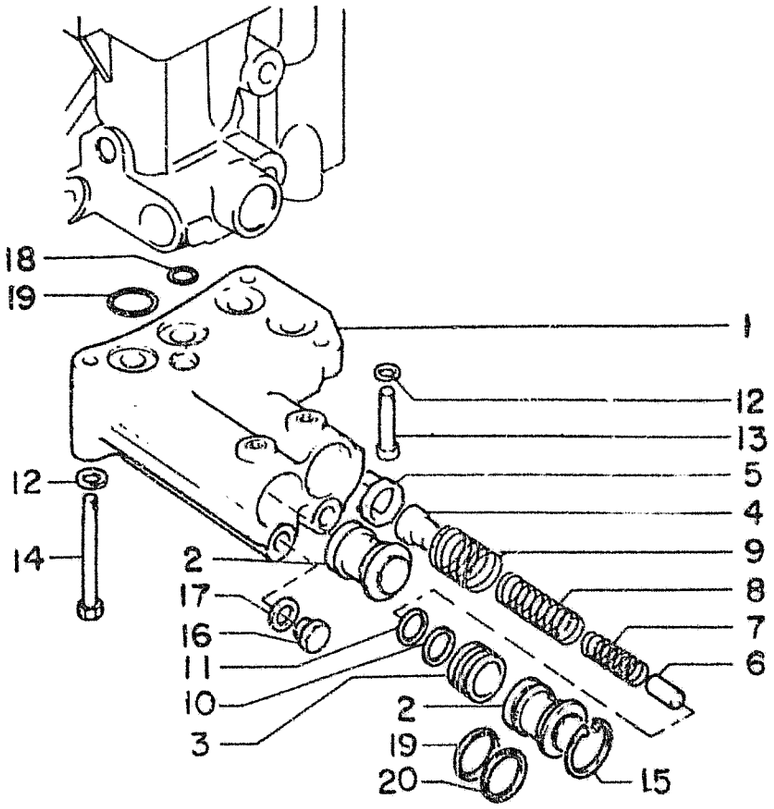

ITEM	PART NUMBER	QTY	CODE	DESCRIPTION	DENOMINAÇÃO
1	79006613	01	300C	BODY	CORPO
2	79040809	02	50T	PLUG	CARRETEL
3	79011089	02	235S	PISTON	PISTÃO
4	79027179	02	80P	PIN	PINO
5	79027178	02	95B	BUSHING	BUCHA
6	79027177	02	75D	SPACER	ESPAÇADOR
7	79027176	02	100M	SPRING	MOLA
8	79030141	02	100M	SPRING	MOLA
9	79006627	02	100M	SPRING	MOLA
10	79006705	-	198S	SHIM	CALÇO
				AS REQUIRED	CONF. NECESSIDADE
11	79012577	-	198S	SHIM	CALÇO
				AS REQUIRED	CONF. NECESSIDADE
12	10516871	03	132R	LOCKWASHER	ARRUELA DE PRESSÃO
13	15970931	02	40V	SCREW	PARAFUSO
14	11343731	01	40V	SCREW	PARAFUSO
15	11058676	02	51A	LOCKRING	ANEL TRAVA
16	11903111	02	50T	PLUG	BUJÃO
17	10260160	02	133R	SEAL	GUARNIÇÃO
18	14453180	01	55A	O RING	ANEL DE VEDAÇÃO
19	14453680	06	55A	O RING	ANEL DE VEDAÇÃO
20	14453780	02	55A	O RING	ANEL DE VEDAÇÃO

02 CONTROL VALVE - DISTRIBUIDOR 79039565

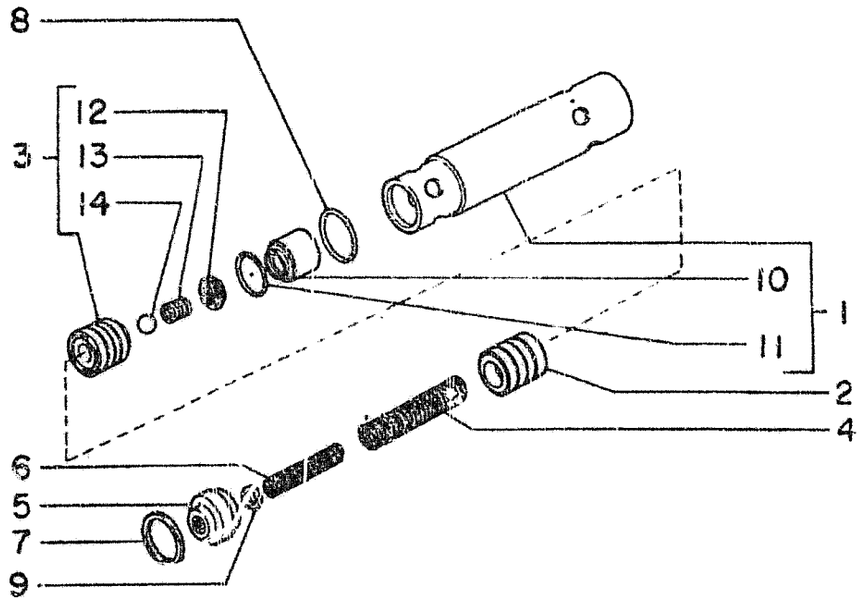

ITEM	PART NUMPER	QTY	CODE	DESCRIPTION	DENOMINAÇÃO
1	79045518	01	300C	BODY ASSEMBLY INCLUD ITENS 10 AND 11	CORPO COMPLETO INCLUE ITENS 10 E 11
2	79040798	01	235S	PISTON	PISTÃO
3	79053154	01	10V	VALVE ASSEMBLY INCLUD ITENS 12,13,14	VALVULA COMPLETA INLUE ITENS 12,13,14
4	79053168	01	100M	SPRING	MOLA
5	79040793	01	50T	PLUG	TAMPA
6	79044612	01	100M	SPRING	MOLA
7	11057876	01	51A	LOCKRING	ANEL TRAVA
8	14453681	01	55A	O RING	ANEL DE VEDAÇÃO
9	79053475	12	131R	WASHER	ARRUELA
10		01	235S	PISTON SEE ITEM 1	PISTÃO VEJA ITEM 1
11		01	51A	LOCKRING SEE ITEM 1	ANEL TRAVA VEJA ITEM 1
12		01	131R	WASHER SEE ITEM 3	ARRUELA VEJA ITEM 3
13		01	100M	SPRING SEE ITEM 3	MOLA VEJA ITEM 3
14		01	140S	BALL SEE ITEM 3	ESFERA VEJA ITEM 3

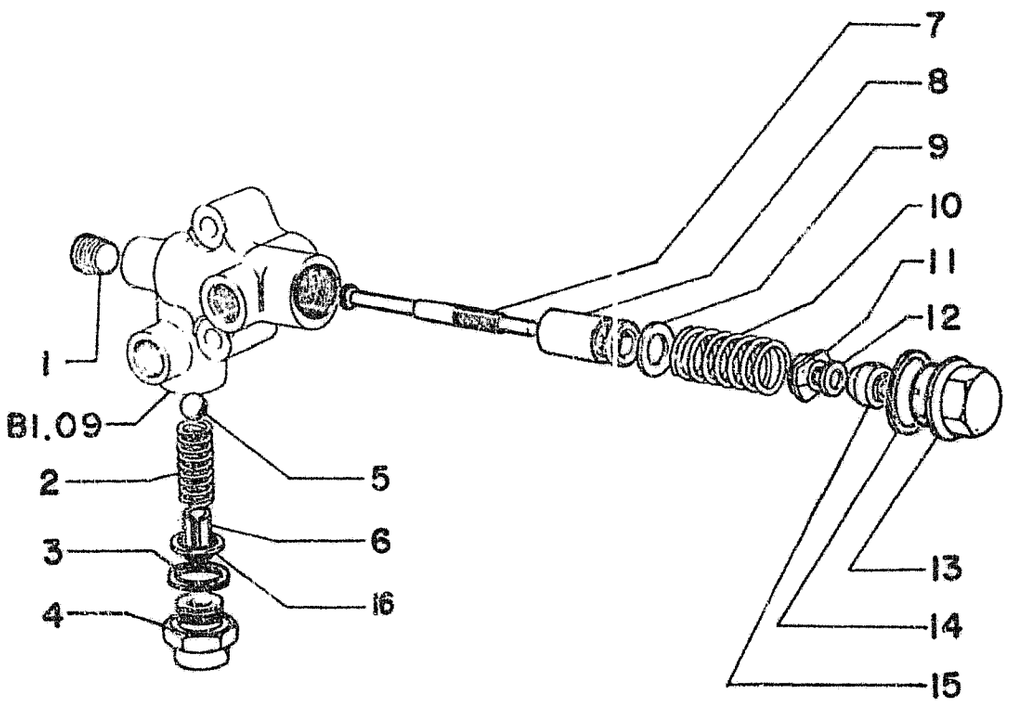

ITEM	PART NUMBER	QTY.	COD.	DESCRIPTION	DENOMINACAO
01	14325301	01	050T	PLUG	BUJAO
02	546858	01	100M	SPRING	MOLA
03	10264560	01	133R	SEAL	GUARNICAO
04	49673?0	01	050T	PLUG	BUJAO
05	20063520	01	140S	BALL	ESFERA
06	592196	01	075D	SPACER	ESPACADOR
07	597415	01	142T	TIE ROD	TIRANTE
08	79000996	01	075F	CARRIER	FLUTUANTE
09	583058	01	131R	WASHER	ARRUELA
10	593198	01	100M	SPRING	MOLA
11	581593	01	050G	RING NUT	PORCA
12	10730321	01	131R	WASHER	ARRUELA
13	597091	01	050T	PLUG	BUJAO
14	10296260	01	133R	SEAL	GUARNICAO
15	597092	01	235S	PISTON	PISTAO
16	597795	*	198S	SHIM 0,5mm	CALCO 0,5mm

* Conforme necessidade

01 VALVE
VALVULA 7905?241

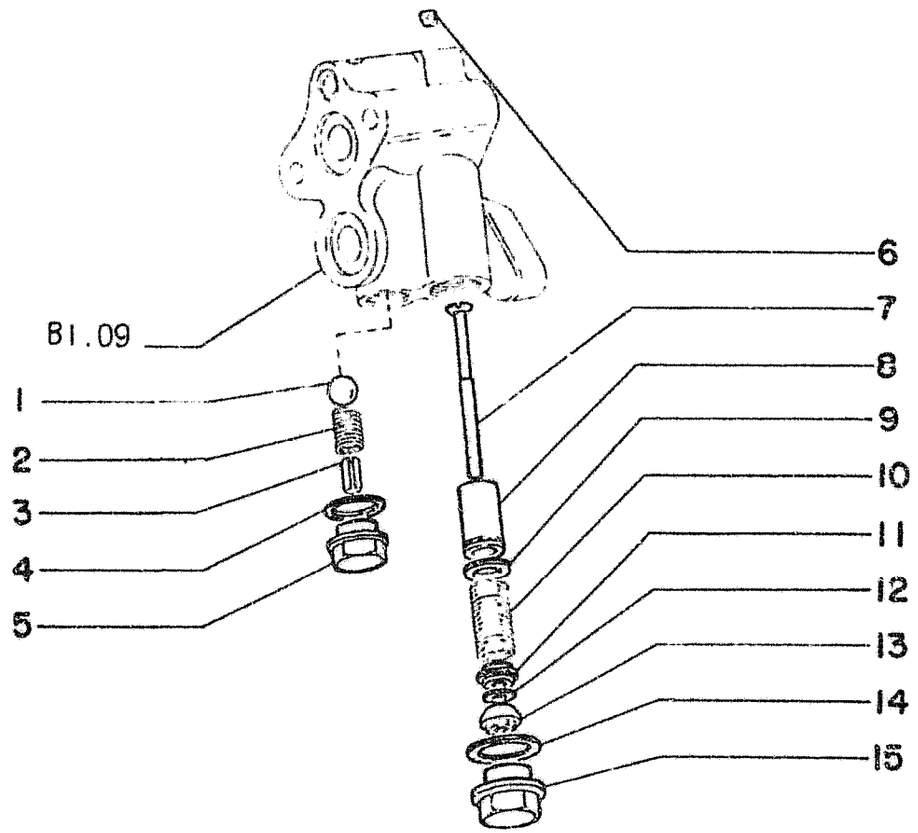

ITEM	PART NUMBER	QTY.	COD.	DESCRIPTION	DENOMINACAO
01	20063520	01	140S	BALL	ESFERA
02	546058	01	100M	SPRING	MOLA
03	592196	01	075D	SPACER	ESPACADOR
04	10264560	01	133R	SEAL	GUARNICAO
05	4967370	01	050T	PLUG	BUJAO
06	14325301	01	050T	PLUG	BUJAO
07	597415	01	142T	TIE ROD	TIRANTE
08	79000996	01	075F	CARRIER	FLUTUANTE
09	583058	01	131R	WASHER	ARRUELA
10	593198	01	100M	SPRING	MOLA
11	581593	01	050G	RING NUT	PORCA
12	10730321	01	131R	WASHER	ARRUELA
13	597092	01	235S	PISTON	PISTAO
14	10296260	01	133R	SEAL	GUARNICAO
15	597091	01	050T	PLUG	TAMPAO

02

VALVE
VALVULA 79064381

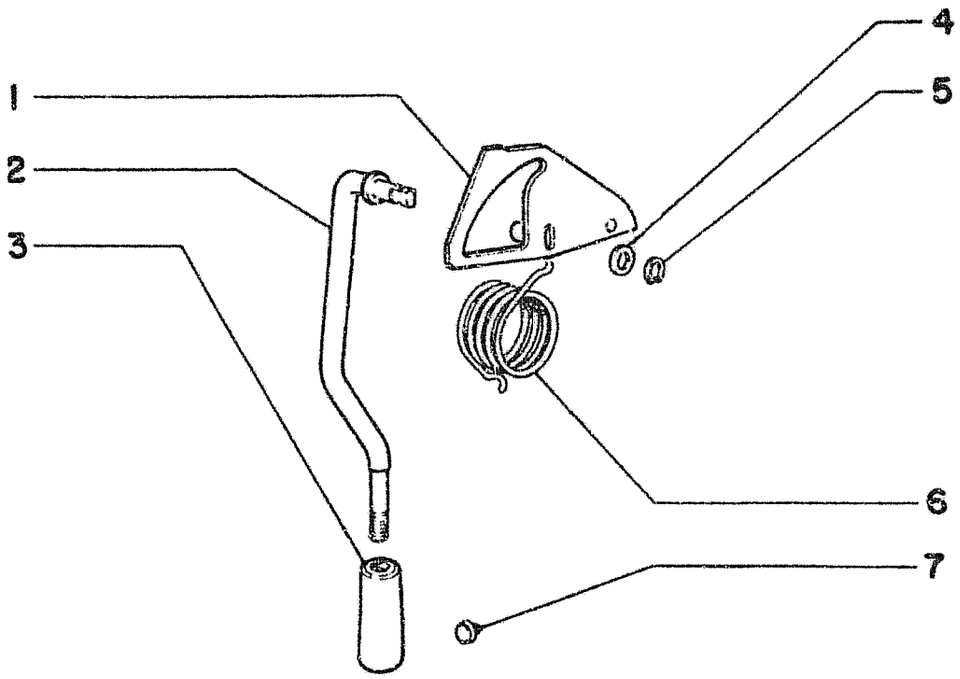

ITEM	PART NUMBER	QTY	CODE	DESCRIPTION	DENOMINAÇÃO
1	76000224	01	105P	PLATE	PLACA
2	4984830	01	45L	LEVER	ALAVANCA
3	4977072	01	25I	HANDGRIP	MANOPLA
4	10520101	01	131R	WASHER	ARRUELA
5	11066276	01	51A	LOCKRING	ANEL
6	4985332	01	100M	SPRING	MOLA
7	14567080	01	121B	RUBBER STUD	

01 02 TRANSMISSION LOCK-UP DEVICE - DISPOSITIVO DE BLOQUEIO DO CAMBIO

B2.38

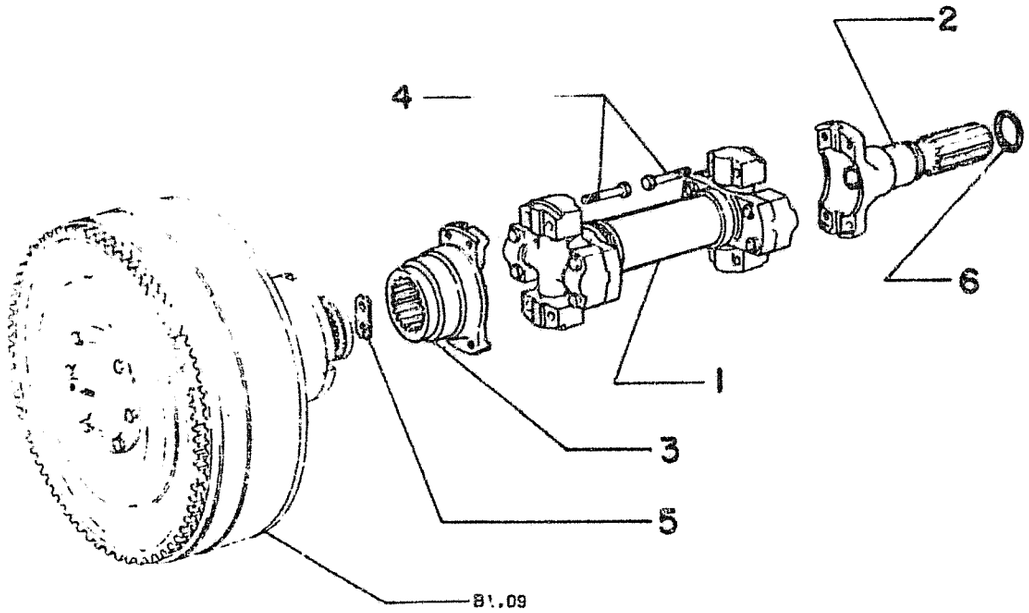

ITEM	PART NUMBER	QTY	CODE	DESCRIPTION	DENOMINAÇÃO
1	79023702	01	23A	PROPELLER SHAFT ASS'Y. SEE SGR B3.16	ARVORE TRANSMISSÃO COMPLETO VEJA SBG b3.16
2	79024384	01	16A	SHAFT	EIXO
3	79005976	01	30M	SLEEVE	LUVA
4	14233931	08	40V	SCREW	PARAFUSO
5	592915	01	110P	PLAQUE	PLACA
6	14464181	01	55A	O ring	ANEL DE VEDAÇÃO

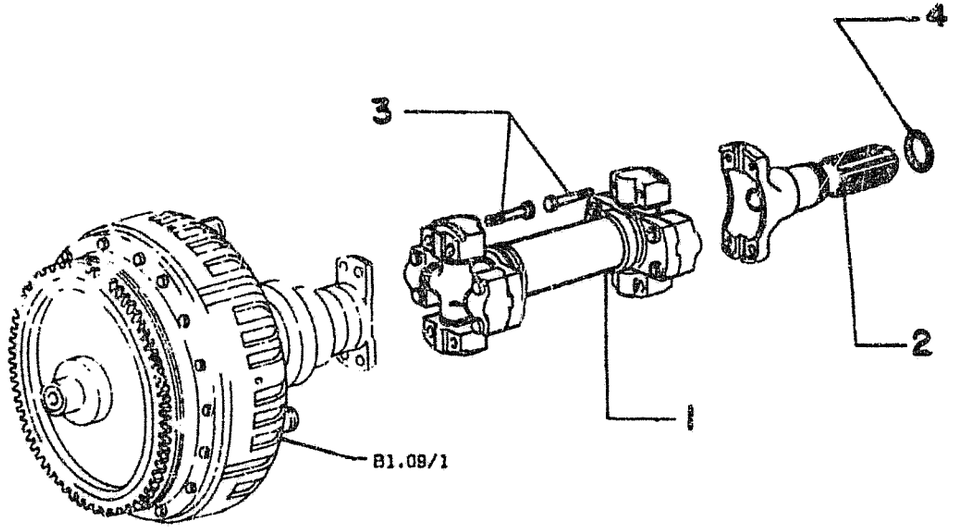

ITEM	PART NUMBER	QTY	CODE	DESCRIPTION	DENOMINAÇÃO
1	79023702	01	23A	PROPELLER SHAFT ASS'Y. SEE SGR B3.16	ARVORE TRANSM. COMPL. VEJA SBG B3.16
2	79024384	01	16A	SHAFT	EIXO
3	14233931	08	40V	SCREW	PARAFUSO
4	14454181	01	55A	O RING	ANEL DE VEDAÇÃO

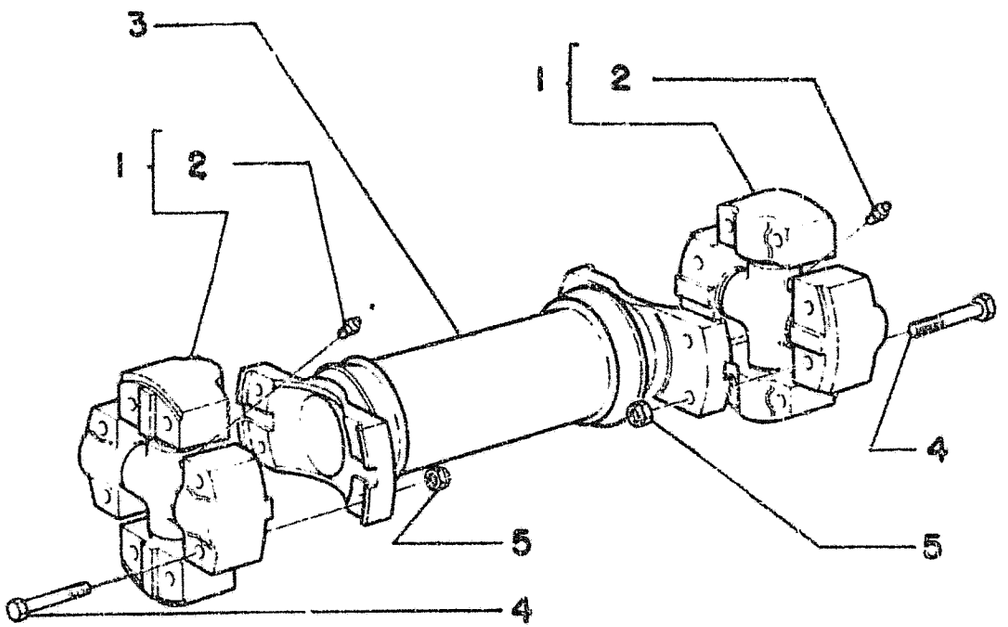

ITEM	PART NUMBER	QTY	CODE	DESCRIPTION	DENOMINAÇÃO
1	76002601	02	320C	SPIDER ASSEMBLY	CRUZETA COMPLETA
2	13407211	04	60I	LUBE FITTING	ENGRAXADEIRA
3	79044966	01	16A	SHAFT	EIXO
4	15888731	08	40V	SCREW	PARAFUSO
5	12574511	08	10D	NUT	PORCA

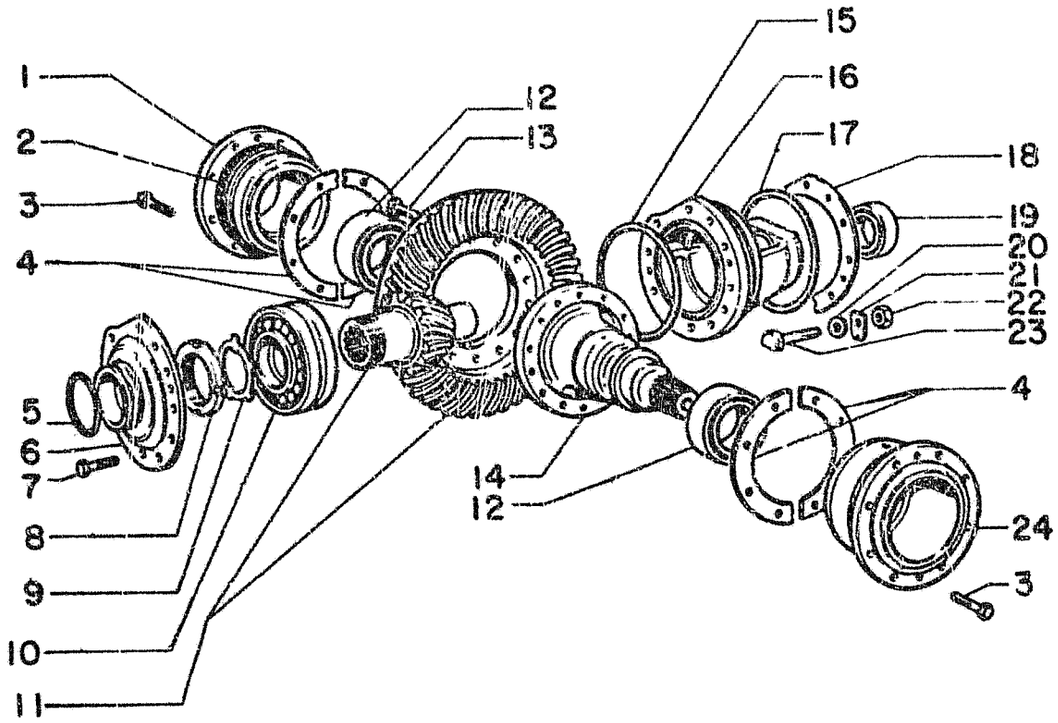

ITEM	PART NUMBER	QTY	CODE	DESCRIPTION	DENOMINAÇÃO
1	4974267	01	300S	SUPPORT RIGHT	SUPORTE DIREITO
2	14467680	02	55A	O-RING	GUARNIÇÃO
3	14233430	16	40V	SCREW	PARAFUSO
4	4967707	--	90S	HALF RING 0,15	CALÇO 0,15 mm
	4967708	--	90S	HALF RING 0,3	CALÇO 0,3 mm
	4967709	--	90S	HALF RING 0,5	CALÇO 0,5 mm
	4967710	--	90S	HALF RING 0,7	CALÇO 0,7 mm
5	14465481	01	55A	O-RING	GUARNIÇÃO ANTERIOR
6	4966043	01	265C	COVER	TAMPA
7	14258130	11	40V	SCREW	PARAFUSO
8	10214810	01	51G	THREADED RING	PORCA TRAVANTE
9	12949110	01	132R	LOCKWASHER	ARRUELA SEGURANÇA
10	4967074	01	341C	BEARING	ROLAMENTO
11	4982700	01	285C	BEVELEGEAR	ACOPLAMENTO CÔNICO
12	26800190	02	341C	BEARING	ROLAMENTO
13	14254431	14	40V	SCREW	PARAFUSO
14	4974268	01	16A	SHAFT	EIXO
15	14467280	01	55A	O-RING	GUARNIÇÃO POSTERIOR
16	4965727	01	300S	SUPPORT	SUPORTE
17	14467680	02	55A	O-RING	GUARNIÇÃO
18	4966174	--	90S	HALF RING 0,2	CALÇO 0,2 mm
	4966175	--	90S	HALF RING 0,5	CALÇO 0,5 mm
	4966176	--	90S	HALF RING 1	CALÇO 1 mm
19	28041710	01	341C	BEARING	ROLAMENTO
20	12646801	01	131R	WASHER	ARRUELA
21	14198810	01	110P	PLAQUE	PLACA SEGURANÇA
22	12164711	01	10D	NUT	PORCA
23	599479	01	40V	SCREW	PARAFUSO
24	4974266	01	300S	SUPPORT LEFT	SUPORTE ESQUERDO

01 02 REAR DRIVE GEAR - ENGRENAGENS DE REDUCAO E DIFERENCIAL POSTERIOR

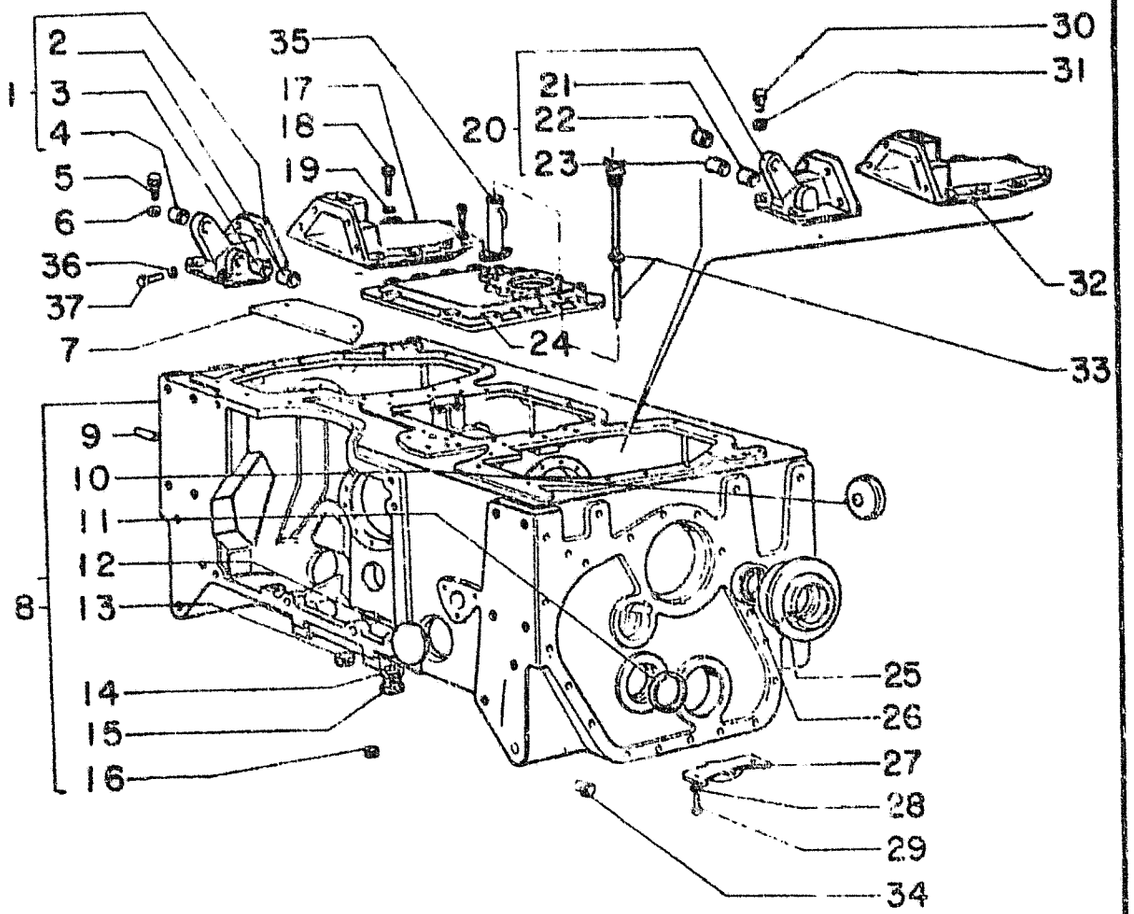

ITEM	PART NUMBER	QTY	CODE	DESCRIPTION	DENOMINAÇÃO
1	76005107	01	265C	COVER RIGHT	TAMPA DIREITA
2	4967729	02	95B	BUSHING	BUCHA
3	79007711	02	95B	BUSHING	BUCHA
4	14549270	02	95B	BUSHING	BUCHA
5	15970931	08	40V	SCREW	PARAFUSO
6	10571871	02	132R	LOCKWASHER	ARRUELA PRESSÃO
7	4963896	01	265C	COVER	TAMPA
8	76005105	01	35S	CASE-ASSEMBLY	CAIXA COMPLETA
9	4968762	02	80P	PIN	PINO
10	586720	01	50T	PLUG	TAMPÃO
11	4967330	02	50T	PLUG	TAMPÃO
12	598496	03	50T	PLUG	TAMPÃO
13	14325501	01	50T	PLUG	TAMPÃO
14	10296585	01	133R	SEAL	GUARNIÇÃO
15	10278340	01	57T	MAGNETIC PLUG	TAMPÃO MAGNETICO
16	10150750	01	50T	PLUG	TAMPÃO
17	79024661	01	265C	COVER RIGHT	TAMPA DIREITA
18	11306931	32	40V	SCREW	PARAFUSO
19	10571871	20	132R	LOCKWASHER	ARRUELA PRESSÃO
20	76005108	01	265C	COVER-LEFT	TAMPA ESQUERDA
21	79007711	02	95B	BUSHING	BUCHA
22	14549270	02	95B	BUSHING	BUCHA
23	4967729	02	95B	BUSHING	BUCHA
24	76005106	01	265C	COVER	TAMPA CENTRAL
25	4963876	02	35S	CASE	CAIXA
26	40000150	02	55A	O RING	GUARNIÇÃO
27	4968331	02	110P	PLAQUE	PLACA
28	10571871	02	132R	LOCKWASHER	ARRUELA PRESSÃO
29	15970731	02	40V	SCREW	PARAFUSO
30	15970921	28	40V	SCREW	PARAFUSO
31	10571871	28	132R	LOCKWASHER	ARRUELA PRESSÃO
32	79024662	01	265C	COVER LEFT	TAMPA ESQUERDA
33	76005111	01	53T	DIPSTICK	VARETA NÍVEL ÓLEO
34	4976139	20	50T	PLUG	TAMPÃO
35	76005109	01	193T	PIPE	TUBO

01 02 REAR DRIVE BODY CASINGS AND COVERS - CORPO DA TRANSMISSAO POSTERIOR, CAIXAS E TAMPAS

B4.08

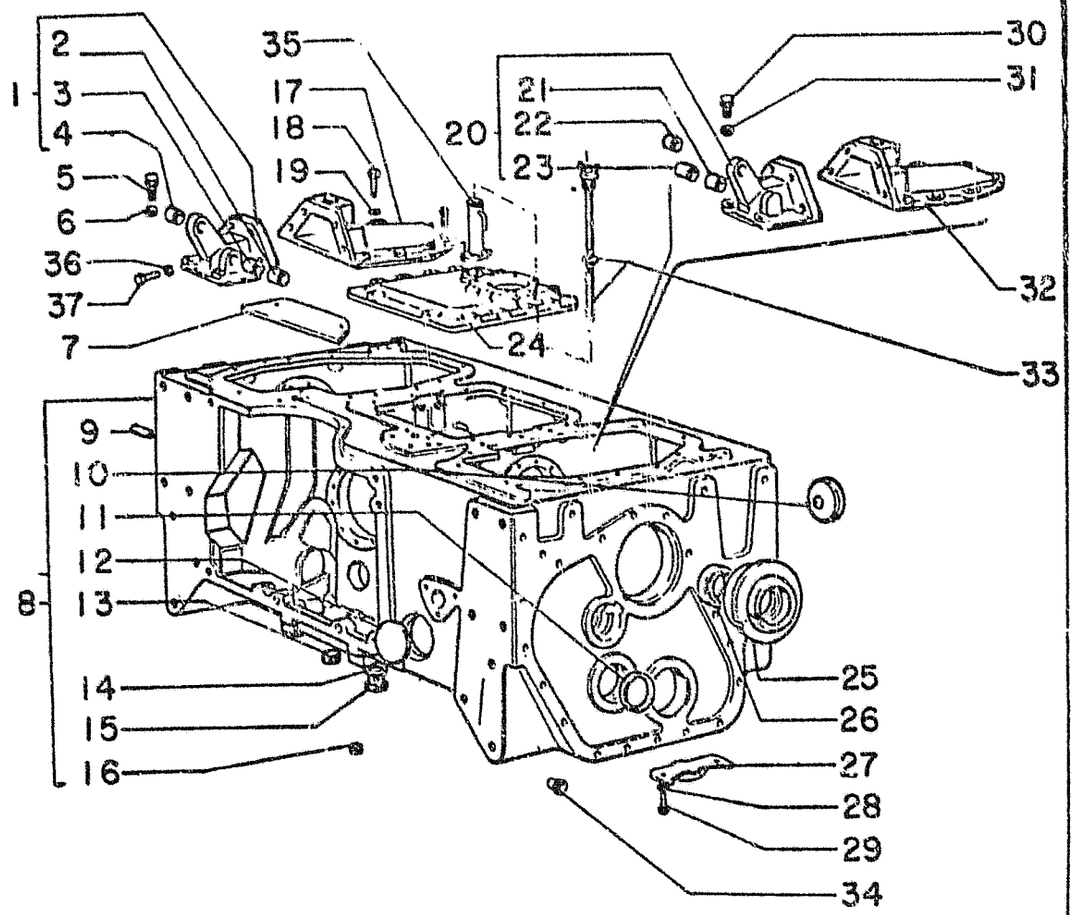

ITEM	PART NUMBER	QTY	CODE	DESCRIPTION	DENOMINAÇÃO
36	10571971	06	132R	LOCKWASHER	ARRUELA DE PRESSÃO
37	15540331	06	40V	SCREW	PARAFUSO

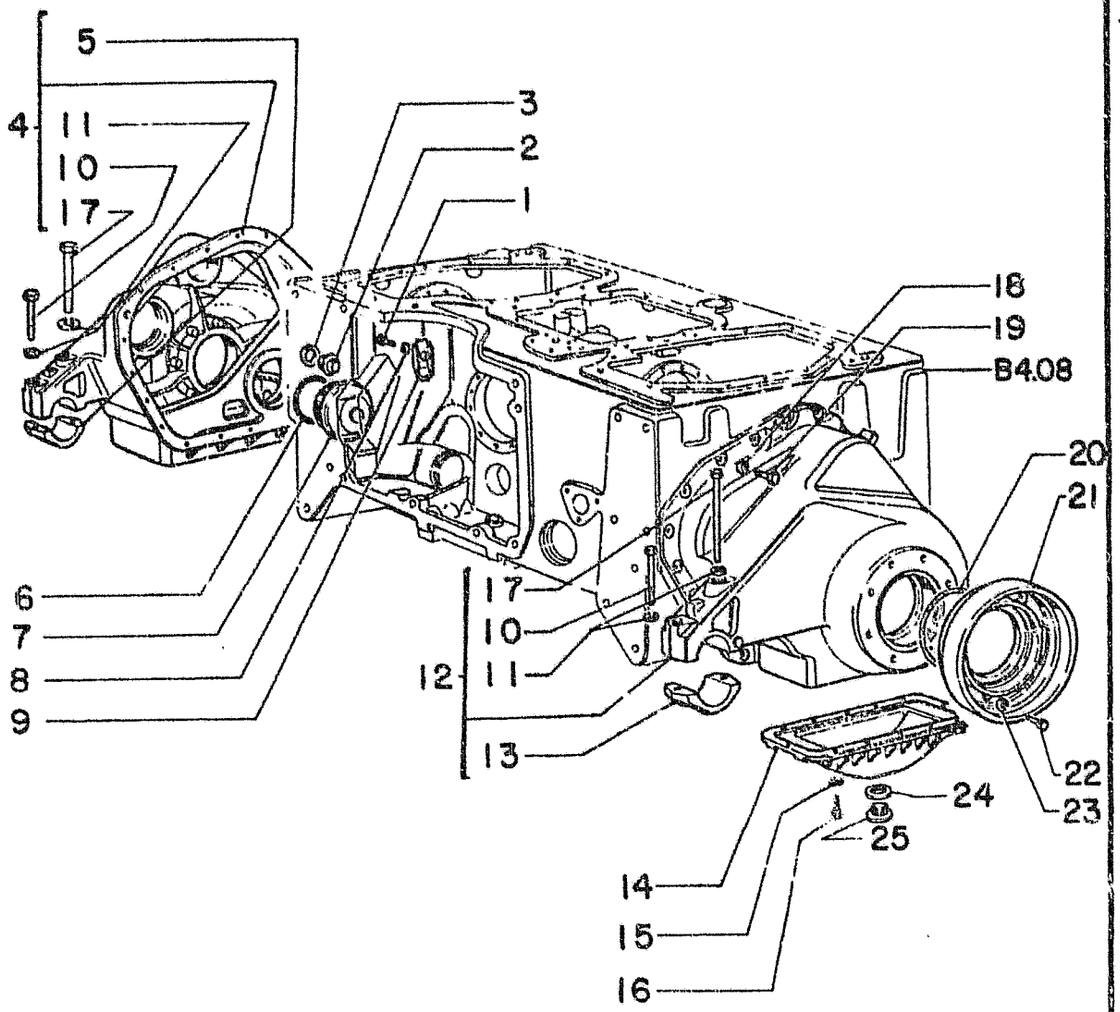

ITEM	PART NUMBER	QTY	CODE	DESCRIPTION	DENOMINAÇÃO
1	16043431	02	40V	SCREW	PARAFUSO
2	10306340	01	50T	PLUG	BUJÃO
3	10297085	01	123G	GASKET	GUARNIÇÃO
4	76004979	01	35S	CASE- RIGHT	CAIXA DIREITA
5	76004992	01	300S	SUPPORT	SUPORTE
6	14466480	02	55A	O-RING	GUARNIÇÃO
7	4967211	02	265C	COVER	TAMPA ROLAMENTO
8	10571771	02	132R	LOCKWASHER	ARRUELA PRESSÃO
9	4966040	02	300S	SUPPORT	SUPORTE
10	15989531	02	40V	SCREW	PARAFUSO
11	10517471	04	132R	LOCKWASHER	ARRUELA PRESSÃO
12	76004978	01	35S	CASE- LEFT	CAIXA ESQUERDA
13	76004992	01	300S	SUPPORT	SUPORTE
14	76004980	02	265C	COVER	TAMPA INFERIOR
15	10571871	24	132R	LOCKWASHER	ARRUELA PRESSÃO
16	11306931	24	40V	SCREW	PARAFUSO
17	15991131	02	40V	SCREW	PARAFUSO
18	10572071	38	132R	LOCKWASHER	ARRUELA PRESSÃO
19	11255931	38	40V	SCREW	PARAFUSO
20	14468281	02	55A	O-RING	GUARNIÇÃO
21	76004982	02	45A	RING	ANEL
22	15540731	16	40V	SCREW	PARAFUSO
23	10571971	16	132R	LOCKWASHER	ARRUELA PRESSÃO
24	10297080	04	123G	GASKET	GUARNIÇÃO
25	10273001	02	50T	PLUG	BUJÃO

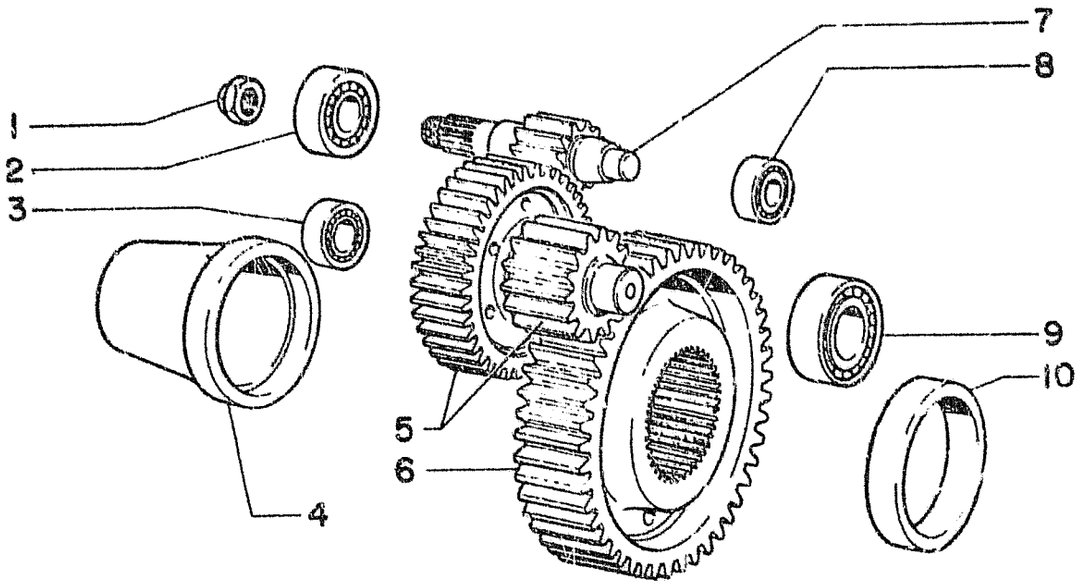

ITEM	PART NUMBER	QTY	CODE	DESCRIPTION	DENOMINAÇÃO
1	4965705	02	10D	NUT	PORCA
2	20147000	02	341C	BEARING	ROLAMENTO
3	76004988	02	341C	BEARING	ROLAMENTO
4	76004989	02	75D	SPACER	DISTANCIADOR
5	76004985	02	16A	SHAFT	EIXO
6	76004984	02	50I	GEAR	ENGRENAGEM
7	76004983	02	50I	GEAR	ENGRENAGEM
8	24940180	02	341C	BEARING	ROLAMENTO
9	76004987	02	341C	BEARING	ROLAMENTO
10	4983511	02	75D	SPACER	DISTANCIADOR

01 02 REAR SIDE FINAL DRIVE GEARS - ENGRENAGENS DE REDUTORES LATERAIS POSTERIORES

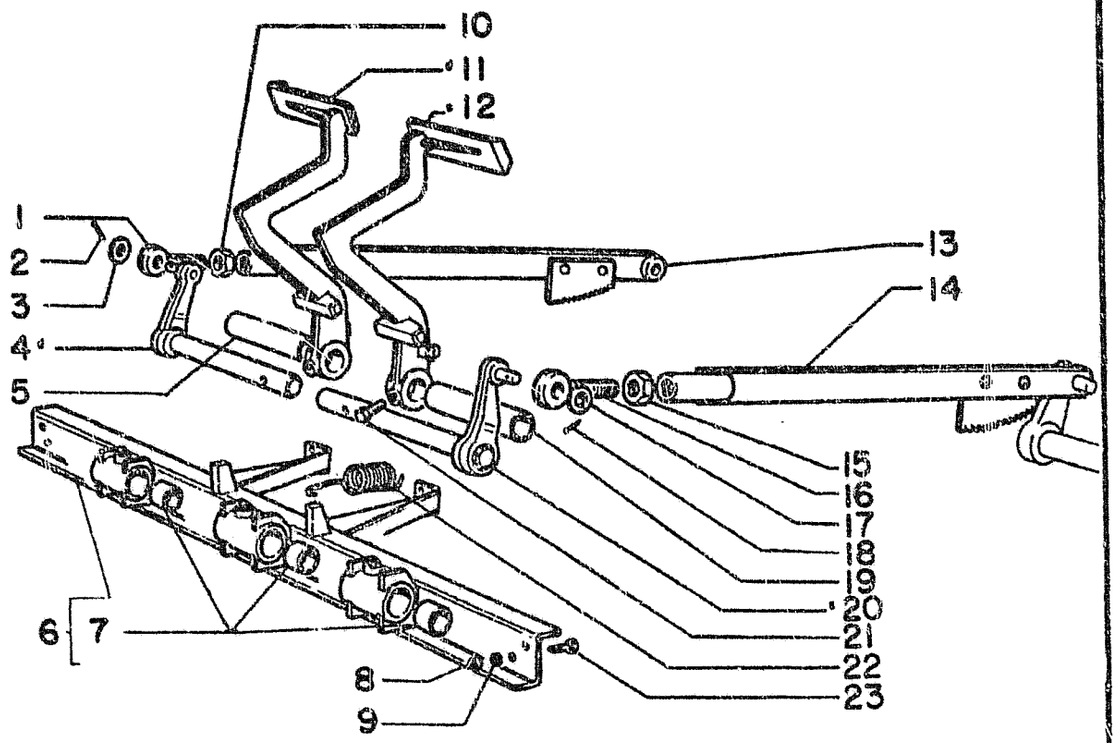

ITEM	PART NUMBER	QTY	CODE	DESCRIPTION	DENOMINAÇÃO
1	79003622	02	62E	TEROD HEAD	EXTREMIDADE
2	10734601	04	270C	SPLIT PIN	CONTRA PINO
3	1052C101	04	131R	WASHER	ARRUELA
4	4985722	01	16A	SHAFT RIGHT	EIXO DIREITO
5	4985734	01	75D	SPACER	DISTANCIADOR
6	76005116	01	300S	SUPPORT-ASSY	SUPORTE COMPLETO
7	79006975	03	95B	BUSHING	BUCHA
8	16101511	04	10D	NUT	PORCA
9	10517071	05	132R	LOCKWASHER	ARRUELA PRESSÃO
10	10791321	02	10D	NUT	PORCA
11	4985720	01	60P	PEDAL RIGHT	PEDAL DIREITO
12	4985694	01	60P	PEDAL LEFT	PEDAL ESQUERDO
13	79027098	01	142T	TIE ROD-RIGHT	TIRANTE DIREITO
14	79027100	01	142T	TIE ROD-LEFT	TIRANTE ESQUERDO
15	10791321	02	10D	NUT	PORCA
16	79003622	02	62E	TIEROD HEAD	EXTREMIDADE
17	10520101	04	131R	WASHER	ARRUELA
18	10734601	04	270C	SPLIT PIN	CONTRA PINO
19	4985734	01	75D	SPACER	DISTANCIADOR
20	4985723	01	16A	SHAFT LEFT	EIXO ESQUERDO
21	79011553	02	40V	SCREW	PARAFUSO
22	4983179	02	100M	SPRING	MOLA
23	15540921	04	40V	SCREW	PARAFUSO

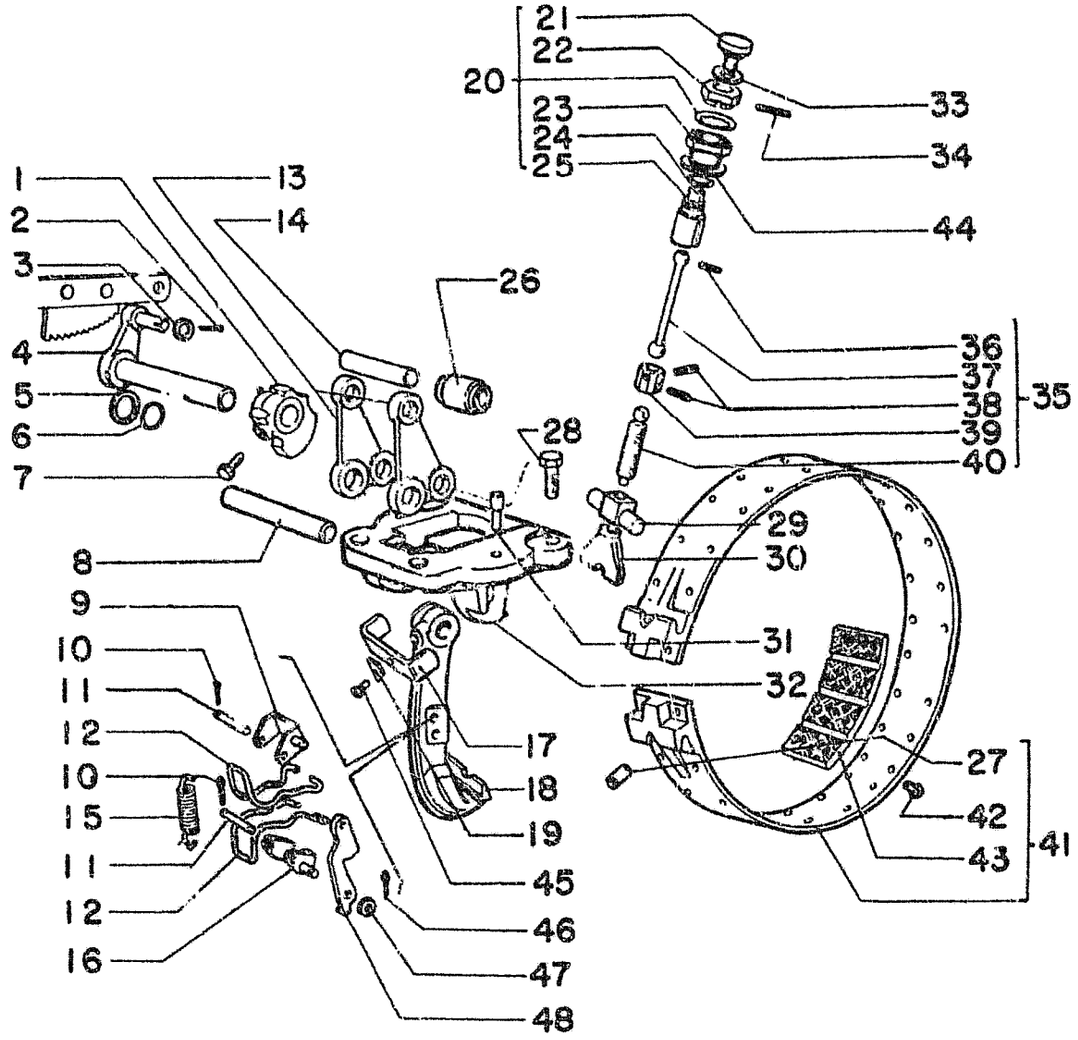

ITEM	PART NUMBER	QTY	CODE	DESCRIPTION	DENOMINAÇÃO
1	79014013	02	10E	ECCENTRIC	EXCENTRICO
2	10734601	04	270C	SPLIT PIN	CONTRA PINO
3	10520101	04	131R	WASHER	ARRUELA
4	4968344	02	45L	LEVER	ALAVANCA
5	4970225	02	45A	RING	ANEL
6	14463180	02	55A	O RING	ANEL VEDAÇÃO
7	586707	02	40V	SCREW	PARAFUSO
8	599307	02	80P	PIN	PINO
9	599300	02	85F	FORK-UPPER	FORQUILHA SUP.
10	10733601	08	270C	SPLIT PIN	CONTRAPINO
11	599299	04	80P	PIN	PINO
12	4958201	04	100M	SPRING	MOLA
13	599305	04	45L	LEVER	ALAVANCA
14	4958134	02	80P	PIN-UPPER	PINO SUPERIOR
15	599296	02	100M	SPRING	MOLA
16	599301	02	85F	FORK-LOWER	FORQUILHA INF.
17	599309	02	226S	U-BOLT	PLACA RETENÇÃO
18	599308	02	142T	TIE ROD	TIRANTE
19	14198811	02	113P	LOCKPLATE	PLACA SEG.
20	79014392	02		GUIDE	GUIA COMPLETA
21	79014395	02	120T	ADJUSTING SLEEVE	AJUSTE
22	79014394	02	10D	NUT	PORCA
23	79014393	02	20R	FITTING	CONEXÃO
24	14453680	02	55A	O-RING	ANEL VEDAÇÃO
25	79014310	02		GUIDE	GUIA
26	79018679	02	157R	ROLLER	ROLETE
27	10489510	04	80P	PIN	PINO
28	16323531	08	40V	SCREW	PARAFUSO
29	4983613	02	80P	PIN	PINO
30	79011455	02	238P	PUSH ROD	TERMINAL
31	79024665	02	80P	PIN	PINO
32	79024666	02	300S	SUPPORT	SUPORTE
33	590523	02	131R	WASHER	ARRUELA
34	14604070	02	200S	TAPPER PIN	PINO CÔNICO
35	75214774	02	40V	SCREW	PARAFUSO

01 02 BRAKE FOOT CONTROL - COMANDO DO FREIO DE PE

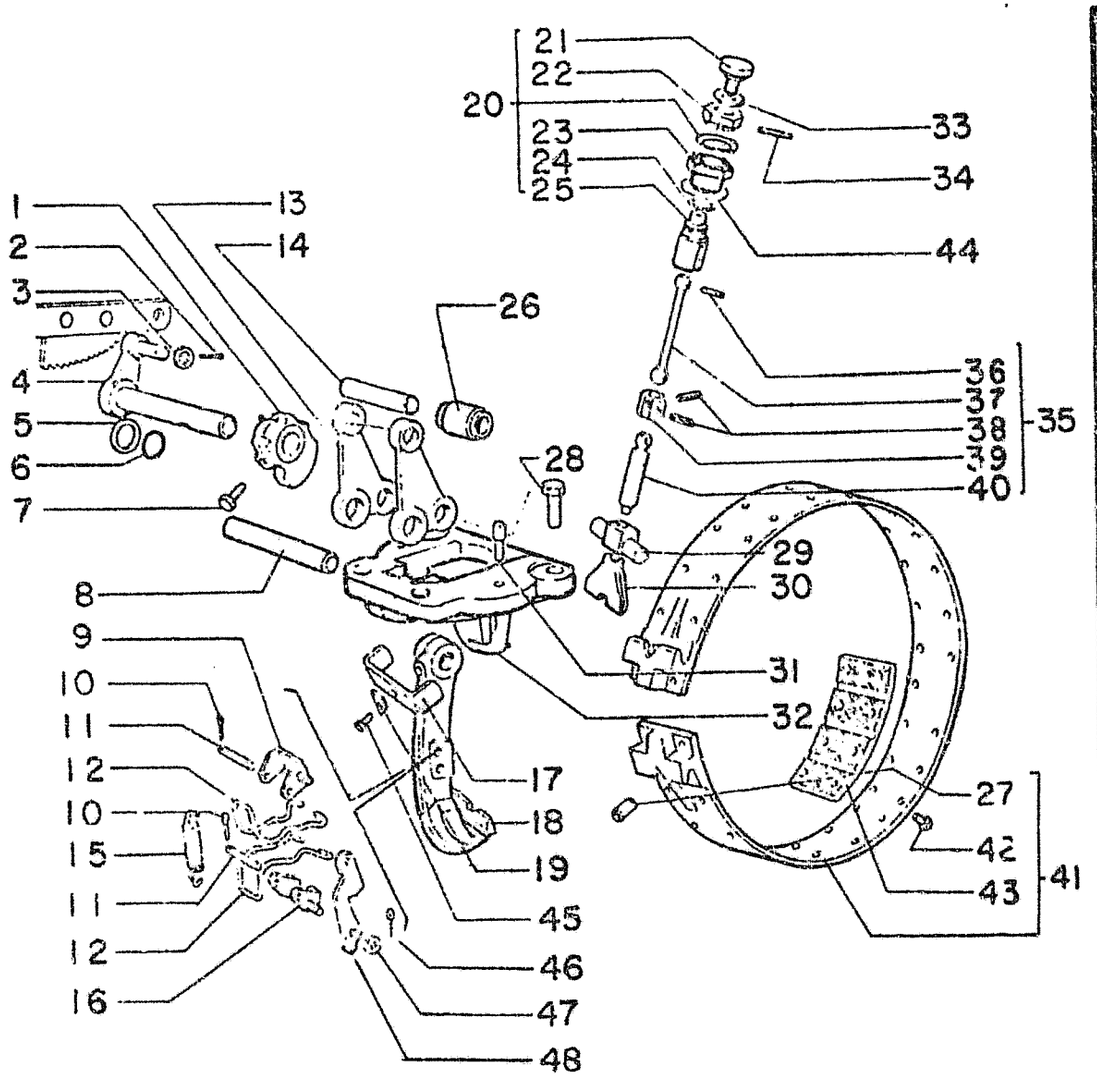

ITEM	PART NUMBER	QTY	CODE	DESCRIPTION	DENOMINAÇÃO
36	14604070	02	200S	TAPPER PIN	PINO CÔNICO
37	79014015	02	80P	PIN	PINO
38	14170470	04	200S	TAPPER PIN	PINO CÔNICO
39	590519	02		SLEEVE	MANGA
40	75214775	02	40V	SCREW	PARAFUSO
41	79011575	02	24N	BRAKE BAND	CINTA DO FREIO
42	13879740	100	55R	RIVET	REBITE
43	79011576	10	24N	LONA DO FREIO	BRAKE LINING
44	10264950	02	133R	SEAL	ARRUELA
45	15970531	02	40V	SCREW	PARAFUSO
46	10734201	02	270C	SPLIT PIN	CONTRAPINO
47	10519601	02	131R	WASHER	ARRUELA
48	599302	02	45L	LEVER	ALAVANCA

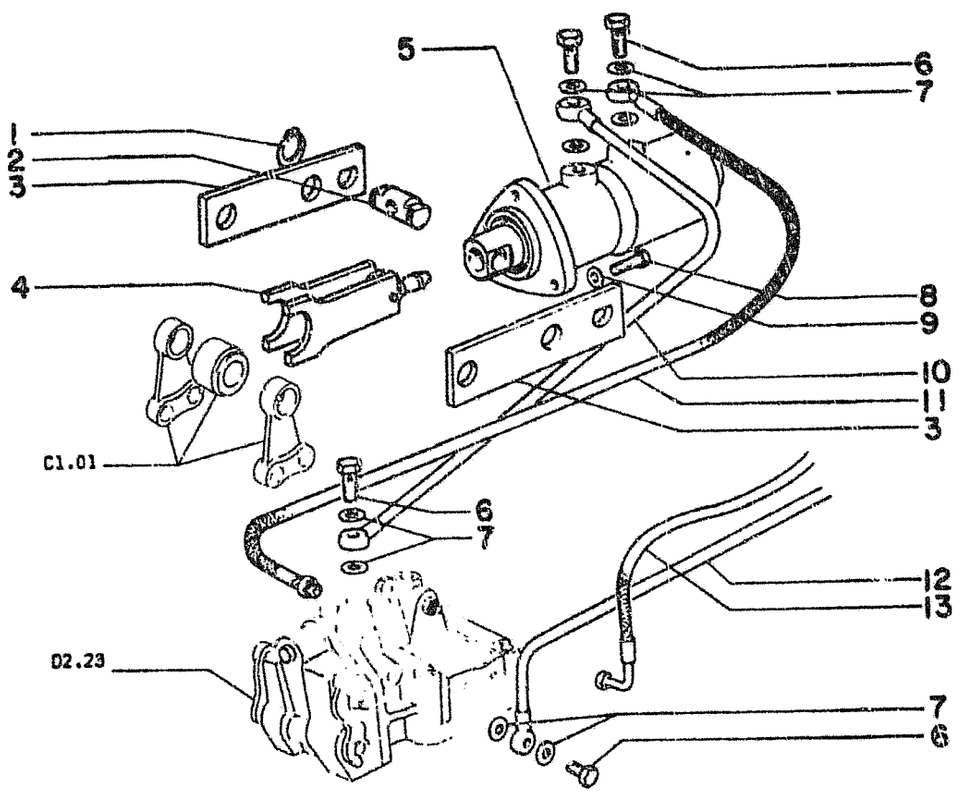

ITEM	PART NUMBER	QTY	CODE	DESCRIPTION	DENOMINAÇÃO
1	11066675	04	51A	LOCKRING	ANEL SEGURANÇA
2	79015086	02	80P	PIN	PINO
3	79013990	04	50B	LINK	BIELA
4	79014271	02	238P	PUSH ROD	HASTE
5	79015068	02	125S	POWER BRAKE	SERVOFREIO
6	10184417	06	90R	UNION	CONEXÃO
7	10257060	12	133R	SEAL	ARRUELA
8	11306931	03	40V	SCREW	PARAFUSO
9	10516871	0[illegible]	132R	LOCKWASHER	ARRUELA PRESSÃO
10	79024724	01	193T	PIPE RIGHT	TUBO DIREITO
11	76005131	01	192T	HOSE RIGHT	MANGUEIRA DIR.
12	79024726	01	193T	PIPE LEFT	TUBO ESQUERDO
13	76005141	01	192T	HOSE RIGHT	MANGUEIRA ESQ.

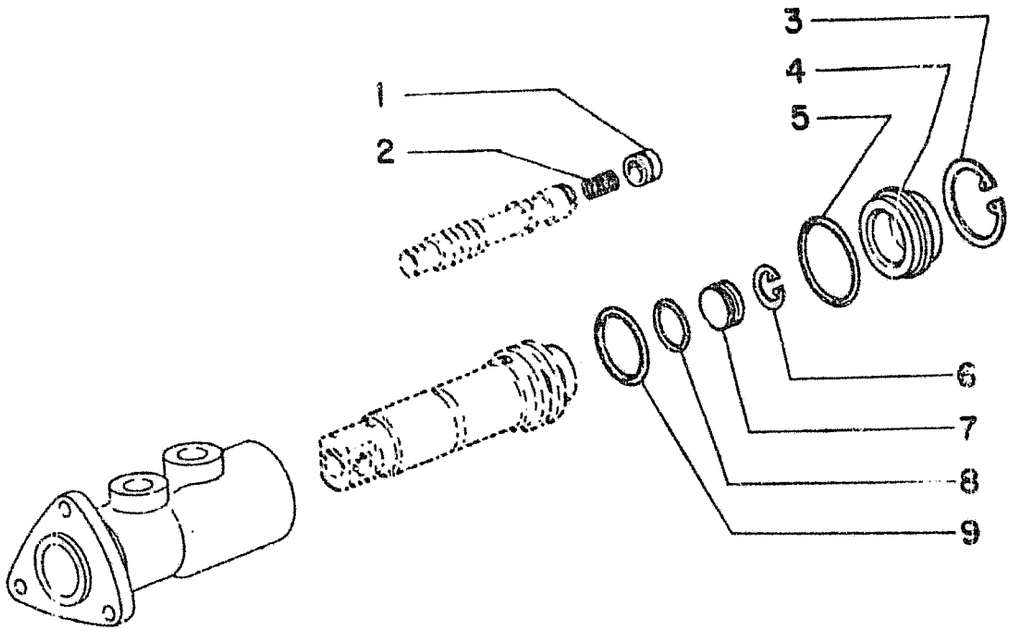

ITEM	PART NUMBER	QTY	CODE	DESCRIPTION	DENOMINAÇÃO
1	79014270	01	75S	BALL SOCKET	SEDE
2	79015095	01	100M	SPRING	MOLA
3	11061075	01	51A	LOCKRING	ANEL
4	79013985	01	265C	COVER	TAMPA
5	14459780	01	55A	O RING	ANEL
6	11058576	01	51A	LOCKRING	ANEL
7	79013963	01	235S	PISTON	PISTÃO
8	14457680	01	55A	O RING	ANEL
9	14470980	01	55A	O RING	ANEL

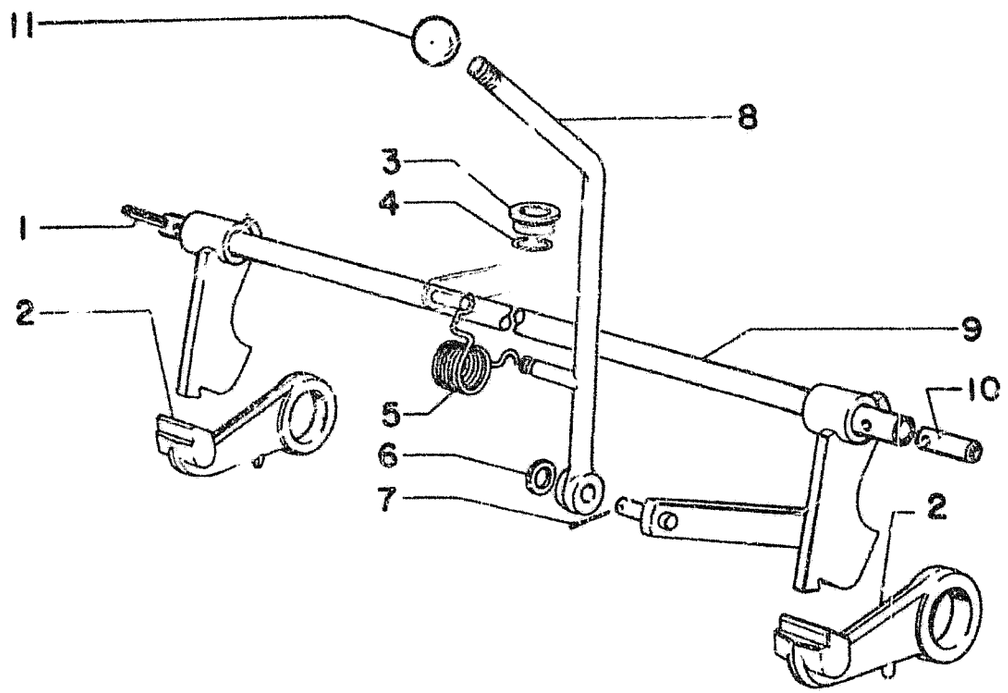

ITEM	PART NUMBER	QTY	CODE	DESCRIPTION	DENOMINAÇÃO
1	14168070	02	200S	TAPPER PIN	PINO
2	4966915	02	83A	RATCHET	HARPÃO
3	76004839	01	153G	SLIDE GUIDE	GUIA
4	13401176	01	51A	LOCKRING	ANEL SEG.
5	4984563	01	100M	SPRING	MOLA
6	10520021	01	131R	WASHER	ARRUELA
7	10734401	01	270C	SPLIT PIN	CONTRA PINO
8	79027510	01	45L	LEVER	ALAVANCA
9	76005519	01	16A	SHAFT	EIXO
10	79027512	02	16A	SHAFT	EIXO
11	4985147	01	25I	HANDGRIP	MANOPLA

01 02 HAND BRAKE CONTROL - COMANDO DO FREIO DE MÃO

C1.35

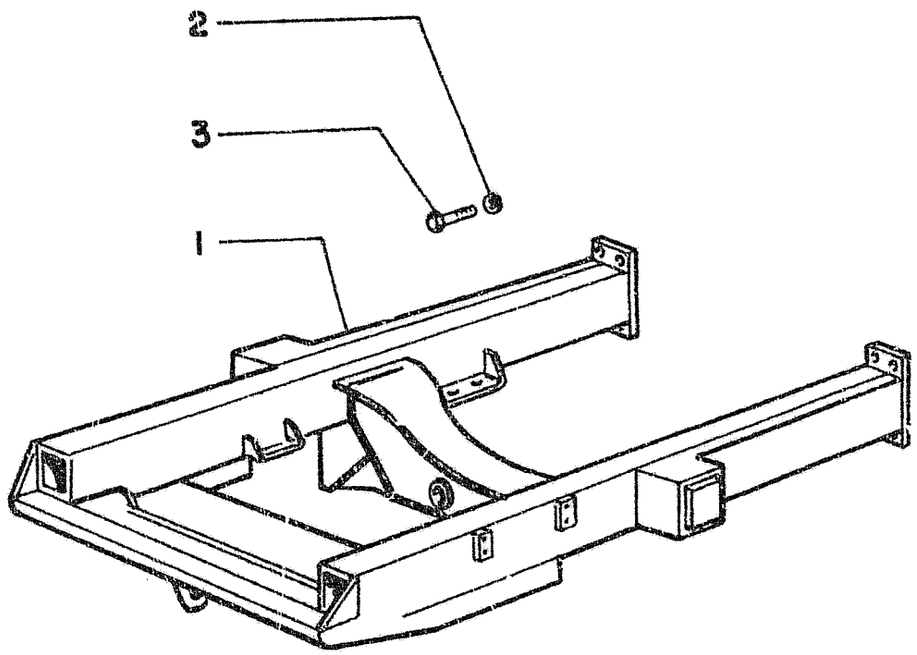

ITEM	PART NUMBER	QTY	CODE	DESCRIPTION	DENOMINAÇÃO
1	75212928	01	77T	CHASSIS	CHASSIS
2	79009310	08	131R	WASHER	ARRUELA
3	15993231	08	40V	SCREW	PARAFUSO

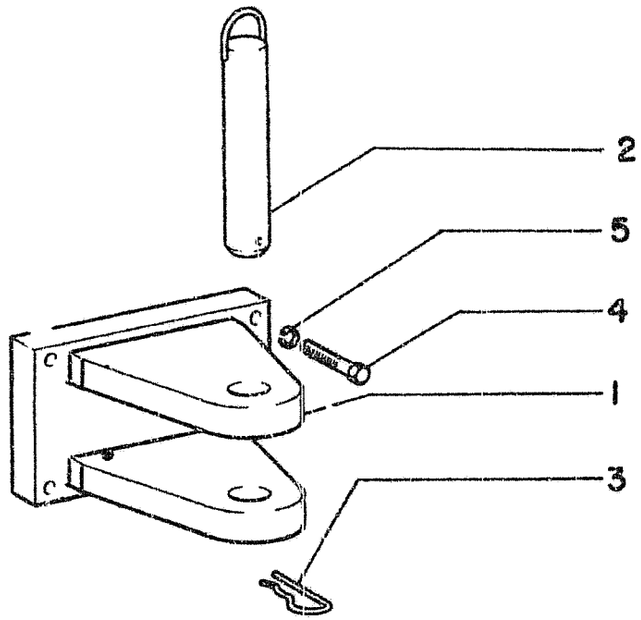

ITEM	PART NUMBER	QTY	CODE	DESCRIPTION	DENOMINAÇÃO
1	4976140	01	32G	TOW HOOK	GANCHO
2	4966230	01	80P	PIN	PINO
3	8268534	01	200S	TAPPER PIN	GRAMPO
4	15988331	04	40V	SCREW	PARAFUSO
5	10517471	04	132R	LOCKWASHER	ARRUELA PRESSÃO

01 02 REAR TOW HOOK - GANCHO DE TRAÇÃO

D1.02

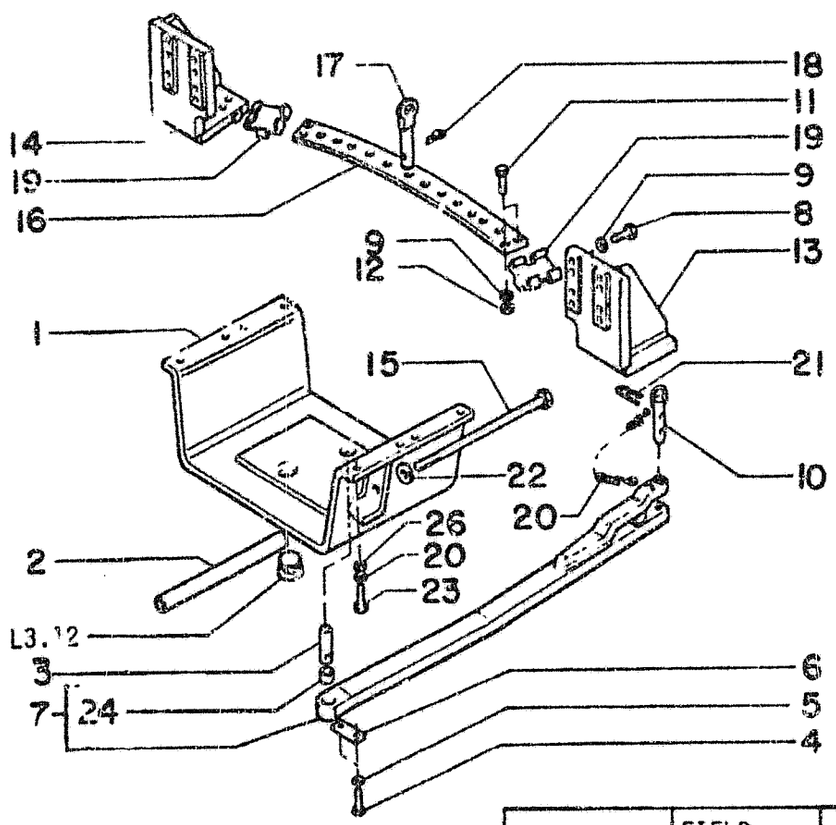

ITEM	PART NUMBER	QTY	CODE	DESCRIPTION	DENOMINAÇÃO
1	76008180	01	70R	PROTECTION	PROTEÇÃO
2	4979888	02	75D	SPACER	DISTANCIAL
3	76008203	01	80P	PIN	PINO
4	11106231	02	40V	SCREW	PARAFUSO
5	10571879	02	132R	LOCKWASHER	ARRUELA DE PRESSÃO
6	79030973	01	113P	LOCKPLATE	PLACA TRAVA
7	76008188	01	13B	DRAWBAR	BARRA DE TRAÇÃO
8	15988421	08	40V	SCREW	PARAFUSO
9	10517479	12	132R	LOCKWASHER	ARRUELA DE PRESSÃO
10	76008199	01	80P	PIN	PINO
11	15989321	04	40V	SCREW	PARAFUSO
12	12164311	04	10D	NUT	PORCA
13	76008192	01	80M	BRACKET LEFT	SUPORTE ESQUERDO
14	76008193	01	80M	BRACKET RIGHT	SUPORTE DIREITO
15	4979887	02	40V	SCREW	PARAFUSO
16	76008201	01	180T	CROSS BEAM	TRAVESSA
17	15629	02	80P	PIN	PINO
18	567406	02	270C	SPLIT PIN	GRAMPO
19	76008202	02	105P	PLATE	PLACA
20	4955502	01	95C	CHAIN	CORRENTE
21	8268534	01	270C	SPLIT PIN	GRAMPO
22	10572179	02	132R	LOCKWASHER	ARRUELA DE PRESSÃO
23	11394331	04	40V	SCREW	PARAFUSO
24	76008189	01	95B	BUSHING	BUCHA
25	10517171	04	132R	LOCKWASHER	ARRUELA DE PRESSÃO
26	10520121	04	131R	WASHER	ARRUELA

OPTIONAL	FIELD	76008179
	CAMPO	
OPCIONAL	FACTORY	76008249
	FÁBRICA	

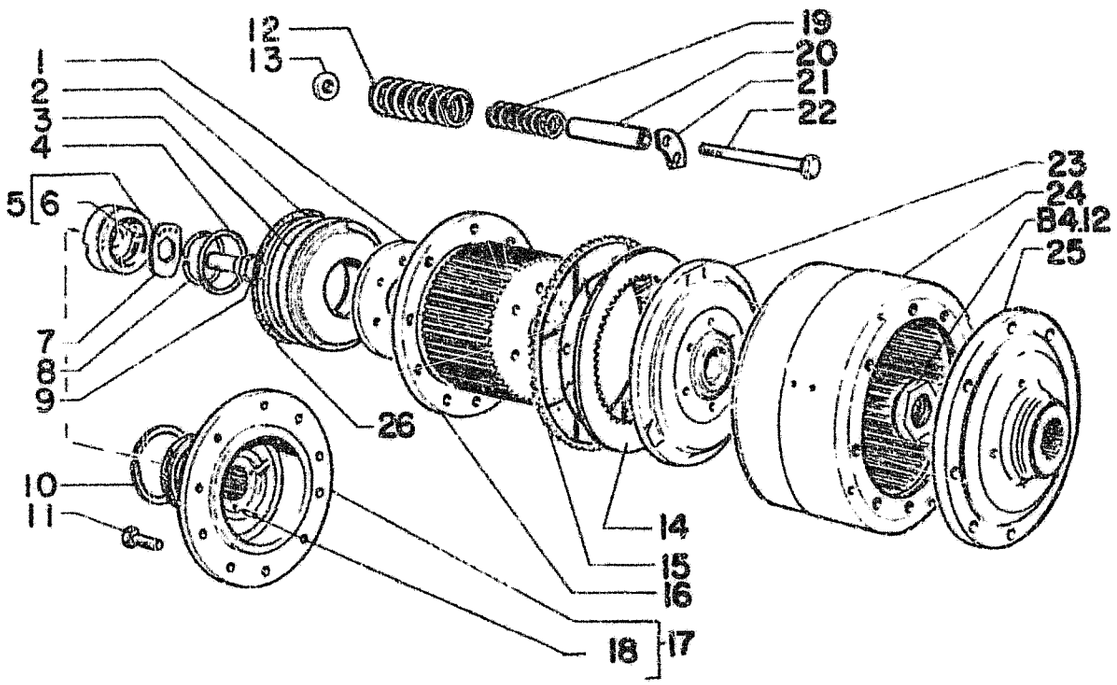

ITEM	PART NUMBER	QTY.	COD.	DESCRIPTION	DENOMINACAO
01	4968966	02	045A	RING	ANEL
02	14467781	02	055A	O-RING	ANEL-O
03	76007937	02	235S	PISTON	PISTAO
04	14465481	02	045A	RING	ANEL
05	4968962	02	145G	GUIDE ASSY	GUIA COMPLETO
06	10839510	02	090G	DOWEL	PINO
07	590389	02	110P	PLAQUE	PLACA SEGUR.
08	590390	02	051A	LOCKRING	ANEL TRAVA
09	4968970	02	040V	SCREW	PARAFUSO
10	4967079	[illegible]	051A	LOCKRING	ANEL TRAVA
11	1427443[illegible]	[illegible]	040V	SCREW	PARAFUSO
12	4967219	[illegible]	100M	SPRING	MOLA
13	4968969	12	131R	WASHER	ARRUELA
14	14687	20	060D	DISK	DISCO
15	75211018	20	060D	DISK	DISCO
16	4968959	02	020T	DRUM	TAMBOR
17	4974270	02	135M	HUB-ASSY	CUBO COMPLETO
18	10336210	02	090G	DOWEL	PINO
19	4967220	12	100M	SPRING	MOLA
20	4968969	12	075D	SPACER	ESPACADOR
21	586750	06	113P	LOCKPLATE	PLACA SEGUR.
22	4968965	12	040V	SCREW	PARAFUSO
23	4968964	02	052A	PRESSURE PLETE	ANEL IMPULSOR
24	4968967	02	020T	DRUM	TAMBOR
25	4974271	02	135M	HUB	CUBO
26	79035725	01	055A	O-RING	ANEL-O

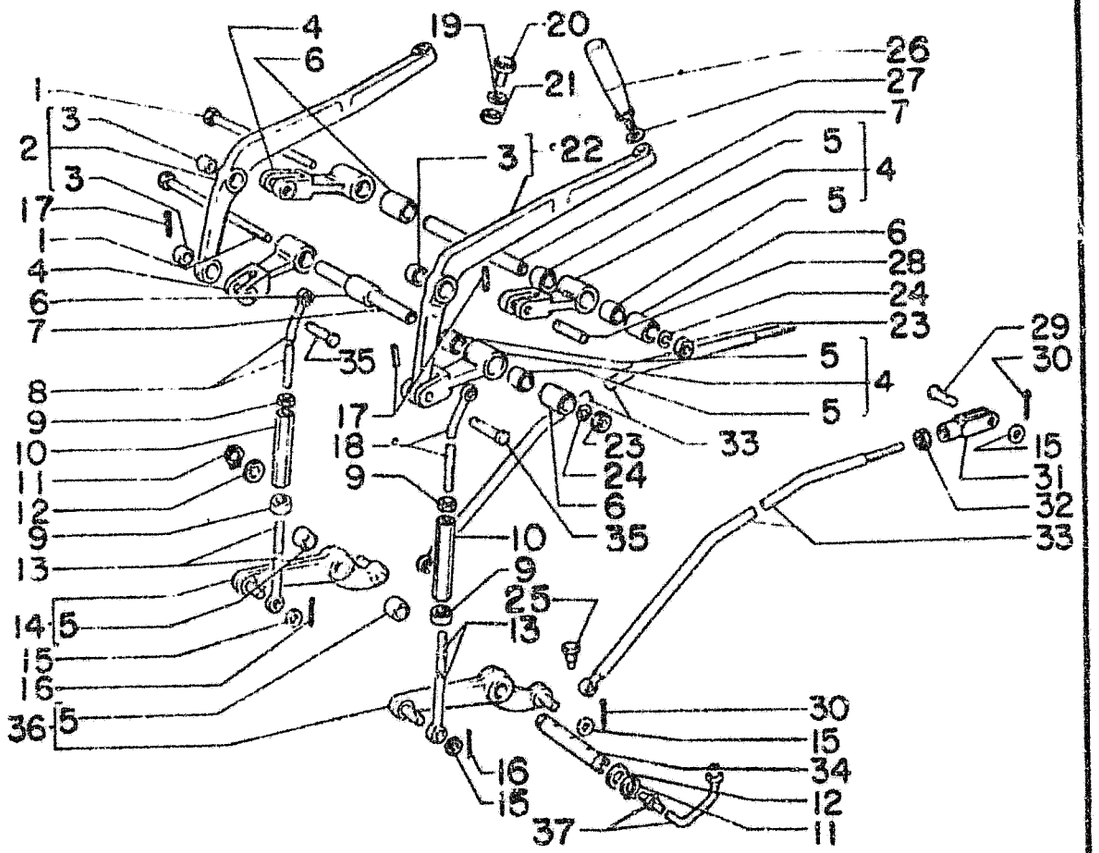

FIATALLIS FD9 D2.22 PICTURE 1 PAGE 1

ITEM	PART NUMBER	QTY	CODE	DESCRIPTION	DENOMINAÇÃO
1	15542331	02	40V	SCREW	PARAFUSO
2	79019853	01	45L	LEVER	ALAVANCA
3	14543170	04	95B	BUSHING	BUCHA
4	587394	04	45L	LEVER	ALAVANCA
5	546575	12	95B	BUSHING	BUCHA
6	79005188	04	75D	SPACER	DISTANCIADOR
7	79005177	02	16A	SHAFT	EIXO
8	79005178	01	142T	TIE ROD RIGHT	TIRANTE DIREITO
9	10791221	04	10D	NUT	PORCA
10	79002642	02	10D	NUT	PORCA
11	11066876	02	51A	LOCKRING	ANEL
12	10731101	02	131R	WASHER	ARRUELA
13	79005182	02	142T	TIE ROD	TIRANTE
14	591413	01	45L	LEVER RIGHT	ALAVANCA DIREITA
15	10520021	06	131R	WASHER	ARRUELA
16	10796401	04	270C	SPLIT PIN	CONTRA PINO
17	14163170	04	200S	TAPPER PIN	PINO
18	79005180	01	142T	TIE ROD LEFT	TIRANTE ESQUERDO
19	10516871	02	131R	WASHER	ARRUELA
20	591420	02	61T	PAD	APOIO
21	12164711	02	10D	NUT	PORCA
22	79019855	01	45L	LEVER	ALAVANCA
23	16103621	02	10D	NUT	PORCA
24	10517071	02	132R	LOCKWASHER	ARRUELA PRESSÃO
25	586707	01	40V	SCREW	PARAFUSO
26	587406	02	25I	RANDGRIP	MANOPLA
27	12605770	02	131R	WASHER	ARRUELA
28	587408	02	80P	PIN	PINO
29	10005010	02	80P	PIN	PINO
30	10733601	04	260C	SPLIT PIN	CONTRA PINO
31	10248471	02	85F	FORK	FORQUILHA
32	10791211	02	10D	NUT	PORCA
33	79027102	02	142T	TIE ROD	TIRANTE
34	587410	01	16A	SHAFT	EIXO
35	587409	02	80P	PIN	PINO
36	591414	01	45L	LEVER LEFT	ALAVANCA ESQUERDA

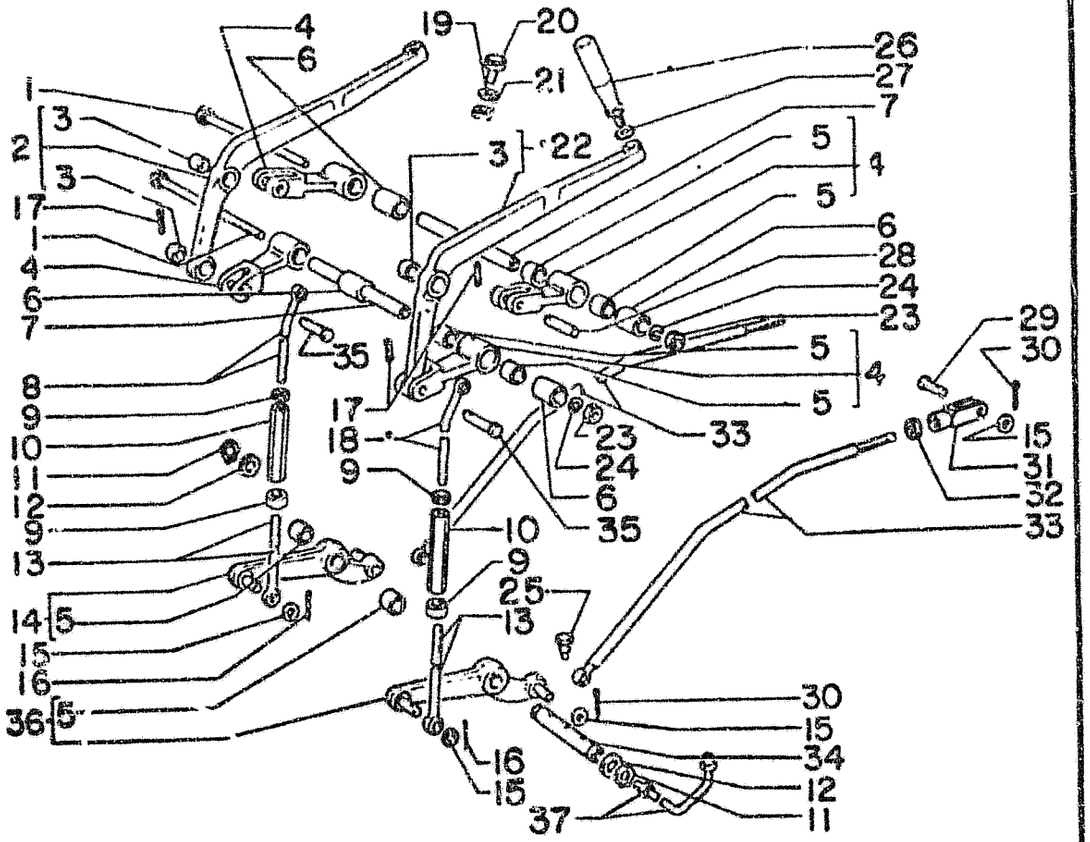

ITEM	PART NUMBER	QTY	CODE	DESCRIPTION	DENOMINAÇÃO
37	79005212	01	193T	PIPE	TUBO

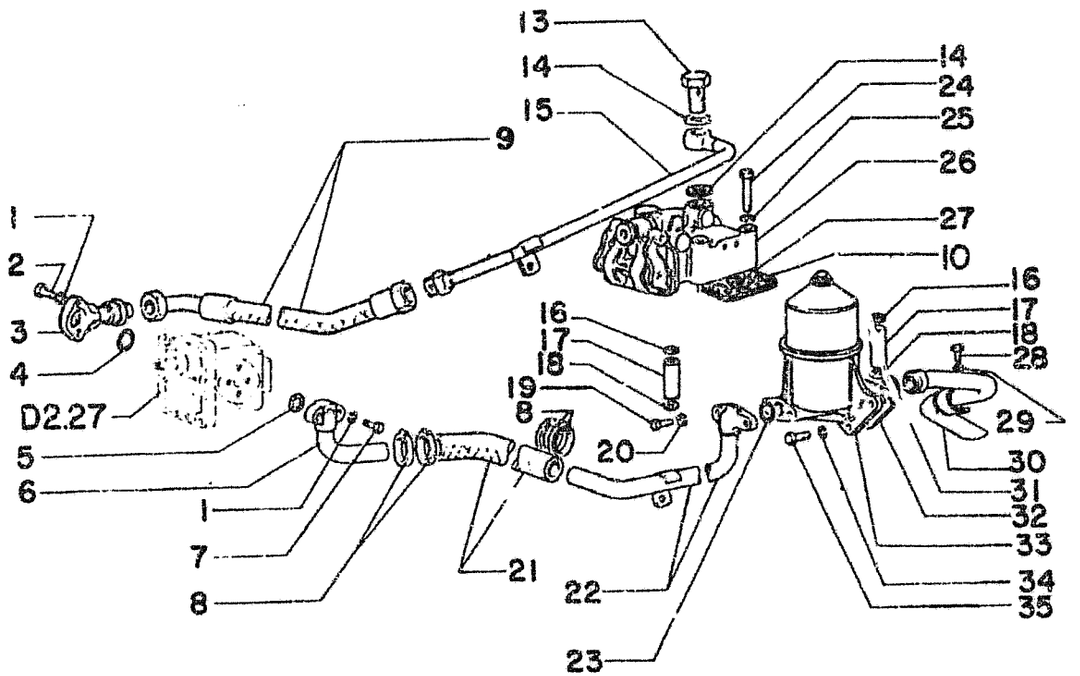

ITEM	PART NUMBER	QTY	CODE	DESCRIPTION	DENOMINAÇÃO
1	10516671	04	132R	LOCKWASHER	ARRUELA PRESSÃO
2	568292	02	40V	SCREW	PARAFUSO
3	4989478	01	193T	PIPE	TUBO
4	14457181	01	55A	O RING	ANEL
5	14457481	01	55A	O RING	ANEL VEDAÇÃO
6	76007314	01	193T	PIPE	TUBO
7	4969925	02	40V	SCREW	PARAFUSO
8	12173990	04	180C	CLAMP	BRAÇADEIRA
9	79033060	01	192T	HOSE	MANGUEIRA
10	79007717	01	123G	GASKET	JUNTA
11					
12					
13	10182611	01	90B	UNION	CONEXÃO
14	10257460	02	133R	SEAL	ARRUELA VEDAÇÃO
15	76005125	01	193T	PIPE	TUBO
16	14456880	02	133R	SEAL	ARRUELA VEDAÇÃO
17	4967304	02	75D	SPACER	DISTANCIADOR
18	4967305	02	131R	WASHER	ARRUELA
19	11234721	02	40V	SCREW	PARAFUSO
20	10516871	02	132R	LOCKWASHER	ARRUELA PRESSÃO
21	76007313	01	192T	HOSE	MANGUEIRA
22	76007311	01	193T	PIPE	TUBO
23	14458380	01	55A	O RING	ANEL VEDAÇÃO
24	15541421	03	40V	SCREW	PARAFUSO
25	10571971	03	131R	WASHER	ARRUELA
26	79032451	01	83D	CONTROL VALVE	DISTRIBUIDOR
				SEE SGR D2.29	VEJA SBG D2.29
27	14452980	02	55A	O RING	ANEL VEDAÇÃO
28	15970531	01	40V	SCREW	PARAFUSO
29	10571871	03	131R	WASHER	ARRUELA
30	4967349	01	193T	PIPE	TUBO
31	14463480	01	55A	O RING	ANEL VEDAÇÃO
32	586691	01	123G	GASKET	JUNTA

ITEM	PART NUMBER	QTY	CODE	DESCRIPTION	DENOMINAÇÃO
33	75201515	01	67F	FILTER OIL	FILTRO DE OLEO
				SEE SGR D2.28	VEJA SBG D2.28
34	10517071	03	132R	LOCKWASHER	ARRUELA PRESSÃO
35	15540531	03	40V	SCREW	PARAFUSO

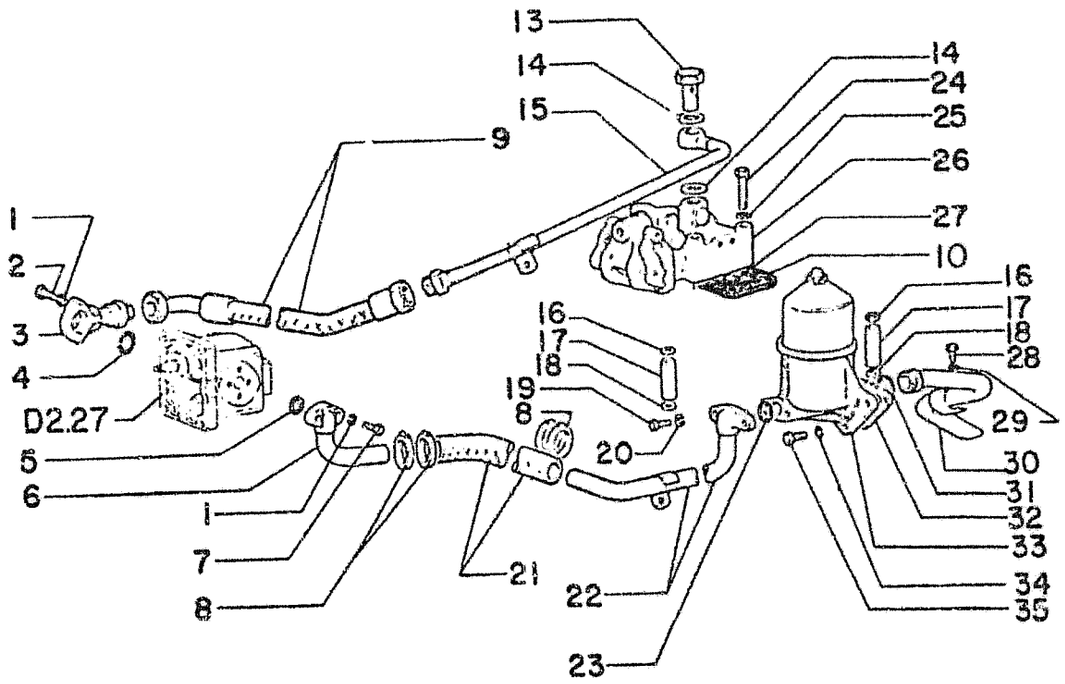

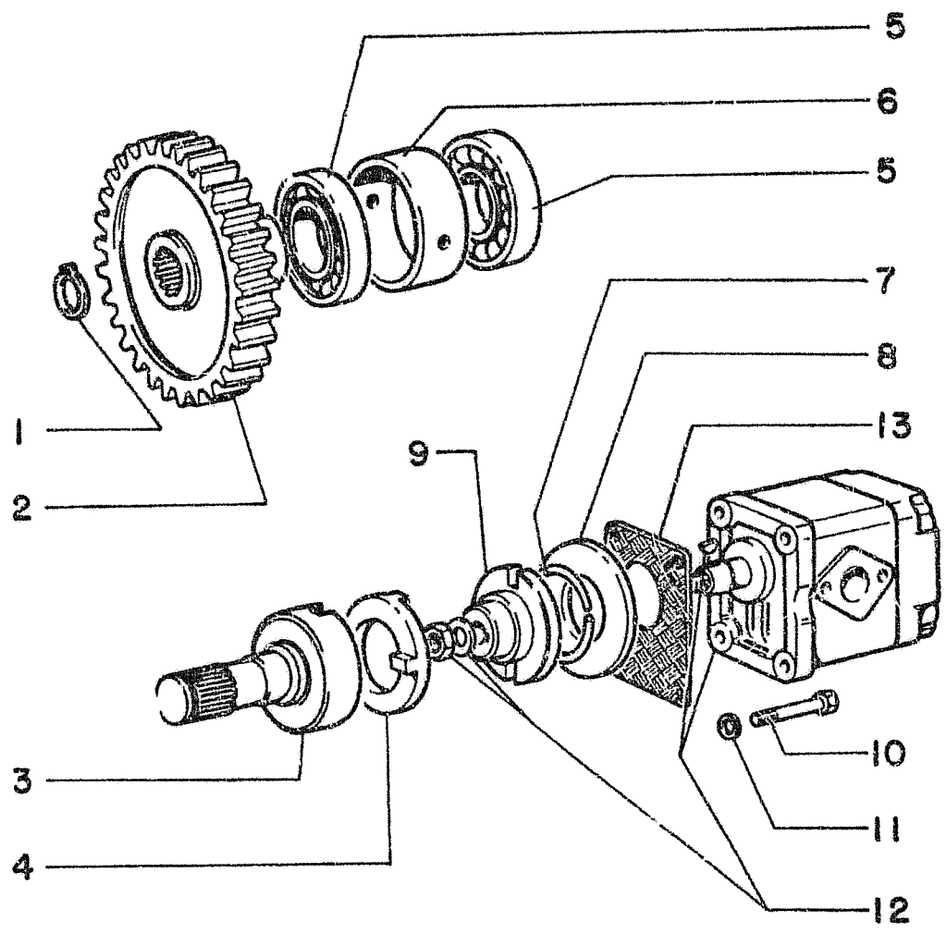

ITEM	PART NUMBER	QTY	CODE	DESCRIPTION	DENOMINAÇÃO
1	11067476	01	51A	LOCKRING	ANEL SEGURANÇA
2	76000233	01	50I	GEAR	ENGRENAGEM
3	79010926	01	16A	SHAFT	EIXO
4	4526899	01	45A	RING	ANEL
5	20685450	02	341C	BEARING	ROLAMENTO
6	79009557	01	75D	SPACER	ESPAÇADOR
7	4526900	01	51A	LOCKRING	ANEL SEGURANÇA
8	565154	01	45A	RING	ANEL
9	591794	01	30M	SLEEVE	LUVA
10	10903031	04	40V	SCREW	PARAFUSO
11	10571571	04	131R	LOCKWASHER	ARRUELA PRESSÃO
12	8273957	01	155P	PUMP ASSEMBLY	BOMBA COMPLETA
				SEE SGR D2.27	VEJA SBG D2.27
13	565153	01	123G	GASKET	GUARNIÇÃO

ITEM	PART NUMBER	QTY	CODE	DESCRIPTION	DENOMINAÇÃO
1	76005115	04	90S	HALF RING	SEMI-ANEL
2	76005113	01	193T	PIPE	TUBO
3	76005118	01	193T	PIPE	TUBO

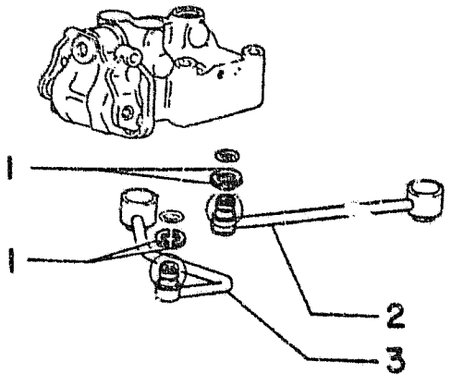

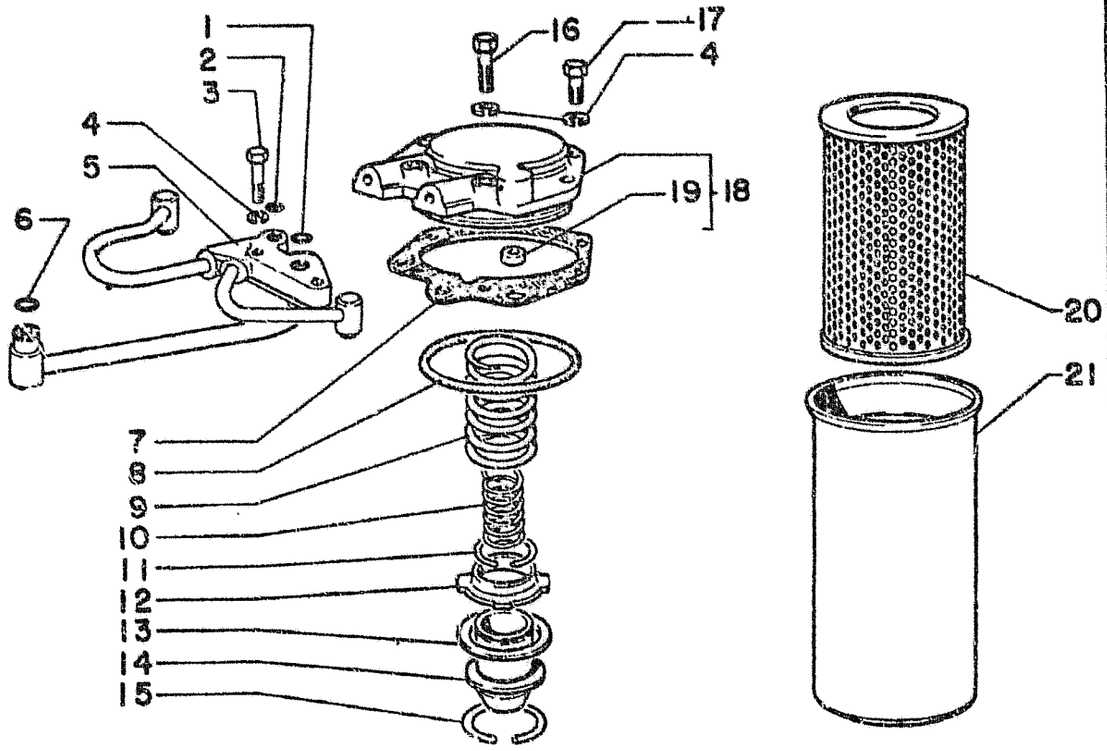

ITEM	PART NUMBER	QTY	CODE	DESCRIPTION	DENOMINAÇÃO
1	14457481	01	55A	O- RING	ANEL
2	14457080	01	55A	O- RING	ANEL
3	11343831	02	40V	SCREW	PARAFUSO
4	10571871	09	132R	LOCKWASHER	ARRUELA PRESSÃO
5	79002005	01	193T	PIPE	TUBO
6	13401176	01	55A	O--RING	ANEL
7	591434	01	123G	GASKET	JUNTA
8	144731E	01	55A	O-RING	ANEL
9	79004598	01	100M	SPRING	MOLA
10	591426	01	100M	SPRING	MOLA
11	13401876	01	51A	LOCKRING	ANEL
12	79032449	01	75F	CARRIER	ANEL DE APOIO
13	79032450	01	46A	THRUST RING	ANEL
14	591431	01	80F	BOTTON PLATE	TAMPÃO
15	590390	01	51A	LOCKRING	ANEL
16	11307031	02	40V	SCREW	PARAFUSO
17	15970731	04	40V	SCREW	PARAFUSO
18	79032448	01	265C	COVER-ASSEMBLY	TAMPA CONJ.
19	591424	01	60S	CUP	PRATO
20	79032230	01	67F	OIL FILTER	FILTRO OLEO
21	4967314	01	255C	FILTER SHELL	CUBA

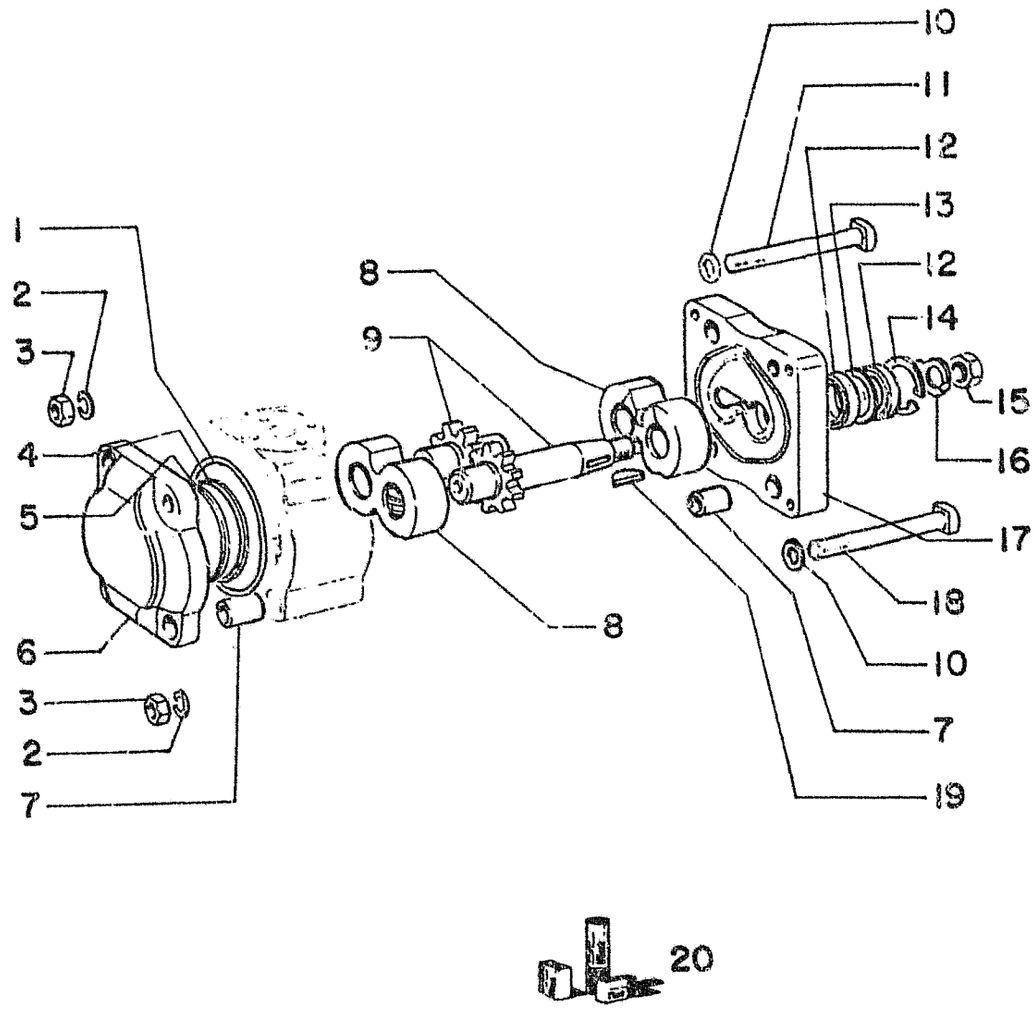

ITEM	PART NUMBER	QTY	CODE	DESCRIPTION	DENOMINAÇÃO
1	8273908	02	55A	O RING	ANEL
2	8273916	04	132R	LOCKWASHER	ARRUELA PRESSÃO
3	8273915	04	10D	NUT	PORCA
4	8273909	02	55A	O RING	ANEL
5	8281201	02	55A	O RING	ANEL
6	8283478	01	265C	COVER	TAMPA
7	8273912	04	95B	BUSHING	BUCHA
8	8273940	02	300S	SUPPORT	SUPORTE
9	8274233	01	286C	GEAR SET	ENGRENAGEM
10	8273917	04	131R	WASHER	ARRUELA
11	8273954	03	40V	SCREW	PARAFUSO
12	8273910	02	123G	GASKET	GUARNIÇÃO
13	8280168	01	75D	SPACER	DISTANCIADOR
14	8273911	01	51A	LOCKRING	ANEL
15	8273919	01	10D	NUT	PORCA
16	8273920	01	132R	LOCKWASHER	ARRUELA PRESSÃO
17	8280169	01	70F	FLANGE	FLANGE
18	8273955	01	40V	SCREW	PARAFUSO
19	8273918	01	60L	FEATHER KEY	CHAVETA
20	8281576	K	1K	KIT SEE PAGE 9	KIT VER PAG. 9

01 02 | PUMP 8273957 - BOMBA 8273957

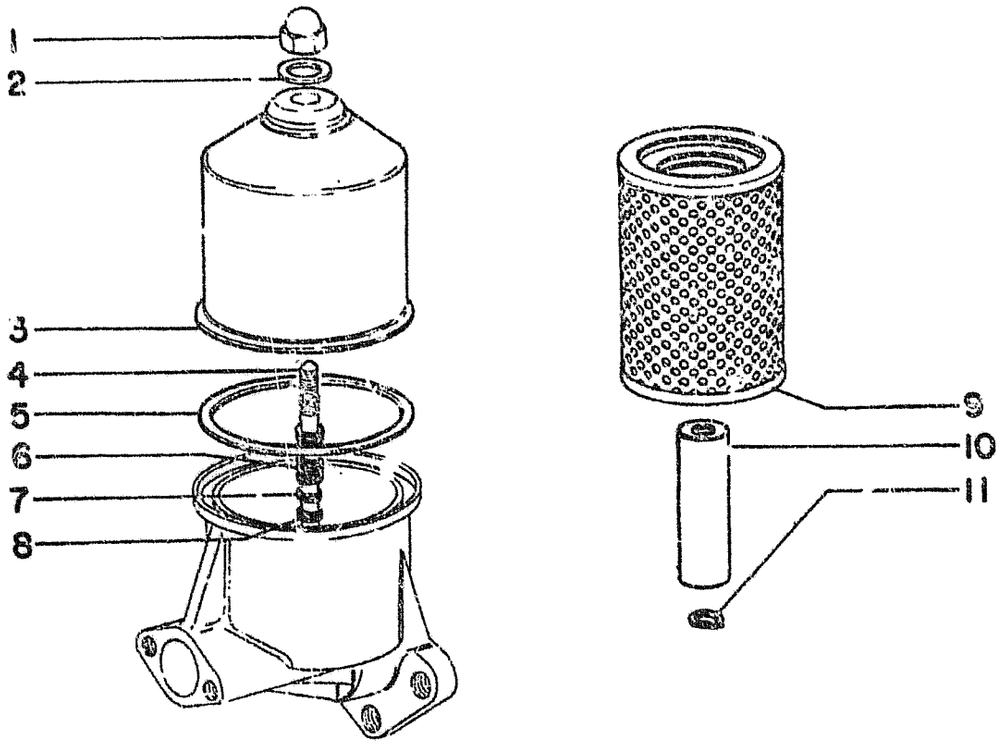

ITEM	PART NUMBER	QTY	CODE	DESCRIPTION	DENOMINAÇÃO
1	14054911	01	10D	NUT	PORCA
2	10284460	01	133R	SEAL	ARRUELA VEDAÇÃO
3	75201512	01	255C	FILTER	CARCAÇA
4	4979712	01	210P	STUD	PRISIONEIRO
5	75201467	01	55A	O RING	ANEL VEDAÇÃO
6	75201466	01	100M	SPRING	MOLA
7	12638601	01	55A	O RING	ANEL
8	4964396	01	55A	O RING	ANEL
9	581074	01	67F	OIL FILTER	FILTRO ÓLEO
10	581492	01		MAGNET	VELA MAGNETICA
11	13404475	01	51A	LOCKRING	ANEL SEG.

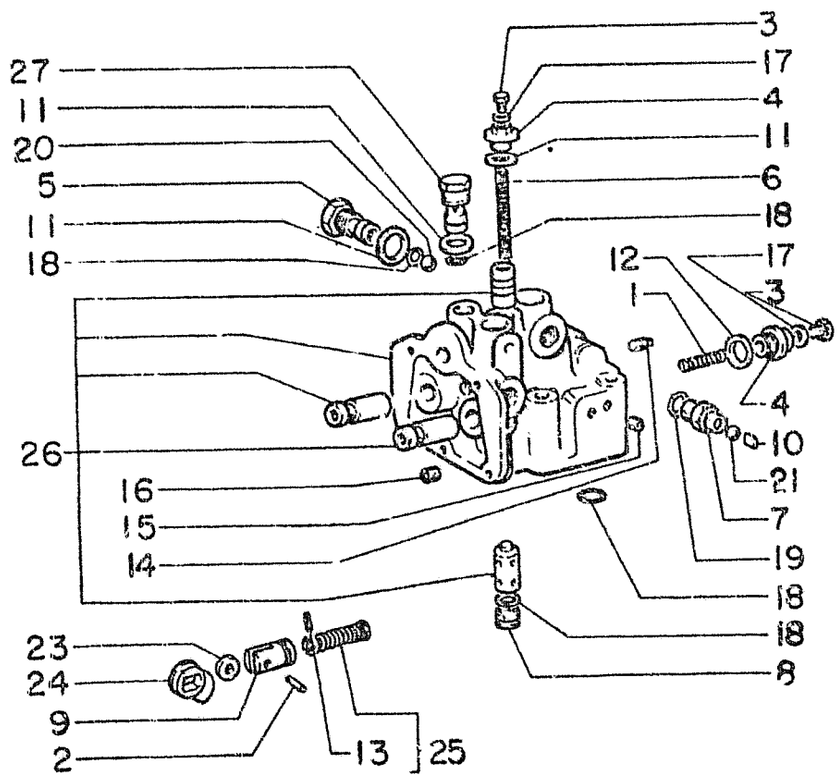

ITEM	PART NUMBER	QTY	CODE	DESCRIPTION	DENOMINAÇÃO
1	575874	02	100M	SPRING	MOLA
2	575888	02	80P	PIN	PINO
3	581658	03	50T	PLUG	BUJÃO
4	581967	03	20R	FITTING	CONEXÃO
5	587158	02	50T	PLUG	BUJÃO
6	591112	01	100M	SPRING	MOLA
7	591126	02	20R	FITTING	CONEXÃO
8	591247	01	50T	PLUG LOWER	BUJÃO INFERIOR
9	595736	02	240P	TAPPET	PONTEIRA
10	4953884	02	75D	SPACER	DISTANCIAL
11	10257460	07	133R	SEAL	GUARNIÇÃO
12	10296160	02	133R	SEAL	GUARNIÇÃO
13	14157470	02	200S	TAPER PIN	PINO ELÁSRICO
14	14323911	01	50T	PLUG	BUJÃO
15	14324811	02	50T	PLUG	BUJÃO
16	14324911	02	50T	PLUG	BUJÃO
17	14330260	03	133R	SEAL	GUARNIÇÃO
18	14456980	08	55A	O RING	ANEL DE VEDAÇÃO
19	14457380	02	55A	O RING	ANEL DE VEDAÇÃO
20	20063000	03	140S	BALL	ESFERA
21	20063390	02	140S	BALL	ESFERA
22					
23	79004433	02	157R	ROLLER	ROLO
24	79012735	02	10E	ECCENTRIC	ECENTRICO
25	79030538	02	100M	SPRING ASS'Y.	MOLA COMPLETA
26	79032445	01	300C	BODY ASS'Y.	CORPO COMPLETO
27	79032446	01	50T	PLUG	BUJÃO

01 02 CONTROL VALVE (79032451) - DISTRIBUIDOR

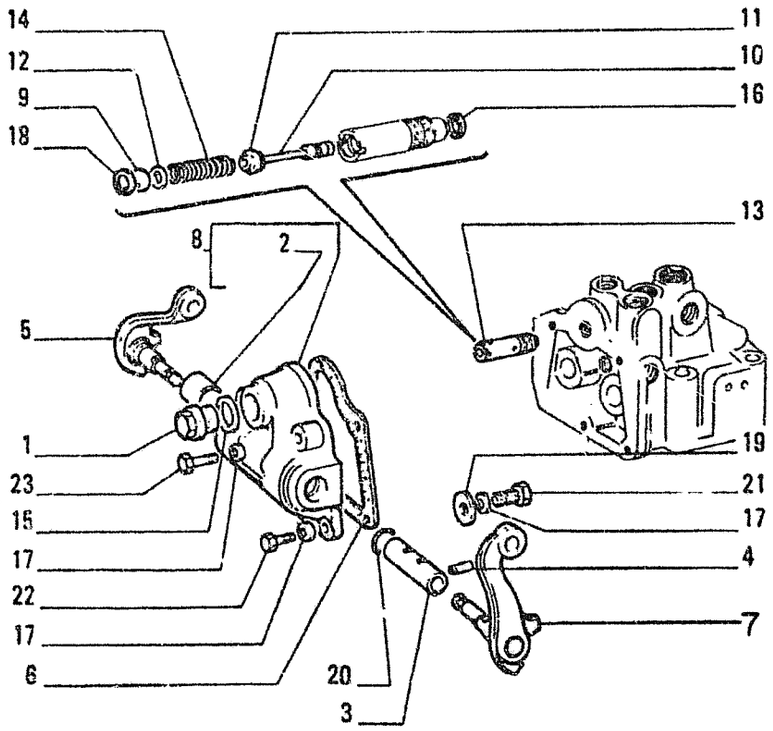

ITEM	PART NUMBER	QTY	CODE	DESCRIPTION	DENOMINAÇÃO
1	586166	01	50T	PLUG	BUJÃO
2	587138	02	95B	BUSHING	BUCHA
3	587141	01	75D	SPACER	DISTANCIAL
4	587142	02	80P	PIN	PINO
5	587155	01	45L	LEVER RIGHT	ALAVANCA DIREITA
6	591115	01	123G	GASKET	JUNTA
7	591217	01	45L	LEVER LEFT	ALAVANCA ESQUERDA
8	4951841	01	265C	COVER	TAMPA
9	4972293	01	131R	WASHER	ARRUELA
10	4972430	01	75F	CARRIER	HASTE
11	4972431	01	60S	CUP	CAPA
12	4972432	01	131R	WASHER	ARRUELA
13	4972433	01	10V	VALVE ASS'Y.	VÁLVULA COMPLETA
14	4976146	01	100M	SPRING	MOLA
15	10257460	01	133R	SEAL	GUARNIÇÃO
16	10262660	01	133R	SEAL	GUARNIÇÃO
17	10571771	06	131R	WASHER	ARRUELA
18	11057176	01	51A	LOCKRING	ANEL TRAVA
19	12647001	01	131R	WASHER	ARRUELA
20	14457280	02	55A	O RING	ANEL DE VEDAÇÃO
21	16043131	01	40V	SCREW	PARAFUSO
22	16043431	03	40V	SCREW	PARAFUSO
23	16043931	02	40V	SCREW	PARAFUSO

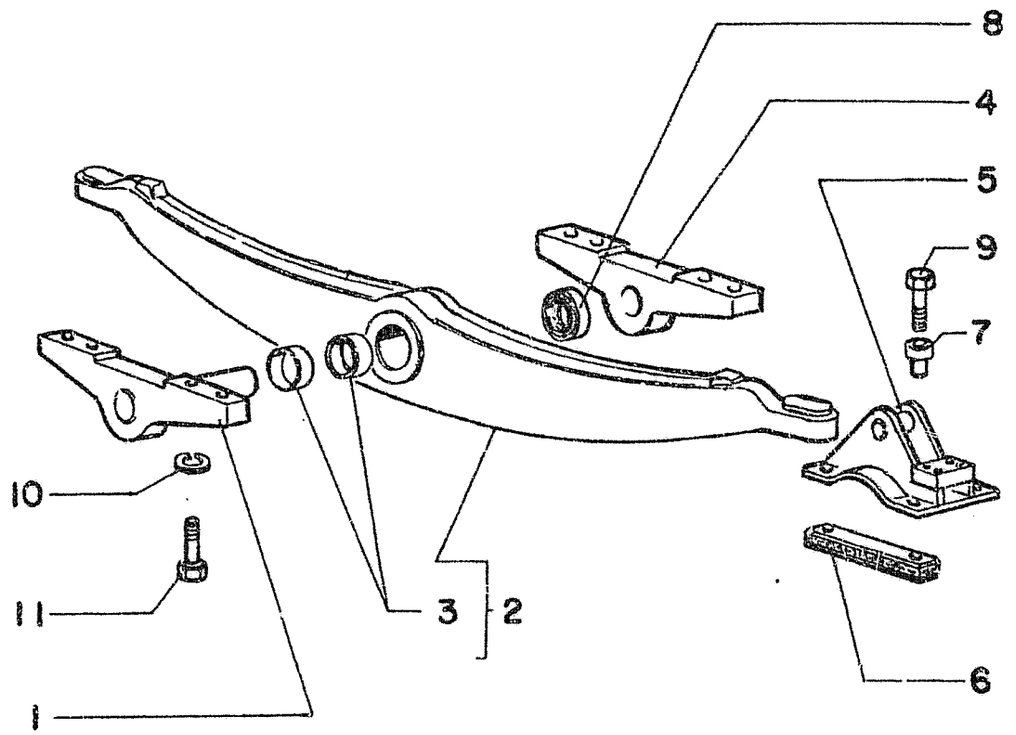

ITEM	PART NUMBER	QTY	CODE	DESCRIPTION	DENOMINAÇÃO
1	79022798	01	16A	SHAFT	EIXO
2	76005161	01	180T	CROSS BEAM	TRAVESSA
3	79022799	02	95B	BUSHING	BUCHA
4	79007765	01	300S	SUPPORT	SUPORTE
5	79022796	02	300S	SUPPORT	SUPORTE
6	79022791	04	61T	PAD	COXIM
7	79022792	08	95B	BUSHING	BUCHA
8	8293408	02	122G	SEAL	GUARNIÇÃO
9	8298954	08	40V	SCREW	PARAFUSO
10	10517271	08	132R	LOCKWASHER	ARRUELA PRESSÃO
11	15981231	08	40V	SCREW	PARAFUSO

01 02 FRONT SUSPENSION - SUSPENSAO ANTERIOR

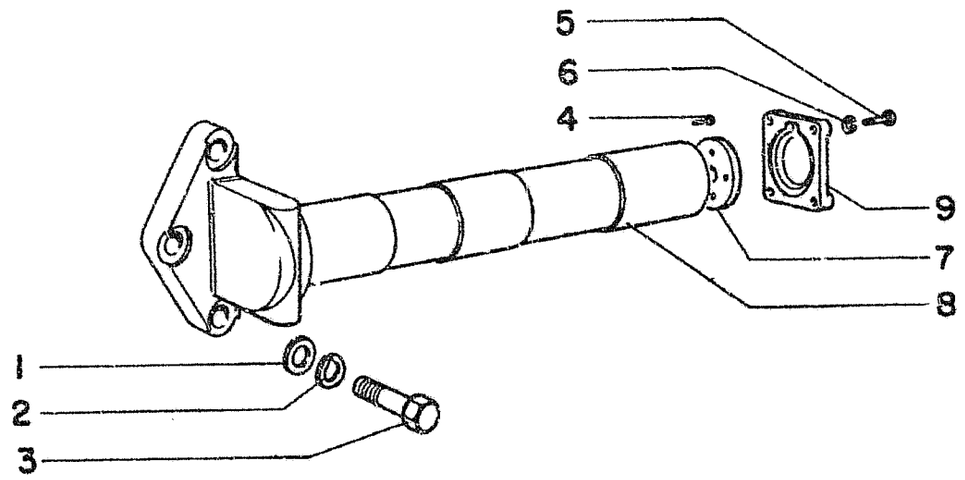

ITEM	PART NUMBER	QTY	CODE	DESCRIPTION	DENOMINAÇÃO
1	10520421	06	131R	WASHER	ARRUELA
2	10517471	06	132R	LOCKWASHER	ARRUELA PRESSÃO
3	15988431	06	40V	SCREW	PARAFUSO
4	14274531	08	40V	SCREW	PARAFUSO
5	15540531	08	40V	SCREW	PARAFUSO
6	10517071	08	132R	LOCKWASHER	ARRUELA PRESSÃO
7	4969091	02	131R	WASHER	ARRUELA
8	76005174	02	151B	BAR	BARRA
9	4983940	02	255C	COVER	TAMPA

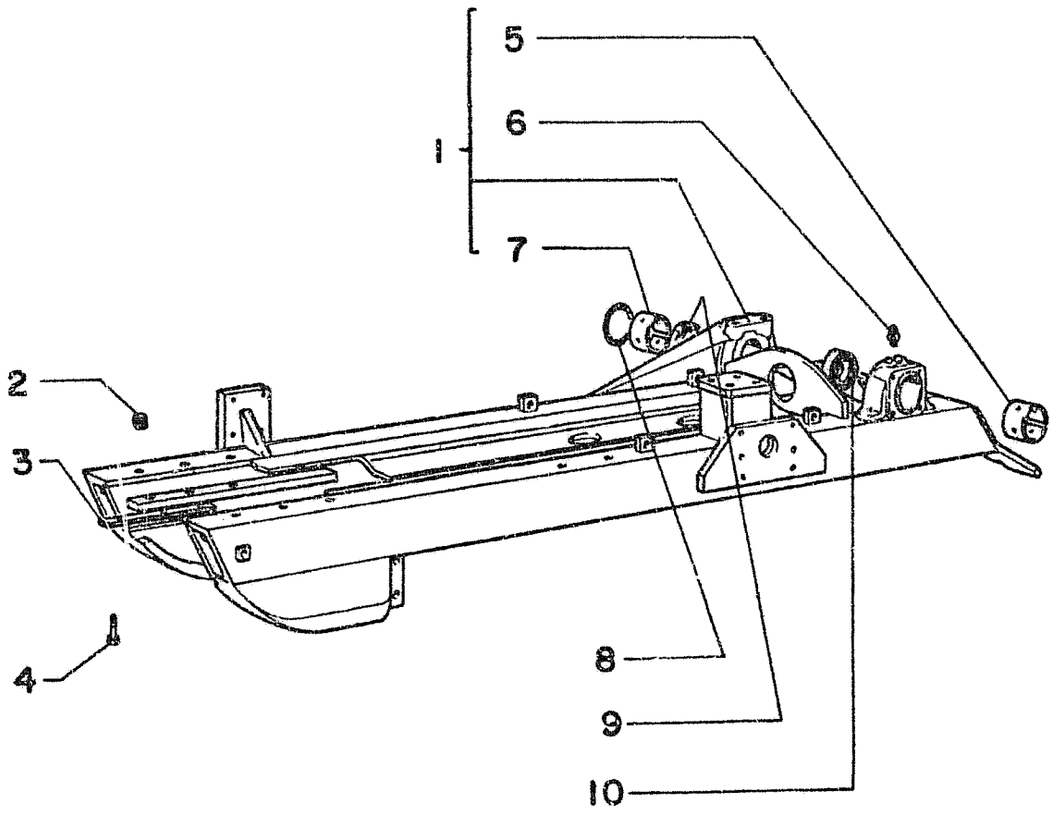

ITEM	PART NUMBER	QTY	CODE	DESCRIPTION	DENOMINAÇÃO
1	76005191	01	300C	BODY RIGHT	CHASSI DIREITO
	76005194	01	300C	BODY LEFT	CHASSI ESQUERDO
2	12574521	12	10D	NUT	PORCA
3	79022648	04	198S	SHIM	ESPESSOR
4	79022642	12	40V	SCREW	PARAFUSO
5	4969127	01	95B	BUSHING	BUCHA
6	13407211	02	60I	LUBE FITTING	ENGRAXADEIRA
7	76005153	01	53B	BUSHING	BUCHA
8	14472880	02	55A	O RING	ANEL VEDAÇÃO
9	8291836	02	133R	SEAL	GUARNIÇÃO
10	79024059	02	133R	SEAL	GUARNIÇÃO

01 02 TRACK FRAME BODY - CHASSI DE ESTEIRA

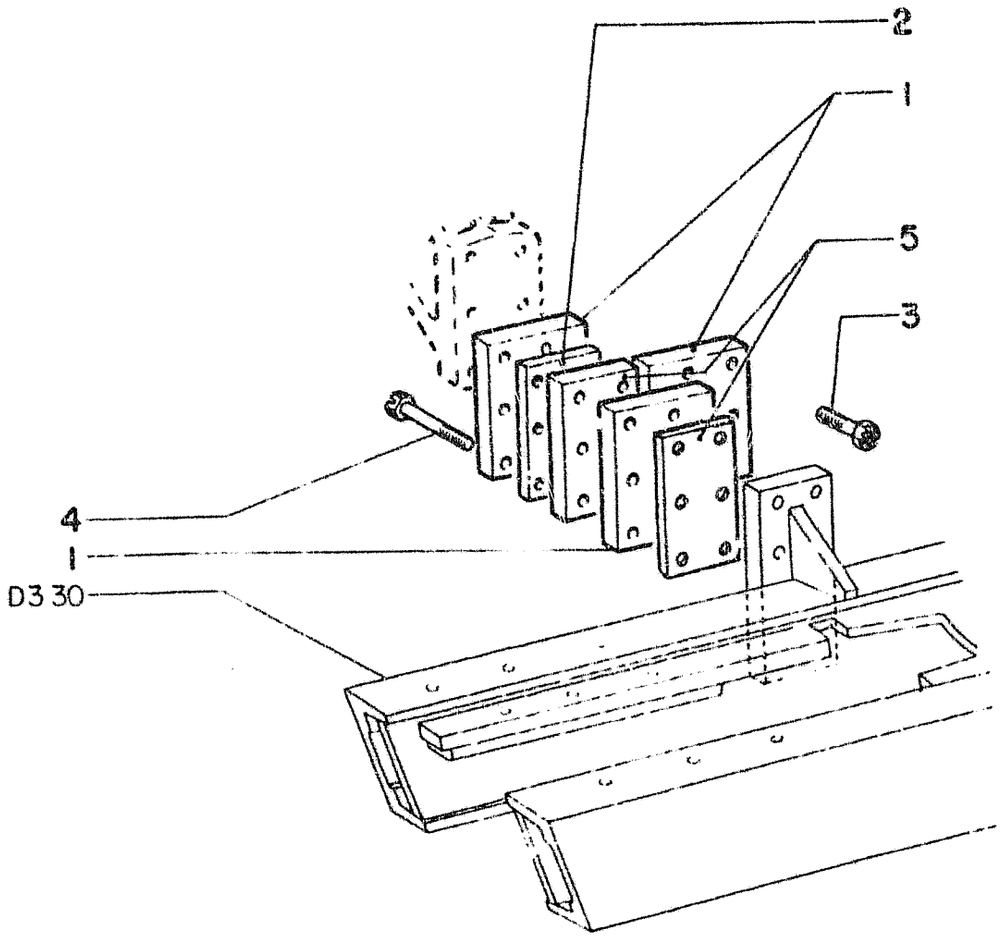

ITEM	PART NUMBER	QTY	CODE	DESCRIPTION	DENOMINAÇÃO
1	4971716	06	145G	GUIDE	GUIA
2	4971717	02	75D	SPACER	DISTANCIAL
3	14274631	12	40V	SCREW	PARAFUSO
4	14275431	12	40V	SCREW	PARAFUSO
5	4971721	CN	198S	SHIM 0,5	CALÇO 0,5 mm
	4971720	CN	198S	SHIM 1,0	CALÇO 1,0 mm
	4971719	CN	198S	SHIM 1,5	CALÇO 1,5 mm

CN= AS REQUIRED

CN= CONFORME NECESSÁRIO

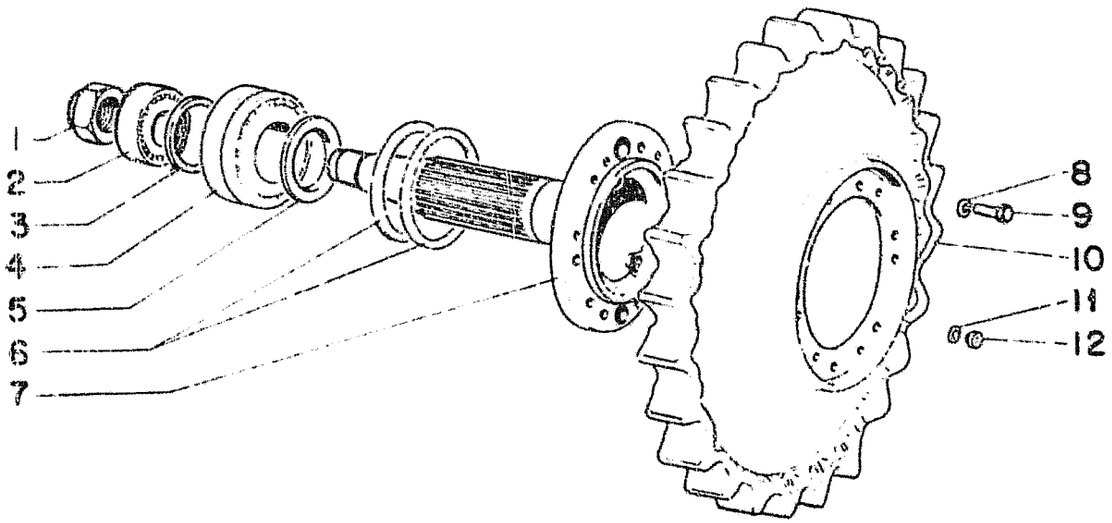

ITEM	PART NUMBER	QTY	CODE	DESCRIPTION	DENOMINAÇÃO
1	4967215	02	10D	NUT	PORCA
2	78041310	02	341C	BEARING	ROLAMENTO
3	11075976	02	45A	RING	ANEL
4	4967075	02	341C	BEARING	ROLAMENTO
5	76004990	02	45A	RING	GUARNIÇÃO
6	79000658	02	55A	O-RING	GUARNIÇÃO
7	76004986	02	16A	SHAFT	EIXO
8	10517471	24	132R	LOCKWASHER	ARRUELA PRESSÃO
9	11408631	24	40V	SCREW	PARAFUSO
10	76004991	02	163R	DRIVE SPROCKET	RODA MOTRIZ
11	10264080	06	123G	GASKET	GUARNIÇÃO
12	10273111	06	50T	PLUG	BUJÃO

01 02 DRIVE SPROCKET - RODA MOTRIZ

D3.33

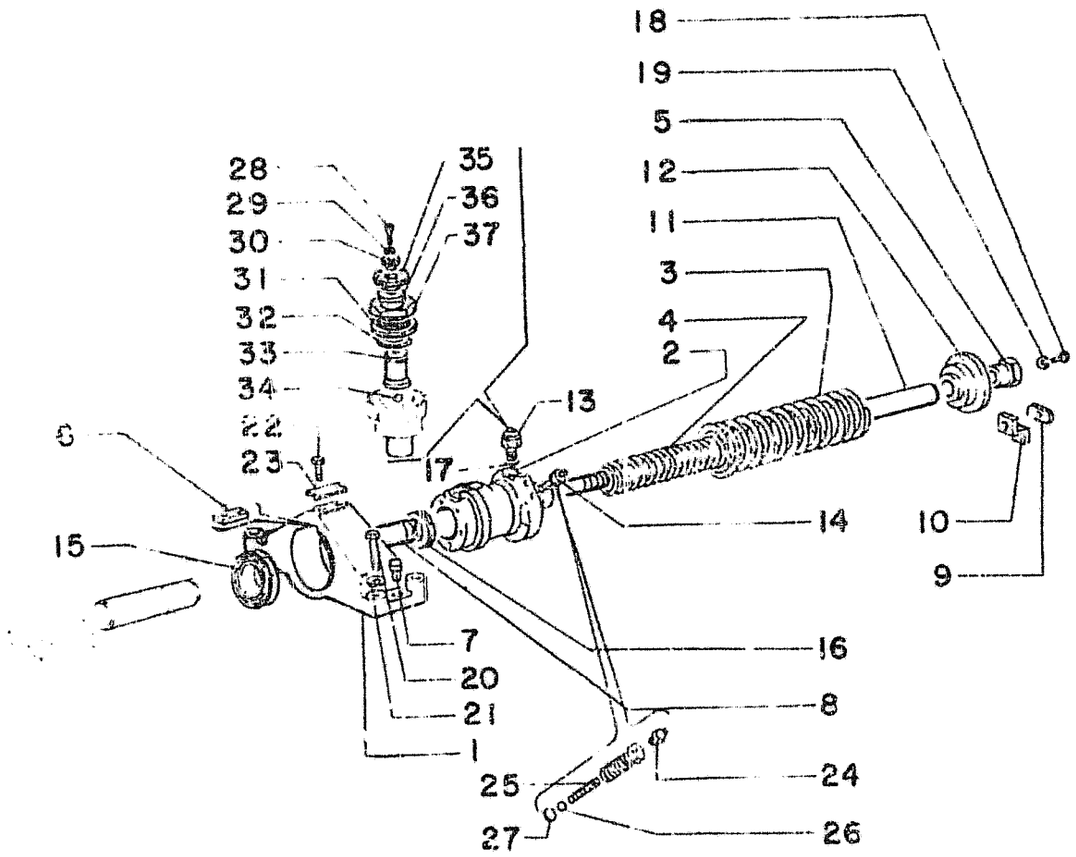

ITEM	PART NUMBER	QTY	CODE	DESCRIPTION	DENOMINAÇÃO
1	76005171	02	300S	BRACKET	SUPORTE
2	79023020	01	164C	CYLINDER RIGHT	CILINDRO DIREITO
	79023022	01	164C	CYLINDER LEFT	CILINDRO ESQUERDO
3	4969114	02	100M	SPRING	MOLA
4	4969113	02	100M	SPRING	MOLA
5	4969074	02	10D	NUT	PORCA
6	592659	02	60L	KEY	CHAVETA
7	589559	04	80P	PIN	PINO
8	79023017	02	123P	PISTON	PISTÃO
9	79019444	02	131R	WASHER	ARRUELA
10	79019445	02	105P	PLATE	PLACA
11	4969066	02	75D	SPACER	DISTANCIAL
12	4969064	02	60D	DISC	DISCO
13	79002143	02	9V	SAFETY-VALVE	VALVULA SEG.
14	79043802	02	10V	VALVE	VÁLVULA
15	8293408	02	122G	SEAL	GUARNIÇÃO
16	8297968	02	122G	SEAL	GUARNIÇÃO
17	14462980	02	55A	O RING	ANEL VEDAÇÃO
18	15970531	02	40V	SCREW	PARAFUSO
19	10516871	02	132R	LOCKWASHER	ARRUELA PRESSÃO
20	15981231	08	40V	SCREW	PARAFUSO
21	10517271	08	132R	LOCKWASHER	ARRUELA PRESSÃO
22	11306931	04	40V	SCREW	PARAFUSO
23	14243210	02	105P	PLATE	PLACA
24	13407211	01	60I	LUBE FITTING	ENGRAXADEIRA
25	587273	01	100M	SPRING	MOLA
26	20063460	01	140S	BALL	ESFERA
27	587272	01	131R	WASHER	ARRUELA
28	10389501	01	40V	SCREW	PARAFUSO
29	11195470	01	132R	LOCKWASHER	ARRUELA PRESSÃO
30	594634	01	131R	WASHER	ARRUELA
31	594640	CN	198S	SHIM 0,1	CALÇO 0,1 mm
	79009581	CN	198S	SHIM 0,2	CALÇO 0,2 mm
	79009582	CN	198S	SHIM 0,5	CALÇO 0,5 mm
32	594638	08	100M	SPRING	MOLA
33	594637	01	9V	SAFETY-VALVE	VÁLVULA SEG.

01 02 IDLER WEEL - RODA TENSORA

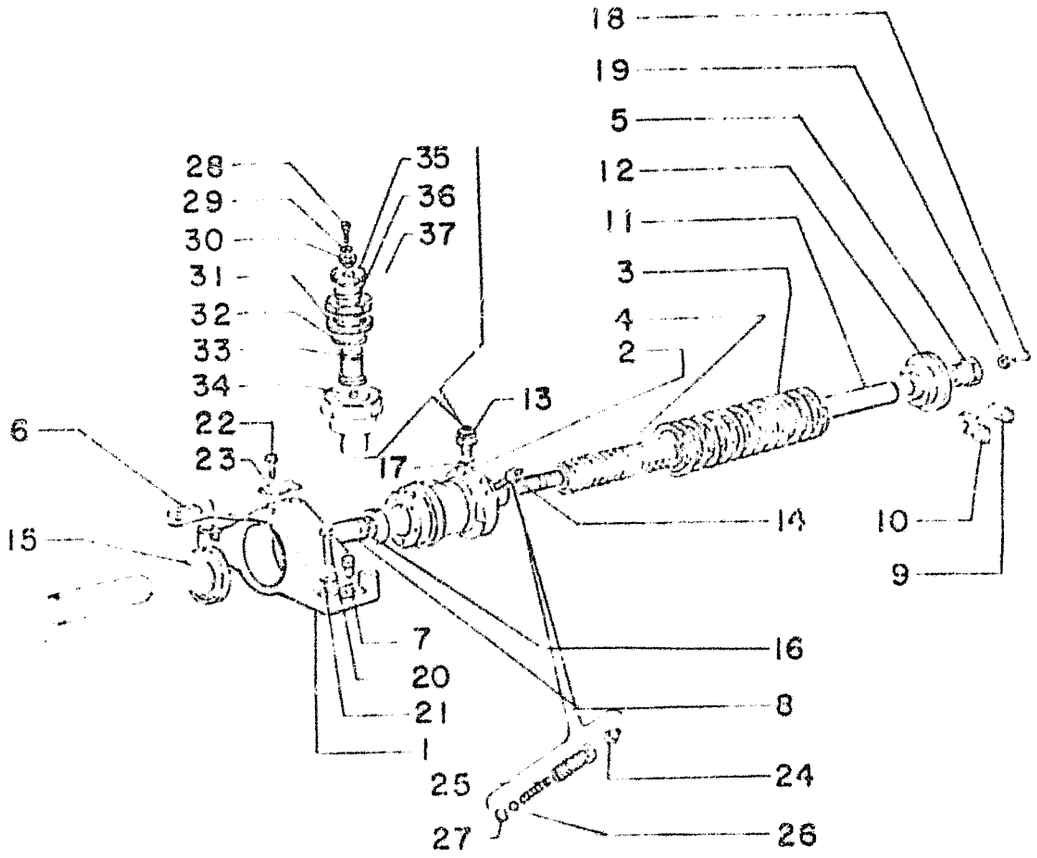

ITEM	PART NUMBER	QTY	CODE	DESCRIPTION	DENOMINAÇÃO
34	20063470	01	140S	BALL	ESFERA
35	594633	01	70R	PROTEETION	PROTEÇÃO
36	12638101	01	131R	WASHER	ARRUELA
37	79002121	01	265C	COVER	TAMPA

CN= AS REQUIRED CN= CONFORME NECESSÁRIO

01 02 IDLER WEEL - RODA TENSORA

D3.34

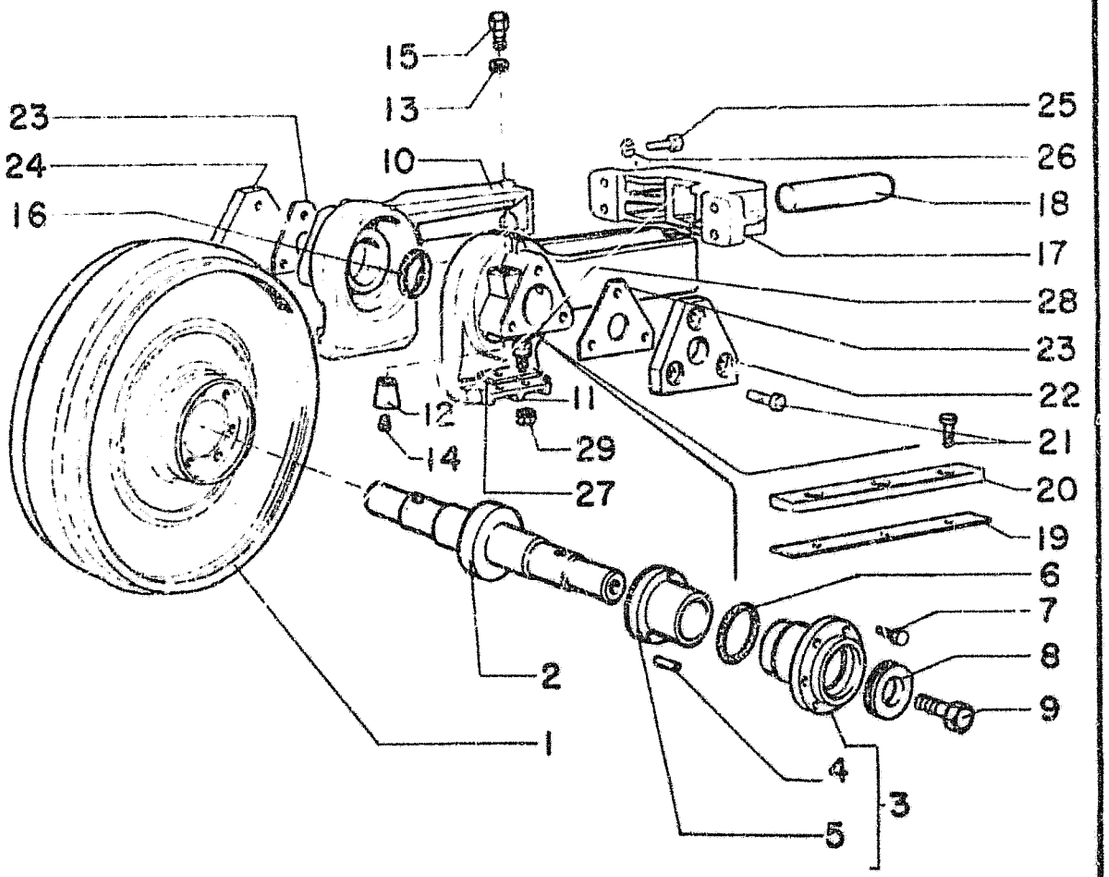

ITEM	PART NUMBER	QTY	CODE	DESCRIPTION	DENOMINAÇÃO
1	79023005	02	160R	IDLER WHEEL	RODA GUIA
2	79023010	02	16A	SHAFT	EIXO
3	76006316	04	35S	CASE-ASSEMBLY	CAIXA-COMPLETA
4	76003935	02	80P	PIN	PINO
5	76006318	04	95B	BUSHING	BUCHA
6	14465680	04	55A	O RING	ANEL VEDAÇÃO
7	14233431	24	40V	SCREW	PARAFUSO
8	4991238	04	123G	GASKET	RETENTOR
9	4982082	02	50T	PLUG	BUJÃO
10	79023014	02	300S	BRACKET-RIGHT	SUPORTE-DIREITO
11	79023015	02	300S	BRACKET-LEFT	SUPORTE-ESQUERDO
12	79023955	04	80P	PIN	PINO
13	79012675	04	131R	WASHER	ARRUELA
14	563024	04	50T	PLUG	BUJÃO
15	11343731	04	40V	SCREW	PARAFUSO
16	14464580	04	55A	O RING	ANEL VEDAÇÃO
17	79023012	02	300S	BRACKET	SUPORTE
18	79023013	02	151B	BAR	HASTE
19	4969072	CN	198S	SHIM	CALÇO
20	4991467	04	45P	SLEDE	GUIA
21	14254431	24	40V	SCREW	PARAFUSO
22	4982080	02	105P	PLATE	PLACA
23	4982081	CN	198S	SHIM	CALÇO
24	4982079	02	105P	PLATE	PLACA
25	11227031	08	40V	SCREW	PARAFUSO
26	10517171	08	132R	LOCKWASHER	ARRUELA PRESSÃO
27	79023016	04	105P	PLATE	PLACA
28	79022642	08	40V	SCREW	PARAFUSO
29	12574521	08	10D	NUT	PORCA

CN= AS REQUIRED CN= CONFORME NECESSÃRIO

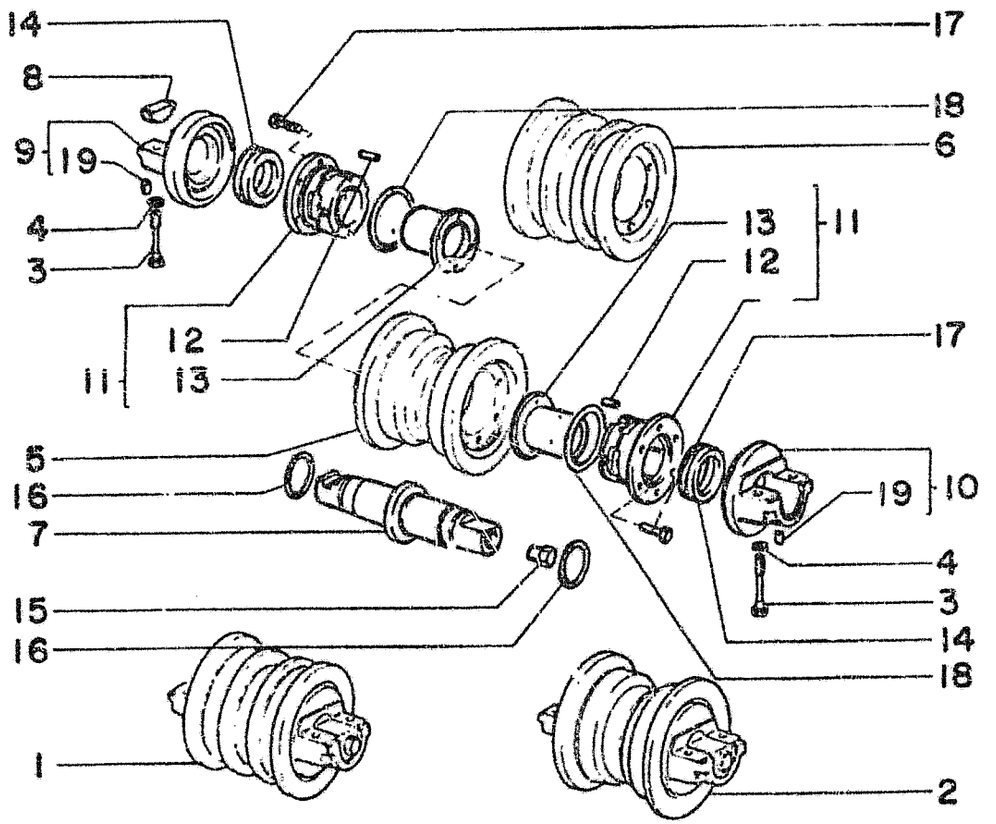

ITEM	PART NUMBER	QTY	CODE	DESCRIPTION	DENOMINAÇÃO
1	76004902	04	157R	ROLLER-ASSEMBLY	ROLETE COMPLETO
2	76004903	08	157R	ROLLER-ASSEMBLY	ROLETE COMPLETO
3	15981231	48	40V	SCREW	PARAFUSO
4	10517271	48	132R	LOCKWASHER	ARRUELA PRESSÃO
5	76004900	08	157R	ROLLER	ROLETE
6	76004898	04	157R	ROLLER	ROLETE
7	4964254	12	16A	SHAFT	EIXO
8	592509	12	30L	FEATHER KEY	CHAVETA
9	592518	12	300S	SUPPORT INSIDE	SUPORTE INTERNO
10	592520	12	300S	SUPPORT OUTSIDE	SUPORTE EXTERNO
11	76006316	24	35S	CASE-ASSEMBLY	CAIXA-COMPLETA
12	76003935	48	80P	PIN	PINO
13	76006318	24	95B	BUSHING	BUCHA
14	4991238	24	133R	SEAL	GUARNIÇÃO
15	4982082	12	50T	PLUG	BUJÃO
16	560017	24	55A	O RING	ANEL VEDAÇÃO
17	14233430	144	40V	SCREW	PARAFUSO
18	14465680	24	55A	O RING	ANEL VEDAÇÃO
19	14603670	24	270C	SPLIT PIN	PINO ELÁSTICO

01 02 TRACK ROLLER · ROLETE DE APOIO DA ESTEIRA

D3.37

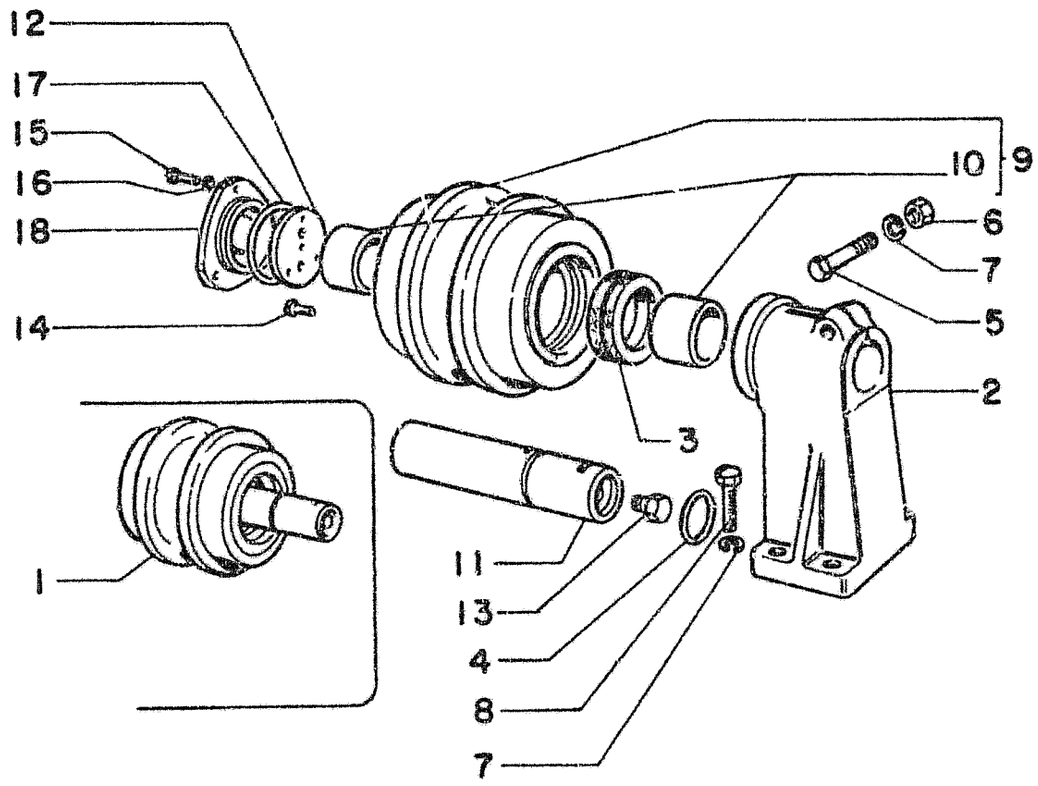

ITEM	PART NUMBER	QTY	CODE	DESCRIPTION	DENOMINAÇÃO
1	4991715	04	157R	ROLLER ASSY.	ROLETE COMPLETO
2	4979788	04	300S	SUPPORT	SUPORTE
3	4991238	04	122G	SEAL	GUARNIÇÃO
4	14458480	04	55A	O RING	ANEL VEDAÇÃO
5	15977921	04	40V	SCREW	PARAFUSO
6	12164011	04	10D	NUT	PORCA
7	10517171	20	132R	LOCKWASHER	ARRUELA PRESSÃO
8	11255931	16	40V	SCREW	PARAFUSO
9	4979787	04	157R	ROLLER ASSY.	ROLETE COMPLETO
10	79009877	08	95B	BUSHING	BUCHA
11	4979789	04	16A	SHAFT	EIXO
12	592566	04	131R	WASHER	ARRUELA
13	4982082	04	50T	PLUG	BUJÃO
14	14233421	08	40V	SCREW	PARAFUSO
15	11306921	12	40V	SCREW	PARAFUSO
16	10571871	12	132R	LOCKWASHER	ARRUELA PRESSÃO
17	14472180	04	55A	O RING	ANEL VEDAÇÃO
18	587004	04	265C	COVER	TAMPA

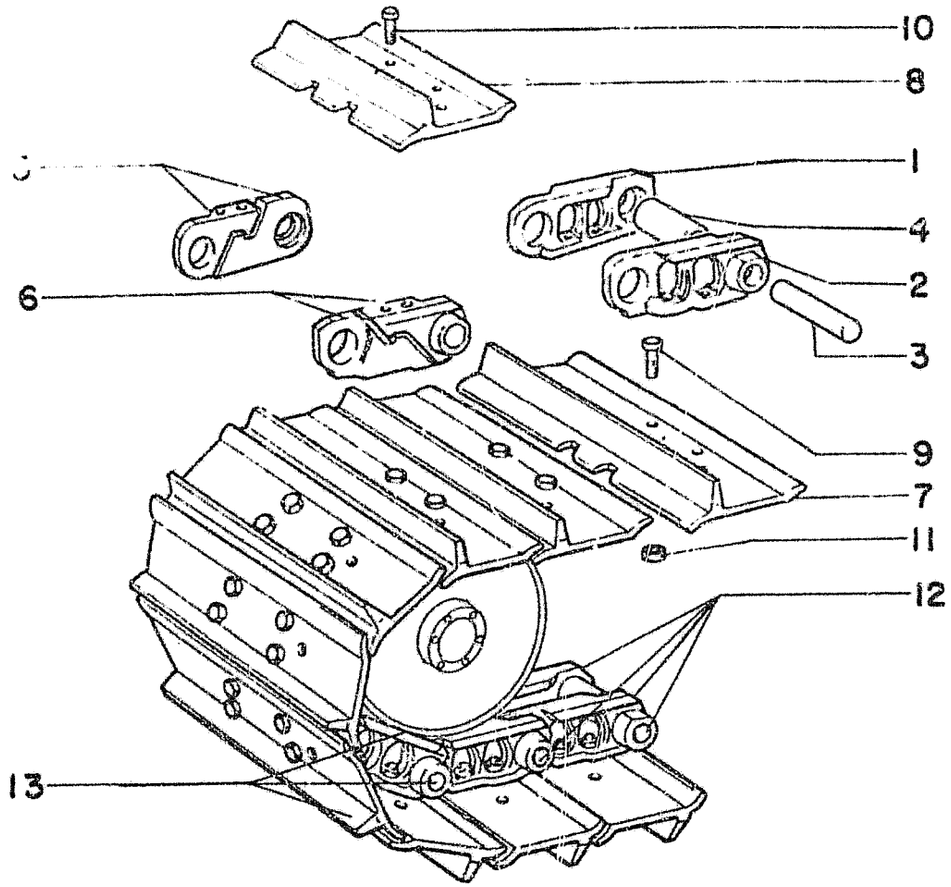

ITEM	PART NUMBER	QTY	CODE	DESCRIPTION	DENOMINAÇÃO
1	79031594	78	10M	TRACK LINK-RIGHT	ELO DIREITO
2	79031595	78	10M	TRACK LINK-LEFT	ELO ESQUERDO
3	79031596	80	80P	PIN	PINO
4	79034202	80	95B	BUSHING	BUCHA
5	79034200	02	10M	TRACK LINK-RIGHT	ELO DIREITO
6	79034201	02	10M	TRACK LINK-LEFT	ELO ESQUERDO
	76005295	78	295S	SHOE(450mm STD)	SAPATA (450mm STD)
	76007499	78	295S	SHOE(500mm OPT.)	SAPATA (500mm OPC.)
	76007504	78	295S	SHOE(550mm OPT.)	SAPATA (550mm OPC.)
8	79034208	02	295S	MASTER SHOE (450mm STD	SAPATA DE UNIÃO (450mm STD)
	76007503	02	295S	MASTER SHOE (500 mm OPT.)	SAPATA DE UNIÃO (500 mm OPC.)
	76007506	02	295S	MASTER SHOE (550 mm OPT.)	SAPATA DE UNIÃO (550 mm OPC.)
9	79031606	312	40V	SCREW	PARAFUSO
10	79034204	08	40V	SCREW	PARAFUSO
11	79004490	312	10D	NUT	PORCA
12	79040785	02	97C	TRACK ASSY.	CORRENTE COMPL.
13	75209556	02	97C	TRACK ASSY. (450mm STD)	ESTEIRA COMPLETA (450mm STD)
	75209557	02	97C	TRACK ASSY. (500 mm OPT.)	ESTEIRA COMPL. (500 mm OPC.)
	75209558	02	97C	TRACK ASSY. (550 mm OPT.)	ESTEIRA COMPL. (550 mm OPC.)

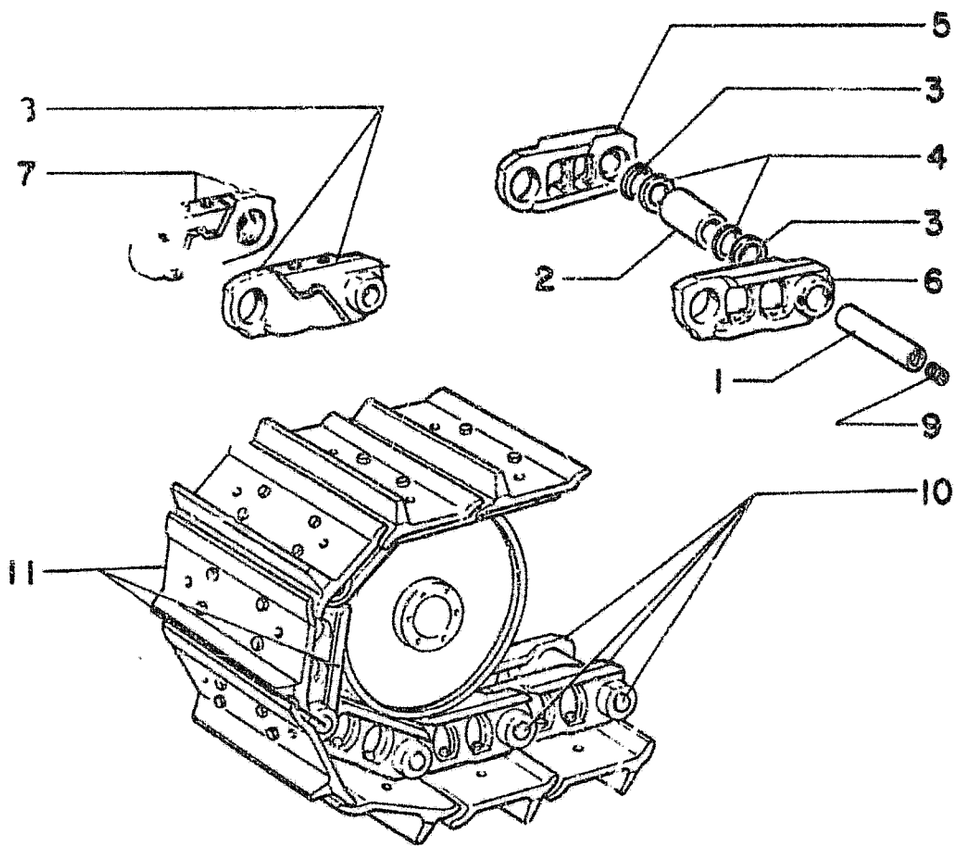

ITEM	PART NUMBER	QTY	CODE	DESORIPTION	DENOMINAÇÃO
1	79034210	80	80P	PIN	PINO
2	79034211	80	95B	BUSHING	BUCHA
3	79034212	160	75D	SPACER	DISTANCIAL
4	79034214	160	133R	SEAL	GUARNIÇÃO
5	79031594	78	10M	TRACK LINK-RIGHT	ELO DIREITO
6	79031595	78	10M	TRACK LINK-LEFT	ELO ESQUERDO
7	79034200	02	10M	TRACK LINK-RIGHT	ELO DIREITO
8	79034201	02	10M	TRACK LINK-LEFT	ELO ESQUERDO
9	79034213	80	50T	PLUG	BUJÃO
10	79040786	02	97C	TRACK ASSY.	CORRENTE COMPL.
11	75209559	02	97C	TRACK ASSY. (450mm OPT.)	ESTEIRA COMPL. (450mm OPC.)
	75209560	02	97C	TRACK ASSY. (500 mm OPT.)	ESTEIRA COMPL. (500 mm OPC.)
	75209561	02	97C	TRACK ASSY. (550 mm OPT.)	ESTEIRA COMPL. (550 mm OPC.)

OPTIONAL	FIELD / CAMPO	79040786
OPCIONAL	FACTORY / FÁBRICA	76006323

01 02 TRACK (OPTIONAL) -- ESTEIRA (OPCIONAL)

	ANGLEDOZER ANGLEDOZER	ANGLEDOZER HYDRAULIC ANGLEDOZER HIDRÃULICA	BULLDOZER BULLDOZER	ALL HYDRAULIC TOTALM. HIDRÃULICA
LIFT LEVANTAMENTO	2	2	2	1
ANGLE ANGULAÇÃO				3
TILT INCLINAÇÃO		4	5	6

	RIPPER
LIFT LEVANTAMENTO	7

ITEM	PART NUMBER	QTY	CODE	DESCRIPTION	DESCRIÇÃO
1	76003370	1	164C	CYLINDER RIGHT SEE SGR E3.02/1	CILINDRO DIREITO VEJA SBG E3.02/1
	76003369	1	164C	CYLINDER LEFT SEE SGR E3.02/1	CILINDRO ESQUERDO VEJA SBG E3.02/1
2	76005252	1	164C	CYLINDER RIGHT(a) SEE SGR E3.02	CILINDRO DIREITO (a) VEJA SBG E3.02
	76005251	1	164C	CYLINDER LEFT (a) SEE SGR E3.02	CILINDRO ESQUERDO(a) VEJA SBG E3.02
	75218742	1	164C	CYLINDER RIGHT(b) SEE SGR E3.32(A)	CILINDRO DIREITO (b) VEJA SBG E3.32(A)
	75218741	1	164C	CYLINDER LEFT (b) SEE SGR E3.32(A)	CILINDRO ESQUERDO(b) VEJA SBG E3.32(A)
	75222366	1	164C	CYLINDER RIGHT(c) SEE SGR E3.32(B)	CILINDRO DIREITO (c) VEJA SBG E3.32(B)
	75222367	1	164C	CYLINDER LEFT (c) SEE SGR E3.32(B)	CILINDRO ESQUERDO(c) VEJA SBG E3.32(B)
3	79047905	2	164C	CYLINDER ASS'Y SEE SGR E3.02/3	CILINDRO COMPLETO VEJA SBG E3.02/3
4	79042650	1	164C	CYLINDER ASS'Y SEE SGR E3.10/3	CILINDRO COMPLETO VEJA SBG E3.10/3
5	79042657	1	164C	CYLINDER ASS'Y SEE SGR E3.02/2	CILINDRO COMPLETO VEJA SBG E3.02/2
6	76005170	1	164C	CYLINDER ASS'Y SEE SGR E3.02/4	CILINDRO COMPLETO VEJA SBG E3.02/4
7	76003371	1	164C	CYLINDER ASS'Y SEE SGR E3.32/5	CILINDRO COMPLETO VEJA SBG E3.32/5

(a) Usado até chassi: 10208 p/EMBREAGEM (02)
Usado até chassi: 20200 p/CONVERSOR (01)
(b) Usado a partir do chassi: 10209 p/EMBREAGEM (02)
Usado a partir do chassi: 20201 exceto 20206, 20207 e 20208 p/CONVERSOR (01)
(c) Usado a partir do chassi: 10311 p/EMBREAGEM (02)
Usado a partir do chassi: 20318 exceto 20320 e 20321 p/CONVERSOR

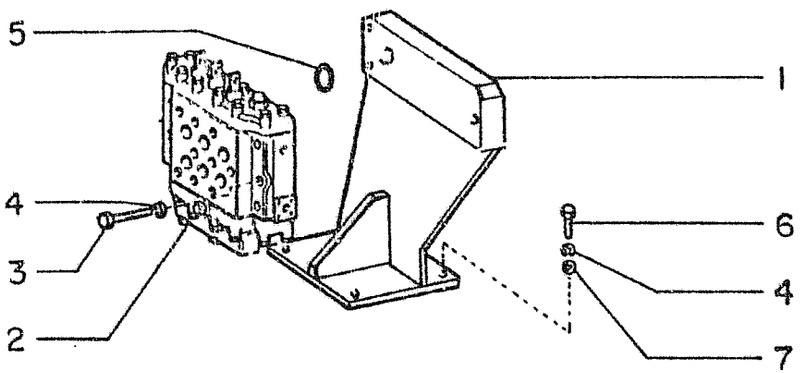

ITEM	PART NUMBER	QTY.	COD.	DESCRIPTION	DENOMINACAO
01	75213837	01	3005	SUPORT	SUPORTE
02	9287414	01	083D	CONTROL VALVE SEE / VEJA SGR.	DISTRIB.COMPL. E3.31 (*)
	79041758	01	083D	CONTROL VALVE SEE / VEJA SGR.	DISTRIB.COMPL. E3.31/1 (#)
03	15541731	03	040V	SCREW	PARAFUSO
04	10571971	07	132R	LOCKWASHER	ARRUELA PRES.
05	14457780	01	055A	O-RING	ANEL-O
06	11112431	04	040V	SCREW	PARAFUSO
07	12646971	04	131R	WASHER	ARRUELA

NOTA:
(*) Usado ate o chassi: 10223 exceto: 10217 e 10220 p/EMBREAGEM (02) e 20220 p/CONVERSOR (01)
(#) Usado a partir do chassi: 10224 mais 10217 e 10220 p/EMBREAGEM (02) e 20221 p/CONVERSOR (01)

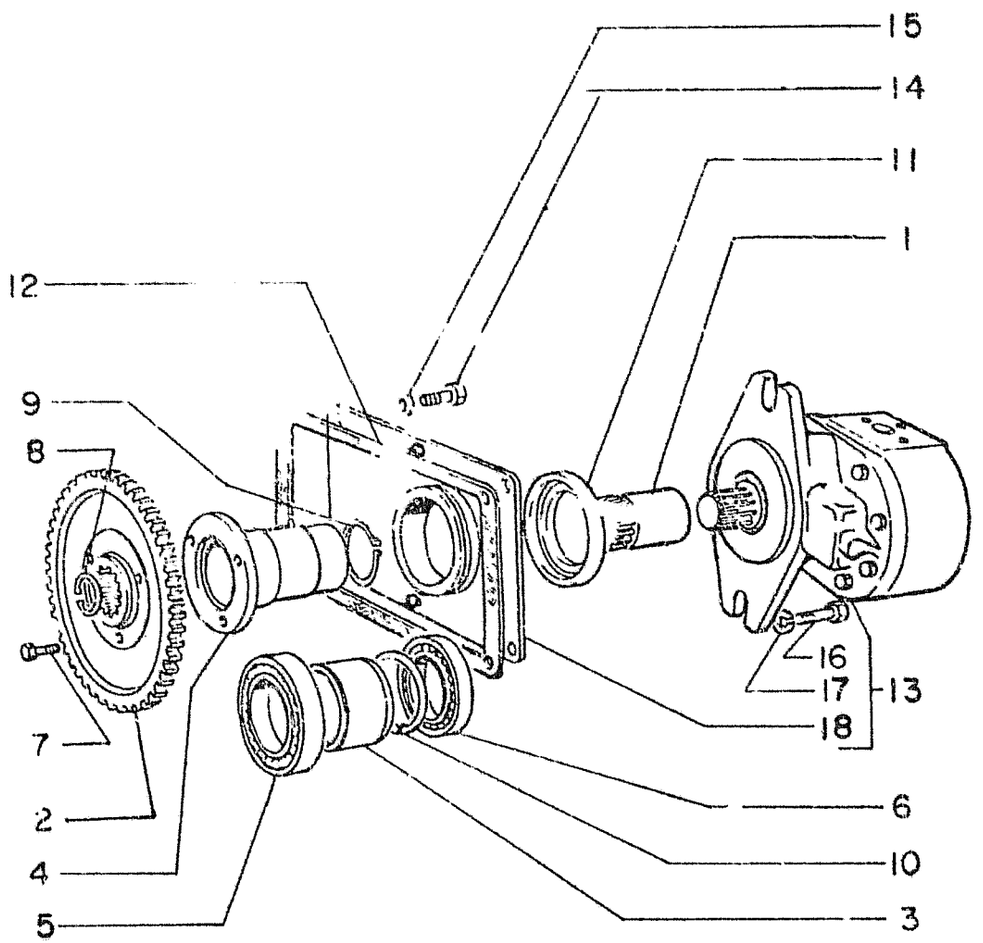

ITEM	PART NUMBER	QTY	CODE	DESCRIPTION	DENOMINAÇÃO
1	79025246	01	16A	SHAFT	EIXO
2	4983418	01	50I	GEAR	ENGRENAGEM
3	4967476	01	75D	SPACER	DISTANCIAL
4	4954860	01	16A	SHAFT	CUBO
5	26794670	01	341C	BEARING	ROLAMENTO
6	28042520	01	341C	BEARING	ROLAMENTO
7	14233230	03	40V	SCREW	PARAFUSO
8	11059976	01	51A	LOCKRING	ANEL TRAVA
9	11069876	01	51A	LOCKRING	ANEL TRAVA
10	11062676	01	51A	LOCKRING	ANEL TRAVA
11	79016492	01	45A	RING	ANEL
12	76005042	01	123G	GASKET	JUNTA
13	75213014	01	155P	PUMP ASSY	BOMBA COMPLETA
				SEE SGR E3.29	VEJA SBR E3..29
14	15540931	04	40V	SCREW	PARAFUSO
15	10571971	04	132R	LOCKWASHER	ARRUELA DE PRESSÃO
16	75204559	02	40V	SCREW	PARAFUSO
17	75200999	02	132R	LOCKWASHER	ARRUELA DE PRESSÃO
18	75204561	01	265C	COVER	TAMPA

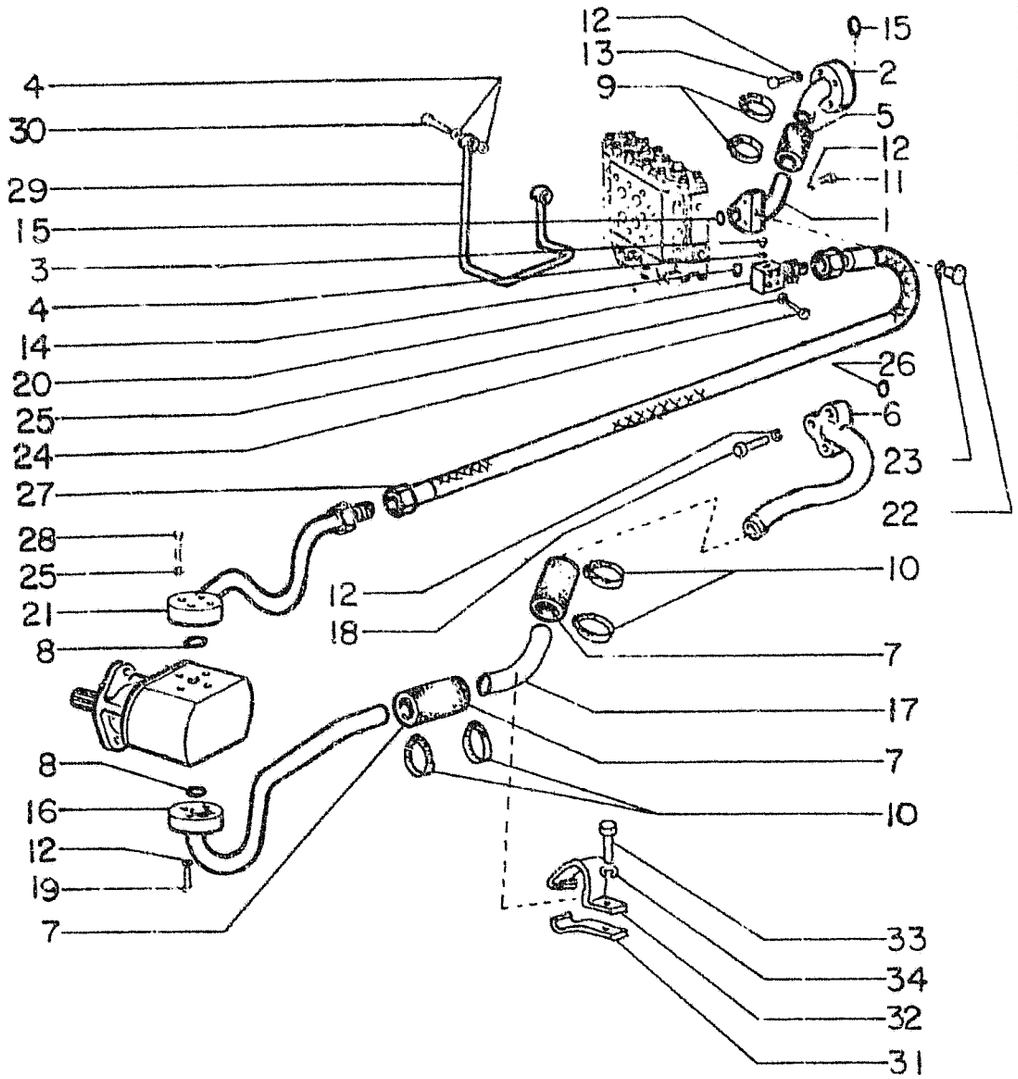

ITEM	PART NUMBER	QTY	CODE	DESCRIPTION	DENOMINAÇÃO
1	75213834	01	193T	PIPE	TUBULAÇÃO
2	75213833	01	193T	PIPE	TUBULAÇÃO
3	10300571	01	50T	PLUG	BUJÃO
4	10296160	05	133R	SEAL	GUARNIÇÃO
5	79032011	01	192T	HOSE	MANGUEIRA
6	75212614	01	193T	PIPE	TUBULAÇÃO
7	75212616	02	192T	HOSE	MANGUEIRA
8	14463880	02	55A	O RING	ANEL DE VEDAÇÃO
9	12174790	02	180C	CLAMP	BRAÇADEIRA
10	12174090	04	180C	CLAMP	BRAÇADEIRA
11	16240231	02	40V	SCREW	PARAFUSO
12	10571971	11	132R	LOCKWASHER	ARRUELA DE PRESSÃO
13	11113031	03	40V	SCREW	PARAFUSO
14	14457780	01	55A	O RING	ANEL DE VEDAÇÃO
15	14464280	02	55A	O RING	ANEL DE VEDAÇÃO
16	75213788	01	193T	PIPE	TUBULAÇÃO
17	75212615	01	193T	PIPE	TUBULAÇÃO
18	11113431	03	40V	SCREW	PARAFUSO
19	11112831	03	40V	SCREW	PARAFUSO
20	75213808	01	193T	PIPE	TUBULAÇÃO
21	75213785	01	193T	PIPE	TUBULAÇÃO
22	581658	01	50T	PLUG	BUJÃO
23	10260060	01	133R	SEAL	GUARNIÇÃO
24	15888731	04	40V	SCREW	PARAFUSO
25	10571871	08	132R	LOCKWASHER	ARRUELA DE PRESSÃO
26	14457780	01	55A	O RING	ANEL DE VEDAÇÃO
27	76006772	01	192T	HOSE	MANGUEIRA
28	11106031	04	40V	SCREW	PARAFUSO
29	75214717	01	193T	PIPE	TUBULAÇÃO
30	10181717	02	20R	FITTING	CONEXÃO
31	79025689	01	180C	HALF CLAMP	SEMI-BRAÇADEIRA
32	79025691	01	180C	HALF CLAMP	SEMI-BRAÇADEIRA
33	11106231	01	40V	SCREW	PARAFUSO
34	12646821	01	132R	LOCKWASHER	ARRUELA DE PRESSÃO

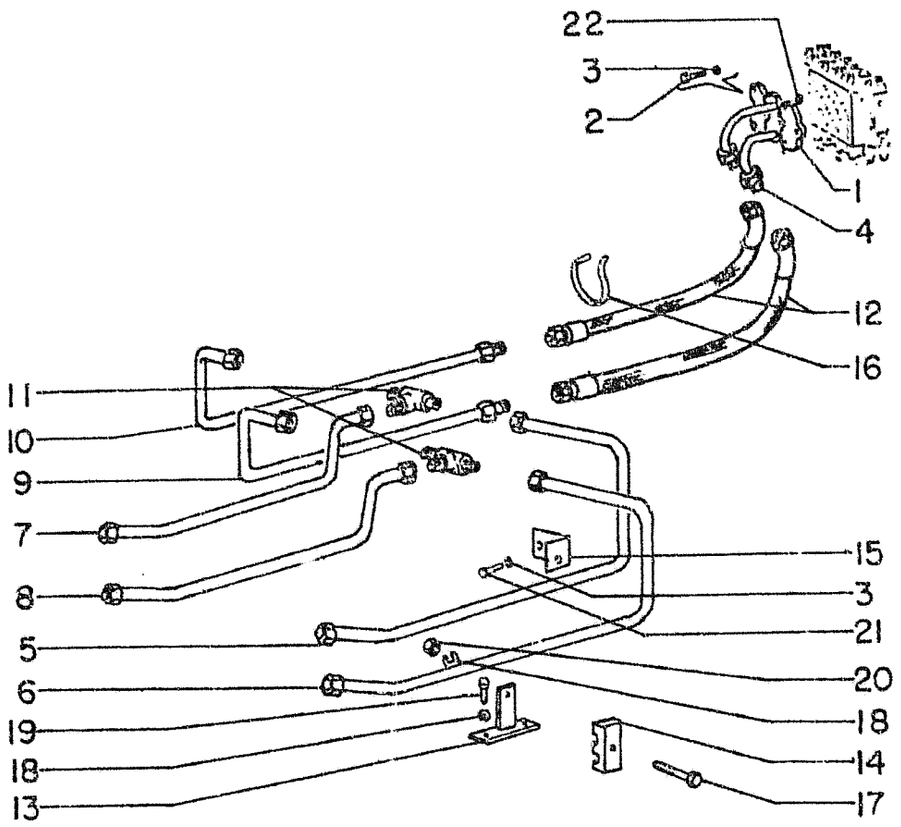

ITEM	PART NUMBER	QTY.	COD.	DESCRIPTION	DENOMINACAO
01	4960666	02	265C	COVER	TAMPA
02	16236731	09	040V	SCREW	PARAFUSO
03	10571971	13	132R	LOCKWASHER	ARRUELA PRESAO
04	75213852	01	193T	PIPE	TUBULACAO (*)
	75217274	01	193T	PIPE	TUBULACAO (#)
05	76006401	01	190T	LINE	TUBULACAO
06	76006405	01	190T	LINE	TUBULACAO
07	76006407	01	190T	LINE	TUBULACAO
08	76006409	01	190T	LINE	TUBULACAO
09	76006411	01	190T	LINE	TUBULACAO
10	76006413	01	190T	LINE	TUBULACAO
11	76006783	02	020R	FITTING	CONEXAO
12	76006789	02	192T	HOSE	MANGUEIRA
13	76005781	02	300S	SUPPORT	SUPORTE
14	76006843	08	060T	BLOCK	BLOCO
15	76006844	02	300S	SUPPORT	SUPORTE
16	79013422	06	180C	CLAMP	PRESILHA
17	15213731	04	040V	SCREW	PARAFUSO
18	10571771	08	132R	LOCKWASHER	ARRUELA PRESAO
19	16043331	04	040V	SCREW	PARAFUSO
20	16100821	04	010D	NUT	PORCA
21	11109231	02	040V	SCREW	PARAFUSO
22	14457580	06	055A	O-RING	ANEL-O

NOTA:
(*) Usado ate o chassi: 10223 exceto: 10217 e 10220 p/EMBREAGEM (02) e 20220 p/CONVERSOR (01)
(#) Usado a partir do chassi: 10224 mais 10217 e 10220 p/EMBREAGEM (02) e 20221 p/CONVERSOR (02)

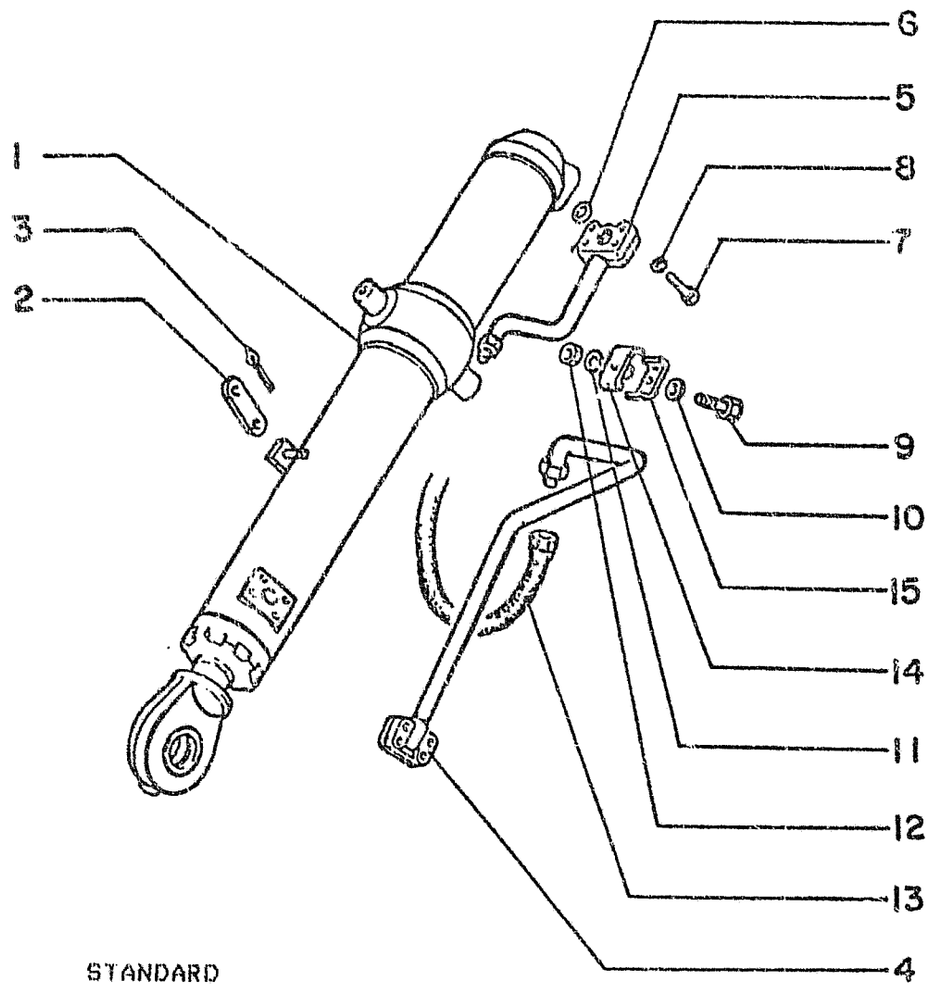

STANDARD

| LIFTING CYLINDER (ANGLEDOZER - BULLDOZER) |

ITEM	PART NUMBER	QTY.	COD.	DESCRIPTION	DENOMINACAO
01	76005251	01	164C	CYLINDER LEFT SEE / VEJA SGR.E3.32	CILINDRO ESQ.(a)
	76005252	01	164C	CYLINDER RIGHT SEE / VEJA SGR.E3.32	CILINDRO DIR.(a)
	75218741	01	164C	CYLINDER LEFT SEE / VEJA SGR.E3.32(1A)	CILINDRO ESQ.(b)
	75218742	01	164C	CYLINDER RIGHT SEE / VEJA SGR.E3.32(1A)	CILINDRO DIR.(b)
	75222367	01	164C	CYLINDER LEFT SEE / VEJA SGR.E3.32(1B)	CILINDRO ESQ.(c)
	75222366	01	164C	CYLINDER RIGHT SEE / VEJA SGR.E3.32(1B)	CILINDRO DIR.(c)
02	8297025	02	225S	BRACKET	SUPORTE
03	567406	02	270C	SPLIT PIN	CUPILHA
04	76005324	01	193T	PIPE FRONT R.	TUBO ANTER. DIR.
	76005330	01	193T	PIPE FRONT L.	TUBO ANTER. ESQ.
05	76005772	01	193T	PIPE FRONT R.	TUBO ANTER. DIR.
	76005774	01	193T	PIPE FRONT L.	TUBO ANTER. ESQ.
06	14457280	04	055A	O-RING	ANEL-O
07	16044131	16	040V	SCREW	PARAFUSO
08	10516671	16	132R	LOCKWASHERQ	ARRUELA PRESSAO
09	11343881	02	040V	SCREW	PARAFUSO
10	12646881	02	131R	WASHER	ARRUELA
11	10516871	02	132R	LOCKWASHER	ARRUELA PRESSAO
12	12164721	02	010D	NUT	PORCA
13	76005385	04	192T	HOSE	MANGUEIRA
14	76003598	02	300S	SUPPORT	SUPORTE
15	76003599	02	300S	SUPPORT	SUPORTE

(a) Usado ate chassi: 10208 p/EMBREAGEM (02)
Usado ate chassi: 20200 p/CONVERSOR (01)
(b) Usado a partir do chassi: 10209 p/EMBREAGEM (02)
Usado a partir do chassi: 20201 exceto: 20206, 20207 e 20209 p/CONVERSOR (01)
(c) Usado a partir do chassi: 10311 p/EMBREAGEM (02)
Usado a partir do chassi: 20318 exceto 20320 e 20321 p/CONVERSOR

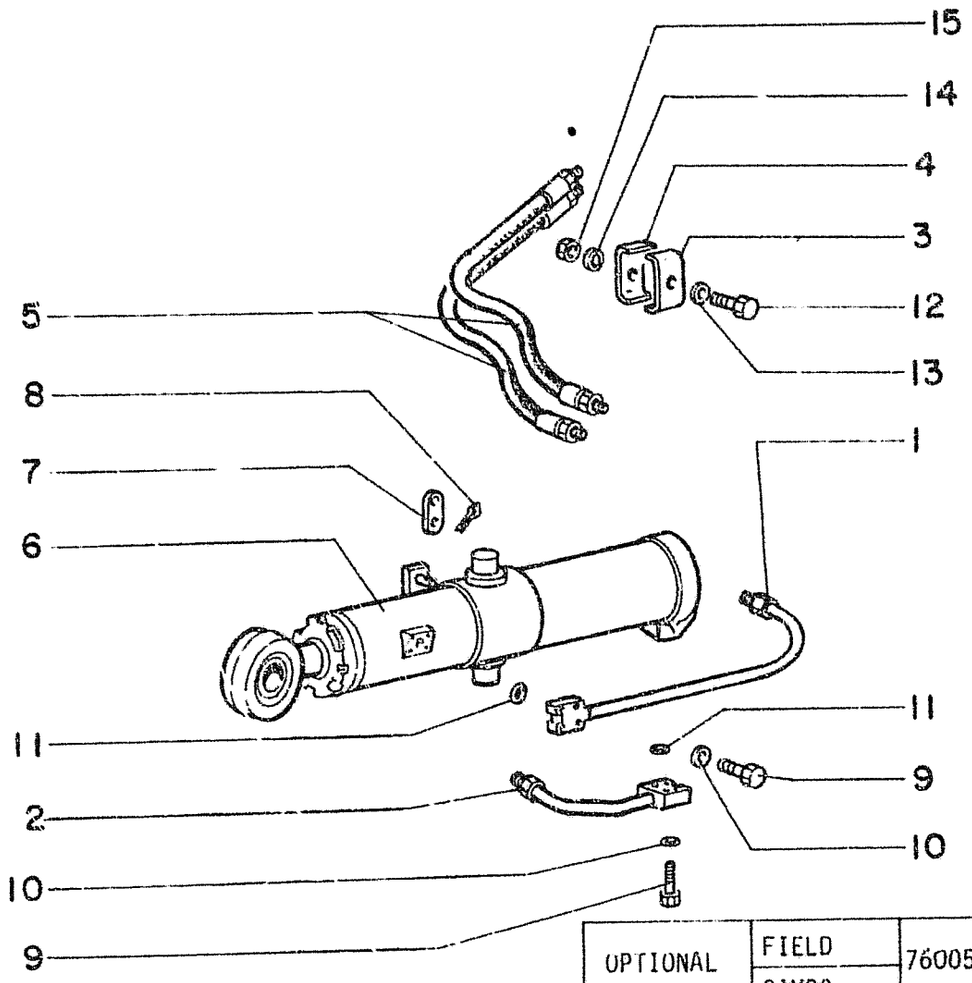

ITEM	PART NUMBER	QTY	CODE	DESCRIPTION	DENOMINAÇÃO
1	76005324	01	190T	LINE RIGHT	TUBO DIREITO
	76005330	01	190T	LINE LEFT	TUBO ESQUERDO
2	76005326	01	190T	LINE RIGHT	TUBO DIREITO
	76005328	01	190T	LINE LEFT	TUBO ESQUERDO
3	76003598	02	225S	BRACKET	SUPORTE
4	76003599	02	225S	BRACKET	SUPORTE
5	76005385	04	192T	HOSE	MANGUEIRA
6	76003370	01	164C	CYLINDER RIGHT	CILINDRO DIREITO
				SEE SGR E3.32/3	VEJA SBG E3.32/3
	76003369	01	164C	CYLINDER LEFT	CLINDRO ESQUERDO
				SEE SGR E3.32/3	VEJA SBG E3.32/3
7	8297025	02	225S	BRACKET	SUPORTE
8	567406	02	270C	SPLIT PIN	CONTRA PINO
9	16044131	16	40V	SCREW	PARAFUSO
10	10516671	16	132R	LOCKWASHER	ARRUELA PRESSÃO
11	14457280	04	55A	O RING	ANEL VEDAÇÃO
12	11343831	02	40V	SCREW	PARAFUSO
13	12646821	02	131R	WASHER	ARRUELA
14	10510871	02	132R	LOCKWASHER	ARRUELA PRESSÃO
15	12164721	02	10D	NUT	PORCA

OPTIONAL	FIELD	76005333
	CAMPO	
OPCIONAL	FACTORY	76005380
	FABRICA	

LIFTING CYLINDER ALL HYDRAULIC

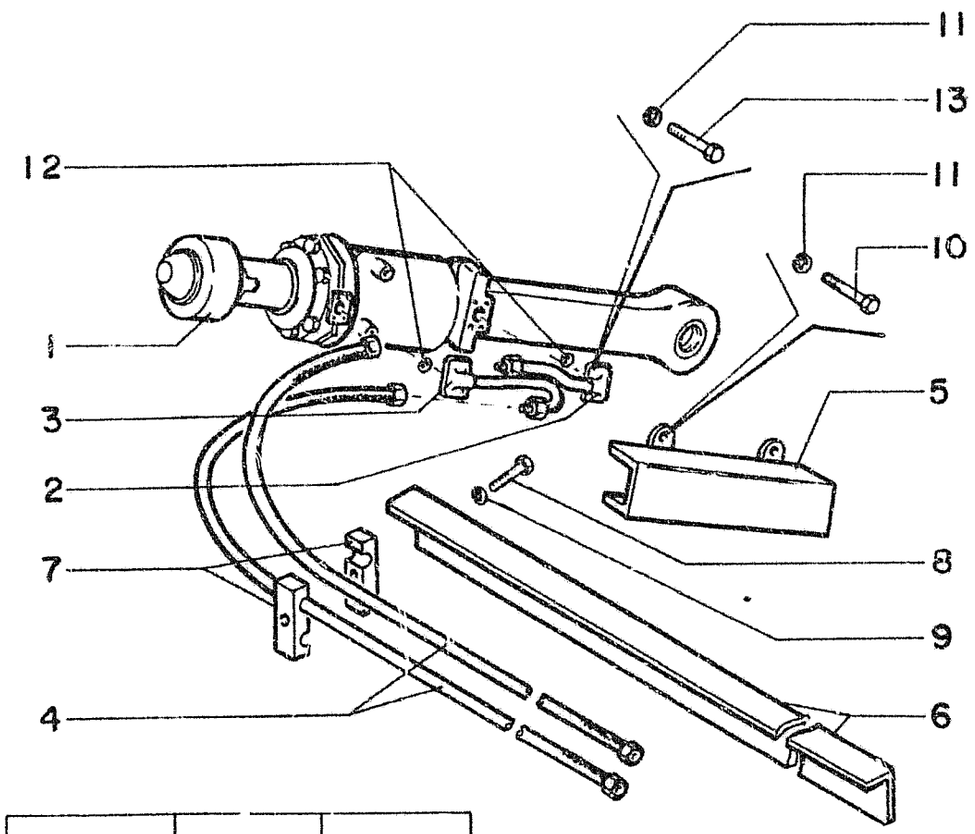

ITEM	PART NUMBER	QTY	CODE	DESCRIPTION	DENOMINAÇÃO
1	79042657	01	164C	CYLINDER-ASSY.	CILINDRO COMPLETO
				SEE SGR E3.32/	VEJA SBG E3.32/
2	76005944	01	190T	LINE-REAR	TUBO POSTERIOR
3	76005943	01	190T	LINE-FRONT	TUBO ANTERIOR
4	76005937	02	192T	HOSE	MANGUEIRA
5	79033299	01	70R	PROTECTION	PROTEÇÃO
6	8296636	01	70R	PROTECTION	PROTEÇÃO
7	8287493	04	74B	BLOCK	BLOCO
8	11113431	02	40V	SCREW	PARAFUSO
9	10571971	02	132R	LOCKWASHER	ARRUELA PRESSÃO
10	11106031	04	40V	SCREW	PARAFUSO
11	10571871	12	132R	LOCKWASHER	ARRUELA PRESSÃO
12	14463580	02	55A	O RING	ANEL VEDAÇÃO
13	11106631	08	40V	SCREW	PARAFUSO

OPTIONAL	FIELD	76005979
	CAMPO	
OPCIONAL	FACTORY	76005980
	FÁBRICA	

BULLDOZER

01 02 TILT CYLINDER (HSU) - CILINDRO DE INCLINAÇÃO (HSU)

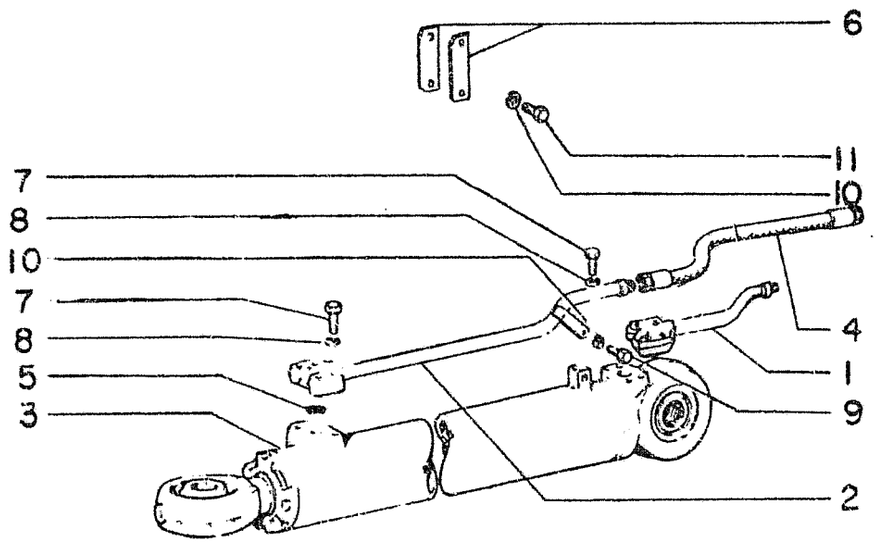

ITEM	PART NUMBER	QTY	CODE	DESCRIPTION	DENOMINAÇÃO
1	76003725	02	190T	LINE	TUBULAÇÃO
2	76003723	02	190T	LINE	TUBULAÇÃO
3	79047905	02	164C	CYLINDER	CILINDRO
				SEE SGR E3.32/4	VEJA SBG. E3.32/4
4	76007602	04	192T	HOSE	MANGUEIRA
5	10296160	04	55A	O RING	ANEL DE VEDAÇÃO
6	8270763	04	300S	SUPPORT	SUPORTE
7	16044131	16	40V	SCREW	PARAFUSO
8	10571771	16	132R	LOCKWASHER	ARRUELA DE PRESSÃO
9	11106031	02	40V	SCREW	PARAFUSO
10	10516871	06	132R	LOCKWASHER	ARRUELA DE PRESSÃO
11	11106431	04	40V	SCREW	PARAFUSO

ANGLE CYLINDER ALL HIDRAULIC

OPTIONAL	FIELD	76005836
	CAMPO	
OPCIONAL	FACTORY	76005383
	FÁBRICA	

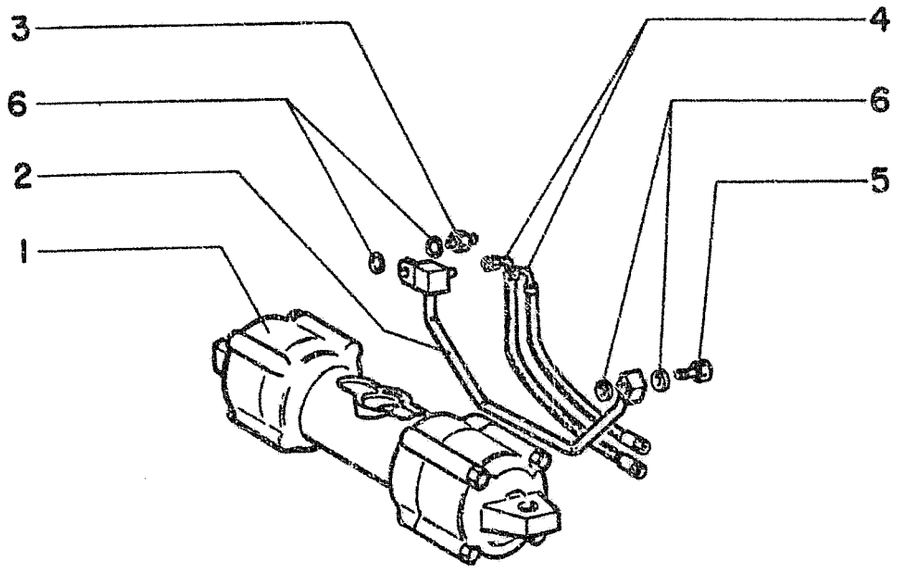

ALL HIDRAULIC TILT CYLINDER

OPTIONAL	FIELD / CAMPO	(76005349)
OPCIONAL	FACTORY / FABRICA	(76005382)

ITEM	PART NUMBER	QTY.	COD.	DESCRIPTION	DENOMINACAO	
01	76005169	01	164C	CYLINDER ASSY	CILINDRO COMPL.	
				SEE / VEJA SGR.	E3.32/1	
02	76005169	01	190T	LINE	TUBULACAO	(*)
	75222044	01	190T	LINE	TUBULACAO	(#)
03	76003693	01	235C	CONECTION	CONEXAO	
04	76003694	02	192T	HOSE	MANGUEIRA	
05	8299534	01	090B	UNION	CONECTOR	
06	45481995	04	133R	SEAL	GUARNICAO	

NOTA:
(*) Usado ate chassi: 20344 p/CONVERSOR (01)
Usado ate chassi: 10333 p/EMBREAGEM (02)
(#) Usado a partir do chassi: 20345 p/CONVERSOR (01)
Usado a partir do chassi: 10334 p/EMBREAGEM (02)

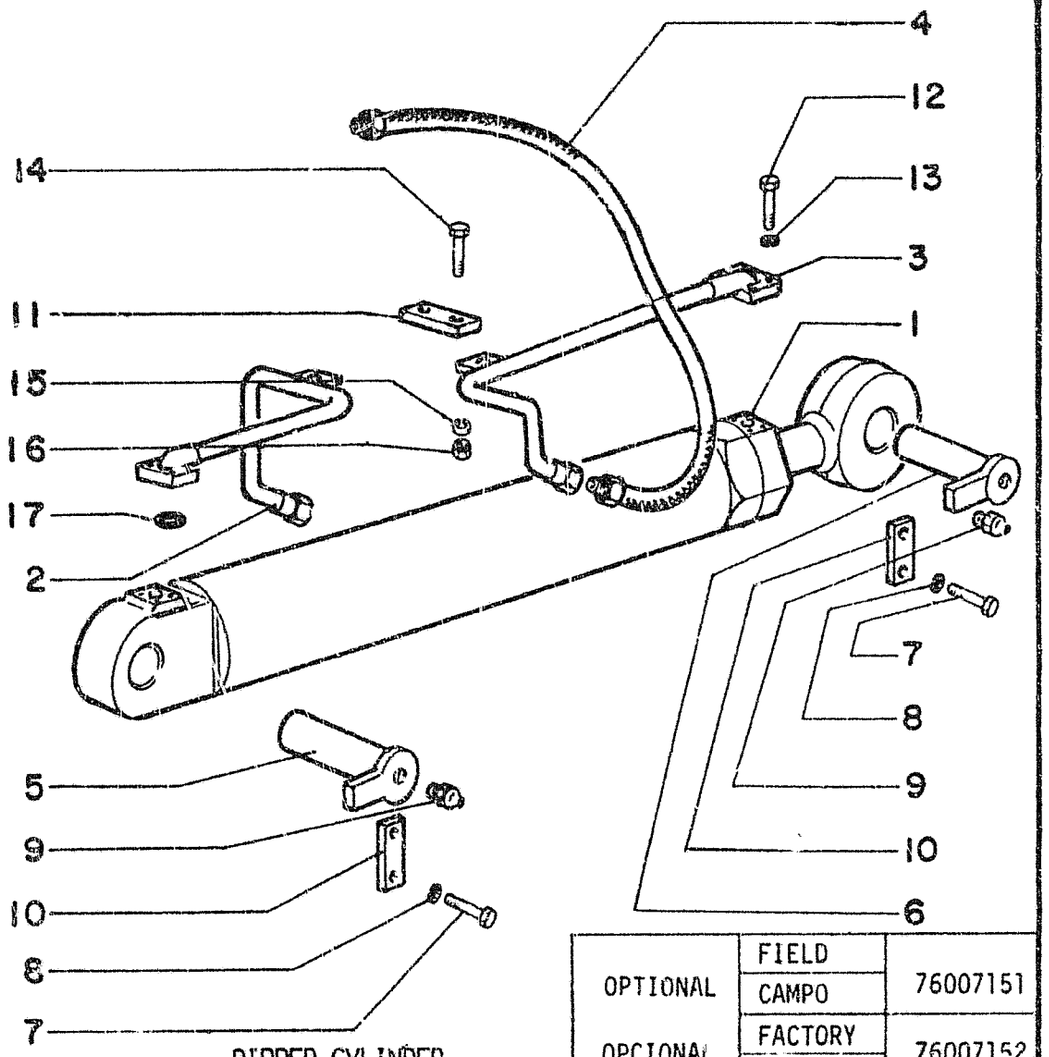

RIPPER CYLINDER

ITEM	PART NUMBER	QTY	CODE	DESCRIPTION	DENOMINAÇÃO
1	76003371	01	164C	CYLINDER ASSEMBLY SEE SGR E3.32/5	CILINDRO COMPLETO VEJA SBG. E3.32/5
2	76003592	01	190T	LINE	TUBULAÇÃO
3	76003594	01	190T	LINE	TUBULAÇÃO
4	76007147	02	192T	HOSE	MANGUEIRA
5	76006849	01	80P	PIN	PINO
6	76007133	01	80P	PIN	PINO
7	11106431	04	40V	SCREW	PARAFUSO
8	10571871	04	132R	LOCKWASHER	ARRUELA PRESSÃO
9	13407211	02	60I	LUBE FITTING	ENGRAXADEIRA
10	79029322	02	110P	PLATE	PLACA
11	76003934	01	110P	PLATE	PLACA
12	14420230	08	40V	SCREW	PARAFUSO
13	10569470	08	132R	LOCKWASHER	ARRUELA PRESSÃO
14	11306921	02	40V	SCREW	PARAFUSO
15	10571871	02	132R	LOCKWASHER	ARRUELA PRESSÃO
16	12164711	02	10D	NUT	PORCA
17	14463280	02	55A	O RING	ANEL VEDAÇÃO

OPTIONAL	FIELD / CAMPO	76007151
OPCIONAL	FACTORY / FÁBRICA	76007152

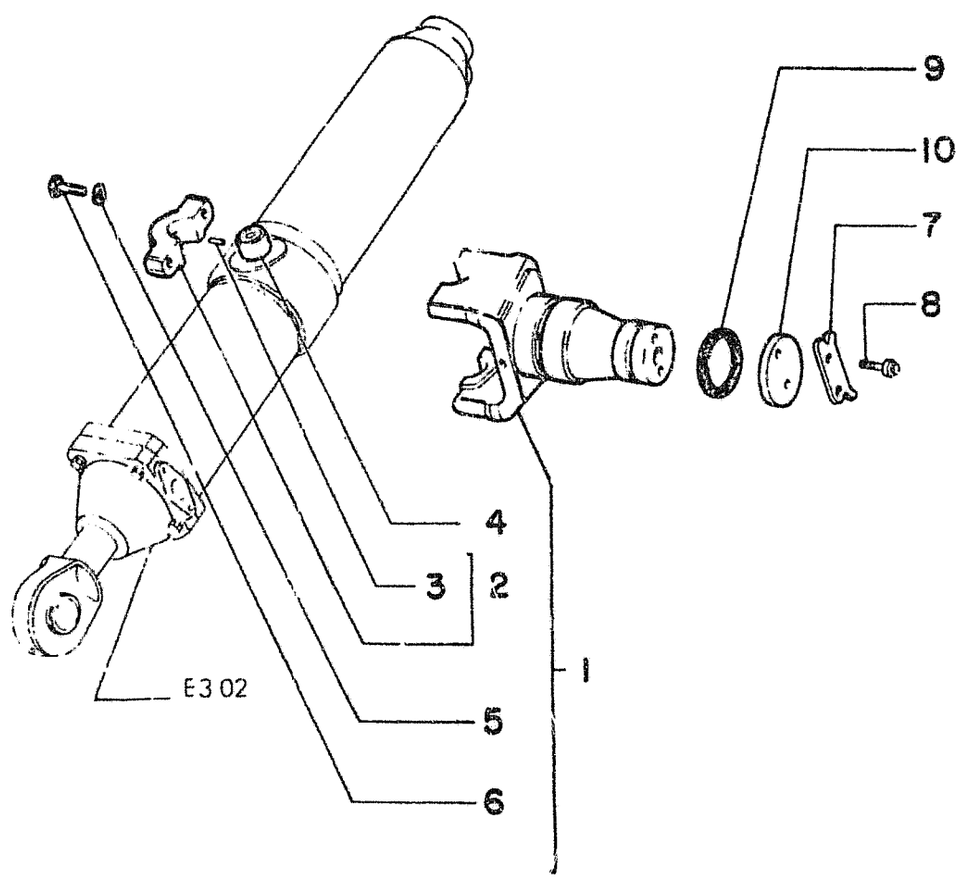

ITEM	PART NUMBER	QTY	CODE	DESCRIPTION	DENOMINAÇÃO
1	79035555	02	85F	FORK ASSEMBLY	FORQUILHA COMPLETA
2	8285374	04	300S	SUPPORT ASS'Y.	SUPORTE COMPLETO
3	10839510	04	80P	PIN	PINO
4	8285377	04	95B	BUSHING	BUCHA
5	10517071	08	132R	LOCKWASHER	ARRUELA PRESSÃO
6	11113331	08	40V	SCREW	PARAFUSO
7	8285379	02	110P	PLAQUE	PLACA
8	11112431	04	40V	SCREW	PARAFUSO
9	14464980	02	55A	O RING	ANEL VEDAÇÃO
10	8285378	02	60D	DISK	DISCO

01 01 DOZER BLADE CYLINDER MOUNTS - SUPORTE DO CILINDRO DA LAMINA ABREPISTA

E3.06

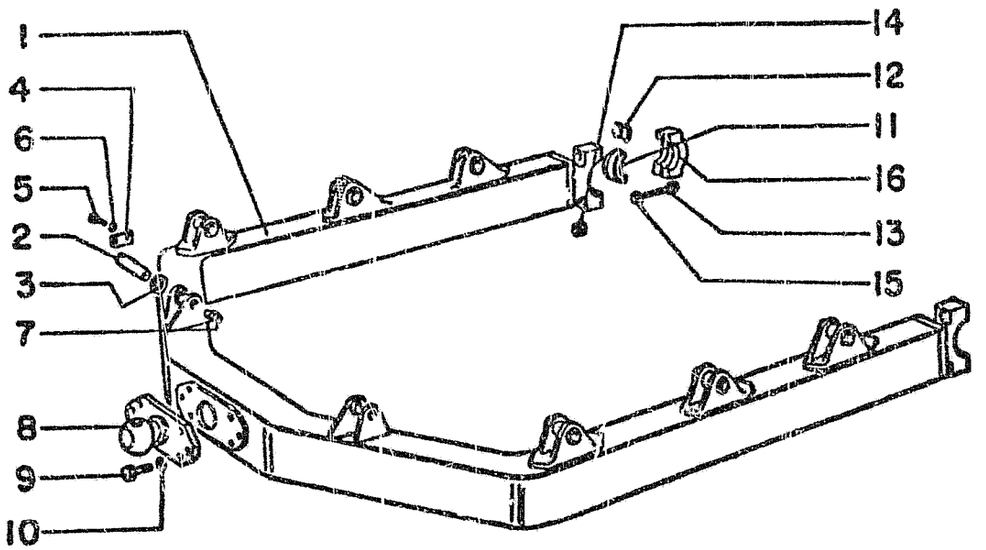

ITEM	PART NUMBER	QTY.	COD.	DESCRIPTION	DENOMINACAO
01	76005420	01	081A	C-FRAME	ARCO DE FORCA(*)
	75222578	01	081A	C-FRAME	ARCO DE FORCA(#)
02	8280936	02	080P	PIN	PINO
03	8280842	04	045A	RING	ANEL
04	8270126	02	110P	PLAQUE	PLACA
05	1115531	04	040V	SCREW	PARAFUSO
06	10517171	04	132R	LOCKWASHER	ARRUELA PRESSAO
07	13407211	02	060I	LUBE FITTING	ENGRAXADEIRA
08	8280722	01	300S	SUPPORT	SUPORTE
09	11118931	06	040V	SCREW	PARAFUSO
10	10517271	06	132R	LOCKWASHER	ARRUELA PRESSAO
11	8280721	02	095B	BUSHING	BUCHA
12	8280723	04	198S	SHIM	CALCO
13	11090037	04	040V	SCREW	PARAFUSO
14	12163527	04	010D	NUT	PORCA
15	10517471	04	132R	LOCKWASHER	ARRUELA PRESSAO
16	76003029	02	300S	SUPPORT	SUPORTE

NOTA:
(*) Usado ate chassi: 20317 p/CONVERSOR (01)
Usado ate chassi: 10310 p/EMBREAGEM (02)
(#) Usado a partir do chassi: 20318 p/CONVERSOR (01)
Usado a partir do chassi: 10311 p/EMBREAGEM (02)

ANGLEDOZER

OPTIONAL	FIELD / CAMPO	(76005452)
OPCIONAL	FACTORY / FABRICA	(76005539)

01 02

DOZER BLADE LIFTING ARMS (HA)
ARCO DE FORCA

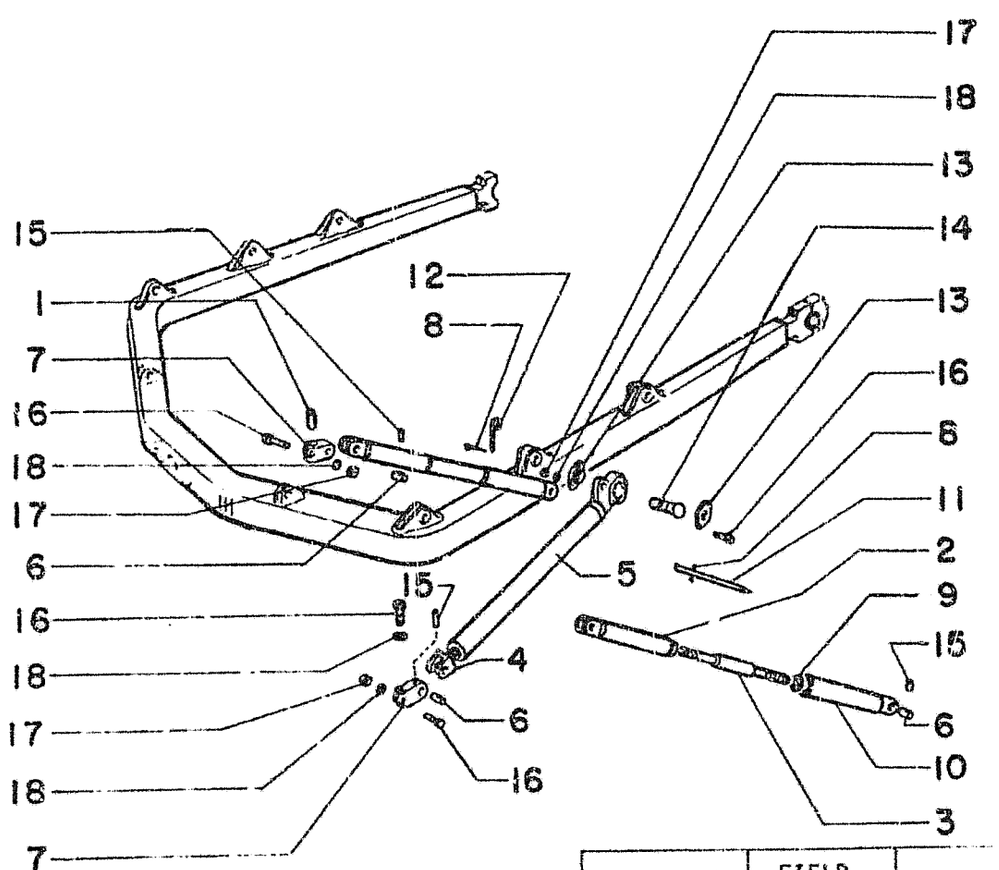

ANGLEDOZER

ITEM	PART NUMBER	QTY	CODE	DESCRIPTION	DENOMINAÇÃO
1	8295706	04	80P	PIN	PINO
2	8295668	02	62E	TIEROD HEAD FRONT	EXTREM. ANTERIOR
3	8295723	02	141T	THREADED TIEDOD	TIRANTE
4	8295725	01	62E	TIEROD HEAD FRONT	EXTREM. ANTERIOR
5	8295703	02	142T	TIE ROD-LOWER	TIRANTE INFERIOR
6	8295721	06	80P	PIN	PINO
7	8295734	04	300S	SUPPORT	SUPORTE
8	567406	04	270C	SPLIT PIN	CONTRA PINO
9	8295731	02	122G	SEAL	GUARNIÇÃO
10	8295683	02	62E	TIEROD HEAD-REAR	EXTREM. POSTERIOR
11	8296559	02	45L	LEVER	ALAVANCA
12	8299999	02	80P	PIN	PINO
13	8285330	04	70F	FLANGE	FLANGE
14	8295704	02	80P	PIN	PINO
15	13917170	06	200S	TAPPER PIN	PINO ELÁSTICO
16	11113731	08	40V	SCREW	PARAFUSO
17	11702921	08	10D	NUT	PORCA
18	10517071	08	132R	LOCKWASHER	ARRUELA PRESSÃO

OPTIONAL	FIELD	76005549
	CAMPO	
OPCIONAL	FACTORY	76005550
	FÁBRICA	

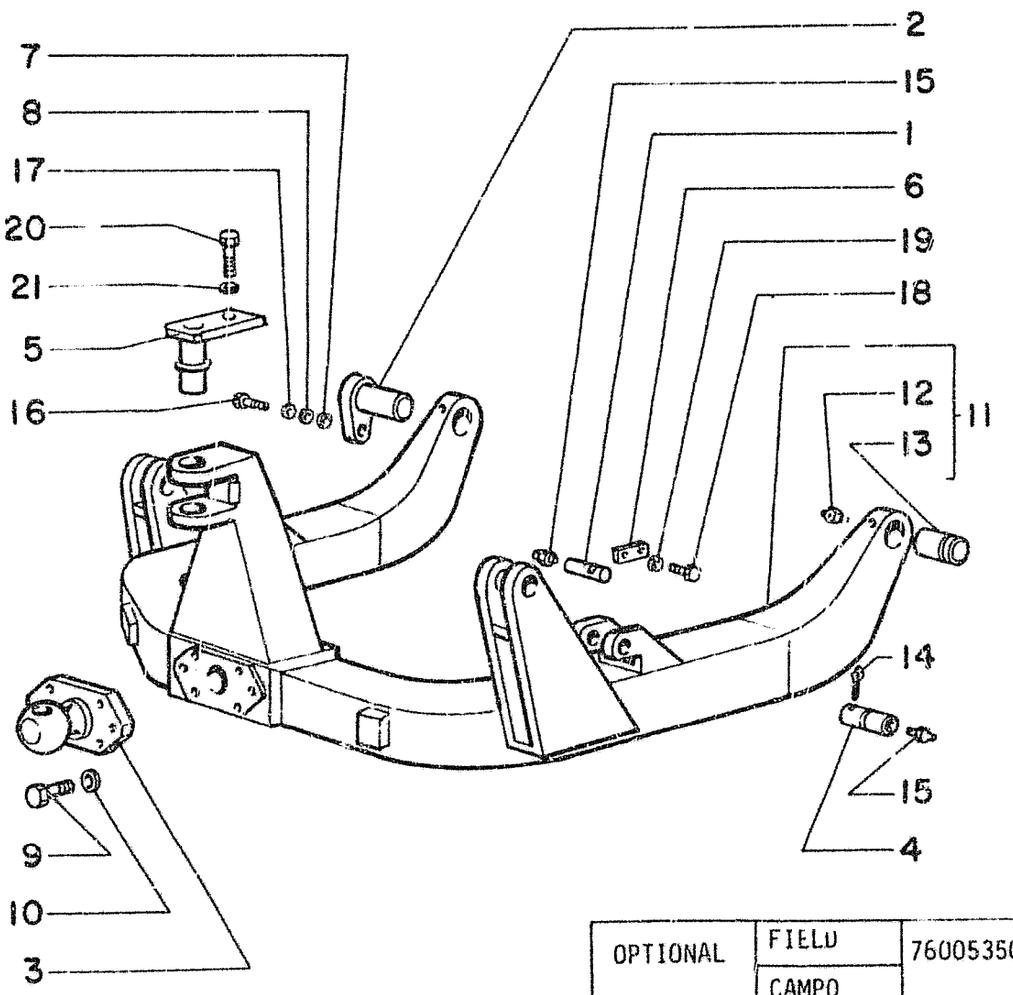

ALL HYDRAULIC

OPTIONAL	FIELD	76005350
	CAMPO	
OPCIONAL	FACTORY	76005379
	FÁBRICA	

ITEM	PART NUMBER	QTY	CODE	DESCRIPTION	DENOMINAÇÃO
1	76003263	02	80P	PIN	PINO
2	76003266	02	80P	PIN	PINO
3	8280722	01	300S	SUPPORT	SUPORTE
4	8298671	02	80P	PIN	PINO
5	76005177	01	80P	PIN	PINO
6	8270126	02	105P	PLATE	PLACA
7	8296969	02	75D	SPACER	ESPAÇADOR
8	8296970	02	131R	WASHER	ARRUELA
9	11118931	06	40V	SCREW	PARAFUSO
10	10517271	06	132R	LOCKWASHER	ARRUELA PRESSÃO
11	76003210	01	81A	C-FRAME ASS'Y.	ARCO FORÇA COMPL.
12	13407211	02	60I	LUBE FITTING	ENGRAXADEIRA
13	76003206	02	95B	BUSHING	BUCHA
14	14604870	02	270C	SPLIT PIN	CONTRA PINO
15	13407211	04	60I	LUBE FITTING	ENGRAXADEIRA
16	11127531	02	40V	SCREW	PARAFUSO
17	10517271	02	132R	LOCKWASHER	ARRUELA PRESSÃO
18	11115531	04	40V	SCREW	PARAFUSO
19	10517171	04	132R	LOCKWASHER	ARRUELA PRESSÃO
20	11112431	02	40V	SCREW	PARAFUSO
21	10517071	02	132R	LOCKWASHER	ARRUELA PRESSÃO

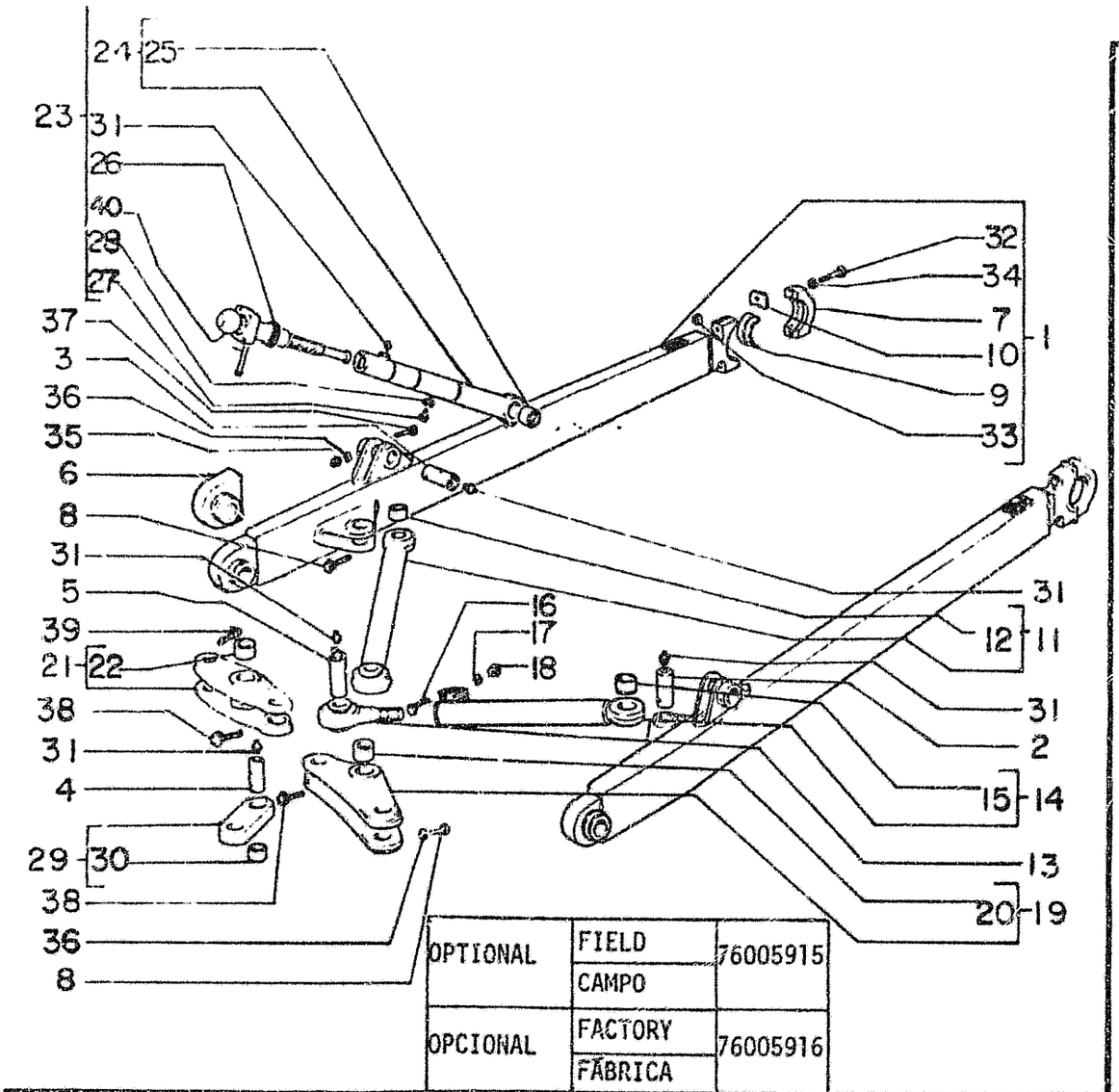

OPTIONAL	FIELD	76005915
	CAMPO	
OPCIONAL	FACTORY	76005916
	FÁBRICA	

ITEM	PART NUMBER	QTY	CODE	DESCRIPTION	DENOMINAÇÃO
1	8295993	01	130B	ARM RIGHT ASS'Y.	BRAÇO DIREITO COMP.
	8295994	01	130B	ARM LEFT ASS'Y.	BRAÇO ESQUERDO COMPLETO
2	8295603	02	80P	PIN	PINO
3	8295604	02	80P	PIN	PINO
4	8295647	02	80P	PIN	PINO
5	8295648	02	80P	PIN	PINO
6	8288219	02	300S	SUPPORT	SUPORTE
7	8296713	02	300S	SUPPORT	SUPORTE
8	11115231	02	40V	SCREW	PARAFUSO
9	8280721	02	96S	HALF BUSH	SEMI BUCHA
10	8280723	04	110P	PLAQUE	PLACA
11	76005885	01	141T	THREADED TIE ROD ASSEMBY	TIRANTE COMPLETO
12	8270124	01	95B	BUSHING	BUCHA
13	76003076	01	141T	THREADED TIE ROD	TIRANTE
14	76005884	01	141T	THREADED TIE ROD ASSEMBLY INLCUDES ITENS 13, 15THRU 18	TIRANTE COMPLETO INCLUE ITENS 13, 15 A 18
15	8270124	01	95B	BUSHING	BUCHA
16	11113431	02	40V	SCREW	PARAFUSO
17	10517071	02	132R	LOCKWASHER	ARRUELA DE PRESSÃO
18	11702921	02	10D	NUT	PORCA
19	8295650	01	45L	LEVER ASS'Y. LEFT	CONDUTOR COMPLETO ESQUERDO
20	8283007	02	95B	BUSHING	BUCHA
21	8295652	01	45L	LEVER ASS'Y. RIGHT	CONDUTOR COMPLETO DIREITO
22	8283007	02	95B	BUSHING	BUCHA
23	8295637	01	141T	THREADED TIE ROD SIDE ASS'Y.	TIRANTE LATERAL COMPLETO
24	8295639	01	141T	THREADED TIE ROD ASSEMBLY	TIRANTE COMPLETO
25	8295620	01	95B	BUSHING	BUCHA

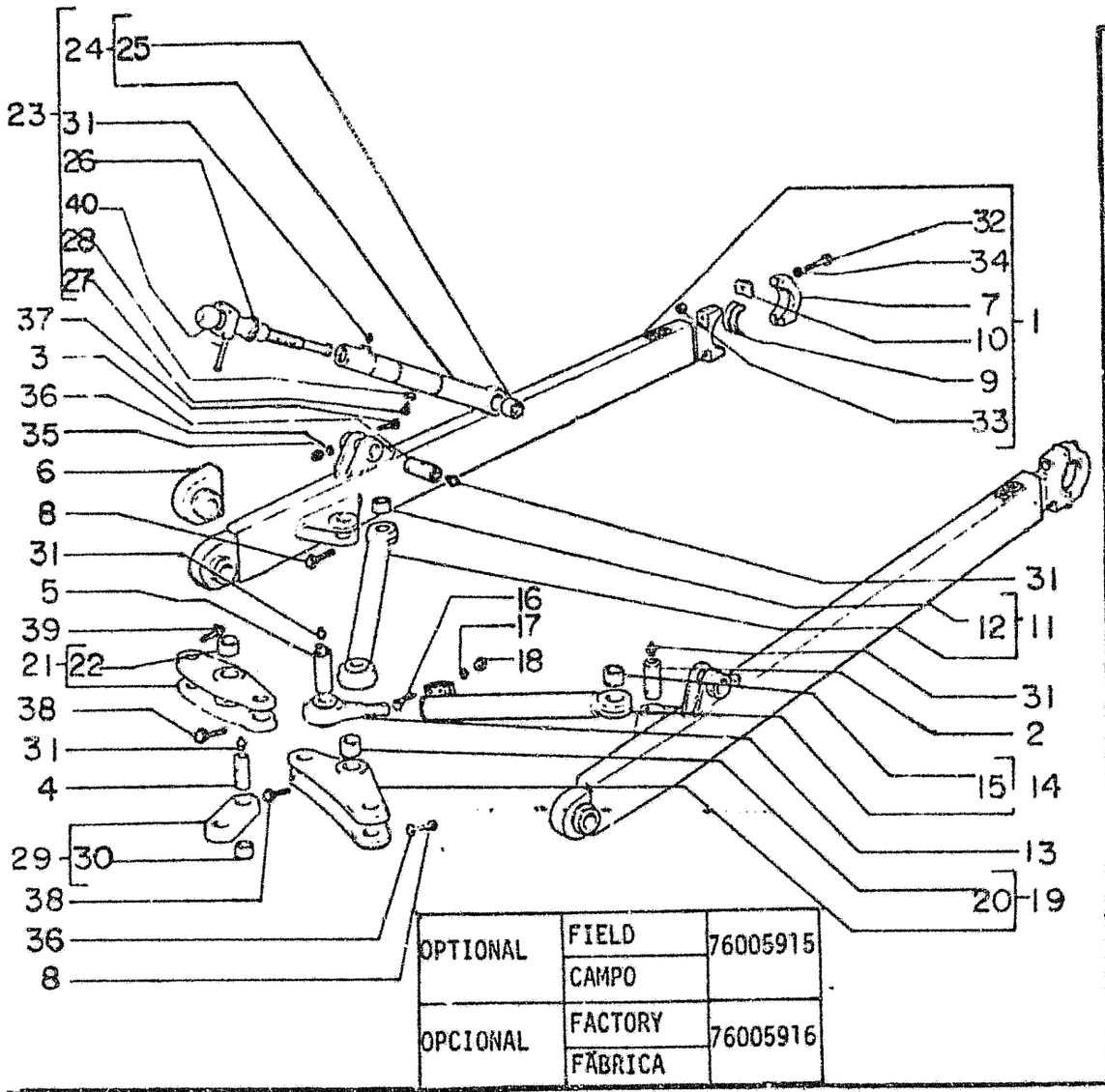

ITEM	PART NUMBER	QTY	CODE	DESCRIPTION	DENOMINAÇÃO
26	8293408	01	122G	SEAL	RETENTOR
27	8295634	01	40V	SCREW	PARAFUSO
28	10517271	01	132R	LOCKWASHER	ARRUELA DE PRESSÃO
29	8280397	01	50B	LINK ASS'Y.	BIELA COMPLETA
30	8280391	02	95B	BUSHING	BUCHA
31	13407211	08	601	LUBE FITTING	ENGRAXADEIRA
32	11090031	04	40V	SCREW	PARAFUSO
33	12163527	04	10D	NUT	PORCA
34	10517471	04	132R	LOCKWASHER	ARRUELA DE PRESSÃO
35	11702921	06	10D	NUT	PORCA
36	10517071	08	132R	LOCKWASHER	ARRUELA DE PRESSÃO
37	11114031	02	40V	SCREW	PARAFUSO
38	11114631	01	40V	SCREW	PARAFUSO
39	11114431	03	40V	SCREW	PARAFUSO
40	8295636	01	141T	THREADED	TIRANTE

OPTIONAL	FIELD	76005915
	CAMPO	
OPCIONAL	FACTORY	76005916
	FÁBRICA	

01 02 DOZER BLADE LIFTING ARMS - BRAÇOS DE ELEVAÇÃO DO ABREPISTAS

E3.10 | 4

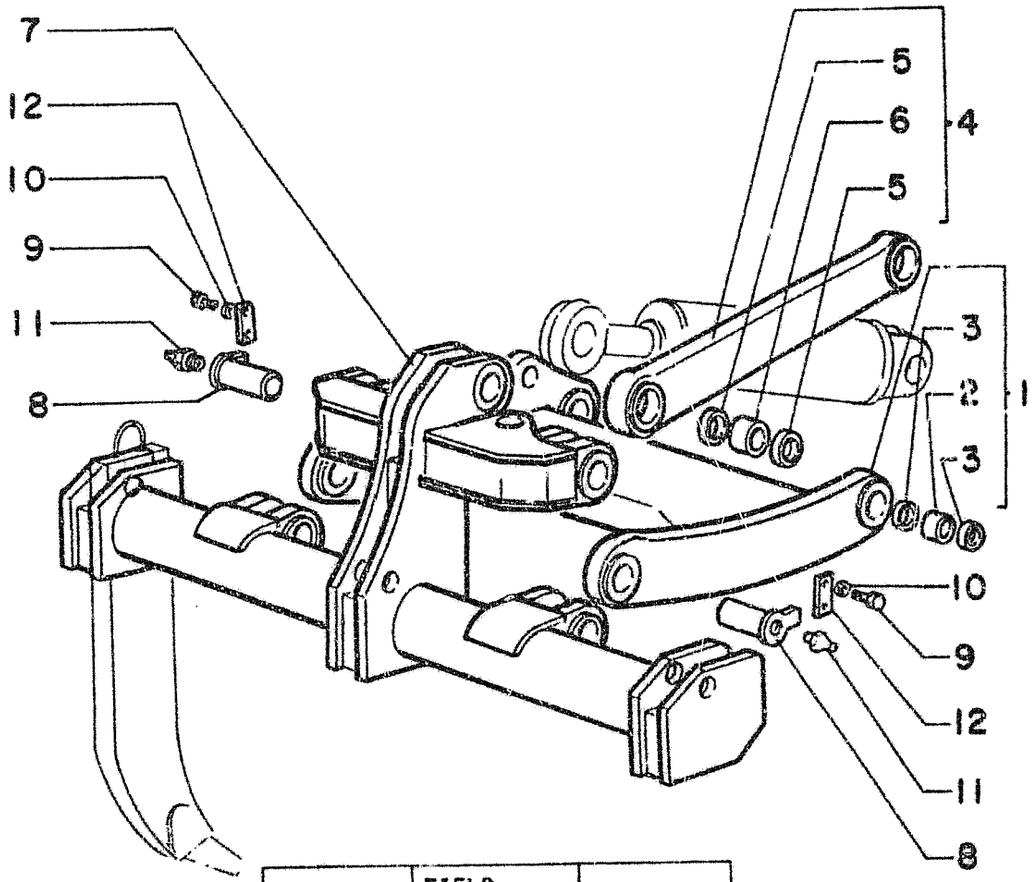

ITEM	PART NUMBER	QTY	CODE	DESCRIPTION	DENOMINAÇÃO
1	76003418	01	130B	ARM ASSEMBLY	LIAME COMPLETO
2	76003427	04	95B	BUSHING	BUCHA
3	8295731	08	122G	SEAL	RETENTOR
4	76006847	02	10M	LINK ASS'Y.	BIELA COMPLETA
5	8295731	08	122G	SEAL	RETENTOR
6	76003427	04	95B	BUSHING	BUCHA
7	76007145	01	150I	TOOL BAR	BARRA PORTA DENTE
8	76006837	06	80P	PIN	PINO
9	11106431	12	40V	SCREW	PARAFUSO
10	10571870	12	132R	LOCKWASHER	ARRUELA DE PRESSÃO
11	13407211	06	60I	LUBE FITTING	ENGRAXADEIRA
12	79029322	06	110P	PLATE	PLACA

OPTIONAL	FIELD	76007151
	CAMPO	
OPCIONAL	FACTORY	76007152
	FÁBRICA	

01 02 RIPPER LIFTING ARMS - BRAÇOS DE ELEVAÇÃO DO ESCARIFICADOR

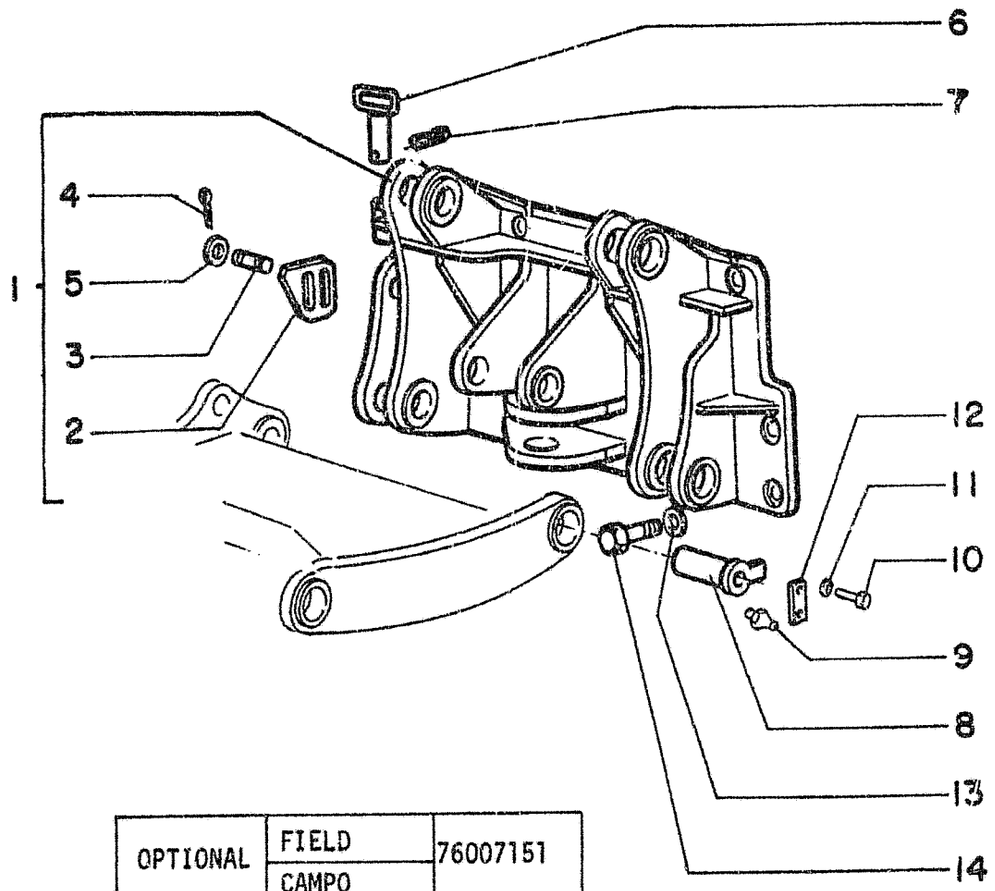

ITEM	PART NUMBER	QTY	CODE	DESCRIPTION	DENOMINAÇÃO
1	76006818	01	105P	PLATE ASSEMBLY	PLACA COMPLETA
2	76004196	01	120S	LOCK	TRAVA
3	13509230	02	210P	STUD	PRISIONEIRO
4	10734401	02	270C	SPLIT PIN	CUPILHA
5	12646820	02	131R	WASHER	ARRUELA
6	79029327	01	80P	PIN	PINO
7	8268534	01	120S	LOCK	TRAVA
8	76007131	02	80P	PIN	PINO
9	13407211	02	60I	LUBE FITTING	ENGRAXADEIRA
10	11106431	02	40V	SCREW	PARAFUSO
11	10571870	02	132R	LOCKWASHER	ARRUELA DE PRESSÃO
12	79029322	02	110P	PLATE	PLACA
13	10572370	20	132R	LOCKWASHER	ARRUELA DE PRESSÃO
14	15988431	20	40V	SCREW	PARAFUSO

OPTIONAL	FIELD	76007151
	CAMPO	
OPCIONAL	FACTORY	76007152
	FÁBRICA	

01 02 SCARIFIER MOUNTS - SUPORTE DO ESCARIFICADOR

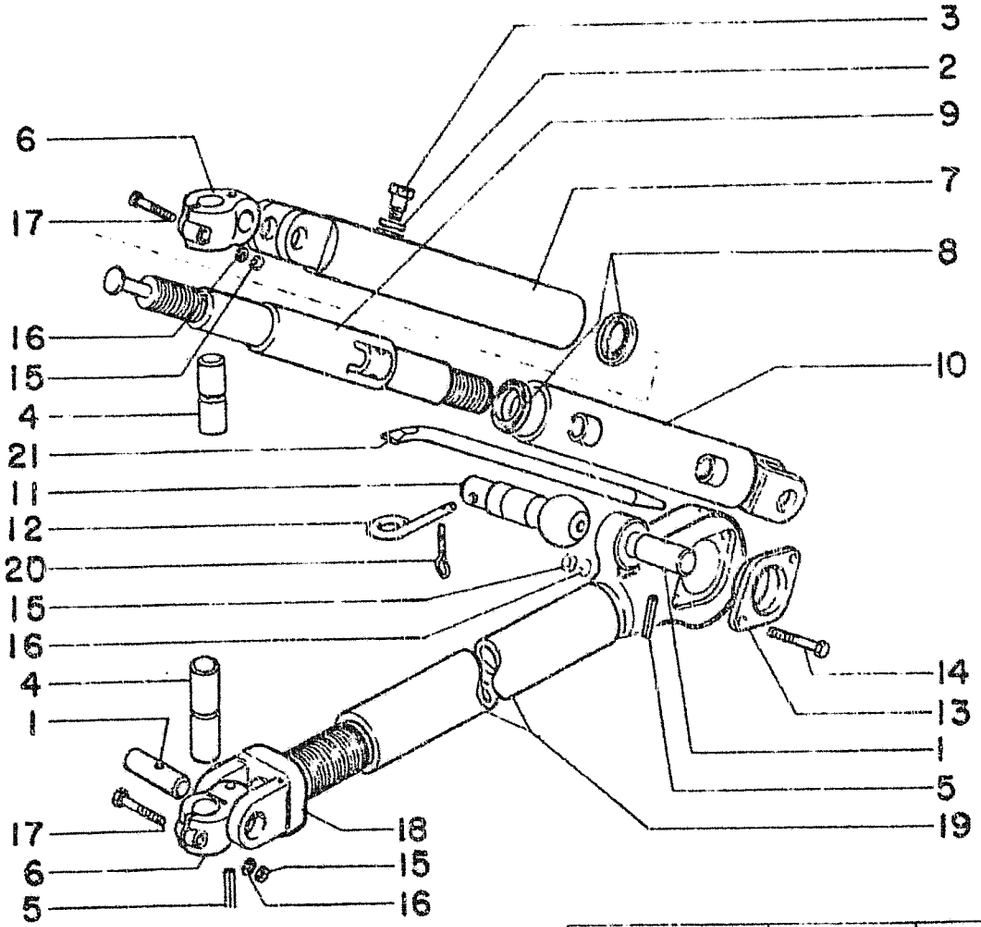

ITEM	PART NUMBER	QTY	CODE	DESCRIPTION	DENOMINAÇÃO
1	8295721	03	80P	PIN	PINO
2	10572371	01	132R	LOCKWASHER	ARRUELA PRESSÃO
3	8273641	01	40V	SCREW	PARAFUSO
4	8295706	02	80P	PIN	PINO
5	13917170	03	200S	TAPPER PIN	PINO ELÁSTICO
6	8295734	02	99A	STUD	ATAQUE
7	79039543	01	62E	TIE ROD-FRONT	EXTR. ANTERIOR
8	8295731	02	42A	SEAL	GUARNIÇÃO
9	79039538	01	141T	THREADED	HASTE
10	8295683	01	62E	TIE ROD-REAR	EXTR. POSTERIOR
11	8295704	01	80P	PIN	PINO
12	8299999	01	80P	PIN	PINO
13	8285330	02	70F	FLANGE	FLANGE
14	11113631	02	40V	SCREW	PARAFUSO
15	11702921	04	10D	NUT	PORCA
16	10571971	04	132R	LOCKWASHER	ARRUELA PRESSÃO
17	11113731	02	40V	SCREW	PARAFUSO
18	8295725	01	62E	TIE ROD-FRONT	EXTR. FRONTAL
19	8295703	01	142T	TIE ROD-LOWER	TIRANTE INF.
20	567406	02	270C	SPLIT PIN	CUPILHA
21	8296559	01	45L	LEVER	ALAVANCA

HYDRAULIC ANGLEDOZER

OPTIONAL	FIELD / CAMPO	76005807
OPCIONAL	FACTORY / FÁBRICA	76005808

01 02 DOZER BLADE LIFTING ARMS (HA) - BRAÇOS ELEVAÇÃO DAS LÂMINAS (HA)
(LEFT) (ESQUERDO)

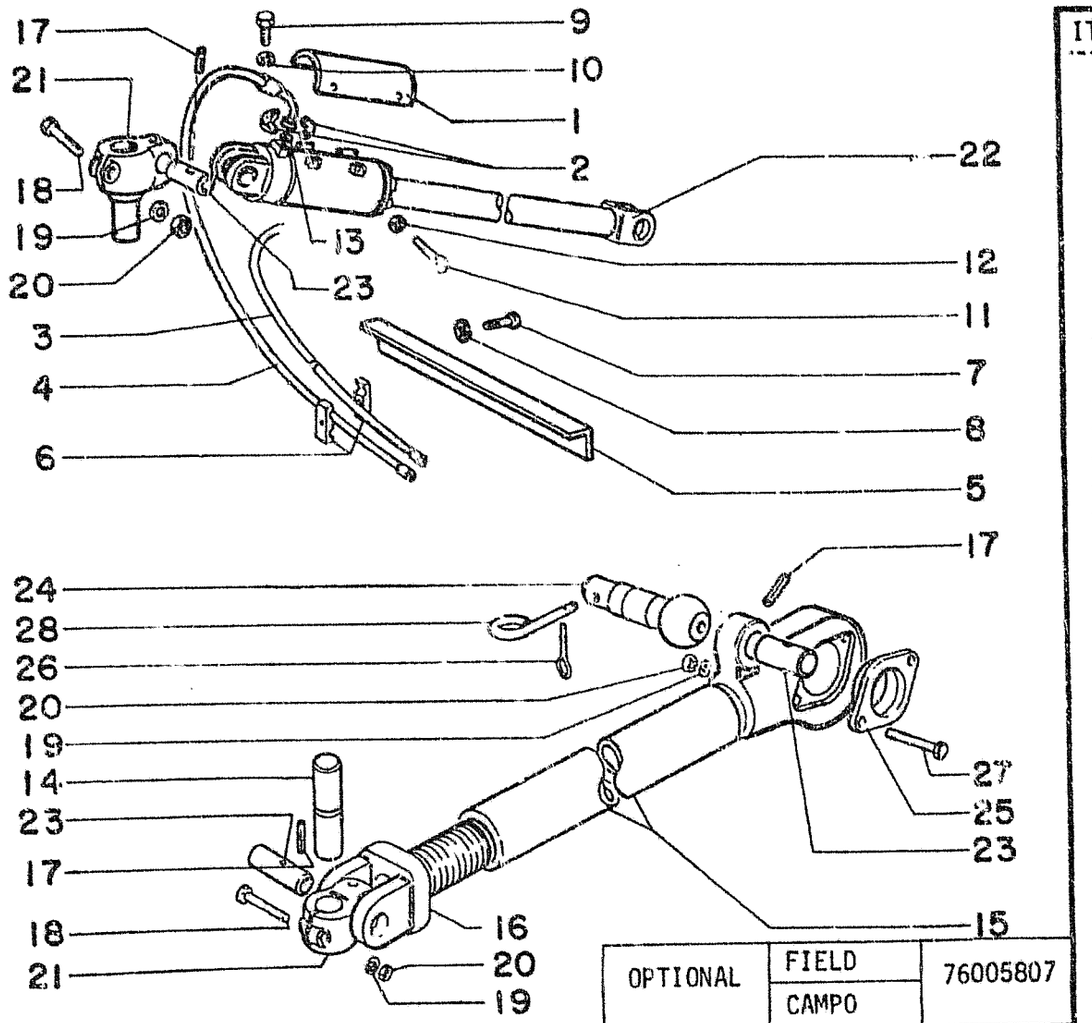

HYDRAULIC ANGLEDOZER

OPTIONAL	FIELD	76005807
	CAMPO	
OPCIONAL	FACTORY	76005808
	FÁBRICA	

ITEM	PART NUMBER	QTY	CODE	DESCRIPTION	DENOMINAÇÃO
1	79042655	01	70R	PROTECTION	PROTEÇÃO
2	8297995	04	70F	FLANGE	SEMI-FLANGE
3	76005801	01	192T	HOSE	MANGUEIRA
4	76005802	01	192T	HOSE	MANGUEIRA
5	8296636	01	70R	PROTECTION	PROTEÇÃO
6	8284842	04	74B	BLOCK	BLOCO
7	11113431	02	40V	SCREW	PARAFUSO
8	10571971	02	132R	LOCKWASHER	ARRUELA PRESSÃO
9	16043631	08	40V	SCREW	PARAFUSO
10	10571771	08	132R	LOCKWASHER	ARRUELA PRESSÃO
11	11106231	04	40V	SCREW	PARAFUSO
12	10571871	04	132R	LOCKWASHER	ARRUELA PRESSÃO
13	14462880	02	55A	O RING	ANEL VEDAÇÃO
14	8295706	02	80P	PIN	PINO
15	8295703	01	142T	TIE ROD-LOWER	TIRANTE INFERIOR
16	8295725	01	62E	TIEROD HEAD-FRONT	EXTREMIDADE
17	13917170	03	200S	TAPPER PIN	PINO ELÁSTICO
18	11113731	02	40V	SCREW	PARAFUSO
19	10571971	04	132R	LOCKWASHER	ARRUELA PRESSÃO
20	11702921	04	10D	NUT	PORCA
21	8295734	02	99A	STUD	ATAQUE
22	79042650	01	164C	CYLINDER ASSY. SEE SGR E3.32/5	CILINDRO COMPLETO VEJA SBG E3.32/5
23	8295721	03	80P	PIN	PINO
24	8295704	01	80P	PIN	PINO
25	8285330	02	70P	FLANGE	FLANGE
26	567406	01	270C	SPLIT PIN	CONTRA PINO
27	11113631	02	40V	SCREW	PARAFUSO
28	8299999	01	80P	PIN	PINO

01 02 DOZER BLADE LIFTING ARMS (HA) - BRAÇOS DE ANGULAÇÃO ABREPISTA (HA)

(RIGHT) (DIREITO)

E3.10/3

ITEM	PART NUMBER	QTY	CODE	DESCRIPTION	DENOMINAÇÃO
1	8295606	02	300S	SUPPORT	SUPORTE
2	14271731	12	40V	SCREW	PARAFUSO
3	13407211	02	60I	LUBE FITTING	ENGRAXADEIRA

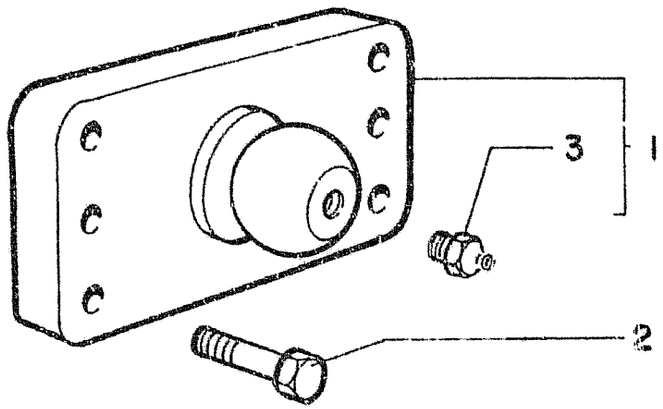

OPTIONAL	FIELD	76005545
	CAMPO	
OPCIONAL	FACTORY	76005545
	FÁBRICA	

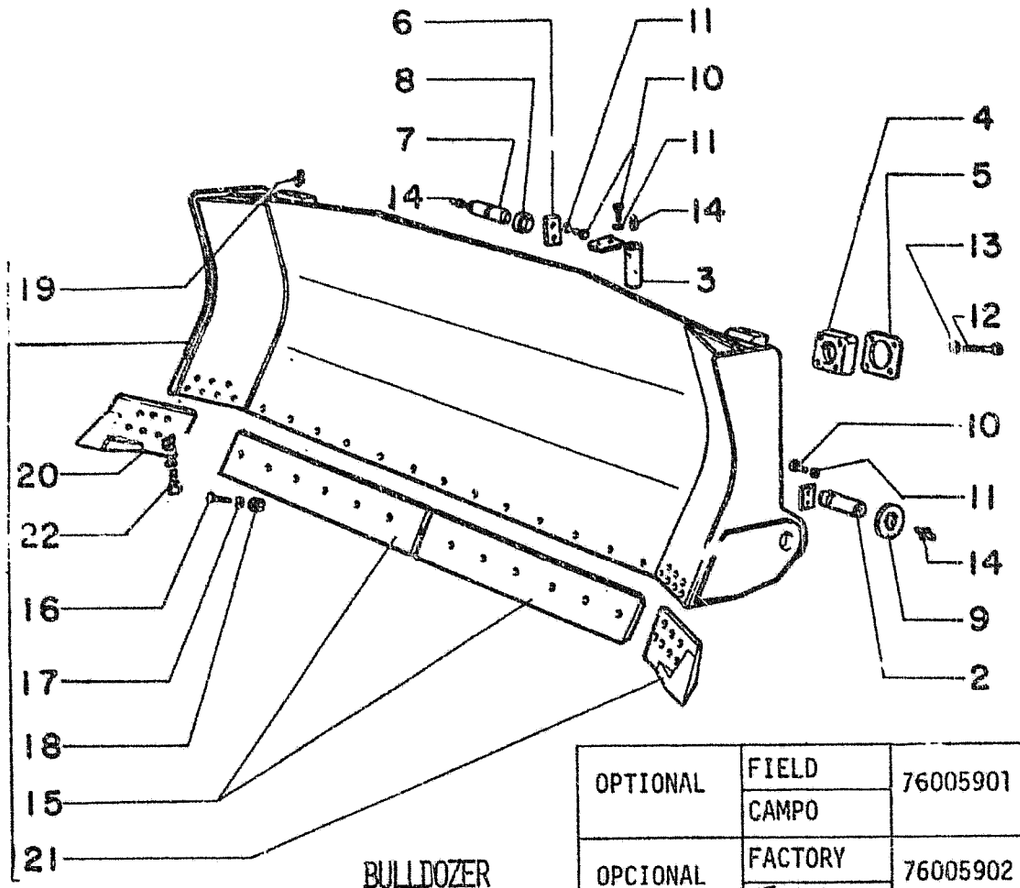

BULLDOZER

OPTIONAL	FIELD	76005901
	CAMPO	
OPCIONAL	FACTORY	76005902
	FÁBRICA	

ITEM	PART NUMBER	QTY	CODE	DESCRIPTION	DENOMINAÇÃO
1	76005873	01	10L	BLADE ASSY.	LÂMINA COMPLETA
2	76000809	02	80P	PIN	PINO
3	76000811	02	80P	PIN	PINO
4	76000805	02	75S	BALL SOCKET	SEDE ESFÉRICA
5	76000812	*	198S	SHIM	CALÇO
6	8270126	06	113P	LOCKPLATE	PLACA
7	8280936	02	80P	PIN	PINO
8	8283916	04	45A	RING	ANEL
9	8285653	04	75D	SPACER	ESPAÇADOR
10	11115531	12	40V	SCREW	PARAFUSO
11	10517171	12	132R	LOCKWASHER	ARRUELA PRESSÃO
12	11119831	08	40V	SCREW	PARAFUSO
13	10517271	08	132R	LOCKWASHER	ARRUELA PRESSÃO
14	13407211	06	60I	LUBE FITTING	ENGRAXADEIRA
15	76005845	02	18T	CUTTING EDGE	FACA
16	8273211	14	40V	SCREW	PARAFUSO
17	10517471	26	132R	LOCKWASHER	ARRUELA PRESSÃO
18	12164321	26	10D	NUT	PORCA
19	13407211	02	60I	LUBE FITTING	ENGRAXADEIRA
20	76005120	01	18T	CUTTING EDGE SIDE RIGHT	FACA CANTO LADO DIREITO
21	76005121	01	18T	CUTTING EDGE SIDE LEFT	FACA CANTO LADO ESQUERDO
22	8282270	12	40V	SCREW	PARAFUSO

* AS REQUIRED

* CONFORME NECESSIDADE

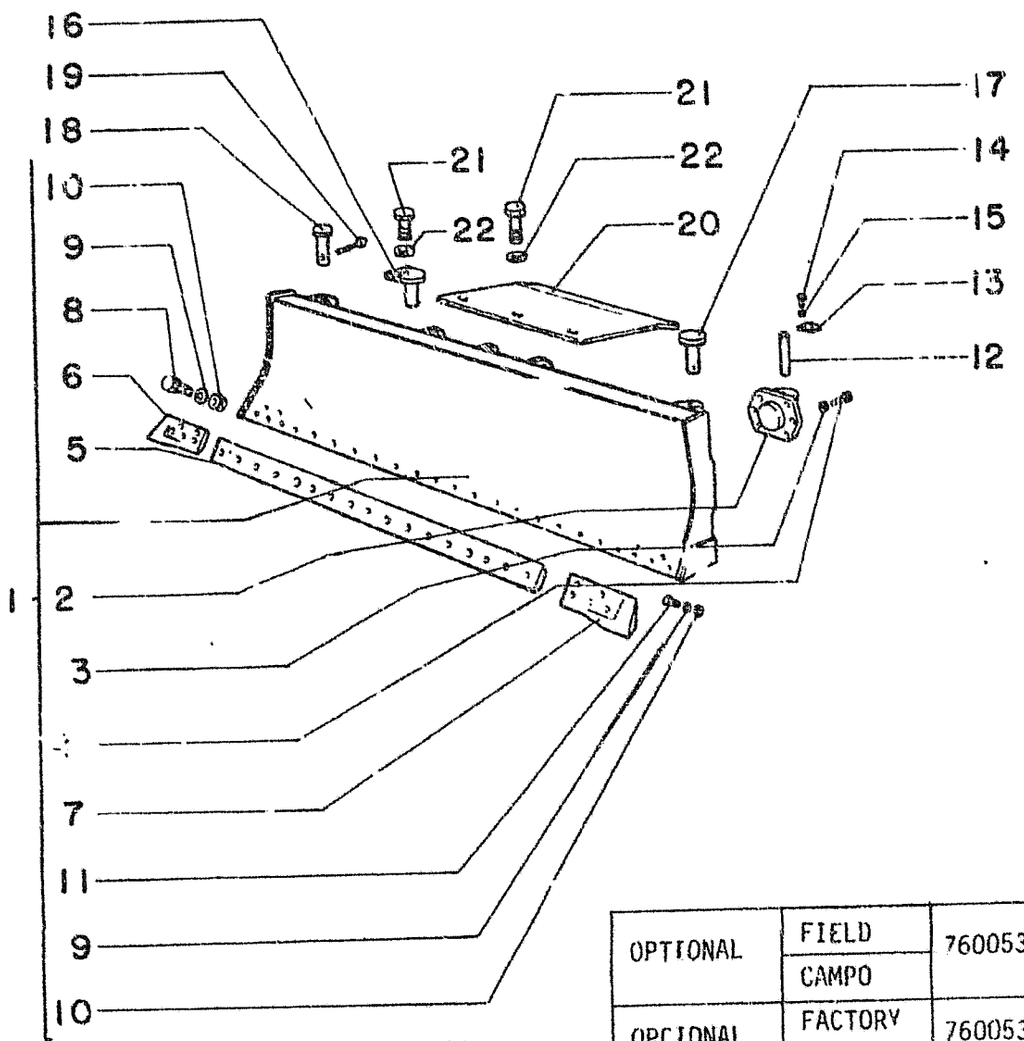

ALL HYDRAULIC

ITEM	PART NUMBER	QTY	CODE	DESCRIPTION	DENOMINAÇÃO
1	76005263	01	10L	BLADE ASSY.	LÂMINA COMPLETA
2	8296793	01	300S	SUPPORT	SEDE
3	10517271	06	132R	LOCKWASHER	ARRUELA PRESSÃO
4	11118731	06	40V	SCREW	PARAFUSO
5	76005189	01	18T	CUTTING EDGE	FACA CENTRAL
6	8294273	01	18T	CUTTING RIGHT	FACA DIREITA
7	8294274	01	18T	CUTTING LEFT	FACA ESQUERDA
8	8273211	12	40V	SCREW	PARAFUSO
9	10517471	24	132R	LOCKWASHER	ARRUELA PRESSÃO
10	12164321	24	10D	NUT	PORCA
11	8282270	12	40V	SCREW	PARAFUSO
12	8280731	01	80P	PIN	PINO
13	8270126	01	105P	PLATE	PLACA
14	11115531	02	40V	SCREW	PARAFUSO
15	1051717	02	132R	LOCKWASHER	ARRUELA PRESSÃO
16	8298412	02	80P	PIN	PINO
17	8298387	01	80P	PIN LEFT	PINO ESQUERDO
18	8298593	01	80P	PIN RIGHT	PINO DIREITO
19	10733901	02	270C	SPLIT PIN	CONTRA PINO
20	76005197	01	70R	PROTECTION	PROTEÇÃO
21	11106231	05	40V	SCREW	PARAFUSO
22	10516871	05	132R	LOCKWASHER	ARRUELA PRESSÃO

OPTIONAL	FIELD	76005351
	CAMPO	
OPCIONAL	FACTORY	76005378
	FÁBRICA	

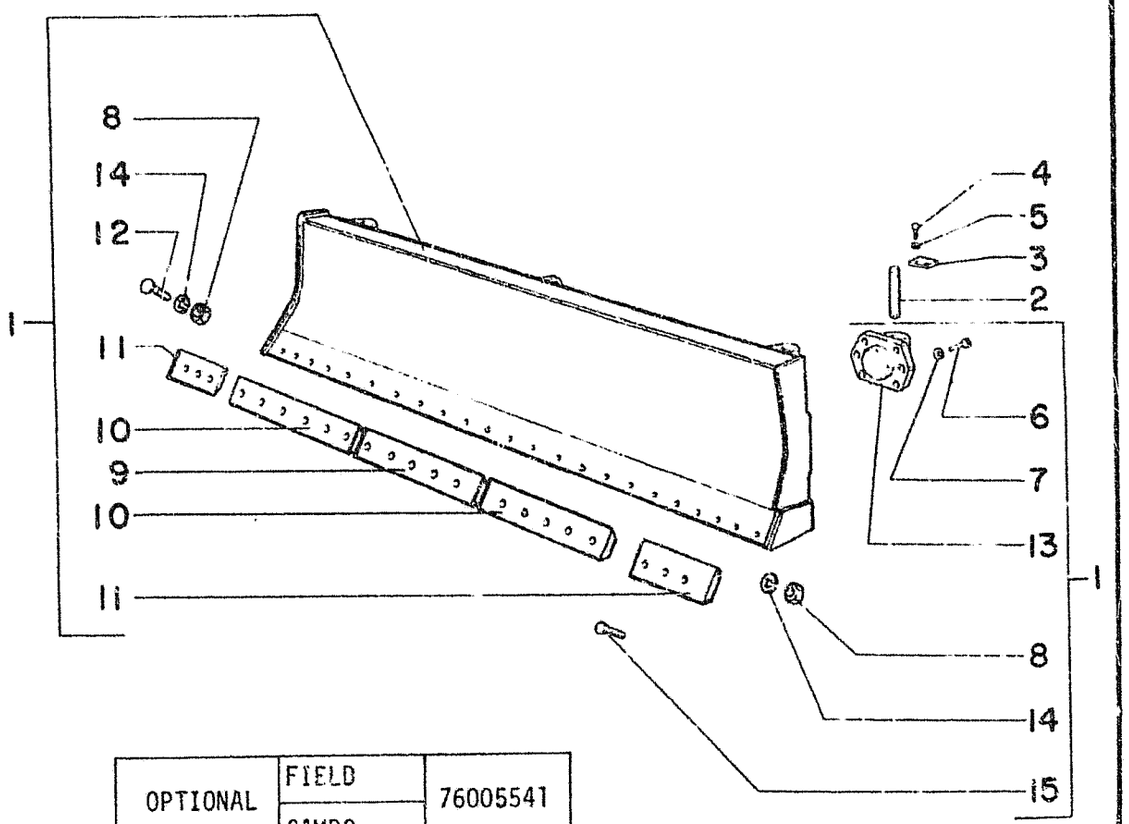

ITEM	PART NUMBER	QTY	CODE	DESCRIPTION	DENOMINAÇÃO
1	76005504	01	10L	MOLDBOARD ASSY.	LÂMINA COMPL.
2	8280731	01	80P	PIN	PINO
3	8270126	01	110P	PLAQUE	PLACA
4	11115531	02	40V	SCREW	PARAFUSO
5	10517171	02	132R	LOCKWASHER	ARRUELA DE PRESSÃO
6	11118731	06	40V	SCREW	PARAFUSO
7	10517271	06	132R	LOCKWASHER	ARRUELA DE PRESSÃO
8	15501621	30	10D	NUT	PORCA
9	76005429	01	18T	CUTTING EDGE	FACA CENTRAL
10	8294271	02	18T	CUTTING EDGE	FACA LATERAL
11	8294273	01	18T	CUTTING-RIGHT	FACA C. DIREITA
	8294274	01	18T	CUTTING-LEFT	FACA C. ESQUERDA
12	8273211	18	40V	SCREW	PARAFUSO
13	8296793	01	300S	SUPPORT	SUPORTE
14	10517471	30	132R	LOCKWASHER	ARRUELA DE PRESSÃO
15	8282270	12	40V	SCREW	PARAFUSO

OPTIONAL	FIELD	76005541
	CAMPO	
OPCIONAL	FACTORY	76005542
	FÁBRICA	

ANGLEDOZER

.01 02 MALBOARD (HA) - LAMINA (HA)

ITEM	PART NUMBER	QTY	CODE	DESCRIPTION	DENOMINAÇÃO
1	76007162	03	80P	PIN	PINO
2	76007163	06	45A	RING	ANEL
3	15971631	06	40V	SCREW	PARAFUSO
4	12574521	06	10D	NUT	PORCA
5	76003450	03	25D	LUG ASSEMBLY	DENTE COMPLETO
6	8282867	03	242P	FOOTH TIP	PONTA
7	8282869	03	200S	TAPPER PIN	PINO
8	8282870	03	30M	SLEEVE	LUVA

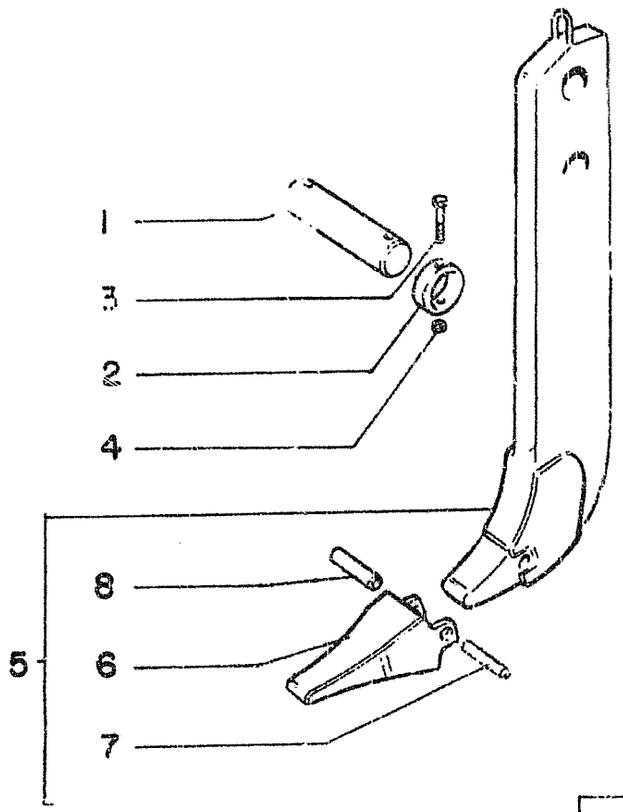

OPTIONAL	FIELD	76007151
	CAMPO	
OPCIONAL	FACTORY	76007152
	FABRICA	

01 02 SCARIFIER TEETH - DENTE DO ESCARIFICADOR

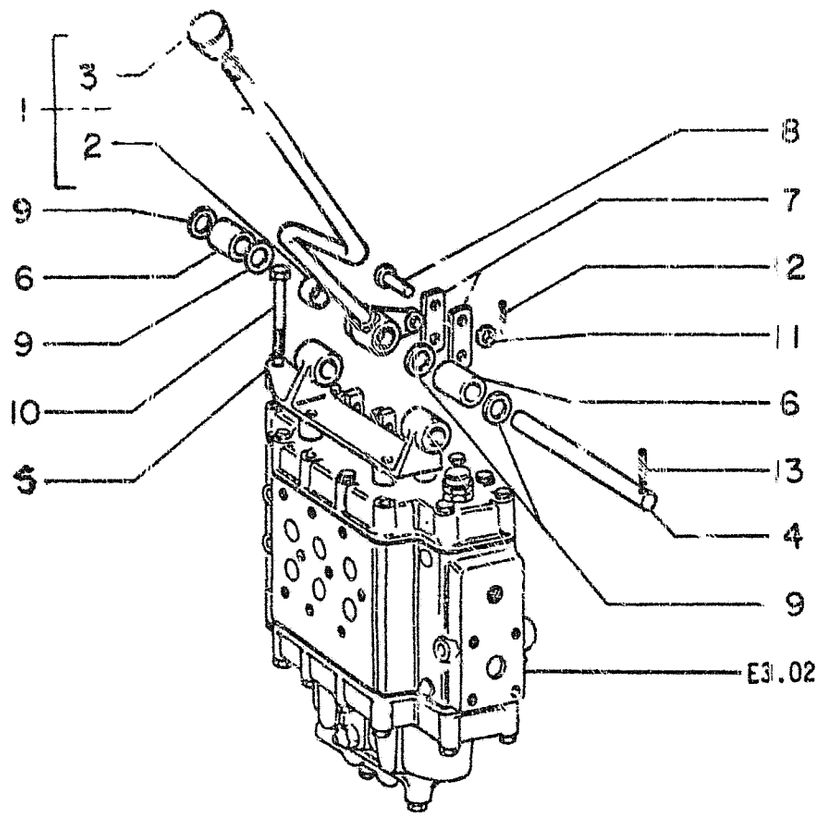

ITEM	PART NUMBER	QTY	CODE	DESCRIPTION	DENOMINAÇÃO
1	75213855	01	45L	LEVER ASS'Y.	ALAVANCA COMPLETA
2	599321	02	95B	BUSHING	BUCHA
3	4970504	01	25I	HANDGRIP	MANOPLA
4	8283937	01	16A	SHAFT	EIXO
5	8283938	01	300S	SUPPORT	SUPORTE
6	599331	02	75D	SPACER	DISTANCIAL
7	599324	02	60B	SHACKLE	PLACA
8	599326	02	80P	PIN	PINO
9	599328	04	131R	WASHER	ARRUELA
10	16044531	02	40V	SCREW 65 MM	PARAFUSO 65 MM
	16044631	01	40V	SCREW 70 MM	PARAFUSO 70 MM
11	10519601	02	131R	WASHER	ARRUELA
12	10734201	02	270C	SPLIT PIN	CUPILHA
13	14163170	01	200S	TAPER PIN	PINO ELÁSTICO

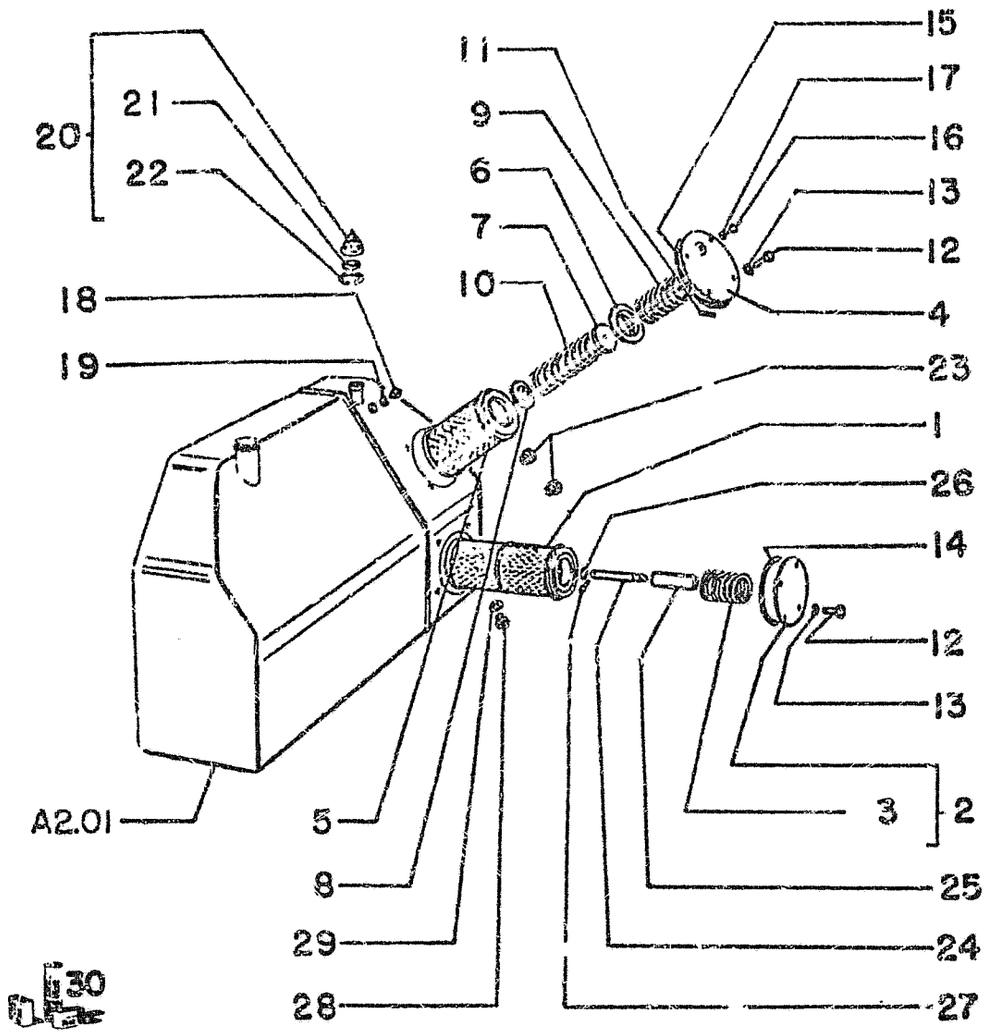

ITEM	PART NUMBER	QTY.	COD.	DESCRIPTION	DENOMINACAO
01	75223601	01	067F	OIL FILTER	FILTRO DE OLEO
02	79006358	01	265C	COVER ASSY	TAMPA COMPLETA
03	79006212	01	100M	SPRING	MOLA
04	79015263	01	265C	COVER	TAMPA
05	79032007	01	067F	OIL FILTER	FILTRO DE OLEO
06	79010369	01	080F	BOTTON PLATE	FUNDO
07	79010375	01	060S	CUP	PRATO
08	79010377	01	060S	CUP	PRATO
09	4992082	01	100M	SPRING	MOLA
10	4976532	01	100M	SPRING	MOLA
11	10332810	01	080P	PIN	PINO
12	11106031	08	040V	SCREW	PARAFUSO
13	10571871	08	132R	LOCKWASHER	ARRUELA PRESSAO
14	14466880	01	055A	O-RING	ANEL-O
15	14468280	01	055A	O-RING	ANEL-O
16	10278301	01	050T	PLUG	BUJAO
17	10296585	01	133R	SEAL	GUARNICAO
18	79028299	01	010V	VALVE	VALVULA
19	10263460	01	133R	SEAL	GUARNICAO
20	79019062	01	054T	FILLERCAP ASSY	TAMPA COMPLETA
21	79019060	01	133R	SEAL	GUARNICAO
22	79019065	01	045A	RING	ANEL
23	4967197	02	031I	LEVER GAUGE	INDICADOR NIVEL
24	79012207	01	080P	PIN	PINO
25	591492	01	054C	MAGNETIC ROD	VELA MAGNETICA
26	12638621	02	131R	WASHER	ARRUELA
27	10796401	02	270C	SPLIT PIN	CONTRA PINO
28	10278301	01	050T	PLUG	TAMPAO
29	10296585	01	133R	SEAL	GUARNICAO
30	79012205	01	002K	KIT (*)	JG. REPARO (*)

(*) Incluido itens: 1, 24, 25, 26 e 27

01 02

OIL TANK
RESERVATORIO HIDRAULICO

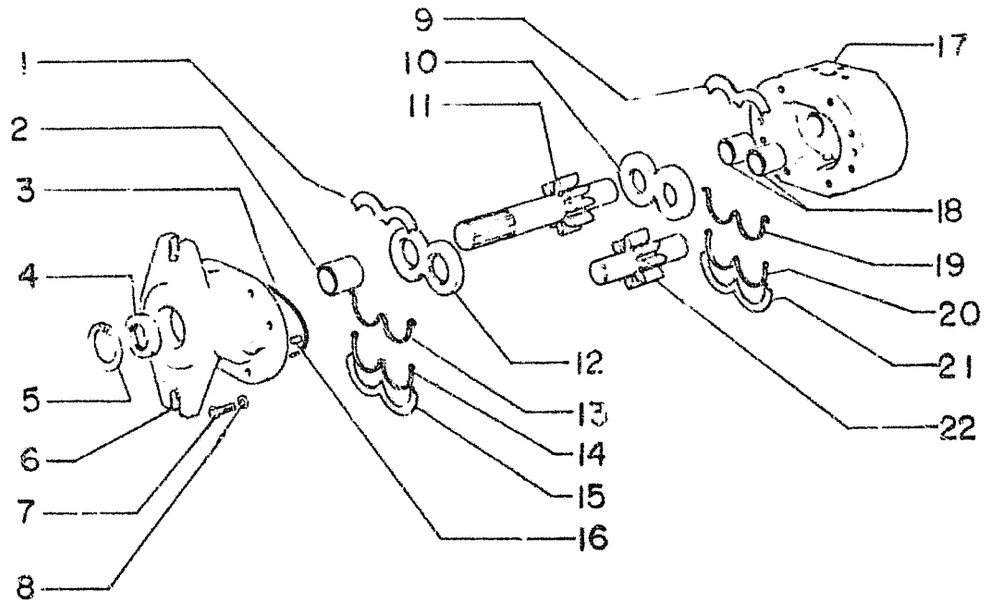

Fig. 23-24

ITEM	PART NUMBER	QTY	CODE	DESCRIPTION	DENOMINAÇÃO
1	75201014	02	45A	RING	RETENTOR
2	75201005	04	95B	BUSHING	BUCHA
3	75201011	01	55A	O RING	ANEL DE VEDAÇÃO
4	75204560	01	45A	RING	RETENTOR
5	75201007	01	51A	LOCKRING	ANEL TRAVA
6	75204558	01	30M	SLEEVE	FLANGE
7	75200998	08	40V	SCREW	PARAFUSO
8	75200999	08	132R	LOCKWASHER	ARRUELA DE PRESSÃO
9	75201014	02	45A	RING	RETENTOR
10	75201012	01	30CS	SUPPORT	PLACA
11	75204556	01	50I	GEAR	ENGRENAGEM
12	75201012	01	30OS	SUPPORT	PLACA
13	75201016	02	45A	RING	ANEL
14	75201017	02	45A	RING	ANEL
15	75201015	02	45A	RING	RETENTOR
16	75201002	02	80P	PIN	PINO
17	75204557	01	30OC	BODY	CORPO
18	75201005	04	95B	BUSHING	BUCHA
19	75201016	02	45A	RING	ANEL
20	75201017	02	45A	RING	ANEL
21	75201015	02	45A	RING	RETENTOR
22	75201006	01	50I	GEAR	ENGRENAGEM
23	75209155	K	1K	KIT SEE PAGE 9	KIT VEJA PAG. 9
24	75209156	K	1K	KIT SEE PAGE 9	KIT VEJA PAG. 9

01 02 PUMP - BOMBA 75213014

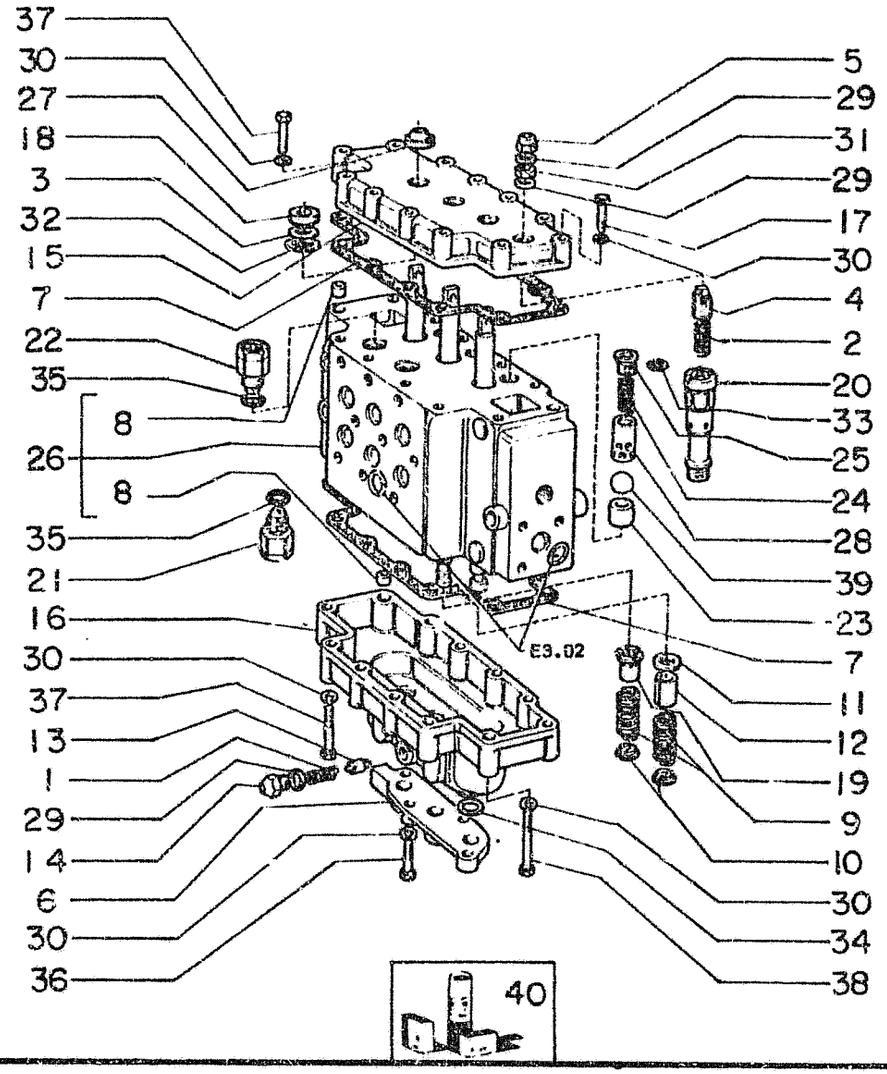

ITEM	PART NUMBER	QTY	CODE	DESCRIPTION	DENOMINAÇÃO
1	8273096	02	100M	SPRING	MOLA
2	8273101	01	100M	SPRING	MOLA
3	8273435	03	131R	WASHER	ARRUELA
4	8273438	01	40V	SCREW	PARAFUSO
5	8273439	01	50T	PLUG	BUJÃO
6	8274534	01	265C	COVER INNER	TAMPA INFERIOR
7	8274535	02	120G	GASKET	JUNTA
8	8274539	04	80P	PIN	PINO
9	8274542	03	100M	SPRING	MOLA
10	8274543	03	60D	DISK	PRATO
11	8274544	02	131R	WASHER	ARRUELA
12	8274546	02	75D	SPACER	DISTANCIAL
13	8274565	02	80P	PIN	PINO
14	8274718	02	50T	PLUG	BUJÃO
15	8280485	01	265C	COVER UPPER	TAMPA SUPERIOR
16	8280486	01	265C	COVER INNER	TAMPA INFERIOR
17	8280489	01	40V	SCREW	PARAFUSO
18	8281246	03	122G	SEAL	GUARNIÇÃO
19	8281251	01	75D	SPACER	DISTANCIAL
20	8281256	01	10V	VALVE	VÁLVULA
21	8282710	01	10V	VALVE	VÁLVULA
22	8282711	02	10V	VALVE	VÁLVULA
23	8287170	03	80S	SEAT	SEDE
24	8287172	03	100M	SPRING	MOLA
25	8287319	03	50T	PLUG	BUJÃO
26	8287448	01	300C	BODY ASS'Y.	CORPO COMPLETO
27	8287873	03	55A	O RING	ANEL DE VEDAÇÃO
28	8288929	03	80S	SEAT	ALOJAMENTO
29	10257060	04	122G	SEAL	GUARNIÇÃO
30	10516670	28	132R	LOCKWASHER	ARRUELA DE PRESSÃO
31	10791411	01	10D	NUT	PORCA
32	11058476	03	132R	LOCKWASHER	ARRUELA DE PRESSÃO
33	14457280	03	55A	O RING	ANEL DE VEDAÇÃO
34	14457480	03	55A	O RING	ANEL DE VEDAÇÃO
35	14457680	03	55A	O RING	ANEL DE VEDAÇÃO

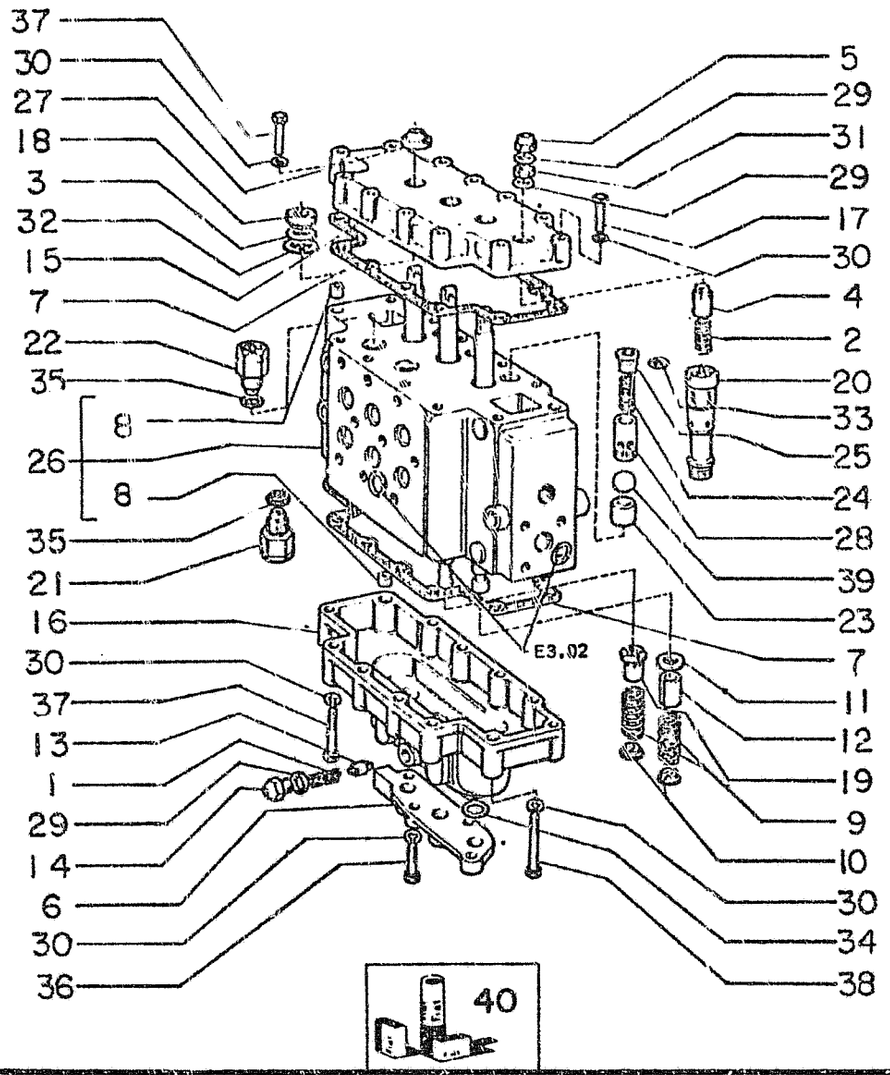

ITEM	PART NUMBER	QTY	CODE	DESCRIPTION	DENOMINAÇÃO
36	16043921	04	40V	SCREW	PARAFUSO
37	16044221	17	40V	SCREW	PARAFUSO
38	16044321	03	40V	SCREW	PARAFUSO
39	20063400	03	140S	BALL	ESFERA
40	75209197	K	1K	KIT SEE PAGE 9	KIT VEJA PAG. 9

Usado ate o chassi: 10223 exceto: 10217 e 10220 p/EMBREAGEM (02) e 20220 p/CONVERSOR (01)

01 02

DISTRIBUTOR VALVE - DISTRIBUIDOR 8287444

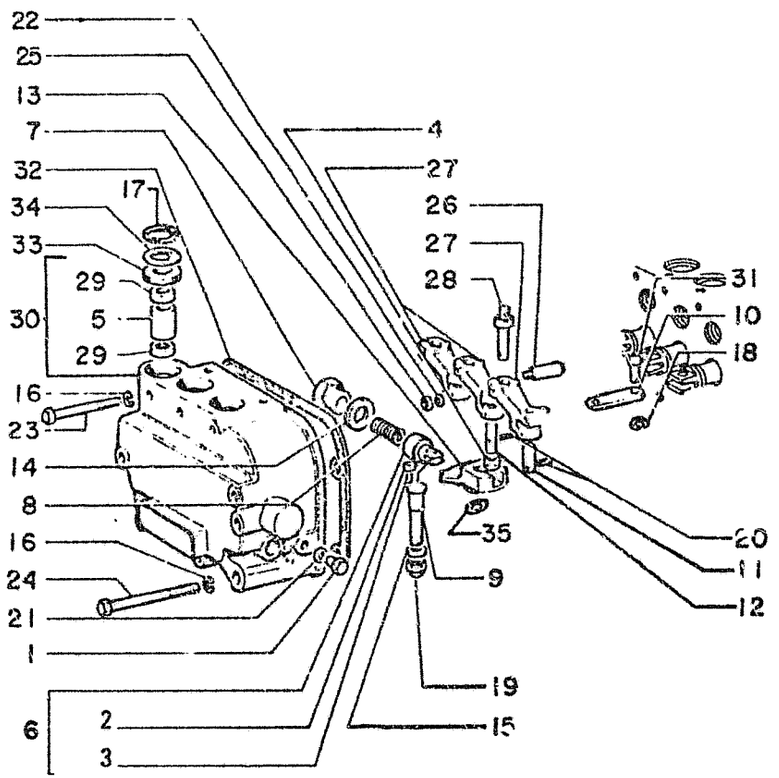

ITEM	PART NUMBER	QTY.	COD.	DESCRIPTION	DENOMINACAO
01	581650	01	050T	PLUG	BUJAO
02	4989258	01	157R	ROLLER	ROLO
03	4989261	01	080P	PIN	PINO
04	8295865	01	341C	BEARING	ROLAMENTO
05	8295964	03	075D	SPACER	ESPACADOR
06	8295975	01	110P	PLUNGER ASSY	TUCHO COMPLETO
07	8295976	01	050T	PLUG	TAMPAO
08	8295977	01	100M	SPRING	MOLA
09	8295984	01	080P	PIN	PINO
10	8295989	03	060B	SHACKLE	ELO
11	8295991	02	080P	PIN	PINO
12	8295992	01	080P	PIN	PINO
13	8296630	01	063R	IDLE LEVER	ALAVANCA
14	10264560	01	133R	SEAL	GUARNICAO
15	10284460	01	133R	SEAL	GUARNICAO
16	10516671	09	132R	LOCKWASHER	ARRUELA PRESSAO
17	11059776	03	045A	RING	ANEL
18	11087976	03	051A	LOCKRING	ANEL TRAVA
19	14054911	01	010D	NUT	PORCA
20	14161970	03	200S	TAPER PIN	PINO ELASTICO
21	14330260	01	133R	SEAL	GUARNICAO
22	14496521	03	131R	WASHER	ARRUELA
23	16044931	03	040V	SCREW	PARAFUSO
24	16045131	06	040V	SCREW	PARAFUSO
25	16100821	03	010D	NUT	PORCA
26	79022824	03	080P	PIN	PINO
27	79022826	03	045L	LEVER	ALAVANCA
28	790228[illegible]	03	080P	PIN	HASTE
29	7903[illegible]	06	341C	BEARING	ROLAMENTO
30	79040776	01	265C	COVER FRONT	TAMPA ANTERIOR
31	79046777	03	080P	PIN	PINO
32	79055607	01	123G	GASKET	JUNTA
33	79045951	03	133R	SEAL	GUARNICAO
34	79045952	03	123R	WASHER	ARRUELA
35	14489121	01	131R	WASHER	ARRUELA

01 02

CONTROL VALVE 79041758
DISTRIBUIDOR 79041758

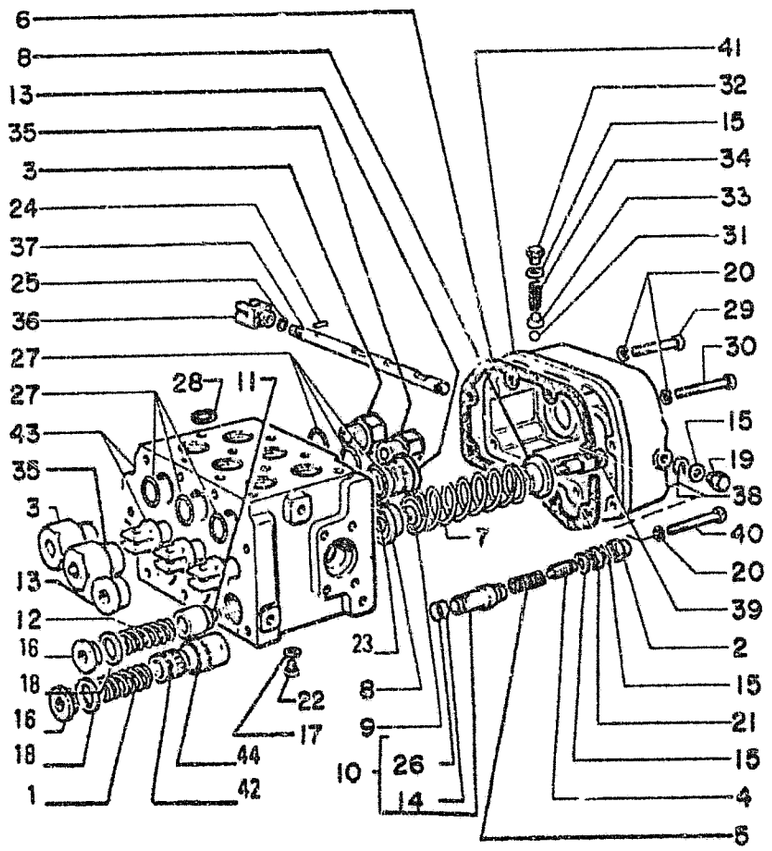

ITEM	PART NUMBER	QTY.	COD.	DESCRIPTION	DENOMINACAO
01	581658	01	050T	PLUG	TAMPAO
02	4989258	01	157R	ROLLER	ROLO
03	4989261	01	080P	PIN	PINO
04	8295865	01	341C	BEARING	ROLAMENTO
05	8295964	03	075D	SPACER	ESPACADOR
06	8295975	01	130P	PLUNGER ASSY	TUCHO COMPLETO
07	8295976	01	050T	PLUG	BUJAO
08	8295977	01	100M	SPRING	MOLA
09	8295984	01	080P	PIN	PINO
10	8295989	03	060B	SHACKLE	ELO
11	8295991	02	080P	PIN	PINO
12	8295992	01	080P	PIN	PINO
13	8296630	01	063R	IDLE LEVER	ALAVANCA
14	10264560	01	133R	SEAL	GUARNICAO
15	10284460	01	133R	SEAL	GUARNICAO
16	10516671	09	132R	LOCKWASHER	ARRUELA PRESSAO
17	11059776	03	045A	RING	ANEL
18	11087976	03	051A	LOCKRING	ANEL TRAVA
19	14054911	01	010D	NUT	PORCA
20	14161970	03	200S	TAPER PIN	PINO ELASTICO
21	14330260	01	133R	SEAL	GUARNICAO
22	14496521	03	131R	WASHER	ARRUELA
23	16044931	03	040V	SCREW	PARAFUSO
24	16045131	06	040V	SCREW	PARAFUSO
25	16100821	03	010D	NUT	PORCA
26	79022824	03	080P	PIN	PINO
27	79022826	03	045L	LEVER	ALAVANCA
28	79022827	03	080P	PIN	PINO
29	79034477	06	341C	BEARING	ROLAMENTO
30	79040776	01	265C	COVER ASSY	TAMPA ANTERIOR
31	79040777	03	080P	PIN	PINO
32	79055607	01	123G	GASKET	JUNTA
33	79045951	03	133R	SEAL	GUARNICAO
34	79045952	03	131R	WASHER	ARRUELA
35	14489121	01	131R	WASHER	ARRUELA

01	02	CONTROL VALVE	79041758
		DISTRIBUIDOR	79041758

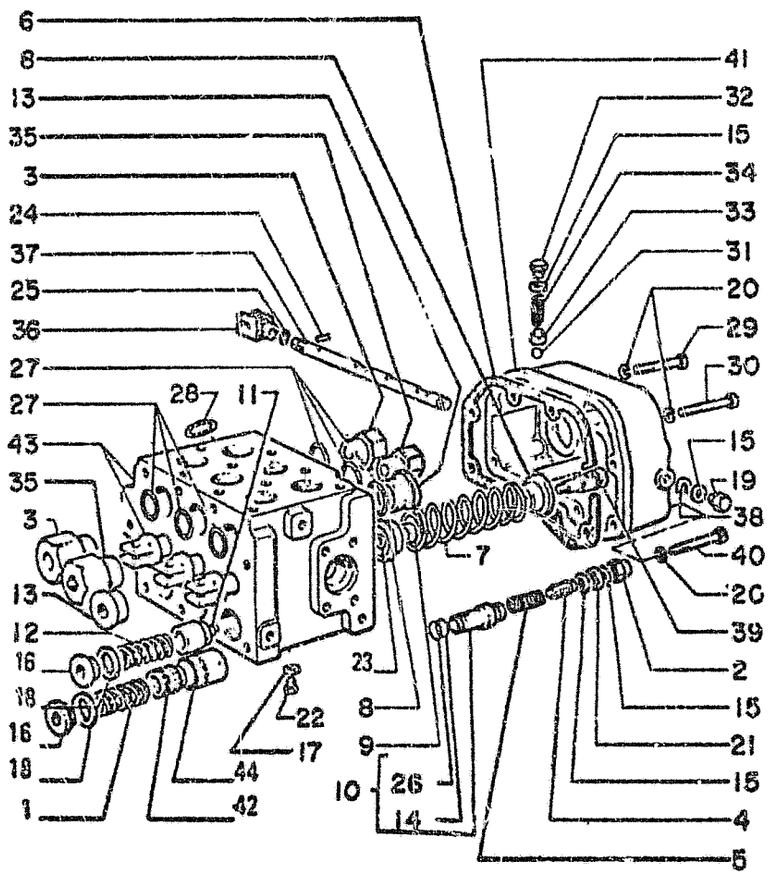

ITEM	PART NUMBER	QTY.	COD.	DESCRIPTION	DENOMINACAO
36	79027076	01	085F	FORK	ENGATE
37	79027077	01	080P	PIN	PINO
38	79027078	01	131R	WASHER	ARRUELA
39	79027079	03	040V	SCREW	PARAFUSO
40	79027268	01	040V	SCREW	PARAFUSO
41	79040769	01	265C	COVER REAR	TAMPA POSTERIOR
42	79041704	01	130P	PLUNGER	TUCHO
43	79045696	01	300C	BODY ASSY	CORPO COMPLETO
44	79045697	01	095B	BUSHING	BUCHA

Usado a partir do chassi: 10224 mais 10217 e 10220 p/EMBREAGEM (02) e 20221 p/CONVERSOR (01)

01	02	CONTROL VALVE DISTRIBUIDOR	79041758 79041758

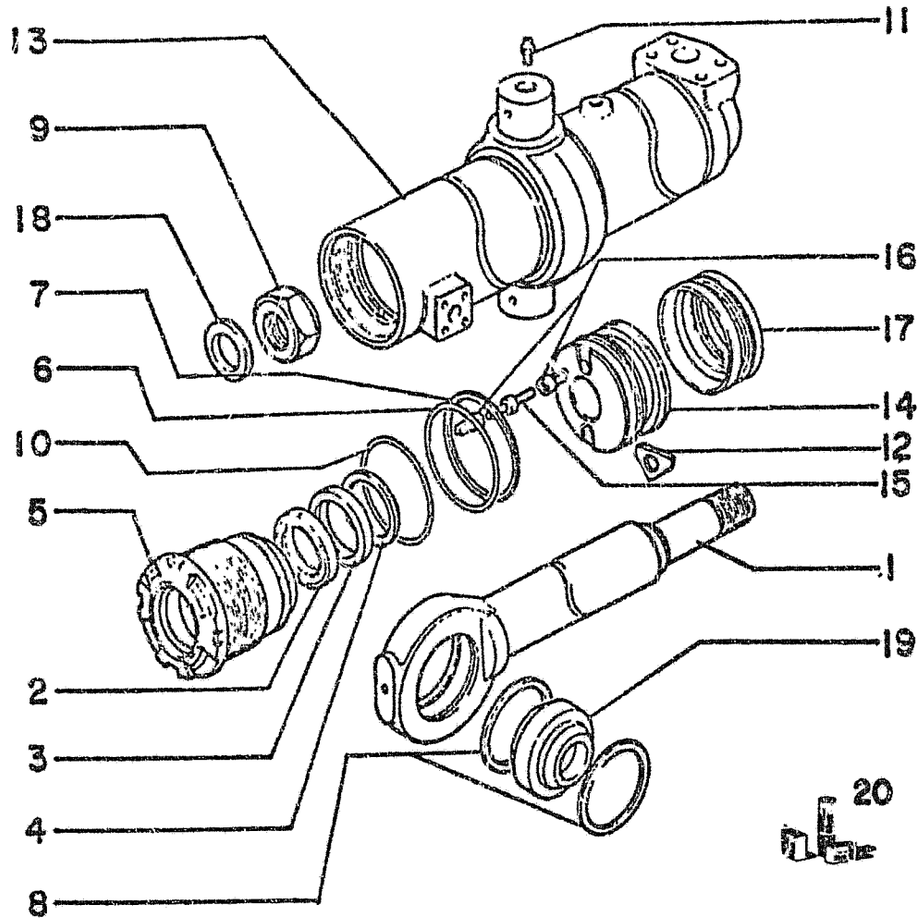

LIFTING CYLINDER (ANGLEDOZER - BULLDOZER)

ITEM	PART NUMBER	QTY.	CO'.	DESCRIPTION	DENOMINACAO
01	76005256	02	274S	PISTON ROD	HASTE
02	8288822	02	042A	MUDSC. RING	ANEL RASPADOR
03	8297294	02	122G	SEAL	GUARNICAO
04	8297296	02	122G	SEAL	GUARNICAO
05	79047725	02	080F	BOTTON PLATE	FUNDO ANTERIOR
06	8297295	02	045A	RING	ANEL
07	14465180	02	055A	O-RING	ANEL-O
08	8280835	04	051A	LOCRING	ANEL TRAVA
09	12575127	02	010D	NUT	PORCA
10	14465480	02	055A	O-RING	ANEL-O
11	13407211	02	060I	LUBE FITTING	ENGRAXADEIRA
12	8298606	02	105P	PLATE	PLACA
13	76005255	01	053C	CYL.SLLEVE L.	CAMISA ESQUERDA
	76005254	01	053C	CYL.SLLEVE R.	CAMISA DIREITA
14	8298587	02	235S	PISTON	PISTAO
15	8298608	04	010V	VALVE	VALVULA
16	8290607	08	145G	GUIDE	GUIA
17	8291506	02	122G	SEAL	GUARNICAO
18	8298609	02	075D	SPACER	ESPACADOR
19	79036604	02	341C	BEARING	ROLAMENTO
	79037560	02	341C	BEARING	ROLAMENTO
20	75207923	01	002K	KIT	JG. REPARO

(*) Incluido itens:(2,3,4,6,7.10 e 17)

NOTA:
Usado ate o chassi: 10208 p/EMBREAGEM (02)
Usado ate o chassi: 20200 mais 20206, 20207 e 20208 p/CONVERSOR (01)

01	02	CYLINDER	LEFT/ESQUERDO	RIGHT/DIREITO
		CILINDRO	76005251	76005252

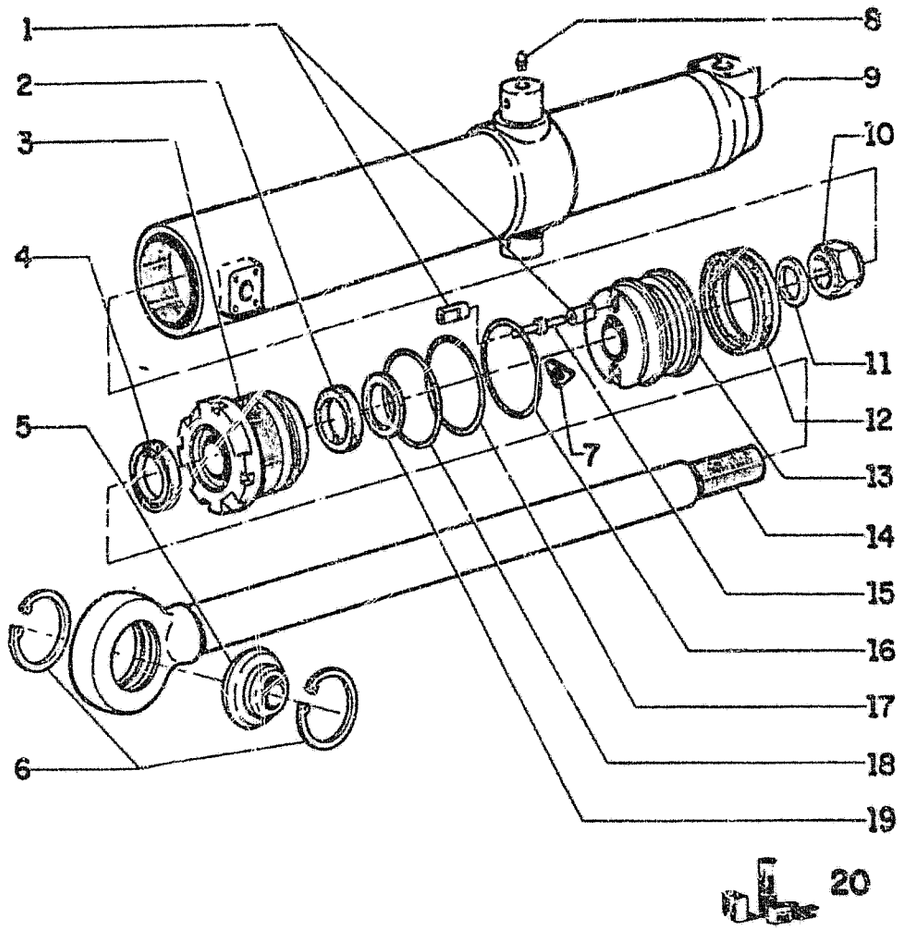

ITEM	PART NUMBER	QTY.	COD.	DESCRIPTION	DENOMINACAO
01	8298607	08	145G	GUIDE	GUIA
02	8297073	02	122G	SEAL	GUARNICAO
03	75218748	02	080F	BOTTON PLATE	FUNDO ANTERIOR
04	8288832	02	122G	SEAL	GUARNICAO
05	79036604	02	341C	BEARING	ROLAMENTO
	79037560	02	341C	BEARING	ROLAMENTO
06	8280835	04	051A	LOCKRING	ANEL TRAVA
07	8298606	02	105P	PLATE	PLACA
08	13407211	02	060I	LUBE FITTING	ENGRAXADEIRA
09	75220951	01	053C	CYL. SLEEVE L.	CAMISA ESQUERDA
	75220952	01	053C	CYL. SLEEVE R.	CAMISA DIREITA
10	12575127	02	010D	NUT	PORCA
11	8298609	02	198S	SPACER	ESPACADOR
12	8291506	02	122G	SEAL	GUARNICAO
13	8298587	02	235S	PISTON	PISTAO
14	75220451	02	274S	PISTON ROD	HASTE
15	8298608	04	010V	VALVA	VALVULA
16	14465180	02	158G	O-RING	ANEL-O
17	8297295	02	158G	O-RING	ANEL-O
18	14465480	02	158G	O-RING	ANEL-O
19	8297074	02	122G	SEAL	GUARNICAO
20	75207921	01	002K	KIT	JG.REPARO

(*) Incluido itens:(2,4,12,16,17,18 e 19)

NOTA:
Usado a partir do chassi: 10209 p/EMBREAGEM (02)
Usado a partir do chassi: 20201 exceto: 20206,20207 e 20208 p/CONVERSOR (01)

01 02

CYLINDER LEFT/ESQUERDO RIGHT/DIREITO
CILINDRO 75218741 75218742

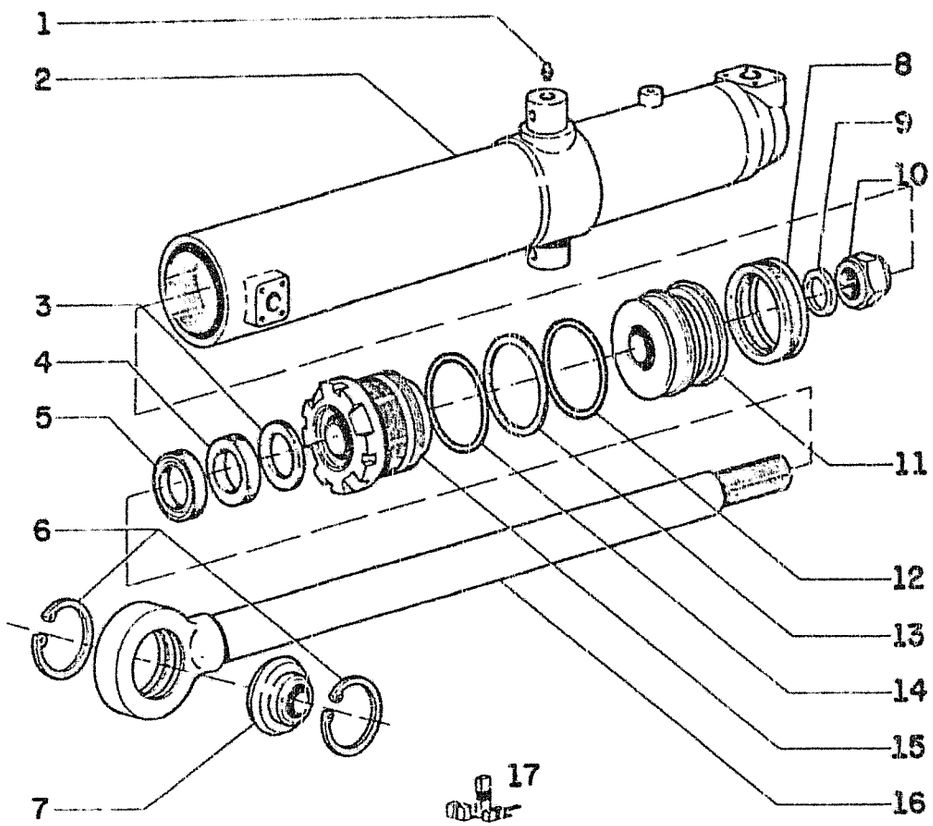

ITEM	PART NUMBER	QTY.	COD.	DESCRIPTION	DENOMINACAO
01	70914465	01	060I	LUBE FITTING	ENGRAXADEIRA
02	75220951	01	053C	CYL.SLEEVE L.	CAMISA ESQUERDA
	75220952	01	053C	CYL.SLEEVE R.	CAMISA DIREITA
03	8297074	01	122G	SEAL	GUARNICAO
04	8297073	01	122G	SEAL	GUARNICAO
05	8288832	01	122G	SEAL	GUARNICAO
06	8280835	02	051A	LOCKRING	ANEL TRAVA
07	8289530	01	341C	BEARING	ROLAMENTO
08	8291506	01	122G	SEAL	GUARNICAO
09	8298609	01	075D	SPACER	ESPACADOR
10	12575127	01	010D	LOCKNUT	PORCA AUTOTRAV.
11	75222088	01	235S	PISTON	PISTAO
12	14465180	01	055A	O-RING	ANEL-O
13	8297295	01	055A	O-RING	ANEL-O
14	14465480	01	055A	O-RING	ANEL-O
15	75218748	01	080F	BOTTON PLATE	FUNDO ANTERIOR
16	75220451	01	274S	ROD	HASTE
17	75207902	01	002K	KIT	JG.REPARO (*)

(*) Incluido itens:(3,4,5,8,12,13 e 14)

Usado a partir do chassi: 10311 p/EMBREAGEM (02)
Usado a partir do chassi: 20318 exceto 20320 e 20321 p/CONVERSOR

01	02	CYLINDER LEFT/ESQUERDO RIGHT/DIREITO CILINDRO 75222367 75222366	E3.32 | 1B

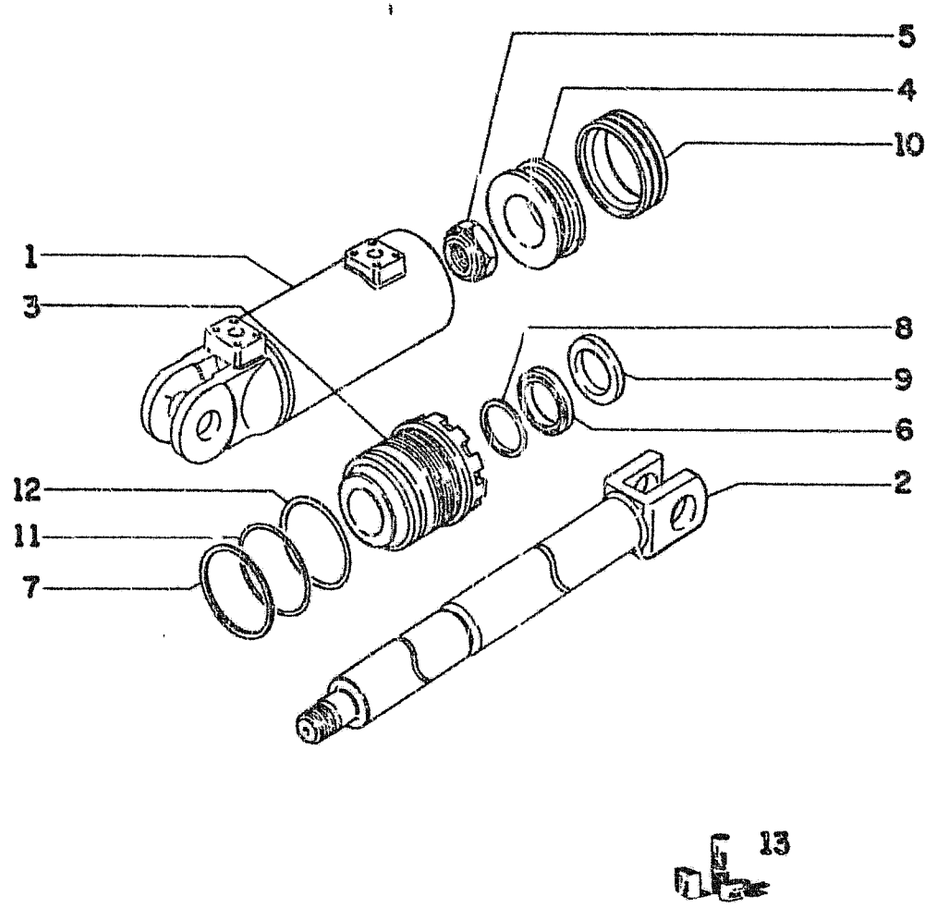

ITEM	PART NUMBER	QTY.	COD.	DESCRIPTION	DENOMINACAO
01	79041896	01	053C	CYLIN.SLLEVE	CAMISA
02	79042654	01	274S	PISTON ROD	HASTE
03	79047728	01	080F	BOTTON FRONT	TAPA
04	79038366	01	235S	PISTON	PISTAO
05	8297052	01	010D	NUT	PORCA
06	79021958	01	122G	SEAL	RETENTOR
07	79021911	01	045A	RING	ANEL
08	79021959	01	045A	RING	ANEL
09	79021957	01	050A	SCRAPER RING	ANEL RASPAD.
10	8291552	01	122G	SEAL	GUARNICAO
11	14465880	01	055A	0 RING	ANEL VEDACAO
12	14466080	01	055A	O RING	ANEL VEDACAO
13	75207925	01	002K	KIT	JG.REPARO (*)

(*) Incluido itens: (6,7,8,9,10,11 e 12)

HIDRAULIC ANGLEDOZER - ANGLEDOZER HIDRAULICO

01 02 CYLINDER
CILINDRO 79042650

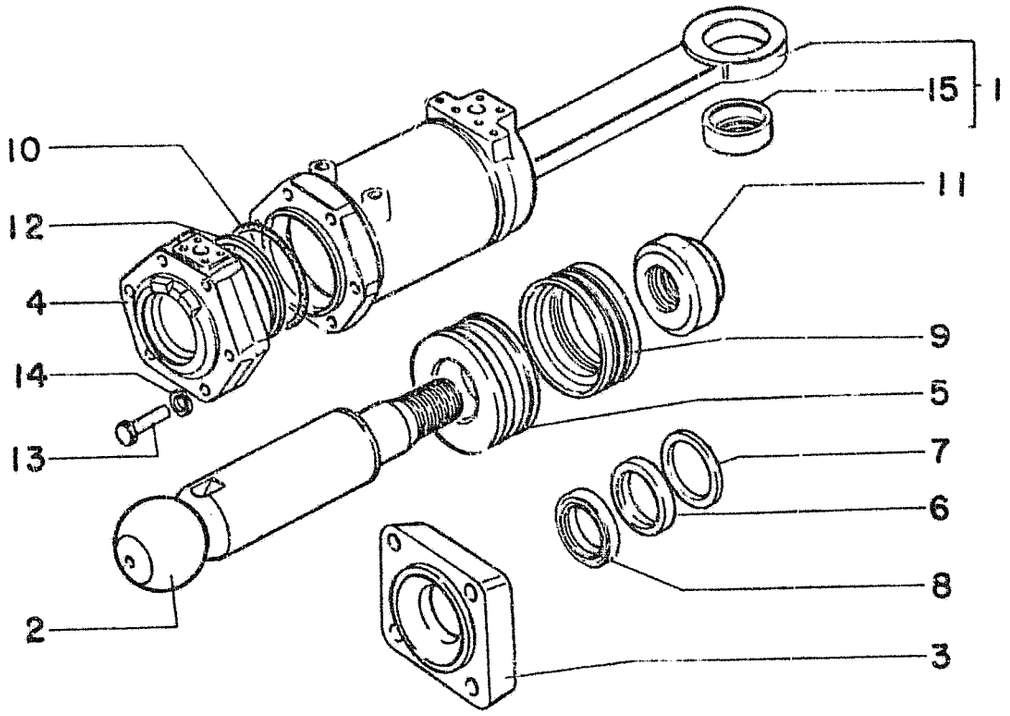

BULLDOZER TILT CYLINDER

ITEM	PART NUMBER	QTY	CODE	DESCRIPTION	DENOMINAÇÃO
1	79042658	01	53C	CYLINDER SLEEVE	CAMISA
2	79042660	01	274S	PISTON ROD	HASTE
3	79042661	01	75S	BALL SOCKET	SEDE ESFÉRICA
4	79038369	01	80F	BOTTON-FRONT	TAMPA-FRONTAL
5	79038370	01	235S	PISTON	PISTÃO
6	79024057	01	122G	SEAL	RETENTOR
7	79024058	01	45A	RING	ANEL
8	79024059	01	42A	MUDSCRAPER RING	ANEL RASPADOR
9	8292367	01	122G	SEAL	GUARNIÇÃO
10	8298265	01	45A	RING	ANEL
11	8292259	01	10D	NUT	PORCA
12	14467080	01	55A	O RING	ANEL VEDAÇÃO
13	16040031	06	40V	SCREW	PARAFUSO
14	10572271	06	132R	LOCKWASHER	ARRUELA PRESSÃO
15	8295620	01	95B	BUSHING	BUCHA

01 02 CYLINDER (HSU) - CILINDRO (HSU) 79042657

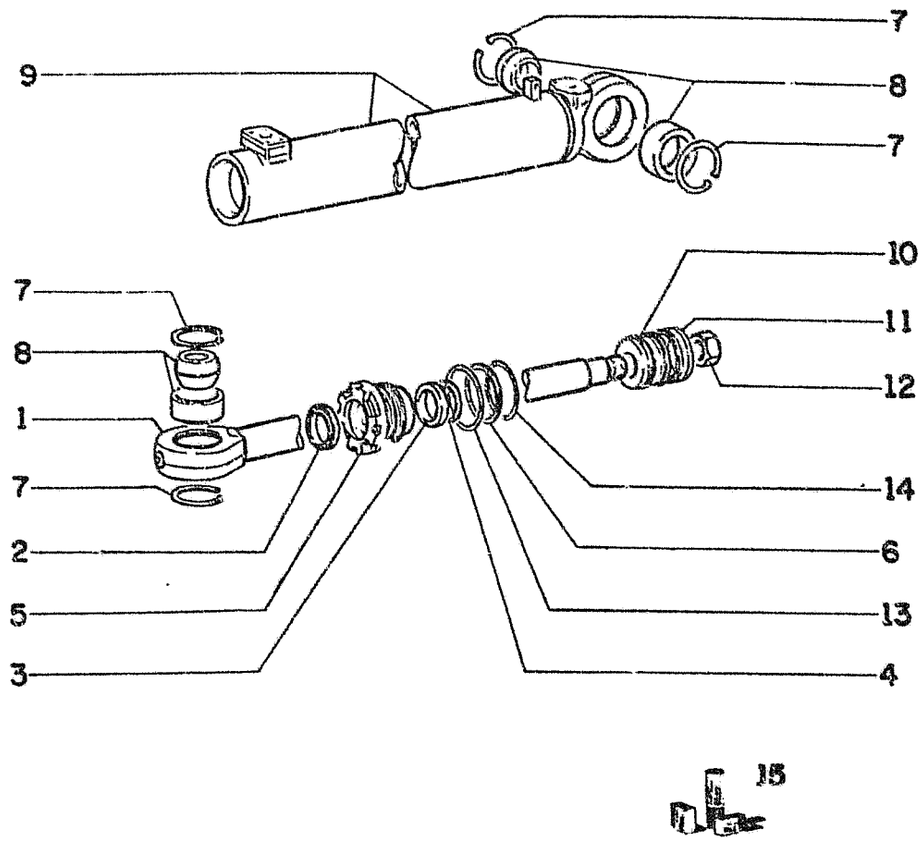

ALL HIDRAULIC ANGLE CYLINDER
CILINDRO DE ANGULACAO TOTALMENTE HIDRAULICO

ITEM	PART NUMBER	QTY.	COD.	DESCRIPTION	DENOMINACAO
01	79039492	02	274S	PISTON ROD	HASTE
02	8288832	02	055A	O RING	ANEL VEDACAO
03	8297073	02	122G	SEAL	GUARNICAO
04	8297074	02	045A	RING	ANEL
05	79038227	02	080F	BOTTON FRONT	TAMPA
06	8297075	02	045A	RING	ANEL
07	8280835	08	051A	LOCKRING	ANEL TRAVA
08	79036604	04	341C	BEARING	ROLAMENTO
	79037560	04	341C	BEARING	ROLAMENTO
09	79039487	02	035C	CYLINDER	CAMISA
10	79038228	02	235S	PISTON	PISTAO
11	8291561	02	122G	SEAL	GUARNICAO
12	8298615	02	010D	NUT	PORCA
13	14465780	02	055A	O RING	ANEL VEDACAO
14	14465480	02	055A	O RING	ANEL VEDACAO
15	75207927	01	002K	KIT	JG.REPARO (*)

(*) Incluido itens:(2,3,4,6,11,13 e 14)

01	02	CYLINDER CILINDRO 79047905	E3.32/3 | 1 REVISADO X/1989

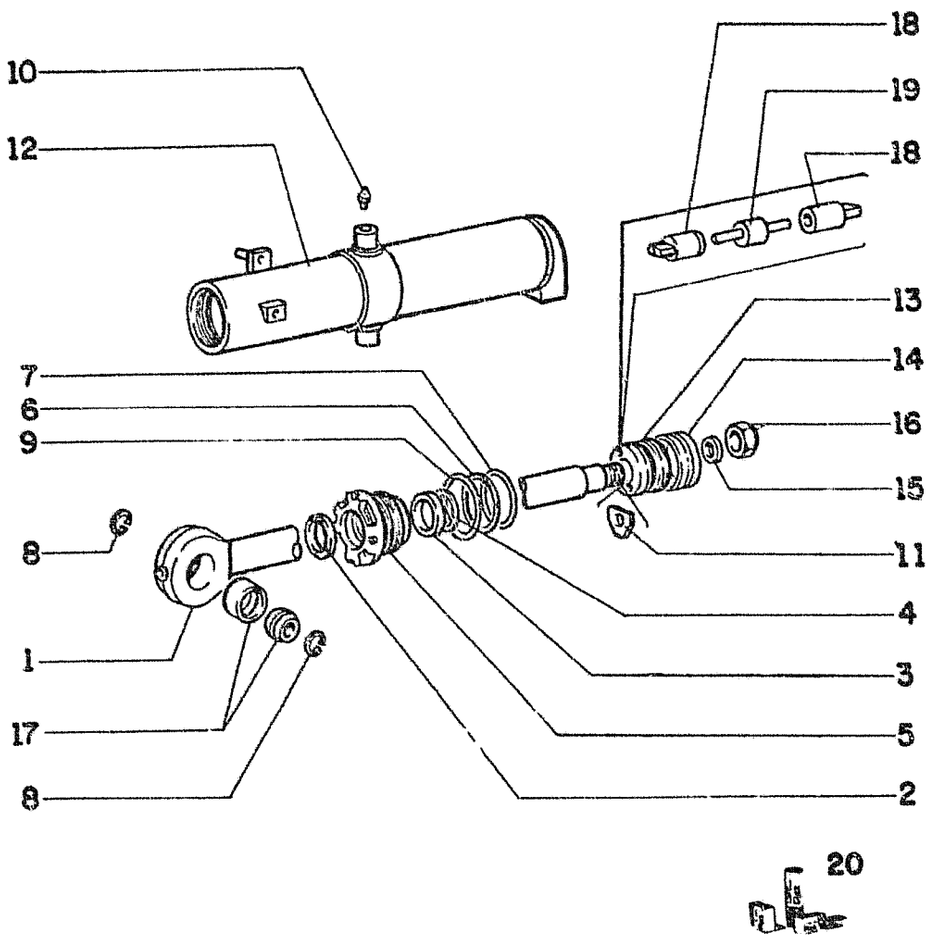

ALL HIDRAULIC LIFTING CYLINDER
CILINDRO DE LEVANTAMENTO TOTALMENTE HIDRAULICO

ITEM	PART NUMBER	QTY.	COD.	DESCRIPTION	DENOMINACAO	
01	76003304	02	274S	PISTON ROD	HASTE	
02	8288822	02	122G	SEAL	GUARNICAO	
03	8297294	02	122G	SEAL	GUARNICAO	
04	8297296	02	045A	RING	ANEL	
05	79047725	02	080F	BOTTON PLATE	TAMPA	
06	8297295	02	045A	RING	ANEL	
07	14465180	02	055A	O RING	ANEL VEDACAO	
08	8280835	04	051A	LOCKRING	ANEL TRAVA	
09	14465480	02	055A	O RING	ANEL VEDACAO	
10	13472211	02	060I	LUBE FITTING	ENGRAXADEIRA	
11	8298606	02	105P	PLATE	PLACA	
12	76005510	01	035C	CYLINDER LEFT	CAMISA ESQUER.	
	76005509	01	035C	CYLINDER RIGHT	CAMISA DIREITA	
13	8298590	02	235S	PISTON	PISTAO	
14	8291506	02	122G	SEAL	GUARNICAO	
15	8298609	02	145G	GUIDE	ANEL GUIA	
16	12575121	02	010D	NUT	PORCA	
17	79036604	02	341C	BEARING	ROLAMENTO	
	79037560	02	341C	BEARING	ROLAMENTO	
18	8298607	04	145G	GUIDE	GUIA	
19	8298608	04	010V	VALVE	VALVULA	
20	75207928	01	002K	KIT	JG.REPARO	(*)

(*) Incluido itens:(2,3,4,6,7,9 e 14)

01	02	CYLINDER	LEFT / ESQUERDO	RIGHT / DIREITO
		CILINDRO	76003369	76003370

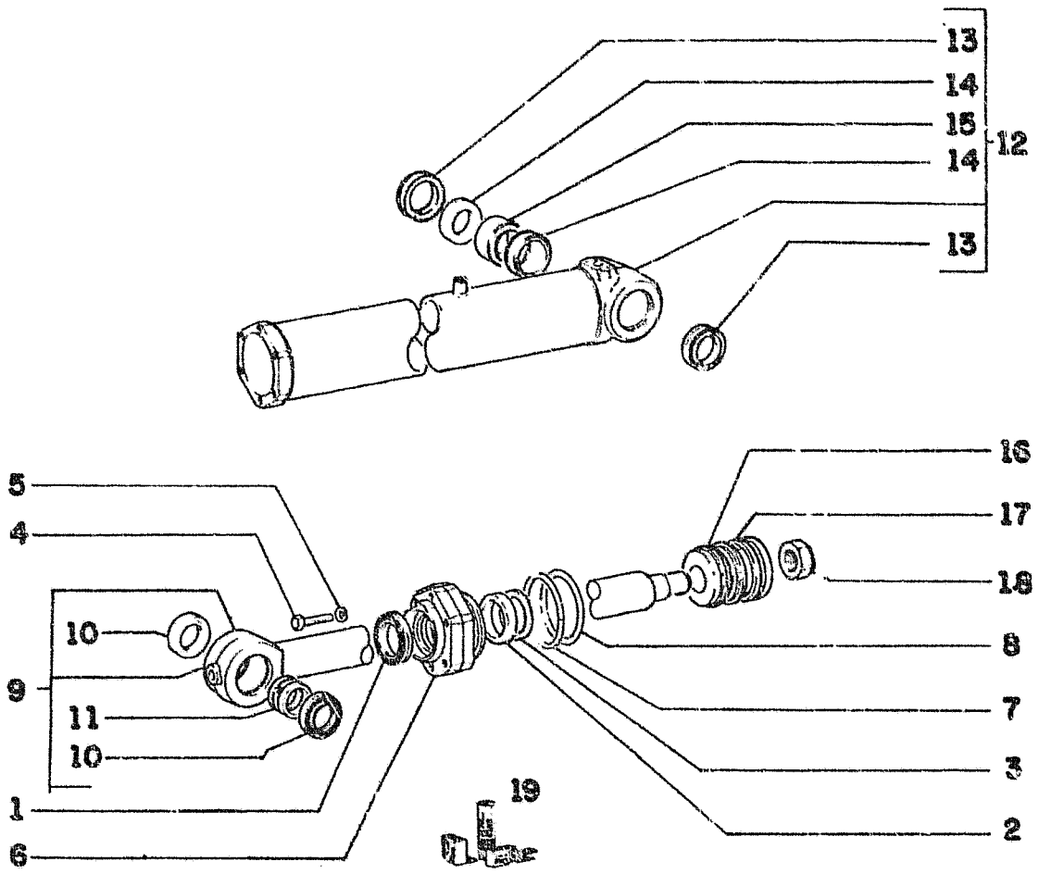

RIPPER CYLINDER - CILINDRO DO RIPER

OPCIONAL	CAMPO	76007151
OPTIONAL	FABRICA	76007152

ITEM	PART NUMBER	QTY.	COD.	DESCRIPTION	DENOMINACAO
01	8291846	01	120G	LINING	GUARDA PO
02	79023159	01	120G	LINING	GUARDA PO
03	79023162	01	120G	LINING	GUARDA PO
04	11116831	06	040V	SCREW	PARAFUSO
05	10517170	06	132R	LOCKWASHER	ARRUELA PRES.
06	79047726	01	080F	BOTTON PLATE	TAMPA
07	79023161	01	045A	RING	ANEL
08	14473280	01	055A	O RING	ANEL VEDACAO
09	76003378	01	274S	PISTON ROD	HASTE
10	8293408	01	120G	LINING	GUARDA PO
11	8288358	01	095B	BUSHING	BUCHA
12	76003374	01	053C	CYLIND.SLLEVE	CAMISA
13	8293408	02	120G	LINING	GUARDA PO
14	8288358	02	095B	BUSHING	BUCHA
15	79042666	01	075D	SPACER	ESPACADOR
16	79038368	01	235S	PISTON	PISTAO
17	79023160	01	120G	LINING	GUARDA PO
18	8292259	01	010D	NUT	PORCA
19	75207937	01	002K	KIT	JG.REPARO (*)

(*) Incluido itens:(1,2,3,7,8,10 e 17)

01 02	CYLINDER CILINDRO 76003371	E3.32/5 | 1

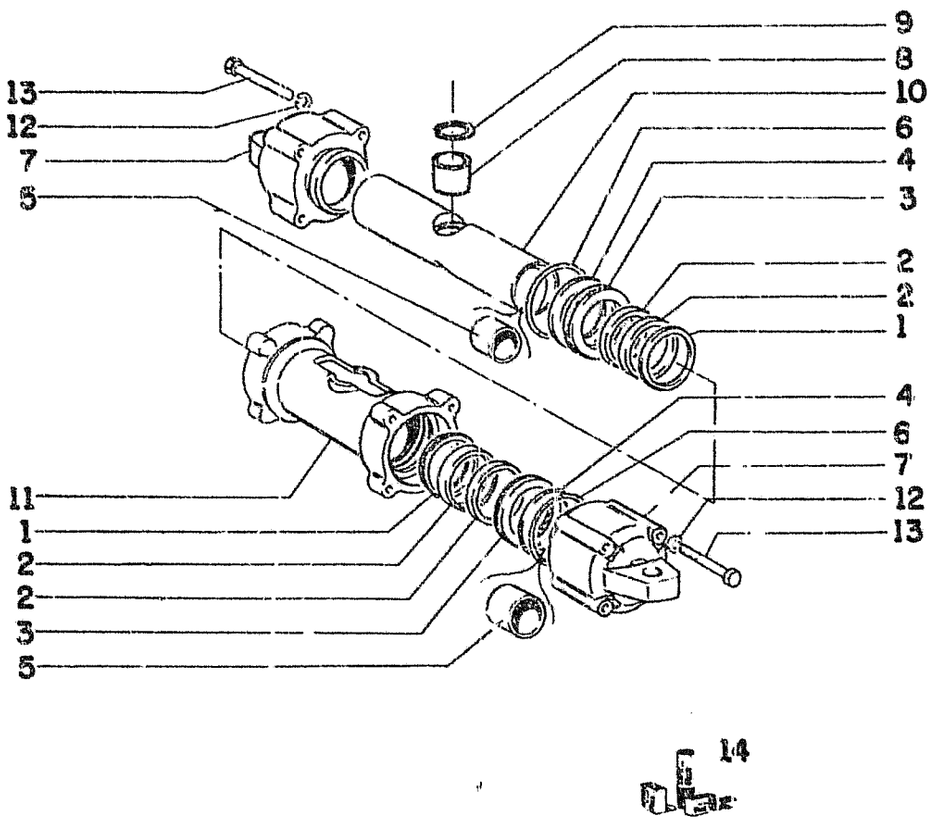

ITEM	PART NUMBER	QTY.	COD.	DESCRIPTION	DENOMINACAO
01	8298600	02	042A	MUDSCRAPES	ANEL RASPADOR
02	8298599	04	045A	RING	ANEL
03	8298601	02	055A	O RING	ANEL
04	8298602	02	075D	SPACER	ESPACADOR
05	76005165	02	075D	SPACER	ESPACADOR
06	14466880	02	055A	O RING	ANEL VEDACAO
07	8298596	02	080F	BOTTON PLATE	TAMPA
08	79031845	01	095B	BUSHING	BUCHA
09	8290835	01	051A	LOCKRING	ANEL TRAVA
10	76005166	01	2745	PISTON ROD	HASTE
11	76005167	01	035C	CYLINDER	CAMISA
12	10572071	08	132R	LOCKWASHER	ARRUELA PRES.
13	11117831	08	040V	SCREW	PARAFUSO
14	75207929	01	002K	KIT	JG.REPARO (*)

(*) Incluido itens:(1,2,3,4,5 e 6)

ALL HIDRAULIC TILT CYLINDER
CILINDRO DE INCLINACAO TOTALMENTE HIDRAULICO

01	02	CYLINDER CILINDRO 76005170	E3.32/6 | 1

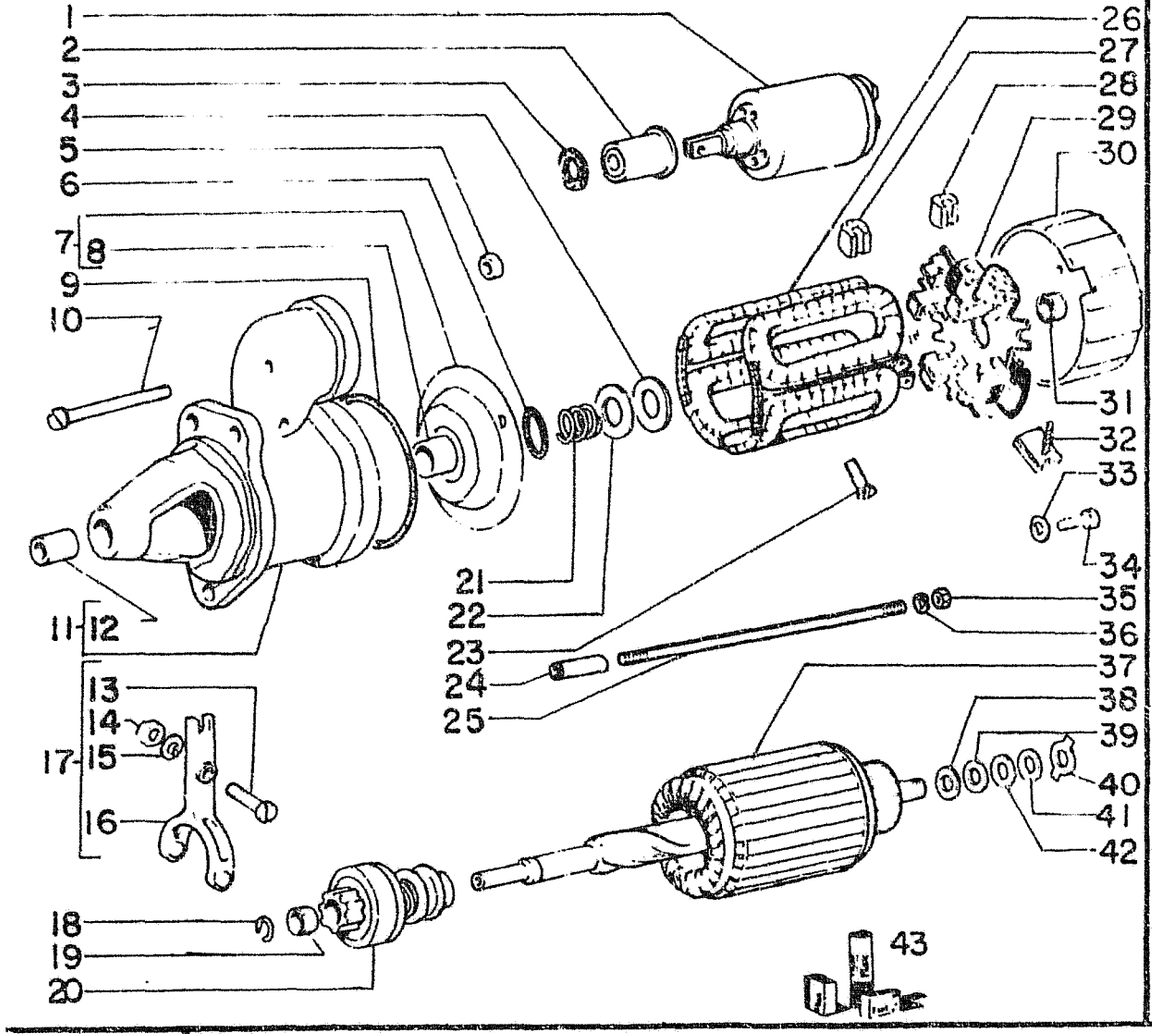

ITEM	PART NUMBER	QTY	CODE	DESCRIPTION	DENOMINAÇÃO
1	75204512	01	75I	SOLENOID SWITCH	CHAVE MAGNÉTICA
2	75204254	01	65C	PROTECTIVE CAP	CAPA PROTETORA
3	75204281	01	131R	WASHER	ARRUELA VEDAÇÃO
4	75204247	01	131R	WASHER	ARRUELA ISOLANTE
5	75204282	02	123G	GASKET	ARRUELA VEDAÇÃO
6	75204246	01	55A	O RING	ANEL O
7	75204223	01	300S	SUPPORT ASS'Y.	MANCAL INTERM. COMPL.
8	75204250	01	95B	BUSHING	BUCHA SINTERIZADA
9	75204261	01	55A	O RING	ANEL O
10	75205290	03	40V	SCREW	PARAFUSO
11	75204277	01	300S	SUPPORT ASS'Y.	MANCAL LADO ACION.
12	75204249	01	95B	BUSHING	PUCHA SINTERIZADA
13	75204259	01	80P	THREADED PIN	PINO ROSCADO
14	75204257	01	10D	HEXAGON NUT	PORCA SEXTAVADA
15	75205122	01	131R	WASHER	ARRUELA VEDAÇÃO
16	75204251	01	45L	FORK LEVER	ALAVANCA
17	75204278	01	45L	FORK LEVER ASS'Y	JOGO PEÇAS ALAVANCA
18	75204284	01	51A	LOCK RING	ANEL RETENÇÃO
19	75204283	01	45A	STOP RING	ANEL ENCOSTO
20	75204253	01	64I	IMPELLER	IMPULSOR
21	75204260	01	100M	SPRING	MOLA
22	75204248	01	60S	SPRING SEAT	PRATO DA MOLA
23	75204256	04	40V	SCREW	PARAFUSO
24	75204513	02	95B	BUSHING	TUBO ISOLANTE
25	75204275	02	210P	STUD	PRISIONEIRO
26	75204297	01	83B	COIL ASS'Y.	JOGO BOBINAS CAMPO
27	75204271	01	85I	INSULATOR	ISOLADOR
28	75204268	02	100B	RUBBER BUSH	SUPORTE DE BORR.
29	75204273	01	300S	SUPPORT ASS'Y.	PORTA ESCOVAS
30	75204266	01	20C	CAP	MANCAL LADO COLETOR
31	75204267	01	95B	BUSHING	BUCHA SINTERIZADA
32	75204276	01	177S	BRUSH SET	JOGO ESCOVAS
33	75204258	04	132R	LOCKWASHER	ARRUELA PRESSÃO
34	75204255	04	40V	SCREW	PARAFUSO
35	15896221	02	10D	HEXAGON NUT	PORCA SEXTAVADA

01 02 STARTER MOTOR - MOTOR DE PARTIDA 75212149

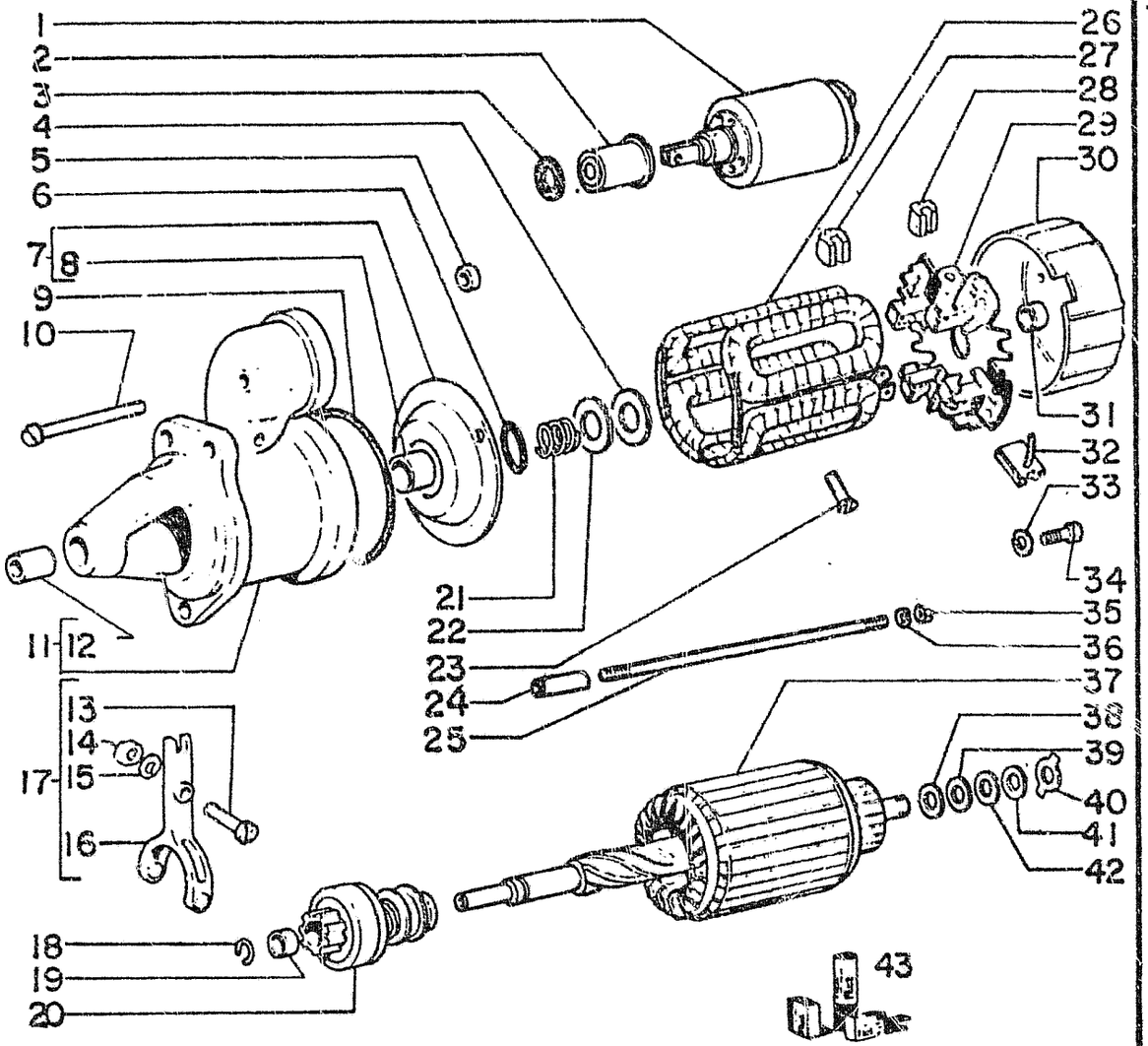

ITEM	PART NUMBER	QTY	CODE	DESCRIPTION	DENOMINAÇÃO
36	75205281	02	132R	LOCKWASHER	ARRUELA PRESSÃO
37	75204272	01	40I	ARMATURE	INDUZIDO
38	75204269	01	131R	PLAIN WASHER	ARRUELA LISA
39	75204274	01	131R	PLAIN WASHER	ARRUELA LISA
40	75204265	01	56A	RETAINER WASHER	ARRUELA RETENÇÃO
41	75204264	01	131R	PLAIN WASHER	ARRUELA LISA
42	75204263	01	131R	PLAIN WASHER	ARRUELA LISA
43	75204279	K	1K	KIT SEE PAGE 9	JOGO VEJA PAG. 9

01 02 STARTER MOTOR - MOTOR DE PARTIDA 75212149

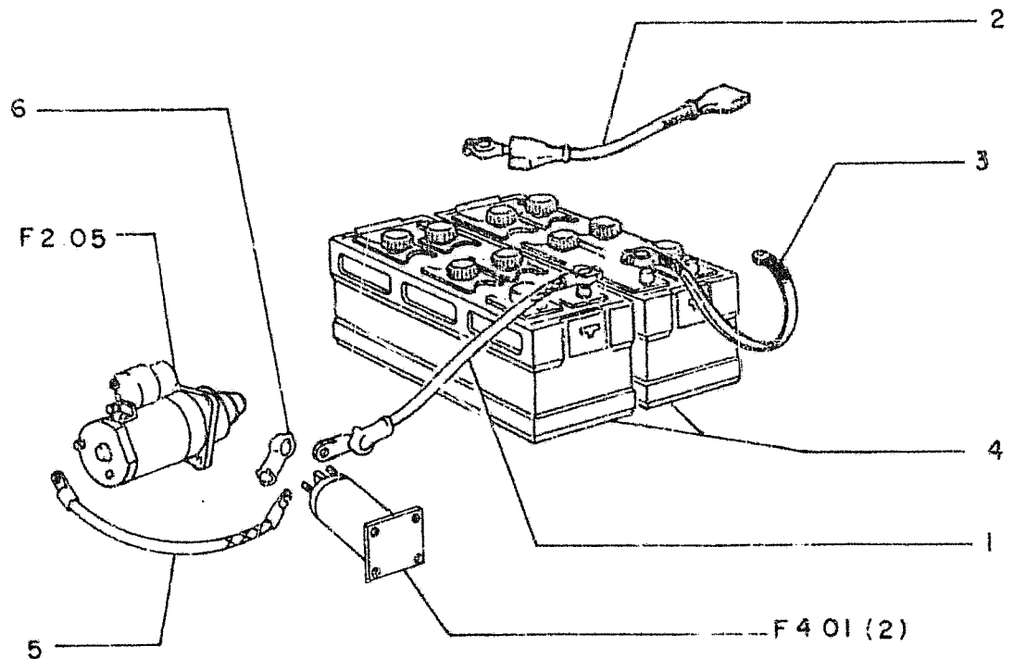

ITEM	PART NUMBER	QTY	CODE	DESCRIPTION	DENOMINAÇÃO
1	4995683	01	111C	ELETRIC CABLE	CABO ELETRICO
2	4954336	01	111C	ELETRIC CABLE	CABO ELETRICO
3	79035908	01	111C	ELETRIC CABLE	CABO ELETRICO
4	75212014	02	25B	BATTERY	BATERIA
5	75212097	01	111C	ELETRIC CABLE	CABO ELETRICO
6	60093124	01	65C	BOOT	PROTEÇÃO CABO

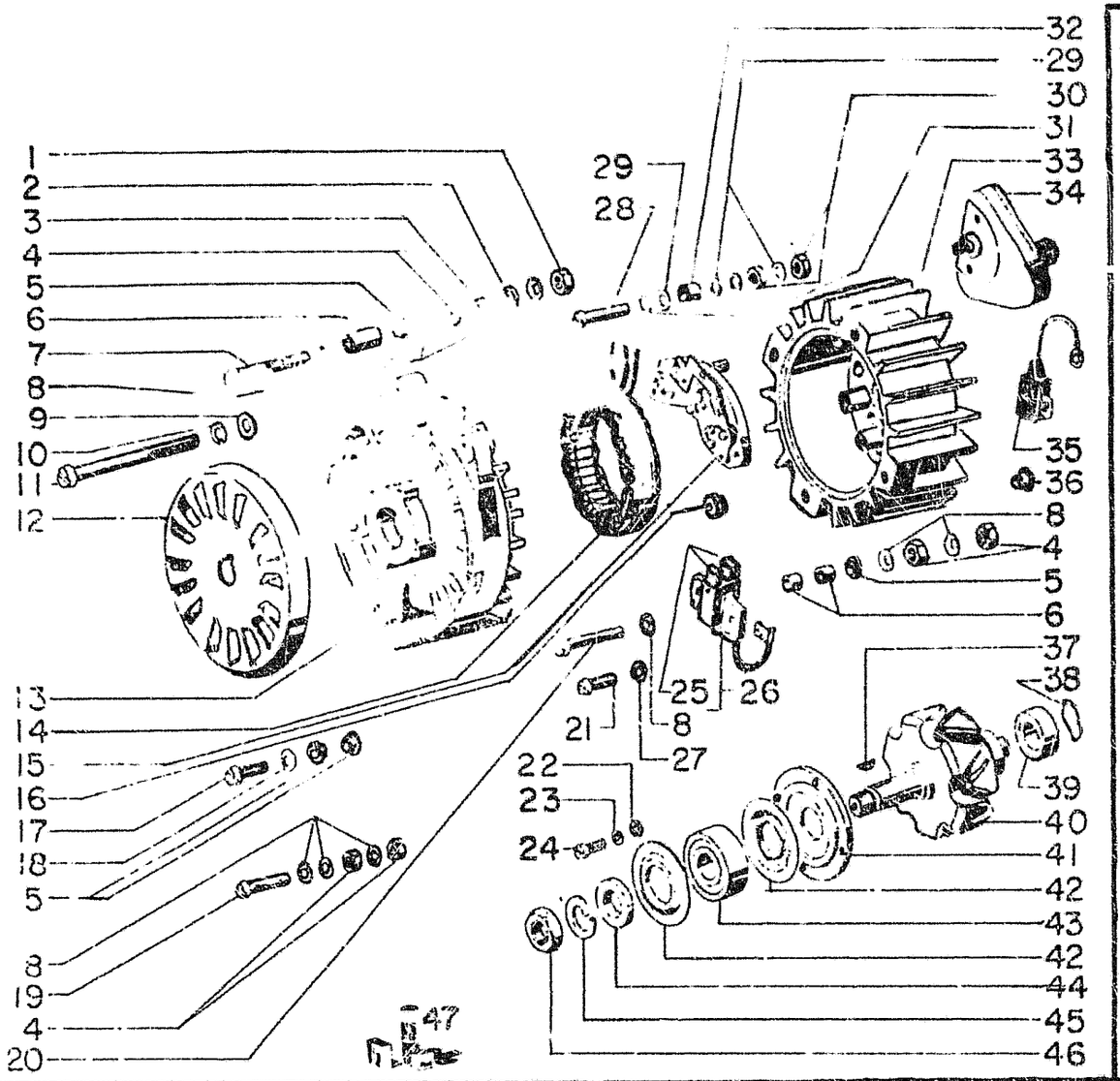

ITEM	PART NUMBER	QTY	CODE	DESCRIPTION	DENOMINAÇÃO
35	75204[illegible]	01	220C	CONDENSER	CONDENSADOR
36	75204526	01	204P	AIR INTAKE	ASPIRO DE AR
37	75204458	01	60L	KEY	CHAVETA
38	75204451	01	45A	RING	ANEL
39	24940140	01	341C	BEARING	ROLAMENTO
40	75204185	01	145R	ROTOR	ROTOR
41	75204172	01	265C	COVER PLATE	TAMPA
42	75204519	02	80S	SEAT	PRATO
43	26794880	01	341C	BEARING	ROLAMENTO
44	75204520	01	45A	STOPRING	ANEL ENCOSTO
45	75204460	01	132R	LCOKWASHER	ARRUELA PRESSÃO
46	75204461	01	10D	NUT	PORCA
47	75204183	K	1K	KIT SEE PAGE 9	JOGO VEJA PAG. 9
	75204541	K	1K	KIT SEE PAGE 9	JOGO VEJA PAG. 9
	75204542	K	1K	KIT SEE PAGE 9	JOGO VEJA PAG. 9
	75204543	K	1K	KIT SEE PAGE 9	JOGO VEJA PAG. 9
	75204544	K	1K	KIT SEE PAGE 9	JOGO VEJA PAG. 9
	75204545	K	1K	KIT SEE PAGE 9	JOGO VEJA PAG. 9

01 02 ALTERNATOR - 75214552 ALTERNADOR - 75214552

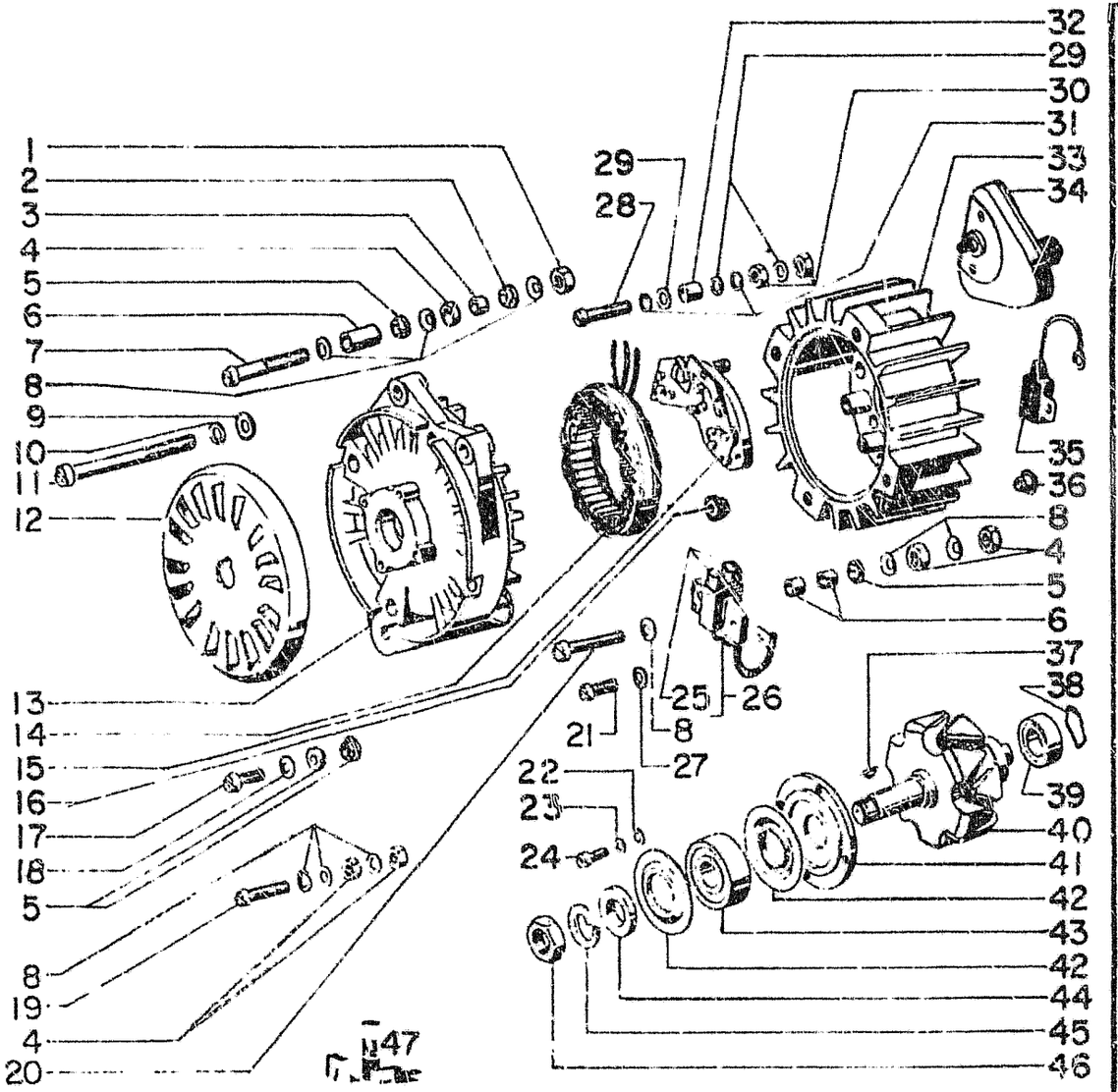

ITEM	PART NUMBER	QTY	CODE	DESCRIPTION	DENOMINAÇÃO
1	75204534	02	10D	NUT	PORCA
2	75204535	01	131R	WASHER	ARRUELA
3	75204533	01	95B	BUSHING	BUCHA
4	75204457	06	10D	NUT	PORCA
5	75204531	05	95B	BUCHING	BUCHA
6	75204530	03	95B	BUSHING	BUCHA
7	75204532	01	40V	SCREW	PARAFUSO
8	75204258	08	40V	SCREW	PARAFUSO
9	10519301	04	131R	WASHER	ARRUELA LISA
10	11195470	04	132R	LOCKWASHER	ARRUELA PRESSÃO
11	75204522	04	40V	SCREW	PARAFUSO
12	75204523	01	30V	FAN	VENTOINHA
13	75204516	01	300S	SUPPORT	MANCAL LADO ACION.
14	75204189	01	271S	STATOR	ESTATOR
15	75204537	01	32R	RECTIFIER	RETIFICADOR
16	75204538	03	53D	DRODE (-)	DIODO (-)
17	75204255	01	40V	SCREW	PARAFUSO
18	75204456	01	131R	WASHER	ARRUELA LISA
19	75204527	01	40V	SCREW	PARAFUSO
20	75204528	01	40V	SCREW	PARAFUSO
21	75204529	01	40V	SCREW	PARAFUSO
22	75204518	01	131R	WASHER	ARRUELA LISA
23	75204427	04	132R	LOCKWASHER	ARRUELA PRESSÃO
24	75204517	04	40V	SCREW	PARAFUSO
25	75204540	01	2K	KIT	JOGO ESCOVAS
26	75204539	01	177S	BRUSH HOLDER	PORTA ESCOVAS COMPL.
27	75204450	01	131R	WASHER	ARRUELA LISA
28	75205256	01	40V	SCREW	PARAFUSO
29	75204442	02	131R	WASHER	ARRUELA ISOLANTE
30	15896221	02	10D	NUT	PORCA
31	75204547	03	132R	LOCKWASHER	ARRUELA PRESSÃO
32	75204546	01	95B	BUSHING	BUCHA
33	75204521	01	300S	SUPPORT	MANCAL COMPLETO
34	75204524	01	58R	REDUCTOR GEAR ASS'Y. SEE SBG F3.03/1	REDUTOR DE ENGREN. VEJA SBG F3.03/1

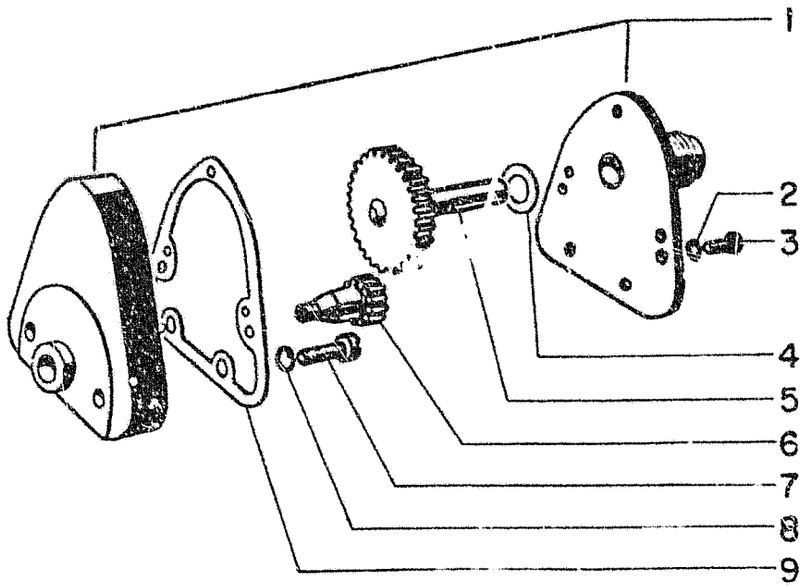

ITEM	PART NUMBER	QTY	CODE	DESCRIPTION	DENOMINAÇÃO
1	75204548	01	265C	COVERS	TAMPAS
2	75204554	05	132R	LOCKWASHER	ARRUELA PRESSÃO
3	75204553	05	40V	SCREW	PARAFUSO
4	75204555	*	198S	SHIM	CALÇO
5	75204549	01	50I	GEAR	ENGRENAGEM
6	75204550	01	50I	GEAR	ENGRENAGEM
7	75204552	02	40V	SCREW	PARAFUSO
8	11195470	02	132R	LOCKWASHER	ARRUELA PRESSÃO
9	75204551	01	123G	GASKET	JUNTA

* AS REQUIRED

* CONFORME NECESSIDADE

01 02 REDUCTOR GEAR - 75204524 · REDUTOR - 75204524

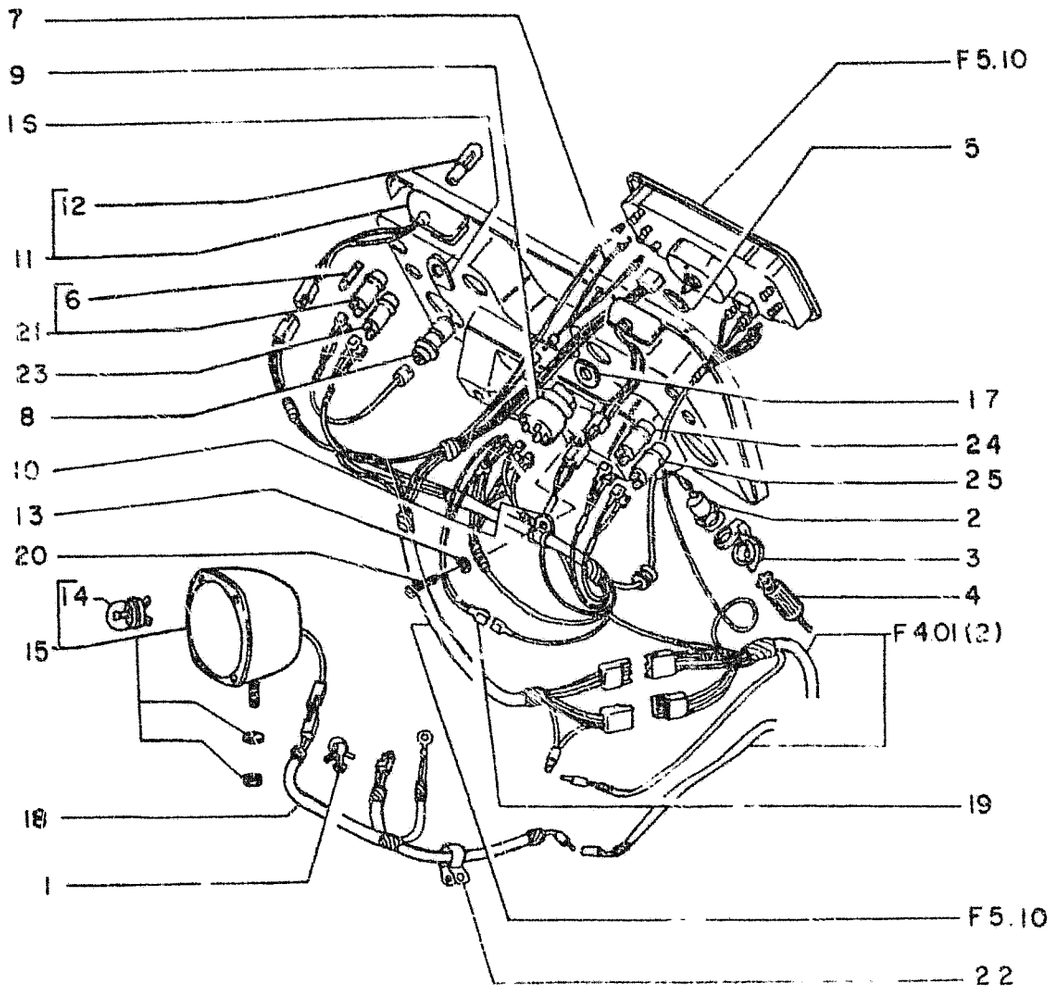

ITEM	PART NUMBER	QTY	CODE	DESCRIPTION	DENOMINAÇÃO
1	14569880	03	105M	SPRING FASTENER	PRESILHA
2	4182462	01	205P	RECEPTACLE	TOMADA DE CORRENTE
	4230971	01	205P	RECEPTACLE	TOMADA DE CORRENTE
3	4952553	01	265C	COVER	TAMPA
4	4182461	01	201S	ELETRICAL PLUG	TOMADA CORRENTE COMPLETA
5	14471480	01	55A	O RING	ANEL O
6	11052090	04	110F	FUSE 8A	FUSIVEL 8A
7	79042811	01	110C	ELETRIC CABLE	CABO ELETRICO
8	79027131	01	236P	PUSH BUTTON	BOTÃO PARTIDA
9	79006370	01	210C	KEY SWITCH	COMUTADOR
10	10441590	02	31F	CLAMP	ABRAÇADEIRA
11	79032399	02	12F	INSTRUMENT LAMP	FAROLETE COMPL.
12	14142490	02	30L	BULB 24V 4W	LAMPADA 24V 4W
13	10571571	02	132R	WASHER	ARRUELA
14	75210008	02	30L	BULB 24V 50W	LAMPADA 24V 50W
15	75211199	02	220P	HEAD LAMP 24V	FAROL 24V
16	79019490	01	65T	INSTRUCTION PLATE	CHAPA
17	79043274	01	65T	INSTRUCTION PLATE	CHAPA
18	79037304	01	111C	ELETRIC CABLE	CABO ELETRICO
19	79037299	01	111C	ELETRIC CABLE	CABO ELETRICO
20	13275811	02	40V	SCREW	PARAFUSO
21	79011644	01	188P	FUSE HOLDER ASSY	PORTA FUSIVEL COMPL
22	10450090	02	31F	CLAMP	ABRAÇADEIRA
23	79011646	01	188P	FUSE HOLDER ASSY	PORTA FUSIVEL COMPL
24	79011648	01	188P	FUSE HOLDER ASSY	PORTA FUSIVEL COMPL
25	79011650	01	188P	FUSE HOLDER ASSY	PORTA FUSIVEL COMPL

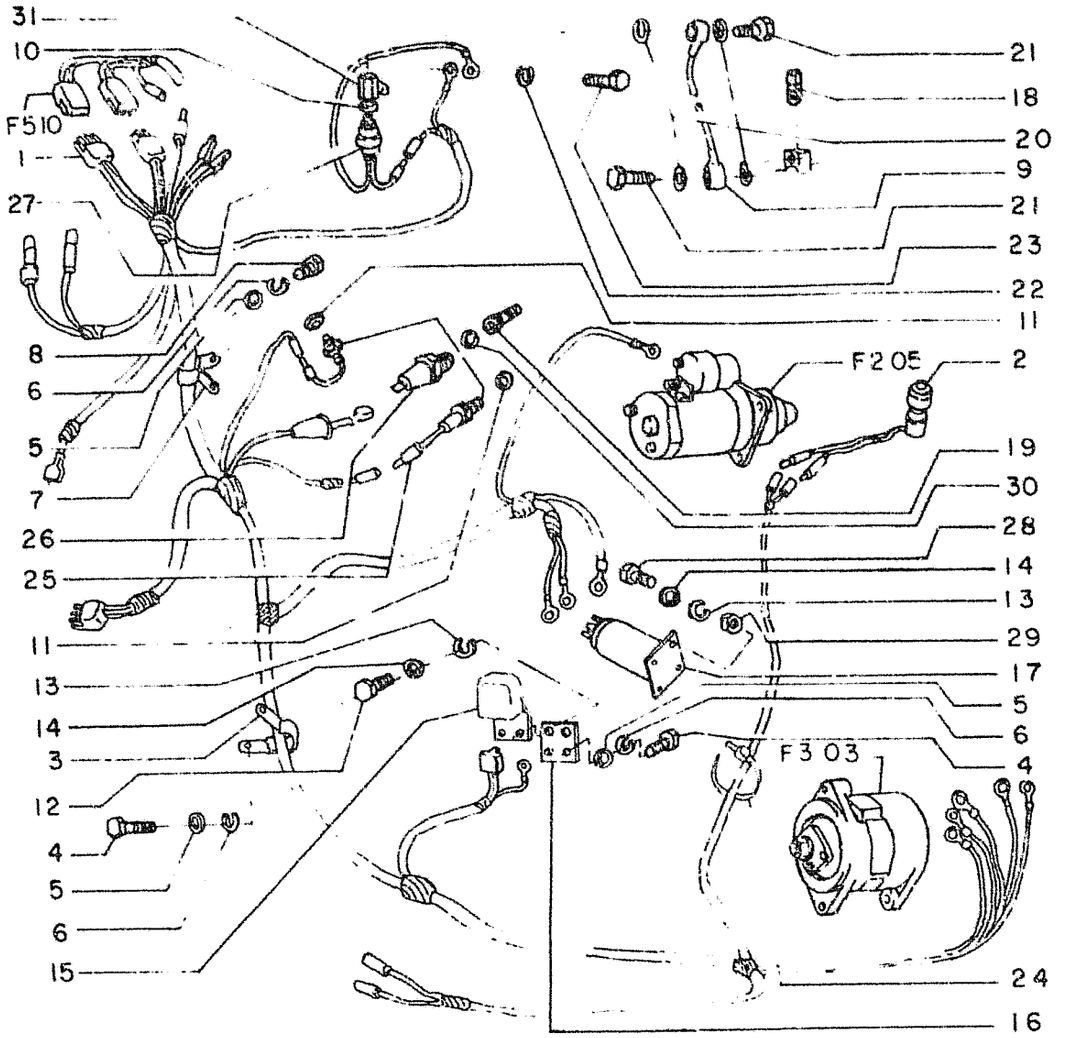

ITEM	PART NUMBER	QTY	CODE	DESCRIPTION	DENOMINAÇÃO
1	75212711	01	111C	ELETRIC CABLE	CABO ELETRICO
2	75214773	01	75I	SWITCH	INTERRUPTOR
3	10450290	04	31F	CLAMP	ABRAÇADEIRA
4	16043231	05	40V	SCREW	PARAFUSO
5	10730301	08	131R	WASHER	ARRUELA LISA
6	10516671	08	132R	WASHER	ARRUELA PRESSÃO
7	79011405	02	31F	CLAMP	ABRAÇADEIRA
8	16042631	02	40V	SCREW	PARAFUSO
9	79006426	01	193T	PIPE	TUBO
10	70050267	01	131R	WASHER	ARRUELA
11	10257060	02	133R	SEAL	GUARNIÇÃO
12	10902121	02	40V	SCREW	PARAFUSO
13	10516476	06	132R	WASHER	ARRUELA PRESSÃO
14	10730101	06	131R	WASHER	ARRUELA LISA
15	3320083	01	169R	REGULATOR	REGULADOR VOLTAGEM
16	75214738	01	300S	SUPPORT	SUPORTE
17	75211691	01	12M	MAGNETO SWITCH	CHAVE MAGNÉTICA
18	14324801	01	80T	PLUG	BUJÃO
19	75214703	01	20E	FITTING	CONEXÃO
20	14330260	04	131R	SEAL	GUARNIÇÃO
21	11903717	02	20E	FITTING	CONEXÃO
22	10516871	01	132R	WASHER	ARRUELA PRESSÃO
23	11106031	01	40V	SCREW	PARAFUSO
24	70196765	03	231S	CLAMP	ABRAÇADEIRA
25	79035418	02	160T	SENDING UNIT	TRANSMISSOR
26	79039833	01	75I	SWITCH	INTERRUPTOR
27	79033172	01	75I	SWITCH	INTERRUPTOR
28	10902421	04	40V	SCREW	PARAFUSO
29	15896221	04	10D	NUT	PORCA
30	10298360	01	133R	SEAL	GUARNIÇÃO
31	4957531	01	300S	SUPPORT	SUPORTE

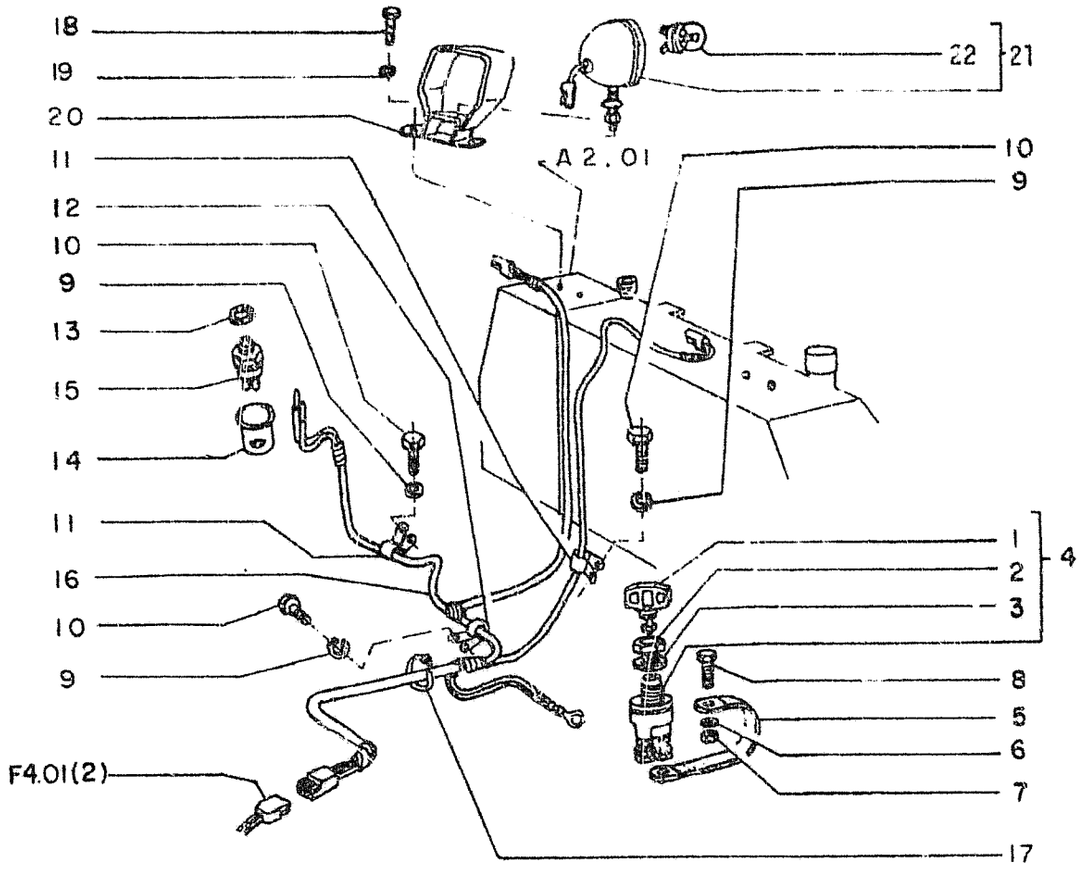

ITEM	PART NUMBER	QTY	CODE	DESCRIPTION	DENOMINAÇÃO
1	79032280	02	150C	WRENCH	CHAVE
2	79038734	01	10D	NUT	PORCA
3	79038735	01	131R	WASHER	ARRUELA
4	79031355	01	75I	SWITCH	CHAVE GERAL
5	79017173	01	166T	GROUND BRAID	CABO TRANSA COMPL.
6	10516871	02	132R	WASHER	ARRUELA PRESSÃO
7	11701721	01	10D	NUT	PORCA
8	10979321	02	40V	SCREW	PARAFUSO
9	10516671	08	132R	WASHER	ARRUELA PRESSÃO
10	16043221	08	40V	SCREW	PARAFUSO
11	10450090	05	31F	CLAMP	ABRAÇADEIRA
12	10450290	03	31F	CLAMP	ABRAÇADEIRA
13	595208		132R	WASHER	ARRUELA REGISTRO
14	4073977	01	65C	INSULATING BOOT	PROTETOR INTERRUP.
15	4073976	01	75I	SWITCH	INTERRUPTOR SEG.
16	79037301	01	111C	ELETRIC CABLE	CABO ELETRICO
17	70196765	06	231S	CLIP	ABRAÇADEIRA
18	11106231	04	40V	SCREW	PARAFUSO
19	10571871	04	132R	WASHER	ARRUELA
20	79025861	02	80M	BRACKET	SUPORTE
21	75211199	02	220P	HEAD LAMP 24V	FAROL 24 V
22	75210008	02	30L	BULB 24V 50W	LAMPADA 24V 50W

ITEM	PART NUMBER	QTY	CODE	DESCRIPTION	DENOMINAÇÃO
1	79031741	01	111C	ELETRIC CABLE	CABO ELETRICO
2	16042631	01	40V	SCREW	PARAFUSO
3	75210608	01	105A	HORN	BUZINA
4	10450290	02	31F	CLAMP	ABRAÇADEIRA
5	16100811	01	10D	NUT	PORCA
6	10516671	01	132R	WASHER	ARRUELA PRESSÃO
7	10730301	01	131R	WASHER	ARRUELA

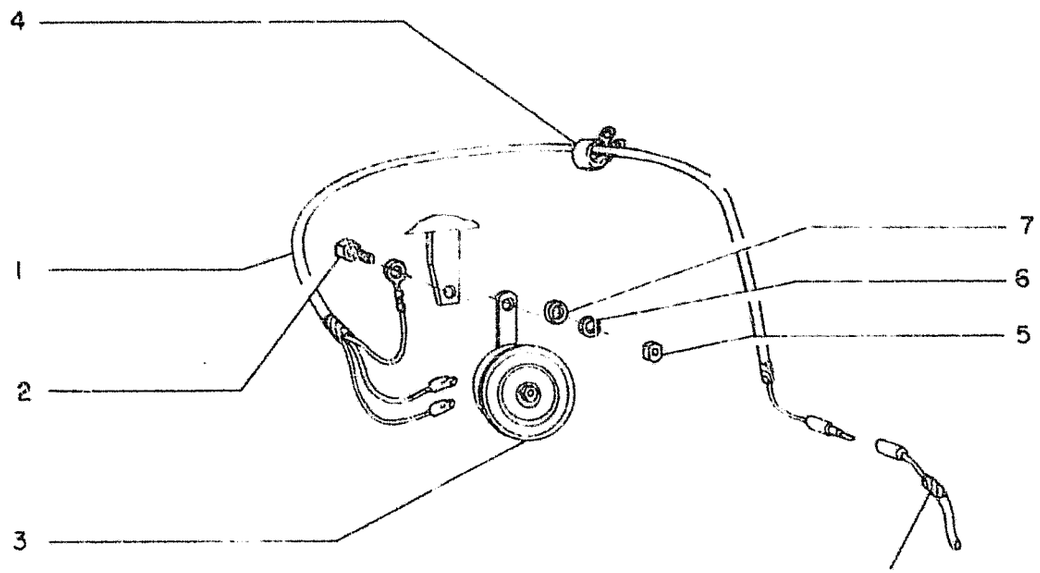

F4.01(2)

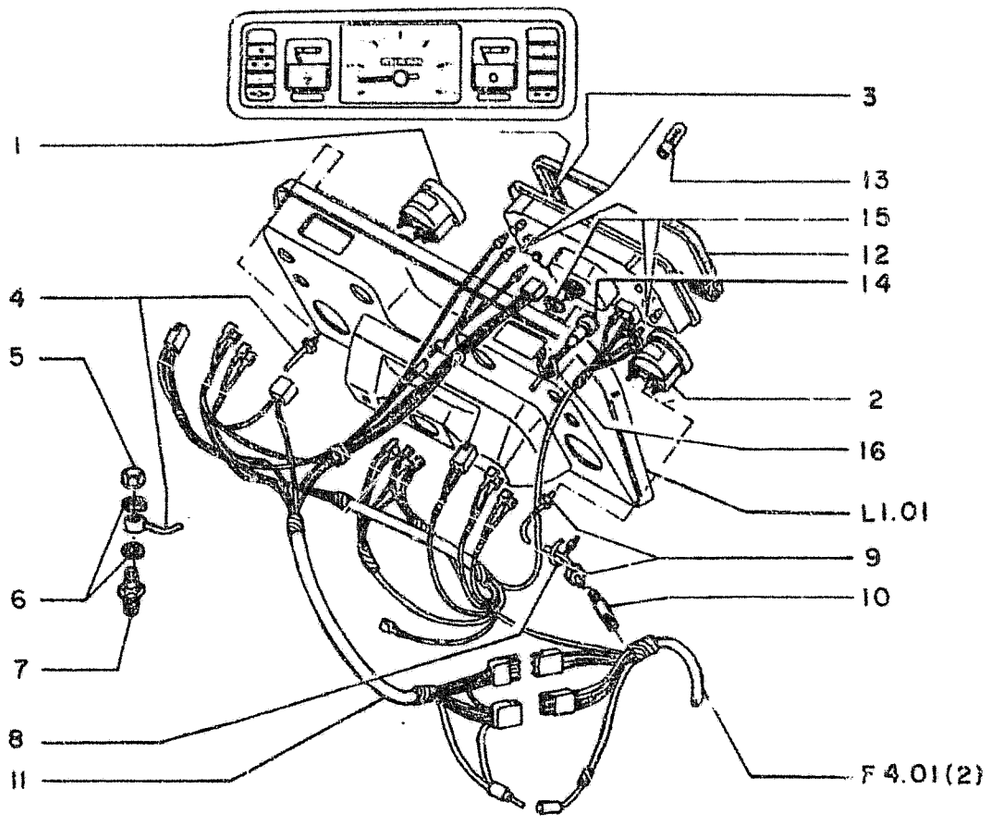

ITEM	PART NUMBER	QTY.	COD.	DESCRIPTION	DENOMINACAO
01	79022774	01	042M	OIL PRES.GAUGE	MANOMETRO OLEO
02	79028289	01	042M	OIL PRES.GAUGE	MANOMETRO OLEO
03	79042633	01	2485	INST/CLUS.ASSY	INSTRUM.MULTIPLO
04	79014722	01	1931	PIPE	TUBO
05	11902017	01	0507	PLUG	TAMPAO
06	14030260	02	133R	SEAL	GUARNICAO
07	79014170	01	0J0E	FITTING	CONEXAO
08	79[illegible]	03	2316	CLIP	ABRACADEIRA
09	75221654	01	1931	PIPE	TUBO
10	75014[illegible]	01	020E	FITTING	CONEXAO
11	79042[illegible]	01	111C	ELETRIC CABLE	CABO ELETRICO(*)
	75217208	01	111C	ELETRIC CABLE	CABO ELETRICO(#)
12	79037510	01	133R	SEAL	GUARNICAO
13	1419[illegible]	08	030L	BULB 24V 4W	LAMPADA 24V 4W
14	75213[illegible]	01	165T	FLEXIBLE SHAFT	TRANS.FLEXIVEL
15	75213903	01	133R	SEAL	GUARNICAO
16	7919[illegible]	03	2316	CLIP	ABRACADEIRA

(*) Usado até o chassi: 10126 p/ EMBREAGEM (02)
20122 p/ CONVERSOR (01)
(#) Usado a partir do chassi: 10127 p/ EMBREAGEM (02)
20124 p/ CONVERSOR (01)

OPERATIONS INDICATORS
INDICADORES DE FUNCIONAMENTO

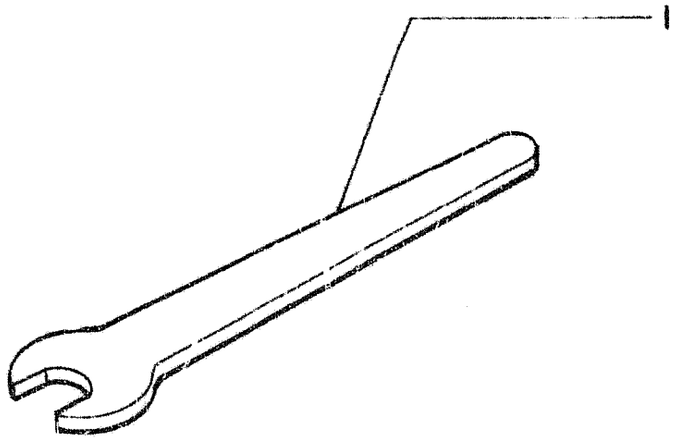

ITEM	PART NUMBER	QTY	CODE	DESCRIPTION	DENOMINAÇÃO
1	14585678	01	150C	WRENCH 30 mm	CHAVE 30 mm

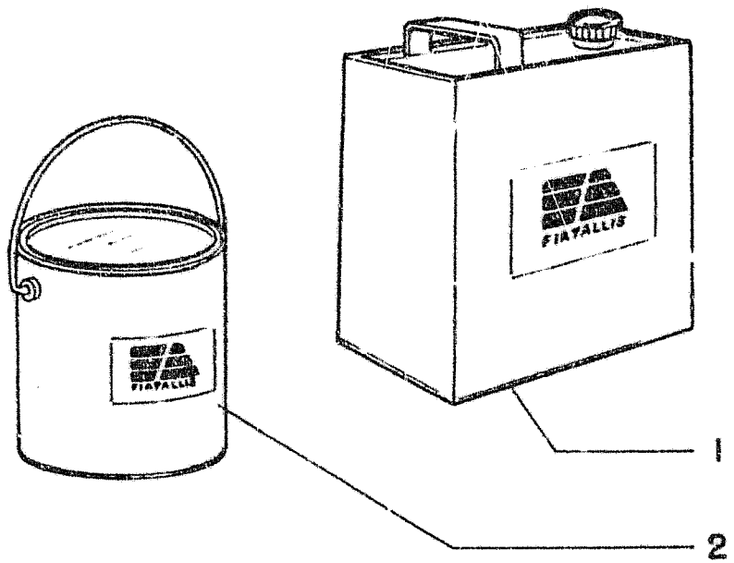

ITEM	PART NUMBER	QTY	CODE	DESCRIPTION	DENOMINAÇÃO
1	75209395	-	-	DILUENT (5 LITRE)	DILUENTE (5 LITROS)
2	75209394	-	-	FIATALLIS YELLOW PAINT(3,6 LITRE)	TINTA AMARELA FIATALLIS(3,6 LITROS)

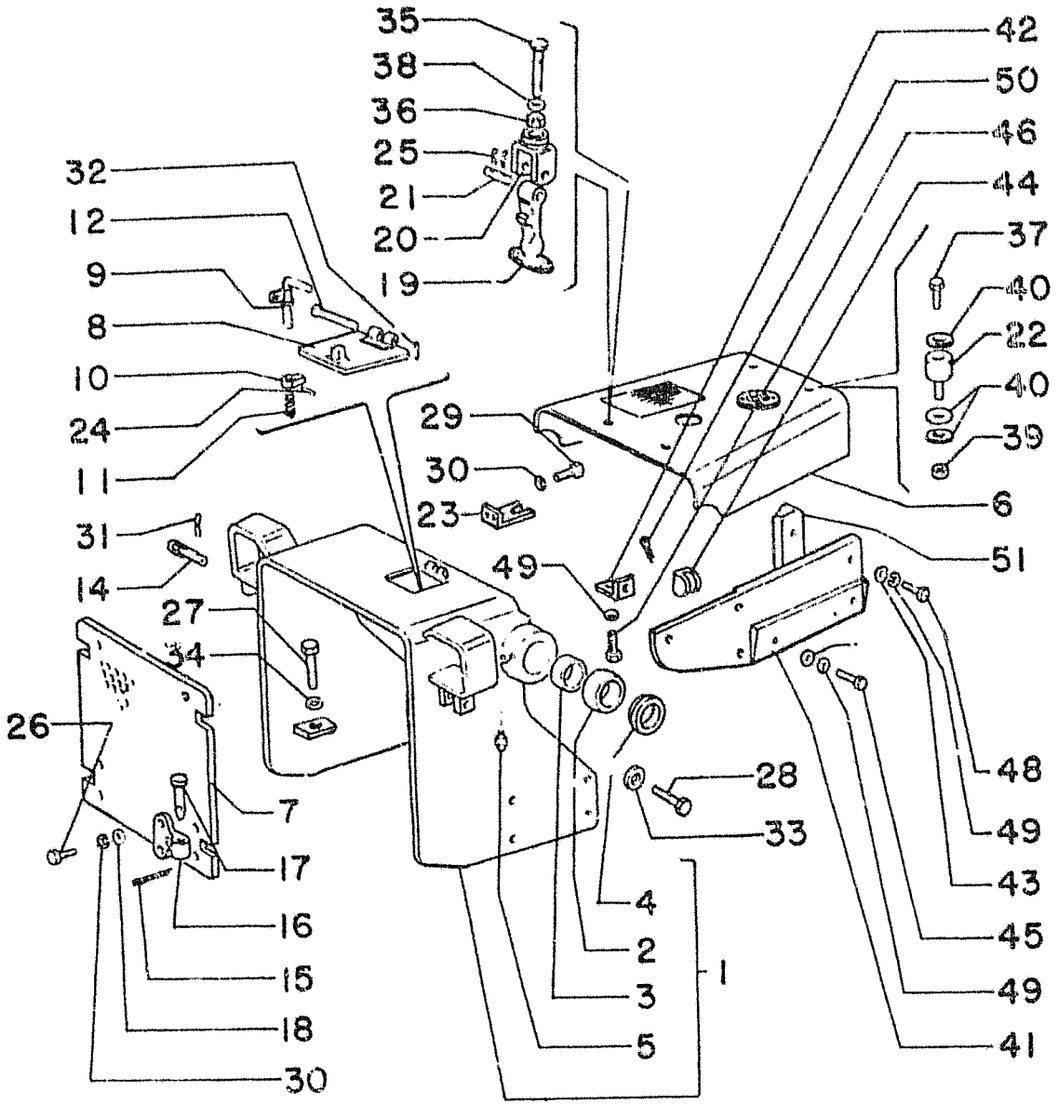

ITEM	PART NUMBER	QTY	CODE	DESCRIPTION	DENOMINAÇÃO
1	75213505	01	330C	BOOT ASSEMBLY	PROTETOR COMPLETO
2	79035549	02	95B	BUSHING OUTER	BUCHA EXTERNA
3	79035550	02	95B	BUSHING INNER	BUCHA INTERNA
4	8291836	02	122G	SEAL	GUARNIÇÃO
5	13407211	02	60I	LUBE FITTING	ENGRAXADEIRA
6	75213473	01	176C	COWL	CAPUZ
7	76006031	01	70R	PROTECTION	GRADE
8	79024802	01	205S	LID	TAMPA
9	79023984	01	20M	HANDLE	TRINCO
10	79023986	01	45L	LEVER	FECHO
11	79009016	01	100M	SPRING	MOLA
12	79021009	01	80P	PIN	PINO
13	79005243	08	131P	WASHER	ARRUELA
14	79005781	02	80P	PIN	PINO
15	567406	04	270C	SPLIT PIN	CUPILHA
16	79037285	04	140C	HINGE	DOBRADIÇA
17	79035385	04	80P	PIN	PINO
18	79005242	08	131R	WASHER	ARRUELA
19	79014117	02	30G	HOOK	FIXADOR
20	4983697	02	85F	FORK	PRESILHA
21	4983695	02	80P	PIN	PINO
22	79032198	02	60T	SMALL BLOCK	COXIM
23	76005976	02	300S	SUPPORT	SUPORTE
24	14163170	01	270C	SPLIT PIN	PINO ELÁSTICO
25	10734201	04	270C	SPLIT PIN	CUPILHA
26	11113231	08	40V	SCREW	PARAFUSO
27	15993631	04	40V	SCREW	PARAFUSO
28	15988731	08	40V	SCREW	PARAFUSO
29	11112431	04	40V	SCREW	PARAFUSO
30	10571971	12	132R	LOCKWASHER	ARRUELA PRESSÃO
31	10796101	02	270C	SPLIT PIN	CUPILHA
32	10796301	01	270C	SPLIT PIN	PINO ELÁSTICO
33	79005243	08	131R	WASHER	ARRUELA
34	79009310	04	131R	WASHER	ARRUELA
35	15971831	02	40V	SCREW	PARAFUSO

01 02 HOOD ASSY - CAPO

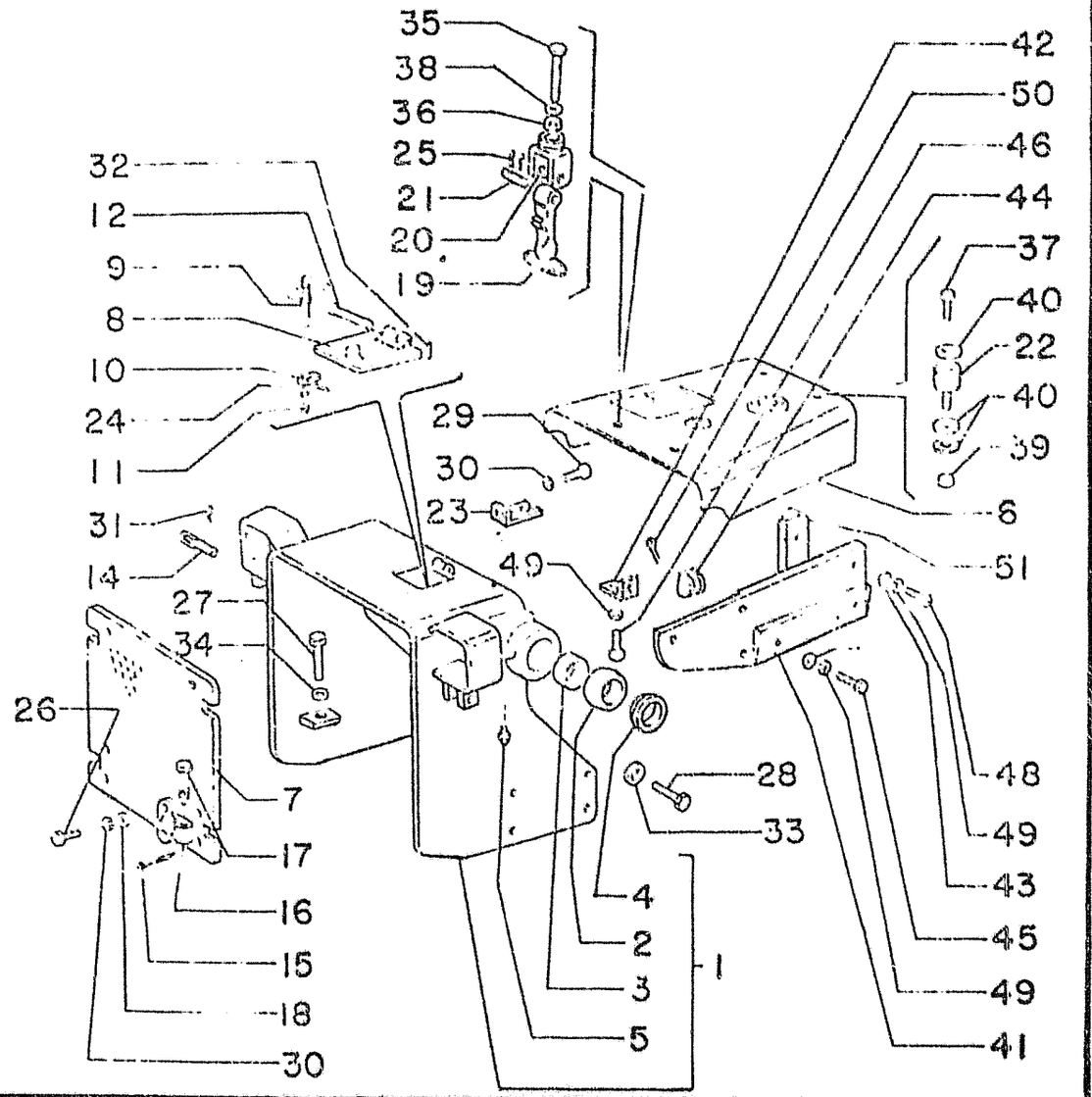

ITEM	PART NUMBER	QTY	CODE	DESCRIPTION	DENOMINAÇÃO
36	10791021	02	10D	NUT	PORCA
37	11112231	02	40V	SCREW	PARAFUSO
38	12646821	02	131R	WASHER	ARRUELA
39	11702921	02	10D	NUT	PORCA
40	12646921	06	131R	WASHER	ARRUELA
41	76005953	01	52F	SIDE PANEL LEFT	PROTEÇÃO LATERAL ESQUERDA
	76005954	01	52F	SIDE PANEL RIGHT	PROTEÇÃO LATERAL DIREITA
42	76006058	02	225S	BRACKET	PLACA
43	79032003	06	95B	BUSHING	BUCHA
44	79005849	02	45L	LEVER	FECHO
45	79005851	02	40V	SCREW	PARAFUSO
46	15540331	02	40V	SCREW	PARAFUSO
47	12646901	02	131R	WASHER	ARRUELA
48	11112631	06	40V	SCREW	PARAFUSO
49	10571971	10	132R	LOCKWASHER	ARRUELA PRESSÃO
50	10796401	02	270C	SPLIT PIN	CUPILHA
51	76006010	01	115M	PILLAR LEFT	MONTANTE ESQUERDO
	76006011	01	115M	PILLAR RIGHT	MONTANTE DIREITO

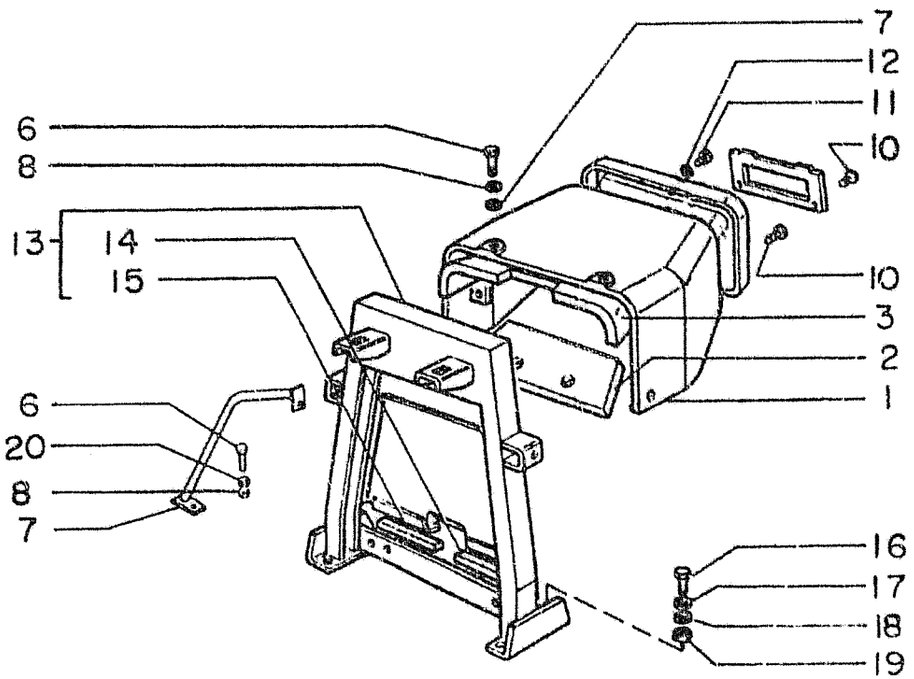

ITEM	PART NUMBER	QTY	CODE	DESCRIPTION	DENOMINAÇÃO
1	79042888	01	325C	DASH PANEL	PAINEL
2	76002439	01	25P	PANEL INNER LOWER	PAINEL INTERNO INFERIOR
3	76002440	01	25P	PANEL INNER UPPER	PAINEL INTERNO SUPERIOR
4	79042406	01	141P	INSTRUMENT PANEL	PAINEL DE INSTRUM.
5	79042186	01	25P	PANEL	PAINEL
6	11112431	08	40V	SCREW	PARAFUSO
7	10520021	08	131R	WASHER	ARRUELA
8	10517071	08	132R	LOCKWASHER	ARRUELA DE PRESSÃO
9	13301717	06	40V	SCREW	PARAFUSO
10	13297317	02	40V	SCREW	PARAFUSO
11	13275917	02	40V	SCREW	PARAFUSO
12	10571571	02	132R	LOCKWASHER	ARRUELA DE PRESSÃO
13	76006004	01	72I	FRAME WORK REAR ASSEMBLY	CAVALETE POSTERIOR COMPLETO
14	79029428	01	20N	RESILIENT BAND LEFT	GUARNIÇÃO ESQUERDA
15	79029429	01	20N	RESILIENT BAND RIGHT	GUARNIÇÃO DIREITA
16	11115631	04	40V	SCREW	PARAFUSO
17	10572071	04	132R	LOCKWASHER	ARRUELA DE PRESSÃO
18	10520101	04	131R	WASHER	ARRUELA
19	12163221	04	10D	NUT	PORCA
20	76006454	01	20M	HANDLE RIGHT	ALÇA DIREITA
	76006456	01	20M	HANDLE LEFT	ALÇA ESQUERDA

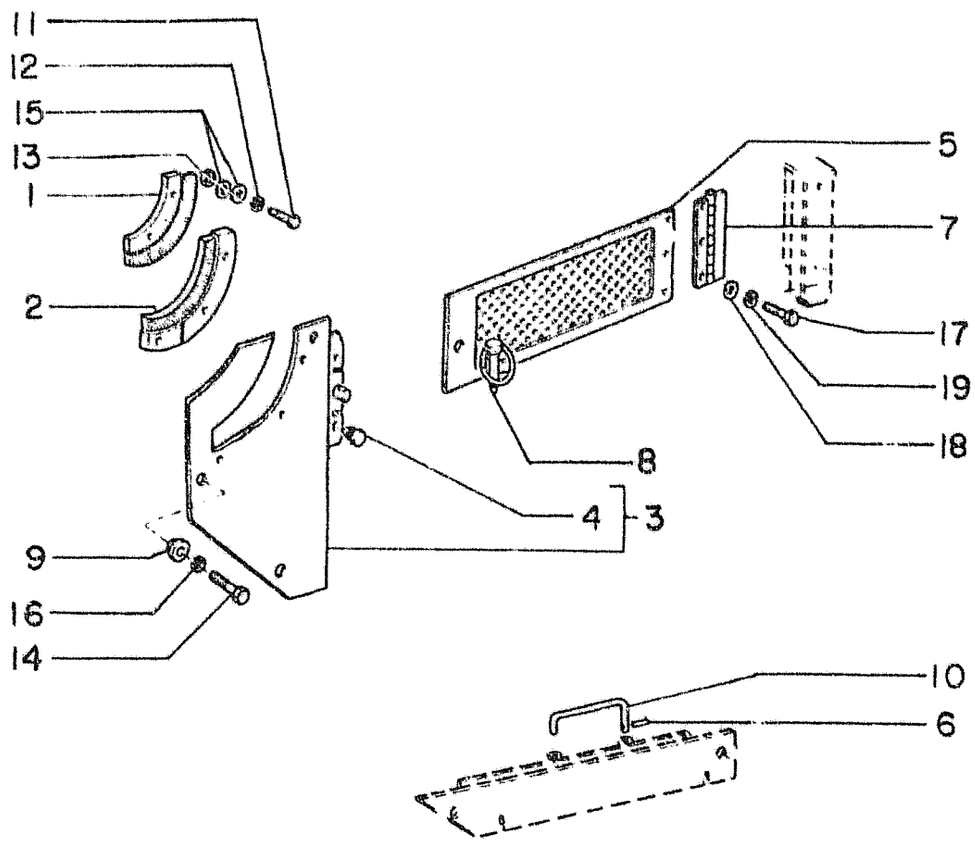

ITEM	PART NUMBER	QTY	CODE	DESCRIPTION	DENOMINAÇÃO
1	76005947	02	177S	BRUSH	ESCOVA
2	76005948	02	177S	BRUSH	ESCOVA
3	76005961	01	52F	SIDE PANEL ASS'Y. LEFT	PAINEL LATERAL COMPL. ESQUERDO
	76006234	01	52F	SIDE PANEL ASS'Y. RIGHT	PAINEL LATERAL COMPL. DIREITA
4	14567080	04	120B	BUTTON	BATENTE
5	76006951	01	52F	SIDE PANEL LEFT	PROTEÇÃO LATERAL ESQUERDA
	76005952	01	52F	SIDE PANEL RIGHT	PROTEÇÃO LATERAL DIREITA
6	14158470	02	202S	SPLIT PIN	PINO ELÁSTICO
7	76005956	02	140C	HINGE	DOBRADIÇA
8	4967704	02	80P	PIN	PINO
9	79032003	04	95B	BUSHING	BUCHA
10	79037539	02	90A	ROD	HASTE
11	10902631	10	40V	SCREW	PARAFUSO
12	10571571	10	132R	LOCKWASHER	ARRUELA DE PRESSÃO
13	15896221	10	10D	NUT	PORCA
14	11112631	04	40V	SCREW	PARAFUSO
15	12644421	20	131R	WASHER	ARRUELA
16	10571971	04	132R	LOCKWASHER	ARRUELA DE PRESSÃO
17	16043431	12	40V	SCREW	PARAFUSO
18	12646721	12	131R	WASHER	ARRUELA
19	10571771	12	132R	LOCKWASHER	ARRUELA DE PRESSÃO

OPTIONAL	FIELD	76006021
	CAMPO	
OPCIONAL	FACTORY	76006022
	FABRICA	

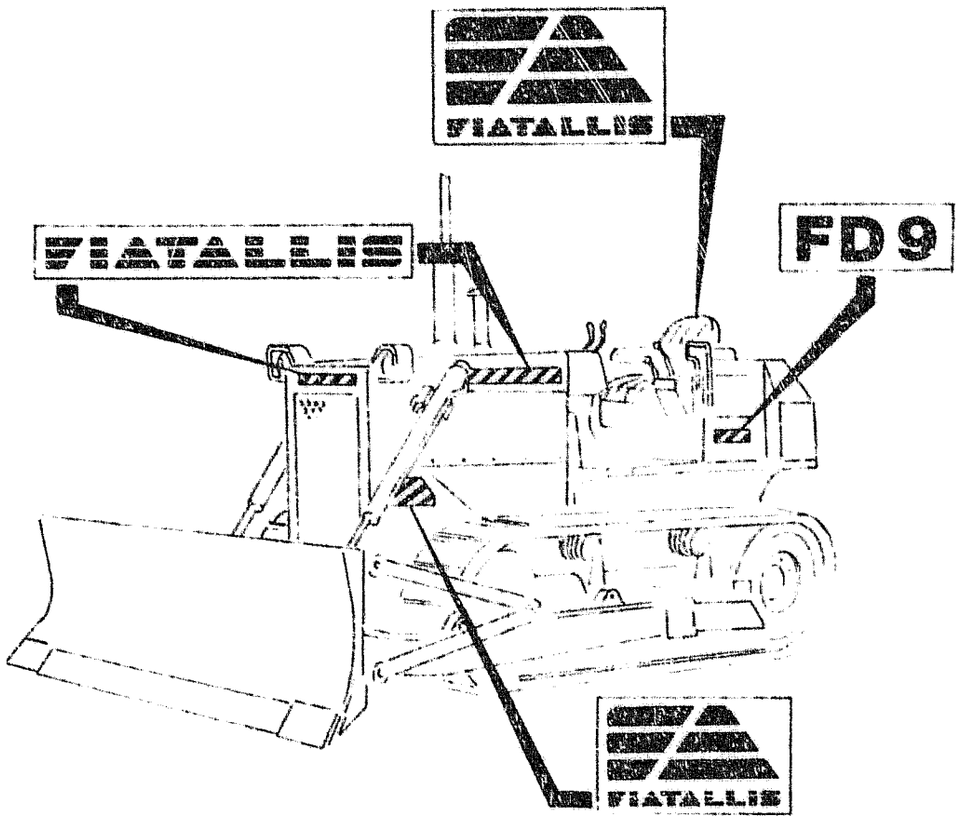

ITEM	PART NUMBER	QTY	CODE	DESCRIPTION	DENOMINAÇÃO
1	75209575	-	2K	KIT TYPE PLATES	JÕGO DE DECALQUES

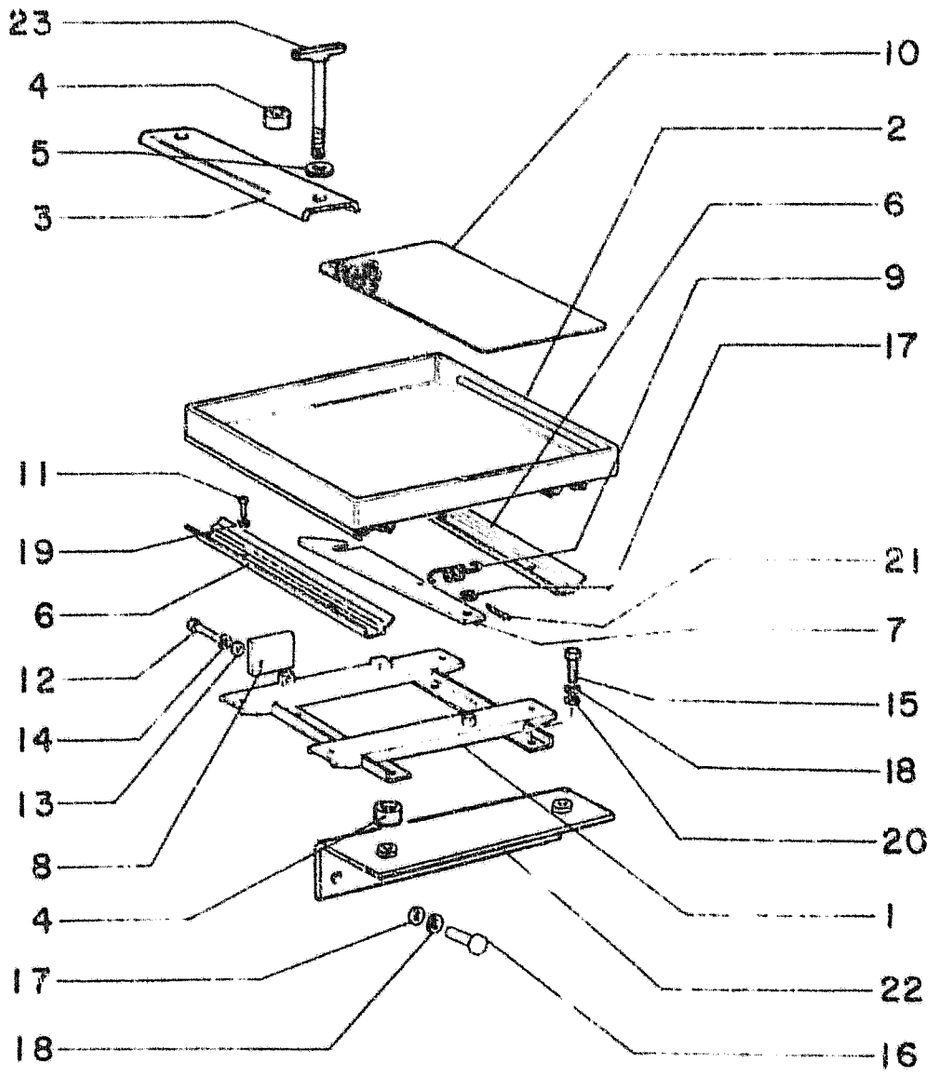

ITEM	PART NUMBER	QTY	CODE	DESCRIPTION	DENOMINAÇÃO
1	79025250	01	300S	SUPPORT	SUPORTE
2	75212617	01	300S	SUPPORT	SUPORTE
3	75213002	01	180T	CROSS BEAM	TRAVESSA
4	75213003	06	75D	SPACER	DISTANCIAL
5	12646721	02	131R	WASHER	ARRUELA
6	79025274	02	145G	GUIDE	GUIA
7	79025296	01	45L	LEVER	ALAVANCA
8	79025273	01	230S	RETAINER	LIMITADOR
9	79005934	01	100M	SPRING	MOLA
10	4991458	02	105P	PLATE	PLACA
11	79010350	04	40V	SCREW	PARAFUSO
12	16043431	01	40V	SCREW	PARAFUSO
13	10519621	01	131R	WASHER	ARRUELA
14	10571771	01	132R	LOCKWASHER	ARRUELA PRESSÃO
15	10979231	04	40V	SCREW	PARAFUSO
16	11106031	02	40V	SCREW	PARAFUSO
17	12638621	03	131R	WASHER	ARRUELA
18	10571871	06	132R	LOCKWASHER	ARRUELA PRESSÃO
19	10569371	04	132R	LOCKWASHER	ARRUELA PRESSÃO
20	12646821	04	131R	WASHER	ARRUELA
21	10796401	01	270C	SPLIT PIN	CUPILHA
22	76006326	01	300S	SUPPORT	SUPORTE
23	79010153	02	142T	TIE ROD	TIRANTE

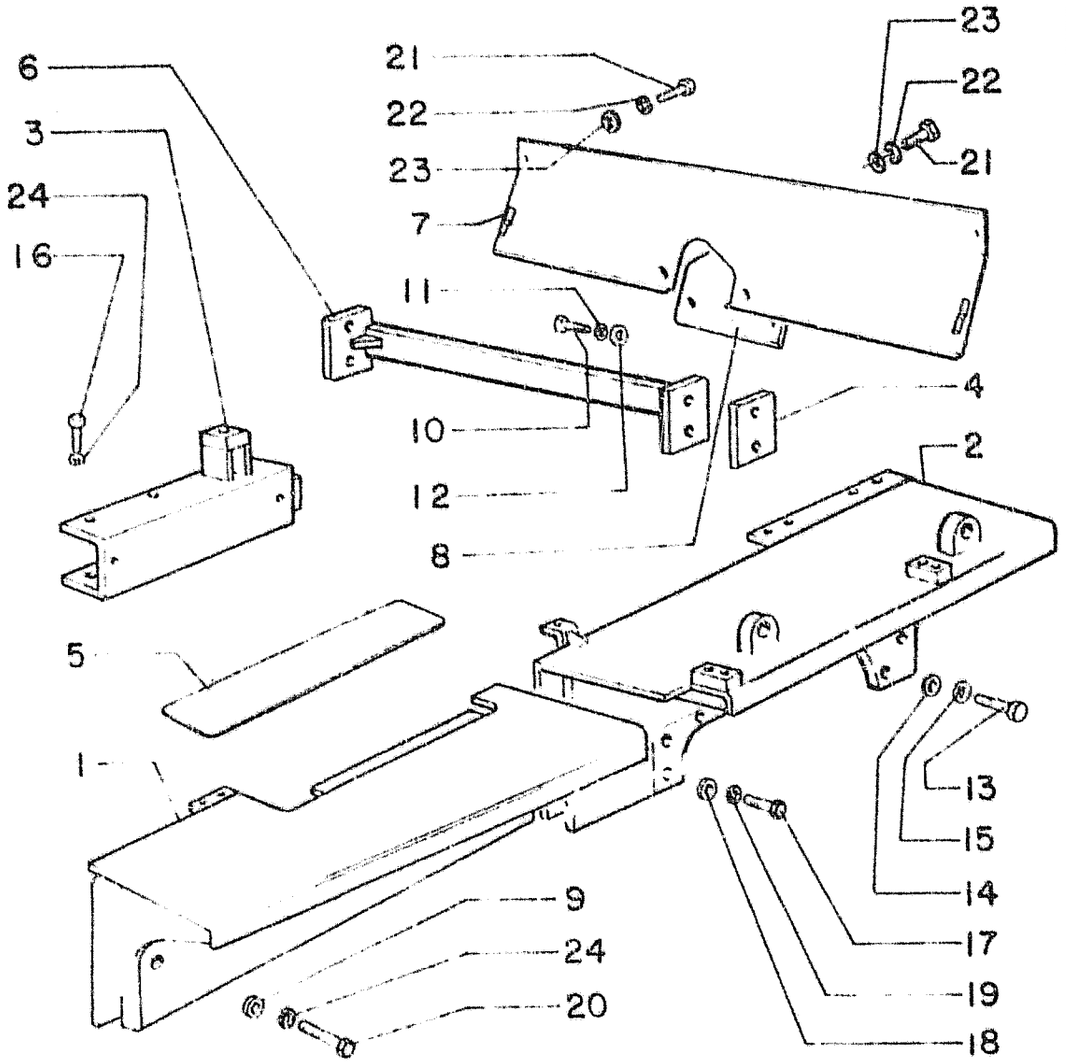

ITEM	PART NUMBER	QTY	CODE	DESCRIPTION	DENOMINAÇÃO
1	76006462	01	31P	MUDGUARDS FRONT RIGHT	PARALAMA ANTERIOR DIREITO
	76006463	01	31P	MUDGUARDS FRONT LEFT	PARALAMA ANTERIOR ESQUERDO
2	76006440	01	31P	MUDGUARDS REAR RIGHT	PARALAMA POSTERIOR DIREITO
	76006376	01	31P	MUDGUARDS REAR LEFT	PARALAMA POSTERIOR ESQUERDO
3	76006493	01	300S	SUPPORT RIGHT	SUPORTE DIREITO
	76006497	01	300S	SUPPORT LEFT	SUPORTE ESQUERDO
4	79026974		198S	SHIM AS REQUIRED	CALÇO CONF. NECESSIDADE
5	45015482	02	407S	ANTI SKID	ANTIDERRAPANTE
6	79026936	01	180T	CROSS BEAM	TRAVESSA
7	76007425	01	70R	PROTECTION	PROTEÇÃO
8	76007424	01	265C	COVER	TAMPA
9	79027338	06	131R	WASHER	ARRUELA
10	11127531	04	40V	SCREW	PARAFUSO
11	10520221	04	131R	WASHER	ARRUELA
12	10572179	04	132R	LOCKWASHER	ARRUELA PRESSÃO
13	15988331	06	40V	SCREW	PARAFUSO
14	14497021	06	131R	WASHER	ARRUELA
15	10572379	06	132R	LOCKWASHER	ARRUELA PRESSÃO
16	11112231	06	40V	SCREW	PARAFUSO
17	11394331	06	40V	SCREW	PARAFUSO
18	14496821	06	131R	WASHER	ARRUELA
19	10572079	06	132R	LOCKWASHER	ARRUELA PRESSÃO
20	15540531	06	40V	SCREW	PARAFUSO
21	11106031	06	40V	SCREW	PARAFUSO
22	10571879	06	132R	LOCKWASHER	ARRUELA PRESSÃO
23	12644321	06	131R	WASHER	ARRUELA
24	10571979	12	132R	LOCKWASHER	ARRUELA PRESSÃO

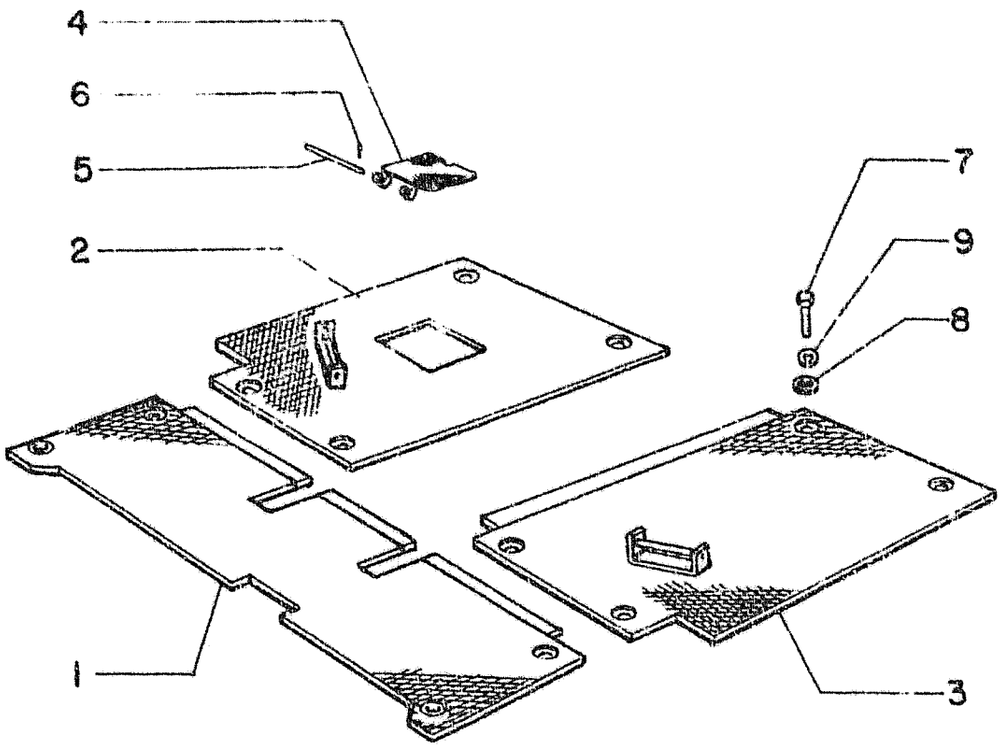

ITEM	PART NUMBER	QTY	CODE	DESCRIPTION	DENOMINAÇÃO
1	76006514	01	64P	FOOTBOARD-FRONT	PISO ANTERIOR
2	76006518	01	64P	FOOTBOARD-REAR RIGHT	PISO POSTERIOR DIREITO
3	76006511	01	64P	FOOTBOARD-REAR LEFT	PISO POSTERIOR ESQUERDO
4	79010158	01	265C	COVER	TAMPA
5	79010160	01	80P	PIN	PINO
6	10734201	02	270C	SPLIT PIN	CUPILHA
7	11106031	12	40V	SCREW	PARAFUSO
8	12646821	12	131R	WASHER	ARRUELA
9	10571879	12	132R	LOCKWASHER	ARRUELA PRESSÃO

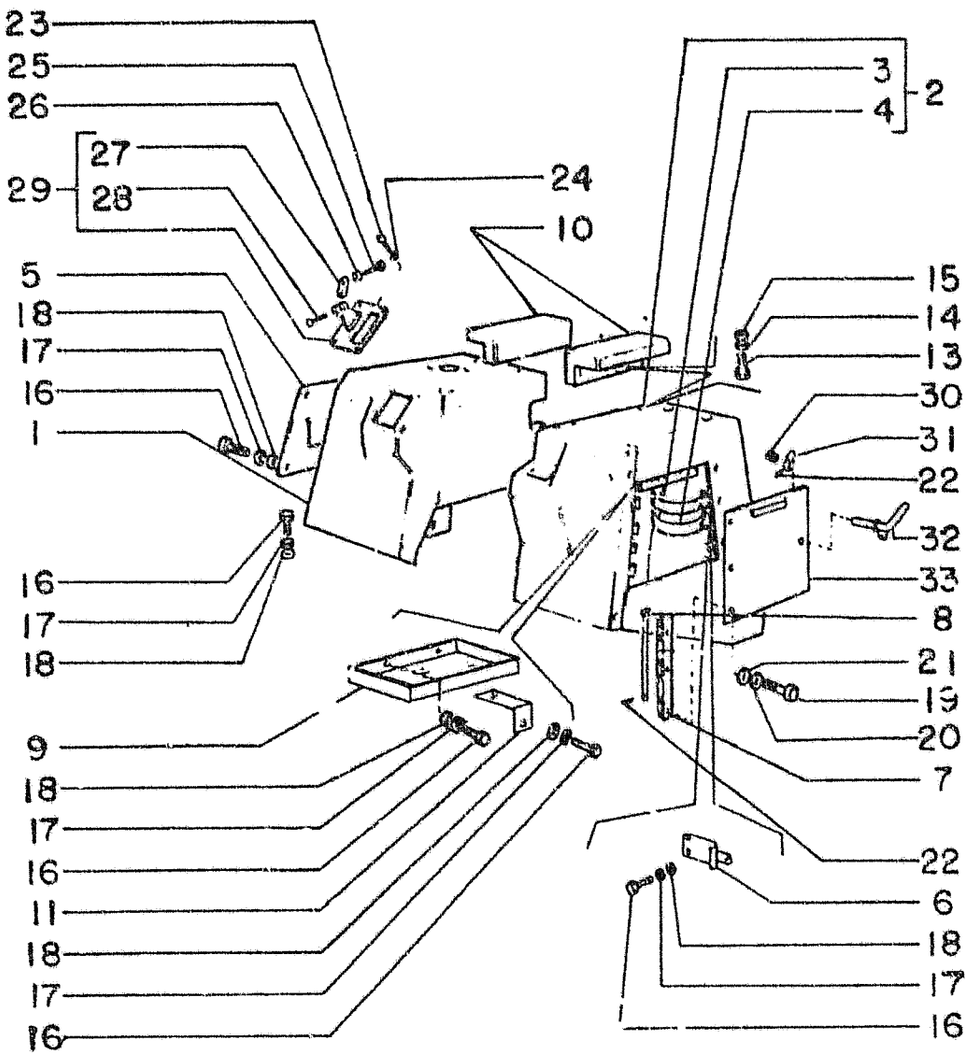

ITEM	PART NUMBER	QTY	CODE	DESCRIPTION	DENOMINAÇÃO
1	76006478	01	115M	PILLAR RIGHT	MONTANTE DIREITO
2	75213873	01	115M	PILLAR ASS'Y. LEFT	MONTANTE COMPLETO ESQUERDO
3	4293094	01	172C	SECURING PUMP	CINTA BOMBA
4	79030150	01	172C	SECURING BAG	CINTA BOLSA
5	79027405	01	52F	SIDE PANEL RIGHT	TAMPA DIREITA
6	79035414	01	45L	LEVER	FECHO
7	79034004	01	1400	HALF HINGE	SEMI DOBRADIÇA
8	79033895	01	80P	PIN	PINO
9	75213775	01	87C	TOOLS BOX	CAIXA DE FERRAMENTAS
10	79027559	02	74C	ARMREST	APOIA BRAÇO
11	79035257	01	225S	BRACKET	SUPORTE
12	79005244	02	131R	WASHER	ARRUELA
13	10902121	08	40V	SCREW	PARAFUSO
14	10571571	08	132R	LOCKWASHER	ARRUELA DE PRESSÃO
15	12644421	08	131R	WASHER	ARRUELA
16	11106031	10	40V	SCREW	PARAFUSO
17	10571871	10	132R	LOCKWASHER	ARRUELA DE PRESSÃO
18	12646821	10	131R	WASHER	ARRUELA
19	16043431	12	40V	SCREW	PARAFUSO
20	10571771	12	132R	LOCKWASHER	ARRUELA DE PRESSÃO
21	10519621	12	131R	WASHER	ARRUELA
22	10734201	02	270C	SPLIT PIN	CUPILHA
23	13279217	04	40V	SCREW	PARAFUSO
24	12598371	04	132R	LOCKWASHER	ARRUELA DE PRESSÃO
25	16043931	01	40V	SCREW	PARAFUSO
26	16100821	01	10D	NUT	PORCA
27	79025574	01	45L	LEVER	ALAVANCA
28	10253900	01	80P	PIN	PINO
29	79031744	01	138S	REFERENCE SECTOR ASS'Y.	SETOR DE REFERÊNCIA COMPLETO
30	79009016	01	100M	SPRING	MOLA
31	4984652	01	45L	LEVER	ALAVANCA
32	79028371	01	20M	HANDLE	MANOPLA
33	79034003	01	52F	SIDE PANEL LEFT	TAMPA ESQUERDA

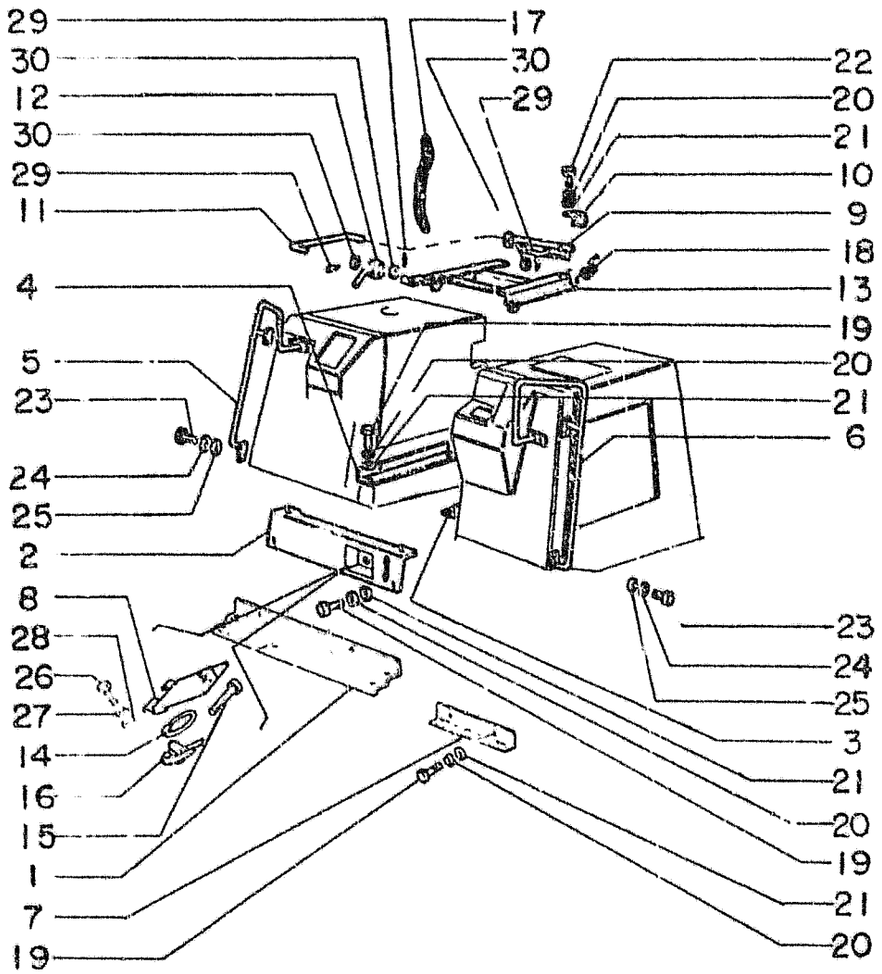

ITEM	PART NUMBER	QTY	CODE	DESCRIPTION	DENOMINAÇÃO
1	76006447	01	180T	CROSS BEAM	TRAVESSA
2	79027424	01	140T	PLANK	PLACA
3	79034091	01	300S	SUPPORT LEFT	SUPORTE ESQUERDO
4	76006498	01	300S	SUPPORT RIGHT	SUPORTE DIREITO
5	79025239	01	20M	HANDLE RIGHT	ALÇA DIREITA
6	79025241	01	20M	HANDLE LEFT	ALÇA ESQUERDA
7	79030649	01	70R	PROTECTION LEFT	PROTEÇÃO ESQUERDA
	79030650	01	70R	PROTECTION RIGHT	PROTEÇÃO DIREITA
8	79025541	01	205S	LID	TAMPA
9	79025462	01	30G	HOOK REAR	GANCHO POSTERIOR
10	79035168	02	140C	HINGE	DOBRADIÇA
11	79025468	01	142T	TIE ROD	TIRANTE
12	79025469	01	45L	LEVER	ALAVANC..
13	75213762	01	300S	SUPPORT	SUPORTE DO ASSENTO
14	79025540	01	100M	SPRING	MOLA
15	79025535	01	80P	PIN	PINO
16	79025536	01	140C	HINGE	DOBRADIÇA
17	79035975	02	142T	TIE ROD	TIRANTE
18	79027058	01	100M	SPRING	MOLA
19	11106031	13	40V	SCREW	PARAFUSO
20	10571871	19	132R	LOCKWASHER	ARRUELA DE PRESSÃO
21	12646821	19	131R	WASHER	ARRUELA
22	11106431	06	40V	SCREW	PARAFUSO
23	11112431	08	40V	SCREW	PARAFUSO
24	10571971	08	132R	LOCKWASHER	ARRUELA DE PRESSÃO
25	12646921	08	131R	WASHER	ARRUELA DE PRESSÃO
26	16043431	02	40V	SCREW	PARAFUSO
27	10571771	02	132R	LOCKWASHER	ARRUELA DE PRESSÃO
28	10519621	02	131R	WASHER	ARRUELA
29	10796301	03	270C	SPLIT PIN	CUPILHA
30	12644321	03	131R	WASHER	ARRUELA

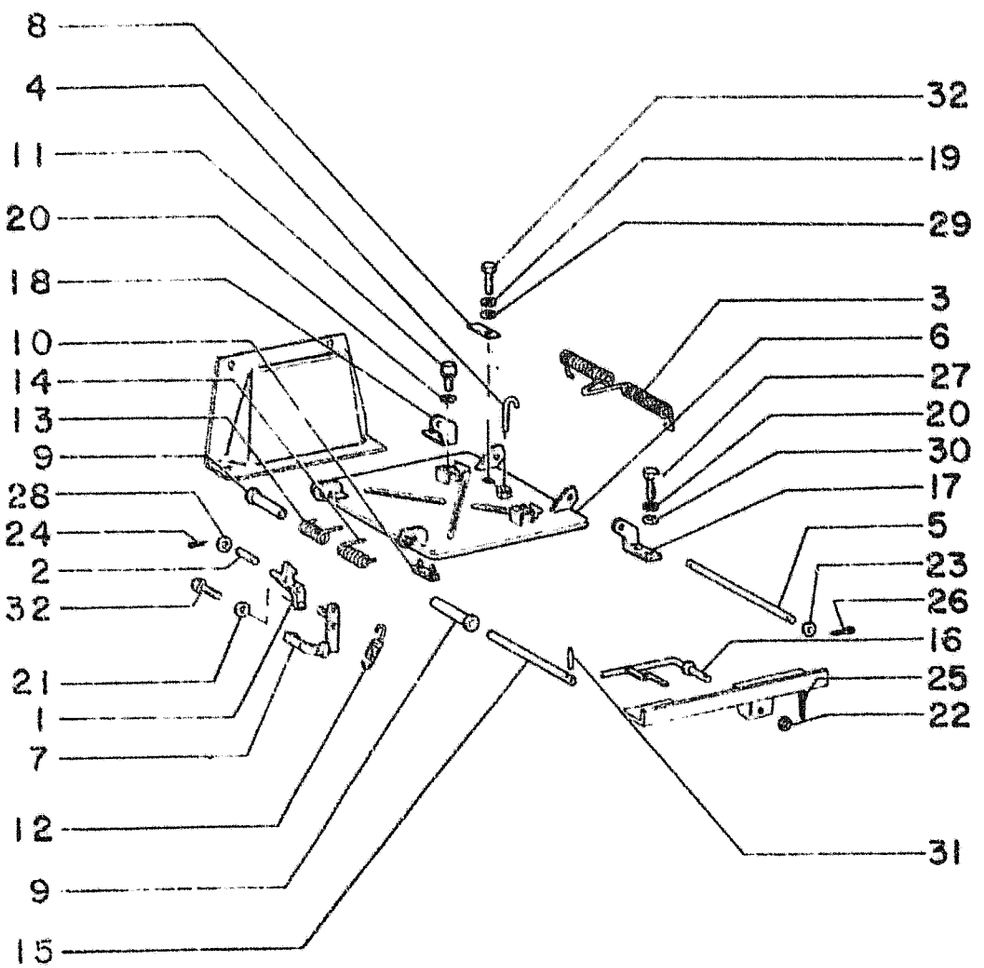

ITEM	PART NUMBER	QTY	CODE	DESCRIPTION	DENOMINAÇÃO
1	79028272	01	30G	HOOK FRONT	GANCHO ANTERIOR
2	79025548	01	80P	PIN	PINO
3	79026148	01	100M	SPRING	MOLA
4	79026149	01	30G	HOOK	GANCHO
5	79025458	01	16A	SHAFT	EIXO
6	79036971	01	265C	COVER	TAMPA
7	79025508	01	70T	PROTECTIVE PANEL	PEDAL
8	79027428	01	113P	LOCK PLATE	PLACA
9	79028347	02	80P	PIN	PINO
10	79010401	02	61T	PAD	BATENTE
11	591420	02	61T	PAD	BATENTE
12	79025470	01	100M	SPRING	MOLA
13	79026153	01	100M	SPRING	MOLA DIREITA
14	79026154	01	100M	SPRING LEFT	MOLA ESQUERDA
15	79025453	01	16A	SHAFT	EIXO
16	79027056	01	238P	PUSH ROD	TIRANTE
17	79027057	01	225S	BRACKET LEFT	PLACA ESQUERDA
18	79027058	01	225S	BRACKET RIGHT	PLACA DIREITA
19	10571771	01	132R	LOCKWASHER	ARRUELA PRESSÃO
20	10571871	06	132R	LOCKWASHER	ARRUELA PRESSÃO
21	10519621	01	131R	WASHER	ARRUELA
22	10520021	01	131R	WASHER	ARRUELA
23	10520221	02	131R	WASHER	ARRUELA
24	10796301	02	270C	SPLIT PIN	CUPILHA
25	10796401	01	270C	SPLIT PIN	CUPILHA
26	10797101	02	270C	SPLIT PIN	CUPILHA
27	11106431	04	40V	SCREW	PARAFUSO
28	12638621	02	131R	WASHER	ARRUELA
29	12646721	01	131R	WASHER	ARRUELA
30	12646821	04	131R	WASHER	ARRUELA
31	14164770	01	270C	SPLIT PIN	PINO ELÁSTICO
32	16043431	02	40V	SCREW	PARAFUSO

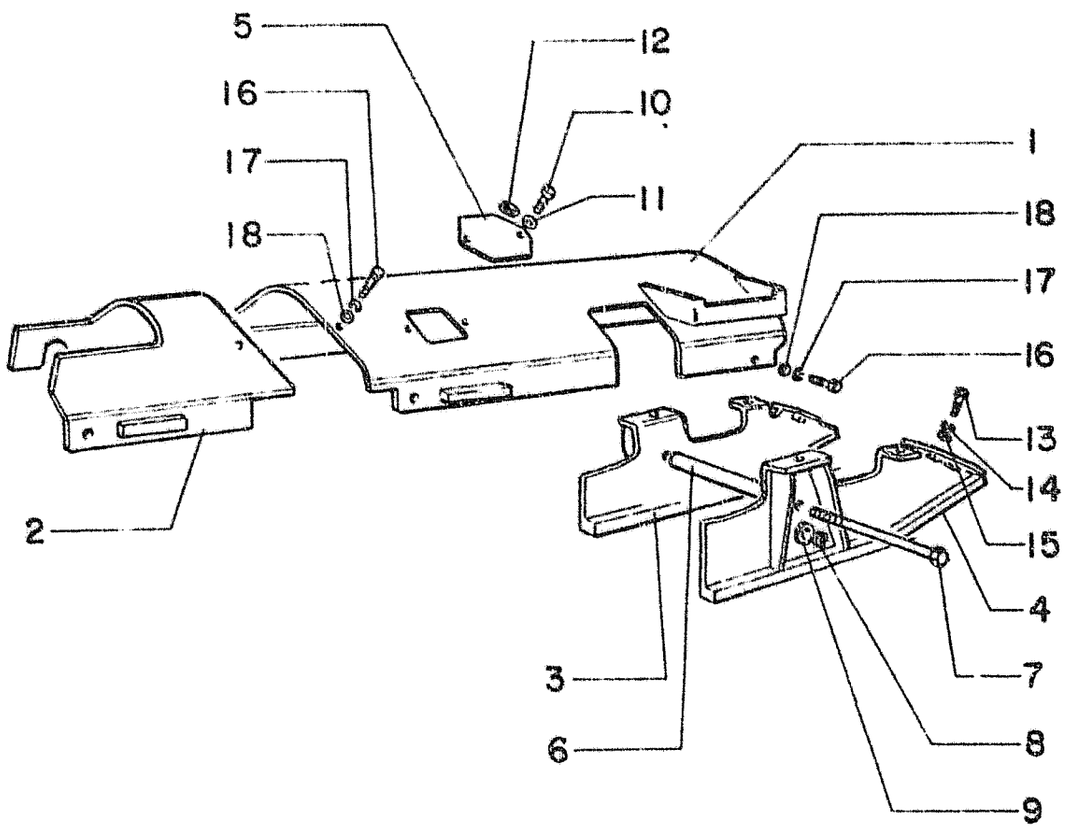

ITEM	PART NUMBER	QTY	CODE	DESCRIPTION	DENOMINAÇÃO
1	79023905	01	70R	PROTECTION RIGHT	PROTEÇÃO DIREITA
	79023907	01	70R	PROTECTION LEFT	PROTEÇÃO ESQ.
2	79023909	01	70R	PROTECTION RIGHT	PROTEÇÃO DIREITA
	79023911	01	70R	PROTECTION LEFT	PROTEÇÃO ESQ.
3	79023609	02	70R	PROTECTION RIGHT	PROTEÇÃO DIREITA
4	79023611	02	70R	PROTECTION LEFT	PROTEÇÃO ESQ.
5	4969757	02	265C	COVER	TAMPA
6	76005264	02	75D	SPACER	DISTANCIAL
7	11408631	04	40V	SCREW	PARAFUSO
8	10572371	04	132R	LOCKWASHER	ARRUELA PRESSÃO
9	10520421	04	131R	WASHER	ARRUELA
10	11106031	04	40V	SCREW	PARAFUSO
11	10516871	04	132R	LOCKWASHER	ARRUELA PRESSÃO
12	12646821	04	131R	WASHER	ARRUELA
13	15840531	12	40V	SCREW	PARAFUSO
14	10517271	12	132R	LOCKWASHER	ARRUELA PRESSÃO
15	79005240	12	131R	WASHER	ARRUELA
16	11112431	16	40V	SCREW	PARAFUSO
17	10517071	16	132R	LOCKWASHER	ARRUELA PRESSÃO
18	12646921	16	131R	WASHER	ARRUELA

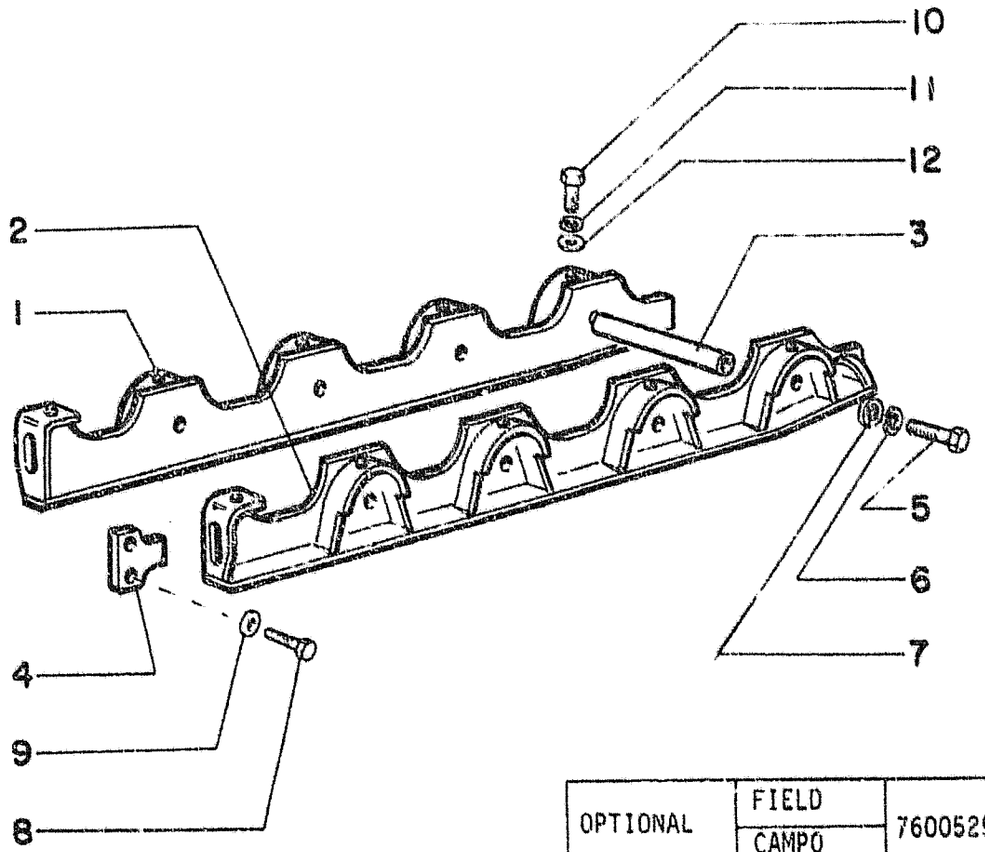

ITEM	PART NUMBER	QTY	CODE	DESCRIPTION	DENOMINAÇÃO
1	79023617	02	70R	PROTECTION RIGHT	PROTEÇÃO DIREITA
2	79023619	02	70R	PROTECTION LEFT	PROTEÇÃO ESQ.
3	76005204	08	75D	SPACER	DISTANCIAL
4	76006183	04	105P	PLATE	PLACA
5	11408631	16	40V	SCREW	PARAFUSO
6	10572371	16	132R	LOCKWASHER	ARRUELA PRESSÃO
7	10520421	16	131R	WASHER	ARRUELA
8	11394331	08	40V	SCREW	PARAFUSO
9	10572071	08	132R	LOCKWASHER	ARRUELA PRESSÃO
10	15840531	20	40V	SCREW	PARAFUSO
11	10572171	20	132R	LOCKWASHER	ARRUELA PRESSÃO
12	79005240	20	131R	WASHER	ARRUELA

OPTIONAL	FIELD / CAMPO	76005296
OPCIONAL	FACTORY / FÁBRICA	76005297

01 02 TRACK GUARDS - PROTEÇÕES DO CHASSI DE ESTEIRA

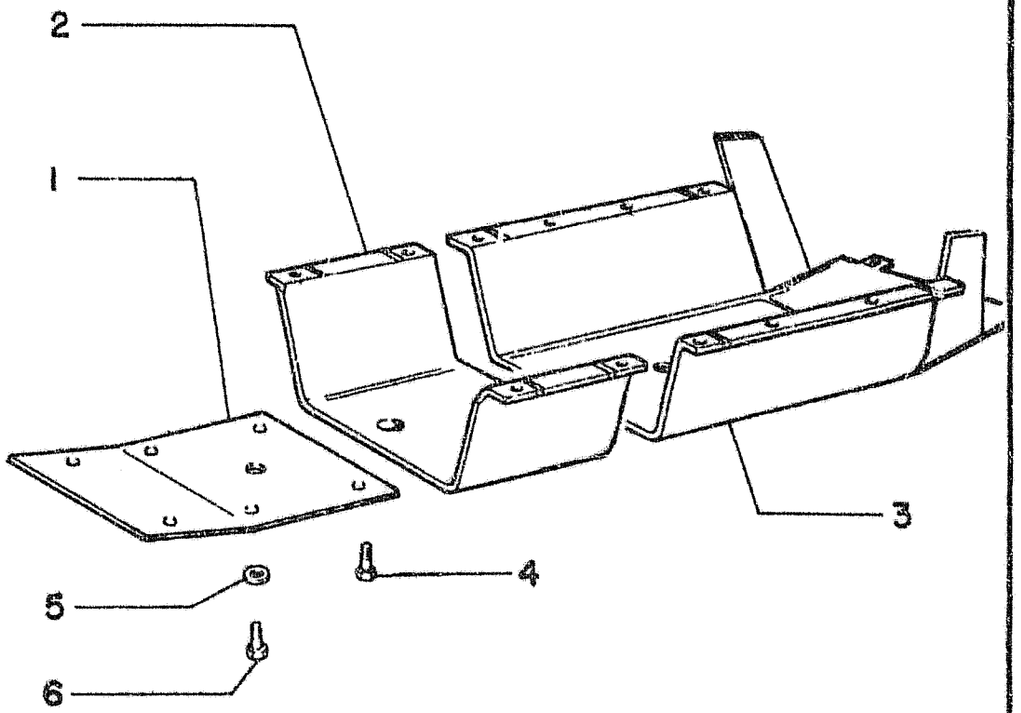

ITEM	PART NUMBER	QTY	CODE	DESCRIPTION	DENOMINAÇÃO
1	75212779	01	70R	PROTECTION LOWER FRONT	PROTEÇÃO INF. ANTERIOR
2	76006645	01	70R	PROTECTION LOWER	PROTEÇÃO INF.
3	76006647	01	70R	PROTECTION LOWER FRONT	PROTEÇÃO INF. POSTERIOR
4	547737	03	50T	PLUG	BUJÃO
5	79005238	16	131R	WASHER	ARRUELA
6	11255931	16	40V	SCREW	PARAFUSO

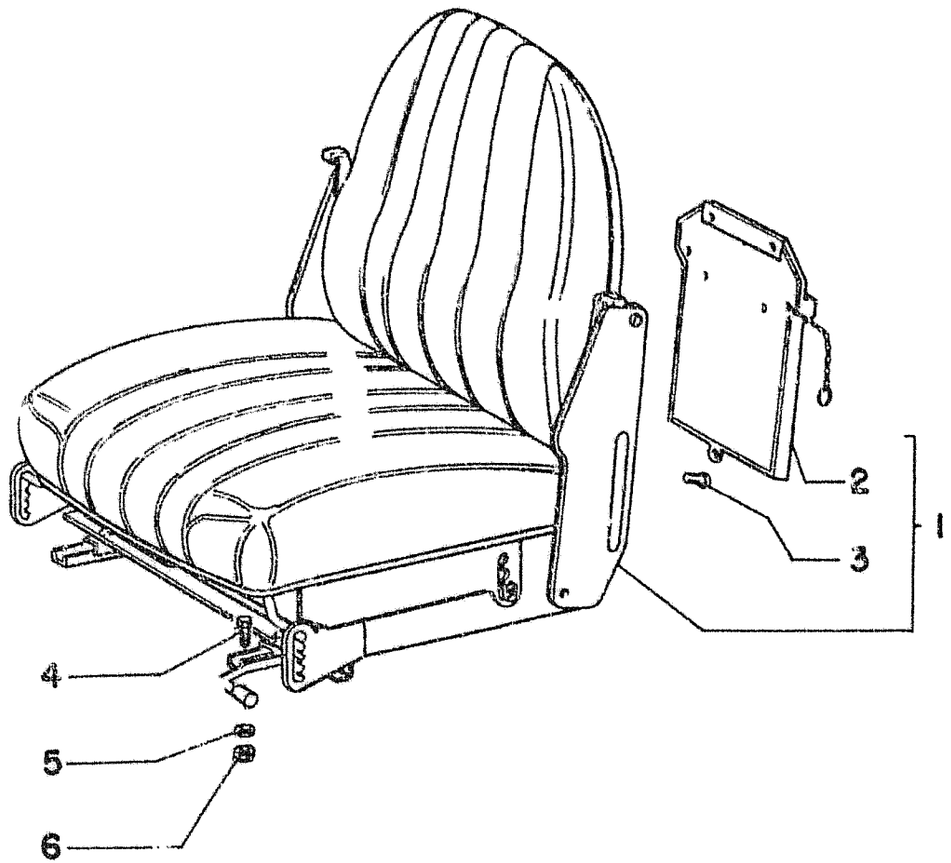

ITEM	PART NUMBER	QTY.	COD.	DESCRIPTION	DENOMINACAO
01	75217548	01	0805	SEAT ASSEMBLY	ASSENTO COMPLETO
02	79023080	01	109R	UTILITY RECESS	BOLSA
03	15663101	03	040V	SCREW	PARAFUSO
04	16043631	04	040V	SCREW	PARAFUSO
05	10571771	04	132R	LOCKWASHER	ARRUELA PRESSAO
06	16100801	04	010D	NUT	PORCA

01 02

DRIVER SEAT
ASSENTO DO OPERADOR

FIATALLIS

F D 9

COM CÂMBIO 6 MARCHAS PARA EMBREAGEM (02) A PARTIR DO CHASSI 10152.

ITEM	PEÇA N.	SGR.	QUAD.	PAG.	GRID	*	ITEM	PEÇA N.	SGR.	QUAD.	PAG.	GRID	*	ITEM	PEÇA N.	SGR.	QUAD.	PAG.	GRID
22	546575	B2.10	2	1		*	10	593198	B2.35	1	1		*	05	4968902	B2.01	3	1	
02	546858	B2.35	1	1		*	15	597091	B2.35	1	1		*	12	4968906	B2.04/2	1	1	
01	575861	B2.13	2	1		*	13	597092	B2.35	1	1		*	12	4968906	B2.04/2	4	1	
01	575885	B2.33	2	1		*	07	597415	B2.35	1	1		*	05	4968906	B2.04/2	2	1	
02	575888	B2.33	2	1		*	07	599153	B2.04/2	3	1		*	01	4968906	B2.04/2	3	1	
01	575893	B2.33	1	1		*	06	599153	B2.04/2	1	1		*	14	4968909	B2.04/2	4	1	
01	575893	B2.33	5	1		*	15	599153	B2.04/2	2	1		*	16	4968909	B2.04/2	2	1	
03	581235	B2.33	2	1		*	13	599153	B2.04/2	4	1		*	05	4968909	B2.04/2	1	1	
04	581237	B2.33	2	1		*	07	1989257	B2.33	3	1		*	06	4968909	B2.04/2	3	1	
01	581238	B2.33	3	1		*	04	4502985	B2.01	1	1		*	10	4968911	B2.04/2	3	1	
02	581241	B2.33	3	1		*	05	4962048	B2.01	1	1		*	09	4968911	B2.04/2	1	1	
05	581243	B2.33	2	1		*	02	4965830	B2.30	3	1		*	14	4968911	B2.04/2	2	1	
03	581244	B2.33	3	1		*	19	4967237	B2.05	1	1		*	11	4968911	B2.04/2	4	1	
04	581245	B2.33	3	1		*	05	4967370	B2.35	1	1		*	04	4968912	B2.04/2	3	1	
11	581593	B2.35	1	1		*	09	4967988	B2.04	2	1		*	03	4968912	B2.04/2	1	1	
09	583058	B2.35	1	1		*	09	4967999	B2.04	3	1		*	09	4968912	B2.04/2	2	1	
19	586446	B2.01	3	1		*	13	4968000	B2.04	2	1		*	08	4968912	B2.04/2	4	1	
06	586447	B2.01	2	1		*	05	4968390	B2.30	1	1		*	17	4968915	B2.04/2	1	1	
16	586707	B2.10	2	1		*	06	4968392	B2.30	1	1		*	13	4968917	B2.04/2	1	1	
02	586707	B2.13	2	1		*	11	4968394	B2.30	1	1		*	12	4968917	B2.04/2	2	1	
03	586728	B2.01	2	1		*	25	4968697	B2.04	3	1		*	09	4968917	B2.04/2	4	1	
11	586728	B2.01	3	1		*	10	4968698	B2.04	3	1		*	13	4968917	B2.04/2	3	1	
12	586832	B2.30	1	1		*	11	4968698	B2.04	1	1		*	01	4968920	B2.01	1	1	
05	586851	B2.33	3	1		*	11	4968698	B2.04	2	1		*	02	4968924	B2.01	1	1	
02	586852	B2.33	1	1		*	06	4968700	B2.04	2	1		*	06	4970442	B2.05	1	1	
03	587088	B2.01	1	1		*	05	4968700	B2.04	1	1		*	01	4970504	B2.13	1	1	
03	587779	B2.33	1	1		*	20	4968700	B2.04	3	1		*	01	4971294	B2.01	3	1	
11	590386	B2.01	2	1		*	08	4968701	B2.04	2	1		*	18	4971296	B2.01	2	1	
01	591112	B2.33	6	1		*	16	4968703	B2.04	3	1		*	13	4971298	B2.01	3	1	
13	591390	B2.01	2	1		*	06	4968703	B2.04	1	1		*	01	4971307	B2.04/2	4	1	
29	591391	B2.01	2	1		*	08	4968704	B2.04	3	1		*	03	4971308	B2.04/2	2	1	
31	591392	B2.01	2	1		*	18	4968705	B2.04	3	1		*	12	4971410	B2.04	3	1	
30	591393	B2.01	2	1		*	23	4968890	B2.04	3	1		*	13	4971412	B2.04	1	1	
14	591393	B2.01	2	1		*	07	4968900	B2.01	3	1		*	08	4971413	B2.05	1	1	
03	592196	B2.35	1	1		*	19	4968901	B2.01	2	1		*	17	4971417	B2.04	3	1	

ITEM	PEÇA N.	SGR.	QUAD.	PAG.	GRID	*	ITEM	PEÇA N.	SGR.	QUAD.	PAG.	GRID	*	ITEM	PEÇA N.	SGR.	QUAD.	PAG.	GRID
07	4971418	B2.05	1	1		*	13	10516871	B2.30	2	1		*	07	11088076	B2.10	2	1	
14	4971419	B2.04	2	1		*	18	10516871	B2.10	2	1		*	06	11088076	B2.10	1	1	
04	4971431	B2.30	1	1		*	06	10516871	B2.33	1	1		*	03	11106231	B2.10	2	1	
12	4971433	B2.05	1	1		*	04	10516871	B2.33	4	1		*	02	11197771	B2.30	1	1	
14	4971570	B2.04	3	1		*	03	10516871	B2.33	6	1		*	12	11234731	B2.01	3	1	
10	4972404	B2.01	3	1		*	03	10569371	B2.13	1	1		*	18	11306931	B2.01	3	1	
04	4972404	B2.01	2	1		*	05	10571779	B2.30	2	1		*	26	11306931	B2.01	2	1	
09	4981056	B2.01	2	1		*	06	10571779	B2.01	1	1		*	06	11306931	B2.13	1	1	
01	4984156	B2.33	4	1		*	04	10571871	B2.13	1	1		*	07	11306931	B2.33	1	1	
02	4984188	B2.33	4	1		*	03	10571879	B2.01	3	1		*	06	11343731	B2.33	4	1	
09	4986683	B2.30	1	1		*	07	10571879	B2.01	1	1		*	07	11903111	B2.33	4	1	
10	4986685	B2.30	1	1		*	09	10571879	B2.01	3	1		*	07	12164721	B2.13	2	1	
06	4989256	B2.33	3	1		*	04	10571879	B2.13	2	1		*	07	12164721	B2.13	1	1	
08	4989258	B2.33	3	1		*	24	10571879	B2.04	3	1		*	02	12164721	B2.01	3	1	
09	4989259	B2.33	3	1		*	19	10571879	B2.13	3	1		*	19	12164721	B2.10	2	1	
10	4989261	B2.33	3	1		*	22	10571979	B2.01	2	1		*	08	12638601	B2.13	1	1	
03	8274306	B2.13	2	1		*	03	10572171	B2.00	1	1		*	05	12638601	B2.30	3	1	
02	10158601	B2.13	1	1		*	12	10730321	B2.35	1	1		*	02	12638621	B2.10	2	1	
01	10182817	B2.30	2	1		*	11	10734401	B2.10	2	1		*	12	13449530	B2.01	1	1	
02	10184317	B2.30	2	1		*	05	10734401	B2.13	1	1		*	06	13449730	B2.01	3	1	
11	10257060	B2.33	3	1		*	08	10791221	B2.10	1	1		*	13	13449730	B2.01	1	1	
02	10257060	B2.33	6	1		*	04	10791921	B2.10	1	1		*	04	13449930	B2.01	3	1	
07	10259960	B2.30	3	1		*	14	10839710	B2.01	3	1		*	08	13449930	B2.01	1	1	
03	10260160	B2.33	4	1		*	09	10839810	B2.01	1	1		*	20	13517030	B2.01	3	1	
04	10264560	B2.35	1	1		*	07	10902421	B2.30	1	1		*	09	14161770	B2.13	1	1	
17	10278340	B2.01	2	1		*	01	10902621	B2.30	1	1		*	08	14161770	B2.13	3	1	
03	10280060	B2.30	2	1		*	05	11057876	B2.13	2	1		*	09	14163870	B2.13	2	1	
04	10296160	B2.33	1	1		*	02	11058076	B2.33	5	1		*	10	14199100	B2.13	2	1	
14	10296260	B2.35	1	1		*	05	11058676	B2.33	4	1		*	05	14233230	B2.05	1	1	
16	10296585	B2.01	2	1		*	06	11066876	B2.13	2	1		*	13	14233631	B2.04	3	1	
05	10300511	B2.33	1	1		*	16	11066876	B2.13	3	1		*	15	14274630	B2.04	1	1	
04	10337110	B2.30	2	1		*	10	11067876	B2.05	1	1		*	10	14306337	B2.13	1	1	
27	10486110	B2.01	2	1		*	10	11071376	B2.04	2	1		*	06	14325301	B2.35	1	1	
07	10516671	B2.01	2	1		*	07	11071376	B2.04	1	1		*	24	14326050	B2.01	2	1	
01	10516871	B2.01	2	1		*	01	11077476	B2.04/2	2	1		*	03	14452981	B2.33	5	1	

ITEM	PEÇA N.	SGR.	QUAD.	PAG.	GRID	*	ITEM	PEÇA N.	SGR.	QUAD.	PAG.	GRID	*	ITEM	PEÇA N.	SGR.	QUAD.	PAG.	GRID
08	14453180	B2.33	4	1		*	20	14465680	B2.01	2	1		*	07	20973340	B2.04	3	1	
09	14453680	B2.33	4	1		*	02	14467581	B2.04/2	1	1		*	04	26794660	B2.05	1	1	
01	14454180	B2.30	3	1		*	10	14467581	B2.04/2	2	1		*	11	28042490	B2.04	3	1	
03	14456881	B2.30	1	1		*	03	14467581	B2.04/2	3	1		*	08	28042490	B2.04	1	1	
04	14456881	B2.33	5	1		*	07	14467581	B2.04/2	4	1		*	07	28042490	B2.04	2	1	
15	14456881	B2.01	2	1		*	24	14601170	B2.13	3	1		*	16	28042400	B2.04/2	1	1	
06	14456881	B2.30	2	1		*	13	14601470	B2.13	1	1		*	02	28042600	B2.04/2	2	1	
08	14456881	B2.33	1	1		*	25	14604270	B2.13	3	1		*	16	28042600	B2.04/2	3	1	
08	14456981	B2.30	1	1		*	13	14607070	B2.13	2	1		*	13	28995920	B2.05	1	1	
11	14457080	B2.13	1	1		*	21	15540431	B2.01	2	1		*	02	28996350	B2.05	1	1	
02	14457080	B2.10	1	1		*	02	15840537	B2.00	1	1		*	21	40000110	B2.04	3	1	
06	14457080	B2.10	2	1		*	20	15888731	B2.13	3	1		*	01	40000520	B2.05	1	1	
05	14457081	B2.33	5	1		*	14	15888831	B2.30	2	1		*	14	40000860	B2.05	1	1	
09	14457280	B2.33	1	1		*	04	15888831	B2.33	6	1		*	16	71305289	B2.13	2	1	
03	14457281	B2.04	1	1		*	18	15970731	B2.04	3	1		*	23	76002388	B2.04	1	1	
11	14457281	B2.13	2	1		*	14	15970731	B2.01	1	1		*	16	76002388	B2.04	2	1	
07	14457281	B2.13	3	1		*	05	15970731	B2.01	2	1		*	07	76002538	B2.04/2	1	1	
03	14457281	B2.04	2	1		*	08	15970731	B2.01	3	1		*	08	79000996	B2.35	1	1	
03	14457281	B2.04	3	1		*	11	15970931	B2.33	4	1		*	09	79001971	B2.30	3	1	
15	14457281	B2.13	3	1		*	02	15970931	B2.01	2	1		*	09	79002642	B2.10	1	1	
06	14457380	B2.33	5	1		*	04	15970931	B2.30	3	1		*	07	79004433	B2.33	2	1	
10	14457380	B2.33	1	1		*	05	15972431	B2.33	6	1		*	16	79005452	B2.13	1	1	
12	14457480	B2.13	1	1		*	15	15972431	B2.30	2	1		*	03	79005596	B2.10	1	1	
05	14459481	B2.04/2	3	1		*	15	16043231	B2.01	1	1		*	11	79005596	B2.10	1	1	
10	14459481	B2.04/2	4	1		*	08	16043431	B2.01	2	1		*	10	79005596	B2.10	2	1	
04	14459481	B2.04/2	1	1		*	14	16061531	B2.13	1	1		*	17	79005596	B2.13	1	1	
08	14459481	B2.04/2	2	1		*	07	16100821	B2.30	2	1		*	08	79005599	B2.10	2	1	
24	14462980	B2.10	2	1		*	12	16105621	B2.10	2	1		*	05	79005599	B2.10	1	1	
06	14463080	B2.33	2	1		*	15	16105621	B2.13	1	1		*	01	79005601	B2.10	1	1	
12	14463080	B2.33	3	1		*	15	20063500	B2.13	2	1		*	05	79005601	B2.10	2	1	
06	14463681	B2.04	3	1		*	01	20063620	B2.35	1	1		*	18	79005601	B2.13	1	1	
22	14463681	B2.04	1	1		*	07	20063580	B2.33	5	1		*	07	79005602	B2.10	1	1	
05	14463681	B2.04	2	1		*	11	20063580	B2.33	1	1		*	19	79005647	B2.13	1	1	
10	14463781	B2.33	4	1		*	11	20410050	B2.05	1	1		*	14	79005647	B2.10	2	1	
22	14466381	B2.04	3	1		*	19	20972850	B2.04	3	1		*	20	79005648	B2.13	1	1	

ITEM	PEÇA N.	SGR.	QUAD.	PAG.	GRID	*	ITEM	PEÇA N.	SGR.	QUAD.	PAG.	GRID	*	ITEM	PEÇA N.	SGR.	QUAD.	PAG.	GRID
12	79006444	B2.33	1	1		*	10	79034720	B2.33	2	1		*	22	79042694	B2.13	1	1	
08	79006606	B2.33	2	1		*	11	79034721	B2.33	2	1		*	12	79042701	B2.13	2	1	
12	79006613	B2.33	4	1		*	12	79034723	B2.33	2	1		*	08	79042757	B2.13	2	1	
13	79006627	B2.33	4	1		*	13	79034729	B2.33	2	1		*	06	79042758	B2.13	3	1	
14	79006705	B2.33	4	1		*	17	79034733	B2.01	3	1		*	24	79042948	B2.13	1	1	
10	79008585	B2.01	2	1		*	17	79034885	B2.13	3	1		*	25	79042949	B2.13	1	1	
15	79011089	B2.33	4	1		*.	05	79034900	B2.13	3	1		*	26	79042951	B2.13	1	1	
13	79011742	B2.33	3	1		*	02	79034903	B2.13	3	1		*	27	79042954	B2.13	1	1	
13	79012130	B2.33	1	1		*	01	79034904	B2.13	3	1		*	28	79042957	B2.13	1	1	
16	79012577	B2.33	4	1		*	03	79035005	B2.13	3	1		*	29	79042960	B2.13	1	1	
14	79015487	B2.33	3	1		*	09	79035287	B2.33	5	1		*	30	79042961	B2.13	1	1	
23	79023382	B2.01	2	1		*	14	79035387	B2.33	1	1		*	31	79042964	B2.13	1	1	
09	79023445	B2.04	1	1		*	10	79035289	B2.33	5	1		*	32	79042966	B2.13	1	1	
06	79023515	B2.30	3	1		*	06	79035290	B2.33	6	1		*	10	79043002	B2.30	2		
12	79023570	B2.04	1	1		*	07	79035291	B2.33	6	1		*	11	79043003	B2.30	2	1	
03	79024055	B2.05	1	1		*	08	79035292	B2.33	6	1		*	12	79043004	B2.30	2	1	
17	79027176	B2.33	4	1		*	11	79035293	B2.33	5	1		*	15	79043028	B2.33	1	1	
18	79027177	B2.33	4	1		*	12	79035294	B2.33	5	1		*	15	79043494	B2.10	2	1	
19	79027178	B2.33	4	1		*	13	79035295	B2.33	5	1		*	21	79043503	B2.10	2	1	
20	79027179	B2.33	4	1		*	14	79035296	B2.33	5	1		*	01	79043507	B2.10	2	1	
09	79027180	B2.33	2	1		*	15	79035297	B2.33	5	1		*	23	79043508	B2.10	2	1	
21	79030141	B2.33	4	1		*	09	79035298	B2.33	6	1		*	17	79043509	B2.10	2	1	
08	79032200	B2.04/2	1	1		*	21	79035861	B2.13	1	1		*	04	79043511	B2.10	2	1	
12	79032200	B2.04/2	3	1		*	33	79035881	B2.13	1	1		*	13	79043516	B2.10	2	1	
12	79032305	B2.01	2	1		*	11	79036005	B2.30	3	1		*	25	79044317	B2.01	2	1	
08	79032463	B2.33	5	1		*	09	79038746	B2.30	2	1		*	10	79044326	B2.04/2	1	1	
32	79032557	B2.01	2	1		*	28	79038894	B2.01	2	1		*	13	79044327	B2.04/2	2	1	
08	79033008	B2.30	3	1		*	14	79040250	B2.33	2	1		*	09	79044327	B2.04/2	3	1	
10	79033010	B2.30	3	1		*	15	79040253	B2.33	2	1		*	05	79044327	B2.04/2	4	1	
21	79033602	B2.01	3	1		*	03	79041443	B2.30	3	1		*	11	79044330	B2.04/2	3	1	
10	79034018	B2.13	3	1		*	09	79042648	B2.13	3	1		*	04	79044331	B2.04/2	2	1	
21	79034025	B2.13	2	1		*	14	79042690	B2.13	2	1		*	08	79044331	B2.04/2	3	1	
22	79034026	B2.13	2	1		*	23	79042691	B2.13	3	1		*	11	79044331	B2.04/2	1	1	
22	79034032	B2.13	3	1		*	21	79042693	B2.13	3	1		*	02	79044331	B2.04/2	4	1	
18	79034034	B2.13	3	1		*	11	79042694	B2.13	3	1		*	04	79044332	B2.04/2	4	1	

ITEM	PEÇA N.	SGR.	QUAD.	PAG.	GRID	*	ITEM	PEÇA N.	SGR.	QUAD.	PAG.	GRID	*	ITEM	PEÇA N.	SGR.	QUAD.	PAG.	GRID
14	79044332	B2.04/2	1	1		*	04	79045640	B2.13	3	1		*	0	0	0	0	0	
07	79044332	B2.04/2	2	1		*	23	79045642	B2.13	2	1		*	0	0	0	0	0	
15	79044332	B2.04/2	3	1		*	20	79045643	B2.13	2	1		*	0	0	0	0	0	
05	79044333	B2.04/2	4	1		*	13	79045644	B2.13	3	1		*	0	0	0	0	0	
14	79044333	B2.04/2	1	1		*	18	79045646	B2.13	2	1		*	0	0	0	0	0	
07	79044333	B2.04/2	2	1		*	19	79045647	B2.13	2	1		*	0	0	0	0	0	
15	79044334	B2.04/2	1	1		*	17	79045649	B2.13	2	1		*	0	0	0	0	0	
06	79044334	B2.04/2	2	1		*	14	79045652	B2.13	3	1		*	0	0	0	0	0	
14	79044334	B2.04/2	3	1		*	12	79045653	B2.13	3	1		*	0	0	0	0	0	
03	79044334	B2.04/2	4	1		*	08	79045654	B2.30	2	1		*	0	0	0	0	0	
02	79044349	B2.04/2	3	1		*	21	79045839	B2.04	1	1		*	0	0	0	0	0	
01	79044349	B2.04/2	1	1		*	09	79045876	B2.10	2	1		*	0	0	0	0	0	
11	79044349	B2.04/2	2	1		*	20	79045879	B2.10	2	1		*	0	0	0	0	0	
06	79044349	B2.04/2	4	1		*	10	79045882	B2.10	1	1		*	0	0	0	0	0	
17	79044736	B2.04	2	1		*	23	79045885	B2.13	1	1		*	0	0	0	0	0	
05	79044737	B2.04	3	1		*	04	79041013	B2.04	2	1		*	0	0	0	0	0	
01	79045617	B2.00	1	1		*	04	79041013	B2.04	1	1		*	0	0	0	0	0	
10	79045618	B2.01	1	1		*	04	79041013	B2.04	3	1		*	0	0	0	0	0	
15	79045620	B2.01	3	1		*	02	79060757	B2.04	1	1		*	0	0	0	0	0	
11	79045622	B2.01	1	1		*	02	79060757	B2.04	2	1		*	0	0	0	0	0	
16	79045624	B2.01	3	1		*	02	79060757	B2.04	3	1		*	0	0	0	0	0	
09	79045626	B2.05	1	1		*	01	79060759	B2.04	1	1		*	0	0	0	0	0	
17	79045627	B2.04	1	1		*	01	79060759	B2.04	2	1		*	0	0	0	0	0	
17	79045628	B2.05	1	1		*	01	79060759	B2.04	3	1		*	0	0	0	0	0	
16	79045629	B2.04	1	1		*		0		0	0		*	0	0	0	0	0	
18	79045630	B2.04	1	1		*		0		0	0		*	0	0	0	0	0	
15	79045631	B2.04	2	1		*		0		0	0		*	0	0	0	0	0	
20	79045632	B2.04	1	1		*		0		0	0		*	0	0	0	0	0	
14	79045633	B2.04	1	1		*		0		0	0		*	0	0	0	0	0	
10	79045634	B2.04	1	1		*		0		0	0		*	0	0	0	0	0	
18	79045635	B2.05	1	1		*		0		0	0		*	0	0	0	0	0	
15	79045636	B2.05	1	1		*		0		0	0		*	0	0	0	0	0	
16	79045637	B2.05	1	1		*		0		0	0		*	0	0	0	0	0	
12	79045638	B2.04	2	1		*		0		0	0		*	0	0	0	0	0	
19	79045639	B2.04	1	1		*		0		0	0		*	0	0	0	0	0	

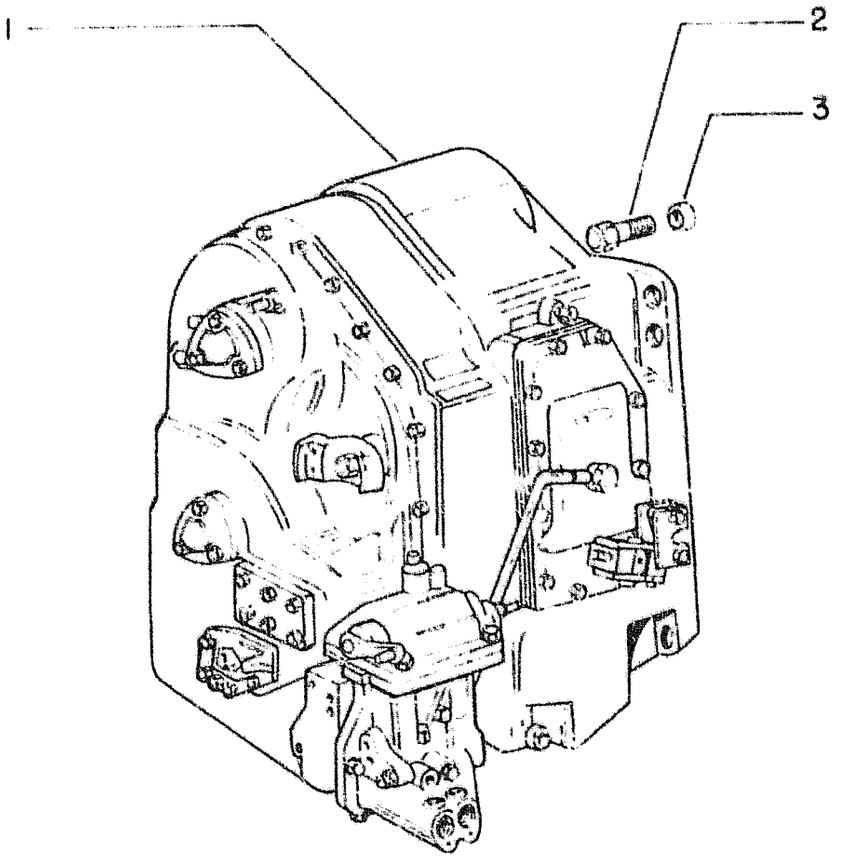

ITEM	PART NUMBER	QTY	CODE	DESCRIPTION	DENOMINAÇÃO
1	79045617	01	30C	TRANSMISSION	CAMBIO COMPLETO
2	15840537	06	40V	SCREW	PARAFUSO
3	10572171	06	132R	LOCKWASHER	ARRUELA DE PRESSÃO

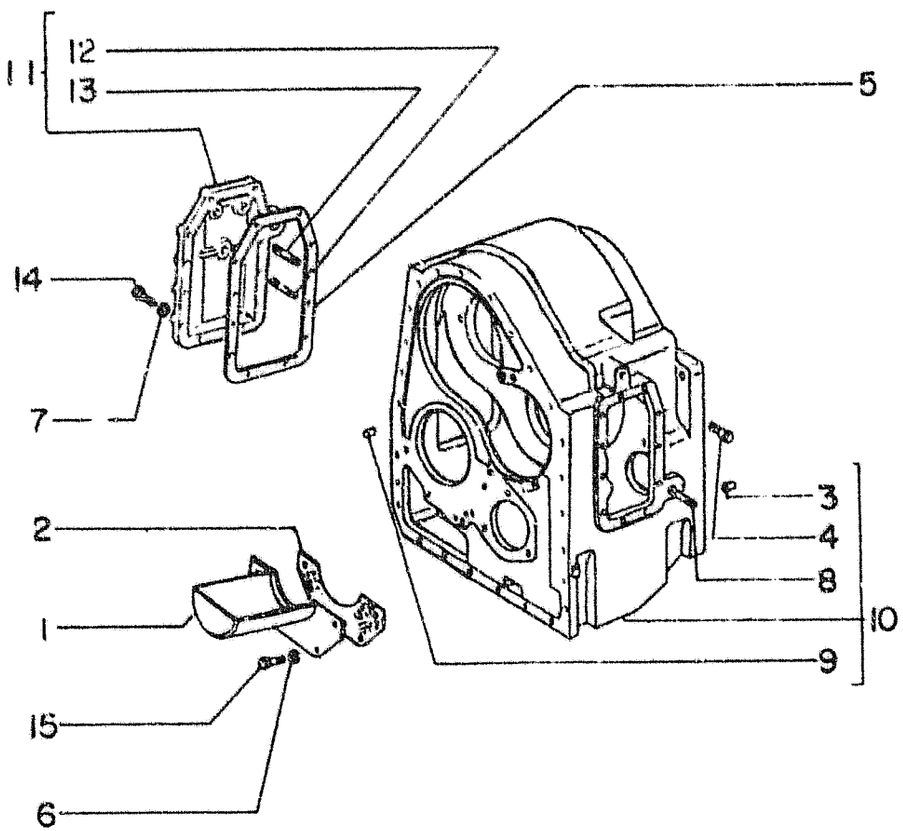

ITEM	PART NUMBER	QTY	CODE	DESCRIPTION	DENOMINAÇÃO
1	4968920	01	19V	PAN	RESERVATÓRIO
2	4968924	01	123G	GASKET	JUNTA
3	587088	01	90G	DOWEL	PINO
4	4502935	02	30G	HOOK	GANCHO
5	4962048	01	123G	GASKET	JUNTA
6	10571779	04	132R	LOCKWASHER	ARRUELA DE PRESSÃO
7	10571879	12	132R	LOCKWASHER	ARRUELA DE PRESSÃO
8	13449930	01	210P	STUD	PRISIONEIRO
9	10839810	03	90G	DOWEL	PINO
10	79045618	01	35S	CASE ASS'Y	CARCAÇA
11	79045622	01	265C	COVER SIDE	TAMPA LATERAL
12	13449530	01	210P	STUD	PRISIONEIRO
13	13449730	02	210P	STUD	PRISIONEIRO
14	15970731	12	40V	SCREW	PARAFUSO
15	16043231	04	40V	SCREW	PARAFUSO

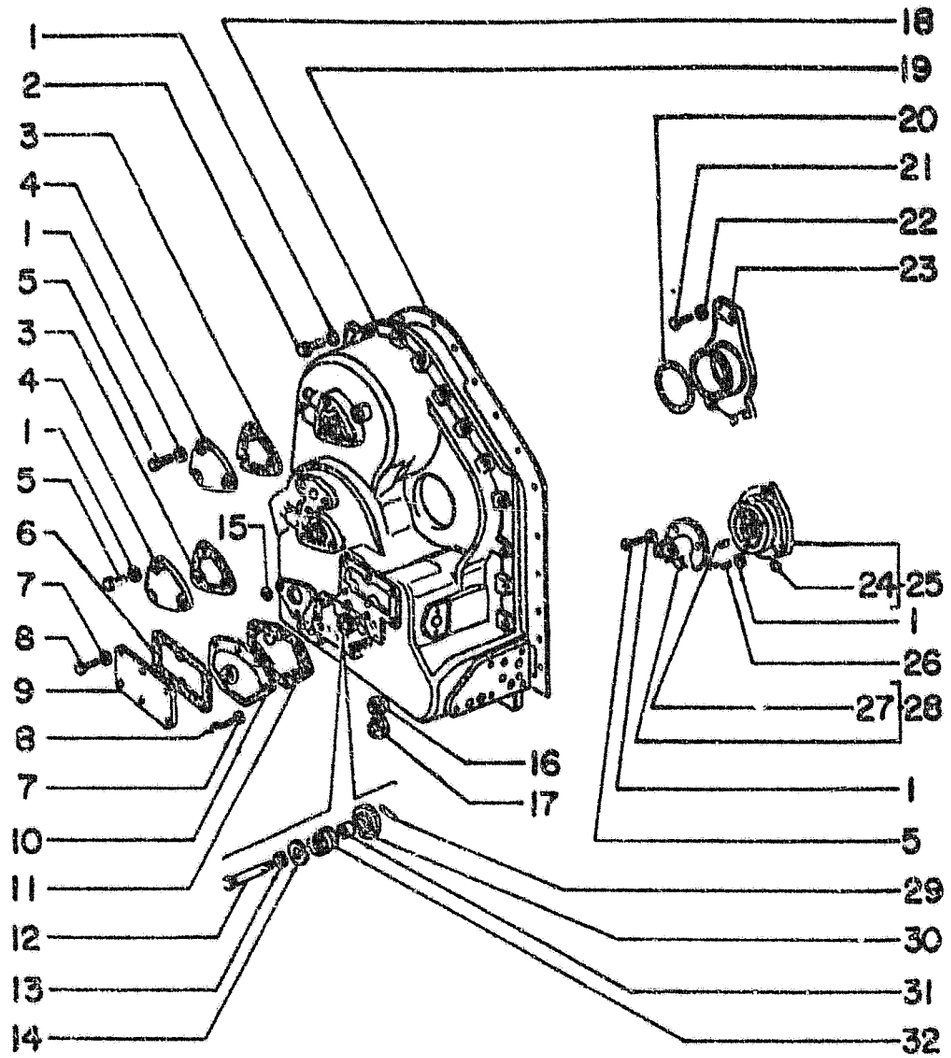

ITEM	PART NUMBER	QTY	CODE	DESCRIPTION	DENOMINAÇÃO
1	10516871	36	132R	LOCKWASHER	ARRUELA DE PRESSÃO
2	15970931	23	40V	SCREW	PARAFUSO
3	586728	02	123G	GASKET	JUNTA
4	4972404	02	265C	COVER	TAMPA
5	15970731	09	40V	SCREW	PARAFUSO
6	586447	01	123G	GASKET	JUNTA
7	10516671	14	131R	WASHER	ARRUELA
8	16043431	14	40V	SCREW	PARAFUSO
9	4981056	01	265C	COVER	TAMPA
10	79008585	01	265C	COVER	TAMPA
11	590386	01	123G	GASKET	JUNTA
12	79032305	01	80P	PIN	PINO
13	591390	01	120P	SMALL DISK	DISCO
14	591393	01	60S	CUP	SEDE
15	14456881	02	55A	O RING	ANEL O
16	10296585	01	133R	SEAL	ANEL DE VEDAÇÃO
17	10278340	01	50T	PLUG	BUJÃO
18	4971296	01	265C	COVER	TAMPA
19	4968901	01	123G	GASKET	JUNTA
20	14465680	01	55A	O RING	ANEL O
21	15540431	03	40V	SCREW	PARAFUSO
22	10571979	03	131R	WASHER	ARRUELA
23	79023382	01	300S	SUPPORT	SUPORTE
24	14326050	01	50T	PLUG	BUJÃO
25	79044317	01	265C	COVER ASS'Y.	TAMPA COMPLETA
26	11306931	04	40V	SCREW	PARAFUSO
27	10486110	02	90G	DOWEL	PINO
28	79038894	01	265C	COVER ASS'Y.	TAMPA COMPLETA
29	591391	01	80P	PIN	PINO
30	591393	01	60S	CUP	SEDE
31	591392	01	75D	SPACER	ESPAÇADOR
32	79032557	01	10JM	SPRING	MOLA

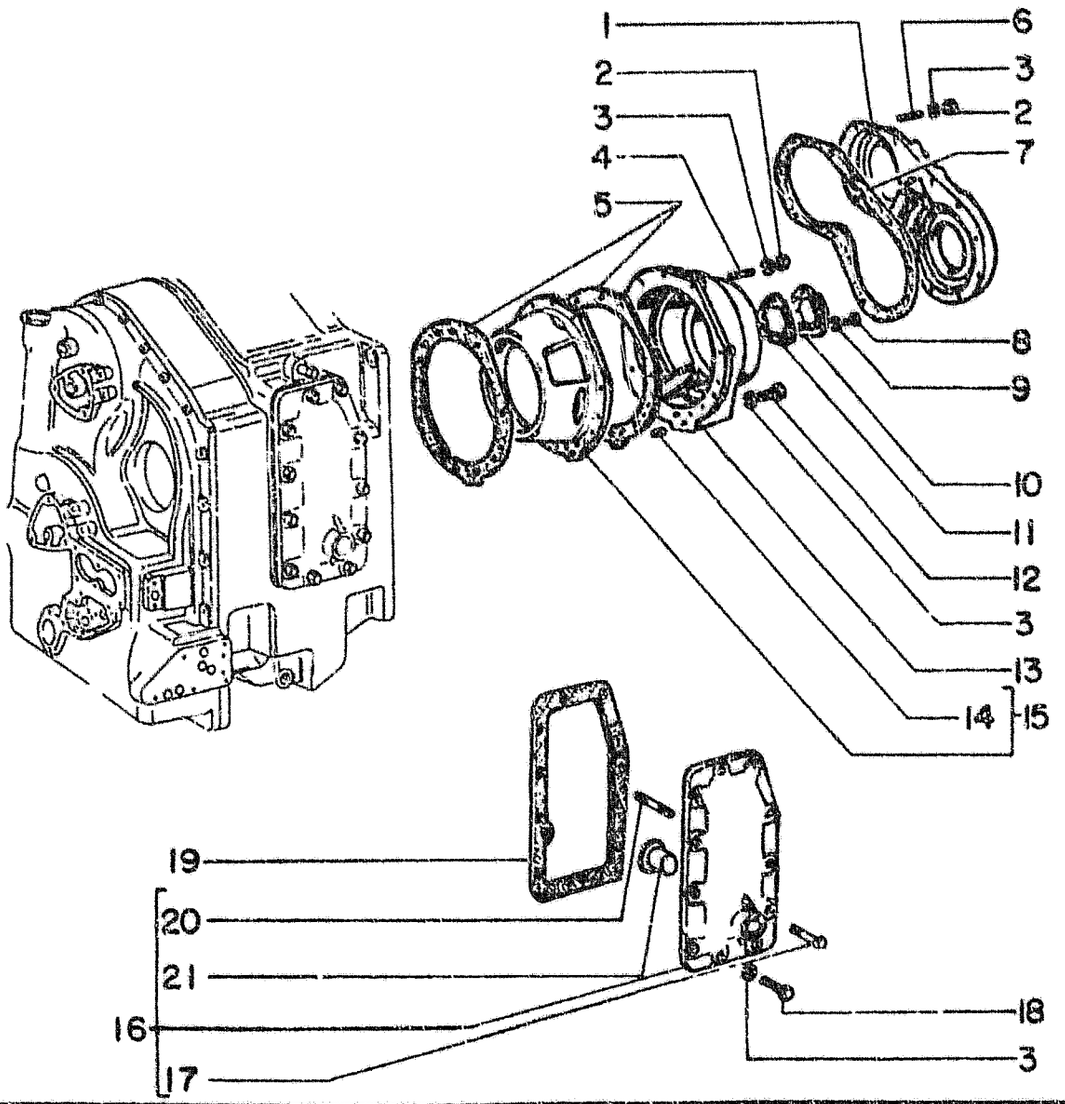

ITEM	PART NUMBER	QTY	CODE	DESCRIPTION	DENOMINAÇÃO
1	4971294	01	265C	COVER	TAMPA
2	12164721	15	10D	NUT	PORCA
3	10571879	32	132R	LOCKWASHER	ARRUELA DE PRESSÃO
4	13449930	03	210P	STUD	PRISIONEIRO
5	4968902	02	123G	GASKET	JUNTA
6	13449730	12	210P	STUD	PRISIONEIRO
7	4968900	01	123G	GASKET	JUNTA
8	15970731	03	40V	SCREW	PARAFUSO
9	10571879	03	132R	LOCKWASHER	ARRUELA DE PRESSÃO
10	4972404	01	265C	COVER	TAMPA
11	586728	01	123G	GASKET	JUNTA
12	11234731	01	40V	SCREW	PARAFUSO
13	4971298	01	265C	COVER	TAMPA
14	10839710	02	90G	DOWEL	PINO
15	79045620	01	300S	SUPPORT ASS'Y.	SUPORTE COMPL.
16	79045624	01	265C	COVER SIDE	TAMPA LATERAL
17	79034733	01	80P	PIN	PINO
18	11306931	10	40V	SCREW	PARAFUSO
19	586446	01	123G	GASKET	JUNTA
20	13517030	02	210P	STUD	PRISIONEIRO
21	79033602	01	95B	BUSHING	BUCHA

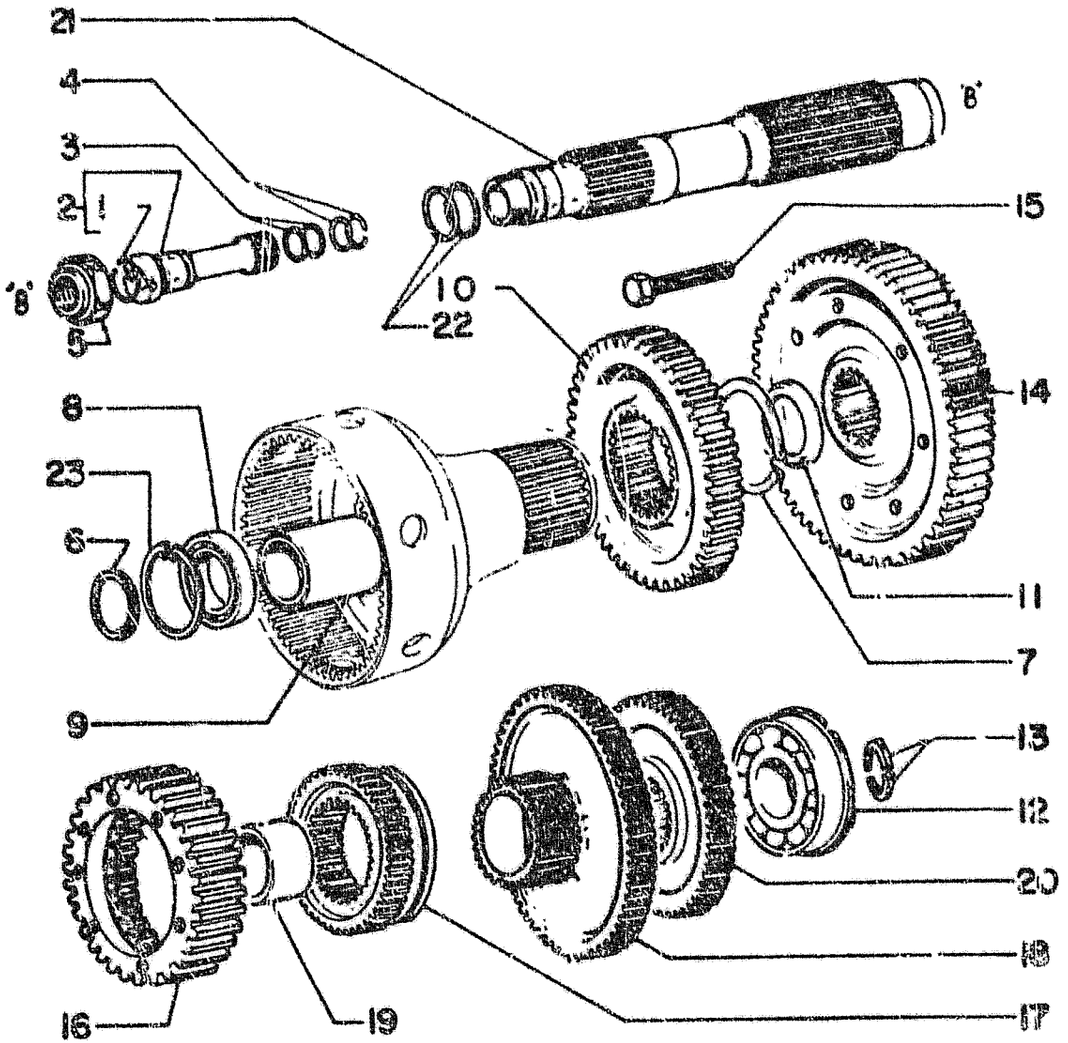

ITEM	PART NUMBER	QTY	CODE	DESCRIPTION	DENOMINAÇÃO
1	79060759	91	45A	RING	ANEL ELÁSTICO
2	79060757	01	80P	PIN	PINO
3	14457281	02	55A	O RING	ANEL O
4	79051013	02	45A	RING	ANEL ELÁSTICO
5	4968700	01	10D	NUT	PORCA
6	4968703	01	75D	SPACER	ESPAÇADOR
7	11071376	01	45A	RING	ANEL ELÁSTICO
8	28042490	01	341C	BEARING	ROLAMENTO
9	79023445	01	75D	SPACER	ESPAÇADOR
10	79045634	01	50I	GEAR	ENGRENAGEM
11	4968698	01	75D	SPACER	ESPAÇADOR
12	79023570	01	341C	BEARING	ROLAMENTO
13	4971412	02	90S	HALF RING	SEMI ANEL
14	79045633	01	50I	GEAR	ENGRENAGEM
15	14274630	08	40V	SCREW	PARAFUSO
16	79045629	01	50I	GEAR	ENGRENAGEM
17	79045627	01	30M	SLEEVE	LUVA
18	79045630	01	50I	GEAR	ENGRENAGEM
19	79045639	01	95B	BUSHING	BUCHA
20	79045632	01	50I	GEAR	ENGRENAGEM
21	79045839	01	16A	SHAFT	EIXO
22	14463681	02	55A	O RING	ANEL O
23	76002388	01	45A	RING	ANEL ELÁSTICO

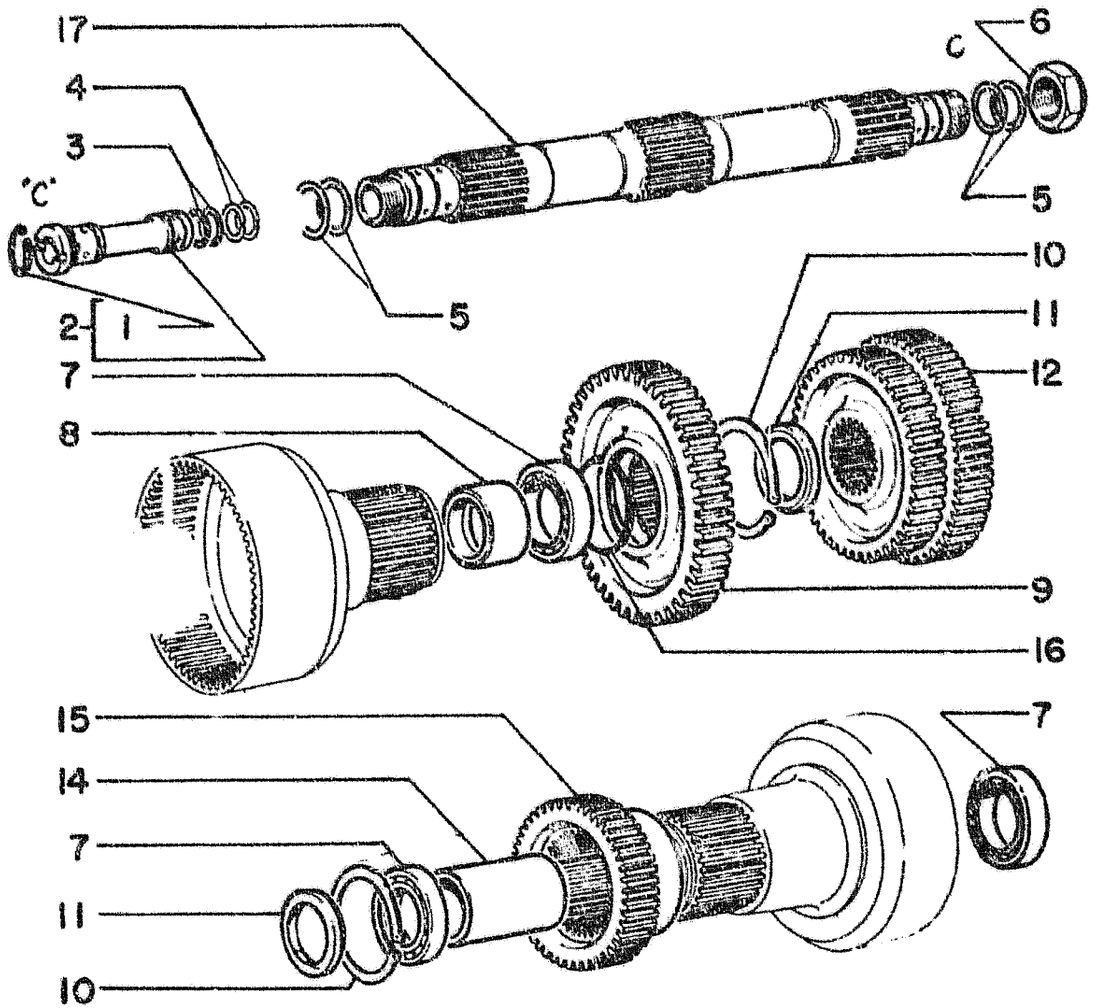

ITEM	PART NUMBER	QTY	CODE	DESCRIPTION	DENOMINAÇÃO
1	79060759	02	45A	RING	ANEL ELÁSTICO
2	79060757	02	80P	PIN	PINO
3	14457281	04	55A	O RING	ANEL O
4	79051013	04	45A	RING	ANEL ELÁSTICO
5	14463681	04	55A	O RING	ANEL O
6	4968700	02	10D	NUT	PORCA
7	28042490	03	341C	BEARING	ROLAMENTO
8	4968701	01	75D	SPACER	ESPAÇADOR
9	4967988	01	50I	GEAR	ENGENAGEM
10	11071376	02	45A	RING	ANEL ELÁSTICO
11	4968698	02	75D	SPACER	ESPAÇADOR
12	79045638	01	50I	GEAR	ENGRENAGEM
13	4968000	01	50I	GEAR	ENGRENAGEM
14	4971419	01	75D	SPACER	ESPAÇADOR
15	79045631	01	50I	GEAR	ENGRENAGEM
16	7F002388	01	45A	RING	ANEL ELÁSTICO
17	79044736	01	16A	SHAFT	EIXO

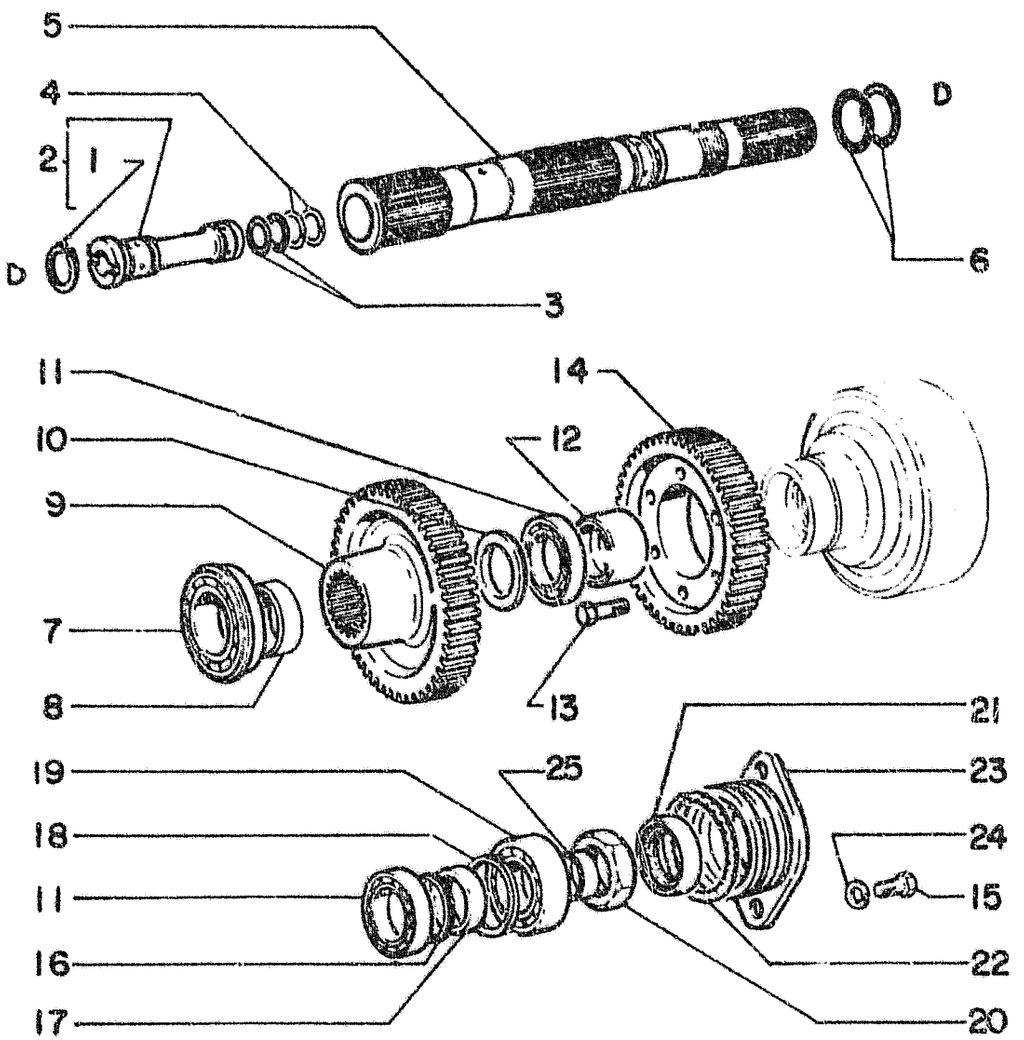

ITEM	PART NUMBER	QTY	CODE	DESCRIPTION	DENOMINAÇÃO
1	79060759	01	45A	RING	ANEL
2	79060757	01	80P	PIN	PINO
3	14457281	02	55A	O RING	ANEL O
4	79051013	02	45A	RING	ANEL ELÁSTICO
5	79044737	01	16A	SHAFT	EIXO
6	14463681	02	55A	O RING	ANEL O
7	20973340	01	341C	BEARING	ROLAMENTO
8	4968704	01	75D	SPACER	ESPAÇADOR
9	4967999	01	50I	GEAR	ENGRENAGEM
10	4968698	01	75D	SPACER	ESPAÇADOR
11	28042490	02	341C	BEARING	ROLAMENTO
12	4971410	01	75D	SPACER	ESPAÇADOR
13	14233631	06	40V	SCREW	PARAFUSO
14	4971570	01	50I	GEAR	ENGRENAGEM
15	15970731	02	40V	SCREW	PARAFUSO
16	4968703	01	75D	SPACER	ESPAÇADOR
17	4971417	01	75D	SPACER	ESPAÇADOR
18	4968705	01	75D	SPACER	ESPAÇADOR
19	20972850	01	341C	BEARING	ROLAMENTO
20	4968700	01	10D	NUT	PORCA
21	40000110	01	133R	SEAL	RETENTOR
22	14465381	01	55A	O RING	ANEL O
23	4968890	01	70F	FLANGE	FLANGE
24	10571879	02	132R	LOCKWASHER	ARRUELA DE PRESSÃO
25	4968697	01	75D	SPACER	ESPAÇADOR

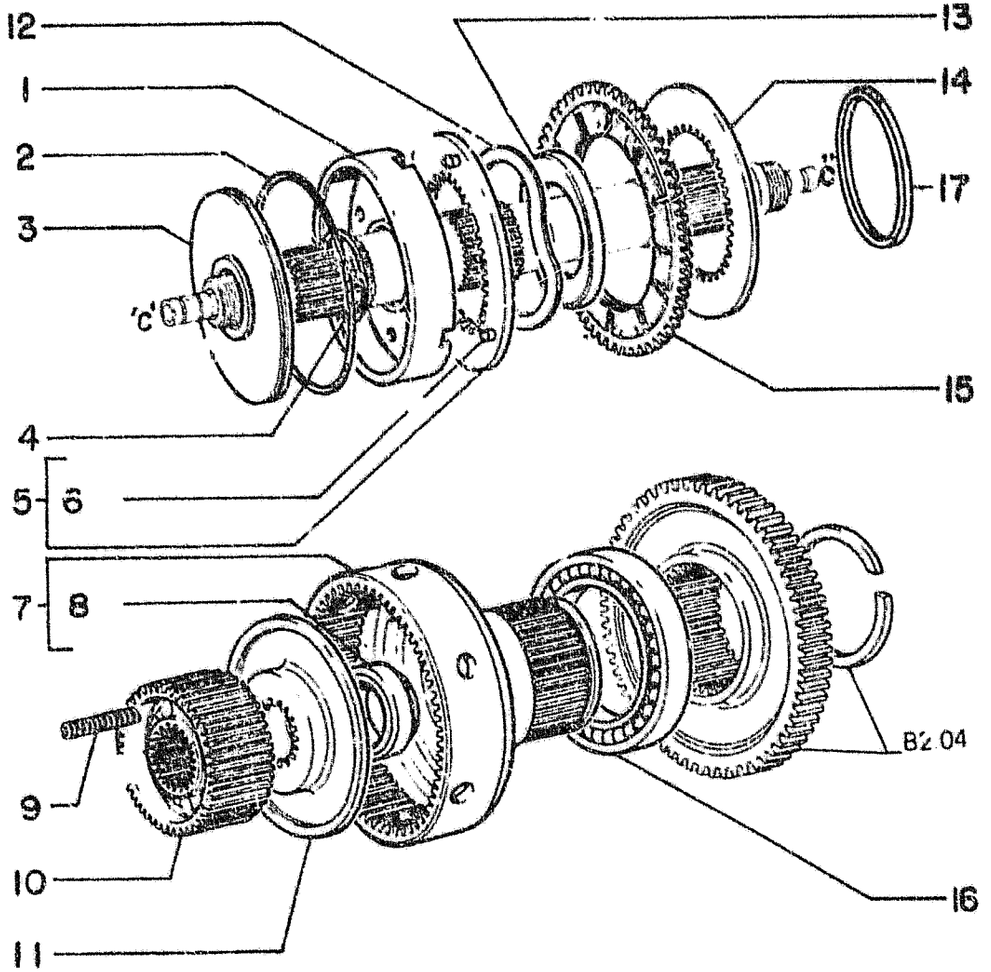

ITEM	PART NUMBER	QTY	CODE	DESCRIPTION	DENOMINAÇÃO
1	79044349	01	235S	PISTON	PISTÃO
2	14467581	01	55A	O RING	ANEL O
3	4968912	01	235S	PISTON	PISTÃO
4	14459481	01	55A	O RING	ANEL O
5	4968909	01	65D	DISK ASS'Y.	DISCO COMPLETO
6	599153	03	80P	PIN	PINO
7	76002538	01	20T	DRUM ASS'Y.	TAMBOR COMPLETO
8	79032200	01	341C	BEARING	ROLAMENTO
9	4968911	09	100M	SPRING	MOLA
10	79044326	01	20T	DRUM	TAMBOR
11	79044331	01	60D	DISK	DISCO
12	4968906	08	100M	SPRING	MOLA
13	4968917	01	60S	CUP	SEDE
14	79044332	07	65D	DISK	DISCO
	79044333	*	65D	ADJUSTING DISK	DISCO AJUSTE
15	79044334	08	65D	DISK	DISCO
16	28042600	01	341C	BEARING	ROLAMENTO
17	4968915	01	75D	SPACER	ESPAÇADOR

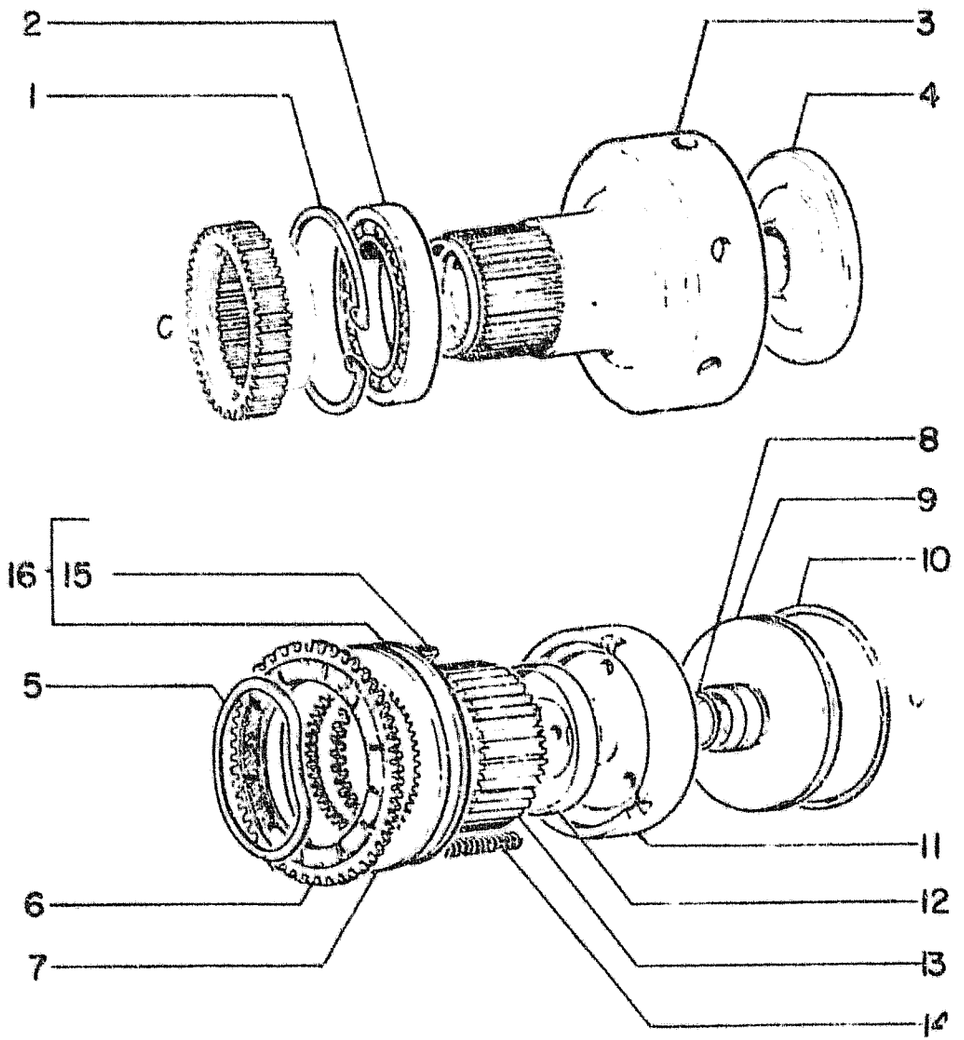

ITEM	PART NUMBER	QTY	CODE	DESCRIPTION	DENOMINAÇÃO
1	11077476	01	45A	RING	ANEL ELÁSTICO
2	28042600	01	341C	BEARING	ROLAMENTO
3	4971308	01	20T	DRUM	TAMBOR
4	79044331	01	60D	DISK	DISCO
5	4968906	07	100M	SPRING	MOLA
6	79044334	07	65D	DISK	DISCO
7	79044332	06	60D	DISK	DISCO
	79044333	*	60D	ADJUSTING DISK	DISCO AJUSTE
8	14459481	01	55A	O RING	ANEL O
9	4968912	01	235S	PISTON	PISTÃO
10	14467581	01	55A	O RING	ANEL O
11	79044349	01	235S	PISTON	PISTÃO
12	4968917	01	60S	CUP	SEDE
13	79044327	01	20T	DRUM	TAMBOR
14	4968911	09	100M	SORING	MOLA
15	599153	03	80P	PIN	PINO
16	4968909	01	65D	DISK ASS'Y	DISCO COMPLETO

* USE AS REQUIRED
* CONFORME NECESSIDADE

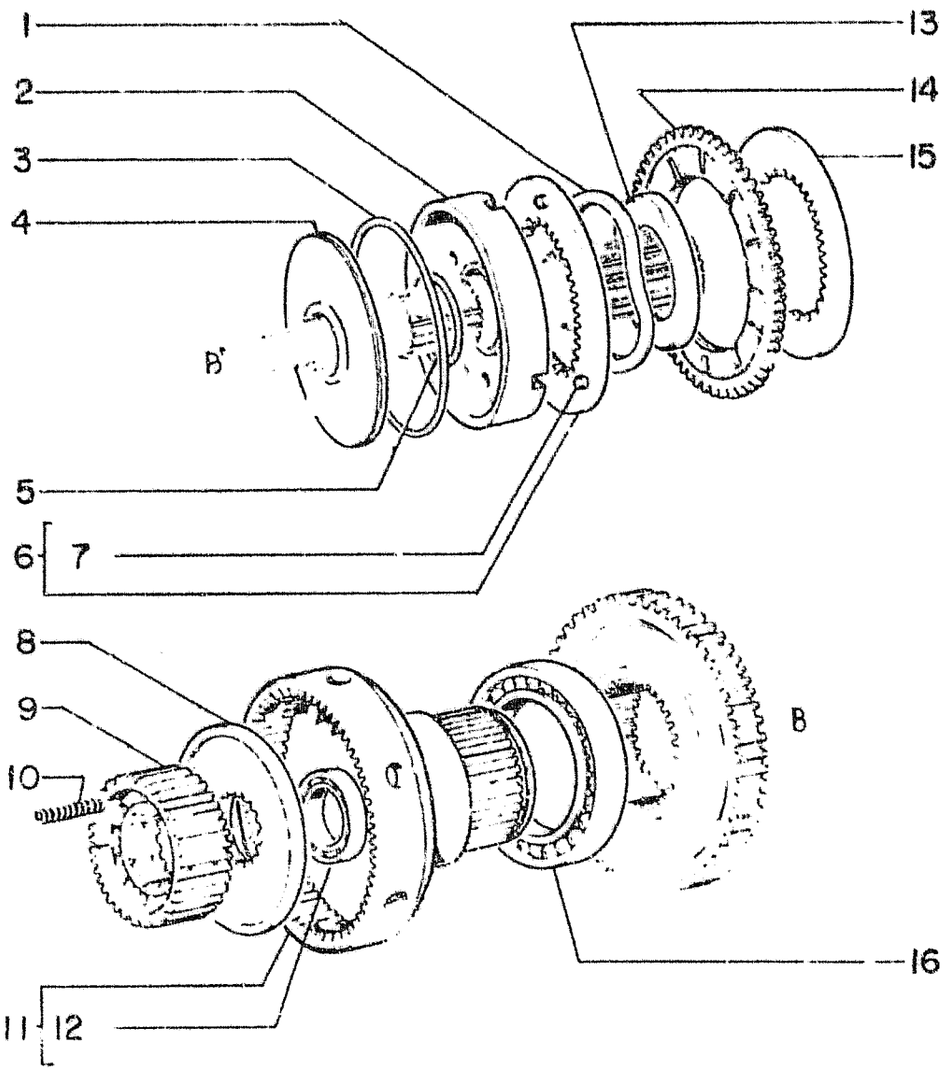

ITEM	PART NUMBER	QTY	CODE	DESCRIPTION	DENOMINAÇÃO
1	4968906	07	100M	SPRING	MOLA
2	79044349	01	235S	PISTON	PISTÃO
3	14467581	01	55A	O RING	ANEL O
4	4968912	01	235S	PISTON	PISTÃO
5	14459481	01	55A	O RING	ANEL O
6	4968909	01	60D	DISK ASS'Y.	DISCO COMPLETO
7	599153	03	80P	PIN	PINO
8	79044331	01	60D	DISK	DISCO
9	79044327	01	20T	DRUM	TAMBOR
10	4968911	09	100M	SPRING	MOLA
11	79044330	01	20T	DRUM ASS'Y.	TAMBOR COMPLETO
12	79032200	01	341C	BEARING	ROLAMENTO
13	4968917	01	60S	CUP	SEDE
14	79044334	07	65D	DISK	DISCO
15	79044332	06	65D	DISK	DISCO
16	28042600	01	341C	BEARING	ROLAMENTO

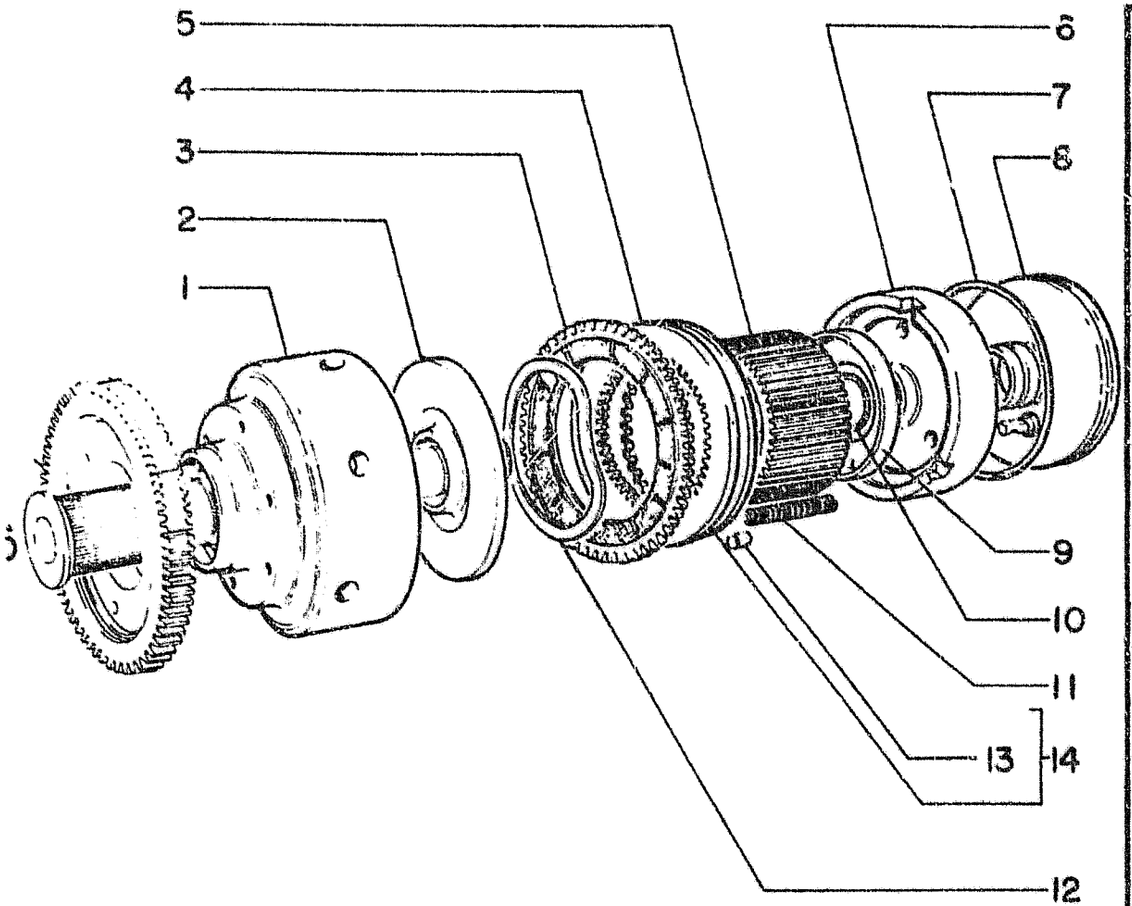

ITEM	PART NUMBER	QTY	CODE	DESCRIPTION	DENOMINAÇÃO
1	4971307	01	20T	DRUM	TAMBOR
2	79044331	01	60D	DISK	DISCO
3	79044334	07	65D	DISK	DISCO
4	79044332	06	65D	DISK	DISCO
5	79044333	*	65D	ADJUSTING DISK	DISCO AJUSTE
5	79044327	01	20T	DRUM	TAMBOR
6	79044349	01	235S	PISTON	PISTÃO
7	14467581	01	55A	O RING	ANEL O
8	4968912	01	235S	PISTON	PISTÃO
9	4968917	01	60S	CUP	SEDE
10	14459481	01	55A	O RING	ANEL O
11	4968911	09	100M	SPRING	MOLA
12	4968906	07	100M	SPRING	MOLA
13	599153	03	80P	PIN	PINO
14	4968909	01	65D	DISK ASS'Y.	DISCO COMPLETO

* USE AS REQUIRED
* CONFORME NECESSIDADE

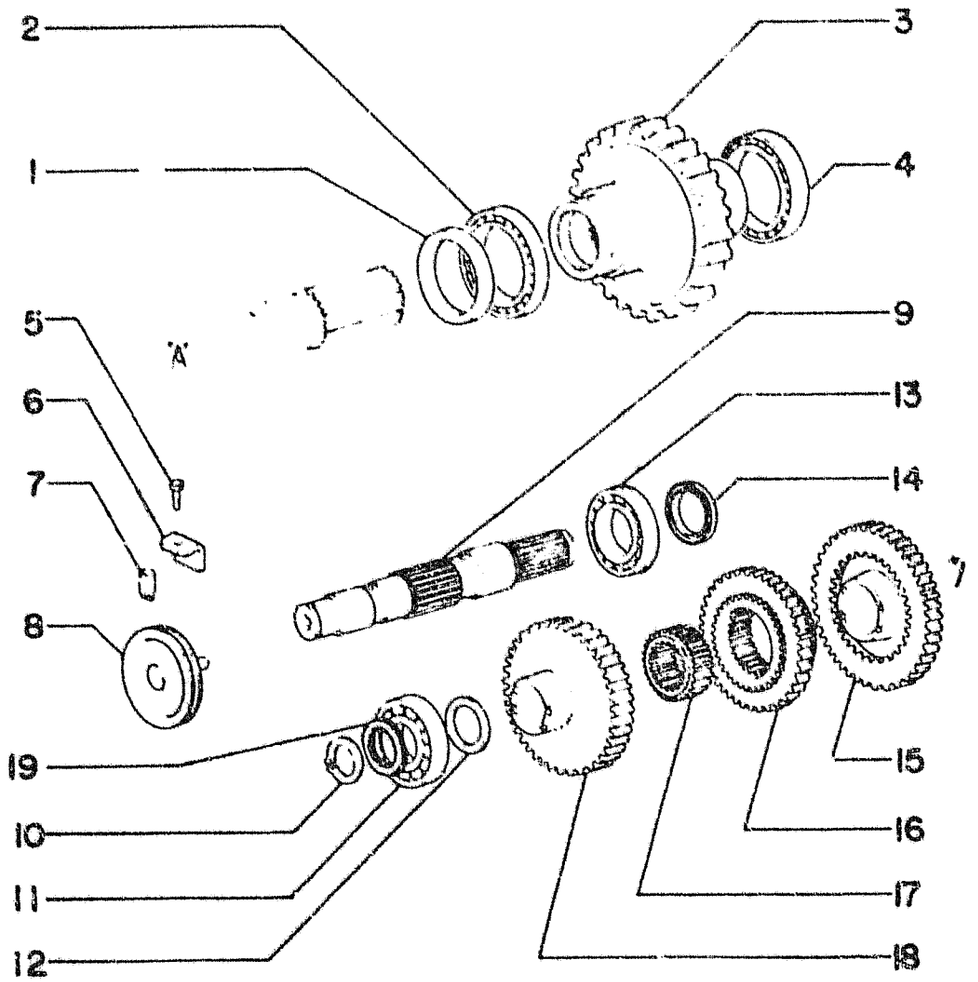

ITEM	PART NUMBER	QTY	CODE	DESCRIPTION	DENOMINAÇÃO
1	40000520	01	133R	SEAL	RETENTOR
2	28996350	01	341C	BEARING	ROLAMENTO
3	79024055	01	50I	GEAR	ENGRENAGEM
4	26794660	01	341C	BEARING	ROLAMENTO
5	14233230	01	40V	SCREW	PARAFUSO
6	4970442	01	225S	BRACKET	SUPORTE
7	4971418	01	90G	DOWEL	PINO
8	4971413	01	75D	SPACER	ESPAÇADOR
9	79045626	01	16A	SHAFT	EIXO
10	11067876	01	45A	RING	ANEL ELÁSTICO
11	20410050	01	341C	BEARING	ROLAMENTO
12	4971433	01	23R	THRUST PLATE	DISCO
13	28995920	01	341C	BEARING	ROLAMENTO
14	40000860	01	133R	SEAL	RETENTOR
15	79045636	01	50I	GEAR	ENGRENAGEM
16	79045637	01	50I	GEAR	ENGRENAGEM
17	79045628	01	50I	GEAR	ENGRENAGEM
18	79045635	01	50I	GEAR	ENGRENAGEM
19	4967237	01	131R	WASHER	ARRUELA

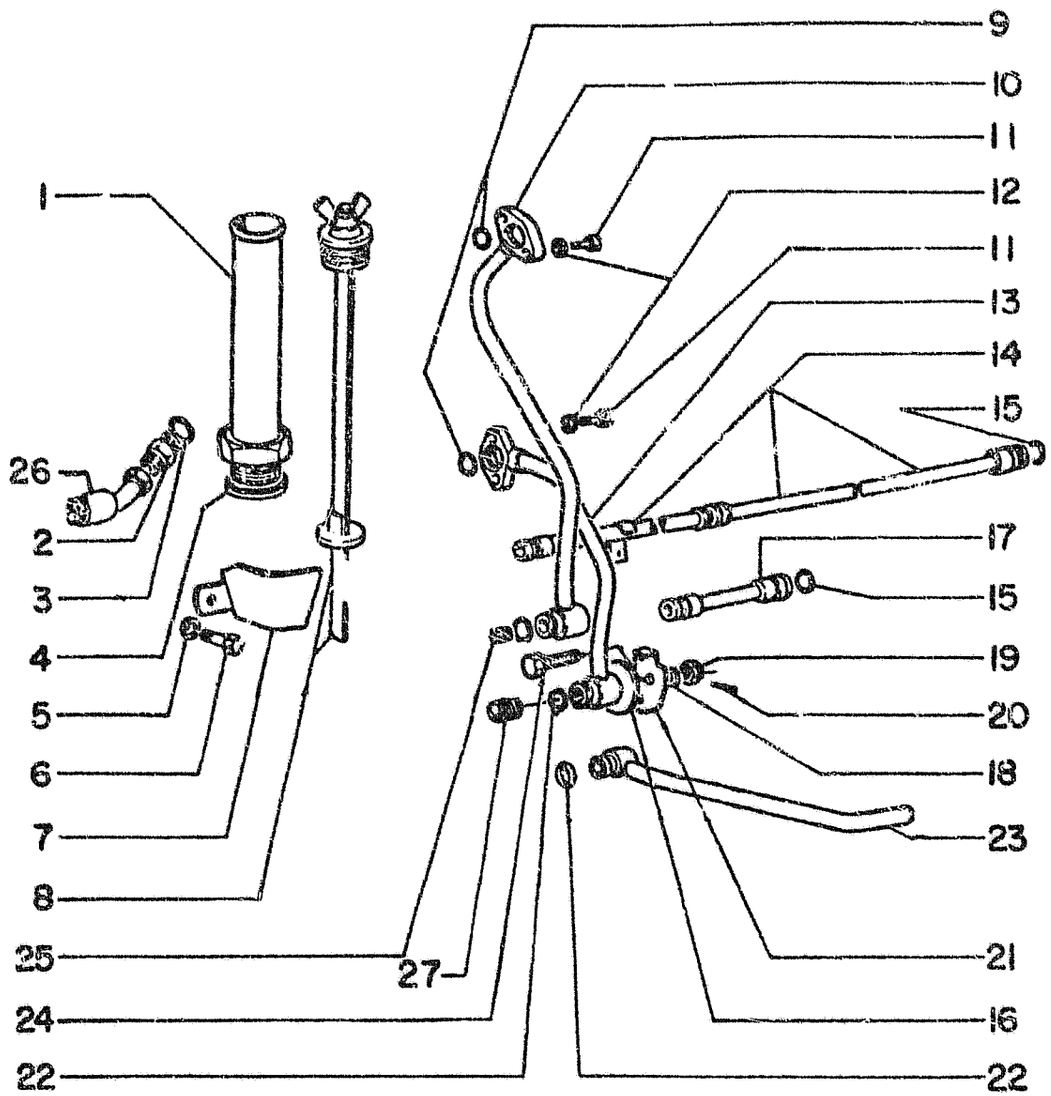

ITEM	PART NUMBER	QTY	CODE	DESCRIPTION	DENOMINAÇÃO
1	4968894	01	193T	PIPE	TUBO
2	588040	01	20R	FITTING	CONEXÃO
3	14457581	01	55A	O RING	ANEL O
4	10296085	01	123G	GASKET	GUARNIÇÃO
5	10571873	01	132R	LOCKWASHER	ARRUELA DE PRESSÃO
6	15970321	01	40V	SCREW	PARAFUSO
7	4968897	01	225S	BRACKET	SUPORTE
8	4968891	01	53T	DIPSTICK	VARETA DE NIVEL
9	14456881	02	55A	O RING	ANEL O
10	4968383	01	193T	PIPE	TUBO
11	10902621	04	40V	SCREW	PARAFUSO
12	10571579	04	132R	LOCKWASHER	ARRUELA DE PRESSÃO
13	4968385	01	193T	PIPE	TUBO
14	4971423	01	193T	PIPE	TUBO
15	14456981	04	55A	O RING	ANEL O
16	586819	01	131R	WASHER	ARRUELA
17	79056349	01	193T	PIPE	TUBO
18	12638601	01	131R	WASHER	ARRUELA
19	10793121	01	10D	NUT	PORCA
20	10734401	01	270C	COTTER PIN	CUPILHA
21	586859	01	225S	BRACKET	SUPORTE
22	14457181	03	55A	O RING	ANEL O
23	4971425	01	193T	PIPE	TUBO
24	16005531	01	40V	SCREW	PARAFUSO
25	79038354	01	20V	JET Ø 3,25	INJETOR Ø 3,25
26	79033007	01	192T	HOSE	MANGUEIRA
27	581394	01	20V	JET Ø 2+0,2	INJETOR Ø 2+0,2

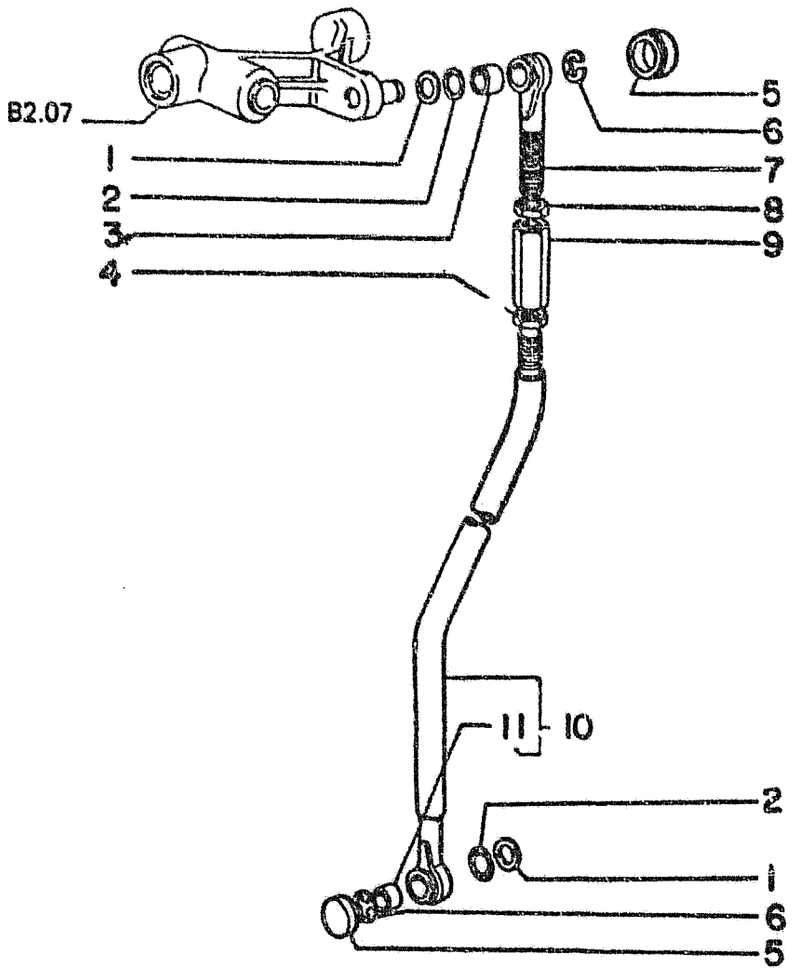

ITEM	PART NUMBER	QTY	CODE	DESCRIPTION	DENOMINAÇÃO
1	79005601	02	132R	WASHER	ARRUELA
2	14457080	02	55A	O RING	ANEL
3	79005596	01	95B	BUSHING	BUCHA
4	10791921	01	10D	NUT	PORCA
5	79005599	02	60S	CUP	PRATO
6	11088076	02	51A	LOCKRING	ANEL TRAVA
7	79005602	01	61E	END	EXTREMIDADE
8	10791221	02	10D	NUT	PORCA
9	79002642	01	30M	SLEEVE	LUVA
10	79045882	01	142T	TIE ROD	TIRANTE
11	79005596	02	95B	BUSHING	BUCHA

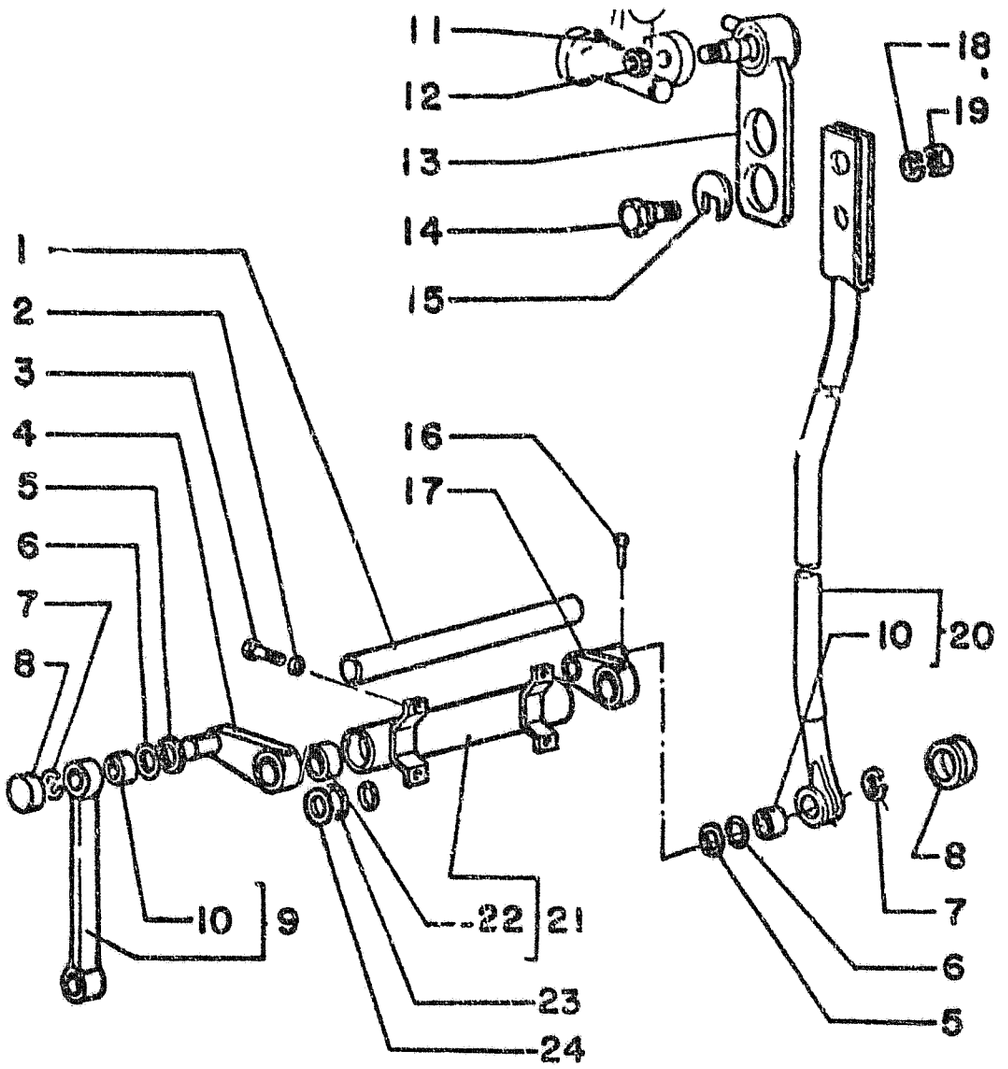

ITEM	PART NUMBER	QTY	CODE	DESCRIPTION	DENOMINAÇÃO
1	79043507	01	16A	SHAFT	EIXO
2	12638621	04	131R	WASHER	ARRUELA
3	11106231	04	40V	SCREW	PARAFUSO
4	79043511	01	45L	LEVER	ALAVANCA
5	79005601	03	45A	RING	ANEL
6	14457080	03	55A	O RING	ANEL DE VEDAÇÃO
7	11088076	03	51A	LOCKRING	ANEL SEGURANÇA
8	79005599	02	60S	CUP	COPO
9	79045876	01	142T	TIE ROD	TIRANTE
10	79005596	03	95B	BUSHING	BUCHA
11	10734401	01	270C	SPLIT PIN	CONTRA PINO
12	16105621	01	10D	NUT	PORCA
13	79043516	01	61E	END	EXTREMIDADE
14	79005647	02	40V	SCREW	PARAFUSO
15	79043494	02	60D	DISK	DISCO
16	586707	02	40V	SCREW	PARAFUSO
17	79043509	01	45L	LEVER	ALAVANCA
18	10516871	02	132R	LOCKWASHER	ARRUELA DE PRESSÃO
19	12164721	02	10D	NUT	PORCA
20	79045879	01	142T	TIE ROD	TIRANTE
21	79043503	01	300S	SUPPORT	SUPORTE
22	546575	02	95B	BUSHING	BUCHA
23	79043508	02	45A	RING	ANEL
24	14462980	02	55A	O RING	ANEL DE VEDAÇÃO

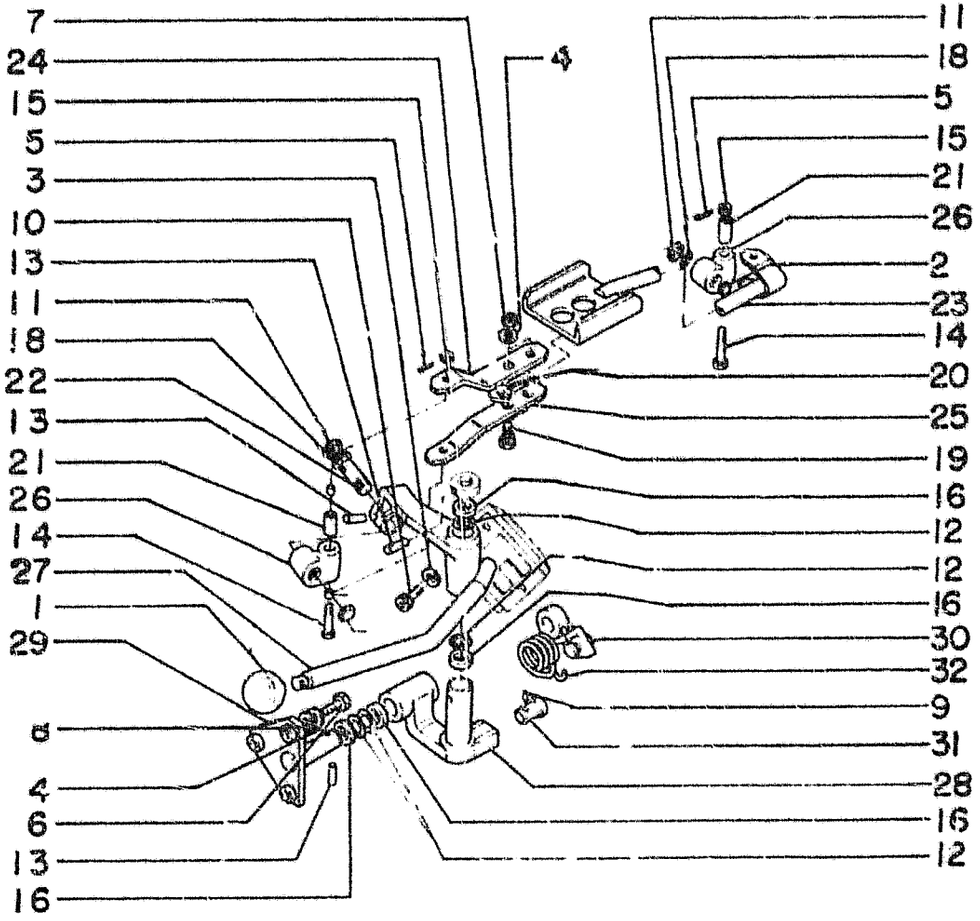

FIATALLIS FD 9 B2.13 PICTURE 1 PAGE 1

ITEM	PART NUMBER	QTY	CODE	DESCRIPTION	DENOMINAÇÃO
1	4970504	01	25I	HANDGRIP	MANOPLA
2	10158601	02	50T	PLUG	BUJÃO
3	10569371	02	131R	WASHER	ARRUELA
4	10571871	05	131R	WASHER	ARRUELA
5	10734401	02	270C	SPLIT PIN	CUPILHA
6	11306931	03	40V	SCREW	PARAFUSO
7	12164721	02	10D	NUT	PORCA
8	12638601	03	131R	WASHER	ARRUELA
9	14161770	01	200S	TAPER PIN	PINO CONICO
10	14306337	02	40V	SCREW	PARAFUSO
11	14457080	02	55A	O RING	ANEL O
12	14457489	04	55A	O RING	ANEL O
13	14601470	03	200S	TAPER PIN	PINO CONICO
14	16061531	02	40V	SCREW	PARAFUSO
15	16105621	02	10D	NUT	PORCA
16	79005452	04	45A	RING	ANEL
17	79005596	08	95B	BUSHING	BUCHA
18	79005601	02	45A	RING	ANEL
19	79005647	02	40V	SCREW	PARAFUSO
20	79005648	02	131R	WASHER	ARRUELA
21	79035861	02	75D	SPACER	ESPAÇADOR
22	79042694	01	80P	PIN	PINO
23	79045885	01	1421	TIE ROD	TIRANTE
24	79042948	01	98S	HALF BRACKET	SEMI SUPORTE
25	79042949	01	98S	HALF BRACKET	SEMI SUPORTE
26	79042951	02	165S	ARTICULATION ASS'Y.	ATICULAÇÃO COMPLE
27	79042954	01	45L	LEVER ASS'Y.	ALAVANCA COMPLETA
28	79042957	01	45L	LEVER ASS'Y.	ALAVANCA COMPLETA
29	79042960	01	70F	FLANGE	FLANGE
30	79042961	01	45A	RING ASS'Y.	ANEL COMPLETO
31	79042964	01	80P	PIN	PINO
32	79042966	01	100M	SPRING	MOLA
33	79035881	01	45A	RING	ANEL

02 REDUCTION GEAR CONTROL - COMANDO REDUTOR DO CAMBIO

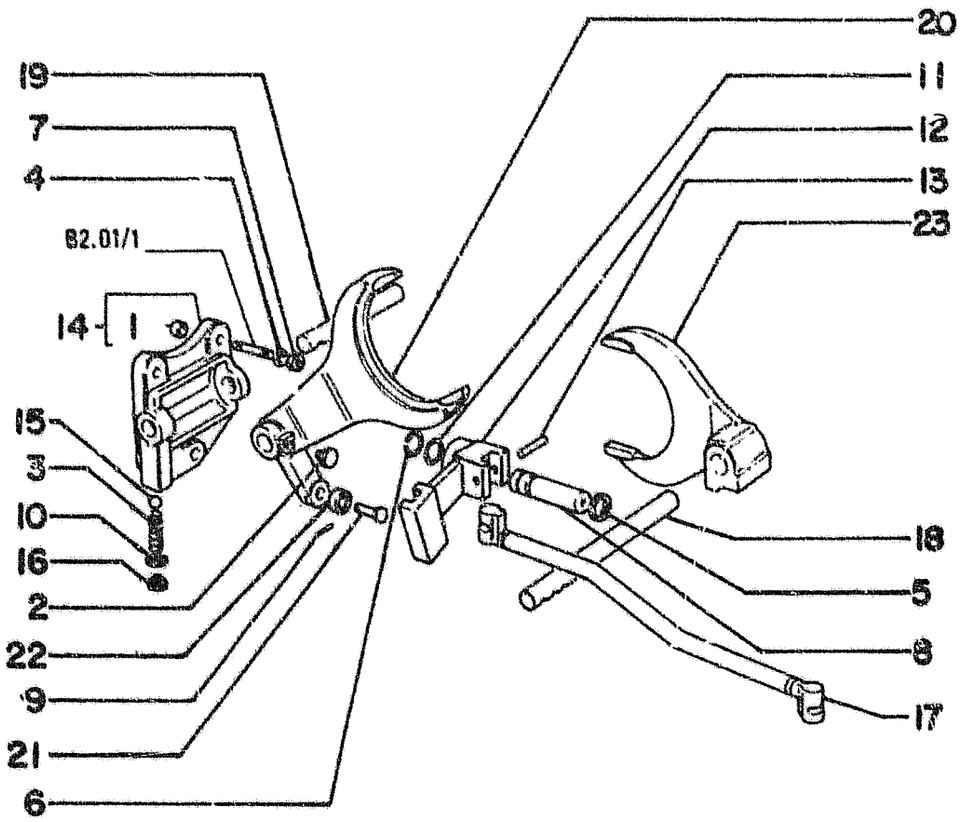

ITEM	PART NUMBER	QTY	CODE	DESCRIPTION	DENOMINAÇÃO
1	575881	02	90G	DOWEL	BUCHA
2	586707	02	40V	SCREW	PARAFUSO
3	8274306	02	100M	SPRING	MOLA
4	10571879	03	132R	LOCKWASHER	ARRUELA DE PRESSÃO
5	11057876	01	51A	LOCKRING	ANEL TRAVA
6	11066876	01	51A	LOCKRING	ANEL TRAVA
7	12164721	03	10D	NUT	PORCA
8	79042757	01	80P	PIN	PINO
9	14163970	01	200S	TAPER PIN	PINO CONICO
10	14199100	01	113P	LOCKPLATE	ARRUELA TRAVA
11	14457281	01	55A	O RING	ANEL O
12	79042701	01	45L	LEVER	ALAVANCA
13	14607070	02	200S	TAPER PIN	PINO CONICO
14	79042690	01	300S	SUPPORT ASS'Y.	SUPORTE COMPLETO
15	20063500	02	140S	BALL	ESFERA
16	71305289	01	50T	PLUG	BUJÃO
17	79045649	01	90A	ROD	HASTE
18	79045646	01	90A	ROD	HASTE
19	79045647	01	90A	ROD	HASTE
20	79045643	01	85F	FORK	FORQUILHA
21	79034025	01	30P	PIN	PINO
22	79034026	01	157R	ROLLER	ROLO
23	79045642	01	85F	FORK	FORQUILHA

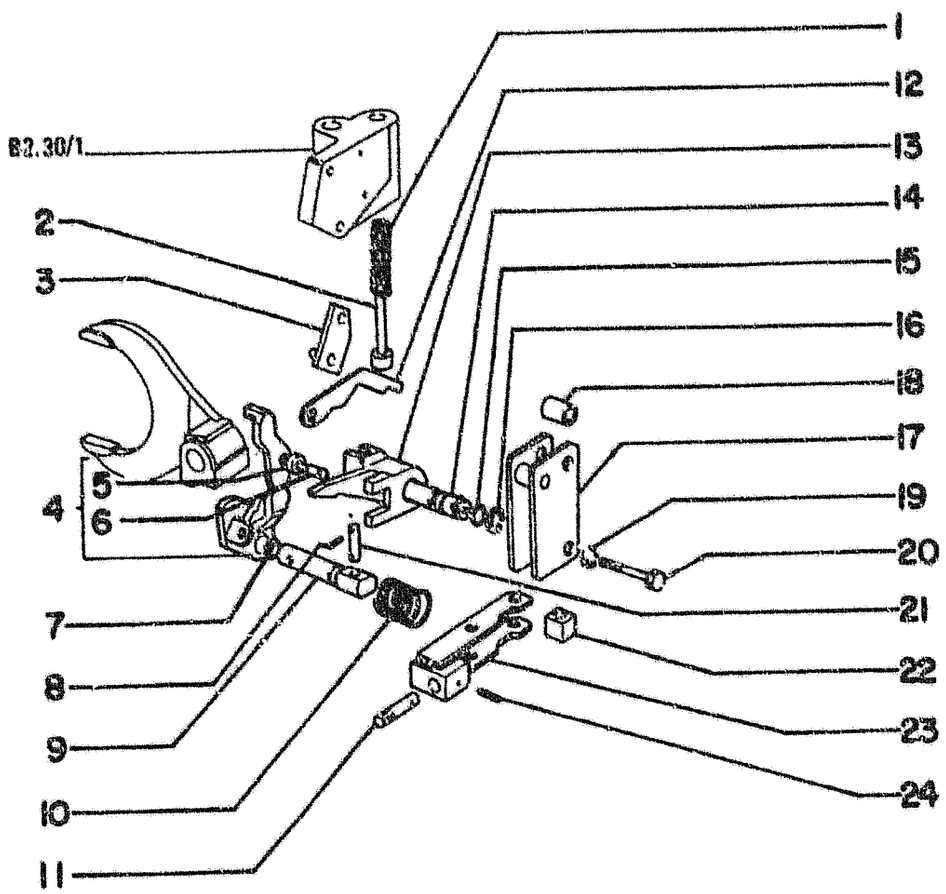

ITEM	PART NUMBER	QTY	CODE	DESCRIPTION	DENOMINAÇÃO
1	79034904	01	100M	SPRING	MOLA
2	79034903	01	238P	PUSH ROD	HASTE
3	79035005	01	225S	BRACKET	SUPORTE
4	79045640	01	45L	LEVER ASS'Y.	ALAVANCA COMPL.
5	79034900	01	157R	ROLLER	ROLO
6	79042758	01	80P	PIN	PINO
7	14457281	01	55A	O RING	ANEL O
8	14161770	04	200S	TAPER PIN	PINO CONICO
9	79042648	01	16A	SHAFT	EIXO
10	79034018	01	100M	SPRING	MOLA
11	79042694	01	80P	PIN	PINO
12	79045653	01	40C	CAM	CAME
13	79045644	01	45L	LEVER	ALAVANCA
14	79045652	01	80P	PIN	PINO
15	14457281	01	55A	O RING	ANEL O
16	11066876	01	51A	LOCKRING	ANEL TRAVA
17	79034885	01	225S	BRACKET	SUPORTE
18	79034034	02	75D	SPACER	ESPAÇADOR
19	10571879	02	132R	LOCKWASHER	ARRUELA DE PRESSÃO
20	15888731	02	40V	SCREW	PARAFUSO
21	79042693	02	80P	PIN	PINO
22	79034032	01	74B	BLOCK	BLOCO
23	79042691	01	45L	LEVER	ALAVANCA
24	14601170	01	200S	TAPER PIN	PINO CONICO
25	14604270	01	200S	TAPER PIN	PINO CONICO

02 REDUCTION GEAR CONTROL - COMANDO REDUTOR DO CAMBIO

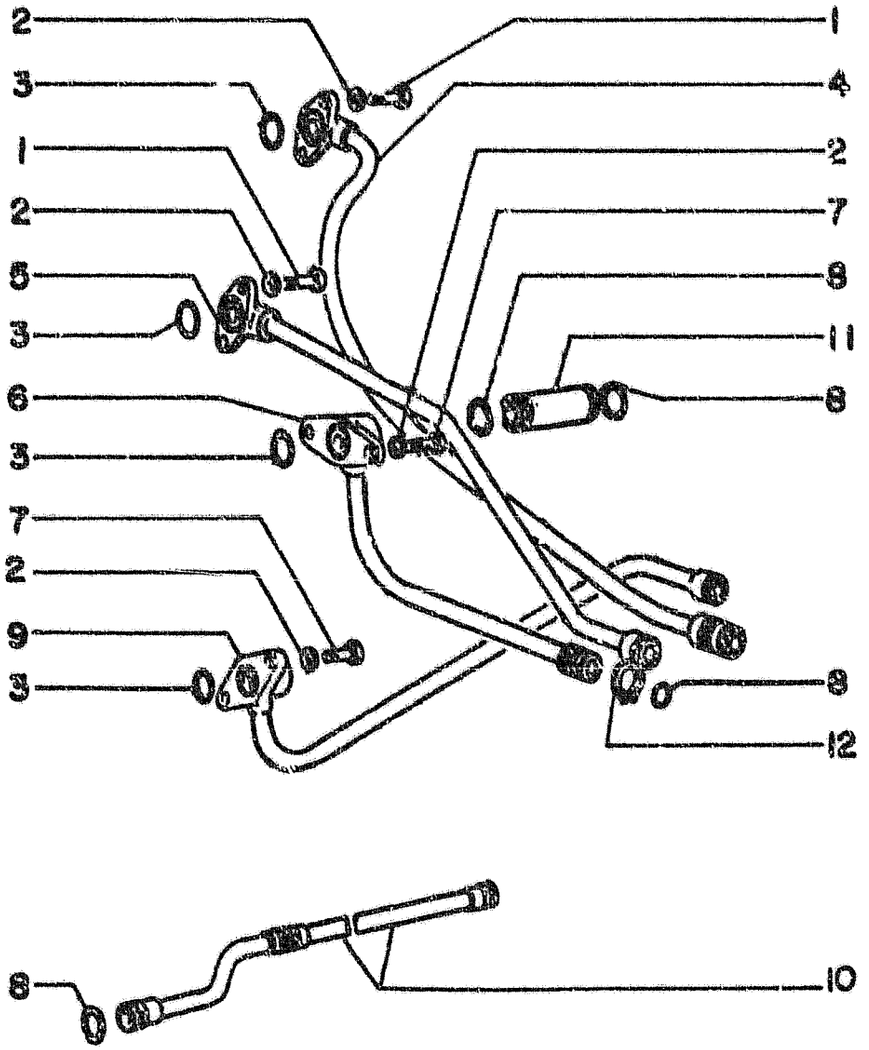

FIATALLIS FD 9 B2.30 PICTURE 1 PAGE 1

ITEM	PART NUMBER	QTY	CODE	DESCRIPTION	DENOMINAÇÃO
1	10902521	04	40V	SCREW	PARAFUSO
2	11197771	08	132R	LOCKWASHER	ARRUELA DE PRESSÃO
3	14456881	04	55A	O RING	ANEL O
4	4971431	01	193T	PIPE	TUBO
5	4968390	01	193T	PIPE	TUBO
6	4968392	01	193T	PIPE	TUBO
7	10902421	04	40V	SCREW	PARAFUSO
8	14456981	06	55A	O RING	ANEL O
9	4986683	01	193T	PIPE	TUBO
10	4986685	01	193T	PIPE	TUBO
11	4968394	01	193T	PIPE	TUBO
12	586832	04	45A	RING	ANEL ELÁSTICO

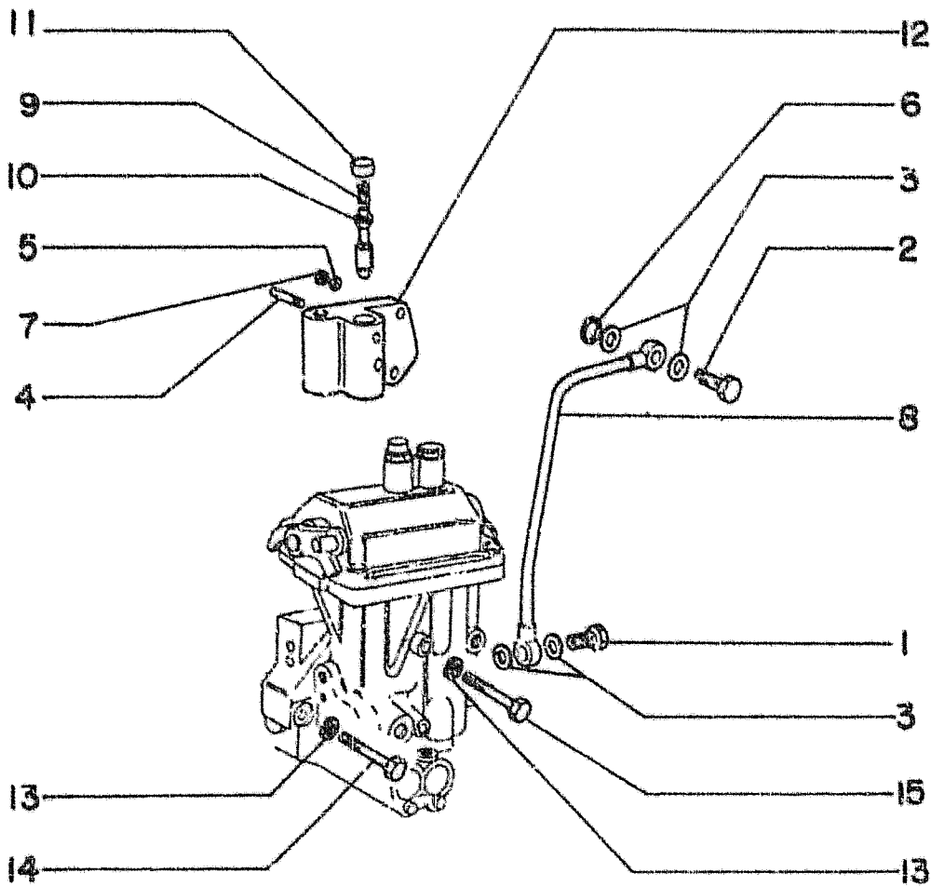

ITEM	PART NUMBER	QTY	CODE	DESCRIPTION	DENOMINAÇÃO
1	10182817	01	50T	PLUG	BUJÃO
2	10184317	01	90B	UNION	CONECTOR
3	10280060	04	133R	SEAL	ARRUELA DE PRESSÃO
4	10337110	01	80P	PIN	PINO
5	10571779	02	132R	LOCKWASHER	ARRUELA DE PRESSÃO
6	14456881	01	55A	O RING	ANEL O
7	16100821	02	10D	NUT	PORCA
8	79045654	01	193T	PIPE	TUBO
9	79038746	01	100M	SPRING	MOLA
10	79043002	01	50N	PAWL	CARRETEL
11	79043003	01	60S	CUP	SEDE
12	79043004	01	300S	SUPPORT	SUPORTE
13	10516871	05	132R	LOCKWASHER	ARRUELA DE PRESSÃO
14	15888831	03	40V	SCREW	PARAFUSO
15	15972431	02	40V	SCREW	PARAFUSO

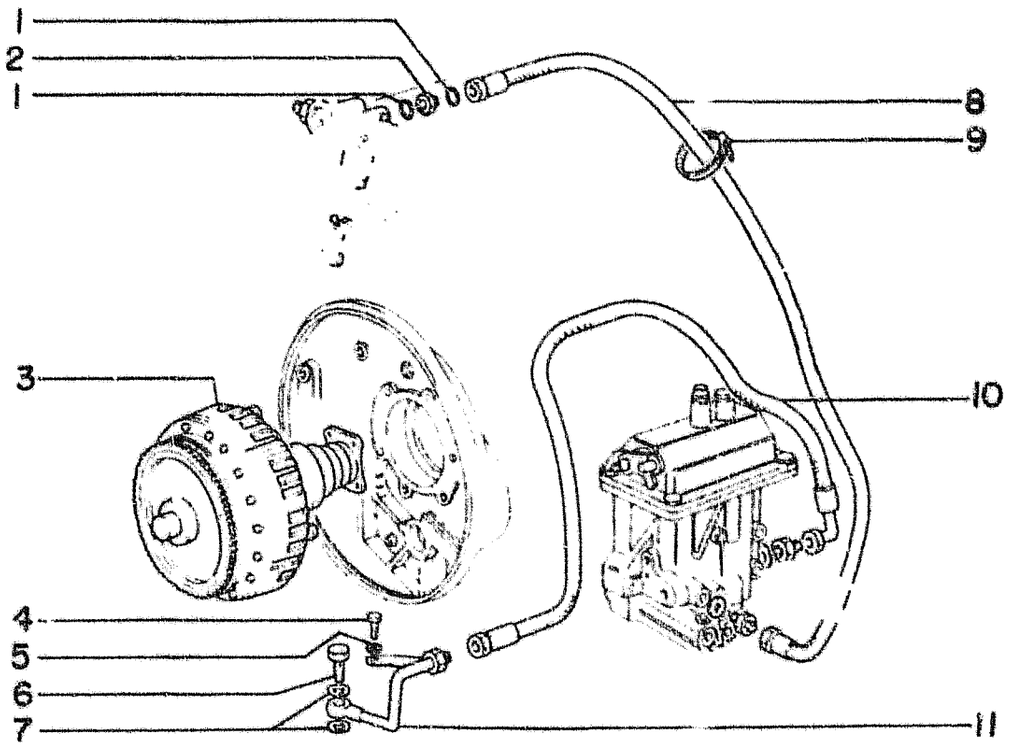

ITEM	PART NUMBER	QTY	CODE	DESCRIPTION	DENOMINAÇÃO
1	14454180	01	55A	O RING	ANEL O
2	4965830	01	20R	FITTING	CONEXAO
3	79041443	01	95F	CLUTCH ASSY SEE SBG.B1.05	EMBREAGEM COMPL VER SBG.B1.05
4	15970931	01	40V	SCREW	PARAFUSO
5	12638601	01	131R	WASHER	ARRUELA
6	79023515	01	90B	UNION	CONEXAO
7	1o259960	02	133R	SEAL	ARRUELA VEDAÇAO
8	79033008	01	192T	HOSE	TUBO FLEXIVEL
9	790015?1	01	31F	BAND	FITA
10	79033010	01	192T	HOSE	TUBO FLEXIVEL
11	79036005	01	193T	PIPE	TUBO

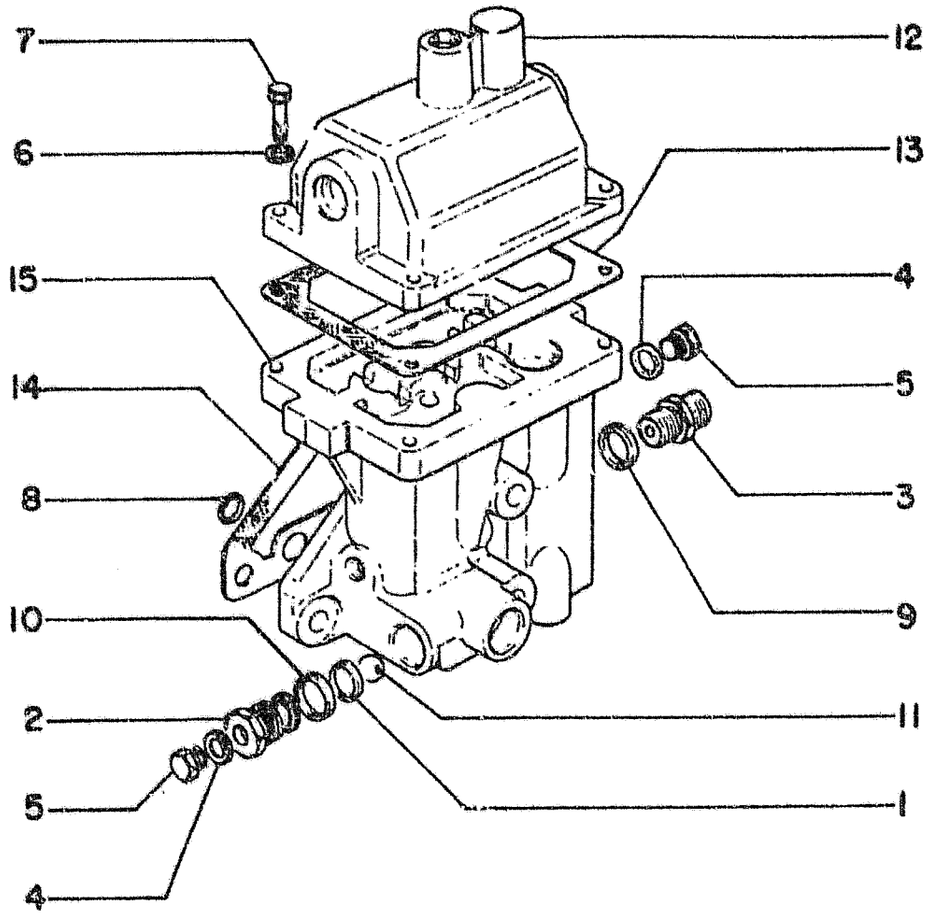

ITEM	PART NUMBER	QTY	CODE	DESCRIPTION	DENOMINAÇÃO
1	575893	01	123G	GASKET INNER	JUNTA INTERNA
2	586852	01	10V	VALVE	VALVULA
3	587779	01	20R	FITTING	CONEXÃO
4	10296160	02	133R	SEAL	ARRUELA DE VEDAÇÃ
5	10300511	02	50T	PLUG	BUJÃO
6	10516871	04	131R	WASHER	ARRUELA
7	11306931	04	40V	SCREW	PARAFUSO
8	14456881	04	55A	O RING	ANEL O
9	14457260	01	55A	O RING	ANEL O
10	14457380	01	55A	O RING	ANEL O
11	20063580	01	140S	BALL	ESFERA
12	79006444	01	265C	COVER	TAMPA
13	79012130	01	123G	GASKET	JUNTA
14	79035287	01	123G	GASKET	JUNTA
15	79043028	01	300C	BODY	CORPO

02 CONTROL VALVE 79043026 - DISTRIBUIDOR 79043026

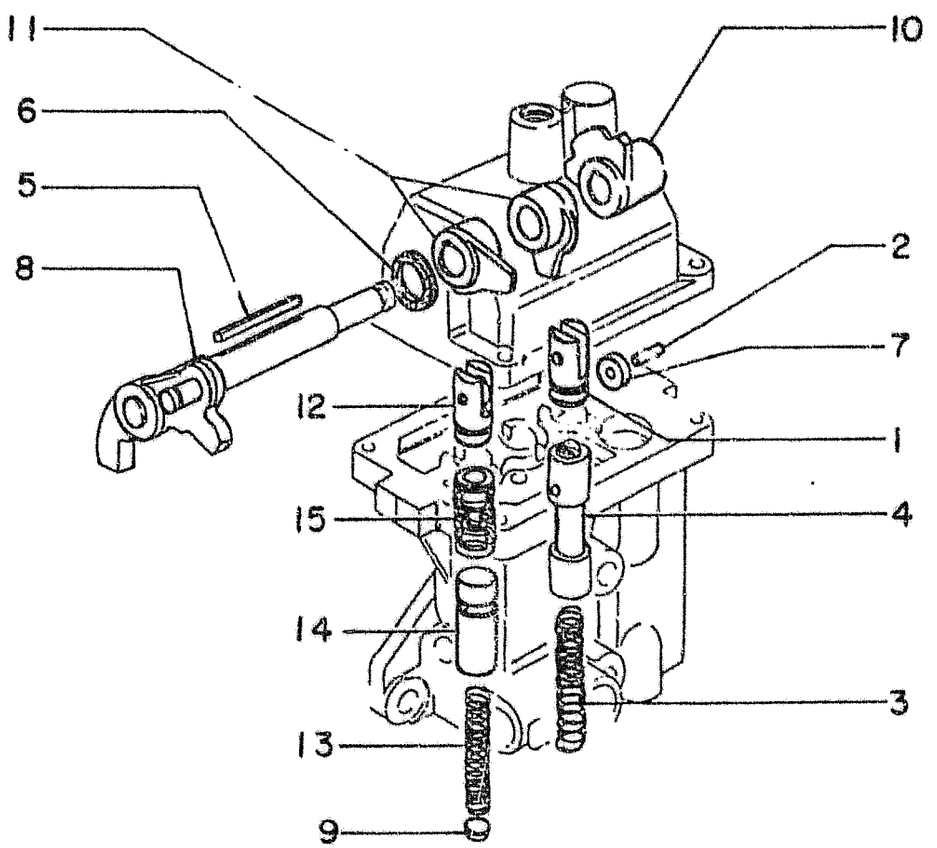

ITEM	PART NUMBER	QTY.	COD.	DESCRIPTION	DENOMINAÇÃO
01	575885	01	240P	TAPPET	TUCHO
02	575888	01	080P	PIN	PINO
03	581235	01	100M	SPRING	MOLA
04	581237	01	075F	CARRIER	EMBOLO
05	581243	01	060I	FEATHER KEY	CHAVETA
06	79075416	01	122G	SEAL	RETENTOR
07	79004433	01	155M	NEEDLE	ROLO
08	79006606	01	045I	LEVER OUTER	ALAVANCA EXT.
09	79027180	02	095B	BUSHING	BUCHA
10	79034720	01	010I	ECCENTRIC	EXCENTRICO
11	79034721	02	010I	ECCENTRIC	EXCENTRICO
12	79034724	02	075I	CARRIER	EMBOLO
13	79034729	02	100M	SPRING	MOLA
14	79040450	02	150P	PLUNGER	PISTÃO
15	79040453	02	100M	SPRING	MOLA

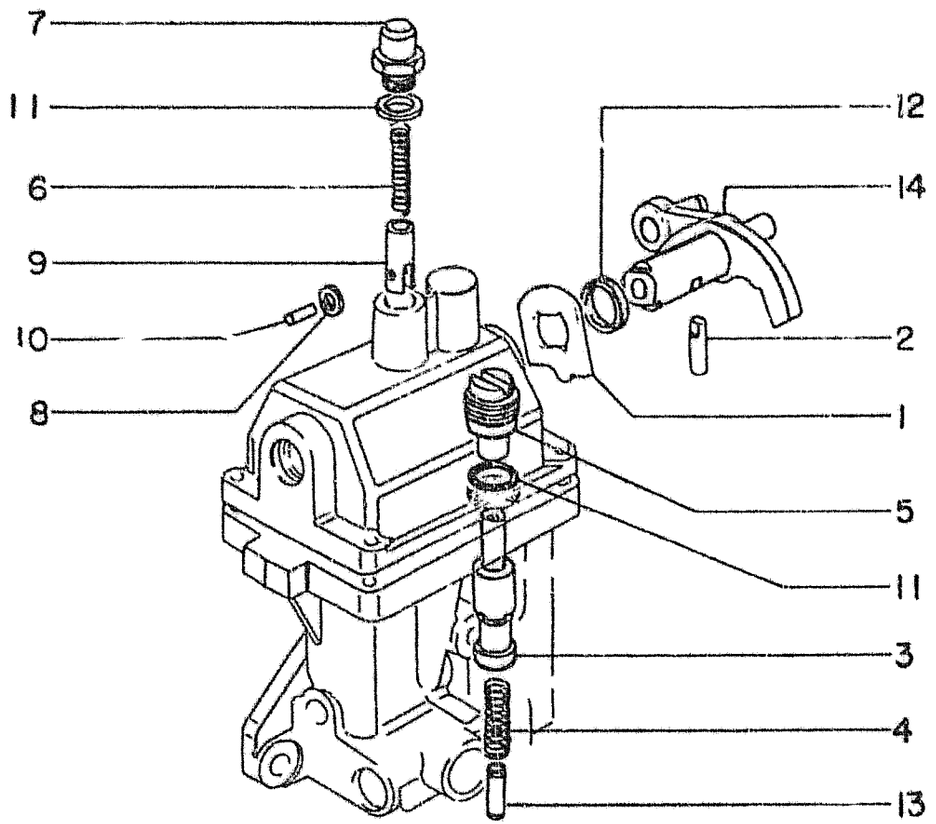

ITEM	PART NUMBER	QTY.	COD.	DESCRIPTION	DENOMINACAO
01	581238	01	010E	ECCENTRIC	EXCENTRICO
02	581241	01	080P	PIN	PINO
03	581244	01	235G	PISTON	PISTAO
04	581245	01	100M	SPRING	MOLA
05	586851	01	050T	PLUG UPPER	BUJAO SUPERIOR
06	4989256	01	100M	SPRING	MOLA
07	4989257	01	050T	PLUG	BUJAO
08	4989258	01	155R	NEEDLE	ROLO
09	4989259	01	240P	TAPPET	TUCHO
10	4989261	01	080P	PIN	PINO
11	10257060	02	193R	SEAL	ARRUELA VEDACAO
12	79075416	01	122G	SEAL	RETENTOR
13	79011742	01	075D	SPACER	ESPACADOR
14	79015407	01	045L	LEVER OUTER	ALAVANCA EXTERNA

02 CONTROL VALVE
DISTRIBUIDOR 79043026

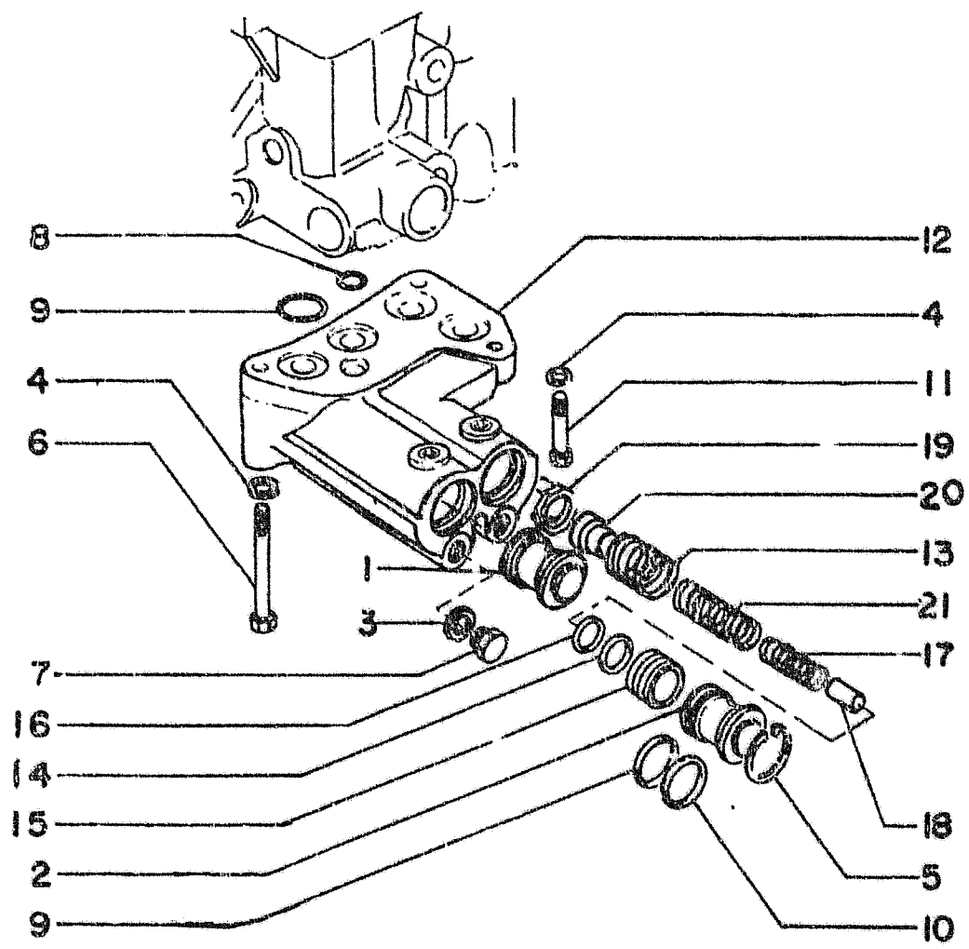

ITEM	PART NUMBER	QTY	CODE	DESCRIPTION	DENOMINAÇÃO
1	4984156	01	50T	PLUG	BUJÃO
2	4984188	01	50T	PLUG	BUJÃO
3	10260160	02	133R	SEAL	ARRUELA DE VEDAÇÃO
4	10516871	03	131R	WASHER	ARRUELA
5	11058676	02	51A	LOCKRING	ANEL TRAVA
6	11343731	01	40V	SCREW	PARAFUSO
7	11903111	02	50T	PLUG	BUJÃO
8	14453180	01	55A	O RING	ANEL O
9	14453680	06	55A	O RING	ANEL O
10	14463781	02	55A	O RING	ANEL O
11	15970931	02	40V	SCREW	PARAFUSO
12	79006613	01	300C	BODY	CORPO
13	79006627	02	100M	SPRING OUTER	MOLA EXTERNA
14	79006705	*	198S	SHIM	CALÇO
15	79011089	02	235S	PISTON	PISTÃO
16	79012577	*	198S	SHIM	CALÇO
17	79027176	02	100M	SHIM INNER	MOLA INTERNA
18	79027177	02	75D	SPACER	ESPAÇADOR
19	79027178	02	95B	BUSHING	BUCHA
20	79027179	02	80P	PIN	PINO
21	79030141	02	100M	SPRING	MOLA

* USE AS REQUIRED
* CONFORME NECESSIDADE

02 CONTROL VALVE 79043026 - DISTRIBUIDOR 79043026

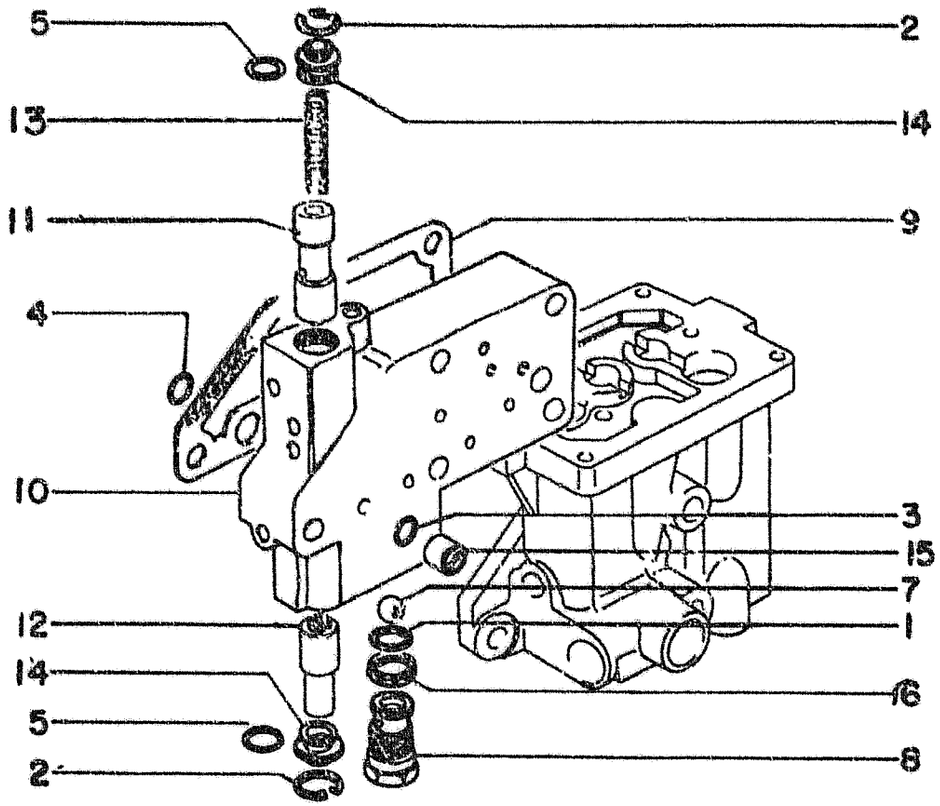

ITEM	PART NUMBER	QTY	CODE	DESCRIPTION	DENOMINAÇÃO
1	575893	01	123G	GASKET INNER	JUTNA INTERNA
2	11058076	02	51A	LOCKRING	ANEL TRAVA
3	14452981	04	55A	O RING	ANEL O
4	14456881	04	55A	O RING	ANEL O
5	14457081	02	55A	O RING	ANEL O
6	14457380	01	55A	O RING	ANEL O
7	20063580	01	140S	BALL	ESFERA
8	79032463	01	10V	VALVE	VALVULA
9	79035287	01	123G	GASKET	JUNTA
10	79035289	01	300C	BODY	CORPO
11	79035293	01	130P	PLUNGER	EMBOLO
12	79035294	01	130P	PLUNGER	EMBOLO
13	79035295	01	100M	SPRING	MOLA
14	79035296	02	50T	PLUG	BUJÃO
15	79035297	02	20R	FITTING	CONEXÃO

02

CONTROL VALVE 79043026 - DISTRIBUIDOR 79043026

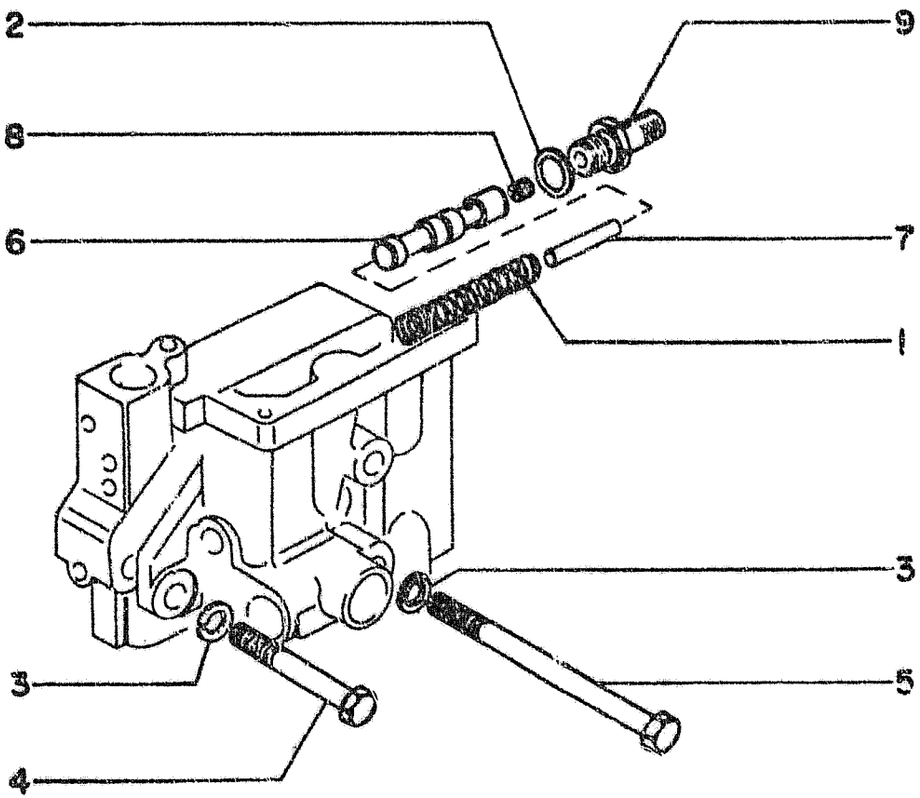

ITEM	PART NUMBER	QTY	CODE	DESCRIPTION	DENOMINAÇÃO
1	591112	01	100M	SPRING	MOLA
2	10257060	01	133R	SEAL	ARRUELA DE VEDAÇÃO
3	10516871	05	131R	WASHER	ARRUELA
4	15888831	03	40V	SCREW	PARAFUSO
5	15972431	02	40V	SCREW	PARAFUSO
6	79035290	01	10V	VALVE	VALVULA
7	79035291	01	75D	SPACER	ESPAÇADOR
8	79035292	01	20V	JET	INJETOR
9	79035298	01	20R	FITTING	CONEXÃO

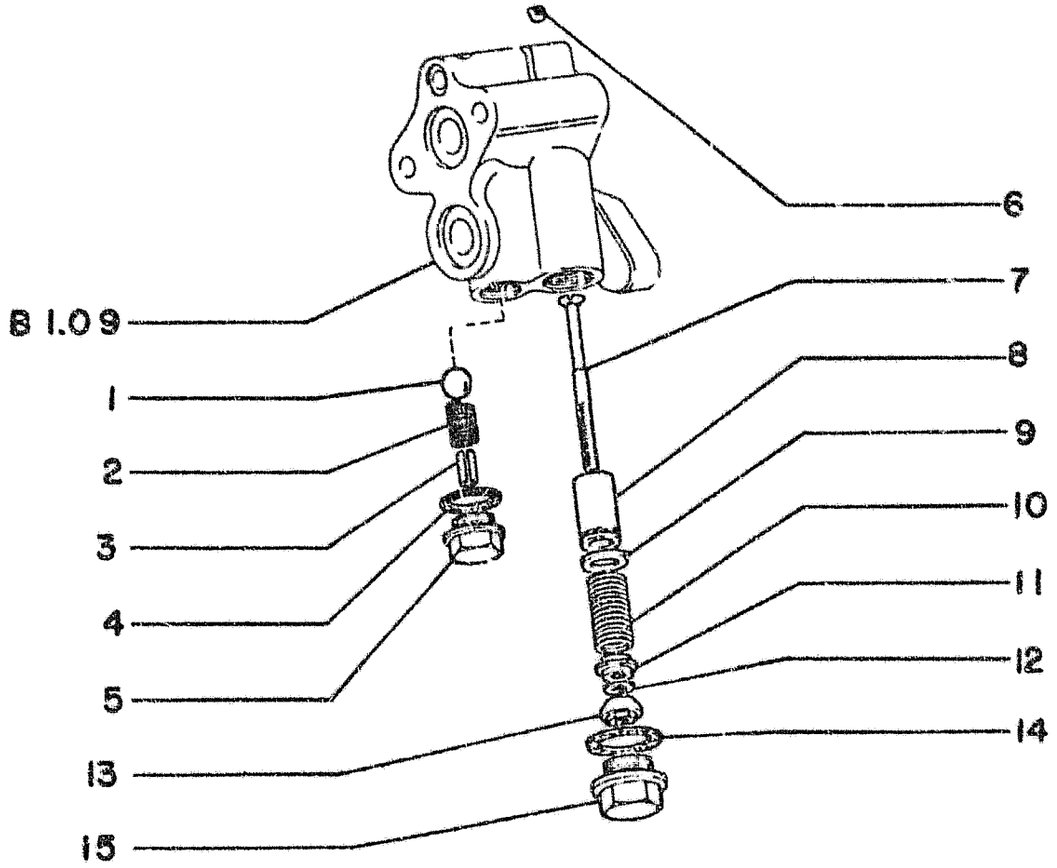

ITEM	PART NUMBER	QTY	CODE	DESCRIPTION	DENOMINAÇÃO
1	20063520	01	140S	BALL	ESFERA
2	546858	01	100M	SPRING	MOLA
3	592196	01	75D	SPACER	DISTANCIADOR
4	10264560	01	133R	SEAL	GUARNIÇÃO
5	4967370	01	50T	PLUG	BUJÃO
6	14325301	01	50T	PLUG	BUJÃO
7	597415	01	142T	TIE ROD	TIRANTE
8	79000996	01	75F	CARRIER	FLUTUANTE
9	583058	01	131R	WASHER	ARRUELA
10	593198	01	100M	SPRING	MOLA
11	581593	01	50G	RING NUT	PORCA
12	10730321	01	131R	WASHER	ARRUELA
13	597092	01	235S	PISTON	PISTÃO
14	10296260	01	133R	SEAL	GUARNIÇÃO
15	597091	01	50T	PLUG	TAMPÃO