RUTHZIL TRATOR COMERCIAL DE PEÇAS LTDA 11 97083-6812 ROLANDO CITRANGULO

INDICE ALFABETICO

DENOMINAZIONE	SGR.	TAV.	PAG.	GRID
ACCESSORI VARI	[illegible]		1	5-I18
ALBERO A CAME	A1.07		1 2	1-I231-19
ALBERO DI TRASMISSIONE	[illegible]		1	2 P12
ALBERO MOTORE	A1.03		1 2	1-I141-I15
ALBERO PULEGGIA MOTRICE	[illegible]		1	1-I216
ALIMENTAZIONE AD INIEZIONE	A2.24		1 [illegible]	1-I141-L15/I-L16
			2 1	1-I171-M17
ALTERNATORE	F3.01	2	1	2-T16
ASTA LIVELLO OLIO MOTORE	A1.06	1	1	1-I211
ATTREZZI	[illegible]		1 1	8-H130-112
BASAMENTO MOTORE	A1.01	1	1	1-I14
BATTERIE	[illegible]	1	1	2-T15
BENNA ESCAVATORE	E3.14		1 1	2-N0 2-N10
BENNA PULIZIA FOSSI	[illegible]		1	2-N13
BENNA TRAPEZOIDALE	[illegible]		1	2-N12
BIELLE	A1.05		1 2	1-I151-I15
BILANCIERI VALVOLE	A1.07		1 2	1-I191-I9
BRACCIO SOLLEVAMENTO N.1	E3.09		1	2-M11
BRACCIO SOLLEVAMENTO N.1	[illegible]		1	2-M2
BRACCIO SOLLEVAMENTO N.2	[illegible]		1 [illegible]	2-M102-M9 2-M3
BRACCIO SOLLEVAMENTO N.3	[illegible]		1	2-M5
BRACCIO SOLLEVAMENTO N.3	[illegible]		1	2-M9
BRACCIO SOLLEVAMENTO N.3	[illegible]		1	2-M9
BRACCIO SOLLEVAMENTO N.3	[illegible]		1	2-M9
BRACCIO SOLLEVAMENTO N.3	[illegible]		1	2-M5
BRACCIO SOLLEVAMENTO N.3	[illegible]		1	2-M3
BRACCIO TENDICINGHIALE	[illegible]		1	3-M14
CABINA	L1.05		1 [illegible]	3-L13-L53-L14
			1 [illegible]	3-L53-L10
CABINA E SUPPORTI	L1.09		1 2	3-L10-L11

DENOMINAZIONE	SGR.	TAV.	PAG.	GRID
CANNA CILINDRI	A1.01	1	1	1-I14
CILINDRO BENNA	E3.03 5	3	1 2	2-M152-M16
CILINDRO BENNA	E3.02 2	2	1 2	2-M112-M10
CILINDRO PENETRAZIONE	E3.02 6	2	1 2	2-M132-M14
CILINDRO PENETRAZIONE	E3.02 3	2	1 2	2-M102-M10
CILINDRO POSIZIONATORE	E3.02 4	1	1 2	2-M112-M12
CILINDRO SOLLEVAMENTO	E3.02 1	1	1 2	2-M152-M12
CILINDRO SOLLEVAMENTO	E3.02 2	1	1 2	2-M102-M12
CILINDRO TENDICINGHIALE	E3.14		1 2	1-I241-I21
CINGHIA VENTILATORE	A1.29		1 2	1-P101-P15
CINGOLO	[illegible]		1 2	1-R121-R13
COPPA OLIO	[illegible]		1 2 1	1-I2 I3-I32 I3-I3
COLLETTORE ASPIRAZIONE	A2.54		1	1-I215
COLLETTORE SCARICO	A2.50		1	1-I255
COMANDI ACCELERATORE	A2.21		1 2	1-I15 I1-I17
COMANDI VARI	A1.15		1	1-I5
COMANDO CRICCHETTO	A1.06		1	1-I5E
COMANDO DISTRIBUZIONE	A1.08		1	1-I12
COMANDO POMPA INIEZIONE	A1.10		1	1-I5
COMANDO PRESA DI FORZA	E2.15		1	1-I39
COMANDO VENTILATORE	A4.29		1 2	1-P101-P11
CONDENSATORE	F5.10		1	3-I17
CONVOGLIATORE RADIATORE	A4.01	9	1 2	1-I31 I1-I33
CUSCINETTO ANTERIORE BASAMENTO	A1.02	2	1	1-I110
CUSCINETTO POSTERIORE BASAMENTO	A1.02	1	1 2	1-I18 I1-I16
CUSCINETTO SUPPORTO BASAMENTO	A1.02		1 2 1	1-I18 I1-I19 I1-I110
DISPOSITIVO AVVIAMENTO	A1.02	1	1 2	1-I18 I1-I18
DISTANZIALI ALBERO MOTORE	A1.20		1 2	1-I141-I185
DISPOSITIVO SOLLEVATORE	L1.21		1 1	3-M113-M10
DISPOSITIVO LAVAGGIO	F5.15		1	3-I15
DISTRIBUTORE PRINCIPALE	E3.02	3	1 2	1-S2 I1-T2
DISTRIBUTORE ROTANTE	E3.02	8	1	1-T17

DENOMINAZIONE	SGR.	TAV.	PAG.	GRID
FANALE CRUSCOTTO	F4.01	5	1/2	2-H8 G-H7
FILTRO GASOLIO STABILE	A2.24	3	1/2	1-L16 I-L17
FILTRO ARIA MOTORE	A3.22	1	1-2	1-L7 / 1-L8
FILTRO OLIO LUBRIFICAZIONE MOTORE	A3.01	1	1	1-C5
FILTRO SFIATO CHIUSO	C3.28		1-2-1	2-G1 G-D1 I2-D7
			2	2-D5
ILLUMINAZIONE	F4.01		1-2-1	3-H7 G-H7 I-H10
			2-1-1	3-H13 I-P11 I-H11
ILLUMINAZIONE CABINA	F4.01	4	1	3-F11
ILLUMINAZIONE ESTERNA ED INTERNA	F4.01-1		1	3-I 12
IMPIANTO IDRAULICO	C5.02		1-2-3	1-I6 I-S7 I-S6
			1-2-1	1-S5 I-S4 I-S3
			1-2-1	1-S2 I-S2 I-S1
			2-1	1-T8 I-T5 I-T6
			2-3-1	1-T7 I-T8 I-T9
			1-1-1	1-T9A I-T11 I-T12
			1-2-1	1-T10 I-T14 I-T15
			1-2-1	1-T3A I-T2 I-T1
			1-2-1	2-H3 G-H4 I2-H5
			1-2-1	2-H6 G-H7 I2-H8
			1-1	2-H9 I2-H10
INDICATORE DI LIVELLO	F5.10		1	3-I17
INDICATORI OTTICI	F5.10		1	3-I17
LEVERAGGI COMANDO ATTREZZI	E3.10-3		1	2-N5
LUBRIFICAZIONE MOTORE	A3.01		1-2-1	1-D1 I-D10 I-D9
			2	1-D6
MANDRINO SINGOLO	D3.40		1-2	1-R12 I-R13
MANOMETRO OLIO MOTORE	F5.10		1	3-I17
MOTORE	A3.00		1	1-H1
MOTORE IDRAULICO ROTAZIONE	E3.02	6	1-2	1-T15 I-T14
MOTORE IDRAULICO TRASLAZIONE	E1.02	3	1-2	2-H5 I2-H6
MOVIMENTO AVVISATORE	F2.01		1	2-I 14

DENOMINAZIONE	SGR.	TAV.	PAG.	GRID
MOTORINO TERGICRISTALLO	F5.18	1	1	3-I14
[illegible]	L3.05		1/2	3-M7 G-M6
PLANCIA PORTASTRUMENTI	L1.02		1	3-L9
POMPA ALIMENTAZIONE	A2.24	4	2	1-M17
POMPA AUSILIARIA	A4.02	1	1	1-I12
POMPA AZIONAMENTI ROTAZIONE	A1.02	1	1-1-2	1-D2 I-H2 I-H3
			2-1-1	1-P4 I-P5 I-P6
POMPA ALIMENTAZIONE	A2.24	1	1	1-A
POMPA IMPIANTO IDRAULICO	C5.02	1	1-2-1	1-S9 I-S8 I-S8
POMPA INIEZIONE	A2.24	1	1	1-L14
POMPA OLIO LUBRIFICAZIONE MOTORE	A3.01	1	1	1-C11
POMPA RIEMPIMENTO COMBUSTIBILE	A2.01		1-2	1-K2 I-L1
PORTAPOLVERIZZATORI	A2.24	2	1	1-L15
PREFILTRO ARIA MOTORE	I2.22	1	1-2	1-L8 I-L9
PROIETTORE ANTERIORE	F4.01	3	1	3-H10
RADIATORE	M.01		1-1-2	1-C6 I-C8 I-C13
RADIATORE ACQUA/OLIO	I4.01	1	1	1-C6
RADIATORE OLIO IMPIANTO IDRAULICO	A4.01	1	1	1-C6
REGOLATORE DI VELOCITA'	I2.24	1	1	1-L14
RIDUTTORE ROTAZIONE	E3.02	6	1-2	1-D13 I-D14
RIDUTTORE TRASLAZIONE	D3.29		1	1-P17
RIPARI RITENUTA	L3.12		1	3-M5
RISCALDAMENTO E VENTILAZIONE	E1.01		1-2-1	1-S13 I-S12 I-S11
RISCALDATORE	E1.01	1	1-2	1-S13 I-S12
RULLO CARRELLO SINGOLO	D3.37		1	1-I22
RULLO SOSTEGNO SINGOLO	D3.39		1-2-2	1-I25 I-I26 I-I27
RUOTA MOTRICE	D3.33		1	1-Q16
RUOTA TENDICINGOLO	D3.31		1-2	1-Q14 I-Q15
SCAMBIATORE DI CALORE LUBRIFICAZIONE MOTORE	A3.01	2	1-2	1-D9 I-D8
SCATOLA VOLANO	A1.02	1	1-2	1-H9 I-H8
SEDILE CONDUTTORE	L8.01		1	3-H2
SERVOVALVOLA PILOTAGGIO MOTORE	A2.22	2	1	1-L10

DENOMINAZIONE	SGR.	TAV.	PAG.	GRID
[illegible]	F.05		1	3-H17
SERBATOIO COMBUSTIBILE	A2.01		1 2	1-L3 1-L4
SERBATOIO OLIO	E7.00		1 2 1	2-D9 2-D8 2-D7
			2	2-D6
SERBATOIO OLIO RADIATORE AUSILIARIO	E1.00		1 2 1	2-D9 2-D8 2-D7
			2	2-D6
SERVOCOMANDO BENNA	E3.06	5	1 2 3	1-T6 1-T7 1-T8
SERVOCOMANDO PENETRAZIONE	E3.02	5	1 2 3	1-T6 1-T7 1-T8
SERVOCOMANDO POSIZIONAMENTO	E3.00	5	1 2 3	1-T6 1-T7 1-T8
SERVOCOMANDO ROTAZIONE	E3.04	5	1 2 3	1-T6 1-T7 1-T8
SERVOCOMANDO SOLLEVAMENTO	E3.02	5	1 2 3	1-T6 1-T7 1-T8
SERVOCOMANDO TRASLAZIONE	E3.00	5	1 2 3	1-T6 1-T7 1-T8
SIGLE MODELLI	A1.00		1	3-H2
SMORZATORE PARAVIBRAZIONI MOTORE	A1.01		1	1-L7
SOSPENSIONI MOTORE	A0.02		1	1-H3
SOVRASTRUTTURA ROTANTE	L1.01		1 1 2	2-J3 2-H2 2-J7
SPECCHIETTI RETROVISORI	F5.05		1	2-I4
STAFFAGGI	A1.05		1 2	1-H5 1-H6
STELE	B0.40		1 2	1-R5 1-R12
SUPPORTI RUOTA TENDICINGOLO	E3.34		1 2	1-C14 1-C13
TARGHE	L4.10		1	2-H3
TENDICINGHIA VENTILATORE	A4.39		1 2	1-P10 1-P11
TENDICINGOLO	E3.31		1 2	1-C14 1-C15
TERMOSTATO OLIO CAMBIO	F5.19		1	3-I17
TERMOMETRO OLIO MOTORE	F5.10		1	3-I17
TERMOSTATO	A4.32	1	1	1-O5
TESTA CILINDRI	A1.01	1	1	1-H5
TUBAZIONE DI SCARICO	A2.56		1 2	1-C15 1-D12
TUBAZIONE ASPIRAZIONE	A2.22	1	1 2	1-G8 1-L9
TUBAZIONI COMBUSTIBILE	A2.24	2	1	1-L13
TUBAZIONI DAL SERBATOIO COMBUSTIBILE	A2.01		1 2	1-L3 1-L1
VALVOLA LIBERTÀ ROTAZIONE MOTORE	A3.01	1	1	1-O11

DENOMINAZIONE	SGR.	TAV.	PAG.	GRID
TUBAZIONI PER AERAZIONE MOTORE	A1.25		1	1-L2
TUBAZIONI RISCALDAMENTO	E1.07	1	1 2	1-S1 S1 S1
VALVOLA ALIMENTAZIONE	E3.02	1	1 2 3	1-S8 1-S7 1-S6
VALVOLA AMMORTIZZATRICE	E3.02	6	1 2	1-T1 1-T1
VALVOLA FRENO	E5.02	9	1 2	2-H9 2-H4
VALVOLA REGISTRAZIONE TENDICINGOLO	U5.04		1 2	1-D14 1-D13
VALVOLA SELETTRICE	E3.02	3	1 2	1-S2 1-T2
VALVOLA STROZZATRICE	E3.02 1	1	1 2	2-H1 2-H2
VALVOLA STROZZATRICE	E3.02 1	2	1 2	2-H3 2-H4
VALVOLA STROZZATRICE	E3.02 2	1	1 2	2-H3 2-H2
VALVOLE DISTRIBUZIONE	A1.07		1 2	1-H9 1-I9
VENTILATORE DI RAFFREDDAMENTO	J2.01	1	1	3-L14
VOLANO MOTORE	A1.03		1 2	1-H1 2-H15

LISTE ALPHABETIQUE

DESIGNATION	SGR.	TAV.	PAG.	GRID
ACCESSOIRES DIVERS	P5.15		1	3-H6
ALIMENTATION PAR INJECTION	A2.24		1 à 1	1-H4 à 1-G5 1-H5 à 1-I6
			2 à 1	1-I3 à 1-M17
ALTERNATEUR	P3.01	2	1	2-T14
ARBRE A CAMES	A1.07		1 à 2	1-H2 à 1-I8
ARBRE DE ROUE MOTRICE	D3.20		1	1-D16
ARBRE DE TRANSMISSION	B3.20		1	2-P12
AVERTISSEURS	P5.01		1	3-H17
BALAIS D'ESSUIE-GLACE	P5.12		1	3-I16
BATTERIES	P3.01	1	1	3-T15
BIELLES	A1.05		1 à 2	1-H16 à 1-I5
BLOC-CULASSES	A1.01	1	1	1-H4
BOBINE D'ALLUMOTEUR	D3.21		1	1-D18
BRAS D'ESSUIE-GLACE	P5.11		1	3-I14
BRAS DE RELEVAGE N.1	E3.10		1	2-N11
BRAS DE RELEVAGE N.2	E3.10	6	1	2-N12
BRAS DE RELEVAGE N.3	E3.10	1	1 à 1	2-N10 à 2-N8 à 2-N6
BRAS DE RELEVAGE N.3	E3.10	2	1	2-N7
BRAS DE RELEVAGE N.4	E3.10	4	1	2-N9
BRAS DE RELEVAGE N.4	E3.10	5	1	2-N8
BRAS DE RELEVAGE N.5	E3.10	7	1	2-N2
BRAS DE RELEVAGE N.5	E3.10	8	1	2-N3
BRAS DE RELEVAGE N.5	E3.10	9	1	2-N4
BRAS DE RELEVAGE N.5	E3.10	10	1	2-N5
BRAS DE RELEVAGE N.5	E3.10	11	1	2-N6
BUSE D'AIR DE RADIATEUR	A4.01	2	1 à 2	1-I14 à 1-I15
CABINE	L1.04		1 à 1	3-L129-L137-L14
			2 à 1	3-L139-L16
CABINE ET SUPPORTS	L1.09		1 à 2	3-L103-L11
CANALISATION DE CHAUFFAGE	A2.56		1 à 2	1-G13 à 1-I12
CAPOTAGE	L1.07		1 à 1	3-L2 à 3-L3
CARTER D'HUILE	A1.02	1	1 à 2	1-I8 à 1-I9
CARTER D'HUILE ET COUVERCLES DE DISTRI.	A1.02		1 à 2	1-I8 à 1-I9 à 1-I10
CASTER DE VOLANT	A1.02	1	1 à 2	1-I8 à 1-I9
CHAUFFAGE ET VENTILATION	E1.01		1 à 1	1-G13 à 1-G23 à 1-G17
CHEMISE DE CYLINDRE	A1.03	3	1	1-I12
CHENILLE	S4.40		1 à 2	1-R13 à 1-R18
COLLECTEUR D'ADMISSION	A2.54		1	1-D15
COLLECTEUR D'ECHAPPEMENT	A2.54		1	1-D15
COMMANDE D'HODOTACHYMETRE	A1.08		1	1-I6
COMMANDE DE DISTRIBUTION	A1.03		1	2-I17
COMMANDE DE POMPE D'INJECTION	A2.16		1	1-I9
COMMANDE DE PRISE DE FORCE	E2.15		1	1-G9
COMMANDE DE VENTILATEUR	A4.04		1 à 2	1-H20 à 1-I1
COMMANDES D'ACCELERATEUR	A2.19		1 à 2	1-I6 à 1-I7
COMMANDES DIVERSES	A1.15		1	1-I5
CONNECTEUR DE RAVAGE	A1.04	1	1	1-I14
COURROIES DE VENTILATEUR	A4.03		1 à 2	1-H20 à 1-I1
COUSSINETS DE VILEBREQUIN	A1.03		1 à 2	1-I13 à 1-I15
COUVERCLE ARRIERE DE BLOC CYLINDRE	A1.02	1	1 à 2	1-I8 à 1-I9
COUVERCLE AVANT DE BLOC CYLINDRE	A1.02	2	1	1-I10
CULASSE	A1.01	2	1	1-I5
CULBUTEURS DE SOUPAPES	A1.07		1 à 2	1-I6 à 1-I8
DAMPER DE SOLIDIFICATION	A1.04		1	1-I17
DEMARREUR	E2.01		1	2-I11
DISPOSITIF DE BLOCAGE DU SUPPLY-HOOK (TUBE PNEUMATIQUE)	L1.21		1 à 1	3-L1 à 3-L3 à 3-L10
DISPOSITIF LAVE-VITRES	P5.13		1	3-I15
DISTRIBUTEUR PRINCIPAL	E2.12	2	1 à 2	1-I2 à 1-I12
ECHANGEUR DE TEMPERATURE D'HUILE DE GRAISSAGE DU MOTEUR	A4.01	2	1 à 2	1-I9 à 1-I10
ECLAIRAGE	L4.07		1 à 2 à 1	3-I8 à 3-I7 à 3-I12
			2 à 1 à 1	3-I9 à 3-I10 à 3-I11
ECLAIRAGE DE LA CABINE	L4.01	4	1	3-I11
ECLAIRAGE EXTERIEUR ET INTERIEUR	L4.01		1	3-I10
FILTRE A AIR DU MOTEUR	A2.22	1	1 à 2	1-I2 à 1-I3

DESIGNATION	SCH.	TAV.	PAG.	GRID
FILTRE A HUILE DE GRAISSAGE DU MOTEUR	A2.11	1	1	1-D11
FILTRE DE RESERVOIR D'HUILE	B3.2		1 2 3 1	3-D8 2-D8 A17
			2	2-D6
FILTRES A GOMMASTRUE	A2.24	4	1 2	1-L16 F17
GALET DE RETOUR DE CHENILLE	D3.28		1 2 3	1-P6 1-P6 1-P7
GALET PORTEUR DE CHENILLE	D3.37		1	1-L2
GUIDEF	E3.14		1 1	2-N9 2-N10
GUIDES D'ORAGE DE PISSES	E3.14 3		1	2-N10
GUIDE TRAPEZOIDAL	E3.14 2		1	2-N12
GRAISSAGE DU MOTEUR	A3.01		1 1 1	1-D11 1-D12 D2
			2	1-D6
HYDROMETRE	F5.10		1	3-N7
INJECTEUR	A2.24	4	1	1-N17
JAUGE D'HUILE MOTEUR	A3.01	1	1	1-D11
JAUGE DE NIVEAU	F5.10		1	3-N7
JOINT TOURNANT	E3.22	8	1	1-F17
LAMPE DE TABLEAU DE BORD	F4.01	1	1 2	3-N6 3-N7
LAMPES TEMOINS	F5.10		1	3-N7
MARLONS	D3.40		1 2	1-P6 F7 1-P13
MANOMETRE D'HUILE MOTEUR	F5.10		1	3-N7
MARCHEPIEDS	T3.05		1 2	3-N8 3-N9
MOTEUR	S3.02		1	1-N2
MOTEUR D'ESSUIE-GLACE	F3.16		1	3-N8
MOTEUR HYDRAULIQUE DE DEPLACEMENT	E5.02	8	1 2	2-N5 2-N7
MOTEUR HYDRAULIQUE DE ROTATION	E3.02	8	1 2	1-T13 1-T14
MOYEU	L1.25		1	3-N8
MOYEU	L1.10		1	3-N8
OUTILS	N1.01		1 1	3-N12 3-N12
PISTONS	A1.65		1 2	1-N6 1-N15
POMPE A EAU	A4.02	1	1	1-D2
POMPE A HUILE DE GRAISSAGE MOTEUR	A3.01	1	1	1-D11
POMPE D'ALIMENTATION	A2.24	1	1	1-N13

DESIGNATION	SCH.	TAV.	PAG.	GRID
POMPE D'INJECTION	A2.24	1	1	1-L14
POMPE D'INSTALLATION HYDRAULIQUE	E3.02	1	1 2 3	1-S8 1-S7 1-S6
POMPE ET CANALISATIONS D'EAU	A4.12		1 1 2	1-D2 1-P2 D4-P3
			2 1 1	1-P6 1-P5 1-P6
POMPE D'ALIMENTATION COMBUSTIBLE	A2.01		1 2	1-L3 1-L4
PORTE-INJECTEURS	A2.24	2	1	1-L15
PRE-FILTRE A AIR DE MOTEUR	A2.22	1	1 2	1-N9 1-L0
PROJECTEUR AVANT	F4.01	3	1	3-N10
PROTECTIONS INTERIEURES	L3.12		1	3-N5
RADIATEUR	A4.01		1 1 2	1-D5 1-D4 1-D3
RADIATEUR A EAU DE MOTEUR	A4.01	1	1	1-D5
RADIATEUR HUILE DU SYSTEME HYDRAULIQUE	A4.01	1	1	1-D5
RECHAUFFEUR	E1.01	1	1 2	1-E13 1-E12
REDUCTEUR DE TRANSLATION	D3.05		1	1-P17
REDUCTEUR DE VITESSE DE ROTATION	E3.02	6	1 2	1-T13 1-T14
REGULATEUR DE VITESSE	A2.24	1	1	1-L14
RESERVOIR A GOMMASTRUE	A2.01		1 2	1-L2 1-L3
RESERVOIR D'EAU	E3.20		1 2 1	2-D3 2-D9 D-D7
			2	2-D6
RESERVOIR D'HUILE DE SYSTEME HYDRAULIQUE	E3.03		1 2 1	2-D4 D-D8 D-D7
			2	2-D6
ROUE TENDEUSE	D3.34		1 2	1-P13 1-P13
			1 2	1-P13 1-P13
SERVOCOMMANDE D'EQUIPEMENT AVANT	E5.02	5	1 2 3	1-T9 1-T7 1-T8
SERVOCOMMANDE DE DEPLACEMENT	E5.02	5	1 2 3	1-T9 1-T7 1-T8
SERVOCOMMANDE DE GODET	D3.02	5	1 2 3	1-T9 1-T7 1-T8
SERVOCOMMANDE DE POSITIONNEUR	E3.02	5	1 2 3	1-T9 1-T7 1-T8
SERVOCOMMANDE DE RELEVAGE	D3.02	5	1 2 3	1-T9 1-T7 1-T8
SERVOCOMMANDE DE ROTATION	E3.02	5	1 2 3	1-T9 1-T7 1-T8
SIEGE DE CONDUCTEUR	L5.01		1	3-N2
SOUPAPES DE DESTRIBUTION	A1.07		1 2	1-N13
SUPERSTRUCTURE PIVOTANTE	L1.00		1 1 2	3-N5 D-N0 D-N7

DESIGNATION	SGR.	TAV.	PAG.	GRID
SUPPORT DE ROUE TENDEUSE	D0.34		1/2	1-Q14/1-Q13
SUSPENSIONS DU MOTEUR	R0.07		1	1-H3
SYSTEME HYDRAULIQUE	E5.02		1/2/3	1-S6/1-S7/1-S6
			1/2/3	1-S5/1-S4/1-S3
			1/2/1	1-S2/1-T2/1-T3
			2/1/1	1-T4/1-T5/1-T6
			2/3/1	1-T7/1-T8/1-T9
			1/2/1	1-T10/1-T11/1-T12
			1/2/1	1-T13/1-T14/1-T15
			1/1/1	1-T16/1-T17/2-H2
			1/2/1	2-H3/2-H4/2-H5
			1/2/1	2-H6/2-H7/2-H8
			2/1	2-H9/2-H10
TABLEAU DE BORD	L1.02		1	3-L9
TENDEUR DE COURROIE DE VENTILATEUR	A1.04		1/2	1-P10/1-P11
TERMINAL D'ABONNEMENT DE FILTRE DE AIR DE MOTEUR	A2.22	2	1	1-L10
THERMOPLONGEUR D'HUILE DE BOITE DE VITESSES	F5.10		1	3-L7
THERMOMETRE D'HUILE MOTEUR	F5.10		1	3-L7
THETIMA CET	A4.02	1	1	1-L9
TRINGLERIES DE COMMANDE DES OUTILS	E3.01/3		1	2-K3
TUILES	D3.40		1/2	1-P12/1-P13
TUYAUTERIES A COMBUSTIBLE	A2.24	2	1	1-L15
TUYAUTERIES D'ASPIRATION	A2.22	1	1/2	1-L8/1-L9
TUYAUTERIES DE DIRIGEAGE	E1.01	1	1/2	1-S12/1-S13
TUYAUTERIES DE GRAISSAGE DU MOTEUR	A1.04	1	1	1-Q11
TUYAUTERIE DE VENTILATION DU MOTEUR	A1.25		1	1-L2
TUYAUTERIES SUR RESERVOIR A COMBUSTIBLE	A2.01		1/2	1-L3/1-L4
VALVE ASSERVISSEUSE	E3.02	0	1/2	1-T13/1-T14
VALVE D'ALIMENTATION	E3.02	1	1/2/3	1-S6/1-S7/1-S8
VALVE D'ETRANGLEMENT	E2.02/1	1	1/2	2-H11/2-H12
VANNE DE RANGEMENT	E3.02/1	2	1/2	2-H13/2-H14
VANNE D'ETRANGLEMENT	E1.02/2	1	1/2	2-H12/2-H13

DESIGNATION	SGR.	TAV.	PAG.	GRID
VANNE DE FREIN	E3.02	0	1/2	2-H3/2-H4
VANNE DE REGLAGE DE ROUE TENDEUSE	D0.31		1/2	1-Q14/1-Q13
VANNE ELECTRIQUE	E3.02	0	1/2	1-S2/1-T2
VERIN DE BASCULEMENT	E3.03/1	2	1/2	2-H13/2-H14
VERIN D'APPUI CENTRAL	E3.02/1	2	1/2	2-H11/2-H12
VERIN DE GODET	E3.02/1	3	1/2	2-H5/2-H6
VERIN DE GODET	E3.02/2	2	1/2	2-H11/2-H12
VERIN DE POSITIONNEUR	E3.02/1	1	1/2	2-H11/2-H12
VERIN DE RELEVAGE	E3.02/1	1	1/2	2-H11/2-H12
VERIN DE RELEVAGE	E3.02/2	1	1/2	2-H13/2-H12
VERIN DE TENDEUR DE CHENILLE	D0.31		1/2	1-Q14/1-Q13
VILEBREQUIN	A1.03		1/2	1-H14/1-H15
VOLANT MOTEUR	A1.03		1/2	1-H14/1-H15

ALPHABETISCHES VERZEICHNIS

BEZEICHNUNG	SGR.	TAV.	PAG.	GRID
ANLASSER	F2.01		1	A7:1
ANZEIGEELEMENTES	F3.10		1	5 I:7
AUSLEGEVORRICHTUNG	E3.10		1	2-H1N2-HC 3-H5
AUSLEGERVERSTELLZYLINDER	E3.10	1	1	2-H1 12-H12
AUSPUFFANLAGEN	A2.54		1	1-015
AUSPUFFKRÜMMER	A2.56		1	1-C021-012
AUSSEN- UND INNENBELEUCHTUNG	F4.01	1	1	2 H12
BATTERIEN	F1.01	1	1	2-F15
BELEUCHTUNG	F4.05		1	3-16 1-H1 3-H3
			2	3-H3 3-J3-H1
BELÜFTUNGSEINRICHTUNGEN FÜR MOTOR	A1.25		1	1-2
BETRIEBSSTUNDENZÄHLER	F5.10		1	3-H7
BLOCKIERVORRICHTUNG FÜR SCHWENKBARE TEILE, STÜTZEN	L1.21		1	3-H1 3-H2
BODENPLATTEN	D3.40		1	1-F121-H13
BREMSVENTIL	E3.02	5	1	2-6 2-H
DREHKRANZ	E3.02	5	1	1-T3-5-14
DREHKRANZSCHMIERUNG	E3.02	5	1	1-F7
DREHSTROMDICHTMASCHINE	F3.01	2	1	2-T5
DREHZAHLREGLER	A2.24	1	1	1-L14
DROSSELVENTIL	E3.02	1	1	2-H1 12-H12
DROSSELVENTIL	E3.02	2	1	2-H1 12-H12
DROSSELVENTIL	E3.02	1	1	2-H1 12-H12
DÜSE	A2.21	4	1	3-H7
DÜSENHALTER	A2.24	2	1	1-L15
EINSPRITZAUSRÜSTUNG	A2.24		1	1-L1a1-L15 14-16
			2	1-H1 1-H17
EINSPRITZPUMPE	A2.24	1	1	1-L14
EINSPRITZPUMPENANTRIEB	A1.45		1	1-18
ERDSCHAUFEL	F3.15		1	2-H3 2-H10
FAHRERHAUS	L1.01		1	3-L12 3-L13 3-L14
			2	3-L15 3-L16
FAHRERHAUS UND LAGER	L1.02		1	3-L10 3-L11

BEZEICHNUNG	SGR.	TAV.	PAG.	GRID
FAHRSITZ	L5.01		1	3-I2
FILTER IN ÖLBEHÄLTER	E2.29		1 bis 1	2-H1 2-H6 2-H7
			2	2-H6
GASREGULIERUNG	A2.21		1	1-L5 1-L7
GESTÄNGE FÜR AS-STEUERGERÄT	E3.10 3		1	2-I5
GETRIEBEÖLTEMPERATUR	F5.10		1	3-H7
GRAPHIKAUFZEICHNER	E3.14 3		1	2-H13
GRENZMAULSCHLÜSSEL	S3.10		1	3-H11
GRUNDAUSLEGER	E3.10 6		1	2-H2
HAUBE	L1.01		1 2 1	3-I2 3-I3 3-I4
HAUPTSTEUERGERÄT	E3.07	3	1 1	1-S2 1-T2
HEBEZEUG	E1.01	1	1 2	1-S131-S12
HEIZUNG UND BELÜFTUNG	E1.01		1 2 1	1 S121-S12 1-S11
HERTHUSPEILSCHEIBENSCHLOSS	A1.02	1	1 2	1-H3 1-H4
HUBZYLINDER	E3.02 1	1	1 2	2-H1 12-H12
HUBZYLINDER	E3.02 2	1	1 2	2-H1 12-H12
HYDRAULIKÖLBEHÄLTER	A1.01	1	1	1-D1
HYDRAULIKANLAGE	E3.02		1 2 3	1-S9 1-S7 1-S6
			1 2 1	1-S5 1-S4 1-T3
			1 3 1	1-S2 1-T2 1-T3
			2 1 1	1-T4 1-T5 1-T6
			2 3 1	1-T7 1-T8 1-T9
			3 1 1	1-T10 1-T11 1-T12
			3 2 1	1 T13 1-T14 1-T15
			1 1	1-T16 1-T17 2-H2
			1 2 1	2-H7 2-H4 2-H5
			1 1	2-H6 2-S7 2-S8
			1	2-H7 2-H10
HYDRAULIKÖLKÜHLER	E3.02	7	1 2 5	1-S6 1-S7 1-S8
HYDROMOTOR FÜR DREHWERK	E3.02	5	1 2	1-T4 1-T5 1-T6
HYDROZYLINDER FÜR AUSLEGER	E3.02	6	1 2	2-H3 2-H4
INSTRUMENTENTAFEL	L1.02		1	3-I1

DENOMINAZIONI AGGIUNTIVE - DESIGNATIONS SUPPLEMENTAIRES
ZUSAETZLICHE BEZEICHNUNGEN - DENOMINACIONES ADICIONALES

ANTERIORE	AVANT	VORN	ANTERIOR
COMPLETO	COMPLET	KOMPLETT	COMPLETO
CORRIGE	CORRIGEZ	RICHTIG	LEASE
DA SALDARE	A SOUDER	AMZUSCHWEISSEN	SOLDAR
DESTRO	DROIT	RECHTS	DERECHO
ELIMINATO	ELIMINE'	ENTFALLEN	ELIMINADO
ERRATA	ERRATA	FALSCH	DONDE DICE
ESTERNO	EXTERIEUR	AUSSEN	EXTERIOR
IN ALTERNATIVA	EN ALTERNATIVE	ALS ALTERNATIVE	ALTERNATIVO
INFERIORE	INFERIEUR	UNTEN	INFERIOR
INTERNO	INTERIEUR	INNEN	INTERIOR
LATERALE	LATERAL	SEITLICH	LATERAL
POSTERIORE	ARRIERE	HINTEN	POSTERIOR
SEMILAVORATO	MI-OUVRE'	HALBZEUG	SEMIELABORADO
SINISTRO	GAUCHE	LINKS	IZQUIERDO
SPESSORE	EPAISSEUR	DICKE	GRUESO
SUPERIORE	SUPERIEUR	OBEN	SUPERIOR
VEDERE SGR	VOIR SGR	SIEHE UTCB.	VEASE SGR

SUMMARY OF MAJOR SECTIONS - INDICE DELLE SEZIONI PRINCIPALI - INDEX DES SECTIONS PRINCIPALES
INHALT DER HAUPTABSCHNITTE - INDICE DE LOS CAPITULOS PRINCIPALES

A	ENGINE • MOTORE • MOTEUR • MOTOR • MOTOR
B	MECHANICAL TRANSMISSION • CLUTCH • TRANSMISSION • TRANSMISSION SHAFT • AXLES TRASMISSIONE MECCANICA • FRIZIONE • CAMBIO • ALBERO DI TRASMISSIONE • PONTI TRANSMISSION MECANIQUE • EMBRAYAGE • BOITE DE VITESSES • ARBRE DE TRANSMISSION • PONTS MECHANISCHE KRAFTÜBERTRAGUNG • KUPPLUNG • GETRIEBE • GELENKWELLE • ACHSEN TRANSMISION MECANICA • EMBRAGUE • CAMBIO • ARBOL DE TRANSMISSION • PUENTES
C	BRAKES (MECHANICAL OR HYDRAULIC) • FREINI (MECCANICI O IDRAULICI) • FREINS (MECANIQUES OU HYDRAULIQUES) • BREMSEN (MECHANISCHE ODER HYDRAULISCHE) • FRENOS (MECANICOS O HYDRAULICOS)
D	FRAME • STEERING • SUSPENSIONS • WHEELS • UNDERCARRIAGE • HYDRAULIC TRANSMISSION TELAIO • STERZO • SOSPENSIONI • RUOTE • CARROZZERIA • TRASMISSIONE IDRAULICA CADRE • DIRECTION • SUSPENSIONS • ROUES • TRAIN DE ROULEMENT • TRANSMISSION HYDRAULIQUE RAHMEN • LEITUNG • AUFHÄNGUNGEN • RÄDER • KETTENLAUFWERK • HYDRAULISCHE ANTRIEB BASTIDOR • DIRECCIÓN • SUSPENSIÓN • RUEDAS • TREN DE RODAJE • TRANSMISSIÓN HYDRÁULICA
E	AUXILIARY ATTACHMENT (AND EQUIPMENT) • ORGANI AUSSIDIARI (E ATTREZZI) • ORGANES AUXILIAIRES (ET EQUIPEMENT) • NEBENAGGREGATE (UND GERÄTE) • GRUPOS AUXILIARES (Y EQUIPO)
F	ELECTRICAL SYSTEM • IMPIANTO ELETTRICO • SYSTEME ELECTRIQUE • ELEKTRISCHE ANLAGE • SISTEMA ELETTRICO
G	AIR SYSTEM • IMPIANTO PNEUMATICO • SYSTEME PNEUMATIQUE • DRUCKLUFTANLAGE • SISTEMA NEUMATICO
H	TOOLS • ATTREZZI • OUTILLAGES • WERKZEUGE • UTILES
L	BODY • CARROZZERIA • CARROSSERIE • AUFBAU • CARROCERIA
M	DRIVER'S SEAT • SEDILE CONDUTTORE • SIEGE DE CONDUCTEUR • FAHRERSITZ • BUTACA DE CONDUCTOR
X	LIST OF CANCELLED PARTS IN THIS UPDATING • ELENCO PARTICOLARI SOPPRESSI NEL PRESENTE AGGIORNAMENTO • LISTE DES PIECES ANNULEES DANS CETTE MISE A JOUR • LISTE DER ANNULIERTEN TEILE AUF DEM GEGENWÄRTIGEN ABÄNDERUNG • LISTA DE LAS PIEZAS CANCELADAS EN LA PRESENTE REVISION
Y	LIST OF NEW PARTS ADDED IN THIS UPDATING • ELENCO PARTICOLARI NUOVI AGGIUNTI NEL PRESENTE AGGIORNAMENTO • LISTE DES NOUVELLES PIECES AJOUTEES DANS CETTE MISE A JOUR • LISTE DER NEUEN HINZUGEFUGTEN TEILE AUF DEN GEGENWÄRTIGEN ABÄNDERUNG • LISTA DE LAS PIEZAS NUEVAS AÑADIDAS EN LA PRESENTE REVISION
W	SUMMARY OF MODIFIED PARTS • RIEPILOGO PARTICOLARI MODIFICATI • RECAPITULATIF DES PIECES MODIFIEES • ZUSAMMEN- FASSUNG DER VERÄNDERTEN TEILE • RECAPITULACION DE LAS PIEZAS MODIFICADAS

GENERAL INDEX

	Grid
Main section index	1-A1
Subgroups research index on the fiches	1-A8
Alphabetical index	1-A11
Additional descriptions translated from English or Italian into French, German Spanish	1-A18
Basic descriptions in English, Italian, French, German, Spanish, by sequential alpha-numerical order	1-B20
Use of the catalogue	1-E2
Ordering parts	1-E8
Version list	1-C4
Optional equipment list	1-C6
Part numerical index	1-C16
Hoses	—
Kit index	1-E16
Illustrations and spare part list (by subgroup alphanumerical order)	1-R2
"MODIFICATIONS" Tables	2-O2

INDICE GENERALE

	Grid
Indice delle sezioni principali	1-A1
Indice di ricerca dei sottogruppi sulle fiches	1-A8
Indice alfabetico	1-A11
Denominazioni aggiuntive tradotte dall'inglese o italiano in Francese, Tedesco, Spagnolo	1-A18
Denominazioni base in inglese, italiano, Francese, Tedesco, Spagnolo, in ordine alfanumerico progressivo	1-B20
Avvertenze per la consultazione del catalogo	1-E2
Istruzioni per ordinare i ricambi	1-E8
Elenco delle versioni	1-C4
Elenco delle varianti	1-C6
Indice numerico delle parti di ricambio	1-C16
Tubi flessibili	—
Indice del kit	1-E16
Illustrazioni ed elenchi delle parti di ricambio (in ordine alfanumerico di sottogruppo)	1-R2
TABELLE "MODIFICHE"	2-O2

TABLES DES MATIERES

	Grid
Liste des sections principales	1-A1
Index de recherche des sous-groupes sur les fiches	1-A8
Liste alphabétique	1-A11
Désignations supplémentaires traduites de l'anglais ou de l'italien en français, allemand espagnol	1-A18
Désignations base en Anglais, Italien, Français Allemand, Espagnol par ordre alpha-numérique progressif	1-B20
Règles pour la consultation du catalogues	1-E2
Comment passer commande de pièces détachées	1-E8
Liste des versions	1-C4
Liste des variantes	1-C6
Liste numerique des pièces de rechange	1-C16
Tuyaux flexibles	—
Liste des kit	1-E16
Illustrations et listes de pièces de rechange (par ordre alpha-numérique de sous-groupe)	1-R2
TABLEAUX "MODIFICATION"	2-O2

ALLGEMEINES VERZEICHNIS

	Grid
Verzeichnis der Hauptabschnitte	1-A1
Suchindex der Untergruppen auf karte	1-A8
Alphabetisches Verzeichnis	1-A11
Übersetzung der zusätzlichen Angaben auf dem Englischen bzw. Italienischen in französische, deutsche und spanische Sprache	1-A18
Grundbezeichnungen in englischer, italienischer französischer, deutscher und spanischer Sprache in alphanumerischer Reihenfolge	1-B20
Hinweise zum Gebrauch des Katalogs	1-E2
Hinweise für die Ersatzteilbestellung	1-E8
Liste der Ausführungen	1-C4
Liste der Varianten	1-C6
Numerisches Ersatzteilverzeichnis	1-C16
Schläuche	—
Verzeichnis der Ersatzteilsätze	1-E16
Zeichnungen und Ersatzteillisten (nach der alphanumerischen Reihenfolge der Untergruppen)	1-R2
TABELLEN "ÄNDERUNGEN"	2-O2

INDICE GENERAL

	Grid
Indice de las principales partes	1-A1
Indice de localización de los subgrupos en las fichas	1-A8
Indice alfabético	1-A11
Denominaciones adicionales traducidas del inglés o italiano al francés, alemán y español	1-A18
Denominaciones base en inglés, italiano, francés, alemán y español, por orden alfanumerico progresivo	1-B20
Cómo se maneja el catálogo	1-E2
Cómo se encargan las piezas de repuesto	1-E8
Lista de versiones	1-C4
Lista de variantes	1-C6
Indice numérico de las piezas de repuesto	1-C16
Tubos flexibles	—
Indice de fornituras	1-E16
Láminas y listas de las piezas de repuesto (por orden alfanumerico de subgrupo)	1-R2
TABLAS "MODIFICACIONES"	2-O2

SUBGROUPS RESEARCH INDEX ON THE FICHES - INDICE DI RICERCA DEI SOTTOGRUPPI SULLE FICHES
INDEX DE RECHERCHE DES SOUS-GROUPES SUR LES FICHES - SUCHINDEX DER UNTERGRUPPEN AUF KARTE
INDICE DE LOCALIZACION DE LOS SUBGRUPOS EN LAS FICHAS

SGR.	TAV.	PAG.	GRID
A0.00	1	1	1-H2
A0.02	1	1	1-H3
A1.01	1	1	1-H4
A1.01	2	1	1-H5
A1.01/ A	1	1	1-H6
A1.01/ A	2	1	1-H7
A1.02	1	1	1-H8
A1.02	1	2	1-H9
A1.02	2	1	1-H10
A1.02/ A	1	1	1-H11
A1.02/ A	1	2	1-H12
A1.02/ A	2	1	1-H13
A1.03	1	1	1-H14
A1.03	1	2	1-H15
A1.03/ A	1	1	1-H16
A1.03/ A	1	2	1-H17
A1.04	1	1	1-I17
A1.05	1	1	1-I16
A1.05	1	2	1-I15
A1.05/ A	1	1	1-I14
A1.05/ A	1	2	1-I13
A1.06	1	1	1-I12
A1.06/ A	1	1	1-I11
A1.07	1	1	1-I10
A1.07	1	2	1-I9
A1.07/ A	1	1	1-I9
A1.07/ A	1	2	1-I7
A1.08	1	1	1-I6
A1.15	1	1	1-I5
A1.15/ A	1	1	1-I4
A1.16	1	1	1-I3
A1.16/ A	1	1	1-I2
A1.25	1	1	1-L2
A2.01	1	1	1-L3
A2.01	1	2	1-L4
A2.02	1	1	1-L5
A2.01	1	1	1-L6
A2.01	1	2	1-L7
A2.22	1	1	1-L9
A2.22	1	2	1-L9
A2.22	2	1	1-L10
A2.22/ 1	1	1	1-L11
A2.23	1	1	1-L12
A2.23 1	1	1	1-L13
A2.24	1	1	1-L14
A2.24	2	1	1-L15
A2.24	3	1	1-L16
A2.24	3	2	1-L17
A2.24	4	1	1-M17
A2.24/ A	1	1	1-M16
A2.24/ A	2	1	1-M15
A2.24/ A	3	1	1-M14
A2.24/ A	4	1	1-M13
A2.25	1	1	1-M12
A2.25/ A	1	1	1-M11
A2.26	1	1	1-M10
A2.26/ A	1	1	1-M9
A2.27	1	1	1-M8
A2.27	1	2	1-M7
A2.27	2	1	1-M6
A2.27/ A	1	1	1-M5
A2.27/ A	2	1	1-M4
A2.27/ A	3	1	1-M3
A2.27/ A	4	1	1-M2
A2.28	1	1	1-N2
A2.28	2	1	1-N3
A2.28	3	1	1-N4
A2.28	4	1	1-N5
A2.28	4	2	1-N6
A2.33	1	1	1-N7
A2.33	1	2	1-N8
A2.35	1	1	1-N9
A2.35/ A	1	1	1-N10
A2.35/ 1	1	1	1-N11
A2.35/ 1A	1	1	1-N12
A2.35/ 2	1	1	1-N13
A2.35/ 2A	1	1	1-N14
A2.35/ 3	1	1	1-N15
A2.37	1	1	1-N16
A2.37	1	2	1-N17
A2.43	1	1	1-O17
A2.43/ 1	1	1	1-O16
A2.54	1	1	1-O15
A2.54/ A	1	1	1-O14
A2.55	1	1	1-O13
A2.55	1	2	1-O12
A3.01	1	1	1-O11
A3.01	1A	1	1-O10
A3.01	2	1	1-O9
A3.01	2	2	1-O8

SGR.	TAV.	PAG.	GRID
A3.02	1	1	1-O7
A3.02/ A	1	1	1-O6
A4.01	1	1	1-O5
A4.01	2	1	1-O4
A4.01	2	2	1-O3
A4.02	1	1	1-O2
A4.02	1A	1	1-P2
A4.02	1A	2	1-P3
A4.02	2	1	1-P4
A4.02	2A	1	1-P5
A4.02	3	1	1-P6
A4.03	1	1	1-P7
A4.04	1	1	1-P8
A4.04/ A	1	1	1-P9
A4.09	1	1	1-P10
A4.09	1	2	1-P11
D1.01	1	1	1-P12
D1.01	1	2	1-P13
D1.01/ 1	1	1	1-P14
D1.01/ 1	1	2	1-P15
D1.01/ 2	1	1	1-P16
D3.29	1	1	1-P17
D3.29/ 1	1	1	1-Q17
D3.33	1	1	1-Q16
D3.33/ 1	1	1	1-Q15
D3.34	1	1	1-Q14
D3.34	1	2	1-Q13
D3.34/ 1	1	1	1-Q12
D3.34/ 1A	1	1	1-Q11
D3.34/ 1A	1	2	1-Q10
D3.34/ 1B	1	1	1-Q9
D3.34/ 1B	2	1	1-Q8
D3.34/ 2	1	1	1-Q7
D3.34/ 2	1	2	1-Q6
D3.34/ 3	1	1	1-Q5
D3.34/ 3	1	2	1-Q4
D3.37	1	1	1-Q2
D3.37/ 1	1	1	1-R2
D3.37/ 2	1	1	1-R3
D3.37/ 3	1	1	1-R4
D3.38	1	1	1-R5
D3.38	1	2	1-R6
D3.38	1	3	1-R7
D3.38/ 1	1	1	1-R8
D3.38/ 2	1	1	1-R9
D3.38/ 3	1	1	1-R10
D3.38/ 4	1	1	1-R11
D3.40	1	1	1-R12
D3.40	1	2	1-R13
D3.40/ 1	1	1	1-R14
D3.40/ 1	1	2	1-R15
D3.40/ 2	1	1	1-R16
D3.40/ 2	1	2	1-R17
D3.40/ 3	1	1	1-S17
D3.40/ 3	1	2	1-S16
D3.40/ 4	1	1	1-S15
D3.40/ 5	1	1	1-S14
E1.01	1	1	1-S13
E1.01	1	2	1-S12
E1.01	2	1	1-S11
E1.02	1	1	1-S10
E2.15	1	1	1-S9
E3.02	1	1	1-S8
E3.02	1	2	1-S7
E3.02	1	3	1-S6
E3.02	1A	1	1-S5
E3.02	1A	2	1-S4
E3.02	2	1	1-S3
E3.02	3	1	1-S2
E3.02	3	2	1-T2
E3.02	3A	1	1-T3
E3.02	3A	2	1-T4
E3.02	4	1	1-T5
E3.02	5	1	1-T6
E3.02	5	2	1-T7
E3.02	5	3	1-T8
E3.02	6A	1	1-T9
E3.02	5B	1	1-T10
E3.02	5C	1	1-T11
E3.02	5D	1	1-T12
E3.02	6	1	1-T13
E3.02	6	2	1-T14
E3.02	6A	1	1-T15
E3.02	7	1	1-T16
E3.02	8	1	1-T17
E3.02	8A	1	2-H2
E3.02	9	1	2-H3
E3.02	9	2	2-H4
E3.02	9A	1	2-H5

SGR.	TAV.	PAG.	GRID
E3.02	10	1	2-H5
E3.02	10	2	2-H7
E3.02	10A	1	2-H3
E3.02	11	1	2-H9
E3.02	11A	1	2-H10
E3.02/ 1	1	1	2-H11
E3.02/ 1	1	2	2-H12
E3.02/ 1	2	1	2-H13
E3.02/ 1	2	2	2-H14
E3.02/ 1	3	1	2-H15
E3.02/ 1	3	2	2-H16
E3.02/ 1A	1	1	2-H17
E3.02/ 1A	1	2	2-I17
E3.02/ 1A	2	1	2-I16
E3.02/ 1A	2	2	2-I15
E3.02/ 1A	3	1	2-I14
E3.02/ 2	1	1	2-I13
E3.02/ 2	1	2	2-I12
E3.02/ 2	2	1	2-I11
E3.02/ 2	2	2	2-I10
E3.02/ 2A	1	1	2-I9
E3.02/ 2A	1	2	2-I8
E3.02/ 2A	2	1	2-I7
E3.02/ 2A	2	2	2-I6
E3.02/ 3	1	1	2-I5
E3.02/ 4	1	1	2-I4
E3.02/ 6	1	1	2-I3
E3.02/ 5	1	2	2-I2
E3.02/ 5	2	1	2-L2
E3.02/ 5	3	1	2-L3
E3.02/ 5	4	1	2-L4
E3.02/ 5	5	1	2-L5
E3.02/ 6	1	1	2-L6
E3.02/ 6	1	2	2-L7
E3.02/ 6	2	1	2-L8
E3.02/ 6	3	1	2-L9
E3.02/ 6	4	1	2-L10
E3.02/ 6	5	1	2-L11
E3.02/ 7	1	1	2-L12
E3.02/ 7	1	2	2-L13
E3.02/ 7	2	1	2-L14
E3.02/ 7	3	1	2-L15
E3.02/ 7	4	1	2-L16
E3.02/ 8	1	1	2-L17
E3.02/ 8	1	2	2-M17
E3.02/ 8	2	1	2-M16
E3.02/ 8	3	1	2-M15
E3.02/ 8	3A	1	2-M14
E3.02/ 9	1	1	2-M13
E3.02/ 9	2	1	2-M12
E3.10	1	1	2-M11
E3.10/ 1	1	1	2-M10
E3.10/ 1	1A	1	2-M9
E3.10/ 1	2	1	2-M8
E3.10/ 2	1	1	2-M7
E3.10/ 2A	1	1	2-M6
E3.10/ 3	1	1	2-M5
E3.10/ 4	1	1	2-M4
E3.10/ 5	1	1	2-M3
E3.10/ 6	1	1	2-M2
E3.10/ 7	1	1	2-N2
E3.10/ 8	1	1	2-N3
E3.10/ 9	1	1	2-N4
E3.10/10	1	1	2-N5
E3.10/11	1	1	2-N6
E3.11	1	1	2-N7
E3.11	2	1	2-N8
E3.14	1	1	2-N9
E3.14	2	1	2-N10
E3.14/ 1	1	1	2-N11
E3.14/ 2	1	1	2-N12
E3.14/ 3	1	1	2-N13
E3.20	1	1	2-N14
E3.20	1	2	2-N15
E3.20	2	1	2-N16
E3.20	2	2	2-N17
E3.20/ 1	1	1	2-O17
E3.20/ 1	1	2	2-O16
E3.20/ 1	1	3	2-O15
E3.20/ 2	1	1	2-O14
E3.20/ 2	2	1	2-O13
E3.20/ 2	2	2	2-O12
E3.21	1	1	2-O11
E3.21/ A	1	1	2-O10
E3.28	1	1	2-O9
E3.28	1	2	2-O8
E3.28	2	1	2-O7
E3.28	2	2	2-O6
E3.29	1	1	2-O5
E3.29	1	2	2-L4

SIGN.	TAV.	PAG.	GRID
E3.29	2	1	2-O3
E3.29	2	2	2-O2
E3.29	3	1	2-P2
E3.29	3	2	2-P3
E3.29	4	1	2-P4
E3.29/ A	1	1	2-P5
E3.29/ A	2	1	2-P6
E3.29/ A	3	1	2-P7
E3.29/ A	4	1	2-P8
E3.29/ A	5	1	2-P9
E3.29/ A	6	1	2-P10
E3.29/ A	7	1	2-P11
E3.30	1	1	2-P12
E3.31	1	1	2-P13
E3.31/ 1	1	1	2-P14
E3.31/ 1	2	1	2-P15
E3.31/ 2	1	1	2-P16
E3.31/ 2	2	1	2-P17
E3.31/ 3	1	1	2-Q17
E3.31/ 3	2	1	2-Q16
E3.31/ 4	1	1	2-Q15
E3.31/ 4	2	1	2-Q14
E3.31/ 5	1	1	2-Q13
E3.31/ 5	2	1	2-Q12
E3.31/ 6	1	1	2-Q11
E3.31/ 6	2	1	2-Q10
E3.32	1	1	2-Q9
E3.32/ A	1	1	2-Q8
E3.32/ 1	1	1	2-Q7
E3.32/ 1	1	2	2-Q6
E3.32/ 1A	1	1	2-Q5
E3.32/ 2	1	1	2-Q4
E3.32/ 2	1	2	2-Q3
E3.32/ 2A	1	1	2-Q2
E3.32/ 3	1	1	2-R2
E3.32/ 3	1	2	2-R3
E3.32/ 3A	1	1	2-R4
E3.32/ 3B	1	1	2-R5
E3.32/ 4	1	1	2-R6
E3.32/ 4	1	2	2-R7
E3.33	1	1	2-R8
E3.33/ A	1	1	2-R9
E3.33/ 1	1	1	2-R10
E3.33/ 2	1	1	2-R11
E3.33/ 2A	1	1	2-R12
E3.33/ 3	1	1	2-R13
E3.33/ 3	1	2	2-R14
E3.33/ 4	1	1	2-R15
E3.33/ 5	1	1	2-R16
E3.33/ 6	1	1	2-R17
E3.33/ 7	1	1	2-S17
E3.33/ 7	1	2	2-S16
E3.33/ 8	1	1	2-S15
E3.33/ 9	1	1	2-S14
E3.34	1	1	2-S13
E3.34/ 1	1	1	2-S12
E3.34/ 1A	1	1	2-S11
E3.34/ 2	1	1	2-S10
E3.34/ 3	1	1	2-S9
E3.34/ 4	1	1	2-S8
E3.34/ 5	1	1	2-S7
E3.34/ 6	1	1	2-S6
E3.34/ 7	1	1	2-S5
E3.34/ 7	1	2	2-S4
E3.34/ 7A	1	1	2-S3
E3.34/ 8	1	1	2-S2
E3.34/ 9	1	1	2-T2
E3.34/10	1	1	2-T3
E3.34/11	1	1	2-T4
E3.34/12	1	1	2-T5
E3.34/13	1	1	2-T6
E3.34/14	1	1	2-T7
E3.34/ 5	1	1	2-T8
E3.35	1	1	2-T9
E3.35/ 1	1	1	2-T10
F2.01	1	1	2-T11
F2.05	1	1	2-T12
F2.05	1	2	2-T13
F2.05/ A	1	1	2-T14
F3.01	1	1	2-T15
F3.01	2	1	2-T16
F3.01	2A	1	2-T17
F3.01/ 1	1	1	3-H2
F3.03	1	1	3-H3
F3.03	1	2	3-H4
F3.03/ A	1	1	3-H5
F4.01	1	1	3-H6
F4.01	1	2	3-H7
F4.01	2	1	3-H8
F4.01	2	2	3-H9

A/B

SGR.	TAV.	PAG.	GRID
F4.01	3	1	3-H10
F4.01	4	1	3-H11
F4.01/ 1	1	1	3-H12
F4.01/ 2	1	1	3-H13
F4.01/ 3	1	1	3-H14
F4.01/ 4	1	1	3-H15
F4.05	1	1	3-H16
F5.01	1	1	3-H17
F5.10	1	1	3-I17
F5.15	1	1	3-I16
F5.15/ 1	1	1	3-I15
F5.16	1	1	3-I14
H1.01	1	1	3-I13
H1.01	2	1	3-I12
H1.01/ 1	1	1	3-I11
H1.01/ 2	1	1	3-I10
L1.00	1	1	3-I9
L1.00	2	1	3-I8
L1.00	2	2	3-I7
L1.00/ 1	1	1	3-I6
L1.00/ 1	1	2	3-I5
L1.00/ 1A	1	1	3-I4
L1.00/ 1A	1	2	3-I3
L1.01	1	1	3-I2
L1.01	1	2	3-L2
L1.01	2	1	3-L3
L1.01/ 1	1	1	3-L4
L1.01/ 1	2	1	3-L5
L1.01/ 1	3	1	3-L6
L1.01/ 1	4	1	3-L7

SGR.	TAV.	PAG.	GRID
L1.01/ 2	1	1	3-L8
L1.02	1	1	3-L9
L1.03	1	1	3-L10
L1.03	1	2	3-L11
L1.04	1	1	3-L12
L1.04	2	1	3-L13
L1.04	3	1	3-L14
L1.04	4	1	3-L15
L1.04	5	1	3-L16
L1.04/ 1	1	1	3-L17
L1.04/ 1	2	1	3-M17
L1.04/ 1	2	2	3-M16
L1.04/ 1	3	1	3-M15
L1.04/ 1	4	1	3-M14
L1.04/ 1	4	2	3-M13
L1.04/ 1	5	1	3-M12
L1.21	1	1	3-M11
L1.21	2	1	3-M10
L1.25	1	1	3-M9
L1.25/ 1	1	1	3-M8
L3.05	1	1	3-M7
L3.05	1	2	3-M6
L3.12	1	1	3-M5
L3.12/ 1	1	1	3-M4
L4.10	1	1	3-M3
L4.10/ 1	1	1	3-M2
L5.01	1	1	3-N2
L5.01/ 1	1	1	3-N3
L5.01/ 2	1	1	3-N4

SGR.	TAV.	PAG.	GRID

ALPHABETICAL INDEX

DESCRIPTION	SGR.	TAV.	PAG.	GRID
ACCESSORIES, MISCELLANEOUS	F5.15		1	3-I16
ADVANCED DEVICE	A2.24	L	1	I-J14
AIR CLEANER, CLOGGING INDICATOR	A2.22	2	1	I-J10
AIR CLEANER, ENGINE	A2.22	1	1/2	I-K8/I-L9
ALTERNATOR	F3.01	2	1	2-T16
ARM, NO.1 LEFT	E5.10		1	2-N15
ARM, NO.1 LEFT	E3.10/A		1	2-M2
ARM, NO.2 LEFT	E3.10/1		1/1/1	2-M10/2-N9/2-N12
ARM, NO.2 LEFT	E3.10/2		1	2-N7
ARM, NO.3 LEFT	E3.10/4		1	2-N11
ARM, NO.3 LEFT	E3.10/5		1	2-N3
ARM, NO.3 LEFT	E3.10/7		1	2-N2
ARM, NO.3 LEFT	E3.10/8		1	2-N5
ARM, NO.3 LEFT	E3.10/9		1	2-N4
ARM, NO.3 LEFT	E3.10/10		1	2-N6
ARM, NO.3 LEFT	E3.10/11		1	2-N8
ARM, WINDSHIELD WIPER	F5.16		1	3-I11
BATTERIES	F5.01	1	1	2-T15
BELTS, FAN	A4.09		1/2	I-P10/I-P11
BRAND LOGO	L4.10		1	3-I12
BUCKET, DITCH CLEANING	E3.14/3		1	2-N17
BUCKET, SERVO CONTROL	E3.12	5	1/1/2	I-T6/I-U7/I-T8
TRACTOR, TRAPEZOIDAL	E3.14/2		1	2-N12
CAB	L1.04		1/1/1	3-L12/3-L13/3-L14
			1/1	3-L15/3-L16
CAB AND MOUNTINGS	L1.08		1/2	3-L10/3-L11
CAB, LIGHTING	F4.04	4	1	3-H11
CAMSHAFT	A1.07		1/2	I-L10/I-L9
CAMSHAFT DRIVE	A1.06		1	I-L17
CONNECTING RODS	A1.05		1/2	I-I16/I-I15
CRANKCASE	A1.01	1	1	I-I14
CRANKCASE, FRONT COVER	A1.02	2	1	I-K10
CRANKCASE, REAR COVER	A1.02	1	1/2	I-H8/I-I9
CRANKSHAFT	A1.03		1/2	I-I11/I-I15
CRANKSHAFT, BEARINGS	A1.03		1/2	I-I11/I-I15
CYLINDER SLEEVE	A1.01	1	1	3-I14
CYLINDER, BUCKET	E3.02/1	1	1/2	2-N15/2-N16
CYLINDER, BUCKET	E3.02/2	2	1/2	2-N17/2-N18
CYLINDER, EARTH WHEEL	D3.04		1/2	3-O14/3-O13
CYLINDER, LIFT	E3.03/1	1	1/2	2-N15/2-N12
CYLINDER, LIFT	E3.03/2	1	1/2	2-N13/2-N12
CYLINDER, POSITIONING	E3.02/1	1	1/2	2-N17/2-N12
CYLINDER, STICK	E3.02/1	2	1/2	2-N13/2-N14
CYLINDER, STICK	E3.02/2	2	1/2	2-N17/2-N16
DAMPER	A1.04		1	I-I17
DIPSTICK, ENGINE OIL	A3.01	1	1	3-O11
DRIVES, AUXILIARY	A1.05		1	I-I5
ENGINE	A2.00		1	I-I12
ENGINE, AIR PRE-CLEANER	A2.22	1	1/2	I-K8/I-L9
ENGINE, BREATHER PIPING	A1.25		1	I-I12
ENGINE, FUEL PIPING	A3.01	3	1	I-O11
ENGINE LUBRICATION	A3.01		1/1/1	I-O11/I-O10/I-O8
			2	I-O6
ENGINE, SUSPENSIONS	A5.02		1	I-I10
EQUIPMENT CONTROL LEVERS	E3.10/3		1	2-N5
EXHAUST PIPE	A2.26		1/2	I-O12/I-O13
FAN, DRIVE	A1.09		1/2	I-P10/I-P11
FAN, TIGHTENER	A1.09		1/2	I-P10/I-P11
FILTER, ENGINE OIL	A3.01	1	1	I-O11
FILTER, OIL TANK	E3.20		1/1/1	2-O9/2-O8/2-O7
			2	I-O6
FILTERS, FUEL	A2.24	3	1/2	I-K16/I-K17
FLYWHEEL	A1.08		1/2	I-H14/I-H15
FLYWHEEL HOUSING	A1.02	1	1/2	I-H8/I-H9

DESCRIPTION	SGR.	TAV.	PAG.	GRID
FOOTGUARDS	B3.05		1 2	B-A7 B-A8
FUEL INJECTION SYSTEM	A2.24		D 1 1	B-L1 B-L2 B-L3 B-L4 B-L5
			2 1	B-L10 B-M7
FUEL LINES	A2.24	2	1	B-L15
GAUGE, ENGINE OIL TEMPERATURE	P5.10		1	B-H7
GAUGE, LEVEL	P5.10		1	B-H7
GAUGE, OIL PRESSURE (ENGINE)	P5.10		1	B-H7
GAUGE, TRANSMISSION OIL TEMPERATURE	P5.10		1	B-H7
GENERATOR, SPEED	A2.24	1	1	B-L14
GUARDS, BOTTOM	B3.32		2	B-A6
HEAD, CYLINDER	A1.01	2	1	B-A5
HEADLAMP	P5.01	3	1	B-H30
HEAT EXCHANGER, ENGINE OIL	A1.01	2	1 D 2	B-C9 B-C8
HEATER	E1.01	1	1 2	B-H19 B-H12
HEATER, PIPING	E1.01	1	D 2	B-H20 B-H12
HOOD, ASSY	B1.03		1 2 1	B-A2 B-A12 B-A3
HOURMETER	P5.10		1	B-H7
HOURMETER AND TACHOMETER, DRIVE	A1.28		1	B-A6
HYDRAULIC SYSTEM	S3.02		1 2 3	B-S0 B-S7 B-S8
			1 2 1	B-S5 B-S4 B-S3
			1 2 1	B-S2 B-T2 B-T3
			2 1 1	B-T4 B-T5 B-T6
			3 3 1	B-T7 B-T8 B-T9
			1 1 1	B-T10 B-T11 B-T12
			1 2 1	B-T13 B-T14 B-T15
			1 1 1	B-T16 B-C12 B-A2
			1 2 1	B-F3 B-F4 B-H5
			1 2 1	B-H6 B-H7 B-H8
			1 1	B-H9 B-H10
IDLER WHEEL	D3.24		1 2	B-C121 B-C5
			1 2	B-C161 B-C3
IDLER WHEEL SUPPORTS	D3.24		1 2	B-C1A1 B-C5

DESCRIPTION	SGR.	TAV.	PAG.	GRID
INJECTION PUMP, DRIVE	A1.12		1	B-L3
INSTRUMENT PANEL	L1.02		1	B-H3
INTAKE PIPING	A2.22	1	1 2	B-L8 B-L9
LAMP, DASH	P4.01	1	1 2	B-H4 B-H7
LEFT, SERVO CONTROL	B3.06	5	1 2 3	B-T8 B-T7 B-T6
LIGHTING SYSTEM	P4.01		1 B 1	B-H5 B-H7 B-H8
			2 1 1	B-H9 B-H10 B-H11
LIGHT, NO. 0, REAR AND BEEP	P4.01 1		1	B-H12
LIGHTS, INDICATOR	P5.10		1	B-H7
LINKAGE, THROTTLE CONTROL	A2.21		1 2	B-L5 B-L7
MANIFOLD, EXHAUST	A2.24		1	B-C15
MANIFOLD, INTAKE	A2.24		1	B-C15
MOTOR (HYDRAULIC), SWING	B3.02	4	1 2	B-T12 B-T14
MOTOR (HYDRAULIC), TRAVEL	B3.02	6	1 2	B-H8 B-H9
MOTOR, WINDSHIELD	P5.16		1	B-H4
NOZZLE	A2.24	4	1	B-M7
NOZZLE HOLDER	A2.24	2	1	B-L16
PISTONS	A1.03		1 2	B-B16 B-C5
PLATES TYPE	L1.25		1	B-H3
POSITIONER, SERVO CONTROL	B3.02	5	1 2 3	B-T8 B-T7 B-T6
PTO, CONTROL	B2.16			B-S9
PUMP, (COOLANT) ENGINE	A4.12		1 1 2	B-C2 B-C3 B-C4
			1 1 1	B-P4 B-P5 B-P6
PUMP, COOLANT	A4.02	1	1	B-C2
PUMP, ENGINE OIL	A3.01	1	1	B-C11
PUMP, FUEL	A2.51	1	1	B-L5
PUMP, FUEL FILLING	A2.51		1 2	B-L10 B-L4
PUMP, HYDRAULIC SYSTEM	B3.02	1	1 2 3	B-T9 B-T67 B-T68
PUMP, INJECTION	A2.24	1	1	B-L14
RADIATOR	A4.01		1 B 2	B-C5 B-C6 B-C9
RADIATOR, ENGINE COOLANT	A4.01	1	1	B-C6
RADIATOR, HYDRAULIC SYSTEM OIL	A4.01	1	1	B-C5

DESCRIPTION	SGT.	TAV.	PAG.	GRID
RADIATOR, SHROUD	A4.01	2	1/ 2	1-D4 I1-D3
REDUCTION GEAR, TRAVEL	D0.29		1	1-P17
REDUCTION UNIT, SWING	E3.02	6	1/ 2	1-T13/1-T14
REDUCTION UNIT, SWING	A1.07		1/ 2	1-I101-I5
ROCKER ARMS	A1.07		1	3-N2
SEAT, DRIVER'S	L5.01		1	2-P12
SHAFT, DRIVE	E3.10		1	1-Q16
SHAFT, SPROCKET	D5.33		1	2-N5 /2-N10
SHOVEL, DIGGING	E3.14		1/ 1	3-H11
SIGNALLING DEVICES	P5.01		1	1-Q16
SPROCKET	D5.33		1	2-T1-1
STARTER	P2.01	5	1/ 2/ 3	1-T5 /1-T7 /1-T8
STICK, SERVO CONTROL	E3.02		1/ 2/ 1	1-N3 /1-N9 /1-S13
SUMP AND CRANKCASE, COVERS	A1.02	1	1/ 2	1-I8 / -I9
SUMP, ENGINE OIL	A1.02		1, 1/ 2	9-03 9-05 /9-07
SUPERSTRUCTURE, REVOLVING	L1.00		1, 1	3-M13/3-M10
SUPERSTRUCTURE, SWING LOCKING DEVICE	L1.21	5	1/ 2/ 3	1-T9 /1-T5 /1-S5
SWING SERVO CONTROL	E3.02		1/ 2	1-Q5 /1-Q4
TANK, FUEL	A2.01		1, 2	1-I3 /1-I4
TANK, FUEL	A2.01		1/ 2/ 1	2-D3 /2-D5 /2-D7
TANK, HYDRAULIC SYSTEM OIL	E3.26		2	2-D6
TANK, OIL	E3.27		1/ 2/ 1	2-D3 /2-D5 /2-D7
THERMOSTAT	V4.02	1	2	2-D6
TOOLS	A4.05		1	I-I02
TRACK	D3.40		1/ 1	2-M13/1-I2
TRACK ROLLER	D3.37		1/ 2	1-P13/1-P10
TRACK ROLLER, CARRIER	D3.36		1	1-Q2
TRACK, LINKS	D3.40		1/ 2/ 3	1-R5 /1-R8 /1-S7
TRACK, SHOES	D3.40		1/ 2	1-N12" /1-N
TRAVEL, SERVO CONTROL	E3.02		1/ 2	1-N12" /1-N12
VALVE, BRAKE	E3.02	5	1/ 2/ 3	1-T5 /1-T7 /1-T8
		9	1/ 2	1-N3 /1-N4

DESCRIPTION	SGT.	TAV.	PAG.	GRID
VALVE, BRAKING	D4.02	6	1/ 2	1-T13/1-T14
VALVE, ROLLER WHEEL ADJUSTMENT	D3.31		1/ 2	1-Q14/1-Q15
VALVE, MAIN CONTROL	S8.02	2	1/ 2	1-S2 /1-T2
VALVE, ROTATING MANIFOLD	S3.12	8	1	1-T17
VALVE, SELECTOR	E3.02	3	1/ 2	1-S2 /1-T2
VALVE, SUPPLY	E3.02	1	1/ 2/ 3	1-S8 /1-S7 /1-S6
VALVE, THROTTLE	E3.02/ 1	1	1/ 2	2-N12-N12
VALVE, THROTTLE	E3.02/ 1	2	1/ 2	2-N13/2-N14
VALVE, THROTTLE	E3.02/ 2	1	2/ 2	2-N13/2-N12
VALVES, ENGINE	A1.07		2/ 2	1-I101-I9
VENTILATION AND HEATING SYSTEM	E3.01		1/ 2/ 1	1-S131-S121-S11
WINDSHIELD BLADES	P5.15		1	3-I14
WINDSHIELD WASHER	P5.15		1	3-I16

ADDITIONAL DESCRIPTIONS - DESIGNATIONS SUPPLEMENTAIRES
ZUSAETZLICHE BEZEICHNUNGEN - DENOMINAZIONI E ADDIZIONALI

ASSEMBLY	COMPLET	COMPLETT	COMPLETO
CORRECT	CORRIGEZ	RICHTIG	LEGGE
DELATED	ELIMINE	ENTFALLEN	ELIMINADO
FRONT	AVANT	VORN	ANTERIOR
IN ALTERNATIVE	EN ALTERNATIVE	ALS ALTERNATIVE	ALTERNATIVO
INNER	INTERIEUR	INNEN	INTERIOR
LEFT	GAUCHE	LINKS	IZQUIERDO
LOWER	INFERIEUR	UNTEN	INFERIOR
OUTER	EXTERIEUR	AUSSEN	EXTERIOR
REAR	ARRIERE	HINTEN	POSTERIOR
RIGHT	DROIT	RECHTS	DERECHO
SEE SCR.	VOIR SCR	SIEHE SCH	VEASE FIG
SEMIFINISHED	SEMI-OUVRE	HALBFERTIG	SEMIACABADO
SIDE	LATERAL	SEITLICH	LATERAL
THICKNESS	EPAISSEUR	DICKE	ESPESOR
TO BE WELDED	A SOUDER	ZU SCHWEISSEN	SOLDAR
UPPER	SUPERIEUR	OBEN	SUPERIOR
WRONG	ERRONE	FALSCH	ERRONEO

AVVERTENZA

La Fabbrica si riserva di modificare la costruzione o il materiale di qualsiasi parte, qualora ciò risulti desiderabile, senza obbligo di apportare tali modifiche sulle unità già consegnate.
Altre pubblicazioni relative a questo modello e a tutti gli altri modelli sono disponibili presso i Concessionari. Le pubblicazioni sono generalmente disponibili in diverse lingue.
Per individuare queste pubblicazioni, fare riferimento all'indice delle pubblicazioni tecniche 604.07.040. Copie dell'indice sono disponibili presso i Concessionari.

ISTRUZIONI PER ORDINARE I RICAMBI

I numeri di ordinazione riportati su questo catalogo sono aggiornati alla data di uscita della pubblicazione. È nostra politica migliorare costantemente la macchina e quindi i numeri di ordinazione e le illustrazioni possono non essere più attuali.
Al momento di ordinare i ricambi, verificare i numeri di ordinazione presso il Vostro Concessionario, che dispone delle microfiches e dell'elenco generale dei ricambi aggiornati.

ORDINARE I RICAMBI PRESSO IL CONCESSIONARIO DELLA VOSTRA ZONA

Le ordinazioni di parti di ricambio devono essere corredate delle seguenti indicazioni (vedere pag. 4):

- Modello della macchina, Numero del telaio, Tipo del motore, Numero del motore, stampigliato sul basamento del motore.
- Indicare il numero di ordinazione della parte che si richiede (riportato sugli elenchi del catalogo), possibilmente completato dalla relativa denominazione. Se i ricambi si riferiscono a un complessivo che ha un proprio numero di modello o di serie, precisare anche questi dati.
- Precisare nell'indirizzo l'ufficio postale, la città, la regione e lo stato dove i ricambi devono essere spediti.
- Precisare inoltre le modalità di spedizione del materiale (via mare, via terra, espresso o pacco postale).
- Confermare per iscritto tutti gli ordini anticipati per telefono o telegrafo.

Eventuali restituzioni di parti potranno essere effettuate solamente allo stesso Concessionario dal quale le parti furono acquistate e **dovranno venire autorizzate in precedenza per iscritto**. Ogni restituzione verrà presa in considerazione singolarmente.
I reclami per mancanze o difetti, se non effettuati immediatamente al ricevimento della merce, non verranno presi in considerazione.
In caso di ricevimento di merce danneggiata, una completa descrizione del danno dovrà venire effettuata dall'agente del Corriere trasportatore sui documenti di spedizione.
La responsabilità della Fabbrica è limitata e cessa al compimento delle condizioni di vendita previste per ogni singola fornitura.

NOTICE

The right is reserved to change the construction or material of any parts where it seems desirable to do so without incurring the obligation of installing such changes on units already delivered.
Additional publications pertaining to this model and to all other products are available through the dealers. Publications are generally available in several languages.
Refer to Service Publications Index form **604.67.040** for all such publications; the index is available from the dealers.

INSTRUCTIONS FOR ORDERING PARTS

At the time this parts catalog was published the listed part numbers were current. It is our policy to constantly improve our machines and therefore, part numbers and design may change.
When ordering parts, verify part numbers through your dealer's microfiche and master numerical index which are up to date with all the latest part numbers.

ORDER PARTS FROM THE DEALER COVERING THE LOCAL TERRITORY

Orders for spare parts must include the following data (see page 4):

- Model, Serial Number, Engine model, Engine serial number, marked on engine block.
- Specify the part number (shown on Spare Parts Catalog list), possibly completed by it description. If parts refer to an assembly which has a model or serial number, also include this information.
- Give post office address, town, county and state where parts are to be shipped.
- Also specify whether material is to be shipped by freight, express or parcel post.
- Confirm all telephone or telegraph orders in writing.

Parts can only be returned to/through the dealer from whom the parts were purchased and **must have prior written authorisation.** Each return will be treated individually.
Unless claims for shortages or errors are made immediately upon receipt of goods, they will not be considered.
When broken goods are received, a full description of the damage should be made by the carrier agent on the freight bill.
The Factory responsibility is limited, and ceases upon completion of safe conditions provided for each delivery.

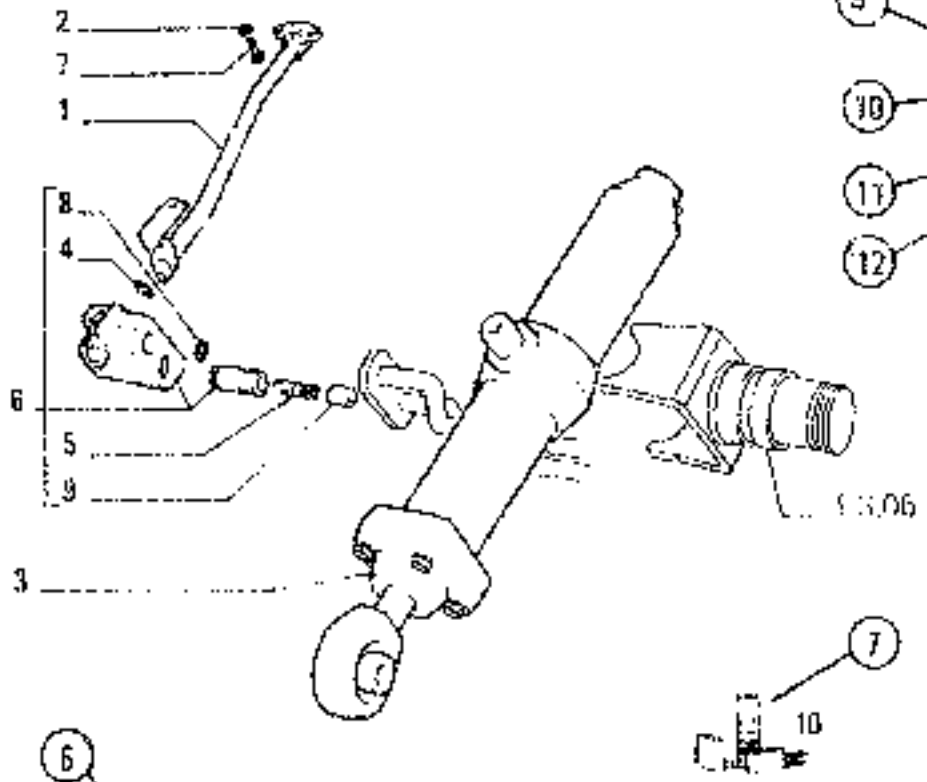

ITEM	PART NUMBER	QTY	TRANS CODE	DESCRIPTION	DESTINAZIONE
1	4518965	1	193T	PIPE - RIGHT	TUBO - DESTRO
	4513436	1	193T	PIPE - RIGHT (*)	TUBO - DESTRO (*)
	4506769	1	193T	PIPE - LEFT	TUBO - SINISTRO
				C 951	C 951
	79021573	1	193T	PIPE - LEFT	TUBO - SINISTRO
				D 951	D 951
2	1283863	2	131R	WASHER 10x18	ROSETTA 10x18
3	4506768	1	164C	CYLINDER - RIGHT ASSEMBLY SEE SGR E3.32	CILINDRO - DESTRO COMPLETO VEDERE SGR. E3.32
	4506767	1	164C	CYLINDER - LEFT ASSEMBLY SEE SGR E3.32	CILINDRO - SINISTRO COMPLETO VEDERE SGR. E3.32
				C 951	C 951
	79021574	1	164C	CYLINDER - LEFT ASSEMBLY	CILINDRO - SINISTRO COMPLETO
				D 951	D 951
4	4506769	1	55A	SEAL - WIPER	ANELLO DI TENUTA - RASCHIA
	4506183	1	55A	SEAL - CURRENT	ANELLO DI TENUTA - DISTRIB.
5	4506750	1	120A	SPRING	MOLLA
6	4506791	1	10V	VALVE - RIGHT ASSEMBLY	VALVOLA - DESTRO COMPLETO
	4506792	1	10V	VALVE - LEFT ASSEMBLY	VALVOLA - SINISTRO COMPLETO
				C 951	C 951
	79021576	1	10V	VALVE - LEFT ASSEMBLY	VALVOLA - SINISTRO COMPLETO
				D 951	D 951
7	11380021	2	40V	SCREW 10x1.25x40	VITE 10x1,25x40
8	4453891	1	55A	SEAL 1,78x15,60	ANELLO DI TENUTA 1,78x15,60
9	4506790	1	50T	PLUG	TAPPO
10	79021577	1	1R	KIT SEE PAGE 9	GRUPPO VEDERE PAGINA 9
(*)			402P	FOR OPTIONAL 30.1070.06.1	PER VARIANTE 30.1070.06.1

CÓMO SE MANEJA EL CATÁLOGO

Para buscar correctamente las piezas de repuesto, es preciso:
a) consultar **la lista de versiones** pág. 4, para identificar, en su caso, el código numérico de la versión que interesa; véase el siguiente párrafo 1, punto 6.
b) consultar **las láminas**, las respectivas **listas de piezas de repuesto** y la **tabla de modificaciones** conforme se explica en los párrafos 1, 2 y 3;
c) para los modelos que comprenden variantes, consultar **la lista de variantes** pág. 5, donde se indica incluso el correspondiente número de código por orden progresivo, y la lista de los subgrupos afectados.

1. **Láminas** (véase el ejemplo, a pág. 2/9)
Representan las piezas de repuesto de cada subgrupo en que se divide la máquina.
Las piezas de repuesto representadas se designan mediante un **número de referencia** (ITEM), el cual puede ir sustituido por otras indicaciones; ejemplo
E7.05: pieza subrayada únicamente en el Sgr. **E2.05**
Además, en la lámina figuran:
El código del subgrupo (1) — **el número de la hoja (2)**, cuando el mismo subgrupo comprende más de una lámina — **la indicación de su revisión (3)**; ejemplo, el sufijo **06**, que se agrega al número de la publicación **604.01.046**, significa que el subgrupo ha sido modificado en la 6ª revisión del catálogo, editado en fecha de **23 de febrero de 1980**; de carecer la indicación (3), significa que no ha habido modificaciones; — **la indicación, en su caso, de la publicación de la revisión (4)** — **la denominación del subgrupo (5)** — **el código de la versión (6)**, con referencia al punto **(a)** que antecede; a faltar ese código, se entiende que la lámina es aplicable a todas las versiones del modelo de que se trata en el catálogo; — **la indicación de la existencia de fornituras de recambio (7)**, con los respectivos números de referencia (véase en la pág. 9 la composición de las fornituras); — **validez** — **(8)** (además de la validez para la versión a que se refiere el código 6): C 935 - - tal. nº 076204 significa que la lámina, a raíz de la modificación 935, es aplicable hasta la máquina con número de bastidor 076204. D **935 tal. 076205** — significa que la lámina, a raíz de la modificación 935, es aplicable a partir de la máquina con número de bastidor 076205.
Para mayores datos sobre las modificaciones, véase la tabla de modificaciones de que se trata más adelante en el párrafo 3.

2. **Listas de las piezas de repuesto** (véase el ejemplo en la pag. 2/9)
En ellas se reseñan las piezas de repuesto de cada subgrupo representadas en las láminas correspondientes, indicando para cada pieza:
(9) ITEM: el número de esta pieza representada que se acompaña a la «part number» (= **número de catálogo**).
(10) PART NUMBER: número de catálogo de cada pieza de repuesto.
(11) Q.TY: número total de la pieza, representada en la lámina; este número puede reemplazarse con las indicaciones siguientes: **L** = se entrega en trozos de suficiente longitud; **K** = fornitura que debe encargarse en la cantidad deseada.
(12) TRANS. CODE: código para buscar la traducción al francés, alemán y español de la denominación (consúltese la lista de las denominaciones básicas al final del catálogo, o el opúsculo 604.01.105).
(13) DESCRIPTION DENOMINAZIONE: denominación de la pieza en inglés e italiano.
En caso de modificaciones, a la denominación se acompaña la indicación siguiente:
(14) 4648783
C 851 = pieza anterior a la modificación 851
(15) 79021573
D 851 = pieza posterior a la modificación 851.
Ver en la tabla de modificaciones de que se trata en el párrafo **3**, la indicación de cómo se aplica la modificación y las eventuales normas de recambio.
Otras indicaciones útiles **(16)** pueden consignarse en la columna DESCRIPTION/ DENOMINAZIONE, después de signo — (la traducción de estas voces del inglés a italiano al francés, alemán y español figura en la lista de voces suplementarias que procede a la lista de denominaciones básicas al final del catálogo, o al principio del opúsculo 604.01.105. Las voces RIGHT/DERECHO y LEFT/IZQUIERDO se refieren al sentido de marcha de la máquina. Suponiendo que a una denominación se acompaña la palabra WRONG/DONDE. DICE, y en el renglón siguiente no aparezca la correspondiente CORRECT/DEBE. significa que la pieza sobra, por un error.
(17) Subgrupo, número de la lámina (si acaso el subgrupo comprende grabados diversos), número de la página (si acaso la lista de piezas de repuesto de una misma lámina ocupa más de una página).
(18) Número de código de la variante: indica que las piezas reseñadas y contraseñadas con (1) pertenecen a aquella misma variante. En cambio, si el código aparece tan sólo en la lámina, significa que todas las piezas de con subgrupo pertenecen a esa variante (véase el punto c) que antecede).
(19) Dimensiones de las piezas normalizadas.

3. **Tabla «MODIFICACIONES»** (reseñadas en la hojas M al final del catálogo).
En ellas se reseñan todas las modificaciones incorporadas a la máquina durante su producción, las aplicaciones habidas y las eventuales normas de recambio.
Indicaciones y abreviaturas:
— **C 851 - - tal. nº 004652** = piezas anteriores a la modificación 851, montadas en las máquinas hasta el núm. 004652 del bastidor;
— **D 851 tal. nº 004653** — = piezas posteriores a la modificación 851, montadas en las máquinas a partir del núm. 004653 del bastidor.
En las columnas «Subgrupos afectados y normas de recambio» se reseñan los subgrupos afectados por las diversas modificaciones y las eventuales normas de recambio. Ejemplo de normas de recambio:
4806783 = 79021573, como se agota la provisión de la pieza 4806783 coloque la nueva 79021573,
4806797 = 79021574 + 79021576; como se agota la provisión de la pieza 4806797, coloque las nuevas 79021574 y 79021576;
4806792 = 79021578 = 4806784; como se agota la provisión de la pieza 4806792, coloque la nueva 79021578 y elimine la 4806784.
Suponiendo que no se indiquen normas de recambio, significa que hay que seguir empleando recambios de las piezas antemodificación, por no ser intercambiable con aquella postmodificación.

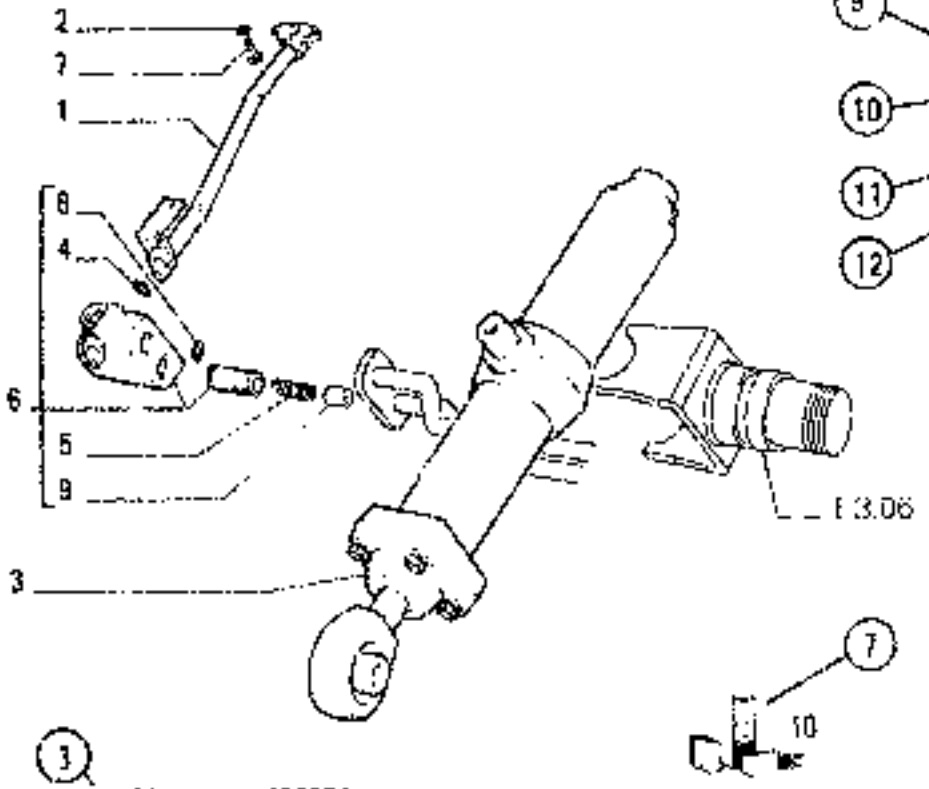

ITEM	PART NUMBER	QTY	TRANS CODE	DESCRIPTION	DESCRIZIONE
1	4518965	1	193T	PIPE - RIGHT	TUBO - DESTRO
	4518435	1	193T	PIPE - RIGHT (*)	TUBO - DESTRO (*)
	4606774	1	193T	PIPE - LEFT	TUBO - SINISTRO
				C 951	C 951
	79021573	1	193T	PIPE - LEFT	TUBO - SINISTRO
				D 951	D 951
2	12038601	2	131T	WASHER 10x18	ROSETTA 10x18
3	4606786	1	164C	CYLINDER - RIGHT ASSEMBLY	CILINDRO - DESTRO COMPLETO
				SEE SGR E3.32	VEDERE SGR E3.32
	4606791	1	164C	CYLINDER - LEFT ASSEMBLY	CILINDRO - SINISTRO COMPLETO
				SEE SGR E3.32	VEDERE SGR E3.32
				C 951	C 951
	79021574	1	164C	CYLINDER - LEFT ASSEMBLY	CILINDRO - SINISTRO COMPLETO
				D 951	D 951
4	4606788	1	55A	SEAL - WITHIN	ANELLO DI TENUTA - ERRATA
	4606789	1	55A	SEAL - CORRECT	ANELLO DI TENUTA - CORRETTA
5	4606790	1	100M	SPRING	MOLLA
6	4606791	1	10V	VALVE - RIGHT ASSEMBLY	VALVOLA - DESTRO COMPLETO
	4606792	1	10V	VALVE - LEFT ASSEMBLY	VALVOLA - SINISTRO COMPLETO
				C 951	C 951
	79021576	1	10V	VALVE - LEFT ASSEMBLY	VALVOLA - SINISTRO COMPLETO
				D 951	D 951
7	11300020	2	40V	SCREW 10x1.25x40	VITE 10x1,25x40
8	04453389	1	55A	SEAL 1,78x15,80	ANELLO DI TENUTA 1,78x15,80
9	4963795	1	95T	PLUG	TAPPO
10	79021577	K	1K	KIT SEE PAGE 9	CORREDO VEDERE PAGINA 9
(*)			469P	FOR OPTIONAL 30.1070.06.1	PER VARIANTE 30.1070.06.1

Optional Variante 30.1070.06.1

HINWEISE ZUM GEBRAUCH DES KATALOGS

Beim Aufsuchen der benötigten Ersatzteile ist wie folgt zu verfahren:
a) In der **Liste der Ausführungen**, Seite 4, nachschlagen, um die evtl. Kodenummer der in Anfertigung befindlichen Ausführung zu finden: s. Abschnitt 1, Punkt (6).
b) In den **Bildtafeln**, den zugehörigen **Ersatzteillisten** und in der **Änderungstabelle** nachschlagen, wie im Abschnitt 1, 2 und 3 angegeben.
c) Bei Typen mit Variation, in der **Liste der Varianten**, Seite 6, nachschlagen, wo auch die entsprechende fortlaufende Kodenummer und das Verzeichnis der betreffenden Untergruppen zu finden sind.

1. **Bildtafeln** (s. Beispiel auf Seite 2/7)
Darin sind die für jede Untergruppe der Maschine vorgesehenen Ersatzteile abgebildet. Jedes Ersatzteil ist mit einer **Bezugsnummer** (ITEM) gekennzeichnet, evtl. mit zusätzlichen Angaben. An Stelle der Bezugsnummer kann eine andere Angabe vorhanden sein, z.B.:
E3.06: das Teil ist nur in Ugr. **E3.06** abgebildet.
In jeder Bildtafel ist ausserdem folgendes angegeben:
Kode der Untergruppe (1) — **Bildnummer (2)**, falls die Untergruppe mehrere Bildtafeln umfasst — **Änderungsindex (3)**, z.B.: Bei der Druckschrift-Nr. **604.01.046**, angehängter Index **06**, bedeutet, dass die Untergruppe mit dem 6. Nachtrag zum Katalog vom **30. Februar 1985** geändert wurde. Ist kein Index (3) vorhanden, bedeutet dies, dass keine Änderung eingeführt wurde. **Angabe des evtl. Nachtrags (4)** — **Bezeichnung der Untergruppe (5)** — Ausführungskode **(6)** entsprechend obigem Punkt (a).
Ist kein Unterscheidungskode angeführt, dann gilt die jeweilige Bildtafel für alle Ausführungen des Typs, auf den sich der Katalog bezieht — **Hinweis auf die Verfügbarkeit von Ersatzteillisten (7)**, mit zugehörigen Bezugsnummern (Zusammensetzung dieser Sätze s. Seite 9).
(8) Gültigkeit (ausser der Gültigkeit für die Version nach Kode 6):
C 935 → tel. n. 076204 bedeutet, dass die Abbildung, infolge der Änderung 935, bis zur Maschine mit Rahmen-Nr. 076204 gilt.
D 935 tel. 076205 → bedeutet, dass die Abbildung, infolge der Änderung 935, ab der Maschine mit Rahmen-Nr. 076205 gilt.
Weitere Angaben über die Änderungen siehe Änderungstabelle unter Beachtung des nachfolgenden Punkts 3.

2. **Ersatzteillisten** (s. Beispiel auf Seite 2/7)
Sie umfassen die in den betreffenden Bildtafeln abgebildeten Ersatzteile einer jeden Untergruppe; für jedes Teil ist folgendes angegeben:
(9) ITEM: Bild-Nr., auf die sich die jeweilige «part number» bezieht.
(10) PART NUMBER: **Bestellnummer des Ersatzteils.**
(11) Q.TY: **Gesamtstückzahl** mit Bezug auf die Bildtafel. An Stelle der Stückzahl kann eine folgender Angaben vorhanden sein:
L: nach Länge geliefert, K: Satz, in der jeweils gewünschten Menge zu bestellen.
(12) TRANS. CODE: Kode der Übersetzung der Teilebezeichnung in französischer, deutscher, spanischer Sprache (vgl. Verzeichnis der Grundbezeichnungen am Ende des Katalogs, oder Heft 604.01.105).

(13) DESCRIPTION/DENOMINAZIONE: **Bezeichnung in englischer und (teilweise) italienischer Sprache.**
Bei Einführung von Änderungen wird die Bezeichnung mit Angaben nachfolgender Art ergänzt:
(14) 4606783
C 951 = Teil vor Änderung Nr. 951
(15) 79021579
D 951 = Teil nach Änderung Nr. 951.
Hinweise auf die Einführung und etwaige Ersatzteilvorschriften siehe Änderungstabelle unter Beachtung des nachfolgenden Punkts 3.
Weitere nützliche Angaben **(16)** können in der Spalte DESCRIPTION/DENOMINAZIONE nach dem Zeichen — eingetragen werden (Übersetzung dieser Angaben aus dem Englischen bzw. Italienischen in französische, deutsche und spanische Sprache s. Verzeichnis der zusätzlichen Angaben vor dem Verzeichnis der Grundbezeichnungen am Ende des Katalogs oder am Anfang des Heftes 604.01.105).
Die Angaben RIGHT/RECHTS und LEFT/LINKS beziehen sich stets auf die normale Fahrtrichtung der Maschine.
Erscheint neben einer Bezeichnung das Wort WRONG/FALSCH ohne eine nachfolgende Zeile mit CORRECT/RICHTIG, bedeutet dies, dass das Teil irrtümlich geliefert worden war.
(17) Untergruppe, Bildtafelnr. (falls die Untergruppe mehrere Bildtafeln umfasst), Seitennr. (falls die Ersatzteilliste für eine Bildtafel mehrere Seiten umfasst).
(18) Kodenummer der Variante: die aufgezeichneten und mit (*) gekennzeichneten Teile gehören zu einer bestimmten Variante. Wenn dagegen die Kodenummer nur auf der Bildtafel angegeben ist, so bedeutet das, dass alle Teile der Untergruppe zu der angegebenen Variante gehören (s. obigen Punkt c).
(19) Abmessungen von Normteilen.

3. **Tabellen «ÄNDERUNGEN»** (s. Register M am Ende des Kataloges)
In diesen Tabellen sind sämtliche während der Maschinenanfertigung vorgenommene Änderungen unter Angabe ihrer Einführung und etwaiger Ersatzteilvorschriften aufgeführt.
Angaben und Abkürzungen
C 851 → tel. n. 004652 = Teile vor der Änderung 851, in die Maschinen bis Rahmen-Nr. 004652 eingebaut.
D 851 tel. n. 004653 → = Teile nach der Änderung 851, in die Maschinen ab Rahmen-Nr. 004653 eingebaut.
In den Spalten «Betreffende Stz. und Ersatzteilhinweise» sind die von der jeweiligen Änderung betroffenen Untergruppen sowie etwaige Ersatzteilhinweise aufgeführt.
Beispiel eines Ersatzteilhinweises.
4605783 = 79021573: nach Aufbrauch der Lagerbestände des Teils 4605783 ist das Teil 79021573 einzubauen.
4606787 = 79021574 + 79021576: nach Aufbrauch der Lagerbestände des Teils 4606787 ist das Teil 79021574 plus Teil 79021576 einzubauen.
4606792 = 79021576 – 4606794: nach Aufbrauch der Lagerbestände des Teils 4606792 ist das Teil 79021576 einzubauen, wobei das Teil 4606794 entfällt.
Ist kein Ersatzteilhinweis aufgeführt, dann bedeutet dies, dass das alte Teil weiter zu liefern ist, da es mit dem neuen Teil nicht austauschbar ist.

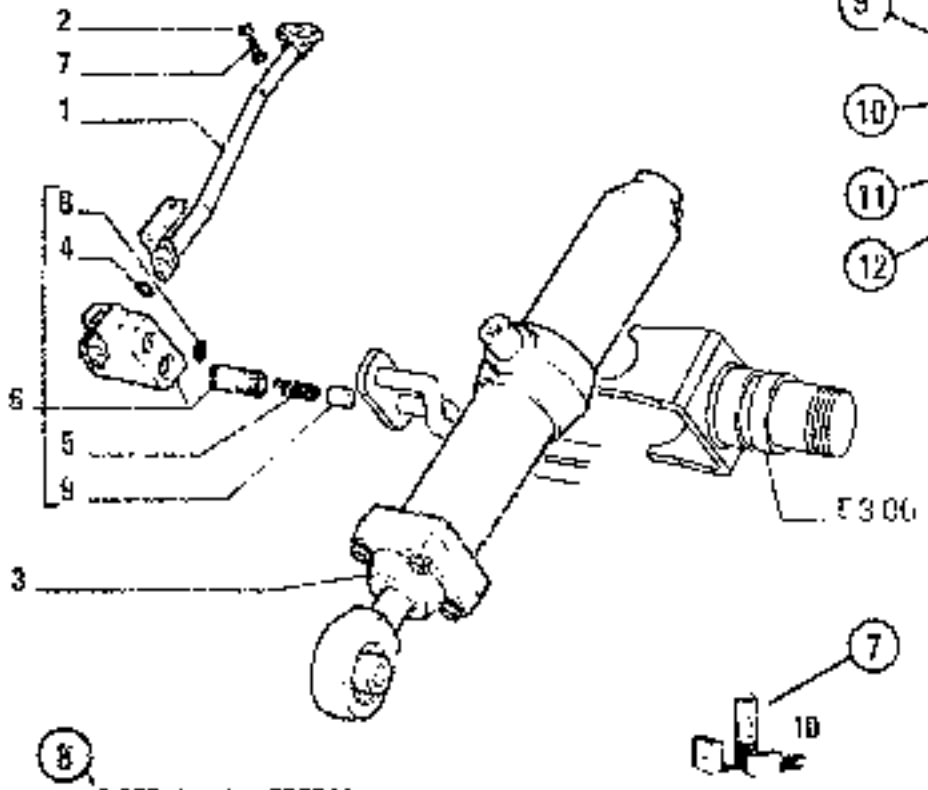

ITEM	PART NUMBER	QTY	TRANS CODE	DESCRIPTION	DESCRIZIONE
9	4318595	1	193T	PIPE - RIGHT	TUBO - DESTRO
10	1513496	1	193T	PIPE - RIGHT (*)	TUBO - DESTRO (*)
11	4606783	1	193T	PIPE - LEFT	TUBO - SINISTRO
				C 951	C 951
	79021573	1	193T	PIPE - LEFT	TUBO - SINISTRO
				D 951	D 951
2	12538641	2	531R	WASHER 10x18	ROSETTA 10x18
3	4606785	1	164C	CYLINDER - RIGHT ASSEMBLY SEE SGR E3.32	CILINDRO - DESTRO COMPLETO VEDERE SGR. E3.32
	4606787	1	164C	CYLINDER - LEFT ASSEMBLY SEE SGR E3.32	CILINDRO - SINISTRO COMPLETO VEDERE SGR. E3.32
				C 951	C 951
	79021574	1	164C	CYLINDER - LEFT ASSEMBLY	CILINDRO - SINISTRO COMPLETO
				D 951	D 951
4	4586709	1	55A	SEAL - WORNG	ANELLO DI TENUTA - ERRATO
	4586789	1	55A	SEAL - CORRECT	ANELLO DI TENUTA - CORRETTO
5	4506790	1	160M	SPRING	MOLLA
6	4606784	1	10N	VALVE - RIGHT ASSEMBLY	VALVOLA - DESTRO COMPLETO
	4606782	1	10N	VALVE - LEFT ASSEMBLY	VALVOLA - SINISTRO COMPLETO
				C 951	C 951
	79021576	1	10N	VALVE - LEFT ASSEMBLY	VALVOLA - SINISTRO COMPLETO
				D 951	D 951
7	1130101/1	2	40N	SCREW M8x1,25x40	VITE M8x1,25x40
8	1445734/1	1	55A	SEAL 1,78x15,60	ANELLO DI TENUTA 1,78x15,60
9	4606795	1	50T	PLUG	TAPPO
10	79021577	1	1K	KIT SEE PAGE 9	GUARNIZIONI VEDERE PAGINA 9
(*)			4864	FOR OPTIONAL 30.1070.06.1	PER VARIANTE 30.1070.06.1

Optional Versione 30.1070.06.1

REGLES POUR LA CONSULTATION DU CATALOGUE

En vue d'une recherche correcte des pièces de rechange, il est nécessaire de:
a) Consulter la **liste des versions** à page 4, pour repérer le code numérique éventuel de la version concernée; voir paragraphe 1, point (6) ci-après.
b) Consulter les **planches illustrées**, leurs **liste de pièces de rechange** et le **tableau des modifications** comme indiqué aux paragraphes 1, 2 et 3.
c) Pour les modèles comportant des variantes, consulter la **liste des variantes** à page 5, où il est reporté le numéro code correspondant par ordre progressif, et la liste des sous-groupes concernés.

1. **Illustrations** (voir exemple page 2/3)
Elles représentent les pièces de rechange de chaque groupe dans lesquels la machine est divisée.
Les pièces de rechange représentées sont repérées par le **numéro de référence** (ITEM). Le numéro de référence peut être remplacé par d'autres indications, par exemple:
E3.05: pièce illustrée exclusivement au Sgr. **E3.05**.
Chaque illustration reporte en outre:
Code du sous-groupe (1) — numéro de feuille (2), utilisé lorsque ce même sous-groupe comprend plusieurs planches — **indications de mise à jour (3)**, par exemple:
Le suffixe **01**, ajouté au numéro d'imprimé **604.01.046**, indique que le sous-groupe a été modifié avec la 6ème mise à jour du catalogue, paru en date 23 février **1995**. La marque de l'indication **(3)**, signifie qu'aucune modification n'a été apportée **Indication de la parution** d'une mise à jour éventuelle **(4)**; — **désignation du sous-groupe (5)** — **code de la version (6)**, à ses références au point (a) précédent. L'absence de codes veut dire que la planche est valable pour toutes les versions du mini tube auquel se rapporte le catalogue — **indication de l'ordinateur de liste de rechange (7)**, avec les numéros de référence correspondants (pour la composition des groupes voir page 3)
(8) Validité (en plus de la validité pour la version, faisant l'objet du code 6): **C 835 — tel. n° 076204** veut dire que l'illustration est valable jusqu'à la machine avec châssis n° 076204, à la suite de la modification n° 835.
D 835 tel. 076205 — veut dire que l'illustration est valable à partir de la modification, avec châssis n° 076205, à la suite de la modification n° 835.
Pour des renseignements ultérieurs sur la modification, voir le tableau des modifications cité au para. 3 suivant.

2. **Listes des pièces de rechange** (voir exemple page 2/5)
Ces listes énumèrent les pièces de rechange de chaque groupe, contenues dans les illustrations correspondantes, et elles reportent pour chaque pièce:
(9) ITEM, numéro d'repérage de la pièce représentée avec son "part number"
(10) PART NUMBER: numéro de commande de la pièce de rechange.
(11) Q.TY, quantité totale de la pièce, reportée à la planche. La quantité peut être remplacée par les indications suivantes:
L: livré par longueur. **K**: kit à demander dans les quantités voulues.
(12) TRANS. CODE: code pour la recherche de la traduction en français, allemand, espagnol de la description (consulter la liste des désignations basée au fond du catalogue, ou la brochure 604.01.105).
(13) DESCRIPTION/DENOMINAZIONE: description de la pièce en anglais et en italien.
En cas de modification, la désignation est complétée par une indication du type suivant:
(14) 4606783
C 851 = pièce antérieure à la modification n° 851.
(15) 79021573
D 911 = pièce postérieure à la modification n° 851.
Pour l'indication de l'exécution et les consignes de rechange éventuelles, voir le tableau des modification cité au para. 3 ci-après.
D'autres indications utiles **(16)** peuvent figurer dans la colonne DESCRIPTION/ DENOMINAZIONE, après le signe — (pour la traduction de ces termes de l'anglais en de l'italien en français, allemand et espagnol voir la liste des désignations supplémentaires au début de la liste des désignations de base, au fond du catalogue ou au début de la brochure 604.01.105. Les termes RIGHT/DROIT et LEFT/GAUCHE se rapportent à la direction de roulement avant du tambour. Si le terme WRONG/ERRATA figure à côté de la désignation sans le terme correspondant CORRECTOR/RIGEZ à la ligne suivante, cela veut dire que cette pièce avait été incluse par erreur.
(17) Sous-groupe, numéro de planche (si le sous-groupe comporte plusieurs illustrations), numéro de page (si la liste des pièces de rechange d'une illustration occupe plus d'une page).
(18) Numéro-code de la variante: indique que les pièces énumérées et repérées par (*) concernent la variante indiquée; si par contre le code ne figure que dans l'illustration, cela signifie que toutes les pièces du sous-groupe appartiennent à la variante indiquée (voir point c précédent).
(19) Dimensions des pièces normalisées.

3. **Tableaux "MODIFICATIONS"** (reportés sur les feuilles M à la fin du catalogue).
Enumération de toutes les modifications apportées aux machines à la fabrication, leurs effectuations et les consignes éventuelles pour les rechanges.
Indications et abréviations:
C 851 — tel. n° 004652 — pièces antérieures à la modification n° 851, montées sur des machines avec n° de châssis jusqu'à 004652.
D 851 tel. n° 004653 — = pièces postérieures à la modification n° 851, montées sur des machines avec n° de châssis à partir de 004653.
Aux colonnes "Sgr." concernés et consignes de rechange" sont énumérés les sous-groupes et ensuite par les différentes modifications et les consignes de rechange éventuelles. Exemple de consignes de rechange:
4606783 = 79021573: dès l'épuisement des stocks de la pièce 4606783, monter la pièce 79021573.
4606787 = 79021574 + 79021576: dès l'épuisement des stocks de la pièce 4606787, monter la pièce 79021674 plus la pièce 79021576;
4606792 = 79021576 — 4606794: dès l'épuisement des stocks de la pièce 4606792, monter la pièce 79021578 en éliminant la pièce 4606794.
Si aucune consigne de rechange n'est reportée, cela veut dire que la pièce de l'ancien montage doit être toujours livrée de rechange, n'étant pas interchangeable avec celle du nouveau montage.

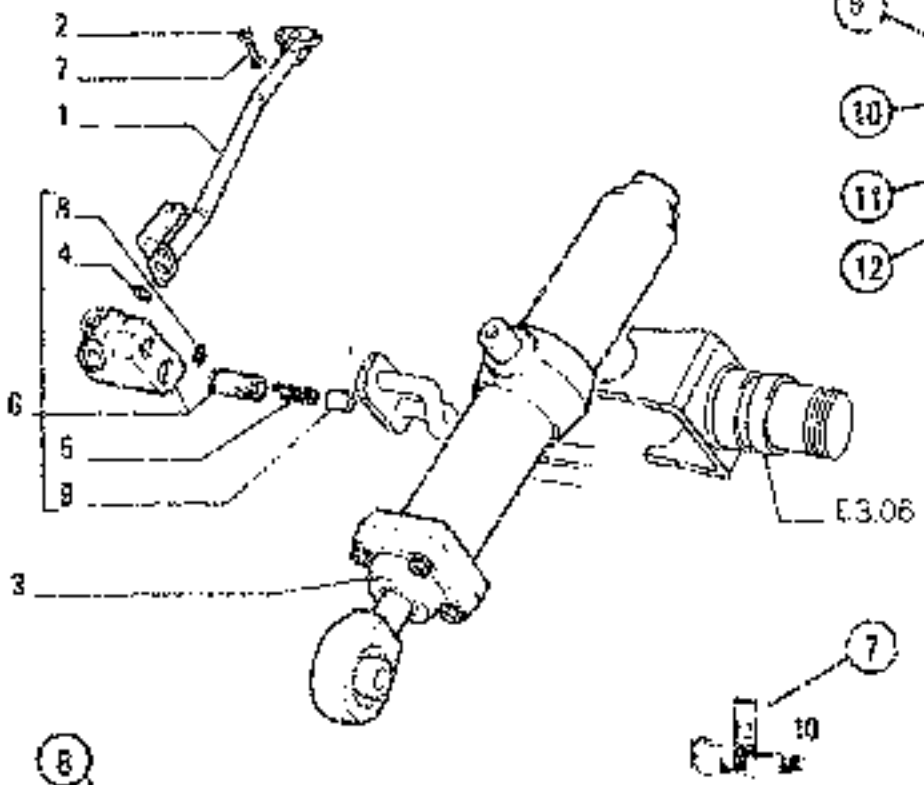

ITEM	PART NUMBER	QTY	TABLE SIZE	DESCRIPTION	ORDERING
1	4216665	1	1001	PIPE - RIGHT	TUBO - DESTRO
	4518496	1	1001	PIPE - RIGHT (*)	TUBO - DESTRO (*)
	4606793	1	1001	PIPE - LEFT	TUBO - SINISTRO
				C 951	C 951
	79021573	1	1501	PIPE - LEFT	TUBO - SINISTRO
				D 951	D 951
2	12838601	2	1018	WASHER 10 x 19	ROSETTA 10 x 19
3	4606786	1	1801	CYLINDER - RIGHT ASSEMBLY SEE SUR. ES.32	CILINDRO - DESTRO COMPLETO VEDERE SUR. ES.32
	4606787	1	1741	CYLINDER - LEFT ASSEMBLY SEE SUR. ES.32	CILINDRO - SINISTRO COMPLETO VEDERE SUR. ES.32
				C 951	C 951
	79021574	1	1641	CYLINDER - LEFT ASSEMBLY	CILINDRO - SINISTRO COMPLETO
				D 951	D 951
4	4405788	1	55A	SEAL - WIPING	ANELLO DI TENUTA - RASCIANTE
	4505789	1	55A	SEAL - CONTACT	ANELLO DI TENUTA - CONTATTO
5	4606790	1	1F30	SPRING	MOLLA
6	4606791	1	10V	VALVE - RIGHT ASSEMBLY	VALVOLA - DESTRO COMPLETO
	4606792	1	10V	VALVE - LEFT ASSEMBLY	VALVOLA - SINISTRO COMPLETO
				C 951	C 951
	79021576	1	10V	VALVE - LEFT ASSEMBLY	VALVOLA - SINISTRO COMPLETO
				D 951	D 951
7	11307821	2	40V	SCREW 10 x 1.25 x 40	VITE 10 x 1.25 x 40
8	14432361	1	55A	SEAL 1.78 x 21.60	ANELLO DI TENUTA 1,78 x 15,88
9	4606795	1	351	PLUG	TAPPO
10	79021577	K	1K	KIT SEE PAGE 9	KIT VEDERE PAGINA 9
(*)			4606	FOR OPTIONAL 30.1070.06.1	PER VARIANTE 30.1070.06.1

Optional
Variante 30.1070.06.1

AVVERTENZE PER LA CONSULTAZIONE DEL CATALOGO

Per una corretta ricerca delle parti di ricambio, è necessario:
a) Consultare l'**elenco delle versioni** a pag. 4, per individuare l'eventuale codice numerico della versione che interessa; vedere seguente paragrafo 1, punto **(6)**
b) Consultare le **Illustrazioni**, i relativi **elenchi delle parti di ricambio** e le tabelle **modifiche** come indicato ai paragrafi **1, 2 e 3.**
c) Per i modelli comprendenti varianti, consultare **l'elenco varianti** a pag. 5, dove viene riportato anche il numero di codice corrispondente, per ordine progressivo e l'elenco dei sottogruppi interessati.

1. **Illustrazioni** (vedere esempio a pag. 2/3)
Illustrano le parti di ricambio di ciascun sottogruppo in cui è divisa la macchina.
Le parti di ricambio illustrate sono contraddistinte dal **numero di riferimento** (ITEM). Il numero di riferimento può essere sostituito da altre indicazioni: ad esempio:
E3.06: parte illustrata solamente nel Sgr. E3.06
Ogni illustrazione riporta inoltre:
Codice del sottogruppo (1) — numero di foglio (2), utilizzato quando il medesimo sottogruppo comprende più tavole — **indicazione di aggiornamento (3)**, esempio.
Il suffisso 06, aggiunto al numero di stampato 604.01.046, indica che il sottogruppo è stato modificato con il 6° aggiornamento del catalogo, diramato in data 23 **(tabella 12dF)**. La mancanza dell'indicazione **(3)**, significa che non vi sono state modifiche.
Indicazione dell'eventuale pubblicazione di aggiornamento (4) — **denominazione del sottogruppo (5)** — **codice di una versione (6)**, con riferimento al precedente punto **(a)**. In mancanza di codici, si intende che la tavola è valida per tutte le versioni del modello cui si riferisce il catalogo — **Indicazione dell'esistenza di comodi di ricambio (7)**, con relativi numeri di riferimento (per la composizione dei comodi, vedere pag. 9).
(8) Validità (oltre alle modalità per la versione, di cui al codice 6).
C 935 — tel. n. 075204 significa che l'illustrazione vale fino alla macchina telaio n. 075204, in corrispondenza della modifica 935.
D 935 tel. n. 075205 — significa che l'illustrazione vale dalla macchina con telaio n. 075205, in corrispondenza alla modifica n. 935.
Per ulteriori informazioni sulla modifica, vedere la tabella modifiche di cui al successivo punto 3.

2. **Elenchi delle parti di ricambio** (vedere esempio a pag. 2/3)
Elencano le parti di ricambio di ciascun sottogruppo, contenute nelle illustrazioni corrispondenti, e riportano per ogni parte:
(9) ITEM: numero di abbinamento del particolare illustrato col relativo "part number".
(10) PART NUMBER: numero di ordinazione del particolare di ricambio.
(11) Q.TY: quantità complessiva del particolare, riferita alla tavola. La quantità può essere sostituita dalle seguenti indicazioni:
L: tagliato a lunghezza. X: corrente (KG) da ordinarsi nei quantitativi desiderati.
(12) TRANS. CODE: codice per la ricerca della traduzione in francese, tedesco, spagnolo della descrizione (consultare, l'elenco delle denominazioni base in fondo al catalogo, o il fascicolo 604.01.105).

(13) DESCRIPTION/DENOMINAZIONE: descrizione del particolare in inglese e italiano.
In caso di modifica, la denominazione è completata dal seguente tipo di indicazione:
(14) 4606783
C 951 = parte anteriore alla modifica 951
(15) 79021573
D 951 = parte posteriore alla modifica 951.
Per l'indicazione dell'attuazione e le eventuali norme di ricambio, vedere la tabella modifiche di cui al successivo punto 3.
Altre indicazioni utili **(16)** possono venire inserite nella colonna DESCRIPTION/DENOMINAZIONE, dopo il segno — (per la tradizione dall'inglese a italiano, in Francese, Tedesco e Spagnolo di questi voci, vedere l'elenco delle denominazioni aggiuntive all'inizio dell'elenco denominazioni base, in fondo al catalogo o all'inizio del fascicolo 604.01.105). I termini RIGHT/DESTRO e LEFT/SINISTRO sono riferiti alla direzione di marcia avanti della macchina. Se di fianco ad una denominazione compare il termine ERRATA senza il corrispondente CORRIGE sulla riga successiva, ciò significa che il particolare era stato inserito erroneamente.
(17) Sottogruppo, numero di tavola (se il sottogruppo comprende illustrazioni diverse), **numero di pagina** (se per una stessa illustrazione l'elenco delle parti di ricambio occupa più di una pagina).
(18) Numero di codice della variante: indica che le parti elencate e contraddistinte da (*) sono pertinenti a quella data variante, se invece il codice compare solo sull'illustrazione, ciò significa che tutte le parti di quel sottogruppo appartengono a quella variante (vedere precedente punto c).
(19) Dimensioni dei particolari normalizzati.

3. **Tabella "MODIFICHE"** (riportata sui fogli 9/ al termine del catalogo).
Elencano tutte le modifiche apportate alle macchine durante la produzione, le relative situazioni e le eventuali norme di ricambio.
Indicazioni ed abbreviazioni:
C 851 . . tel. n. 004652 — parti anteriori alla modifica 851, montate su macchine con n. di telaio fino al 004652
D 851 tel. n. 004653 — = parti posteriori alla modifica 851, montate su macchine con numero di telaio dal 004653.
Nella colonna "Sgr. interessati e norme di ricambio" vengono elencati i sottogruppi interessati dalle varie modifiche e le eventuali norme di ricambio.
Esempio di norme di ricambio:
4606783 = 79021573: ad esaurimento scorte del particolare 4606783, montare il 79021573.
4606787 = 79021574 + 79021576: ad esaurimento scorte del particolare 4606787 montare il 79021574 più il 79021576;
4606782 = 79021576 — 4606794: ad esaurimento scorte del particolare 4606782, montare il 79021576 eliminando il 4606794.
Se non vengono riportate norme di ricambio, ciò significa che il particolare premodifica deve sempre venire fornito di ricambio, non essendo intercambiabile con quello post modifica.

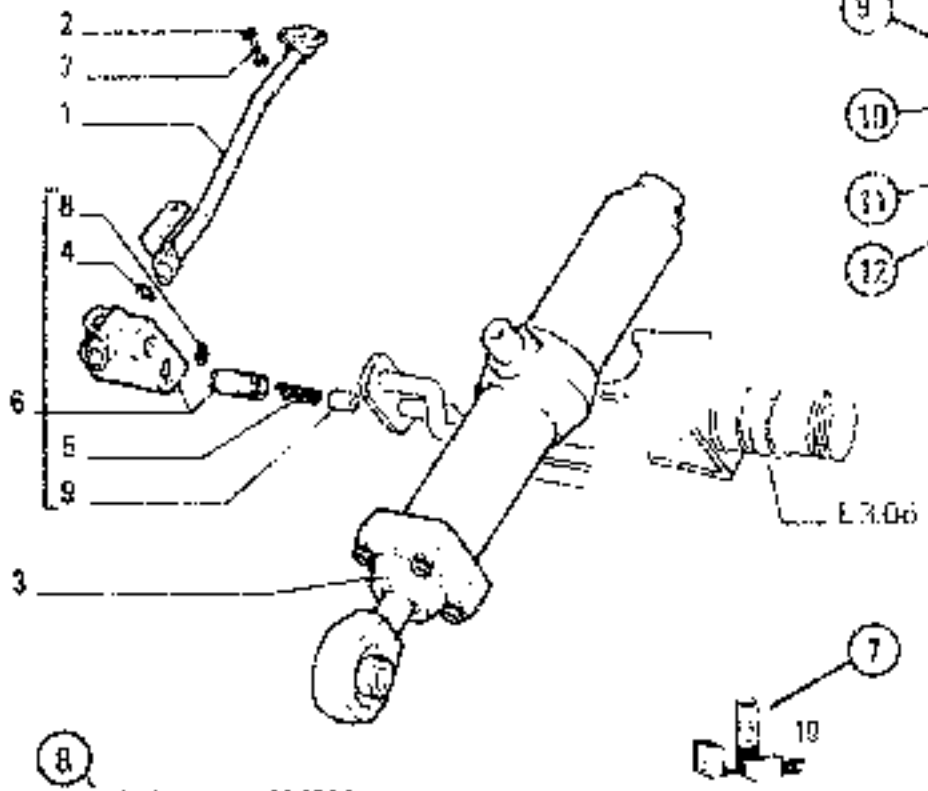

REF	PART NUMBER	QTY	TRANS CODE	DESCRIPTION	DESCRIZIONE
1	4318585	1	193T	PIPE - RIGHT	TUBO - DESTRO
	4513436	1	193T	PIPE - RIGHT (*)	TUBO - DESTRO (*)
	4506703	1	193T	PIPE - LEFT	TUBO - SINISTRO
				D 951	D 951
	79021575	1	193T	PIPE - LEFT	TUBO - SINISTRO
				D 951	D 951
2	10038501	2	131R	WASHER 10x15	ROSETTA 10x15
3	4506706	1	154C	CYLINDER - RIGHT ASSEMBLY	CILINDRO - DESTRO COMPLETO
				SEE SUR E3.32	VEDERE SUR E3.32
	4506707	1	154C	CYLINDER - LEFT ASSEMBLY	CILINDRO - SINISTRO COMPLETO
				SEE SUR E3.32	VEDERE SUR E3.32
				C 951	C 951
	79021574	1	154C	CYLINDER - LEFT ASSEMBLY	CILINDRO - SINISTRO COMPLETO
				D 951	D 951
4	4506709	1	56A	SEAL - WRONG	ANELLO DI TENUTA - ERRATA
	4506709	1	56A	SEAL - CORRECT	ANELLO DI TENUTA - CORRETTA
5	4506790	1	105G	SPRING	MOLLA
6	4506791	1	50V	VALVE - RIGHT ASSEMBLY	VALVOLA - DESTRA COMPLETO
	4506792	1	50V	VALVE - LEFT ASSEMBLY	VALVOLA - SINISTRA COMPLETO
				C 951	C 951
	79021576	1	10V	VALVE - LEFT ASSEMBLY	VALVOLA - SINISTRA COMPLETO
				D 951	D 951
7	11307023	2	40V	SCREW 10x1.25x40	VITE 10x1.25x40
8	14453381	1	56A	SEAL 1,78x15.60	ANELLO DI TENUTA 1.78x15.60
9	4506795	1	56T	PLUG	TAPPO
10	79021577	N.	1K	KIT SEE PAGE 9	CORREDO VEDERE PAGINA 9
11			ASSP	NOT OPTIONAL 30.1070.06.1	PER VARIANTE 30.1070.06.1

Optional
Variante 30.1070.06.1

HYDRAULIC SYSTEM – IMPIANTO IDRAULICO – SYSTEME HYDRAULIQUE – HYDRAULIKANLAGE –
SISTEMA HIDRÁULICO

E3.02 — 1

01 02 — 6 — 5 — 1 — 2 — 4 — 3

N.T.P. 63 — 23/2/1985
604.01.046.09

2/1

B11

1 BIANCA

USE OF THE CATALOG

To locate the parts correctly, proceed as follows:
a) Consult the version list on page 4 to find the code number of the version required; see following para 1 (a).
b) Consult the illustrations, the associated parts lists and the "Modifications" tables as directed below in 1, 2 and 3.
c) To identify the components of the possible special equipment of the machine consult the **optional equipment** list on page 5 to find the code number and subgroup.

1. **Illustrations** (see example on page 2/1)
illustrations show the parts of each subgroup. The parts illustrated are identified by a **reference number** (ITEM). This number may be replaced by other indications, for example:
E3.06: Part shown only in subgroup E3.06
Moreover, each illustration shows:
— **Subgroup number** (1) — **Sheet number** (2) used when one subgroup covers several sheets, and — **Updating indication** (3), for example:
Suffix **06**, to point no. **604.01.046**, indicates that subgroup modification is shown in 6th updating of the catalog issued 23-2-95. When code (3) is missing, no changes were introduced. **Updating publication description, if any (4); subgroup title (5) — version code (6)** with reference to previous point (a).
In lack of said codes, the illustration applies to all model versions covered by the catalog.
— **Indication of part kit** (7), with associated part number and part kit symbol. (See page 9 for kit composition).
— **(8) Applicability** (besides the version code 6): **D 935 →** (**tel. n. 876204** which means that the illustration is valid up to machine S/N 876204, as a consequence of modification 935.
D 935 tel. 876205 → which means that the illustration is valid from machine S/N 876205, as a consequence of modification 935.
For further information on the modification, see the "Modifications" tables as per point 3.

2. **Part list** (see example on page 2/1)
They list the parts of each subgroup contained in the corresponding illustrations. The following is shown for each part:
(9) ITEM: **number associating the part** shown with the respective **"part number"**.
(10) PART NUMBER: **part order number**
(11) Q.TY: **total quantity of the part.** The quantity may be replaced by the following indications:
L = supplied by length, K = kit to be ordered in the desired quantity.
(12) TRANS. CODE: **for retrieval of the French, German, Spanish translations** of the part names (consult the basic part names in last section of Catalog, or form 604.01.105).

(13) DESCRIPTION/DENOMINAZIONE: **Description of the part in English and Italian.**
In case of modification, the description is completed with this kind of indication:
(14) 4606783
C 951 which means that the part is valid before the modification 951.
(15) 79021573
D 951 which means that the part is valid after the modification 951.
For the effectiveness and the directions for replacement, see the "Modifications" tables as per following point 3.
Other useful indications (16) may be provided under DESCRIPTION/ DENOMINAZIONE after sign — (for French, German, Spanish equivalents, see additional list heading the basic part name list, at the end of catalog or at the beginning of booklet 604.01.105. Terms RIGHT, DESTRO and LEFT/SINISTRO refer to the direction of machine forward travel.
Should the word WRONG appear next to a part name without the corresponding CORRECT on the line immediately below it means that the associated part was erroneously included at an earlier stage.
(17) Subgroup, illustration number (when the subgroup includes more than one illustration), **page number** (when the listing for one illustration takes more than one page).
(18) **Optional equipment** code: the number indicates that parts listed and marked (*) belong to that given equipment. If on the contrary the code appears on the illustration only, it means that all parts of the subgroup belong to the special equipment in question (See para (c) above).
(19) Standard part dimensional data.

3. **"MODIFICATIONS" tables** (on pages 11 at the end of the catalog).
They list all modifications introduced on the machines during their production, their **effectiveness** and the **directions for replacement** if any.
Indications and codes:
D 851 → tel. n. 004652 which means part valid before modification 851, installed on machines with S/N up to 004652
D 951 tel. n. 004653 → which means part valid after modification 851, installed on machines with S/N from 004653.
The last column is reserved to the summary of the involved subgroups and the directions for replacement if any.
Examples of directions for replacement:
4606783 = 79021573: on exhaustion of stocks of part 4606783 fit part 79021573.
4606787 = 79021574 + 79021576: on exhaustion of stocks of part 4606787 fit part 79021574 plus 79021576
4606792 = 79021575 – 3606794: on exhaustion of stocks of part 4606792 fit 79021575 and discard 4606794.
If no directions for replacement are given, this means that the old and new parts are not interchangeable and, hence, the former must be supplied as spare.

DENOMINACIONES	GGR.	TAV.	PAG.	GRID
SISTEMA DE ALUMBRADO	E4.01		5 3 1	3-H8 /3-H7 /3-H8
			5 1 1	3-H9 /3-H10/3-H11
SISTEMA DE HOMOLOGACION Y CALEFACCION	E1.01		1 3 1	1-S12/1-S12/1-S11
SISTEMA HIDRAULICO	E3.02		1 2 2	1-S8 /1-S7 /1-S6
			1 2 1	1-S5 /1-S4 /1-S3
			1 2 3	1-S2 /1-T2 /1-T3
			5 1 1	1-T4 /1-T5 /1-T6
			5 3 1	1-T7 /1-T8 /1-T9
			5 1 1	1-T10/1-T11/1-T12
			1 2 1	1-T13/1-T14/1-T15
			1 3 1	1-T16/1-T17/2-H2
			1 2 1	2-H3 /2-H4 /2-H5
			1 2 1	2-H6 /2-H7 /2-H8
			5 1	2-H9 /2-H10
SOPORTES DE PRUEBA GUIADORA	D9.34		1 2	1-Q16/1-Q13
TABLERO DE MANDO	L1.02		1	3-L9
TAPA ANTERIOR DEL BLOQUE	A1.02	2	3	1-H10
TAPA POSTERIOR DEL BLOQUE	A1.02	1	1 2	1-H8 /1-H9
TENSOR DE LA CORREA DEL VENTILADOR	A4.09		1 2	1-P10/1-P11
TERMOMETRO DEL ACEITE DEL CAMBIO	F5.10		1	3-Q7
TERMOMETRO DEL ACEITE DEL MOTOR	F5.10		1	3-Q7
TERMOSTATO	A4.02	1	1	1-Q2
TESTIGO DE OBSTRUCCION DEL FILTRO DE AIRE DEL MOTOR	A2.22	2	1	1-L10
TESTIGOS	F5.10		1	3-Q7
TRIANGULO DE MANDO DE EQUIPO	E8.10.3		1	2-L5
TUBERIA DE ESCAPE	A2.56		1 2	1-C13/1-C12
TUBERIAS DE ADMISION	A2.22	1	1 2	1-L8 /1-L9
TUBERIAS DE INYECCION	E1.01	1	1 2	1-S13/1-S12
TUBERIAS DE COMBUSTIBLE	A2.24	2	1	1-L15
TUBERIAS DE ESCAPE DEL MOTOR	A3.01	1	1	1-Q11
TUBERIAS DE VENTILACION DEL MOTOR	A3.25		1	1-L2
TUBERIAS DEL DEPOSITO DE COMBUSTIBLE	A2.01		1 2	1-L3 /1-L4

DENOMINACIONES	GGR.	TAV.	PAG.	GRID
VALVULA AMORTIGUADORA	E3.02	6	1 2	1-T13/1-T14
VALVULA DE ALIMENTACION	E3.02	1	1 3 3	1-S9 /1-S7 /1-S6
VALVULA DE FRENO	E3.02	2	1 2	2-H3 /2-H4
VALVULA DE REGULACION DE LA PRUEBA GUIADORA	D9.34		1 2	1-Q13/1-Q12
VALVULA ESTRANGULADORA	E3.02 1	1	1 2	2-H1 /2-H2
VALVULA ESTRANGULADORA	E3.02 1	2	5 2	2-H13/2-H14
VALVULA ESTRANGULADORA	E3.02 2	1	1 2	2-H13/2-H12
VALVULA SELECTORA	E3.02	3	1 2	1-S2 /1-T2
VALVULAS DE DISTRIBUCION	A1.07		1 2	1-H20/1-H
VARIADOR DE AVANCE	A2.24	1	1	1-L14
VARILLA DE NIVEL DEL ACEITE	A3.01	1	1	1-Q11
VOLANTE DEL CIGUEÑAL	A1.03		1 2	1-H14/1-H15
ZAPATAS	D3.40		1 2	1-R12/1-R13

DENOMINACIONES	SGR.	TAV.	PAG.	GRID
DEPOSITO DE ACEITE DE SISTEMA HIDRAULICO	E3.08		2	2-D8
DEPOSITO DE COMBUSTIBLE	A2.01		1 2	1-L3 /1-L4
DISTRIBUIDOR PRINCIPAL	E3.02	3	1/2	1-S2 /1-T2
DISTRIBUIDOR ROTATIVO	E3.02	8	1	1-T17
EJE DE RUEDA MOTRIZ	D3.03		1	1-D16
ENGRASES	L1.25		1	3-N3
ESMALTES	L4.10		1	3-M3
FUSIBLES	A1.46		1/2	1-I16/1-I15
INYECTORES MOTOR	A2.01		1/1 1	1-D1/1-D10/1-D9
			2	1-D8
LUBRICANTES	E3.45		1/2	1-R12/1-R13
FILTRO DE AIRE DEL MOTOR	A2.22	1	1/2	1-L8 /1-L9
FILTRO DEL ACEITE DEL MOTOR	A3.01	1	1	1-G11
FILTRO DEL DEPOSITO DE ACEITE	E3.28		1/2/1	2-D9/2-D8/2-D7
			2	2-D6
FILTROS DE COMBUSTIBLE	A2.24	3	1/2	1-L16/1-L17
GATO DE CUCHARA	E3.02/1	3	1/2	2-H15/2-H16
GATO DE CUCHARA	E3.02/2	2	1/2	2-H12/2-H6
GATO DE ELEVACIÓN	E3.02/1	1	1/2	2-H11/2-H12
GATO DE ELEVACION	E3.02/2	1	1/2	2-H13/2-H2
GATO DE PENETRACION	E3.02/1	2	1/2	2-H13/2-H14
GATO DE PENETRACION	E3.02/2	2	1/2	2-H11/2-H9
GATO DE POSICIONAMIENTO	E3.02/1	1	1/2	2-H14/2-H12
HERRAMIENTAS	H1.01		1/1	3-H13/3-H2
HORQUILLAS	F4.10		1	3-I17
INDICADOR DE NIVEL	F5.10		1	3-I17
INYECTOR	A2.24	2	1	1-L15
LAVAPARABRISAS	F5.15		1	3-I16
LUZ DEL TABLERO	F4.01	1	1/2	3-H6 /3-H7
MANDO DE TOMA DE FUERZA	E2.15		1	1-S9
MANDOS DEL ACELERADOR	A2.21		1/2	1-L6 /1-L7
MANDOS VARIOS	A1.15		1	1-I5

DENOMINACIONES	SGR.	TAV.	PAG.	GRID
MANOMETRO DEL ACEITE DEL MOTOR	F5.10		1	3-I17
MOTOR	A0.00		1	1-I-2
MOTOR DE ARRANQUE	F2.01		1	2-T11
MOTOR DE ROTACION HIDRAULICO	E3.02	6	1/2	1-T16/1-T14
MOTOR DE TRASLACION HIDRAULICO	E3.02	9	1/2	2-H3 /2-H4
MOTOR DEL LIMPIAPARABRISAS	F5.16		1	3-I14
ORUGA	D3.45		1/2	3-S12/1-R13
PESTILLO DE SUJECION DE LA CASETA GIRATORIA	L1.24		1/1	3-M11/3-M10
PINONES DE LA DISTRIBUCION	A1.00		1	1-I12
PISO	L3.05		1/2	3-M7 /3-M8
PREFILTRO DE ACEITE DEL MOTOR	A2.22	8	1/2	1-L8 /1-L9
PROYECTOR INTERIOR	F4.01	3	1	3-I10
PULVERIZADOR	A2.24	4	1	1-M17
RADIADOR	A4.01		1/1/2	1-D5 /1-D4 /1-D6
RADIADOR DE AGUA DEL MOTOR	A4.01	1	1	1-D5
RADIADOR PARA ACEITE DE SISTEMA HIDRAULICO	A4.01	1	1	1-D5
RASQUETAS DE LIMPIAPARABRISAS	F5.16		1	3-I14
REDUCTOR DE TRASLACION	D3.29		1	1-P17
REGULADOR DE VELOCIDAD DE ROTACION	E3.02	6	1/2	1-T13/1-T14
REGULADOR DE VELOCIDAD	A2.24	1	1	1-L14
RODILLO DE APOYO DE LA ORUGA	D3.37		1	1-Q2
RODILLO DE SOPORTE DE LA ORUGA	D3.38		1/2/3	1-R5 /1-R6 /1-R7
RUEDA GUIADORA	D3.34		1/2	1-Q14/1-Q13
			1/2	1-Q14/1-Q13
RUEDA MOTRIZ	D3.35		1	1-Q15
SEÑALIZACION DE AVISO	F5.01		1	3-H17
SERVOMANDO DE ELEVACION	E3.02	5	1/2/3	1-T5 /1-T7 /1-T8
SERVOMANDO DE LA CUCHARA	E3.02	5	1/2/3	1-T5 /1-T7 /1-T8
SERVOMANDO DE PENETRACION	E3.02	5	1/2/3	1-T6 /1-T7 /1-T8
SERVOMANDO DE ROTACION	E3.02	5	1/2/3	1-T5 /1-T7 /1-T8
SERVOMANDO DE TRASLACION	E3.02	5	1/2/3	1-T5 /1-T7 /1-T8
SERVOMANDO DEL POSICIONADOR	E3.02	5	1/2/3	1-T5 /1-T7 /1-T8

INDICE ALFABETICO

DENOMINACIONES	SGR.	TAV.	PAG.	GRID
ACCESORIOS DIVERSOS	F5.15		1	5-H8
ALIMENTACION POR INYECCION	A2.24		3/ 1/ 1	3-L14/1-L15/1-L16
			2/ 1	1-L10/1-M17
ALTERNADOR	F3.01	2	1	2-P16
ALUMBRADO DE CABINA	F4.61	4	1	3-H11
ALUMBRADO EXTERIOR Y INTERIOR	F4.01/ 1		1	3-H12
ANCLAJES MOTOR	A0.02		1	1-H3
ANTIVAPORIZADOR DE GASOLINA	A1.06		1	1-H7
ARBOL DE LEVAS	A1.07		1/ 2	1-H10/1-H9
ARBOL DE TRANSMISION	E3.30		1	2-P12
ARRASTRE DE LA BOMBA DE INYECCION	A1.16		1	1-H3
ARRASTRE DEL TACOMETRO	A1.09		1	1-H5
ARRASTRE DEL VENTILADOR	A4.09		1/ 2	1-P10/1-P11
ASIENTO DEL CONDUCTOR	L6.01		1	3-H2
BALANCINES	A1.07		1/ 2	1-H10/1-H9
BATERIAS	F3.01	1	1	2-P15
BIELAS	A1.05		1/ 2	1-H10/1-H5
BOMBA DE ENGRASE MOTOR	A3.12		1	3-H5
BLOQUE DE CILINDROS	A1.01	1	1	1-H4
BOMBA DE ACEITE DEL MOTOR	A3.01	1	1	1-C11
BOMBA DE AGUA	A4.02	1	1	1-C12
BOMBA DE AGUA Y TUBERIAS	A4.02		1/ 1-2	1-C12/1-C11/1-P3
			1/ 1-1	1-P4/1-P5/1-P6
BOMBA DE ALIMENTACION	A2.24	1	1	1-L14
BOMBA DE INYECCION	A2.24	1	1	1-L14
BOMBA DE REPOSTADO DE COMBUSTIBLE	A3.01		1/ 2	1-H7/1-L4
BOMBA DEL SISTEMA HIDRAULICO	E3.02	1	1/ 2/ 2	1-H5/1-S7/1-S6
BRAZO DE ELEVACION 1	E3.10		1	2-M1
BRAZO DE ELEVACION 1	E3.10/ 3		1	2-M2
BRAZO DE ELEVACION 2	E3.10/		1/ 1/ 1	2-M10/2-M9/2-M8
BRAZO DE ELEVACION 3	E3.10/		1	2-M7
BRAZO DE ELEVACION 3	E3.10/ 4		1	2-M4
BRAZO DE ELEVACION 3	E3.10/ 5		1	2-M3
BRAZO DE ELEVACION 3	E3.10/ 7		1	2-M2
BRAZO DE ELEVACION 3	E3.10/ 8		1	2-M1
BRAZO DE ELEVACION 3	E3.10/ 9		1	2-M4
BRAZO DE ELEVACION 3	E3.10/10		1	2-M5
BRAZO DE ELEVACION 3	E3.10/11		1	2-M6
BRAZO DE LIMPIAPARABRISAS	F5.15		1	3-H14
CABINA	L1.04		1/ 1/ 1	3-L12/3-L13/3-L14
			1/ 1	3-L15/3-L16
CABINA Y APOYOS	L1.03		1/ 2	3-L10/3-L11
CAJA DEL VOLANTE	A1.02	1	1/ 2	1-H8/1-H9
CALORIFERO	E1.01	1	1/ 2	1-S13/1-S12
CAMBIADOR DE CALOR DEL ACEITE DEL MOTOR	A3.01	2	1/ 2	1-D9/1-D8
CAMISA DE CILINDRO	A1.01	1	1	1-H4
CAPOT	L1.01		1/ 2/ 1	3-H2/3-H3/2-L3
CARTER DE ACEITE	A1.02	1	1/ 2	1-H9/1-H5
CARTER DE ACEITE Y TAPAS DEL BLOQUE	A1.02		1/ 2/ 1	1-H8/1-H9/1-H10
CARTER DE DISTRIBUCION	L1.01		1/ 1/ 2	3-H3/3-H3/3-H7
CIGUEÑAL	A1.03		1/ 2	1-H14/1-H15
CILINDRO RECEPTOR EMBRAGUE	D9.30		1/ 2	1-Q14/1-Q13
COJINETES DEL CIGUEÑAL	A1.03		1/ 2	1-H14/1-H15
COLECTOR DE ADMISION	A2.54		1	1-D15
COLECTOR DE ESCAPE	A2.54		1	1-D15
CORREAS DEL VENTILADOR	A4.09		1/ 2	1-P10/1-P11
CUCHARA EXCAVADORA	E3.14		1/ 1	2-N9/2-N10
CUCHARA PARA LIMPIEZA FOSOS	E3.14/ 3		1	2-N13
CUCHARA TRAPEZOIDAL	E3.14/ 2		1	2-N12
CUNETA	A1.01	2	1	1-H5
DEFLECTOR DEL RADIADOR	A4.01	2	1/ 1	1-D4/1-D3
DEPOSITO DE ACEITE	E3.20		1/ 2/ 1	2-D9/2-D8/2-D7
			2	2-D8
DEPOSITO DE ACEITE DE SISTEMA HIDRAULICO	E3.20		1/ 2/ 1	2-D9/2-D8/2-D7

BENENNUNG	SGR.	TAV.	PAG.	GRID
SCHAFTSETZUNGSSATZ	F4.01	6	1 2	3-H6 3-H7
SCHEINWERFERSCHEIBENRICHTUNG	F5.15		1	3-I16
SCHEINWERFERSCHEIBENMOTOR	F5.16		1	3-I14
SCHMIERKOLBENSTEUERMOTOR	A3.01	1	1	1-O11
SCHMIERÖLPUMPENMOTOR	I3.01	1	1	1-O11
SCHNEIDWALZENVERSTELLUNG	L1.00		1 1 2	3-J9 3-J8 3-J7
SCHNEIDWERKSANTRIEB	A1.09		1	1-I17
SCHNURGABELGEHÄUSE	A1.02	1	1 2	1-H6 1-H7
SERVOSTEUERUNG FUER ANBAUGERÄTE	E3.02	5	1 2 3	1-T6 1-T7 1-T8
SERVOSTEUERUNG FUER FRONTLADER	E3.02	5	1 2 3	1-T6 1-T7 1-T8
SERVOSTEUERUNG FUER FRONTZAPFWELLE	E3.02	5	1 2 3	1-T6 1-T7 1-T8
SERVOSTEUERUNG FUER HUBWERK	E3.02	5	1 2 3	1-T6 1-T7 1-T8
SERVOSTEUERUNG FUER LUFTFEDERUNGSSTEUERGERÄTE	E3.02	5	1 2 3	1-T6 1-T7 1-T8
SERVOSTEUERUNG FUER ZAPFWELLE	E3.02	5	1 2 3	1-T6 1-T7 1-T8
SICHERUNGSKASTEN	E2.15		1	1-L2
SIGNALEINRICHTUNGEN	F5.01		1	3-H17
SPRITZZEITVERSTELLER	A2.24	1	1	1-L14
STANDANZEIGER	F6.10		1	3-I17
STELLERLAGERUNG	A1.06		1	1-I12
STEUERVENTILBLOCK	E3.02		1 2 3	1-R5 1-R6 1-R7
THERMOSTAT	A4.03	1	1	1-O2
TRAKTORHALTERUNG	A1.09		1	1-I5
TRAPEZLOCHBLECH	S3.14/2		1	3-K12
TRIEBRAD	D3.33		1	1-Q14
TRIEBRADWELLE	D3.33		1	1-Q15
TRITTBRETTER	L3.05		1 2	3-F17 3-F18
UEBERTRAGUNGSWELLE	E3.39		1	2-P12
UNTERE SCHUTZBLECHE	L3.12		1	3-I15
UNTERSETZUNGSGETRIEBE	E3.02	6	1 2	1-T13/1-T14
UNTERSETZUNGSGETRIEBESTEUERFAHRANTRIEB	D3.23		1	1-P17
VENTILKRAUPENKETTENSPANNER	D3.14		1 2	1-Q10/1-Q13
VERSCHIEDENE ANTRIEBE	A1.15		1	1-I5

BENENNUNG	SGR.	TAV.	PAG.	GRID
VERSCHIEDENES ZUBEHÖR	F5.15		1	3-I16
VORDERKÜRBELGEHÄUSEDECKEL	A1.02	1	1	1-H10
VORDERSCHEINWERFER	F4.01	3	1	3-K10
WAEHLERVENTIL	E3.02	3	1 2	1-S2 /1-T2
WASSERPUMPE	A4.02	1	1	1-O2
WASSERPUMPE UNDEINLEITUNGEN	A4.01		1 1 2	1-O2 /1-P2 /1-P3
			1 1 1	1-P4 /1-P5 /1-P6
WAEHLHEBEL	H1.37		1 1	3-I13/3-I12
WISCHERARM	F5.15		1	3-I14
WISCHERBLAETTER	F5.17		1	3-I14
ZUFUHRVENTIL	E3.02	1	1 2 3	1-S2 /1-S7 /1-S8
ZYLINDERKOPF	A1.01	2	1	1-H5
ZYLINDERLAUFBUECHSE	A1.01	1	1	1-H4

BEZEICHNUNG	SGR.	TAV.	PAG.	GRID
KABINENBELEUCHTUNG	F4.01	4	1	3-H31
KENNZEICHEN	L4.10		1	3-A9
KETTENGLIEDER	D3.40		1/2	1-H121-F13
KETTENSPANNZYLINDER	D3.34		1/2	1-O141-O15
KIPPHEBEL	A1.07		2/2	1-H101-H9
KOLBEN	A1.25		1/2	1-H161-H15
KRAFTSTOFF-FÖRDERPUMPE	J2.01		1/2	1-L3 /1-L4
KRAFTSTOFFILTER	A2.24	3	1/2	1-L161-L17
KRAFTSTOFFLEITUNGEN	A2.24	2	1	1-L15
KRAFTSTOFFLEITUNGEN VOM TANK	A2.01		1/2	1-L3 /1-L4
KRAFTSTOFFPUMPE	A2.26	5	1	1-L14
KRAFTSTOFFTANK	A2.01		1/2	1-L3 /1-L4
KÜHLER	A4.01		1/2	1-C25 /1-C41 /1-C03
KÜHLERLÜFTERBLECH	A4.01	2	1/2	1-C4 /1-C3
KURBELGEHÄUSE	A1.01	1	1	1-H4
KURBELWELLE	A1.13		1/2	1-H141-H15
KURBELWELLENLAGER	A1.33		2/2	1-H141-H15
LAUFROLLE DER RAUPENKETTE	D3.37		1	1-L2
LEITRAD	D3.34		1/2	1-O141-O15
LEITRADLAGER	D3.34		1/2	1-O141-O15
LÖFFELKIPPZYLINDER	E3.26/1	3	1/2	2-H15/2-H16
LÖFFELKIPPZYLINDER	E3.26/2	2	1/2	2-H1.2-H10
LÖFFELSTIEL	E3.10/2		1	2-A7
LÖFFELSTIEL	E3.10/4		1	2-A4
LÖFFELSTIEL	E3.10/5		1	2-A9
LÖFFELSTIEL	E3.10/7		1	2-A2
LÖFFELSTIEL	E3.10/8		1	2-A3
LÖFFELSTIEL	E3.10/9		1	2-A1
LÖFFELSTIEL	E3.10/10		1	2-A5
LÖFFELSTIEL	E3.10/11		1	2-A6
LÖFFELSTIELZYLINDER	E3.28/1	2	1/2	2-H15/2-H16
LÖFFELSTIELZYLINDER	E3.28/2	2	1/2	2-H1.2-H10
LUFTFILTER	A2.32	1	1/2	1-L3 /1-L9
LUFTVORREINIGER	A2.22	1	1/2	1-L3 /1-L9
MOTORWASSERKÜHLER	A4.01	1	1	1-C5
MOTORAUFHÄNGUNG	A0.02		1	1-H3
MOTORÖLFILTER	A2.01	1	1	1-O11
MOTORÖLKÜHLER	A3.01	2	1/2	1-C9 /1-C1
MOTORÖLTHERMOMETER	E5.14		1	3-A7
MOTORÖLWANNE	A1.02	1	1/2	1-H3 /1-H9
MOTORSCHMIERUNG	A3.01		1/2/1	1-C11 1-C10/1-C9
			2	1-C8
MOTORSCHALTGRAD	A1.03		1/2	1-H14/1-H15
MOTORVENTILE	A1.07		1/2	1-H101-H9
NOCKENWELLE	A1.07		1/2	1-H101-H9
ÖLBEHÄLTER	E3.28		1/2/1	2-C9/2-C8/2-C7
			2	2-C6
ÖLBEHÄLTER FÜR HYDRAULIKANLAGE	E3.28		1/2/1	2-C9/2-C8/2-C7
			2	2-C6
ÖLDRUCKMESSER [illegible]	E5.10		1	3-A7
ÖLMESSTAB MOTOR	A3.01	1	1	1-O11
ÖLWANNE UND DECKEL DES KURBELGEHÄUSES	A1.02		1/2/1	1-H3 /1-H9 /1-H10
PLEUELSTANGEN	A1.05		1/2	1-H161-H5
RAUPENKETTE	D3.40		1/2	1-H121-H13
RAUPENKETTENSPANNER	D3.34		1/2	1-O141-O13
ROHRLEITUNGEN FÜR HYDRAULIK	E1.01	1	1/2	1-S131-S12
SAUGKRÜMMER	A2.52		1	1-O15
SAUGLEITUNGEN	A2.22	1	1/2	1-L3 /1-L9

	DENOMINAZIONE BASE	BASIC DESIGNATION	DESIGNATIONS BASES	GRUNDBEZEICHNUNGEN	DENOMINACIONES BASE
11L	LAMA ANGLEDOZER	ANGLE MOLDBOARD	LAME BIAISE	SCHWENKENSCHILD	HOJA ANGULABLE
11V	VALVOLA DI PROTEZIONE	PROTECTION VALVE	SOUPAPE DE PROTECTION	SICH. VENTIL	VALVULA DE PROTECCION
11V					
11S	RIPARO TUBAZ CILINDRI	CYLINDERS PIPING GUARD	PROTECTION TUYAUTERIES CYLINDR	LEITUNGEN ZYLINDER SHUTZ	
12A	ALBERO PRIMARIO	MAIN SHAFT	ARBRE PRIMAIRE	HAUPTWELLE	ARBOL PRIMARIO
12B	BARRA DI TORSIONE	TORSION BAR	BARRE DE TORSION	DREHSTAB	BARRA DE TORSION
12F	FANALE DEL CRUSCOTTO	INSTRUMENT LAMP	LAMPE DE TABLEAU	SCHALTBRETTLEUCHTE	LUZ DEL TABLERO
12L	LAMA BOLLDOZER	DOZER MOLDBOARD	LAME DROITE	GERADEM SCHILD	HOJA RECTA
12M	MAGNETE	MAGNETO	MAGNETO	MAGNET	MAGNETO
13O	OCCHIELLO	EYELET	OEILLET	OESE	OJAL
13V	VALVOLA ELETTROPNEUMATICA	ELECTROPNEUMATIC VALVE	SOUPAPE ELECTRO-PNEUMATIQUE	ELEKTROPNEUMA TISCHES VENTIL	VALVULA ELECTRO-NEUMATICA
13V					
13A	ALBERO SECONDARIO	COUNTERSHAFT	ARBRE SECONDAIRE	HORIZELLEGEWELLE	ARBOL SECUNDARIO
13B	BARRA DI TRAINO	DRAWBAR	BARRE D'ATTELAGE	ZUGSTANGE	BARRA DE REMOLQUE
14B	BANDELLA	STRAP	BANDE	BAND	LARGUERO
14F	FANALE DELLA TARGA	NUMBER PLATE LAMP	FEU DE PLAQUE	KENNERRSCHILD-LEUCHTE	LUZ DE MATRICULA
14F					
14O	OGIVA	OGIVE	OGIVE	GIGATKEGEL	EMPALME CONICO
14V	VANO	COMPARTMENT	NACELLE	NISCHE	CAMARA
15C	CALANDRA DEL RADIATORE	RADIATOR GUARD	CALANDRE DE RADIATEUR	KUHLERHAUBE	CALANDRA DE RADIADOR
15D					
15F	FANALE RETROMARCIA	BACK-UP LAMP	FEU DE RECUL	RUECKFAHRLEUCHTE	LUZ DE MARCHA ATRAS
15G	GABBIA	CAGE	CAGE	LAUFKAEFIG	JAULA
15L	LAMELLA ELASTICA	REED	LAMELLE ELASTIQUE	LAMELLE	LAMINILLA ELASTICA
15M	MANOSCORRENTE	HAND-RAIL	MAIN COULANTE	HALTEGRIFF	BARANDILLA
15N	NUMELLO	BOSS	CROCHET	NEUNASE	TOPE
15O	LUBRIFICAZIONE	LUBE FITTING	BURETTE	SCHMIERNIPPEL	ACEITERA
15S	SOLLENTATORE IDRAULICO	HYDRAULIC DECELERATOR	RALENTISSEUR HYDRAULIQUE	HYDRAULISCHE ENTSCHLEUNIGUNGSEIN	RETARDADOR HIDRAULICO
15R					
15T	TACHIGRAFO	TACHOGRAPH	TACHYGRAPHE	FAHRTSCHREIBER	TACOMETRO REGISTRADOR
15T					
15V	VALVOLA A SPILLO	NEEDLE VALVE	POINTEAU	SCHWIMMERVENTIL	VALVULA DE AGUJA
15V					
15O	SILENZIATORE CON PARAFIAMMA	SPARK ARRESTING MUFFLER	SILENCIEUX PARAFLAMME	AUSPUFFTOPF MIT FUNKENSCHUTZ	
15I	COPERCHIO TESTO PARAPIOGGIA	RAIN CAP	COUVERCLE PARAPLUIE	AUSPUFFKLAPPE	
15A	ALBERO	SHAFT	ARBRE	WELLE	ARBOL
15E	FANALE POSTERIORE E TARGA	TAIL AND NUMBER PLATE LAMP	LANTERNE ARRIERE ET DE PLAQUE	SCHLUSS- U.NUMMERNSCHILDLEUCHTE	LUZ POSTERIOR Y DE MATRICULA
16F					
16B	GABBIA A SFERE	BALL CAGE	CAGE A BILLES	KUGELKAFIG	PORTABOLAS
16R	RACCORDO A 3 VIE	TEE	RACCORD A 3 VOIES	HOSENROHR	RACOR DE 3 BOCAS

	DESIGNAZIONE BASE	BASIC DESIGNATION	DESIGNATIONS-BASES	GRUNDBEZEICHNUNGEN	DENOMINACIONES BASE
4D	DAL CILINDRO...	FROM TO CYLINDER...	A PARTIR DU CYLINDRE...	AB ZYLINDER...	A PARTIR DEL CILINDRO...
4F	FINO AL CILINDRO...	UP TO CYLINDER...	JUSQU'AU CYLINDRE...	BIS ZYLINDER...	HASTA EL CILINDRO...
5S	SCAVO LATERALE	OFFSET BOOM			
5V	VALVOLA AMMORTIZZATRICE	DAMPING VALVE	SOUPAPE AMORTISEUSE	DÄMPFUNGSVENTIL	VALVULA AMORTIGUADORA
6R	RETROESCAVATORE	BACKHOE	PELLE RETRO	HECKBAGGER	RETROEXCAVADORA
7A	AD ESAURIMENTO	UP TO EXHAUSTION	A SPHISEMENT	NACH AUSBRAUCH	HASTA AGOTARSE
7B	MOLLA PRINCIPALE	MAIN SPRING	RESSORT PRINCIPAL	HAUPTFEDER	RESORTE PRINCIPAL
7V	VALVOLA SOVRAPPRESSIONE	OVERPRESSURE VALVE	SOUPAPE DE SURPRESSION	UEBERDRUCKVENTIL	VALVULA DE SOBREPRESION
7D	MARTELLO DEMOLITORE		MARTEAU DE DEMOLITION	ABBRUCHHAMMER	
7.	TAGLIENTE BENNA	BUCKET CUTTING EDGE	COUTEAU DU GODET	SCHAUFELSCHNEIDE	
72	RIPARO SUPERIORE BENNA	BUCKET SPILL GUARD			
8B	MOLLA A BALESTRA	LEAF SPRING	RESSORT A LAMES	BLATTFEDER	MUELLE DE BALLESTA
8C	CABINA	CAB	CABINE	FAHRERHAUS	CABINA
8D	DECALCOMANIA	DECAL	DECALCOMANIE	ABZIEHBILD	CALCOMANIA
8S	DENTE CON PUNTA RIPORTATA	SHANK WITH REPLACEABLE TOOTH	DENT AVEC POINTE AMOVIBLE	ZAHN MIT EINGESETZTER SPITZE	DIENTE CON PUNTA REEMPLAZABLE
8T	DENTE CON PUNTA RINFORZATA	TOOTH WITH REINFORCED TIP	DENT AVEC POINTE RENFORCEE	ZAHN MIT VERSTAERKTER SPITZE	
8W	DENTI CON PUNTE RIPORTATA (SALD)	TOOTH WITH WELDED TIP	DENT AVEC POINTE SOUDEE	ZAHN-EINSETZTER SPITZE(GESCH	
8Y	BRACCIO GIRI	CRANE BOOM	BRAS DE GRUE	KRANARM	
9F	FANALE	LIGHT	FEU	SCHEINWERFER	FAROL
9R	RACCOGLITORE	TRAY	CLASSEUR	OELFANGBLECH	CARTER
9V	VALVOLA SICUREZZA	SAFETY VALVE	SOUPAPE DE SURETE	SICHERHEITSVENTIL	VALVULA DE SEGURIDAD
91	PROTEZIONE DENTI BENNA	BUCKET TOOTH GUARD	PROTECTION DENTS DE GODET	SCHAUFELZAHNSCHUTZ	PROTECCION DIENTE DE CUCHARA
92	CORPO DENTE	BUCKET TOOTH SHANK	CORPS DE DENT	ZAHNHALTER	
160	COMPLESSIVI	ASSEMBLY DRAWINGS	ENSEMBLES	GESAMTZEICHNUNGEN	
169	COMPLESSIVI PER PRODUZIONE	ASSY DWGS FOR MANUFACTURING	ENSEMBLES POUR PRODUCTION	FERTIGUNGSZEICHNUNGEN	
16A	PESATORE	VENT	AERATEUR	LUEFTER	ASPIRADOR
16C	CACCIAVITE	SCREWDRIVER	TOURNEVIS	SCHRAUBENZIEHER	DESTORNILLADOR
16D	DADO	NUT	ECROU	MUTTER	TUERCA
16E	EXCENTRICO	ECCENTRIC	EXCENTRIQUE	EXZENTRISCH	EXCENTRICA
16I	IDROGUIDA	HYDRAULIC DRIVE	DIRECTION HYDRAULIQUE	HYDROSTATISCHE LENKUNG	MANDO HIDRAULICO DE DIRECCION
16L	LAMA	MOLDBOARD	LAME	SCHILD	HOJA
16M	MAGLIA	LINK	CHAINON	GLIED	MALLA
16Q	QUADRO SEGNALAZIONI OTTICHE	INDICATOR PANEL	TABLEAU DE TEMOINS	ANZEIGENTAFEL	CUADRO DE SENALIZACIONES
16Q					
16R	RACCOGLIOLIO	OIL COLLECTOR	COLLECTEUR D'HUILE	OELFAENGER	COLECTOR DE ACEITE
16V	VALVOLA	VALVE	SOUPAPE	VENTIL	VALVULA
16Z	ZAVORRA	COUNTERWEIGHT	LEST	GEWICHT	LASTRE
16G	PESATURA ELETTRONICA	WEIGHING SYSTEM			
16A	ALBERINO	SPINDLE	AXE	WELLE	EJE
19	BARRA STABILIZZATRICE	STABILIZER BAR	BARRE STABILISATRICE	STABILISATOR	BARRA ESTABILIZADORA

	DESIGNAZIONE BASE	BASIC DEFINITION	DESIGNATIONS-BASES	GRUNDBEZEICHNUNGEN	DENOMINACIONES BASE
0	COMPL	ASSY	COMPLET	KOMPLETT	COMPLETO
1	MOTORE SOVRALIMENTATO	TURBOCHARGED ENGINE	MOTEUR SURALIMENTÉ	MOTOR MIT TURBOLADER	
3	RISCALDATORE LIQ. REFR. MOTORE	ENGINE COOLANT HEATER	CHAUFFAGE D'EAU MOTEUR	HEIZUNG FUER MOTORKUEHLANLAGE	CALEFACCION AGUA MOTOR
65	ELENCO VARIANTI - TRATTORE	SPEC.EQUIPMENT LIST - TRACTOR	LISTE DE VARIATIONS - TRACTEUR	LISTE-ZUSATZAUSRUESTUNG-MASCHI	
66	ELENCO VARIANTI - ATTREZZO	SPEC.EQUIPM LIST - IMPLEMENT	LISTE DE VARIATIONS - OUTIL	LISTE-ZUSATZAUSRUESTUNG-GERAET	
67	ELENCO VARIANTI-ALLIED EQUIP	ALLIED EQUIPMENT LIST			
13					
1K	KIT VEDI PAG 9	KIT SEE PAGE 9	KIT VOIR PAGE 9	SATZ SIEHE SEITE 9	JUEGO VEASE PAG 9
1M	MICROFICHES SERVICE	MICROFICHES SERVICE	MICROFICHES SERVICE	MICROFICHES SERVICE	MICROFICHES SERVICE
1N	NASTRO MAGNETICO	MAGNETIC TAPE	RUBAN MAGNETIQUE	MAGNETBAND	BANDA MAGNETICA
2C	CATALOGO PARTI RICAMBIO	PARTS CATALOG	CATALOGUE PIECES DETACHEES	ERSATZTEILKATALOG	CATALOGO PIEZAS REPUESTO
2D	DATI CARATT PER L'RIPARAZIONI	SERVICE SPECIFICATIONS	DONNEES POUR LES REPARATIONS	REPARATURDATEN	DATOS CARACT.PARA REPARACIONES
2L	ELENCO GENERALE RICAMBI	MASTER NUMERICAL INDEX	LISTE GENERAL PIECES RECHANGE	ALLGEMEINE ERSATZTEILLISTE	LISTA GENERAL PIEZAS REPUESTO
2F	FINO AL MOTORE .	UP TO ENGINE	JUSQU'AU MOTEUR	BIS MOTOR	HASTA EL MOTOR .
2K	KIT	KIT	KIT	SATZ	JUEGO
2L	LISTINO PREZZI RICAMBI	PARTS PRICE LIST	TARIF PIECES DE RECHANGE	ERSATZTEIL-PREISLISTE	LISTA DE PRECIOS DE REPUESTOS
2M	MANUALE PER LE RIPARAZIONI	SERVICE MANUAL	MANUEL D'ATELIER	WERKSTATT HANDBUCH	MANUAL DE SERVICIO
2N	NOTIZIARIO TECNICO RICAMBI	PARTS BULLETIN	BULLETIN DE PIECES DETACHEES	ERSATZTEILWERKTEILUNGSBLATT	NOVICIARIO PIEZAS DE REPUESTO
2T	TABELLE TARATURA APP.INIEZIONE	INJECTION CALIBRATION CHARTS	TABLE TARAGE APPAREIL INJECTION	EINSPRITZANLAGE EINSTELLDATEN	TABLAS TARADO APAR.INYECCION
2O	INSONORIZZAZIONE POSTO GUIDA	CAB SOUND SUPPRESSION	INSONORISATION POSTE-CONDUITE	SCHALLDAEMPFUNG FUER FAHRERSTAN	INSONORIZACION PUESTO-CONDUCT
21	WINTERIZZAZIONE	WINTERIZATION		WINTERAUSRUESTUNG	
2P	INSONORIZZAZIONE ESTERNA	BYSTANDER SOUND SUPPRESSION	INSONORISATION EXTERIEURE	AUSSENSCHALLDAEMPFUNG	INSONORIZACION EXTERNA
24	TRASFORM.CUOIOI SU STRADA (FG)	ROAD TRACEL PREPARATION (FG)		STRASSENFAHRT AUSRUESTUNG (FG)	
25	PREDISPOSIZIONE TUV	TUV VERSION	VERSION TUV	TUV-ZULASSUNG	
3S	RADILE	SHOVEL	PELLE	SCHAUFEL	PALA
3C	CATALOGO ATTREZZATURE ASSIST	SERVICE TOOL CATALOG	CATALOGUE OUTILLAGE ASSISTANCE	WERKZEUGKATALOG	CATALOGO UTILAJE SERVICIO
3D	DAL MOTORE .	FROM THE ENGINE	A PARTIR DU MOTEUR	AB MOTOR	A PARTIR DEL MOTOR
3F	FINO AL CAMBIO .	UP TO TRANSMISSION	JUSQU'A LA BOITE DE VITESSE	BIS WECHSELGETRIEBE	HASTA EL CAMBIO
3M	MANUALE ISTR.USO MANUTENZIONE	OPERATOR/MAINTEN INSTR MANUAL	MANUEL CONDUIT ET ENTRETIEN	BETRIEBS-UND WARTUNGSANLEITUNG	MANUAL INSTR MANEJO Y MANTENIM
3T	TARIFFARIO DELLE RIPARAZIONI	REPAIR TIME MANUAL	MANUEL TEMPS REPARATION	REPARATURRICHTZEITEN HANDBUECH	MANUAL TIEMPOS REPARACIONES
3O	OMOLOGAZIONE ITALIA	ITALIAN ROAD TRAFFIC APPROVAL	HOMOLOGATION ITALIE	HOMOLOGATION ITALIEN	HOMOLOGACION ITALIA
31	ALLESTIMENTO NEW YORK	NEW YORK VERSION			
35	OMOLOGABILE AGRICOLO	FARM PROVISION	HOMOLOGABLE AGRICULTURE	LANDWIRTSCHAFTSZULASSUNG	
4D	DAL TELAIO	FROM SERIAL NO	A PARTIR DU CHASSIS	AB FAHRGESTELL	A PARTIR DEL CHASIS
4F	FINO ALLA CABINA .	UP TO CAB	JUSQU'A LA CABINE	BIS FAHRERHAUS	HASTA LA CABINA
4M	MANUALE ADDESTR.ASSISTENZIALE	SERVICE TRAINING MANUAL	MANUEL FORMATION TECHNIQUE	BETRIEBSANWEISUNGEN	MANUAL DE FORMACION TECNICA
4T	TAVOLA MURALE	WALL CHART	PLANCHE MURALE	WANDTAFEL	TABLAS DIDACTICAS
4S	RIPARO SERBATOIO COMBUSTIBILE	FUEL TANK GUARD	PROTECTION RESERVOIR COMB	SCHUTZ FUER KRAFTSTOFFTANK	
4S	RIPARO INF SERBATOIO COMBUST	FUEL TANK LOWER GUARD	PROTECTION INF RESERVOIR COMB	SCHUTZVORRICHTUNG FUER KRAFTSTOFFTANK	
5A	ACCENDISIGARI	CIGARETTE LIGHTER	ALLUME CIGARE	ZIGARRENANZUENDER	ENCENDEDOR

ATTENTION

L'Usine se réserve le droit de modifier la construction ou le matériau de toute pièce, si cela se révèle nécessaire, sans devoir apporter ces modifications sur les pièces déjà livrées.
D'autres publications concernant ce modèle et tous les autres modèles sont disponibles au près des Concessionnaires. En général, ces publications sont disponibles en plusieurs langues.
Pour trouver ces publications, se référer au catalogue des publications techniques 604.07.040. Des exemplaires du catalogue sont disponibles au p 's des Concessionnaires.

INSTRUCTIONS POUR LA COMMANDE DES PIECES DE RECHANGE

Les numéros de commande indiqués sur ce catalogue sont mis a jour à la date de sortie de la publication. Nous nous efforçons constamment d'améliorer les machines et, par conséquent, les numéros de commande et les illustrations peuvent ne plus être à jour.
Au moment de passer commande des pièces de rechange, contrôler les numéros de commande au près de Votre Concessionnaire, qui despose des microfiches et de la liste générale des pièces de rechange

PASSER COMMANDE DE PIECES DE RECHANGE CHEZ LE CONCESSIONNAIRE DE VOTRE ZONE

Les commandes de pièces de rechange doivent comporter les indications suivantes (voir page 4):
- **Modèle de la machine, Numéro du chassis, Type du moteur, Numéro du moteur estampillé sur le bâti moteur.**
- Indiquer le numéro de commande de la pièce désirée (indiquée sur les listes du catalogue), accompagné si possible de sa désignation
Si les pièces se rapportent à un groupe possédant son propre numéro de modèle ou de série, indiquer aussi ce dernier.
- Indiquer dans l'adresse, le bureau de poste, la ville, la région et le pays où les pièces de rechange doivent être envoyées.
- Indiquer de plus les modalités d'expédition du matériel (par mer, par terre, exprès ou colis postal).
- Confirmer par écrit toutes les commandes anticipées par téléphone ou télégraphe.

En cas de renvois de pièces, ils pourront être effectués seulement à/ou par l'intermédiaire du Concessionnaire chez lequel les pièces ont été achetées et **ils devront être autorisés au préalable par écrit.** Tout renvoi sera examiné à la fois.
Les réclamations pour manques et défauts, qui ne seront pas présentées immédiatement à la réception de la marchandise, seront rejetées.
En cas de réception de marchandise endommagée, une description complète doit être présentée par l'agent transporteur sur le bordereau d'expédition.
La responsabilité de l'Usine se limite et cesse au moment de l'exécution des conditions de vente prévues pour chaque fourniture.

HINWEIS

Das Herstellerwerk behält sich vor, die Fertigung oder das Material jedes beliebigen Teils abzuändern, falls sie es für wünschenswert hält, ohne dazu verpflichtet zu sein, bereits gelieferte Einheiten entsprechend abzuändern.
Weitere Unterlagen über dieses und sämtliche anderen Modelle stehen bei den Händlern zur Verfügung. Die Unterlagen sind in der Regel auf verschiedenen Sprachen gedruckt.
Zur Suche der erforderlichen Unterlagen ist im Verzeichnis der technischen Veröffentlichungen 604.07.040 nachzuschlagen. Exemplare des Verzeichnisses stehen bei den Händlern zur Verfügung.

ANWEISUNG ZUR BESTELLUNG VON ERSATZTEILEN

Die Bestellnummern des Katalogs werden bei jeder Herausgabe auf den letzten Stand gebracht. Unsere Politik ist eine ständige Verbesserung der Maschinen, so dass Bestellnummern und Abbildungen nicht mehr aktuell sein können.
Bei der Bestellung von Ersatzteilen prüfen Sie daher bitte die Bestellnummern bei Ihrem Händler, der über die Mikrokarten und über die allgemeine Liste der Ersatzteile samt Änderungen verfügt.

BESTELLEN SIE DIE ERSATZTEILE BEIM HÄNDLER IHRES GEBIETES

Bei der **Bestellung von Ersatzteilen** geben sie bitte folgendes an (sie Seite 4):
- Modell der Maschine, Fahrgestellnummer, Motorbauart, Motornummer, am Kurbelgehäuse eingeschlagen.
- Bestellnummer des gewünschten Teils (nach den Katalogisten) angeben, möglichst mit der entsprechenden Bezeichnung. Beziehen sich die Ersatzteile auf eine Gruppe mit eigener Modell oder Baureihennummer, so sind auch diese Daten anzugeben.
- In der Adresse sind Postamt, Stadt, Region und Land, nach dem die Ersatzteile zu schicken sind.
- Ausserdem ist die Versendart des Materials anzugeben (See, Land, Express, Postpaket).
- Sämtliche (mündlich oder telegraphisch erteilten Bestellungen sind schriftlich zu bestätigen.

Eventuelle Rückgaben von Teilen können ausschliesslich an oder durch den Händler erfolgen, bei dem die betreffenden Teile gekauft wurden, und **müssen vorher schriftlich genehmigt werden.** Jede Rückgabe wird einzeln in Betracht gezogen.
Beanstandungen wegen Mängel oder Fehler werden nur berücksichtigt, wenn sie sofort bei Erhalt der Ware gemacht werden.
Bei Erhalt von beschädigter Ware sollte der Mann des Spediteurs eine vollständige Beschreibung des Schadens in die Versandpapiere eintragen.
Die Haftung vom Herstellerwerk ist beschränkt und hört nach Erfüllung der für jede einzelne Lieferung vorgesehenen Verkaufsbedingungen auf.

ADVERTENCIA

La Fábrica se reserva el derecho de modificar la construcción o el material de cualquier pieza, si ello resultase procedente, pero sin obligarse a aplicar tales modificaciones a las unidades ya en servicio.
Otras publicaciones referentes a este modelo, lo mismo que a todos los restantes modelos, son disponibles en los Concesionarios. Tales publicaciones, por lo general, son disponibles en diversas lenguas.
Para conocer tales publicaciones consúltese el catálogo de las publicaciones técnicas 604.07.040. Ejemplares de este catálogo obran en los Concesionarios.

COMO SE ENCARGAN LOS RECAMBIOS

Los números de catálogo de las piezas reseñadas en esta publicación están al día hasta la fecha de salida a luz de la misma. Nuestra política estriba en el afán de mejorar constantemente las máquinas, y por lo tanto, los números de catálogo y los grabados a veces puede no sean más efectivos. Con motivo, pues, de ir a encargar piezas de repuesto, verifique los números de catálogo con su Concesionario, el cual dispone de las microfichas y de la lista general de los recambios puesta al día.

ENCARGUENSE LOS RECAMBIOS AL CONCESIONARIO DE SU ZONA

Los encargos de piezas de repuesto tienen que incluir los datos siguientes (véase página 4):

- Modelo de la máquina, Número de fabricación del chasis, Modelo del motor, Número de fabricación del motor, punzonado en el bloque de cilindros.
- Indicar el número de catálogo de cada pieza encargada - tal cual figura en las listas del catálogo - posiblemente acompañado de la denominación que corresponde.

Si las recambios pertenecen a un conjunto que posee su propio número de modelo o de serie, indíquense incluso tales datos.

- En la dirección indíquense la oficina de correos, la ciudad, provincia y nación a donde han de remitirse los recambios.
- Además, indíquense las modalidades de expedición del material: transporte marítimo, terrestre, express, o paquete postal.
- Confirmar por escrito todos los encargos anunciados por teléfono y por cable.

Eventuales devoluciones de piezas podrán hacerse tan sólo allo por conducto del Concesionario al cual se han comprado las piezas, y **deberán ser previamente autorizadas por escrito.** Cada devolución se tomará en cuenta según se merece.
Las reclamaciones por faltas o defectos no se tomarán en cuenta, a no ser que vengan efectuadas inmediatamente después de recibir la mercancía.
En caso de que se reciba mercancía que ha sufrido daños, una completa descripción del daño debería ser efectuada por el agente del transportista en el mismo documento de expedición.
la responsabilidad de la Fabrica es limitada y cesa al cumplirse las condiciones de venta provistas para cada aprovisionamiento.

IDENTIFICATION AND VERSION LIST – IDENTIFICAZIONE ED ELENCO DELLE VERSIONI – IDENTIFICATION ET LISTE DES VERSIONS – KENNZEICHEN UND VERZEICHNIS DER VERSIONEN – IDENTIFICACION Y LISTA DE VERSIONES

MODELS MODELLI MODELES MODELLE MODELOS	ENGINEERING CODE DENOMINAZIONE TECNICA DESIGNATION TECHNIQUE TECHNISCHE BEZEICHNUNG DESIGNACION TECNICA	MODEL SERIAL NUMBER NUMERO DI MATRICOLA DEL MODELLO NUMERO DE SERIE DU MODELE MODELL-SERIENNUMMER NUMERO DE SERIE DEL MODELO			ENGINE MODEL MODELLO MOTORE MODELE DU MOTEUR MOTORBAUMUSTER MODELO DEL MOTOR	NUMERICAL CODE CODICE NUMERICO CODE NUMERIQUE KENNUMMER CODIGO NUMERICO
		Product code Codice prodotto Code de production Produkt kodex Codigo del producto	Unit N. Telaio N. Numero de l'unite Einheits-Nr. Num. de unidad FROM S/N DAL TEL. N	UP TO S/N FINO AL TEL. N.		
FE 18	71307429	E18A-7H	00001...B,..C..(*) 00481...B..,C..(*)	00480...B,..C..(*)	8065.04.097 8065.05.297	01
FE 18 LC	71308143	E18A-7HP	00001...B,..C..(*) 00095...B,..C..(*)	00094...B,..C..(*)	8065.04.097 8065.05.297	02
FE 18 M	71309820	E18A-7HM	00001...B,..C..(*) 00030...B...C..(*)	00029...B,..C..(*)	8065.04.097 8065.05.297	03
FE 18 MLC	71309764	E18A-7HS	00001...B,..C..(*) 00102...B...C..(*)	00101...B,..C..(*)	8065.04.097 8065.05.297	04
FE 18 HD	71319350	E18A-7HR	00030...B,..C..(*)		8065.05.297	05

(*) ALPHABETIC CODE INSERTED FOR PRODUCTION REQUIREMENT – CODICE ALFABETICO INTRODOTTO PER ESIGENZE DI PRODUZIONE – CODE ALPHABETIQUE INTRODUIT POUR EXIGENCES DE PRODUCTION – ALPHABETISCHER KODE AUS FERTIGUNGSGRUENDEN EINGEFUEHRT – CODIGO ALFABETICO INTRODUCIDO PARA EXIGENCIAS DE PRODUCCION

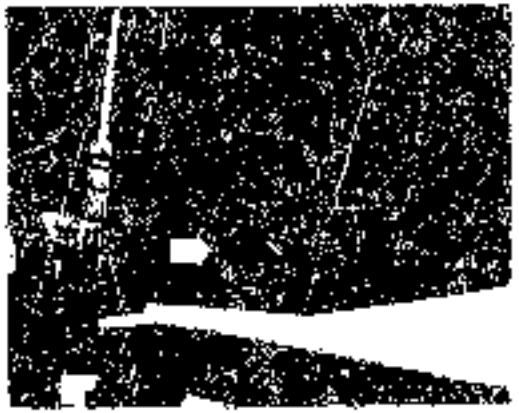

Machine serial number location
Posizione del numero di matricola della macchina
Emplacement du numero de serie de la machine
Ort der Seriennummer der Maschine
Ubicación del número de serie de la máquina



Engine serial number location
Posizione del numero di matricola del motore
Emplacement du numero de serie du moteur
Ort der Seriennummer des Motors
Ubicación del número de serie del motor

RECORD YOUR SERIAL NUMBERS BELOW
REGISTRARE I VOSTRI NUMERI DI MATRICOLA QUI SOTTO
ENREGISTREZ VOS NUMEROS DE SERIE CI-DESSOUS
UNTEN SERIENNUMMER VERMERKEN
ANOTE AQUI LOS NUMEROS DE SERIE

MACHINE SERIAL NUMER - MATRICOLA DELLA MACCHINA
NUMERO DE SERIE DE LA MACHINE – SERIENNUMMER DER MASCHINE
NUMERO DE SERIE DE LA MAQUINA

ENGINE SERIAL NUMBER - MATRICOLA MOTORE
NUMERO DE SERIE DU MOTEUR - SERIENNUMMER DES MOTORS
NUMERO DE SERIE DEL MOTOR

Availability of optional equipments and terms for their delivery should be checked with your Dealer .

La disponibilità delle varianti e relativi tempi di consegna devono essere richiesti al concessionario di zona .

Pour connaître si les variantes sont disponibles et les termes de livraison s'adresser au concessionnaire de votre zone .

Verfügbarkeit der Varianten und Liefertermine werden mitgeteilt von Ihrem Werkshändler .

Pida a su concesionario de zona si las variantes son disponibles y cuáles son los plazos de entrega .

OPTIONAL EQUIPMENT – ELENCO DELLE VARIANTI
LISTE DES VARIANTES – LISTE DER VARIATEN – LISTA DE VARIANTES

CODE - CODICE - CODE KENNUMMER - CODICO	SGB.	DESCRIPTION - DENOMINAZIONE DESIGNATION - BENENNUNG - DENOMINACIONES
00001 - 71307812	(01-03) D3,40 (01-03) D3,40/1 (BERCO)	TRACK CHAIN WITH SHOES L = 565 mm – CATENARIA CON SUOLE DA L = 565 mm – CHENILLES AVEC TUILES DE L = 565 mm – RAUPENKETTE MIT RODENPLATTEN L = 565 mm – ORUGA CON ZAPATAS L = 565 mm
00002 - 71307952	(01-03) D3,40 (01-03) D3,40/1 (BERCO)	TRACK CHAIN WITH SHOES L = 700 mm – CATENARIA CON SUOLE DA L = 700 mm – CHENILLES AVEC TUILES DE L = 700 mm – RAUPENKETTE MIT RODENPLATTEN L = 700 mm – ORUGA CON ZAPATAS L = 700 mm
00302 - 71307990	(02-04) D3,40/2 (02-04) D3,40/3 (BERCO)	TRACK CHAIN WITH SHOES L = 700 mm – CATENARIA CON SUOLE DA L = 700 mm – CHENILLES AVEC TUILES DE L = 700 mm – RAUPENKETTE MIT RODENPLATTEN L = 700 mm – ORUGA CON ZAPATAS L = 700 mm
00003 - 71307995	(02-04) D3,40/3 (BERCO)	TRACK CHAIN WITH SHOES L = 900 mm – CATENARIA CON SUOLE DA L = 900 mm – CHENILLES AVEC TUILES DE L = 900 mm – RAUPENKETTE MIT RODENPLATTEN L = 900 mm – ORUGA CON ZAPATAS L = 900 mm
00004 - 71307947	(01-03) D3,40	TRACK CHAIN WITH SHOES L = 600 mm – CATENARIA CON SUOLE DA L = 600 mm – CHENILLES AVEC TUILES DE L = 600 mm – RAUPENKETTE MIT RODENPLATTEN L = 600 mm – ORUGA CON ZAPATAS L = 600 mm

00010 - 71306777	(01-03) D1.01	APPLICATION OF FRAME, BOTTOM GUARDS – APPLICAZIONE CHIUSURA INFERIORE TELAIO – MONTAGE FERMETURE INFERIEURE DE CHASSIS – VERWENDUNG DER RAHMENUNTER ABDECKUNG – APLICACION DE PROTECCION INFERIOE DE CHASIS
00010 - 71308997	(02-04) D1.01/1	APPLICATION OF FRAME, BOTTOM GUARDS – APPLICAZIONE CHIUSURA INFERIORE TELAIO – MONTAGE FERMETURE INFERIEURE DE CHASSIS – VERWENDUNG DER RAHMENUNTER ABDECKUNG – APLICACION DE PROTECCION INFERIOE DE CHASIS
00010 - 71313032	(01-03) D1.01 – (05) D1.01/2	APPLICATION OF FRAME, BOTTOM GUARDS – APPLICAZIONE CHIUSURA INFERIORE TELAIO – MONTAGE FERMETURE INFERIEURE DE CHASSIS – VERWENDUNG DER RAHMENUNTER ABDECKUNG – APLICACION DE PROTECCION INFERIOE DE CHASIS
00013 - 71307831	(01-02) E3.10/4	LIFTING ARM N°3 L =3000 mm – BRACCIO SOLLEVAMENTO N°3 L =3000 mm – BRAS DE SOULEVAMENT N°3 L =3000 mm – HUBARM N°3 L =3000 mm – BRAZO DE LEVANTAMIENTO N°3 L =3000 mm
00013 - 71313409	(04) E3.10/8	LIFTING ARM N°3 L =3000 mm – BRACCIO SOLLEVAMENTO N°3 L =3000 mm – BRAS DE SOULEVAMENT N°3 L =3000 mm – HUBARM N°3 L =3000 mm – BRAZO DE LEVANTAMIENTO N°3 L =3000 mm
00014 - 71307526	E1.01 - E1.02	CAB HEATING – RISCALDAMENTO IN CABINA – CHAUFFAGE CABINE – KABINENGHEIZUNG – CALEFACCION DE LA CABINA
00015 - 71317501	(04) L1.01/1 Tav. 1-Tav. 2-Tav. 3-Tav. 4 - L3.05	BYSTANDER SOUN SUPPRESSION – INSONORIZZAZIONE ESTERNA – INSONORIZATION EXTERIEURE – AUSSENSCHALLDAEMMUNG – INSONORIZACION EXTERNA

00017 - 71309935	(01-03) 01,01	TRACK FRAME END WITH GUIDES (2 BRACKETS) - APPLICAZIONE ESTREMITA' CARRELLO CINGOLO CON ANTISCINGOLAMENTO A DUE SUPPORTI - CHARRIOT DE CHENILLE AVEC ANTI-DERAILLEUR (A DEUX SUPPORTS) - LAUFERKRAMEN MIT KETTENFUEHRUNGEN (ZWEI TRAEGER) - ARMAZON DE ORUGA CON (DOS SOPORTES)
00019 - 71312085 (02) 00019 - 71316926 (04)	L1,00/1	TILTING SAFETY DEVICE - DISP. SEGNALATORE RIBALTAMENTO - DISP. SIGNALEUR BASCULAGE - UEBERLASTWARNANLAGE - DISPOSITIVO DE SEÑALIZACION DE BASCULAMIENTO
00020 - 71312492	(01-02) E3,02 Tav. 3A - E3,02/5 Tav. 1-Tav. 2-Tav. 3 - Tav. 4-Tav. 5 - A2,21 - E3,33/8 E3,33/9	APPLICATION OF OLEODYNAMIC HAMMER - APPLICAZIONE MARTELLO OLEODINAMICO - MONTAGE DE MARTEAU OLEODYNAMIQUE - VERWENDUNG DES OLEODYNAMISCHEN HAMMERS - APLICACION DE MARTILLO OLEODINAMICO
00022 - 71307571	(01) E3,19/5	LIFTING ARM N°3 L = 2100 mm - BRACCIO SOLLEVAMENTO N°3 L = 2100 mm - BRAS DE SOULEVAMENT N°3 L = 2100 mm - HUBARM N°3 L = 2100 mm - BRAZO DE LEVANTAMIENTO N°3 L = 2100 mm
00022 - 71307596	(01-02-05) E3,10/9	LIFTING ARM N°3 L = 2100 mm - BRACCIO SOLLEVAMENTO N°3 L = 2100 mm - BRAS DE SOULEVAMENT N°3 L = 2100 mm - HUBARM N°3 L = 2100 mm - BRAZO DE LEVANTAMIENTO N°3 L = 2100 mm
00025 - 71320289	A2,49/1	LOW TEMPERATURE STARTING AIDS - DISPOSITIVI PER AVVIAMENTO A BASSA TEMPERATURA - DISPOSITIFS DE DEMARRAGE PAR BASSE TEMPERATURE - ANLASSVORRICHTUNGEN BEI TIEFER TEMPERATUR - DISPOSITIVOS DE ARRANQUE EN TIEMPO FRIO

00026 - 71315413	A2.43	COLD STARTING AID – DISPOSITIVO AVVIAMENTO A FREDDO – DESPOSITIF DE DEMARRAGE A FROID – KALTSTARTVORRICHTUNG – DISPOSITIVO TERMOSTARTER
00036 - 71309504	E3.02/3 - E3.20/2	APPLICATION OF HYDRAULIC MOTOR WITH BRAKE ON TRAVEL – APPLICAZIONE MOTORE IDRAULICO C/FRENO SULLA TRASLAZIONE – APPLICATION DU MOTEUR HYDRAULIQUE AVEC FREINS SUR LA TRASLATION – VERWENDUNG DES HYDRAULIKMOTORS MIT BREMSE AN DEM FAHRANTRIEB – APLICACION DE MOTOR HIDRAULICO PROVISTO DE FRENO EN LA TRASLACION
00039 - 71309232	(01-02) E3.1/2/10	LIFTING ARM N°3 L = 1750 mm – BRACCIO SOLLEVAMENTO N° 3 L = 1750 mm – BRAS DE SOULEVAMENT N° 3 L = 1750 mm – HUBARM N°3 L = 1750 mm – BRAZO DE LEVANTAMIENTO N°3 L = 1750 mm
00039 - 71314004	(04) E3.10/11	LIFTING ARM N° 3 L = 2100 mm – BRACCIO SOLLEVAMENTO N° 3 L = 2100 mm – BRAS DE SOULEVAMENT N° 3 L = 2100 mm – HUBARM N°3 L = 2100 mm – BRAZO DE LEVANTAMIENTO N°3 L = 2100 mm
00043 - 71308852	A2.22/1 - A2.23/1	OIL BATH AIR FILTER – FILTRO ARIA A BAGNO OLIO – FILTRE A AIR A BAIN D'HUILE DELBAO – FILTRO DE AIRE EN BAÑO DE ACEITE
00049 - 71310272	(01-03) D3.30/1	TRACK CHAIN WITH SHOES L = 470 mm – CATENARIA CON SUOLE DA L = 470 mm – CHENILLES AVEC TUILES DE L = 470 mm – RAUPENKETTE MIT RODENPLATTEN L = 470 mm – ORUGA CON ZAPATAS L = 470 mm
00058 - 71315134 00058 - 71316161	(01-03) L3.12 (02-04) L3.12/1	TRAVEL HYDRAULIC MOTOR GUARD – RIPARI MOTORI DI TRASLAZIONE – PROTECTION MOTEUR HYDRAULIQUE DE REPLACEMENT – ABDECKUNG FUER HYDROMOTOR DES FAHRANTRIEBS – PROTECCION DE MOTOR DE TRASLACION HYDRAULICO

00059 - 71300503	F4.01/2 - F5.16/1 - L1.03 L1.04/1	CAB WITH SOUND ABATMENT – CABINA INSONORIZZATA – CABINE INSONORISEE – KABINE MIT SCHALLDAEMPFUNG – CABINA INSONORIZADA
00061 - 71308750	(01-02-03-04) E3.02/4 - F4.01 F5.10	OIL PRESSURE INDICATION TO POWER CONTROLS – SEGNALAZIONE PRESSIONE OLIO AI SERVOCOMANDI – INDICATION PRESSION D'HUILE AUX SERVO – COMMANDES OELDRUCKANZEIGUNG AN DER SERVOSTEVERUNG – TESTIGO DE PRESION DEL ACEITE DE LOS SERVOMANDOS
00062 - 45622958	L1.04 Tav. 1	OUTSIDE REAR VIEW MIRROR – SPECCHIO RETROVISORE ESTERNO – RETROVISEUR EXTERIEUR – RUECKSPIEGEL AUSSEN – ESPEJOS RETROVISORES EXTERIOR
00064 - 71308575	L1.01/2	ACCESSORIES - ACCESSORI - ACCESSORIES – ZUBEHOER – ACCESSORIOS
00065 - 71310217 00065 - 71317601	(01-02-05) F4.01/1 - F4.05 (03)(04) F4.01/3 - F4.05	APPLICATION OF LIGHTS ON ARM – APPLICAZIONE PROIETTORI SU BRACCIO – MONTAGE PHARES SUR BRAS – VERWENDUNG DER SCHEINWERFER AM LOEFFELSTIEL - APLICACION DE PROYECTORES EN EL BRAZO
00069 - 71308257	F4.01/4	ENGINE COMPARTMENT LIGHTING – ILLUMINAZIONE VANO MOTORE – ECLAIRAGE DU COMPARTIMENT MOTEUR – MOTORRAUMBLICHTUNG – ILLUMINAZIONE DEL COMPARTIMENTO DEL MOTOR
00070 - 71312054	(01-02) A2.1 - E3.11	LUBRIFICATION FROM CAB PROVISION – PREDISPOSIZIONE LUBRIFICAZIONE AUTOMATICA
00078 - 71312330	(01-02-05) E3.02/6 Tav. 1 - Tav. 2-Tav. 3-Tav. 4-Tav. 5-E3.33/8 - E3.33/9	ADDITIONAL CONTROL - COMANDO SUPPLEMENTARE – COMMANDE SUPPLEMENTAIRE – ZUSAETZLICHE BETAETIGUNG – MANDO SUPLEMENTARIO

00078 - 71312559	(03)(04) E3.02/7 Tav. 1-Tav. 2 - Tav. 3-Tav. 4-Tav. 5 - E3.33/8 - E3.33/9	ADDITIONAL CONTROL – COMANDO SUPPLEMENTARE – COMMANDE SUPPLEMENTAIRE – ZUSAETSLICHE BETAETIGUNG – MANDO SUPLEMENTARIO
00083 - 45019790	H1.01	TOOLS – ATTREZZI – OUTILS – WERKZEUGE – HERRAMIENTAS
00083 - 79082353	H1.01/2	TOOLS – ATTREZZI – OUTILS – WERKZEUGE – HERRAMIENTAS
00084 - 71307336	F3.01	BATTERY HEAVY DUTY – BATTERIA MAGGIORATA – BATTERIE SURDIMENSIONEE – BATTERIE, GROESSE AUSFUEHRUNG – BATTERIA MAS POTENTE
00092 - 71312297	(03-04) E3.02/9	TRAVEL SAFETY DIVERTER VALVE – DEVIATORE PRIORITA' TRASLAZIONE –
00092 - 71312292	(01-02) E3.02/9	TRAVEL SAFETY DIVERTER VALVE – DEVIATORE PRIORITA' TRASLAZIONE –
00098 - 71313436	(01-02-04) F3.01/1	SAE BATTERIES PROVISION – PREDISPOSIZIONE BATTERIE SAE – PREDISP. BATTERIES SAE – BATTERIEHALTERUNG (NACH SAE) – ANCLAJES PARA BATERIAS SAE
00100 - 71307248	E3.14	BACKHOE BUCKET L = 1000 mm – BENNA ROVESCIA L = 1000 mm – GODET RETRO L = 1000 mm – TIEFLOEFFEL L = 1000 mm – CUCHARA DE RETRO EXCAVACION L = 1000 mm
00101 - 71307255	E3.14	BACKHOE BUCKET L = 750 mm – BANNA ROVESCIA L = 750 mm – GODET RETRO L = 750 mm – TIEFLOEFFEL L = 750 mm – CUCHARA DE RETRO EXCAVACION L = 750 mm

00102 - 71307230	E3.14	BACKHOE BUCKET L =850 mm – BENNA ROVESCIA L =850 mm – GODET RETRO L =850 mm – TIEFLOEFFEL L = 850 mm – CUCHARA DE RETRO EXCAVACION L =850 mm
00103 - 71307269	E3.14	BACKHOE BUCKET L =1300 mm – BENNA ROVESCIA L =1300 mm – GODET RETRO L = 1300 mm – TIEFLOEFFEL L =1300 mm – CUCHARA DE RETRO EXCAVACION L =1300 mm
00104 - 71307199	E3.14	BACKHOE BUCKET L =1200 mm – BENNA ROVESCIA L =1200 mm – GODET RETRO L = 1200 mm – TIEFLOEFFEL L =1200 mm – CUCHARA DE RETRO EXCAVACION L =1200 mm
00105 - 71307218	E3.14	BACKHOE BUCKET L =500 mm – BENNA ROVESCIA L =500 mm – GODET RETRO L =500 mm – TIEFLOEFFEL L = 500 mm – CUCHARA DE RETRO EXCAVACION L =500 mm
00109 - 71308937	E3.14/1	ROCK BUCKET L =700 mm – BENNA ROCCIA L =700 mm – GODET ROC L =700 mm – TELSLOEFFEL L =700 mm – CUCHARA PARA ROCAS L =700 mm
00110 - 71308938	E3.14/1	ROCK BUCKET L =850 mm – BENNA ROCCIA L =850 mm – GODET ROC L =850 mm – TELSLOEFFEL L =850 mm – CUCHARA PARA ROCAS L =850 mm
00111 - 71308939	E3.14/1	ROCK BUCKET L =1000 mm – BENNA ROCCIA L =1000 mm – GODET ROC L =1000 mm – TELSLOEFFEL L =1000 mm – CUCHARA PARA ROCAS L =1000 mm
00112 - 71308940	E3.14/1	ROCK BUCKET L =1200 mm – BENNA ROCCIA L =1200 mm – GODET ROC L =1200 mm – TELSLOEFFEL L =1200 mm – CUCHARA PARA ROCAS L =1200 mm
00113 - 71308972	E3.14/2	TRAPEZOIDAL BUCKET L =2900 mm – BENNA TRAPEZOIDALE L =2900 mm – GODET TRAPEZOIDAL L =2900 mm – TRAPEZLOEFFEL L =2900 mm – CUCHARA PARA TRAPEZOIDAL L =2900 mm

00116 - 71308956	E3,14/3	DITCH CLEANING BUCKET L = 1500 mm – BENNA PULIZIA FOSSI L = 1500 mm – GODET CURAGE DE FOSSES L = 1500 mm – GRABENRAUMLOEFFEL L = 1500 mm – CUCHARA PARA LIMPIEZA FOSOS L = 1500 mm
00117 - 71308957	E3,14/3	DITCH CLEANING BUCKET L = 1800 mm – BENNA PULIZIA FOSSI L = 1800 mm – GODET CURAGE DE FOSSES L = 1800 mm – GRABENRAUMLOEFFEL L = 1800 mm – CUCHARA PARA LIMPIEZA FOSOS L = 1800 mm
00118 - 71308958	E3,14/3	DITCH CLEANING BUCKET L = 2000 mm – BENNA PULIZIA FOSSI L = 2000 mm – GODET CURAGE DE FOSSES L = 2000 mm – GRABENRAUMLOEFFEL L = 2000 mm – CUCHARA PARA LIMPIEZA FOSOS L = 2000 mm
00119 - 71308971	E3,14/2	TRAPEZOIDAL BUCKET L = 2400 mm – BENNA TRAPEZOIDALE L = 2400 mm – GODET TRAPEZOIDAL L = 2400 mm – TRAPEZLOEFFEL L = 2400 mm – CUCHARA PARA TRAPEZOIDAL L = 2400 mm
00120 - 71317289	L6,01	OPERATOR SEAT – SEDILE CONDUTTORE – SIEGE OPERATEUR – FAHRERSITZ – ASIENTO CONDUCTOR
00122 - 71308970	(01-02-03-04) E3,14/2	TRAPEZOIDAL BUCKET L = 1900 mm – BENNA TRAPEZOIDALE L = 1900 mm – GODET TRAPEZOIDAL L = 1900 mm – TRAPEZLOEFFEL L = 1900 mm – CUCHARA PARA TRAPEZOIDAL L = 1900 mm
00140 - 71315843	L6,01/1	OPERATOR SEAT – SEDILE CONDUTTORE – SIEGE OPERATEUR – FAHRERSITZ – ASIENTO CONDUCTOR
00155 - 71317146	L6,01/2	OPERATOR SEAT – SEDILE CONDUTTORE – SIEGE OPERATEUR – FAHRERSITZ – ASIENTO CONDUCTOR

00150 - 71316086	A2.02 - A2,01	FUEL TRANSFER PUMP – POMPA TRAVASO COMBUSTIBILE – POMPE TRANSVASEMENT COMBUSTIBLE – KRAFTSTOFFOROERPUMPE – BOMBA REPOSTADO COMBUSTIBILE
00205 - 71319437	L1.03 - L1,04/1	CAB WITH LAMINATED FRONT GLASS – CABINA CON VETRO ANTERIORE STRATIFICATO – CABINE AVEC GLACE AVANT FEUILLETEE – KABINE MIT FRONTSCHEIBE AUS VERBUNDGLASS – CABINA CON CRISTAL ANTERIOR ESTRATIFICADO
00206 - 71316752	L1,00 - L1,04/1	SAFETY GLASSES CAB – CABINA CON VETRI DI SICUREZZA – CABINE AVEC GLACES DE SECURITE – KABINE MIT SICHERHEITSGLASSERN – CABINA CON VIDRIOS DE SECURIDAD
00251 - 71319828	(01-02) E3,02/8 T_{BV}, 1-T_{BV}, 2-T_{BV}, 3 - E3.33/8 - E3,33/8	OFFSET DIGGING PROVISION – PREDISPOSIZIONE SCAVO LATERALE – FIXATION POUR CAVAGE LATERAL – ANBAUTAUGLICHKEIT FUER EINEN SEITLICHEN BAGGER – NACLAJES PARA EXCAVACION LATERAL
00532 - 71315393	L6.01	MOUNTINGS FOR SAFETY BELT – PREDISPOSIZIONE CINTURA DI SICUREZZA – FIXATION POUR CEINTURE DE SECURITE – BEFESTIGUNGSAUGEN FUER SICHERHEITSGURT ANCLAJES PARA CINTURON DE SEGURIDAD
00540 - 71315086	L1.03	ROOF GLASS CAB SHIELD – RIPARO SU CABINA – PROTECTION SUR CABINE – SCHUTZBLECH AUF KABINE – PROTECCION SOBRE LA CABINA

ITEM	PART N.	GRID	ITEM	PART N.	GRID	ITEM	PART N.	GRID	ITEM	PART N.	GRID	ITEM	PART N.	GRID
1	1	1-L14	2	592566	1-R5	2	767418	1-L15	31	773150	1-N7	2	773350	1-N3
2	2	1-L14	1	593239	3-R2	11	767431	1-N8	41	773151	1-N8	3	773357	1-N3
3	3	1-L14	4	594633	1-Q14	3	768068	1-L15	11	773152	1-N8	4	773358	1-N3
2	109444	1-S8	10	594633	1-Q9	12	768370	1-N9	6	773153	1-M8	2	773439	1-M12
2	109444	1-S5	5	594634	1-Q14	6	768593	1-L15	2	773218	1-M5	3	773440	1-M12
1	109444	1-T3	12	594634	1-Q8	3	770578	1-M17	3	773220	1-M8	4	773441	1-M12
8	109444	1-T9	6	594637	1-Q14	4	770899	1-M17	4	773221	1-M6	12	773445	1-M6
5	109444	1-T10	18	594637	1-Q8	5	770902	1-M17	5	773222	1-M6	5	773460	1-N3
4	109444	1-T11	7	594638	1-Q14	6	770958	1-M17	7	773223	1-M8	6	773469	1-N3
12	109444	1-T12	17	594638	1-Q8	7	770959	1-M17	21	773242	1-N8	7	773627	1-N5
19	109444	2-L2	8	594640	1-Q14	8	771065	1-M17	5	773250	1-M8	2	773645	1-N5
11	109444	2-L6	16	594640	1-Q8	9	771066	1-M17	7	773252	1-M6	3	773646	1-N5
7	109444	2-M16	1	596152	1-P4	10	771326	1-M17	8	773253	1-M6	4	773648	1-N5
2	109444	2-S7	1	596152	1-P5	5	771326	1-M13	9	773254	1-M8	4	773649	1-N5
1	538485	1-L6	1	599525	1-P5	1	772050	1-M8	22	773280	1-N8	4	773650	1-N5
4	554397	2-T10	2	599777	1-Q11	1	772051	1-M5	9	773286	1-M5	4	773651	1-N5
1	561293	1-Q11	2	599777	1-Q13	2	772051	1-M10	10	773287	1-M6	4	773652	1-N5
1	561293	1-Q10	1	656829	1-N9	2	772051	1-M12	11	773291	1-M6	4	773653	1-N5
1	561353	1-L16	1	656829	1-N15	1	772120	1-M12	12	773304	1-M6	6	773654	1-N5
1	563652	1-H3	2	722027	1-N9	1	772487	1-N4	10	773321	1-M8	4	773655	1-N5
1	563652	1-I8	3	726381	1-N9	1	772902	1-M16	14	773322	1-M6	5	773656	1-N5
1	564530	1-S8	2	740314	1-L16	1	772919	1-N5	9	773323	1-M8	6	773657	1-N5
1	581003	2-N16	3	759850	1-L16	2	773026	1-M7	10	773325	1-M8	7	773659	1-N5
1	581003	2-O19	4	765103	1-N9	3	773030	1-M8	10	773326	1-M6	8	773662	1-N5
1	587004	1-R5	1	765640	1-M17	4	773032	1-M8	10	773327	1-M8	9	773664	1-N5
1	587271	1-Q14	5	766193	1-N9	5	773039	1-M9	10	773328	1-M8	2	773847	1-N16
2	587272	1-Q14	6	766837	1-N9	8	773139	1-N7	30	773329	1-M8	2	773849	1-N16
9	587272	1-Q8	7	766838	1-N9	10	773140	1-N7	10	773330	1-M8	3	773863	1-N16
2	587272	1-Q5	8	766839	1-N9	01	773143	1-N7	10	773336	1-M10	13	773919	1-M6
3	587273	1-Q14	2	767107	1-M17	61	773144	1-N7	11	773348	1-M8	5	773987	1-M12
8	587273	1-Q8	9	767110	1-N9	51	773145	1-N7	1	773350	1-N3	8	774059	1-N3
3	587273	1-Q5	10	767112	1-N9	11	773146	1-N7	2	773351	1-N4	10	774060	1-N4
2	587468	1-L6	4	767373	1-L14	11	773147	1-N7	3	773353	1-N4	11	774061	1-N5
11	592075	1-S8	4	767374	1-L14	11	773148	1-N7	4	773354	1-N4	12	774062	1-N5
14	592075	1-S5	1	767409	1-L15	11	773149	1-N7	5	773355	1-N4	13	774063	1-N5

ITEM	PART N.	GRID
6	774067	1-N4
4	774072	1-N16
15	774073	1-N6
14	774074	1-M8
5	774080	1-N16
5	774081	1-N16
14	774095	1-M8
15	774100	1-N5
15	774352	1-M8
16	774359	1-M8
17	774360	1-M8
18	774361	1-M8
1	775014	1-N10
1	775015	1-N10
1	775016	1-N10
1	775017	1-N10
1	775018	1-N10
1	775019	1-N10
1	775025	1-N10
1	775026	1-N10
1	775027	1-N10
1	775028	1-N10
1	775029	1-N10
1	775030	1-N10
1	775031	1-N10
1	775032	1-N10
1	775116	1-N10
1	775146	1-N10
1	823621	2-R15
1	823621	2-R16
1	823621	2-R17
1	823621	2-S17
1	845139	3-L12
6	1119679	2-T17
26	1901385	1-P17
25	1901386	1-H17
26	1901387	1-H17
25	1901388	1-H17
26	1930176	1-H17
26	1930177	1-H17
25	1930178	1-H17
26	1930179	1-H17
26	1930180	1-H17
31	1930181	1-P4
31	1930182	1-H14
31	1930183	1-P4
31	1930184	1-H14
31	1930185	1-H13
31	1930186	1-H13
31	1930188	1-H13
31	1930190	1-H13
31	1930191	1-H13
31	1930193	1-H13
31	1930195	1-H13
1	4031577	1-H10
1	4031577	1-H13
1	4056690	1-S10
1	4151244	3-H8
1	4158641	3-H6
2	4182461	3-H6
21	4184243	3-H7
3	4230971	3-H8
2	4231247	1-H10
6	4232606	1-H5
6	4232606	1-H7
1	4232606	1-G9
1	4238805	3-H17
1	4247770	2-T16
3	4262887	1-C11
1	4268135	3-H10
4	4288834	3-H6
7	4305440	1-D16
5	4305449	3-H8
1	4318031	2-D9
1	4318965	1-P10
3	4338920	1-H8
3	4338920	1-I8
5	4543282	1-L15
19	4547718	1-P11
4	4551493	1-L16
1	4564844	1-M16
4	4570798	1-H9
4	4570796	1-I8
4	4570799	1-H10
4	4570792	1-I8
10	4577310	1-D15
6	4578175	1-H8
1	4585990	1-H5
2	4585990	1-U9
32	4586020	2-D2
10	4587730	1-D7
10	4587730	1-D5
11	4587731	1-D7
11	4587731	1-D6
1	4589429	1-I6
4	4598124	1-D11
7	4599398	1-H9
7	4599398	1-I8
1	4599557	1-P7
2	4599560	1-P7
1	4599561	1-P2
2	4599561	1-P4
3	4599562	1-P4
3	4599562	1-P5
1	4599607	1-H4
1	4599607	1-H6
2	4599726	1-I6
1	4599807	1-H8
1	4599809	1-D2
3	4599809	1-P2
1	4600128	2-T17
1	4600189	1-H17
2	4600190	1-H17
2	4600329	1-H12
1	4600893	1-L2
2	4601061	1-H5
8	4601295	1-H10
8	4601295	1-I9
8	4601295	1-H9
9	4601295	1-I8
10	4601302	1-H10
3	4601390	1-H5
1	4601827	1-D15
14	4601834	1-I2
2	4601981	1-D15
3	4602270	1-D15
3	4602270	1-D14
11	4603190	1-H10
13	4603448	1-H10
12	4603448	1-I8
13	4603449	1-H10
13	4603449	1-I6
14	4603450	1-H10
14	4603450	1-I6
15	4603451	1-H10
15	4603451	1-I6
3	4603862	1-P7
4	4603870	1-P7
1	4604833	1-I5
3	4605293	1-I9
1	4605564	1-H3
1	4605564	1-H14
21	4605853	1-P2
8	4605854	1-I4
3	4607511	1-H12
2	4607590	1-H10
2	4607590	1-H12
4	4607590	1-I9
3	4607638	1-H10
4	4607639	1-H10
2	4607663	1-I3
3	4607665	1-I3
5	4607670	1-D11
8	4607743	1-H12
2	4607786	1-H8
2	4607796	1-H11
29	4607792	1-D8
8	4609451	1-H5
1	4613290	1-D7
2	4613292	1-D7
8	4613293	1-D7
4	4613297	1-I6
4	4613351	1-D7
12	4613352	1-D7
12	4613352	1-D9
13	4613353	1-D7
13	4613353	1-D8
7	4614111	1-D13
8	4615459	1-P4
5	4617226	1-I6
8	4617481	1-D11
8	4617482	1-D11
8	4617482	1-D10
5	4618309	1-L16
7	4619405	1-S2

	DESIGNAZIONE BASE	BASIC DESIGNATION	DESIGNATIONS-BASES	GRUNDBEZEICHNUNGEN	DENOMINACIONES BASE
16T	TACHIMETRO	SPEEDOMETER	COMPTEUR DE VITESSE	TACHOMETER	VELOCIMETRO
16V	VARIATORE DI ANTICIPO	ADVANCE VARIATOR	CORRECTEUR D'AVANCE	SPRITZZEITVERSTELLER	VARIADOR DE ADELANTO
16S	IMPIANTO SPECIALE RAFFREDDAM.	SPECIAL COOLING SYSTEM	SYST.SPEC.REFROIDISSEMENT	SONDERKUEHLSYSTEM	
167	PURIFICATORE CATALITICO				
17A	ALBERO AD ECCENTRICI	CAMSHAFT	ARBRE A CAMES	EXZENTERWELLE	ARBOL DE LEVAS
17I	INCASTELLATURA	FRAME	CHASSIS	GERUEST	BASTIDOR
17R	RACCORDO A 4 VIE	FOUR-WAY FITTING	RACCORD A 4 VOIES	ROHRKREUZSTUECK	RACOR DE 4 BOCAS
17V	VALVOLA PER FRENO	BRAKE VALVE	SOUPAPE POUR FREIN	VENTIL FUER BREMSE	VALVULA PARA FRENO
173	REGOLATORE RAFFRED.RADIATORE	RADIATOR SHUTTER			
174	GRIGLIA ANTISABBIA	SAND SCREEN	GRILLE ANTISABLE	SANDSCHUTZGITTER	
17G	VENTILATORE ASPIRANTE	SUCTION FAN		SAUGLUFTER	
17R	VENTILATORE A PALE REVERSIBILI	REVERSIBLE FAN	VENTILATEUR A PALES REVERSIBLE	UMKEHRVERSTELLBAREN FLUEGELN	VENTILADOR DE ASPAS REVERSIBLE
18A	ALBERO MOTORE	CRANKSHAFT	VILEBREQUIN	KURBELWELLE	CIGUEÑAL
18L	CAMICIATO DI MASSA	GROUND PLATE	TOLE DE MASSE	MASSESCHLUSS	FLEJE DE MASA
18T	TAGLIENTE	CUTTING EDGE	LAME COUPANTE	SCHNEIDMESSER	CUCHILLO
187	EIETTORE POLVERE FILTRO ARIA	EXHAUST ASPIRATED AIR CLEANER		LUFTFILTER MIT STAUBABZUG	
18V	ALBERO SNODATO	ARTICULATED SHAFT	ARBRE ARTICULE	GELENKWELLE	ARBOL ARTICULADO
19T	TAGLIENTE LATERALE	END BIT	COIN DE LAME	ECKMESSER	CUCHILLO LATERAL
19V	VASCHETTA	PAN	CUVE	FETTS	CUBA
19U	FILTRO ARIA A SECCO	DRY AIR CLEANER	FILTRE AIR A SEC	TROCKENLUFTFILTER	
19X	PROLUNGA FILTRO ARIA	PRECLEANER EXTENSION	RALLONGE FILTRE AIR	FILTER VERLANGERUNG	
20R	BASAMENTO MOTORE	CRANKCASE	BATI MOTEUR	KURBELGEHAUSE	BLOQUE CILINDROS
20C	CALOTTA	CAP	CALOTTE	KAPPE	CASQUETE
20D	DEFLETTORE	DEFLECTOR	DEFLECTEUR	LEITBLECH	DEFLECTOR
20E	ELEMENTO FILTRANTE	FILTERING ELEMENT	ELEMENT FILTRANT	FILTEREINSATZ	FILTRO
20G	GALLEGGIANTE	FLOAT	FLOTTEUR	SCHWIMMER	FLOTANTE
20I	IMBUTO	FUNNEL	ENTONNOIR	TRICHTER	EMBUDO
20L	LAMIERINO PARAOLIO	OIL SHIELD	TOLE PARE-HUILE	OELFANGSCHEIBE	RETENEDOR DE ACEITE
20M	MANOPOLA	HANDLE	MANILLE	GRIFF	MANIJA
20N	NASTRO	BAND	RUBAN	BAND	CINTA
20P	PANNO, JOSE	ROOF PANEL	PAVILLON	KABINENDACH	TECHO
20R	RACCORDO	FITTING	RACCORD	STUTZEN	RACOR
20S	SATELLITE	PLANETARY GEAR	SATELLITE	PLANETENRAD	PINON SATELITE
20T	TAMBURO	DRUM	TAMBOUR	TROMMEL	TAMBOR
20U	UGELLO	JET	GICLEUR	DUESE	INYECTOR
20W	AVVIAMENTO A FREDDO	COLD WEATHER STARTING AID	DEMARRAGE A FROID	KALTSTART-EINRICHTUNG	DISPOSITIVO TERMOSTARTER
21A	ALETTA RADIATORE	RADIATOR FIN	AILETTE RADIATEUR	KUEHLERRIPPE	ALETA RADIADOR
21C	CALOTTA SFERICA	SPHERICAL CAP	CALOTTE SPHERIQUE	KUGELKAPPE	TAPA ESFERICA
21G	GAMBA DI APPOGGIO	SUPPORT LEG	PATTE D'APPUI	STUETZBEIN	PATA DE APOYO

	DESIGNAZIONE BASE	BASIC DESIGNATION	DESIGNATIONS BASES	GRUNDBEZEICHNUNGEN	DENOMINACIONES BASE
21N	NASTRO DI GOMMA	RUBBER TAPE	RUBAN CAOUTCHOUC	GUMMIBAND	CINTA DE CAUCHO
21R	RACCORDO ORIENTABILE	SWIVEL UNION	RACCORD REGLABLE	RINGSTUTZEN	RACOR ORIENTABLE
21T	TAMBURO DI REAZIONE	REACTION DRUM	TAMBOUR DE REAC-TION	REAKTIONSTROMMEL	PLANETA DE REAC-CION
21E					
21V	VERRICELLO	WINCH	TREUIL	SEILWINDE	TORNO
21S	ZAVORRA ANTERIORE	FRONT COUNTERWEIGHT	CONTREPOIDS ANTERIEUR	VORGEWICHT VORNE	CONTRAPESO ANTERIOR
21B	ZAVORRA SUPPLEMENTARE	ADDITIONAL COUNTERWEIGHT		ZUSATZKONTERGEWICHT	
22G	GAMBO	STEM	TIGE	SCHAFT	VASTAGO
22H	NASTRO DI FISSAGGIO	SECURING STRAP	RUBAN DE FIXATION	SPANNBAND	TIRA DE FIJACION
22S	SCALETTA	LADDER	ECHELLE	LEITER	ESCALERILLA
22I	ZAVORRA POSTERIORE	REAR COUNTERWEIGHT		KONTERGEWICHT HINTER	
22Z	ZAVORRA E GANCIO TRAINO	COUNTERWEIGHT AND DRAWBAR		KONTERGEWICHT UND ZUGHAKEN	
23A	ALBERO TRASMISSIONE	DRIVE SHAFT	ARBRE DE TRANSMISSION	UEBERTRAGUNGSWELLE	ARBOL DE TRANSMISION
23B	BATTUTA DELLA PORTA	DOOR PANEL	FEUILLURE DE PORTE	TUERFLUEGEL	HOJA DE PUERTA
23G	GAMBO DEL PEDALE	PEDAL STEM	TIGE DE PEDALE	FUSSHEBELSCHAFT	VASTAGO DE PEDAL
23M	MANIGLIA DI AFFISSO	GRAB HANDLE	POIGNEE	HALTEGRIFF	ASA
23P	PALETTA VENTILATORE	BLADE FAN	AUBE	LUEFTERFLUEGEL	ASPA
23R	RALLA DI SPINTA	THRUST PLATE	BAGUE D'ARRET	DRUCKSCHEIBE	RANSUA
23S	SCALPELLO	CHISEL	BURIN	MEISSEL	CORTAFRIOS
24B	BASETTA	JUNCTION BLOCK	PLAQUE DE JONCTION	SOCKEL	PLACA DE EMPALME
24I	IMBOTTITURA	PADDING	REMBOURRAGE	POLSTERUNG	ENBUTADO
24N	NASTRO FRENO	BRAKE BAND	BANDE DE FREIN	BREMSBAND	CINTA DE FRENO
24O	OROLOGIO	CLOCK	MONTRE	UHR	RELOJ
25A	ALTERNATORE	ALTERNATOR	ALTERNATEUR	DREHSTROMLICHTMASCHINE	ALTERNADOR
25B	BATTERIA	BATTERY	BATTERIE	BATTERIE	BATERIA
25C	CALZATOIA	CHOCK	CALE DE ROUE	KEILSCHUH	CALZO DE RUEDA
25D	DENTE RIPPER	RIPPER SHANK	PENT DE RIPPER	AUFREISSERSCHAFT	DIENTE DE RIPPER
25F	FARFALLA	THROTTLE	PAPILLON	DROSSELKLAPPE	MARIPOSA
25G	GANASCIA FRENI	BRAKE SHOE	MACHOIRE DE FREINS	BREMSBACKE	PINZA DE FRENOS
25I	IMPUGNATURA	HANDGRIP	POIGNEE	GRIFF	EMPUNADURA
25N	NASTRO ADESIVO	ADHESIVE TAPE	CHATTERTON ADHESIF	KLEBEBAND	CINTA ADHESIVA
25P	PANNELLO	PANEL	PANNEAU	VERKLEIDUNG	PANEL
25R	RADIATORE	RADIATOR	RADIATEUR	KUEHLER	RADIATOR
25S	SCAMBIATORE DI CALORE	HEAT EXCHANGER	ECHANGEUR DE TEMPERATURE	WAERME-TAUSCHER	CAMBIADOR DE CALOR
25T	TAMPONE DI GOMMA	RUBBER PAD	TAMPON CAOUTCHOUC	GUMMIPUFFER	TOPE DE GOMA
25V	VED.	SEE...	VOIR...	SIEHE...	VEASE...
25I	BENNA SCAVO FOSSI	DITCH DIGGING BUCKET	GODET CREUSAGE FOSSES	GRABEN-HEBEL-DEICHEL	CUCHARA LIMPIA DESAGUES
25Z	BENNA PULIZIA FOSSI	DITCH CLEANING BUCKET	BENNE DE TALUTAGE	GRABEN-HEBEL-DEICHEL	ELEVADOR DE CRISTAL
26A	ALZACRISTALLO	WINDOW REGULATOR	LEVE-GLACE	KURBELAPPARAT	
26A					

	DESIGNAZIONE BASE	BASIC DESIGNATION	DESIGNATIONS-BASES	GRUNDBEZEICHNUNGEN	DESIGNACIONES BASE
26D	DEPRESSORE	VACUUM PUMP	DEPRESSEUR	VAKUUMPUMPE	BOMBA DE VACIO
26G	GANASCIA	JAW	MACHOIRE	BACKE	TENAZA
26N	NERVATURA	RIB	NERVURE	RIPPE	NERVIO
26T	TAMPONE	WICK	TAMPON	STOPFEN	TAPE DE GOMA
26V	VED.TABELLA	SEE TABLE...	VOIR TABLEAU...	SIEHE TABELLE...	VEASE LA TABLA...
26S	SPAZZOLATRICE				
27D	DEVIATORE	DIVERTER VALVE	DEVIATEUR	VENTILER	VALVULA DE DESVIO
27P	PARALUCE	LIGHT SCREEN	ECRAN ANTI-LUMIERE	LICHTSCHIRM	PANTALLA
28N	NIPPLO	NIPPLE	RACCORD	ANSCHLUSS	NIPLE
28O	OSSATURA	STRUCTURE	OSSATURE	RAHMENWERK	ARMAZON
28P	PARABOLA	REFLECTOR	REFLECTEUR	PARABOLSPIEGEL	REFLECTOR
28R	REGOLATORE DI VELOCITÀ	SPEED GOVERNOR	REGULATEUR DE VITESSE	DREHZAHLREGLER	REGULADOR DE VELOCIDAD
28R					
28I	RUOTISMI PER TRATTORE LENTO	GEARS FOR SLOW TRACTOR	PIGNONS POUR TRACTEUR LENT	LANGSAMGANG ANTRIEBSRÄDER	
28M	RUOTISMI PER I E II VELOCE	I AND II FAST SPEED GEARS	PIGNONS DE I ET II VITESSE	HI RANG ANTRIEBSRÄDER	
28S	RUOTISMI PER VELOCITÀ COMPATTE	NARROW INCREMENT SPEED GEARS	PIGNONS POUR VITESSE COMPACTES	KRIECHGANG ANTRIEBSRÄDER	
28S	RUOTISMI PER TRATTORE VELOCE	GEARS FOR FAST TRACTOR	PIGNONS POUR TRACTEUR RAPIDE	SCHNELLGANG ANTRIEBSRÄDER	ENGRANAJES PARA TRACTOR RAPIDO
29S	FASCIA	BAND	BANDE	ISOLIERBAND	FAJA
29I	INDICATORE DI DIREZIONE	DIRECTION INDICATOR	INDICATEUR DE DIRECTION	RICHTUNGSANZEIGER	INDICADOR DE DIRECCION
29I					
29P	PARASASSI	STONEGUARD	CHASSE-PIERRES	STEINSCHLAG-SCHUTZER	GUARDAPIEDRAS
29P					
29R	REGOLATORE DI FREQUENZA	FREQUENCY REGULATOR	REGULATEUR DE FREQUENCE	FREQUENZREGLER	REGULADOR DE FRECUENCIA
29R					
29A	RITARDATORE IDRAULICO	RETARDER AND CONTROL			
30A	ACCUMULATORE PER FRENI	BRAKE ACCUMULATOR	ACCUMULATEUR DE FREINS	BREMSSPEICHER	ACUMULADOR DE FRENOS
30A					
30C	CAMBIO VELOCITÀ	TRANSMISSION	BOITE DE VITESSE	WECHSELGETRIEBE	CAMBIO
30D	DEVIDUTTAGGIO E DEVIDUTTA	SWITCH UNIT	COMBINATEUR AU VOLANT	LENKSTOCK-UM-SCHALTER	INTERRUPTOR-CONMUTADOR
30D					
30E	ELETTROMAGNETE	SOLENOID	SOLENOIDE	ELEKTROMAGNET	ELECTROIMAN
30G	GANCIO	HOOK	CROCHET	HAKEN	GANCHO
30I	COMANDO INDICATORE LIVELLO	LEVEL INDICATOR SENDING UNIT	COMMANDE DE JAUGE DE NIVEAU	STANDGEBER	MANDO DEL INDICADOR DE NIVEL
30I					
30L	LAMPADA	LAMP	LAMPE	GLUEHBIRNE	LAMPARA
30M	MANICOTTO	SLEEVE	MANCHON	MUFFE	MANGUITO
30P	PARAGOLPI DI GOMMA	RUBBER BUFFER	PARE-CHOCS CAOUTCHOUC	GUMMIPUFFER	TOPE DE GOMA
30P					
30R	REGOLATORE CENTRIFUGO	GOVERNOR	REGULATEUR CENTRIFUGE	FLIEHKRAFTREGLER	REGULADOR CENTRIFUGO
30R					

ITEM	PART N.	GRID
8	45023001	2-M6
9	45023001	2-M2
17	45023003	2-I5
18	45023004	2-I5
14	45023006	3-L12
15	45023082	3-I9
10	45023133	1-R12
6	45023135	2-M10
19	45023143	3-N14
11	45023167	1-R12
11	45023172	1-R12
11	45023187	1-R12
10	45023187	1-R18
14	45023195	1-R12
14	45023196	1-R12
14	45023197	1-R12
19	45023334	2-I5
7	45023358	3-L8
9	45023529	2-Q4
11	45023593	2-R5
12	45023596	2-R5
10	45023614	2-I3
5	45023614	2-L6
1	45023614	2-L8
5	45023614	2-L12
1	45023614	2-L14
5	45023614	3-L17
1	45023614	2-N16
16	45023614	2-N7
17	45023635	2-N4
10	45023661	1-T10
3	45023682	2-S13
11	45023683	1-T16
7	45023685	2-H5
19	45023685	3-H9
9	45023712	3-M10
7	45023714	3-L10
8	45023715	3-L10
28	45023732	3-L2
29	45023751	3-L2
11	45023819	1-T15
26	45023852	2-I5
10	45023890	3-M10
11	45023893	3-M10
15	45024136	3-I2
25	45024393	2-L7
20	45024393	2-L6
18	45024393	2-L4
23	45024393	2-I9
14	45024393	2-L2
5	45024393	2-L9
16	45024393	2-L14
21	45024393	2-M14
26	45026201	1-S17
28	45151412	2-I10
16	45261000	1-D16
17	45261400	1-Q16
18	45261600	1-D16
19	45261600	1-D18
20	45261700	1-D16
16	45301100	3-N3
13	45371400	3-I8
12	45375700	2-N14
26	45375700	2-D16
13	45375700	2-D14
11	45379300	2-S19
12	45379700	2-S10
13	45380400	2-S10
19	45480003	2-N14
27	45480003	2-D16
14	45480003	2-D14
16	45480003	2-S10
27	45480017	2-D6
6	45480017	2-T9
3	45480018	2-I8
7	45480039	2-D9
7	45480039	2-D7
20	45480073	2-H11
14	45480073	2-H13
18	45480073	2-H17
11	45480073	2-I16
16	45480073	2-I9
0	45480073	2-I7
6	45480073	2-I4
11	45480147	3-I18
21	45480201	1-Q5
3	45480201	1-R4
3	45480201	1-R11
14	45480231	2-I8
1	45480344	3-H15
4	45480344	3-H13
14	45480348	2-S10
15	45480350	2-S10
8	45480614	2-S5
11	45480651	3-I12
6	45480776	3-H10
2	45480778	3-H15
5	45480778	3-H13
14	45480797	2-R5
15	45480807	2-R7
3	45480829	3-I14
10	45480885	2-M15
21	45480939	2-H11
15	45480939	2-H15
17	45480939	2-H17
12	45480939	2-I16
17	45480939	2-I9
9	45480939	2-I7
7	45480939	2-T4
1	45480969	3-I14
2	45481143	2-S2
24	45481180	1-Q14
40	45481182	1-Q13
45	45481185	1-Q13
45	45481186	1-Q13
25	45481188	1-Q14
26	45481189	1-Q14
27	45481190	1-Q14
4	45481190	1-Q2
4	45481190	1-R4
4	45481190	1-R8
4	45481190	1-R11
28	45481191	1-Q19
29	45481192	1-Q13
30	45481193	1-Q19
5	45481193	1-Q2
5	45481193	1-R8
31	45481194	1-Q13
32	45481195	1-Q13
33	45481196	1-Q13
34	45481197	1-Q13
35	45481198	1-Q13
36	45481199	1-Q13
37	45481201	1-Q13
38	45481202	1-Q13
6	45481205	1-Q2
9	45481205	1-R8
39	45481233	1-Q13
7	45481293	1-Q12
7	45481293	1-Q11
7	45481293	1-Q9
17	45481467	2-H6
15	45481467	2-H13
8	45481526	2-Q9
15	45481526	2-C8
8	45481526	2-Q7
15	45481526	2-Q5
7	45481712	2-M11
7	45481712	2-M10
7	45481712	2-M9
11	45481712	2-M8
9	45481712	2-M2
14	45481712	3-I9
13	45481858	2-P13
11	45481859	2-P13
5	45481861	2-M11
9	45481861	2-M10
4	45481861	2-M7
7	45481861	2-M4
3	45481861	2-M3
4	45481861	2-N2
7	45481861	2-N3
3	45481861	2-N5
8	45481893	1-C12
5	45481893	1-C11
9	45481893	1-C9
3	45481893	1-R2
3	45481893	1-R3
4	45481894	1-R2
4	45481894	1-R3
9	45481895	1-C12
5	45481895	1-C11
9	45481895	1-C9
5	45481895	1-C7
5	45481895	1-R2

D1

ITEM	PART N.	GRID
9	450 3865	1-D12
15	45019931	3-I6
30	45019931	3-I3
15	450 9937	3-I6
16	45019937	3-I4
3	45019953	3-H12
22	45019983	2-D7
23	45019984	2-D7
24	45019985	2-D7
25	45019986	2-D7
26	45020008	2-D8
16	45020012	1-P13
10	45020012	1-P15
0	45020100	2-T15
29	45020111	3-I5
29	45020111	3-I5
17	45020112	3-I6
17	45020112	3-I4
25	45020206	2-D8
8	45020215	2-N7
5	45020240	1-L10
23	45020315	1-L4
9	45020336	1-O2
3	45020336	1-A8
23	45020368	1-S7
32	45020368	1-S4
24	45020369	1-S7
33	45020369	1-S4
14	45020369	2-L7
14	45020369	2-L12
14	45020369	2-L17
34	45020521	1-T7
2	45020521	1-T9
11	45020807	3-I8
19	45020654	1-L6
20	45020655	1-L5
21	45020658	1-L6
8	45020687	2-I3
8	45020687	2-N7
22	45020704	1-L5
2	45020745	1-S14
5	45020752	2-I3
5	45020752	2-N7
6	45020755	1-L10
10	45020921	1-S13
10	45020931	2-N14
20	45020931	2-O17
11	45020931	2-O14
19	45020983	2-N14
2	45020987	1-R4
2	45020987	1-R11
11	45020996	1-S13
12	45020997	1-S13
35	45021015	1-S13
40	45021020	2-O15
25	45021020	2-O14
21	45021025	2-O17
39	45021026	2-O13
31	45021027	2-N14
22	45021027	2-O17
12	45021027	2-O14
17	45021028	2-N15
23	45021028	2-O17
17	45021028	2-O13
10	45021058	1-O13
14	45021082	1-S13
16	45021121	3-I6
14	45021121	3-I4
25	45021153	2-O14
18	45021161	2-N15
15	45021161	2-O15
19	45021168	2-N15
12	45021168	2-O13
20	45021170	2-N16
20	45021170	2-O13
21	45021179	2-N16
21	45021179	2-O13
22	45021180	2-N16
22	45021180	2-O13
23	45021182	2-N16
23	45021182	2-O13
23	45021183	2-N16
23	45021183	2-O13
23	45021184	2-N16
23	45021184	2-O13
20	45021195	2-N14
13	45021199	2-H9
13	45021199	2-I15
18	45021199	2-H8
15	45021241	1-S13
16	45021244	1-S13
12	45021256	3-I9
17	45021268	1-S13
26	45021281	2-N15
24	45021281	2-O17
26	45021281	2-O13
27	45021282	2-N15
25	45021282	2-O15
27	45021282	2-O13
9	45021293	2-T15
5	45021418	1-T15
6	45021419	1-T16
10	45021428	2-I15
16	45021435	2-H9
3	45021435	2-H10
14	45021716	2-H17
14	45021716	2-I9
17	45021717	2-I19
12	45021717	2-H10
9	45021860	2-P13
13	45021867	1-S13
18	45021912	2-I9
13	45021912	2-H10
19	45021914	2-I19
20	45021919	2-I15
13	45021919	2-H10
4	45022011	2-I4
25	45022022	1-S7
35	45022022	1-S4
6	45022038	2-I4
6	45022058	2-I4
19	45022103	1-S13
10	45022112	2-I3
10	45022112	2-N7
12	45022116	2-I3
12	45022116	2-N7
13	45022118	2-I3
13	45022118	2-N7
14	45022121	2-I3
14	45022121	2-N7
15	45022123	2-I3
15	45022123	2-N7
4	45022156	2-L5
5	45022158	2-L11
5	45022158	2-L16
6	45022219	3-I16
6	45022219	3-I15
7	45022243	3-I15
7	45022243	3-I15
8	45022244	3-I16
6	45022244	3-I15
11	45022289	3-S15
14	45022324	2-S15
10	45022330	1-S16
19	45022401	2-R6
16	45022461	3-H5
8	45022483	2-O4
5	45022485	2-L5
7	45022512	2-I4
4	45022513	2-I4
13	45022750	1-T14
10	45022754	2-S12
1	45022772	3-I18
9	45022772	3-I15
10	45022773	3-I16
10	45022773	3-I15
11	45022774	3-I16
11	45022774	3-I15
10	45022808	1-S11
31	45022984	1-T2
13	45022984	1-T5
12	45022984	1-T10
7	45022984	1-S16
2	45022985	2-S13
8	45022986	1-T16
9	45022988	1-T16
11	45022996	2-I5
12	45022997	2-I5
13	45022998	2-I5
14	45022999	2-I5
15	45023000	2-I5
16	45023001	2-I5

ITEM	PART N.	GRID
15	45017303	1-D16
17	45017316	1-D4
22	45017357	1-P4
23	45017357	1-P5
13	45017368	1-D4
4	45017379	2-M11
7	45017381	1-D5
8	45017382	1-D5
19	45017385	1-D4
20	45017397	1-D4
6	45017401	1-S3
4	45017414	1-L10
12	45017445	1-S2
1	45017471	2-M13
8	45017486	1-T6
4	45017486	1-T12
10	45017487	1-T6
4	45017487	1-T9
11	45017494	1-T6
1	45017494	1-T9
20	45017511	2-D7
3	45017525	2-M10
3	45017526	2-M10
1	45017526	3-I11
5	45017527	2-M10
1	45017527	3-I11
9	45017564	1-D5
1	45017580	2-M11
4	45017581	2-M11
10	45017582	1-D5
11	45017583	1-D5
12	45017584	1-D5
16	45017585	1-D5
13	45017589	1-D5
5	45017590	2-I9

ITEM	PART N.	GRID
18	45017591	2-M11
16	45017591	3-I9
18	45017592	2-M11
17	45017592	3-I9
18	45017593	2-M11
18	45017593	3-I9
9	45017603	2-M5
8	45017604	2-M5
13	45017611	1-S2
5	45017613	1-T5
14	45017615	1-S2
6	45017617	1-T5
15	45017619	1-S2
7	45017621	1-T5
16	45017631	1-S2
6	45017633	1-T5
17	45017635	1-S2
9	45017637	1-T5
19	45017649	1-S2
10	45017675	1-I5
11	45017676	1-T5
12	45017677	1-T5
19	45017687	1-S2
16	45017702	1-T14
16	45017702	2-I111
2	45017745	2-T9
3	45017745	3-I11
18	45017809	1-T17
19	45017809	2-H6
10	45017857	2-H3
11	45017858	2-H3
12	45017880	1-I6
13	45017882	1-T6
14	45017884	1-T6
15	45017885	1-T6

ITEM	PART N.	GRID
16	45017886	1-T6
17	45017890	1-T6
11	45017890	2-L6
11	45017890	2-L12
11	45017890	2-L17
18	45017892	1-T6
19	45017894	1-T6
20	45017896	1-T6
21	45017898	1-T6
22	45017900	1-T6
25	45017902	1-T6
24	45017904	1-T6
6	45017904	1-T10
25	45017906	1-T6
11	45017906	1-T9
26	45017908	1-T7
10	45017908	1-T11
27	45017910	1-T7
4	45017910	1-T10
28	45017912	1-T7
12	45017912	1-T9
29	45017914	1-T7
11	45017914	1-T11
30	45017916	1-T7
31	45017916	1-T7
32	45017922	1-T7
10	45017922	1-T12
33	45017924	1-T7
11	45017924	1-T12
17	45017940	1-T14
13	45017967	2-M11
14	45017967	2-I13
13	45018011	1-T17
4	45018011	2-M4
4	45018011	2-M3

ITEM	PART N.	GRID
30	45018043	1-D8
9	45018057	1-D13
14	45018163	2-H8
15	45018201	2-I19
3	45018265	2-M4
5	45018265	2-M3
16	45018379	2-T15
6	45018379	3-L10
20	45018417	1-S7
30	45018417	1-S4
18	45018553	2-H11
13	45018553	2-H13
20	45018553	2-H16
15	45018553	2-I13
9	45018553	2-I11
16	45018553	2-M15
18	45018558	2-M14
33	45018558	2-O15
24	45018558	2-O14
14	45018565	2-H6
3	45018585	2-H8
15	45018588	2-I16
14	45018610	2-O11
14	45018610	2-O13
9	45018641	2-R6
7	45018642	2-Q1
7	45018642	2-R2
5	45018643	2-Q7
21	45018657	1-S7
27	45018657	1-S4
10	45018696	2-H8
11	45018749	1-S14
12	45018979	2-S10
15	45019068	2-I18
13	45019177	2-H11

ITEM	PART N.	GRID
15	45019177	2-H17
19	45019177	2-I13
15	45019177	2-I9
9	45019178	2-R6
6	45019208	2-N7
7	45019216	2-I3
7	45019216	2-N7
3	45019239	2-M7
3	45019239	2-M6
10	45019239	2-M5
5	45019239	2-M4
2	45019239	2-M3
3	45019239	2-N2
8	45019239	2-N3
2	45019239	2-N4
6	45019239	2-N5
1	45019239	2-N6
19	45019250	1-D5
18	45019323	2-H9
22	45019436	1-S7
31	45019436	1-S4
2	45019639	1-R2
2	45019639	1-R5
5	45019640	1-R3
3	45019640	1-R10
8	45019642	1-S11
9	45019645	1-S11
16	45019659	1-R18
11	45019668	3-I13
12	45019698	3-I12
13	45019699	3-I13
14	45019700	3-I13
12	45019702	3-I13
12	45019703	3-I13
17	45019716	1-R13

ITEM	PART N.	GRID
8	26799840	1-R17
9	26800230	1-D16
6	26800250	1-D15
10	26800280	1-D16
7	26800280	1-D15
6	26800460	2-D11
7	26800460	2-D10
8	28037780	2-D10
9	28037790	1-P17
11	28037790	1-D17
19	40000010	1-H10
19	40000011	1-H18
31	40002810	1-H9
32	40003800	1-H12
10	41015168	2-D10
7	45001056	1-R14
7	45001058	1-S17
8	45001066	1-P14
16	45001066	1-R16
8	45001066	1-S17
3	45002027	3-H13
8	45002028	3-H12
9	45002030	3-H13
15	45002414	3-H13
10	45002415	3-H13
4	45002466	2-M5
4	45002467	2-M5
4	45002468	2-M5
22	45006994	2-N15
42	45006994	2-O15
28	45006994	2-O14
8	45009969	1-O15
6	45010070	2-P13
9	45010746	3-I8
7	45011273	2-T15
5	45011275	2-T11
10	45011413	2-N16
16	45011413	2-O13
19	45011503	2-O9
20	45011505	2-O9
21	45011506	2-O9
50	45011793	3-L2
12	45011975	1-O17
13	45012027	1-P12
15	[illegible]12027	1-P15
7	[illegible]12136	2-R6
13	45012164	1-O17
5	45012167	1-O15
10	45012169	1-O15
11	45012170	1-O15
12	45012171	1-O15
14	45012206	1-P12
18	45012206	1-P15
11	45012565	1-O16
5	45012581	3-H10
14	45012591	1-O17
16	45012592	1-O17
13	45012593	1-O15
12	45012594	1-O15
13	45012595	1-O15
13	45012596	1-O15
14	45012599	1-O16
15	45012600	1-O16
8	45012642	2-N14
18	45012642	2-O17
9	45012642	2-O14
3	45012697	2-M11
7	45012697	2-M10
22	45012795	2-O9
10	45012842	1-P17
22	45013339	2-O8
24	45013342	2-O8
2	45013378	2-S9
2	45013378	2-S8
2	45013378	2-T4
2	45013378	2-T5
13	45013435	3-L5
9	45013442	2-N14
16	45013442	2-O17
10	45013442	2-O14
3	45013481	2-S9
3	45013481	2-S8
3	45013481	2-T4
3	45013481	2-T5
4	45013483	2-S9
4	45013483	2-S8
4	45013483	2-T4
4	45013483	2-T5
8	45013575	2-P8
18	45013953	2-O7
19	45013956	2-O7
15	45014387	1-L5
27	45014351	3-L2
9	45014351	3-L6
41	45014498	2-N12
10	45014498	2-N13
13	45014498	2-N17
10	45014498	2-N16
13	45014498	2-N13
6	45014498	2-N11
13	45014498	2-N9
7	45014498	2-N7
14	45014565	2-H11
11	45014565	2-H13
14	45014565	2-H15
7	45014565	2-I11
13	45014639	3-I8
15	45015006	1-P10
10	45015167	2-O11
9	45015167	2-O10
2	45015168	2-O11
3	450.5175	1-T13
11	45015176	2-O11
11	45015176	2-O10
11	45015182	1-P17
12	45015184	1-P17
12	45015189	1-O16
13	45015190	1-O16
8	45015234	2-S10
19	45015482	1-L4
23	45015482	3-I7
49	45015482	3-L2
12	45015676	2-O11
12	45015676	2-O10
10	45015679	1-T17
8	45015678	2-H2
7	45015679	2-P13
8	45015680	2-P13
13	45015705	2-O11
13	45015705	2-O10
7	45015784	2-M5
8	45016151	2-P5
8	45016151	2-P6
7	45016152	2-S10
8	45016178	2-S10
9	45016179	2-S10
18	45016287	1-S8
29	45016287	1-S5
14	45016287	1-T14
11	45016287	1-T17
15	45016287	2-H11
12	45016287	2-H13
7	45016287	2-H15
15	45016287	2-I13
21	45016287	2-M15
12	45016288	1-T17
12	45016288	2-H6
8	45016288	2-H8
19	45016289	1-S7
15	45016289	1-T14
16	45016292	2-I10
8	45016292	2-I11
16	45016293	2-I13
5	45016294	2-S9
5	45016294	2-T4
5	45016295	2-T5
5	45016847	3-H12
5	45016847	3-H14
20	45016857	1-L4
21	45016858	1-L4
13	45016901	1-P17
14	45016902	1-P17
14	45016903	1-O16
22	45017038	1-L4
15	45017038	1-P12
17	45017038	1-P15
25	45017038	2-O8
10	45017038	3-M7
13	45017068	2-H9
11	45017069	2-H10
16	45017116	1-L8
16	45017153	1-O1
5	45017240	2-S9
6	45017280	1-O6
16	45017302	1-O15

ITEM	PART NO.	GRID
22	16043421	1-H5
29	16043421	1-H9
28	16043421	1-H12
41	16043421	1-I9
41	16043421	1-I7
13	16043421	1-I3
13	16043421	1-L6
24	16043421	1-O11
25	16043421	1-O10
6	16043421	1-O7
8	16043421	1-O6
21	16043421	1-P4
21	16043421	1-P5
12	16043421	1-P6
11	16043421	1-P7
21	16043421	1-O14
11	16043421	1-O5
7	16043421	1-S2
7	16043421	1-T3
5	16043421	2-I3
5	16043421	2-M8
7	16043421	2-M2
5	16043421	2-N7
18	16043421	2-O9
5	16043421	2-P12
8	16043421	3-I8
8	16043421	3-M10
8	16043421	3-N2
6	16043421	3-N3
23	16043424	1-O10
14	16043521	1-H13
14	16043521	1-I110
11	16043621	1-I6
15	16043621	1-L6
15	16043621	1-O14
13	16043621	1-O2
	16043621	1-P3
13	16043621	1-P5
15	16043621	1-S8
21	16043621	1-S5
11	16043621	2-O7
4	16043621	3-L7
15	16043621	3-L12
26	16043624	1-H7
19	16043624	1-I9
4	16043627	1-O15
15	16043821	1-H10
14	16043821	1-O15
14	16043821	1-P5
10	16043821	1-S8
12	16043821	1-T13
9	16043821	1-T17
13	16043821	2-H11
0	16043821	2-H13
6	16043821	2-H15
12	16043821	2-I13
19	16043821	2-M15
17	16043821	2-O7
12	16043824	1-M16
27	16043831	1-L9
20	16043921	1-H9
30	16043921	1-H12
15	16043921	1-I19
15	16043921	1-O15
15	16043921	1-P6
18	16043921	1-S9
12	16043921	2-M13
33	16043924	1-M16
12	16044021	1-L11
8	16044021	1-S2
8	16044021	1-T3
27	16044024	1-P7
25	16044030	1-S8
10	16044121	2-T16
19	16044221	8-P10
16	16044221	1-H13
10	16044224	2-T17
25	16044321	1-O11
26	16044321	1-O10
42	16044521	1-I9
42	16044521	1-I7
17	16044521	1-S8
17	16044621	1-H10
17	16044621	1-H13
3	16044621	1-T5
29	16044721	1-O9
23	16044821	1-O8
14	16044821	1-P9
17	16044921	1-H13
5	16044921	1-L2
10	16045021	1-O15
7	16045621	1-L2
9	16045621	1-S2
9	16045621	1-T3
16	16100811	1-H10
23	16100811	1-I13
43	16100811	1-I9
49	16100811	1-I7
16	16100811	1-L6
14	16100811	1-I9
12	16100811	1-L11
17	16100811	1-O15
26	16100811	1-O11
27	16100811	1-O10
24	16100811	1-O9
20	16100811	1-S9
17	16100811	1-S8
32	16100811	1-S5
10	16100811	1-S2
11	16100811	1-T3
4	16100811	1-T5
5	16100811	2-P12
3	16100811	3-I0
17	16100811	3-L12
6	16100811	3-M11
7	16100811	3-M10
20	16100821	1-I9
19	16100821	1-M17
21	16100821	1-M14
4	16100821	1-M13
11	16101511	1-S2
11	16101511	1-T3
19	16101511	2-I5
11	16101511	2-O16
12	16101511	3-T17
5	16101511	2-I16
3	16101511	3-I15
25	16101511	3-I12
6	16101511	3-L9
5	16101511	3-L10
6	16101511	3-M10
9	16101511	3-M7
7	16101521	3-M5
7	16101521	3-M6
17	16103611	1-L8
3	16103611	3-H13
15	16103611	3-I6
15	16103611	3-I4
29	16104111	1-H5
23	16104111	1-I17
4	16104111	3-N2
7	16104111	3-N3
15	16105011	1-O4
5	16109611	3-L13
20	16160976	5-L2
4	16204221	3-L8
1	16204321	3-L8
14	16236531	2-N16
14	Y6236531	2-O13
10	16251130	3-I2
10	16251230	3-I8
11	16321021	1-I11
23	16334531	1-T14
1	16334691	1-T15
21	20063040	2-N15
41	20063040	2-O15
27	20063040	2-O14
1	20063390	2-S6
7	20063450	2-S5
22	20063460	1-O14
7	20063460	1-O8
12	20063460	1-O5
23	20063470	1-O14
19	20063470	1-O8
3	20063500	2-M15
1	20063500	2-S13
1	20419565	2-S13
15	24902420	2-N16
16	24902420	2-O17
15	24902420	2-O13
7	24908590	2-N14
17	24908590	2-O17
8	24908590	2-O14
9	24974340	1-O17
10	24974370	1-O17

ITEM	PART N.	GRID
13	15542621	1-T15
16	15542821	3-R5
1	15622901	3-N13
9	15835221	1-P12
11	15835221	1-P14
14	15840521	1-T15
2	15840521	2-L2
1	15840521	3-L3
1	15840521	2-L4
1	15840521	2-L5
7	15840521	1-P12
21	15886721	1-O5
3	15886721	1-P2
18	15886721	1-P4
15	15886721	2-O7
17	15896211	1-L
4	15896211	1-M4
9	15896211	1-S13
6	15896211	1-S11
15	15896211	1-S10
3	15896211	2-H1
4	15896211	2-H3
3	15896211	2-H6
3	15896211	2-L12
3	15896211	2-L17
4	15896211	3-H6
4	15896211	3-H5
8	15896211	3-L9
13	15896221	1-H10
19	15896221	1-H13
18	15896221	1-M15
20	15896221	1-N5
11	15896221	1-N2
7	15896221	1-N16
5	15896221	2-S13
11	15896411	1-L6
10	15896411	2-I4
4	15896411	2-I3
3	15896411	2-L6
3	15896411	2-L12
3	15896411	2-L17
4	15896411	2-N7
4	15896411	3-R10
4	15896411	3-N17
5	15896411	3-N13
18	15896421	1-N3
24	15896421	1-N6
2	15896421	3-R13
3	15896421	3-L13
17	15896421	3-N17
30	15970121	1-L7
6	15970121	1-O13
13	15970121	3-N5
10	15970121	3-I4
14	15970321	1-O1
9	15970321	2-I5
16	15970421	2-O7
4	15970421	2-T11
17	15970421	2-O15
14	15970421	3-L7
14	15970421	3-I4
21	15970521	1-H5
21	15970521	1-H7
7	15970521	1-T6
5	15970521	1-T9
6	15970521	1-T12
6	15970521	2-T15
22	15970521	3-I2
5	15970521	3-M13
11	15970521	3-N2
8	15970521	3-N3
12	15970621	1-L9
4	15970621	3-H12
4	15970621	3-H14
11	15970721	1-L11
10	15970721	1-P13
12	15970721	1-P14
21	15970721	1-P15
8	15970721	1-T5
14	15970721	2-H9
10	15970721	2-H10
4	15970721	2-P12
25	15970724	1-P7
8	15970731	1-O17
7	15970921	1-O13
23	15970921	1-R5
19	15970921	1-P4
8	15970921	1-T17
14	15970921	2-H6
12	15970921	2-I 8
12	15970921	2-L12
12	15970921	2-L17
8	15970921	2-O11
6	15970921	2-O10
5	15970921	2-P13
9	15970921	2-T16
8	15970921	3-I9
23	15970921	3-I2
7	15970924	2-T17
10	15971321	2-N16
12	15971321	2-O13
12	15971421	1-L8
12	15971621	1-O2
15	15971624	1-P2
14	15971824	1-H11
29	15971921	1-L17
22	15971921	1-O8
15	15971921	1-P9
22	15972121	1-O8
14	15972824	1-H11
18	15977821	1-R7
7	15981021	2-H3
9	15981021	2-H5
8	15981021	2-H13
22	15981021	2-H16
7	15981021	2-L9
1	15981021	2-L10
6	15981021	2-M15
6	15981021	2-N14
10	15981121	1-T13
1	15981121	2-L15
15	15981121	2-O17
4	15981221	2-L3
4	15981221	2-L4
11	15981231	1-T13
19	15981231	1-T15
5	15981321	2-L15
7	15981421	1-P15
9	15981521	1-P12
23	15981621	1-P13
8	15981621	1-P14
4	15981621	3-L10
13	15983021	2-N16
13	15983021	2-O13
14	15984121	1-P15
12	15984321	1-P12
4	15984521	1-P16
16	15987931	1-P10
7	15997031	1-O15
10	15997231	1-H3
10	15997331	1-H3
5	16038540	1-L5
13	16042921	1-O15
18	16043021	1-L3
6	16043021	3-H17
8	16043031	3-H9
22	16043111	1-O17
7	16043121	3-I8
8	16043121	3-L5
27	16043221	1-H9
27	16043221	1-H12
30	16043221	1-L17
23	16043221	1-O11
24	16043221	1-O10
16	16043221	1-O2
22	16043221	1-P3
20	16043221	1-P4
25	16043221	1-P5
6	16043221	1-P9
11	16043221	1-P9
10	16043221	1-P12
12	16043221	1-P14
13	16043221	1-P16
7	16043221	1-S11
12	16043221	2-H9
24	16043221	3-I2
25	16043321	1-H9
26	16043321	1-H12
6	16043321	1-I5
8	16043321	1-I4
13	16043321	1-L4
14	16043321	1-L5
20	16043321	1-S5
13	16043324	1-I2
14	16043371	1-L6

ITEM	PART N.	GRID
1	14464880	2-T9
10	14465480	2-H8
9	14465480	2-H10
15	14466780	2-O9
7	14468280	2-O11
5	14468280	2-O10
14	14468280	2-O7
7	14468480	1-O16
4	14468780	1-O15
8	14468780	2-N16
8	14468780	2-O12
8	14468880	2-N16
9	14468980	2-O17
9	14468980	2-O13
4	14469580	2-N14
10	14469580	2-O17
5	14469580	2-O14
4	14469701	3-M5
5	14471780	2-O9
4	14471780	2-O7
5	14471780	2-O4
5	14471780	2-R2
4	14471780	2-R4
15	14472180	1-R6
4	14472880	2-P13
11	14473080	2-O17
5	14473180	2-N14
12	14473180	2-O17
5	14473180	2-O14
16	14473180	2-O9
6	14473280	2-R6
5	14474080	2-T10
6	14474580	2-O4
12	14474580	2-O2
6	14474580	2-R2
5	14474580	2-R4
12	14474580	2-R6
8	14474680	2-O9
12	14474880	2-O8
8	14474880	2-O7
12	14474980	2-O5
10	14476280	2-N15
10	14476280	2-O13
11	14482280	2-N16
11	14482280	2-O13
26	14483080	1-H9
26	14483080	1-H12
13	14489001	3-N2
17	14496201	3-I15
3	14496401	1-M4
3	14496701	3-H12
3	14496701	3-H14
4	14496701	3-L3
4	14496701	3-M4
36	14496801	1-R1
21	14505421	3-L13
20	14505421	3-M15
3	14522421	3-I19
5	14522421	3-I10
4	14525021	3-I13
6	14525021	3-I10
5	14526021	3-I12
9	14527571	3-I13
4	14534121	3-I12
5	14534221	3-I12
6	14534321	3-I12
7	14534421	3-I12
9	14549579	3-I10
6	14549879	3-I10
6	14550079	3-I10
15	14567780	2-L8
4	14567780	2-L14
3	14567780	2-M15
8	14567780	3-I6
8	14567780	3-I4
8	14588387	1-T6
7	14588387	1-T12
6	14589480	3-H8
3	14589480	3-I16
3	14589480	3-I15
13	14589680	3-H8
5	14589680	3-H15
9	14589680	3-I6
9	14589680	3-I4
14	14589980	3-H6
10	14589980	3-I6
10	14589980	3-I4
7	14590090	3-H8
15	14590180	3-R6
2	14594280	3-L3
2	14682790	3-I10
7	14689090	3-I13
12	14600770	1-I3
6	14607670	1-R14
6	14607670	1-S17
9	14607670	1-S15
8	14607670	1-S14
1	14610710	2-M19
12	14610710	2-M9
2	14610770	2-M11
2	14610770	2-M7
2	14610770	2-M6
5	14610770	2-M3
2	14610770	2-N3
21	14610770	3-I9
23	14620670	1-O5
1	14620670	1-R4
1	14620670	1-P11
7	14625979	3-I10
5	14626090	3-I10
3	14626671	3-I10
4	14628290	3-I10
7	14638079	3-I10
7	14638179	3-I10
4	14642291	3-L12
10	14642291	3-L13
7	14642295	3-L17
4	14694217	2-M5
6	14694217	2-M3
15	15211621	3-H5
8	15302621	3-I8
25	15540221	3-I9
31	15540221	3-I5
11	15540221	3-I4
10	15540221	3-I2
5	15540221	3-L10
5	15540221	3-L12
8	15540221	3-L17
10	15540321	1-O4
19	15540321	3-I2
9	15540321	3-L3
7	15540321	3-L9
7	15540321	3-M7
5	15540321	3-M5
5	15540321	3-M4
11	15540421	1-O4
13	15540421	2-O17
7	15540421	3-I9
20	15540421	3-I2
2	15540421	3-L10
16	15540521	1-I3
8	15540521	1-P12
10	15540521	1-P14
10	15540521	1-P16
17	15540521	2-O9
12	15540521	3-I8
12	15540521	3-I4
8	15540621	1-T13
21	15540621	3-I2
6	15540631	1-P17
20	15540721	1-O8
8	15540721	3-M7
8	15540821	1-Q16
8	15540821	1-S2
6	15540821	1-T9
12	15540821	2-H11
7	15540821	2-H13
5	15540821	2-H15
11	15540821	2-I13
9	15540821	2-I11
6	15540821	2-I5
8	15540821	3-M5
6	15540821	3-M4
18	15541021	1-O8
12	15541021	1-O4
6	15541021	2-N14
14	15541021	2-O17
7	15541021	2-O14
12	15541221	1-O4
20	15541521	1-O8
8	15541621	2-O9
16	15541821	2-O5
9	15541824	2-T17
9	15542821	1-T13

ITEM	PART N.	GRID
4	14305520	3-R13
2	14305526	3-L12
5	14305526	3-L17
9	14305620	1-M4
2	14305830	2-P16
2	14305830	2-P17
2	14305839	2-Q16
2	14305873	2-Q14
2	14305873	2-Q12
2	14305873	2-Q10
3	14306326	3-L12
6	14306326	3-L17
8	14306421	1-T15
16	14306421	2-L2
10	14306521	1-S5
7	14306521	2-H2
20	14306521	2-R17
2	14306521	2-H6
5	14306521	2-H4
10	14306521	2-I8
17	14306521	2-L2
8	14306521	2-L8
7	14306521	2-L14
19	14306521	2-M14
4	14306526	3-L14
4	14306526	3-M15
6	14307534	2-I2
4	14307534	1-H6
6	14307621	2-H2
2	14309529	2-O5
55	14309529	2-P8
55	14309529	2-P9
5	14323911	1-O5
18	14323911	1-H4
20	14323911	1-H5
16	14323911	1-H6
20	14323911	1-H7
4	14323911	1-L11
17	14324211	1-M4
17	14324211	1-H6
3	14324211	2-P13
2	14324801	2-S10
3	14324911	2-P13
17	14325001	1-P2
10	14325011	1-P7
14	14325201	1-O2
27	14325211	1-P3
12	14325301	1-O15
24	14325601	1-H6
21	14325601	2-H11
6	14326540	2-O13
4	14326540	2-O19
22	14328101	1-H14
22	14328101	1-H17
11	14328101	1-I12
40	14328301	1-I5
40	14328301	1-I7
18	14328501	1-H6
18	14328501	1-H6
55	14328501	1-O9
18	14328701	1-D9
19	14329901	1-H4
19	14329901	1-H6
3	14330250	2-O15
2	14330250	2-O13
3	14330250	2-O11
9	14331321	1-T13
8	14331321	2-P17
5	14331321	2-I16
5	14331321	2-I14
7	14331321	2-I9
4	14331321	2-I7
0	14331521	2-H17
8	14331521	2-I16
6	14331521	2-I8
5	14331521	2-I7
5	14420226	3-L14
5	14420226	3-M15
4	14420321	2-H8
11	14420324	2-P6
13	14422821	1-S5
54	14422924	2-P9
5	14452580	2-S5
3	14452880	2-S7
11	14453180	1-S8
8	14453280	2-R15
3	14453280	2-R16
3	14453280	2-R17
7	14453280	2-S17
6	14453380	2-S5
21	14453589	1-M17
6	14453880	2-S12
5	14453880	2-S11
16	14453981	1-L16
22	14453981	1-M15
6	14454180	2-S11
1	14454381	2-H5
6	14457080	2-M12
5	14457180	2-O17
13	14457180	2-O7
5	14457280	2-N15
5	14457280	2-O17
5	14457280	2-O19
14	14457280	2-O9
9	14457281	1-O7
9	14457281	1-O5
1	14457380	2-T3
2	14457480	2-P14
2	14457480	2-P15
7	14457480	2-S11
17	14457481	1-O9
7	14457580	2-N16
7	14457580	2-O17
7	14457580	2-O13
10	14457581	1-O9
30	14457681	1-O19
3	14457780	2-H2
3	14457780	2-S10
7	14457980	2-S12
4	14458060	2-H3
2	14458280	2-M12
8	14458280	2-S12
9	14458280	2-S11
5	14458281	1-P8
6	14458281	1-P9
14	14458480	1-P6
19	14458680	1-M14
3	14458880	2-P14
5	14458880	2-P16
2	14458880	2-O17
4	14458880	2-O15
9	14458880	2-O13
4	14458880	2-O11
9	14459680	2-H9
0	14459680	2-R10
12	14462880	1-S8
5	14462880	1-T13
10	14462880	1-T15
6	14462880	1-T17
10	14462880	2-H11
5	14462880	2-H13
3	14462880	2-H15
9	14462880	2-I13
5	14462880	2-L2
17	14462880	1-P4
7	14463280	1-T17
10	14463280	2-H6
6	14463280	2-H5
19	14463281	1-P2
11	14463680	2-H11
6	14463680	2-H13
4	14463680	2-H15
10	14463680	2-I13
4	14463680	2-I11
4	14463680	2-S10
13	14463780	1-S8
6	14463780	1-T13
11	14463780	1-T15
26	14463880	1-H6
25	14463880	1-H11
12	14463880	1-T15
5	14463880	2-H3
5	14463880	2-S12
9	14463880	2-S11
5	14463880	2-S10
7	14463980	1-T13
9	14464080	2-O17
4	14464080	2-O14
3	14464280	2-N14
20	14464580	1-O14
2	14464580	1-O2
2	14464580	1-R8
5	14464580	2-R6
2	14464880	1-R3
2	14464880	1-R10

ITEM	PART N.	GRID
5	13278411	3-L8
6	13276011	3-L9
2	13297921	1-M3
9	13400575	1-I6
11	13401875	1-I3
5	13401675	2-S12
4	13401676	2-S11
17	13407211	1-Q14
6	13407211	1-Q8
10	13407211	1-Q5
1	13407211	2-M11
1	13407211	2-M7
1	13407211	2-M5
3	13407211	2-M6
3	13407211	2-M4
1	13407211	2-M3
8	13407211	2-M2
1	13407211	2-N2
9	13407211	2-N3
1	13407211	2-N4
4	13407211	2-N5
1	13407211	2-N6
2	13407211	2-P15
2	13407211	2-Q9
.	13407211	2-Q8
2	13407211	2-Q7
1	13407211	2-Q5
3	13407211	2-Q4
1	13407211	2-Q2
3	13407211	2-R2
2	13407211	2-R4
1	13407211	2-R5
3	13407211	2-R6
3	13407211	3-I12
6	13407211	3-I8
4	13407211	3-I8
9	13407811	2-M8
4	13407811	2-M2
20	13449521	1-H10
18	13449521	1-P10
38	13516221	1-I9
38	13516221	1-I7
11	13516721	1-H5
15	13516721	1-H7
10	13516811	1-I8
12	13516821	1-H13
27	13516821	1-D11
10	13517311	1-I6
10	13517530	1-M13
12	13517630	1-M17
17	13517723	1-H10
11	13517720	1-H13
21	13517821	1-H11
12	13540921	1-H10
11	13543621	1-L8
6	13550301	3-I8
16	13550301	3-I2
17	13550401	3-I2
6	13748610	1-P7
9	13748710	1-P7
10	13793070	1-S9
12	13793070	1-S5
8	14048217	2-T10
7	14048317	2-T10
1	14142490	3-I17
9	14147690	3-H10
12	14149490	3-H6
22	14157370	2-O7
3	14163170	2-R13
18	14164970	1-O16
27	14164970	1-O4
14	14165470	1-H4
14	14165470	1-H6
5	14168070	1-O12
6	14168070	1-O11
5	14168070	1-O8
18	14169270	1-O7
9	14171070	1-R12
9	14171070	1-R16
7	14176770	1-R2
1	14176770	1-R9
19	14177670	1-O14
6	14177670	1-O12
6	14177670	1-O11
6	14177670	1-O9
1	14177670	1-O2
1	14177670	1-R8
1	14179770	1-R3
1	14179770	1-R10
9	14180970	1-O7
39	14196670	1-I9
30	14196670	1-I7
9	14199100	2-H11
6	14199100	2-H13
21	14199100	2-H16
7	14199100	2-H17
9	14199100	2-H16
4	14199100	2-H1-
8	14199100	2-H3
3	14199100	2-H11
9	14199100	2-I9
3	14199100	2-I7
1	14199100	2-L2
3	14199100	2-L3
3	14199100	2-L4
2	14199100	2-L5
9	14199100	2-L9
2	14199100	2-L10
8	14199100	2-L11
2	14199100	2-L15
6	14199100	2-L16
2	14199100	2-M15
2	14199100	2-M14
7	14199511	1-H9
10	14233421	1-R6
18	14233631	1-H9
9	14257831	1-H9
4	14258231	2-Q9
7	14258231	2-Q8
3	14258231	2-Q7
7	14258231	2-Q5
4	14258231	2-Q4
7	14258231	2-Q2
4	14258231	2-R2
3	14258231	2-R4
7	14258231	2-R5
4	14258231	2-R6
6	14274421	1-O16
16	14282170	1-H7
12	14282370	1-H5
17	14282470	1-H5
7	14282470	1-H7
15	14282770	1-H4
18	14282770	1-H5
15	14282770	1-H6
18	14282770	1-H7
18	14282970	1-H5
18	14282970	1-H7
1	14305521	2-Q14
1	14305521	2-Q12
1	14305521	2-Q10
31	14302221	3-I3
2	14303820	1-T12
1	14303930	2-P15
1	14303930	2-P17
1	14303930	2-Q16
2	14304320	2-R15
2	14304320	2-R13
2	14304320	2-R17
29	14304320	2-S15
5	14304326	2-S17
3	14304520	2-I3
1	14304520	2-L6
1	14304520	2-L12
1	14304520	2-L17
8	14304520	2-N7
5	14304720	2-S17
1	14305220	2-P16
1	14305220	2-P18
1	14305220	2-Q17
4	14305220	3-L13
3	14305220	3-M17
3	14305226	3-L14
3	14305226	3-M15
2	14305320	2-Q15
1	14305320	2-Q13
2	14305320	2-Q11
4	14305420	1-I6
10	14305420	1-T9
2	14305420	1-T10
5	14305420	1-T11
2	14305420	2-O3
7	14305421	3-I9
7	14305421	3-I4
5	14305520	1-T9

ITEM	PART N	GRID
2	11343621	2-N3
6	11369621	1-P16
5	11376221	2-L9
4	11383631	1-O12
8	11390521	3-M5
3	11390521	3-M4
4	11390531	1-N3
5	11391521	1-T17
4	11391521	2-H2
7	11391521	2-H14
9	11391521	2-H13
10	11391521	2-H15
3	11391521	2-H17
8	11391521	2-H16
3	11391521	2-H4
6	11391521	2-H12
2	11391521	2-H7
5	11391521	2-I9
2	11391521	2-I7
12	11391521	2-L4
10	11391521	2-L10
2	11391521	2-L11
2	11391521	2-L18
1	11391521	2-M15
1	11391521	2-M14
6	11394331	1-O17
5	11394331	1-O18
3	11394331	1-O15
20	11408321	1-H8
20	11408321	1-H11
3	11408331	2-T11
7	11422331	1-O17
18	11500210	1-M8
12	11702911	3-I2
2	11702921	2-R8
2	11702921	2-R9
2	11702921	2-R10
2	11702921	2-R11
2	11702921	2-R12
2	11702921	2-R14
21	11797720	1-H6
14	11902113	1-O9
18	11903011	1-O14
10	11903111	2-O7
13	11903213	1-N4
11	12034571	1-O4
21	12034771	1-M3
15	12035471	1-N8
21	12035471	1-N6
22	12035671	1-N7
19	12035671	1-M6
10	12035671	1-N2
22	12035671	1-N5
8	12060480	3-N4
16	12060580	2-L6
10	12060580	2-L12
12	12060580	2-L17
6	12060580	3-N4
9	12077086	1-P6
8	12077186	1-P5
16	12077186	1-P6
23	12164011	1-H8
22	12164011	1-H11
10	12164011	1-M15
12	12164011	1-I16
2	12164111	2-L3
2	12164111	2-L4
9	12164111	2-L5
6	12164111	2-L15
5	12164121	1-H3
6	12164521	1-H5
9	12164711	1-L11
4	12164711	1-O13
14	12164711	1-P10
9	12164711	2-H6
7	12164711	2-H9
25	12164711	2-H10
7	12164711	2-I5
4	12164711	2-L6
4	12164711	2-L12
4	12164711	2-L17
1	12164711	2-P12
5	12164711	2-T15
11	12164711	2-T17
4	12164711	3-I9
13	12164711	3-I2
5	12164711	3-L8
12	12164711	3-N2
7	12173680	1-S13
5	12173690	1-S11
8	12173790	1-S13
10	12173890	1-P6
5	12174090	1-L2
14	12174090	1-L2
15	12174090	1-P4
15	12174090	1-P5
4	12174090	3-M7
7	12174490	1-L8
9	12174490	1-L11
28	12174490	1-L17
18	12174490	1-M14
8	12174590	1-L5
13	12174590	2-D9
10	12174790	1-O2
24	12174790	1-P3
25	12174790	1-P4
16	12174790	1-P5
9	12174990	1-L3
15	12179490	1-L3
3	12179490	1-L3
15	12179490	1-L15
20	12179490	1-M13
31	12179990	1-P5
40	12182190	1-P6
43	12184590	2-D9
17	12429421	1-O15
32	12574211	1-L4
1	12574511	3-N2
5	12574611	3-N3
9	12575611	1-S8
11	12575611	1-S5
1	12577221	3-L14
1	12577221	3-M15
2	12577521	3-L14
2	12577521	3-M15
9	12601278	3-H5
2	12601371	2-P12
3	12601411	2-P12
6	12601671	3-H5
6	12601671	1-P12
7	12601671	1-P14
23	12604271	1-N6
1	12605370	3-L15
16	12638101	1-D14
14	12638101	1-O8
16	12638601	1-L8
9	12638601	1-D4
14	12638601	1-P2
5	12638601	1-S3
11	12638601	2-S7
14	12638601	3-I2
8	12638621	3-L8
4	12640601	3-L9
6	12642401	1-I4
1	12643701	2-S10
25	12644421	3-H5
6	12646701	2-I19
1	12646701	3-M11
5	12646801	1-D15
7	12646801	1-P12
5	12646801	1-P14
19	12646801	1-P15
3	12646801	1-T5
9	12646801	2-H5
8	12646801	2-H11
7	12646801	2-I13
8	12646801	2-T17
6	12646801	3-I6
6	12646801	3-I4
10	12646901	1-L6
5	12646901	1-S2
5	12646901	1-S3
5	12646901	3-I9
15	12646901	3-I2
5	12646901	3-M7
11	12647101	1-M16
2	12648260	1-M9
11	13265111	3-H5
12	13268016	3-H5
5	13272411	3-H17
6	13272411	3-M7
22	13272511	2-N7
5	13272511	3-H17
1	13274211	2-P2
1	13274211	2-P4

ITEM	PART N.	GRID
11	10377711	2-G2
8	10977821	1-L6
10	10977921	1-N4
9	10977921	3-M19
14	10978021	2-L15
24	10978221	1-L16
2	10978221	1-M14
14	10978621	2-I4
4	10979421	3-L17
6	10979440	1-L5
9	11039729	1-N2
10	11052090	3-H6
11	11052190	3-H5
30	11059376	1-I15
1	11059575	2-S9
1	11059575	2-S8
1	11059575	2-T4
1	11059575	2-T5
10	11061576	1-P10
6	11062975	2-P10
36	11066675	1-I9
36	11066675	1-I7
5	11068375	3-I5
5	11068375	3-I4
4	11068875	2-N16
4	11068875	2-O13
9	11069375	1-I3
4	11070875	1-P17
1	11074875	2-R6
1	11075175	2-R2
1	11075176	2-Q4
1	11075475	2-Q7
2	11075975	2-N14
5	11075975	2-N16
3	11075975	2-O17
2	11075975	2-O14
5	11075975	2-O13
2	11075975	2-R6
2	11076175	2-O4
4	11076175	2-Q2
2	11076175	2-R2
1	11076175	2-R4
4	11076175	2-R5
2	11076475	2-Q5
4	11076475	2-Q9
19	11076475	2-Q7
4	11076475	2-Q5
5	11076976	2-O14
5	11076975	1-P17
4	11087376	2-S17
20	11087776	3-L13
18	11087776	3-M17
2	11087876	1-I8
11	11087876	1-I2
8	11106621	2-H5
14	11106621	1-H8
15	11112421	1-Q14
9	11112421	1-Q12
3	11112421	1-Q11
3	11112421	1-Q9
8	11113621	1-S8
21	11113931	1-Q7
8	11113931	1-Q5
4	11118711	1-Q12
4	11118711	1-Q11
4	11118711	1-Q9
12	11118711	1-Q7
14	11118921	1-Q14
9	11118921	1-Q5
3	11118921	1-S3
2	11119330	3-I8
12	11127521	2-Q9
14	11190571	1-P2
14	11190579	1-N7
2	11190579	2-T11
5	11190579	2-T17
29	11193871	1-N7
15	11193871	1-H14
35	11193871	1-I7
5	11193871	1-I5
5	11193871	1-I4
25	11193871	1-L16
9	11193871	1-M16
20	11193871	1-O11
28	11193871	1-O10
25	11193871	1-O8
8	11193871	1-P6
8	11193871	1-P7
12	11193871	1-P9
14	11193871	1-S9
6	11193871	2-T16
13	11193874	1-P2
4	11193879	2-T17
24	11194071	1-N8
13	11195371	1-L3
21	11195371	2-N7
2	11195371	2-H15
4	11195371	3-H17
9	11195471	1-L8
15	11195471	1-Q14
11	11195471	1-Q9
2	11195471	2-I3
2	11195471	2-L6
2	11195471	2-L12
2	11195471	2-L17
2	11195471	2-N7
9	11195471	3-H10
4	11195471	3-M10
9	11197771	1-H10
9	11197771	1-H13
13	11197771	1-S9
13	11198071	1-H5
15	11198071	1-H8
10	11198071	1-H10
37	11198071	1-I9
37	11198071	1-I7
8	11198071	1-I6
10	11198071	1-I3
11	11198071	1-M17
10	11198071	1-O15
21	11198071	1-O14
11	11198071	1-O9
7	11198071	1-O7
8	11198071	1-O2
13	11198071	1-P4
8	11198071	1-P6
4	11198071	1-P8
14	11198371	1-H5
16	11198371	1-H9
15	11198371	1-H11
28	11198371	1-L17
10	11198371	1-M14
12	11198371	1-O5
9	11198371	1-O3
14	11198371	1-P4
11	11198371	1-P10
7	11198371	2-T16
16	11198374	1-P2
2	11198671	1-O5
8	11198671	2-T16
17	11200171	1-H8
17	11200171	1-I11
11	11234721	1-M14
13	11234721	1-O9
6	11234721	2-H9
7	11234721	2-H10
4	11254121	2-O17
8	11255921	1-P14
10	11255921	1-P8
18	11288021	1-P10
12	11288024	1-P10
22	11288031	3-I2
18	11306921	1-H3
21	11306921	1-O8
15	11306921	1-P2
20	11306921	1-P9
13	11306921	1-P10
11	11306921	1-R6
4	11306921	1-S3
7	11306921	2-H6
5	11306921	2-H9
8	11306921	2-H10
10	11306924	1-H11
9	11306924	2-T11
18	11307021	1-H5
27	11307021	1-L17
4	11307021	1-O13
6	11307021	2-H9
19	11307024	1-H11
5	11343721	2-H11
6	11343721	2-I13
6	11343821	2-H11
4	11343821	2-H17
4	11343821	2-I9
2	11343821	2-M4

ITEM	PART N.	GRID
12	10519621	1-P4
12	10519621	1-P5
12	10519660	1-H5
12	10519660	1-H7
6	10520001	1-O4
9	10520001	3-I3
3	10520001	3-I6
3	10520001	3-I4
3	10520001	3-I7
4	10520101	3-I6
4	10520101	3-I4
2	10520121	2-T11
3	10520221	1-H5
4	10569371	1-S5
6	10569371	1-T15
1	10569371	2-H2
3	10569371	2-N17
7	10569371	2-I16
2	10569371	2-I14
9	10569371	2-I9
15	10569371	2-L2
9	10569371	2-L8
9	10569371	2-L14
20	10569371	2-M14
32	10569371	3-I3
5	10569571	1-S6
7	10569571	1-T15
2	10569571	2-H17
1	10569571	2-I16
1	10569571	2-I14
2	10569571	2-I9
1	10569571	2-I7
2	10571371	3-M7
15	10571470	1-L15
8	10571470	2-O9
23	10571471	1-L16
8	10571471	1-M14
11	10571471	2-I4
1	10571471	3-M17
2	10571570	2-I3
2	10571570	2-L5
2	10571570	2-L12
2	10571570	2-L17
1	10571570	3-L17
4	10571571	1-L6
3	10571571	1-L8
4	10571571	1-L11
4	10571571	3-I2
3	10571571	3-L6
2	10571571	3-L9
4	10571571	3-L16
2	10571571	3-M17
1	10571571	3-M12
2	10571579	1-M4
4	10571771	1-L8
5	10571771	1-L11
10	10571771	1-O9
4	10571771	1-T3
11	10571771	2-M13
2	10571771	2-M8
2	10571771	2-M2
5	10571771	2-I2
8	10571771	3-L5
3	10571771	3-L7
5	10571871	1-L6
5	10571871	1-L8
6	10571871	1-L11
2	10571871	1-O13
7	10571871	1-O1
6	10571871	1-T9
5	10571871	1-T12
12	10571871	2-H2
2	10571871	2-H8
4	10571871	2-I10
1	10571871	3-H12
1	10571871	3-H14
6	10571871	3-I2
2	10571871	3-L8
5	10571970	3-L3
1	10571970	3-M5
1	10571970	3-M4
22	10571971	1-O7
8	10571971	1-O5
7	10571971	3-I2
3	10571971	3-L5
12	10571971	3-L10
1	10571971	3-L12
2	10571971	3-L17
3	10571971	3-M7
7	10572170	1-O5
2	10572170	3-M5
2	10572170	3-M4
8	10572271	1-P12
7	10572271	1-P14
5	10572271	1-P16
5	10577170	1-R8
7	10615472	3-H5
2	10717311	3-H12
2	10717311	3-H14
2	10725911	1-L5
5	10725918	3-H5
2	10725921	2-S17
2	10725940	1-L6
15	10726011	1-M4
4	10730901	1-T17
3	10730901	2-H2
9	10733601	2-O8
8	10734201	1-L6
9	10734201	1-N4
1	10734201	1-S8
9	10734201	1-S6
6	10734201	3-I9
9	10734601	2-O9
2	10735001	3-N2
10	10791011	2-O9
4	10791311	2-S12
8	10791311	3-I15
12	10794011	1-L9
20	10794011	2-N7
9	10794011	3-H17
12	10795001	1-N8
20	10795001	1-N5
13	10795701	1-N3
1	10805001	2-M5
9	10805001	3-L2
2	10829701	2-M5
12	10839610	1-H4
12	10839610	1-H6
8	10839610	1-H10
8	10839610	1-H12
8	10839810	1-O7
8	10839810	1-O6
15	10839710	1-H8
13	10839710	1-H11
3	10839810	1-P17
8	10839810	1-Q17
4	10839810	2-O11
8	10839810	2-O10
8	10839910	1-P16
2	10843321	3-I13
4	10863190	3-I15
17	10902021	1-M15
1	10902021	1-M4
9	10902021	2-I2
12	10902021	3-L5
7	10902021	3-L6
9	10902211	2-I9
1	10902211	2-L6
1	10902211	2-L12
1	10902211	2-L17
6	10902221	1-L6
7	10902221	1-L11
14	10902221	1-N3
4	10902221	1-Q5
8	10902221	1-Q4
5	10902221	1-S15
4	10902221	1-S11
9	10902221	3-H5
2	10902221	3-I14
2	10902221	3-L16
2	10902221	3-M12
3	10902221	3-N11
7	10902321	1-L6
6	10902321	1-S15
12	10902321	1-S9
8	10902321	2-S17
7	10902421	1-N2
14	10902421	1-S10
2	10902421	2-I4
8	10902521	1-N2
2	10902621	2-R13
8	10902621	3-L17
16	10902621	3-I2
14	10902624	1-R13
34	10903231	1-L4

ITEM	PART N.	GRID
9	10389511	1-O14
10	10389511	1-O6
12	10396180	1-S13
4	10397480	2-I5
22	10441390	1-L16
10	10441390	1-M14
19	10450390	1-O11
10	10450390	1-O13
3	10516071	1-O17
13	10516670	1-S10
1	10516470	2-O3
9	10516471	1-L3
1	10516471	1-L5
3	10516471	1-O5
4	10516471	1-O4
4	10516471	1-S13
2	10516471	1-S11
1	10516471	2-I4
8	10516471	3-H6
1	10516471	3-I10
1	10516471	3-I15
1	10516471	3-I14
1	10516471	3-L9
1	10516471	3-M11
8	10516479	3-H5
10	10516670	1-O14
10	10516671	1-L3
3	10516671	1-L6
15	10516671	1-O2
13	10516671	1-P2
11	10516671	1-P4
11	10516671	1-P5
8	10516671	1-P12
3	10516671	1-P14
14	10516671	1-P15
6	10516671	1-O5
3	10516671	1-S11
4	10516671	1-S8
3	10516671	1-S5
2	10516671	1-S2
2	10516671	1-T5
2	10516671	1-T13
5	10516671	1-T17
3	10516671	2-H9
2	10516671	2-H11
1	10516671	2-H13
1	10516671	2-H15
2	10516671	2-I13
1	10516671	2-I3
23	10516671	2-M15
5	10516671	2-O9
6	10516671	2-O7
5	10516671	3-H8
2	10516671	3-H17
1	10516671	3-I8
16	10516671	3-L12
1	10516671	3-M10
1	10516672	2-N7
3	10516679	1-O15
7	10516870	1-R5
23	10516871	1-L7
1	10516871	1-O13
3	10516871	1-P12
3	10516871	1-P14
20	10516871	1-P15
1	10516871	1-S9
2	10516871	1-T6
2	10516871	1-T17
1	10516871	2-H5
1	10516871	2-H9
9	10516871	2-H11
2	10516871	2-H13
6	10516871	2-H19
6	10516871	2-H17
3	10516871	2-I13
7	10516871	2-L6
7	10516871	2-L12
7	10516871	2-L17
1	10516871	2-M4
1	10516871	2-N3
3	10516871	2-N16
3	10516871	2-O15
3	10516871	2-O11
2	10516871	2-O10
7	10516871	2-O7
1	10516871	2-P13
1	10516871	2-T11
4	10516871	2-T15
1	10516871	3-I9
1	10516871	3-I6
1	10516871	3-I4
2	10516871	3-M11
11	10517070	1-O14
1	10517070	1-O12
1	10517070	1-O11
1	10517070	1-O9
1	10517070	2-O5
11	10517071	1-L3
5	10517071	1-O4
4	10517071	1-P13
4	10517071	1-P14
1	10517071	1-P17
1	10517071	2-O16
12	10517071	1-O14
5	10517071	1-S9
3	10517071	1-S2
2	10517071	1-T3
3	10517071	1-T13
4	10517071	1-T15
1	10517071	2-H3
13	10517071	2-H5
4	10517071	2-H11
2	10517071	2-H15
4	10517071	2-I13
1	10517071	2-I11
6	10517071	2-I5
1	10517071	2-N14
1	10517071	2-O17
1	10517071	2-O14
6	10517071	2-O8
2	10517071	3-I16
2	10517071	3-I15
26	10517071	3-I9
2	10517071	3-I8
2	10517071	3-I4
1	10517071	3-L10
2	10517071	3-M10
5	10517170	1-P14
8	10517170	1-R5
4	10517171	1-O17
2	10517171	1-O16
1	10517171	1-O15
2	10517270	1-O12
2	10517270	1-O11
2	10517270	1-O9
11	10517270	1-Q7
2	10517271	1-I3
5	10517271	1-P12
6	10517271	1-P14
8	10517271	1-P16
2	10517271	1-P17
2	10517271	1-S3
4	10517271	1-T13
5	10517271	1-T15
3	10517271	1-T17
2	10517271	2-H2
2	10517271	2-H3
10	10517271	2-H5
2	10517271	2-O17
7	10517271	2-O9
2	10517271	3-L10
3	10517471	1-O16
2	10517671	1-O15
6	10519201	2-O7
4	10519301	3-H5
8	10519320	1-S5
8	10519320	1-S5
12	10519321	2-I4
33	10519401	1-L4
1	10519401	1-L8
3	10519401	1-L11
10	10519601	1-H18
10	10519601	1-I2
2	10519601	1-L8
9	10519601	1-O15
11	10519601	1-O14
20	10519601	1-O10
12	10519601	1-P2
4	10519601	1-S2
3	10519601	1-T3
9	10519601	2-O7
4	10519601	2-S5
20	10519621	1-M14
9	10519621	1-O14

ITEM	PART N.	GRID
2	9928367	1-N11
3	9928369	3-N14
4	9928370	1-N11
5	9928371	1-N11
6	9928378	1-N11
7	9928374	1-N11
8	9928375	1-N11
9	9928376	1-N11
1	9928383	1-N13
2	9928391	1-N13
3	9928392	1-N13
10	9928396	1-N11
8	9929135	1-M12
16	9929664	1-M6
4	9930018	1-N13
5	9930021	1-N13
6	9930022	1-N13
7	9930023	1-N13
8	9930024	1-N13
9	9930025	1-N13
10	9930026	1-N13
11	9930027	1-N13
9	9930052	1-M12
10	9930053	1-M12
11	9930055	1-M12
12	9930056	1-M12
13	9930057	1-M12
5	9930414	1-N4
17	9930414	1-N5
4	9930868	1-N15
5	9930870	1-N15
6	9930871	1-N15
4	9930880	1-N7
11	10102001	2-T10
7	10136586	1-O2
25	10136586	1-P3
17	10147086	1-O2
26	10147086	1-P3
1	10147385	3-M7
8	10147986	1-P4
9	10160401	1-P10
9	10160701	1-P4
8	10160701	1-H6
8	10166611	1-O9
7	10181711	1-M14
1	10181717	1-T15
18	10182811	1-L16
22	10184311	1-M14
4	10184317	1-L3
19	10184317	1-L16
5	10205720	1-N2
8	10205820	1-M16
10	10205910	1-I12
10	10205910	1-I11
19	10205220	1-M8
2	10206220	3-E5
6	10250544	8-N4
9	10250644	2-L5
5	10250644	2-L12
9	10250644	2-L17
7	10250644	3-N4
9	10257060	1-P4
9	10257060	1-P5
1	10257060	1-T13
9	10257060	3-H8
7	10257460	1-P6
2	10259960	2-H6
1	10259960	2-E5
2	10259960	2-E3
4	10260060	1-L2
8	10260060	1-O15
21	10260060	1-P9
20	10260160	1-L16
8	10260160	1-O14
2	10260160	2-O7
2	10260160	3-H8
33	10263160	1-H9
31	10263160	1-O8
3	10263160	2-O7
1	10263190	1-S11
7	10263360	1-P6
11	10263460	1-H8
11	10263460	1-H11
5	10263460	1-L3
1	10263460	1-P12
1	10263460	1-P14
15	10263460	1-P16
1	10263460	1-O17
3	10263460	2-D11
1	10263460	2-D10
3	10263460	2-D9
3	10263460	2-H8
2	10264660	2-S5
10	10265460	1-H4
10	10265460	1-H6
16	10273111	1-O9
4	10273140	2-D7
1	10278660	1-S6
1	10278660	1-S5
13	10279550	1-H5
11	10279560	1-H7
2	10279560	1-D5
1	10279560	2-H9
1	10279560	2-H10
6	10280060	1-L3
21	10280060	1-L15
18	10280060	1-M14
2	10280060	1-S8
1	10280060	1-S2
1	10280060	1-T5
1	10280060	1-T6
9	10280060	2-M13
2	10280060	2-S7
7	10281980	1-L5
2	10282460	1-T 5
2	10282460	1-O16
2	10282460	2-H5
1	10282460	2-M6
1	10282460	2-M2
2	10284460	1-A10
5	10284460	1-O17
10	10284460	1-O16
3	10291090	2-H8
2	10291690	1-S10
1	10291690	2-P11
1	10291690	3-H17
1	10291690	2-L13
1	10291690	2-I9
3	10292390	1-S13
3	10292390	1-S8
15	10292390	1-S5
11	10296160	1-M4
17	10296160	1-M14
3	10296160	1-T18
3	10296160	2-S5
4	10296260	2-H6
1	10296260	2-H9
2	10297760	1-N14
9	10298360	1-O9
4	10298360	3-H8
11	10298460	1-H6
13	10300511	1-H6
18	10300611	1-P2
35	10300671	1-L4
3	10300671	1-T15
4	10300671	1-T16
3	10300671	2-I5
10	10300711	1-P4
10	10300711	1-P5
35	10300811	1-H9
12	10305171	1-H8
12	10305171	1-H11
9	10305171	1-L3
2	10305171	1-P12
2	10305171	1-P14
16	10305171	1-P16
2	10305171	1-O17
2	10305171	2-H9
2	10305171	2-H10
4	10305171	2-D9
35	10329910	1-I9
6	10333510	1-N2
1	10334510	2-R8
1	10334510	2-R10
1	10334510	2-R11
1	10334510	2-R13
5	10374211	2-O7
1	10375111	3-H15
7	10376311	1-N4
20	10376821	1-M8
11	10377011	1-N3
18	10377011	1-N5
17	10377111	1-M6
8	10379011	1-N4
19	10389311	1-N5

ITEM	PART N.	GRID
6	4782786	1-H15
8	4782867	1-H7
5	4783241	1-H7
3	4784008	1-P7
7	4784078	1-P7
11	4784432	1-S9
8	4784454	1-P2
5	4784723	1-H11
22	4784888	1-I8
16	4784889	1-I8
15	4785107	1-H15
6	4785501	1-O10
4	4786900	1-O14
2	4786913	2-T17
11	4786937	1-I8
10	4787154	1-H11
9	4787410	1-O10
5	4788064	1-S9
3	4788086	1-S9
6	4788308	1-I2
8	4788909	1-I2
7	4789860	1-M15
15	4790861	1-M14
8	4791124	1-M13
24	4791125	1-M15
2	4791382	1-M16
22	4791474	1-I14
22	4791477	1-I14
22	4791479	1-I14
5	4792039	1-I17
5	4792169	1-P6
9	4792661	1-M15
10	4792662	1-M15
11	4792663	1-M15
12	4792664	1-M15
13	4792665	1-M15
14	4792666	1-M15
13	4793794	1-H15
14	4794193	1-H18
2	4796457	1-H7
5	4797577	1-M14
4	4797579	1-M14
1	4798844	1-I2
3	4799018	1-M16
1	4799060	1-M16
4	4799061	1-I2
5	4799086	1-M16
14	4799275	1-O14
6	4799342	1-M16
7	4799587	1-O6
9	4800030	1-M13
4	4800147	1-P5
10	4800841	1-O14
14	4800842	1-O14
16	4800844	1-O14
20	4802126	1-I2
20	4802127	1-I8
2	4802392	1-M13
3	4802395	1-M13
9	4803657	1-H6
7	4804217	1-P13
1	4804840	1-M9
20	4805689	1-H15
4	4806010	1-I4
1	4806133	1-I8
11	4806322	1-P2
8	4806326	1-P10
25	4806611	1-M15
6	4807379	2-T11
7	4807437	1-M15
7	4809356	1-P10
1	4809425	1-I2
10	4809509	1-P2
8	4809524	1-I11
6	4812091	1-P10
2	4813566	1-O14
5	4817522	1-O14
4	4848560	1-P2
1	4951845	1-L10
2	4952067	3-I2
6	4952553	3-H6
7	4952554	3-H6
1	4955094	1-H9
6	4956553	1-S15
1	4959324	1-O5
4	4964322	1-M10
1	4967197	1-L3
2	4967197	2-O9
3	4975018	2-T15
1	4976587	2-S7
5	4977098	1-O4
2	4977099	1-O4
3	4977100	1-O4
2	4977118	1-L3
1	4977734	1-R12
1	4977734	1-R16
2	4979219	1-R12
2	4979219	1-R16
3	4979223	1-R12
3	4979223	1-R14
3	4979223	1-R16
3	4979223	1-S17
4	4979224	1-R12
4	4979224	1-R16
5	4979225	1-R12
5	4979225	1-R16
6	4979231	1-R12
6	4979231	1-R16
1	4979514	1-L13
3	4979787	1-R5
4	4979789	1-R5
1	4980338	1-L11
5	4982082	1-R5
7	4982171	1-R12
8	4982171	1-R14
7	4982171	1-R16
9	4982171	1-S17
9	4982171	1-S14
6	4982173	1-R12
10	4982173	1-R14
8	4982173	1-R16
10	4982173	1-S17
10	4982173	1-S14
3	4982644	1-L3
1	4982644	2-O7
4	4984186	1-O17
2	4984755	2-M16
2	4984755	2-O13
6	4991715	1-R5
33	7131119	3-I5
21	8273916	1-H14
21	8273916	1-H10
1	8283665	2-S12
1	8283665	2-S11
2	8283666	2-S12
2	8283666	2-S11
3	8283667	2-S12
3	8283667	2-S11
1	8284754	2-H6
1	9291836	2-O9
21	9291836	2-O7
19	9292883	2-M11
1	9296076	2-I5
2	9322167	1-L13
3	9322173	1-L13
4	9322178	1-L13
2	9569704	1-L11
7	9818290	1-O9
32	9832155	2-O6
9	9001950	1-N3
1	9007640	1-N2
10	9009114	1-N3
2	9009121	1-N2
2	9009122	1-N2
16	9009127	1-N5
2	9009403	1-M15
8	9009403	1-M15
2	9009625	1-N2
2	9009626	1-N2
3	9011280	1-N2
3	9918625	1-N2
3	9922007	1-S10
6	9922394	1-M12
7	9922406	1-M12
4	9924960	1-S10
5	9924961	1-S10
6	9924962	1-S10
7	9924963	1-S10
8	9924964	1-S10
9	9924965	1-S10
10	9924966	1-S10
11	9924975	1-S10
2	9927795	2-T14
1	9928366	1-N11

ITEM	PART N.	GRID
6	4725179	1-P6
3	4725351	1-L2
5	4728639	1-O2
5	4728716	1-I17
8	4730553	1-H8
8	4730554	1-O15
6	4730554	1-O14
7	4730555	1-O15
7	4730555	1-O14
22	4731185	1-I15
22	4731186	1-I15
22	4731187	1-I15
22	4731188	1-I15
22	4731189	1-I15
22	4731190	1-I15
14	4731816	1-O15
15	4731819	1-O15
1	4736345	1-H14
1	4736346	1-H14
1	4736347	1-H14
1	4736348	1-H14
1	4736349	1-H14
7	4736350	1-H14
11	4739148	1-L15
13	4739213	1-O10
8	4739309	1-H5
6	4740735	1-O9
11	4741072	1-L16
26	4741439	1-H15
1	4742370	1-P13
2	4744740	2-T16
3	4744741	2-T16
1	4744959	1-H2
9	4745364	1-H8
9	4746023	1-I12
2	4747162	1-P10
3	4747163	1-P10
4	4747164	1-P10
16	4747165	1-O11
17	4747167	1-O11
6	4748353	1-O2
78	4748875	1-O11
17	4748875	1-O10
1	4751065	2-T15
6	4751087	1-I3
7	4751088	1-I3
8	4751089	1-I3
13	4753563	1-O14
10	4754028	1-H8
1	4754062	1-H16
7	4754064	1-I118
5	4754069	1-H6
3	4754401	1-I14
2	4754871	1-I5
9	4755010	1-I9
7	4755011	1-P9
20	4756251	1-H14
4	4756657	2-T16
1	4757712	1-I16
6	4757884	1-M14
1	4757884	1-M13
5	4758239	1-P10
9	4758240	1-I5
3	4758240	1-I4
8	4758241	1-P10
7	4758242	1-P10
6	4758243	1-L14
12	4758953	1-L16
9	4760284	1-H5
9	4760284	1-H7
12	4760285	1-L15
4	4760486	1-I5
8	4760488	1-P10
13	4761172	1-L16
28	4762000	1-I15
1	4762764	1-P6
2	4762766	1-P6
5	4763099	1-O9
10	4763523	1-H5
10	4763523	1-I17
28	4763919	1-I15
8	4764169	1-H4
14	4764170	1-L16
15	4764175	1-L16
5	4764327	2-T15
3	4764476	1-O9
2	4764724	1-M14
15	4764887	1-L16
17	4765047	1-L16
7	4765215	1-L14
8	4765449	1-L2
8	4766126	1-H13
15	4766404	1-I14
3	4769412	1-I11
4	4769414	1-I11
9	4769416	1-I11
1	4769418	1-I11
6	4769419	1-I11
2	4769420	1-I11
14	4769427	1-L2
3	4769429	1-L2
2	4769710	1-L2
7	4769713	1-H10
2	4769877	1-L2
5	4770208	1-P8
12	4770250	1-O10
5	4770253	1-O6
4	4770254	1-O6
5	4770255	1-H16
1	4770259	1-O6
5	4770262	1-O6
5	4770264	1-O9
4	4770265	1-P2
7	4770435	1-P2
2	4770449	1-I14
30	4770452	1-I14
8	4770452	1-I2
4	4770453	1-I14
17	4770455	1-I8
6	4770614	1-P7
3	4770623	1-H6
3	4770624	1-H6
4	4770627	1-I14
4	4770629	1-I14
3	4770632	1-I14
2	4770634	1-I14
2	4770637	1-I14
2	4770639	1-I14
1	4770651	1-I14
23	4770859	1-M15
2	4771242	1-S9
1	4771247	1-H16
1	4771248	1-H16
1	4771249	1-H16
1	4771250	1-H16
1	4771251	1-H16
7	4771257	1-H16
7	4771258	1-H16
7	4771259	1-H16
7	4771260	1-H16
7	4771261	1-H16
18	4771900	1-O10
19	4771903	1-O10
5	4772142	1-H16
2	4772229	1-P10
3	4772231	1-P10
7	4773064	1-O10
29	4773265	1-O10
6	4774405	1-P2
2	4774408	1-I4
15	4774806	1-M15
1	4776544	1-O14
4	4776650	1-M15
2	4777183	1-M15
3	4777184	1-M15
1	4777185	1-M15
6	4779122	1-H16
14	4779689	1-O10
23	4780109	1-I10
6	4780558	1-I8
24	4780559	1-I8
1	4780612	1-M13
29	4780624	1-I14
28	4780627	1-I14
35	4780628	1-I14
15	4780954	1-I14
15	4780955	1-I14
15	4780956	1-I14
16	4780957	1-I14
15	4780958	1-I14
3	4781578	1-H13
4	4781579	1-H13
3	4782453	1-O10
0	4782475	1-L2
5	4782785	1-H11

ITEM	PART N.	GRID
16	4621513	1-I10
17	4622850	1-I10
6	4623038	1-L16
18	4625173	1-I10
18	4625173	1-I8
1	4626467	1-M10
2	4626468	1-M10
5	4628453	1-H5
10	4630787	1-O11
24	4632108	1-L9
5	4639096	1-P7
5	4639097	1-P7
19	4639661	1-I10
19	4639661	1-I8
4	4640558	1-I3
3	4640764	1-M10
6	4641875	1-L15
7	4641876	1-L15
5	4642050	1-H10
1	4643544	2-T16
8	4647815	1-L15
20	4648421	1-I10
20	4648422	1-I10
3	4653282	1-H8
3	4653282	1-H10
4	4653283	1-H9
4	4653283	1-H10
7	4655011	1-P7
3	4655844	1-I17
5	4655844	1-I12
5	4655844	1-I18
4	4655847	1-I17
7	4659217	1-L16
1	4659217	1-M14
3	4659218	1-L16
14	4659218	1-M14
9	4659219	1-L15
3	4659219	1-M14
2	4661543	1-O9
5	4661543	1-P2
1	4662046	1-O17
2	4662048	1-O17
5	4663081	1-O17
12	4663081	1-O16
12	4663081	1-O14
4	4664737	1-O15
2	4665029	1-H4
2	4665029	1-H6
2	4667234	1-S10
6	4667450	1-H12
7	4667451	1-H12
7	4667452	1-I11
10	4667452	1-S9
5	4667498	1-I3
5	4667498	1-I2
10	4670063	1-H7
6	4673192	1-H10
22	4673508	1-I10
23	4673609	1-I10
24	4673610	1-I10
5	4673907	1-P4
6	4673910	1-P4
3	4679201	1-H4
3	4679202	1-H4
1	4679224	1-S16
2	4679226	1-I16
3	4679227	1-I16
7	4679242	1-P4
4	4679272	1-S16
8	4680071	1-I12
5	4680577	1-H14
29	4681251	1-I9
25	4681251	1-I8
26	4682937	1-I9
25	4682937	1-I8
27	4683070	1-I9
27	4683070	1-I8
28	4684422	1-I9
8	4690226	1-H14
29	4690352	1-I8
29	4690352	1-I9
2	4690496	1-I16
2	4690497	1-I16
2	4690498	1-I16
2	4690499	1-I16
2	4690500	1-I16
3	4690501	1-I16
3	4690502	1-I16
3	4690503	1-I16
3	4690504	1-I16
3	4690505	1-I16
28	4690506	1-I7
29	4690506	1-I7
29	4690507	1-I9
28	4690507	1-I7
29	4690508	1-I9
29	4690508	1-I7
7	4695922	1-H5
7	4695922	1-H7
26	4695929	1-H7
5	4696350	1-H4
15	4696722	1-I16
16	4696677	1-I16
16	4696678	1-I16
16	4696679	1-I16
16	4696680	1-I16
16	4696681	1-I16
16	4696682	1-I16
7	4696683	1-H14
7	4696684	1-H14
7	4696685	1-H14
7	4696686	1-H14
7	4696687	1-H14
7	4696688	1-H14
5	4699163	1-L15
3	4699155	1-O2
9	4699155	1-P2
11	4699371	1-O11
9	4699372	1-O7
33	4699783	1-I9
33	4699783	1-I7
13	4699805	1-H14
17	4699806	1-H14
14	4699807	1-H14
14	4699808	1-H14
15	4703073	1-H14
4	4703088	1-O2
10	4703088	1-P2
25	4704106	1-H17
5	4706879	1-P7
4	4706880	1-P7
4	4707725	1-I16
4	4707726	1-I16
4	4707727	1-I16
4	4707728	1-I16
4	4707729	1-I16
19	4707775	1-H16
13	4707775	1-H16
14	4707779	1-H16
14	4707780	1-H16
13	4708063	1-H16
13	4708064	1-H16
14	4708069	1-H16
14	4708070	1-H16
11	4708213	1-I2
6	4710517	1-P4
7	4710518	1-H4
5	4713071	1-H8
6	4713072	1-H8
7	4717026	1-I4
8	4717346	1-H11
10	4717654	1-L15
8	4717677	1-I6
7	4717707	1-I6
1	4718740	1-H8
7	4718740	1-H11
12	4719705	1-O11
15	4719705	1-O10
13	4719706	1-O11
16	4719706	1-O10
5	4723150	1-O15
10	4724015	1-I16
1	4724223	1-P8
9	4724223	1-P9
2	4724224	1-P8
5	4724225	1-O9
3	4724553	1-P8
4	4724554	1-O9
10	4724588	1-P5
2	4724739	1-L2
1	4724741	1-P8
2	4724744	1-P5
3	4724747	1-P6
1	4724814	1-P8
5	4725178	1-P6

	DESIGNAZIONE BASE	BASIC DESIGNATION	DESIGNATIONS-BASES	GRUNDBEZEICHNUNGEN	DENOMINACIONES BASE
41M	MANOMETRO ARIA	AIR PRESSURE GAUGE	MANOMETRE AIR	LUFTDRUCK MESSER	MANOMETRO DE AIRE
42A	ANELLO RASCHIAFANGO	MUDSCRAPER RING	GARNITURE PARE-BOUE	SCHLAMM/ ATTRING	RETENDOR DE BARRO
42F	FENDINEBBIA	FOG LAMP	FEU BROUILLARD	NEBELSCHEINWERFER	PROYECTOR ANTINIEBLA
42M	MANOMETRO OLIO	OIL PRESSURE GAUGE	MANOMETRE HUILE	OELDRUC MESSER	MANOMETRO ACEITE
42P	PASTIGLIA FRENO	BRAKE LINING	PASTILLE DE FREIN	BREMSBELAG	PASTILLA DE FRENO
42R	RADIO	RADIO	RADIO	RUNDFUNK	RADIO
42V	VITE SENZA FINE	WORM SCREW	VIS SANS-FIN	SCHNECKE	TORNILLO SIN FIN
43R	CESTELLA DEL FILTRO	FILTER STRAINER	CREPINE	FILTER EB	REDECILLA
44D	DIFFUSORE ARIA ORIENTABILE	ADJUSTABLE AIR OUTLET	AERATEUR ORIENTA-BLE	VERSTELLBARE LUFTDUESE	BOQUILLA ORIENTA-BLE
44R	RETE	NET	GRILLE	NETZ	REJILLA
44V	VITE CON ROSETTA	SCREW AND WASHER ASSY	VIS AVEC RONDELLE	SCHRAUBE MIT SCHEIBE	TORNILLO CON ARAN-DELA
443	DIFFERENZIALE AUTOBLOCCANTE	SELF-LOCKING DIFFERENTIAL	DIFFERENTIEL(NO-SPIN)	DIFFERENTIAL (NO-SPIN)	DIFERENCIAL (NO-SPIN)
445	DISP.DISINNESTO ASSALE POST	REAR AXLE DISCONNECT	DISPOSITIF DECLAPOTAGE PONT AR	HINTERACHSAUSSCHALTUNG	DISPOSITIVO DESACOPLO EJE POST
45A	ANELLO	RING	BAGUE	RING	ANO
45C	CAMPANA	BELL HOUSING	CLOCHE	GLOCKENHAUSE	CAMPANA
45D	DIFFUSORE	DIFFUSER	DIFFUSEUR	LUFTDUESE	DIFUSOR
45F	FERMAGLIO	CLIP	FERMOIR	KLEMMSTUECK	SUJETADOR
45L	LEVA	LEVER	LEVIER	HEBEL	PALANCA
45M	MANOVELLA PER RUOTE	SPEED HANDLE FOR WHEELS	MANIVELLE DE ROUES	RADSCHLEIF-BOCKEL	DEPERNOJ PARA
45M				SCHLUESSEL	RUEDAS
45P	PATTINO	PAD	PATIN	GUMMIBLOCK	PATIN
46A	ANELLO REGGISPINTA	THRUST RING	RONDELLE DE BUTEE	DRUCKSCHEIBE	ANILLO DE APOYO
46D	DIFFUSORE VENTURI	CHOKE	CONDUIT VENTURI	VERGASERRICHTER	DIFUSOR VENTURI
46E	ESPANSIONE POLARE	POLE SHOE	MASSE POLAIRE	POLSCHUH	PIEZA POLAR
47A	ANELLO FRIZIONE	FRICTION RING	GARNITURE	KUPPLUNGSBELAG	FORRO
47V	VOLANO	FLYWHEEL	VOLANT	SCHWUNGMASSE	VOLANTE
48A	ANELLO DI GOMMA	RUBBER RING	BAGUE CAOUTCHOUC	GUMMIRING	GUARNICION DE CAUCHO
48A					
48V	VOLANO	FLYWHEEL	VOLANT	SCHWUNGRAD	VOLANTE MOTOR
49A	ANELLO ISOLANTE	INSULATING RING	BAGUE ISOLANTE	ISOLIERRING	ANILLO AISLADOR
490	DISP.GONFIAGGIO PNEUM.	TYRE INFLATOR	APPAREIL DE GONFLAGE DE PNEU	LUFTBEREIFUELLANLAGE	ACCESORIO PARA INFLAR NEUMATICOS
50A	ANELLO RASCHIAOLIO	OILSCRAPER RING	SEGMENT RACLEUR	ABSTREIFRING	ARO DE ENGRASE
50B	BIELLA	LINK	BIELLE	LENKSTANGE	BIELA
50C	CANALE	CHANNEL	PROFILE	SCHIENE	CANAL
50D	DINAMO	GENERATOR	DYNAMO	LICHTMASCHINE	DINAMO
50E	ESTENDIBLOC	ESTENDIBLOC	ESTENDIBLOC	STENDIBLOC	ESTENDIBLOC
50F	FIANCATA	SIDE FRAME	COTE DE COQUE	SEITENWAND	COSTADO

	DESIGNAZIONE-BASE	BASIC DESIGNATION	DESIGNATIONS-BASES	GRUNDBEZEICHNUNGEN	DENOMINACIONES BASE
34S	SEMICASTOLA	HALF CASE	DEMI-CARTER	GEHAEUSEHAELFTE	SEMICAJA
35B	BENNA	BUCKET	OBJET	LADESCHAUFEL	CUCHARA
35C	CAMICIA	CYLINDER	CHEMISE	ZYLINDERLAUF-BUECHSE	CAMISA
35D					
35M	DIAFRAMMA	DIAPHRAGM	DIAPHRAGME	MEMBRANE	DIAFRAGMA
35S	GENERATORE DI CORRENTE	CURRENT GENERATOR	GENERATEUR DE COURANT	STROMERZEUGER	REGENERADOR DE CORRIENTE
35I	INDICATORE	INDICATOR	INDICATEUR	ANZEIGERINSTRUMENTE	INDICADOR
35L	LAMPEGGIATORE	FLASHER	CLIGNOTANT	BLINKGEBER	REGULADOR INTERMITENTE
35R	REOSTATO	RHEOSTAT	RHEOSTAT	REGELWIDERSTAND	REOSTATO
35S	SCATOLA	CASE	CARTER	GEHAEUSE	CAJA
36A	AMMORTIZZATORE	SHOCK ABSORBER	AMORTISSEUR	STOSSDAEMPFER	AMORTIGUADOR
36I	INDICATORE DI TENSIONE	TENSION INDICATOR	INDICATEUR DE TENSION	SPANNUNGSANZEIGER	INDICADOR DE TENSION
36I					
36P	PARAURTI	BUMPER	PARE-CHOCS	STOSS-STANGE	PARACHOQUES
36R	RECIPIENTE	CAN	RESERVOIR	BEHAELTER	DEPOSITO
36S	SCATOLA GUIDA	STEERING HOUSING	BOITIER DE DIRECTION	LENKGEHAEUSE	CAJA DE DIRECCION
36V	VENTOLA	BLOWER	SOUFFLERIE	GEBLAESE	VENTILADOR
37A	ADATTATORE	ADAPTER GEAR	ADAPTATEUR	ANGLEICHGETRIEBE	ARREGLO DE REGULACION
37A					
37R	REGOLATORE DI TEMPERATURA	TEMPERATURE CONTROL	REGULATEUR DE TEMPERATURE	TEMPERATUR-REGLER	REGULADOR DE TEMPERATURA
37R					
37D	COMANDO COMBINATO FRENO-FRIZ	COMBINED STEERING-BRAKE CONTRO	COMMANDE COMBINEE FREINS-EMBR.	BETAETIGUNG LENKKUPPLUNGBREMS	
38A	AMPEROMETRO	AMMETER	AMPEREMETRE	AMPEREMETER	AMPERIMETRO
38L	LAVACRISTALLI	WINDSHIELD WASHER	ESSUI-GLACE	SCHEIBENWASCHANLAGE	LAVA VIDRIOS
38R	REFRIGERATORE	COOLER	REFRIGERATEUR	KUEHLER	REFRIGERADOR
38V	VETRO	PANEL OF GLASS	VITRE	GLAS	VIDRIO
39A	ALTOPARLANTE	LOUDSPEAKER	HAUT-PARLEUR	LAUTSPRECHER	ALTAVOZ
39P	PARATIA	BULKHEAD	CLOISON	SPRITZ	TABIQUE
39R	RESISTORE	RESISTOR	RESISTEUR	WIDERSTAND	RESISTOR
39S	SCATOLA DEL CUSCINETTO	BEARING CASE	CUVETTE DE ROULEMENT	LAGERGEHAEUSE	CAJA DE RODAMIENTO
39S					
40A	ANCORA	ANCHOR	ANCRE	ANKER	ANCLA
40C	CASSA	CASE	CUVE	NOCKEN	LEVA
40D	DIFFERENZIALE	DIFFERENTIAL	DIFFERENTIEL	DIFFERENTIAL	DIFERENCIAL
40G	GETTO	JET	JET	DUESE	SURTIDOR
40I	INDOTTO	ARMATURE	INDUIT	ANKER	INDUCIDO
40M	MANOMETRO ACQUA	WATER PRESSURE GAUGE	MANOMETRE EAU	MANOMETER,WASSER	MANOMETRO AGUA
40P	PASSARUOTA	WHEELBOX	PASSE-ROUE	RADKASTENBLECH	CAJERO DE RUEDA
40R	RESISTENZA	RESISTANCE	RESISTANCE	WIDERSTAND	RESISTENCIA
40V	VITE	SCREW	VIS	SCHRAUBE	TORNILLO

	DESIGNAZIONE BASE	BASIC DESIGNATION	DESIGNATIONS-BASES	GRUNDBEZEICHNUNGEN	DENOMINACIONES BASE
30S	SCARIFICATORE	SCARIFIER	SCARIFICATEUR	AUFREISSER	ESCARIFICADOR
30T	TAPPETO	MAT	TAPIS	BODENMATTE	ALFOMBRA
30V	VENTILATORE	FAN	VENTILATEUR	LUEFTER	VENTILADOR
31A	ACCUMULATORE PRINCIPALE	MAIN ACCUMULATOR	ACCUMULATEUR PRINCIPAL	HAUPTLENKSSPEICHER	ACUMULADOR PRINCIPAL
31C	CAMBIO E DIFFERENZIALE	TRANSMISSION AND DIFFERENTIAL UNIT	BOITE DE DIFFERENTIEL	WECHSEL-U. ACHSGLEICHGETRIEBE	CAMBIO Y DIFERENCIAL
31D	DAL CAMBIO...	FROM TO TRANSMISSION ..	A PARTIR DE LA TRANSMISSION...	AB WECHSELGETRIEBE...	A PARTIR DEL CAMBIO...
31E	ELETTROPOMPA	ELECTROPUMP	POMPE ELECTRIQUE	ELEKTRISCHE PUMPE	ELECTROBOMBA
31F	FASCETTA	CLAMP	COLLIER	HALTEBAND	ABRAZADERA
31G	GANCIO APPENDIABITI	HANGER	PORTE-MANTEAU	KLEIDERHAKEN	PERCHA
31I	INDICATORE LIVELLO	LEVEL GAUGE	INDICAT.DE NIVEAU	STANDANZEIGER	INDICADOR DE NIVEL
31L	LAMPADA TRASPORTABILE	INSPECTION LAMP	LAMPE BALADEUSE	HANDLEUCHTE	LAMPARA DE INSPECCION
31O	OLIO	OIL	HUILE	OEL	ACEITE
31P	PARAFANGO	FENDER	AILE	KOTFLUEGEL	GUARDABARROS
31R	REGOLATORE DI TENSIONE	VOLTAGE REGUL. TOR	REGULATEUR DE TENSION	SPANNUNGSREGLER	REGULADOR DE TENSION
32C	CAMBIO E RIDUTTORE	TRANSMISSION AND REDUGEAR UNIT	BOITE DE VITESSES ET REDUCTEUR	WECHSEL U. UNTERSETZUNGSGETRIEBE	CAMBIO Y REDUCTOR
32E	ELETTROVALVOLA	ELECTRIC VALVE	ELECTRO-VANNE	ELEKTROVENTIL	ELECTROVALVULA
32G	GANCIO DI TRAINO	TOW HOOK	CROCHET D'ATTELAGE	ZUGHAKEN	ENGANCHE DE REMOLQUE
32I	INDICATORE ELETTRONICO	ELECTRONIC INDICATOR	INDICATEUR ELECTRONIQUE	ELEKTRONISCHER ANZEIGER	INDICADOR ELECTRONICO
32L					
32M	MANICOTTO DI REGOLAZIONE	ADJUSTMENT SLEEVE	MANCHON DE REGLAGE	SPANNHUELSE	TUERCA DE REGLAJE
32P	PARETE DIVISORIA	PARTITION PANEL	CLOISON	TRENNWAND	TABIQUE
32R	RADDRIZZATORE	RECTIFIER	REDRESSEUR	GLEICHRICHTER	RECTIFICADOR
33A	ACCUMULATORE IDRAULICO	HYDRAULIC ACCUMULATOR	ACCUMULATEUR HYDRAULIQUE	HYDRAUL.DRUCKSPEICHER	ACUMULADOR HIDRAULICO
33C	CAMERA D'ARIA	INNER TUBE	CHAMBRE A AIR	SCHLAUCH	CAMARA DE AIRE
33D	DALLA CABINA..	FROM THE CAB...	A PARTIR DE LA CABINE..	AB FAHRERHAUS...	A PARTIR DE LA CABINA...
33E	ELETTROVENTILATORE	ELECTROFAN	VENTILATEUR ELECTRIQUE	ELEKTROLUEFTER	ELECTROVENTILADOR
33I	INDICATORE	INDICATOR	INDICATEUR	ANZEIGER	INDICADOR
33M	MANICOTTO DI TRASCINAMENTO	DRAG SLEEVE	MANCHON	MITNEHMER	MANGUITO
33P	PARETE	WALL	PAROI	WAND	PARED
33V	ELETTROVENTILATORE	ELECTROFAN'	VENTILATEUR ELECTRIQUE	ELEKTR.LUEFTER	ELECTROVENTILADOR
34C	CAMERA DI TURBOLENZA	SWIRL CHAMBER	CHAMBRE DE TURBULENCE	WIRBELKAMMER	CAMARA DE TURBULENCIA
34D					
34R	REGOLATORE DI PRESSIONE	PRESSURE REGULATOR	REGULATEUR DE PRESSION	DRUCKREGLER	REGULADOR DE PRESION
34R					

ITEM	PART N.	GRID
4	45481895	1-R8
5	45481895	1-R9
6	45481895	1-R10
10	45481897	1-Q12
11	45481899	1-Q12
12	45481900	1-Q12
13	45481902	1-Q12
13	45481902	1-Q11
13	45481902	1-Q9
10	45481917	2-S2
14	45481984	1-Q12
15	45481986	1-Q12
16	45481988	1-Q12
17	45481989	1-Q12
18	45481992	1-Q12
18	45481992	1-Q11
19	45481993	1-Q12
19	45481993	1-Q11
27	45481993	1-Q7
26	45481994	1-Q12
20	45481994	1-Q11
26	45481994	1-Q7
10	45481995	1-Q12
21	45481995	1-Q12
24	45481995	1-Q11
4	45481995	1-Q8
25	45481995	1-Q7
5	45481995	1-Q5
22	45481996	1-Q12
22	45481996	1-Q11
23	45481997	1-Q12
24	45481998	1-Q12
15	45482136	2-Q11
15	45482136	2-Q10
11	45482142	2-S12
9	45482142	2-S5
22	45482220	2-H11
16	45482220	2-H12
20	45482220	2-I12
16	45482220	2-I11
23	45482221	2-H11
17	45482221	2-H13
21	45482221	2-I12
11	45482221	2-I11
5	45482236	1-R3
5	45482236	1-R10
23	45482241	1-Q6
6	45482243	1-Q7
7	45482244	1-Q7
8	45482248	1-Q7
15	45482253	1-Q7
28	45482256	1-Q7
24	45482257	1-Q7
28	45482296	2-D6
8	45482306	1-L5
17	45482314	1-L5
2	45482353	2-P15
3	45482353	2-P17
3	45482353	2-O16
9	45482377	1-R14
7	45482377	1-R16
9	45482377	1-S17
9	45482377	1-S14
19	45482379	1-R14
8	45482379	1-R16
10	45482379	1-S17
10	45482379	1-S14
11	45482383	1-S11
21	45482400	1-O16
22	45482401	1-O16
10	45482411	2-O4
8	45482411	2-R2
6	45482411	2-R4
11	45482431	2-O4
15	45482431	2-O2
10	45482431	2-R2
1	45482431	2-H4
15	45482431	2-R5
12	45482432	2-O4
11	45482432	2-R2
13	45482433	2-O4
20	45482433	2-R2
16	45482435	2-R7
9	45482440	2-O7
15	45482446	1-S14
21	45482487	2-H9
16	45482487	2-H13
18	45482527	3-I6
19	45482527	3-I4
20	45482534	3-I6
20	45482534	3-I4
16	45482543	2-O11
16	45482543	2-O10
17	45482545	2-O11
17	45482545	2-O10
10	45482546	2-O7
5	45482550	2-N7
12	45482550	2-N5
8	45482550	2-N4
4	45482550	2-N3
5	45482550	2-N2
8	45482550	2-N2
5	45482550	2-N5
19	45482580	2-N7
7	45482580	3-H7
14	45482609	1-S14
7	45482610	1-S14
20	45482612	1-S2
14	45482612	1-T5
10	45482612	2-M13
37	45482617	1-S7
7	45482617	1-S5
35	45482617	1-T7
7	45482617	1-T9
6	45482617	1-T10
5	45482617	1-T11
13	45482617	1-T12
15	45482617	2-I4
17	45482617	2-I3
6	45482617	2-I6
2	45482617	2-L8
6	45482617	2-L12
2	45482617	2-L14
6	45482617	2-L17
2	45482617	2-M16
17	45482617	2-N7
25	45482627	1-O12
25	45482627	1-O11
21	45482627	1-O9
2	45482627	1-O7
26	45482628	1-O12
26	45482628	1-O11
22	45482628	1-O9
20	45482628	1-O7
26	45482630	1-S7
37	45482630	1-S4
6	45482695	2-R13
3	45482696	2-R8
3	45482696	2-R10
3	45482696	2-R11
7	45482696	2-R14
8	45482701	2-R13
9	45482703	2-R13
10	45482710	2-R13
11	45482711	2-R13
6	45482726	2-R8
11	45482726	2-R9
6	45482726	2-R10
6	45482726	2-R11
11	45482726	2-R12
4	45482726	2-R8
4	45482728	2-R10
1	45482728	2-R11
5	45482730	2-R8
9	45482730	2-R9
5	45482730	2-R10
5	45482730	2-R11
3	45482730	2-R12
3	45482730	2-S14
12	45482736	2-S14
4	45482835	2-P14
1	45482835	2-P16
3	45482835	2-O17
22	45482846	3-L10
21	45482846	3-M15
8	45482859	1-R3
6	45482859	1-R10
7	45482860	1-R2
7	45482860	1-R11
8	45482861	1-R3
8	45482861	1-R10
9	45482862	1-R3
9	45482862	1-R10
6	45482868	1-R2
6	45482868	1-R9

ITEM	PART N.	GRID
1	45482869	1-R2
7	45482869	1-R9
8	45482870	1-R2
8	45482870	1-R9
9	45482871	1-R2
9	45482871	1-R9
7	45482890	1-O2
7	45482890	1-O8
8	45482892	1-O9
8	45482892	1-R8
9	45482893	1-O2
9	45482893	1-R8
5	45482896	3-L13
6	45482896	3-L14
5	45482896	3-M12
6	45482896	3-M15
3	45482976	2-O3
3	45482984	2-O5
4	45482986	2-O6
5	45482987	2-O5
4	45482987	2-O3
13	45482987	2-P5
13	45482987	2-P6
13	45482987	2-P8
5	45482989	2-O5
5	45483052	2-O5
6	45483053	2-O3
7	45483055	2-O3
8	45483056	2-O3
9	45483058	2-O5
7	45483062	2-O5
8	45483063	2-O5
9	45483064	2-O5
10	45483067	2-O3
10	45483072	2-O5

ITEM	PART N.	GRID
11	45483072	2-O3
12	45483073	2-O3
2	45483079	2-P2
2	45483079	2-P4
3	45483080	2-P2
3	45483080	2-P4
4	45483081	2-P2
4	45483081	2-P4
5	45483082	2-P2
5	45483082	2-P4
6	45483084	2-P2
6	45483084	2-P4
7	45483087	2-P2
7	45483087	2-P4
8	45483088	2-P2
8	45483088	2-P4
9	45483091	2-P2
9	45483091	2-P4
9	45483092	2-P2
9	45483092	2-P4
12	45483124	2-R13
13	45483235	2-O3
24	45483237	2-O5
59	45483237	2-P6
14	45483238	2-O3
60	45483238	2-P6
7	45483282	2-P12
8	45483289	2-P12
9	45483290	2-P12
10	45483292	2-P12
12	45483349	2-S12
10	45483349	2-S11
18	45483355	2-S12
11	45483355	2-S11
10	45483355	2-S6

ITEM	PART N.	GRID
14	45483356	2-S12
12	45483356	2-S11
15	45483357	2-S12
13	45483357	2-S11
16	45483358	2-S12
14	45483358	2-S11
17	45483359	2-S12
18	45483360	2-S12
11	45483360	2-S5
12	45483362	2-S5
13	45483364	2-S5
14	45483365	2-S5
15	45483366	2-S5
16	45483367	2-S5
17	45483368	2-S5
18	45483370	2-S5
19	45483371	2-S5
20	45483372	2-S5
21	45483373	2-S5
6	45483375	2-O15
5	45483375	2-O13
8	45483375	2-O11
4	45483381	2-R16
4	45483383	2-O15
4	45483383	2-P17
12	45483383	2-S15
8	45483402	2-S17
9	45483403	2-S17
22	45483411	2-S5
19	45483412	2-S12
23	45483412	2-S5
20	45483454	2-S12
5	45483461	1-R4
5	45483461	1-R11
6	45483462	1-R4

ITEM	PART N.	GRID
6	45483462	1-R11
7	45483463	1-R4
7	45483463	1-R11
8	45483464	1-R4
8	45483464	1-R11
9	45483465	1-R4
9	45483465	1-R11
7	45483615	2-R8
7	45483615	2-R10
7	45483615	2-R11
13	45483615	2-R13
9	45483615	2-S14
8	45483616	2-R8
10	45483616	2-R9
8	45483616	2-R10
8	45483616	2-R11
10	45483616	2-R12
14	45483616	2-R13
11	45483616	2-S14
9	45483617	2-R8
9	45483617	2-R10
9	45483617	2-R11
15	45483617	2-R13
16	45483618	2-R15
17	45483619	2-R13
12	45483620	2-R13
10	45483622	2-R9
5	45483622	2-R9
10	45483622	2-R10
10	45483622	2-R11
5	45483622	2-R12
5	45483622	2-S14
19	45483623	2-R13
20	45483624	2-R13
11	45483626	2-R8

ITEM	PART N.	GRID
11	45483626	2-R10
11	45483626	2-R11
21	45483626	2-R13
12	45483627	2-R8
12	45483627	2-R10
12	45483627	2-R11
22	45483627	2-R13
13	45483630	2-R8
13	45483630	2-R10
13	45483630	2-R11
23	45483630	2-R13
13	45483631	2-R8
13	45483631	2-R10
13	45483631	2-R11
23	45483631	2-R13
13	45483632	2-R8
13	45483632	2-R10
13	45483632	2-R11
23	45483632	2-R13
26	45483633	2-R13
16	45483635	2-R8
16	45483635	2-R10
16	45483635	2-R11
27	45483635	2-R13
17	45483636	2-R8
17	45483636	2-R10
17	45483636	2-R11
28	45483636	2-R14
18	45483637	2-R8
18	45483637	2-R10
18	45483637	2-R11
29	45483637	2-R14
19	45483641	2-R8
19	45483641	2-R10
19	45483641	2-R11

ITEM	PART N	GRID
26	45483642	2-R8
20	45483642	2-R10
20	45483642	2-R11
21	45483647	2-R8
21	45483647	2-R10
21	45483647	2-R11
1	70189001	3-P3
2	70189002	3-R3
1	70239517	1-L12
1	70648665	2-T12
2	70684057	1-L12
2	70916964	2-T12
3	70916965	2-T12
4	70923558	2-T12
5	70923560	2-T12
6	70923586	2-T12
7	70924110	1-T17
13	70924110	2-H2
10	70924110	2-H6
3	70924114	2-N14
12	70924191	1-S6
17	70924191	1-S5
5	70924191	1-T13
8	70924191	1-T17
9	70924191	2-H2
10	70924191	2-H11
5	70924191	2-R13
3	70924191	2-R15
11	70924191	2-R17
8	70924191	2-T16
7	70924191	2-T14
9	70924191	2-T13
11	70924191	2-T9
6	70924191	2-L8
9	70924191	2-L14

ITEM	PART N.	GRID
11	70924191	2-M15
11	70924191	2-M14
54	70924191	3-I9
8	70924192	2-D17
4	70924192	2-D14
19	70924200	1-S9
18	70924200	1-S5
6	70924200	1-T13
25	70924270	1-H9
5	70924270	2-H3
11	70924270	2-H5
5	70924270	2-S10
12	70924696	2-H17
9	70924696	2-I16
8	70924696	2-I14
33	70924696	2-I12
12	70924696	2-I9
6	70924696	2-I7
3	70924775	2-H2
3	70924775	2-S10
4	70924777	2-H3
14	70924777	2-H5
19	70924777	2-H8
7	70926353	2-T12
0	70927726	2-T12
9	70930278	2-T12
10	70933816	2-T12
3	71004653	1-T12
5	71110290	3-N2
30	71202826	3-L2
18	71300112	2-H6
10	71300189	2-I9
31	71300195	3-L2
9	71300246	2-M10
11	71300246	2-M9

ITEM	PART N.	GRID
12	71300362	3-M10
11	71300562	1-D13
7	71300641	2-L2
11	71300641	2-L3
24	71300697	1-L4
25	71300698	1-L4
36	71300805	1-T7
12	71300805	1-T11
3	71300848	3-N15
41	71300888	1-Q18
5	71300888	1-Q8
14	71300888	1-Q5
7	71300910	2-L2
11	71300910	2-L3
14	71300915	2-N14
28	71300915	2-Q16
55	71300915	2-Q14
16	71301086	2-R4
21	71301088	1-Q4
22	71301088	1-Q4
23	71301100	1-Q4
26	71301130	2-Q8
26	71301158	2-N17
26	71301158	2-Q12
14	71301222	1-Q5
15	71301223	1-Q5
21	71301319	1-Q8
11	71301503	2-T15
11	71301504	2-T15
37	71301516	1-T7
1	71301516	1-T12
29	71301537	2-Q8
19	71301572	2-H4
22	71301576	2-H9
23	71301579	2-I9

ITEM	PART N.	GRID
20	71301611	2-N6
10	71301611	2-H8
30	71301642	2-Q6
31	71301652	3-E7
23	71301661	3-L5
26	71301754	1-L4
27	71301754	1-L4
5	71301855	3-R2
1	71301853	3-N3
15	71301889	3-I8
16	71301891	3-I8
17	71301893	3-I5
18	71301895	3-I7
19	71301899	3-I7
20	71301906	3-I7
32	71301930	3-L2
24	71302087	2-I11
20	71302087	2-H17
25	71302178	2-F11
19	71302178	2-I11
29	71302185	2-N17
29	71302185	2-Q12
30	71302186	2-N17
30	71302186	2-Q12
31	71302187	2-N17
31	71302187	2-Q12
22	71302256	1-T14
15	71302288	3-M10
27	71302345	2-Q8
27	71302375	1-S7
28	71302375	1-S8
25	71302380	1-S7
33	71302387	3-L2
34	71302420	3-L2
1.	71302433	3-I9

ITEM	PART N	GRID
12	71302451	3-I9
32	71302652	2-N17
32	71302652	2-Q12
35	71302716	3-L2
35	71302756	3-L2
37	71302788	3-L2
26	71302863	2-H12
13	71302863	2-H13
36	71302863	2-I17
13	71302863	2-I16
18	71302863	2-I9
17	71302863	2-I7
40	71302865	2-H12
18	71302865	2-H17
3	71302881	2-L5
16	71302906	2-Q11
19	71302907	2-Q11
20	71302908	2-Q11
21	71302909	2-Q11
13	71302940	3-H3
15	71303077	2-M5
15	71303079	2-N14
29	71303079	2-Q16
16	71303079	2-Q14
25	71303080	1-L4
21	71303122	2-H6
27	71303125	2-H7
10	71303142	2-M10
5	71303142	2-M9
59	71303142	2-M2
24	71303211	2-S5
23	71303221	3-I9
31	71303224	2-M7
31	71303224	2-M6
6	71303224	2-N2

ITEM	PART N	GRID
29	71303231	1-S7
39	71303231	1-S4
30	71303232	1-S7
40	71303232	1-S4
31	71303233	1-S7
41	71303233	1-S4
32	71303234	1-S7
42	71303234	1-S4
9	71303244	2-M11
5	71303383	2-R15
19	71303403	3-N9
25	71303415	2-S5
1	71303416	2-T9
8	71303493	3-N7
10	71303493	3-N9
10	71303500	2-M11
11	71303501	2-M11
7	71303525	3-M11
8	71303526	3-M11
9	71303530	3-M11
10	71303545	3-M11
12	71303566	2-L7
14	71303602	3-M10
9	71303647	3-L9
10	71303648	3-L9
7	71303650	2-Q15
3	71303650	2-Q14
5	71303650	2-Q13
3	71303650	2-Q12
7	71303650	2-Q11
3	71303650	2-Q10
9	71303666	3-L10
24	71303679	1-L7
12	71303694	3-T8
12	71303695	3-T3

ITEM	PART N.	GRID
7	71303696	3-L13
6	71303696	3-M17
12	71303804	3-T12
13	71303805	3-T12
33	71303845	2-N17
33	71303846	2-Q12
34	71303857	2-N17
34	71303857	2-Q12
23	71303863	1-S7
4	71303863	2-T10
14	71303864	2-T9
12	71303950	1-P13
10	71303950	1-P15
1	71303950	1-P16
4	71303953	2-P15
6	71303953	2-P17
4	71303953	2-Q16
21	71303981	2-I5
12	71304004	3-T16
12	71304004	3-T15
13	71304007	3-T15
13	71304007	3-T15
22	71304008	2-I5
24	71304027	2-T19
17	71304027	2-N10
34	71304089	1-S7
38	71304151	3-L2
21	71304152	2-I2
38	71304152	3-L2
40	71304224	3-L2
17	71304241	1-L8
12	71304267	1-Q13
23	71304290	1-P4
23	71304290	1-P5
14	71304296	1-O2

ITEM	PART N.	GRID
20	71304296	1-P3
5	71304373	1-L5
9	71304374	1-L5
10	71304378	1-L5
11	71304379	1-L5
12	71304380	1-L5
13	71304385	1-L5
14	71304389	1-L5
10	71304446	2-S17
35	71304450	1-S7
11	71304470	2-S17
12	71304471	2-S17
17	71304512	1-P16
15	71304531	2-H3
15	71304532	2-H4
5	71304539	2-R15
6	71304539	2-R16
5	71304539	2-R17
13	71304539	3-S17
17	71304564	2-R7
14	71304684	2-Q4
12	71304684	2-R2
15	71304688	2-Q4
13	71304688	2-Q2
12	71304688	2-R2
6	71304688	2-R4
13	71304688	2-R5
16	71304689	2-Q4
14	71304689	2-Q2
14	71304689	2-R2
9	71304689	2-R4
14	71304689	2-R5
15	71304690	2-R2
11	71304712	2-Q7
9	71304723	2-Q9

ITEM	PART N.	GRID
14	71304723	2-Q8
12	71304723	2-Q7
14	71304723	2-Q5
29	71304780	2-Q6
30	71304782	2-Q8
25	71304791	1-N7
14	71304928	3-T12
10	71304923	3-T10
8	71304942	2-M12
4	71304973	2-T9
9	71304978	3-L9
18	71305081	2-R7
5	71305122	2-M7
9	71305122	2-M4
5	71305122	2-M5
7	71305122	2-M2
1	71305122	2-N3
7	71305122	2-N5
7	71305123	2-M7
10	71305123	2-M4
6	71305123	2-M5
8	71305123	2-N3
10	71305123	2-N5
2	71305123	2-N5
24	71305242	1-P4
4	71305286	2-M12
5	71305287	2-M12
3	71305288	2-M12
1	71305289	2-M12
1	71305290	2-M12
26	71305300	1-Q8
10	71305317	2-Q5
13	71305317	2-Q7
17	71305317	2-Q4
15	71305317	2-R2

ITEM	PART N.	GRID
10	71305317	2-R4
11	71305348	2-M10
14	71305348	2-M9
8	71305348	2-M7
8	71305348	2-M6
9	71305348	2-N2
11	71305361	3-M7
12	71305362	3-M7
13	71305363	3-M7
5	71305394	3-I11
34	71305432	1-I19
36	71305775	1-S7
37	71305780	1-S7
19	71305780	1-S5
38	71305782	1-S7
45	71305782	1-S4
10	71305796	1-P13
19	71305796	1-P15
3	71305796	1-P16
39	71305814	1-S7
7	71305829	2-M19
6	71305840	2-M13
5	71305841	2-M13
1	71305856	2-N9
1	71305858	2-N10
2	71305861	2-N9
2	71305861	2-N10
7	71305949	3-N2
2	71305949	3-N3
8	71305950	3-N2
4	71305950	3-N3
8	71305960	3-N2
5	71305960	3-N3
5	71305960	3-N4
10	71305983	3-N2

ITEM	PART N.	GRID
3	71305983	3-N9
41	71306077	3-L2
20	71306328	1-P13
10	71306409	1-L6
13	71306415	1-L8
20	71306416	1-L8
27	71306417	1-O8
1	71306428	3-M14
2	71306437	3-M14
3	71306438	3-L16
14	71306439	3-M12
3	71306439	3-M12
4	71306440	3-M12
3	71306442	3-M14
4	71306445	3-M14
5	71306455	3-M14
6	71306460	3-M14
4	71306461	3-L16
15	71306461	3-M12
5	71306462	3-M12
6	71306463	3-M12
5	71306467	3-L16
16	71306467	3-M12
7	71306468	3-M12
8	71306469	3-M12
6	71306470	3-L16
17	71306470	3-M12
9	71306471	3-M12
10	71306472	3-M12
31	71306486	2-O8
42	71306500	1-O13
2	71306500	1-O6
43	71306502	1-O13
3	71306502	1-O8
31	71306511	2-O6
9	71306513	3-L10
21	71306561	1-L8
3	71306584	3-M11
5	71306584	3-M13
8	71306593	2-R15
12	71306593	2-M11
7	71306597	3-M17
7	71306599	3-M13
13	71306604	1-S14
42	71306615	3-L2
12	71306637	3-S14
27	71306648	2-R12
10	71306653	2-O1
6	71306673	3-L6
17	71306678	2-O7
25	71306704	2-H9
23	71306705	2-R6
26	71306705	2-H9
22	71306707	2-R6
29	71306710	2-S7
11	71306737	1-R14
11	71306738	1-R14
11	71306740	1-R14
11	71306741	1-R14
43	71306793	3-L2
44	71306850	3-L2
45	71306857	3-L2
11	71306859	1-R14
11	71306859	1-S17
14	71306887	1-R14
14	71306888	1-R14
14	71306892	1-R14
22	71306928	1-L6
38	71306948	1-T7
1	71306948	1-T10
22	71306949	2-R8
22	71306949	2-R11
6	71306949	2-R15
5	71306949	2-R17
38	71306950	1-T7
9	71306950	1-T9
40	71306951	1-T8
1	71306951	1-T11
7	71306952	1-R16
46	71306953	3-L2
47	71306956	3-L2
48	71306957	3-L2
38	71306958	1-T7
1	71306958	1-T10
39	71306959	1-T8
9	71306959	1-T9
40	71306960	1-T8
1	71306960	1-T11
7	71306965	1-S3
28	71306968	2-R16
21	71306971	1-S2
12	71306971	1-T3
28	71306980	2-R3
23	71306991	2-R11
22	71306992	1-S2
18	71306992	1-T3
4	71306993	2-S7
5	71306994	2-S7
6	71306995	2-S7
10	71306996	1-O15
7	71307003	2-R15
7	71307004	2-R17
6	71307004	2-S15
8	71307013	2-S15
24	71307014	2-R16
7	71307019	2-M8
8	71307020	2-M8
10	71307020	2-M1
9	71307021	2-M8
40	71307030	1-S7
24	71307044	2-H7
14	71307051	2-M5
25	71307151	2-M5
16	71307152	2-M5
17	71307164	2-M6
18	71307165	2-M5
19	71307171	2-M5
9	71307176	2-M9
10	71307176	2-M8
3	71307197	2-N10
3	71307205	2-N9
14	71307219	3-M7
2	71307228	2-M9
4	71307239	2-N10
19	71307245	2-O7
12	71307245	2-R6
8	71307247	2-H15
12	71307247	2-H1
5	71307257	2-N3
5	71307269	2-N10
9	71307295	2-M7
1	71307295	2-R5
1	71307326	3-L15
2	71307326	3-M14
8	71307327	3-L13
7	71307327	3-M17
2	71307329	3-L15
3	71307329	3-M14
3	71307330	3-L15
7	71307330	3-M12
4	71307331	3-L15
3	71307331	3-M14
5	71307332	3-L15
6	71307332	3-M14
6	71307333	3-L15
12	71307366	2-M11
13	71307377	2-M11
12	71307377	2-M10
13	71307377	2-M9
16	71307377	2-N7
10	71307377	2-N6
20	71307377	2-M5
11	71307377	2-M2
10	71307377	2-N2
22	71307377	3-I9
13	71307383	2-M10
8	71307410	2-N4
10	71307418	2-M8
11	71307419	2-M8
12	71307424	2-M9
12	71307424	2-M2
1	71307434	3-M3
1	71307435	3-M2
2	71307436	3-M3
2	71307437	3-M2
35	71307445	3-I8
15	71307449	3-M7
16	71307450	3-M7
14	71307454	2-M11
11	71307456	3-L9
12	71307458	3-L9
13	71307459	3-L9
15	71307522	2-M11
7	71307533	3-L16
11	71307533	3-M12

ITEM	PART N.	GRID
20	71307537	1-S13
21	71307538	1-S13
19	71307543	3-M7
12	71307551	3-M12
8	71307552	3-L16
18	71307552	3-M12
13	71307553	3-M12
9	71307554	3-L16
6	71307555	3-H1
17	71307556	1-R7
14	71307559	3-L9
7	71307572	2-M3
11	71307572	2-N2
5	71307627	3-H4
23	71307628	2-N7
9	71307628	3-H17
11	71307630	2-N4
11	71307630	2-N3
9	71307681	2-O4
2	71307681	2-O2
27	71307682	2-H12
11	71307737	2-O9
2	71307737	2-O8
9	71307739	3-L13
9	71307739	3-M17
10	71307745	3-L19
22	71307745	3-M16
20	71307763	2-O7
2	71307763	2-O5
22	71307765	2-L12
30	71307796	2-O16
17	71307796	2-O14
16	71307798	2-N14
37	71307800	2-O16
17	71307801	2-N14
31	71307802	2-O16
14	71307806	1-R15
11	71307807	1-R14
14	71307809	1-R12
11	71307810	1-R12
16	71307817	3-L19
21	71307848	1-P13
24	71307854	1-O3
15	71307883	2-O3
29	71307886	2-H12
23	71307906	2-N7
20	71307894	1-T14
30	71307894	2-N12
19	71307894	2-H13
0	71307894	2-S19
24	71307894	2-H12
18	71307894	2-N15
21	71307895	1-T14
31	71307895	2-N12
20	71307895	2-H13
16	71307895	2-H15
25	71307895	2-H12
17	71307895	2-N15
15	71307900	1-T17
15	71307901	2-H4
31	71307925	1-R12
10	71307925	1-N16
11	71307930	1-S17
24	71307946	1-R12
11	71307967	1-S17
32	71307975	2-H12
35	71307978	2-H12
23	71307980	2-O14
14	71307983	1-S17
12	71307985	1-R15
14	71307987	1-S17
12	71307989	1-R15
14	71307992	1-S17
17	71307996	1-S17
14	71307997	1-R15
11	71308015	2-H15
13	71308016	2-H1
12	71308017	2-H15
14	71308017	2-H11
13	71308022	2-H15
21	71308024	2-H15
34	71308026	2-H12
14	71308027	2-H15
15	71308029	2-H15
0	71308047	2-R15
8	71308047	2-R16
8	71308047	2-R17
10	71308047	2-S15
9	71308048	2-P15
9	71308048	2-R16
9	71308048	2-R17
13	71308048	2-S15
10	71308049	2-R15
10	71308049	2-R16
10	71308049	2-R17
31	71308050	2-R15
11	71308050	2-R16
11	71308050	2-R17
12	71308051	2-R15
12	71308051	2-R16
12	71308051	2-R17
14	71308051	2-S17
24	71308051	2-S15
13	71308052	2-R15
13	71308052	2-R16
13	71308052	2-R17
15	71308052	2-S17
15	71308053	2-R15
14	71308053	2-R16
14	71308053	2-R17
16	71308053	2-S17
15	71308054	2-R15
15	71308054	2-R16
16	71308054	2-R17
17	71308054	2-S17
18	71308054	2-S15
16	71308055	2-R15
16	71308055	2-R16
18	71308055	2-R17
18	71308055	2-S17
17	71308056	2-R15
17	71308056	2-R16
17	71308056	2-R17
19	71308056	2-S17
18	71308056	2-S15
18	71308057	2-R15
18	71308057	2-R16
18	71308057	2-R17
20	71308057	2-S17
19	71308057	2-S15
19	71308058	2-R15
19	71308058	2-R16
19	71308058	2-R17
20	71308058	2-S15
20	71308059	2-R15
20	71308059	2-R16
20	71308059	2-R17
21	71308061	2-R15
21	71308061	2-R16
21	71308061	2-R17
21	71308061	2-S17
7	71308061	2-S15
22	71308062	2-R15
22	71308062	2-R16
22	71308062	2-R17
22	71308062	2-S17
20	71308074	1-P15
12	71308153	2-M4
12	71308153	2-N3
13	71308155	2-M4
13	71308155	2-N3
6	71308164	3-L12
9	71308164	3-L17
37	71308170	1-T7
1	71308170	1-T12
26	71308172	2-S5
3	71308172	2-S3
13	71308185	2-T15
41	71308186	1-S6
41	71308191	1-S6
2	71308192	2-S6
35	71308199	2-N17
9	71308268	3-H15
5	71308270	3-H15
32	71308274	2-D8
14	71308283	1-O13
11	71308291	2-O6
15	71308291	2-O3
11	71308292	2-P4
11	71308293	2-P2
12	71308294	2-O5
17	71308295	2-O3
9	71308295	2-P11
13	71308296	2-O5
14	71308297	2-O5

ITEM	PART N.	GRID
15	71308298	2-O5
16	71308299	2-O3
16	71308300	2-O5
17	71308301	2-O5
18	71308302	2-O5
19	71308303	2-O5
20	71308304	2-O5
19	71308307	2-O3
20	71308308	2-O3
21	71308309	2-O3
22	71308312	2-O3
12	71308312	2-P2
23	71308313	2-O3
24	71308314	2-O3
25	71308315	2-O3
13	71308341	2-P2
14	71308342	2-P2
12	71308342	2-P4
16	71308343	2-P2
16	71308344	2-P2
13	71308344	2-P4
17	71308345	2-P2
14	71308345	2-P4
18	71308346	2-P2
19	71308347	2-P2
20	71308348	2-P2
21	71308349	2-P2
22	71308351	2-P2
15	71308351	2-P4
9	71308352	2-P2
9	71308352	2-P4
24	71308353	2-P2
25	71308354	2-P2
26	71308355	2-P2
27	71308356	2-P3

ITEM	PART N.	GRID
17	71308358	2-P4
20	71308357	2-P3
18	71308357	2-P4
19	71308358	2-P4
20	71308359	2-P4
27	71308363	1-L7
18	71308366	2-I2
18	71308366	2-N7
19	71308357	2-I3
8	71308367	2-L6
8	71308367	2-L12
8	71308367	2-L17
20	71308372	2-I2
24	71308372	2-N7
7	71308409	3-L14
7	71308409	3-M15
8	71308419	3-L14
8	71308419	3-M15
8	71308420	3-L14
8	71308420	3-M15
3	71308421	2-S6
4	71308422	2-S6
5	71308423	2-S6
6	71308424	2-S6
7	71308425	2-S6
8	71308426	2-S6
9	71308427	2-S6
10	71308428	2-S6
10	71308429	2-S6
10	71308430	2-S6
10	71308431	2-S6
10	71308432	2-S6
15	71308433	2-S6
16	71308434	2-S6
17	71308435	2-S6

ITEM	PART N.	GRID
18	71308436	2-S6
19	71308437	2-S6
20	71308438	2-S6
22	71308496	2-H10
23	71308496	2-H16
39	71308496	2-I17
7	71308496	2-L3
8	71308496	2-L4
9	71308496	2-L9
3	71308496	2-L10
6	71308497	2-L3
7	71308497	2-L4
10	71308497	2-L9
4	71308497	2-L10
20	71308559	2-R7
12	71308560	2-O6
14	71308560	2-O7
19	71308570	2-O4
11	71308570	2-M4
21	71308570	2-R7
22	71308571	1-S13
6	71308576	2-I6
28	71308580	1-S7
30	71308580	1-S4
13	71308587	2-M2
33	71308599	2-O6
34	71308600	2-O8
35	71308601	2-O6
12	71308604	3-I5
20	71308641	1-S13
24	71308642	1-S13
11	71308644	2-R6
10	71308647	2-R6
13	71308660	2-O9
3	71308660	2-O8

ITEM	PART N.	GRID
16	71308660	2-O7
3	71308660	2-O5
18	71308661	2-O9
3	71308661	2-O8
18	71308661	2-O7
3	71308661	2-O5
20	71308694	2-O3
3	71308694	2-O2
17	71308694	2-R2
12	71308694	2-R4
3	71308694	2-R5
20	71308695	2-O3
3	71308695	2-O2
17	71308695	2-R2
12	71308695	2-R4
3	71308695	2-R5
14	71308710	2-O6
13	71308710	2-O8
15	71308710	2-O7
13	71308710	2-O5
23	71308728	1-S2
14	71308728	1-T3
24	71308729	1-T2
15	71308729	1-T3
14	71308730	1-T3
15	71308731	1-T4
17	71308751	3-H6
14	71308795	2-M2
17	71308838	3-M7
1	71308842	2-N11
2	71308843	2-N11
14	71308853	1-L11
15	71308854	1-L11
22	71308856	3-I7
16	71308859	1-L11

ITEM	PART N.	GRID
17	71308860	1-L11
18	71308870	1-L11
15	71308876	3-L9
3	71308937	2-N11
4	71308938	2-N11
5	71308939	2-N11
6	71308940	2-N11
5	71308948	2-S15
3	71308951	2-S15
4	71308952	2-S15
1	71308953	2-S15
2	71308954	2-S15
1	71308956	2-N13
2	71308957	2-N13
3	71308958	2-N13
1	71308970	2-N12
2	71308971	2-N12
3	71308972	2-N12
18	71308975	3-H6
35	71308995	2-H12
23	71308995	2-H13
16	71308995	2-H15
37	71308995	2-I17
16	71308995	2-I16
11	71308995	2-I14
15	71308995	2-I11
19	71308995	2-I9
14	71308995	2-L4
9	71308995	2-L9
9	71308995	2-L10
1	71308995	2-M15
4	71308995	2-M14
36	71308996	2-H12
21	71308996	2-H13
19	71308996	2-H15

ITEM	PART N.	GRID
38	71308996	2-H7
16	71308996	2-H6
19	71308996	2-L14
26	71308996	2-L12
15	71308996	2-L1
20	71308996	2-I9
11	71308996	2-I7
13	71308996	2-L4
10	71308996	2-L9
0	71308995	2-L10
4	71308996	2-L15
3	71308996	2-M15
3	71308995	2-M14
27	71308997	2-I12
10	71308997	2-I7
21	71308999	1-P15
22	71309011	1-P16
17	71309083	2-R15
12	71309086	2-L14
17	71309086	2-L11
12	71309086	2-I7
7	71309086	2-I5
3	71309086	2-L11
3	71309086	2-L16
38	71309089	2-I11
6	71309089	2-L5
4	71309089	2-L11
4	71309089	2-L16
16	71309122	2-M11
14	71309122	2-M10
8	71309122	2-M9
15	71309122	2-M2
43	71309125	2-R6
21	71309126	2-O3
9	71309126	2-R2

ITEM	PART N.	GRID
16	71309127	2-O7
19	71309143	3-H6
20	71309144	3-H7
18	71309178	2-R2
25	71309179	2-R14
20	71309192	3-I9
25	71309219	1-T2
15	71309219	1-T4
15	71309219	1-T5
17	71309219	1-T8
11	71309219	1-T10
12	71309219	1-T11
14	71309219	1-T12
18	71309219	2-L2
10	71309219	2-L8
5	71309219	2-M16
37	71309220	2-H12
38	71309222	2-H12
19	71309224	2-R2
13	71309224	2-R4
2	71309224	2-R5
36	71309251	2-O8
31	71309294	2-O16
32	71309299	2-O15
33	71309300	2-O18
34	71309301	2-O15
35	71309302	2-O18
36	71309303	2-O16
26	71309308	1-T2
27	71309309	1-T2
28	71309310	1-T2
16	71309311	1-T5
17	71309312	1-T5
18	71309313	1-T5
19	71309314	1-T5

ITEM	PART N.	GRID
29	71309315	1-I2
37	71309316	2-O15
35	71309323	2-O12
17	71309325	2-R14
13	71309330	2-N15
38	71309330	2-O15
24	71309361	1-L4
16	71309433	2-M2
17	71309436	2-M2
2	71309437	2-M2
18	71309437	2-M2
9	71309464	2-M9
8	71309472	3-H12
6	71309472	3-H14
7	71309477	3-H12
7	71309477	3-H14
5	71309522	3-H12
6	71309522	3-H14
16	71309527	2-R4
12	71309527	2-R5
23	71309539	2-I6
25	71309541	2-R14
27	71309543	2-R14
43	71309544	2-M6
43	71309596	1-S6
44	71309597	1-S6
4	71309626	2-L9
3	71309636	3-M3
3	71309637	3-M2
4	71309638	3-M3
4	71309639	3-M2
13	71309646	1-S2
30	71309649	1-T2
17	71309649	1-T4
17	71309650	1-T4

ITEM	PART N.	GRID
21	71309651	3-H7
15	71309654	1-T14
16	71309654	1-T15
9	71309655	2-L2
4	71309663	2-L2
9	71309665	2-L5
10	71309666	2-L2
10	71309666	2-L5
30	71309667	1-L4
5	71309671	2-L8
9	71309671	2-L4
37	71309683	2-O6
36	71309684	2-O8
25	71309695	2-H7
1	71309704	3-M8
1	71309704	3-M8
15	71309706	3-H8
15	71309726	2-L7
16	71309726	2-L13
16	71309726	2-M17
17	71309741	2-L7
17	71309741	2-L13
17	71309741	2-M17
18	71309742	2-L7
16	71309742	2-L13
18	71309742	2-M17
24	71309743	1-P5
6	71309806	3-H14
2	71309807	3-M9
3	71309808	3-M9
2	71309808	3-M8
19	71309857	2-I11
17	71309906	2-M11
12	71309963	1-H3
12	71309966	1-H3

ITEM	PART N.	GRID
4	71309995	3-M9
5	71309998	3-M8
4	71310009	3-M8
26	71310071	1-L7
22	71310073	2-R7
28	71310074	2-R7
24	71310075	2-R7
22	71310076	2-O3
21	71310076	2-R2
14	71310076	2-R4
23	71310077	3-O3
22	71310077	2-R2
15	71310077	2-R4
24	71310078	2-O3
23	71310078	2-R3
16	71310078	2-R4
14	71310092	2-O4
8	71310092	2-O2
12	71310092	2-R2
17	71310092	2-R4
8	71310092	2-R5
15	71310093	2-O9
8	71310093	2-O8
11	71310093	2-O7
8	71310093	2-O5
17	71310094	2-R7
59	71310102	2-O7
6	71310103	2-I15
15	71310103	2-I14
12	71310103	2-I11
13	71310103	2-I7
7	71310115	2-S7
28	71310119	2-H7
22	71310137	1-P13
25	71310137	1-P15

ITEM	PART N	GRID
11	71310137	1-P16
25	71310195	2-H14
17	71310195	2-L16
20	71310195	2-I10
14	71310195	2-I7
13	71310195	2-R7
18	71310196	2-P4
16	71310198	2-J4
27	71310200	2-H12
22	71310200	2-H17
26	71310201	2-H2
22	71310211	2-N12
30	71310213	2-I8
17	71310212	2-Q7
33	71310214	2-R12
21	71310214	2-L17
15	71310215	2-Q9
9	71310218	3-H12
10	71310220	3-H12
11	71310222	3-H12
12	71310223	3-H12
13	71310224	3-H12
27	71310285	2-S4
31	71310296	1-I4
41	71310306	1-S6
29	71310306	1-S4
25	71310310	2-O4
23	71310339	2-S17
24	71310340	2-S17
25	71310341	2-S17
26	71310342	2-S17
27	71310345	2-S17
28	71310364	2-S16
19	71310245	2-M2
6	71310347	2-N3

ITEM	PART N.	GRID
20	71310347	2-M2
21	71310370	2-O5
22	71310371	2-O5
26	71310372	2-O5
27	71310373	2-O2
23	71310374	2-O5
29	71310431	2-R10
5	71310434	3-M5
5	71310434	3-M8
6	71310435	3-M9
8	71310435	3-M8
15	71310465	1-O12
16	71310468	1-O12
12	71310510	3-I9
2	71310522	3-L7
1	71310524	3-L7
35	71310544	2-S15
38	71310735	2-O15
40	71310736	2-O15
19	71310737	2-N14
10	71310752	2-L15
36	71310760	1-S7
34	71310780	1-S4
8	71310851	2-O15
8	71310851	2-O11
4	71310874	2-O14
4	71310874	2-O12
4	71310874	2-O10
2	71310874	2-T9
5	71310875	2-O14
5	71310875	2-O12
5	71310875	2-O10
1	71310894	2-T7
3	71310894	2-T8
10	71310900	2-S11

ITEM	PART N	GRID
16	71310901	2-S11
17	71310902	2-S11
18	71310903	2-S11
19	71310904	2-S11
20	71310905	2-S11
21	71310909	2-S11
2	71310915	3-L7
4	71310919	2-T8
7	71310935	1-I13
6	71311004	2-M6
5	71311004	2-N4
5	71311004	2-N6
4	71311006	2-M6
6	71311006	2-N4
6	71311006	2-N6
16	71311052	3-H5
7	71311052	3-H15
20	71311053	1-S13
25	71311054	1-S15
23	71311054	3-H7
6	71311054	3-H15
1	71311161	3-I14
20	71311199	2-N14
22	71311211	1-T14
17	71311211	1-T15
11	71311388	3-L12
9	71311388	3-M17
12	71311389	3-L13
10	71311389	3-M17
13	71311390	3-L13
11	71311390	3-M17
14	71311391	3-L13
12	71311391	3-M17
15	71311392	3-L13
13	71311392	3-M17

ITEM	PART N.	GRID
8	71311392	3-M15
16	71311393	3-L13
14	71311393	3-M17
17	71311394	3-L13
9	71311394	3-L14
15	71311394	3-M17
8	71311394	3-M15
19	71311395	3-L13
18	71311395	3-M17
19	71311397	3-L13
18	71311397	3-M17
10	71311399	3-L14
10	71311399	3-M15
11	71311400	3-L14
11	71311400	3-M15
12	71311401	3-L14
12	71311401	3-M15
13	71311402	3-L14
13	71311402	3-M15
14	71311403	3-L14
14	71311403	3-M15
15	71311404	3-L14
15	71311404	3-M15
7	71311405	3-L12
19	71311537	1-T15
9	71311537	3-H2
18	71311571	1-T4
19	71311602	1-T4
18	71311626	2-H8
18	71311629	2-H10
19	71311630	2-H10
20	71311632	2-H10
21	71311644	2-H10
22	71311648	2-H10
23	71311651	2-H10

ITEM	PART N.	GRID
24	71311659	2-H10
25	71311676	1-S5
43	71311679	1-S4
17	71311683	2-H8
44	71311685	1-S4
16	71311688	1-S5
20	71311688	1-T15
11	71311741	2-H2
20	71311741	2-H8
26	71311757	2-H17
21	71311757	2-L18
17	71311757	2-L14
24	71311757	2-I9
15	71311757	2-I7
23	71311789	1-S5
38	71311790	1-S4
60	71311803	2-I17
22	71311803	2-L16
26	71311803	2-I9
16	71311803	2-I7
10	71311826	2-H2
2	71311942	2-N8
1	71311943	2-N8
21	71312006	2-L10
22	71312014	2-L10
20	71312015	2-L10
34	71312016	2-L17
24	71312021	2-L10
25	71312022	2-L10
28	71312031	2-L12
23	71312032	2-L12
11	71312033	2-N7
5	71312037	2-L3
1	71312037	2-L9
6	71312058	2-H5

ITEM	PART N.	GRID
6	71312059	2-M5
9	71312063	2-H5
21	71312086	3-I6
21	71312086	3-I4
28	71[illegible]2088	3-I5
28	7[illegible]12088	3-I7
22	71312092	3-I6
23	71312094	3-I5
23	71312094	3-I4
24	71312096	3-I6
24	71312096	3-I4
25	71312098	3-I6
25	71312098	3-I4
26	71312106	3-I8
26	71312106	3-I4
27	71312132	3-I6
27	71312132	3-I4
21	71312176	2-M2
7	71312183	2-H8
11	71312185	2-H8
5	71312188	2-H8
8	71312219	2-M13
2	71312219	2-H5
2	71312223	2-H6
14	71312239	2-H8
12	71312240	2-H8
15	71312241	2-H8
16	71312243	2-H8
21	71312261	1-T15
13	71312262	2-M13
1	71312263	2-M13
9	71312264	2-M13
10	71312265	2-M13
24	71312320	2-I6
25	71312322	2-I6
28	71312328	1-T4
5	71312328	2-L14
3	71312342	2-L15
10	71312358	1-T9
14	71312358	1-T9
15	71312360	1-T9
16	71312362	1-T9
9	71312364	1-T12
8	71312366	1-T12
8	71312366	2-L2
11	71312370	2-L6
3	71312370	2-L14
4	71312370	2-M16
7	71312372	1-T10
8	71312374	1-T10
20	71312407	1-T4
11	71312424	2-L4
10	71312425	2-L3
9	71312429	2-P15
5	71312429	2-P17
5	71312429	2-O16
12	71312439	2-P14
12	71312439	2-P16
13	71312440	2-P14
13	71312440	2-P16
4	71312440	2-O17
13	71312456	2-L2
14	71312472	3-L3
5	71312589	2-T9
2	71312725	2-M9
5	71312734	2-M6
3	71312734	2-N4
3	71312734	2-N6
9	71312750	2-M6
7	71312763	2-M5
4	71312763	2-N4
4	71312763	2-N6
13	71312786	2-S10
17	71312787	2-S10
7	71312923	2-N4
7	71312923	2-N6
17	71313033	1-P13
17	71313033	1-P15
23	71313294	3-L13
23	71313294	3-M16
4	71313378	3-M14
20	71313387	1-P13
24	71313392	3-I9
5	71313394	3-H2
3	71313396	3-H2
1	71313397	3-H2
1	71313401	3-H2
2	71313402	3-H2
16	71313761	3-L14
16	71313761	3-M15
17	71313762	3-L14
17	71313762	3-M15
15	71313763	3-L14
18	71313763	3-M15
15	71313764	3-L14
19	71313764	3-M15
24	71313765	3-L13
24	71313765	3-M16
1	71313769	2-M9
9	71313831	1-T11
7	71313832	1-T11
8	71313833	1-T11
6	71313834	1-T11
5	71313835	1-T10
10	71313836	1-T10
29	71313841	1-O4
2	71313859	2-T9
8	71313875	3-L12
10	71313875	3-L17
8	71313876	3-L12
10	71313876	3-L17
9	71313877	3-L12
11	71313877	3-L17
10	71313878	3-L12
12	71313878	3-L17
11	71313879	3-L12
13	71313879	3-L17
12	71313880	3-L12
14	71313880	3-L17
15	71313881	3-L12
16	71313881	3-L17
25	71313882	3-L12
25	71313882	3-M16
20	71313883	3-L14
20	71313883	3-M15
21	71313884	3-L14
21	71313884	3-M15
22	71313885	3-L14
22	71313885	3-M16
23	71313886	3-L14
23	71313886	3-M15
7	71313887	3-L16
10	71313887	3-M13
8	71313888	3-L15
9	71313889	3-L16
11	71313889	3-M13
10	71313890	3-L15
12	71313890	3-M13
11	71313891	3-L15
13	71313891	3-M13
12	71313892	3-L15
9	71313892	3-M13
11	71313893	3-L16
12	71313894	3-L15
15	71313895	3-L17
17	71313896	3-L17
18	71313897	3-L17
19	71313898	3-L17
14	71313899	3-M13
13	71313900	3-M12
7	71313901	3-H13
8	71313902	3-H13
9	71313903	3-H13
10	71313904	3-H13
11	71313905	3-H13
12	71313906	3-H13
13	71313907	3-H13
24	71313913	3-L14
24	71313913	3-M15
14	71313915	3-H13
15	71313916	3-H13
16	71313917	3-H13
2	71313923	3-L13
15	71314176	1-T4
12	71314176	2-L8
5	71314176	2-M16
15	71314177	1-T4
12	71314177	2-L8
5	71314177	2-M16
15	71314352	1-O5
37	71314353	1-O4
37	71314354	1-O4
16	71314355	1-O5
37	71314356	1-O4
37	71314357	1-O4

ITEM	PART N.	GRID
17	71314359	1-O5
18	71314360	1-O5
19	71314361	1-O5
20	71314362	1-O5
21	71314365	1-O5
22	71314366	1-O5
23	71314367	1-O5
24	71314368	1-O5
26	71314370	1-O4
27	71314371	1-O4
28	71314372	1-O4
29	71314373	1-O4
30	71314376	1-O4
31	71314377	1-O4
32	71314378	1-O4
33	71314379	1-O4
23	71314401	1-O11
16	71314403	1-O11
16	71314403	1-O9
24	71314404	1-O11
20	71314404	1-O8
17	71314405	1-O11
17	71314405	1-O9
15	71314407	1-O11
16	71314410	1-O11
16	71314410	1-O8
19	71314412	1-O11
12	71314412	1-O9
14	71314445	1-O11
27	71314446	1-O11
27	71314446	1-O9
27	71314447	1-O10
27	71314447	1-O9
27	71314449	1-O10
27	71314449	1-O9

ITEM	PART N.	GRID
11	71314452	1-O11
11	71314452	1-O9
31	71314502	2-I8
13	71314507	1-O7
30	71314508	1-O7
22	71314509	1-O7
6	71314513	1-O7
29	71314515	1-O6
28	71314517	1-O6
4	71314519	1-O7
34	71314529	1-O4
1	71314557	1-O7
2	71314572	2-T8
25	71314660	2-O5
26	71314661	2-O4
27	71314662	2-O4
2	71314665	2-P2
2	71314665	2-P4
15	71314667	2-P4
19	71314668	2-P4
28	71314669	2-P5
10	71314670	2-P2
26	71314671	2-P3
19	71314771	2-P5
30	71314813	2-O6
20	71314814	2-O7
29	71314936	1-T4
13	71314936	2-L8
8	71314936	2-M16
19	71314941	2-O11
35	71314948	1-O4
5	71314999	2-O17
8	71315004	1-O5
11	71315007	3-L10
18	71315046	2-O10

ITEM	PART N.	GRID
13	71315047	1-T13
16	71315047	1-T15
9	71315056	3-H13
8	71315106	3-M4
8	71315109	3-M5
9	71315109	3-M4
13	71315110	3-M4
9	71315111	3-M5
11	71315111	3-M4
10	71315113	3-M5
17	71315113	3-M4
18	71315116	3-M4
9	71315140	1-O13
11	71315144	3-M5
12	71315145	3-M5
13	71315146	3-M5
12	71315152	1-T14
22	71315154	2-O11
13	71315209	2-L2
12	71315252	3-H9
12	71315253	3-H8
9	71315364	1-O17
6	71315365	1-O17
7	71315366	1-O17
11	71315869	2-P12
1	71315989	3-H16
2	71315990	3-H16
3	71315991	3-H16
4	71315992	3-H16
5	71316065	2-N2
1	71316226	2-T19
2	71316227	2-T19
3	71316228	2-T19
20	71316231	2-O8
6	71316231	2-T13

ITEM	PART N.	GRID
9	71316234	2-T10
10	71316235	2-T10
31	71316236	2-O6
13	71316238	2-T10
27	71316240	2-O6
14	71316240	2-T10
22	71316321	2-S11
5	71316585	2-S7
9	71316754	3-L10
8	71316756	3-M14
7	71316757	3-M13
7	71316758	3-M17
5	71316759	3-M14
4	71316760	3-M14
2	71316761	3-M14
3	71316762	3-M14
12	71316770	1-P16
4	71316823	2-H5
1	71316824	2-H5
26	71316953	3-I5
28	71316953	3-I3
10	71316968	3-H14
1	71317012	2-H5
12	71317170	2-T10
13	71317278	3-I8
13	71317281	3-I8
5	71317331	2-I9
31	71317332	2-O6
4	71317333	2-I9
3	71317472	2-I16
6	71317504	3-L6
19	71317534	3-M7
6	71317560	2-L5
28	71317587	2-O9
11	71317623	3-H14

ITEM	PART N.	GRID
12	71317624	3-H14
13	71317628	3-H14
4	71317706	2-M0
5	71317733	3-L4
7	71317733	3-L5
5	71317733	3-L6
4	71317734	3-L4
6	71317734	3-L5
4	71317734	3-L6
6	71318024	2-I9
13	71318024	2-L6
13	71318024	2-L12
13	71318024	2-L17
8	71318073	1-O13
1	71318093	3-L3
11	71318134	3-L5
19	71318172	3-H7
16	71318173	3-H8
9	71318219	2-M
19	71318315	1-L11
-	71318326	1-R14
1	71318326	1-R15
1	71318326	1-S17
2	71318327	1-R14
2	71318327	1-R15
2	71318327	1-S17
15	71318328	1-L11
4	71318345	1-R14
4	71318345	1-R15
4	71318345	1-S17
5	71318346	1-R14
5	71318346	1-R15
5	71318346	1-S17
3	71318347	1-R14
3	71318347	1-S17

ITEM	PART N.	GRID
18	71318362	1-D9
15	71318363	1-D9
14	71318370	1-C9
19	71318375	1-D9
16	71318380	1-R15
19	71318384	1-G7
14	71318428	3-M5
14	71318428	3-M4
15	71318429	3-M5
15	71318429	3-M4
13	71318430	1-P17
15	71318430	1-P15
2	71318430	1-P16
16	71318432	3-M5
16	71318432	3-M4
17	71318433	3-M5
17	71318433	3-M4
18	71318434	3-M5
18	71318434	3-M4
36	71318527	1-Q4
25	71318531	1-Q1
9	71318547	2-L10
23	71318636	1-Q4
25	71318713	1-L9
13	71318714	1-Q13
12	71318729	2-L14
12	71318731	2-L14
1	71318836	3-L5
13	71318870	2-L4
14	71318943	3-M10
21	71319091	2-I2
6	71319094	2-L3
13	71319094	2-L9
13	71319094	2-L17
13	71319094	2-L17
15	71319095	2-L7
15	71319095	2-L12
15	71319095	2-L17
22	71319352	1-P16
7	71319359	2-M9
23	71319361	2-I14
22	71319363	2-I14
24	71319365	2-I14
20	71319365	2-I7
5	71319365	2-L4
6	71319365	2-L10
9	71319365	2-L16
16	71319373	2-I14
18	71319373	2-I7
69	71319375	2-I14
19	71319375	2-I7
22	71319388	2-I7
23	71319419	2-I6
21	71319421	2-I7
12	71319433	1-P16
24	71319437	2-I16
23	71319439	2-I16
26	71319441	2-I6
10	71319446	2-L4
5	71319448	2-L10
1	71319450	2-L11
1	71319450	2-L16
12	71319452	2-L5
11	71319456	2-L5
7	71319456	2-L11
7	71319456	2-L16
6	71319458	2-L9
5	71319460	2-L10
7	71319462	2-L10
8	71319464	2-L15
6	71319466	2-L15
9	71319475	2-M5
8	71319489	2-D2
6	71319489	2-R5
27	71319498	2-I15
21	71319498	2-I14
5	71319498	2-L3
3	71319498	2-L9
15	71319544	3-N2
11	71319544	3-N3
21	71319551	2-O9
28	71319696	1-Q5
28	71319697	1-Q6
16	71319698	1-Q7
17	71319698	1-Q7
28	71319735	1-L7
1	71319797	3-L4
3	71319796	3-L5
1	71319799	3-L5
2	71319801	3-L4
9	71319802	3-L4
11	71319806	3-L6
10	71319807	3-L5
5	71319808	3-L5
4	71319809	3-L5
10	71319810	3-L6
3	71319812	3-L6
34	71319813	2-D16
9	71319814	3-L4
35	71319816	2-D16
33	71319819	2-D16
8	71319820	2-M15
8	71319820	2-M14
7	71319821	2-M15
7	71319821	2-M14
9	71319822	2-M15
9	71319822	2-M14
5	71319823	2-M15
5	71319823	2-M14
12	71319824	2-M15
12	71319824	2-M14
15	71319825	2-M15
14	71319826	2-M15
19	71319827	2-M15
0	71319841	3-L4
10	71319842	3-L4
9	71319843	3-L4
7	71319844	3-L4
2	71319845	3-L5
2	71319847	3-L5
27	71319863	2-I17
25	71319863	2-I3
29	71319879	2-I17
28	71319881	2-I17
35	71319881	2-I17
26	71319891	2-I15
25	71319991	2-I14
27	71319891	2-I8
3	71319891	2-L2
3	71319891	2-L8
13	71319891	2-L14
16	71319891	2-M14
23	71319894	2-I17
12	71319894	2-I16
14	71319894	2-I14
27	71319894	2-I2
7	71319894	2-L2
6	71319894	2-L14
13	71319894	2-M14
34	71319900	2-I17
32	71319902	2-I17
29	71319931	2-I3
28	71319933	2-I3
25	71319981	2-I15
9	71319981	2-L3
5	71319981	2-L9
20	71319983	2-I14
33	71319985	2-I17
29	71320117	2-M15
11	71320149	2-M8
16	71320227	2-O8
16	71320227	2-O5
13	71320227	2-O2
16	71320227	2-R5
17	71320302	2-O8
17	71320302	2-O5
17	71320302	2-O2
17	71320302	2-R5
22	71320307	2-I17
5	71320309	3-O2
17	71320311	2-I15
14	71320311	2-I7
5	71320313	2-R5
5	71320325	1-O16
21	71320363	2-I17
5	71320364	2-O8
30	71320367	2-I8
5	71320368	2-O5
28	71320385	2-I4
8	71320408	2-O8
8	71320408	2-O5
9	71320409	2-O8
9	71320409	2-O5
10	71320410	2-O8
10	71320410	2-O5

ITEM	PART N.	GRID
8	71320412	2-O2
8	71320412	2-R6
9	71320413	2-O2
9	71320413	2-R5
10	71320414	2-O2
10	71320414	2-R5
25	71320421	2-R7
26	71320422	2-R7
27	71320423	2-R7
15	71320450	2-M14
13	71320452	2-M14
22	71320454	2-M14
14	71320456	2-M14
4	73046863	1-L12
5	73046864	1-L12
11	73116822	2-T12
12	73116823	2-T12
13	73116833	2-T12
14	73116834	2-T12
15	73116836	2-T12
16	73116839	2-T12
17	73116848	2-T12
18	73116849	2-T12
19	73116851	2-T12
20	73116859	2-T12
21	73116868	2-T12
22	73116869	2-T12
23	73116876	2-T12
24	73116880	2-T12
25	73116888	2-T12
26	73116890	2-T12
27	73116893	2-T12
28	73116952	2-T13
29	73116955	2-T13
30	73116961	2-T13
31	73116962	2-T13
32	73116966	2-T13
33	73116967	2-T13
34	73116968	2-T13
35	73116969	2-T13
36	73116973	2-T13
37	73116976	2-T13
38	73116979	2-T13
39	73116981	2-T13
40	73116983	2-T13
41	73116986	2-T13
3	73117031	3-H3
4	73117032	3-H3
5	73117036	3-H3
6	73117038	3-H3
7	73117044	3-H3
8	73117056	3-H3
9	73117058	3-H3
10	73117073	3-H3
11	73117087	3-H3
12	73117088	3-H3
13	73117096	3-H3
14	73117103	3-H3
18	73117119	3-H3
17	73117126	3-H3
42	73117147	2-T13
19	73117731	3-H3
21	73117733	3-H3
22	73117734	3-H3
23	73117735	3-H3
24	73117737	3-H3
25	73117739	3-H3
26	73117740	3-H3
27	73117741	3-H3
28	73117742	3-H3
29	73117744	3-H3
31	73117746	3-H4
32	73117747	3-H4
33	73117748	3-H4
34	73117750	3-H4
36	73117752	3-H4
37	73117754	3-H4
12	73119134	2-T16
38	73119570	3-H4
39	73119636	3-H4
40	73119637	3-H4
45	73116703	2-T13
6	73124564	2-T11
43	73125149	2-T13
44	73130213	2-T13
41	73131960	3-H4
20	73133823	3-H3
23	76000121	1-L8
4	76000390	3-H6
17	76000472	1-O12
16	76000609	3-L9
18	76000609	3-M7
8	76009059	1-O16
28	79000658	1-O16
17	79000658	1-O15
17	79001605	3-L9
44	79002121	1-O12
15	79002121	1-O8
1	79004477	1-S15
1	79004477	1-S14
2	79004478	1-S15
2	79004478	1-S14
12	79004479	1-S15
4	79004482	1-S15
4	79004482	1-S14
5	79004483	1-S15
5	79004483	1-S14
13	79004484	1-S15
15	79004485	1-S15
8	79004490	1-S15
7	79004989	1-S15
21	79005179	1-R13
22	79005909	1-R13
20	79005909	1-R15
16	79005909	1-R16
18	79005909	1-S16
23	79005910	1-R13
21	79005910	1-R15
17	79005910	1-R17
19	79005910	1-S16
3	79006702	1-S15
3	79006702	1-S14
13	79007451	1-R7
19	79009877	1-R7
2	79010389	3-I17
6	79011386	1-L12
7	79011387	1-L12
23	79013302	1-P14
28	79013302	1-P17
11	79013422	1-O16
18	79014535	1-D12
16	79014918	3-H5
18	79014921	3-H5
21	79014927	3-H5
27	79014933	3-H5
20	79019803	3-M7
7	79022746	1-N15
8	79022747	1-N15
9	79022748	1-N15
2	79023638	1-N16
8	79023644	1-N16
17	79023645	1-N3
15	79023646	1-N5
19	79023651	1-N2
12	79023652	1-N2
13	79023654	1-N2
14	79023658	1-N2
15	79023660	1-N2
16	79023661	1-N2
19	79023662	1-N3
20	79023664	1-N3
12	79023666	1-N4
21	79023670	1-N3
25	79023672	1-N6
26	79023674	1-N6
27	79023675	1-N6
28	79023676	1-N6
28	79023677	1-N6
28	79023678	1-N6
28	79023679	1-N6
13	79023684	1-N4
29	79023685	1-N6
9	79023688	1-N16
11	79023689	1-N18
11	79023690	1-N10

ITEM	PART N.	GRID
11	79023691	1-N16
11	79023692	1-N16
11	79023693	1-N16
11	79023694	1-N16
11	79023695	1-N16
11	79023696	1-N16
11	79023697	1-N16
11	79023698	1-N16
11	79023699	1-N16
10	79023700	1-N16
13	79023949	1-N9
10	79023949	1-N10
26	79023996	3-H5
21	79024205	1-M5
12	79024426	1-H3
12	79024453	1-H3
3	79026827	3-I17
4	79027131	3-I17
5	79028289	3-I17
19	79028815	3-I13
8	79028977	3-I10
8	79028978	3-I10
8	79028979	3-I10
8	79028980	3-I10
9	79028981	3-I10
24	79030099	1-H5
24	79030099	1-H7
14	79030099	3-H8
15	79030400	3-H9
28	79031161	1-D8
17	79031333	2-D9
22	79031333	2-D6
18	79031336	2-D9
23	79031336	2-D6
22	79031355	8-H7
18	79032209	1-D12
14	79032280	2-T15
17	79032307	1-N2
14	79032352	1-M12
5	79032395	3-I17
16	79033421	1-N2
14	79033425	1-N4
15	79033426	1-N4
20	79034444	3-H5
16	79035418	3-H8
12	79035483	1-N16
13	79035484	1-N17
11	79035976	3-N2
25	79036679	1-L9
17	79036974	3-H9
20	79037380	1-H4
25	79037380	1-H5
24	79037394	1-H14
31	79037398	1-I15
31	79037400	1-I15
31	79037412	1-I15
24	79037421	1-H14
24	79037432	1-H14
32	79037439	1-H9
21	79037439	1-I11D
9	79037439	1-L2
24	79037468	1-H14
24	79037479	1-I115
31	79037483	1-I15
31	79037501	1-I15
22	79038466	1-M6
7	79038749	3-I17
5	79039089	1-S5
24	79039236	2-I17
19	79039236	2-I16
15	79039236	2-I14
22	79039236	2-I9
6	79039236	2-L2
4	79039236	2-L8
11	79039236	2-L14
17	79039236	2-M14
22	79039743	1-N5
7	79039751	1-N17
14	79039752	1-N17
15	79039753	1-N17
16	79039754	1-N4
17	79039755	1-N4
18	79039756	1-N4
19	79039757	1-N4
20	79039760	1-N4
21	79039761	1-N4
17	79039763	1-N17
18	79039765	1-N17
16	79039833	3-H9
8	79040486	3-I17
15	79043380	2-L5
9	79043380	2-L11
1	79043802	1-D9
1	79043802	1-D5
3	79043979	1-L3
23	79045918	1-N9
24	79045919	1-N3
14	79047121	1-M4
3	79047298	1-N7
5	79047302	1-N7
5	79047303	1-N7
5	79047304	1-N7
4	79047306	1-N7
23	79047307	1-N8
1	79047309	1-N7
2	79047400	1-N7
23	79047785	1-M5
23	79047815	1-M7
15	79048326	2-T15
7	79052026	3-I17
27	79054211	2-S6
7	79054211	2-L15
14	79054286	2-H2
15	79054286	2-H8
36	79054407	1-H9
6	79054457	2-L16
10	79054457	2-M14
37	79054483	1-H9
1	79054928	2-P5
2	79054929	2-P10
3	79054930	2-P11
4	79054931	2-P5
5	79054932	2-P10
43	79054935	2-P9
39	79054936	2-P8
37	79054940	2-P6
35	79054941	2-P6
29	79054942	2-P7
25	79054943	2-P7
12	79054950	2-P5
45	79054951	2-P8
24	79056366	1-M7
25	79056367	1-M7
3	79056375	1-N7
30	79056610	1-N6
25	79056611	1-N3
22	79056612	1-N4
29	79056717	3-H5
19	79056718	3-H5
1	79056873	3-I17
15	79058644	3-H8
26	79060727	3-H5
9	79060736	2-Q15
7	79060738	2-Q13
9	79060738	2-Q11
6	79060746	2-Q14
6	79060746	2-Q12
6	79060746	2-Q10
1	79060747	2-T6
10	79060749	2-Q16
8	79060749	2-Q13
10	79060749	2-Q11
11	79060751	2-Q15
9	79060751	2-Q13
11	79060751	2-Q11
12	79060752	2-Q15
10	79060752	2-Q13
12	79060752	2-Q11
6	79061137	3-H12
6	79061137	3-H14
10	79061406	2-T2
15	79061415	2-P14
15	79061419	2-P16
6	79061419	2-Q17
10	79061420	2-P14
16	79061420	2-P16
7	79061420	2-Q17
6	79061430	2-T3
40	79061468	1-S6
26	79061468	1-S5
13	79061474	2-S2
32	79062511	1-H12
20	79062511	1-H13
8	79062511	1-L3
20	79062512	1-H6

ITEM	PART N	GRID
30	79062512	1-H7
1	79062584	2-T15
1	79062734	3-T10
7	79062836	1-L5
19	79063823	2-P7
34	79063835	2-P6
34	79063835	2-P8
33	79063842	2-P6
33	79063842	2-P8
92	79063925	2-P10
90	79063925	2-P11
56	79063928	2-P10
57	79063938	2-P11
70	79064103	2-P6
78	79064105	2-P7
73	79064140	2-P5
73	79064140	2-P6
73	79064140	2-P8
73	79064140	2-P10
74	79064141	2-P7
75	79064142	2-P7
75	79064142	2-P9
77	79064143	2-P5
77	79064143	2-P7
15	79064398	1-L5
16	79064400	1-L5
9	79065254	1-T8
1	79065255	1-T10
7	79065504	2-R9
7	79065504	2-R12
6	79065504	2-S14
81	79066133	2-P5
88	79066148	2-P6
89	79066149	2-P7
6	79066170	3-H7
15	79066479	2-R8
1	79067856	1-M12
92	79068602	2-P10
93	79068603	2-P10
90	79068604	2-P11
91	79068605	2-P11
3	79069496	1-M9
5	79069715	1-M13
1	79069719	1-M14
1	79069720	1-M14
1	79069721	1-M14
1	79069722	1-M14
1	79069723	1-M14
1	79069724	1-M14
1	79069725	1-M14
1	79069726	1-M14
1	79069727	1-M14
1	79069728	1-M14
1	79069729	1-M14
1	79069730	1-M14
1	79069731	1-M14
1	79069732	1-M14
1	79069733	1-M14
7	79069734	1-M13
9	79069735	1-M14
19	79070438	2-K8
9	79070486	2-L8
8	79070488	2-L12
8	79070488	2-L17
2	79071302	3-M4
3	79071303	3-M4
4	79071304	3-M4
8	79071368	1-M4
7	79071369	1-M4
15	79071371	1-M4
5	79071372	1-M6
4	79071375	1-M6
9	79071376	1-M5
2	79071377	1-M5
1	79071378	1-M6
9	79071380	1-M5
3	79071383	1-M3
4	79071384	1-M3
5	79071385	1-M3
7	79071386	1-M3
8	79071387	1-M3
9	79071388	1-M3
4	79071389	1-M2
9	79071390	1-M2
11	79071392	1-M2
5	79071396	1-M2
7	79071398	1-M2
6	79071400	1-M5
5	79071400	1-M4
5	79071400	1-M3
6	79071400	1-M2
16	79072543	3-H9
1	79072961	1-D16
15	79073031	2-T15
14	79073033	2-T15
5	79073139	1-D15
12	79074024	1-M4
12	79074027	1-M6
1	79074030	1-M2
9	79075454	1-D16
1	79075882	1-M9
11	79076124	2-D2
11	79076124	2-R5
11	79076129	2-D8
11	79076129	2-D5
6	79076696	2-D9
6	79076696	2-D5
9	79077324	2-R9
6	79077324	2-R12
6	79077324	2-S14
1	79077337	2-R9
1	79077337	2-R12
14	79077337	2-S14
4	79077338	2-R9
4	79077338	2-R12
4	79077338	2-S14
1	79077339	2-S14
8	79077341	2-R9
8	79077341	2-R12
10	79077341	2-S14
9	79077353	2-R9
8	79077353	2-R12
7	79077353	2-S14
10	79077601	1-M5
8	79077602	1-M5
10	79077603	1-M2
2	79077604	1-M2
1	79080371	2-T14
3	79080372	2-T14
4	79080373	2-T14
7	79080375	2-T14
3	79080376	2-T14
12	79080998	2-R12
15	79080998	2-S14
12	79080999	2-R9
15	79081000	2-S14
5	79081045	2-T14
8	79081046	2-T14
8	79081047	2-T14
1	79081064	2-T14
20	79081948	2-P7
5	79082102	1-M1
10	79082103	1-M4
10	79082104	1-M4
7	79082105	1-M5
1	79082106	1-M3
3	79082108	1-M2
11	79082109	1-M4
11	79082289	1-M5
2	79083112	1-G16
13	79083967	2-S15
15	79083968	2-S15
17	79083969	2-S15
21	79083990	2-S15
22	79083991	2-S15
24	79083992	2-S15
9	79083993	2-S15
30	79086428	1-L9
19	79086429	1-G14
19	79086428	1-G12
30	79086428	1-P9
6	79087620	1-G16
5	79090370	2-S3
7	79090371	2-S3
6	79090372	2-S3
29	79093751	1-S4
1	79093814	2-S3
4	79093818	2-S3
8	79093819	2-S3

FE 18

PARTS FOR CURRENT MAINTENANCE (500 Hr KIT)
RICAMBI PER MANUTENZIONE ORDINARIA (KIT 500 ORE)

P/N 77903626 *

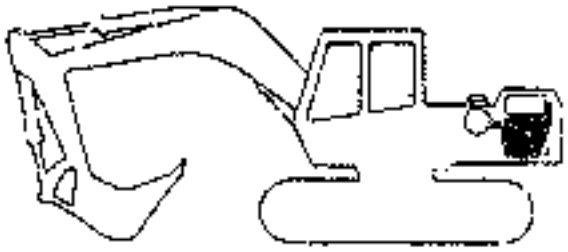

		SGR.A2.26/A Tav. 1 Item 1 (x2)			
		SGR.E3.01 Tav. 1A Item 10(x2)			

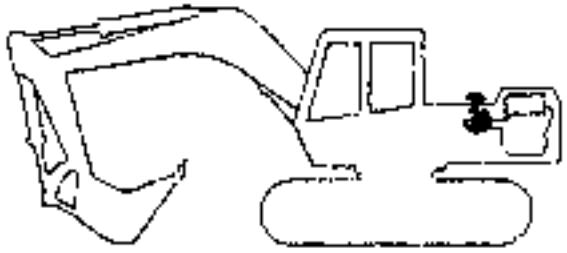

	SGR.A2.23 Tav.1 Item 6	

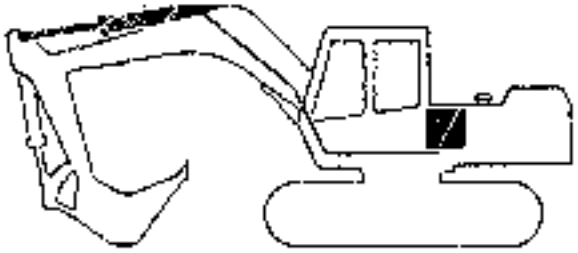

	OR	SGR.E3.28 Tav. 2 Item 27 (x2)			SGR.E3.35 Tav. 1 Item 2 (x2)
	OR	SGR.E3.35 Tav. 1 Item 1 (x2)			

* FROM SERIAL No. 00481 (01) - 00095 (02) - 00030 (03) - 00102 (04) - 00030 (05) AND UP
DAL TELAIO N. 00481 (01) - 00095 (02) - 00030 (03) - 00102 (04) - 00030 (05)

KIT INDEX - INDICE DEI KITS - LISTE DES KITS - VERZEICHNIS DER ERSATSTEILSETZE - INDICE DE FORNITURAS

PART NUMBER	ITEM	KIT COMP. PART. N.	QTY	SGR.	TAV.	PAG.	GRID POS.	TRANS CODE	DESCRIPTION	DENOMINAZIONE
774072										
	1	772902	2	A2.37	1	1	1-N16	100M	SPRING	MOLLA
	2	773847		A2.37	1	1	1-N16	120P	PLATE	PIATTELLO
	2	773849		A2.37	1	1	1-N16	120P	PLATE	PIATTELLO
	5	774080	2	A2.37	1	1	1-N16	100M	SPRING	MOLLA
	6	774081	2	A2.37	1	1	1-N16	100M	SPRING	MOLLA
	2	79023638		A2.37	1	1	1-N16	120P	PLATE	PIATTELLO
	12	79035483	2	A2.37	1	1	1-N16	50G	RING NUT	GHIERA
	13	79035484	2	A2.37	1	2	1-N17	120P	PLATE	PIATTELLO
1901385										
	13	4707775	2	A1.03/ A	1	1	1-H16	90S	HALF RING	SEMIANELLO
	14	4707779	2	A1.03/ A	1	1	1-H16	90S	HALF RING	SEMIANELLO
1901386										
	13	4707776	2	A1.03/ A	1	1	1-H16	90S	HALF RING	SEMIANELLO
	14	4707780	2	A1.03/ A	1	1	1-H16	90S	HALF RING	SEMIANELLO
1901387										
	13	4708063	2	A1.03/ A	1	1	1-H16	90S	HALF RING	SEMIANELLO
	14	4708069	2	A1.03/ A	1	1	1-H16	90S	HALF RING	SEMIANELLO
1901388										
	13	4708064	2	A1.03/ A	1	1	1-H16	90S	HALF RING	SEMIANELLO
	14	4708070	2	A1.03/ A	1	1	1-H16	90S	HALF RING	SEMIANELLO
1930176										
	1	4754062	1	A1.03/ A	1	1	1-H16	103S	HALF BEARING	SEMICUSCINETTO
	7	4754064	1	A1.03/ A	1	1	1-H16	103S	HALF BEARING	SEMICUSCINETTO
1930177										
	1	4771248	1	A1.03/ A	1	1	1-H16	103S	HALF BEARING	SEMICUSCINETTO

	DESIGNAZIONE BASE	BASIC DESIGNATION	DESIGNATIONS-BASES	GRUNDBEZEICHNUNGEN	DENOMINACIONES-BASE
505	GHIERA	RING NUT	FRETTE	NUTMUTTER	VIROLA
50I	INGRANAGGIO	GEAR	PIGNON	ZAHNRAD	PIÑON
50M	MOTTOLINO	PAWL	CLIQUET	KLINKE	SEGURO
50P	PAVIMENTO	FLOOR	PLANCHER	BODEN	PISO
50S	SCHIENALE	SEAT BACK	DOSSIER	RUECKENLEHNE	RESPALDO
50T	TAPPO	PLUG	BOUCHON	STOPFEN	TAPON
50V	VOLANTE	STEERING WHEEL	VOLANT DE DIRECTION	LENKRAD	VOLANTE DE DIRECCION
50Z	CATENARIA LUBRIFICATA	SALT TRACK CHAIN	CHENILLE LUBRIFIEE	KETTENZUG OELGESCHMIERT	
51A	ANELLO DI SICUREZZA	LOCKRING	ARRET-OIR	SICHERUNGSRING	ANILLO DE TOPE
51B	BIELLA MOTORE	CONNECTING ROD	BIELLE	PLEUEL	BIELA PISTON
51G	GHIERA FILETTATA	THREADED RING	ECROU	GEWINDERING	TUERCA
51M	MARTELLO	HAMMER	MARTEAU	HAMMER	MARTILLO
51S	SUOLE (3 COSTOLE)	SHOES (3 GROUSERS)	PATINS (3 COTES)	KETTENPLATTE (3-STEG)	
51T	SUOLE (2 COSTOLE)	SHOES (2 GROUSERS)	PATINS (2 COTES)	KETTENPLATTE (2-STEG)	
52A	ANELLO SPINGIMASSO	PRESSURE PLATE	PLATEAU DE PRESSION	DRUCKPLATTE	PLATO DE EMPUJE
52A					
52F	FIANCHETTO	SIDE PANEL	TABLIER	SEITENBLECH	CHAPA
52V	VOLTMETRO	VOLTMETER	VOLTMETRE	VOLTMETER	VOLTIMETRO
53A	ANELLO STANTUFFO	PISTON RING	SEGMENT	KOLBENRING	ARO DE EMBOLO
53C	CANNA CILINDRO	TUBE	CHEMISE	ZYLINDERBUECHSE	CAMISA DE CILINDRO
53D	DIODO	DIODE	DIODE	DIODE	DIODO
53F	FINO AL TELAIO	UP TO SERIAL NO.	JUSQU'AU CHASSIS	BIS FAHRGESTELL	HASTA EL CHASSIS
53T	TAPPO DI INTRODUZIONE OLIO CON	DIPSTICK W/CAP	BOUCHON AVEC JAUGE D'HUILE	SCHRAUBDECKEL MIT MESSTAB	TAPON CON VARILLA
53T	ASTA LIVELLO				DE NIVEL DE ACEITE
53V	VERSOIO	PUSH PLATE	LAME VERSOIR	PFLUEGSCHAR	REJA
53Y	SUOLE (1 COSTOLA)	SHOES (1 GROUSER)	PATIN (1 COTE)	KETTENPLATTE (1-STEG)	
531	SUOLE AUTOPULENTI	SELF CLEANING SHOES	PATINS AUTONETTOYANTS	KETTENPLATTE (SELBSTREINIGEND)	
534	SUOLE H.D.	SHOES H.D.	PATINS RENFORCES	KETTENPLATTE (H.D.)	
54A	ANELLI STANTUFFO	PISTON RINGS	SEGMENTS	KOLBENRINGE	AROS DE EMBOLO
54C	CANDELA MAGNETICA	GLOW PLUG	TIGE MAGNETIQUE	MAGNETEINSATZ	VARILLA IMANADA
54I	INSERTO FILETTATO	INSERT	INSERT	GEWINDEEINSATZ	ROSCA POSTIZA
54R	RIDUTTORE DI ROTAZIONE	SWING REDUCTION UNIT	REDUCTEUR DE VITESSE DE ROTATION	UNTERSETZUNGSGETRIEBE	REDUCTOR DE VELOCIDAD DE ROTACION
54R					
54T	TAPPO INTRODUZIONE	FILLER CAP	BOUCHON DE REMPLISSAGE	EINFUELLSTUTZEN	TAPON DE LLENADO
54U	MEZZA SERIE SOPRASUOLE	STREET PLATES-HALF SERIES	DEMI-JEU PATINS DE ROUTE	STRASSENSCHUHE-HALBSATZ	
55A	ANELLO TENUTA	JUNK RING	JOINT D'ETANCHEITE	DICHTRING	JUNTA HERMETICA
55B	BILANCIERE	ROCKER	CULBUTEUR	KIPPHEBEL	BALANCIN
55E	ESTINTORE	FIRE EXTINGUISHER	EXTINCTEUR	FEUERLOESCHER	EXTINTOR
55F	FIBBIA	BUCKLE	BOUCLE	SCHNALLE	HEBILLA
55L	LIMA	FILE	LIME	FEILE	LIMA

	DESIGNAZIONE BASE	BASIC DESIGNATION	DESIGNATIONS-BASES	GRUNDBEZEICHNUNGEN	DENOMINACIONES BASE
55M	MARTINETTO	JACK	CRIC	WAGENHEBER	GATO
55R	RIVETTINO	RIVET	RIVET	NIET	REMACHE
55T	TAPPO DI RIDUZIONE	ADAPTER	BOUCHON DE REDUC-TION	REDUZIER-STOPFEN	TAPON DE REDUCCION
55Y					
59A	ANELLO DI ATTEGNO	RECOILING RING	ARRETOIR	HALTERING	ESTRENADOR
59C	CANDELA PRERISCALDO	GLOW PLUG	BOUGIE PRECHAUFFAGE	GLUEHKERZE	BUJIA DE CALENTAMIENTO
59L	LIMITATORE	TRAVEL LIMITER	LIMITEUR	ANSCHLAG	TOPE
59T	TAPPO DI SCARICO	DRAIN PLUG	BOUCHON DE VIDANGE	ABLASS-STOPFEN	TAPON DE DESCARGA
561	RIPARI GUIDA CATENA	TRACK CHAIN GUIDING GUARD	PROTECTION GUIDE CHENILLE	KETTENFUEHRUNG	
563	RIPARO RUOTE CARRELLO	TRACK ROLLER GUARD	PROTECTIONS ROUES CHARIOT	LAUFROLLENSCHUTZ	
565	GUIDE PER ARMONE	C-FRAME GUIDES	GUIDES POUR ETRIER	SCHUBRAHMEN FUEHRUNG	
57C	CANTONALE	BUSSET	MOUCHOIR	ECKSTUECK	ANGULAR
57D	DISAERATORE	DESAERATOR	DESAERATEUR	ENTLUEFTER	DESAIREADOR
57R	RIDUTTORE DI PRESSIONE	PRESSURE REDUCER	REDUCTEUR DE PRES-SION	DRUCKMINDERER	REDUCTOR DE PRE-SION
57T	TAPPO MAGNETICO	MAGNETIC PLUG	BOUCHON MAGNETIQUE	MAGNETSTOPFEN	TAPON IMANADO
572	ELETTRORISCALDATORE		RECHAUFFEUR ELECTRIQUE	ELEKTROHEIZUNG	
58A	ANELLO A DOPPIO CONO	BALL SLEEVE	BI-CONE	DICHTKEGEL	ANILLO BICONICO
58C	CALAMITA	MAGNET	AIMANT	MAGNET	IMAN
58R	RIDUTTORE	REDUCTION GEAR	REDUCTEUR	UNTERSETZUNGSGETRIEBE	REDUCTOR
590	TETTUCCIO PARASOLE	SUN CANOPY			
591	CABINA SICUREZZA (CONDIZION)	ROPS CAB (WITCONDITIONER)	CABINE DE SECURITE(CONDITION.)	SICHERHEITSKABINE MIT KLIMAAN.	
592	CABINA SICUREZZA-SPECIAL	ROPS CAB-SPECIAL	CABINE DE SECURITE SPECIAL	SICHERHEITSKABINE SONDERAUSFUH	
59A	ANELLO TRASCINAMENTO	DRIVING RING	ENTRAINAGE	MITNEHMER	ANILLO DE ARRASTRE
59D	DISCO PORTAFRENO	BRAKE BACK PLATE	ENSOUS PORTE-FREIN	BREMSTRAEGER	DISCO PORTAFRENO
59R	RIDUTTORE CAMBIO	TRANSMISSION REDUCTION GEAR	REDUCTEUR DE B.V.	UNTERSETZUNGSGETR!	REDUCTOR DEL CAMBIO
60A	ANGOLARE	ANGLE	CORNIERE	WINKELEISEN	ANGULAR
60B	BISCOTTINO	SHACKLE	JUMELLE	LASCHE	PALANCA
60C	CAPOCORDA	WIRE TERMINAL	COSSE	KABELSCHUH	TERMINAL
60D	DISCO	DISC	DISQUE	SCHEIBE	DISCO
60E	ESTRATTORE	PULLER	EXTRACTEUR	ABZIEHER	EXTRACTOR
60F	FILO	WIRE	FIL	DRAHT	HILO
60G	GIRANTE	IMPELLER	ROTOR	PUMPENRAD	IMPULSOR
60H	INGRASSATORE	GREASE FITTING	GRAISSEUR	SCHMIERNIPPEL	ENGRASADOR
60L	LINGUETTA	KEY	CLAVETTE	KEIL	CHAVETA
60N	NUCLEO	CORE	NOYAU	KERN	NUCLEO
60P	PEDALE	PEDAL	PEDALE	PEDAL	PEDAL
60R	RINFORZO	REINFORCEMENT	RENFORT	VERSTAERKUNG	REFUERZO
60S	SCODELLINO	CUP	CUVETTE	TELLERSCHEIBE	CASQUILLO
60T	TASSELLO	BLOCK	TAMPON	BLOCK	TACO

	DESIGNAZIONE BASE	BASIC DESIGNATION	DESIGNATIONS-BASES	GRUNDBEZEICHNUNGEN	DENOMINACIONES BASE
604	CONDIZIONAMENTO CABINA	AIR CONDITIONING			
607	VISIERA PARASOLE	SUN VISOR		SONNENBLENDE	
61C	CONTRAPPESO	COUNTERWEIGHT	CONTREPOIDS	KONTERGEWICHT	CONTRAPESO
61E	ESTREMITÀ	END	EXTREMITÉ	ENDSTUECK	EXTREMO
61F	FILO ACCIAIO	STEEL WIRE	FIL D'ACIER	STAHLDRAHT	ALAMBRE DE ACERO
61L	LINGUETTA A DISCO	WOODRUFF KEY	CLAVETTE A DISQUE	SCHEIBENFEDER	CHAVETA A DISCO
61T	TASSELLO ELASTICO	CUSHION PAD	TAMPON ELASTIQUE	GUMMISTUECK	ALMOHADILLA
612	SPECCHIO RETROVISORE INTERNO	INSIDE REAR VIEW MIRROR	RETROVISEURS INTERIEUR	RUECKSPIEGEL INNEN	ESPEJOS RETROVISORES INTERIOR
613	SPECCHIO RETROVISORE ESTERNO	OUTSIDE REAR VIEW MIRROR	RETROVISEUR EXTERIEUR	RUECKSPIEGEL AUSSEN	ESPEJOS RETROVISORES EXTERIOR
614	VETRI P/OMOLOGAZIONE EUROPEA				
619	LAMPADA ROTANTE	ROTATING BEACON	LAMPE CLIGNOTANTE A ROTATION	ROTATIONSWECHSELLAMPE	
620	CAPOTE	FOLDING TOP	CAPOTE	VERDECK	CAPOTA
62E	ESTREMITÀ DEL TIRANTE	TIEROD HEAD	EXTREMITE DU TIRANT	SPANNBOLZEN	EXTREMO DEL PERNO
62E					
62T	CONTRAPPESO	COUNTERWEIGHT	MASSELOTTE	AUSGLEICHSGEWICHT	CONTRAPESO
63A	ANTICIPO AUTOMATICO	AUTOMATIC ADVANCE	AVANCE AUTOMATIQUE	AUTOMATISCHE ZUENDVERSTELLUNG	AVANCE AUTOMATICO
63A					
630	CAPPELLETTO VALVOLA RUOTA	WHEEL VALVE CAP	CHAPEAU	SCHUTZKAPPE	CAPUCHON
63F	FILTRO A BARRETTA	ROD FILTER	FILTRE A BARRETTE	STABFILTER	FILTRO DE BARRETA
63M	RINVIO	BELL CRANK	RENVOI A LEVIER	HEBELRUECKSTELLUNG	REENVIO DE PALANCA
640	EMERGENZA STERZATURA	EMERGENCY STEERING	SYSTEME DE DIRECTION SECOURS	NOTLENKANLAGE	SISTEMA DIRECCION EMERGENCIA
643	FRENATURA DIFFERENZIATA	INDEPENDENT BRAKING DEVICE			
644	IMPIANTO FRENO TEM-ITALIA	BRAKE SYSTEM-TEM-ITALY			
646	CAPPELLO	CAP	CHAPEAU	LAGERDECKEL	SOMBRERO
64D	DISCO FRENO	BRAKE DISC	DISQUE DE FREIN	BREMSSCHEIBE	DISCO DE FRENO
64E	EVAPORATORE	EVAPORATOR	EVAPORATEUR	VERDAMPFER	EVAPORADOR
64F	FILTRO COMBUSTIBILE	FUEL FILTER	FILTRE COMBUSTIBLE	KRAFTSTOFFFILTER	FILTRO COMBUSTIBLE
64I	INNESTO ELETTROMAGNETICO	ELECTROMAGNETIC COUPLING	EMBRAYAGE ELECTRO-MAGNETIQUE	MAGNETKUPPLUNG	ACOPLO ELECTROMAGNETICO
64I					
64P	PEDANA	FLOOR PLATE	PLANCHER	TRITTBLECH	ESTRIBO
64R	RINVIO ANGOLARE	MITER GEARING	RENVOI D'ANGLE	WINKELANTRIEB	REENVIO ANGULAR
65A	ANTICONGELANTE	ANTIFREEZE	ANTIGIVRANT	FROSTSCHUTZMITTEL	DESCONGELADOR
65C	CAPPUCCIO	BOOT	CAPUCHON	SCHUTZKAPPE	CAPUCHON
65D	DISCO FRIZIONE	CLUTCH DISC	DISQUE D'EMBRAYAGE	KUPPLUNGSSCHEIBE	DISCO DE EMBRAGUE
65F	FILTRO	FILTER	FILTRE	FILTER	FILTRO
65G	GIUNTO CARDANICO	UNIVERSAL JOINT	JOINT DE CARDAN	KARDANGELENK	JUNTA UNIVERSAL
65I	INNESTO	DRIVE	ENCLENCHEMENT	RITZELTRIEB	ACOPLAMIENTO
65L	LIVELLATORE	LEVELLING DEVICE	EQUILIBREUR	NIVEAUREGLER	DISP.EQUILIBRADOR
65M	MASSA ANTICIPO	FLYWEIGHT	MASSELOTTE	FLIEHGEWICHT	CONTRAPESO
65T	TARGA	DECAL	DECALCOMANIE	SCHILD	CALCOMANIA

PART NUMBER	ITEM	KIT COMP. PART. N.	QTY	SER.	TAV.	PAG.	GRID POS.	TRANS CODE	DESCRIPTION	DENOMINAZIONE
79069730										
	1	79069719	1	A2.35/2A	1	1	1-N14	198S	SHIM	SPESSORE
	1	79069720	1	A2.35/2A	1	1	1-N14	198S	SHIM	SPESSORE
	1	79069721	1	A2.35/2A	1	1	1-N14	198S	SHIM	SPESSORE
	1	79069722	1	A2.35/2A	1	1	1-N14	198S	SHIM	SPESSORE
	1	79069723	1	A2.35/2A	1	1	1-N14	198S	SHIM	SPESSORE
	1	79069724	1	A2.35/2A	1	1	1-N14	198S	SHIM	SPESSORE
	1	79069725	1	A2.35/2A	1	1	1-N14	198S	SHIM	SPESSORE
	1	79069726	1	A2.35/2A	1	1	1-N14	198S	SHIM	SPESSORE
	1	79069727	1	A2.35/2A	1	1	1-N14	198S	SHIM	SPESSORE
	1	79069728	1	A2.35/2A	1	1	1-N14	198S	SHIM	SPESSORE
	1	79069729	1	A2.35/2A	1	1	1-N14	198S	SHIM	SPESSORE
	1	79069730	1	A2.35/2A	1	1	1-N14	198S	SHIM	SPESSORE
	1	79069731	1	A2.35/2A	1	1	1-N14	198S	SHIM	SPESSORE
	1	79069732	1	A2.35/2A	1	1	1-N14	198S	SHIM	SPESSORE
	1	79069733	1	A2.35/2A	1	1	1-N14	198S	SHIM	SPESSORE
79071400										
	6	79071400	1	A2.27/ A	1	1	1-M5	2K	KIT	KIT
79071400										
	6	79071400	1	A2.27/ A	2	1	1-M4	2K	KIT	KIT
79071400										
	6	79071400	1	A2.27/ A	3	1	1-M3	2K	KIT	KIT
79071400										
	6	79071400	1	A2.27/ A	4	1	1-M2	2K	KIT	KIT
79081045										
	5	79081045	1	F2.05/ A	1	1	2-T14	2K	KIT	KIT

PART NUMBER	ITEM	KIT COMP. PART. N.	QTY	SGR.	TAV.	FAS.	GRID POS.	TRANS. CODE	DESCRIPTION	DENOMINAZIONE
79064143	77	79064143	1	E3.29/ A	1	1	2-P5	2K	KIT	KIT
79064143	77	79064143	1	E3.29/ A	3	1	2-P7	2K	KIT	KIT
79064398	15	79064398	1	A2.02	1	1	1-L5	2K	KIT	KIT
79064400	16	79064400	1	A2.02	1	1	1-L5	2K	KIT	KIT
79065504	7	79065504	1	E3.33/ A	1	1	2-R9	2K	KIT	KIT
79065504	7	79065504	1	E3.33/ 2A	1	1	2-R12	2K	KIT	KIT
79065504	6	79065504	1	E3.33/ 9	1	1	2-S14	2K	KIT	KIT
79066148	88	79066148	1	E3.29/ A	2	1	2-P6	2K	KIT	KIT
79067856	1	79067856	4	A2.85/1A	1	1	1-N12	2K	KIT	KIT
79068603	93	79068603	1	E3.29/ A	6	1	2-P10	2K	KIT	KIT
79068605	91	79068605	1	E3.29/ A	7	1	2-P11	2K	KIT	KIT

PART NUMBER	ITEM	KIT COMP. PART. N.	QTY	SCR.	TAV.	PAG.	GRID POS.	TRANS CODE	DESCRIPTION	DENOMINAZIONE
79062511										
	2	4607590	1	A1.02/ A	2	1	1-H13	123G	SEAL ASSY	GUARNIZIONE TENUTA FRONTALE
	4	4659283	1	A1.02/ A	1	1	1-H11	123G	SEAL ASSY	GUARNIZIONE TENUTA FRONTALE
	3	4781578	1	A1.02/ A	2	1	1-H13	123G	SEAL ASSY	GUARNIZIONE TENUTA FRONTALE
	4	4781579	1	A1.02/ A	2	1	1-H13	123G	SEAL ASSY	GUARNIZIONE TENUTA FRONTALE
	5	4782785	1	A1.02/ A	1	1	1-H11	123G	SEAL ASSY	GUARNIZIONE TENUTA FRONTALE
	6	4782786	1	A1.02/ A	1	1	1-H11	123G	SEAL ASSY	GUARNIZIONE TENUTA FRONTALE
	25	14453680	1	A1.02/ A	1	1	1-H11	158G	O-RING	GUARNIZIONE O-R
	26	14483080	1	A1.02/ A	1	2	1-H12	158G	O-RING	GUARNIZIONE O-R
79062512										
	5	4754069	1	A1.01/ A	1	1	1-H6	123G	SEAL ASSY	GUARNIZIONE TENUTA FRONTALE
	5	4788241	1	A1.01/ A	2	1	1-H7	123G	SEAL ASSY	GUARNIZIONE TENUTA FRONTALE
79064140										
	73	79064140	1	E3.29/ A	1	1	2-P5	2K	KIT	KIT
79064140										
	73	79064140	1	E3.29/ A	2	1	2-P6	2K	KIT	KIT
79064140										
	73	79064140	1	E3.29/ A	4	1	2-P8	2K	KIT	KIT
79064140										
	73	79064140	1	E3.29/ A	6	1	2-P10	2K	KIT	KIT
79064142										
	75	79064142	1	E3.29/ A	3	1	2-P7	2K	KIT	KIT
79064142										
	75	79064142	1	E3.29/ A	5	1	2-P9	2K	KIT	KIT

PART NUMBER	ITEM	KIT COMP. PART. N.	QTY	SGRL	TAV.	PAG.	GRID POS.	TRANS CODE	DESCRIPTION	DENOMINAZIONE
79061406	19	79061406	1	E3.34/ 9	1	1	2-T2	2K	KIT	KIT
79061419	15	79061419	1	E3.31/ 1	1	1	2-P14	2K	KIT	KIT
79061419	15	79061419	1	E3.31/ 2	1	1	2-P16	2K	KIT	KIT
79061419	5	79061419	1	E3.31/ 3	1	1	2-Q17	2K	KIT	KIT
79061420	16	79061420	1	E3.31/ 1	1	1	2-P14	2K	KIT	KIT
79061420	16	79061420	1	E3.31/ 2	1	1	2-P16	2K	KIT	KIT
79061420	7	79061420	1	E3.31/ 3	1	1	2-Q17	2K	KIT	KIT
79061430	6	79061430	1	E3.34/10	1	1	2-T3	2K	KIT	KIT
79061474	19	79061474	1	E3.34/ 8	1	1	2-S2	2K	KIT	KIT
79062511	1	40031577	1	A1.02/ A	2	1	1-H13	123G	SEAL ASSY	GUARNIZIONE TENUTA FRONTALE
	1	46006859	1	A1.25	1	1	1-L2	123G	SEAL ASSY	GUARNIZIONE TENUTA FRONTALE
	1	46005504	2	A1.02/ A	1	1	1-H13	123G	SEAL ASSY	GUARNIZIONE TENUTA FRONTALE

PART NUMBER	ITEM	KIT COMP. PART. N.	QTY	SGR.	TAV.	PAG.	GRID POS.	TRANS CODE	DESCRIPTION	DENOMINAZIONE
79097483										
	3	4679227	6	A1.05	1	1	1-I16	50A	OILSCRAPER RING	ANELLO RASCHIAOLIO
	4	4679272	6	A1.05	1	1	1-I16	53A	PISTON RING	ANELLO STANTUFFO
79097501										
	1	4679224	6	A1.05	1	1	1-I16	60P	PIN	PERNO
	2	4679226	6	A1.05	1	1	1-I16	50A	OILSCRAPER RING	ANELLO RASCHIAOLIO
	3	4679227	6	A1.05	1	1	1-I16	50A	OILSCRAPER RING	ANELLO RASCHIAOLIO
	4	4679272	6	A1.05	1	1	1-I16	53A	PISTON RING	ANELLO STANTUFFO
	22	4731165	1	A1.05	1	2	1-I15	29CS	PISTON	STANTUFFO
	1	4757712	6	A1.05	1	1	1-I16	60P	PIN	PERNO
	30	11059376	12	A1.05	1	2	1-I15	51A	LOCKRING	ANELLO DI SICUREZZA
79060739										
	9	79060739	1	E3.31/ 4	1	1	2-Q15	2K	KIT	KIT
79060739										
	7	79060739	1	E3.31/ 5	1	1	2-Q13	2K	KIT	KIT
79060739										
	9	79060739	1	E3.31/ 6	1	1	2-Q11	2K	KIT	KIT
79060747										
	1	79060747	1	E3.34/13	1	1	2-T8	2K	KIT	KIT
79060752										
	12	79060752	1	E3.31/ 4	1	1	2-Q15	2K	KIT	KIT
79060752										
	10	79060752	1	E3.31/ 5	1	1	2-Q13	2K	KIT	KIT
79060752										
	12	79060752	1	E3.31/ 6	1	1	2-Q11	2K	KIT	KIT

PART NUMBER	ITEM	KIT COMP. PART. N.	QTY	SER.	TAV.	FAG.	GRID POS.	TRANS CODE	DESCRIPTION	DENOMINAZIONE
79037421										
	14	46899508	2	A1.03	1	1	1-H14	90S	HALF RING	SEMIANELLO
79037432										
	7	46998988	7	A1.03	1	1	1-H14	103S	HALF BEARING	SEMICUSCINETTO
	1	47338348	7	A1.03	1	1	1-H14	103S	HALF BEARING	SEMICUSCINETTO
79037439										
	1	4031577	1	A1.02	2	1	1-H10	123G	SEAL ASSY	GUARNIZIONE TENUTA FRONTALE
	1	4600693	1	A1.25	1	1	1-L2	123G	SEAL ASSY	GUARNIZIONE TENUTA FRONTALE
	1	4605564	2	A1.02	1	1	1-H0	123G	SEAL ASSY	GUARNIZIONE TENUTA FRONTALE
	2	4607690	1	A1.02	2	1	1-H10	123G	SEAL ASSY	GUARNIZIONE TENUTA FRONTALE
	3	4607638	1	A1.02	2	1	1-H10	123G	SEAL ASSY	GUARNIZIONE TENUTA FRONTALE
	4	4607699	1	A1.02	2	1	1-H10	123G	SEAL ASSY	GUARNIZIONE TENUTA FRONTALE
	4	4653203	1	A1.02	1	1	1-H8	123G	SEAL ASSY	GUARNIZIONE TENUTA FRONTALE
	5	4713071	1	A1.02	1	1	1-H8	123G	SEAL ASSY	GUARNIZIONE TENUTA FRONTALE
	6	4713072	1	A1.02	1	1	1-H8	123G	SEAL ASSY	GUARNIZIONE TENUTA FRONTALE
	25	14463580	1	A1.02	1	1	1-H8	156G	O-RING	GUARNIZIONE O-R
	26	14463080	1	A1.02	1	2	1-H9	156G	O-RING	GUARNIZIONE O-R
	19	40000010	1	A1.02	2	1	1-H10	156G	O-RING	GUARNIZIONE O-R
	31	40002610	1	A1.02	1	2	1-H9	156G	O-RING	GUARNIZIONE O-R
79037469										
	13	46998805	2	A1.03	1	1	1-H14	90S	HALF RING	SEMIANELLO
	14	46998807	2	A1.03	1	1	1-H14	90S	HALF RING	SEMIANELLO
79037479										
	7	46998835	7	A1.03	1	1	1-H14	103S	HALF BEARING	SEMICUSCINETTO
	1	47338347	7	A1.03	1	1	1-H14	103S	HALF BEARING	SEMICUSCINETTO
79037485										
	2	46792251	6	A1.05	1	1	1-H16	50P	OILSCRAPER RING	ANELLO RASCHIAOLIO

PART NUMBER	ITEM	KIT COMP. PART. N.	QTY	SGR.	TAV.	FAG.	GRID POS.	TRANS CODE	DESCRIPTION	DENOMINAZIONE
71319697										
	10	71314508	1	D3.34/ 2	1	1	1-Q7	65F	YOKE	FORCELLA
	6	71314513	2	D3.34/ 2	1	1	1-Q7	300S	SUPPORT	SUPPORTO
	4	71314519	1	D3.34/ 2	1	1	1-Q7	162R	WHEEL	RUOTA
	16	71319558	1	D3.34/ 2	1	1	1-Q7	100M	SPRING	MOLLA
	17	71313689	1	D3.34/ 2	1	1	1-Q7	80P	PIN	PERNO
79037390										
	3	4691390	1	A1.01	2	1	1-H5	123G	SEAL ASSY	GUARNIZIONE TENUTA FRONTALE
	5	4628453	1	A1.01	2	1	1-H5	123G	SEAL ASSY	GUARNIZIONE TENUTA FRONTALE
	5	4696355	1	A1.01	1	1	1-H4	123G	SEAL ASSY	GUARNIZIONE TENUTA FRONTALE
79037394										
	7	4688693	7	A1.03	1	1	1-H14	103S	HALF BEARING	SEMICUSCINETTO
	1	4733345	7	A1.03	1	1	1-H14	103S	HALF BEARING	SEMICUSCINETTO
79037396										
	2	4690498	6	A1.06	1	1	1-H16	50A	OILSCRAPER RING	ANELLO RASCHIAOLIO
	3	4690503	6	A1.06	1	1	1-H16	50C	CHANNEL	CANALE
	4	4707727	6	A1.06	1	1	1-H16	50A	PISTON RING	ANELLO STANTUFFO
79037400										
	2	4690497	6	A1.06	2	1	1-H16	50A	OILSCRAPER RING	ANELLO RASCHIAOLIO
	3	4690502	6	A1.06	1	1	1-H16	50A	OILSCRAPER RING	ANELLO RASCHIAOLIO
	4	4707726	6	A1.06	1	1	1-H16	50A	PISTON RING	ANELLO STANTUFFO
79037412										
	16	4698677	12	A1.05	1	1	1-H16	103S	HALF BEARING	SEMICUSCINETTO
79037421										
	13	4699806	2	A1.03	1	1	1-H14	90S	HALF RING	SEMIANELLO

PART NUMBER	ITEM	KIT COMP. PART. N.	QTY	SOR.	INV.	PAG.	GUID POS.	TRANS CODE	DESCRIPTION	DENOMINAZIONE
71314515										
	4	71314519	1	D3.34/ 2	1	1	1-Q7	160R	WHEEL	RUOTA
71314517										
	11	10517270	6	D3.34/ 2	1	1	1-Q7	132R	LOCKWASHER	ROSETTA DI SICUREZZA
	12	11118711	6	D3.34/ 2	1	1	1-Q7	40V	SCREW	VITE
	9	14180970	2	D3.34/ 2	1	1	1-Q7	200S	PIN	SPINA
	3	45481895	1	D3.34/ 2	1	1	1-Q7	50T	PLUG	TAPPO
	7	45482244	1	D3.34/ 2	1	1	1-Q7	16A	SHAFT	ALBERO
	8	45482248	2	D3.34/ 2	1	1	1-Q7	158G	O-RING	GUARNIZIONE O-R
	10	71314502	1	D3.34/ 2	1	1	1-Q7	85F	YOKE	FORCELLA
	6	71314513	2	D3.34/ 2	1	1	1-Q7	300S	SUPPORT	SUPPORTO
	4	71314519	1	D3.34/ 2	1	1	1-Q7	160R	WHEEL	RUOTA
71319696										
	14	14169270	1	D3.34/ 2	1	1	1-Q7	200S	PIN	SPINA
	15	45482253	1	D3.34/ 2	1	1	1-Q7	300S	SUPPORT	SUPPORTO
	13	71314507	1	D3.34/ 2	1	1	1-Q7	10D	NUT	DADO
	16	71319698	1	D3.34/ 2	1	1	1-Q7	100M	SPRING	MOLLA
	17	71319699	1	D3.34/ 2	1	1	1-Q7	80P	PIN	PERNO
71319697										
	11	10517270	6	D3.34/ 2	1	1	1-Q7	132R	LOCKWASHER	ROSETTA DI SICUREZZA
	12	11118711	6	D3.34/ 2	1	1	1-Q7	40V	SCREW	VITE
	14	14169270	1	D3.34/ 2	1	1	1-Q7	200S	PIN	SPINA
	9	14180970	2	D3.34/ 2	1	1	1-Q7	200S	PIN	SPINA
	3	45481895	1	D3.34/ 2	1	1	1-Q7	50T	PLUG	TAPPO
	7	45482244	1	D3.34/ 2	1	1	1-Q7	16A	SHAFT	ALBERO
	8	45482248	2	D3.34/ 2	1	1	1-Q7	158G	O-RING	GUARNIZIONE O-R
	15	45482253	1	D3.34/ 2	1	1	1-Q7	300S	SUPPORT	SUPPORTO
	13	71314507	1	D3.34/ 2	1	1	1-Q7	10D	NUT	DADO

PART NUMBER	REF.	KIT COMP. PART. N.	QTY	SBR.	TAV.	FAG.	GRUP. POS.	TRATT. COTE	DESCRIPTION	DENOMINAZIONE
71314447										
	13	45481902	1	D3.34/1B	1	1	1-Q9	16A	SHAFT	ALBERO
	12	71314412	2	D3.34/1B	1	1	1-Q9	49A	RUBBER RING	ANELLO DI GOMMA
	11	71314452	1	D3.34/1B	1	1	1-Q9	160R	WHEEL	RUOTA
	15	71316363	1	D3.34/1B	1	1	1-Q9	85F	YOKE	FORCELLA
	14	71316370	2	D3.34/1B	1	1	1-Q9	300S	SUPPORT	SUPPORTO
71314449										
	6	14177670	2	D3.34/1A	1	1	1-Q11	200S	PIN	SPINA
	8	45481893	2	D3.34/1A	1	1	1-Q11	49A	RUBBER RING	ANELLO DI GOMMA
	9	45481895	1	D3.34/1A	1	1	1-Q11	50T	PLUG	TAPPO
	13	45481902	1	D3.34/1A	1	1	1-Q11	16A	SHAFT	ALBERO
	12	71314412	2	D3.34/1A	1	1	1-Q11	49A	RUBBER RING	ANELLO DI GOMMA
	14	71314445	2	D3.34/1A	1	1	1-Q11	300S	SUPPORT	SUPPORTO
	11	71314452	1	D3.34/1A	1	1	1-Q11	160R	WHEEL	RUOTA
71314449										
	6	14177670	2	D3.34/1B	1	1	1-Q9	200S	PIN	SPINA
	8	45481893	2	D3.34/1B	1	1	1-Q9	49A	RUBBER RING	ANELLO DI GOMMA
	9	45481895	1	D3.34/1B	1	1	1-Q9	50T	PLUG	TAPPO
	13	45481902	1	D3.34/1B	1	1	1-Q9	16A	SHAFT	ALBERO
	12	71314412	2	D3.34/1B	1	1	1-Q9	49A	RUBBER RING	ANELLO DI GOMMA
	11	71314452	1	D3.34/1B	1	1	1-Q9	160R	WHEEL	RUOTA
	14	71316370	2	D3.34/1B	1	1	1-Q9	300S	SUPPORT	SUPPORTO
71314515										
	5	14180670	2	D3.34/2	1	1	1-Q7	200S	PIN	SPINA
	9	45481895	1	D3.34/2	1	1	1-Q7	50T	PLUG	TAPPO
	7	45482244	1	D3.34/2	1	1	1-Q7	16A	SHAFT	ALBERO
	8	45482248	2	D3.34/2	1	1	1-Q7	156G	O-RING	GUARNIZIONE O-R
	6	71314513	2	D3.34/2	1	1	1-Q7	300S	SUPPORT	SUPPORTO

PART NUMBER	ITEM	KIT COMP. PART. N.	QTY	SGR.	TAV.	FAG.	GRID POS.	TRANS CODE	DESCRIPTION	DENOMINAZIONE
71314446										
	21	45482627	1	D3.34/1B	1	1	1-Q9	48A	RUBBER RING	ANELLO DI GOMMA
	22	45482628	1	D3.34/1B	1	1	1-Q9	48A	RUBBER RING	ANELLO DI GOMMA
	16	71314403	1	D3.34/1B	1	1	1-Q9	10D	NUT	DADO
	20	71314404	1	D3.34/1B	1	1	1-Q9	100M	SPRING	MOLLA
	17	71314405	1	D3.34/1B	1	1	1-Q9	300S	SUPPORT	SUPPORTO
	18	71318362	1	D3.34/1B	1	1	1-Q9	235S	PISTON	STANTUFFO
	19	71318375	1	D3.34/1B	1	1	1-Q9	164C	CYLINDER	CILINDRO
71314447										
	1	10517070	4	D3.34/1A	1	1	1-Q11	132R	LOCKWASHER	ROSETTA DI SICUREZZA
	2	10517270	2	D3.34/1A	1	1	1-Q11	132R	LOCKWASHER	ROSETTA DI SICUREZZA
	3	11112421	4	D3.34/1A	1	1	1-Q11	40V	SCREW	VITE
	4	11116711	2	D3.34/1A	1	1	1-Q11	40V	SCREW	VITE
	6	14177670	2	D3.34/1A	1	1	1-Q11	200S	PIN	SPINA
	8	45481893	2	D3.34/1A	1	1	1-Q11	48A	RUBBER RING	ANELLO DI GOMMA
	9	45481895	1	D3.34/1A	1	1	1-Q11	50T	PLUG	TAPPO
	13	45481902	1	D3.34/1A	1	1	1-Q11	16A	SHAFT	ALBERO
	15	71314407	1	D3.34/1A	1	1	1-Q11	85F	YOKE	FORCELLA
	12	71314412	2	D3.34/1A	1	1	1-Q11	48A	RUBBER RING	ANELLO DI GOMMA
	14	71314445	2	D3.34/1A	1	1	1-Q11	300S	SUPPORT	SUPPORTO
	11	71314452	1	D3.34/1A	1	1	1-Q11	160R	WHEEL	RUOTA
71314447										
	1	10517070	4	D3.34/1B	1	1	1-Q9	132R	LOCKWASHER	ROSETTA DI SICUREZZA
	2	10517270	2	D3.34/1B	1	1	1-Q9	132R	LOCKWASHER	ROSETTA DI SICUREZZA
	3	11112421	4	D3.34/1B	1	1	1-Q9	40V	SCREW	VITE
	4	11116711	2	D3.34/1B	1	1	1-Q9	40V	SCREW	VITE
	6	14177670	2	D3.34/1B	1	1	1-Q9	200S	PIN	SPINA
	8	45481893	2	D3.34/1B	1	1	1-Q9	48A	RUBBER RING	ANELLO DI GOMMA
	9	45481895	1	D3.34/1B	1	1	1-Q9	50T	PLUG	TAPPO

PART NUMBER	ITEM	KIT COMP. PART. N.	QTY	SCHL	TAV.	PAG.	GRID POS.	TRANS CODE	DESCRIPTION	DENOMINAZIONE
71314354										
	34	71314529	4	D3.34/ 3	1	2	1-O4	49A	RUBBER RING	ANELLO DI GOMMA
71314356										
	27	14164970	1	D3.34/ 3	1	2	1-O4	202S	SPRING PIN	SPINA ELASTICA
	26	71314370	1	D3.34/ 3	1	2	1-O4	105P	PLATE	PIASTRA
	28	71314372	1	D3.34/ 3	1	2	1-O4	10D	NUT	DADO
	29	71314373	1	D3.34/ 3	1	2	1-O4	100M	SPRING	MOLLA
	35	71314948	1	D3.34/ 3	1	2	1-O4	142T	TIEROD	TIRANTE
71314357										
	4	45481995	1	D3.34/ 3	1	1	1-O5	158G	O-RING	GUARNIZIONE O-R
	14	71300686	1	D3.34/ 3	1	1	1-O5	10V	VALVE	VALVOLA
	30	71314376	1	D3.34/ 3	1	2	1-O4	235S	PISTON	STANTUFFO
	31	71314377	1	D3.34/ 3	1	2	1-O4	42A	MUDSCRAPER RING	ANELLO RASCHIAFANGO
	32	71314378	1	D3.34/ 3	1	2	1-O4	35C	CYLINDER	CAMICIA
	33	71314379	1	D3.34/ 3	1	2	1-O4	122G	SEAL	GUARNIZIONE
	1	79043602	1	D3.34/ 3	1	1	1-O5	10V	VALVE	VALVOLA
71314448										
	5	14169070	1	D3.34/1A	1	1	1-O11	200S	PIN	SPINA
	16	45481992	1	D3.34/1A	1	1	1-O11	235S	PISTON	STANTUFFO
	25	45482627	1	D3.34/1A	1	1	1-O11	46A	RUBBER RING	ANELLO DI GOMMA
	26	45482626	1	D3.34/1A	1	1	1-O11	46A	RUBBER RING	ANELLO DI GOMMA
	23	71314401	1	D3.34/1A	1	1	1-O11	164C	CYLINDER	CILINDRO
	16	71314403	1	D3.34/1A	1	1	1-O11	10D	NUT	DADO
	24	71314404	1	D3.34/1A	1	1	1-O11	100M	SPRING	MOLLA
	17	71314405	1	D3.34/1A	1	1	1-O11	300S	SUPPORT	SUPPORTO
71314448										
	5	14169070	1	D3.34/1B	1	1	1-O9	200S	PIN	SPINA

PART NUMBER	ITEM	KIT COMP. PART. N.	QTY	SCR.	TAV.	PAG.	GRID POS.	TERMS CODE	DESCRIPTION	DENOMINAZIONE
71310894										
	3	71310894	1	E3.34/15	1	1	2-T8	2K	KIT	KIT
71310909										
	5	14453680	1	E3.34/1A	1	1	2-S11	156G	O-RING	GUARNIZIONE O-R
	6	14454180	1	E3.34/1A	1	1	2-S11	156G	O-RING	GUARNIZIONE O-R
	7	14457480	1	E3.34/1A	1	1	2-S11	156G	O-RING	GUARNIZIONE O-R
	9	14463980	1	E3.34/1A	1	1	2-S11	156G	O-RING	GUARNIZIONE O-R
	10	45483349	1	E3.34/1A	1	1	2-S11	58A	RETAINING RING	ANELLO DI RITEGNO
	19	71310904	1	E3.34/1A	1	1	2-S11	58A	RETAINING RING	ANELLO DI RITEGNO
71310919										
	4	71310919	1	E3.34/15	1	1	2-T8	2K	KIT	KIT
71314353										
	7	10572170	1	D3.34/ 3	1	1	1-Q5	130R	LOCKWASHER	ROSETTA DI SICUREZZA
	9	11118921	4	D3.34/ 3	1	1	1-Q5	40V	SCREW	VITE
	23	14620670	2	D3.34/ 3	1	1	1-Q5	202S	SPRING PIN	SPINA ELASTICA
	21	45480201	2	D3.34/ 3	1	1	1-Q5	156G	O-RING	GUARNIZIONE O-R
	16	71314355	1	D3.34/ 3	1	1	1-Q5	160R	WHEEL	RUOTA
	20	71314362	1	D3.34/ 3	1	1	1-Q5	16A	SHAFT	ALBERO
	22	71314366	2	D3.34/ 3	1	1	1-Q5	300S	SUPPORT	SUPPORTO
	24	71314368	1	D3.34/ 3	1	1	1-Q5	85F	YOKE	FORCELLA
	34	71314529	4	D3.34/ 3	1	2	1-Q4	46A	RUBBER RING	ANELLO DI GOMMA
71314354										
	23	14620670	2	D3.34/ 3	1	1	1-Q5	202S	SPRING PIN	SPINA ELASTICA
	21	45480201	2	D3.34/ 3	1	1	1-Q5	156G	O-RING	GUARNIZIONE O-R
	16	71314355	1	D3.34/ 3	1	1	1-Q5	160R	WHEEL	RUOTA
	20	71314362	1	D3.34/ 3	1	1	1-Q5	16A	SHAFT	ALBERO
	22	71314366	2	D3.34/ 3	1	1	1-Q5	300S	SUPPORT	SUPPORTO

PART NUMBER	ITEM	KIT COMP. PART. N.	QTY	SOR	TAV.	PAG.	GRID POS.	TRANS CODE	DESCRIPTION	DENOMINAZIONE
45462241										
	2	45462627	1	D3.34/ 2	1	1	1-O7	48A	RUBBER RING	ANELLO DI GOMMA
	20	45462523	1	D3.34/ 2	1	1	1-O7	48A	RUBBER RING	ANELLO DI GOMMA
	19	71318264	1	D3.34/ 2	1	1	1-O7	164C	CYLINDER	CILINDRO
71307434										
	1	71307434	1	L4.30	1	1	3-M3	2K	KIT	KIT
71307435										
	1	71307435	1	L4.10/ 1	1	1	3-M2	2K	KIT	KIT
71307436										
	2	71307436	1	L4.10	1	1	3-M3	2K	KIT	KIT
71307437										
	2	71307437	1	L4.10/ 1	1	1	3-M2	2K	KIT	KIT
71309636										
	3	71309636	1	L4.10	1	1	3-M3	2K	KIT	KIT
71309637										
	3	71309637	1	L4.10/ 1	1	1	3-M2	2K	KIT	KIT
71309638										
	4	71309638	1	L4.10	1	1	3-M3	2K	KIT	KIT
71309639										
	3	71309637	1	L4.10/ 1	1	1	3-M2	2K	KIT	KIT
71310894										
	1	71310894	1	ES.M/14	1	1	2-T7	2K	KIT	KIT

PART NUMBER	ITEM	KIT COMP. PART. N.	QTY	SGR.	TAV.	PAG.	GRID POS.	TRANS CODE	DESCRIPTION	DENOMINAZIONE
45481182										
	13	11112421	4	D3.34	1	1	1-Q14	40V	SCREW	VITE
	14	11118921	2	D3.34	1	1	1-Q14	40V	SCREW	VITE
	19	14177670	2	D3.34	1	1	1-Q14	200S	PIN	SPINA
	20	14464580	2	D3.34	1	1	1-Q14	158G	O-RING	GUARNIZIONE O-R
	21	16043421	3	D3.34	1	1	1-Q14	40V	SCREW	VITE
	25	45481188	2	D3.34	1	1	1-Q14	300S	SUPPORT	SUPPORTO
	26	45481189	1	D3.34	1	1	1-Q14	160R	WHEEL	RUOTA
	29	45481192	1	D3.34	1	2	1-Q13	16A	SHAFT	ALBERO
	30	45481193	2	D3.34	1	2	1-Q13	120G	GASKET	GUARNIZIONE PIANA
	37	45481201	1	D3.34	1	2	1-Q13	70R	GUARD	RIPARO
	38	45481202	1	D3.34	1	2	1-Q13	300S	SUPPORT	SUPPORTO
45481185										
	18	14164970	1	D3.34	1	1	1-Q14	200S	PIN	SPINA
	31	45481194	1	D3.34	1	2	1-Q13	300S	SUPPORT	SUPPORTO
	32	45481195	1	D3.34	1	2	1-Q13	100M	SPRING	MOLLA
	33	45481196	1	D3.34	1	2	1-Q13	164C	CYLINDER	CILINDRO
	34	45481197	1	D3.34	1	2	1-Q13	120G	GASKET	GUARNIZIONE PIANA
	35	45481198	1	D3.34	1	2	1-Q13	120G	GASKET	GUARNIZIONE PIANA
	36	45481199	1	D3.34	1	2	1-Q13	132P	PISTON	PISTONE
	39	45481233	1	D3.34	1	2	1-Q13	10D	NUT	DADO
45481186										
	19	14177670	2	D3.34	1	1	1-Q14	200S	PIN	SPINA
	20	14464580	2	D3.34	1	1	1-Q14	158G	O-RING	GUARNIZIONE O-R
	25	45481188	2	D3.34	1	1	1-Q14	300S	SUPPORT	SUPPORTO
	26	45481189	1	D3.34	1	1	1-Q14	160R	WHEEL	RUOTA
	29	45481192	1	D3.34	1	2	1-Q13	16A	SHAFT	ALBERO
	30	45481193	2	D3.34	1	2	1-Q13	120G	GASKET	GUARNIZIONE PIANA
45482241										
	19	45482256	1	D3.34/ 2	1	1	1-Q7	132P	PISTON	PISTONE

PART NUMBER	ITEM	KIT COMP. PART. N.	QTY	SER.	TAV.	PAG.	GRID POS.	TASSO CODE	DESCRIPTION	DENOMINAZIONE
1930193										
	2	4770637	1	A1.05/ A	1	1	1-I14	50A	OILSCRAPER RING	ANELLO RASCHIAGLIO
1930195										
	4	4770629	1	A1.05/ A	1	1	1-I14	53A	PISTON RING	ANELLO STANTUFFO
	3	4770634	1	A1.05/ A	1	1	1-I14	50A	OILSCRAPER RING	ANELLO RASCHIAOLIO
	2	4770639	1	A1.05/ A	1	1	1-I14	50A	OILSCRAPER RING	ANELLO RASCHIAGLIO
4791125										
	2	4777183	3	A2.24/ A	2	1	1-M15	97S	HALF CONNECTOR	SEMIMORSETTO
	3	4777184	3	A2.24/ A	2	1	1-M15	97S	HALF CONNECTOR	SEMIMORSETTO
	1	4777185	3	A2.24/ A	2	1	1-M15	78B	FASTENING BLOCK	BLOCCHETTO DI FISSAGGIO
	9	4792661	1	A2.24/ A	2	1	1-M15	193T	TUBE	TUBO RIGIDO
	10	4792662	1	A2.24/ A	2	1	1-M15	193T	TUBE	TUBO RIGIDO
	11	4792663	1	A2.24/ A	2	1	1-M15	193T	TUBE	TUBO RIGIDO
	12	4792664	1	A2.24/ A	2	1	1-M15	193T	TUBE	TUBO RIGIDO
	13	4792665	1	A2.24/ A	2	1	1-M15	193T	TUBE	TUBO RIGIDO
	14	4792656	1	A2.24/ A	2	1	1-M15	193T	TUBE	TUBO RIGIDO
	17	10902021	3	A2.24/ A	2	1	1-M15	40V	SCREW	VITE
	18	15896221	3	A2.24/ A	2	1	1-M15	10D	NUT	DADO
4806326										
	8	4806326	1	A4.09	1	1	1-P10	2K	KIT	KIT
45481143										
	2	45481143	1	E3.34/ B	1	1	2-S2	1K	KIT SEE PAGE 9	KIT VED. PAG.9
45481182										
	10	10518570	3	D3.34	1	1	1-Q14	132R	LOCKWASHER	ROSETTA DI SICUREZZA
	11	10517070	4	D3.34	1	1	1-Q14	132R	LOCKWASHER	ROSETTA DI SICUREZZA
	12	10517071	2	D3.34	1	1	1-Q14	132R	LOCKWASHER	ROSETTA DI SICUREZZA

PART NUMBER	ITEM	KIT COMP. PART. N.	QTY	SGA.	TAV.	PAG.	GRID POS.	TRANS CODE	DESCRIPTION	DENOMINAZIONE
1930186										
	2	4770449	1	A1.05/ A	1	1	1-I14	50A	OILSCRAPER RING	ANELLO RASCHIAOLIO
	30	4770452	2	A1.05/ A	1	1	1-I14	51A	LOCKRING	ANELLO DI SICUREZZA
	4	4770453	1	A1.05/ A	1	1	1-I14	53A	PISTON RING	ANELLO STANTUFFO
	1	4770651	1	A1.05/ A	1	1	1-I14	80P	PIN	PERNO
	22	4791474	1	A1.05/ A	1	1	1-I14	235S	PISTON	STANTUFFO
1930188										
	30	4770452	2	A1.05/ A	1	1	1-I14	51A	LOCKRING	ANELLO DI SICUREZZA
	4	4770627	1	A1.05/ A	1	1	1-I14	53A	PISTON RING	ANELLO STANTUFFO
	3	4770632	1	A1.05/ A	1	1	1-I14	50A	OILSCRAPER RING	ANELLO RASCHIAOLIO
	2	4770637	1	A1.05/ A	1	1	1-I14	50A	OILSCRAPER RING	ANELLO RASCHIAOLIO
	1	4770651	1	A1.05/ A	1	1	1-I14	80P	PIN	PERNO
	22	4791477	1	A1.05/ A	1	1	1-I14	235S	PISTON	STANTUFFO
1930190										
	30	4770452	2	A1.05/ A	1	1	1-I14	51A	LOCKRING	ANELLO DI SICUREZZA
	4	4770629	1	A1.05/ A	1	1	1-I14	53A	PISTON RING	ANELLO STANTUFFO
	3	4770634	1	A1.05/ A	1	1	1-I14	50A	OILSCRAPER RING	ANELLO RASCHIAOLIO
	2	4770639	1	A1.05/ A	1	1	1-I14	50A	OILSCRAPER RING	ANELLO RASCHIAOLIO
	1	4770651	1	A1.05/ A	1	1	1-I14	80P	PIN	PERNO
	22	4791479	1	A1.05/ A	1	1	1-I14	235S	PISTON	STANTUFFO
1930191										
	3	4754401	1	A1.05/ A	1	1	1-I14	50A	OILSCRAPER RING	ANELLO RASCHIAOLIO
	2	4770449	1	A1.05/ A	1	1	1-I14	50A	OILSCRAPER RING	ANELLO RASCHIAOLIO
	4	4770453	1	A1.05/ A	1	1	1-I14	53A	PISTON RING	ANELLO STANTUFFO
1930193										
	4	4770627	1	A1.05/ A	1	1	1-I14	53A	PISTON RING	ANELLO STANTUFFO
	3	4770632	1	A1.05/ A	1	1	1-I14	50A	OILSCRAPER RING	ANELLO RASCHIAOLIO

PART NUMBER	ITEM	LOT COMP. PART. N.	QTY	SGR.	TAV.	PAIL	GRID POS.	MASS CODE	DESCRIPTION	DENOMINAZIONE
1930177	7	4771258	1	A1.03/ A	1	1	1-H16	103S	HALF BEARING	SEMICUSCINETTO
1930178	1	4771249	1	A1.03/ A	1	1	1-H16	103S	HALF BEARING	SEMICUSCINETTO
	7	4771259	1	A1.03/ A	1	1	1-H16	103S	HALF BEARING	SEMICUSCINETTO
1930179	1	4771250	1	A1.03/ A	1	1	1-H16	103S	HALF BEARING	SEMICUSCINETTO
	7	4771260	1	A1.03/ A	1	1	1-H16	103S	HALF BEARING	SEMICUSCINETTO
1930180	1	4771251	1	A1.03/ A	1	1	1-H16	103S	HALF BEARING	SEMICUSCINETTO
	7	4771261	1	A1.03/ A	1	1	1-H16	103S	HALF BEARING	SEMICUSCINETTO
1930181	16	4780828	2	A1.05/ A	1	1	1-H14	103S	HALF BEARING	SEMICUSCINETTO
1930182	16	4780955	2	A1.05/ A	1	1	1-H14	103S	HALF BEARING	SEMICUSCINETTO
1930183	16	4780956	2	A1.05/ A	1	1	1-H14	103S	HALF BEARING	SEMICUSCINETTO
1930184	16	4780957	2	A1.05/ A	1	1	1-H14	103S	HALF BEARING	SEMICUSCINETTO
1930185	16	4780958	2	A1.05/ A	1	1	1-H14	103S	HALF BEARING	SEMICUSCINETTO
1930186	3	4754401	1	A1.05/ A	1	1	1-H14	50A	OILSCRAPER RING	ANELLO RASCHIAOLIO

	DESIGNAZIONE BASE	BASE DESIGNATION	DENOMINATIONS-BASES	GRUNDBEZEICHNUNGEN	DESIGNACIONES BASE
78F	FORCELLA	CLEVIS	FOURCHE	GABELZUG	FORCADO
78I	INVERSORE	REVERSER	INVERSEUR	WENDEGETRIEBE	INVERSOR
78P	PER	FOR	POUR	FUER	PARA
78D	DIAGNOSTICA CENTRALIZZATA	DIAGNOSTIC			
78A	ARRESTO ELASTICO	ELASTIC STOP	BUTEE DE TIGE	FEDERNDER ANSCHLAG	TOPE ELASTICO
79S	BLOCCHETTO A SNODO	SWIVEL	TAQUET OSCILLANT	GELENKSTUECK	CUBO OSCILANTE
79R	DISTRIBUTORE FRENO MOTORE	COASTER BRAKE CONTROL VALVE	DISTRIBUTEUR DE FREIN SUR ECHAPPEMENT	MOTORBREMSVENTIL	DISTRIBUIDOR DEL FRENO MOTOR
79O					
79S					
79H	HYPERBLOC	HYPERBLOC	HYPERBLOC	HYPERBLOC	HYPERBLOC
79L	LUNETTA	REST	LUNETTE	DREHLAGER	SOMBRERETE
80A	ARRESTO	STOP	BUTEE	ANSCHLAG	TOPE
80D	DISTRIBUTORE DI ACCENSIONE	IGNITION DISTRIBUTOR	ALLUMEUR	ZUENDVERTEILER	DISTRIBUIDOR DE ENCENDIDO
80O					
80F	FONDELLO	BOTTOM PLATE	BOUT	BODENTELLER	TAPA
80G	GIOCCIOLATOIO	TROUGH	GOUTTIERE	RINNE	GATERA
80L	LUCE ROTANTE	ROTARY BEACON	FEU TOURNANT	RUNDUM-KENNLEUCHTE	LAMPARA GIRATORIA
80M	MENSOLA	BRACKET	CONSOLE	KONSOLE	MENSULA
80P	PERNO	PIN	AXE	BOLZEN	PERNO
80R	RIPARO SOLE	SUN VISOR	PARE-SOLEIL	SONNENBLENDE	PARASOL
80S	SEDILE	SEAT	SIEGE	SITZ	ASIENTO
80T	TEMPORIZZATORE	TIMER	TEMPORISATEUR	ZEITGEBER	TEMPORIZADOR
807	ALBERO PRESA DI FORZA	POWER TAKE OFF SHAFT	ARBRE PRISE DE FORCE	ZAPFWELLE	ARBOL TOMA DE FUERZA
81A	ARCIONE	C-FRAME	ETRIER	SCHUBBRAHMEN	ARCON
81D	DISTRIBUTORE ROTANTE	ROTATING DISTRIBUTOR	DISTRIBUTEUR TOURNANT	DREHVERTEILER	DISTRIBUIDOR GIRATORIO
81L	LUCCHETTO	PADLOCK	CADENAS	VORHANGSCHLOSS	CANDADO
81P	PERNO DI ASSAGGIO	SECURING PIN	CHEVILLE	BOLZEN	PASADOR
815	IMP.IDR.COM.DISTANZA-3CASSETTI	REMOTE HYDR.SYST.-3 SPOOLS	SYST.HYDR.A DIST.-3 TIROIRS	SERVOSTEUERUNG-3 STEUERKREISE	SISTEMA HIDR.PARA MANDO DIST.
816	IMP.IDR.COM.DISTANZA-4 CASS.	REMOTE HYDR.SYST.-4 SPOOLS	SYST.HYDR.A DIST.- 4 TIROIRS	SERVOSTEUERUNG-4 STEUERKREISE	
819	SENZA IMPIANTO IDRAULICO	HYDRAULIC SYSTEM DEDUCTION	SANS SYSTEME HYDRAULIQUE	OHNE HYDRAULIKANLAGE	SIN SISTEMA HIDRAULICO
82B	BLOCCHETTO SERRATURA	LOCK CYLINDER	MAILLETS DE SERRURE	ZYLINDERSCHLOSS	BLOQUETE CERRADURA
82D	DISTRIBUTORE TRIPLEX	TRIPLEX DISTRIBUTOR	DISTRIBUTEUR TRIPLEX	BREMSVENTIL TRIPLEX	DISTRIBUIDOR TRIPLEX
82O					
82L	LAMA ALL-HYDRAULIC	ALL-HYDRAULIC MOLDBOARD	LAME ALL-HYDRAULIC	VOLL-HYDRAULIK-SCHILD	HOJA ALL-HYDRAULIC
82M	DISTRIBUTORE 3 CASSETTI	3 SPOOL VALVE	DISTRIBUTEUR A 3 TIROIRS	STEUERVENTIL 3 STEUERKREISEN	DISTRIBUIDOR DE 3 CARRETES
82S	RIPARO CURVA RINFORZATO	RADIATOR GUARD H.D	PROTECTION RENFORCEE RADIATEUR	KUEHLERSCHUTZ,VERSTAERKT	
83A	ARPIONE	RATCHET	CLIQUET	RATSCHE	ARPON
83B	BOBINA	COIL	BOBINE	ZUENDSPULE	BOBINA
83C	CARRUCOLA	SHEAVE	POULIE	SEILROLLE	POLEA
83D	DISTRIBUTORE	CONTROL VALVE	DISTRIBUTEUR	STEUERVENTIL	DISTRIBUIDOR

	DESIGNAZIONE BASE	BASIC DESIGNATION	DESIGNATIONS-BASES	GRUNDBEZEICHNUNGEN	DENOMINACIONES BASE
738	INTELAIATURA DEL TETTO	ROOF FRAME	CHASSIS DE TOIT	DACHRAHMEN	BASTIDOR DEL TECHO
739	SEDE DELLA FUNE	EQUALIZER	EQUILIBREUR	SEILAUSGLEICHER	BALANCIN
739	PREDISPOSIZIONE BATTERIE SAE	SAE BATTERIES PROVISION	PREDISP.BATTERIES SAE	BATTERIENANSCHLUSS(NACH SAE)	ANCLAJES PARA BATERIAS SAE
74A	APPOGGIABRACCIA	ARMREST	ACCOUDOIR	ARMLEHNE	APOYABRAZOS
74B	BLOCCHETTO	BLOCK	TAQUET	PLATTE	BLOQUETE
741	INTERRUTTORE TERMOSTATICO	THERMOSTATIC SENDING UNIT	THERMO-CONTACT	WAERMESCHALTER	INTERRUPTOR TERMO-ESTATICO
741					
74S	SEDE DELLA VALVOLA	VALVE SEAT	SIEGE DE SOUPAPE	VENTILSITZ	ASIENTO DE VALVULA
742	SENZA BATTERIE	BATTERIES DEDUCTION	SANS BATTERIES	OHNE BATTERIE	SIN BATERIA
743	ATTIVAZIONE BATTERIE	BATTERIES ACTIVATION	ACTIVATION BATTERIE	BATTERIEFUELLUNG	
748	BATTERIE MAGGIORATE	HIGH CAPACITY BATTERIES	BATTERIES A HAUTE CAPACITE	HOCHLEISTUNGSBATTERIEN	
749	LUCI PER CIRCOLAZIONE STRADALE	ROAD TRAFFIC LIGHTS			
75B	BLOCCHETTO CONNESSIONE	CONNECTOR	PLAQUE DE JONCTION	VERBINDUNGSPLATTE	BLOQUETE DE CONEXION
75D	DISTANZIALE	SPACER	ENTRETOISE	DISTANZSTUECK	ESPACIADOR
75F	FLOTTANTE	CARRIER	FLOTTEUR	VENTILTRAEGER	VALVULA FLOTANTE
75G	GUIDO	LINK	COULISSE	KULISSE	CORREDERA
75I	INTERRUTTORE	SWITCH	INTERRUPTEUR	SCHALTER	INTERRUPTOR
75M	MEMBRANA	DIAPHRAGM	MEMBRANE	MEMBRANE	MEMBRANA
75P	PENNELLO	PAINTBRUSH	PINCEAU	PINSEL	BROCHA
75S	SEDE SFERICA	BALL SOCKET	EMPLACEMENT SPHERIQUE	KUGELPFANNE	ALOJAMIENTO ESFERICO
75T	TELA	FABRIC	TISSU	STOFF	LONA
755	SENZA PROIETTORE	LIGHT DEDUCTION	SANS PROJECTEUR	OHNE SCHEINWERFER	SIN PROYECTOR
759	PROIETTORI POSTERIORI	REAR FLOODLIGHT	PROJECTEUR ARRIER	SCHEINWERFER HINTEN	PROYECTORES POSTERIOR
759	PREDISPOSIZIONE BACK-ALARM	BACK UP ALARM PROVISION	BACK UP ALARM SANS AVERTISSEU	WARN.RUECKWAERTS.OHNE HUPE	BACK UP ALARM SIN BOCINA
76S	BLOCCHETTO ISOLANTE	INSULATING BLOCK	BLOC ISOLANT	ISOLIERPLATTE	BLOQUETE AISLADOR
70T	TELONE	TARPAULIN	BACHE	PLANE	TOLDO
76U	AVVISATORE ACUSTICO DI R.M.	BACK UP ALARM	BACK UP ALARM	WARNEINRICHTUNG RUECKWAERTS	BACK UP ALARM
762	LUCI DI INGOMBRO	OVERALL SIZE LIGHTS			
765	PROIETTORI PER ROPS	ROPS FLOODLIGHTS	PROJECTEUR POUR ROPS	SCHEINWERFER FUER ROPS	PROYECTORES PARA ROPS
766	PROIETTORI ANTERIORI	FRONT FLOODLIGHT	PROJECTEURS AVANT	FRONTSCHEINWERFER	PROYECTORES ANTERIOR
767	PROIETTORI PER CABINA	CAB FLOODLIGHTS	PROJECTEURS POUR CABINE	SCHEINWERFER FUER KABINE	PROYECTORES PARA CABINA
768	CATADIOTTRI E DISCO VELOCITÀ	REFLECT AND SPEED LIMIT DECAL	CATADIOPTRE ET DISQUE VITESSE	RUECKSTRAHLER MIT TACHOSCHEIBE	
769	SEGNALI DIREZIONE LATERALE	TURN SIGNAL LIGHTS	CLIGNOTANTS DE DIRECTION	BLINKLICHT	BENGALES DE DIRECCION
77B	BLOCCHETTO SERRAFILO	TERMINAL BLOCK	SERRE-FILS	KLEMMEL	SUJETADOR
77I	TELAIO TRATTORE	MAIN FRAME	CHASSIS TRACTEUR	RAHMEN	ARMAZON DE TRACTOR
78A	APPOGGIAPIEDE	FOOTREST	REPOSE-PIEDS	FUSSRASTE	APOYAPIE
76S	BLOCCHETTO DI FISSAGGIO	FASTENING BLOCK	TAQUET DE FIXATION	SPANNSTUECK	MUELETILLA DE FIJACION
788					
78D	DISTRIBUTORE FRENI	BRAKE CONTROL VALVE	DISTRIBUTEUR DE FREINS	BREMSVENTIL	VALVULA DISTRIBUI-DORA DE FRENOS
78D					

	DESIGNAZIONE BASE	BASE DESIGNATION	DESIGNATIONS-BASES	GRUNDBEZEICHNUNGEN	DENOMINACIONES BASE
66C	CAPPUCCIO PARAPOLVERE	DUST-CAP	CAPUCHON CACHE-POUSSIERE	STAUBSCHUTZKAPPE	CAPUCHON GUARDA-POLVO
68C					
68F	FILTRO ARIA	AIR CLEANER	FILTRE A AIR	LUFTFILTER	FILTRO DE AIRE
68G	GIUNTO OMOCINETICO	CONSTANT VELOCITY UNIV.JOINT	JOINT HOMOCINETIQUE	HOMOKINETISCHES GELENK	JUNTA HOMOCINETICA
67F	FILTRO OLIO	OIL FILTER	FILTRE A HUILE	OELFILTER	FILTRO DE ACEITE
67G	GIUNTO	COUPLING	COUPLER	GELENK	ACOPLAMIENTO
67M	MASSA CENTRIFUGA	FLYWEIGHT	MASSELOTTE	FLIEHGEWICHT	CONTRAPESO
67S	SEDE DENTE BENNA	BUCKET TOOTH SEAT	EMPLACEMENT DENT DE GODET	SCHAUFELZAHNTASCHE	ASIENTO DIENTE CUCHARA
68F	FILTRI OLIO E SCAMBIATORI CALORE	OIL FILTER AND HEAT EXCHANGERS	FILTRES HUILE ET ECHANG.DE TEMP	OELFILTER UND WAERMETAUSCHER	FILTROS DE ACEITE Y CAMBIADORES DE CALOR
68F					
68G	GIUNTO ELASTICO	FLEXIBLE JOINT	JOINT ELASTIQUE	ELASTISCHE KUPPLUNG	JUNTA ELASTICA
68S	SEDE DENTE RIPPER	RIPPER SHANK SEAT	EMPLACEMENT DENT SCARIFICATEUR	AUFREISSERZAHNTASCHE	ASIENTO DIENTE RIPPER
69D	DISPOS.ELIMINAZIONE UMIDITÀ	MOISTURE EJECTOR	DISP.ELIMINATION D'HUMIDITE	DEFROSTER	
69I	INIETTORE ALCOOL	ALCOHOL INJECTOR	INJECTEUR D'ALCOOL	ALKOHOLINJEKTOR	INYECTOR DE ALCHOL
69F	FINESTRA	WINDOW	BAIE	FENSTER	VENTANA
69G	GIUNTO FLESSIBILE	DEFLECTING JOINT	JOINT ELASTIQUE	ZWISCHENGELENK	JUNTA FLEXIBLE
69I	INTERRUTTORE ELETTROMAGNETICO	ELECTROMAGNETIC SWITCH	INTERRUPTEUR ELECTROMAGNETIQUE	MAGNETSCHALTER	INTERRUPTOR ELECTROMAGNETICO
69I					
69S	SEDE	SEAT	EMPLACEMENT	VENTILSITZ	ASIENTO
73F	FLANGIA	FLANGE	BRIDE	FLANSCH	BRIDA
70G	GIUNTO SFERICO	BALL JOINT	JOINT A ROTULE	KUGELGELENK	ARTICULACION
70L	LONGHERINA	SIDE RAIL	LONGRINE	LAENGSSCHIENE	VARILLA
70P	RIPARO	GUARD	PROTECTION	SCHUTZ	DEFENSA
70S	SEDE DELLA BATTERIA	BATTERY SEAT	SIEGE DE BATTERIE	BATTERIESITZ	SOPORTE DE BATERIA
70T	TETTUCCIO	PROTECTIVE PANEL	DESSUS	SCHUTZ-	TEJA
70U	DISP.SEGNALATORE RIBALTAMENTO	TILTING SAFETY DEVICE	DISP.SIGNALEUR BASCULAGE	UEBERLASTWARNANZEIGE	
71A	ASSE	AXLE	AXE	ACHSE	EJE
71B	CILINDRETTO DI CHIUSURA	LOCK CYLINDERS	BARILLETS DE SERRURE	SCHLIESSZYLINDER	CILINDROS DE CERRADURA
71B					
71F	FILTRO ARIA BAGNO OLIO	OIL BATH AIR CLEANER	FILTRE A AIR A BAIN D'HUILE	OELBADLUFTFILTER	FILTRO DE AIRE EN BAÑO ACEITE
71G	GIUNTO BIPOLARE	2-POLE CONNECTOR	JOINT A 2 POLES	2-POL.KUPPLUNGSKOPF	EMPALME DE 2 POLOS
71G					
71L	LONGHERONE	SIDE MEMBER	LONGERON	LAENGSTRAEGER	LARGUERO
72D	DISPOSITIVO DI REGOLAZIONE	GOVERNOR REGULATING ASSY	DISPOSITIF DE REGLAGE	REGELGRUPPE	DISPOSITIVO DE REGULACION
72D					
72F	FLESSIBILE	FLEXIBLE SHAFT	TRANSMISSION FLEXIBLE	BIEGSAMEWELLE	ARBOL FLEXIBLE
72G	GIUNTO IDRAULICO	FLUID DRIVE	COUPLEUR HYDR.	FLUESSIGKEITSKUPPLUNG	ACOPLAMIENTO HIDR.
72I	INTELAIATURA	FRAME	CHASSIS	RAHMEN	BASTIDOR
73G	GIUNTO MULTIPOLARE	MULTIPOLE CONNECTOR	JOINT MULTIPOLAIRE	MEHRPOL.KUPPLUNGSKOPF	EMPALME MULTIPOLAR
73G					

PART NUMBER	ITEM	KIT COMP. PART. N.	QTY	SGL.	TAV.	PAG.	GRID POS.	TRANS COMP.	DESCRIPTION	DENOMINAZIONE
79081046										
	6	79081046	1	F2.05/ A	1	1	2-T14	2K	KIT	KIT
79096428										
	1	45998[illegible]	1	A4.02	1	1	1-O2	123G	SEAL ASSY	GUARNIZIONE TENUTA FRONTALE
	24	4692108	1	A2.22	1	2	1-L9	123G	SEAL ASSY	GUARNIZIONE TENUTA FRONTALE
	1	4776544	3	A2.54/ A	1	1	1-O14	123G	SEAL ASSY	GUARNIZIONE TENUTA FRONTALE
	2	4813587	6	A2.54/ A	1	1	1-O14	123G	SEAL ASSY	GUARNIZIONE TENUTA FRONTALE
	4	4848567	1	A4.02	1A	1	1-P2	122C	SEAL	GUARNIZIONE
	9	10260160	2	A2.54/ A	1	1	1-O14	133R	SEAL	ROSETTA DI TENUTA
	19	14403231	1	A4.02	1A	1	1-P2	158G	O-RING	GUARNIZIONE O-R
	18	79032009	1	A2.56	1	2	1-O12	123G	SEAL ASSY	GUARNIZIONE TENUTA FRONTALE
79093818										
	4	79093818	1	E3.34/ 7A	1	1	2-S3	2K	KIT	KIT

	DESIGNAZIONE BASE	BASIC DESIGNATION	DESIGNATIONS-BASES	GRUNDBEZEICHNUNGEN	DENOMINACIONES BASE
831	INTERRUTTORE AUTOMATICO	CIRCUIT BREAKER	INTERRUPTEUR AUTO-	SELBSTSCHALTER	INTERRUPTOR AUTO-
831			MATIQUE		MATICO
832	LAMA ANGOLABILE (HA)	ANGLE MOLDBOARD (HA)	LAME ANGLEDOZER (HA)	SCHAREANSCHILD	HOJA ANGULABLE (HA)
835	SEDILE INTERMEDIO	INTERMEDIATE SEAT	SIEGE MEDIAN	MITTLERER SITZ	BUTACA INTERMEDIA
836	COFANO FORATO	PERFORATED HOOD	CAPOT PERFORE	MOTORHAUBE GELOCHT	
835	RIPARO SUPPLEMENTARE GRIGLIA	ADDITIONAL RADIATOR GUARD	PROTECTION SUPPL. RADIATEUR	KUHLERSCHUTZ ZUSAETZL.	
836	FIANCHETTI MOBILI MOTORE	HOOD SIDE PLATES	PANNEAUX LATERAUX MOTEUR	MOTORSEITENBLECHE,KLAPPBAR	
837	RIPARI LATERALI MOTORE		PROTECTIONS LATERALES MOTEUR	MOTORSEITENBLECHE	
84C	CARTUCCIA FILTRANTE	FILTERING ELEMENT	ELEMENT FILTRANT	FILTEREINSATZ	CARTUCHO DE FILTRO
84D	DISTRIBUTORE DUPLEX	DUPLEX DISTRIBUTOR	DISTRIBUT.DUPLEX	BREMSVENTIL DUPLEX	DISTRIBUIDOR DUPLEX
84L	LAMA DIRITTA (HS)	STRAIGHT MOLDBOARD (HS)	LAME DROITE (HS)	GRADSCHILD (HS)	HOJA RECTA (HS)
84P	PERNO DELLO STANTUFFO	PISTON PIN	AXE DE PISTON	KOLBENBOLZEN	BULON DE EMBOLO
84S	SEGNALATORE ACUSTICO	BUZZER	TOMOIN SONORE	SUMMER	TIMBRE
842	PROTEZIONE ANTIVANDALO	VANDALISM PREVENTION			
843	COPERCHIO CRUSCOTTO ANTIVANDALO	ANTI VANDALISM INSTRUM PANNEL	CAPOT POUR PLANCHE DE BORD	SCHUTZDECKEL	PROTECCION DEL TABLERO
85A	ASSALE	AXLE	ESSIEU	ACHSE	EJE
85D	DISTRIBUTORE QUADRUPLEX	QUADRIPLEX DISTRIBUTOR	DISTRIBUTEUR	BREMSVENTIL	DISTRIBUIDOR QUADRUPLEX
85D			QUADRIPLEX	QUADRUPLEX	
85F	FORCELLA	YOKE	FOURCHE	GABEL	HORQUILLA
85G	GOMITO	ELBOW	COUDE	WINKELSTUECK	CODO
85I	ISOLANTE	INSULATOR	ISOLANT	ISOLIERUNG	AISLADOR
85L	LAMA DIRITTA-LARGA (HS-L)	STRAIGHT-WIDE MOLDBOARD (HS-L)	LAME DOZER ELARGIES (HS-L)	BREITES SCHILD (HS-L)	HOJA RECTA-ANCHA (HS-L)
85M	MOBILETTO	CABINET	ARMOIRE	KASTEN	ARMARIO
85R	RIPARTITORE	SPLITTER	REPARTITEUR	VERTEILGETRIEBE	REPARTIDOR
85T	TELERUTTORE	RELAY	TELERUPTEUR	RELAIS	TELERUPTOR
850	SEDILE RIBALTABILE	RECLINING SEAT	SIEGE BASCULABLE	KLAPPSITZ	ASIENTO ABATIBLE
852	SEDILE CON SOSPENSIONE ELASTICA	SUSPENSION SEAT	SIEGE SUR SUSPENSIONS	SCHWINGSITZ	ASIENTO DE SUSPENSION ELASTICA
85D	DISTRIBUTORE A DOPPIO EFFETTO	DOUBLE ACTING CONTROL VALVE	DISTRIBUTEUR	DOPPELWIRKUNG	DISTRIBUIDOR DE DOBLE
860			DOUBLE EFFET	STEUERGERAET	EFECTO
86L	LAMA SEMI-U (HSU)	SEMI-U MOLDBOARD (HSU)	LAME SEMI U (HSU)	SEMIU-SCHILD (HSU)	HOJA SEMI-U (HSU)
885	SEGMENTO	SEGMENT	SEGMENT	SEGMENT	SEGMENTO
884	PARAFANGHI ANTERIORI	FRONT FENDERS	AILES AVANT	KOTFLUEGELVORNE	GUARDABARROS ANTERIOR
883	PARAFANGHI POSTERIORI	REAR FENDERS	AILES ARRIERE	KOTFLUEGEL HINTER	GUARDABARROS POSTERIOR
885	PARAFANGHI ALLUNGATI	FULL LENGHT FENDERS	AILES ALLONGEES	KOTFLUEGEL LANGE AUSFUEHRUNG	GUARDABARROS LARGOS
87C	CASSETTA ATTREZZI	TOOL BOX	COFFRE A OUTILS	WERKZEUGKASTEN	CAJA HERRAMIENTAS
870	DISTRIBUTORE E SEMPLICE EFFET-	SIMPLE ACTING CONTROL VALVE	DISTRIBUTEUR	EINFACHWIRKUNG	DISTRIBUIDOR DE SIMPLE
870	TO		SIMPLE EFFET	STEUERGERAET	EFECTO
87L	LAMPADINA	BULB	AMPOULE	GLUEHBIRNE	LAMPARITA
87S	SEGNALATORE	INDICATOR	TEMOIN	ANZEIGER	TESTIGO
87T	TENDICINGHIA	BELT STRETCHER	TENDEUR DE COURROIE	RIEMENSPANNER	TENSOR DE CORREA

	DESIGNAZIONE BASE	BASIC DESIGNATION	DESIGNATIONS-BASES	GRUNDBEZEICHNUNGEN	DENOMINACIONES BASE
870	PROTEZIONI FORESTALI	FORESTRY PROTECTIONS	PROTECTION D'EXPLOITATION	SCHUTZ FUER FORSTEINSATZ	
871	SCHERMI POST E LAT ROPS	ROPS SIDE AND REAR SCREENS	GRILLES ARRIERE,LATERALES ROPS	ROPS-VERKLEIDUNG SEITE/HINT	REJILLAS POSTERIOR,LATERAL ROPS
872	PROTEZIONI INFERIORI (2 PEZZI)	BOTTOM GUARDS (2 PIECES)	PROTECTIONS INFERIEURS(2PIECES	PANZERWANNE (2 TEILIG)	
873	SCHERMO POSTERIORE ROPS	ROPS REAR SCREEN	GRILLE ARRIERE ROPS	VERKLEIDUNG HINTER ROPS	
875	PROTEZIONI INFERIORI RINFORZ.	BOTTOM GUARDS H.D.	PROTECTION INFERIEURS RENFOR.	PANZERWANNE VERSTAERKT	
879	SWEEPS PER ROPS	SWEEPS FOR ROPS	SWEEPS POUR ROPS	ABWEISER FUER ROPS	SWEEPS PARA ROPS
88A	ASTA DI REGOLAZIONE	ADJUSTING ROD	TIGE DE REGLAGE	EINSTELLSTANGE	VARILLA DE REGLAJE
88C	CASTELLO	MOUNTING FRAME	CHASSIS/ATE	GERUEST	SOPORTE
890	DIAGNOSTICA	DIAGNOSTIC SYSTEM	DIAGNOSE	DIAGNOSTIK	DIAGNOSTICA
891	IDEOGRAMMI	SYMBOLS	IDEOGRAMMES	SYMBOLE	IDEOGRAMA
895	SEMIACCOPPIAMENTO	SEMI-COUPLING	DEMI-JOINT	KUPPLUNGSKOPF	SEMIACOPLAMIENTO
897	TENDINA	CURTAIN	RIDEAU	KUEHLERABDECKUNG	CORTINA
898	PERNO GANCIO TRAINO	DRAWBAR PIN	AXE CROCHET D'ATTELAGE	ANHAENGEBOLZEN	
89A	ASTA POSIZIONATORE	POSITIONING ROD	TIGE POSITIONNEUR	REGELSTANGE	VARILLA POSICIONADOR
89C	CASSONE SCRAPER	SCRAPER BOWL	BENNE DE L'ECAPEUR	SCHUERFKUEBEL	CAJON
89D	DENTE BENNA	BUCKET TOOTH	DENT DE GODET	SCHAUFELZAHN	DIENTE DE CUCHARA
89G	GRAFFETTA	CLIP	AGRAFE	KLEMMSTUECK	SUJETADOR
89I	INIETTORE	INJECTOR	INJECTEUR	DUESE	INYECTOR
89P	BARRA TRAINO OSCILLANTE	SWINGING DRAWBAR	BARRE OSCILLANTE D'ATTELAGE	ZUGPENDEL	
89T	GANCIO TRAINO RINFORZATO	DRAWBAR H.D.	CROCHET D'ATTELAGE RENFORCE	VERSTAERKTZUGHAKEN	
89Y	PREDISPOSIZ.ATTACCO SCRAPER	SCRAPER INSTALLATION PROVISION	PREDISP.INSTALL SCRAPER	SCRAPERAUFBAU ANHAENGE KUPPLUNG	
90A	ASTA	ROD	TIGE	STANGE	VARILLA
90B	BOCCHETTONE INTRODUZIONE	FILLER PLUG	TUBE REMPLISSAGE	EINFUELLSTUTZEN	BOQUILLA
90C	CATADIOTTRO	REFLECTOR	CATADIOPTRE	RUECKSTRAHLER	CATAFAROS
90D	DISCO MAGNETICO	MAGNETIC DISC	DISQUE MAGNETIQUE	MAGNETSCHEIBE	DISCO IMANADO
90G	GRANO	BOWL	GRAIN DE CENTRAGE	PASSTIFT	PATON
90I	INVOLUCRO	CASING	ENVELOPPE	SCHUTZHUELLE	ENVOLTURA
90S	SEMIANELLO	HALF RING	DEMI-BAGUE	RINGHAELFTE	SEMIARO
91A	ASTA LIVELLO	DIPSTICK	JAUGE DE NIVEAU	MESS STAB	VARILLA DE NIVEL
91D	DISCO RUOTA	WHEEL DISC	DISQUE DE ROUE	RADNABE	DISCO RUEDA
92C	DAL MOTORE IDRAULICO...	FROM TO HYDRAULIC MOTOR...	A PARTIR DU MOTEUR HYDRAULIQUE	AB HYDRAULIKMOTOR...	A PARTIR DEL MOTOR HIDRAULICO
92G	GRUPPO FRENANTE	BRAKE UNIT	GROUPE DE FREINAGE	BREMSEINRICHTUNG	DISPOSITIVO DE FRENO
92F					
92S	SEMIALBERO	HALF SHAFT	DEMI-ARBRE	HALBWELLE	SEMIARBOL
920	RIPPER (PD)	RIPPER (PD)	RIPPER (PD)	HECKAUFREISSER (PD)	RIPPER (PD)
921	RIPPER (PMD)	RIPPER (PMD)	RIPPER (PMD)	HECKAUFREISSER (PMD)	RIPPER (PMD)
930	DAL RIDUTTORE...	FROM THE REDUCTION GEAR...	A PARTIR DU REDUCTEUR...	AB UNTERSETZUNGSGETRIEBE...	A PARTIR DEL REDUCTOR...
93F	FRENO	BRAKE	FREIN	BREMSE	FRENO
93T	TERGICRISTALLO	WINDSHIELD WIPER	ESSUIE-GLACE	SCHEIBENWISCHER	LIMPIA-PARABRISAS
933	RIPPER ROTATIVO		RIPPER ROTATIF	DREHAUFREISSER	

	DESIGNAZIONE BASE	BASIC DESIGNATION	DESIGNATIONS-BASES	GRUNDBEZEICHNUNGEN	DENOMINACIONES BASE
935	UTENSILE PER RIPPER	RIPPER SHANK	OUTIL POUR RIPPER	ZAHNHALTER	
937	UTENSILE (RIPPER PMD)	SHANK (RIPPER PMD)	OUTIL (RIPPER PMD)	ZAHNHALTER	
938	UTENSILE H.D (RIPPER PMD)	SHANK H.D (RIPPER PMD)	OUTIL (RIPPER PMD)	ZAHNHALTER (VA)	
939	BOCCOLA SCANALATA	GROOVED BUSH	BAGUE CANNELEE	BUECHSE MIT NUTEN	CASQUILLO ACANALADO
940					
941	CATENA ANTISDRUCCIOLEVOLE	ANTI-SKID CHAIN	CHAINE ANTI-DERAPANTE	GLEITSCHUTZKETTE	CADENA ANTIDESLIZANTE
942					
943	DENTE SCRAPER	SCRAPER TOOTH			
945	SEMICOLLARE	HALF COLLAR	DEMI-COLLIER	SCHELLENHAELFTE	SEMICOLLAR
945	UTENSILI PER SCARIFICATORE		OUTIL POUR SCARIFICATEUR	ZAHNHALTER	
950	BOCCOLA	BUSHING	DOUILLE	BUECHSE	BUJE
955	CATENA	CHAIN	CHAINE	KETTE	CADENA
955	FRIZIONE	CLUTCH	EMBRAYAGE	KUPPLUNG	EMBRAGUE
955	SEMIBIELLA	HALF LINK	DEMI-BIELLE	SCHUBSTANGE	SEMIBIELA
957	TERMOMETRO	TEMPERATURE GAUGE	THERMOMETRE	THERMOMETER	TERMOMETRO
958	RIPPER (PL)	RIPPER (PL)	RIPPER (PL)	REISSZAHN (PL)	RIPPER (PL)
958	BOCCOLA DI GUIDA	GUIDE BUSHING	DOUILLE DE GUIDAGE	FUEHRUNGSBUECHSE	CASQUILLO GUIA
965	SEMIBOCCOLA	HALF BUSHING	DEMI-DOUILLE	HALBBUCHSE	SEMIBUJE
967	TERMOSTATO	THERMOSTAT	THERMOSTAT	THERMOSTAT	TERMOSTATO
969	RIPPER (PVD)	RIPPER (PVD)	RIPPER (PVD)	REISSZAHN (PVD)	RIPPER (PVD)
970	CATENARIA	TRACK CHAIN	CHENILLES	KETTENZUG	CADENA DE ORUGA
975	GRUPPO IDRAULICO	HYDRAULIC UNIT	GROUPE HYDRAULIQUE	HYDRAULISCHE GRUPPE	GRUPO HIDRAULICO
976					
976	SEMIRACCORDO	HALF CONNECTOR	DEMI-COLLIER	KUPPELHUELFTE	SEMIABRAZADERA
977	TERMOCOPPIA	THERMOCOUPLE	THERMOCOUPLE	THERMOELEMENT	PAR TERMICO
988	BOCCOLA ELASTICA	RESILIENT BUSH	BAGUE ELASTIQUE	ELASTISCHE BUECHSE	CASQUILLO ELASTICO
985	GRUPPO MECCANICO	MECHANICAL UNIT	GROUPE MECANIQUE	MECHANISCHE GRUPPE	GRUPO MECANICO
985	SEMISTAFFA	HALF BRACKET	DEMI-BRIDE	HALBSTUETZE	SEMIESTRIBO
986	TARGHE TUV TEDESCO	GERMAN TUV DECALS	PLAQUES TUV ALLEMAND	KLEBESCHILDER DEUTSCHER TUV	
988	BOCCOLA FILETTATA	THREADED BUSH	BAGUE FILETEE	GEWINDEBUECHSE	TUERCA
990	GRUPPO REGOLATORE	GOVERNOR UNIT	GROUP REGULATEUR	REGLERGRUPPE	GRUPO REGULADOR
992	POMPA A LEVE PER INGRASSAGGIO	GREASING PUMP	POMPE DE GRAISSAGE	FETTPRESSE	
993	POMPA TRAVASO COMBUST.	FUEL TRANSFER PUMP	POMPE TRANSVASEMENT COMBUSTIBL	KRAFTSTOFFORDERPUMPE	BOMBA REPOSTADO COMBUSTIBLE
995	ACCESSORI MANUTENZIONE	TOOLS KIT	OUTILS	SONDERWERKZEUG	HERRAMIENTAS
997	ELEMENTI PRIMA MANUTENZIONE	ELEMENT PACKAGE		ERSATZMATERIAL-ERSTE WARTUNG	
998	MARTINETTO IDRAULICO	HYDRAULIC JACK	CRIC HYDRAULIQUE	HYDRAULIKZYLINDER	
ALT	IN ALTERNATIVA	IN ALTERNATIVE	EN ALTERNATIVE	ALS ALTERNATIVE	ALTERNATIVO
ANT	ANTERIORE	FRONT	AVANT	VORN	ANTERIOR
CORR	CORRETTO	CORRECT	CORRIGEZ	RICHTIG	LEAVE
DS	DESTRO	RIGHT	DROIT	RECHTS	DERECHO

A	ENGINE • MOTORE • MOTEUR • MOTOR • MOTOR

H1

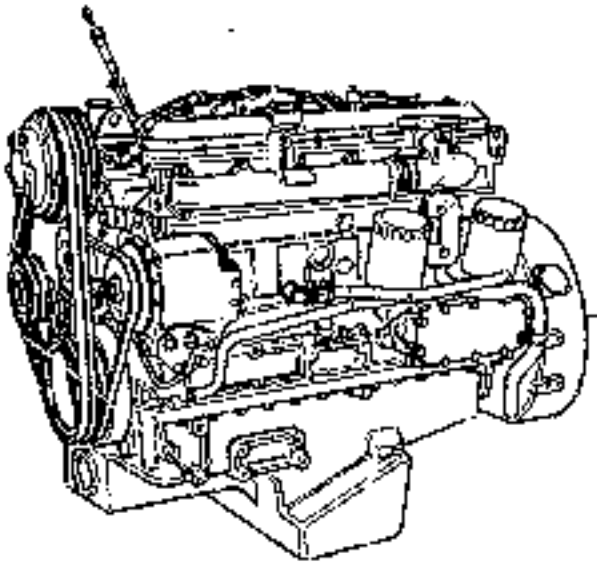

ITEM	PART NUMBER	QTY	TRANS CODE	DESCRIPTION	DESCRIZIONE
1	4744959	1	130M	ENGINE - ASSEMBLY C 835	MOTORE TERMICO - COMPLETO C 835
	4804840	1	130M	ENGINE - ASSEMBLY D 853	MOTORE TERMICO - COMPLETO D 853

ENGINE - MOTORE - MOTEUR - MOTOR - MOTOR

A0.00

N T R. 795 - 30.7.1996
004.04.053.04

H2

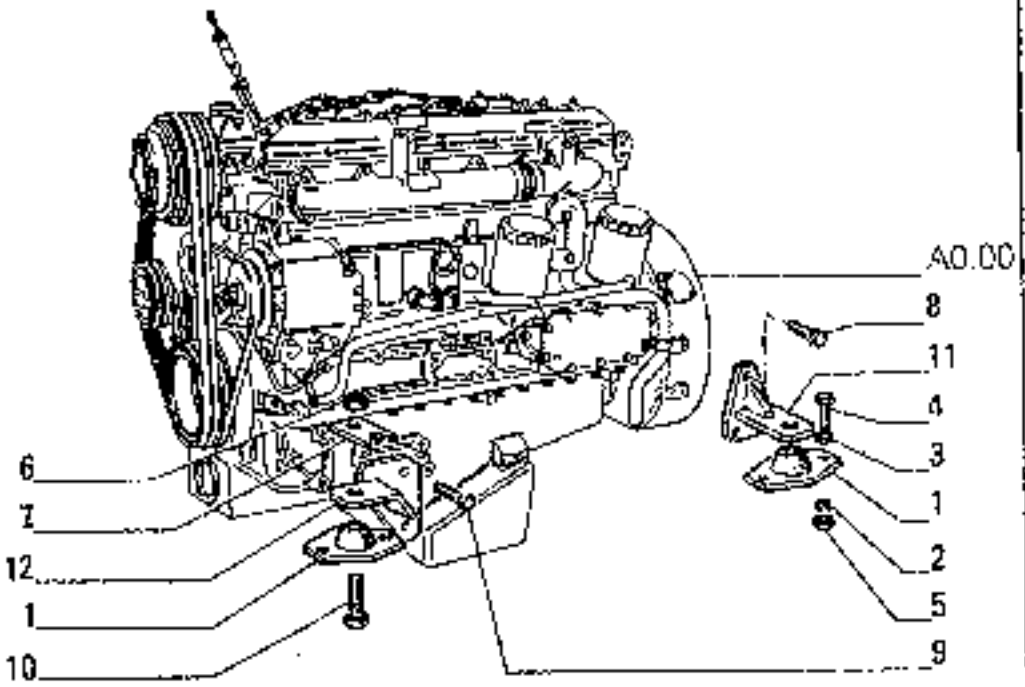

ITEM	PART NUMBER	QTY	TRANS CODE	DESCRIPTION	DESCRIZIONE
1	4955094	4	611	CUSHION PAD	TASSELLO ELASTICO
2	10517271	8	1328	LOCKWASHER 16,2x4	ROSETTA DI SICUREZZA 16,2x4
3	10520221	6	131R	WASHER 16,4x28	ROSETTA 16,4x28
4	11390531	8	40V	SCREW 16x1,5x40	VITE 16x1,5x40
5	12164121	8	10D	NUT 16x1,5x13	DADO 16x1,5x13
6	12164521	4	10D	NUT 24x2x19	DADO 24x2x19
7	14199511	4	115P	LOCKPLATE 24,7x64 C 714	PIASTRINA DI SICUREZZA 24,7x64 C 714
	71310935	4	113P	LOCKPLATE C 714	PIASTRINA DI SICUREZZA C 714
8	14233631	6	40V	SCREW 10x1,25x30	VITE 10x1,25x30
9	14257931	4	40V	SCREW 16x1,5x35	VITE 16x1,5x35
10	15997231	4	40V	SCREW 24x2x65 C 709	VITE 24x2x65 C 709
	15997331	4	40V	SCREW 24x2x70 D 709	VITE 24x2x70 D 709
11	71302940	2	300S	SUPPORT - REAR	SUPPORTO - POSTERIORE
12	71309963	1	300S	SUPPORT - FRONT LEFT D 709	SUPPORTO - ANTERIORE SINISTRO D 709
	71309966	1	300S	SUPPORT - FRONT RIGHT D 709	SUPPORTO - ANTERIORE DESTRO D 709
	79024426	1	300S	SUPPORT - FRONT LEFT C 709	SUPPORTO - ANTERIORE SINISTRO C 709
	79024453	1	300S	SUPPORT - FRONT RIGHT C 709	SUPPORTO - ANTERIORE DESTRO C 709

C 933 → Tel. n. 00480 (01)
00094 (02)
00029 (03)
00101 (04)
00029 (05)

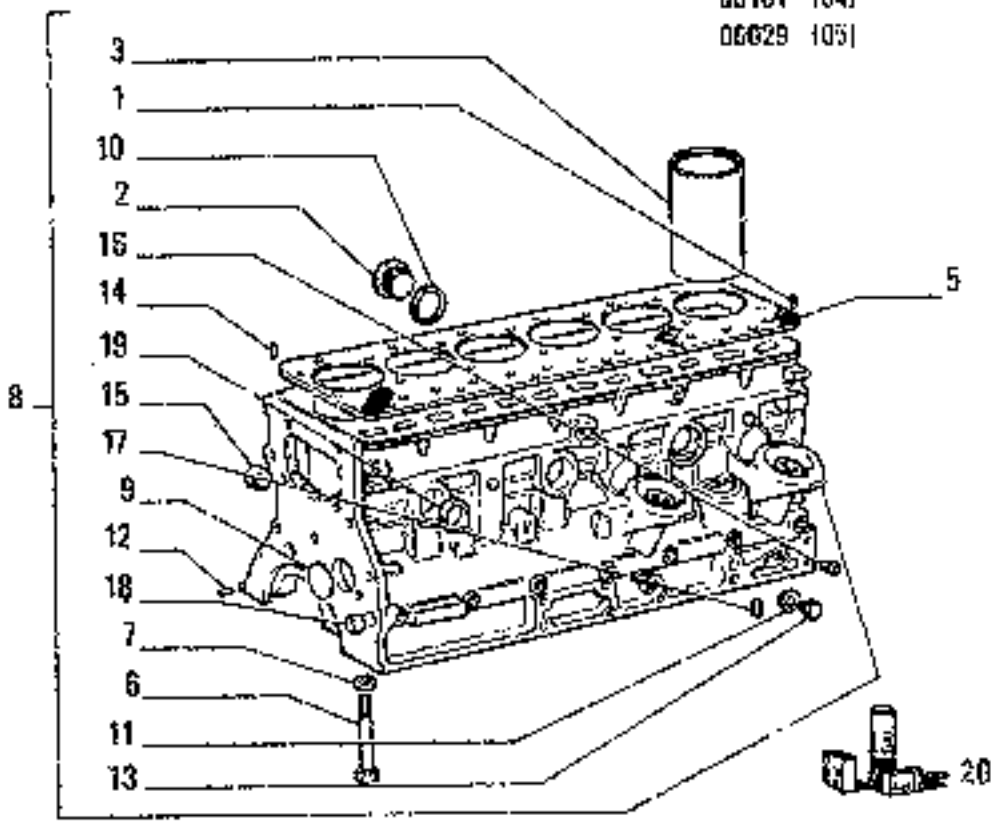

ITEM	PART NUMBER	QTY	TRANS CODE	DESCRIPTION	DESCRIZIONE
1	4599607	1	90G	DOWEL	GRANO
2	4685029	1	50T	PLUG	TAPPO
3	4679201	6	53C	TUBE +0,0	CANNA CILINDRO +0,0
	4679202	6	53C	TUBE +0,2	CANNA CILINDRO +0,2
5	4698355	1	123G	SEAL ASSY	GUARNIZIONE TENUTA FRONTALE
6	4710517	14	40V	SCREW	VITE
7	4710518	14	131R	WASHER	ROSETTA
8	4764159	1	20R	CRANKCASE - ASSEMBLY	BASAMENTO MOTORE - COMPLETO
9	10160707	1	50T	PLUG 60x2	TAPPO 60x2
10	10265460	1	133R	SEAL 42,3x49	ROSETTA DI TENUTA 42,3x49
11	10295160	1	133R	SEAL 12,2x18	ROSETTA DI TENUTA 12,2x18
12	10839810	2	90G	DOWEL 8x12	GRANO 8x12
13	11903211	1	50T	PLUG 12x1,25x8	TAPPO 12x1,25x8
14	14165470	1	200S	PIN 5,4x10	SPINA 5,4x10
15	14282770	6	50T	PLUG 30x9	TAPPO 30x9
16	14323911	6	50T	PLUG 10x1,25x14	TAPPO 10x1,25x14
17	14324211	2	50S	PLUG 14x1,5x20	TAPPO 14x1,5x20
18	14328501	3	50T	PLUG 16x5	TAPPO 16x5
19	14329901	3	50T	PLUG 40x12	TAPPO 40x12
20	79037380	1	1K	KIT SEE PAGE 9	KIT VED. PAG.9

CRANKCASE AND CYLINDER HEAD – BASAMENTO E TESTA CILINDRI – BATI ET CULASSE – KURBELGEHAEUSE UND ZYLINDERKOPF – BLOQUE DE CILINDROS Y CULATA

A1.01 | 1

N.T.R. 102S - 30.03.1989
604.04.053.06

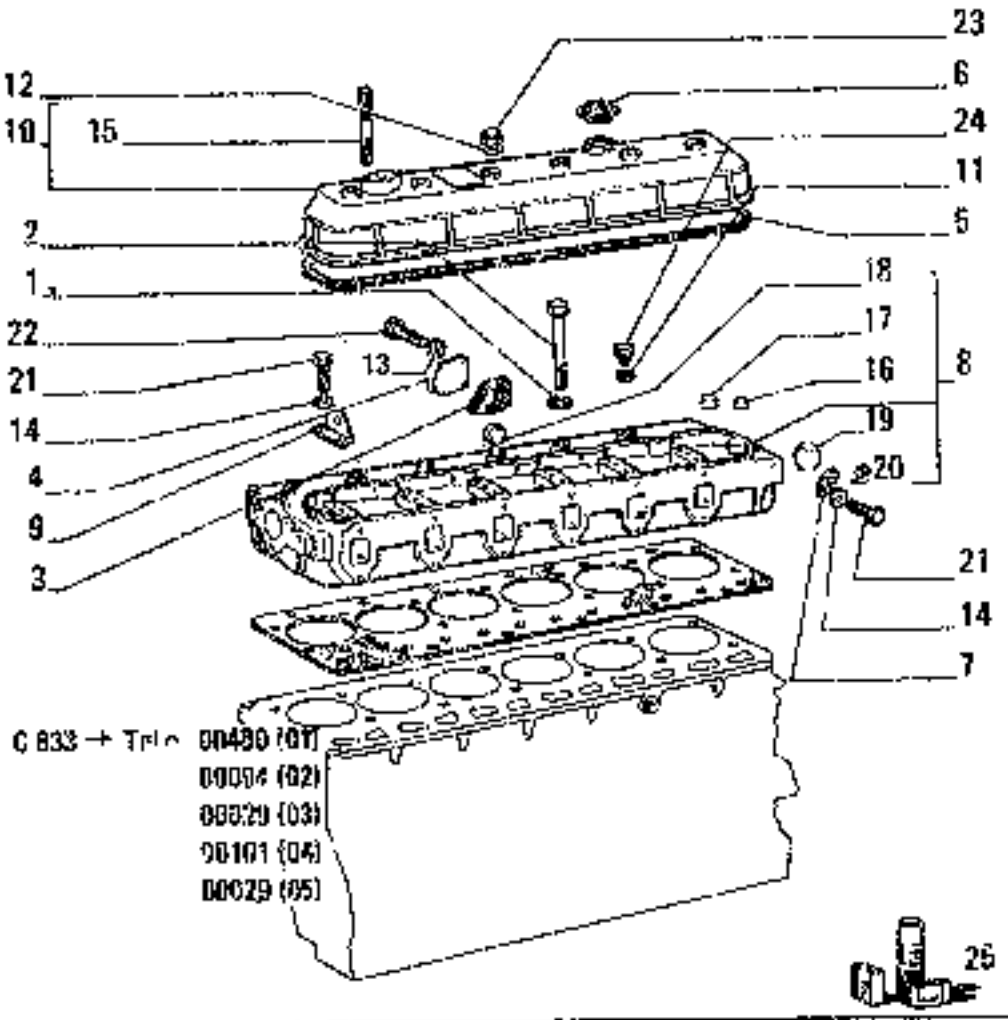

ITEM N°	PART NUMBER	QTY	TRANS CODE	DESCRIPTION	DESCRIZIONE
1	4585990	24	131R	WASHER	ROSETTA
2	4601081	26	40V	SCREW	VITE
3	4601390	1	123G	SEAL ASSY	GUARNIZIONE TENUTA FRONTALE
4	4609451	1	265C	COVER - SIDE	COPERCHIO - LATERALE
5	4628453	1	123G	SEAL ASSY	GUARNIZIONE TENUTA FRONTALE
6	4232606	1	50T	PLUG	TAPPO
7	4695922	1	120	EYELET	OCCHIELLO
8	4739509	1	113T	CYLINDER HEAD - ASSEMBLY	TESTA CILINDRI - COMPLETO
9	4760284	1	120	EYELET	OCCHIELLO
10	4769523	1	265C	COVER ASSEMBLY	COPERCHIO - COMPLETO
11	10279560	1	133R	SEAL 22,2x28	ROSETTA DI TENUTA 22,2x28
12	10519660	6	134R	WASHER 8,45x17	ROSETTA 8,45x17
13	11198071	3	132R	LOCKWASHER 8,2x15	ROSETTA DI SICUREZZA 8,2x15
14	11198371	3	132R	LOCKWASHER 10,5x20	ROSETTA DI SICUREZZA 10,5x20
15	13516721	2	216P	STUD 8x1,25x33	PRIGIONIERO 8x1,25x33
16	14282370	1	50T	PLUG 25x7	TAPPO 25x7
17	14282470	12	50T	PLUG 28x9	TAPPO 28x9
18	14282770	4	50T	PLUG 36x9	TAPPO 36x9
19	14282970	1	50T	PLUG 45x9	TAPPO 45x9
20	14323911	1	50T	PLUG 10x1,25x14	TAPPO 10x1,25x14
21	15970521	3	40V	SCREW 10x1,25x20	VITE 10x1,25x20
22	16043421	2	40V	SCREW 8x1,25x20	VITE 8x1,25x20
23	16104111	6	100	NUT 8x1,25x10,6	DADO 8x1,25x10,6
24	79030099	1	209	FITTING	RACCORDO
25	79097380	1	4K	KIT SEE PAGE 9	KIT VED PAG.9

CRANKCASE AND CYLINDER HEAD – BASAMENTO E TESTA CILINDRI – BÂTI ET CULASSE – KURBELGEHAEUSE UND ZYLINDERKOPF – BLOQUE DE CILINDROS Y CULATA

A1.01 | 2

N.T.R. 1025 - 30.03.1989

604.04.053.05

D 933 Tel.n. 00481 (01) **
00095 (02)
00030 (03)
00102 (04)
00030 (05)

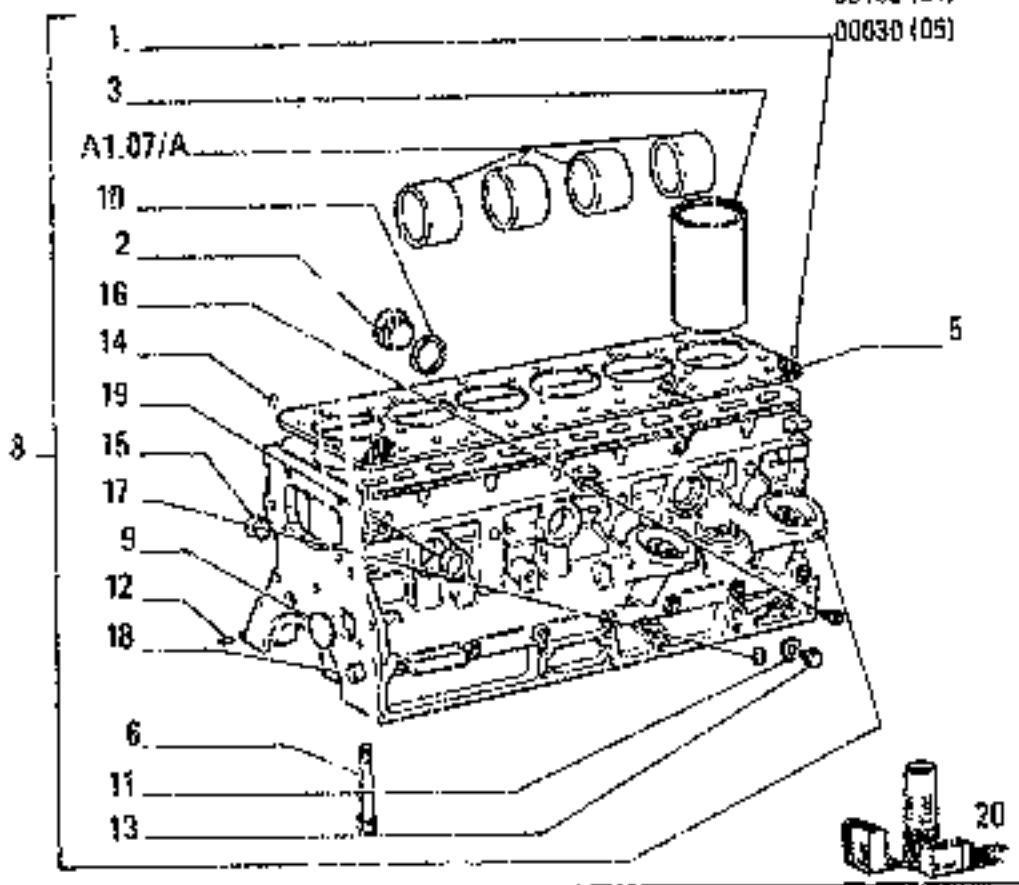

ITEM	PART NUMBER	QTY	TRANS CODE	DESCRIPTION	DESCRIZIONE
1	4099607	1	90G	DOWEL	GRANO
2	4665029	1	50T	PLUG	TAPPO
3	4770823	6	53C	TUBE +0,0	CANNA CILINDRO +0,0
	4770824	6	53C	TUBE +0,2	CANNA CILINDRO +0,2
5	4754969	1	1236	SEAL ASSY	GUARNIZIONE TENUTA FRONTALE
6	4792169	14	40W	SCREW	VITE
8	4803657	1	20B	CRANKCASE - ASSEMBLY	BASAMENTO MOTORE - COMPLETO
9	10160701	1	50T	PLUG 60x2	TAPPO 60x2
10	10265460	1	133R	SEAL 42,3x49	ROSETTA DI TENUTA 42,3x49
11	10238460	1	133R	SEAL 12,2x18	ROSETTA DI TENUTA 12,2x18
12	10039610	2	90C	DOWEL 8x12	GRANO 8x12
13	10300511	1	50T	PLUG 12x1,5x8	TAPPO 12x1,5x8
14	14185470	1	20G	PIN 5,4x10	SPINA 5,4x10
15	14282770	6	50T	PLUG 33x9	TAPPO 33x9
15	14323911	7	50T	PLUG 10x1,25x14	TAPPO 10x1,25x14
17	14324211	2	50T	PLUG 14x1,5x20	TAPPO 14x1,5x20
18	14328501	3	50T	PLUG 16x5	TAPPO 16x5
19	14329901	2	50T	PLUG 40x12	TAPPO 40x12
20	79062512	1	1K	KIT SEE PAGE 9	KIT VED. PAG.9

CRANKCASE AND CYLINDER HEAD – BASAMENTO E TESTA CILINDRI – BATI ET CULASSE – KURBELGEHAEUSE UND ZYLINDERKOPF – BLOQUE DE CILINDROS Y CULATA

A1.01/A | 1

N.T.R. 1025 - 30.03.1989
604.04.053.06

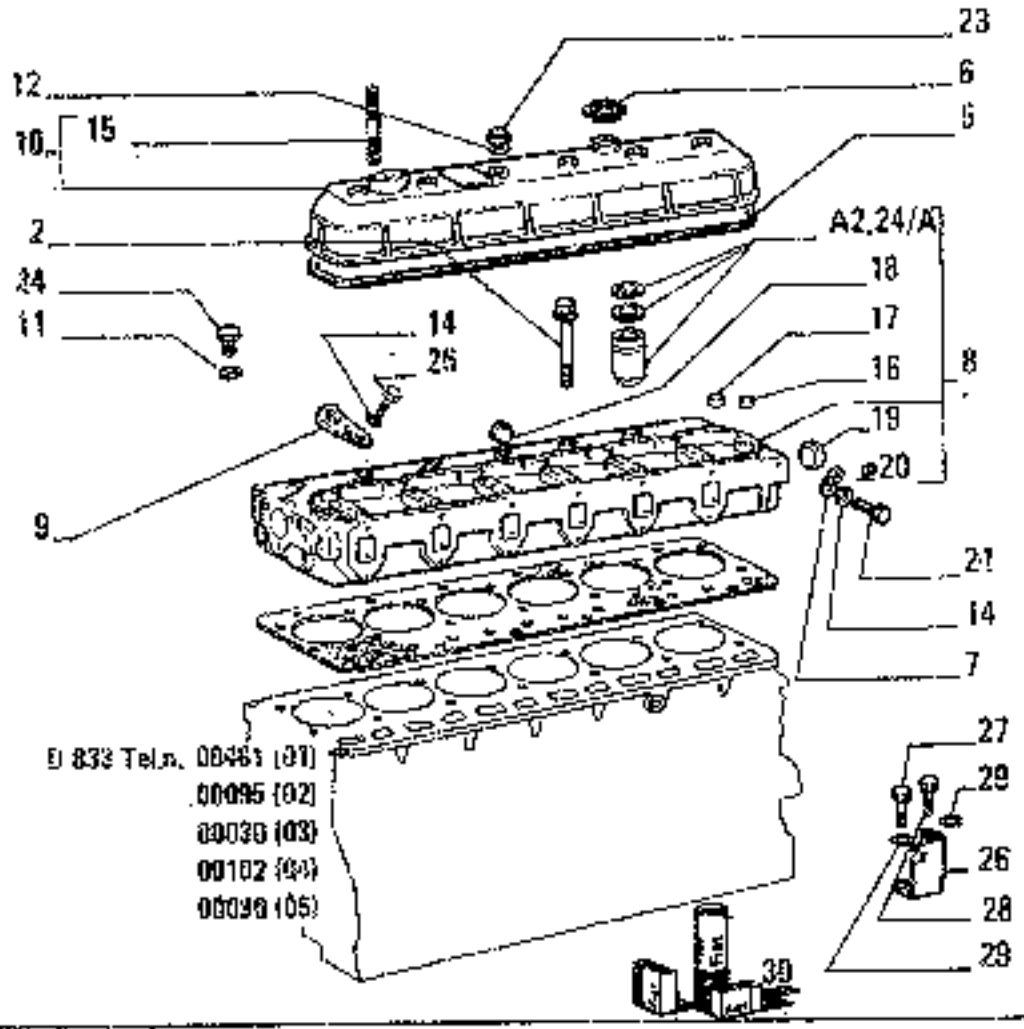

ITEM	PART NUMBER	QTY	TRANS CODE	DESCRIPTION	DESCRIZIONE
2	4796457	26	40V	SCREW	VITE
5	4783241	1	123G	SEAL ASSY	GUARNIZIONE TENUTA FRONTALE
6	4232605	1	50T	PLUG	TAPPO
7	4695922	1	120	EYELET - REAR LEFT	OCCHIELLO - POSTERIORE SINISTRO
8	4782867	1	113T	CYLINDER HEAD - ASSEMBLY	TESTA CILINDRI - COMPLETO
9	4760284	1	225S	BRACKET - FRONT	STAFFA - ANTERIORE
10	4670063	1	265C	COVER D2455	COPERCHIO D2455
	4763523	1	265C	COVER D2455	COPERCHIO D2455
11	10279560	1	193R	SEAL 22,2x28	ROSETTA DI TENUTA 22,2x28
12	10519680	6	191R	WASHER 8,45x17	ROSETTA 8,45x17
14	11190579	2	192R	LOCKWASHER	ROSETTA DI SICUREZZA
16	13516721	2	2NP	STUD 8x1,25x30	PRIGIONIERO 8x1,25x30
18	14282170	1	50T	PLUG 20x7	TAPPO 20x7
17	14282470	12	50T	PLUG 28x8	TAPPO 28x8
18	14282770	1	50T	PLUG 36x9	TAPPO 36x9
19	14282970	1	50T	PLUG 45x9	TAPPO 45x9
20	14323911	1	50T	PLUG 10x1,25x14	TAPPO 10x1,25x14
21	15970521	1	40V	SCREW 10x1,25x20	VITE 10x1,25x20
23	16104111	6	100	NUT 8x1,25x10,6	DADO 8x1,25x10,6
24	79000099	1	20R	FITTING	RACCORDO
25	15970724	1	40V	SCREW 14x1,25x25 D5455	VITE 10x1,25x25 D2455
26	4695923	1	120	EYELET - REAR RIGHT	OCCHIELLO - POSTERIORE DESTRO
27	16004024	1	40V	SCREW 8x1,25x40	VITE 8x1,25x40
28	16043624	1	40V	SCREW 8x1,25x25	VITE 8x1,25x25
29	11193871	2	191R	WASHER 8,4x16	ROSETTA 8,4x16
30	70002512	1	IK	KIT SEE PAGE 9	KIT VED. PAG.9

CRANKCASE AND CYLINDER HEAD – BASAMENTO E TESTA CILINDRI – BATI ET CULASSE – KURBELGEHAEUSE UND ZYLINDERKOPF – BLOQUE DE CILINDROS Y CULATA

A1.01 /A | 2

N.T.R. 1025 - 30.09.1989
604.04.053.06

C 833 → Tel.n.00480 (01)
00094 (02)
00029 (03)
00101 (04)
00029 (05)

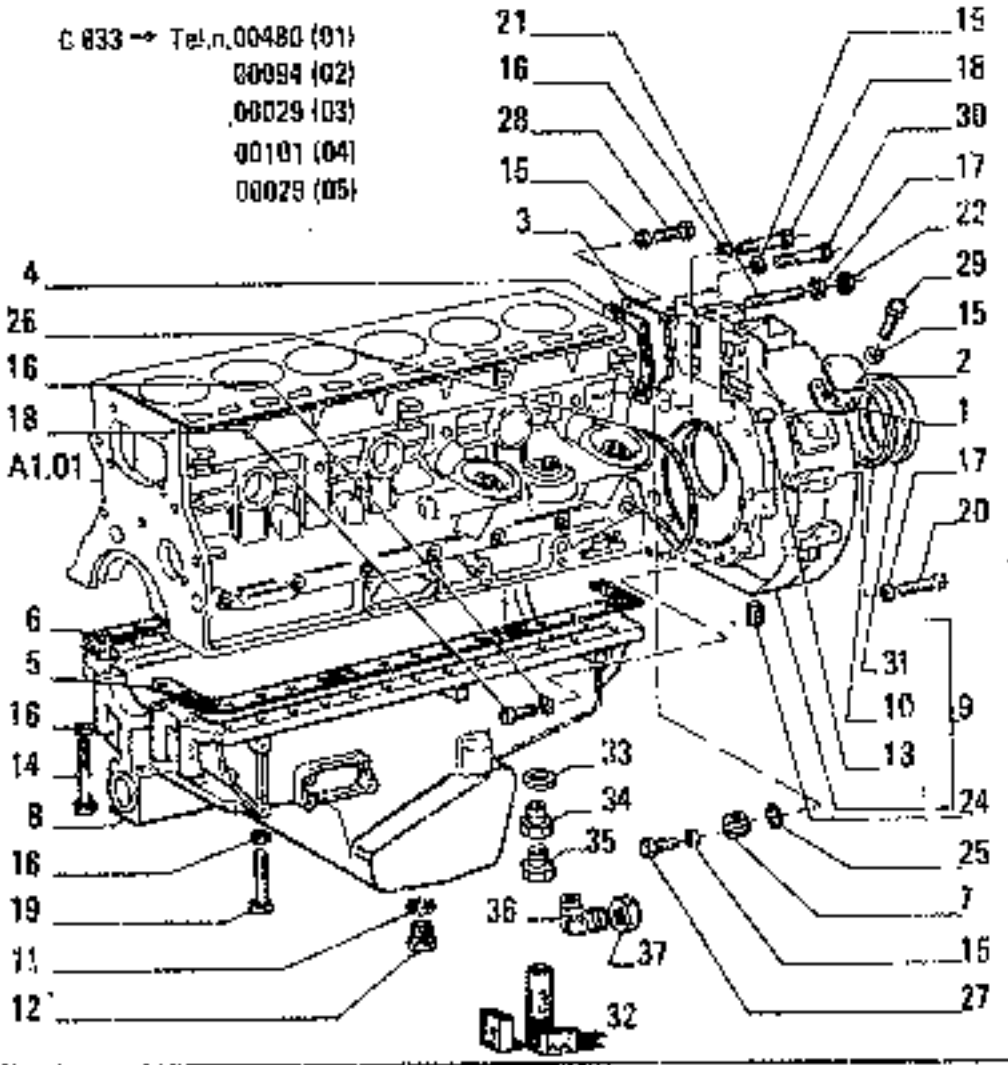

H518 — A1.02 TAV. 1 Pag.1

ITEM	PART NUMBER	QTY	TRANS CODE	DESCRIPTION	DESCRIZIONE
1	4605564	2	123C	SEAL ASSY	GUARNIZIONE TENUTA FRONTALE
2	4607786	2	265C	COVER	COPERCHIO
3	4653282	1	265C	COVER - REAR	COPERCHIO - POSTERIORE
4	4653283	1	123G	SEAL ASSY	GUARNIZIONE TENUTA FRONTALE
5	4713071	1	123G	SEAL ASSY - LEFT	GUARNIZIONE TENUTA FRONTALE - SINISTRO
6	4713072	1	123G	SEAL ASSY - RIGHT	GUARNIZIONE TENUTA FRONTALE - DESTRO
7	4718740	1	50T	PLUG	TAPPO
8	4730559	1	274C	OIL SUMP	COPPA OLIO
9	4741364	1	300S	SUPPORT - REAR ASSEMBLY	SUPPORTO - POSTERIORE COMPLETO
10	4754028	1	75D	SPACER	DISTANZIALE
11	10263460	1	139R	SEAL 22,2x28 C 830	ROSETTA DI TENUTA 22,2x28 C 830
12	10305171	1	50T	PLUG 22x1,5x10 C 830	TAPPO 22x1,5x10 C 830
13	10839710	2	90G	DOWEL 10x15	GRANO 10x15
14	11106521	5	40V	SCREW 10x1,5x120	VITE 10x1,5x120
15	11159071	13	132R	LOCKWASHER 8,2x15	ROSETTA DI SICUREZZA 8,2x15
16	11196371	35	132R	LOCKWASHER 10,5x20	ROSETTA DI SICUREZZA 10,5x20
17	11200171	4	132R	LOCKWASHER 15x32	ROSETTA DI SICUREZZA 15x32
18	11306921	10	40V	SCREW 10x1,25x30	VITE 10x1,25x30
19	11307021	26	40V	SCREW 10x1,25x40	VITE 10x1,25x40
20	11406321	2	40V	SCREW 14x1,5x35	VITE 14x1,5x35
21	11797720	2	210P	STUD 14x1,5x70	PRIGIONIERO 14x1,5x70
22	12164011	2	100	NUT 14x1,5x1	DADO 14x1,5x1
24	14325301	1	50T	PLUG 35x1,5x14	TAPPO 35x1,5x14
25	14403880	1	159S	O-RING 3,53x34,52 C 814	GUARNIZIONE O-R 3,53x34,52

OIL SUMP AND CRANKASE COVERS — COPPA E COPERCHI BASAMENTO — CARTER D'HUILE ET COUVERCLES DE BATI — OELWANNE UND DECKEL DES KURBELGEHAEUSES — CÁRTER DE ACEITE Y TAPAS DEL BLOQUE

A1.02 | 1

N.T.R. 102S - 30.03.1999
604.04.053.05

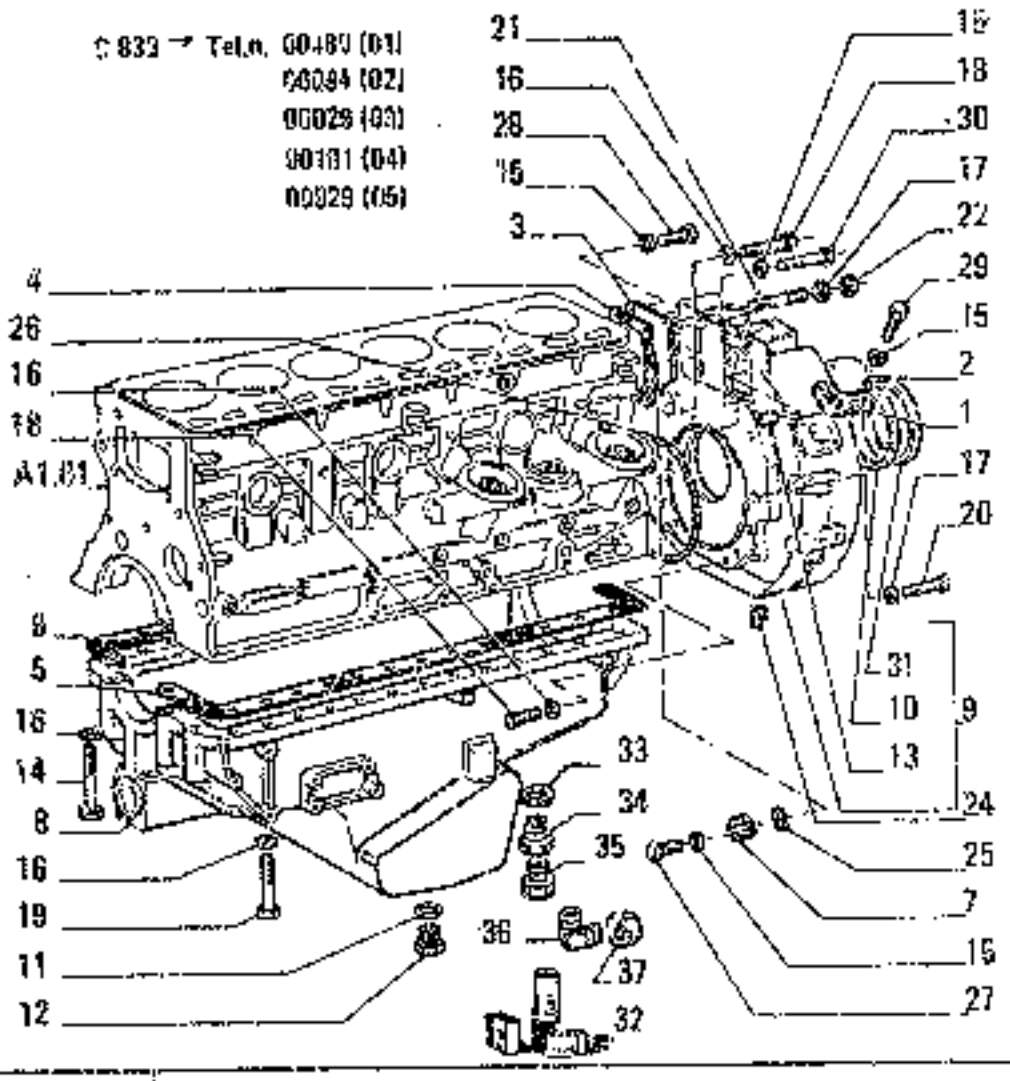

ITEM	PART NUMBER	QTY	TRANS CODE	DESCRIPTION	DESCRIZIONE
25	14463860				C 834
	70924270	1	1586	O-RING D 834	GUARNIZIONE O-R D 834
26	14453080	1	1586	O-RING 3,53x196,2	GUARNIZIONE O-R 3,53x196,2
27	16043221	1	40V	SCREW 8x1,25x16	VITE 8x1,25x16
28	16043321	8	40V	SCREW 8x1,25x18	VITE 8x1,25x18
29	16043421	4	40V	SCREW 8x1,25x20	VITE 8x1,25x20
30	16043921	2	40V	SCREW 8x1,25x35	VITE 8x1,25x35
31	40002810	1	1586	O-RING - REAR 110x135	GUARNIZIONE O-R - POSTERIORE 110X135
32	79037439	1	1K	KIT SEE PAGE 9	KIT VED. PAG.9
33	10263160	1	1338	SEAL 18,2x24 D 830	ROSETTA DI TENUTA 18,2x24 D 830
		1	1338	SEAL 18,2x24 C 831	ROSETTA DI TENUTA 18,2x24 C 831
34	71305432	1	20R	FITTING D 830	RACCORDO D 830
		1	20R	FITTING C 831	RACCORDO C 831
35	10300811	1	50T	PLUG 18x1,5x9 D 830	TAPPO 18x1,5x9 D 830
		1	50T	PLUG 18x1,5x9 C 831	TAPPO 18x1,5x9 C 831
36	79054407	1	20R	FITTING D 831	RACCORDO D 831
37	79054453	1	50T	PLUG D 831	TAPPO D 831

OIL SUMP AND CRANKCASE COVERS — COPPA E COPERCHI BASAMENTO — CARTER D'HUILE ET COUVERCLES DE BATI — OELWANNE UND DECKEL DES KURBELGEHAEUSES — CÁRTER DE ACEITE Y TAPAS DEL BLOQUE

A1.02 | 1

N.T.R. 102S - 30.03.1989
604.86.053.06

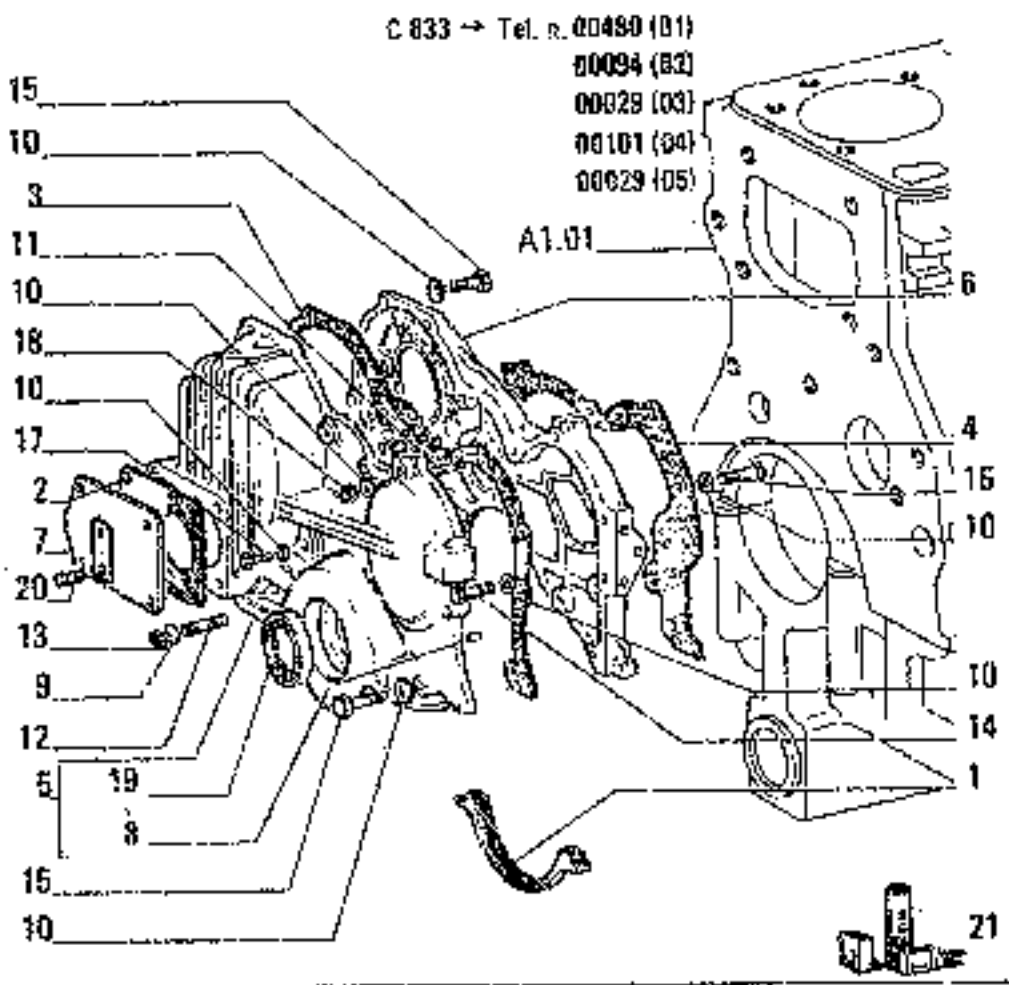

ITEM	PART NUMBER	QTY	TRANS CODE	DESCRIPTION	DESCRIZIONE
1	4031577	1	123G	SEAL ASSY - FRONT	GUARNIZIONE TENUTA FRONTALE - ANTERIORE
2	4607590	1	123G	SEAL ASSY	GUARNIZIONE TENUTA FRONTALE
3	4607638	1	123G	SEAL ASSY	GUARNIZIONE TENUTA FRONTALE
4	4607639	1	123G	SEAL ASSY	GUARNIZIONE TENUTA FRONTALE
5	46429S0	1	255C	COVER - ASSEMBLY	COPERCHIO - COMPLETO
6	46731S2	1	30S	CASE	SCATOLA
7	4709713	1	25[illegible]	COVER	COPPCHIO
8	10638610	2	90S	[illegible]WEL 8x12	GRANO 8x12
9	11197771	4	132R	LOCKWASHER 6,4x12	ROSETTA DI SICUREZZA 6,4x12
10	11198071	16	132R	LOCKWASHER 8,2x15	ROSETTA DI SICUREZZA 8,2x15
11	13517720	1	210P	STUD 8x1,25x67	PRIGIONIERO 8x1,25x67
12	13540921	6	210P	STUD 8x1x23	PRIGIONIERO 8x1x22
13	15896221	4	230	NUT 8x1x5	DADO 8x1x5
14	16043621	3	40V	SCREW 8x1,25x25	VITE 8x1,25x25
15	16042821	7	40V	SCREW 8x1,25x30	VITE 8x1,25x30
16	16044221	1	40V	SCREW 8x1,25x50	VITE 8x1,25x50
17	16044621	4	40V	SCREW 8x1,25x70	VITE 8x1,25x70
18	16100511	1	100	NUT 8x1,25x6,5	DADO 8x1,25x6,5
19	40000010	1	156G	O-RING - FRONT 42x65	GUARNIZIONE O-R - ANTERIORE 42x65
20	13449321	2	210P	STUD 10x1,25x40	PRIGIONIERO 10x1,25x40
21	79037439	1	1K	KIT SEE PAGE 9	KIT VED. PAG.9

OIL SUMP AND CRANKCASE COVERS – COPPA E COPERCHI BASAMENTO – CARTER D'HUILE ET COUVERCLES DE BATI – OELWANNE UND DECKEL DES KURBELGEHAEUSES – CÁRTER DE ACEITE Y TAPAS DEL PLOQUE

A1.02 | 2

N.T.R. 102S - 30.03.1989
604.04.053.06

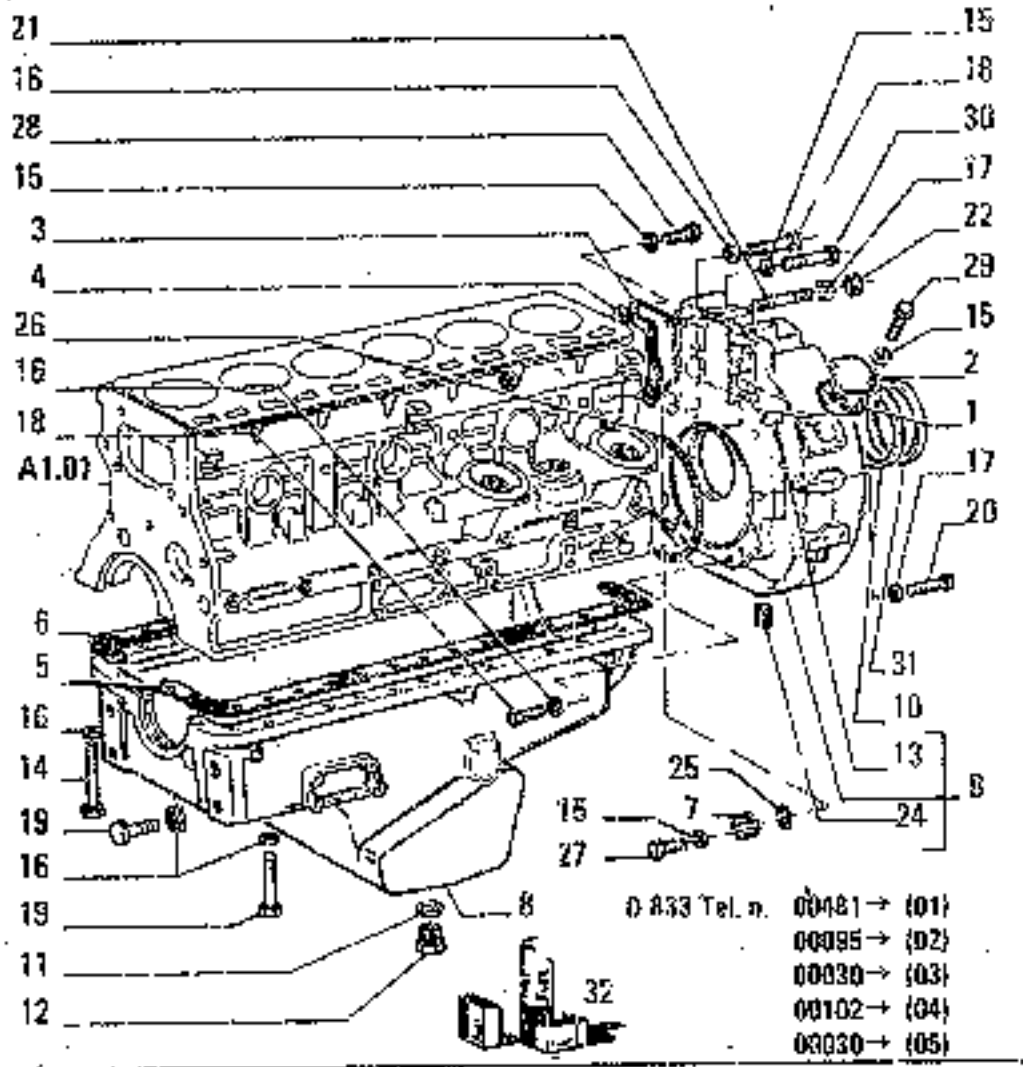

FE16 A1.02/ A TAV. 1 PAG.1

ITEM	PART NUMBER	QTY	TRANS CODE	DESCRIPTION	DESCRIZIONE
1	4805564	2	123G	SEAL ASSY	GUARNIZIONE TENUTA FRONTALE
2	4807786	2	265C	COVER	COPERCHIO
3	4653282	1	265C	COVER - REAR	COPERCHIO - POSTERIORE
4	4653283	1	123G	SEAL ASSY	GUARNIZIONE TENUTA FRONTALE
5	4782785	1	123E	SEAL ASSY - LEFT	GUARNIZIONE TENUTA FRONTALE - SINISTRO
6	4782786	1	123G	SEAL ASSY - RIGHT	GUARNIZIONE TENUTA FRONTALE - DESTRO
7	4718740	1	503	PLUG	TAPPO
8	4717346	1	274C	OIL SUMP	COPPA OLIO
9	4784723	1	300S	SUPPORT - REAR ASSEMBLY	SUPPORTO - POSTERIORE COMPLETO
10	4787154	1	758	SPACER	DISTANZIALE
11	10263460	2	133R	SEAL 22,2x28	ROSETTA DI TENUTA 22,2x28
12	10305171	2	50T	PLUG 22x1,5x10	TAPPO 22x1,5x10
13	10839710	2	906	DOWEL 10x15	GIUNG 10x15
14	15971824	2	40V	SCREW 10x1,25x100	VITE 10x1,25x100
	15972624	1	40V	SCREW 10x1,25x150	VITE 10x1,25x150
15	11193871	13	132R	LOCKWASHER 8,4x16	ROSETTA DI SICUREZZA 8,4x16
16	11198371	33	132R	LOCKWASHER 10,5x20	ROSETTA DI SICUREZZA 10,5x20
17	11200171	4	132N	LOCKWASHER 15x32	ROSETTA DI SICUREZZA 15x32
18	11306924	10	40V	SCREW 10x1,25x30	VITE 10x1,25x30
19	11307024	26	40V	SCREW	VITE
20	11408321	2	40V	SCREW 14x1,5x35	VITE 14x1,5x35
21	13517821	1	210P	STUD 8x1,25x72	PERSONNERO 8x1,25x72
22	12164011	2	80U	NUT 14x1,5x11	DADO 14x1,5x11
24	14325601	1	50T	PLUG 25x1,2x14	TAPPO 25x1,5x14
25	14463680	1	158G	O-RING 3,53x34,52	GUARNIZIONE O-R 3,53x34,52

OIL SUMP AND CRANKASE COVERS — COPPA E COPERCHI BASAMENTO — CARTER D'HUILE ET COUVERCLES DE BATI — OELWANNE UND DECKEL DES KURBELGEHAEUSES — CARTER DE ACEITE Y TAPAS DEL BLOQUE

A1.02 /A | 1

N.T.R. 1028 - 30.05.1989

604.04.053.00

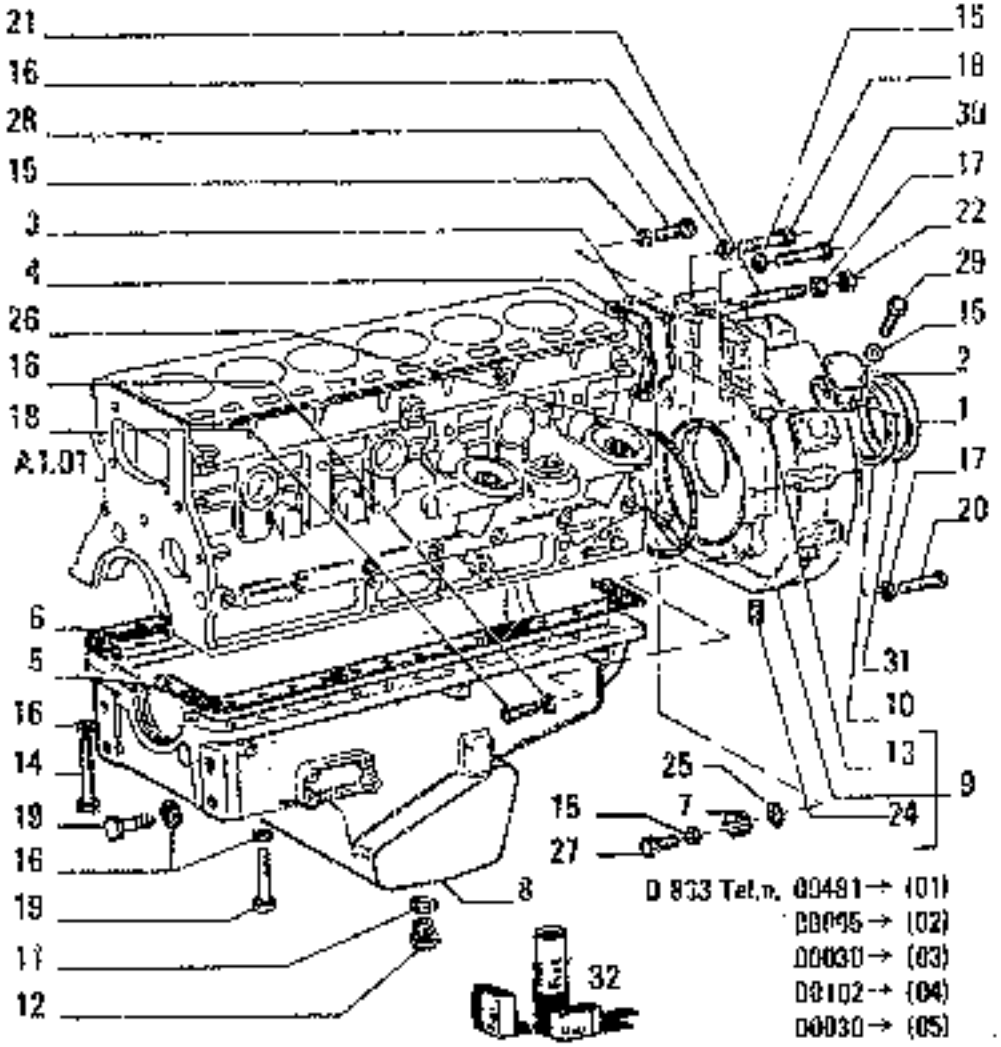

ITEM	PART NUMBER	QTY	TRANS CODE	DESCRIPTION	DESCRIZIONE
26	14483080	1	158G	O-RING 3,53x196,2	GUARNIZIONE O-R 3,53x196,2
27	16043221	1	40V	SCREW 8x1,25x16	VITE 8x1,25x16
28	16043321	6	40V	SCREW 8x1,25x18	VITE 8x1,25x18
29	16043421	2	40V	SCREW 8x1,25x20	VITE 8x1,25x20
30	16043921	2	40V	SCREW 8x1,25x35	VITE 8x1,25x35
31	40003800	1	158G	O-RING - NEAR 33x55	GUARNIZIONE O-R - POSTERIORE 33x55
32	79082511	1	1X	"M" SEE PAGE 9	KIT VED. PAG.9

OIL SUMP AND CRANKASE COVERS — COPPA E COPERCHI BASAMENTO — CARTER D'HUILE ET COUVERCLES DE BATI — OELWANNE UND DECKEL DES KURBELGEHAEUSES — CARTER DE ACEITE Y TAPAS DEL BLOQUE

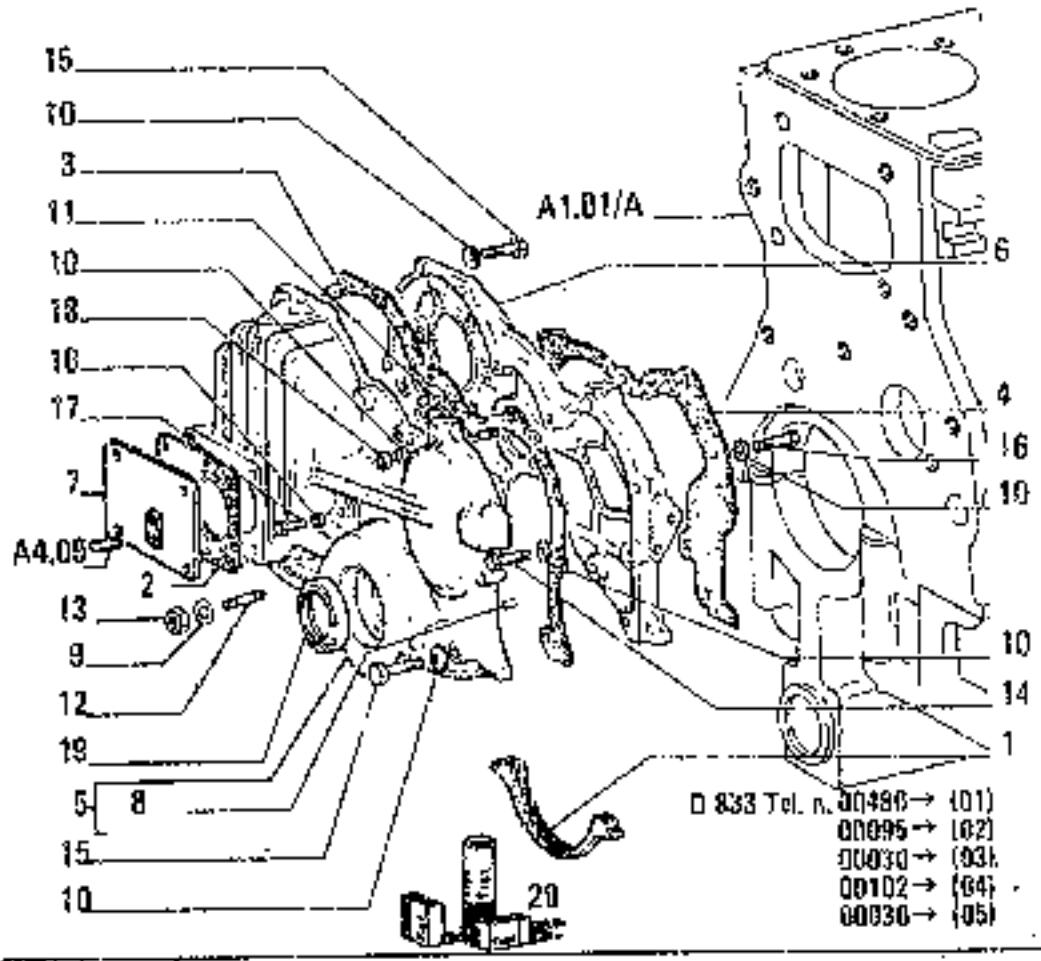

ITEM	PART NUMBER	QTY	TRANS CODE	DESCRIPTION	DESCRIZIONE
1	4031577	1	123G	SEAL ASSY - FRONT	GUARNIZIONE TENUTA FRONTALE - ANTERIORE
2	4607590	1	123G	SEAL ASSY	GUARNIZIONE TENUTA FRONTALE
3	4781578	1	123G	SEAL ASSY	GUARNIZIONE TENUTA FRONTALE
4	4781579	1	123G	SEAL ASSY	GUARNIZIONE TENUTA FRONTALE
5	4772142	1	265C	COVER - ASSEMBLY	COPERCHIO - COMPLETO
6	4766126	1	265	CASE	SCATOLA
7	4804217	1	265C	COVER	COPERCHIO
8	10839610	2	90G	BOLT 8x12	GRANO 8x12
9	11197771	4	132R	LOCKWASHER 8,4x12	ROSETTA DI SICUREZZA 8,4x12
10	10519801	16	132R	LOCKWASHER 8,15x17	ROSETTA DI SICUREZZA 8,15x17
11	13517720	3	210P	STUD 8x1,25x67	PRIGIONIERO 8x1,25x67
12	13516821	2	210P	STUD 8x1,25x32	PRIGIONIERO 8x1,25x32
13	15096221	6	100	NUT 8x1x5	DADO 8x1x5
14	10902824	1	40V	SCREW	VITE
	16043521	2	40V	SCREW 8x1,25x22	VITE 8x1,25x22
15	16043921	6	40V	SCREW 8x1,25x35	VITE 8x1,25x35
16	16044221	1	40V	SCREW 8x1,25x50	VITE 8x1,25x50
17	16044621	2	40V	SCREW 8x1,25x70	VITE 8x1,25x70
	16044921	3	40V	SCREW 8x1,25x85	VITE 8x1,25x85
18	16100811	1	100	NUT 8x1,25x6,5	DADO 8x1,25x6,5
19	40000011	1	136G	O-RING - FRONT 12x65	GUARNIZIONE O-R - ANTERIORE 12x65
20	79062511	1	1K	KIT SEE PAGE 9	KIT VED. PAG.9

OIL SUMP AND CRANKCASE COVERS — COPPA E COPERCHI BASAMENTO — CARTER D'HUILE ET COUVERCLES DE BATI — OELWANNE UND DECKEL DES KURBELGEHAEUSES — CARTER DE ACEITE Y TAPAS DEL BLOQUE

A1.02/A | 2

N.T.R. 102S - 30.03.1989

604.04.053.05

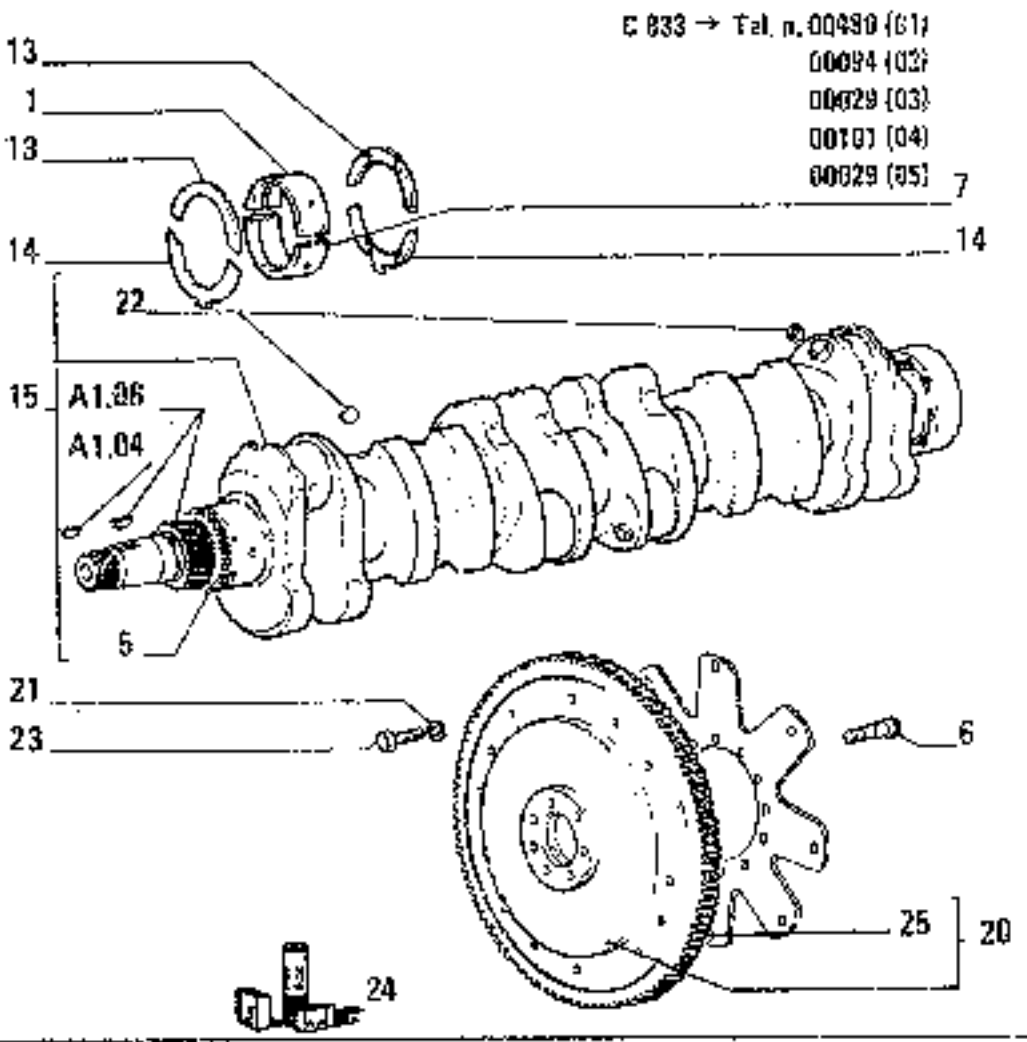

ITEM Nº	PART NUMBER	QTY	TRANS CODE	DESCRIPTION	DESCRIZIONE
1	4738345	7	103S	HALF BEARING -0,000	SEMICUSCINETTO -0,000
	4738346	7	103S	HALF BEARING -0,102	SEMICUSCINETTO -0,102
	4738347	7	103S	HALF BEARING -0,254	SEMICUSCINETTO -0,254
	4738348	7	103S	HALF BEARING -0,508	SEMICUSCINETTO -0,508
	4738349	7	103S	HALF BEARING -0,762	SEMICUSCINETTO -0,762
	4738350	7	103S	HALF BEARING -1,016	SEMICUSCINETTO -1,016
5	4880577	1	30h	GEAR	INGRANAGGIO
6	4690226	7	40V	SCREW	VITE
7	4698683	7	103S	HALF BEARING -0,000	SEMICUSCINETTO -0,000
	4698684	7	103S	HALF BEARING -0,102	SEMICUSCINETTO -0,102
	4698685	7	103S	HALF BEARING -0,254	SEMICUSCINETTO -0,254
	4698686	7	103S	HALF BEARING -0,508	SEMICUSCINETTO -0,508
	4698687	7	103S	HALF BEARING -0,762	SEMICUSCINETTO -0,762
	4698688	7	103S	HALF BEARING -1,016	SEMICUSCINETTO -1,016
13	4699805	2	90S	HALF RING - UPPER +0,000	SEMIANELLO - SUPERIORE +0,000
	4699806	2	90S	HALF RING - UPPER +0,127	SEMIANELLO - SUPERIORE +0,127
14	4699807	2	90S	HALF RING - LOWER +0,000	SEMIANELLO - INFERIORE +0,000
	4699808	2	90S	HALF RING - LOWER +0,127	SEMIANELLO - INFERIORE +0,127
15	4703073	1	18A	CRANKSHAFT - ASSEMBLY	ALBERO MOTORE - COMPLETO
20	4756251	1	48V	FLYWHEEL	VOLANO
21	8273916	8	131B	WASHER	RONDELLA
22	14328101	6	90T	PLUG 8x4	TAPPO 8x4
23	79013302	8	40V	SCREW	VITE
24	79037394	1	1K	KIT SEE PAGE 9	KIT VED. PAG.9
	79037421	1	1K	KIT SEE PAGE 9	KIT VED. PAG.9
	79037432	1	1K	KIT SEE PAGE 9	KIT VED. PAG.9
	79037468	1	1K	KIT SEE PAGE 9	KIT VED. PAG.9

CRANKSHAFT AND FLYWHEEL – ALBERO E VOLANO MOTORE – VILEBREQUIN ET VOLANT MOTEUR – KURBELWELLE UND SCHWUNGRAD – CIGÜEÑAL Y VOLANTE

A1.03

N.T.R. 1025 - 30.03.1989

604.04.063.06

H14

C 833 → Tel. n. 00480 (01)
00095 (02)
00029 (03)
00101 (04)
00029 (05)

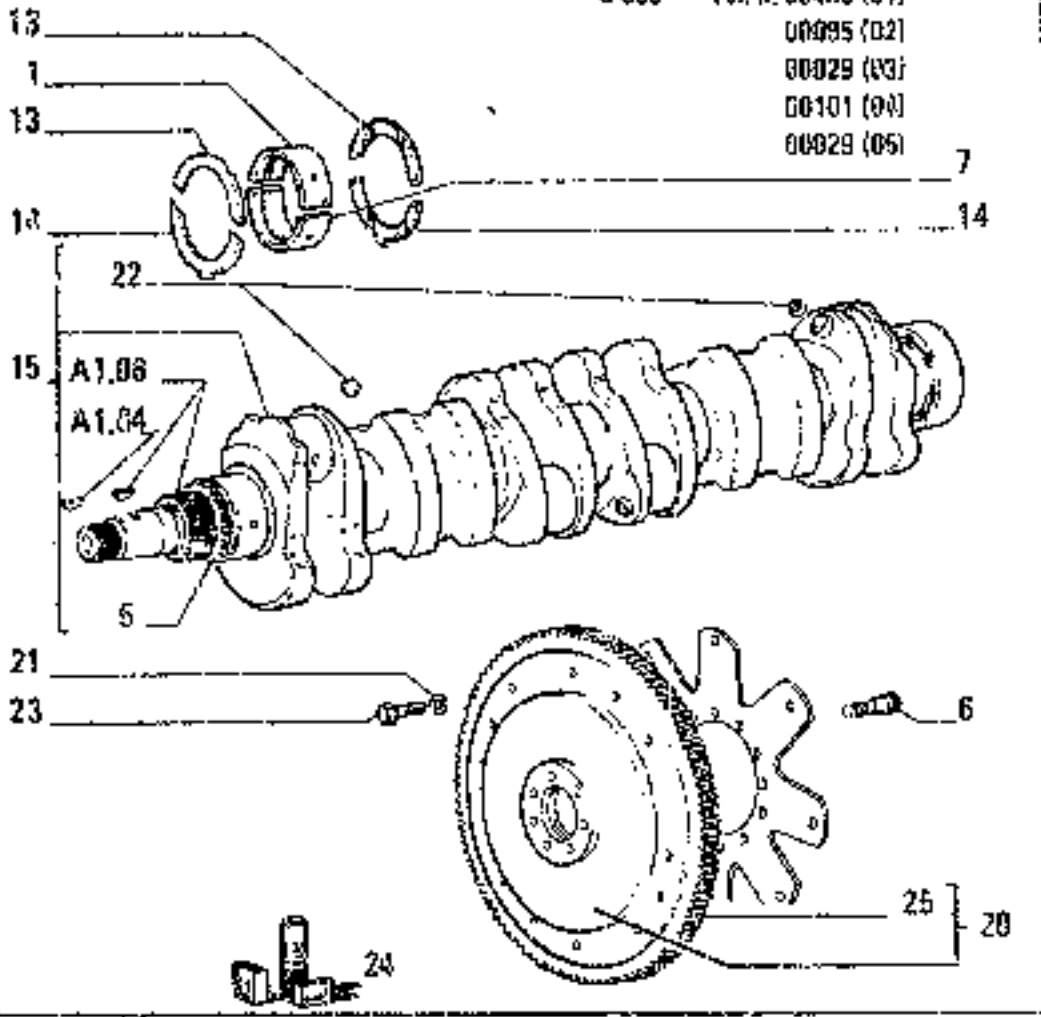

TYP Nr	PART NUMBER	QTY	TRANS CODE	DESCRIPTION	DESCRIZIONE
24	79037479	1	1K	KIT SEE PAGE 9	KIT VED. PAG.9
25	4741439	1	297C	RING GEAR	CORONA DENTATA

CRANKSHAFT AND FLYWHEEL – ALBERO E VOLANO MOTORE – VILEBREQUIN ET VOLANT MOTEUR – KURBELWELLE UND SCHWUNGRAD – CIGÜEÑAL Y VOLANTE

H15

A1.03

N.T.R. 1029 - 30.03.1989

F.04.04.053.06

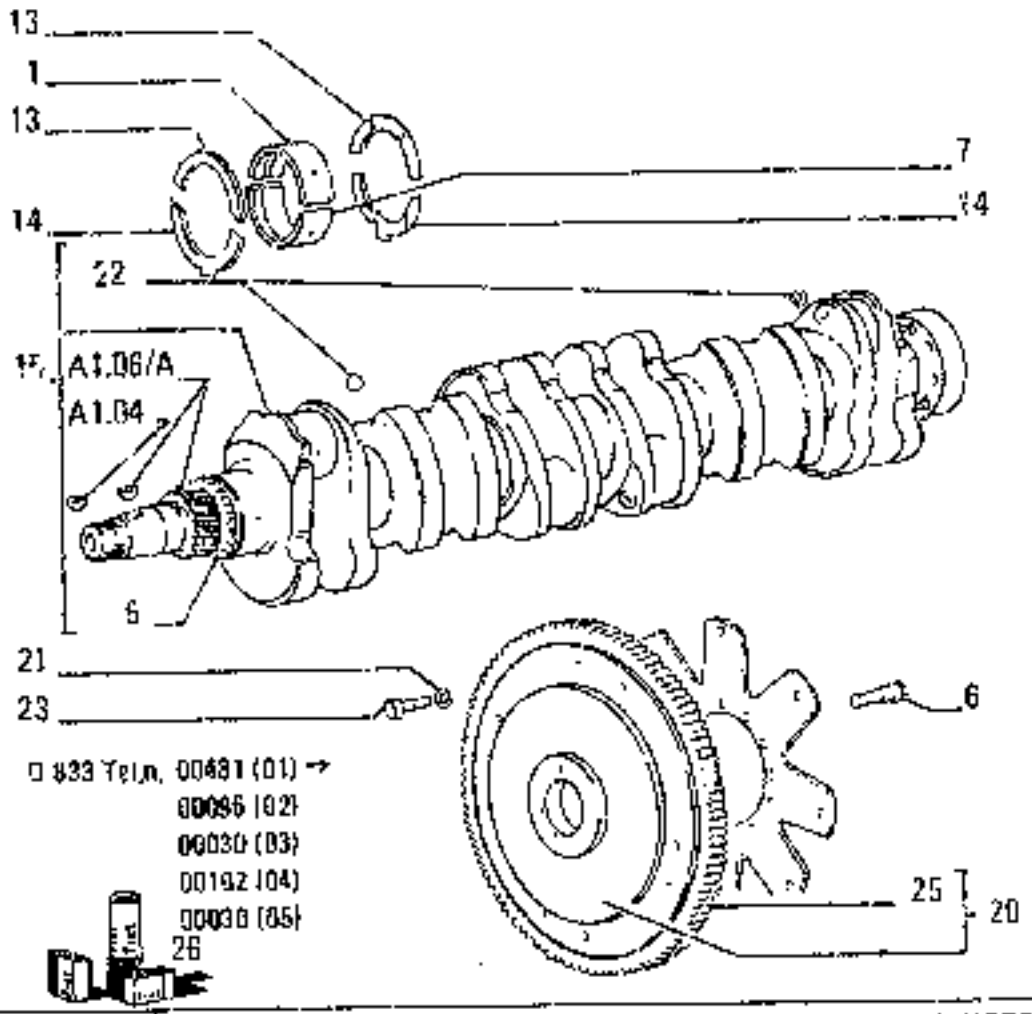

ITEM	PART NUMBER	QTY	TRANS CODE	DESCRIPTION	DESCRIZIONE
1	4754052	7	103S	HALF BEARING -0,000	SEMICUSCINETTO -0,000
	4771247	7	103S	HALF BEARING -0,127	SEMICUSCINETTO -0,127
	4771248	7	103S	HALF BEARING -0,254	SEMICUSCINETTO -0,254
	4771249	7	103S	HALF BEARING -0,508	SEMICUSCINETTO -0,508
	4771250	7	103S	HALF BEARING -0,762	SEMICUSCINETTO -0,762
	4771251	7	103S	HALF BEARING -1,016	SEMICUSCINETTO -1,016
5	4770255	1	50I	GEAR	INGRANAGGIO
6	4779122	7	40W	SCREW	VITE
7	4754064	7	103S	HALF BEARING -0,000	SEMICUSCINETTO -0,000
	4771257	7	103S	HALF BEARING -0,127	SEMICUSCINETTO -0,127
	4771258	7	103S	HALF BEARING -0,254	SEMICUSCINETTO -0,254
	4771259	7	103S	HALF BEARING -0,508	SEMICUSCINETTO -0,508
	4771260	7	103S	HALF BEARING -0,762	SEMICUSCINETTO -0,762
	4771261	7	103S	HALF BEARING -1,016	SEMICUSCINETTO -1,016
13	4707775	2	90S	HALF RING - UPPER +0,000	SEMIANELLO - SUPERIORE +0,000
	4707776	2	90S	HALF RING - UPPER +0,127	SEMIANELLO - SUPERIORE +0,127
	4708063	2	90S	HALF RING SUP.+0,254	SEMIANELLO SUP.+0,254
	4708064	2	90S	HALF RING - UPPER +0,508	SEMIANELLO - SUPERIORE +0,508
	4793794	2	90S	HALF RING - UPPER +0,381	SEMIANELLO - SUPERIORE +0,381
14	4707779	2	90S	HALF RING - LOWER +0,000	SEMIANELLO - INFERIORE +0,000
	4707780	2	90S	HALF RING - LOWER +0,127	SEMIANELLO - INFERIORE +0,127
	4708069	2	90S	HALF RING - LOWER +0,254	SEMIANELLO - INFERIORE +0,254
	4708070	2	90S	HALF RING - LOWER +0,508	SEMIANELLO - INFERIORE +0,508
	4794193	2	90S	HALF RING - LOWER +0,381	SEMIANELLO - INFERIORE +0,381
15	4785107	1	16A	CRANKSHAFT - ASSEMBLY	ALBERO MOTORE - COMPLETO
20	4905683	1	48W	FLYWHEEL	VOLANO
21	6273916	8	1316	WASHER	ROSETTA

CRANKSHAFT AND FLYWHEEL - ALBERO E VOLANO MOTORE - VILEBREQUIN ET VOLANT MOTEUR - KURBELWELLE UND SCHWUNGRAD - CIGÜEÑAL Y VOLANTE

A1.03/A

N.T.R. 102S - 30.03.1989

604.04.953.06

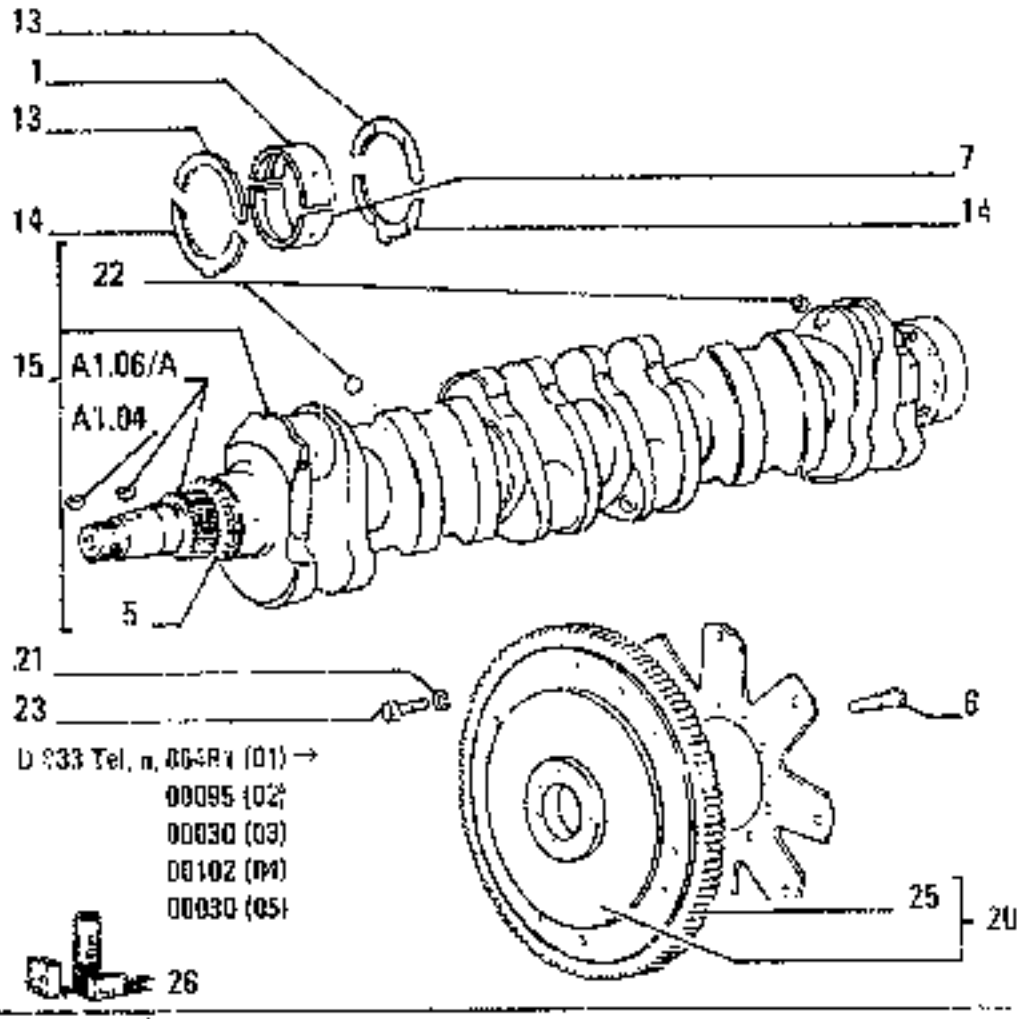

- D 933 Tel. n. 004R1 (01) →
  00095 (02)
  00030 (03)
  00102 (04)
  00030 (05)

ITEM	PART NUMBER	QTY	TRANS CODE	DESCRIPTION	DESCRIZIONE
22	14328101	6	50S	PLUG 9x4	TAPPO 9x4
23	79013302	8	40V	SCREW	VITE
25	4704106	1	297C	RING GEAR	CORONA DENTATA
28	1901385	1	1K	KIT SEE PAGE 9	KIT VED. PAG.9
	1901386	1	1K	KIT SEE PAGE 9	KIT VED. PAG.9
	1901387	1	1K	KIT SEE PAGE 9	KIT VED. PAG.9
	1901388	1	1K	KIT SEE PAGE 9	KIT VED. PAG.9
	1930176	1	1K	KIT SEE PAGE 9	KIT VED. PAG.9
	1930177	1	1K	KIT SEE PAGE 9	KIT VED. PAG.9
	1930178	1	1K	KIT SEE PAGE 9	KIT VED. PAG.9
	1930179	1	1K	KIT SEE PAGE 9	KIT VED. PAG.9
	1930180	1	1K	KIT SEE PAGE 9	KIT VED. PAG.9

CRANKSHAFT AND FLYWHEEL – ALBERO E VOLANO MOTORE – VILEBREQUIN ET VOLANT MOTEUR – KURBELWELLE UND SCHWUNGRAD – CIGÜEÑAL Y VOLANTE

A1.03/A

N.T.R. 102S - 30.03.1989

604.04.053.06

	DESIGNAZIONE BASE	BASIC DESIGNATION	DÉSIGNATIONS-BASES	GRUNDBEZEICHNUNGEN	DENOMINACIONES BASE
1070	GRUPPO ACCENSIONE ELETTRONICO	ELECTRONIC IGNITION SYSTEM	GROUPE D'ALLUMAGE	ELEKTRONISCHE	SISTEMA DE ENCEN-
1070		UNIT	ELECTRONIQUE	ZUENDUNGSAUS-	DIDO ELECTRONICO
1070				RUESTUNG	
1075	SEMIPULEGGIA	HALF PULLEY	DEMI-POULIE	SCHEIBENHAELFTE	SEMIPOLEA
1070	CILINDRO INCLINAZIONE	TILT CYLINDER	CYLINDRE DE TILT	TILT ZYLINDER	CILINDRO TILT
1071	CILINDRO TILT (HS-L)	TILT CYLINDER (HS-L)	CYLINDRE DE TILT (HS-L)	TILT ZYLINDER (HS-L)	CILINDRO TILT (HS-L)
1072	CILINDRO TILT (HS)	TILT CYLINDER (HS)	CYLINDRE DE TILT (HS)	TILT ZYLINDER (HS)	
1078	COMANDO ATTREZZO POST.	REAR EQUIPMENT CONTROL	COMMANDE D'OUTIL POSTERIEUR	STEUERUNG HECKANBAUGERAETE	MANDO DEL UTIL POSTERIOR
1080	BORDO	EDGE	PROFILE	PROFIL	PERFIL
1056	GRUPPO DI RISVOLTO	IDLER UNIT	GROUPE DE RENVOI	ZWISCHENGETRIEBE	RETENVIO-REDUCTOR
1054	MOLTIPLICATORE	GEARDRIVE	SURMULTIPLICATEUR	DREHMOMENTVERSTAERKER	MULTIPLICADOR
1081	RITARDATORE IDRAULICO	HYDRAULIC RETARDER	RETARDATEUR HY-	HYDRAULISCHE VERZO	RETARDADOR HIDRAU-
1082			DRAULIQUE	GERUNGSVORRICHTUNG	LICO
1085	SEMISTANTUFFO	HALF PISTON	DEMI-PISTON	KOLBENHAELFTE	SEMEMBOLO
1082	COMANDO E TUBAZIONI	PIPING AND CONTROL	COMMANDE ET TUYANTERIE	STEUERUNG UND LEITUNGEN	
1083	COMANDO II CASSETTO	2ND SPOOL CONTROL	COMMANDE DU 2ME TIROIR	BETAETIGUNG DES 2.STEUERSCHIEBERS	
1084	COMANDO III CASSETTO	3RD SPOOL CONTROL	COMMANDE DU 3ME TIROIR	BETAETIGUNG DES 3 STEUERSCHIEBERS	MANDO DE LA 3A CORREDERAS
1087	COMANDO E TUBAZIONI DEVIATORE	PIPING AND CONTROL(DIVERT VALVE)	COMMANDE ET TUYANTERIE(DEVIAT	STEUERUNG LEITUNG(VOM UMSCHALT	
1088	BORSA PORTACARTE	UTILITY RECESS	VIDE-POCHES	ABLEGEFACH	BOLSA PARA MAPAS
1096	GRUPPO INIEZIONE	INJECTION EQUIPMENT	GROUPE D'INJECTION	EINSPRITZAUS-	GRUPO DE INYECCION
1096				RUESTUNG	
1095	MENSOLE INCERNIERAM	TRUNNIONS	CONSOLES	KUGELBOLZEN	REFUERZOS
1160	ATTREZZO ANTERIORE	FRONT IMPLEMENT	EQUIPEMENT AVANT	VORRICHTUNG	IMPLEMENTO ANTERIOR
1160	BRACCI E ARTICOLAZIONI	BOOM/LINKAGE	ARTICULATION DE FLECHE	HUBARM UND UMLENKHEBEL	ARTICULACION DEL ANGULON
1161	CILINDRI SOLLEVAMENTO	LIFT CYLINDERS	CYLINDRES LEVAGE	HUBZYLINDER	CILINDRO ALCE
1162	CILINDRI ROTAZIONE BENNA	DUMP CYLINDERS	CYLINDRES DECHARGE	KIPPZYLINDER	CILINDRO DESCARGA
1163	TUBAZIONI CILINDRI SOLLEV	LIFT CYLINDERS PIPING	CONDUITES CYLINDRES LEVAGE	LEITUNGEN FUER HUBZYLINDER	TUBERIA CILINDRO ALCE
1164	TUBAZIONI CILINDRI ROTAZIONE	DUMP CYLINDERS PIPING	TUYAUTERIE CYLINDRES BASCULAGE	LEITUNGEN FUER KIPPZYLINDER	
1165	COMANDI ATTREZZO	EQUIPMENT CONTROLS	COMMANDES D'OUTIL		MANDO DEL UT.L
1168	LIMITAZIONE SOLLEV. BRACCI	LIFTING KICK-OUT		HUBBEGRENZUNG	
1105	AVVOLGIMENTO	WINDING	ENROULEMENT	WICKLUNG	BOBINA
110F	FUSIBILE	FUSE	FUSIBLE	SICHERUNG	FUSIBLE
1106	GRUPPO OTTICO	LENS/REFLECTOR UNIT	GROUPE OPTIQUE	EINSATZ	GRUPO OPTICO
110P	PIASTRINA	PLAQUE	PLAQUETTE	PLAETTCHEN	CHAPITA
110T	TESTA A SNODO	ARTICULATED JOINT	JOINT A ROTULE	GELENKKOPF	ARTICULACION
1103	TUBAZIONI VALVOLA DEFLUSSO	PIPING W/DOWNFLOW VALVE	TUYAUTERIE AVEC SOUPAPE DE DEF		
1107	VALVOLA DISCESA RAPIDA	QUICK RELEASE VALVE	SOUFFRAGE DESCENTE RAPIDE	SCHNELLSENKVENTIL	
1108	VALVOLA DI BLOCCO	LOCK VALVE	SOUFFRAGE DE BLOCAGE	RUECKSCHLAGVENTIL	
111C	CAVO	CABLE	CABLE	ELEKTROKABEL	CABLE
111G	GRUPPO DI REGOLAZIONE	GOVERNOR ASSEMBLY	GROUPE REGULATEUR	REGLERGRUPPE	REGULADOR

	DESIGNAZIONE BASE	BASIC DESIGNATION	DESIGNATIONS-BASES	GRUNDBEZEICHNUNGEN	DENOMINACIONES BASE
1010	GRIGLIA	GRID	GRILLE	SCHUTZGITTER	REJILLA
1011	FORCELLE	STRUTS	FOURCHES	STREBEN	
1012	FORCELLE RINFORZATE	STRUTS H.D	FOURCHES RENFORCEES	STREBEN VERSTAERKTE AUSFUEHRUN	
1028	BOMBOLETTA	BOTTLE	BOUTEILLE	FLASCHE	ENVASE DE GAS
102E	ELEVATORE	ELEVATOR	ELEVATEUR	FOERDERER	ELEVADOR
102S	GRU'	CRANE	GRUE	KRAN	GRUA
102P	PIANALE	PLATFORM	PLATEAU	PLATTE	PLATAFORMA
1022	LASERPLANE-TRASMETTITORE		LASERPLANE TRANSMETTEUR	LASERPLANE-GEBER	
1023	LASERPLANE-RICEVITORE		LASERPLANE RECEPTEUR	LASERPLANE-EMPFAENGER	
103A	ASTUCCIO PORTARULLI	ROLLER CASING	ETUI PORTE-GALETS	HUELSE	CARTER PORTARROD- DILLOS
103A					
103E	ESPULSORE	EJECTOR			
103M	MOLLA A DIAFRAMMA	DISC SPRING	RONDELLE-RESSORT	FEDER-SCHEIBE	DIAFRAGMA DE MUE- LLE
103M					
103P	PIANTONE	STEERING COLUMN	COLONNE DIRECTION	LENKSAEULE	COLUMNA DIRECCION
103S	SEMICUSCINETTO	HALF BEARING	DEMI-ROULEMENT	LAGERHALBSCHALEN	SEMICOJINETE
1030	CILINDRI ARTICOLAZIONE	ARTICULATION CYLINDERS	CYLINDRES AU	SCHWENKZYLINDER	
104A	ATTACCO PER ATTREZZI	EQUIPMENT MOUNTING	ATTELAGE DES OU- TILS	GERAETEKUPPLUNG	ENGANCHE DE LOS UTILES
104A					
104G	GRUPPO COMANDO DI DISTRIBUZIO-	CAMSHAFT DRIVE SET	JEU DE COMMANDE DE	STEUERWELLENSATZ	JUEGO DE PIJONES
104G	NE		DISTRIBUTION	SATZ	DE LA DISTRIBUCION
104S	SEMIDISCO	HALF DISC	DEMI-DISQUE	HALBSCHEIBE	SEMIDISCO
1040	BRACCI E TIRANTI (HSU-HS)	PUSHBEAMS AND STRUTS (HSU-HS)	BRAS ET TIRANTS (HSU-HS)	SCHUBARME UND STREBEN(HSU-HS)	BRAZOS Y TIRANTES (HSU-HS)
1041	BRACCI E TIRANTI (HS-L)	PUSHBEAMS AND STRUTS (HS-L)	BRAS ET TIRANTS (HS-L)	SCHUBARME UND STREBEN(HS-L)	BRAZOS Y TIRANTES (HS-L)
1042	BRACCI E TIRANTI (HS)	PUSHBEAMS AND STRUTS (HS)	BRAS ET TIRANTS (HS)	SCHUBARME UND STREBEN(HS)	BRAZOS Y TIRANTES (HS)
1042	BRACCI E TIRANTI (TILT-PITCH)	PUSHBEAMS & STRUTS(TILT-PITCH)	BRAS ET TIRANTS (TILT-PITCH)	SCHUBARME STREBEN(TILT-PITCH	BRAZOS Y TIRANTES (TILT-PITCH)
105A	AVVISATORE ACUSTICO	HORN	AVERTISSEUR	HUPE	BOCINA
105F	FUNE	CABLE	CABLE	DRAHTSEIL	CABLE
105G	GRUPPO DI ROTAZIONE	ROTATION UNIT	GROUPE DE ROTATION	DREHLAGERSATZ	GRUPO DE ROTACION
105M	MOLLETTA	SPRING FASTENER	AGRAFE	KLEMMSTUECK	SUJETADOR
105P	PIASTRA	PLATE	PLAQUE	PLATTE	PLACA
105R	RISCALDATORE	HEATER	RECHAUFFEUR	HEIZUNG	CALENTADOR
105S	SEMIGIUNTO	HALF COUPLING	DEMI-JOINT	HALBGELENK	SEMIACOPLAMIENTO
1068	BOMBATO	MOULDING	PROFILE	PROFIL	PERFIL
1066	GRUPPO AMMORTIZZANTE	SHOCK ABSORBING UNIT	GROUPE AMORTISSEUR	STOSSDAEMPFER	GRUPO AMORTIGUADOR
106R	RISCALDATORE ELETTRICO	HEATING ELEMENT	RECHAUFFEUR ELEC- TRIQUE	ELEKTRISCHE HEIZVERSET	RESISTENCIA DE CALDEO
106S	SEMIGUARNIZIONE	HALF GASKET	DEMI-JOINT	DICHTUNGSHAELFTE	SEMIGUARNICION
1055	CILINDRO TILT (ALL-HYDRAULIC)	TILT CYLINDER (ALL-HYDRAULIC)	CYLINDRE DE TILT(ALL-HYDRAULIC	TILT ZYLINDER (ALL-HYDRAULIC)	
1076	SCUDO DI GOMMA	WEATHERSTRIP	CAOUTCHOUC	PROFILGUMMI	GOMA

	DESIGNAZIONE BASE	BASIC DESIGNATION	DESIGNATIONS-BASES	GRUNDBEZEICHNUNGEN	DENOMINACIONES BASE
EL	ELIMINATO	DELETED	ELIMINE	ENTFALLEN	ELIMINADO
ERR	ERRATA	WRONG	ERRATA	FALSCH	DONDE DICE
EST	ESTERNO	OUTER	EXTÉRIOR	AUSSEN	EXTERIOR
FAGO	AGRICOLO A CINGOLI	AGRICULTURAL CRAWLER	TRACT.AGRICOLE SUR CHENILLES	ACKERSCHLEPPER-RAUPEN	TRACTOR AGRICOLO SOBRE ORUGAS
FBHO	TERNA	BACKHOE LOADER	CHARGEUSE-PELLETEUSE	BAGGERLADER	TERNA SOBRE RUEDAS
FDGP	APRIPISTA CINGOLI LGP	CRAWLER DOZER-LGP	BOUTEUR SUR CHENILLES LGP	PLANIERRAUPE LGP	ABREFRONDAS LGP
FDOO	APRIPISTA CINGOLI	CRAWLER DOZER	BOUTEUR SUR CHENILLES	PLANIERRAUPE	ABREFRONDAS
FEMP	ESCAVATORE A CINGOLI LC	CRAWLER EXCAVATOR-LC	PELLE SUR CHENILLES LC	RAUPENBAGGER LC	EXCAVADORA SOBRE ORUGAS LC
FEMR	ESCAVATORE A CINGOLI HD	CRAWLER EXCAVATOR-HD	PELLE SUR CHENILLES HD	RAUPENBAGGER HD	EXCAVADORA SOBRE ORUGAS HD
FEOM	ESCAVATORE A RUOTE	WHEEL EXCAVATOR	PELLE SUR PNEUS	RADBAGGER	EXCAVADORA SOBRE RUEDAS
FEOG	ESCAVATTORE A CINGOLI	CRAWLER EXCAVATOR	PELLE SUR CHENILLES	RAUPENBAGGER	EXCAVADORA SOBRE ORUGAS
FGSO	MOTOLIVELLATRICE	MOTOR-GRADER	NIVELEUSE SUR PNEUS	MOTORGRADER	MOTONIVELADORA
FLGP	CARICATORE A CINGOLI LGP	CRAWLER LOADER-LGP	CHARGEUSE SUR CHENILLES LGP	LADERAUPE LGP	CARGADORA SOBRE ORUGAS LGP
FLOO	CARICATORE A CINGOLI	CRAWLER LOADER	CHARGEUSE SUR CHENILLES	LADERAUPE	CARGADORA SOBRE ORUGAS
FPOO	POSATUBI	PIPE-LAYER	POSEUR DE TUBES	ROHRLEGER	TIENDETUBOS
FROC	COMPATTATORE A RUOTE	WHEEL COMPACTOR			
FROO	CARICATORE A RUOTE	WHEEL LOADER	CHARGEUSE SUR PNEUS	GELENKLADER	CARGADORA SOBRE RUEDAS
FSRO	MOTORLISPA	MOTOR-SCRAPER	DECAPEUSE SUR PNEUS	MOTORSCRAPER	MOTOTRAILLA
G214	TRASLAZIONE RETROESCAVATORE	BACKHOE TRASLATION			
INF	INFERIORE	LOWER	INFERIEUR	UNTEN	INFERIOR
INT	INTERNO	INNER	INTERIEUR	INNEN	INTERIOR
LAT	LATERALE	SIDE	LATERAL	SEITLICH	LATERAL
POST	POSTERIORE	REAR	ARRIERE	HINTEN	POSTERIOR
SALD	DA SALDARE	TO BE WELDED	A SOUDER	ANZUSCHWEISSEN	SOLDAR
SEM	SEMILAVORATO	SEMIFINISHED	MI-OUVRE	HALBFERTIG	SEMIELABORADO
SN	SINISTRO	LEFT	GAUCHE	LINKS	IZQUIERDO
SP	SPESSORE	THICKNESS	EPAISSEUR	DICKE	GRUESO
SUP	SUPERIORE	UPPER	SUPERIOR	OBEN	SUPERIOR
VED	VEDERE SGR	SEE SGR	VOIR SGR	SIEHE SGR	VEASE SGR
1003	ARRESTO MOTORE	ENGINE STOP	ARRET DU MOTEUR	MOTORABSTELL	PARO DEL MOTOR
1008	BOCCOLA DI GOMMA	RUBBER BUSH	BAGUE CAOUTCHOUC	GUMMIBUCHSE	COJINETE DE CAUCHO
100C	CAVALLOTTO	RETAINER	ARRETOIR	KLEMMSTUECK	SUJETADOR
100G	GRIGLIA DEL RADIATORE	RADIATOR GRILLE	GRILLE DE PROTECTEUR	KUEHLERGITTER	CORAZA DEL RADIADOR
1003					
100M	MOLLA	SPRING	RESSORT	FEDER	MUELLE
100R	RIPOSTIGLIO CRUSCOTTO	RECESS	BOITE A GANTS	ABLEGEFACH	GUANTERA
100S	SEMICOPPIGLIA	LOCK CORE	DEMI-COEUR	HALBKERN	CHAVETA CONGA
1003	ARGANO (ALL-HYDRAULIC)	C-FRAME (ALL-HYDRAULIC)	ETRIER (ALL-HYDRAULIC)	SCHNECKENWINDEN (ALL-HYDRAULIC)	ARCON (ALL-HYDRAULIC)
101A	ASTUCCIO	CASING	ETUI	HUELSE	ESTUCHE
101E	ELETTROLITO	ELECTROLYTE	ELECTROLYTE	ELECTROLYTE	ELECTROLITO

A	ENGINE • MOTORE • MOTEUR • MOTOR • MOTOR

D 833 Tel_n. 00482 (01) **
00015 (02)
00030 (03)
00102 (04)
00030 (05)

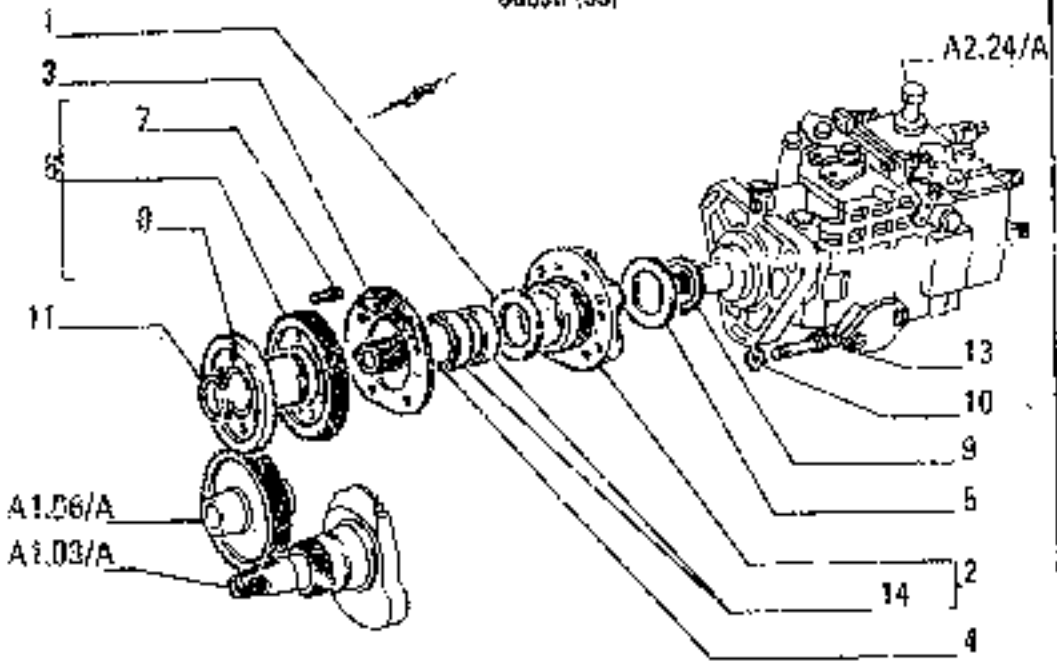

ITEM	PART NUMBER	QTY	TRANS CODE	DESCRIPTION	DESCRIZIONE
1	4609425	1	131R	WASHER	ROSETTA
2	4769710	1	330S	SUPPORT - ASSEMBLY	SUPPORTO - COMPLETO
3	4769429	1	L23G	SEAL ASSY	GUARNIZIONE TENUTA FRONTALE
4	4799061	1	67G	COUPLING	GIUNTO
5	4667429	1	131R	WASHER	ROSETTA
6	4788908	1	30I	GEAR - ASSEMBLY	INGRANAGGIO - COMPLETO
7	4798844	8	40V	SCREW	VITE
8	4788909	1	33M	DRAG SLEEVE	MANICOTTO DI TRASCINAMENTO
9	4770452	1	51A	LOCKRING	ANELLO DI SICUREZZA
10	10519601	6	132R	LOCK WASHER 8,15x17	ROSETTA DI SICUREZZA 8,15x17
11	4709213	1	51A	LOCKRING	ANELLO DI SICUREZZA
12	16043624	5	40V	SCREW 8x1,25x18	VITE 8x1,25x18
	16043624	3	40V	SCREW 8x1,25x25	VITE 8x1,25x25
14	4769427	2	95O	BUSHING	BOCCOLA

INJECTION PUMP DRIVE – COMANDO POMPA INIEZIONE – COMMANDE DE POMPE D'INJECTION – EINSPRITZPUMPENANTRIEB – ARRASTRE DE LA BOMBA DE INYECCIÓN

A1.16/A

C 833 → Tel.n. 00480 (01)
00094 (02)
00029 (03)
00101 (04)
00029 (05)

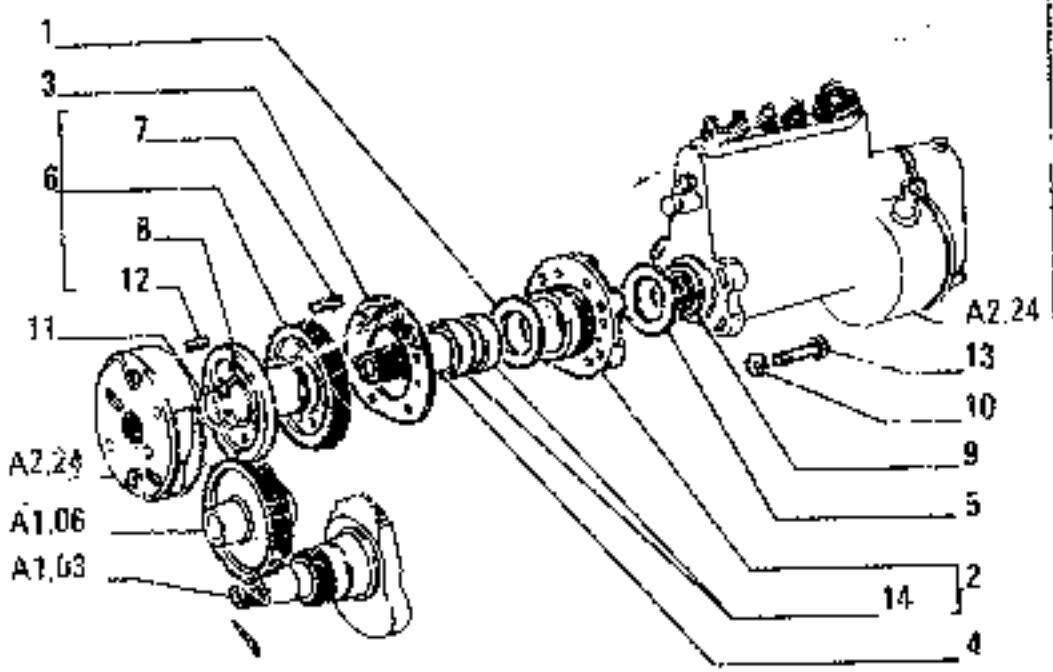

ITEM	PART NUMBER	QTY	BRAND CODE	DESCRIPTION	DESCRIZIONE
1	46044833	1	131S	WASHER	ROSETTA
2	46076663	1	300S	SUPPORT - ASSEMBLY	SUPPORTO - COMPLETO
3	46076655	1	123G	SEAL ASSY	GUARNIZIONE TENUTA FRONTALE
4	46405586	1	67G	COUPLING	GIUNTO
5	46674986	1	131R	WASHER	ROSETTA
6	47510876	1	50I	GEAR - ASSEMBLY	INGRANAGGIO - COMPLETO
7	47510886	8	40V	SCREW	VITE
8	47510896	1	30M	DRAG SLEEVE	MANICOTTO DI TRASCINAMENTO
9	11069375	1	51A	LOCKRING 45,8x2	ANELLO DI SICUREZZA 45,8x2
10	11198071	6	192R	LOCKWASHER 8,2x15	ROSETTA DI SICUREZZA 8,2x15
11	13401675	1	51A	LOCKRING 28,2x32,2	ANELLO DI SICUREZZA 28,2x32,2
12	14600770	1	350S	PIN 5x16	SPINA 5x16
13	16043421	6	40V	SCREW 8x1,25x25	VITE 8x1,25x25
14	4601834	2	93G	BUSHING	BOCCOLA

INJECTION PUMP DRIVE - COMANDO POMPA INIEZIONE - COMMANDE DE POMPE D'INJECTION - EINSPRITZPUMPENANTRIEB - ARRASTRE DE LA BOMBA DE INYECCIÓN

A1.16

N.T.R. 102S - 30.03.1989
S04.04.053.06

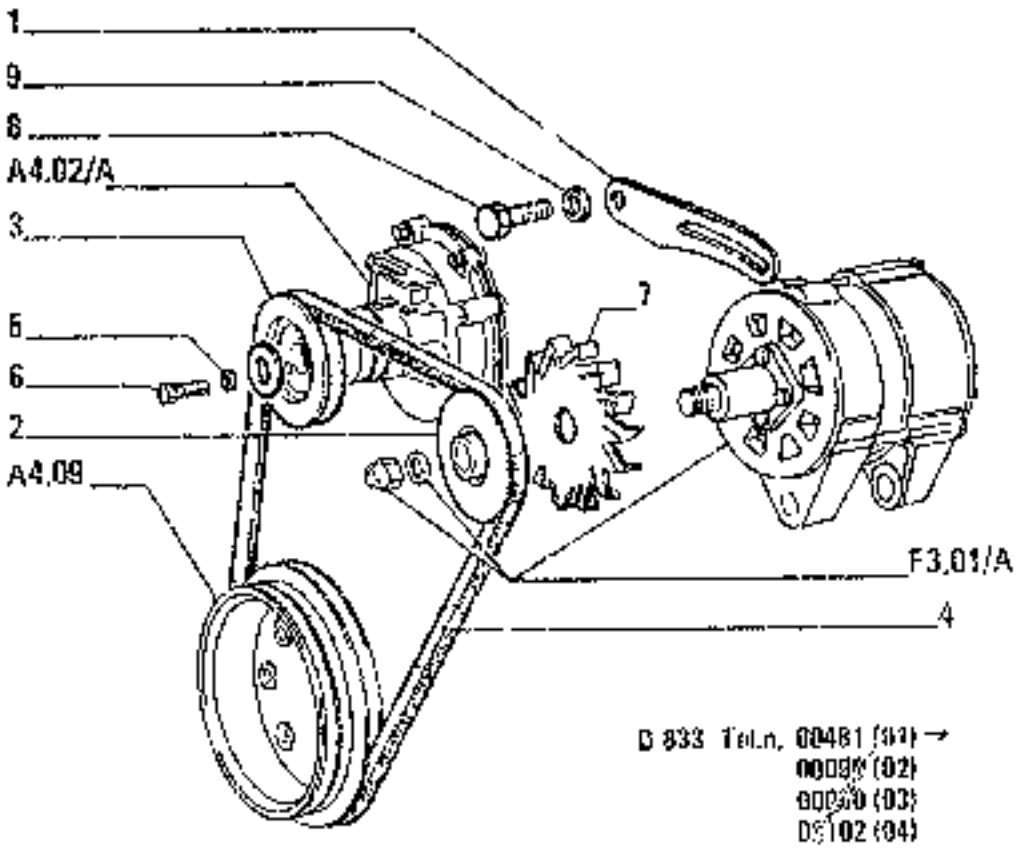

D 833 Tel.n. 00481 (01) →
00080 (02)
00030 (03)
00102 (04)
00030 (05)

ITEM	PART NUMBER	QTY	TRANS CODE	DESCRIPTION	DESCRIZIONE
1	4806133	1	87T	BELT STRETCHER	TENDICINGHIA
2	4774408	1	230P	PULLEY	PULEGGIA
3	4758240	1	290P	PULLEY	PULEGGIA
4	4806010	1	173C	BELT	CINGHIA
5	11193871	3	132R	LOCKWASHER 8,4x16	ROSETTA DI SICUREZZA 8,4x16
6	16043321	3	40V	SCREW 8x1,25x16	VITE 8x1,25x16
7	4717026	1	36V	BLOWER	VENTOLA
8	4605854	1	40V	SCREW	VITE
9	12642401	1	126R	LOCKWASHER	ROSETTA DI SICUREZZA

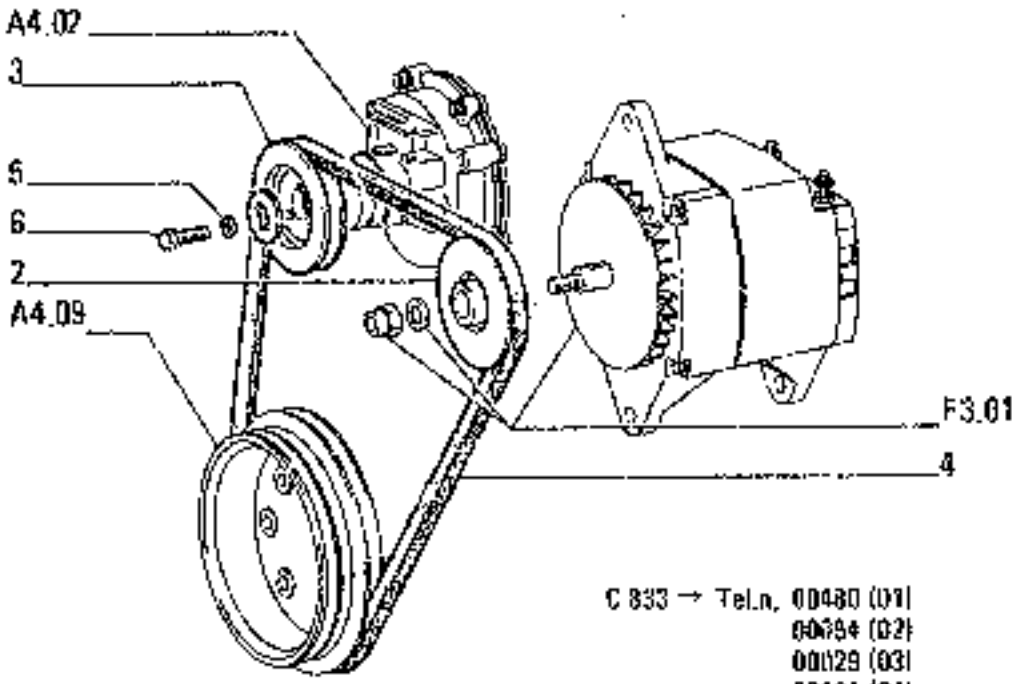

C 833 → Tel.n. 00480 (01)
00394 (02)
00029 (03)
00101 (04)
00029 (05)

ITEM	PART NUMBER	QTY	TRANS CODE	DESCRIPTION	DESCRIZIONE
2	4754071	1	23XP	PULLEY	PULEGGIA
3	4758240	1	23XP	PULLEY	PULEGGIA
4	4760486	1	173C	BELT	CINGHIA
5	11193871	3	133B	LOCKWASHER 8,4x16	ROSETTA DI SICUREZZA 8,4x16
6	16043321	3	400	SCREW 8x1,25x18	VITE 8x1,25x18

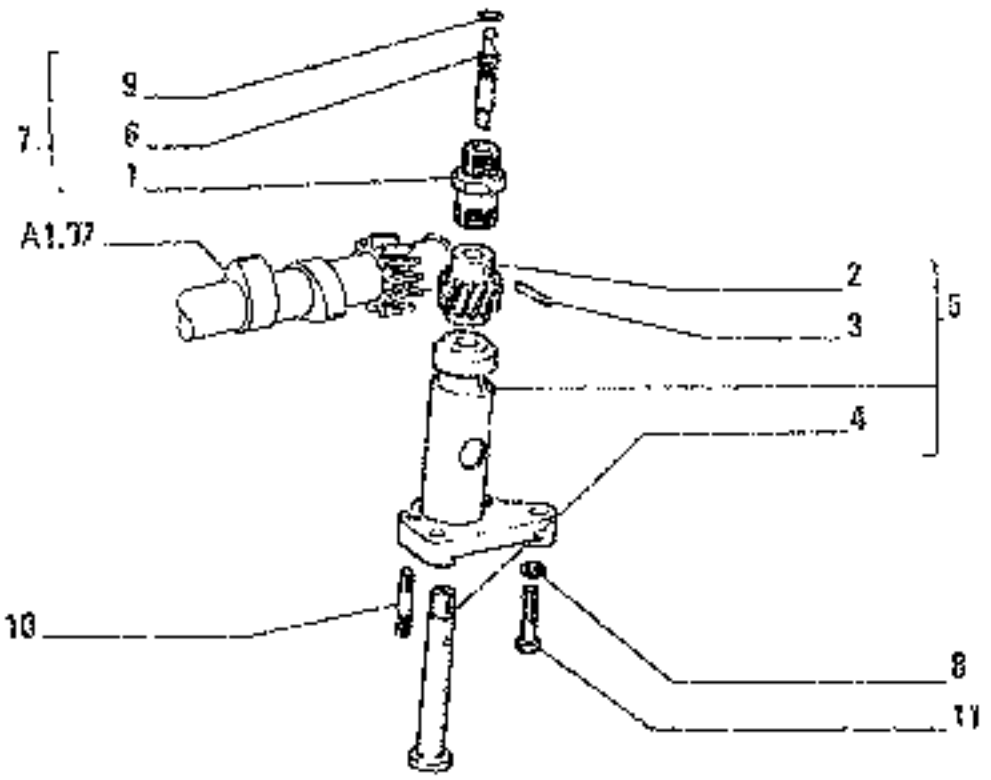

ITEM	PART NUMBER	QTY	TRANS CODE	DESCRIPTION	DESCRIZIONE
1	4589429	1	20R	FITTING	RACCORDO
2	4599726	1	50	GEAR	INGRANAGGIO
3	4605293	1	20GS	PIN	SPINA
4	4513297	1	16A	SHAFT	ALBERO
5	4617226	1	30GS	SUPPORT - ASSEMBLY	SUPPORTO - COMPLETO
6	4717677	1	15A	SHAFT	ALBERO
7	4717707	1	20R	FITTING - ASSEMBLY	RACCORDO - COMPLETO
8	11198071	2	102R	LOCKWASHER 8,2x15	ROSETTA DI SICUREZZA 8,2x15
9	13400575	1	51A	LOCKRING 9,2x10,8	ANELLO DI SICUREZZA 9,2x10,8
10	13516811	2	210P	STUD 8x1,25x32 C 833	PRIGIONIERO 8x1,25x32 C 833
	13517311	2	210P	STUD 8x1,25x47 D 833	PRIGIONIERO 8x1,25x47 D 833
11	16043621	2	40V	SCREW 8x1,25x25	VITE 8x1,25x25

HOURMETER AND TACHOMETER DRIVE – COMANDO CRONOTACHIMETRO – TRAKTOMETERANTRIEB
ARRASTRE DEL ' HORÓTACOMETRO

A1.08

N.T.R 79S - 30.7.1986
604.04.053.04

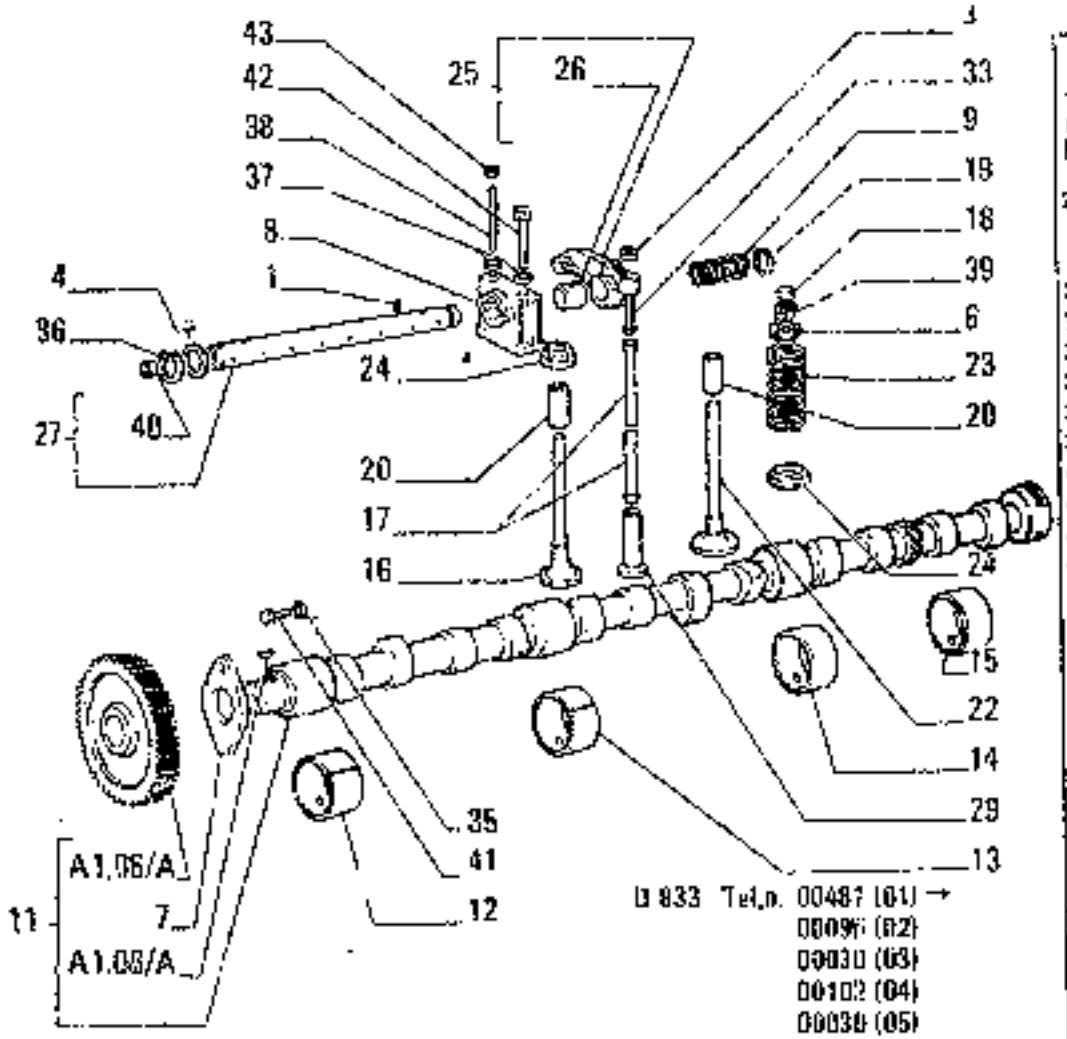

HE18

ITEM	PART NUMBER	QTY	TRANS CODE	DESCRIPTION	DESCRIZIONE
29	4690506	12	240P	TAPPET +0,1	PUNTERIA +0,1
	4690507	12	240P	TAPPET +0,2	PUNTERIA +0,2
	4690508	12	240P	TAPPET +0,3	PUNTERIA +0,3
33	4099783	12	40V	SCREW	VITE
35	11193871	2	133R	WASHER 8,4x16	ROSETTA 8,4x16
36	11066675	2	51A	LOCKRING 16,5x1,2	ANELLO DI SICUREZZA 16,5x1,2
37	11196071	12	133H	LOCKWASHER 8,2x15	ROSETTA DI SICUREZZA 8,2x15
38	13516221	6	219P	STUD 8x1,25x102	PRIGIONIERO 8x1,25x102
39	14196670	24	106S	LOCK CONE 7,65x10	SEMICONO 7,65x10
40	14328301	2	50T	PLUG 12x5	TAPPO 12x5
41	16043421	2	40V	SCREW 8x1,25x20	VITE 8x1,25x20
42	16044521	6	40V	SCREW 8x1,25x65	VITE 8x1,25x65
43	16100811	6	100	NUT 8x1,25x6,5	DADO 8x1,25x6,5

VALVE GEAR – DISTRIBUZIONE – DISTRIBUTION – STEUERUNG – DISTRIBUCIÓN

A1.07/A

N.T.R. 1028 - 30.03.1989

604.04.053.08

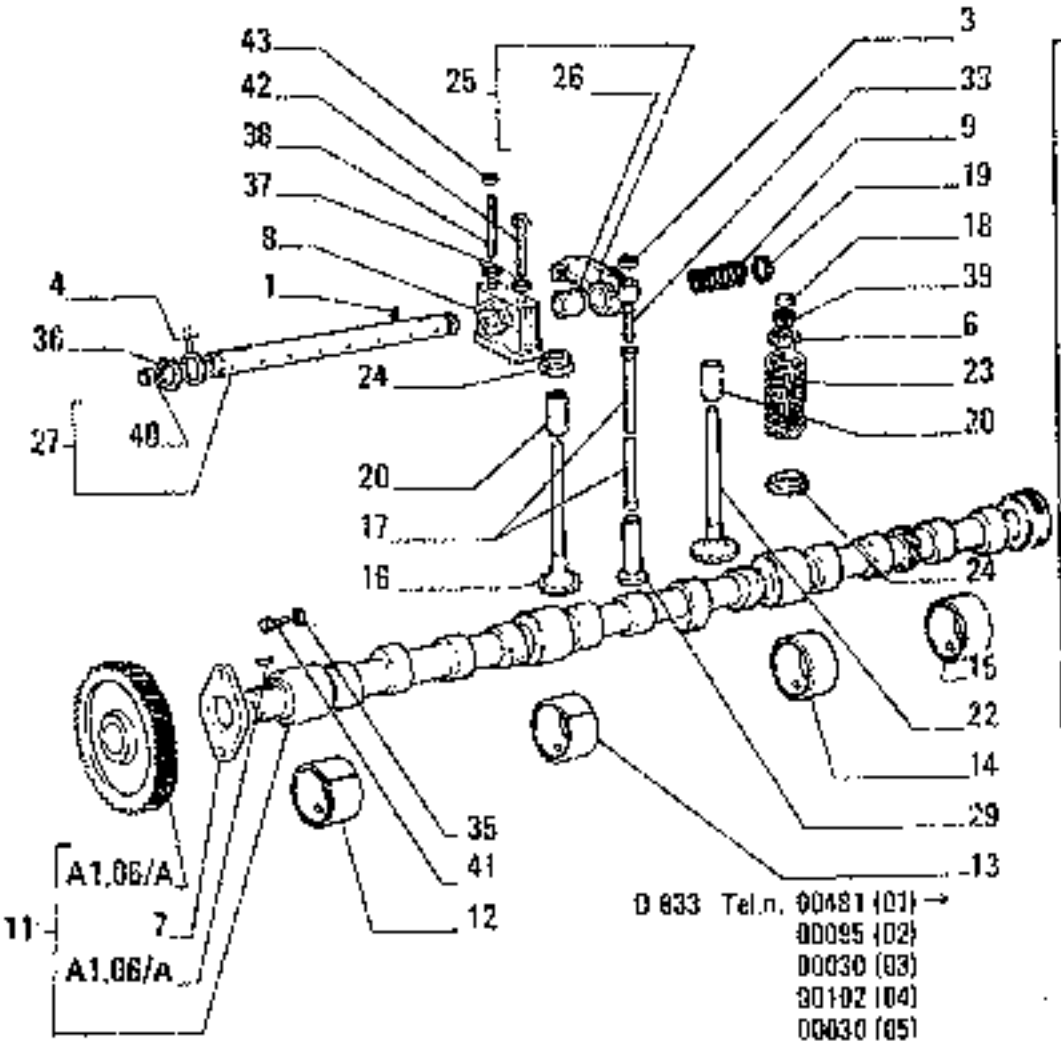

D 833 Tel.n. 00481 (01) →
00095 (02)
00030 (03)
30102 (04)
00030 (05)

ITEM Nr	PART NUMBER	QTY	TRANS CODE	DESCRIPTION	DESCRIZIONE
1	563652	1	40V	SCREW	VITE
3	4338920	12	160	NUT	DADO
4	4570798		131R	WASHER - THICKNESS 0,7	ROSETTA - SPESSORE 0,7
	4570799		131R	WASHER - THICKNESS 0,5	ROSETTA - SPESSORE 0,5
6	4780658	12	60S	CUP - UPPER	SCODELLINO - SUPERIORE
7	4599398	1	105P	PLATE	PIASTRA
8	4601295	6	30XS	SUPPORT	SUPPORTO
9	4601296	6	160M	SPRING	MOLLA
11	4786937	1	17A	CAMSHAFT - ASSEMBLY	ALBERO AD ECCENTRICI - COMPLETO
12	4603448	1	95B	BUSHING - FRONT	BOCCOLA - ANTERIORE
13	4603449	1	95B	BUSHING - FRONT	BOCCOLA - ANTERIORE
14	4603450	1	95B	BUSHING - REAR	BOCCOLA - POSTERIORE
15	4603451	1	95B	BUSHING - REAR	BOCCOLA - POSTERIORE
16	4784889	6	111V	EXHAUST VALVE	VALVOLA SCARICO
17	4770455	12	90A	ROD	ASTA
18	4625173	12	60S	CUP	SCODELLINO
19	4639661	10	151R	WASHER - INNER THICKNESS 1	ROSETTA - INTERNO SPESSORE 1
20	4802126	12	150S	VALVE GUIDE	GUIDA DELLA VALVOLA
	4802127	12	150S	VALVE GUIDE +0,2	GUIDA DELLA VALVOLA +0,2
22	4784888	6	111V	INTAKE VALVE	VALVOLA ASPIRAZIONE
23	4780108	12	100M	SPRING	MOLLA
24	4780559	12	60S	CUP - LOWER	SCODELLINO - INFERIORE
25	4681251	12	55B	ROCKER - ASSEMBLY	BILANCIERE - COMPLETO
26	4682937	12	95B	BUSHING	BOCCOLA
27	4693070	1	18A	SHAFT - ASSEMBLY	ALBERO - COMPLETO
29	4690352	12	240P	TAPPET +0,0	PUNTERIA +0,0

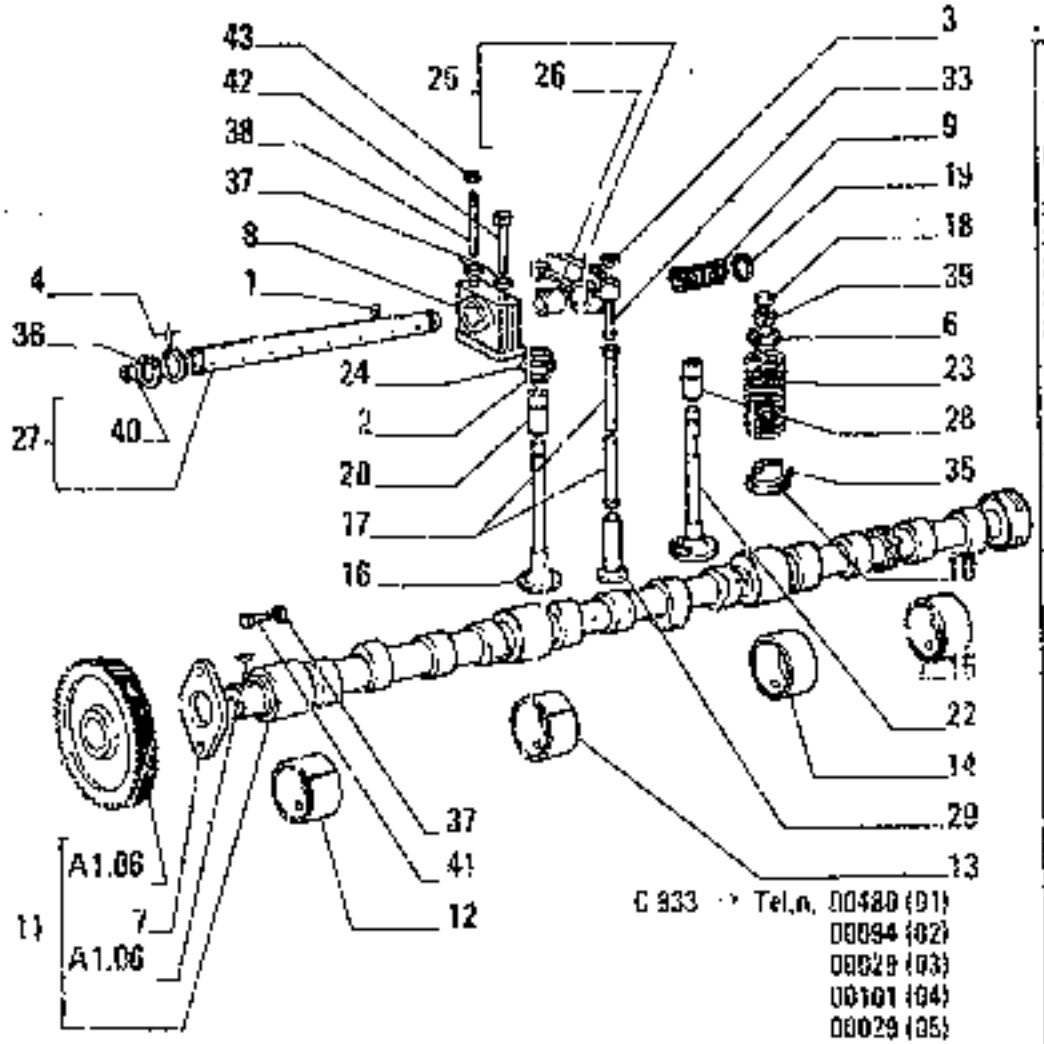

ITEM	PART NUMBER	QTY	TRANS CODE	DESCRIPTION	DESCRIZIONE
25	4681251	12	55B	ROCKER - ASSEMBLY	BILANCIERE - COMPLETO
26	4682937	12	950	BUSHING	BOCCOLA
27	4689079	1	16A	SHAFT - ASSEMBLY	ALBERO - COMPLETO
28	4684422	6	152G	EXHAUST VALVE GUIDE	GUIDA DELLA VALVOLA DI SCARICO
29	4690352	12	24CP	TAPPET +0,0	PUNTERIA +0,0
	4690506	12	24CP	TAPPET +0,1	PUNTERIA +0,1
	4690507	12	24CP	TAPPET +0,2	PUNTERIA +0,2
	4690508	12	24CP	TAPPET +0,3	PUNTERIA +0,3
33	4699783	12	40V	SCREW	VITE
35	10329910	6	20GS	PIN 3x6	SPINA 3x6
36	11068675	2	51A	LOCKRING 16,5x1,2	ANELLO DI SICUREZZA 16,5x1,2
37	11198071	14	132R	LOCKWASHER 8,2x15	ROSETTA DI SICUREZZA 8,2x15
38	19516221	6	210P	STUD 8x1,25x102	PRIGIONIERO 8x1,75x102
39	14196670	24	70DS	LOCK CONE 7,65x10	SEMICONO 7,65x10
40	14328301	2	50T	PLUG 12x5	TAPPO 12x5
41	16043421	2	40V	SCREW 8x1,25x20	VITE 8x1,25x20
42	16044521	6	40V	SCREW 8x1,25x65	VITE 8x1,25x65
43	16100811	6	70B	NUT 8x1,25x6,5	DADO 8x1,25x6,5

VALVE GEAR — DISTRIBUZIONE — DISTRIBUTION — STEUERUNG — DISTRIBUCIÓN

A1.07

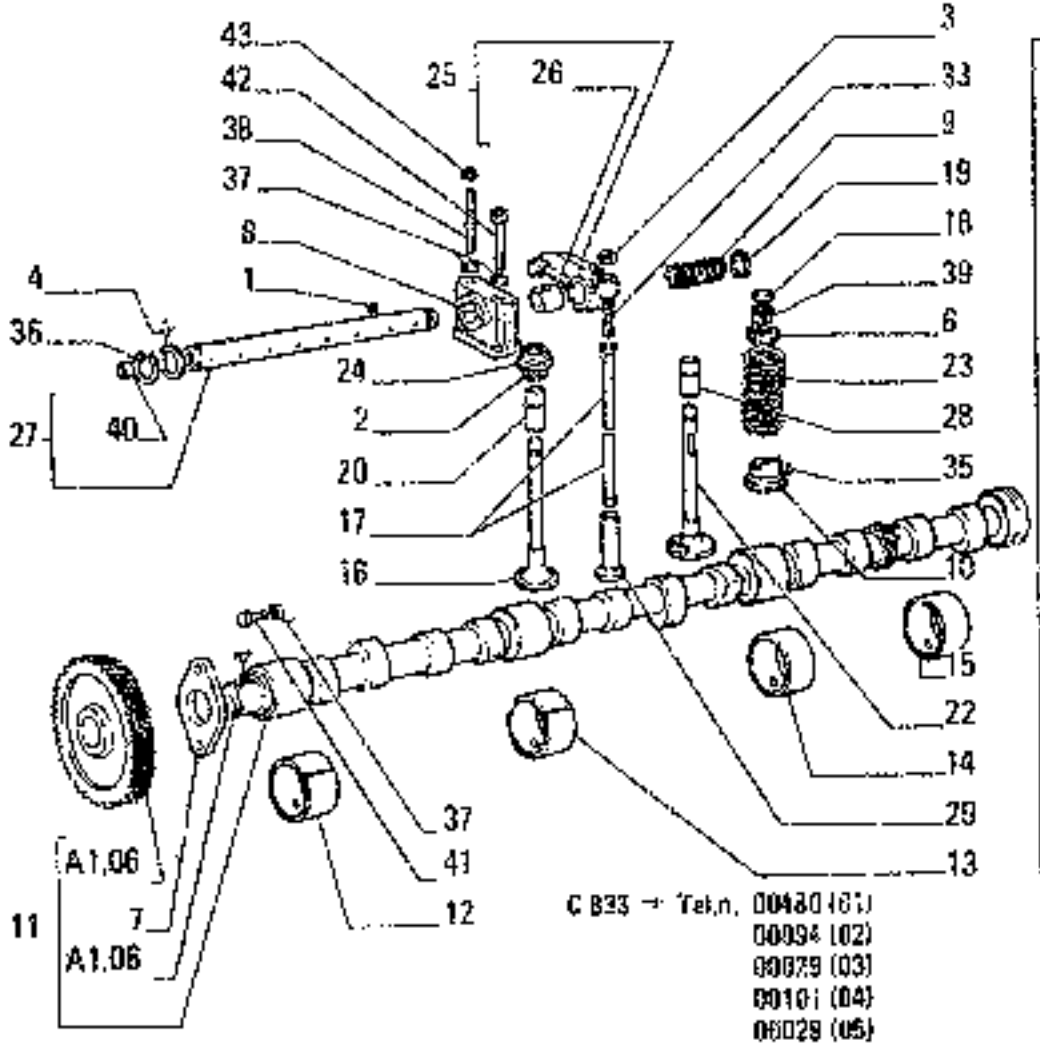

C B33 → Tel.n. 00480 (01)
00094 (02)
00079 (03)
00101 (04)
00029 (05)

ITEM	PART NUMBER	QTY	TRANS CODE	DESCRIPTION	DESCRIZIONE
1	563652	*	40Y	SCREW	VITE
2	4231247	12	45A	RING	ANELLO
3	4338920	12	100	NUT	DADO
4	4570798		131R	WASHER - THICKNESS 0,7	ROSETTA - SPESSORE 0,7
	4570799		131R	WASHER - THICKNESS 0,5	ROSETTA - SPESSORE 0,5
5	4578175	12	60S	CUP - UPPER	SCODELLINO - SUPERIORE
7	4599398	1	105P	PLATE	PIASTRA
8	4601295	6	200S	SUPPORT	SUPPORTO
9	4601298	6	100M	SPRING	MOLLA
10	4601302	6	60S	CUP - LOWER	SCODELLINO - INFERIORE
11	4603190	1	17A	CAMSHAFT - ASSEMBLY	ALBERO AD ECCENTRICI - COMPLETO
12	4603448	1	95S	BUSHING - FRONT	BOCCOLA - ANTERIORE
13	4603449	1	95S	BUSHING - FRONT	BOCCOLA - ANTERIORE
14	4603450	1	95S	BUSHING - REAR	BOCCOLA - POSTERIORE
15	4603451	1	95S	BUSHING - REAR	BOCCOLA - POSTERIORE
16	4621511	6	111V	INTAKE VALVE	VALVOLA ASPIRAZIONE
17	4622850	12	90A	ROD	ASTA
18	4625173	12	60S	CUP	SCODELLINO
19	4639661	10	131R	WASHER - INNER THICKNESS 1	ROSETTA - INTERNO SPESSORE 1
20	4648421	6	151G	INTAKE VALVE GUIDE	GUIDA DELLA VALVOLA DI ASPIRAZIONE
	4648422	S	151G	INTAKE VALVE GUIDE +0,2	GUIDA DELLA VALVOLA DI ASPIRAZIONE +0,2
22	4673608	6	112V	EXHAUST VALVE	VALVOLA SCARICO
23	4673609	12	100M	SPRING	MOLLA
24	4673610	6	60S	CUP - LOWER	SCODELLINO - INFERIORE

VALVE GEAR – DISTRIBUZIONE – DISTRIBUTION – STUERUNG – DISTRIBUCIÓN

A1.07

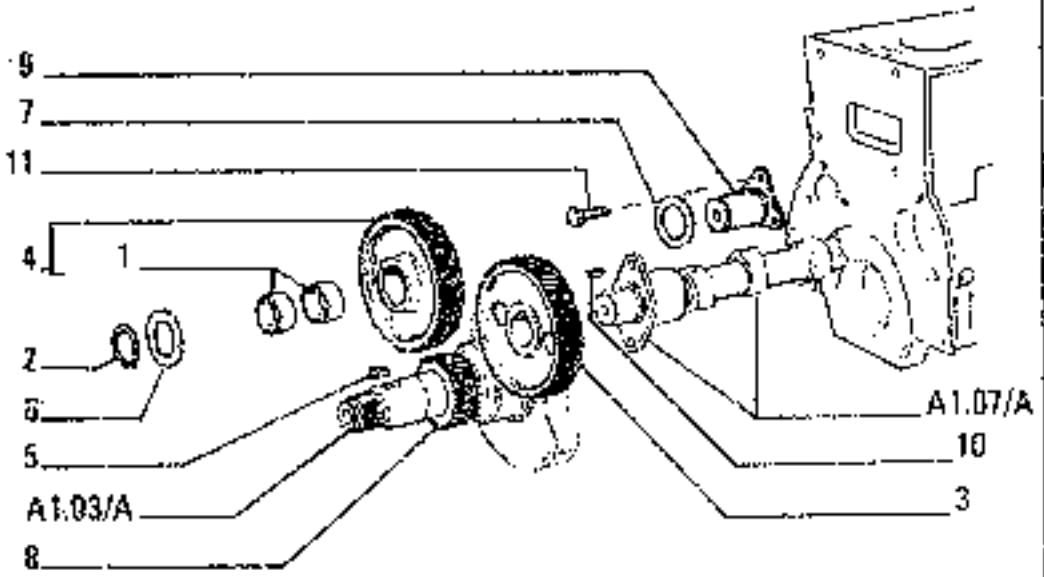

D 833 Tel. n. 00481 (01) →
00059 (02)
00030 (03)
00102 (04)
00039 (05)

ITEM	PART NUMBER	QTY	TRANS CODE	DESCRIPTION	DESCRIZIONE
1	4769418	2	93B	BUSHING	BOCCOLA
2	4769420	1	51A	LOCKRING	ANELLO DI SICUREZZA
3	4769412	1	50I	GEAR	INGRANAGGIO
4	4769414	1	50I	GEAR - ASSEMBLY	INGRANAGGIO - COMPLETO
5	4655844	1	60L	KEY	LINGUETTA
6	4769419	1	131R	WASHER	ROSETTA
7	4667452	1	131R	WASHER	ROSETTA
8	4809524	1	50I	GEAR	INGRANAGGIO
9	4769416	1	80P	PIN	PERNO
10	10205910	1	60L	KEY 9x5	LINGUETTA 9x5
11	16321021	3	40V	SCREW	VITE

CAMSHAFT DRIVE - COMANDO DISTRIBUZIONE - COMMANDE DE DISTRIBUTION - STEUERUNGSANTRIEB
PIÑONES DE LA DISTRIBUCION

A1.06 /A

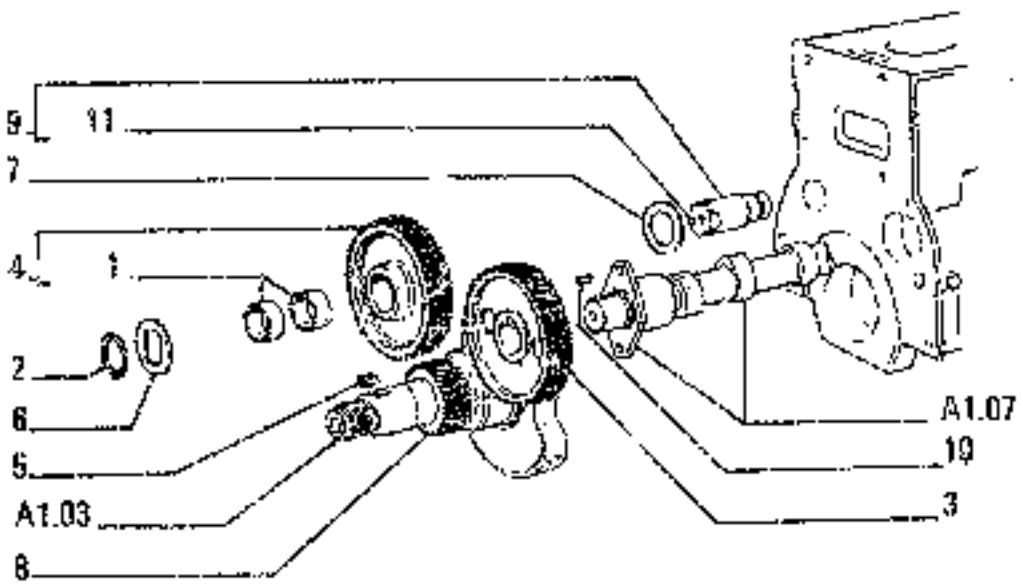

C 833 → Tel, s. 00480 (01)
00894 (02)
00929 (03)
03101 (04)
00029 (05)

ITEM	PART NUMBER	QTY	TRANS CODE	DESCRIPTION	DESCRIZIONE
1	4599807	2	95B	BUSHING	BOCCOLA
2	4600329	1	51A	LOCKRING	ANELLO DI SICUREZZA
3	4607511	1	50K	GEAR	INGRANAGGIO
4	4607743	1	50T	GEAR - ASSEMBLY	INGRANAGGIO - COMPLETO
5	4655844	1	60L	KEY	LINGUETTA
6	4667450	1	131H	WASHER	ROSETTA
7	4667451	1	131R	WASHER	ROSETTA
8	4680071	1	50L	GEAR	INGRANAGGIO
9	4746023	1	86P	PIN - ASSEMBLY	PERNO - COMPLETO
10	10205910	1	60L	KEY 9x5	LINGUETTA 9x5
11	14323101	1	50T	PLUG 8x4	TAPPO 8x4

CAMSHAFT DRIVE – COMANDO DISTRIBUZIONE – COMMANDE DE DISTRIBUTION – STEUERUNGSANTRIEB
PIÑONES DE LA DISTRIBUCION

A1.06

D 833 Tel. a. 80481 (01) →
00045 (02)
00030 (03)
05102 (04)
00030 (05)

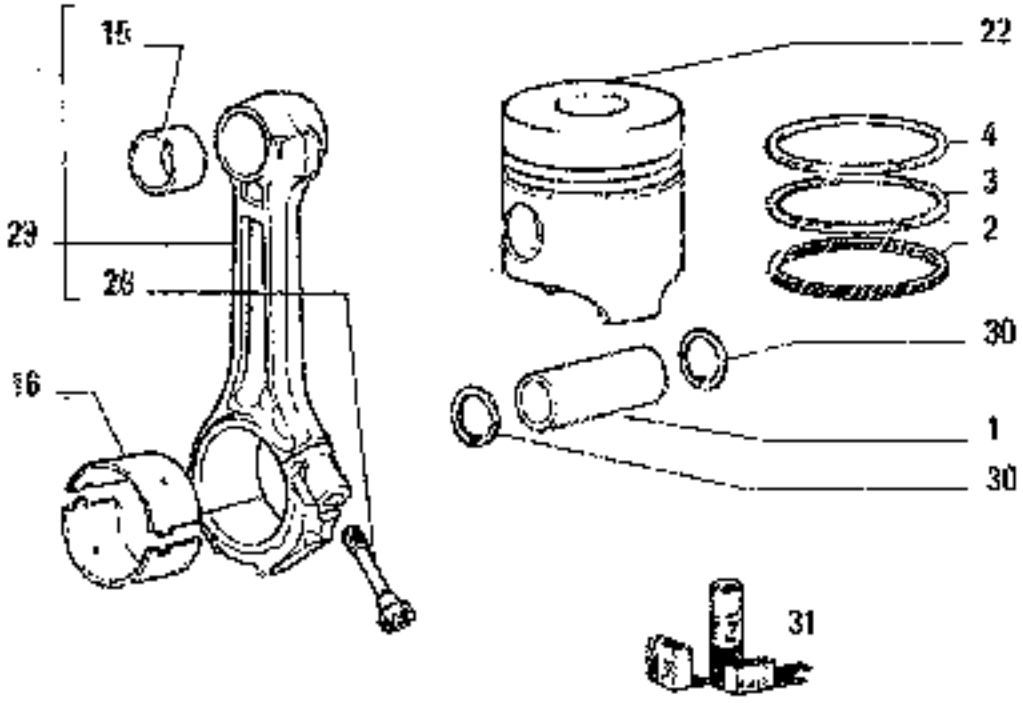

ITEM №	PART NUMBER	QTY	TRANS CODE	DESCRIPTION	DESCRIZIONE
31	1930185	6	1K	KIT SEE PAGE 9	KIT VED. PAG.9
	1930186	6	1K	KIT SEE PAGE 9	KIT VED. PAG.9
	1930188	6	1K	KIT SEE PAGE 9	KIT VED. PAG.9
	1930190	6	1K	KIT SEE PAGE 9	KIT VED. PAG.9
	1930191	6	1K	KIT SEE PAGE 9	KIT VED. PAG.9
	1930193	6	1K	KIT SEE PAGE 9	KIT VED. PAG.9
	1930195	6	1K	KIT SEE PAGE 9	KIT VED. PAG.9

D 833 Tel. n. 00481 (01) →
00035 (02)
00030 (03)
00102 (04)
00039 (05)

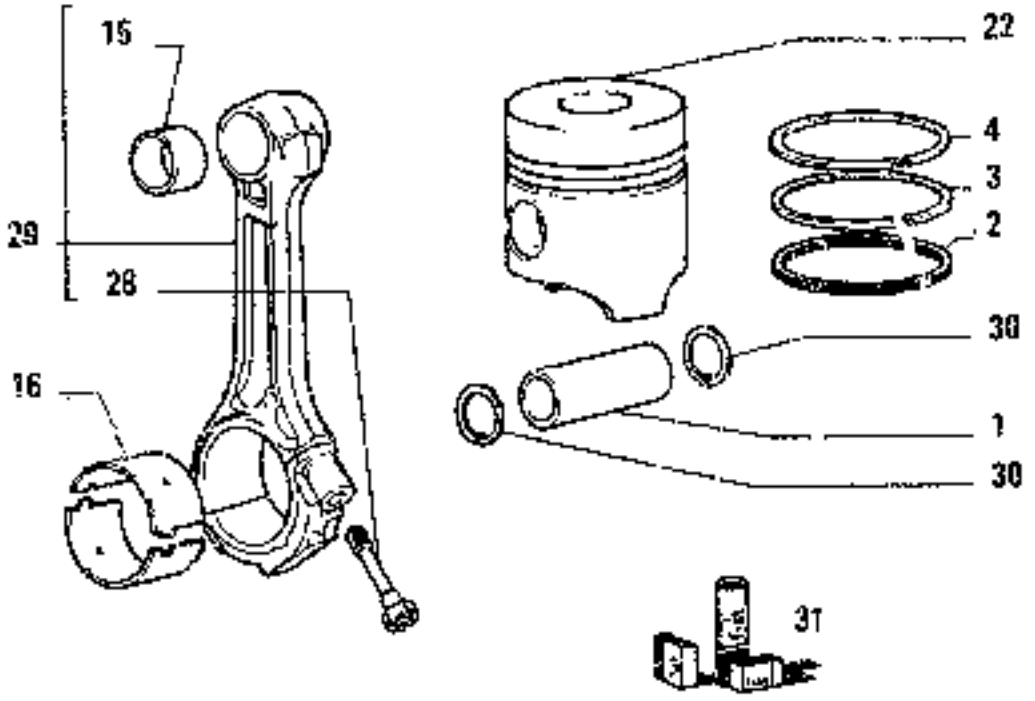

ITEM No	PART NUMBER	QTY	TRANS CODE	DESCRIPTION	DESCRIZIONE
1	4770651	6	80P	PIN	PERNO
2	4770649	6	50A	OILSCRAPER RING +0,0	ANELLO RASCHIAOLIO +0,0
	4770637	6	50A	OILSCRAPER RING +0,4	ANELLO RASCHIAOLIO +0,4
	4770639	6	50A	OILSCRAPER RING +0,8	ANELLO RASCHIAOLIO +0,8
3	4754401	6	50A	OILSCRAPER RING +0,0	ANELLO RASCHIAOLIO +0,0
	4770632	6	50A	OILSCRAPER RING +0,4	ANELLO RASCHIAOLIO +0,4
	4770634	6	50A	OILSCRAPER RING +0,8	ANELLO RASCHIAOLIO +0,8
4	4770453	6	53A	PISTON RING +0,0	ANELLO STANTUFFO +0,0
	4770627	6	53A	PISTON RING +0,4	ANELLO STANTUFFO +0,4
	4770629	6	53A	PISTON RING +0,8	ANELLO STANTUFFO +0,8
15	4766404	6	95B	BUSHING	BOCCOLA
16	4780628	12	103S	HALF BEARING -0,000	SEMICUSCINETTO -0,000
	4780954	12	103S	HALF BEARING -0,127	SEMICUSCINETTO -0,127
	4780955	12	103S	HALF BEARING -0,254	SEMICUSCINETTO -0,254
	4780956	12	103S	HALF BEARING -0,508	SEMICUSCINETTO -0,508
	4780957	12	103S	HALF BEARING -0,762	SEMICUSCINETTO -0,762
	4780958	12	103S	HALF BEARING -1,016	SEMICUSCINETTO -1,016
22	4791474	6	235S	PISTON +0,0	STANTUFFO +0,0
	4791477	6	235S	PISTON +0,4	STANTUFFO +0,4
	4791479	6	235S	PISTON +0,8	STANTUFFO +0,8
28	4780627	12	60V	SCREW	VITE
29	4780624	6	50B	LINK - ASSEMBLY	BIELLA - COMPLETO
30	4770452	12	51A	LOCKRING	ANELLO DI SICUREZZA
31	1930181	6	1K	KIT SEE PAGE 9	KIT VED. PAG.9
	1930182	6	1K	KIT SEE PAGE 9	KIT VED. PAG.9
	1930183	6	1K	KIT SEE PAGE 9	KIT VED. PAG.9
	1930184	6	1K	KIT SEE PAGE 9	KIT VED. PAG.9

CONNECTING RODS AND PISTONS – BIELLE E STANTUFFI – BIELLES ET PISTONS –
PLEUELSTANGEN UND KOLBEN – BIELAS Y ÉMBOLOS

A1.05 /A

N.T.R. 1025 - 30.03.1989
604.94.053.06

C 833 → Tel. n. 00480 (01)
00094 (02)
00029 (03)
00101 (04)
00029 (05)

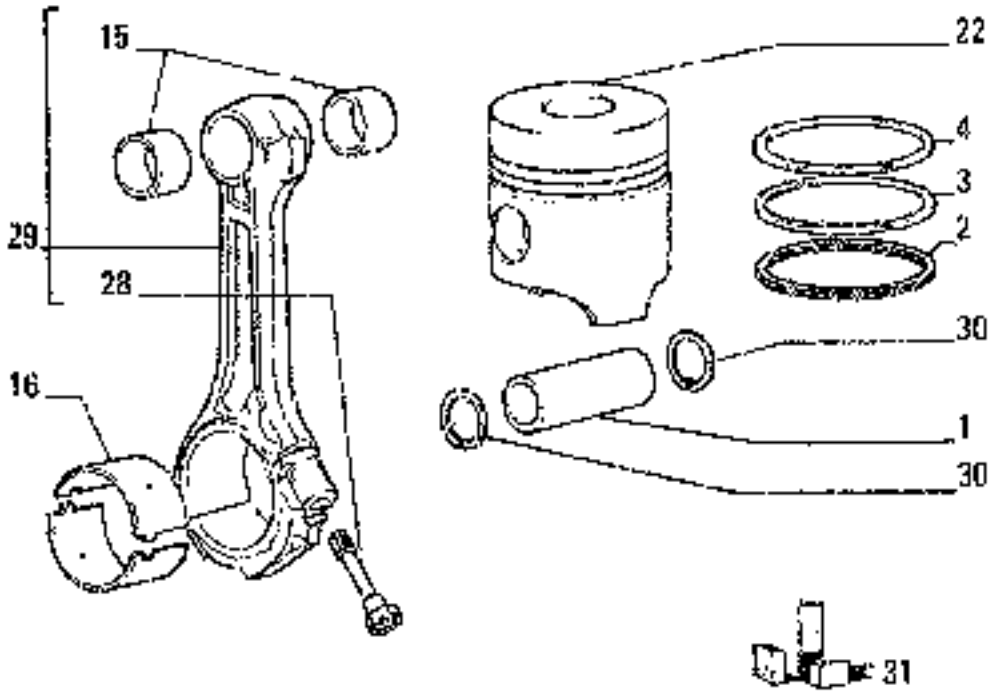

ITEM	PART NUMBER	QTY	TRANS CODE	DESCRIPTION	DESCRIZIONE
22	4731185	6	2855	PISTON +0,0	STANTUFFO +0,0
	4731186	6	2855	PISTON +0,1	STANTUFFO +0,1
	4731187	6	2855	PISTON +0,2	STANTUFFO +0,2
	4731188	6	2855	PISTON +0,4	STANTUFFO +0,4
	4731189	6	2855	PISTON +0,6	STANTUFFO +0,6
	4731190	6	2855	PISTON +0,8	STANTUFFO +0,8
28	4752000	12	40Y	SCREW	VITE
29	4769919	6	50B	LINK - ASSEMBLY	BIELLA - COMPLETO
30	11059376	12	51A	LOCKRING 36,5x1,5	ANELLO DI SICUREZZA 36,5x1,5
31	79037396	1	1K	KIT SEE PAGE 9	KIT VED. PAG.9
	79037400	1	1K	KIT SEE PAGE 9	KIT VED. PAG.9
	79037412	1	1K	KIT SEE PAGE 9	KIT VED. PAG.9
	79037483	1	1K	KIT SEE PAGE 9	KIT VED. PAG.9
	79037501	1	1K	KIT SEE PAGE 9	KIT VED. PAG.9

CONNECTING RODS AND PISTONS – BIELLE E STANTUFFI – BIELLES ET PISTONS – PLEULSTANGEN UND KOLBEN – BIELAS Y ÉMBOLOS

A1.05

N.T.R. 1025 - 30.03.1989
604.04.053.06

C 833 → Tel. n. 00480 (01)
00094 (02)
00029 (03)
00161 (04)
00029 (05)

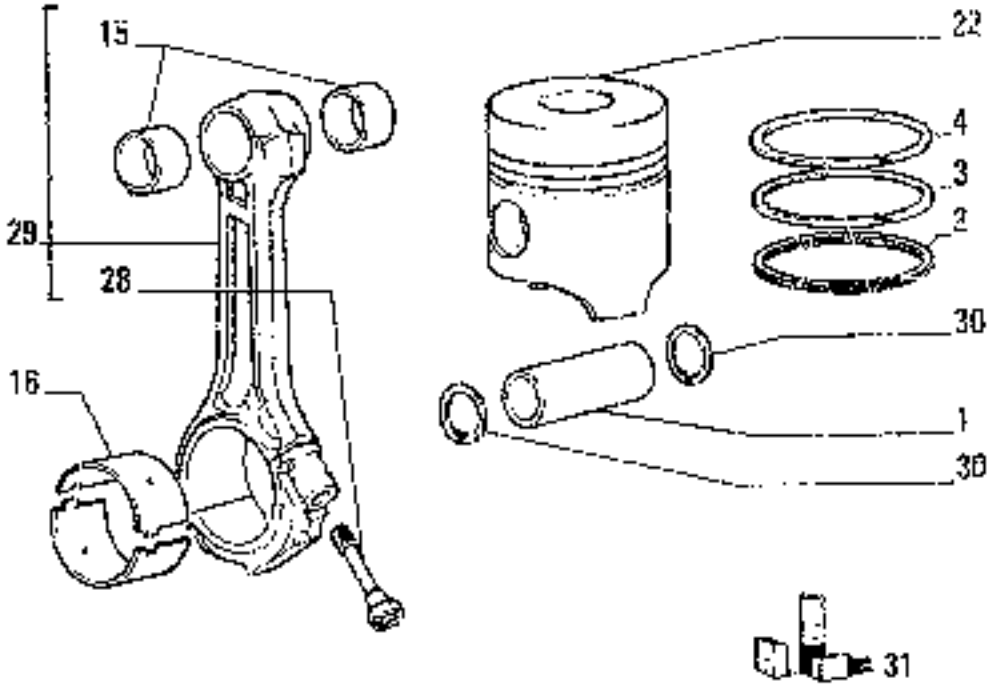

ITEM	PART NUMBER	QTY	TRANS CODE	DESCRIPTION	DESCRIZIONE
1	4679224	6	SCP	PIN C 832	PERNO C 832
	4757712	6	SCP	PIN D 832	PERNO D 832
2	4679226	6	50A	OILSCRAPER RING +0,0	ANELLO RASCHIAOLIO +0,0
	4690455	6	50A	OILSCRAPER RING +0,1	ANELLO RASCHIAOLIO +0,1
	4690497	6	50A	OILSCRAPER RING +0,2	ANELLO RASCHIAOLIO +0,2
	4690498	6	50A	OILSCRAPER RING +0,4	ANELLO RASCHIAOLIO +0,4
	4690499	6	50A	OILSCRAPER RING +0,6	ANELLO RASCHIAOLIO +0,6
	4690500	6	50A	OILSCRAPER RING +0,8	ANELLO RASCHIAOLIO +0,8
3	4679227	6	50A	OILSCRAPER RING +0,0	ANELLO RASCHIAOLIO +0,0
	4690501	6	50A	OILSCRAPER RING +0,1	ANELLO RASCHIAOLIO +0,1
	4690502	6	50A	OILSCRAPER RING +0,2	ANELLO RASCHIAOLIO +0,2
	4690503	6	50C	CHANNEL +0,4	CANALE +0,4
	4690504	6	50A	OILSCRAPER RING +0,5	ANELLO RASCHIAOLIO +0,5
	4690505	6	50A	OILSCRAPER RING +0,6	ANELLO RASCHIAOLIO +0,6
4	4679272	6	53A	PISTON RING +0,0	ANELLO STANTUFFO +0,0
	4707725	6	53A	PISTON RING +0,1	ANELLO STANTUFFO +0,1
	4707726	6	53A	PISTON RING +0,2	ANELLO STANTUFFO +0,2
	4707727	6	53A	PISTON RING +0,4	ANELLO STANTUFFO +0,4
	4707728	6	53A	PISTON RING +0,6	ANELLO STANTUFFO +0,6
	4707729	6	53A	PISTON RING +0,8	ANELLO STANTUFFO +0,8
15	4696722	12	05B	BUSHING	BOCCOLA
16	4690677	12	103S	HALF BEARING -0,000	SEMICUSCINETTO -0,000
	4698678	12	103S	HALF BEARING -0,102	SEMICUSCINETTO -0,102
	4690679	12	103S	HALF BEARING -0,254	SEMICUSCINETTO -0,254
	4690680	12	103S	HALF BEARING -0,508	SEMICUSCINETTO -0,508
	4698681	12	103S	HALF BEARING -0,762	SEMICUSCINETTO -0,762
	4698682	12	103S	HALF BEARING -1,016	SEMICUSCINETTO -1,016

CONNECTING RODS AND PISTONS -- BIELLE E STANTUFFI -- BIELLES ET PISTONS -
PLEUELSTANGEN UND KOLBEN -- BIELAS Y ÉMBOLOS

A1.05

N.T.R. 102S - 30.03.1989
804.04.053.08

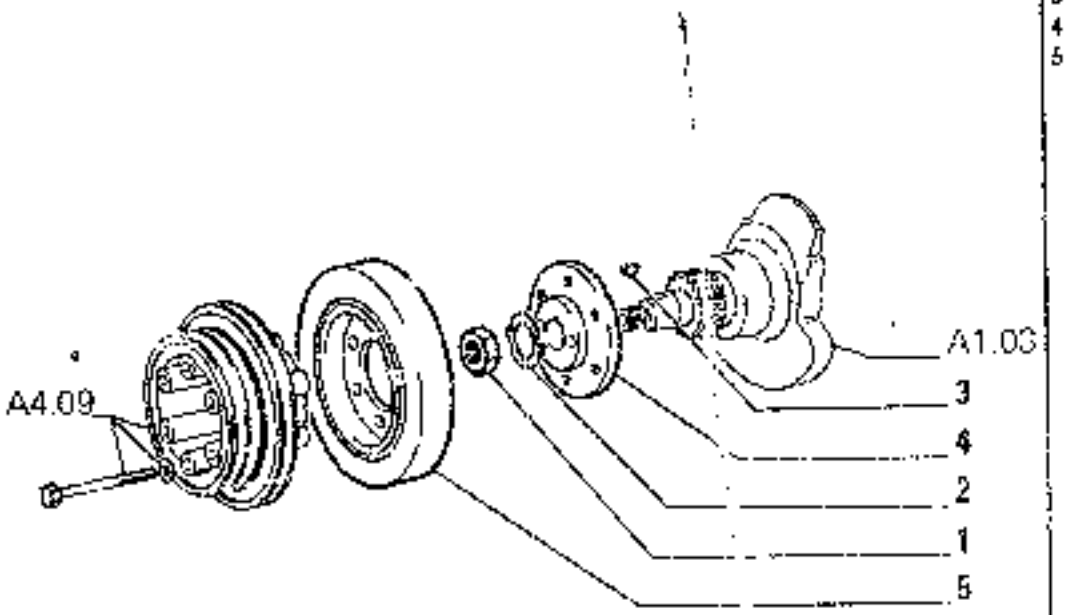

ITEM	PART NUMBER	QTY	TRANS CODE	DESCRIPTION	DESCRIZIONE
1	4600189	1	10D	BLT	CADC
2	4600190	1	11CP	PLAQUE	PIASTRINA
3	4655844	1	15IC	WOODRUFF KEY	LINGUETTA A DISCO
4	4655847	1	13S4	HUB	MOZZO
5	4728718	1	164S	DAMPER D 830	SMORZATORE D 830
	4792039	1	164S	DAMPER D 839	SMORZATORE D 839

DAMPER – SMORZATORE PER ALBERO MOTORE – DAMPER DE VILEBREQUIN –
SCHWINGUNGSDAEMPFER – ANTIVIBRADOR DEL CIGÜEÑAL

A1.04

N.T.R. 79C - 30.7.1979
604.04.053.04

	DESIGNAZIONE BASE	BASIC DESIGNATION	DESIGNATIONS-BASES	GRUNDBEZEICHNUNGEN	DENOMINACIONES BASE
1117	VALVOLA ASPIRAZIONE	INTAKE VALVE	SOUPAPE DE ADMISSION	EINLASSVENTIL	VALVULA DE ASPIRACION
1118	BRACCIO ABBATTIMENTO (AD)		BRAS ABATTAGE (AD)	ABERUCHARM (AD)	
1119	BRACCIO ABBATTIMENTO (BD)		BRAS ABATTAGE (BD)	ABERUCHARM (BD)	
1120	CAVO MASSA	GROUND CABLE	FIL DE MASSE	MASSEKABEL	CABLE DE MASA
1121	FUSO A SNODO	STEERING KNUCKLE	FUSEE	ACHSSCHENKEL	PUNTA DE EJE
1122	PIASTRINA ISOLANTE	INSULATING PLATE	PLAQUETTE ISOLANTE	ISOLIERUNG	PLACA AISLANTE
1125	SEPARATORE D'ARIA E VAPORE	AIR AND STEAM SEGREGATOR	SEPARATEUR D'AIR ET DE VAPEUR	LUFT-UND DAMPFAB-SCHEIDER	SEPARADOR DE AIRE Y VAPOR
1126					
1127	VALVOLA SCARICO	EXHAUST VALVE	SOUPAPE D'ECHAPPEMENT	AUSLASSVENTIL	VALVULA DE DESCARGA
1128	PIASTRA DI SPINTA PER AD		PLAQUE DE POUSSEE POUR AD	SCHUBPLATTE (AD)	
1124	TILT IDRAULICO (HA)	HYDRAULIC TILT (HA)	TILT HYDRAULIQUE (HA)	HYDR. KIPPVERSTELLUNG (HA)	TILT HIDRAULICO (HA)
1128	TILT-PITCH (HA)	TILT-PITCH (HA)	TILT-PITCH (HA)	TILT-PITCH (HA)	
1138	PUZZOLO CARRUCOLA	SHEAVE BLOCK	POULIE	FLASCHENZUG	GARRUCHA
1136	PERNO	STUB SHAFT	FUSEE	ACHSSCHENKEL	MANGUETA
1130	GUANTI	GLOVES	GANTS	HANDSCHUHE	GUANTES
1138	MICROLEVA	SINGLE LEVER	LEVIER UNIQUE	EINHEBELBEDIENUNG	MONOPALANCA
1139	PIASTRINA DI SICUREZZA	LOCKPLATE	PLAQUETTE FREIN	SICHERUNGSBLECH	CHAPITA DE SEGURIDAD
1135	SERBATOIO OLIO	OIL RESERVOIR	RESERVOIR D'HUILE	OELTANK	DEPOSITO ACEITE
1137	TESTA CILINDRI	CYLINDER HEAD	CULASSE DE CYLINDRE	ZYLINDERKOPF	TAPA DE CILINDROS
1134	VALVOLA DI ANTICIPO	ADVANCE VALVE	SOUPAPE D'AVANCE	REGELVENTIL	VALVULA DE AVANCE
1130	ATTACCO RAPIDO				
1128	PIASTRA DI SPINTA PER BD		PLAQUE DE POUSSEE POUR BD	SCHUBPLATTE (BD)	
1138	TILT-PITCH	TILT-PITCH	TILT-PITCH	TILT-PITCH	
1140	PIASTRINA DI COMANDO	DRIVE LINK	PLAQUE DE COMMANDE	MITNEHMER	PLANCHA DE ARRASTRE
1145	SERBATOIO COMBUSTIBILE	FUEL TANK	RESERVOIR DE COMBUSTIBLE	KRAFTSTOFFTANK	TANQUE COMBUSTIBLE
1150	GUARDONE PER BENNA	SPILL GUARD	REHAUSSE DE GODET	SCHAUFEL-AUFSATZWAND	PLACA DE EXTENSION DEL CUCHARON
1156					
1158	MONTANTE	BOOM	MONTANTE	BAEUM	MONTANTE
1155	SERBATOIO	TANK	RESERVOIR	TANK	DEPOSITO
1152	MONTATOIO	STEP PLATE	MARCHEPIED	TRITTBLECH	ESTRIBO
1158	RIVESTIMENTO	COVERING	REVETEMENT	VERKLEIDUNG	REVESTIMIENTO
1105	SERBATOIO CON VALVOLE	RESERVOIR W/VALVE	RESERVOIR ET SOUPAPES	BEHAELTER M.VENTIL	DEPOSITO CON VALVULAS
1103					
1157	TESTA DEL GIUNTO SFERICO	SOCKET	JOINT A ROTULE	KUGELPFANNE	ARTICULACION DE ROTULA
1167					
1160	BLOCCAGGIO BRACCIO	BOOM LOCK	BLOCAGE BRAS	AUSLADERARRETIERUNG	ANCLAJE DE BRAZO
1161	BLOCCAGGIO BENNA	BUCKET LOCK	BLOCAGE DU GODET	SCHAUFELARRETIERUNG	ANCLAJE DE LA CUCHARA
1176	RIVESTIMENTO ISOLANTE	INSULATION	REVETEMENT ISOLANT	ISOLIERUNG	FORRO AISLANTE
1178	SERBATOIO A DEPRESSIONE	VACUUM TANK	RESERVOIR DEPRESSEUR	UNTERDRUCKBEHAELTER	DEPOSITO DE VACIO
1175					

	DESIGNAZIONE BASE	BASIC DESIGNATION	DESIGNATIONS-BASES	GRUNDBEZEICHNUNGEN	DENOMINACIONES BASE
1170	INDICATORE POSIZIONE BENNA	BUCKET LEVEL INDICATOR	JAUGE A NIVEAU DU GODET	SCHAUFELSTELLUNGSANZEIGER	NIVELACION DE LA CUCHARA
1171	POSIZIONATORE AUTOMATICO BENNA	BUCKET LEVELER	MISE A NIVEAU AUTOMAT. GODET	AUTOMAT.SCHAUFEL-AUSRICHTEUNG	NIVELACION AUTOMATICA CUCHARA
1179	PIASTRINA MAGNETICA	MAGNETIC PLAQUE	PLAQUETTE MAGNETIQUE	MAGNETBLECH	IMAN
1180					
1185	SERRAFILO	TERMINAL SCREW	SERRE-FIL	ANSCHLUSSKLEMME	BORNE
1191	DISPOSITIVO KICK-OUT	BOOM KICK-OUT	JAUGE AUTOMATIQUE BRAS	AUTOMAT.AUSLEGER-SCHALTUNG	LIMITE AUTOMATICO DEL BRAZO
1196	MORSETTIERA	CONNECTION BLOCK	PLAQUE DE JONCTION	KLEMMLEISTE	CAJA DE CONTACTOS
1197	TESTA	HEAD	TETE	KOPF	CABEZA
1204	AUTOPILOTA	AUTOPILOT	AUTOPILOTE	SCHALTSTEUERGRUPPE	AUTOPILOTO
1206	BOTTONE	BUTTON	BOUTON	KNOPF	BOTON
1210	GUARNIZIONE PIANA	GASKET	JOINT	FLACHDICHTUNG	GUARNICION
1211	MORSETTO ELETTRICO	TERMINAL CONNECTOR	BORNE	KABELKLEMME	AGARRADERA
1212	PIATTELLO	PLATE	COUPELLE	TELLERSCHEIBE	PLATILLO
1213	ROCCHETTO	REEL	BOBINE	ZUENDSPULE	BOBINA
1214	SERRATURA	LOCK	SERRURE	SCHLOSS	CERRADURA
1217	TESTA DI REGISTRO	ADJUSTING SLEEVE	EMBOUT DE REGLAGE	EINSTELLBUCHSE	TUERCA DE REGLAGE
1218	BRACCIO CARICATORE LUNGHI	LONG BOOM	BRAS LONG	LANGER LADEARM	
1219	BOTTONE DI GOMMA	RUBBER STUD	BOUTON CAOUTCHOUC	GUMMIBOLZEN	PITON DE CAUCHO
1220	CHIUSURA LAMPO	SLIDE FASTENER	FERMETURE ECLAIR	REISSVERSCHLUSS	ENTRADA DE URINARIA
1221					LLENA
1222	MORSETTO A MANO	HAND VICE	ETAU A MAIN	KLEMMBACKE	TORNILLO DE MANO
1223	PIATTELLO DELLA PUNTERIA	TAPPET PLATE	PASTILLE DE POUSSOIR	DISTANZSCHEIBE	PLATILLO DE EMPU
1224					
1225	SEPARATORE DI CONDENSA	WATER SEGREGATOR	SEPARATEUR D'EAU CONDENSEE	KONDENSWASSER-ABSCHEIDER	SEPARADOR DE AGUA
1226					
1227	FINO AL MOTORE IDRAULICO...	UP TO HYDRAULIC MOTOR..	JUSQU'AU MOTEUR HYDRAULIQUE...	BIS HYDRAULIKMOTOR...	HASTA EL MOTOR HIDRAULICO...
1228	GUARNIZIONE	SEAL	GARNITURE	DICHTUNG	GUARNICION
1229	PIGNONE	PINION	PIGNON	RITZEL	PIÑON
1230	FINO AL RIDUTTORE...	UP TO REDUCTION GEAR...	JUSQU'AU REDUCTEUR...	BIS UNTERSETZUNGSGETRIEBE...	HASTA EL REDUCTOR...
1236	GUARNIZIONE TENUTA FRONTALE	SEAL ASS'Y	GARNITURE FRONTAL	LIFE TIME-DICHTUNG	SELLO
1237	PIGNONE CONICO	BEVEL PINION	PIGNON CONIQUE	KEGELRITZEL	PIÑON CONICO
1238	SERVOCOMANDO	SERVO-CONTROL	SERVO-COMMANDE	SERVOSTEUERUNG	SERVOMANDO
1240	BRACCIOLO SEDILE	ARMREST	ACCOUDOIR DE SIEGE	ARMLEHNE	APOYABRAZO
1241	FINO AL ..	UP TO ...	JUSQU'AU..	BIS ...	HASTA EL ..
1242	MOTOPOMPA	MOTOR PUMP	POMPE A MOTEUR	PUMPENAGGREGAT	BOMBA DE MOTOR
1243	PINZA AUTOCENTRANTE	COLLET	PINCE FENDUE	SPANNZANGE	PASADOR DE BOLILLE
1245	SERVODISTRIBUTORE	SERVO VALVE	SERVO-DISTRIBUTEUR	VORSTEUERVENTIL	SERVOVALVULA
1250	FORCA	FORK			
1252	PINZA	PLIERS	PINCES	ZANGE	ALICATES
1255	SERVOFRENO	BRAKE BOOSTER	SERVO-FREIN	SERVOBREMSE	SERVOFRENO

	DESIGNAZIONE BASE	BASIC DESIGNATION	DESIGNATIONS-BASES	GRUNDBEZEICHNUNGEN	DENOMINACIONES BASE
126F	FINO ALLA POMPA ...	UP TO PUMP ...	JUSQU'A LA POMPE ...	BIS PUMPE ...	HASTA LA BOMBA ...
126P	PINZA FRENO	CALIPER	ETRIER DE FREIN	BREMSZANGE	ZAPATA DE FRENO
126S	SERVOFRIZIONE	CLUTCH-SERVO	SERVO-EMBRAYAGE	SERVOKUPPLUNG	SERVOEMBRAGUE
127M	MOTORE IDRAULICO	HYDRAULIC MOTOR	MOTEUR HYDRAULIQUE	HYDRAULIKMOTOR	MOTOR HIDRAULICO
127P	PIOMBINO	LEAD SEAL	PLOMB	PLOMBE	PRECINTO
127S	SERVOFRENO PNEUMO-IDRAULICO	AIR-HYDRAULIC ASSISTED BRAKE	SERVO-FREIN HYDRO-PNEUMATIQUE	HYDROPNEUMATISCHE SERVOBREMSE	SERVOFRENO NEUMO-HIDRAULICO
127S					
127T	TUBAZ E COMANDO ATTREZZO ANT	FRONT ATTACH PIPING AND CONTR	TUYAUTERIE ET C.DE OUTIL AV.	FRONTSEITIGE LEITUNGEN-STEUERUN	
128D	TUBAZIONI POST (DAL DEVIATORE)	REAR PIPE (FROM DIVERTER VALVE)		LEITUNGEN RUNTER(VOM UMSCHALTV	
128T	TUBAZIONI POST (DAL DISTRIB)	REAR PIPE (FROM CONTROL VALVE)		LEITUNGEN HINTEN(VOM STEUERVEN	
129B	TUBAZIONI ATTREZZO ANT	FRONT ATTACHEMENT PIPING	CONDUITES D'OUTIL AVANT	FRONTSEITIGE LEITUNGEN	TUBERIA DEL UTIL ANTERIOR
12PP	PISTA	RACE	PISTE	LAUFBAHN	PISTA
132B	BRACCIO	ARM	BRAS	ARM	BRAZO
136C	CENTRALINA	CONTROL UNIT	DISPOSITIVE DE COMMANDE	EL.STEUERPLATTE	CENTRAL
136F	FUNZIONE IDRAUL.SUPPL	ADDITIONAL HYDRAULIC FUNCTION			
130M	MOTORE TERMICO	ENGINE	MOTEUR	MOTOR	MOTOR
130P	PISTONCINO	PLUNGER	PISTON	KOLBEN	EMBOLO DE VALVULA
130S	SERVOSTERZO	SERVOSTEERING	SERVODIRECTION	SERVOLENKUNG	SERVODIRECCION
130T	TESTATA	END PLATE	CULASSE	KOPFSTUECK	TAPA
131F	FIRE SLEEVE	FIRE SLEEVE			
131R	ROSETTA	WASHER	RONDELLE	UNTERLEGSCHEIBE	ARANDELA
131T	TESTATA CASSONE	END GATES	RAYON	STIRNWAND	TESTERO
132B	BRACCIO OSCILLANTE	SWINGING ARM	BALANCIER	SCHWINGARM	BRAZO OSCILANTE
132F	PERNO ANT	HEAD	BOUT AVANT	BODENTELLER	TAPA ANTERIOR
132P	PISTONE	PISTON	PISTON	KOLBEN	EMBOLO
132R	ROSETTA DI SICUREZZA	LOCKWASHER	RONDELLE FREIN	SICHERUNGSRING	ARANDELA DE FRENO
132S	SENSORE	INDUCTIVE PROXIMITY SWITCHES	CAPTEUR	SENSOR	SENSORIO
133B	BRACCIO SOLLEVAMENTO	LIFT BOOM	BRAS DE LEVAGE	HAUBARM	BRAZO LEVANTAMIENTO
133F	PERNO POST	BOTTOM	BOUT ARRIERE	BODENTELLER	TAPA POSTERIOR
130M	MOTORINO AVVIAMENTO	STARTER MOTOR	DEMARREUR	ANLASSER	MOTOR DE ARRANQUE
133R	ROSETTA DI TENUTA	SEAL	JOINT D'ETANCHEITE	DICHTRING	JUNTA HERMETICA
134M	MOTORINO	MOTOR	MOTEUR	MOTOR	MOTOR
135C	CERCHIO RUOTA	RIM	JANTE	FELGE	LLANTA
135M	MOZZO	HUB	MOYEU	NABE	CUBO
135P	PLAFONIERA	CEILING LAMP	PLAFONNIER	DECKENLEUCHTE	PANTALLA
135S	SETTORE DENTATO	TOOTHED SECTOR	SECTEUR DENTEE	ZAHNSEGMENT	SECTOR RUEDA DENTADA
136S	SETTORE RUOTA MOTRICE	SPROCKET SECTOR	SECTEUR BARBOTIN MOTEUR	ANTRIEBSRADSEGMENT	SECTOR RUEDA MOTRIZ
137M	MOTORINO ELETTRICO	ELECTRIC MOTOR	MOTEUR ELECTRIQUE	ELEKTROMOTOR	MOTOR ELECTRICO
138S	SETTORE DI RIFERIMENTO	REFERENCE SECTOR	SECTEUR DE REFERENCE	RASTENPLATTE	PLACA DE REFERENCIAS
138S					

A	ENGINE • MOTORE • MOTEUR • MOTOR • MOTOR

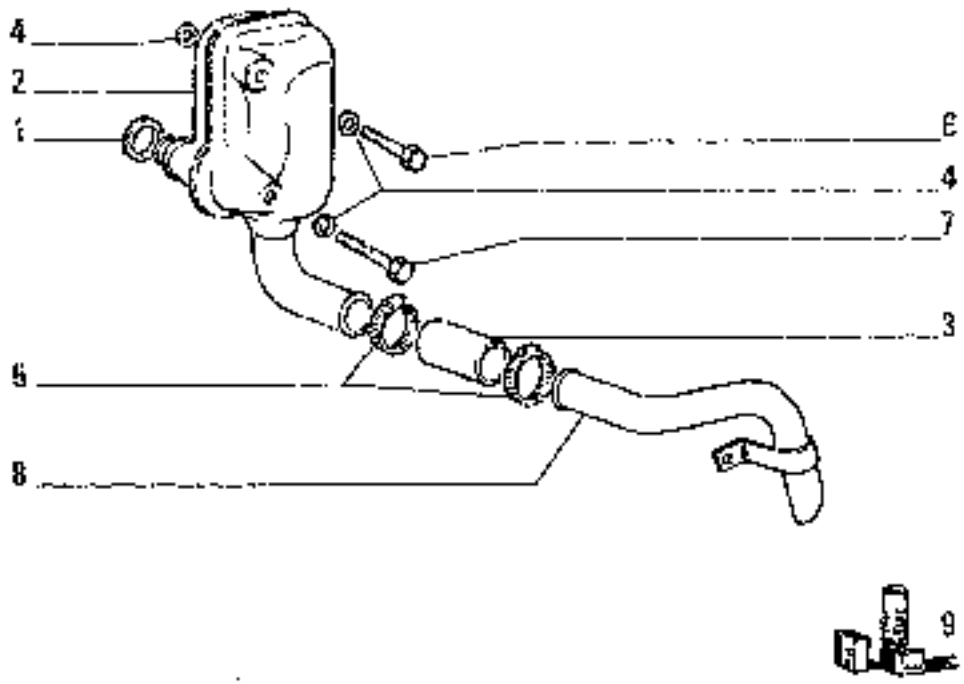

ITEM	PART NUMBER	QTY	TRANS CODE	DESCRIPTION	DESCRIZIONE
1	4600893	1	123G	SEAL ASSY	GUARNIZIONE TENUTA FRONTALE
2	4724739	1	146S	BREATHER C 833	SFIATATOIO C 833
	4769877	1	146S	BREATHER D 833	SFIATATOIO D 833
3	4725351	1	306A	SLEEVE	MANICOTTO
4	10260060	3	331R	WASHER 8,2x14	ROSETTA 8,2x14
5	12174000	2	128C	COLLAR 32/52x14	COLLARE 32/52x14
6	16047921	1	40V	SCREW 8x1,25x85	VITE 8x1,25x85
7	16045621	1	40V	SCREW 8x1,25x120	VITE 8x1,25x120
8	4765449	1	193T	TUBE C 833	TUBO RIGIDO C 833
	4762475	1	193T	TUBE D 833	TUBO RIGIDO D 833
9	79037439	1	1K	KIT SEE PAGE 9 C 833	KIT VED. PAG 9 C 833
	79062511	1	1K	KIT SEE PAGE 9 D 833	KIT VED. PAG.9 D 833

ENGINE BREATHER LINES – TUBAZIONI PER AERAZIONE MOTORE – TUYAUTERIES DE VENTILATION DU MOTEUR – BELUEFTUNGSLEITUNGEN FUER MOTOR – TUBERÍAS DE VENTILACIÓN DEL MOTOR

A1.25

N.T.R. 1026 - 30.08.1989

804.04.053.06

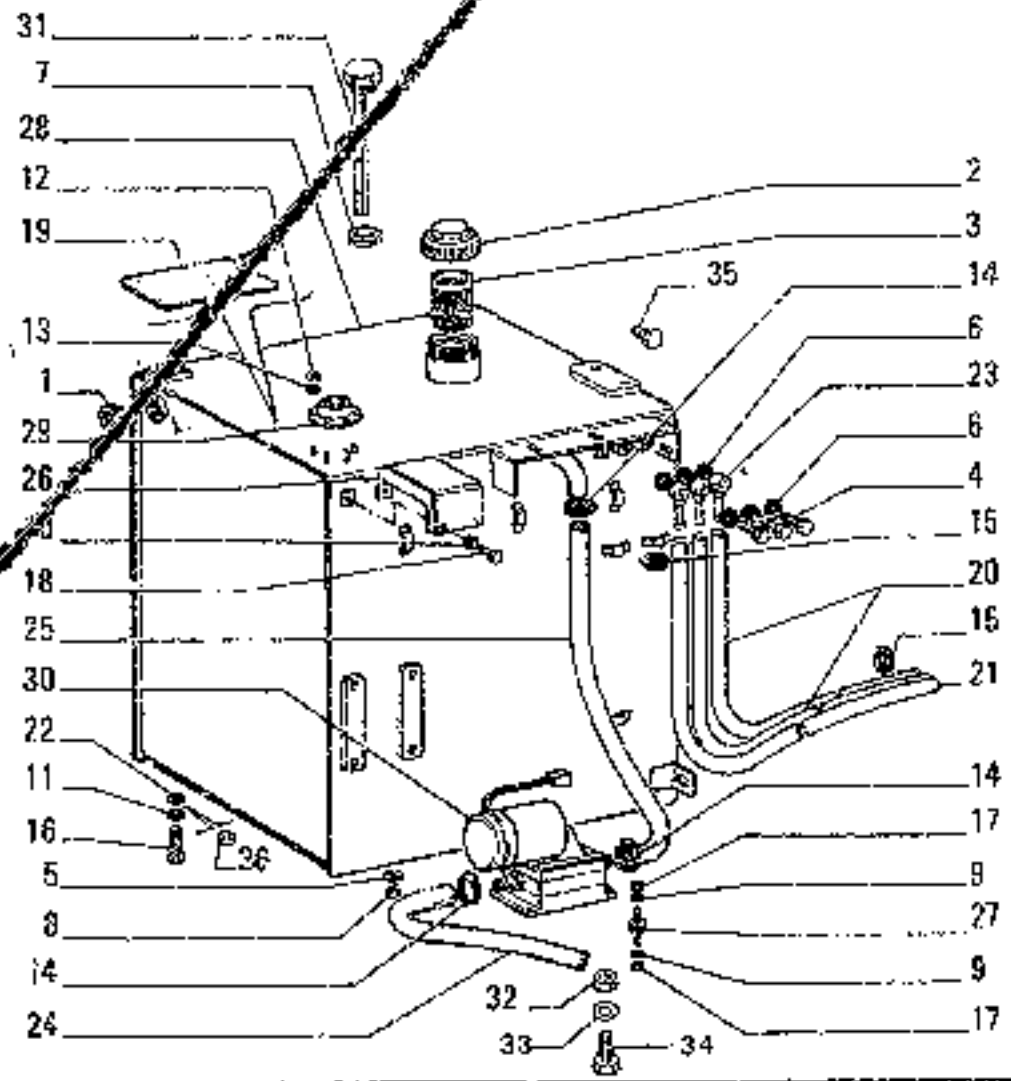

ITEM	PART NUMBER	QTY	TRANS CODE	DESCRIPTION	DESCRIZIONE
1	4957197	1	31I	LEVEL GAUGE	INDICATORE LIVELLO
2	4977116	1	50T	PLUG	TAPPO
3	4952644	1	64F	FUEL FILTER - IN ALTERNATIVE	FILTRO COMBUSTIBILE - IN ALTERNATIVA
	79043679	1	64F	FUEL FILTER - IN ALTERNATIVE	FILTRO COMBUSTIBILE - IN ALTERNATIVA
4	10184317	2	20R	FITTING 14x1,5x27	RACCORDO 14x1,5x27
		1	20R	FITTING 14x1,5x27 C2403	RACCORDO 14x1,5x27 C2403
5	10263460	1	133R	SEAL 22,2x28	ROSETTA DI TENUTA 22,2x28
6	10280060	5	133R	SEAL 14,2x20	ROSETTA DI TENUTA 14,2x20
		1	133R	SEAL 14,2x20 C2403	ROSETTA DI TENUTA 14,2x20 C2403
7	10281980	1	158S	O-RING 45,3x55	GUARNIZIONE O-R 45,3x55
8	10305171	1	95T	DRAIN PLUG 22x1,5x10	TAPPO DI SCARICO 22x1,5x10
9	10516471	9	133R	LOCKWASHER 6,1x1,8 C 644	ROSETTA DI SICUREZZA 6,1x1,8 C 644
10	10516671	1	133R	LOCKWASHER 8,1x2,2 C 614	ROSETTA DI SICUREZZA 8,1x2,2 C 614
11	10517071	4	133R	LOCKWASHER 12,2x3,1	ROSETTA DI SICUREZZA 12,2x3,1
12	10794011	8	16D	NUT 4x0,7x3,2	DADO 4x0,7x3,2
13	11186371	8	133R	LOCKWASHER 4,1x0,9	ROSETTA DI SICUREZZA 4,1x0,9
14	12174090	3	18CC	COLLAR 32,52x14	COLLARE 32,52x14
15	12179450	4	18CC	COLLAR 9/16x3	COLLARE 9/16x3
		2	18CC	COLLAR 9/16x3 C2403	COLLARE 9/16x3 C2403
16	15540521	4	40V	SCREW 12x1,25x35	VITE 12x1,25x35
17	15836211	8	16D	NUT 8x1x5 C 644	DADO 8x1x5 C 644
18	16043021	2	40V	SCREW 8x1,25x12 C 614	VITE 8x1,25x12 C 614

FUEL TANK AND LINES - SERBATOIO COMBUSTIBILE E TUBAZIONI - RESERVOIR ET CANALISATIONS COMBUSTIBLE - KRAFTSTOFFTANK UND LEITUNGEN - - DEPOSITO DE COMBUSTIBLE Y TUBERIAS

A2.01

N.T.R. 1025 - 30.03.1989
004.04.053.06

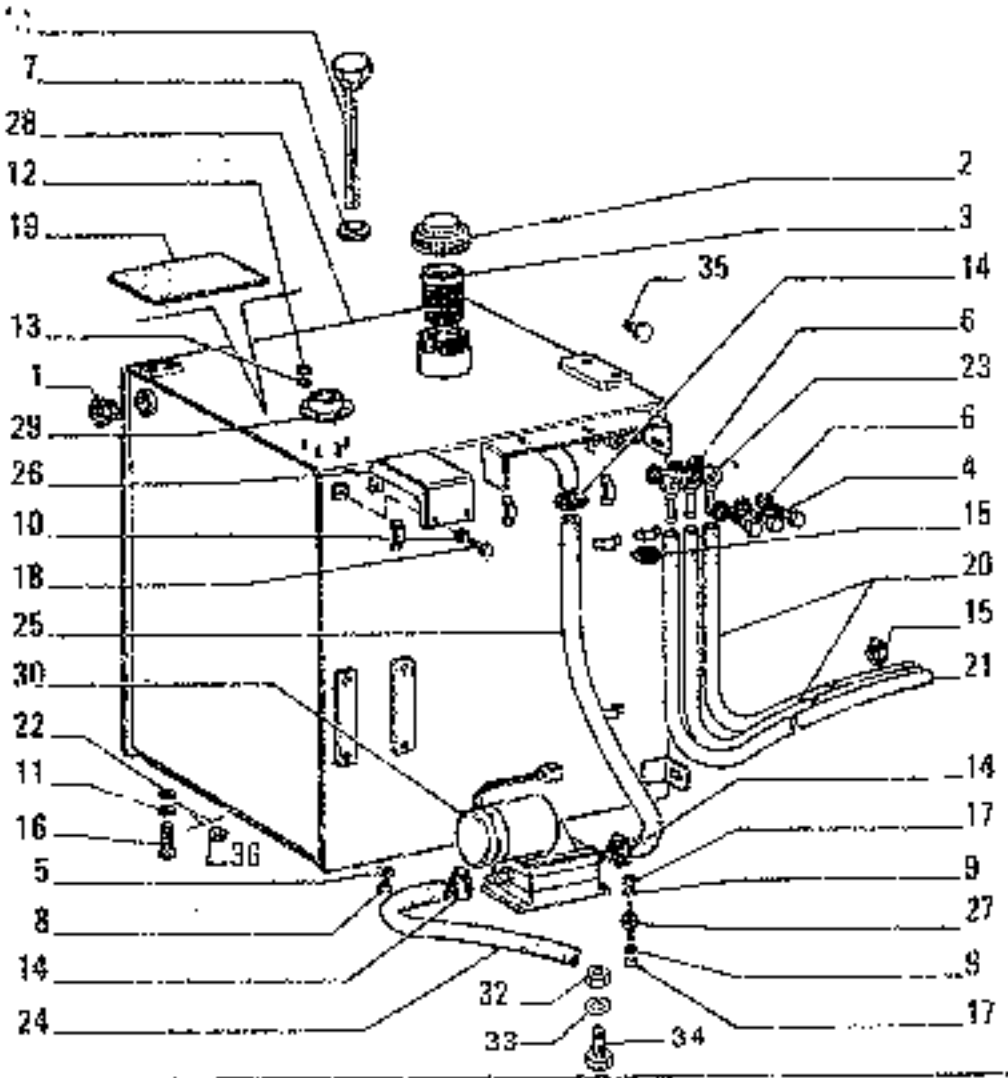

ITEM	PART NUMBER	QTY	TRANS CODE	DESCRIPTION	DESCRIZIONE
19	45015482	1	64P	FLOOR PLATE	PEDANA
20	45016857	1	285T	HOSE	TUBO FLESSIBILE
		1	285T	HOSE D2403	TUBO FLESSIBILE D2403
21	45016858	1	285T	HOSE	TUBO FLESSIBILE
22	45017038	4	131R	WASHER	ROSETTA
23	45020315	2	20R	FITTING	RACCORDO
		1	20R	FITTING D2403	RACCORDO D2403
24	71300697	1	392T	HOSE ASSY	TUBO FLESS.C/RACCORDI
25	71300698	1	392T	HOSE ASSY	TUBO FLESS.C/RACCORDI
26	71301754	1	70R	GUARD C 614	RIPARO C 614
27	71301764	4	61T	CUSHION PAD C 644	TASSELLO ELASTICO C 644
28	71309080	1	215S	TANK	SERBATOIO
29	71309361	1	70F	FLANGE	FLANGIA
30	71309667	1	31E	ELECTROPUMP - ASSEMBLY SEE SGR. A2.02	ELETTROPOMPA - COMPLETO VEDERE SGR. A2.02
31	71310296	1	91A	DIPSTICK	ASTA LIVELLO
32	12574211	4	10D	NUT (*) 6x1x7,8	DADO (*) 6x1x7,8
33	10519401	4	132R	LOCKWASHER (*) 8,15x12	ROSETTA DI SICUREZZA (*) 8,15x12
34	10803231	4	40V	SCREW (*)	VITE (*)
35	10900671	1	53T	PLUG 14x1,5x9 D2403	TAPPO 14x1,5x9 D2403
36	14496801	4	132R	LOCKWASHER 15x28 D2403	ROSETTA DI SICUREZZA 15x28 D2403
(*)			469P	FOR SPECIAL EQUIPMENT 00160-71310085	PER VARIANTE 00160-71310085

FUEL TANK AND LINES — SERBATOIO COMBUSTIBILE E TUBAZIONI — RESERVOIR ET CANALISATIONS COMBUSTIBLE — KRAFTSTOFFTANK UND LEITUNGEN — DEPÓSITO DE COMBUSTIBLE Y TUBERÍAS

A2.01

N.I.R. 1028 - 30.03.1988

604.04.053.06

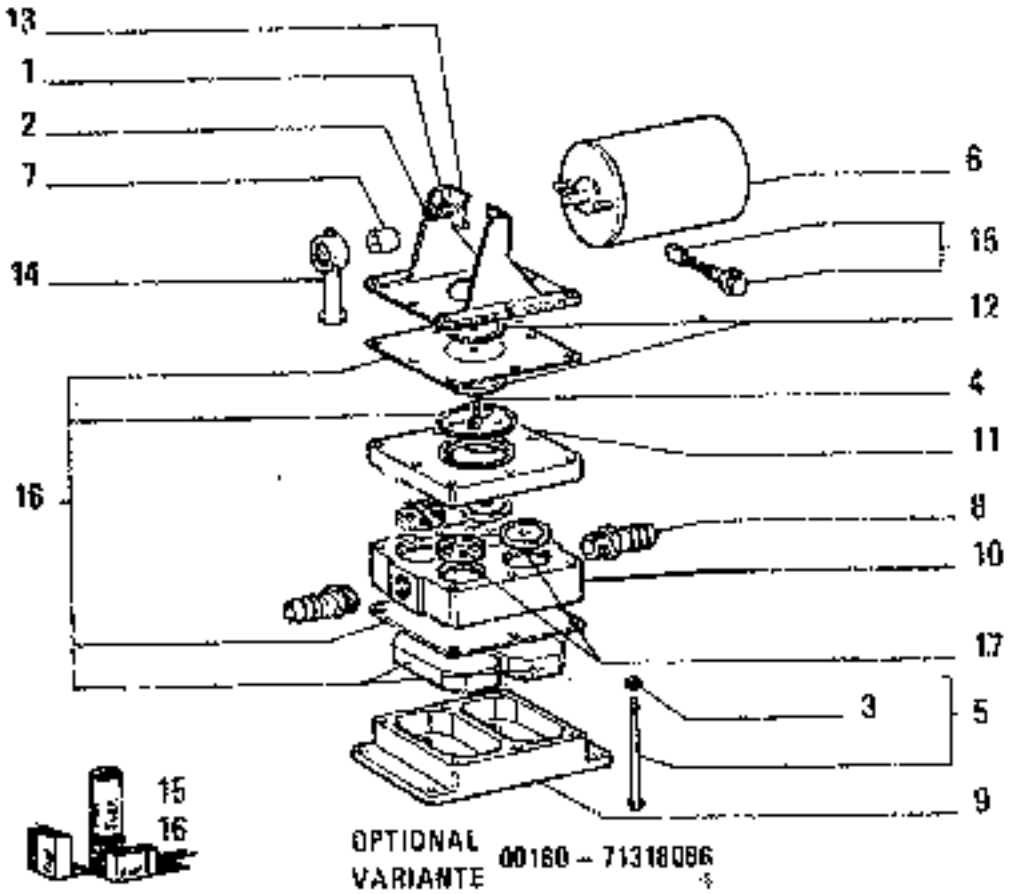

ITEM	PART NUMBER	QTY	TRANS CODE	DESCRIPTION	DESCRIZIONE
1	10516471	2	132R	LOCKWASHER 6,1x1,8	ROSETTA DI SICUREZZA 6,1x1,8
2	10725911	2	100	NUT 6x1x4	DADO 6x1x4
3	10725940	6	100	NUT 6x1x4	DADO 6x1x4
4	10979440	1	40V	SCREW 6x1x10	VITE 6x1x10
5	16036540	6	40V	SCREW COMPL. 6x1x100	VITE COMPL 6x1x100
6	45482306	1	137M	ELECTRIC MOTOR	MOTORINO ELETTRICO
7	79062836	1	10E	ECCENTRIC	ECCENTRICO
8	71304373	2	2GR	FITTING	RACCORDO
9	71304374	1	30RC	BODY	CORPO
10	71304378	1	300C	BODY	CORPO
11	71304379	1	300C	BODY	CORPO
12	71304380	2	60D	DISC	DISCO
13	71304385	1	300S	SUPPORT	SUPPORTO
14	71304389	1	50B	LINK - ASSEMBLY	BIELLA - COMPLETO
15	79064396	1	2K	KIT	KIT
16	79064400	1	2K	KIT	KIT
17	45482314	2	10V	VALVE	VALVOLA

71309667

FUEL PUMP – POMPA ALIMENTAZIONE – POMPE D'ALIMENTATION – KRAFTSTOFFPUMPE
BOMBA DE ALIMENTACIÓN

A2.02

N.V.R. 705 - 30.7.1986
504.04.053.04

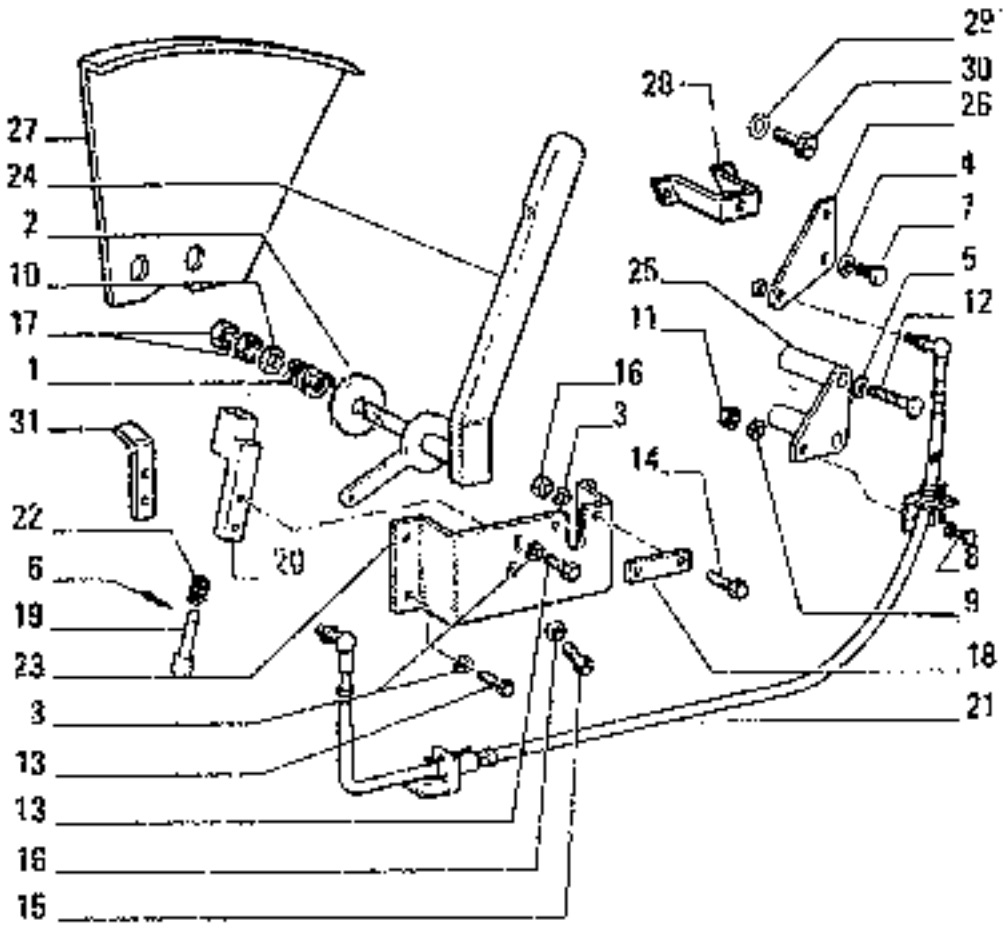

ITEM	PART NUMBER	QTY	TRANS CODE	DESCRIPTION	DESCRIZIONE
1	538485	1	008M	SPRING	MOLLA
2	587468	1	600	DISC	DISCO
3	10516671	8	133G	LOCKWASHER 8,1x2,2	ROSETTA DI SICUREZZA 8,1x2,2
4	10571571	2	132R	LOCKWASHER 6,1x1,6 **C 833**	ROSETTA DI SICUREZZA 6,1x1,6 **C 833**
5	10571871	2	133R	LOCKWASHER 10,2x2,7 **C 833**	ROSETTA DI SICUREZZA 10,2x2,7 **C 833**
6	10734201	1	270C	COTTER PIN 1,7x18,5 **C2434**	COPIGLIA 1,7x18,5 **C2434**
7	10902321	2	40V	SCREW 6x1x18 **C 833**	VITE 6x1x18 **C 833**
8	10977621	2	40V	SCREW 5x0,8x16	VITE 5x0,8x16
9	11195471	2	131R	LOCKWASHER 5,1x1,1	ROSETTA DI SICUREZZA 5,1x1,1
10	12646901	1	131R	WASHER 12,2x28	ROSETTA 12,2x28
11	15890411	2	100	NUT 5x0,8x4	DADO 5x0,8x4
12	15971421	2	40V	SCREW 10x1,25x60 **C 833**	VITE 10x1,25x60 **C 833**
13	16043321	5	40V	SCREW 8x1,25x18	VITE 8x1,25x18
14	16043371	2	40V	SCREW 8x1,25x18	VITE 8x1,25x18
15	16043621	1	40V	SCREW 8x1,25x25	VITE 8x1,25x25
16	16100811	2	100	NUT 8x1,25x6,5	DADO 8x1,25x6,5
17	16103611	2	100	NUT 12x1,25x7	DADO 12x1,25x7
18	45019250	1	410P	PLAQUE	PIASTRINA
19	45020654	1	65P	PIN **C2434**	PERNO **C2434**
20	45020655	1	225S	BRACKET **C2434**	STAFFA **C2434**
21	45020658	1	73F	FLEXIBLE SHAFT **C 801**	FLESSIBILE **C 801**
	71301319	1	73F	FLEXIBLE SHAFT **D 801**	FLESSIBILE **D 801**
22	45020704	1	100M	SPRING **C2434**	MOLLA **C2434**
23	71301661	1	300S	SUPPORT	SUPPORTO

THROTTLE CONTROL LINKAGE – COMANDI ACCELERATORE – COMMANDES D'ACCELERATEUR – GASREGULIERUNG – MANDOS DEL ACELERADOR

L6

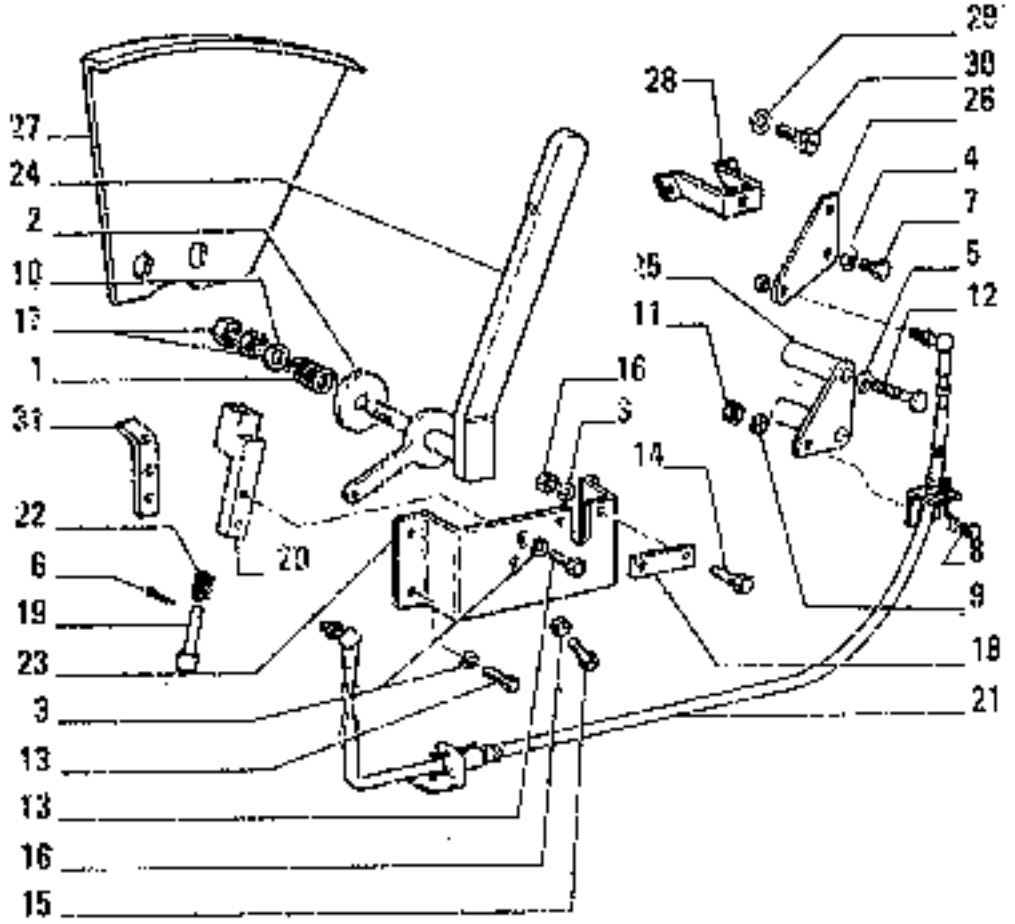

ITEM	PART NUMBER	QTY	TRANS CODE	DESCRIPTION	DESCRIZIONE
24	71303679	1	45L	LEVER	LEVA
25	71304791	1	300S	SUPPORT D 833	SUPPORTO D 833
26	71310071	1	225S	BRACKET D 833	STAFFA D 833
27	71308563	1	138S	REFERENCE SECTOR (01-02)("X")	SETTORE DI RIFERIMENTO (01-02)("X")
28	71319735	1	225S	BRACKET D 833	STAFFA D 833
29	10511871	2	132R	LOCKWASHER 10x2,5 D 833	RONDELLA DI SICUREZZA 10x2,5 D 833
30	15970121	2	40V	SCREW 10x1,25x14 D 833	VITE 10x1,25x14 D 833
31	71301652	1	225S	BRACKET D24036	STAFFA D24036
(*)			463P	FOR SPECIAL EQUIPMENT 00020-71312492	PER VARIANTE 00020-71312492
(**)			463P	FOR SPECIAL EQUIPMENT 00076-71312054	PER VARIANTE 00076-71312054

THROTTLE CONTROL LINKAGE – COMANDI ACCELERATORE – COMMANDES D'ACCELERATEUR – GASREGULIERUNG – MANDOS DEL ACELERADOR

2 A2.21
N.T.R. 1025 - 30.03.1989
604.04.053.06

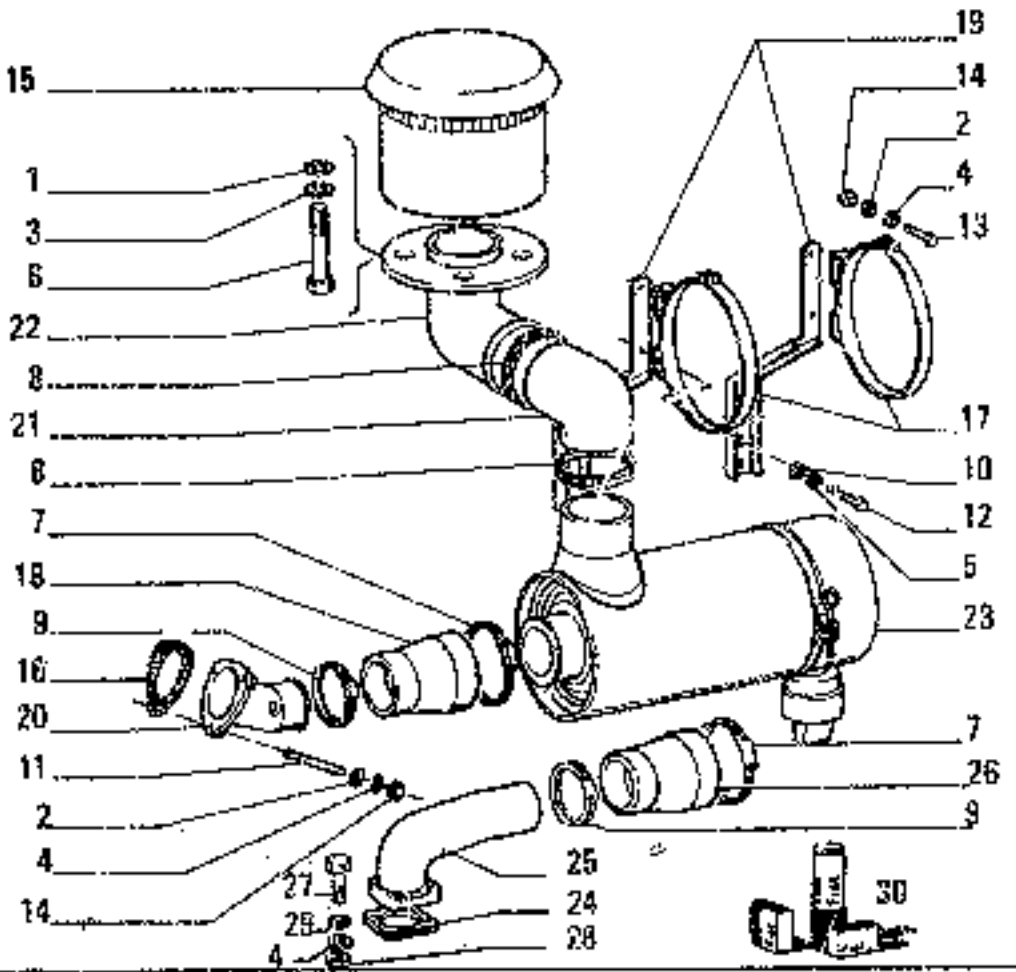

ITEM	PART NUMBER	QTY	TRANS CODE	DESCRIPTION	DESCRIZIONE
1	10519401	4	133R	LOCKWASHER 6,35x12	ROSETTA DI SICUREZZA 6,15x12
2	10519601	4	131R	WASHER 8,15x17	ROSETTA 8,15x17
3	10571571	4	131R	WASHER 6,1x1,6	ROSETTA 6,1x1,6
4	10571771	11	132R	LOCKWASHER 8,1x2	ROSETTA DI SICUREZZA 8,1x2
5	10571871	4	152R	LOCKWASHER 10,2x2,2	ROSETTA DI SICUREZZA 10,2x2,2
6	10902221	4	40V	SCREW 6x16	VITE 6x16
7	12174490	1	180C	COLLAR 92/112x14	COLLARE 92/112x14
		2	180C	COLLAR 92/112x14 D2481	COLLARE 92/112x14 D2481
8	12174590	2	180C	COLLAR 107/127x14 D2481	COLLARE 107/127x14 D2481
9	12174990	1	180C	COLLAR 77/97x14	COLLARE 77/97x14
10	12638601	4	181R	WASHER 10,2x18	ROSETTA 10,2x18
11	13543621	8	210P	STUD 8x1,25x46 C 833	PRIGIONIERO 8x1,25x46 C 833
12	15970621	4	40V	SCREW 10x1,25x22	VITE 10x1,25x22
13	16043421	4	40V	SCREW 8x1,25x20	VITE 8x1,25x20
14	16100811	7	108	NUT 8x1,25x6,5	DADO 8x1,25x6,5
15	45014337	1	234P	AIR INTAKE	PRESA ARIA
16	45017116	1	123C	SEAL ASSY C 833	GUARNIZIONE TENUTA FRONTALE C 833
17	71304241	2	225S	BRACKET	STAFFA
18	71306409	1	30M	SLEEVE C 633	MANICOTTO C 633
19	71306415	2	225S	BRACKET	STAFFA
20	71306416	1	70F	FLANGE C 633	FLANGIA C 633
21	71306561	1	30M	SLEEVE	MANICOTTO
22	71306928	1	193T	TUBE	TUBO RIGIDO
23	76000121	1	66F	AIR CLEANER - ASSEMBLY SEE SHT. A2.23	FILTRO ARIA - COMPLETO VEDERE SGR. A2.23

AIR CLEANER AND DUCTS – FILTRO ARIA E TUBAZIONI – FILTRE A AIR ET CANALISATIONS – LUFTFILTER UND LEITUNGEN – FILTRO DE AIRE Y TUBERIAS

A2.22 | 1

N.T.R. 1025 - 30/03/1989
604.04.053.06

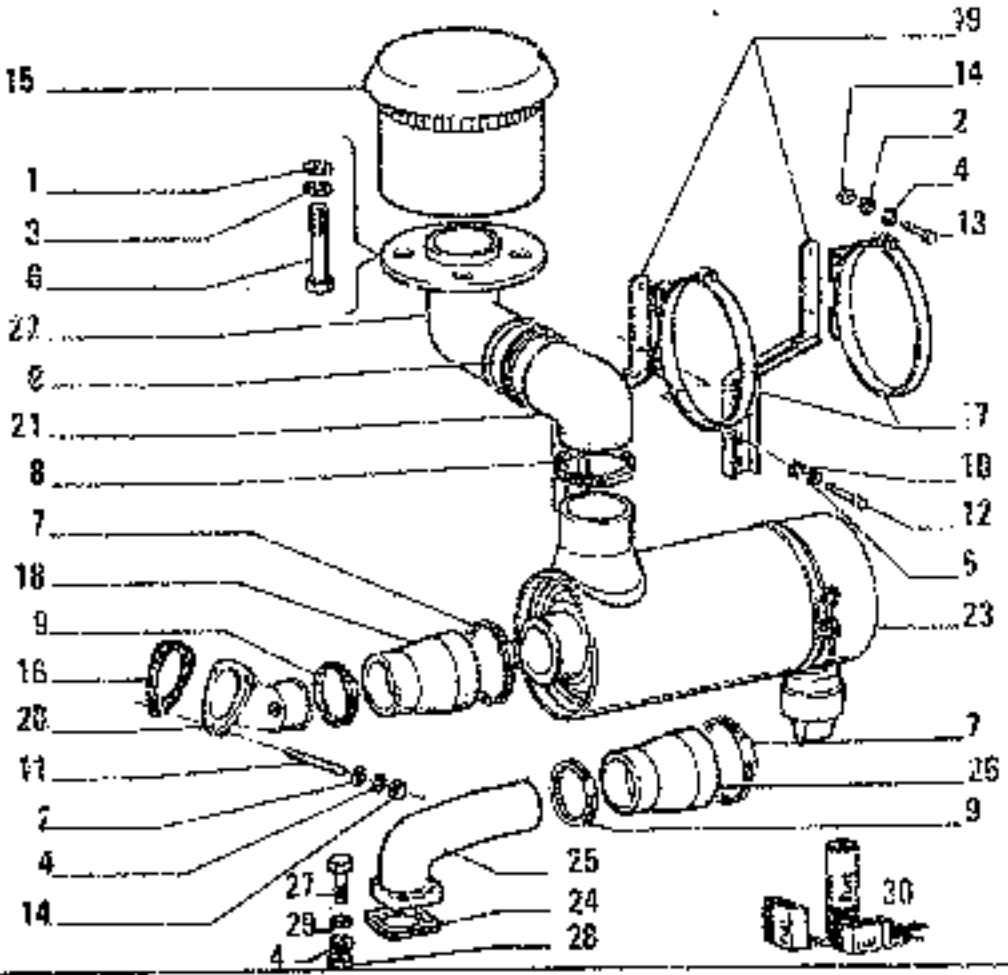

ITEM	PART NUMBER	QTY	TRANS CODE	DESCRIPTION	DESCRIZIONE
24	4632108	1	123G	SEAL ASSY D 833	GUARNIZIONE TENUTA FRONTALE D 833
25	79336679	1	70F	FLANGE D 833	FLANGIA D 833
26	71318713	1	20M	SLEEVE D 833	MANICOTTO D 833
27	15049831	4	40V	SCREW 8x1,25x30 D 833	VITE 8x1,25x30 D 833
28	15100821	4	90C	NUT 8x1,25x6,5 D 833	DADO 8x1,25x6,5 D 833
29	10519601	4	131R	WASHER 8,15x17 D 833	ROSETTA 8,15x17 D 833
30	79086428	1	1K	KIT SEE PAGE 9	KIT VED. PAG.9

AIR CLEANER AND DUCTS – FILTRO ARIA E TUBAZIONI – FILTRE A AIR ET CANALISATIONS – LUFTFILTER UND LEITUNGEN – FILTRO DE AIRE Y TUBERÍAS

A2.22	1

N.T.R. 1825 - 30.03.1989
604.04.053.06

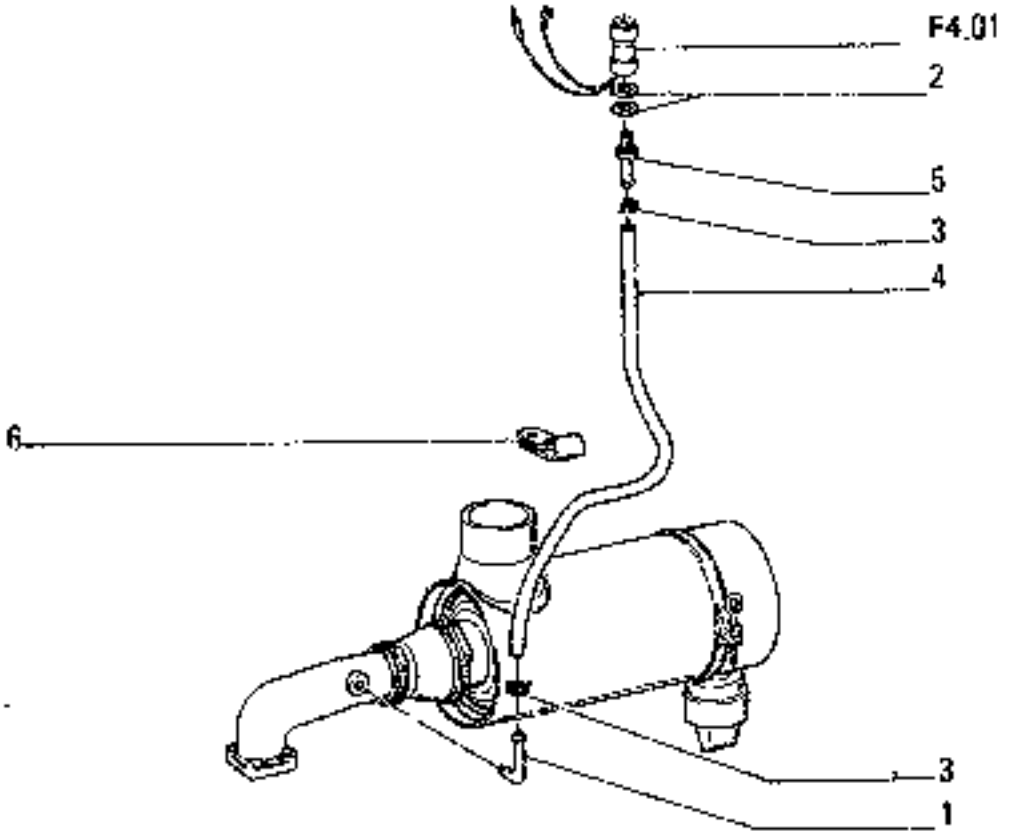

ITEM	PART NUMBER	QTY	TRANS CODE	DESCRIPTION	DESCRIZIONE
1	4951845	1	195T	TUBE	TUBETTO
2	10284460	2	4316	WASHER 10,2x16	ROSETTA 10,2x16
3	12179490	2	100C	COLLAR 8/16	COLLARE 8/16
4	45017414	1	265T	HOSE	TUBO FLESSIBILE
5	45020240	1	220	FITTING	RACCORDO
6	45020755	1	231S	CLIP	STAFFETTA

AIR CLEANER AND DUCTS — FILTRO ARIA E TUBAZIONI — FILTRE A AIR ET CANALISATIONS — LUFTFILTER UND LEITUNGEN — FILTRO DE AIRE Y TUBERIAS

A2.22	2

N.C.R. 1025 - 30.03.1989
604.04.053.06

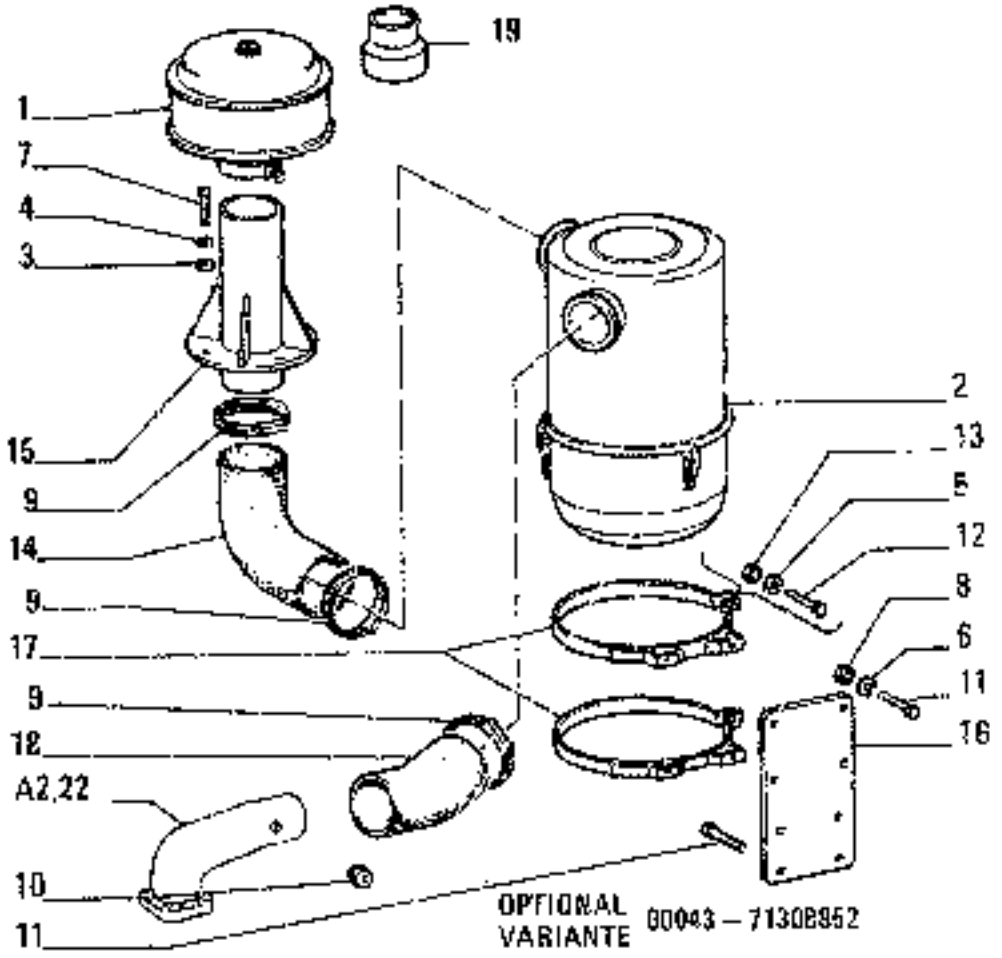

ITEM	PART NUMBER	QTY	TRANS CODE	DESCRIPTION	DESCRIZIONE
1	43942338	1	201P	PRECLEANER	PREFILTRO
2	8569704	1	64F	AIR CLEANER - SEE SGR A223/1	FILTRO ARIA - VEDERE SGR. A223/1
3	10519401	4	131R	WASHER 6,15x12	ROSETTA 6,15x12
4	10571571	4	132R	LOCKWASHER 6,1x1,6	ROSETTA DI SICUREZZA 6,1x1,6
5	10571771	2	132R	LOCKWASHER 8,1x2	ROSETTA DI SICUREZZA 8,1x2
6	10571871	4	132R	LOCKWASHER 10,2x2,2	ROSETTA DI SICUREZZA 10,2x2,2
7	10902221	4	40W	SCREW 6x1x16	VITE 6x1x16
8	12164711	4	30D	NUT 10x1,25x8	DADO 10x1,25x8
9	12174490	3	169C	COLLAR 92/112x14	COLLARE 92/112x14
10	14323911	1	50T	PLUG 10x1,25x14	TAPPO 10x1,25x14
11	15970721	6	40W	SCREW 10x1,25x25	VITE 10x1,25x25
12	16044021	2	40W	SCREW 8x1,25x40	VITE 8x1,25x40
13	16100811	2	10D	NUT 8x1,25x6,5	DADO 8x1,25x6,5
14	71308853	1	85S	ELBOW	GOMITO
15	71308854	1	193T	TUBE C 841	TUBO RIGIDO C 841
	71318328	1	193T	TUBE D 841	TUBO RIGIDO D 841
16	71308859	1	105P	PLATE	PIASTRA
17	71308860	2	225S	BRACKET	STAFFA
18	71308870	1	30M	SLEEVE	MANICOTTO
19	71318315	1	30M	SLEEVE D 841	MANICOTTO D 841

AIR CLEANER AND DUCTS – FILTRO ARIA E TUBAZIONI – FILTRE A AIR ET CANALISATIONS
LUFTFILTER UND LEITUNGEN – FILTRO DE AIRE Y TUBERÍAS

A2.22/1

N.T.R. 79S - 30.7.1986
604.04.053.04

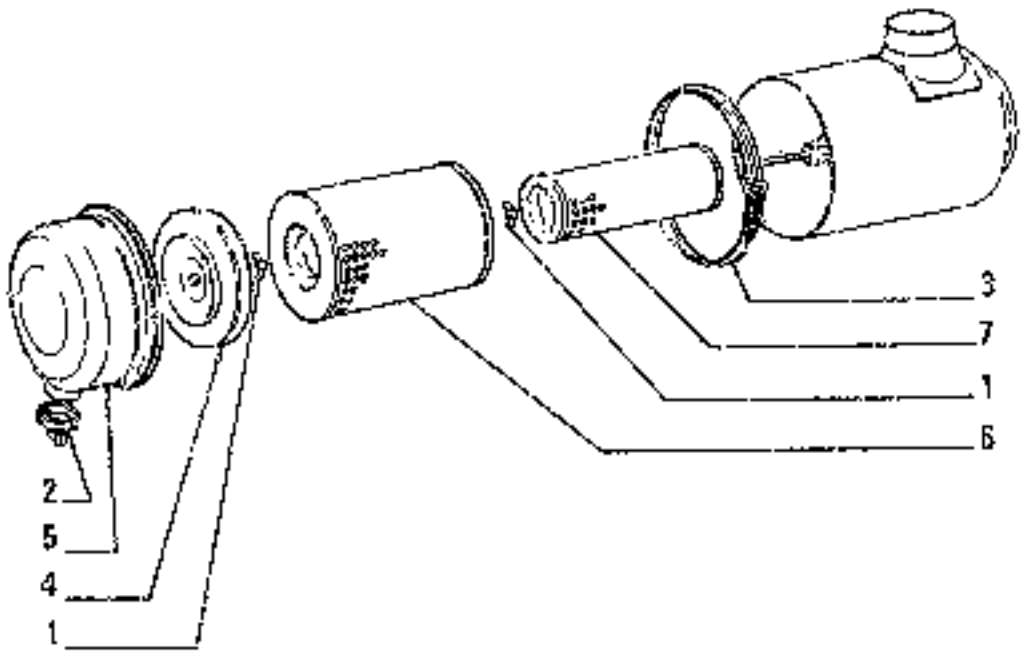

ITEM	PART NUMBER	QTY	TRANS CODE	DESCRIPTION	DESCRIZIONE
1	70219517	2	10D	NUT	DADO
2	70684057	1	10V	VALVE	VALVOLA
3	71304653	1	18C	COLLAR	COLLARE
4	73046963	1	26G	COVER	COPERCHIO
5	73046854	1	19V	PAN	VASCHETTA
6	79011386	1	20E	FILTERING ELEMENT	ELEMENTO FILTRANTE
7	79011387	1	20E	FILTERING ELEMENT	ELEMENTO FILTRANTE

76606121

AIR CLEANER - FILTRO ARIA - FILTRE A AIR - LUFTFILTER - FILTRO DE AIRE

A2.23

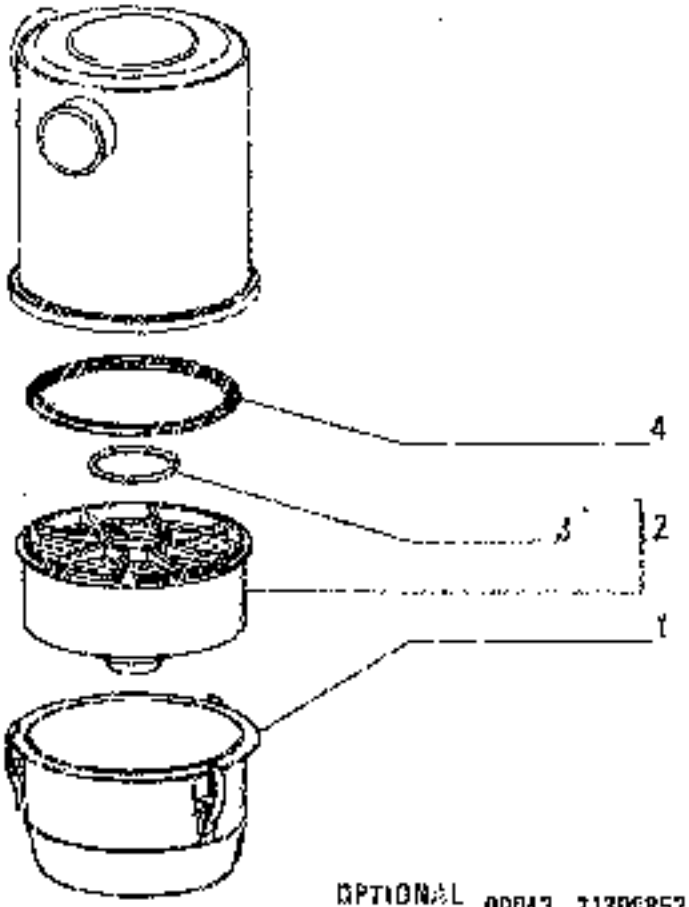

OPTIONAL VARIANTS 00043 - 71306852

ITEM	PART NUMBER	QTY	TRANS CODE	DESCRIPTION	DESCRIZIONE
1	49 8514	1	197	PAN - ASSEMBLY	VASCHETTA - COMPLETO
2	8322167	1	10E	FILTERING ELEMENT - ASSEMBLY	ELEMENTO FILTRANTE - COMPLETO
3	8322173	1	120G	GASKET	GUARNIZIONE PIANA
4	8322178	1	120G	GASKET	GUARNIZIONE PIANA

8565704

AIR CLEANER – FILTRO ARIA – FILTRE A AIR – LUFTFILTER – FILTRO DE AIRE

A2.23/1

L13

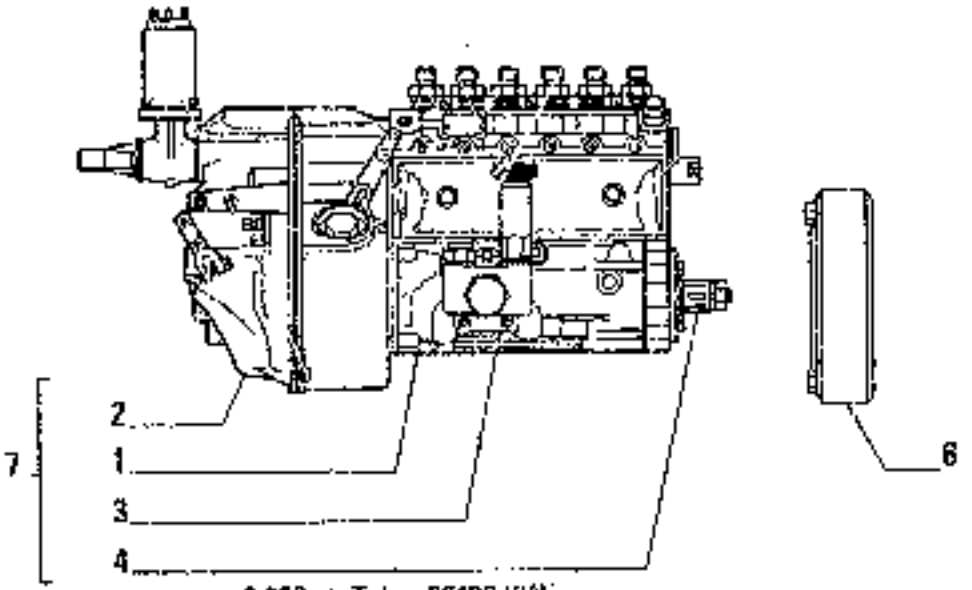

C 833 → Tel.n. 00480 (01)
00084 (02)
00029 (03)
00101 (04)
00029 (05)

ITEM	PART NUMBER	QTY	TRANS CODE	DESCRIPTION	DESCRIZIONE
1	1	1	1587	INJECTION PUMP - ASSEMBLY SEE SGR. A227(*)	POMPA INIEZIONE - COMPLETO VEDERE SGR. A227(*)
2	2	1	268	SPEED GOVERNOR - ASSEMBLY SEE SGR. A228(*)	REGOLATORE DI VELOCITÀ - COMPLETO VEDERE SGR. A228(*)
3	3	1	154P	FUEL PUMP - ASSEMBLY SEE SGR. A225(*)	POMPA ALIMENTAZIONE - COMPLETO VEDERE SGR. A225(*)
4	767373	1	955	BUSHING -3	BOCCOLA -3
	767374	1	959	BUSHING +3	BOCCOLA +3
6	4750943	1	184	ADVANCE VARIATOR - ASSEMBLY SEE SGR. A233	VARIATORE DI ANTICIPO - COMPLETO VEDERE SGR. A233
7 (*)	4765215	1	1096 1485	INJECTION EQUIPMENT - ASSEMBLY ONLY SEPARABLE PARTS ARE SUPPLIED	GRUPPO INIEZIONE - COMPLETO SI FORNISCONO SOLO LE PARTI

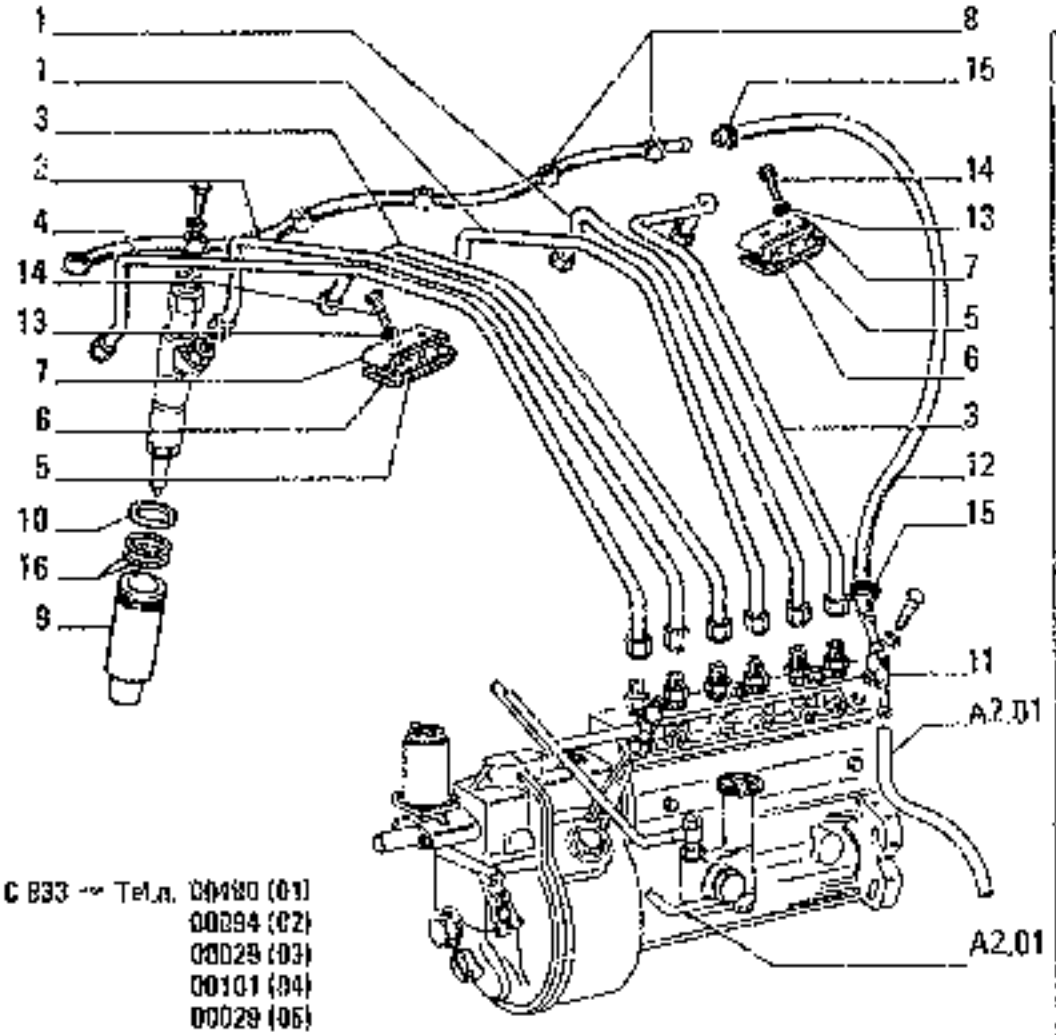

C 833 -- Tel.n. 00180 (01)
00094 (02)
00029 (03)
00101 (04)
00029 (05)

ITEM	PART NUMBER	QTY	TRANS CODE	DESCRIPTION	DESCRIZIONE
1	767409	2	193E	TUBE	TUBO RIGIDO
2	767418	1	193E	TUBE	TUBO RIGIDO
3	768568	2	193E	TUBE	TUBO RIGIDO
4	768593	1	193T	TUBE	TUBO RIGIDO
5	4543282	2	78R	FASTENING BLOCK	BLOCCHETTO DI FISSAGGIO
6	4641875	2	97S	HALF CONNECTOR	SEMIMORSETTO
7	4641876	2	97S	HALF CONNECTOR	SEMIMORSETTO
8	4647615	1	193T	TUBE	TUBO RIGIDO
9	4699153	6	101A	CASING	ASTUCCIO
10	4717654	6	135R	WASHER	ROSETTA
11	4739148	1	193T	TUBE	TUBO RIGIDO
12	4760295	1	892T	HOSE ASSY	TUBO FLESS.C/RACCORDI
13	10571470	4	135R	LOCKWASHER 5,6x1,2	ROSETTA DI SICUREZZA 5,6x1,2
14	10976021	1	40V	SCREW 5x0,8x20	VITE 5x0,8x20
15	12179490	2	180C	COLLAR 9/16x8	COLLARE 9/16x8
16	14453981	12	139G	O-RING 1,78x25,12	GUARNIZIONE O-R 1,78x25,12

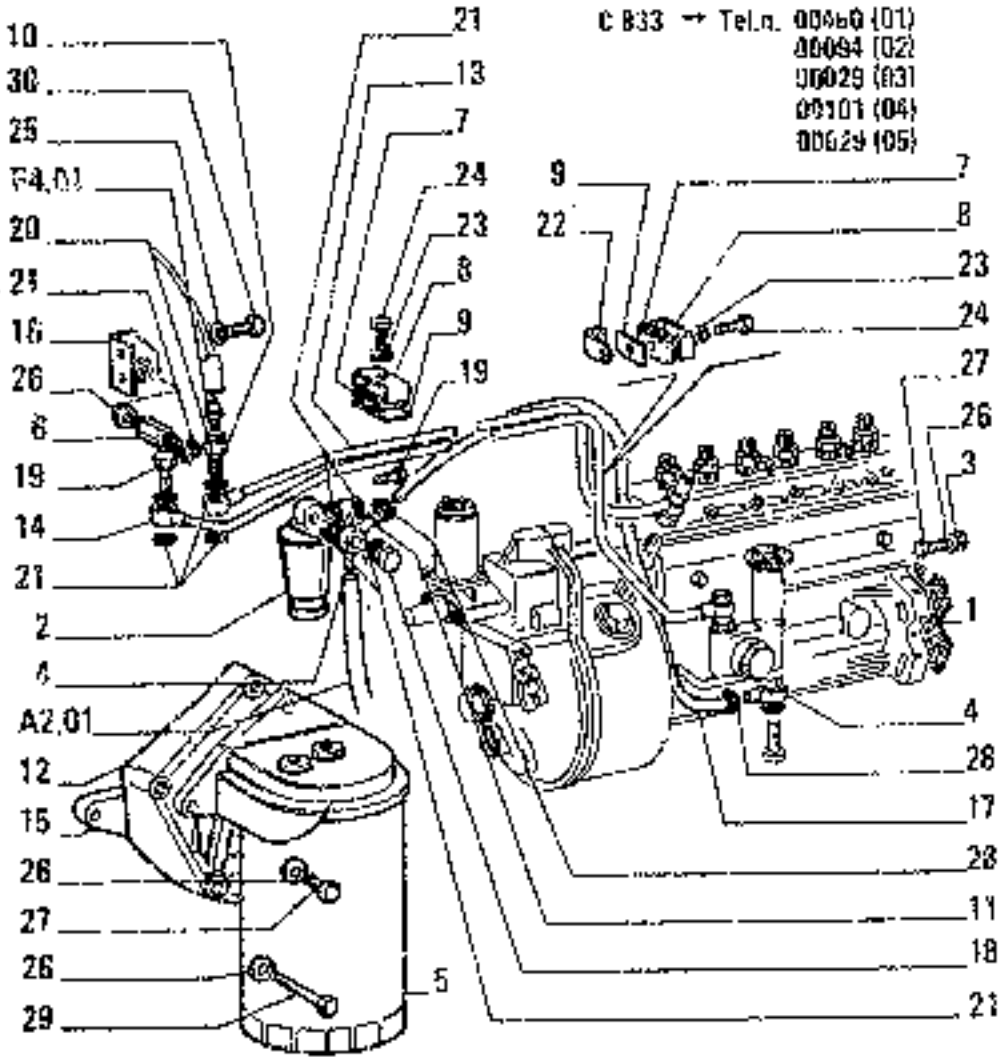

FE18

A2.24 TAV. 3 PAG.1

ITEM	PART NUMBER	QTY	TRANS CODE	DESCRIPTION	DESCRIZIONE
1	561353	1	120G	SEAL ASSY	GUARNIZIONE TESTATA FRONTALE
2	740314	1	201P	PRECLEANER	PREFILTRO
3	759850	4	131R	WASHER	ROSETTA
4	4551498	2	31R	FITTING	RACCORDO
5	4618309	1	84F	TUBE ASSY - SEE SGR A26	FILTRO COMBUSTIBILE - COMPLETO VEDERE SGR A26
6	4620038	1	20R	FITTING	RACCORDO
7	4659217	2	78B	FASTENING BLOCK	BLOCCHETTO DI FISSAGGIO
8	4659218	2	97B	HALF CONNECTOR	SOTTOMORSETTO
9	4659219	2	110P	PLAQUE	PIASTRINA
10	4724015	1	90B	FILLER PLUG	BOCCHETTONE INIEZIONE
11	4741072	1	20R	FITTING	RACCORDO
12	4758953	1	206S	SUPPORT	SUPPORTO
13	4761172	1	193T	TUBE	TUBO RIGIDO
14	4764170	1	193T	TUBE	TUBO RIGIDO
15	4764175	1	75D	SPACER	DISTANZIALE
16	4764887	1	225S	BRACKET	STAFFA
17	4765047	1	192T	HOSE ASSY	TUBO FLESS CARACCIOLI
18	10182611	1	50T	PLUG 14x1,5x14	TAPPO 14x1,5x14
19	10184317	2	90B	FILLER PLUG 14x1,5x27	BOCCHETTONE INTRODUZIONE 14x1,5x27
20	10260180	1	131R	WASHER 10,2x14	ROSETTA 10,2x14
21	10280060	13	183R	SEAL 14,2x20	ROSETTA DI TENUTA 14,2x20
22	10441390	2	231S	CLIP 12x7	STAFFETTA 12x7
23	10571471	2	132R	LOCKWASHER 5,1x1,2	ROSETTA DI SICUREZZA 5,1x1,2
24	10978221	2	40V	SCREW 5x0,8x25	VITE 5x0,8x25
25	11183871	2	132R	LOCKWASHER 8,4x16	ROSETTA DI SICUREZZA 8,4x16

FUEL INJECTION SYSTEM – ALIMENTAZIONE AD INIEZIONE – ALIMENTATION PAR INJECTION – EINSPRITZAUSRUESTUNG – ALIMENTACIÓN POR INYECCIÓN

A2.24 | 3

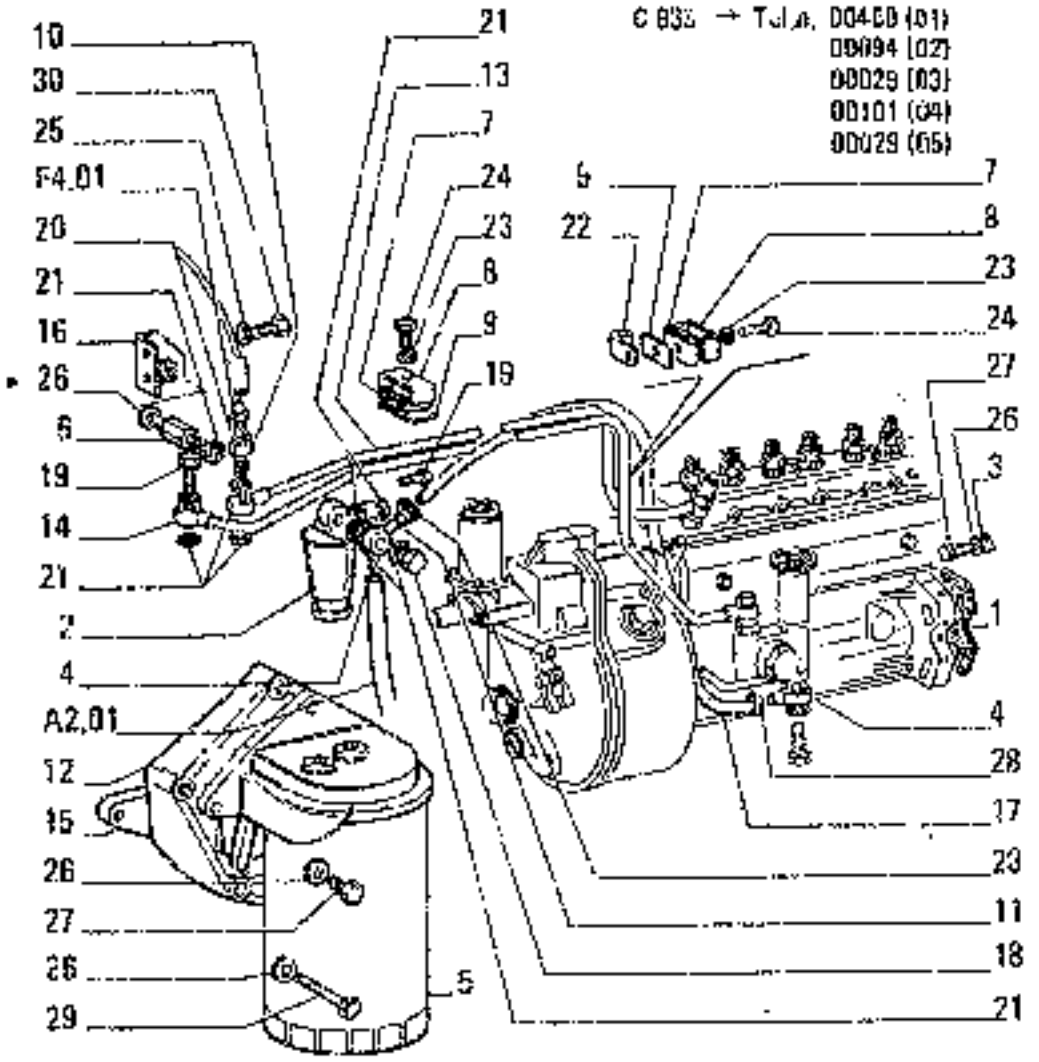

ITEM	PART NUMBER	QTY	TRANS CODE	DESCRIPTION	DESCRIZIONE
26	11198371	1*	132II	LOCKWASHER 10,5x20	ROSETTA DI SICUREZZA 10,5x20
27	11307021	4	40V	SCREW 10x1,25x40	VITE 10x1,25x40
28	12174490	2	156C	COLLAR 92/112x14	COLLARE 92/112x14
29	15971921	3	40V	SCREW 10x1,25x105	VITE 10x1,25x105
30	16043221	2	40V	SCREW 8x1,25x16	VITE 8x1,25x16

FUEL INJECTION SYSTEM – ALIMENTAZIONE AD INIEZIONE – ALIMENTATION PAR INJECTION –
EINSPRITZAUSRUESTUNG – ALIMENTACIÓN POR INYECCIÓN

A2.24 | 3

	DESIGNAZIONE BASE	BASIC DESIGNATION	DESIGNATIONS BASES	GRUNDBEZEICHNUNGEN	DENOMINACIONES BASE
1520	CILINDRO FRENO	BRAKE CYLINDER	CYLINDRE DE FREIN	BREMSZYLINDER	CILINDRO DE FRENO
1590	GUARNIZIONE LIQUIDA	GASKET LIQUID	PRODUIT LIQUID POUR ETANCHE	FLUESSIGDICHTUNG	SELLADOR
1598	RUOTA DENTATA	GEAR WHEEL	BARBOTIN	TREIBRAD	RUEDA MOTRIZ
1599	SILENZIATORE SUPPLEMENTARE	AUXILIARY SILENCER	SILENCIEUX SUPPLE-MENTAIRE	ZWISCHENAUSPUF-TOPF	SILENCIADOR SUPLE-MENTARIO
1606					
1608	CHIOCCIOLA	LEAD NUT	ECROU EN CARACOLE	SPINDEL	TUERCA
1609	GRANULATO FERROSO	FERROUS GRANULATE	GRANULE FERRUGINEUX	KOERNIGES EISEN	GRANULADO DE HIERRO
1610	RUOTA	WHEEL	ROUE	RAD	RUEDA
1615	SILENZIATORE	MUFFLER	SILENCIEUX	SCHALLDAEMPFER	SILENCIADOR
1617	TRASMETTITORE	SENDING UNIT	TRANSMETTEUR	KONTAKTGEBER	CONTACTOR
1626	AT(RIPPER) SCRAPER	SCRAPER IMPLEMENT	EQUIPEMENT RACLEUR	SCHAPPEINRICHTUNG	
1631	CILINDRO,CLASSE	CYLINDER,CLASS...	CYLINDRE,CLASSE...	ZYLINDER,KLASSE...	CILINDRO,CLASE...
1649	GRASSO	GREASE	GRAISSE		
1651	POMPA IDRAULICA	HYDRAULIC PUMP	POMPE HYDRAULIQUE	HD-PUMPE	BOMBA HIDRAULICA
1661	RUOTA LIBERA	FREE WHEEL	ROUE LIBRE	FREILAUF	RUEDA LIBRE
1676	SINCRONIZZATORE	SYNCHRONIZER	SYNCHRONISEUR	SYNCHRONISIERUNG	SINCRONIZADOR
1680	CILINDRO PNEUMATICO	AIR CYLINDER	CYLINDRE PNEUMATIQ	PNEUMATISCHER ZYLINDER	CILINDRO NEUMATICO
1680					
1690	CILINDRETTO	BARREL	CYLINDRE	ZYLINDER	CILINDRO
1698	RUOTA MOTRICE	SPROCKET	BARBOTIN MOTEUR	ANTRIEBSRAD	RUEDA MOTRIZ
1640	CILINDRO	CYLINDER	CYLINDRE	ZYLINDER	CILINDRO
1649	POMPA SERVOCOMANDO	SERVO CONTROL PUMP	POMPE DE SERVO-COMMANDE	SERVOSTEUERUNGS-PUMPE	BOMBA DE SERVO-MANDO
1649					
1645	SMORZATORE	DAMPER	AMORTISSEUR	SCHWINGUNGS-DAEMPFER	AMORTIGUADOR
1645					
1659	PONTE	AXLE	PONT	ACHSE	PUENTE
1658	RIPPORE	BREAKER	RIPTEUR	UNTERBRECHER	RIPTOR
1655	SNODO	ARTICULATION	ARTICULATION	GELENK	ARTICULACION
1657	TRASMISSIONE FLESSIBILE	FLEXIBLE SHAFT	TRANSMISSION FLEXIBLE	BIEGSAME WELLE	ARBOL FLEXIBLE
1662	CILINDRO DI COMANDO GANASCE	WHEEL CYLINDER	CYLINDRE DE ROUE	RADBREMSZYLINDER	CILINDRO DE FRENO
1667	RUOTA TENDICINGOLO	TRACK IDLER	ROUE TENDEUSE	LEITRAD	RUEDA DE GUIA
1665	SOFFIETTO	BELLOWS	SOUFFLEUR	BLASEBALG	FUELLE
1667	TRECCIA DI MASSA	GROUND BRAID	TRESSE DE MASSE	MASSEBAND	TRENZA DE MASA
1670	CILINDRO DEL SERVOSTERZO	SERVO-ASSYSTED STEERING CYLINDER	CYLINDRE RECEPTEUR	ZYLINDER DER SERVOLENKUNG	CILINDRO DE SERVO-DIRECCION
1678					
1678	RADIATORE ACQUA	WATER RADIATOR	RADIATOR A L'EAU	WASSERKUEHLER	RADIADOR DE AGUA
1675	SOLLEVATORE IDRAULICO	HYDRAULIC LIFTER	RELEVAGE HYDRAULIQUE	KRAFTHEBER HYDRAULISCH	LEVANTE HIDRAULICO
1677	TRASPARENTE DELLO STOP	STOPLAMP LENS	TRANSPARENT DE FEUX STOP	LICHTSCHEIBE DER BREMSLEUCHTE	TAPA TRANSLUCIDA DE LUCES DE PARE
1677					
1688	RADIATORE OLIO	OIL RADIATOR	RADIATOR A HUILE	OELKUEHLER	RADIADOR DE ACEITE

	DESIGNAZIONE BASE	BASIC DESIGNATION	DESIGNATIONS-BASES	GRUNDBEZEICHNUNGEN	DENOMINACIONES BASE
150C	CHIAVE	KEY	CLE	SCHLUESSEL	LLAVE
150G	GUIDA DELLA VALVOLA	VALVE GUIDE	GUIDE-SOUPAPE	VENTILFUEHRUNG	GUIA DE VALVULA
150P	POMELLO	KNOB	BOUTON	KNOPF	BOTON
150R	RUBINETTO	COCK	ROBINET	HAHN	GRIFO
150S	SIGLA	TRADE MARK	SIGLE	KENNZEICHEN	SIGLA
150T	TIMER	TIMER	TIMER	TIMER	TIMER
1501	BARRA PORTATTREZZI	TOOL BAR	BARRE PORTE-OUTIL	GERAETETRAEGER	
151B	BARRA	BAR	BARRE	STANGE	BARRA
151C	CHIAVE A TUBO	PIPE WRENCH	CLE A TUBE	STECKSCHLUESSEL	LLAVE DE TUBO
151G	GUIDA DELLA VALVOLA DI ASPIRA-	INTAKE VALVE GUIDE	GUIDE DE SOUPAPE D'ADMISSION	EINLASSVENTIL-FUEHRUNG	GUIA DE LA VALVULA DE ADMISION
151G	ZIONE				
151P	POMELLO DI FISSAGGIO	RETAINING KNOB	POMMEAU DE FIXATION	KLEMMKNOPF	POMO DE FIJACION
151P			TYPE		
151S	SIGLA TRATTORE	TYPE PLATE	GODET DE CARRIERE	MODELLBEZEICHNUNG	SIGLA TRACTOR
152B	BENNA DA CAVA	QUARRY BUCKET	GUIDE DE SOUPAPE	FELSSCHAUFEL	CUCHARA PARA CANTERA
152[illegible]	GUIDA DELLA VALVOLA DI SCARICO	EXHAUST VALVE GUIDE	D'ECHAPPEMENT	AUSLASSVENTIL-FUEHRUNG	GUIA DE LA VALVULA DE ESCAPE
152G			POMPE A EAU	WASSERPUMPE	BOMBA DE AGUA
152P	POMPA ACQUA	WATER PUMP	BENNE PREHENSEUSE	SCHALENGREIFER	CUCHARA MORDIENTE
153B	BENNA MORSENTE	CLAMSHELL BUCKET	COULISSE	LAUFSCHIENE	GUIA DESLIZANTE
153G	GUIDA DI SCORRIMENTO	SLIDE GUIDE	POMPE A HUILE	OELPUMPE	BOMBA DE ACEITE
153P	POMPA OLIO	OIL PUMP	CLE DE SERRURE	SCHLUESSEL	LLAVE DE CERRADURA
154C	CHIAVE SERRATURA	LOCK KEY	POMPE D'ALIMENTATION	KRAFTSTOFFPUMPE	BOMBA DE ALIMENTACION
154P	POMPA ALIMENTAZIONE	FUEL PUMP	GODET DE ROCHE	FELSLOEFFEL	CUCHARA PARA ROCAS
155B	BENNA DA ROCCIA	ROCK BUCKET	ACCOUPLEMENT RAPID	SCHNELLKUPPLUNG	JUNTA RAPIDA
155G	GIUNTO RAPIDO	QUICK-CONNECTING COUPLING	POMPE	PUMPE	BOMBA
155P	POMPA	PUMP	AIGUILLE	NADEL	RODILLO
155R	RULLINO	NEEDLE ROLLER	SILENTBLOC	SILENTBLOC	SILENTBLOC
155S	SILENTBLOC	SILENTBLOC	GODET TRAPEZE	TRAPEZLOEFFEL	CUCHARA TRAPEZOIDAL
156B	BENNA TRAPEZOIDALE	TRAPEZOIDAL BUCKET	OEIL	KUGELKOPF	ARGOLLA
156E	OCCHIELLO	EYEBOLT	POMPE A MAIN	HANDPUMPE	BOMBA DE MANO
156P	POMPA A MANO	HAND PUMP	GODET A DENTS MULTIPLES	4-IN-1-SCHAUFEL	CUCHARA MULTI-USO
157B	BENNA 4 IN 1	4-IN-1 BUCKET	GARNITURE D'ETANCHEITE	WELLENDICHTRING	JUNTA
157G	GUARNIZIONE ALBERO ROTANTE	LIP SEAL	POMPE A AIR	LUFTPUMPE	BOMBA DE AIRE
157P	POMPA ARIA	AIR PUMP	BALLE	ROLLE	RODILLO
157R	RULLO	ROLLER	ENVELOPPE	UMSCHLAG	SOBRE
157B	BUSTA	ENVELOPE	CLAVETTE	PASSFEDER	CHAVETA
158G	LINGUETTA A DISCO	WOODRUFF KEY	O-RING	O-RING	GUARNICION TORICA
158R	GUARNIZIONE O-R	O-RING	POMPE D'INJECTION	EINSPRITZPUMPE	BOMBA DE INYECCION
158P	POMPA INIEZIONE	INJECTION PUMP	TRANSFORMATEUR	TRANSFORMATOR	TRANSFORMADOR
158T	TRASFORMATORE	TRANSFORMER			

	DESIGNAZIONE BASE	BASIC DESIGNATION	DESIGNATIONS-BASES	GRUNDBEZEICHNUNGEN	DENOMINACIONES BASE
140C	CERNIERA	HINGE	CHARNIÈRE	SCHARNIER	BISAGRA
140G	GUAINA FLESSIBILE	SHEATH	GAINE	HUELLE	FUNDA
140P	PLANCIA	PLANK	PLANCHE	PODIO	TABLERO
140S	SFERA	BALL	BILLE	KUGEL	ESFERA
140Y	LAMA ABBATTIMENTO		LAME ABATTAGE	RAMMSCHILD	
141M	MASTICE ADESIVO	PUTTY	MASTIC ADHESIF	DICHTUNGSMASSE	ALMACIGA ADHESIVA
141P	PLANCIA PORTASTRUMENTI	INSTRUMENT PANEL	TABLEAU DE BORD	INSTRUMENTENBRETT	CUADRO INSTRUMENTACION
141T	TIRANTE FILETTATO	THREADED TIEROD	TIRANT	SPURSTANGE	PERNO
1426	GUAINA	SHEATH	GAINE	SCHUTZROHR	FUNDA
1426M	MOLLA A BALESTRA	LEAF SPRING	RESSORT A LAMES	BLATTFEDER	MUELLE DE BALLESTA
1427	TIRANTE	TIEROD	TIRANT	STANGE	TIRANTE
1427L	LAMA SAVACEPPI		LAME DESOUCHEUSE	STUBBENRODER	
1429M	MOTORASSALE	LIVE AXLE	ESSIEU MOTEUR	ANTRIEBSACHSE	EJE
1431	TIRANTE DI STERZO TRASVERSALE	TRACK ROD	BARRE D'ACCOUPLEMENT	SPURSTANGE	BARRA DE ACOPLAMIENTO
1431					
1431	LAMA SPIETRATRICE		LAME EPIERREUSE	FELSBRECHEN	
1441M	MANIPOLATORE	MANIPULATOR	MANIPULATEUR	DRUCK FERNSTEUERUNG	
1441T	TIRANTE DI STERZO LONGITUDINALE	DRAG LINK	BARRE DE DIRECTION	LENKSTANGE	BARRA DE DIRECCION
1441T					
1440	LAMA DECESPUGLIATRICE PER AD		LAME DEBROUSSAILLEUSE AD	ROTIERSICHEL (AD)	
1441	LAMA DECESPUGLIATRICE PER BD		LAME DEBROUSSAILLEUSE BD	RODERSICHEL (BD)	
1456	BUSSOLA	GUIDE BUSHING	DOUILLE	GEWINDEBUCHSE	CASQUILLO
1456	GUIDA	GUIDE	GUIDE	FUEHRUNG	GUIA
1456M	MAGLIA CINGOLO	TRACK LINK	MAILLON	KETTENGLIED	MALLA DE ORUGA
1457P	PLANETARIO	SUN GEAR	PLANETAIRE	PLANETENRAD	PIÑON PLANETARIO
1458	ROTORE	ROTOR	ROTOR	ROTOR	ROTOR
1458	SFIATATOIO	BREATHER	RENIFLARD	ENTLUEFTER	RESPIRADERO
1460M	MODULO ANTERIORE	TOOL MODULE	MODULE ANTERIEUR		MODULO ANTERIOR
1460R	ROTULA SFERICA	BALL JOINT	ROTULE	KUGELGELENK	ROTULA
1460T	TIRANTE ELASTICO	ELASTIC TIEROD	TIRANT ELASTIQUE	FEDERNDE STANGE	VARILLA ELASTICA
1470	GUIDA DELLA MOLLA	SPRING GUIDE	GUIDE-RESSORT	FEDERFUEHRUNG	GUIA DE RESORTE
1470M	MODULO POSTERIORE	POWER MODULE	MODULE POSTERIEUR		MODULO POSTERIOR
1477P	PNEUMATICO	TIRE	PNEU	REIFEN	NEUMATICO
1477T	TORRETTA	TURRET	TOURELLE	OBERWAGEN	TORRE
1485P	POLVERIZZATORE	NOZZLE	PULVERISATEUR	EINSPRITZDUESE	PULVERIZADOR
1485S	SI FORNISCONO SOLO LE PARTI	ONLY SEPARATE PARTS ARE SERVICED	ON LIVRE SEULEMENT SES PIECES	NUR EINZELTEILE LIEFERBAR	SOLO SE SUMINISTRAN LAS PIEZAS SUELTAS
1485					
1485					
1492R	RUBINETTO-VALVOLA	COCK VALVE	ROBINET	VENTIL	VALVULA
1508	BORSA	BAG	TROUSSE	TASCHE	BOLSA

L20

A	ENGINE • MOTORE • MOTEUR • MOTOR • MOTOR

D 833 Tel_n. 80481 (01) →
00095 (02)
00030 (03)
80102 (04)
00030 (05)

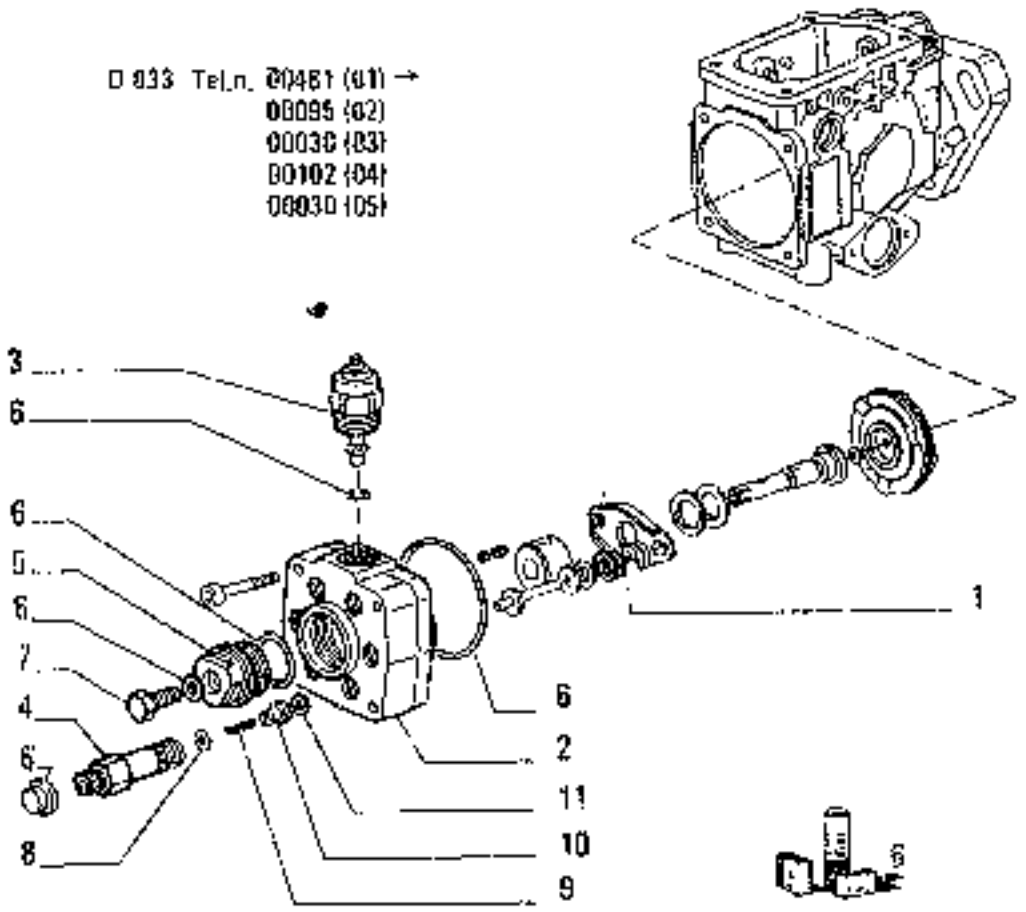

ITEM	PART NUMBER	QTY	TRANS CODE	DESCRIPTION	DESCRIZIONE
1	79074030	1	100M	SPRING	MOLLA
2	79077604	1	35S	CASE	SCATOLA
3	79082109	1	12M	MAGNETO	MAGNETE
4	79071389	1	16A	SHAFT	ALBERO
5	79071396	1	50T	PLUG	TAPPO
6	79071400	1	2K	KIT	KIT
7	79071338	1	40V	SCREW	VITE
8	9818525	6	131R	WASHER	ROSETTA
9	79071390	6	80P	PIN	PERNO
10	79077603	6	10V	VALVE	VALVOLA
11	79071392	6	131R	WASHER	ROSETTA

4807437

INJECTION PUMP – POMPA INIEZIONE – POMPE D'INJECTION – EINSPRITZPUMPE – BOMBA DE INYECCION

A2.27/A | 4

M2

0 633 Tel.n. 60481 (01) →
00095 (02)
00030 (03)
00162 (04)
00030 (05)

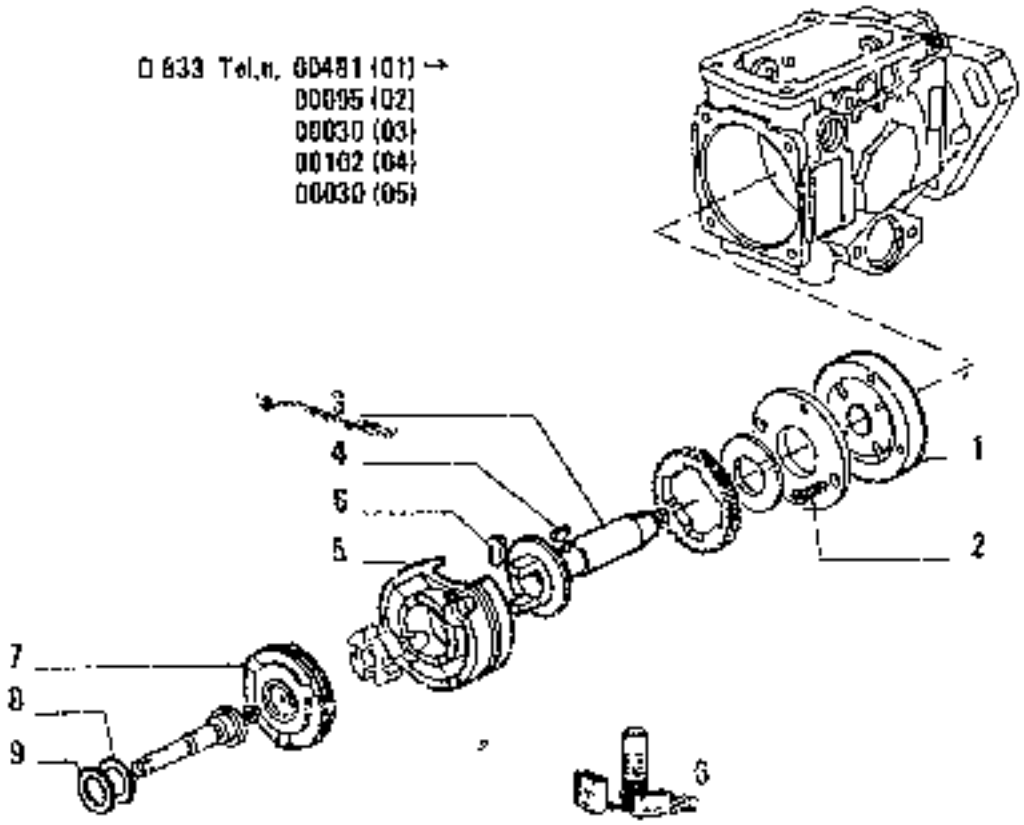

ITEM	PART NUMBER	QTY	TRANS CODE	DESCRIPTION	DESCRIZIONE
1	79062106	1	155P	PUMP	POMPA
2	132297921	2	40V	SCREW	VITE
3	79071383	1	16A	SHAFT	ALBERO
4	79071384	1	60L	KEY	LINGUETTA
5	79071385	1	300S	SUPPORT	SUPPORTO
6	79071400	1	2K	KIT	KIT
7	79071386	1	000	DISC	DISCO
8	79071387	1	1316	WASHER	ROSETTA
9	79071389	1	1516	WASHER	ROSETTA

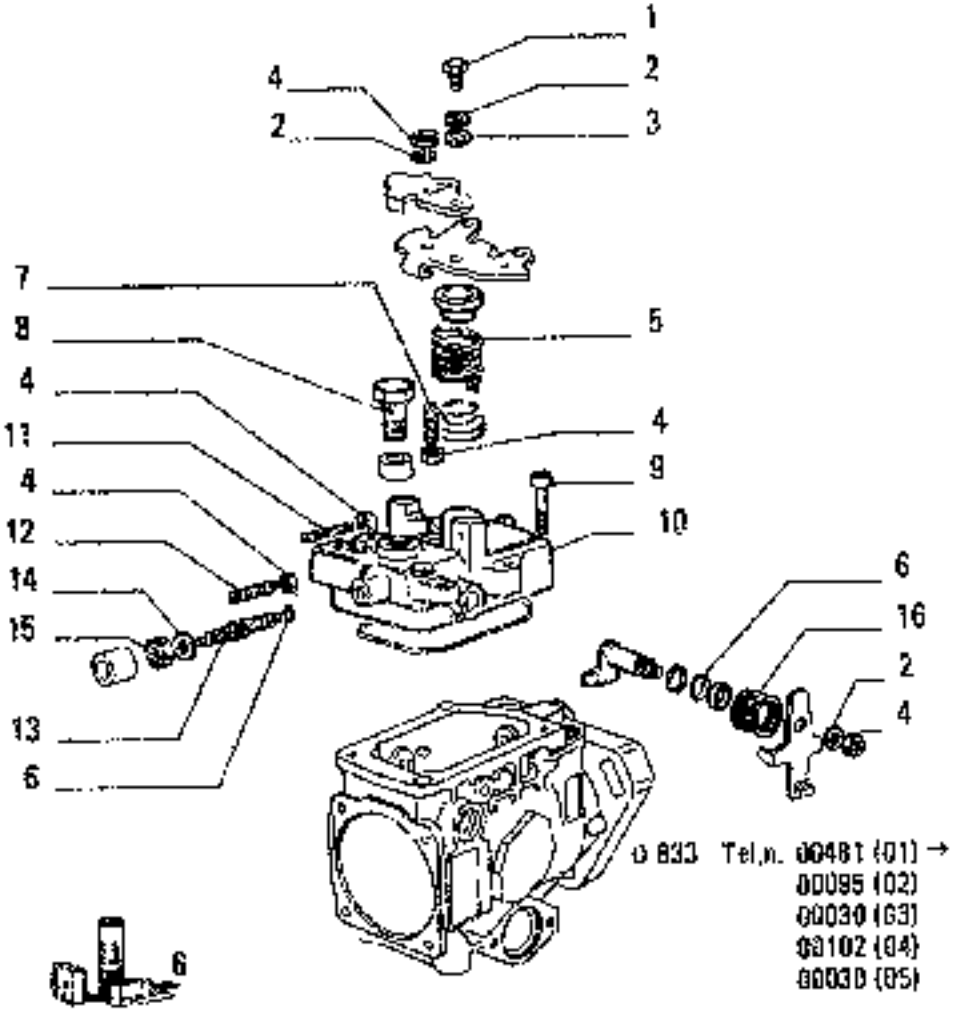

ITEM	PART NUMBER	QTY	TRANS CODE	DESCRIPTION	DESCRIZIONE
1	10902021	1	40V	SCREW 6x1x12	VITE 6x6x12
2	10571579	3	170I	LOCKWASHER 6,1x1,6	ROSETTA EL. 6,1x1,6
3	14496401	1	131R	WASHER 6,4x12,5	ROSETTA 6,4x12,5
4	15896211	5	90D	NUT 6x1x5	DADO 6x1x5
5	79082102	1	100M	SPRING	MOLLA
6	79071400	1	2K	KIT	KIT
7	79071369	1	8UP	PIN	PERNO
8	79071368	1	20R	FITTING	RACCORDO
9	14305820	4	40V	SCREW 8x1x35	VITE 8x1x35
10	79082104	1	265C	COVER	COPERCHIO
11	79082109	3	40V	SCREW	VITE
12	79074024	3	210P	STUD	PRIGIONIERO
13	79082103	1	210P	STUD	PRIGIONIERO
14	79047121	1	131R	WASHER	ROSETTA
15	10726011	1	10D	NUT 8x1x5	DADO 8x1x5
16	79071371	1	100M	SPRING	MOLLA

Ø 833 Tel.n. 00481 (01) →
00095 (02)
00030 (03)
00102 (04)
00030 (05)

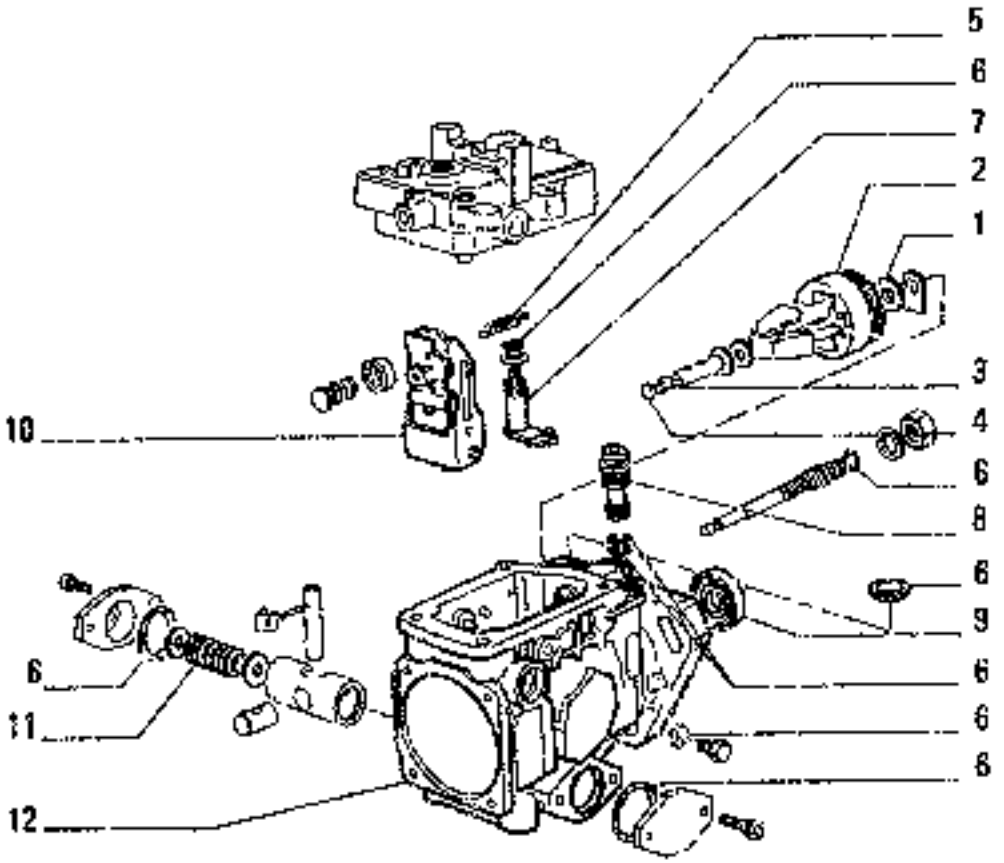

D 633 Tel.n. 00481 (01) →
00095 (02)
00030 (03)
00102 (04)
00030 (05)

ITEM	PART NUMBER	QTY	TRANS CODE	DESCRIPTION	DESCRIZIONE
1	79071378	1	131R	WASHER	ROSETTA
2	79071377	1	169R	REGULATOR	REGOLATORE
3	79071376	1	50T	PLUG	TAPPO
4	79071375	1	50T	PLUG	TAPPO
5	79071372	1	100M	SPRING	MOLLA
6	79071400	1	2X	KIT	KIT
7	79082105	1	15A	SHAFT	ALBERO
8	79077602	1	10V	VALVE	VALVOLA
9	79071380	1	122G	SEAL	GUARNIZIONE
10	79077601	1	169R	REGULATOR	REGOLATORE
11	79082288	1	100M	SPRING	MOLLA
12	79074027	1	355	CASE	SCATOLA

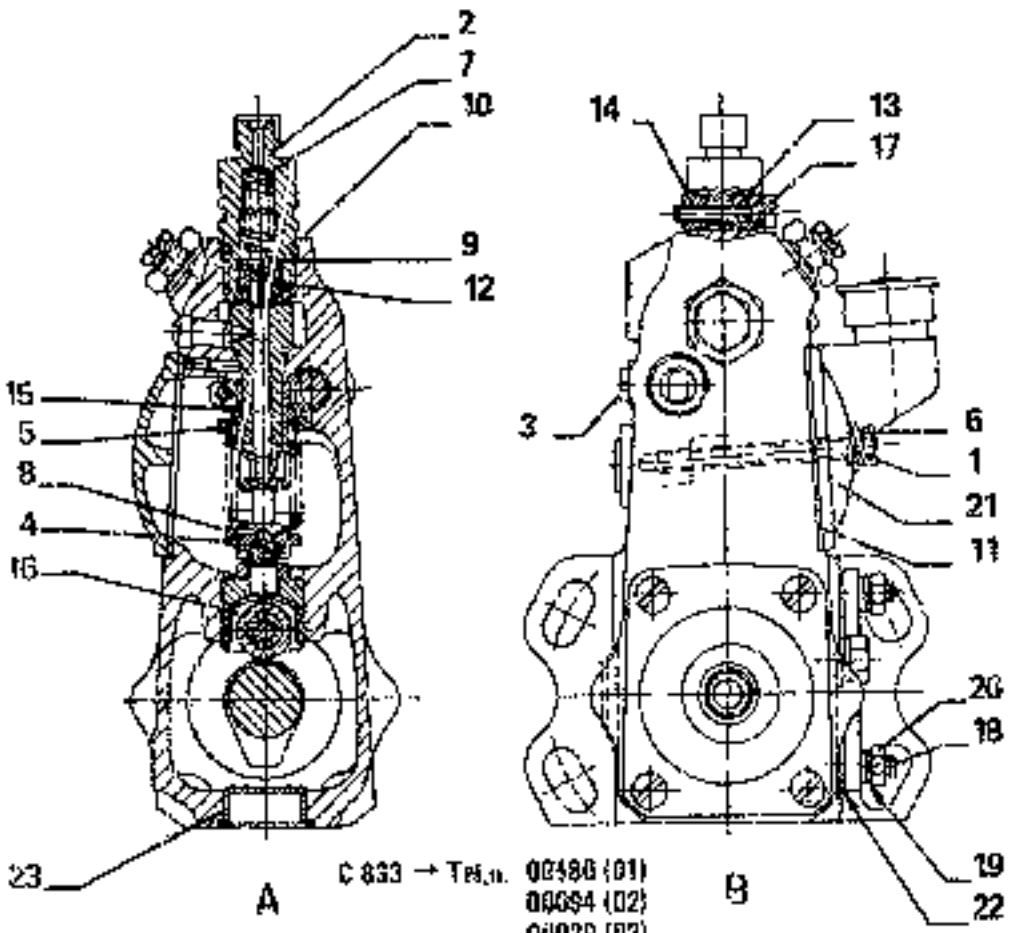

C 833 → Tes.n. 00480 (01)
00694 (02)
00029 (03)
00101 (04)
00129 (05)

ITEM	PART NUMBER	QTY	TRANS CODE	DESCRIPTION	DESCRIZIONE
1	772051	2	133D	SEAL	ROSETTA DI TENUTA
2	772218	6	20R	FITTING	RACCORDO
3	772220	1	40V	SCREW	VITE
4	772221	6	120P	PLATE - LOWER	PIATTELLO - INFERIORE
5	772222	6	120P	PLATE - UPPER	PIATTELLO - SUPERIORE
6	772250	2	40V	SCREW	VITE
7	772252	6	100M	SPRING	MOLLA
8	772253	6	100M	SPRING	MOLLA
9	772266	6	131P	WASHER	ROSETTA
10	772267	6	158G	O-RING	GUARNIZIONE O-R
11	772291	1	120G	GASKET	GUARNIZIONE PIANA
12	772304	6	10V	VALVE	VALVOLA
13	772321	3	74B	BLOCK	BLOCCHETTO
14	772322	3	74B	BLOCK	BLOCCHETTO
15	774073	6	104C	CYLINDER	CILINDRO
16	9929664	6	240P	TAPPET	PUNTERIA
17	10377111	3	40V	SCREW 6x1x20	VITE 6x1x20
18	11500210	3	210P	STUD 6x1x25	PRIGIONIERO 6x1x25
19	12035671	3	132D	LOCKWASHER 6,1x1,3	ROSETTA DI SICUREZZA 6,1x1,3
20	15896221	3	10D	NUT 6x1x5	DADO 6x1x5
21	79024206	1	265C	COVER	COPERCHIO
22	79038466	1	120G	GASKET	GUARNIZIONE PIANA
23	79047785	6	50T	PLUG	TAPPO

C 833 → Telaio 00480 (01)
00094 (02)
00029 (03)
00101 (04)
00029 (05)

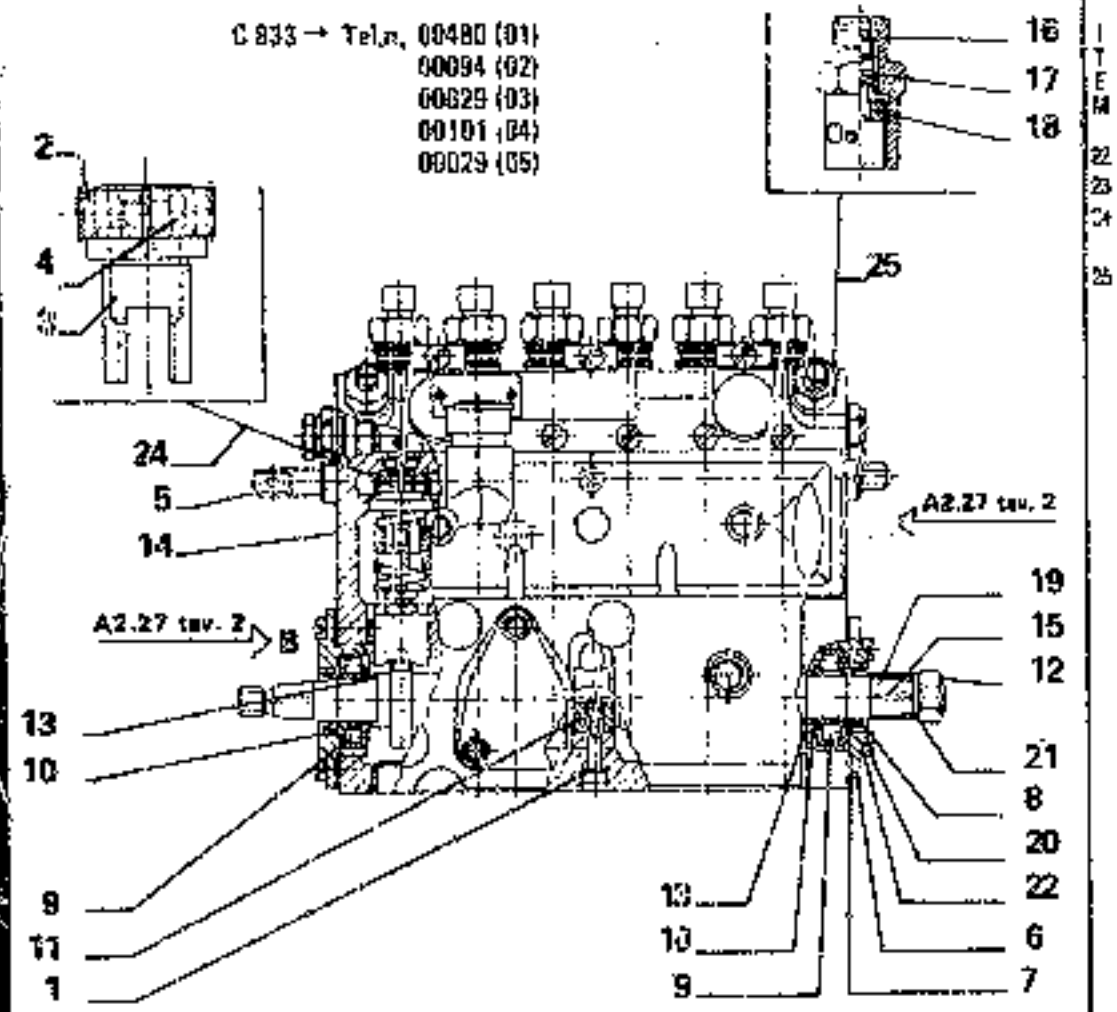

ITEM	PART NUMBER	QTY	TRANS CODE	DESCRIPTION	DESCRIZIONE
22	12093671	4	132R	LOCKWASHER 8.1x1.3	ROSETTA DI SICUREZZA 8.1x1.3
23	75047816	2	40V	SCREW	VITE
24	79058368	6	32M	ADJUSTMENT SLEEVE - ASSEMBLY	MANICOTTO DI REGOLAZIONE - COMPLETO
25	79056367	1	10V	VALVE - ASSEMBLY	VALVOLA - COMPLETO

PES 6A 90 D410R 305

INJECTION PUMP – POMPA INIEZIONE – POMPE D'INJECTION – EINSPRITZPUMPE
BOMBA DE INYECCION

A2.27 | 1

C 933 → Tel.n. 00480 (01)
00094 (02)
00029 (03)
00101 (04)
00029 (05)

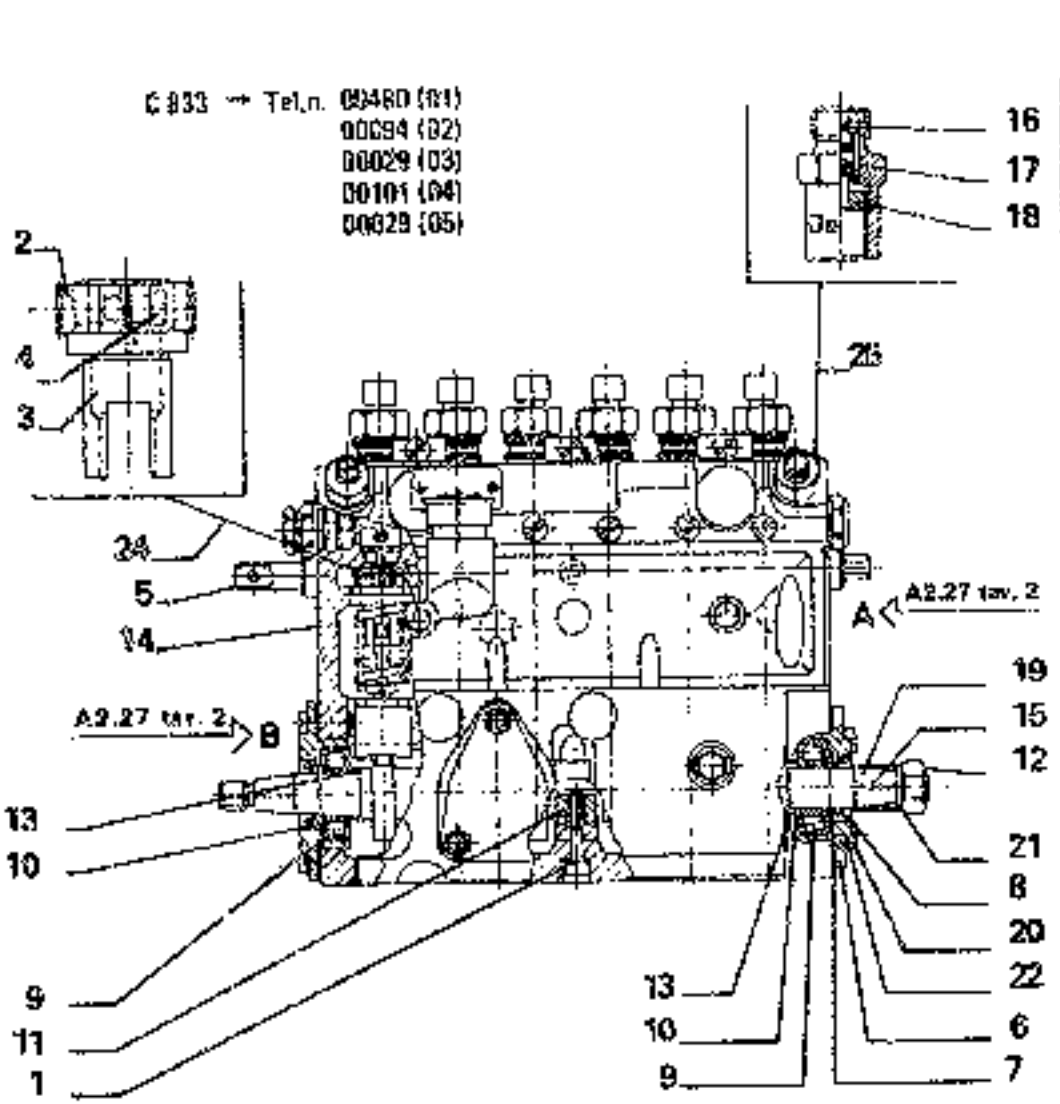

ITEM	PART NUMBER	QTY	TRANS CODE	DESCRIPTION	DESSRIZIONE
1	772050	2	133R	SEAL	ROSETTA DI TENUTA
2	773026	1	136S	TOOTHED SECTOR	SETTORE DENTATO
3	773030	1	30M	SLEEVE	MANICOTTO
4	773032	1	40V	SCREW	VITE
5	773039	1	95A	ADJUSTING ROD	ASTA DI REGOLAZIONE
6	773153	1	20SC	COVER	COPERCHIO
7	773223	1	120S	GASKET	GUARNIZIONE PIANA
8	773254	1	05A	RING	ANELLO
9	773323	2	34TC	BEARING	CUSCINETTO
10	773325		79SS	SHIM - THICKNESS 0,10	SPESSORE - SPESSORE 0,10
	773326		198S	SHIM - THICKNESS 0,12	SPESSORE - SPESSORE 0,12
	773327		198S	SHIM - THICKNESS 0,14	SPESSORE - SPESSORE 0,14
	773328		198S	SHIM - THICKNESS 0,16	SPESSORE - SPESSORE 0,16
	773329		198S	SHIM - THICKNESS 0,18	SPESSORE - SPESSORE 0,18
	773330		198S	SHIM - THICKNESS 0,30	SPESSORE - SPESSORE 0,30
	773336		198S	SHIM - THICKNESS 0,50	SPESSORE - SPESSORE 0,50
11	773348	1	103S	HALF BEARING	SEMICUSCINETTO
12	773445	1	10D	NUT	DADO
13	773919	2	45A	RING	ANELLO
14	774074	1	300C	BODY	CORPO
15	774352	1	16A	SHAFT	ALBERO
16	774359	1	10V	VALVE	VALVOLA
17	774360	1	10GM	SPRING	MOLLA
18	774361	1	5CT	PLUG	TAPPO
19	10206220	1	6XL	KEY 6,5x3	LINGUETTA 6,5x3
20	10378321	4	40V	SCREW	VITE
21	12034771	1	132R	LOCKWASHER 12,2x2,1	ROSETTA DI SICUREZZA 12,2x2,1

PES 6A 90 D410R 305

INJECTION PUMP – POMPA INIEZIONE – POMPE D'INJECTION – EINSPRITZPUMPE
BOMBA DE INYECCION

A2.27 | 1

M8

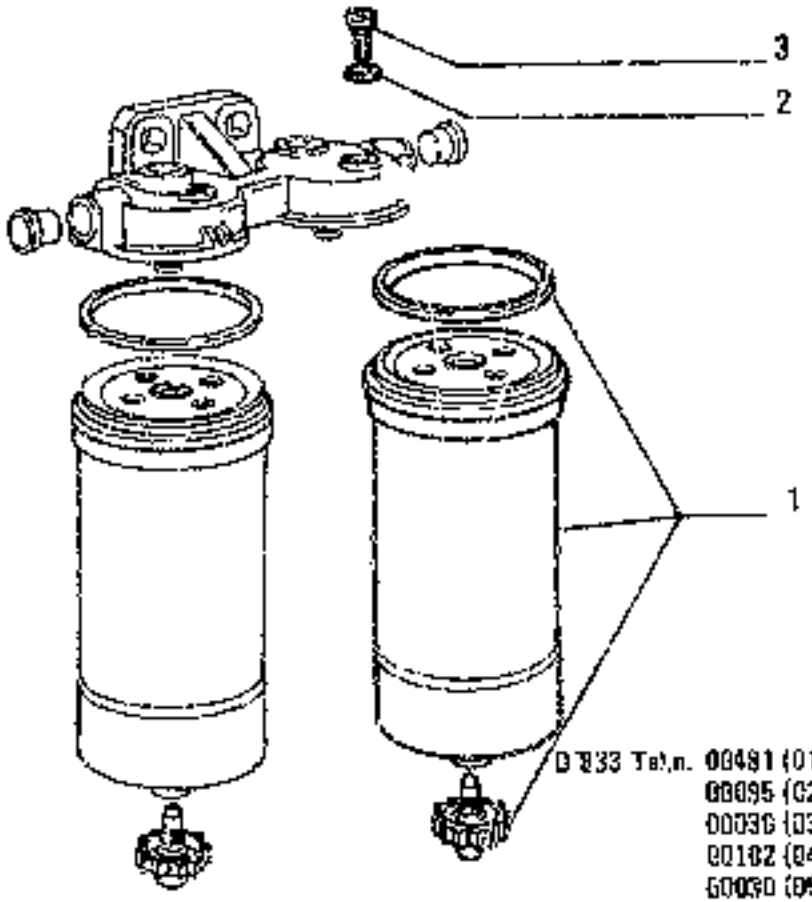

ITEM	PART NUMBER	QTY	TRANS CODE	DESCRIPTION	DESCRIZIONE
1	79075882	2	84C	FILTERING ELEMENT	CARTUCCIA FILTRANTE
2	12648260	2	133R	SEAL	ROSETA DI TENUTA
3	79069496	2	50T	PLUG	TAPPO

4264724

FUEL FILTER – FILTRO COMBUSTIBILE – FILTRE COMBUSTIBLE – KRAFTSTOFFILTER – FILTRO DE COMBUSTIBLE

A2.26/A

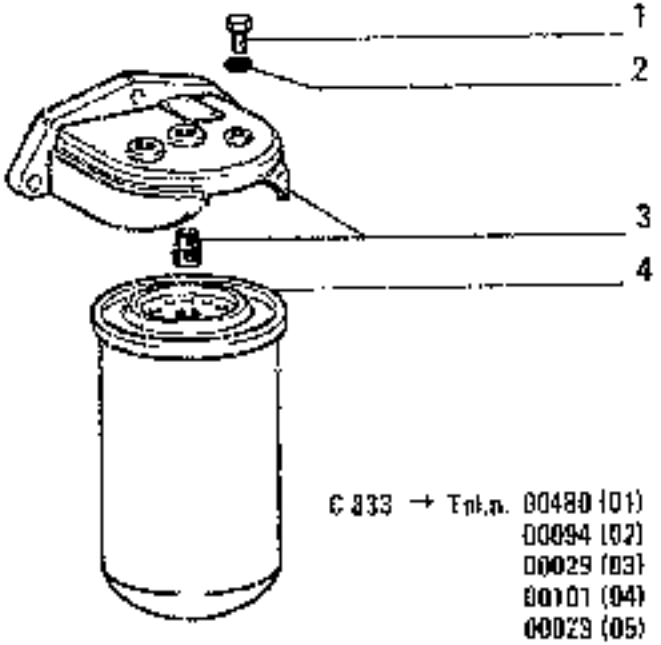

C 833 → Tmk.n. 00480 (01)
00094 (02)
00029 (03)
00101 (04)
00029 (05)

ITEM	PART NUMBER	QTY	TRANS CODE	DESCRIPTION	DESCRIZIONE
1	4626467	1	50T	PLUG	TAPPO
2	4626468	1	133R	SEAL	ROSETTA DI TENUTA
3	4640764	1	200C	BODY	CORPO
4	4664322	1	20E	FILTERING ELEMENT	ELEMENTO FILTRANTE

4618309

FUEL FILTER – FILTRO COMBUSTIBILE – FILTRE COMBUSTIBLE – KRAFTSTOFFILTER – FILTRO DE COMBUSTIBLE

A2.26

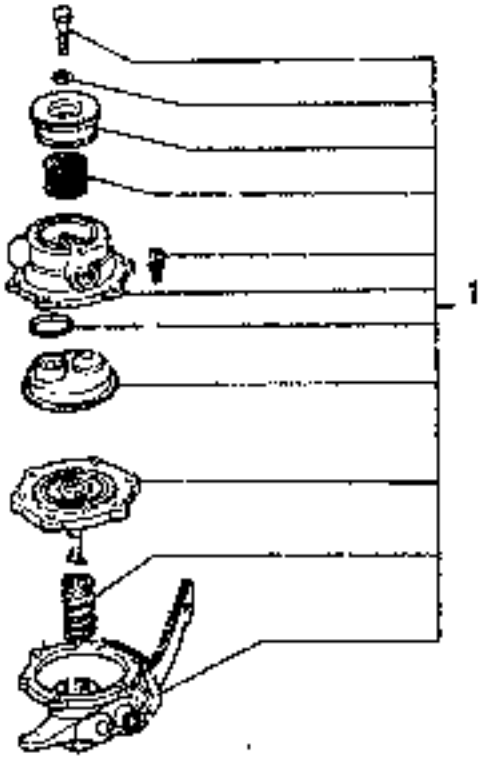

O 223 Tel.n. 00481 (01)
00085 (02)
00030 (03)
00102 (04)
20030 (05)

ITEM	PART NUMBER	QTY	TRANS CODE	DESCRIPTION	DESCRIZIONE
1	4757884	1	154P	FUEL PUMP	POMPA ALIMENTAZIONE

4757884 (CORONA)

FUEL PUMP – POMPA ALIMENTAZIONE – POMPE D'ALIMENTATION – KRAFT STOFFPUMPE – BOMBA DE ALIMENTACION

A2.25/A

M11

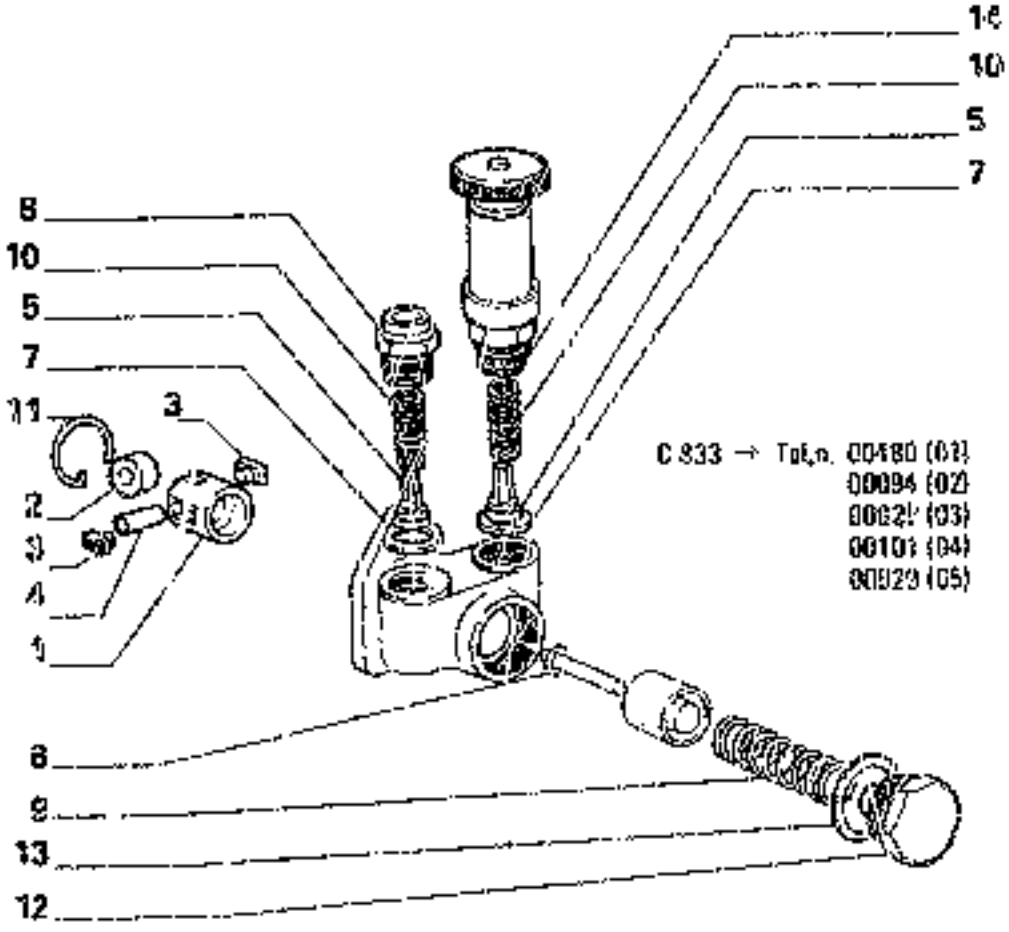

ITEM (N.)	PART NUMBER	QTY	TRANS CODE	DESCRIPTION	DESCRIZIONE
1	772120	1	240P	TAPPET	PUNTERIA
2	773439	1	157R	ROLLER	RULLO
3	773440	2	45P	PAD	PATTINO
4	773441	1	80P	PIN	PERNO
5	773987	2	16V	VALVE	VALVOLA
6	9922394	1	159S	O-RING	GUARNIZIONE O-R
7	9922406	2	120S	GASKET	GUARNIZIONE PIANA
8	99.29135	1	20R	FITTING	RACCORDO
9	9930052	1	100M	SPRING	MOLLA
10	9930053	2	100M	SPRING	MOLLA
11	9930055	1	45R	RING	ANELLO
12	9930056	1	50T	PLUG	TAPPO
13	9930057	1	120G	GASKET	GUARNIZIONE PIANA
14	79032352	1	156P	HAND PUMP	POMPA A MANO

79056370

FUEL PUMP – POMPA ALIMENTAZIONE – POMPE D'ALIMENTATION – KRAFTSTOFFPUMPE – BOMBA DE ALIMENTACION

A2.25

(WEBER)

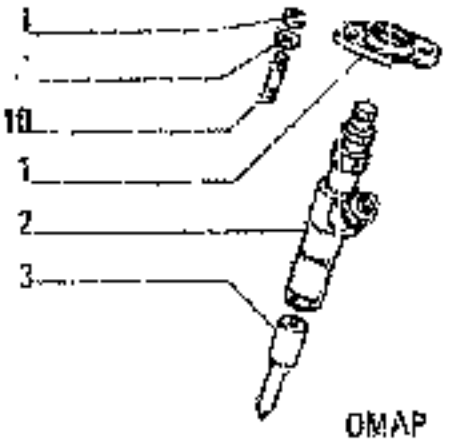

D 833 Tel.n. 00481 (01)→
00095 (02)
00036 (03)
00102 (04)
00030 (05)

OMAP

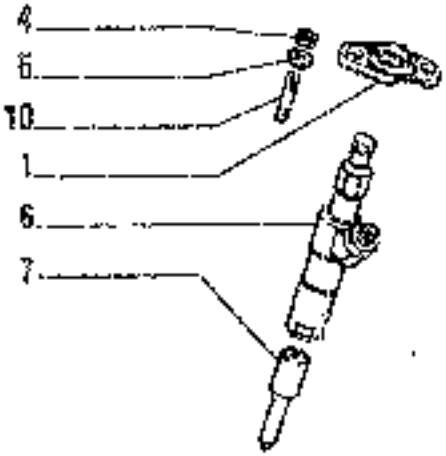

BOSCH

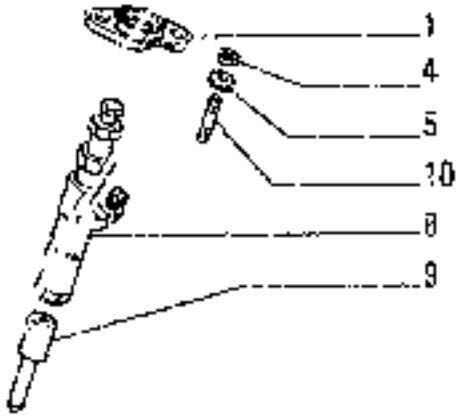

ITEM	PART NUMBER	QTY	TRANS CODE	DESCRIPTION	DESCRIZIONE
1	4780912	6	225C	BRACKET	STAFFA
2	48023992	6	195P	NOZZLE HOLDER - ASSEMBLY IN ALTERNATIVE SEE SGR. A2.35/A	PORTAPOLVERIZZATORE - COMPLETO IN ALTERNATIVA VEDERE SGR. A2.35/A
3	48023995	6	148P	NOZZLE	POLVERIZZATORE
4	18100821	12	70C	NUT 6x1,25x5,5	DADO 6x1,25x5,5
5	771328	12	134R	WASHER	ROSETTA
6	79060716	6	195P	NOZZLE HOLDER - ASSEMBLY IN ALTERNATIVE SEE SGR. A2.35/2A	PORTAPOLVERIZZATORE - COMPLETO IN ALTERNATIVA VEDERE SGR. A2.35/2A
7	79059734	6	148P	NOZZLE	POLVERIZZATORE
8	4791124	6	185P	NOZZLE HOLDER - ASSEMBLY IN ALTERNATIVE SEE SGR. A2.35/1A	PORTAPOLVERIZZATORE - COMPLETO IN ALTERNATIVA VEDERE SGR. A2.35/1A
9	48023990	6	148P	NOZZLE	POLVERIZZATORE
10	13517530	12	216P	STUD 8x1,25x57	PRIGIONIERO 8x1,25x57

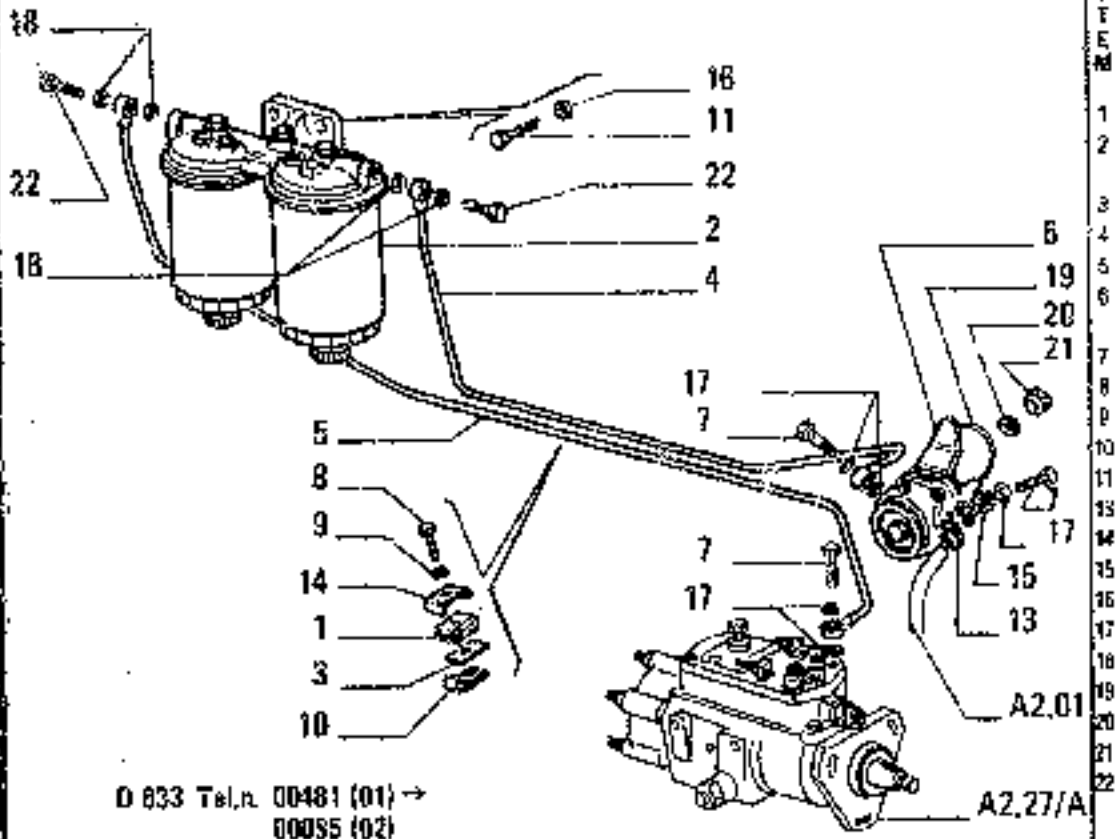

D 833 Tel.n. 00481 (01) →
00055 (02)
00030 (03)
00182 (04)
00830 (05)

ITEM	PART NUMBER	QTY	TRANS CODE	DESCRIPTION	DESCRIZIONE
1	4659217	2	975	HALF CONNECTOR	SEMIMORSETTO
2	4764724	1	64F	FUEL FILTER - ASSEMBLY SEE SGR. A2.25/A	FILTRO COMBUSTIBILE - COMPLETO VEDERE SGR. A2.25/A
3	4659219	2	300S	SUPPORT	SUPPORTO
4	4797579	1	198T	TUBE	TUBO RIGIDO
5	4797577	1	193T	TUBE	TUBO RIGIDO
6	4757884	1	154P	FUEL PUMP - ASSEMBLY SEE SGR. A2.25/A	POMPA ALIMENTAZIONE - COMPLETO VEDERE SGR. A2.25/A
7	10181711	3	23R	FITTING 12x1.5x23	RACCORDO 12x1,5x23
8	10978221	2	40V	SCREW 5x0,8x25	VITE 5x0,8x25
9	10571471	2	131R	WASHER 5,1x1,2	ROSETTA 5,1x1,2
10	10441390	2	211S	CLIP 12x7	STAFFETTA 12x7
11	11234721	2	40V	SCREW 10x1.25x45	VITE 10x1,25x45
13	12174490	2	180C	COLLAR 92/112x14	COLLARE 92/112x14
14	4659218	2	975	HALF CONNECTOR	SEMIMORSETTO
15	4790861	2	20R	FITTING	RACCORDO
16	11188371	2	121R	WASHER 10,5x20	ROSETTA 10,5x20
17	10296160	6	131R	WASHER 12,2x18	ROSETTA 12,2x18
18	10280080	4	131R	WASHER 14,2x20	ROSETTA 14,2x20
19	14458560	1	156G	O-RING 2.62x37.77	GUARNIZIONE O-R 2,62x37,77
20	10519621	2	131R	WASHER 8.45x17	ROSETTA 8,45x17
21	16100821	2	10D	NUT 8x1.25x6.5	DADO 8x1,25x6,5
22	10184911	2	20R	FITTING 14x1.5x27	RACCORDO 16x1,5x27

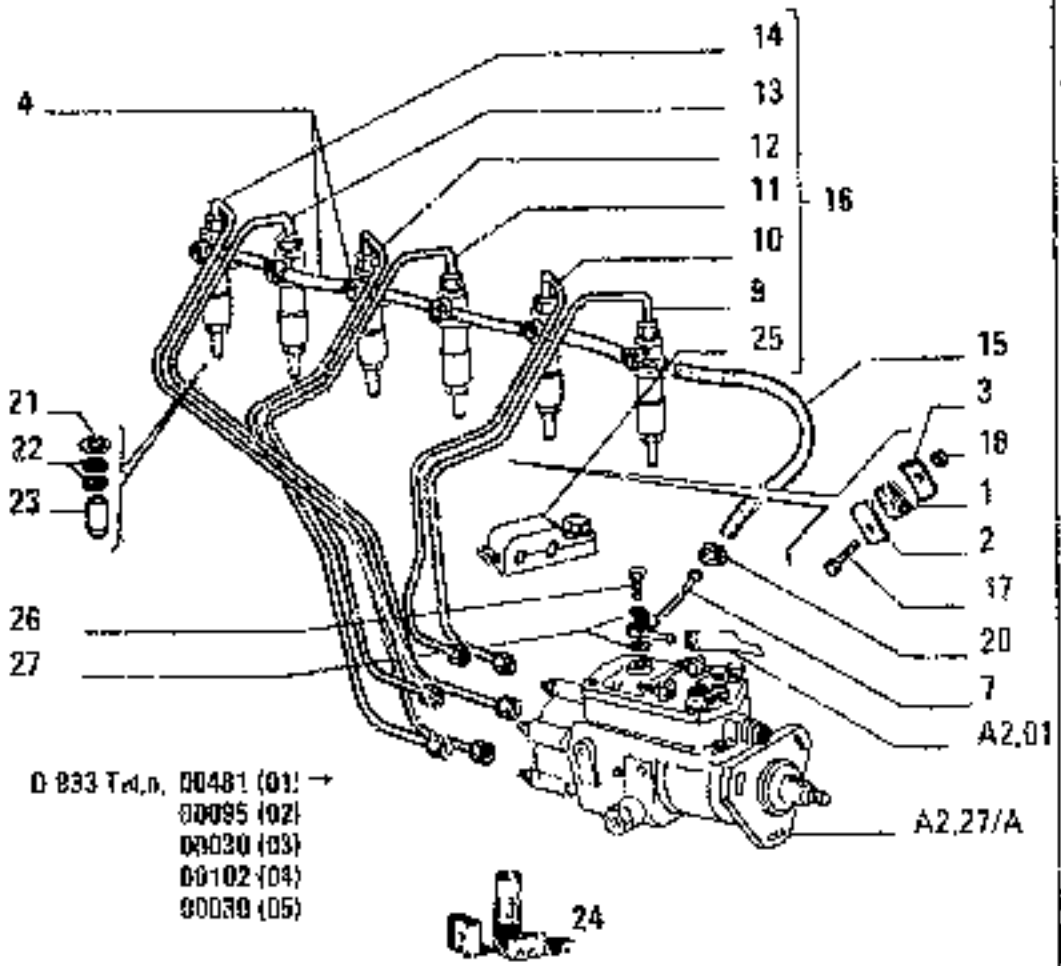

ITEM	PART NUMBER	QTY	TRANS CODE	DESCRIPTION	DESCRIZIONE
1	4777185	3	788	FASTENING BLOCK C 833	BLOCCHETTO DI FISSAGGIO C 833
2	4777183	3	975	HALF CONNECTOR C 833	SEMIMORSETTO C 833
3	4777184	3	975	HALF CONNECTOR C 833	SEMIMORSETTO C 833
4	4776850	1	193T	TUBE	TUBO RIGIDO
7	4789860	1	193T	TUBE	TUBO RIGIDO
9	4792661	1	193T	TUBE N.1	TUBO RIGIDO N.1
10	4792662	1	193T	TUBE N.2	TUBO RIGIDO N.2
11	4792663	1	193T	TUBE N.3	TUBO RIGIDO N.3
12	4792664	1	193T	TUBE N.4	TUBO RIGIDO N.4
13	4792665	1	193T	TUBE N.5	TUBO RIGIDO N.5
14	4792666	1	193T	TUBE N.6	TUBO RIGIDO N.6
15	4774806	1	192T	HOSE ASSY	TUBO FLESSO CONNESSIONE
16	4791125	1	193T	TUBE - ASSEMBLY	TUBO RIGIDO - COMPLETO
17	10902021	3	401V	SCREW 6x1x12 C 833	VITE 6x1x12 C 833
18	15886221	3	140	NUT 5x105 C 833	DADO 6x1x5 C 833
20	1217949()	2	1803	COLLAR 9/16x8	COLLARE 9/16x8
21	14453599	6	133R	SEAL	ROSETTA DI TENUTA
22	14453981	12	158G	O-RING 1,78x25,12	GUARNIZIONE O-R 1,78x25,12
23	4770859	6	101A	CASING	ASTUCCIO
24	4791125	1	sh	KIT SEE PAGE 9	KIT VED. PAG.9
25	4806611	3	235S	BRACKET - ASSEMBLY	STAFFA - COMPLETO

FUEL INJECTION SYSTEM – ALIMENTAZIONE AD INIEZIONE – ALIMENTATION PAR INJECTION – EINSPRITZAUSRUESTUNG – ALIMENTACION POR INYECCION

A2.24/A | 2

N.T.R. 1025 - 30.03.1989
604.04.053.06

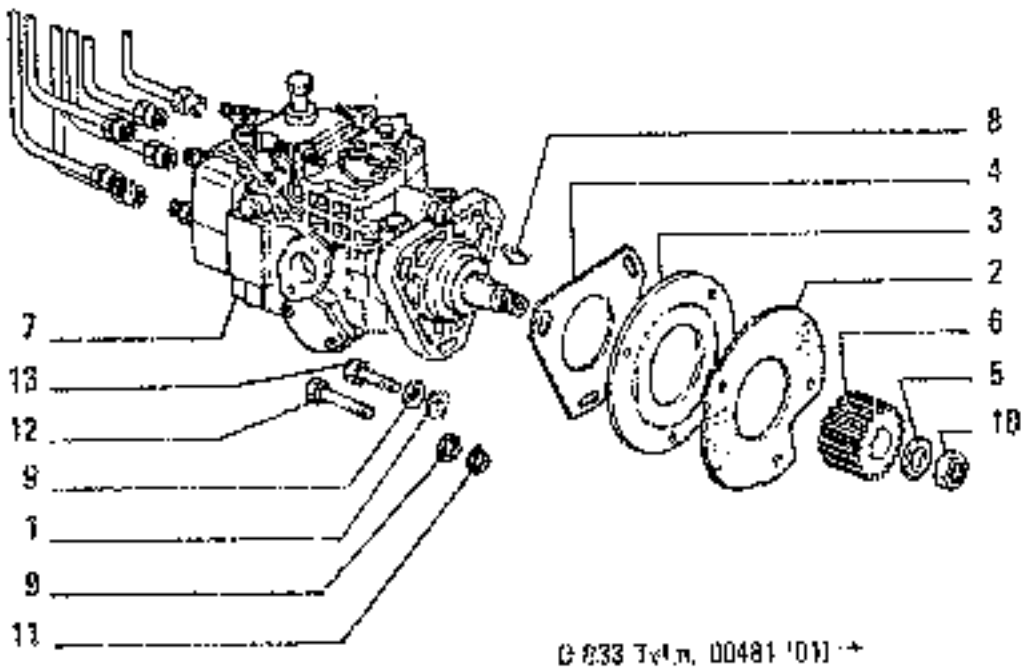

C 633 Tx1 m. 00481 (01)
00095 (02)
00030 (03)
00102 (04)
00030 (05)

ITEM	PART NUMBER	QTY	TRANS CODE	DESCRIPTION	DESCRIZIONE
1	4564044	3	132R	LOCKWASHER	ROSETTA DI SICUREZZA
2	4791332	1	120G	GASKET	GUARNIZIONE PIANA
3	4799016	1	75K	SPACER	DISTANZIALE
4	4799060	1	120G	GASKET	GUARNIZIONE PIANA
5	4799086	1	132R	LOCKWASHER	ROSETTA DI SICUREZZA
6	4790342	1	95R	BUSHING	BOCCOLA
7	4807437	1	109G	INJECTION EQUIPMENT - SEE SGR. A2.27/A	GRUPPO INIEZIONE - VEDERE SGR. A2.27/A
8	10205820	1	80L	KEY 5x5	LINGUETTA 5x5
9	11193871	6	132R	LOCKWASHER 8,4x16	ROSETTA DI SICUREZZA 8,4x16
10	12166011	1	100	Nut M 14x1,5x11	DADO 14x1,5x11
11	12647101	3	132R	LOCKWASHER	ROSETTA DI SICUREZZA
12	16043824	3	40V	SCREW 8x1,25x30	VITE 8x1,25x30
13	16043924	3	40V	SCREW 8x1,25x35	VITE 8x1,25x35

C 893 → Tel.n. 00480 (01)
00094 (02)
00029 (03)
00101 (04)
00029 (05)

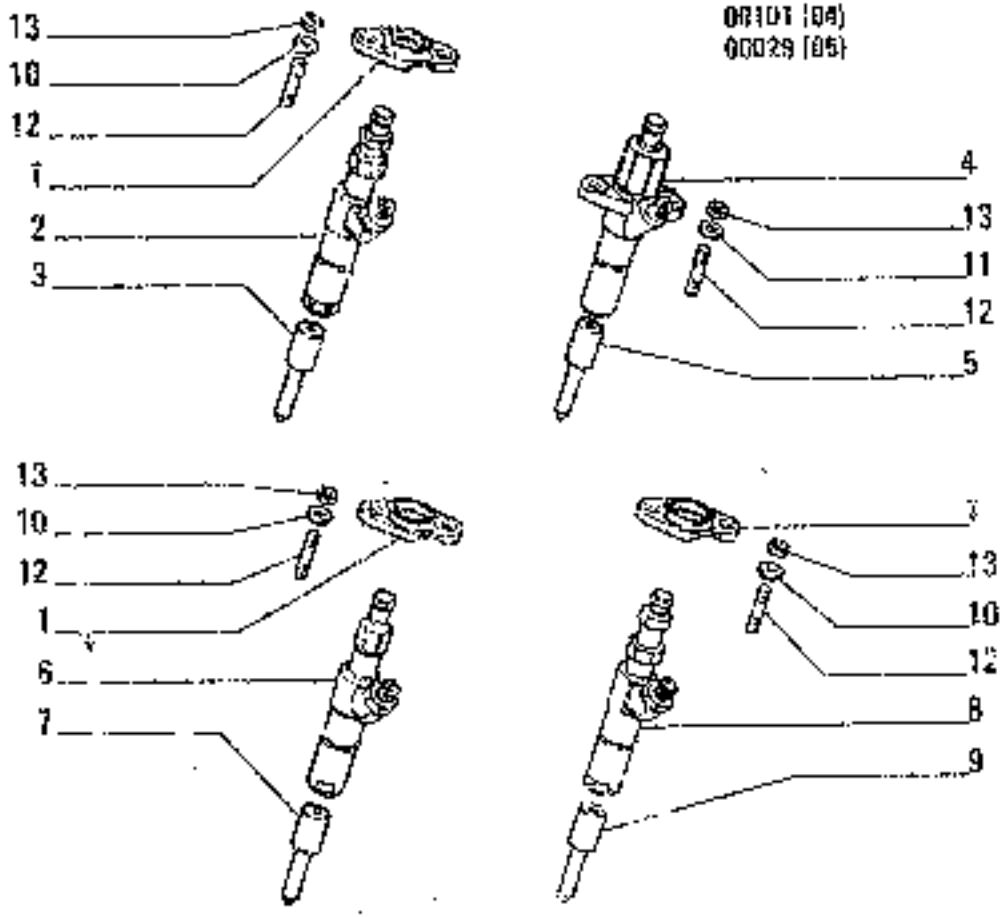

ITEM	PART NUMBER	QTY	TRANS CODE	DESCRIPTION	DESCRIZIONE
1	765640	6	255	BRACKET	STAFFA
2	767107	6	156P	NOZZLE HOLDER - ASSEMBLY IN ALTERNATIVE SEE SGR. A2.35	PORTAPOLVERIZZATORE - COMPLETO IN ALTERNATIVA VEDERE SGR. A2.35
3	770578	6	148P	NOZZLE	POLVERIZZATORE
4	770899	6	105P	NOZZLE HOLDER - ASSEMBLY IN ALTERNATIVE SEE SGR. A2.35/1	PORTAPOLVERIZZATORE - COMPLETO IN ALTERNATIVA VEDERE SGR. A2.35/1
5	770902	6	148P	NOZZLE	POLVERIZZATORE
6	770958	6	156F	NOZZLE HOLDER - ASSEMBLY IN ALTERNATIVE SEE SGR. A2.35/2	PORTAPOLVERIZZATORE - COMPLETO IN ALTERNATIVA VEDERE SGR. A2.35/2
7	770959	6	148P	NOZZLE	POLVERIZZATORE
8	771065	6	105P	NOZZLE HOLDER - ASSEMBLY IN ALTERNATIVE SEE SGR. A2.35/3	PORTAPOLVERIZZATORE - COMPLETO IN ALTERNATIVA VEDERE SGR. A2.35/3
9	771066	6	148P	NOZZLE	POLVERIZZATORE
10	771326	12	131R	WASHER	ROSETTA
11	11198071	12	131H	WASHER 8,2x15	ROSETTA 8,2x15
12	13517630	12	210P	STUD 8x1,25x62	PRIGIONIERO 8x1,25x62
13	16100821	12	100	NUT 8x1,25x6,5	DADO 8x1,25x6,5

FUEL INJECTION SYSTEM – ALIMENTAZIONE AD INIEZIONE – ALIMENTATION PAR INJECTION –
EINSPRITZAUSRUESTUNG – ALIMENTACIÓN POR INYECCIÓN

A2.24 | 4

	DESIGNAZIONE BASE	BASIC DESIGNATION	DESIGNATIONS-BASES	GRUNDBEZEICHNUNGEN	DESIGNACIONES BASE
1661	TRASPARENTE DELL'INDICATORE DI	DIRECTION INDICATOR LAMP LENS	TRANSPARENT D'IN-	LICHTSCHEIBE DER	TAPA TRANSLUCIDA
166T	DIREZIONE		DICATEUR DE DIREC-	BLINKLEUCHTE	DEL INDICADOR DE
166T			TION		DIRECCION
1690	CILINDRO DI DISINNESTO	RELEASE CYLINDER	CYLINDRE DE DEBRA-	ARBEITSZYLINDER	CILINDRO DE DES-
1690			YAGE		ENGRANE
169P	POMPETTA	PUMP WASHER	POMPE	PUMPE	BOMBA
169R	REGOLATORE	REGULATOR	REGULATEUR	REGLER	REGULADOR
169T	TRASPARENTE CON CATADIOTTRO	LENS AND REFLEX-REFLECTOR	TRANSPARENT ET	LICHTSCHEIBE MIT	TAPA TRANSLUCIDA
169T			CATADIOPTRE	RUECKSTRAHLER	CON CATAFAROS
176A	RAFFREDDAMENTO MOTORE	ENGINE COOLING SYSTEM	REFROIDISSEMENT MOTEUR		
176S	TUBAZIONI RAFFREDD.MOTORE	ENGINE COOLING PIPES		LEITUNGEN MOTORKUEHL SYSTEM	
176S	ELEMENTO TENUTA ASTA	SUB-TIGHT ELEMENT	ELEMENTS D'ETANCHEITE D'ARBRE	DICHTUNG FUER LUFTANLAGE	
178C	CILINDRO MASTRO	MASTER CYLINDER	MAITRE-CYLINDRE	HAUPTZYLINDER	CILINDRO PRINCIPAL
178P	PONTICELLO	BRIDGE PIECE	CHAPE D'ATTELAGE	ANHAENGERKUPPLUNG	BRIDA
178R	RONDELLA EL.	LOCKWASHER	RONDELLE A RESSORT	FEDERRING	ARANDELA DE MUELLE
178S	SOPPRESSORE	SUPPRESSOR	RESISTANCE	ENTSTOERER	SUPRESOR
178T	TRASPARENTE	LENS	TRANSPARENT	LICHTSCHEIBE	TRANSLUCIDO
1716	CILINDRO OPERATORE	OPERATING CYLINDER	CYLINDRE DE COM-	ZYLINDER	CILINDRO DE MANDO
1716			MANDE		
171R	RIFLETTORE	REFLECTOR	REFLECTEUR	REFLEKTOR	REFLECTOR
171S	SOPRASUOLA	STREET PLATE	PATIN DE BOETE	STRASSENSCHUH	PATIN DE CONTACTO A
172C	CINGHIA DI FISSAGGIO	SECURING STRAP	SANGLE DE FIXATION	HALTERIEMEN	CORREA DE FIJACION
172S	SOSPENSIONE	SUSPENSION	SUSPENSION	AUFHAENGUNG	SUSPENSION
173C	CINGHIA	BELT	COURROIE	KEILRIEMEN	CORREA
173R	RALLA ROTAZIONE	BULL GEAR	CRAPAUDINE	DREHKRANZ	RUEDA DE DIENTES EXCAVADORA
174C	CINGHIE	BELTS	COURROIES	RIEMEN	CORREAS
174R	RALLA PORTALAMA	CIRCLE	CERCLE	KUGELAUFNAHME	RUEDA DE DIENTES-MOTONIVELADOR
174S	SOSTEGNO	BRACE	SUPPORT	STUETZE	SOPORTE
175R	REGOLATORE MECCANICO	GOVERNOR	REGULATEUR	MECHANISCHER REGLER	REGULADOR
176C	COFANO	HOOD	CAPOT	MOTORHAUBE	CAPOT
176R	RASIVA	SCRAPER	RACLOIR	ABSTREICHER	LIMPIADOR
177R	RUOTA CONTRASTATORE	PROFOUT WHEEL			
177S	SPAZZOLA	BRUSH	BALAI	KOHLENBUERSTE	ESCOBILLA
178C	CINGOLO	TRACK	CHENILLE	RAUPENKETTE	ORUGA
180C	COLLARE	COLLAR	COLLIER	RIGHSCHELLE	COLLAR
180P	PORTA	DOOR	PORTE	TUER	PUERTA
180T	TRAVETSA	CROSS BEAM	TRAVERSE	TRAVERSE	TRAVESANO
181D	TRAVERSA DI TRAINO	DRAWBAR FRAME	TRAVERSE D'ATTELA-	ACKERSCHIENE	TRAVESA PERFORADA
181T			GE		
182C	CINTURA DI SICUREZZA	SAFETY BELT	CEINTURE DE SECURITE	SICHERHEITSGURT	CINTURON DE SEGURIDAD

	DESIGNAZIONE BASE	BASIC DESIGNATION	DESIGNATIONS-BASES	GRUNDBEZEICHNUNGEN	DENOMINACIONES BASE
192A	SOLLEVATORE IDRAULICO (VELOCE)		RELEVAGE HYDRAULIQUE (RAPIDE)	KRAFTHEBER HYDRAULISCH-SCHNELL	
193P	PORTACENERE	ASHTRAY	CENDRIER	ASCHENBECHER	CENICERO
194C	COLONNETTA	STUD	COLONNETTE	SCHRAUBENBOLZEN	COLUMNA
194S	SPECCHIO	MIRROR	MIROIR	SPIEGEL	ESPEJO
195C	CHIODO	NAIL	CLOU	NAGEL	CLAVO
195P	PORTACONTATTI	CONTACT CARRIER	PORTE-CONTACTS	KLEMMENHALTER	CAJA DE BORNAS
195S	SPECCHIO RETROVISORE	REAR VIEW MIRROR	RETROVISEUR	RUECKSPIEGEL	ESPEJO RETROVISOR
196A	ALBERO RETROMARCIA	REVERSE SHAFT	ARBRE ARRIERE	WELLE-RUECKWAERTSGANG	ARBOL MARCHA ATRAS
197A	ANELLO ELASTICO	SNAP RING	ARRETOIR	SICHERUNG	AROS ELASTICOS
197C	COMANDO CADUTA LIBERA DI EMER-GENZA	FREE FALL CONTROL	COMMANDE DE CHUTE LIBRE	NOTSTEUERUNG DES F	MANDO DE CAIDA LIB EMERGENCIA
198A	APPENDIABITI	COAT-HOOK	PORTEMANTEAUX	KLEIDERHAKEN	COLGADOR
198C	COLLETTORE	MANIFOLD	COLLECTEUR	KRUEMMER	COLECTOR
198P	PORTAFUSIBILE	FUSE HOLDER	PORTE-FUSIBLE	SICHERUNGSHALTER	PORTAFUSIBLE
199A	ATTUATORE DI ROTAZIONE	SLEWING ACTUATOR	GROUPE DE ROTATION	DREHAGGREGAT	MECANISMO DE ROTACION
199C	COMANDO	CONTROL	COMMANDE	BETAETIGUNGS-VORRICHT.	MANDO
199C				LEITUNGEN FUER MOTORLUFTFILTER	
199T	TUBAZIONI FILTRO-FILTRO ARIA	ENGINE TO AIR CLEANER LINES			
200A	ARRICCHITORE	EXCESS FUEL	DISPOSITIF CONTROLE INTRODUCTION	MEHRMENGENSYSTEM	SUPLEMENTO DE INYECCION
200A			COMMANDE A MAIN	HANDBETAETIGUNG	MANDO MANUAL
200C	COMANDI A MANO	HAND CONTROL	SPECIAL POUR RECHANGES	EXTRA FUER DEN ERSATZ	ESPECIAL PARA RE-CAMBIOS
200S	SPECIALE PER RICAMBI	SPECIAL FOR REPLACEMENTS	TUYAU	LEITUNG	TUBO
200T	TUBAZIONE	LINE	COMMANDE AU PIED	FUSSHEBEL	PEDAL
201C	COMANDO A PEDALE	FOOT CONTROL	COMMANDE D'AVER-TISSEUR	HORNBETAETIGUNG	PULSADOR DE BOCINA
202C	COMANDO DELL'AVVISATORE	HORN BUTTON	PORTE-OBJETS	ABLAGE	PORTAOBJETOS
202P	PORTAOGGETTI	UTILITY HOLDER	TUYAU FLEXIBLE	SCHLAUCH MIT STUTZEN	TUBO FLEXIBLE
202T	TUBO FLESS.C/RACCORDI	HOSE ASSY	COMMANDE PNEUMATIQUE	PNEUMAT.BETAETIGUNG	MANDO NEUMATICO
203C	COMANDO PNEUMATICO	AIR CONTROL	PORTE-LAMPE	FASSUNG	SOPORTE DE LAMPARA
203C			TUYAU	ROHR	TUBO
204P	PORTALAMPADA	BULB HOLDER	COMMANDE ELECTRO-PNEUMATIQUE	ELEKTROPNEUMATISCHE BETAETIGUNG	MANDO ELECTRO-NEUMATICO
205T	TUBO RIGIDO	TUBE	TIRETTE DE COMMANDE	BOWDENZUG	MANDO FLEXIBLE
206C	COMANDO ELETTROPNEUMATICO	ELECTRO-PNEUMATIC CONTROL			
206C					
207C	COMANDO FLESSIBILE	BOWDEN ASSY.			
207C					
208P	PORTAPOLVERIZZATORE	NOZZLE HOLDER	PORTE-PULVERISATEUR	DUESENSTOCK	PORTAINYECTOR
209T	TUBETTO	TUBE	TUBE	ROHR	TUBO
210P	PORTASATELLITI	PLANETARY HUB	PORTE-SATELLITES	PLANETENTRAEGER	EJE DE SATELITES

	DESIGNAZIONE BASE	BASIC DESIGNATION	DÉSIGNATIONS-BASES	GRUNDBEZEICHNUNGEN	DENOMINACIONES BASE
1905	SPERONE	TRACK FRAME PIN	GUIDE CHENILLES	KETTENFÜHRUNG	ESPOLÓN
1907	TUBETTO ISOLANTE	INSULATING SLEEVE	TUBE ISOLANT	KOHLERHÜLSE	TUBO AISLANTE
1910	COMANDO ACCELERATORE	THROTTLE CONTROL	COMMANDE D'ACCÉLÉRATEUR	GASSTANGLERUNG	MANDO DEL ACELERADOR
1917	PORTASPAZZOLA	BRUSH HOLDER	PORTE-BALAIS	BÜRSTENTRAEGER	PORTAESCOBILLA
1925	SPESSORE ELASTICO	PAD	CALE ÉLASTIQUE	ELASTISCHE UNTERLAGE	SUPLEMENTO ELÁSTICO
1928				HUELSE	
1977	TUBETTO STRISCIAFILO	FEATHERE	TUBE D'ATTACHE	STARTVORRICHTUNG	TUBITO DE FIJACION
1980	COMANDO A MANO STARTER	CHOKE CONTROL	COMMANDE A MAIN DE STARTER		MANDO MANUAL DE STARTER
1987				KERNRÜCKSCHALTER	
1989	PIASTRA PORTATARGA	PLATE SUPPORT	PORTE-PLAQUE	DISTANZSCHEIBE	SOPORTE DE PLACA
1995	SPESSORE	SHIM	CALE D'ÉPAISSEUR	SCHNECKE	ESPESOR
1997	COLTELLO BENNA	BUCKET CUTTING EDGE	COUTEAU DU GODET	SICHERHEITSSCHALT	CUCHILLA
1999	SPESSIMETRO	FEELER GAUGE	JAUGE D'ÉPAISSEUR	INNENSICHEHUNG	CALIBRE
2000	COMANDO S. SICUREZZA	SAFETY CONTROL	COMMANDE DE SÉCURITÉ		PESTILLO DE SEGURIDAD
2002					
2007	PREMISCARMIZIONE	EXPANDER	PRESSE-JOINT	DRUCKFEDER	ELEMENTO SEPARADOR
2008	SPINA	PIN	GOUPILLE	STIFT	PASADOR
2010	TUBO DI INTRODUZIONE	FILLER TUBE	TUBULURE DE REMPLISSAGE	EINFÜLLSTUTZEN	CUELLO DE CARGA
2011					
2013	VALVOLA AUTOMATICA DI SCARICO	AUTOMATIC DRAIN VALVE	SOUPAPE AUTOMATIQUE DE DÉTENTE	AUTOMATISCHES AUSLASSVENTIL	VALVULA DE DESCARGA AUTOMATICA
2014				VORWÄRMSCHEIDER	
2015	PRESELETTO	PRESELECTOR	PRÉSÉLECTEUR	STECKER	PRESELECTOR
2016	SPINA ELETTRICA	ELECTRICAL PLUG	PRISE ÉLECTRIQUE	AUTOMATISCHES	ENCHUFE
2017	VALVOLA AUTOMATICA DI SPURGO	AUTOMATIC BLEED VALVE	PURGEUR AUTOMATIQUE	ABLASSVENTIL	VALVULA DE PURGA AUTOMATICA
2018				ZÜNDUNGSSCHALTER	
2020	COMMUTATORE CON ANTIFURTO	KEY SWITCH WITH THEFT DEVICE	COMMUTATEUR AVEC ANTIVOL	MIT LENKSCHLOSS	CONMUTADOR CON DISP.ANTIROBO
2021				ROHRSTELLVORRICHTUNG	
2022	POSIZIONATORE	POSITIONER	POSITIONNEUR	SPANNSTIFT	POSICIONADOR
2025	SPINA ELASTICA	SPRING PIN	GOUPILLE ÉLASTIQUE	BOHRWAND	PASADOR ELASTICO
2035	SPONDA	SIDE	RIDELLE	ZUFÜHRVENTIL	LADO
2037	VALVOLA DI ALIMENTAZIONE	FEED VALVE	SOUPAPE D'ALIMENTATION		VALVULA DE ALIMENTACION
2038				LUFTANSCHLUSS	
2040	PRESA ARIA	AIR INTAKE	PRISE D'AIR	STECKDOSE	BOCA DE AIRE
2050	PRESA DI CORRENTE	RECEPTACLE	PRISE DE COURANT	KLAPPE	TOMA DE CORRIENTE
2055	SPORTELLO	DOOR	VOLET	ZAPFWELLE	POSTIGO
2070	PRESA DI FORZA	POWER TAKE-OFF	PRISE DE FORCE	ENTLÜFTUNGSGELE-	TOMA DE FUERZA
2071	TUBO DI SFIATO	VENT PIPE	TUBE D'EVENT	TUNG	TUBO DE VENTILACION
2077				TURBINE	
2087	TURBINA	TURBINE	TURBINE		TURBINA
2163	ARTICOLAZIONE TELAI	MAIN FRAME ARTICULATION	ARTICULATION DES CHASSIS		

A	ENGINE • MOTORE • MOTEUR • MOTOR • MOTOR

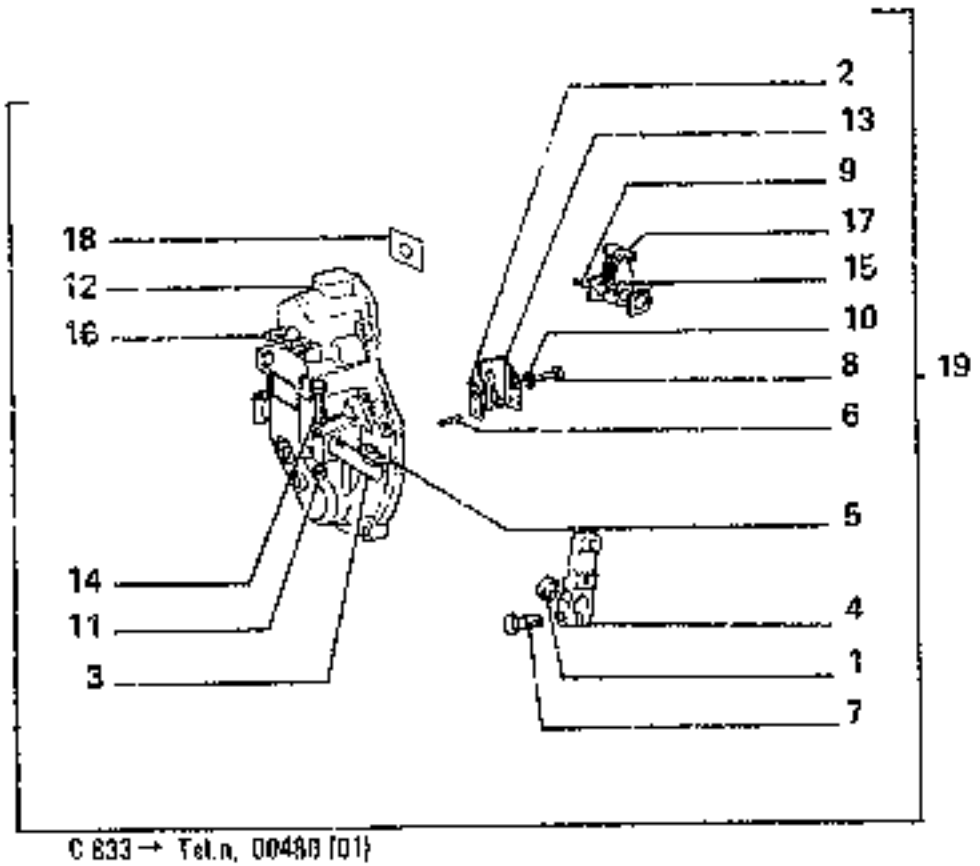

C 833 → Tel.n. 00488 (01)
00094 (02)
00029 (03)
00101 (04)
00029 (05)

ITEM	PART NUMBER	QTY	TRANS CODE	DESCRIPTION	DESCRIZIONE
1	9007840	2	45A	RING	ANELLO
2	9009121		110F	PLAQUE - THICKNESS 0,2	PIASTRINA - SPESSORE 0,2
	9009122		110F	PLAQUE - THICKNESS 0,3	PIASTRINA - SPESSORE 0,3
1	9009625		110P	PLAQUE - THICKNESS 0,8	PIASTRINA - SPESSORE 0,8
	9009626		110P	PLAQUE - THICKNESS 0,5	PIASTRINA - SPESSORE 0,5
3	9011280	1	11A	SPINDLE	ALBERINO
4	9990880	1	45L	LEVER	LEVA
5	10205720	1	60L	KEY 5x3	LINGUETTA 5x3
6	10333310	2	50P	PIN 4x12	PERNO 4x12
7	10902421	1	40V	SCREW 6x1x20	VITE 6x1x20
8	10902521	1	40V	SCREW 6x1x22	VITE 6x1x22
9	11039720	2	202S	SPRING PIN 3x20	SPINA ELASTICA 3x20
10	12035671	1	132H	LOCKWASHER 6,1x1,3	ROSETTA DI SICUREZZA 6,1x1,3
11	15096221	1	10T	NUT 6x1x5	DADO 6x1x5
12	79023652	1	265C	COVER	COPERCHIO
13	79023654	1	75K	LINK	GUFO
14	79023658	1	40V	SCREW	VITE
15	79023660	2	110P	PLAQUE	PIASTRINA
16	79023661	2	210P	STUD	PRIGIONIERO
17	79032337	1	45L	LEVER	LEVA
18	79033421	1	110P	PLAQUE	PIASTRINA
19	79023651	1	265C	COVER - ASSEMBLY	COPERCHIO - COMPLETO

RQV 415 1050 AF 003

SPEED GOVERNOR - REGOLATORE DI VELOCITA' - REGULATEUR DE VITESSE - DREHZAHLREGLER - REGULADOR D. VELOCIDAD

A2.28 | 1

N2

C 833 → Tetn. 00480101)
00094 102)
00029 103)
00101 104)
00029 105)

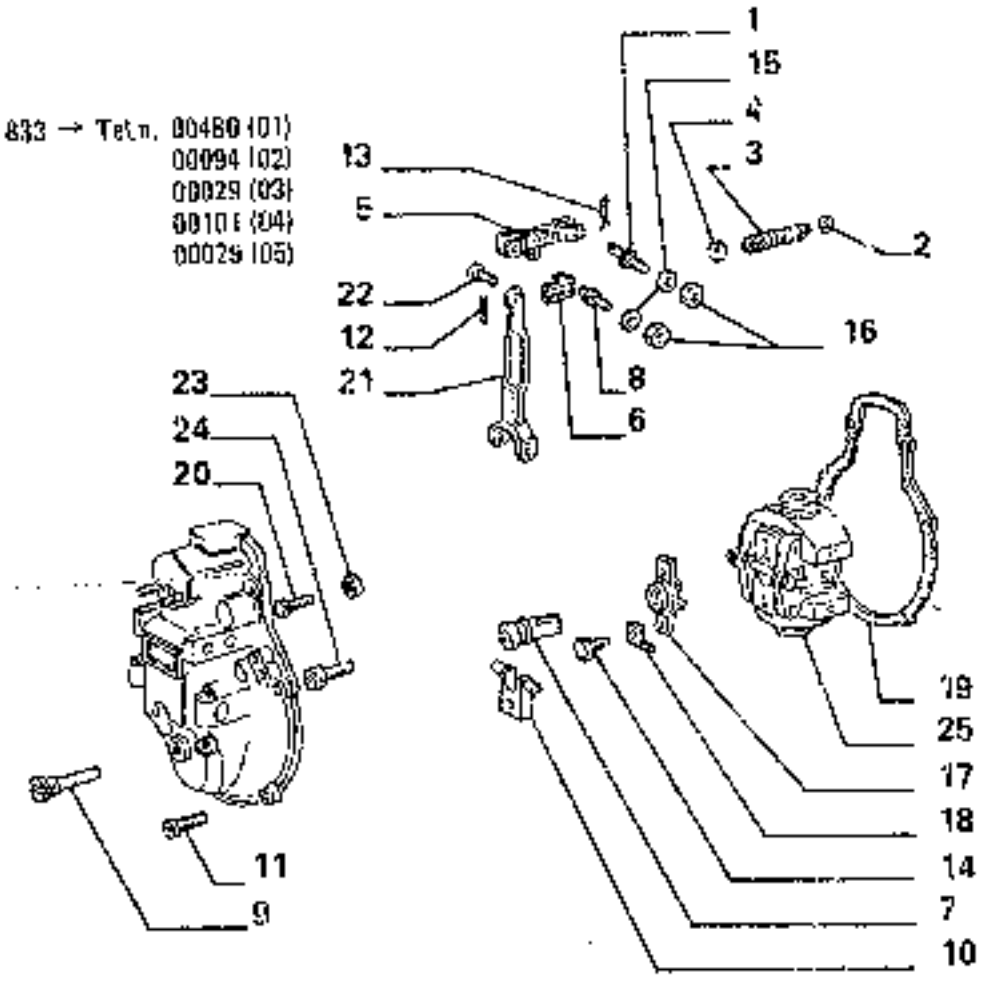

ITEM	PART NUMBER	QTY	TRANS CODE	DESCRIPTION	DESCRIZIONE
1	773350	1	80P	PIN	PERNO
2	773356	1	120P	PLATE	PIATTELLO
3	773357	1	100M	SPRING	MOLLA
4	773358	1	120P	PLATE	PIATTELLO
5	773468	1	85F	YOKE	FORCELLA
6	773469	1	75D	SPACER	DISTANZIALE
7	773627	1	80P	PIN	PERNO
8	774059	1	80P	PIN	PERNO
9	9001950	1	40V	SCREW	VITE
10	8009114	1	165S	ARTICULATION	SNODO'
11	10377011	4	40V	SCREW 6x1x25	VITE 6x1x25
12	10795001	1	270C	COTTER PIN 1,3x33,2	COPIGLIA 1,3x18,7
13	10795701	1	270C	COTTER PIN 1,7x14,5	COPIGLIA 1,7x14,5
14	10902221	2	40V	SCREW 6x1x16	VITE 6x1x16
15	12035471	2	132R	LOCKWASHER 5,1x1	ROSETTA DI SICUREZZA 5,1x1
16	15986421	2	10D	NUT 5x0,8x4	DADO 5x0,8x4
17	79023645	1	95B	BUSHING	BOCCOLA
18	79023646	2	11GP	PLAQUE	PIASTRINA
19	79023662	1	122G	GASKET	GUARNIZIONE PIANA
20	79023664	1	60V	SCREW	VITE
21	79023670	1	45L	LEVER	LEVA
22	79039743	1	80P	PIN	PERNO
23	79045918	1	10D	NUT	DADO
24	79045919	1	40V	SCREW	VITE
25	79056611	1	72D	GOVERNOR REGULATING ASSY - ASSEMBLY SEE SGR. A2.37	DISPOSITIVO DI REGOLAZIONE - COMPLETO VEDERE SGR. A2.37

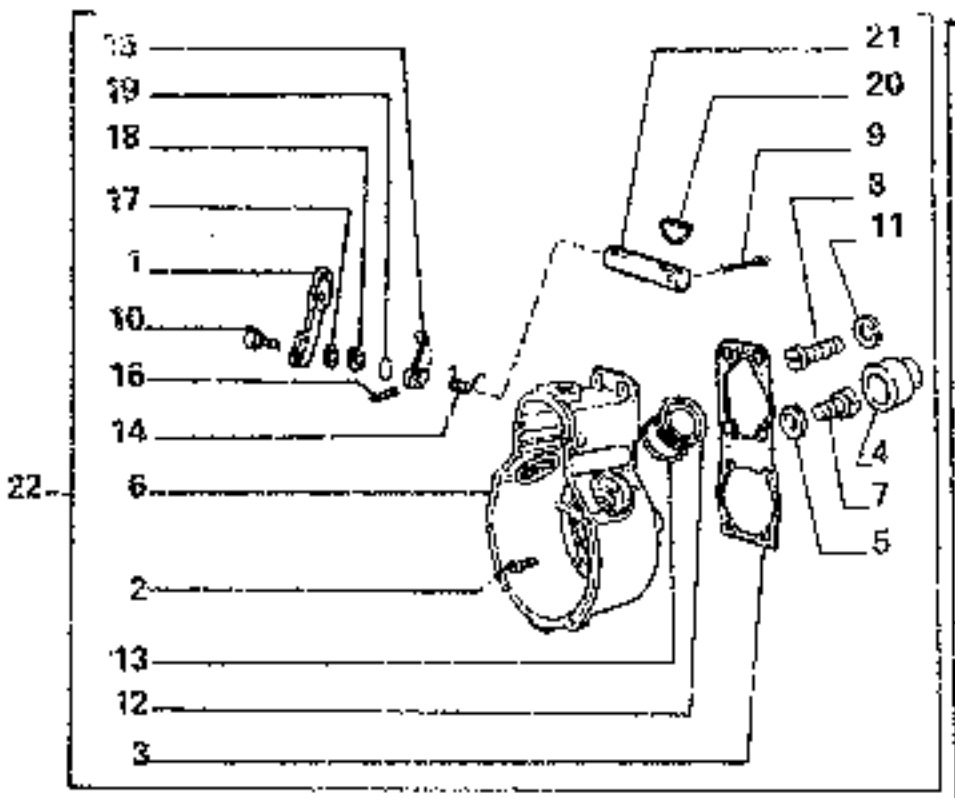

C 833 → Tel.tr. 00488 (01)
00004 (02)
00029 (03)
00101 (04)
00025 (05)

ITEM	PART NUMBER	QTY	TRANS CODE	DESCRIPTION	DESCRIZIONE
1	772487	1	45L	LEVER	LEVA
2	773351	6	40V	SCREW	VITE
3	773353	1	120G	GASKET	GUARNIZIONE PIANA
4	773354	1	50T	PLUG	TAPPO
5	773355		131R	WASHER - THICKNESS 0,5	ROSETTA - SPESSORE 0,5
	9930414		131R	WASHER - THICKNESS 0,3	ROSETTA - SPESSORE 0,3
6	774067	1	35S	CASE	SCATOLA
7	10376311	1	40V	SCREW 6x1x8	VITE 6x1x8
8	10379011	1	40V	SCREW 8x1,25x20	VITE 8x1,25x20
9	10734201	2	270C	COTTER PIN 4,7x18,5	COPIGLIA 4,7x18,5
10	10977621	1	40V	SCREW 5x0,8x16	VITE 5x0,8x16
11	12034571	1	131R	WASHER 8,2x1,6	ROSETTA 8,2x1,6
12	79023666	2	50T	PLUG	TAPPO
13	79023684	2	133R	SEAL	ROSETTA DI TENUTA
14	79033425	1	100M	SPRING	MOLLA
15	79033426	1	45L	LEVER	LEVA
16	79039754	1	40V	SCREW	VITE
17	79039755	1	151R	WASHER	ROSETTA
18	79039756	2	131R	WASHER	ROSETTA
19	79039757	2	158S	O-RING	GUARNIZIONE O R
20	79039760	1	60L	KEY	LINGUETTA
21	79039761	1	11A	SPINDLE	ALBERINO
22	79056612	1	35S	CASE - ASSEMBLY	SCATOLA - COMPLETO

RDV415 1050 AF 003

SPEED GOVERNOR – REGOLATORE DI VELOCITA' - REGULATEUR DE VITESSE – DREHZAHLREGLER – REGULADOR D. VELOCIDAD

A2.28 | 3

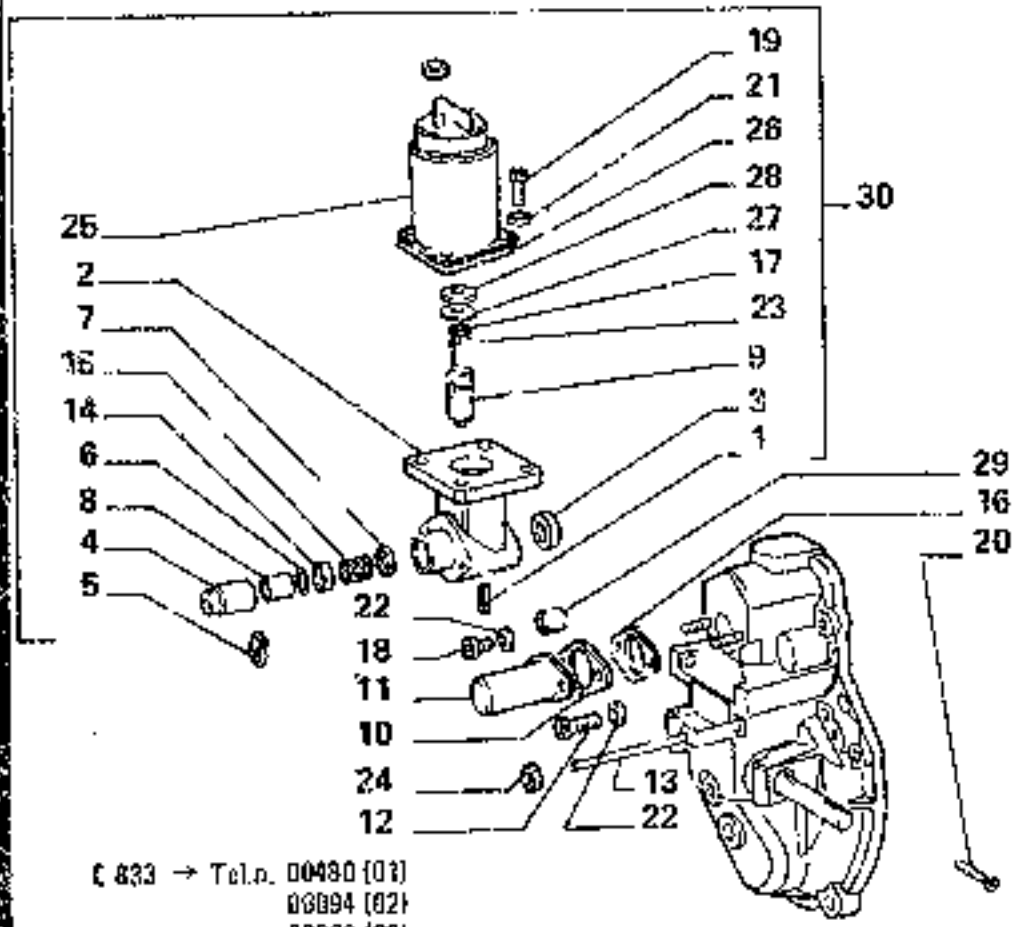

C 833 → Tel.n. 00480 (03)
00894 (02)
00029 (03)
00101 (04)
00029 (05)

ITEM	PART NUMBER	QTY	TRANS CODE	DESCRIPTION	DESCRIZIONE
1	772919	1	220S	SPRING PIN	SPINA ELASTICA
2	773645	1	300C	BODY	CORPO
3	773646	1	95B	BUSHING	BOCCOLA
4	773648	1	95B	BUSHING - THICKNESS 2,15	BOCCOLA - SPESSORE 2,15
	773649	1	95B	BUSHING - THICKNESS 2,10	BOCCOLA - SPESSORE 2,10
	773650	1	95B	BUSHING - THICKNESS 2,05	BOCCOLA - SPESSORE 2,05
	773651	1	95B	BUSHING - THICKNESS 2,00	BOCCOLA - SPESSORE 2,00
	773652	1	95B	BUSHING - THICKNESS 1,95	BOCCOLA - SPESSORE 1,95
	773653	1	95B	BUSHING - THICKNESS 1,90	BOCCOLA - SPESSORE 1,90
	773654	1	95B	BUSHING - THICKNESS 1,85	BOCCOLA - SPESSORE 1,85
	773655	1	95B	BUSHING - THICKNESS 1,80	BOCCOLA - SPESSORE 1,80
5	773656	1	45A	RING	ANELLO
6	773657	1	45A	RING	ANELLO
7	773659	1	120P	PLATE	PIATTELLO
8	773662	1	95B	BUSHING	BOCCOLA
9	773664	1	80P	PIN	PERNO
10	774060	1	120G	GASKET	GUARNIZIONE PIANA
11	774061	1	64C	CAP	CAPPELLO
12	774062	1	40V	SCREW	VITE
13	774063	1	60*	PIN	PERNO
14	774095	1	75D	SPACER	DISTANZIALE
15	774100	1	100M	SPRING	MOLLA
16	9009127	1	120G	GASKET	GUARNIZIONE PIANA
17	9930414	1	131R	WASHER	ROSETTA
18	10377011	2	40V	SCREW 6x1x25	VITE 6x1x25
19	10389311	4	40V	SCREW 5x0,8x10	VITE 5x0,8x10
20	10795001	1	270C	COTTER PIN 1,3x13,7	COPIGLIA 1,3x13,7

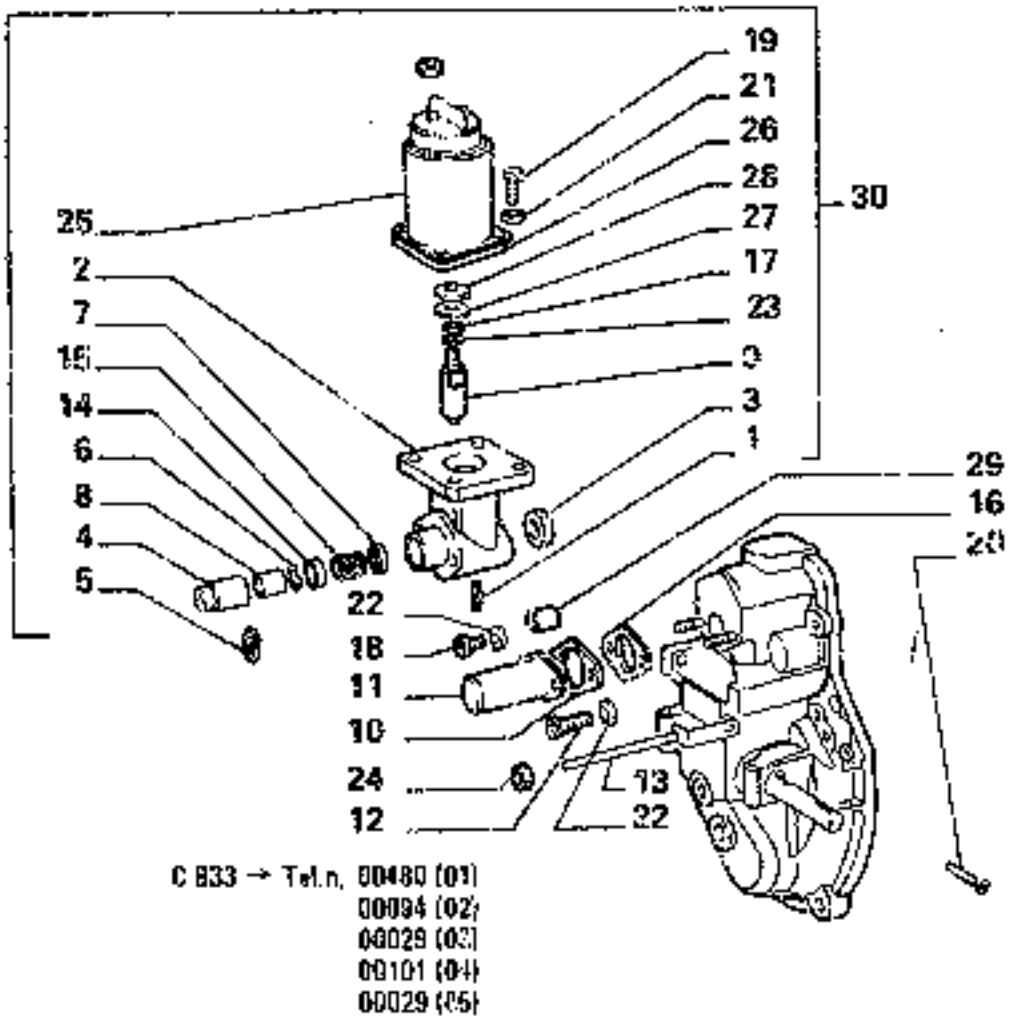

C 833 → Tel.n. 00480 (01)
00094 (02)
00029 (03)
00101 (04)
00029 (05)

ITEM	PART NUMBER	QTY	TRANS CODE	DESCRIPTION	DESCRIZIONE
21	12035471	4	132R	LOCKWASHER 5,3x7	ROSETTA DI SICUREZZA 5,1x7
22	12035671	2	132R	LOCKWASHER 6,5x9,3	ROSETTA DI SICUREZZA 6,1x9,3
23	12604271	1	131R	WASHER 6,4x11	ROSETTA 6,4x11
24	15596421	1	100	NUT 5x0,8x4	DADO 5x0,8x4
25	79023672	1	306	SOLENOID	ELETTROMAGNETE
26	79023674	1	120G	GASKET	GUARNIZIONE PIANA
27	79023675	1	131R	WASHER	ROSETTA
28	79023676	1	131R	WASHER - THICKNESS 0,1	ROSETTA - SPESSORE 0,1
	79023677	1	131R	WASHER - THICKNESS 0,2	ROSETTA - SPESSORE 0,2
	79023678	1	131R	WASHER - THICKNESS 0,5	ROSETTA - SPESSORE 0,5
	79023679	1	131R	WASHER - THICKNESS 1,0	ROSETTA - SPESSORE 1,0
29	79023685	2	969	BUSHING	BOCCOLA
30	79056610	1	306	SOLENOID ASSEMBLY	ELETTROMAGNETE - COMPLETO

C 833 -> Tel.n. 00480 (01)
00094 (02)
00029 (03)
00191 (04)
00029 (05)

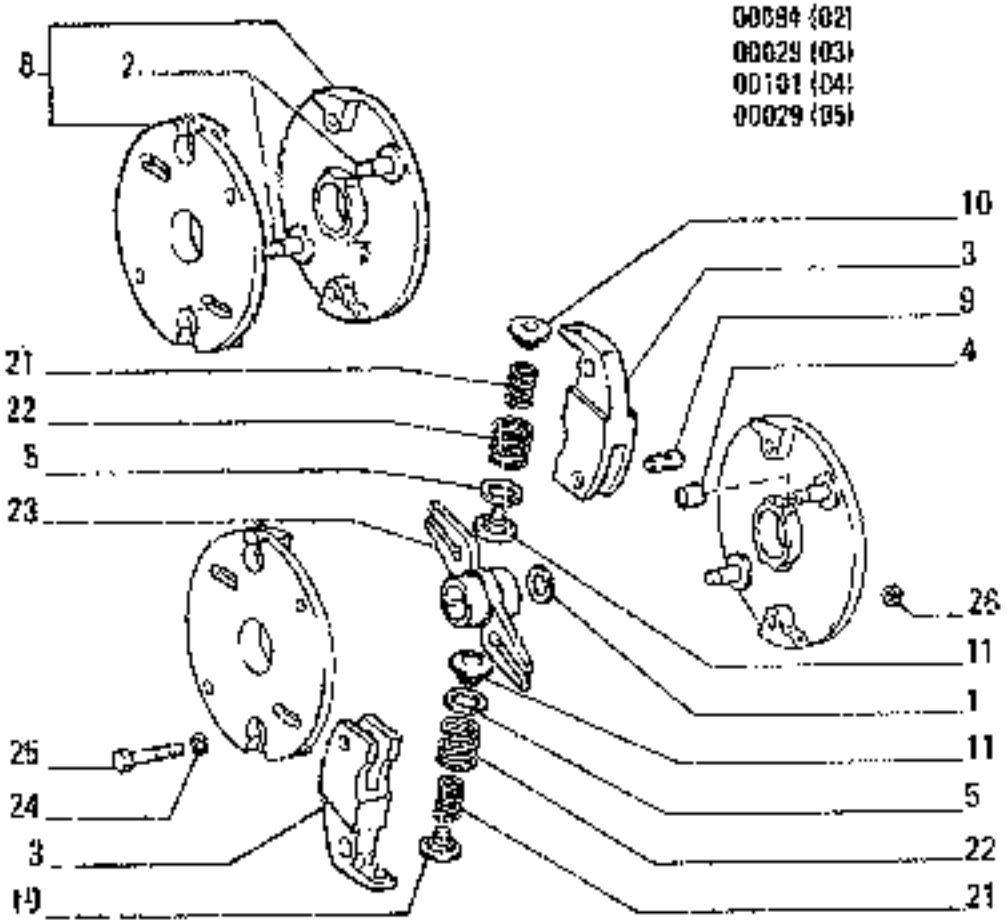

ITEM	PART NUMBER	QTY	TRANS CODE	DESCRIPTION	DESCRIZIONE
1	79047308	1	51A	LOCKRING	ANELLO L^ SICUREZZA
2	79047400	2	86P	PIN	PERNO
3	79047256	2	65M	FLYWEIGHT	MASSA ANTICIPO
4	79047306	2	95B	BUSHING	BOCCOLA
5	79047302		131R	WASHER - THICKNESS 0,2	ROSETTA - SPESSORE 0,2
	79047303		131R	WASHER - THICKNESS 0,5	ROSETTA - SPESSORE 0,5
	79047304		131R	WASHER - THICKNESS 0,15	ROSETTA - SPESSORE 0,15
8	79056375	1	900C	BODY - ASSEMBLY	CORPO - COMPLETO
9	773139	2	45P	PAD	PATTINO
10	773140	2	120P	PLATE - LOWER	PIATTELLO - INFERIORE
11	773143		120P	PLATE - UPPER THICKNESS 14,4	PIATTELLO - SUPERIORE SPESSORE 14,4
	773144		120P	PLATE - UPPER THICKNESS 14,5	PIATTELLO - SUPERIORE SPESSORE 14,5
	773145		120P	PLATE - UPPER THICKNESS 14,6	PIATTELLO - SUPERIORE SPESSORE 14,6
	773146		120P	PLATE - UPPER THICKNESS 14,7	PIATTELLO - SUPERIORE SPESSORE 14,7
	773147		120P	PLATE - UPPER THICKNESS 14,8	PIATTELLO - SUPERIORE SPESSORE 14,8
	773148		120P	PLATE - UPPER THICKNESS 14,9	PIATTELLO - SUPERIORE SPESSORE 14,9
	773149		120P	PLATE - UPPER THICKNESS 15,0	PIATTELLO - SUPERIORE SPESSORE 15,0
	773150		120P	PLATE - UPPER THICKNESS 15,1	PIATTELLO - SUPERIORE SPESSORE 15,1
	773151		120P	PLATE - UPPER THICKNESS 15,2	PIATTELLO - SUPERIORE SPESSORE

79056371

ADVANCE DEVICE – VARIATORE DI ANTICIPO – CORRECTEUR D'AVANCE – SPRITZZEITVERSTELLER – VARIADOR DE AVANCE

A2.30

N.T.R. 1025 - 30.03.1980
604.04.053.06

N7

E 833 -> Tel.n. 00480 (01)
00004 (02)
00029 (03)
00101 (04)
00028 (05)

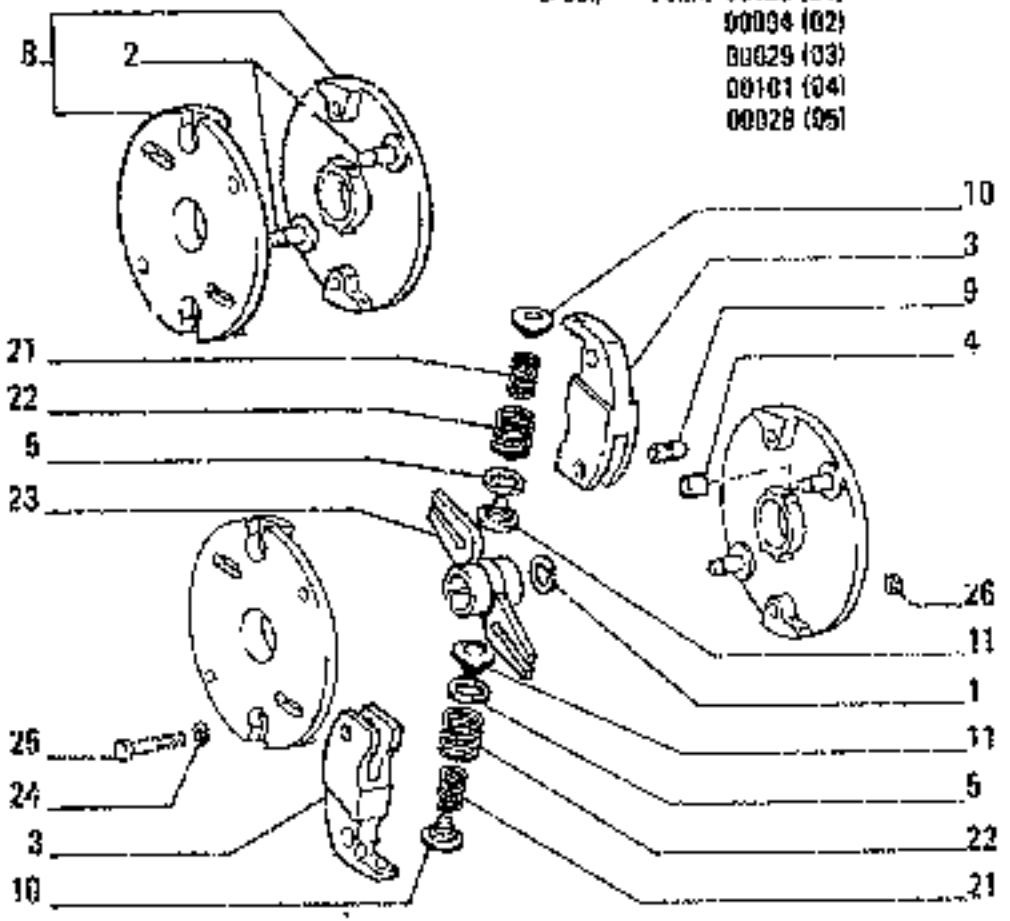

ITEM	PART NUMBER	QTY	TRANS CODE	DESCRIPTION	DESCRIZIONE
11	773151				15,2
	773152		120P	PLATE - UPPER THICKNESS 15,3	PIATTELLO - SUPERIORE SPESSORE 15,3
21	773242	2	100M	SPRING	MOLLA
22	773280	2	140M	SPRING	MOLLA
23	79047307	1	75G	LINK	GUIDO
24	11194071	2	132R	LOCKWASHER 8,4x15	ROSETTA DI SICUREZZA 8,4x15
25	16041030	2	40Y	SCREW 8x1,25x40	VITE 8x1,25x40

7905637/1

ADVANCE DEVICE – VARIATORE DI ANTICIPO – CORRECTEUR D'AVANCE – SPRITZZEITVERSTELLER
VARIADOR DE AVANCE

A2.33

N8

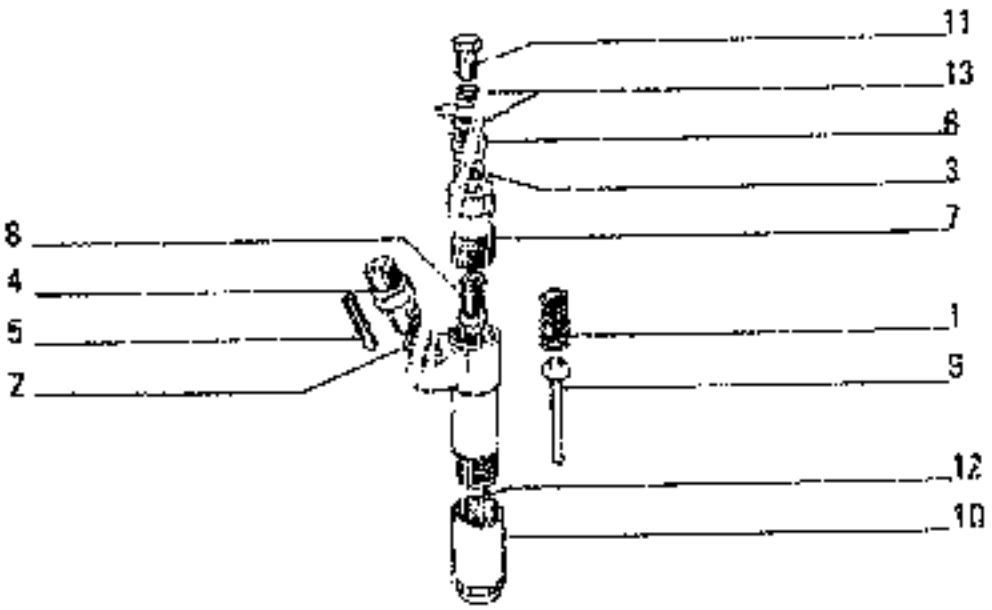

C 833 → Tel.n. 00780 (01)
00 984 (02)
B 028 (03)
0 1981 (04)
00029 (05)

ITEM	PART NUMBER	QTY	TRANS CODE	DESCRIPTION	DESCRIZIONE
1	656829	1	300M	SPRING	MOLLA
2	722027	1	933N	SEAL	ROSETTA DI TENUTA
3	726381	1	139R	SEAL	ROSETTA DI TENUTA
4	765103	1	20G	FITTING	RACCORDO
5	766193	1	65F	FILTER	FILTRO
6	766837	1	10D	NUT	DADO
7	766838	1	50T	PLUG	TAPPO
8	766839	1	40V	SCREW	VITE
9	767110	1	90A	ROD	ASTA
10	767112	1	10D	NUT	DADO
11	767451	1	80B	FILLER PLUG	BOCCHETTONE INIEZIONE
12	768378	2	06G	DOWEL	GRANO
13	79023949	2	139P	SEAL	ROSETTA DI TENUTA

767107

NOZZLE HOLDER – PORTAPOLVERIZZATORE – PORTE-INJECTEUR – DUESENHALTER – PORTAINYECTOR

A2.35

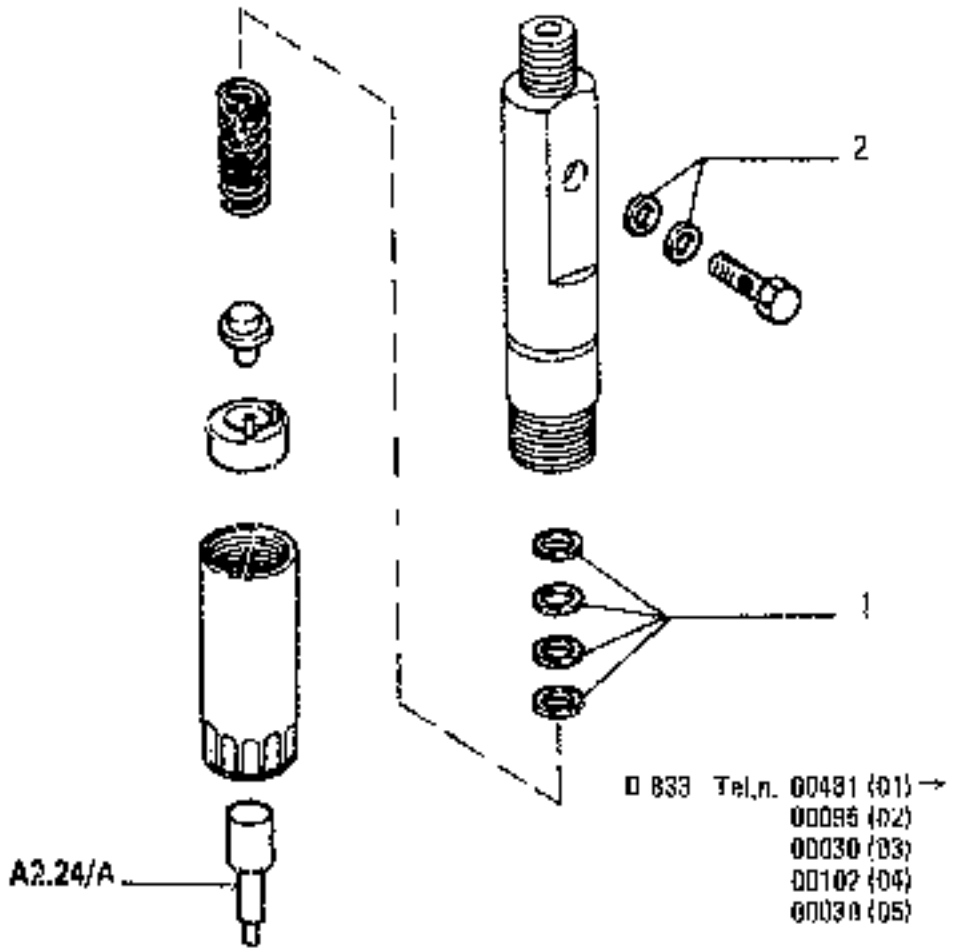

ITEM	PART NUMBER	QTY	TRANS CODE	DESCRIPTION	DESCRIZIONE
1	775014		1985	SHIM 0,30 MM	SPESSORE 0,30 MM
	775015		1985	SHIM 0,41 MM	SPESSORE 0,41 MM
	775016		1985	SHIM 0,44 MM	SPESSORE 0,44 MM
	775017		1985	SHIM 0,47 MM	SPESSORE 0,47 MM
	775018		1985	SHIM 0,50 MM	SPESSORE 0,50 MM
	775019		1985	SHIM 0,53 MM	SPESSORE 0,53 MM
	775025		1985	SHIM 0,56 MM	SPESSORE 0,56 MM
	775026		1985	SHIM 0,59 MM	SPESSORE 0,59 MM
	775027		1985	SHIM 0,62 MM	SPESSORE 0,62 MM
	775028		1985	SHIM 0,65 MM	SPESSORE 0,65 MM
	775029		1985	SHIM 0,68 MM	SPESSORE 0,68 MM
	775030		1985	SHIM 0,98 MM	SPESSORE 0,98 MM
	775031		1985	SHIM 1,28 MM	SPESSORE 1,28 MM
	775032		1985	SHIM 1,58 MM	SPESSORE 1,58 MM
	775116		1985	SHIM 1,80 MM	SPESSORE 1,80 MM
	775146		1985	SHIM 2,18 MM	SPESSORE 2,18 MM
2	772051	2	1226	SEAL	GUARNIZIONE

4802392 (WEBER)

NOZZLE HOLDER -- PORTAPOLVERIZZATORE – PORTE-INJECTEUR – DUESENHALTER -- PORTAINYECTOR

A2.35/A

N.T.R. 102S - 30.03.1989

604.04.053.06

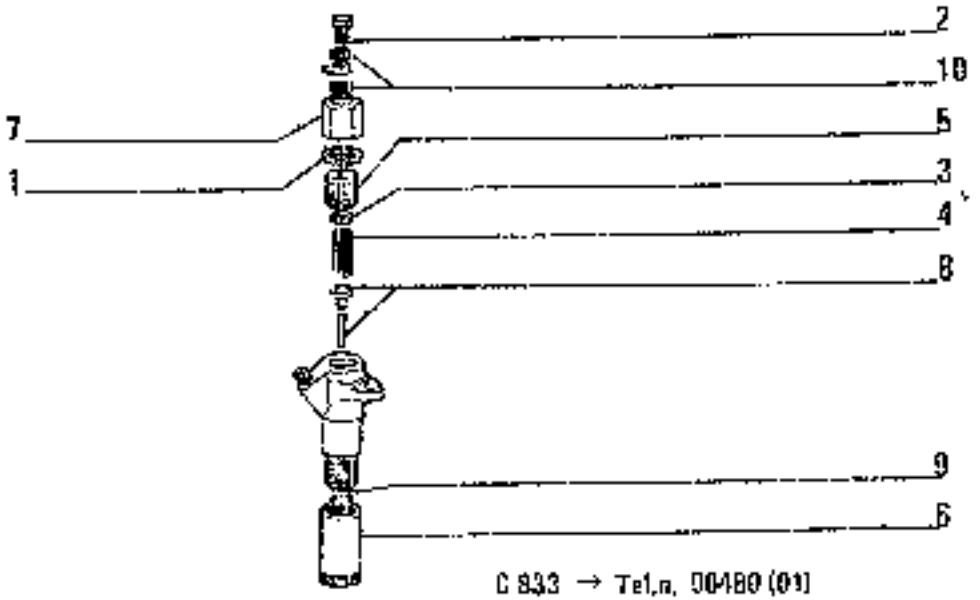

C 833 → Tel.n. 00480 (01)
00094 (02)
00029 (03)
00101 (04)
00029 (05)

ITEM	PART NUMBER	QTY	TRANS CODE	DESCRIPTION	DESCRIZIONE
1	9928386	1	133R	SEAL	ROSETTA DI TENUTA
2	9928367	1	90S	FILLER PLUG	BOCCHETTONE INTRODUZIONE
3	9928369	1	75D	SPACER	DISTANZIALE
4	9928370	1	100M	SPRING	MOLLA
5	9928371	1	40V	SCREW	VITE
6	9928373	1	51G	THREADED RING	GHIERA FILETTATA
7	9928374	1	51G	THREADED RING	GHIERA FILETTATA
8	9928375	1	90A	ROD	ASTA
9	9928376	2	90G	DOWEL	GRANO
10	9928396	2	133R	SEAL	ROSETTA DI TENUTA

770899 (C.A.V.)

NOZZLE HOLDER – PORTAPOLVERIZZATORE – PORTE-INJECTEUR – DUESENHALTER
PORTAINYECTOR

N11

A2.35/1

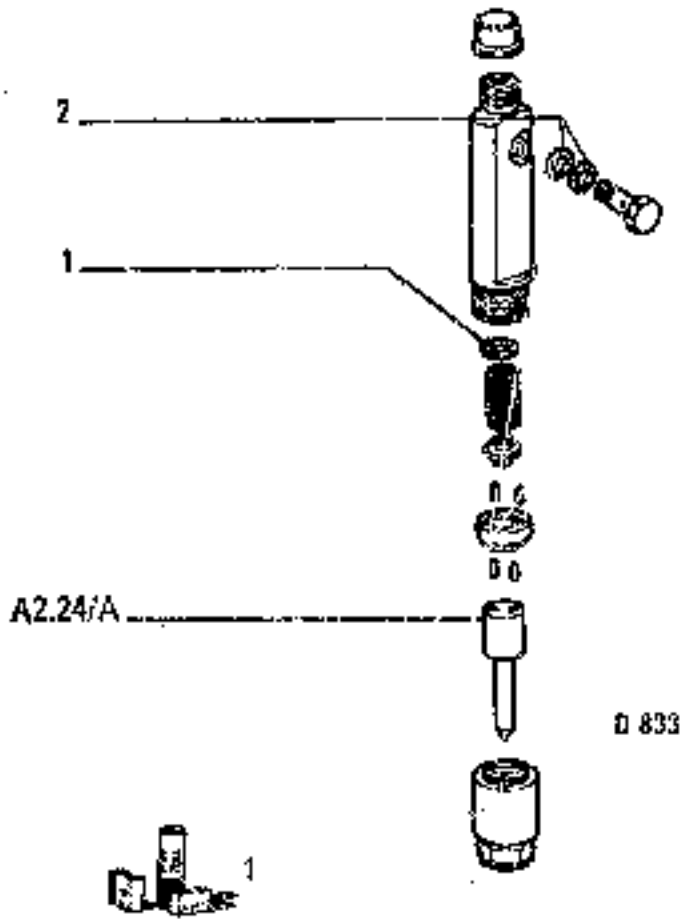

D 833 Tel.n. 09481 (01) →
09095 (02)
09030 (03)
09102 (04)
09030 (05)

ITEM	PART NUMBER	QTY	TRANS CODE	DESCRIPTION	DESCRIZIONE
1	79087856	1	2K	KIT	KIT
2	772051	2	131K	WASHER	ROSETTA

4291124 (Bosch)

NOZZLE HOLDER – PORTAPOLVERIZZATORE – PORTE-INJECTEUR – DUESENHALTER – PORTA-INYECTOR

A2.35/1A

N12

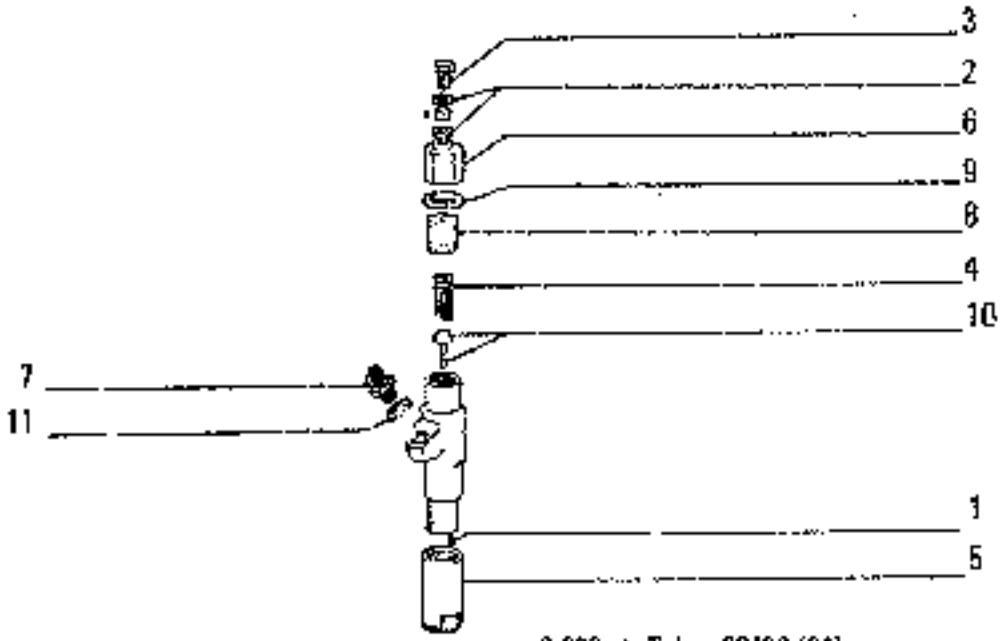

C 933 → Tel_n. 00499 (01)
00394 (02)
00029 (03)
00101 (04)
00029 (05)

ITEM	PART NUMBER	QTY	TRANS CODE	DESCRIPTION	DESCRIZIONE
1	9928383	2	200S	PIN	SPINA
2	9928391	2	133R	SEAL	ROSETTA DI TENUTA
3	9928392	1	90B	FILLER PLUG	BOCCHETTONE INTRODUZIONE
4	9930019	1	100M	SPRING	MOLLA
5	9930021	1	51G	THREADED RING	GHIERA FILETTATA
6	9930022	1	51G	THREADED RING	GHIERA FILETTATA
7	9930023	1	20A	FITTING	RACCORDO
8	9930024	1	40V	SCREW	VITE
9	9930025	1	109G	O-RING	GUARNIZIONE O-R
10	9930026	1	90A	ROD	ASTA
11	9930027	1	109G	O-RING	GUARNIZIONE O-R

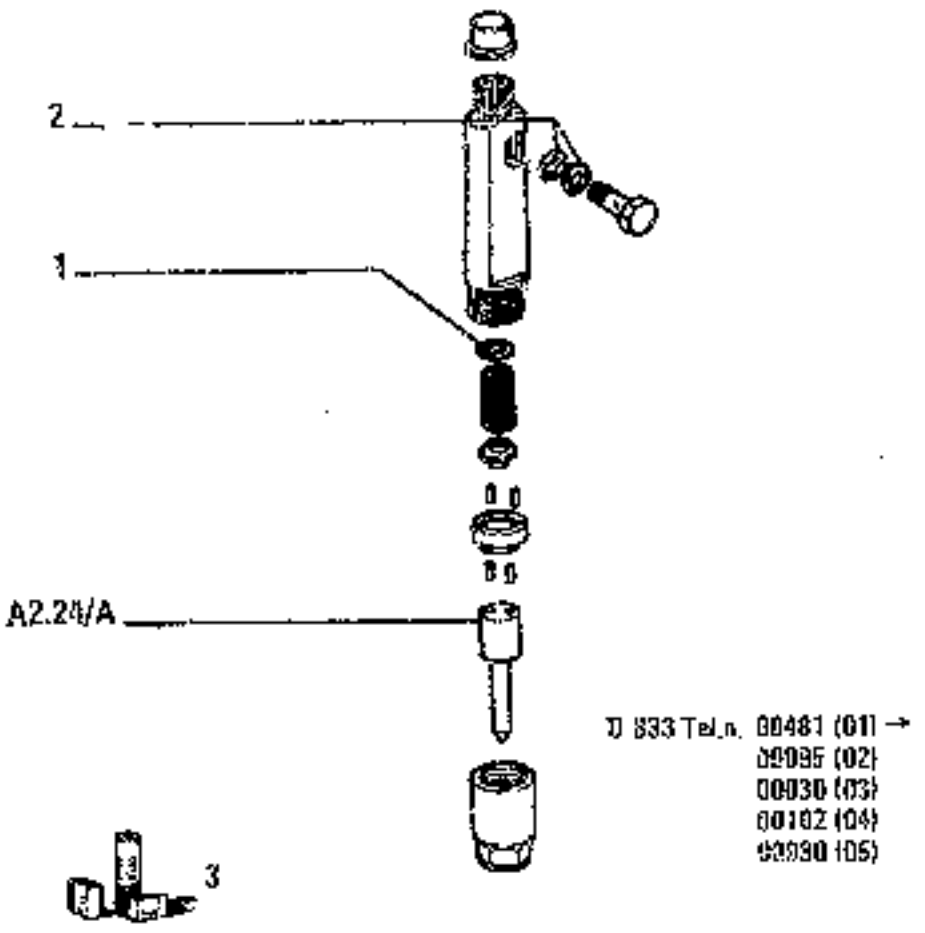

D 833 Tel_n. 00481 (01) →
00095 (02)
00030 (03)
00102 (04)
00090 (05)

ITEM	PART NUMBER	QTY	TRANS CODE	DESCRIPTION	DESCRIZIONE
1	79069719	1	1985	SHIM 0,05 MM	SPESSORE 0,05 MM
	79069720	1	1985	SHIM 0,10 MM	SPESSORE 0,10 MM
	79069721	1	1985	SHIM 0,50 MM	SPESSORE 0,50 MM
	79069722	1	1985	SHIM 1,00 MM	SPESSORE 1,00 MM
	79069723	1	1985	SHIM 1,10 MM	SPESSORE 1,10 MM
	79069724	1	1985	SHIM 1,20 MM	SPESSORE 1,20 MM
	79069725	1	1985	SHIM 1,30 MM	SPESSORE 1,30 MM
	79069726	1	1985	SHIM 1,40 MM	SPESSORE 1,40 MM
	79069727	1	1985	SHIM 1,50 MM	SPESSORE 1,50 MM
	79069728	1	1985	SHIM 1,60 MM	SPESSORE 1,60 MM
	79069729	1	1985	SHIM 1,70 MM	SPESSORE 1,70 MM
	79069730	1	1985	SHIM 1,80 MM	SPESSORE 1,80 MM
	79069731	1	1985	SHIM 1,90 MM	SPESSORE 1,90 MM
	79069732	1	1985	SHIM 2,00 MM	SPESSORE 2,00 MM
	79069733	1	1985	SHIM 3,00 MM	SPESSORE 3,00 MM
2	10297760	2	1319	WASHER	ROSETTA
3	79069735	1	NK	KIT SEE PAGE 2	KIT VED. PAG.2

79069718 (DM/.P)

NOZZLE HOLDER – PORTAPOLVERIZZATORE – PORTE-INJECTEUR – DUESENHALTER – PORTA-INYECTOR

N14

A2.35/2A

M.T.R. 1025 - 30.03.1989

604.04.053.06

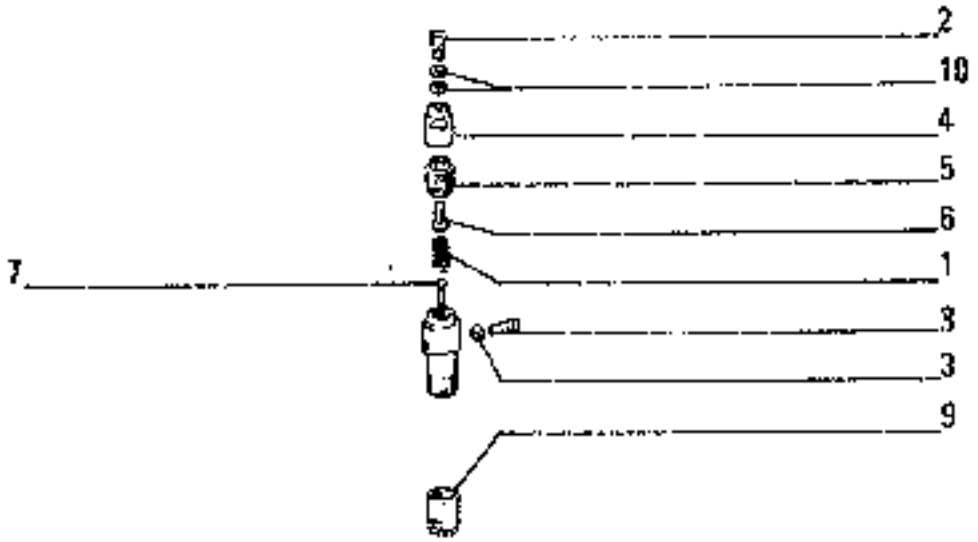

ITEM	PART NUMBER	QTY	TRANS CODE	DESCRIPTION	DESCRIZIONE
1	655929	1	190M	SPRING	MOLLA
2	9009403	1	90B	FILLER PLUG	BOCCHETTONE INTRODUZIONE
3	9009406	1	158G	O RING	GUARNIZIONE O-R
4	9930868	1	20R	FITTING	RACCORDO
5	9930870	1	51G	THREADED RING	GHIERA FILETTATA
6	9930871	1	40V	SCREW	VITE
7	79022746	1	98A	ROD	ASTA
8	79022747	1	40V	SCREW	VITE
9	79022746	1	51G	THREADED RING	GHIERA FILETTATA
10	79023949	2	135R	SEAL	ROSETTA DI TENUTA

C BSS → Tel.n. 00480 (01)
00094 (02)
00029 (03)
00101 (04)
00029 (05)

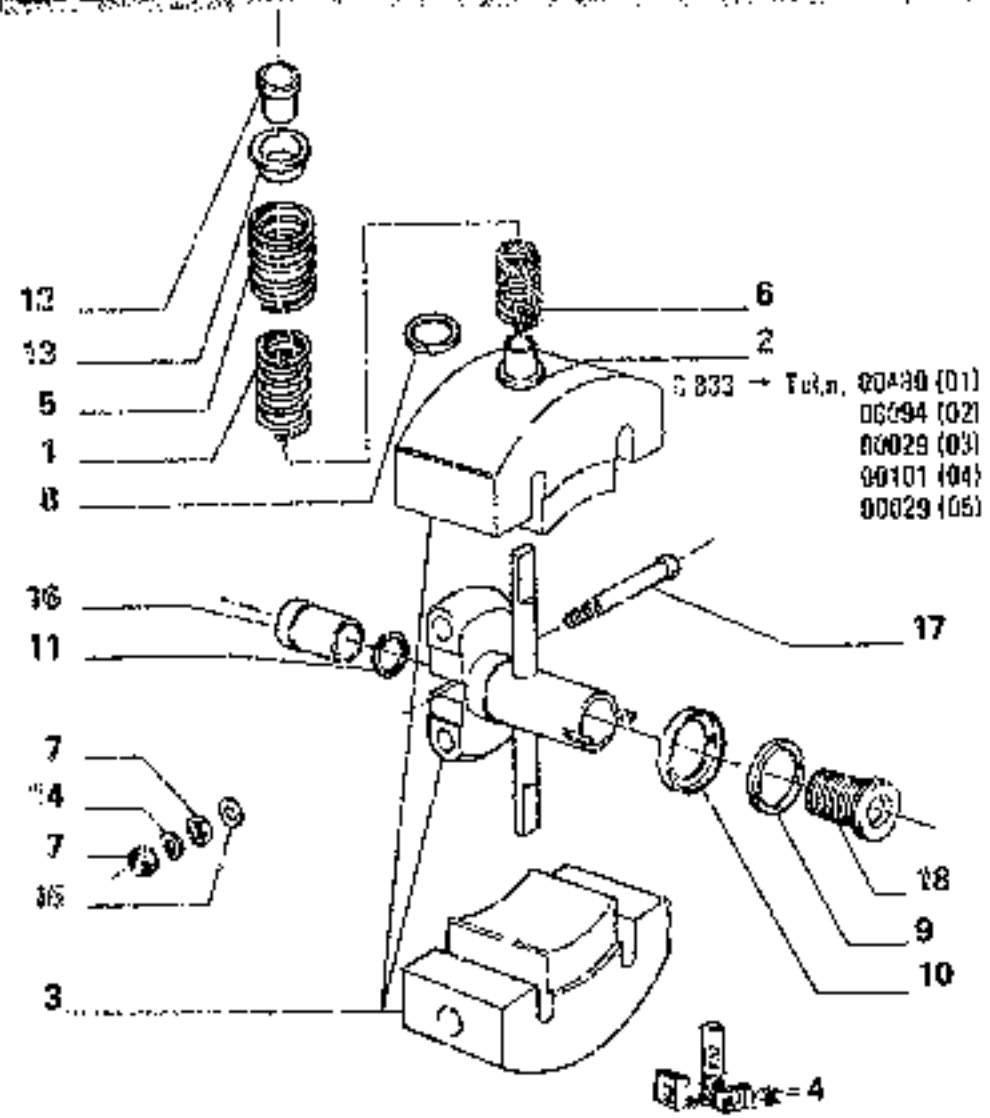

Fig.18

ITEM	PART NUMBER	QTY	TRANS CODE	DESCRIPTION	DESCRIZIONE
1	772902	2	100M	SPRING	MOLLA
2	773047		122P	PLATE - LOWER THICKNESS 3,75	PIATTELLO - INFERIORE SPESSORE 3,75
	773849		122P	PLATE - LOWER THICKNESS 3,45	PIATTELLO - INFERIORE SPESSORE 3,45
	79023636		120P	PLATE - LOWER THICKNESS 3,60	PIATTELLO - INFERIORE SPESSORE 3,60
3	773883	1	67M	FLYWEIGHT - ASSEMBLY	MASSA CENTRIFUGA - COMPLETO
4	774072	1	1K	KIT SEE PAGE 9	KIT VED. PAG 9
5	774080	2	100M	SPRING	MOLLA
6	774081	2	100M	SPRING	MOLLA
7	15896221	2	100	NUT 6x1x5	DADO 6x1x5
8	79023644	2	131R	WASHER	ROSETTA
9	79023638	4	60T	BLOCK	TASSELLO
10	79023700	1	605	CUP	SCODELLINO
11	79023659		131R	WASHER - THICKNESS 1,60	ROSETTA - SPESSORE 1,60
	79023650		131R	WASHER - THICKNESS 1,65	ROSETTA - SPESSORE 1,65
	79023651		131R	WASHER - THICKNESS 1,70	ROSETTA - SPESSORE 1,70
	79023652		131R	WASHER - THICKNESS 1,75	ROSETTA - SPESSORE 1,75
	79023653		131R	WASHER - THICKNESS 1,80	ROSETTA - SPESSORE 1,80
	79023654		131R	WASHER - THICKNESS 1,85	ROSETTA - SPESSORE 1,85
	79023655		131R	WASHER - THICKNESS 1,90	ROSETTA - SPESSORE 1,90
	79023656		131R	WASHER - THICKNESS 1,95	ROSETTA - SPESSORE 1,95
	79023657		131R	WASHER - THICKNESS 2,00	ROSETTA - SPESSORE 2,00
	79023658		131R	WASHER - THICKNESS 2,05	ROSETTA - SPESSORE 2,05
	79023699		131R	WASHER - THICKNESS 2,10	ROSETTA - SPESSORE 2,10
12	79035483	2	506	RING NUT	GHIERA

79056611

GOVERNOR REGULATING ASSY - DISPOSITIVO DI REGOLAZIONE — RETARDATEUR HYDRAULIQUE — HYDRAULISCHE VERZOEGERUNGSVORRICHTUNG — RETARDADOR HIDRAULICO

A2.37

N.T.R. 1926 - 30.03.1989

804.04.053.36

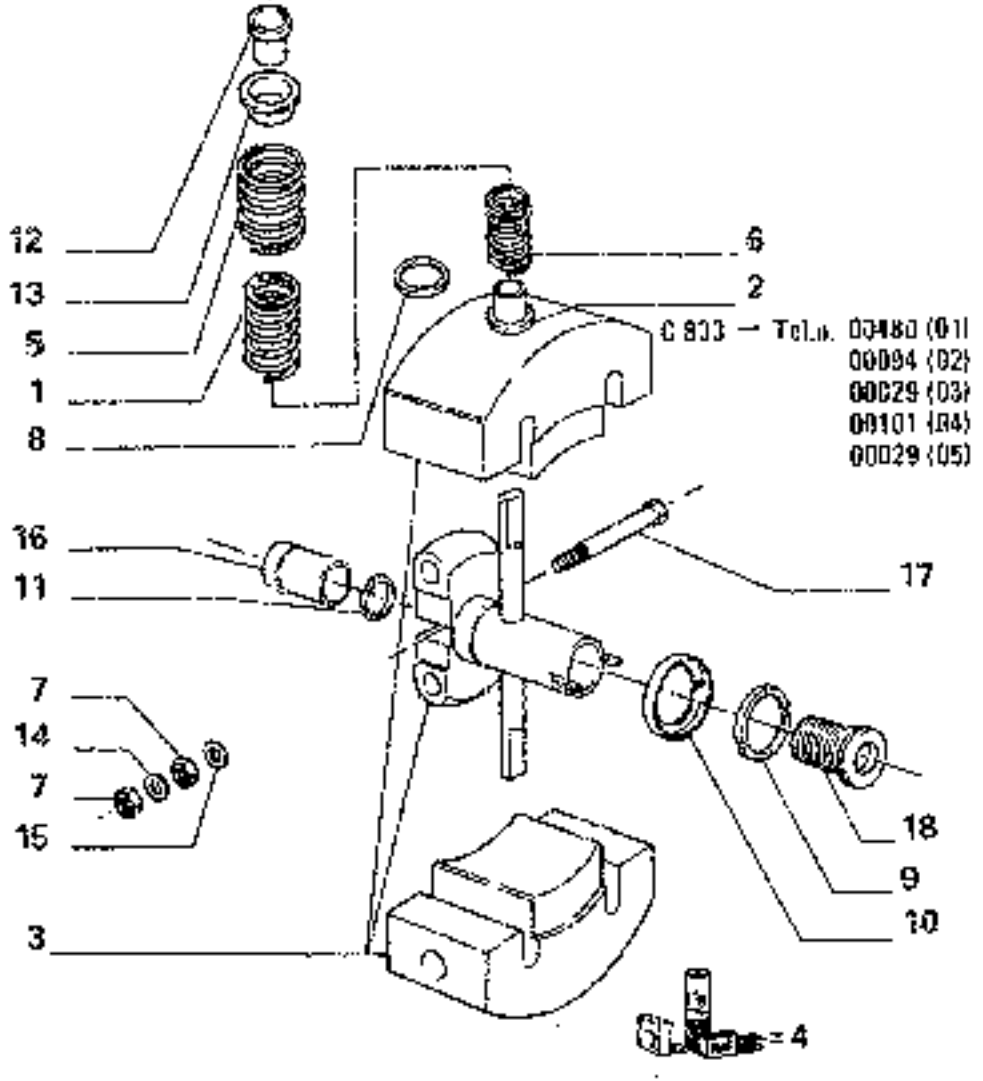

ITEM	PART NUMBER	QTY	TRANS CODE	DESCRIPTION	DESCRIZIONE
13	79035484	2	10CP	PLATE - UPPER	PIATTELLO - SUPERIORE
15	79039751	1	131R	WASHER	ROSETTA
16	79039752	1	131R	WASHER	ROSETTA
16	79039753	1	50G	RING nUt	GHIERA
17	79039763	1	60P	PIN	PERNO
18	79039765	1	67G	COUPLING	GIUNTO

79056671

GOVERNOR REGULATING ASSY – DISPOSITIVO DI REGOLAZIONE – RETARDATEUR HYDRAULIQUE – HYDRAULISCHE VERZOEGERUNGSVORRICHTUNB – RETARDADOR HIDRAULICO

A2.37

N.T.A. 1023 - 30.03.1989
604.04.053.06

	DESIGNAZIONE BASE	BASIC DESIGNATION	DESIGNATIONS-BASES	GRUNDBEZEICHNUNGEN	DENOMINACIONES BASE
2956	COPPIA DI INGRANAGGI	GEAR SET	COUPLE D'ENGRENA-	ZAHNRADPAAR	PAR DE ENGRANAJES
2960			GES		
2967	TELAIO ANTERIORE	FRONT MAIN FRAME	CHASSIS AVANT	RAHMEN VORN	ARMAZON DELANTERO
2973	TELAIO POSTERIORE	REAR MAIN FRAME	CHASSIS ARRIERE	RAHMEN HINTER	ARMAZON TRASERO
2985	STRUMENTO MULTIPLO	INSTRUMENT CLUSTER	COMBOS DE BORD PLUS INDICAT.	KOMBIINSTRUMENT	CUADRO DE INDICACIONES MULTIPL.
2987	TROMBA ACUSTICA	PROJECTOR	TROMPETTE	TROMPETE	TROMPETA
2997	TRATTORE	TRACTOR	TRACTEUR	TRAKTOR	TRACTOR
2951	COMANDI ESTERNI CAMBIO	TRANSMISSION OUTSIDE CONTROLS	COMMANDES EXTER.BOITE VITESSE	AEUSSERE GETRIEBESCHALTUNG	VARILLAJE CAMBIO VELOCIDADES
2952	COMANDI ESTERNI RIDUTTORE	LOW SPEED OUTSIDE CONTROLS	COMMANDES EXTER. REDUCTEUR	ZUSATZGETRIEBESCHALTUNG	MANDO DEL REDUCTOR DEL CAMBIO
2953	DISPOSITIVI SICUREZZA CAMBIO	TRANSMISSION SAFETY DEVICE	BLOCAGE DE BOITE DE VITESSES	GETRIEBESICHALTSPERRE	ENCLAVAMIENTO DEL CAMBIO
2955	COPIGIUNTO	ESHPLATE	COUVRE-JOINT	LASCHE	CUBREJUNTAS
2957	TUBETTO IDENTIF.CAVI	CABLE IDENTIF.TUBE			
2959	COPRIGUARNIZIONE	SEAL COVER	COUVRE-JOINT	HALTER	ABRAZADERA
2961	TORNIO CONTROL	TORNIO CONTROL			
2962	CUSCINETTO DI GOMMA	PEDAL RUBBER PAD	GARNITURE CAOUTCHOUC	FUSSHEBELUEBERZUG	FORRO DE CAUCHO
2963	COPRITAPPO	PLUG COVER	CACHE-BOUCHON	SCHUTZKAPPE	CAPUCHON
2965	SUCCHIARUOLA	SUCTION HOSE	CHEMINE	SAUGSCHLAUCH	FILTRO DE ASPIRACION
2967	CORNICE	BEZEL	MONTURE	RAHMEN	MARCO
2969	SUOLA	SHOE	PATIN	KETTENPLATTE	ZAPATA
2971	COPPIPULSANTE	BUTTON COVER	CACHE-BOUTON	DRUCKKNOPFDECKEL	CAPUCHA
2973	CORONA DENTATA	RING GEAR	COURONNE DENTEE	ZAHNKRANZ	CORONA DENTADA
3042	CILINDRO POSIZIONATORE	POSITIONER CYLINDER	CYLINDRE POSITION	STELLZYLINDER	
3044	CILINDRO PENETRAZIONE	PENETRATION CYLINDER	CYLINDRE DE PENETRATION	EINDRINGZYLINDER	
3000	CORPO	BODY	CORPS	GEHAUSE	CUERPO
3005	SUPPORTO	SUPPORT	SUPPORT	TRAEGER	SOPORTE
3037	PNEUMATICI 23,5X25	TIRES 23.5X25	PNEUS 23,5X25	REIFEN 23,5X25	
3015	SUPPORTO ELASTICO	SHUNNER	SUPPORT ELASTIQUE	FEDERTRAEGER	APOYO ELASTICO
3017	PNEUMATICI 20X24	TIRES 20X24		REIFEN 20X24	
3025	SUPPORTO OSCILLANTE	SWIVEL JUNC BLOCK	SUPPORT OSCILLANT	KIPPLAGER	APOYO OSCILANTE
3045	SUPPORTO MASSE CENTRIFUGHE	WEIGHT PLATE	PLAQUE DE MASSE-	VERSTELLPLATTE	SOPORTE DEL CON-
3045			LOTE		TRAPESO
3058	SUPPORTO CON CATADIOTTRO	SUPPORT WIRELEY REFLECTOR	SUPPORT AVEC CATA-	LAGER MIT REFLEK-	SOPORTE CON CATA-
3055			DIOPTRE	STRAHLER	DAROS
3070	CORRETTORE	CORRECTOR	CORRECTEUR	VERSTELLEIN	CORRECTOR
3080	CORRETTORE DI FRENATA	BRAKE COMPENSATOR	REPARTITEUR DE FREINAGE	BREMSVERSTELLER	CORRECTOR DE
3080					FRENADO
3145	SURPRESSORE FRENI	BRAKE BOOSTER	SURPRESSEUR DE FREINS	DRUCKVERSTELLER	REFORZADOR DE FRENO
3120	CREMAGLIERA	RACK	CREMAILLERE	ZAHNSTANGE	CREMALLERA
3150	CRISTALLO	GLASS PANE	GLACE	GLASSCHEIBE	CRISTAL
3160	CRISTALLO PROIETTORE	HEADLAMP LENS	GLACE DE PRO-	STREUSCHEIBE	CRISTAL DE PRO-
3160			JECTEUR		YECTOR

N°8

	DESIGNAZIONE BASE	BASIC DESIGNATION	DESIGNATIONS-BASES	GRUNDBEZEICHNUNGEN	DENOMINACIONES BASE
239P	PUNTALE	PUSH ROD	CRICOUT	TRUCKSTANGE	HERRETE
239P	PUNTELLI	STAY	ENTRETOISE	STREBE	PUNTAL
2454	TUBAZIONI TRASMISSIDROSTATICA	HYDROSTATIC DRIVE SYSTEM LINES			
240P	PUNTERIA	TAPPET	POUSSOIR	STOESSEL	PERNO ARTICULADO
241P	PUNTERUP A RULLO	ROLLER TAPPET	POUSSOIR A GALET	ROLLENSTOESSEL	EMPUJADOR DE RODILLO
2419					
242D	PUNTA DENTE RIPPER	RIPPER SHANK POINT	POINTE DENT SCARIFICATEUR	AUFREISSERZAHNSPITZE	PUA DE DIENTE RIPPER
244P	PURTONE	STRUT	ETAI	STREBE	LISTON
245C	CONTACHILOMETRO	SPEEDOMETER - PTO	COMPTEUR KILOME-TRIQUE	KILOMETERZAEHLER	CUENTAKILOMETROS
2458					
246C	CONTAMIGLIA	SPEEDOMETER-MILES	COMPTEUR DE MILLES	MEILENZAEHLER	CUENTAMILLAS
247C	CONTAGIRI	TACHOMETER	COMPTE-TOURS	DREHZAHLMESSER	CUENTAREVOLUCIONES
248C	CONTAORE	HOURMETER	HOROMETRE	STUNDENZAEHLER	CUENTAHORAS
248P	PUNZONE	PUNCH	POINCON	DIAGHSCHLAG	PUNZON
250A	RINVIO TRASMISSIONE	ENGINE/TRANSMISSION COUPLING		GETRIEBESCHALTUNG	
2551	COLLEGAMENTI CAMBIO	TRANSMISSION CONNECTIONS	CONNECTIONS DE BOITE/MOTEURS	GETRIEBEANSCHLUESSE	
256C	CONTATTO	CONTACT	CONTACT	KONTAKT	CONTACTO
254C	CONTENITORE	CONTAINER	CONTENEUR	BEHAELTER	RECIPIENTE
255S	CONTENITORE FILTRO	FILTER SHELL	CUVE DE FILTRE	FILTERGEHAEUSE	CAMISA DE FILTRO
257C	CONTRODADO	LOCK NUT	CONTRE-ECROU	KONTERMUTTER	CONTRATUERCA
2506	CONVERTITORE DI COPPIA	TORQUE CONVERTER	CONVERTISSEUR DE COUPLE	DREHMOMENTWANDLER	CONVERTIDOR
2532	CONVOGLIATORE	SHROUD	CONVOYEUR	LEITBLECH	CANALIZADOR
259C	COPERCHIO	COVER	COUVERCLE	DECKEL	TAPA
270C	COPIGLIA	COTTER PIN	COUPILLE	SPLINT	CHAVETA PARTIDA
2718	STATORE	STATOR	STATOR	STATOR	ESTATOR
2740	COPPA OLIO	OIL SUMP	CARTER A HUILE	OELWANNE	CARTER DE ACEITE
2745	STELO	ROD	TIGE	KOLBENSTANGE	VASTAGO
275C	COPPA	SUMP	CARTER A HUILE	OELWANNE	CARTER DE ACEITE
2755	STERZO	STEERING	DIRECTION	LENKUNG	DIRECCION
278C	COPPA DELLA RUOTA	WHEEL CAP	ENJOLIVEUR DE ROUE	RADKAPPE	EMBELLECEDOR DE RUEDA
2780					
279C	COPPA RACCOGLIOLIO	OIL SHIELD	COLLECTEUR D'HUILE	OELFANGSCHALE	RETENEDOR DE ACEITE
2790					
2808	DISPOSITIVO LUBRIFIC.CAMBIO	TRANS.LUBRICATION SYSTEM	DISP.LUBRIFIC.BOITE VITESSE	GETRIEBESCHMIERSYSTEM	
2065	STOPPINO	WICK	MECHE	SCHMIERDOCHT	MECHA
2827	TARGA MANUTENZIONE	SERVICE AND LUBE INSTRUCTION	DECALCOMANIE ENTRETIEN	ANZEICHBILD BETAETIGUNGSANWEISUNG	CALCOMANIA DE MANTENIMIENTO
2837	TARGHETTA IDENTIFICAZIONE	IDENTIFICATION PLATE	PLAQUETTE RECAPITULATIVE	TYPENSCHILD	MUESTRA DE IDENTIFICACION
2841	TERGICRISTALLO POSTERIORE	WINDSCREEN WIPER	ESSUIE-GLACE	SCHEIBENWISCHERHINTER	LIMPIA-CRISTAL POST.
285C	COPPIA CONICA	BEVEL GEAR SET	COUPLE CONIQUE	TELLER UND KEGELRAD	PAR CONICO
2857	TUBO FLESSIBILE	HOSE	TUYAU FLEXIBLE	SCHLAUCH	TUBO FLEXIBLE

	DESIGNAZIONE BASE	BASIC DESIGNATION	DÉSIGNATIONS-BASES	GRUNDBEZEICHNUNGEN	DENOMINACIONES BASE
210C	COMMUTATORE	SWITCH	COMMUTATEUR	SCHALTER	CONMUTADOR
210P	PIAZZONIERO	STUD	GOUJON	STEHBOLZEN	ESPARRAGO
210T	TURBOCOMPRESSORE	TURBOCHARGER	TURBOCOMPRESSEUR	TURBOLADER	TURBOCOMPRESOR
211T	TUTA	OVERALL	COMBINAISON	ARBEITSANZUG	MONO DE MECANICO
214C	COMPRENDE	INCLUDES...	COMPREND...	EINSCHLIESSLICH...	COMPRENDE...
215P	PROFILATO	CHANNEL	PROFILE	EISEN	PERFIL
215S	SQUADRETTA	CONNECTING PLATE	EQUERRE	WINKEL	ESCUADRA
216C	COMPRESSORE ARIA	AIR COMPRESSOR	COMPRESSEUR D'AIR	LUFTKOMPRESSOR	COMPRESOR
216F	PROFILATO DI GOMMA	RUBBER SECTION	PROFILE CAOUTCHOUC	PROFILGUMMI	PERFIL DE GOMA
216P	PROIETTORE A TRE LUCI	THREE-LIGHT HEADLAMP	PROJECTEUR A TROIS FEUX	DREILICHTSCHEIN-WERFER	PROYECTOR DE TRES LUCES
220R	ROTAZIONE RETROESCAVATORE	BACKHOE ROTATION	ROTATION PELLE RETRO	DREHAUSLEGER	ROTACION RETROEXCAVADORA
220C	CONDENSATORE	CONDENSER	CONDENSATEUR	KONDENSATOR	CONDENSADOR
220P	PROIETTORE	FLOODLIGHT	PROJECTEUR	SCHEINWERFER	PROYECTOR
220S	STABILIZZATORE	STABILIZER	STABILISATEUR	STABILISATOR	ESTABILIZADOR
221C	CONDIZIONATORE	AIR CONDITIONER	CLIMATISEUR	KLIMAANLAGE	CLIMATIZADOR
221P	PROIETTORE SDOPPIATO	DUAL HEADLAMP	PROJECTEUR JUMELÉ	DOPPELSCHEINWERFER	PROYECTORES GEMELOS
221P					
222P	PROLUNGA	EXTENSION	RALLONGE	VERLÄNGERUNGSKABEL	EXTENSION
223C	CONDOTTO	DUCT	CONDUIT	LEITUNG	CONDUCTO
223P	PROLUNGA PER GONFIAGGIO	TYRE INFLATION EXTENSION	RALLONGE DE GONFLAGE	VERLÄNGERUNGS-SCHLAUCH ZUM AUFPUMPEN	EXTENSION DE MANGUERA
223P					
224C	CONDOTTO ARIA	AIR DUCT	CONDUIT D'AIR	LUFTLEITUNG	CONDUCTO DE AIRE
224P	PROTEZIONE	SHIELD	PROTECTION	ABDECKUNG	DEFENSA
225C	COLLETTORE ASPIRAZIONE	INTAKE MANIFOLD	CONDUIT D'ADMISSION	ANSAUGROHR	COLECTOR DE ASPIRACIÓN
225S	STAFFA	BRACKET	ETRIER	BUEGEL	ESTRIBO
226S	STAFFA AD U	U-BOLT	ETRIER PROFILE EN U	U-BOLZEN	BRIDA DE SECCION EN U
226S					
226S	PEDALIERA	PEDAL CONTROL			
230S	TUBAZIONI COMANDO TRASM. IDR.	TRANSMISSION CONTROL LINES			
230C	COLLETTORE DI SCARICO	EXHAUST MANIFOLD	CONDUIT D'ECHAPPEMENT	AUSPUFFKRUEMMER	COLECTOR DE ESCAPE
230P	PULEGGIA	PULLEY	POULIE	RIEMENSCHEIBE	POLEA
230V	VOLTAMPEROMETRO	VOLTAMMETER	VOLTAMPEREMETRE	VOLT-AMPEREMETER	VOLTAMPERIMETRO
231S	STAFFETTA	CLIP	COLLIER	HALTER	ABRAZADERA
231V	VERNICE	PAINT	PEINTURE	LACKIERUNG	PINTURA
232C	CONNESSIONE	CONNECTION	CONNEXION	LEITUNG	CONEXION
235S	STANTUFFO	PISTON	PISTON	KOLBEN	EMBOLO
236P	PULSANTE	PUSH BUTTON	BOUTON	DRUCKKNOPF	PULSADOR
237P	PULSANTIERA	SWITCH PANEL	CLAVIER	SCHALTTAFEL	TECLADO

A	ENGINE • MOTORE • MOTEUR • MOTOR • MOTOR

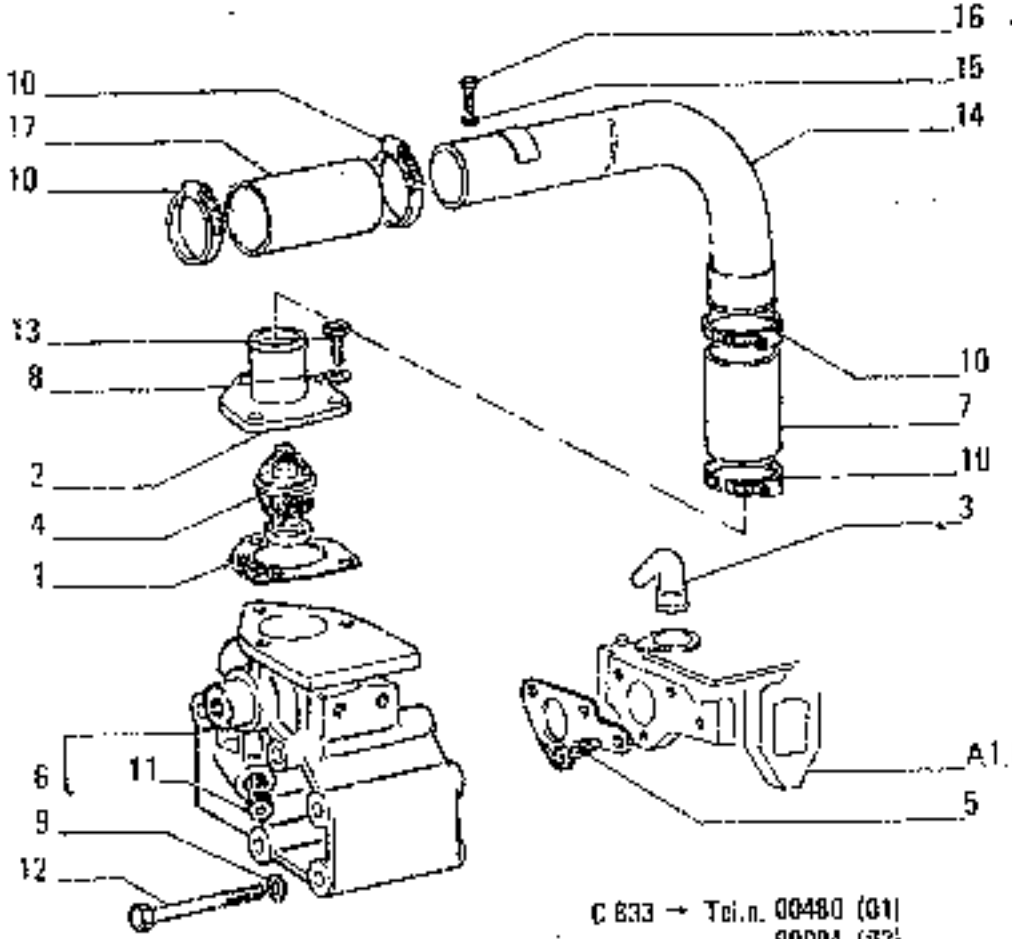

C 633 → Tel.n. 00480 (01)
00094 (02)
00029 (03)
00101 (04)
00029 (05)

ITEM	PART NUMBER	QTY	TRANS CODE	DESCRIPTION	DESCRIZIONE
1	4599809	1	233G	SEAL ASSY	GUARNIZIONE TENUTA FRONTALE
2	4661543	1	193T	TUBE	TUBO RIGIDO
3	4699155	6	20D	DEFLECTOR	DEFLETTORE
4	4703088	1	95T	THERMOSTAT	TERMOSTATO
5	4728639	1	173G	SEAL ASSY	GUARNIZIONE TENUTA FRONTALE
6	4746353	1	95Z	FILLER PLUG - ASSEMBLY	BOCCHETTONE INTRODUZIONE - COMPLESSO
7	10136586	1	30M	SLEEVE 40x100	MANICOTTO 40x100
		1	30M	SLEEVE 40x100 D 712	MANICOTTO 40x100 D 712
8	11199071	3	93ZR	LOCKWASHER 8,2x15	ROSETTA DI SICUREZZA 8,2x15
9	11198371	4	132R	LOCKWASHER 10,5x20	ROSETTA DI SICUREZZA 10,5x20
10	12174780	4	180G	COLLAR 47x57x14	COLLARE 47x57x14
11	14325201	1	50T	PLUG 20x1,5x13	TAPPO 20x1,5x13
12	15971621	4	40V	SCREW 10x1,25x90	VITE 10x1,25x90
13	16043621	3	40V	SCREW 8x1,25x25	VITE 8x1,25x25
14	71304295	1	193T	TUBE	TUBO RIGIDO
15	10516671	1	132R	LOCKWASHER 6,1x2,2	ROSETTA DI SICUREZZA 6,1x2,2
16	16043221	1	40V	SCREW 8x1,25x16	VITE 8x1,25x16
17	10147086	1	30M	SLEEVE 40x120 D 712	MANICOTTO 40x120 D 712

WATER PUMP AND LINES – POMPA ACQUA E TUBAZIONI – POMPE ET CANALISATIONS D'EAU - WASSERPUMPE UND LEITUNGEN – BOMBA DE AGUA Y TUBERÍAS

A4.02 | 1

N.T.R. 102S - 30.03.1989
604.94.053.06

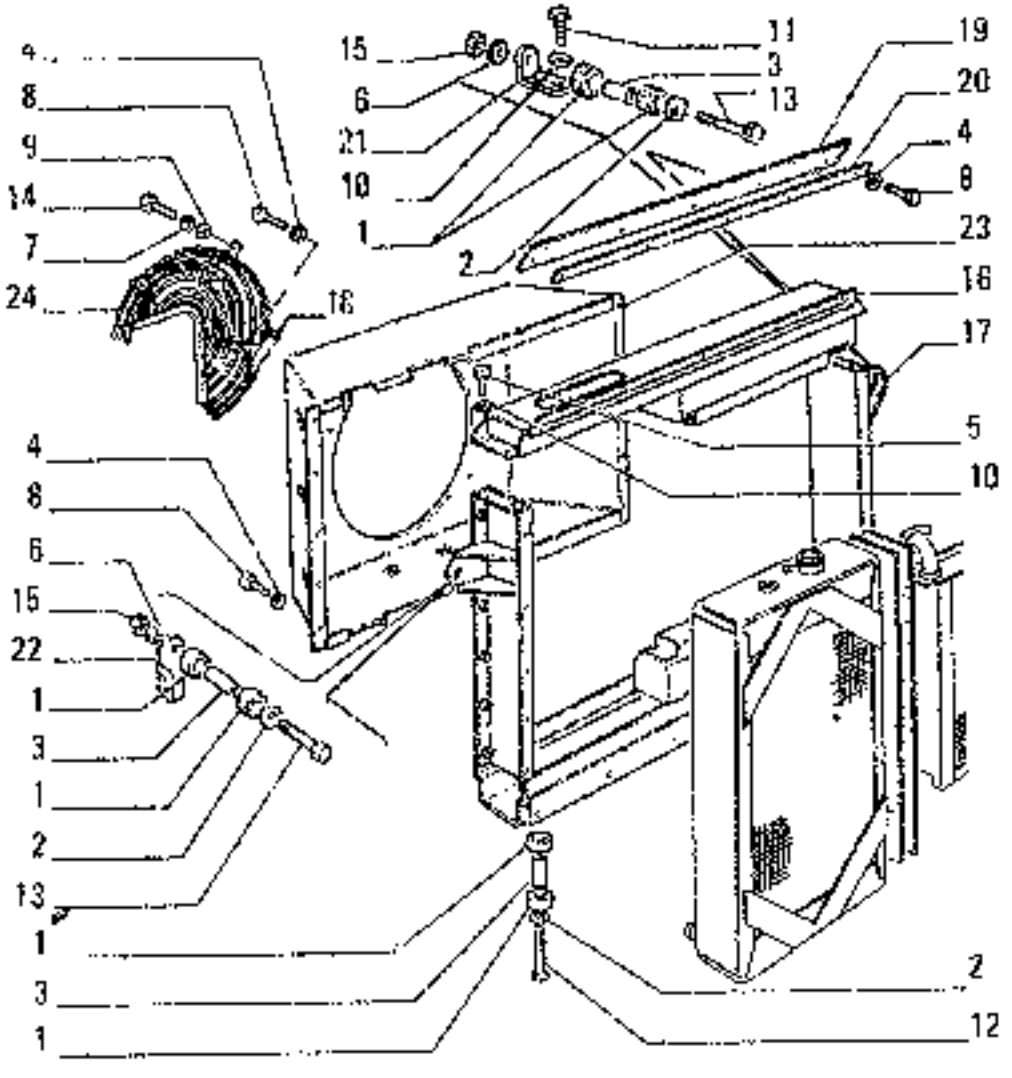

ITEM	PART NUMBER	QTY	TRANS CODE	DESCRIPTION	DESCRIZIONE
24	71307854	1	VOR	GUARD	RIPARO

RADIATOR – RADIATORE – RADIATEUR – KUEHLER – RADIADOR

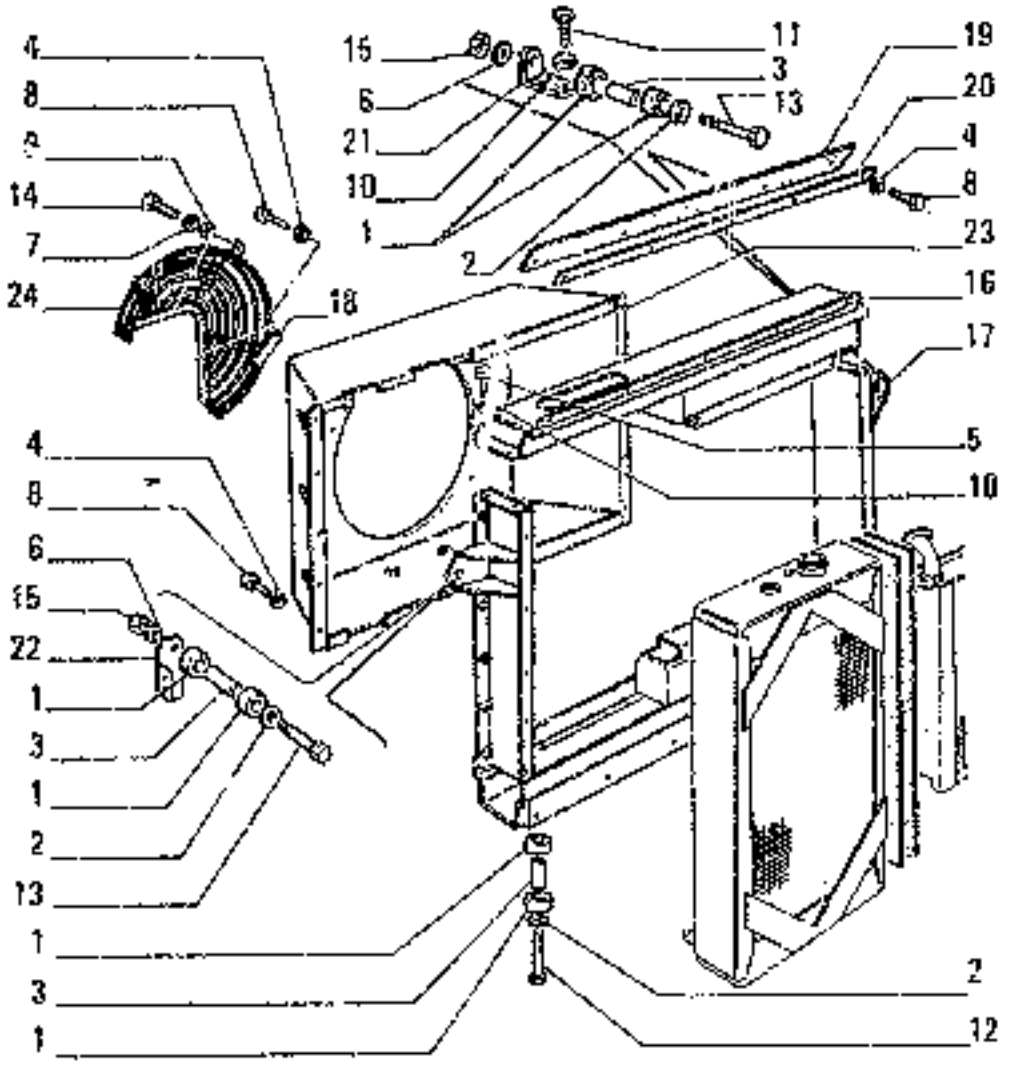

ITEM	PART NUMBER	QTY	TRANS CODE	DESCRIPTION	DESCRIZIONE
1	4977098	8	61T	CUSHION PAD	TASSELLO ELASTICO
2	4977099	4	13HS	WASHER	ROSETTA
3	4977100	4	75D	SPACER	DISTANZIALE
4	10516471	14	13ZR	LOCKWASHER 6,1x1,8	ROSETTA DI SICUREZZA 6,1x1,8
5	10517071	8	40V	SCREW 12,2x3,1	VITE 12,2x3,1
6	10520001	5	13HR	WASHER 12,2x22	ROSETTA 12,2x22
7	10571871	4	13ZR	LOCKWASHER 10,2x2,2	ROSETTA DI SICUREZZA 10,2x2,2
8	10902221	14	40V	SCREW 6x1x16	VITE 6x1x16
9	12638601	4	13GR	WASHER 10,2x18	ROSETTA 10,2x18
10	15540321	4	13ZR	LOCKWASHER 12x1,25x25	ROSETTA DI SICUREZZA 12x1,25x25
11	15540421	6	40V	SCREW 12x1,25x30	VITE 12x1,25x30
12	15541021	2	40V	SCREW 12x1,25x60 C 833	VITE 12x1,25x60 C 833
	15541321	2	40V	SCREW 12x1,25x70 D 833	VITE 12x1,25x70 D 833
13	15541221	2	40V	SCREW 12x1,25x70	VITE 12x1,25x70
14	15970321	4	40V	SCREW 10x1,25x16	VITE 10x1,25x16
15	16105011	2	16U	NUT 12x1,25x14,9	DADO 12x1,25x14,9
16	45017159	1	180T	CROSS BEAM - UPPER	TRAVERSA - SUPERIORE
17	45017316	1	180T	CROSS BEAM - LOWER	TRAVERSA - INFERIORE
18	45017368	1	105P	PLATE	PIASTRA
19	45017385	1	60R	REINFORCEMENT - UPPER	RINFORZO - SUPERIORE
20	45017397	1	105P	PLATE	PIASTRA
21	71301068	1	225S	BRACKET	STAFFA
22	71301069	1	225S	BRACKET C 833	STAFFA C 833
	71313841	1	225S	BRACKET D 833	STAFFA D 833
23	71301100	1	260C	SHROUD C 833	CONVOGLIATORE C 833
	71318633	1	260C	SHROUD D 833	CONVOGLIATORE D 833

RADIATOR – RADIATORE – RADIATEUR – KUEHLER – RADIADOR

N.T.R. 795 - 30.7.1985
604.04.053.04

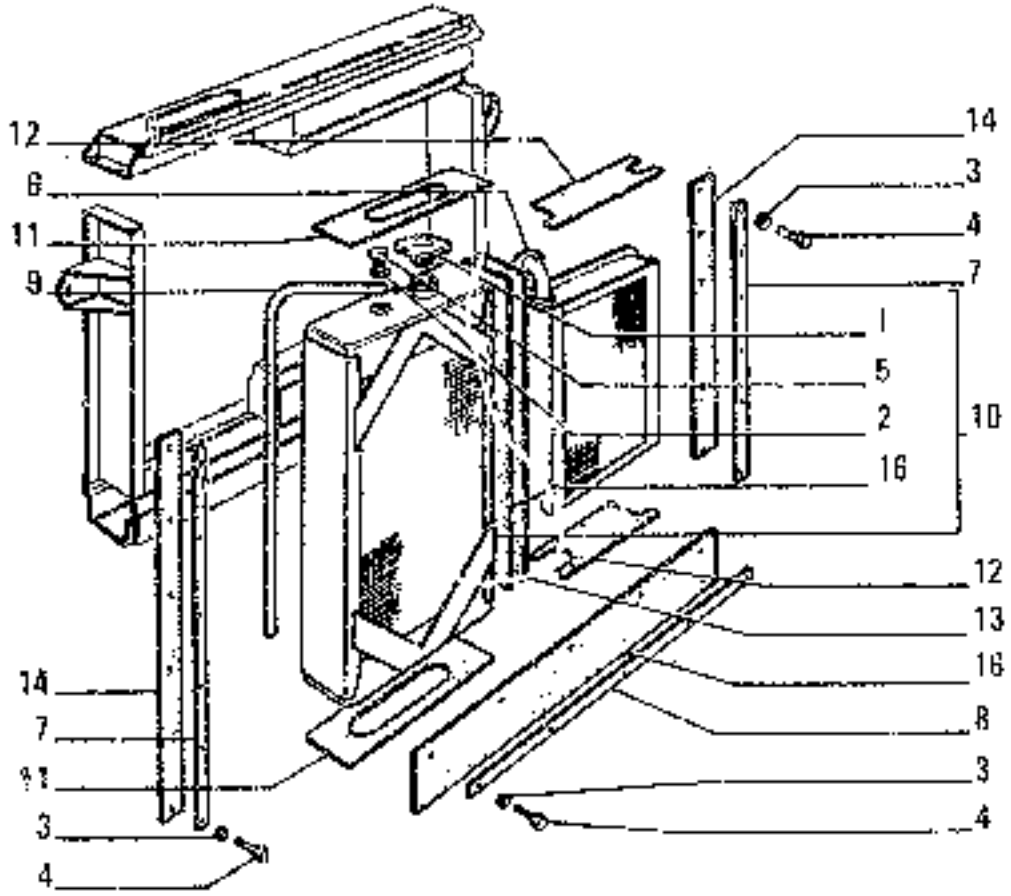

ITEM	PART NUMBER	QTY	TRANS CODE	DESCRIPTION	DESCRIZIONE
1	4959324	1	56T	PLUG - ASSEMBLY	TAPPO - COMPLETO
2	10279560	1	133R	SEAL 22,2x28	ROSETTA DI TENUTA 22,2x28
3	10516471	16	132R	LOCKWASHER 6,1x1,8	ROSETTA DI SICUREZZA 6,1x1,8
4	10902221	16	65V	SCREW 6x16	VITE 6x16
5	14323611	1	58T	PLUG 28x1,5x21	TAPPO 28x1,5x21
6	45017280	1	25R	RADIATOR C 722	RADIATORE C 722
	71315004	1	25R	RADIATOR D 722	RADIATORE D 722
7	45017381	2	105P	PLATE	PIASTRA
8	45017382	1	105P	PLATE	PIASTRA
9	45017564	1	192T	HOSE ASSY	TUBO FLESS.C/RACCORDI
10	45017582	1	25R	RADIATOR - ASSEMBLY	RADIATORE - COMPLETO
11	45017583	2	120G	GASKET	GUARNIZIONE PIANA
12	45017584	2	120G	GASKET	GUARNIZIONE PIANA
13	45017589	1	120G	GASKET	GUARNIZIONE PIANA
14	71301222	2	60R	REINFORCEMENT - SIDE	RINFORZO - LATERALE
15	71301223	1	60R	REINFORCEMENT - LOWER	RINFORZO - INFERIORE
16	45017585	1	120G	GASKET	GUARNIZIONE PIANA

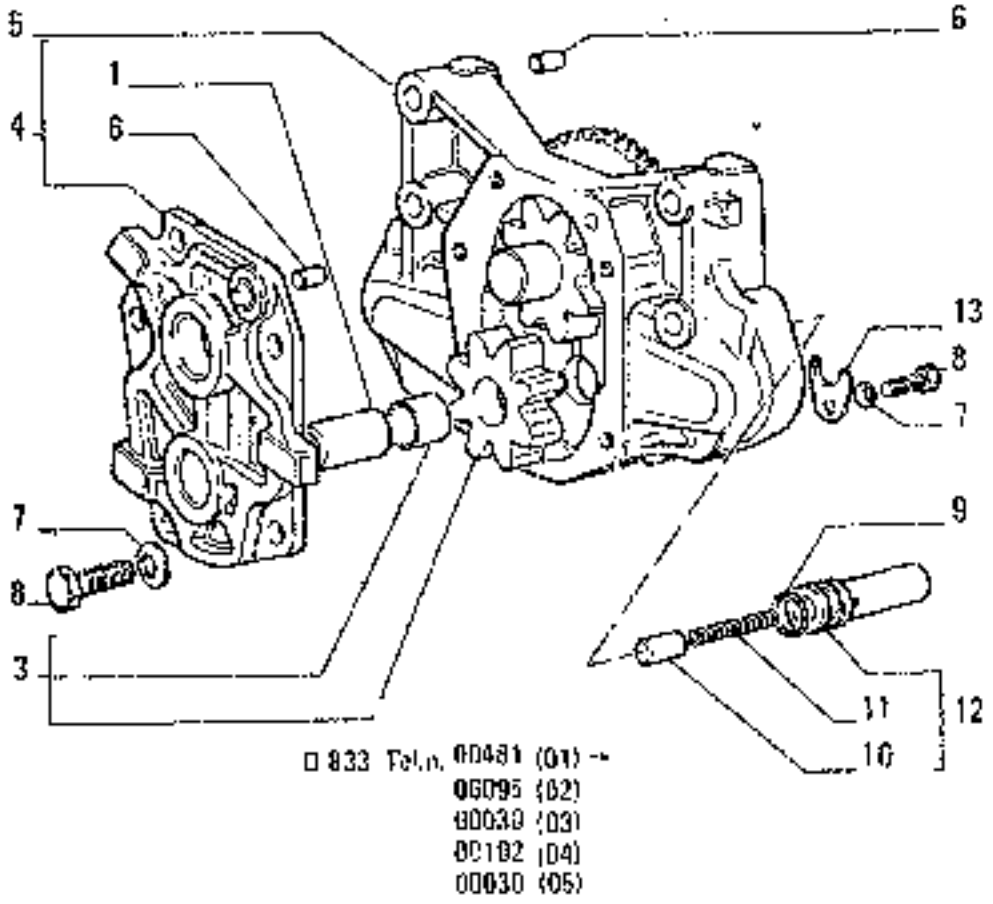

□ 833 Tel.n. 00481 (01) →
00095 (02)
00030 (03)
00102 (04)
00030 (05)

ITEM	PART NUMBER	QTY	TRANS CODE	DESCRIPTION	DESCRIZIONE
1	4770259	1	BGP	PIN	PERNO
3	4770262	1	36	GEAR	INGRANAGGIO
4	4770254	1	265C	COVER - ASSEMBLY	COPERCHIO - COMPLETO
5	4770253	1	300C	BODY	CORPO
6	10839610	2	96G	BOWEL 8x12	GIUNTO 8x12
7	4799567	5	132R	LOCKWASHER	ROSETTA DI SICUREZZA
8	16043421	5	40V	SCREW 8x1,25x20	VITE 8x1,25x20
9	1445728(	1	158G	O-RING 2,62x15,54	GUARNIZIONE O-R 2,62x15,54
10	4587730	1	10V	VALVE	VALVOLA
11	4587731	1	10AM	SPRING	MOLLA
12	4613352	1	10V	VALVE - ASSEMBLY	VALVOLA - COMPLETO
13	4613353	1	05F	YOKE	FORCELLA

4770250

OIL PUMP – POMPA OLIO – POMPE HUILE – OELPUMPE – BOMBA DE ACEITE

1 A3.02/A

N.T.R. 1028 - 30.03.1989
604.04.053.08

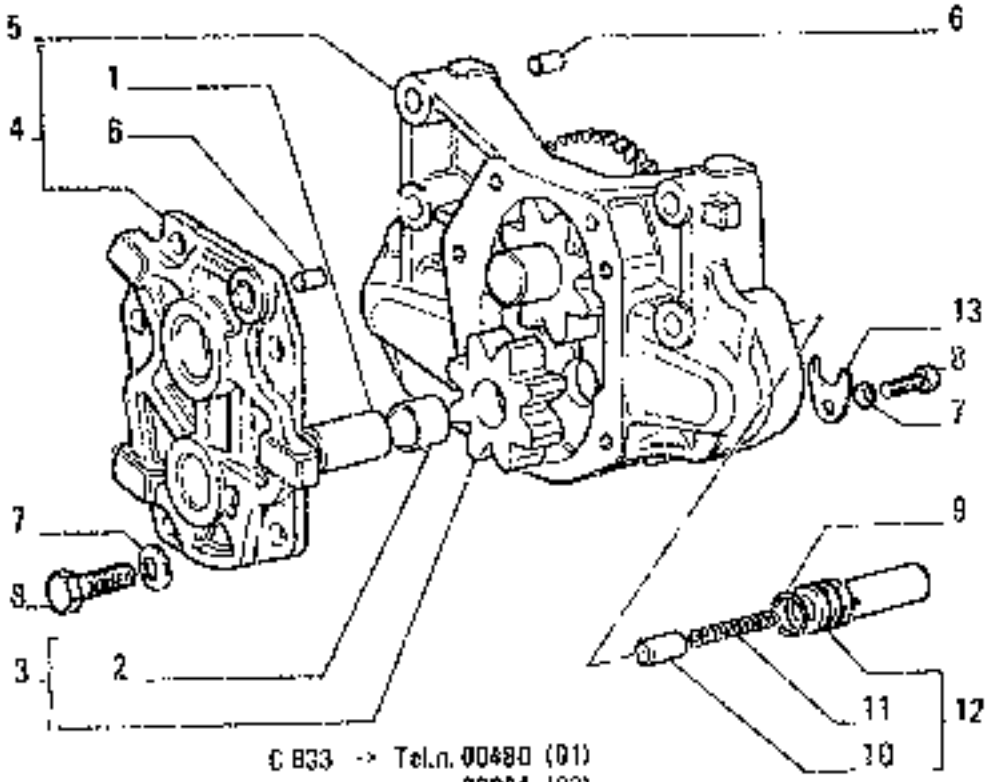

C 833 -> Tel.n. 00480 (01)
00094 (02)
00029 (03)
00101 (04)
00029 (05)

ITEM	PART NUMBER	QTY	TRANS CODE	DESCRIPTION	DESCRIZIONE
1	4613290	1	80P	PIN	PERNO
2	4613292	1	95B	BUSHING	BOCCOLA
3	4613293	1	50I	GEAR - ASSEMBLY	INGRANAGGIO - COMPLETO
4	4613351	1	265C	COVER - ASSEMBLY	COPERCHIO - COMPLETO
5	4609372	1	900C	BODY	CORPO
6	10839610	3	90G	DOWEL 8x12	GRANO 8x12
7	11198071	5	133R	LOCKWASHER 8,2x15	ROSETTA DI SICUREZZA 8,2x15
8	16043421	5	40V	SCREW 8x1,25x20	VITE 8x1,25x20
9	14457281	1	158S	O-RING 2,62x15,54	GUARNIZIONE O-R 2,62x15,54
10	4587730	1	10V	VALVE	VALVOLA
11	4587731	1	10KA	SPRING	MOLLA
12	4613352	1	10V	VALVE - ASSEMBLY	VALVOLA - COMPLETO
13	4613353	1	85F	YOKE	FORCELLA

4689371

OIL PUMP — POMPA OLIO — POMPE HUILE — OELPUMPE — BOMBA DE ACEITE

1 | A3.02

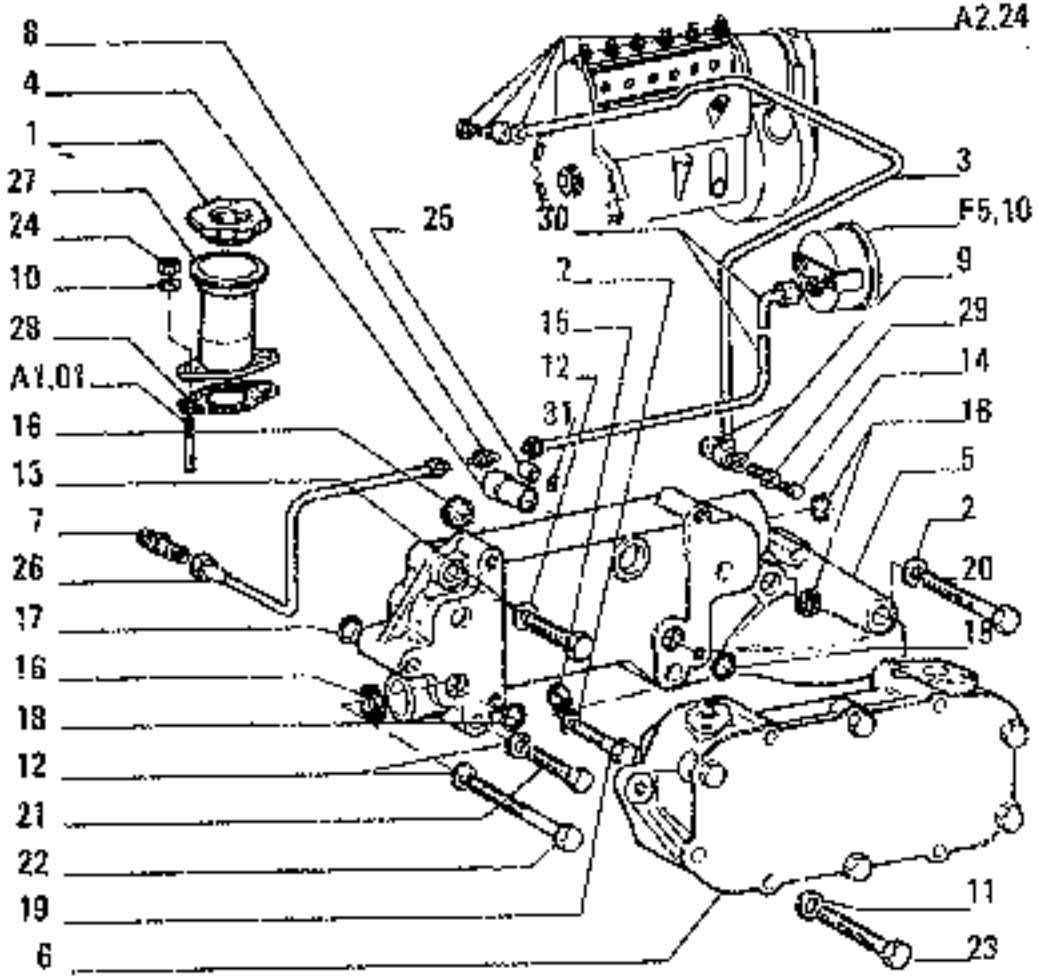

ITEM	PART NUMBER	QTY	TRANS CODE	DESCRIPTION	DESCRIZIONE
18	14457531	2	123G	SEAL ASSY 2.62x20.29	GUARNIZIONE TENUTA FRONTALE 2.62x20.29
19	16541021	4	40V	SCREW 12x1.25x60	VITE 12x1,25x60
20	15540721	3	40V	SCREW 12x1.25x45 D 833	VITE 12x1,25x45 D 833
	15541521	3	40V	SCREW 12x1.25x90 C 833	VITE 12x1,25x90 C 833
21	11306921	1	40V	SCREW 10x1.25x50 D 833	VITE 10x1,25x50 D 833
	15868721	1	40V	SCREW 10x1.25x55 C 833	VITE 10x1,25x55 C 833
22	15971921	1	40V	SCREW 10x1.25x105 D 833	VITE 10x1,25x105 D 833
	15972121	1	40V	SCREW 10x1.25x115 C 833	VITE 10x1,25x115 C 833
23	16044721	4	40V	SCREW 8x1.25x75 C 833	VITE 8x1,25x75 C 833
	16044821	4	40V	SCREW 8x1.25x80 D 833	VITE 8x1,25x80 D 833
24	16100611	2	10D	NUT 8x1.25x5.5	DADO 8x1,25x6,5
25	11193871	1	50T	PLUG 8.4x16	TAPPO 8,4x16
26	71305300	1	198T	TUBE	TUBO RIGIDO
27	7.306417	1	49DT	TUBE	TUBO RIGIDO
28	79031161	1	123G	SEAL ASSY	GUARNIZIONE TENUTA FRONTALE
29	4607792	1	93B	FILLER PLUG	BOCCHETTONE INTRODUZIONE
30	45018043	1	199T	TUBE	TUBO RIGIDO
31	10263160	1	122G	SEAL 18.2x24 D 833	GUARNIZIONE 18,2x24 D 833

ENGINE LUBRICATION – LUBRIFICAZIONE MOTORE – GRAISSAGE DU MOTEUR – MOTORSCHMIERUNG – ENGRASE DEL MOTOR

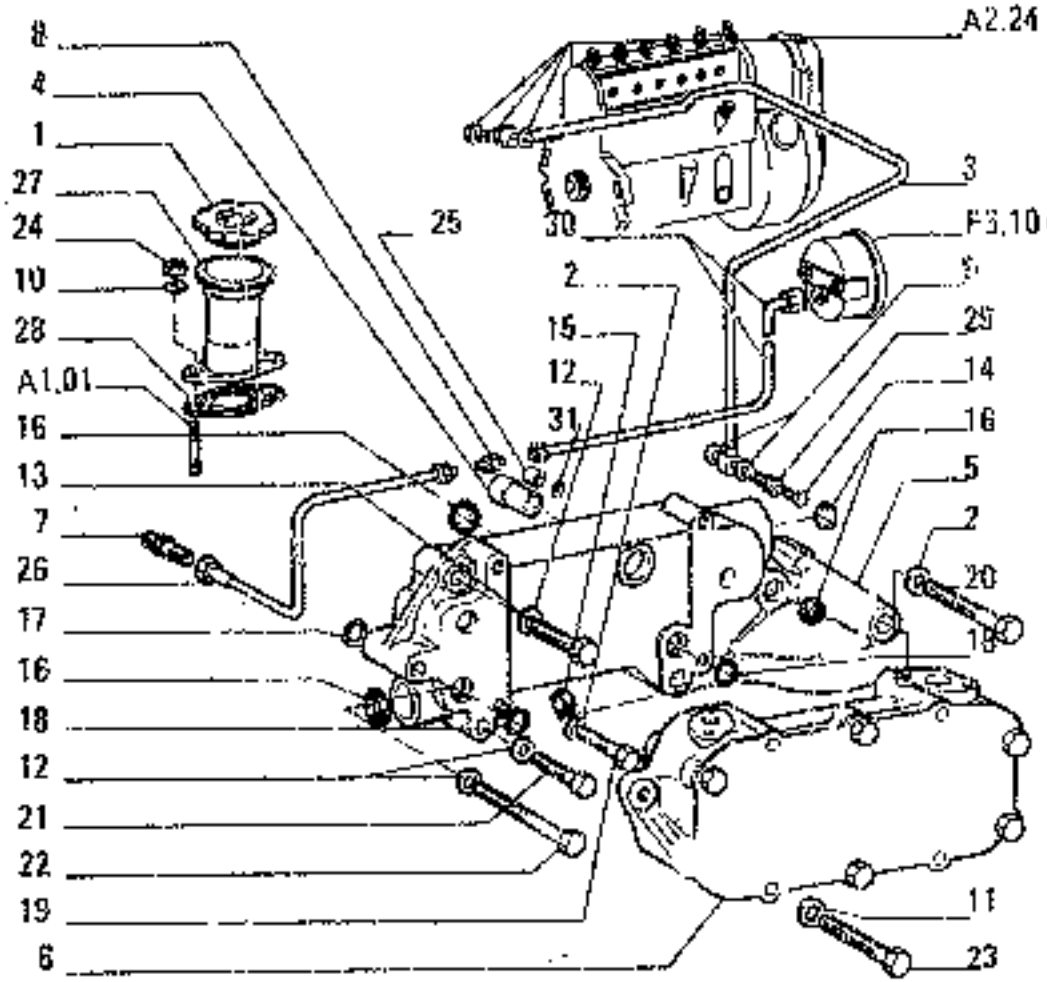

ITEM	PART NUMBER	QTY	TRANS CODE	DESCRIPTION	DESCRIZIONE
1	4232606	1	50T	PLUG	TAPPO
2	4565990	3	132R	LOCKWASHER C 833	ROSETTA DI SICUREZZA C 833
	11199571	3	131R	WASHER 13x24 C 833	ROSETTA 13x24 C 833
3	4764476	1	193T	TUBE	TUBO RIGIDO
4	4724554	1	193T	TUBE	TUBO RIGIDO
5	4724225	1	300S	SUPPORT C 833	SUPPORTO C 833
	4763099	1	300S	SUPPORT C 833	SUPPORTO C 833
6	4740735	1	25S	HEAT EXCHANGER - ASSEMBLY SEE SGR A4.04 C 833	SCAMBIATORE DI CALORE - COMPLETO VEDERE SGR A4.04 C 833
	4770264	1	25S	HEAT EXCHANGER - ASSEMBLY SEE SGR A4.04/A C 833	SCAMBIATORE DI CALORE - COMPLETO VEDERE SGR A4.04/A C 833
7	8818240	1	20R	FITTING	RACCORDO
8	10186611	1	20R	FITTING 8x0,75x8x0,75	RACCORDO 8x0,75x8x0,75
9	10296360	2	133R	SEAL 10,2x16	ROSETTA DI TENUTA 10,2x16
10	10571771	2	132R	LOCKWASHER 8,1x2	ROSETTA DI SICUREZZA 8,1x2
11	11198071	4	132R	LOCKWASHER 8,2x15	ROSETTA DI SICUREZZA 8,2x15
12	11198371	3	132R	LOCKWASHER 10,5x20	ROSETTA DI SICUREZZA 10,5x20
13	11234721	1	40V	SCREW 10x1,25x45	VITE 10x1,25x45
14	11902111	1	50T	PLUG 10x1,25x12	TAPPO 10x1,25x12
15	14328501	1	50T	PLUG 16x5 C 833	TAPPO 16x5 C 833
16	10273111	5	50T	PLUG 18x1,5x10 C 833	TAPPO 18x1,5x10 C 833
	14328701	5	50S	PLUG 20x6 C 833	TAPPO 20x6 C 833
17	14457481	3	123G	SEAL ASSY 2,62x18,72	GUARNIZIONE TENUTA FRONTALE 2,62x18,72

ENGINE LUBRICATION – LUBRIFICAZIONE MOTORE – GRAISSAGE DU MOTEUR – MOTORSCHMIERUNG – ENGRASE DEL MOTOR

A3.01 | 2

N.T.R. 1025 - 30.03.1989
604.04.053.00

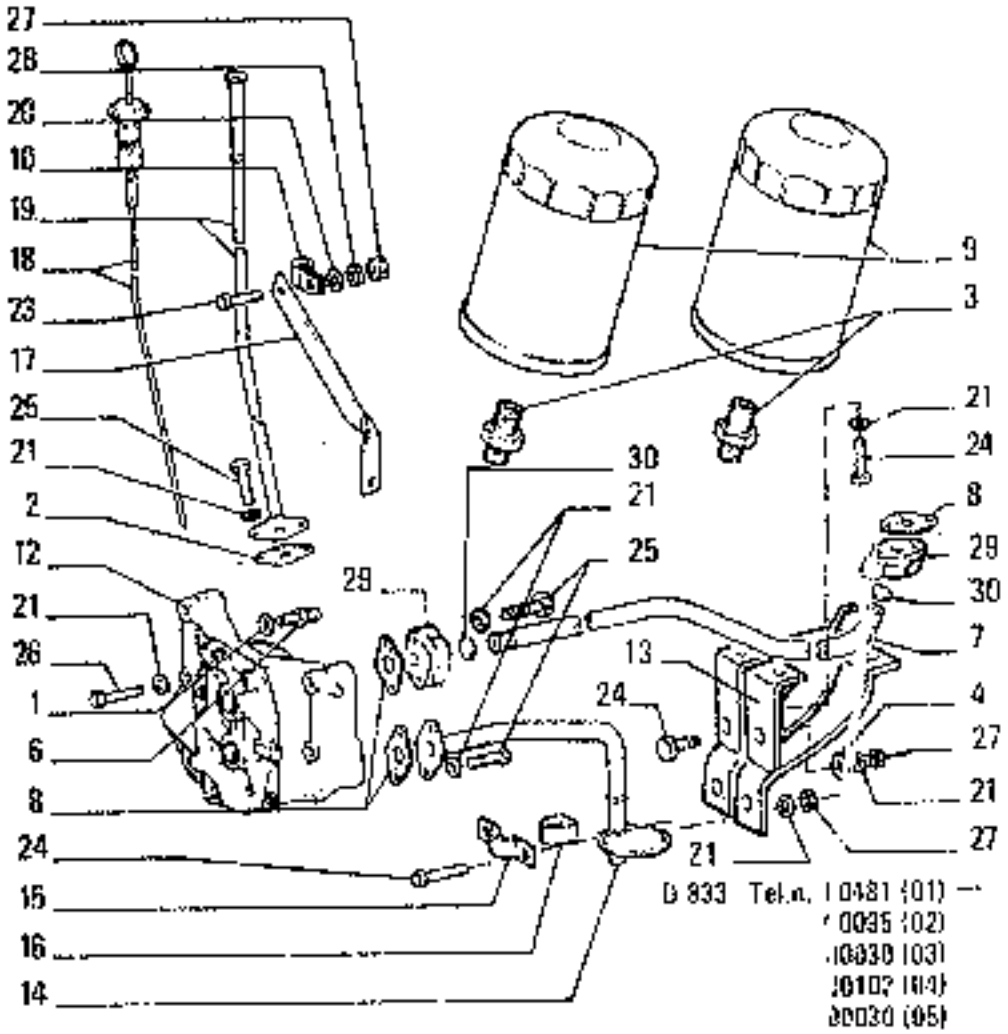

ITEM	PART NUMBER	QTY	TRANS CODE	DESCRIPTION	DESCRIZIONE
1	5612293	1	158G	O-RING	GUARNIZIONE O-R
2	5891777	1	122G	SEAL	GUARNIZIONE
3	4783453	2	20R	FITTING	RACCORDO
6	4785501	1	20R	FITTING	RACCORDO
7	4779064	1	193T	TUBE	TUBO RIGIDO
8	4617482	3	122G	SEAL	GUARNIZIONE
9	4787410	2	20E	FILTERING ELEMENT	ELEMENTO FILTRANTE
10	10450390	1	231S	CLIP 14x9	STAFFETTA 14x9
12	4770250	1	155P	OIL PUMP - ASSEMBLY SEE SEM. A3.02/A	POMPA OLIO - COMP. VEDERE SEM. A3.02/A
13	4739213	1	225S	BRACKET	STAFFA
14	4779589	1	193T	TUBE	TUBO RIGIDO
15	4719705	1	231S	CLIP	STAFFETTA
16	4719706	1	30M	SLEEVE	MANICOTTO
17	4748875	1	225S	BRACKET	STAFFA
18	4771970	1	91A	DIPSTICK	ASTA LIVELLO
19	4771943	1	193T	TUBE	TUBO RIGIDO
20	10519601	1	197S	LOCKWASHER 8,15x17	ROSETTA DI SICUREZZA 8,15x17
21	11193871	18	132R	LOCKWASHER 8,4x16	ROSETTA DI SICUREZZA 8,4x16
23	16043424	1	40V	SCREW	VITE
24	16043221	6	40V	SCREW 8x1,25x16	VITE 8x1,25x16
25	16043421	6	40V	SCREW 8x1,25x20	VITE 8x1,25x20
26	16044321	1	40V	SCREW 8x1,25x55	VITE 8x1,25x55
27	16100811	7	10D	NUT 8x1,25x6,5	DADO 8x1,25x6,5
28	11193871	1	132R	WASHER 8,4x16	ROSETTA 8,4x16
29	4773265	2	20R	FITTING	RACCORDO
30	14457681	4	158G	O-RING 2,62x21,89	GUARNIZIONE O-R 2,62x21,89

ENGINE LUBRICATION - LUBRIFICAZIONE MOTORE - GRAISSAGE DU MOTEUR - MOTORSCHMIERUNG - ENGRASE DEL MOTOR

A3.01 | 1A

N.T.R. 1025 - 30.03.1989
604.04.053.06

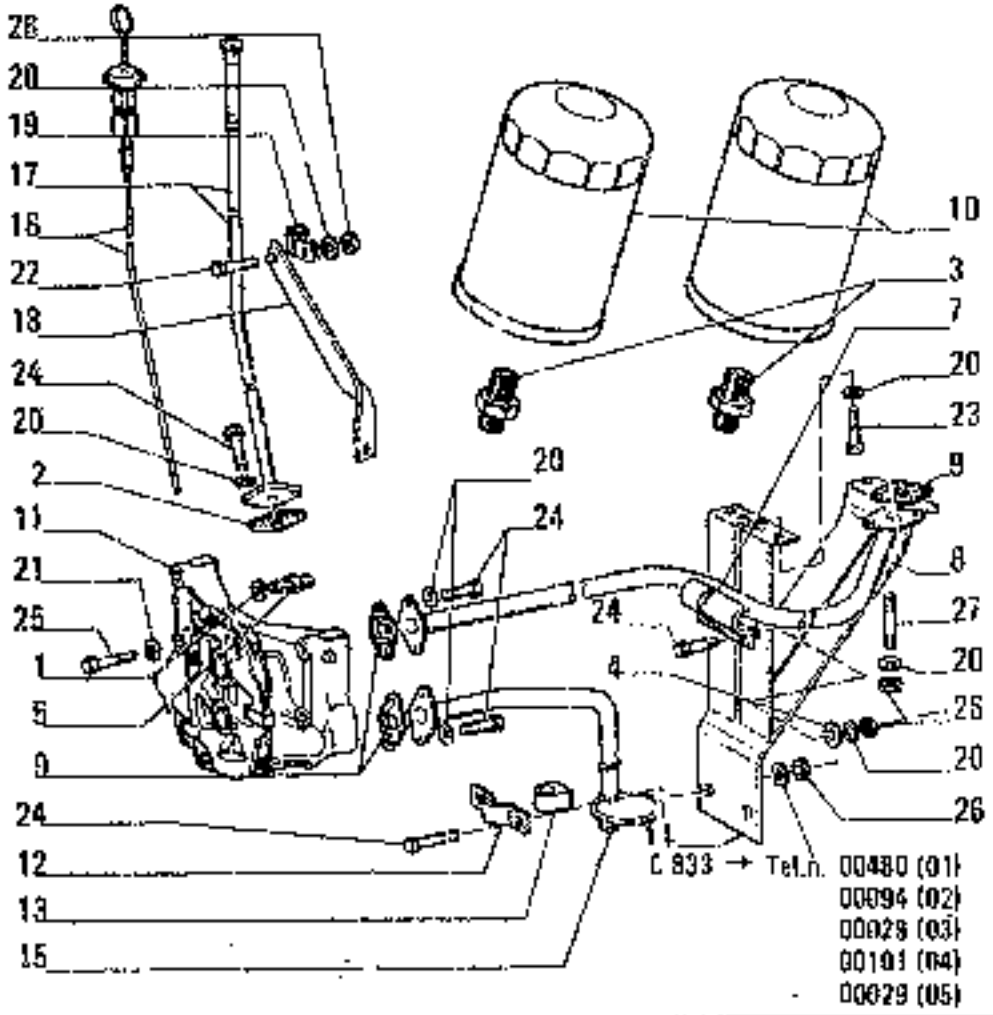

ITEM	PART NUMBER	QTY	TRANS CODE	DESCRIPTION	DESCRIZIONE
1	561293	1	158S	O-RING	GUARNIZIONE O-R
2	599777	2	123G	SEAL ASSY	GUARNIZIONE TENUTA FRONTALE
3	4262887	2	20N	FITTING	RACCORDO
4	4598124	2	131R	WASHER	ROSETTA
5	4607670	1	90B	FILLER PLUG	BOCCHETTONE INTRODUZIONE
7	4614111	1	180C	COLLAR	COLLARE
8	4617481	1	193T	TUBE	TUBO RIGIDO
9	4617482	3	123G	SEAL ASSY	GUARNIZIONE TENUTA FRONTALE
10	4630787	2	20E	FILTERING ELEMENT	ELEMENTO FILTRANTE
11	4699371	1	133P	OIL PUMP - ASSEMBLY (SEE SGR. A3.02)	POMPA OLIO - COMPLETO (VEDERE SGR. A3.02)
12	4719705	1	225S	BRACKET	STAFFA
13	4719706	1	30M	SLEEVE	MANICOTTO
14	4731816	1	225S	BRACKET	STAFFA
15	4731819	1	193T	TUBE	TUBO RIGIDO
16	4747165	2	81A	DIPSTICK	ASTA LIVELLO
17	4747167	2	193T	TUBE	TUBO RIGIDO
18	4748875	2	225S	BRACKET	STAFFA
19	10450390	2	225S	BRACKET 14x9	STAFFA 14x9
20	11193871	17	152R	LOCKWASHER 8,4x16	ROSETTA DI SICUREZZA 8,4x16
21	11196071	5	132R	LOCKWASHER 8,2x15	ROSETTA DI SICUREZZA 8,2x15
22	16043111	1	40V	SCREW 8x1,25x14	VITE 8x1,25x14
23	16043221	4	40V	SCREW 8x1,25x16	VITE 8x1,25x16
24	16043421	9	40V	SCREW 8x1,25x20	VITE 8x1,25x20
25	16044321	4	40V	SCREW 8x1,25x55	VITE 8x1,25x55
26	16100811	7	100	NUT 8x1,25x6,5	DADO 8x1,25x6,5
27	13513621	2	210P	STUD 8x1,25x32	PRIGIONIERO 8x1,25x32

ENGINE LUBRICATION – LUBRIFICAZIONE MOTORE – GRAISSAGE DU MOTEUR – MOTORSCHMIERUNG – ENGRASE DEL MOTOR

A3.01 | 1

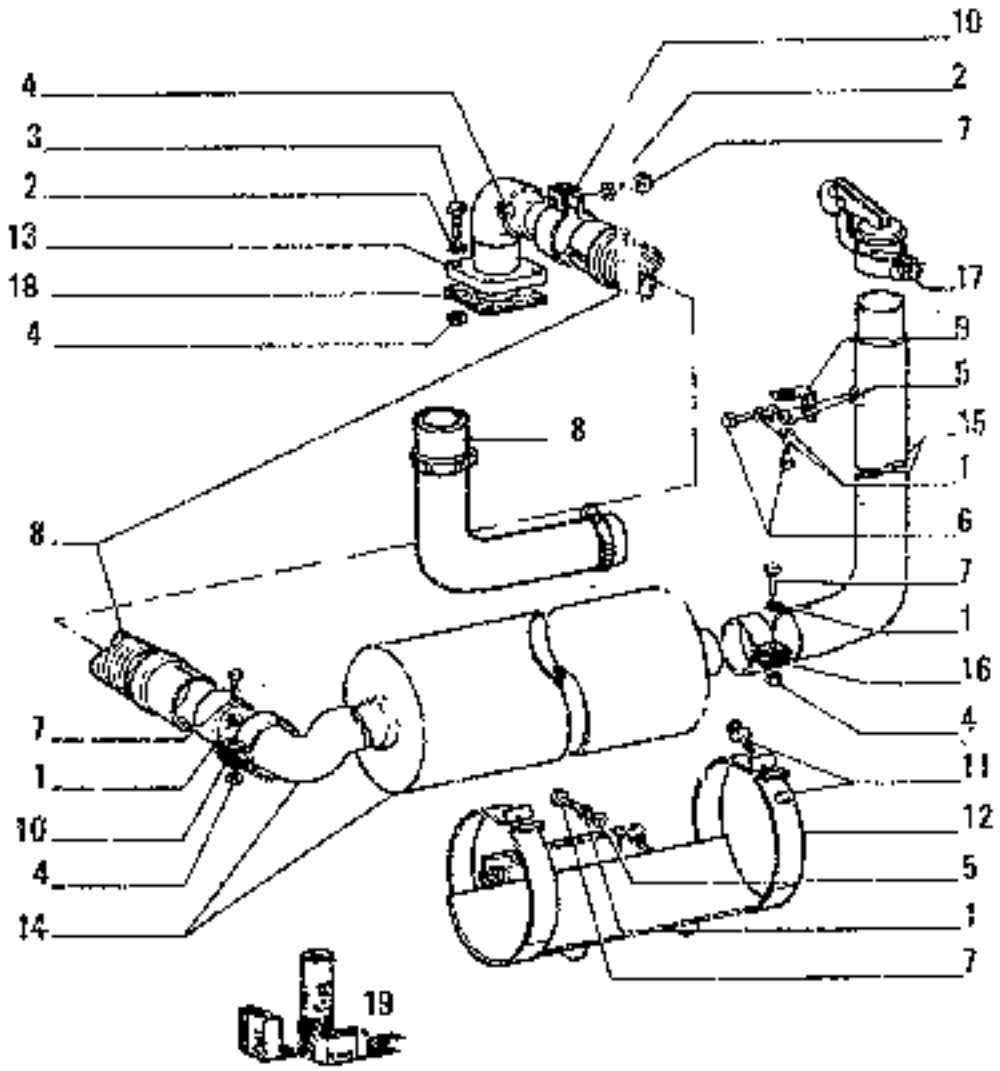

ITEM	PART NUMBER	QTY	FRANS CODE	DESCRIPTION	DESCRIZIONE
15	71310485	1	85G	ELBOW	GOMITO
16	71310488	1	160G	COLLAR	COLLARE
17	78000472	1	145S	BREATHER	SFIATATOIO
18	79014585	1	123G	SEAL ASSY C 720	GUARNIZIONE TENUTA FRONTALE C 720
	79032209	1	123G	SEAL ASSY D 720	GUARNIZIONE TENUTA FRONTALE D 720
19	79086420	1	1K	KIT SEE PAGE 9	KIT VED. PAG.9

EXHAUST PIPE - TUBAZIONE DI SCARICO - CANALISATION D'ECHAPPEMENT - AUSPUFFROHR - TUBERIA DE ESCAPE

A2.58
N.T.R. 1025 - 30.02.1989
604.04.053.06

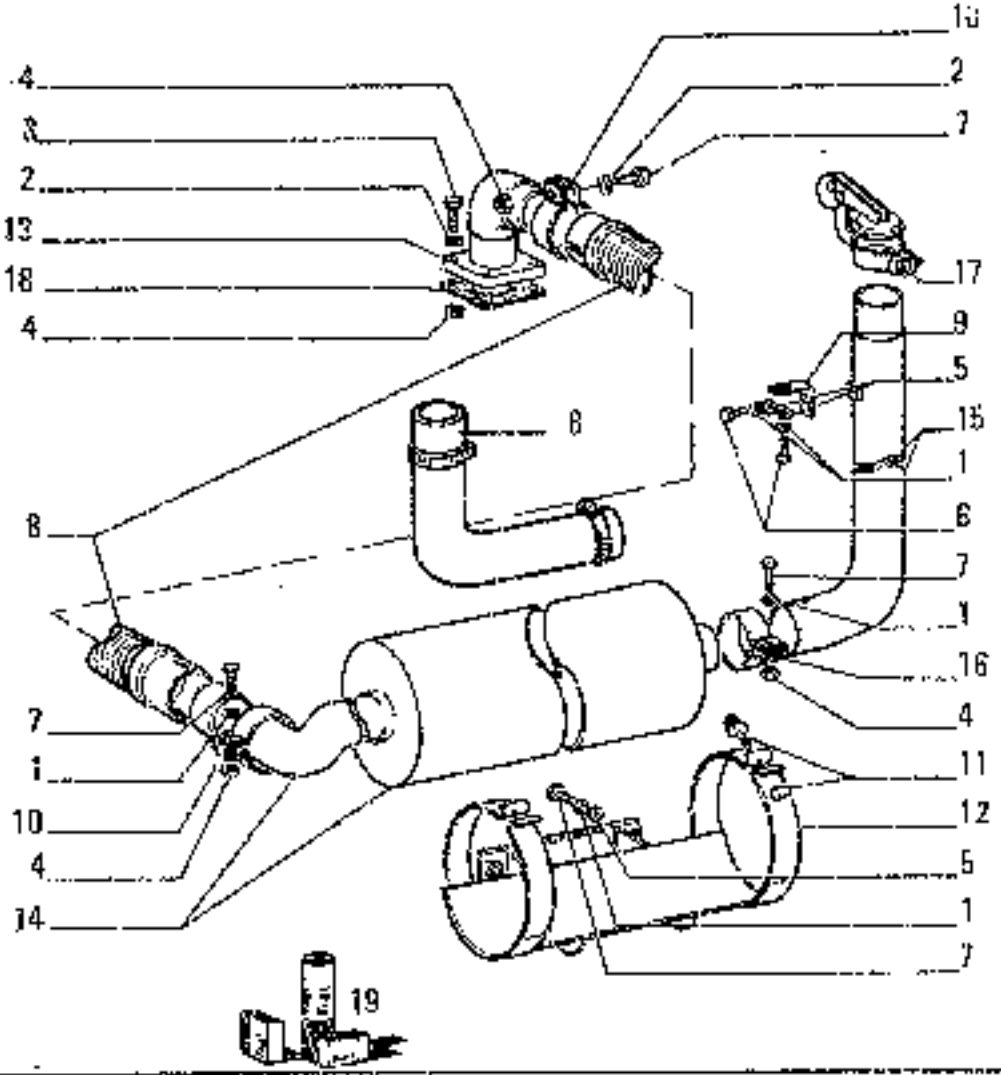

ITEM	PART NUMBER	QTY	TRANS CODE	DESCRIPTION	DESCRIZIONE
1	10516871	3	132M	LOCKWASHER 10x2,5	ROSETTA DI SICUREZZA 10x2,5
		2	132R	LOCKWASHER 10x2,5 D 821	ROSETTA DI SICUREZZA 10x2,5 D 821
2	10571871	2	132R	LOCKWASHER 10,2x2,2	ROSETTA DI SICUREZZA 10,2x2,2
		2	132R	LOCKWASHER 10,2x2,2 C 667	ROSETTA DI SICUREZZA 10,2x2,2 C 667
3	11307021	4	40V	SCREW 10x1,25x40	VITE 10x1,25x40
4	12164711	5	10D	NUT 10x1,25x8	DADO 10x1,25x8
		2	10D	NUT 10x1,25x8 C 667	DADO 10x1,25x8 C 667
		2	10D	NUT 10x1,25x8 D 821	DADO 10x1,25x8 D 821
5	12646801	3	131R	WASHER 10,2x25	ROSETTA 10,2x25
6	15970121	3	40V	SCREW 10x1,25x14	VITE 10x1,25x14
7	15970921	1	40V	SCREW 10x1,25x35	VITE 10x1,25x35
		2	40V	SCREW 10x1,25x35 C 667	VITE 10x1,25x35 C 667
		2	40V	SCREW 10x1,25x35 D 821	VITE 10x1,25x35 D 821
8	45018057	1	30M	SLEEVE C 667	MANICOTTO C 667
	71315140	1	30M	SLEEVE D 667	MANICOTTO D 667
		1	30M	SLEEVE C 821	MANICOTTO C 821
	71318073	1	30M	SLEEVE D 821	MANICOTTO D 821
9	45019885	1	225S	BRACKET	STAFFA
10	45021058	2	180C	COLLAR C 667	COLLARE C 667
		2	180C	COLLAR D 821	COLLARE D 821
11	71300562	2	40V	SCREW	VITE
12	71304267	1	225S	BRACKET	STAFFA
13	71306996	1	193T	TUBE C 833	TUBO RIGIDO C 833
	71318714	1	193T	TUBE D 833	TUBO RIGIDO D 833
14	71308283	1	180S	MUFFLER - ASSEMBLY	SILENZIATORE - COMPLETO

EXHAUST PIPE – TUBAZIONE DI SCARICO – CANALISATION D'ECHAPPEMENT – AUSPUFFROHR – TUBERIA DE ESCAPE

A2.56
N.T.R. 1025 - 30.03.1989
604.04.853.06

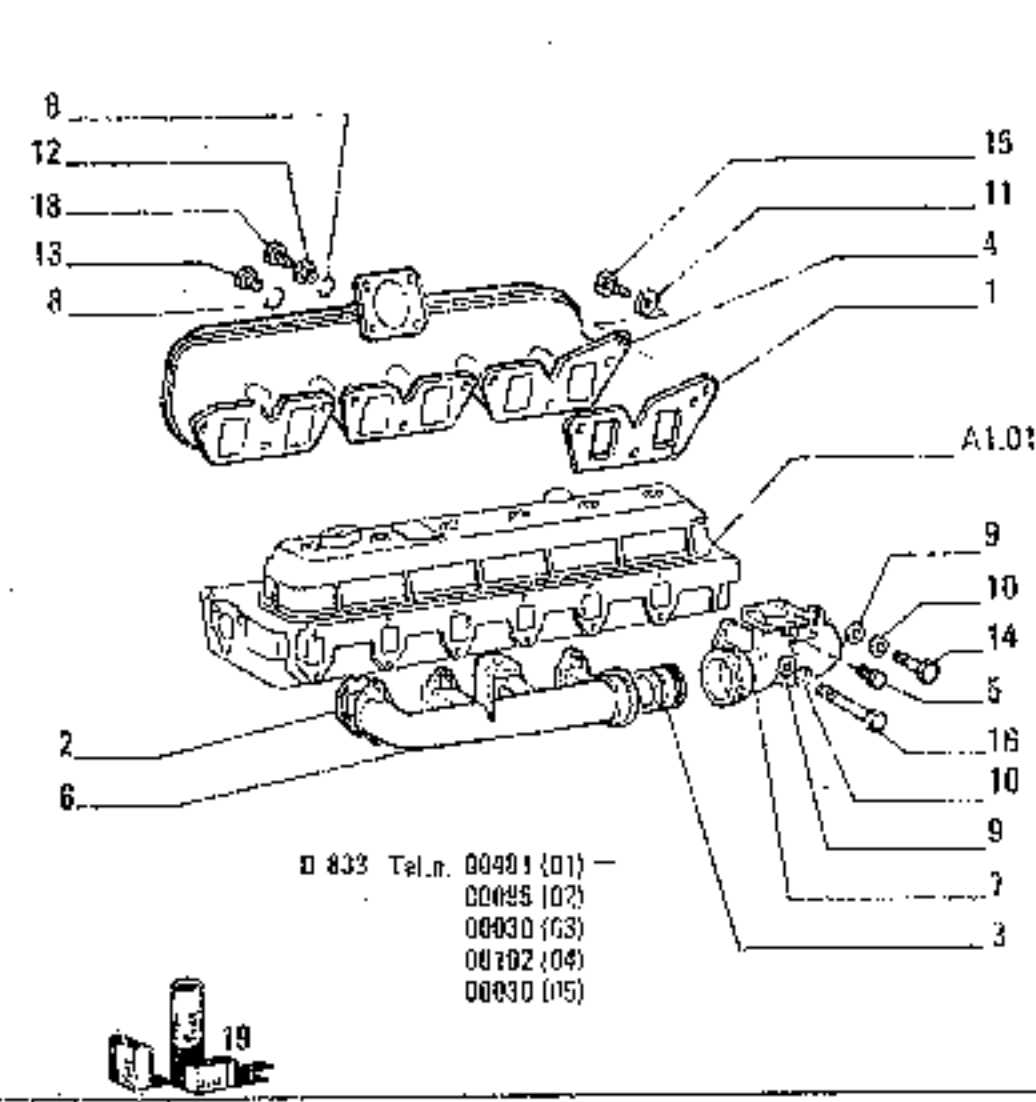

D 833 Tel.n. 00001 (01) —
00005 (02)
00030 (03)
00002 (04)
00030 (05)

ITEM	PART NUMBER	QTY	TRANS CODE	DESCRIPTION	DESCRIZIONE
1	4776544	3	123G	SEAL ASSY	GUARNIZIONE TENUTA FRONTALE
2	4813566	6	123G	SEAL ASSY	GUARNIZIONE TENUTA FRONTALE
3	4602270	1	30M	SLEEVE	MANICOTTO
4	4786900	1	225G	INTAKE MANIFOLD	COLLETTORE ASPIRAZIONE
5	4817522	1	50T	PLUG	TAPPO
6	4730554	1	230G	EXHAUST MANIFOLD - FRONT	COLLETTORE DI SCARICO - ANTERIORE
7	4730555	1	230G	EXHAUST MANIFOLD - REAR	COLLETTORE DI SCARICO - POSTERIORE
8	10260160	2	133R	SEAL 10,2x14	ROSETTA DI TENUTA 10,2x14
9	10519521	12	131R	WASHER 8,45x17	ROSETTA 8,45x17
10	4800841	6	132R	LOCKWASHER	ROSETTA DI SICUREZZA
11	10519601	6	131R	WASHER 8,15x17	ROSETTA 8,15x17
12	4663081	1	50T	PLUG	TAPPO
13	4753563	1	50T	PLUG	TAPPO
14	4799275	3	40W	SCREW	VITE
	4800842	8	40W	SCREW	VITE
15	16043621	2	40W	SCREW 8x1,25x25	VITE 8x1,25x25
16	4800644	1	40W	SCREW	VITE
16	11963011	1	50T	PLUG 10x1x7	TAPPO 10x1x7
19	79086428	1	1K	KIT SEE PAGE 9	KIT VED. PAG.9

INTAKE AND EXHAUST MANIFOLDS — CONDOTTI ASPIRAZIONE E SCARICO — TUBULURES D'ADMISSION ET D'ECHAPPEMENT — SAUGROHR UND AUSPUFFKRUEMMER — COLECTORES DE ADMISIÓN Y ESCAPE

A2.54/A

N.T.R. 102S - 30.03.1989
604.04.053.06

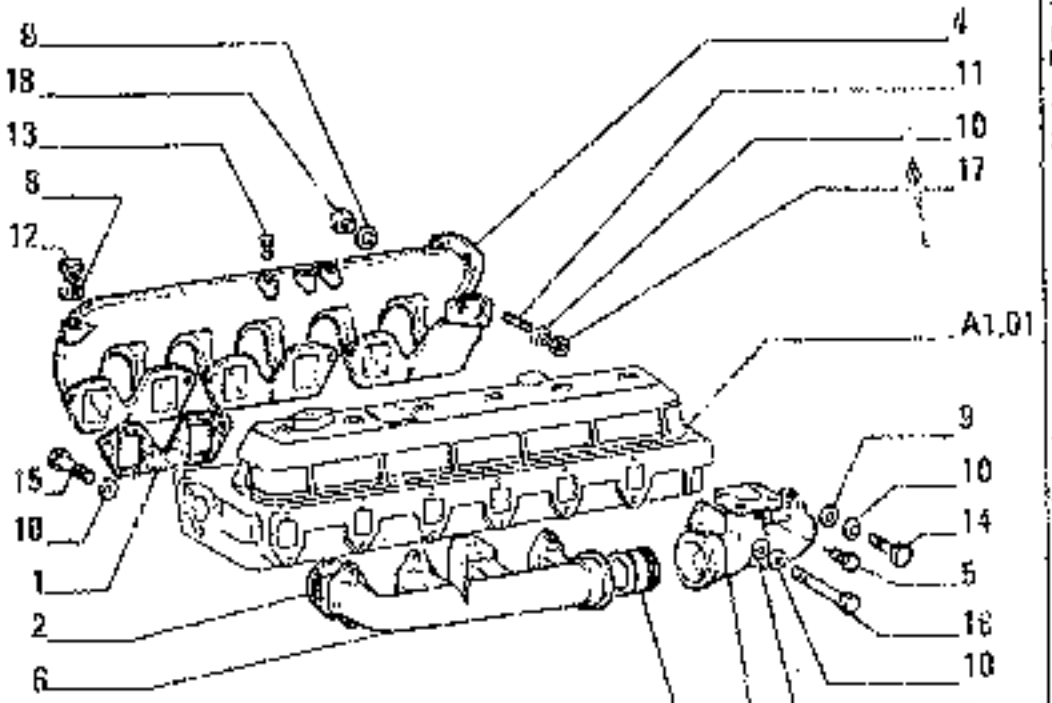

C 835 → Tel.n. 00480 (01)
00094 (02)
00029 (03)
00101 (04)
00529 (

ITEM	PART NUMBER	QTY	TRANS. CODE	DESCRIPTION	DESCRIZIONE
1	4601827	3	123G	SEAL ASSY	GUARNIZIONE TENUTA FRONTALE
2	4601981	6	129G	SEAL ASSY	GUARNIZIONE TENUTA FRONTALE
3	4602270	1	30M	SLEEVE	MANICOTTO
4	4664737	1	725C	INTAKE MANIFOLD	COLLETTORE ASPIRAZIONE
5	4723150	1	50T	PLUG	TAPPO
6	4730554	1	230C	EXHAUST MANIFOLD - FRONT	COLLETTORE DI SCARICO - ANTERIORE
7	4730555	1	230C	EXHAUST MANIFOLD - REAR	COLLETTORE DI SCARICO - POSTERIORE
8	10260060	2	133R	SEAL 8,2x14	ROSETTA DI TENUTA 8,2x14
9	10519601	12	131R	WASHER 8,15x17	ROSETTA 8,15x17
10	11198071	23	132R	LOCKWASHER 8,2x15	ROSETTA DI SICUREZZA 8,2x15
11	12423421	2	216P	STUD 8x1,25x40	PRIGIONIERO 8x1,25x40
12	14325901	1	50T	PLUG 22x1,5x13	TAPPO 22x1,5x13
13	16042821	1	40V	SCREW 8x1,25x10	VITE 8x1,25x10
14	16043821	11	40V	SCREW 8x1,25x30	VITE 8x1,25x30
15	16043921	9	40V	SCREW 8x1,25x35	VITE 8x1,25x35
16	16045021	1	40V	SCREW 8x1,25x90	VITE 8x1,25x90
17	16100611	2	109	NUT M8x1,25x6,5	DADO 8x1,25x6,5
18	4577310	1	50T	PLUG	TAPPO

INTAKE AND EXHAUST MANIFOLDS – CONDOTTI ASPIRAZIONE E SCARICO – TUBULURES D'ADMISSION ET D'ECHAPPEMENT – SAUGROHR UND AUSPUFFKRUEMMER – COLECTORES DE ADMISIÓN Y ESCAPE

A2.54

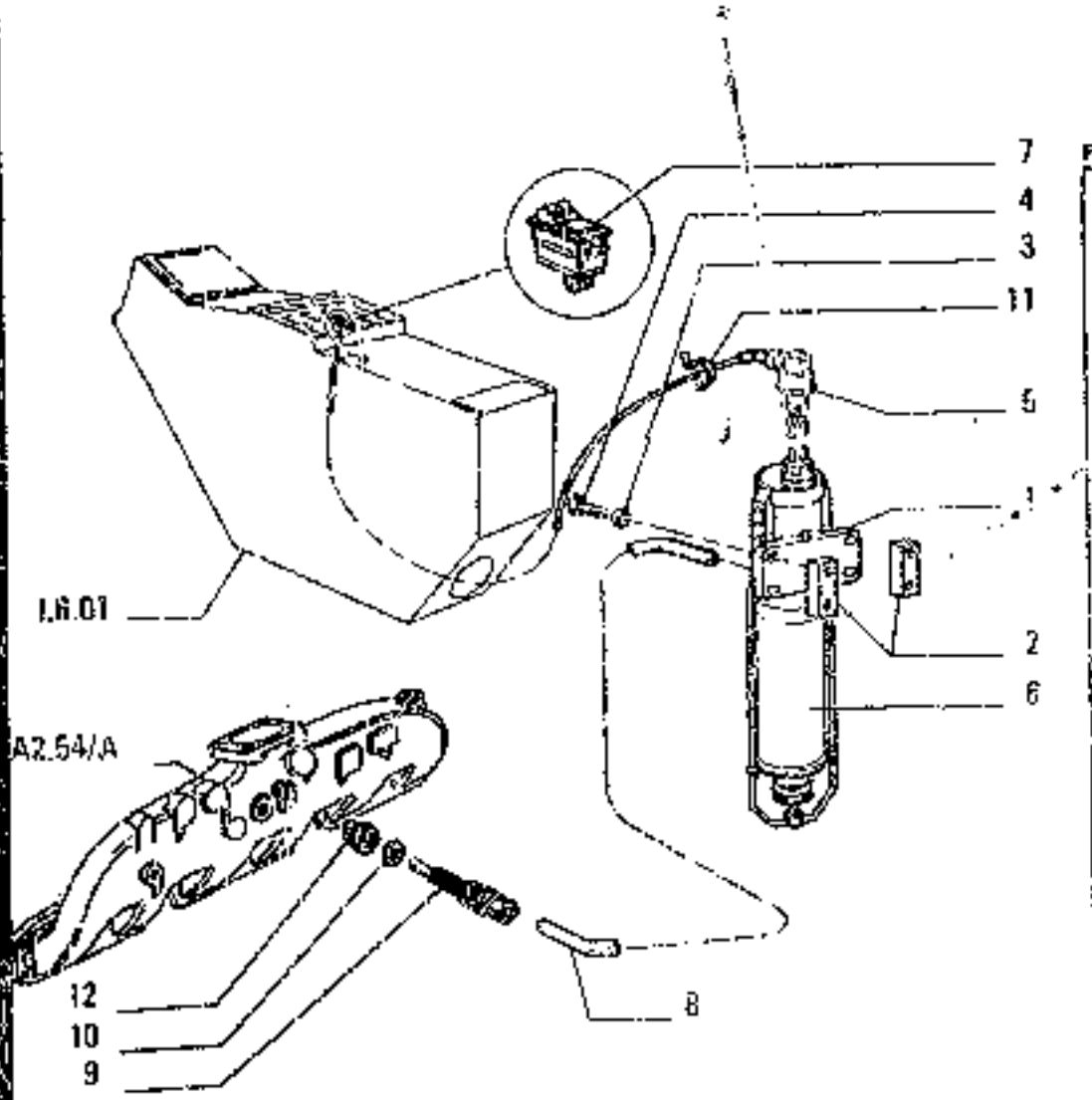

OPTIONAL
VARIANTE 00025- 71320239

FE18

ITEM	PART NUMBER	Q.ty	TRANS CODE	DESCRIPTION	DESCRIZIONE
1	79072961	1	3IOS	SUPPORT	SUPPORTO
2	79083112	2	10T	BLOCK - TO BE WELDED	TASSELLO - DA SALDARE
3	10516879	4	17GR	LOCKWASHER 8,1x2,2	ROSETTA EL. 8,1x2,2
4	16043627	4	10V	SCREW 8x1,25x25	VITE 8x1,25x25
5	71320325	1	111C	CABLE	CAVO
6	79073139	1	115S	TANK 150ML.	SERBATOIO 150ML
	79087620	1	115S	TANK 300ML.	SERBATOIO 300ML.
7	4305449	1	79	SWITCH	INTERRUTTORE
8	76009059	1	385I	HOSE	TUBO FLESSIBILE
9	79075454	1	140P	NOZZLE	POLVERIZZATORE
10	10284460	1	123J	SEAL 10,2x16	GUARNIZIONE 10,2x16
11	79013422	6	3IF	CLAMP	FASCETTA
12	46630B1	1	20R	FITTING	RACCORDO

LOW TEMPERATURE STARTING AIDS – DISPOSITIVI PER AVVIAMENTO A BASSA TEMPERATURA – DISPOSITIFS DE DEMARRAGE PAR BASSE TEMPERATURE – ANLASSVORRICHTUNGEN BEI TIEFER TEMPERATUR – DISPOSITIVOS DE ARRANQUE EN TIEMPO FRIO

A2.43/1

N.T.R. 1025 - 30.03.1989

604.04.01.3.06

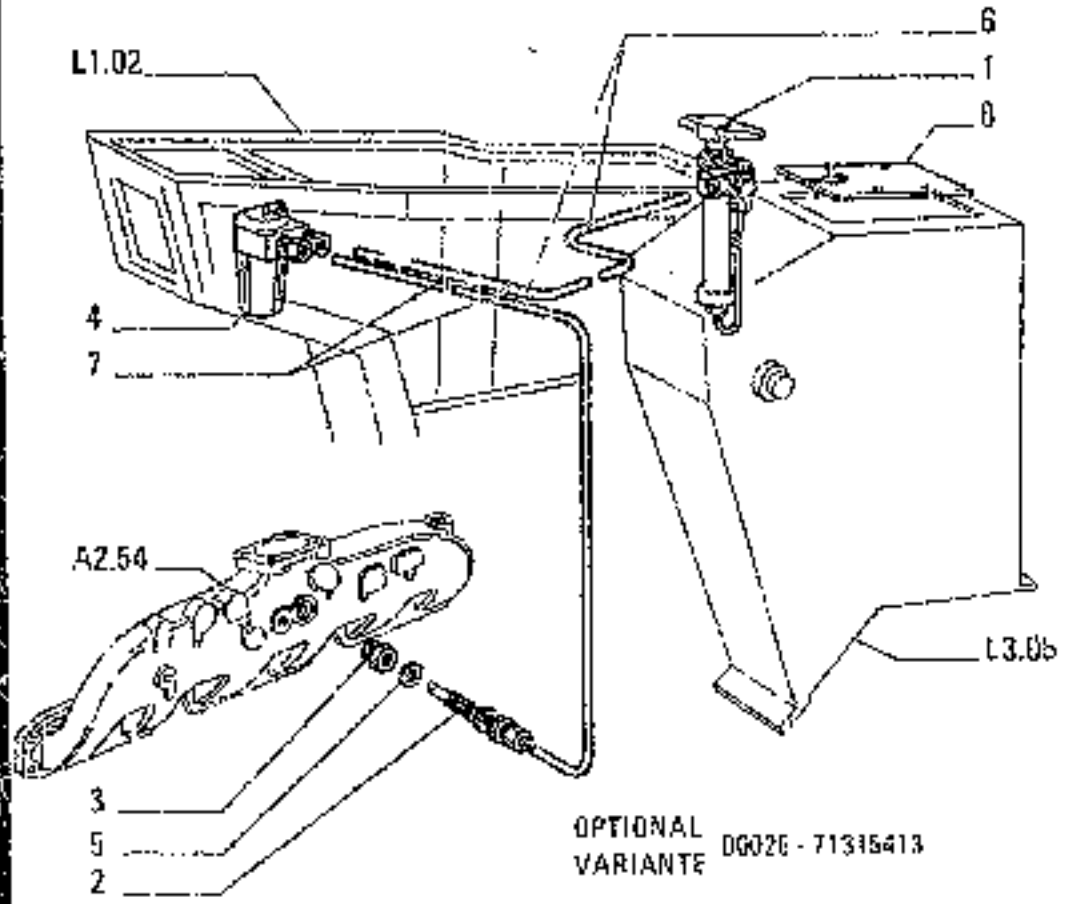

ITEM	PART NUMBER	Q.TY	TRANS CODE	DESCRIPTION	DESCRIZIONE
1	4662846	1	155P	PUMP	POMPA
2	4662848	1	145P	NOZZLE	POLVERIZZATORE
3	4663081	1	20R	FITTING	RACCORDO
4	4984189	1	115S	TANK	SERBATOIO
5	10284463	1	139R	SEAL 10.2x16	ROSETTA DI TENUTA 10.2x16
6	71315365	1	205T	HOSE	TUBO FLESSIBILE
7	71315366	1	205T	HOSE	TUBO FLESSIBILE
8	71315364	1	265C	COVER	COPERCHIO

LOW TEMPERATURE STARTING AIDS – DISPOSITIVI PER AVVIAMENTO A BASSA TEMPERATURA – DISPOSITIFS DE DEMARRAGE PAR BASSE TEMPÉRATURE – ANLASSVORRICHTUNGEN BEI TIEFER TEMPERATUR – DISPOSITIVOS DE ARRANQUE EN TIEMPO FRIO

A2.43

N.T.R. 875 - 20.02.1987
604.04.053.05

	DESIGNAZIONE BASE	BASIC DESIGNATION	DESIGNATIONS-BASES	GRUNDBEZEICHNUNGEN	DENOMINACIONES BASE
3197	CRISTALLO ANTIABAGLIO	ANTISHOCK GLASS PANE	GLACE ANTIEBLOUISSANTE	SCHEIBE,WAERMEABSORBIEREND	CRISTAL ANTIDESLUMBRANTE
3204	TRASMISSIONE POSTERIORE	REAR TRANSMISSION	TRANSMISSION ARRIERE	HINTERE KRAFTUEBERTRAGUNG	
3220	CROCIERA	CROSSER	CROISILLON	KREUZSTUECK	CRUCETA
3201	PNEUMATICI 14.00X24	TYRES 14.00X24	PNEUS 14.00X24	REIFEN 14.00X24	
3208	PNEUMATICI 15.5X25	TYRES 15.5X25	PNEUS 15.5X25	REIFEN 15.5X25	
3209	PNEUMATICI 17.5X25	TYRES 17.5X25	PNEUS 17.5X25	REIFEN 17.5X25	
3210	CRONOTACHIGRAFO	TACHOMETER	TACHYMETRE	DREHZAHLMESSER	CUENTA-REVOLUCIONES
3218	PNEUMATICI 22X25	TYRES 22X25	PNEUS 22X25	REIFEN 22X25	
3211	PNEUMATICI 20.5X25	TYRES 20.5X25	PNEUS 20.5X25	REIFEN 20.5X25	
3213	PNEUMATICI 26.5X25	TYRES 26.5X25	PNEUS 26,5X25	REIFEN 26.5X25	
3219	PNEUMATICI 29.5X25	TYRES 29.5X25	PNEUS 29,5X25	REIFEN 29.5X25	
3220	CRONOTACHIGRAFO	SPEEDOMETER	TACHYMETRE	TACHOMETER	CRONOTACOMETRO
3230	CRUSCOTTO	DASHBOARD	TABLEAU DE BORD	ARMATURENBRETT	TABLERO
3300	CAPOT RADIATORE	RADIATOR GUARD	CAPOT	KUEHLERHAUBE	CAPUCHON
3310	CUFFIA DI GOMMA	RUBBER BOOT	CAPUCHON CAOUTCHOUC	MANSCHETTE	CAPUCHON DE CAUCHO
3311					
3320	COPPA PROIETTORE	HEADLAMP BOOT	CALOTTE DE PROJECTEUR	HALTERUNG	SOPORTE DEL PROYECTOR
3325					
3330	CUNEO	WEDGE	COIN	KEIL	CUNA
3340	CUFFIA PARAPOLVERE	DUST BOOT	CAPUCHON POUR POUSSIER	STAUBSCHUTZKAPPE	CAPUCHON GUARDAPOLVO
3402	RUOTE CON CERCHI 14.00-25	WHEELS WRIM 14.00-25		RAEDER MIT FELGE 14.00-25	
3403	RUOTE CON CERCHI 6.00TG-24	WHEELS WRIM 6.00TG-24		RAEDER MIT FELGE 6.00TG-24	
3410	CUSCINETTO	BEARING	ROULEMENT	KUGELLAGER	RODAMIENTO
3450	CUSCINO	CUSHION	COUSSIN	SITZPOLSTER	ALMOHADA
3480	CARTELLINA PER DOCUMENTI	PORTFOLIO	POCHETTE A PAPIERS	DOKUMENTENTASCHE	FUNDA PARA MAPAS
3504	BLOCCAGGIO IDRAULICO	HYDRAULIC LOCK	BLOCAGE HYDRAULIQUE		ANCLAJE HYDRAULICO
3520	COMANDO FRENI SERVIZIO	BRAKE PEDALS		FUSSBREMSBETAETIGUNG	
3524	COMANDO FRENI STAZIONAMENTO	PARKING BRAKE	FREINS DE STATIONNEMENT	FESTSTELLBREMSHEBEL	
3532	COMANDO FRIZIONI DI STERZO	STEERING CONTROL		BETAETIGUNG LENKKUPPLUNGEN	
3535	TUBAZIONI EST.FRIZIONI STERZO	STEERING OUTER PIPING		LENKKUPPLUNGEN AUSSER LEITUNGE	
3537	TUBAZIONI COLLEG.FRIZ.STERZO	STEERING CONNECTING PIPING		LENKKUPPLUNG ANSCHLUSSLEITUNGE	
3570	CORNICE DELLA TARGA	NUMBER PLATE FRAME	MONTURE DE PLAQUE	KENNZEICHENSCHILD-LEISTE	MARCO DE MATRICULA
3500					
3510	CORNICE DEL PROIETTORE	HEADLAMP RIM	MONTURE DE PROJECTEUR	DECKBLECH	MARCO DE PROYECTOR
3511					
3525	GUARNIZIONE DI GOMMA	WEATHERSEAL STRIP	CONTOUR CAOUTCHOUC	DICHTUNGSPROFIL	BORDEYE DE GOMA
3530	CABINA SICUREZZA	ROPS CAB	CABINE DE SECURITE	SICHERHEITSKABINE	CABINA DE SEGURIDAD
3540	CASSETTO DISTRIBUTORE	CONTROL VALVE SINGOL	BOITE DISTRIBUTEUR	SCHIEBERSTEUERGE.	CORREDERA DEL DISTRIBUIDOR
3550	COLORE	COLOUR	COULEUR	FARBE	COLOR
3560	CORPO TRATTORE	TRACTOR BODY	CORPS TRACTEUR	MASCHINENRAHMEN	CUERPO TRACTOR

	DESIGNAZIONE BASE	BASIC DESIGNATION	DESIGNATIONS-BASES	GRUNDBEZEICHNUNGEN	DENOMINACIONES BASE
3970	CORPO CARRELLO	TRACK FRAME	CORPS DE CHARIOT DE CHENILLE	LAUFWERKRAHMEN	CARRO DE ORUGA
3980	CRISTALLO COLORATO	TINTED ATHERMIC GLASS PANE	GLACE ATHERMIQUE COLORÉE	SCHEIBE GETÖNT	CRISTAL COLOREADO
3990	CONVERTITORE PNEUMOIDRAULICO	POWER CLUSTER	SERVO-FREIN HYDROPNEUMATIQUE	HYDRO-PNEUMATISCHE SERVOBREMSE	SERVOFRENO NEUMOHIDRAULICO
4000	COMBUSTIBILE	FUEL	COMBUSTIBLE	KRAFTSTOFF	COMBUSTIBLE
4010	COSTAMPATO	MOULD-IN CONNECTOR			
4015	SARACINESCA	GATE VALVE	VANNE	SCHIEBERVENTIL	COMPUERTA
4025	SCATOLA CAMBIO	TRANSMISSION HOUSING	BOITE DE VITESSES	GETRIEBEGEHÄUSE	CAJA DE CAMBIO
4035	SCATOLA RIDUTTORE FINALE	FINAL DRIVE HOUSING	CARTER DE REDUCTEUR FINAL	ENDANTRIEBSGEHÄUSE	CAJA DE REDUCTOR
4040	SCATOLA TRASMISSIONE	REAR HOUSING	CARTER PONT ARRIERE	GETRIEBEGEHÄUSE	CAJA DE TRANSMISION
4055	SIGILLANTE	SEALANT	PRODUIT D'ETANCHEITE	DICHTMITTEL	SELLADOR
4065	SPRUZZATORE	NOZZLE	GICLEUR	SPRITZDÜSE	INYECTOR
4075	STRISCIA ANTISDRUCCIOLO	ANTI-SKID	BANDE ANTIDERAPANTE	RUTSCHFESTER BELAG	TIRA CONTRA-DESLIZAMIENTO
4085	STRUTTURA PROTEZIONE	ROPS CANOPY	STRUCTURE DE PROTECTION	SCHUTZDACHEN	ESTRUCTURA DE PROTECCION
4095	SEGMENTO FRENO	BRAKE LINING	SEGMENT DE FREIN	BREMSBELAG	ZAPATA DE FRENO
4105	SERBATOIO OLIO IMP. IDRAULICO	HYDRAULIC TANK	RESERVOIR HYDRAULIQUE	TANK FUER HYDRAULIKOEL	DEPOSITO ACEITE SISTEMA HIDR.
4115	SERBATOIO COMBUSTIBILE E OLIO	FUEL AND OIL TANK	RESERVOIR COMBUSTIBLE/HUILE	KRAFTSTOFF/OELTANK	TANQUE COMBUSTIBLE Y ACEITE
4125	SEMIMAGLIA CINGOLO	HALF TRACK LINK	DEMI-MAILLON	HALBKETTENGLIED	SEMIMALLA DE ORUGA
4135	SEMIGHERA	HALF HANDLE	DEMI-CHARNIERE	HALBSCHARNIER	SEMIBISAGRA
4145	SCHEMA	SCHEMATIC	SCHÉMA	SCHEMA	ESQUEMA
4155	SEMIFASCIA	HALF BAND	DEMI-BANDE	HALBTALTEBAND	SEMIFAJA
4165	SBRINATORE	DEFROSTER	DEGIVREUR	ENTFROSTER	DESCONGELADOR
4175	SEMIFLANGIA	HALF FLANGE	DEMI-BRIDE	HALBFLANSCH	SEMIBRIDA
4185	SERIE	SET	JEU	SATZ	JUEGO
4195	SGANCIO SOLLEVAMENTO	LIFT RELEASE VALVE			
4205	SERBATOIO ARIA	AIR RESERVOIR	RESERVOIR A AIR		DEPOSITO DE AIRE
4215	SOLVENTE	SOLVENT	SOLVANT		
4225	PER VARIANTE	FOR SPECIAL EQUIPMENT	POUR VARIANTE	FUER VARIANTEN	PARA VARIANTE
4235	RIDUTTORE LATERALE	FINAL DRIVE	REDUCTEUR LATERAL	SEITLICHER ENDANTRIEB	
4245	PERNO A SFERA	BALL PIN	AXE SPHERIQUE	KUGELBOLZEN	ROTULA
4255	POZZETTO	WELL	ETUI	SUMPF	DEPOSITO
4265	PUNTA DENTE BENNA	BUCKET TOOTH POINT	POINTE DENT DE GODET	SCHAUFELZAHNSPITZE	PUA DE DIENTE CUCHARA
4335	PIATTAFORMA	PLATFORM	PLATE-FORME	PLATTFORM	PLATAFORMA
5051	RUOTE CARRELLO CINGOLO	TRACK ROLLERS	ROUES PORTEUR DE CHENILLE	LAUFROLLE	RUEDA DE APOYO DE LA ORUGA
5052	TENDITORE	TRACK IDLER	TENDEUR DE CHENILLE	LEITRAD	
5053	RULLO SOSTEGNO CINGOLO	TRACK CARRIER ROLLER	GALET DE RETOUR DE CHENILLE	STÜTZROLLE	RUEDA DE SOPORTE DE LA ORUGA
5054	RIPARI CINGOLO	TRACK COVERS	PROTECTIONS DE CHENILLE	LAUFWERKSCHUTZ	BLINDAJE DE CADENAS
5061	SOSPENSIONE ANT CINGOLO	TRACK FRONT SUSPENSION	SUSPENSION AV. CHENILLE	LAUFWERKSAUFHAENGUNG VORNE	
5063	COLLEGAMENTO CARRELLI	TRACK GUIDING PLATES			
5066	SOSPENSIONE POST CINGOLO	REAR SUSPENSION	SUSPENSION AR. CHENILLE	LAUFWERKSAUFHAENGUNG HINTEN	
6090	VARIANTE A RICHIESTA	SPECIAL EQUIPMENT	EQUIPEMENT SPECIAL	VARIANTEN	EQUIPO ESPECIAL

	DESIGNAZIONE BASE	BASIC DESIGNATION	DESIGNATIONS-BASES	GRUNDBEZEICHNUNGEN	DENOMINACIONES BASE
6004	PROVVEDERE IN LOCO	OBTAIN LOCALLY	A PROCURER SUR		CONSEGUIR LOCALMENTE
6004	TAGLIARE SU MISURA	CUT AS ASSEMBLY	COUPER SELON BESOIN		CORTAR SEGUN NECESARIO
6004	FINO AL TELAIO...	UP TO SERIAL NO...	JUSQU'AU CHASSIS...	BIS RAHMEN...	HASTA EL ARMAZON...
6004	DAL TELAIO...	FROM THE SERIAL NO...	A PARTIR DU CHASSIS...	AB RAHMEN...	A PARTIR DEL ARMAZON...
6004	VEDERE NOTA	SEE NOTE	VOIR REMARQUE	SIEHE ANMERKUNG	VEASE NOTA
6360	COMANDI DIREZIONALI	STEERING SYSTEM	COMMANDE DE DIRECTION	LENKUNGSSYSTEM	MANDO DE LA DIRECCION
6363	COMANDI FRENO	BRAKE CONTROLS	COMMANDE DE FREINS		MANDO DEL FRENO
7117	LEVERAGGI	CONTROL LEVERS	TRINGLERIES		PALANCAS
7211	TELAIO INFERIORE	LOWER MAIN FRAME	CHASSIS INFERIOR	RAHMEN UNTEN	ARMAZON INFERIOR
7216	TELAIO SUPERIORE	UPPER MAIN FRAME	CHASSIS SUPERIOR	RAHMEN OBEN	ARMAZON SUPERIOR
7460	BATTERIE, SEDE E RIPARI	BATTERY, SEAT AND SUPPORT	BATTERIE, SIEGE ET PROTECTION	BATTERIE HALTERUNG	
7480	MOTORIDUTTORE TRASLAZIONE	DRIVE MOTOREDUCTION			
7482	MOTORIDUTTORE ROTAZIONE	SWING MOTOREDUCTION			
7500	IMPIANTO ELETTRICO	ELECTRICAL SYSTEM	SYSTEME ELECTRIQUE		
7506	COMANDI ELETTRICI	ELECTRIC CONTROLS	COMMANDES ELECTRIQUE	ELEKTRISCHE STEUERUNG	
7501	APPARECCHI ELETTRICI	ELECTRICAL INSTRUMENTS	DISPOSITIFS ELECTRIQUES	ELEKTRISCHE ANZEIGEINSTRUMENTE	
7503	CAVI AVVIAMENTO	STARTING CABLES	CABLES DEMARRAGE	STARTERKABEL	
7504	CAVI VARI	VARIOUS CABLES	CABLE DIVERS	MEHRERE KABEL	
7506	APPARECCHI ILLUMINAZIONE	LIGHTS	ECLAIRAGE	BELEUCHTUNG	SISTEMA DE ALUMBRADO
7509	TERMOMETRI E MANOMETRI	TEMPERATURE-PRESSURE GAUGES	THERMOMETRES ET MANOMETRES	THERMOMETER UND MANOMETER	
7874	BLOCCAGGIO TORRETTA	SUPERSTRUCTURE LOCKING	BLOCAGE SUPERSTRUCTURE		
2079	BENNA SCARICO BILATERALE	BILATERAL DISCHARGE BUCKET	GODET VIDAGE BILATERAL	SEITENKIPPSCHAUFEL	
626A	IMPIANTO IDRAULICO	HYDRAULIC SYSTEM	SYSTEME HYDRAULIQUE		SISTEMA HYDRAULICO
0250	TUBAZIONI	PIPING		LEITUNGEN	
6251	FILTRI SERBATOIO OLIO	OIL TANK FILTERS		HYDRAULIKÖL	
6253	POMPA ATTREZZO	EQUIPMENT PUMP	POMPE OUTIL	HYDRAULIKPUMPE	
6254	DISTRIBUTORE ATTREZZO	EQUIPMENT CONTROL VALVE	DISTRIBUTEUR DE L'OUTIL	STEUERGERÄTE(ARBEITSHYDRAULIK)	
6255	COMANDO DISTRIBUTORE ATTREZZO	CONTROL VALVE DRIVE	COMMANDE DE OUTIL	HYDRAULIK-STEUERUNG	ACCIONAMIENTO DEL UTIL
6256	TUBAZIONI IMPIANTO IDRAULICO	HYDRAULIC SYSTEM PIPING		LEITUNGEN FÜER HYDRAULIKSYSTEM	
6360	CofANI	HOODS	CAPOTS	MOTORHAUBEN	
6366	RIPARI LATERALE COFANO	HOOD SIDE GUARDS	PROTECTIONS LATERALES CAPOT	SEITENHAUBE	
6450	SEDILE CONDUTTORE	OPERATOR SEAT	SIEGE OPERATEUR	FAHRERSITZ	ASIENTO CONDUCTOR
6452	SOSTEGNO E RIPARI SEDILE	SEAT SUPPORT AND GUARD	SUPPORT ET PROTECTION SIEGE	SITZBEFESTIGUNG UND VERKLEIDUN	
8201	CATENARIA A TENUTA POLVERE	SEALED TRACK CHAIN	CHENILLE SCELLEE	KETTENZUG MIT STAUBDICHTUNG	
8562	CABINA CORAZZATA	BULLETPROOF CAB	CABINE BLINDEE	FAHRERHAUS GEPANZERT	
8700	POSTO GUIDA	OPERATORS COMPARTMENT			
8760	PARAFANGHI-PEDANE	FENDERS-FLOORS	AILES - PLANCHERS	RADFLUEGEL-TRITTBLECH	
8761	PROTEZIONI INFERIORI	BOTTOM GUARDS	PROTECTION INFERIEURS	PANZERWANNE	
8877	STRUTTURA ROPS RIVESTITA			ROPS RAHMEN VERKLEIDET	
9005	SOSTITUZ.RAPIDA OLIO MOTORE	ENGINE OIL QUICK CHANGE			

	DESIGNAZIONE BASE	BASIC DESIGNATION	DESIGNATIONS-BASES	GRUNDBEZEICHNUNGEN	DESIGNACIONES BASE
9007	RIP.PROTEZIONE MOTORE	ENGINE PROTECTION			
9016	ALLESTIMENTO USAF	USAF PROVISION			
9110	SENZA CILINDRI SOLLEVAMENTO	LIFT CYLINDERS DEDUCTION	SANS CYLINDRES SOULEVEMENT	OHNE HUBZYLINDER	
9113	SENZA TUBOZ.E CILINDRI SOLLEV	LIFT CYLINDERS & PIPING DEDUCT	SANS TUYAUT.ET CYL.SOUL.	OHNE LEITUNGEN UND HUBZYLINDER	
9115	BLOCCAGGIO ARTICOLAZ.BRACCI	BOOM LINKAGE LOCK	BLOCAGE ARTICULATION BRAS	HUBGESTÄNGEARRETIERUNG	
9116	ALLESTIMENTO FANA	FANA PROVISION			
9117	PREPARAZIONE SPEDIZIONE	SHIPPING PREPARATION			
9130	SENZA DISPOSITIVO EQUISTATIC	EQUISTATIC DEVICE DEDUCTION	SANS DISPOSITIF EQUISTATIQUE	OHNE EQUISTATIK	
9150	SENZA VERNICIATURA A SMALTO				
9200	SENZA BOZZELLI GANCIO	HOOK SHEAVES DEDUCTION	SANS MOUFLE DE CROCHET	OHNE HAKENSEILBLOCK	
9206	SPECIAL CONTRACT	SPECIAL CONTRACT			
9220	SENZA ZAVORRE POSTERIORI	REAR COUNTERWEIGHT DEDUCTION	SANS LESTS ARRIERES	OHNE KONTERGEWICHT HINTEN	
9225	SENZA COMANDO FREE FALL	FREE FALL CONTROL DEDUCTION	SANS COMMANDE FREE FALL	OHNE FREIFALL-EINRICHTUNG	
9230	SENZA ZAVORRA E SOPPORTO (AV)		SANS LEST ET SUPP (AV)	OHNE GEGENGEWICHT/KONSOLE VOR	
9232	SENZA ZAVORRE LATERALI	SIDE COUNTERWEIGHT DEDUCTION	SANS LESTS LATERAUX	OHNE SEITLICHES KONTERGEWICHT	
9242	SENZA PNEUMATICI	TIRE OMISSION	SANS PNEUS	OHNE REIFEN	
9461	SENZA PNEUM. VITI E CERCHI	TIRE AND WHEEL OMISSION	SANS PNEUS ET CERCLES	OHNE REIFEN UND FELGEN	
9506	SENZA SUOLE	SHOES DEDUCTION	SANS PATINS	OHNE KETTENPLATTEN	
9512	SENZA CATENARIA E SUOLE	TRACK CHAIN & SHOES DEDUCTION	SANS CHENILLE ET PATINS	OHNE KETTENZUG UND PLATTEN	
9586	SENZA CABINA	CAB OMISSION			
9602	SENZA RISCALDATORE	HEATER DEDUCTION	SANS CHAUFFAGE	OHNE HEIZUNG	
9633	SENZA EMERGENCY STEERING	EMERGENCY STEERING DEDUCTION	SANS DIRECTION D'EMERGENCE	OHNE NOTLENKUNG	
9700	FORNITURE ESTERE	PURCHASED FINISH (P.F.)			
9705	COMANDI MOTORE (PF MOTORE)	ENGINE CONTROLS (ENGINE PF)		MOTORSTEUERUNG	
9761	SENZA BACK UP ALARM	BACK UP ALARM DEDUCTION	SANS BACK UP ALARM	OHNE RUECKFAHRWARNANLAGE	
9800	TARGHE E MANUALI	MANUALS AND DECALS	PLAQUES ET MANUELS	KLEBESCHILDER UND HANDBUECHER	
9801	TARGHE D'IDENTIFICAZIONE	IDENTIFICATION PLATES	PLAQUE D'IDENTIFICATION	TYPENSCHILDER	
9802	MARCHI DELLA DITTA	TRADE MARKS		FIRMENZEICHEN	
9848	SENZA RIBALTAMENTO SEDILE				
9850	SENZA SEDILE	SEAT DEDUCTION	SANS SIEGE	OHNE SITZ	
9851	SENZA SEDILE E SOPPORTO	SEAT AND PEDESTAL DEDUCTION	SANS SIEGE ET SUPPORT	OHNE SITZ UND KONSOLE	
9876	SENZA STRUTTURA PROTEZIONE	ROPS CANOPY DEDUCTION	SANS STRUCTURE DE PROTECTION	OHNE SCHUTZRAHMEN	SIN ESTRUCTURA DE PROTECCION
9890	SENZA BARRA DI TRAINO	SWINGING DRAWBAR DEDUCTION	SANS BARRE D'ATTELAGE	OHNE ZUGPENDEL	
9921	SENZA GANCIO TRAINO	DRAWBAR DEDUCTION	SANS CROCHET D'ATTELAGE	OHNE ZUGHAKEN	
9928	[illegible]VANI FINALI	FINAL PREPARATION			
9965	LUBRIFICANTI	LUBRICANTS	LUBRIFIANTS		

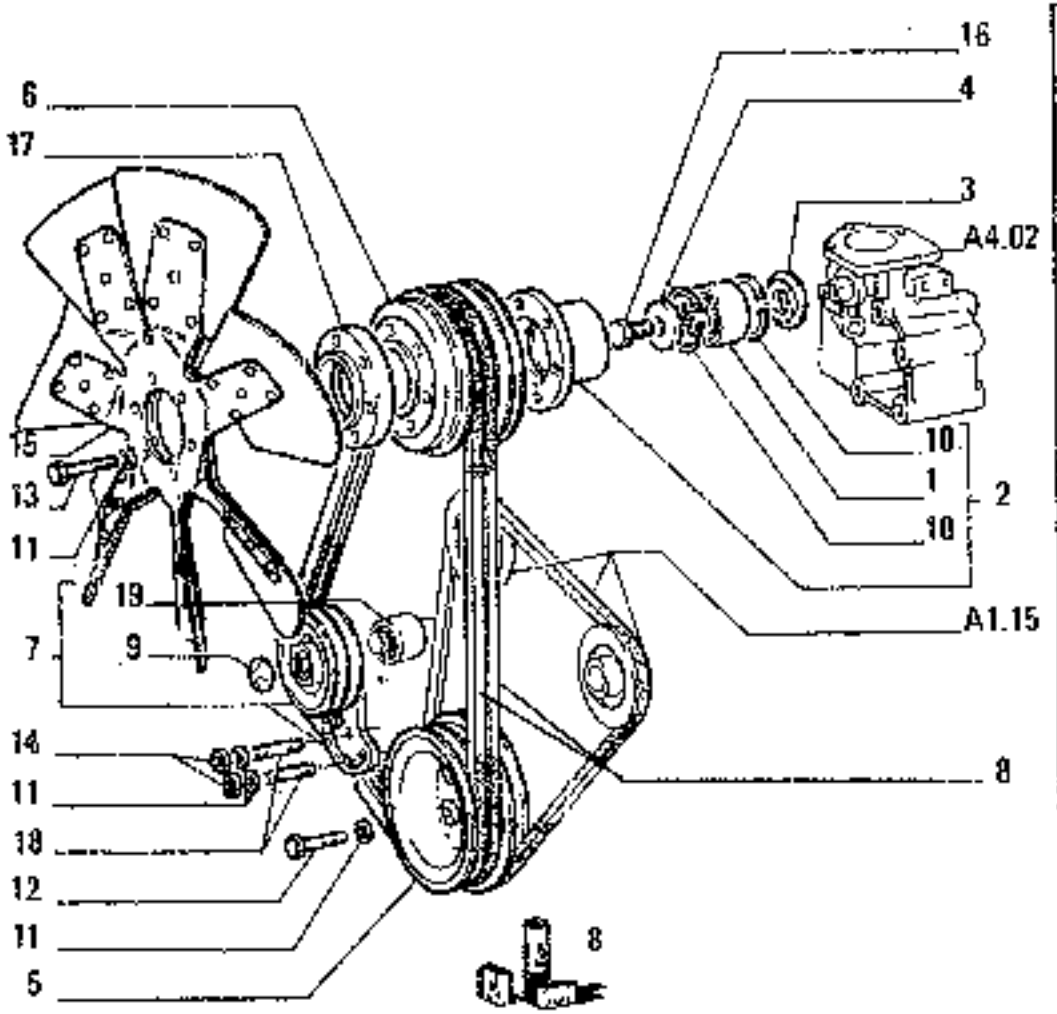

ITEM	PART NUMBER	QTY	TRANS CODE	DESCRIPTION	DESCRIZIONE
1	4318965	1	341C	BEARING	CUSCINETTO
2	4747162	1	135M	HUB **C 833**	MOZZO **C 833**
	4772229	1	135M	HUB - ASSEMBLY **D 833**	MOZZO - COMPLETO **D 833**
3	4747163	1	131R	WASHER **C 833**	ROSETTA **C 833**
	4772231	1	131R	WASHER **D 833**	ROSETTA **D 833**
4	4747164	1	131R	WASHER	ROSETTA
5	4758239	1	230P	PULLEY	PULEGGIA
6	4758241	1	230P	PULLEY **C 833**	PULEGGIA **C 833**
	4812091	1	230P	PULLEY **D 833**	PULEGGIA **D 833**
7	4758242	1	87T	BELT STRETCHER - ASSEMBLY **C 833**	TENDICINGHIA - COMPLETO **C 833**
	4809356	1	87T	BELT STRETCHER - ASSEMBLY **D 833**	TENDICINGHIA - COMPLETO **D 833**
8	4760488	1	2K	KIT **C 833**	KIT **C 833**
	4806326	1	2K	KIT **D 833**	KIT **D 833**
9	10160401	1	50T	PLUG 35x2	TAPPO 35x2
10	11061576	2	51A	LOCKRING 76,5x2,5	ANELLO DI SICUREZZA 76,5x2,5
11	11198371	14	132R	LOCKWASHER 10,5x20	ROSETTA DI SICUREZZA 10,5x20
12	11288021	6	43W	SCREW 10x1,25x60 **C 833**	VITE 10x1,25x60 **C 833**
	11288024	6	43W	SCREW 10x1,25x60 **D 833**	VITE 10x1,25x60 **D 833**
13	11306921	6	43W	SCREW 10x1,25x30	VITE 10x1,25x30
14	12164711	2	10D	NUT 10x1,25x8	DADO 10x1,25x8
15	45015006	1	30N	FAN	VENTILATORE
16	15987931	1	43N	SCREW 20x1,5x40	VITE 20x1,5x40
17	71304512	1	75D	SPACER	DISTANZIALE
18	13449521	2	26P	STUD 10x1,25x40 **D 833**	PREGIONIERO 10x1,25x40 **D 833**

[1] FAN DRIVE - COMANDO VENTILATORE – COMMANDE DE VENTILATEUR – LUEFTERANTRIEB – ARRASTRE DEL VENTILADOR

[2] A4.09

N.T.R. 1026 - 30.03.1989
604.04.053.06

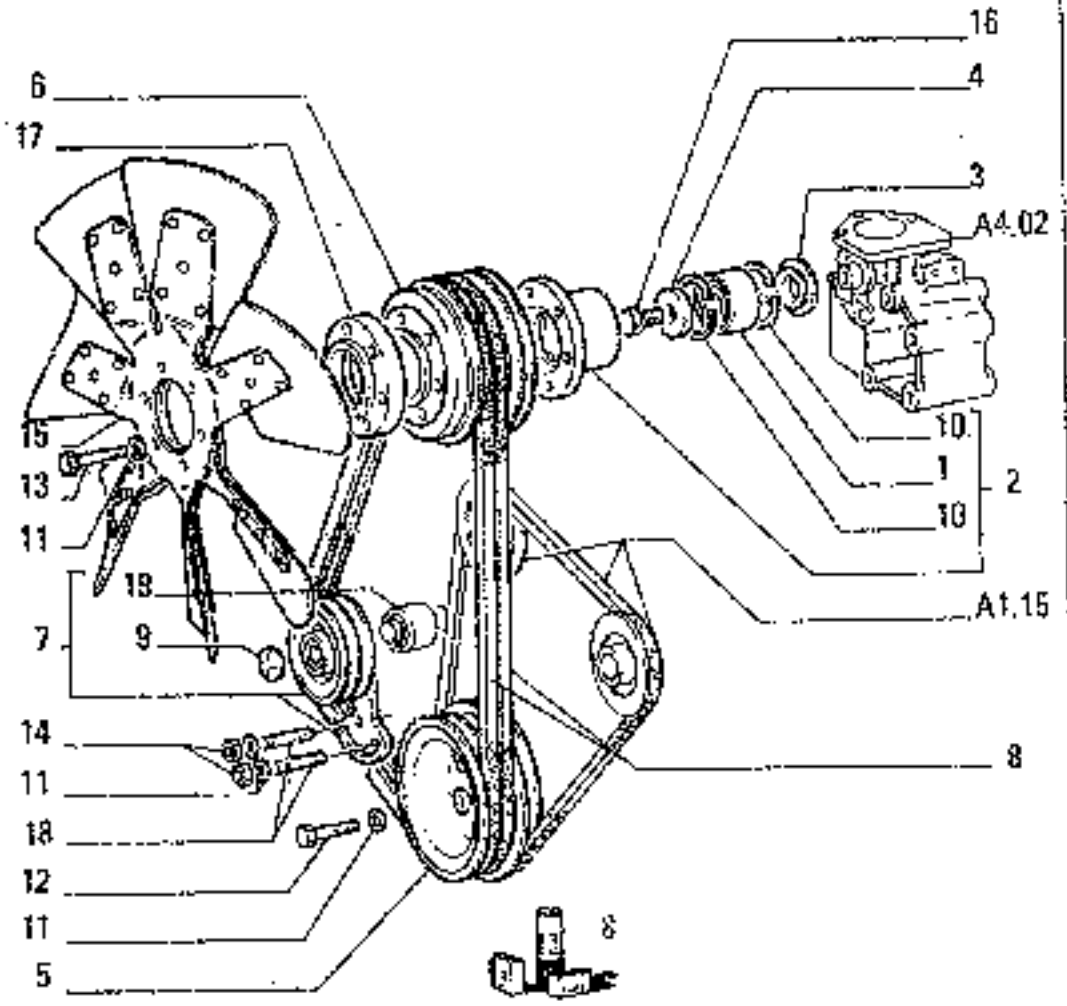

ITEM	PART NUMBER	QTY	TRANS CODE	DESCRIPTION	DESCRIZIONE
99	4547718	1		SKIC BEARING D 833	CUSCINETTO D 833

FAN DRIVE – COMANDO VENTILATORE – COMMANDE DE VENTILATEUR – LUEFTERANTRIEB – ARRASTRE DEL VENTILADOR

P11

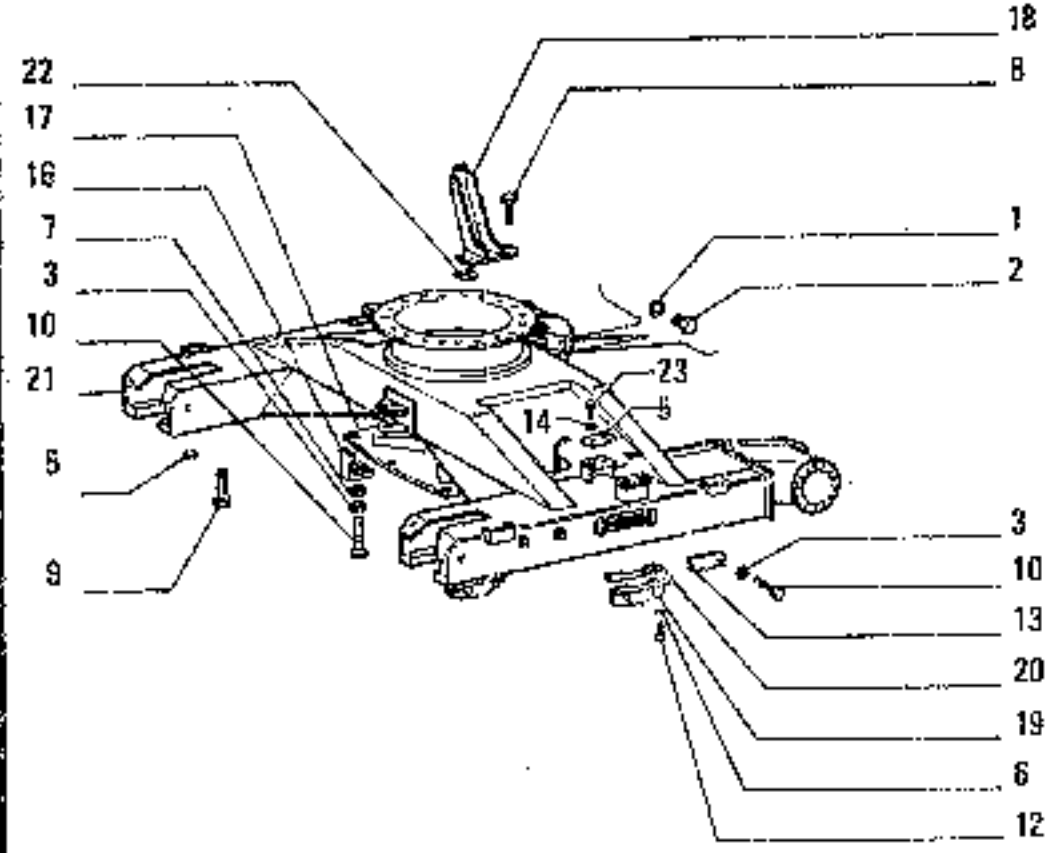

ITEM	PART NUMBER	QTY	TRANS CODE	DESCRIPTION	DESCRIZIONE
1	10283460	4	158G	O RING 22,2x2,8	GUARNIZIONE O-II 22,2x2,8
2	10305171	4	50T	PLUG 22x1,5x10	TAPPO 22x1,5x10
3	10516671	4	132R	LOCKWASHER 8,1x12,2 D 700	ROSETTA DI SICUREZZA 8,1x12,2 D 700
	10516871	4	132R	LOCKWASHER 10x12,5 D 700	ROSETTA DI SICUREZZA 10x12,5 D 700
		8	132R	LOCKWASHER (1")(2"-01) 10x12,5	ROSETTA DI SICUREZZA (1")(2"-01) 10x12,5
4	10517071	4	132R	LOCKWASHER 12,2x31 D 832	ROSETTA DI SICUREZZA 12,2x31 D 832
5	10517271	64	132R	LOCKWASHER 16,2x4	ROSETTA DI SICUREZZA 16,2x4
6	10572271	24	132R	LOCKWASHER (") 18,2x3,5 D 838	ROSETTA DI SICUREZZA (") 18,2x3,5 D 838
	12601871	24	132R	LOCKWASHER 19x34 D 838	ROSETTA DI SICUREZZA 19x34 D 838
7	12646801	8	132R	WASHER (1")(2"-01) 10,2x25	ROSETTA (1")(2"-01) 10,2x25
8	15540521	4	40W	SCREW 12x1,25x35	VITE 12x1,25x35
9	15035221	56	40W	SCREW 16x1,5x70 D 804	VITE 16x1,5x70 D 804
	15981521	56	40W	SCREW 16x1,5x90 D 804	VITE 16x1,5x90 D 804
10	15970721	8	40W	SCREW (1")(2"-01) 10x1,25x25	VITE (1")(2"-01) 10x1,25x25
		4	40W	SCREW 10x1,25x25 D 700	VITE 10x1,25x25 D 700
	16043221	4	40W	SCREW 8x1,25x16 D 700	VITE 8x1,25x16 D 700
12	15984321	24	40W	SCREW 16x1,5x50	VITE 16x1,5x50
13	45012027	2	265C	COVER D 700	COPERCHIO D 700
	71318430	2	265C	COVER D 700	COPERCHIO D 700
14	45012203	4	60T	BLOCK	TASSELLO
15	45017038	4	131R	WASHER D 682	ROSETTA D 682

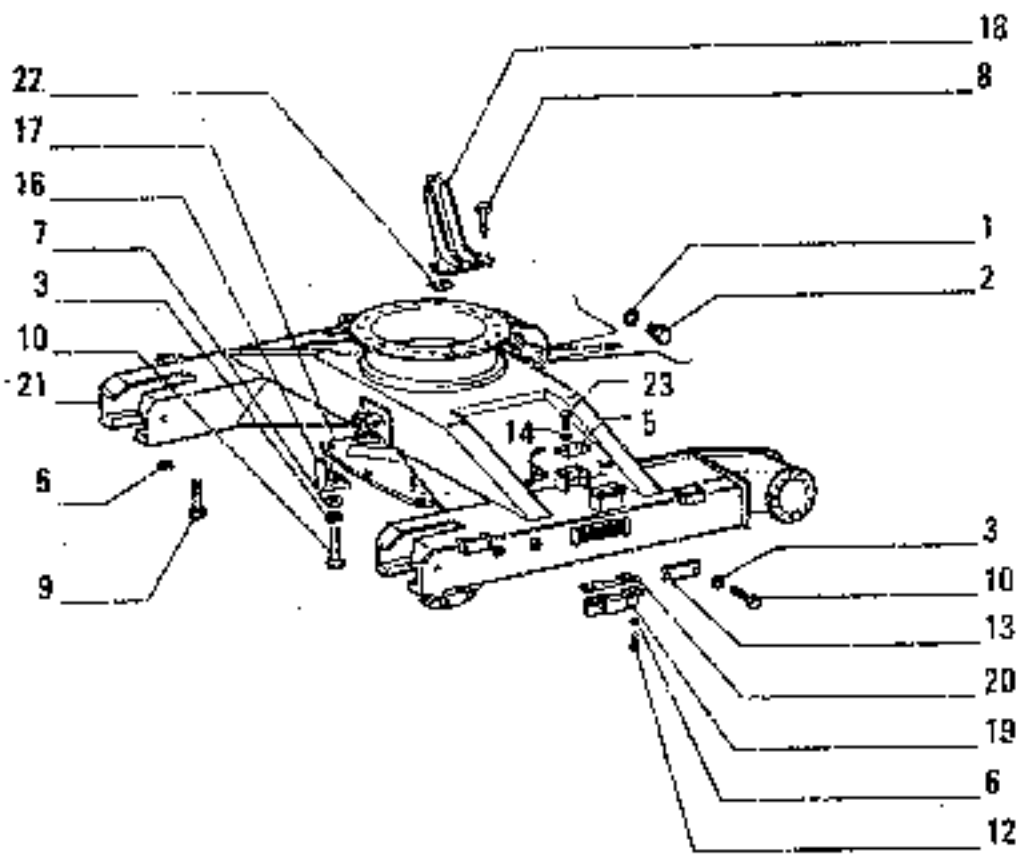

ITEM	PART NUMBER	QTY	TRANS CODE	DESCRIPTION	DESCRIZIONE
16	45019659	8	225S	BRACKET (1")	STAFFA (1")
	45020012	8	225S	BRACKET (01)(2")	STAFFA (01)(2")
17	45019716	1	205S	DOOR (1")	SPORTELLO (1")
	71313033	1	705S	DOOR (01)(2")	SPORTELLO (01)(2")
18	71303950	1	225S	BRACKET	STAFFA
19	71305796	4	305S	SUPPORT (*)	SUPPORTO (*)
20	71305395	6	105P	PLATE - TO BE WELDED (*) C 715	PIASTRA - DA SALDARE (*) C 715
	71313387	8	105P	PLATE - TO BE WELDED (*) D 715	PIASTRA - DA SALDARE (*) D 715
21	71307848	1	77T	MAIN FRAME	TELAIO TRATTORE
22	71310137	2	103P	LOCKPLATE	PIASTRINA DI SICUREZZA
23	15981621	8	40N	SCREW 16x1,5x100 D 639	VITE 16x1,5x100 D 639
(*)			469P	FOR SPECIAL EQUIPMENT 00017.71305985	PER VARIANTE 00017.71305985
(*)			469P	FOR SPECIAL EQUIPMENT 00010.71305777	PER VARIANTE 00010.71305777
(*)			469P	FOR SPECIAL EQUIPMENT 00010.71213032	PER VARIANTE 00010.71213032

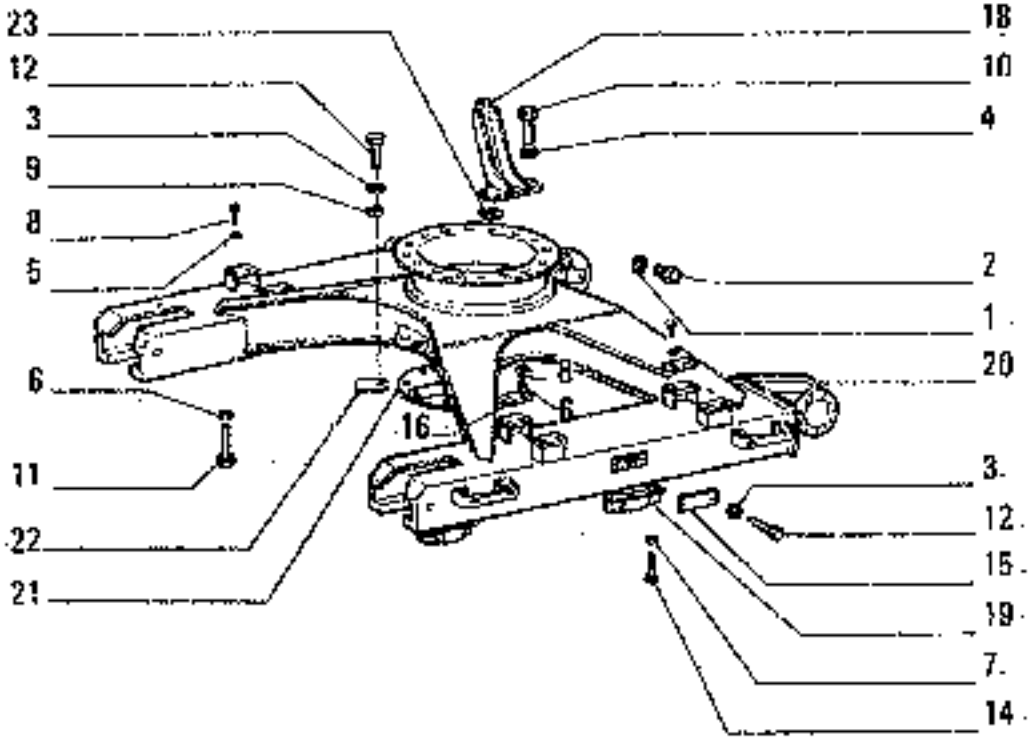

ITEM	PART NUMBER	QTY	TRANS CODE	DESCRIPTION	DESCRIZIONE
1	10263460	4	158G	O-RING 22,2x28	GUARNIZIONE O-R 22,2x28
2	10305171	4	50T	PLUG 22x1,5x10	TAPPO 22x1,5x10
3	10516671	4	132R	LOCKWASHER 8,1x2,2 D 700	ROSETTA DI SICUREZZA 8,1x2,2 D 700
	10516871	8	132R	LOCKWASHER (, 10x2,5	ROSETTA DI SICUREZZA (*) 10x2,5
		4	132R	LOCKWASHER 10x2,5 D 700	ROSETTA DI SICUREZZA 10x2,5 D 700
4	10517071	4	132R	LOCKWASHER 12,2x3,1 C 682	ROSETTA DI SICUREZZA 12,2x3,1 C 682
6	10517170	14	132R	LOCKWASHER 14,2x3,5 C 699	ROSETTA DI SICUREZZA 14,2x3,5 C 699
6	10517271	72	132R	LOCKWASHER 16,2x4	ROSETTA DI SICUREZZA 16,2x4
		16	132R	LOCKWASHER 16,2x4 D 699	ROSETTA DI SICUREZZA 16,2x4 D 699
7	10572271	48	132R	LOCKWASHER 15,2x3,5 C 838	ROSETTA DI SICUREZZA 15,2x3,5 C 838
	12601871	40	132R	LOCKWASHER 19x34 D 838	ROSETTA DI SICUREZZA 19x34 D 838
8	11255921	14	40V	SCREW 14x1,5x40 C 699	VITE 14x1,5x40 C 699
	15981621	16	40V	SCREW 16x1,5x100 D 699	VITE 16x1,5x100 D 699
9	12846801	8	131R	WASHER (*) 10,2x25	ROSETTA (*) 10,2x25
10	15540521	4	40V	SCREW 12x1,25x35	VITE 12x1,25x35
11	15835221	72	40V	SCREW 16x1,5x70	VITE 16x1,5x70
12	15970721	4	40V	SCREW 10x1,25x25 C 700	VITE 10x1,25x25 C 700
		8	40V	SCREW (*) 10x1,25x25	VITE (*) 10x1,25x25
	16043221	4	40V	SCREW 8x1,25x16 D 700	VITE 8x1,25x16 D 700

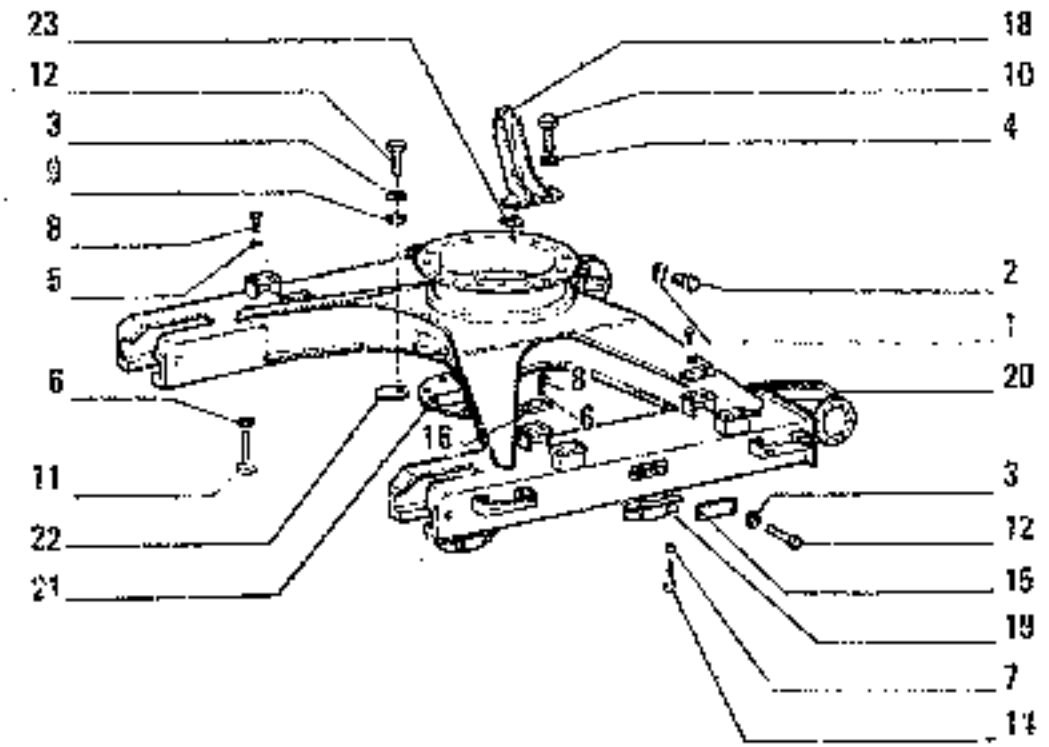

ITEM	PART NUMBER	QTY	TRW/S CODE	DESCRIPTION	DESCRIZIONE
14	15884121	46	404	SCREW 10x1.5x45	VITE 10x1.5x45
15	45012027	2	265C	COVER C 700	COPERCHIO C 700
	71318430	2	265C	COVER D 700	COPERCHIO D 700
16	45012236	8	60T	BLOCK	TASSELLO
17	45017038	4	131R	WASHER C 632	ROSETTA C 632
18	71303950	1	225S	BRACKET	STAFFA
19	71305796	8	300S	SUPPORT	SUPPORTO
20	71308074	1	777	MAIN FRAME	TELAIO TRATTORE
21	71308989	1	265C	COVER (*)	COPERCHIO (*)
22	71309011	8	300S	SUPPORT (*)	SUPPORTO (*)
23	71310137	2	113P	LOCKPLATE	PIASTRINA DI SICUREZZA
(*)			463P	FOR SPECIAL EQUIPMENT 00(10.71308997	PER VARIANTE 00(10.71308997

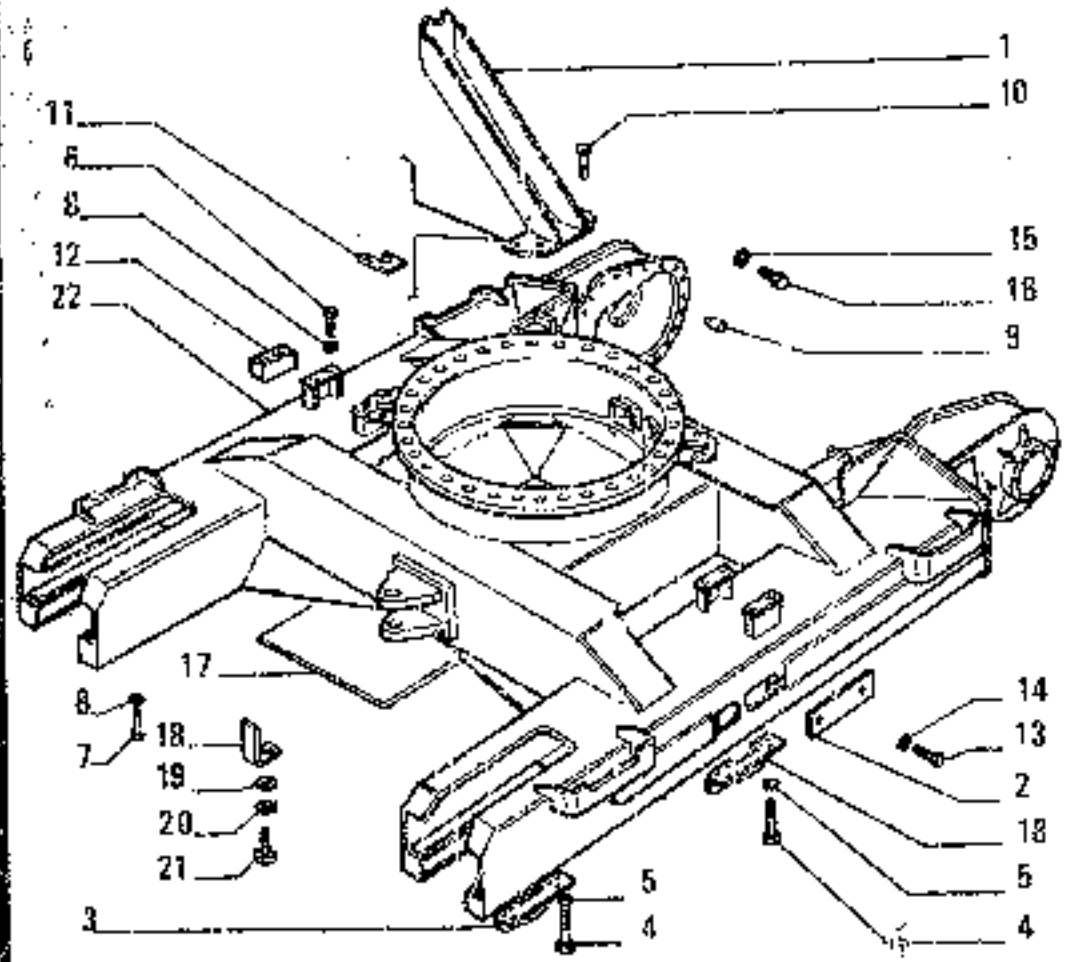

ITEM	PART NUMBER	QTY	TRANS CODE	DESCRIPTION	DESCRIZIONE
1	71303950	1	225S	BRACKET	STAFFA
2	71318430	2	205S	DOOR	SPORTELLO
3	71305796	8	300S	SUPPORT	SUPPORTO
4	15984521	48	40V	SCREW 16x1,5x65	VITE 16x1,5x65
5	10572271	48	170R	LOCKWASHER 16,2x3,5	ROSETTA EL. 16,2x3,5
6	11389521	8	40V	SCREW 16x1,5x110	VITE 16x1,5x110
7	15981421	64	40V	SCREW 16x1,5x85	VITE 16x1,5x85
8	10517271	72	170R	LOCKWASHER 16,2x4	ROSETTA EL. 16,2x4
9	10835910	4	90G	DOWEL 15x20	GRANO 15x20
10	15540521	4	40V	SCREW 12x1,25x35	VITE 12x1,25x35
11	71310137	2	165P	PLATE	PIASTRA
12	71316770	6	60E	BLOCK	TASSELLO
13	16043221	4	40V	SCREW 8x1,25x16	VITE 8x1,25x16
14	10516571	4	170R	LOCKWASHER 8,1x2,2	ROSETTA EL. 8,1x2,2
15	10263460	6	45A	RING 22,2x28	ANELLO 22,2x28
16	10305171	6	50T	PLUG 22x1,5x10	TAPPO 22x1,5x10
17	71313033	1	205S	DOOR (*)	SPORTELLO (*)
18	45020012	3	225S	BRACKET (*)	STAFFA (*)
19	12646801	8	131R	WASHER (*) 10,2x25	ROSETTA (*) 10,2x25
20	10516671	8	132R	LOCKWASHER (*) 10x2,5	ROSETTA DI SICUREZZA (*) 10x2,5
21	15970721	8	40V	SCREW (*) 10x1,25x25	VITE (*) 10x1,25x25
22	71319352	1	77T	MAIN FRAME	TELAIO TRATTORE
(*)			469P	FOR SPECIAL EQUIPMENT (0010-71313032	PER VARIANTE (0010-71313032

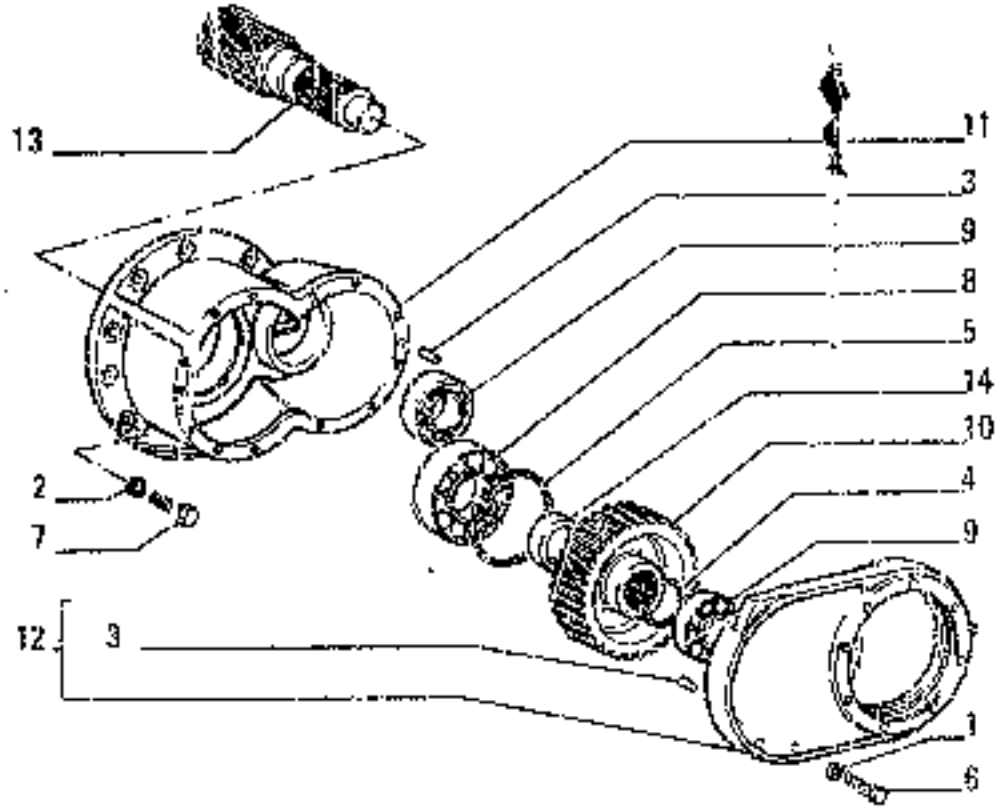

ITEM	PART NUMBER	QTY	TRANS CODE	DESCRIPTION	DESCRIZIONE
1	10517071	14	132L	LOCKWASHER 12,2x3,1	ROSETTA DI SICUREZZA 12,2x3,1
2	10517271	22	132R	LOCKWASHER 18,2x4	ROSETTA DI SICUREZZA 18,2x4
3	10839810	4	12G	DOWEL 12x16	GRANO 12x16
4	11070875	2	45A	RING 74,5x2,5	ANELLO 74,5x2,5
5	11078975	2	43A	RING 159,5x4	ANELLO 159,5x4
6	15540631	14	40V	SCREW 12x1,25x40	VITE 12x1,25x40
7	15840531	22	40V	SCREW 16x1,5x50	VITE 16x1,5x50
8	26799840	2	341C	BEARING 85x180	CUSCINETTO 85x180
9	28037720	4	347C	BEARING 55x120	CUSCINETTO 55x120
10	45013042	2	53F	GEAR	INGRANAGGIO
11	45015182	2	35S	CASE	SCATOLA
12	45015184	2	265C	COVER - ASSEMBLY	COPERCHIO - COMPLETO
13	45016901	2	50I	GEAR	INGRANAGGIO
14	45016902	2	75B	SPACER	DISTANZIALE

A	ENGINE • MOTORE • MOTEUR • MOTOR • MOTOR

D	FRAME • STEERING • SUSPENSIONS • WHEELS • UNDERCARRIAGE • HYDRAULIC TRANSMISSION TELAIO • STERZO • SOSPENSIONI • RUOTE • CINGOLATURA • TRASMISSIONE IDRAULICA CADRE • DIRECTION • SUSPENSIONS • ROUES • TRAIN DE ROULEMENT • TRANSMISSION HYDRAULIQUE RAHMEN • LENKUNG • AUFHÄNGUNGEN • RÄDER • KETTENLAUFWERK • HYDRAULISCHER ANTRIEB BASTIDOR • DIRECCIÓN • SUSPENSIÓN • RUEDAS • TREN DE RODAJE • TRANSMISSIÓN HYDRÁULICA

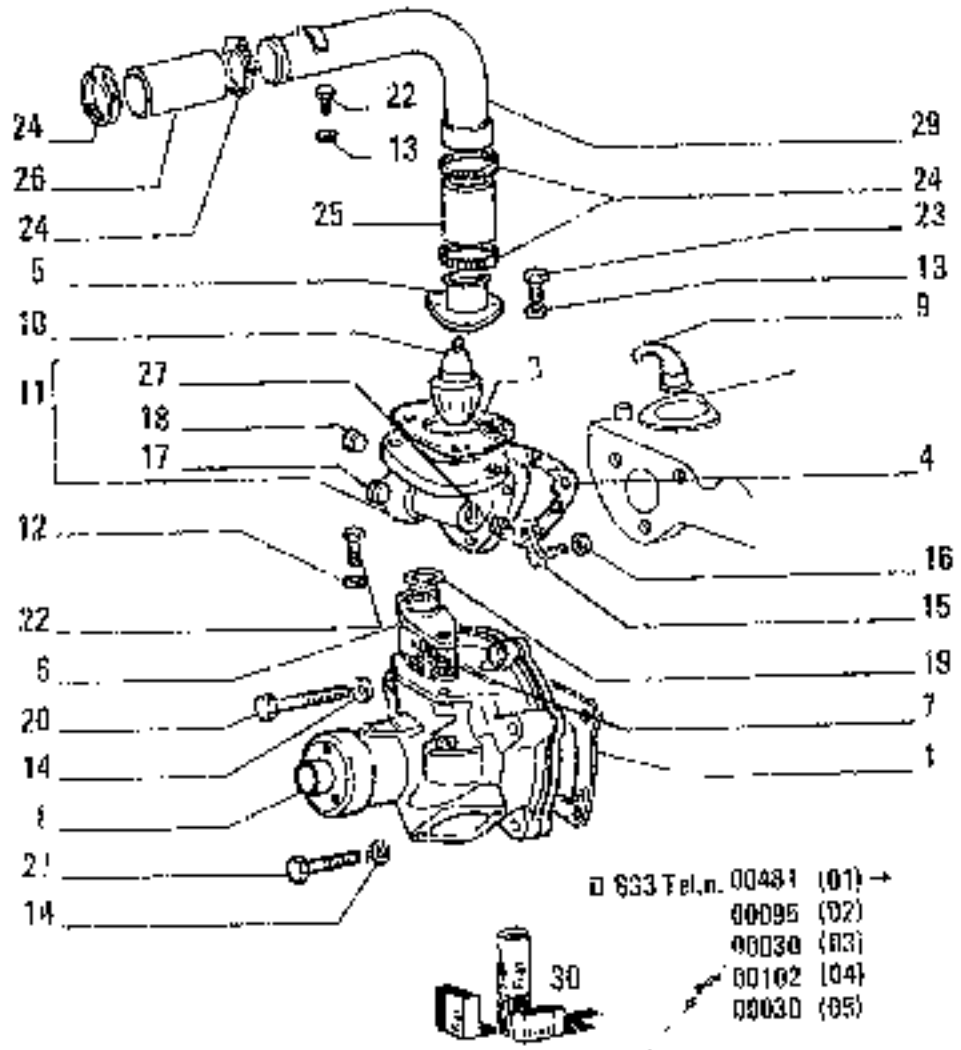

FB13

A4.02 TAV. 1A PAG.1

ITEM	PART NUMBER	QTY	TRANS CODE	DESCRIPTION	DESCRIZIONE
1	4599561	1	122G	SEAL	GUARNIZIONE
3	4599909	1	122G	SEAL	GUARNIZIONE
4	4770265	1	123G	SEAL ASSY D2455	GUARNIZIONE TENUTA FRONTALE D2455
	4648560	1	123G	SEAL D2455	GUARNIZIONE D2455
5	4661543	1	193T	TUBE	TUBO RIGIDO
6	4774405	1	193T	TUBE	TUBO RIGIDO
7	4770435	1	123G	SEAL ASSY	GUARNIZIONE TENUTA FRONTALE
8	4784454	1	155F	PUMP - ASSEMBLY (SEE SGR. A4.03)	POMPA - COMPLETO VEDERE SGR. A4.03
9	4998155	6	20D	DEFLECTOR	DEFLETTORE
10	4703088	1	96E	THERMOSTAT D2455	TERMOSTATO D2455
	4305509	1	96E	THERMOSTAT D2455	TERMOSTATO D2455
11	4806322	1	306S	SUPPORT - ASSEMBLY	SUPPORTO - COMPLETO
12	10519601	2	170H	LOCKWASHER 8,15x17	ROSETTA EL. 8,15x17
13	10516671	2	161R	WASHER 8,1x2,2	ROSETTA 8,1x2,2
	11193874	2	170R	LOCKWASHER	ROSETTA EL.
14	11190571	4	131D	WASHER 10,5x20	ROSETTA 10,5x20
	12636601	3	139P	WASHER 10,2x16	ROSETTA 10,2x16
15	11306921	2	40W	SCREW 10x1,25x30	VITE 10x1,25x30
	15971624	5	40W	SCREW 10x1,25x90	VITE 10x1,25x90
16	11196374	1	131R	WASHER 10,9x20	ROSETTA 10,9x20
17	14325001	1	50T	PLUG 16x1,5x13	TAPPO 16x1,5x13
18	10300611	1	50T	PLUG 14x1,5x9	TAPPO 14x1,5x9
19	14483281	1	158G	O RING 3,53x24,99	GUARNIZIONE O-R 3,53x24,99
20	15868721	2	40W	SCREW 10x1,25x55	VITE 10x1,25x55
21	4605853	1	40W	SCREW	VITE

WATER PUMP AND LINES – POMPA ACQUA E TUBAZIONI – POMPE ET CANALISATION D'EAU – WASSERPUMPE UND LEITUNGEN – BOMBA DE AGUA Y TUBERIAS

A4.02 | 1A

N.T.R. 102S - 30.03.1989
604.04.053.06

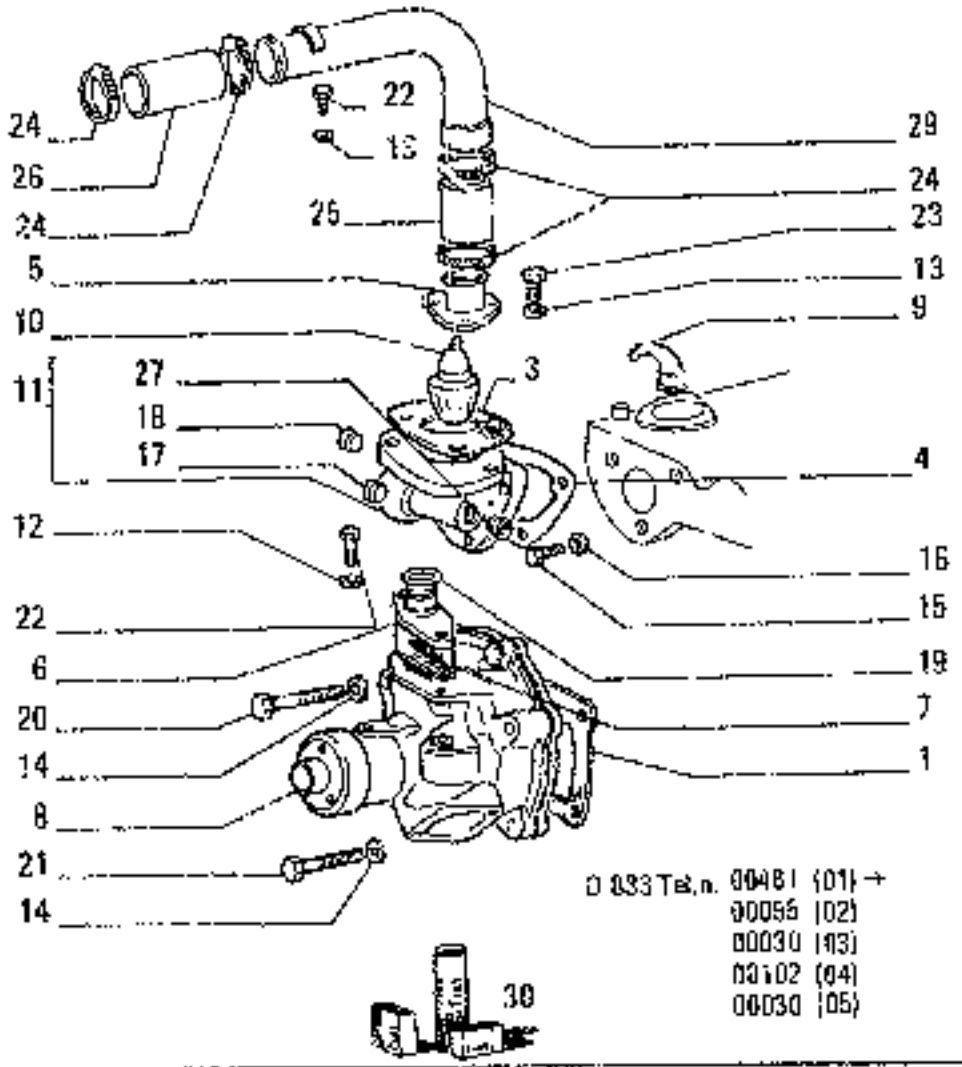

ITEM	PART NUMBER	QTY	TRANS CODE	DESCRIPTION	DESCRIZIONE
21	15970921	1	40V	SCREW 10x1,25x35	VITE 10x1,25x35
22	16043221	1	40V	SCREW 8x1,25x16	VITE 8x1,25x16
23	16043621	3	40V	SCREW 8x1,25x25	VITE 8x1,25x25
24	12174790	4	180C	COLLAR 47/57x14	COLLARE 47/57x14
25	10136586	1	30H	SLEEVE 40x100	MANICOTTO 40x100
26	10147086	1	100A	SPRING 40x120	MOLLA 40x120
27	14325211	1	56T	PLUG 20x1,5x13	TAPPO 20x1,5x13
29	71304286	1	193T	TUBE	TUBO RIGIDO
30	79086428	1	TK	KIT SEE PAGE 9	KIT VED. PAG.9

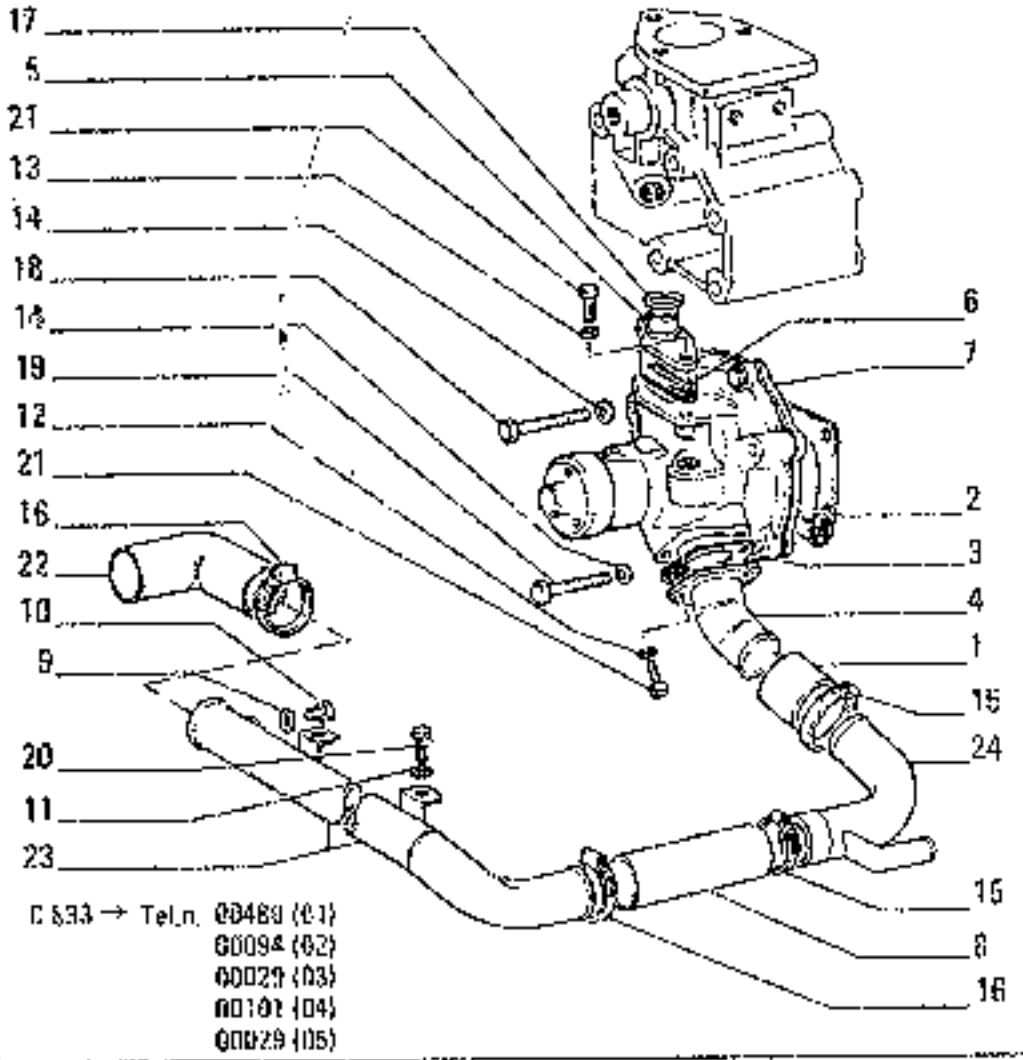

C 533 → Tel.n. 00489 (01)
00094 (02)
00029 (03)
00101 (04)
00029 (05)

ITEM	PART NUMBER	QTY	TRANS CODE	DESCRIPTION	DESCRIZIONE
1	596152	1	30M	SLEEVE	MANICOTTO
2	4599561	1	123G	SEAL ASSY	GUARNIZIONE TENUTA FRONTALE
3	4599562	1	123G	SEAL ASSY	GUARNIZIONE TENUTA FRONTALE
4	4615459	1	193T	TUBE	TUBO RIGIDO
5	4673807	1	193T	TUBE	TUBO RIGIDO
6	4673810	1	123G	SEAL ASSY	GUARNIZIONE TENUTA FRONTALE
7	4679242	1	192P	WATER PUMP - ASSEMBLY SEE SGR A4.03	POMPA ACQUA - COMPLETO VEDERE SGR A4.03
8	10147986	1	30M	SLEEVE 45x140	MANICOTTO 45x140
9	10257060	1	139R	SEAL 16.2x22	ROSETTA DI TENUTA 16,2x22
10	10900711	1	9IR	PLUG 16x1,5x9	TAPPO 16x1,5x9
11	10516671	2	132R	LOCKWASHER 8.1x22	ROSETTA DI SICUREZZA 8,1x22
12	10519621	2	131R	WASHER 8.45x17	ROSETTA 8,45x17
13	11198071	2	131R	WASHER 8.2x15	ROSETTA 8,2x15
14	11198371	4	133R	WASHER 10.5x20	ROSETTA 10,5x20
15	12174090	3	180C	COLLAR 32/52x14	COLLARE 32/52x14
16	12174790	3	180C	COLLAR 47/67x14	COLLARE 47/67x14
17	14462882	1	155G	O-RING 3.53x16.84	GUARNIZIONE O-R 3,53x16,84
18	15888721	3	40V	SCREW 10x1,25x55	VITE 10x1,25x55
19	15970921	1	40V	SCREW 10x1,25x35	VITE 10x1,25x35
20	16043221	2	40V	SCREW 8x 25x16	VITE 8x1,25x15
21	16043421	4	40V	SCREW 8x1,25x20	VITE 8x1,25x20
22	45017357	1	30M	SLEEVE	MANICOTTO
23	71304290	1	193T	TUBE	TUBO RIGIDO
24	71305242	1	193T	TUBE	TUBO RIGIDO

WATER PUMP AND LINES — POMPA ACQUA E TUBAZIONI - POMPE ET CALISATIONS D'EAU — WASSERPUMPE UND LEITUNGEN — BOMBA DE AGUA Y TUBERIAS

A4.02 | 2

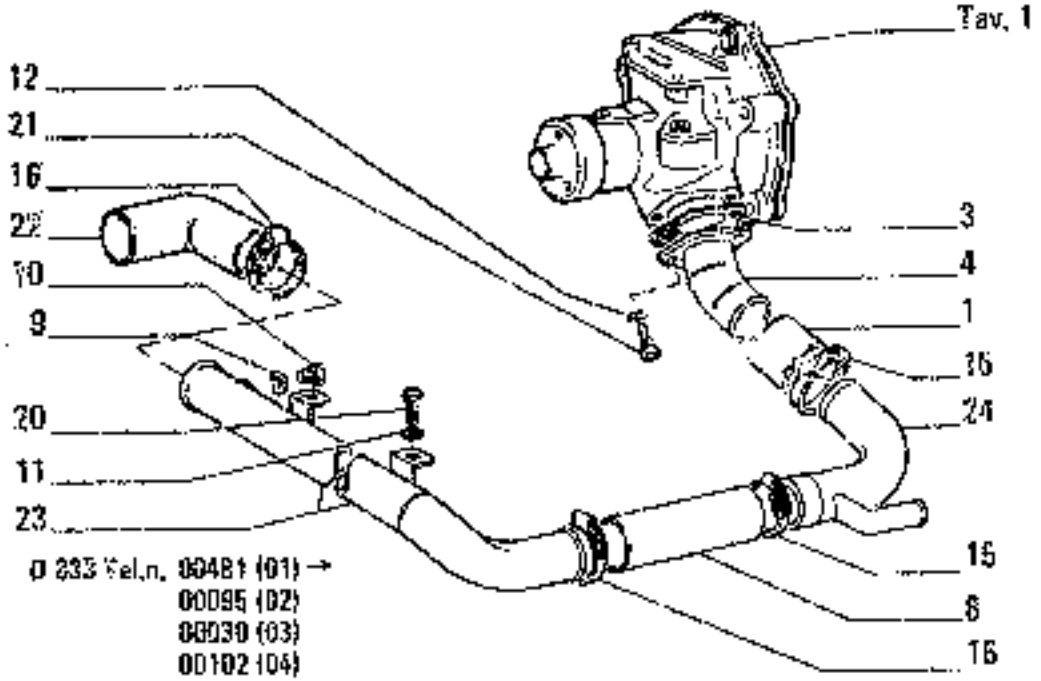

D 233 Tel.n. 00481 (01) →
00095 (02)
00030 (03)
00102 (04)
00030 (05)

ITEM	PART NUMBER	QTY	TRANS CODE	DESCRIPTION	DESCRIZIONE
1	596152	1	30M	SLEEVE D2480	MANICOTTO D2480
	599525	1	30M	SLEEVE D2490	MANICOTTO D2490
3	4599562	1	123D	SEAL ASSY	GUARNIZIONE TENUTA FRONTALE
4	4800147	1	193T	TUBE	TUBO RIGIDO
6	12077186	1	30M	SLEEVE 18x80	MANICOTTO 18x80
9	10257060	1	133R	SEAL 16,2x22	ROSETTA DI TENUTA 16,2x22
10	10300711	1	5GT	PLUG 1 x1,5x9	TAPPO 10x1,5x9
11	10516671	2	132R	LOCKWASHER 8,1x2,2	ROSETTA DI SICUREZZA 8,1x2,2
12	10519821	2	131P	WASHER 8,45x17	ROSETTA 8,45x17
15	12174090	3	190C	COLLAR 32/52x14	COLLARE 32/52x14
16	12174790	3	190C	COLLAR 17/57x14	COLLARE 47/57x14
20	16043221	2	40V	SCREW 8x1,25x16	VITE 8x1,25x16
21	16043421	2	40V	SCREW 8x1,25x20	VITE 8x1,25x20
22	45017357	1	30M	SLEEVE	MANICOTTO
23	71304290	1	193T	TUBE	TUBO RIGIDO
24	71309743	1	193T	TUBE	TUBO RIGIDO

WATER PUMP AND LINES – POMPA ACQUA E TUBAZIONI – POMPE ET CALISATIONS D'EAU – WASSERPUMPE UND LEITUGEN – BOMBA DE AGUA Y TUBERIAS

A4.02 | 2A

N.T.R. 102S - 30.03.1989

604.04.053.06

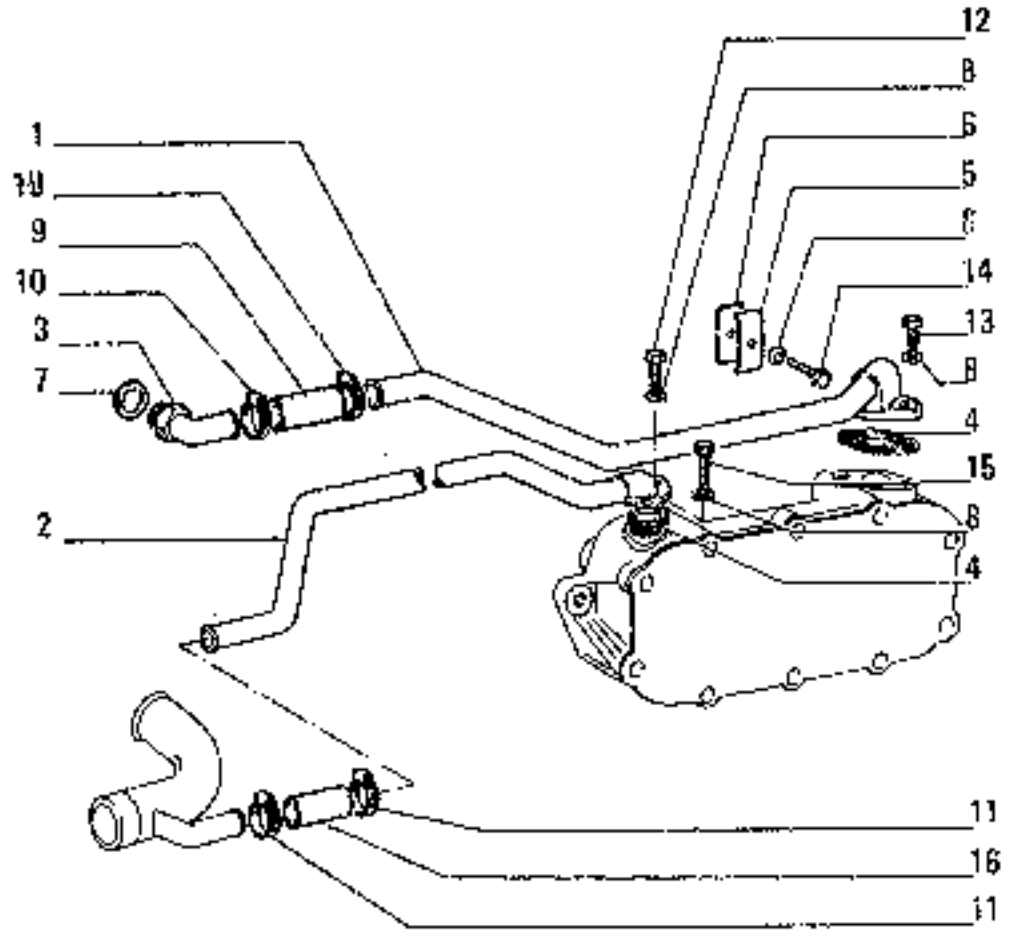

ITEM	PART NUMBER	QTY	TRANS CODE	DESCRIPTION	DESCRIZIONE
1	4724741	1	193T	TUBE C 833	TUBO RIGIDO C 833
	4762764	1	193T	TUBE D 833	TUBO RIGIDO D 833
2	4724744	1	193T	TUBE C 833	TUBO RIGIDO C 833
	4762766	1	193T	TUBE D 833	TUBO RIGIDO D 833
3	4724747	1	20R	FITTING	RACCORDO
4	4724814	2	123G	SEAL ASSY	GUARNIZIONE TENUTA FRONTALE
5	4725178	1	225S	BRACKET C 833	STAFFA C 833
6	4725179	1	275S	BRACKET C 833	STAFFA C 833
7	10257480	1	132R	SEAL 20,2x26 C 833	ROSETTA DI TENUTA 20,2x26 C 833
	10263360	1	131R	WASHER 20,2x26 D 833	ROSETTA 20,2x26 D 833
8	11193871	5	131R	WASHER 8,4x16 D 833	ROSETTA 8,4x16 D 833
	11190071	5	132R	LOCKWASHER 8,2x15 C 833	ROSETTA DI SICUREZZA 8,2x15 C 833
9	12077085	1	90M	SLEEVE 18x80	MANICOTTO 18x80
10	12173890	2	180C	COLLAR 24/36x14 C 833	COLLARE 24/36x14 C 833
	12182190	2	162C	COLLAR 27/23,5 D 833	COLLARE 27/23,5 D 833
11	12179990	2	100C	COLLAR 18/20x8	COLLARE 18/20x8
12	16043421	1	40V	SCREW 8x1,25x20 C 833	VITE 8x1,25x20 C 833
13	16043621	2	40V	SCREW 8x1,25x25	VITE 8x1,25x25
14	16043821	1	40V	SCREW 8x1,25x30 C 833	VITE 8x1,25x30 C 833
15	16043921	2	40V	SCREW 8x1,25x35	VITE 8x1,25x35
16	12077185	1	90M	SLEEVE 18x80	MANICOTTO 18x80

WATER PUMP AND LINES – POMPA ACQUA E TUBAZIONI – POMPE ET CANALISATIONS D'EAU – WASSERPUMPE UND LEITUNGEN – BOMBA DE AGUA Y TUBERÍAS

P6

A4,02 | 3

N.T.R. 785 - 30.7.1986
604.04.053.04

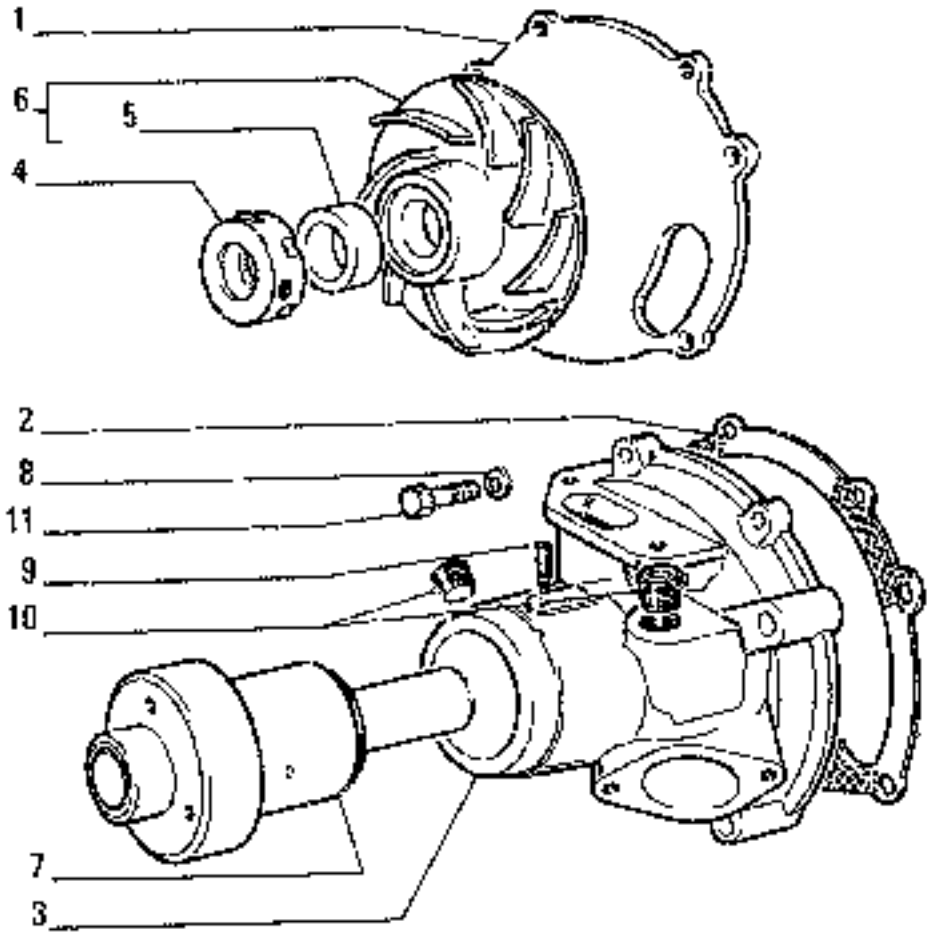

ITEM	PART NUMBER	QTY	TRANS CODE	DESCRIPTION	DESCRIZIONE
1	4599557	1	265C	COVER	COPERCHIO
2	4599560	1	123C	SEAL ASSY	GUARNIZIONE TENUTA FRONTALE
3	4603862	1	300C	BODY C 833	CORPO C 833
	4784008	1	300C	BODY D 833	CORPO D 833
4	4603870	1	158C	O-RING C 833	GUARNIZIONE O-R C 835
	4706880	1	158C	O RING D 833	GUARNIZIONE O-R D 835
5	4639096	1	95B	BUSHING C 833	BOCCOLA C 835
	4706879	1	95B	BUSHING D 833	BOCCOLA D 833
6	4639097	1	60C	IMPELLER - ASSEMBLY C 833	GIRANTE - COMPLETO C 833
	4770614	1	60C	IMPELLER - ASSEMBLY D 833	GIRANTE - COMPLETO D 835
7	4665011	1	16A	SHAFT C 833	ALBERO C 835
	4784078	1	16A	SHAFT D 833	ALBERO D 833
8	11193871	2	132R	LOCKWASHER 8,4x16	ROSETTA DI SICUREZZA 8,4x16
9	13748610	1	40V	SCREW 8x1,25x16 C 833	VITE 8x1,25x16 C 835
	13748710	1	40V	SCREW D 833	VITE D 833
10	14325011	2	90T	PLUG 10x1,5x13	TAPPO 10x1,5x13
11	16043421	2	40V	SCREW 8x1,25x20	VITE 8x1,25x20

4879242 – 4784454

WATER PUMP – POMPA ACQUA – POMPE A EAU – WASSERPUMPE – BOMBA DE AGUA

A4.03

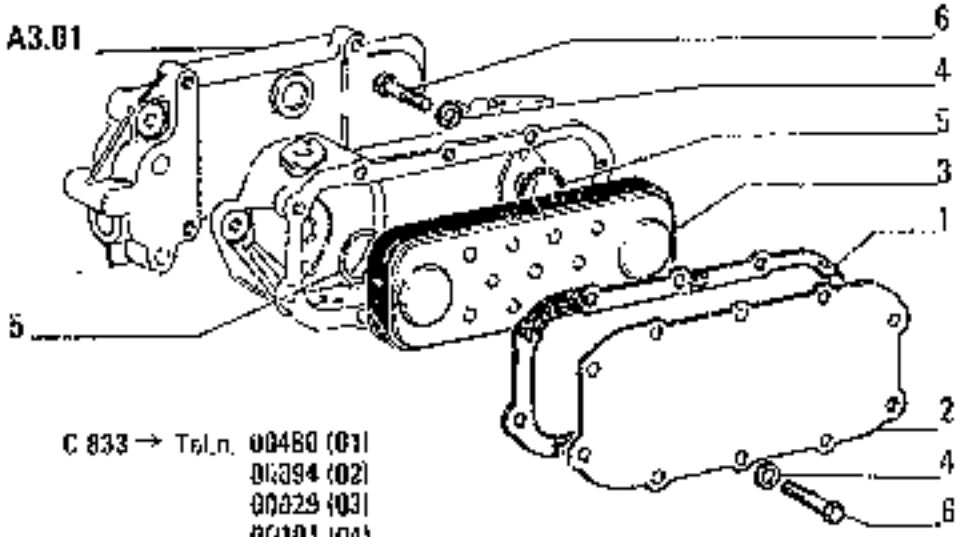

C 833 → Tel.n. 00480 (01)
00394 (02)
00829 (03)
00101 (04)
01029 (05)

ITEM	PART NUMBER	QTY	TRANS CODE	DESCRIPTION	DESCRIZIONE
1	4724223	1	1236	SEAL ASSY	GUARNIZIONE TENUTA FRONTALE
2	4724224	1	2652	COVER	COPERCHIO
3	4724552	1	3001	BODY	CORPO
4	11198071	9	1328	LOCKWASHER 8,2x15	ROSETTA DI SICUREZZA 8,2x15
5	14458281	2	1586	O-RING 2,62x31,42	GUARNIZIONE O-R 2,62x31,42
6	16043221	9	407	SCREW 8x1,25x16	VITE 8x1,25x16

4740735

HEAT EXCHANGER – SCAMBIATORE DI CALORE – ECHANGEUR DE CHALEUR –
WAERMETAUSCHER – CAMBIADOR DE CALOR

A4.04

N.T.R. 1025 - 30.03.1989
604.04.053.06

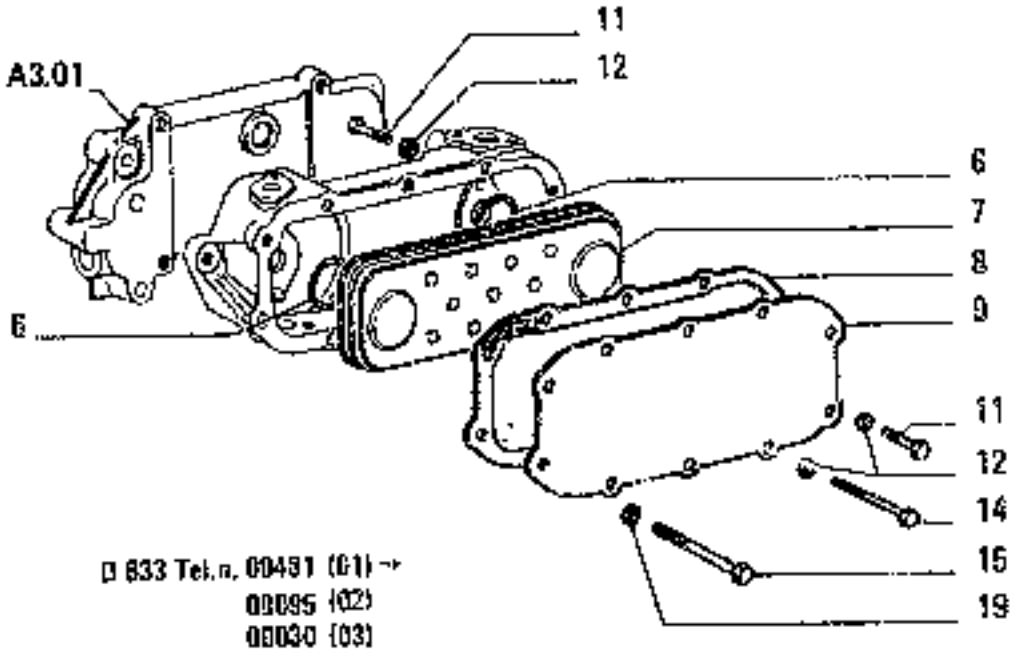

D 833 Tel.n. 00491 (01) →
00095 (02)
00030 (03)
00102 (04)
00036 (05)

ITEM	PART NUMBER	QTY	TRANS CODE	DESCRIPTION	DESCRIZIONE
5	4770208	1	356	CASE	SCATOLA
6	14458261	2	158S	O-RING 2,62x31,42	GUARNIZIONE O-R 2,62x31,42
7	4755011	1	255	HEAT EXCHANGER	SCAMBIATORE DI CALORE
8	4724223	1	122S	SEAL	GUARNIZIONE
9	4755010	1	256C	COVER	COPERCHIO
10	4724566	1	50F	PLUG	TAPPO
11	16043221	5	40V	SCREW 8x1,25x16	VITE 8x1,25x16
12	11193871	13	170R	LOCKWASHER 8,4x16	ROSETTA EL. 8,4x16
14	16044821	4	40V	SCREW 8x1,25x20	VITE 8x1,25x20
15	15971921	1	40V	SCREW 10x1,25x105	VITE 10x1,25x105
20	11306921	1	40V	SCREW 10x1,25x30	VITE 10x1,25x30
21	10260060	1	120S	GASKET 8,2x14	GUARNIZIONE PIANA 8,2x14

4770264

HEAT EXCHANGER – SCAMBIATORE DI CALORE – ECHANGEUR DE CHALEUR – WAERMETAUSCHER – CAMBIADOR DE CALOR

A4.04/A

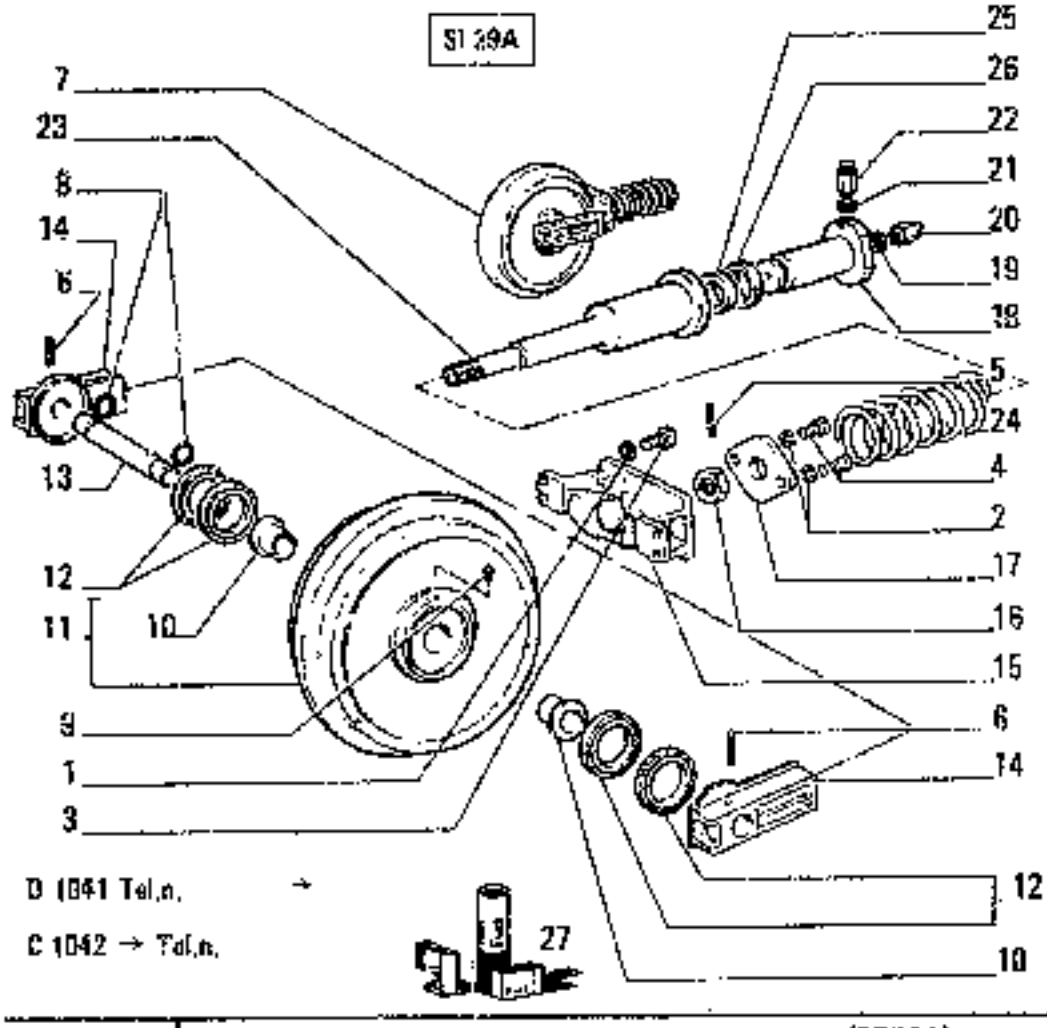

ITEM	PART NUMBER	QTY	TRANS CODE	DESCRIPTION	DESCRIZIONE
1	10517070	4	132R	LOCKWASHER 12,2x3,1	ROSETTA DI SICUREZZA 12,2x3,1
2	10517270	2	132R	LOCKWASHER 16,2x4	ROSETTA DI SICUREZZA 16,2x4
3	11112421	4	47V	SCREW 12x1,75x30	VITE 12x1,75x30
4	11116711	2	47V	SCREW 16x2x45	VITE 16x2x45
5	14169070	1	200S	PIN 8,4x55	SPINA 8,4x55
6	14177670	2	200S	PIN 14,5x85	SPINA 14,5x85
7	45481293	2	160H	TRACK ROLLER - ASSEMBLY	RUOTA TENDICINGOLO - COMPLETO
8	45481893	2	48A	RUBBER RING	ANELLO DI GOMMA
9	45481895	1	5GT	PLUG	TAPPO
10	71314410	2	56R	BUSHING	BOCCOLA
11	71314452	1	160R	WHEEL - ASSEMBLY	RUOTA - COMPLETO
12	71314412	4	48A	RUBBER RING	ANELLO DI GOMMA
13	45481902	1	16A	SHAFT	ALBERO
14	71314445	2	300S	SUPPORT	SUPPORTO
15	71314407	1	85F	YOKE	FORCELLA
16	71314403	1	10D	NUT	DADO
17	71314405	1	300S	SUPPORT	SUPPORTO
18	45481992	1	235S	PISTON	STANTUFFO
19	45481993	1	133R	SEAL	ROSETTA DI TENUTA
20	45481994	1	6G0	GREASE FITTING	INGRASSATORE
21	45481995	1	133R	SEAL	ROSETTA DI TENUTA
22	45481995	1	10V	VALVE	VALVOLA
23	71314401	1	184C	CYLINDER	CILINDRO
24	71314404	1	100K	SPRING	MOLLA
25	45482527	1	48A	RUBBER RING	ANELLO DI GOMMA
26	45482528	1	48A	RUBBER RING	ANELLO DI GOMMA
27	71314446	2	TK	KIT SEE PAGE 9	KIT VED. PAG.9

01 - 02
03 - 04

(BERCO)

IDLER WHEEL – TENDICINGOLO – ROUE TENDEUSE – RAUPENKETTENSPANNER – RUEDA GUIADORA

D3.34/1A

N.T.R. 102S - 30.03.1989
604.04.053.06

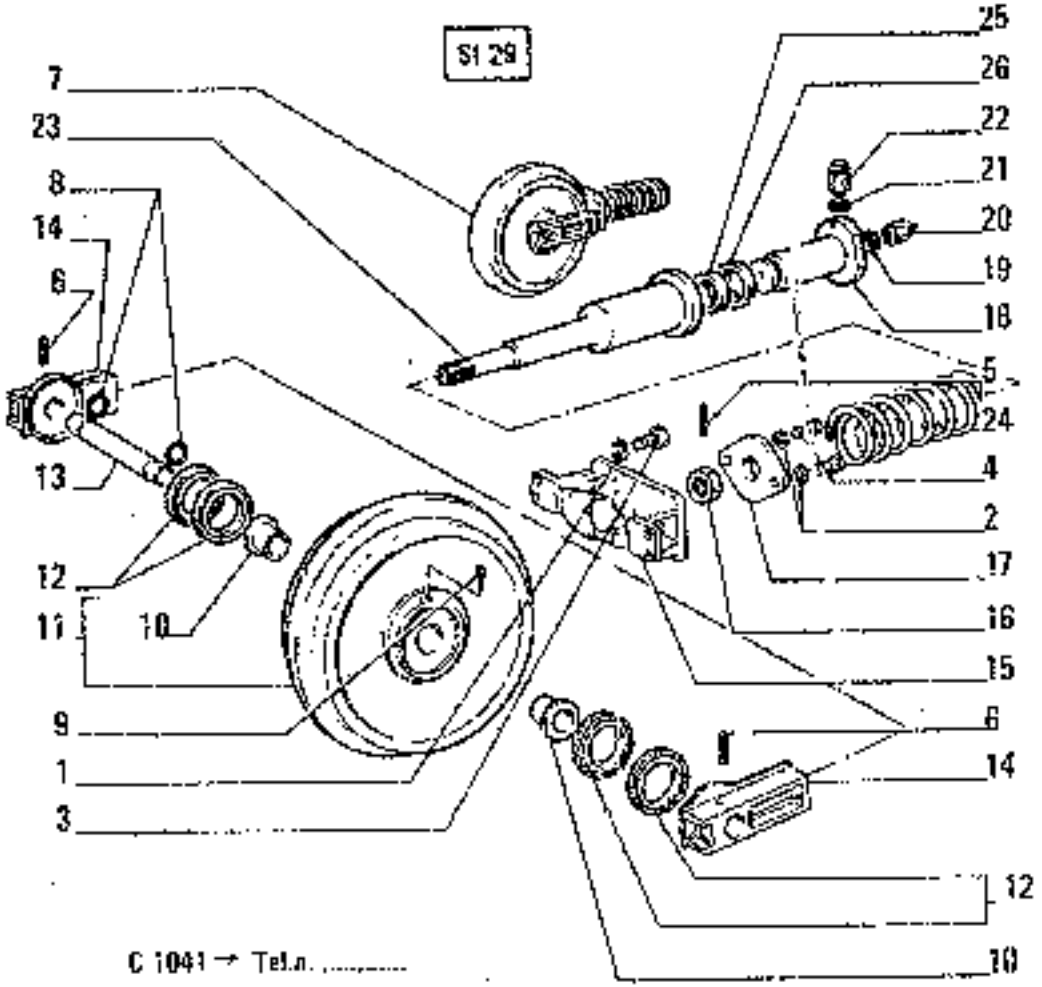

FE18 — D3.34/ 1 TAV. 1 PAG.1

ITEM	PART NUMBER	QTY	TRANS CODE	DESCRIPTION	DESCRIZIONE
1	10517070	4	132R	LOCKWASHER 12,2x3,1	ROSETTA DI SICUREZZA 12,2x2,1
2	10517270	2	132R	LOCKWASHER 10,2x4	ROSETTA DI SICUREZZA 10,2x4
3	11112421	4	40N	SCREW 12x1,75x30	VITE 12x1,75x30
4	11118711	2	40N	SCREW 16x2x45	VITE 16x2x45
5	14169070	1	200S	PIN 6,4x56	SPINA 6,4x56
6	14177670	2	200S	PIN 14,5x65	SPINA 14,5x65
7	45481293	2	166R	TRACK IDLER - ASSEMBLY	RUOTA TENDICINGOLO - COMPLETO
8	45481893	2	48A	RUBBER RING	ANELLO DI GOMMA
9	45481895	1	50T	PLUG	TAPPO
10	45481897	2	95B	BUSHING	BOCCOLA
11	45481899	1	166R	WHEEL - ASSEMBLY	RUOTA - COMPLETO
12	45481900	4	48A	RUBBER RING	ANELLO DI GOMMA
13	45481902	1	16A	SHAFT	ALBERO
14	45481984	2	300S	SUPPORT	SUPPORTO
15	45481986	1	85F	YOKE	FORCELLA
16	45481988	1	19D	NUT	DADO
17	45481989	1	300S	SUPPORT	SUPPORTO
18	45481992	1	235S	PISTON	STANTUFFO
19	45481993	1	60I	GREASE FITTING	INGRASSATORE
20	45481994	1	60I	GREASE FITTING	INGRASSATORE
21	45481995	1	133R	SEAL	ROSETTA DI TENUTA
22	45481996	1	10N	VALVE	VALVOLA
23	45481997	1	164G	CYLINDER	CILINDRO
24	45481998	1	100M	SPRING	MOLLA
25	45482627	1	48A	RUBBER RING	ANELLO DI GOMMA
26	45482628	1	48A	RUBBER RING	ANELLO DI GOMMA

01 - 02
03 - 04

(BERCO)

IDLER WHEEL - TENDICINGOLO - ROUE TENDEUSE - RAUPENKETTENSPANNER - RUEDA GUIADORA

D3.34/1

N.T.R. 1625 - 30.03.1989
604.04.053.06

Q12

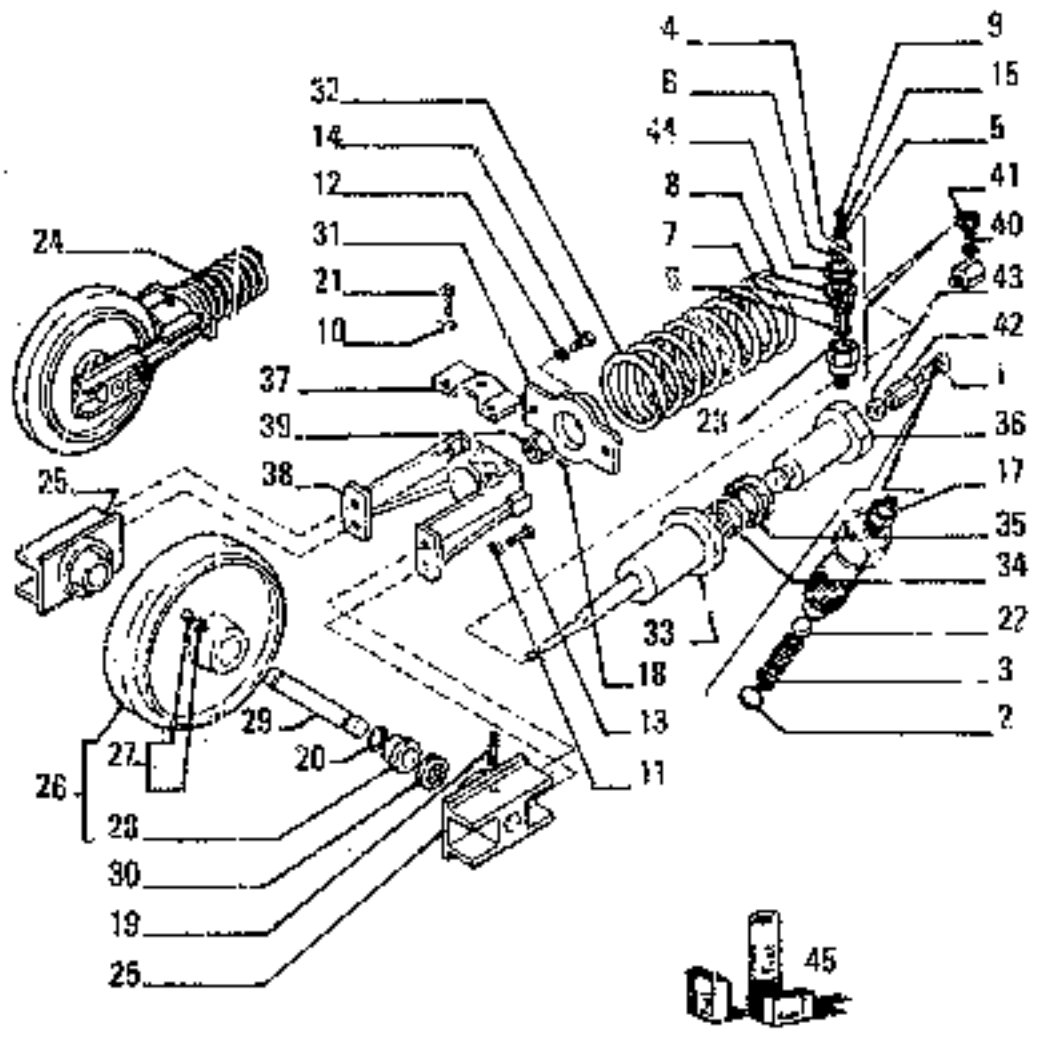

ITEM	PART NUMBER	QTY	TRANS CODE	DESCRIPTION	DESCRIZIONE
28	45481191	2	95B	BUSHING	BOCCOLA
29	45481192	1	10A	SHAFT	ALBERO
30	45481193	4	120G	GASKET	GUARNIZIONE PIANA
31	45481194	1	300S	SUPPORT	SUPPORTO
32	45481195	1	105M	SPRING	MOLLA
33	45481196	1	164C	CYLINDER	CILINDRO
34	45481197	1	120G	GASKET	GUARNIZIONE PIANA
35	45481198	1	120G	GASKET	GUARNIZIONE PIANA
36	45481199	1	132P	PISTON	PISTONE
37	45481201	1	70H	GUARD	RIPARO
38	45481202	1	300S	SUPPORT	SUPPORTO
39	45481233	1	10D	NUT	DADO
40	45481995	1	131P	WASHER	ROSETTA
41	71300808	1	10V	VALVE	VALVOLA
42	71306100	1	20R	FITTING	RACCORDO
43	71306502	1	13BR	WASHER	ROSETTA
44	79002121	1	265C	COVER	COPERCHIO
45	45481182	2	1K	KIT SEE PAGE 9	KIT VED. PAG.9
	45481185	2	1K	KIT SEE PAGE 9	KIT VED. PAG.9
	45481180	2	1K	KIT SEE PAGE 9	KIT VED. PAG.9

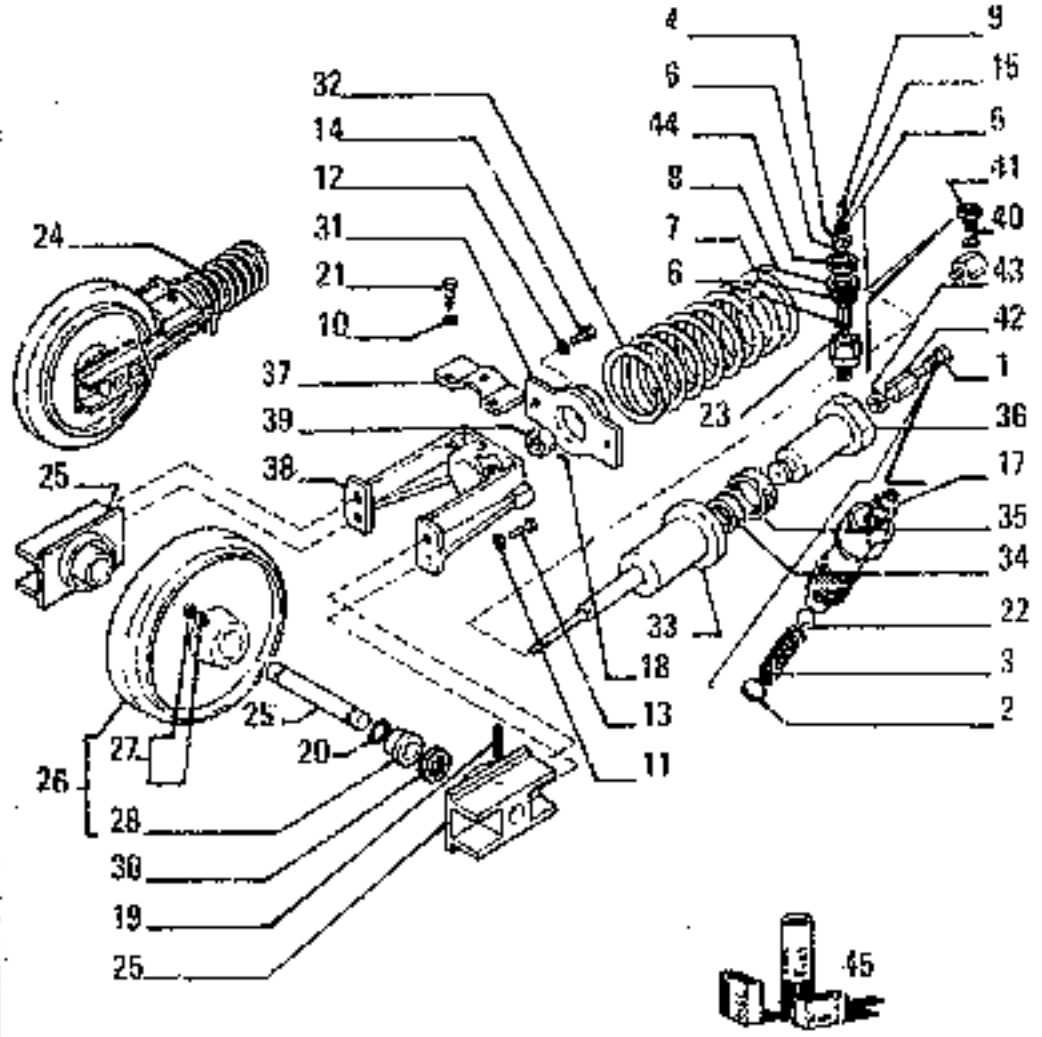

ITEM	PART NUMBER	QTY	TRANS CODE	DESCRIPTION	DESCRIZIONE
1	587271	1	10V	VALVE - ASSEMBLY	VALVOLA - COMPLETO
2	587272	1	132R	LOCKWASHER	ROSETTA DI SICUREZZA
3	537273	1	193M	SPRING	MOLLA
4	594633	1	70R	GUARD	RIPARO
5	594634	1	132R	LOCKWASHER	ROSETTA DI SICUREZZA
6	594637	1	10V	VALVE	VALVOLA
7	594638	8	193M	SPRING	MOLLA
8	594640	1	110P	PLAQUE	PIASTRINA
9	10389511	1	40V	SCREW 5x0,8x14	VITE 5x0,8x14
10	10516870	3	132R	LOCKWASHER 8,1x2,2	ROSETTA DI SICUREZZA 8,1x2,2
11	10517070	4	132R	LOCKWASHER 12,2x3,1	ROSETTA DI SICUREZZA 12,2x3,1
12	10517071	2	132R	LOCKWASHER 12,2x3,	ROSETTA DI SICUREZZA 12,2x3,1
13	11112421	4	40V	SCREW 12x1,75x30	VITE 12x1,75x30
14	11118921	2	40V	SCREW 16x2x50	VITE 16x2x50
15	11195471	1	132R	LOCKWASHER 5,1x1,1	ROSETTA DI SICUREZZA 5,1x1,1
16	12636101	1	132R	LOCKWASHER 5,15x14	ROSETTA DI SICUREZZA 5,15x14
17	13407211	1	6E	GREASE FITTING 10x1	INGRASSATORE 10x1
18	14164970	1	20GS	PIN 4,4x50	SPINA 4,4x50
19	14177670	2	20GS	PIN 14,5x85	SPINA 14,5x85
20	14464560	2	156S	O-RING 3,53x38,57	GUARNIZIONE O-R 3,53x38,57
21	16043421	3	40V	SCREW 8x1,25x20	VITE 8x1,25x20
22	20063460	1	140S	BALL 7,144	SFERA 7,144
23	20063470	1	140S	BALL 7,938	SFERA 7,938
24	45481180	1	166R	TRACK IDLER - ASSEMBLY	RUOTA TENDICINGOLO - COMPLETO
25	45481188	2	300S	SUPPORT	SUPPORTO
26	45481189	1	150R	WHEEL - ASSEMBLY	RUOTA - COMPLETO
27	45481190	1	50T	PLUG	TAPPO

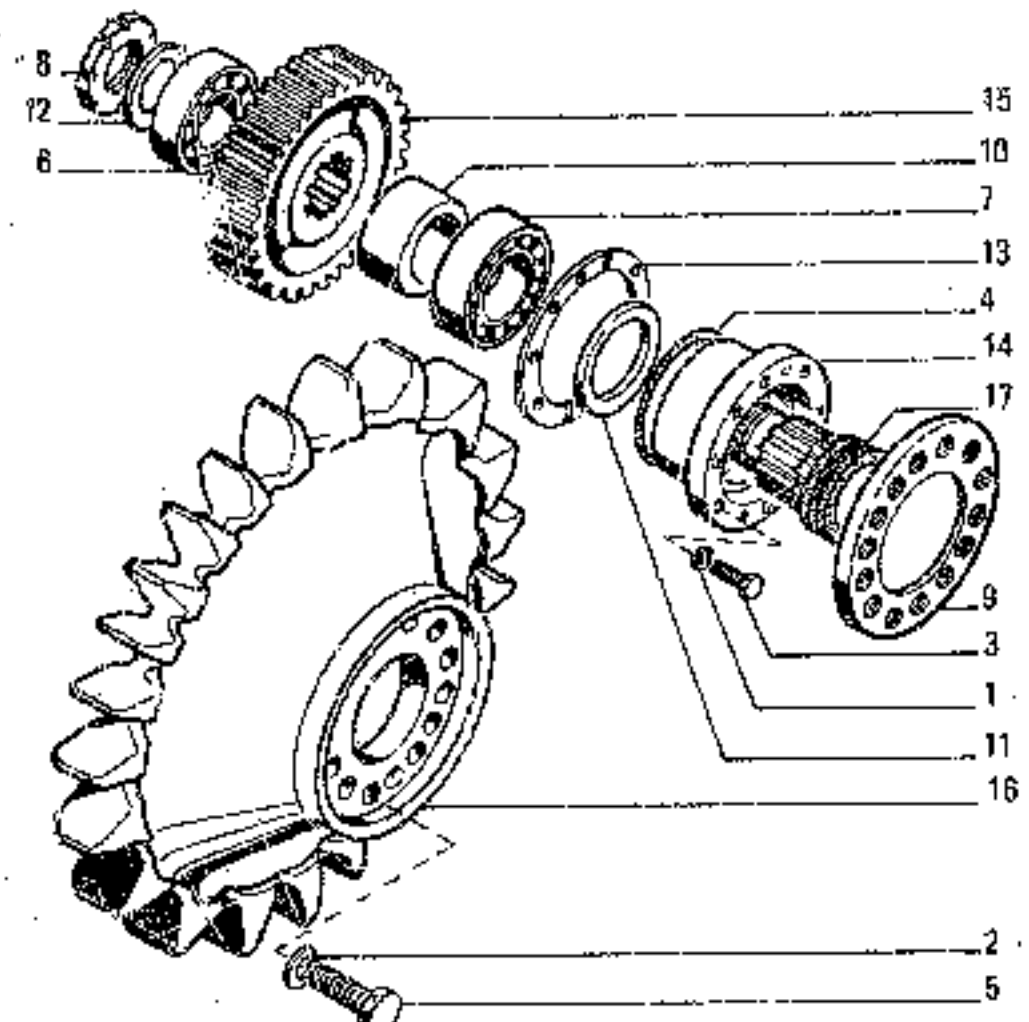

ITEM	PART NUMBER	QTY	TRANS CODE	DESCRIPTION	DESCRIZIONE
1	10517171	16	132R	LOCKWASHER 14,2x5	ROSETTA DI SICUREZZA 14,2x3,5
2	10517671	32	132R	LOCKWASHER 24,3x5,5	ROSETTA DI SICUREZZA 24,3x5,5
3	11994331	16	40V	SCREW 14x1,5x40	VITE 14x1,5x40
4	14468780	2	156G	O-RING 3,53x221,8	GUARNIZIONE O-R 3,53x221,8
5	15997031	32	40V	SCREW 24x2,55	VITE 24x2x55
6	26800250	2	341C	BEARING 95x170	CUSCINETTO 95x170
7	26800280	2	341C	BEARING 110x200	CUSCINETTO 110x200
8	45009068	2	516	THREADED RING	GHIERA FILETTATA
9	45012167	2	16A	SHAFT	ALBERO
10	45012169	2	75D	SPACER	DISTANZIALE
11	45012170	2	75D	SPACER	DISTANZIALE
12	45012171	2	131R	WASHER	ROSETTA
13	45012593		198S	SHIM 0,1	SPESSORE 0,1
	45012594		198S	SHIM 0,3	SPESSORE 0,3
	45012595		198S	SHIM 0,5	SPESSORE 0,5
	45012596		198S	SHIM 1	SPESSORE 1
14	45012599	2	70F	FLANGE	FLANGIA
15	45012600	2	60I	GEAR	INGRANAGGIO
16	45017302	2	163R	SPROCKET	RUOTA MOTRICE
17	79000558	2	123G	SEAL ASSY	GUARNIZIONE TENUTA FRONTALE

05

DRIVE SPROCKET – RUOTA MOTRICE – BARBOTIN MOTEUR – TRIEBRAD – RUEDA MOTRIZ

D3.33/1

N.T.R. 790 - 10.7.1996
604.04 06/.04

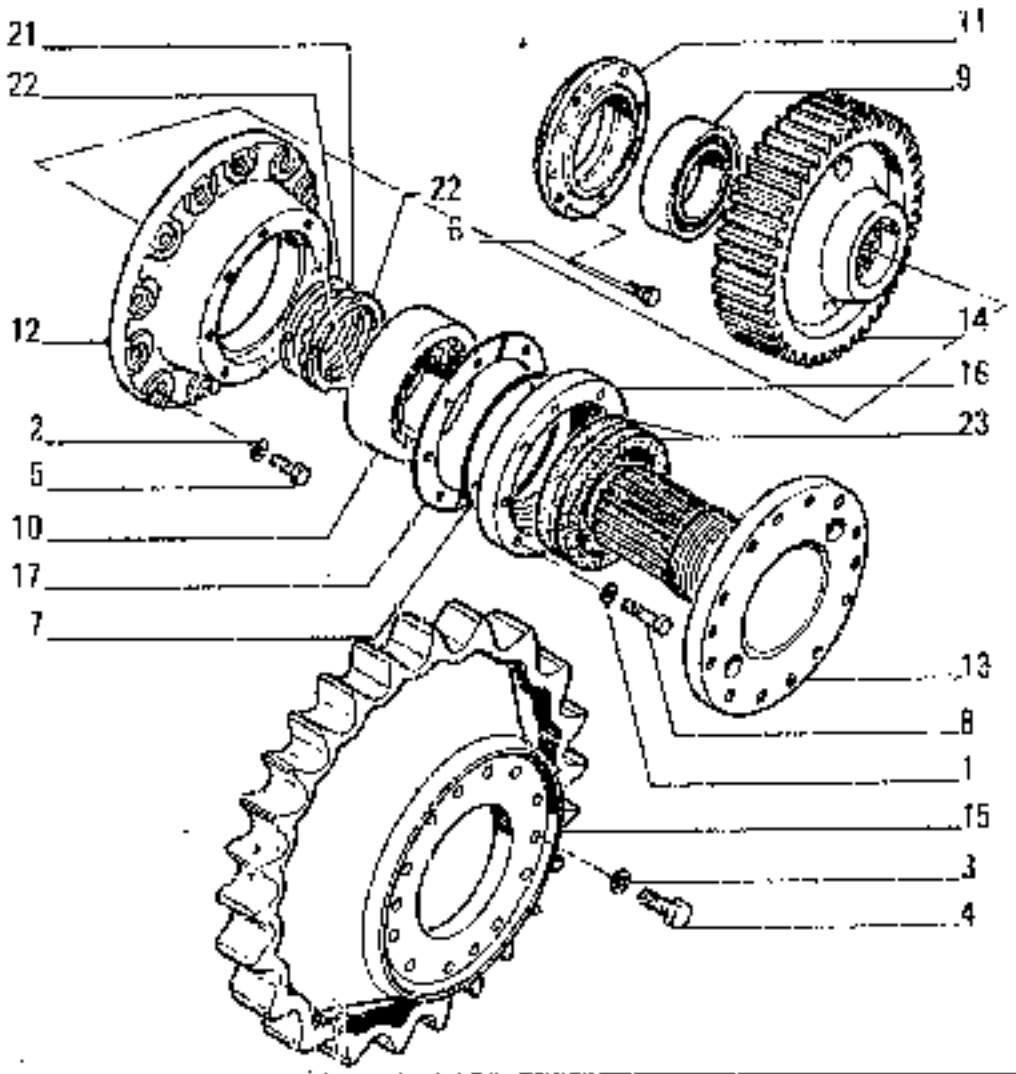

FE16

D3.33 TAV. 1 PAG.1

ITEM N°	PART NUMBER	QTY	TRANS CODE	DESCRIPTION	DESCRIZIONE
1	10517071	16	132R	LOCKWASHER 12,2x3,1	ROSETTA DI SICUREZZA 12,2x3,1
2	10517171	24	132R	LOCKWASHER 14,2x3,5	ROSETTA DI SICUREZZA 14,2x3,5
3	10517471	32	132R	LOCKWASHER 20,2x4,5	ROSETTA DI SICUREZZA 20,2x4,5
4	11383631	32	40V	SCREW 20x2,5x50	VITE 20x1,5x50
5	11394331	24	40V	SCREW 14x1,5x40	VITE 14x1,5x40
6	14274421	16	40V	SCREW 12x1,25x25	VITE 12x1,25x25
7	14468480	2	158G	O-RING 3,53x202,8	GUARNIZIONE O-R 3,53x202,8
8	15540821	16	40V	SCREW 12x1,25x50	VITE 12x1,25x50
9	26800230	2	341C	BEARING 85x150	CUSCINETTO 85x150
10	26800280	2	341C	BEARING 110x200	CUSCINETTO 110x200
11	45012565	2	265C	COVER	COPERCHIO
12	45015189	2	265C	COVER	COPERCHIO
13	45015190	2	16A	SHAFT	ALBERO
14	45016903	2	5R	GEAR	INGRANAGGIO
15	45017303	2	163R	SPROCKET	RUOTA MOTRICE
16	45251000	2	5JR	FLANGE	FLANGIA
17	45261400		198S	SHIM - THICKNESS 0,1	SPESSORE - SPESSORE 0,1
18	45261500		198S	SHIM - THICKNESS 0,3	SPESSORE - SPESSORE 0,3
19	45261600		198S	SHIM - THICKNESS 0,5	SPESSORE - SPESSORE 0,5
20	45261700		198S	SHIM - THICKNESS 1	SPESSORE - SPESSORE 1
21	45482400	2	131R	WASHER	ROSETTA
22	45482401	4	51G	THREADED RING	GHIERA FILETTATA
23	79000650	4	48A	RUBBER 5x45	ANELLO DI GOMMA

01 - 02
03 - 04

DRIVESPROCKET – RUOTA MOTRICE – BARBOTIN MOTEUR – TRIEBRAD – RUEDA MOTRIZ

D3.33

Q16

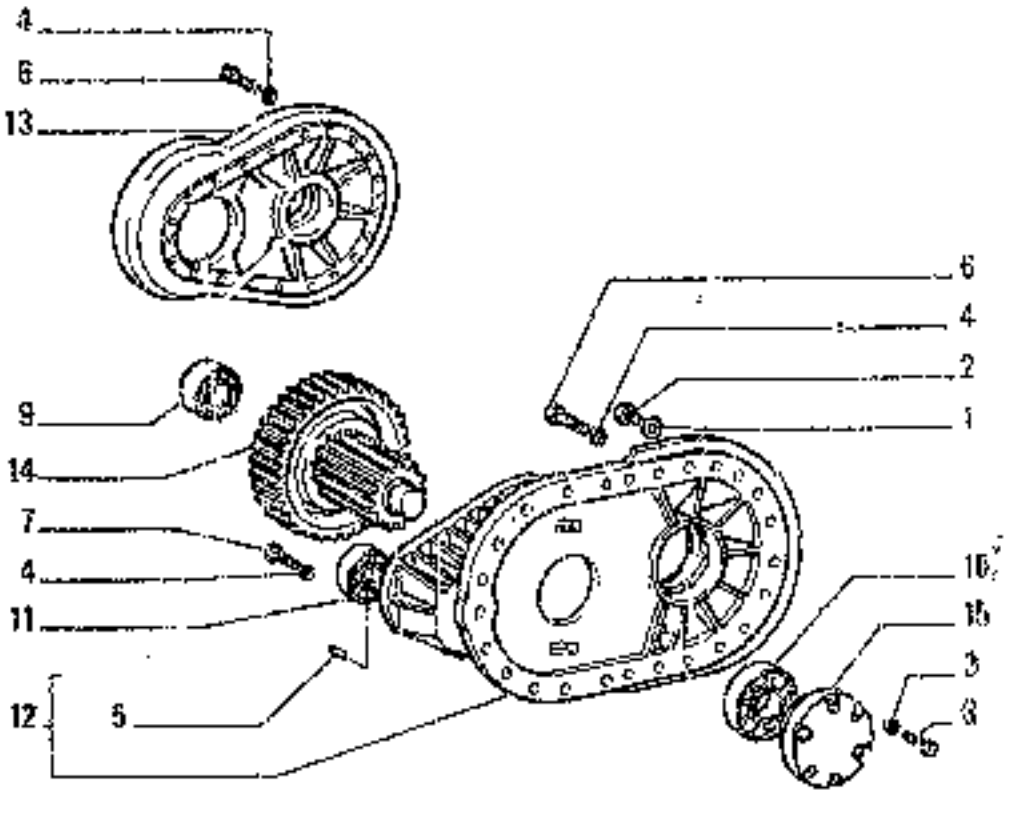

ITEM	PART NUMBER	QTY	TRANS CODE	DESCRIPTION	DESCRIZIONE
1	10263460	2	133R	SEAL 22,2x28	ROSETTA DI TENUTA 22,2x28
2	10305171	1	5GT	PLUG 22x1,5x10	TAPPO 22x1,5x10
3	10516071	12	132D	LOCKWASHER 12x20	ROSETTA DI SICUREZZA 12x20
4	10517171	14	132R	LOCKWASHER 14,2x23,5	ROSETTA DI SICUREZZA 14,2x23,5
5	10233810	4	90G	DOWEL 12x18	SPINO 12x18
6	11394331	12	40V	SCREW 14x1,5x40	VITE 14x1,5x40
7	11422231	2	40V	SCREW 14x1,5x30	VITE 14x1,5x30
8	11597070	12	40V	SCREW 10x1,25x25	VITE 10x1,25x25
9	24974370	2	341C	BEARING 55x120	CUSCINETTO 55x120
10	24974470	2	341C	BEARING 70x150	CUSCINETTO 70x150
11	24974790	2	341C	BEARING 55x120	CUSCINETTO 55x120
12	45011975	1	35S	CASE	SCATOLA
13	45012164	2	265C	COVER	COPERCHIO
14	45012591	1	50I	GEAR	INGRANAGGIO
15	45012592	2	265C	COVER	COPERCHIO

D	FRAME • STEERING • SUSPENSIONS • WHEELS • UNDERCARRIAGE • HYDRAULIC TRANSMISSION TELAIO • STERZO • SOSPENSIONI • RUOTE • CINGOLATURA • TRASMISSIONE IDRAULICA CADRE • DIRECTION • SUSPENSIONS • ROUES • TRAIN DE ROULEMENT • TRANSMISSION HYDRAULIQUE RAHMEN • LENKUNG • AUFHÄNGUNGEN • RÄDER • KETTENLAUFWERK • HYDRAULISCHER ANTRIEB BASTIDOR • DIRECCIÓN • SUSPENSIÓN • RUEDAS • TREN DE RODAJE • TRANSMISSIÓN HYDRÁULICA

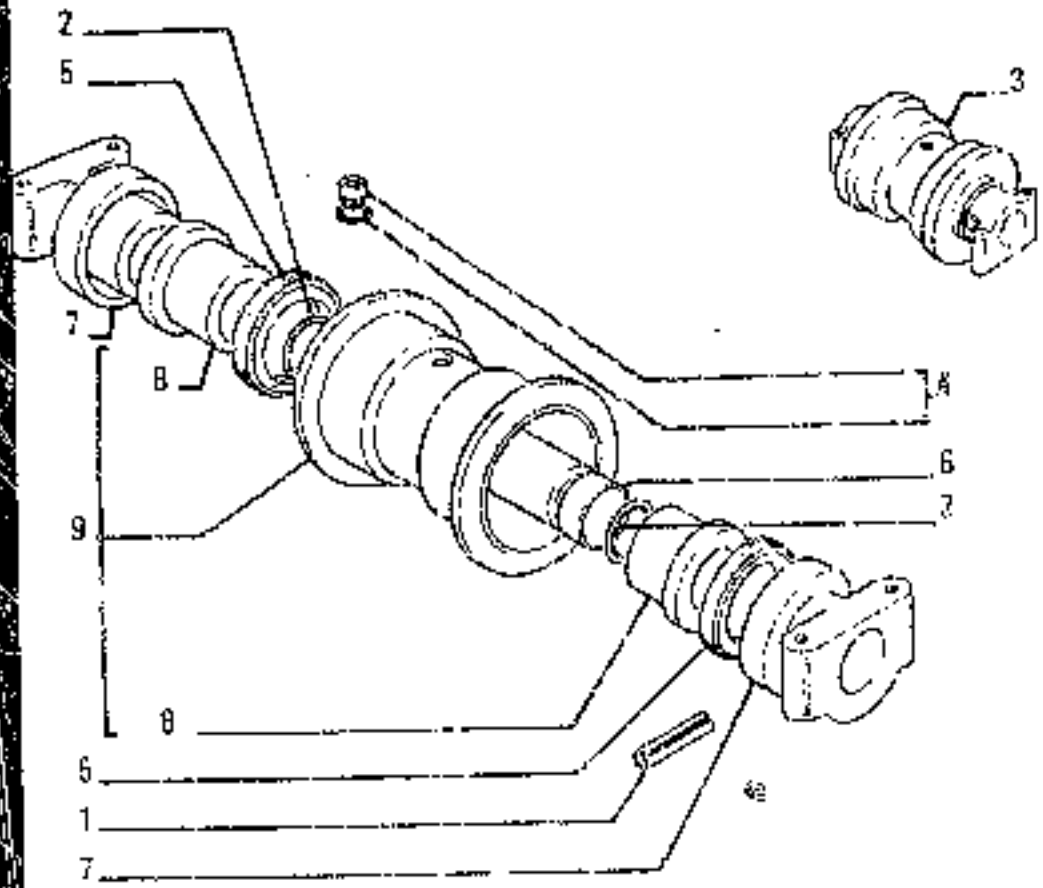

ITEM	PART NUMBER	QTY	TRANS CODE	DESCRIPTION	DESCRIZIONE
1	141777670	2	2005	PIN 01-03 14,5x65	SPINA 01-03 14,5x65
		2	2005	PIN 02-04 14,5x65	SPINA 02-04 14,5x65
2	14484580	2	158G	O-RING 01-03 3,53x53,57	GUARNIZIONE O-R 01-03 3,53x53,57
		2	158G	O-RING 02-04 3,53x53,57	GUARNIZIONE O-R 02-04 3,53x53,57
3	45022336	14	157R	ROLLER - ASSEMBLY 01-03	RULLO - COMPLETO 01-03
		18	157R	ROLLER - ASSEMBLY 02-04	RULLO - COMPLETO 02-04
4	45481190	1	50T	PLUG 01-03	TAPPO 01-03
		1	59T	PLUG 02-04	TAPPO 02-04
5	45481193	2	120G	GASKET 01-03	GUARNIZIONE PIANA 01-03
		2	120G	GASKET 02-04	GUARNIZIONE PIANA 02-04
6	45481205	1	164	SHAFT 01-03	ALBERO 01-03
		1	164	SHAFT 02-04	ALBERO 02-04
7	45482890	2	300S	SUPPORT 01-03	SUPPORTO 01-03
		2	300S	SUPPORT 02-04	SUPPORTO 02-04
8	45482892	2	95B	BUSHING 01-03	BOCCOLA 01-03
		2	95B	BUSHING 02-04	BOCCOLA 02-04
9	45482893	1	300C	BODY 01-03	CORPO 01-03
		1	300C	BODY 02-04	CORPO 02-04

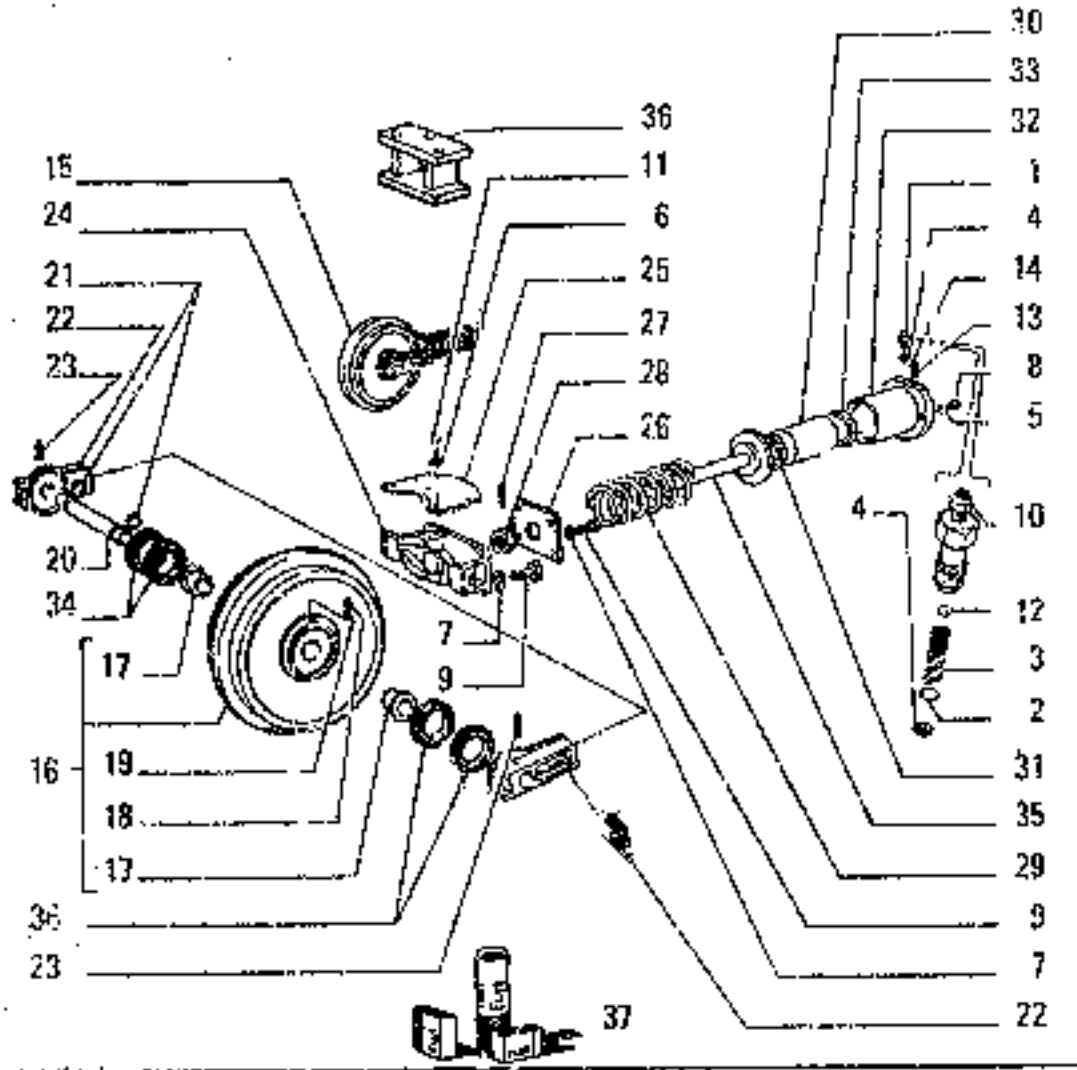

FE18 — D3.34/ 3 TAV. 1 PAG.2

ITEM	PART NUMBER	QTY	TRANS CODE	DESCRIPTION	DESCRIZIONE
25	71318531	1	224P	SHIELD	PROTEZIONE
26	71314370	1	105P	PLATE	PIASTRA
27	14164970	1	202S	SPRING PIN 4.4X50 D1040	SPINA ELASTICA 4,4X50 D1040
	71314371	1	202S	SPRING PIN D1040	SPINA ELASTICA D1040
28	71314372	1	16D	NUT	DADO
29	71314373	1	100M	SPRING	MOLLA
30	71314376	1	235S	PISTON	STANTUFFO
31	71314377	1	42A	MUDSCRAPER RING	ANELLO RASCHIAFANGO
32	71314378	1	35C	CYLINDER	CAMICIA
33	71314379	1	122S	SEAL	GUARNIZIONE
34	71314529	4	48A	RUBBER RING	ANELLO DI GOMMA
35	71314948	1	142T	TIEROD	TIRANTE
36	71316527	1	30MS	SUPPORT	SUPPORTO
37	71314353	2	1K	KIT SEE PAGE 9	KIT VED. PAG.9
	71314354	2	1K	KIT SEE PAGE 9	KIT VED. PAG.9
	71314356	2	1K	KIT SEE PAGE 9	KIT VED. PAG.9
	71314357	2	1K	KIT SEE PAGE 9	KIT VED. PAG.9

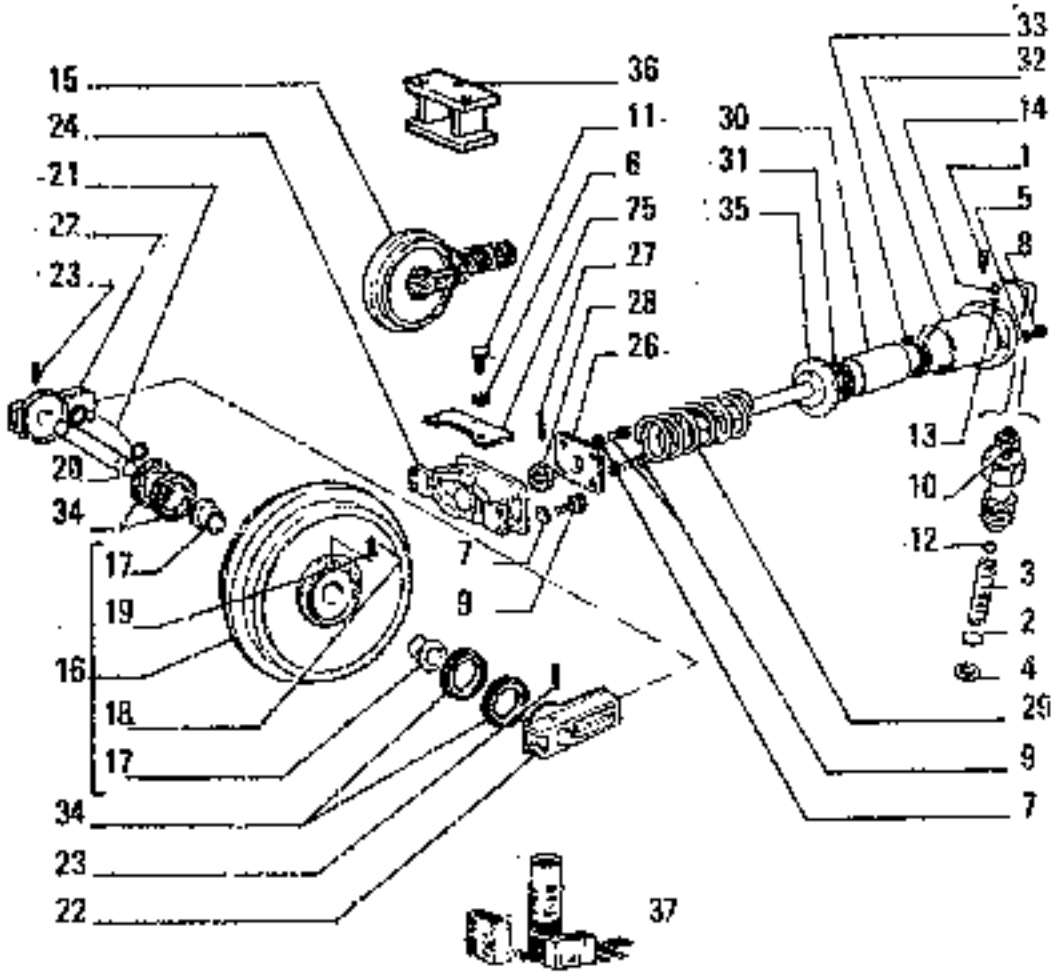

ITEM	PART NUMBER	QTY	TRANS CODE	DESCRIPTION	DESCRIZIONE
1	79043802	1	10V	VALVE	VALVOLA
2	587272	1	131R	WASHER	ROSETTA
3	587273	1	160M	SPRING	MOLLA
4	45481995	1	158G	O-RING	GUARNIZIONE O-R
5	10571971	2	132R	LOCKWASHER 12,2x2,5	ROSETTA DI SICUREZZA 12,2x2,5
6	10516671	12	132R	LOCKWASHER 8,1x2,2	ROSETTA DI SICUREZZA 8,1x2,2
7	10572170	8	132R	LOCKWASHER 16x3,5	ROSETTA DI SICUREZZA 16x3,5
8	11113931	2	40V	SCREW 12x1,75x85	VITE 12x1,75x85
9	11116921	8	40V	SCREW 16x2x50	VITE 16x2x50
10	13407211	1	60I	GREASE FITTING 10x1	INGRASSATORE 10x1
11	16043421	12	40V	SCREW 8x1,25x20	VITE 8x1,25x20
12	20063460	1	140S	BALL 7,144	SFERA 7,144
13	45481995	1	133R	SEAL	ROSETTA DI TENUTA
14	71300688	1	10V	VALVE	VALVOLA
15	71314352	2	166R	TRACK IDLER ASSEMBLY	RUOTA TENDICINGOLO - COMPLETO
16	71314355	1	164R	WHEEL - ASSEMBLY	RUOTA - COMPLETO
17	71314359	2	95B	BUSHING	BOCCOLA
18	71314360	1	50T	PLUG	TAPPO
19	71314361	1	150G	O-RING	GUARNIZIONE O-R
20	71314362	1	16A	SHAFT	ALBERO
21	45480201	2	158G	O-RING **D1040**	GUARNIZIONE O-R **D1040**
	71314365	2	158S	O-RING **C1040**	GUARNIZIONE O-R **C1040**
22	71314366	2	30DS	SUPPORT	SUPPORTO
23	14620670	2	20DS	SPRING PIN 16x100 **D1040**	SPINA ELASTICA 16x100 **D1040**
	71314367	2	20DS	SPRING PIN **C1040**	SPINA ELASTICA **C1040**
24	71314368	1	65F	YOKE	FORCELLA

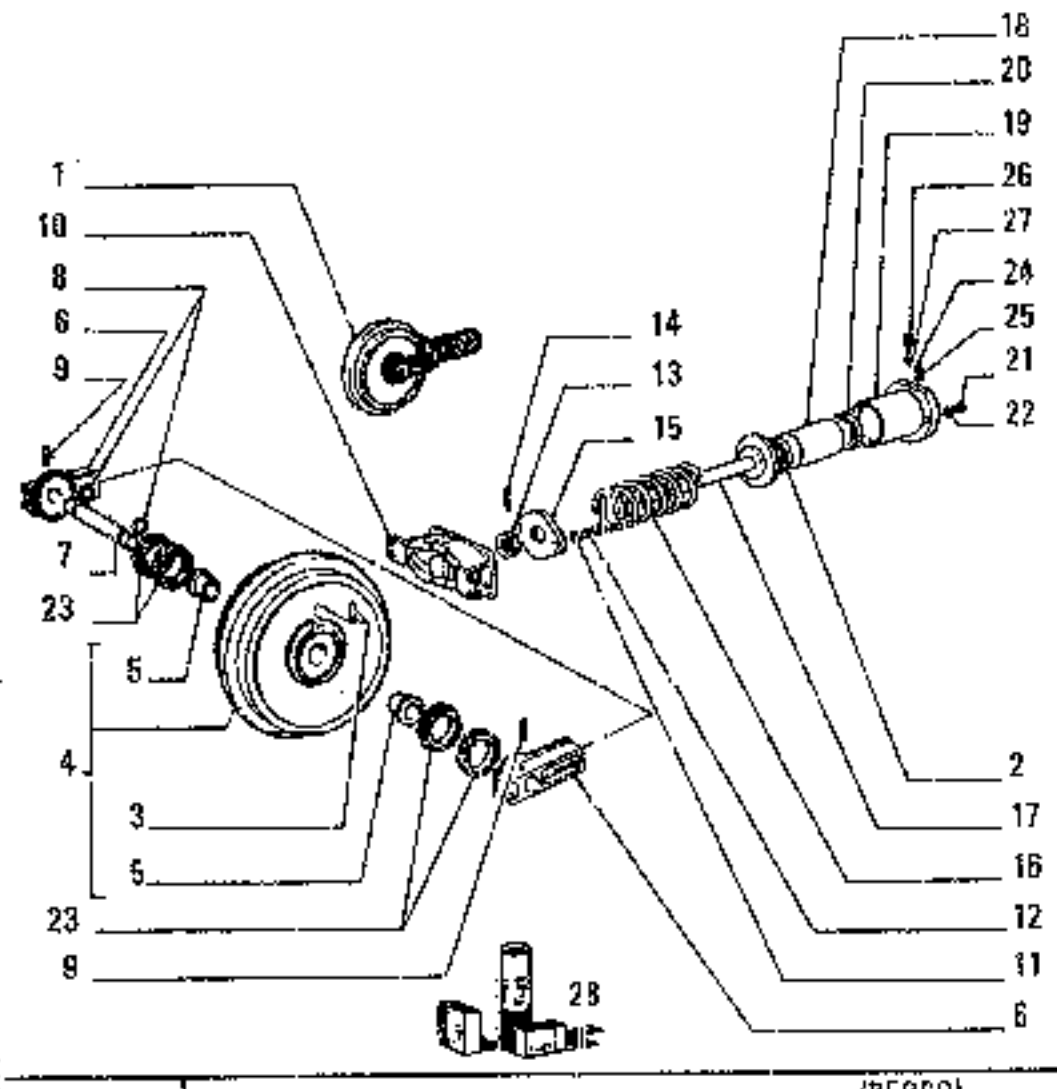

FE10 — D3.34/ 2 TAV. 1 PAG.2

ITEM	PART NUMBER	QTY	TRANS CODE	DESCRIPTION	DESCRIZIONE
28	45482241	2	1K	KIT SEE PAGE 9	KIT VED. PAG.9
	71314515	2	1K	KIT SEE PAGE 9	KIT VED. PAG.9
	71314517	2	1K	KIT SEE PAGE 9	KIT VED. PAG.9
	71319696	2	1K	KIT SEE PAGE 9	KIT VED. PAG.9
	71319697	2	1K	KIT SEE PAGE 9	KIT VED. PAG.9

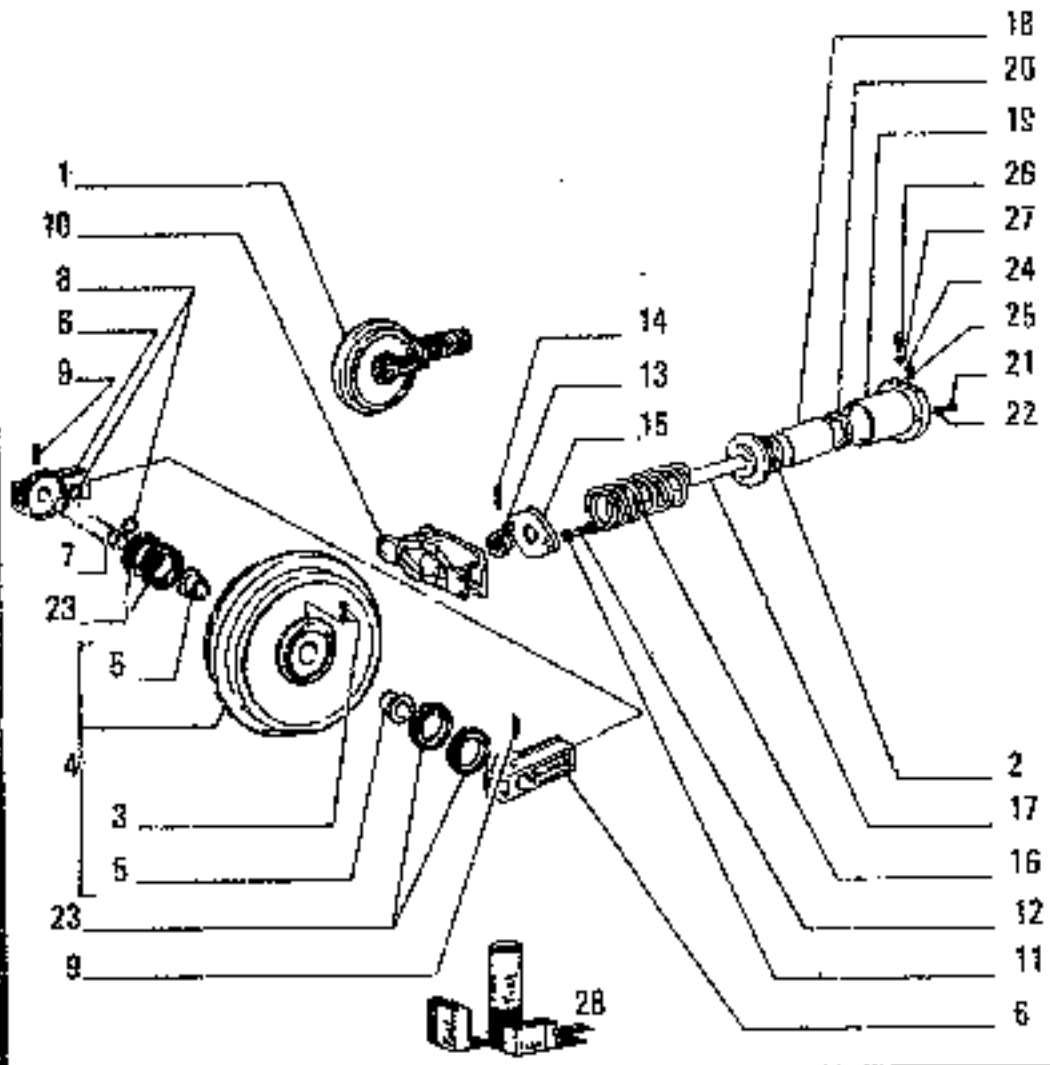

FB18 — D3.34/ 2 TAV. 1 PAG.1

ITEM	PART NUMBER	QTY	TRANS CODE	DESCRIPTION	DESCRIZIONE
1	71314557	2	186R	TRACK IDLER - ASSEMBLY	RUOTA TENDICINGOLO - COMPLETO
2	45482627	1	48A	RUBBER RING	ANELLO DI GOMMA
3	45481895	1	30T	PLUG	TAPPO
4	71314519	1	160R	WHEEL - ASSEMBLY	RUOTA - COMPLETO
5	45482243	2	95B	BUSHING	BOCCOLA
6	71314513	2	300S	SUPPORT	SUPPORTO
7	45482244	1	15A	SHAFT	ALBERO
8	45482248	2	150G	O-RING	GUARNIZIONE O-R
9	14180970	2	200S	PIN 16,5x100	SPINA 16,5x100
10	71314508	1	85F	YOKE	FORCELLA
11	10517270	6	132R	LOCKWASHER 16,2x4	ROSETTA DI SICUREZZA 16,2x4
12	11116711	6	40V	SCREW 16x2x45	VITE 16x2x45
13	71314507	1	130	NUT	DADO
14	14169270	1	200S	PIN 6,4x65	SPINA 6,4x65
15	45482253	1	300S	SUPPORT	SUPPORTO
16	71319698	1	100M	SPRING	MOLLA
17	71319699	1	85F	PIN	PERNO
18	45482256	1	132F	PISTON	PISTONE
19	71318384	1	154C	CYLINDER	CILINDRO
20	45482628	1	48A	RUBBER RING	ANELLO DI GOMMA
21	11113921	2	40V	SCREW 12x1,75x85	VITE 12x1,75x85
22	10571971	2	132R	LOCKWASHER 12,2x2,5	ROSETTA DI SICUREZZA 12,2x2,5
23	71314509	4	48A	RUBBER RING	ANELLO DI GOMMA
24	45482257	1	10V	VALVE	VALVOLA
25	45481895	1	40A	RUBBER RING	ANELLO DI GOMMA
26	45481994	1	60I	GREASE FITTING	INGRASSATORE
27	45481993	1	48A	RUBBER RING	ANELLO DI GOMMA

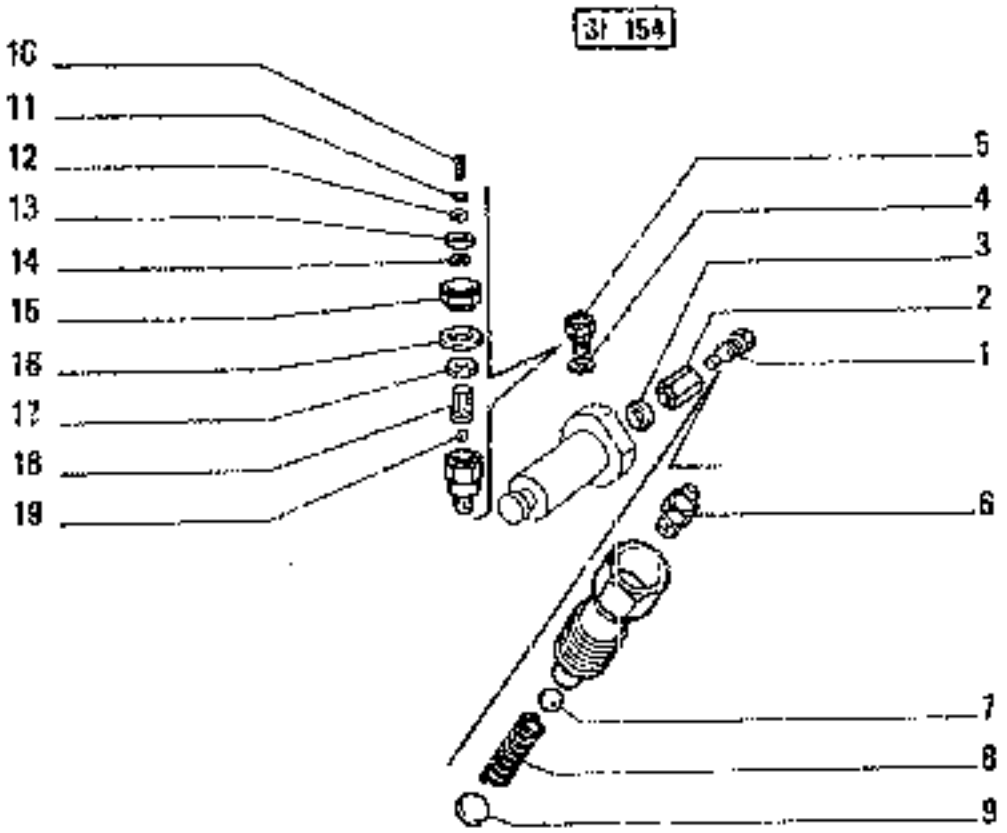

D 1042 Tel.n. ..... →

ITEM	PART NUMBER	QTY	TRANS CODE	DESCRIPTION	DESCRIZIONE
1	79043802	1	10V	VALVE - ASSEMBLY	VALVOLA - COMPLETO
2	71306500	1	20R	FITTING	RACCORDO
3	71306502	1	131R	WASHER	ROSETTA
4	45481995	1	131R	WASHER	ROSETTA
5	71300888	1	10V	VALVE - ASSEMBLY	VALVOLA - COMPLETO
6	13407211	1	60I	GREASE FITTING 10x1	INGRASSATORE 10x1
7	20063460	1	140S	BALL 7,144	SFERA 7,144
8	587273	1	100M	SPRING	MOLLA
9	587272	1	131R	WASHER	ROSETTA
10	10389511	1	40V	SCREW 5x0,8x14	VITE 5x0,8x14
11	11195471	1	132R	LOCKWASHER 5,1x1,1	ROSETTA DI SICUREZZA 5,1x1,1
12	594634	1	132R	LOCKWASHER	ROSETTA DI SICUREZZA
13	594633	1	70R	GUARD	RIPARO
14	12638101	1	132R	LOCKWASHER 5,15x14	ROSETTA DI SICUREZZA 5,15x14
15	79002121	1	265C	COVER	COPERCHIO
16	594640	1	110P	PLATE	PIASTRINA
17	594638	8	100M	SPRING	MOLLA
18	594637	1	10V	VALVE	VALVOLA
19	20063470	1	140S	BALL 7,938	SFERA 7,938

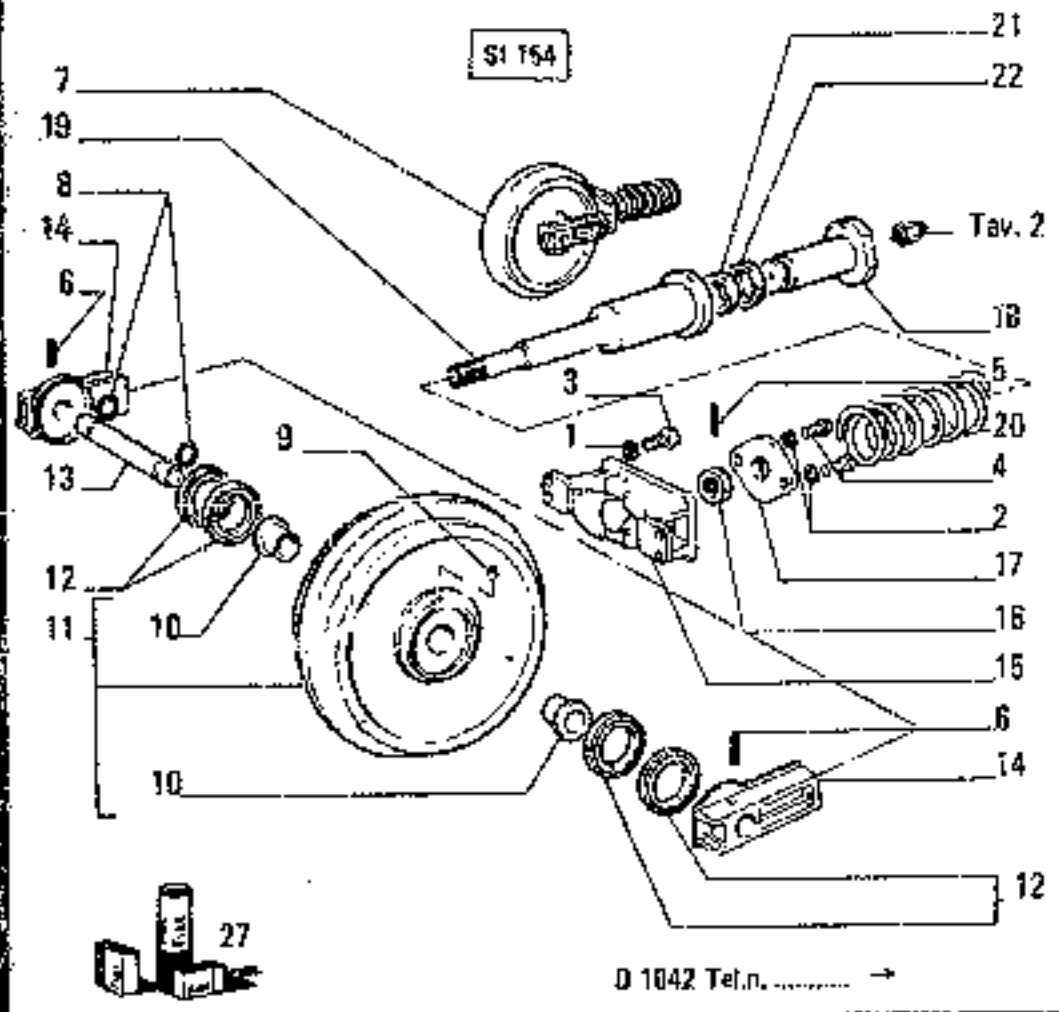

ITEM	PART NUMBER	QTY	TRANS CODE	DESCRIPTION	DESCRIZIONE
1	10517070	4	132R	LOCKWASHER 12,2x3,1	ROSETTA DI SICUREZZA 12,2x3,1
2	10517270	2	132R	LOCKWASHER 16,2x4	ROSETTA DI SICUREZZA 16,2x4
3	11112421	4	40W	SCREW 12x1,75x30	VITE 12x1,75x30
4	11118711	2	40W	SCREW 16x2x45	VITE 16x2x45
5	14169070	1	200S	PIN 6,4x55	SPINA 6,4x55
6	14177670	2	200S	PIN 14,5x85	SPINA 14,5x85
7	45481293	2	166R	TRACK IDLER - ASSEMBLY	RUOTA TENDICINGOLO - COMPLETO
8	45481893	2	48A	RUBBER RING	ANELLO DI GOMMA
9	45481895	1	50T	PLUG	TAPPO
10	71314410	2	959	BUSHING	BOCCOLA
11	71314452	1	159R	WHEEL - ASSEMBLY	RUOTA - COMPLETO
12	71314412	4	48A	RUBBER RING	ANELLO DI GOMMA
13	45481902	1	18A	SHAFT	ALBERO
14	71318370	2	300S	SUPPORT	SUPPORTO
15	71318363	1	05P	YOKE	FORCELLA
16	71314403	1	10D	NUT	DADO
17	71314405	1	300S	SUPPORT	SUPPORTO
18	71318362	1	235S	PISTON	STANTUFFO
19	71318375	1	164C	CYLINDER	CILINDRO
20	71314404	1	100M	SPRING	MOLLA
21	45482627	1	48A	RUBBER RING	ANELLO DI GOMMA
22	45482628	1	48A	RUBBER RING	ANELLO DI GOMMA
27	71314446	2	1K	KIT SEE PAGE 9	KIT VED. PAG.9
	71314447	2	1K	KIT SEE PAGE 9	KIT VED. PAG.9
	71314449	2	1K	KIT SEE PAGE 9	KIT VED. PAG.9

01 - 02
03 - 04

(BERCO)

IDLER WHEEL — TENDICINGOLO — ROUE TENDEUSE — RAUPENKETTENSPANNER — RUEDA GUIADORA

D3.34/1B | 1

N.T.R. 102S - 30.03.1989
604.04.063.05

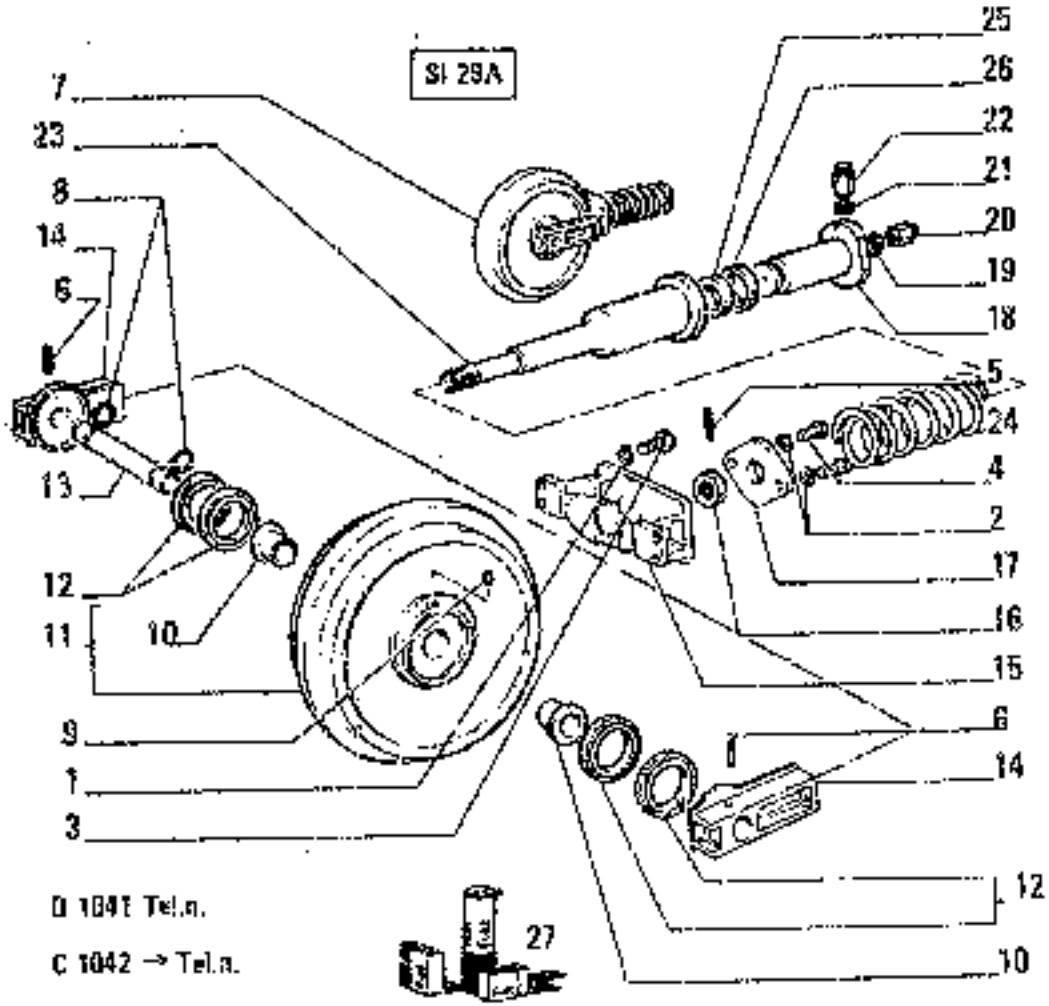

ITEM	PART NUMBER	QTY	TRANS CODE	DESCRIPTION	DESCRIZIONE
27	71314447	2	1K	KIT SEE PAGE 9	KIT VEDI PAG.9
	71314449	2	2K	KIT SEE PAGE 9	KIT VED PAG.9

01 - 02
03 - 04

(BERCO)

IDLER WHEEL – TENDICINGOLO – ROUE TENDEUSE – RAUPENKETTENSPANNER – RUEDA GUIADORA

D3.34/1A

N.T.R. 1025 - 30.03.1969
B04.04.053.06

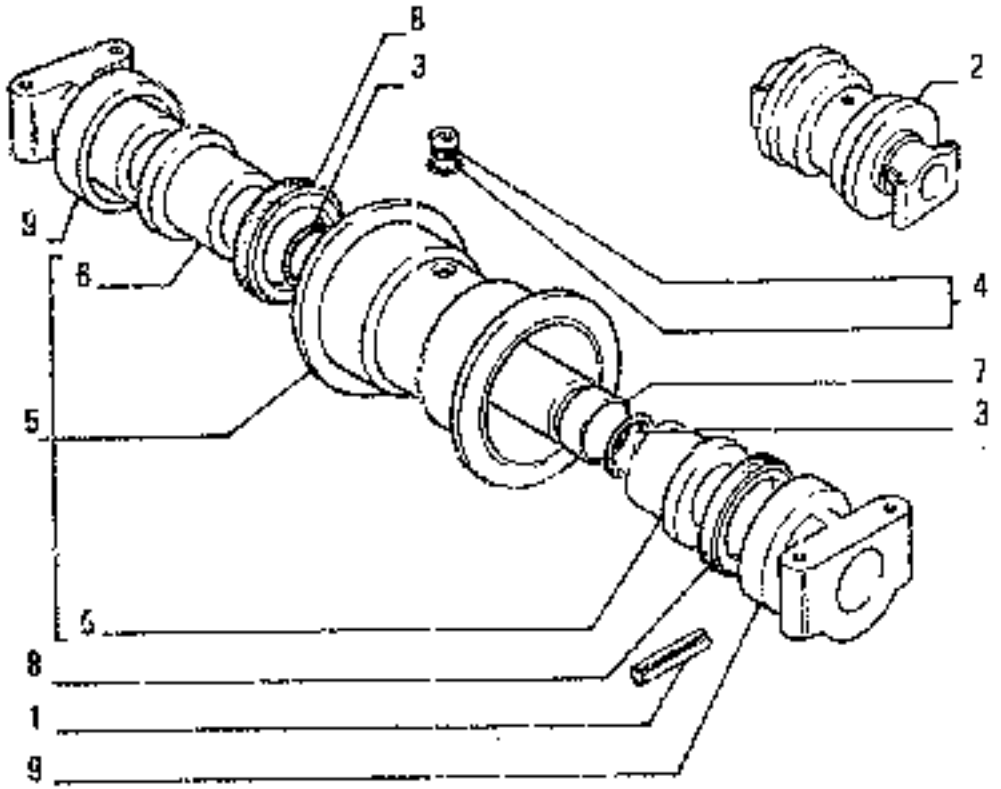

ITEM	PART NUMBER	QTY	TRANS CODE	DESCRIPTION	DESCRIZIONE
1	14620570	2	200S	PIN 16x130	SPINA 16x130
2	45020987	2	157R	ROLLER - ASSEMBLY	RULLO - COMPLETO
3	45480201	2	150G	O-RING	GUARNIZIONE O-R
4	45481190	1	50T	PLUG	TAPPO
5	45483461	1	300C	BODY - ASSEMBLY	CORPO - COMPLETO
6	45483462	2	95B	BUSHING	BOCCOLA
7	45483463	1	16A	SHAFT	ALBERO
8	45483464	2	48A	RUBBER RING	ANELLO DI GOMMA
9	45483465	2	300S	SUPPORT	SUPPORTO

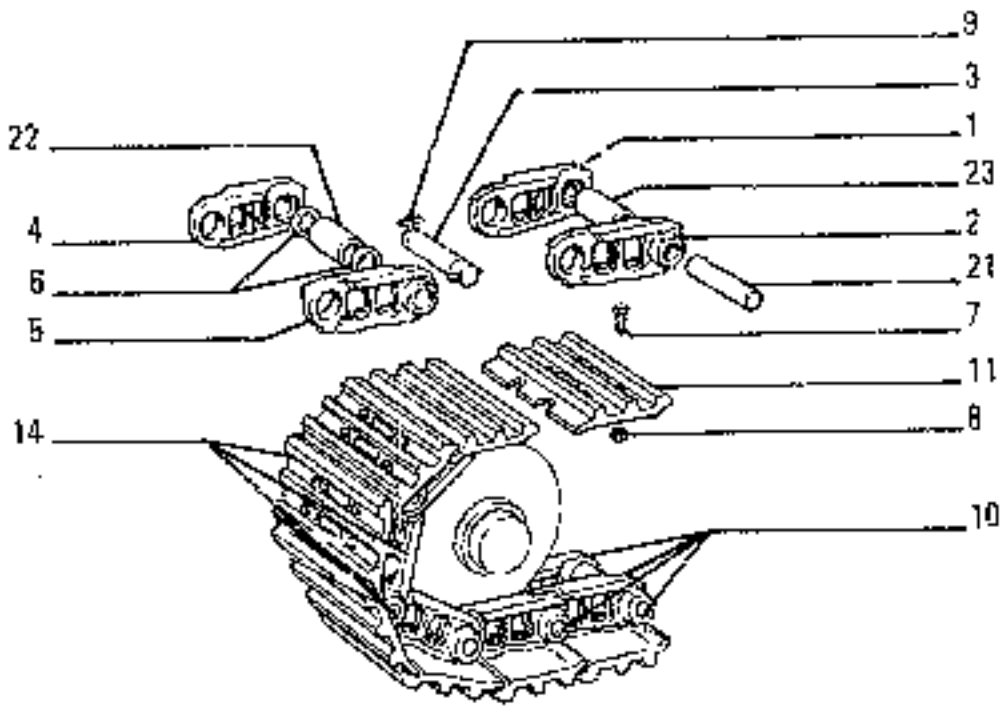

ITEM	PART NUMBER	QTY	TRANS CODE	DESCRIPTION	DESCRIZIONE
1	4977734	43	10M	LINK - RIGHT	MAGLIA - DESTRO
2	4979219	43	10M	LINK - LEFT	MAGLIA - SINISTRO
3	4979223	5	60P	PIN	PERNO
4	4979224	1	10M	LINK - RIGHT	MAGLIA - DESTRO
5	4979225	1	10M	LINK - LEFT	MAGLIA - SINISTRO
6	4979231	2	631R	WASHER	ROSETTA
7	4982171	176	40W	SCREW	VITE
8	4982173	176	160	NUT	DADO
9	14171070	1	2003	PIN 8,5x65	SPINA 8,5x65
10	45023133	1	95C	CHAIN - ASSEMBLY	CATENA - COMPLETO
11	45023167	44	2955	SHOE - RIGHT 565 (*)	SUOLA - DESTRO 565 (*)
	45023172	44	2955	SHOE - LEFT 565 (*)	SUOLA - SINISTRO 565 (*)
	45023187	44	2955	SHOE - RIGHT LEFT 700 (1*)	SUOLA - DESTRO SINISTRO 700 (1*)
	71307810	44	2955	SHOE - RIGHT LEFT 485	SUOLA - DESTRO SINISTRO 485
	71307925	44	2955	SHOE - RIGHT LEFT 600 (2*)	SUOLA - DESTRO SINISTRO 600 (2*)
14	45023195	1	97C	TRACK CHAIN - ASSEMBLY RIGHT 565 (*)	CATENARIA - COMPLETO DESTRO 565 (*)
	45023196	1	97C	TRACK CHAIN - ASSEMBLY LEFT 565 (*)	CATENARIA - COMPLETO SINISTRO 565 (*)
	45023197	2	97C	TRACK CHAIN - ASSEMBLY RIGHT LEFT 700 (1*)	CATENARIA - COMPLETO DESTRO SINISTRO 700 (1*)
	71307803	2	97C	TRACK CHAIN - ASSEMBLY RIGHT LEFT 485	CATENARIA - COMPLETO DESTRO SINISTRO 485
	71307946	2	97C	TRACK CHAIN - ASSEMBLY RIGHT LEFT 600 (2*)	CATENARIA - COMPLETO DESTRO SINISTRO 600 (2*)

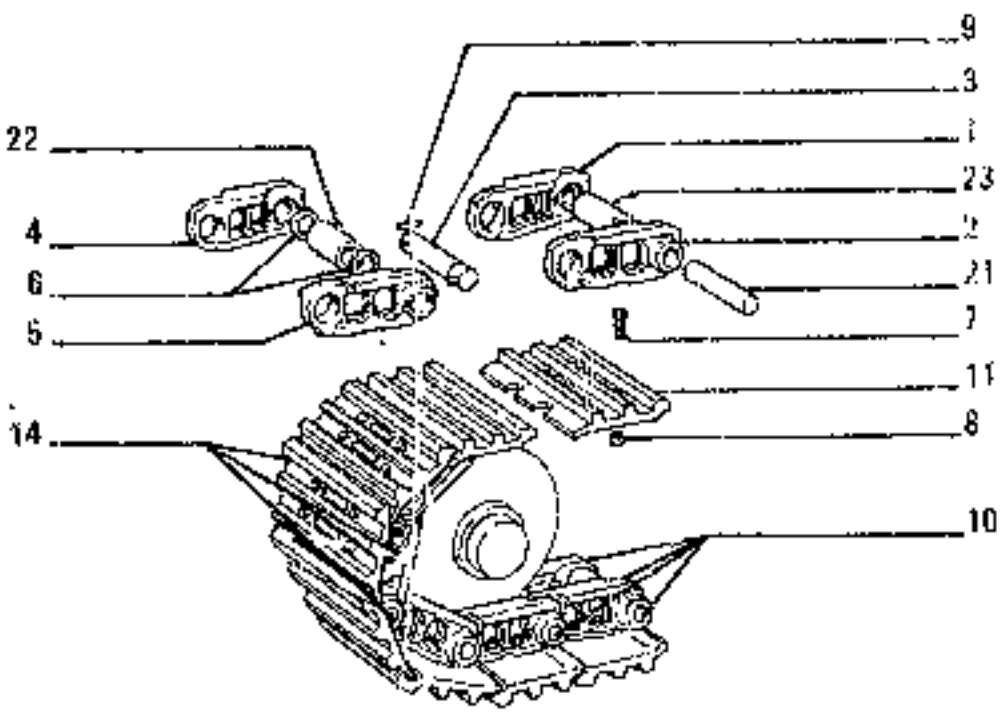

ITEM	PART NUMBER	QTY	TRANS CODE	DESCRIPTION	DESCRIZIONE
21	79005179	43	60P	PIN	PERNO
22	79005909	1	55B	BUSHING	BOCCOLA
23	79005910	43	55B	BUSHING	BOCCOLA
(*)			46BP	FOR SPECIAL EQUIPMENT 00001-71307012	PER VARIANTE 00001-71307012
(**)			46BP	FOR SPECIAL EQUIPMENT 00002-71307952	PER VARIANTE 00002-71307952
(**)			49IP	FOR SPECIAL EQUIPMENT 00004-71307947	PER VARIANTE 00004-71307947

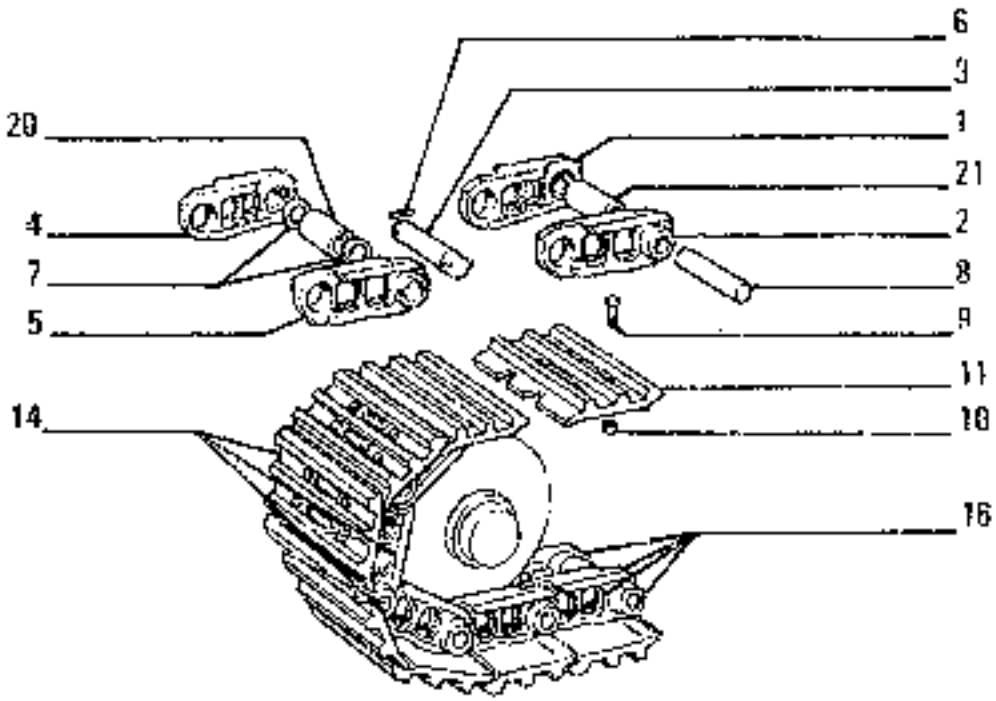

ITEM	PART NUMBER	QTY	TRANS CODE	DESCRIPTION	DESCRIZIONE
1	71318326	43	10M	LINK - RIGHT	MAGLIA - DESTRO
2	71318327	43	10M	LINK - LEFT	MAGLIA - SINISTRO
3	4978223	1	80P	PIN D2454	PERNO D2454
	71318347	1	80P	PIN D2454	PERNO D2454
4	71318345	1	10M	LINK - RIGHT	MAGLIA - DESTRO
5	71318346	1	10M	LINK - LEFT	MAGLIA - SINISTRO
6	14607670	1	200S	PIN 8x60 D2454	SPINA 8x60 D2454
7	45001066	2	131R	WASHER	ROSETTA
8	45001066	43	80P	PIN	PERNO
9	4982171	176	40V	SCREW - IN ALTERNATIVE D2454	VITE - IN ALTERNATIVA D2454
	45482377	176	40V	SCREW - IN ALTERNATIVE	VITE - IN ALTERNATIVA
10	4982173	176	10D	NUT - IN ALTERNATIVE D2454	DADO - IN ALTERNATIVA D2454
	45482379	176	10D	NUT - IN ALTERNATIVE	DADO - IN ALTERNATIVA
11	71306737	44	295S	SHOE - RIGHT 565 (*)	SUOLA - DESTRO 565 (*)
	71306738	44	295S	SHOE - LEFT 565 (*)	SUOLA - SINISTRO 565 (*)
	71306740	44	295S	SHOE - RIGHT 420 (2")	SUOLA - DESTRO 420 (2")
	71306741	44	295S	SHOE - LEFT 420 (2")	SUOLA - SINISTRO 420 (2")
	71306858	44	295S	SHOE - RIGHT LEFT 700 (1")	SUOLA - DESTRO SINISTRO 700 (1")
	71307607	44	295S	SHOE - RIGHT LEFT 455	SUOLA - DESTRO SINISTRO 455
14	71306887	1	97C	TRACK CHAIN - ASSEMBLY RIGHT 565 (*)	CATENARIA - COMPLETO DESTRO 565 (*)
	71306888	1	97C	TRACK CHAIN - ASSEMBLY LEFT 565 (*)	CATENARIA - COMPLETO SINISTRO 565 (*)
	71306892	2	97C	TRACK CHAIN - ASSEMBLY RIGHT	CATENARIA - COMPLETO DESTRO

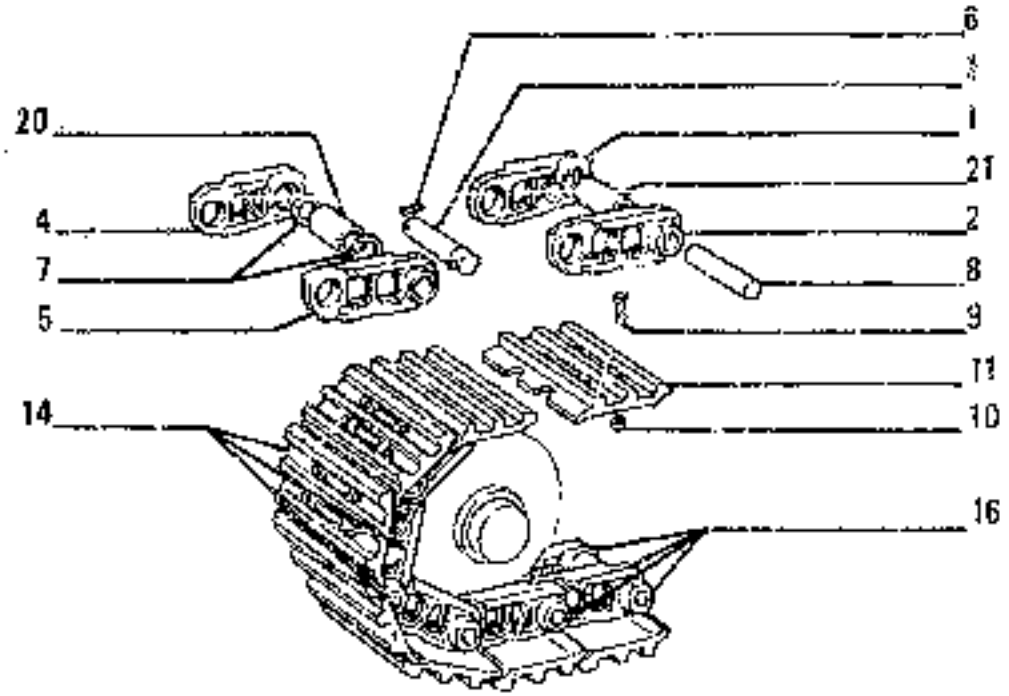

FE18 — D3.40/1 - TAV. 1 PAG.2

ITEM	PART NUMBER	QTY	TRANS CODE	DESCRIPTION	DESCRIZIONE
14	71306P02			LEFT 700 [1*]	SINISTRO 700 [1*]
	71307806	2	97C	TRACK CHAIN - ASSEMBLY 485	CATENARIA - COMPLETO 485
19	71316380	1	95C	CHAIN - ASSEMBLY	CATENA - COMPLETO
20	79005909	1	95B	BUSHING	BOCCOLA
21	79005910	43	95B	BUSHING	BOCCOLA
(1*)			409P	FOR SPECIAL EQUIPMENT 00001-71307812	PER VARIANTE: 00001-71307812
(1*)			469P	FOR SPECIAL EQUIPMENT 0002-71307952	PER VARIANTE: 0002-71307952
(2*)			469P	FOR SPECIAL EQUIPMENT 00049-71310272	PER VARIANTE: 00049-71310272

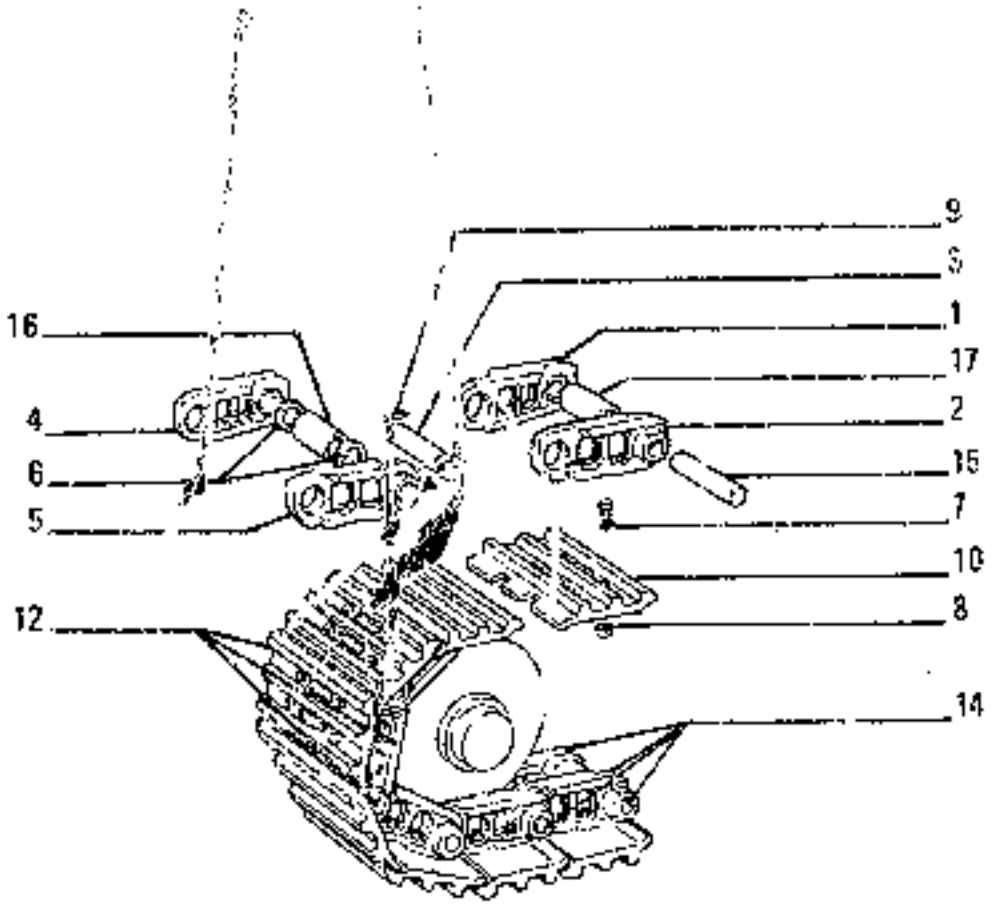

VE19 — D3.40/2 TAV. 1 PAG.1

ITEM	PART NUMBER	QTY	TRANS CODE	DESCRIPTION	DESCRIZIONE
1	4977734	50	10M	LINK - RIGHT C2454	MAGLIA - DESTRO C2454
	71318326	50	10M	LINK - RIGHT C2454	MAGLIA - DESTRO C2454
2	4979219	50	10M	LINK - LEFT C2454	MAGLIA - SINISTRO C2454
	71318327	50	10M	LINK - LEFT C2454	MAGLIA - SINISTRO C2454
3	4979223	1	80P	PIN	PERNO
4	4979224	1	10M	LINK - RIGHT C2454	MAGLIA - DESTRO C2454
	71318345	1	10M	LINK - RIGHT C2454	MAGLIA - DESTRO C2454
5	4979225	1	10M	LINK - LEFT C2454	MAGLIA - SINISTRO C2454
	71318346	1	10M	LINK - LEFT C2454	MAGLIA - SINISTRO C2454
6	4979231	2	83R	WASHER	ROSETTA
7	4982171	204	42V	SCREW - IN ALTERNATIVE	VITE - IN ALTERNATIVA
	45482377	204	42V	SCREW - IN ALTERNATIVE C2454	VITE - IN ALTERNATIVA C2454
8	4982173	204	19U	NUT - IN ALTERNATIVE	DADO - IN ALTERNATIVA
	45482379	204	19U	NUT - IN ALTERNATIVE C2454	DADO - IN ALTERNATIVA C2454
9	14171070	1	28G	PIN 8,5x55 C2454	SPINA 8,5x55 C2454
10	45023187	50	28G	SHOE - RIGHT LEFT 700 (*)	SUOLA - DESTRO SINISTRO 700 (*)
	71307925	50	28G	SHOE - RIGHT LEFT 600	SUOLA - DESTRO SINISTRO 600
12	71307985	2	97C	TRACK CHAIN - ASSEMBLY RIGHT LEFT 600	CATENARIA - COMPLETO DESTRO SINISTRO 600
	71307989	2	97C	TRACK CHAIN - ASSEMBLY RIGHT LEFT 700 (*)	CATENARIA - COMPLETO DESTRO SINISTRO 700 (*)
14	71307997	1	95C	CHAIN - ASSEMBLY	CATENA - COMPLETO
15	45001066	50	80P	PIN	PERNO
16	79005909	1	95R	BUSHING	BOCCOLA

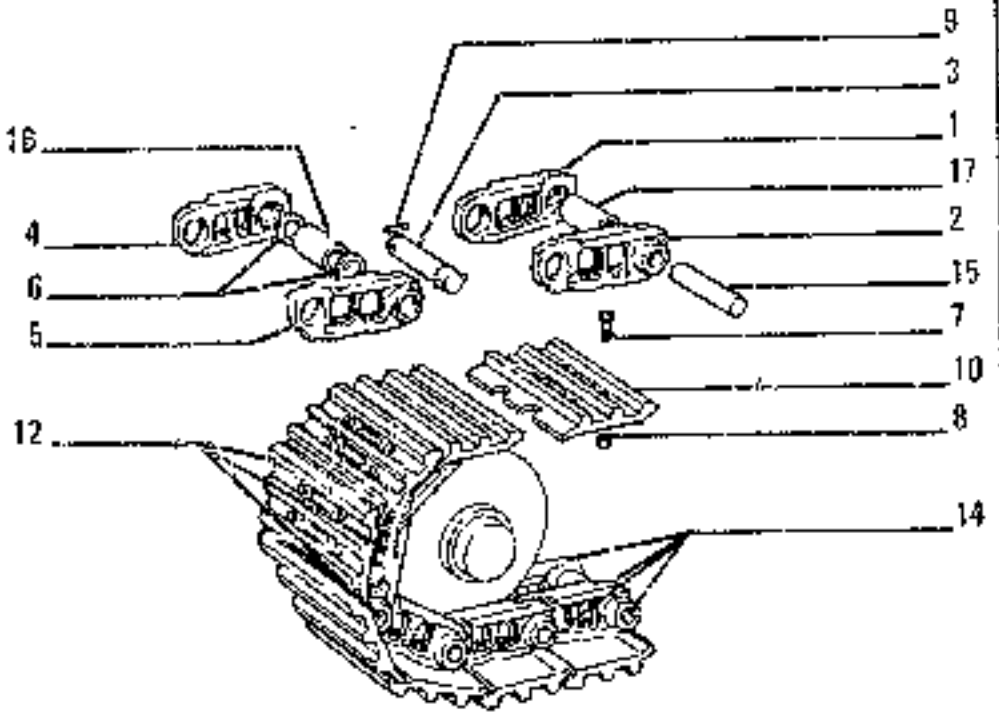

FE18 D3.40/2 TAV. 1 PAG.2

ITEM	PART NUMBER	QTY	TRANS CODE	DESCRIPTION	DESCRIZIONE
17 (*)	79005910	50	959 468F	BUSHING FOR SPECIAL EQUIPMENT 00002-71307990	BOCCOLA PER VARIANTE 00002-71307990

D	FRAME • STEERING • SUSPENSIONS • WHEELS • UNDERCARRIAGE • HYDRAULIC TRANSMISSION TELAIO • STERZO • SOSPENSIONI • RUOTE • CINGOLATURA • TRASMISSIONE IDRAULICA CADRE • DIRECTION • SUSPENSIONS • ROUES • TRAIN DE ROULEMENT • TRANSMISSION HYDRAULIQUE RAHMEN • LENKUNG • AUFHÄNGUNGEN • RÄDER • KETTENLAUFWERK • HYDRAULISCHER ANTRIEB BASTIDOR • DIRECCIÓN • SUSPENSIÓN • RUEDAS • TREN DE RODAJE • TRANSMISSIÓN HYDRÁULICA

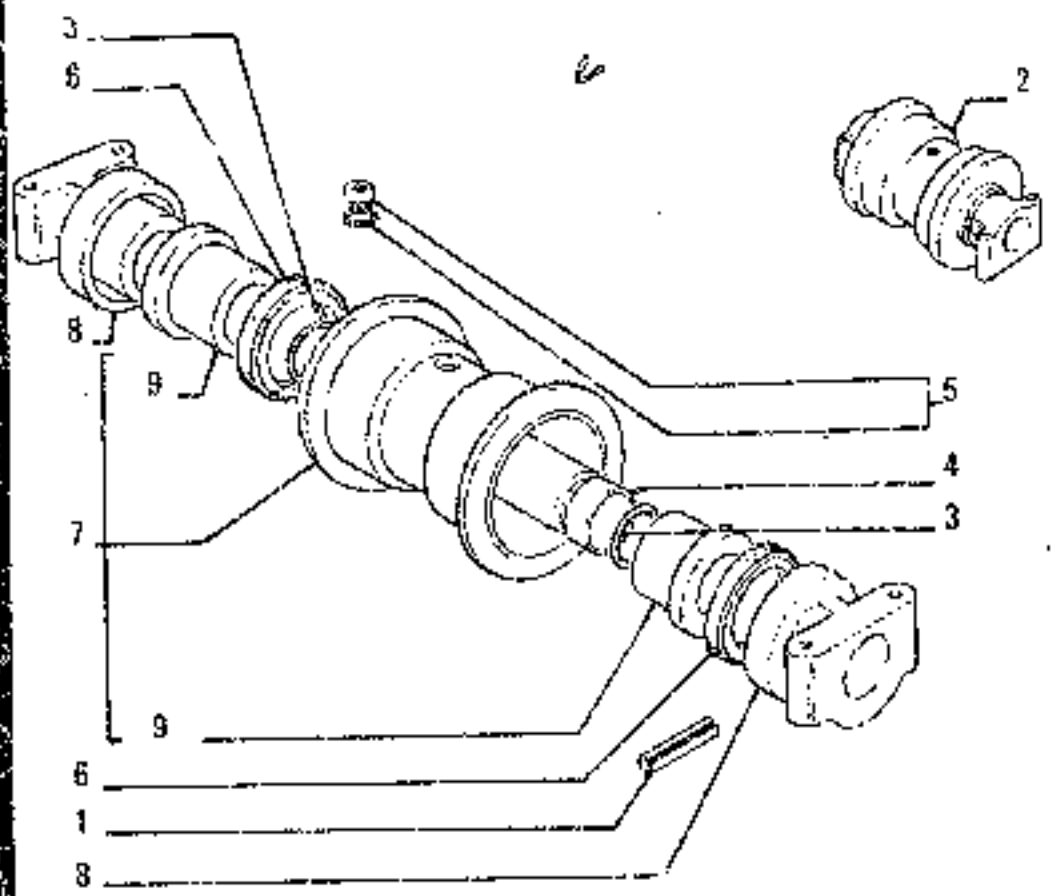

ITEM N.	PART NUMBER	QTY	TRANS CODE	DESCRIPTION	DESCRIZIONE
1	14176770	2	2035	PIN (01-03) 14,5x40	SPINA (01-03) 14,5x40
		2	2035	PIN (02-04) 14,5x40	SPINA (02-04) 14,5x40
2	45019639	14	157R	ROLLER - ASSEMBLY (01-03)	RULLO - COMPLETO (01-03)
		18	157R	ROLLER - ASSEMBLY (02-04)	RULLO COMPLETO (02-04)
3	45481893	2	155G	O-RING (01-03)	GUARNIZIONE O-R (01-03)
		2	156G	O-RING (02-04)	GUARNIZIONE O-R (02-04)
4	45481894	1	15A	SHAFT (01-03)	ALBERO (01-03)
		1	16A	SHAFT (02-04)	ALBERO (02-04)
5	45481895	1	50T	PLUG (01-03)	TAPPO (01-03)
		1	50T	PLUG (02-04)	TAPPO (02-04)
6	45482868	2	48A	RUBBER RING (01-03)	ANELLO DI GOMMA (01-03)
		2	48A	RUBBER RING (02-04)	ANELLO DI GOMMA (02-04)
7	45482868	1	300C	BODY - ASSEMBLY (01-03)	CORPO - COMPLETO (01-03)
		1	300C	BODY - ASSEMBLY (02-04)	CORPO - COMPLETO (02-04)
8	45482870	2	300S	SUPPORT (01-03)	SUPPORTO (01-03)
		2	300S	SUPPORT (02-04)	SUPPORTO (02-04)
9	45482871	2	158	BUSHING (01-03)	BOCCOLA (01-03)
		2	158	BUSHING (02-04)	BOCCOLA (02-04)

01 - 02
03 - 04

(BARCO)

TRACK ROLLER – RULLO CARRELLO CINGOLO – GALET PORTEUR DE CHENILLE – LAUFROLLE DER RAUPENKETTE – RODILLO DE APOYO DE LA ORUGA

D3.37/1

N.T.R. 1025 - 30.03.1939

604.04.053.06

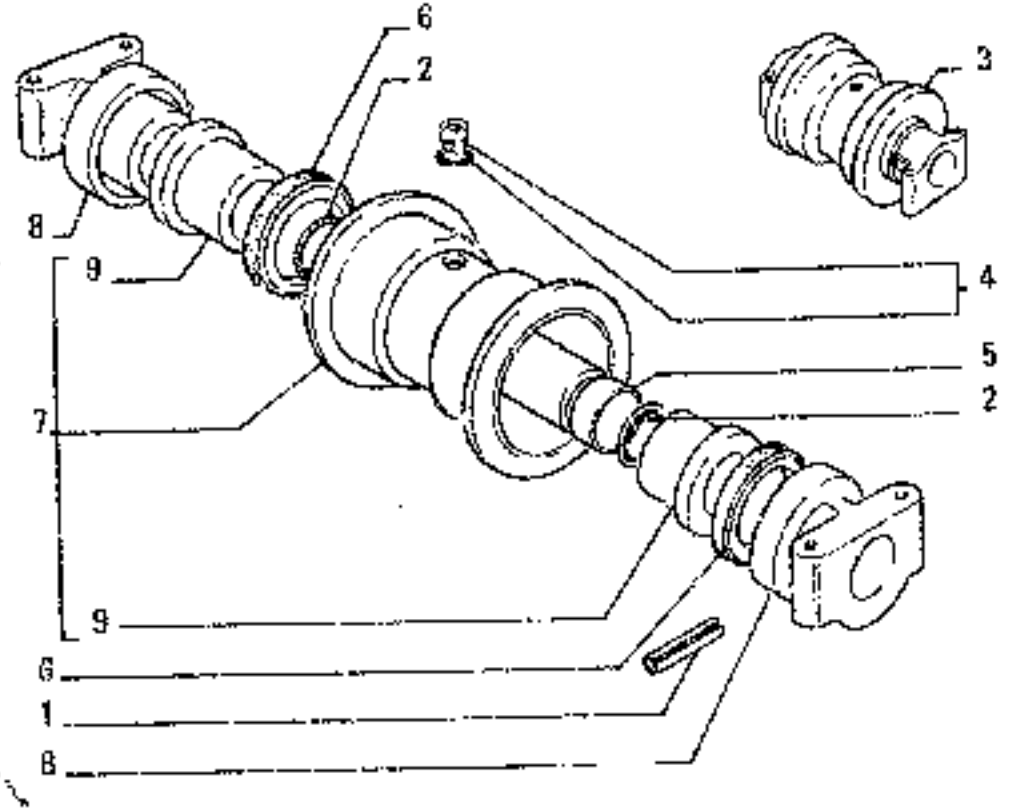

ITEM	PART NUMBER	QTY	TRANS CODE	DESCRIPTION	DESCRIZIONE
1	14179770	2	200S	PIN 16,5x40	SPINA 16,5x40
2	14484880	2	156G	O-RING 3,53x63,09	GUARNIZIONE O-R 3,53x63,09
3	45019640	16	157R	ROLLER - ASSEMBLY	RULLO - COMPLETO
4	45481895	1	50T	PLUG	TAPPO
5	45482236	1	16A	SHAFT	ALBERO
6	45482859	2	48A	RUBBER RING	ANELLO DI GOMMA
7	45482D30	1	300C	BODY	CORPO
8	45482861	2	300S	SUPPORT	SUPPORTO
9	45482862	2	95B	BUSHING	BOCCOLA

(BERCO)

05

TRACK ROLLER – RULLO CARRELLO CINGOLO – GALET PORTEUR DE CHENILLE – LAUFROLLE DER RAUPENKETTE – RODILLO DE APOYO DE LA ORUGA

D3.37/2

N.T.R. 1625 - 30.03.1989

+ 604.04.053.06

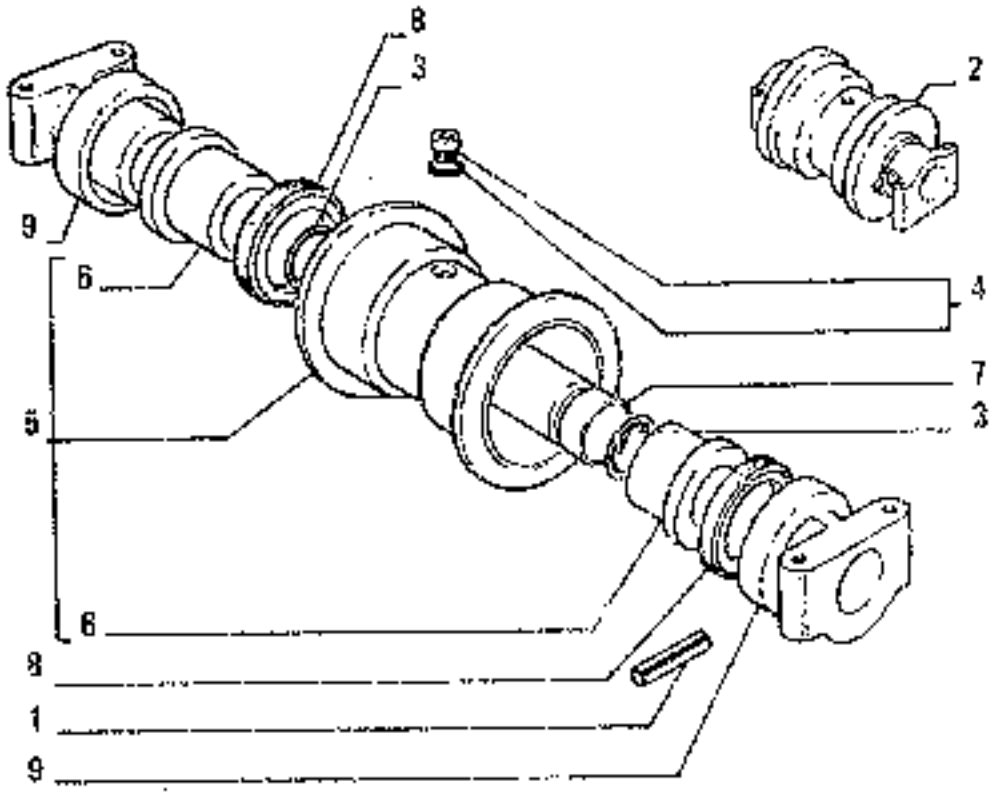

ITEM	PART NUMBER	QTY	TRANS CODE	DESCRIPTION	DESCRIZIONE
1	14620670	2	200S	PIN 16x100	SPINA 16x100
2	45020687	66	457R	ROLLER - ASSEMBLY	RULLO - COMPLETO
3	45450201	2	159G	O-RING	GUARNIZIONE O-RI
4	45481190	1	60T	PLUG	TAPPO
5	45483461	1	300C	BODY	CORPO
6	454834f2	2	95D	BUSHING	BOCCOLA
7	454834l3	1	16A	SHAFT	ALBERO
8	45483464	2	42A	RUBBER RING	ANELLO DI GOMMA
9	45483465	2	300S	SUPPORT	SUPPORTO

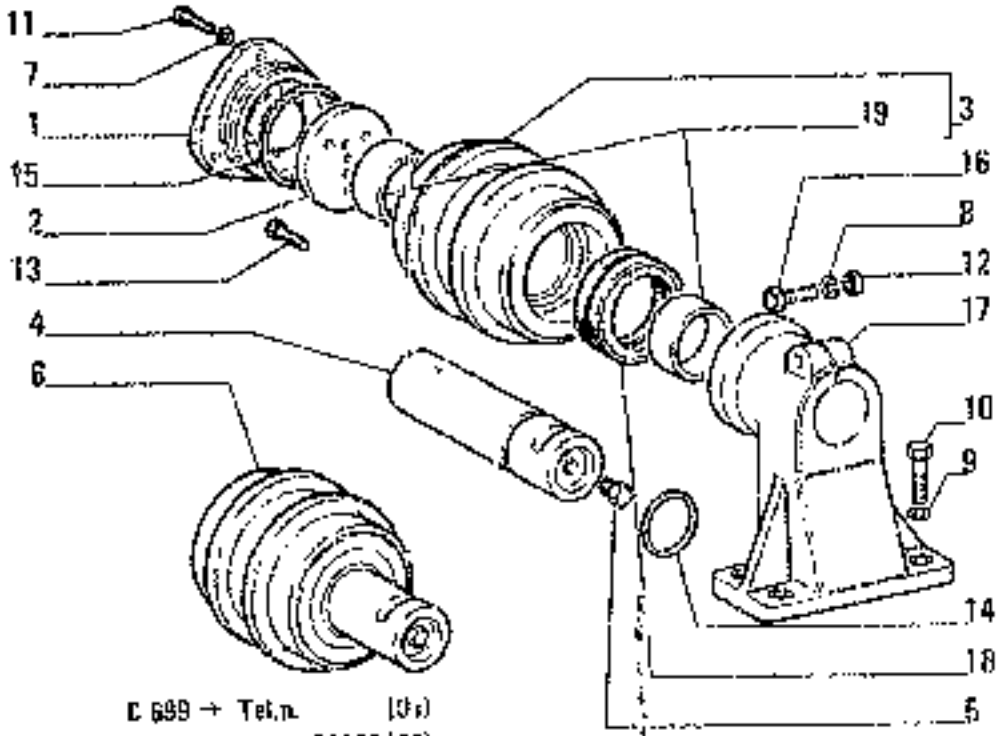

C 699 → Tel.n. (01)
00085 (02)
(03)
00087 (04)

ITEM	PART NUMBER	QTY	TRANS CODE	DESCRIPTION	DESCRIZIONE
1	587004	1	265C	COVER 01-03 **C 699**	COPERCHIO 01-03 **C 699**
		1	265C	COVER 02-04 **C 699**	COPERCHIO 02-04 **C 699**
2	592568	1	48A	RUBBER RING 01-03 **C 699**	ANELLO DI GOMMA 01-03 **C 699**
		1	48A	RUBBER RING 02-04 **C 699**	ANELLO DI GOMMA 02-04 **C 699**
3	4979787	1	300C	BODY - ASSEMBLY 01-03 **C 699**	CORPO - COMPLETO 01-03 **C 699**
		1	300C	BODY - ASSEMBLY 02-04 **C 699**	CORPO - COMPLETO 02-04 **C 699**
4	4979789	1	16A	SHAFT 01-03 **C 699**	ALBERO 01-03 **C 699**
		1	16A	SHAFT 02-04 **C 699**	ALBERO 02-04 **C 699**
5	4982082	1	50T	PLUG 01-03 **C 699**	TAPPO 01-03 **C 699**
		1	50T	PLUG 02-04 **C 699**	TAPPO 02-04 **C 699**
6	4991715	2	157R	ROLLER - ASSEMBLY 01-03 **C 699**	RULLO - COMPLETO 01-03 **C 699**
		4	157R	ROLLER - ASSEMBLY 02-04 **C 699**	RULLO - COMPLETO 02-04 **C 699**
7	10516870	3	132R	LOCKWASHER 01-03 10,2x2,5 **C 699**	ROSETTA DI SICUREZZA 01-03 10,2x2,5 **C 699**
		3	132R	LOCKWASHER 02-04 10,2x2,5 **C 699**	ROSETTA DI SICUREZZA 02-04 10,2x2,5 **C 699**
8	10517170	5	132R	LOCKWASHER 01-03 14,2x3,5 **C 699**	ROSETTA DI SICUREZZA 01-03 14,2x3,5 **C 699**
		5	132R	LOCKWASHER 02-04 14,2x3,5 **C 699**	ROSETTA DI SICUREZZA 02-04 14,2x3,5 **C 699**
9	10577170	6	132R	LOCKWASHER 01-03 **C 699**	ROSETTA DI SICUREZZA 01-03

01 - 02
03 - 04

TRACK CARRIER ROLLER – RULLO SOSTEGNO CINGOLO – GALET DE RETOUR DE CHENILLE – STUETZROLLE DER RAUPENKETTE – RODILLO DE SOPORTE DE LA ORUGA

D3.38

N.T.R. 1025 - 30.03.1989
604.04.053.06

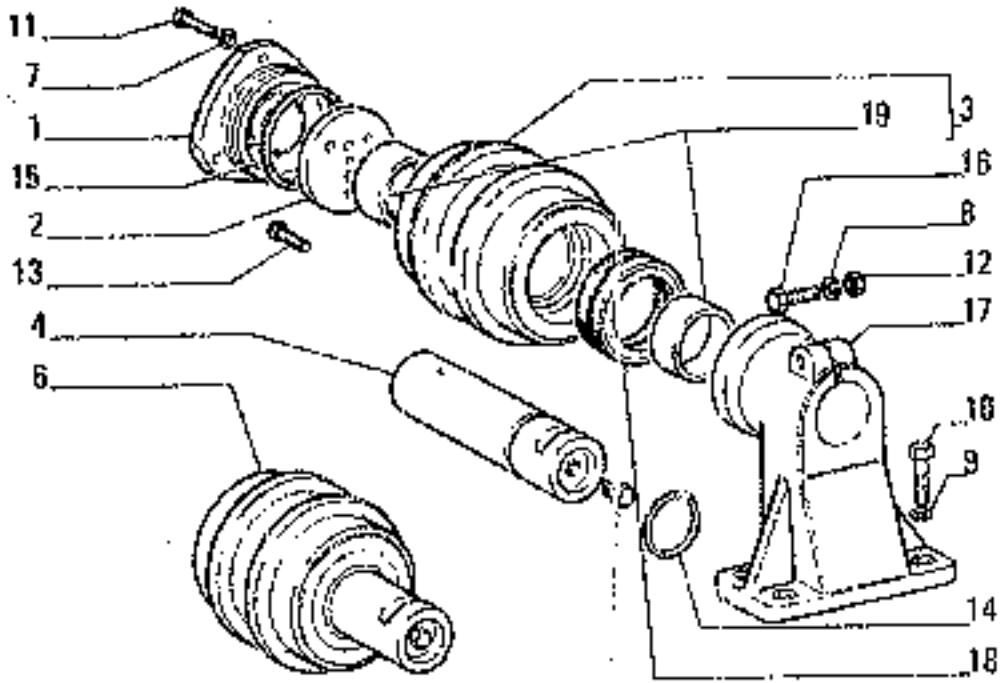

C 699 → Tel.n. (01)
B0085 (02)
(03)
00087 (04)

ITEM	PART NUMBER	QTY	TRANS CODE	DESCRIPTION	DESCRIZIONE
9	10577170				C 699
		4	132R	LOCKWASHER 02-04 C 699	ROSETTA DI SICUREZZA 02-04 C 699
10	11255921	4	40V	SCREW 01-03 14x1,5x40 C 699	VITE 01-03 14x1,5x40 C 699
		4	40V	SCREW 02-04 14x1,5x40 C 699	VITE 02-04 14x1,5x40 C 699
11	11306921	3	40V	SCREW 01-03 10x1,25x30 C 699	VITE 01-03 10x1,25x30 C 699
		3	40V	SCREW 02-04 10x1,25x30 C 699	VITE 02-04 10x1,25x30 C 699
12	12164011	1	100	NUT 01-03 14x1,5x11 C 699	DADO 01-03 14x1,5x11 C 699
		1	100	NUT 02-04 14x1,5x11 C 699	DADO 02-04 14x1,5x11 C 699
13	14233421	2	40V	SCREW 01-03 10x1,25x25 C 699	VITE 01-03 10x1,25x25 C 699
		2	40V	SCREW 02-04 10x1,25x25 C 699	VITI 02-04 10x1,25x25 C 699
14	14458460	1	158G	O-RING 01-03 2,62x34,59 C 699	GUARNIZIONE O-R 01-03 2,62x34,59 C 699
		1	158G	O-RING 02-04 2,62x34,59 C 699	GUARNIZIONE O-R 02-04 2,62x34,59 C 699
15	14472180	1	158G	O-RING 01-03 5,33x78,74 C 699	GUARNIZIONE O-R 01-03 5,33x78,74 C 699
		1	158G	O-RING 02-04 5,33x78,74 C 699	GUARNIZIONE O-R 02-04 5,33x78,74 C 699

01 - 02
03 - 04

TRACK CARRIER ROLLER – RULLO SOSTEGNO CINGOLO – GALET DE RETOUR DE CHENILLE – STÜTZROLLE DER RAUPENKETTE – RODILLO DE SOPORTE DE LA ORUGA

D3.38

N.T.R. 102S - 30.03.1989
604.04.053.00

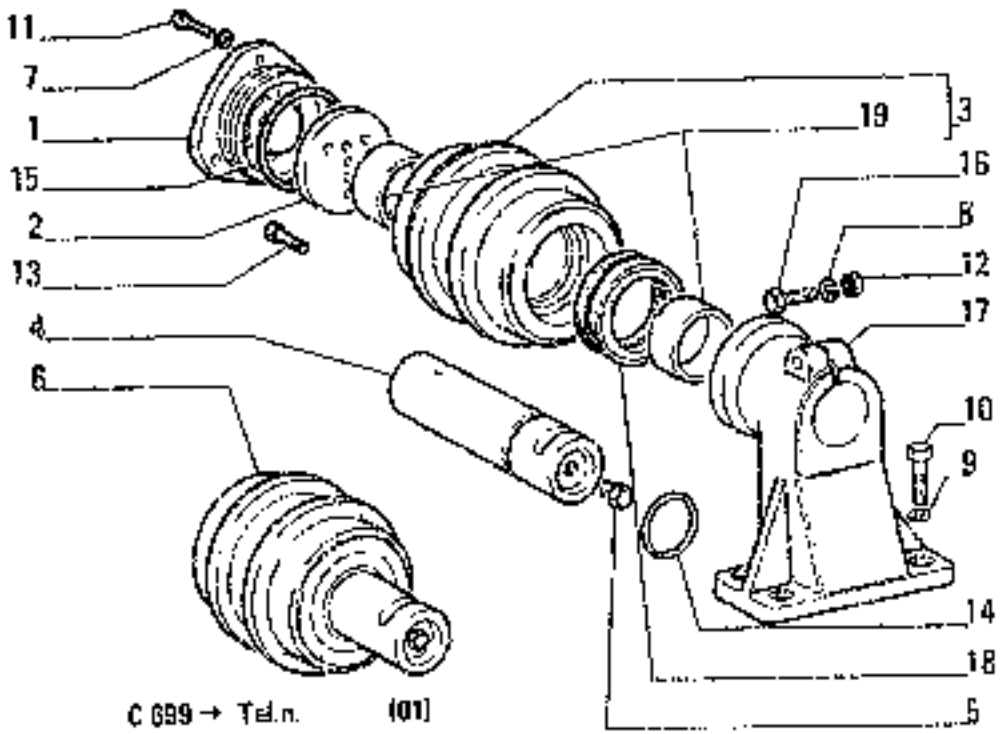

C 699 → Tel.n. (01)
00085 (02)
(03)
00087 (04)

ITEM	PART NUMBER	QTY	TRANS CODE	DESCRIPTION	DESCRIZIONE
16	15977021	1	40V	SCREW 01-03 14x1,5x85 C 699	VITE 01-03 14x1,5x85 C 699
		1	40V	SCREW 02-04 14x1,5x85 C 699	VITE 02-04 14x1,5x85 C 699
17	71307556	1	30D5	SUPPORT 01-03 C 699	SUPPORTO 01-03 C 699
		1	30D6	SUPPORT 02-04 C 699	SUPPORTO 02-04 C 699
18	79007451	1	48A	RUBBER RING 01-03 C 699	ANELLO DI GOMMA 01-03 C 699
		1	48A	RUBBER RING 02-04 C 699	ANELLO DI GOMMA 02-04 C 699
19	79009577	2	55B	BUSHING 01-03 C 699	BOCCOLA 01-03 C 699
		2	55D	BUSHING 02-04 C 699	BOCCOLA 02-04 C 699

01 - 02
03 - 04

TRACK CARRIER ROLLER — RULLO SOSTEGNO CINGOLO — GALET DE RETOUR DE CHENILLE —
STUETZROLLE DER RAUPENKETTE — RODILLO DE SOPORTE DE LA ORUGA

R7

D3.38

N.T.A. 1025 - 30.03.1989
604.04.053.00

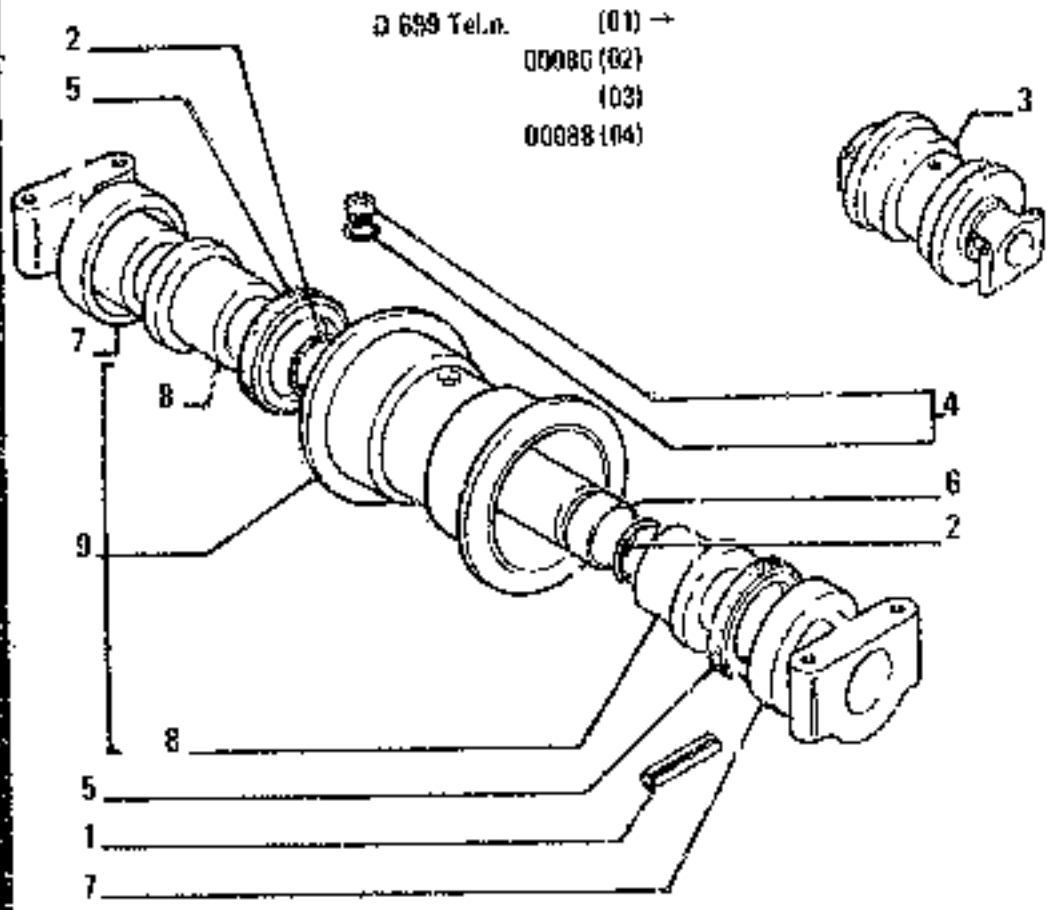

ITEM	PART NUMBER	QTY	TRANS CODE	DESCRIPTION	DESCRIZIONE
1	141/7670	2	200S	PIN 01-03 14,5x85	SPINA 01-03 14,5x85
		2	200S	PIN 02-04 14,5x85	SPINA 02-04 14,5x85
2	14464580	2	159G	O-RING 01-03 3,53x53,57	GUARNIZIONE O-R 01-03 3,53x53,57
		2	159G	O-RING 02-04 3,53x53,57	GUARNIZIONE O-R 02-04 3,53x53,57
3	45020336	2	157R	ROLLER - ASSEMBLY 01-03	RULLO - COMPLETO 01-03
		4	157R	ROLLER - ASSEMBLY 02-04	RULLO - COMPLETO 02-04
4	45481190	1	50T	PLUG 01-03	TAPPO 01-03
		1	50T	PLUG 02-04	TAPPO 02-04
5	45481193	2	120G	GASKET 01-03	GUARNIZIONE PIANA 01-03
		2	120G	GASKET 02-04	GUARNIZIONE PIANA 02-04
6	45481205	1	16A	SHAFT 01-03	ALBERO 01-03
		1	16A	SHAFT 02-04	ALBERO 02-04
7	45482890	2	340S	SUPPORT 01-03	SUPPORTO 01-03
		2	340S	SUPPORT 02-04	SUPPORTO 02-04
8	45482892	2	95B	BUSHING 01-03	BOCCOLA 01-03
		2	95B	BUSHING 02-04	BOCCOLA 02-04
9	45482893	1	320C	BODY - ASSEMBLY 01-03	CORPO - COMPLETO 01-03
		1	320C	BODY - ASSEMBLY 02-04	CORPO - COMPLETO 02-04

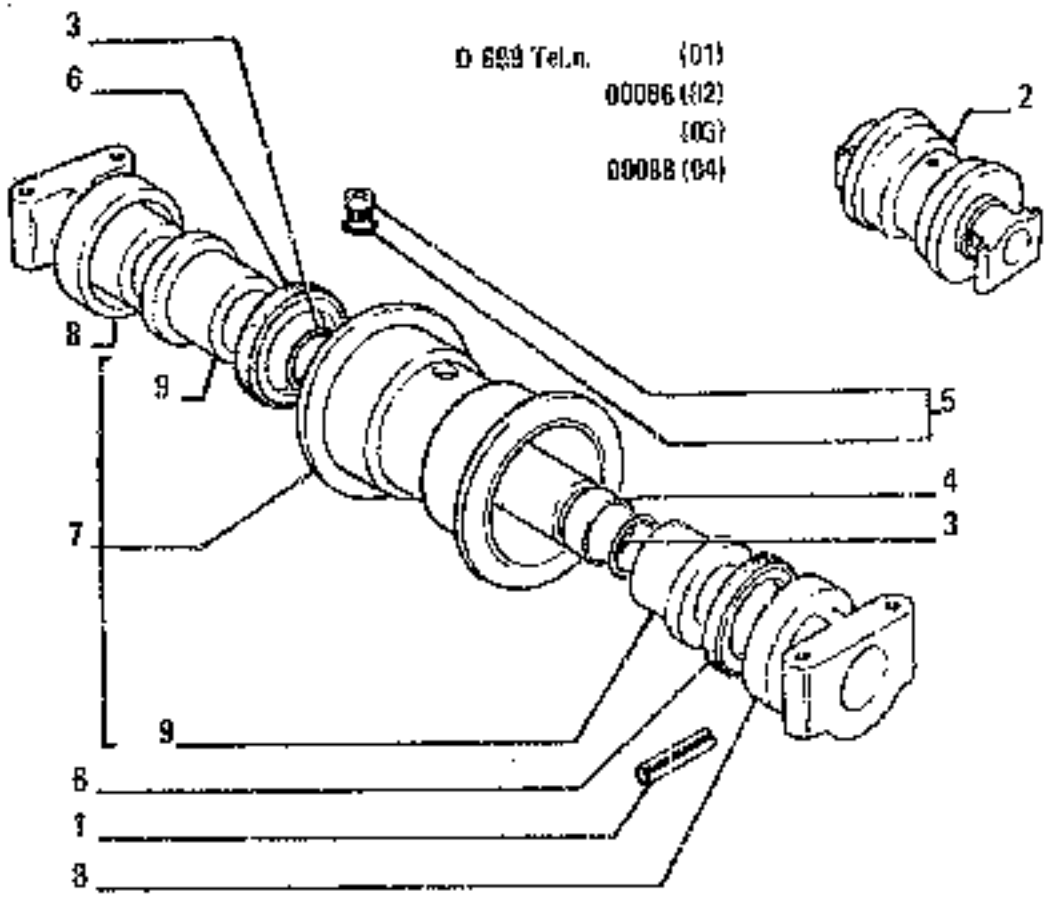

ITEM	PART NUMBER	QTY	TRANS CODE	DESCRIPTION	DESCRIZIONE
1	14176770	2	202S	PIN 01-03 14,5x40	SPINA 01-03 14,5x40
		2	202S	PIN 02-04 14,5x40	SPINA 02-04 14,5x40
2	45019639	2	157R	ROLLER - ASSEMBLY 01-03	RULLO - COMPLETO 01-03
		4	157R	ROLLER - ASSEMBLY 02-04	RULLO - COMPLETO 02-04
3	45481893	2	156G	O-RING 01-03	GUARNIZIONE O-R 01-03
		2	156G	O-RING 02-04	GUARNIZIONE O-R 02-04
4	45481894	1	16A	SHAFT 01-03	ALBERO 01-03
		1	16A	SHAFT 02-04	ALBERO 02-04
5	45481895	1	50T	PLUG 01-03	TAPPO 01-03
		1	50T	PLUG 02-04	TAPPO 02-04
6	45482668	2	48A	RUBBER RING 01-03	ANELLO DI GOMMA 01-03
		2	48A	RUBBER RING 02-04	ANELLO DI GOMMA 02-04
7	45482669	1	300C	BODY - ASSEMBLY 01-03	CORPO - COMPLETO 01-03
		1	300C	BODY - ASSEMBLY 02-04	CORPO - COMPLETO 02-04
8	45482670	2	300S	SUPPORT 01-03	SUPPORTO 01-03
		2	300S	SUPPORT 02-04	SUPPORTO 02-04
9	45482671	2	95B	BUSHING 01-03	BOCCOLA 01-03
		2	95B	BUSHING 02-04	BOCCOLA 02-04

01 - 02
03 - 04

(BERCO)

TRACK CARRIER ROLLER – RULLO SOSTEGNO CINGOLO – GALET DE RETOUR DE CHENILLE – STUETZROLLE DER RAUPENKETTE – RODILLO DE SOPORTE DE LA ORUGA

D3.38/2

N.T.R. 1028 - 30.03.1989
804.04.053.06

R9

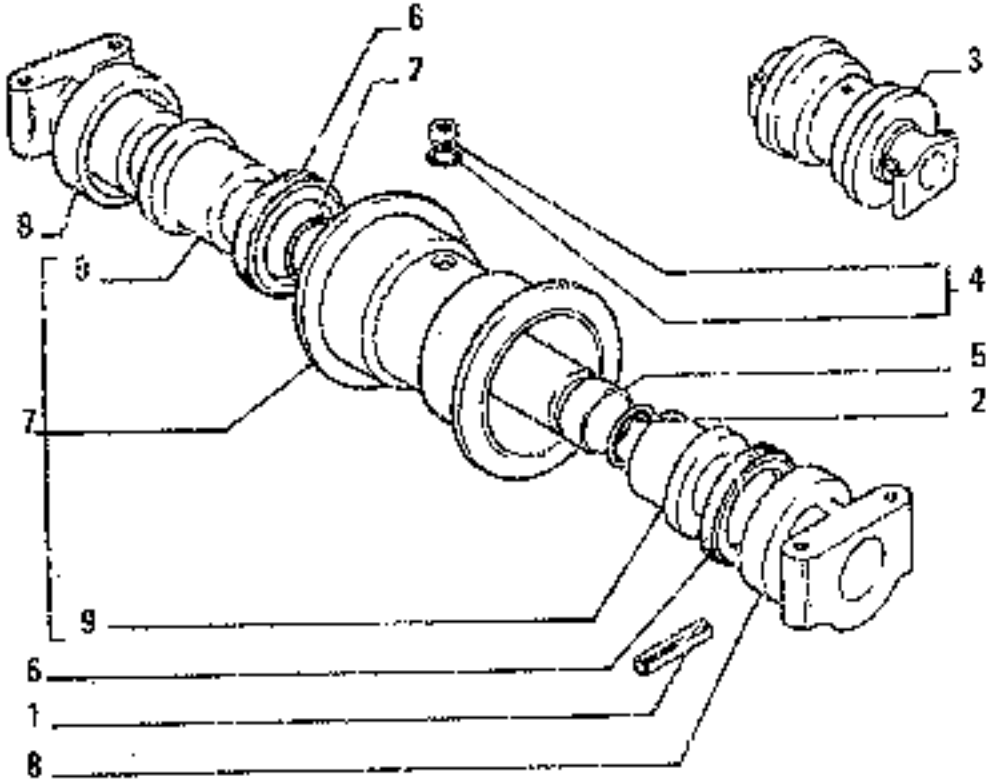

ITEM N°	PART NUMBER	Q.TY	TRANS CODE	DESCRIPTION	DESCRIZIONE
1	14172770	2	200S	PIN 16,5x40	SPINA 16,5x40
2	14004980	2	158G	O-RING 3,53x83,09	GUARNIZIONE O-R 3,53x83,09
3	45019640	2	157R	ROLLER - ASSEMBLY	RULLO - COMPLETO
4	45481595	1	50T	PLUG	TAPPO
5	45482236	1	16A	SHAFT	ALBERO
6	45482859	2	18A	RUBBER RING	ANELLO DI GOMMA
7	45482860	1	309C	BODY - ASSEMBLY	CORPO - COMPLETO
8	45482861	2	200S	SUPPORT	SUPPORTO
9	45482862	2	95B	BUSHING	BOCCOLA

D5

(BERCO)

TRACK CARRIER ROLLER – RULLO SOSTEGNO CINGOLO – GALET DE RETOUR DE CHENILLE – STUETZROLLE DER RAUPENKETTE – RODILLO DE SOPORTE DE LA ORUGA

D3.35/3

N.T.R. 102S - 30.03.1989

604.04.953.06

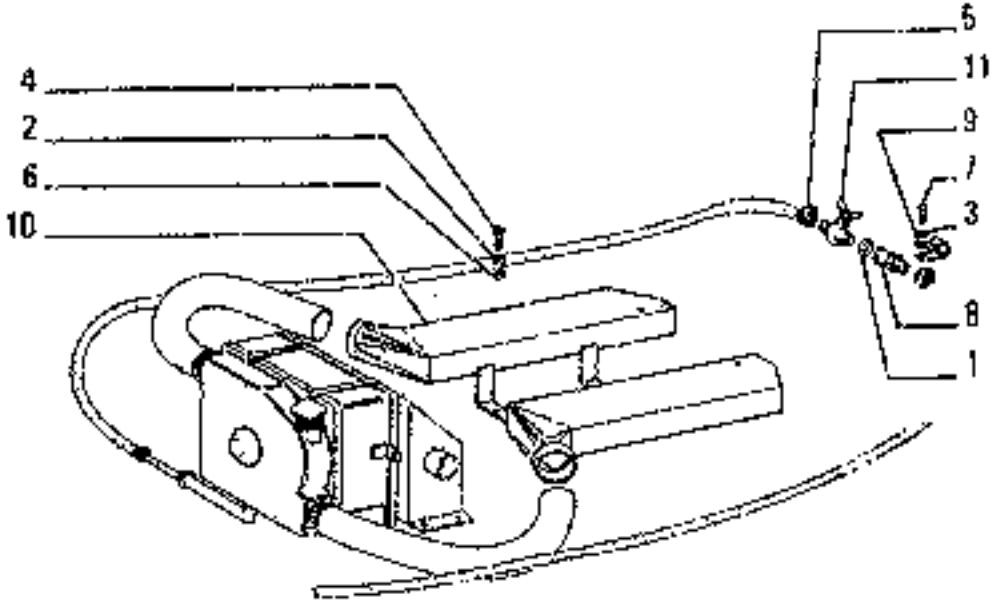

OPTIONAL 00014 — 77207526
VARIANTE

ITEM	PART NUMBER	QTY	TRANS CODE	DESCRIPTION	DESCRIZIONE
1	10263180	1	133R	SEAL 18,2x24	ROSETTA DI TENUTA 18,2x24
2	10516471	4	132R	LOCKWASHER 8,1x1,8	ROSETTA DI SICUREZZA 8,1x1,8
3	10516671	1	132R	LOCKWASHER 8,1x2,2	ROSETTA DI SICUREZZA 8,1x2,2
4	10902221	4	40W	SCREW 6x1x16	VITE 6x1x16
5	12173690	2	180C	COLLAR 14/22x14	COLLARE 14/22x14
6	15896211	4	10D	NUT 6x1x5	DADO 6x1x5
7	16043221	1	40W	SCREW 8x1,25x16	VITE 8x1,25x16
8	45019612	1	30H	FITTING	RACCORDO
9	45019645	1	231S	CLIP	STAFFETTA
10	45022803	1	183T	TUBE - ASSEMBLY	TUBO RIGIDO - COMPLETO
11	45482383	1	51AR	CLICK	RUBINETTO

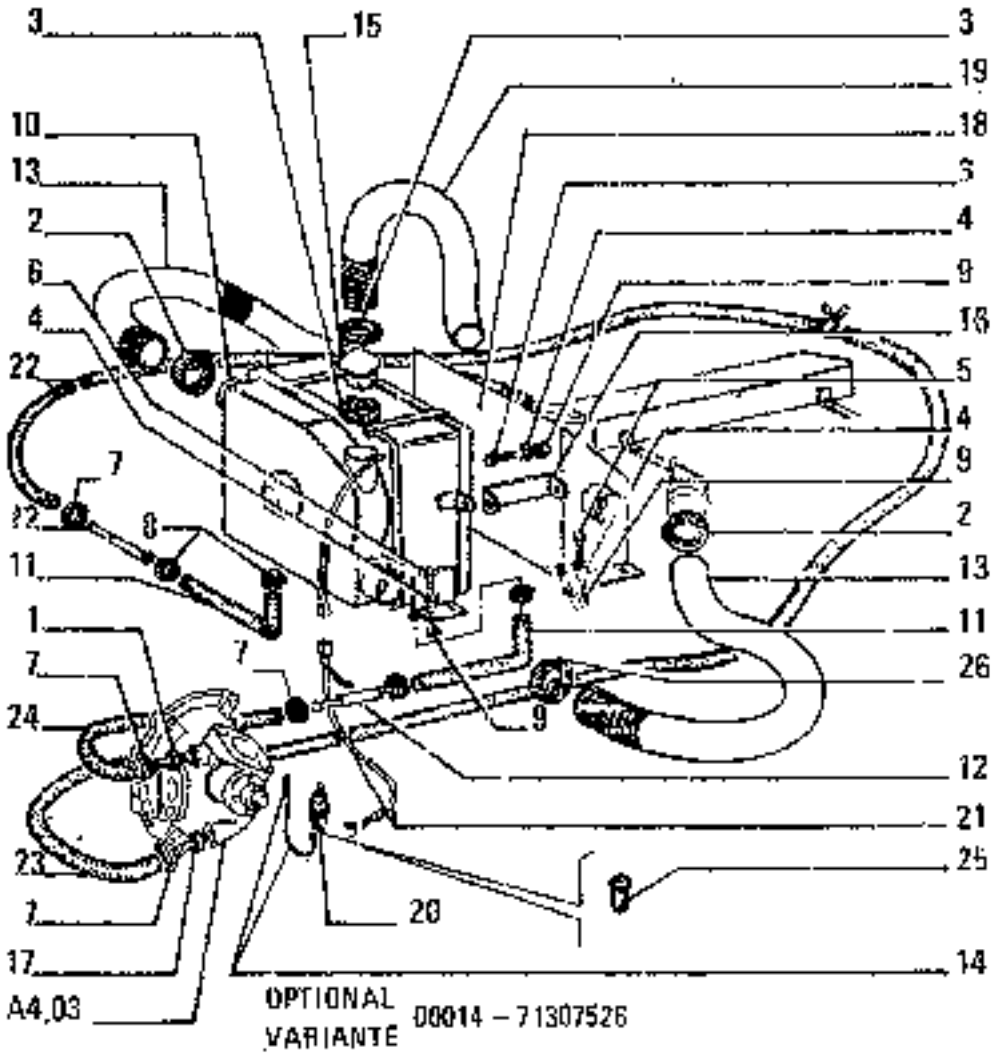

ITEM	PART NUMBER	QTY	TRANS CODE	DESCRIPTION	DESCRIZIONE
26	45026201	1	1800	COLLAR 02439	COLLARE 02439

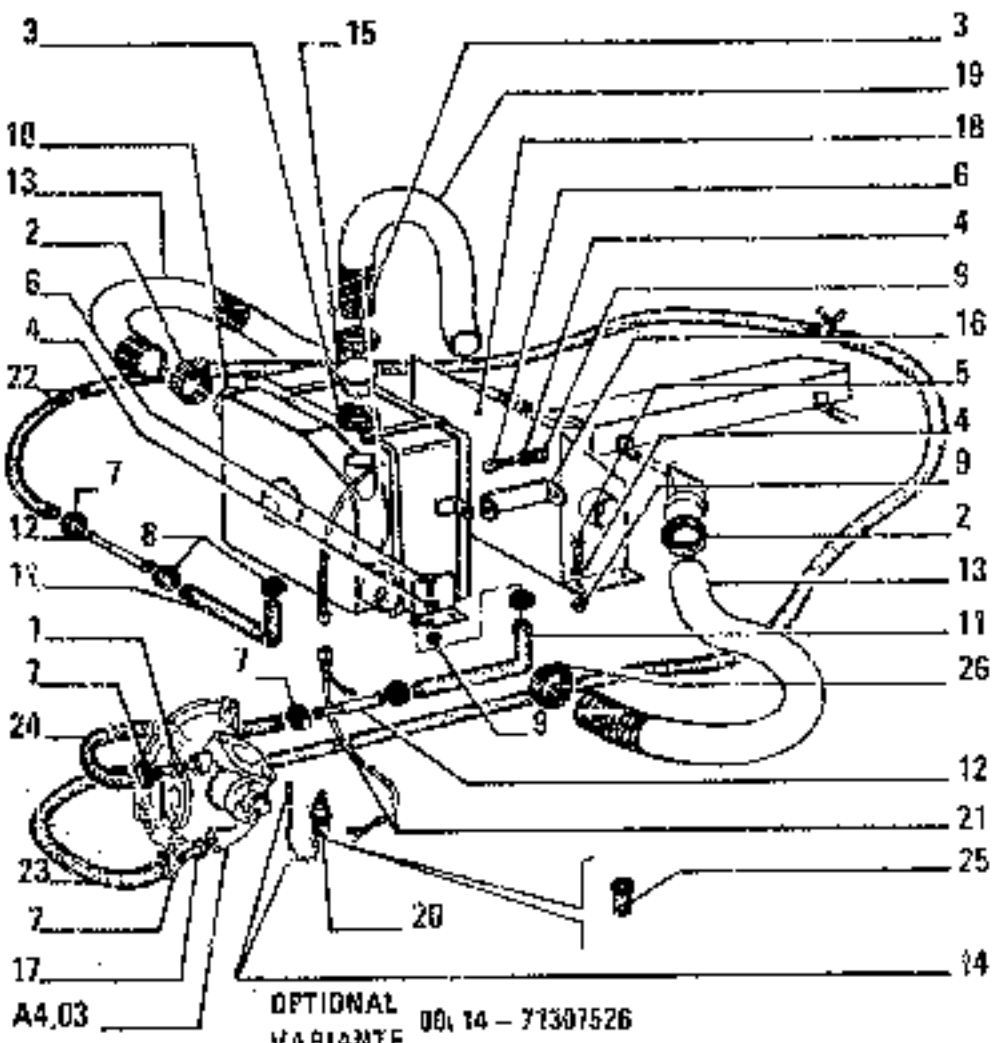

FE18

E1.01 TAV. 1 PAG.1

ITEM	PART NUMBER	QTY	TRANS CODE	DESCRIPTION	DESCRIZIONE
1	4742370	1	20R	FITTING	RACCORDO
2	10291690	4	160C	COLLAR 486x60/70	COLLARE 486x60/70
3	10292390	2	180C	COLLAR 55/1x70/80	COLLARE 55/1x70/80
4	10516471	12	193R	LOCKWASHER 6.2x1.8	ROSETTA DI SICUREZZA 6.2x1,8
5	10902221	8	40V	SCREW 6x1x16	VITE 6x1x16
6	10902321	4	40V	SCREW 6x1x18	VITE 6x1x18
7	12173690	4	180C	COLLAR 14/22x14	COLLARE 14/22x14
8	12173790	4	180C	COLLAR 18/28x14	COLLARE 18/28x14
9	15896211	12	65D	NUT 6x1x5	DADO 6x1x5
10	45020921	1	106R	HEATER - ASSEMBLY SEE SGR. E1.02	RISCALDATORE - COMPLETO VEDERE SGR. E1.02
11	45020936	2	30M	SLEEVE	MANICOTTO
12	45020907	2	85T	TUBE	TUBO RIGIDO
13	45021015	2	192T	HOSE ASSY	TUBO FLESS.C/RACCORDI
14	45021062	1	111C	CABLE	CAVO
15	45021241	1	20D	DEFLECTOR	DEFLETTORE
16	45021244	2	225S	BRACKET	STAFFA
17	45021268	1	20R	FITTING	RACCORDO
18	45021867	1	260C	SHROUD - ASSEMBLY	CONVOGLIATORE - COMPLETO
19	45022103	1	30M	SLEEVE C2439	MANICOTTO C2439
20	71307537	1	75I	SWITCH C 717	INTERRUTTORE C 717
	71311053	1	75I	SWITCH D 717	INTERRUTTORE D 717
21	71307538	1	111C	CABLE	CAVO
22	71308571	1	192T	HOSE ASSY	TUBO FLESS.C/RACCORDI
23	71308641	1	192T	HOSE ASSY	TUBO FLESS.C/RACCORDI
24	71308642	1	192T	HOSE ASSY	TUBO FLESS.C/RACCORDI
25	71311054	1	65C	BOOT	CAPPUCCIO

VENTILATION AND HEATING. – RISCALDAMENTO E VENTILAZIONE – CHAUFFAGE ET AERATION – HEIZUNG UND BELUEFTUNG – SISTEMA DE VENTILACIÓN Y CALEFACCIÓN

1

E1.01 | 1

N.T.R. 1025 - 30.03.1989

604.04.053.06

S13

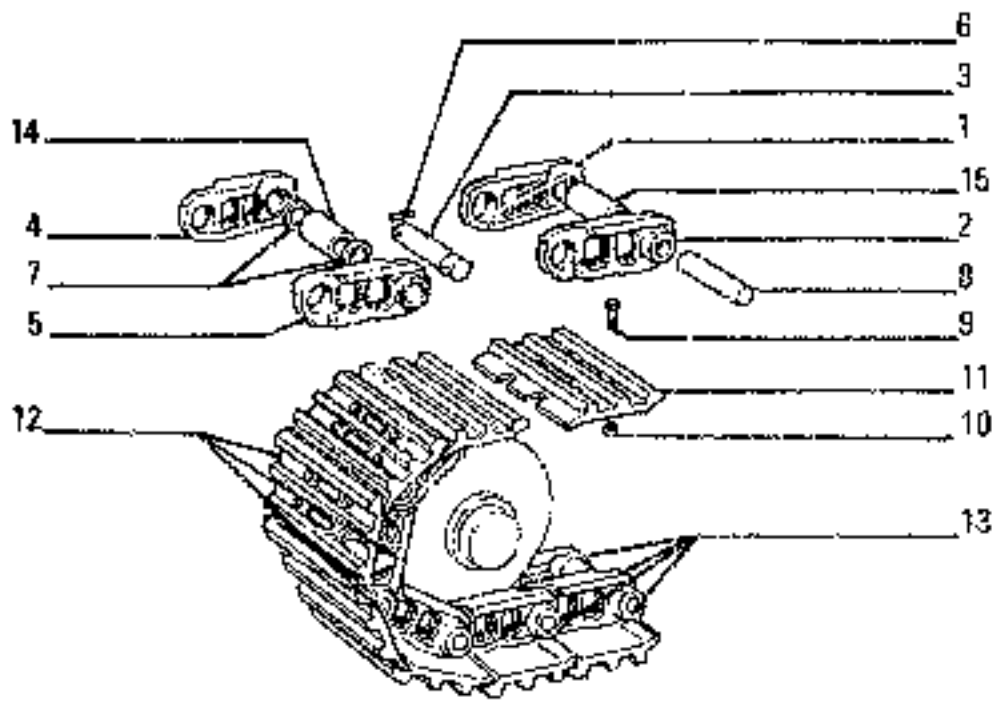

ITEM	PART NUMBER	QTY	TRANS CODE	DESCRIPTION	DESCRIZIONE
1	79004477	48	10M	LINK - RIGHT	MAGLIA - DESTRO
2	79004478	48	10M	LINK - LEFT	MAGLIA - SINISTRO
3	79006702	1	80P	PIN	PERNO
4	79004482	1	10M	LINK - RIGHT	MAGLIA - DESTRO
5	79004483	1	10M	LINK - LEFT	MAGLIA - SINISTRO
6	14607670	1	230S	PIN 8x60	SPINA 8x60
7	45482610	2	131B	WASHER	ROSETTA
8	45020745	48	80P	PIN	PERNO
9	4982171	196	40V	SCREW - IN ALTERNATIVE	VITE - IN ALTERNATIVA
	45482377	196	40V	SCREW - IN ALTERNATIVE	VITE - IN ALTERNATIVA
10	4982173	196	10C	NUT - IN ALTERNATIVE	DADO - IN ALTERNATIVA
	45482279	196	10C	NUT - IN ALTERNATIVE	DADO - IN ALTERNATIVA
11	45018740	49	2665	SHOE	SUOLA
12	71306637	2	90C	TRACK CHAIN - ASSEMBLY	CATENARIA - COMPLETO
13	71306604	1	95C	CHAIN - ASSEMBLY	CATENA - COMPLETO
14	45482609	1	95B	BUSHING	BOCCOLA
15	45482446	48	95B	BUSHING	BOCCOLA

05 | (BERCO)

TRACK - CINGOLO - CHENILLE - RAUPENKETTE - ORUGA

D3.40/5

N.T.R. 1025 - 30.03.1989
604.04.053.05

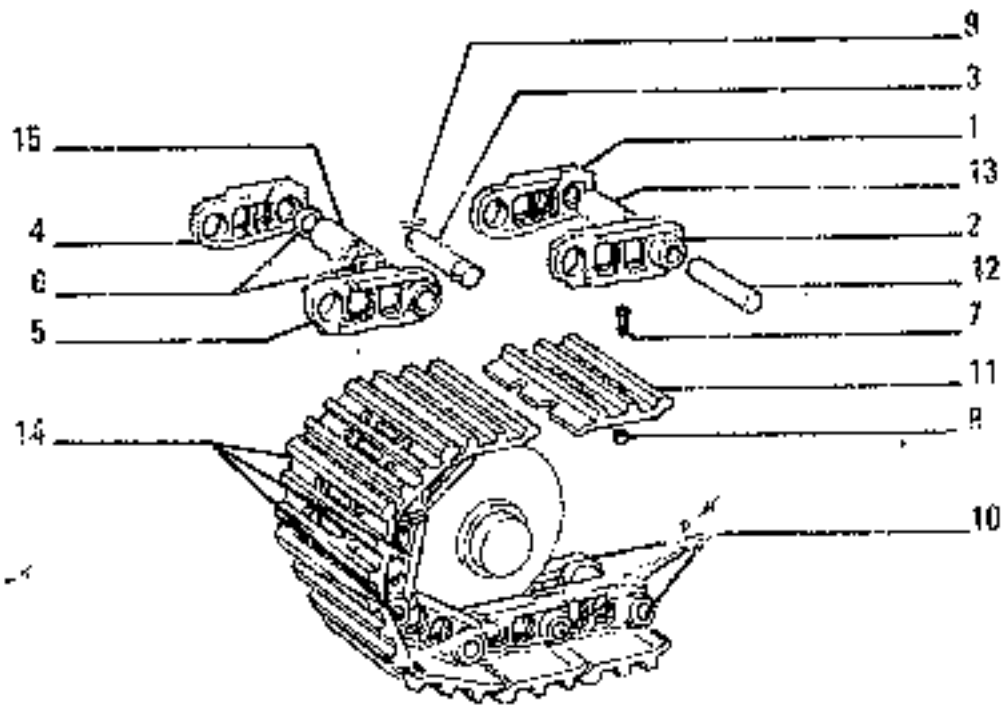

FE18 D3.40/ 4 TAV. 1 PAG.1

ITEM	PART NUMBER	QTY	TRANS CODE	DESCRIPTION	DESCRIZIONE
1	79004477	46	10M	LINK - RIGHT	MAGLIA - DESTRO
2	79004478	45	10M	LINK - LEFT	MAGLIA - SINISTRO
3	79005702	1	60P	PIN	PERNO
4	79004482	1	10M	LINK - RIGHT	MAGLIA - DESTRO
5	79004483	1	10M	LINK - LEFT	MAGLIA - SINISTRO
6	4956553	1	13ER	WASHER	ROSETTA
7	79004989	196	40M	SCREW	VITE
8	79004490	196	10D	NUT	DADO
9	14607670	1	20DS	PIN 8x60	SPINA 8x60
10	45022330	1	95C	CHAIN - ASSEMBLY	CATENA - COMPLETO
11	45022268	49	29SS	SHOE	SUOLA
12	79004479	48	60P	PIN	PERNO
13	79004484	49	90B	BUSHING	BOCCOLA
14	45022324	2	97C	TRACK CHAIN - ASSEMBLY	CATENARIA - COMPLETO
15	79004485	1	95R	BUSHING	BOCCOLA

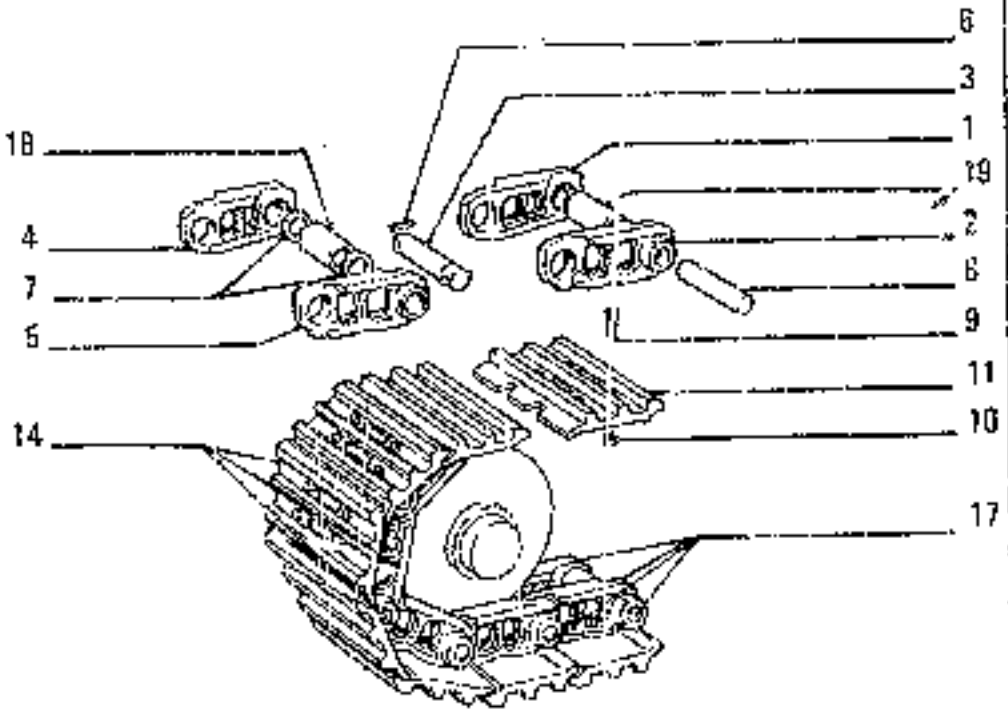

ITEM	PART NUMBER	QTY	TRANS CODE	DESCRIPTION	DESCRIZIONE
18	79005909	1	958	BUSHING	BOCCOLA
19	79005910	1	958	BUSHING	BOCCOLA
(*)			468P	FOR SPECIAL EQUIPMENT D0002-71307900	PER VARIANTE D0002-71307900
(**)			468P	FOR SPECIAL EQUIPMENT D0003-71307905	PER VARIANTE D0003-71307905

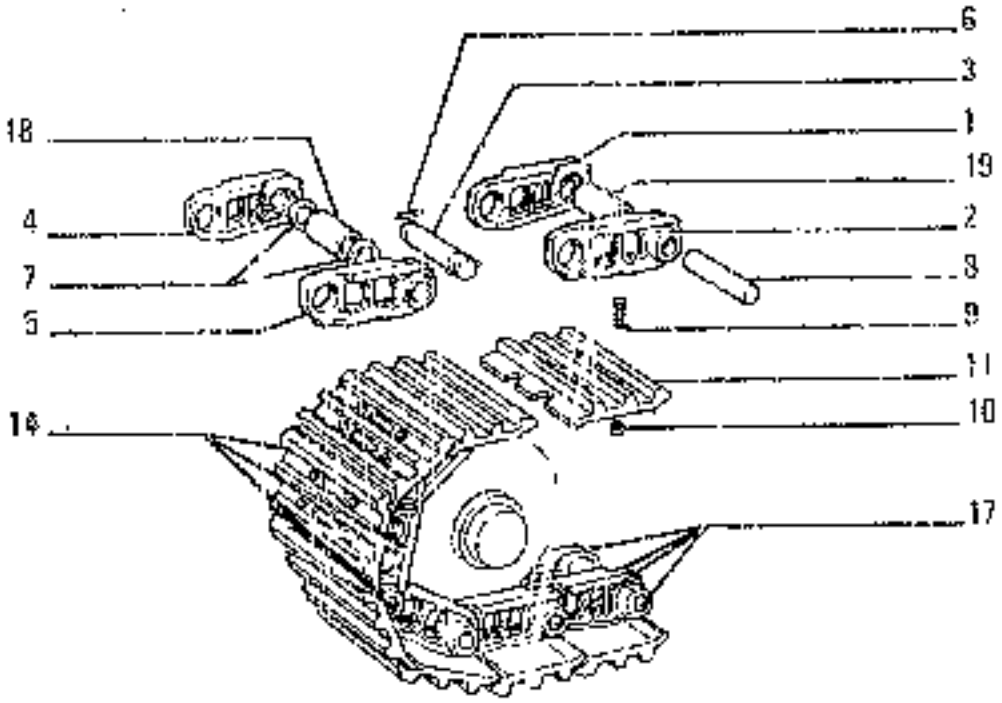

ITEM	PART NUMBER	QTY	TRANS CODE	DESCRIPTION	DESCRIZIONE
1	71318326	50	10N	LINK - RIGHT	MAGLIA - DESTRO
2	71318327	50	10M	LINK - LEFT	MAGLIA - SINISTRO
3	4979223	1	99P	PIN **D2454**	PERNO **D2454**
	71318347	1	00P	PIN **D2454**	PERNO **D2454**
4	71318345	1	10M	LINK - RIGHT	MAGLIA - DESTRO
5	71318346	1	10N	LINK - LEFT	MAGLIA - SINISTRO
6	14607670	1	20DS	PIN BOSS **D2454**	SPINA BOSS **D2454**
7	45001058	2	15IR	WASHER	ROSETTA
8	45001066	50	80P	PIN	PERNO
9	4982171	204	40V	SCREW - IN ALTERNATIVE **D2454**	VITE - IN ALTERNATIVA **D2454**
	45482377	204	40V	SCREW - IN ALTERNATIVE	VITE - IN ALTERNATIVA
10	4982173	204	10D	NUT - IN ALTERNATIVE **D2454**	DADO - IN ALTERNATIVA **D2454**
	45482379	204	10D	NUT - IN ALTERNATIVE	DADO - IN ALTERNATIVA
11	71306858	51	295S	SHOE - RIGHT LEFT 700 (*)	SUOLA - DESTRO SINISTRO 700 (*)
	71307930	51	295S	SHOE - RIGHT LEFT 600	SUOLA - DESTRO SINISTRO 600
	71307967	51	295S	SHOE - RIGHT LEFT 900 (1*)	SUOLA - DESTRO SINISTRO 900 (1*)
11	71307983	2	97C	TRACK CHAIN - ASSEMBLY RIGHT LEFT 600	CATENARIA - COMPLETO DESTRO SINISTRO 600
	71307987	2	97C	TRACK CHAIN - ASSEMBLY RIGHT LEFT 700 (*)	CATENARIA - COMPLETO DESTRO SINISTRO 700 (*)
	71307992	2	97C	TRACK CHAIN - ASSEMBLY RIGHT LEFT 900 (1*)	CATENARIA - COMPLETO DESTRO SINISTRO 900 (1*)
17	71307996	1	95C	CHAIN - ASSEMBLY	CATENA - COMPLETO

D	FRAME • STEERING • SUSPENSIONS • WHEELS • UNDERCARRIAGE • HYDRAULIC TRANSMISSION TELAIO • STERZO • SOSPENSIONI • RUOTE • CINGOLATURA • TRASMISSIONE IDRAULICA CADRE • DIRECTION • SUSPENSIONS • ROUES • TRAIN DE ROULEMENT • TRANSMISSION HYDRAULIQUE RAHMEN • LENKUNG • AUFHÄNGUNGEN • RÄDER • KETTENLAUFWERK • HYDRAULISCHER ANTRIEB BASTIDOR • DIRECCIÓN • SUSPENSIÓN • RUEDAS • TREN DE RODAJE • TRANSMISSIÓN HYDRÁULICA

E	AUXILIARY ATTACHMENT (AND EQUIPMENT) • ORGANI SUSSIDIARI (E ATTREZZI) • ORGANES AUXILIAIRES (ET EQUIPEMENT) • NEBENAGGREGATE (UND GERÄTE) • GRUPOS AUXILIARES (Y EQUIPO)

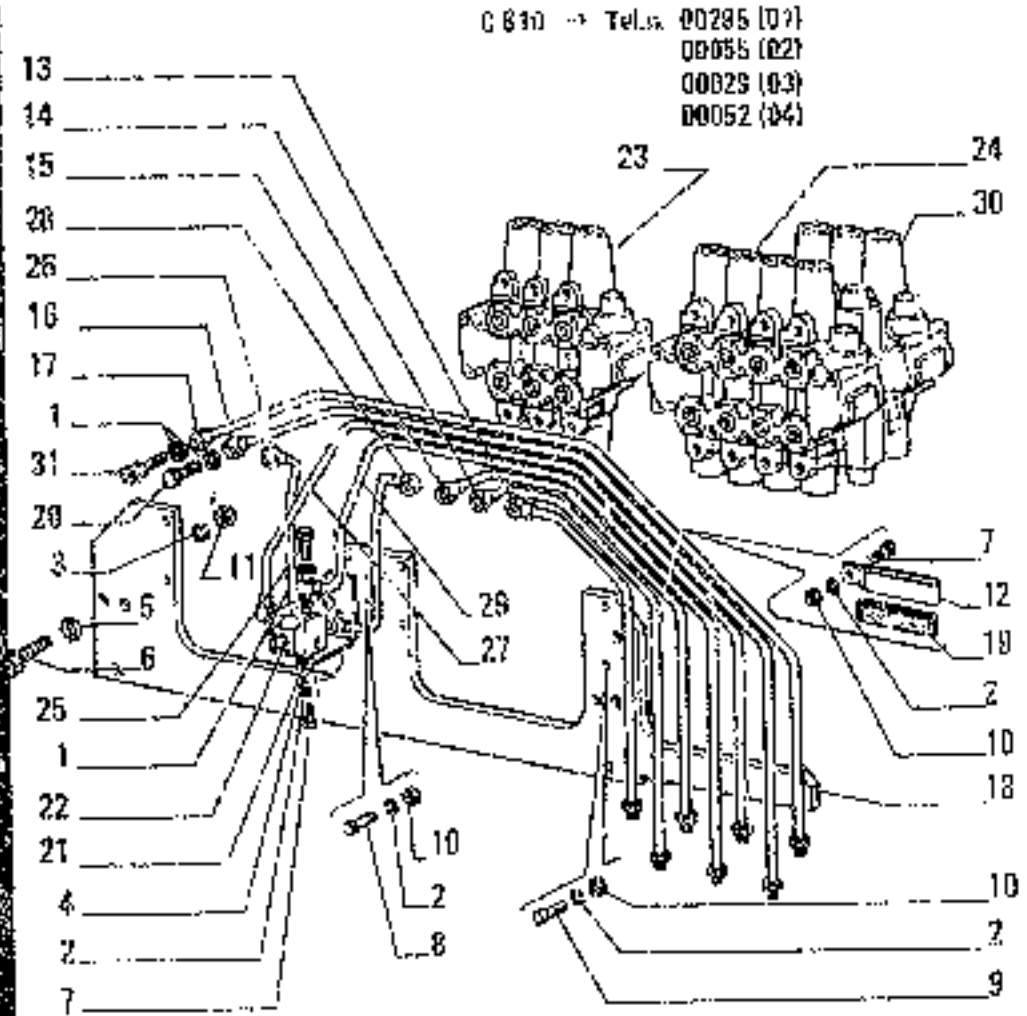

ITEM NO.	PART NUMBER	QTY	TRANS CODE	DESCRIPTION	DESCRIZIONE
1	11028106U	30	638R	SEAL 14,2x20	ROSETTA DI TENUTA 14,2x20
		2	139R	SEAL (01-02) 14,2x20	ROSETTA DI TENUTA (01-02) 14,2x20
2	10516671	13	132R	LOCKWASHER 8,1x2,2	ROSETTA DI SICUREZZA 8,1x2,2
3	10517071	6	132R	LOCKWASHER 12,2x3,1	ROSETTA DI SICUREZZA 12,2x3,1
4	10519601	1	131R	WASHER 8,15x17	ROSETTA 8,15x17
5	12646901	6	318	WASHER 12,2x28	ROSETTA 12,2x28
6	15540021	6	40V	SCREW 12x1,25x50	VITE 12x1,25x50
7	16043421	2	40V	SCREW 8x1,25x25	VITE 8x1,25x25
8	16044021	1	40V	SCREW 8x1,25x40	VITE 8x1,25x40
9	16045621	8	40V	SCREW 8x1,25x120	VITE 8x1,25x120
10	16160811	12	10D	NUT 8x1,25x0,5	DADO 8x1,25x0,5
11	16161511	6	10D	NUT 12x1,25x10	DADO 12x1,25x10
12	45017445	1	31F	CLAMP	FASCETTA
13	45017611	1	193T	TUBE B1 (01-02)	TUBO RIGIDO B1 (01-02)
14	45017615	1	193T	TUBE B2	TUBO RIGIDO B2
15	45017619	1	193T	TUBE B3	TUBO RIGIDO B3
16	45017631	1	193T	TUBE B6	TUBO RIGIDO B6
17	45017635	1	193T	TUBE B7	TUBO RIGIDO B7
18	45017649	1	300S	SUPPORT (01-02)	SUPPORTO (01-02)
	71309646	1	300S	SUPPORT (03-04)	SUPPORTO (03-04)
19	45017587	1	216P	RUBBER SECTION	PROFILATO DI GOMMA
20	45482612	7	90B	FILLER PLUG	BOCCHETTONE INTRODUZIONE
21	71306971	1	225S	BRACKET	STAFFA
22	71306992	1	10W	VALVE - SEE E3.317 5	VALVOLA - VEDERE E3.317 5
23	71309728	1	83D	CONTROL VALVE - ASSEMBLY FIG. 1 SEE SERIES 317 1	DISTRIBUTORE - COMPLETO DI FIG. 1 VEDERE SERIE 317 1

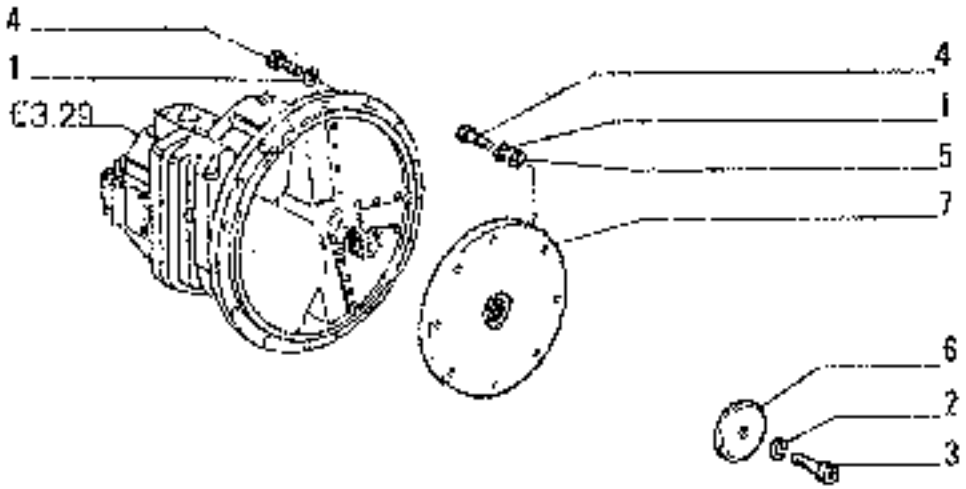

ITEM	PART NUMBER	QTY	TRANS CODE	DESCRIPTION	DESCRIZIONE
1	10516871	20	132R	LOCKWASHER 10x2,5	ROSETTA DI SICUREZZA 10x2,5
2	10517271	1	132R	LOCKWASHER 16,2x4	ROSETTA DI SICUREZZA 16,2x4
3	11116921	1	40V	SCREW 16x2x50	VITE 16x2x50
4	11305921	20	40V	SCREW 10x1,25x30	VITE 10x1,25x30
5	12536201	8	131R	WASHER 10,2x18	ROSETTA 10,2x18
6	46017401	1	131R	WASHER	ROSETTA
7	71308965	1	68G	FLEXIBLE JOINT - ASSEMBLY SEE SGR. E3.30	GIUNTO ELASTICO - COMPLETO VEDERE SGR. E3.30

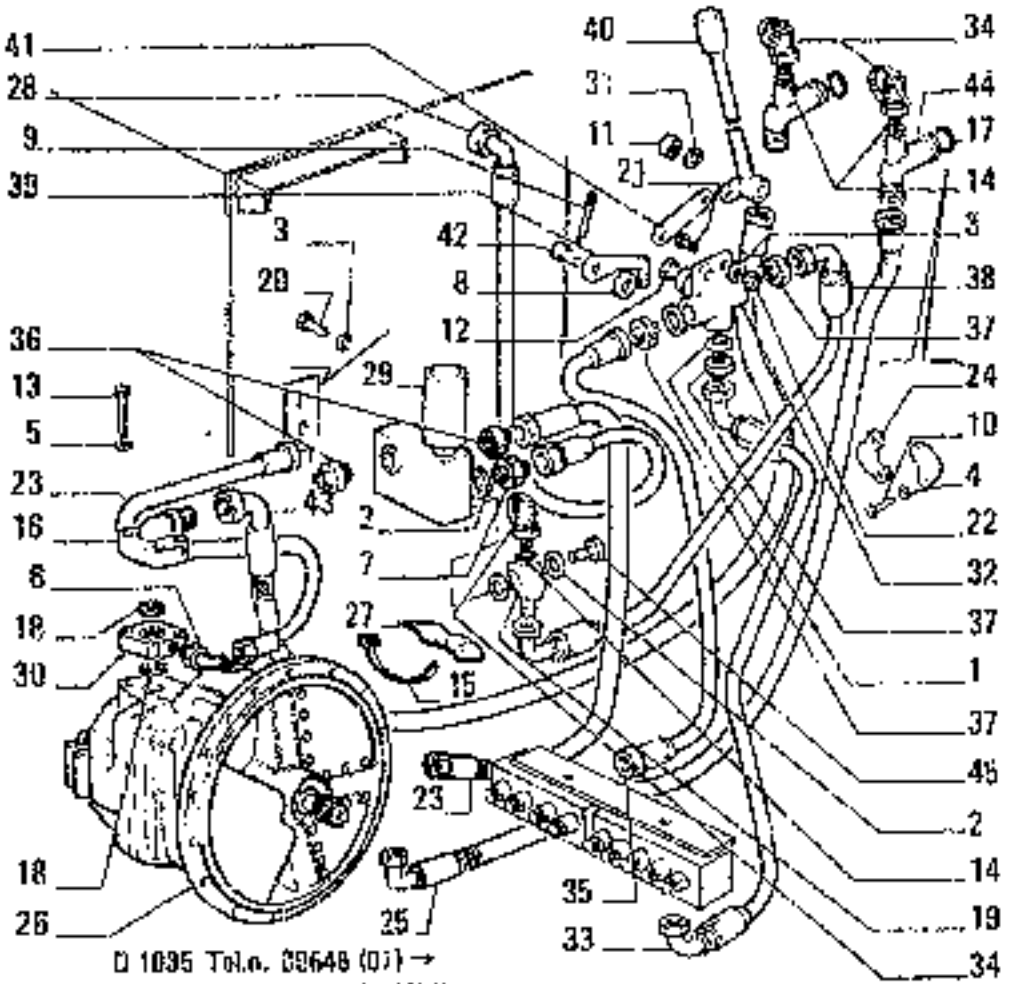

D 1035 Tel.a. 00648 (01) →
00133 (02)(04)
..... (03)
00045 (05)

ITEM	PART NUMBER	QTY	TRANS CODE	DESCRIPTION	DESCRIZIONE
27	45018657	6	00R	REINFORCEMENT	RINFORZO
28	71302375	1	192T	HOSE ASSY	TUBO FLESS.C/RACCORDI
29	71310306	1	33A	HYDRAULIC ACCUMULATOR ASSEMBLY SEE SGR. E3.34/7 02457	ACCUMULATORE IDRAULICO - COMPLETO VEDERE SGR. E3.34/7 02457
	79093751	1	33A	HYDRAULIC ACCUMULATOR - ASSEMBLY SEE SGR. E3.34/7A 02457	ACCUMULATORE IDRAULICO - COMPLETO VEDERE SGR. E3.34/7A 02457
30	45018417	2	70F	FLANGE	FLANGIA
31	45019436	1	100M	SPRING	MOLLA
32	45020366	1	27D	DIVERTER VALVE	DEVIATORE
33	45020369	1	192T	HOSE ASSY	TUBO FLESS.C/RACCORDI
34	71310780	3	10V	VALVE	VALVOLA
36	45022022	1	192T	HOSE ASSY	TUBO FLESS.C/RACCORDI
36	71311790	2	20R	FITTING	RACCORDO
37	45462630	3	20R	FITTING	RACCORDO
38	71308560	1	192T	HOSE ASSY	TUBO FLESS.C/RACCORDI
39	71303231	1	45L	LEVER	LEVA
40	71303232	1	46L	LEVER	LEVA
41	71303233	1	142T	TIEROD	TIRANTE
42	71303234	2	80P	PIN	PERNO
43	71311679	1	182T	HOSE ASSY	TUBO FLESS.C/RACCORDI
44	71311685	2	20R	FITTING	RACCORDO
45	71305782	1	20R	FITTING	RACCORDO

HYDRAULIC SYSTEM – IMPIANTO IDRAULICO – SYSTEME HYDRAULIQUE – HYDRAULIKANLAGE – SISTEMA HIDRAULICO

S4

E3.02 | 1A

N.T.A. 102S - 30.03.1989
604.04.053.06

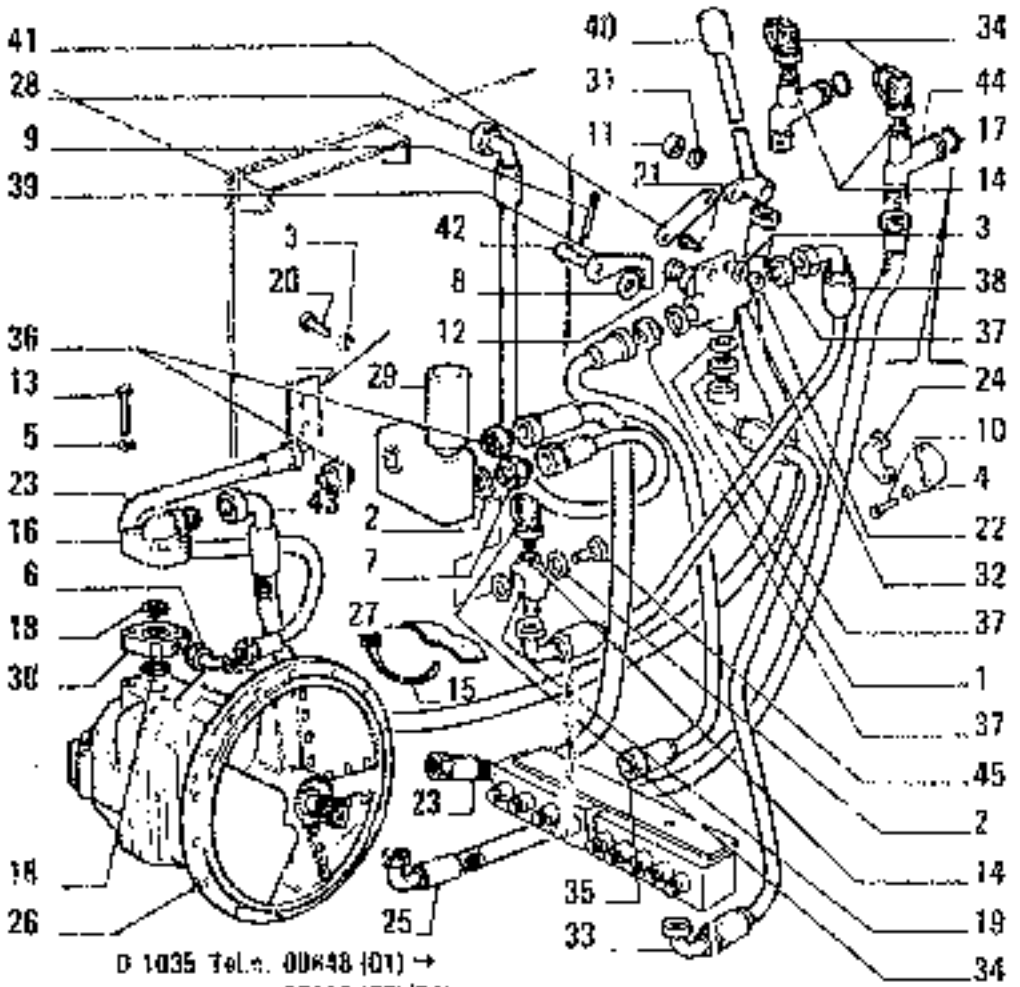

D 1035 Tel.n. 00648 (01) →
00133 (02)(04)
..... (03)
00045 (05)

FE10 E3.02 TAV. 1A PAG.1

ITEM	PART NUMBER	QTY	TRANS CODE	DESCRIPTION	DESCRIZIONE
1	10278660	3	135R	SEAL 16,2x22	ROSETTA DI TENUTA 16,2x22
2	109444	4	135R	SEAL	ROSETTA DI TENUTA
3	10518571	4	170R	LOCKWASHER 8,1x2,2	ROSETTA EL. 8,1x2,2
4	10569371	8	170R	LOCKWASHER 8,1x2	ROSETTA EL. 8,1x2
5	10569571	8	170R	LOCKWASHER 12,2x2,5	ROSETTA EL. 12,2x2,5
6	79038089	1	20R	FITTING	RACCORDO
7	45482617	1	20R	FITTING	RACCORDO
8	10519320	1	131P	WASHER 5,45x10	ROSETTA 5,45x10
9	10734201	2	270C	COTTER PIN 1,7x18,5	COPIGLIA 1,7x18,5
10	14306521	8	40V	SCREW 8x1,25x30	VITE 8x1,25x30
11	12575611	1	100	NUT 10x1,25x10	DADO 10x1,25x10
12	13793070	1	40V	SCREW 8,1x12	VITE 8,1x12
13	14422621	5	40V	SCREW 12x1,75x70	VITE 12x1,75x70
14	592075	5	156G	O-RING	GUARNIZIONE O-R
15	10292390	2	180C	COLLAR 56,1x70/80	COLLARE 56,1x70/80
16	71311688	2	70F	FLANGE	FLANGIA
17	70924191	2	156G	O-RING	GUARNIZIONE O-R
18	70924200	4	150G	O-RING	GUARNIZIONE O-R
19	71305780	1	20R	FITTING	RACCORDO
20	16043321	2	40V	SCREW 8x1,25x18	VITE 8x1,25x18
21	16043621	2	40V	SCREW 8x1,25x25	VITE 8x1,25x25
22	16100815	2	100	NUT 8x1,25x6,5	DADO 8x1,25x6,5
23	71311789	2	192S	HOSE ASSY	TUBO FLESS.C/RACCORDI
24	45016287	4	70F	FLANGE	FLANGIA
25	71311678	1	192T	HOSE ASSY	TUBO FLESS.C/RACCORDI
26	79061468	1	153P	OIL PUMP - ASSEMBLY SEE SGR. E3.29/A	POMPA OLIO - COMPLETO VEDERE SGR. E3.29/A

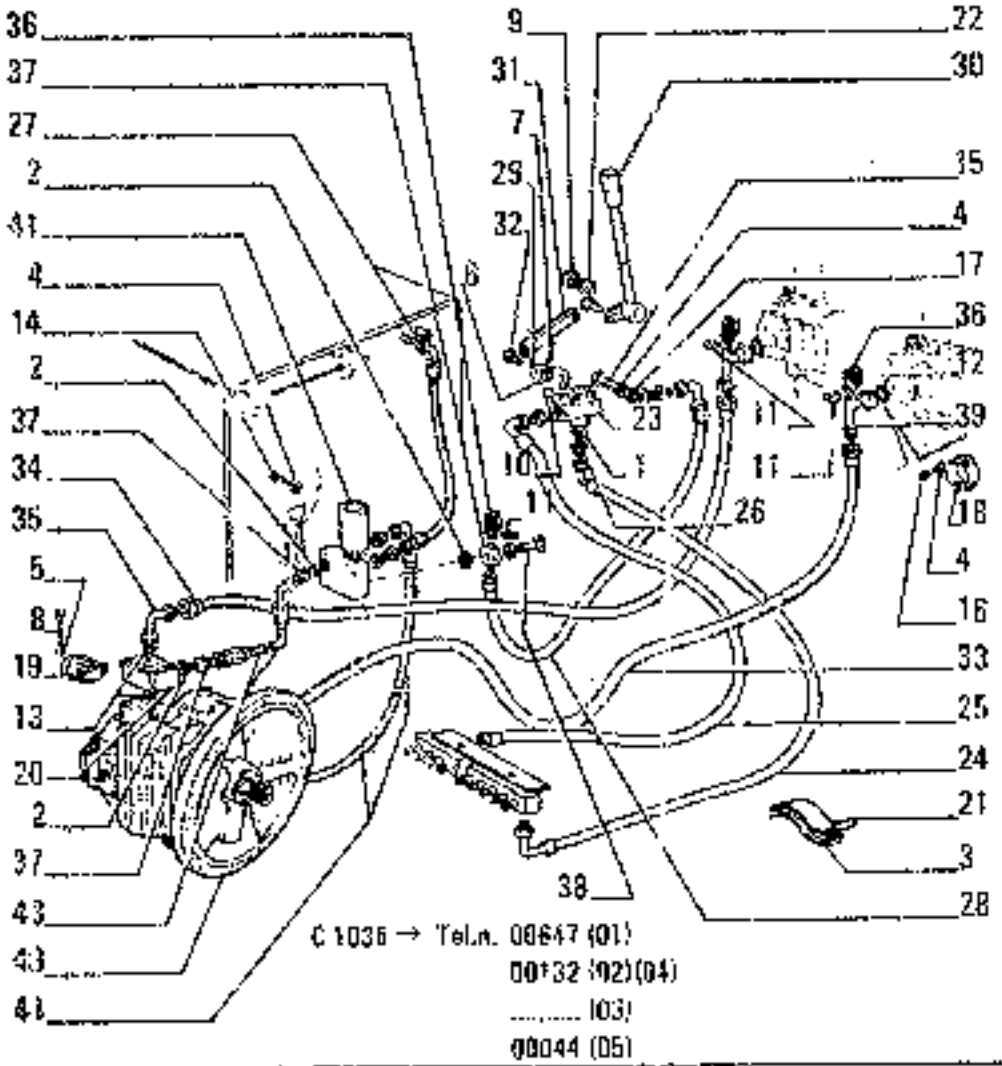

ITEM	PART NUMBER	QTY	TRANS CODE	DESCRIPTION	DESCRIZIONE
40	71307030			SGR. E3.29 C 686	SGR. E3.29 C 686
	79061468	1	153P	OIL PUMP - ASSEMBLY SEE SGR. E3.29/A D 686	POMPA OLIO - COMPLETO VEDERE SGR. E3.29/A D 686
41	71308186	1	334	HYDRAULIC ACCUMULATOR - IN ALTERNATIVE ASSEMBLY SEE SGR. E3.34/7 C 863	ACCUMULATORE IDRAULICO - IN ALTERNATIVA COMPLETO VEDERE SGR. E3.34/7 C 863
	71308191	1	334	HYDRAULIC ACCUMULATOR - IN ALTERNATIVE SEE SGR.E3.34/6 C 811	ACCUMULATORE IDRAULICO - IN ALTERNATIVA VEDERE SGR.E3.34/6 C 811
	71310306	1	334	HYDRAULIC ACCUMULATOR - IN ALTERNATIVE SEE SGR. E3.34/7 D 863	ACCUMULATORE IDRAULICO - IN ALTERNATIVA VEDERE SGR. E3.34/7 D 863
43	71309596	1	192T	HOSE ASSY	TUBO FLESS.CON RACCORDI
44	71309597	1	192T	HOSE ASSY	TUBO FLESS.CON RACCORDI

HYDRAULIC SYSTEM - IMPIANTO IDRAULICO - SYSTEME HYDRAULIQUE - HYDRAULIKANLAGE - SISTEMA HYDRÄULICO

E3.02 | 1

N.T.N. 1025 - 30.03.1989

604.04.053.06

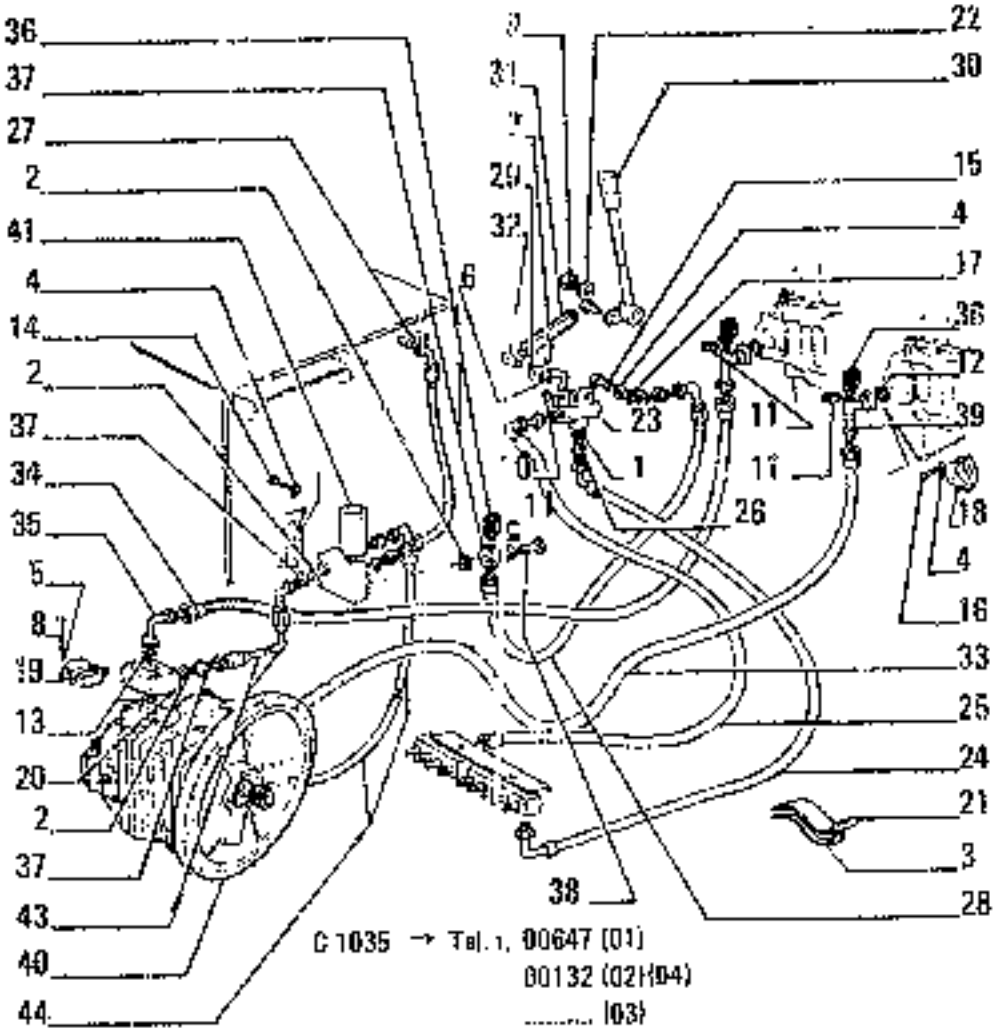

C 1035 → Tel. 1, 00647 (01)
00132 (02)(04)
..... (03)
00044 (05)

ITEM	PART NUMBER	QTY	TRANS CODE	DESCRIPTION	DESCRIZIONE
19	45016289	4	70F	FLANGE	FLANGIA
20	45018417	2	70F	FLANGE	FLANGIA
21	45018657	1	60R	REINFORCEMENT	RINFORZO
22	45019436	1	100M	SPRING	MOLLA
23	45020368	1	27D	DIVERTER VALVE	DEVIATORE
24	45020369	1	192T	HOSE ASSY	TUBO FLESS.C/RACCORDI
25	45022022	1	192T	HOSE ASSY	TUBO FLESS.C/RACCORDI
26	45482630	3	20R	FITTING	RACCORDO
27	71302375	1	192T	HOSE ASSY	TUBO FLESS.C/RACCORDI
28	71302380	1	192T	HOSE ASSY C 810	TUBO FLESS.C/RACCORDI C 810
	71308580	1	192T	HOSE ASSY D 810	TUBO FLESS.C/RACCORDI D 810
29	71303231	1	45L	LEVER	LEVA
30	71303232	1	45L	LEVER	LEVA
31	71303233	1	142T	TIEROD	TIRANTE
32	71303234	2	80P	PIN	PERNO
33	71303663	1	192T	HOSE ASSY	TUBO FLESS.C/RACCORDI
34	71304089	1	192T	HOSE ASSY	TUBO FLESS.C/RACCORDI
35	71304453	1	20R	FITTING	RACCORDO
36	71305775	3	50T	PLUG C 607	TAPPO C 607
	71310760	3	10V	VALVE D 607	VALVOLA D 607
37	45482617	4	20R	FITTING	RACCORDO
	71305780	1	20R	FITTING	RACCORDO
38	71305782	1	20R	FITTING	RACCORDO
39	71305814	2	20R	FITTING	RACCORDO
40	71307030		153P	OIL PUMP - ASSEMBLY SEE	POMPA OLIO - COMPLETO VEDERE

HYDRAULIC SYSTEM – IMPIANTO IDRAULICO – SYSTEME HYDRAULIQUE HYDRAULIKANLAGE
SISTEMA HYDRÁULICO

E3.02 | 1

N.T.R. 1025 - 30.03.1989
604.04.053.06

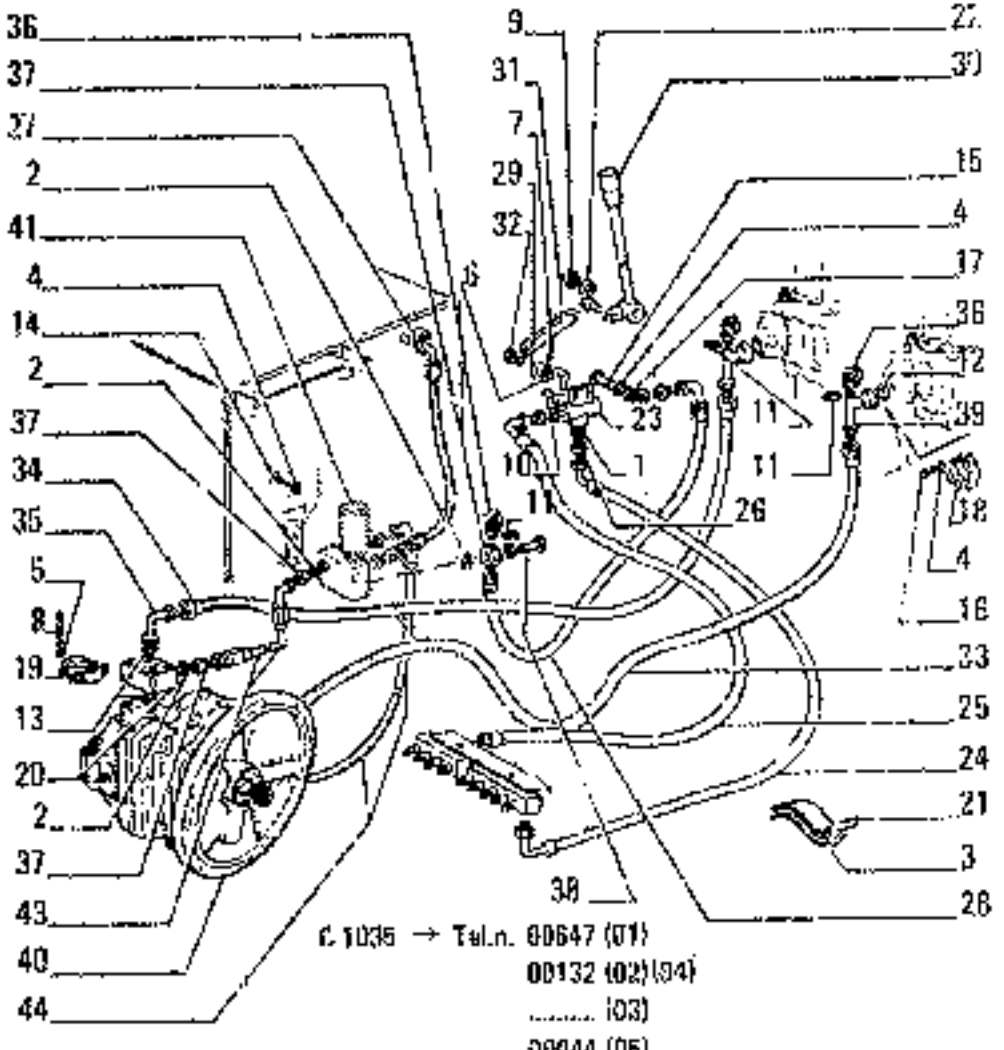

ITEM	PART NUMBER	QTY	TRANS CODE	DESCRIPTION	DESCRIZIONE
1	10278660	3	1339	SEAL 16,2x22	ROSETTA DI TENUTA 16,2x22
2	109444	2	1339	SEAL C 824	ROSETTA DI TENUTA C 824
	10280060	5	1339	SEAL 14,2x20 C 829	ROSETTA DI TENUTA 14,2x20 C 829
3	10292390	2	1800	COLLAR 55,1x70x80	COLLARE 55,1x70x80
4	10516671	10	1320	LOCKWASHER 8,1x2,2	ROSETTA DI SICUREZZA 8,1x2,2
5	10517071	8	1320	LOCKWASHER 12,2x3,1	ROSETTA DI SICUREZZA 12,2x3,1
6	10519320	1	1310	WASHER 5,45x10	ROSETTA 5,45x10
7	10734201	2	2700	COTTER PIN 1,7x18,5	COPIGLIA 1,7x18,5
8	11113621	8	4000	SCREW 12x1,75x70	VITE 12x1,75x70
9	12579611	1	1600	NUT 10x1,25x10	DADO 10x1,25x10
10	13793070	1	4000	SCREW 6,1x12	VITE 6,1x12
11	592075	3	1220	SEAL ASSY D 807	GUARNIZIONE TENUTA FRONTALE D 807
	14483180	3	1500	O-RING 1,78x12,42 C 807	GUARNIZIONE O-R 1,78x12,42 C 807
12	14462680	2	1500	O-RING 3,53x18,64 C 824	GUARNIZIONE O-R 3,53x18,64 C 824
	70924191	2	1500	O-RING D 824	GUARNIZIONE O-R D 824
13	14462780	4	1500	O-RING 3,53x32,92 C 824	GUARNIZIONE O-R 3,53x32,92 C 824
	70924200	4	1500	O-RING D 824	GUARNIZIONE O-R D 824
14	16043321	2	4000	SCREW 8x1,25x18	VITE 8x1,25x18
15	16043621	2	4000	SCREW 8x1,25x25	VITE 8x1,25x25
16	16043821	6	4000	SCREW 8x1,25x30	VITE 8x1,25x30
17	16100811	2	1000	NUT 8x1,25x6,5	DADO 8x1,25x6,5
18	45016287	4	7000	FLANGE	FLANGIA

HYDRAULIC SYSTEM – IMPIANTO IDRAULICO – SYSTEME HYDRAULIQUE – HYDRAULIKANLAGE – SISTEMA HYDRÁULICO

E3.02 | 1

N.T.R. 1325 - 20.03.1989
604.04.053.06

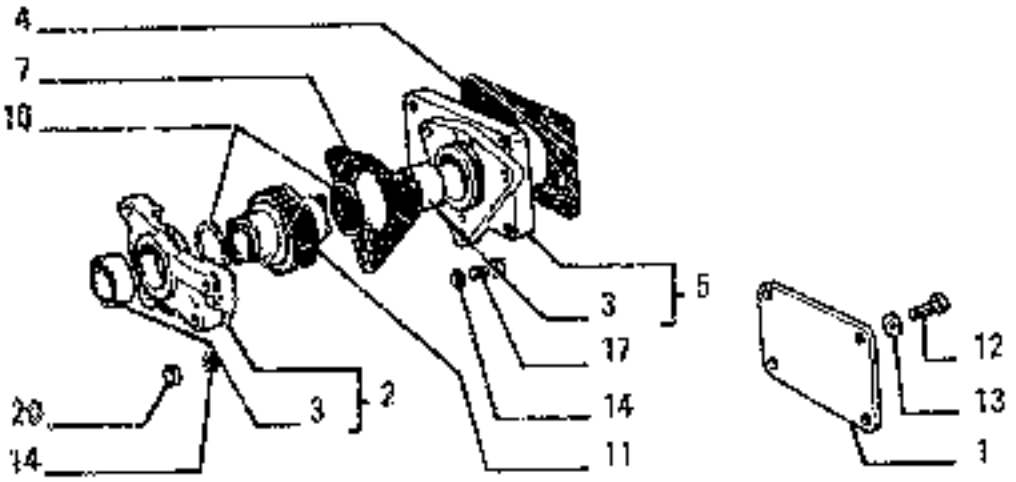

D 633 Tab.n. 00481 (01) >>
00095 (02)
00030 (03)
60102 (04)
00030 (05)

ITEM	PART NUMBER	QTY	TRANS CODE	DESCRIPTION	DESCRIZIONE
1	564530	1	256C	COVER	COPERCHIO
2	4771242	1	300S	SUPPORT - ASSEMBLY	SUPPORTO - COMPLETO
3	4788086	2	90B	BUSHING	BOCCOLA
4	4607590	1	123G	SEAL ASSY	GUARNIZIONE TENUTA FRONTALE
5	4788084	1	300S	SUPPORT - ASSEMBLY	SUPPORTO - COMPLETO
7	4619405	1	123G	SEAL ASSY	GUARNIZIONE TENUTA FRONTALE
10	4667452	2	191R	WASHER	ROSETTA
11	4784432	1	16A	SHAFT	ALBERO
12	10902321	4	40V	SCREW Extr18	VITE 8x1x18
13	11107771	4	132B	LOCKWASHER 8,4x12	ROSETTA DI SICUREZZA 8,4x12
14	11193871	6	137I	LOCKWASHER 8,4x16	ROSETTA DI SICUREZZA 8,4x16
17	16044521	2	47W	SCREW 8x1,25x65	VITE 8x1,25x65
18	16043921	3	43W	SCREW 8x1,25x35	VITE 8x1,25x35
20	16100811	2	100	NUT 8x1,25x6,5	DADO 8x1,25x6,5

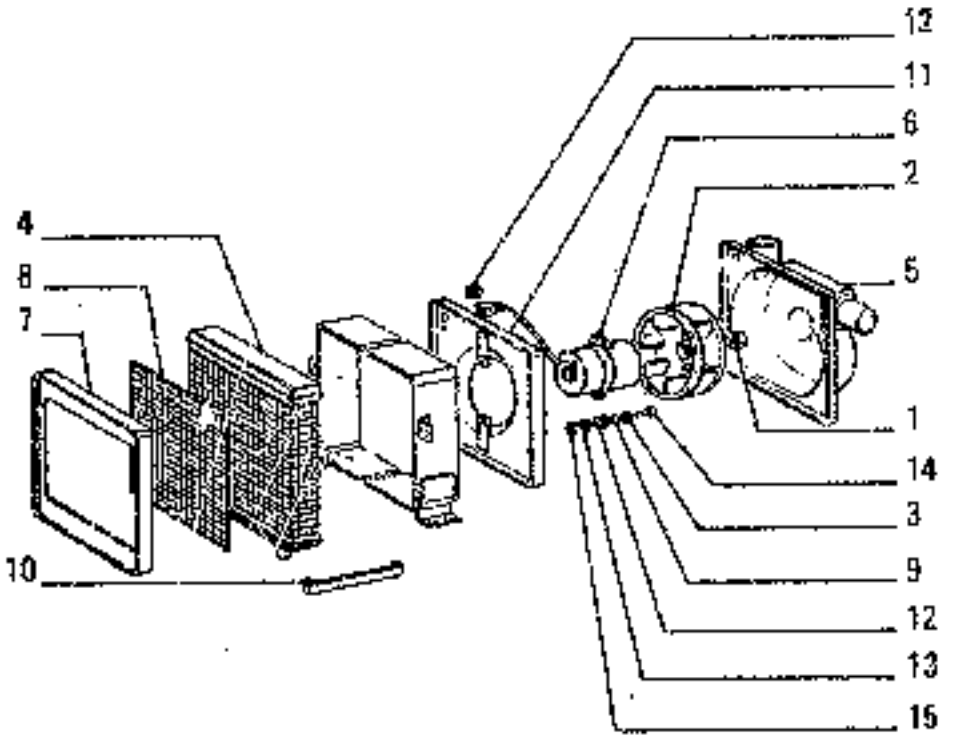

OPTIONAL
VARIANTE 90016 - 71307525

ITEM	PART NUMBER	QTY	TRANS CODE	DESCRIPTION	DESCRIZIONE
1	4056690	1	10D	NUT	DADO
2	4667234	1	30V	FAN	VENTILATORE
3	9922007	2	131R	WASHER	ROSETTA
4	9924960	1	25R	RADIATOR	RADIATORE
5	9924961	1	265C	COVER	COPERCHIO
6	9924962	1	137M	ELECTRIC MOTOR	MOTORINO ELETTRICO
7	9924963	1	265C	BEZEL	CORNICE
8	9924964	1	100G	RADIATOR GRILLE	GRIGLIA DEL RADIATORE
9	9924965	2	75D	SPACER	DISTANZIALE
10	9924966	2	89G	CLIP	GRAFFETTA
11	9924975	1	300S	SUPPORT	SUPPORTO
12	10396180	3	49A	INSULATING RING 8x20	ANELLO ISOLANTE 8x20
13	10510470	2	132R	LOCKWASHER 6,1x1,6	ROSETTA DI SICUREZZA 6,1x1,6
14	10902421	2	40V	SCREW 6x1x20	VITE 6x1x20
15	15096211	2	10D	NUT 6x1x5	DADO 6x1x5

45020921

HEATER – RISCALDATORE – RECHAUFFEUR – HEIZGERAET – CALORIFERO

E1.02

28 BIANCA

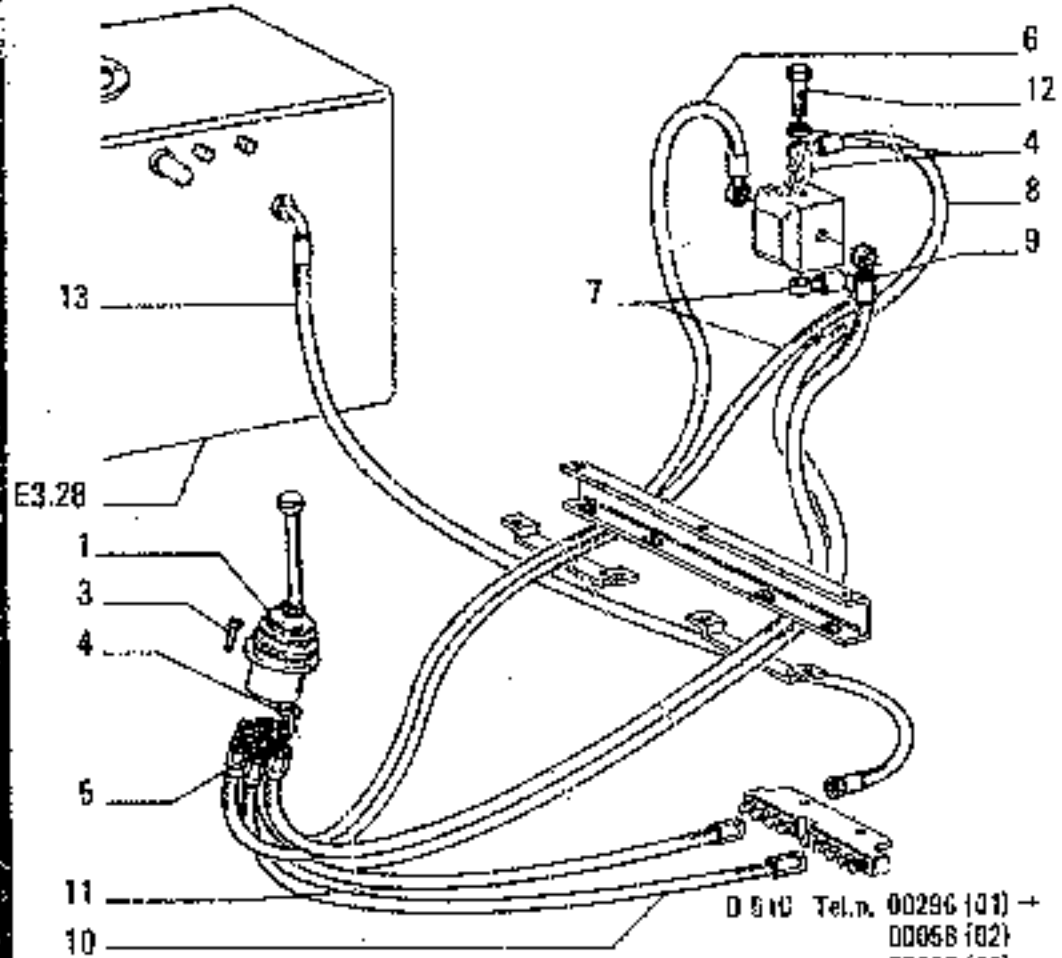

TRAVEL SERVO-CONTROL
SERVOCOMANDO TRASLAZIONE

D 5 10 Tel.n. 00296 (01) →
00056 (02)
00030 (03)
00063 (04)
00030 (05)

ITEM	PART NUMBER	QTY	TRANS CODE	DESCRIPTION	DESCRIZIONE
1	71306951	1	1235	SERVO-CONTROL - ASSEMBLY	SERVOCOMANDO - COMPLETO
				IN ALTERNATIVE SEE SGR. E3.33/5	IN ALTERNATIVA VEDERE SGR. E3.33/5
	71306960	1	1253	SERVO-CONTROL - ASSEMBLY	SERVOCOMANDO - COMPLETO
				IN ALTERNATIVE SEE SGR. E3.18/1	IN ALTERNATIVA VEDERE SGR. E3.33/1
3	14305420	4	40V	SCREW 8x1x25	VITE 8x1x25
4	109444	14	1205	GASKET	GUARNIZIONE PIANA
5	45482617	6	20R	FITTING	RACCORDO
6	71313834	1	192T	HOSE ASSY B5	TUBO FLESS.C/RACCORDI B5
7	71313832	1	192T	HOSE ASSY A5	TUBO FLESS.C/RACCORDI A5
8	71313833	1	192T	HOSE ASSY B4	TUBO FLESS.C/RACCORDI B4
9	71313831	1	192T	HOSE ASSY A4	TUBO FLESS.C/RACCORDI A4
10	45017908	1	192T	HOSE ASSY	TUBO FLESS.C/RACCORDI
11	45017914	1	192T	HOSE ASSY	TUBO FLESS.C/RACCORDI
12	71309219	4	20R	FITTING	RACCORDO
13	71300805	1	192T	HOSE ASSY	TUBO FLESS.C/RACCORDI

D 810 Tel.n. 00296 (01) →
00066 (02)
00030 (05)

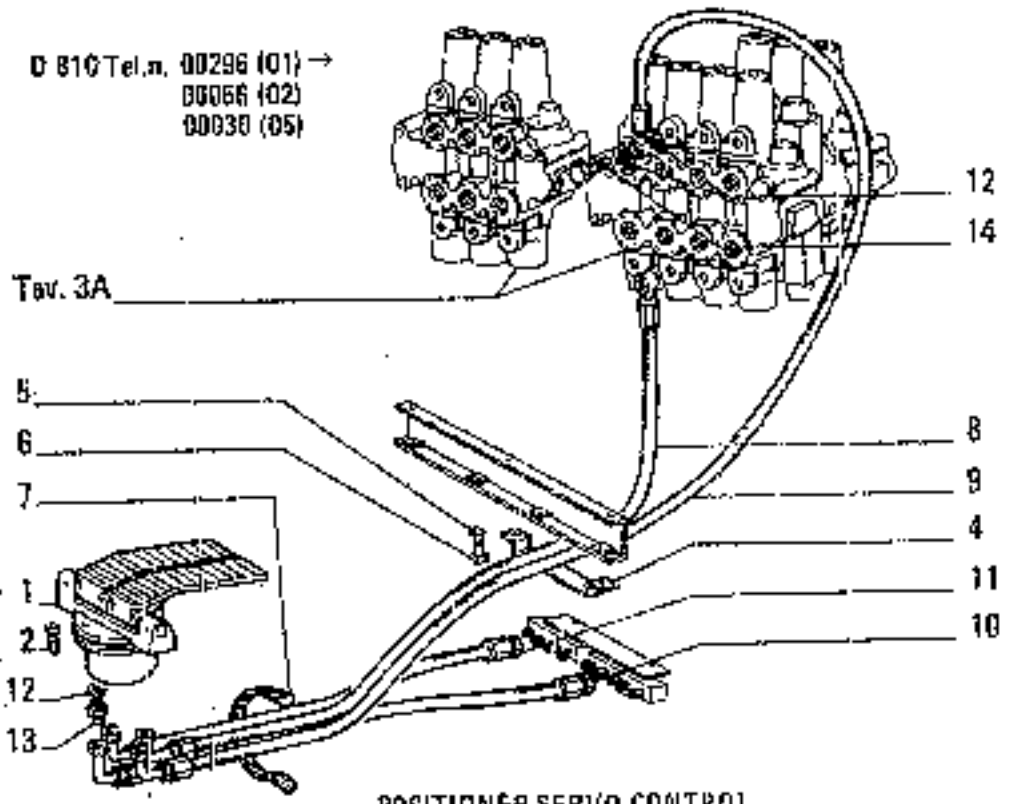

POSITIONER SERVO-CONTROL
SERVOCOMANDO POSIZIONATORE

ITEM	PART NUMBER	QTY	TRANS CODE	DESCRIPTION	DESCRIZIONE
1	71301516	1	123S	SERVO-CONTROL - ASSEMBLY	SERVOCOMANDO - COMPLETO
				IN ALTERNATIVE SEE	IN ALTERNATIVA VEDERE
				SGR. E3.333	SGR. E3.333
	71306170	1	123S	SERVO-CONTROL - ASSEMBLY	SERVOCOMANDO - COMPLETO
				IN ALTERNATIVE SEE	IN ALTERNATIVA VEDERE
				SGR. E3.337	SGR. E3.337
2	14303820	4	40V	SCREW 8x1x60	VITE 8x1x60
4	45017486	1	225S	BRACKET	STAFFA
5	10571871	2	132R	LOCKWASHER 10,2x2,2	ROSETTA DI SICUREZZA 10,2x2,2
6	15970521	2	40V	SCREW 10x1,25x20	VITE 10x1,25x20
7	14566387		31F	CLAMP 8x200	FASCETTA 8x200
8	71312366	1	192T	HOSE ASSY B3	TUBO FLESS.C/RACCORDI B3
9	71312364	1	192T	HOSE ASSY A3	TUBO FLESS.C/RACCORDI A3
10	45017922	1	192T	HOSE ASSY	TUBO FLESS.C/RACCORDI
11	45017924	1	192T	HOSE ASSY	TUBO FLESS.C/RACCORDI
12	109444	8	120G	GASKET	GUARNIZIONE PIANA
13	45482617	4	26R	FITTING	RACCORDO
14	71309219	2	26R	FITTING	RACCORDO

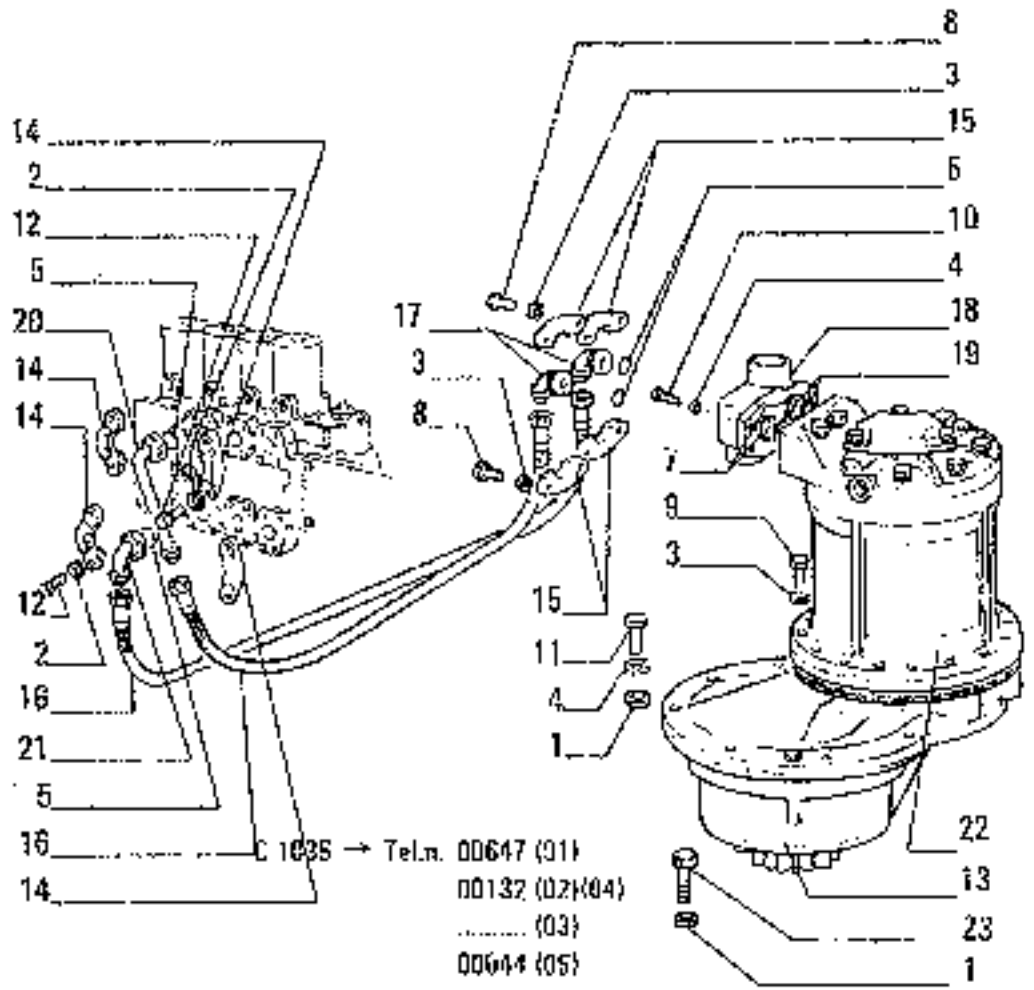

ITEM	PART NUMBER	QTY	TRANS CODE	DESCRIPTION	DESCRIZIONE
1	10257060	3	133R	SEAL 16,2x22	ROSETTA DI TENUTA 16,2x22
2	10516671	8	132R	LOCKWASHER 8,1x2,2	ROSETTA DI SICUREZZA 8,1x2,2
3	10517071	16	132R	LOCKWASHER 12,2x3,1	ROSETTA DI SICUREZZA 12,2x3,1
4	10517271	13	132R	LOCKWASHER 16,2x4	ROSETTA DI SICUREZZA 16,2x4
		3	132R	LOCKWASHER 16,2x4 C 669	ROSETTA DI SICUREZZA 16,2x4 C 669
5	14462880	2	156G	O-RING 3,53x18,64 C 824	GUARNIZIONE O-R 3,53x18,64 C 824
	70924191	2	156G	O-RING D 824	GUARNIZIONE O-R D 824
6	14463780	2	156G	O-RING 3,53x32,92 C 824	GUARNIZIONE O-R 3,53x32,92 C 824
	70924200	2	156G	O-RING D 824	GUARNIZIONE O-R D 824
7	14463380	2	156G	O-RING 3,53x36,09	GUARNIZIONE O-R 3,53x36,09
8	15540621	8	40V	SCREW 12x1,25x40	VITE 12x1,25x40
9	15542821	5	40V	SCREW 12x1,25x85	VITE 12x1,25x85
10	15981121	4	40V	SCREW 16x1,5x50	VITE 16x1,5x50
11	15981231	9	40V	SCREW 16x2,5x65	VITE 16x1,5x65
		3	40V	SCREW 16x1,5x65 C 669	VITE 16x1,5x65 C 669
12	16043821	8	40V	SCREW 8x1,25x30	VITE 8x1,25x30
13	45015175	1	54R	SWING REDUCTION UNIT - ASSEMBLY SEE SGR. E3.21 C 639	RIDUTTORE DI ROTAZIONE - COMPLETO VEDERE SGR. E3.21 C 639
	71315047	1	54R	SWING REDUCTION UNIT - ASSEMBLY SEE SGR. E3.21/A C 638	RIDUTTORE DI ROTAZIONE - COMPLETO VEDERE SGR. E3.21/A C 638
	71315152	1	54R	SWING REDUCTION UNIT - ASSEMBLY SEE SGR. E3.21	RIDUTTORE DI ROTAZIONE - COMPLETO VEDERE SGR. E3.21

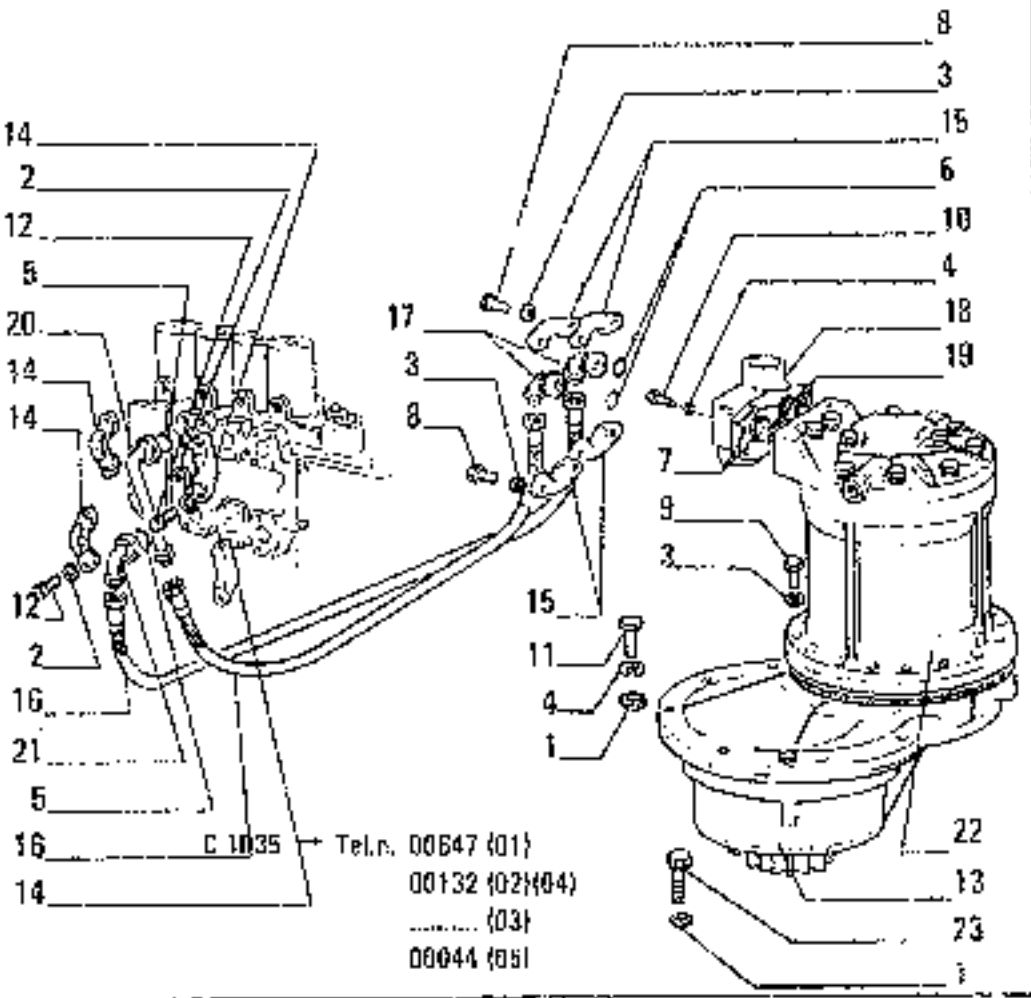

ITEM	PART NUMBER	QTY	TRANS CODE	DESCRIPTION	DESCRIZIONE
13	71315152			D 639	D 639
		1	54R	SWING REDUCTION UNIT - ASSEMBLY SEE SGR. E3.21 C 638	RIDUTTORE DI ROTAZIONE - COMPLETO VEDERE SGR. E3.21 C 638
14	45016287	4	22SS	BRACKET	STAFFA
15	45016289	4	22SS	BRACKET	STAFFA
16	45017702	2	192T	HOSE ASSY	TUBO FLESS.CRACCORDI
17	45017940	1	20R	FITTING	RACCORDO
18	45022750	1	6V	DAMPING VALVE - ASSEMBLY SEE SGR. E3.34/1 C 625	VALVOLA AMMORTIZZATRICE - COMPLETO VEDERE SGR. E3.34/1 C 626
	71309554	1	6V	DAMPING VALVE - ASSEMBLY SEE SGR. E3.34/1A D 626	VALVOLA AMMORTIZZATRICE - COMPLETO VEDERE SGR. E3.34/1A D 626
19	45023143	2	45A	RING	ANELLO
20	71307894	1	20R	FITTING	RACCORDO
21	71307895	1	20R	FITTING	RACCORDO
22	71302256	1	127M	HYDRAULIC MOTOR - ASSEMBLY SEE SGR. E3.20 C 638	MOTORE IDRAULICO - COMPLETO VEDERE SGR. E3.20 C 638
	71311211	1	127M	HYDRAULIC MOTOR - ASSEMBLY SEE SGR. E3.20 D 638	MOTORE IDRAULICO - COMPLETO VEDERE SGR. E3.20 D 638
23	16334531	3	6W	SCREW 10x1.5x65 D 569	VITE 10x1.5x65 D 569

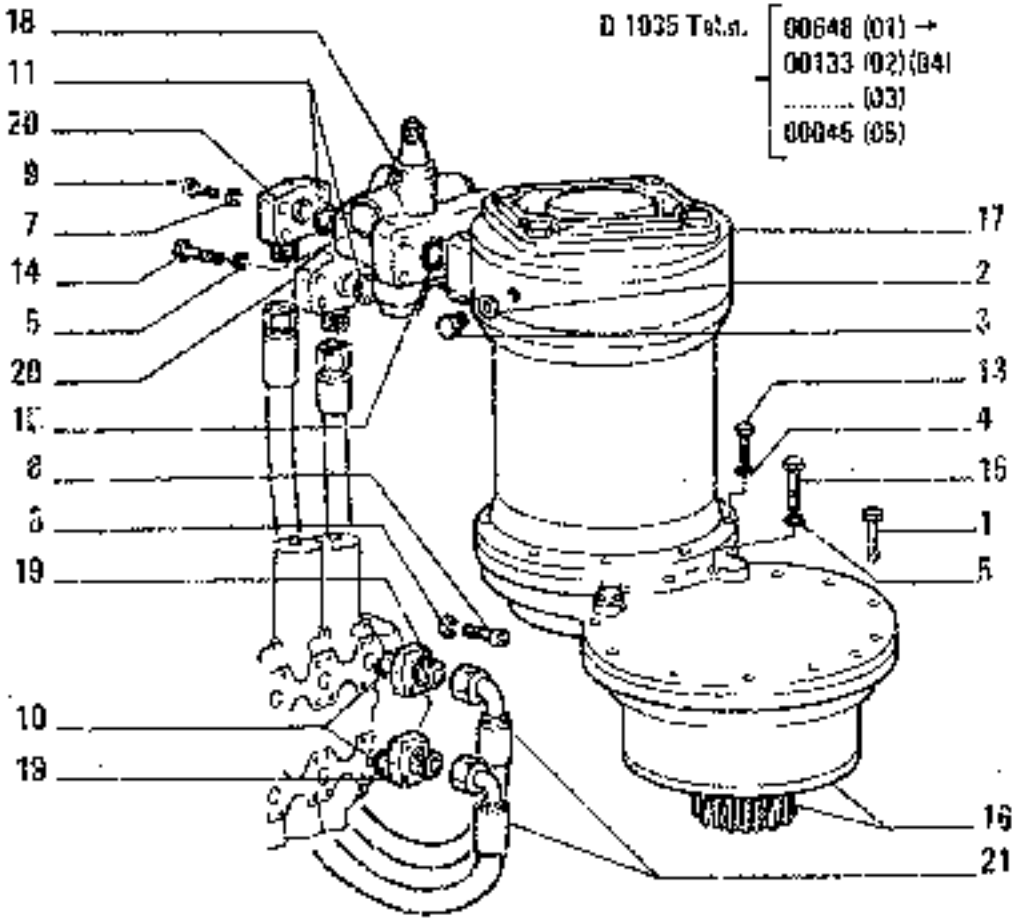

SWING MOTOR HYDRAULIC SYSTEM
IMPIANTO IDRAULICO MOTORE DI ROTAZIONE

ITEM	PART NUMBER	QTY	TRANS CODE	DESCRIPTION	DESCRIZIONE
1	16334531	3	47V	SCREW 16x1,5x65	VITE 14x1,5x65
2	10282460	1	15UG	O-RING 14,2x20	GUARNIZIONE O-R 14,2x20
3	10300671	1	SCT	PLUG 16x1,5x9	TAPPO 14x1,5x9
4	10317071	8	17DT	LOCKWASHER 12,2x3,1	ROSETTA EL. 12,2x3,1
5	10517271	13	17DL	LOCKWASHER 16,2x4	ROSETTA EL. 16,2x4
6	10569371	8	17DS	LOCKWASHER 8,1x2	ROSETTA EL. 8,1x2
7	10569571	8	17DR	LOCKWASHER 12,15x2,5	ROSETTA EL. 12,2x2,5
8	14306421	8	40V	SCREW 8x1,25x25	VITE 8x1,25x25
9	14331321	8	40V	SCREW 12x1,25x40	VITE 12x1,25x40
10	14462880	2	15BG	O-RING 3,53x18,64	GUARNIZIONE O-R 3,53x18,64
11	14463780	2	15BS	O-RING 3,53x32,92	GUARNIZIONE O-R 3,53x32,92
12	14463880	2	15BG	O-RING 3,53x24,52	GUARNIZIONE O-R 3,53x24,52
13	15542821	8	40V	SCREW 12x1,25x55	VITE 12x1,25x55
14	15840521	4	40V	SCREW 16x1,5x50	VITE 16x1,5x50
15	15981231	9	40V	SCREW 16x1,5x65	VITE 16x1,5x65
16	71315047	1	54R	SWING REDUCTION UNIT - ASSEMBLY SEE SGR. E3.21/A	RIDUTTORE DI ROTAZIONE - COMPLETO VEDERE SGR. E3.21/A
17	71311211	1	127R	HYDRAULIC MOTOR - ASSEMBLY SEE SGR. E3.23	MOTORE IDRAULICO - COMPLETO VEDERE SGR. E3.23
18	71309654	1	6V	DAMPING VALVE - ASSEMBLY SEE SGR. E3.24/A	VALVOLA AMMORTIZZATRICE - COMPLETA DI VEDERE SGR. E3.24/A
19	71311537	2	70F	FLANGE	FLANGIA
20	71311688	2	70F	FLANGE	FLANGIA
21	71312261	2	122T	HOSE ASSY	TUBO FLESS. C/RACCORDI

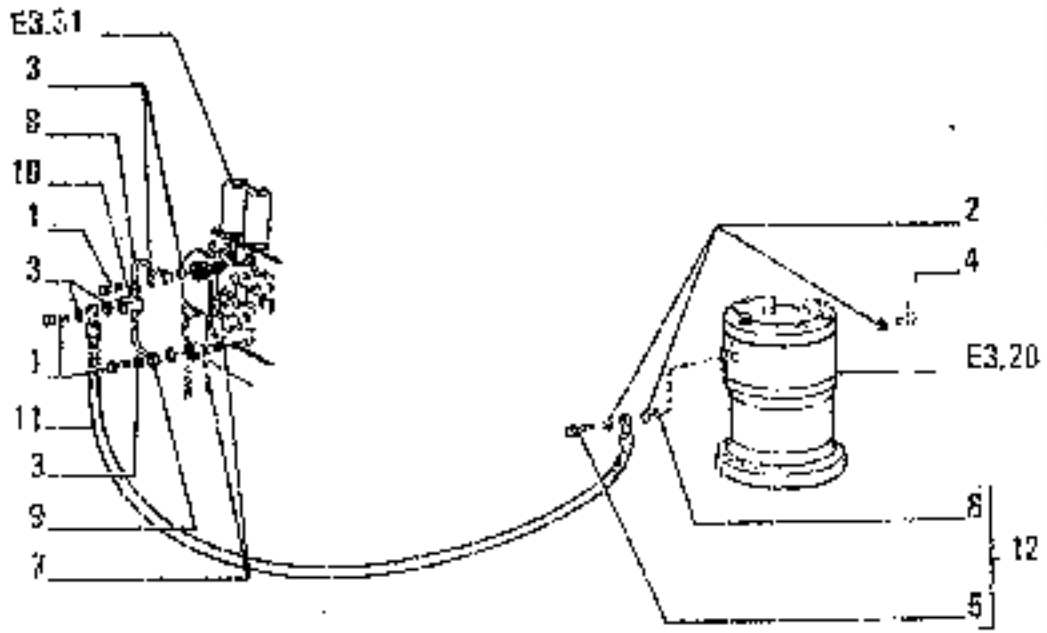

ITEM	PART NUMBER	QTY	TRANS CODE	DESCRIPTION	DESCRIZIONE
1	10181717	3	90B	FILLER PLUG 12x1,5x19	BOCCHETTONE INTRODUZIONE 12x1,5x11
2	10282460	8	135R	SEAL 14,2x20	ROSETTA DI TENUTA 14,2x20
3	10296180	6	135R	SEAL 12,7x18	ROSETTA DI TENUTA 12,7x18
4	10900871	6	50T	PLUG 7x1,5x9	TAPPO 14x1,5x8
5	45021418	1	20R	FITTING C 803	RACCORDO C 803
6	45021419	1	50T	PLUG C 803	TAPPO C 803
7	45022984	2	90B	FILLER PLUG	BOCCHETTONE INTRODUZIONE
8	45022986	1	199T	TUBE	TUBO RIGIDO
9	45022988	1	199T	TUBE	TUBO RIGIDO
10	45023681	1	10V	VALVE - ASSEMBLY SEE SGR. E3.34	VALVOLA - COMPLETO VEDERE SGR. E3.34
11	45023683	1	192T	HOSE ASSY C 710	TUBO FLESS.C/RACCORDI C 710
	45023619	1	192T	HOSE ASSY D 710	TUBO FLESS.C/RACCORDI D 710
12	71319433	1	20R	FITTING - ASSEMBLY D 803	RACCORDO - COMPLETO D 803

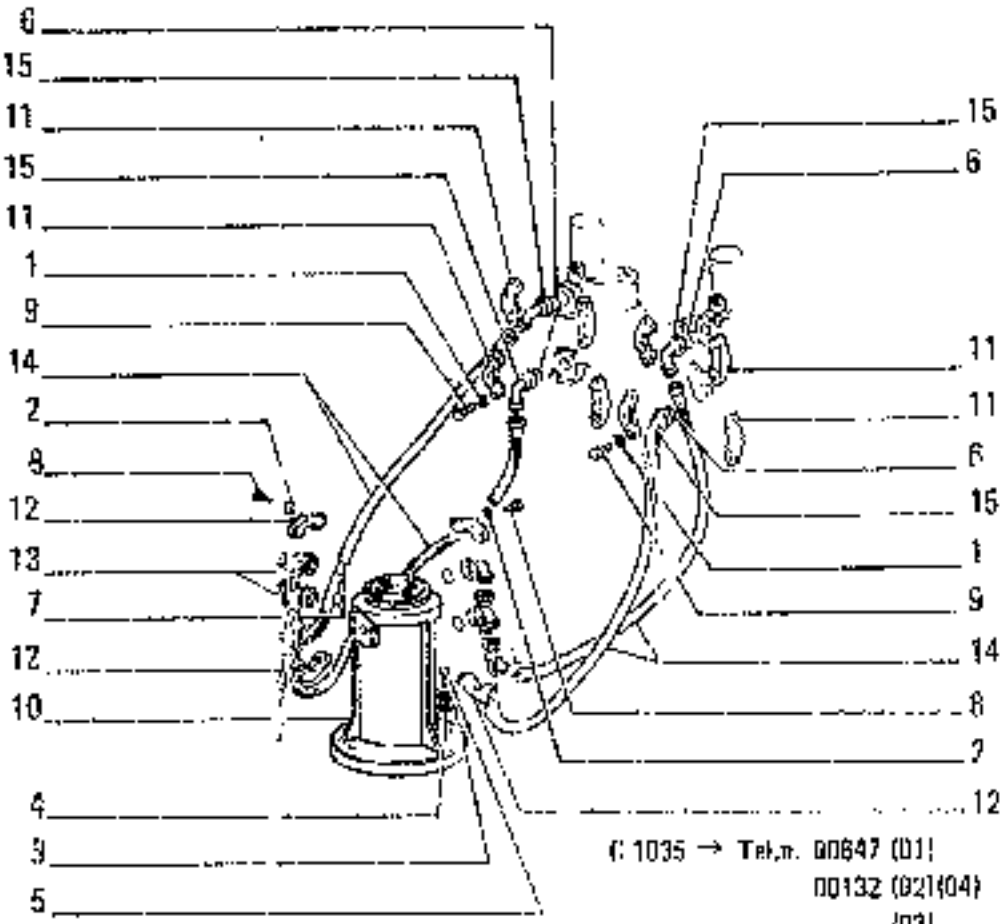

C 1035 → Tel.n. 00647 (01)
00132 (02)(04)
..... (03)
00044 (05)

ITEM	PART NUMBER	QTY	TRANS CODE	DESCRIPTION	DESCRIZIONE
1	10516871	16	132R	LOCKWASHER 8,1x2,2	ROSETTA DI SICUREZZA 8,1x2,2
2	10516871	15	132R	LOCKWASHER 10x2,5	ROSETTA DI SICUREZZA 10x2,5
3	10517271	3	132R	LOCKWASHER 16,2x4	ROSETTA DI SICUREZZA 16,2x4
4	10730901	3	139A	SEAL 6,4x28	ROSETTA DI TENUTA 6,4x28
5	11391521	3	41A	SCREW M6x1,5x45	VITE M6x1,5x45
6	14462880	4	150G	O-RING 3,53x18,64 C 824	GUARNIZIONE O-R 3,53x18,64 C 824
	70924191	4	150G	O-RING 3 824	GUARNIZIONE O-R 3 824
7	14463280	4	150G	O-RING 3,53x24,99 C 824	GUARNIZIONE O-R 3,53x24,99 C 824
	70924110	4	150G	O-RING 3 824	GUARNIZIONE O-R 3 824
8	15970921	16	40V	SCREW 10x1,25x35	VITE 10x1,25x35
9	16049821	16	40V	SCREW M8x1,25x30	VITE M8x1,25x30
10	45015678	1	R10	ROTATING DISTRIBUTOR	DISTRIBUTORE ROTANTE
				- ASSEMBLY SEE SGR. E3.01	- COMPLETO VEDERE SGR. E3.01
11	45016287	3	70F	FLANGE	FLANGIA
12	45016288	3	70F	FLANGE	FLANGIA
13	45017809	4	20R	FITTING	RACCORDO
14	45018011	4	192T	HOSE ASSY	TUBO FLESS.-RACCORDO
15	71307900	4	20R	FITTING	RACCORDO

HYDRAULIC SYSTEM – IMPIANTO IDRAULICO – SYSTEME HYDRAULIQUE – HYDRAULIKANLAGE – SISTEMA IDRAULICO

E3.02 | 8

N.T.R. 875 - 20.02.96 - 87
604.04.053.05

E	AUXILIARY ATTACHMENT (AND EQUIPMENT) • ORGANI SUSSIDIARI (E ATTREZZI) • ORGANES AUXILIAIRES (ET EQUIPEMENT) • NEBENAGGREGATE (UND GERÄTE) • GRUPOS AUXILIARES (Y EQUIPO)

C 310 - Tel.n (00295 (01)
00056 (02)
00029 (03)
00052 (04)

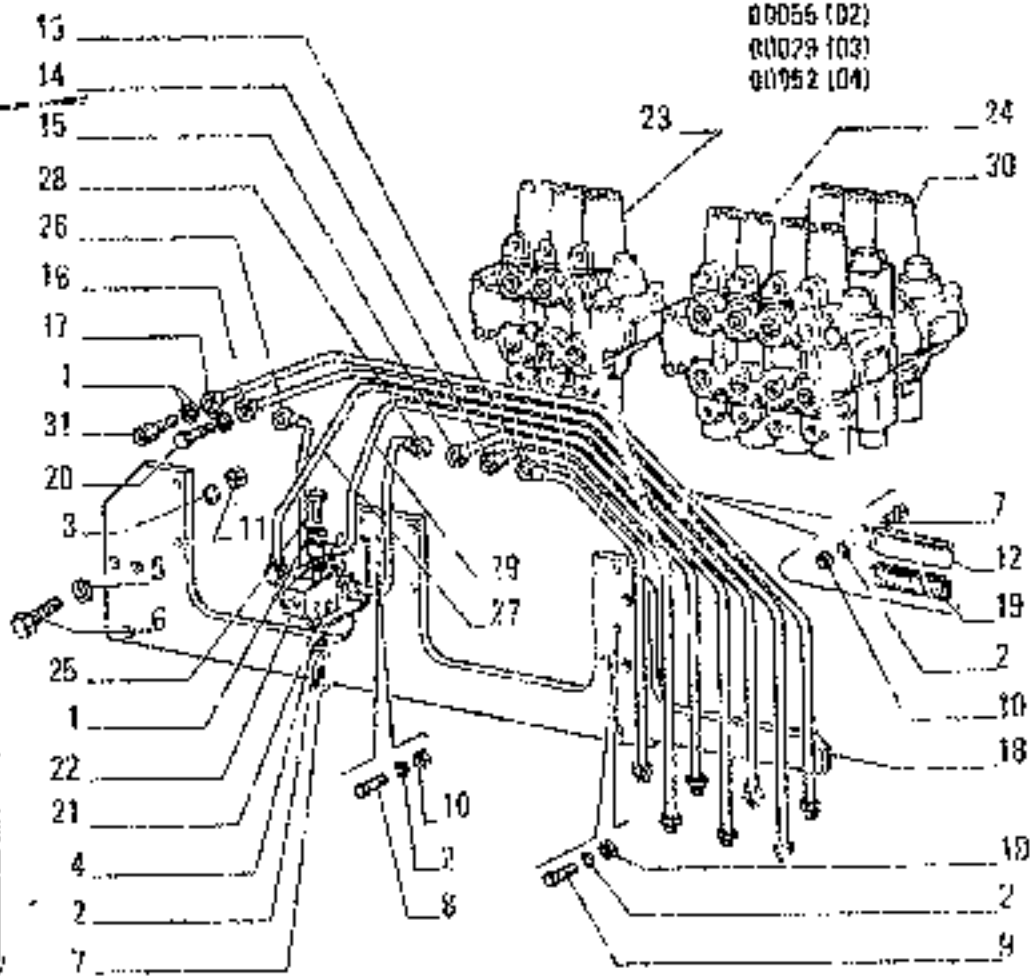

ITEM	PART NUMBER	QTY	TRANS CODE	DESCRIPTION	DESCRIZIONE
24	71306729	1	290	CONTROL VALV ASSEMBLY LEFT SEE SGR E3.31/2 (01-02)	DISTRIBUTORE - COMPLETO SINISTRO VEDERE SGR E3.31/2 (01-02)
26	71309219	2	901	FILLER PLUG	BOCCHETTONE INTRODUZIONE
26	71309308	1	1937	TUBE 85	TUBO RIGIDO 85
27	71309305	1	1935	TUBE 85	TUBO RIGIDO 85
29	71309310	1	1937	TUBE 84	TUBO RIGIDO 84
29	71309315	1	1931	TUBE 84	TUBO RIGIDO 84
30	71306649	1	890	CONTROL VALVE - ASSEMBLY LEFT SEE SGR E3.31/3 (03-04)	DISTRIBUTORE - COMPLETO SINISTRO VEDERE SGR E3.31/3 (03-04)
31	45022964	1	906	FILLER PLUG	BOCCHETTONE INTRODUZIONE

HYDRAULIC SYSTEM - IMPIANTO IDRAULICO - SYSTEME HYDRAULIQUE - HYDRAULIKANLAGE - SISTEMA HIDRÁULICO

E3.02 | 3

N.T.R. 79S - 30.7.1980
604.04/053.04

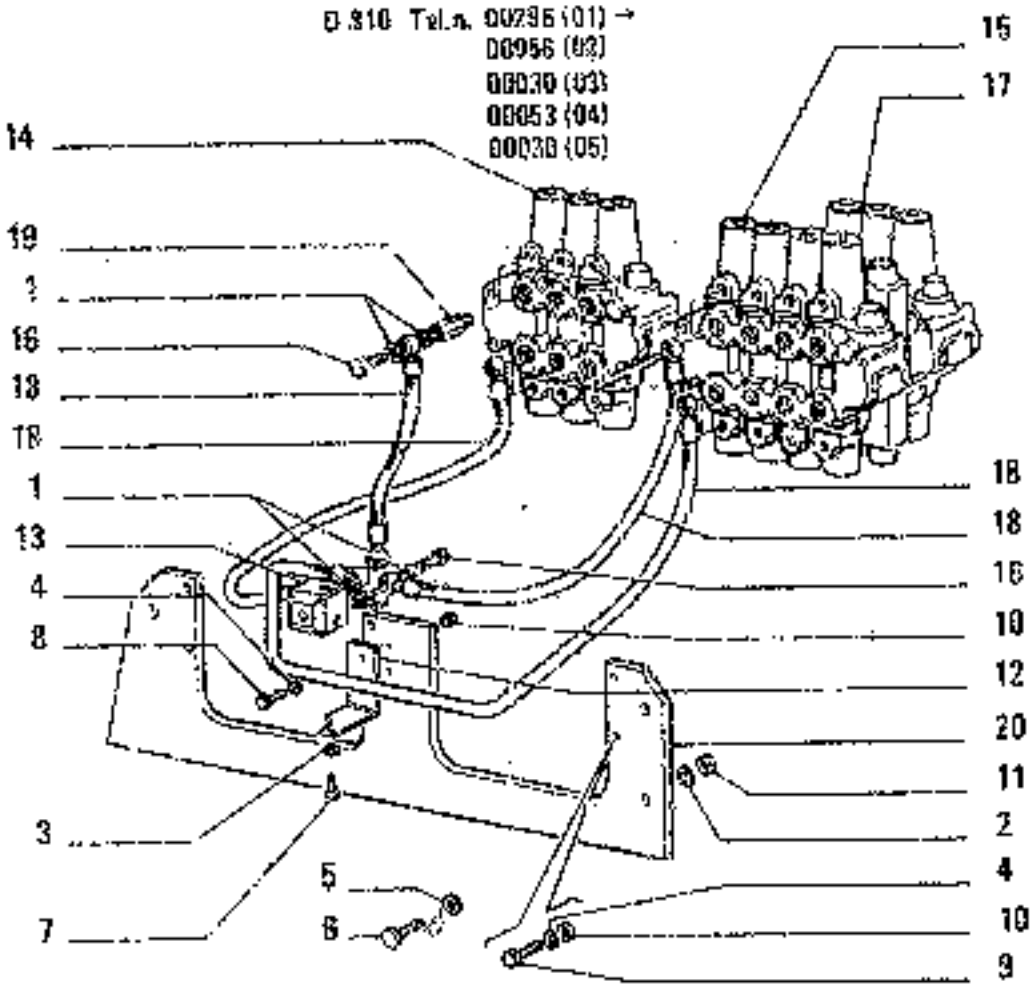

ITEM	PART NUMBER	QTY	TRANS CODE	DESCRIPTION	DESCRIZIONE
1	105144	20	93R	SEAL	ROSETTA DI TENUTA
2	10577071	6	170R	LOCKWASHER 12,2x21	ROSETTA EL. 12,2x21
3	10519601	1	131S	WASHER 9,15x17	ROSETTA 9,15x17
4	10571771	9	170H	LOCKWASHER (") 8,1x2	ROSETTA EL. (") 8,1x2
		11	170H	LOCKWASHER (1") 8,1x2	ROSETTA EL. (1") 8,1x2
5	12046901	6	131R	WASHER 12,2x28	ROSETTA 12,2x28
6	15640121	6	40W	SCREW 12x1,25x50	VITE 12x1,25x50
7	16043421	1	40W	SCREW 8x1,25x20	VITE 8x1,25x20
8	16044021	2	40W	SCREW 8x1,25x40	VITE 8x1,25x40
9	16045621	0	40W	SCREW (") 8x1,25x120	VITE (") 8x1,25x120
		8	40W	SCREW (1") 8x1,25x120	VITE (1") 8x1,25x120
10	16100811	8	100	NUT (") 8x1,25x6,5	DADO (") 8x1,25x6,5
		10	100	NUT (1") 8x1,25x6,5	DADO (1") 8x1,25x6,5
11	16101511	5	100	NUT 12x1,25x10	DADO 12x1,25x10
12	71306971	1	225S	BRACKET	STAFFA
13	71306992	1	10W	VALVE - ASSEMBLY SEE SGR. E3.34/5	VALVOLA - COMPLETO VEDERE SGR. E3.34/5
14	71308728	1	83D	CONTROL VALVE - ASSEMBLY IN ALTERNATIVE SEE SGR. E3.31/1	DISTRIBUTORE - COMPLETO IN ALTERNATIVA VEDERE SGR. E3.31/1
	71308730	1	83D	CONTROL VALVE - ASSEMBLY IN ALTERNATIVE SEE SGR. E3.31/5	DISTRIBUTORE - COMPLETO IN ALTERNATIVA VEDERE SGR. E3.31/5
15	71308729	1	83D	CONTROL VALVE - ASSEMBLY IN ALTERNATIVE SEE SGR. E3.31/2	DISTRIBUTORE - COMPLETO IN ALTERNATIVA VEDERE SGR. E3.31/2
	71308731	1	83D	CONTROL VALVE - ASSEMBLY	DISTRIBUTORE - COMPLETO

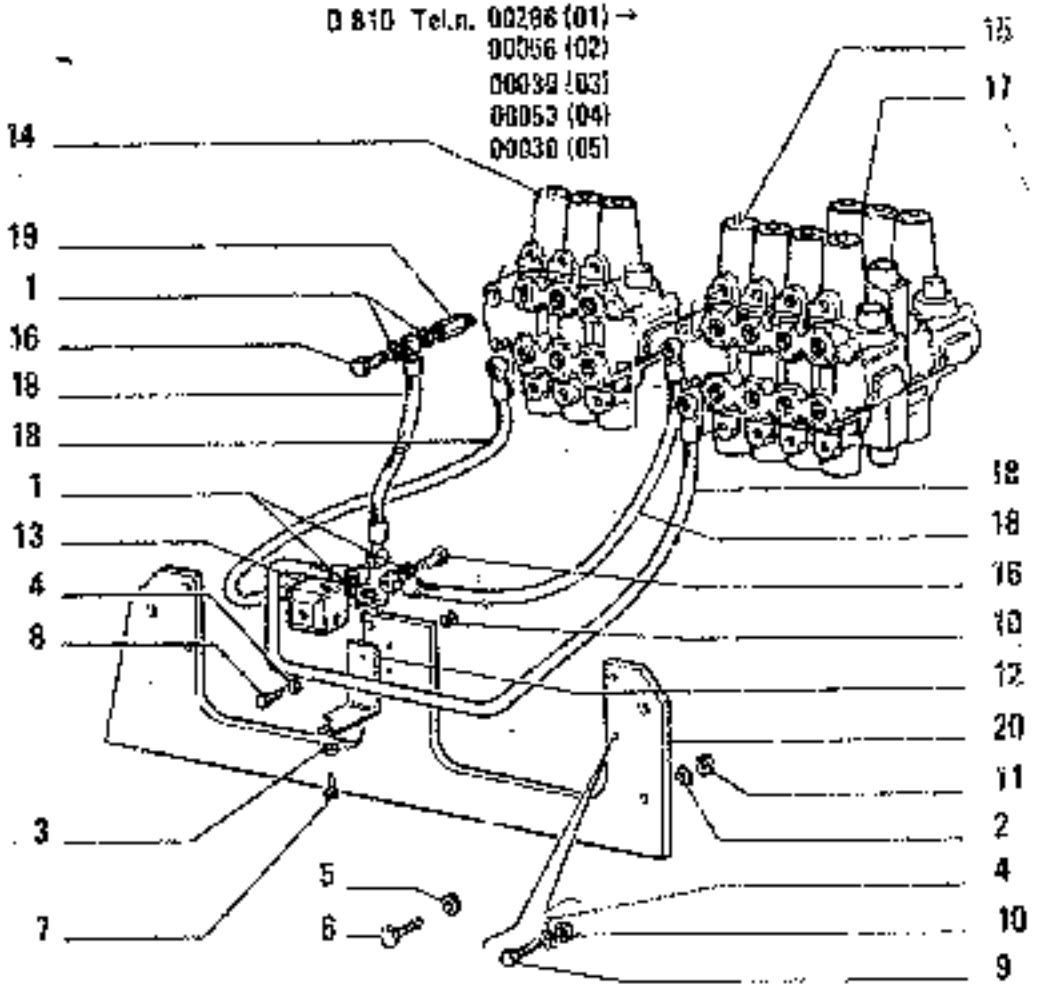

ITEM	PART NUMBER	QTY	TRANS CODE	DESCRIPTION	DESCRIZIONE
15	71308731			IN ALTERNATIVE SEE SGR. E3.31/5 (01)(02)(05)	IN ALTERNATIVA VEDERE SGR. E3.31/5 (01)(02)(05)
	71314176	1	83D	CONTROL VALVE - ASSEMBLY IN ALTERNATIVE (2*)(01-02)	DISTRIBUTORE - COMPLETO IN ALTERNATIVA (2*)(01-02)
	71314177	1	83D	CONTROL VALVE - ASSEMBLY IN ALTERNATIVE (2*)(01-02)	DISTRIBUTORE - COMPLETO IN ALTERNATIVA (2*)(01-02)
16	71309216	6	20H	FITTING	RACCORDO
17	71309649	1	83D	CONTROL VALVE - ASSEMBLY IN ALTERNATIVE SEE SGR. E3.31/5 (03)(04)	DISTRIBUTORE - COMPLETO IN ALTERNATIVA VEDERE SGR. E3.31/5 (03)(04)
	71309650	1	83D	CONTROL VALVE - ASSEMBLY IN ALTERNATIVE SEE SGR. E3.31/4 (03)(04)	DISTRIBUTORE - COMPLETO IN ALTERNATIVA VEDERE SGR. E3.31/4 (03)(04)
18	71311571	4	25T	HOSE	TUBO FLESSIBILE
19	71311602	4	20H	FITTING	RACCORDO
20	71312328	1	30GS	SUPPORT (01)(02)(05)	SUPPORTO (01)(02)(05)
	71312407	1	30GS	SUPPORT (03)(04)	SUPPORTO (03)(04)
	71314936	1	30GS	SUPPORT (01-02)(2*)	SUPPORTO (01-02)(2*)
(*)			78P	FOR .. 71308728-71308729-71309649	PER 71308728-71308729-71309649
(1*)			78P	FOR .. 71309650-71308731-71308730	PER 71309650-71308731-71308730
(2*)			489P	FOR SPECIAL EQUIPMENT 00020-71312492	PER VARIANTE 00020-71312492

C 810 → Tel.n. 002(05 (01)
00055 (02)
00029 (03)
00052 (04)

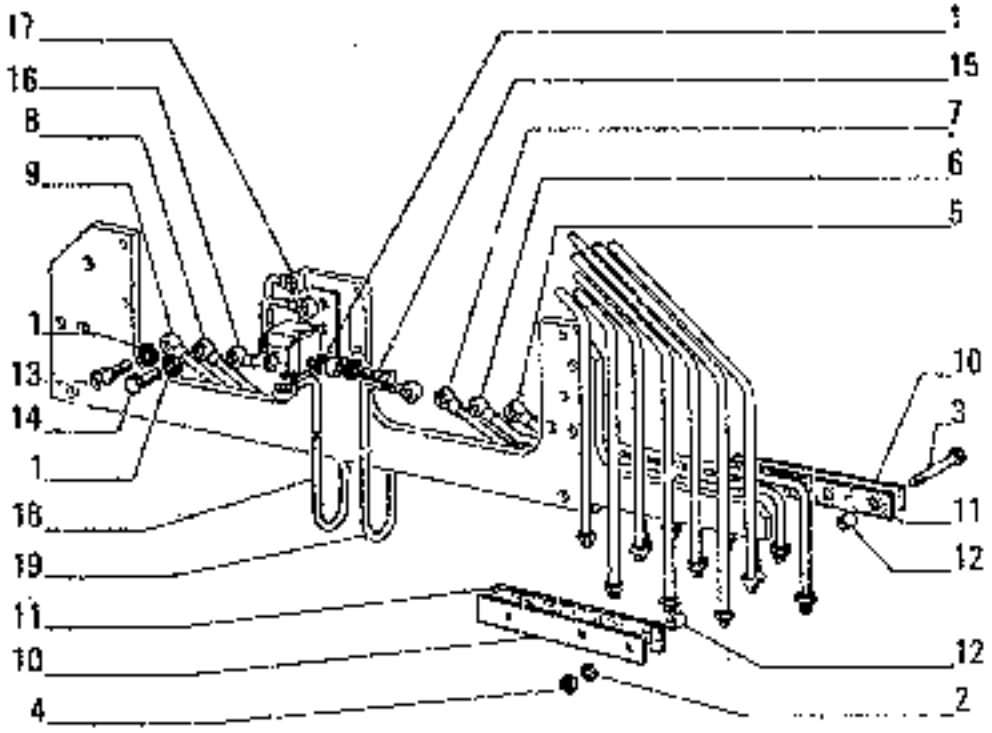

ITEM	PART NUMBER	QTY	TRANS CODE	DESCRIPTION	DESCRIZIONE
1	10280060	22	1338	SEAL (01-02) 14,2x20	ROSETTA DI TENUTA (01-02) 14,2x20
2	10515671	3	1220	LOCKWASHER 8,1x2,2	ROSETTA DI SICUREZZA 8,1x2,2
3	16044621	3	409	SCREW 8x1,25x70	VITE 8x1,25x70
4	16100811	3	100	NUT 8x1,25x6,5	DADO 8x1,25x6,5
5	45017613	1	193T	TUBE A5 (01-02)	TUBO RIGIDO A5 (01-02)
6	45017617	1	193T	TUBE A2	TUBO RIGIDO A2
7	45017621	1	193T	TUBE A3	TUBO RIGIDO A3
8	45017633	1	193T	TUBE A6	TUBO RIGIDO A6
9	45017637	1	193T	TUBE A7	TUBO RIGIDO A7
10	45017675	2	2255	BRACKET	STAFFA
11	45017676	4	216P	RUBBER SECTION	PROFILATO DI GOMMA
12	45017677	6	730	SPACER	DISTANZIALE
13	45022984	1	909	FILLER PLUG	BOCCHETTONE INTRODUZIONE
14	45482612	1	908	FILLER PLUG	BOCCHETTONE INTRODUZIONE
15	71309219	2	908	FILLER PLUG	BOCCHETTONE INTRODUZIONE
16	71309311	1	193T	TUBE A5	TUBO RIGIDO A5
17	71309312	1	193T	TUBE A4	TUBO RIGIDO A4
18	71309313	1	193T	TUBE A5	TUBO RIGIDO A5
19	71309314	1	193T	TUBE A4	TUBO RIGIDO A4

HYDRAULIC SYSTEM – IMPIANTO IDRAULICO – SYSTEME HYDRAULIQUE – HYDRAULIKANLAGE – SISTEMA HIDRÁULICO

E3.02 | 4

N.T.R. 795 - 30.7.1996
C04.04.053.04

C 810 -> Tel.n. 09295 (01)
01055 (02)
00029 (03)
00052 (04)

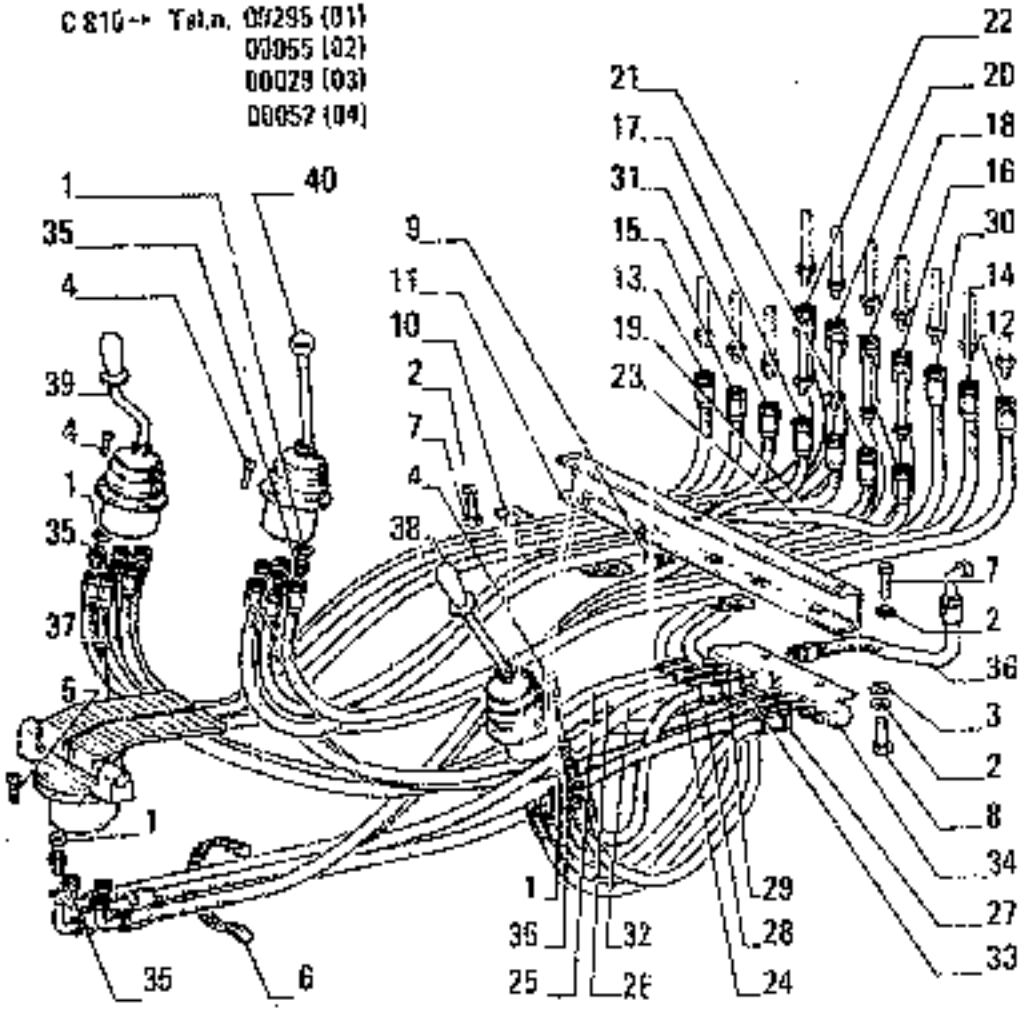

ITEM	PART NUMBER	Q.TY	TRANS CODE	DESCRIPTION	DESCRIZIONE
1	10280060	4	133R	SEAL (01-02) 14,2x20	ROSETTA DI TENUTA (01-02) 14,2x20
		16	133R	SEAL 14,2x20	ROSETTA DI TENUTA 14,2x20
2	10516871	9	152R	LOCKWASHER 10x2,5	RONDELLA DI SICUREZZA 10x2,5
3	12546801	1	131R	WASHER 30,2x25	ROSETTA 30,2x25
4	14305420	12	40V	SCREW 6x1x25	VITE 6x1x25
5	14305520	4	40V	SCREW (01-02) 6x1x30	VITE (01-02) 6x1x30
6	14566387	1	31F	CLAMP (01-02) 8x200	FASCETTA (01-02) 8x200
7	15970521	6	40V	SCREW 10x1,25x20	VITE 10x1,25x20
8	15970721	1	40V	SCREW 10x1,25x25	VITE 10x1,25x25
9	45017486	1	225S	BRACKET	STAFFA
10	45017487	1	225S	BRACKET	STAFFA
11	45017494	1	226S	U-BOLT	STAFFA AD U
12	45017880	1	192T	HOSE ASSY (A-1)	TUBO FLESS.C/RACCORDI (A-1)
13	45017882	1	192T	HOSE ASSY (B-1)	TUBO FLESS.C/RACCORDI (B-1)
14	45017884	1	192T	HOSE ASSY (A-2)	TUBO FLESS.C/RACCORDI (A-2)
15	45017886	1	192T	HOSE ASSY (B-2)	TUBO FLESS.C/RACCORDI (B-2)
16	45017888	1	192T	HOSE ASSY (A-4)	TUBO FLESS.C/RACCORDI (A-4)
17	45017890	1	192T	HOSE ASSY (B-4)	TUBO FLESS.C/RACCORDI (B-4)
18	45017892	1	192T	HOSE ASSY (A-5)	TUBO FLESS.C/RACCORDI (A-5)
19	45017894	1	192T	HOSE ASSY (B-5)	TUBO FLESS.C/RACCORDI (B-5)
20	45017896	1	192T	HOSE ASSY (A-6)	TUBO FLESS.C/RACCORDI (A-6)
21	45017898	1	192T	HOSE ASSY (B-6)	TUBO FLESS.C/RACCORDI (B-6)
22	45017900	1	192T	HOSE ASSY (A-7)	TUBO FLESS.C/RACCORDI (A-7)
23	45017902	1	192T	HOSE ASSY (B-7)	TUBO FLESS.C/RACCORDI (B-7)
24	45017904	1	192T	HOSE ASSY	TUBO FLESS.C/RACCORDI
25	45017906	1	192T	HOSE ASSY	TUBO FLESS.C/RACCORDI

C 810 → Tel.n. 00295 (01)
00055 (02)
00029 (03)
00052 (04)

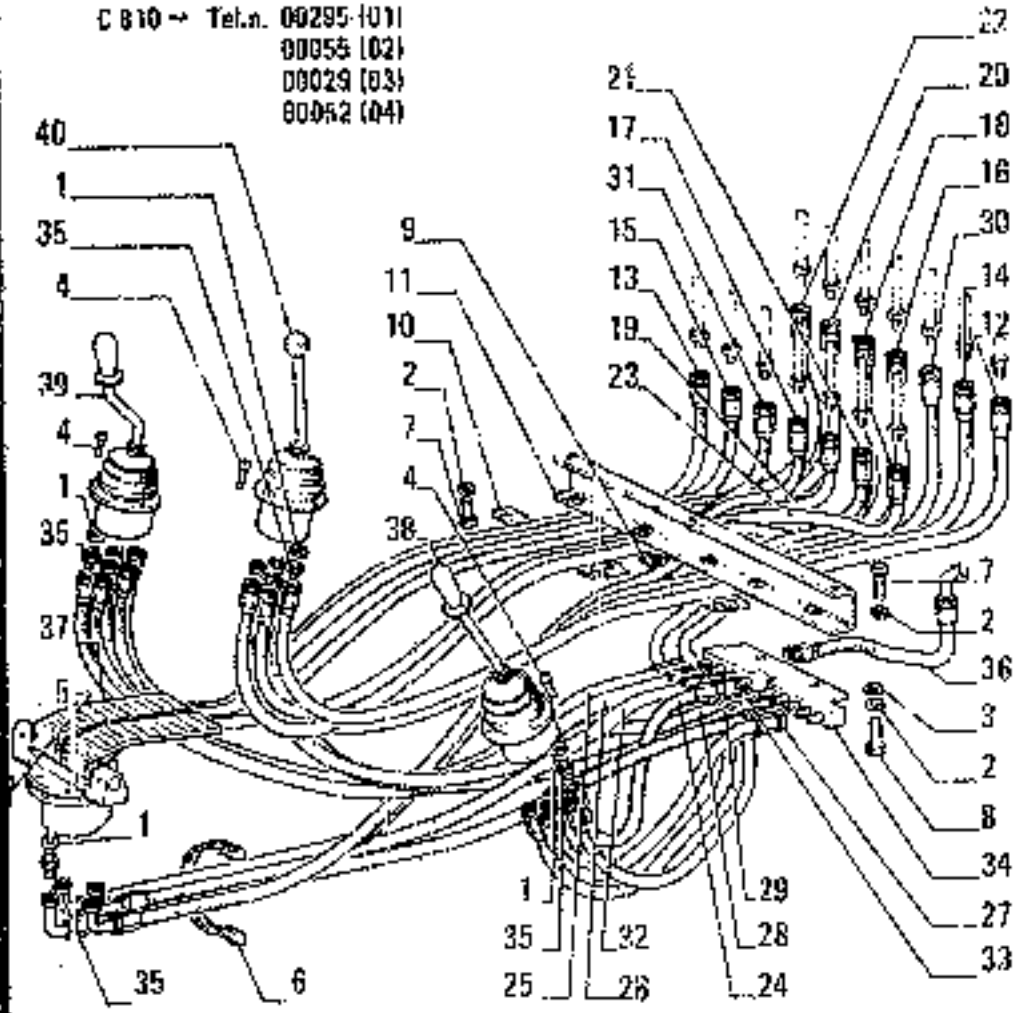

ITEM	PART NUMBER	QTY	TRANS CODE	DESCRIPTION	DESCRIZIONE
26	45017908	1	192T	HOSE ASSY	TUBO FLESS.C/RACCORDI
27	45017910	1	192T	HOSE ASSY	TUBO FLESS.C/RACCORDI
28	45017912	1	192T	HOSE ASSY	TUBO FLESS.C/RACCORDI
29	45017914	1	192T	HOSE ASSY	TUBO FLESS.C/RACCORDI
30	45017916	1	192T	HOSE ASSY (A-3)(01-02)	TUBO FLESS.C/RACCORDI (A-3)(01-02)
31	45017918	1	192T	HOSE ASSY (B-3)(01-02)	TUBO FLESS.C/RACCORDI (B-3)(01-02)
32	45017922	1	192T	HOSE ASSY (01-02)	TUBO FLESS.C/RACCORDI (01-02)
33	45017924	1	192T	HOSE ASSY (01-02)	TUBO FLESS.C/RACCORDI (01-02)
34	45020521	1	223C	DUCT	CONDOTTO
35	45482617	10	20R	FITTING	RACCORDO
		4	20R	FITTING (01-02)	RACCORDO (01-02)
36	71306305	1	192T	HOSE ASSY	TUBO FLESS.C/RACCORDI
37	71301516	1	123S	SERVO-CONTROL - ASSEMBLY IN ALTERNATIVE SEE SGR. E3.33/3 (01-02)	SERVOCOMANDO - COMPLETO IN ALTERNATIVA VEDERE SGR. E3.33/3 (01-02)
	71306170	1	123S	SERVO CONTROL ASSEMBLY SEE SGR. E3.33/7 (01-02)	SERVOCOMANDO - COMPLETO VEDERE SGR. E3.33/7 (01-02)
38	71306948	1	123S	SERVO-CONTROL - ASSEMBLY IN ALTERNATIVE SEE SGR.E3.33/4	SERVOCOMANDO - COMPLETO IN ALTERNATIVA VEDERE SGR.E3.33/4
	71306958	1	123S	SERVO-CONTROL - ASSEMBLY SEE SGR. E3.33	SERVOCOMANDO - COMPLETO VEDERE SGR. E3.33
39	71306960	1	123S	SERVO-CONTROL - ASSEMBLY SEE	SERVOCOMANDO - COMPLETO VEDERE

C 819 → Tel.n. 00295 (01)
00055 (02)
00029 (03)
00052 (04)

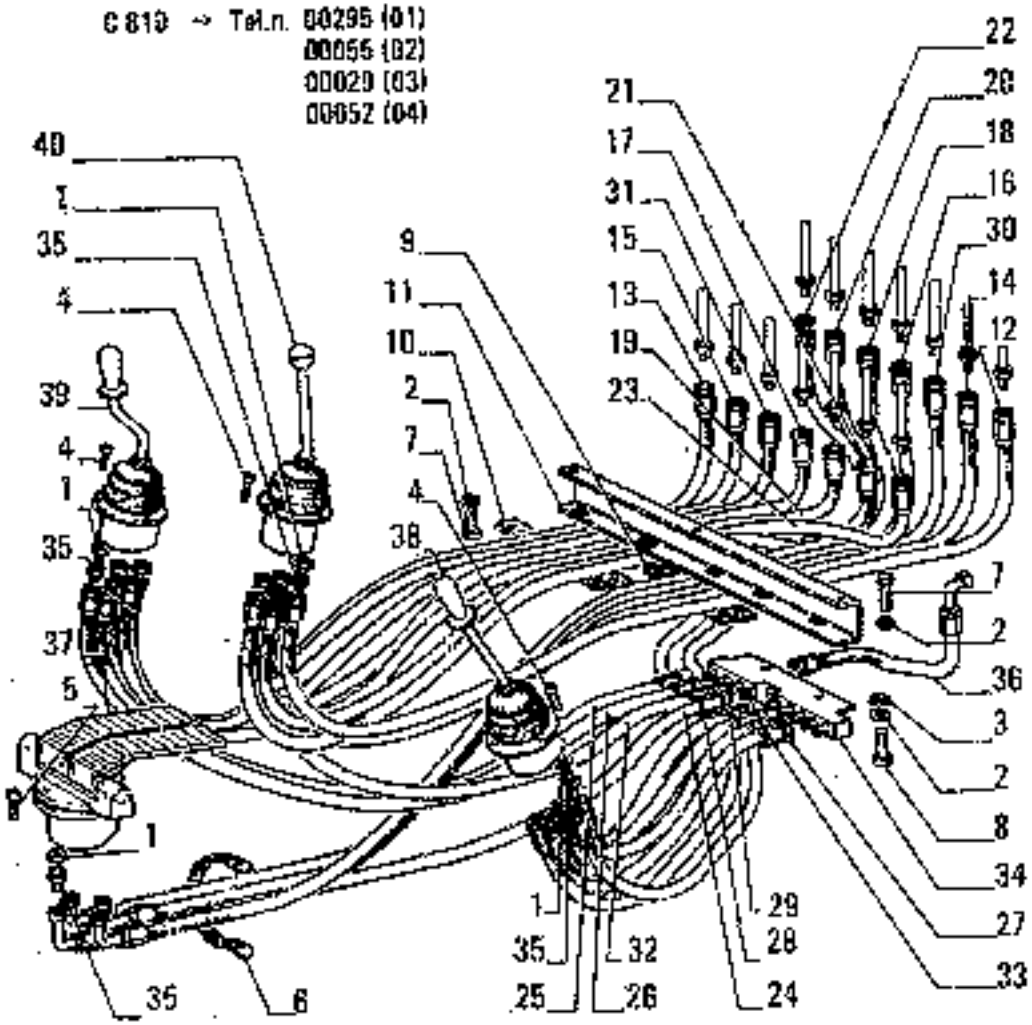

ITEM	PART NUMBER	QTY	TRANS CODE	DESCRIPTION	DESCRIZIONE
39	71306950			SGR. E3.33/6	SGR. E3.33/6
	71306959	1	123S	SERVO-CONTROL - ASSEMBLY IN ALTERNATIVE SEE SGR. E3.33/2	SERVOCOMANDO - COMPLETO IN ALTERNATIVA VEDERE SGR. E3.33/2
40	71306951	1	123S	SERVO-CONTROL - ASSEMBLY SEE	SERVOCOMANDO - COMPLETO VEDERE
				SGR. E3.33/5	SGR. E3.33/5
	71306960	1	123S	SERVO-CONTROL - ASSEMBLY IN ALTERNATIVE SEE SGR. E3.33/1	SERVOCOMANDO - COMPLETO IN ALTERNATIVA VEDERE SGR. E3.33/1

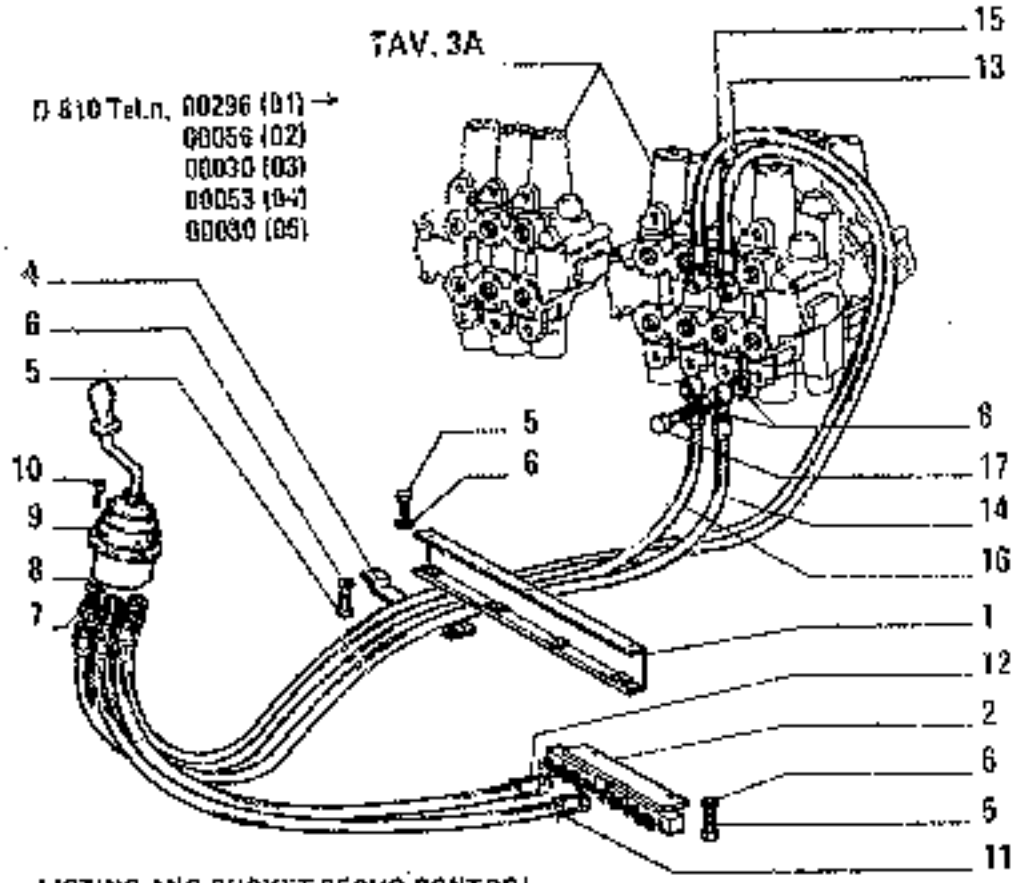

LIFTING AND BUCKET SERVO-CONTROL
SERVOCOMANDO SOLLEVAMENTO E BENNA

ITEM	PART NUMBER	QTY	TRANS CODE	DESCRIPTION	DESCRIZIONE
1	45017494	1	225S	BRACKET	STAFFA
2	45020521	1	223C	DUCT	CONDOTTO
4	45017487	1	225S	BRACKET	STAFFA
5	15970521	7	40V	SCREW 10x1,25x20	VITE 10x1,25x20
6	10571871	7	132R	LOCKWASHER 10,2x2,2	ROSETTA DI SICUREZZA 10,2x2,2
7	45482617	6	20R	FITTING	RACCORDO
8	109444	14	120G	GASKET	GUARNIZIONE PIANA
9	71306950	1	123S	SERVO-CONTROL - ASSEMBLY IN ALTERNATIVE SEE SGR. E3.33/6	SERVOCOMANDO - COMPLETO IN ALTERNATIVA VEDERE SGR. E3.33/6
	71306959	1	123S	SERVO-CONTROL - IN ALTERNATIVE ASSEMBLY SEE SGR. E3.33/2 D 762	SERVOCOMANDO - IN ALTERNATIVA COMPLETO VEDERE SGR. E3.33/2 D 762
	78065254	1	123S	SERVO-CONTROL - IN ALTERNATIVE ASSEMBLY SEE SGR. E3.33/2A D 762	SERVOCOMANDO - IN ALTERNATIVA COMPLETO VEDERE SGR. E3.33/2A D 762
10	14305420	4	40V	SCREW 6x1x25	VITE 6x1x25
11	45017906	1	192T	HOSE ASSY	TUBO FLESS.C/RACCORDI
12	45017912	1	192T	HOSE ASSY	TUBO FLESS.C/RACCORDI
13	71312356	1	192S	HOSE ASSY A1	TUBO FLESS.C/RACCORDI A1
14	71312359	1	192S	HOSE ASSY B1	TUBO FLESS.C/RACCORDI B1
15	71312360	1	192T	HOSE ASSY A2	TUBO FLESS.C/RACCORDI A2
16	71312362	1	192T	HOSE ASSY B2	TUBO FLESS.C/RACCORDI B2
17	71309219	4	20R	FITTING	RACCORDO

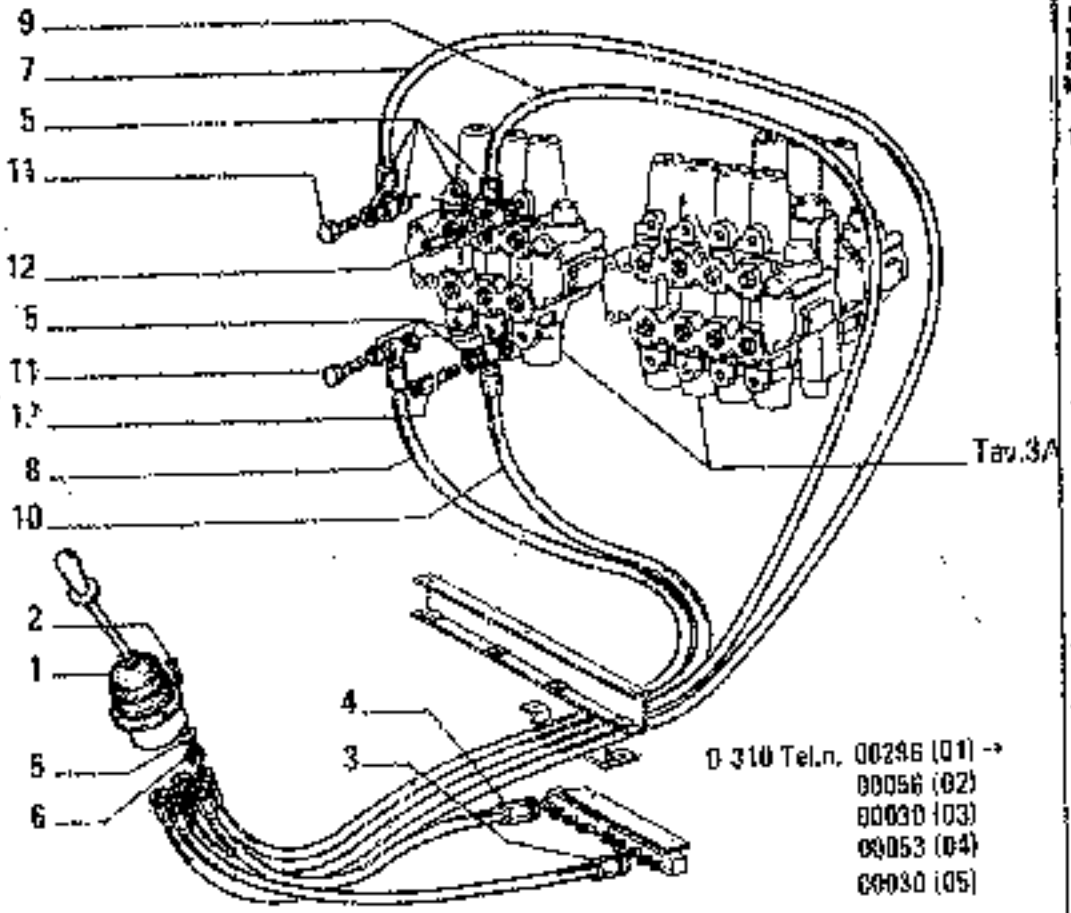

D 310 Tel.n. 00296 (01) →
00056 (02)
00030 (03)
00053 (04)
00030 (05)

SWING AND DIGGING SERVO-CONTROL
SERVOCOMANDO ROTAZIONE E PENETRAZIONE

ITEM	PART NUMBER	QTY	TRANS CODE	DESCRIPTION	DESCRIZIONE
1	71306948	1	1235	SERVO-CONTROL - ASSEMBLY IN ALTERNATIVA SEE SGR E3.33/4	SERVOCOMANDO - COMPLETO IN ALTERNATIVA VEDERE SGR E3.33/4
	71306956	1	1235	SERVO-CONTROL - IN ALTERNATIVE ASSEMBLY SEE SGR. E3.33 D 762	SERVOCOMANDO - IN ALTERNATIVA COMPLETO VEDERE I SR. E3.33 D 762
	79065255	1	1235	SERVO CONTROL - IN ALTERNATIVE ASSEMBLY SEE SGR. E3.33/A D 762	SERVOCOMANDO - IN ALTERNATIVA COMPLETO VEDERE SGR. E3.33/A D 762
2	14306426	4	40V	SCREW 6x1x25	VITE 6x1x25
3	45017904	1	192T	HOSE ASSY	TUBO FLESS.C/RACCORDI
4	45017910	1	192T	HOSE ASSY	TUBO FLESS.C/RACCORDI
5	109444	14	1206	GASKET	GUARNIZIONE PIANA
6	45482617	6	20R	FITTING	RACCORDO
7	71312372	1	192T	HOSE ASSY A6	TUBO FLESS.C/RACCORDI A6
8	71312374	1	192T	HOSE ASSY B6	TUBO FLESS.C/RACCORDI B6
9	71313835	1	192T	HOSE ASSY A7	TUBO FLESS.C/RACCORDI A7
10	71313836	1	192T	HOSE ASSY B7	TUBO FLESS.C/RACCORDI B7
11	71309219	2	20R	FITTING	RACCORDO
12	45022984	2	20R	FITTING	RACCORDO

E	AUXILIARY ATTACHMENT (AND EQUIPMENT) • ORGANI SUSSIDIARI (E ATTREZZI) • ORGANES AUXILIAIRES (ET EQUIPEMENT) • NEBENAGGREGATE (UND GERÄTE) • GRUPOS AUXILIARES (Y EQUIPO)

FE18

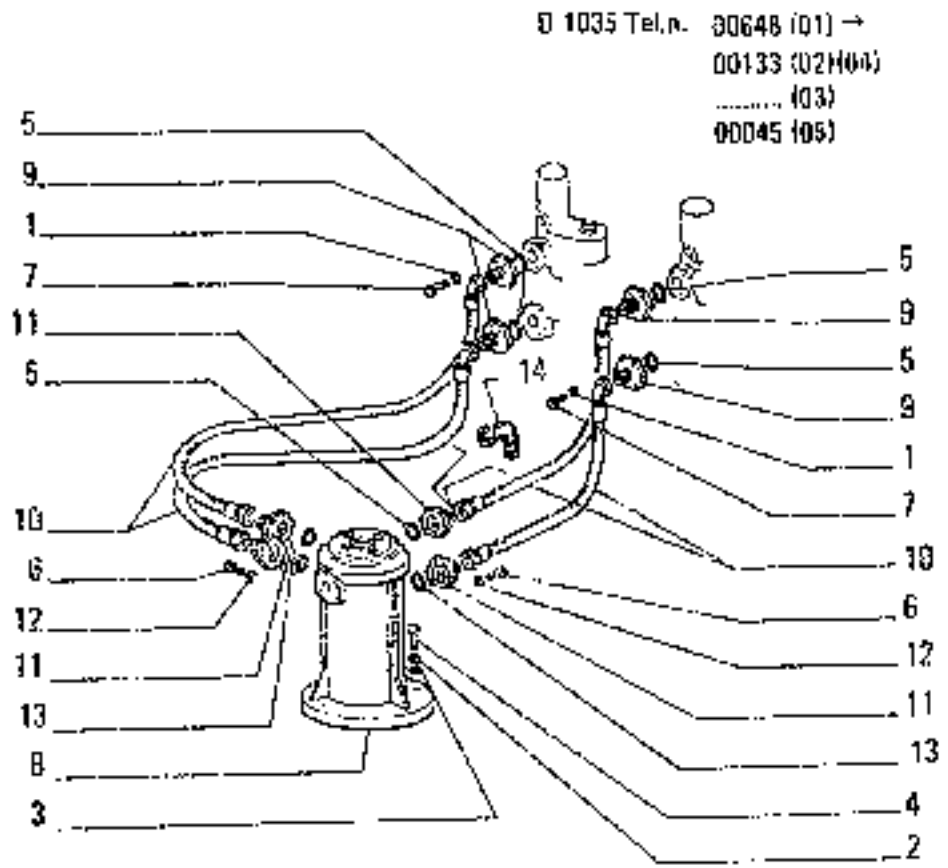

TRAVEL MOTOR HYDRAULIC SYSTEM
IMPIANTO IDRAULICO MOTORI DI TRASLAZIONE

ITEM	PART NUMBER	QTY	TRANS CODE	DESCRIPTION	DESCRIZIONE
1	10569371	16	170R	LOCKWASHER 8,1x2	ROSETTA EL. 8,1x2
2	10517271	3	132R	LOCKWASHER 16,2x4	ROSETTA DI SICUREZZA 16,2x4
3	10739901	3	135R	SEAL 6,4x28	ROSETTA DI TENUTA 6,4x28
4	11391521	3	40W	SCREW 16x1,5x45	VITE 16x1,5x45
5	70924191	4	168G	O-RING	GUARNIZIONE O-R
6	14307534	16	40V	SCREW **02457**	VITE **02457**
	14307621	16	40V	SCREW 10x1,25x35 **02457**	VITE 10x1,25x35 **02457**
7	14306521	16	40V	SCREW 8x1,25x30	VITE 8x1,25x30
8	45015678	1	810	ROTATING DISTRIBUTOR - ASSEMBLY SEE SGR. E3.31	DISTRIBUTORE ROTANTE - COMPLETO VEDERE SGR E3.31
9	71311537	4	70F	FLANGE	FLANGIA
10	71311826	4	192T	HOSE ASSY	TUBO FLESS.C/RACCORDI
11	71311741	4	70F	FLANGE	FLANGIA
12	10571871	16	170R	LOCKWASHER 10,2x2,2	ROSETTA EL. 10,2x2,2
13	70924110	9	168G	O-RING **02457**	GUARNIZIONE O-R **02457**
14	79054286	4	20R	FITTING **02457**	RACCORDO **02457**

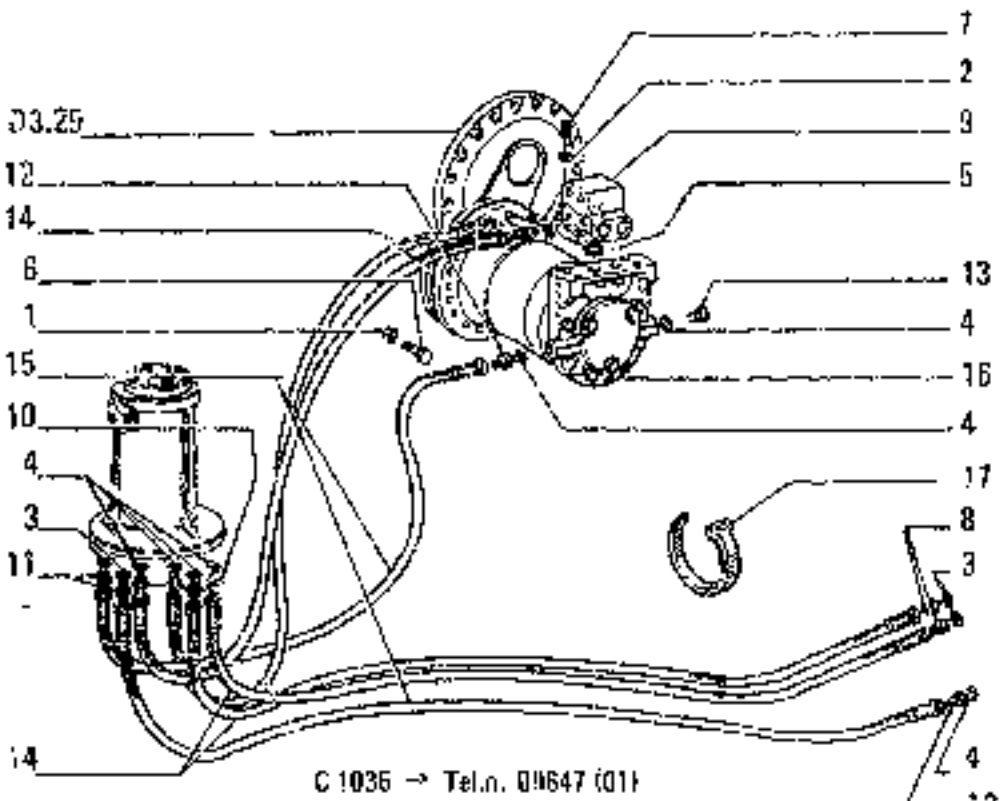

C 1036 → Tel.n. 01647 (01)
00132 (02)(04)
..... (03)
00044 (05)

ITEM	PART NUMBER	QTY	TRANS CODE	DESCRIPTION	DESCRIZIONE
1	10517071	16	132R	LOCKWASHER 12,2x3,1	ROSETTA DI SICUREZZA 12,2x3,1
2	10517271	4	132R	LOCKWASHER 16,2x4	ROSETTA DI SICUREZZA 16,2x4
3	14457780	6	156G	O-RING 2,62x23,47 **C 824**	GUARNIZIONE O-R 2,62x23,47 **C 824**
	70824775	6	156G	O-RING **D 824**	GUARNIZIONE O-R **D 824**
4	14458080	9	156G	O-RING 2,62x28,24 **C 824**	GUARNIZIONE O-R 2,62x28,24 **C 824**
	70824777	8	156G	O-RING **D 824**	GUARNIZIONE O-R **D 824**
5	14463880	2	156G	O-RING 3,53x34,52 **C 824**	GUARNIZIONE O-R 3,53x34,52 **C 824**
	70924270	2	156G	O-RING P 2x4	GUARNIZIONE O-R P 2x4
6	15541021	16	40V	SCREW 12x1,25x120	VITE 12x1,25x120
7	15981021	4	40V	SCREW 16x1,5x65	VITE 16x1,5x65
8	45013575	4	20R	FITTING	RACCORDO
9	45015151	2	17V	BRAKE VALVE COMPLVED.SGA. E3.04.2	VALVOLA PER FRENO COMPLVED.SGA E3.04.2
10	45017657	4	20R	FITTING	RACCORDO
11	45017658	2	20R	FITTING	RACCORDO
12	45019323	2	20R	FITTING	RACCORDO
13	45021199	2	50T	PLUG	TAPPO
14	71303863	6	192T	HOSE ASSY (01-03)	TUBO FLESS.C/RACCORDI (01-03)
		4	192T	HOSE ASSY (02-04) **C 825**	TUBO FLESS.C/RACCORDI (02-04) **C 825**
	71303864	4	192T	HOSE ASSY (02-04-05) **D 825**	TUBO FLESS.C/RACCORDI (02-04-05) **D 825**
15	71304531	2	192T	HOSE ASSY (02-04) **C 825**	TUBO FLESS.C/RACCORDI (02-04) **C 825**

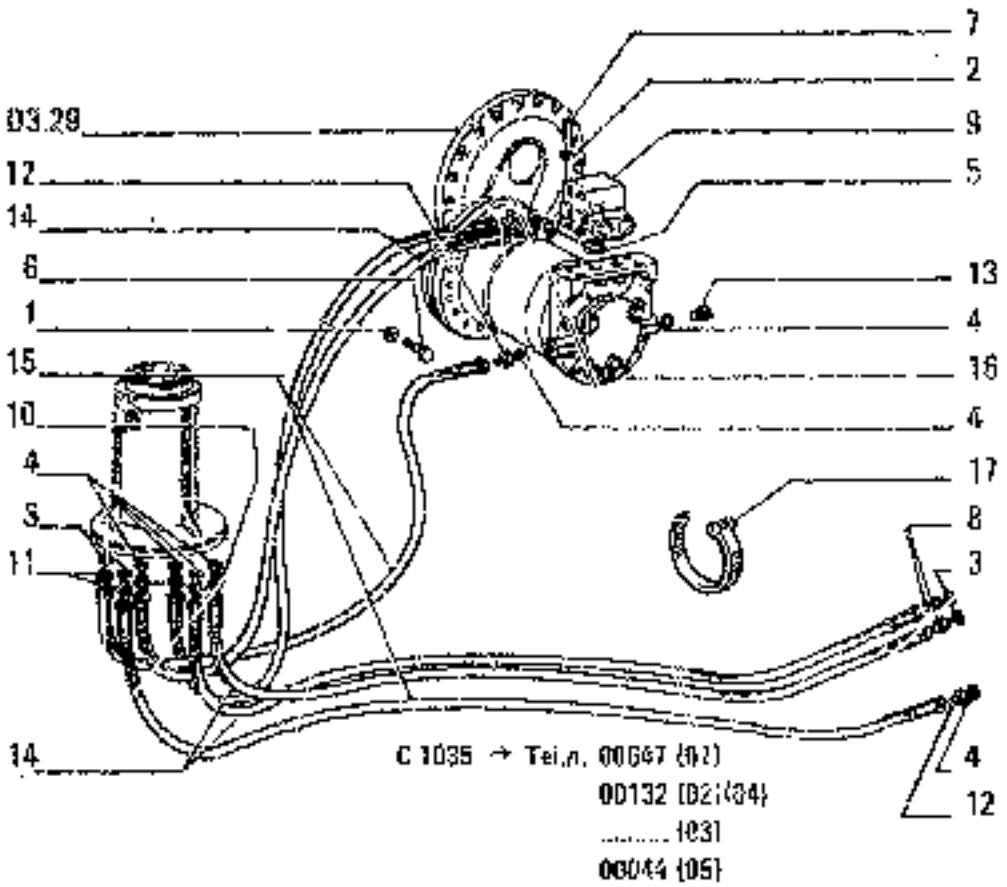

C 1035 → Tel.n. 00047 (02)
00132 (02-04)
..... (03)
00044 (05)

ITEM	PART NUMBER	QTY	TRANS CODE	DESCRIPTION	DESCRIZIONE
15	713004532	2	192I	HOSE ASSY (01-03)	TUBO FLESS.C/RACCORDI (01-03)
	71307901	2	192T	HOSE ASSY (02-04-05) **D 825**	TUBO FLESS.C/RACCORDI (02-04-05) **D 825**
16	71301066	2	127M	HYDRAULIC MOTOR - ASSEMBLY SEE SGR. E3.20/1 **C 626**	MOTORE IDRAULICO - COMPLETO VEDERE SGR. E3.20/1 **C 626**
	713006527	2	127M	HYDRAULIC MOTOR - ASSEMBLY SEE SGR. E3.20/1 **D 825**	MOTORE IDRAULICO - COMPLETO VEDERE SGR. E3.20/1 **D 626**
17	45023535	2	100C	COLLAR (02-04-05) D 825	COLLARE (02-04-05) D 825

TRAVEL MOTOR HYDRAULIC SYSTEM

IMPIANTO IDRAULICO MOTORI DI TRASLAZIONE

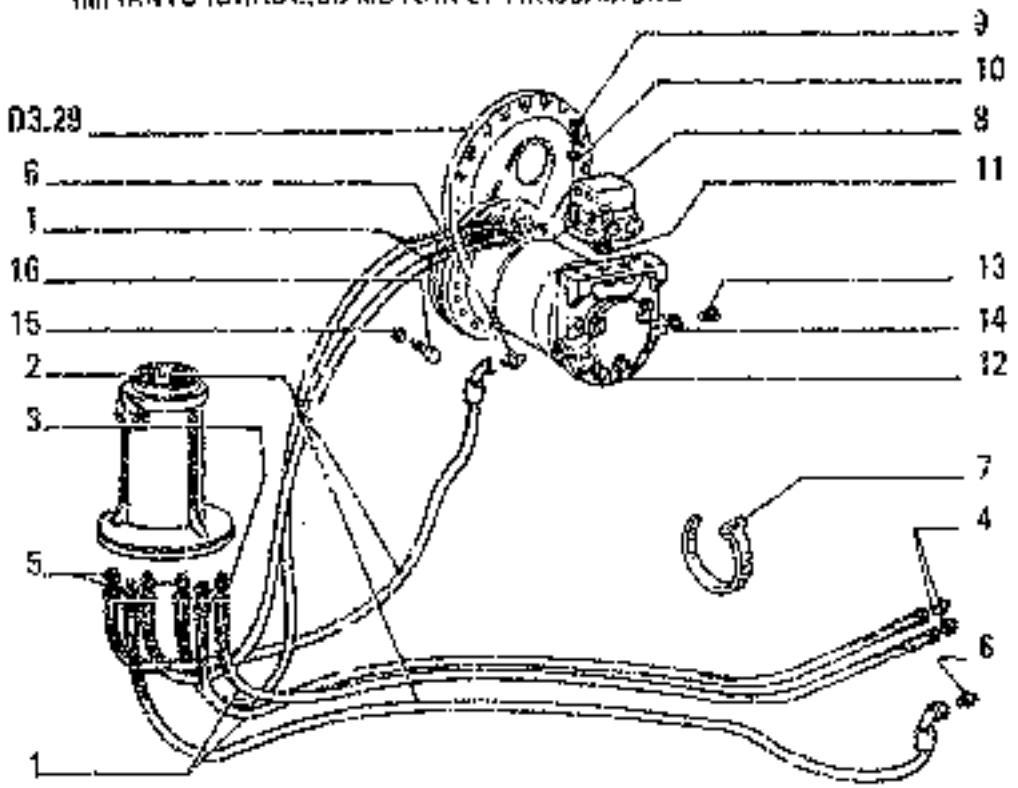

B 1035 Tel.n. 00648 (01) →
00133 (02)(04)
..... (03)
03045 (05)

ITEM	PART NUMBER	QTY	TRANS CODE	DESCRIPTION	DESCRIZIONE
1	71316824	4	192T	HOSE ASSY (01-03)	TUBO FLESS.C/RACCORDI (01-03)
	71317012	4	192T	HOSE ASSY (02-04-05)	TUBO FLESS.C/RACCORDI (02-04-05)
2	71312219	2	192T	HOSE ASSY (02-04-05)	TUBO FLESS.C/RACCORDI (02-04-05)
	71312223	2	192T	HOSE ASSY (01-03)	TUBO FLESS.C/RACCORDI (01-03)
3	71312063	4	20R	FITTING	RACCORDO
4	71316923	4	20R	FITTING	RACCORDO
5	71312059	2	20R	FITTING	RACCORDO
6	71312058	2	20R	FITTING	RACCORDO
7	45023685	2	380C	COLLAR (02-04-05)	COLLARE (02-04-05)
8	45016151	2	17V	BRAKE VALVE - ASSEMBLY SEE SGR. E3.34/2	VALVOLA PER FRENO - COMPLETO VEDERE SGR. E3.34/2
9	15981021	4	40V	SCREW 16x1,5x55	VITE 16x1,5x55
10	10517273	4	170R	LOCKWASHER 16,2x4	ROSETTA EL. 16,2x4
11	70924270	2	158G	O-RING	GUARNIZIONE O-R
12	71309527	2	127M	HYDRAULIC MOTOR - ASSEMBLY SEE SGR. E3.20/1	MOTORE IDRAULICO - COMPLETO VEDERE SGR. E3.20/1
13	45021199	2	50T	PLUG	TAPPO
14	70924277	2	158G	O-RING	GUARNIZIONE O-R
15	10517071	8	220R	LOCKWASHER 12,2x3,1	ROSETTA EL. 12,2x3,1
16	15541621	6	40V	SCREW (01-02-03-04) 12x1,25x120	VITE (01-02-03-04) 12x1,25x120
	15542321	8	40V	SCREW (05) 12x1,25x85	VITE (05) 12x1,25x85
		2	40V	SCREW (01-02-03-04) 12x1,25x65	VITE (01-02-03-04) 12x1,25x65

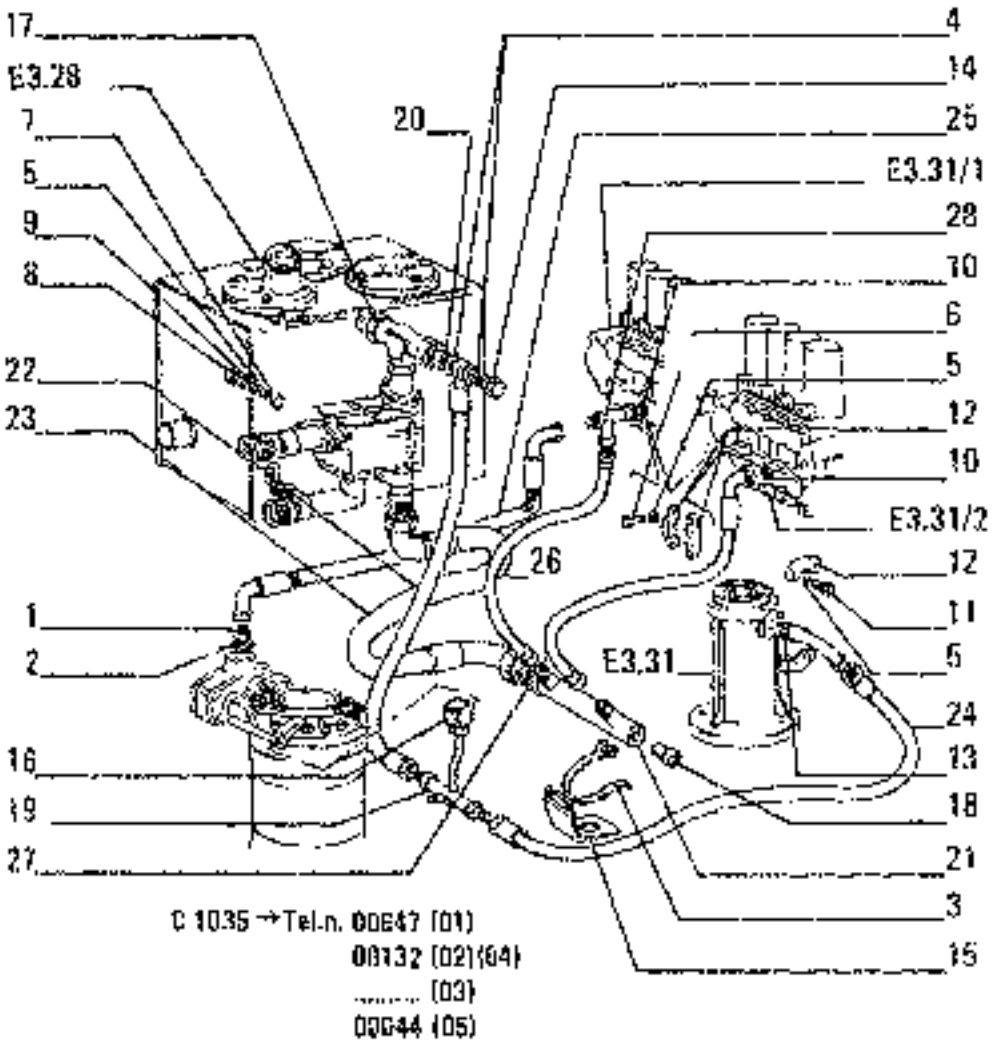

C 1035 → Tel.n. 00647 (01)
00132 (02)(04)
..... (03)
00644 (05)

FE16 — E3.02 TAV.10 PAG.1

ITEM	PART NUMBER	QTY	TRANS CODE	DESCRIPTION	DESCRIZIONE
1	8284754	1	26R	FITTING D 626	RACCORDO D 626
2	10259960	1	123G	SEAL ASSY 18,2x24 D 625	GUARNIZIONE TENUTA FRONTALE 18,2x24 D 625
3	10291090	5	180C	COLLAR 331x0945	COLLARE 331x0945
4	10296260	2	133R	SEAL 28,3x35	ROSETTA DI TENUTA 28,3x35
5	10516671	10	132R	LOCKWASHER 10x2,5	ROSETTA DI SICUREZZA 10x2,5
6	11106621	2	40W	SCREW 10x1,5x35	VITE 10x1,5x35
7	11306921	1	40W	SCREW 10x1,25x30	VITE 10x1,25x30
8	12164711	6	10D	NUT 10x1,25x8	DADO 10x1,25x8
9	12646801	4	131R	WASHER 13,2x25	ROSETTA 13,2x25
10	14403280	4	158G	O-RING 3,53x24,99 C 851	GUARNIZIONE O-R 3,53x24,99 C 824
	70224110	4	158G	O-RING D 824	GUARNIZIONE O-R D 824
11	15970921	4	40W	SCREW 10x1,25x35	VITE 10x1,25x35
12	45016268	6	70F	FLANGE	FLANGIA
13	45017809	1	23R	FITTING	RACCORDO
14	45018565	1	90K	FILLER PLUG	BOCCHETTONE INTRODUZIONE
15	45018588	1	226S	BRACKET	STAFFA
16	45019030	1	20R	FITTING	RACCORDO
17	45481467	1	23R	FITTING	RACCORDO
18	71300112	1	90T	PLUG	TAPPO
19	71301572	1	193T	TUBE	TUBO RIGIDO
20	71301611	1	23R	FITTING	RACCORDO
21	71303122	1	295G	DUCT	CONDOTTO
22	71306707	1	192T	HOSE ASSY	TUBO FLESS.C/RACCORDI
23	71306705	1	192T	HOSE ASSY D 725	TUBO FLESS.C/RACCORDI D 725
	71306710	1	192T	HOSE ASSY C 725	TUBO FLESS.C/RACCORDI C 725

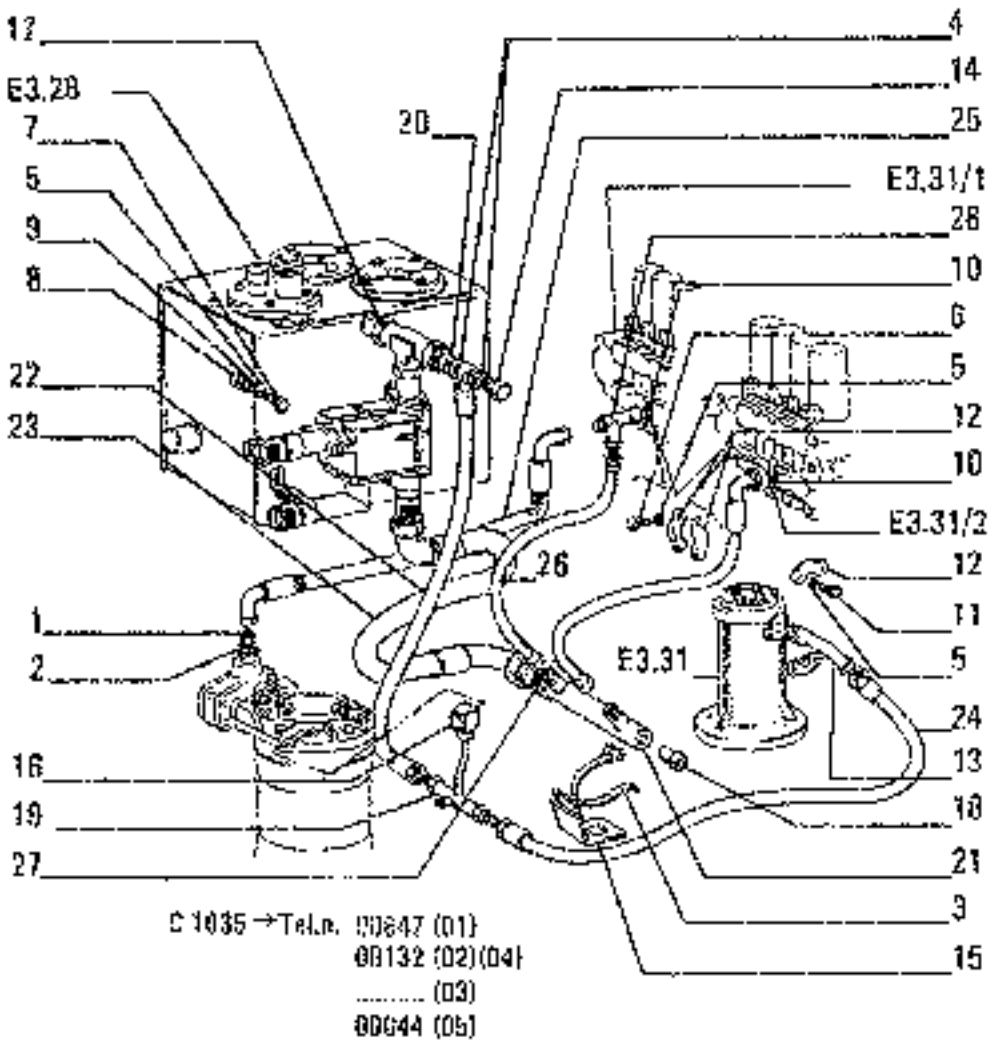

C 1035 → Tel.n. 00847 (01)
00132 (02)(04)
..... (03)
00044 (05)

ITEM	PART NUMBER	QTY	TRANS CODE	DESCRIPTION	DESCRIZIONE
24	71307044	1	192T	HOSE ASSY	TUBO FLESS.C/RACCORDI
25	71309695	1	192T	HOSE ASSY D 626	TUBO FLESS.C/RACCORDI D 626
26	71310201	1	192T	HOSE ASSY D 626	TUBO FLESS.C/RACCORDI D 626
27	71303125	1	192T	HOSE ASSY	TUBO FLESS.C/RACCORDI
		1	192T	HOSE ASSY C 626	TUBO FLESS.C/RACCORDI C 626
28	71310119	1	208	FITTING D 626	RACCORDO D 626

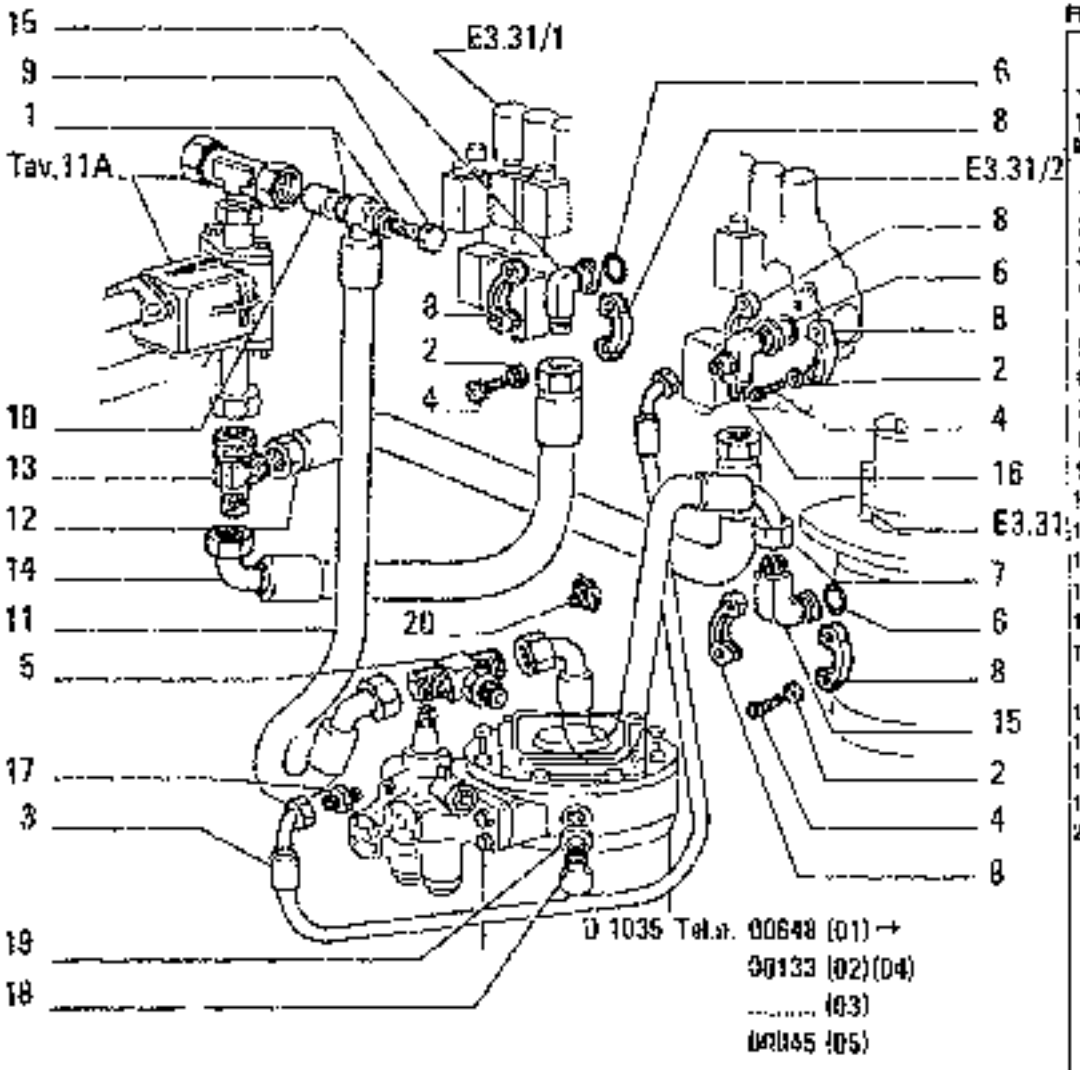

ITEM	PART NUMBER	QTY	TRANS CODE	DESCRIPTION	DESCRIZIONE
1	10296260	2	133R	SEAL 28,3x35	ROSETTA DI TENUTA 28,3x35
2	10571871	12	170R	LOCKWASHER 10,2x22	ROSETTA EL. 10,2x22
3	71317472	1	192T	HOSE ASSY	TUBO FLESS.C/RACCORDI
4	14307534	12	40V	SCREW D2507	VITE D2507
	14420321	12	40V	SCREW 10x1,25x35 D2507	VITE 10x1,25x35 D2507
5	71312188	1	20R	FITTING	RACCORDO
6	14463260	3	156G	O-RING 3,53x24,99	GUARNIZIONE O-R 3,53x24,99
7	71312183	1	192T	HOSE ASSY	TUBO FLESS.C/RACCORDI
8	45016283	6	70F	FLANGE D2507	FLANGIA D2507
9	45016565	1	20R	FITTING	RACCORDO
10	71301611	6	20R	FITTING	RACCORDO
11	71312185	1	192T	HOSE ASSY	TUBO FLESS.C/RACCORDI
12	71312240	1	192T	HOSE ASSY	TUBO FLESS.C/RACCORDI
13	71311626	1	20R	FITTING	RACCORDO
14	71312239	1	192T	HOSE ASSY	TUBO FLESS.C/RACCORDI
15	71312241	2	20R	FITTING D2507	RACCORDO D2507
	79054286	2	20R	FITTING D2507	RACCORDO D2507
16	71312243	1	20R	FITTING	RACCORDO
17	71311583	1	20R	FITTING	RACCORDO
18	45021199	1	50T	PLUG D2437	TAPPO D2437
19	70924777	1	92G	SEAL D2437	GUARNIZIONE D2437
20	71311741	4	70F	FLANGE D2507	FLANGIA D2507

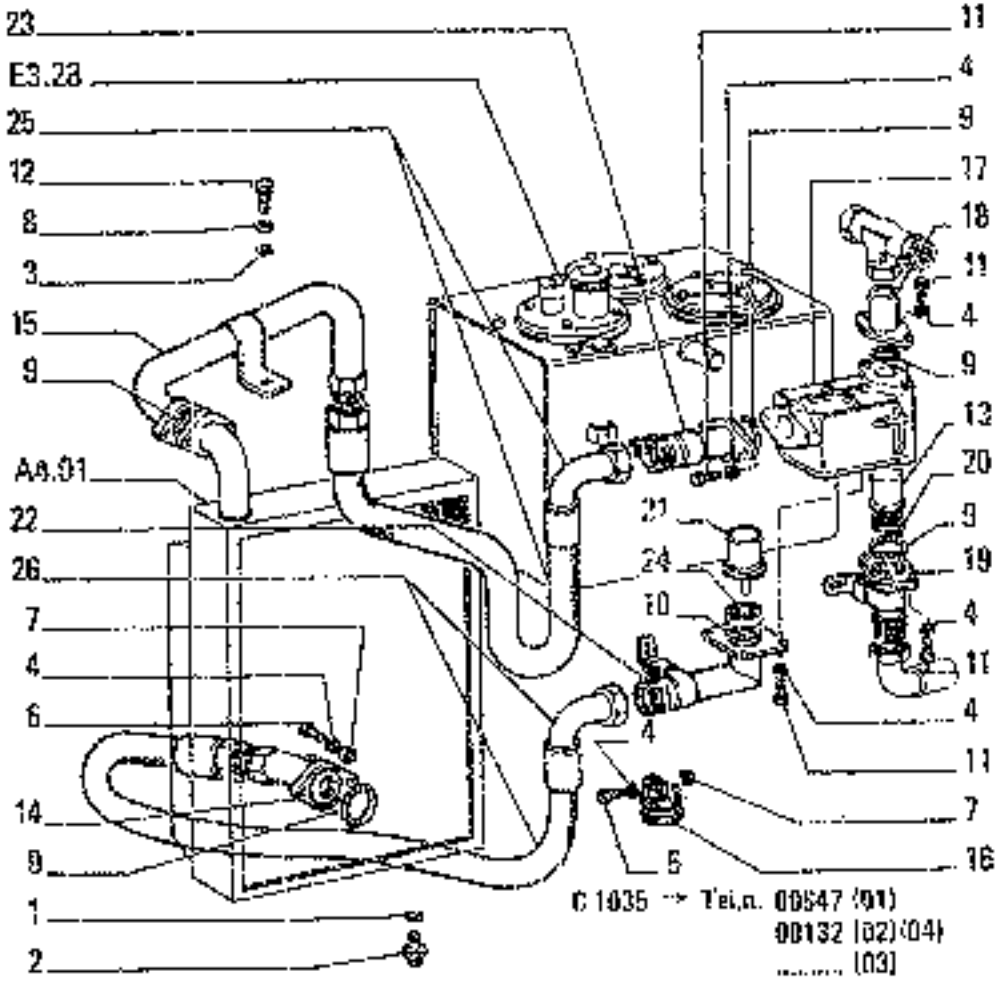

C 1035 → Tel.n. 00547 (01)
00132 (02)(04)
..... (03)
00044 (05)

ITEM	PART NUMBER	QTY	TRANS CODE	DESCRIPTION	DESCRIZIONE
1	10279560	1	138R	SEAL 22,2x28	ROSETTA DI TENUTA 22,2x28
2	10305171	1	50T	PLUG 22x1,5x10	TAPPO 22x1,5x10
3	10516671	2	132R	LOCKWASHER 8,1x2,2	ROSETTA DI SICUREZZA 8,1x2,2
4	10516871	65	132R	LOCKWASHER 10x2,5	ROSETTA DI SICUREZZA 10x2,5
5	11306921	1	40V	SCREW 10x1,25x30	VITE 10x1,25x30
6	11234721	4	40V	SCREW 10x1,25x15 D 933	VITE 10x1,25x15 D 933
	11307021	4	40V	SCREW 10x1,25x40 C 607	VITE 10x1,25x40 C 607
7	12164711	5	10D	NUT 10x1,25ch	DADO 10x1,25x8
8	12646701	2	131R	WASHER 8,15x20	ROSETTA 8,15x20
9	14459680	3	156G	O-RING 2,62x53,64	GUARNIZIONE O-R 2,62x53,64
10	14465480	1	156G	O-RING 3,53x92,14	GUARNIZIONE O-R 3,53x92,14
11	15970721	19	40V	SCREW 8x1,25x25	VITE 8x1,25x25
12	16043221	2	40V	SCREW 8x1,25x16	VITE 8x1,25x16
13	45017069	1	AV	OVERPRESSURE VALVE	VALVOLA SOVRAPPRESSIONE
14	45018163	1	193T	TUBE	TUBO RIGIDO
15	45018201	1	193T	TUBE	TUBO RIGIDO
16	45021435	1	34F	CLAMP	FASCETTA
17	45021717	1	3200	BODY	CORPO
18	45021812	1	193T	TUBE	TUBO RIGIDO
19	45021914	1	193T	TUBE	TUBO RIGIDO
20	45021919	1	1004	SPRING	MOLLA
21	45462987	1	96T	THERMOSTAT	TERMOSTATO
22	71301576	1	193T	TUBE	TUBO RIGIDO
23	71301579	1	193T	TUBE	TUBO RIGIDO
24	71304027	1	750	SPACER	DISTANZIALE
25	71306704	1	192T	HOSE ASSY	TUBO FLESS.C/RACCORDI
26	71306705	1	192T	HOSE ASSY	TUBO FLESS.C/RACCORDI

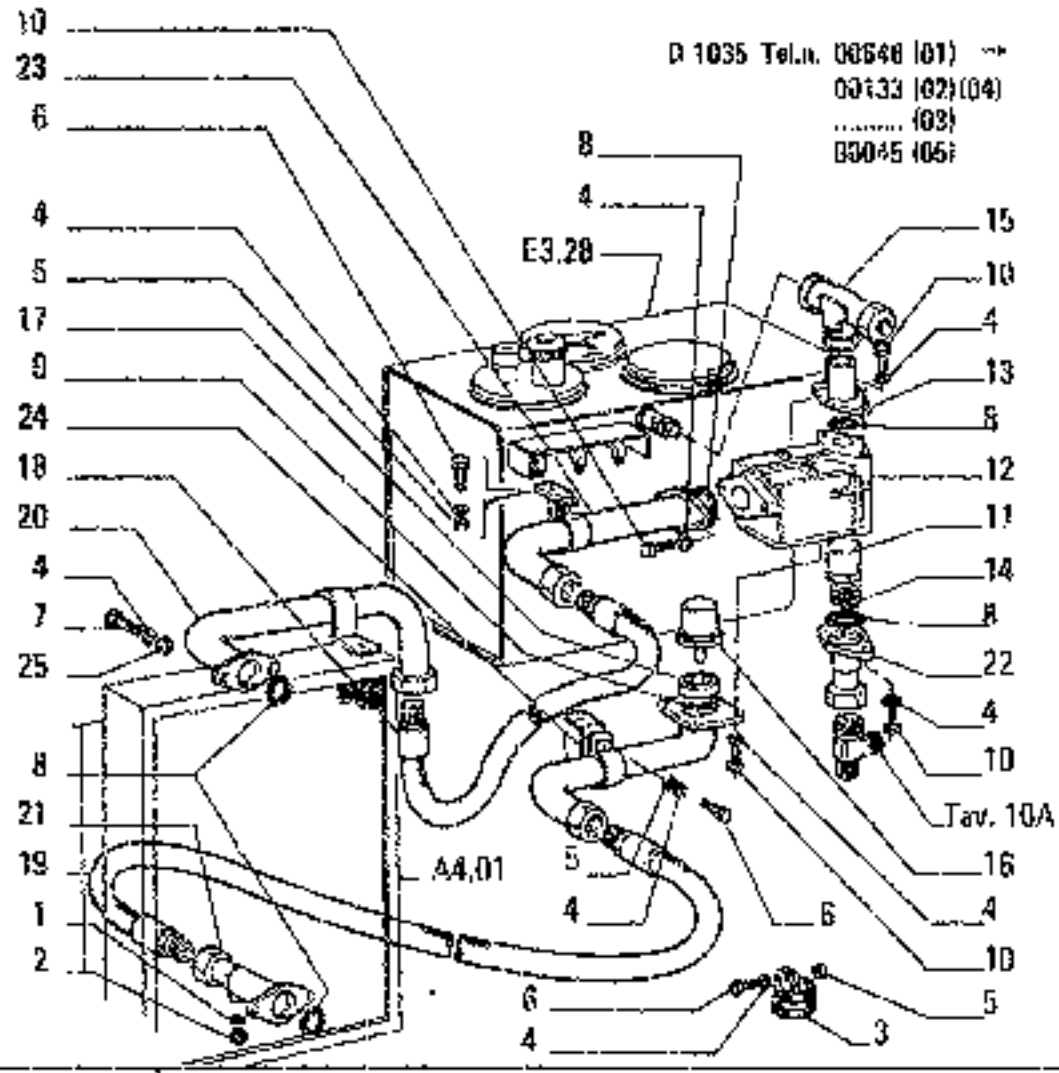

ITEM	PART NUMBER	QTY	TRANS CODE	DESCRIPTION	DESCRIZIONE
1	10276560	1	133R	SEAL 22,2x28	ROSETTA DI TENUTA 22,2x28
2	10305171	1	50T	PLUG 22x1,5x10	TAPPO 22x1,5x10
3	45021435	1	34F	CLAMP	FASCETTA
4	10571871	7	170R	LOCKWASHER 10,2x2,2	ROSETTA EL. 10,2x2,2
5	12164711	4	60D	NUT 10x1,25x8	DADO 10x1,25x8
6	11303921	7	40V	SCREW 10x1,25x30	VITE 10x1,25x30
7	11234721	4	40V	SCREW 10x1,25x65	VITE 10x1,25x65
8	14459580	5	158E	O-RING 2,62x53,64	GUARNIZIONE O-R 2,62x53,64
9	14455480	1	158S	O-RING 3,53x82,14	GUARNIZIONE O R 3,53x82,14
10	15970721	10	40V	SCREW 10x1,25x25	VITE 10x1,25x25
11	45017068	1	7V	OVERPRESSURE VALVE	VALVOLA SOVRAPPRESSIONE
12	45021717	1	300C	BODY	CORPO
13	45021912	1	193T	TUBE	TUBO RIGIDO
14	45021919	1	100M	SPRING	MOLLA
15	45481467	1	29R	FITTING	RACCORDO
16	45482497	1	96T	THERMOSTAT	TERMOSTATO
17	71304027	1	75D	SPACER	DISTANZIALE
18	71311629	1	192T	HOSE ASSY	TUBO FLESS.GRACCORDI
19	71311630	1	192T	HOSE ASSY	TUBO FLESS.GRACCORDI
20	71311632	1	193T	TUBE	TUBO RIGIDO
21	71311644	1	193T	TUBE	TUBO RIGIDO
22	71311648	1	193T	TUBE	TUBO RIGIDO
23	71311651	1	193T	TUBE	TUBO RIGIDO
24	71311659	1	193T	TUBE	TUBO RIGIDO
25	12164711	4	60D	NUT 10x1,25x8	DADO 10x1,25x8

HYDRAULIC SYSTEM – IMPIANTO IDRAULICO – SYSTEME HYDRAULIQUE – HYDRAULIKANLAGE – SISTEMA IDRAULICO

E3.02 | 11A

N.T.A. 875 - 29.02.-1987
BDA.04.053.05

H10

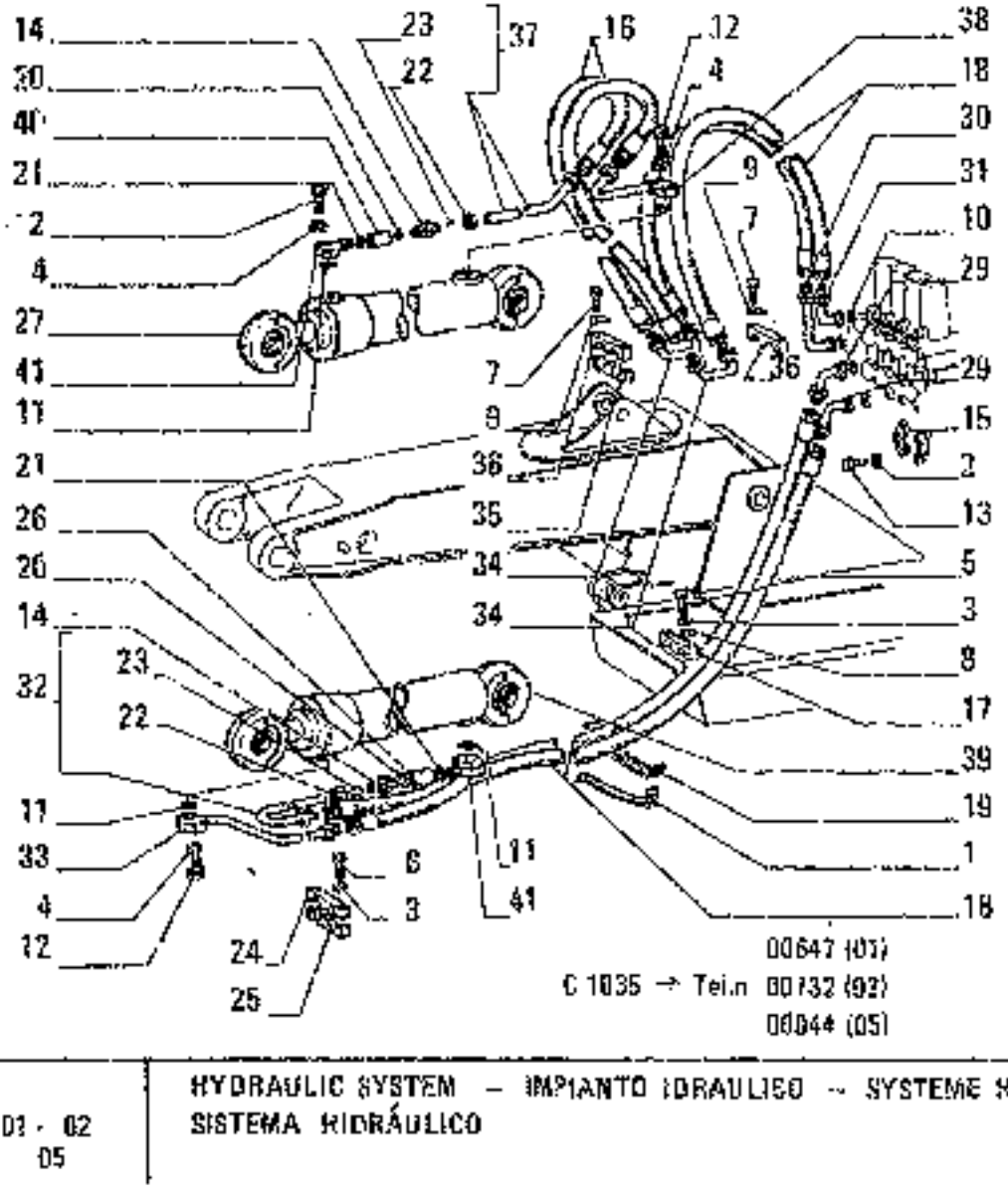

· FE16 — E3.02/1 TAV. 1 PAG.1

ITEM	PART NUMBER	QTY	TRANS CODE	DESCRIPTION	DESCRIZIONE
1	10281690	1	183C	COLLAR 186x60x70	COLLARE 186/60/70
2	10516671	16	132R	LOCKWASHER 8,1x2,2	ROSETTA DI SICUREZZA 8,1x2,2
3	10516871	2	132R	LOCKWASHER 10x2,5	ROSETTA DI SICUREZZA 10x2,5
4	10517071	16	132R	LOCKWASHER 12,2x3,1	ROSETTA DI SICUREZZA 12,2x3,1
5	11343721	2	40V	SCREW 10x1,25x55	VITE 10x1,25x55
6	11343821	2	40V	SCREW 10x1,25x60	VITE 10x1,25x60
7	11391521	4	40V	SCREW 16x1,5x45	VITE 16x1,5x45
8	12546801	4	131R	WASHER 10,2x25	ROSETTA 10,2x25
9	14199100	4	113P	LOCKPLATE 16,5x50	PIASTRINA DI SICUREZZA 16,5x50
10	14462680	4	150G	O RING 3,53x16,64 D 824	GUARNIZIONE O-R 3,53x16,64 D 824
	70924191	8	150G	O-RING D 824	GUARNIZIONE O-R D 824
11	14469680	4	150G	O-RING 3,53x31,34	GUARNIZIONE O-R 3,53x31,34
12	15540821	16	40V	SCREW 12x1,25x50	VITE 12x1,25x50
13	16043821	16	40V	SCREW 8x1,25x30	VITE 8x1,25x30
14	45014565	2	20R	FITTING	RACCORDO
15	45016287	8	70F	FLANGE	FLANGIA
16	45017702	2	197I	HOSE ASSY	TUBO FLESS.C/RACCORDI
17	45017967	1	225S	BRACKET	STAFFA
18	45018553	1	192T	HOSE ASSY	TUBO FLESS.C/RACCORDI
19	45019177	1	60R	REINFORCEMENT	RINFORZO
20	45480073	2	45A	THRUST RING	ANELLO REGGISPINTA
21	45480939	2	45A	THRUST RING	ANELLO REGGISPINTA
22	45482220	2	100	NUT	DADO
23	45482221	2	45A	THRUST RING	ANELLO REGGISPINTA
24	71302087	1	225S	BRACKET	STAFFA
25	71302178	1	225S	BRACKET	STAFFA

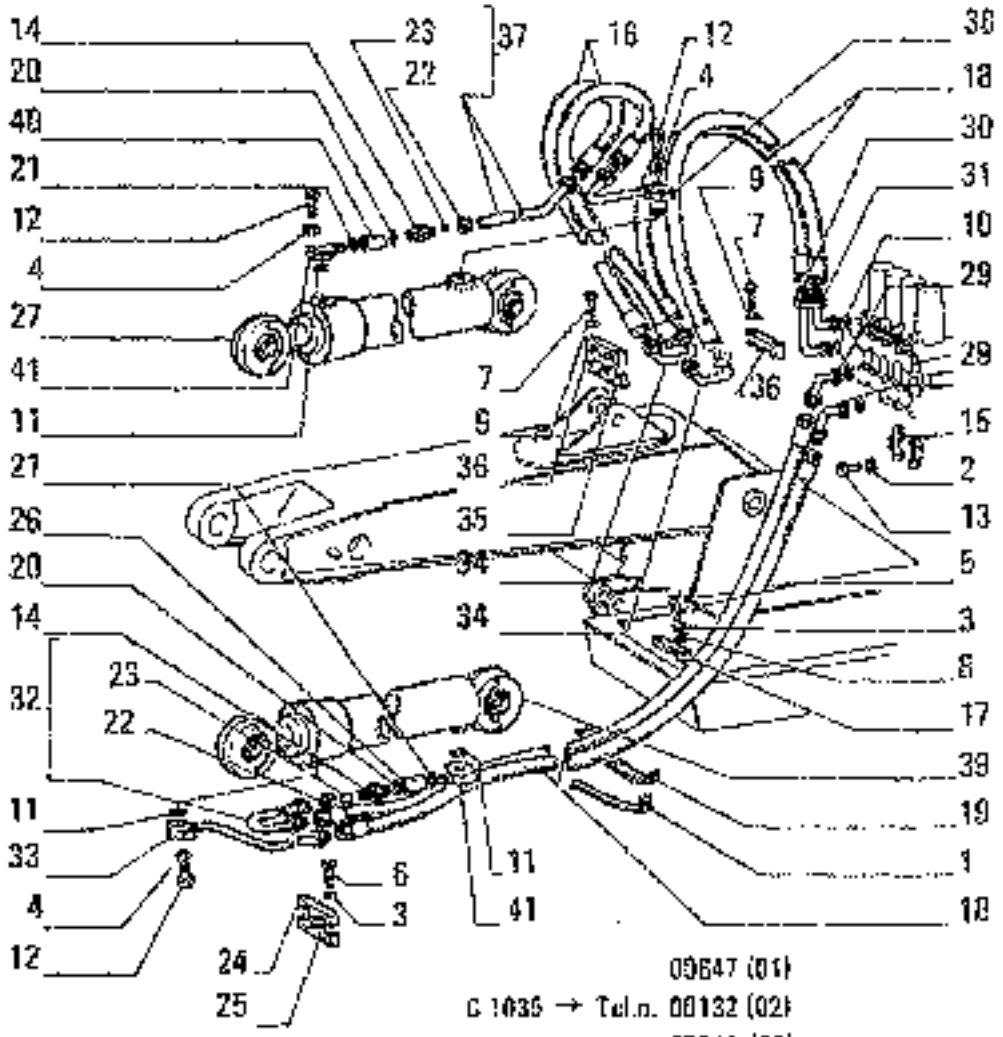

FE18

E3.02/ 1 TAV. 1 PAG.2

ITEM	PART NUMBER	QTY	TRANS CODE	DESCRIPTION	DESCRIZIONE
26	71302853	1	10V	VALVE - ASSEMBLY SEE SGR. E3.34/ 4	VALVOLA - COMPLETO VEDERE SGR. E3.34/ 4
27	71305646		164C	CYLINDER - ASSEMBLY SEE SGR. E3.32/2 C 599	CILINDRO - COMPLETO VEDERE SGR. E3.32/2 C 599
	71307682	1	164C	CYLINDER - ASSEMBLY SEE SGR. E3.32/2 D 599	CILINDRO - COMPLETO VEDERE SGR. E3.32/2 D 599
		1	164C	CYLINDER - ASSEMBLY SEE SGR. E3.32/2 C 600	CILINDRO - COMPLETO VEDERE SGR. E3.32/2 C 600
	71310200	1	164C	CYLINDER - ASSEMBLY SEE SGR. E3.32/2 D 600	CILINDRO - COMPLETO VEDERE SGR. E3.32/2 D 600
29	71307686	2	20R	FITTING	RACCORDO
30	71307694	1	20R	FITTING	RACCORDO
31	71307695	1	20R	FITTING	RACCORDO
32	71307976	1	193T	TUBE - ASSEMBLY	TUBO RIGIDO - COMPLETO
33	71307978	1	193T	TUBE	TUBO RIGIDO
34	71308026	2	193T	TUBE	TUBO RIGIDO
35	71308995	1	226S	BRACKET	STAFFA
36	71308996	2	226S	BRACKET	STAFFA
37	71309220	1	193T	TUBE - ASSEMBLY	TUBO RIGIDO - COMPLETO
38	71309222	1	193T	TUBE	TUBO RIGIDO
39	71310214	1	164C	CYLINDER - ASSEMBLY SEE SGR. E3.32	CILINDRO - COMPLETO VEDERE SGR. E3.32
40	71302865	1	10V	VALVE - ASSEMBLY SEE SGR. E3.34/ 3	VALVOLA - COMPLETO VEDERE SGR. E3.34/ 3
41	45014498	2	20R	FITTING	RACCORDO

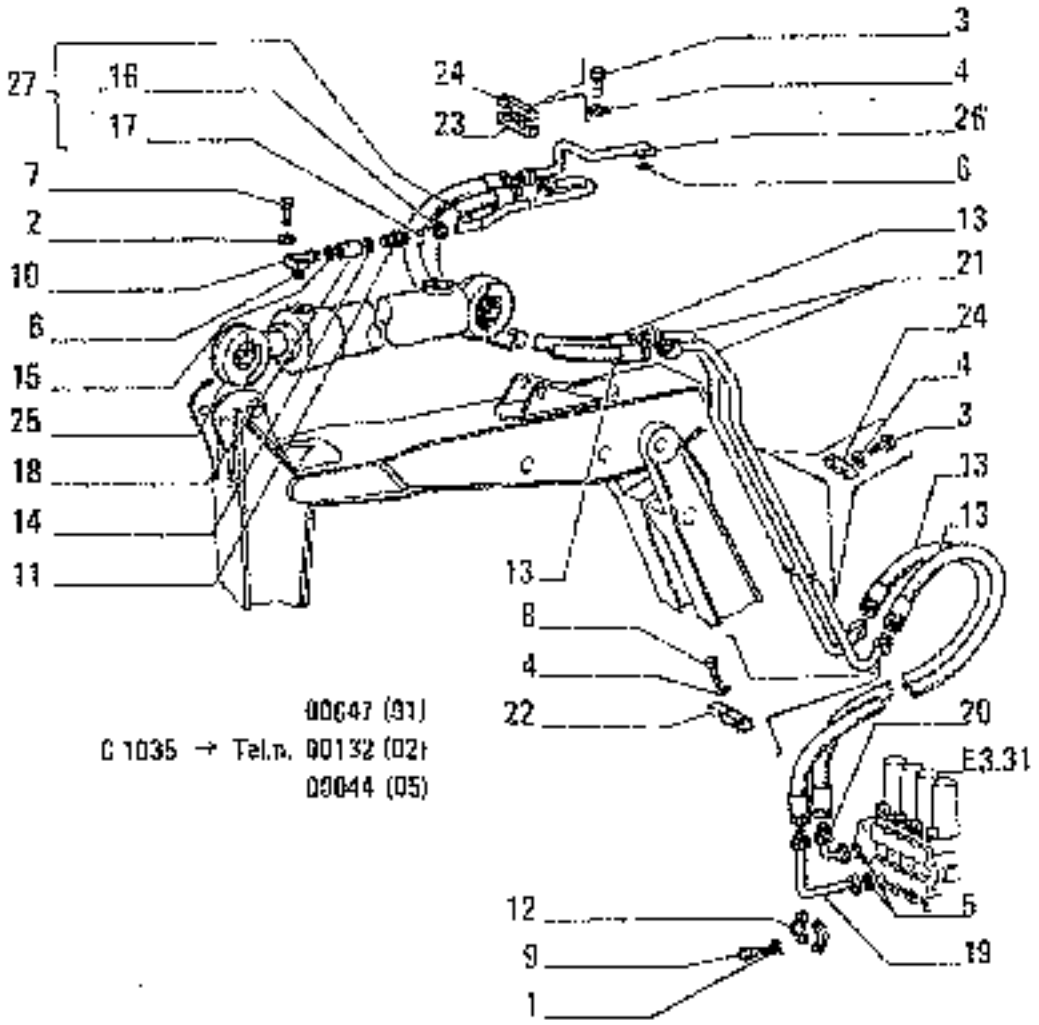

ITEM	PART NUMBER	QTY	TRANS CODE	DESCRIPTION	DESCRIZIONE
1	10516671	8	132R	LOCKWASHER 8,1x2,2	ROSETTA DI SICUREZZA 8,1x2,2
2	10516871	8	132R	LOCKWASHER 10x2,5	ROSETTA DI SICUREZZA 10x2,5
3	11391521	6	60V	SCREW 16x1,5x45	VITE 16x1,5x45
4	14199100	8	113P	LOCKPLATE 16,6x50	PIASTRINA DI SICUREZZA 16,6x50
5	14462880	2	156G	O-RING 3,53x18,64 D 824	GUARNIZIONE O-R 3,53x18,64 D 824
	70924191	2	156G	O-RING D 824	GUARNIZIONE O-R D 824
6	14463680	2	156G	O-RING 3,53x31,34	GUARNIZIONE O-R 3,53x31,34
7	15540821	6	40V	SCREW 12x1,25x50	VITE 12x1,25x50
8	15591021	2	40V	SCREW 16x1,5x55	VITE 16x1,5x55
9	16043821	5	40V	SCREW 8x1,25x30	VITE 8x1,25x30
10	45014493	1	20R	FITTING	RACCORDO
11	45014565	1	20R	FITTING	RACCORDO
12	45016287	4	71F	FLANGE	FLANGIA
13	45018553	4	122T	HOSE ASSY	TUBO FLESS.C/RACCORDI
14	45480073	1	46A	THRUST RING	ANELLO REGGISPINTA
15	45480939	1	46A	THRUST RING	ANELLO REGGISPINTA
16	45482220	1	14D	NUT	DADO
17	45482221	1	46A	THRUST RING	ANELLO REGGISPINTA
18	71302863	1	16V	VALVE - ASSEMBLY SEE SER. E3.34/ 1	VALVOLA - COMPLETO VEDERE SER. E3.34/ 1
19	71307894	1	20R	FITTING	RACCORDO
20	71307895	1	20R	FITTING	RACCORDO
21	71308024	2	193T	TUBE	TUBO RIGIDO
22	71308496	1	225S	BRACKET	STAFFA
23	71308995	1	225S	BRACKET	STAFFA
24	71308996	3	225S	BRACKET	STAFFA

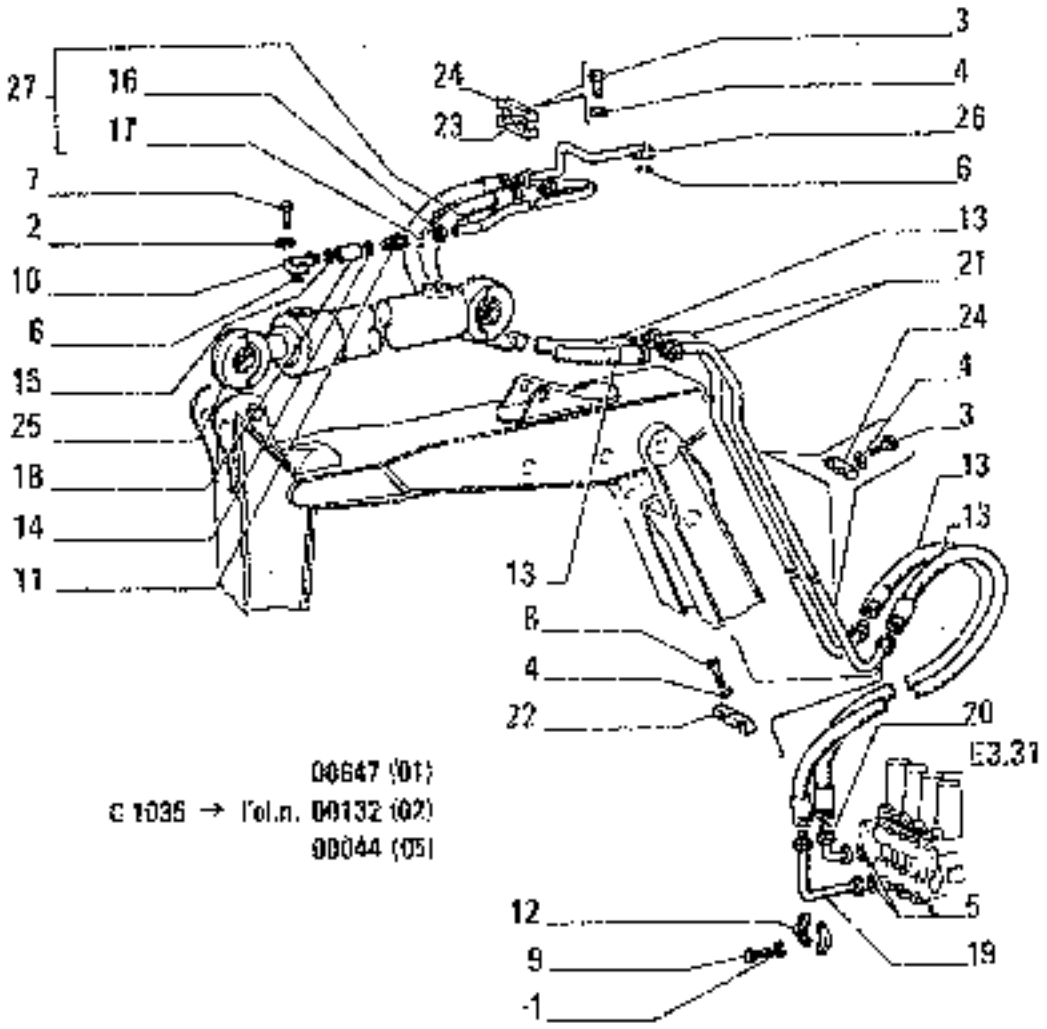

00647 (01)
c 1035 → l'el.n. 00132 (02)
00044 (05)

FE18

ITEM	PART NUMBER	QTY	TRANS CODE	DESCRIPTION	DESCRIZIONE
25	71309179	1	164C	CYLINDER - ASSEMBLY SEE SGR. E3.32/3 ⌀ 80¢	CILINDRO - COMPLETO VEDERE SGR. E3.32/3 ⌀ 80¢
	71310195	1	164C	CYLINDER - ASSEMBLY SEE SGR. E3.32/3A ⌀ 80¢	CILINDRO - COMPLETO VEDERE SGR. E3.32/3A ⌀ 80¢
26	71309541	1	193T	TUBE	TUBO RIGIDO
27	71309543	1	193T	TUBE - ASSEMBLY	TUBO RIGIDO - COMPLETO

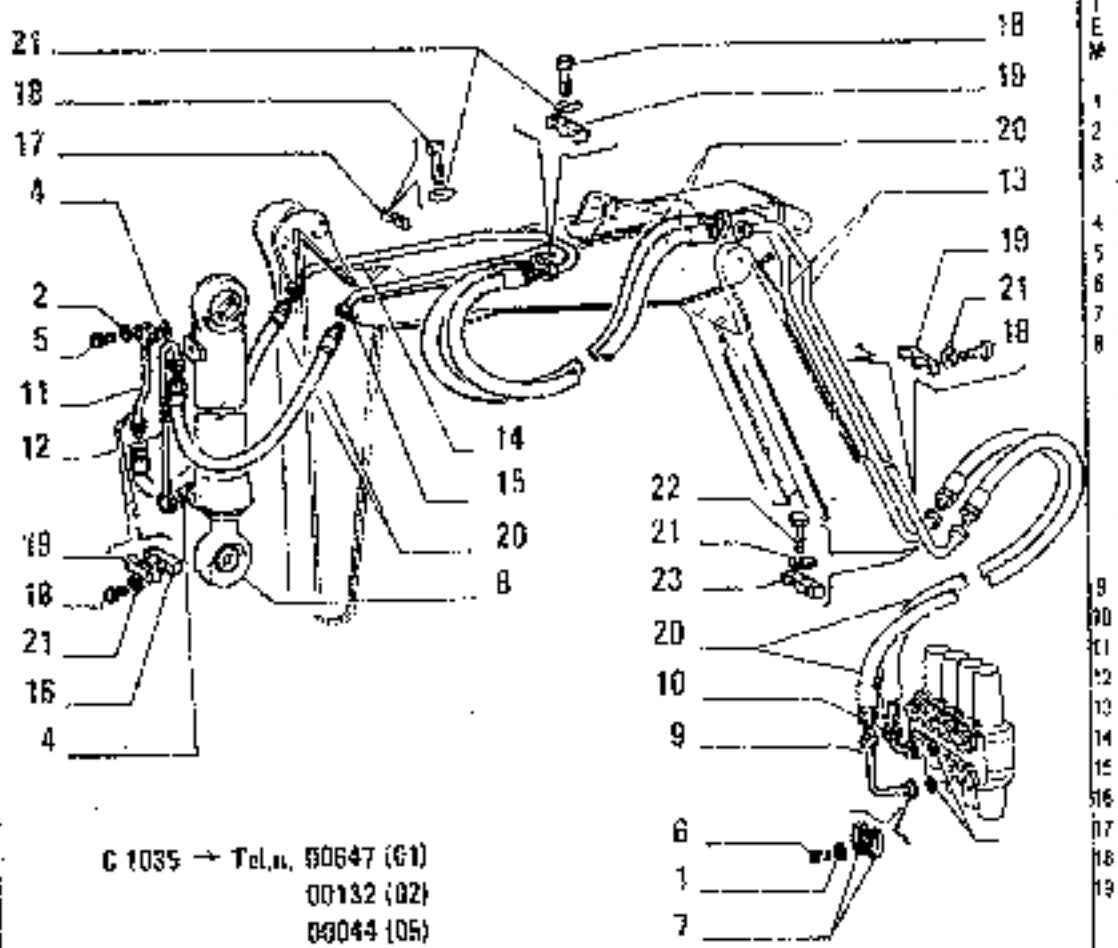

C 1035 → Tel.n. 50647 (01)
00132 (02)
00044 (05)

ITEM N°	PART NUMBER	QTY	TRANS CODE	DESCRIPTION	DESCRIZIONE
1	10516571	8	132R	LOCKWASHER 8.1x2.2	ROSETTA DI SICUREZZA 8.1x2.2
2	10517071	8	132	LOCKWASHER 12.2x3.	ROSETTA DI SICUREZZA 12,2x3.1
3	14462860	2	45A	RING 3,53x13,94 C 824	ANELLO 3,53x13,94 C 824
	70924791	2	45A	RING D 824	ANELLO D 824
4	14463680	2	153G	O-RING 3,53x31,34	GUARNIZIONE O-R 3,53x31,34
5	15540821	8	40V	SCREW 12x1,25x50	VITE 12x1,25x50
6	16043821	8	40V	SCREW 8x1,25x30	VITE 8x1,25x30
7	45016287	4	70F	FLANGE	FLANGIA
8	71306583	1	164C	CYLINDER - ASSEMBLY SEE SGR. E3.32/4 C 805	CILINDRO - COMPLETO VEDERE SGR. E3.32/4 C 805
	71307247	1	164C	CYLINDER - ASSEMBLY SEE SGR. E3.32/4 D 805	CILINDRO - COMPLETO VEDERE SGR. E3.32/4 D 805
		1	164C	CYLINDER - ASSEMBLY SEE SGR. E3.32/4 C 805	CILINDRO - COMPLETO VEDERE SGR. E3.32/4 C 805
	71310103	1	164C	CYLINDER - ASSEMBLY SEE SGR. E3.32/4 D 805	CILINDRO - COMPLETO VEDERE SGR. E3.32/4 D 805
9	71307894	1	20R	FITTING	RACCORDO
10	71307895	1	20R	FITTING	RACCORDO
11	71308015	1	199T	TUBE	TUBO RIGIDO
12	71308017	1	199T	TUBE	TUBO RIGIDO
13	71308022	2	199T	TUBE	TUBO RIGIDO
14	71308027	1	199T	TUBE	TUBO RIGIDO
15	71308029	1	199T	TUBE	TUBO RIGIDO
16	71308995	1	225S	BRACKET	STAFFA
17	71309086	1	225S	BRACKET	STAFFA
18	11301521	14	40V	SCREW 16x1,5x45	VITE 16x1,5x45
19	71308996	4	225S	BRACKET	STAFFA

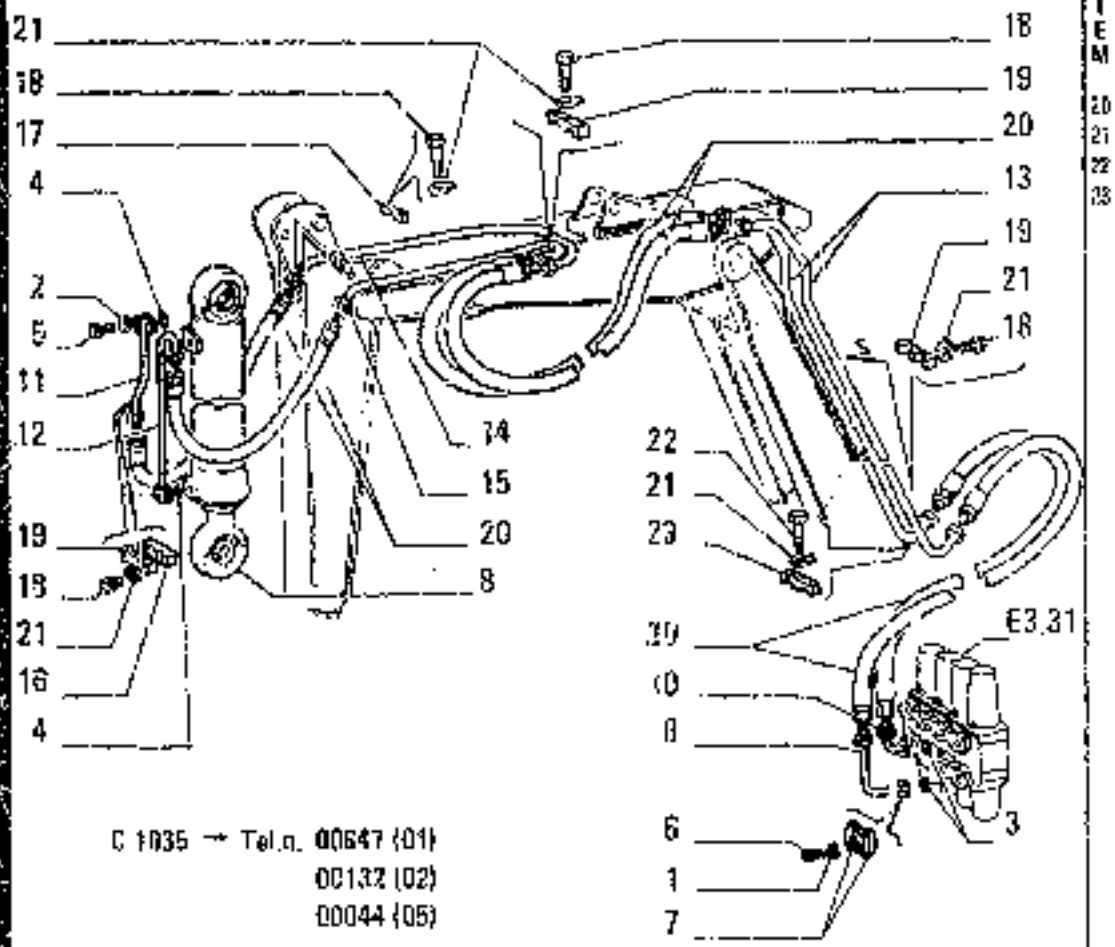

C 1035 → Tel.n. 00647 (01)
00132 (02)
00044 (05)

ITEM	PART NUMBER	QTY	TRANS CODE	DESCRIPTION	DESCRIZIONE
20	45018553	6	282T	HOSE ASSY	TUBO FLESS.CON RACCORDI
21	14159100	15	113P	LOCKPLATE 16.8x30	PIASTRINA DI SICUREZZA 16,8x30
22	15981021	2	40W	SCREW 16x1.5x55	VITE 16x1,5x55
23	71308496	1	225S	BRACKET	STAFFA

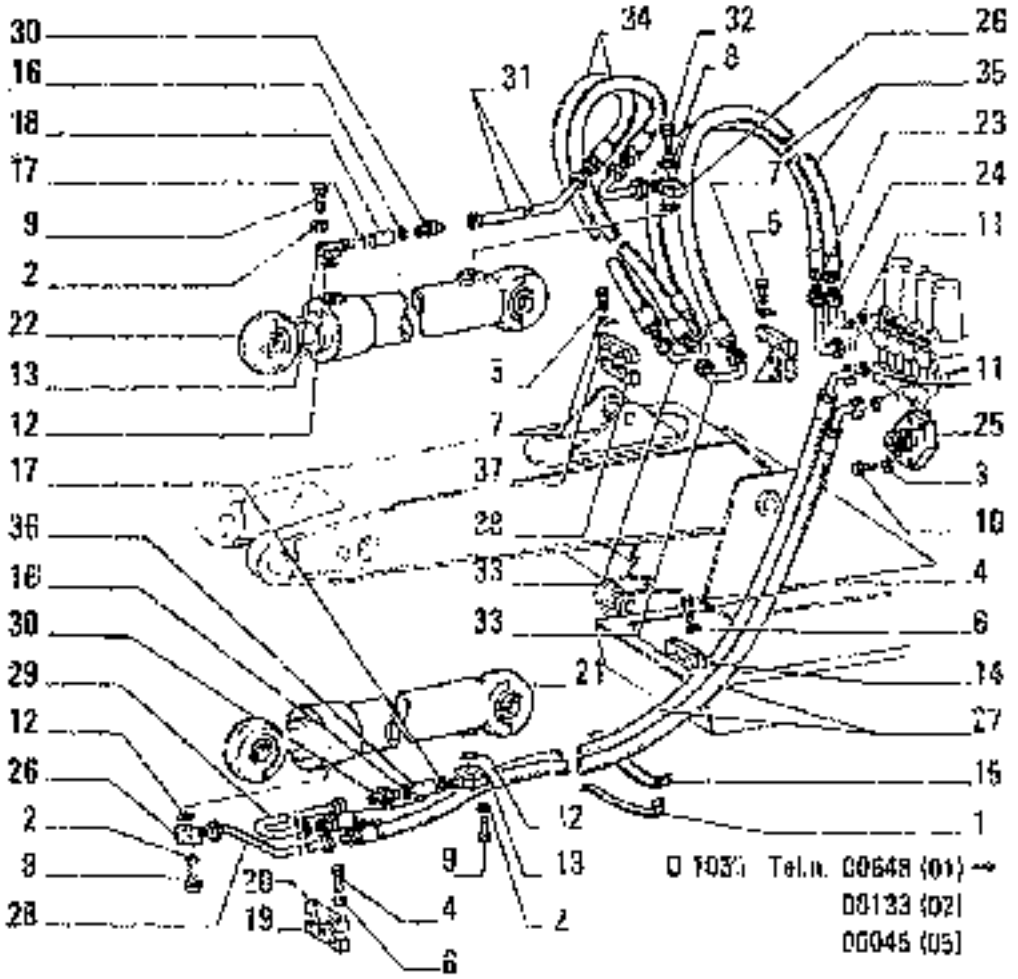

BOOM LIFT AND POSITIONING HYDRAULIC SYSTEM
IMPIANTO IDRAULICO CILINDRI SOLLEVAM. E POSIZIONATORE

ITEM	PART NUMBER	QTY	TRANS CODE	DESCRIPTION	DESCRIZIONE
1	10291690	1	180C	COLLAR 495x60/70	COLLARE 495x60/70
2	10569571	10	170R	LOCKWASHER 12,2x2,5	ROSETTA EL. 12,2x2,5
3	10569371	16	170R	LOCKWASHER 8,1x2	ROSETTA EL. 8,1x2
4	11343821	3	40V	SCREW 10x1,25x50	VITE 10x1,25x50
5	11391521	6	40V	SCREW 16x1,5x45	VITE 16x1,5x45
6	10516571	3	170R	LOCKWASHER 10x2,5	ROSETTA EL. 10x2,5
7	14199100	6	713P	LOCKPLATE 16,6x50	PIASTRINA DI SICUREZZA 16,6x50
8	14331321	8	40V	SCREW 12x1,25x40	VITE 12x1,25x40
9	14331521	8	40V	SCREW 12x1,25x50	VITE 12x1,25x50
10	14306521	16	40V	SCREW 8x1,25x30	VITE 8x1,25x30
11	70924191	4	152G	O-RING	GUARNIZIONE O-R
12	70924695	4	156G	O RING	GUARNIZIONE O-R
13	45014498	2	70F	FLANGE	FLANGIA
14	45021716	1	225S	BRACKET	STAFFA
15	45019.77	1	50R	REINFORCEMENT	RINFORZO
16	45480073	2	156G	O-RING	GUARNIZIONE O-R
17	45480939	2	152G	O-RING	GUARNIZIONE O-R
18	71302865	1	10V	VALVE - ASSEMBLY SEE SGR. E3.34/2	VALVOLA - COMPLETO VEDERE SGR. E3.34/2
19	71302178	1	225S	BRACKET	STAFFA
20	71302087	1	225S	BRACKET	STAFFA
21	71310214	1	164C	CYLINDER - ASSEMBLY SEE SGR. E3.32 **D2458**	CILINDRO - COMPLETO VEDERE SGR. E3.32 **D2458**
	71320363	1	164C	CYLINDER - ASSEMBLY SEE SGR. E3.32/A **D2459**	CILINDRO - COMPLETO VEDERE SGR. E3.32/A **D2459**
22	71310200	1	164C	CYLINDER - ASSEMBLY SEE SGR. E3.32/2 **D2460**	CILINDRO - COMPLETO VEDERE SGR. E3.32/2 **D2460**

	DESIGNAZIONE BASE	BASIC DESIGNATION	DESIGNATIONS-BASES	GRUNDBEZEICHNUNGEN	DENOMINACIONES BASE
1076	GRUPPO ACCENSIONE ELETTRONICO	ELECTRONIC IGNITION SYSTEM	GROUPE D'ALLUMAGE	ELEKTRONISCHE	SISTEMA DE ENCEN-
1076		UNIT	ELECTRONIQUE	ZUENDUNGSANS-	DIDO ELECTRONICO
1076				RUESTUNG	
1076	SEMIPULEGGIA	HALF PULLEY	DEMI-POULIE	SCHEIBENWANGELTE	SEMIPOLEA
1078	CILINDRO INCLINAZIONE	TILT CYLINDER	CYLINDRE DE TILT	TILT ZYLINDER	CILINDRO TILT
1071	CILINDRO TILT (HS-L)	TILT CYLINDER (HS-L)	CYLINDRE DE TILT (HS-L)	TILT ZYLINDER (HS-L)	CILINDRO TILT (HS-L)
1072	CILINDRO TILT (HS)	TILT CYLINDER (HS)	CYLINDRE DE TILT (HS)	TILT ZYLINDER (HS)	
1078	COMANDO ATTREZZO POST.	REAR EQUIPMENT CONTROL	COMMANDE D'OUTIL POSTERIEUR	STEUERUNG RECKANBAUGERAETE	MANDO DEL UTIL POSTERIOR
1088	BORDO	EDGE	PROFILE	PROFIL	PERFIL
1086	GRUPPO DI RINVIO	IDLER UNIT	GROUPE DE RENVOI	ZWISCHENGETRIEBE	REENVIO-REDUCTOR
1086	MOLTIPLICATORE	OVERDRIVE	SURMULTIPLICATEUR	DREHMOMENTVERSTAERKER	MULTIPLICADOR
1088	RITARDATORE IDRAULICO	HYDRAULIC RETARDER	RETARDATEUR HY-	HYDRAULISCHE VERZO	RETARDADOR HIDRAU-
1088			DRAULIQUE	GERUNGSVORRICHTUNG	LICO
1085	SEMISTANTUFFO	HALF PISTON	DEMI-PISTON	KOLBENHAELFTE	SEMIEMBOLO
1082	COMANDO E TUBAZIONI	PIPING AND CONTROL	COMMANDE ET TUYANTERIE	STEUERUNG UND LEITUNGEN	
1083	COMANDO III CASSETTO	2ND SPOOL CONTROL	COMMANDE DU 2ME TIROIR	BETAETIGUNG DES 2.STEUERSCHIEB	
1084	COMANDO III CASSETTO	3RD SPOOL CONTROL	COMMANDE DU 3ME TIROIR	BETAETIGUNG DES 3.STUERSCHIEB	MANDO DE LA 3A CORREDERA
1087	COMANDO E TUBAZIONI DEVIATORE	PIPING AND CONTR(DIVERT VALVE)	COMMANDE ET TUYANTERIE(DEVIAT	STEUERUNG LEITUNG(VOM UMSCHALT	
1089	BORSA PORTACARTE	UTILITY RECESS	VIDE-POCHES	ABLEGEFACH	BOLSA PARA MAPAS
1096	GRUPPO INIEZIONE	INJECTION EQUIPMENT	GROUPE D'INJECTION	EINSPRITZAUS-	GRUPO DE INYECCION
1096				RUESTUNG	
1095	PERNI DI UNIVERSALI	TRUNNIONS	CONSOLES	KUGELBOLZEN	REFUERZOS
116A	ATTREZZO ANTERIORE	FRONT IMPLEMENT	EQUIPEMENT AVANT	VORRICHTUNG	IMPLEMENTO ANTERIOR
1160	BRACCI E ARTICOLAZIONI	BOOMLINKAGE	ARTICULATION DE FLECHE	AUSLEGER UND UMLENKHEBEL	ARTICULACION DEL AGUILON
1161	CILINDRI SOLLEVAMENTO	LIFT CYLINDERS	CYLINDRES LEVAGE	HUBZYLINDER	CILINDRO ALCE
1162	CILINDRI ROTAZIONE BENNA	DUMP CYLINDERS	CYLINDRES DECHARGE	KIPPZYLINDER	CILINDRO DESCARGA
1163	TUBAZIONI CILINDRI SOLLEV	LIFT CYLINDERS PIPING	CONDUITES CYLINDRES LEVAGE	LEITUNGEN FUER HUBZYLINDER	TUBERIA CILINDRO ALCE
1164	TUBAZIONI CILINDRI ROTAZIONE	DUMP CYLINDERS PIPING	TUYAUTERIE CYLINDRES BASCULAGE	LEITUNGEN FUER KIPPZYLINDER	
1165	COMANDI ATTREZZO	EQUIPMENT CONTROLS	COMMANDES D'OUTIL		MANDO DEL UTIL
1168	LIMITAZIONE SOLLEV. BRACCI	LIFTING KICK-OUT		HUBBEGRENZUNG	
116A	AVVOLGIMENTO	WINDING	ENROULEMENT	WICKLUNG	BOBINA
116F	FUSIBILE	FUSE	FUSIBLE	SICHERUNG	FUSIBLE
116G	GRUPPO OTTICO	LENS/REFLECTOR UNIT	GROUPE OPTIQUE	EINSATZ	GRUPO OPTICO
116P	PIASTRINA	PLAQUE	PLAQUETTE	PLAETTCHEN	CHAPITA
116T	TESTA A SNODO	ARTICULATED JOINT	JOINT A ROTULE	GELENKKOPF	ARTICULACION
1163	TUBAZ.CON VALVOLA DEFLUSSO	PIPING W/DOWNFLOW VALVE	TUYAUTERIE AVEC SOUPAPE DE DEF		
1167	VALVOLA DISCESA RAPIDA	QUICK RELEASE VALVE	SOUPAPE DESCENTE RAPIDE	SCHNELLSENKVENTIL	
1168	VALVOLA DI BLOCCO	LOCK VALVE	SOUPAPE DE BLOCAGE	RUECKSCHLAGVENTIL	
117C	CAVO	CABLE	CABLE	ELEKTROKABEL	CABLE
117G	GRUPPO DI REGOLAZIONE	GOVERNOR ASSEMBLY	GROUPE REGULATEUR	REGLERGRUPPE	REGULADOR

	DESIGNAZIONE BASE	BASIC DESIGNATION	DESIGNATIONS-BASES	GRUNDBEZEICHNUNGEN	DENOMINACIONES BASE
1016	GRIGLIA	GRID	GRILLE	SCHUTZGITTER	REJILLA
1011	PUNTELLE	STRUTS	POUTRES	STREBEN	
1012	PUNTELLE RINFORZATE	STRUTS H.D	POUTRES RENFORCEES	STREBEN VERSTAERKTE AUSFUEHRUN	
1028	BOMBOLETTA	BOTTLE	BOUTEILLE	FLASCHE	ENVASE DE GAS
1025	ELEVATORE	ELEVATOR	ELEVATEUR	FOERDERER	ELEVADOR
1026	GRU	CRANE	GRUE	KRAN	GRUA
1029	PIANALE	PLATFORM	PLATEAU	PLATTE	PLATAFORMA
1022	LASERPLANE-TRASMETTITORE		LASERPLANE TRANSMETTEUR	LASERPLANE-SENDER	
1023	LASERPLANE-RICEVITORE		LASERPLANE RECEPTEUR	LASERPLANE-EMPFAENGER	
103A	ASTUCCIO PORTARULLI	ROLLER CASING	ETUI PORTE-GALETS	HUELSE	CARTER PORTARRO-DILLOS
103A					
1035	ESPULSORE	EJECTOR			
103M	MOLLA A DIAFRAMMA	DISC SPRING	RONDELLE-RESSORT	FEDERSCHEIBE	DIAFRAGMA DE MUE-LLE
103M					
103P	PIANTONE	STEERING COLUMN	COLONNE DIRECTION	LENKSAEULE	COLUMNA DIRECCION
1035	SEMICUSCINETTO	HALF BEARING	DEMI-ROULEMENT	LAGERHALBSCHALEN	SEMIRODAMIENTO
1039	CILINDRI ANGOLAZIONE	ANGLE CYLINDERS	CYLINDRES AD	SCHWENKZYLINDER	
104A	ATTACCO PER ATTREZZI	EQUIPMENT MOUNTING	ATTELAGE DES OU-TILS	GERAETEKUPPELUNG	ENGANCHE DE LOS UTILES
104A					
104G	GRUPPO COMANDO DI DISTRIBUZIO-NE	CAMSHAFT DRIVE SET	JEU DE COMMANDE DE DISTRIBUTION	STEUERANSSATRIEB-SATZ	JUEGO DE PINONES DE LA DISTRIBUCION
104G					
1045	SEMIDISCO	HALF DISC	DEMI-DISQUE	HALBSCHEIBE	SEMIDISCO
1040	BRACCI E TIRANTI (HSU-HS)	PUSHBEAMS AND STRUTS (HSU-HS)	BRAS ET TIRANTS (HSU-HS)	SCHUBARME UND STREBEN(HSU-HS)	BRAZOS Y TIRANTES (HSU-HS)
1041	BRACCI E TIRANTI (HS-L)	PUSHBEAMS AND STRUTS (HS-L)	BRAS ET TIRANTS (HS-L)	SCHUBARME UND STREBEN(HS-L)	BRAZOS Y TIRANTES (HS-L)
1042	BRACCI E TIRANTI (HS)	PUSHBEAMS AND STRUTS (HS)	BRAS ET TIRANTS (HS)	SCHUBARME UND STREBEN(HS)	BRAZOS Y TIRANTES (HS)
1043	BRACCI E TIRANTI (TILT-PITCH)	PUSHBEAMS & STRUTS(TILT-PITCH)	BRAS ET TIRANTS (TILT-PITCH)	SCHUBARME STREBEN(TILT-PITCH	BRAZOS Y TIRANTES (TILT-PITCH)
105A	AVVISATORE ACUSTICO	HORN	AVERTISSEUR	HUPE	BOCINA
105F	FUNE	CABLE	CABLE	DRAHTSEIL	CABLE
105G	GRUPPO DI ROTAZIONE	ROTATION UNIT	GROUPE DE ROTATION	DREHAGGREGAT	GRUPO DE ROTACION
105M	MOLLETTA	SPRING FASTENER	AGRAFE	KLEMMSTUECK	SUJETADOR
105P	PIASTRA	PLATE	PLAQUE	PLATTE	PLACA
105R	RISCALDATORE	HEATER	RECHAUFFEUR	HEIZUNG	CALENTADOR
105S	SEMIGIUNTO	HALF COUPLING	DEMI-JOINT	HALBGELENK	SEMIACOPLAMIENTO
106B	BORDINO	MOLDING	PROFILE	PROFIL	PERFIL
106G	GRUPPO AMMORTIZZATORE	SHOCK ABSORBING UNIT	GROUPE AMORTISSEUR	STOSSDAEMPFER	GRUPO AMORTIGUADOR
106R	RISCALDATORE ELETTRICO	HEATING ELEMENT	RECHAUFFEUR ELEC-TRIQUE	ELEKTRISCHE HEIZGERAET	RESISTENCIA DE CALDEO
1060					
1065	SEMIGUARNIZIONE	HALF GASKET	DEMI-JOINT	DICHTUNGSHAELFTE	SEMIGUARNICION
1085	CILINDRO TILT (ALL-HYDRAULIC)	TILT CYLINDER (ALL-HYDRAULIC)	CYLINDRE DE TILT(ALL-HYDRAULIC	TILT ZYLINDER (ALL-HYDRAULIC)	
1098	BORDO DI GOMMA	WEATHERSTRIP	CAOUTCHOUC	PROFILGUMMI	GOMA

	DESIGNAZIONE BASE	BASIC DESIGNATION	DESIGNATIONS-BASES	GRUNDBEZEICHNUNGEN	DENOMINACIONES BASE
EL	ELIMINATO	DELETED	ELIMINE	ENTFALLEN	ELIMINADO
ERR	ERRATA	WRONG	ERRATA	FALSCH	DONDE DICE
EST	ESTERNO	OUTER	EXTERIOR	AUSSEN	EXTERIOR
FAGO	AGRICOLO A CINGOLI	AGRICULTURAL CRAWLER	TRACTEUR AGRICOLE SUR CHENILLES	ACKERSCHLEPPER-RAUPEN	TRACTOR AGRICOLO SOBRE ORUGAS
FBGC	TERNA	BACKHOE LOADER	CHARGEUSE-PELLETEUSE	BAGGERLADER	TERNA SOBRE RUEDAS
FDGP	APRIPISTA CINGOLI LGP	CRAWLER DOZER-LGP	BOUTEUR SUR CHENILLES LGP	PLANIERRAUPE LGP	ARRETROCHAS LGP
FDGO	APRIPISTA CINGOLI	CRAWLER DOZER	BOUTEUR SUR CHENILLES	PLANIERRAUPE	ARRETROCHAS
FEGP	ESCAVATORE A CINGOLI LC	CRAWLER EXCAVATOR-LC	PELLE SUR CHENILLES LC	RAUPENBAGGER LC	EXCAVADORA SOBRE ORUGAS LC
FEGH	ESCAVATORE A CINGOLI HD	CRAWLER EXCAVATOR-HD	PELLE SUR CHENILLES HD	RAUPENBAGGER HD	EXCAVADORA SOBRE ORUGAS HD
FEGW	ESCAVATORE A RUOTE	WHEEL EXCAVATOR	PELLE SUR PNEUS	RADBAGGER	EXCAVADORA SOBRE RUEDAS
FEGO	ESCAVATORE A CINGOLI	CRAWLER EXCAVATOR	PELLE SUR CHENILLES	RAUPENBAGGER	EXCAVADORA SOBRE ORUGAS
FGGO	MOTOLIVELLATRICE	MOTOR-GRADER	NIVELEUSE SUR PNEUS	MOTORGRADER	MOTONIVELADORA
FLGP	CARICATORE A CINGOLI LGP	CRAWLER LOADER-LGP	CHARGEUSE SUR CHENILLES LGP	LADERAUPE LGP	CARGADORA SOBRE ORUGAS LGP
FLGO	CARICATORE A CINGOLI	CRAWLER LOADER	CHARGEUSE SUR CHENILLES	LADERAUPE	CARGADORA SOBRE ORUGAS
FPGO	POSATUBI	PIPE-LAYER	POSEUR DE TUBES	ROHRLEGER	TENDETUBOS
FRGC	COMPATTATORE A RUOTE	WHEEL COMPACTOR			
FRGO	CARICATORE ART RUOTE	WHEEL LOADER	CHARGEUSE SUR PNEUS	GELENKLADER	CARGADORA SOBRE RUEDAS
FSGO	MOTOSCRAPER	MOTOR-SCRAPER	DECHARGEUSE SUR PNEUS	MOTORSCRAPER	MOTOTRAILLA
G214	TRASLAZIONE RETROESCAVATORE	BACKHOE TRASLATION			
INF	INFERIORE	LOWER	INFERIEUR	UNTEN	INFERIOR
INT	INTERNO	INNER	INTERIEUR	INNEN	INTERIOR
LAT	LATERALE	SIDE	LATERAL	SEITLICH	LATERAL
POST	POSTERIORE	REAR	ARRIERE	HINTEN	POSTERIOR
SALD	DA SALDARE	TO BE WELDED	A SOUDER	ANZUSCHWEISSEN	SOLDAR
SEM	SEMILAVORATO	SEMIFINISHED	SEMI-OUVRE	HALBZEUG	SEMIELABORADO
SN	SINISTRO	LEFT	GAUCHE	LINKS	IZQUIERDO
SP	SPESSORE	THICKNESS	EPAISSEUR	DICKE	GRUESO
SUP	SUPERIORE	UPPER	SUPERIEUR	OBEN	SUPERIOR
VED	VEDERE SGR	SEE SGR	VOIR SGR	SIEHE SGR	VEASE SGR
1003	ARRESTO MOTORE	ENGINE STOP	ARRET DU MOTEUR	STOTORABSTELL	PARO DEL MOTOR
1008	BOCCOLA DA GOMMA	RUBBER BUSH	BAGUE CAOUTCHOUC	GUMMIBUCHSE	COJINETE DE CAUCHO
100C	CAVALLOTTO	RETAINER	ARRETOIR	KLEMMSTUCK	SUJETADOR
100G	GRIGLIA DEL RADIATORE	RADIATOR GRILL	GRILLE DE RADIATEUR	KUHLERGITTER	CORAZA DEL RADIADOR
100S					
100M	MOLLA	SPRING	RESSORT	FEDER	MUELLE
100R	ALLOGGIO GUSCOTTO	RECESS	BOITE A GANTS	ABLEGEFACH	GUANTERA
100S	SEMICONO	LOCK CONE	DEMI-CONE	HALBKEGEL	CHAVETA CONICA
100Z	ARCONE (ALL-HYDRAULIC)	C-FRAME (ALL-HYDRAULIC)	ETRIER (ALL-HYDRAULIC)	SCHUBRAHMEN (ALL-HYDRAULIC)	ARCON (ALL-HYDRAULIC)
101A	ASTUCCIO	CASING	ETUI	HUELSE	ESTUCHE
101E	ELETTROLITO	ELECTROLYTE	ELECTROLYTE	ELECTROLYTE	ELECTROLYTE

11	AUXILIARY ATTACHMENT (AND EQUIPMENT) • ORGANI SUSSIDIARI (E ATTREZZI) • ORGANES AUXILIAIRES (ET EQUIPEMENT) • NEBENAGGREGATE (UND GERÄTE) • GRUPOS AUXILIARES (Y EQUIPO)

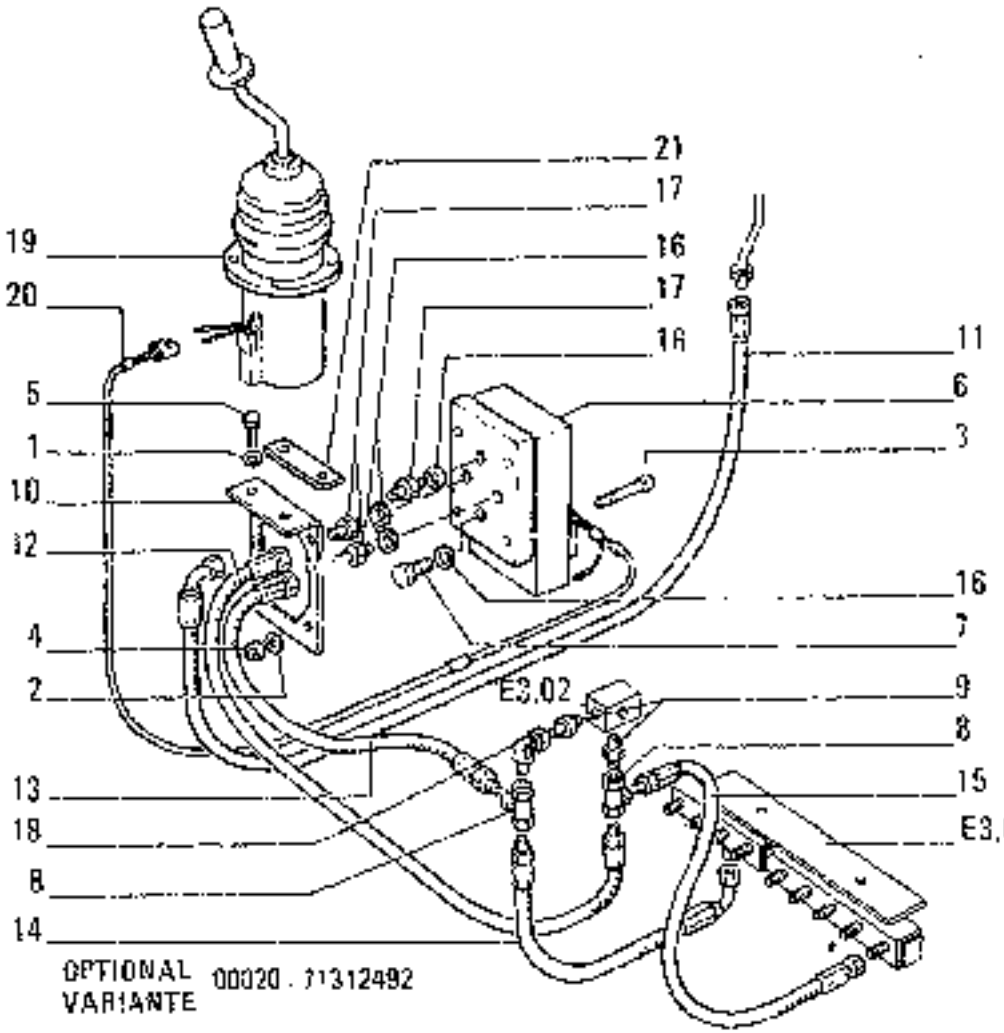

ITEM	PART NUMBER	QTY	TRANS CODE	DESCRIPTION	DESCRIZIONE
19	79070488			ASSEMBLY SEE SGR. E3.33/3	COMPLETO VEDERE SGR. E3.33/3
20	71308372	1	115G	CABLE	CAVO
21	71319091	2	255S	BRACKET (1°)	STAFFA (1°)
(*)			79P	FOR ... 71319094	PER 71319094
(1°)			79P	FOR ... 71319024	PER 71319024

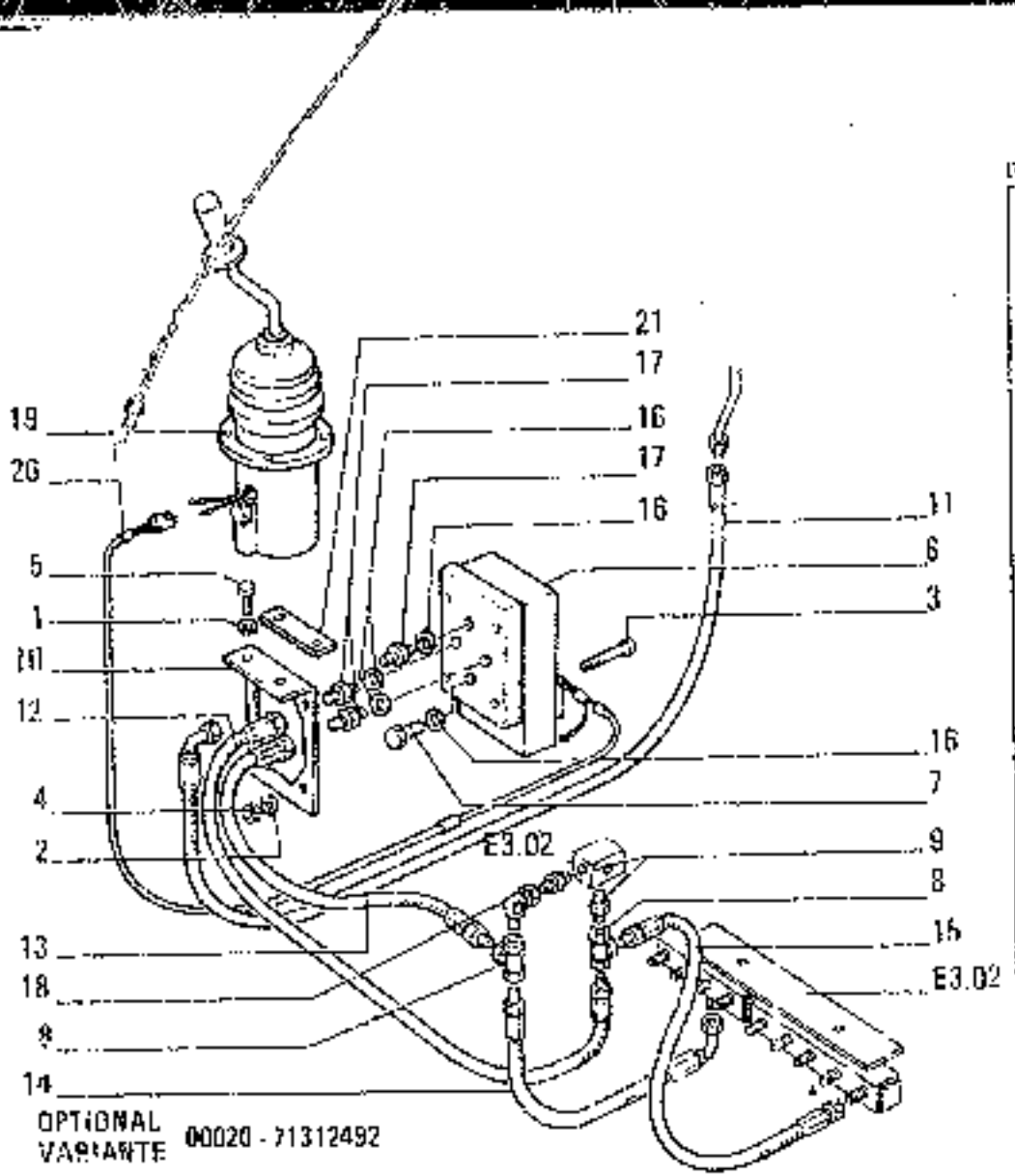

ITEM	PART NUMBER	QTY	TRANS CODE	DESCRIPTION	DESCRIZIONE
1	10516671	2	193R	LOCKWASHER 8.1x22	ROSETTA DI SICUREZZA 8.1x22
2	10571570	2	40N	SCREW (*) 8.1x1.6	VITE (*) 8.1x1.6
	11195471	4	40N	SCREW (1") 5.1x1.1	VITE (1") 5.1x1.1
3	10902211	2	40N	SCREW (*) 6x1x15	VITE (*) 6x1x15
	14304520	4	40N	SCREW (1") 5x0,8x20	VITE (1") 5x0,8x20
4	15896211	2	10D	NUT (*) 6x1x5	DADO (*) 6x1x5
	15896411	4	10D	NUT (1") 5x0,8x6	DADO (1") 5x0,8x6
5	16043421	2	40V	SCREW 8x8,25x20	VITE 8x1,25x20
6	71319024	1	32E	ELECTRIC VALVE	ELETTROVALVOLA
				- IN ALTERNATIVE	- IN ALTERNATIVA
	71319094	1	32E	ELECTRIC VALVE	ELETTROVALVOLA
				- IN ALTERNATIVE	- IN ALTERNATIVA
7	45019216	1	50T	PLUG	TAPPO
8	45020687	2	20B	FITTING	RACCORDO
9	45020752	2	20B	FITTING	RACCORDO
10	45022112	1	25S	BRACKET (1")	STAFFA (1")
11	71314502	1	19ZT	HOSE ASSY	TUBO FLESS.C/RACCORDI
12	45022116	1	19ZT	HOSE ASSY	TUBO FLESS.C/RACCORDI
13	45022118	1	19ZT	HOSE ASSY	TUBO FLESS.C/RACCORDI
14	45022121	1	19ZT	HOSE ASSY	TUBO FLESS.C/RACCORDI
15	45022123	1	19ZT	HOSE ASSY	TUBO FLESS.C/RACCORDI
16	45023614	4	120G	GASKET	GUARNIZIONE PIANA
17	45482617	3	20B	FITTING	RACCORDO
18	71308366	1	20B	FITTING	RACCORDO
19	71308567	1	123S	SERVO-CONTROL - IN ALTERNATIVE	SERVOCOMANDO - IN ALTERNATIVA
				ASSEMBLY SEE SGR E3.03/6	COMPLESSO VEDERE SGR E3.03/6
	79070488	1	123S	SERVO-CONTROL - IN ALTERNATIVE	SERVOCOMANDO - IN ALTERNATIVA

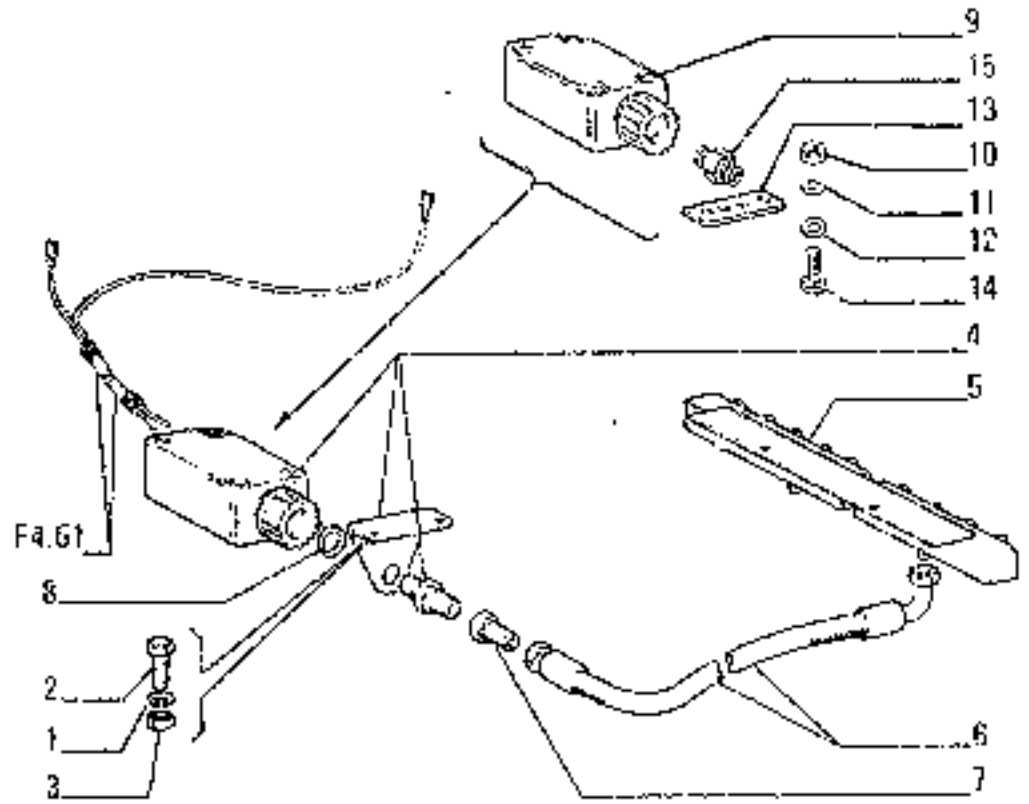

OPTIONAL
VARIANTE 00061 - 71308750

ITEM	PART NUMBER	QTY	TRANS CODE	DESCRIPTION	DESCRIZIONE
1	10516471	2	132R	LOCKWASHER 6,1x1,8	ROSETTA DI SICUREZZA 6,1x1,8
2	10902421	2	40V	SCREW 6x1x20	VITE 6x1x20
3	15896211	2	10C	NUT 6x1x5	DADO 6x1x5
4	45022011	1	450T	SENDING UNIT C 842	TRASMETTITORE C 842
5	45022038	1	270C	DUCT	CONDOTTO
6	45022058	1	797T	HOSE ASSY	TUBO FLESS.C/RACCORDI
7	45022512	1	20R	FITTING	RACCORDO
8	45022513	1	122G	SEAL G2432	GUARNIZIONE G2432
9	71318219	1	160F	SENDING UNIT D 842	TRASMETTITORE D 842
10	15896411	2	10C	NUT 5x0,8x4 D 842	DADO 5x0,8x4 D 842
11	10571471	2	152R	LOCKWASHER 5,1x1,2 D 842	ROSETTA DI SICUREZZA 5,1x1,2 D 842
12	10519321	2	131R	WASHER 5,45x10 D 842	ROSETTA 5,45x10 D 842
13	71318870	1	110P	PLAQUE D 842	PIASTRINA D 842
14	10978621	2	40V	SCREW 5x0,8x40 D 842	VITE 5x0,8x40 D 842
15	45482617	1	20R	FITTING D 842	RACCORDO D 842

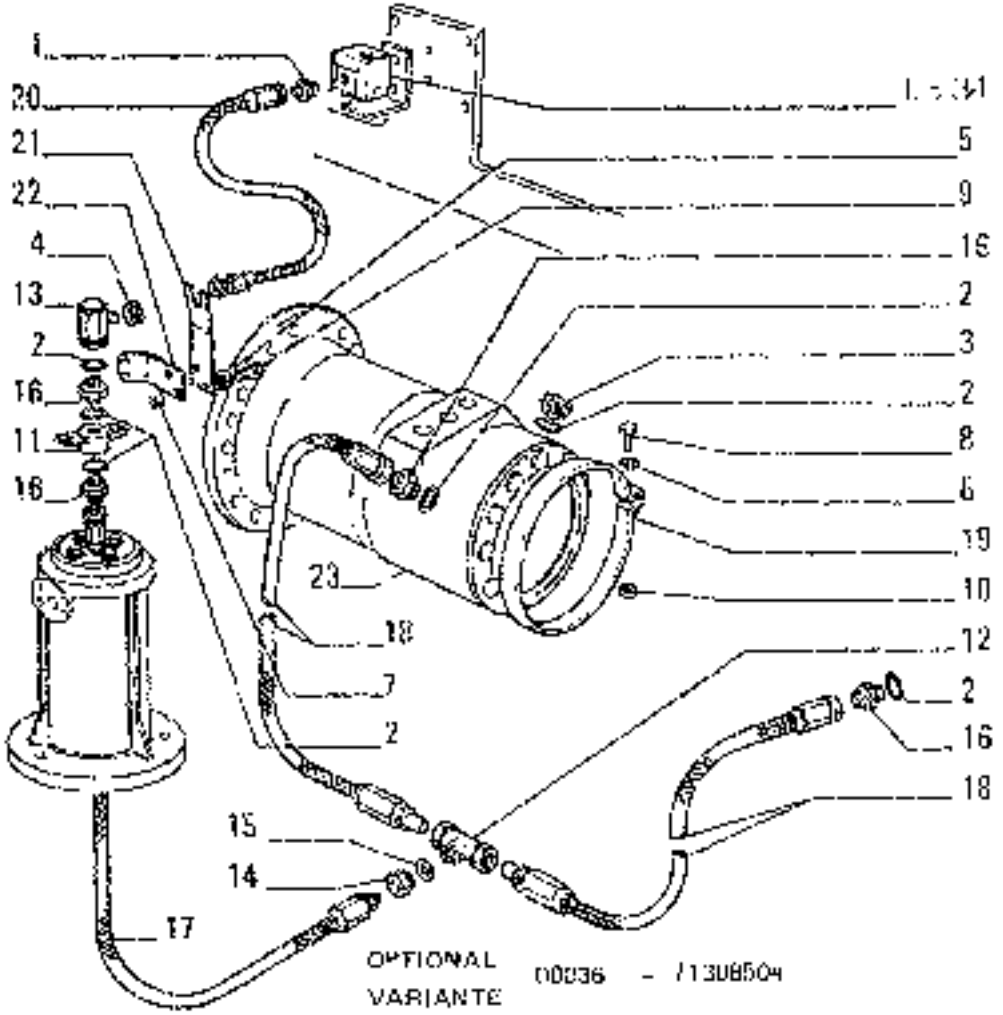

ITEM	PART NUMBER	QTY	TRANS CODE	DESCRIPTION	DESCRIZIONE
1	82960?6	1	20H	FITTING	RACCORDO
2	10282430	5	158S	O-RING 14,2x20	GUARNIZIONE O-R 14,2x20
3	10300671	2	20T	PLUG 14x1,5x9	TAPPO 14x1,5x9
4	10397459	1	65A	RING 14x27	ANELLO 14x27
5	10516871	2	132R	LOCKWASHER 10x2,5	ROSETTA DI SICUREZZA 10x2,5
6	10517073	2	133R	LOCKWASHER 12,2x3,?	ROSETTA DI SICUREZZA 12,2x3,?
7	12164711	2	100	NUT 10x1,25x8	DADO 10x1,25x8
8	15540821	2	47W	SCREW 12x1,25x50	VITE 12x1,25x50
9	159?0321	2	46V	SCREW 10x1,25x16	VITE 10x1,25x16
10	161?1511	2	130	NUT 12x1,25x?0	DADO 12x1,25x?0
11	45022996	-	74B	BLOCK	BLOCCHETTO
12	45022997	1	209	FITTING	RACCORDO
13	45022998	1	207	FITTING	RACCORDO
14	45022999	1	19?	NUT	DADO
15	45023000	1	158S	O-RING	GUARNIZIONE O-R
16	45023001	4	20R	FITTING	RACCORDO
17	45023003	1	192T	HOSE ASSY	TUBO FLESS.C/RACCORDI
18	45023004	2	192T	HOSE ASSY	TUBO FLESS.C/RACCORDI
19	45023334	2	20R	FITTING	RACCORDO
20	45023852	1	192T	HOSE ASSY	TUBO FLESS.C/RACCORDI
21	71303981	1	205F	PLATE	PIASTRA
22	71304008	1	225S	BRACKET	STAFFA
23	71308539	2	127M	HYDRAULIC MOTOR - ASSEMBLY SEE SGR E320 2	MOTORE IDRAULICO - COMPLETO VEDERE SGR E320 2

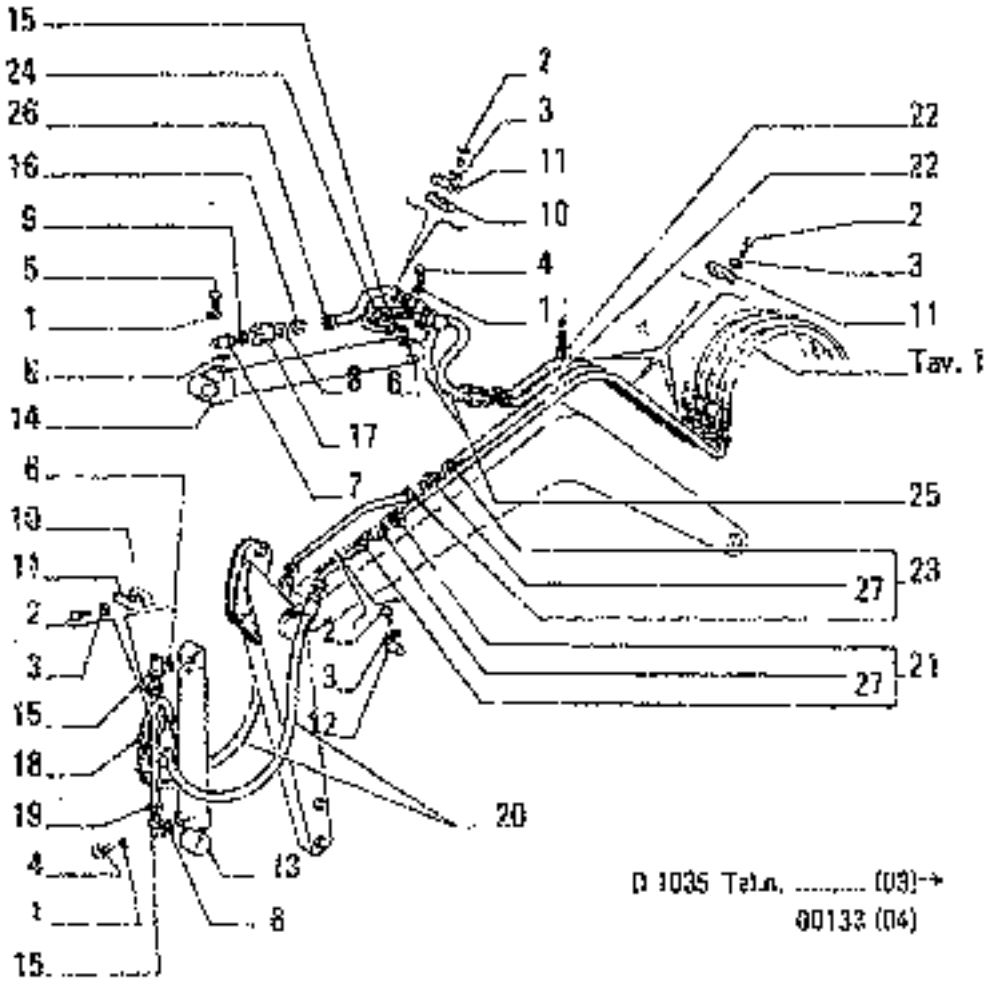

DIPPER STICK AND BUCKET HYDRAULIC SYSTEM
IMPIANTO IDRAULICO CILINDRI PENETRAZIONE E BENNA

ITEM	PART NUMBER	QTY	TRANS CODE	DESCRIPTION	DESCRIZIONE
23	71319419	1	193F	TUBE	TUBO RIGIDO
24	71312320	1	193F	TUBE	TUBO RIGIDO
25	71312322	2	192F	HOSE ASSY	TUBO FLESSIBILE CON RACCORDI
26	71319441	1	193F	TUBE	TUBO RIGIDO
27	79084211	2	208	FITTING	RACCORDO

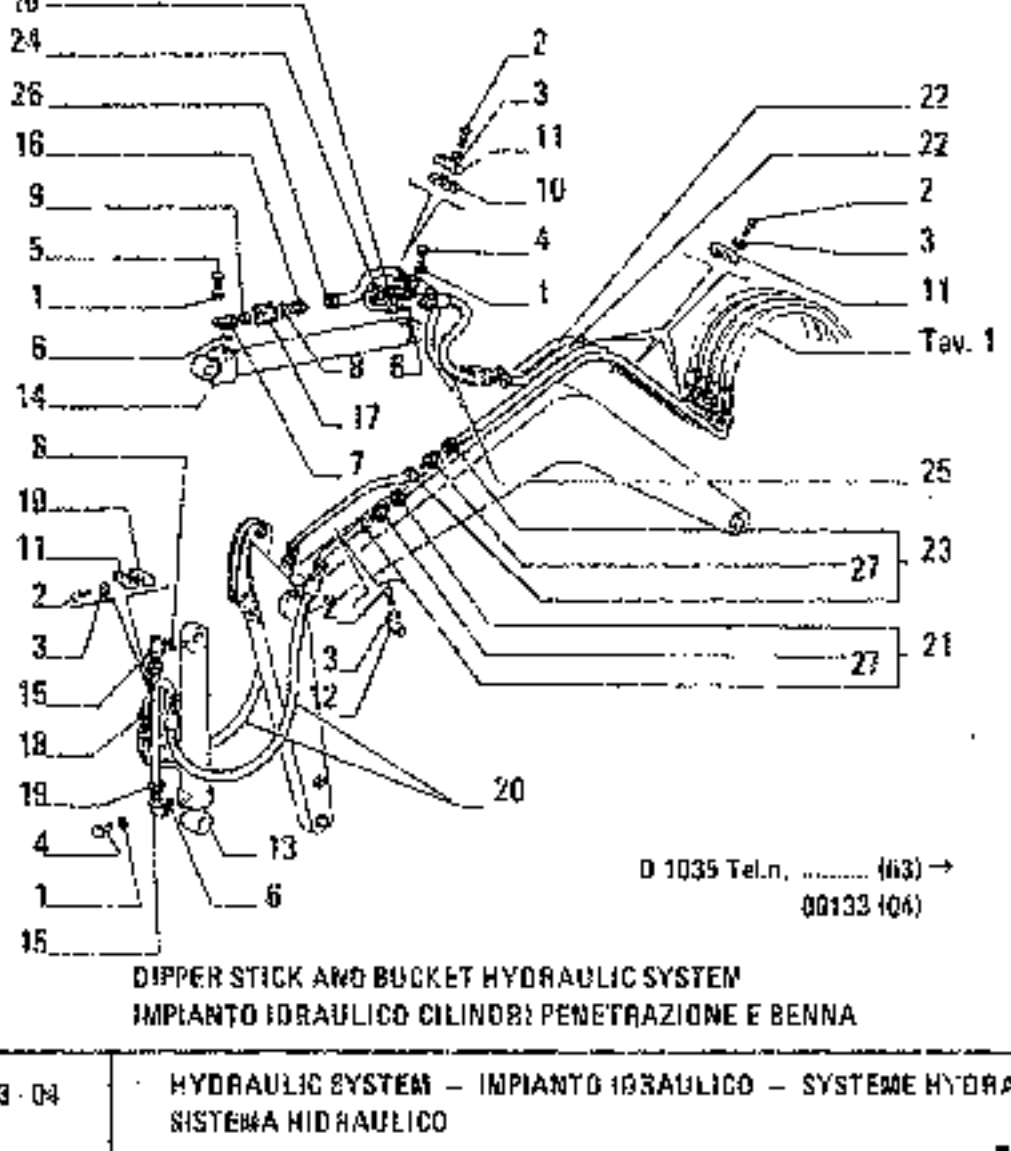

DIPPER STICK AND BUCKET HYDRAULIC SYSTEM
IMPIANTO IDRAULICO CILINDRI PENETRAZIONE E BENNA

ITEM	PART NUMBER	QTY	TRANS CODE	DESCRIPTION	DESCRIZIONE
1	10569571	16	170R	LOCKWASHER 12,2x2,5	ROSETTA EL. 12,2x2,5
2	11391521	13	40V	SCREW 16x1,5x45	VITE 16x1,5x45
3	14199100	13	113P	LOCKPLATE 16,6x50	PIASTRINA DI SICUREZZA 16,6x50
4	14331321	12	40V	SCREW 12x1,25x40	VITE 12x1,25x40
5	14331521	4	40V	SCREW 12x1,25x50	VITE 12x1,25x50
6	70924696	4	156G	O-RING	GUARNIZIONE O-R
7	45014498	1	20H	FITTING	RACCORDO
8	45480073	1	156G	O-RING	GUARNIZIONE O-R
9	45480939	1	156G	O-RING	GUARNIZIONE O-R
10	71308997	2	225S	BRACKET	STAFFA
11	71309998	7	225S	BRACKET	STAFFA
12	71309096	1	225S	BRACKET	STAFFA
13	71310103	1	184C	CYLINDER - ASSEMBLY SEE SGR. E3.32/4	CILINDRO - COMPLETO VEDERE SGR. E3.32/4
14	71310195	1	184C	CYLINDER - ASSEMBLY SEE SGR. E3.32/3A 02478	CILINDRO - COMPLETO VEDERE SGR. E3.32/3A 02478
	71320311	1	184C	CYLINDER - ASSEMBLY SEE SGR. E3.32/3B 02455	CILINDRO - COMPLETO VEDERE SGR. E3.32/3B 02455
15	71311757	3	70F	FLANGE	FLANGIA
16	71311803	1	20H	FITTING	RACCORDO
17	71302863	1	16V	VALVE - ASSEMBLY SEE SGR. E3.34/4	VALVOLA - COMPLETA VEDERE SGR. E3.34/4
18	71319373	1	193T	TUBE	TUBO RIGIDO
19	71319375	1	193T	TUBE	TUBO RIGIDO
20	71319365	2	192T	HOSE ASSY	TUBO FLESSIBILE/RACCORDI
21	71319421	1	193T	TUBE	TUBO RIGIDO
22	71319388	2	193T	TUBE	TUBO RIGIDO

BOOM LIFT HYDRAULIC SYSTEM

IMPIANTO IDRAULICO CILINDRO SOLLEVAMENTO

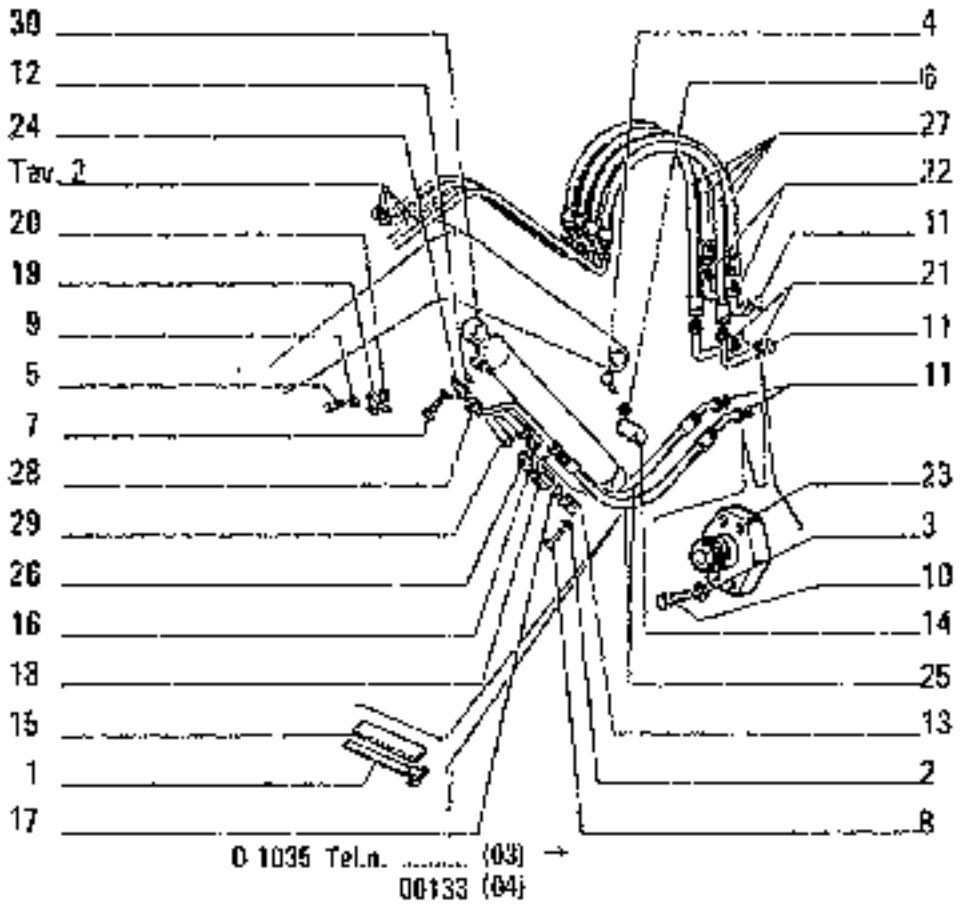

ITEM	PART NUMBER	QTY	TRANS CODE	DESCRIPTION	DESCRIZIONE
27	71319891	4	192T	HOSE ASSY	TUBO FLESS.CON RACCORDI
28	71319933	1	193T	TUBE	TUBO RIGIDO
29	71319931	1	193T	TUBE	TUBO RIGIDO
30	71310211	1	164C	CYLINDER - ASSEMBLY SEE SGR. E3.32/1 02458	CILINDRO - COMPLETO VEDERE SGR. E3.32/1 02458
	71320367	1	164C	CYLINDER - ASSEMBLY SEE SGR. E3.32/1A 02458	CILINDRO - COMPLETO VEDERE SGR. E3.32/1A 02458

BOOM LIFT HYDRAULIC SYSTEM

IMPIANTO IDRAULICO CILINDRO SOLLEVAMENTO

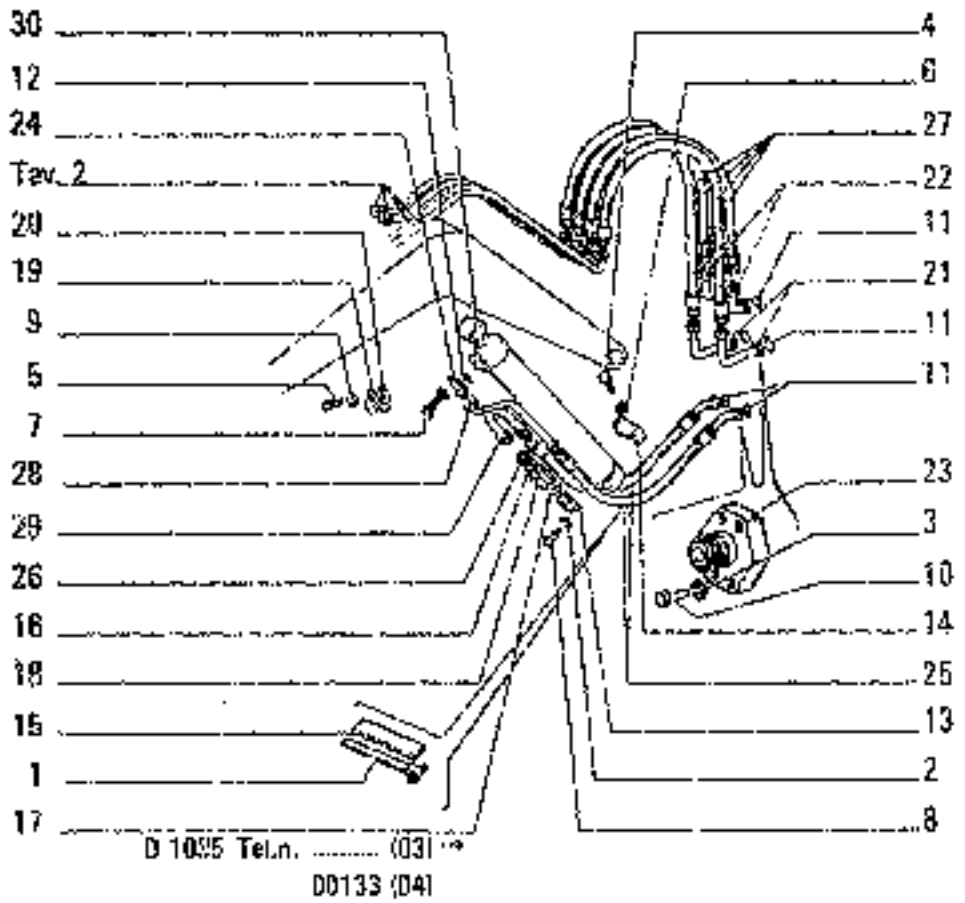

ITEM	PART NUMBER	QTY	TRANS CODE	DESCRIPTION	DESCRIZIONE
1	10291690	1	180C	COLLAR 486x60/70	COLLARE 486x60/70
2	10569571	8	170R	LOCKWASHER 12,2x2,5	ROSETTA EL. 12,2x2,5
3	10569371	24	170R	LOCKWASHER 8,1x2	ROSETTA EL. 8,1x2
4	11343821	1	40V	SCREW 16x1,25x50	VITE 16x1,25x50
5	11391521	2	40V	SCREW 16x1,5x45	VITE 16x1,5x45
6	10516871	1	170R	LOCKWASHER 10x2,5	ROSETTA EL. 10x2,5
7	14331321	4	40V	SCREW 12x1,25x40	VITE 12x1,25x40
8	14331521	4	40V	SCREW 12x1,25x50	VITE 12x1,25x50
9	14199100	2	513P	LOCKPLATE 16,6x50	PIASTRINA DI SICUREZZA 16,6x50
10	14306521	24	40V	SCREW 8x1,25x30	VITE 8x1,25x30
11	70924191	5	158G	O-RING	GUARNIZIONE O-R
12	70924696	2	158G	O-RING	GUARNIZIONE O-R
13	45014498	1	20R	FITTING	RACCORDO
14	45021715	1	225S	BRACKET	STAFFA
15	45019177	1	60R	REINFORCEMENT	RINFORZO
16	45480073	1	158G	O-RING	GUARNIZIONE O-R
17	45480939	1	158G	O-RING	GUARNIZIONE O-R
18	71902663	1	10V	VALVE - ASSEMBLY SEE SER. E3.54/4	VALVOLA - COMPLETO VEDERE SER. E3.54/4
19	71308995	1	225S	BRACKET	STAFFA
20	71308998	1	225S	BRACKET	STAFFA
21	71319864	2	180T	TUBE	TUBO RIGIDO
22	79039236	2	20R	FITTING	RACCORDO
23	45024389	6	70F	FLANGE	FLANGIA
24	71311757	1	70F	FLANGE	FLANGIA
25	71319863	2	H02T	HOSE ASSY	TUBO FLESS.C/RACC. 3/01
26	71311803	1	20R	FITTING	RACCORDO

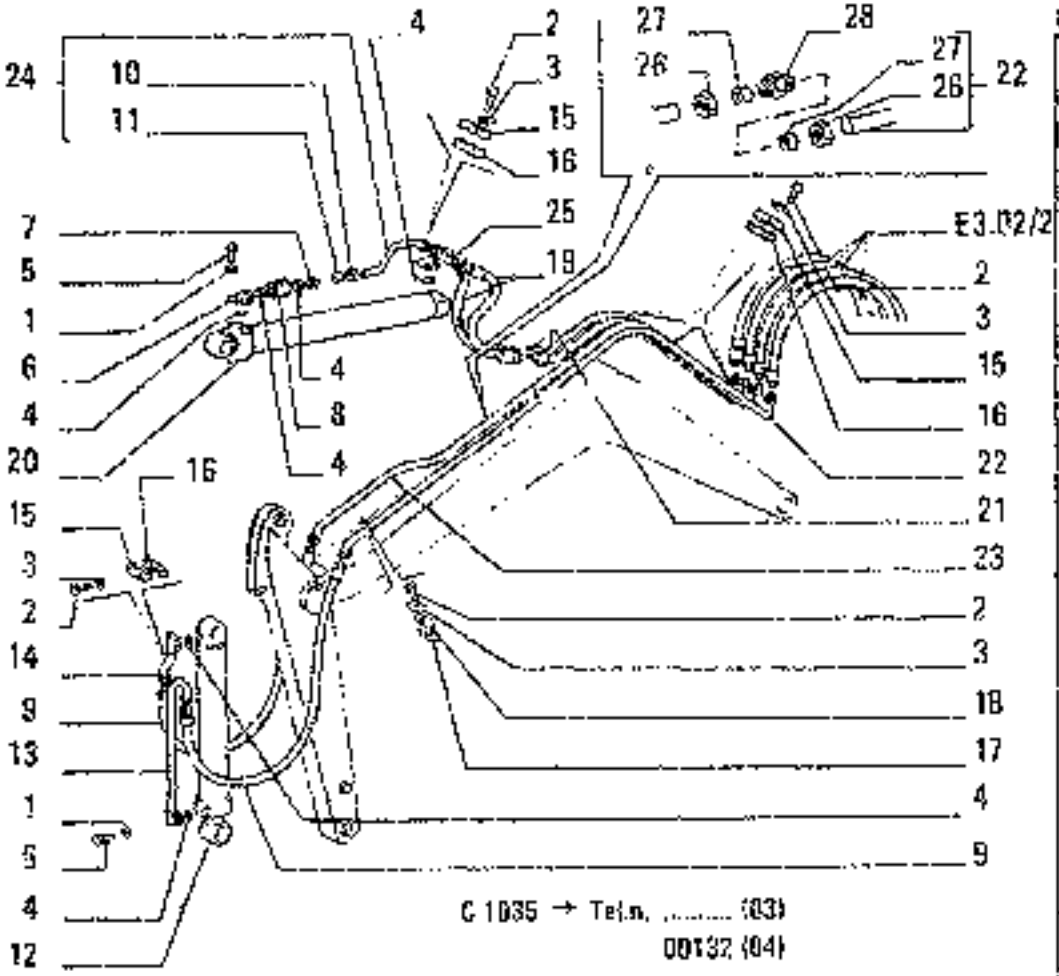

ITEM	PART NUMBER	QTY	TRANS CODE	DESCRIPTION	DESCRIZIONE
21	71310195	1	154C	CYLINDER - ASSEMBLY SEE SGR E3.32/3A	CILINDRO - COMPLETO VEDERE SGR E3.32/3A
21	71312006	2	198T	TUBE	TUBO RIGIDO
22	71312014	1	198T	TUBE	TUBO RIGIDO
23	71312015	1	198T	TUBE	TUBO RIGIDO
24	71312021	1	198T	TUBE - ASSEMBLY	TUBO RIGIDO - COMPLETO
25	71312022	1	198T	TUBE	TUBO RIGIDO
26	45482220	4	100	NUT D 828	DADO D 828
27	45482221	4	454	RING D 828	ANELLO D 828
28	45151412	2	200	FITTING D 828	RACCORDO D 828

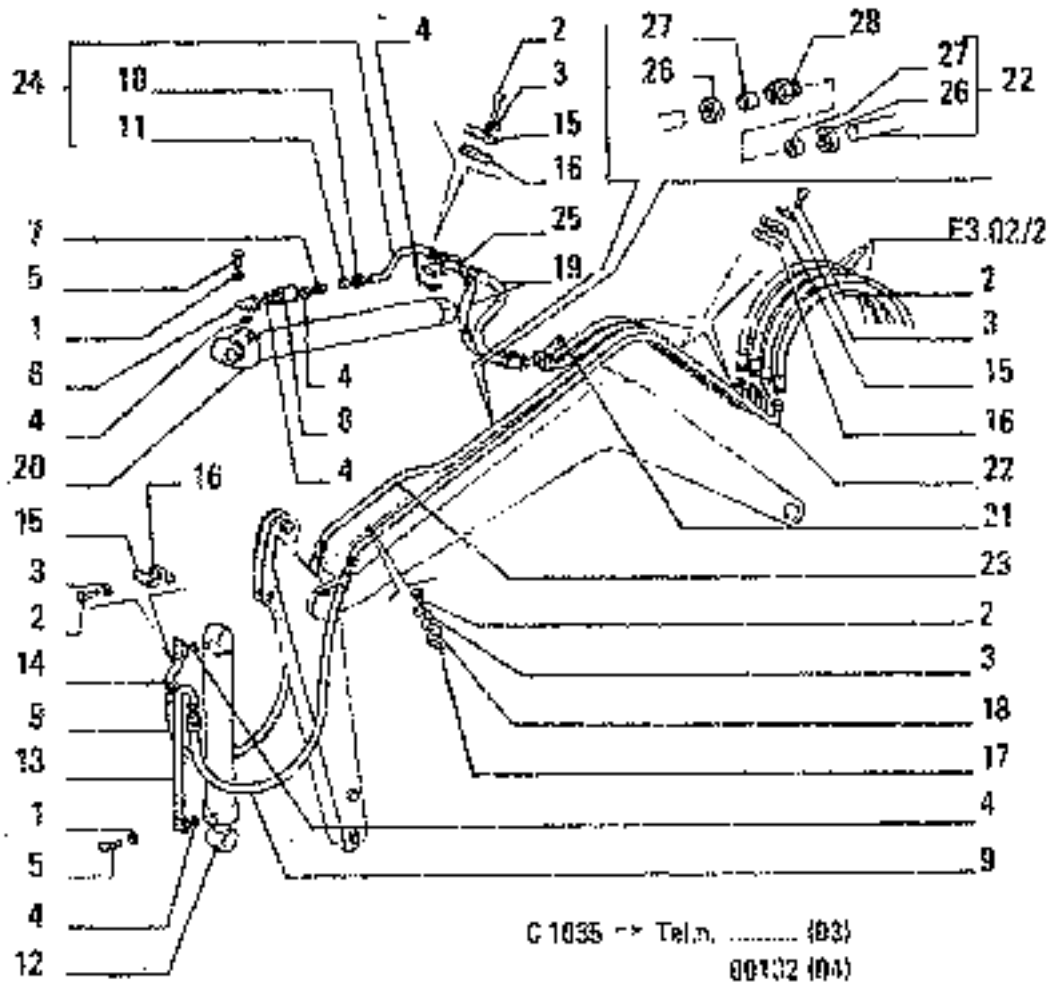

ITEM	PART NUMBER	QTY	TRANS CODE	DESCRIPTION	DESCRIZIONE
1	10517071	16	132R	LOCKWASHER 12,2x3,1	ROSETTA DI SICUREZZA 12,2x3,1
2	11391521	10	40V	SCREW 16x1,5x45	VITE 16x1,5x45
3	14189100	10	113P	LOCKPLATE 16,6x50	PIASTRINA DI SICUREZZA 16,6x5
4	14463680	6	133R	SEAL 3,53x31,34	ROSETTA DI TENUTA 3,53x31,34
5	15540821	15	40V	SCREW 12x1,25x50	VITE 12x1,25x50
6	45014498	1	20R	FITTING	RACCORDO
7	45014565	1	20R	FITTING	RACCORDO
8	45016292	1	10V	VALVE - ASSEMBLY SEE SGR. E3.34/11	VALVOLA - COMPLETO VEDERE SGR. E3.34/11
9	45016553	2	592T	HOSE ASSY	TUBO FLESS.C/RACCORDI
10	45462220	1	10D	NUT	DADO
11	45462221	1	96B	BUSHING	BOCCOLA
12	71308589	1	164C	CYLINDER - ASSEMBLY SEE SGR. E3.32/4 **C 605**	CILINDRO - COMPLETO VEDERE SGR. E3.32/4 **C 605**
	71307247	1	164C	CYLINDER - ASSEMBLY SEE SGR. E3.32/4 **D 606**	CILINDRO - COMPLETO VEDERE SGR. E3.32/4 **D 606**
		1	164C	CYLINDER - ASSEMBLY SEE SGR. E3.32/4 **C 606**	CILINDRO - COMPLETO VEDERE SGR. E3.32/4 **C 606**
	71310103	1	164C	CYLINDER - ASSEMBLY SEE SGR. E3.32/4 **B 606**	CILINDRO - COMPLETO VEDERE SGR. E3.32/4 **D 606**
13	71308015	1	193T	TUBE	TUBO RIGIDO
14	71308017	1	193T	TUBE	TUBO RIGIDO
15	71308995	4	225S	BRACKET	STAFFA
16	71308996	4	225S	BRACKET	STAFFA
17	71309086	1	225S	BRACKET	STAFFA
18	71309089	1	225S	BRACKET	STAFFA
19	71308857	2	192T	HOSE ASSY	TUBO FLESS.C/RACCORDI

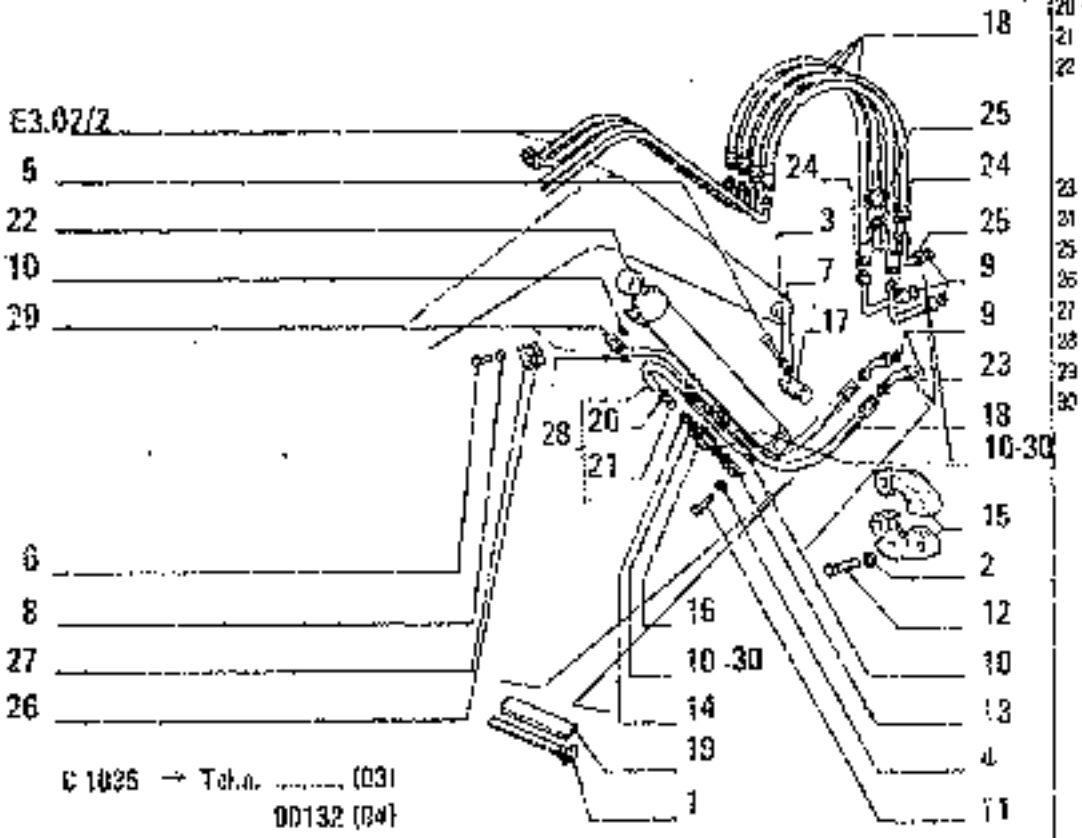

ITEM	PART NUMBER	QTY	TRANS CODE	DESCRIPTION	DESCRIZIONE
20	45482220	1	100	NUT	DADO
21	45482221	1	998	BUSHING	BOCCOLA
22	71307765	1	164C	CYLINDER - ASSEMBLY SEE SGR. E3.02/1 C 598	CILINDRO - COMPLETO VEDERE SGR. E3.02/1 C 598
	71310211	1	164C	CYLINDER - ASSEMBLY SEE SGR. E3.02/1 D 598	CILINDRO - COMPLETO VEDERE SGR. E3.02/1 D 598
23	71307886	2	193T	TUBE	TUBO RIGIDO
24	71307894	2	193T	TUBE	TUBO RIGIDO
25	71307895	2	193T	TUBE	TUBO RIGIDO
26	71308996	1	225S	BRACKET	STAFFA
27	71308997	1	225S	BRACKET	STAFFA
28	71312031	1	193T	TUBE - ASSEMBLY	TUBO RIGIDO - COMPLETO
29	71312032	1	193T	TUBE	TUBO RIGIDO
30	70924696	2	158G	O-RING D 7/8	GUARNIZIONE O-R D 7/8

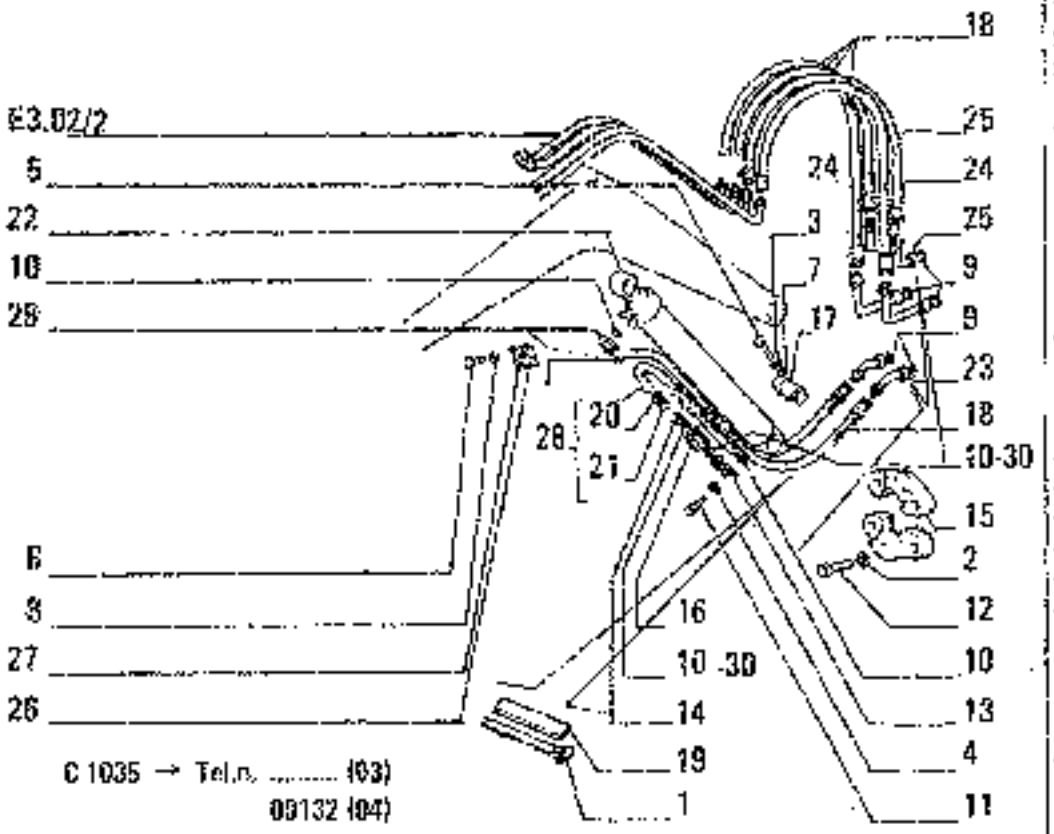

ITEM	PART NUMBER	QTY	TRANS CODE	DESCRIPTION	DESCRIZIONE
1	10291690	1	100G	COLLAR 486x60/70	COLLARE 486x60/70
2	10516671	20	132R	LOCKWASHER 8,1x2,2	ROSETTA DI SICUREZZA 8,1x2,2
3	10516871	2	132R	LOCKWASHER 10x2,5	ROSETTA DI SICUREZZA 10x2,5
4	10517071	8	132R	LOCKWASHER 12,2x3,1	ROSETTA DI SICUREZZA 12,2x3,1
5	11343721	2	40V	SCREW 10x1,25x65	VITE 10x1,25x65
6	11391521	2	40V	SCREW 16x1,5x45	VITE 16x1,5x45
7	12646801	2	131R	WASHER 10,2x25	ROSETTA 10,2x25
8	14199100	1	113P	LOCKPLATE 16,0x50	PIASTRINA DI SICUREZZA 16,0x50
9	14462880	6	158G	O-RING 3,53x18,64 C 824	GUARNIZIONE O-R 3,53x18,64 C 824
	70924191	6	158G	O-RING D 824	GUARNIZIONE O-R D 824
10	14463680	4	158G	O-RING 3,53x31,34 C 718	GUARNIZIONE O-R 3,53x31,34 C 718
		2	158G	O-RING 3,53x31,34 D 718	GUARNIZIONE O-R 3,53x31,34 D 718
11	15540821	8	40V	SCREW 12x1,25x50	VITE 12x1,25x50
12	16043621	20	40V	SCREW 8x1,25x30	VITE 8x1,25x30
13	45014498	1	20R	FITTING	RACCORDO
14	45014565	1	20R	FITTING	RACCORDO
15	45016287	10	70P	FLANGE	FLANGIA
16	45016292	1	10V	VALVE - ASSEMBLY SEE SGR.E3.34/11 D 718	VALVOLA - COMPLETO VEDERE SGR.E3.34/11 D 718
	45016293	1	10V	VALVE - ASSEMBLY SEE SGR.E3.34/12 D 718	VALVOLA - COMPLETO VEDERE SGR.E3.34/12 D 718
17	45017967	1	225S	BRACKET	STAFFA
18	45018553	6	192T	HOSE ASSY	TUBO FLESS.C/RACCORDI
29	45019177	1	80R	REINFORCEMENT	RINFORZO

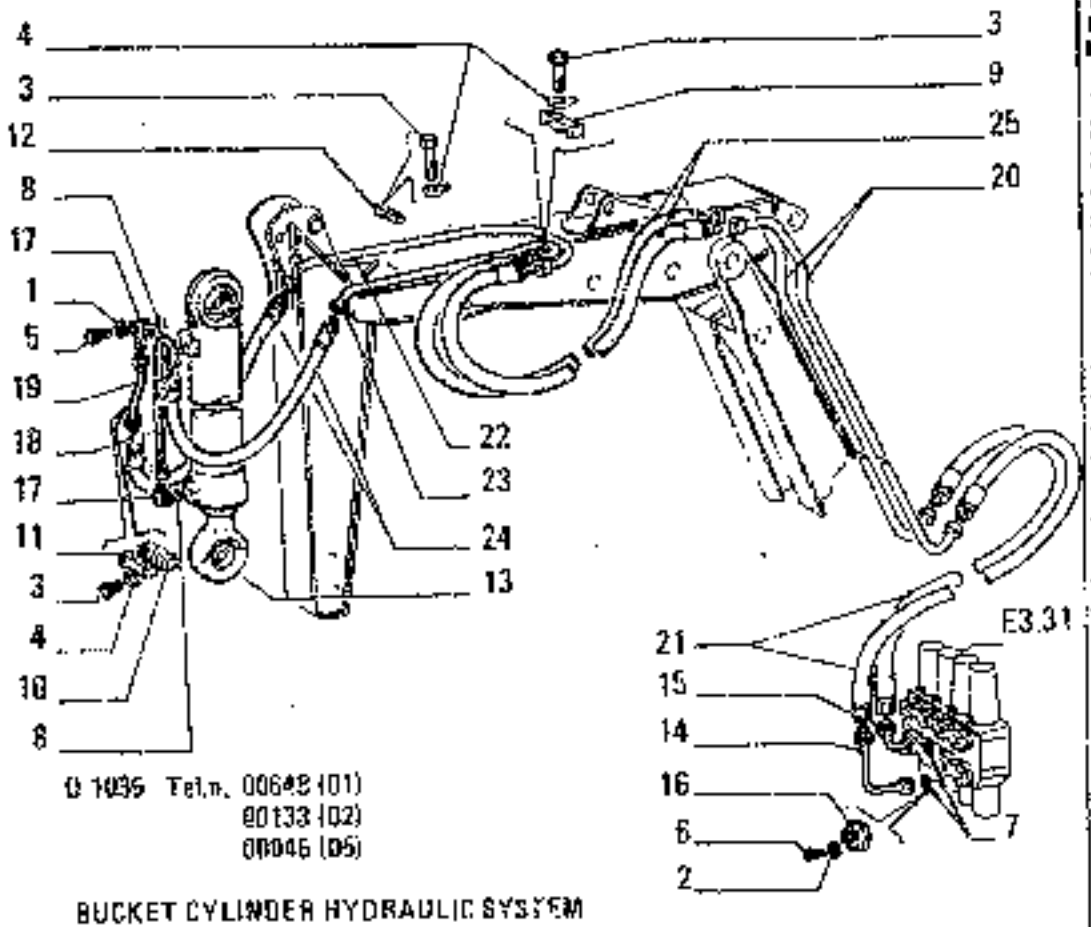

D 1035 Tel.n. 00648 (01)
00133 (02)
00046 (05)

BUCKET CYLINDER HYDRAULIC SYSTEM
IMPIANTO IDRAULICO CILINDRO BENNA

ITEM	PART NUMBER	QTY	TRANS CODE	DESCRIPTION	DESCRIZIONE
1	10569571	8	170H	LOCKWASHER 12,2x2,5	ROSETTA EL. 12,2x2,5
2	10569371	2	170H	LOCKWASHER 8,1x2	ROSETTA EL. 8,1x2
3	11391521	12	40V	SCREW 16x1,5x45	VITE 16x1,5x45
4	14199100	12	913P	LOCKPLATE 16,6x50	PIASTRINA DI SICUREZZA 16,6x50
5	14331521	8	40V	SCREW 12x1,25x90	VITE 12x1,25x90
6	14306521	8	40V	SCREW 8x1,25x30	VITE 8x1,25x30
7	70924191	2	158G	O-RING	GUARNIZIONE O-R
8	70924696	2	158G	O-RING	GUARNIZIONE O-R
9	71308996	1	226S	BRACKET	STAFFA
10	71308996	1	226S	BRACKET	STAFFA
11	71308995	1	226S	BRACKET	STAFFA
12	71309086	4	226S	BRACKET	STAFFA
13	71310103	1	164C	CYLINDER - ASSEMBLY SEE SGR. E3.32/4	CILINDRO - COMPLETO VEDERE SGR. E3.32/4
14	71319894	1	193T	TUBE	TUBO RIGIDO
15	79039236	1	20R	FITTING	RACCORDO
16	45024393	2	70F	FLANGE	FLANGIA
17	71311757	2	70F	FLANGE	FLANGIA
18	71319373	1	193T	TUBE	TUBO RIGIDO
19	71319375	1	193T	TUBE	TUBO RIGIDO
20	71319883	2	193T	TUBE	TUBO RIGIDO
21	71319498	2	192T	HOSE ASSY	TUBO FLESS.C/RACCORDI
22	71319369	1	193T	TUBE	TUBO RIGIDO
23	71319361	1	193T	TUBE	TUBO RIGIDO
24	71319365	2	192T	HOSE ASSY	TUBO FLESS.C/RACCORDI
25	71319891	2	192T	HOSE ASSY	TUBO FLESS.C/RACCORDI

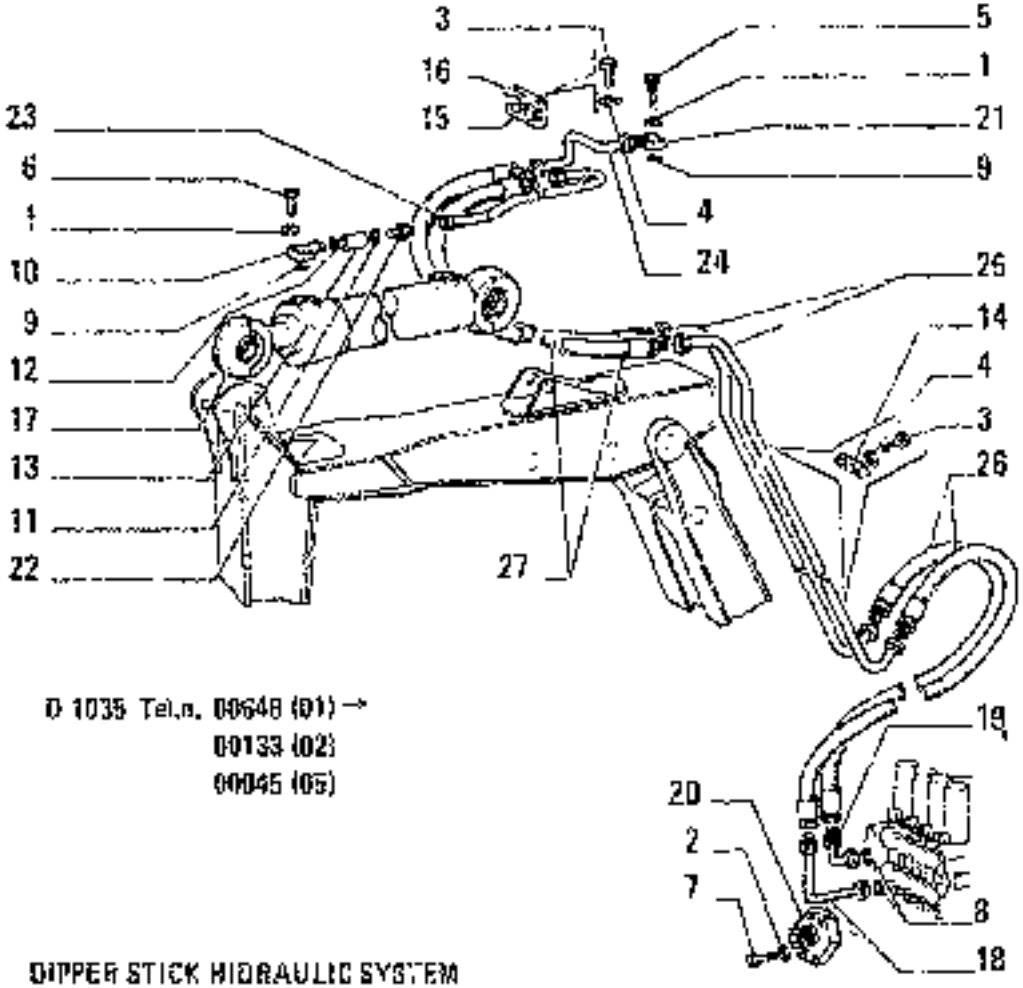

D 1035 Tel.n. 00648 (01) →
00133 (02)
00045 (05)

DIPPER STICK HIDRAULIC SYSTEM
IMPIANTO IDRAULICO CILINDRO PENETRAZIONE

ITEM	PART NUMBER	QTY	TRANS CODE	DESCRIPTION	DESCRIZIONE
24	71319437	1	1931	TUBE	TUBO RIGIDO
25	71319891	2	1931	TUBE	TUBO RIGIDO
26	71315891	2	1921	HOSE ASSY	TUBO FLESS.CAVACCORDI
27	71319498	2	1921	HOSE ASSY	TUBO FLESS.CAVACCORDI

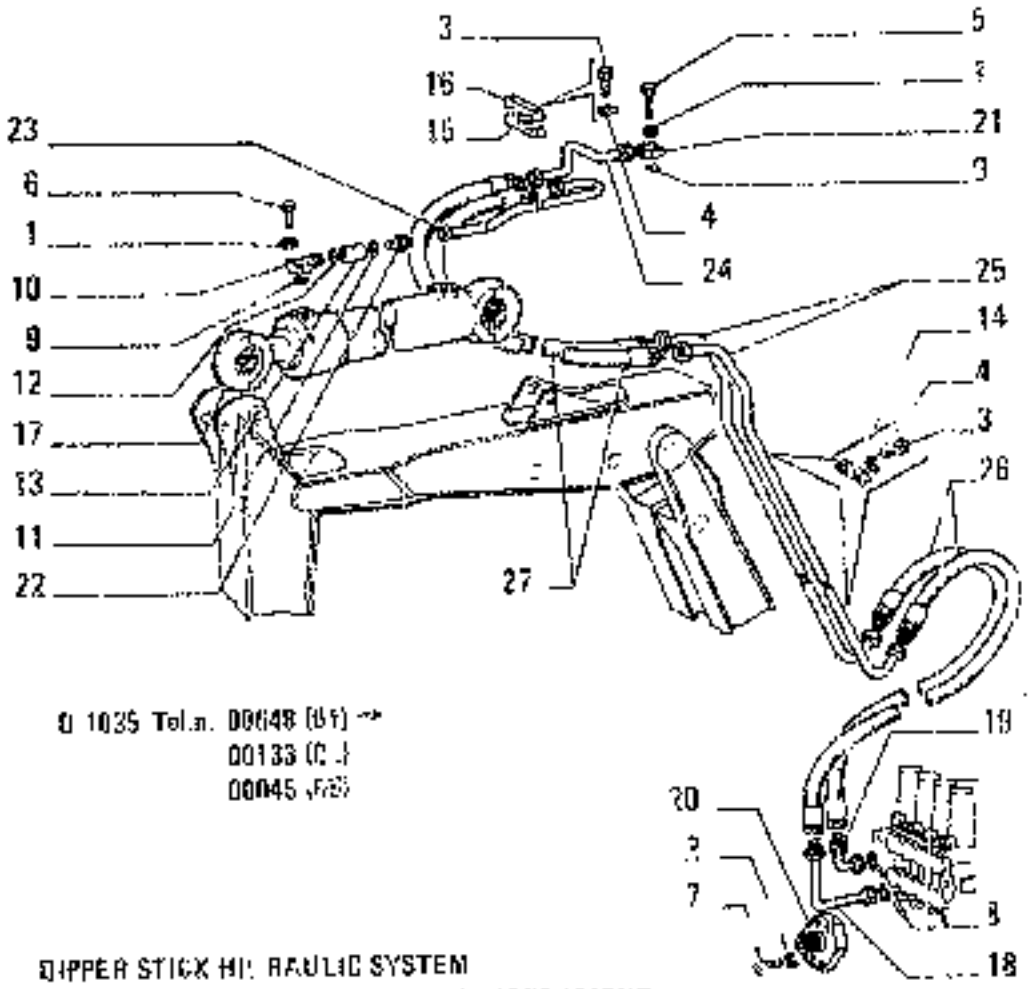

D 1035 Tel.n. 00648 (B1) →
00133 (C.)
00045 (F2)

DIPPER STICK HIDRAULIC SYSTEM
IMPIANTO IDRAULICO CILINDRO PENETRAZIONE

ITEM	PART NUMBER	QTY	TEXAS CODE	DESCRIPTION	DESCRIZIONE
1	10569571	6	175R	LOCKWASHER 12,2x2,5	ROSETTA EL. 12,2x2,5
2	14306521	2	40V	SCREW 8x1,25x60	VITE 8x1,25x35
3	11301521	12	40V	SCREW 16x1,5x45	VITE 16x1,5x45
4	14190100	12	113P	LOCKPLATE 16,6x50	PIASTRINA DI SICUREZZA 16,6x50
5	14331321	4	40V	SCREW 12x1,25x70	VITE 12x1,25x70
6	14331521	4	40V	SCREW 12x1,25x50	VITE 12x1,25x50
7	10561371	8	170R	LOCKWASHER 8,1x2	ROSETTA EL. 8,1x2
8	70924191	2	158G	O-RING	GUARNIZIONE O-R
9	70924396	2	158G	O-RING	GUARNIZIONE O-R
10	45014498	1	70F	FLANGE	FLANGIA
11	45480073	1	158G	O-RING	GUARNIZIONE O-R
12	45480939	1	158G	O-RING	GUARNIZIONE O-R
13	71302863	1	10V	VALVE - ASSEMBLY SEE SGR. E3.34/6	VALVOLA - COMPLETO VEDERE SGR. E3.34/4
14	71306996	5	225S	BRACKET	STAFFA
15	71306995	1	225S	BRACKET	STAFFA
16	71306996	1	225S	BRACKET	STAFFA
17	71311195	1	164C	CYLINDER - ASSEMBLY SEE SGR. E3.32/3A **C2468**	CILINDRO - COMPLETO VEDERE SGR. E3.32/3A **C2468**
	71320311	1	164C	CYLINDER - ASSEMBLY SEE SGR. E3.32/3B **02468**	CILINDRO - COMPLETO VEDERE SGR. E3.32/3B **02468**
18	71319894	1	195T	TUBE	TUBO RIGIDO
19	79C39236	1	20R	FITTING	RACCORDO
20	45024393	2	70F	FLANGE	FLANGIA
21	71311757	1	70F	FLANGE	FLANGIA
22	71311503	1	20R	FITTING	RACCORDO
23	71[illegible]9439	1	195T	TUBE	TUBO RIGIDO

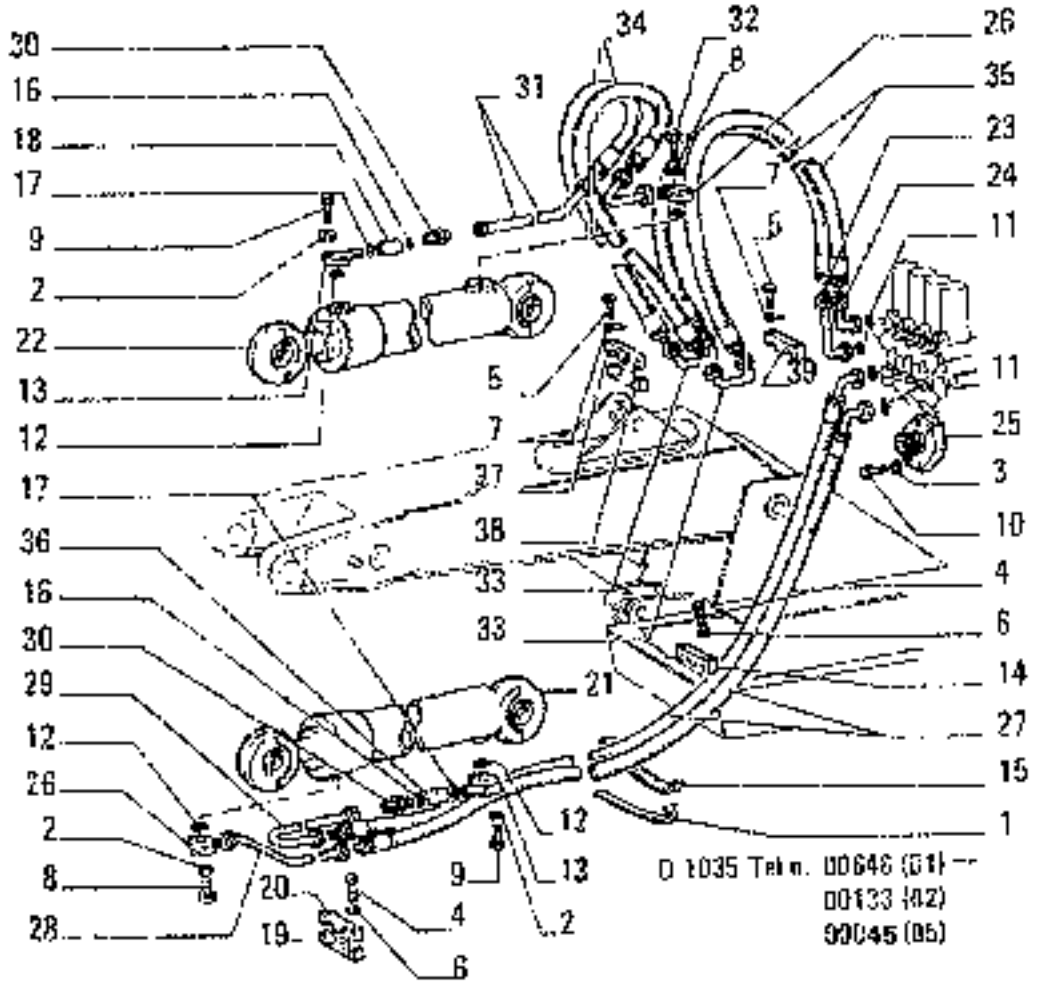

D 1035 Telem. 00646 (01)
00133 (02)
99045 (05)

BOOM LIFT AND POSITIONING HYDRAULIC SYSTEM
IMPIANTO IDRAULICO CILINDRI SOLLEVAM. E POSIZIONATORE

ITEM	PART NUMBER	QTY	TRANS CODE	DESCRIPTION	DESCRIZIONE
22	71320307	1	164C	CYLINDER - ASSEMBLY SEE SGR E3.22/2A 02459	CILINDRO - COMPLETO VEDERE SGR. E3.22/2A 02459
23	71319894	1	193T	TUBE	TUBO RIGIDO
24	79039256	1	20R	FITTING	RACCORDO
25	45024393	4	70F	FLANGE	FLANGIA
26	71311757	2	70F	FLANGE	FLANGIA
27	71319863	2	192T	HOSE ASSY	TUBO FLESS.C/RACCORDI
28	71319861	1	193T	TUBE	TUBO RIGIDO
29	71319879	1	193T	TUBE	TUBO RIGIDO
30	71311803	2	20R	FITTING	RACCORDO
31	71319900	1	193T	TUBE	TUBO RIGIDO
32	71319902	1	193T	TUBE	TUBO RIGIDO
33	71319985	2	193T	TUBE	TUBO RIGIDO
34	71312016	2	192T	HOSE ASSY	TUBO FLESS.C/RACCORDI
35	71319891	2	192T	HOSE ASSY	TUBO FLESS.C/RACCORDI
36	71302863	1	16V	VALVE - ASSEMBLY SEE SGR E3.34/4	VALVOLA - COMPLETO VEDERE SGR. E3.34/4
37	71308995	1	225S	BRACKET	STAFFA
38	71308996	1	225S	BRACKET	STAFFA
39	71308496	1	225S	BRACKET	STAFFA

	DESIGNAZIONE BASE	BASIC DESIGNATION	DESIGNATIONS-BASES	GRUNDBEZEICHNUNGEN	DENOMINACIONES BASE
1117	VALVOLA ASPIRAZIONE	INTAKE VALVE	SOUPAPE DE ADMISSION	EINLASSVENTIL	VALVULA DE ASPIRACION
1118	BRACCIO ABBATTIMENTO (AB)		BRAS ABATTAGE (AB)	ABSTELLARM (AB)	
1119	BRACCIO ABBATTIMENTO (BB)		BRAS ABATTAGE (BB)	ABSTELLARM (BB)	
1120	CAVO MASSA	GROUND CABLE	FIL DE MASSE	MASSEKABEL	CABLE DE MASA
1121	PUGNO A SNODO	STEERING KNUCKLE	FUSEE	ACHSSCHENKEL	PUNTA DE EJE
1122	PIASTRINA ISOLANTE	INSULATING PLATE	PLAQUETTE ISOLANTE	ISOLIERUNG	PLACA AISLANTE
1123	SEPARATORE D'ARIA E VAPORE	AIR AND STEAM SEGREGATOR	SEPARATEUR D'AIR ET DE VAPEUR	LUFT-UND DAMPFAUSSCHEIDER	SEPARADOR DE AIRE Y VAPOR
1124					
1125	VALVOLA SCARICO	EXHAUST VALVE	SOUPAPE D'ECHAPPEMENT	AUSLASSVENTIL	VALVULA DE DESCARGA
1126	PIASTRA DI SPINTA PER AB		PLAQUE DE POUSSEE POUR AB	SCHUBPLATTE (AB)	
1127	TILT IDRAULICO (HA)	HYDRAULIC TILT (HA)	TILT HYDRAULIQUE (HA)	HYDR.TILTVERSTELLUNG (HA)	TILT HIDRAULICO (HA)
1128	TILT-PITCH (HA)	TILT-PITCH (HA)	TILT-PITCH (HA)	TILT-PITCH (HA)	
1129	BOZZELLO CARRUCOLA	SHEAVE BLOCK	POULIE	FLASCHENZUG	GARRUCHA
1130	PERNO	STUB SHAFT	FUSEE	ACHSSCHENKEL	MANGUETA
1131	GUANTI	GLOVES	GANTS	HANDSCHUHE	GUANTES
1132	MONOLEVA	SINGLE LEVER	LEVIER UNIQUE	EINHEBELBEDIENUNG	MONOPALANCA
1133	PIASTRINA DI SICUREZZA	LOCKPLATE	PLAQUETTE FREIN	SICHERUNGSBLECH	CHAPITA DE SEGURIDAD
1134	SERBATOIO OLIO	OIL RESERVOIR	RESERVOIR D'HUILE	OELTANK	DEPOSITO ACEITE
1135	TESTA CILINDRI	CYLINDER HEAD	CULASSE DE CYLINDRE	ZYLINDERKOPF	TAPA DE CILINDROS
1136	VALVOLA DI ANTICIPO	ADVANCE VALVE	SOUPAPE D'AVANCE	REGELVENTIL	VALVULA DE AVANCE
1137	ATTACCO (MANOK)				
1138	PIASTRA DI SPINTA PER BB		PLAQUE DE POUSSEE POUR BB	SCHUBPLATTE (BB)	
1139	TILT-PITCH	TILT-PITCH	TILT-PITCH	TILT-PITCH	
1140	PIASTRINA DI COMANDO	DRIVE LINK	PLAQUE DE COMMANDE	MITNEHMER	PLACA DE ARRASTRE
1141	SERBATOIO COMBUSTIBILE	FUEL TANK	RESERVOIR DE COMBUSTIBLE	KRAFTSTOFFTANK	TANQUE COMBUSTIBLE
1142	GUARDONE PER BENNA	SPILL GUARD	REHAUSSE DE GODET	SCHAUFEL-AUFSATZWAND	PLACA DE EXTENSION DEL CUCHARON
1143					
1144	MONTANTE	PILLAR	MONTANTE	SAEULE	MONTANTE
1145	SERBATOIO	TANK	RESERVOIR	TANK	DEPOSITO
1146	MONTATOIO	STEP PLATE	MARCHEPIED	TRITTBLECH	ESTRIBO
1147	RIVESTIMENTO	COVERING	REVETEMENT	VERKLEIDUNG	REVESTIMIENTO
1148	SERBATOIO CON VALVOLE	RESERVOIR W/VALVE	RESERVOIR ET SOUPAPES	BEHAELTER M.VENTIL	DEPOSITO CON VALVULAS
1149					
1150	TESTA DEL GIUNTO SFERICO	SOCKET	JOINT A ROTULE	KUGELPFANNE	ARTICULACION DE ROTURA
1151					
1152	BLOCCAGGIO BRACCIO	BOOM LOCK	BLOCAGE BRAS	HUBARMARRETIERUNG	ANCLAJE DE BRAZO
1153	BLOCCAGGIO BENNA	BUCKET LOCK	BLOCAGE DU GODET	SCHAUFELARRETIERUNG	ANCLAJE DE LA CUCHARA
1154	RIVESTIMENTO ISOLANTE	INSULATION	REVETEMENT ISOLANT	ISOLIERUNG	FORRO AISLANTE
1155	SERBATOIO A DEPRESSIONE	VACUUM TANK	RESERVOIR DEPRESSEUR	UNTERDRUCKBEHAELTER	DEPOSITO DE VACIO
1156					

	DESIGNAZIONE BASE	BASIC DESIGNATION	DESIGNATIONS-BASES	GRUNDBEZEICHNUNGEN	DENOMINACIONES BASE
1170	INDICATORE POSIZIONE BENNA	BUCKET LEVEL INDICATOR	MISE A NIVEAU DU GODET	SCHAUFELSTELLUNGSANZEIGER	NIVELACION DE LA CUCHARA
1171	POSIZIONATORE AUTOMATICO BENNA	BUCKET LEVELER	MISE A NIVEAU AUTOMAT. GODET	AUTOMAT.SCHAUFEL-AUSRICHTSTELLUNG	NIVELACION AUTOMATICA CUCHARA
1178	PIASTRINA MAGNETICA	MAGNETIC PLAQUE	PLAQUETTE MAGNETI-QUE	MAGNETBLECH	IMAN
1185					
1186	SERRAFILO	TERMINAL SCREW	SERRE-FIL	ANSCHLUSSKLEMME	BORNE
1191	DISPOSITIVO KICK-OUT	BOOM KICK-OUT	ARRET AUTOMATIQUE BRAS	AUTOMAT.HUBAR-SCHALTUNG	LIMITE AUTOMATICO DEL BRAZO
1198	MORSETTIERA	CONNECTION BLOCK	PLAQUE DE JONCTION	KLEMMLEISTE	CAJA DE CONTACTOS
1199	TESTA	HEAD	TETE	KOPF	CABEZA
1200	AUTOPILOTA	AUTOPILOT	AUTOPILOTE	SCHALTSTEUERGRIPPE	AUTOPILOTO
1206	BOTTONE	BUTTON	BOUTON	KNOPF	BOTON
1206	GUARNIZIONE PIANA	GASKET	JOINT	FLACHDICHTUNG	GUARNICION
1208	MORSETTO ELETTRICO	TERMINAL CONNECTOR	BORNE	KABELKLEMME	AGARRADERA
1209	PIATTELLO	PLATE	COUPELLE	TELLERSCHEIBE	PLATILLO
1209	ROCCHETTO	REEL	BOBINE	ZUGMOSPULE	BOBINA
1265	SERRATURA	LOCK	SERRURE	SCHLOSS	CERRADURA
1297	TESTA DI REGISTRO	ADJUSTING SLEEVE	EMBOUT DE REGLAGE	EINSTELLBUCHSE	TUERCA DE REGLAJE
1200	BRACCI CARICATORE LUNGHI	LONG BOOM	BRAS LONG	LANGER LADEARM	
1218	BOTTONE DI GOMMA	RUBBER STUD	BOUTON CAOUTCHOUC	GUMMIBOLZEN	PITON DE CAUCHO
1216	CHIUSURA LAMPO	SLIDE FASTENER	FERMETURE ECLAIR	REISSVERSCHLUSS	CIERRE DE CREMA-LLERA
1216					
121M	MORSETTO A MANO	HAND VICE	ETAU A MAIN	KLEMMBACKE	TORNILLO DE MANO
121P	PIATTELLO DELLA PUNTERIA	TAPPET PLATE	PASTILLE DE POUSSOIR	DRUCKSCHEIBE	PLATILLO DE EMPU
121P					
121S	SEPARATORE IN CONDENSA	WATER SEGREGATOR	SEPARATEUR D'EAU CONDENSEE	KONDENSWASSER-ABSCHEIDER	SEPARADOR DE AGUA
121S					
122F	FINO AL MOTORE IDRAULICO...	UP TO HYDRAULIC MOTOR...	JUSQU'AU MOTEUR HYDRAULIQUE...	BIS HYDRAULIKMOTOR...	HASTA EL MOTOR HIDRAULICO...
122G	GUARNIZIONE	SEAL	GARNITURE	DICHTUNG	GUARNICION
122P	PIGNONE	PINION	PIGNON	RITZEL	PINON
123F	FINO AL RIDUTTORE...	UP TO REDUCTION GEAR...	JUSQU'AU REDUCTEUR...	BIS UNTERSETZUNGSGETRIEBE...	HASTA EL REDUCTOR...
123G	GUARNIZIONE TENUTA FRONTALE	SEAL ASSY	GARNITURE FRONTAL	LIFE TIME-DICHTUNG	SELLO
123P	PIGNONE CONICO	BEVEL PINION	PIGNON CONIQUE	KEGELRITZEL	PINON CONICO
123S	SERVOCOMANDO	SERVO-CONTROL	SERVO-COMMANDE	SERVOSTEUERUNG	SERVOMANDO
124G	BRACCIOLO SEDILE	ARMREST	ACCOUDOIR DE SIEGE	ARMLEHNE	APOYABRAZO
124F	FINO AL ...	UP TO ...	JUSQU'AU...	BIS ...	HASTA EL ...
124M	MOTOPOMPA	MOTOR PUMP	POMPE A MOTEUR	PUMPEN-AGGREGAT	BOMBA DE MOTOR
124P	PINZA AUTOCENTRANTE	COLLET	PINCE FENDUE	SPANNZANGE	PASADOR DE MUELLE
124S	SERVODISTRIBUTORE	SERVO-VALVE	SERVO-DISTRIBUTEUR	MOTORSTEUERVENTIL	SERVOVALVULA
125F	FORCA	FORK			
125P	PINZA	PLIERS	PINCES	ZANGE	ALICATES
125S	SERVOFRENO	BRAKE BOOSTER	SERVO-FREIN	SERVOBREMSE	SERVOFRENO

	DESIGNAZIONE BASE	BASSIC DESIGNATION	DESIGNATIONS-BASES	GRUNDBEZEICHNUNGEN	DENOMINACIONES BASE
126F	FINO ALLA POMPA ..	UP TO PUMP ...	JUSQU'A LA POMPE ..	BIS PUMPE...	HASTA LA BOMBA ...
126P	PINZA FRENO	CALIPER	ETRIER DE FREIN	BREMSZANGE	ZAPATA DE FRENO
126S	SERVOFRIZIONE	CLUTCH-SERVO	SERVO-EMBRAYAGE	SERVOKUPPLUNG	SERVOEMBRAGUE
127M	MOTORE IDRAULICO	HYDRAULIC MOTOR	MOTEUR HYDRAULIQUE	HYDRAULIKMOTOR	MOTOR HIDRAULICO
127P	PIOMBINO	LEAD SEAL	PLOMB	PLOMBE	PRECINTO
127S	SERVOFRENO PNEUMO-IDRAULICO	AIR-HYDRAULIC ASSISTED BRAKE	SERVO-FREIN HYDRO-PNEUMATIQUE	HYDROPNEUMATISCHE SERVOBREMSE	SERVOFRENO NEUMO-HIDRAULICO
127S					
127S	TUBAZ E COMANDO ATTREZZO ANT	FRONT ATTACH PIPING AND CONTR	TUYAUTERIE ET C.DE OUTIL AV.	FRONTGERAET LEITUNGEN-STEUERUM	
128D	TUBAZIONI POST (DAL DEVIATORE)	REAR PIPE (FROM DIVERTER VALV)		LEITUNGEN HINTEN(VOM UMSCHALTV	
128S	TUBAZIONI POST (DAL DISTRIB)	REAR PIPE (FROM CONTROL VALVE)		LEITUNGEN HINTEN(VOM STEUERVEN	
129S	TUBAZIONI ATTREZZO ANT	FRONT ATTACHMENT PIPING	CONDUITES D'OUTIL AVANT	FRONTLEITUNGEN	TUBERIA DEL UTIL ANTERIOR
129P	PISTA	TRACE	PISTE	LAUFBAHN	PISTA
130B	BRACCIO	ARM	BRAS	ARM	BRAZO
130C	CENTRALINA	CONTROL UNIT	DISPOSITIVE DE COMMANDE	EL.STEUERPLATTE	CENTRAL
130F	FUNZIONE IDRAUL.SUPPL	ADDITIONAL HYDRAULIC FUNCTION			
130M	MOTORE TERMICO	ENGINE	MOTEUR	MOTOR	MOTOR
130P	PISTONCINO	PLUNGER	PISTON	KOLBEN	EMBOLO DE VALVULA
130S	SERVOSTERZO	SERVOSTEERING	SERVODIRECTION	SERVOLENKUNG	SERVODIRECCION
130T	TESTATA	END PLATE	CULASSE	KOPFSTUECK	TAPA
131F	FIRE SLEEVE	FIRE SLEEVE			
131R	ROSETTA	WASHER	RONDELLE	UNTERLEGSCHEIBE	ARANDELA
135T	TESTATA CASSONE	END GATES	CULASSE	STIRNWAND	TESTERO
132B	BRACCIO OSCILLANTE	SWINGING ARM	BALANCIER	SCHWINGARM	BRAZO OSCILANTE
132F	PERNO FISSO ANT	HEAD	BOUT AVANT	BODENTELLER	TAPA ANTERIOR
132P	PISTONE	PISTON	PISTON	KOLBEN	EMBOLO
132R	ROSETTA DI SICUREZZA	LOCKWASHER	RONDELLE FREIN	SICHERUNGSRING	ARANDELA DE FRENO
132S	SENSORE	INDUCTIVE PROXIMITY SWITCHES	CAPTEUR	SENSOR	SENSORIO
133B	BRACCIO SOLLEVAMENTO	LIFT BOOM	BRAS DE LEVAGE	HUBARM	BRAZO LEVANTAMIENTO
133F	FONDELLO POST	BOTTOM	FOND ARRIERE	BODENTELLER	TAPA POSTERIOR
133M	MOTORINO AVVIAMENTO	STARTER MOTOR	DEMARREUR	ANLASSER	MOTOR DE ARRANQUE
139R	ROSETTA DI TENUTA	SEAL	JOINT D'ETANCHEITE	DICHTRING	JUNTA HERMETICA
134M	MOTORINO	MOTOR	MOTEUR	MOTOR	MOTOR
135C	CERCHIO RUOTA	RIM	JANTE	FELGE	LLANTA
135M	MOZZO	HUB	MOYEU	NABE	CUBO
135P	PLAFONIERA	CEILING LAMP	PLAFONNIER	DECKENLEUCHTE	PANTALLA
135S	SETTORE DENTATO	TOOTHED SECTOR	SECTEUR DENTEE	ZAHNSEGMENT	SECTOR RUEDA DENTADA
136S	SETTORE RUOTA MOTRICE	SPROCKET SECTOR	SECTEUR PIGNON MOTEUR	ANTRIEBSRADSEGMENT	SECTOR RUEDA MOTRIZ
137M	MOTORINO ELETTRICO	ELECTRIC MOTOR	MOTEUR ELECTRIQUE	ELEKTROMOTOR	MOTOR ELECTRICO
138S	SETTORE DI RIFERIMENTO	REFERENCE SECTOR	SECTEUR DE REFE-RENCE	RASTENPLATTE	PLACA DE REFEREN-CIA
138S					

E	AUXILIARY ATTACHMENT (AND EQUIPMENT) • ORGANI SUSSIDIARI (E ATTREZZI) • ORGANES AUXILIAIRES (ET EQUIPEMENT) • NEBENAGGREGATE (UND GERÄTE) • GRUPOS AUXILIARES (Y EQUIPO)

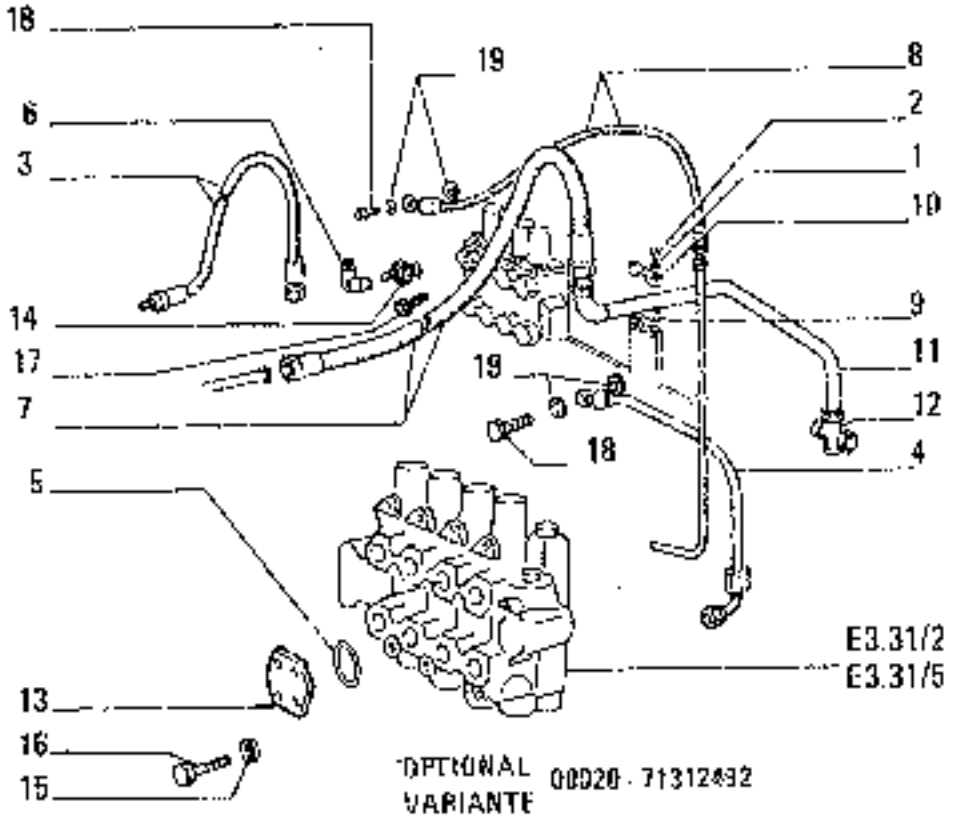

ITEM	PART NUMBER	QTY	LAKNIS CODE	DESCRIPTION	DESCRIZIONE
1	14199100	2	1328	LOCKWASHER 16,6x30	ROSETTA DI SICUREZZA 16,6x30
2	15840521	2	40V	SCREW 16x1,5x50	VITE 16x5,5x50
3	71319891	1	1921	HOSE ASSY	TUBO FLESS.C/RACCORDI
4	71309663	1	1927	HOSE ASSY	TUBO FLESS.C/RACCORDI
5	14462880	2	15XG	O-RING 9,53x18,64	GUARNIZIONE O-R 3,53x10,64
6	79029236	2	20R	FITTING	RACCORDO
7	71300641	1	1927	HOSE ASSY C2452	TUBO FLESS.C/RACCORDI C2452
	71300510	1	1927	HOSE ASSY C2452	TUBO FLESS.C/RACCORDI C2452
8	71312366	1	1927	HOSE ASSY	TUBO FLESS.C/RACCORDI
9	71309655	1	2255	BRACKET	STAFFA
10	71309668	1	2255	BRACKET	STAFFA
11	71312456	1	1931	TUBE	TUBO RIGIDO
12	71303586	1	20R	FITTING	RACCORDO
13	71315209	1	70F	FLANGE	FLANGIA
14	45024393	1	70F	FLANGE	FLANGIA
15	10569371	6	1328	LOCKWASHER 8,1x2	ROSETTA DI SICUREZZA 8,1x2
16	14306421	4	40V	SCREW 8x1,25x25	VITE 8x1,25x25
17	14306521	4	40V	SCREW 8x1,25x30	VITE 8x1,25x30
18	71309219	2	20R	FITTING	RACCORDO
19	109444	4	1328	WASH.	ROSETTA DI TENUTA

FE18

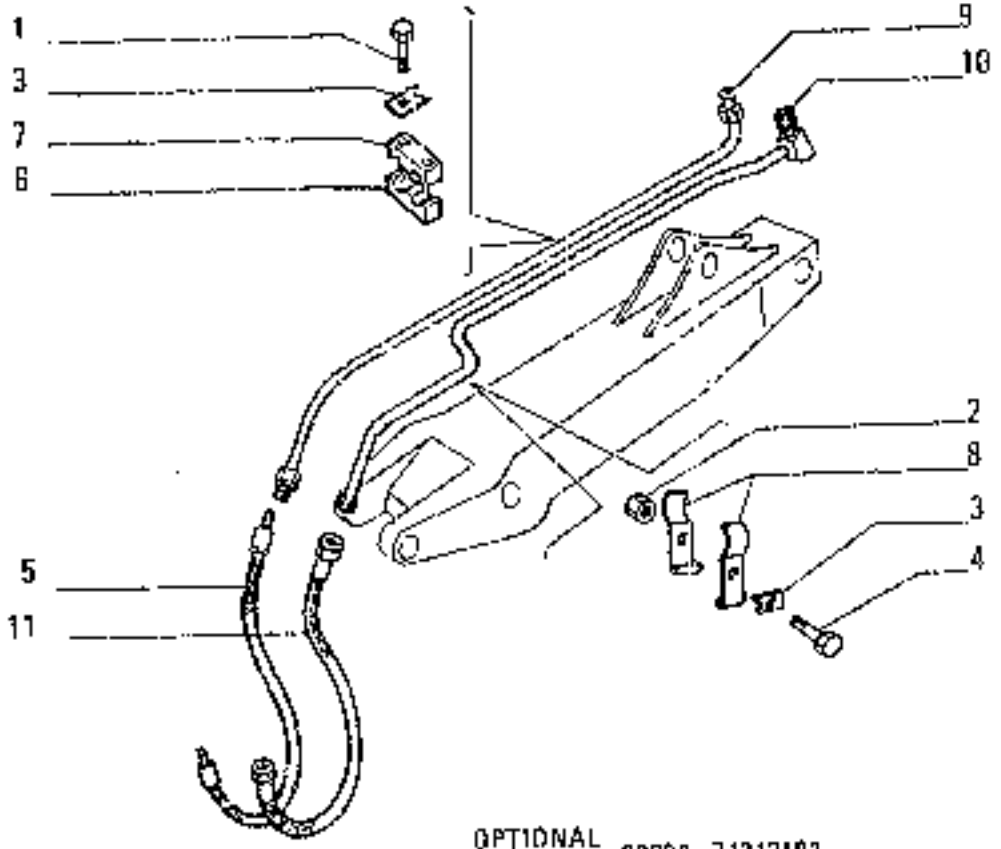

OPTIONAL 00020 - 71312492
VARIANTE

ITEM	PART NUMBER	QTY	TRANS CODE	DESCRIPTION	DESCRIZIONE
1	15B10521	6	40V	SCREW 16x1.5x50	VITE 16x1.5x50
2	12164111	3	100	NUT 16x1.5x13	DADO 16x1.5x13
3	14199100	9	113P	LOCKPLATE 16,6x50	PIASTRINA DI SICUREZZA 16,6x50
4	15991221	3	40V	SCREW 16x1,5x65	VITE 16x1,5x65
5	71312097	1	192T	HOSE ASSY **02452**	TUBO FLESS.C/RACCORDI **02452**
	71319498	1	192T	HOSE ASSY **02452**	TUBO FLESS.C/RACCORDI **02452**
6	71308497	3	225S	BRACKET	STAFFA
7	71308496	3	225S	BRACKET	STAFFA
8	71309671	6	225S	BRACKET	STAFFA
9	71319981	1	193E	TUBE	TUBO RIGIDO
10	71[illegible]25	1	193T	TUBE	TUBO RIGIDO
11	71[illegible]41	1	192T	HOSE ASSY **02452**	TUBO FLESS.C/RACCORDI **02452**
	71300910	1	192T	HOSE ASSY **02452**	TUBO FLESS.C/RACCORDI **02452**

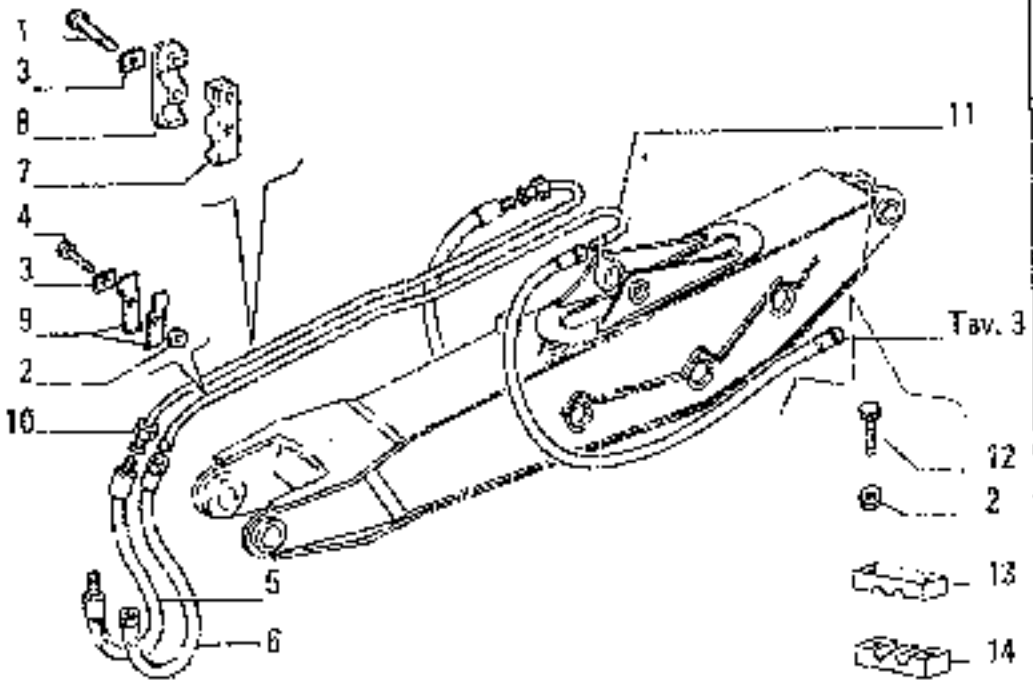

OPTIONAL
VARIANTE 00020 - 71312492

ITEM Nr	PART NUMBER	QTY	TRANS CODE	DESCRIPTION	DESCRIZIONE
1	15940521	6	40V	SCREW 16x1.5x50	VITE 16x1,5x50
2	12164111	3	10D	NUT 16x1,5x13	DADO 16x1,5x13
3	14199100	11	113P	LOCKPLATE 16,6x50	PIASTRINA DI SICUREZZA 16,6x50
4	15981221	3	40V	SCREW 16x1,5x65	VITE 16x1,5x65
5	71319365	1	19VT	HOSE ASSY	TUBO FLESS.C/RACCORDI
6	45022483	1	19ST	HOSE ASSY	TUBO FLESS.C/RACCORDI
7	71308497	3	225S	BRACKET	STAFFA
8	71308496	3	225S	BRACKET	STAFFA
9	71309671	6	225S	BRACKET	STAFFA
10	71319448	1	193T	TUBE	TUBO RIGIDO
11	71312424	1	193T	TUBE	TUBO RIGIDO
12	11391521	2	40V	SCREW 16x1,5x45 D2507	VITE 16x1,5x45 D2507
13	71308998	1	225S	BRACKET D2507	STAFFA D2507
14	71308995	1	225S	BRACKET D2507	STAFFA D2507

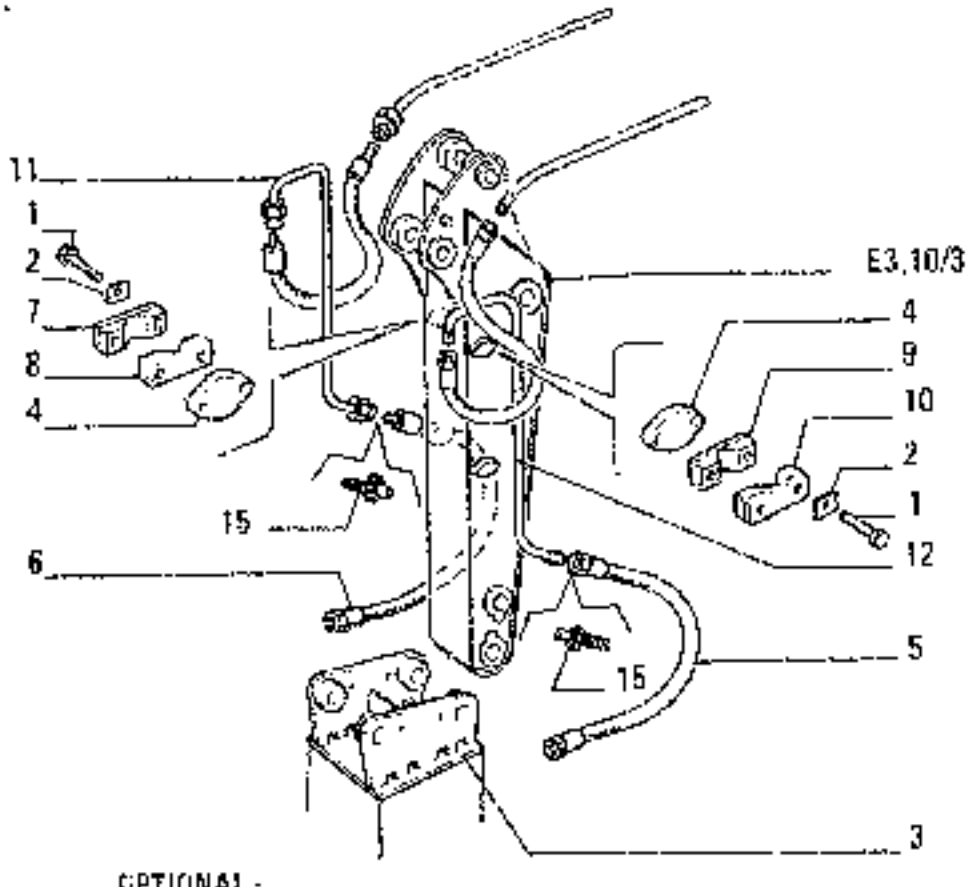

OPTIONAL - 00020 - 71312492
VARIANTE

ITEM	PART NUMBER	QTY	TRANS CODE	DESCRIPTION	DESCRIZIONE
1	15840521	8	40W	SCREW 16x1,5x50	VITE 16x1,5x50
2	14199100	8	119P	LOCKPLATE 16,5x50	PIASTRINA DI SICUREZZA 16,5x50
3	71302881	1	300S	SUPPORT	SUPPORTO
4	45022158	4	106P	PLATE	PIASTRA
5	45022485	1	192T	HOSE ASSY	TUBO FLESS.C/RACCORDI
6	71317550	1	192T	HOSE ASSY	TUBO FLESS.C/RACCORDI
7	71309086	2	225S	BRACKET	STAFFA
8	71309389	2	225S	BRACKET	STAFFA
9	71309665	2	225S	BRACKET	STAFFA
10	71309666	2	225S	BRACKET	STAFFA
11	71319456	1	125T	TUBE	TUBETTO
12	71319452	1	193T	TUBE	TUBO RIGIDO
15	79043920	2	20R	FITTING 02507	RACCORDO 02507

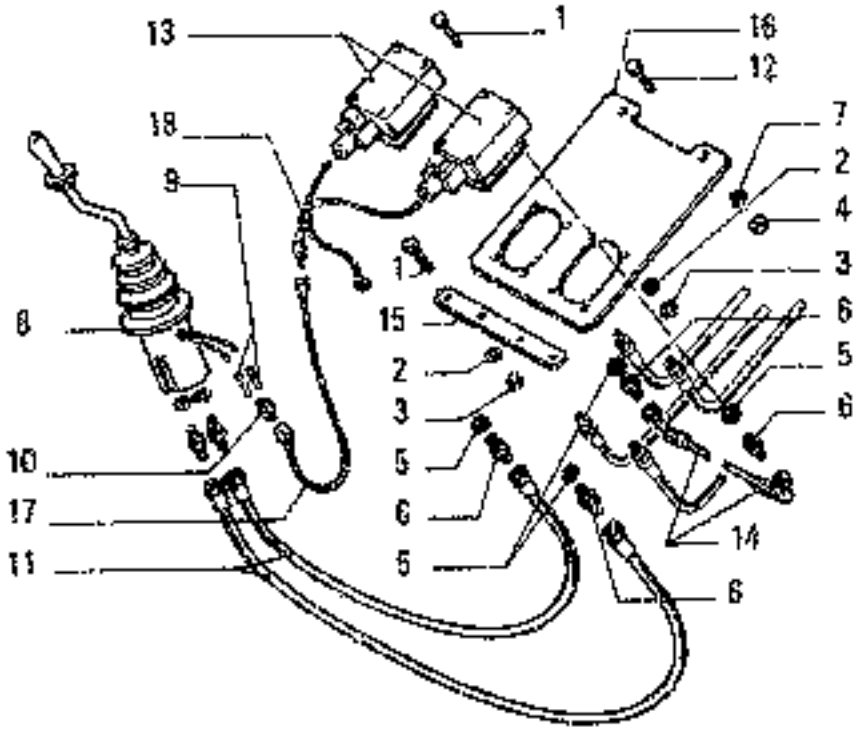

OPTIONAL 08079 – 71312339
VARIANTE

ITEM	PART NUMBER	QTY	TRANS CODE	DESCRIPTION	DESCRIZIONE
1	10902211	4	40V	SCREW (1") 6x1x35	VITE (1") 6x1x35
	14304520	8	40V	SCREW (") 5x0,8x30	VITE (") 5x0,8x30
		4	40V	SCREW (1") 5x0,8x30	VITE (1") 5x0,8x30
2	10571570	4	170R	LOCKWASHER (1") 6,1x1,6	ROSETTA EL. (1") 6,1x1,6
	11195471	8	170R	LOCKWASHER (") 5,1x1,1	ROSETTA EL. (") 5,1x1,1
		4	170R	LOCKWASHER (1") 5,1x1,1	ROSETTA EL. (1") 5,1x1,1
3	15896211	4	10D	NUT (1") 6x1x5	DADO (1") 6x1x5
	15836411	8	10D	NUT (") 5x0,8x4	DADO (") 5x0,8x4
		4	10D	NUT (1") 5x0,8x4	DADO (1") 5x0,8x4
4	12164711	2	15D	NUT 10x1,25x8	DADO 10x1,25x8
5	45023614	4	131R	WASHER	ROSETTA
6	45182617	4	20R	FITTING	RACCORDO
7	10516871	2	170R	LOCKWASHER 10x2,5	ROSETTA EL. 10x2,5
8	71308367	1	144M	MANIPULATOR - ASSEMBLY IN ALTERNATIVE SEE SGR. E3.33/0	MANIPOLATORE - COMPLETO IN ALTERNATIVA VEDERE SGR. E3.33/0
	79070488	1	144M	MANIPULATOR - ASSEMBLY IN ALTERNATIVE SEE SGR. E3.33/9	MANIPOLATORE - COMPLETO IN ALTERNATIVA VEDERE SGR. E3.33/9
9	10250644	2	60C	WIRE TERMINAL 6,35x28	CAPOCORDA 6,35x28
10	12060580	1	60C	WIRE TERMINAL 15,2x6,35	CAPOCORDA 15,2x6,35
11	45017890	2	285F	HOSE	TUBO FLESSIBILE
12	15970921	2	40V	SCREW 10x1,25x35	VITE 10x1,25x35
13	71318024	2	32E	ELECTRIC VALVE - ASSEMBLY IN ALTERNATIVE	ELETTROVALVOLA - COMPLETO IN ALTERNATIVA
	71319094	2	32E	ELECTRIC VALVE - ASSEMBLY IN ALTERNATIVE	ELETTROVALVOLA - COMPLETO IN ALTERNATIVA

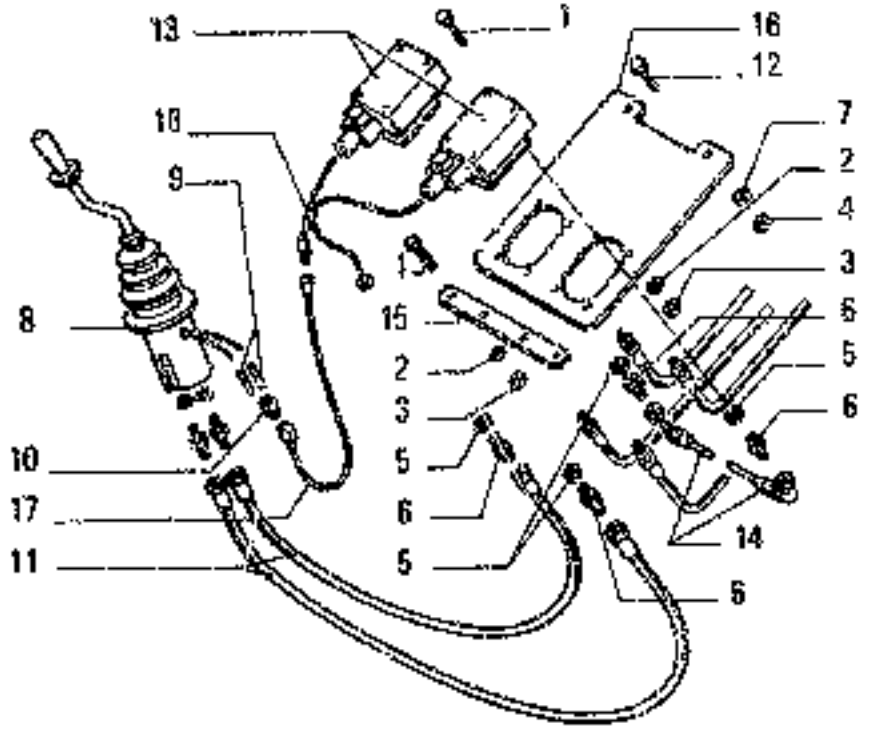

OPTIONAL 00078 – 71312330
VARIANTE

ITEM	PART NUMBER	QTY	TRANS CODE	DESCRIPTION	DESCRIZIONE
14	45020359	1	286T	HOSE	TUBO FLESSIBILE
15	71319095	2	231S	CLIP (1*)	STAFFETTA (1*)
16	71309726	1	225S	BRACKET	STAFFA
17	71309741	1	111C	CABLE	CAVO
18	71309742	1	111C	CABLE	CAVO
(*)			78P	FOR .. 71318024	PER 71318024
(*)			78P	FOR .. 71319094	PER 71319094

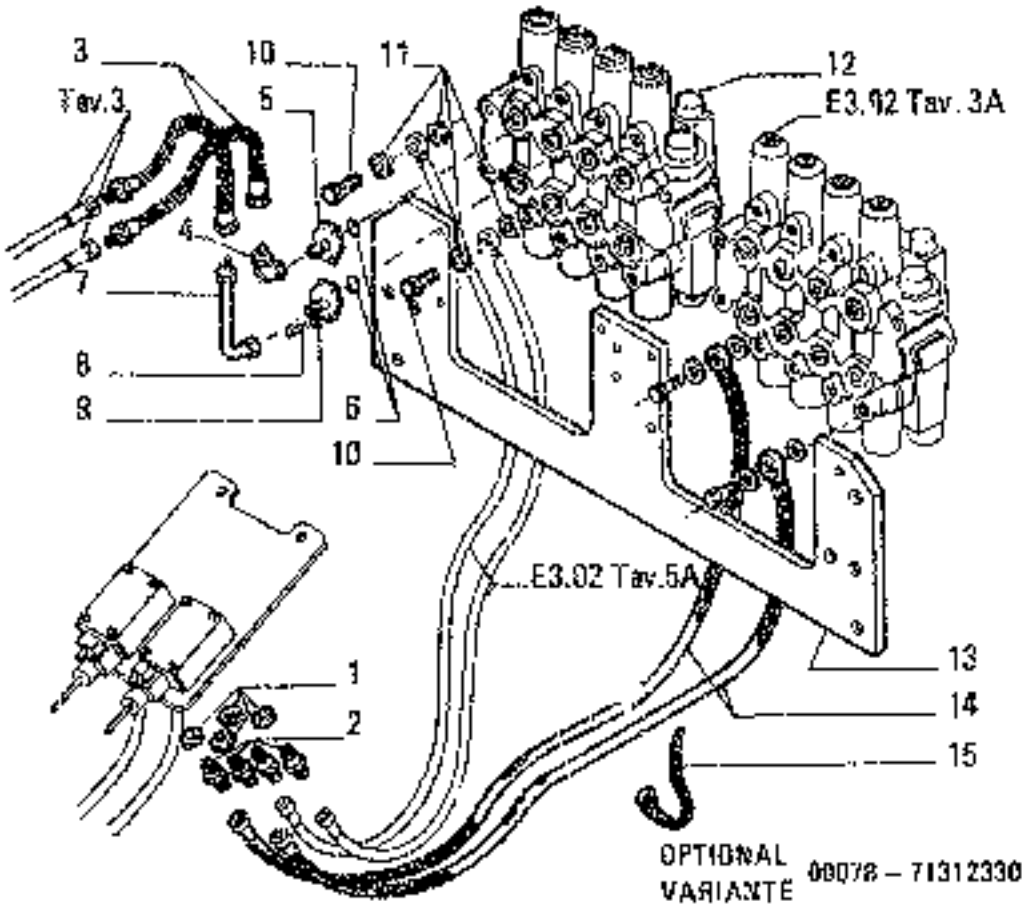

ITEM	PART NUMBER	QTY	TRANS CODE	DESCRIPTION	DESCRIZIONE
1	45023614	4	131R	WASHER	ROSETTA
2	45182617	4	20R	FITTING	RACCORDO
3	71319891	2	192T	HOSE ASSY	TUBO FLESS.C/RACCORDI
4	79039736	1	20R	FITTING	RACCORDO
5	45024353	2	70F	FLANGE	FLANGIA
6	70924191	2	156G	O-RING	GUARNIZIONE O-R
7	71316894	1	193T	TUBE	TUBO RIGIDO
8	14306521	8	40V	SCREW 8x1,25x30	VITE 8x1,25x30
9	10589371	8	170R	LOCKWASHER 8,1x2	ROSETTA EL. 8,1x2
10	71309219	2	20R	FITTING	RACCORDO
11	109444	4	133R	SEAL	ROSETTA DI TENUTA
12	71314176	1	83D	CONTROL VALVE - IN ALTERNATIVE ASSEMBLY	DISTRIBUTORE - IN ALTERNATIVA COMPLETO
	71314177	1	83D	CONTROL VALVE - IN ALTERNATIVE ASSEMBLY	DISTRIBUTORE - IN ALTERNATIVA COMPLETO
13	71314936	1	30DS	SUPPORT	SUPPORTO
14	71312370	2	192T	HOSE ASSY	TUBO FLESS.C/RACCORDI
15	14567780		51F	CLAMP	FASCETTA

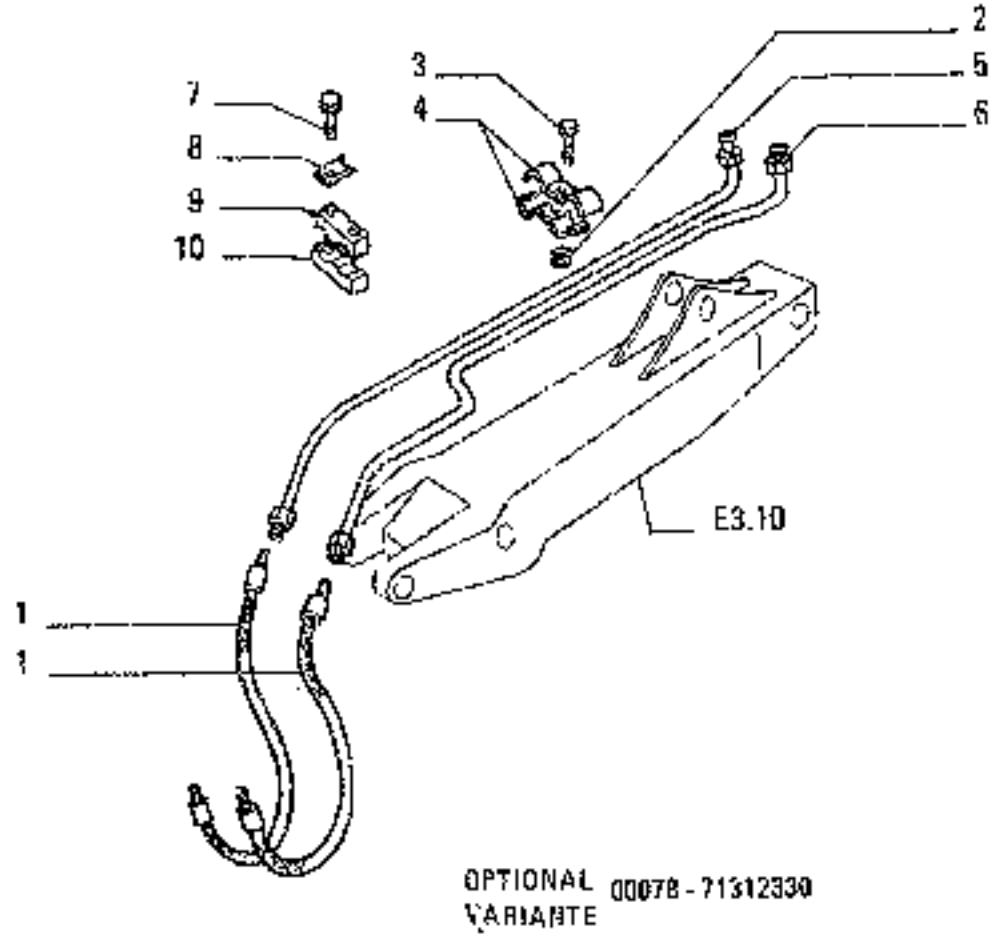

OPTIONAL 00078 - 71312330
VARIANTE

ITEM	PART NUMBER	QTY	TRANS CODE	DESCRIPTION	DESCRIZIONE
1	71312097	2	192T	HOSE ASSY 02452	TUBO FLESS.C/RACCORDI C2452
	71319498	2	192T	HOSE ASSY 02452	TUBO FLESS.C/RACCORDI 02452
2	12164111	1	100	NUT 16x1,5x13	DADO 16x1,5x13
3	11376221	1	40W	SCREW 16x1,5x35	VITE 16x1,5x35
4	71309626	2	225S	BRACKET	STAFFA
5	71319951	1	193T	TUBE	TUBO RIGIDO
6	71319458	1	193T	TUBE	TUBO RIGIDO
7	15981021	6	40W	SCREW 16x1,5x55	VITE 16x1,5x55
8	14199100	6	113P	LOCKPLATE 16,6x50	PIASTRINA DI SICUREZZA 16,6x50
9	71308496	4	225S	BRACKET 02507	STAFFA 02507
	71308995	2	225S	BRACKET 02507	STAFFA 02507
10	71308497	4	225S	BRACKET 02507	STAFFA 02507
	71308996	2	225S	BRACKET 02507	STAFFA 02507

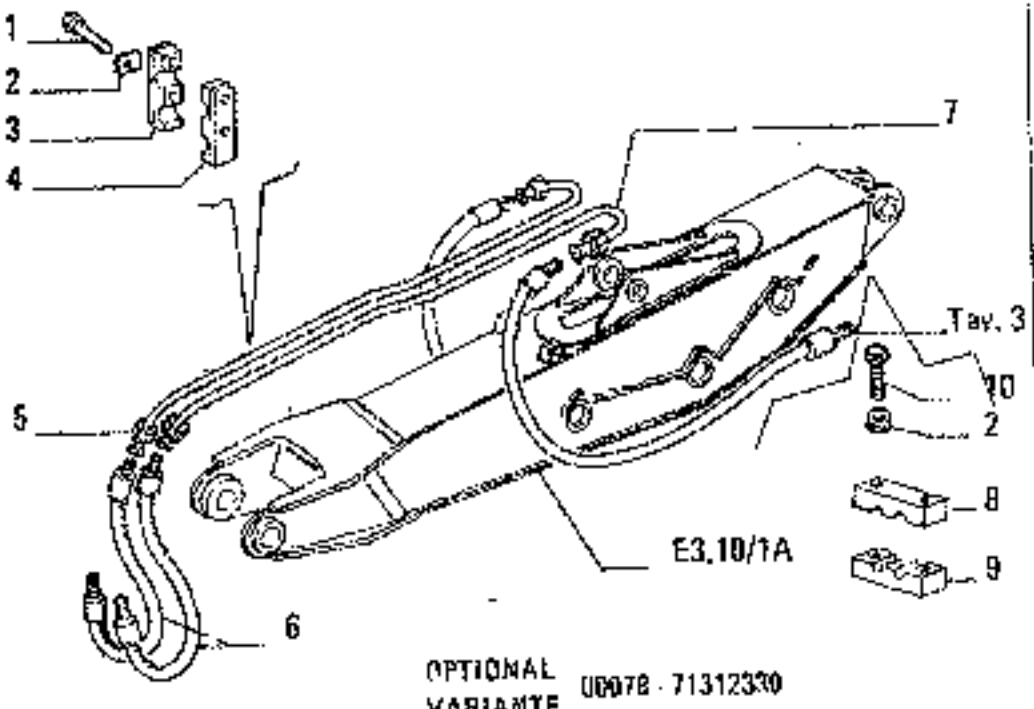

ITEM	PART NUMBER	QTY	TRANS CODE	DESCRIPTION	DESCRIZIONE
1	15961021	8	40V	SCREW 16x1,5x55	VITE 16x1,5x55
2	14199100	10	113P	LOCKPLATE 16,6x50	PIASTRINA DI SICUREZZA 16,6x50
3	71308496	4	225S	BRACKET	STAFFA
4	71308497	4	225S	BRACKET	STAFFA
5	71319448	1	193T	TUBE 02567	TUBO RIGIDO 02567
	71319460	1	193T	TUBE 02537	TUBO RIGIDO 02537
6	71319365	2	192T	HOSE ASSY	TUBO FLESS.C/RACCORDI
7	71319462	1	193T	TUBE	TUBO RIGIDO
8	71308996	1	225S	BRACKET 02567	STAFFA 02567
9	71308995	1	225S	BRACKET 02567	STAFFA 02567
10	11391521	2	40V	SCREW 16x1,5x45 02567	VITE 16x1,5x45 02567

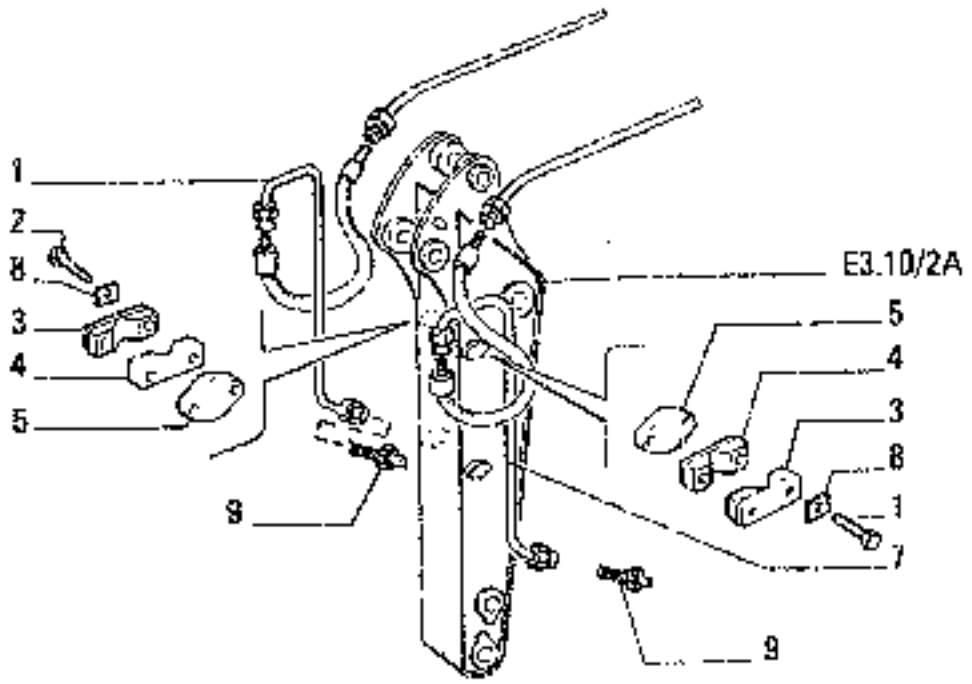

ITEM	PART NUMBER	QTY	TRANS CODE	DESCRIPTION	DESCRIZIONE
1	71319459	1	193T	TUBE	TUBO RIGIDO
2	11391521	8	40W	SCREW 16x1,5x45	VITE 16x1,5x45
3	71309085	4	225S	BRACKET	STAFFA
4	71309089	4	225S	BRACKET	STAFFA
5	45022155	4	105P	PLATE SALD.	PIASTRA SALD.
7	71319456	1	193T	TUBE	TUBO RIGIDO
8	14199100	8	113P	LOCKPLATE 16,0x50	PIASTRINA DI SICUREZZA 16,0x50
9	79043380	2	20R	FITTING 02007	RACCORDO 02507

OPTIONAL
VARIANTE 00078 - 71312330

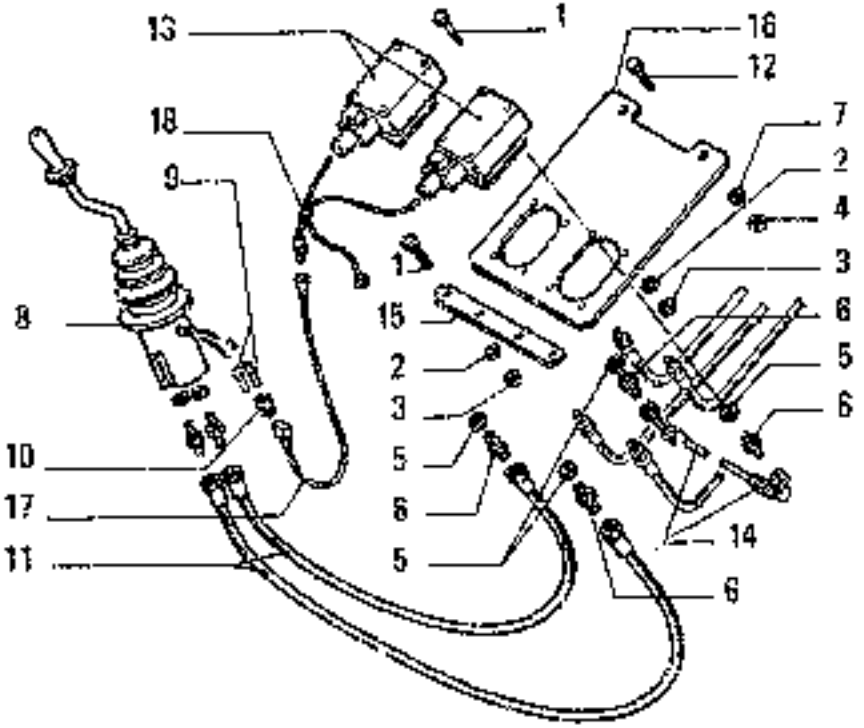

OPTIONAL
VARIANTE 06078 – 71312559

FE16 — E3.02/ 7 TAV. 1 PAG.1

ITEM	PART NUMBER	QTY	TRANS CODE	DESCRIPTION	DESCRIZIONE
1	10902211	4	40V	SCREW (1") 6x1x16	VITE (1") 6x1x16
	14304520	8	40V	SCREW (") 5x0,8x30	VITE (") 5x0,8x30
		4	40V	SCREW (1") 5x0,8x30	VITE (1") 5x0,8x30
2	10571570	4	170R	LOCKWASHER (1") 6,1x1,6	ROSETTA EL. (1") 6,1x1,6
	11195471	8	170R	LOCKWASHER (") 5,1x1,1	ROSETTA EL. (") 5,1x1,1
		4	170R	LOCKWASHER (1") 5,1x1,1	ROSETTA EL. (1") 5,1x1,1
3	15896211	4	100	NUT (1") 6x1x5	DADO (1") 6x1x5
	15896411	8	100	NUT (") 5x0,8x4	DADO (") 5x0,8x4
		4	100	NUT (1") 5x0,8x4	DADO (1") 5x0,8x4
4	12164711	2	100	NUT 10x1,25x8	DADO 10x1,25x8
5	45023614	4	191R	WASHER	ROSETTA
6	45482617	4	29H	FITTING	RACCORDO
7	10516871	2	170R	LOCKWASHER 10x2,5	ROSETTA EL. 10x2,5
8	71308367	1	144M	MANIPULATOR - IN ALTERNATIVE ASSEMBLY SEE SGR. E3.33/9	MANIPOLATORE - IN ALTERNATIVA COMPLETO VEDERE SGR. E3.33/9
	79070488	1	144M	MANIPULATOR - IN ALTERNATIVE ASSEMBLY SEE SGR. E3.33/9	MANIPOLATORE - IN ALTERNATIVA COMPLETO VEDERE SGR. E3.33/9
9	10250644	2	62C	WIRE TERMINAL 6,35x28	CAPOCORDA 6,35x28
10	12060580	1	62C	WIRE TERMINAL 15,2x6,35	CAPOCORDA 15,2x6,35
11	45017890	2	285T	HOSE	TUBO FLESSIBILE
12	15970821	2	40V	SCREW 10x1,25x35	VITE 10x1,25x35
13	71318024	2	32E	ELECTRIC VALVE - IN ALTERNATIVE	ELETTROVALVOLA - IN ALTERNATIVA
	71319094	2	32E	ELECTRIC VALVE - IN ALTERNATIVE	ELETTROVALVOLA - IN ALTERNATIVA
14	45020369	1	285T	HOSE	TUBO FLESSIBILE
15	71319095	2	291S	CLIP (1")	STAFFETTA (1")

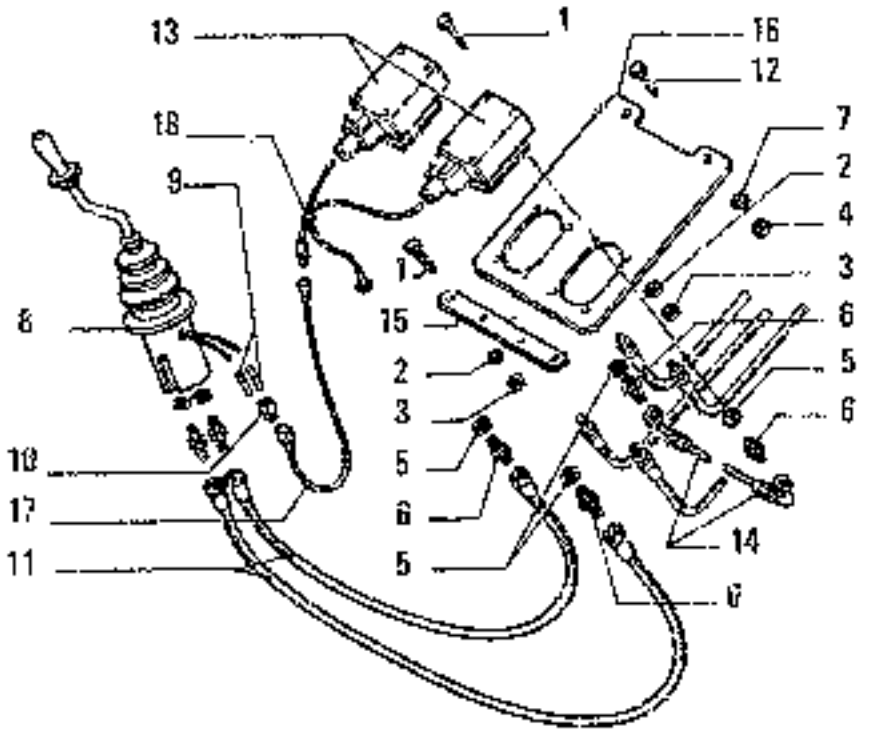

OPTIONAL 00078 – 71312569
VARIANTE

ITEM	PART NUMBER	QTY	TRANS CODE	DESCRIPTION	DESCRIZIONE
20	71309726	1	2255	BRACKET	STAFFA
27	71309741	1	1110	CABLE	CAVO
28	71309742	1	1110	CABLE	CAVO
(*)			78P	FOR .. 71318024	PER 71318024
(**)			78P	FOR 71310394	PER 71310394

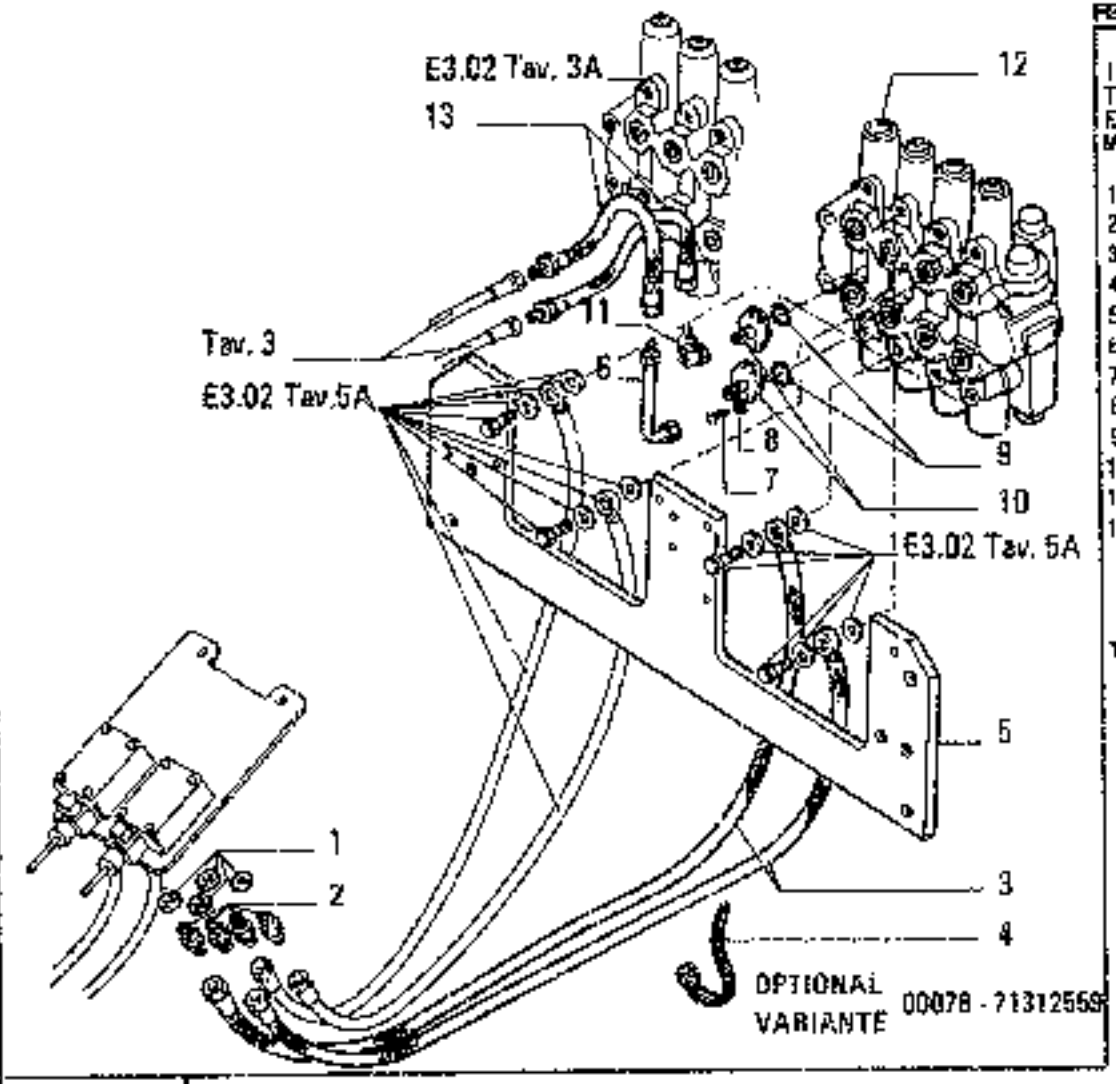

ITEM	PART NUMBER	QTY	TRANS CODE	DESCRIPTION	DESCRIZIONE
1	45023614	4	131R	WASHER	ROSETTA
2	45492617	4	20R	FITTING	RACCORDO
3	71312370	2	192T	HOSE ASSY	TUBO FLESS.C/RACCORDI
4	14567780		31F	CLAMP	FASCETTA
5	71312326	1	300S	SUPPORT	SUPPORTO
6	71319894	1	193T	TUBE	TUBO RIGIDO
7	14306521	8	40V	SCREW 8x1,25x30	VITE 8x1,25x30
8	10569371	8	170R	LOCKWASHER 8,1x2	ROSETTA EL. 8,1x2
9	70024151	2	156S	O-RING	GUARNIZIONE O-R
10	45024393	2	70F	FLANGE	FLANGIA
11	79039296	1	20S	FITTING	RACCORDO
12	71318729	1	93D	CONTROL VALVE - IN ALTERNATIVE	DISTRIBUTORE - IN ALTERNATIVA
				ASSEMBLY SEE SGR. E3.31/2	COMPLETO VEDERE SGR. E3.31/2
	71318731	1	83D	CONTROL VALVE - IN ALTERNATIVE	DISTRIBUTORE - IN ALTERNATIVA
				ASSEMBLY SEE SGR. E3.31/5	COMPLETO VEDERE SGR. E3.31/5
13	71319891	2	285T	HOSE	TUBO FLESSIBILE

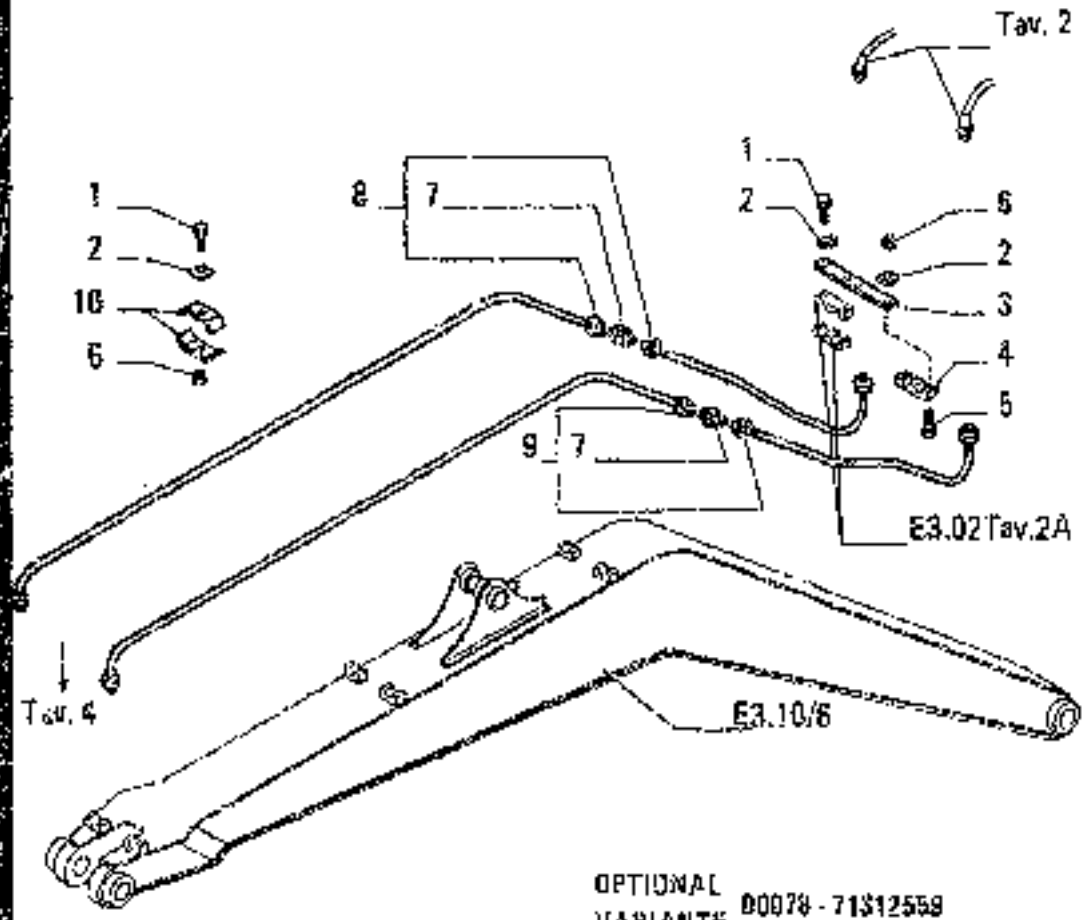

ITEM	PART NUMBER	QTY	TRANS CODE	DESCRIPTION	DESCRIZIONE
1	15981121	10	40V	SCREW 16x1,5x50	VITE 16x1,5x50
2	14199100	12	113P	LOCKPLATE 16.6x50	PIASTRINA DI SICUREZZA 16,6x50
3	71312342	1	149	STRAP	BANDELLA
4	71306906	1	225S	BRACKET	STAFFA
5	15981321	2	40V	SCREW 16x1,5x75	VITE 16x1,5x75
6	12164111	10	39D	NUT 16x1,5x13	DADO 16x1,5x13
7	79054211	2	..R	FITTING	RACCORDO
8	71319466	1	193T	TUBE - ASSEMBLY	TUBO RIGIDO - COMPLETO
9	71319464	1	193T	TUBE - ASSEMBLY	TUBO RIGIDO - COMPLETO
10	71310752	10	225S	BRACKET	STAFFA

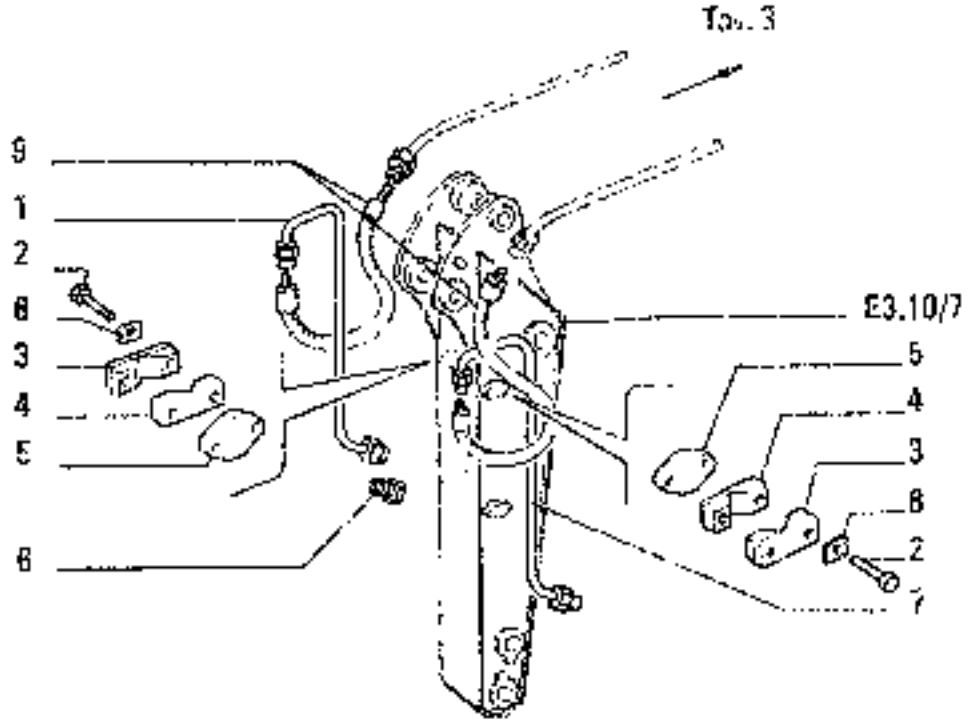

OPTIONAL 00078 - 71312559
VARIANTE

ITEM	PART NUMBER	QTY	TRANS CODE	DESCRIPTION	DESCRIZIONE
1	71319450	1	193T	TUBE	TUBO RIGIDO
2	11391521	8	40V	SCREW 16x1,5x45	VITE 16x1,5x45
3	71309086	4	225S	BRACKET	STAFFA
4	71309029	4	295S	BRACKET	STAFFA
5	45022158	4	105P	PLATE SALD.	PIASTRA SALD.
6	79064457	2	50T	PLUG	TAPPO
7	71319456	1	193T	TUBE	TUBO RIGIDO
8	14198102	8	113P	LOCKPLATE 16,8x50	PIASTRINA DI SICUREZZA 16,8x50
9	71319365	2	192T	HOSE ASSY	TUBO FLESS.CRIMPATURA

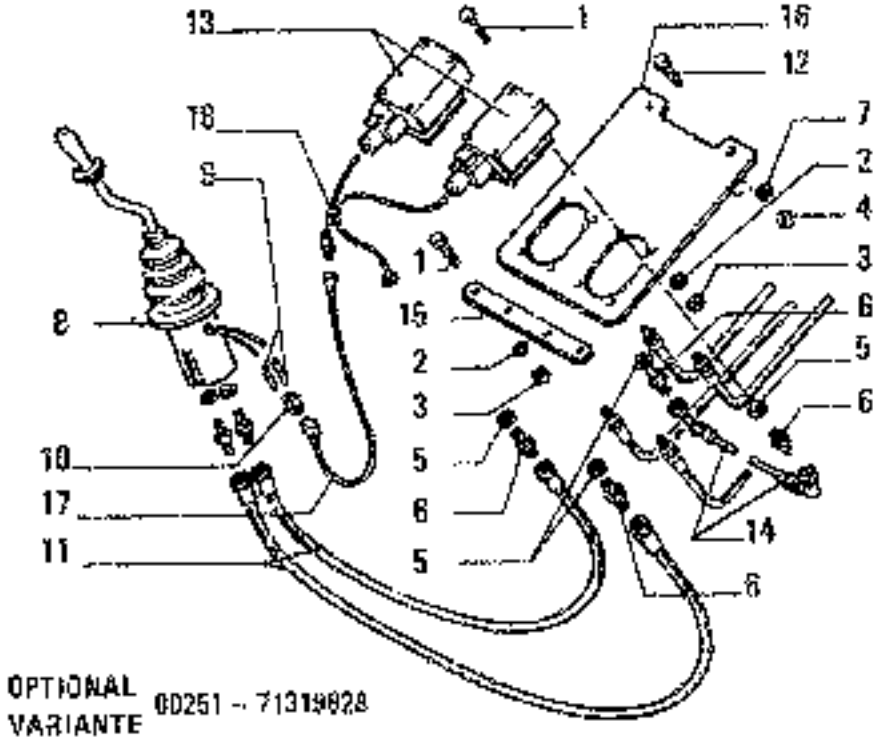

OPTIONAL 00251 - 71319028
VARIANTE

ITEM	PART NUMBER	QTY	TRASS CODE	DESCRIPTION	DESCRIZIONE
1	10902211	4	40V	SCREW (1") 6x1x16	VITE (1") 6x1x16
	14304520	8	40V	SCREW (") 5x0,8x30	VITE (") 5x0,8x30
		4	40V	SCREW (1") 5x0,8x30	VITE (1") 5x0,8x30
2	10571570	4	170R	LOCKWASHER (1") 6,1x1,6	ROSETTA EL. (1") 6,1x1,6
	11195471	8	170R	LOCKWASHER (") 5,1x1,1	ROSETTA EL. (") 5,1x1,1
		4	170R	LOCKWASHER (1") 5,1x1,1	ROSETTA EL. (1") 5,1x1,1
3	15896211	6	100	NUT (1") 6x1x5	DADO (1") 6x1x5
	15895411	8	100	NUT (") 5x0,8x4	DADO (") 5x0,8x4
		4	100	NUT (1") 5x0,8x4	DADO (1") 5x0,8x4
4	12164711	2	100	NUT 10x1,25x8	DADO 10x1,25x8
5	45023614	4	131R	WASHER	ROSETTA
6	45452617	4	20H	FITTING	RACCORDO
7	10516871	2	170R	LOCKWASHER 10x2,5	ROSETTA EL. 10x2,5
8	71308367	1	744M	MANIPOLATOR - IN ALTERNATIVE ASSEMBLY SEE SGR. E3.32/8	MANIPOLATORE - IN ALTERNATIVA COMPLETO VEDERE SGR. E3.32/8
	79070488	1	744M	MANIPOLATOR - IN ALTERNATIVE ASSEMBLY SEE SGR. E3.32/8	MANIPOLATORE - IN ALTERNATIVA COMPLETO VEDERE SGR. E3.32/8
9	10250644	2	60C	WIRE TERMINAL 6,35x28	CAPOCORDA 6,35x28
10	12050560	1	60C	WIRE TERMINAL 15,2x6,35	CAPOCORDA 15,2x6,35
11	45017890	2	258T	HOSE	TUBO FLESSIBILE
12	15970921	2	40V	SCREW 10x1,25x35	VITE 10x1,25x35
13	71318024	2	32E	ELECTRIC VALVE - IN ALTERNATIVE ASSEMBLY	ELETTROVALVOLA - IN ALTERNATIVA COMPLETO
	71319084	2	32E	ELECTRIC VALVE - IN ALTERNATIVE ASSEMBLY	ELETTROVALVOLA - IN ALTERNATIVA COMPLETO
14	45020369	1	258T	HOSE	TUBO FLESSIBILE
15	71319095	2	231S	CLIP (1")	STAFFETTA (1")

	DESIGNAZIONE BASE	BASIC DESIGNATION	DESIGNATIONS-BASES	GRUNDBEZEICHNUNGEN	DENOMINACIONES BASE
159C	CILINDRO FRENO	BRAKE CYLINDER	CYLINDRE DE FREIN	DREMSZYLINDER	CILINDRO DE FRENO
159G	GUARNIZIONE LIQUIDA	GASKET LIQUID	PRODUIT LIQUIDE POUR ETANCHE	FLUESSIGDICHTUNG	SELLADOR
159R	RUOTA DENTATA	GEAR WHEEL	BARBOTIN	TRIEBRAD	RUEDA DENTADA
159S	SILENZIATORE SUPPLEMENTARE	AUXILIARY SILENCER	SILENCIEUX SUPPLE-MENTAIRE	ZWISCHENAUSPUF-TOPF	SILENCIADOR SUPLE-MENTARIO
160C	CRICCHIOLA	LEAD NUT	ECROU EN CARACOLE	SPINDEL	TUERCA
160G	GRANULATO FERROSO	FERROUS GRANULATE	GRANULE FERRUGINEUX	KOERNIGES EISEN	GRANULADO DE HIERRO
160R	RUOTA	WHEEL	ROUE	RAD	RUEDA
160S	SILENZIATORE	MUFFLER	SILENCIEUX	SCHALLDAEMPFER	SILENCIADOR
160T	TRASMETTITORE	SENDING UNIT	TRANSMETTEUR	KONTAKTGEBER	CONTACTOR
160S	ATTREZZO SCRAPER	SCRAPER IMPLEMENT	EQUIPEMENT RACLOIR	SCHABEREINRICHTUNG	
161C	CILINDRO,CLASSE	CYLINDER,CLASS..	CYLINDRE,CLASSE...	ZYLINDER,KLASSE...	CILINDRO,CLASE...
161G	GRASSO	GREASE	GRAISSE		
161P	POMPA IDRAULICA	HYDRAULIC PUMP	POMPE HYDRAULIQUE	HD-PUMPE	BOMBA HIDRAULICA
161R	RUOTA LIBERA	FREE WHEEL	ROUE LIBRE	FREILAUF	RUEDA LIBRE
161S	SINCRONIZZATORE	SYNCRONIZER	SYNCHRONISEUR	SYNCHRONISIERUNG	SINCRONIZADOR
162C	CILINDRO PNEUMATICO	AIR CYLINDER	CYLINDRE PNEUMATIQ	PNEUMATISCHER ZYLINDER	CILINDRO NEUMATICO
162G					
163C	CILINDRETTO	BARREL	CYLINDRE	ZYLINDER	CILINDRO
163R	RUOTA MOTRICE	SPROCKET	BARBOTIN MOTEUR	ANTRIEBSRAD	RUEDA MOTRIZ
164C	CILINDRO	CYLINDER	CYLINDRE	ZYLINDER	CILINDRO
164P	POMPA SERVOCOMANDO	SERVO CONTROL PUMP	POMPE DE SERVO-COMMANDE	SERVOSTEUERUNGS-PUMPE	BOMBA DE SERVO-MANDO
164P					
164S	SMORZATORE	DAMPER	AMORTISSEUR	SCHWINGUNGS-DAEMPFER	AMORTIGUADOR
164S					
165P	PONTE	AXLE	PONT	ACHSE	PUENTE
165R	RUTTORE	BREAKER	RUPTEUR	UNTERBRECHER	RUPTOR
165S	SNODO	ARTICULATION	ARTICULATION	GELENK	ARTICULACION
165T	TRASMISSIONE FLESSIBILE	FLEXIBLE SHAFT	TRANSMISSION FLEXIBLE	BIEGSAME WELLE	EJE FLEXIBLE
166C	CILINDRO DI COMANDO GANASCE	WHEEL CYLINDER	CYLINDRE DE ROUE	RADBREMSZYLINDER	CILINDRO DE FRENO
166R	RUOTA TENDIGINSOLO	TRACK IDLER	ROUE TENDEUSE	LEITRAD	RUEDA DE GUIA
166S	SOFFIETTO	BELLOWS	SOUFFLET	BLASEBALG	FUELLE
166T	TRECCIA DI MASSA	GROUND BRAID	TRESSE DE MASSE	MASSEBAND	TRENZA DE MASA
167C	CILINDRO DEL SERVOSTERZO	SERVO-ASSYSTED STEERING CYLINDER	CYLINDRE RECEPTEUR	ZYLINDER DER SERVOLENKUNG	CILINDRO DE SERVO-DIRECCION
167C					
167R	RADIATORE ACQUA	WATER RADIATOR	RADIATEUR A L'EAU	WASSERKUEHLER	RADIADOR DE AGUA
167S	SOLLEVATORE IDRAULICO	HYDRAULIC LIFTER	RELEVAGE HYDRAULIQUE	KRAFTHEBER HYDRAULISCH	LEVANTE HIDRAULICO
167T	TRASPARENTE DELLO STOP	STOPLAMP LENS	TRANSPARENT DE FEUX STOP	LICHTSCHEIBE DER BREMSLEUCHTE	TAPA TRANSLUCIDA DE LUCES DE PARE
167T					
168R	RADIATORE OLIO	OIL RADIATOR	RADIATEUR A HUILE	OELKUEHLER	RADIADOR DE ACEITE

	DESIGNAZIONE BASE	BASIC DESIGNATION	DESIGNATIONS-BASES	GRUNDBEZEICHNUNGEN	DENOMINACIONES BASE
150C	CHIAVE	KEY	CLE	SCHLUESSEL	LLAVE
150G	GUIDA DELLA VALVOLA	VALVE GUIDE	GUIDE-SOUPAPE	VENTILFUEHRUNG	GUIA DE VALVULA
150P	POMELLO	KNOB	BOUTON	KNEBELGRIFF	BOTON
150R	RUBINETTO	COCK	ROBINET	HAHN	GRIFO
150S	SIGLA	TRADE MARK	SIGLE	KENNZEICHEN	SIGLA
150T	TIMER	TIMER	TIMER	TIMER	TIMER
151I	SBARRA PORTATTREZZI	TOOL BAR	BARRE PORTEOUTIL	GERAETETRAEGER	
151B	TIRANTE	BAR	BARRE	STREBE	BARRA
151C	CHIAVE A TUBO	PIPE WRENCH	CLE A TUBE	STEKSCHLUESSEL	LLAVE DE TUBO
151G	GUIDA DELLA VALVOLA DI ASPIRA-	INTAKE VALVE GUIDE	GUIDE DE SOUPAPE	EINLASSVENTIL-	GUIA DE LA VALVULA
151G	ZIONE		D'ADMISSION	FUEHRUNG	DE ADMISION
151P	POMELLO DI FISSAGGIO	RETAINING KNOB	POMMEAU DE FIXA-	KLEMMKOPF	POMO DE FIJACION
151P			TION		
151S	SIGLA TRATTORE	TYPE PLATE	TYPE	MODELLBEZEICHNUNG	SIGLA TRACTOR
152B	BENNA DA CAVA	QUARRY BUCKET	GODET DE CARRIERE	FELSSCHAUFEL	CUCHARA PARA CANTERA
152G	GUIDA DELLA VALVOLA DI SCARICO	EXHAUST VALVE GUIDE	GUIDE DE SOUPAPE	AUSLASSVENTIL-	GUIA DE LA VALVULA
152G			D'ECHAPPEMENT	FUEHRUNG	DE ESCAPE
152P	POMPA ACQUA	WATER PUMP	POMPE A EAU	WASSERPUMPE	BOMBA DE AGUA
153B	BENNA MORDENTE	CLAMSHELL BUCKET	BENNE PRENEUSE	SCHALENGREIFER	CUCHARA MORDIENTE
153G	GUIDA DI SCORRIMENTO	SLIDE GUIDE	COULISSE	LAUFSCHIENE	GUIA DESLIZANTE
153P	POMPA OLIO	OIL PUMP	POMPE A HUILE	OELPUMPE	BOMBA DE ACEITE
154C	CHIAVE SERRATURA	LOCK KEY	CLE DE SERRURE	SCHLUESSEL	LLAVE DE CERRADURA
154P	POMPA ALIMENTAZIONE	FUEL PUMP	POMPE D'ALIMENTATION	KRAFTSTOFFPUMPE	BOMBA DE ALIMENTACION
155B	BENNA DA ROCCIA	ROCK BUCKET	GODET DE ROCHE	FELSLOEFFEL	CUCHARA PARA ROCAS
155G	GIUNTO RAPIDO	QUICK-CONNECTING COUPLING	ACCOUPLEMENT RAPID	SCHNELLKUPPLUNG	JUNTA RAPIDA
155P	POMPA	PUMP	POMPE	PUMPE	BOMBA
155R	RULLINO	NEEDLE ROLLER	AIGUILLE	NADEL	RODILLO
156S	SILENTBLOC	SILENTBLOC	SILENTBLOC	SILENTBLOCK	SILEN BLOC
156B	BENNA TRAPEZOIDALE	TRAPEZOIDAL BUCKET	GODET TRAPEZE	TRAPEZLOEFFEL	CUCHARA TRAPEZOIDAL
156G	GOLFARE	EYEBOLT	OEIL	OESENKOPF	ARGOLLA
156P	POMPA A MANO	HAND PUMP	POMPE A MAIN	HANDPUMPE	BOMBA DE MANO
157B	BENNA 4 IN 1	4-IN-1 BUCKET	GODET MULTIPLES	4-IN-1-SCHAUFEL	CUCHARA MULTI-USO
157G	GUARNIZIONE ALBERO-ROTANTE	LIP SEAL	GARNITURE D'ETANCHEITE	WELLENDICHTRING	JUNTA
157P	POMPA ARIA	AIR PUMP	POMPE A AIR	LUFTPUMPE	BOMBA DE AIRE
157R	RULLO	ROLLER	GALET	ROLLE	RODILLO
158B	BUSTA	ENVELOPPE	ENVELOPPE	UMSCHLAG	SOBRE
158C	LINGUETTA A DISCO	WOODRUFF KEY	CLAVETTE	PASSFEDER	CHAVETA
158G	GUARNIZIONE O-R	O-RING	O-RING	O-RING	GUARNICION TORICA
158P	POMPA INIEZIONE	INJECTION PUMP	POMPE D'INJECTION	EINSPRITZPUMPE	BOMBA DE INYECCION
159T	TRASFORMATORE	TRANSFORMER	TRANSFORMATEUR	TRANSFORMATOR	TRANSFORMADOR

	DESIGNAZIONE BASE	BASIC DESIGNATION	DESIGNATIONS-BASES	GRUNDBEZEICHNUNGEN	DENOMINACIONES BASE
1400	CERNIERA	HINGE	CHARNIÈRE	SCHARNIER	BISAGRA
1406	GUAINA FLESSIBILE	SHEATH	GAINE	HÜLLE	FUNDA
1407	PLANCIA	PLANK	PLANCHE	WAND	TABLERO
1408	SFERA	BALL	BILLE	KUGEL	ESFERA
1401	LAMA ABBATTIMENTO		LAME ABATTAGE	RAMMSCHILD	
141M	MASTICE ADESIVO	PUTTY	MASTIC ADHÈSIF	DICHTUNGSMASSE	ALMACIG- ADHESIVA
141P	PLANCIA PORTASTRUMENTI	INSTRUMENT PANEL	TABLEAU DE BORD	INSTRUMENTENBRETT	CUADRO INSTRUMENTACION
141T	TIRANTE FILETTATO	THREADED TIEROD	TIRANT	SPANNBOLZEN	PERNO
1426	GUAINA	SHEATH	GAINE	SCHUTZROHR	FUNDA
142M	MOLLA A BALESTRA	LEAF SPRING	RESSORT A LAMES	BLATTFEDER	MUELLE DE BALLESTA
1427	TIRANTE	TIEROD	TIRANT	STANGE	TIRANTE
1421	LAMA SRADICATORI		LAME DESOUCHEUSE	STUBBENRODER	
142M	MOTOASSALE	LIVE AXLE	ESSIEU MOTEUR	ANTRIEBSACHSE	EJE
1432	TIRANTE DI STERZO TRASVERSALE	TRACK ROD	BARRE D'ACCOUPLE-	SPURSTANGE	BARRA DE ACOPLA-
143E			MENT		MIENTO
1431	LAMA RIPETRATRICE		LAME ÉSOUFFLEUSE	FELSBRECHER	
144M	MANIPOLATORE	MANIPULATOR	MANIPULATEUR	DRUCK FERNSTEUERUNG	
1447	TIRANTE DI STERZO LONGITUDINA-	DRAG LINK	BARRE DE DIRECTION	LENKSTANGE	BARRA DE DIRECCION
144T	LE				
1460	LAMA DECESPUGLIATRICE PER AD		LAME DEBROUSSAILLEUSE AD	RODERECHEN (AD)	
1461	LAMA DECESPUGLIATRICE PER BD		LAME DEBROUSSAILLEUSE BD	RODEREICHEN (BD)	
1450	BUSSOLA	GUIDE BUSHING	DOUILLE	GEWINDEBUCHSE	CASQUILLO
145G	GUIDA	GUIDE	GUIDE	FUEHRUNG	GUIA
145M	MAGLIA CINGOLO	TRACK LINK	MAILLON	KETTENGLIED	MALLA DE ORUGA
145P	PLANETARIO	SUN GEAR	PLANETAIRE	PLANETENANTRIEB	PINON PLANETARIO
145R	ROTORE	ROTOR	ROTOR	LAUFER	ROTOR
145S	SFIATATOIO	BREATHER	RENIFLARD	ENTLUEFTER	RESPIRADERO
146M	MODULO ANTERIORE	TOOL MODULE	MODULE ANTERIEUR		MODULO ANTERIOR
1469	ROTULA SFERICA	BALL JOINT	ROTULE	KUGELBUECHSE	ROTULA
1467	TIRANTE ELASTICO	ELASTIC TIEROD	TIRANT ELASTIQUE	FEDERNDE STANGE	VARILLA ELASTICA
147G	GUIDA DELLA MOLLA	SPRING GUIDE	GUIDE-RESSORT	FEDERFUEHRUNG	GUIA DE RESORTE
147M	MODULO POSTERIORE	POWER MODULE	MODULE POSTERIEUR		MODULO POSTERIOR
147P	PNEUMATICO	TIRE	PNEU	REIFEN	NEUMATICO
1477	TORRETTA	TURRET	TOURELLE	OBERWAGEN	TORRE
148P	POLVERIZZATORE	NOZZLE	PULVERISATEUR	EINSPRITZDUESE	PULVERIZADOR
1485	SI FORNISCONO SOLO LE PARTI	ONLY SEPARATE PARTS ARE SERVI-	ON LIVRE SEULEMENT	NUR EINZELTEILE	SOLO SE SUMINIS-
1485		CED	SES PIECES	LIEFERBAR	TRAN LAS PIEZAS
1486					SUELTAS
1468	RUBINETTO-VALVOLA	COCK VALVE	ROBINET	VENTIL	VALVULA
1509	TORSA	BAG	HOUSSE	TASCHE	BOLSA

78 BIANCA

EN	AUXILIARY ATTACHMENT (AND EQUIPMENT) • ORGANI SUSSIDIARI (E ATTREZZI) • ORGANES AUXILIAIRES (ET EQUIPEMENT) • NEBENAGGREGATE (UND GERÄTE) • GRUPOS AUXILIARES (Y EQUIPO)

FE18

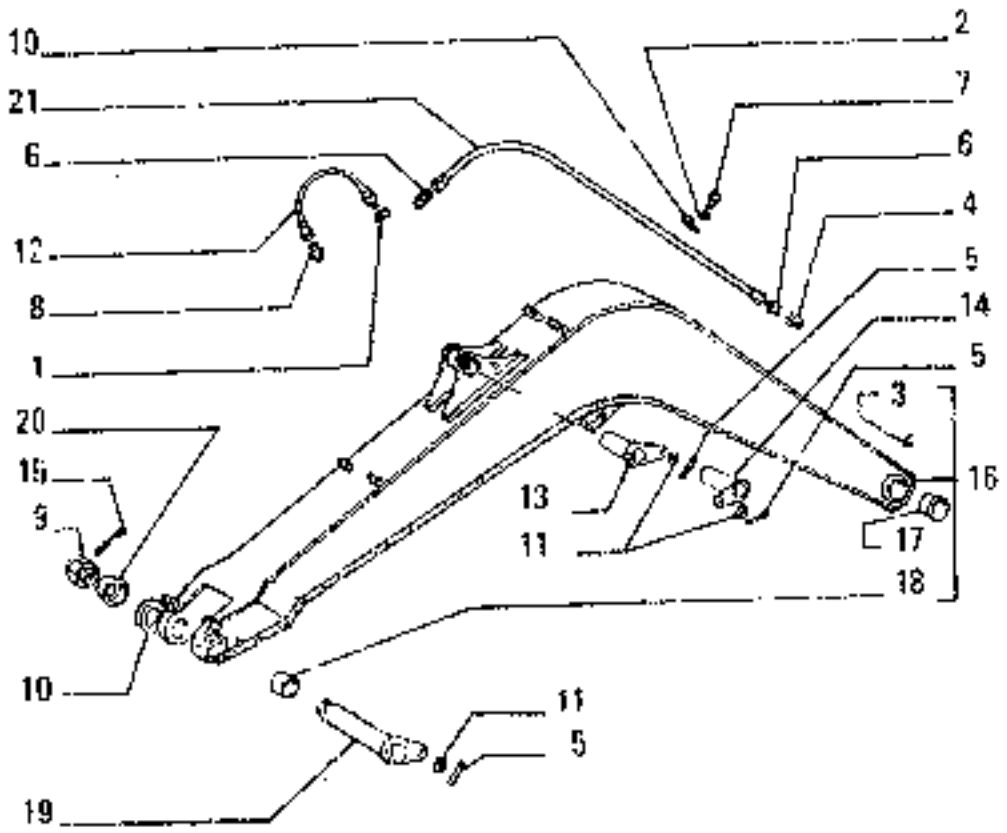

ITEM	PART NUMBER	QTY	TECNO CODE	DESCRIPTION	DESCRIZIONE
1	10282460	1	93P	SEAL 14,2x20	GUARNIZIONE DI TENUTA 14,2x20
2	10571771	3	132R	LOCKWASHER 6,1x2	RONDELLA DI SICUREZZA 6,1x2
3	13407211	2	6H	GREASE FITTING 10x1	INGRASSATORE 10x1
4	13407811	1	6H	GREASE FITTING 10x1x45	INGRASSATORE 10x1x45
5	14610770	3	270C	COTTER PIN 10x70	COPIGLIA 10x70
6	14694217	2	2NR	FITTING 14x1,5x14x1,5	RACCORDO 14x1,5x14x1,5
7	10053427	3	40N	SCREW 8x1,25x20	VITE 8x1,25x20
8	45023001	1	20R	FITTING	RACCORDO
9	45481712	1	10R	NUT	DADO
10	71307020	2	225S	BRACKET	STAFFA
	71307176	1	75D	SPACER	DISTANZIALE
11	71307377	3	75D	SPACER	DISTANZIALE
12	71307424	1	192T	HOSE ASSY	TUBO FLESS.C/RACCORDI
13	71308587	1	80P	PIN	PERNO
14	71308795	1	80P	PIN	PERNO
15	71308122	1	270C	COTTER PIN	COPIGLIA
16	71309433	1	1378	LIFT BOOM - ASSEMBLY	BRACCIO SOLLEVAMENTO - COMPLETO
17	71309436	2	95S	BUSHING	BOCCOLA
18	71309437	2	95S	BUSHING	BOCCOLA
19	71309142	1	80P	PIN D 593	PERNO D 593
	71310345	1	80P	PIN C 593	PERNO C 593
20	71310347	1	75D	SPACER	DISTANZIALE
21	71312176	1	192T	HOSE ASSY	TUBO FLESS.C/RACCORDI

03 - 04

LIFT ARM NO.1 – BRACCIO SOLLEVAMENTO N.1 – BRAS DE RELEVAGE N.1 –
GRUNDAUSLEGER – BRAZO DE ELEVACIÓN 1

E3.10/6

N.T.R. 1025 - 30.03.1989
604.04.053.06

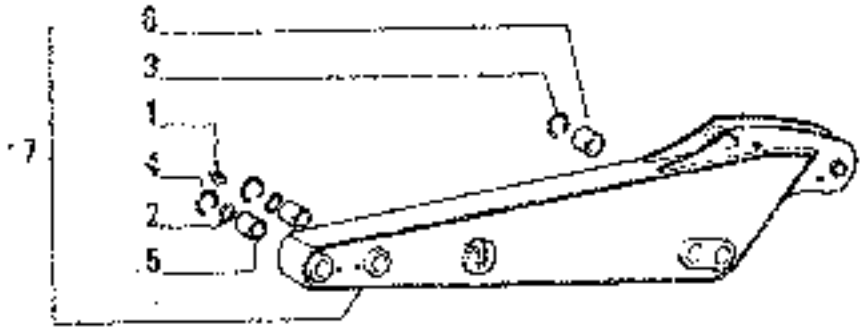

ITEM	PART NUMBER	QTY	TRANS CODE	DESCRIPTION	DESCRIZIONE
1	13407211	4	001	GREASE FITTING 10x1	INGRASSATORE 10x1
2	46019239	4	1365	O-RING	GUARNIZIONE O-P
3	45481861	4	51A	LOCKPIN	ANELLO DI SICUREZZA
4	45482550	1	51A	LOCKRING	ANELLO DI SICUREZZA
5	71305122	4	959	BUSHING	BOCCOLA
6	71305123	1	959	BUSHING	BOCCOLA
7	71307572	1	1379	LIFT ARM - ASSEMBLY	BRACCIO SOLLEVAMENTO - COMPLETO

OPTIONAL
VARIANTE 00022 – 71307571

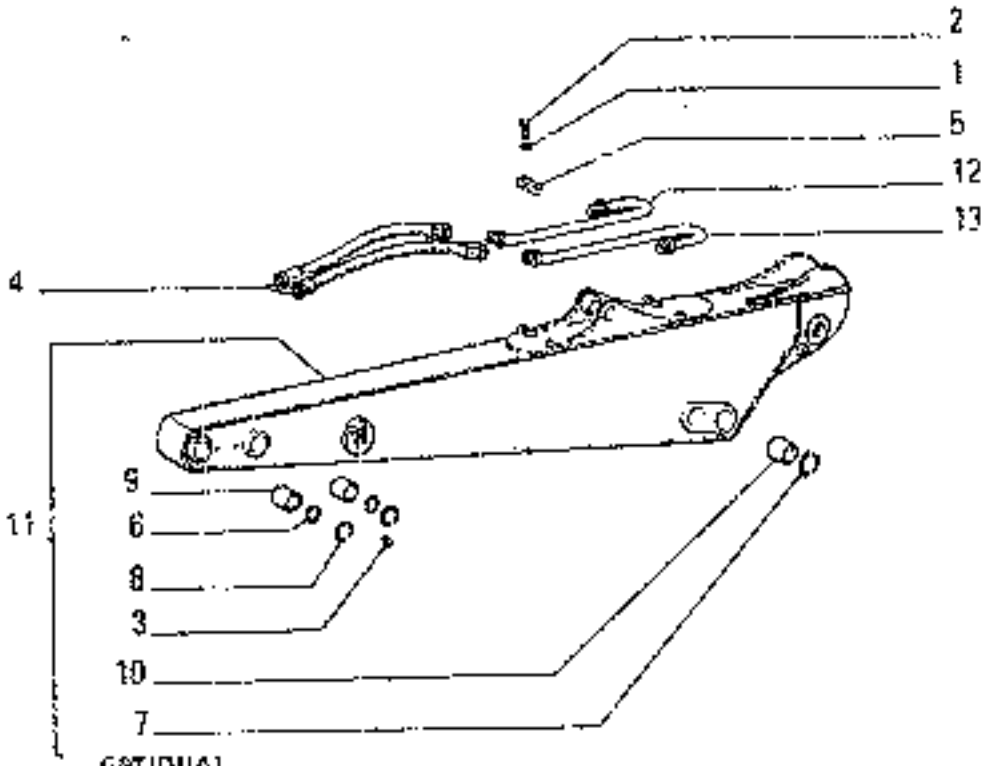

OPTIONAL VARIANTE 00013 - 71307631

ITEM	PART NUMBER	QTY	TRANS CODE	DESCRIPTION	DESCRIZIONE
1	10516871	8	132H	LOCKWASHER 10x2,5	ROSETTA DI SICUREZZA 10x2,5
2	11343821	8	40V	SCREW 10x1,25x50	VITE 10x1,25x50
3	13407211	4	80I	GREASE FITTING 10x1	INGRASSATORE 10x1
4	45016011	2	992T	HOSE ASSY	TUBO FLESS.C/RACCORDI
5	45016265	4	225S	BRACKET	STAFFA
6	45019239	4	056G	O-RING	GUARNIZIONE O-R
7	45461861	4	51A	LOCKRING	ANELLO DI SICUREZZA
8	45462550	4	51A	LOCKRING	ANELLO DI SICUREZZA
9	71305122	4	96B	BUSHING	BOCCOLA
10	71305123	4	96B	BUSHING	BOCCOLA
11	71307630	1	193B	LIFT BOOM - ASSEMBLY	BRACCIO SOLLEVAMENTO - COMPLETO
12	71308153	1	193T	TUBE	TUBO RIGIDO
13	71308155	1	193T	TUBE	TUBO RIGIDO

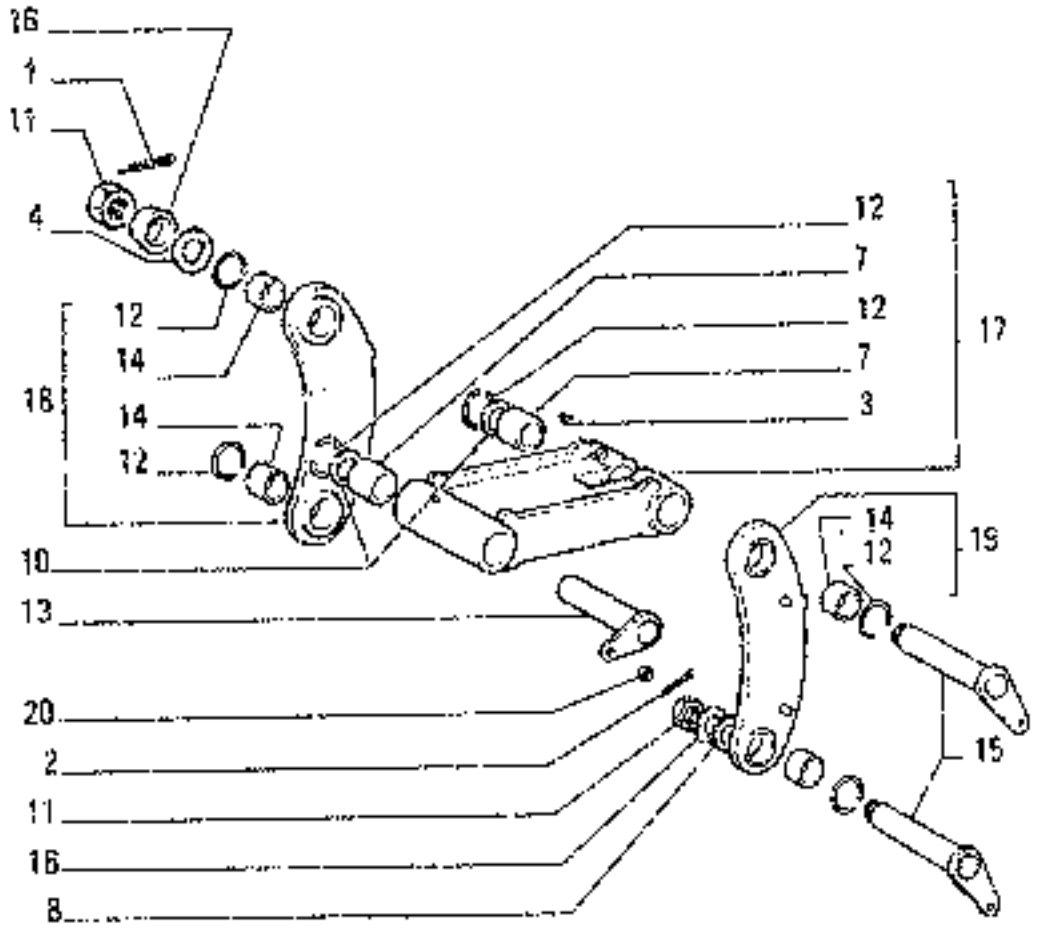

ITEM	PART NUMBER	QTY	TRANS CODE	DESCRIPTION	DESCRIZIONE
1	10805001	1	270C	COTTER PIN 10x36.9	COPIGLIA 10x36.9
2	10829701	1	270C	COTTER PIN 8x75	COPIGLIA 8x75
3	13407211	1	60I	GREASE FITTING 10x1	INGRASSATORE 10x1
4	45002466		131R	WASHER - THICKNESS 1	ROSETTA - SPESSORE 1
	45002467		131R	WASHER - THICKNESS 1,5	ROSETTA - SPESSORE 1,5
	45002468		131R	WASHER - THICKNESS 2	ROSETTA - SPESSORE 2
7	45015794	4	95S	BUSHING	BOCCOLA
8	45017603		131R	WASHER	ROSETTA
	45017604		131R	WASHER	ROSETTA
10	45019239	4	156C	O-RING	GUARNIZIONE O-R
11	45461712	2	11R	NUT	DADO
12	45482550	6	51A	LOCKRING	ANELLO DI SICUREZZA
13	71303077	2	80P	PIN	PERNO
14	71307131	4	05R	BUSHING	BOCCOLA
15	71307151	2	80P	PIN	PERNO
16	71307152	2	75D	SPACER	DISTANZIALE
17	71307164	1	50B	LINK - ASSEMBLY	BIELLA - COMPLETO
18	71307166	1	55F	YOKE - ASSEMBLY RIGHT	FORCELLA - COMPLETO DESTRO
19	71307171	1	05F	YOKE - ASSEMBLY LEFT	FORCELLA - COMPLETO SINISTRO
20	71307377	2	75D	SPACER	DISTANZIALE

EQUIPMENT CONTROL LEVERS – LEVERAGGI COMANDO ATTREZZI – TRINGLERIES DE COMMANDE DES OUTILS – GESTAENGE FUER ARBEITSGERAET – TIMONERIA DE MANDO DE EQUIPO

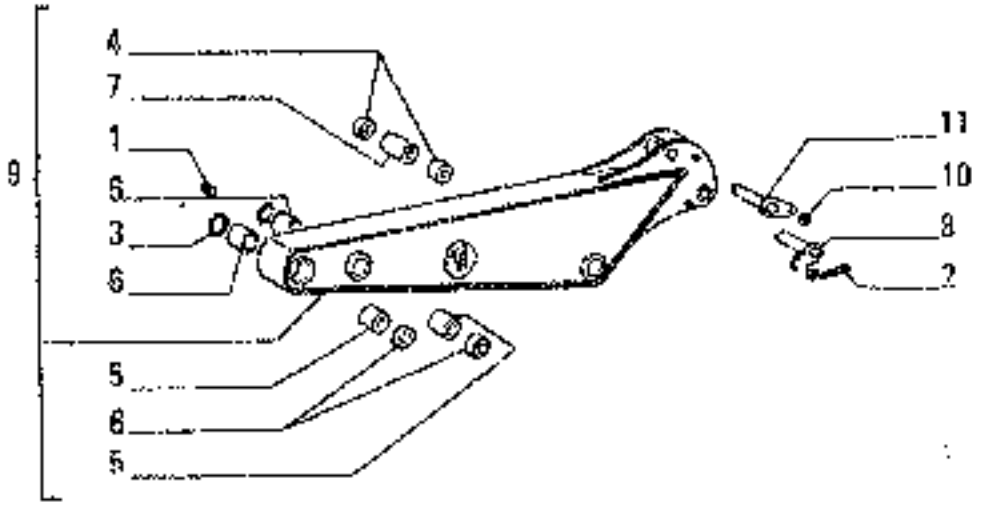

0 809 Tel.n. →

ITEM	PART NUMBER	QTY	TRANS CODE	DESCRIPTION	DESCRIZIONE
1	13107211	3	00	GREASE FITTING 10x1	INGRASSATORE 10x1
2	14610770	2	2700	COTTER PIN 10x70	COPIGLIA 10x70
3	45019239	4	1550	O-RING	GUARNIZIONE O-R
4	71311006	2	950	BUSHING	BOCCOLA
5	71312734	2	750	SPACER	DISTANZIALE
6	71311006	4	950	BUSHING	BOCCOLA
7	71312763	1	750	SPACER	DISTANZIALE
8	71305348	1	80P	PIN	PERNO
9	71312750	1	1338	LIFT BOOM - ASSEMBLY (01-02)	BRACCIO SOLLEVAMENTO - COMPLETO (01-02)
	71319475	1	1339	LIFT BOOM - ASSEMBLY (05)	BRACCIO SOLLEVAMENTO - COMPLETO (05)
10	71307377	2	750	SPACER	DISTANZIALE
11	71309224	1	80P	PIN	PERNO

01 - 02
05

LIFT ARM NO. 3 - BRACCIO SOLLEVAMENTO N.3 - BRAS DE RELEVAGE N.3 - LOEFFELSTIEL - BRAZO DE ELEVACIÓN 3

E3.10/2A

N.T.R. 785 - 30.7.1998
604.04.053.04

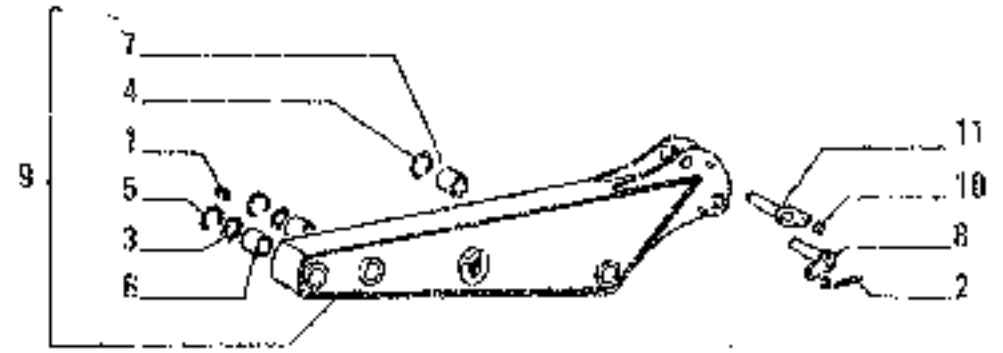

C 809 → Tel.n.

ITEM	PART NUMBER	QTY	TRANS CODE	DESCRIPTION	DESCRIZIONE
1	13407211	3	601	GREASE FITTING 10x1	INGRASSATORE 10x1
2	14610770	2	2HC	COTTER PIN 10x70	COPIGLIA 10x70
3	45019239	4	150G	O-RING	GUARNIZIONE O-R
4	45481861	2	51A	LOCKRING	ANELLO DI SICUREZZA
5	45482550	4	51A	LOCKRING	ANELLO DI SICUREZZA
6	71305122	4	3SB	BUSHING	BOCCOLA
7	71305123	2	3SB	BUSHING	BOCCOLA
8	71305348	1	8CP	PIN	PERNO
9	71307295	1	132B	LIFT BOOM - ASSEMBLY	BRACCIO SOLLEVAMENTO - COMPLETO
10	71307377	2	75D	SPACER	DISTANZIALE
11	71303224	1	8CP	PIN	PERNO

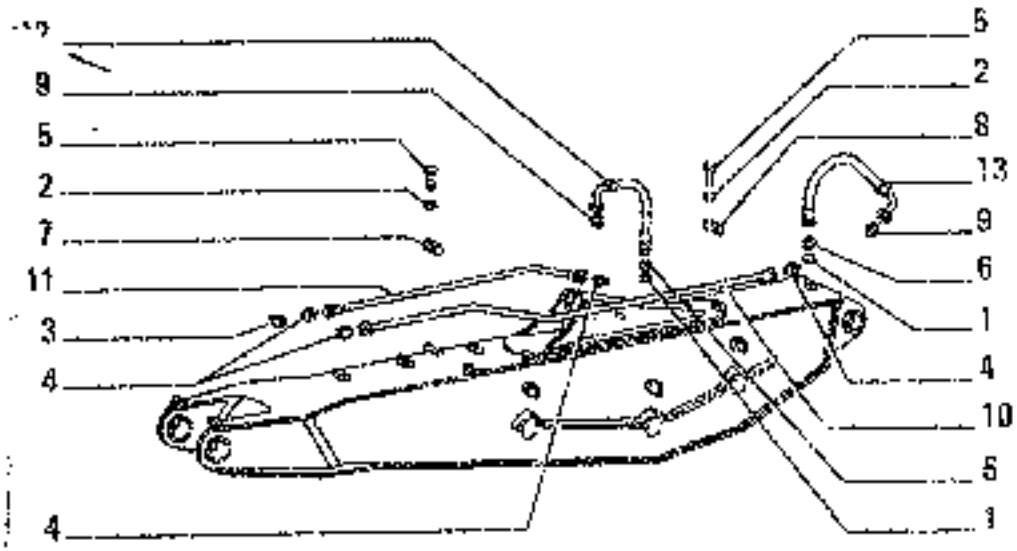

ITEM	PART NUMBER	QTY	TRANS CODE	DESCRIPTION	DESCRIZIONE
1	10282460	2	133R	SEAL 14,2x20	ROSETTA DI TENUTA 14,2x20
2	10571771	5	170R	LOCKWASHER 8,1x2	ROSETTA EL. 8,1x2
		5	170R	LOCKWASHER 8,1x2 D2435	ROSETTA EL. 8,1x2 D2435
3	13407811	2	60I	GREASE FITTING 10x1x45	INGRASSATORE 10x1x45
4	14594217	4	20R	FITTING 14x1,5x14x1,5	RACCORDO 14x1,5x14x1,5
5	16043421	5	40V	SCREW 8x1,25x20	VITE 8x1,25x20
		1	40V	SCREW 8x1,25x20 D2435	VITE 8x1,25x20 D2435
6	45023001	2	23R	FITTING	RACCORDO
7	71307019	1	225S	BRACKET	STAFFA
		1	225S	BRACKET D2435	STAFFA D2435
8	71307020	3	225S	BRACKET	STAFFA
		2	225S	BRACKET D2435	STAFFA D2435
9	71307021	2	20R	FITTING	RACCORDO
10	71307418	1	193T	TUBE	TUBO RIGIDO
11	71307419	1	193T	TUBE D2451	TUBO RIGIDO D2451
	71320149	1	193T	TUBE D2451	TUBO RIGIDO D2451
12	71307424	1	192T	HOSE ASSY	TUBO FLESSIBILE
13	71307544	1	192T	HOSE ASSY	TUBO FLESSIBILE

01-02
05

LIFT ARM NO. 2 – BRACCIO SOLLEVAMENTO N. 2 – BRAS DE RELEVAGE N. 2 – AUSLEGERARM 2 – BRAZO DE ELEVACIÓN 2

E3.10/1 | 2

N.T.A. 102S - 30.03.1989
604.04.053.06

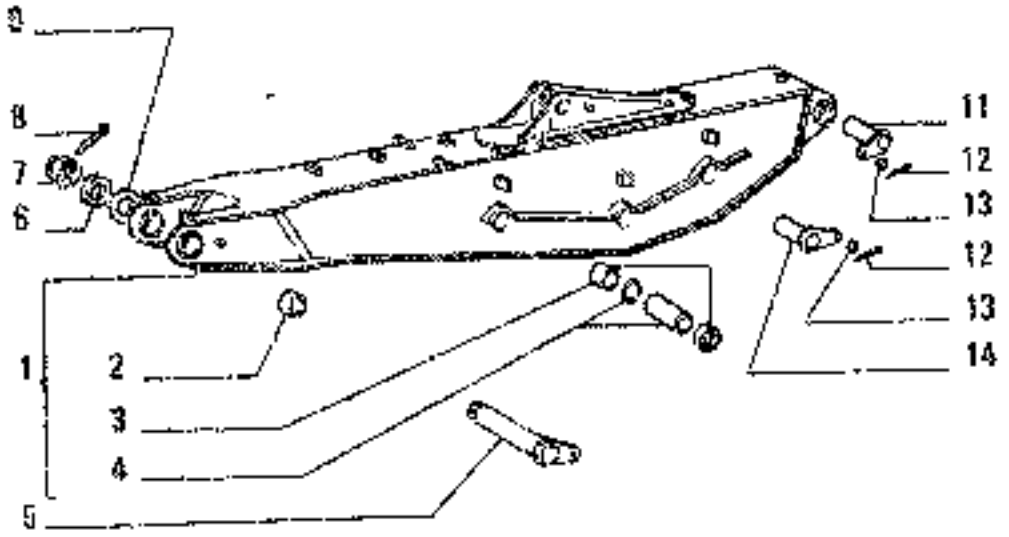

D 009 Tel.a. →

ITEM	PART NUMBER	QTY	TRANS CODE	DESCRIPTION	DESCRIZIONE
1	71313769	1	1339	LIFT BOOM - ASSEMBLY	BRACCIO SOLLEVAMENTO - COMPLETO
2	71309437	2	950	BUSHING	BOCCOLA
3	71312725	2	950	BUSHING	BOCCOLA
4	71317706	1	750	SPACER	DISTANZIALE
5	71303142	1	80P	PIN	PERNO
6	71310347	1	750	SPACER	DISTANZIALE
7	45481712		100	NUT	DADO
8	71309122	1	270C	COTTER PIN	COPIGLIA
9	71307176		191R	WASHER	ROSETTA
	71309464		191R	WASHER	ROSETTA
11	71300246	1	80P	PIN	PERNO
12	14610710	2	270C	COTTER PIN 10x70	COPIGLIA 10x70
13	71307377	2	750	SPACER	DISTANZIALE
14	71305348	1	80P	PIN	PERNO

01 - 02
05

LIFT ARM NO. 2 — BRACCIO SOLLEVAMENTO N. 2 — BRAS DE RELEVAGE N. 2 — AUSLEGERARBERTEIL — BRAZO DE ELEVACIÓN 2

E3.10/1 | 1A

N.T.R. 1025 - 30.03.1989
604.04.053.06

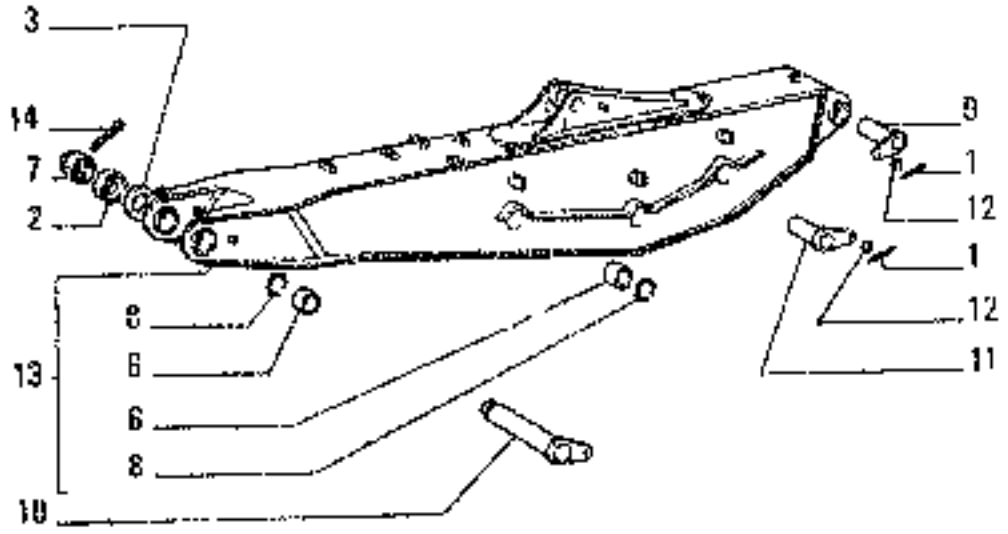

C 309 → Tek.a

ITEM	PART NUMBER	QTY	TRANS CODE	DESCRIPTION	DESCRIZIONE
1	14610710	2	270C	COTTER PIN 10x70	COPIGLIA 10x70
2	45012697	1	75D	SPACER	DISTANZIALE
3	45017525		131R	WASHER - THICKNESS 3	ROSETTA - SPESSORE 3
	45017526		131R	WASHER - THICKNESS 2	ROSETTA - SPESSORE 2
	45017527		131R	WASHER - THICKNESS 1,5	ROSETTA - SPESSORE 1,5
6	45023135	6	95B	BUSHING	BOCCOLA
7	45481712	1	10D	NUT	DADO
8	45481861	8	51A	LOCKRING	ANELLO DI SICUREZZA
9	71300246	1	80P	PIN	PERNO
10	71305142	1	80P	PIN	PERNO
11	71305348	1	50P	PIN	PERNO
12	71307377	2	75D	SPACER	DISTANZIALE
13	71307383	1	638B	LIFT BOOM - ASSEMBLY	BRACCIO SOLLEVAMENTO - COMPLETO
14	71309122	4	270C	COTTER PIN	COPIGLIA

01 - 02

LIFT ARM NO.2 — BRACCIO SOLLEVAMENTO N.2 — BRAS DE RELEVAGE N.2 — AUSLEGERORBEARTEIL — BRAZO DE ELEVACIÓN 2

E3.10/1 | 1

N.T.P. 786 - 30.7.1998
604.04.053.04

M10

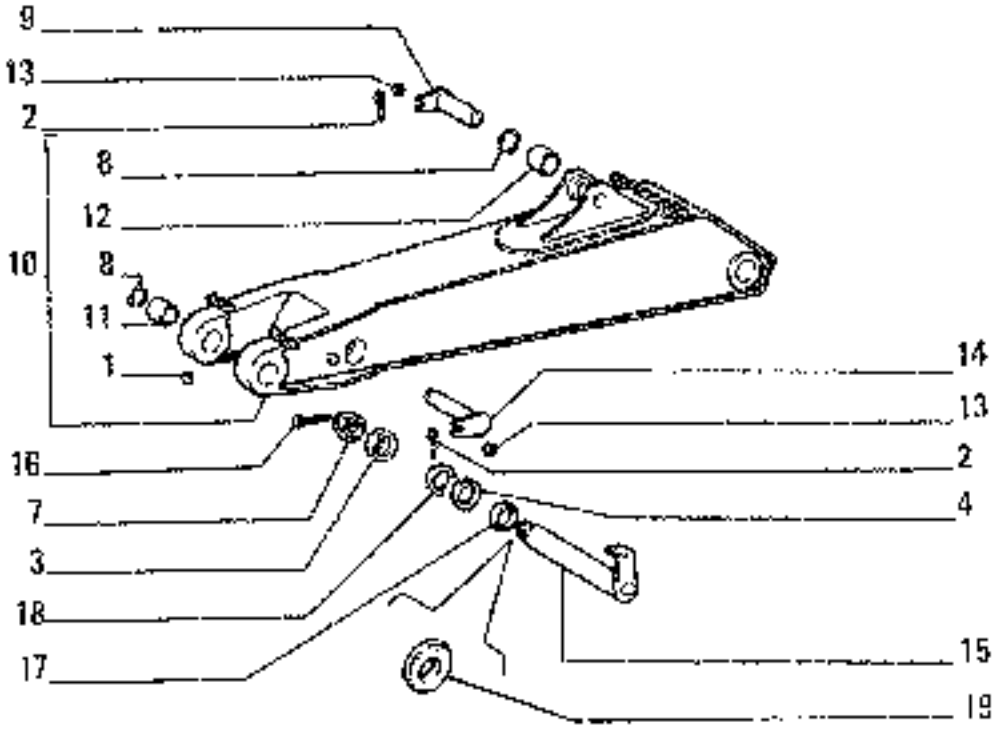

ITEM	PART NUMBER	Q.TY	TRUKS CODE	DESCRIPTION	DESCRIZIONE
1	13407211	4	60I	GREASE FITTING 10x1	INGRASSATORE 10x1
2	14610770	2	270C	COTTER PIN 10x70	COPIGLIA 10x70
3	45012697	1	75D	SPACER	DISTANZIALE
4	45017379		131R	WASHER	ROSETTA
	45017580		131R	WASHER	ROSETTA
	45017581		131R	WACHER	ROSETTA
7	45481712	1	10D	NUT	DADO
8	45481861	4	51A	LOCKRING	ANELLO DI SICUREZZA
9	71303244		80P	PIN	PERNO
10	71303500	1	133B	LIFT BOOM - ASSEMBLY	BRACCIO SOLLEVAMENTO - COMPLETO
11	71303501	2	90B	BUSHING	BOCCOLA
12	71307366	2	95R	BUSHING	BOCCOLA
13	71307377	2	75D	SPACER	DISTANZIALE
14	71307454	1	90P	PIN	PERNO
15	71307522	1	80P	PIN	PERNO
16	71309122	1	270C	COTTER PIN	COPIGLIA
17	71309906	2	75D	SPACER	DISTANZIALE
18	45017591		131R	WASHER	ROSETTA
	45017592		131R	WASHER	ROSETTA
	45017593		131R	WASHER	ROSETTA
19	8292663	1	75D	SPACER 82436	DISTANZIALE 82436

01 - 02
05

LIFT ARM NO.1 - BRACCIO SOLLEVAMENTO N.1 - BRAS DE RELEVAGE N.1 -
GRUNDAUSLEGER - BRAZO DE ELEVACIÓN 1

M11

E3.10

N.T.R. 1026 - 30.03.1989
604.04.063.06

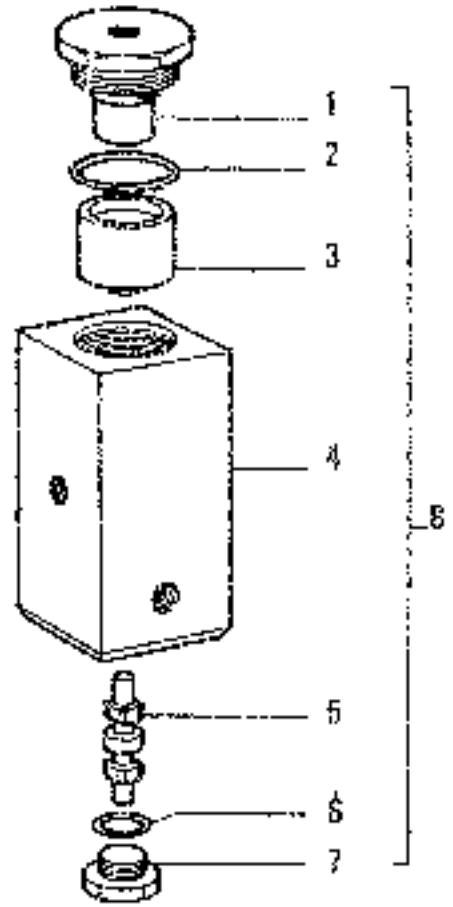

ITEM	PART NUMBER	QTY	TRANS CODE	DESCRIPTION	DESCRIZIONE
1	71305290	1	20R	FITTING	RACCORDO
2	14458280	1	150G	O-RING 2,62x31,42	GUARNIZIONE O-R 2,62x31,42
3	71305288	1	295S	PISTON	STANTUFFO
4	71305286	1	300C	BODY	CORPO
5	71305287	1	90A	ROD	ASTA
6	14457080	1	158G	O-RING 2,62x12,37	GUARNIZIONE O-R 2,62x12,37
7	71305289	1	50T	PLUG	TAPPO
8	71304942	1	22D	DIVERTER VALVE - ASSEMBLY	DEVIATORE - COMPLETO

OPTIONAL 00092 - 71312292 (01-02) TRAVEL SAFETY DIVERTER VALVE
VARIANTE 00092 - 71312297 (03-04) DEVIATORE PRIORITA' TRASLAZIONE

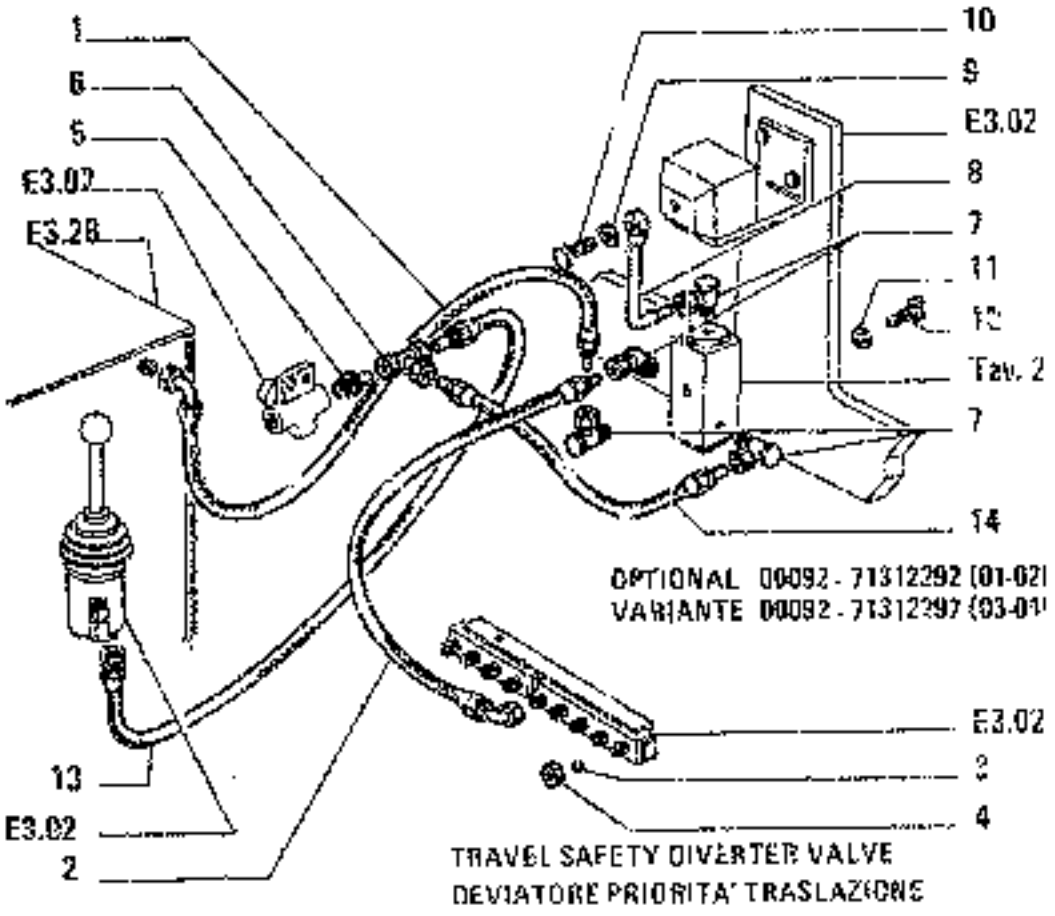

ITEM	PART NUMBER	QTY	TRANS CODE	DESCRIPTION	DESCRIZIONE
1	71312263	1	285T	HOSE	TUBO FLESSIBILE
2	71312264	1	285T	HOSE	TUBO FLESSIBILE
3	120063500	1	9435	DIN 12,700	GHIERA 12,700
4	45017471	1	100	UNIT	DADO
5	71305641	1	209	FITTING	RACCORDO
6	71305640	1	209	FITTING	RACCORDO
7	71305639	1	209	FITTING	RACCORDO
8	71312213	1	1091	TUBE	TUBO RIGIDO
9	102800060	1	1206	GASKET 14,2x20	GUARNIZIONE PIANA 14,2x20
10	45482612	1	209	FITTING	RACCORDO
11	105571771	3	1700	LOCKWASHER 5,1x2	ROSETTA EL. 8,1x2
12	160430321	2	400	SCREW 8x1,25x35	VITE 8x1,25x35
13	71312262	1	285T	HOSE	TUBO FLESSIBILE
14	71312265	1	285T	HOSE	TUBO FLESSIBILE

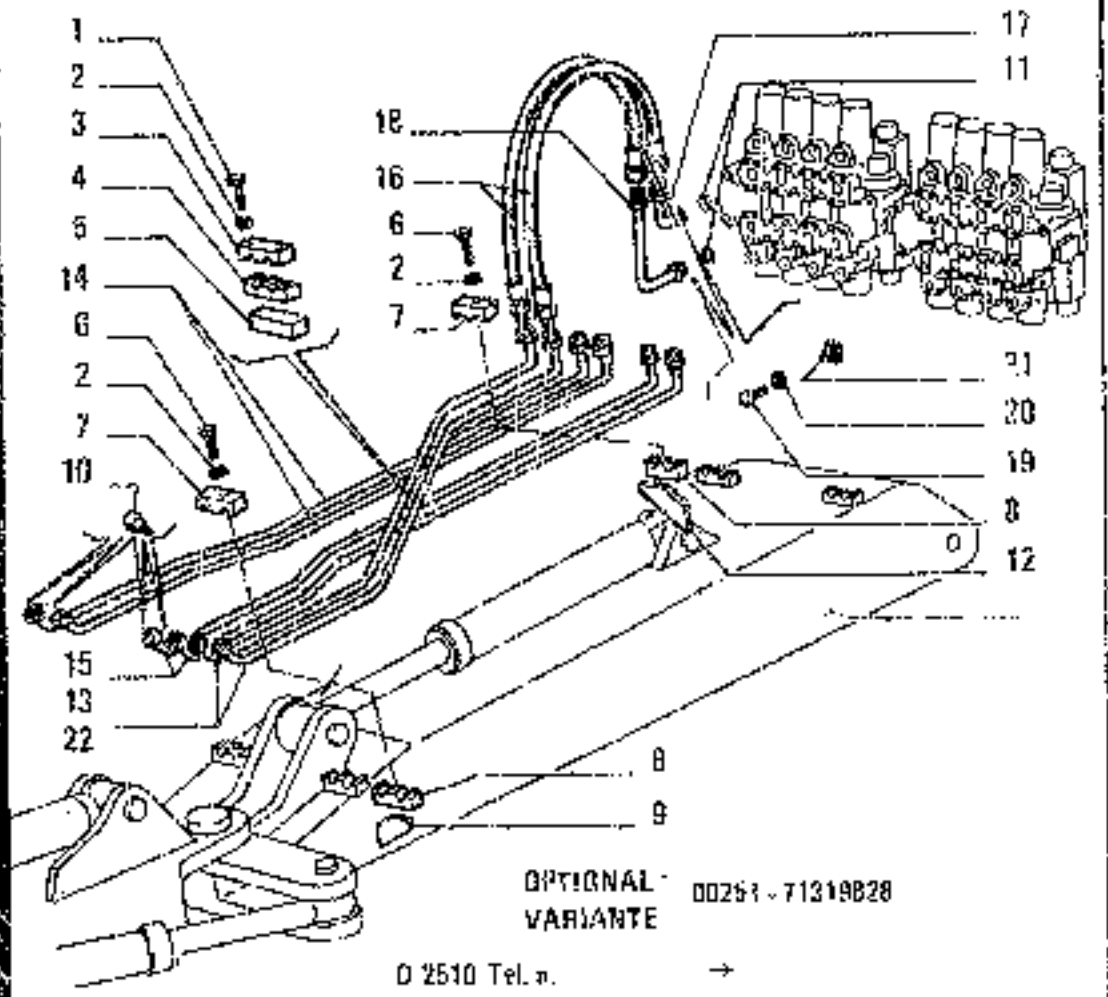

ITEM	PART NUMBER	QTY	TRANS CODE	DESCRIPTION	DESCRIZIONE
1	11391521	2	40V	SCREW 16x1,5x45	VITE 16x1,5x45
2	14159100	4	113T	LOCKPLATE 16,5x30	PIASTRINA DI SICUREZZA 16,5x30
3	71306996	1	225S	BRACKET	STAFFA
4	71306995	1	225S	BRACKET	STAFFA
5	71319823	1	225S	BRACKET - TO BE WELDED	STAFFA - DA SALDARE
6	15981021	2	40V	SCREW 10x1,5x55	VITE 16x1,5x55
7	71319821	2	225S	BRACKET	STAFFA
8	71319820	2	225S	BRACKET - TO BE WELDED	STAFFA - DA SALDARE
9	71319822	1	26N	RIB - TO BE WELDED	NERVATURA - DA SALDARE
10	79054457	4	5IT	PLUG	TAPPO
11	70924191	2	158S	O-RING	GUARNIZIONE O-R
12	71319824	1	26N	RIB - TO BE WELDED	NERVATURA - DA SALDARE
13	71320452	1	193T	TUBE	TUBO RIGIDO
14	71320456	2	193T	TUBE	TUBO RIGIDO
15	71320450	2	193T	TUBE	TUBO RIGIDO
16	71319891	2	192T	HOSE ASSY	TUBO FLESSIBILE/RACCORDO
17	79039236	1	20R	FITTING	RACCORDO
18	71319894	1	20R	FITTING	RACCORDO
19	14306521	8	40V	SCREW 8x1,25x30	VITE 8x1,25x30
20	10569371	8	170R	LOCKWASHER 8,1x2	ROSETTA EL. 8,1x2
21	45024393	2	70F	FLANGE	FLANGIA
22	71320454	1	193T	TUBE	TUBO RIGIDO

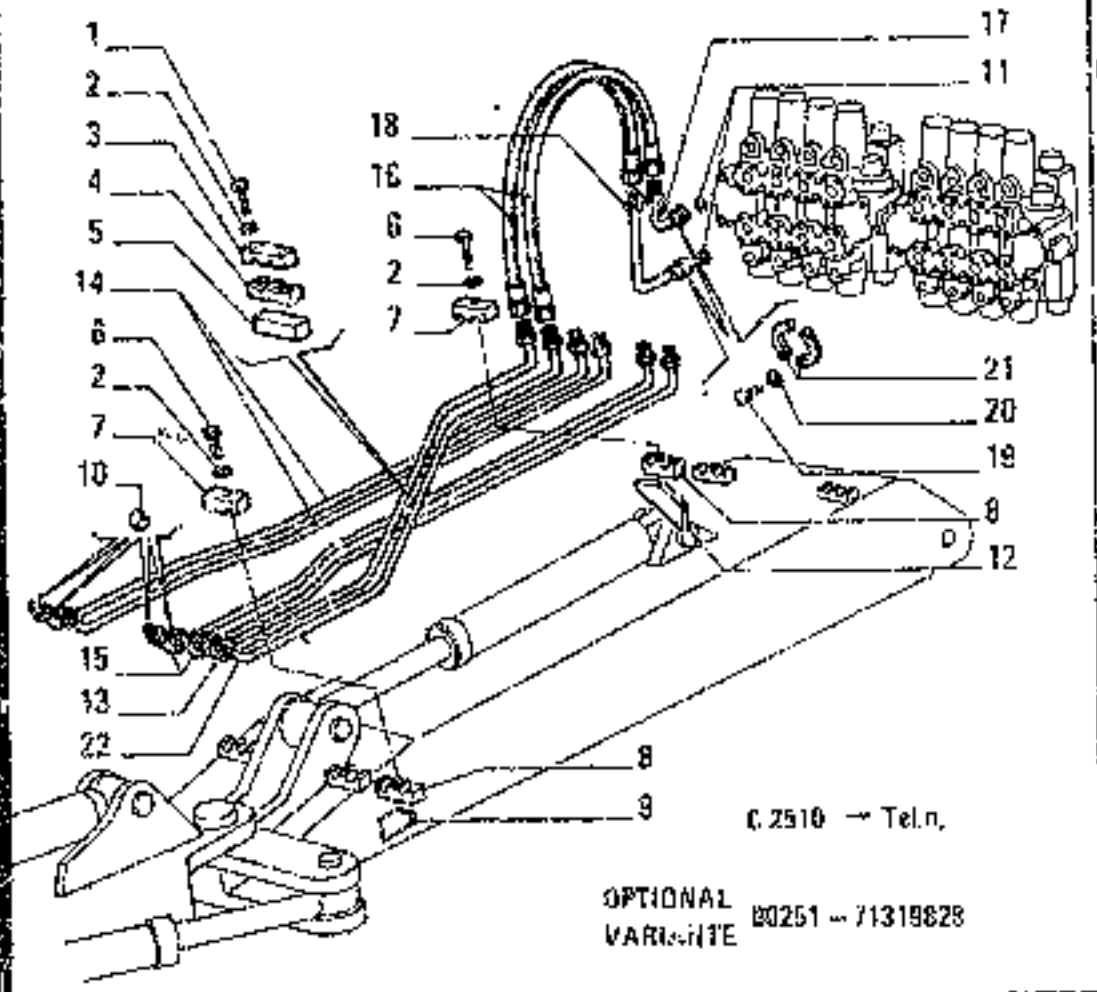

ITEM	PART NUMBER	QTY	TRANS CODE	DESCRIPTION	DESCRIZIONE
1	11391521	2	40N	SCREW 16x1,5x45	VITE 16x1,5x45
2	14199100	4	113T	LOCKPLATE 16,6x50	PIASTRINA DI SICUREZZA 16,6x50
3	7136[illegible]996	1	225S	BRACKET	STAFFA
4	7136[illegible]996	1	225S	BRACKET	STAFFA
5	71319823	1	225S	BRACKET SALD.	STAFFA SALD.
6	15901021	2	40Y	SCREW 16x1,5x55	VITE 16x1,5x55
7	7131[illegible]821	2	225S	BRACKET	STAFFA
8	71319820	7	225S	BRACKET SALD	STAFFA SALD
9	71319822	1	26N	RIB SALD.	NERVATURA SALD.
10	45480685	4	50T	PLUG	TAPPO
11	70924191	2	159S	O-RING	GUARNIZIONE O-R
12	71319824	1	26N	RIB SALD.	NERVATURA SALD.
13	71319827	1	193T	TUBE	TUBO RIGIDO
14	71319826	2	193T	TUBE	TUBO RIGIDO
15	71319825	2	193T	TUBE	TUBO RIGIDO
16	45018553	2	192T	HOSE ASSY	TUBO FLESS.C/RACCORDI
17	71307695	1	193T	TUBE	TUBO RIGIDO
18	71307694	1	193T	TUBE	TUBO RIGIDO
19	16043821	8	40Y	SCREW 8x1,25x30	VITE 8x1,25x30
20	10516671	8	170R	LOCKWASHER 8,1x2,2	ROSETTA EL. 8,1x2,2
21	45016267	4	70F	FLANGE	FLANGIA
22	71320117	1	193T	TUBE	TUBO RIGIDO

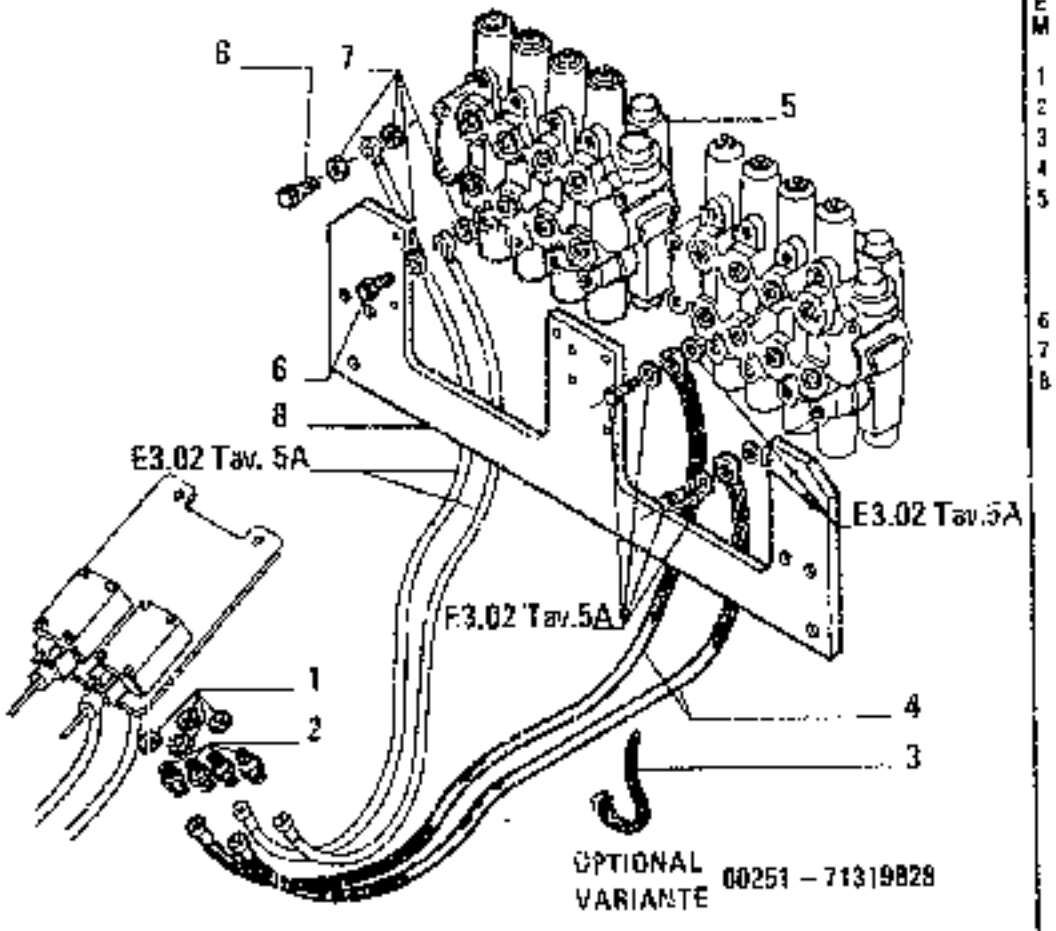

ITEM	PART NUMBER	QTY	TRANS CODE	DESCRIPTION	DESCRIZIONE
1	45023814	4	131R	WASHER	ROSETTA
2	45462617	4	20R	FITTING	RACCORDO
3	145677/80		31F	CLAMP	FASCETTA
4	71312370	2	19GT	HOSE ASSY	TUBO FLESS.C/RACCORDI
5	71314176	1	83D	CONTROL VALVE - IN ALTERNATIVE ASSEMBLY	DISTRIBUTORE - IN ALTERNATIVA COMPLETO
	71314177	1	52D	CONTROL VALVE - IN ALTERNATIVE ASSEMBLY	DISTRIBUTORE - IN ALTERNATIVA COMPLETO
6	71319219	2	20R	FITTING	RACCORDO
7	109444	4	133R	SEAL	ROSETTA DI TENUTA
8	71314936	1	300S	SUPPORT	SUPPORTO

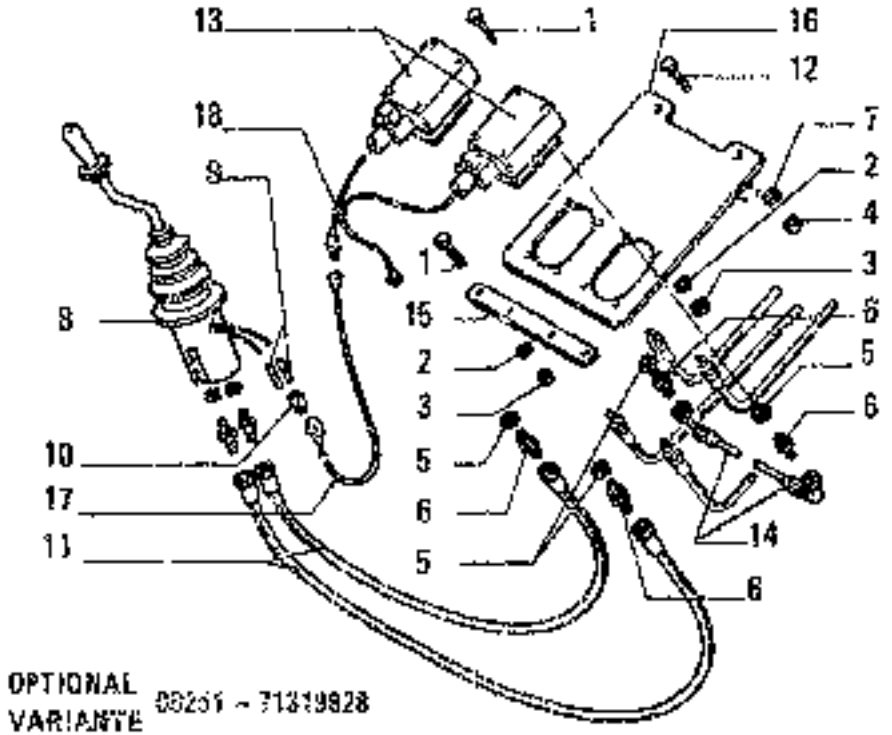

OPTIONAL
VARIANTE 00251 ÷ 71319828

ITEM	PART NUMBER	QTY	TRANS CODE	DESCRIPTION	DESCRIZIONE
16	71309726	1	225S	BRACKET	STAFFA
17	71309741	1	111C	CABLE	CAVO
18	71309742	1	111C	CABLE	CAVO
(*)			78P	FOR . 71318024	PER 71318024
(**)			78P	FOR . 71319094	PER 71319094

	DESIGNAZIONE BASE	BASIC DESIGNATION	DÉSIGNATIONS-BASES	GRUNDBEZEICHNUNGEN	DENOMINACIONES BASE
168T	TRASPARENTE DELL'INDICATORE DI	DIRECTION INDICATOR LAMP LENS	TRANSPARENT D'IN-	LICHTSCHEIBE DER	TAPA TRANSLUCIDA
168T	DIREZIONE		DICATEUR DE DIREC-	BLINKLEUCHTE	DEL INDICADOR DE
168T			TION		DIRECCION
169C	CILINDRO DI DISINNESTO	RELEASE CYLINDER	CYLINDRE DE DÉBRA-	ARBEITSZYLINDER	CILINDRO DE EM-
169C			YAGE		BRAGUE
169P	POMPETTA	PUMP,WASHER	POMPE	PUMPE	BOMBA
169R	REGOLATORE	REGULATOR	REGULATEUR	REGLER	REGULADOR
162T	TRASPARENTE CON CATADIOTTRO	LENS AND REFLEX-REFLECTOR	TRANSPARENT ET	LICHTSCHEIBE MIT	TAPA TRANSLUCIDA
169E			CATADIOPTRE	RUECKSTRAHLER	CON CATAFAROS
170A	RAFFREDDAMENTO MOTORE	ENGINE COOLING SYSTEM	REFROIDISSEMENT MOTEUR		
170Z	TUBAZIONI RAFFREDD.MOTORE	ENGINE COOLING PIPING		LEITUNGEN MOTORKUEHL SYSTEM	
170S	ELEMENTI TENUTA ARIA	AIR-TIGHT ELEMENT	ELEMENTS D'ETANCHEITÉ D'AIRE	DICHTUNG FUER LUFTANLAGE	
170C	CILINDRO MAESTRO	MASTER CYLINDER	MAITRE-CYLINDRE	HAUPTZYLINDER	CILINDRO PRINCIPAL
170P	PERNO/PERNELLO	BRIDGE PIECE	CRAPE D'ATTELAGE	ANHAENGERKUPPELUNG	BIELA
170R	ROSETTA EL.	LOCKWASHER	RONDELLE A RESSORT	FEDERRING	ARANDELA DE FRENO
170S	SOPPRESSORE	SUPPRESSOR	RESISTANCE	ENTSTOERER	SUPRESOR
170T	TRASPARENTE	LENS	TRANSPARENT	LICHTSCHEIBE	TRANSLUCIDO
171C	CILINDRO OPERATORE	OPERATING CYLINDER	CYLINDRE DE COM-	ZYLINDER	CILINDRO DE MANDO
171C			MANDE		
171R	RIFLETTORE	REFLECTOR	REFLECTEUR	REFLEKTOR	REFLECTOR
171S	SOPRASUOLA	STREET PLATE	PATIN DE ROUTE	STRASSENSCHUH	PATIN DE CARRETERA
172C	CINGHIA DI FISSAGGIO	SECURING STRAP	SANGLE DE FIXATION	HALTERIEMEN	CORREA DE FIJACION
172S	SOSPENSIONE	SUSPENSION	SUSPENSION	AUFHAENGUNG	SUSPENSION
173C	CINGHIA	BELT	COURROIE	KEILRIEMEN	CORREA
173D	RUOTA ROTAZIONE	BULL GEAR	COURONNE	DREHKRANZ	RUEDA DE DIENTES-EXCAVADORA
174C	CINGHIE	BELTS	COURROIES	RIEMEN	CORREAS
174R	RUOTA PORTALAMA	CIRCLE	CERCLE	KUGELLAUFBAHNE	RUEDA DE DIENTES-MOTONIVELADOR
174S	SOSTEGNO	BRACE	SUPPORT	STUETZE	SOPORTE
175D	REGOLATORE MECCANICO	GOVERNOR	REGULATEUR	MECHANISCHER REGLER	REGULADOR
176C	COFANO	HOOD	CAPOT	MOTORHAUBE	CAPOT
176R	RASPA	SCRAPER	DECROTTOIR	ABSTREICHER	LIMPIADOR
177R	RUOTA COMPATTATORE	PADFOOT WHEEL			
177S	SPAZZOLA	BRUSH	BALAI	KOHLENBUERSTE	ESCOBILLA
178C	CINGOLO	TRACK	CHENILLE	RAUPENKETTE	ORUGA
180C	COLLARE	COLLAR	COLLIER	ROHRSCHELLE	COLLAR
180P	PORTA	DOOR	PORTE	TUER	PUERTA
180T	TRAVERSA	CROSS BEAM	TRAVERSE	TRAVERSE	TRAVESANO
181E	TRAVERSA DI TRAINO	DRAWBAR FRAME	TRAVERSE D'ATTELA-	ADRERSCHIENE	TRAVESA PERFORADA
181T			GE		
182C	CINTURA DI SICUREZZA	SAFETY BELT	CEINTURE DE SECURITÉ	SICHERHEITSGURT	CINTURON DE SEGURIDAD

	DESIGNAZIONE BASE	BASIC DESIGNATION	DESIGNATIONS-BASES	GRUNDBEZEICHNUNGEN	DENOMINACIONES BASE
1821	SOLLEVATORE IDRAULICO (VELOCE)		RELEVAGE HYDRAULIQUE (RAPIDE)	KRANHEBER HYDRAULISCH-SCHNELL	
1832	PORTACENERE	ASHTRAY	CENDRIER	ASCHENBECHER	CENICERO
184C	COLONNETTA	STUD	COLONNETTE	SCHRAUBENBOLZEN	COLUMNA
184S	SPECCHIO	MIRROR	MIROIR	SPIEGEL	ESPEJO
185C	CHIODO	NAIL	CLOU	NIET	CLAVO
185P	PORTACONTATTI	CONTACT CARRIER	PORTE-CONTACTS	KLEMMENHALTER	CAJA DE BORNAS
185S	SPECCHIO RETROVISORE	REAR VIEW MIRROR	RETROVISEUR	RUECKSPIEGEL	ESPEJO RETROVISOR
186A	ALBERO RETROMARCIA	REVERSE SHAFT	ARBRE ARRIERE	WELLE-RUECKWAERTSGANG	ARBOL MARCHA ATRAS
187A	ANELLO ELASTICO	SNAP RING	ARRETOIR	SPANNRING	ANOS ELASTICOS
187C	COMANDO CADUTA LIBERA DI EMER-GENZA	FREE FALL CONTROL	COMMANDE DE CHUTE	NOTSTELLERLING DES F	MANDO DE CAIDA LIB EMERGENCIA
188A	APPENDIABITI	COAT-HOOK	PORTEMANTEAUX	KLEIDERHAKEN	CARGADOR
189C	COLLETTORE	MANIFOLD	COLLECTEUR	KRUEMMER	COLECTOR
189P	PORTAFUSIBILE	FUSE HOLDER	PORTE-FUSIBLE	SICHERUNGSHALTER	PORTAFUSIBLE
189S	ATTUATORE DI ROTAZIONE	SLEWING ACTUATOR	GROUPE DE ROTATION	DREHAGGREGAT	MECANISMO DE ROTACION
189C	COMANDO	CONTROL	COMMANDE	BETAET.GUNGS-VORRICHT.	MANDO
189C				LEITUNGEN FUER MOTORLUFTFILTER	
3067	TUBAZIONI MOTORE-FILTRO ARIA	ENGINE TO AIR CLEANER LINES			
190A	ARRICCHITORE	EXCESS FUEL	DISPOSITIF CONTROLE INTRODUCTION	STARTANREICHERUNGSSYSTEM	SUPLEMENTO DE INYECCION
190A					
190C	COMANDO A MANO	HAND CONTROL	COMMANDE A MAIN	HANDBETAETIGUNG	MANDO MANUAL
190S	SPECIALE PER RICAMBI	SPECIFIC FOR REPLACEMENTS	SPECIAL POUR RECHANGES	EXTRA FUER DEN ERSATZ	ESPECIAL PARA RE-CAMBIOS
190S					
190T	TUBAZIONE	LINE	TUYAU	LEITUNG	TUBO
191C	COMANDO A PEDALE	FOOT CONTROL	COMMANDE AU PIED	FUSSTIEDEL	PEDAL
192C	COMANDO DELL'AVVISATORE	HORN BUTTON	COMMANDE D'AVER-TISSEUR	HORNBETAETIGUNG	PULSADOR DE BOCINA
192C					
192P	PORTAOGGETTI	UTILITY HOLDER	PORTE-OBJETS	ABLAGE	PORTAOBJETOS
192T	TUBO FLESS.C/RACCORDI	HOSE ASSY	TUYAU FLEXIBLE	SCHLAUCH MIT STUTZEN	TUBO FLEXIBLE
193C	COMANDO PNEUMATICO	AIR CONTROL	COMMANDE PNEUMATIQUE	PNEUMAT.BETAE-TIGUNG	MANDO NEUMATICO
193C					
193P	PORTALAMPADA	BULB HOLDER	PORTE-LAMPE	LAMPENFASSUNG	SOPORTE DE LAMPARA
193T	TUBO RIGIDO	TUBE	TUYAU	ROHR	TUBO
194C	COMANDO ELETTROPNEUMATICO	ELECTRO-PNEUMATIC CONTROL	COMMANDE ELECTRO-PNEUMATIQUE	ELEKTROPNEUMATI-SCHE BETAETIGUNG	MANDO ELECTRO-NEU-MATICO
194C					
195C	COMANDO FLESSIBILE	BOWDEN ASSY.	TIRETTE DE COM-MANDE	BOWDENZUG	MANDO FLEXIBLE
195C					
195P	PORTAPOLVERIZZATORE	NOZZLE HOLDER	PORTE-PULVERISATEUR	DUESENSTOCK	PORTAINYECTOR
195T	TUBETTO	TUBE	TUBE	ROHR	TUBO
196P	PORTASATELLITI	PLANETARY HUB	PORTE-SATELLITES	PLANETENTRAEGER	EJE DE SATELITES

	DESIGNAZIONE BASE	BASIC DESIGNATION	DESIGNATIONS-BASES	GRUNDBEZEICHNUNGEN	DENOMINACIONES BASE
1903	SPERONE	TRACK FRAME END	GIROE CHENILLES	KETTENFUEHRUNG	ESPOLON
1911	TUBETTO ISOLANTE	INSULATING SHEAT	TUBE ISOLANT	ISOLIERHUELLE	TUBO AISLANTE
1912	COMANDO ACCELERATORE	THROTTLE CONTROL	COMMANDE D'ACCELERATEUR	GASREGULIERUNG	MANDO DEL ACELERADOR
1917	PORTASPAZZOLA	BRUSH HOLDER	PORTE-BALAI	BURSTENTRAEGER	PORTAESCOBILLA
1918	SPESSORE ELASTICO	PAD	CALE ELASTIQUE	ELASTISCHE UNTERLAGE	SUPLEMENTO ELASTICO
1919					
1921	TUBETTO STRINGIFILO	FERRULE	TUBE D'ATTACHE	HUELSE	TUBITO DE FIJACION
1922	COMANDO A MANO STARTER	CHOKE CONTROL	COMMANDE A MAIN DE STARTER	STARTVORRICHTUNG	MANDO MANUAL DE STARTER
1923					
1929	PIASTRA PORTATARGA	PLATE SUPPORT	PORTE-PLAQUE	KENNZEICHENHALTER	SOPORTE DE PLACA
1933	SPESSORE	SHIM	CALE D'EPAISSEUR	DISTANZSCHEIBE	ESPESOR
1936	COLTELLO A RESINA	BUCKET CUTTING EDGE	COUTEAU DU GODET	SCHNEIDE	CUCHILLA
1938	SPESSIMETRO	FEELER GAUGE	JAUGE D'EPAISSEUR	DICKENMESSERSATZ	CALIBRE
2000	COMANDO SICUREZZA	SAFETY CONTROL	COMMANDE DE SECURITE	WARNSICHERUNG	PESTILLO DE SEGURIDAD
2000					
2008	PREMISTURRIZIONE	EXPANDER	PRESSE-JOINT	DRUCKFEDER	EMBUTIDO SEPARADOR
2005	SPINA	PIN	GOUPILLE	STIFT	PASADOR
2007	TUBO DI IMMISSIONE	FILLER TUBE	TUBULURE DE REMPLISSAGE	EINFUELLSTUTZEN	CUELLO DE CARGA
2007					
2007	VALVOLA AUTOMATICA DI SCARICO	AUTOMATIC DRAIN VALVE	SOUPAPE AUTOMATIQUE DE DETENTE	AUTOMATISCHES AUSLASSVENTIL	VALVULA DE DESCARGA AUTOMATICA
2007					
2011	PREFILTRO	PRECLEANER	PREFILTRE	VORABSCHEIDER	PREFILTRO
2015	SPINA ELETTRICA	ELECTRICAL PLUG	FICHE ELECTRIQUE	STECKER	ENCHUFE
2016	VALVOLA AUTOMATICA DI SPURGO	AUTOMATIC BLEED VALVE	PURGEUR AUTOMATIQUE	AUTOMATISCHES ABLASSVENTIL	VALVULA DE PURGA AUTOMATICA
2017					
2020	COMMUTATORE CON ANTIFURTO	KEY SWITCH W/ANTITHEFT DEVICE	COMMUTATEUR AVEC ANTIVOL	ZUENDANLASSSCHALTER MIT DIEBSCHUTZ	CONMUTADOR CON DISP.ANTIROBO
2020					
2022	POSIZIONATORE	POSITIONER	POSITIONNEUR	BUECKSTELLVORRICHTUNG	POSICIONADOR
2025	SPINA ELASTICA	SPRING PIN	GOUPILLE ELASTIQUE	SPANNSTIFT	PASADOR ELASTICO
2035	SPONDA	SIDE	RIDELLE	BORDWAND	LADO
2037	VALVOLA DI ALIMENTAZIONE	FEED VALVE	SOUPAPE D'ALIMENTATION	ZUFUHRVENTIL	VALVULA DE ALIMENTACION
2037					
2040	PRESA ARIA	AIR INTAKE	PRISE D'AIR	LUFTANSCHLUSS	BOCA DE AIRE
2050	PRESA DI CORRENTE	RECEPTACLE	PRISE DE COURANT	STECKDOSE	TOMA DE CORRIENTE
2052	SPORTELLO	DOOR	VOLET	KLAPPE	POSTIGO
2070	PRESA DI FORZA	POWER TAKE-OFF	PRISE DE FORCE	ZAPFWELLE	TOMA DE FUERZA
2077	TUBO DI SFIATO	VENT PIPE	TUBE D'EVENT	ENTLUEFTUNGSLEITUNG	TUBO DE VENTILACION
2077					
2097	TURBINA	TURBINE	TURBINE	TURBINE	TURBINA
2163	ARTICOLAZIONE TELAI	MAIN FRAME ARTICULATION	ARTICULATION DES CHASSIS		

E	AUXILIARY ATTACHMENT (AND EQUIPMENT) • ORGANI SUSSIDIARI (E ATTREZZI) • ORGANES AUXILIAIRES (ET EQUIPEMENT) • NEBENAGGREGATE (UND GERÄTE) • GRUPOS AUXILIARES (Y EQUIPO)

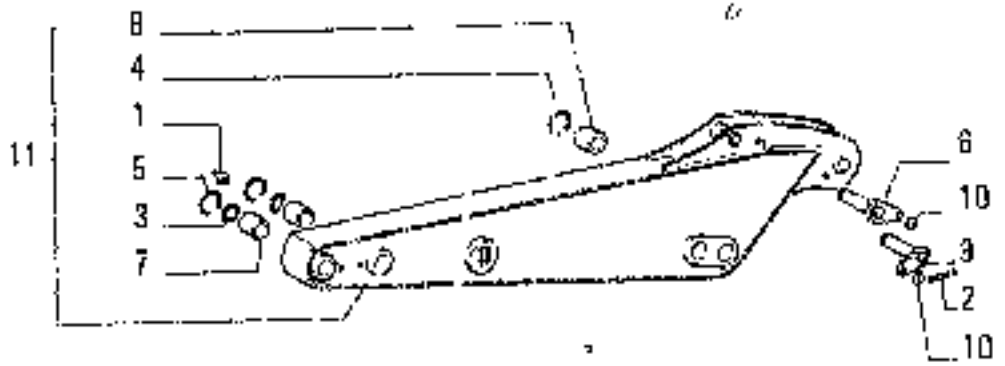

ITEM	PART NUMBER	QTY	TRANS CODE	DESCRIPTION	DESCRIZIONE
1	13407211	4	60A	GREASE FITTING 10x1	INGRASSATORE 10x1
2	14610770	2	270C	COTTER PIN 10x70	COPIGLIA 10x70
3	45019239	4	159G	O-RING	GUARNIZIONE O-R
4	45481861	4	51A	LOCKING	ANELLO DI SICUREZZA
5	45482550	4	53A	LOCKING	ANELLO DI SICUREZZA
6	71303224	1	80P	PIN	PERNO
7	71305122	4	95B	BUSHING	BOCCOLA
8	71305123	4	95B	BUSHING	BOCCOLA
9	71305348	1	80P	PIN	PERNO
10	71307377	2	75D	SPACER	DISTANZIALE
11	71307572	1	133B	LIFT BOOM - ASSEMBLY	BRACCIO SOLLEVAMENTO - COMPLETO

03 - 04

LIFT ARM NO. 3 (L 2100) – BRACCIO SOLLEVAMENTO N. 3 (L 2100) – BRAS DE RELEVAGE N. 3 (L 2100) – LOEFFELSTIEL (L 2100) - BRAZO DE ELEVACION 3 (L 2100)

9

E3.10/7

M.T.R. 1025 - 30.03.1989
604.04.053.06

N2

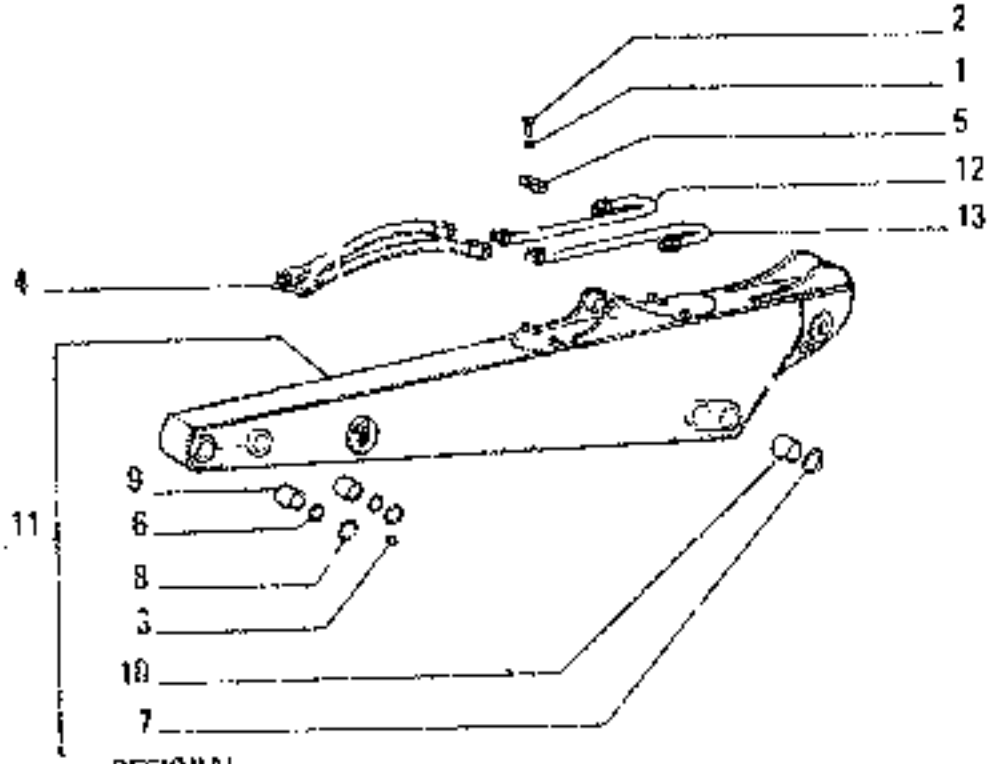

OPTIONAL 30013 - 71313409
VARIANTE

T I P	PART NUMBER	QTY	TRANS CODE	DESCRIPTION	DESCRIZIONE
1	10516871	8	132A	LOCKWASHER 10x2.5	ROSETTA DI SICUREZZA 10x2.5
2	11343821	8	40V	SCREW 10x1.25x50	VITE 10x1.25x50
3	13407211	4	60J	GREASE FITTING 10x1	INGRASSATORE 10x1
4	45018011	2	192T	HOSE ASSY	TUBO FLESSO/RACCORDI
5	45018265	4	225S	BRACKET	STAFFA
6	45019238	4	158G	D-RING	GUARNIZIONE D-R
7	45481861	4	51A	LOCKRING	ANELLO DI SICUREZZA
8	45482550	4	51A	LOCKRING	ANELLO DI SICUREZZA
9	71306122	4	95P	BUSHING	BOCCOLA
10	71305123	4	95J	BUSHING	BOCCOLA
11	71307630	1	136	LIFT BOOM - ASSEMBLY	BRACCIO SOLLEVAMENTO - COMPLETO
12	71308153	1	193T	TUBE	TUBO RIGIDO
13	71308155	1	193T	TUBE	TUBO RIGIDO

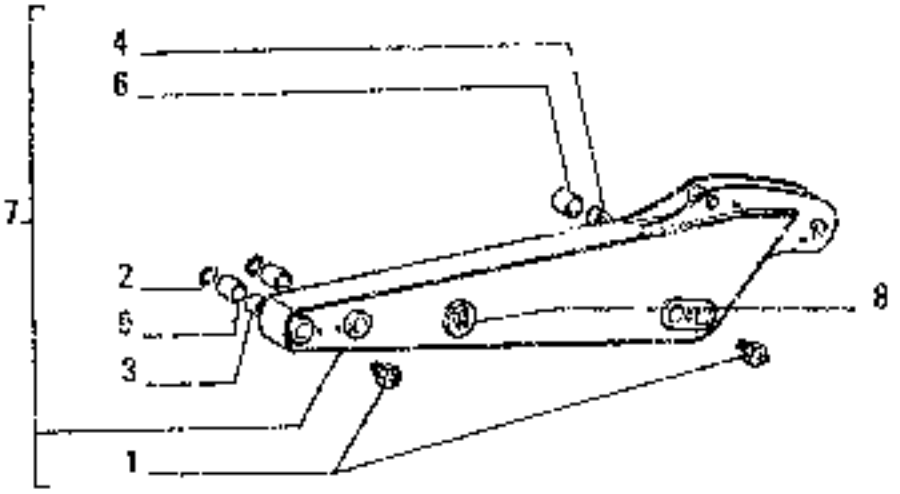

ITEM	PART NUMBER	QTY	TRANS CODE	DESCRIPTION	DESCRIZIONE
1	13407211	4	826	GREASE FITTING 10x1	INGRASSATORE 10x1
2	45019239	4	1580	O-RING	GUARNIZIONE O-R
3	71312734	2	750	SPACER	DISTANZIALE
4	71312783	2	750	SPACER	DISTANZIALE
5	71311004	4	958	BUSHING	BOCCOLA
6	71311005	4	958	BUSHING	BOCCOLA
7	71312923	1	1338	LIFT BOOM - ASSEMBLY	BRACCIO SOLLEVAMENTO - COMPLETO
8	71307410	2	2255	BRACKET - TO BE WELDED D2449	STAFFA - DA SALDARE D2449

OPTIONAL 80022 - 71307595
VARIANTE

01 - 02
05

LIFT ARM NO. 3 (L 2100) – BRACCIO SOLLEVAMENTO N. 3 (L 2100) – BRAS DE RELEVAGE N. 3 (L 2100) – LOEFFELSTIEL (L 2100) – BRAZO DE ELEVACIÓN 3 (L 2100)

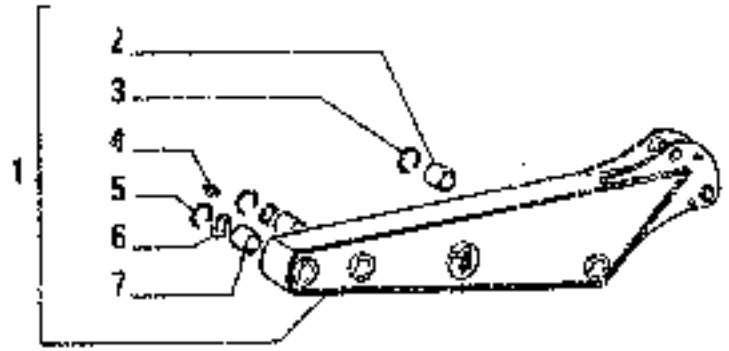

ITEM	PART NUMBER	QTY	TRANS CODE	DESCRIPTION	DESCRIZIONE
1	71307295	1	1130	LIFT ARM - ASSEMBLY	BRACCIO SOLLEVAMENTO - COMPLETO
2	71305123	2	058	BUSHING	BOCCOLA
3	45431861	2	51A	LOCKRING	ANELLO DI SICUREZZA
4	13407211	2	001	GREASE FITTING 10x1	INGRASSATORE 10x1
5	45482550	4	51A	LOCKRING	ANELLO DI SICUREZZA
6	45015239	4	158G	O-RING	GUARNIZIONE O-R
7	71305122	4	566	BUSHING	BOCCOLA

OPTIONAL
VARIANTE 00039 - 71309292

01 - 82

LIFT ARM NO. 3 – BRACCIO SOLLEVAMENTO N. 3 – BRAS DE RELEVAGE N. 3 – LOEFFELSTIEL – 9
BRAZO DE ELEVACION 3

E3.10/10

N.T.R. 795 - 9.7.1986
604.04 053.04

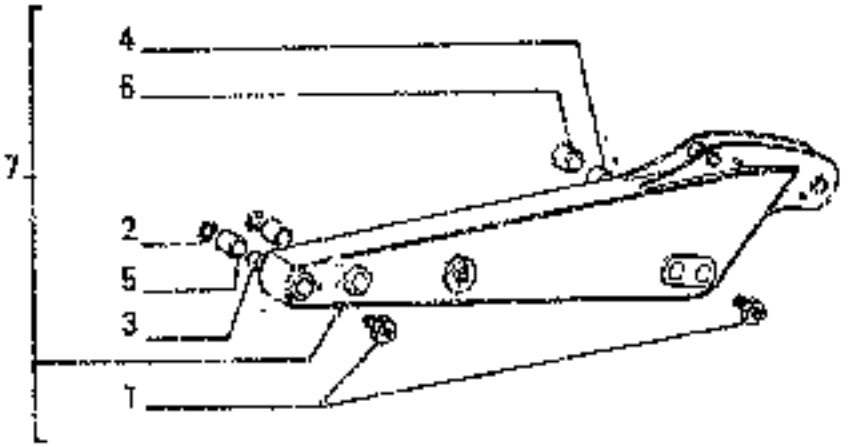

OPTIONAL
VARIANTE 00039 - 71314004

ITEM	PART NUMBER	QTY	TRANS CODE	DESCRIPTION	DESCRIZIONE
1	13407211	4	6DH	GREASE FITTING 10x1	INGRASSATORE 10x1
2	45019239	4	156G	O RING	GUARNIZIONE O-R
3	71312734	2	75D	SPACER	DISTANZIALE
4	71312763	2	75D	SPACER	DISTANZIALE
5	71311004	4	95B	BUSHING	BOCCOLA
6	71311006	4	96B	BUSHING	BOCCOLA
7	71312923	1	132B	LIFT BOOM - ASSEMBLY	BRACCIO SOLLEVAMENTO - COMPLETO

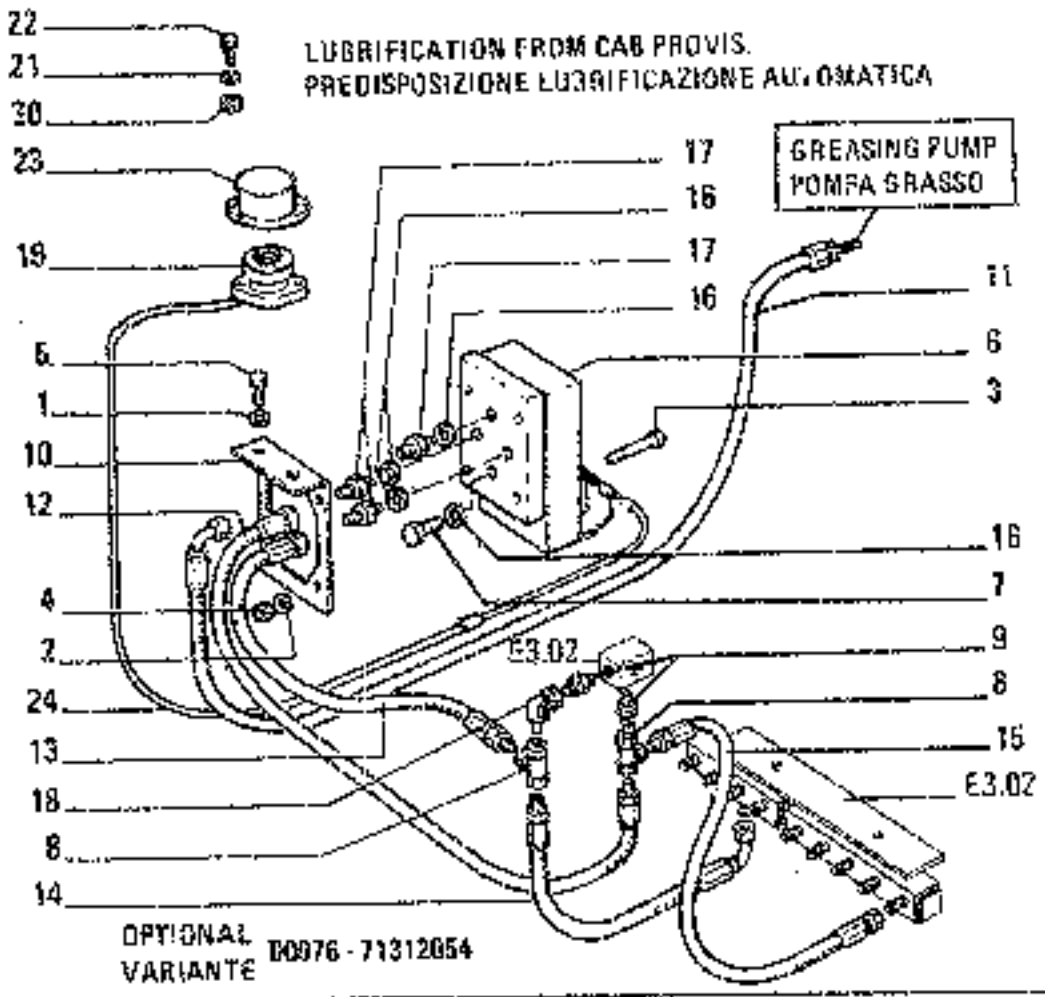

ITEM	PART NUMBER	QTY	TRATAS CODE	DESCRIPTION	DESCRIZIONE
1	10516672	2	170R	LOCKWASHER	ROSETTA EL.
2	11195471	4	170R	LOCKWASHER 5,1x1,1	ROSETTA EL. 5,1X1,1
3	14304520	6	40V	SCREW 5x0,8x30	VITE 5x0,8x30
4	15096411	4	10D	NUT 5x0,8x4	DADO 5x0,8x4
5	16043421	2	40V	SCREW 6x1,25x20	VITE 6x1,25x20
6	45019208	1	32E	ELECTRIC VALVE	ELETTROVALVOLA
				- IN ALTERNATIVE	- IN ALTERNATIVA
	45020215	1	32E	ELECTRIC VALVE	ELETTROVALVOLA
				- IN ALTERNATIVE	- IN ALTERNATIVA
7	45019216	1	501	PLUG	TAPPO
8	45020887	2	20R	FITTING	RACCORDO
9	45020752	2	20R	FITTING	RACCORDO
10	45022112	1	225S	BRACKET	STAFFA
11	71312033	1	192T	HOSE ASSY	TUBO FLESS.C/RACCORDI
12	45022116	1	192T	HOSE ASSY	TUBO FLESS.C/RACCORDI
13	45022118	1	192T	HOSE ASSY	TUBO FLESS.C/RACCORDI
14	45022121	1	192T	HOSE ASSY	TUBO FLESS.C/RACCORDI
15	45022123	1	192T	HOSE ASSY	TUBO FLESS.C/RACCORDI
16	45023614	4	120G	GASKET	GUARNIZIONE PUNTA
17	45482617	3	20R	FITTING	RACCORDO
18	71308386	1	20H	FITTING	RACCORDO
19	45482580	1	73J	SWITCH	INTERRUTTORE
20	10794011	2	100	NUT 4x0,7x3,2	DADO 4x0,7x3,2
21	11195371	2	170R	LOCKWASHER 4,1x0,9	ROSETTA EL. 4,1x0,9
22	13272511	2	40V	SCREW 4x0,7x22	VITE 4x0,7x22
23	71307628	1	65D	BOOT	CAPPUCCIO
24	71308372	1	311C	CABLE	CAVO

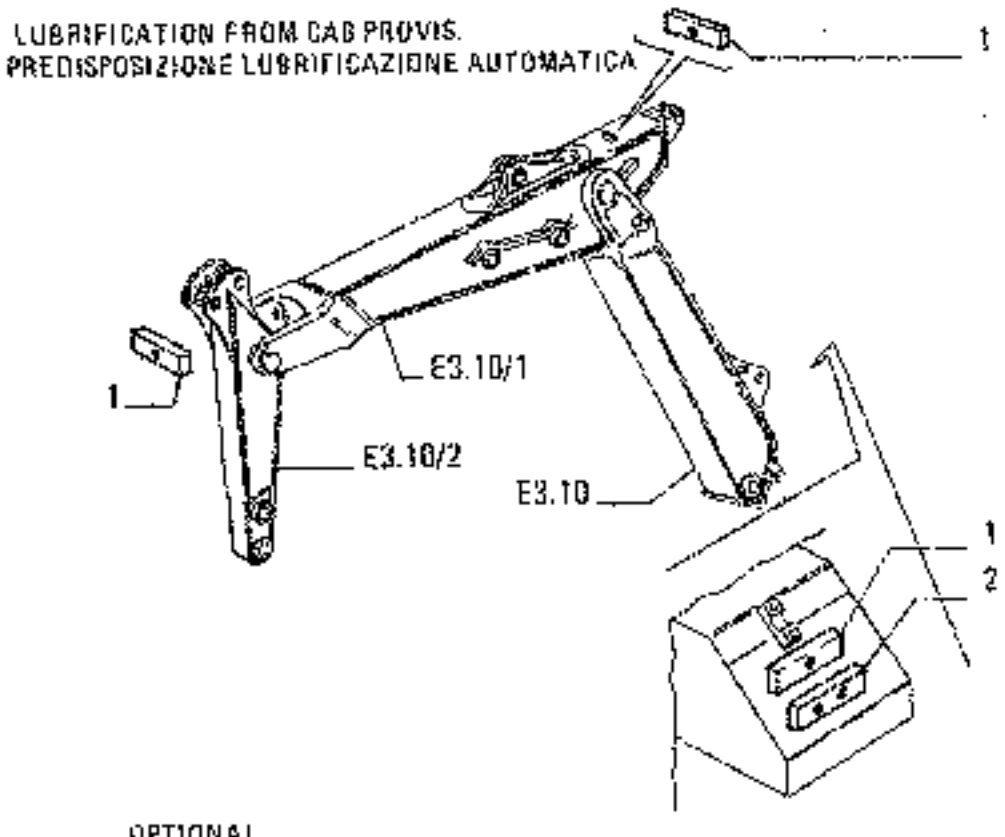

OPTIONAL
VARIANTE 0003G – 71312054

ITEM	PART NUMBER	QTY	TRANS CODE	DESCRIPTION	DESCRIZIONE
1	71311943	3	607	BLOCK - TO BE WELDED	TASSELLO - DA SALDARE
2	71311942	1	601	BLOCK - TO BE WELDED	TASSELLO - DA SALDARE

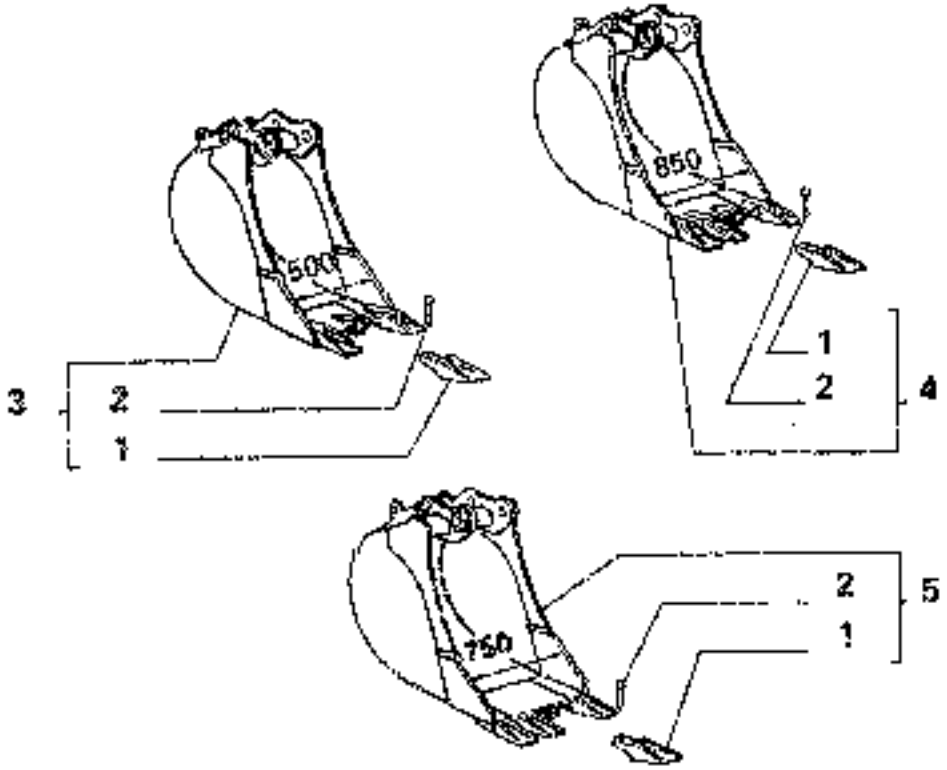

ITEM	PART NUMBER	QTY	YEARS CODE	DESCRIPTION	DESCRIZIONE
1	71305958	3	39D	BUCKET TOOTH (*)	DENTE BENNA (*)
		4	89D	BUCKET TOOTH (1"X2")	DENTE BENNA (1"X2")
2	71305361	3	81P	SECURING PIN (*)	PERNO DI FISSAGGIO (*)
		4	81P	SECURING PIN (1"X2")	PERNO DI FISSAGGIO (1"X2")
3	71307205	1	35B	BUCKET - ASSEMBLY (*)	BENNA - COMPLETO (*)
4	71307228	1	35B	BUCKET - ASSEMBLY (1")	BENNA - COMPLETO (1")
5	71307257	1	35B	BUCKET - ASSEMBLY (2")	BENNA - COMPLETO (2")
(*)			46BP	FOR SPECIAL EQUIPMENT 00105-71307216	PER VARIANTE 00105-71307216
(1")			46BP	FOR SPECIAL EQUIPMENT 00102-71307230	PER VARIANTE 00102-71307230
(2")			46BP	FOR SPECIAL EQUIPMENT 00101-71307255	PER VARIANTE 00101-71307255

DIGGING SHOVEL – BENNA ESCAVATORE – GODET – ERDSCHAUFFER – CUCHARA EXCAVADORA

2 | E3.14 | 1

N.T.R. 70 S 21.6.1983
604.04.063.02

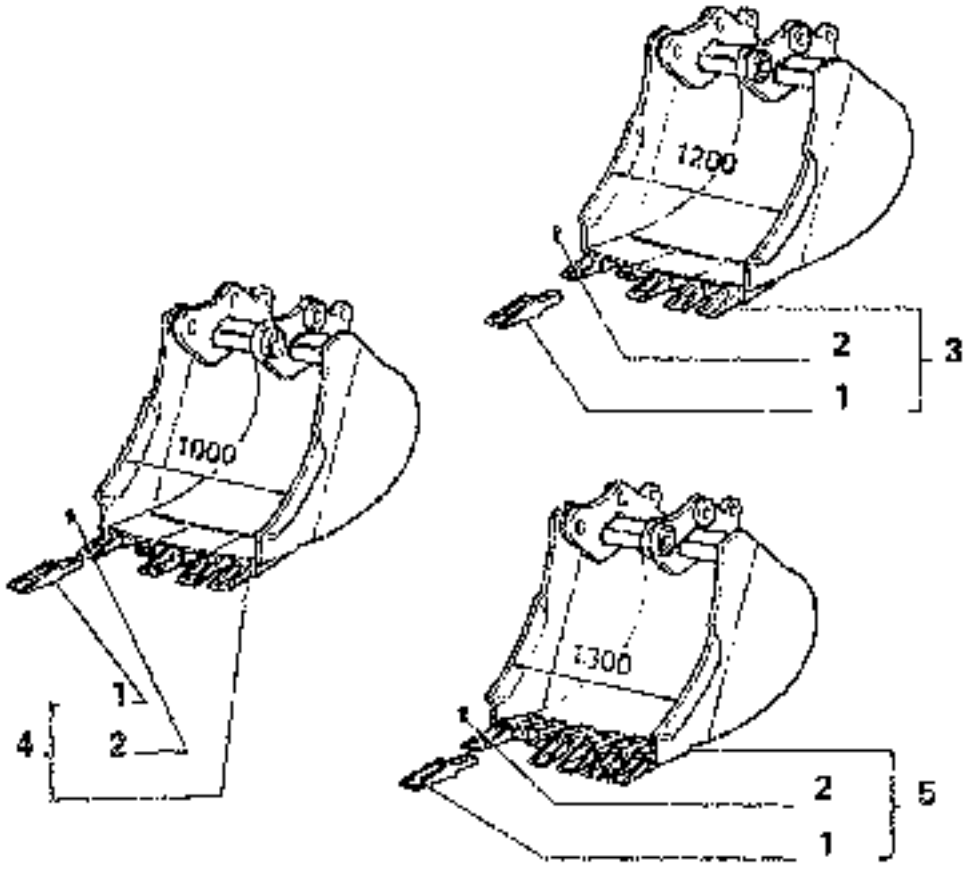

ITEM	PART NUMBER	QTY	TRANS CODE	DESCRIPTION	DESCRIZIONE
1	71305859	5	89D	BUCKET TOOTH (*)(1*)	DENTE BENNA (*)(1*)
		6	89D	BUCKET TOOTH (2*)	DENTE BENNA (2*)
2	71305861	5	81P	SECURING PIN (*)(1*)	PERNO DI FISSAGGIO (*)(1*)
		6	81P	SECURING PIN (2*)	PERNO DI FISSAGGIO (2*)
3	71307197	1	35B	BUCKET - ASSEMBLY (*)	BENNA - COMPLETO (*)
4	71307239	1	35B	BUCKET - ASSEMBLY (1*)	BENNA - COMPLETO (1*)
5	71307269	1	35B	BUCKET - ASSEMBLY (2*)	BENNA - COMPLETO (2*)
(*)			469P	FOR SPECIAL EQUIPMENT 00104-71307199	PER VARIANTE 00104-71307199
(1*)			460P	FOR SPECIAL EQUIPMENT 00100-71307246	PER VARIANTE 00100-71307246
(2*)			463P	FOR SPECIAL EQUIPMENT 00103-71307269	PER VARIANTE 00103-71307269

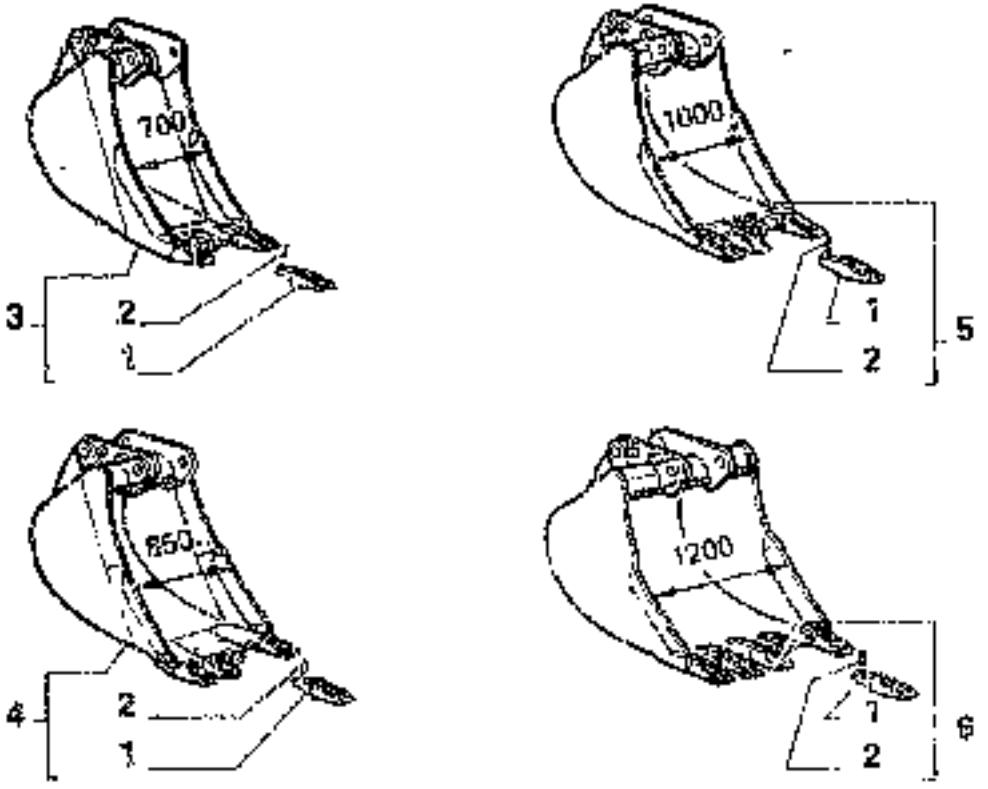

ITEM	PART NUMBER	QTY	THAMS CODE	DESCRIPTION	DESCRIZIONE
1	71308842	3	880	BUCKET TOOTH (3")	DENTE BENNA (3")
		4	880	BUCKET TOOTH (1"|2")	DENTE BENNA (1"|2")
		5	880	BUCKET TOOTH (")	DENTE BENNA (")
2	71308843	3	81P	SECURING PIN (3")	PERNO DI FISSAGGIO (3")
		4	81P	SECURING PIN (1"|2")	PERNO DI FISSAGGIO (1"|2")
		5	81P	SECURING PIN (")	PERNO DI FISSAGGIO (")
3	71308937	1	358	BUCKET - ASSEMBLY (3")	BENNA - COMPLETO (3")
4	71308938	1	358	BUCKET - ASSEMBLY (2")	BENNA - COMPLETO (2")
5	71308939	1	350	BUCKET - ASSEMBLY (1")	BENNA - COMPLETO (1")
6	71308940	1	358	BUCKET - ASSEMBLY (")	BENNA - COMPLETO (")
(")			468P	FOR SPECIAL EQUIPMENT 00112-71308940	PER VARIANTE 00112-71308940
(1")			468P	FOR SPECIAL EQUIPMENT 00111-71308939	PER VARIANTE 00111-71308939
(2")			468P	FOR SPECIAL EQUIPMENT 00110-71308938	PER VARIANTE 00110-71308938
(3")			468P	FOR SPECIAL EQUIPMENT 00109-71308937	PER VARIANTE 00109-71308937

DIGGING SHOVEL – BENNA ESCAVATORE – GODET – ERDSCHAUFFEL – CUCHARA EXCAVADORA

E3.14/1

N.T.R. 705 21.6.1983
604.24.053.02

N11

24 VOLTA

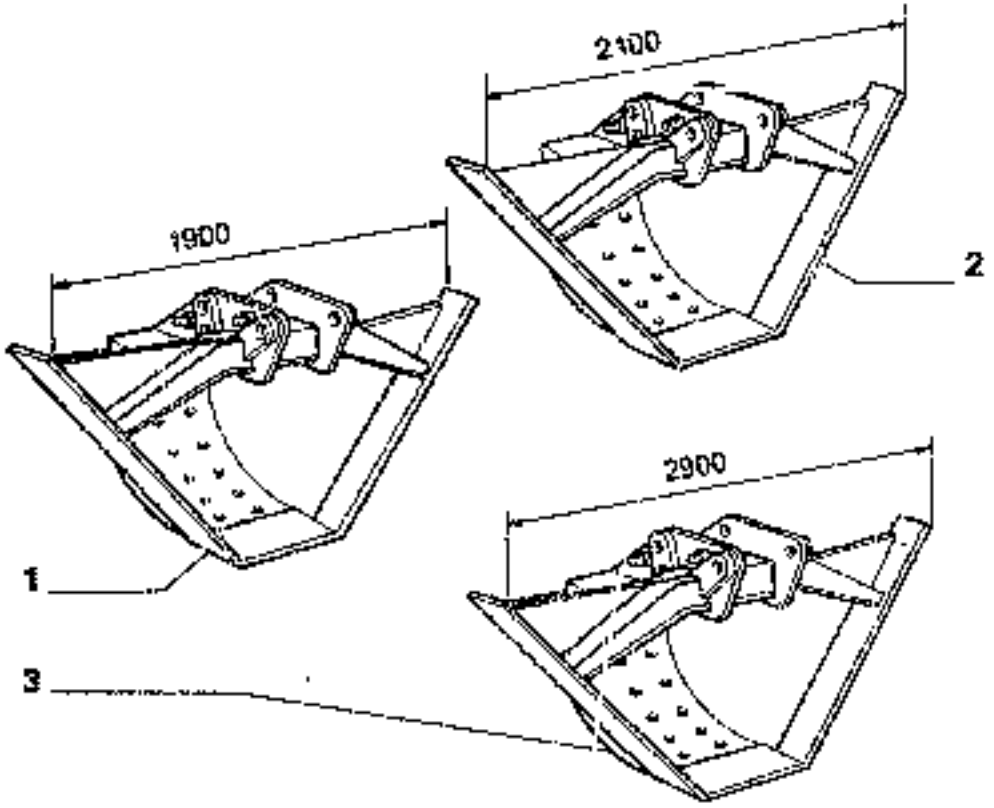

ITEM	PART NUMBER	QTY	TRANS CODE	DESCRIPTION	DESCRIZIONE
1	71308970	1	35B	BUCKET - ASSEMBLY (*)	BENNA - COMPLETO (*)
2	71308971	1	35B	BUCKET - ASSEMBLY (1*)	BENNA - COMPLETO (1*)
3	71308972	1	35B	BUCKET - ASSEMBLY (2*)	BENNA - COMPLETO (2*)
(*)			69P	FOR SPECIAL EQUIPMENT 00122-71308970	PER VARIANTE 00122-71308970
(1*)			169P	FOR SPECIAL EQUIPMENT 00119-71308971	PER VARIANTE 00119-71308971
(2*)			469P	FOR SPECIAL EQUIPMENT 00113-71308972	PER VARIANTE 00113-71308972

TRAPEZOIDAL BUCKET – BENNA TRAPEZOIDALE – GODET TRAPEZOIDAL –
TRAPEZLOEFFEL – CUCHARA TRAPEZOIDAL

N12

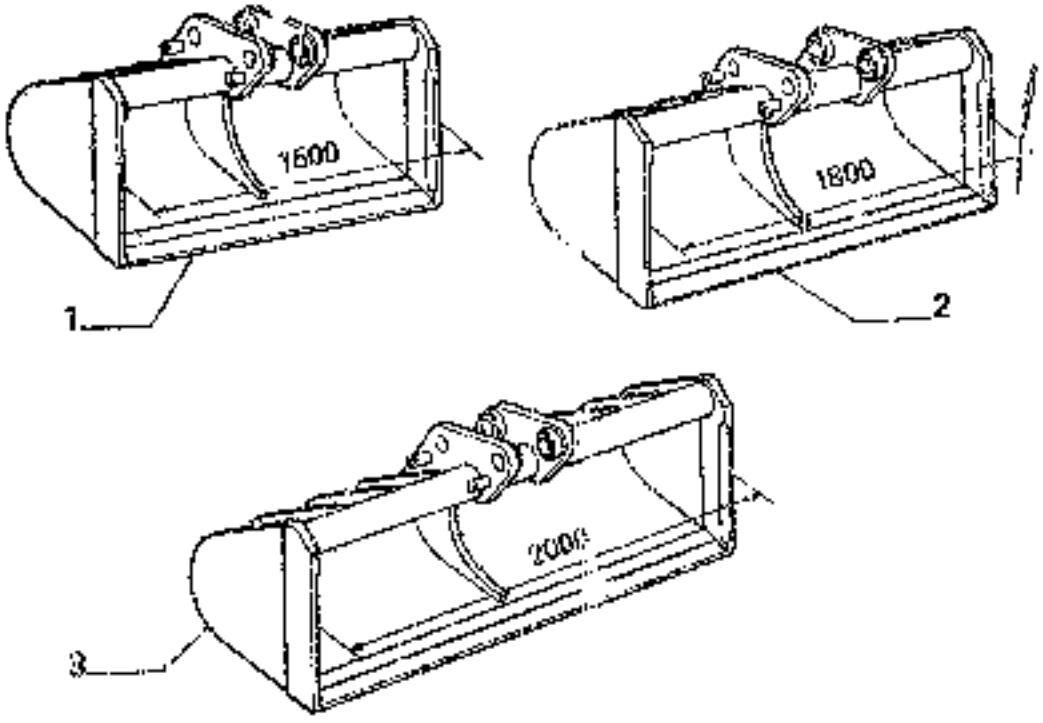

ITEM	PART NUMBER	QTY	TRANS. CODE	DESCRIPTION	DESCRIZIONE
1	71308956	1	35G	BUCKET - ASSEMBLY (*)	BENNA - COMPLETO (*)
2	71308957	1	35B	BUCKET - ASSEMBLY (1*)	BENNA - COMPLETO (1*)
3	71308958	1	35B	BUCKET - ASSEMBLY (2*)	BENNA - COMPLETO (2*)
(*)			46BP	FOR SPECIAL EQUIPMENT 00116-71308956	PER VARIANTE 00116-71308956
(1*)			46BP	FOR SPECIAL EQUIPMENT 00117-71308957	PER VARIANTE 00117-71308957
(2*)			46BP	FOR SPECIAL EQUIPMENT 00118-71308958	PER VARIANTE 00118-71308958

DITCH CLEANING BUCKET -- BENNA PULIZIA FOSSI – GODET CURAGE DE FOSSES – GRABENRAEUMLOEFFEL – CUCHARA PARA LIMPIEZA FOSOS

6

E3.14/3

N.T.A. 70 S 21.6.1983
604.04.053.02

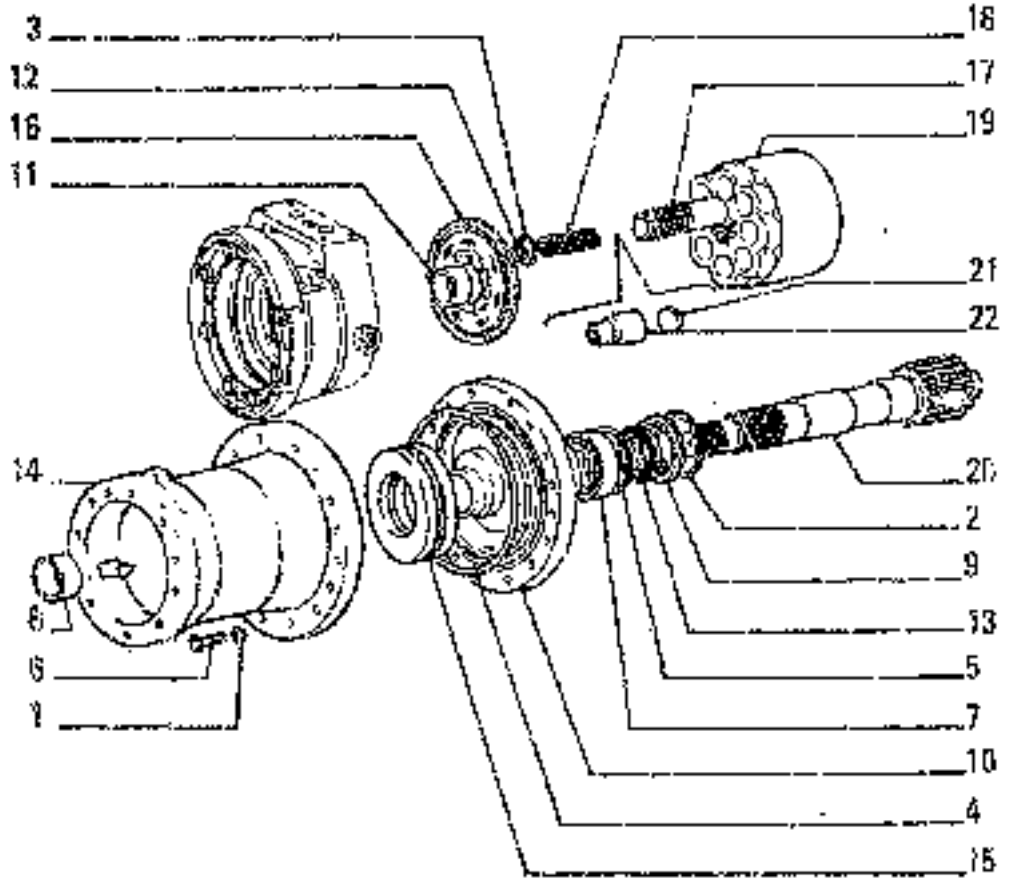

ITEM	PART NUMBER	QTY	TANNS CODE	DESCRIPTION	DESCRIZIONE
1	10517071	6	192R	LOCKWASHER 12,2x5,1	ROSETTA DI SICUREZZA 12,2x5,1
2	11075975	1	51A	LOCKRING 127x4	ANELLO DI SICUREZZA 127x4
3	14484230	7	158G	O-RING 3,53x64,04 C 624	GUARNIZIONE O-R 3,53x64,04 C 624
	70924114	7	158G	O-RING D 624	GUARNIZIONE O-R D 624
4	14489580	1	158G	O-RING 3,53x291,7	GUARNIZIONE O-R 3,53x291,7
5	14479180	1	150G	O-RING 5,33x110,49	GUARNIZIONE O-R 5,33x110,49
6	13541021	6	40V	SCREW 12x1,25x60	VITE 12x1,25x60
7	24908590	1	341C	BEARING 65x120	CUSCINETTO 65x120
8	45012642	1	75D	SPACER	DISTANZIALE
9	45013442	1	143B	GUIDE BUSHING	BUSSOLA
10	45020931	1	130F	END PLATE - FRONT	TESTATA - ANTERIORE
11	45021027	1	75D	SPACER	DISTANZIALE
12	45375700	7	131R	WASHER	ROSETTA
		7	131R	WASHER D 626	ROSETTA D 626
13	45480003	1	150G	O-RING	GUARNIZIONE O-R
14	71300815	1	300C	BODY	CORPO
15	71303079	1	341C	BEARING	CUSCINETTO
16	71307798	1	63D	CONTROL VALVE	DISTRIBUTORE
17	71307801	7	132P	PISTON C 626	PISTONE C 626
	71309325	7	132P	PISTON D 626	PISTONE D 626
18	45018558	7	203A	SPRING C 626	MOLLA C 626
	71309330	7	203A	SPRING D 626	MOLLA D 626
19	45020983	1	300C	BODY C 639	CORPO C 639
	71310737	1	300C	BODY D 639	CORPO D 639
20	45021195	1	16A	SHAFT C 638	ALBERO C 638
	71311199	1	16A	SHAFT D 638	ALBERO D 638

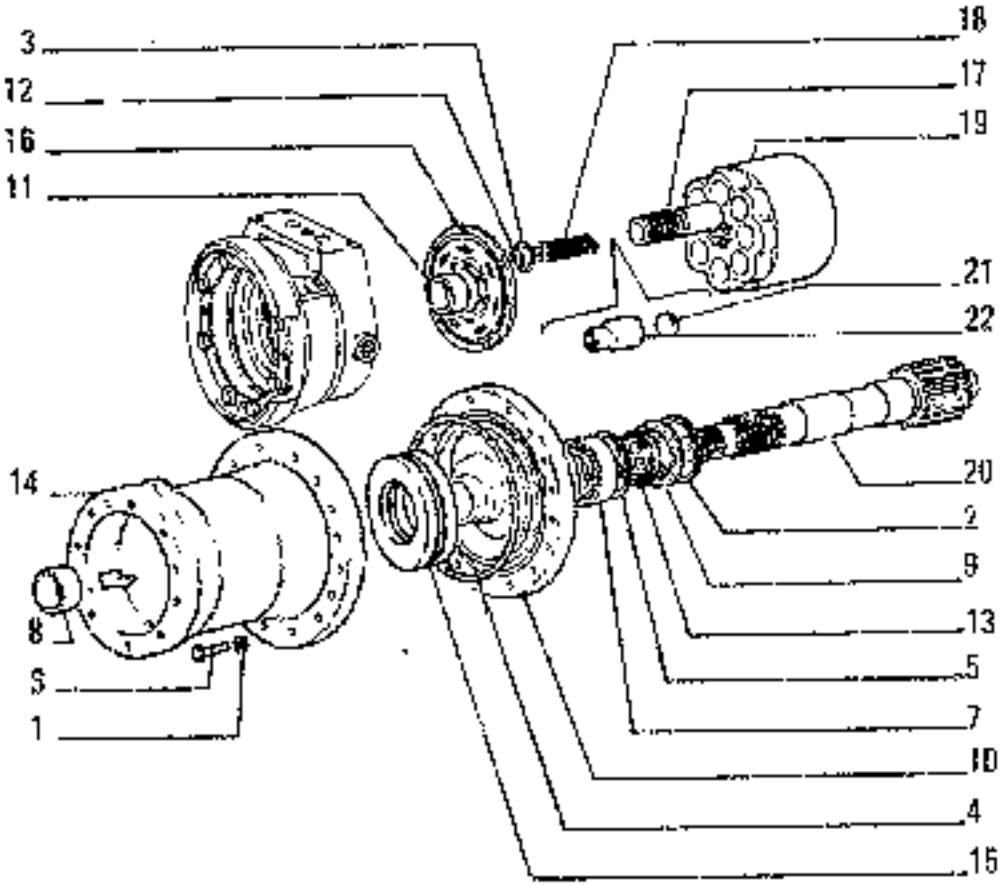

ITEM	PART NUMBER	QTY	TRANS CODE	DESCRIPTION	DESCRIZIONE
21	20063040	7	1405	BALL 28,368 C 626	SFERA 28,368 C 626
22	45006994	7	755	BALL SOCKET C 626	SEDE SFERICA C 626

71302256 – 31313211

SWING HYDRAULIC MOTOR – MOTORE IDRAULICO ROTAZIONE – MOTEUR HYDRAULIQUE DE ROTATION – HYDRAULISCHER SCHWENKMOTOR – MOTOR HIDRÁULICO

N15

F3.20 | 1

N.C.R. 795 - 30.7.1996
604.04.053.04

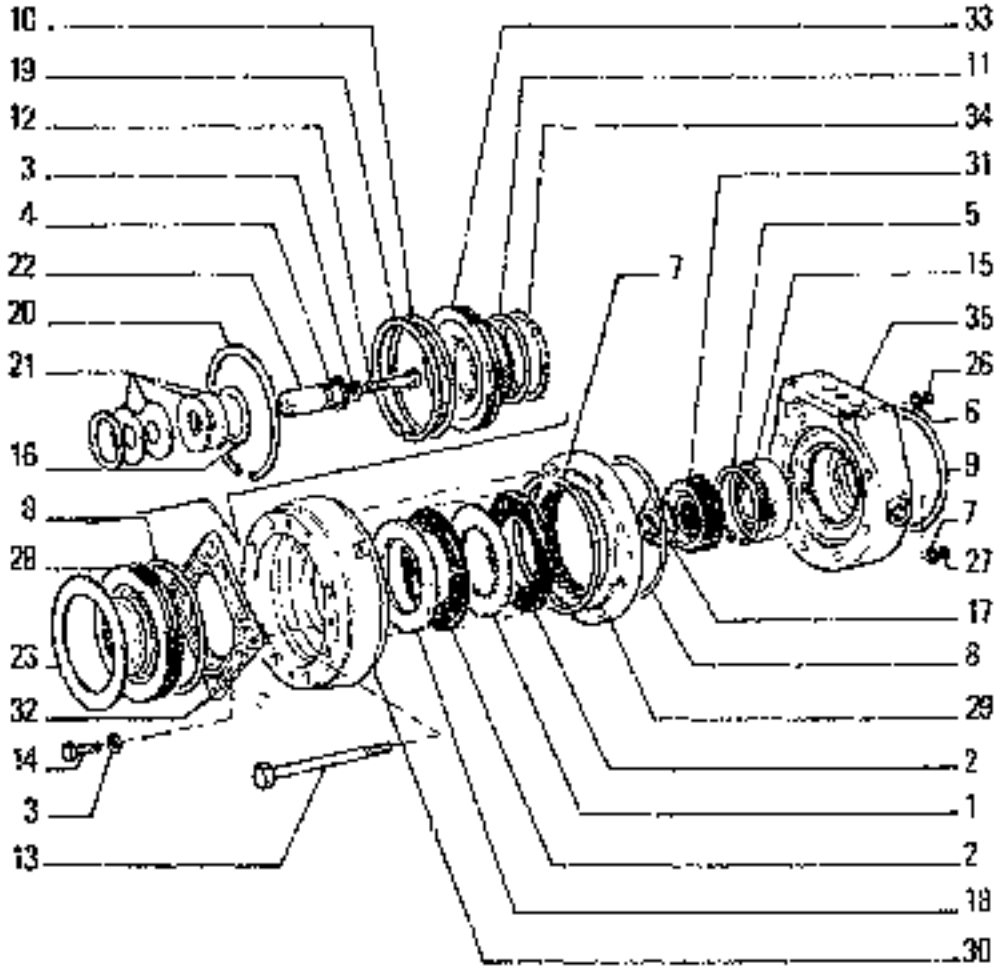

ITEM	PART NUMBER	QTY	TRANS CODE	DESCRIPTION	DESCRIZIONE
1	581003	6	90D	DISC	DISCO
2	4984755	7	90D	DISC	DISCO
3	10516971	5	53A	LOCKWASHER 10x2,5	ROSETTA DI SICUREZZA 10x2,5
4	11068675	1	51A	LOCKRING 36,5x1,75	ANELLO DI SICUREZZA 36,5x1,75
5	11075975	1	51A	LOCKRING 127x4	ANELLO DI SICUREZZA 127x4
6	14457280	1	158G	O-RING 2,62x15,54	GUARNIZIONE O-R 2,62x15,54
7	14457580	2	158G	O-RING 2,62x20,29	GUARNIZIONE O-R 2,62x20,29
8	14468780	3	158G	O-RING 3,53x221,8	GUARNIZIONE O-R 3,53x221,8
9	14468880	1	158G	O-RING 3,53x228,2	GUARNIZIONE O-R 3,53x228,2
10	14478280	1	158G	O-RING 5,33x215,3	GUARNIZIONE O-R 5,33x215,3
11	14482280	1	158G	O-RING 5,33x148,5	GUARNIZIONE O-R 5,33x148,5
12	15971321	1	40V	SCREW 10x1,25x75	VITE 10x1,25x75
13	15989021	8	40V	SCREW 16x1,5x200	VITE 16x1,5x200
14	16230531	4	40V	SCREW 10x1,25x30	VITE 10x1,25x30
15	24902420	1	341C	BEARING 55x120	CUSCINETTO 55x120
16	45011413	2	45A	RING	ANELLO
17	45021028	1	100	NUT	DADO
18	45021161	1	52A	PRESSURE PLATE	ANELLO SPINGIDISCO
19	45021168	1	46A	THRUST RING	ANELLO REGGISPINTA
20	45021170	1	51A	LOCKRING	ANELLO DI SICUREZZA
21	45021179	10	100M	SPRING	MOLLA
22	45021180	1	80P	PIN	PERNO
23	45021182		198S	SHIM 0,5MM	SPESSORE 0,5MM
	45021183		198S	SHIM 1MM	SPESSORE 1MM
	45021184		198S	SHIM 2MM	SPESSORE 2MM
26	45021281	1	45A	RING	ANELLO
27	45021282	2	45A	RING	ANELLO

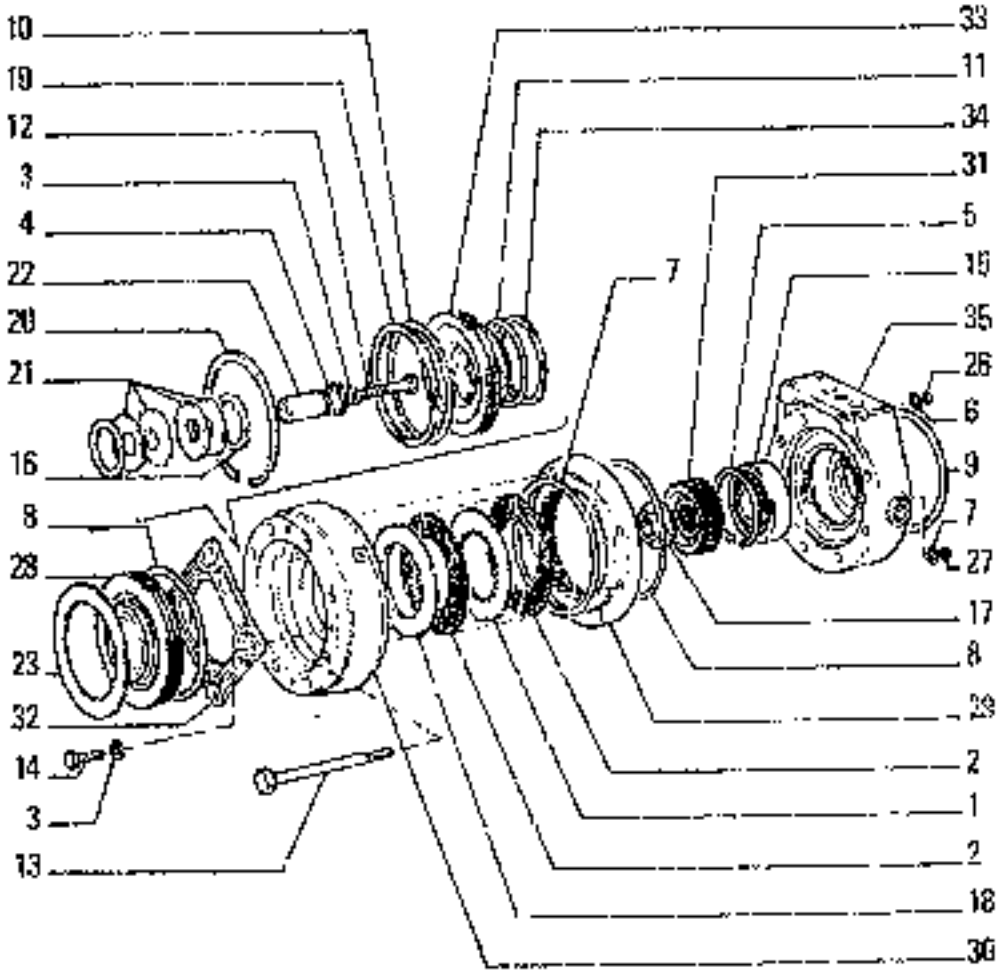

ITEM	PART NUMBER	QTY	TRANS CODE	DESCRIPTION	DESCRIZIONE
28	71301158	1	265C	COVER	COPERCHIO
29	71302105	1	2ITT	DRUM	TAMBURO
30	71302186	1	53S	SEAT	SEDE
31	71302187	1	50I	GEAR	INGRANAGGIO
32	71302632	1	26F	FLANGE	FLANGIA
33	71303946	1	235S	PISTON	STANTUFFO
34	71303957	1	4RA	THRUST RING	ANELLO REGGISPINTA
35	71208199	1	130T	END PLATE	TESTATA

71302256 - 71311211

SWING HYDRAULIC MOTOR – MOTORE IDRAULICO ROTAZIONE – MOTEUR HYDRAULIQUE DE ROTATION – HYDRAULISCHER SCHWENKMOTOR – MOTOR HIDRAULICO

E3.20 | 2

M.T.R. 70 S 21.6.1993
604.04.053.02

	DESIGNAZIONE BASE	BASIC DESIGNATION	DESIGNATIONS-BASES	BENENNUNGEZEICHNUNGEN	DESIGNACIONES BASE
286C	COPPIA DI INGRANAGGI	GEAR SET	COUPLE D'ENGRENAGES	ZAHNRADPAAR	PAR DE ENGRANAJES
286C					
286T	TELAIO ANTERIORE	FRONT MAIN FRAME	CHASSIS AVANT	RAHMEN VORN	ARMAZON DELANTERO
287T	TELAIO POSTERIORE	REAR MAIN FRAME	CHASSIS ARRIERE	RAHMEN HINTEN	ARMAZON TRASERO
288S	STRUMENTO MULTIPLO	INSTRUMENT CLUSTER	COMBINE DE BORD PLUS INDICAT.	KOMBIINSTRUMENT	CUADRO DE INDICACIONES MULTIPL
288T	TROMBA ACUSTICA	PROJECTOR	TROMPETTE	TROMPETE	TROMPETA
289T	TRATTORE	TRACTOR	TRACTEUR	MASCHINE	TRACTOR
2961	COMANDI ESTERNI CAMBIO	TRANSMISSION OUTSIDE CONTROL	COMMANDES EXTER.BOITE VITESSE	AEUSSERE GETRIEBESCHALTUNG	MANDO DEL CAMBIO VELOCIDADES
2962	COMANDI ESTERNI RIDUTTORE	LOW SPEED DRIVER CONTROLS	COMMANDES EXTER. REDUCTEUR	ZUSATZGETRIEBESCHALTUNG	MANDO DEL REDUCTOR DEL CAMBIO
2963	DISPOSITIVI SICUREZZA CAMBIO	TRANSMISSION SAFETY DEVICE	BLOCAGE DE BOITE DE VITESSES	GETRIEBESCHALTSPERRE	ENCLAVAMIENTO DEL CAMBIO
2966	COPRIGIUNTO	FISHPLATE	COUVRE-JOINT	LASCHE	CUBREJUNTAS
2967	TUBETTO IDENTIFICAZ.	CABLE IDENTIF TUBE			
2970	COPRIGUARNIZIONE	SEAL COVER	COUVRE-JOINT	HALTER	ABRAZADERA
2971	TORQUE CONTROL	TORQUE CONTROL			
2972	COPRIPEDALE DI GOMMA	PEDAL RUBBER PAD	GARNITURE CAOUTCHOUC	FUSSHEBELUEBERZUG	FORRO DE CAUCHO
2973	COPRITAPPO	PLUG COVER	CACHE-BOUCHON	SCHUTZKAPPE	CAPUCHON
2975	SUCCHIERUOLA	SUCTION HOSE	CREPINE	SAUGSIEB	FILTRO DE ASPIRACION
2976	CORNICE	BEZEL	MONTURE	RAHMEN	MARCO
2978	SUOLA	SHOE	PATIN	KETTENPLATTE	ZAPATA
2979	COPRIPULSANTE	BUTTON COVER	CACHE-BOUTON	DRUCKKNOPFDECKEL	CAPUCHA
2980	CORONA DENTATA	RING GEAR	COURONNE DENTEE	ZAHNKRANZ	CORONA DENTADA
2982	CILINDRO POSIZIONATORE	POSITIONER CYLINDER	CYLINDRE POSITION	STELLZYLINDER	
2984	CILINDRO PENETRAZIONE	PENETRATION CYLINDER	CYLINDRE DE PENETRATION	EINDRINGZYLINDER	
3000	CORPO	BODY	CORPS	GEHAUSE	CUERPO
3005	SUPPORTO	SUPPORT	SUPPORT	TRAGER	SOPORTE
3007	PNEUMATICI 23.5X25	TIRES 23.5X25	PNEUS 23,5X25	REIFEN 23.5X25	
3015	SUPPORTO ELASTICO	SNUBBER	SUPPORT ELASTIQUE	FEDERTRAEGER	APOYO ELASTICO
3017	PNEUMATICI 20X24	TIRES 20X24		REIFEN 20X24	
3025	SUPPORTO OSCILLANTE	SWIVELLING BLOCK	SUPPORT OSCILLANT	KIPPLAGER	APOYO OSCILANTE
3045	SUPPORTO MASSE CENTRIFUGHE	WEIGHT PLATE	PLAQUE DE MASSE-LOTS	VERSTELLPLATTE	SOPORTE DEL CONTRAPESO
3048					
3055	SUPPORTO CON CATADIOTTRO	SUPPORT W/REFLEX REFLECTOR	SUPPORT AVEC CATADIOPTRE	LAGER MIT RUECKSTRAHLER	SOPORTE CON CATAFAROS
3055					
3070	CORRETTORE	CORRECTOR	CORRECTEUR	VERSTELLER	CORRECTOR
3080	CORRETTORE DI FRENATA	BRAKE COMPENSATOR	REPARTITEUR DE FREINAGE	BREMSVERSTELLER	CORRECTOR DE FRENADO
3082					
3105	SURPRESSORE FRENI	BRAKE BOOSTER	SURPRESSEUR DE FREINS	DRUCKVERSTELLER	REFORZADOR DE FRENO
3120	CREMAGLIERA	RACK	CREMAILLERE	ZAHNSTANGE	CREMALLERA
3150	CRISTALLO	GLASS PANE	GLACE	GLASSCHEIBE	CRISTAL
3160	CRISTALLO PROIETTORE	HEADLAMP LENS	GLACE DE PROJECTEUR	SCHEINWERFERSCHEIBE	CRISTAL DE PROYECTOR
3160					

	DESIGNAZIONE BASE	BASIC DESIGNATION	DESIGNATIONS-BASES	GRUNDBEZEICHNUNGEN	DENOMINACIONES BASE
238P	PUNTALE	PUSH ROD	EMBOUT	DRUCKSTANGE	KERRETE
239P	PUNTELLO	STAY	BEQUILLE	STREBE	PUNTAL
240A	TUBAZIONI TRASM.IDRAULICA	HYDROSTATIC DRIVE SYSTEM LINES			
240P	PUNTERIA	TAPPET	POUSSOIR	STOESSEL	PERNIO ARTICULADO
241P	PUNTERIA A RULLO	ROLLER TAPPET	POUSSOIR A GALET	ROLLENSTOESSEL	EMPUJADOR DE RODILLO
241T					
242P	PUNTA DENTE RIPPER	RIPPER SHANK POINT	POINTE DENT SCARIFICATEUR	AUFREISSERZAHNSPITZE	PUA DE DIENTE RIPPER
244P	PUNTONE	STRUT	ETAI	STREBE	PUNTON
245C	CONTACHILOMETRI	SPEEDOMETER - KM	COMPTEUR KILOMETRIQUE	KILOMETERZAEHLER	CUENTAKILOMETROS
245G					
246C	CONTAMIGLIA	SPEEDOMETER-MILES	COMPTEUR DE MILLES	MEILENZAEHLER	CUENTAMILLAS
247C	CONTAGIRI	TACHOMETER	COMPTE-TOURS	DREHZAHLMESSER	CUENTAREVOLUCIONES
248C	CONTAORE	HOURMETER	HORODATEUR	STUNDENZAEHLER	CUENTAHORAS
248F	PUNZONE	PUNCH	POINCON	DURCHSCHLAG	PUNZON
250A	INNESTO TRASMISSIONE	ENGINE/TRANSMISSION COUPLING		GETRIEBESCHALTUNG	
250G1	COLLEGAMENTI CAMBIO	TRANSMISSION CONNECTING	CONNECTIONS DE BOITE/VITESSES	GETRIEBEANSCHLUESSE	
250C	CONTATTO	CONTACT	CONTACT	KONTAKT	CONTACTO
254C	CONTENITORE	CONTAINER	CONTENEUR	BEHAELTER	RECIPIENTE
255C	CONTENITORE FILTRO	FILTER SHELL	CUVE DE FILTRE	FILTERGEHAEUSE	CUBA DE FILTRO
257C	CONTRODADO	LOCK NUT	CONTRE-ECROU	KONTERMUTTER	CONTRATUERCA
259C	CONVERTITORE DI COPPIA	TORQUE CONVERTER	CONVERTISSEUR DE COUPLE	DREHMOMENTWANDLER	CONVERTIDOR
260C	CONVOGLIATORE	SHROUD	CONVOYEUR	LEITBLECH	CANALIZADOR
266C	COPERCHIO	COVER	COUVERCLE	DECKEL	TAPA
270C	COPIGLIA	COTTER PIN	GOUPILLE	SPLINT	CHAVETA PARTIDA
271S	STATORE	STATOR	STATOR	STATOR	ESTATOR
274C	COPPA OLIO	OIL SUMP	CARTER A HUILE	OELWANNE	CARTER DE ACEITE
274S	STELO	ROD	TIGE	KOLBENSTANGE	VASTAGO
275C	COPPA	SUMP	CARTER A HUILE	OELWANNE	CARTER DE ACEITE
275S	STERZO	STEERING	DIRECTION	LENKUNG	DIRECCION
276C	COPPA DELLA RUOTA	WHEEL CAP	ENJOLIVEUR DE ROUE	RADKAPPE	EMBELLECEDOR DE RUEDA
276C					
279C	COPPA RACCOGLIOLIO	OIL SHIELD	COUVERCLE D'HUILE	OELFANGSCHALE	RETENEDOR DE ACEITE
280B	DISPOSITIVO LUBRIFIC.CAMBIO	TRANS.LUBRICATION SYSTEM	DISP.LUBRIFICATION BOITE VITESSE	GETRIEBESCHMIERSYSTEM	
286S	STOPPINO	WICK	MECHE	SCHMIERDOCHT	MECHA
287T	TARGA MANUTENZIONE	SERVICE AND LUBE INSTRUCTION	DECALCOMANIE ENTRETIEN	ANZEIGBILD BETAETIGUNGSANWEISUNG	CALCOMANIA DE MANTENIMIENTO
293T	TARGHETTA IDENTIFICAZIONE	IDENTIFICATION PLATE	PLAQUETTE RECAPITULATIVE	TYPENSCHILD	MUESTRA DE IDENTIFICACION
294T	TERGICRISTALLO POSTERIORE	WINDSCREEN WIPER	ESSUIE-GLACE	SCHEIBENWISCHERMOTOR	LIMPIA-CRISTAL POST.
295C	COPPIA CONICA	BEVEL GEAR SET	COUPLE CONIQUE	KEGEL UND KEGELRAD	PAR CONICO
295T	TUBO FLESSIBILE	HOSE	TUYAU FLEXIBLE	SCHLAUCH	TUBO FLEXIBLE

	DESIGNAZIONE BASE	BASIC DESIGNATION	DESIGNATIONS-BASES	GRUNDBEZEICHNUNGEN	DENOMINACIONES BASE
210C	COMMUTATORE	SWITCH	COMMUTATEUR	ELSCHALTER	CONMUTADOR
210D	PRIGIONIERO	STUD	GOUJON	STIFTSCHRAUBE	ESPARRAGO
210T	TURBOCOMPRESSORE	TURBOCHARGER	TURBOCOMPRESSEUR	TURBOLADER	TURBOCOMPRESOR
211T	TUTA	OVERALL	COMBINAISON	ARBEITSANZUG	MONO DE MECANICO
211C	COMPRENDE	INCLUDES...	COMPREND...	EINSCHLIESSLICH...	COMPRENDE...
215P	PROFILATO	CHANNEL	PROFILE	EISEN	PERFIL
213S	SQUADRETTA	CORRECTING PLATE	EQUERRE	WINKEL	ESCUADRA
216C	COMPRESSORE ARIA	AIR COMPRESSOR	COMPRESSEUR D'AIR	LUFTKOMPRESSOR	COMPRESOR
216P	PROFILATO DI GOMMA	RUBBER SECTION	PROFILE CAOUTCHOUC	PROFILGUMMI	PERFIL DE GOMA
216P	PROIETTORE A TRE LUCI	THREE-LIGHT HEADLAMP	PROJECTEUR A TROIS FEUX	DREILICHTSCHEIN-WERFER	PROYECTOR DE TRES LUCES
216P					
220G	ROTAZIONE RETROESCAVATORE	BACKHOE ROTATION	ROTATION PELLE RETRO	DREHAGGREGAT	ROTACION RETROEXCAVADORA
220C	CONDENSATORE	CONDENSER	CONDENSATEUR	KONDENSATOR	CONDENSADOR
220P	PROIETTORE	FLOODLIGHT	PROJECTEUR	SCHEINWERFER	PROYECTOR
220S	STABILIZZATORE	STABILIZER	STABILISATEUR	STABILISATOR	ESTABILIZADOR
221C	CONDIZIONATORE	AIR CONDITIONER	CONDITIONEUR	KLIMAANLAGE	CLIMATIZADOR
221P	PROIETTORE SDOPPIATO	DUAL HEADLAMP	PROJECTEUR JUMELE	DOPPELSCHEINWERFER	PROYECTORES GEMELOS
221P					
222P	PROLUNGA	EXTENSION	RALLONGE	VERLAENGERUNGSROHR	EXTENSION
223C	CONDOTTO	DUCT	CONDUIT	LEITUNG	CONDUCTO
223P	PROLUNGA PER GONFIAGGIO	TIRE INFLATION EXTENSION	RALLONGE DE GON-FLAGE	VERLAENGERUNGS-SCHLAUCH ZUM AUFPUMPEN	EXTENSION DE MANGUERA
223P					
223P					
224C	CONDOTTO ARIA	AIR DUCT	CONDUIT D'AIR	LUFTLEITUNG	CONDUCTO DE AIRE
224P	PROTEZIONE	SHIELD	PROTECTION	ABDECKUNG	DEFENSA
225C	COLLETTORE ASPIRAZIONE	INTAKE MANIFOLD	CONDUIT D'ADMISSION	ANSAUGROHR	COLECTOR DE ASPIRACION
225S	STAFFA	BRACKET	ETRIER	BUEGEL	ESTRIBO
226S	STAFFA A U	U-BOLT	ETRIER PROFILE EN U	U-BOLZEN	BRIDA DE SECCION EN U
226S					
226S	PEDALIERA	PEDAL CONTROL			
226S	TUBAZIONI COMANDO TRASM. IDR.	TRANSMISSION CONTROL LINES			
230C	COLLETTORE DI SCARICO	EXHAUST MANIFOLD	CONDUIT D'ECHAPPEMENT	AUSPUFFSKRUEMMER	COLECTOR DE ESCAPE
230P	PULEGGIA	PULLEY	POULIE	RIEMENSCHEIBE	POLEA
230V	VOLTAMPEROMETRO	VOLTAMMETER	VOLTAMPEROMETRE	VOLT-AMPEREMETER	VOLTAMPERIMETRO
231G	GRAFFETTA	CLIP	COLLIER	HALTER	ABRAZADERA
231V	VERNICE	PAINT	PEINTURE	LACKIERUNG	PINTURA
234C	CONNESSIONE	CONNECTION	CONNEXION	LEITUNG	CONEXION
235S	STANTUFFO	PISTON	PISTON	KOLBEN	EMBOLO
236P	PULSANTE	PUSH BUTTON	BOUTON	DRUCKKNOPF	PULSADOR
237P	PULSANTIERA	SWITCH PANEL	CLAVIER	SCHALTTAFEL	DECLADO

E	AUXILIARY ATTACHMENT (AND EQUIPMENT) • ORGANI SUSSIDIARI (E ATTREZZI) • ORGANES AUXILIAIRES (ET EQUIPEMENT) • NEBENAGGREGATE (UND GERÄTE) • GRUPOS AUXILIARES (Y EQUIPO)

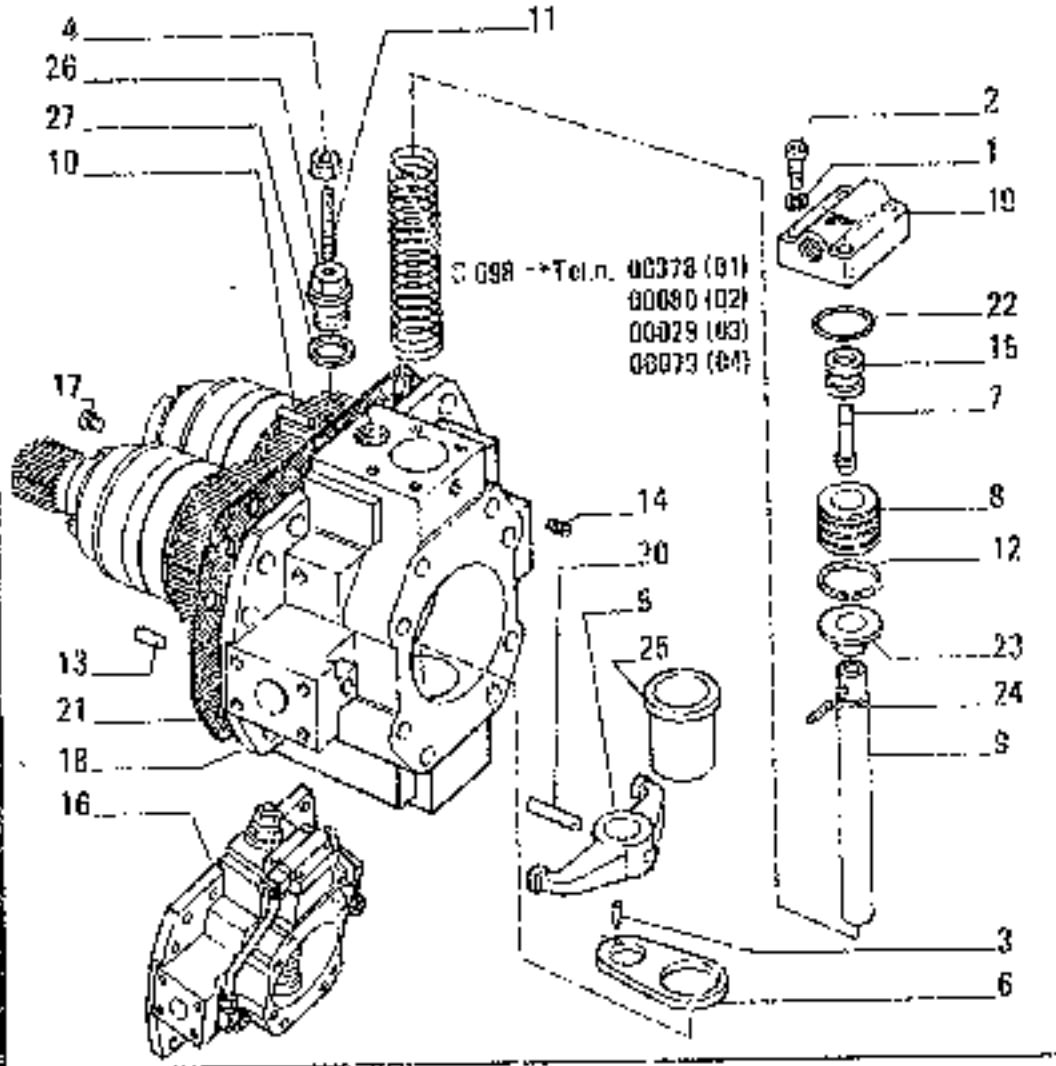

ITEM	PART NUMBER	QTY	TRANS CODE	DESCRIPTION	DESCRIZIONE
27	71310373	1	1596	O RING	GUARNIZIONE O-R

71307030

PUMP - POMPA - POMPE - PUMPE - BOMBA

E3.29 | 2

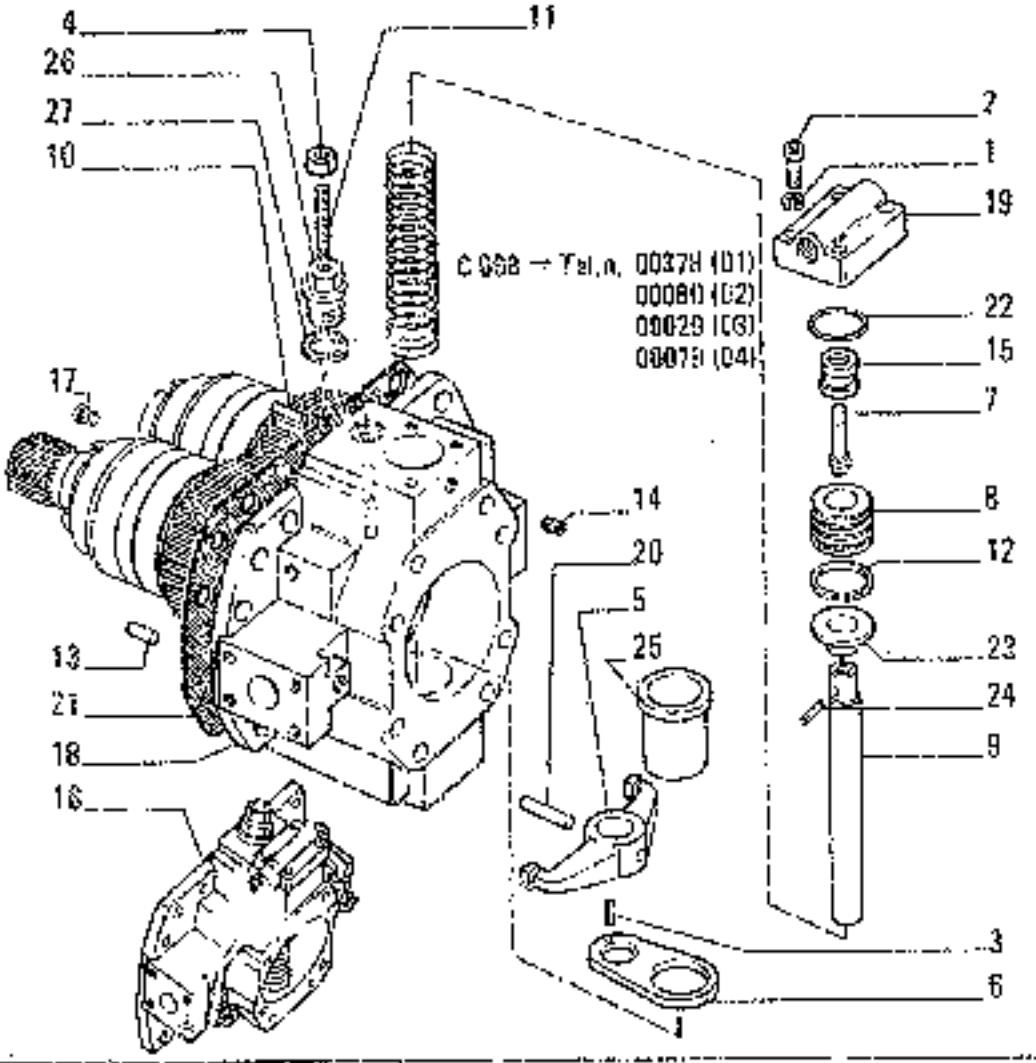

ITEM	PART NUMBER	QTY	TRANS CODE	DESCRIPTION	DESCRIZIONE
1	10516470	4	1301	LOCKWASHER 5,1x1,8	ROSETTA DI SICUREZZA 5,1x1,8
2	14305420	4	40V	SCREW 6x1x25	VITE 6x1x25
3	45482976	1	2025	SPRING PIN	SPINA ELASTICA
4	45482987	1	103	NUT	DADO
5	45483052	1	86F	YOKE	FORCELLA
6	45483053	1	110P	PLAQUE	PIASTRINA
7	45483055	1	13GP	PLUNGER	PISTONCINO
8	45483056	1	52B	BUSHING	BOCCOLA
9	45483058	1	90A	AXLE	ASSE
10	45483067	1	2025	SPRING PIN	SPINA ELASTICA
11	45483072	1	40V	SCREW	VITE
12	45483073	3	53A	PISTON RING	ANELLO STANTUFFO
13	45483235	2	90G	DOWEL	GRANO
14	45483238	1	501	PLUG	TAPPO
15	71307883	1	13GP	PLUNGER	PISTONCINO
16	71308291	1	34R	PRESSURE REGULATING ASSEMBLY	REGOLATORE DI PRESSIONE - COMPLETO
17	71308295	1	50T	PLUG	TAPPO
18	71308299	1	300C	BODY	CORPO
19	71308307	1	356C	COVER	COPERCHIO
20	71308308	1	2005	PIN	SPINA
21	71308309	1	120G	GASKET	GUARNIZIONE PIANA
22	71308312	1	3568	O-RING	GUARNIZIONE O-R
23	71308313	1	60G	CUP	SCODELLINO
24	71308314	1	2025	SPRING PIN	SPINA ELASTICA
25	71308315	1	96B	BUSHING	BOCCOLA
26	71310372	1	50T	PLUG	TAPPO

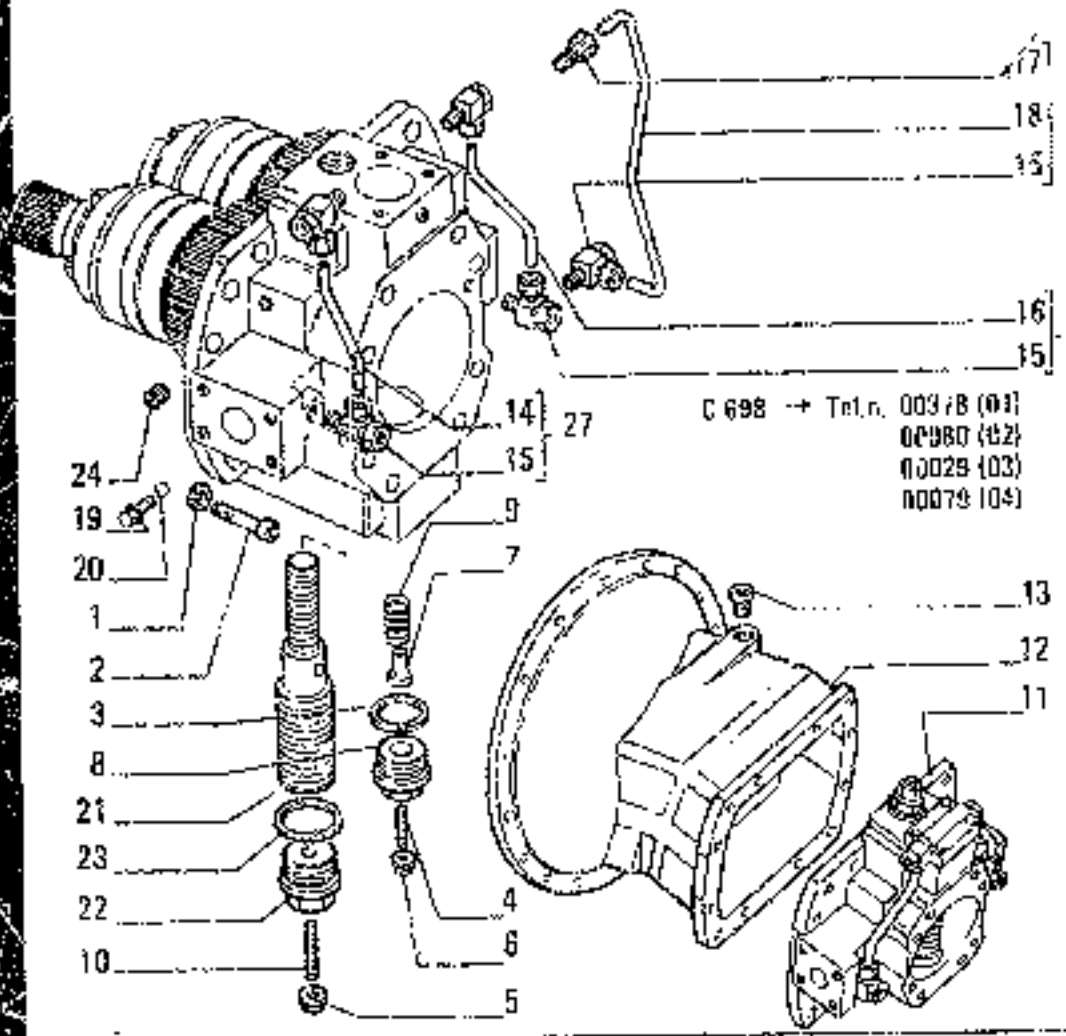

ITEM	PART NUMBER	QTY	TRANS CODE	DESCRIPTION	DESCRIZIONE
27	71314662	1	1907	TUBE - ASSEMBLY D 662	TUBO RIGIDO - COMPLETO D 662

71307030

PUMP – POMPA – POMPE – PUMPE – BOMBA

E3.29 | 1

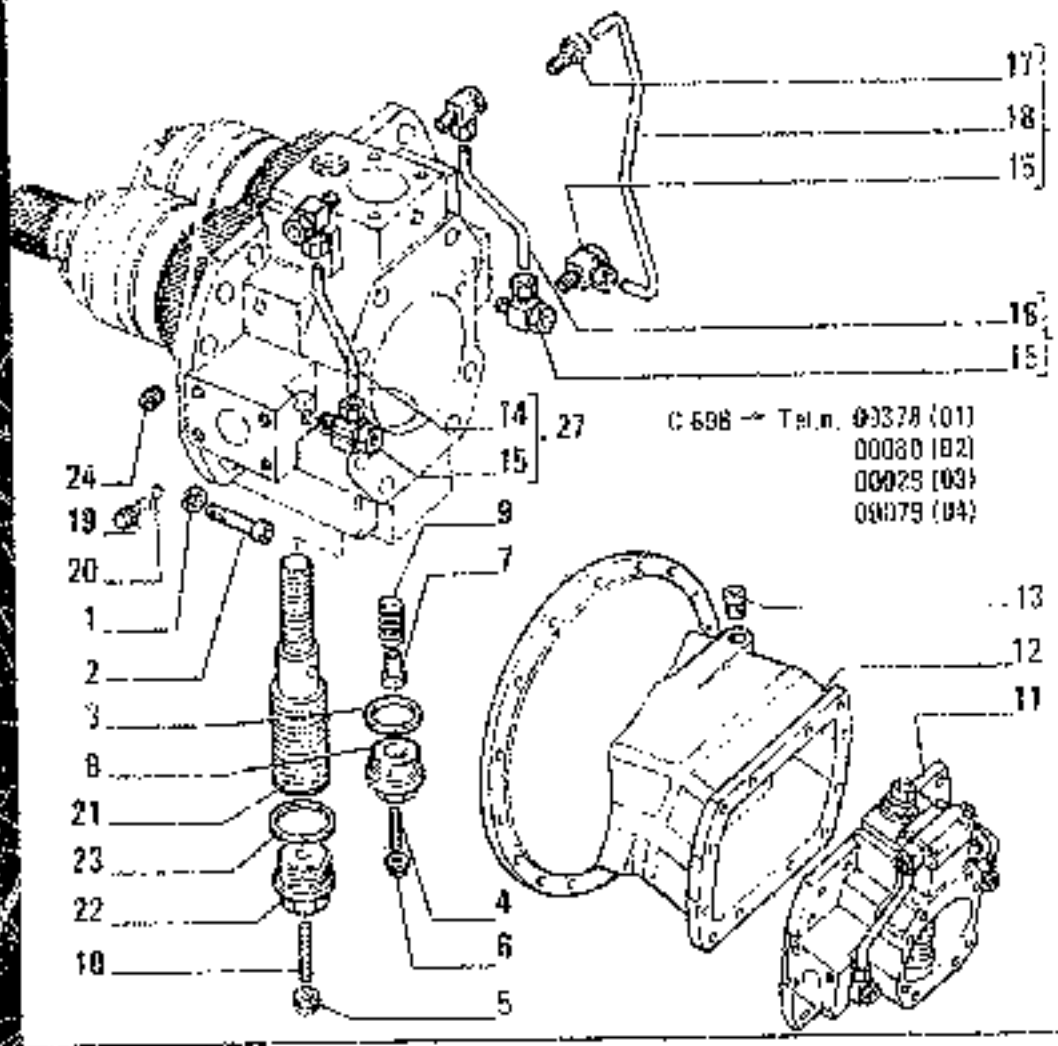

ITEM	PART NUMBER	QTY	TRANS CODE	DESCRIPTION	DESCRIZIONE
1	10517070	17	1328	LOCKWASHER 12.2x3.1	ROSETTA DI SICUREZZA 12,2x3,1
2	14309520	12	40V	SCREW 12x1.5x30	VITE 12x1,5x30
3	45482984	1	1586	O-RING	GUARNIZIONE O-R
4	45482986	1	40V	SCREW	VITE
5	45482987	1	100	NUT	DADO
6	45482989	1	100	NUT	DADO
7	45483062	1	056	BUSHING	BOCCOLA
8	45483063	1	501	PLUG	TAPPO
9	45483064	1	1001	SPRING	MOLLA
10	45483072	1	407	SCREW	VITE
11	71306291		34Y	PRESSURE REGULATOR - ASSEMBLY	REGOLATORE DI PRESSIONE - COMPLETO
12	71306294	1	215C	COVER	COPERCHIO
13	71306296	2	50Y	PLUG	TAPPO
14	71306297	1	193T	TUBE	TUBO RIGIDO
15	71306298	5	20R	FITTING	RACCORDO
16	71306300	1	193T	TUBE	TUBO RIGIDO
17	71306301	1	20R	FITTING	RACCORDO
18	71306302	1	193T	TUBE	TUBO RIGIDO
19	71306503	2	40V	SCREW	VITE
20	71306904	1	140S	BALL	SFERA
21	71310370	1	190P	PLUNGER	PISTONCINO
22	71310371	1	50T	PLUG	TAPPO
23	71310374	1	1586	O-RING	GUARNIZIONE O-R
24	45483237	2	50T	PLUG	TAPPO
25	71314660	1	193T	TUBE - ASSEMBLY D 662	TUBO RIGIDO - COMPLETO D 662
26	71314661	1	193T	TUBE - ASSEMBLY D 662	TUBO RIGIDO - COMPLETO D 662

71307030

PUMP – POMPA – POMPE – PUMPE – BOMBA

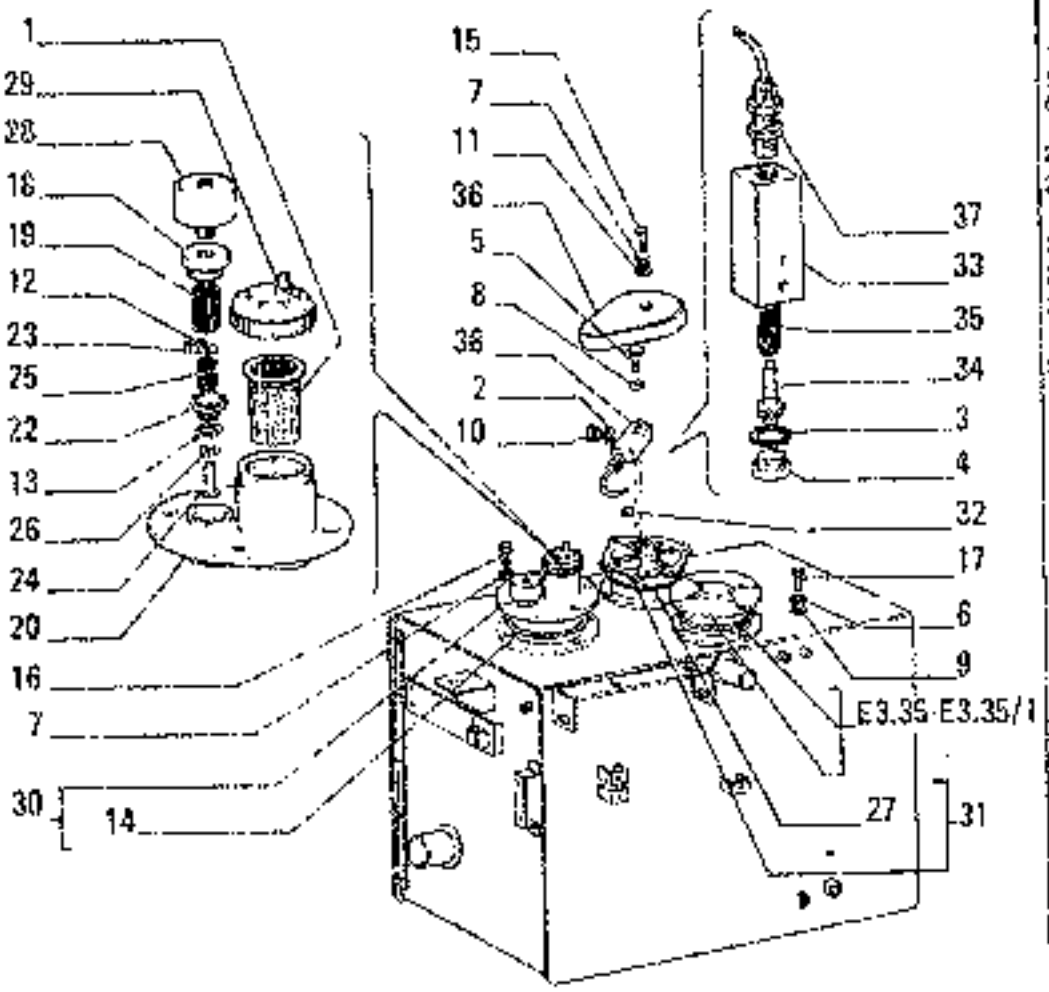

ITEM	PART NUMBER	QTY	TRANS CODE	DESCRIPTION	DESCRIZIONE
26	45320008	1	Y51R	WASHER	ROSETTA
27	46480017	1	558G	O-RING (*)	GUARNIZIONE O-R (*)
	71316240	1	558G	O-RING (**)	GUARNIZIONE O-R (**)
28	45482236	1	67F	OIL FILTER	FILTRO OLIO
29	71301537	1	50T	PLUG	TAPPO
30	71301642	1	265C	COVER - ASSEMBLY C 708	COPERCHIO COMPLETO C 708
	71 14813	1	265C	COVER - ASSEMBLY D 705	COPERCHIO - COMPLETO D 705
31	71 08511	1	265C	COVER - ASSEMBLY C 705	COPERCHIO - COMPLETO C 705
	71 16236	1	265C	COVER - ASSEMBLY	COPERCHIO - COMPLETO
				IN ALTERNATIVE	IN ALTERNATIVA
	71317332	1	265C	COVER - ASSEMBLY	COPERCHIO - COMPLETO
				IN ALTERNATIVE D 706	IN ALTERNATIVA D 706
32	71308274	3	133H	SEAL	ROSETTA DI TENUTA
33	71308599	1	300C	BODY	CORPO
34	71308600	1	230P	PLUNGER	PISTONCINO
35	71308601	1	102M	SPRING	MOLLA
36	71309251	1	70R	GUARD	RIPARO
37	71309683	1	160T	SENDING UNIT	TRASMETTITORE
38	71309684	1	673	INDICATOR - ASSEMBLY	SEGNALATORE - COMPLETO
(*)			78P	FOR .. 71317332	PER 71317332
(**)			78P	FOR .. 71316236	PER 71316236

OIL TANK – SERBATOIO OLIO – RESERVOIR D'HUILE – OELBEHAELTER – DEPOSITO DE ACEITE

E3.28 | 2

N.T.R. 795 - 30.7.1986
604.04.053 04

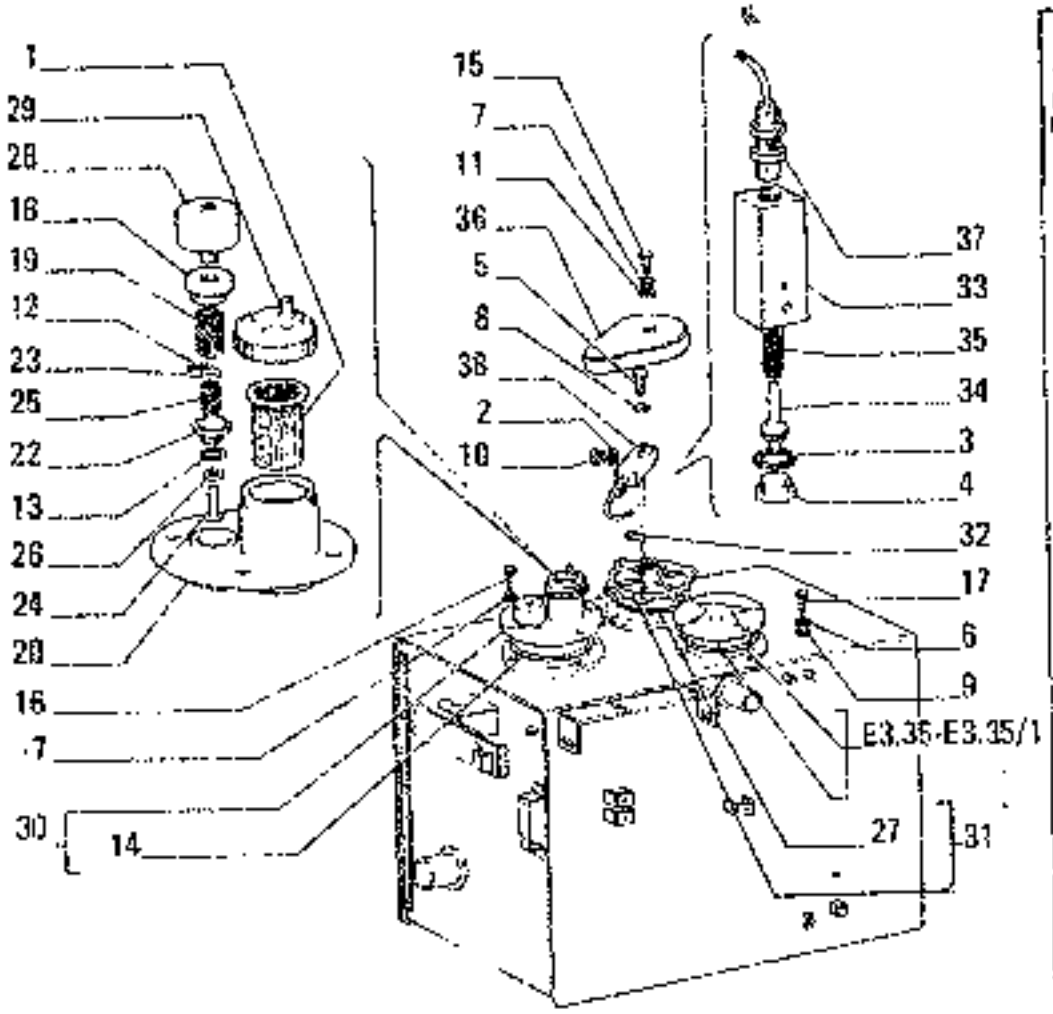

ITEM	PART NUMBER	QTY	TRANS CODE	DESCRIPTION	DESCRIZIONE
1	4962644	1	68F	FILTER C 708	FILTRO C 708
2	10260160	1	123G	SEAL ASSY 10,2x14	GUARNIZIONE TENUTA FRONTALE 10,2x14
3	10263160	1	126G	GASKET 10,2x24	GUARNIZIONE PIANA 10,2x24
4	10273140	1	50T	PLUG 18x1,5x10	TAPPO 18x1,5x10
5	10574211	2	40W	SCREW 4x0,7x30	VITE 4x0,7x30
6	10516671	8	132R	LOCKWASHER 8,1x2,2	ROSETTA DI SICUREZZA 8,1x2,2
7	10516871	5	132R	LOCKWASHER 10x2,5	ROSETTA DI SICUREZZA 10x2,5
8	10519201	2	131R	WASHER 4,15x9	ROSETTA 4,15x9
9	10519601	8	131R	WASHER 8,15x17	ROSETTA 8,15x17
10	11903111	1	50T	PLUG 10x1,25x7	TAPPO 10x1,25x7
11	12638601	1	131R	WASHER 10,2x18	ROSETTA 10,2x18
12	14157370	1	270C	COTTER PIN 1,7x8	COPIGLIA 1,7x8
13	14457160	1	156G	O-RING 2,62x13,94	GUARNIZIONE O-R 2,62x13,94
14	14468260	1	156G	O-RING 3,53x190,1	GUARNIZIONE O-R 3,53x190,1
15	15888721	1	40W	SCREW 10x1,25x65	VITE 10x1,25x65
16	15970421	4	40W	SCREW 10x1,25x18	VITE 10x1,25x18
17	16043621	8	40W	SCREW 8x1,25x25 C 711	VITE 8x1,25x25 C 711
	16043821	8	40W	SCREW 8x1,25x30 D 711	VITE 8x1,25x30 D 711
18	45013953	1	50T	PLUG	TAPPO
19	45013956	1	100N	SPRING	MOLLA
20	45017511	1	265C	COVER C 708	COPERCHIO C 708
	71314814	1	265C	COVER D 708	COPERCHIO D 708
22	45019983	1	10W	VALVE	VALVOLA
23	45019984	1	131R	WASHER	ROSETTA
24	45019985	1	9UA	ROD	ASTA
25	45019986	1	100M	SPRING	MOLLA

OIL TANK — SERBATOIO OLIO — RESERVOIR D'HUILE — OELBEHAELTER — DEPOSITO DE ACEITE

E3.28 | 2

S.P.C.R. 7.IS - 20.7.1998
664.04.053.04

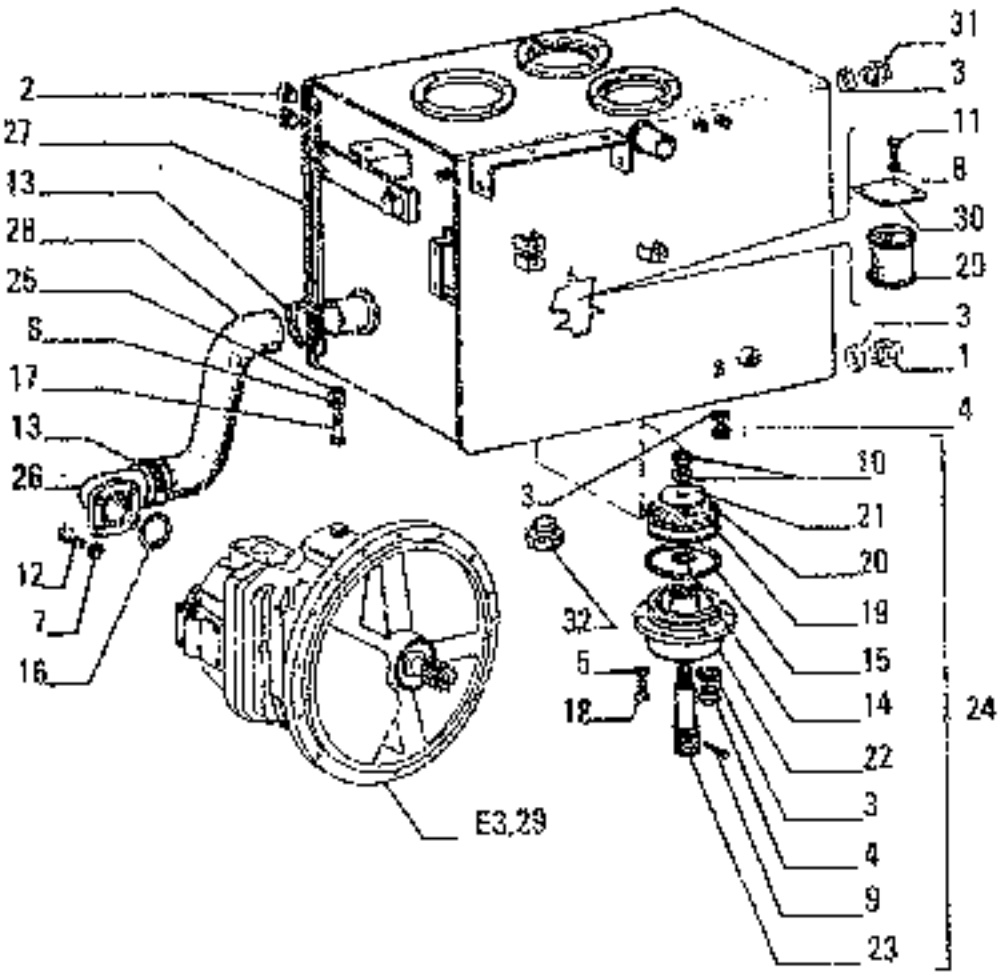

ITEM	PART NUMBER	QTY	TRANS CODE	DESCRIPTION	DESCRIZIONE
25	45017038	4	131R	WASHER	ROSETTA
26	45020206	1	70F	FLANGE	FLANGIA
27	71302345	1	115S	TANK	SERBATOIO
28	71301130	1	39M	SLEEVE D 695	MANICOTTO D 695
	71317587	1	39M	SLEEVE D 695	MANICOTTO D 695
29	71304700	1	65F	FILTER - IN ALTERNATIVE	FILTRO - IN ALTERNATIVA
	71316231	1	65F	FILTER - IN ALTERNATIVE	FILTRO - IN ALTERNATIVA
30	71304782	1	265G	COVER	COPERCHIO
31	71306486	1	196T	SENDING UNIT	TRASMETTITORE
32	4586020	3	54C	MAGNETIC ROD - IN ALTERNATIVE D 835	CANDELA MAGNETICA - IN ALTERNATIVA D 835
	8832159	3	54C	MAGNETIC ROD - IN ALTERNATIVE D 835	CANDELA MAGNETICA - IN ALTERNATIVA D 835

OIL TANK - SERBATOIO OLIO - RESERVOIR D'HUILE - OELBEHAELTER - DEPOSITO DE ACEITE

E3.28 | 1

N.T.R. 795 - 30.7.1986
804.04.053.04

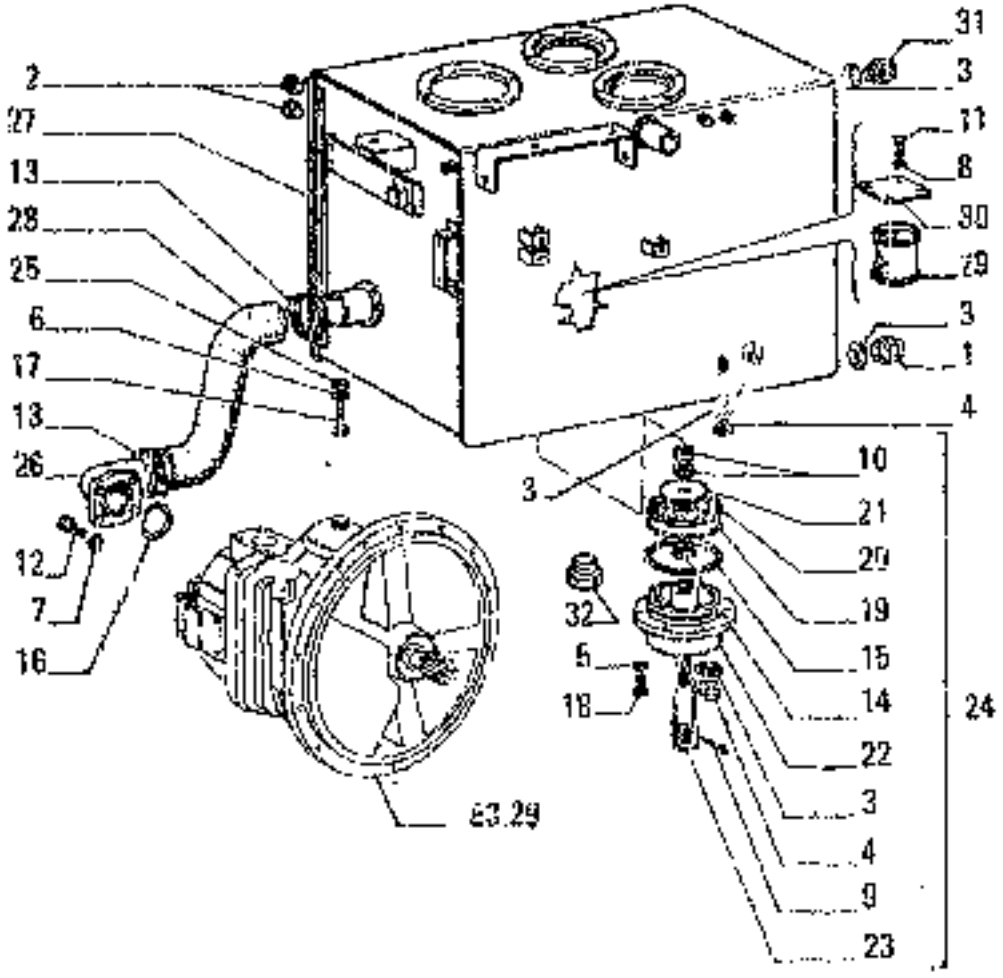

ITEM	PART NUMBER	QTY	TRWINS CODE	DESCRIPTION	DESCRIZIONE
1	4318331	1	16IT	SENDING UNIT	TRASMETTITORE
2	4957197	2	3[illegible]	LEVEL GAUGE	INDICATORE LIVELLO
3	10283460	3	139R	SEAL 22.2x28	ROSETTA DI TENUTA 22,2x28
4	10305171	2	70T	PLUG 22x1,5x10	TAPPO 22x1,5x10
5	10516671	6	132R	LOCKWASHER 6,1x2,2	ROSETTA DI SICUREZZA 6,1x2,2
6	10517071	4	132R	LOCKWASHER 12,2x3,1	ROSETTA DI SICUREZZA 12,2x3,1
7	10517271	1	132R	LOCKWASHER 16,2x4	ROSETTA DI SICUREZZA 16,2x4
8	10571470	4	132R	LOCKWASHER 5,1x1,2	ROSETTA DI SICUREZZA 5,1x1,2
9	10733601	1	270C	COTTER PIN 2,7x31,6 D 823	COPIGLIA 2,7x31,6 D 823
	10734601	1	270C	COTTER PIN 2,7x37,6 D 823	COPIGLIA 2,7x37,6 D 823
10	10791911	2	100	NUT 10x1,25x6	DADO 10x1,25x6
11	10977711	4	40V	SCREW 5x0,8x14	VITE 5x0,8x14
12	11127521	4	40V	SCREW 16x2x55	VITE 16x2x55
13	12174590	2	180C	COLLAR 107/127x14 D 683	COLLARE 107/127x14 D 683
	12184590	2	180C	COLLAR 115/124 D 683	COLLARE 115/124 D 683
14	14457280	1	158G	O-RING 2,62x15,54	GUARNIZIONE O-R 2,62x15,54
15	14468780	1	158G	O-RING 3,53x123,42	GUARNIZIONE O-R 3,53x123,42
16	14473189	1	158G	O-RING 5,33x110,49	GUARNIZIONE O-R 5,33x110,49
17	15540521	4	40V	SCREW 12x1,25x35	VITE 12x1,25x35
18	16043421	2	40V	SCREW 8x1,25x20	VITE 8x1,25x20
19	45011503	1	131R	WASHER	ROSETTA
20	45011505	1	123G	SEAL ASSY	GUARNIZIONE TENUTA FRONTALE
21	45011506	1	131R	WASHER D 819	ROSETTA D 819
	71919681	1	131R	WASHER D 849	ROSETTA D 849
22	45012785	1	300C	BODY	CORPO
23	45013309	1	80P	PIN	PERNO
24	45013342	1	54GR	CHECK VALVE - ASSEMBLY	RUBINETTO-VALVOLA - COMPLETO

OIL TANK -- SERBATOIO OLIO -- RESERVOIR D'HUILE -- OELBEHAELTER -- DEPOSITO DE ACEITE

E3.28 | 1

N.T.R. 795 - 30.7.1998
604.04.053.04

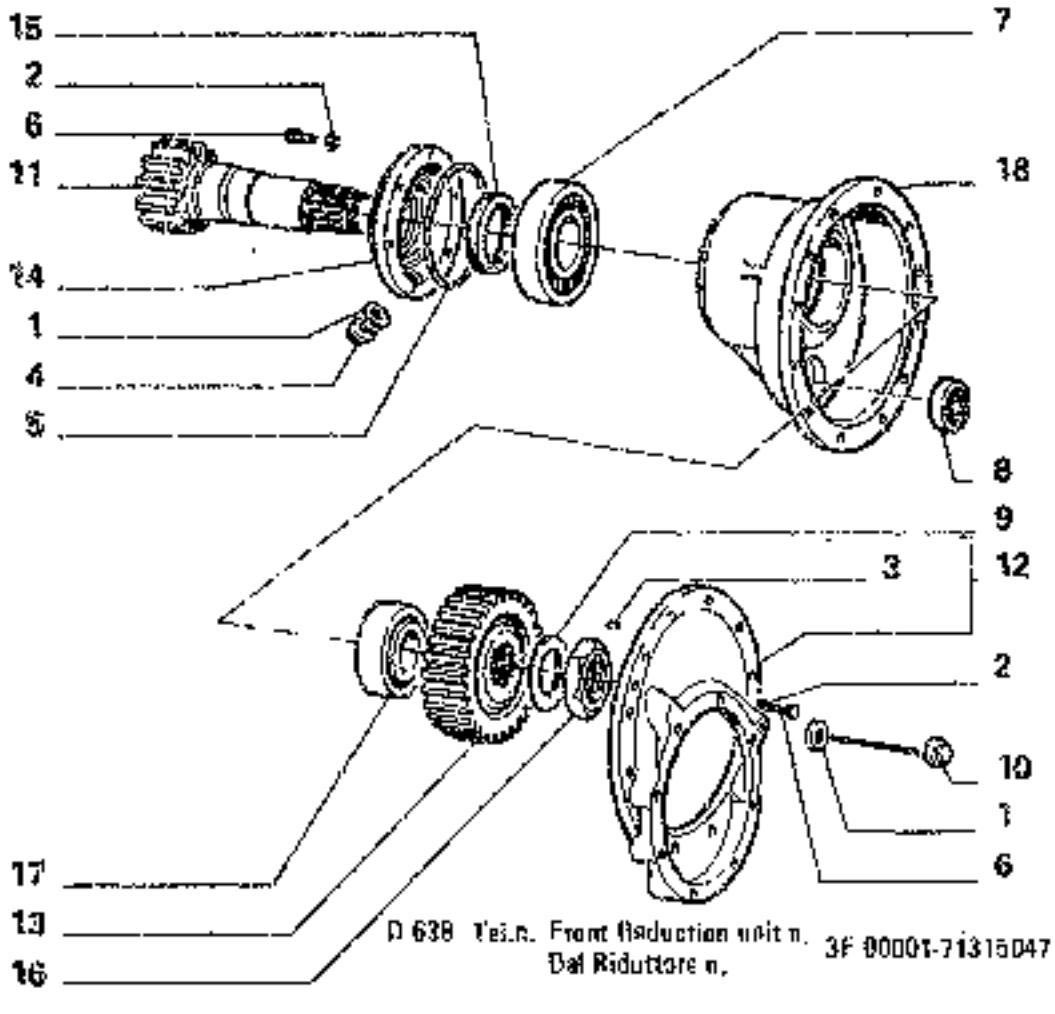

D 638 Tel.n. Front Reduction unit n. 3F 00001-71315047
Dal Riduttore n.

ITEM	PART NUMBER	QTY	TRANS CODE	DESCRIPTION	DESCRIZIONE
1	10263460	2	1200	GASKET 22,2x28	GUARNIZIONE PIANA 22,2x28
2	10516871	8	1329	LOCKWASHER 10x2,5	ROSETTA DI SICUREZZA 10x2,5
3	10839810	2	906	DOWEL 12x18	GRANO 12x18
4	14326540	2	507	PLUG 22x1,5x28	TAPPO 22x1,5x28
5	14468280	1	1565	O-RING 3,53x190,1	GUARNIZIONE O-R 3,53x190,1
6	15970921	8	4MV	SCREW 10x1,25x35	VITE 10x1,25x35
7	26800460	1	341C	BEARING 90x190	CUSCINETTO 90x190
8	28037780	1	341C	BEARING 50x110	CUSCINETTO 50x110
9	45015167	1	1319	WASHER	ROSETTA
10	41015168	1	91A	DIPSTICK	ASTA LIVELLO
11	45015178	1	1BA	SHAFT	ALBERO
12	45015676	1	2650	COVER - ASSEMBLY	COPERCHIO - COMPLETO
13	45015705	1	901	GEAR	INGRANAGGIO
14	45018610	1	2650	COVER	COPERCHIO
15	45482138	1	1230	SEAL ASSY	GUARNIZIONE TENUTA FRONTALE
16	45482543	1	1BD	NUT	DADO
17	45482545	1	341C	BEARING	CUSCINETTO
18	71315046	1	3000	BODY	CORPO

71315047

ROTATION REDUCTION UNIT – RIDUTTORE DI ROTAZIONE – RÉDUCTEUR DE VITESSE DE ROTATION
UNTERSETZUNGSGETRIBE – REDUCTOR DE VELOCITAD DE ROTACION

E3.21/A

N.T.R. 70 S 21.6.1983
604.04.053.02

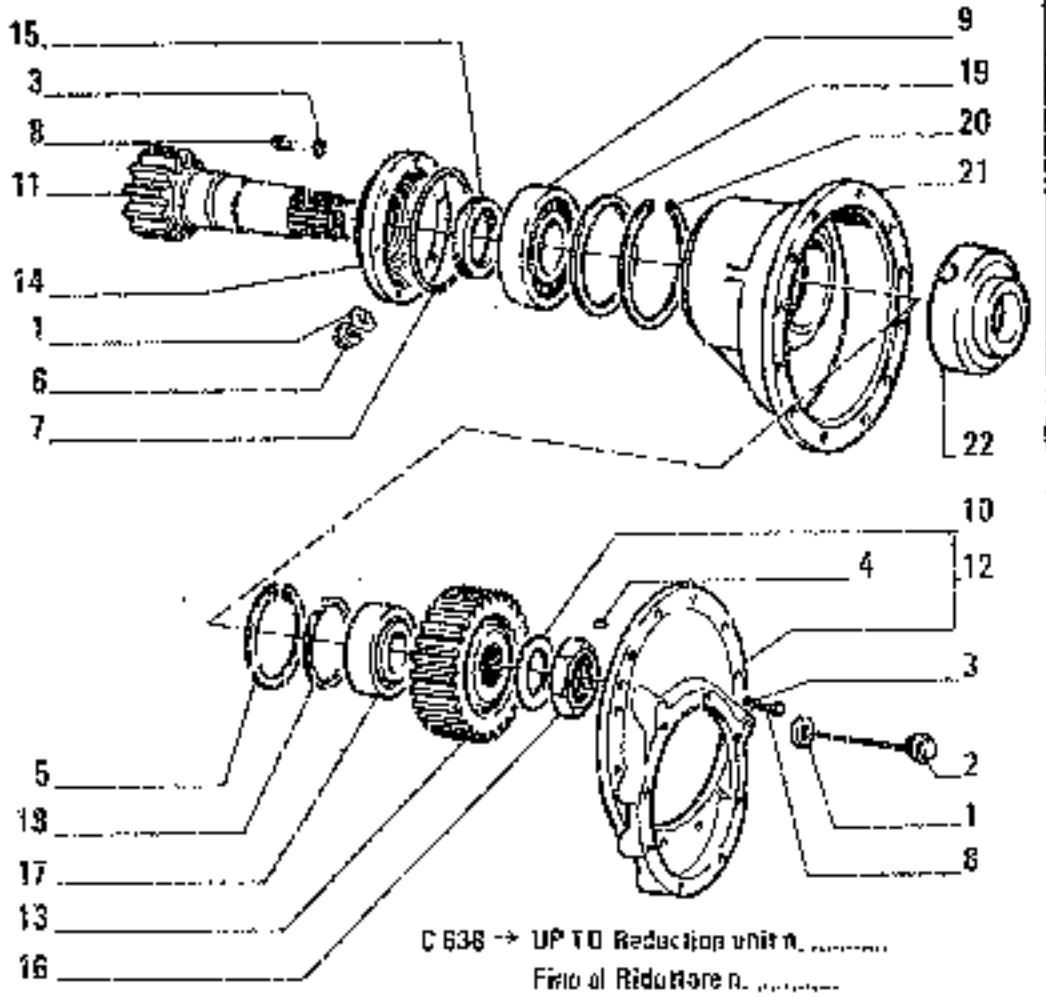

C 638 → UP TO Reduction unit n. .....
Fino al Riduttore n. .....

ITEM	PART NUMBER	QTY	TRANS CODE	DESCRIPTION	DESCRIZIONE
1	10263460	2	120G	GASKET 22,2x28	GUARNIZIONE PIANA 22,2x28
2	45015168	1	91A	DIPSTICK	ASTA LIVELLO
3	10516871	3	132R	LOCKWASHER 10x2,5	ROSETTA DI SICUREZZA 10x2,5
4	10999810	2	90G	DOWEL 12x16	GRANO 12x16
5	11076976	1	51A	LOCKRING 147x4 C 639	ANELLO DI SICUREZZA 147x4 C 639
6	14326540	1	50F	PLUG 22x1,5x23	TAPPO 22x1,5x23
7	14468280	2	150G	O-RING 3,53x150,1	GUARNIZIONE O-RI 3,53x150,1
8	15970921	8	40V	SCREW 10x1,25x35	VITE 10x1,25x35
9	26800460	1	341C	BEARING 90x190	CUSCINETTO 90x190
10	45015167	1	131R	WASHER	ROSETTA
11	45015176	1	16A	SHAFT	ALBERO
12	45016676	1	900C	BODY - ASSEMBLY	CORPO - COMPLETO
13	45015705	1	50I	GEAR	INGRANAGGIO
14	45018810	1	265C	COVER	COPERCHIO
15	45482136	1	129S	SEAL ASSY	GUARNIZIONE TENUTA FRONTALE
16	45482543	1	19D	NUT	DADO
17	45482545	1	341C	BEARING	CUSCINETTO
18	71302903	1	131R	WASHER C 639	ROSETTA C 639
	71314941	1	139R	WASHER D 639	ROSETTA D 639
19	71302907	1	131R	WASHER C 639	ROSETTA C 639
	71314941	1	131R	WASHER D 639	ROSETTA D 639
20	71302908	1	51A	LOCKRING	ANELLO DI SICUREZZA
21	71302909	1	265C	COVER	COPERCHIO
22	71315154	1	75D	SPACER D 639	DISTANZIALE D 639

45015175 – 71315152

ROTATION REDUCTION UNIT – RIDUTTORE DI ROTAZIONE – REDUCTEUR DE VITESSE DE ROTATION – UNTERSETZUNGSGETRIEBE – REDUCTOR DE VELOCIDAD DE ROTACION

E3.21

N.T.A. 70 S 21.6.1983
604.04.053.02

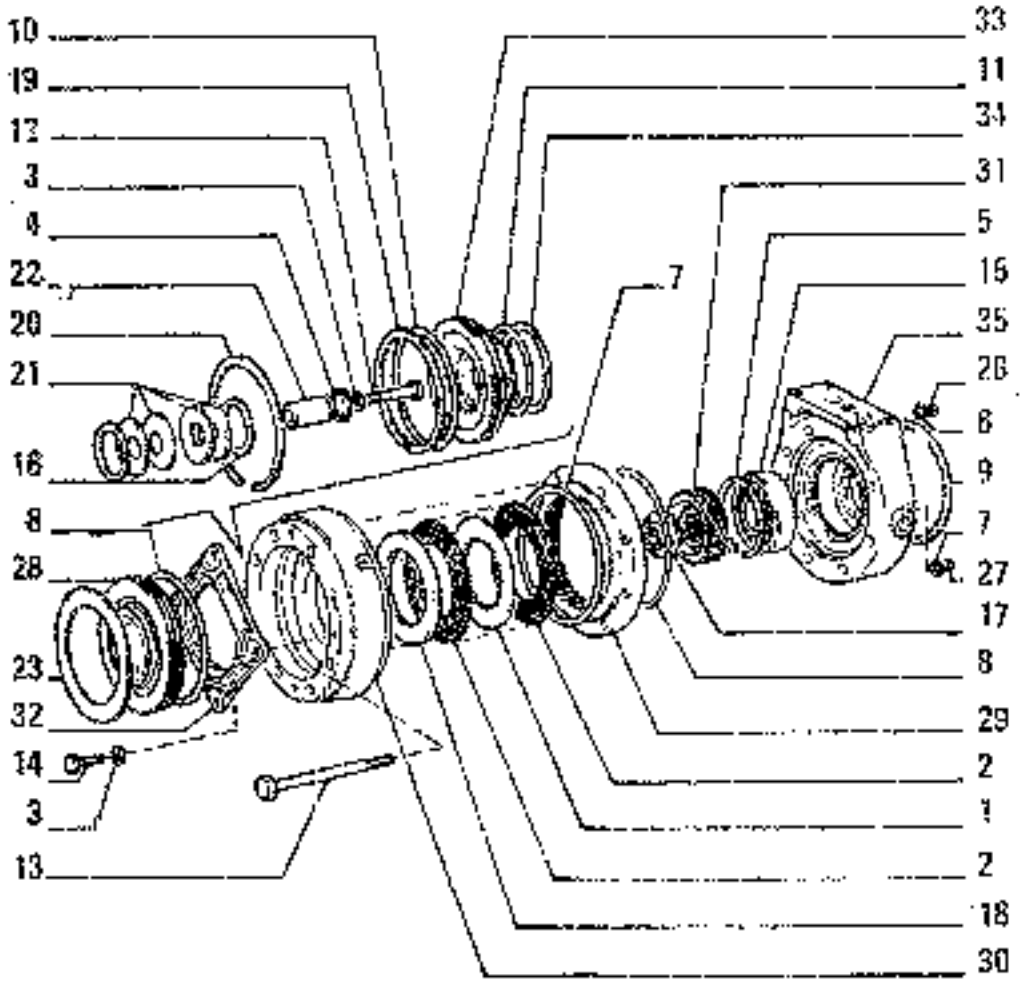

OPTIONAL VARIANTE 00036 - 71308504

ITEM	PART NUMBER	QTY	TRANS CODE	DESCRIPTION	DESCRIZIONE
28	71301158	1	265C	COVER - REAR	COPERCHIO - POSTERIORE
29	71302185	1	2VT	DRUM	TAMBURO
30	71302186	1	69S	SEAT	SEDE
31	71304167	1	50I	GEAR	INGRANAGGIO
32	71302532	1	70F	FLANGE	FLANGIA
33	71303846	1	235S	PISTON	STANTUFFO
34	71303857	1	45A	RING	ANELLO
35	71309323	1	130T	END PLATE - REAR	TESTATA - POSTERIORE

71302189

TRAVEL HYDRAULIC MOTOR – MOTORE IDRAULICO TRASLAZIONE – MOTEUR HYDRAULIQUE DE TRANSLATION – HYDROMOTOR FUER FAHRANTRIEB – MOTOR DE TRASLACION HIDRAULICO

O-12

E3.20/2 | 2

N.T.R. 665 - 29.11.1982
604.04.053.01

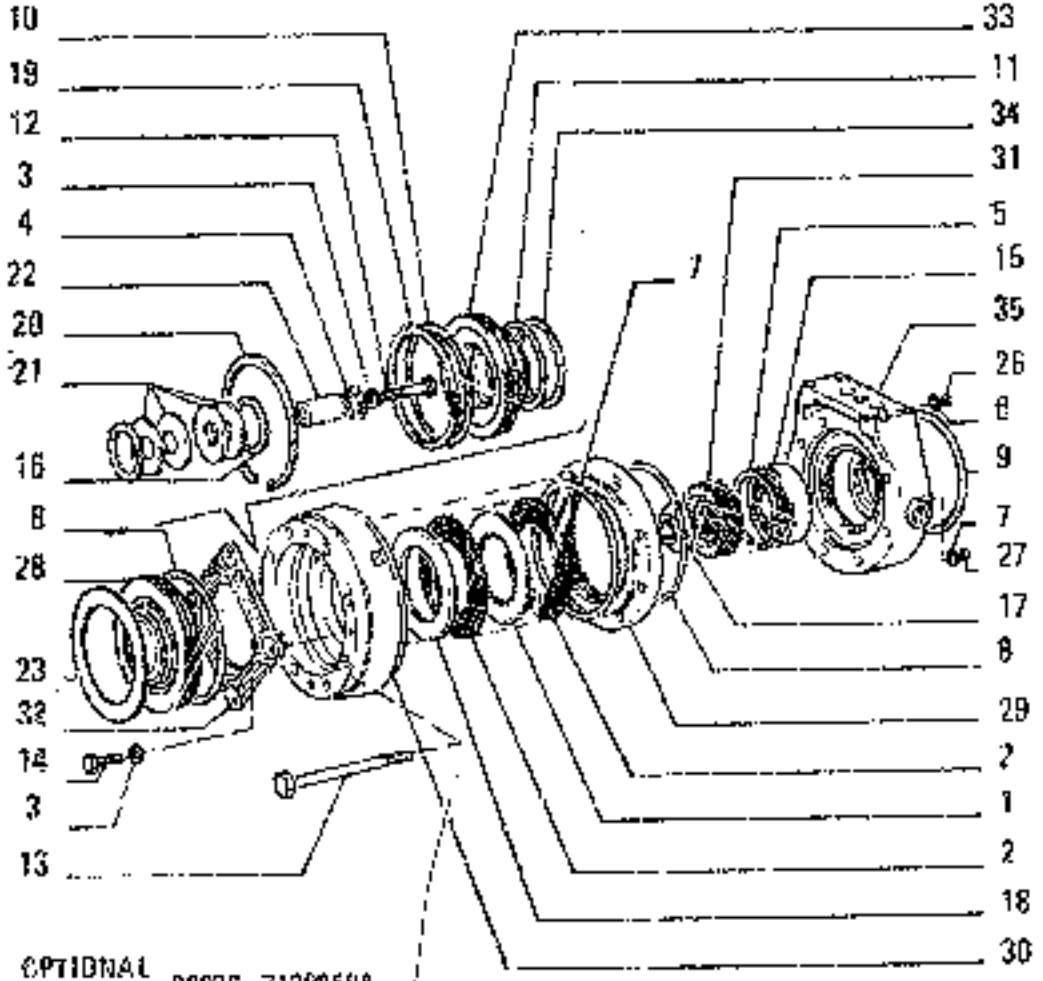

OPTIONAL
VARIANTE 00035 - 71309504

ITEM	PART NUMBER	QTY	TRANS CODE	DESCRIPTION	DESIGNAZIONE
1	581003	6	600	DISC	DISCO
2	4984755	1	600	DISC	DISCO
3	10516871	5	132R	LOCKWASHER 12x2,5	ROSETTA DI SICUREZZA 60x2,5
4	11038875	1	51A	LOCKRING 36,5x1,75	ANELLO DI SICUREZZA 35,5x1,75
5	11075975	1	51A	LOCKRING 127x4	ANELLO DI SICUREZZA 127x4
6	14457280	1	150G	O-RING 2,62x15,54	GUARNIZIONE O-R 2,62x15,54
7	14457560	2	150G	O-RING 2,62x20,29	GUARNIZIONE O-R 2,62x20,29
8	14460760	5	150G	O-RING 3,53x221,8	GUARNIZIONE O-R 3,53x221,8
9	14460680	1	150G	O-RING 3,53x226,2	GUARNIZIONE O-R 3,53x226,2
10	14476280	1	150G	O-RING 5,30x215,3	GUARNIZIONE O-R 5,30x215,3
11	14482280	1	150G	O-RING 5,30x148,5	GUARNIZIONE O-R 5,30x148,6
12	15971321	1	40V	SCREW 10x1,25x75	VITE 10x1,25x75
13	15983021	8	40V	SCREW 16x1,5x230	VITE 16x1,5x230
14	16236591	6	40V	SCREW 10x1,25x30	VITE 10x1,25x30
15	24802420	1	341C	BEARING 55x120	CUSCINETTO 55x120
16	45011413	2	45A	RING	ANELLO
17	45021028	1	51G	THREADED RING	GHIERA FILETTATA
18	45021161	1	50A	PRESSURE PLATE	ANELLO SPINGIDISCO
19	45021168	1	45A	RING	ANELLO
20	45021170	1	51A	LOCKRING	ANELLO DI SICUREZZA
21	45021179	10	100M	SPRING	MOLLA
22	45021180	1	80P	PIN	PERNO
23	45021182		196S	SHIM - THICKNESS 0,5	SPESSORE - SPESSORE 0,5
	45021183		196S	SHIM - THICKNESS 1	SPESSORE - SPESSORE 1
	45021184		196S	SHIM - THICKNESS 2	SPESSORE - SPESSORE 2
25	45021201	1	131R	WASHER	ROSETTA
27	45021262	2	132R	SEAL	ROSETTA DI TENUTA

71302189 1

TRAVEL HYDRAULIC MOTOR – MOTORE IDRAULICO DI TRASLAZIONE – MOTEUR HYDRAULIQUE DE TRANSLATION – HYDROMOTOR FÜER FAHRANTRIEB – MOTOR DE TRANSLACION HIDRAULICO

E3.20/2 2

N.T.P. 665 - 20.11.1982
604.04.053.01

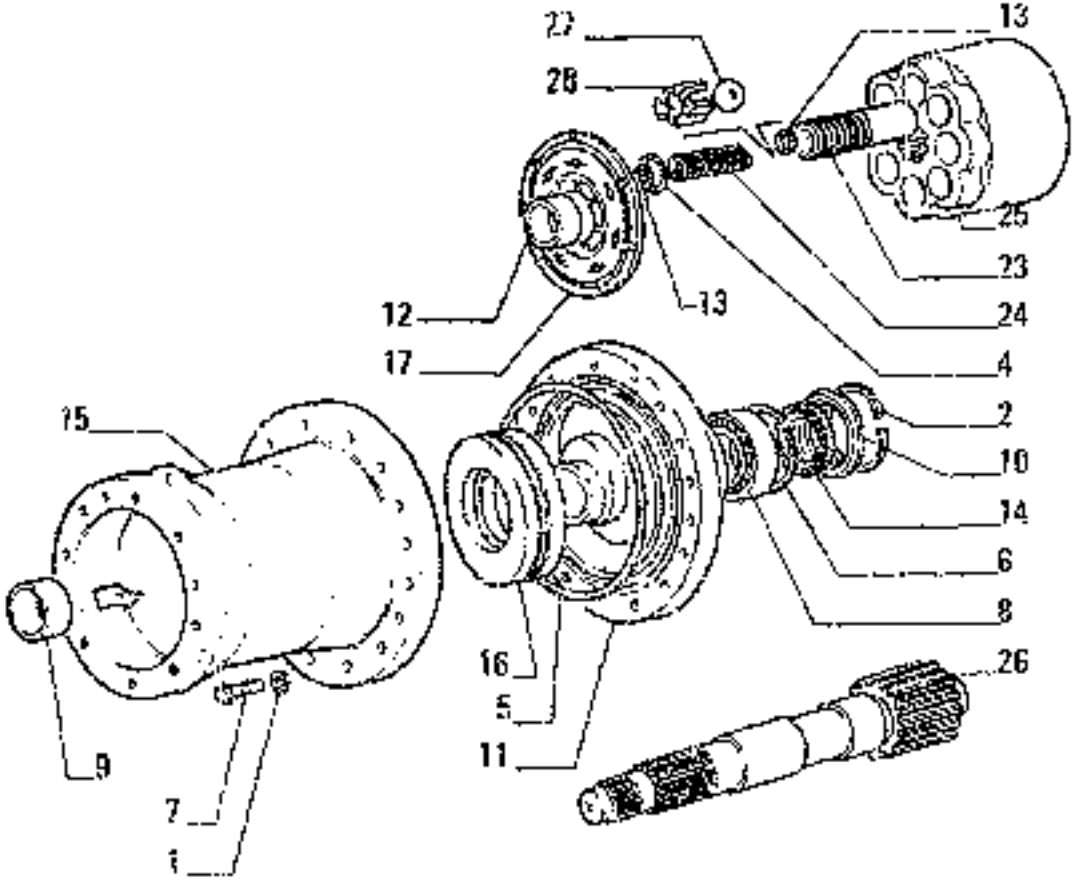

OPTIONAL
VARIANTE 08035 - 71308504

ITEM	PART NUMBER	Q.TY	TRANS CODE	DESCRIPTION	DESCRIZIONE
1	10517071	8	332P	LOCKWASHER 12,2x3,1	ROSETTA DI SICUREZZA 12,2x3,1
2	11015975	1	51A	LOCKRING 127x4	ANELLO DI SICUREZZA 127x4
3	14464080	7	156G	O-RING 3,53x37,69 C R24	GUARNIZIONE O-R 3,53x37,69 C 024
	70924192	1	258G	O-RING D 824	GUARNIZIONE O-R D 824
5	14469580	1	158G	O-RING 3,53x291,7	GUARNIZIONE O-R 3,53x291,7
6	14473180	1	158G	O-RING 5,33x110,49	GUARNIZIONE O-R 5,33x110,49
7	15541021	8	40V	SCREW 12x1,25x60	VITE 12x1,25x60
8	24008580	1	341C	BEARING 65x120	CUSCINETTO 65x120
9	45012642	1	75D	SPACER	DISTANZIALE
10	45013442	1	143R	GLIDE BUSHING	BUSSOLA
11	45020931	1	130T	END PLATE - FRONT	TESTATA - ANTERIORE
12	45021027	1	75D	SPACER	DISTANZIALE
13	45375700	14	131P	WASHER	ROSETTA
14	45480003	1	48A	RUBBER RING	ANELLO DI GOMMA
15	71300915	1	300C	BODY	CORPO
16	71303079	1	345C	BEARING	CUSCINETTO
17	71307796	1	65D	CONTROL VALVE	DISTRIBUTORE
23	71307980	7	150F	PLUNGER	PISTONCINO
24	45018558	7	190M	SPRING	MOLLA
25	45021020	1	300C	BODY	CORPO
26	45021153	1	16A	SHAFT	ALBERO
27	20063040	1	140S	BALL 28,36R	SFERA 28,36R
28	45006994	1	7SS	BALL SOCKET	SEDE SFERICA

71302189

TRAVEL HYDRAULIC MOTOR – MOTORE IDRAULICO DI TRASLAZIONE – MOTEUR HYDRAULIQUE DE TRANSLATION – HYDROMOTOR FUER FAHRANTRIEB – MOTOR DE TRANSLACION HIDRAULICO

E3.20/2 | 1

N.T.R. 795 - 30.7.1996
634.04 963.01

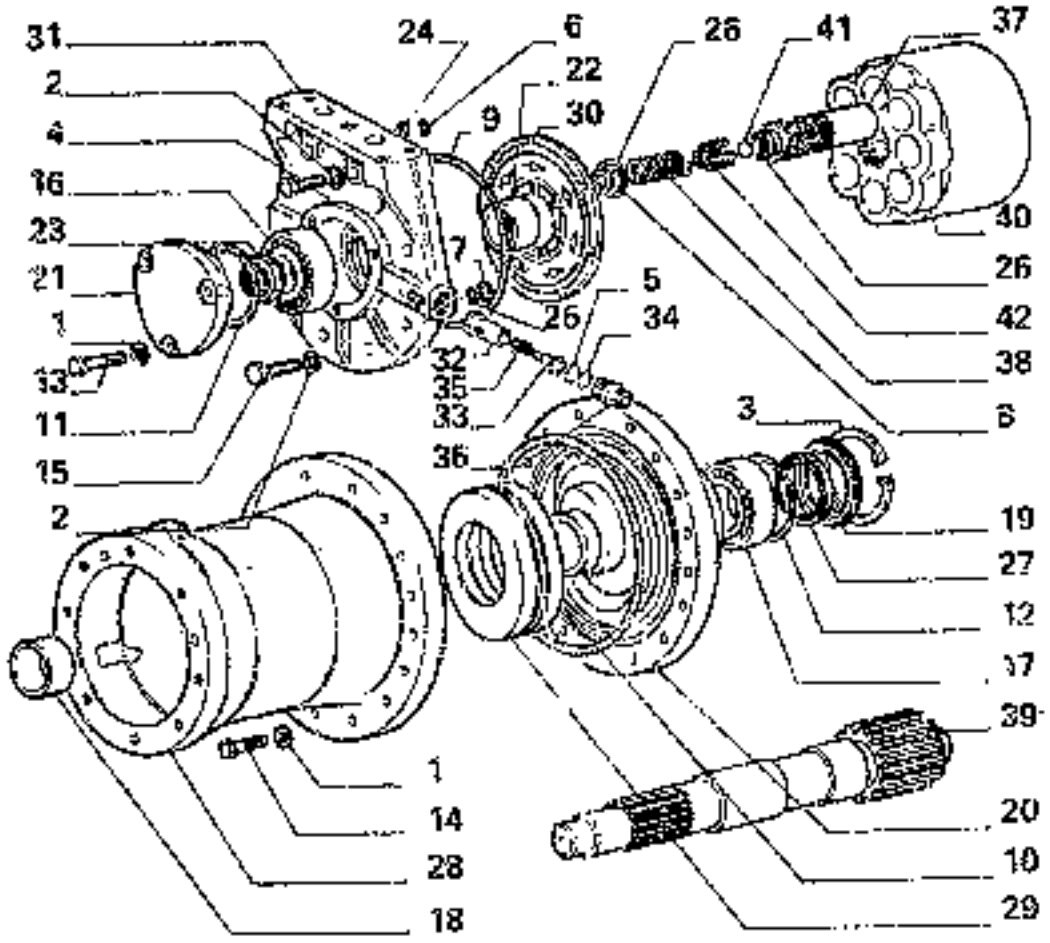

ITEM	PART NUMBER	QTY	TRANS CODE	DESCRIPTION	DESCRIZIONE
40	45021020	1	3000	BODY C 625	CORPO C 625
	71310736	1	3000	BODY D 625	CORPO D 625
41	20063040	1	2405	BALL 28,368 C 625	SFERA 28,368 C 625
42	45D06394	1	755	BALL SOCKET C 625	SEDE SFERICA C 625

71301066-71309527

TRAVELHYDRAULIC MOTOR – MOTORE IDRAULICO TRASLAZIONE – MOTEUR HYDRAULIQUE DE TRASLATION – HYDROMOTOR FUER FAHRANTRIEB – MOTOR DE TRASLACION HIDRAULICO

E3.20/1

N.T.R. 795 - 30.7.1986
604.04.053.04

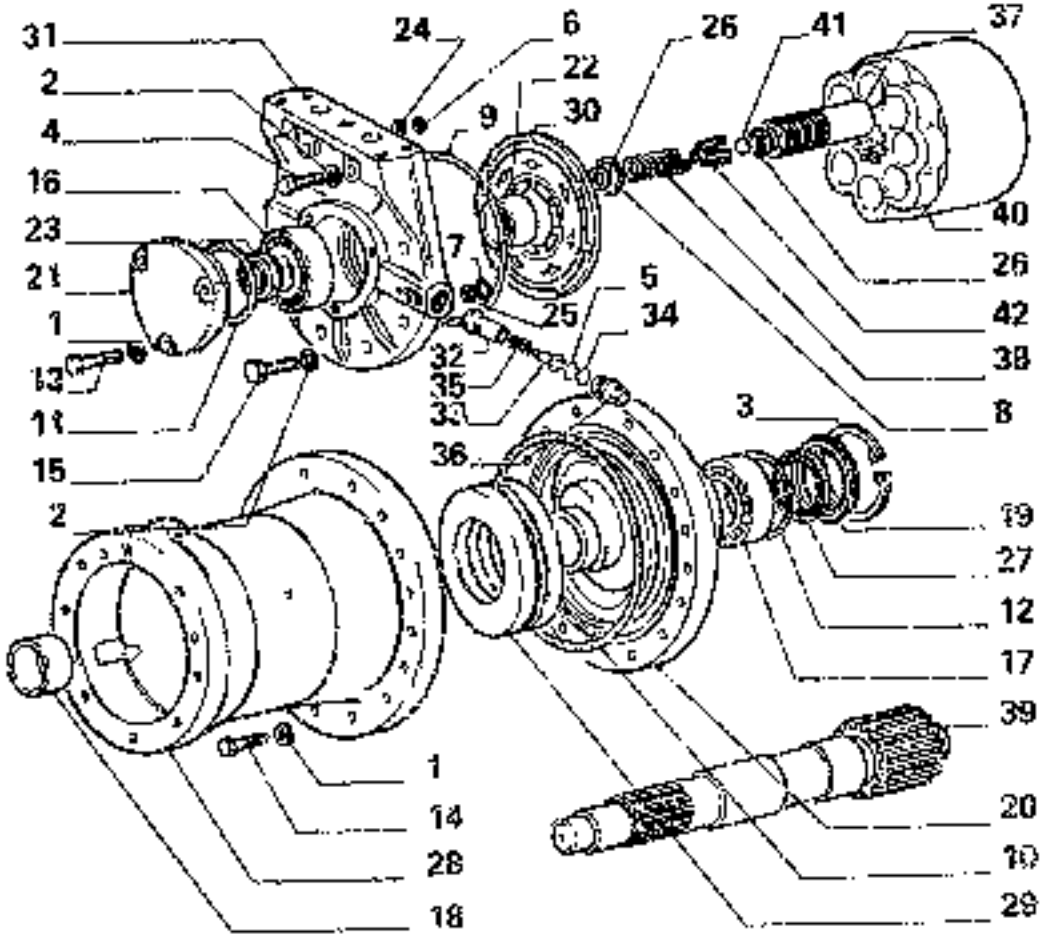

ITEM	PART NUMBER	QTY	TRANS CODE	DESCRIPTION	DESCRIZIONE
25	45021282	2	131I	WASHER	RONDELLA
26	45375700	7	131R	WASHER	ROSETTA
		7	131R	WASHER D 626	ROSETTA D 626
27	45460003	1	48A	RUBBER RING	ANELLO DI GOMMA
28	71309915	1	200C	BODY	CORPO
29	71309079	1	541C	BEARING	CUSCINETTO
30	71307796	1	63D	CONTROL VALVE	DISTRIBUTORE
31	71307802	1	139T	END PLATE - REAR C 626	TESTATA - POSTERIORE C 626
	71309294	1	139S	END PLATE - REAR D 626	TESTATA - POSTERIORE D 626
32	71309299	2	75S	BALL SOCKET D 626	SEDE SFERICA D 626
33	71309300	2	75F	CARRIER D 626	FLOTTANTE D 626
		2	75F	CARRIER C 815	FLOTTANTE C 815
	71319819	2	75F	CARRIER D 815	FLOTTANTE D 815
34	71309301	2	51A	LOCKRING D 626	ANELLO DI SICUREZZA D 626
		2	51A	LOCKRING C 815	ANELLO DI SICUREZZA C 815
	71319813	2	51A	LOCKRING D 815	ANELLO DI SICUREZZA D 815
35	71309302	2	100M	SPRING D 626	MOLLA D 626
36	71309303	2	95B	BUSHING D 626	BOCCOLA D 626
		2	95B	BUSHING C 815	BOCCOLA C 815
	71319818	2	95B	BUSHING D 815	BOCCOLA D 815
37	71307800	7	132P	PISTON CORRECT	PISTONE - CORRENTE
		7	132P	PISTON C 626	PISTONE C 626
	71309316	7	132P	PISTON D 626	PISTONE D 626
38	45018558	7	100M	SPRING C 626	MOLLA C 626
	71309330	7	100M	SPRING D 626	MOLLA D 626
39	45021026	1	16A	SHAFT C 626	ALBERO C 626
	71310735	1	16A	SHAFT D 626	ALBERO D 626

71301066-71309527

TRAVELHYDRAULIC MOTOR – MOTORE IDRAULICO TRASLAZIONE –MOTEUR HYDRAULIQUE DE TRASLATION – HYDROMOTOR FUER FAHRANTRIEB – MOTOR DE TRASLACION HIDRAULICO

E.R.20/1

11.T.R. 7951 - 30.7.1998
604.04.053.64

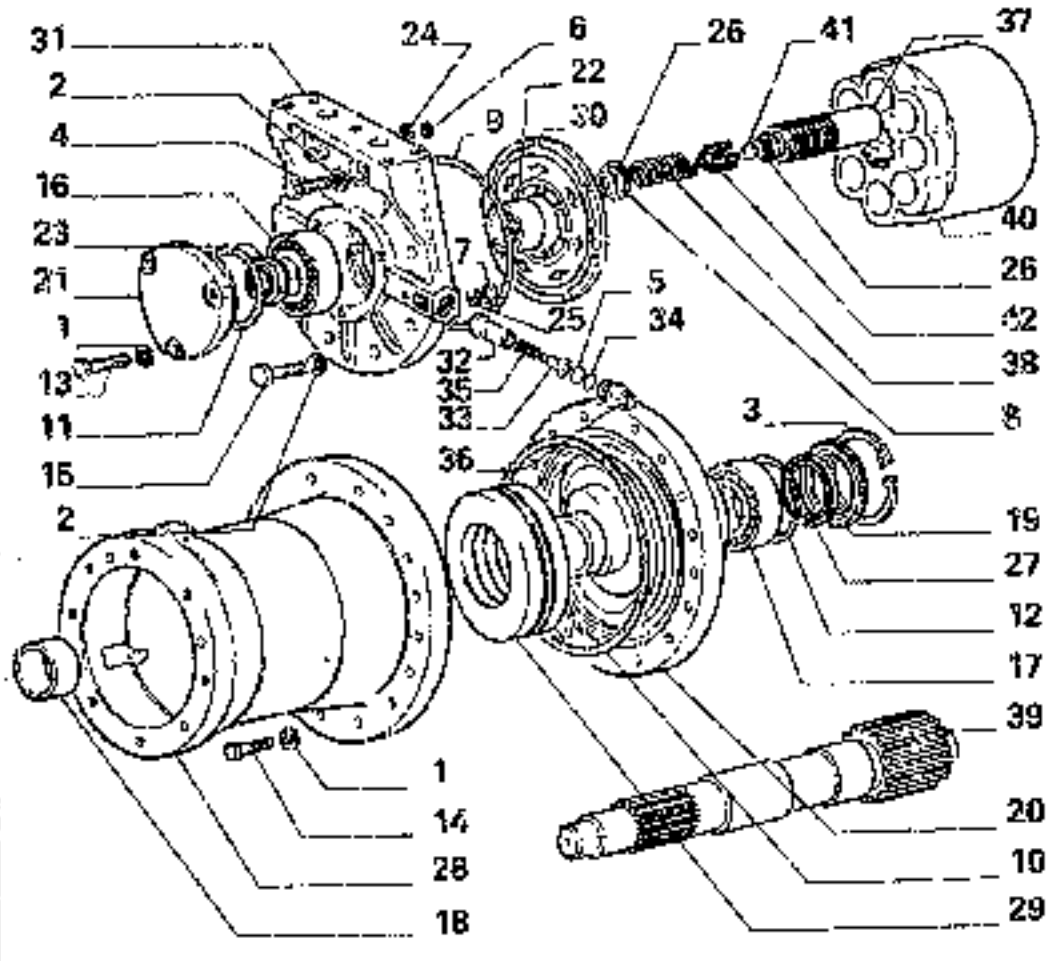

ITEM	PART NUMBER	QTY	TRANS CODE	DESCRIPTION	DESCRIZIONE
1	10517071	11	132T	LOCKWASHER 12,2x3,1	ROSETTA DI SICUREZZA 12,2x3,1
2	10517271	8	132R	LOCKWASHER 16,2x4	ROSETTA DI SICUREZZA 16,2x4
3	11075975	1	51A	LOCKRING 127x4	ANELLO DI SICUREZZA 127x4
4	11254121	2	40W	SCREW 16x1,5x60	VITE 16x1,5x60
5	14457180	2	156G	O-RING 2,62x13,94 D 626	GUARNIZIONE O-R 2,62x13,94 D 626
6	14457280	2	156G	O-RING 2,62x15,54	GUARNIZIONE O-R 2,62x15,51
7	14457580	2	156G	O-RING 2,62x20,29	GUARNIZIONE O-R 2,62x20,29
8	14464080	1	156G	O-RING 3,53x37,69 D 624	GUARNIZIONE O-R 3,53x37,69 D 624
	70924192	1	156C	O-RING D 624	GUARNIZIONE O-R D 624
9	14468860	1	156G	O-RING 3,53x228,2	GUARNIZIONE O-R 3,53x228,2
10	14469560	1	156F	O-RING 3,53x291,7	GUARNIZIONE O-R 3,53x291,7
11	14473080	1	156G	O-RING 5,33x107,32	GUARNIZIONE O-R 5,33x107,32
12	14473180	1	156G	O-RING 5,33x110,49	GUARNIZIONE O-R 5,33x110,49
13	15540421	3	40W	SCREW 12x1,25x30	VITE 12x1,25x30
14	15541021	5	40W	SCREW 12x1,25x60	VITE 12x1,25x60
15	15981121	6	40Z	SCREW 16x1,5x60	VITE 16x1,5x60
16	24902420	1	341C	BEARING 55x120	CUSCINETTO 55x120
17	24906590	1	341C	BEARING 65x120	CUSCINETTO 65x120
18	45012642	1	75D	SPACER	DISTANZIALE
19	45013442	1	146B	SIDE BUSHING	BUSSOLA
20	45020931	1	130T	END PLATE - FRONT	TESTATA - ANTERIORE
21	45021025	1	265C	COVER - REAR	COPERCHIO - POSTERIORE
22	45021027	1	75D	SPACER	DISTANZIALE
23	45021028	1	51G	FINNED RING	GHIERA FILETTATA
24	45021281	2	131R	WASHER	ROSETTA

71301066-71309527

TRAVEL HYDRAULIC MOTOR – MOTORE IDRAULICO TRASLAZIONE – MOTEUR HYDRAULIQUE DE TRASLATION – HYDROMOTOR FUER FAHRANTRIEB – MOTOR DE TRASLACION HIDRAULICO

E3.20/1

N.T.R. 783 - 30.7.1986
604.04.053.04

	DENOMINAZIONE BASE	BASIC DESIGNATION	DESIGNATIONS-BASES	GRUNDBEZEICHNUNGEN	DENOMINACIONES BASE
3190	CRISTALLO ATERMICO	ATHERMIC GLASS PANE	GLACE ATHERMIQUE	SCHEIBE,WAERMEDAEMMEND	CRISTAL ATERMICO
3200	TRASMISSIONE POSTERIORE	REAR TRANSMISSION	TRANSMISSION ARRIERE	HINTERE KRAFTUEBERTRAGUNG	
3201	CINGHIERA	SPIDER	CROISILLON	KREUZSTUECK	CRUCETA
3202	PNEUMATICI 14.00X24	TIRES 14.00X24	PNEUS 14,00X24	REIFEN 14,00X24	
3203	PNEUMATICI 15.5X25	TIRES 15.5X25	PNEUS 15,5X25	REIFEN 15,5X25	
3204	PNEUMATICI 17.5X25	TIRES 17.5X25	PNEUS 17,5X25	REIFEN 17,5X25	
3210	CRONOGIROMETRO	TACHOMETER	TACHYMETRE	DREHZAHLMESSER	CUENTAREVOLUCIONES
3210	PNEUMATICI 22X25	TIRES 22X25	PNEUS 22X25	REIFEN 22X25	
3211	PNEUMATICI 20.5X25	TIRES 20.5X25	PNEUS 20,5X25	REIFEN 20,5X25	
3213	PNEUMATICI 26.5X25	TIRES 26.5X25	PNEUS 26,5X25	REIFEN 26,5X25	
3215	PNEUMATICI 29.5X25	TIRES 29.5X25	PNEUS 29,5X25	REIFEN 29,5X25	
3220	CRONOTACHIMETRO	SPEEDOMETER	CHRONOTACHYMETRE	TACHOMETER	CRONOTACOMETRO
3250	CRUSCOTTO	DASHBOARD	PLANCHE DE BORD	ARMATURENBRETT	TABLERO
3300	CUFFIA RADIATORE	RADIATOR GUARD	CAPOT	KUEHLERHAUBE	CAPUCHON
3310	CUFFIA DI GOMMA	RUBBER BOOT	CAPUCHON CAOUTCHOUC	MANSCHETTE	CAPUCHON DE CAUCHO
3310					
3320	CUFFIA PER PROIETTORE	HEADLAMP BOOT	CALOTTE DE PROJECTEUR	HALTERING	SOPORTE DEL PROYECTOR
3320					
3330	CUNEO	WEDGE	COIN	KEIL	CUNA
3340	CUFFIA PARAPOLVERE	DUST BOOT	CAPUCHON POUR POUSSIERE	STAUBSCHUTZKAPPE	CAPUCHON GUARDAPOLVO
3402	RUOTE CON CERCHIO 14.00-25	WHEELS W/RIM 14.00-25		RAEDER MIT FELGE 14.00-25	
3420	RUOTE CON CERCHIO 8.00TG-24	WHEELS W/RIM 8.00TG-24		RAEDER MIT FELGE 8.00TG-24	
3410	CUSCINETTO	BEARING	PALIEMENT	KUGELLAGER	ROZAMIENTO
3450	CUSCINO	CUSHION	COUSSIN	SITZPOLSTER	ALMOHADA
3480	CUSTODIA PER LIBRETTI	PORTFOLIO	POCHETTE A PAPIERS	DOKUMENTENTASCHE	FUNDA PARA MANUALES
3605	BLOCCAGGIO IDRAULICO	HYDRAULIC LOCK	BLOCAGE HYDRAULIQUE		ANCLAJE HIDRAULICO
3703	COMANDO FRENI SERVIZIO	BRAKE PEDALS		FUSSBREMSBETAETIGUNG	
3704	COMANDO FRENI STAZIONAMENTO	PARKING BRAKE	FREINS DE STATIONNEMENT	FESTSTELLBREMSHEBEL	
3952	COMANDO STERZO	STEERING CONTROL		BETAETIGUNG LENKVORRICHTUNGEN	
3968	TUBAZIONE EST.FRIZIONI STERZO	STEERING OUTER PIPING		HILFSEINRICHTUNGEN AUSSER LEITUNGE	
3997	TUBAZIONI COLLEG.FRIZ.STERZO	STEERING CONNECTING PIPING		LENKVORRICHTUNG ANSCHLUSSLEITUNGE	
3000	CORNICE DELLA TARGA	NUMBER PLATE FRAME	ENCADRURE DE PLAQUE	NUMMERNSCHILD-LEISTE	MARCO DE MATRICULA
3900					
3910	CORNICE DEL PROIETTORE	HEADLAMP RIM	MONTURE DE PROJECTEUR	DECKRING	MARCO DE PROYECTOR
3910					
3920	CORNICE DI GOMMA	WEATHERSEAL STRIP	CONTOUR CAOUTCHOUC	DICHTUNGSPROFIL	BURLETE DE GOMA
3970	CABINA SICUREZZA	ROPS CAB	CABINE DE SECURITE	SICHERHEITSKABINE	CABINA DE SEGURIDAD
3840	CASSETTO DISTRIBUTORE	CONTROL VALVE SPOOL	BOITE DISTRIBUTEUR	SCHIEBERSTANGE	CORREDERA DEL DISTRIBUIDOR
3950	COLORE	COLOR	COULEUR	FARBE	COLOR
3960	CORPO TRATTORE	TRACTOR BODY	CORPS TRACTEUR	MASCHINENRAHMEN	CUERPO TRACTOR

	DESIGNAZIONE BASE	BASIC DESIGNATION	DESIGNATIONS-BASES	GRUNDBEZEICHNUNGEN	DENOMINACIONES BASE
3570	CORPO CARRELLO	TRACK FRAME	CORPS DE CHASSIS DE CHENILLE	LAUFWERKSRAHMEN	CUERPO DE ORUGA
3580	CRISTALLO COLORATO	TINTED ATMOSPHERIC GLASS PANE	GLACE ATMOSPHERIQUE COLOREE	SCHEIBE,GETÖNT	CRISTAL COLOREADO
3590	CONNETTITORE PNEUMOIDRAULICO	POWER CLUSTER	SERVO-FREIN HYDROPNEUMATIQUE	HYDROPNEUMATISCHE SERVOBREMSE	SERVOFRENO NEUMOHIDRAULICO
4010	COMBUSTIBILE	FUEL	COMBUSTIBLE	KRAFTSTOFF	COMBUSTIBLE
4016	COSTAMPATO	MOLD-ON CONNECTOR			
4015	SARACINESCA	GATE VALVE	VANNE	SCHIEBERVENTIL	COMPUERTA
4025	SCATOLA CAMBIO	TRANSMISSION HOUSING	BOITE DE VITESSES	GETRIEBEGEHÄUSE	CAJA DE CAMBIO
4035	SCATOLA RIDUTTORE FINALE	FINAL DRIVE HOUSING	CARTER DE PIGNON FINAL	ENDANTRIEBSGEHÄUSE	CAJA DE REDUCTOR
4045	SCATOLA TRASMISSIONE	REAR HOUSING	CARTER D'AR RIERE	GETRIEBEGEHÄUSE	CAJA DE TRANSMISION
4055	SIGILLANTE	SEALANT	PRODUIT D'ETANCHEITE	VERGLOMMT	SELLADOR
4065	SPRUZZATORE	NOZZLE	GICLEUR	SPRITZDUESE	INYECTOR
4075	STRISCIA ANTISCIVOLO	ANTI-SLID	BANDE ANTIGERANTE	RUTSHFESTER BELAG	TIRA CONTRA-DESLIZAMIENTO
4085	STRUTTURA PROTEZIONE	ROPS CANOPY	STRUCTURE DE PROTECTION	SCHUTZRAHMEN	ESTRUCTURA DE PROTECCION
4095	SEGMENTO FRENO	BRAKE LINING	SEGMENT DE FREIN	BREMSBELAG	PASTA DE FRENO
4100	SERBATOIO OLIO IDR. IDRAULICO	HYDRAULIC TANK	RESERVOIR HYDRAULIQUE	TANK FUER HYDRAULIKOEL	DEPOSITO ACEITE SISTEMA HIDR
4115	SERBATOIO COMBUSTIBILE E OLIO	FUEL AND OIL TANK	RESERVOIR COMBUSTIBLE HUILE	KRAFTSTOFF/OELTANK	TANQUE COMBUSTIBLE Y ACEITE
4125	SEMIMAGLIA CINGOLO	HALF TRACK LINK	DEMI-MAILLON	HALBKETTENGLIED	SEMIMALLA DE ORUGA
4135	SEMIGIUNTURA	HALF HINGE	DEMI-CHARNIERE	HALBSCHARNIER	SEMIBISAGRA
4145	SCHEMA	SCHEMATIC	SCHEME	SCHEMA	ESQUEMA
4155	SEMIFASCIA	HALF BAND	DEMI-BANDE	HALBFALTERBAND	SEMIFAJA
4165	SBOBINATORE	DERRICK	DEVIDOIR	ENTHASPLER	DESCONGELADOR
4175	SEMIFLANGIA	HALF FLANGE	DEMI-BRIDE	HALBFLANSCH	SEMIBRIDA
4185	SERIE	SET	JEU	SATZ	JUEGO
4195	SCARICO SOLLEVAMENTO	LIFT RELEASE VALVE			
4205	SERBATOIO ARIA	AIR RESERVOIR	RESERVOIR A AIR		DEPOSITO DE AIRE
4215	SOLVENTE	SOLVENT	SOLVANT		
4230	PER VARIANTE	FOR SPECIAL EQUIPMENT	POUR VARIANTE	FUER VARIANTEN	PARA VARIANTE
4250A	RIDUTTORE LATERALE	FINAL DRIVE	REDUCTEUR LATERAL	SCHALTER, ENDANTRIEB	
4250P	PERNO A SFERA	BALL PIN	AXE SPHERIQUE	KUGELBOLZEN	ROTULA
4310P	POZZETTO	WELL	PUITS	SUMPF	DEPOSITO
4320P	PUNTA DENTE BENNA	BUCKET TOOTH POINT	POINTE DENT DE GODET	SCHAUFELZAHNSPITZE	PUA DE DIENTE CUCHARA
4330P	PIATTAFORMA	PLATFORM	PLATE-FORME	PLATTFORM	PLATAFORMA
5061	RUOTE CARRELLO CINGOLO	TRACK ROLLERS	ROUE PORTEUR DE CHENILLE	LAUFROLLE	RUEDA DE APOYO DE LA ORUGA
5062	TENDICINGOLO	TRACK IDLER	TENDEUR DE CHENILLE	LEITRAD	
5063	RULLO SOSTEGNO CINGOLO	TRACK CARRIER ROLLER	GALET DE RETOUR DE CHENILLE	STUETZROLLE	RUEDA DE SOPORTE DE LA ORUGA
5064	RIPARI CINGOLO	TRACK COVERS	PROTECTIONS DE CHENILLE	LAUFWERKSCHUTZ	BLINDAJE DE CADENAS
5091	SOSPENSIONE ANT CINGOLO	TRACK FRONT SUSPENSION	SUSPENSION AV. CHENILLE	LAUFWERKSAUFHAENGUNG VORNE	
5093	COLLEGAMENTO CARRELLI	TRACK GUIDING PLATES			
5095	SOSPENSIONE POST CINGOLO	REAR SUSPENSION	SUSPENSION AR. CHENILLE	LAUFWERKSAUFHAENGUNG HINTEN	
6000	VARIANTE A RICHIESTA	SPECIAL EQUIPMENT	EQUIPEMENT SPECIAL	VARIANTEN	EQUIPO ESPECIAL

	DESIGNAZIONE BASE	BASIC DESIGNATION	DESIGNATIONS-BASES	GRUNDBEZEICHNUNGEN	DENOMINACIONES BASE
0000	PROVVEDERE IN LOCO	OBTAIN LOCALLY	A PROCURER SUR		CONSEGUIR LOCALMENTE
0000	TAGLIARE DI MISURA	CUT AT ASSEMBLY	COUPER SELON DESOIN		CORTAR SEGUN NECESSARIO
0000	FINO AL TELAIO...	UP TO SERIAL NO...	JUSQU'AU CHASSIS...	BIS RAHMEN .	HASTA EL ARMAZON. .
0000	DAL TELAIO...	FROM THE SERIAL NO...	A PARTIR DU CHASSIS	AB RAHMEN...	A PARTIR DEL ARMAZON...
0000	VEDERE NOTA	SEE NOTE	VOIR REMARQUE	SIEHE ANMERKUNG	VEASE NOTA
0000	COMANDI DIREZIONALI	STEERING SYSTEM	COMMANDE DE DIRECTION	LENKUNGSSYSTEM	MANDO DE LA DIRECCION
0000	COMANDI FRENO	BRAKE CONTROLS	COMMANDE DE FREINS		MANDO DEL FRENO
7117	LEVERAGGI	CONTROL LEVERS	TRINGLERIE		TIMONERIA
7201	TELAIO INFERIORE	LOWER MAIN FRAME	CHASSIS INFERIOR	RAHMEN UNTEN	ARMAZON INFERIOR
7215	TELAIO SUPERIORE	UPPER MAIN FRAME	CHASSIS SUPERIOR	RAHMEN OBEN	ARMAZON SUPERIOR
7453	BATTERIE, SEDE E RIPARI	BATTERY, SEAT AND SUPPORT	BATTERIE, SIEGE ET PROTECTION	BATTERIE HALTERUNG	
7480	MOTORIDUTTORE TRASLAZIONE	DRIVE MOTOREDUCTION			
7482	MOTORIDUTTORE ROTAZIONE	SWING MOTOREDUCTION			
7564	IMPIANTO ELETTRICO	ELECTRICAL SYSTEM	SYSTEME ELECTRIQUE		
7580	COMANDI ELETTRICI	ELECTRIC CONTROLS	COMMANDES ELECTRIQUE	ELEKTRISCHE STEUERUNG	
7581	APPARECCHI ELETTRICI	ELECTRICAL INSTRUMENTS	DISPOSITIFS ELECTRIQUES	ELEKTRISCHE ANZEIGEINSTRUMENTE	
7582	CAVI AVVIAMENTO	STARTING CABLES	CABLES DEMARRAGE	STARTERKABEL	
7584	CAVI VARI	VARIOUS CABLES	CABLE DIVERS	MEHRERE KABEL	
7586	APPARECCHI ILLUMINAZIONE	LIGHTS	ECLAIRAGE	BELEUCHTUNG	SISTEMA DE ALUMBRADO
7589	TERMOMETRI E MANOMETRI	TEMPERATURE-PRESSURE GAUGES	THERMOMETRES ET MANOMETRES	THERMOMETER UND MANOMETER	
7674	BLOCCAGGIO TORRETTA	SUPERSTRUCTURE LOCKING	BLOCAGE SUPERSTRUCTURE		
8078	BENNA SCARICO BILATERALE	BILATERAL DISCHARGE BUCKET	GODET VIDAGE BILATERAL	SEITENKIPPSCHAUFEL	
8200	IMPIANTO IDRAULICO	HYDRAULIC SYSTEM	SYSTEME HYDRAULIQUE		SISTEMA HYDRAULICO
8200	TUBAZIONI	PIPING		LEITUNGEN	
8201	FILTRI SERBATOIO OLIO	OIL TANK FILTERS		HYDR FILTER	
8263	POMPA ATTREZZO	EQUIPMENT PUMP	POMPE OUTIL	HYDRAULIKPUMPE	
8264	DISTRIBUTORE ATTREZZO	EQUIPMENT CONTROL VALVE	DISTRIBUTEUR DE L'OUTIL	STEUERGERAET(ARBEITSHYDRAULIK)	
8265	COMANDO DISTRIBUTORE ATTREZZO	CONTROL VALVE DRIVE	COMMANDE DE OUTIL	HYDRAULIK-STEUERUNG	ACCIONAMIENTO DEL UTIL
8266	TUBAZIONI IMPIANTO IDRAULICO	HYDRAULIC SYSTEM PIPING		LEITUNGEN FUER HYDRAULIKSYSTEM	
8360	COFANI	HOODS	CAPOTS	MOTORHAUBEN	
8369	RIPARI LATERALI COFANO	HOOD SIDE GUARDS	PROTECTIONS LATERALES CAPOT	SEITENKLAPPE	
8500	SEDILE CONDUTTORE	OPERATOR SEAT	SIEGE OPERATEUR	FAHRERSITZ	ASIENTO CONDUCTOR
8502	SOSTEGNO E RIPARI SEDILE	SEAT SUPPORT AND GUARD	SUPPORT ET PROTECTION SIEGE	SITZREFLEXSYSUND UND VERKLEIDUN	
8505	CATENARIA ANTIPOLVERE	SEALED TRACK CHAIN	CHENILLE SCELLEE	KETTENZUG MIT STAUBDICHTUNG	
8562	CABINA CORAZZATA	BULLETPROOF CAB	CABINE BLINDEE	FAHRERHAUS GEPANZERT	
8700	POSTO GUIDA	OPERATORS COMPARTMENT			
8710	PARAFANGHI-PEDANE	FENDERS-FLOORS	AILES - PLANCHERS	KOTFLUEGEL-TRITTBLECH	
8761	PROTEZIONI INFERIORI	BOTTOM GUARDS	PROTECTION INFERIEURES	PANZERWANNE	
8877	STRUTTURA ROPS RIVESTITA			ROPS RAHMEN VERKLEIDET	
9005	SOSTITUZ.RAPIDA OLIO MOTORE	ENGINE OIL QUICK CHANGE			

E	AUXILIARY ATTACHMENT (AND EQUIPMENT) • ORGANI SUSSIDIARI (E ATTREZZI) • ORGANES AUXILIAIRES (ET EQUIPEMENT) • NEBENAGGREGATE (UND GERÄTE) • GRUPOS AUXILIARES (Y EQUIPO)

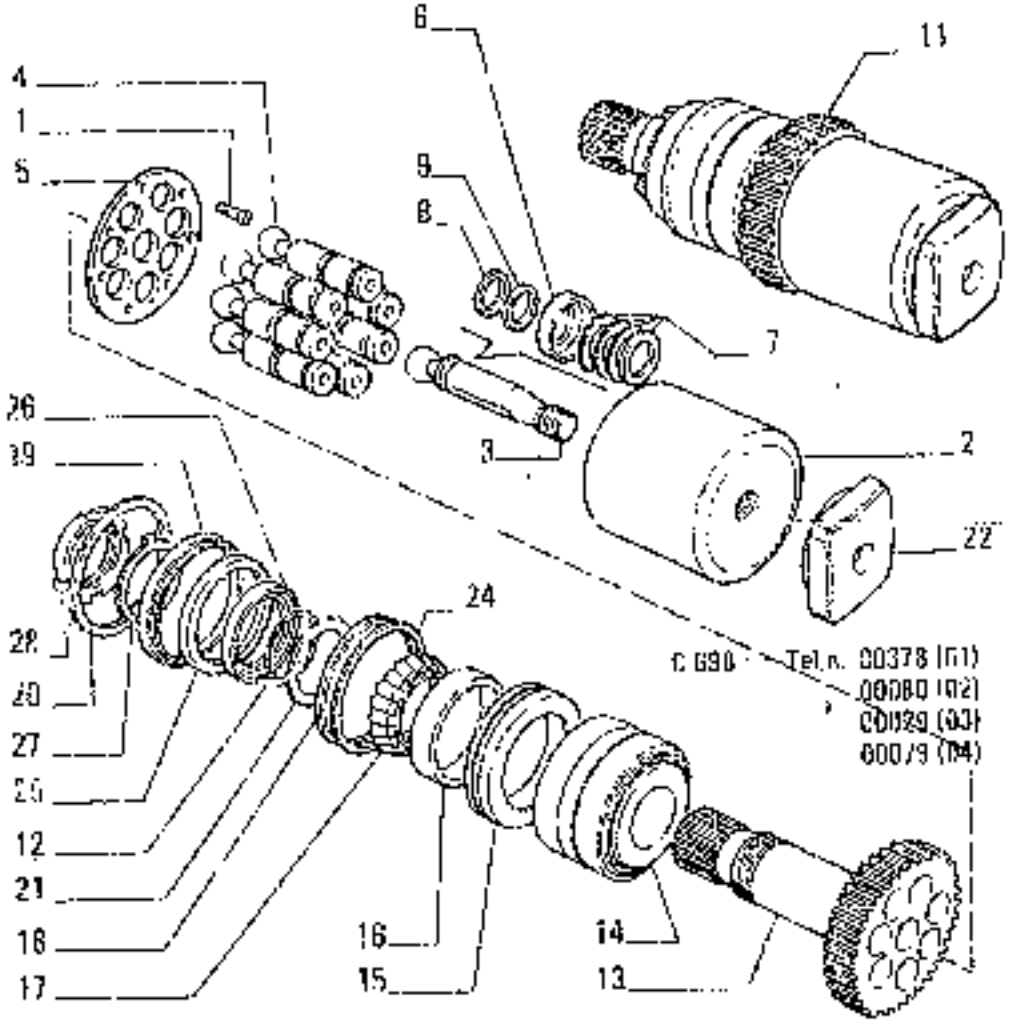

ITEM	PART NUMBER	QTY	TRANS COD	DESCRIPTION	DESCRIZIONE
1	12274211	14	40A	SCREW 5x0,8x16	VITE 5x0,8x1 -
2	45483079	1	30C	RING D 662	CORPO D 662
	71314661	1	30C	BODY D 662	CORPO D 662
3	45483080	1	10A	SHAFT	ALBERO
4	45483081	7	13P	PLUNGER	PISTONCINO
5	45483082	1	50D	DISC	DISCO
6	45483085	1	90S	CUP	PORTAPISTONI
7	45483087	4	10JM	SPRING	MOLLA
8	45483088	1	6A	RETAINING RING	ANELLO DI RITEGNO
9	45483091	3	14S	SHIM 0,1	SPESSORE 0,1
	45483092	1	14S	SHIM 0,15	SPESSORE 0,15
	71303352	2	14S	SHIM 0,2	SPESSORE 0,2
11	71308293	1	15A	ROTOR - ASSEMBLY	ROTORE COMPLETO
12	71308312	1	38S	O-RING	GUARNIZIONE O-R
13	71308341	1	16A	SHAFT C 667	ALBERO C 662
	71314670	1	16A	SHAFT D 667	ALBERO D 662
14	71308342	1	14G	BEARING	CUSCINETTO
15	71308343	1	56A	RETAINING RING	ANELLO DI RITEGNO
16	71308344	1	26SC	COVER	COPERCHIO
17	71308345	1	14C	BEARING	CUSCINETTO
18	71308346	1	15BG	O RING	GUARNIZIONE O-R
19	71308347	1	70F	FLANGE	FLANGIA
20	71308348	1	56A	RETAINING RING	ANELLO DI RITEGNO
21	71308349	1	75D	SPACER	DISTANZIALE
22	71308351	1	83D	CONTROL VALVE	DISTRIBUTORE
24	71308358	1	75D	SPACER	DISTANZIALE
25	71309354	1	50A	DESCRAPER RING	ANELLO RASCHIANTE

71307039

PUMP – POMPA – POMPE – POMPE – BOMBA

E3.29 | 3

P2

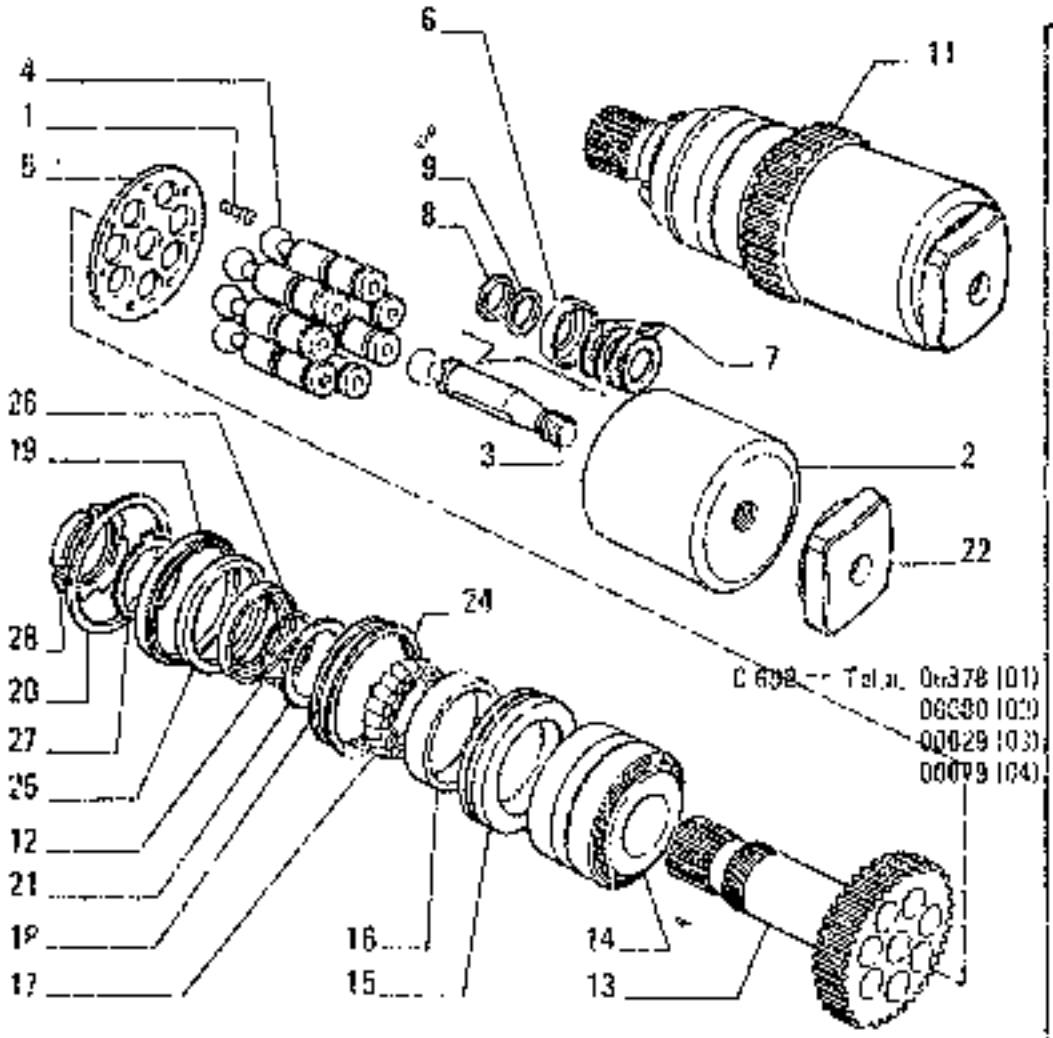

ITEM	PART NUMBER	QTY	TRANS CODE	DESCRIPTION	DESCRIZIONE
26	71308355	1	56A	RETAINING RING C 662	ANELLO DI RITEGNO C 662
	71314671	1	56A	RETAINING RING D 662	ANELLO DI RITEGNO D 662
27	71308358	2	531R	WASHER	ROSETTA
28	71308357	1	57G	THREADED RING C 662	GHIERA FILETTATA C 662
	71314669	1	57G	THREADED RING D 662	GHIERA FILETTATA D 662

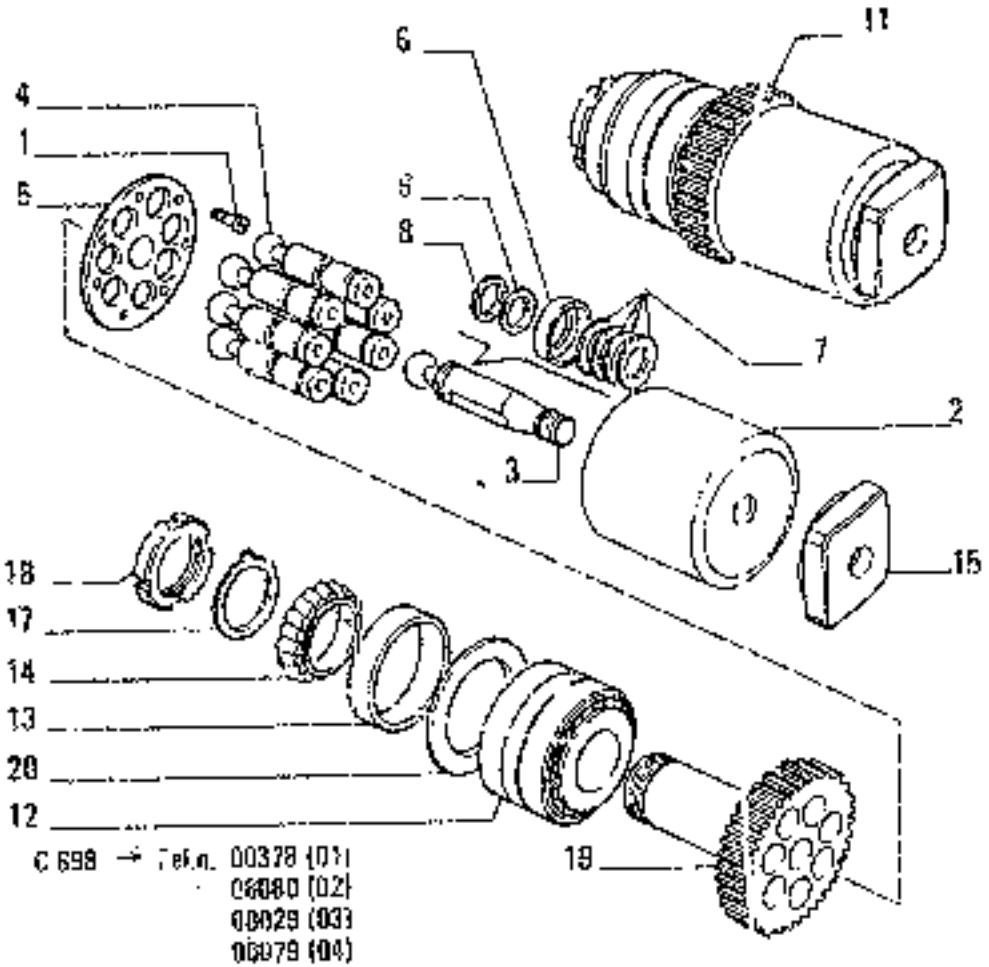

C 698 → Tel.n. 00378 (01)
06080 (02)
08029 (03)
06079 (04)

ITEM	PART NUMBER	QTY	TRANS CODE	DESCRIPTION	DESCRIZIONE
1	13274214	14	40V	SCREW 5x0,8x16	VITE 5x0,8x16
2	45483079	1	300C	BODY C 662	CORPO C 662
	71314666	1	300C	BODY D 662	CORPO D 662
3	45483030	1	16A	SHAFT	ALBERO
4	45483081	7	13PP	PLUNGER	PISTONCINO
5	45483082	1	86C	DISC	DISCO
6	45483084	1	66G	CAP	SCODELLINO
7	45483087	4	100M	SPRING	MOLLA
8	45483088	1	50A	RETAINING RING	ANELLO DI RITEGNO
9	45483091	3	1985	SHIM 0,1	SPESSORE 0,1
	45483092	1	1985	SHIM 0,15	SPESSORE 0,15
	71308352	2	1985	SHIM 0,2	SPESSORE 0,2
11	71308292	1	1451	ROTOR - ASSEMBLY	ROTORE - COMPLETO
12	71308342	1	341C	BEARING	CUSCINETTO
13	71308344	1	265C	COVER	COPERCHIO
14	71308345	1	345C	SCAPPING	CUSCINETTO
15	71308351	1	86D	CONTROL VALVE C 662	DISTRIBUTORE C 662
	71314667	1	86D	CONTROL VALVE D 662	DISTRIBUTORE D 662
17	71308356	1	19IR	WASHER	ROSETTA
18	71308357	1	516	THREADED RING	GHIERA FILETTATA
19	71308358	1	16A	SHAFT C 662	ALBERO C 662
	71314668	1	16A	SHAFT D 662	ALBERO D 662
20	71308359	1	750	SPACER	DISTANZIALE

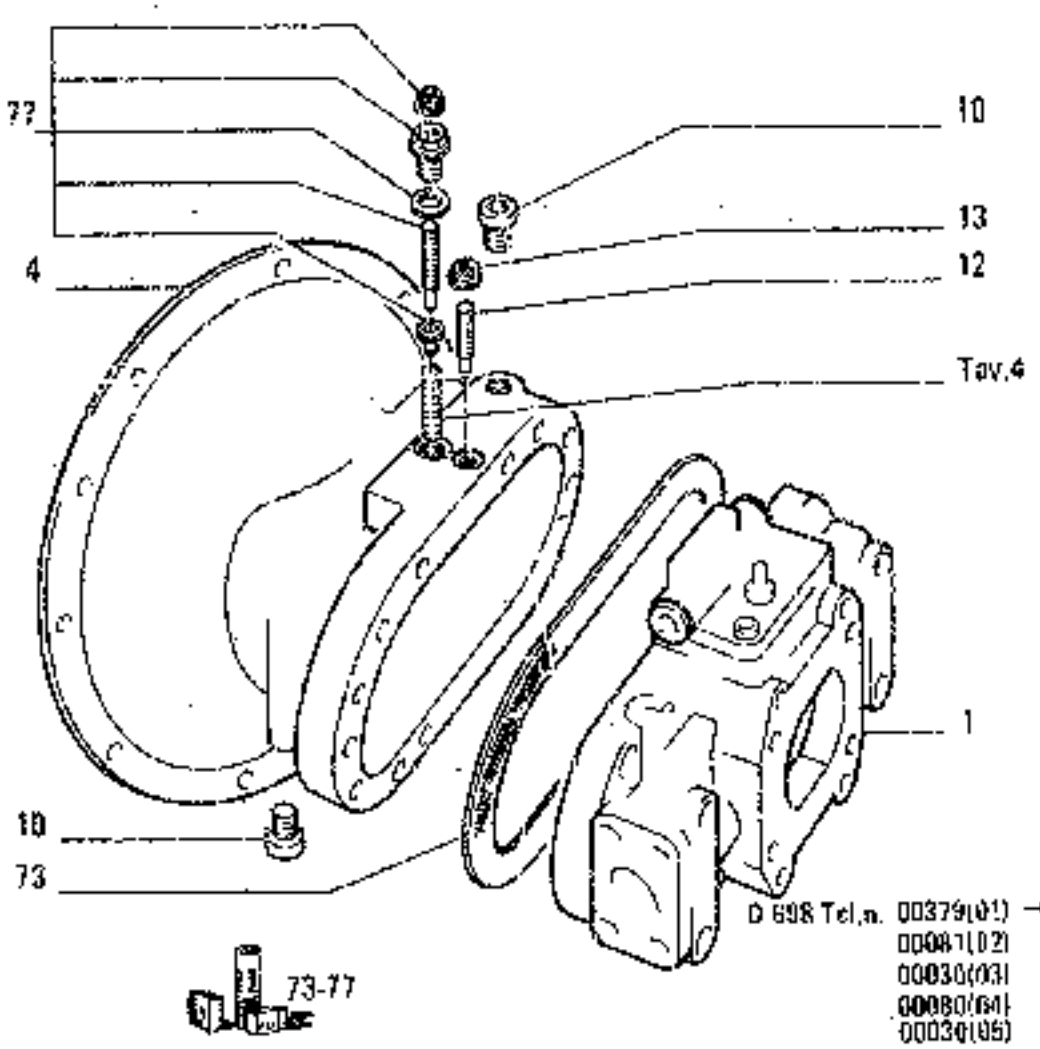

ITEM	PART NUMBER	QTY	TRANS CODE	DESCRIPTION	DESCRIZIONE
1	79054928	1	34R	PRESSURE REGULATOR - ASSEMBLY	REGOLATORE DI PRESSIONE - COMPLETO
4	79054931	1	32C	BODY	CORPO
10	71314771	2	60S	PLUG	TAPPO
12	79054950	1	40V	SCREW	VITE
13	45492987	1	10G	NUT	DADO
73	79064140	1	2K	KIT	KIT
77	79064143	1	2K	KIT	KIT

79061468

PUMP – POMPA – POMPE – PUMPE – BOMBA

E3.29/A | 1

N.T.A. 1028 - 30.03.1988

004.04.053.06

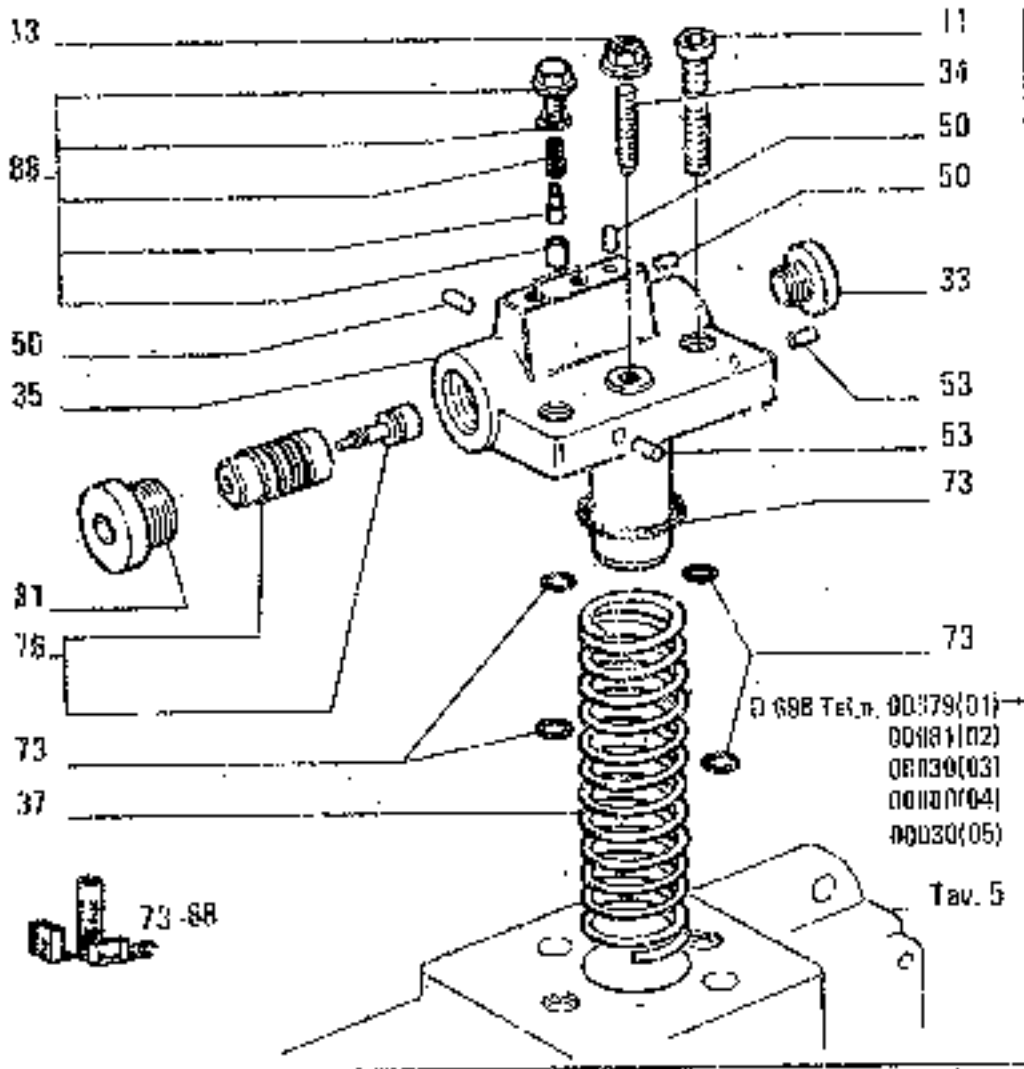

ITEM	PART NUMBER	QTY	TRANS CODE	DESCRIPTION	DESCRIZIONE
11	14420324	2	40V	SCREW	VITE
13	45482987	1	10D	NUT	DADO
33	79063842	1	50I	PLUG	TAPPO
34	79063835	1	40V	SCREW	VITE
35	79054941	1	200C	BODY	CORPO
37	79054940	1	100M	SPRING	MOLLA
50	45483238	3	50I	PLUG	TAPPO
53	45483237	2	50T	PLUG	TAPPO
73	79064140	1	2K	KIT	KIT
76	79064103	1	130P	PLUNGER - ASSEMBLY	PISTONCINO - COMP.ELO
91	79066133	1	50T	PLUG	TAPPO
88	79066148	1	2K	KIT	KIT

79061468

PUMP - POMPA - POMPE - PUMPE - BOMBA

P6

E3.29/A

N.T.R. 1025 - 30.03.1989

604.04.053.06

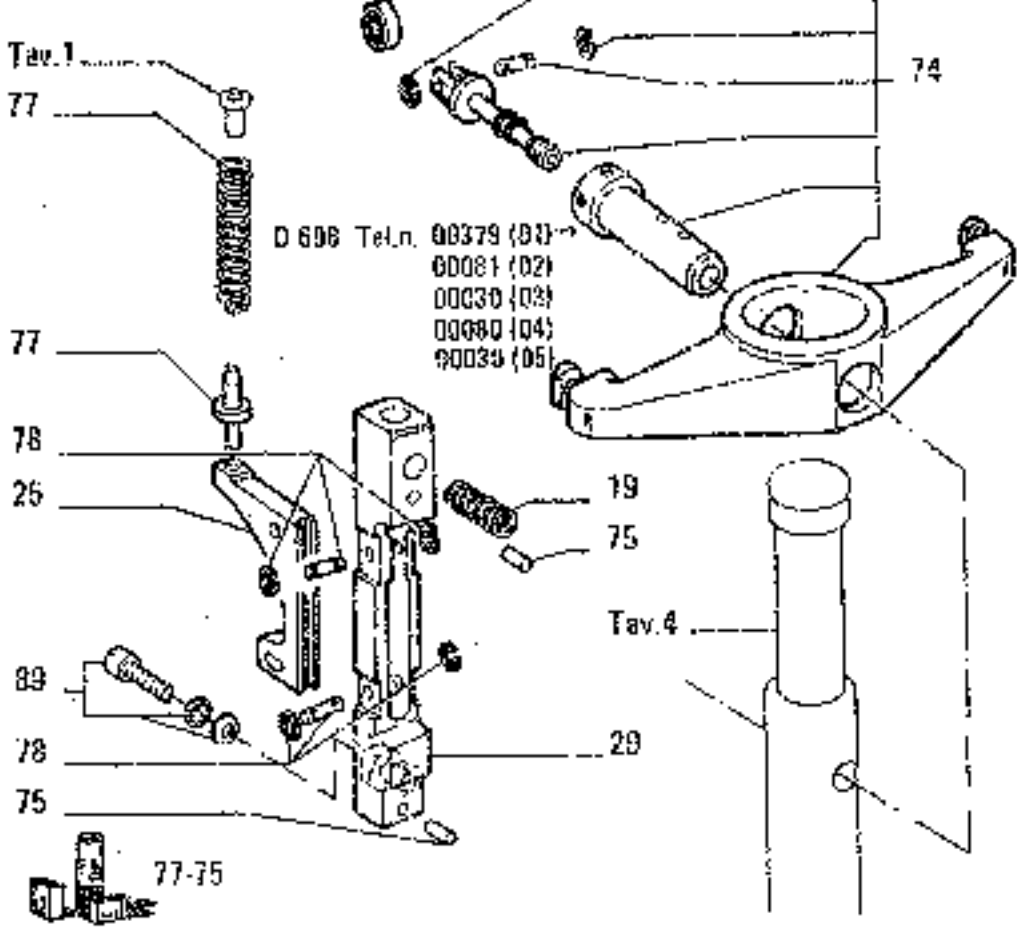

ITEM	PART NUMBER	QTY	TRANS CODE	DESCRIPTION	DESCRIZIONE
19	79063823	1	100M	SPRING	MOLLA
25	79054943	1	4XL	LEVER	LEVA
29	79054942	1	300S	SUPPORT D1010	SUPPORTO D1010
	79081944	1	300S	SUPPORT D1010	SUPPORTO D1010
74	79064141	1	130P	PLUNGER - ASSEMBLY	PISTONCINO - COMPLETO
75	79064142	1	2K	KIT	KIT
77	79064143	1	2K	KIT	KIT
78	79064105	2	6CP	PIN - ASSEMBLY	PERNO - COMPLETO
89	79066149	1	4CV	SCREW - ASSEMBLY	VITE - COMPLETO

79061469

PUMP - POMPA - POMPE - PUMPE - BOMBA

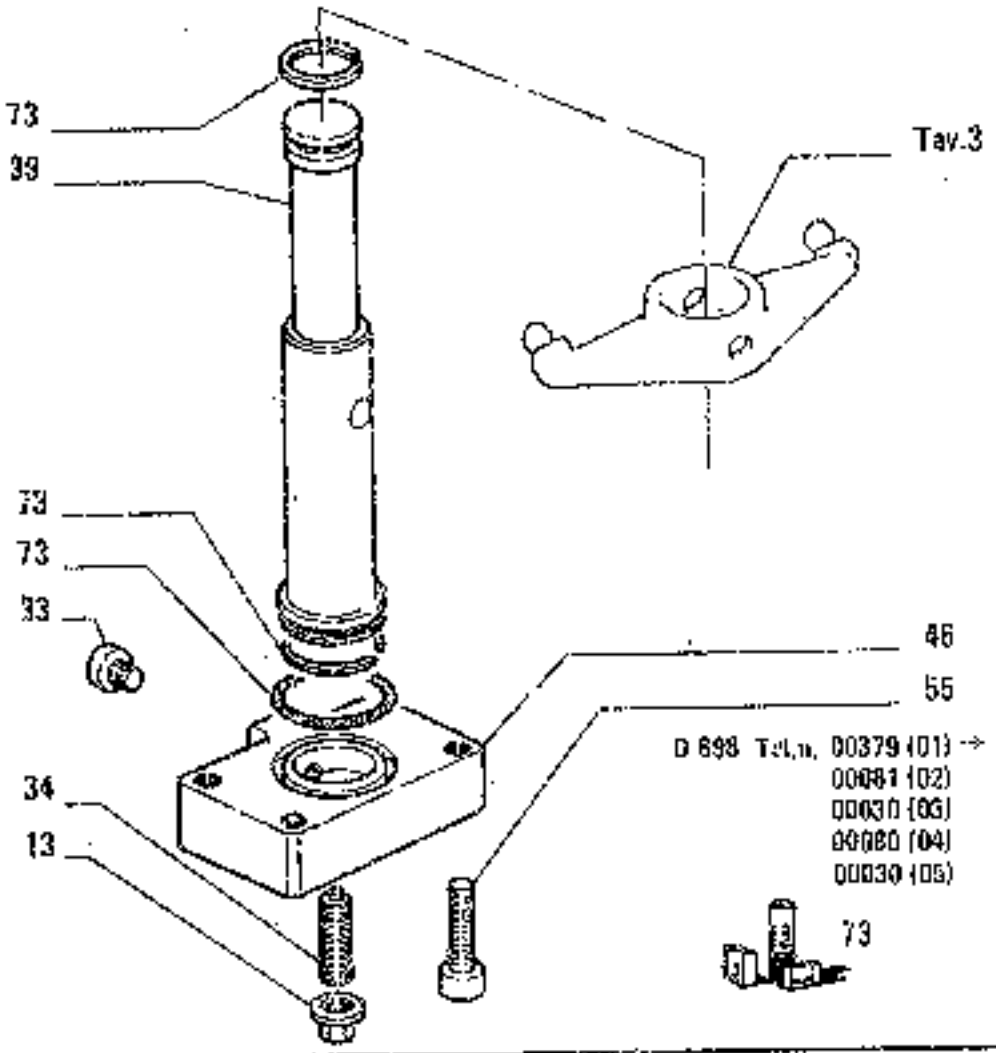

D 698 Tel.n. 00379 (01) →
00081 (02)
00030 (03)
00080 (04)
00030 (05)

ITEM	PART NUMBER	QTY	TRANS CODE	DESCRIPTION	DESCRIZIONE
13	45462987	1	10D	NUT	DADO
33	79063242	1	50T	PLUG	TAPPO
34	79063835	1	40V	SCREW	VITE
39	79054936	1	50A	ROD	ASTA
46	79054951	1	25G	COVER	COPERCHIO
55	14309520	4	40V	SCREW 12x1,5x30	VITE 12x1,5x30
73	79064140	1	2K	KIT	KIT

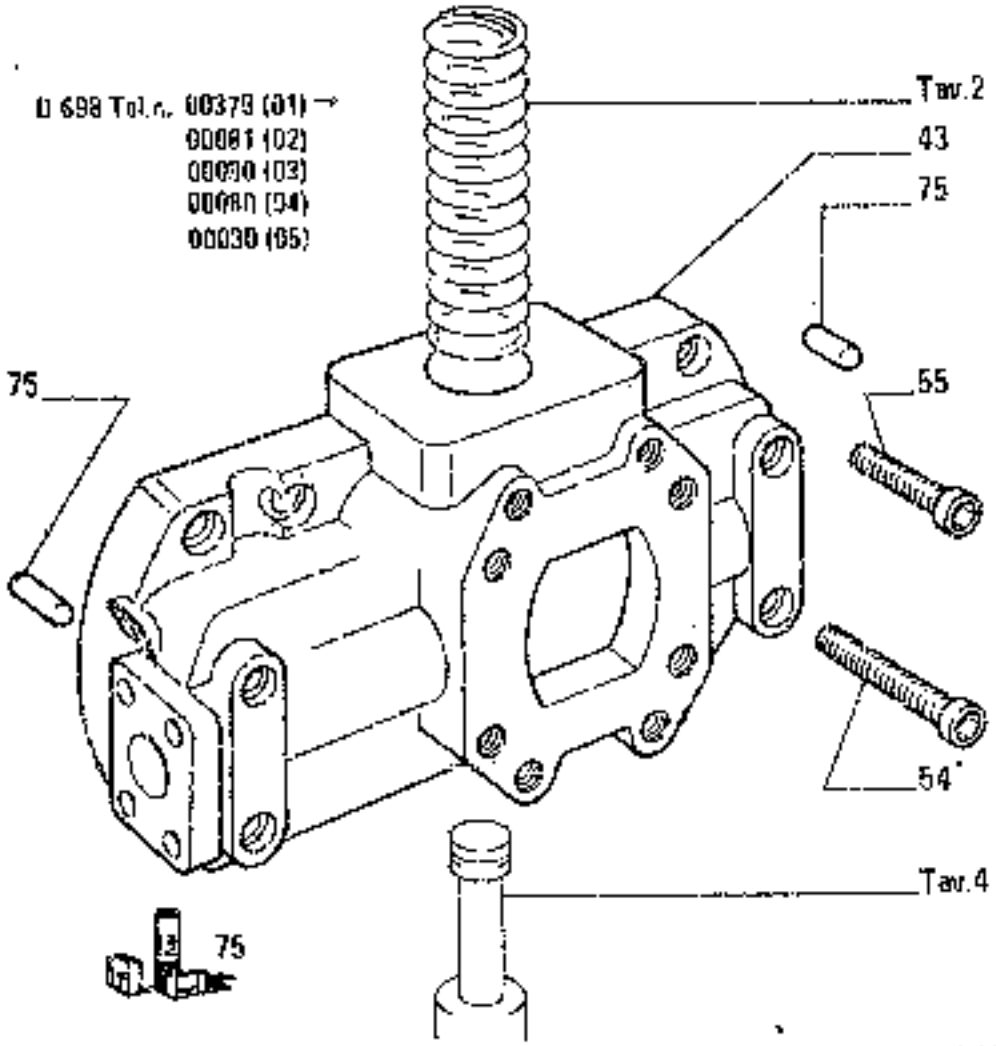

ITEM No	PART NUMBER	QTY	TRANS CODE	DESCRIPTION	DESCRIZIONE
43	79054935	1	80(C	BODY	CORPO
54	14422924	4	40	SCREW	VITE
55	14309520	8	40	SCREW 12x1.5x30	VITE 12x1,5x30
75	79064142	1	7(	KIT	KIT

79061468

PUMP – POMPA – POMPE – PUMPE – BOMBA

E3.29/A | 5

N.T.R. 102S - 30.03.1989

504.04.053.06

25 BIANCA

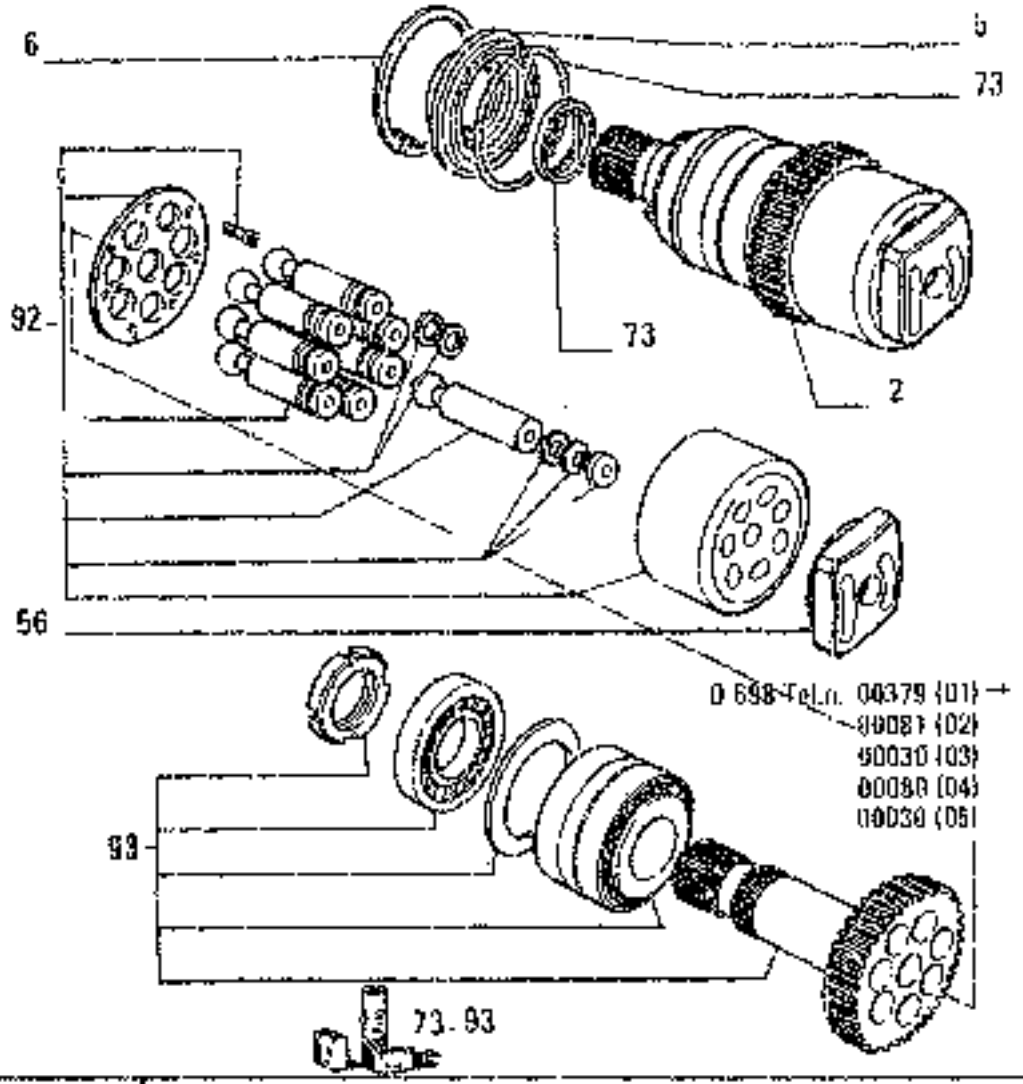

P10 E3.29/A TAV. 6 PAG.1

ITEM	PART NUMBER	QTY	TRANS CODE	DESCRIPTION	DESCRIZIONE
2	79054929	1	145P	ROTOR - ASSEMBLY	ROTORE - COMPLETO
5	79054932	1	45A	PIN3	ANELLO
6	91062975	1	51A	LOCKRING I35,5x3	ANELLO DI SICUREZZA Y35,5x3
56	79063928	1	105P	PLATE	PIASTRA
73	79064140	1	2K	KIT	KIT
92	79063925	1	300C	BODY D1619	CORPO D1619
	79068602	1	300G	BODY - ASSEMBLY D1619	CORPO - COMPLETO D1619
93	79068603	1	2K	KIT	KIT

79061468

PUMP - POMPA - POMPE - PUMPE - BOMBA

E3.29/A | 6

N.T.R. 1023 - 30.03.1989

604.04.053.06

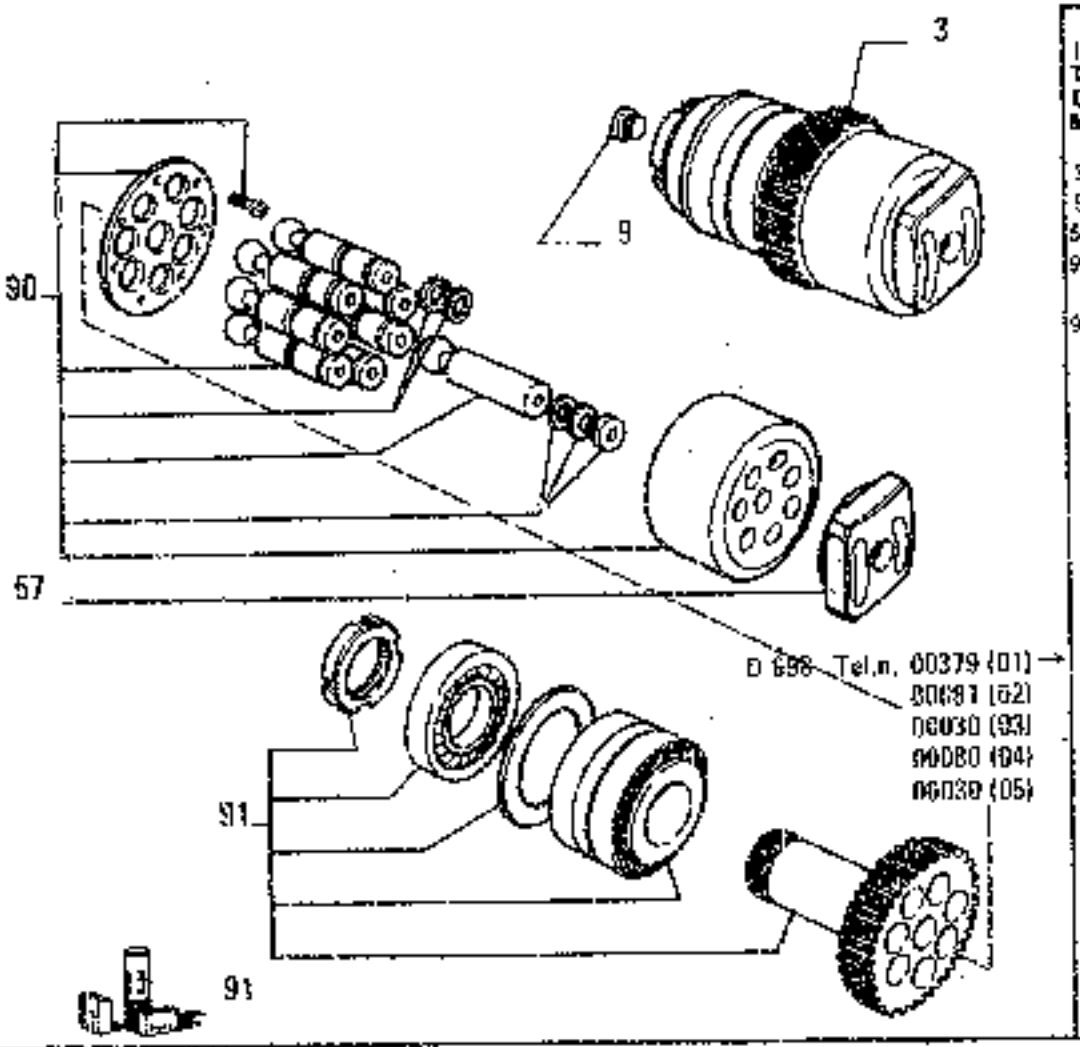

ITEM	PART NUMBER	QTY	TRANS CODE	DESCRIPTION	DESCRIZIONE
3	79054530	1	1458	ROTOR - ASSEMBLY	ROTORE - COMPLETO
9	71308295	6	507	PLUG	TAPPO
57	79063938	3	1059	PLATE	PIASTRA
90	79063925	1	3000	BODY D1019	CORPO D1019
	79068604	1	3000	BODY - ASSEMBLY D1019	CORPO - COMPLETO D1019
91	79068605	1	2K	KIT	KIT

79061468

PUMP – POMPA – POMPE – PUMPE – BOMBA

E3.29/A | 7

P11

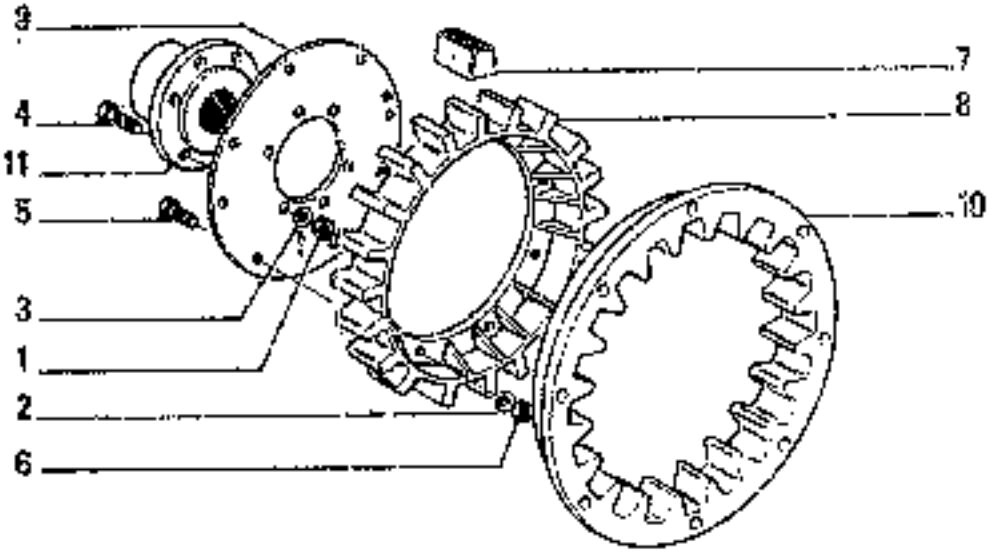

ITEM	PART NUMBER	QTY	TRANS CODE	DESCRIPTION	DESCRIZIONE
1	12164711	8	10D	NUT 10x1,25x8	DADO 10x1,25x8
2	12601371	8	132R	LOCKWASHER 8,3x17	ROSETTA DI SICUREZZA 8,3x17
3	12601411	8	133R	LOCKWASHER 10,3x21	ROSETTA DI SICUREZZA 10,3x21
4	15970721	8	42W	SCREW 10x1,25x25	VITE 10x1,25x25
5	16049421	8	40V	SCREW 8x1,25x20	VITE 8x1,25x20
6	16100311	8	10C	NUT 8x1,25x6,5	DADO 8x1,25x6,5
7	45483282	20	25T	RUBBER PAD	TAMPONE DI GOMMA
8	45483289	1	30F	FLANGE	FLANGIA
9	45483290	1	60D	DISC	DISCO
10	45483292	1	59A	DRIVING RING	ANELLO TRASCINAMENTO
11	71315865	1	135M	HUB	MOZZO

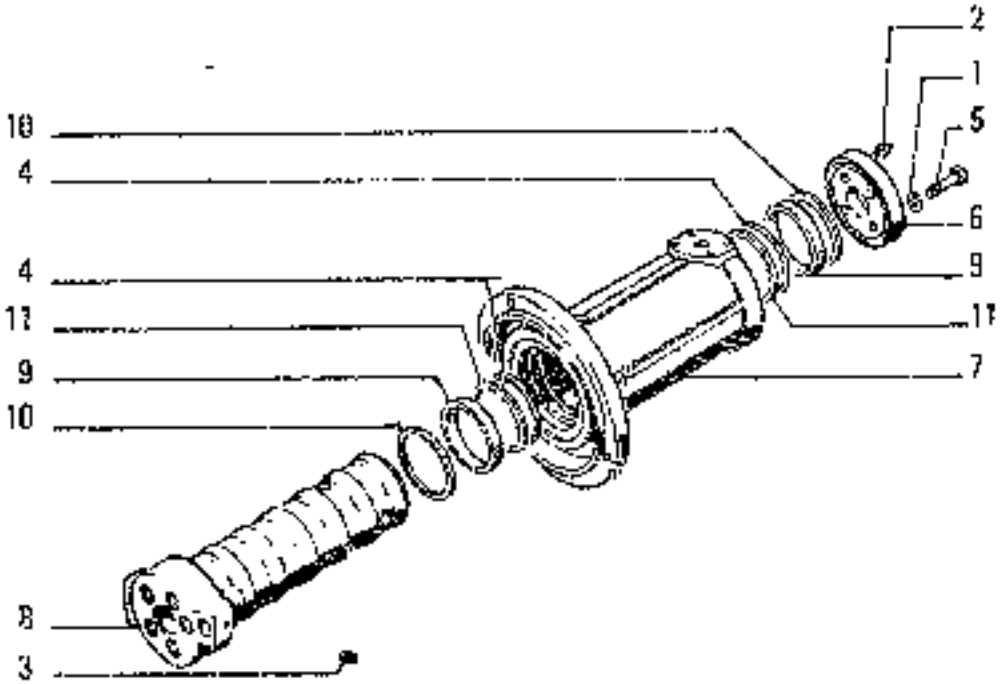

ITEM	PART NUMBER	QTY	TRANS CODE	DESCRIPTION	DESCRIZIONE
1	10516871	4	132R	LOCKWASHER 10x2,5	ROSETTA DI SICUREZZA 10x2,5
2	13407211	3	60I	GREASE FITTING 10x1	INGRASSATORE 10x1
3	14324211	1	50I	PLUG 14x1,5x20 C 800	TAPPO 14x1,5x20 C 800
	14324911	1	50T	PLUG 14x1,5x13 D 800	TAPPO 14x1,5x13 D 800
4	14472880	5	158G	O-RING 5,33x100,96	GUARNIZIONE O-R 5,33x100,96
5	15970921	4	40V	SCREW 10x1,25x35	VITE 10x1,25x35
6	45010070	1	265C	COVER	COPERCHIO
7	45015679	1	300C	BODY	CORPO
8	45015680	1	300C	BODY	CORPO
9	45021650	2	123G	SEAL ASSY	GUARNIZIONE TENUTA FRONTALE
10	45481858	2	45A	THRUST RING	ANELLO REGGISPINTA
11	45481859	8	45A	THRUST RING	ANELLO REGGISPINTA

45015678

ROTARY DISTRIBUTOR – DISTRIBUTORE ROTANTE – DISTRIBUTEUR ROTATIF – DREHVERTEILER – DISTRIBUIDOR GIRATORIO

E3.31

N.T.R. 795 - 30./ 1996
604.04.050.04

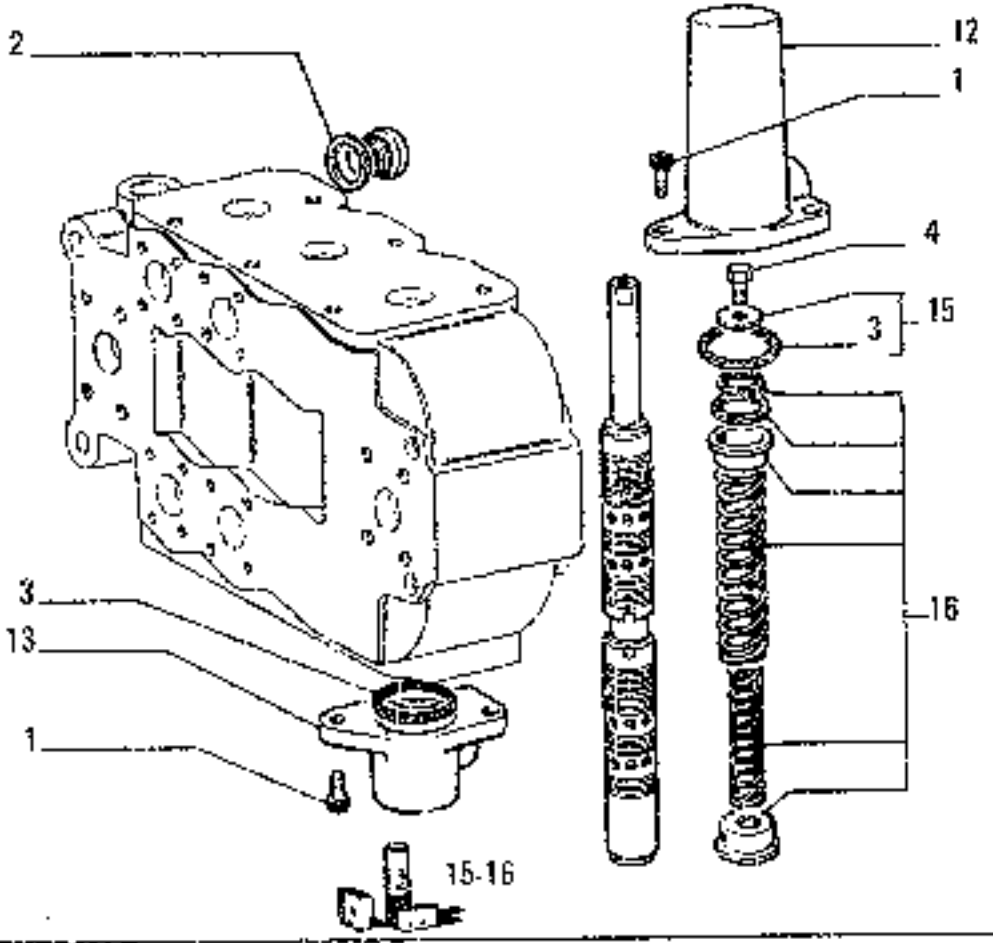

ITEM	PART NUMBER	QTY	TRANS CODE	DESCRIPTION	DESCRIZIONE
1	14305220	12	6W	SCRE... 6x1x16	VITE 6x1x16
2	14457480	1	133R	SEAL 2,62x18,72	ROSETTA DI TENUTA 2,62x18,72
3	14458867	6	156G	O-RING 2,62x40,94	GUARNIZIONE O-R 2,62x40,94
4	14582835	3	40V	SCREW	VITE
12	71312439	3	65C	BODY	CAPPUCCIO
13	71312440	3	65C	BODY	CAPPUCCIO
15	79061419	1	2K	KIT	KIT
16	79061420	1	2K	KIT	KIT

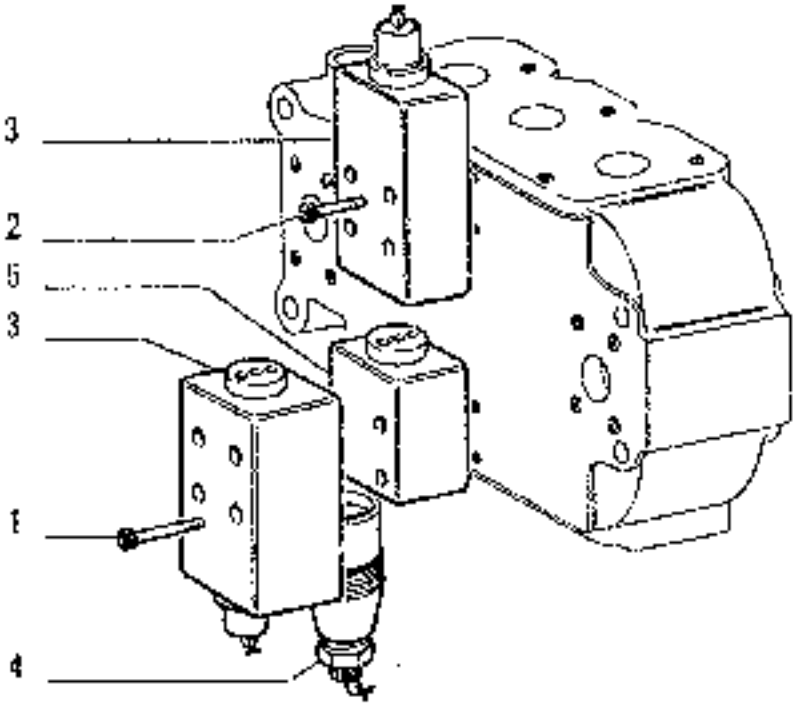

ITEM	PART NUMBER	QTY	TRANS CODE	DESCRIPTION	DESCRIZIONE
1	14303930	4	40V	SCREW 6x1x70	VITE 6x1x70
2	14305830	4	60V	SCREW 6x1x40	VITE 6x1x40
3	45482353	2	10V	VALVE - ASSEMBLY SEE SGR. E3.34/8	VALVOLA - COMPLETO VEDERE SGR. E3.34/8
4	71303953	1	70V	VALVE - ASSEMBLY SEE SGR. E3.34/2	VALVOLA - COMPLETO VEDERE SGR. E3.34/2
5	71313429	1	30V	VALVE - ASSEMBLY SEE SGR. E3.34/10	VALVOLA - COMPLETO VEDERE SGR. E3.34/10

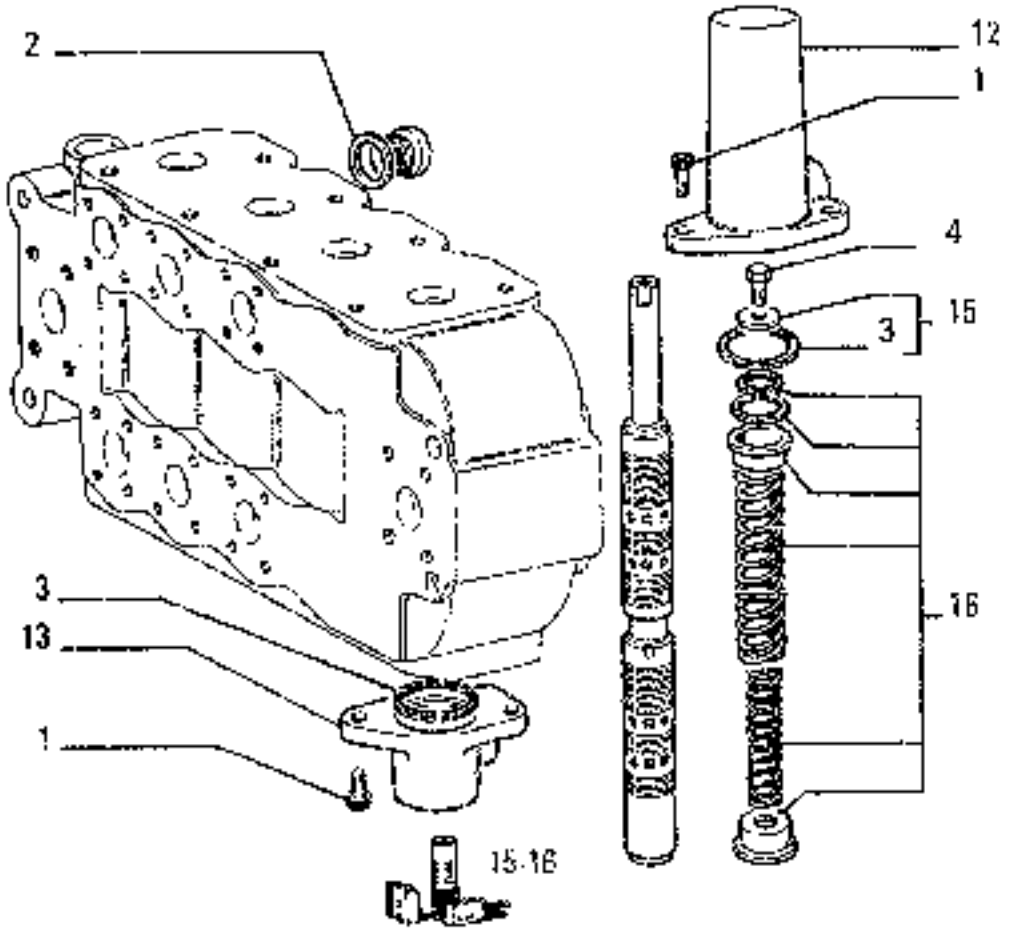

ITEM	PART NUMBER	QTY	TRANS CODE	DESCRIPTION	DESCRIZIONE
1	14305220	16	40V	SCREW 8x1x16	VITE 8x1x16
2	14457480	1	19GR	SEAL 2,62x18,72	RONDELLA DI TENUTA 2,62x18,72
3	14458880	8	19U6	O-RING 2,62x40,64	GUARNIZIONE O-R 2,62x40,64
4	45482635	4	40V	SCREW	VITE
12	71312439	4	65C	BOOT	CAPPUCCIO
13	71312440	4	65C	BOOT	CAPPUCCIO
15	79061418	1	2K	KIT	KIT
16	79061420	1	2K	KIT	KIT

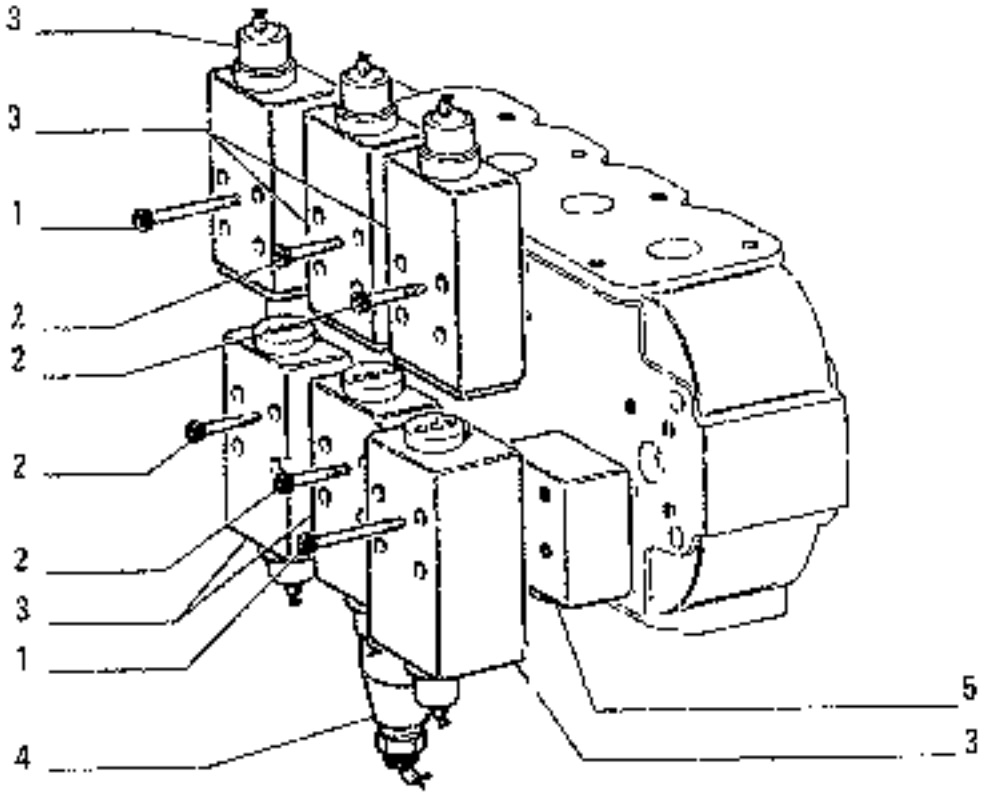

ITEM	PART NUMBER	QTY	TRANS CODE	DESCRIPTION	DESCRIZIONE
1	14303930	8	40V	SCREW 6x1x70	VITE 6x1x70
2	14305830	16	40V	SCREW 8x1x40	VITE 8x1x40
3	45482353	6	10V	VALVE - ASSEMBLY SEE SGR. E3.34/9	VALVOLA - COMPLETO VEDERE SGR. E3.34/9
4	71303953	1	10V	VALVE - ASSEMBLY SEE SGR. E3.34/9	VALVOLA - COMPLETO VEDERE SGR. E3.34/9
5	71312429	2	10V	VALVE - ASSEMBLY SEE SGR. E3.34/10	VALVOLA - COMPLETO VEDERE SGR. E3.34/10

11 - 02 - 05

71308729 (REXROTH)

DISTRIBUTOR VALVE – DISTRIBUTORE – DISTRIBUTEUR – STEUERSCHIEBER – DISTRIBUIDOR

E3.31/2 | 2

N.T.R. 795 - 30.7.1990
604.04.053.04

	DESIGNAZIONE BASE	BASIC DESIGNATION	DENOMINATIONS-BASES	GRUNDBEZEICHNUNGEN	DENOMINACIONES BASE
9007	IMP.PROTEZIONE MOTORE	ENGINE PROTECTION			
9016	ALLESTIMENTO USAS	USAS PROVISION			
9110	SENZA CILINDRI SOLLEVAMENTO	LIFT CYLINDERS DEDUCTION	SANS CYLINDRES SOULEVEMENT	OHNE HUBZYLINDER	
9113	SENZA TUBAZ E CILINDRI SOLLEV	LIFT CYLINDERS & PIPING DEDUCT	SANS TRYANT ET SYL.SOUL.	OHNE LEITUNGEN UND HUBZYLINDER	
9115	BLOCCAGGIO ARTICOLAZ BRACCO	BOOM LINKAGE LOCK	BLOCAGE ARTICULATION BRAS	AUSLEGERGELENKSARRETIERUNG	
9116	ALLESTIMENTO FAMA	FAMA PROVISION			
9117	PREPARAZIONE SPEDIZIONE	SHIPPING PREPARATION			
9130	SENZA DISPOSITIVO EQUISTATICO	EQUISTATIC DEVICE DEDUCTION	SANS DISPOSITIF EQUISTATIQUE	OHNE EQUISTATIK	
9159	SENZA VERNICIATURA A SMALTO				
9200	SENZA BOZZELLI GANCIO	HOOK SHEAVES DEDUCTION	SANS MOUFLE DE CROCHET	OHNE HAKEN-FLASCHE	
9206	SPECIAL CONTRACT	SPECIAL CONTRACT			
9220	SENZA ZAVORRE POSTERIORI	REAR COUNTERWEIGHT DEDUCTION	SANS LESTS ARRIERES	OHNE KONTERGEWICHT HINTEN	
9225	SENZA COMANDO FREE FALL	FREE FALL CONTROL DEDUCTION	SANS COMMANDE FREE FALL	OHNE FREIFALL-EINRICHTUNG	
9230	SENZA ZAVORRA E SOPPORTO (ANT)		SANS LEST ET SUPP (AR)	OHNE KONTERGEWICHTKONSOLE VOR	
9232	SENZA ZAVORRE LATERALI	SIDE COUNTERWEIGHT DEDUCTION	SANS LESTS LATERAUX	OHNE SEITLICHES KONTERGEWICHT	
9242	SENZA PNEUMATICI	TIRE OMISSION	SANS PNEUS	OHNE REIFEN	
9491	SENZA PNEUMATICI E CERCHI	TIRE AND WHEEL OMISSION	SANS PNEUS ET CERCLES	OHNE REIFEN UND FELGEN	
9509	SENZA SUOLE	SHOES DEDUCTION	SANS PATINS	OHNE KETTENPLATTEN	
9512	SENZA CATENARIA E SUOLE	TRACK CHAIN & SHOES DEDUCTION	SANS CHAINES ET PATINS	OHNE KETTENZUG UND PLATTEN	
9580	SENZA CABINA	CAB OMISSION			
9602	SENZA RISCALDATORE	HEATER DEDUCTION	SANS CHAUFFAGE	OHNE HEIZUNG	
9633	SENZA EMERGENCY STEERING	EMERGENCY STEERING DEDUCTION	SANS DIRECTION D'EMERGENCE	OHNE NOTLENKUNG	
97GA	FORNITURE ESTERNE	PURCHASED FINISH (P.F.)			
9765	DIAGNOSI MOTORE (PF MOTORE)	ENGINE CONTROLS (ENGINE PF)		MOTORSTEUERUNG	
9781	SENZA BACK UP ALARM	BACK UP ALARM DEDUCTION	SANS BACK UP ALARM	OHNE RUECKFAHRWARNANLAGE	
9AGD	TARGHE E MANUALI	MANUALS AND DECALS	PLAQUES ET MANUELS	KLEBESCHILDER UND HANDBUECHER	
9861	TARGHE D'IDENTIFICAZIONE	IDENTIFICATION PLATES	PLAQUE D'IDENTIFICATION	TYPENSCHILDER	
9862	MARCHI DELLA DITTA	TRADE MARKS		FIRMENZEICHEN	
9865	SENZA RIBALTAMENTO SEDILE				
9[illegible]0	SENZA SEDILE	SEAT DEDUCTION	SANS SIEGE	OHNE SITZ	
9[illegible]7	SENZA SEDILE E SOPPORTO	SEAT AND PEDESTAL DEDUCTION	SANS SIEGE ET SUPPORT	OHNE SITZ UND KONSOLE	
9876	SENZA STRUTTURA PROTEZIONE	ROPS CANOPY DEDUCTION	SANS STRUCTURE DE PROTECTION	OHNE SCHUTZRAHMEN	SIN ESTRUCTURA DE PROTECCION
9880	SENZA BARRA DI TRAINO	SWINGING DRAWBAR DEDUCTION	SANS BARRE D'ATTELAGE	OHNE ZUGSTANGE	
9881	SENZA GANCIO TRAINO	DRAWBAR DEDUCTION	SANS CROCHET D'ATTELAGE	OHNE ZUGHAKEN	
9950	RIFINITURE FINALI	FINAL PREPARATION			
9959	LUBRIFICANTI	LUBRICANTS	LUBRIFIANTS		

E	AUXILIARY ATTACHMENT (AND EQUIPMENT) • ORGANI SUSSIDIARI (E ATTREZZI) • ORGANES AUXILIAIRES (ET EQUIPEMENT) • HILFSAGGREGATE (UND GERÄTE) • GRUPOS AUXILIARES (Y EQUIPO)

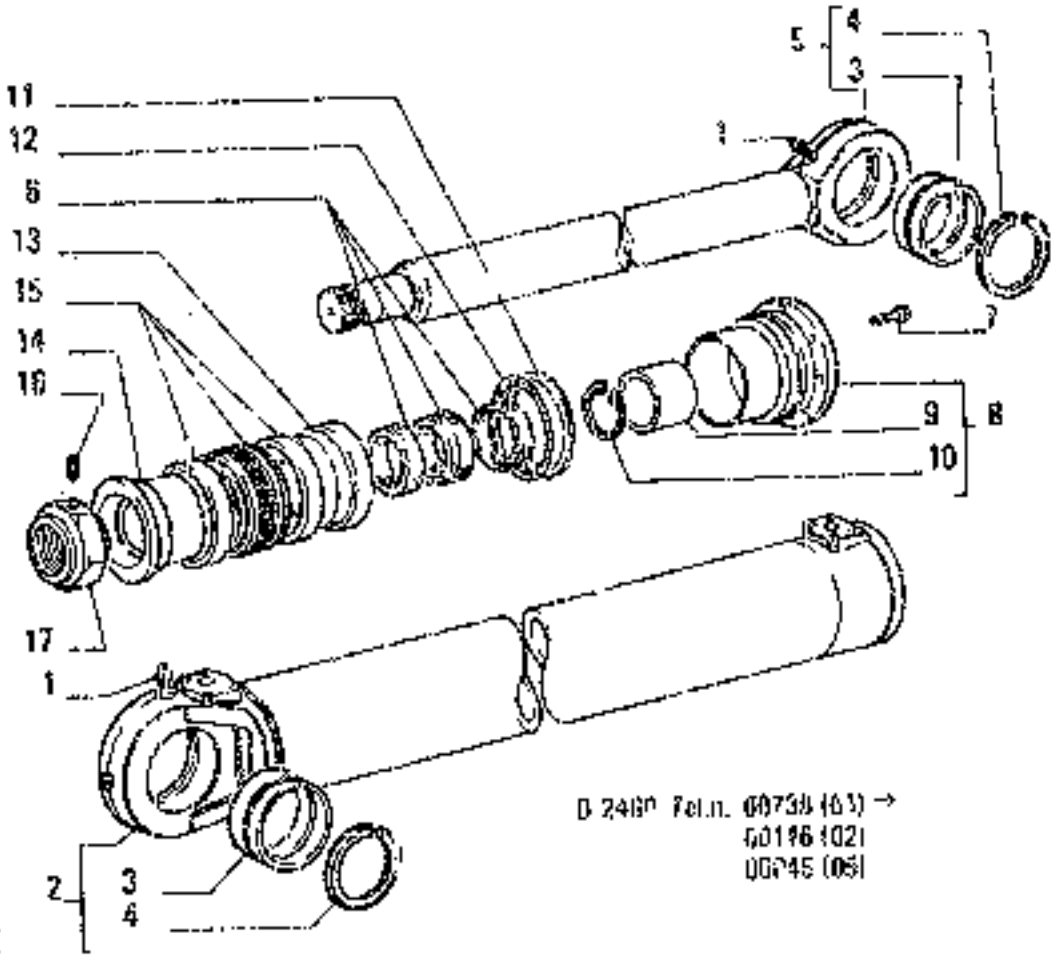

ITEM	PART NUMBER	Q.TY	TRANS CODE	DESCRIPTION	DESCRIZIONE
1	13407211	1	00	GREASE FITTING 10x1	INGRASSATORE 10x1
2	71307581	1	39C	TUBE - ASSEMBLY	CANNA CILINDRO - COMPLETO
3	71308654	2	165S	ARTICULATION - IN ALTERNATIVE	SNODO - IN ALTERNATIVA
	71308695	2	165S	ARTICULATION - IN ALTERNATIVE	SNODO - IN ALTERNATIVA
4	11076175	4	167A	SNAP RING 132x4	ANELLO ELASTICO 132x4
5	71320309	1	274S	ROD - ASSEMBLY	STELO - COMPLETO
6	71319469	1	418C	SET SEAL-GUARNIZIONI	SERIE SEAL-GUARNIZIONI
7	14258231	10	40N	SCREW 16x1,5x55	VITE 16x1,5x55
8	71319092	1	130F	HEAD 52497	FONDELLO ANT. 52497
	71320412	1	630F	HEAD ASSEMBLY 52497	FONDELLO ANT. - COMPLETO 52497
9	71320413	1	95B	BUSHING 52497	BOCCOLA 52497
10	71320414	1	187A	SNAP RING 52497	ANELLO SEAS ICO 52497
11	79076124	1	45R	RING	ANELLO
12	14474580	1	15RG	O-RING 6,99x126,32	GUARNIZIONE O-R 6,99x126,32
13	71304688	1	106S	RING PISTON - FRONT	SEMISTANTUFFO - ANTERIORE
14	71304689	1	106S	RING PISTON - REAR	SEMISTANTUFFO - POSTERIORE
15	45482431	1	120J	GASKET	GUARNIZIONE PIANA
16	71320227	1	90G	DOWEL	GRANO
17	71320302	1	50G	RING 32	GHIERA

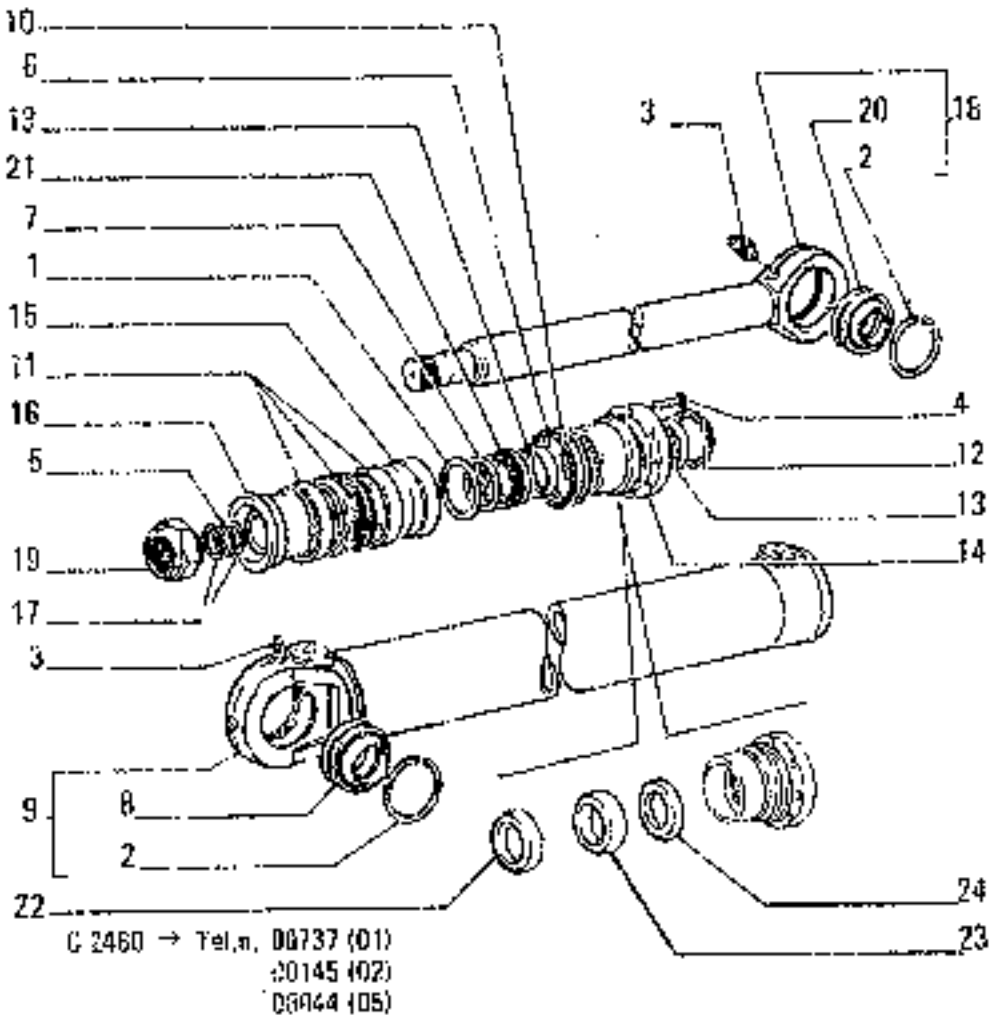

C 2460 → Tel.n. 00737 (01)
20145 (02)
00044 (05)

ITEM	PART NUMBER	QTY	TRANS CODE	DESCRIPTION	DESCRIZIONE
23	71310077	1	45A	RING D 600	ANELLI D 600
24	71310078	1	45A	RING D 600	ANELLO D 600

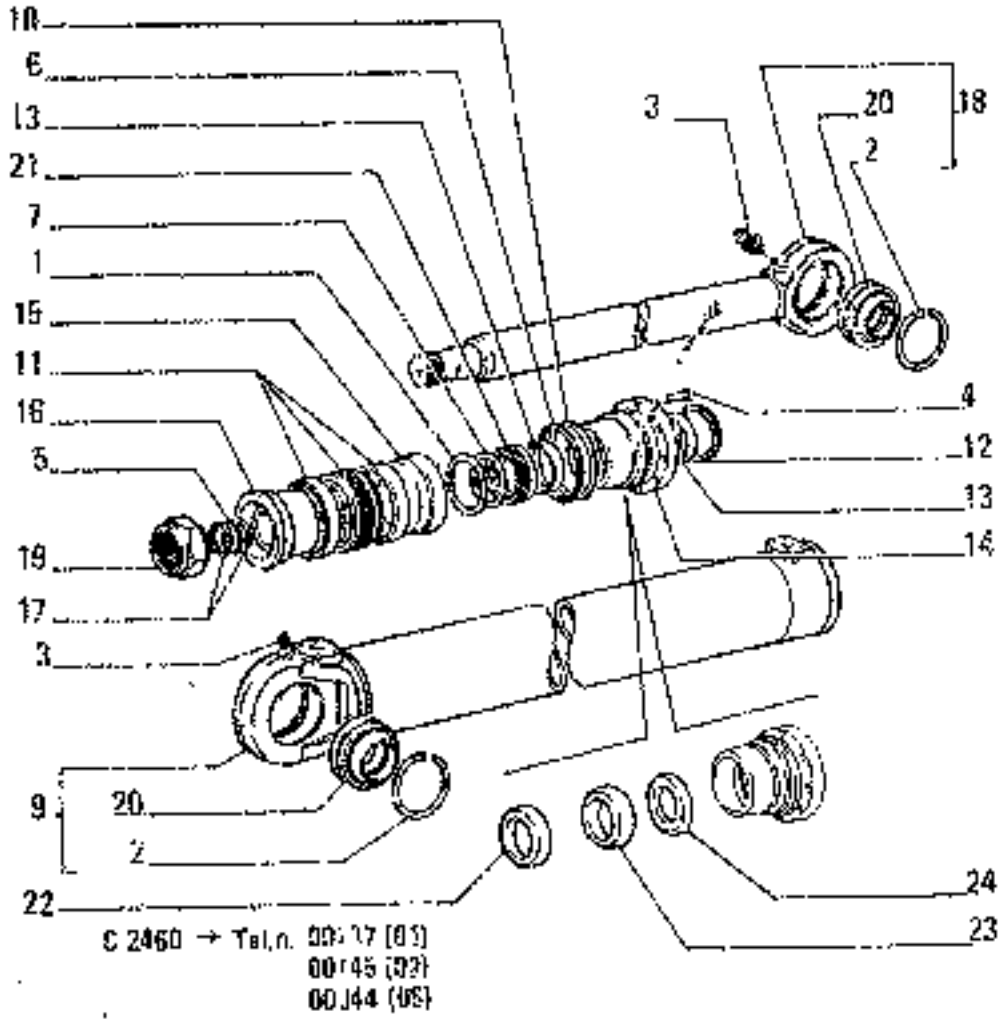

C 2460 → Tel.n. 00017 (01)
00145 (02)
00J44 (05)

ITEM	PART NUMBER	QTY	TRANS CODE	DESCRIPTION	DESCRIZIONE
1	11075176		51A	LOCKRING 112x4 C 600	ANELLO DI SICUREZZA 112x4 C 600
2	11076175	4	51A	LOCKRING 132x4	ANELLO DI SICUREZZA 132x4
3	13407211	2	60I	GREASE FITTING 10x1	INGRASSATORE 10x1
4	14258231	10	40U	SCREW 10x1,5x55	VITE 10x1,5x55
5	14471780	1	156C	O-RING 5,33x66,04 C 600	GUARNIZIONE O-R 5,33x66,04 C 600
6	14474580	1	156C	O-RING 6,98x126,32	GUARNIZIONE O-R 6,98x126,32
7	45018642	1	46A	THRUST RING C 600	ANELLO REGGISPINTA C 600
9	45023529	1	95C	CYLINDER - ASSEMBLY C 600	CAMICIA - COMPLETO C 600
	71307681	1	95C	CYLINDER - ASSEMBLY D 600	CAMICIA - COMPLETO D 600
10	45482411	1	46A	THRUST RING	ANELLO REGGISPINTA
11	45482431	1	50A	OILSCRAPER RING	ANELLO RASCHIAOLIO
12	45482432	1	50A	OILSCRAPER RING C 600	ANELLO RASCHIAOLIO C 600
13	45482433	2	46A	THRUST RING C 600	ANELLO REGGISPINTA C 600
14	71304684	1	60F	BOTTOM PLATE - FRONT C 600	FONDELLO - ANTERIORE C 600
	71310092	1	60F	BOTTOM PLATE - FRONT D 600	FONDELLO - ANTERIORE D 600
15	71304688	1	100S	HALF PISTON - FRONT	SEMISTANTUFFO - ANTERIORE
16	71304689	1	100S	HALF PISTON - REAR	SEMISTANTUFFO - POSTERIORE
17	71305317	2	46A	THRUST RING C 600	ANELLO REGGISPINTA C 600
18	71306553	1	274S	ROD - ASSEMBLY C 600	STELO - COMPLETO C 600
	71310198	1	274S	ROD - ASSEMBLY D 600	STELO - COMPLETO D 600
19	71306550	1	61G	THREADED RING	GHIERA FILETTATA
20	71306694	2	165S	ARTICULATION - IN ALTERNATIVE	SNODO - IN ALTERNATIVA
	71306695	2	165S	ARTICULATION - IN ALTERNATIVE	SNODO - IN ALTERNATIVA
21	71309126	1	50A	OILSCRAPER RING C 600	ANELLO RASCHIAOLIO C 600
22	71310076	1	45A	RING D 600	ANELLO D 600

71306648 - 71307682 - 71310200

01 - 02 05	POSITIONING CYLINDER — CILINDRO POSIZIONATORE — VÉRIN POSITIONNEUR — STELLUNGSZYLINDER — CILINDRO DE POSICIÓN	E3.32/2

Q4

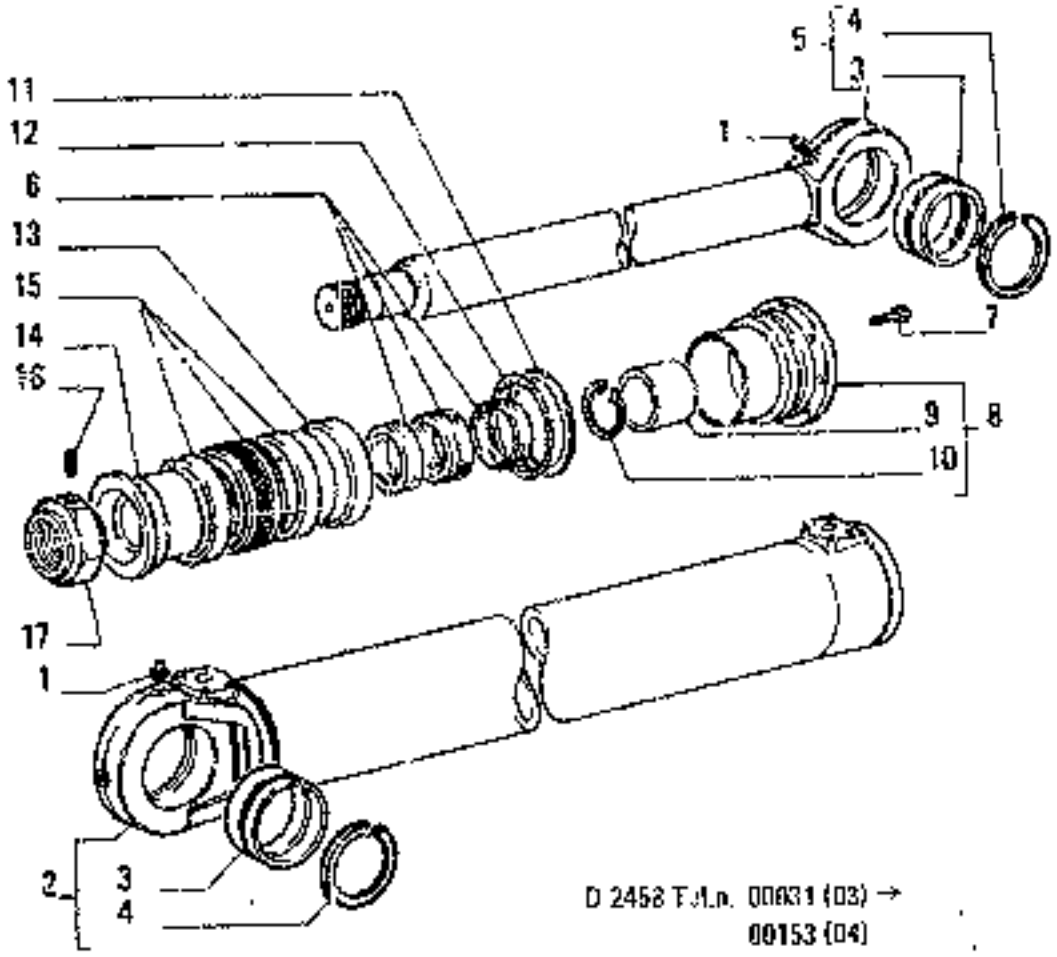

D 2458 T.I.n. 00031 (03) →
00153 (04)

ITEM	PART NUMBER	QTY	EVANS CODE	DESCRIPTION	DESCRIZIONE
1	13407211	2	60I	GREASE FITTING 10x1	INGRASSATORE 10x1
2	71307763	1	59C	TUBE - ASSEMBLY	CANNA CILINDRO - COMPLETO
3	71306660	2	166S	ARTICULATION - IN ALTERNATIVE	SNODO - IN ALTERNATIVA
	71308661	2	166S	ARTICULATION - IN ALTERNATIVE	SNODO - IN ALTERNATIVA
4	11076475	4	187A	SNAP RING 137x4	ANELLO ELASTICO 137x4
5	71320368	1	274S	ROD - ASSEMBLY	STELO - COMPLETO
6	79076696	1	438S	SET SEAL-GUARNIZIONI	SERIE SEAL-GUARNIZIONI
7	14256231	12	40V	SCREW 10x1,5x55	VITE 10x1,5x55
8	71310383	1	132F	HEAD D2459	FONDELLO ANT D2459
	71320406	1	132F	HEA. - ASSEMBLY D2459	FONDELLO ANT - COMPLETO D2459
9	71320409	1	95S	BUSHING D2459	BOCCOLA D2459
10	71320410	1	187A	SNAP RING D2459	ANELLO ELASTICO D2459
11	79076129	1	454	RING	ANELLO
12	14474680	1	150G	O-RING 6,98x135,9	GUARNIZIONE O-R 6,98x135,9
13	71308710	1	138S	HALF PISTON - FRONT	SEMISTANTUFFO - ANTERIORE
14	71304729	1	138C	HALF PISTON - REAR	SEMISTANTUFFO - POSTERIORE
15	45461526	1	122G	SEAL	GUARNIZIONE
16	71320227	1	90G	DOWEL	GRANO
17	71320302	1	50G	RING NUT	GHIERA

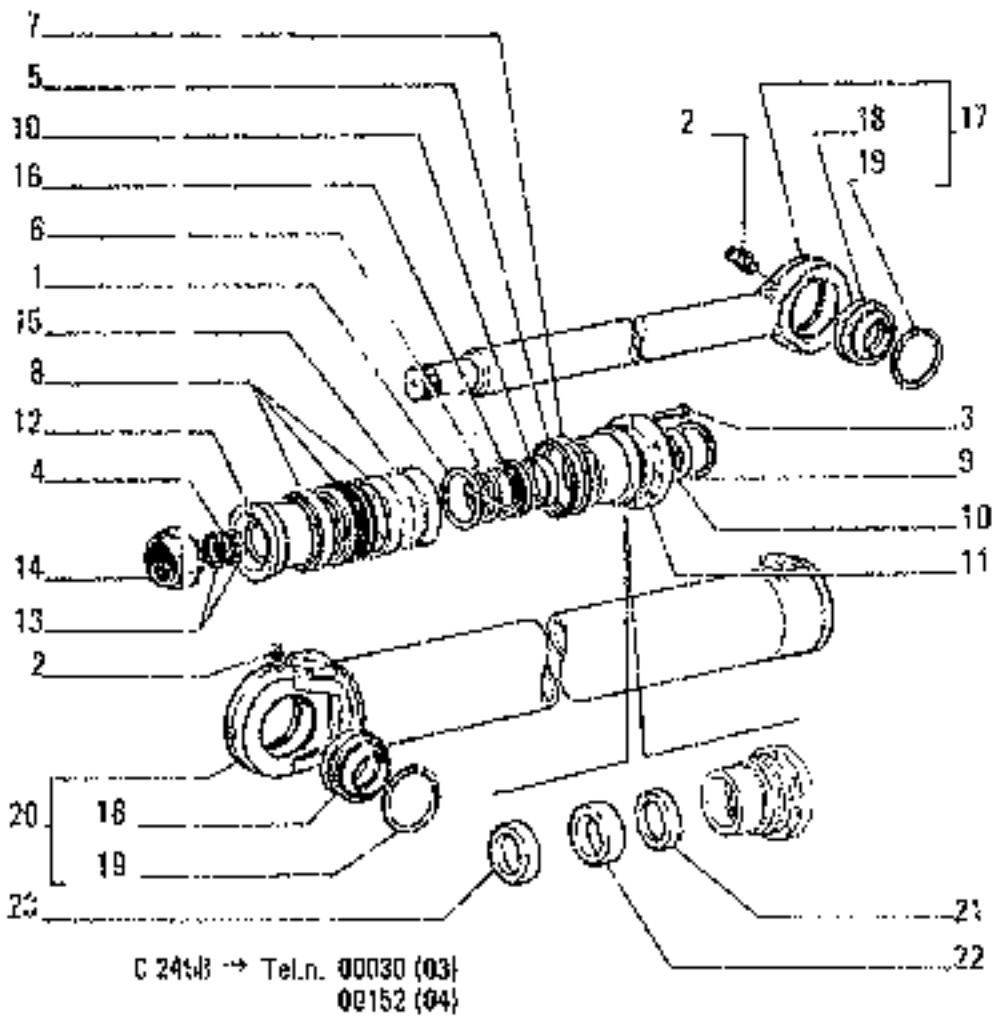

C 2458 → Tel.n. 00030 (03)
00152 (04)

POS	PART NUMBER	QTY	TRANS CODE	DESCRIPTION	DESCRIZIONE
22	79031333	1	45A	RING ⌀ 696	ANELLO ⌀ 696
23	79031336	1	45A	RING ⌀ 696	ANELLO ⌀ 696

75307765 - 71310211

03 - 04

LIFT CYLINDER – CILINDRO SOLLEVAMENTO – VERIN DE RELEVAGE – HUBZEINDER – CILINDRO DE LEVANTAMIENTO

E3.32/1

N.T.R. 102S - 30.03.1989
604.04.053.06

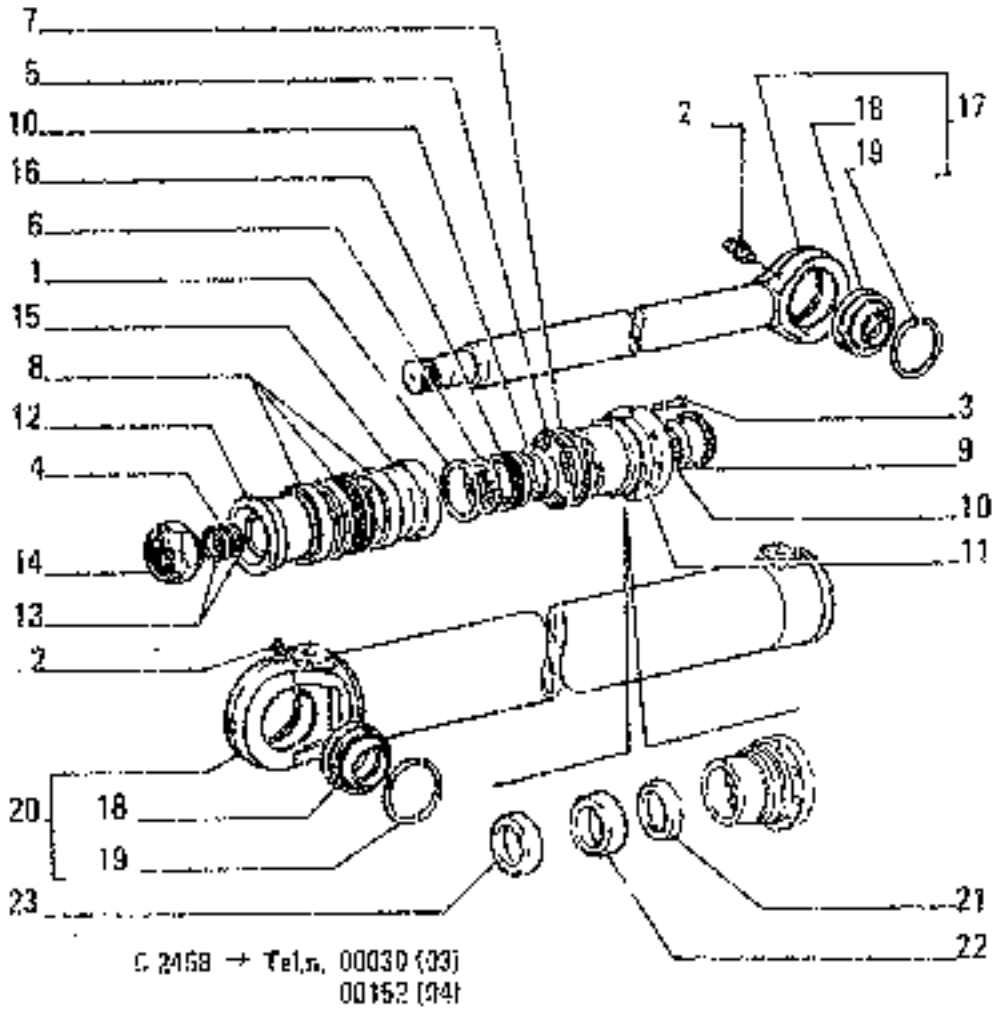

C 2458 → Tel.n. 00030 (03)
00152 (04)

ITEM	PART NUMBER	QTY	TRANS CODE	DESCRIPTION	DESCRIZIONE
1	11075475	1	51A	LOCKRING 117x4 C 598	ANELLO DI SICUREZZA 117x4 C 598
2	13407211	2	92I	GREASE FITTING 10x1	INGRASSATORE 10x1
3	14258231	12	49W	SCREW 16x1.5x55	VITE 16x1.5x55
4	14471790	1	158S	O-RING 5,33x66,04	GUARNIZIONE O-R 5,33x66,04
5	14474960	1	158G	O-RING 6,98x135,9	GUARNIZIONE O-R 6,98x135,9
5	45018643	1	42A	THRUST RING C 598	ANELLO REGGISPINTA C 598
7	45480039	1	40A	THRUST RING	ANELLO REGGISPINTA
8	45481526	1	50A	OILSCRAPER RING	ANELLO RASCHIAOLIO
9	45482440	1	50A	OILSCRAPER RING C 598	ANELLO RASCHIAOLIO C 598
10	45482546	2	40A	THRUST RING C 598	ANELLO REGGISPINTA C 598
11	71304712	1	80F	BOTTOM PLATE - FRONT C 598	FONDELLO ANTERIORE C 598
	71310093	1	80F	BOTTOM PLATE - FRONT D 598	FONDELLO - ANTERIORE D 598
12	71304723	1	108S	HALF PISTON - REAR	SEMISTANTUFFO - POSTERIORE
13	71305317	2	46A	THRUST RING	ANELLO REGGISPINTA
14	71306560	1	51G	THREADED RING	GHIERA FILETTATA
15	71309710	1	108S	HALF PISTON - FRONT	SEMISTANTUFFO - ANTERIORE
16	71309127	1	50A	OILSCRAPER RING C 598	ANELLO RASCHIAOLIO C 598
17	71306678	1	274S	ROD - ASSEMBLY C 598	STELO - COMPLETO C 598
	71310212	1	274S	ROD - ASSEMBLY D 598	STELO - COMPLETO D 598
18	71306660	2	165S	ARTICULATION - IN ALTERNATIVE	SNODO - IN ALTERNATIVA
	71306661	2	165S	ARTICULATION - IN ALTERNATIVE	SNODO IN ALTERNATIVA
19	11076475	4	51A	LOCKRING 137x1	ANELLO DI SICUREZZA 137x4
20	71307763	1	95C	CYLINDER ASSEMBLY	CAMICIA - COMPLETO
21	82291636	1	45A	RING D 598	ANELLO D 598

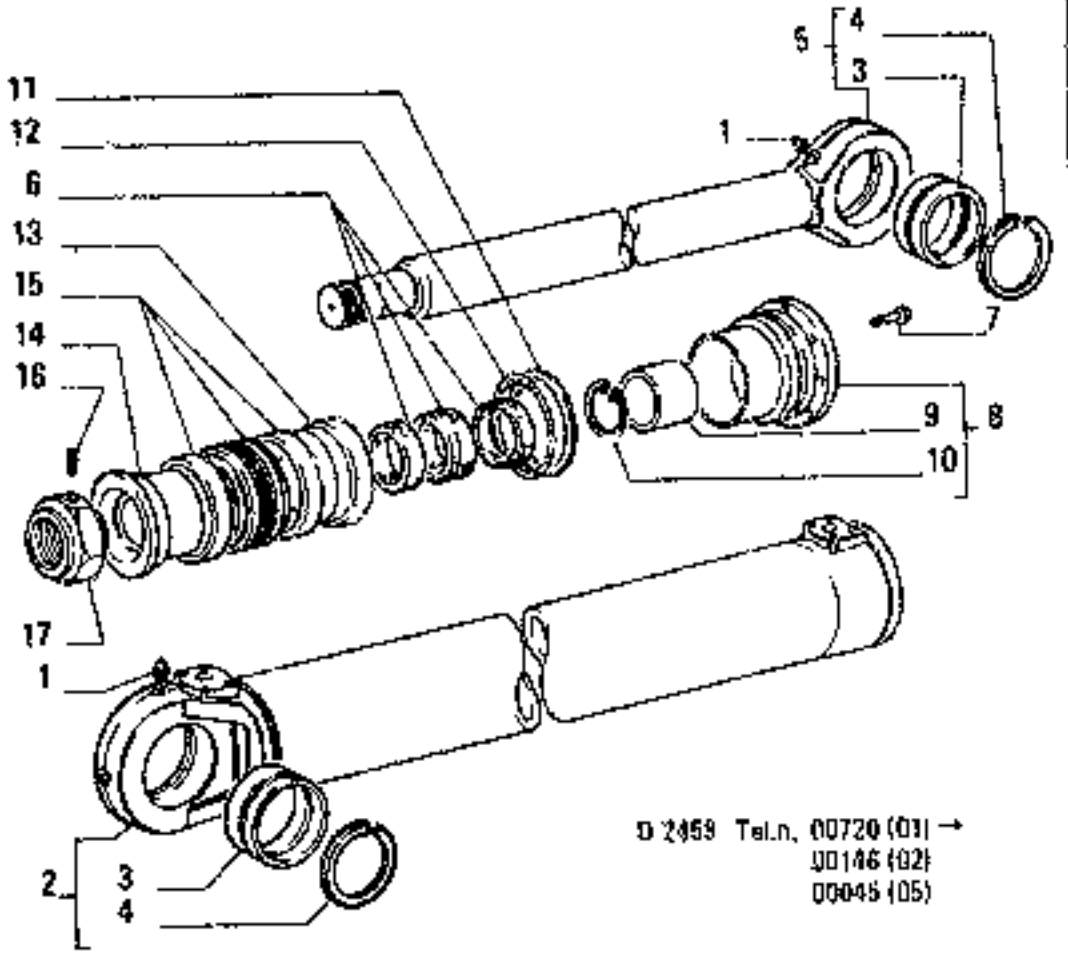

ITEM	PART NUMBER	QTY	TRANS CODE	DESCRIPTION	DESCRIZIONE
1	1340721	2	60	GREASE FITTING 10x1	INGRASSATORE 10x1
2	71307737	1	59C	TUBE - ASSEMBLY	CANNA CILINDRO - COMPLETO
3	71308664	2	165S	ARTICULATION - IN ALTERNATIVE	SNODO - IN ALTERNATIVA
	71308661	2	165S	ARTICULATION - IN ALTERNATIVE	SNODO - IN ALTERNATIVA
4	11076475	4	187A	SNAP RING 137x4	ANELLO ELASTICO 137x4
5	71320364	1	274S	ROD - ASSEMBLY	STELO - COMPLETO
6	79076196	1	419S	SET SEALS-GUARNIZIONI	SERIE SEALS-GUARNIZIONI
7	14258231	12	40V	SCREW 16x1,5x55	VITE 16x1,5x55
8	71310093	1	132F	HEAD D2459	FONDELLO ANT D2459
	71320408	1	132F	HEAD - ASSEMBLY D2459	FONDELLO ANT - COMPLETO D2459
9	71320409	1	95B	BUSHING D2459	BOCCOLA D2459
10	71320410	1	187A	SNAP RING D2459	ANELLO ELASTICO D2459
11	79076129	1	45A	RING	ANELLO
12	14474680	1	55SG	O-RING 6,98x135,9	GUARNIZIONE O-R 6,98x135,9
13	71308710	1	108S	HALF PISTON - FRONT	SEMISTANTUFFO - ANTERIORE
14	71304723	1	108S	HALF PISTON - REAR	SEMISTANTUFFO - POSTERIORE
15	45461526	1	122G	SEAL	GUARNIZIONE
16	71320227	1	99G	DOWEL	GRANO
17	71320302	1	50G	RING NUT	GHIERA

01 - 02
05

71320363

CYLINDER, LIFT - CILINDRO SOLLEVAMENTO — VERIN DE RELEVAGE — HUBZYLINDER — CILINDRO DE LEVANTAMIENTO

7

E3.32/A

N.T.R. 1028 - 30.03.1989
604.04.053.06

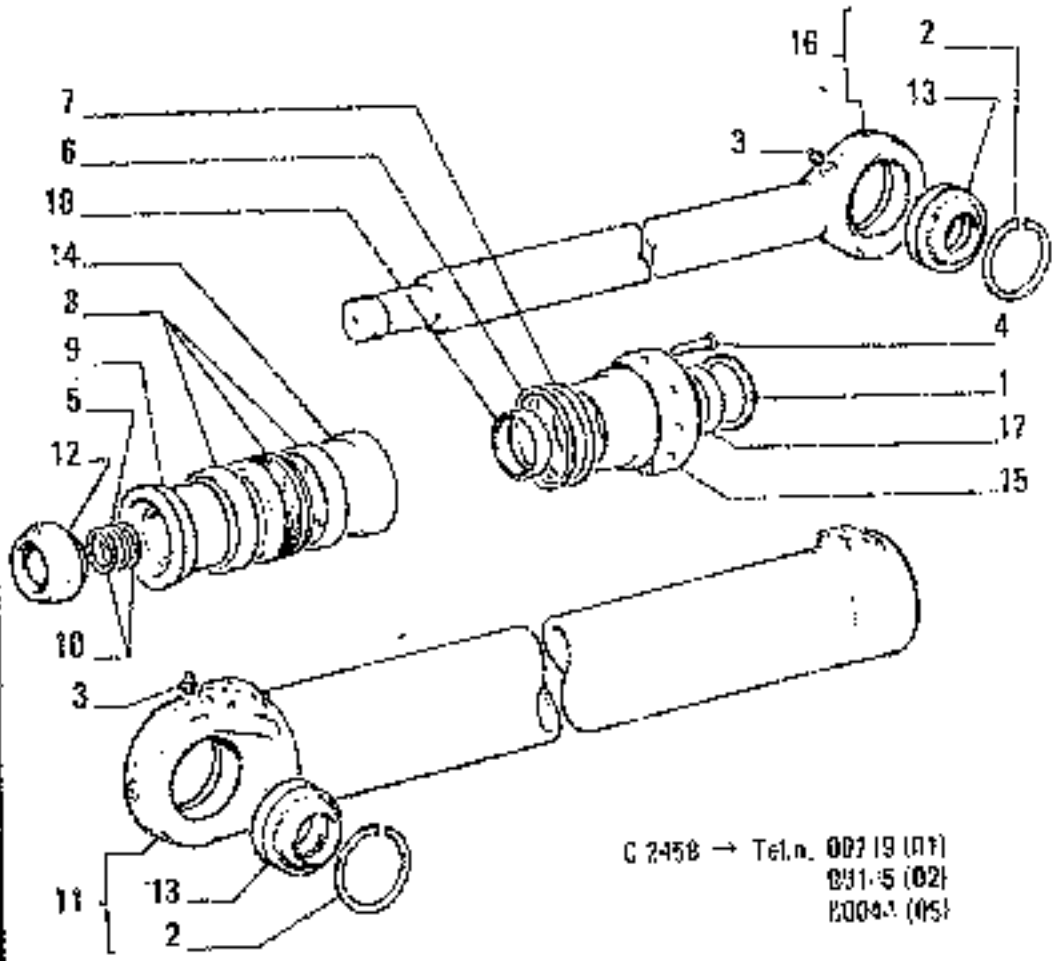

C 2458 → Tel.n. 007 19 (01)
031-5 (02)
E004-1 (05)

ITEM	PART NUMBER	QTY	TRANS CODE	DESCRIPTION	DESCRIZIONE
1	6291836	1	50A	OILSCRAPER RING	ANELLO RASCHIAOLIO
2	11076475	4	51A	LOCKRING 137x4	ANELLO DI SICUREZZA 137x4
3	13407211	2	60I	GREASE FITTING 10x1	INGRASSATORE 10x1
4	14256231	12	40I	ARMATURE 16x1,5x55	INDOTTO 16x1,5x55
5	14471780	1	156G	O-RING 5,33x66,04 C 806	GUARNIZIONE O-R 5,33x66,04 C 806
6	14474880	1	156G	O-RING 6,99x135,9	GUARNIZIONE O-R 6,99x135,9
7	45480039	1	40A	THRUST RING	ANELLO REGGISPINTA
8	45481526	1	50A	OILSCRAPER RING	ANELLO RASCHIAOLIO
9	71304723	1	130G	HALF PISTON - REAR	SEMISTANTUFO - POSTERIORE
10	71305917	1	40A	THRUST RING C 806	ANELLO REGGISPINTA C 806
11	71307737	1	35C	CYLINDER - ASSEMBLY	CAMICIA - COMPLETO
12	71308560	1	51C	THREADED RING	GHIERA FILETTATA
13	71308660	2	156S	ARTICULATION - IN ALTERNATIVE	SNODO - IN ALTERNATIVA
	71308661	2	156S	ARTICULATION - IN ALTERNATIVE	SNODO - IN ALTERNATIVA
14	71308710	1	130G	HALF PISTON - FRONT	SEMISTANTUFO - ANTERIORE
15	71310093	1	60F	BOTTOM PLATE - FRONT	FONDELLO - ANTERIORE
16	71310215	1	3745	ROD - ASSEMBLY	STELO - COMPLETO
17	79031333	1	50A	OILSCRAPER RING	ANELLO RASCHIAOLIO
18	79031336	1	50A	OILSCRAPER RING	ANELLO RASCHIAOLIO

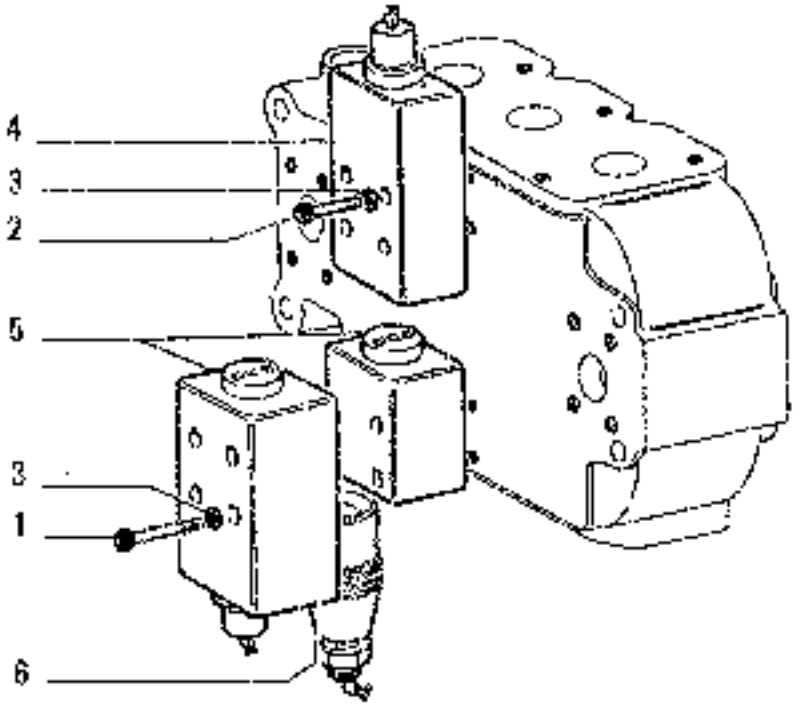

ITEM	PART NUMBER	QTY	TRANS CODE	DESCRIPTION	DESCRIZIONE
1	14300521	4	40V	SCREW 6x1x75	VITE 6x1x75
2	14305873	4	40V	SCREW 6x1x40	VITE 6x1x40
3	71303650	8	531R	WASHER	RONDELLA
4	71310874	1	10V	VALVE - ASSEMBLY SEE SGR.E3.34/14	VALVOLA - COMPLETO VEDERE SGR.E3.34/14
5	71310875	1	10V	VALVE - ASSEMBLY SEE SGR.E3.34/15	VALVOLA - COMPLETO VEDERE SGR.E3.34/15
6	79060746	1	10V	VALVE - ASSEMBLY SEE SGR.E3.34/13	VALVOLA - COMPLETO VEDERE SGR.E3.34/13

71306700 (CINOTTO)

DISTRIBUTOR VALVE – DISTRIBUTORE – DISTRIBUTEUR – STEUERGERAET – DISTRIBUIDOR

E3.31/6 | 2

N.T.R. 795 - 30.7.1986
604.04.053.04

Q10

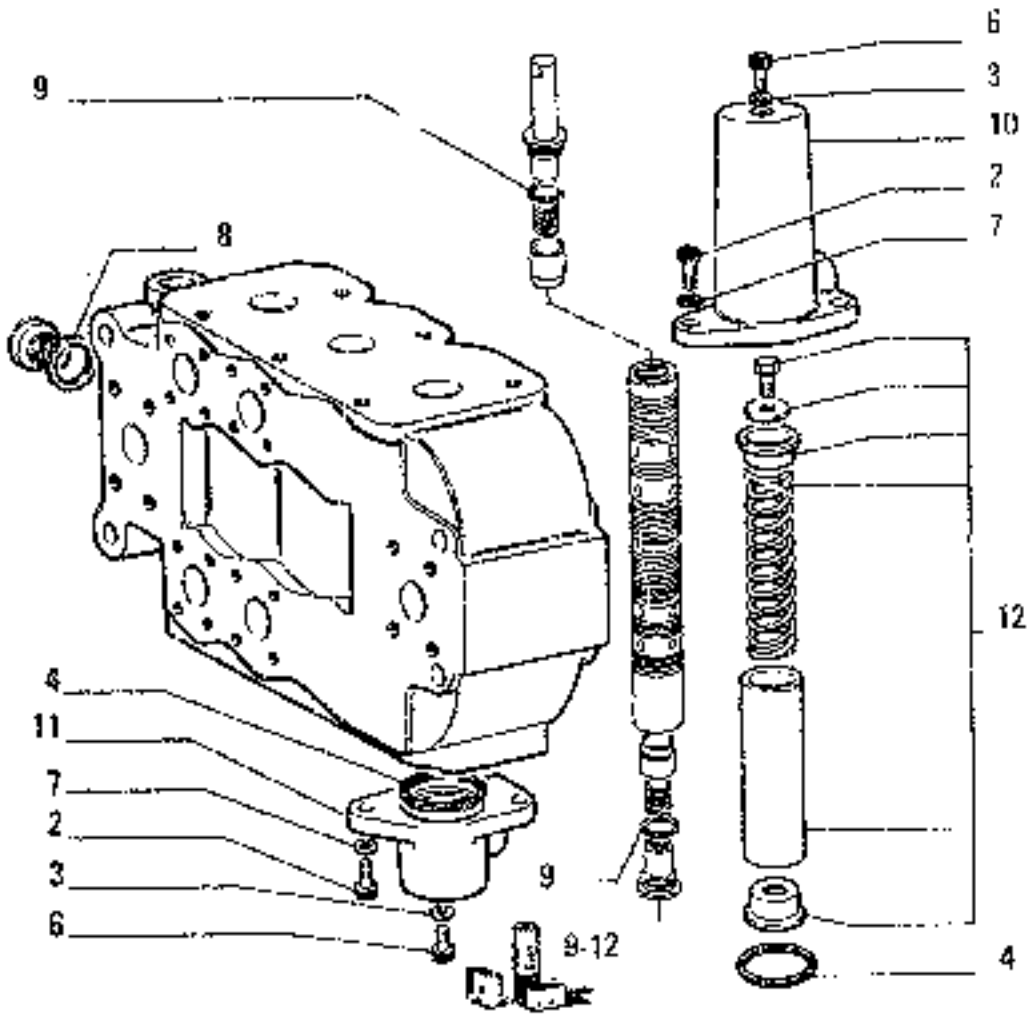

ITEM	PART NUMBER	QTY	TRANS CODE	DESCRIPTION	DESCRIZIONE
2	14305320	12	40Z	SCREW 6x1x20	VITE 6x1x20
3	14330250	6	139R	SEAL 8,2x12	ROSETTA DI TENUTA 8,2x12
4	14456880	6	156G	O-RING 2,62x40,64	GUARNIZIONE O-R 2,62x40,64
6	45483375	6	40N	SCREW	VITE
7	71303650	12	132R	LOCKWASHER	ROSETTA DI SICUREZZA
8	71310851	2	132R	SEAL	ROSETTA DI TENUTA
9	79060738	1	2K	KIT	KIT
10	79060749	3	265C	COVER	COPERCHIO
11	79060751	3	265C	COVER	COPERCHIO
12	79060752	1	2K	KIT	KIT

71303730 (CINOTTO)

DISTRIBUTOR VALVE – DISTRIBUTORE – DISTRIBUTEUR – STEUERGERAET – DISTRIBUIDOR

Q11

E3.31/6 | 1

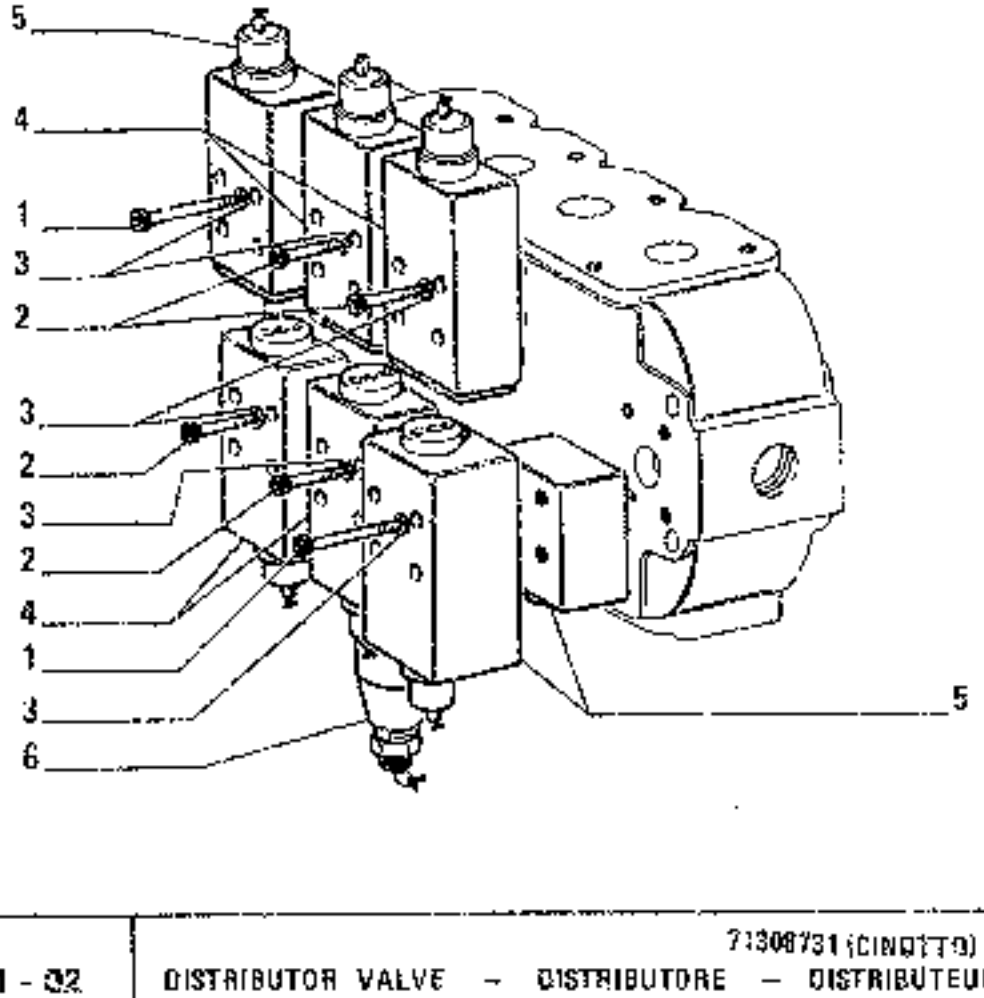

ITEM	PART NUMBER	QTY	TRANS CODE	DESCRIPTION	DESCRIZIONE
1	14300521	8	40V	SCREW 6x1x75	VITE 6x1x75
2	14305879	16	43V	SCREW 6x1x40	VITE 6x1x40
3	71303650	24	131R	WASHER	ROSETTA
4	71310874	4	10V	VALVE - ASSEMBLY SEE SGR.E3.34/14	VALVOLA - COMPLETO VEDERE SGR.E3.34/14
5	71310875	2	10V	VALVE - ASSEMBLY SEE SGR.E3.34/15	VALVOLA - COMPLETO VEDERE SGR.E3.34/15
6	79080746	1	10V	VALVE - ASSEMBLY SEE SGR.E3.34/13	VALVOLA - COMPLETO VEDERE SGR.E3.34/13

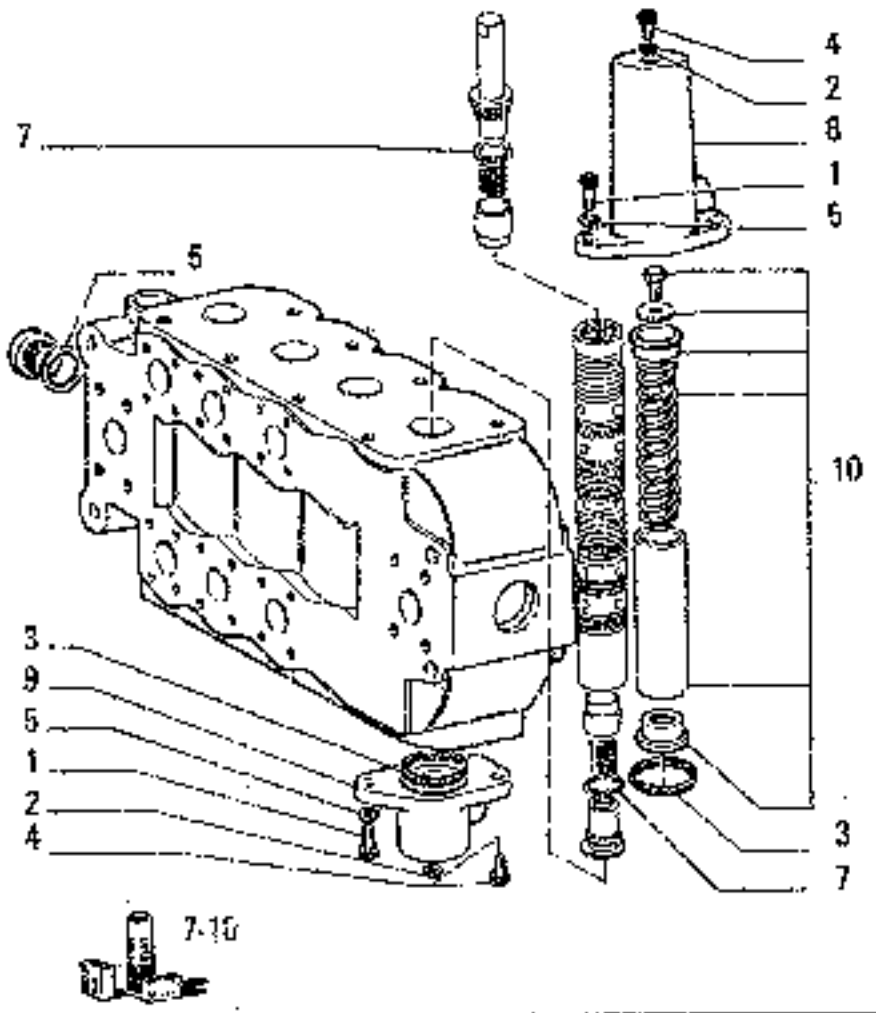

ITEM	PART NUMBER	QTY	TRANS CODE	DESCRIPTION	DESCRIZIONE
1	14305320	16	40V	SCREW 8x1x20	VITE 8x1x20
2	14330250	8	133A	SEAL 8,2x12	ROSETTA DI TENUTA 8,2x12
3	14158880	8	158G	O-RING 2,62x40,94	GUARNIZIONE O-R 2,62x40,94
4	45483375	8	40V	SCREW	VITE
5	71303650	16	122A	LOCKWASHER	ROSETTA DI SICUREZZA
7	79060738	1	2K	KIT	KIT
8	79060749	4	265C	COVER	COPERCHIO
9	79060751	4	265C	COVER	COPERCHIO
10	79060752	1	2K	KIT	KIT

DISTRIBUTOR VALVE – DISTRIBUTORE – DISTRIBUTEUR – STEUERGERAET – DISTRIBUIDOR

Q13

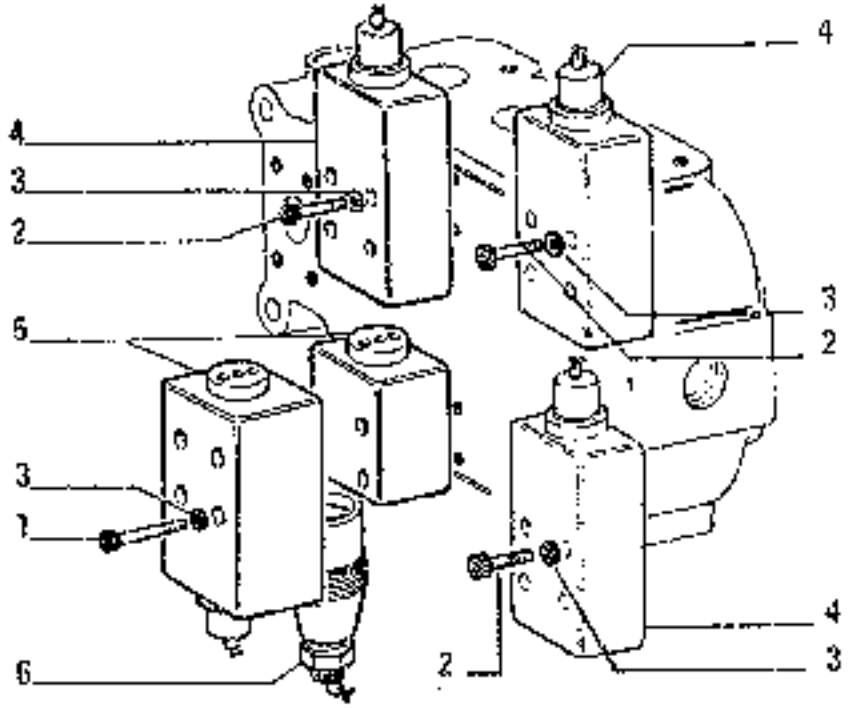

ITEM	PART NUMBER	QTY	TRANS CODE	DESCRIPTION	DESCRIZIONE
1	14300521	4	40V	SCREW 6x1x75	VITE 6x1x75
2	14305873	12	40V	SCREW 6x1x40	VITE 6x1x40
3	71303650	16	13IR	WASHER	ROSETTA
4	71310874	3	10V	VALVE - ASSEMBLY SEE SGR.E3.34/14	VALVOLA - COMPLETO VEDERE SGR.E3.34/14
5	71310875	1	10V	VALVE - ASSEMBLY SEE SGR.E3.34/15	VALVOLA - COMPLETO VEDERE SGR.E3.34/15
6	79060746	1	10V	VALVE - ASSEMBLY SEE SGR.E3.34/13	VALVOLA - COMPLETO VEDERE SGR.E3.34/13

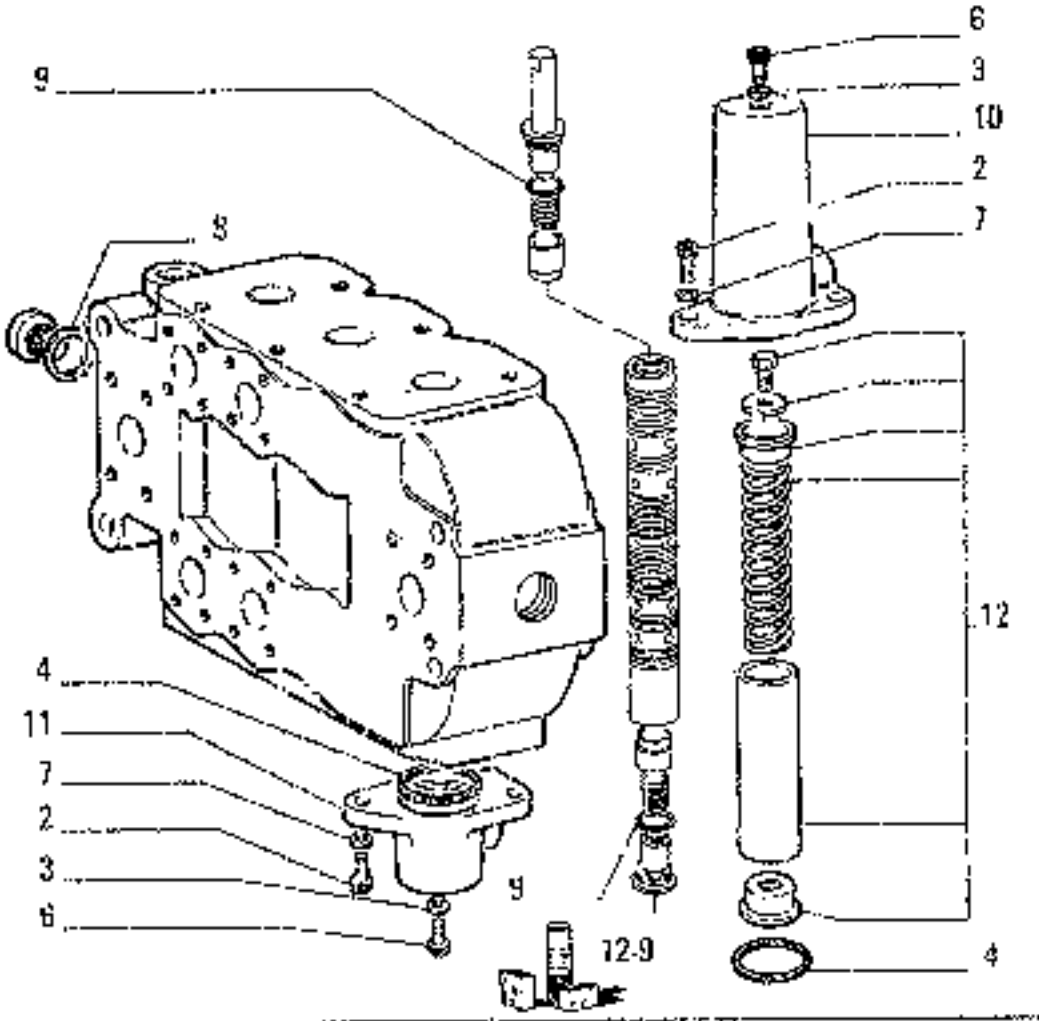

ITEM	PART NUMBER	QTY	TRANS CODE	DESCRIPTION	DESCRIZIONE
2	14305320	12	40V	SCREW 6x1x20	VITE 6x1x20
3	14330250	6	150G	O-RING 8,2x1,2	GUARNIZIONE O-R 8,2x1,2
4	14458880	6	150G	O-RING 2,62x40,94	GUARNIZIONE O-R 2,62x40,94
6	45483375	6	40V	SCREW	VITE
7	71303850	12	132R	LOCKWASHER	ROSETTA DI SICUREZZA
8	71310851	2	133R	SEAL	ROSETTA DI TENUTA
9	79060738	1	2K	KIT	KIT
10	79060749	3	265C	COVER	COPERCHIO
11	79060751	3	265C	COVER	COPERCHIO
12	79060752	1	2K	KIT	KIT

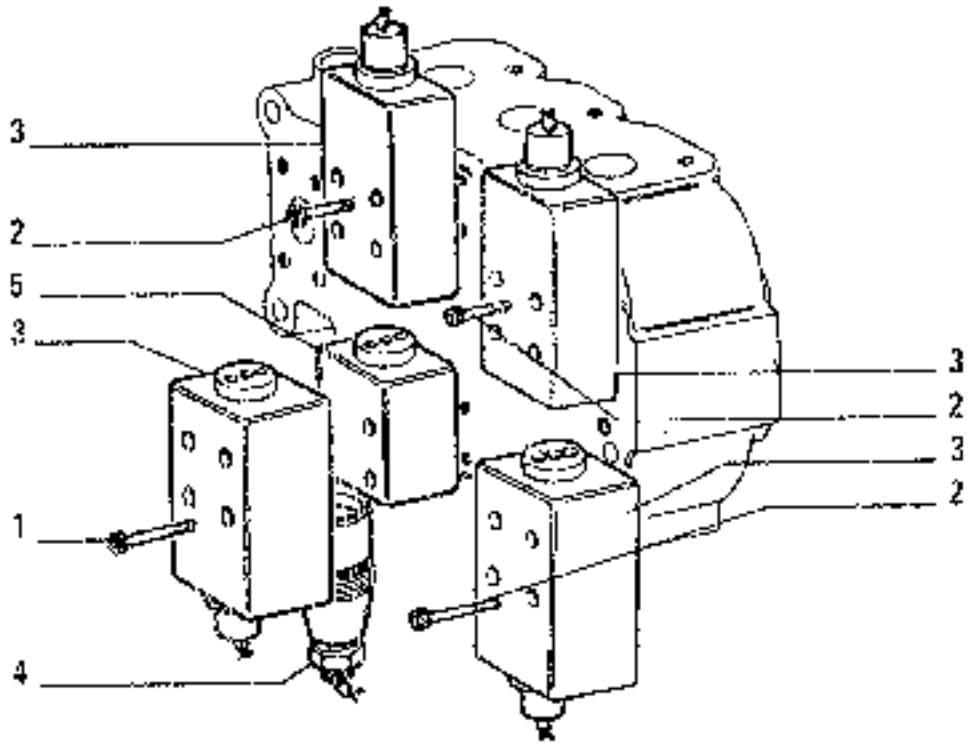

ITEM	PART NUMBER	QTY	TRANS CODE	DESCRIPTION	DESCRIZIONE
1	14303930	4	40\	SCREW 6x1x70	VITE 6x1x70
2	14305630	12	40\	SCREW 6x1x40	VITE 6x1x40
3	45482353	4	10W	VALVE - ASSEMBLY SEE SGR. E3.34/8	VALVOLA - COMPLETO VEDERE SGR. E3.34/8
4	71303953	1	10W	VALVE - ASSEMBLY SEE SGR. E3.34/9	VALVOLA - COMPLETO VEDERE SGR. E3.34/9
5	71312429	1	10W	VALVE - ASSEMBLY SEE SGR. E3.34/10	VALVOLA - COMPLETO VEDERE SGR. E3.34/10

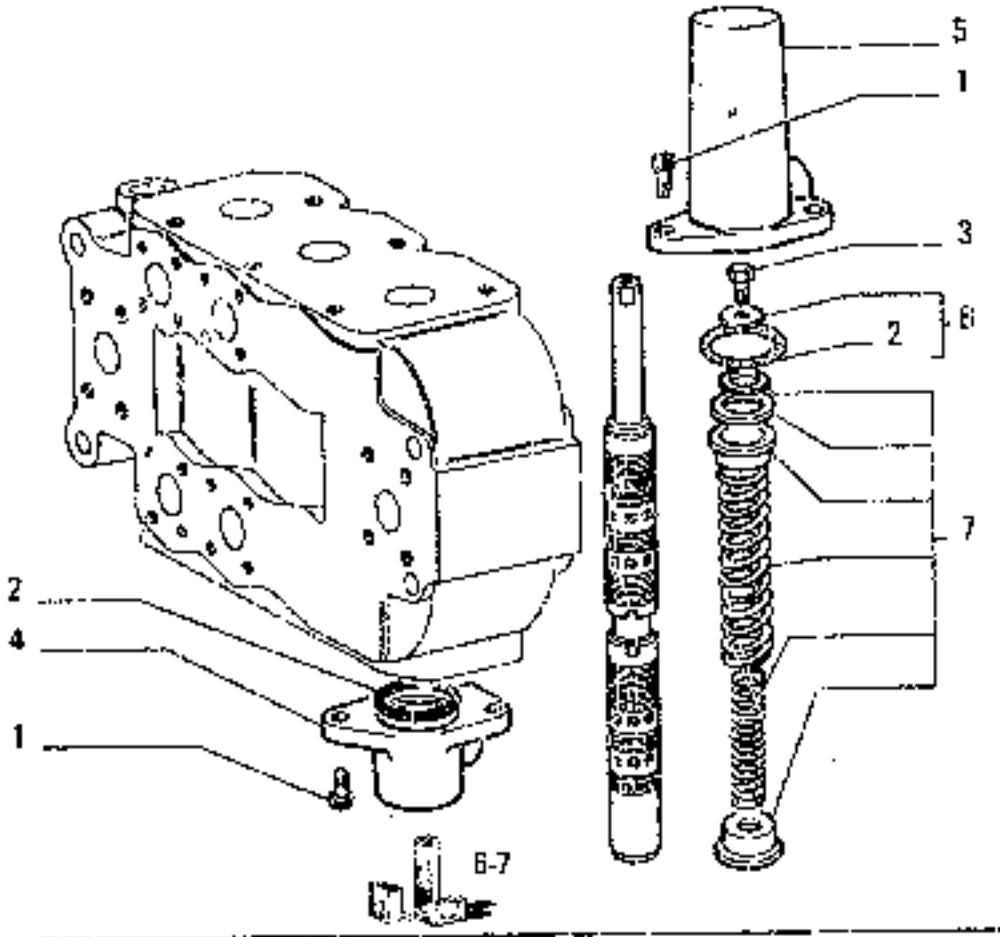

ITEM	PART NUMBER	QTY	TRANSLATION CODE	DESCRIPTION	DESCRIZIONE
1	14305220	12	40V	SCREW 6x1x16	VITE 6x1x16
2	14458680	6	15B	O RING 2,62x10,94	GUARNIZIONE O-R 2,62x10,94
3	45482835	6	40V	SCREW	VITE
4	71312440	3	65C	BOOT	CAPPUCCIO
5	71314989	3	65C	BOOT	CAPPUCCIO
6	79061419	1	2K	KIT	KIT
7	79061420	1	2K	KIT	KIT

71309649 (REXROTH) 1

03 – 04 DISTRIBUTOR VALVE - DISTRIBUTORE – DISTRIBUTEUR – STEUERGERAET – DISTRIBUIDOR

E3.31/3 1

531	AUXILIARY ATTACHMENT (AND EQUIPMENT) • ORGANI SUSSIDIARI (E ATTREZZI) • ORGANES AUXILIAIRES (ET EQUIPEMENT) • NEBENAGGREGATE (UND GERÄTE) • GRUPOS AUXILIARES (Y EQUIPO

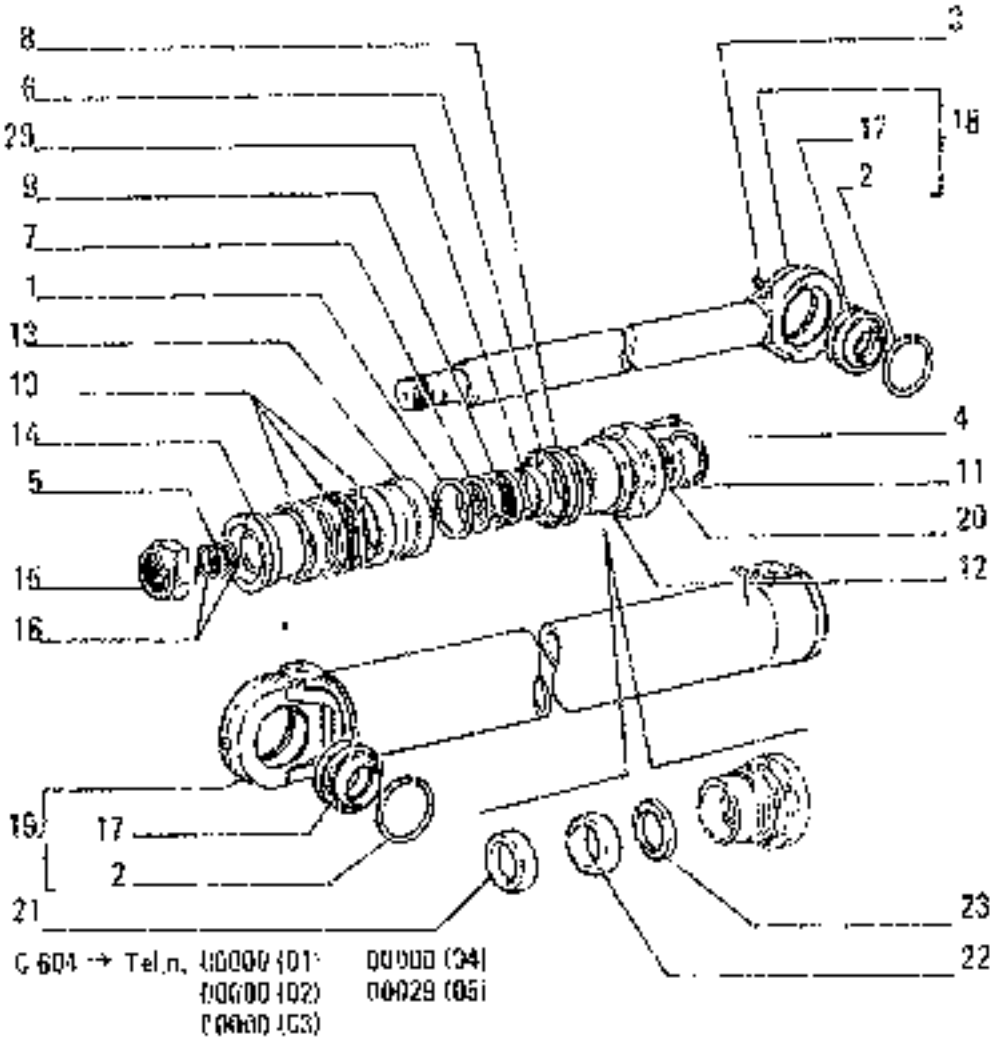

C 604 → Tel.n. (00000 (01) 00000 (04)
(00000 (02) 00029 (05)
(00000 (03)

ITEM	PART NUMBER	QTY	TRANS CODE	DESCRIPTION	DESCRIZIONE
1	11075175	1	51A	LOCKRING 512x4 C 604	ANELLO DI SICUREZZA 512x4 C 604
2	11076175	4	51A	LOCKRING 132x4	ANELLO DI SICUREZZA 132x4
3	1940721	1	60	GREASE FITTING 10x1	INGRASSATORE 10x1
4	14258231	10	47V	SCREW 16x1,5x55	VITE 16x1,5x55
5	14471700	1	158G	O RING 5,33x6,04 C 606	GUARNIZIONE O-R 5,33x6,04 C 606
6	14474580	1	158G	O-RIN . 6,98x126,72	GUARNIZIONE O-R 6,98x126,37
7	45016842		40A	THRUST RING C 604	ANELLO REGGISPINTA C 604
8	45482411	1	40A	THRUST RING	ANELLO REGGISPINTA
9	71309126	1	50A	OILSCRAPER RING C 604	ANELLO RASCHIAOLIO C 604
10	45482431	1	50A	OILSCRAPER RING	ANELLO RASCHIAOLIO
11	45482432	1	50A	OILSCRAPER RING C 604	ANELLO RASCHIAOLIO C 604
12	71304684	1	80F	BOTTOM PLATE C 604	FONDELLO C 604
	71310092	1	80F	BOTTOM PLATE C 604	FONDELLO C 604
13	71304688	1	106S	HALF PISTON FRONT	SEMISTANTUFFO - ANTERIORE
14	71304689	1	106S	HALF PISTON - REAR	SEMISTANTUFFO - POSTERIORE
15	71304690	1	51F	ANTIEXTR RING	GHIERA FILETTATA
16	71305317	2	66A	THRUST RING C 606	ANELLO REGGISPINTA C 606
17	71309004	2	165S	ARTICULATION - IN ALTERNATIVE	SNODO - IN ALTERNATIVA
	71309025	2	165S	ARTICULATION - IN ALTERNATIVE	SNODO - IN ALTERNATIVA
*	71309179	1	274S	ROD ASSEMBLY C 604	STELO COMPLETO C 604
	71310196	1	274S	ROD - ASSEMBLY C 604	STELO - COMPLETO C 604
19	71309224	1	35L	CYLINDER	CAMICIA
20	45482433	2	40A	THRUST RING C 604	ANELLO REGGISPINTA C 604
21	71310076	1	41A	RING C 604	ANELLO C 604
22	71310077	1	41A	RING C 604	ANELLO C 604

71309179

D.GRING CYLINDER – CILINDRO PENETRAZIONE – VERIN D'ENFONCEMENT – ENDRINGS
O-RINGSZYLINDER – CILINDRO DE PENETRACION

E3.32/3

N.T.R. 1028 - 30.03.1989
604.04.093.06

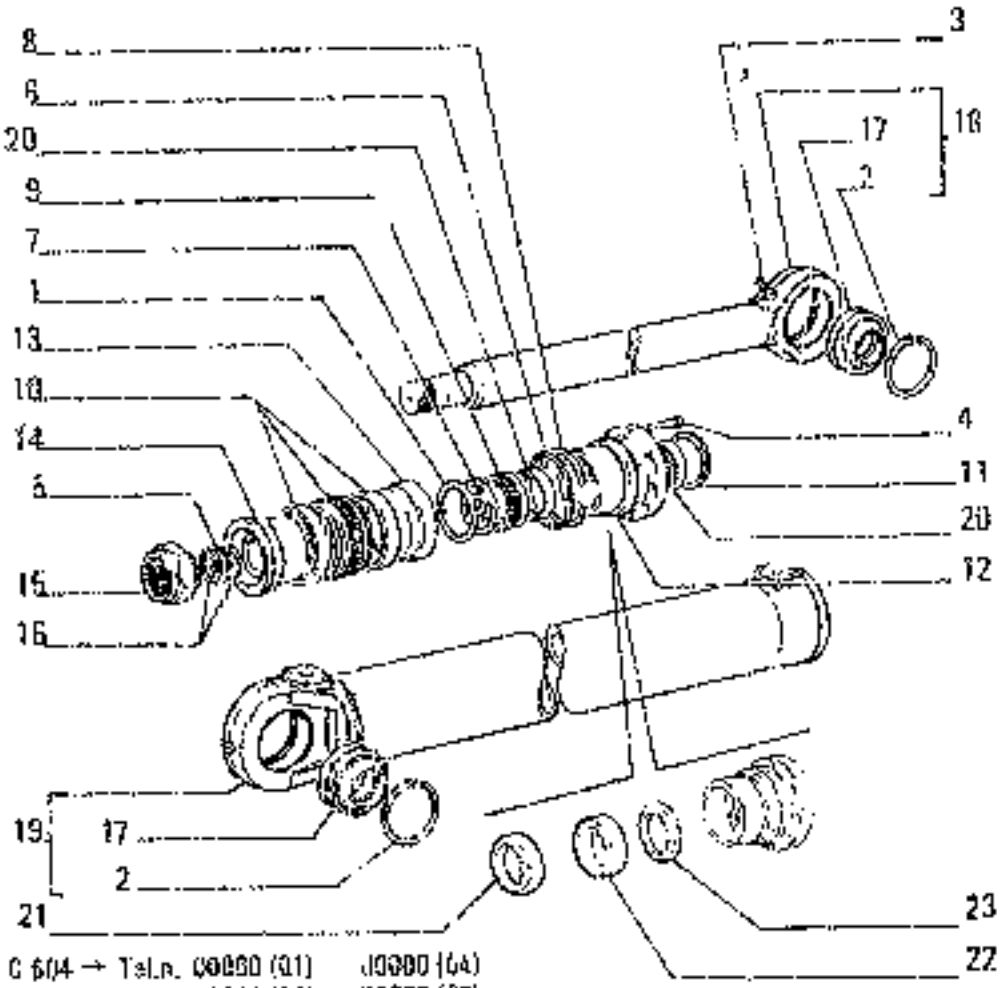

C 604 → Telaio 00060 (01) 00080 (04)
68000 (02) 69029 (05)
00080 (03)

ITEM	PART NUMBER	QTY	TRANS CODE	DESCRIPTION	DESCRIZIONE
23	71310078	1		RING - 604	ANELLO O 604

71309179

DIGGING CYLINDER - CILINDRO PENETRAZIONE - VÉRIN D'ENFONCEMENT - EINGRINGS
EINDRINGSZYLINDER - CILINDRO DE PENETRACIÓN

5 E3.32/3

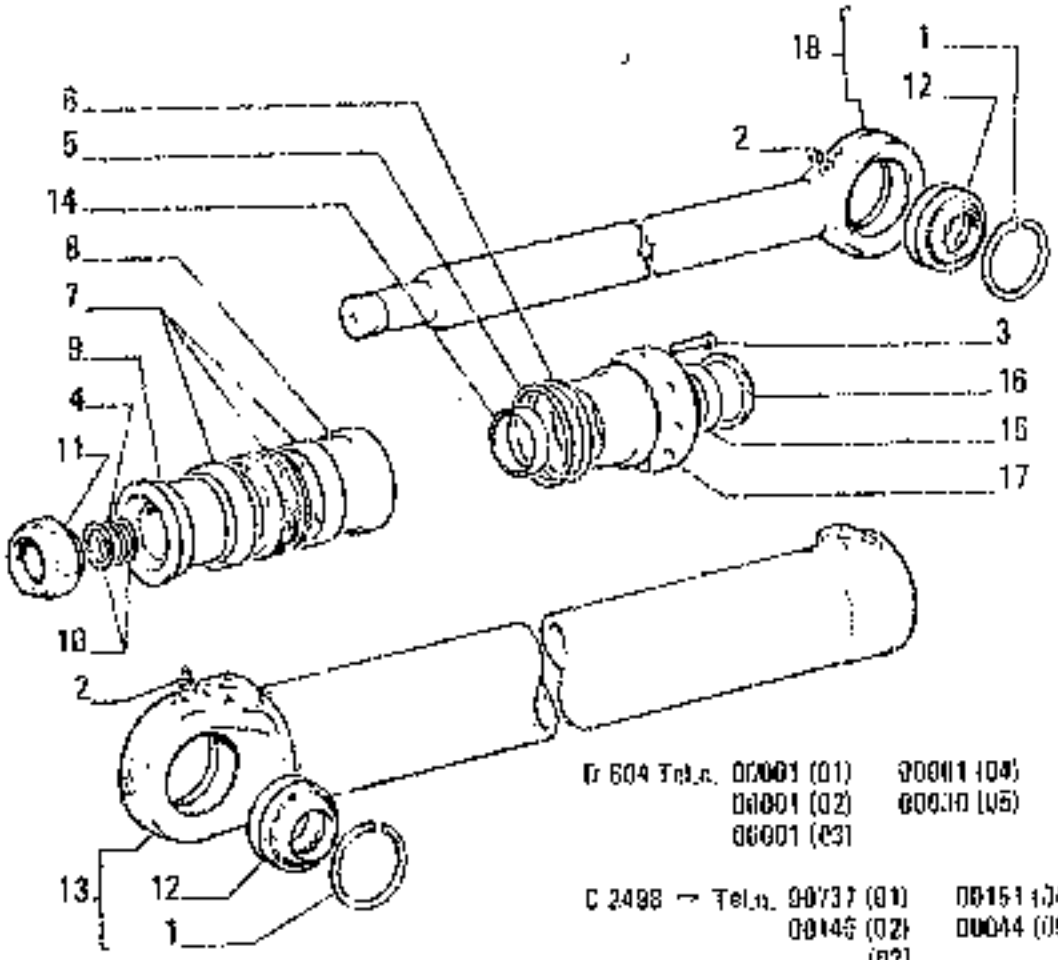

D 604 Tel.a. 00001 (01) 00011 (04)
00001 (02) 00010 (05)
00001 (03)

C 2498 → Tel.a. 00737 (01) 00151 (04)
00145 (02) 00044 (05)
..... (03)

ITEM Nr	PART NUMBER	QTY	TRANS CODE	DESCRIPTION	DESCRIZIONE
1	11076175	4	51A	LOCKRING 137.4	ANELLO DI SICUREZZA 137x4
2	13407211	2	60I	GREASE FITTING 10x1	INGRASSATORE 10x1
3	14250251	10	40V	SCREW M8x1.5x55	VITE M8x1,5x55
4	14471780	1	152G	O-RING 5,33x66,04	GUARNIZIONE O-R 5,33x66,04
5	14474680	1	258G	O-RING 6.98x126,72 C 888	GUARNIZIONE O-R 6,98x126,32 C 887
6	45432411	1	46A	THRUST RING	ANELLO REGGISPINTA
7	45482431	1	50A	OILSCRAPER RING	ANELLO RASCHIAOLIO
8	71304688	1	108S	HALF PISTON - FRONT	SEMISTANTUFFO - ANTERIORE
9	71304689	1	108S	HALF PISTON - REAR	SEMISTANTUFFO - POSTERIORE
10	71305317	2	40A	THRUST RING 6 408	ANELLO REGGISPINTA C 6/5
11	71308560	1	31G	THREADED RING	GHIERA FILETTATA
12	71308694	2	15 S	ARTICULATION - IN ALTERNATIVE	SNODO - IN ALTERNATIVA
	71308695	2	15LS	ARTICULATION - IN ALTERNATIVE	SNODO - IN ALTERNATIVA
13	71309224	1	35C	CYLINDER - ASSEMBLY	CAMICIA - COMPLETO
14	71310076	1	50A	OILSCRAPER RING	ANELLO RASCHIAOLIO
15	71310077	1	50A	OILSCRAPER RING	ANELLO RASCHIAOLIO
16	71310078	1	50A	OILSCRAPER RING	ANELLO RASCHIAOLIO
17	71310092	1	80F	BOTTOM PLATE - FRONT	FONDELLO - ANTERIORE
18	71310166	1	274S	ROD - ASSEMBLY	STELO - COMPLETO

71310195

DIGGING CYLINDER — CILINDRO PENETRAZIONE — VERIN D'ENFONCEMENT
EINDRINGSZYLINDER — CILINDRO DE PENETRACIÓN

R4

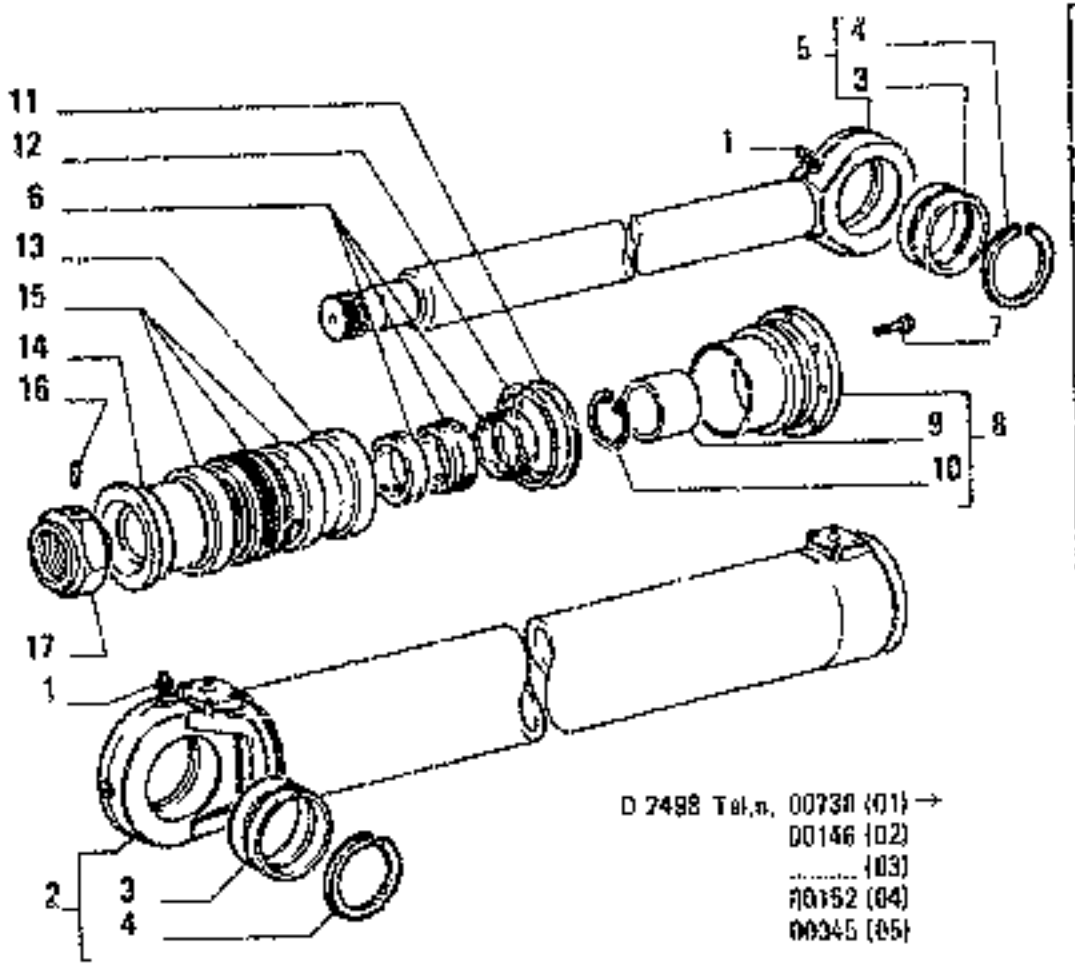

ITEM	PART NUMBER	QTY	TRANS CODE	DESCRIPTION	DESCRIZIONE
1	13407211	2	60	GREASE FITTING 10x1	INGRASSATORE 10x1
2	71309224	1	53C	TUBE - ASSEMBLY	CANNA CILINDRO - COMPLETO
3	71308694	2	165S	ARTICULATION - IN ALTERNATIVE	SNODO - IN ALTERNATIVA
	71308695	2	165S	ARTICULATION - IN ALTERNATIVE	SNODO - IN ALTERNATIVA
4	11076175	4	187A	SNAP RING 132x4	ANELLO ELASTICO 132x4
5	71320313	1	274S	ROD - ASSEMBLY	STELO - COMPLETO
6	71319489	1	419S	SET SEAL-GUARNIZIONI	SERIE SEAL-GUARNIZIONI
7	14258231	10	45V	SCREW 16x1,5x55	VITE 16x1,5x55
8	71320092	1	132F	HEAD **D2499**	TONDELLO ANT **D2499**
	71320412	1	132F	HEAD - ASSEMBLY D2499	TONDELLO ANT - COMPLETO **D2499**
9	71320413	1	85B	BUSHING **D2499**	BOCCOLA **D2499**
10	71320414	1	187A	SNAP RING **D2499**	ANELLO ELASTICO **D2499**
11	79076124	1	45A	RING	ANELLO
12	14474580	1	159G	O-RING 6,99x126,32	GUARNIZIONE O-R 6,99x126,37
13	71304688	1	108S	HALF PISTON - FRONT	SEMISTANTUFFO - ANTERIORE
14	71304689	1	108S	HALF PISTON - REAR	SEMISTANTUFFO - POSTERIORE
15	45492431	1	120G	GASKET	GUARNIZIONE PIANA
16	71320227	1	90G	DOWEL	GRANO
17	71320302	1	50G	RING NUT	GHIERA

71320311

DIGGING CYLINDER - CILINDRO PENETRAZIONE - VERIN D'ENFONCEMENT - EINDRINGZYLINDER - CILINDRO DE PENETRACION

5

E3.32/3B

N.T.R. 102S - 30.03.1989

604.04.053.05

R5

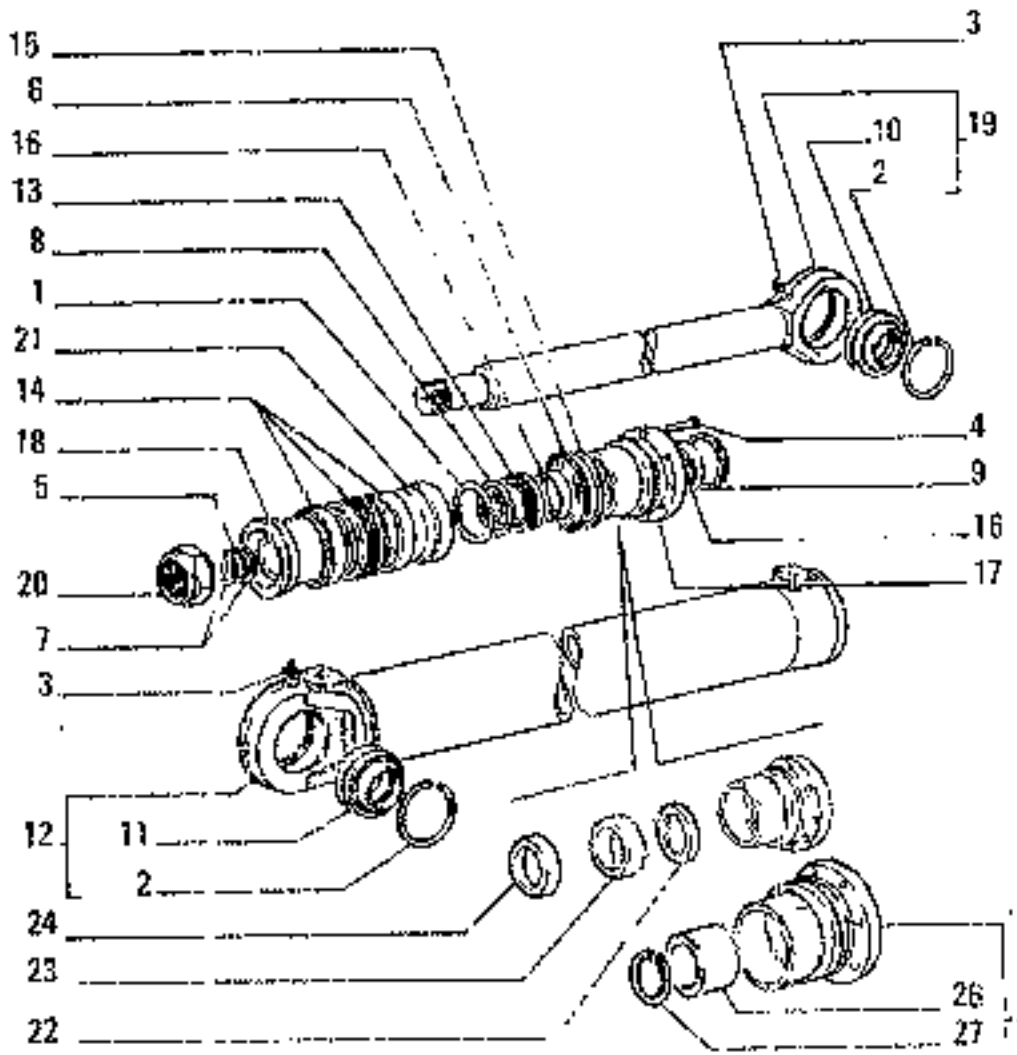

FE18

E3.32/4 TAV. 1 PAG.1

ITEM	PART NUMBER	QTY	TRANS CODE	DESCRIPTION	DESCRIZIONE
1	11074875	1	51A	LOCKRING 102,5x5 C 605	ANELLO DI SICUREZZA 102,5x5 C 605
2	11075977	4	51A	LOCKRING 127x4	ANELLO DI SICUREZZA 127x4
3	13407211	2	601	GREASE FITTING 10x1	INGRASSATORE 10x1
4	14258271	8	40V	SCREW 16x1,5x55	VITE 16x1,5x55
5	14464530	1	158G	O-RING 3,53x53,57 C 863	GUARNIZIONE O-R 3,53x53,57 C 863
6	14473280	1	158Z	O-RING 5,33x113,65	GUARNIZIONE O-R 5,33x113,65
7	45012136	2	46A	THRUST RING C 605	ANELLO REGGISPINTA C 605
8	45018841	1	46A	THRUST RING C 605	ANELLO REGGISPINTA C 605
9	45019170	1	46A	THRUST RING C 605	ANELLO REGGISPINTA C 605
10	45022401	1	165S	ARTICULATION C 605	SNODO C 605
	71308644	1	165S	ARTICULATION - IN ALTERNATIVE C 605	SNODO - IN ALTERNATIVA C 605
	71308647	1	165S	ARTICULATION - IN ALTERNATIVE C 605	SNODO - IN ALTERNATIVA C 605
11*	45023593	1	165S	ARTICULATION C 605	SNODO C 605
	71308644	1	165S	ARTICULATION - IN ALTERNATIVE C 605	SNODO - IN ALTERNATIVA C 605
	71308647	1	165S	ARTICULATION - IN ALTERNATIVE C 605	SNODO - IN ALTERNATIVA C 605
12	45023196	1	32C	CYLINDER - ASSEMBLY C 605	CAMICIA - COMPLETO C 605
	71307246	1	32C	CYLINDER - ASSEMBLY C 605	CAMICIA - COMPLETO C 605
13	71309125	1	50A	OILSCRAPER RING C 605	ANELLO RASCHIAOLIO C 605
14	45480797	1	50A	OILSCRAPER RING	ANELLO RASCHIAOLIO

71308693 - 71307247 - 71309125

BUCKET CYLINDER - CILINDRO BENNA - VERIN DU GODET - LOEFFELZYLINDER - CILINDRO DE LA CUCHARA

E3.32/4

N.T.R. 1625 - 30.03.1999

604.04.053.06

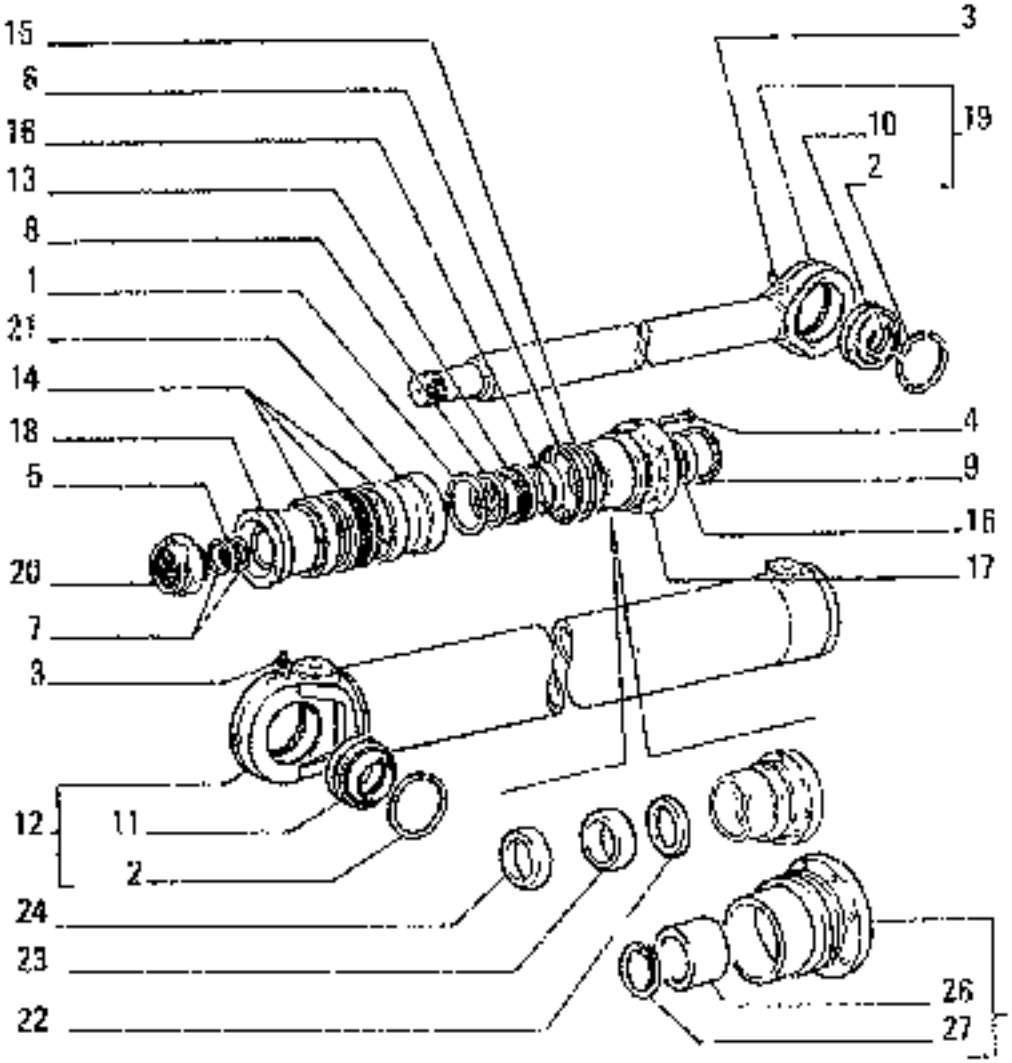

ITEM	PART NUMBER	QTY	TRANS CODE	DESCRIPTION	DESCRIZIONE
15	45480807	1	46A	THRUST RING	ANELLO REGGISPINTA
16	45482435	2	46A	THRUST RING C 606	ANELLO REGGISPINTA C 606
17	71304564	1	132F	HEAD C 606	FONDELLO ANT C 606
	71310604	1	132F	HEAD D 606	FONDELLO ANT D 606
		1	132F	HEAD D2500	FONDELLO ANT D2500
18	71305081	1	108S	HALF PISTON - REAR	SEMISTANTUFFO POSTERIORE
19	71307245	1	274S	ROD - ASSEMBLY C 606	STELO - COMPLETO C 606
	71310702	1	274S	ROD - ASSEMBLY D 606	STELO - COMPLETO D 606
20	71308559	1	51G	THREADED RING	GHIERA FILETTATA
21	71308570	1	108S	HALF PISTON - FRONT	SEMISTANTUFFO - ANTERIORE
22	71310073	1	45A	RING D 606	ANELLO D 606
23	71310074	1	45A	RING D 606	ANELLO D 606
24	71310075	1	45A	RING D 606	ANELLO D 606
25	71320421	1	132F	HEAD - ASSEMBLY D2500	FONDELLO ANT - COMPLETO D2500
26	71320422	1	95R	CUSHING D2500	BOCCOLA D2500
27	71320423	1	167A	SNAP RING D2500	ANELLO ELASTICO D2500

71306593 - 71307247 - 71310703

BUCKET CYLINDER – CILINDRO BENNA – VERIN DU GODET – LOEFFELZYLINDER – CILINDRO DE LA CUCHARA

R7

E3.32/4

*1.T.R. 102S - 30.03.1989

604.04.053.06

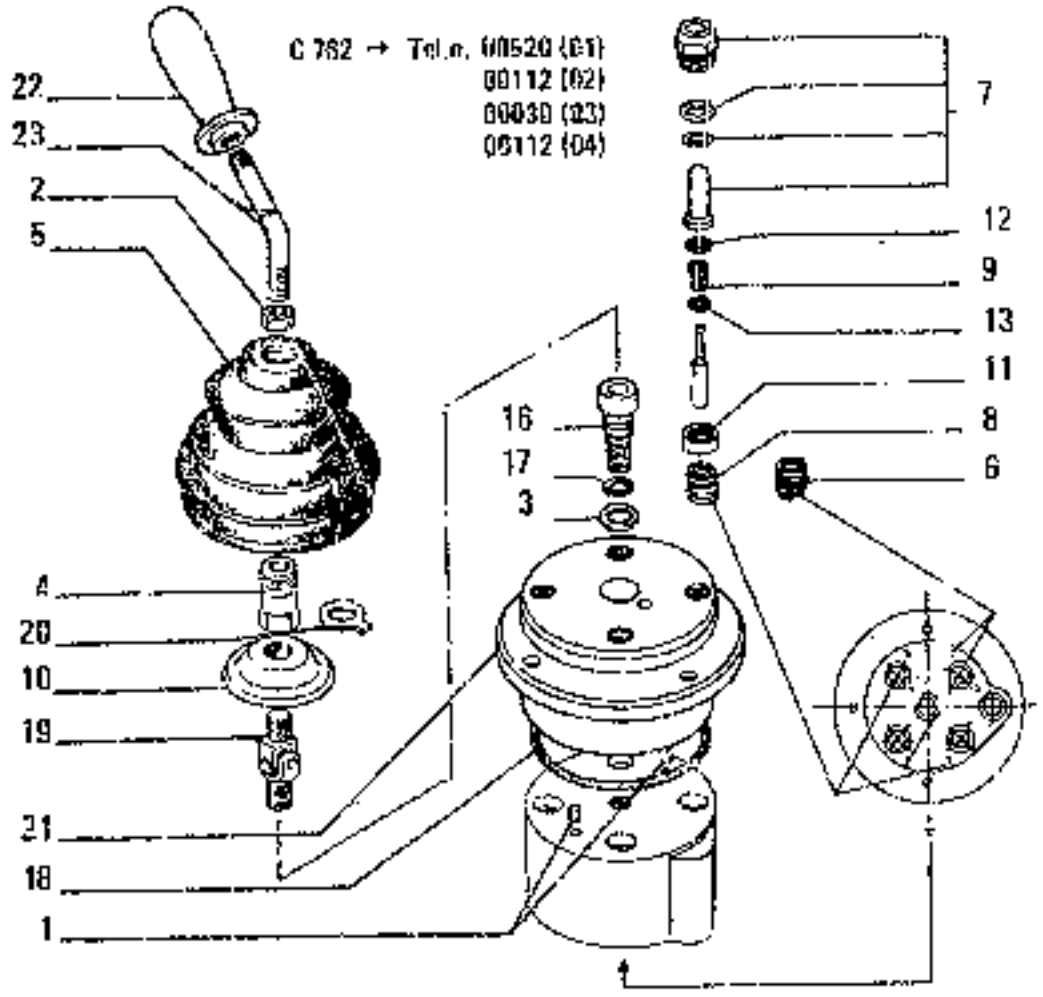

ITEM	PART NUMBER	QTY	TRANS CODE	DESCRIPTION	DESCRIZIONE
1	10334610	2	81P	SECURING PIN 5x22	PERNO DI FISSAGGIO 5x12
2	11702921	1	100	NUT 12x1,75x10	DADO 12x 75x10
3	45482696	6	158S	O-RING	GUARNIZIONE O-R
4	45482728	1	75S	SPACER	DISTANZIALE
5	45482730	1	60C	DUST CAP	CAPPUCCIO PARAPOLVERE
6	45482726	2	90RA	SPRING	MOLLA
7	45483615	4	13A	PLUNGER - ASSEMBLY	PISTONCINO - COMPLETO
8	45483616	2	100M	SPRING	MOLLA
9	45483617	4	109M	SPRING	MOLLA
10	45483622	1	40C	CAM	CAMMA
11	45483626	4	141G	SPRING GUIDE	GUIDA DELLA MOLLA
12	45483627	8	131R	WASHER	ROSETTA
13	45483630	4	138S	SHIM 0,1	SPESSORE 0,1
	45483631	4	139S	SHIM 0,2	SPESSORE 0,2
	45483632	4	140S	SHIM 0,5	SPESSORE 0,5
16	45483635	1	40V	SCREW	VITE
17	45483636	1	158G	O-RING	GUARNIZIONE O-R
18	45483637	1	150G	O-RING	GUARNIZIONE O-R
19	45483641	1	40V	SCREW	VITE
20	45483642	1	132R	LOCKWASHER	ROSETTA DI SICUREZZA
21	45483647	1	300C	BODY - UPPER	CORPO SUPERIORE
22	71306949	1	25I	HANDGRIP	IMPUGNATURA
23	71306950	1	45L	LEVER	LEVA

71306958 (REXROTH)

SWING AND DIGGING SERVO-CONTROL – SERVOCOMANDO ROTAZIONE E PENETRAZIONE – SERVO-COMMANDE DE ROTATION ET D'ENFONCEMENT – HILFSBETAETIGUNG FUER DREHWERK UND LOEFFELSTIEL – SERVOMANDO DE ROTACION Y PENETRACIÓN

3

E3.33

N.T.R. 736 - 30.7.1986
601.04.052.04

R8

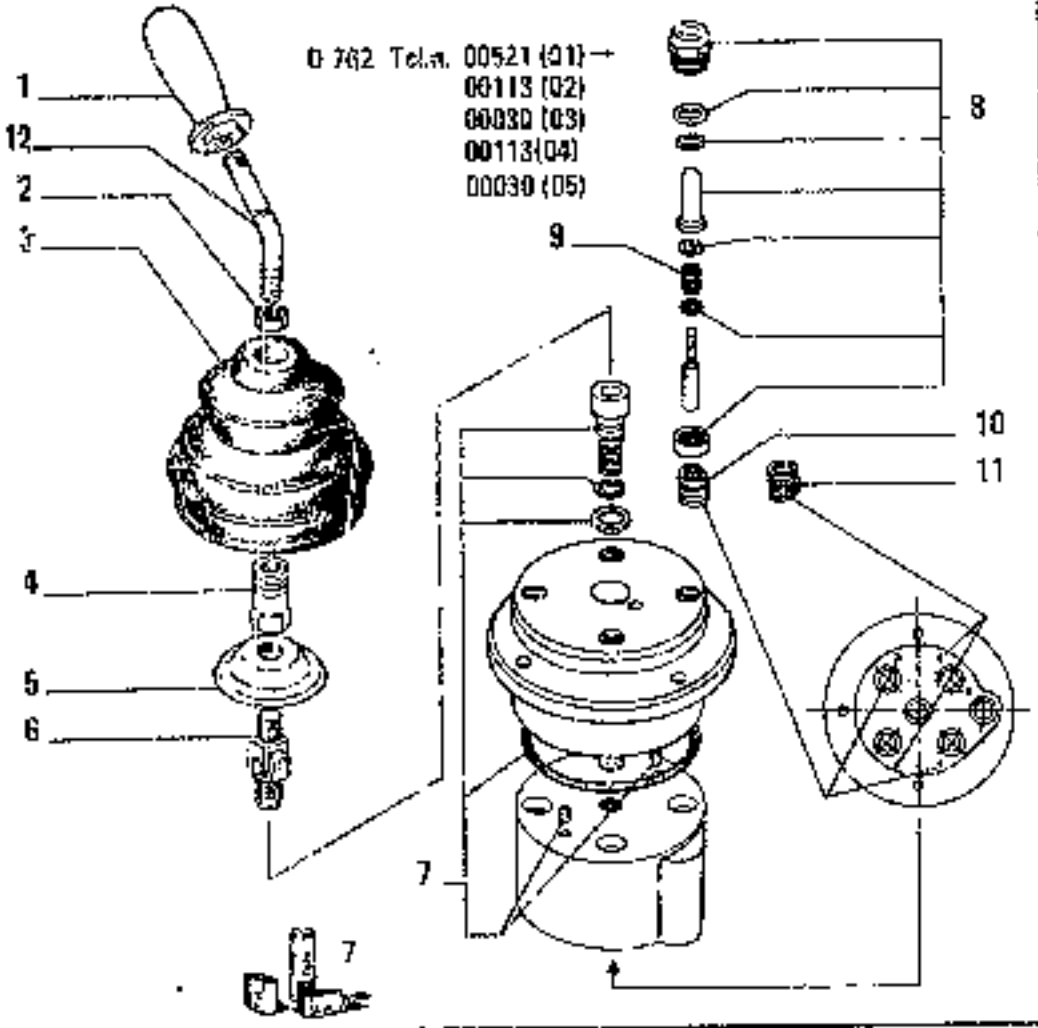

ITEM	PART NUMBER	QTY	TRANS CODE	DESCRIPTION	DESCRIZIONE
1	79077337	1	25I	HANDGRIP	IMPUGNATURA
2	11702921	1	10D	NUT 12x1,75x19	DADO 12x1,75x19
3	45482730	1	65C	LOOT	CAPPUCCIO
4	79077338	1	75D	SPACER	DISTANZIALE
5	45483522	1	10E	ECCENTRIC	ECCENTRICO
6	79077324	1	65G	UNIVERSAL JOINT	GIUNTO CARDANICO
7	79065504	1	2K	KIT	KIT
8	79077341	4	130P	PLUNGER - ASSEMBLY	PISTONCINO - COMPLETO
9	79077353	4	100M	SPRING	MOLLA
10	45483616	2	100M	SPRING	MOLLA
11	45482726	2	100M	SPRING	MOLLA
12	79080999	1	45L	LEVER	LEVA

79065255 (REXROTH)

SWING AND DIGGING SERVO-CONTROL – SERVOCOMANDO ROTAZIONE E PENETRAZIONE – SERVO-COMMANDE DE ROTATION ET ENFONCEMENT – HILFSBETAETIGUNG FUER DREHWERK UND LOEFFELSTIEL – SERVOMANDO DE ROTACION Y PENETRACION

3-

E3.33/A

N.T.R. 102S - 30.03.1989
604.04.053.06

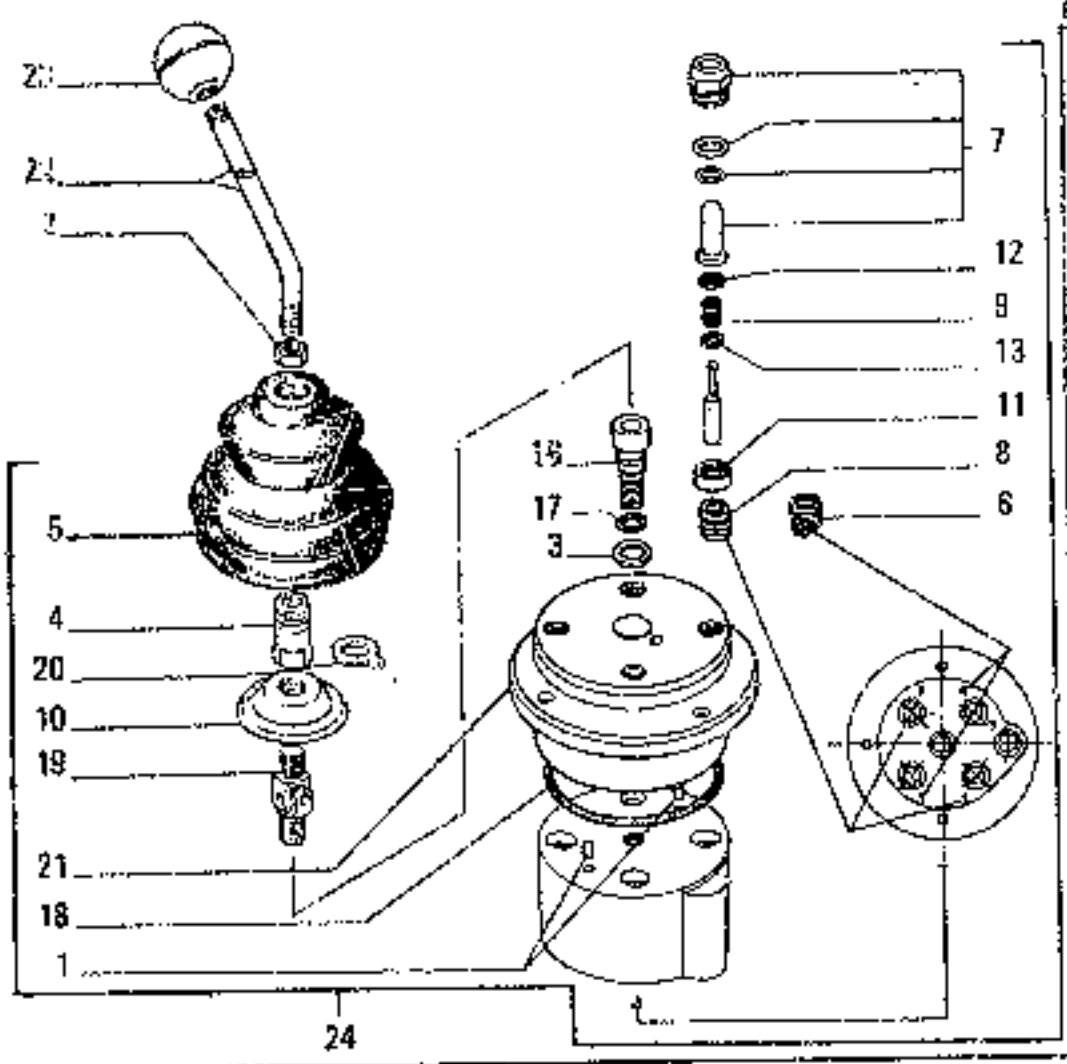

ITEM	PART NUMBER	QTY	TRANS CODE	DESCRIPTION	DESCRIZIONE
1	10334510	2	819	SECURING PIN 5x12	PERNO DI ASSAGGIO 5x12
2	11702921	1	183	NUT 12x1.75x10	DADO 12x1.75x10
3	45482696	1	159G	O-RING	GUARNIZIONE O-R
4	45482728	1	750	SPACER	DISTANZIALE
5	45482730	1	66C	DUST CAP	CAPPUCCIO PARAPOLVERE
6	45482726	2	100M	SPRING	MOLLA
7	45463615	4	190P	PLUNGER - ASSEMBLY	PISTONCINO - COMPLETO
8	45483616	2	100M	SPRING	MOLLA
9	45483617	4	100M	SPRING	MOLLA
10	45483622	1	40C	CAM	CAMMA
11	45483628	4	147G	SPRING GUIDE	GUIDA DELLA MOLLA
12	45483627	8	131R	WASHER	ROSETTA
13	45483630	4	185S	SHIM 0,1	SPESSORE 0,1
	45483631	4	185S	SHIM 0,2	SPESSORE 0,2
	45483632	4	185S	SHIM 0,5	SPESSORE 0,5
16	45483635	1	40V	SCREW	VITE
17	45483636	1	159G	O-RING	GUARNIZIONE O-R
18	45483637	1	159G	O-RING	GUARNIZIONE O-R
19	45483641	1	40V	SCREW	VITE
20	45483642	1	132R	LOCKWASHER	ROSETTA DI SICUREZZA
21	45483647	1	300C	BODY - UPPER	CORPO - SUPERIORE
22	71306968	1	45L	LEVER	LEVA
23	71310431	1	25I	HANDGRIP	IMPUGNATURA
24	71307014	1	145M	MANIPULATOR - ASSEMBLY	MANIPOLATORE - COMPLETO

71306960 (REXROTH)

TRAVEL SERVO-CONTROL – SERVOCOMANDO TRASLAZIONE – SERVOCOMMANDE DE TRANSLATION

SERVOSTEUERUNG FUER FAHRANTRIEB – SERVOMANDO DE TRASLACIÓN

E3.33/1

N.T.R. 1025 - 30.03.1989

604.04.053.06

R10

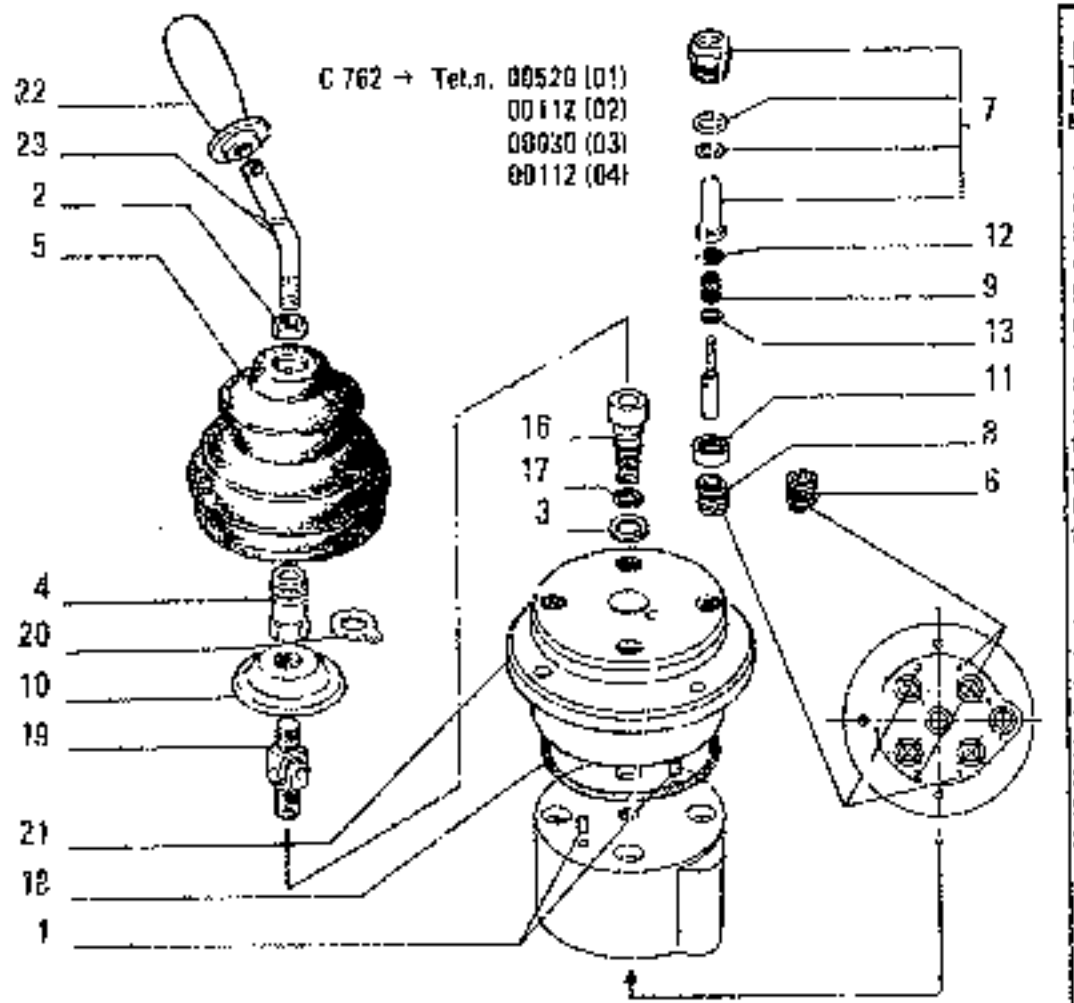

ITEM	PART NUMBER	QTY	TRANS CODE	DESCRIPTION	DESCRIZIONE
1	10334510	2	31P	SECURING PIN 8x12	PERNO DI FISSAGGIO 8x12
2	11702921	1	10D	NUT 12x1,75x10	DADO 12x1,75x10
3	45482696	1	152G	O-RING	GUARNIZIONE O-R
4	45482728	1	75D	SPACER	DISTANZIALE
5	45482730	1	65C	DUST CAP	CAPPUCCIO PARAPOLVERE
6	45482726	2	100M	SPRING	MOLLA
7	45483615	4	130P	PISTONEND - ASSEMBLY	PISTONCINO - COMPLETO
8	45483616	2	100M	SPRING	MOLLA
9	45483617	4	100M	SPRING	MOLLA
10	45483622	1	40C	CAM	CAMMA
11	45483626	4	47G	SPRING GUIDE	GUIDA DELLA MOLLA
12	45483627	8	31R	WASHER	ROSETTA
13	45483630	4	1 6S	SHIM 0,1	SPESSORE 0,1
	45483631	4	1[illegible]S	SHIM 0,2	SPESSORE 0,2
	45483632	4	19[illegible]	SHIM 0,5	SPESSORE 0,5
16	45483635	1	40A	SCREW	VITE
17	45483636	1	152G	O-RING	GUARNIZIONE O-R
18	45483637	1	152G	O-RING	GUARNIZIONE O-R
19	45483641	1	40V	SCREW	VITE
20	45483642	1	132R	LOCKWASHER	ROSETTA DI SICUREZZA
21	45483647	1	300C	BODY - UPPER	CORPO - SUPERIORE
22	71306949	1	25I	HANDGRIP	IMPUGNATURA
23	71306991	1	45L	LEVER	LEVA

71306953 (REXROTH)

LIFTING AND BUCKET SERVO-CONTROL – SERVOCOMANDO SOLLEVAMENTO E BENNA – SERVO-COMMANDE DE RELEVAGE ET GODET – HILFSBETAETIGUNG FUER AUSLEGER UND LOEFFEL – SERVOMANDO DE LEVANTAMIENTO Y CUCHARA

4

E3.33/2

N.T.P. 2S - 30.7.1986
604.04.053.01

R1

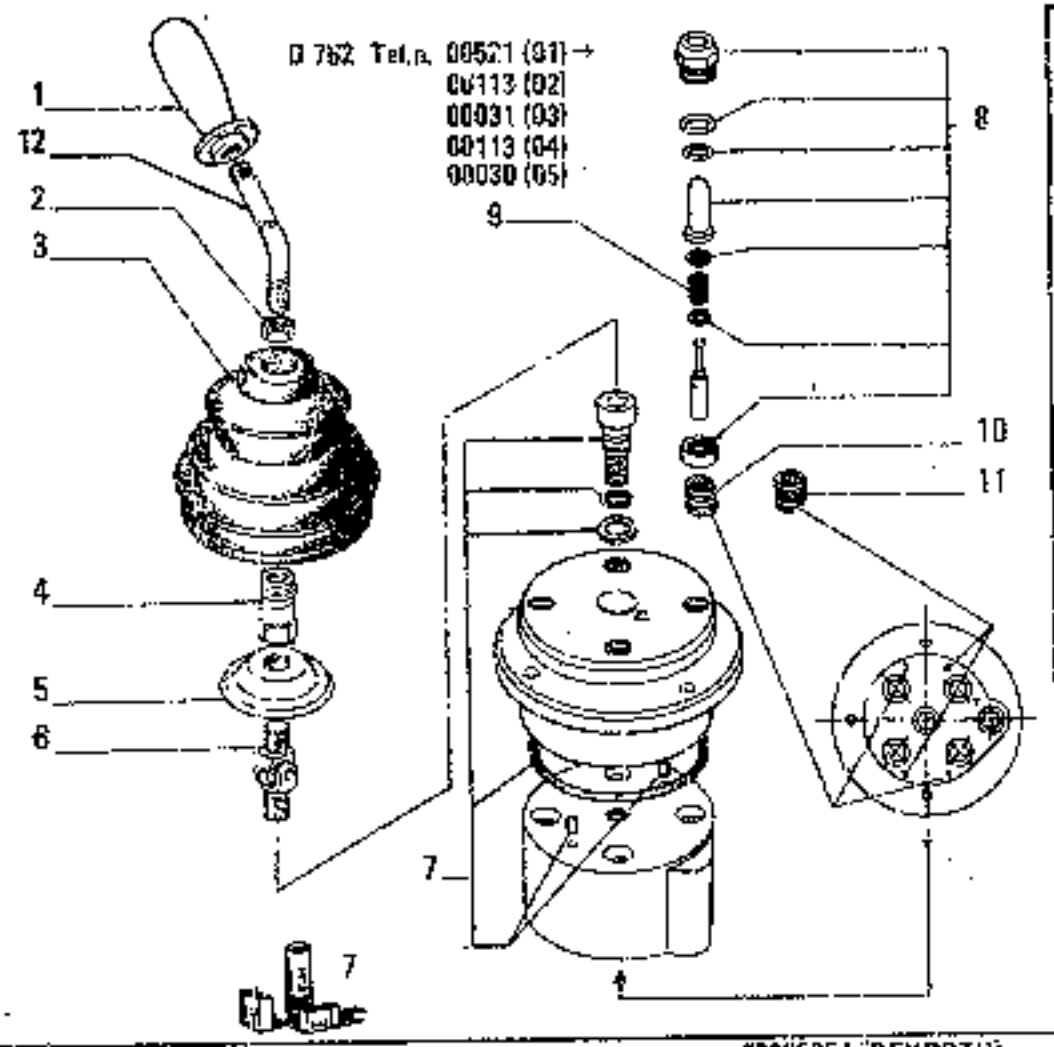

ITEM	PART NUMBER	QTY	TRANS CODE	DESCRIPTION	DESCRIZIONE
1	79077337	1	25H	HANDGRIP	IMPUGNATURA
2	11702921	1	18D	NUT 12x1,75x10	DADO 12x1,75x10
3	45482730	1	65C	POST	CAPPUCCIO
4	79077338	1	75D	SPACER	DISTANZIALE
5	45483622	1	17E	ECCENTRIC	ECCENTRICO
6	79077334	1	6U9	UNIVERSAL JOINT	GIUNTO CARDANICO
7	79065504	1	2h	KIT	KIT
8	79077341	4	130P	PLUNGER - ASSEMBLY	PISTONCINO - COMPLESSO
9	79077353	4	100M	SPRING	MOLLA
10	45483616	2	100M	SPRING	MOLLA
11	45482726	2	100M	SPRING	MOLLA
12	79080998	1	19L	LEVER	LEVA

79065254 (REXROTH)

LIFTING AND BUCKET SERVO-CONTROL – SERVOCOMANDO SOLLEVAMENTO E BENNA – SERVO-COMMANDE DE RELEVAGE ET GODET – HILFSBETAETIGUNG FUER AUSLEGER UND LOEFFEL – SERVOMANDO DE LEVANTAMIENTO Y CUCHARA

E3.33/2A

N.T.B. 1025 - 30.03.1989
604.04.053.06

R12

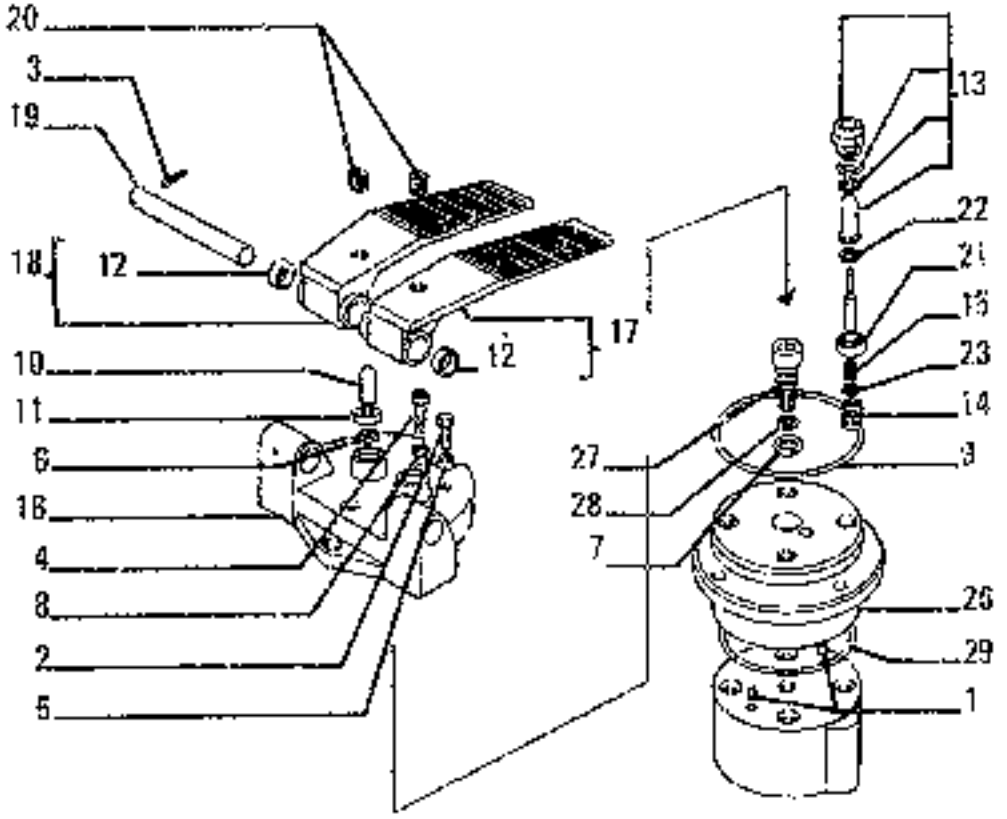

ITEM	PART NUMBER	QTY	TRANS CODE	DESCRIPTION	DESCRIZIONE
1	10334510	2	40P	PIN 5x12	PERNO 5x12
2	10902521	2	40V	SCREW 6x1x25	VITE 6x1x25
3	14163170	1	270C	COTTER PIN 4,4x24	COPIGLIA 4,4x24
4	14305520	2	40V	SCREW 6x1x30	VITE 6x1x30
5	15896221	2	10D	NUT 6x1x5	DADO 6x1x5
6	45482695	2	150G	O-RING	GUARNIZIONE O-R
7	45482696	1	150G	O-RING	GUARNIZIONE O-R
8	45482701	2	1339	SEAL	ROSETTA DI TENUTA
9	45482703	1	650G	O-RING	GUARNIZIONE O-R
10	45482710	2	130P	PLUNGER	PISTONCINO
11	45482711	2	1339	SEAL	ROSETTA DI TENUTA
12	45483124	4	558	BUSHING	BOCCOLA
13	45483615	2	120P	PLUNGER - ASSEMBLY	PISTONCINO - COMPLETO
14	45483616	2	100M	SPRING	MOLLA
15	45483617	2	140M	SPRING	MOLLA
16	45483618	1	265C	COVER	COPERCHIO
17	45483619	1	60P	PEDAL - LEFT ASSEMBLY	PEDALE - SINISTRO COMPLETO
18	45483620	1	60P	PEDAL - RIGHT ASSEMBLY	PEDALE - DESTRO COMPLETO
19	45483623	1	80P	PIN	PERNO
20	45483624	2	40V	SCREW	VITE
21	45483626	2	60S	CUP	SCODELLINO
22	45483627	4	131R	WASHER	ROSETTA
23	45483630	2	198S	SHIM 0,1	SPESSORE 0,1
	45483631	2	198S	SHIM 0,2	SPESSORE 0,2
	45483632	2	198S	SHIM 0,5	SPESSORE 0,5
26	45483633	1	300C	BODY	CORPO
27	45483635	3	40V	SCREW	VITE

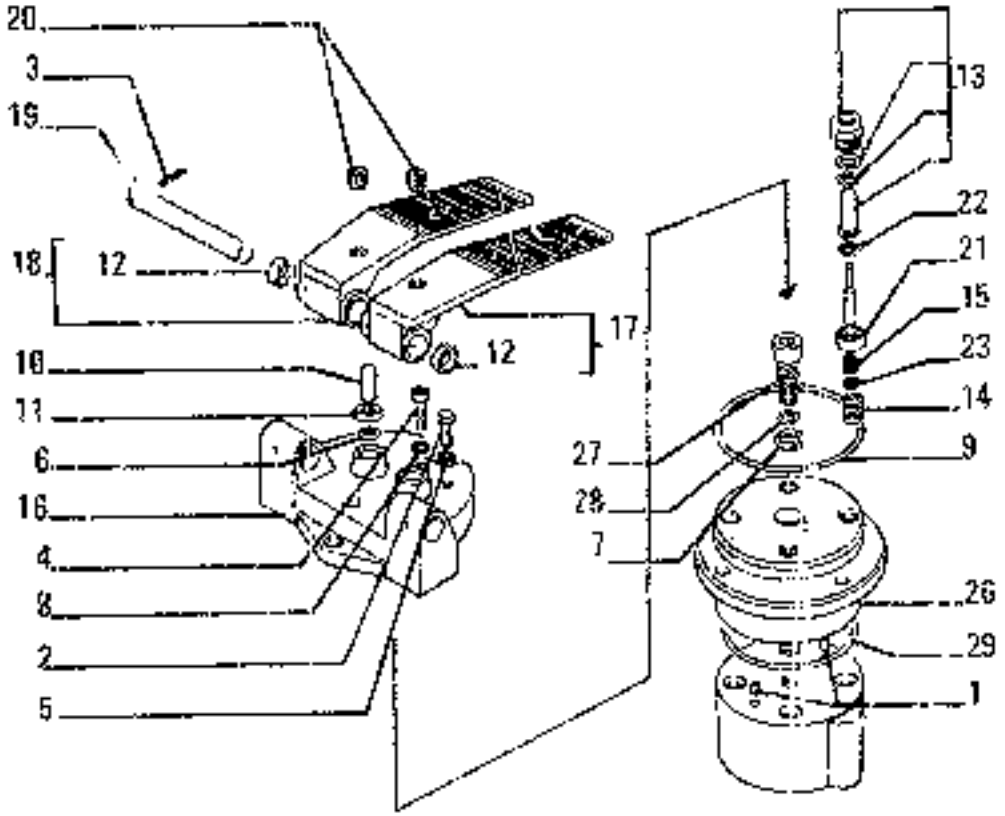

ITEM	PART NUMBER	QTY	TRANS CODE	DESCRIPTION	DESCRIZIONE
28	454833636	1	1586	O-RING	GUARNIZIONE O-R
29	454833637	1	1586	O-RING	GUARNIZIONE O-R

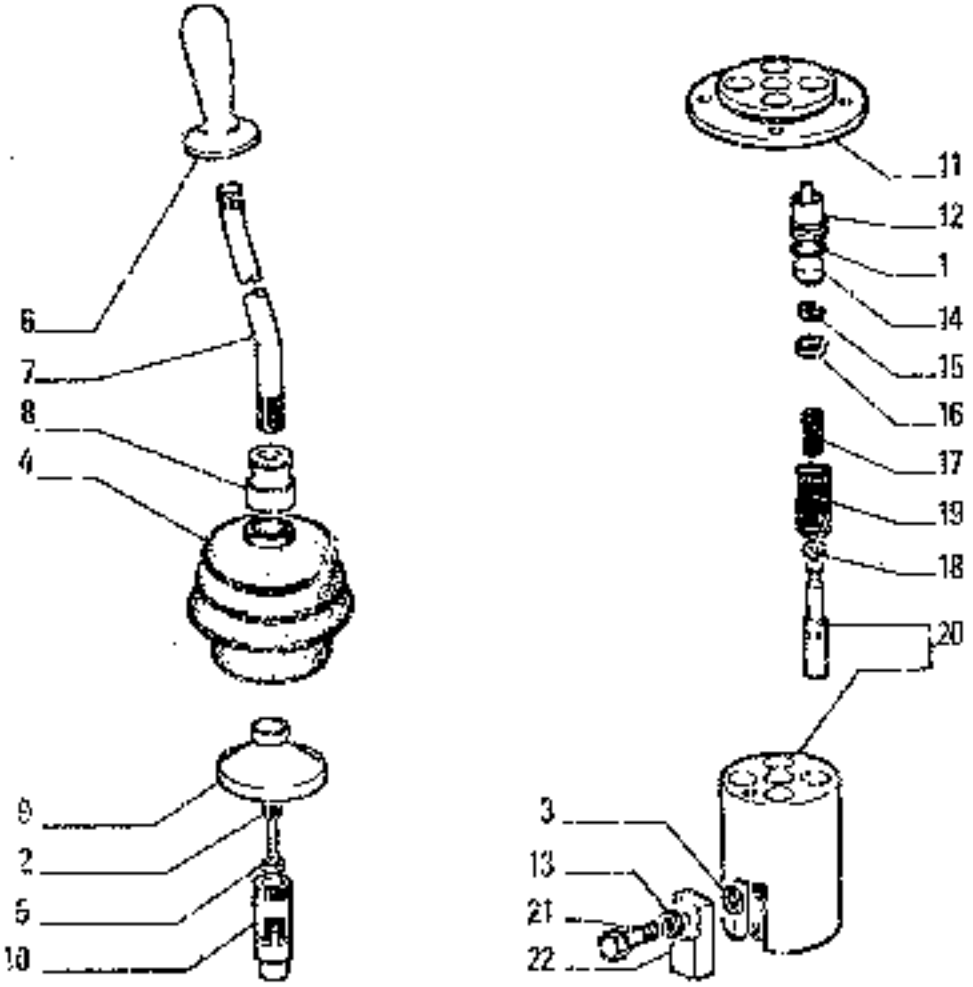

ITEM	PART NUMBER	QTY	TRANS CODE	DESCRIPTION	DESCRIZIONE
1	623621	4	15SG	O-RING	GUARNIZIONE O-R
2	14304320	1	40V	SCREW 5x0,8x20	VITE 5x0,8x20
3	14453280	1	358G	O-RING 1,78x14	GUARNIZIONE O-R 1,78x14
4	45483383	1	68C	DUST CAP	CAPPUCCIO PARAPOLVERE
5	71304579	1	131R	WASHER	ROSETTA
6	71306949	1	25I	HANDGRIP	IMPUGNATURA
7	71327003	1	45C	LEVER	LEVA
8	71308047	1	37S	THREADED RING	GHIERA FILETTATA
9	71308048	1	40C	CAM	CAMMA
10	71308049	1	87G	COUPLING	GIUNTO
11	71308050	1	73F	FLANGE	FLANGIA
12	71308051	4	130P	PLUNGER	PISTONCINO
13	71308052	1	131R	WASHER	ROSETTA
14	71308053	4	75D	SPACER	DISTANZIALE
15	71308054	4	132R	WASHER	ROSETTA
16	71308055	4	147G	SPRING GUIDE	GUIDA DELLA MOLLA
17	71308056	4	N06A	SPRING	MOLLA
18	71308057	4	75D	SPACER	DISTANZIALE
19	71308058	4	100A1	SPRING	MOLLA
20	71308059	1	300C	BODY - ASSEMBLY	CORPO - COMPLETO
21	71308061	1	201I	FITTING	RACCORDO
22	71306062	1	60T	BLOCK	TASSELLO

71306948 (CINOTTO)

SWING AND DIGGING SERVO-CONTROL — SERVOCOMANDO ROTAZIONE E PENETRAZIONE — SERVO-COMMANDE DE ROTATION ET ENFONCEMENT — HILFSBETAETIGUNG FUER DREHWERK UND LOEFFELSTIEL — SERVOMANDO DE ROTACION Y PENETRACION

R15

E3.33/4

N.T.H. 668 - 29.11.1982

604.04.053.01

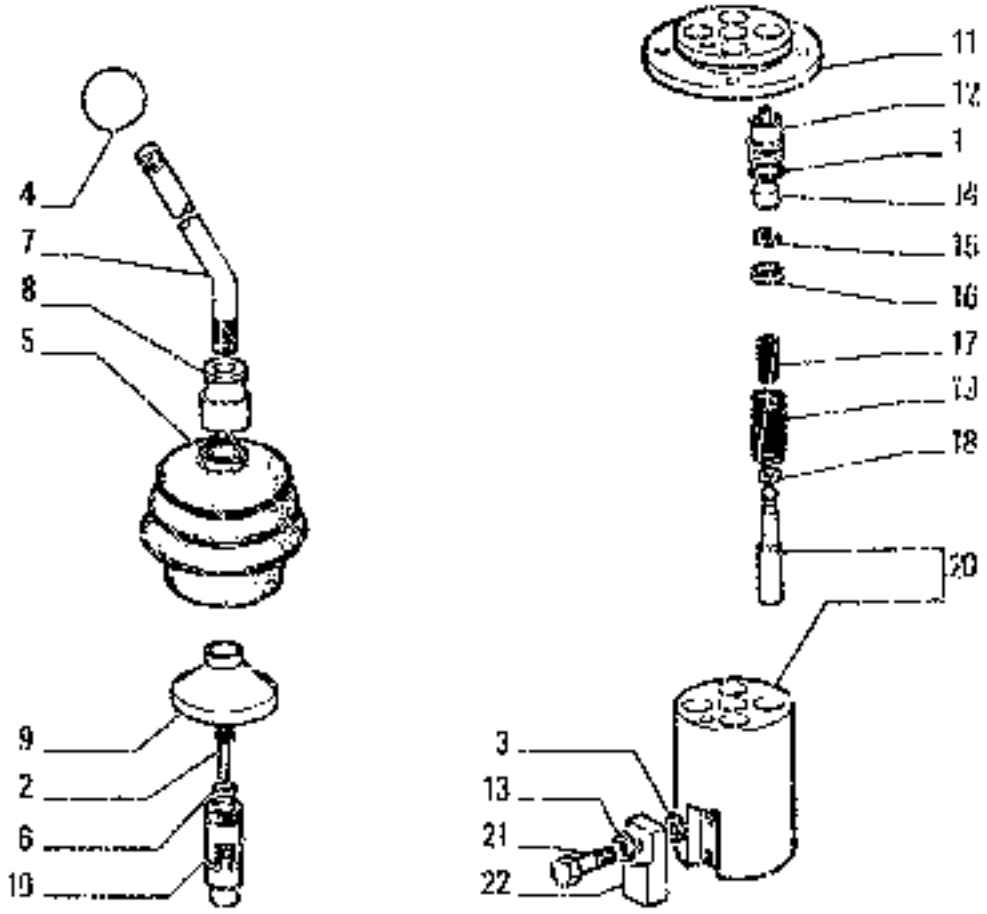

ITEM	PART NUMBER	QTY	TRANS CODE	DESCRIPTION	DESCRIZIONE
1	823521	1	10GL	O-RING	GUARNIZIONE O-R
2	143043X0	1	49V	SCREW 5x0.8x20	VITE 5x0,8x20
3	14453280	1	15nG	O-RING 1,78x14	GUARNIZIONE O-R 1,78x14
4	45483381	1	2X	HANDGRIP	IMPUGNATURA
5	71303383	1	65C	DUST CAP	CAPPUCCIO PARAPOLVERE
6	71304539	1	131R	WASHER	ROSETTA
7	71306952	1	46L	LEVER	LEVA
8	71308047	1	51G	THREADED RING	GHIERA FILETTATA
9	71308048	1	40C	CAM	CAMMA
10	71308049	1	6AG	COUPLING	GIUNTO
11	71308050	1	70F	FLANGE	FLANGIA
12	71308051	4	130P	PLUNGER	PISTONCINO
13	71308052	3	131R	WASHER	ROSETTA
14	71308053	4	75D	SPACER	DISTANZIALE
15	71308054	1	131R	WASHER	ROSETTA
16	71308055	4	147L	SPRING GUIDE	GUIDA DELLA MOLLA
17	71308056	4	100M	SPRING	MOLLA
18	71308057	6	75D	SPACER	DISTANZIALE
19	71308058	4	100M	SPRING	MOLLA
20	71308059	1	300C	BODY - ASSEMBLY	CORPO - COMPLETO
21	71309061	1	20R	FITTING	RACCORDO
22	71309062	1	60F	BLOCK	TASSELLO

71306951 (CINOTTO)

TRAVEL SERVO-CONTROL – SERVOCOMANDO TRASLAZIONE – SERVOCOMANDE DE TRANSLATION – SERVOSTEUERUNG FUER FAHRANTRIEB – SERVOMANDO DE TRASLACION

R16

6 E3.33/5

N.T.R. 665 - 29.11.1982
609.04.053.01

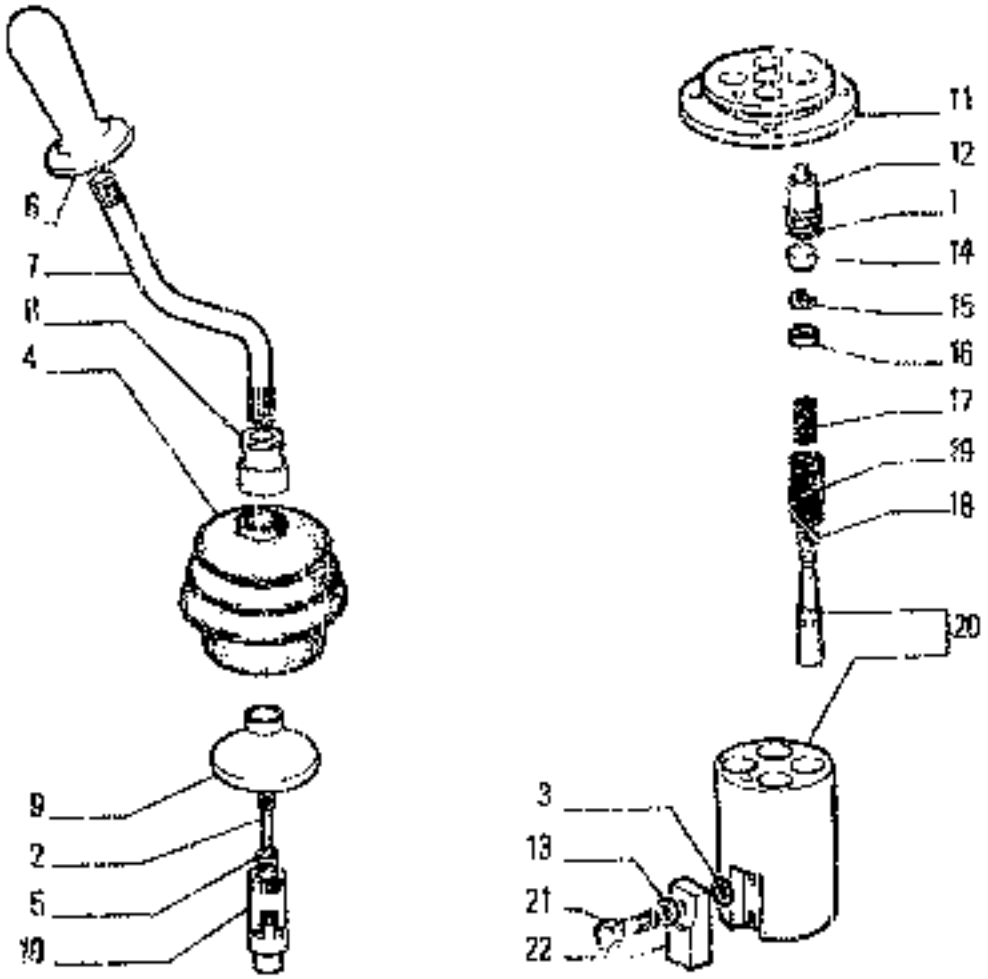

ITEM	PART NUMBER	QTY	TRANS CODE	DESCRIPTION	DESCRIZIONE
1	823321	4	583	O-RING	GUARNIZIONE O-R
2	14304320	1	40V	SCREW 5x0,8x20	VITE 5x0,8x 0
3	14453280	1	1506	O RING 1,78x14	GUARNIZIONE O-R 1,78x14
4	45483383	1	62C	DUST CAP	CAPPUCCIO PARAPOLVERE
5	71304639	1	18'R	WASHER	ROSETTA
6	71306949	1	21F	HANDGRIP	IMPUGNATURA
7	71307004	1	45L	LEVER	LEVA
8	71308047	1	51G	THREADED RING	GHIERA FILETTATA
9	71308048	1	10C	CAM	CAMMA
10	71308049	1	57G	COUPLING	GIUNTO
11	71308050	1	70F	FLANGE	FLANGIA
12	71308051	4	130P	PLUNGER	PISTONCINO
13	71308052	1	131R	WASHER	ROSETTA
14	71308053	4	750	SPACER	DISTANZIALE
15	71308054	4	131P	WASHER	RONDELLA
16	71308055	4	147G	SPRING GUIDE	GUIDA DELLA MOLLA
17	71308056	4	106M	SPRING	MOLLA
18	71308057	4	75D	SPACER	DISTANZIALE
19	71308058	4	106M	SPRING	MOLLA
20	71308059	1	300G	BODY - ASSEMBLY	CORPO - COMPLETO
21	71308061	1	20R	FITTING	RACCORDO
22	71308062	1	60T	BLOCK	TASSELLO

71306950 (CINQUE/5)

LIFTING AND BUCKET SERVO-CONTROL – SERVOCOMANDO SOLLEVAMENTO E BENNA – SERVO-COMMANDE DE RELEVAGE ET GODET – HILFBETAETIGUNG FUER AUSLEGER UND LOEFFEL – SERVOMANDO DE LEVANTAMIENTO Y CUCHARA

E3.33/6

N.T.A. 665 - 20.11.1992
604.04.055.01

E	AUXILIARY ATTACHMENT (AND EQUIPMENT) • ORGANI SUSSIDIARI (E ATTREZZI) • ORGANES AUXILIAIRES (ET EQUIPEMENT) • NEBENAGGREGATE (UND GERÄTE) • GRUPOS AUXILIARES (Y EQUIPO)

ITEM	PART NUMBER	QTY	TRANS CODE	DESCRIPTION	DESCRIZIONE
2	45481143	1	1K	KIT SEE PAGE 7	VED. PAG.9
10	45481917	1	1KK	PLUNGER	STELO
13	79067474	1	2K	KIT	KIT

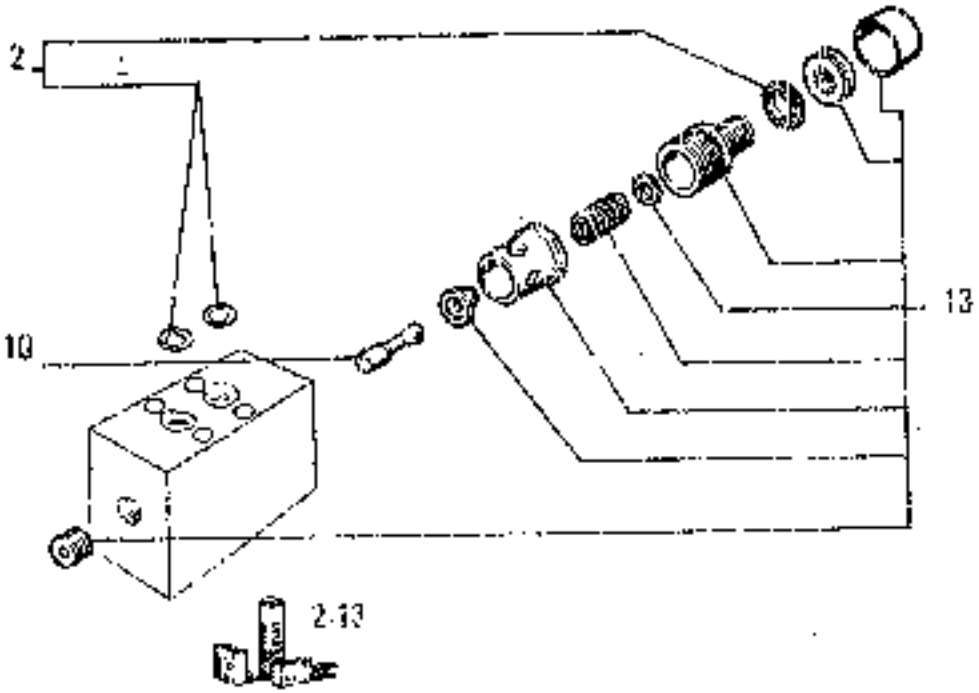

4548235*

VALVE, OVERPRESSURE – VALVOLA SECONDARIA – VALVE DE SURPRESSION – ÜBERDRUCKVENTIL
VALVULA DE SOBREPRESION

S3.34/8

N.T.R. 102S - 30.0.1989
604.04.053.06

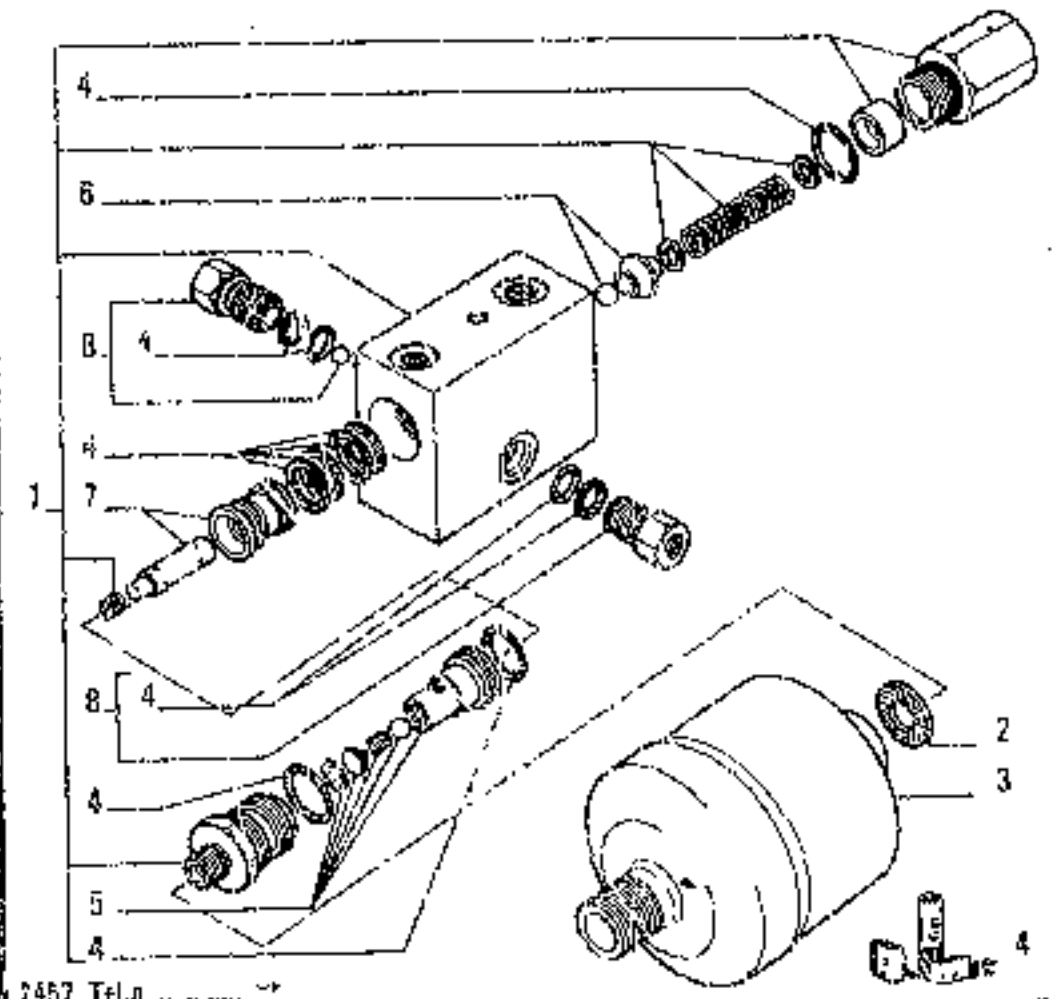

ITEM	PART NUMBER	QTY	TRANS CODE	DESCRIPTION	DESCRIZIONE
1	79093814	1	10V	VALVE - ASSEMBLY	VALVOLA - COMPLETO
2	1025S8S50	1	122S	SERIAL 16,2x24	GUARNIZIONE 16,2x24
3	71308172	1	33A	HYDRAULIC ACCUMULATOR	ACCUMULATORE IDRAULICO
4	79093816	1	2K	KIT SEALS-GUARNIZIONI	KIT SEALS-GUARNIZIONI
5	79090370	1	161M	CASING	ASTUCCIO
6	79090372	1	140S	BALL	SFERA
7	79090371	1	66D	BUSHING	BOCCOLA
8	79093819	1	2AP	FITTING	RACCORDO

7457 Tel.n. .....

79093751

VALVE SUPPLY – VALVOLA ALIMENTAZIONE – VALVE D'ALIMENTATION – SPEISEVENTIL – VALVULA DE ALIMENTACION

S3

S3.34/ 7A

N.T.R. 1025 - 30.03.1988

604.64.053.06

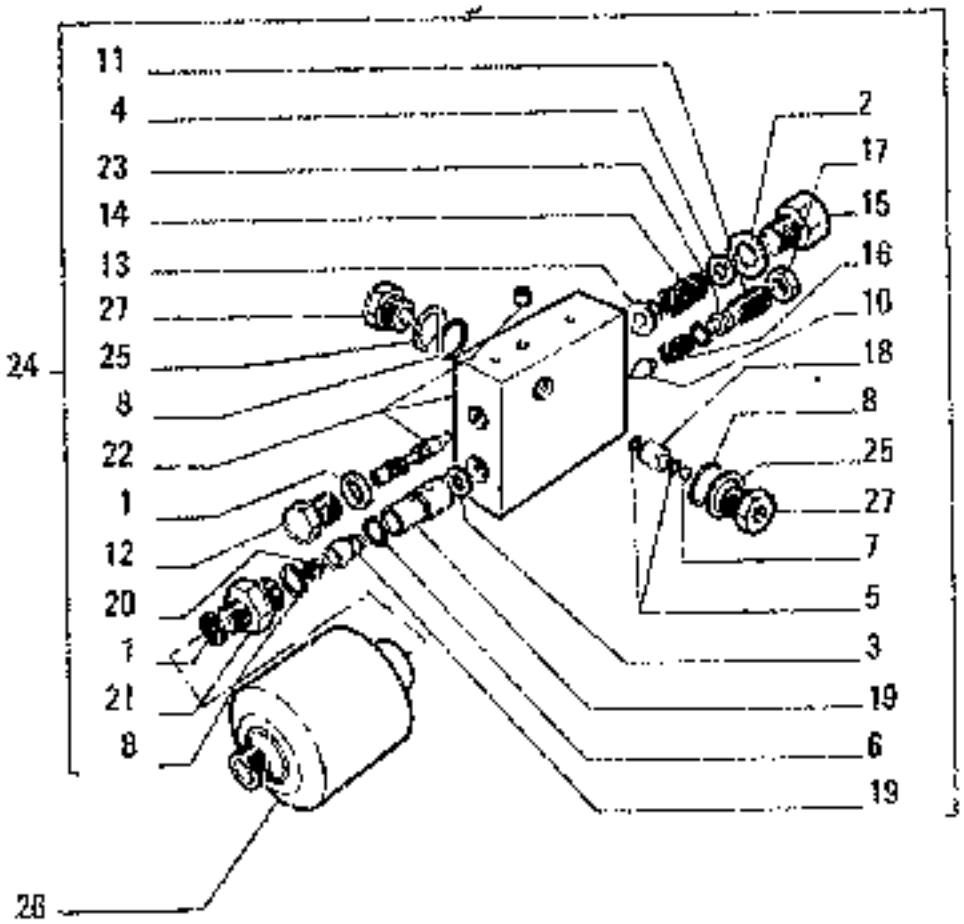

ITEM	PART NUMBER	QTY	TRANS CODE	DESCRIPTION	DESCRIZIONE
27	71310285	2	208	FITTING	RACCORDO

C 2457 → Tel.n. .....

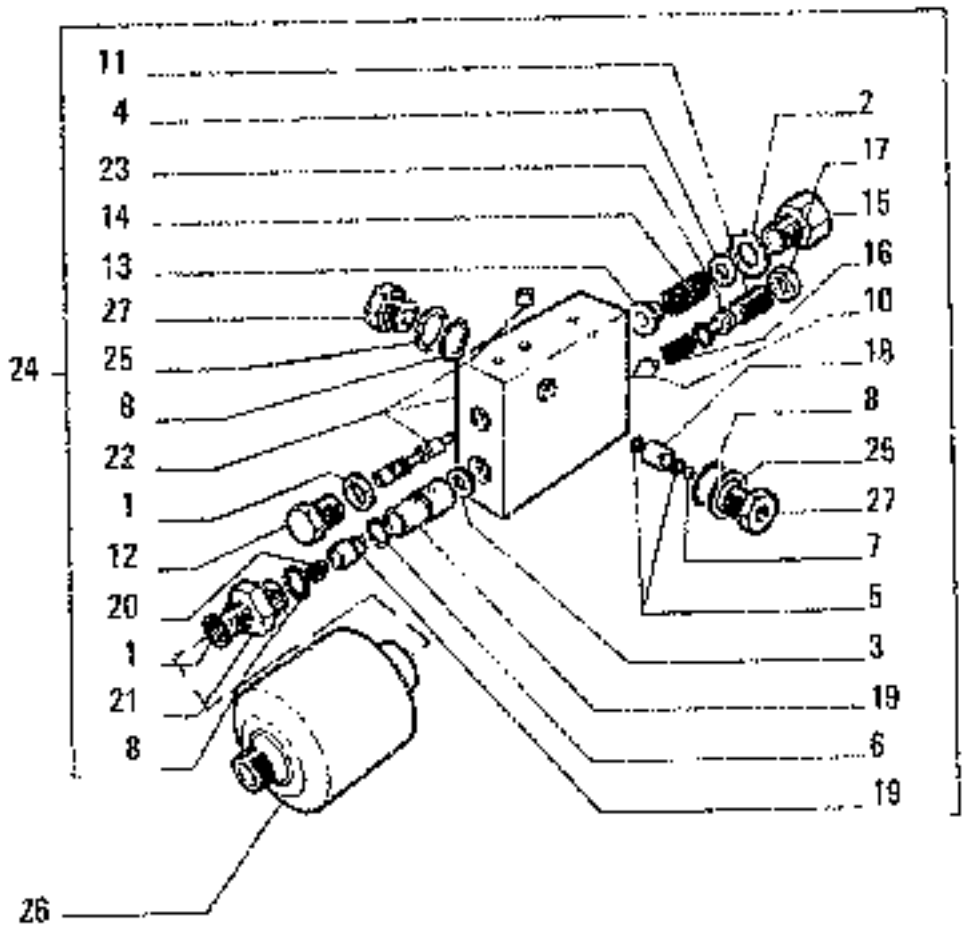

ITEM	PART NUMBER	QTY	TRANS CODE	DESCRIPTION	DESCRIZIONE
1	10259960	2	131R	WASHER 10,2x24	ROSETTA 10,2x24
2	10264560	1	131A	WASHER 26,3x32	ROSETTA 26,3x32
3	10296160	1	131B	WASHER 12,2x18	ROSETTA 12,2x18
4	10519601	1	131R	WASHER 8,15x17	ROSETTA 8,15x17
5	14452560	2	156G	O-RING 1,78x4,47	GUARNIZIONE O-R 1,78x4,47
6	14453380	1	156G	O-RING 1,78x15,60	GUARNIZIONE O-R 1,78x15,60
7	20063450	1	140S	BALL 6,350	SFERA 6,350
8	45480614	3	156G	O-RING	GUARNIZIONE O-R
9	45482142	1	156G	O-RING	GUARNIZIONE O-R
10	45483355	1	75F	CARRIER	PORTANTE
11	45483360	1	40V	SCREW	VITE
12	45483362	1	50T	PLUG	TAPPO
13	45483364	1	147G	SPRING GUIDE	GUIDA GIULA MOLLA
14	45483365	1	100M	SPRING	MOLLA
15	45483366	1	50T	PLUG	TAPPO
16	45483367	1	100M	SPRING	MOLLA
17	45483368	1	100	NUT	DADO
18	45483370	1	300C	BODY	CORPO
19	45483371	1	107	VALVE - ASSEMBLY	VALVOLA - COMPLETO
20	45483372	1	100M	SPRING	MOLLA
21	45483373	1	208	FITTING	RACCORDO
22	45483411	1	300C	BODY - ASSEMBLY	CORPO - COMPLETO
23	45483412	1	5CN	PANEL	NOTTOLINO
24	71303211	1	10V	VALVE - ASSEMBLY	VALVOLA - COMPLETO
25	71303415	2	56A	RETAINING RING	ANELLO DI RITEGNO
26	71308172	1	33A	HYDRAULIC ACCUMULATOR C 663	ACCUMULATORE IDRAULICO C 663
	71310310	1	33A	HYDRAULIC ACCUMULATOR D 663	ACCUMULATORE IDRAULICO D 663

C 2457 → Tel.n.....

71308186 - 71310306

FEEDING VALVE – VALVOLA ALIMENTAZIONE – VALVE D'ALIMENTATION – SPEISEVENTIL – VALVULA DE ALIMENTACION

2

E3.34/7

N.T.R. 775 - 27.5.1986
604.64.053.03

S5

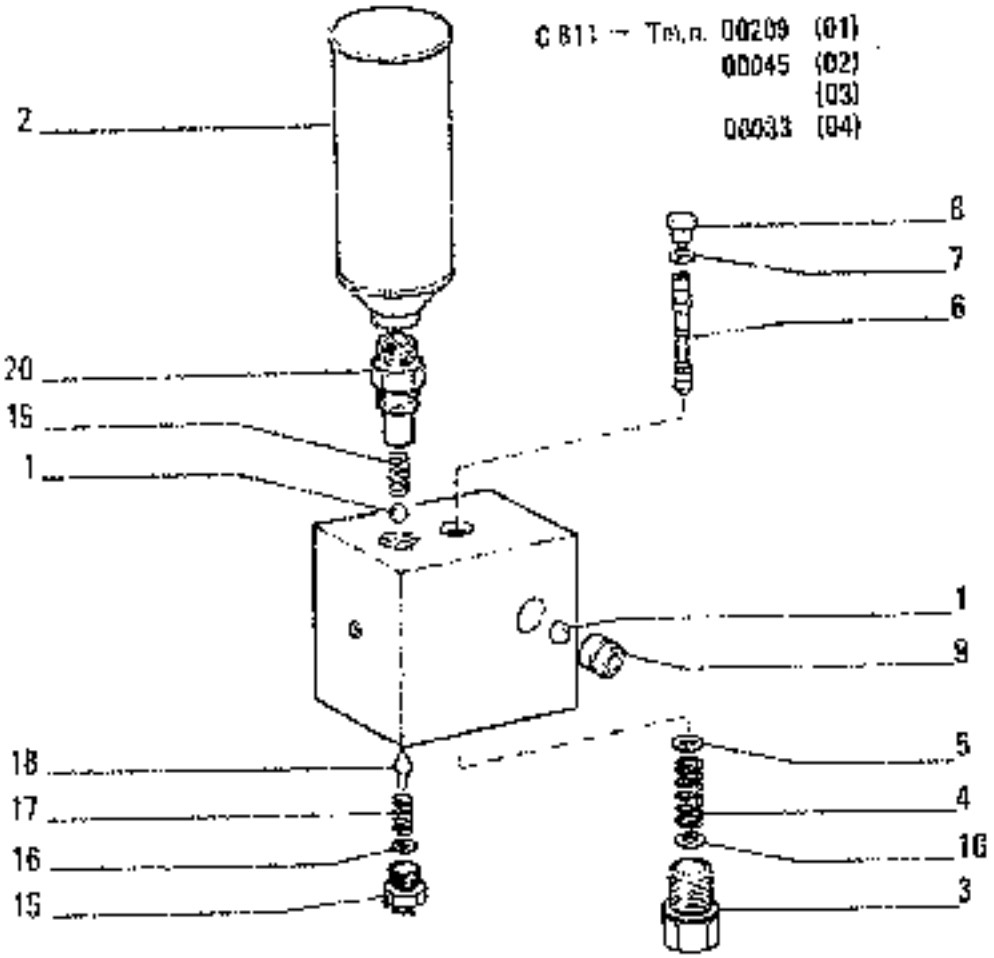

ITEM №	PART NUMBER	QTY	TRANS CODE	DESCRIPTION	DESCRIZIONE
1	20063350	2	140S	BALL 0.731	SFERA 0,731
2	71308192	1	33A	HYDRAULIC ACCUMULATOR	ACCUMULATORE IDRAULICO
3	71308421	1	50T	PLUG	TAPPO
4	71308422	1	100M	SPRING	MOLLA
5	71308423	1	120F	PLATE	PIATTELLO
6	71308424	1	03P	PLUNGER	PISTONCINO
7	71308425	1	135R	SEAL	ROSETTA DI TENUTA
8	71308426	1	50T	PLUG	TAPPO
9	71308427	2	75S	BALL SOCKET	SEDE SFERICA
10	71308428		198S	SHIM 0,3	SPESSORE 0,3
	71308429		198S	SHIM 0,5	SPESSORE 0,5
	71308430		198S	SHIM 1	SPESSORE 1
	71308431		198S	SHIM 4	SPESSORE 4
	71308432		198S	SHIM 8	SPESSORE 8
15	71308433	1	50T	PLUG	TAPPO
16	71308434		198S	SHIM	SPESSORE
17	71308435	1	100M	SPRING	MOLLA
18	71308436	1	75F	CARRIER	GLOTTANTE
19	71308437	1	100M	SPRING	MOLLA
20	71308438	1	20H	FITTING	RACCORDO

71308191 (REXROTH)

FEEDING VALVE — VALVOLA ALIMENTAZIONE — VALVE D'ALIMENTATION — SPEISEVENTIL — VÁLVULA DE ALIMENTACIÓN

E3.34/6

N.T.R. 795 - 30.7.1986
604.04.068.04

FE13

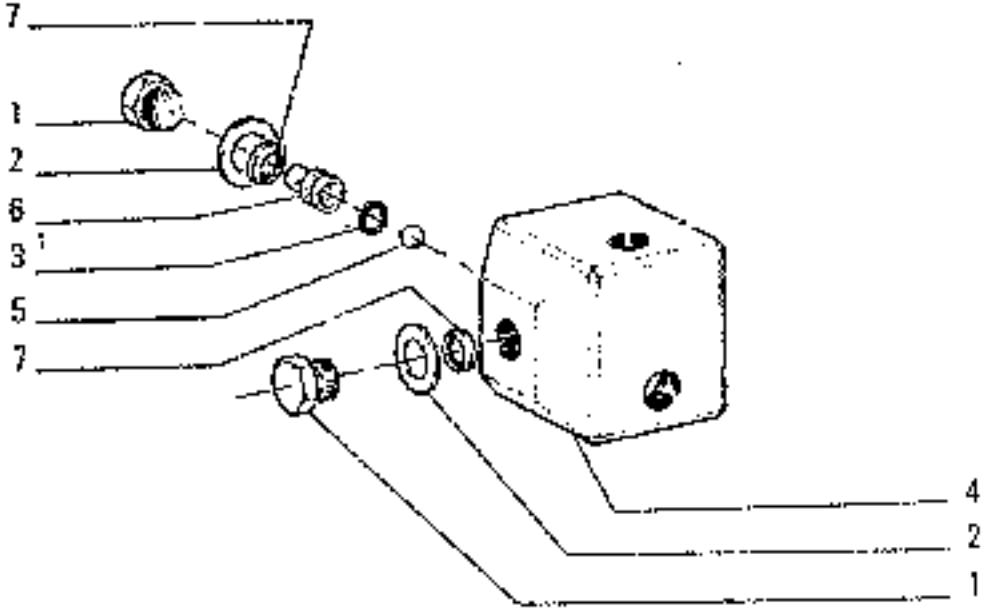

ITEM	PART NUMBER	QTY	TRANS CODE	DESCRIPTION	DESCRIZIONE
1	4976587	2	503	PLUG	TAPPO
2	109444	3	153H	SEAL D2456	ROSETTA DI TENUTA D2456
	10280060	3	139R	SEAL 14,2x20 D2456	ROSETTA DI TENUTA 14,2x20 D2456
3	14452880	5	154G	O-RING 1,78x7,65	GUARNIZIONE O-R 1,78x7,65
4	71306983	1	300C	BODY	CORPO
5	71306994	5	140S	BALL C2456	SFERA C2456
	71316685	5	140S	BALL D2456	SFERA D2456
6	71306985	5	036	SEAT	SEDE
7	71310115	5	516	THREADED RING	GHIERA FILETTATA

71306992

SHUTTLE VALVE – VALVOLA SELETTRICE – SELECTEUR – WECHSELVENTIL – VÁLVULA SELECTIVA

A

E3.34/5

M.T.R. 1025 - 30.09.1989

S94.04.053.06

S7

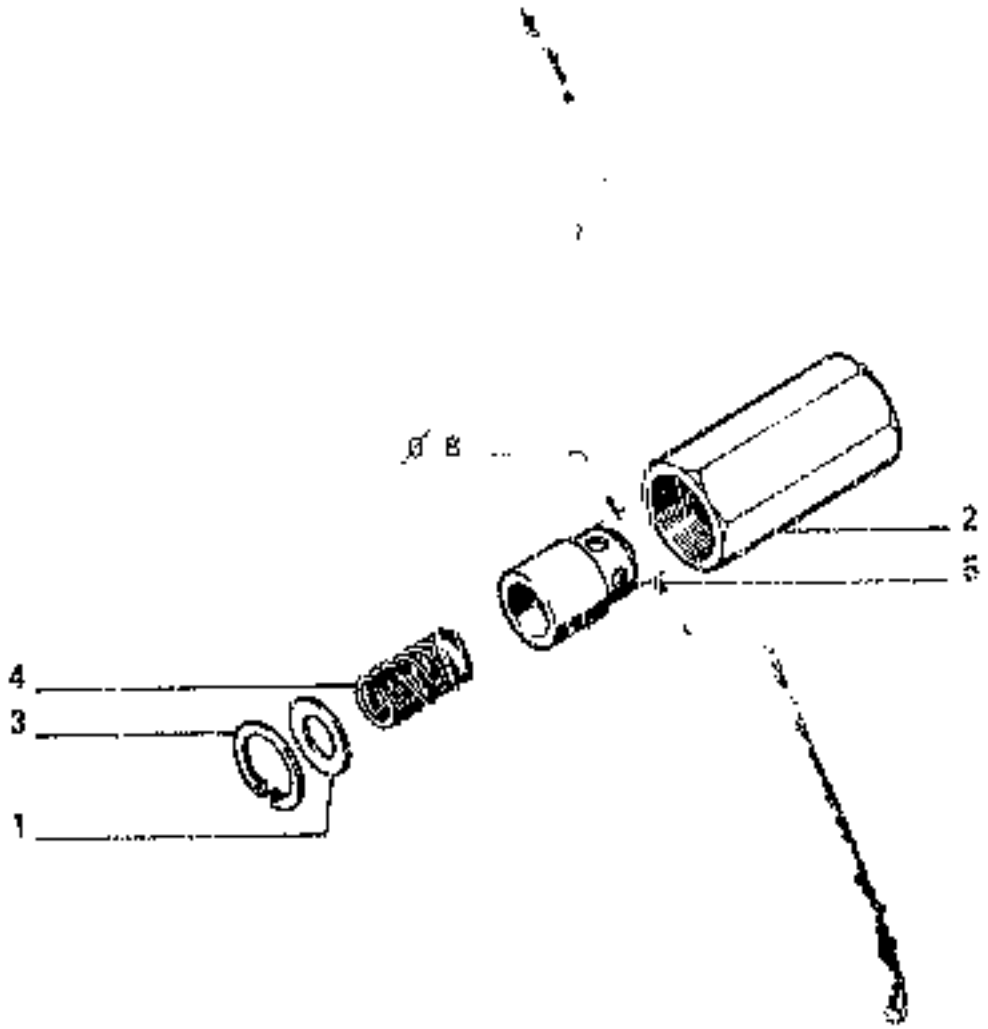

ITEM N°	PART NUMBER	QTY	TRANS CODE	DESCRIPTION	DESCRIZIONE
1	11059575	1	51A	LOCKRING 38.8x1.5	ANELLO DI SICUREZZA 38,8x1,5
2	45013978	1	300C	BODY	CORPO
3	45013481	1	431B	WASHER	ROSETTA
4	45013483	1	100A	SPRING	MOLLA
5	45016294	1	136P	PLUNGER	PISTONCINO

71302863

THROTTLE VALVE – VALVOLA STROZZATRICE – VALVE D'ETRANGLEMENT – DROSSELVENTIL – VÁLVULA DE ESTRANGULACIÓN

E3.34/4

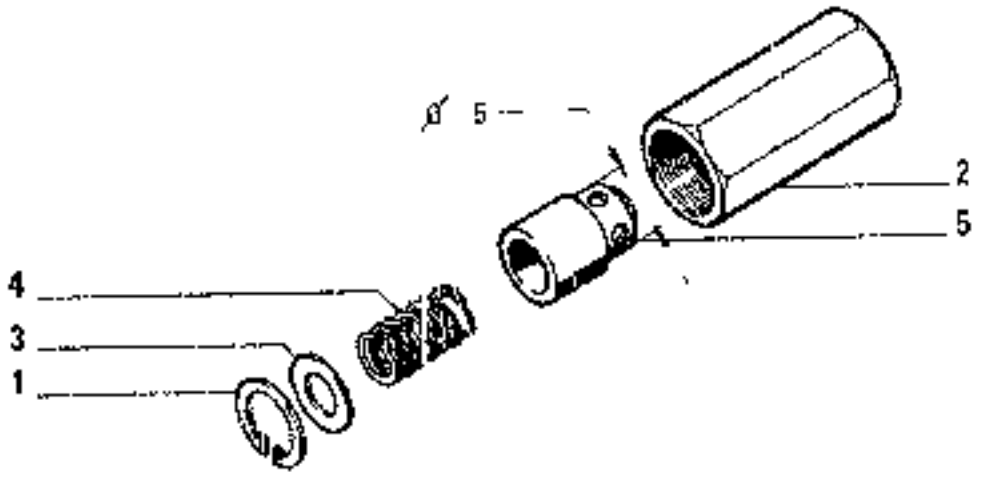

ITEM	PART NUMBER	QTY	TOOLS CODE	DESCRIPTION	DESCRIZIONE
1	11059575	1	51A	LOCKRING 39,8x1,5	ANELLO DI SICUREZZA 39,8x1,5
2	45013378	1	300C	BODY	CORPO
3	45013481	1	131R	WASHER	ROSETTA
4	45013483	1	100M	SPRING	MOLLA
5	45017240	1	130P	PLUNGER	PISTONCINO

71302865

THROTTLE VALVE – VALVOLA STROZZATRICE – VALVE D'ETRANGLEMENT – DROSSELVENTIL · VÁLVULA DE ESTRANGULACIÓN

E3.34/3

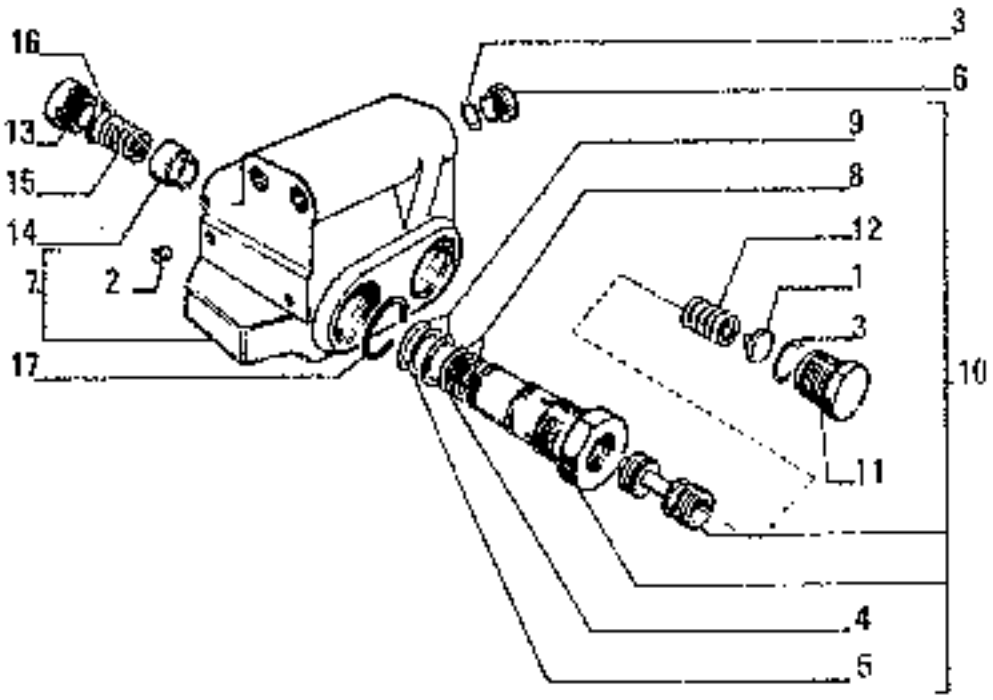

ITEM	PART NUMBER	QTY	TRANS CODE	DESCRIPTION	DESCRIZIONE
1	12643701	1	131R	WASHER 6,15x18	ROSETTA 6,15x18
2	14324801	6	50I	PLUG 12x1,5x13	TAPPO 12x1,5x13
3	14457780	3	150G	O-RING 2,62x23,47 C 824	GUARNIZIONE O-R 2,62x23,47 C 824
	70924775	3	150G	O-RING D 824	GUARNIZIONE O-R D 824
4	14463680	1	150G	O-RING 3,53x31,34	GUARNIZIONE O-R 3,53x31,34
5	14463980	1	150G	O-RING 3,53x34,52 C 824	GUARNIZIONE O-R 3,53x34,52 C 824
	70924270	1	150G	O-RING D 824	GUARNIZIONE O-R D 824
6	45015234	2	50T	PLUG	TAPPO
7	45016152	1	300C	BODY	CORPO
8	45016178	2	45A	THRUST RING	ANELLO REGGISPINTA
9	45016179	2	45A	THRUST RING	ANELLO REGGISPINTA
10	45016979	2	10V	VALVE - ASSEMBLY	VALVOLA - COMPLETO
11	45379300	1	50T	PLUG	TAPPO
12	45379700	1	100M	SPRING	MOLLA
13	45380400	2	50T	PLUG C 845	TAPPO C 845
	71312785	2	50T	PLUG D 845	TAPPO D 845
14	45480348	2	60S	SEAT	SEDE
15	45480350	2	100M	SPRING	MOLLA
16	45480003	2	150G	O-RING D 845	GUARNIZIONE O-R D 845
17	71312787	2	150G	O-RING D 845	GUARNIZIONE O-R D 845

43016151

BRAKING VALVE — VALVOLA FRENO — VALVE DE FREINAGE — BREMSVENTIL — VÁLVULA DE FRENADO

6 E3.34/2

N.T.R. 795 - 30.7.1986
604.04.053.04

$10

FE18

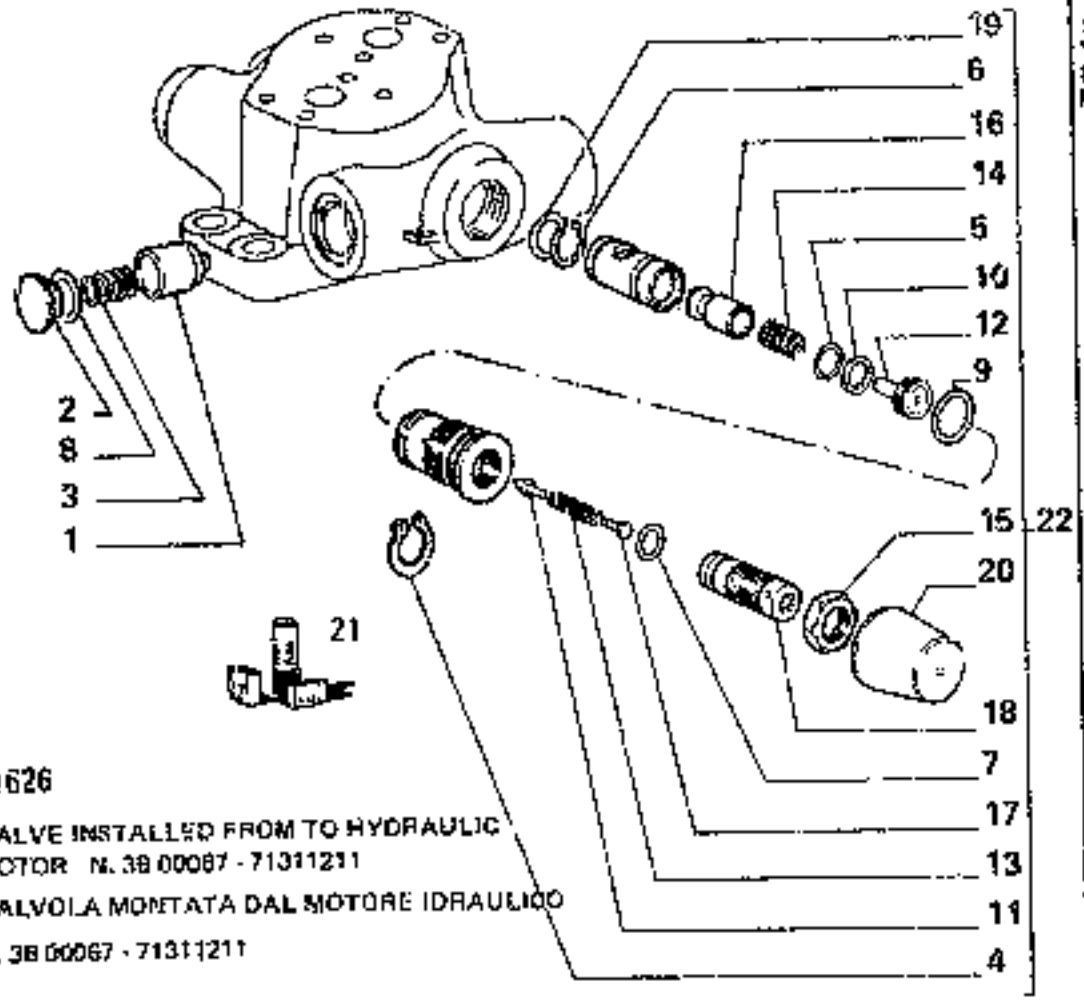

1626

ALVE INSTALLED FROM TO HYDRAULIC
OTOR N. 38 00067 - 71311211

ALVOLA MONTATA DAL MOTORE IDRAULICO

. 38 00067 - 71311211

ITEM	PART NUMBER	QTY	TRANS CODE	DESCRIPTION	DESCRIZIONE
1	8283665	4	74S	VALVE SEAT	SEDE DELLA VALVOLA
2	8283666	4	50T	PLUG	TAPPO
3	8283667	4	100M	SPRING	MOLLA
4	13401676	8	31A	LOCKRING 28,2x32,2	ANELLO DI SICUREZZA 28,2x32,2
5	14459880	1	158S	O-RING 1,78x23,52	GUARNIZIONE O-R 1,78x23,52
6	14454180	1	158G	O-RING 1,78x28,30	GUARNIZIONE O-R 1,78x28,30
7	14457480	1	158G	O-RING 2,62x18,72	GUARNIZIONE O-R 2,62x18,72
8	14458280	4	158S	O-RING 2,62x31,42	GUARNIZIONE O-R 2,62x31,42
9	14463880	1	159G	O-RING 3,53x34,52	GUARNIZIONE O-R 3,53x34,52
10	45463349	1	56A	RETAINING RING	ANELLO DI RITEGNO
11	45463355	1	10V	VALVE	VALVOLA
12	45463356	1	74S	VALVE SEAT	SEDE DELLA VALVOLA
13	45463357	1	100M	SPRING	MOLLA
14	45463358	1	100M	SPRING	MOLLA
15	71310900	1	10D	NUT	DADO
16	71310901	1	74S	VALVE SEAT	SEDE DELLA VALVOLA
17	71310902	1	50K	PANL	TAPPOLINO
18	71310903	1	40V	SCREW	VITE
19	71310904	1	56A	RETAINING RING	ANELLO DI RITEGNO
20	71310905	1	66C	DUST CAP	CAPPUCCIO PARAPOLVERE
21	71310908	1	1K	KIT SEE PAGE 9	KIT VED. PAG.9
22	71316321	1	10V	VALVE - ASSEMBLY	VALVOLA - COMPLETO

71309654

DAMPING VALVE – VALVOLA AMMORTIZZATRICE – VALVE D'AMORTISSEMENT –
DAEMPFUNGSVENTIL – VALVULA DE AMORTIGIACION

S11

E3.34/1A

N.T.R. 702S - 30.03.1989
604.04.053.06

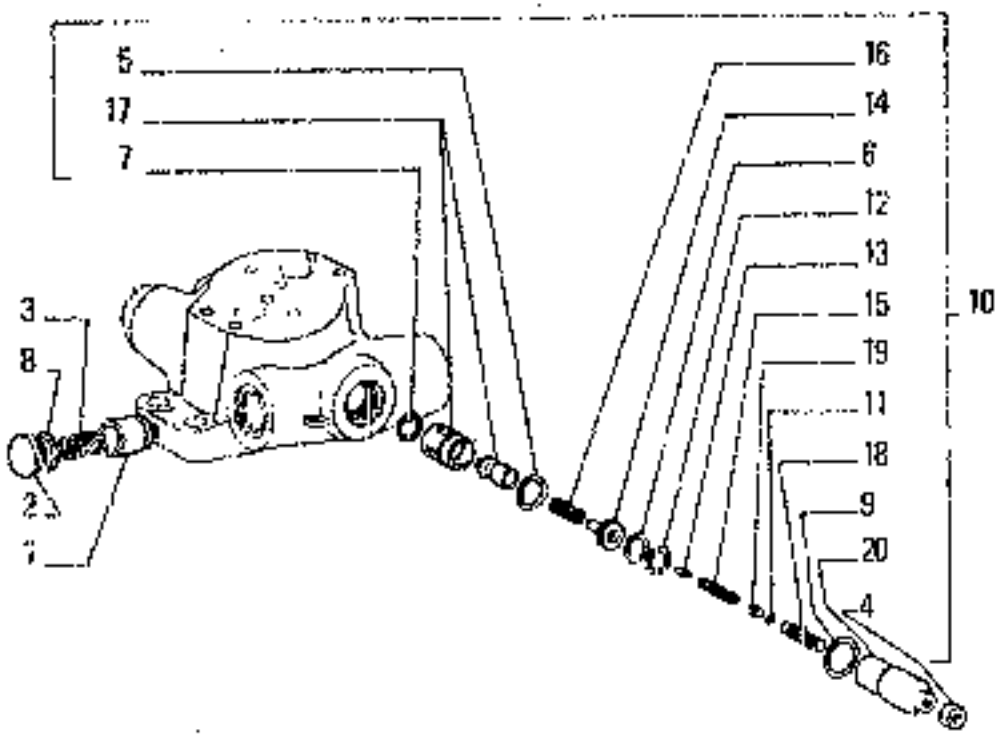

C 625

VALVE INSTALLED ON HYDRAULIC MOTOR N 8B 00065 / 10311241
VALVOLA MONTATA NING AI MOTORI IDRAULICI N

ITEM	PART NUMBER	QTY	TRANS CODE	DESCRIPTION	DESCRIZIONE
1	8283665	4	74S	VALVE SEAT	SEDE DELLA VALVOLA
2	8283666	4	50Y	PLUG	TAPPO
3	8283667	4	100M	SPRING	MOLLA
4	10791311	1	10Z	NUT 14x1,5x8	DADO 14x1,5x8
5	13401675	1	51A	LOCKRING 28,2x32,2	ANELLO DI SICUREZZA 28,2x32,2
6	14453380	1	158S	O-RING 1,78x23,52	GUARNIZIONE O-R 1,78x23,52
7	14457590	1	158S	O-RING 2,62x26,64	GUARNIZIONE O-R 2,62x26,64
8	14458280	4	158S	O-RING 2,62x31,42	GUARNIZIONE O-R 2,62x31,42
9	14463880	1	158S	O-RING 3,53x34,52	GUARNIZIONE O-R 3,53x34,52
10	45022754	1	10V	VALVE - ASSEMBLY	VALVOLA - COMPLESO
11	45482142	1	158S	O RING	GUARNIZIONE O-R
12	45483349	1	45A	RING	ANELLO
13	45483355	1	10V	VALVE	VALVOLA
14	45483356	1	74S	VALVE SEAT	SEDE DELLA VALVOLA
15	45483357	1	100M	SPRING	MOLLA
16	45483358	1	100M	SPRING	MOLLA
17	45483359	1	74S	VALVE SEAT	SEDE DELLA VALVOLA
18	45483360	1	40V	SCREW	VITE
19	45483412	1	50N	PIVOT	PERNO
20	45483454	1	350C	BODY	CORPO

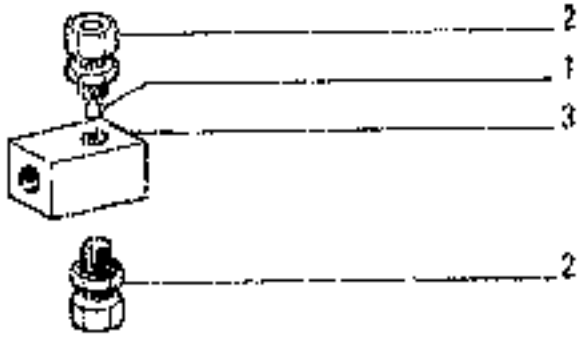

ITEM	PART NUMBER	QTY	TRANS CODE	DESCRIPTION	DESCRIZIONE
1	20063500	1	140S	BALL 12,700 Ø SUS	SFERA 12,700 Ø SUS
	20419380	1	140S	BALL 12,700 Ø SUS	SFERA 12,700 Ø SUS
2	45022985	2	230	FITTING	RACCORDO
3	45023682	1	300C	BODY	CORPO

45023681

SHUTTLE VALVE – VALVOLA SELETTRICE – SELECTEUR – WECHSELVENTIL – VALVULA SELECTIVA

S13

A

E3.34

N.T.P. 795 - 30.7.1986
604.04.053.04

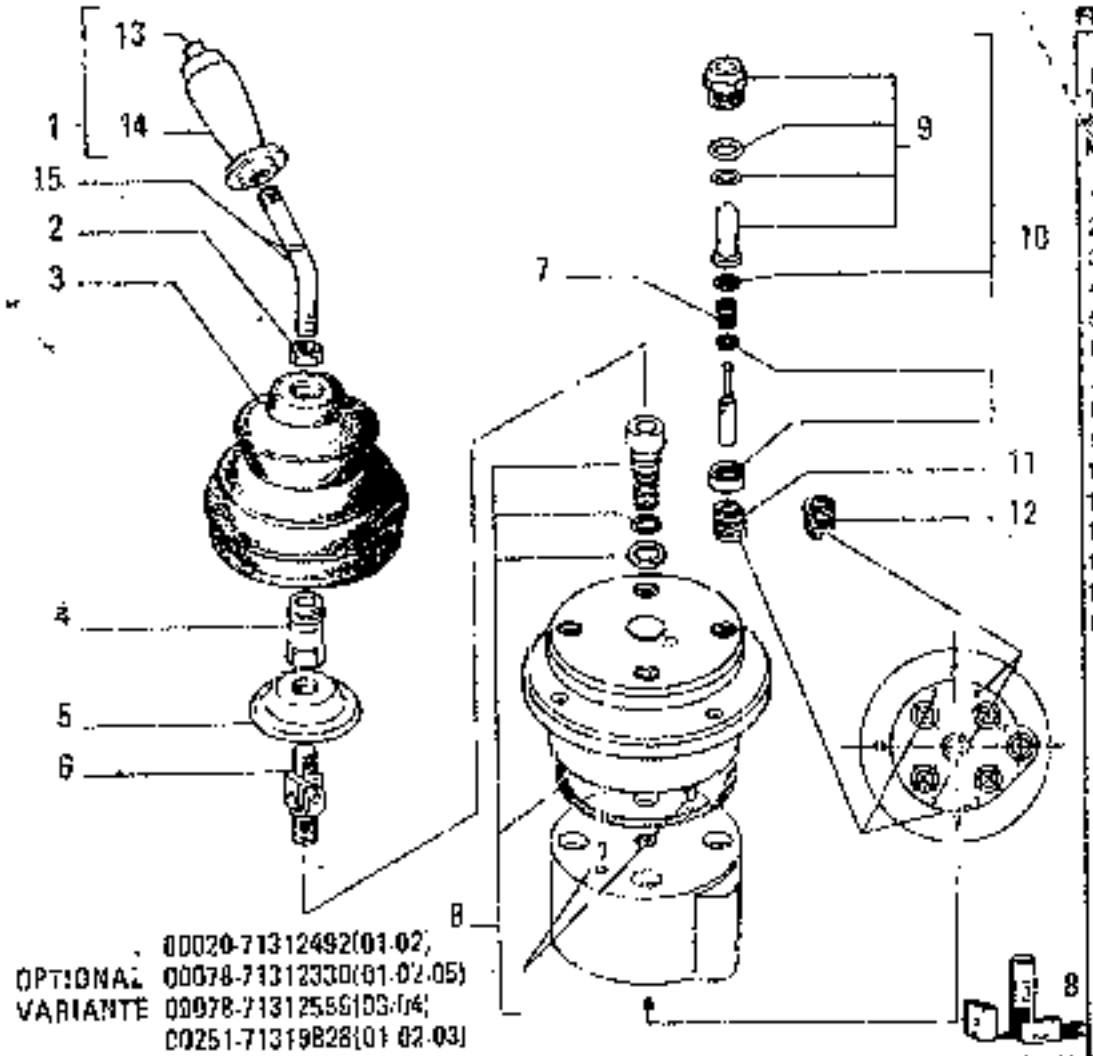

OPTIONAL 00020-71312492(01-02)
VARIANTE 00078-71312330(01-02-05)
00078-71312556(03-04)
00251-71319828(01-02-03)

ITEM	PART NUMBER	QTY	TRANS CODE	DESCRIPTION	DESCRIZIONE
1	79077339	1	25I	HANDGRIP	IMPUGNATURA
2	11702921	1	10D	NUT 12x1,75x10	DADO 12x1,75x10
3	45482730	1	66C	DUST CAP	CAPPUCCIO PARAPOLVERE
4	79077338	1	75D	SPACER	DISTANZIALE
5	45483622	1	43C	CAM	CAMMA
6	79077324	1	40N	SCREW	VITE
7	79077353	4	10TM	SPRING	MOLLA
8	79065504	1	2K	KIT	KIT
9	45483615	1	150P	PUSHER	PISTONCINO
10	79077341	4	130P	PLUNGER - ASSEMBLY	PISTONCINO - COMPLETO
11	45483616	2	100M	SPRING	MOLLA
12	45482736	2	100M	SPRING	MOLLA
13	79081000	1	75I	SWITCH	INTERRUTTORE
14	79077337	1	25I	HANDGRIP	IMPUGNATURA
15	79080998	1	45L	LEVER	LEVA

79076488 (REXROTH) 4

LIFTING AND BUCKET SERVO-CONTROL – SERVOCOMANDO SOLLEVAMENTO E BENNA – SERVO-COMMANDE DE RELEVAGE ET GODET – HILFSBETÄTIGUNG FÜR AUSLEGER UND LOEFFEL – SERVOMANDO DE LEVANTAMIENTO Y CUCHARA

E3.33.9

N.T.R. 302S - 30.03.1989
604.04.053.06

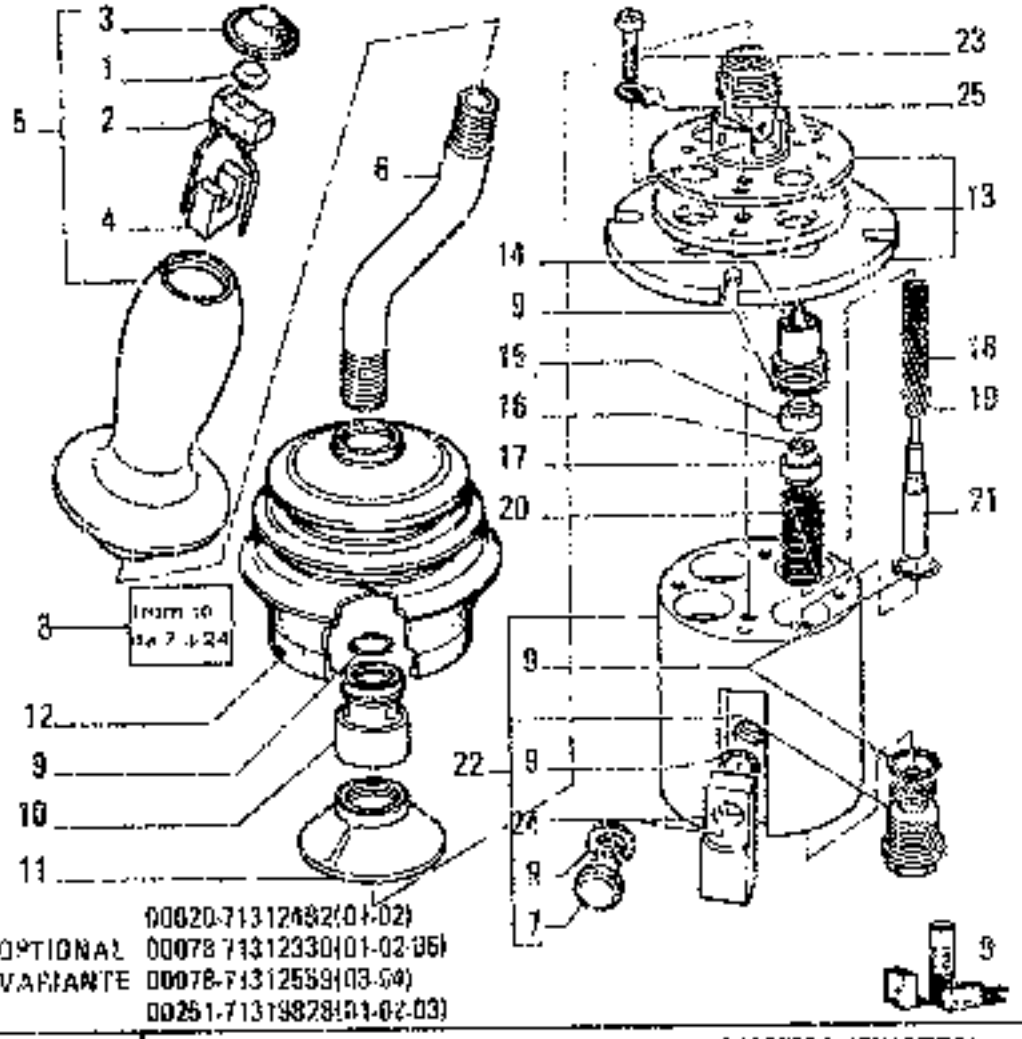

OPTIONAL 00620-71312682(01-02)
VARIANTE 00078-71312330(01-02-35)
00078-71312559(03-04)
00251-71319828(01-02-03)

ITEM	PART NUMBER	QTY	TRANS CODE	DESCRIPTION	DESCRIZIONE
1	71308953	1	75D	SPACER	DISTANZIALE
2	71308954	1	75I	SWITCH	INTERRUTTORE
3	71308951	1	65C	BOOT	CAPPUCCIO
4	71308952	1	300S	SUPPORT	SUPPORTO
5	71308949	1	25I	HANDGRIP - ASSEMBLY	IMPUGNATURA - COMPLETO
6	71307004	1	65L	LEVER	LEVA
7	71308061	1	28K	NIPPLE	RACCORDO
8	71307013	1	140A	MANIPULATOR	MANIPOLATORE
				FROM 7 DA 7 TO 24 A 24	FROM 7 DA 7 TO 24 A 24
9	79083963	1	2K	KIT SEALS-GUARNIZIONI	KIT SEALS-GUARNIZIONI
10	71308047	1	50G	RING NUT	GHIERA
11	71309049	1	85E	ECCENTRIC	ECCENTRICO
12	45483388	1	75C	BOOT	CAPPUCCIO
13	79083967	1	10F	FLANGE - ASSEMBLY	FLANGIA - COMPLETO
14	71308051	5	110V	CYLINDER	PISTONCINO
15	79083988	4	RM	PIN	NOTTOLINO
16	71309054	4	120	DISC	DISCO
17	79083989	4	140S	GUIDE	GUIDA
18	71308056	4	100M	SPRING	MOLLA
19	71309057	4	75N	SPACER	DISTANZIALE
20	71308058	4	100N	SPRING	MOLLA
21	79083990	2	90A	ROD	ASTA
22	79083991	1	300C	BODY - ASSEMBLY	CORPO - COMPLETO
23	14304320	4	40W	SCREW 5x0,8x20	VITE 5x0,8x20
24	79083992	1	80T	BLOCK	TASSELLO
25	71310544	1	190F	CLAQUE	PIASTRINA

71308367 (CINOTTO)

LIFTING AND BUCKET, SERVO CONTROL – SERVOCOMANDO SOLLEVAMENTO E BENNA – SERVO-COMMANDE DE RELEVAGE ET GODET – HILFSBETAETIGUNG FUER VERSTELLVORRICHTUNG – SERVOMANDO DEL SITUADOR

E3.33/8

N.T.S. 1025 - 30.03.1999

304.04.053.05

S15

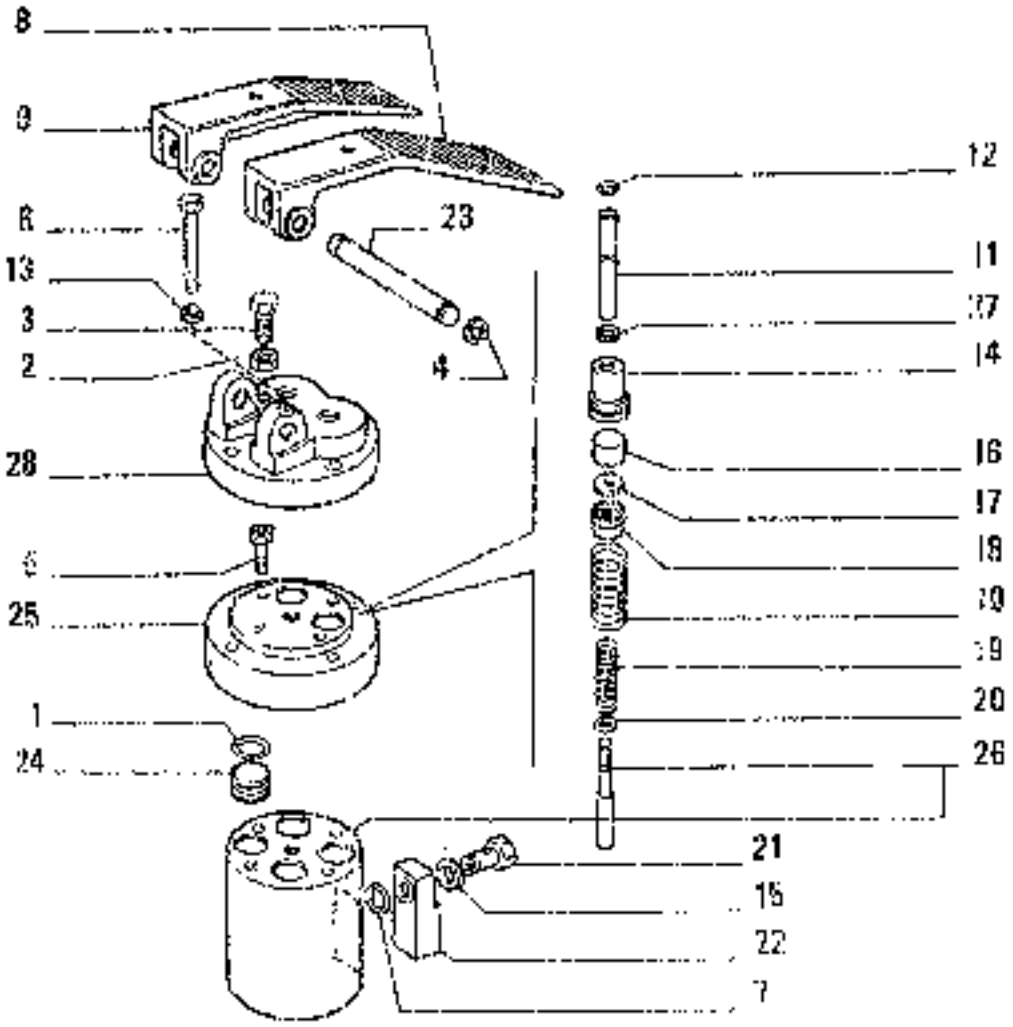

ITEM	PART NUMBER	QTY	TRANS CODE	DESCRIPTION	DESCRIZIONE
21	71310344	1	3005	SUPPORT	SUPPORTO

71309170 (CINOTTO)

01 - 02
05

POSITIONER SERVO CONTROL — SERVOCOMANDO POSIZIONATORE — SERVO COMANDE DE POSITION-NEUR — ROLPSBETAETIGUNG FUER VERSTELLVORRICHTUNG — SERVOMANDO DEL SITUADOR

5

E3.33/7

N.T.R. 396 - 30.7.1986
604.04.053.04

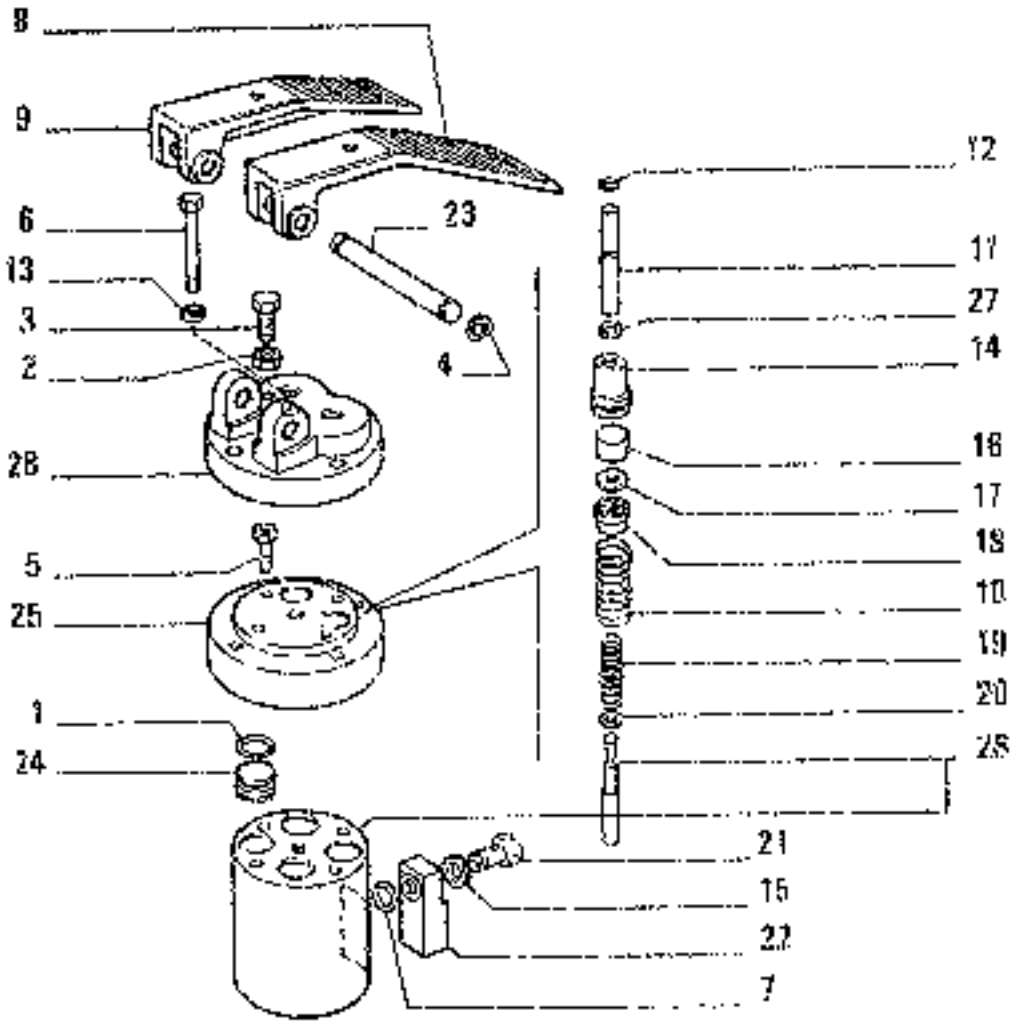

ITEM	PART NUMBER	QTY	TECNICAL CODE	DESCRIPTION	DESCRIZIONE
1	823621	2	15A	RING	ANELLO
2	10725921	2	10D	NUT 6x0x4	DADO 6x0x4
3	10902321	2	40V	SCREW 6x1x12	VITE 6x1x12
4	13097376	2	56A	RETAINING RING 12x1.2	ANELLO DI RITEGNO 12x1,2
5	14304226	4	40V	SCREW 5x0,8x20	VITE 5x0,8x20
6	14304720	1	40V	SCREW 5x0,8x50	VITE 5x0,8x50
7	14453260	1	15A	RING 1,78x14	ANELLO 1,78x14
8	45483402	1	60P	PEDAL - RIGHT	PEDALE - DESTRO
9	45483403	1	60P	PEDAL - LEFT	PEDALE - SINISTRO
10	71304446	2	10CM	SPRING	MOLLA
11	71304470	2	60P	PIN	PERNO
12	71304471	2	15A	RING	ANELLO
13	71304539	1	13D	WASHER	ROSETTA
14	71308051	2	13D	PUNGER	PISTONCINO
15	71308052	1	19R	WASHER	ROSETTA
16	71308053	2	50N	PANEL	BOTTELLINO
17	71308054	2	60D	DISC	DISCO
18	71308055	4	14G	GUIDE	GUIDA
19	71308058	2	10CM	SPRING	MOLLA
20	71308057	2	15D	SPACER	DISTANZIALE
21	71308061	1	40V	SCREW	VITE
22	71308062	1	60T	BLOCK	TASSELLO
23	71310350	1	60P	PIN	PERNO
24	71310340	2	50T	PLUG	TAPPO
25	71310341	1	70F	FLANGE	FLANGIA
26	71310342	1	90CC	BODY - ASSEMBLY	CORPO - COMPLETO
27	71310343	2	56A	RETAINING RING	ANELLO DI RITEGNO

(2R170) (CINGOTTO)

01 - 02
05

POSITIONER SERVO CONTROL – SERVOCOMANDO POSIZIONATORE – SERVO-COMANDE DE POSITION– NEUR – HILFSBETAETIGUNG FUER VERSTELLVORRICHTUNG – SERVOMANDO DEL SITUADOR

E3.33/7

N.T.R. 793 - 30.7.1986
604.04.053.04

S17

E	AUXILIARY ATTACHMENT (AND EQUIPMENT) • ORGANI SUSSIDIARI (E ATTREZZI) • ORGANES AUXILIAIRES (ET EQUIPEMENT) • NEBENAGGREGATE (UND GERÄTE) • GRUPOS AUXILIARES (Y EQUIPO

F	ELECTRICAL SYSTEM • IMPIANTO ELETTRICO • SYSTEME ELECTRIQUE • ELEKTRISCHE ANLAGE • SISTEMA ELETTRICO

ITEM	PART NUMBER	QTY	TRANS CODE	DESCRIPTION	DESCRIZIONE
10	79061400	1	2K	KIT	KIT

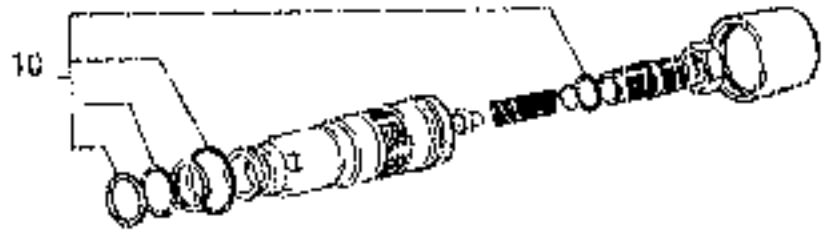



71303153

7 E3.34/3

MAIN SAFETY VALVE – VALVOLA GENERALE – VALVE DE SÉCURITÉ GÉNÉRALE –
SICHERHEITSVENTIL – VÁLVULA DE SEGURIDAD GENERAL

SYS NR	PART NUMBER	QTY	TRANS CODE	DESCRIPTION	DESCRIZIONE
5	14457380	1	1SIG	O-RING 2,62x17,12	GUARNIZIONE O-R 2,62x17,12
8	79061430	1	2K	KIT	KIT

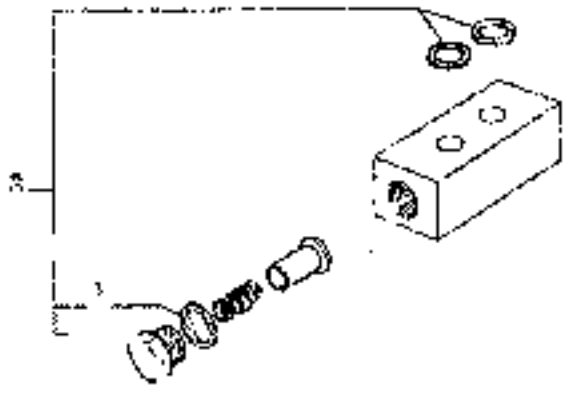



71212429

ANTI-CAVITATION VALVE – VALVOLA ANTICAVITAZIONE – VALVE ANTI-CAVITATION –
ANTIKAVITATIONSVENTIL – VÁLVULA ANTICAVITACIÓN

E3.34/10

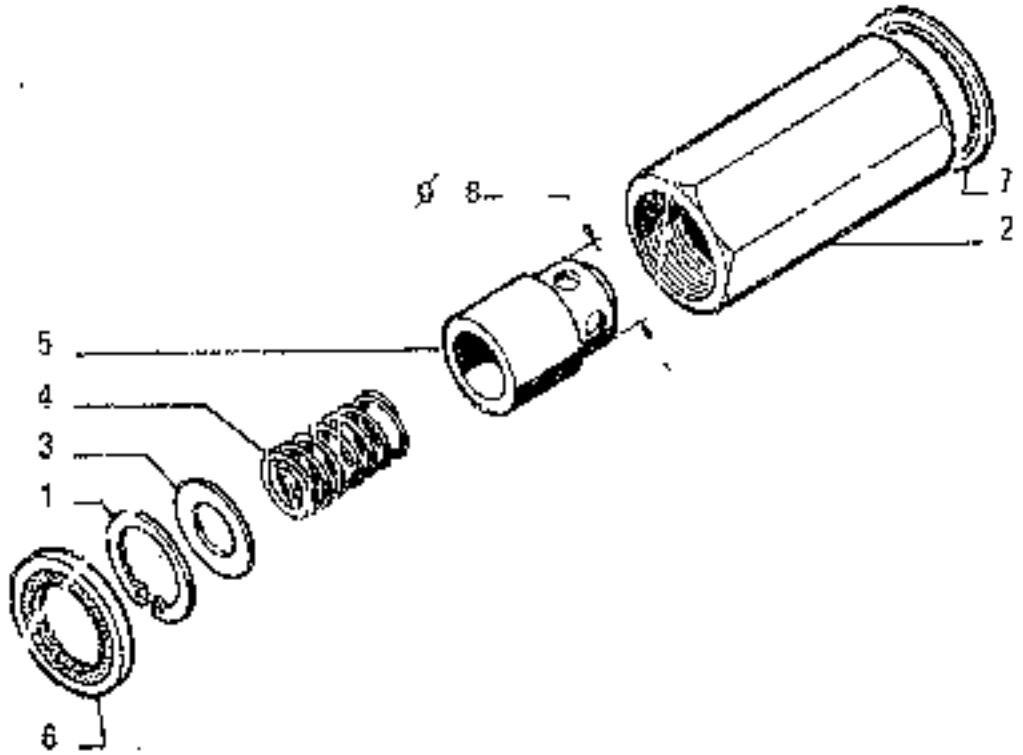

ITEM	PART NUMBER	QTY	TRANS CODE	DESCRIPTION	DESCRIZIONE
1	11059575	1	51A	LOCKRING 38.8x1.5	ANELLO DI SICUREZZA 38,8x1,5
2	45013378	1	200C	BODY	CORPO
3	45013481	1	131H	WASHER	ROSETTA
4	45013483	1	100M	SPRING	MOLLA
5	45016294	1	126S	PLUNGER	PISTONCINO
6	45480073	1	120G	GASKET	GUARNIZIONE PIANA
7	45480939	1	120G	GASKET	GUARNIZIONE PIANA

45016292

THROTTLE VALVE -- VALVOLA STROZZATRICE -- VALVE D'ETRANGLEMENT --
DROSSELVENTIL -- VALVULA DE ESTRANGULACION

T4

E3.34/11

N.T.R. 685 - 29.11.1982
604.04.053.01

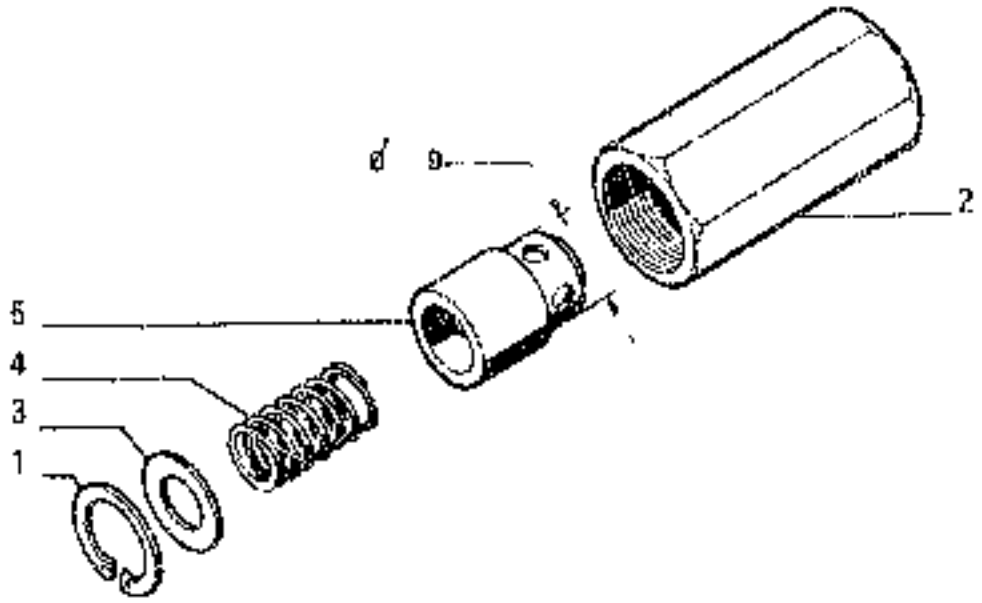

ITEM	PART NUMBER	QTY	TRANS CODE	DESCRIPTION	DESCRIZIONE
1	11059575	1	51A	CIRCLIP 9.0x1.5	ANELLO DI SICUREZZA 9,0x1,5
2	45013376	1	300C	BODY	CORPO
3	45013481	1	1318	WASHER	RONDELLA
4	45013483	1	100M	SPRING	MOLLA
5	45016295	1	150P	PLUNGER	PISTONCINO

45016293

THROTTLE VALVE — VALVOLA STROZZATRICE — VALVE D'ETRANGLEMENT —
DROSSELVENTIL — VALVULA DE ESTRANGULACION

E3.34/12

N.T.R. 102S - 30.03.1989
604.04.053.06

T5

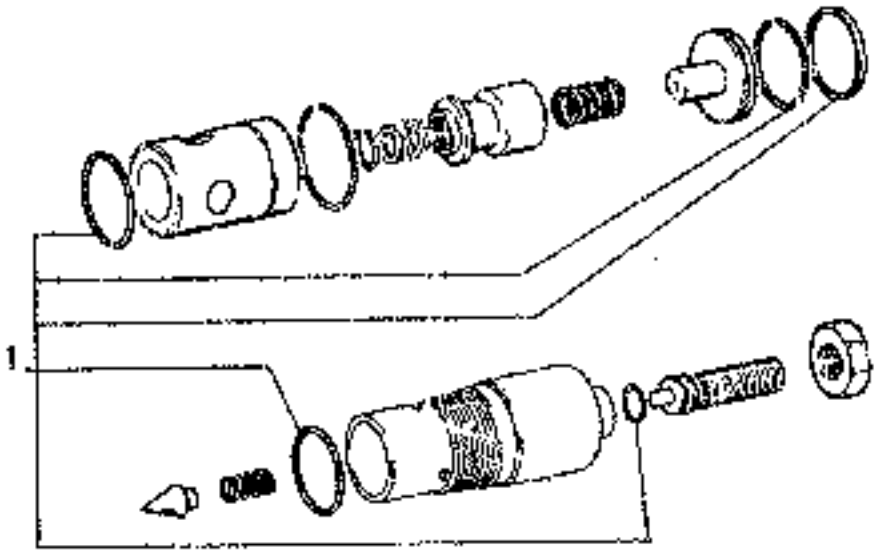



ITEM	PART NUMBER	QTY	TRANS CODE	DESCRIPTION	DESCRIZIONE
1	79060747	1	2K	KIT	KIT

79060746

MAIN SAFETY VALVE – VALVOLA GENERALE – VALVE DE SECURITE GENERALE – SICHERHEITSVENTIL – VALVULA DE SEGURIDAD GENERAL

E3.34 /13

T6

ITEM	PART NUMBER	QTY	TRANS CODE	DESCRIPTION	DESCRIZIONE
1	71310894	1	2K	KIT	KIT

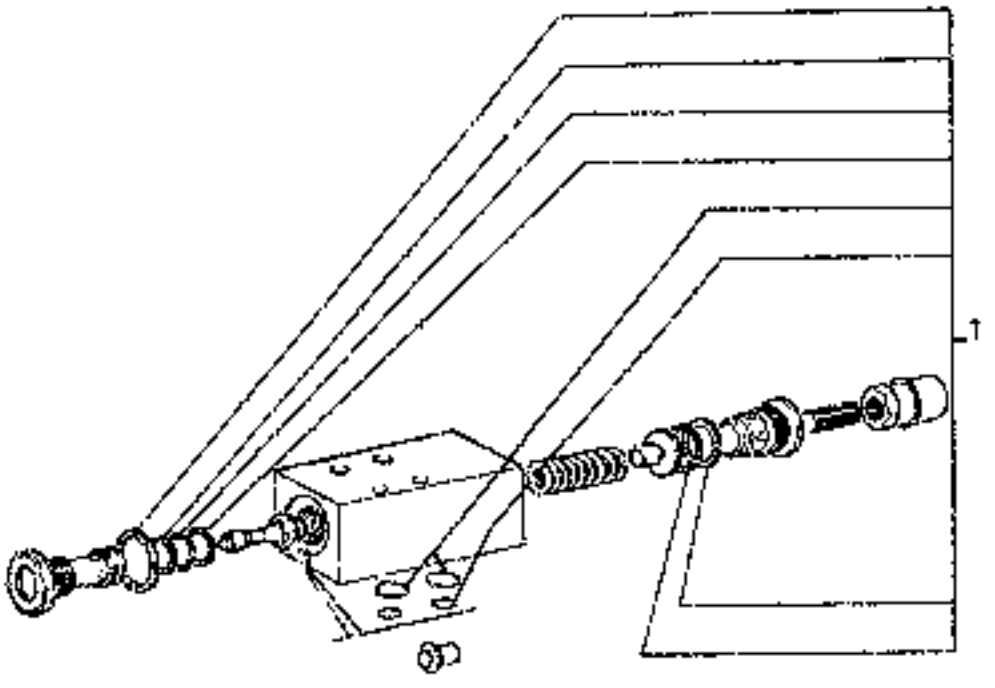



71310874

OVERPRESSURE VALVE – VALVOLA SECONDARIA – VALVE DE SURPRESSION – UBERDRUCKVENTIL
VALVULA DE SOBREPRESION

E3.34/14

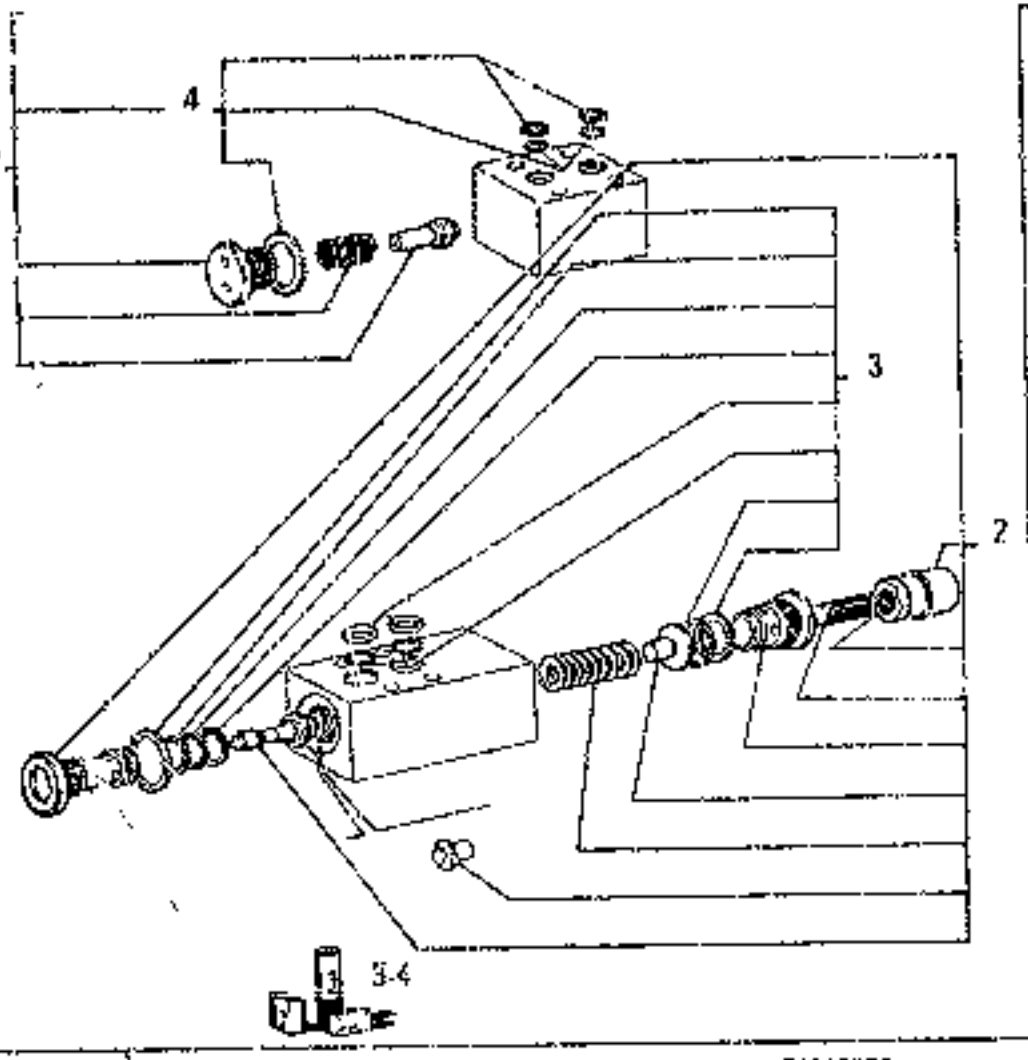

ITEM	PART NUMBER	QTY	TRANS CODE	DESCRIPTION	DESCRIZIONE
1	71303416	1	10V	VALVE - ASSEMBLY	VALVOLA - COMPLETO
2	71310874	1	10V	VALVE - ASSEMBLY	VALVOLA - COMPLETO
3	71310894	1	2K	KIT	KIT
4	71310919	1	2K	KIT	KIT

71310875

OVERPRESSURE VALVE – VALVOLA SECONDARIA – VALVE DE SURPRESSION – UBERDRUCKVENTIL – VALVULA DE SOBREPRESION

T8

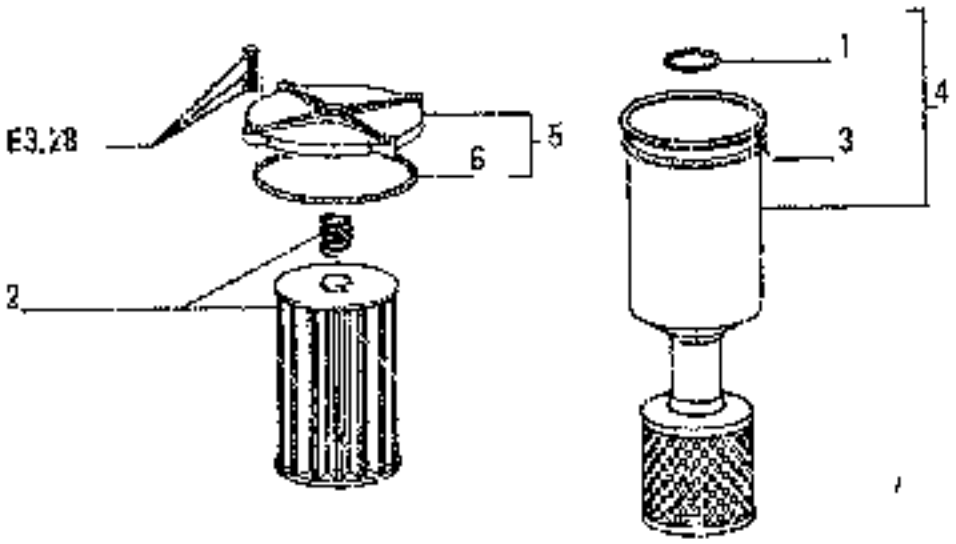

FIG	PART NUMBER	QTY	TRANS CODE	DESCRIPTION	DESCRIZIONE
1	14464880	2	156G	O-RING 3.53x63.09	GUARNIZIONE O-R 3.53x63.09
2	45017745	2	20E	FILTERING ELEMENT C 706	ELEMENTO FILTRANTE C 706
	71313859	2	20E	FILTERING ELEMENT C 707	ELEMENTO FILTRANTE C 707
		2	20E	FILTERING ELEMENT D 706	ELEMENTO FILTRANTE D 706
	71314572	2	20E	FILTERING ELEMENT D 707	ELEMENTO FILTRANTE D 707
3	45480018	2	156G	O-RING	GUARNIZIONE O-R
4	71304R73	2	255C	FILTER SHELL - ASSEMBLY C 705	CONTENITORE FILTRO - COMPLETO C 705
	71317333	2	255C	FILTER SHELL - ASSEMBLY D 706	CONTENITORE FILTRO - COMPLETO D 705
5	45017590	1	265C	COVER - ASSEMBLY C 704	COPERCHIO - COMPLETO C 704
	71312589	1	265C	COVER - ASSEMBLY C 705	COPERCHIO - COMPLETO C 705
		1	265C	COVER - ASSEMBLY D 704	COPERCHIO - COMPLETO D 704
	71317331	1	265C	COVER - ASSEMBLY D 705	COPERCHIO - COMPLETO D 705
6	45480017	1	156G	O-RING	GUARNIZIONE O-R

OIL FILTER – FILTRO OLIO – FILTRE A HUILE – ÖLFILTER – FILTRO DE ACEITE

E3.35

N.T.R. 799 - 30.7.1986
900.0-1053.04

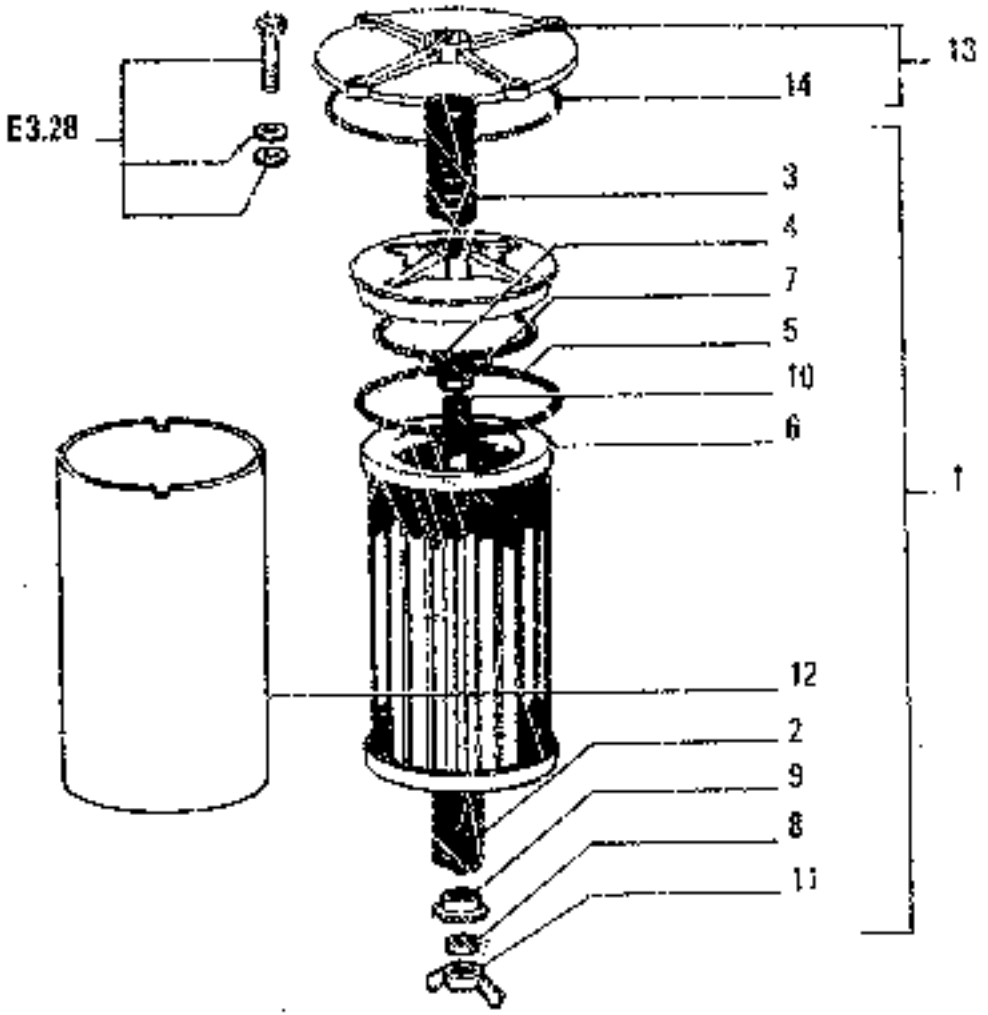

ITEM	PART NUMBER	QTY	TRANS CODE	DESCRIPTION	DESCRIZIONE
1	71316226	2	61F	OIL FILTER - ASSEMBLY	FILTRO OLIO - COMPLETO
2	71316227	2	100M	SPRING	MOLLA
3	71316228	2	100N	SPRING	MOLLA
4	554397	2	156B	O-RING	GUARNIZIONE O-R
5	14474080	2	156G	O-RING 5,33x2,62,1	GUARNIZIONE O-R 5,33x139 L
6	71316231	2	20E	FILTERING ELEMENT	ELEMENTO FILTRANTE
7	14046317	2	160	NUT 10x1,25x11	DADO 10x1,25x11
8	14046217	2	160	NUT 8x1,25x8,8	DADO 8x1,25x8,8
9	71316234	2	60S	CUP	SCODELLINO
10	71316235	2	142T	SPACER	TIRANTE
11	10102001	2	160	NUT 8x1,25	DADO 8x1,25
12	71317170	2	46D	DIFFUSER	DIFFUSORE
13	71316238	1	28EC	COVER - ASSEMBLY	COPERCHIO - COMPLETO
14	71316240	1	156G	O-RING	GUARNIZIONE O-R

OIL FILTER – FILTRO OLIO – FILTRE A HUILE – ÖLFILTER – FILTRO DE ACEITE

E3.35/1

N.T.R. 775 - 27.5.1985
604.04.053.03

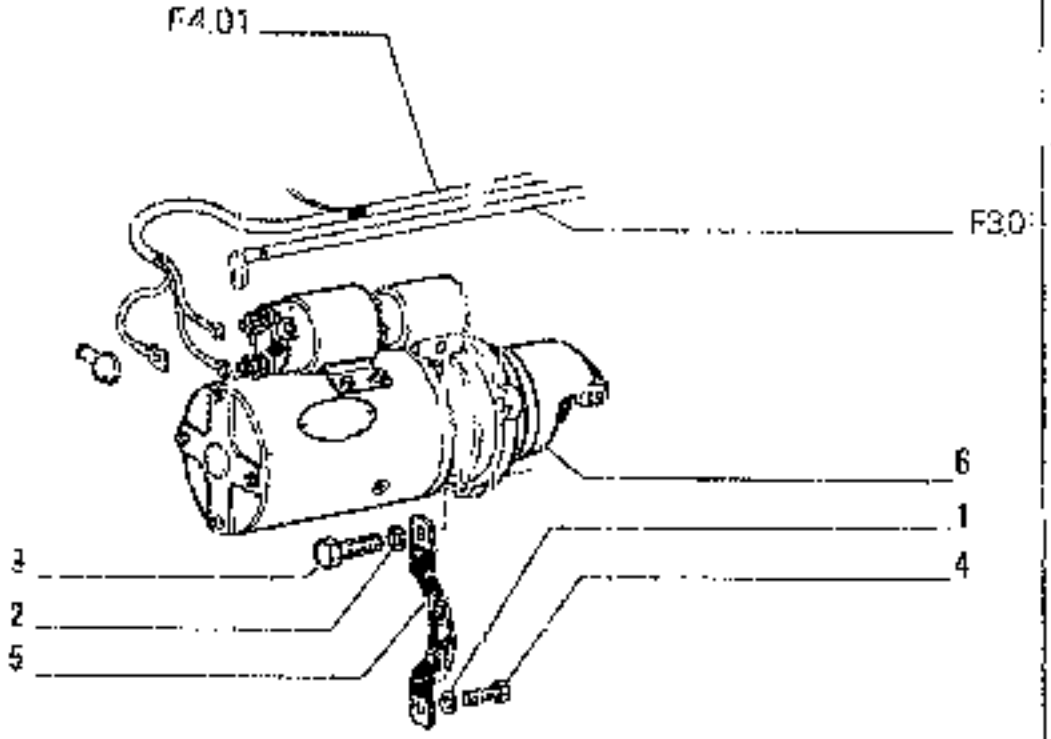

FIG.	PART NUMBER	QTY	TRANS CODE	DESCRIPTION	DESCRIZIONE
	10516871	1	13A	LOCKWASHER 20x2.5 C 533	ROSETTA DI SICUREZZA 20x2.5 C 533
2	10520121	3	13 G	WASHER 14,4x26 C 531	ROSETTA 14,4x26 C 531
	11190579	3	J31F	WASHER 8 693	ROSETTA D 693
3	11306924	3	4JV	SCREW 10x1,25x30 C 933	VITE 10x1,25x30 D 933
	11408331	3	4JV	SCREW 14x1,5x35 C 933	VITE 14x1,5x35 C 933
4	15970421	1	4DV	SCREW 10x1,25x16 C 933	VITE 10x1,25x16 C 933
5	45011275	1	1 46T	GROUND BRAID C 854	TRECCIA DI MASSA C 854
6	4807379	1	2 3M	STARTER MOTOR - ASSEMBLY SEE SGR. F2.05/A D 832	MOTORINO AVVIAMENTO - COMPLETO VEDERE SGR. F2.05/A D 832
	73124564	1	2 3M	STARTER MOTOR - ASSEMBLY SEE SGR. F2.05 C 833	MOTORINO AVVIAMENTO COMPLETO VEDERE SGR F2.05 C 833

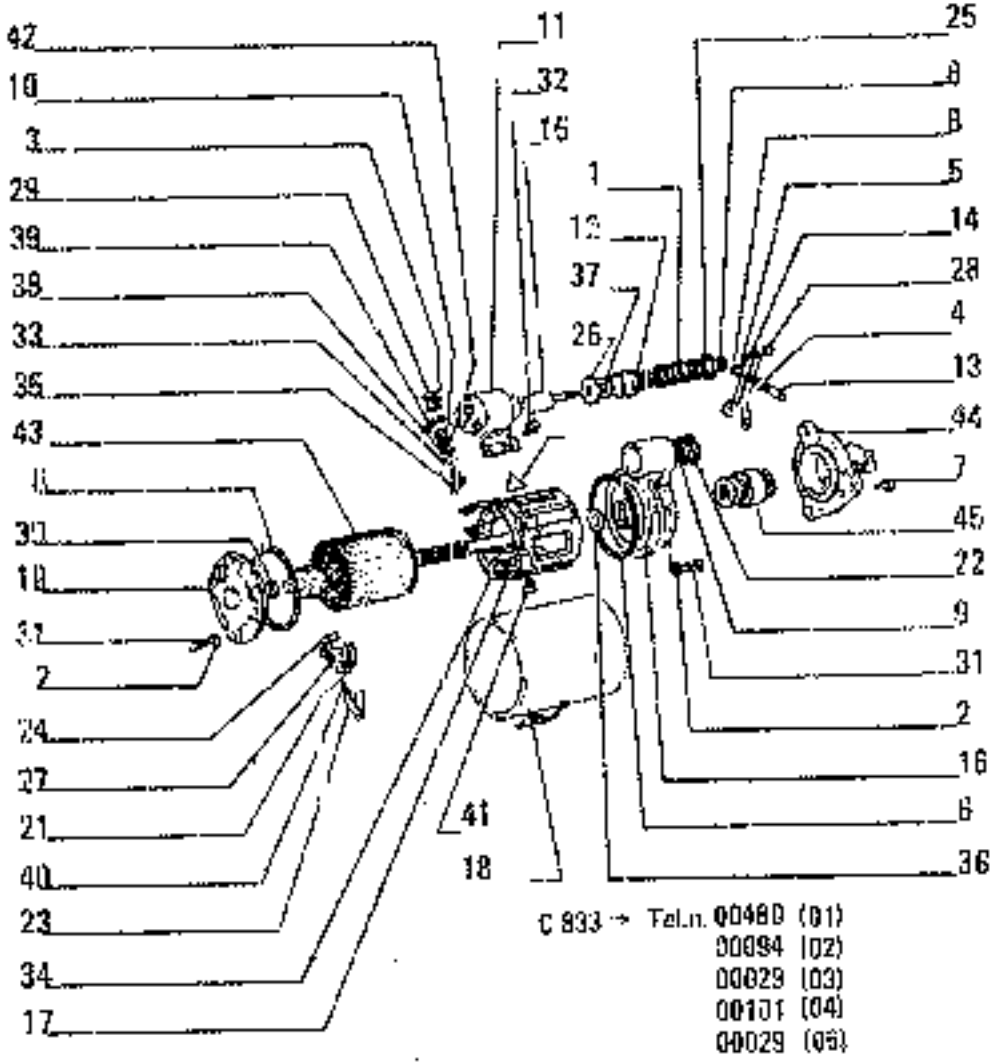

FE10 — F2.05 TAV. 1 PAG.1

ITEM	PART NUMBER	QTY	TRANS CODE	DESCRIPTION	DESCRIZIONE
1	70649665	1	100M	SPRING	MOLLA
2	70916984	3	132R	LOCKWASHER	ROSETTA DI SICUREZZA
3	70916985	3	132R	LOCKWASHER	ROSETTA DI SICUREZZA
4	70923558	1	158G	O-RING	GUARNIZIONE O-R
5	70923560	1	158G	O-RING	GUARNIZIONE O-R
6	70923588	2	158G	O-RING	GUARNIZIONE O-R
7	70926353	6	30T	PLUG	TAPPO
8	70927726	2	45A	RING	ANELLO
9	70930278	1	158G	O-RING	GUARNIZIONE O-R
10	70933616	3	10D	NUT	DADO
11	73116822	1	75I	SWITCH	INTERRUTTORE
12	73116823	1	65C	BOOT	CAPPUCCIO
13	73116833	1	100M	SPRING	MOLLA
14	73116834	1	49L	LEVER	LEVA
15	73116836	1	80N	CORE	NUCLEO
16	73116839	1	390S	SUPPORT	SUPPORTO
17	73116848	1	839	COIL	BOBINA
18	73116849	1	390S	SUPPORT	SUPPORTO
19	73116851	1	265C	COVER	COPERCHIO
20	73116859	2	85I	INSULATOR	ISOLANTE
21	73116868	2	197P	BRUSH HOLDER	PORTASPAZZOLA
22	73116869	1	50T	PLUG	TAPPO
23	73116876	4	100M	SPRING	MOLLA
24	73116880	4	177S	BRUSH	SPAZZOLA
25	73116888	1	131R	WASHER	ROSETTA
26	73116890	1	151R	WASHER	ROSETTA
27	73116893	2	197P	BRUSH HOLDER	PORTASPAZZOLA

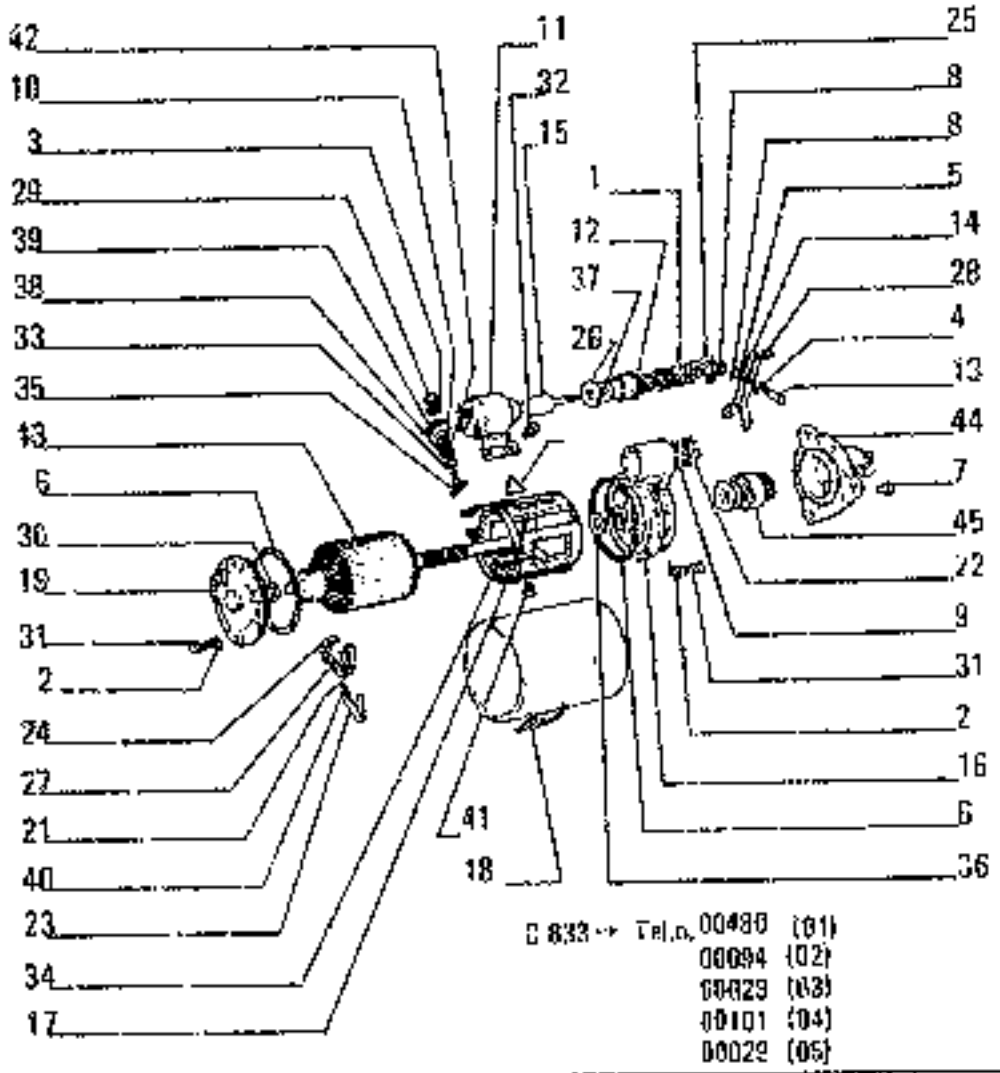

B 833 → Tel.n. 00480 (01)
00094 (02)
00029 (03)
00101 (04)
00029 (05)

ITEM	PART NUMBER	QTY	TRANS CODE	DESCRIPTION	DESCRIZIONE
26	73116952	1	10R	NUT	DADO
29	73116955	1	10S	NUT	DADO
30	73116961	4	131R	WASHER	ROSETTA
31	73116962	9	40V	SCREW	VITE
32	73116966	1	40V	SCREW	VITE
33	73116967	1	146B	GUIDE BUSHING	BUSSOLA
34	73116968	6	110P	PLATE	PIASTRINA
35	73116969	1	40V	SCREW	VITE
36	73116973	1	131R	WASHER	ROSETTA
37	73116976	1	131R	WASHER	ROSETTA
38	73116979	1	131R	WASHER	ROSETTA
39	73116981	1	75B	CONNECTOR	BLOCCHETTO CONNESSIONE
40	73116983	4	44V	SCREW AND WASHER ASSY	VITE CON ROSETTA
41	73116986	6	40V	SCREW	VITE
42	73117147	1	131R	WASHER	ROSETTA
43	73125149	1	40I	ARMATURE	INDOTTO
44	73130213	1	309S	SUPPORT	SUPPORTO
45	73119703	1	65I	DRIVE	INNESTO

73124564

STARTER – MOTORINO DI AVVIAMENTO – DEMARREUR – ANLASSER – MOTOR DE ARRANQUE

F2.05

T13

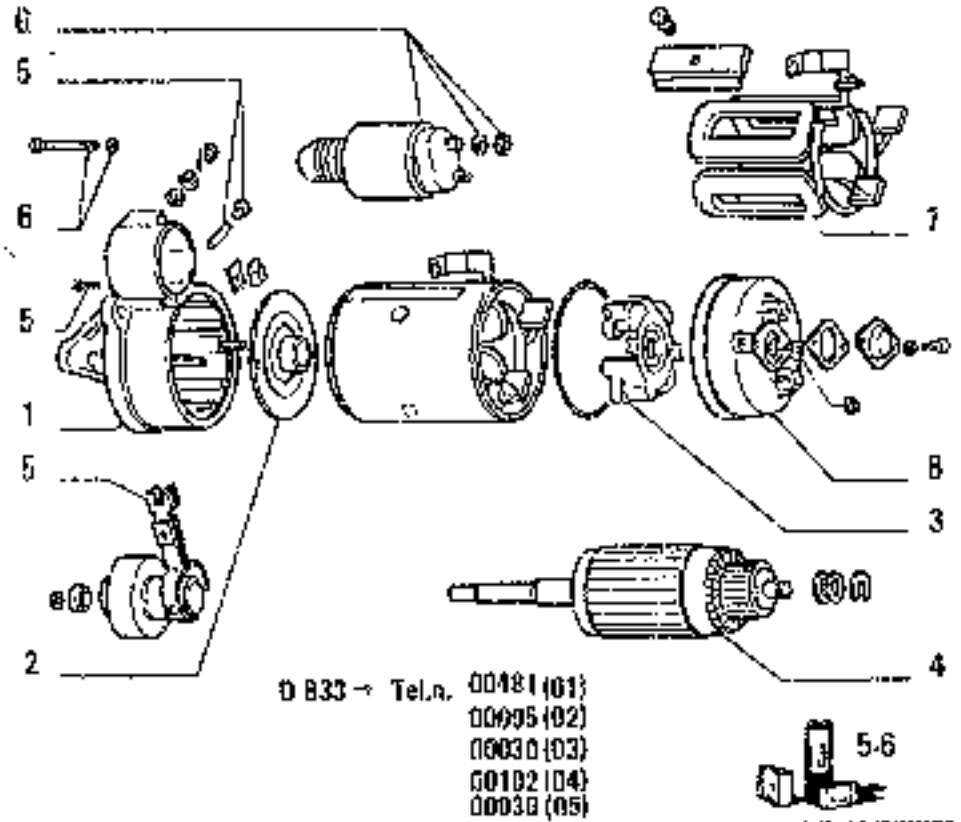

D B33 → Tel.n. 00181 (01)
00095 (02)
00030 (03)
00102 (04)
00038 (05)

ITEM	PART NUMBER	QTY	TRANS CODE	DESCRIPTION	DESCRIZIONE
1	79080371	1	300S	SUPPORT D2455	SUPPORTO D2455
	79081084	1	300S	SUPPORT C2455	SUPPORTO C2455
2	9927795	1	300S	SUPPORT	SUPPORTO
3	79080372	1	197P	BRUSH HOLDER D2455	PORTASPAZZOLA D2455
	79080376	1	197P	BRUSH HOLDER C2455	PORTASPAZZOLA C2455
4	79080373	1	4DI	ARMATURE	INDOTTO
5	79081045	1	2K	KIT	KIT
6	79081046	1	2K	KIT	KIT
7	79080375	1	99R	COIL	BOBINA
8	79080378	1	265C	COVER D2455	COPERCHIO D2455
	79081047	1	265C	COVER C2455	COPERCHIO C2455

4207379

STARTER MOTOR — MOTORINO DI AVVIAMENTO — DEMARREUR — ANLASSER — MOTOR DE ARRANQUE

F2.05/A

N.T.R. 102S - 30.03.1989
604.04.053.06

T14

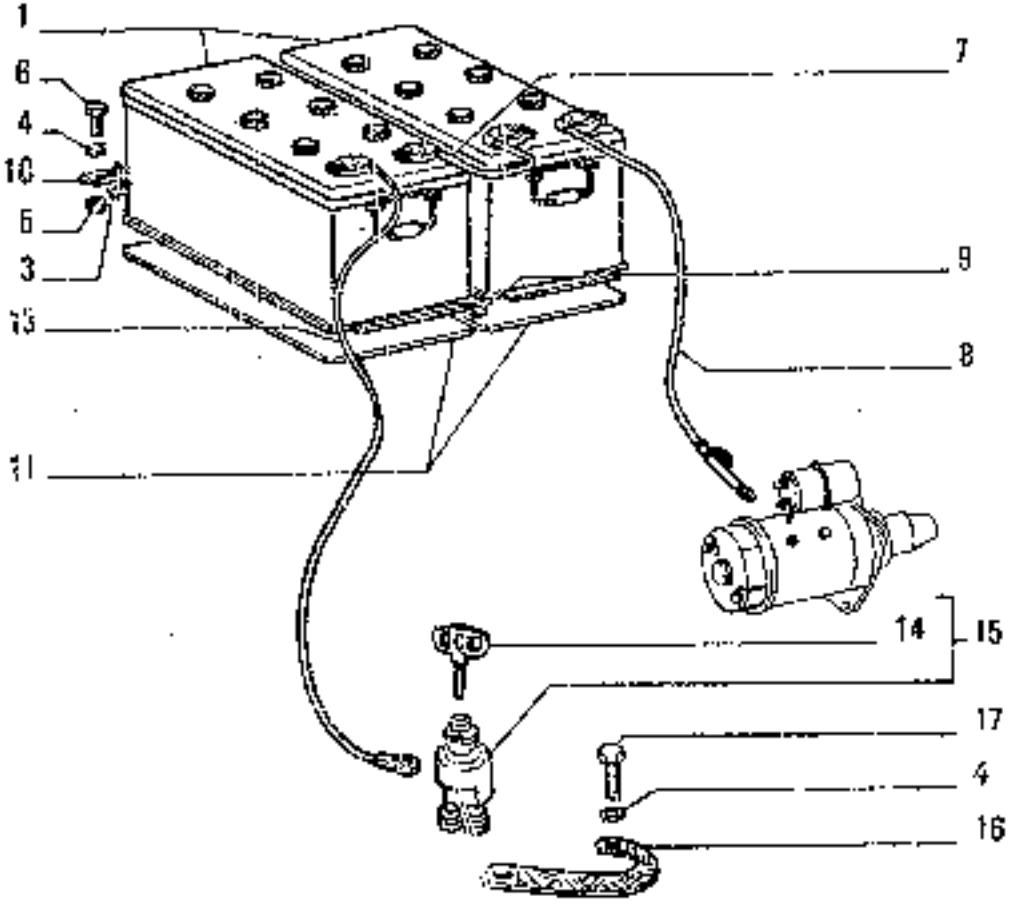

ITEM	PART NUMBER	Q.TY	TRANS CODE	DESCRIPTION	DESCRIZIONE
1	4247770	2	358	BATTERY C 702	BATTERIA C 702
	4751065	2	358	BATTERY (*)	BATTERIA (*)
	79082564	2	368	BATTERY D 702	BATTERIA D 702
3	4975018	2	60T	BLOCK	PASSELLO
4	70516871	3	132R	LOCKWASHER 10x2,5	ROSETTA DI SICUREZZA 10x2,5
5	12164711	2	10D	NUT 10x1,25x8	DADO 10x1,25x8
6	15970521	2	40V	SCREW 10x1,25x20	VITE 10x1,25x20
7	45011273	1	111C	CABLE - ASSEMBLY	CAVO - COMPLETO
8	45020100	1	111C	CABLE - ASSEMBLY	CAVO - COMPLETO
9	45021293	1	75D	SPACER	DISTANZIALE
10	45021428	1	220S	BRACKET	STAFFA
11	71301503	2	106P	PLATE	PIASTRA
	71301504	2	106P	PLATE (*)	PIASTRA (*)
13	71308185	1	171C	CABLE - ASSEMBLY	CAVO - COMPLETO
14	79032280	1	150C	KEY D2433	CHIAVE D2433
	79073035	2	150C	KEY D2433	CHIAVE D2433
15	79048326	1	75I	SWITCH - ASSEMBLY GENERAL-GENERALE D2433	INTERRUTTORE - COMPLETO GENERAL-GENERALE D2433
	79073031	1	75I	SWITCH - ASSEMBLY GENERAL-GENERALE D2433	INTERRUTTORE - COMPLETO GENERAL-GENERALE D2433
16	45018379	1	163T	GROUND BRAID	TRECCIA DI MASSA
17	15970421	1	40V	SCREW 10x1,25x18	VITE 10x1,25x18
(*)			489P	FOR SPECIAL EQUIPMENT 00084-71307335	PER VARIANTE 00084-71307335

CURRENT GENERATING SYSTEM – GENERAZIONE DI CORRENTE – GROUPE GENERATEUR DE COURANT – STROMERZEUGUNG – GENERADOR DE CORRIENTE

T15

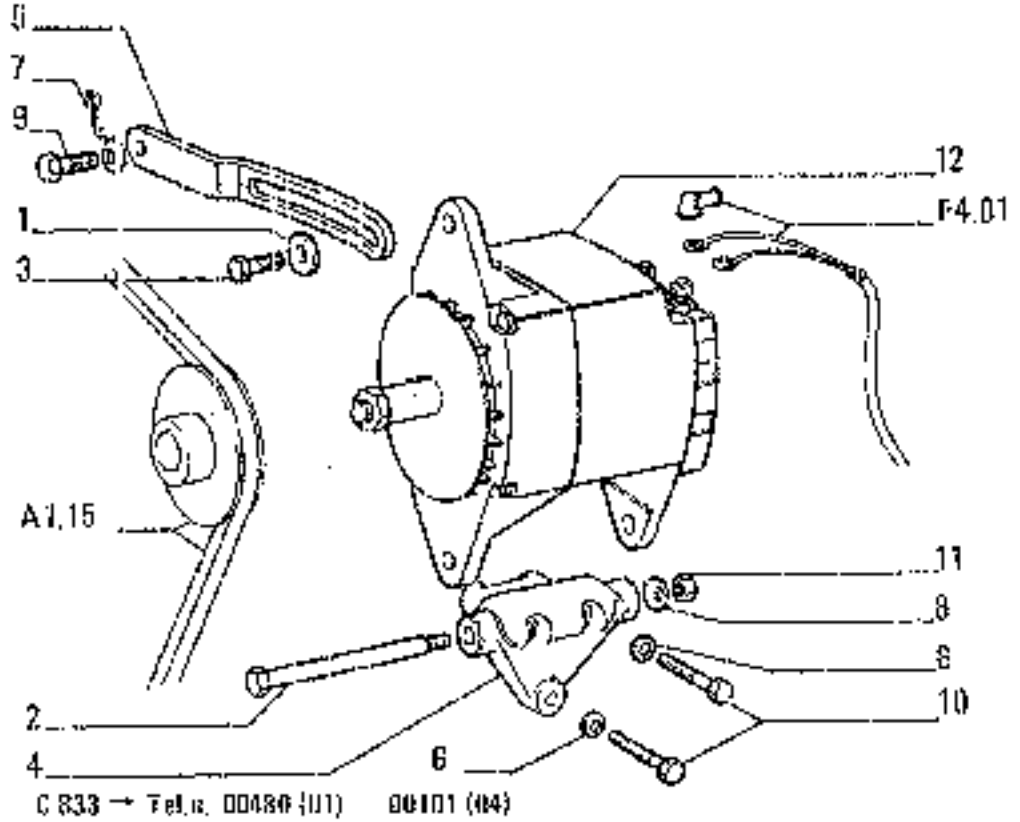

C 833 → Tel.n. 00486 (01) 00101 (04)
00096 (02) 00029 (05)
00029 (03)

ITEM	PART NUMBER	QTY	TRANS CODE	DESCRIPTION	DESCRIZIONE
1	4643544	1	131R	WASHER	ROSETTA
2	4744740	1	40V	SCREW	VITE
3	4744741	1	40V	SCREW	VITE
4	4756657	1	306S	SUPPORT	SUPPORTO
5	4764327	1	877	BELT TIGHTENER	TENDICINGHIA
6	11198871	3	1318	WASHER 8,4x16	ROSETTA 8,4x16
7	11198371	1	1318	WASHER 10,5x20	ROSETTA 10,5x20
8	11198671	1	1318	WASHER 13x24	ROSETTA 13x24
9	15979821	1	40V	SCREW 10x1,25x35	VITE 10x1,25x35
10	16044121	3	40V	SCREW 8x1,25x45	VITE 8x1,25x45
11	16101511	1	1CD	NUT 12x1,25x19	DADO 12x1,25x19
12	73119134	1	25A	ALTERNATOR - ASSEMBLY SEE SGR F3.03	ALTERNATORE - COMPLETO VEDERE SGR. F3.03

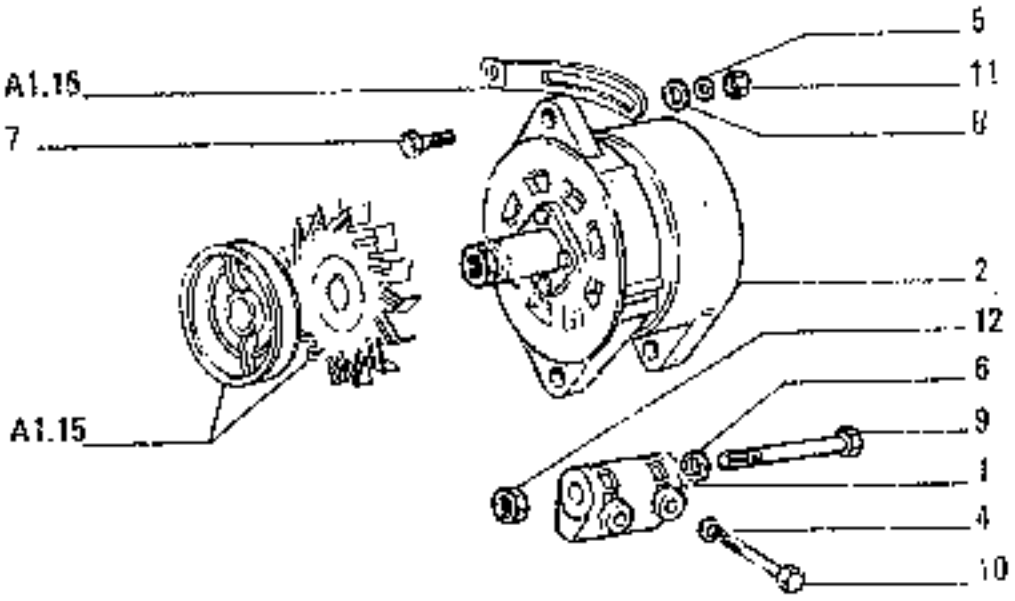

D 833 1 81.5.50461 (01) →
00095 (02)
00030 (03)
00102 (04)
00030 (05)

ITEM	PART NUMBER	QTY	ERWIN CODE	DESCRIPTION	DESCRIZIONE
1	0600128	1	3625	SUPPORT	SUPPORTO
2	4796913	1	25A	ALTERNATOR - ASSEMBLY SEE SGR. F3.03A	ALTERNATORE - COMPLETO VEDERE SGR. F3.03A
4	11193879	2	1926	LOCKWASHER 8,4x16	ROSETTA DI SICUREZZA 8,4x16
5	11190579	1	1328	LOCKWASHER	ROSETTA DI SICUREZZA
6	1116679	1	1328	LOCKWASHER	ROSETTA DI SICUREZZA
7	15070924	1	40V	SCREW 10x1,25x35	VITE 10x1,25x35
8	12646801	1	131R	WASHER 10,2x25	ROSETTA 10,2x25
9	15541824	1	40V	SCREW	VITE
10	16044224	2	40V	SCREW	VITE
11	12164711	1	100	NUT 10x1,25x8	DADO 10x1,25x8
12	16101511	1	100	NUT 12x1,25x10	DADO 12x1,25x10

CURRENT GENERATING SYSTEM - GENERAZIONE DI CORRENTE - GROUPE GENERATEUR DE COURANT - STROMERZEUGUNG - GENERADOR DE CORRIENTE

F3.01 | 2A

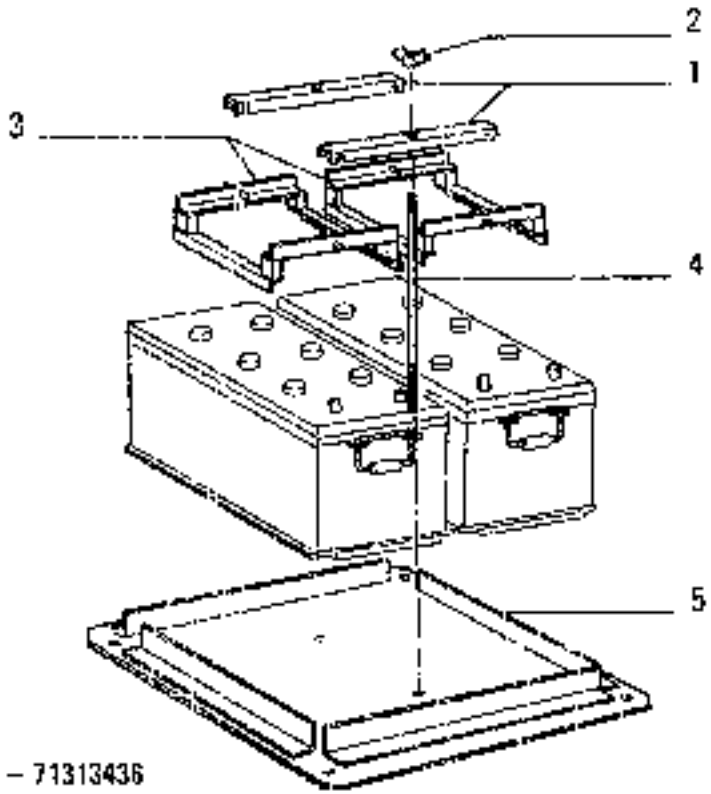

OPTIONAL
VARIANTE 00090 – 71313436

ITEM	PART NUMBER	QTY	TRANS CODE	DESCRIPTION	DESCRIZIONE
1	71316597	2	180T	CROSS BEAM	TRAVERSA
2	71313402	2	100	NUT	DADO
3	71313396	2	255C	BEZEL	CORNICE
4	71313401	2	482T	TEHDO	TIRANTE
5	71313394	1	100P	PLATE	PIASTRA

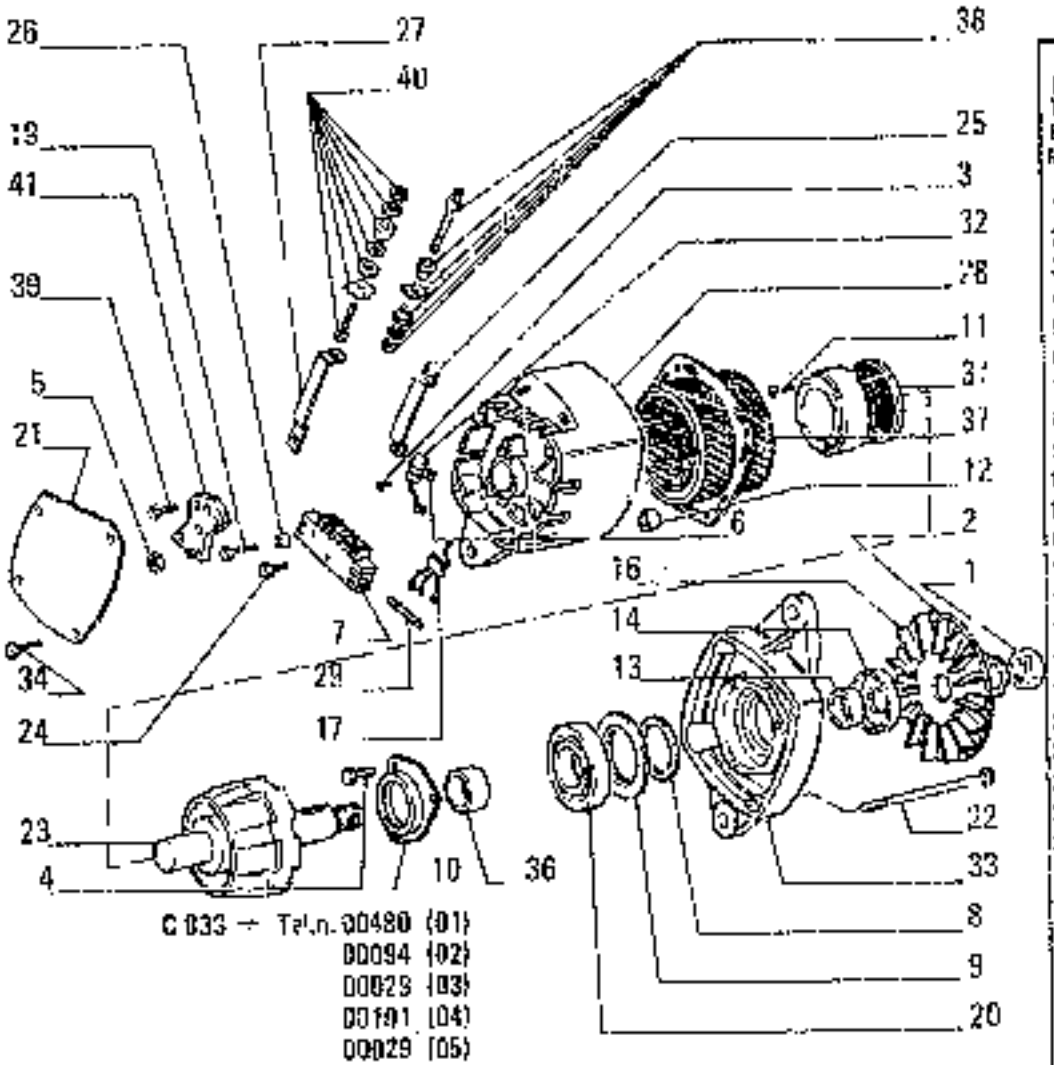

C 033 → Tel.n. 00480 (01)
00094 (02)
00029 (03)
00191 (04)
00029 (05)

ITEM NR	PART NUMBER	QTY	TRANS CODE	DESCRIPTION	DESCRIZIONE
1	70189001	1	08D	NUT	DADO
2	70189002	1	1318	WASHER	ROSETTA
3	73117031	3	40V	SCREW	VITE
4	73117032	3	40V	SCREW	VITE
5	73117036	4	10D	NUT	DADO
6	73117038	1	225S	BRACKET	STAFFA
7	73117044	1	93R	RECTIFIER	RADDRIZZATORE
8	73117056	1	1319	WASHER	ROSETTA
9	73117058	1	45A	RING	ANELLO
10	73117073	1	105P	PLATE	PIASTRA
11	73117087	4	40V	SCREW	VITE
12	73117088	1	95B	BUSHING	BOCCOLA
13	73117096	1	25G	BUSHING	BOCCOLA
14	73117103	1	334C	DUST WOOT	CUFFIA PARAPOLVERE
16	73117119	1	33V	BLOWER	VENTOLA
17	73117126	1	53D	DILOT	PERNO
19	73117731	1	40V	SCREW	VITE
20	73138823	1	341C	BEARING	CUSCINETTO
21	73117733	1	355C	COVER	COPERCHIO
22	73117734	4	40V	SCREW	VITE
23	73117735	1	145R	ROTOR	ROTORE
24	73117737	2	40V	SCREW	VITE
25	73117739	1	235C	CONNECTION	CONNESSIONE
26	73117740	1	95B	BUSHING	BOCCOLA
27	73117741	1	235C	CONNECTION	CONNESSIONE
28	73117742	1	300S	SUPPORT	SUPPORTO
29	73117744	1	6N	INSULATOR	ISOLANTE

73119134

ALTERNATOR – ALTERNATORE – ALTERNATEUR – DREHSTROMLICHTMASCHINE – ALTERNADOR

F3.03

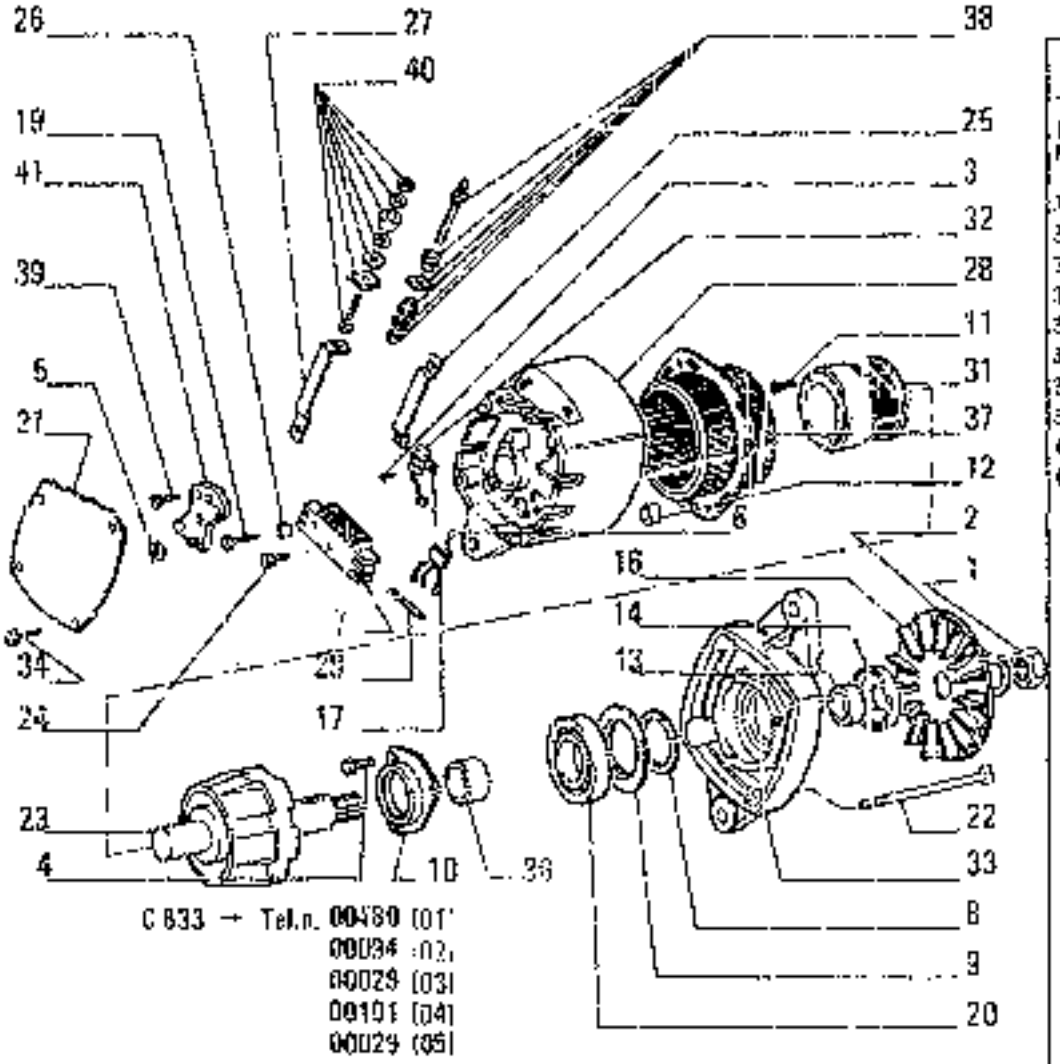

C 833 → Tel.n. 00480 (01)
00094 (02)
00029 (03)
00101 (04)
00029 (05)

ITEM	PART NUMBER	QTY	TRANS CODE	DESCRIPTION	DESCRIZIONE
31	73117746	1	110A	WINDING	AVVOLGIMENTO
32	73117747	1	220C	CONDENSER	CONDENSATORE
33	73117748	1	300S	SUPPORT	SUPPORTO
34	73117750	5	40N	SCREW	VITE
36	73117752	1	180C	COLLAR	COLLARE
37	73117754	1	270S	STATOR	STATORE
38	73119570	1	250C	CONTACT	CONTATTO
39	73119636	2	40N	SCREW	VITE
40	73119637	1	250C	CONTACT	CONTATTO
41	73131960	1	30R	RESISTOR	RESISTORE

73119104

ALTERNATOR – ALTERNATORE – ALTERNATEUR – DREHSTROMLICHTMASCHINE – ALTERNADOR

F3.03

H4

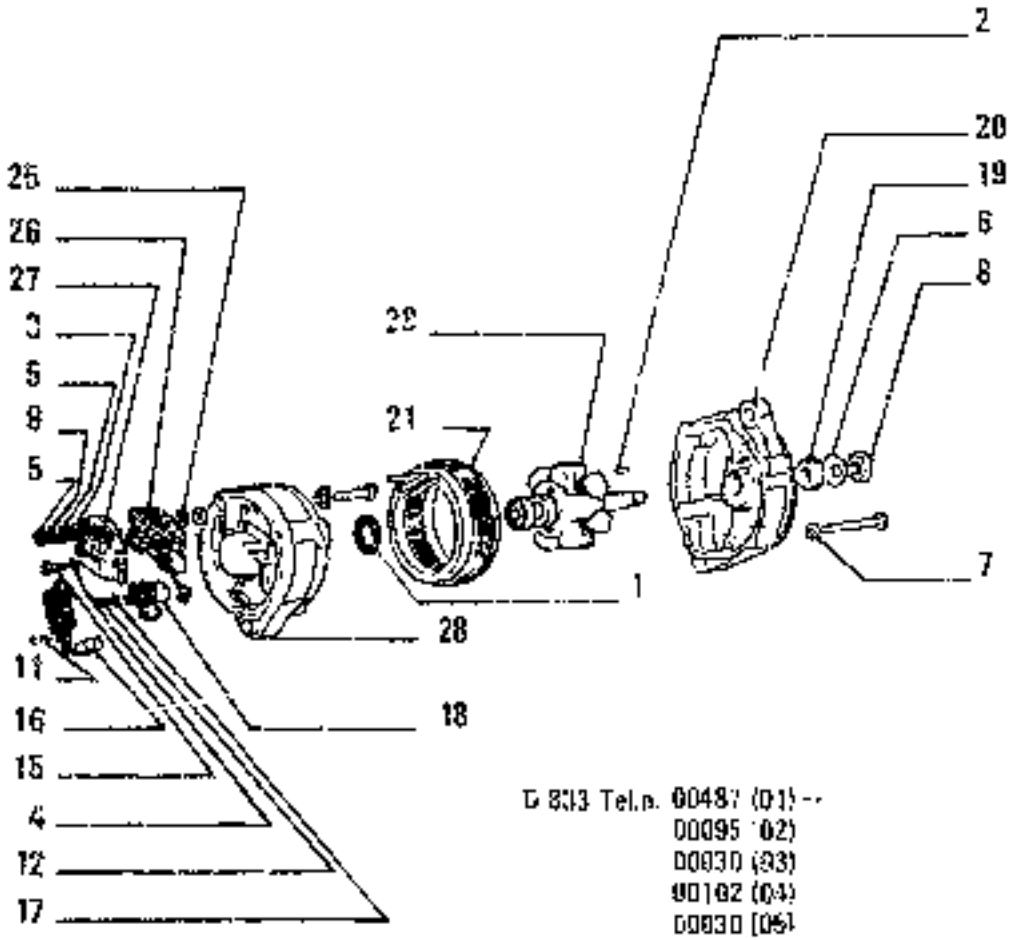

D 833 Tel.n. 00487 (01)
00095 (02)
00030 (03)
00102 (04)
00030 (05)

ITEM	PART NUMBER	QTY	TRANS CODE	DESCRIPTION	DESCRIZIONE
1	14464301	1	158G	O-RING	GUARNIZIONE O-R
2	10206220	1	60L	KEY 5,5x3	LINGUETTA 5,5x3
3	10518479	1	140R	LOCKWASHER 6,1x6,8	ROSETTA EL. 6,1x6,8
4	10519301	1	131R	WASHER 5,15x10	ROSETTA 5,15x10
5	10725918	2	10D	NUT 6x1x4	DADO 6x1x4
6	12601671	1	136R	WASHER 15x22	ROSETTA 15x22
7	10615473	3	131R	WASHER 6,4x21,0	ROSETTA 6,4x21,0
8	10791311	1	10D	NUT 14x1,5x8	DADO 14x1,5x8
9	12601270	3	140R	LOCKWASHER 8,4x12	ROSETTA EL. 8,4x12
11	13265111	2	40V	SCREW 5x0,8x20	VITE 5x0,8x20
12	13268018	1	40V	SCREW 4x0,7x14	VITE 4x0,7x14
15	15211621	1	40V	SCREW 5x0,8x35	VITE 5x0,8x35
16	79014919	1	31R	VOLTAGE REGULATOR	REGOLATORE DI TENSIONE
17	14436201	1	136R	WASHER 4,3x9	ROSETTA 4,3x9
18	79014921	1	197P	BRUSH HOLDER	PORTASPAZZOLA
19	79056718	1	45A	RING	ANELLO
20	79034441	1	300S	SUPPORT	SUPPORTO
21	79014927	1	27*S	STATOR	STATORE
25	12644421	1	133R	WASHER 6,15x15	ROSETTA 6,15x15
26	79060727	1	42*S	RECTIFIER	RADDRIZZATORE
27	79014933	1	20R	GUARD	RIPARO
28	79023996	1	300S	SUPPORT	SUPPORTO
29	79056717	1	145R	ROTOR	ROTORE

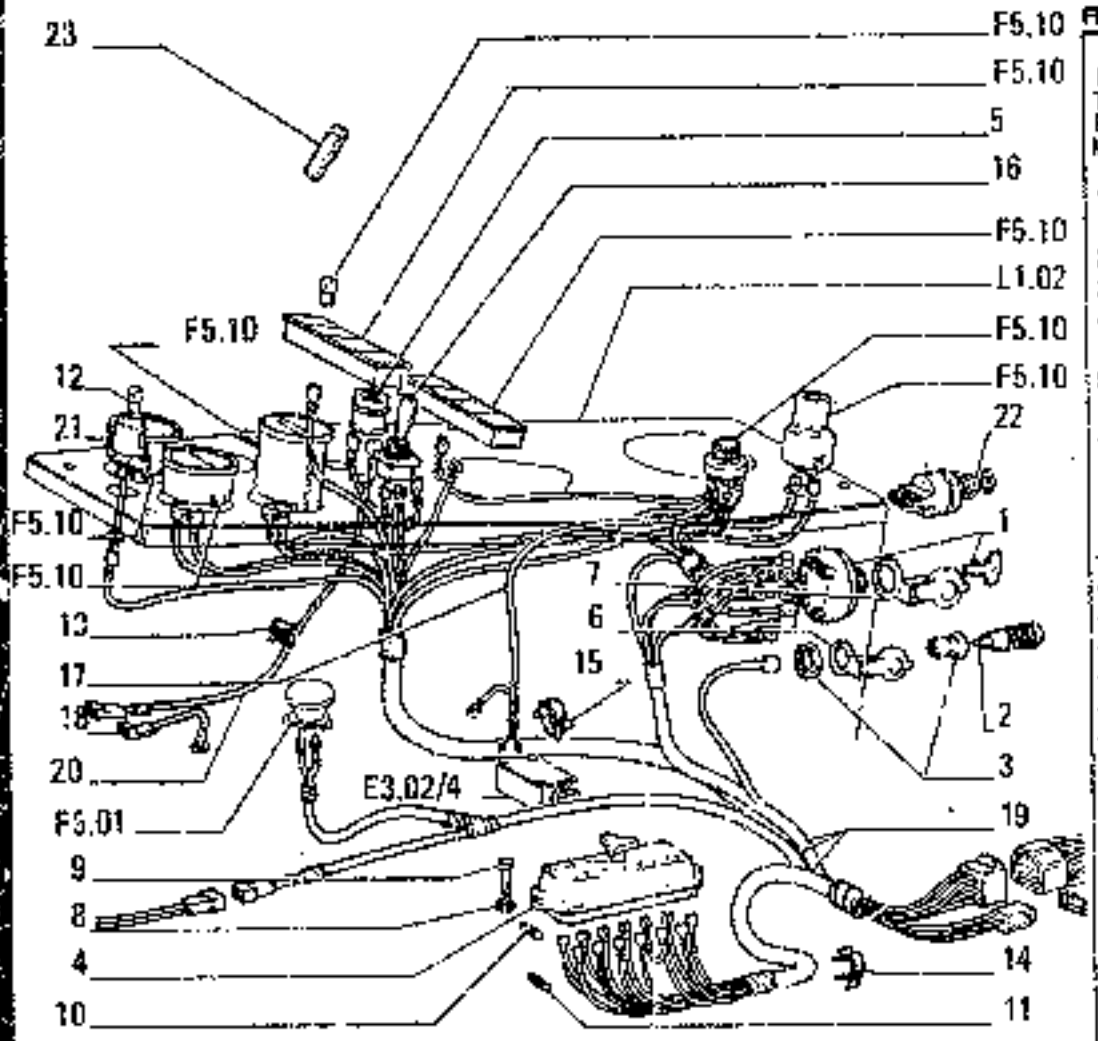

ITEM	PART NUMBER	QTY	TRANS CODE	DESCRIPTION	DESCRIZIONE
1	4158641	1	210C	SWITCH ENGINE STARTING-AVVIAM.MOTORE	COMMUTATORE ENGINE STARTING-AVVIAM.MOTORE
2	4182461	1	201S	ELECTRICAL PLUG	SPINA ELETTRICA
3	4230971	1	205P	RECEPTACLE	PRESA DI CORRENTE
4	4288634	1	138P	FUSE HOLDER C 822	PORTAFUSIBILE C 822
	76000390	1	138P	FUSE HOLDER D 822	PORTAFUSIBILE D 822
5	4306449	1	75I	SWITCH WINDSHIELD WASHER-LAVAVETRO	INTERRUTTORE WINDSHIELD WASHER-LAVAVETRO
6	4952553	1	376C	COVER	COPERCHIO
7	4952554	1	315C	COVER	COPERCHIO
8	10516471	2	134*	LOCKWASHER 6,1x1,8	ROSETTA DI SICUREZZA 6,1x1,8
9	10902221	2	40V	SCREW 6x1x16	VITE 6x1x16
10	11062090	7	110*	FUSE 8x25	FUSIBILE 8x25
11	11052190	1	110*	FUSE 8x25	FUSIBILE 8x25
12	14149490	1	30L	LAMP 15,15x19	LAMPADA 15,15x19
13	14569680		105M	SPRING FASTENER 12x3	MOLLETTA 12x3
14	14569980		105M	SPRING FASTENER 18x3	MOLLETTA 18x3
15	14570160		105M	SPRING FASTENER 20x3	MOLLETTA 20x3
16	45022461	1	75I	SWITCH WIPER-TERGICRISTALLO C 877	INTERRUTTORE WIPER-TERGICRISTALLO C 877
	71311052	1	75I	SWITCH WIPER-TERGICRISTALLO D 877	INTERRUTTORE WIPER-TERGICRISTALLO D 877
17	71308751	1	111C	CABLE (01)(*)	CAVO (01)(*)
18	71308975	1	112C	GROUND CABLE	CAVO MASSA
19	71309143	1	111C	CABLE C 833	CAVO C 833

LIGHTING SYSTEM – ILLUMINAZIONE – ECLAIRAGE – BELEUCHTUNG – SISTEMA DE ALUMBRADO

H6

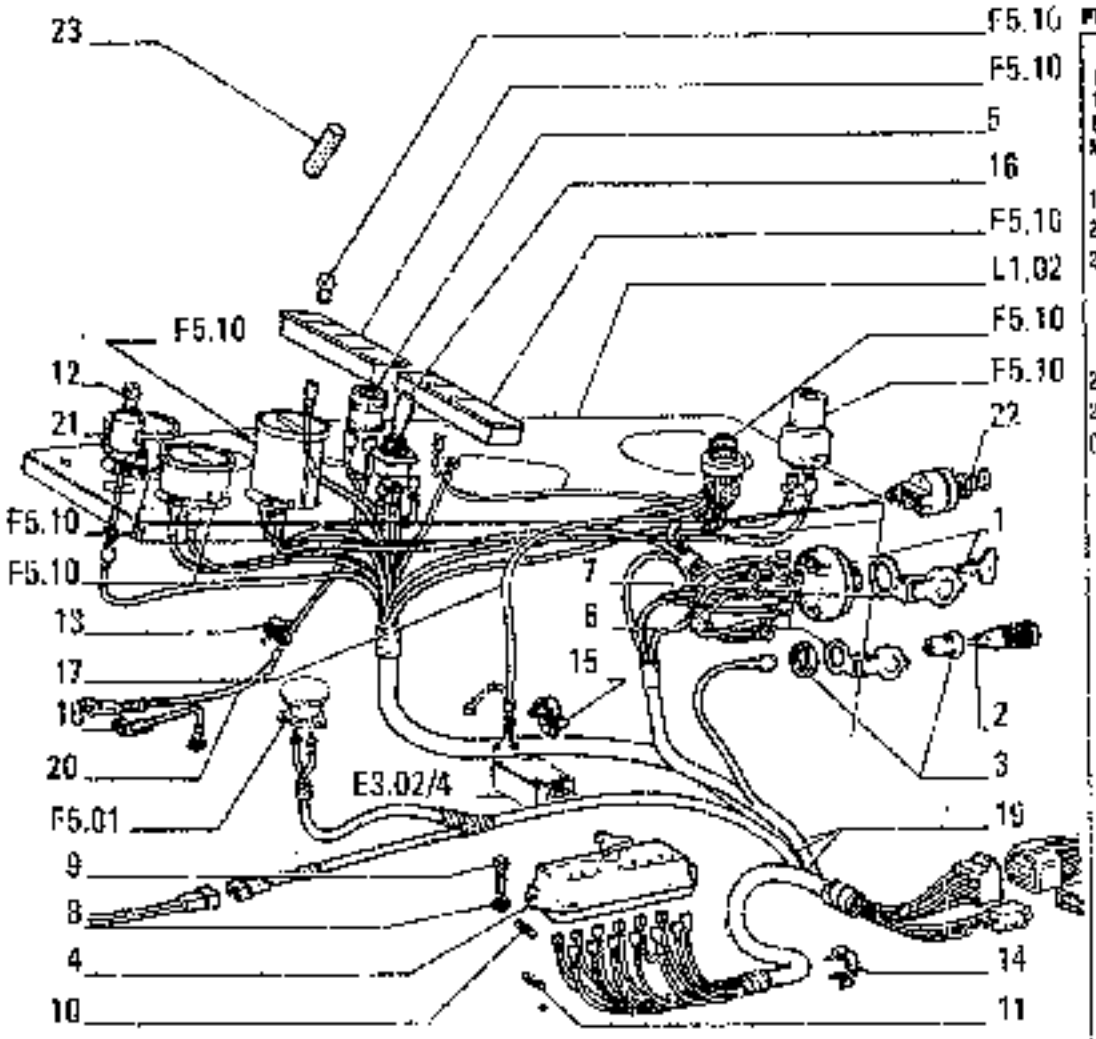

ITEM	PART NUMBER	QTY	TRANS CODE	DESCRIPTION	DESCRIZIONE
19	71318172		111C	CABLE D 833	CAVO D 833
20	71309144	1	111C	CABLE	CAVO
21	4184243	1	12F	INSTRUMENT LAMP D 701	FANALE DEL CRUSCOTTO D 701
	71309651	1	12F	INSTRUMENT LAMP D 701	FANALE DEL CRUSCOTTO D 701
22	79131355	1	75F	SWITCH	INTERRUTTORE
23	71311054	1	86C	BOOT D 877	CAPPUCCIO D 877
(*)			4699	FOR SPECIAL EQUIPMENT 00061-71306750	PER VARIANTE 00061-71306750

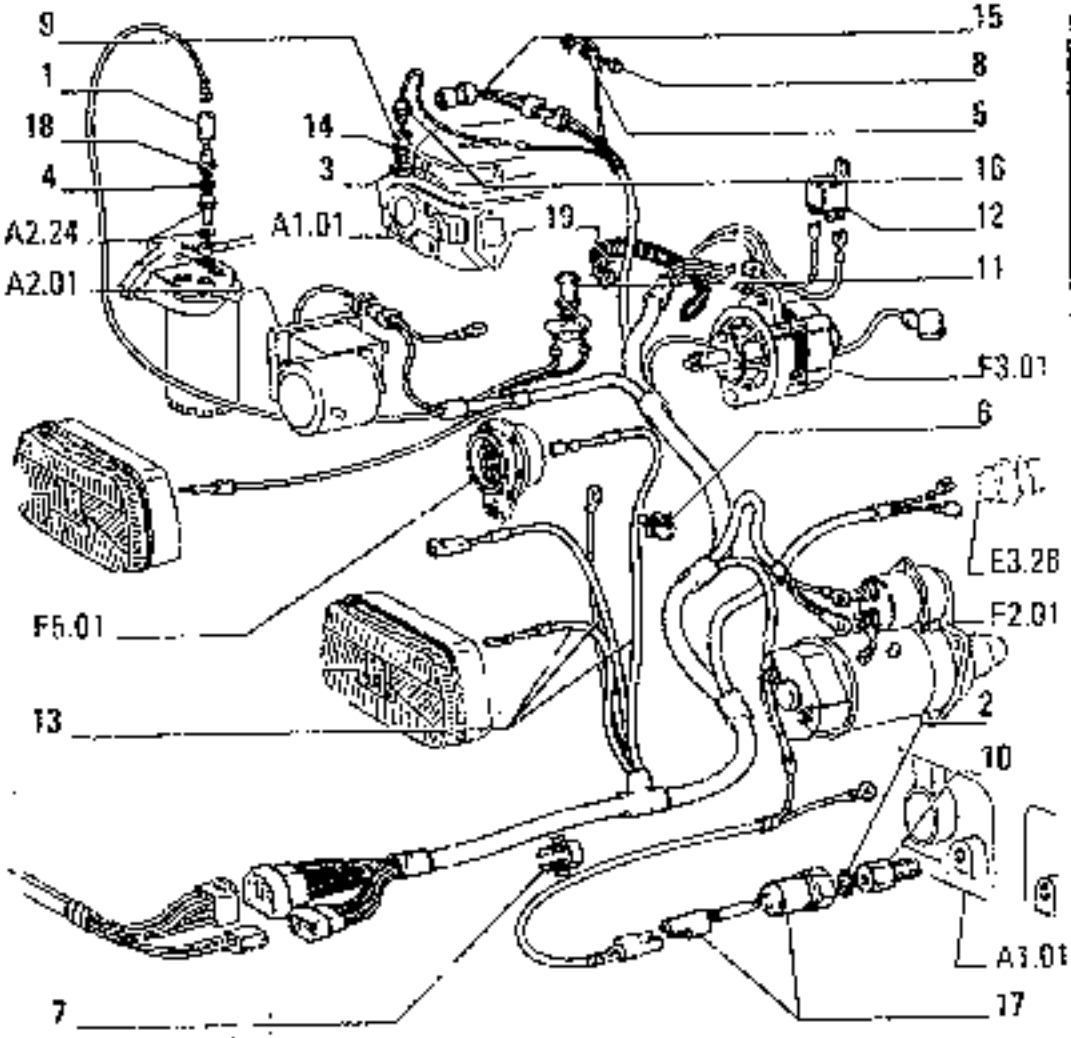

ITEM	PART NUMBER	QTY	TRANS CODE	DESCRIPTION	DESCRIZIONE
1	4151244	1	65C	BOOT	CAPPUCCIO
2	10260160	1	133R	SEAL 10,2x14	ROSETTA DI TENUTA 10,2x14
3	10263460	1	133R	SEAL 22,2x28	ROSETTA DI TENUTA 22,2x28
4	10296360	1	133R	SEAL 10,2x16	ROSETTA DI TENUTA 10,2x16
5	10516671	1	132R	LOCKWASHER 8,1x22	ROSETTA DI SICUREZZA 8,1x22
6	14569480	2	105M	SPRING FASTENER 10x3,8	MOLLETTA 10x3,8
7	14570090		105M	SPRING FASTENER 18x3	MOLLETTA 18x3
8	16043031	1	40W	SCREW 8x1,25x12	VITE 8x1,25x12
9	10257060	1	133R	SEAL 16,2x22	ROSETTA DI TENUTA 16,2x22
10	45016696	1	20R	FITTING	RACCORDO
11	45180147	1	75I	SWITCH	INTERRUTTORE
12	71308604	1	85T	RELAY C 716	TELERUTTORE C 716
	71315252	1	85T	RELAY - IN ALTERNATIVE D 716	TELERUTTORE - IN ALTERNATIVA D 716
	71315253	1	85T	RELAY - IN ALTERNATIVE D 716	TELERUTTORE - IN ALTERNATIVA D 716
13	71309706	1	111C	CABLE C 833	CAVO C 833
	71318173	1	111C	CABLE D 833	CAVO D 833
14	79030099	1	20R	FITTING	RACCORDO
15	79030400	1	75I	SWITCH C 678	INTERRUTTORE C 678
	79058644	1	75I	SWITCH - IN ALTERNATIVE ANTI CLOGGING D 678 INTASAMENTO FILTRO ARIA	INTERRUTTORE - IN ALTERNATIVA ANTI CLOGGING D 678 INTASAMENTO FILTRO ARIA
	79066478	1	75I	SWITCH ALT.AIR CLEANE D 813 INTASAMENTO FILTRO ARIA	INTERRUTTORE ALT.AIR CLEANE D 813 INTASAMENTO FILTRO ARIA
16	79035418	1	18CT	SENDING UNIT	TRASMETTITORE

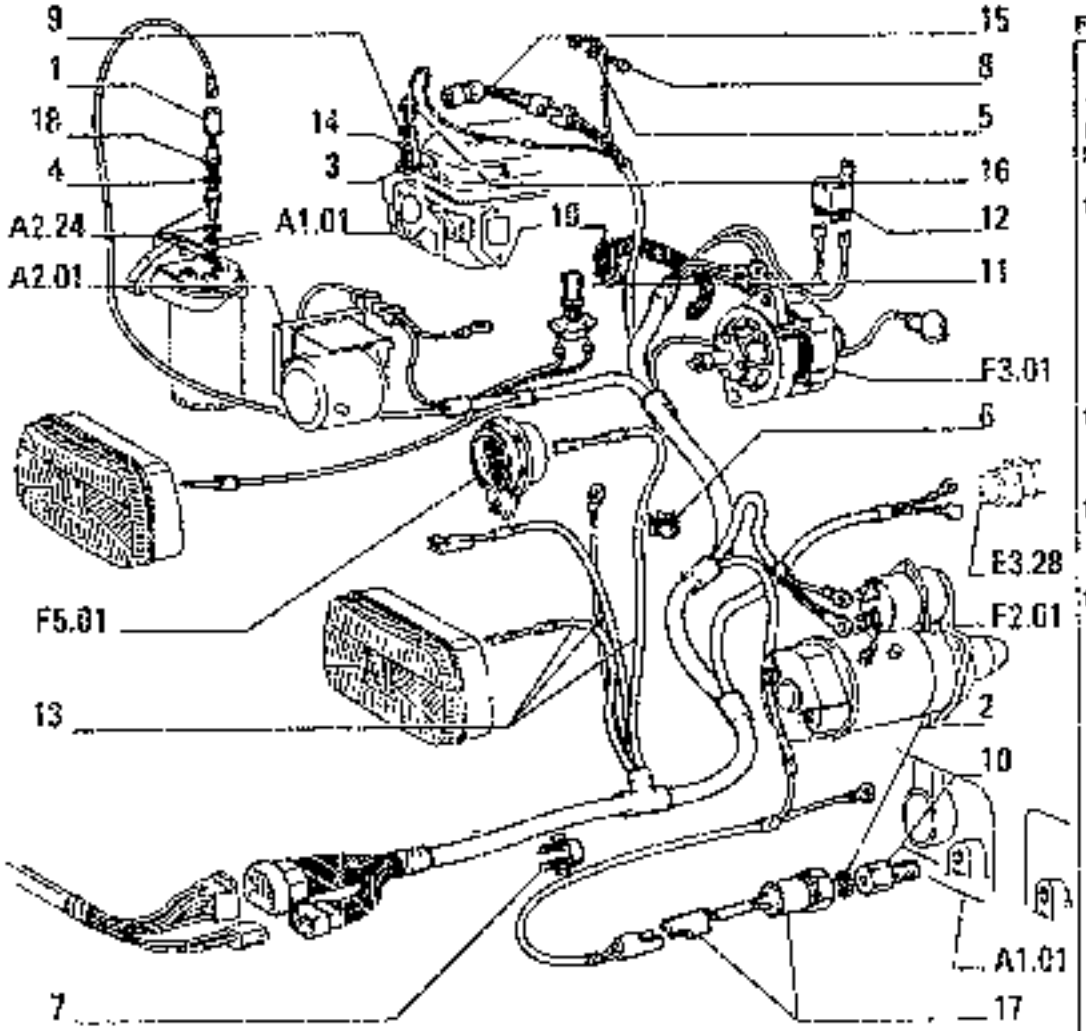

ITEM	PART NUMBER	Q.TY	TRANS CODE	DESCRIPTION	DESCRIZIONE
16	79035419			ENGINE COOLANT TEMPERATURE **C2486**	ENGINE COOLANT TEMPERATURE **C2486**
				TEMPERATURA ACQUA MOTORE	TEMPERATURA ACQUA MOTORE
	79072543	1	160T	SENDING UNIT	TRASMETTITORE
				ENGINE COOLANT TEMPERATURE **03485**	ENGINE COOLANT TEMPERATURE **02485**
				TEMPERATURA ACQUA MOTORE	TEMPERATURA ACQUA MOTORE
17	79036974	1	160T	SENDING UNIT	TRASMETTITORE
				ENGINE OIL PRESSURE	ENGINE OIL PRESSURE
				PRESSIONE OLIO MOTORE	PRESSIONE OLIO MOTORE
18	79039833	1	75I	SWITCH OIL FILTER CLOGGING	INTERRUTTORE
				INTASAMENTO FILTRO OLIO	OIL FILTER CLOGGING
					INTASAMENTO FILTRO OLIO
19	45023685	1	31F	CLAMP **02492**	FASCETTA **02492**

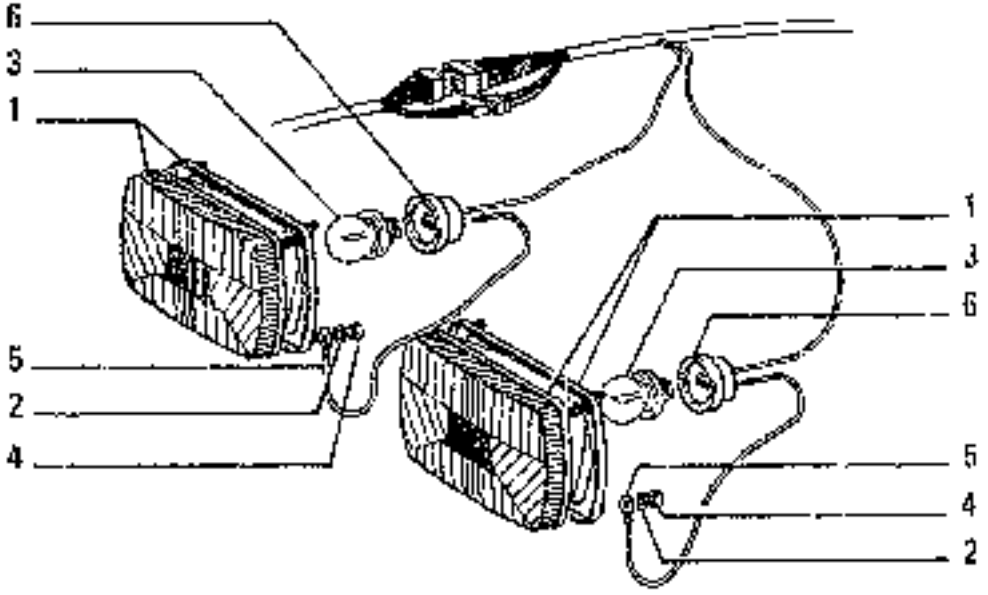

ITEM	PART NUMBER	QTY	TRANS CODE	DESCRIPTION	DESCRIZIONE
1	4260135	2	220P	FLOODLIGHT	PROIETTORE
2	1110[illegible]5471	6	132R	LOCKWASHER 5,1x1,1	ROSETTA DI SICUREZZA 5,1x1,1
3	14[illegible]47690	2	30L	LAMP 23x41	LAMPADA 23x41
4	1[illegible]896411	6	100	NUT 5x0,8x4	DADO 5x0,8x4
5	-45012581	1	112C	GROUND CABLE	CAVO MASSA
6	45480776	2	199P	BULB HOLDER	PORTALAMPADA

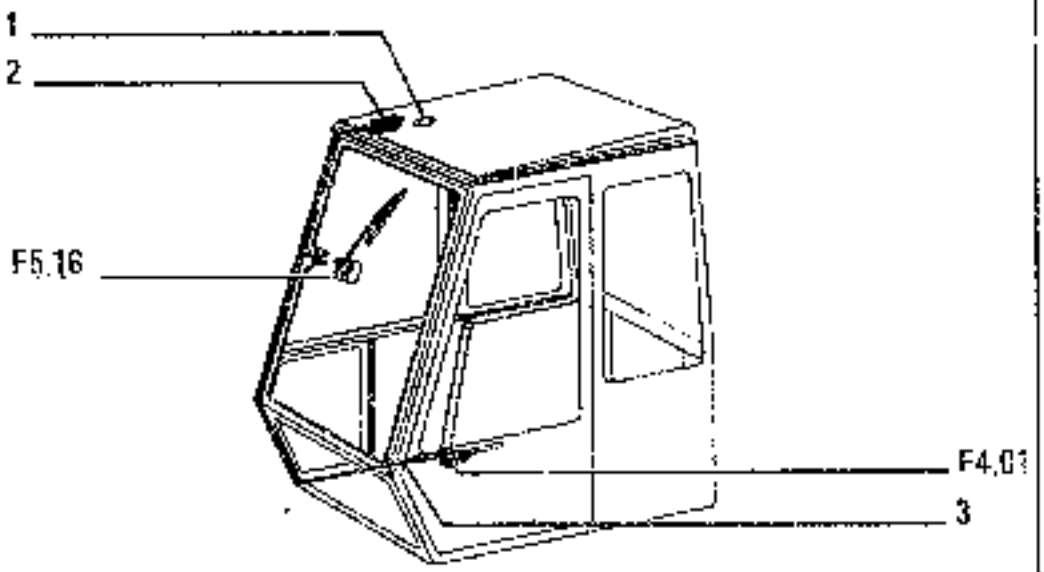

ITEM	PART NUMBER	QTY	TRANS CODE	DESCRIPTION	DESCRIZIONE
1	45480344	1	30L	LAMP	LAMPADA
2	45480778	1	135P	CEILING LAMP	PLAFONIERA
3	71306584	1	111C	CABLE	CAVO

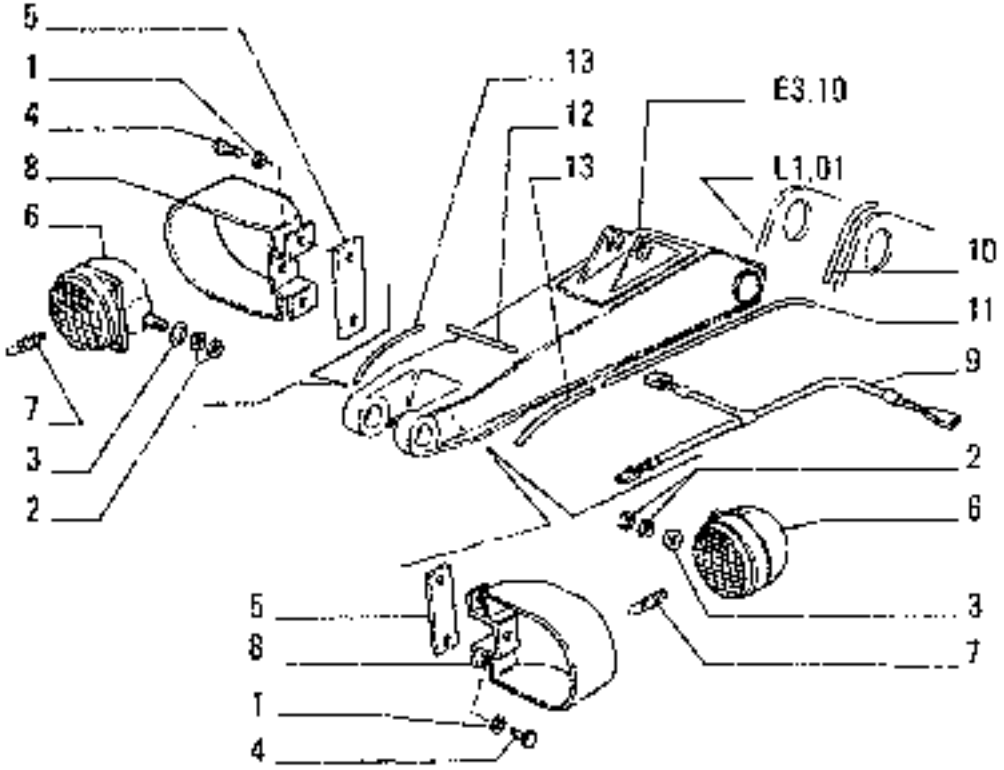

OPTIONAL VARIANTE 00065 - 71310217

FE1B F4.01/1 TAV. 1 PAG.1

ITEM	PART NUMBER	QTY	TRANS CODE	DESCRIPTION	DESCRIZIONE
1	10571871	4	132R	LOCKWASHER 10,2x2,2	ROSETTA DI SICUREZZA 10,2x2,2
2	10717311	4	180	NUT 12x1,75x7	DADO 12x1,75x7
3	14496701	2	132R	LOCKWASHER 10,5x24	ROSETTA DI SICUREZZA 10,5x24
4	15970627	4	40V	SCREW 10x1,25x22	VITE 10x1,25x22
5	45016847	2	110P	PLAQUE - TO BE WELDED	PIASTRINA - DA SALDARE
6	71309472	2	220P	FLOODLIGHT - IN ALTERNATIVE ASSEMBLY SEE SGR F4.05	PROIETTORE - IN ALTERNATIVA COMPLETO VEDERE SGR. F4.05
	79061137	2	220P	FLOODLIGHT - IN ALTERNATIVE	PROIETTORE - IN ALTERNATIVA
7	71309477	2	30L	LAMP	LAMPADA
8	71309522	2	70R	GUARD	PARA
9	71310218	1	111C	CABLE	CAVO
10	71310220	1	193T	TUBE	TUBO RIGIDO
11	71310222	1	693T	TUBE - TO BE WELDED	TUBO RIGIDO - DA SALDARE
12	71310223	1	285T	TUBE - TO BE WELDED	TUBO RIGIDO - DA SALDARE
13	71310224	2	105T	TUBE - TO BE WELDED	TUBO RIGIDO - DA SALDARE

01 - 02
05

OUTER AND INNER LIGHTING – ILLUMINAZIONE INTERNA ED ESTERNA – ECLAIRAGE EXTERIEUR E INTERIEUR – AUSSEN- UND INNENBELEUCHTUNG – ALUMBRADO EXTERIOR Y INTERIOR

F4.01/1

N.T.R. 1025 - 30.03.1989
604.04.053.06.

H12

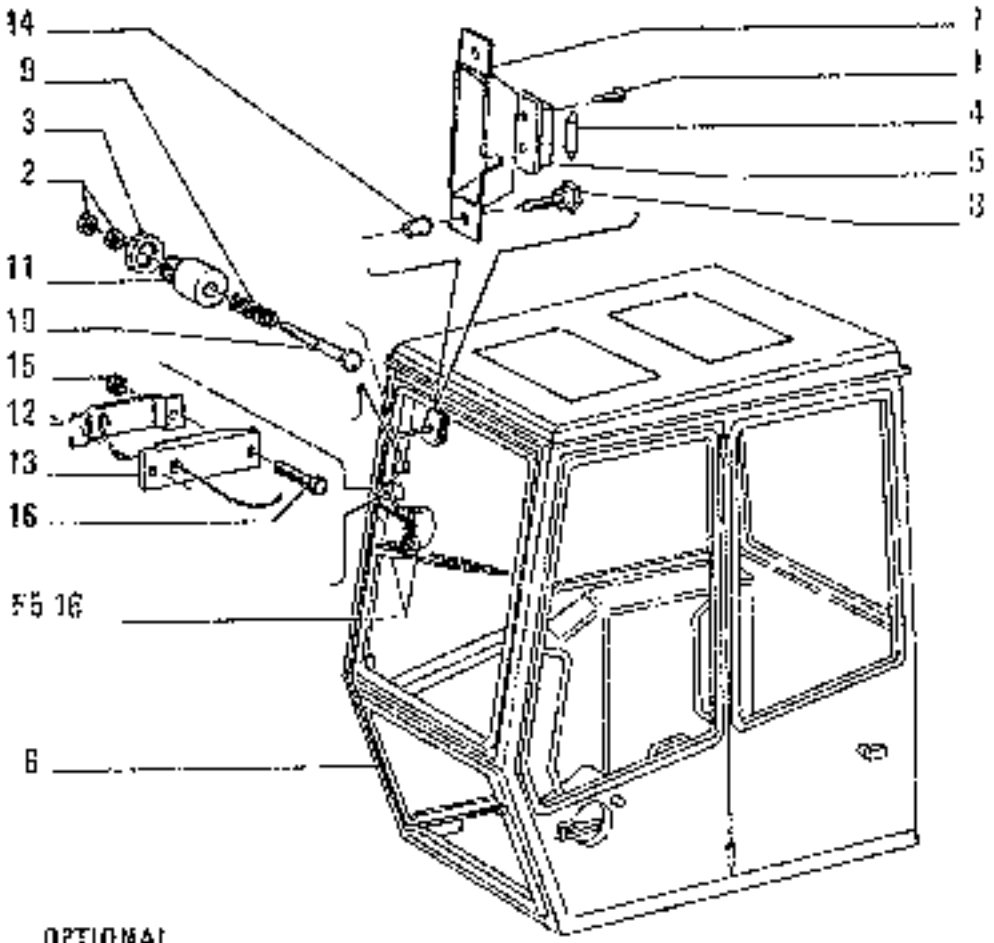

OPTIONAL
VARIANTE 00059 - 71300503

ITEM	PART NUMBER	QTY	TAANS CODE	DESCRIPTION	DESCRIZIONE
1	15632901	2	40V	SCREW 3,5x13	VITE 3,5x13
2	15896421	2	10D	NUT 5x0,8x1	DADO 5x0,8x1
3	16103611	1	10D	NUT 12x1,25x7	DADO 12x1,25x7
4	45480344	1	30L	LAMP	LAMPADA
5	45480778	1	135P	CEILING LAMP	PLAFONIERA
6	71306584	1	111C	CABLE	CAVO
7	71313901	1	30DS	SUPPORT	SUPPORTO
8	71313902	1	150P	KNOB	PORTELLO
9	71313903	1	100M	SPRING	MOLLA
10	71313904	1	60P	PIN	PERNO
11	71313905	1	99B	THREADED BUSH	BOCCOLA FILETTATA
12	71313906	1	250C	CONTACT	CONTATTO
13	71313907	1	45P	PAD	PATTINO
14	71313915	2	95B	BUSHING	BOCCOLA
15	71313916	2	10D	NUT	DADO
16	71313917	2	40V	SCREW	VITE

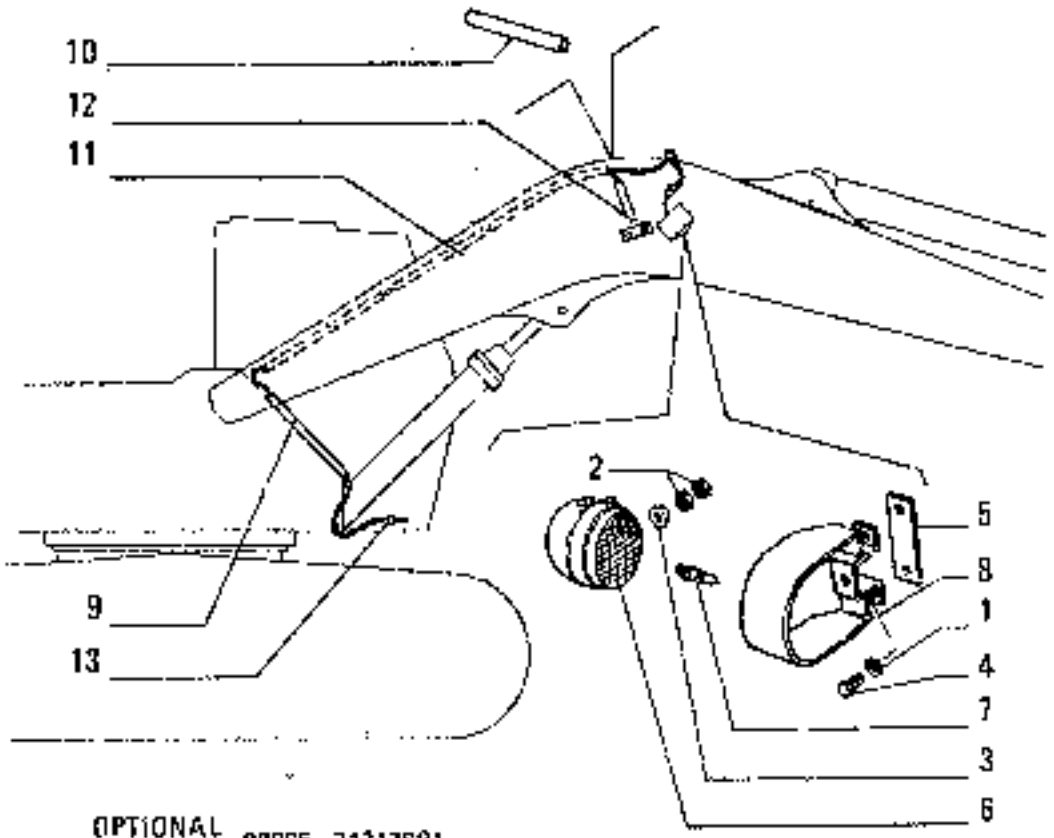

OPTIONAL VARIANTE 00065 - 71317601

ITEM	PART NUMBER	QTY	TRANS CODE	DESCRIPTION	DESCRIZIONE
1	10571871	4	132R	LOCKWASHER 10,2x22	ROSETTA DI SICUREZZA 10,2x22
2	10717311	4	130	NUT 12x1,75x7	DADO 12x1,75x7
3	14496701	2	131R	WASHER 10,5x24	RONDELLA 10,5x24
4	15970621	4	42W	SCREW 10x1,25x22	VITE 10x1,25x22
5	45016847	2	210P	PLAQUE - TO BE WELDED	PIASTRINA - DA SALDARE
6	71309472	2	220P	FLOODLIGHT - IN ALTERNATIVE ASSEMBLY SEE SGR. F4.05	PROIETTORE - IN ALTERNATIVA COMPLETO VEDERE SGR. F4.05
	79061137	2	220P	FLOODLIGHT - IN ALTERNATIVE	PROIETTORE - IN ALTERNATIVA
7	71309477	2	30E	LAMP	LAMPADA
8	71309522	2	70R	GUARD	RIPARO
9	71315056	1	193T	TUBE - TO BE WELDED	TUBO RIGIDO - DA SALDARE
10	71316968	1	193T	TUBE - TO BE WELDED	TUBO RIGIDO - DA SALDARE
11	71317623	1	193T	TUBE - TO BE WELDED	TUBO RIGIDO - DA SALDARE
12	71317624	2	195T	TUBE - TO BE WELDED	TUBO RIGIDO - DA SALDARE
13	71317628	1	110C	CABLE	CAVO

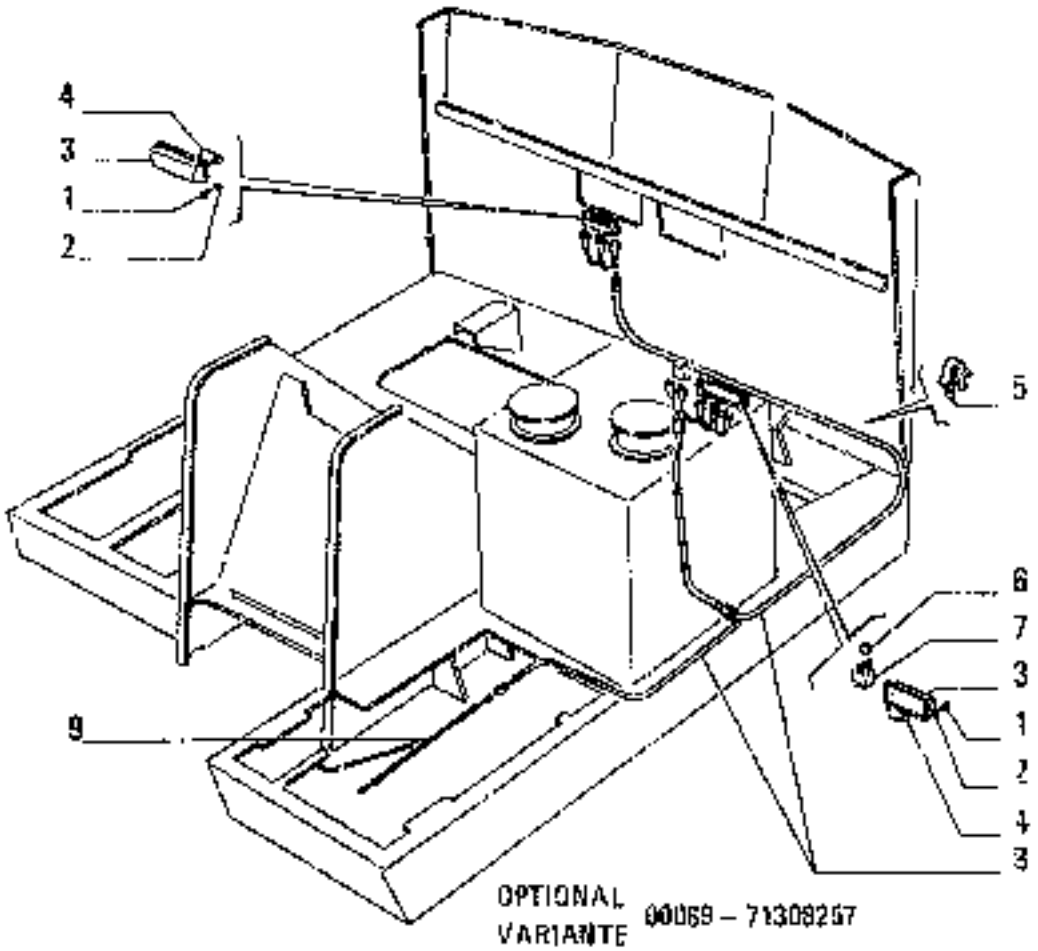

OPTIONAL 00069 – 71308257
VARIANTE

ITEM	PART NUMBER	QTY	TRANS CODE	DESCRIPTION	DESCRIZIONE
1	10375111	8	40W	SCREW 4x0,7x16	VITE 4x0,7x16
2	11195371	8	132R	LOCKWASHER 4,1x0,9	ROSETTA DI SICUREZZA 4,1x0,9
3	71300848	2	15HP	CEILING LAM ?	PLAFONIERA
4	10863190	6	33L	LAMP 11x35	LAMPADA 11x35
5	14569680	2	105N	SPRING FASTENER 12x3	MOLLETTA 12x3
6	71311054	1	65C	BOOT	CAPPUCCIO
7	71311052	1	75	SWITCH	INTERRUTTORE
8	71308270	1	111C	CABLE	CAVO
9	71308268	1	111C	CABLE	CAVO

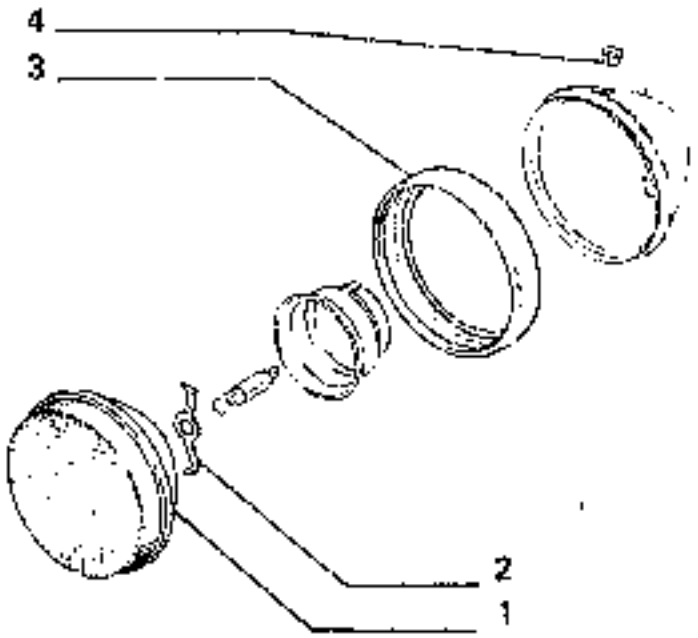

ITEM	PART NUMBER	QTY	TRANS CODE	DESCRIPTION	DESCRIZIONE
1	71315980	1	1116	LENS/REFLECTOR UNIT	GRUPPO OTTICO
2	71315990	1	1084	SPRING	MOLLA
3	71315991	1	3910	HEADLAMP RIM	CORNICE DEL PROIETTORE
4	71315992	2	501	PLUG	TAPPO

OPTIONAL 00035 - 71310217 (01-02-05)
VARIANTE 00085 - 71317601 (03-04)

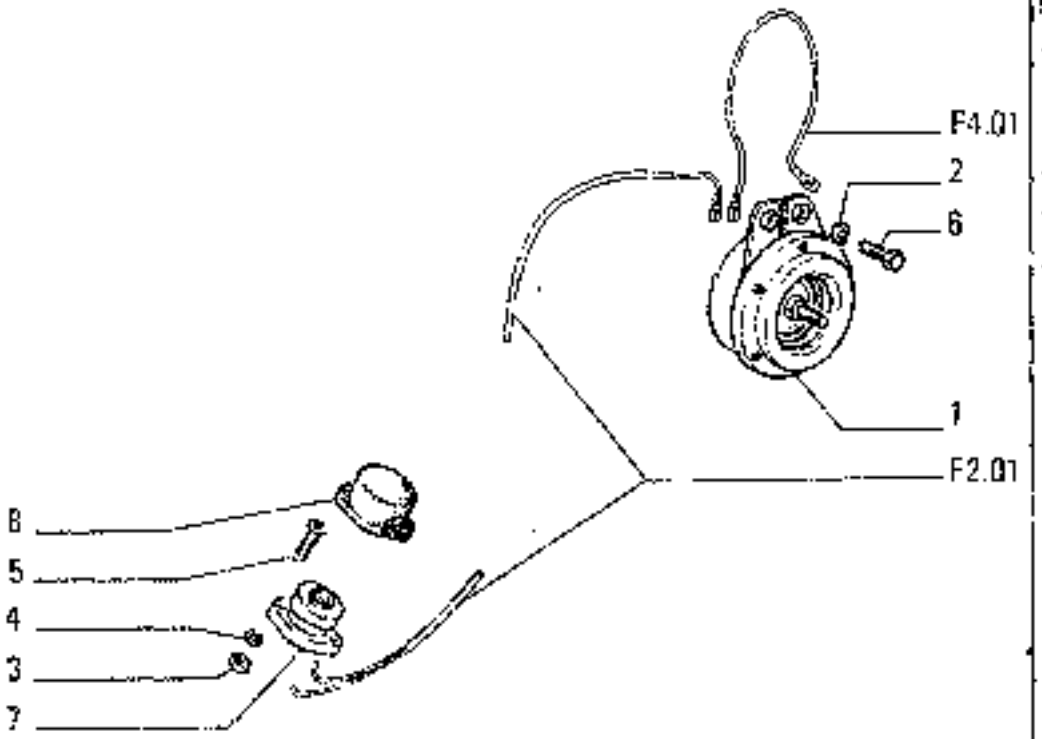

ITEM	PART NUMBER	QTY	TRANS CODE	DESCRIPTION	DESCRIZIONE
1	4238805	1	105A	HORN C 659	AVVISATORE ACUSTICO C 659
	79056873	1	105A	HORN D 659	AVVISATORE ACUSTICO D 659
2	10518671	2	132R	LOCKWASHER 8,1x2,2	ROSETTA DI SICUREZZA 8,1x2,2
3	10794011	2	100	NUT 4x0,7x3,2	DADO 4x0,7x3,2
4	11195371	2	132R	LOCKWASHER 4,1x2,9	ROSETTA DI SICUREZZA 4,1x2,9
5	13272411	2	40V	SCREW 4x0,7x20 C 603	VITE 4x0,7x20 C 603
	13272511	2	40V	SCREW 4x0,7x22 D 603	VITE 4x0,7x22 D 603
6	15043021	2	40V	SCREW 8x1,25x12	VITE 8x1,25x12
7	45482580	1	236P	PUSH BUTTON HORN	PULSANTE HORN
8	71307628	1	65T	BOOT	CAPPUCCIO

SIGNALLING DEVICES – SEGNALAZIONI DI AVVISO – AVERTISSEURS – SIGNALISIERVORRICHTUNGEN – SEÑALIZACION DE AVISO

F5.01

N.T.R. 375 - 20.02.1987
604.04.053.05

	DESIGNAZIONE BASE	BASIC DESIGNATION	DESIGNATIONS-BASES	GRUNDBEZEICHNUNGEN	DENOMINACIONES BASE
107C	GRUPPO ACCENSIONE ELETTRONICO	ELECTRONIC IGNITION SYSTEM	GROUPE D'ALLUMAGE	ELEKTRONISCHE	SISTEMA DE ENCEN-
107G		UNIT	ELECTRONIQUE	ZUENDUNGSAUS-	DIDO ELECTRONICO
107S				RUESTUNG	
1075	SEMIPULEGGIa	HALF PULLEY	DEMI-POULIE	SCHEIBENHAELFTE	SEMIPOLEA
1070	CILINDRO INCLINAZIONE	TILT CYLINDER	CYLINDRE DE TILT	TILT ZYLINDER	CILINDRO TILT
1071	CILINDRO TILT (HS-L)	TILT CYLINDER (HS-L)	CYLINDRE DE TILT (HS-L)	TILT ZYLINDER (HS-L)	CILINDRO TILT (HS-L)
1072	CILINDRO TILT (HS)	TILT CYLINDER (HS)	CYLINDRE DE TILT (HS)	TILT ZYLINDER (HS)	
1078	COMANDO ATTREZZO POST	REAR EQUIPMENT CONTROL	COMMANDE D'OUTIL POSTERIEUR	STEUERUNG HECKANBAUGERAETE	MANDO DEL UTIL POSTERIOR
1088	BORDO	EDGE	PROFILE	PROFIL	PERFIL
1083	GRUPPO DI P**	GEAR UNIT	GROUPE DE REDUCTION	ZWISCHENGETRIEBE	REENVIO-REDUCTOR
1084	MOLTIPLICATT	OVERDRIVE	SURMULTIPLICATEUR	DREHMOMENTVERSTAERKER	MULTIPLICADOR
1085	RITARDATORE ..ICO	HYDRAULIC RETARDER	RETARDATEUR HY-	HYDRAULISCHE VERZO	RETARDADOR HIDRAU-
108R			DRAULIQUE	GERUNGSVORRICHTUNG	LICO
1085	SEMIS**GRUPPO	HALF PISTON	DEMI-PISTON	KOLBENHAELFTE	SEMIEMBOLO
1082	COMANDO L**TURAZIONI	PIPING AND CONTROL	COMMANDE ET TUYANTERIE	STEUERUNG UND LEITUNGEN	
1083	COMANDO II CASSETTO	2ND SPOOL CONTROL	COMMANDE DU 2ME TIROIR	BETAETIGUNG DES 2.STEUERKREISE	
1084	COMANDO III CASSETTO	3RD SPOOL CONTROL	COMMANDE DU 3ME TIROIR	BETAETIGUNG DES 3.STEUERKREISE	MANDO DE LA 3A CORREDERA
1087	COMANDO E TUBAZIONI DEVIATORE)	PIPING AND CONTROL(DIVERT VALVE)	COMMANDE ET TUYANTERIE(DEVIAT	STEUERUNG LEITUNG(VOM UMSCHALT	
1090	BORSA PORTACARTE	UTILITY RECESS	VIDE-POCHES	ABLEGEFACH	BOLSA PARA MAPAS
109G	GRUPPO INIEZIONE	INJECTION EQUIPMENT	GROUPE D'INJECTION	EINSPRITZAUS-	GRUPO DE INYECCION
109S				RUESTUNG	
1095	MENSOLE INCERNIERAM	TRUNNIONS	CONSOLES	KUGELBUCHSEN	REPISAS
110A	ATTREZZO ANTERIORE	FRONT IMPLEMENT	EQUIPEMENT AVANT	VORRICHTUNG	IMPLEMENTO ANTERIOR
1160	BRACCI E ARTICOLAZIONI	BOOM LINKAGE	ARTICULATION DE FLECHE	AUSLEGER UND LENKHEBEL	ARTICULACIÓN DEL AGUILON
1161	CILINDRI SOLLEVAMENTO	LIFT CYLINDERS	CYLINDRES LEVAGE	HUBZYLINDER	CILINDRO ALCE
1162	CILINDRI ROTAZIONE BENNA	DUMP CYLINDERS	CYLINDRES DECHARGE	KIPPZYLINDER	CILINDRO DESCARGA
1163	TUBAZIONI CILINDRI SOLLEV	LIFT CYLINDERS PIPING	CONDUITES CYLINDRES LEVAGE	LEITUNGEN FUER HUBZYLINDER	TUBERIA CILINDRO ALCE
1164	TUBAZIONI CILINDRI ROTAZIONE	DUMP CYLINDERS PIPING	TUYAUTERIE CYLINDRES BASCULAGE	LEITUNGEN FUER KIPPZYLINDER	
1165	COMANDI ATTREZZO	EQUIPMENT CONTROLS	COMMANDES D'OUTIL		MANDO DEL UTIL
1168	LIMITAZIONE SOLLEV. BRACCI	LIFTING KICK-OUT		HUBBEGRENZUNG	
116A	AVVOLGIMENTO	WINDING	ENROULEMENT	WICKLUNG	BOBINA
116F	FUSIBILE	FUSE	FUSIBLE	SICHERUNG	FUSIBLE
116G	GRUPPO OTTICO	LENS/REFLECTOR UNIT	GROUPE OPTIQUE	EINSATZ	GRUPO OPTICO
116P	PIASTRINA	PLAQUE	PLAQUETTE	PLAETTCHEN	CHAPITA
116T	TESTA A SNODO	ARTICULATED JOINT	JOINT A ROTULE	GELENKKOPF	ARTICULACION
1203	TUBAZIONI CON VALVOLA SCARICO	PIPING W/DOWNFLOW VALVE	TUYAUTERIE AVEC SOUPAPE DE DEF		
1207	VALVOLA DISCESA RAPIDA	QUICK RELEASE VALVE	SOUFRAGE DESCENTE RAPIDE	SCHNELLSENKVENTIL	
1208	VALVOLA DI BLOCCO	LOCK VALVE	SOUFRAGE DE BLOCAGE	RUECKSCHLAGVENTIL	
211C	C**VO	CABLE	CABLE	ELEKTROKABEL	CABLE
211G	GRU**PO DI REGOLAZIONE	GOVERNOR ASSEMBLY	GROUPE REGULATEUR	REGLERGRUPPE	REGULADOR

	DENOMINAZIONE BASE	BASIC DESIGNATION	DESIGNATIONS-BASES	GRUNDBEZEICHNUNGEN	DENOMINACIONES BASE
1010	GRIGLIA	GRID	GRILLE	SCHUTZGITTER	REJILLA
1011	FORCELLE	STRUTS	FOURCHES	STREBEN	
1012	FORCELLE RINFORZATE	STRUTS R.D	FOURCHES RENFORCEES	STREBEN VERSTAERKTE AUSFUEHRUN	
1025	BOMBOLETTA	BOTTLE	BOUTEILLE	FLASCHE	ENVASE DE GAS
102E	ELEVATORE	ELEVATOR	ELEVATEUR	FOERDERER	ELEVADOR
102G	GRU	CRANE	GRUE	KRAN	GRUA
102P	PIANALE	PLATFORM	PLATEAU	PLATTE	PLATAFORMA
1022	LASERPLANE-TRASMETTITORE		LASERPLANE TRASMETTEUR	LASERPLANE-SENDER	
1023	LASERPLANE-RICEVITORE		LASERPLANE RECEPTEUR	LASERPLANE-EMPFAENGER	
103A	ASTUCCIO PORTAROLLI	ROLLER CASING	ETUI PORTE-GALETS	HUELSE	CARTER PORTARRODILLOS
103A					
103E	ESPULSORE	EJECTOR			
103H	MOLLA A DIAFRAMMA	DISC SPRING	RONDELLE-RESSORT	FEDERSCHEIBE	DIAFRAGMA DE MUELLE
103M					
103P	PIANTONE	STEERING COLUMN	COLONNE DIRECTION	LENKSAEULE	COLUMNA DIRECCION
103S	SEMICUSCINETTO	HALF BEARING	DEMI-ROULEMENT	LAGERHALBSCHALEN	SEMIRODAMIENTO
1030	CILINDRI ANGOLAZIONE	ANGLE CYLINDERS	CYLINDRES AU	SCHWENKZYLINDER	
104A	ATTACCO PER ATTREZZI	EQUIPMENT MOUNTING	ATTELAGE DES OUTILS	GERAETEKUPPLUNG	ENGANCHE DE LOS UTILES
104A					
104G	GRUPPO COMANDO E DISTRIBUZIONE	DRIVESHAFT DRIVE SET	JEU DE COMMANDE DE DISTRIBUTION	STEUERUNGSANTRIEBSATZ	JUEGO DE PINONES DE LA DISTRIBUCION
104S	SEMIDISCO	HALF DISC	DEMI-DISQUE	HALBSCHEIBE	SEMIDISCO
1040	BRACCI E TIRANTI (HSU-HS)	PUSH ARMS AND STRUTS (HSU-HS)	BRAS ET TIRANTS (HSU-HS)	SCHUBARME UND STREBEN(HSU-HS)	BRAZOS Y TIRANTES (HSU-HS)
1041	BRACCI E TIRANTI (HS-L)	PUSH ARMS AND STRUTS (HS-L)	BRAS ET TIRANTS (HS-L)	SCHUBARME UND STREBEN(HS-L)	BRAZOS Y TIRANTES (HS-L)
1042	BRACCI E TIRANTI (HS)	PUSH ARMS AND STRUTS (HS)	BRAS ET TIRANTS (HS)	SCHUBARME UND STREBEN(HS)	BRAZOS Y TIRANTES (HS)
1043	BRACCI E TIRANTI (TILT-PITCH)	PUSH ARMS & STRUTS(TILT-PITCH)	BRAS ET TIRANTS (TILT-PITCH)	SCHUBARME STREBEN(TILT-PITCH	BRAZOS Y TIRANTES (TILT-PITCH)
105A	AVVISATORE ACUSTICO	HORN	AVERTISSEUR	HUPE	BOCINA
105F	FUNE	CABLE	CABLE	DRAHTSEIL	CABLE
105G	GRUPPO DI ROTAZIONE	ROTATION UNIT	GROUPE DE ROTATION	DREHAGGREGAT	GRUPO DE ROTACION
105M	GRAFFETTA	SPRING FASTENER	AGRAFE	KLEMMSTUECK	SUJETADOR
105P	PIASTRA	PLATE	PLAQUE	PLATTE	PLACA
105R	RISCALDATORE	HEATER	RECHAUFFEUR	HEIZUNG	CALENTADOR
105S	SEMIGIUNTO	HALF COUPLING	DEMI-JOINT	HALBGELENK	SEMIACOPLAMIENTO
105B	BORDINO	MOULDING	PROFILE	PROFIL	PERFIL
105G	GRUPPO AMMORTIZZANTE	SHOCK ABSORBING UNIT	GROUPE AMORTISSEUR	STOSSDAEMPFER	GRUPO AMORTIGUADOR
105R	RISCALDATORE ELETTRICO	HEATING ELEMENT	RECHAUFFEUR ELECTRIQUE	ELEKTRISCHE HEIZGERAET	RESISTENCIA DE CALDEO
105S	SEMIGUARNIZIONE	HALF GASKET	DEMI-JOINT	DICHTUNGSHAELFTE	SEMIGUARNICION
106S	CILINDRO TILT (ALL-HYDRAULIC)	TILT CYLINDER (ALL-HYDRAULIC)	CYLINDRE DE TILT(ALL-HYDRAULIC	TILT ZYLINDER (ALL-HYDRAULIC)	
107B	BORDO DI GOMMA	WEATHERSTRIP	CAOUTCHOUC	PROFILGUMMI	GOMA

	DESIGNAZIONE BASE	BASIC DESIGNATION	DESIGNATIONS-BASES	GRUNDBEZEICHNUNGEN	DENOMINACIONES BASE
EL	ELIMINATO	DELETED	ELIMINE	ENTFALLEN	ELIMINADO
ERR	ERRATA	WRONG	ERRATA	FALSCH	DONDE VACE
EST	ESTERNO	OUTER	EXTERIOR	AUSSEN	EXTERIOR
FA00	AGRICOLO A CINGOLI	AGRICULTURAL CRAWLER	TRACT.AGRICOLE SUR CHENILLES	ACKERSCHLEPPER-RAUPEN	TRACTOR AGRICOLO SOBRE ORUGAS
FB00	TERNA	BACKHOE LOADER	CHARGEUSE-PELLETEUSE	BAGGERLADER	TERNA SOBRE RUEDAS
FDGP	APRIPISTA CINGOLI LGP	CRAWLER DOZER-LGP	BOUTEUR SUR CHENILLES LGP	PLANIERRAUPE LGP	AUXETROCHAS LGP
FD00	APRIPISTA CINGOLI	CRAWLER DOZER	BOUTEUR SUR CHENILLES	PLANIERRAUPE	ABRETROCHUS
FEGP	ESCAVATORE A CINGOLI LC	CRAWLER EXCAVATOR-LC	PELLE SUR CHENILLES LC	RAUPENBAGGER LC	EXCAVADORA SOBRE ORUGAS LC
FEGR	ESCAVATORE A CINGOLI HD	CRAWLER EXCAVATOR-HD	PELLE SUR CHENILLES HD	RAUPENBAGGER HD	EXCAVADORA SOBRE ORUGAS HD
FEW/	ESCAVATORE A RUOTE	WHEEL EXCAVATOR	PELLE SUR PNEUS	RADBAGGER	EXCAVADORA SOBRE RUEDAS
FE00	ESCAVATORE A CINGOLI	CRAWLER EXCAVATOR	PELLE SUR CHENILLES	RAUPENBAGGER	EXCAVADORA SOBRE ORUGAS
FGW0	MOTOLIVELLATRICE	MOTOR-GRADER	NIVELEUSE SUR PNEUS	MOTORGRADER	MOTONIVELADORA
FLGP	CARICATORE A CINGOLI LGP	CRAWLER LOADER-LGP	CHARGEUSE SUR CHENILLES LGP	LADERAUPE LGP	CARGADORA SOBRE ORUGAS LGP
FL00	CARICATORE A CINGOLI	CRAWLER LOADER	CHARGEUSE SUR CHENILLES	LADERAUPE	CARGADORA SOBRE ORUGAS
FP00	POSATUBI	PIPE-LAYER	POSEUR DE TUBES	ROHRLEGER	TENDEDTUBOS
FR0C	COMPATTATORE A RUOTE	WHEEL COMPACTOR			
FR0L	CARICATORE ART RUOTE	WHEEL LOADER	CHARGEUSE SUR PNEUS	GELENKLADER	CARGADORA SOBRE RUEDAS
FS00	MOTOSPRUPA	MOTOR-SCRAPER	DECAPEUSE SUR PNEUS	MOTORSCRAPER	MOTOTRAILLA
G114	TRASLAZIONE RETROESCAVATORE	BACKHOE TRASLATION			
INF	INFERIORE	LOWER	INFERIEUR	UNTEN	INFERIOR
INT	INTERNO	INNER	INTERIEUR	INNEN	INTERIOR
LAT	LATERALE	SIDE	LATERAL	SEITLICH	LATERAL
POST	POSTERIORE	REAR	ARRIERE	HINTEN	POSTERIOR
SALD	DA SALDARE	TO BE WELDED	A SOUDER	ANZUSCHWEISSEN	SOLDAR
SEM	SEMILAVORATO	SEMIFINISHED	MI-OUVRE	HALBZEUG	SEMIELABORADO
SN	SINISTRO	LEFT	GAUCHE	LINKS	IZQUIERDO
SP	SPESSORE	THICKNESS	EPAISSEUR	DICKE	GRUESO
SUP	SUPERIORE	UPPER	SUPERIOR	OBEN	SUPERIOR
VEDI	VEDERE SGR	SEE SGR	VOIR SGR	SIEHE SGR	VEASE SGR
1063	ARRESTO MOTORE	ENGINE STOP	ARRET DU MOTEUR	MOTORABSTELL	PARO DEL MOTOR
1068	BOCCOLA DI GOMMA	RUBBER BUSH	BAGUE CAOUTCHOUC	GUMMIBUECHSE	COJINETE DE CAUCHO
106C	CAVALLOTTO	RETAINER	ARRETOIR	KLEMMSTUECK	BLUETADOR
1065	GRIGLIA DEL RADIATORE	RADIATOR GRILLE	GRILLE DE RADIA-TEUR	KUEHLERGITTER	CORAZA DEL RADIA-DOR
1066					
106A	MOLLA	SPRING	RESSORT	FEDER	MUELLE
106R	RIPOSTIGLIO CRUSCOTTO	RECESS	BOITE A GANTS	ABLEGEFACH	GUANTERA
106S	SEMICONO	LOCK CONE	DEMI-CONE	HALBKEGEL	CHAVETA CONICA
106Z	ARCONE (ALL-HYDRAULIC)	C-FRAME (ALL-HYDRAULIC)	ETRIER (ALL-HYDRAULIC)	SCHUBRAHMEN (ALL-HYDRAULIC)	ARCON (ALL-HYDRAULIC)
101A	ASTUCCIO	CASING	ETUI	HUELSE	ESTUCHE
101E	ELETTROLITO	ELECTROLYTE	ELECTROLYTE	ELECTROLYTE	ELECTROLYTE

F	ELECTRICAL SYSTEM ▪ IMPIANTO ELETTRICO ▪ SYSTÈME ELECTRIQUE ▪ ELEKTRISCHE ANLAGE ▪ SISTEMA ELETTRICO
H	TOOLS ▪ ATTREZZI ▪ OUTILLAGES ▪ WERKZEUGE ▪ UTILES
L	BODY ▪ CARROZZERIA ▪ CARROSSERIE ▪ AUFBAU ▪ CARROCERIA

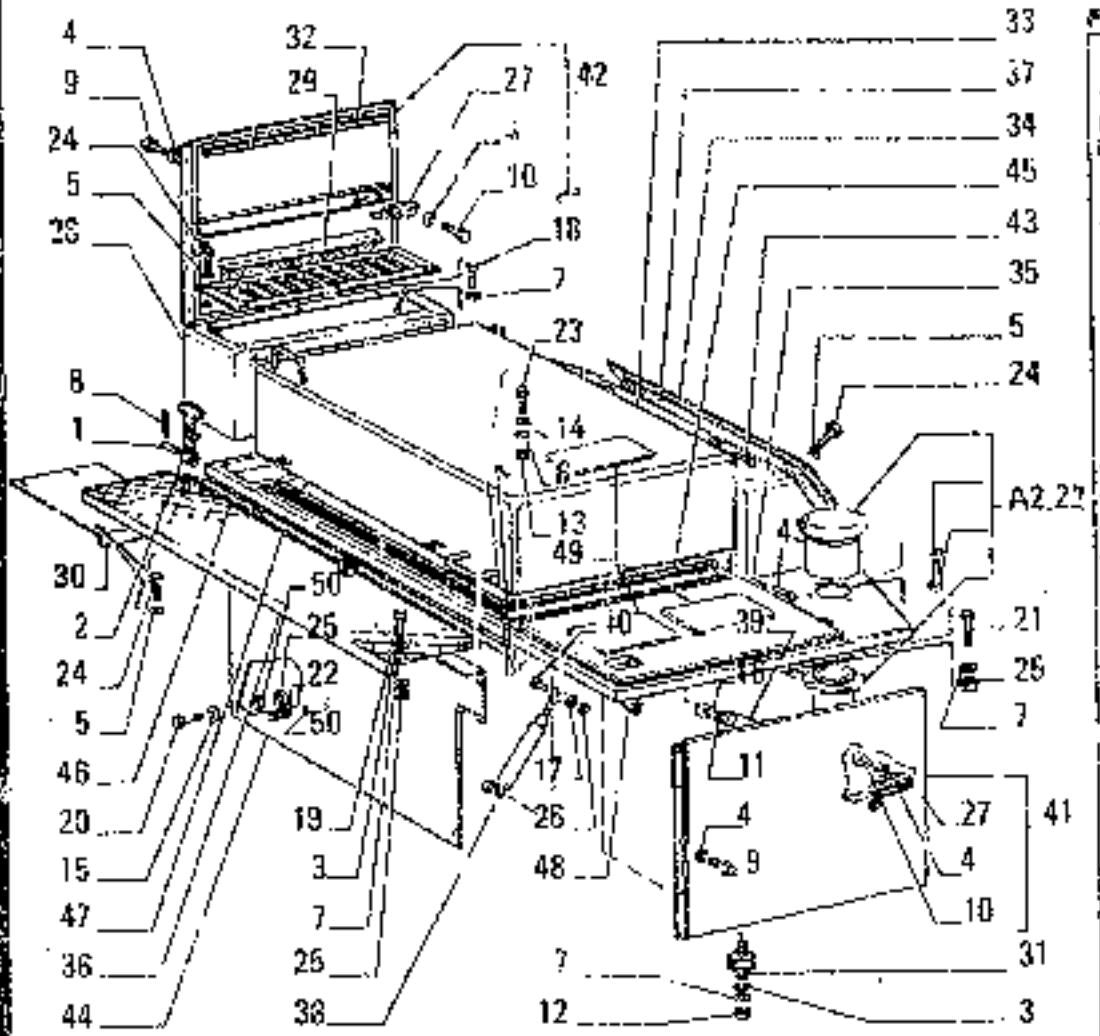

FE10 — L1.01 TAV. 1 PAG.1

ITEM	PART NUMBER	QTY	TRANS CODE	DESCRIPTION	DESCRIZIONE
1	593239	2	8CP	PIN	PERNO
2	4952067	2	30G	HOOK	GANCIO
3	10520001	16	131R	WASHER 12.2x22	ROSETTA 12,2x22
4	10571571	14	132R	LOCKWASHER 6,1x1,6	ROSETTA DI SICUREZZA 6,1x1,6
5	10571771	24	132R	LOCKWASHER 8,1x2	ROSETTA DI SICUREZZA 8,1x2
6	10571871	4	132R	LOCKWASHER 10,2x2,2	ROSETTA DI SICUREZZA 10,2x2,2
7	10571971	14	132R	LOCKWASHER 12,2x2,5	ROSETTA DI SICUREZZA 12,2x2,5
8	10734201	4	270C	COTTER PIN 1,7x19,5	COPIGLIA 1,7x19,5
9	10902021	10	40V	SCREW 6x1x12	VITE 6x1x12
10	10902921	4	40V	SCREW 6x1x30	VITE 6x1x30
11	11087676	2	51A	LOCKRING 6x12	ANELLO DI SICUREZZA 6x12
12	11702911	2	10D	NUT 12x1,75x10	DADO 12x1,75x10
23	12164711	3	10D	NUT 10x1,25x8	DADO 10x1,25x8
14	12638601	3	131R	WASHER 10,2x18	ROSETTA 10,2x18
15	12846901	12	131R	WASHER 12,2x28 C 689	ROSETTA 12,2x28 C 689
	45024136	12	131R	WASHER G 689	ROSETTA G 689
16	13550301	2	131R	WASHER 8,1x18	ROSETTA 8,1x18
17	13550401	2	131R	WASHER 10,2x20	ROSETTA 10,2x20
18	15540221	4	40V	SCREW 12x1,25x20	VITE 12x1,25x20
19	15540321	4	40V	SCREW 12x1,25x25	VITE 12x1,25x25
20	15540421	4	40V	SCREW 12x1,25x30	VITE 12x1,25x30
21	15540621	1	40V	SCREW 12x1,25x40	VITE 12x1,25x40
22	11128031	3	40V	SCREW 10x1,25x60 D 689	VITE 10x1,25x60 D 689
	15970521	1	40V	SCREW 10x1,25x20 C 609	VITE 10x1,25x20 C 609
23	15970321	3	40V	SCREW 10x1,25x25	VITE 10x1,25x25
24	16043221	20	40V	SCREW 8x1,25x16	VITE 8x1,25x16
25	16101511	12	10D	NUT 12x1,25x10	DADO 12x1,25x10

HOOD ASSY — COFANATURA — CAPOTAGE — HAUBE — CAPOT

4 | L1.01 | 1

N.T.R. 1025 - 30.03.1989

604.04.053.08

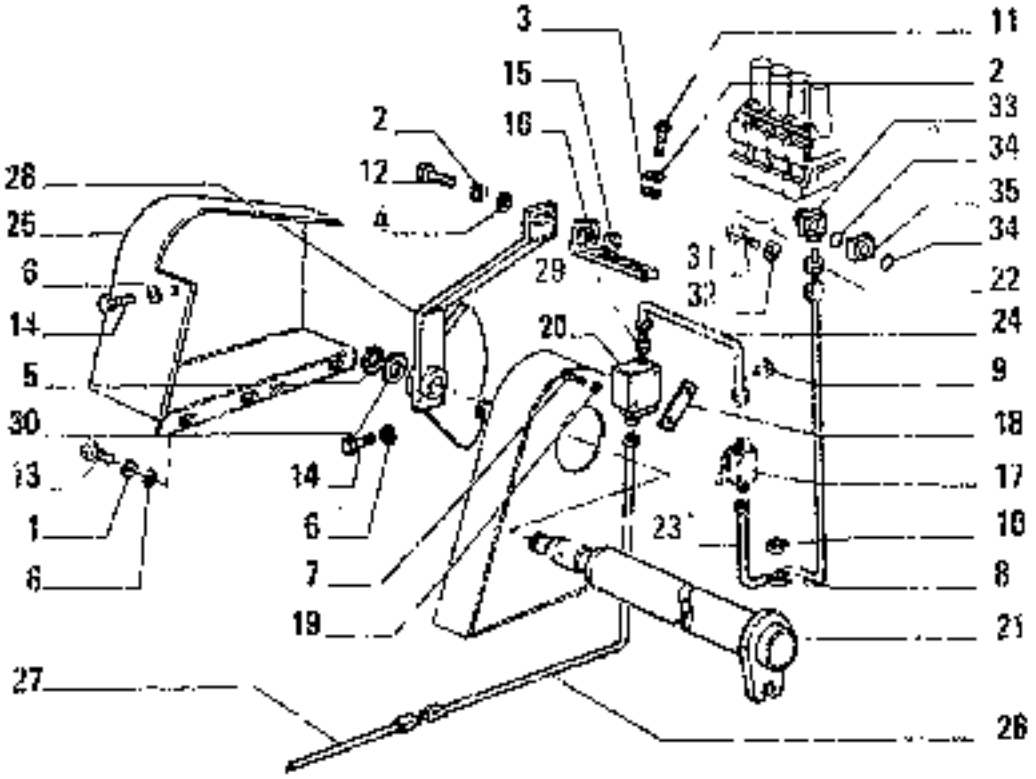

OPTIONAL 00019 - 71312085 (02)
VARIANTE 00019 - 71316926 (06)

D 2453 T.E.L.D.

ITEM	PART NUMBER	QTY	TRANS CODE	DESCRIPTION	DESCRIZIONE
28	71312088	1	2258	BRACKET (*)	STAFFA (*)
	71316953	1	2258	BRACKET (1*)	STAFFA (1*)
29	45020111	1	20%	FITTING	RACCORDO
30	45019931	2	1963	SHIM	SPESSORE
31	14302221	4	477	SCREW 8*1,25x55	VITE 8x1,25x55
32	10568371	4	2047	LOCKWASHER 8,1x2	ROSETTA EL. 8,1x2
33	7131119	1	477	FLANGE	FLANGIA
34	70924197	2	1586	O-RING	GUARNIZIONE O-R
35	71307445	1	750	SPACER	DISTANZIALE
(*)			780	FOR ... (02)	PER (02)
(1*)			780	FOR ... (04)	PER (04)

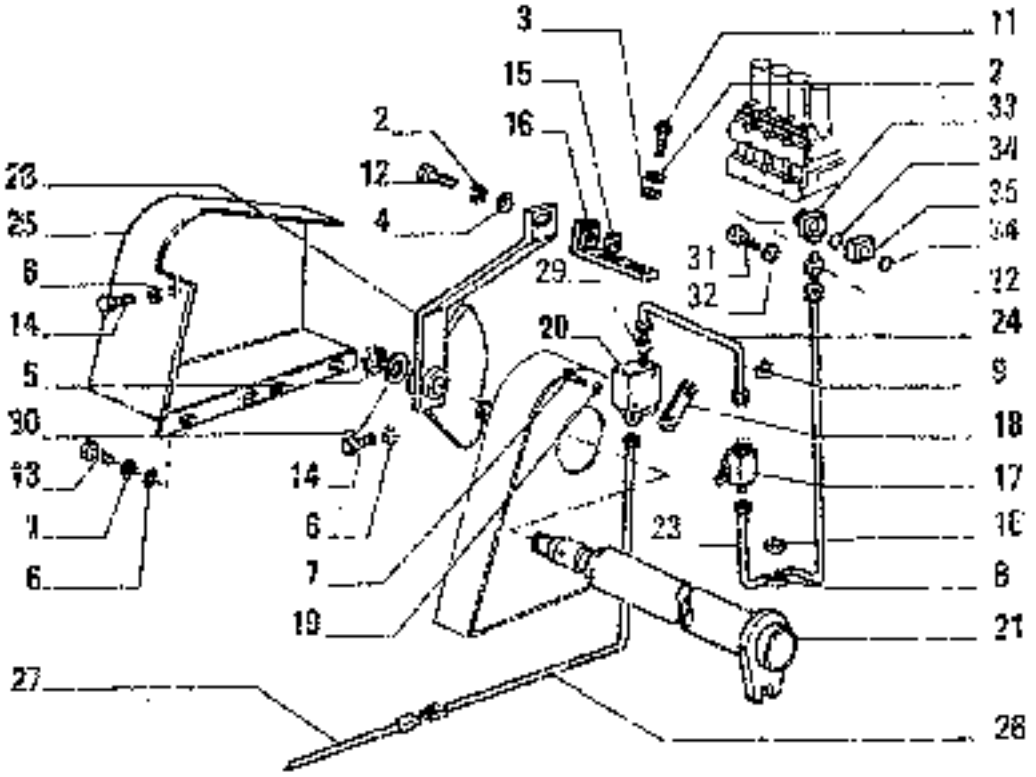

OPTIONAL 00019 - 71312085 (02)
VARIANTE 00019 - 71316926 (04)

G 245 Tal.a

ITEM	PART NUMBER	QTY	TRANS CODE	DESCRIPTION	DESCRIZIONE
1	10516871	5	070R	LOCKWASHER 10x2,5	ROSETTA EL. 10x2,5
2	10517071	3	070R	LOCKWASHER 12,2x3,1	ROSETTA EL. 12,2x3,1
3	10520001	2	131R	WASHER 12,2x22	ROSETTA 12,2x22
4	10520101	1	131R	WASHER 14,4x26	ROSETTA 14,4x26
5	11068375	1	187A	SNAP RING 32,2x1,5	ANELLO ELASTICO 32,2x1,5
6	12646801	5	131R	WASHER 10,2x25	ROSETTA 10,2x25
7	14305421	2	40V	SCREW 6x1x25	VITE 6x1x25
8	14567780	6	31F	[illegible]	RASCETTA
9	14569680	1	105M	SPRING FASTENER 12x3	MOLLETTA 12x3
10	14569920	1	105M	SPRING FASTENER 16x3	MOLLETTA 16x3
11	15540221	2	40V	SCREW 12x1,25x20	VITE 12x1,25x20
12	15540521	1	40V	SCREW 12x1,25x35	VITE 12x1,25x35
13	15970121	4	40V	SCREW 10x1,25x14	VITE 10x1,25x14
14	15970421	1	40V	SCREW 10x1,25x18	VITE 10x1,25x18
15	16103611	1	150	NUT 12x1,25x7	DADO 12x1,25x7
16	45019937	1	225S	BRACKET	STAFFA
17	45020112	1	150R	COCK	RUBINETTO
18	45021121		198S	SHIM	SPESSORE
19	45482527	2	131R	WASHER	ROSETTA
20	45482534	1	32F	ELECTRIC VALVE	ELETTROVALVOLA
21	71312086	1	80P	PIN	PERNO
22	71320385	1	20R	FITTING	RACCORDO
23	71312094	1	193T	TUBE	TUBO RIGIDO
24	71312096	1	193T	TUBE	TUBO RIGIDO
25	71312099	1	70R	GUARD	RIPARO
26	71312106	1	111C	CABLE	CAVO
27	71312132	1	111C	CABLE	CAVO

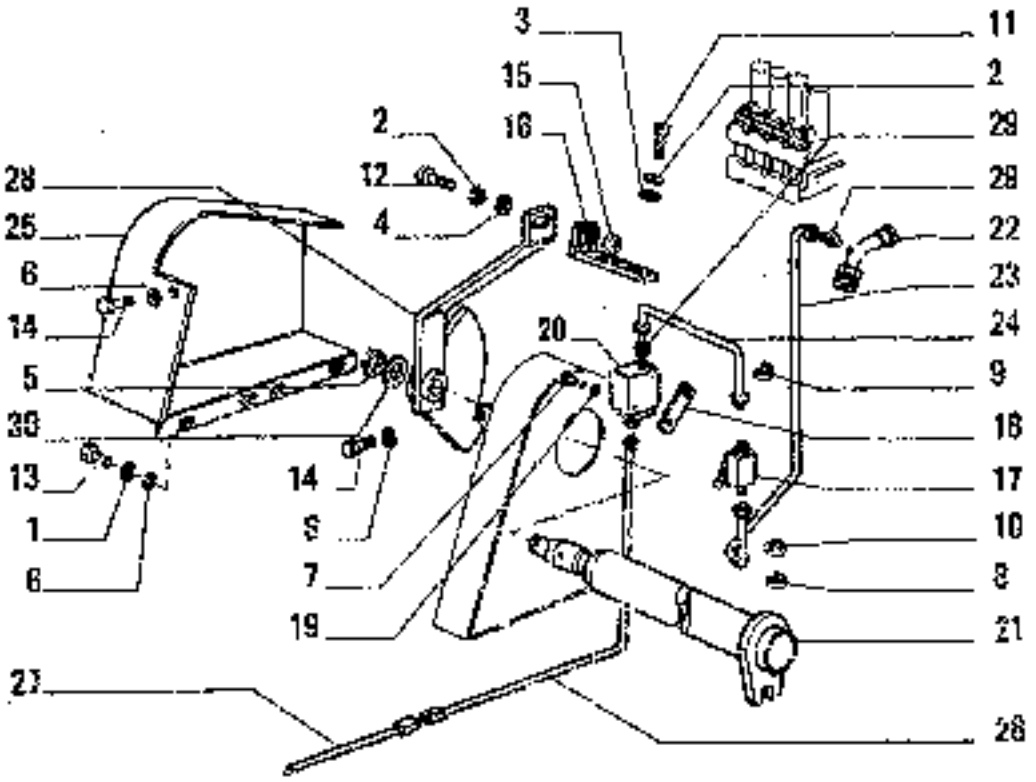

OPTIONAL 00019 - 71312085 (02)
VARIANTE 00019 - 71316929 (04)

C 2453 → Tel.n.

ITEM	PART NUMBER	QTY	TRANS CODE	DESCRIPTION	DESCRIZIONE
27	71312132	1	*11C	CABLE	CAVO
26	71312089	1	225S	BRACKET (*)	STAFFA (*)
	71316953	1	225S	BRACKET (1*)	STAFFA (1*)
29	4502D111	2	20R	FITTING	RACCORDO
(*)			78P	FOR .. 02	PER 02
(1*)			78P	FOR .. 04	PER 04

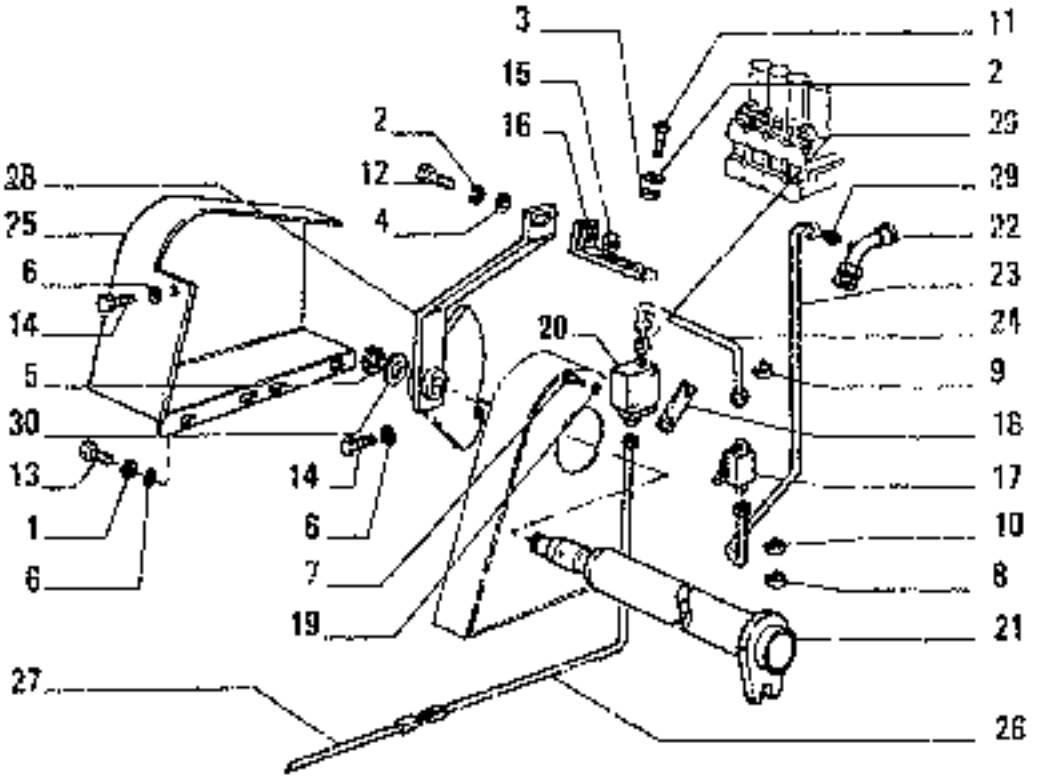

OPTIONAL 00019 - 71312085 (02)
VARIANTE 00019 - 71316926 (94)

C 2453 -* Tel.u.

ITEM	PART NUMBER	QTY	TRANS CODE	DESCRIPTION	DESCRIZIONE
1	10516871	5	170R	LOCKWASHER 10x2,5	ROSETTA EL. 10x2,5
2	10517071	3	170R	LOCKWASHER 12,2x3,7	ROSETTA EL. 12,2x3,7
3	10520001	2	131R	WASHER 12,2x22	ROSETTA 12,2x22
4	10520101	1	131R	WASHER 14,4x26	ROSETTA 14,4x26
5	11068375	1	187A	SNAP RING 32,2x1,5	ANELLO ELASTICO 32,2x1,5
6	12646601	5	131R	WASHER 10,2x25	ROSETTA 10,2x25
7	14305421	2	40V	SCREW 6x5x25	VITE 5x1x25
8	14567780	6	31F	CLAMP	FASCETTA
9	14569660	1	105M	SPRING FASTENER 12x3	MOLLETTA 12x3
10	14569680	1	105M	SPRING FASTENER 16x3	MOLLETTA 16x3
11	15540221	2	40V	SCREW 12x1,25x20	VITE 12x1,25x20
12	15540521	1	40V	SCREW 12x1,25x35	VITE 12x1,25x35
13	15970121	4	40V	SCREW 10x1,25x14	VITE 10x1,25x14
14	15970421	1	40V	SCREW 10x1,25x18	VITE 10x1,25x18
15	16103611	1	100	NUT 12x1,25x7	DADO 12x1,25x7
30	45019931	7	105S	SHIM	SPESSORE
16	45019937	1	225S	BRACKET	STAFFA
17	45020112	1	150S	LOCK	RUBINETTO
18	45021121		105S	SHIM	SPESSORE
19	45482527	2	131R	WASHER	ROSETTA
20	45482534	1	22C	ELECTRIC VALVE	ELETTROVALVOLA
21	71312085	1	80P	PIN	PERNO
22	71312092	1	20R	FITTING	RACCORDO
23	71312094	1	193T	TUBE	TUBO RIGIDO
24	71312095	1	193T	TUBE	TUBO RIGIDO
25	71312098	1	70R	GUARD	RIPARO
26	71312106	1	111C	CABLE	CAVO

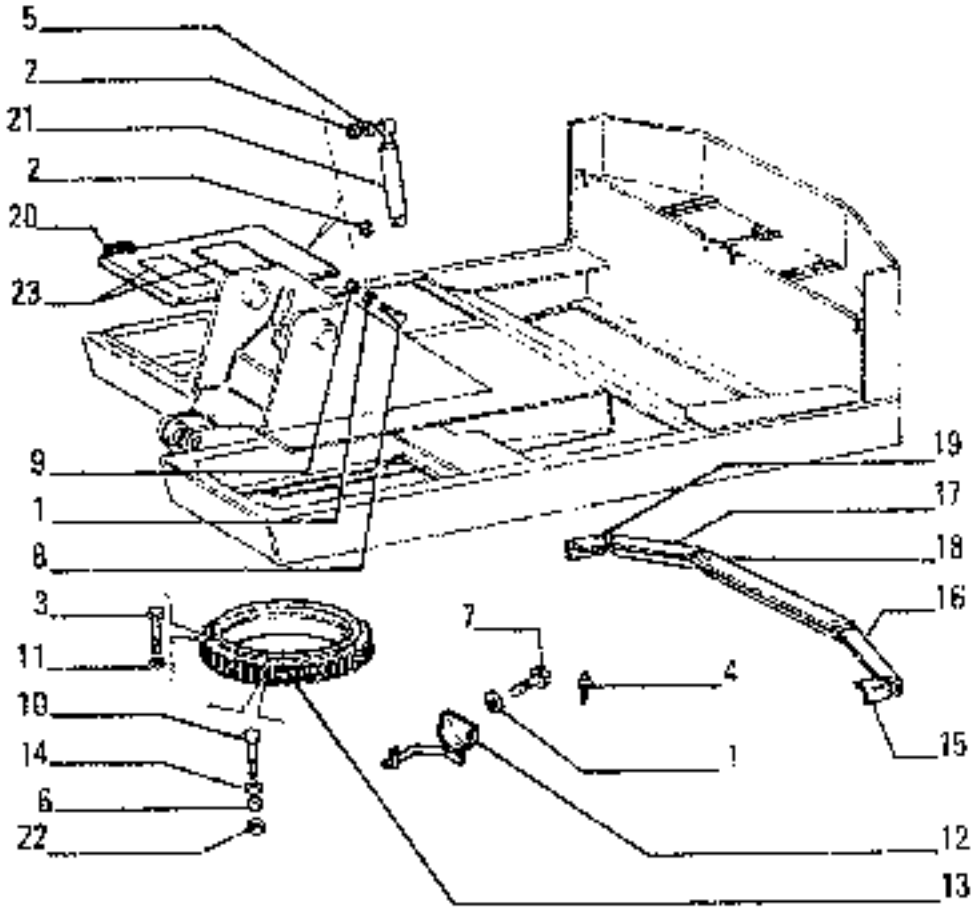

ITEM	PART NUMBER	QTY	TRANS CODE	DESCRIPTION	DESCRIZIONE
19	71301899	1	225S	BRACKET	STAFFA
20	71301906	1	206C	COVER	COPERCHIO
21	71304152	1	36A	SHOCK ABSORBER	AMMORTIZZATORE
22	71308856	36	95B	BUSHING (*)	BOCCOLA (*)
23	45015482	2	79A	FOOTREST D. 569	APPOGGIAPIEDE D. 569
(*)			78P	FOR ... 45014639	PER 45014639
(**)			78P	FOR ... 45014639,45371400,71317279	PER 45014639,45371400,71317279
(**)			78P	FOR ... 71317286	PER 71317281

REVOLVING SUPERSTRUCTURE – SOVRASTRUTTURA ROTANTE – SUPERSTRUCTURE PIVOTANTE – SCHWENKBARER OBERWAGEN – CASETA GIRATORIA

L1.00 | 2

N.T.A. 795 - 30.7.1986
604.04.053.04

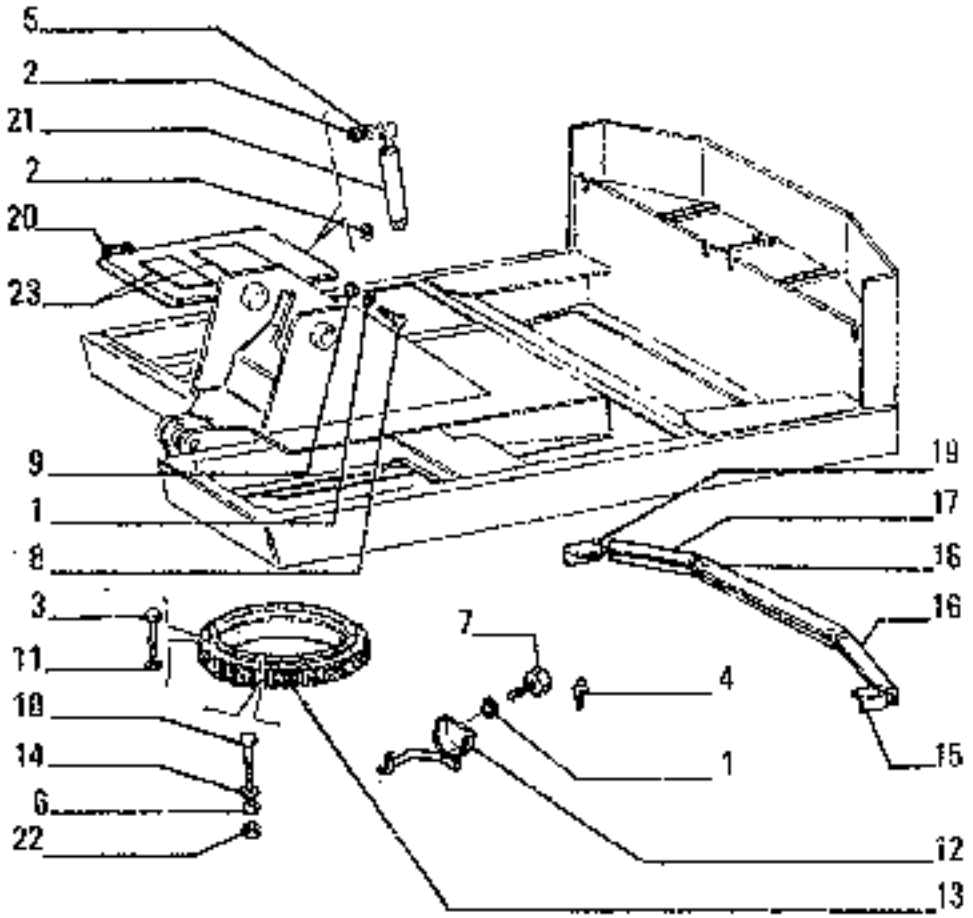

ITEM	PART NUMBER	QTY	TRANS CODE	DESCRIPTION	DESCRIZIONE
1	10516671	7	132R	LOCKWASHER 8.1x2.2	ROSETTA DI SICUREZZA 8,1x2,2
2	11087876	2	51A	LOCKRING 6x12	ANELLO DI SICUREZZA 6x12
3	11119330	36	40V	SCREW 16x2x70	VITE 16x2x70
4	13407211	3	60	GREASE FITTING 10x1	INGRASSATORE 10x1
5	13550301	2	131R	WASHER 8.15x18	ROSETTA 8.15x18
6	15502621	36	100	NUT 16x1.5x13	DADO 16x1,5x13
7	16043121	3	40V	SCREW 8x1.25x14	VITE 8x1,25x14
8	16043421	4	40V	SCREW 8x1.25x20	VITE 8x1,25x20
9	16100911	4	100	NUT 8x1.25x6,5	DADO 8x1.25x6.5
10	16251130	36	40V	SCREW (1") 16x2x120	VITE (1") 16x2x120
	16251230	36	40V	SCREW (2") D 709	VITE (2") D 709
11	45020607	36	99B	BUSHING	BOCCOLA
12	45021256	1	199T	TUBE	TUBO RIGIDO
13	45014639	1	23R	THRUST PLATE - IN ALTERNATIVE RKS	RALLA DI SPINTA - IN ALTERNATIVA RKS
	45371400	1	23R	THRUST PLATE - IN ALTERNATIVE ROTHE-ERDE	RALLA DI SPINTA - IN ALTERNATIVA ROTHE-ERDE
	71317279	1	23R	THRUST PLATE - IN ALTERNATIVE ROLLIX-DEFONTAINE	RALLA DI SPINTA - IN ALTERNATIVA ROLLIX-DEFONTAINE
	71317281	1	23R	THRUST PLATE - IN ALTERNATIVE M/F D 709	RALLA DI SPINTA - IN ALTERNATIVA M/F D 709
14	45480231	36	131R	WASHER	ROSETTA
15	71301889	3	225S	BRACKET	STAFFA
16	71301891	1	225S	BRACKET	STAFFA
17	71301893	1	225S	BRACKET	STAFFA
18	71301895	1	225S	BRACKET	STAFFA

REVOLVING SUPERSTRUCTURE - SOVRASTRUTTURA ROTANTE - SUPERSTRUCTURE PIVOTANTE - SCHWENKBARER OBERWAGEN - CASETA GIRATORIA

L1.00 | 2

N.T.R. 795 - 30.7.1986
604.04.053.04

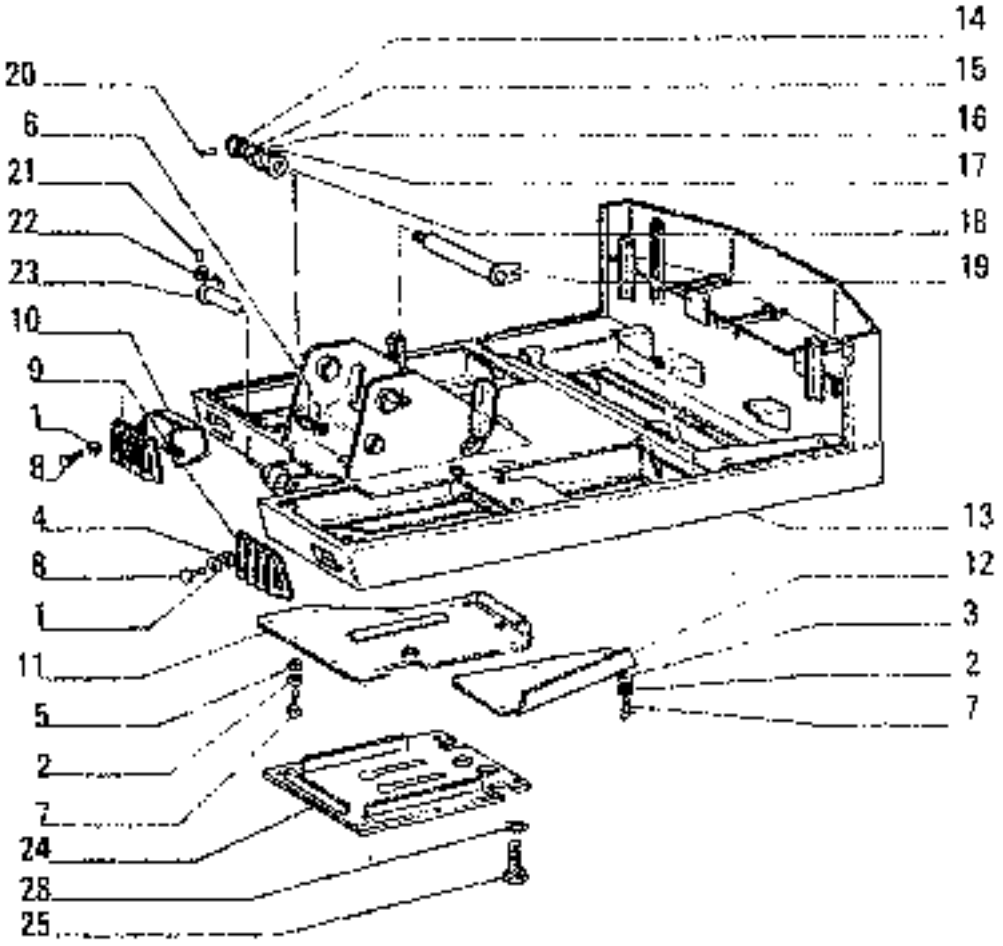

ITEM	PART NUMBER	QTY	TRANS CODE	DESCRIPTION	DESCRIZIONE
1	10516871	4	132R	LOCKWASHER 10x2.5	ROSETTA DI SICUREZZA 10x2,5
2	10517071	15	132R	LOCKWASHER 12,2x3,1	ROSETTA DI SICUREZZA 12,2x3,1
3	10520001	6	131R	WASHER 12,2x22	ROSETTA 12,2x22
4	12164711	4	10D	NUT 10x1.25x8	DADO 10x1,25x8
5	12546901	10	131R	WASHER 12,2x25	ROSETTA 12,2x25
6	13407211	4	60T	BLOCK 10x1	TASSELLO 10x1
7	15540421	15	40V	SCREW 12x1,25x30	VITE 12x1,25x30
8	15970921	4	40V	SCREW 10x1,25x35	VITE 10x1,25x35
9	45010746	2	224P	SHIELD	PROTEZIONE
10	71300189	1	70R	GUARD	RIPARO
11	71302433	1	70H	GUARD	RIPARO
12	71302451	1	70P	GUARD	RIPARO
13	71310510	1	72I	FRAME	INTELAIATURA
14	45481712	1	10C	NUT	DADO
15	45023082	1	75C	SPACER	DISTANZIALE
16	45017591	1	131R	WASHER - THICKNESS 3	ROSETTA - SPESSORE 3
17	45017592	1	131R	WASHER - THICKNESS 2	ROSETTA - SPESSORE 2
18	45017593	1	131R	WASHER THICKNESS 1,5	ROSETTA - SPESSORE 1,5
19	71303403	1	80P	PIN	PERNO
20	71309192	1	270C	COTTER PIN	COPIGLIA
21	14610770	1	270C	COTTER PIN 10x70	COPIGLIA 10x70
22	71307377	1	133R	WASHER	ROSETTA
23	71303221	1	80P	PIN	PERNO
24	71313992	1	70R	GUARD D 826	RIPARO D 826
25	15540221	4	40V	SCREW 12x1,25x20 D 826	VITE 12x1,25x20 D 826
26	10517071	4	131R	WASHER 12,2x3,1 D 826	ROSETTA 12,2x3,1 D 826

REVOLVING SUPERSTRUCTURE – SOVRASTRUTTURA ROTANTE – SUPERSTRUCTURE PIVOTANTE – SCHWENKBARER OBERWAGEN – CASETA GIRAT

L1.00 | 1

N.T.A. 795 - 30.7.1986
604.04.053.04

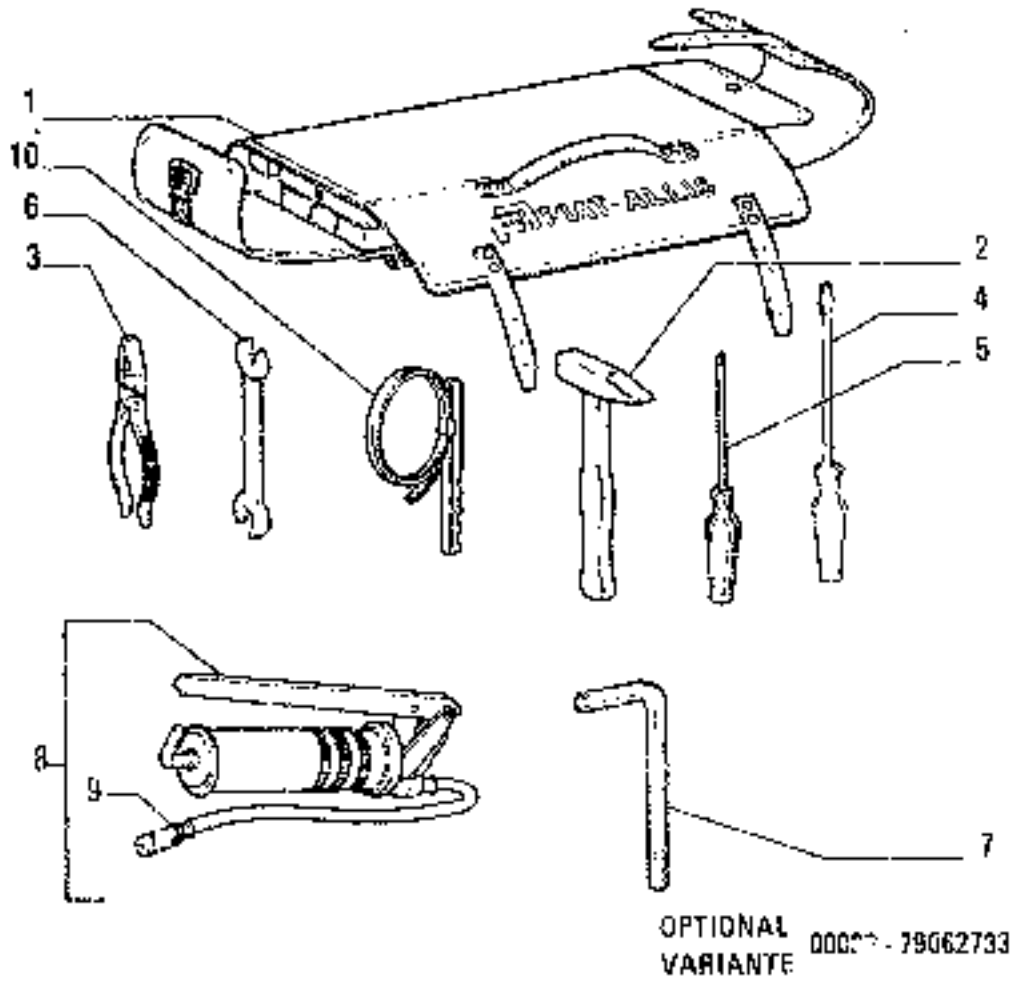

OPTIONAL 000?? - 79062733
VARIANTE

ITEM	PART NUMBER	QTY	TRANS CODE	DESCRIPTION	DESCRIZIONE
1	79062734	1	150B	BAG	BORSA
2	14582790	1	51M	HAMMER 118x315	MARTELLO 118x315
3	14626671	1	125P	PLIERS 13x190	PINZA 13x190
4	14628290	1	69C	SCREWDRIVER	CACCIAVITE
5	14626090	1	150C	KEY 4.5x177	CHIAVE 4.5x177
6	14522421	1	150C	KEY 13x17	CHIAVE 13x17
	14525021	1	150C	KEY 8x10	CHIAVE 8x10
	14549579	1	150C	KEY 12x14	CHIAVE 12x14
	14549879	1	150C	KEY 19x22	CHIAVE 19x22
	14550079	1	150C	KEY 24x27	CHIAVE 24x27
7	14625979	1	150C	KEY 32x132	CHIAVE 32x132
	14538079	1	150C	KEY 8x165	CHIAVE 8x165
	14638179	1	150C	KEY 10x118	CHIAVE 10x118
8	79028977	1	155P	PUMP - ASSEMBLY IN ALTERNATIVE	POMPA - COMPLETO IN ALTERNATIVA
	79028978	1	155P	PUMP - ASSEMBLY IN ALTERNATIVE	POMPA - COMPLETO IN ALTERNATIVA
	79028979	1	155P	PUMP - ASSEMBLY IN ALTERNATIVE	POMPA - COMPLETO IN ALTERNATIVA
	79028980	1	155P	PUMP - ASSEMBLY IN ALTERNATIVE	POMPA - COMPLETO IN ALTERNATIVA
9	79028981	1	235/	HOSE	TUBO FLESSIBILE
10	71304929	1	150C	KEY	CHIAVE

TOOLS - ATTREZZI — OUTILS — WERKZEUGE — HERRAMIENTAS

H1.01/2

N.T.R. 795 - 30.7.1986
604.04.053.01

23 BIANCA

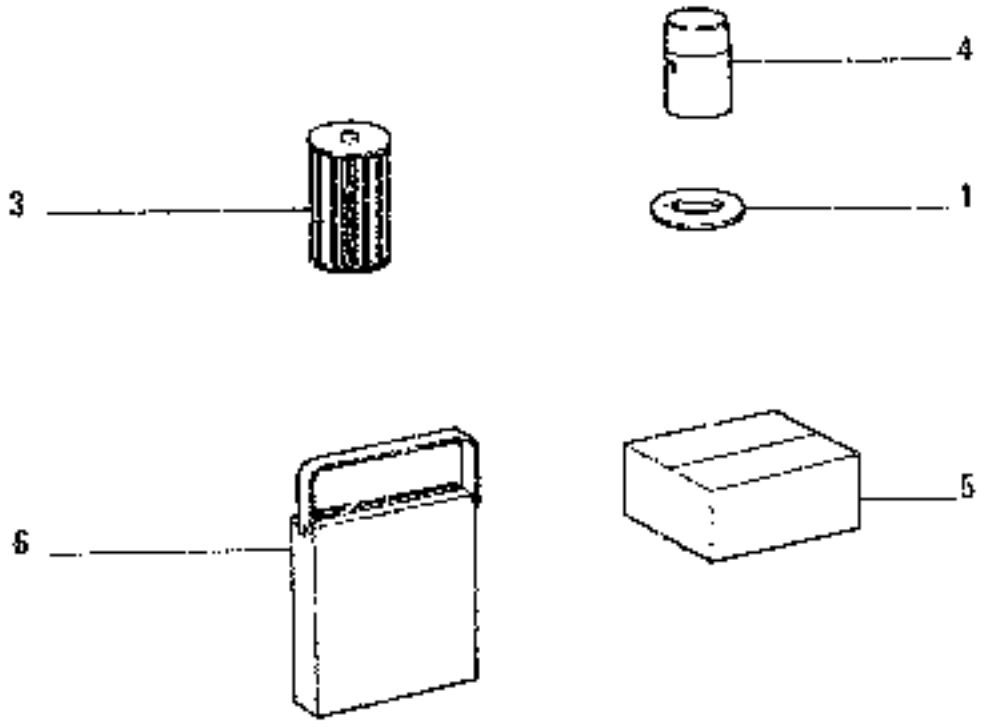

ITEM	PART NUMBER	QTY	TRANS CODE	DESCRIPTION	DESCRIZIONE
1	45017526	5	198S	SHIM	SPESSORE
	45017527	5	198S	SHIM	SPESSORE
3	45017745	2	20E	FILTERING ELEMENT - ASSEMBLY	ELEMENTO FILTRANTE - COMPLETO
4	45019953	2	224P	SHIELD	PROTEZIONE
5	71305394	1	67C	TOOL BOX	CASSETTA ATTREZZI
6	71307555	1	109B	UTILITY ROCSS	BORSA PORTACARTE

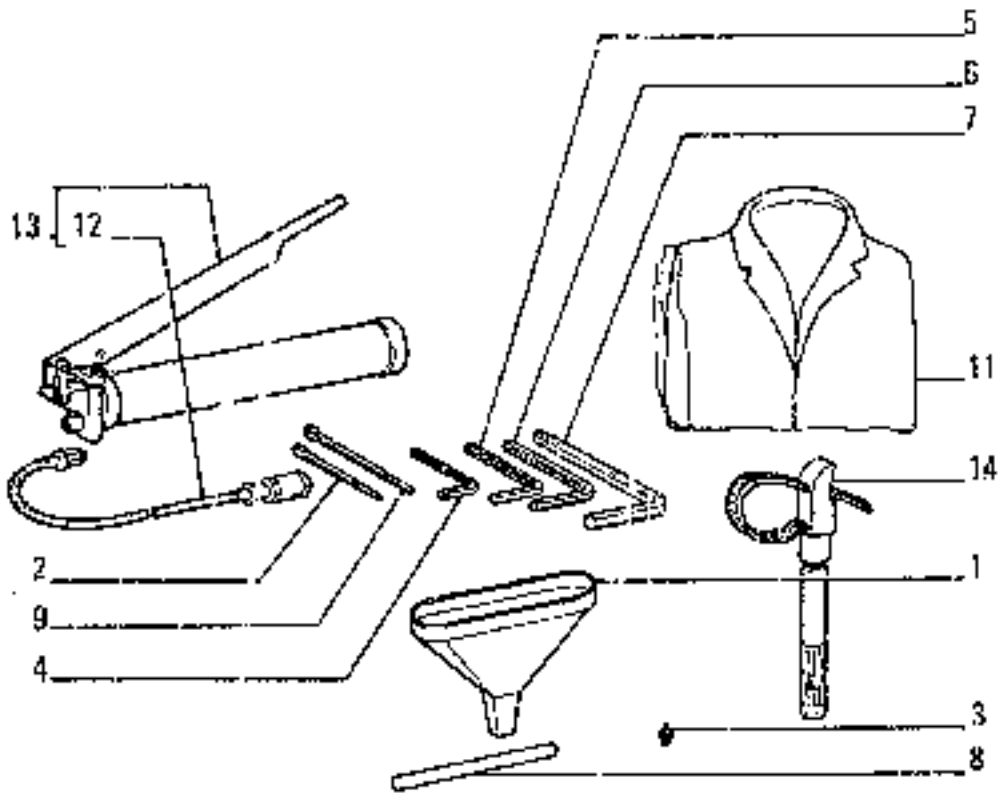

OPTIONAL 00083 - 45019790
VARIANTE

ITEM	PART NUMBER	QTY	TRANS CODE	DESCRIPTION	DESCRIZIONE
1	845139		20H	FUNNEL	IMBUTO
2	10735001	3	270C	COTTER PIN 4,4x59	COPIGLIA 4,4x59
3	13407211	5	60I	GREASE FITTING 10x1	INGRASSATORE 10x1
4	14534121	1	750C	KEY 5 5x80	CHIAVE 5 5x80
5	14534221	1	850C	KEY 6 6x90	CHIAVE 6 6x90
6	14534321	1	150C	KEY 8 8x100	CHIAVE 8 8x100
7	14534421	1	160C	KEY 10 10x112	CHIAVE 10 10x112
8	45902028	1	80P	PIN	PERNO
9	10905001	2	270C	COTTER PIN 10x36,9	COPIGLIA 10x36,9
11	46480651	1	211T	OVERALL	TUTA
12	71303804	1	192T	HOSE ASSY	TUBO FLESS.C/RACCORDI
13	71303805	1	158P	HAND PUMP - ASSEMBLY	POMPA A MANO - COMPLETO
14	71304923	1	150C	KEY	CHIAVE

04772

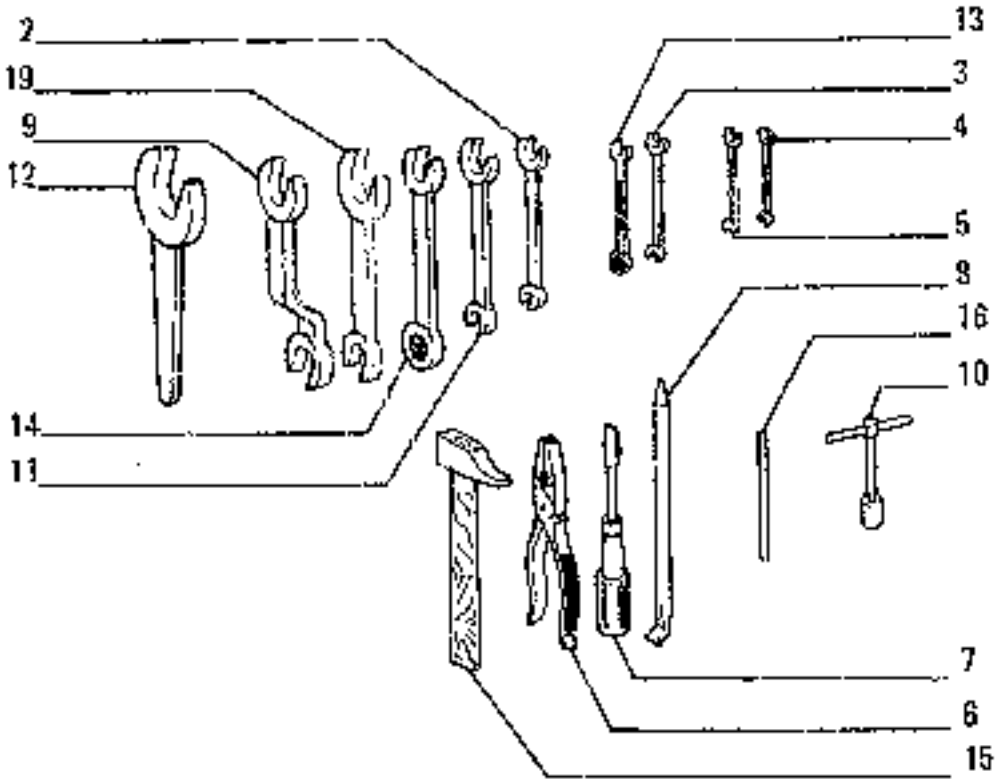

OPTIONAL
VARIANTE 00083 - 45019790

ITEM	PART NUMBER	QTY	TRANS CODE	DESCRIPTION	DESCRIZIONE
2	10848321	1	150C	KEY 19X22 19x22	CHIAVE 19X22 19x22
3	14522421	1	150C	KEY 13X17 13x17	CHIAVE 13X17 13x17
4	14525021	1	150C	KEY 8X10 8x10	CHIAVE 8X10 8x10
5	14526021	1	150C	KEY 17X14 12x14	CHIAVE 17X14 12x14
6	14527571	1	675P	PLIERS 10x160	PINZA 10x160
7	14586030	1	10C	SCREWDRIVER 105x15S	CACCIAVITE 105x15S
8	45002027	1	45L	LEVER	LEVA
9	45002030	1	150C	KEY 30X32	CHIAVE 30x32
10	45002415	1	150C	KEY 11	CHIAVE 11
11	45019696	1	150C	KEY 21X23	CHIAVE 21X23
12	45019698	1	150C	KEY 34	CHIAVE 34
	45019702	1	150C	KEY 60	CHIAVE 60
	45019703	1	150C	KEY 90	CHIAVE 90
	71303584	1	150C	KEY 55	CHIAVE 55
	71303685	1	150C	KEY 36	CHIAVE 36
13	45019699	1	150C	KEY 17X17	CHIAVE 17X17
14	45019700	1	150C	KEY 13X13	CHIAVE 13X13
15	45002414	1	51M	HAMMER	MARTELLO
16	45301100	1	45L	LEVER	LEVA
19	79028815	1	150C	KEY 24X27	CHIAVE 24X27

ITEM №	PART NUMBER	QTY	TRANS CODE	DESCRIPTION	DESCRIZIONE
1	10516471	2	332R	LOCKWASHER 6,1x1,8	ROSETTA DI SICUREZZA 6,1x1,8
2	10902221	2	40V	SCREW 6x1x16	VITE 6x1x16
3	45480829	1	1308	ARM	BRACCIO
4	45480959	1	1775	BRUSH	SPAZZOLA
5	71307627	1	65C	BOOT	CAPPUCCIO
6	71309806	1	231M	MOTOR	MOTORINO

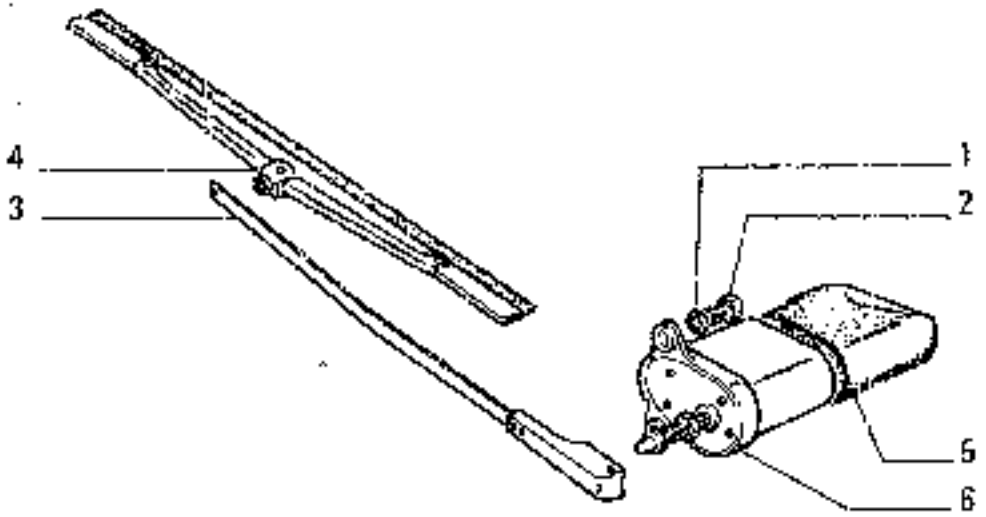

WINDSHIELD WIPER - TERGICRISTALLO - ESSUIE-GLACE - SCHEIBENWISCHER - LIMPIAPARABRISAS

F5.16

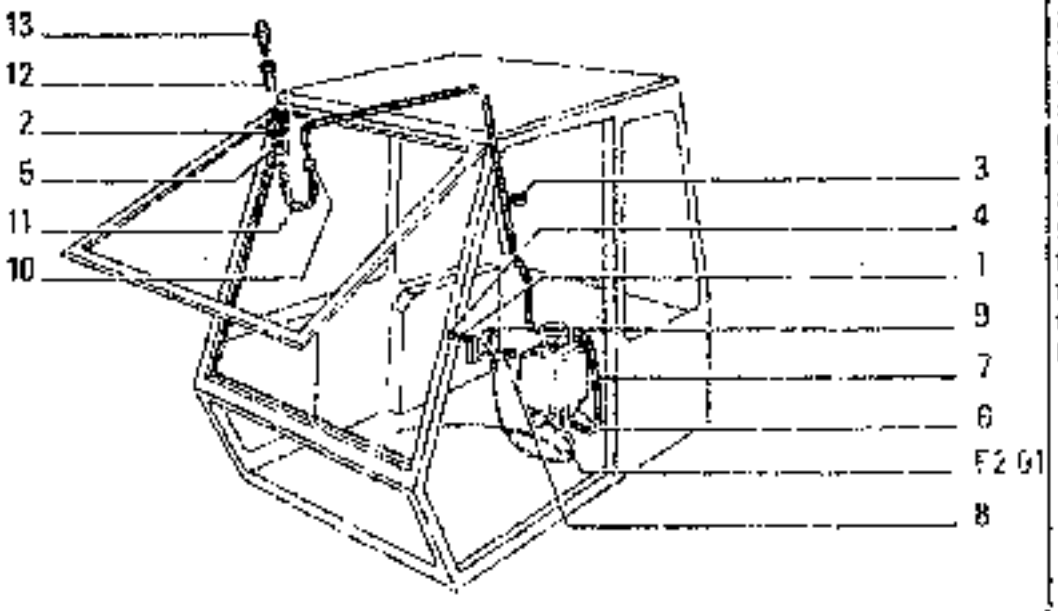

OPTIONAL
VARIANTE PJ059 - 71300503

ITEM	PART NUMBER	QTY	TRANS CODE	DESCRIPTION	DESCRIZIONE
1	10516471	2	132R	LOCKWASHER 6.1x0,5	ROSETTA DI SICUREZZA 6,1x1,8
2	10517071	1	132R	LOCKWASHER 12,2x3,1	ROSETTA DI SICUREZZA 12,2x3,1
3	14569480	16	105M	SPRING FASTENER 10x3,8	MOLLETTA 10x3,8
4	15693211	2	100	NUT 6x1x5	DADO 6x1x5
5	16101511	1	100	NUT 12x1,25x10	DADO 12x1,25x10
6	45022219	1	113S	TANK	SERBATOIO
7	45022243	1	192S	HOSE ASSY	TUBO FLESS.C/RACCORDI
8	45022244	2	407	SCREW	VITE
9	45022772	1	225S	BRACKET	STAFFA
10	45022773	1	107	VALVE	VALVOLA
11	45022774	1	192T	HOSE ASSY	TUBO FLESS.C/RACCORDI
12	71304004	1	150	SPACER	DISTANZIALE
13	71304007	1	106	JET	UGELLO

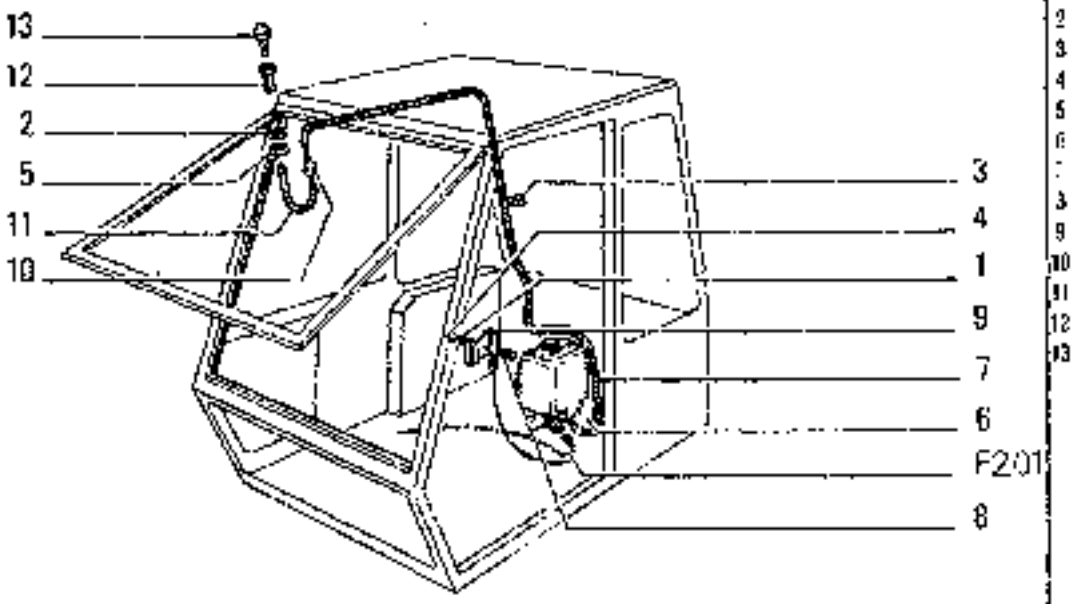

ITEM	PART NUMBER	QTY	TRANS CODE	DESCRIPTION	DESCRIZIONE
1	10516471	2	1926	LOCKWASHER 6,1x1,8	ROSETTA DI SICUREZZA 6,1x1,8
2	10517071	1	1920	LOCKWASHER 12,2x3,1	ROSETTA DI SICUREZZA 12,2x3,1
3	14569480	1	105M	SPRING FASTENER 10x3,8	MOLLETTA 10x3,8
4	15896211	2	10D	NUT 6x1x5	DADO 6x1x5
5	16101511	1	10D	NUT 12x1,25x10	DADO 12x1,25x10
6	45022219	1	1155	TANK	SERBATOIO
7	45022243	1	1927	HOSE ASSY	TUBO FLESS.CARACCORDI
8	45022244	2	S/V	SCREW	VITE
9	45022772	1	2255	BRACKET	STAFFA
10	45022773	1	104	VALVE	VALVOLA
11	45022774	1	1927	HOSE ASSY	TUBO FLESS CARACCORDI
12	71304004	1	759	SPACER	DISTANZIALE
13	71304007	1	495	JET	GETTO

MISCELLANEOUS ACCESSORIES – ACCESSORI VARI – ACCESSOIRES DIVERS – VERSCHIEDENES ZUBEHOER – ACCESORIOS DIVERSOS

F5.15

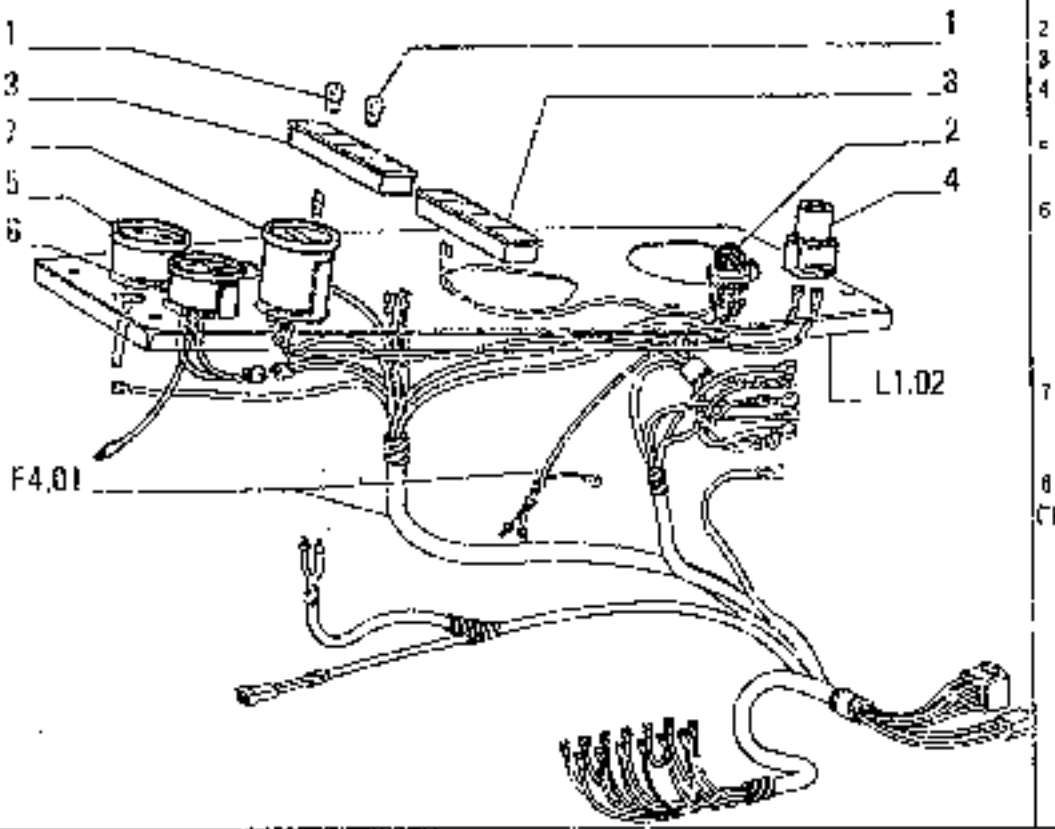

ITEM	PART NUMBER	QTY	TRANS CODE	DESCRIPTION	DESCRIZIONE
1	14142490	1	30L	LAMP 101(") 9,15x8,8	LAMPADA (01)(") 9,15x8,8
		5	30L	LAMP 9,15x8,5	LAMPADA 9,15x8,8
2	79010389	1	256P	PUSH BUTTON	PULSANTE
3	79026627	1	35I	INDICATOR	INDICATORE
4	79027131	1	236P	PUSH BUTTON ENGINE STARTING-AVVIAMENTO MOTORE	PULSANTE ENGINE STARTING-AVVIAMENTO MOTORE
5	79028289	1	42M	OIL PRESSURE GAUGE ENGINE - MOTORE	MANOMETRO OLIO PRESSIONE - MOTORE
6	79032395	1	95T	TEMPERATURE GAUGE ENGINE COOLANT-ACQUA MOTORE C 812	TERMOMETRO ENGINE COOLANT-ACQUA MOTORE C 812
	79066170	1	95T	TEMPERATURE GAUGE ENGINE COOLANT-ACQUA MOTORE D 812	TERMOMETRO ENGINE COOLANT-ACQUA MOTORE D 812
7	79036749	1	248C	HOURMETER - IN ALTERNATIVE	CONTAORE - IN ALTERNATIVA
	79052026	1	248C	HOURMETER - IN ALTERNATIVE D 818	CONTAORE - IN ALTERNATIVA D 818
8 (1)	79040486	1	35I	INDICATOR 469P FOR SPECIAL EQUIPMENT DOC61-71308750	INDICATORE PER VARIANTE DOC61-71308750

OPERATION INDICATORS – SEGNALAZIONI DI FUNZIONAMENTO – TEMOINS FONCTIONNEMENT
BETRIEBSSIGNALISIERUNG – TESTIGOS DE FUNCIONAMENTO

F5.10

N.T.R. 1026 - 30.03.1989
604.01.053.06

	DESIGNAZIONE BASE	BASIC DESIGNATION	DESIGNATIONS-BASES	GRUNDBEZEICHNUNGEN	DENOMINACIONES BASE
111V	VALVOLA ASPIRAZIONE	INTAKE VALVE	SOUPAPE DE ADMISSION	EINLASSVENTIL	VALVULA DE ASPIRACION
111B	BRACCIO ABBATTIMENTO (AD)		BRAS ABATTAGE (AD)	ABBRUCHARM (AD)	
111B	BRACCIO ABBATTIMENTO (BD)		BRAS ABATTAGE (BD)	ABBRUCHARM (BD)	
112C	CAVO MASSA	GROUND CABLE	FIL DE MAS	MASSEKABEL	CABLE DE MASA
112F	PERNO A SNODO	STEERING KNUCKLE	FUSEE	ACHSSCHENKEL	PUNTA DE EJE
112P	PIASTRINA ISOLANTE	INSULATING PLATE	PLAQUETTE ISOLANTE	ISOLIERUNG	PLACA AISLANTE
112S	SEPARATORE D'ARIA E VAPORE	AIR AND STEAM SEPARATOR	SEPARATEUR D'AIR	LUFT-UND DAMPFAB-	SEPARADOR DE AIRE
112S			ET DE VAPEUR	SCHEIDER	Y VAPOR
112V	VALVOLA SCARICO	EXHAUST VALVE	SOUPAPE D'ECHAPPEMENT	AUSLASSVENTIL	VALVULA DE DESCARGA
112O	PIASTRA DI SPINTA PER AD		PLAQUE DE POUSSEE POUR AD	SCHUBPLATTE (AD)	
112H	TILT IDRAULICO (HA)	HYDRAULIC TILT (HA)	TILT HYDRAULIQUE (HA)	HYDRAULIKVERSTELLUNG (HA)	TILT HIDRAULICO (HA)
112B	TILT-PITCH (HA)	TILT-PITCH (HA)	TILT-PITCH (HA)	TILT-PITCH (HA)	
113B	BOZZELLO CARRUCOLA	SHEAVE BLOCK	POULIE	FLASCHENZUG	GARRUCHA
112F	PERNO	STUB SHAFT	FUSEE	ACHSSCHENKEL	MANGUETA
112G	GUANTI	GLOVES	GANTS	HANDSCHUHE	GUANTES
113M	MONOLEVA	SINGLE LEVER	LEVIER UNIQUE	EINHEBELBEDIENUNG	MONOPALANCA
113P	PIASTRINA DI SICUREZZA	LOCKPLATE	PLAQUETTE FREIN	SICHERUNGSBLECH	CHAPITA DE SEGURIDAD
113S	SERBATOIO OLIO	OIL RESERVOIR	RESERVOIR D'HUILE	OELTANK	DEPOSITO ACEITE
113T	TESTA CILINDRI	CYLINDER HEAD	CULASSE DE CYLINDRE	ZYLINDERKOPF	TAPA DE CILINDROS
113V	VALVOLA DI AVANZAMENTO	ADVANCE VALVE	SOUPAPE D'AVANCE	REGELVENTIL	VALVULA DE AVANCE
113G	ATTACCO RAPIDO				
113S	PIASTRA DI SPINTA PER BD		PLAQUE DE POUSSEE POUR BD	SCHUBPLATTE (BD)	
113B	TILT-PITCH	TILT-PITCH	TILT-PITCH	TILT-PITCH	
114P	PIASTRINA DI COMANDO	DRIVE LINK	PLAQUE DE COMMANDE	MITNEHMER	PLACA DE ARRASTRE
114S	SERBATOIO COMBUSTIBILE	FUEL TANK	RESERVOIR DE COMBUSTIBLE	KRAFTSTOFFTANK	TANQUE COMBUSTIBLE
115G	GUARDONE PER BENNA	SPILL GUARD	REHAUSSE DE GODET	SCHAUFEL-AUFSATZWAND	PLACA DE EXTENSION DEL CUCHARON
115M	MONTANTE	PILLAR	MONTANTE	SAEULE	MONTANTE
115S	SERBATOIO	TANK	RESERVOIR	TANK	DEPOSITO
115M	MONTATOIO	STEP PLATE	MARCHEPIED	TRITTBLECH	ESTRIBO
116R	RIVESTIMENTO	COVERING	REVETEMENT	VERKLEIDUNG	REVESTIMIENTO
116S	SERBATOIO CON VALVOLE	RESERVOIR WAVALVE	RESERVOIR ET SOU-	BEHAELTER MIT VENTIL	DEPOSITO CON VAL-
116S			PAPES		VULAS
116T	TESTA DEL GIUNTO SFERICO	SOCKET	JOINT A ROTULE	KUGELPFANNE	ARTICULACION DE
116T					RÓTULA
116O	BLOCCAGGIO BRACCI	BOOM LOCK	BLOCAGE BRAS	ARMVERRIEGELUNG	BLOQUEO DE BRAZO
116I	BLOCCAGGIO BENNA	BUCKET LOCK	BLOCAGE DU GODET	SCHAUFELVERRIEGELUNG	BLOQUEO DE LA CUCHARA
117R	RIVESTIMENTO ISOLANTE	INSULATION	REVETEMENT ISOLANT	ISOLIERUNG	FORRO AISLANTE
117S	SERBATOIO A DEPRESSIONE	VACUUM TANK	RESERVOIR DEPRES-	UNTERDRUCKBEHAEL-	DEPOSITO DE VACIO
117S			SEUR	TER	

	DESIGNAZIONE BASE	BASIC DESIGNATION	DESIGNATIONS-BASES	GRUNDBEZEICHNUNGEN	DENOMINACIONES BASE
117Q	INDICATORE POSIZIONE BENNA	BUCKET LEVEL INDICATOR	MISE A NIVEAU DU GODET	SCHAUFELSTELLUNGSANZEIGER	NIVELACION DE LA CUCHARA
117T	POSIZIONATORE AUTOMATICO BENNA	BUCKET LEVELER	MISE A NIVEAU AUTOMAT. GODET	AUTOMAT.SCHAUFEL-RUECKSTELLUNG	NIVELACION AUTOMATICA CUCHARA
118P	PIASTRINA MAGNETICA	MAGNETIC PLAQUE	PLAQUETTE MAGNETI-QUE	MAGNETBLECH	IMAN
118P					
118S	MORSETTO	TERMINAL SCREW	SERRE-FIL	ANSCHLUSSKLEMME	BORNE
118T	DISPOSITIVO KICK-OUT	BOOM KICK-OUT	ARRET AUTOMATIQUE BRAS	AUTOMAT.HUBWA-SCHALTUNG	LLAVE AUTOMATICO DEL BRAZO
119M	MORSETTIERA	CONNECTION BLOCK	PLAQUE DE JONCTION	KLEMMLEISTE	CAJA DE CONTACTOS
119T	TESTA	HEAD	TETE	KOPF	CABEZA
120A	AUTOPILOTA	AUTOPILOT	AUTOPILOTE	SCHALTSTEUERGRUPPE	AUTOPILOTO
120B	BOTTONE	BUTTON	BOUTON	KNOPF	BOTON
120G	GUARNIZIONE PIANA	GASKET	JOINT	FLACHDICHTUNG	GUARNICION
120M	MORSETTO ELETTRICO	TERMINAL CONNECTOR	BORNE	KABELKLEMME	AGARRADERA
120P	PIATTELLO	PLATE	COUPELLE	TELLERSCHEIBE	PLATILLO
120R	ROCCHETTO	REEL	BOBINE	ZUENDSPULE	BOBINA
120S	SERRATURA	LOCK	SERRURE	SCHLOSS	CERRADURA
120T	TESTA DI REGISTRO	ADJUSTING SLEEVE	EMBOUT DE REGLAGE	EINSTELLBUCHSE	TUERCA DE REGLAJE
120U	BRACCIO CARICATORE LUNGO	LONG BOOM	BRAS LONG	LANGER LADEARM	
121B	BOTTONE DI GOMMA	RUBBER BUTTON	BOUTON CAOUTCHOUC	GUMMIKNOPF	PITON DE CAUCHO
121C	CHIUSURA LAMPO	SLIDE FASTENER	FERMETURE ECLAIR	REISSVERSCHLUSS	CIERRE DE CREMALLERA
121C					
121M	MORSETTO A MANO	HAND VICE	ETAU A MAIN	KLEMMBACKE	TORNILLO DE MANO
121P	PIATTELLO DELLA PUNTERIA	TAPPET PLATE	PASTILLE DE POUSSOIR	DRUCKSCHEIBE	PLATILLO DE EMPUJ
121P					
121S	SEPARATORE DI CONDENSA	WATER SEGREGATOR	SEPARATEUR D'EAU CONDENSEE	KONDENSWASSER-ABSCHEIDER	SEPARADOR DE AGUA
121S					
122F	FINO AL MOTORE IDRAULICO...	UP TO HYDRAULIC MOTOR...	JUSQU'AU MOTEUR HYDRAULIQUE...	BIS HYDRAULIKMOTOR...	HASTA EL MOTOR HIDRAULICO...
122G	GUARNIZIONE	SEAL	GARNITURE	DICHTUNG	GUARNICION
122P	PIGNONE	PINION	PIGNON	RITZEL	PINON
123F	FINO AL RIDUTTORE...	UP TO REDUCTION GEAR...	JUSQU'AU REDUCTEUR...	BIS UNTERSETZUNGSGETRIEBE...	HASTA EL REDUCTOR...
123G	GUARNIZIONE TENUTA FRONTALE	SEAL ASSY	GARNITURE FRONTAL	LIFE TIME-DICHTUNG	SELLO
123P	PIGNONE CONICO	BEVEL PINION	PIGNON CONIQUE	KEGELRITZEL	PINON CONICO
123S	SERVOCOMANDO	SERVO-CONTROL	SERVO-COMMANDE	SERVOSTEUERUNG	SERVOMANDO
124B	BRACCIOLO SCUDO	ARMREST	ACCOUDOIR DE SIEGE	ARMLEHNE	APOYABRAZO
124F	FINO AL ...	UP TO ...	JUSQU'AU...	BIS ...	HASTA EL ...
124M	MOTOPOMPA	MOTOR PUMP	POMPE A MOTEUR	PUMPENAGGREGAT	BOMBA DE MOTOR
124P	PINZA AUTOCENTRANTE	COLLET	PINCE FENDUE	SPANNZANGE	PASADOR DE MUELLE
124S	SERVODISTRIBUTORE	SERVO-VALVE	SERVO-DISTRIBUTEUR	VORSTEUERVENTIL	SERVOVALVULA
125F	FORCA	FORK			
125P	PINZA	PLIERS	PINCES	ZANGE	ALICATES
125S	SERVOFRENO	BRAKE BOOSTER	SERVO-FREIN	SERVOBREMSE	SERVOFRENO

	DESIGNAZIONE BASE	BASIC DESIGNATION	DESIGNATIONS-BASES	GRUNDBEZEICHNUNGEN	DENOMINACIONES BASE
126F	FINO ALLA POMPA ...	UP TO PUMP	JUSQU'A LA POMPE ...	BIS PUMPE...	HASTA LA BOMBA ...
126P	PINZA FRENO	CALIPER	ETRIER DE FREIN	BREMSZANGE	ZAPATA DE FRENO
126S	SERVOFRIZIONE	CLUTCH-SERVO	SERVO-EMBRAYAGE	SERVOKUPPLUNG	SERVOEMBRAGUE
127M	MOTORE IDRAULICO	HYDRAULIC MOTOR	MOTEUR HYDRAULIQUE	HYDRAULIKMOTOR	MOTOR HIDRAULICO
127P	PIOMBINO	LEAD SEAL	PLOMB	PLOMBE	PRECINTO
127S	SERVOFRENO PNEUMO-IDRAULICO	AIR-HYDRAULIC ASSISTED BRAKE	SERVO-FREIN HYDRO PNEUMATIQUE	HYDROPNEUMATISCHE SERVOBREMSE	SERVOFRENO NEUMO-HIDRAULICO
127S					
127T	TUBAZ E COMANDO ATTREZZO ANT	FRONT ATTACH PIPING AND CONTR	TUYAUTERIE ET C.DE OUTIL AV.	FRONTGERAET LEITUNGEN-STEUERUN	
128D	TUBAZIONI POST (DAL DEVIATORE)	REAR PIPE (FROM DIVERTER VALV)		LEITUNGEN HINTER(VOM UMSCHALTV	
128I	TUBAZIONI POST (DAL DISTRIB)	REAR PIPE (FROM CONTROL VALVE)		LEITUNGEN HINTER(VOM STEUERVEN	
129B	TUBAZIONI ATTREZZO ANT	FRONT ATTACHEMENT PIPING	CONDUITES D'OUTIL AVANT	FRONTLEITUNGEN	TUBERIA DEL UTIL ANTERIOR
129P	PISTA	RACE	PISTE	LAUFRING	PISTA
130B	BRACCIO	ARM	BRAS	ARM	BRAZO
130C	CENTRALINA	CONTROL UNIT	DISPOSITIVE DE COMMANDE	ELEKTRIKPLATTE	CENTRAL
130F	FUNZIONE IDRAUL.SUPPL	ADDITIONAL HYDRAULIC FUNCTION			
130M	MOTORE TERMICO	ENGINE	MOTEUR	MOTOR	MOTOR
130P	PISTONCINO	PLUNGER	PISTON	KOLBEN	EMBOLO DE VALVULA
130S	SERVOSTERZO	SERVOSTEERING	SERVODIRECTION	SERVOLENKUNG	SERVODIRECCION
130T	TESTATA	END PLATE	CULASSE	KOPFSTUECK	TAPA
131F	FIRE SLEEVE	FIRE SLEEVE			
131K	ROSETTA	WASHER	RONDELLE	UNTERLEGSCHEIBE	ARANDELA
131T	TESTATA CASSONE	END GATES	TAPOS	STIRNWAND	TESTERO
132B	BRACCIO OSCILLANTE	SWINGING ARM	BALANCIER	SCHWINGARM	BRAZO OSCILANTE
132F	FONDELLO ANT	HEAD	BOUT AVANT	BODENTELLER	TAPA ANTERIOR
132P	PISTONE	PISTON	PISTON	KOLBEN	EMBOLO
132R	ROSETTA DI SICUREZZA	LOCKWASHER	RONDELLE FREIN	SICHERUNGSRING	ARANDELA DE FRENO
132S	SENSORE	INDUCTIVE PROXIMITY SWITCHES	CAPTEUR	SENSOR	SENSORIO
133B	BRACCIO SOLLEVAMENTO	LIFT BOOM	BRAS DE LEVAGE	HUBARM	BRAZO LEVANTAMIENTO
133F	FONDELLO POST	BOTTOM	BOUT ARRIERE	BODENTELLER	TAPA POSTERIOR
133M	MOTORINO AVVIAMENTO	STARTER MOTOR	DEMARREUR	ANLASSER	MOTOR DE ARRANQUE
133R	ROSETTA DI TENUTA	SEAL	JOINT D'ETANCHEITE	DICHTRING	JUNTA HERMETICA
134M	MOTORINO	MOTOR	MOTEUR	MOTOR	MOTOR
135C	CERCHIO RUOTA	RIM	JANTE	FELGE	LLANTA
135M	MOZZO	HUB	MOYEU	NABE	CUBO
135P	PLAFONIERA	CEILING LAMP	PLAFONNIER	DECKENLEUCHTE	PANTALLA
135S	SETTORE DENTATO	TOOTHED SECTOR	SECTEUR DENTE	ZAHNSEGMENT	SECTOR RUEDA DENTADA
136S	SETTORE PIGNA MOTRICE	SPROCKET SECTOR	SECTEUR BARBOTIN MOTEUR	ANTRIEBSRADSEGMENT	SECTOR RUEDA MOTRIZ
137M	MOTORINO ELETTRICO	ELECTRIC MOTOR	MOTEUR ELECTRIQUE	ELEKTROMOTOR	MOTOR ELECTRICO
138S	SETTORE DI RIFERIMENTO	REFERENCE SECTOR	SECTEUR DE REFE-RENCE	RASTENPLATTE	PLACA DE RETENIEN-CIAS
138S					

L	BODY • CARROZZERIA • CARROSSERIE • AUFBAU • CARROCCERIA

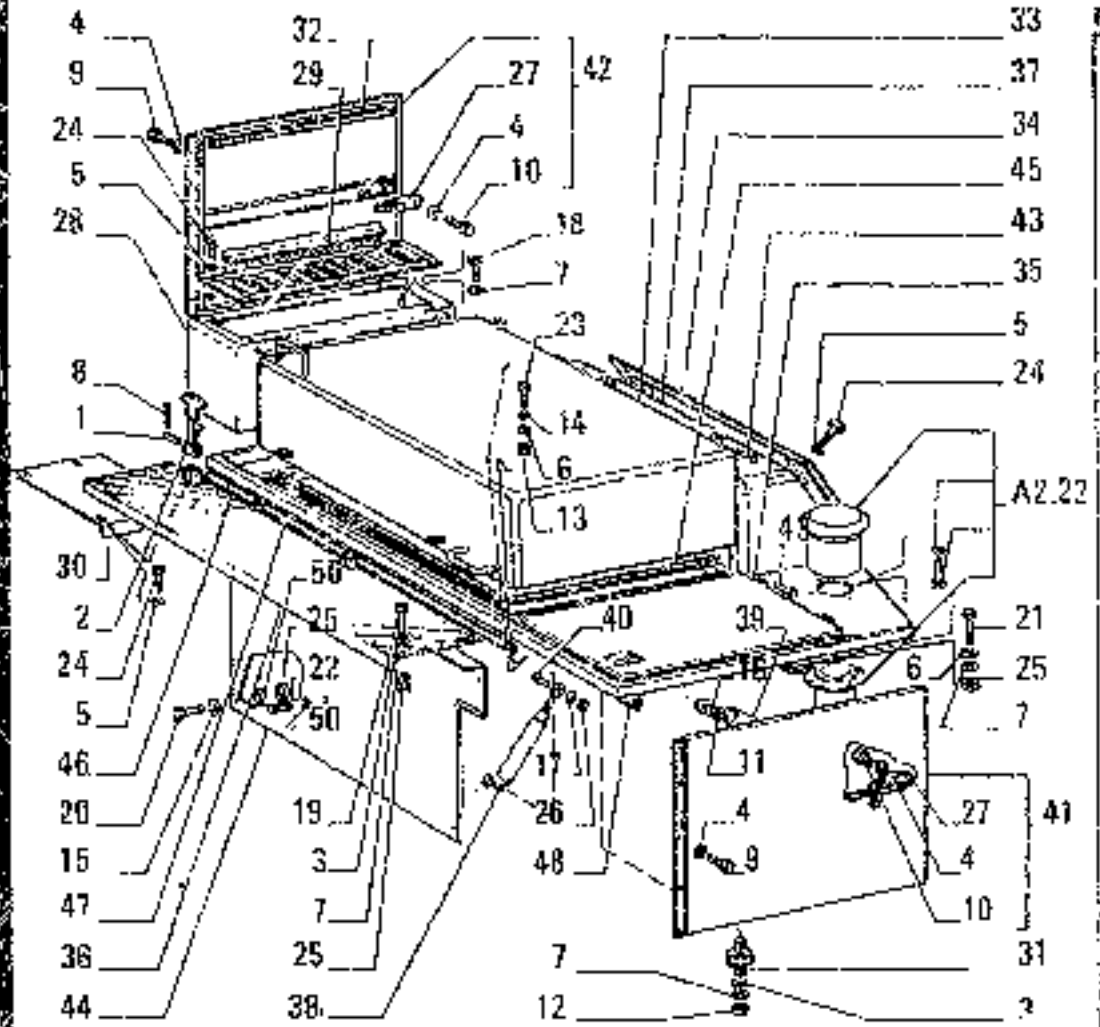

ITEM	PART NUMBER	QTY	TRANS CODE	DESCRIPTION	DESCRIZIONE
26	16160976	2	5FA	LOCKRING 8x16	ANELLO DI SICUREZZA 8x16
27	45014351	2	1405	LOCK	SERRATURA
28	45023732	L	176C	HOOD	COFANO
29	45023751	1	265C	COVER	COPERCHIO
30	71202826	1	70R	GUARD	RIPARO
31	71300195	2	81T	CUSHION TAC	CUSCINETTO ELASTICO
32	71301930	2	123G	SEAL ASSY	GUARNIZIONE TENUTA FRONTALE
33	71302387	1	176C	HOOD	COFANO
34	71302425	1	265C	COVER - REAR	COPERCHIO - POSTERIORE
35	71302716	1	265S	DOOR	SPORTELLO
36	71302756	1	64P	FLOOR PLATE	PEDANA
37	71302788	1	72I	FRAME	INTELAIATURA
38	71304151	1	164C	CYLINDER	CILINDRO
39	71304152	1	164C	CYLINDER	CILINDRO
40	71304224	1	80P	PIN	PERNO
41	71306077	1	265S	DOOR - SIDE ASSEMBLY	SPORTELLO - LATERALE COMPLETO
42	71306615	1	265S	DOOR - SIDE ASSEMBLY	SPORTELLO - LATERALE COMPLETO
43	71306793	5	80P	PIN	PERNO
44	71306850	1	70R	GUARD	RIPARO
45	71306857	1	123S	SEAL	GUARNIZIONE
46	71306953	1	123S	SEAL	GUARNIZIONE
47	71306956	1	123S	SEAL	GUARNIZIONE
48	71306957	1	123G	SEAL ASSY	GUARNIZIONE TENUTA FRONTALE
49	45015482	3	64P	FLOOR PLATE	PEDANA
50	45011703	8	131R	WASHER	ROSETTA

HOOD ASSY - COFANATURA - CAPOTAGE - HAUBE - CAPOT

L1.01

N.T.R. 1025 - 30.03.1989

004.04.053.06

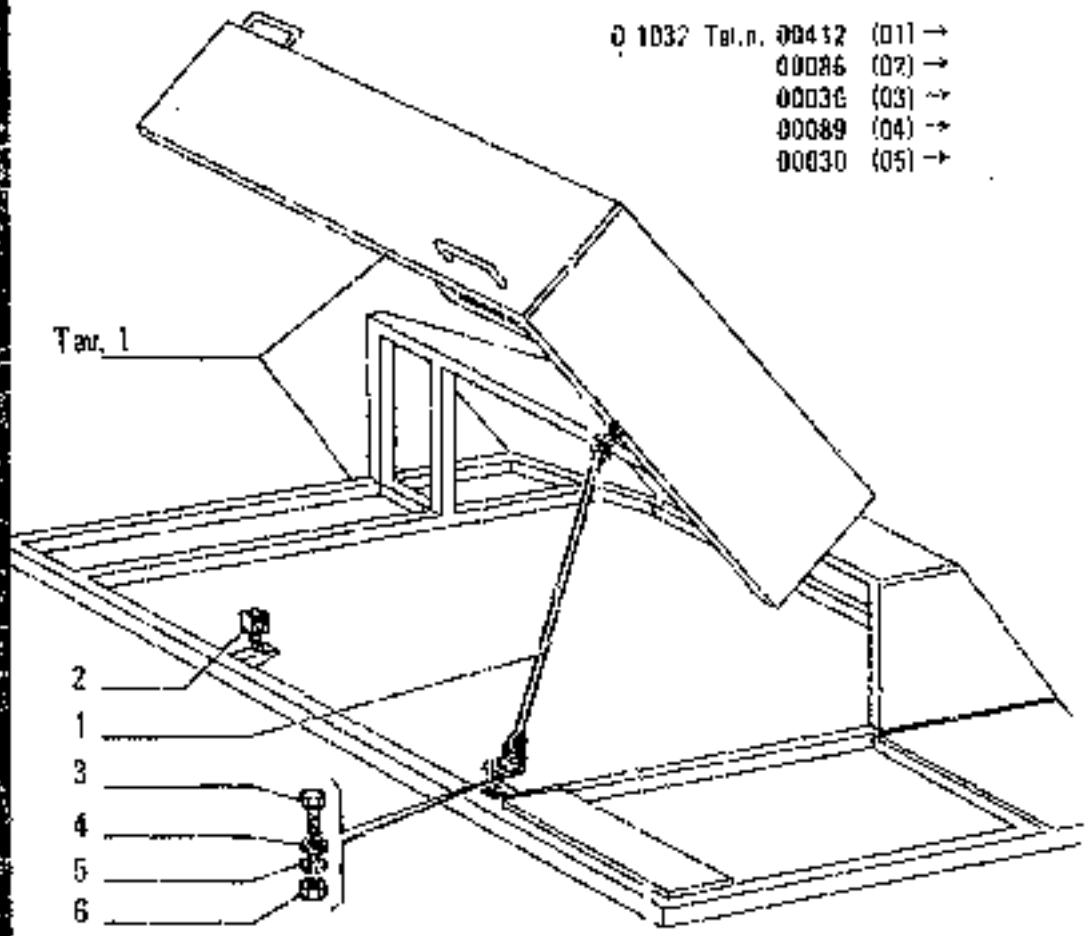

ITEM	PART NUMBER	QTY	TRANS CODE	DESCRIPTION	DESCRIZIONE
1	71318090	1	904	ROD	ASTA
2	14574280	1	605M	SPRING FASTENER 6,5x12	MOLLETTA 6,5x12
3	15540321	1	40W	SCREW 12x1,25x25	VITE 12x1,25x25
4	14496701	1	531R	WASHER 10,5x24	ROSETTA 10,5x24
5	10571970	1	570R	LOCKWASHER 12,2x22,5	ROSETTA EL. 12,2x22,5
6	16101511	1	100	NUT 12x1,25x10	DADO 12x1,25x10

HOOD ASSY · CARROSSERIA · CAPOTAGE · HAUBE · CAPOT

L1.01 | 2

N.T.R. 875 - 20.02.1987
604.04.053.05

L3

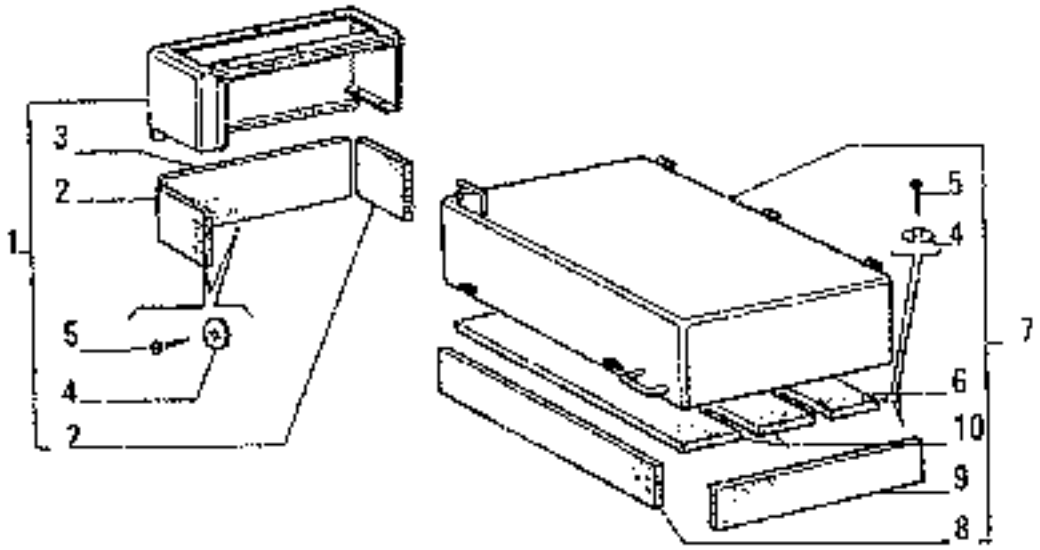

OPTIONAL 00015 – 71317581
VARIANTE

ITEM	PART NUMBER	QTY	TRANS CODE	DESCRIPTION	DESCRIZIONE
1	71319797	1	176C	HOOD - ASSEMBLY	COFANO - COMPLETO
2	71319801	2	25P	PANEL	PANNELLO
3	71319814	1	25P	PANEL	PANNELLO
4	71317734	24	131R	WASHER	RONDELLA
5	71317733	24	40V	SCREW	VITE
6	71319841	2	25P	PANEL	PANNELLO
7	71319844	1	176C	HOOD - ASSEMBLY	COFANO - COMPLETO
8	71319843	1	25P	PANEL	PANNELLO
9	71319802	1	25P	PANEL	PANNELLO
10	71319842	1	25P	PANEL	PANNELLO

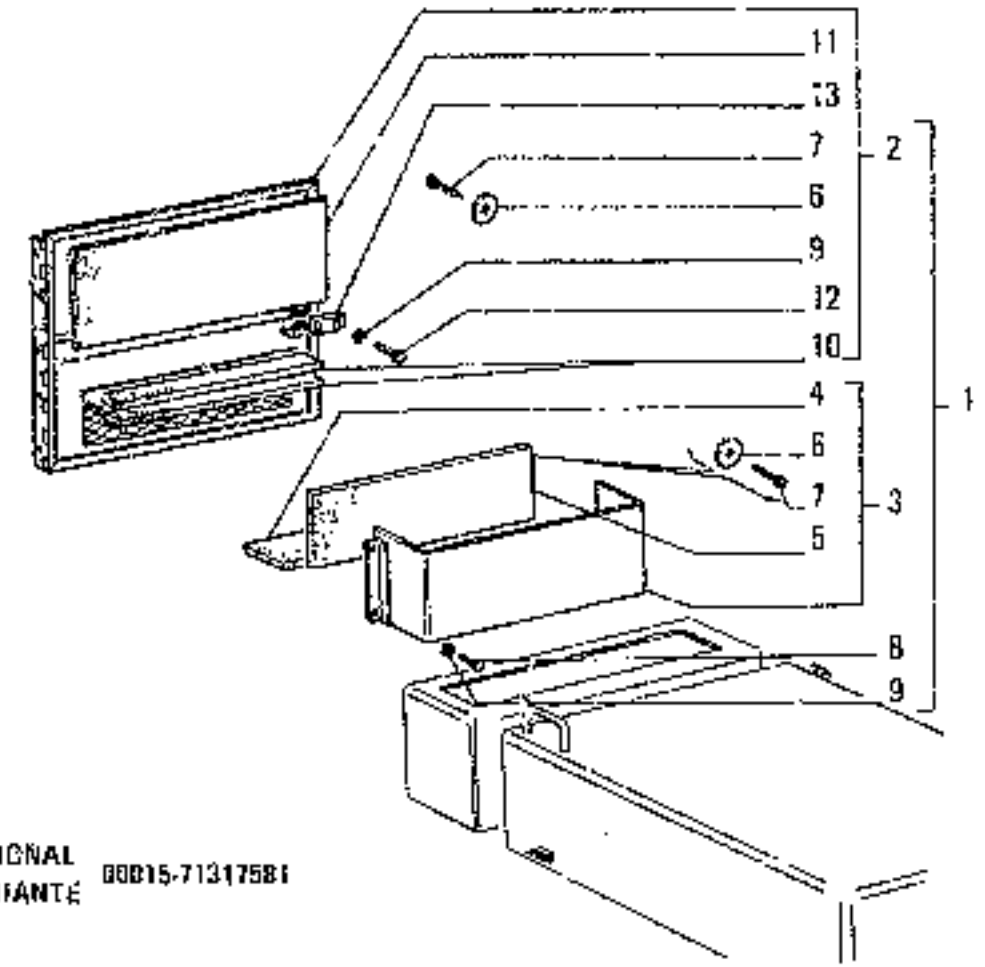

OPTIONAL
VARIANTE 00015-71317581

ITEM	PART NUMBER	QTY	TRANS CODE	DESCRIPTION	DESCRIZIONE
1	71319799	1	2055	DOOR - SIDE ASSEMBLY	SPORTELLO - LATERALE COMPLETO
2	71319947	1	2065	DOOR - ASSEMBLY	SPORTELLO - COMPLETO
3	71319798	1	3005	SUPPORT - ASSEMBLY	SUPPORTO - COMPLETO
4	71319609	1	25P	PANEL	PANNELLO
5	71319608	1	25P	PANEL	PANNELLO
6	71317734	35	13U	WASHER	ROSETTA
7	71317733	35	40V	SCREW	VITE
8	16043121	4	40V	SCREW 8x1.25x14	VITE 8x1.25x14
9	10571771	8	13Z	LOCKWASHER 8,1x2	ROSETTA DI SICUREZZA 8,1x2
10	71319607	2	25P	PANEL	PANNELLO
11	71318134	1	25P	PANEL	PANNELLO
12	10902021	4	40V	SCREW 6x1x12	VITE 6x1x12
13	45013435	1	12S	LOCK	SERRATURA

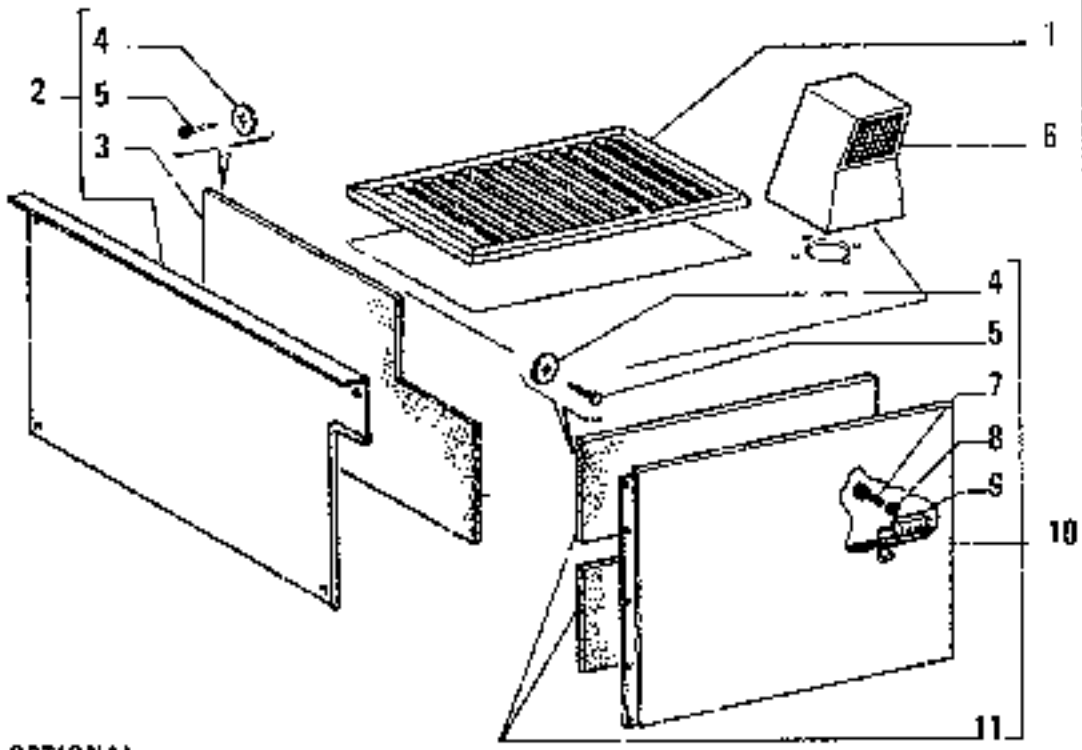

OPTIONAL 00815-71317581
VARIANTE

ITEM	PART NUMBER	QTY	TRANS CODE	DESCRIPTION	DESCRIZIONE
1	71318836	1	265C	COVER	COPERCHIO
2	71319845	1	70R	GUARD - ASSEMBLY	RIPARO - COMPLETO
3	71319812	1	25P	PANEL	PANNELLO
4	71317734	37	131R	WASHER	ROSETTA
5	71317733	37	40V	SCREW	VITE
6	71306673	1	204P	AIR INTAKE - IN ALTERNATIVE	PRESA ARIA - IN ALTERNATIVA
	71317504	1	204P	AIR INTAKE - IN ALTERNATIVE	PRESA ARIA - IN ALTERNATIVA
7	10902021	2	40V	SCREW 6x1x12	VITE 6x1x12
8	10571571	2	137R	LOCKWASHER 6,1x1,6	ROSETTA DI SICUREZZA 6,1x1,6
9	45014351	1	126S	LOCK	SERRATURA
10	71319810	1	205S	DOOR - ASSEMBLY	SPORTELLO - COMPLETO
11	71319806	2	25P	PANEL	PANNELLO

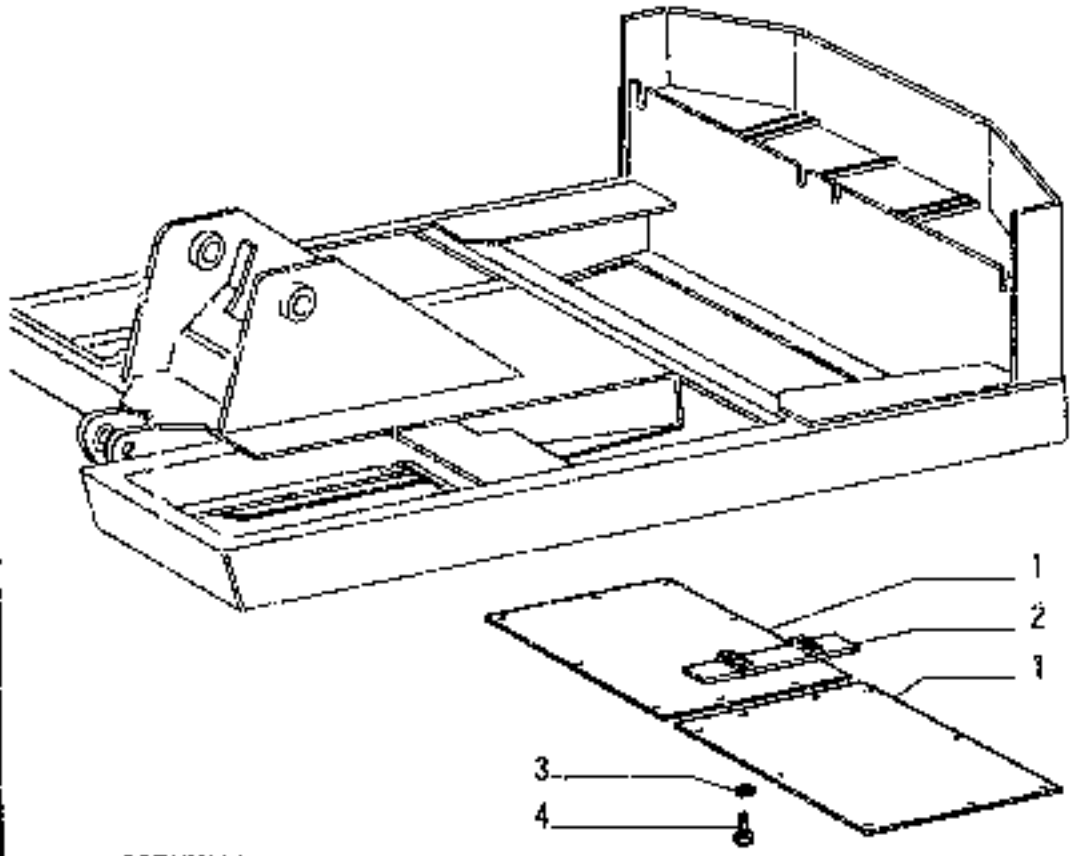

OPTIONAL 00015 -- 71317581
VARIANTE

ITEM	PART NUMBER	QTY	TRANS CODE	DESCRIPTION	DESCRIZIONE
1	71310524	2	105P	PLATE	PIASTRA
2	71310522	1	14B	STRAP D2438	BANDELLA D2438
	71310915	1	14B	STRAP D2438	BANDELLA D2438
3	10571771	18	132R	LOCKWASHER 8.1x2	ROSETTA DI SICUREZZA 8.1x2
4	16043621	16	40W	SCREW 8x1.25x25	VITE 8x1.25x25

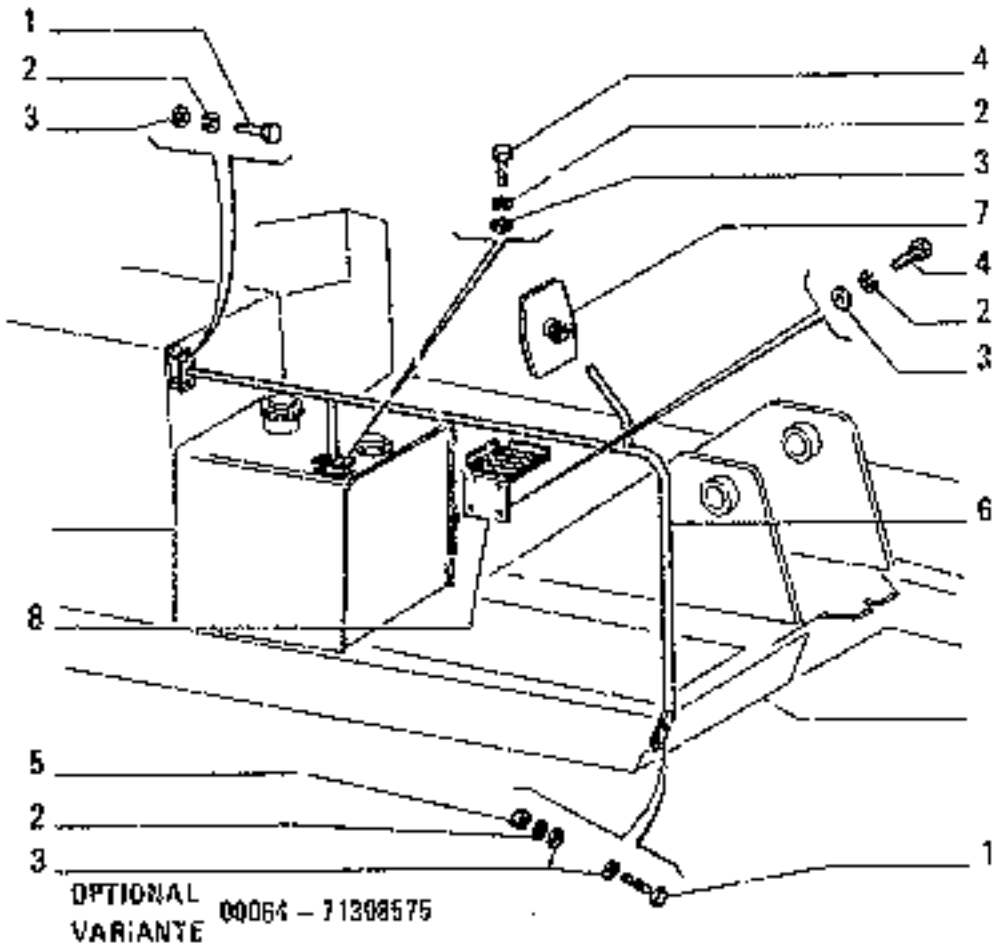

OPTIONAL 00064 – 71308575
VARIANTE

ITEM	PART NUMBER	QTY	TRANS CODE	DESCRIPTION	DESCRIZIONE
1	16204321	4	10W	SCREW	VITE
2	10571671	10	132I	LOCKWASHER 10,2x2,2	ROSETTA DI SICUREZZA 10,2x2,2
3	12638821	12	131R	WASHER 10,2x16	ROSETTA 10,2x16
4	16204221	6	40W	SCREW 10x1,25x20	VITE 10x1,25x20
5	12164711	2	10D	NUT 10x1,25x8	DADO 10x1,25x8
6	71308575	1	22M	HANDLE - ASSEMBLY	MANIGLIA - COMPLETO
7	45023356	1	185S	REAR VIEW MIRROR - ASSEMBLY	SPECCHIO RETROVISORE - COMPLETO
8	71304978	1	116M	STEP PLATE - ASSEMBLY	MONTATOIO - COMPLETO

HOOD ASSY – COFANATURA – CAPOTAGE – HAUBE – CAPOT

L1.01/2

N.T.R. 795 - 30.7.1968
504.04.050.04

L8

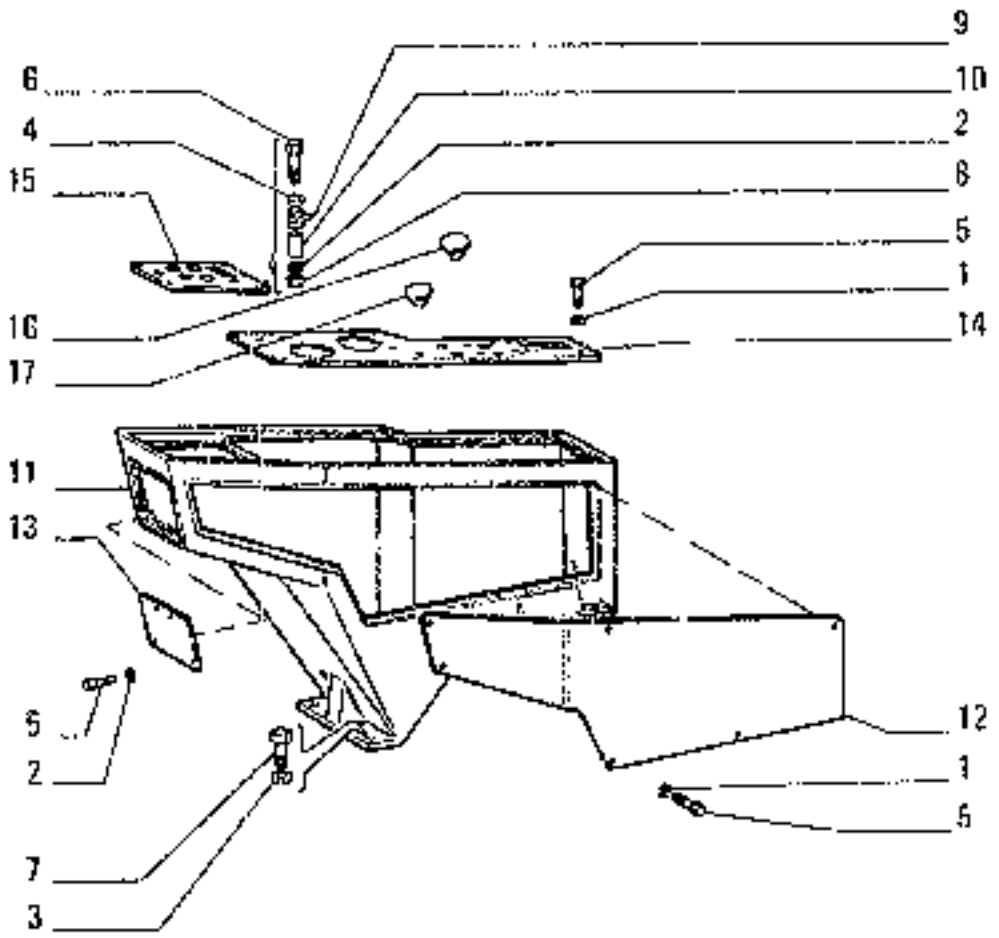

ITEM	PART NUMBER	QTY	TRANS CODE	DESCRIPTION	DESCRIZIONE
1	10516471	11	132R	LOCKWASHER 6,1x1,8	ROSETTA DI SICUREZZA 6,1x1,8
2	10571571	10	132R	LOCKWASHER 8,1x1,6	ROSETTA DI SICUREZZA 8,1x1,6
3	10571971	6	132R	LOCKWASHER 12,2x2,5	ROSETTA DI SICUREZZA 12,2x2,5
4	12640601	4	131R	WASHER 6.15x25	ROSETTA 6.15x25
5	13276411	12	40V	SCREW 6x1x20	VITE 6x1x20
6	13276911	4	40V	SCREW 6x1x35	VITE 6x1x35
7	15540321	6	40V	SCREW 12x1,25x25	VITE 12x1.25x25
8	15996211	4	10D	NUT 6x1x5	DADO 6x1x5
9	71303647	6	25T	RUBBER PAD	TAMPONE DI GOMMA
10	71303648	4	75D	SPACER	DISTANZIALE
11	71307456	1	300S	SUPPORT - ASSEMBLY	SUPPORTO - COMPLETO
12	71307458	1	205S	DOOR	SPORTELLO
13	71307459	1	265C	COVER	COPERCHIO
14	71307559	1	141P	INSTRUMENT PANEL C 677	PLANCIA PORTASTRUMENTI C 677
	71312472	1	141P	INSTRUMENT PANEL D 677	PLANCIA PORTASTRUMENTI D 677
15	71308876	1	141P	INSTRUMENT PANEL	PLANCIA PORTASTRUMENTI
16	76000609	1	50T	PLUG C 677	TAPPO C 677
17	79001605	1	50T	PLUG	TAPPO

INSTRUMENT PANEL – PLANCIA PORTASTRUMENTI – TABLEAU DE BORD –
INSTRUMENTENBTAFEL – TABLERO DE BORDO

L1.02

N.T.R. 785 - 30.7.1985
604.04.053.04

L9

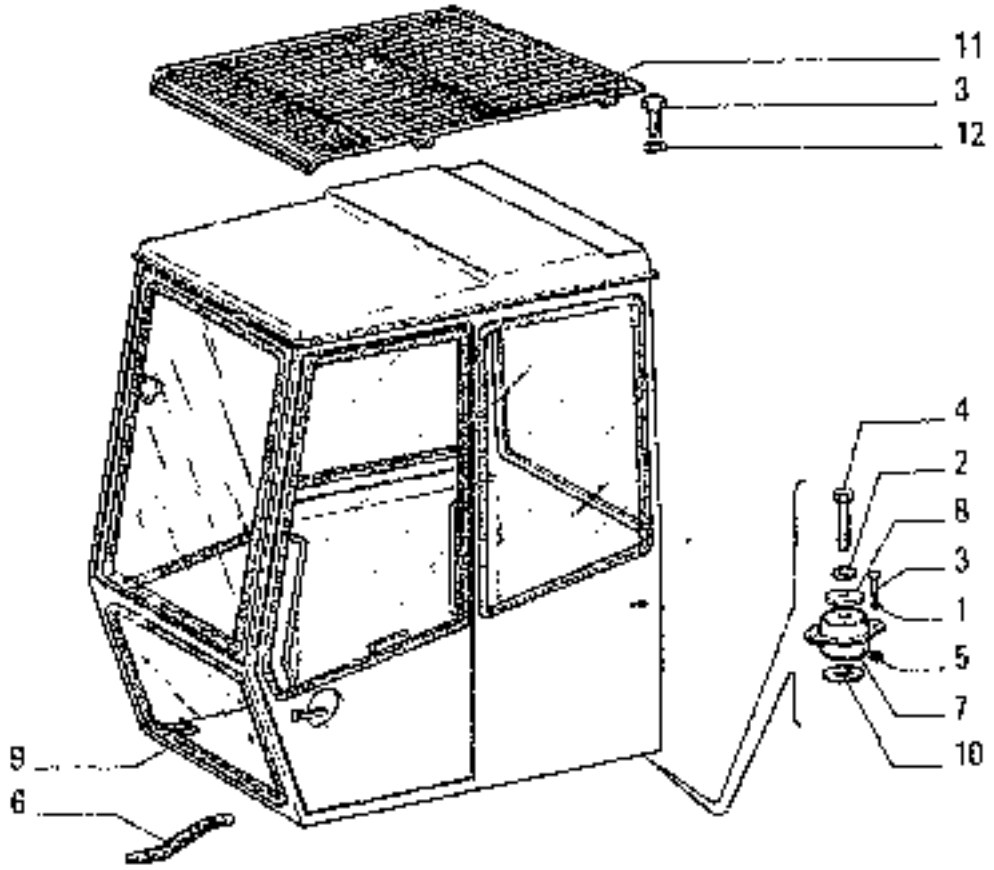

ITEM	PART NUMBER	QTY	TRANS CODE	DESCRIPTION	DESCRIZIONE
1	10517071	8	133P	LOCKWASHER 12.2x3,1	ROSETTA DI SICUREZZA 12,2x3,1
2	10517271	4	133P	LOCKWASHER 16,2x4	ROSETTA DI SICUREZZA 16,2x4
3	15540221	4	40V	SCREW (3°) 12x1.25x20	VITE (3°) 12x1,25x20
	15540121	8	40V	SCREW 12x1.25x30	VITE 12x1,25x30
4	15581621	4	40V	SCREW 16x1,5x100	VITE 16x1,5x100
5	16101511	8	100	NUT 12x1.25x10	DADO 12x1,25x10
6	45018379	1	112C	GROUND CABLE	CAVO MASSA
7	45023714	4	300S	SUPPORT	SUPPORTO
8	45023715	4	131R	WASHER	ROSETTA
9	71303666	1	8C	CAB - ASSEMBLY SEE SGR. L1.04/1 (*)	CABINA - COMPLETO VEDERE SGR. L1.04/1 (*)
	71306513	1	8C	CAB - ASSEMBLY SEE SGR. L1.04	CABINA - COMPLETO VEDERE SGR. L1.04
	71316754	1	8C	CAB - ASSEMBLY SEE SGR. L1.04/1 (1°)	CABINA - COMPLETO VEDERE SGR. L1.04/1 (1°)
	71316547	1	8C	CAB - ASSEMBLY SEE SGR. L1.04/1 (2°)	CABINA - COMPLETO VEDERE SGR. L1.04/1 (2°)
10	71307617	4	131R	WASHER	ROSETTA
11	71315007	1	70R	GUARD (3°)	RIPARO (3°)
12	10571971	4	131R	WASHER (3°) 12,2x2,5	ROSETTA (3°) 12,2x2,5
(*)			469P	FOR SPECIAL EQUIPMENT 00059-71306503	PER VARIANTE 00059-71306503
(1°)			469P	FOR SPECIAL EQUIPMENT 00205-71316752	PER VARIANTE 00205-71316752
(2°)			469P	FOR SPECIAL EQUIPMENT 00205-71318437	PER VARIANTE 00205-71318437

CAB AND MOUNTINGS — CABINA E SUPPORTI — CABINE ET SUPPORTS — FAHRERHAUS AND LAGER — CABINA Y APOYOS

L1.03

N.T.P. 799 - 30.7.1986
604.A4.053.04

L10

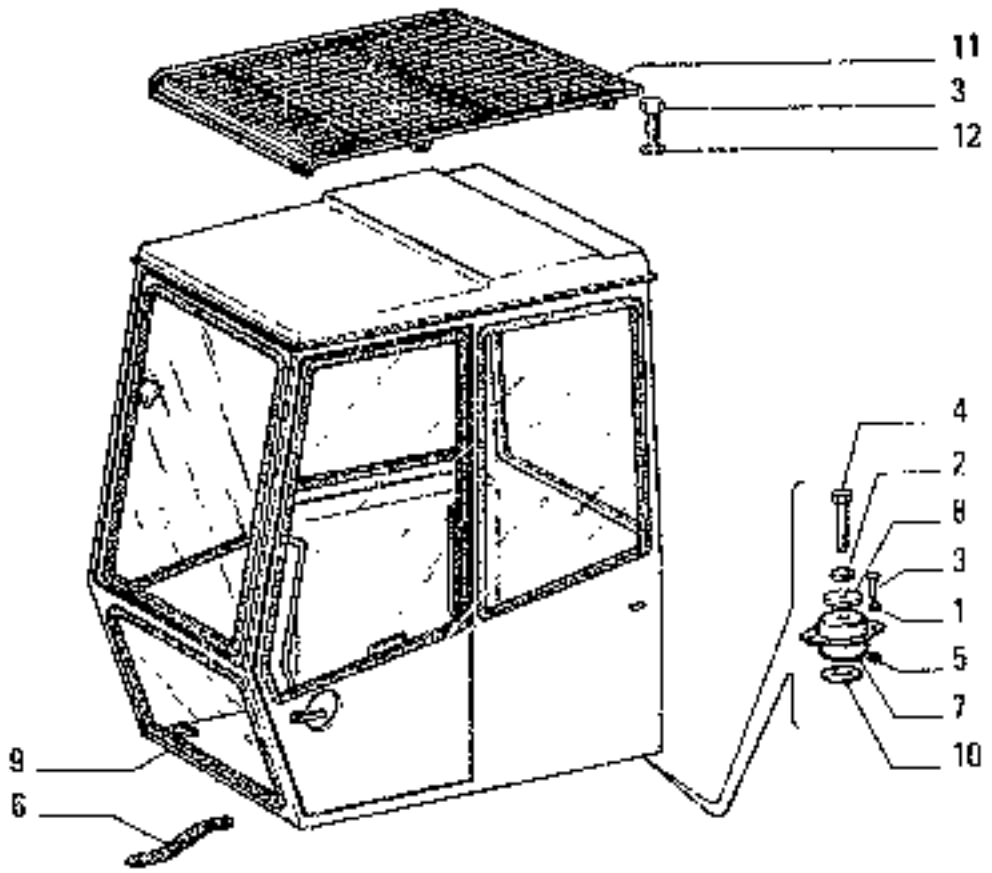

ITEM	PART NUMBER	QTY	TRANS CODE	DESCRIPTION	DESCRIZIONE
(37)			469P	FOR SPECIAL EQUIPMENT 00540-71315006	PER VARIANTE 00540-71315006

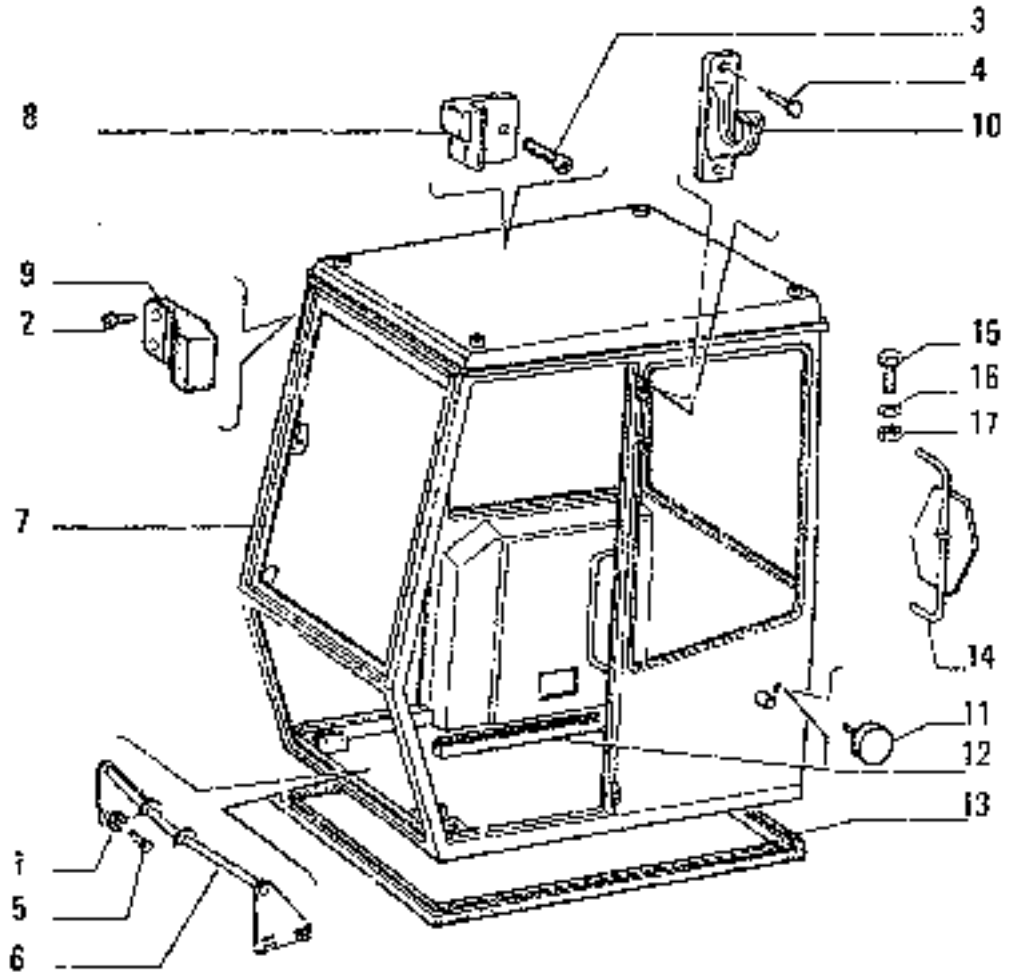

FE18 — L1.04 TAV. 1 PAG.1

ITEM No	PART NUMBER	QTY	TRANS CODE	DESCRIPTION	DESCRIZIONE
1	10571971	4	132R	LOCKWASHER 12.2x2.5	ROSETTA DI SICUREZZA 12.2x2,5
2	14305526	4	40V	SCREW 6x1x30	VITE 6x1x30
3	14306326	6	40V	SCREW 8x1,25x20	VITE 8x1,25x20
4	14642291	2	55H	RIVET 2,3x15,7	RIBADITNO 2,3x15,7
5	15540221	4	40V	SCREW 12x1,25x20	VITE 12x1,25x20
6	71306164	1	78A	FOOTREST - ASSEMBLY	APPOGGIAPIEDE - COMPLETO
7	71311405	1	28O	STRUCTURE - ASSEMBLY	OSSATURA - COMPLETO
8	71313875	1	80A	STOP - RIGHT	ARRESTO - DESTRO
	71313876	1	80A	STOP - LEFT	ARRESTO - SINISTRO
9	71313877	2	25T	RUBBER PAD	TAMPONE DI GOMMA
10	71313878	1	31G	HINGE	CARDO APPENDIABITI
11	71313879	1	25T	RUBBER PAD	TAMPONE DI GOMMA
12	71313880	1	120G	GASKET	GUARNIZIONE PIANA
13	71313881	1	120G	GASKET	GUARNIZIONE PIANA
14	45023006	1	185S	REAR VIEW MIRROR - LEFT (*)	SPECCHIO RETROVISORE - SINISTRO (*)
15	16013621	2	40V	SCREW (*) 8x1,25x25	VITE (*) 8x1,25x25
16	10516671	2	132R	LOCKWASHER (*) 8.1x2.2	ROSETTA DI SICUREZZA (*) 8,1x2.2
17	15116811	2	10D	NUT (*) 8x1,25x6,5	DADO (*) 8x1,25x6,5
(*)			40SP	FOR SPECIAL EQUIPMENT 00052-45022552	PER VARIANTE 00052-45022552

71306513

CAB — CABINA — CABINE — FAHRERHAUS — CABINA

L12

1.1.04 | 1

N.T.P. 795 30.7.1986
F..04.053.04

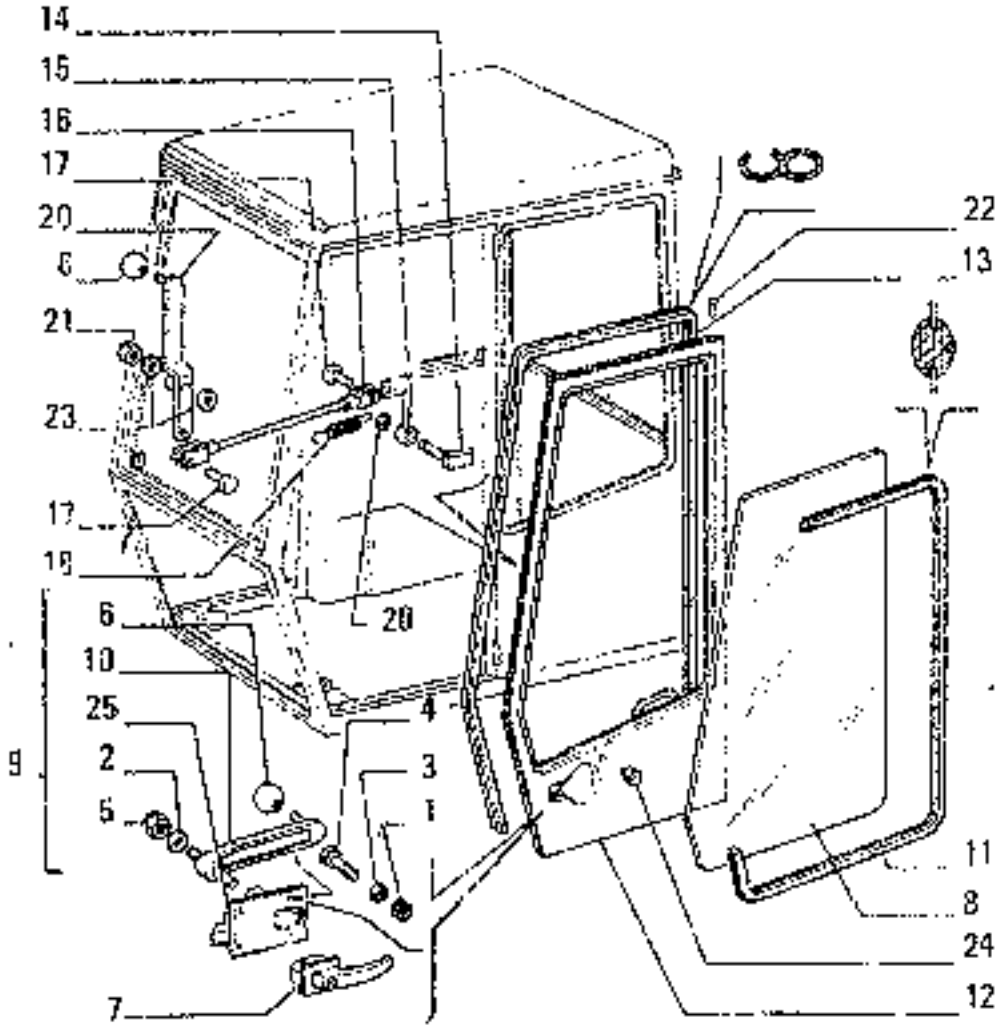

FE18 L1.04 TAV. 2 P...

ITEM	PART NUMBER	QTY	TRANS CODE	DESCRIPTION	DESCRIZIONE
1	12805370	4	132R	LOCKWASHER 6,1x11,7	ROSETTA DI SICUREZZA 6,1x11,7
2	71313923	1	132R	LOCKWASHER	ROSETTA DI SICUREZZA
3	15896121	4	10D	NUT 5x0,8x1	DADO 5x0,8x4
4	14305220	4	40W	SCREW 6x1x16	VITE 6x1x16
5	16109611	1	10D	NUT 8x1,25x15	DADO 8x1,25x15
6	45482936	2	150P	KNOB	POMELLO
7	71303696	1	20A	HANDLE - OUTER	MANIGLIA ESTERNO
8	71307327	1	315C	GLASS PANE - FRONT LEFT	CRISTALLO - ANTERIORE SINISTRO
9	71307739	1	120S	LOCK - ASSEMBLY	SERRATURA - COMPLETO
10	71307745	1	20M	HANDLE	MANIGLIA
11	71311388	1	122G	SEAL	GUARNIZIONE
12	71311389	1	180P	DOOR	PORTA
13	71311390	1	122G	SEAL	GUARNIZIONE
14	71311391	1	60P	PIN	PERNO
15	71311392	1	45L	LEVER	LEVA
16	71311393	1	142T	TIEROD	TIRANTE
17	71311394	2	80P	PIN	PERNO
18	71311395	1	100M	SPRING	MOLLA
19	71311397	1	225S	BRACKET	STAFFA
20	11087776	2	132R	LOCKWASHER 5x11	ROSETTA DI SICUREZZA 5x11
21	14505421	1	16D	NUT	DADO
22	45482846	2	45R	RIVET	RIVETTINO
23	71313294	1	15TH	WASHER	ROSETTA
24	71313765	1	30G	HOOK	GANCIO
25	71313882	1	120S	LOCK	SERRATURA

71306513

CAB – CABINA – CABINE – FAHRERHAUS – CABINA

1

L1.04 | 2

N.T.R. 1925 - 30.03.1989
604.04.053.06

L13

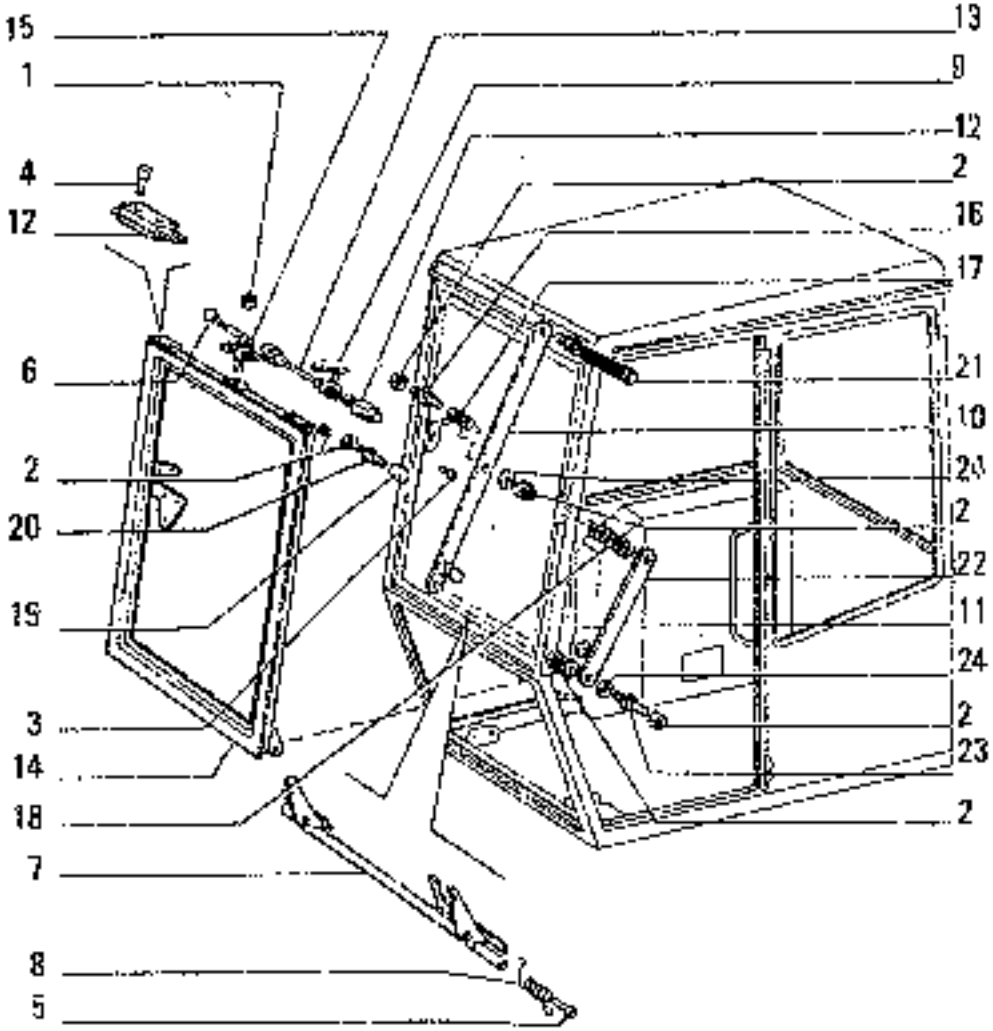

ITEM No	PART NUMBER	QTY	TRANS CODE	DESCRIPTION	DESCRIZIONE
1	12577221	1	10D	NUT 10x1,5x12,3	DADO 10x1,5x12,3
2	12577521	12	10D	NUT 12x1,75x14,8	DADO 12x1,75x14,8
3	14305226	2	40V	SCREW 6x6x16	VITE 6x1x16
4	14306526	4	40V	SCREW 8x1,25x20	VITE 8x1,25x20
5	14420226	2	40V	SCREW 10x1,25x30	VITE 10x1,25x30
6	45482896	1	150P	KNOB	POMELLO
7	71306409	1	90A	ROD	ASTA
8	71306419	1	100M	SPRING - RIGHT	MOLLA - DESTRO
	71306420	1	100M	SPRING - LEFT	MOLLA - SINISTRO
9	71311394	4	06P	PIN	PERNO
10	71311399	1	90A	ROD	ASTA
11	71311400	2	75D	SPACER	DISTANZIALE
12	71311401	2	225S	BRACKET	STAFFA
13	71311402	2	342T	TIEROD	TIRANTE
14	71311403	1	72I	FRAME	INTELAIATURA
15	71311404	1	45L	LEVER	LEVA
16	71313761	1	81P	SECURING PIN	PERNO DI FISSAGGIO
17	71313762	1	100M	SPRING	MOLLA
18	71313763	1	100M	SPRING	MOLLA
19	71313764	2	66D	DUST CAP	CAPPUCCIO PARAPOLVERE
20	71313883	2	81P	SECURING PIN	PERNO DI FISSAGGIO
21	71313884	1	150P	KNOB	POMELLO
22	71313885	1	45L	LEVER	LEVA
23	71313886	1	81P	SECURING PIN	PERNO DI FISSAGGIO
24	71313913	4	135R	WASHER	RONDELLA

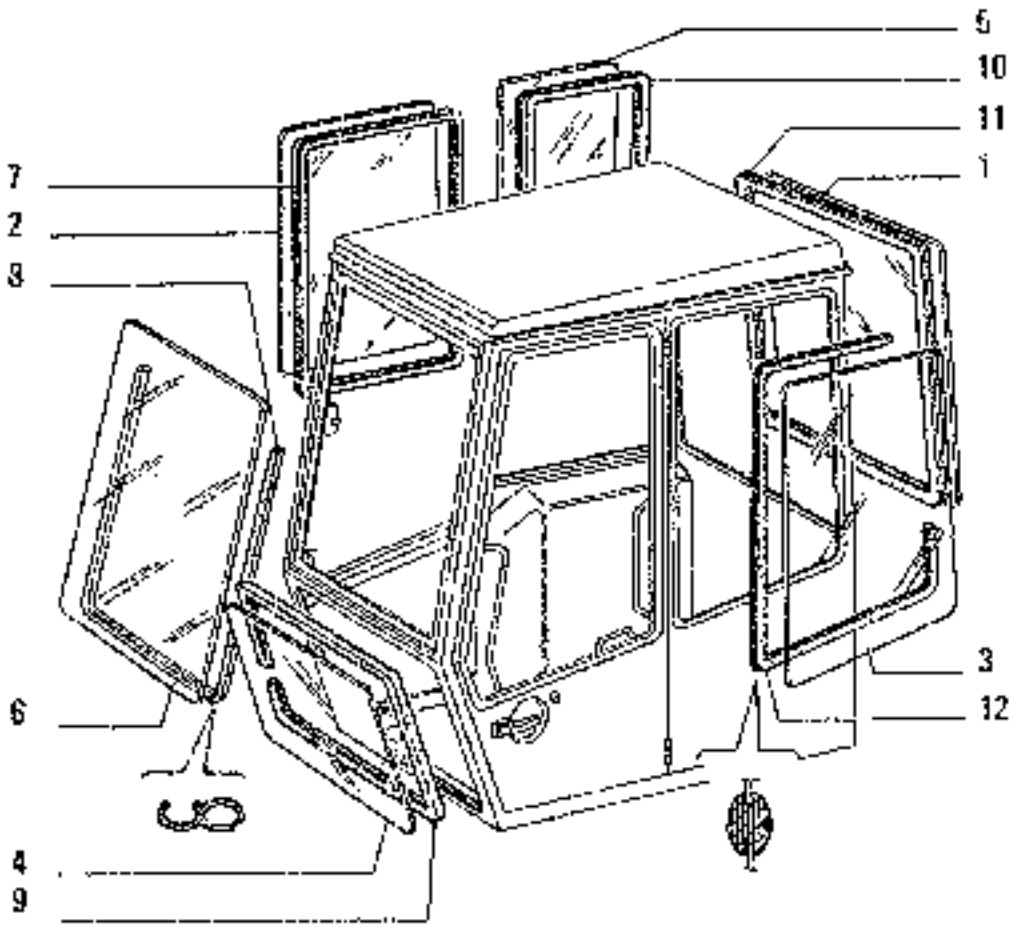

ITEM	PART NUMBER	QTY	TRANS CODE	DESCRIPTION	DESCRIZIONE
1	71307326	1	315C	GLASS PANE - REAR	CRISTALLO - POSTERIORE
2	71307329	1	315C	GLASS PANE - FRONT RIGHT	CRISTALLO - ANTERIORE DESTRO
3	71307330	1	315C	GLASS PANE - REAR LEFT	CRISTALLO - POSTERIORE SINISTRO
4	71307331	1	315C	GLASS PANE - FRONT LOWER	CRISTALLO - ANTERIORE INFERIORE
5	71307332	1	315C	GLASS PANE - REAR RIGHT	CRISTALLO - POSTERIORE DESTRO
6	71307333	1	315C	GLASS PANE - FRONT	CRISTALLO - ANTERIORE
7	71313887	1	120G	GASKET	GUARNIZIONE PIANA
8	71313888	1	120G	GASKET	GUARNIZIONE PIANA
9	71313889	1	120G	GASKET	GUARNIZIONE PIANA
10	71313890	1	120G	GASKET	GUARNIZIONE PIANA
11	71313891	1	120G	GASKET	GUARNIZIONE PIANA
12	71313892	1	120G	GASKET	GUARNIZIONE PIANA

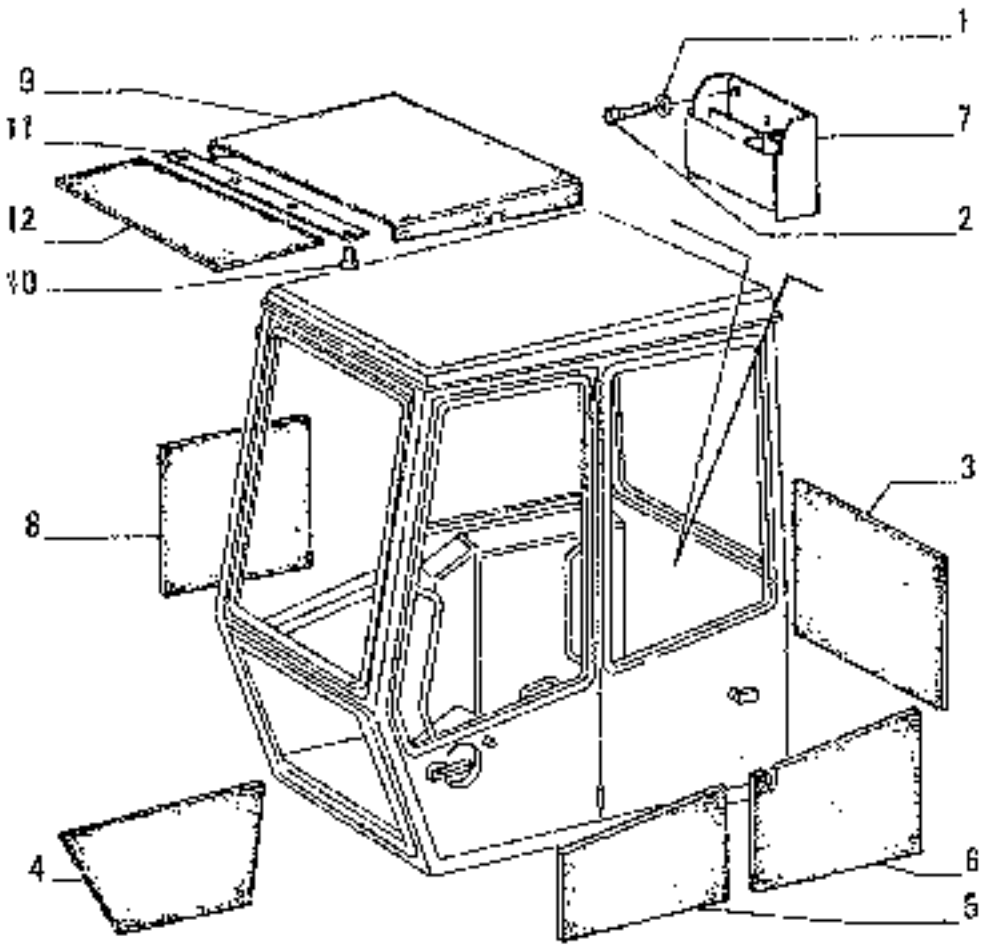

ITEM	PART NUMBER	QTY	TRANS CODE	DESCRIPTION	DESCRIZIONE
1	10571571	3	192A	LOCKWASHER 6,1x1,5	RONDELLA DI SICUREZZA 6,1x1,5
2	10902221	3	40V	SCREW 6x1x16	VITE 6x1x16
3	71306438	1	116T	COVERING - REAR	RIVESTIMENTO - POSTERIORE
4	71306461	1	126R	COVERING - SIDE RIGHT	RIVESTIMENTO - LATERALE DESTRO
5	71306467	1	116R	COVERING	RIVESTIMENTO
6	71306470	1	17GR	COVERING - SIDE LEFT	RIVESTIMENTO - LATERALE SINISTRO
7	71307533	1	192P	UTILITY HOLDER	PORTAOGGETTI
8	71307552	1	25P	PANEL - REAR SIDE RIGHT	PANNELLO - POSTERIORE LATERALE DESTRO
9	71307554	1	25P	PANEL - UPPER	PANNELLO - SUPERIORE
10	14642291	4	56R	RIVET 2,3x15,7	RIBATTINO 2,3x15,7
11	71313893	1	105P	PLATE	PIASTRA
12	71313894	1	25P	PANEL	PANNELLO

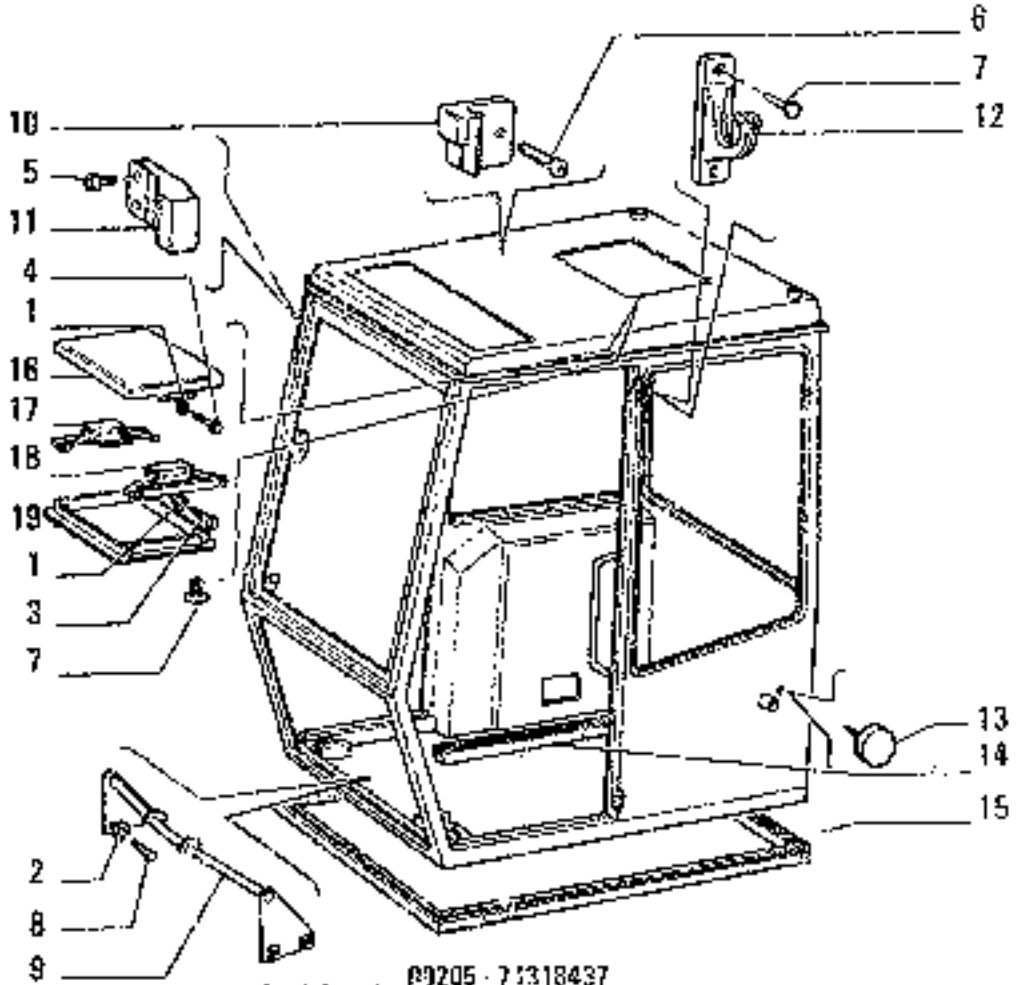

OPTIONAL
VARIANTE

00205 - 71318437
00059 - 71306803
00206 - 71316752

71303666 - 71316754 - 71318547

CAB — CABINA — CABINE — FAHRERHAUS — CASINA

L1.04/1 TAV. 1 PAG.1

ITEM	PART NUMBER	QTY	TRANS CODE	DESCRIPTION	DESCRIZIONE
1	10571570	10	132R	LOCKWASHER 6,1x1,6	ROSETTA DI SICUREZZA 6,1x1,6
2	10571971	4	132P	LOCKWASHER 12,2x2,5	ROSETTA DI SICUREZZA 12,2x2,5
3	10902621	4	40W	SCREW 8x1x25	VITE 8x1x25
4	10979401	6	40V	SCREW 6x1x10	VITE 6x1x10
5	14905526	4	40Y	SCREW 8x1x30	VITE 8x1x30
6	14906526	5	40W	SCREW 8x1,25x20	VITE 8x1,25x20
7	14642295	6	55R	RIVET 2,3x15,7	RIBADITINO 2,3x15,7
8	15540221	4	40U	SCREW 12x1,25x20	VITE 12x1,25x20
9	71306164	1	79A	FOOTREST	APPOGGIAPIEDE
10	71313675	1	89A	STOP - RIGHT	ARRESTO - DESTRO
	71313676	1	89A	STOP - LEFT	ARRESTO - SINISTRO
11	71313677	2	25T	RUBBER PAD	TAMPONE DI GOMMA
12	71313678	1	24G	HANGER	GANCIO APPENDIABITI
13	71313679	1	60T	BLOCK	TASSELLO
14	71313840	1	520B	GASKET	GUARNIZIONE PORTA
15	71313881	1	130C	GASKET	GUARNIZIONE PORTA
16	71313895	1	265G	COVER	COPERCHIO
17	71313896	1	120S	LOCK - RIGHT	SERRATURA - DESTRO
18	71313897	1	120S	LOCK - LEFT	SERRATURA - SINISTRO
19	71313898	1	265C	WEDGE	CUNEO

L1.04/1 | 1

N.T.R. 879 - 20.02.1987
604.04.053.05

	DESIGNAZIONE CASE	CASE DESIGNATION	DESIGNATIONS-BASES	GRUNDBEZEICHNUNGEN	DENOMINACIONES BASE
1596	CILINDRO FRENO	BRAKE CYLINDER	CYLINDRE DE FREIN	BREMSZYLINDER	CILINDRO DE FRENO
1596	GUARNIZIONE LIQUIDO	GASKET LIQUID	PRODUIT LIQUID POUR ETANCHE	FLUESSIGDICHTUNG	SELLADOR
1597	RUOTA DENTATA	GEAR WHEEL	PIGNON	TRIEBRAD	RUEDA MOTRIZ
1598	SILENZIATORE SUPPLEMENTARE	AUXILIARY SILENCER	SILENCIEUX SUPPLE-MENTAIRE	ZWISCHENAUSPUF-TOPF	SILENCIADOR SUPLE-MENTARIO
1599					
1600	CHIOCCIOLA	LEAD NUT	ECROU EN CARACOLE	SPINDEL	TUERCA
1601	GRANULATO FERROSO	FERROUS GRANULATE	GRANULE FERRUGINEUX	KORNIGES EISEN	GRANULADO DE HIERRO
1602	RUOTA	WHEEL	ROUE	RAD	RUEDA
1605	SILENZIATORE	MUFFLER	SILENCIEUX	SCHALLDAEMPFER	SILENCIADOR
1607	TRASMETTITORE	SENDING UNIT	TRANSMETTEUR	MESSGEBER	CONTACTOR
1608	ATTREZZO SCRAPER	SCRAPER EQUIPMENT	EQUIPEMENT RACLOIR	SCHABEREINRICHTUNG	
1610	CILINDRO, CLASSE	CYLINDER, CLASS	CYLINDRE, CLASSE...	ZYLINDER, KLASSE...	CILINDRO, CLASE...
1612	GRASSO	GREASE	GRAISSE		
1613	POMPA IDRAULICA	HYDRAULIC PUMP	POMPE HYDRAULIQUE	HD-PUMPE	BOMBA HIDRAULICA
1614	RUOTA LIBERA	FREE WHEEL	ROUE LIBRE	FREILAUF	RUEDA LIBRE
1615	SINCRONIZZATORE	SYNCHRONIZER	SYNCHRONISSEUR	SYNCHRONISIERUNG	SINCRONIZADOR
1620	CILINDRO PNEUMATICO	AIR CYLINDER	CYLINDRE PNEUMATIQ	PNEUMATISCHER ZYLINDER	CILINDRO NEUMATICO
1620					
1630	CILINDRETTO	BARREL	CYLINDRE	ZYLINDER	CILINDRO
1638	RUOTA MOTRICE	SPROCKET	BARBOTIN MOTEUR	ANTRIEBSRAD	RUEDA MOTRIZ
1640	CILINDRO	CYLINDER	CYLINDRE	ZYLINDER	CILINDRO
1647	POMPA SERVOCOMANDO	SERVO CONTROL PUMP	POMPE DE SERVO-COMMANDE	SERVOSTEUERUNGS-PUMPE	BOMBA DE SERVO-MANDO
1647					
1648	SMORZATORE	DAMPER	AMORTISSEUR	SCHWINGUNGS-DAEMPFER	AMORTIGUADOR
1648					
1650	PONTE	AXLE	PONT	ACHSE	PUENTE
1656	INTTORE	BREAKER	RUPTEUR	UNTERBRECHER	RUPTOR
1656	SNODO	ARTICULATION	ARTICULATION	GELENK	ARTICULACION
1657	TRASMISSIONE FLESSIBILE	FLEXIBLE SHAFT	TRANSMISSION FLEXIBLE	BIEGSAME WELLE	ARBOL FLEXIBLE
1660	CILINDRO DI COMANDO GANASCE	WHEEL CYLINDER	CYLINDRE DE ROUE	RADBREMSZYLINDER	CILINDRO DE FRENO
1662	PUNTA TENDICINGOLO	TRACK IDLER	ROUE TENDEUSE	LEITRAD	RUEDA DE GUIA
1665	SOFFIETTO	BELLOWS	SOUFFLET	BLASEBALG	FUELLE
1667	TRECCIA DI MASSA	GROUND BRAID	TRESSE DE MASSE	MASSEBAND	TRENZA DE MASA
1670	CILINDRO DEL SERVOSTERZO	SERVO-ASSISTED STEERING CYLINDER	CYLINDRE RECEPTEUR	ZYLINDER DER SERVOLENKUNG	CILINDRO DE SERVO-DIRECCION
1670					
1671	RADIATORE ACQUA	WATER RADIATOR	RADIATOR A EAU	WASSERKUEHLER	RADIADOR DE AGUA
1675	SOLLEVATORE IDRAULICO	HYDRAULIC LIFTER	RELEVAGE HYDRAULIQUE	KRAFTHEBER HYDRAULISCH	LEVANTE HIDRAULICO
1677	TRASPARENTE DELLO STOP	STOPLAMP LENS	TRANSPARENT DE FEUX STOP	LICHTSCHEIBE DER BREMSLEUCHTE	TAPA TRANSLUCIDA DE LUCES DE PARE
1677					
1699	RADIATORE OLIO	OIL RADIATOR	RADIATOR A HUILE	OELKUEHLER	RADIADOR DE ACEITE

	DESIGNAZIONE BASE	BASIC DESIGNATION	DESIGNATIONS-BASES	GRUNDBEZEICHNUNGEN	DENOMINACIONES BASE
150C	CHIAVE	KEY	CLE	SCHLUESSEL	LLAVE
150G	GUIDA DELLA VALVOLA	VALVE GUIDE	GUIDE-SOUPAPE	VENTILFUEHRUNG	GUIA DE VALVULA
150P	PORTELLO	KNOB	BOUTON	KNEBELGRIFF	BOTON
150R	RUBINETTO	COCK	ROBINET	HAHN	GRIFO
150S	SIGLA	TRADE MARK	SIGLE	KENNZEICHEN	SIGLA
150T	TIMER	TIMER	TIMER	TIMER	TIMER
150V	BARRA PORTATTREZZI	TOOL BAR	BARRE PORTE-OUTIL	GERAETETRAEGER	
151B	BARRA	BAR	BARRE	STREBE	BARRA
151C	CHIAVE A TUBI	PIPE WRENCH	CLE A TUBE	STECKSCHLUESSEL	LLAVE DE TUBO
151G	GUIDA DELLA VALVOLA DI ASPIRA-ZIONE	INTAKE VALVE GUIDE	GUIDE DE SOUPAPE D'ADMISSION	EINLASSVENTIL-FUEHRUNG	GUIA DE LA VALVULA DE ADMISION
151P	PORTELLO DI FISSAGGIO	RETAINING KNOB	PORTE-EAU	KLEMMKNOPF	PERNO DE FIJACION
151P			TIGE		
152S	SIGLA TRATTORE	TYPE PLATE	TYPE	MODELLBEZEICHNUNG	SIGLA TRACTOR
152B	BENNA DA CAVA	QUARRY BUCKET	GODET DE CARRIERE	FELSSCHAUFEL	CUCHARA PARA CANTERA
152G	GUIDA DELLA VALVOLA DI SCARICO	EXHAUST VALVE GUIDE	GUIDE DE SOUPAPE D'ECHAPPEMENT	AUSLASSVENTIL-FUEHRUNG	GUIA DE LA VALVULA DE ESCAPE
152P	POMPA ACQUA	WATER PUMP	POMPE A EAU	WASSERPUMPE	BOMBA DE AGUA
153B	BENNA MORDENTE	CLAMSHELL BUCKET	BENNE PRENEUSE	SCHALENGREIFER	CUCHARA MORDIENTE
153G	GUIDA DI SCORRIMENTO	SLIDE GUIDE	COULISSE	LAUFSCHIENE	GUIA DESLIZANTE
153P	POMPA OLIO	OIL PUMP	POMPE A HUILE	OELPUMPE	BOMBA DE ACEITE
154C	CHIAVE SERRATURA	LOCK KEY	CLE DE SERRURE	SCHLUESSEL	LLAVE DE CERRADURA
154P	POMPA ALIMENTAZIONE	FUEL PUMP	POMPE D'ALIMENTATION	KRAFTSTOFFPUMPE	BOMBA DE ALIMENTACION
155B	BENNA DA ROCCIA	ROCK BUCKET	GODET DE ROCHE	FELSLOEFFEL	CUCHARA PARA ROCAS
155G	GIUNTO RAPIDO	QUICK-CONNECTING COUPLING	ACCOUPLEMENT RAPID	SCHNELLKUPPLUNG	JUNTA RAPIDA
155P	POMPA	PUMP	POMPE	PUMPE	BOMBA
156R	RULLINO	NEEDLE ROLLER	ANGUILLE	NADEL	RODILLITO
156S	SILENTBLOC	SILENTBLOC	SILENTBLOC	SILENTBLOC	SILENTBLOC
156B	BENNA TRAPEZOIDALE	TRAPEZOIDAL BUCKET	GODET TRAPEZE	TRAPEZLOEFFEL	CUCHARA TRAPEZOIDAL
156G	GOLFARE	EYEBOLT	OEIL	KUGELKOPF	ARGOLLA
156P	POMPA A MANO	HAND PUMP	POMPE A MAIN	HANDPUMPE	BOMBA DE MANO
157B	BENNA 4 IN 1	4-IN-1 BUCKET	GODET MULTIPLES	4-IN-1-SCHAUFEL	CUCHARA MULTI-USO
157G	GUARNIZIONE ALBERO ROTANTE	LIP SEAL	GARNITURE D'ETANCHEITE	WELLENDICHTRING	JUNTA
157P	POMPA ARIA	AIR PUMP	POMPE A AIR	LUFTPUMPE	BOMBA DE AIRE
157R	RULLO	ROLLER	GALET	ROLLE	RODILLO
158B	BUSTA	ENVELOPE	ENVELOPPE	UMSCHLAG	SOBRE
158C	LINGUETTA A DISCO	WOODRUFF KEY	CLAVETTE	PASSFEDER	CHAVETA
158G	GUARNIZIONE O-R	O-RING	O-RING	O-RING	GUARNICION TORICA
158P	POMPA INIEZIONE	INJECTION PUMP	POMPE D'INJECTION	EINSPRITZPUMPE	BOMBA DE INYECCION
159T	TRASFORMATORE	TRANSFORMER	TRANSFORMATEUR	TRANSFORMATOR	TRANSFORMADOR

	DESIGNAZIONE BASE	BASIC DESIGNATION	DESIGNATIONS-BASES	GRUNDBEZEICHNUNGEN	DENOMINACIONES BASE
1406	CERNIERA	HINGE	CHARNIERE	SCHARNIER	BISAGRA
1408	GUAINA FLESSIBILE	SHEATH	GAINE	HUELLE	FUNDA
140P	PLANCIA	PLANE	PLANCHE	WAND	TABLERO
140S	SFERA	BALL	BILLE	KUGEL	ESFERA
1451	LAMA ABBATTIMENTO		LAME ABATTAGE	RAMMSCHILD	
145M	MASTICE ADESIVO	PUTTY	MASTIC ADHESIF	DICHTUNGSMASSE	ALMACKA ADHESIVA
141P	PLANCIA PORTASTRUMENTI	INSTRUMENT PANEL	TABLEAU DE BORD	INSTRUMENTENBRETT	CUADRO INSTRUMENTACION
141T	TIRANTE FILETTATO	THREADED TIEROD	TIRANT	SPANNBOLZEN	PERNO
1426	GUAINA	SHEATH	GAINE	SCHUTZROHR	FUNDA
142M	MOLLA A BALESTRA	LEAF SPRING	RESSORT A LAMES	BLATTFEDER	MUELLE DE BALLESTA
1427	TIRANTE	TIEROD	TIRANT	STANGE	TIRANTE
1421	LAMA CAVAGEFFI		LAME DESHERBEUSE	STUMPENFEDER	
143M	MOTOASSALE	LIVE AXLE	ESSIEU MOTEUR	ACHSANTRIEB	EJE
143T	TIRANTE DI STERZO TRASVERSALE	TRACK ROD	BARRE D'ACCOUPLEMENT	SPURSTANGE	BARRA DE ACOPLAMIENTO
143F					
1431	LAMA SPIETRATRICE		LAME EMIERREUSE	FELSBRECHER	
144M	MANIPOLATORE	MANIPULATOR	MANIPULATEUR	DRUCK FERNSTEUERUNG	
144T	TIRANTE DI STERZO LONGITUDINALE	DRAG LINK	BARRE DE DIRECTION	LENKSTANGE	BARRA DE DIRECCION
1440	LAMA DECESPUGLIATRICE PER AD		LAME DEBROUSSAILLEUSE AD	RODERECHEN (AD)	
1441	LAMA DECESPUGLIATRICE PER BD		LAME DEBROUSSAILLEUSE BD	RODERECHEN (BD)	
145B	BUSSOLA	GUIDE BUSHING	DOUILLE	GEWINDEBUECHSE	CASQUILLO
145D	GUIDA	GUIDE	GUIDE	FUEHRUNG	GUIA
145M	MAGLIA CINGOLO	TRACK LINK	MAILLON	KETTENGLIED	MALLA DE ORUGA
145P	PLANETARIO	SUN GEAR	PLANETAIRE	PLANETENANTRIEB	PINON PLANETARIO
145R	ROTORE	ROTOR	ROTOR	LAUFER	ROTOR
145S	SFILATOIO	BREATHER	RENIFLARD	ENTLUEFTER	RESPIRADERO
146M	MODULO ANTERIORE	TOOL MODULE	MODULE ANTERIEUR		MODULO ANTERIOR
146R	ROTULA SFERICA	BALL JOINT	ROTULE	KUGELBUECHSE	ROTULA
146T	TIRANTE ELASTICO	ELASTIC TIEROD	TIRANT ELASTIQUE	FEDERNDE STANGE	VARILLA ELASTICA
147G	GUIDA DELLA MOLLA	SPRING GUIDE	GUIDE-RESSORT	FEDERFUEHRUNG	GUIA DE RESORTE
147M	MODULO POSTERIORE	POWER MODULE	MODULE POSTERIEUR		MODULO POSTERIOR
147P	PNEUMATICO	TIRE	PNEU	REIFEN	NEUMATICO
147T	TORRETTA	TURRET	TOURELLE	DREHKOPF	TORRE
148P	POLVERIZZATRICE	NOZZLE	PULVERISATEUR	EINSPRITZDUESE	PULVERIZADOR
148S	SI FORNISCONO SOLO LE PARTI	ONLY SEPARATE PARTS ARE SERVICED	ON LIVRE SEULEMENT SES PIECES	NUR EINZELTEILE LIEFERBAR	SOLO SE SUMINISTRAN LAS PIEZAS SUELTAS
148S					
148S					
149R	RUBINETTO-VALVOLA	COCK VALVE	ROBINET	VENTIL	VALVULA
150B	BORSA	BAG	TROUSSE	TASCHE	BOLSA

L	BODY • CARROZZERIA • CARROSSERIE • AUFBAU • CARROCCERIA

ITEM	PART NUMBER	QTY	TRANS CODE	DESCRIPTION	DESCRIZIONE
1	71307435	1	2K	KIT	KIT
2	71307437	1	2K	KIT	KIT
3	71309637	1	2K	KIT	KIT
4	71309639	1	2K	KIT	KIT

SERIE TARGHE	1
DECAL KIT	2
KIT DE DECALCOMANIES	3
SAUSATZ ABZIEHBILDER	4



ITEM	PART NUMBER	QTY	TRANS CODE	DESCRIPTION	DESCRIZIONE
1	71307434	1	2K	KIT	KIT
2	71307436	1	2K	KIT	KIT
3	71309636	1	2K	KIT	KIT
4	71309638	1	2K	KIT	KIT

SERIE TARGHE 1
DECAL KIT 2
KIT DE DECALCOMANIES 3
BAUSATZ ABZIEHBILDER 4



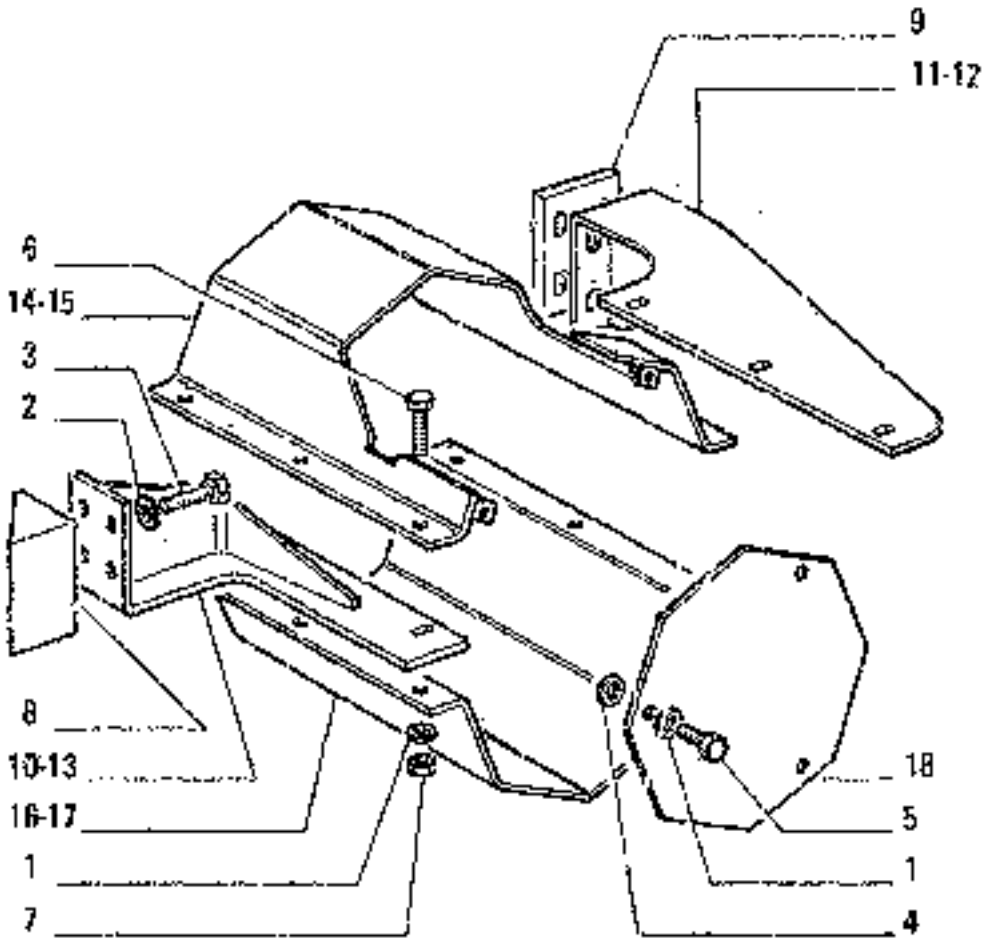

OPTIONAL
VARIANTE 00059 - 71315101

ITEM	PART NUMBER	QTY	TRANS CODE	DESCRIPTION	DESCRIZIONE
1	10571870	16	170R	LOCKWASHER 12,2x2,5	ROSETTA EL. 12,2x2,5
2	10572170	16	170R	LOCKWASHER 16x3,5	ROSETTA EL. 16x3,5
3	11390521	16	60Y	SCREW 16x1,5x40	VITE 16x1,5x40
4	14496701	6	131R	WASHER 10,5x24	ROSETTA 10,5x24
5	15540321	6	40Y	SCREW 12x1,25x25	VITE 12x1,25x25
6	15540821	1	45Y	SCREW 12x1,25x50	VITE 12x1,25x50
7	16101621	12	10D	NUT 12x1,25x10	DADO 12x1,25x10
8	71315106	2	225S	BRACKET - REAR TO BE WELDED	STAFFA - POSTERIORE DA SALDARE
9	71315109	2	226S	BRACKET - FRONT TO BE WELDED	STAFFA - ANTERIORE DA SALDARE
10	71315110	1	300S	SUPPORT - REAR LEFT	SUPPORTO - POSTERIORE SINISTRO
11	71315111	1	300S	SUPPORT - FRONT LEFT	SUPPORTO - ANTERIORE SINISTRO
12	71315113	1	300S	SUPPORT - FRONT RIGHT	SUPPORTO - ANTERIORE DESTRO
13	71315116	1	300S	SUPPORT - REAR RIGHT	SUPPORTO - POSTERIORE DESTRO
14	71318428	1	340	HALF CASE - UPPER RIGHT	SEMISCATOLA - SUPERIORE DESTRO
15	71318429	1	345	HALF CASE - UPPER LEFT	SEMISCATOLA - SUPERIORE SINISTRO
16	71318432	1	345	HALF CASE - LOWER RIGHT	SEMISCATOLA - INFERIORE DESTRO
17	71318433	1	345	HALF CASE - LOWER LEFT	SEMISCATOLA - INFERIORE SINISTRO
18	71318434	2	265C	COVER	COPERCHIO

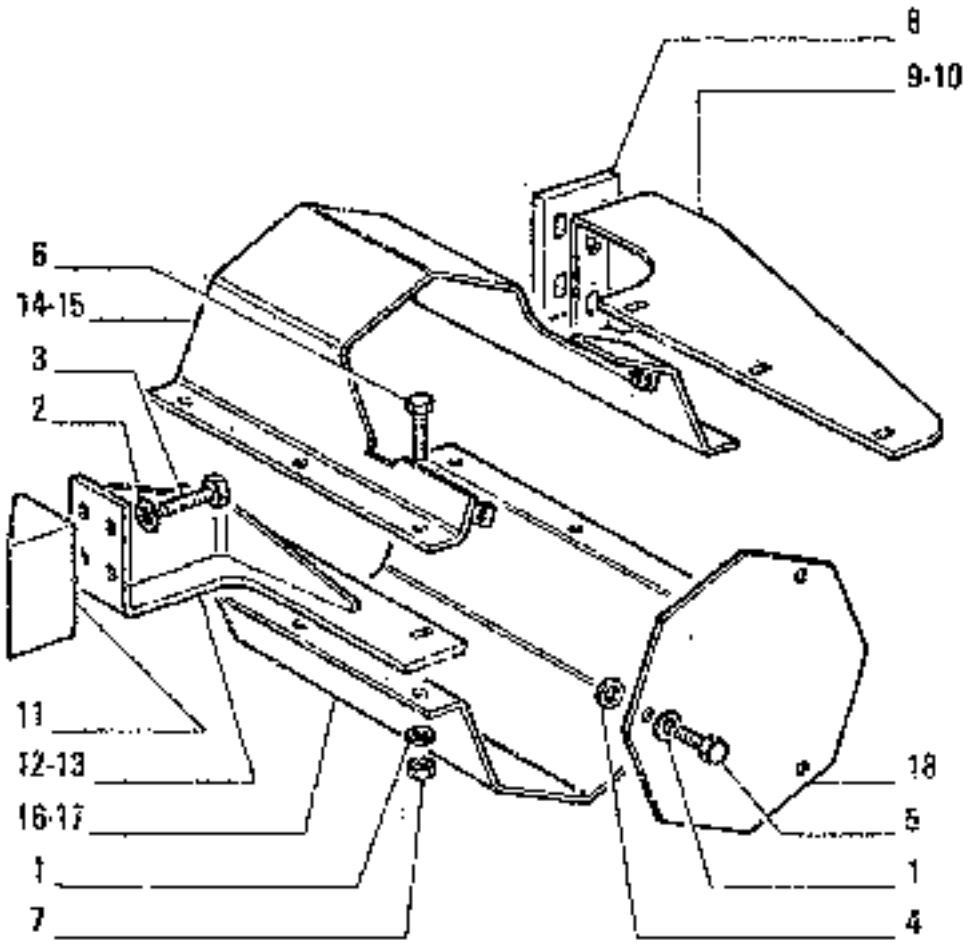

OPTIONAL
VARIANTE 00058 - 71315134

ITEM	PART NUMBER	QTY	TRANS CODE	DESCRIPTION	DESCRIZIONE
1	10571970	18	170R	LOCKWASHER 12,2x2,5	ROSETTA EL. 12,2x2,5
2	10572170	10	170R	LOCKWASHER 16x3,5	ROSETTA EL. 16x3,5
3	11390521	16	40V	SCREW 16x1,5x40	VITE 16x1,5x40
4	14469701	6	131R	WASHER	ROSETTA
5	16540321	6	40V	SCREW 12x1,25x25	VITE 12x1,25x25
6	15540821	12	40V	SCREW 12x1,25x50	VITE 12x1,25x50
7	16101521	12	100	NUT 12x1,25x10	DADO 12x1,25x10
8	71315109	2	225S	BRACKET - FRONT TO BE WELDED	STAFFA - ANTERIORE DA SALDARE
9	71315111	1	300S	SUPPORT - FRONT LEFT	SUPPORTO - ANTERIORE SINISTRO
10	71315113	1	300S	SUPPORT - FRONT RIGHT	SUPPORTO - ANTERIORE DESTRO
11	71315144	2	225S	BRACKET - REAR TO BE WELDED	STAFFA - POSTERIORE DA SALDARE
12	71315145	1	300S	SUPPORT - REAR RIGHT	SUPPORTO - POSTERIORE DESTRO
13	71315146	1	300S	SUPPORT - REAR LEFT	SUPPORTO - POSTERIORE SINISTRO
14	71318420	1	345S	HALF CASE - UPPER RIGHT	SEMISCATOLA - SUPERIORE DESTRO
15	71318429	1	345	HALF CASE - UPPER LEFT	SEMISCATOLA - SUPERIORE SINISTRO
16	71318432	1	345	HALF CASE - LOWER RIGHT	SEMISCATOLA - INFERIORE DESTRO
17	71318433	1	345	HALF CASE - LOWER LEFT	SEMISCATOLA - INFERIORE SINISTRO
18	71318434	2	265C	COVER	COPERCHIO

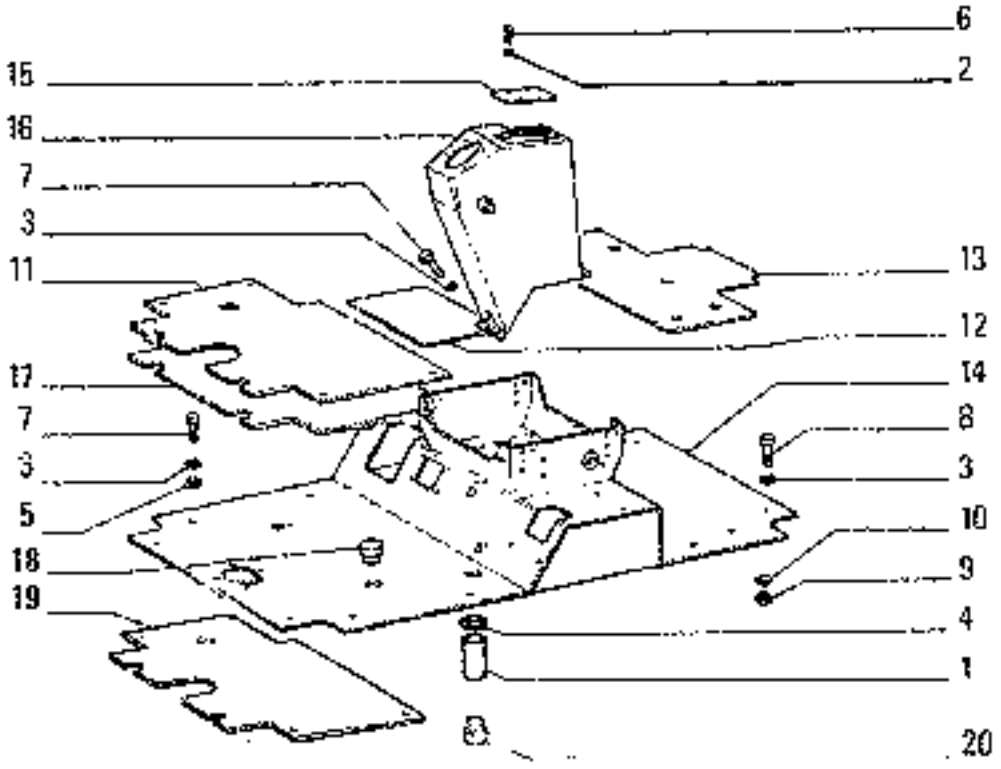

ITEM	PART NUMBER	QTY	TRANS CODE	DESCRIPTION	DESCRIZIONE
(1*)			469P	FOR SPECIAL EQUIPMENT 0615-7131581	PER VARIANTE 0615-7131581

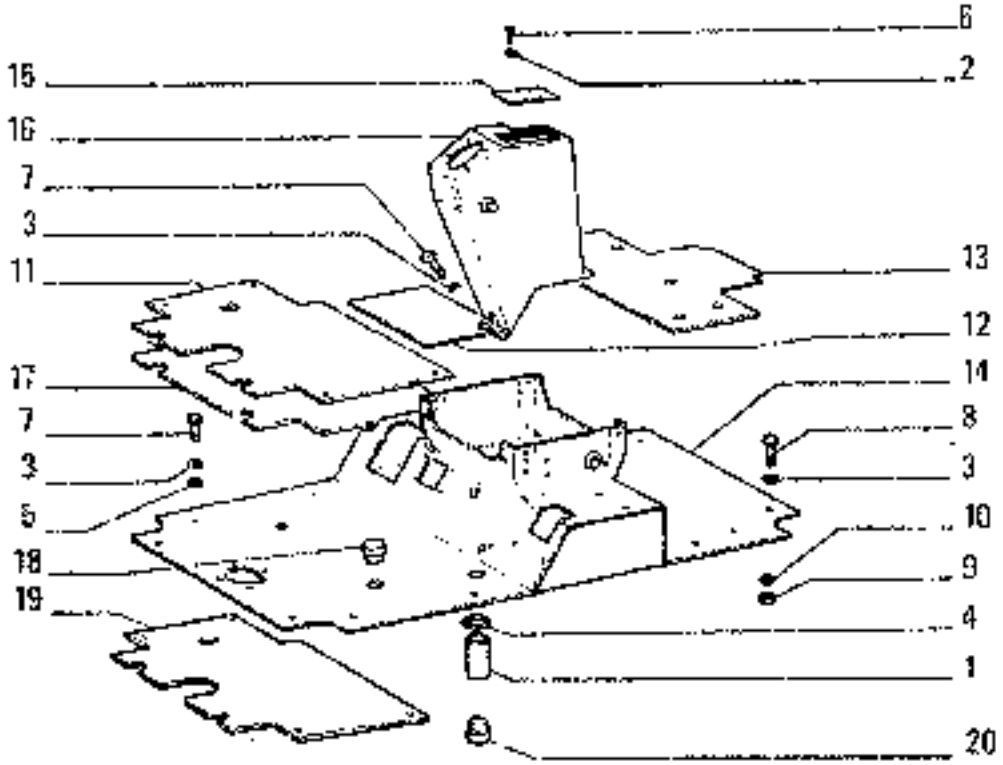

ITEM	PART NUMBER	QTY	TRANS CODE	DESCRIPTION	DESCRIZIONE
1	10147385	1	30M	SLEEVE 40x200	MANICOTTO 40x200
2	10571371	4	132R	LOCKWASHER 4.1x0.9	ROSETTA DI SICUREZZA 4.1x0,9
3	10571971	14	132R	LOCKWASHER 12.2x2.5	ROSETTA DI SICUREZZA 12.2x2.5
4	12174090	1	180C	COLLAR 32/52x14	COLLARE 32/52x14
5	12646901	10	131R	WASHER 12.2x28	ROSETTA 12,2x28
6	13272411	4	40V	SCREW 4x0.7x20	VITE 4x0,7x20
7	15540321	11	40V	SCREW 12x1,25x25	VITE 12x1,25x25
8	15540721	5	40V	SCREW 12x1,25x45	VITE 12x1,25x45
9	16101511	5	109	NUT 12x1,25x10	DADO 12x1,25x10
10	45017038	3	131R	WASHER	ROSETTA
11	71305381	1	30T	MAT (01-02-05) C 719	TAPPETO (01-02-05) C 719
12	71305382	1	30T	MAT C 719	TAPPETO C 719
		1	30T	MAT (04)(17)	TAPPETO (04)(17)
13	71305383	1	30T	MAT C 719	TAPPETO C 719
		1	30T	MAT (04)(17)	TAPPETO (04)(17)
14	71307219	1	64P	FLOOR PLATE	PEDANA
15	71307449	1	265C	COVER	COPERCHIO
16	71307450	1	300S	SUPPORT	SUPPORTO
17	71308836	1	30T	MAT (03-04) C 719	TAPPETO (03-04) C 719
18	76000609	1	50T	PLUG D 816	TAPPO D 816
19	71305381	1	30T	MAT D2437	TAPPETO D2437
	71317534	1	30T	MAT D 719	TAPPETO D 719
		1	30T	MAT D2437	TAPPETO D2437
20	79019803	2	50T	PLUG (03-04) D2437	TAPPO (03-04) D2437

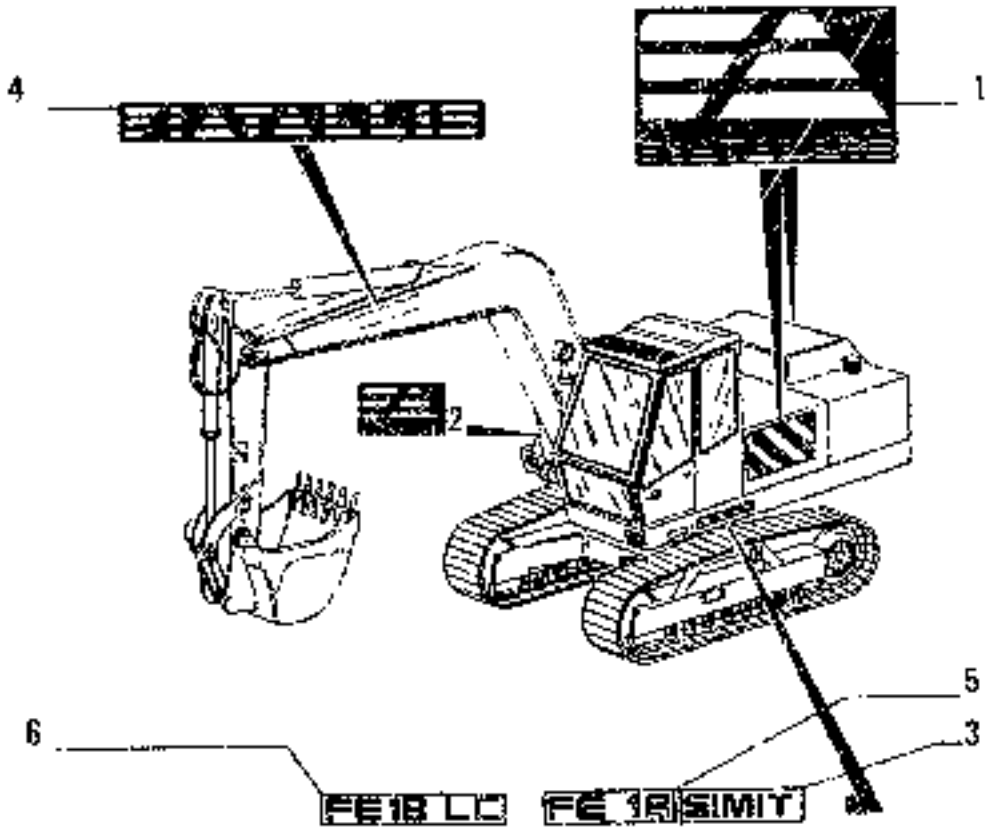

ITEM	PART NUMBER	QTY	TRANS CODE	DESCRIPTION	DESCRIZIONE
1	71309704	2	1505	TRADE MARK	SIGLA
2	71309808	1	1505	TRADE MARK	SIGLA
3	71309996	2	1505	TRADE MARK	SIGLA
4	71310009	2	1505	TRADE MARK	SIGLA
5	71310434	2	1515	TYPE PLATE	SIGLA TRATTORE
6	71310435	2	1515	TYPE PLATE	SIGLA TRATTORE

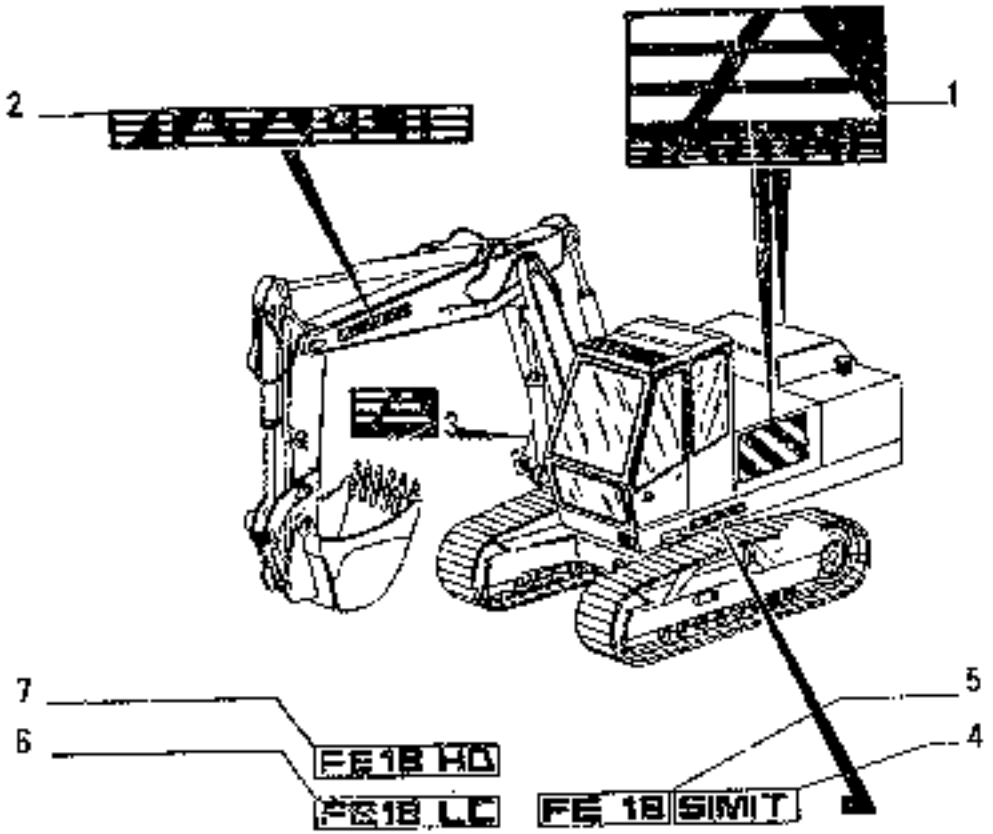

ITEM	PART NUMBER	QTY	TELAIS CODE	DESCRIPTION	DESCRIZIONE
1	71309704	2	1505	TRADE MARK	SIGLA
2	71309807	2	1505	TRADE MARK	SIGLA
3	71309808	1	1505	TRADE MARK	SIGLA
4	71309996	2	1505	TRADE MARK	SIGLA
5	71310434	2	1515	TYPE PLATE (01)	SIGLA TRATTORE (01)
6	71310435	2	1515	TYPE PLATE (02)	SIGLA TRATTORE (02)
7	71319359	2	1515	TYPE PLATE (05)	SIGLA TRATTORE (05)

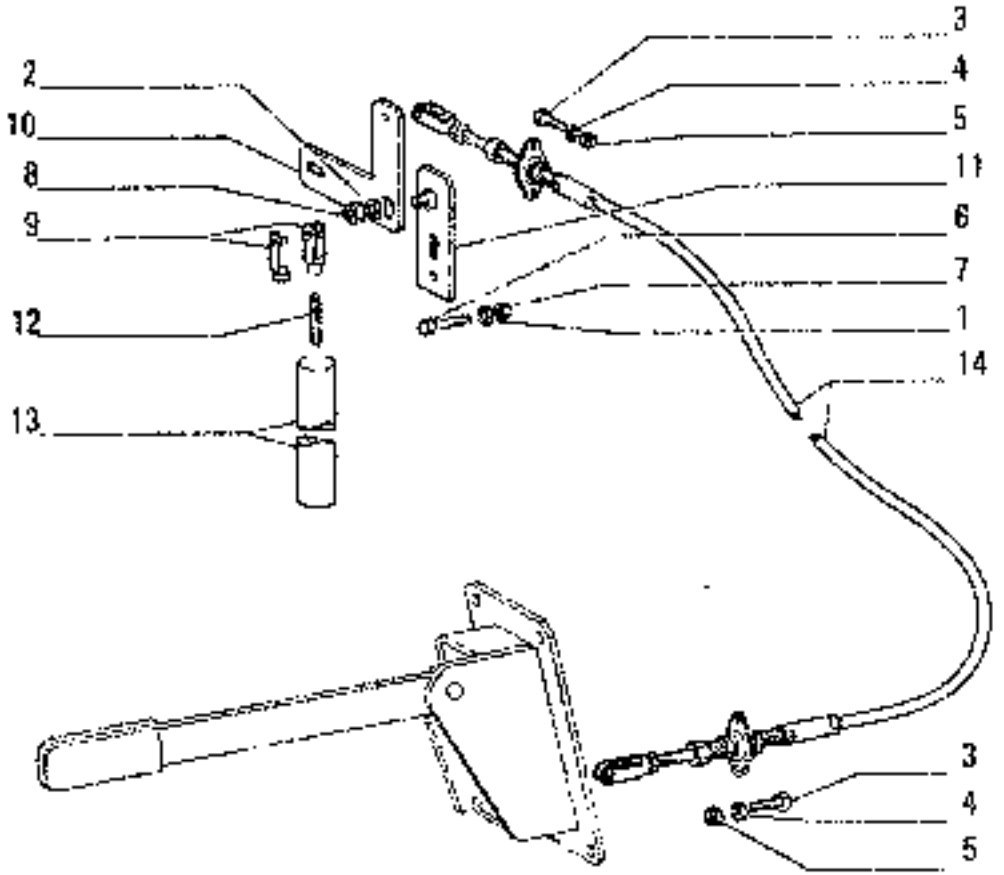

ITEM	PART NUMBER	QTY	TRANS CODE	DESCRIPTION	DESCRIZIONE
1	10516671	2	132R	LOCKWASHER 8,1x2,2	ROSETTA DI SICUREZZA 8,1x2,2
2	10517071	1	132R	LOCKWASHER 12,2x3,1	ROSETTA DI SICUREZZA 12,2x3,1
3	10977921	4	40V	SCREW 5x0.8x16	VITE 5x0,8x16
4	11195471	4	132R	LOCKWASHER 5,1x1,1	ROSETTA DI SICUREZZA 5,1x1,1
5	15896411	4	100	NUT 5x0,8x4	DADO 5x0,8x4
6	16043421	2	40V	SCREW 8x1,25x20	VITE 8x1,25x20
7	16100611	2	100	NUT 8x1,25x6,5	DADO 8x1,25x6,5
8	16101511	1	100	NUT 12x1,25x10	DADO 12x1,25x10
9	45023712	2	85F	YOKE	FORCELLA
10	45023860	1	45L	LEVER	LEVA
11	45023883	1	105P	PLATE	PIASTRA
12	71300362	1	280P	STUD	PRIGIONIERO
13	71302282	1	80P	PIN	PERNO
14	71303602	1	111C	CABLE - IN ALTERNATIVE	CAVO - IN ALTERNATIVA
	71318943	1	111C	CABLE - IN ALTERNATIVE D 817	CAVO - IN ALTERNATIVA D 817

REVOLVING SUPERSTRUCTURE LOCKING DEVICE – DISPOSIT. BLOCC. SOVR. ROTANTE –
DISPOSITIF DE BLOCAGE SUPERSTRUCTURE PIVOTANTE – BLOCKIERVORRICHTUNG FEURSCHWENKBARER OBERWAGEN – PESTILLO DE SUJECIÓN DE LA CASETA GIRATORIA

L1.21 | 2

N.T.R. 755 - 30.7.1986
604.04.053.04

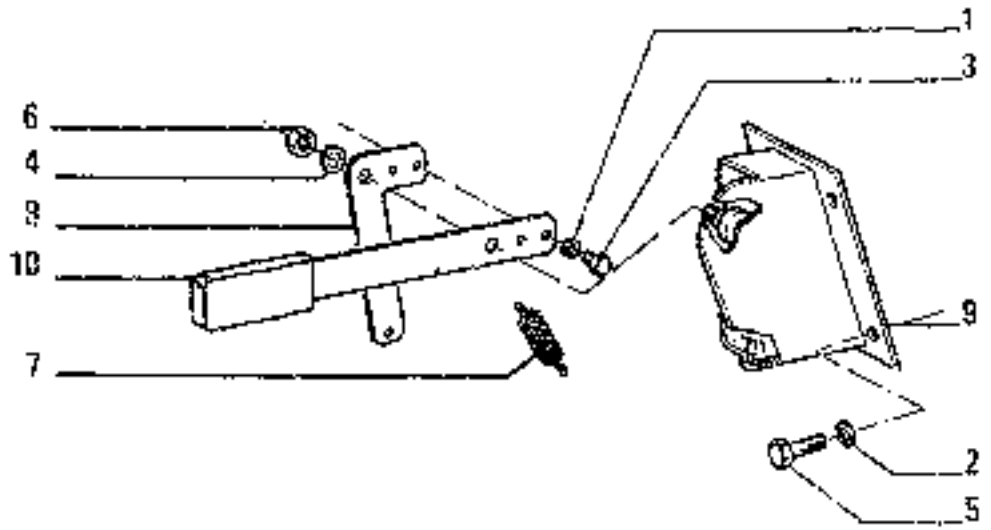

ITEM	PART NUMBER	QTY	TRANS CODE	DESCRIPTION	DESCRIZIONE
1	10516471	2	432P	LOCKWASHER 6,1x1,8	ROSETTA DI SICUREZZA 6,1x1,8
2	10516871	4	432R	LOCKWASHER 10x2,5	ROSETTA DI SICUREZZA 10x2,5
3	10902221	2	40N	SCREW 6x1x16	VITE 6x1x16
4	12646701	1	131G	WASHER 8,15x20	ROSETTA 8,15x20
5	15970521	4	40V	SCREW 10x1,25x20	VITE 10x1,25x20
6	16100811	1	100	NUT 8x1,25x6,5	DADO 8x1,25x6,5
7	71303525	1	100M	SPRING	MOLLA
8	71303526	1	45L	LEVER	LEVA
9	71303530	1	900S	SUPPORT	SUPPORTO
10	71303545	1	45L	LEVER	LEVA

REVOLVING SUPERSTRUCTURE LOCKING DEVICE – DISPOSIT. BLOCC. SOVR. ROTANTE
DISPOSITIF DE BLOCAGE SUPERSTRUCTURE PIVOTANTE – BLOCKIERVORRICHTUNG FEURSCHWENKBARER OBERWAGEN – PESTILLO DE SUJECION DE LA CASETA GIRATORIA

M11

L1.21 | 1

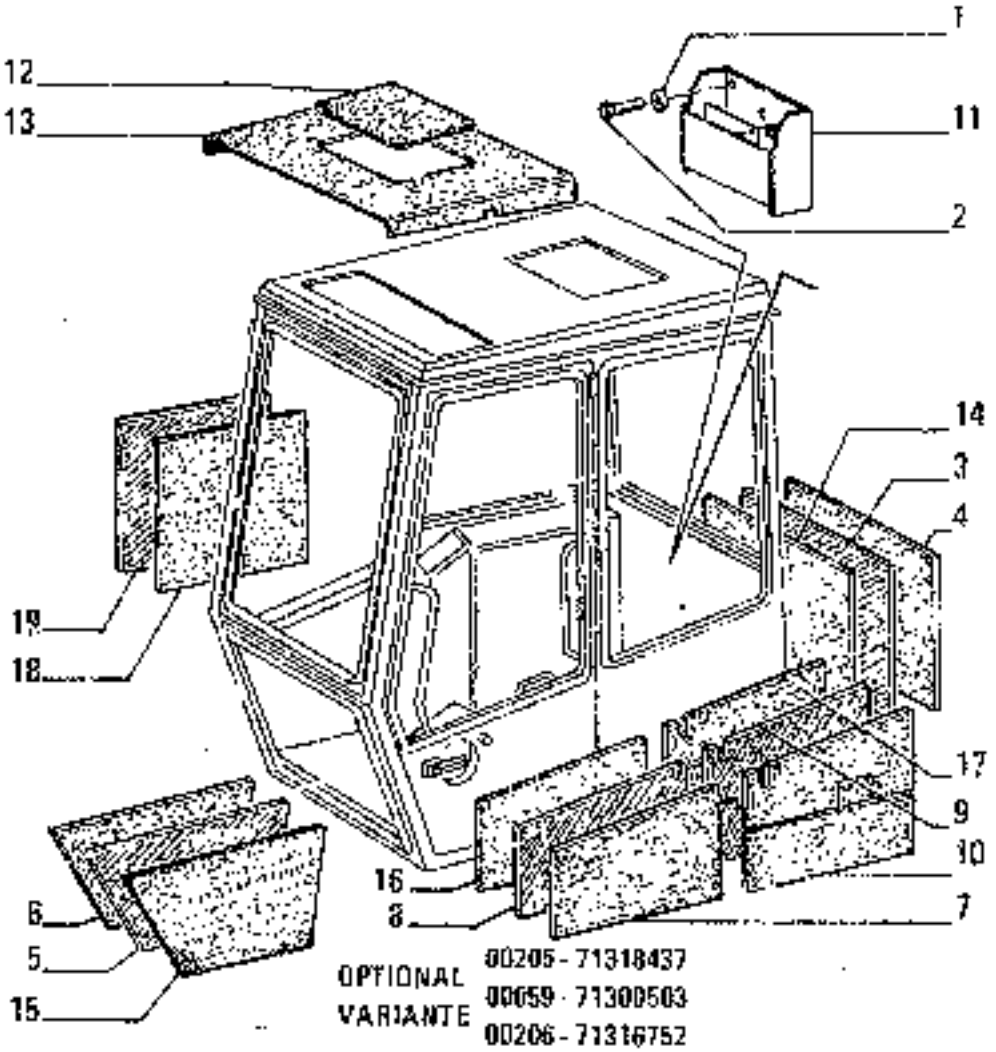

ITEM	PART NUMBER	QTY	TRANS CODE	DESCRIPTION	DESCRIZIONE
1	10571571	3	132R	LOCKWASHER 6.1x1.6	ROSETTA DI SICUREZZA 6,1x1,6
2	10902221	3	40V	SCREW 6x1x16	VITE 6x1x16
3	71306439	1	224P	SHIELD - REAR	PROTEZIONE - POSTERIORE
4	71306440	1	224P	SHIELD - REAR	PROTEZIONE - POSTERIORE
5	71306462	1	224P	SHIELD - SIDE RIGHT	PROTEZIONE - LATERALE DESTRO
6	71306463	1	224P	SHIELD - SIDE RIGHT	PROTEZIONE - LATERALE DESTRO
7	71306468	1	224P	SHIELD	PROTEZIONE
8	71306469	1	224P	SHIELD	PROTEZIONE
9	71306471	1	224P	SHIELD - REAR LEFT	PROTEZIONE - POSTERIORE SINISTRO
10	71306472	1	224P	SHIELD - REAR LEFT	PROTEZIONE - POSTERIORE SINISTRO
11	71307533	1	192P	UTILITY HOLDER	PORTAOGGETTI
12	71307551	1	25P	PANEL	PANNELLO
13	71307553	1	25P	PANEL - UPPER	PANNELLO - SUPERIORE
14	71306438	1	224P	SHIELD - REAR	PROTEZIONE - POSTERIORE
15	71306461	1	224P	SHIELD - SIDE RIGHT	PROTEZIONE - LATERALE DESTRO
16	71306467	1	224P	SHIELD PORTA	PROTEZIONE PORTA
17	71306470	1	224P	SHIELD - REAR LEFT	PROTEZIONE - POSTERIORE SINISTRO
18	71307552	1	224P	SHIELD - SIDE LEFT	PROTEZIONE - LATERALE SINISTRO
19	71313900	1	224P	SHIELD - SIDE LEFT	PROTEZIONE - LATERALE SINISTRO

71303666 - 71316754 - 71318547

CAB – CABINA – CABINE – FAHRERHAUSE – CABINA

M12

L1.04/1 | 5

N.T.R. 795 - 30.7.1986
604.04-053.04

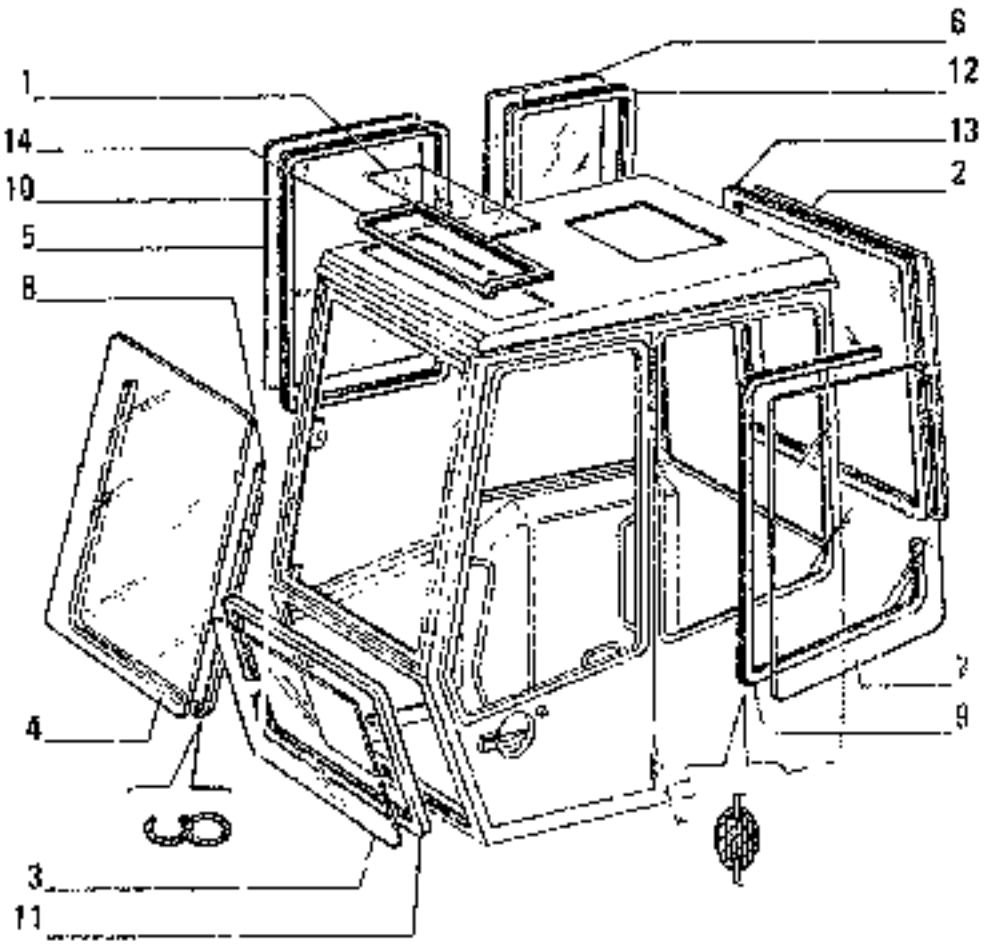

ITEM	PART NUMBER	QTY	TRANS CODE	DESCRIPTION	DESCRIZIONE
7	71306609				SINISTRO (*)
	71307330	1	315C	GLASS PANE - REAR LEFT (2*)	CRISTALLO - POSTERIORE SINISTRO (2*)
	71316757	1	315C	GLASS PANE - REAR LEFT (1*)	CRISTALLO - POSTERIORE SINISTRO (1*)
8	71311392	1	120G	GASKET (*)(1*)(2*)	GUARNIZIONE PIANA (*)(1*)(2*)
9	71313892	1	120G	GASKET (*)(1*)(2*)	GUARNIZIONE PIANA (*)(1*)(2*)
10	71313807	1	120G	GASKET (*)(1*)(2*)	GUARNIZIONE PIANA (*)(1*)(2*)
11	71313889	1	120G	GASKET (*)(1*)(2*)	GUARNIZIONE PIANA (*)(1*)(2*)
12	71313890	1	120G	GASKET (*)(1*)(2*)	GUARNIZIONE PIANA (*)(1*)(2*)
13	71313891	1	120G	GASKET (*)(1*)(2*)	GUARNIZIONE PIANA (*)(1*)(2*)
14	71313899	1	120G	GASKET (*)(1*)(2*)	GUARNIZIONE PIANA (*)(1*)(2*)
(*)			469P	FOR SPECIAL EQUIPMENT 00059-71300503	PER VARIANTE 00059-71300503
(1*)			169P	FOR SPECIAL EQUIPMENT 00206-71316752	PER VARIANTE 00206-71316752
(2*)			469P	FOR SPECIAL EQUIPMENT 00205-71318437	PER VARIANTE 00205-71318437

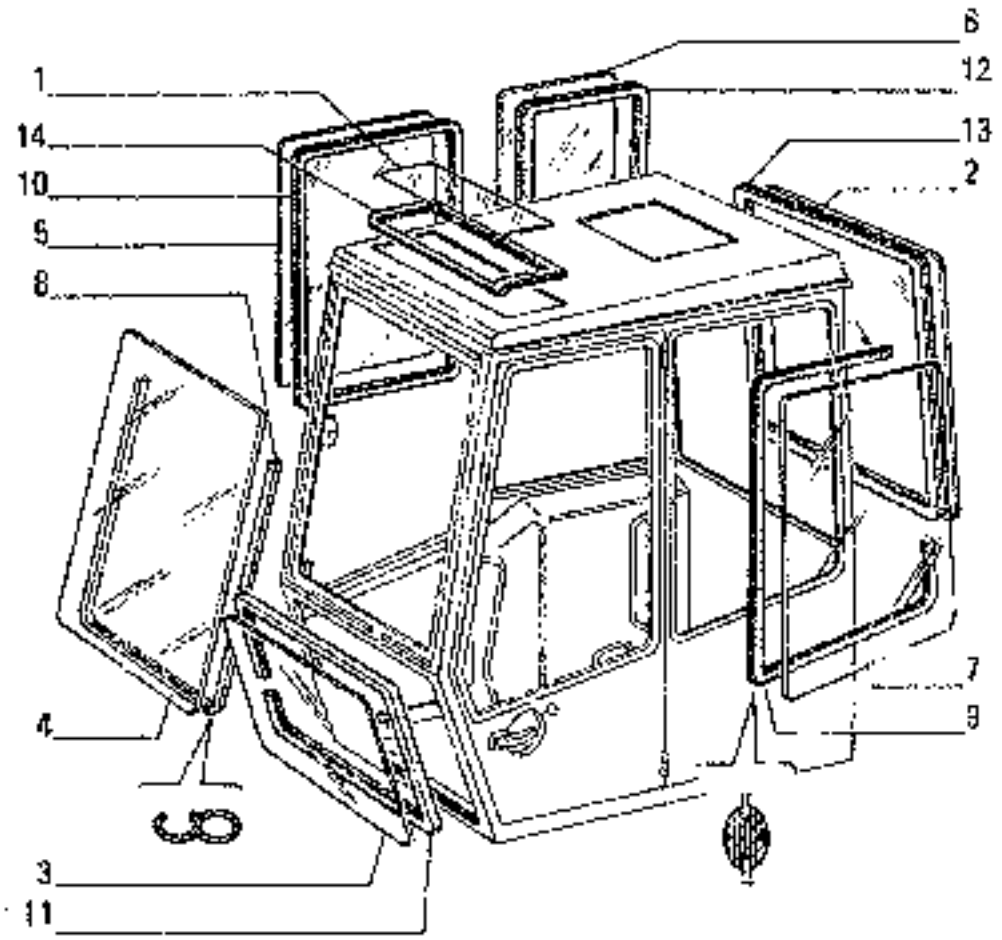

ITEM	PART NUMBER	QTY	TRANS CODE	DESCRIPTION	DESCRIZIONE
1	71306429	1	315C	GLASS PANE - UPPER (*) (1°)(2°)	CRISTALLO - SUPERIORE (*) (1°)(2°)
2	71306437	1	315C	GLASS PANE - REAR (*)	CRISTALLO - POSTERIORE (*)
	71307326	1	315C	GLASS PANE - REAR (2°)	CRISTALLO - POSTERIORE (2°
	71316761	1	315C	GLASS PANE - REAR (1°)	CRISTALLO - POSTERIORE (1°)
3	71306442	1	315C	GLASS PANE - FRONT LOWER (*)	CRISTALLO - ANTERIORE INFERIORE (*)
	71307331	1	315C	GLASS PANE - FRONT LOWER (2°)	CRISTALLO - ANTERIORE INFERIORE (2°)
	71316762	1	315C	GLASS PANE - FRONT LOWER (1°)	CRISTALLO - ANTERIORE INFERIORE (1°)
4	71306445	1	315C	GLASS PANE - FRONT (*)	CRISTALLO - ANTERIORE (*
	71313378	1	315C	GLASS PANE - FRONT (2°)	CRISTALLO - ANTERIORE (2°)
	71316760	1	315C	GLASS PANE - FRONT (1°)	CRISTALLO - ANTERIORE (1°)
5	71306455	1	315C	GLASS PANE - FRONT RIGHT (*)	CRISTALLO - ANTERIORE DESTRO (*)
	71307329	1	315C	GLASS PANE - FRONT RIGHT (2°)	CRISTALLO - ANTERIORE DESTRO (2°)
	71316759	1	315C	GLASS PANE - FRONT RIGHT (1°)	CRISTALLO - ANTERIORE DESTRO (1°)
6	71306460	1	315C	GLASS PANE - REAR RIGHT (*)	CRISTALLO - POSTERIORE DESTRO (*)
	71307332	1	315C	GLASS PANE - REAR RIGHT (2°)	CRISTALLO - POSTERIORE DESTRO (2°)
	71316756	1	315C	GLASS PANE - REAR RIGHT (1°)	CRISTALLO - POSTERIORE DESTRO (1°)
7	71306599	1	315C	GLASS PANE - REAR LEFT (*)	CRISTALLO - POSTERIORE

71303666 - 71316754 - 71318517

CAB – CABINA – CABINE – FAHRERHAUSE – CABINA

N.T.R. 795 - 30.7.1986
604.04.059.04

M14

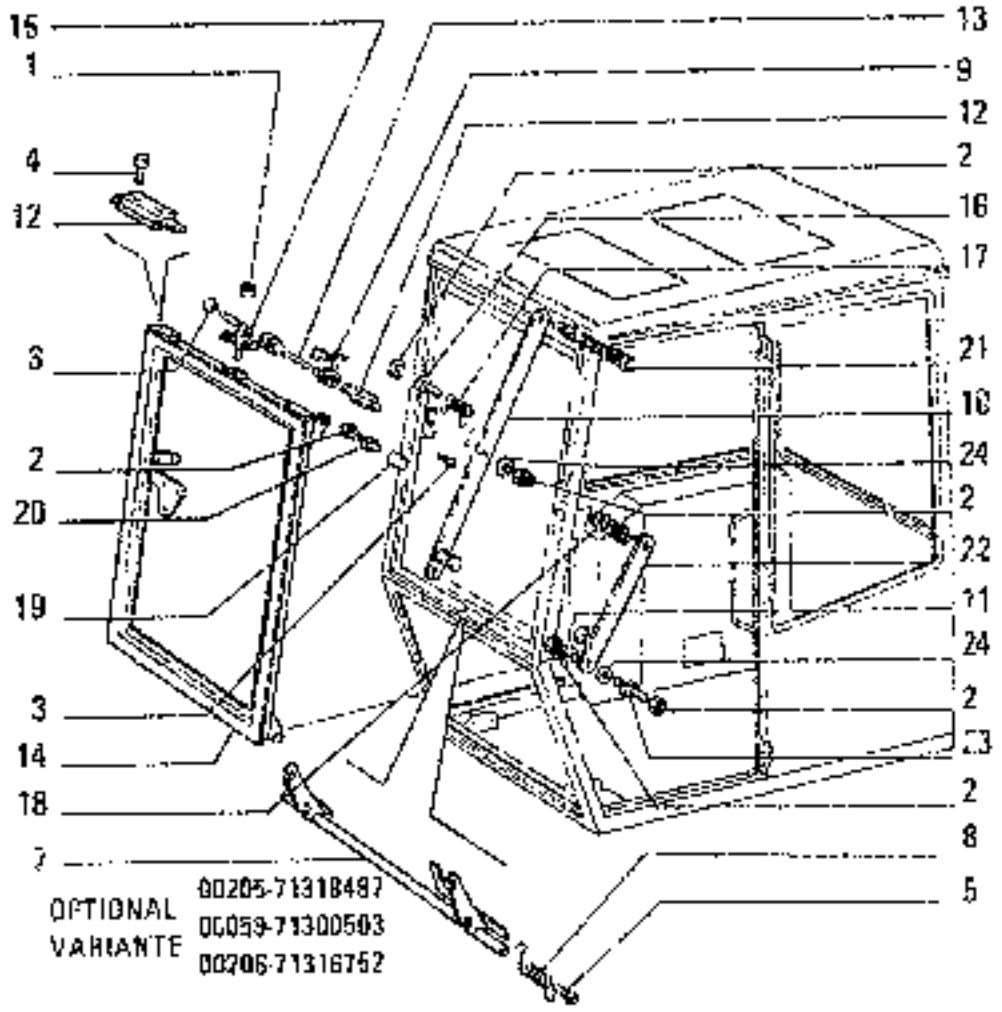

ITEM	PART NUMBER	QTY	TRANS CODE	DESCRIPTION	DESCRIZIONE
1	12577221	1	10B	NUT 14x1,5x12,8	DADO 14x1,5x12,8
2	12577521	12	10B	NUT 12x1,75x14,8	DADO 12x1,75x14,8
3	14305225	2	40Z	SCREW 6x1x16	VITE 6x1x16
4	14306526	4	40W	SCREW 8x1,25x30	VITE 8x1,25x30
5	14420226	2	40Z	SCREW 10x1,25x50	VITE 10x1,25x50
6	45482696	1	150P	KNOB	POMELLO
7	71308409	1	90A	ROD	ASTA
8	71308419	1	100M	SPRING - RIGHT	MOLLA - DESTRO
	71308420	1	100M	SPRING - LEFT	MOLLA - SINISTRO
9	71311394	4	80P	PIN	PERNO
10	71311399	1	90A	ROD	ASTA
11	71311400	1	75D	SPACER	DISTANZIALE
12	71311401	1	225S	BRACKET	STAFFA
13	71311402	1	94CT	TIEROD	TIRANTE
14	71311403	1	72I	FRAME	INTELAIATURA
15	71311404	1	45L	LEVER	LEVA
16	71313761	1	81P	SECURING PIN	PERNO DI FISSAGGIO
17	71313762	1	100M	SPRING	MOLLA
18	71313763	1	100M	SPRING	MOLLA
19	71313764	2	5EC	DUST CAP	CAPPUCCIO PARAPOLVERE
20	71313883	2	81F	SECURING PIN	PERNO DI FISSAGGIO
21	71313884	1	150P	KNOB	POMELLO
22	71313885	1	45L	LEVER	LEVA
23	71313886	1	81P	SECURING PIN	PERNO DI FISSAGGIO
24	71313913	4	131R	WASHER	ROSETTA

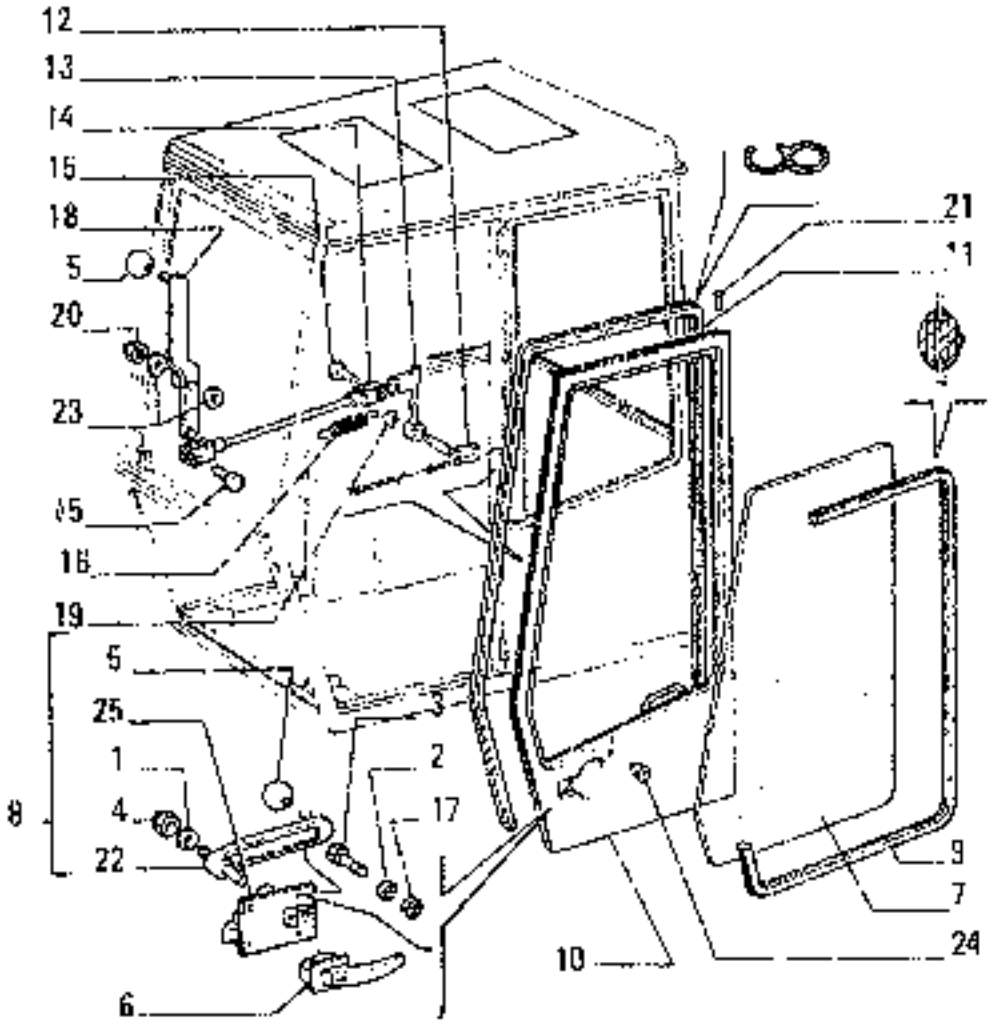

ITEM	PART NUMBER	QTY	TRANS CODE	DESCRIPTION	DESCRIZIONE
19	11087776				(*)(1*)(2*) 5x11
20	14505421	4	100	NUT (*)(1*)(2*)	DADO (*)(1*)(2*)
21	45482846	2	55R	RIVET (*)(1*)(2*)	RIBATTINO (*)(1*)(2*)
22	71307745	1	20M	HANDLE (*)(1*)(2*)	MANIGLIA (*)(1*)(2*)
23	71313294	1	131R	WASHER (*)(1*)(2*)	ROSETTA (*)(1*)(2*)
24	71313765	1	30S	HOOK (*)(1*)(2*)	GANCIO (*)(1*)(2*)
25	71313882	1	120S	LOCK (*)(1*)(2*)	SERRATURA (*)(1*)(2*)
(*)			469P	FOR SPECIAL EQUIPMENT 00059-71300503	PER VARIANTE 00059-71300503
(1*)			469P	FOR SPECIAL EQUIPMENT 00205-71316752	PER VARIANTE 00205-71316752
(2*)			469P	FOR SPECIAL EQUIPMENT 00205-71316437	PER VARIANTE 00205-71316437

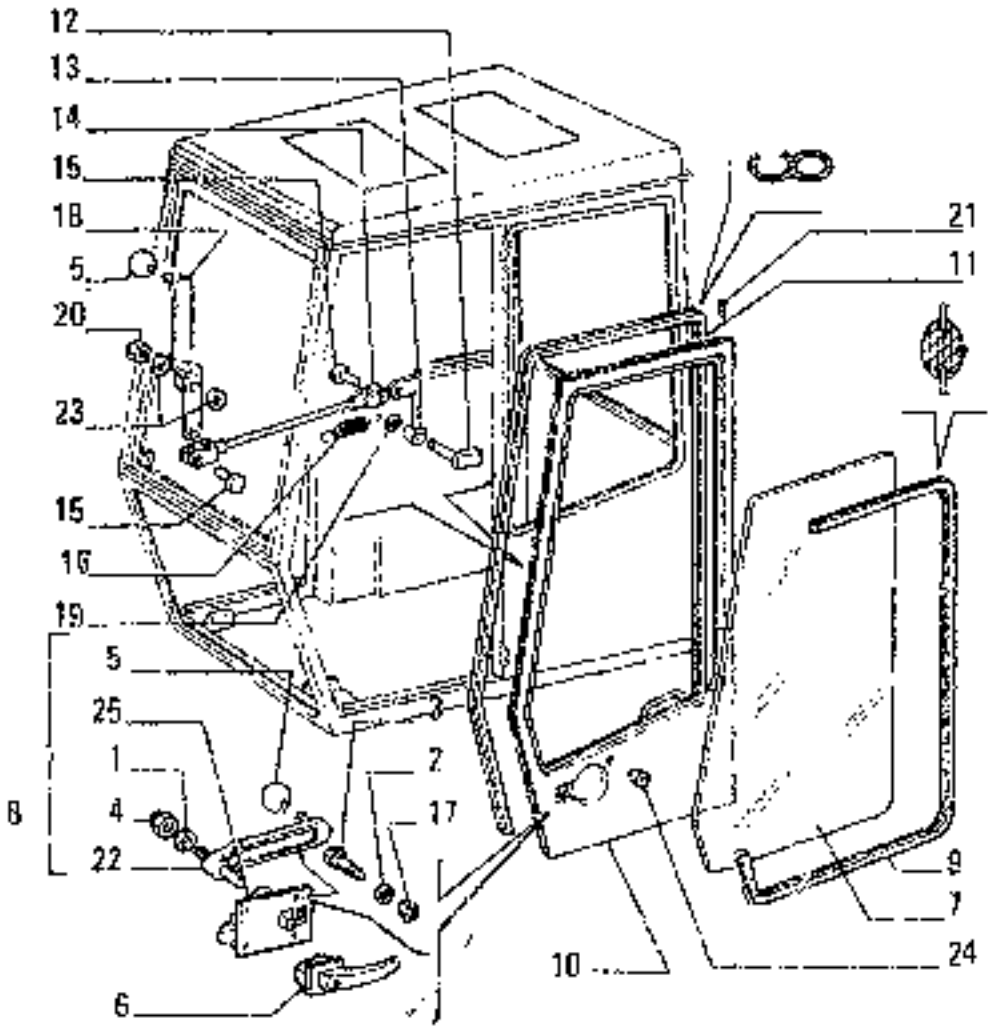

ITEM	PART NUMBER	QTY	TRANS CODE	DESCRIPTION	DESCRIZIONE
1	10571471	2	152R	LOCKWASHER (*)(1*)(2*) 5,1x1,2	ROSETTA DI SICUREZZA (*)(1*)(2*) 5,1x1,2
2	10571571	4	132R	LOCKWASHER (*)(1*)(2*) 6,1x1,5	ROSETTA DI SICUREZZA (*)(1*)(2*) 6,1x1,5
3	14305220	4	40V	SCREW (*)(1*)(2*) 6x1x16	VITE (*)(1*)(2*) 6x1x16
4	15896411	2	10C	NUT (*)(1*)(2*) 5x0,8x4	DADO (*)(1*)(2*) 5x0,8x4
5	454628/6	2	150P	8x4,8 (*)(1*)(2*)	PERNELLO (*)(1*)(2*)
6	71303695	1	20M	HANGLE (*)(1*)(2*)	MANIGLIA (*)(1*)(2*)
7	71306597	1	315C	GLASS PANE - FRONT LEFT (*)	CRISTALLO - ANTERIORE SINISTRO (*)
	71307327		315C	GLASS PANE - FRONT LEFT (2*)	CRISTALLO - ANTERIORE SINISTRO (2*)
	71316758	1	315C	GLASS PANE - FRONT LEFT (1*)	CRISTALLO - ANTERIORE SINISTRO (1*)
8	71307729	1	02S	LOCK - ASSEMBLY (*)(1*)(2*)	SERRATURA - COMPLETO (*)(1*)(2*)
9	71311388	1	127G	SEAL (*)(1*)(2*)	GUARNIZIONE (*)(1*)(2*)
10	71311389	1	180P	DOOR (*)(1*)(2*)	PORTA (*)(1*)(2*)
11	71311390	1	127G	SEAL (*)(1*)(2*)	GUARNIZIONE (*)(1*)(2*)
12	71311391	1	80P	PIN (*)(1*)(2*)	PERNO (*)(1*)(2*)
13	71311392	1	45L	LEVER (*)(1*)(2*)	LEVA (*)(1*)(2*)
14	71311393	1	142T	TIEROD (*)(1*)(2*)	TIRANTE (*)(1*)(2*)
15	71311394	2	80P	PIN (*)(1*)(2*)	PERNO (*)(1*)(2*)
16	71311395	1	100M	SPRING (*)(1*)(2*)	MOLLA (*)(1*)(2*)
17	15896421	4	10D	NUT (*)(1*)(2*) 5x0,8x4	DADO (*)(1*)(2*) 5x0,8x4
18	71311397	1	22S	BRACKET (*)(1*)(2*)	STAFFA (*)(1*)(2*)
19	11087726	2	13ZR	LOCKWASHER (*)(1*)(2*) 5x1	ROSETTA DI SICUREZZA

71303666 - 71316754 - 71316547

CAB – CABINA – CABINE – FAHRERHAUSE – CABINA

L1.04/1 | 2

S.T.R. 1628 - 30.03.1989

604.04.053.06

M17

	DESIGNAZIONE BASE	BASIC DESIGNATION	DESIGNATIONS-BASES	GRUNDBEZEICHNUNGEN	DENOMINACIONES BASE
168F	TRASPARENTE DELL'INDICATORE DI	DIRECTION INDICATOR LAMP LENS	TRANSPARENT D'IN-	LICHTSCHEIBE DER	TAPA TRANSLUCIDA
168F	DIREZIONE		DICATEUR DE DIREC-	BLINKLEUCHTE	DEL INDICADOR DE
168F			TION		DIRECCION
169C	CILINDRO DI DISINNESTO	RELEASE CYLINDER	CYLINDRE DE DÉBRA-	ARBEITSZYLINDER	CILINDRO DE EM-
169C			YAGE		BRAGUE
169P	POMPETTA	PUMP,WASHER	POMPE	PUMPE	BOMBA
169R	REGOLATORE	REGULATOR	REGULATEUR	REGLER	REGULADOR
169T	TRASPARENTE CON CATADIOTTRO	LENS AND REFLEX-REFLECTOR	TRANSP. ENT ES	LICHTSCHEIBE MIT	TAPA TRANSLUCIDA
169T			CATADIOPTRE	RUECKSTRAHLER	CON CATAFAROS
170A	RAFFREDDAMENTO MOTORE	ENGINE COOLING SYSTEM	REFROIDISSEMENT MOTEUR		
170Z	TUBAZIONI RAFFREDD.MOTORE	ENGINE COOLING PIPING		LEITUNGEN MOTORKUEHL SYSTEM	
178S	ELEMENTI TENUTA ARIA	AIR-TIGHT ELEMENT	ELEMENTS ETANCHEITE D'AIR	DICHTUNG FUER LUFTANLAGE	
170C	CILINDRO MAESTRO	MASTER CYLINDER	MAITRE-CYLINDRE	HAUPTZYLINDER	CILINDRO PRINCIPAL
170P	PONTICELLO	BRIDGE PIECE	CHAPE D'ATTELAGE	ANHAENGERKUPPLUNG	BRIDA
170R	ROSETTA EL.	LOCKWASHER	RONDELLE A RESSORT	FEDERRING	ARANDELA DE FRENO
170S	SOPPRESSORE	SUPPRESSOR	RESISTANCE	ENTSTOERER	SUPRESOR
170T	TRASPARENTE	LENS	TRANSPARENT	LICHTSCHEIBE	TRANSLUCIDO
171C	CILINDRO OPERATORE	OPERATING CYLINDER	CYLINDRE DE COM-	ZYLINDER	CILINDRO DE MANDO
171C			MANDE		
171R	RIFLETTORE	REFLECTOR	REFLECTEUR	REFLEKTOR	REFLECTOR
171S	SOPRASUOLA	STREET PLATE	PATIN DE ROUTE	STRASSENSCHUH	PATIN DE CARRETERA
172G	CINGHIA DI FISSAGGIO	SECURING STRAP	SANGLE DE FIXATION	HALTERIEMEN	CORREA DE FIJACION
172S	SOSPENSIONE	SUSPENSION	SUSPENSION	AUFHAENGUNG	SUSPENSION
173C	CINGHIA	BELT	COURROIE	KEILRIEMEN	CORREA
173R	RALLA ROTAZIONE	RING GEAR	CRAPAUDINE	DREHKRANZ	RUEDA DE DIENTES-EXCAVADORA
174C	CINGHIE	BELTS	COURROIES	RIEMEN	CORREAS
174R	RALLA PORTALAMA	CIRCLE	CERCLE	KUGELARMNAHME	RUEDA DE DIENTES-MOTONIVELADOR
174S	SOSTEGNO	BRACE	SUPPORT	STUETZE	SOPORTE
175R	REGOLATORE MECCANICO	GOVERNOR	REGULATEUR	MECHANISCHER REGLER	REGULADOR
176C	COFANO	HOOD	CAPOT	MOTORHAUBE	CAPOT
176R	RUSPA	SCRAPER	DECROTTOIR	ABSTREICHER	LIMPIADOR
177R	RUOTA COMPATTATORE	PADFOOT WHEEL			
177S	SPAZZOLA	BRUSH	BALAI	KOHLENBUERSTE	ESCOBILLA
178C	CINGOLO	TRACK	CHENILLE	RAUPENKETTE	ORUGA
180C	COLLARE	COLLAR	COLLIER	ROHRSCHELLE	COLLAR
180P	PORTA	DOOR	PORTE	TUER	PUERTA
180T	TRAVERSA	CROSS BEAM	TRAVERSE	TRAVERSE	TRAVESAÑO
181T	TRAVERSA DI TRAINO	DRAWBAR FRAME	TRAVERSE D'ATTELA-	ACKERSCHIENE	TRAVIESA PERFORADA
181T			GE		
182S	CINTURA DI SICUREZZA	SAFETY BELT	CEINTURE DE SECURITE	SICHERHEITSGURT	CINTURON DE SEGURIDAD

	DESIGNAZIONE BASE	BASIC DESIGNATION	DESIGNATIONS-BASES	GRUNDBEZEICHNUNGEN	DENOMINACIONES BASE
1821	SOLLEVATORE IDRAULICO (VELOCE)		RELEVAGE HYDRAULIQUE (RAPIDE)	KRAFTHEBER HYDRAULISCH-SCHNELL	
1830	PORTACENERE	ASHTRAY	CENDRIER	ASCHENBECHER	CENICERO
1840	COLONNETTA	STUD	COLONNETTE	SCHRAUBENBOLZEN	COLUMNA
1845	SPECCHIO	MIRROR	MIROIR	SPIEGEL	ESPEJO
1850	CHIODO	NAIL	CLOU	NIET	CLAVO
1855	PORTACONTATTI	CONTACT CARRIER	PORTE-CONTACTS	KLEMMENHALTER	CAJA DE BORNAS
1858	SPECCHIO RETROVISORE	REAR VIEW MIRROR	RETROVISEUR	RUECKSPIEGEL	ESPEJO RETROVISOR
1868	ALBERO RETROMARCIA	REVERSE SHAFT	ARBRE ARRIERE	WELLE-RUECKWAERTSGANG	ARBOL MARCHA ATRAS
1870	ANELLO ELASTICO	SNAP RING	ARRETOIR	SPANNRING	ANOS ELASTICOS
1870	COMANDO CADUTA LIBERA DI EMER-GENZA	FREE FALL CONTRO	COMMANDE DE CHUTE	NOTSTEUERUNG DES F	MANDO DE CAIDA LIB EMERGENCIA
1880	APPENDIABITI	COAT HOOK	PORTEMANTEAUX	KLEIDERHAKEN	COLGADOR
1885	COLLETTORE	MANIFOLD	COLLECTEUR	KRUEMMER	COLECTOR
1888	PORTAFUSIBILE	FUSE HOLDER	PORTE-FUSIBLE	SICHERUNGSHALTER	PORTAFUSIBLE
1890	ATTUATORE DI ROTAZIONE	SWIVING ACTUATOR	GROUPE DE ROTATION	DREHAGGREGAT	MECANISMO DE ROTACION
1890	COMANDO	CONTROL	COMMANDE	BETAETIGUNGS-VORRICHT.	MANDO
1890					
1907	TUBAZIONI MOTORE-FILTRO ARIA	ENGINE TO AIR CLEANER LINES		LEITUNGEN MOTOR-LUFTFILTER	
1910	ARRICCHITORE	EXCESS FUEL	DISPOSITIF CONTROLE INTRODUCTION	MEHRAVENGENSYSTEM	SUPLEMENTO DE INYECCION
1910					
1910	COMANDO A MANO	HAND CONTROL	COMMANDE A MAIN	HANDBETAETIGUNG	MANDO MANUAL
1915	SPECIALE PER RICAMBI	SPECIFIC FOR REPLACEMENTS	SPECIAL POUR RECHANGES	EXTRA FUER DEN ERSATZ	ESPECIAL PARA RE-CAMBIOS
1915					
1917	TUBAZIONE	LINE	TUYAU	LEITUNG	TUBO
1918	COMANDO A PEDALE	FOOT CONTROL	COMMANDE AU PIED	FUSSHEBEL	PEDAL
1920	COMANDO DELL'AVVISATORE	HORN BUTTON	COMMANDE D'AVER-TISSEUR	HORNBETAETIGUNG	PULSADOR DE BOCINA
1920					
1922	PORTAOGGETTI	UTILITY HOLDER	PORTE-OBJETS	ABLAGE	PORTAOBJETOS
1921	TUBO FLESS.CON ACCESSORI	HOSE ASSY	TUYAU FLEXIBLE	SCHLAUCH MIT STUTZEN	TUBO FLEXIBLE
1930	COMANDO PNEUMATICO	AIR CONTROL	COMMANDE PNEUMATIQUE	PNEUMAT.BETAETIGUNG	MANDO NEUMATICO
1930					
1930	PORTALAMPADA	BULB HOLDER	PORTE-LAMPE	LAMPENFASSUNG	SOPORTE DE LAMPARA
1931	TUBO RIGIDO	TUBE	TUYAU	ROHR	TUBO
1940	COMANDO ELETTROPNEUMATICO	ELECTRO-PNEUMATIC CONTROL	COMMANDE ELECTRO-PNEUMATIQUE	ELEKTROPNEUMATISCHE BETAETIGUNG	MANDO ELECTRO-NEUMATICO
1940					
1950	COMANDO FLESSIBILE	BOWDEN ASSY.	TIRETTE DE COMMANDE	BOWDENZUG	MANDO FLEXIBLE
1950					
1950	PORTAPOLVERIZZATORE	NOZZLE HOLDER	PORTE-PULVERISATEUR	DUESENSTOCK	PORTAINYECTOR
1951	TUBETTO	TUBE	TUBE	ROHR	TUBO
1960	PORTASATELLITI	PLANETARY HUB	PORTE-SATELLITES	PLANETENTRAEGER	EJE DE SATELITES

	DESIGNAZIONE BASE	BASIC DESIGNATION	DESIGNATIONS-BASES	GRUNDBEZEICHNUNGEN	DENOMINACIONES BASE
1965	SPERONE	TRACK FRAME END	GUIDE CHENILLES	KETTENFUEHRUNG	ESPOLON
1967	TUBETTO ISOLANTE	INSULATING SHEAT	TUBE ISOLANT	ISOLIERHUELSE	TUBO AISLANTE
197C	COMANDO ACCELERATORE	THROTTLE CONTROL	COMMANDE D'ACCELERATEUR	GASREGULIERUNG	MANDO DEL ACELERADOR
197P	PORTASPAZZOLA	BRUSH HOLDER	PORTE-BALAI	BUERSTENTRAEGER	PORTAESCOBILLA
197S	SPESSORE ELASTICO	PAD	CALE ELASTIQUE	ELASTISCHE UNTERLAGE	SUPLEMENTO ELASTICO
197S					
197T	TUBETTO SPRINGIFILO	FERRULE	TUBE D'ATTACHE	HUELSE	TUBITO DE FIJACION
198C	COMANDO A MANO STARTER	CHOKE CONTROL	COMMANDE A MAIN DE STARTER	STARTVORRICHTUNG	MANDO MANUAL DE STARTER
198C					
198P	PIASTRA PORTAPAR.	PLATE SUPPORT	PORTE-PLAQUE	KENNZEICHENHALTER	SOPORTE DE PLACA
198S	SPESSORE	SHIM	CALE D'EPAISSEUR	DISTANZSCHEIBE	ESPESOR
199C	COLTELLO BENNA	BUCKET CUTTING EDGE	COUTEAU DE GODET	SCHNEIDE	CUCHILLA
199S	SPESSIMETRO	FEELER GAUGE	JAUGE D'EPAISSEUR	DICKENMESSGERAET	CALIBRE
200C	COMANDO SICUREZZA	SAFETY CONTROL	COMMANDE DE SECURITE	INNENSECHSLING	PESTILLO DE SEGURIDAD
200C					
200P	PREMIGUARNIZIONE	EXPANDER	PRESSE-JOINT	DRUCKFEDER	ELEMENTO SEPARADOR
200S	SPINA	PIN	GOUPILLE	STIFT	PASADOR
200T	TUBO DI INTRODUZIONE	FILLER TUBE	TUBULURE DE REMPLISSAGE	EINFUELLSTUTZEN	CUELLO DE CARGA
200T					
200V	VALVOLA AUTOMATICA DI SCARICO	AUTOMATIC DRAIN VALVE	SOUPAPE AUTOMATIQUE DE DETENTE	AUTOMATISCHES AUSLASSVENTIL	VALVULA DE DESCARGA AUTOMATICA
200V					
201P	PREFILTRO	PRECLEANER	PREFILTRE	VORABSCHEIDER	PREFILTRO
201S	SPINA ELETTRICA	ELECTRICAL PLUG	FICHE ELECTRIQUE	STECKER	ENCHUFE
201V	VALVOLA AUTOMATICA DI SPURGO	AUTOMATIC BLEED VALVE	PURGEUR AUTOMATIQUE	AUTOMATISCHES ABLASSVENTIL	VALVULA DE PURGA AUTOMATICA
201V					
202C	COMMUTATORE CON ANTIFURTO	KEY SWITCH WITH ANTITHEFT DEVICE	COMMUTATEUR AVEC ANTIVOL	ZUENDSCHLOSSSCHALTER MIT LENKSCHLOSS	CONMUTADOR CON DISP.ANTIRROBO
202C					
202P	POSIZIONATORE	POSITIONER	POSITIONNEUR	RUECKSTELLVORRICHTUNG	POSICIONADOR
202S	SPINA ELASTICA	SPRING PIN	GOUPILLE ELASTIQUE	SPANNSTIFT	PASADOR ELASTICO
203S	SPONDA	SIDE	RIDELLE	BORDWAND	LADO
203V	VALVOLA DI ALIMENTAZIONE	FEED VALVE	SOUPAPE D'ALIMENTATION	ZUFUHRVENTIL	VALVULA DE ALIMENTACION
203V					
204P	PRESA ARIA	AIR INTAKE	PRISE D'AIR	LUFTANSCHLUSS	BOCA DE AIRE
205P	PRESA DI CORRENTE	RECEPTACLE	PRISE DE COURANT	STECKDOSE	TOMA DE CORRIENTE
205S	SPORTELLO	DOOR	VOLET	KLAPPE	POSTIGO
207P	PRESA DI FORZA	POWER TAKE-OFF	PRISE DE FORCE	ZAPFWELLE	TOMA DE FUERZA
207T	TUBO DI SFIATO	VENT PIPE	TUBE D'EVENT	ENTLUEFTUNGSLEITUNG	TUBO DE VENTILACION
207T					
208T	TURBINA	TURBINE	TURBINE	TURBINE	TURBINA
216A	ARTICOLAZIONE TELAI	MAIN FRAME ARTICULATION	ARTICULATION DES CHASSIS		

L	BODY • CARROZZERIA • CARROSSERIE • AUFBAU • CARROCCERIA

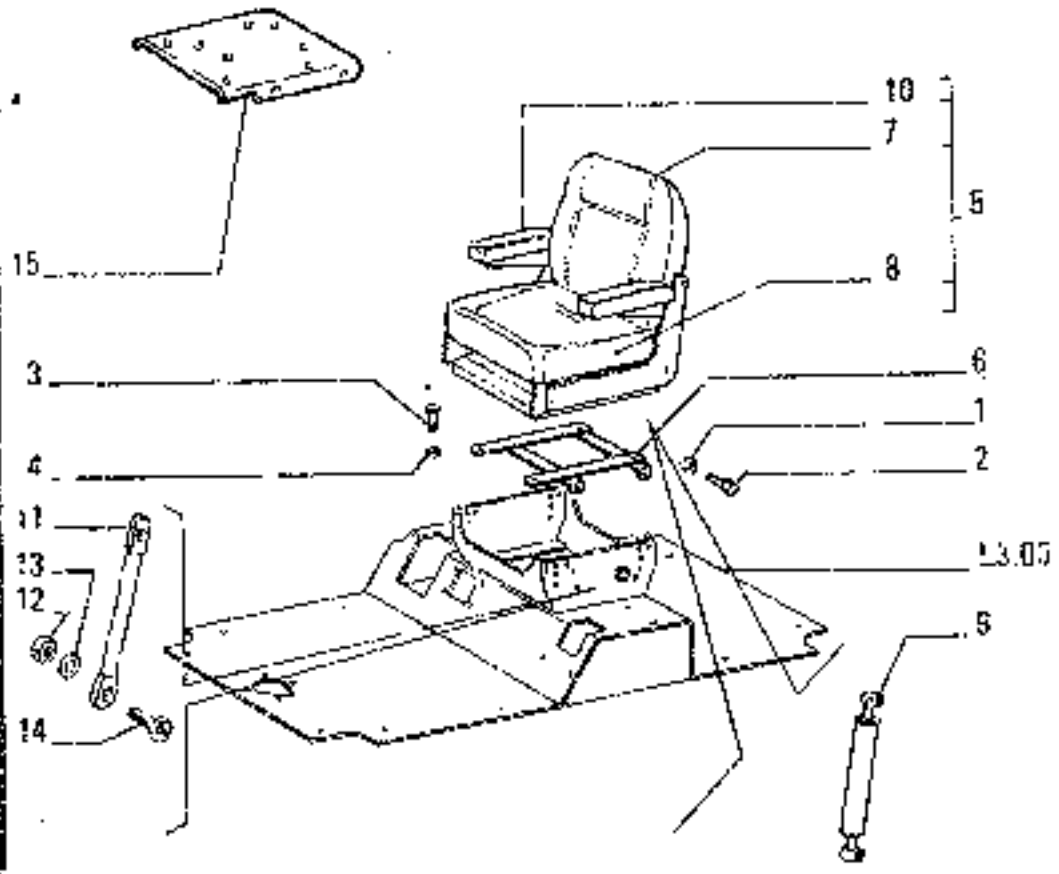

ITEM	PART NUMBER	QTY	TRANS CODE	DESCRIPTION	DESCRIZIONE
1	125 '4511	1	10D	NUT 10x1.25x12.5	DADO 10x1.25x12,5
2	15970521	4	40W	SCREW 10x1.25x20	VITE 10x1,25x20
3	16043421	4	40W	SCREW 8x1,25x20	VITE 8x1,25x20
4	16104111	4	10D	NUT 8x1,25x10.5	DADO 8x1,25x10,5
5	71110290	1	60S	SEAT - ASSEMBLY (*)	SEDILE - COMPLETO (*)
	71301053	1	60S	SEAT - ASSEMBLY **C 654**	SEDILE COMPLETO **C 654**
	71316065	1	60S	SEAT - ASSEMBLY **D 654**	SEDILE - COMPLETO **D 654**
6	71303493	1	300C	SUPPORT **C2404**	SUPPORTO **C2404**
7	71305949	1	50S	SEAT BACK	SCHIENALE
8	71305950	1	345C	CUSHION	CUSCINO
9	71305960	1	36A	SHOCK ABSORBER	AMMORTIZZATORE
10	71305933	1	124P	ARMREST	BRACCIOLO SEDILE
11	70035976	2	225S	BRACKET (1°)(01-02-04)	STAFFA (1°)(01-02-04)
12	12164711	2	10D	NUT (1°)(01-02-04) 10x1,25x8	DADO (1°)(01-02-04) 10x1,25x8
13	14199001	2	135R	WASHER (1°)(01-02-04) 10,5x21	ROSETTA (1°)(01-02-04) 10,5x21
14	15970521	2	40W	SCREW (1°)(01-02-04) 10x1,25x20	VITE (1°)(01-02-04) 10x1,25x20
15	71319544		30BS	SUPPORT **D2404**	SUPPORTO **D2404**
(*)			469P	FOR SPECIAL EQUIPMENT 00120-71317289	PER VARIANTE 00120-71317289
(1°)			469P	FOR SPECIAL EQUIPMENT 00532-71315393	PER VARIANTE 00532-71315393

DRIVER'S SEAT – SIEGE CONDUCTEUR – FAHRERSITZ – ASIENTO DEL CONDUCTOR

L6.01

N.T.P. 1025 - 30.03.1989

604.04.053.06

N2

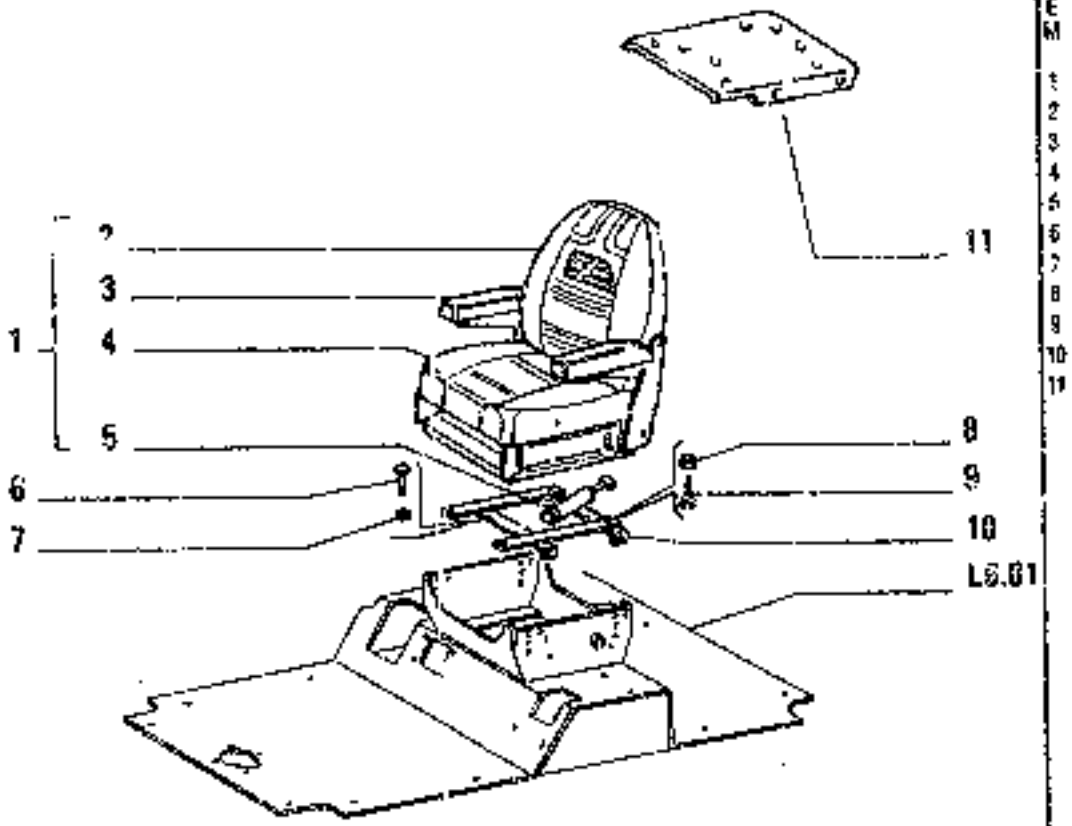

ITEM	PART NUMBER	QTY	TRANS CODE	DESCRIPTION	DESCRIZIONE
1	71301853	1	BOS	SEAT - ASSEMBLY	SEDILE - COMPLETO
2	71305949	1	SBS	SEAT BACK	SCHIENALE
3	71305963	2	VAR	ARMREST	BRACCIOLO SEDILE
4	71305950	1	PASC	CUSHION	CUSCINO
5	71305960	1	36A	SHOCK ABSORBER	AMMORTIZZATORE
6	16043421	4	40V	SCREW 8x1,25x20	VITE 8x1,25x20
7	16104111	4	103	NUT 8x1,25x10,5	DADO 8x1,25x10,5
8	12574511	4	100	NUT 10x1,25x12,3	DADO 10x1,25x12,3
9	15970521	4	47J	SCREW 10x1,25x20	VITE 10x1,25x20
10	71302493	1	30BS	SUPPORT D2484	SUPPORTO D2484
11	71319544	1	30BS	SUPPORT D2484	SUPPORTO D2484

OPTIONAL 00140 – 71316843
VARIANTE

DRIVER'S SEAT – SEDILE CONDUTTORE – SIEGE DE CONDUCTEUR – FAHRERSITZ – ASIENTO DEL CONDUCTOR

L6.01/1

N.T.R. 1025 - 30.03.1999
604.04.053.06

N3

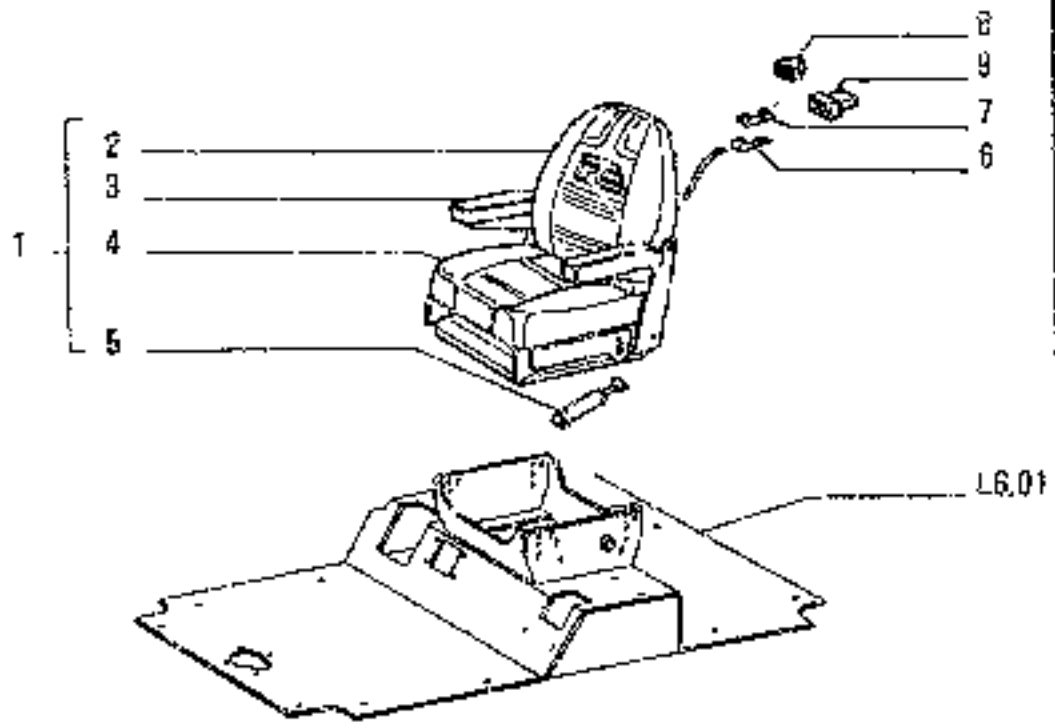

OPTIONAL 00155-71317146
VARIANTE

ITEM	PART NUMBER	QTY	TRANS CODE	DESCRIPTION	DESCRIZIONE
1	71311161	1	80S	SEAT	SEDILE
2	79071302	1	50S	SEAT RACK	SCHIENALE
3	79071303	2	124B	ARMREST	BRACCIOLO SEDILE
4	79071304	1	345C	CUSHION	CUSCINO
5	71305960	1	35A	SHOCK ABSORBER	AMMORTIZZATORE
6	10250544	1	235C	CONNECTION 7,6x19	CONNESSIONE 7,6x19
7	10250644	2	235C	CONNECTION 6,35x28	CONNESSIONE 6,35x28
8	12060480	1	235C	CONNECTION 15,2x6,35	CONNESSIONE 15,2x6,35
9	12060580	1	235C	CONNECTION 15,2x6,35	CONNESSIONE 15,2x6,35

DRIVER'S SEAT – SEDILE CONDUTTORE – SIEGE DE CONDUCTEUR – FAHRERSITZ – ASIENTO DEL CONDUCTOR

N4

	DESIGNAZIONE BASE	BASIC DESIGNATION	DESIGNATIONS-BASES	GRUNDBEZEICHNUNGEN	DENOMINACIONES BASE
2860	COPPIA DI INGRANAGGI	GEAR SET	COUPLE D'ENGRENAGES	ZAHNRADPAAR	PAR DE ENGRANAJES
2865					
2867	TELAIO ANTERIORE	FRONT MAIN FRAME	CHASSIS AVANT	RAHMEN VORN	ARMAZON DELANTERO
2877	TELAIO POSTERIORE	REAR MAIN FRAME	CHASSIS ARRIERE	RAHMEN HINTER	ARMAZON TRASERO
2885	STRUMENTO MULTIPLO	INSTRUMENT CLUSTER	COMBINE DE BORD PLUS INDICAT.	KOMBIINSTRUMENT	QUADRO DE INDICACIONES MULTIPL
2893	TROMBA ACUSTICA	PROJECTOR	TROMPETTE	TROMPETE	TROMPETA
2897	TRATTORE	TRACTOR	TRACTEUR	MASCHINE	TRACTOR
2901	COMANDI ESTERNI CAMBIO	TRANSMISSION OUTSIDE CONTROL	COMMANDES EXTER BOITE VITESSE	AEUSSERE GETRIEBESCHALTUNG	MANDO DEL CAMBIO VELOCIDADES
2902	COMANDI ESTERNI RIDUTTORE	LOW SPEED OUTER CONTROLS	COMMANDES EXTER REDUCTEUR	ZUSATZGETRIEBESCHALTUNG	MANDO DEL REDUCTOR DEL CAMBIO
2903	DISPOSITIVI SICUREZZA CAMBIO	TRANSMISSION SAFETY DEVICE	BLOCAGE DE BOITE DE VITESSES	GETRIEBESCHALTSPERRE	ENCLAVAMIENTO DEL CAMBIO
2905	COPIGLIATO	RIVETPLATE	GOUPE-JOINT	LASCHE	CLAVIJA
2907	TUBETTO IDENTIFIC.CAVI	CABLE IDENTIF TUBE			
2910	COPRISUARNIZIONE	SEAL COVER	COUVRE-JOINT	HALTER	ABRAZADERA
2937	TORQUE CONTROL	TORQUE CONTROL			
2975	COPRIPEDALE DI GOMMA	PEDAL RUBBER PAD	GARNITURE CAOUTCHOUC	FUSSHEBELUEBERZUG	FORRO DE CAUCHO
2980	COPRITAPPO	PLUG COVER	CACHE-BOUCHON	SCHUTZKAPPE	CAPUCHON
2985	SUCCHERUOLA	SUCTION HOSE	CREPINE	SAUGSIEB	FILTRO DE ASPIRACION
2950	CORNICE	BEZEL	MONTURE	RAHMEN	MARCO
2955	SUOLA	SHOE	PATIN	KETTENPLATTE	ZAPATA
2960	COPRIPULSANTE	BUTTON COVER	CACHE-BOUTON	DRUCKKNOPFDECKEL	CAPUCHA
2970	CORONA DENTATA	RING GEAR	COURONNE DENTEE	ZAHNKRANZ	CORONA DENTADA
3042	CILINDRO POSIZIONATORE	POSITIONER CYLINDER	CYLINDRE POSITION	STELLZYLINDER	
3045	CILINDRO PENETRAZIONE	PENETRATION CYLINDER	CYLINDRE DE PENETRATION	EINDRINGZYLINDER	
3000	CORPO	BODY	CORPS	GEHAUSE	CUERPO
3003	SUPPORTO	SUPPORT	SUPPORT	TRAEGER	SOPORTE
3007	PNEUMATICI 23.5X25	TIRES 23.5X25	PNEUS 23,5X25	REIFEN 23.5X25	
3015	SUPPORTO ELASTICO	SNUBBER	SUPPORT ELASTIQUE	FEDERTRAEGER	APOYO ELASTICO
3017	PNEUMATICI 20X24	TIRES 20X24		REIFEN 20X24	
3025	SUPPORTO OSCILLANTE	SWIVELLING BLOCK	SUPPORT OSCILLANT	KIPPLAGER	APOYO OSCILANTE
3045	SUPPORTO MASSE CENTRIFUGHE	WEIGHT PLATE	PORTAGE DE MASSE-LOTTE	VERSTELLPLATTE	SOPORTE DEL CONTRAPESO
3055					
3059	SUPPORTO CON CATADIOTTRO	SUPPORT W/REFLEX REFLECTOR	SUPPORT AVEC CATA-DIOPTRE	LAGER MIT RUECK-STRAHLER	SOPORTE CON CATA-FAROS
3070	CORRETTORE	CORRECTOR	CORRECTEUR	VERSTELLER	CORRECTOR
3080	CORRETTORE DI FRENATA	BRAKE COMPENSATOR	REPARTITEUR DE FREINAGE	BREMSVERSTELLER	CORRECTOR DE FRENADO
3085					
3105	SOPPRESSORE FRENI	BRAKE BOOSTER	SURPRESSEUR DE FREINS	DRUCKVERSTELLER	REFORZADOR DE FRENO
3120	CREMAGLIERA	RACK	CREMAILLERE	ZAHNSTANGE	CREMALLERA
3150	CRISTALLO	GLASS PANE	GLACE	GLASSCHEIBE	CRISTAL
3160	CRISTALLO PROIETTORE	HEADLAMP LENS	GLACE DE PROJECTEUR	STREUSCHEIBE	CRISTAL DE PROYECTOR
3160					

	DESIGNAZIONE BASE	BASIC DESIGNATION	DESIGNATIONS-BASES	GRUNDBEZEICHNUNGEN	DENOMINACIONES BASE
236P	PUNTALE	PUSH ROD	ENCOUT	DRUCKSTANGE	HORQUILLA
239P	PUNTELLO	STAY	BEQUILLE	STREBE	PUNTAL
24G4	TUBAZIONI TRASMIDROSTATICA	HYDROSTATIC DRIVE SYSTEM LINES			
240P	PUNTERIA	TAPPET	POUSSOIR	STOESSEL	PERNO ARTICULADO
241P	PUNTERIA A RULLO	ROLLER TAPPET	POUSSOIR A GALET	ROLLENSTOESSEL	EMPUJADOR DE RODILLO
242P	PUNTA DENTE RIPPER	RIPPER SHANK POINT	POINTE DENT SCARIFICATEUR	AUFREISSERZAHNSPITZE	PUA DE DIENTE RIPPER
244P	PUNTONE	STRUT	ETAI	STREBE	LISTON
245C	CONTACHILOMETRI	SPEEDOMETER - KM	COMPTEUR KILOMETRIQUE	KILOMETERZAEHLER	CUENTAKILOMETROS
246C	CONTAMIGLIA	SPEEDOMETER-MILES	COMPTEUR DE MILLES	MEILENZAEHLER	CUENTAMILLAS
247C	CONTAGIRI	TACHOMETER	COMPTE-TOURS	DREHZAHLMESSER	CUENTARREVOLUCIONES
248C	CONTAORE	HOURMETER	HORODATEUR	STUNDENZAEHLER	CUENTAHORAS
248P	PUNZONE	PUNCH	PONCON	DORNSCHLAG	PUNZON
25GA	INNESTO TRASMISSIONE	ENGINE/TRANSMISSION COUPLING		GETRIEBESCHALTUNG	
2561	COLLEGAMENTI CAMBIO	TRANSMISSION CONNECTING	CONNECTIONS DE BOITE-VITESSES	GETRIEBEANSCHLUESSE	
250C	CONTATTO	CONTACT	CONTACT	KONTAKT	CONTACTO
256C	CONTENITORE	CONTAINER	CONTAINEUR	BEHAELTER	RECIPIENTE
256C	CONTENITORE FILTRO	FILTER SHELL	CUVE DE FILTRE	FILTERGEHAEUSE	CAMISA DE FILTRO
257C	CONTRODADO	LOCK NUT	CONTRE-ECROU	KONTERMUTTER	CONTRATUERCA
259C	CONVERTITORE DI COPPIA	TORQUE CONVERTER	CONVERTISSEUR DE COUPLE	DREHMOMENTWANDLER	CONVERTIDOR
260C	CONVOGLIATORE	SHROUD	CONVOYEUR	LEITBLECH	CANALIZADOR
265C	COPERCHIO	COVER	COUVERCLE	DECKEL	TAPA
270C	COPIGLIA	COTTER PIN	GOUPILLE	SPLINT	CHAVETA PARTIDA
271S	STATORE	STATOR	STATOR	STATOR	ESTATOR
274C	COPPA OLIO	OIL SUMP	CARTER A HUILE	OELWANNE	CARTER DE ACEITE
274S	STELO	ROD	TIGE	KOLBENSTANGE	VASTAGO
275C	COPPA	SUMP	CARTER A HUILE	OELWANNE	CARTER DE ACEITE
275S	STERZO	STEERING	DIRECTION	LENKUNG	DIRECCION
278C	COPPA DELLA RUOTA	WHEEL CAP	ENJOLIVEUR DE ROUE	RADKAPPE	EMBELLECEDOR DE RUEDA
279C	COPPA RACCOGLIOLIO	OIL SHIELD	COLLECTEUR D'HUILE	OELFANGSCHALE	RETENEDOR DE ACEITE
280S	DISPOSITIVO LUBRIFIC.CAMBIO	TRANS.LUBRICATION SYSTEM	DISP.LUBRIFIC.BOITE VITESSE	GETRIEBESCHMIERSYSTEM	
280S	STOPPINO	WICK	MECHE	SCHMIERDOCHT	MECHA
282T	TARGA MANUTENZIONE	SERVICE AND LUBE INSTRUCTION	DECALCOMANIE ENTRETIEN	ABZIEHBILD BETRIEBSANWEISUNG	CALCOMANIA DE MANTENIMIENTO
283T	TARGHETTA IDENTIFICAZIONE	IDENTIFICATION PLATE	PLAQUETTE RECAPITULATIVE	TYPENSCHILD	MUESTRA DE IDENTIFICACION
284T	TERGICRISTALLO POSTERIORE	WINDSCREEN WIPER	ESSUIE-GLACE	SCHEIBENWISCHERARMES	LIMPIA-CRISTAL POST.
285C	COPPIA CONICA	BEVEL GEAR SET	COUPLE CONIQUE	TELLER UND KEGELRAD	PAR CONICO
2G5T	TUBO FLESSIBILE	HOSE	TUYAU FLEXIBLE	SCHLAUCH	TUBO FLEXIBLE

	DESIGNAZIONE BASE	BASIC DESIGNATION	DESIGNATIONS-BASIS	GRUNDBEZEICHNUNGEN	DENOMINACIONES BASE
210C	COMMUTATORE	SWITCH	COMMUTATEUR	EL.SCHALTER	CONMUTADOR
210P	PRIGIONIERO	STUD	GOUJON	STIFTSCHRAUBE	ESPARRAGO
210T	TURBOCOMPRESSORE	TURBOCHARGER	TURBOCOMPRESSEUR	TURBOLADER	TURBOCOMPRESOR
211T	TUTA	OVERALL	COMBINAISON	ARBEITSANZUG	MONO DE MECANICO
214C	COMPRENDE	INCLUDES..	COMPREND ..	EINSCHLIESSLICH...	COMPRENDE...
215P	PROFILATO	CHANNEL	PROFILE	EISEN	PERFIL
215S	SQUADRETTA	CONNECTING PLATE	EQUERRE	WINKEL	ESCUADRA
216C	COMPRESSORE ARIA	AIR COMPRESSOR	COMPRESSEUR D'AIR	LUFTKOMPRESSOR	COMPRESOR
216P	PROFILATO DI GOMMA	RUBBER SECTION	PROFILE CAOUTCHOUC	PROFILGUMMI	PERFIL DE GOMA
218P	PROIETTORE A TRE LUCI	THREE-LIGHT HEADLAMP	PROJECTEUR A TROIS FEUX	DREILICHTSCHEIN-WERFER	PROYECTOR DE TRES LUCES
218P					
220G	ROTAZIONE RETROESCAVATORE	BACKHOE ROTATION	ROTATION PELLE RETRO	DREHAGGREGAT	ROTACION RETROEXCAVADORA
220C	CONDENSATORE	CONDENSER	CONDENSATEUR	KONDENSATOR	CONDENSADOR
220P	PROIETTORE	FLOODLIGHT	PROJECTEUR	SCHEINWERFER	PROYECTOR
220S	STABILIZZATORE	STABILIZER	STABILISATEUR	STABILISATOR	ESTABILIZADOR
221C	CONDIZIONATORE	AIR CONDITIONER	CLIMATISEUR	KLIMAANLAGE	CLIMATIZADOR
221P	PROIETTORE SDOPPIATO	DUAL HEADLAMP	PROJECTEUR JUMELE	DOPPELSCHEINWERFER	PROYECTORES GEMELOS
221P					
222P	PROLUNGA	EXTENSION	RALLONGE	VERLAENGERUNGSROHR	EXTENSION
223C	CONDOTTO	DUCT	CONDUIT	LEITUNG	CONDUCTO
223P	PROLUNGA PER GONFIAGGIO	TIRE INFLATION EXTENSION	RALLONGE DE GONFLAGE	VERLAENGERUNGS-SCHLAUCH ZUM AUFPUMPEN	EXTENSION DE MANGUERA
223P					
224C	CONDOTTO ARIA	AIR DUCT	CONDUIT D'AIR	LUFTLEITUNG	CONDUCTO DE AIRE
224P	PROTEZIONE	SHIELD	PROTECTION	ABDECKUNG	DEFENSA
225C	COLLETTORE ASPIRAZIONE	INTAKE MANIFOLD	CONDUIT D'ADMISSION	ANSAUGROHR	COLECTOR DE ASPIRACION
225S	STAFFA	BRACKET	ETRIER	BUEGEL	ESTRIBO
225S	STAFFA AD U	U-BOLT	ETRIER PROFILE EN U	U-BOLZEN	BRIDA DE SECCION EN U
225S					
230G	PEDALIERA	PEDAL CONTROL			
230S	TIRAZIONI COMANDO TRASM. IDR.	TRANSMISSION CONTROL LINES			
230C	COLLETTORE DI SCARICO	EXHAUST MANIFOLD	CONDUIT D'ECHAPPEMENT	AUSPUFFKRUEMMER	COLECTOR DE ESCAPE
230P	PULEGGIA	PULLEY	POULIE	RIEMENSCHEIBE	POLEA
230V	VOLTAMPEROMETRO	VOLTAMMETER	VOLTAMPEROMETRE	VOLT-AMPEREMETER	VOLTAMPERIMETRO
231S	STAFFETTA	CLIP	COLLIER	HALTER	ABRAZADERA
231V	VERNICE	PAINT	PEINTURE	LACKIERUNG	PINTURA
235C	CONNESSIONE	CONNECTION	CONNEXION	LEITUNG	CONEXION
235S	STANTUFFO	PISTON	PISTON	KOLBEN	EMBOLO
236P	PULSANTE	PUSH BUTTON	BOUTON	DRUCKKNOPF	PULSADOR
237P	PULSANTIERA	SWITCH PANEL	CLAVIER	SCHALTTAFEL	TECLADO

MODIFICATIONS

Modifiche | Modifications

Änderungen | Modificaciones

MODIFICATION — MODIFICA			Summary of involved subgroups and directions for replacement. Sottogruppi interessati e norme di ricambio.	
C 593 → Tel.n. 00029 (03) 00055 (04)	D 593 Tel.n. 00030 (03) 00056 (04)	→	E3.10/6 [illegible] = 71303142	N.T.R. 795
C 598 → Cilindro n. 2E00000-71307766(03) (04)	D 598 Cilindro n. 2E00001-71310211(03) (04)	→	E3,02/2 Tav. 1 - E3.32/1 [illegible] = 71310211 [illegible] = 71310093 [illegible] = 71310212	N.T.R. 795
C 599 → Cilindro n. 2D00000-71306648(01) (02)	D 599 Cilindro n. 2D00001-71307682(01) (02)	→	E3.02/1 - E3,32/2 [illegible] = 71307682	N.T.R. 795
C 600 → Cilindro n. 2D00000-71307682(01) (02)	D 600 Cilindro n. 2D00001-71310200(01) (02) (05)	→	E3.02/1 - E3.32/2 [illegible] = 71310200	N.T.R. 795
C 603 → Tel.n. 00015 (01) 00060 (02) (03) (04)	D 603 Tel.n. 00016 (01) 00091 (02) (03) (04) 00030 (05)	→	F5.01 Tav. 1	N.T.R. 795
C 604 → Tel.n. 00000 (01-02-03-04) 00029 (05)	D 604 Tel.n. 00031 (01-02-03-04) 00030 (05)	→	E3,02/1 Tav. 2 - E3,32/3 [illegible] .32/3A	N.T.R. 795
C 605 → Cilindro n. 2E00000-71306593	D 605 Cilindro n. 2E00001-71307247	→	E3,02/1 Tav. 3 - E3,02/2 [illegible] Tav. 2 - E3,32/4 [illegible] = 71307247	N.T.R. 795
C 606 → Cilindro n. 2E00000-71307247	D 606 Cilindro n. 2E00001-71310103	→	E3,02/1 Tav. 3 - E3,02/2 [illegible] Tav. 2 - E3,32/4 [illegible] = 71310103	N.T.R. 795

MODIFICATION — MODIFICA		Summary of involved subgroups and directions for replacement. Sottogruppi interessati e norme di scambio.
C 607 → Tel.n. 00167 (01) 00035 (02) 00029 (03) 00029 (04)	D 607 Tel.n. 00168 (01) → 00036 (02) 00030 (03) 00030 (04)(05)	E3.02 Tav. 5 N.T.R. 795
C 626 → Mot.idr. 3800066-71311211 (01) (02) (03) (04)	D 626 Mot.idr. 3800067-71311211 (01) → (02) (03) (04) (05)	E3.02 Tav. 6 - E3.34/1 - E3.34/1A - E3.02 Tav. 10 - E3.20 N.T.R. 795 ~~45021020~~ = 71310735 + 71310739 ~~45021020~~ = 71310738 + 71310735
C 626 → Tel.n. 00168 (01) 00035 (02) (03-04)	D 626 Tel.n. 00169 (01) → 00036 (02) (03-04) 00035 (05)	E3.02 Tav. 9 - E3.20/1 N.T.R. 795 ~~71301056~~ = 71305577
C 638 → Riduttore a. (01) (02) (03) (04)	D 638 Riduttore a. 3F00001-71315047 (01) → (02) (03) (04) (05)	E3.02 Tav. 6 - E3.21 - E3.21/A N.T.R. 795 ~~71315152~~ = 71315047
C 638 → Mot.idr. 2.26.1066 (01) (02) (03) (04)	D 638 Mot.idr. 2M00001-71311211 (01) → (02) (03) (04) (05)	E3.02 Tav. 7 - E3.20 N.T.R. 795 ~~71302255~~ = 71311211 + 71309654 + 028754 + 10259960 + 71310119 + 71310201 + 71309695 ~~45026013~~ = 71310737 + 71311199 + 71315046 + 28037790 ~~45021155~~ = 71311199 + 71310731 + 71315046 28027790
D 638 → Riduttore a. (01) (02) (03) (04)	D 638 Riduttore a. 3D00001-71315152 (01) → (02) (03) (04)	E3.02 Tav. 6 - E3.21 N.T.R. 795 ~~45015125~~ = 71315152 ~~71302906~~ = 71314941 ~~71302907~~ = 71314941

MODIFICATION – MODIFICA		Summary of involved subgroups and directions for replacement. Sottogruppi interessati e norme di ricambio.
C 654 → Tel.n. 00238 (01) 00029 (02) 00035 (03) 00036 (04)	D 654 Tel.n. 00239 (01) → 00030 (02) 00036 (03) 00037 (04) 00030 (05)	L6.01 N.T.R. 79S
C 659 → Tel.n. 00000 (01) (02) (03) (04)	D 659 Tel.n. 00001 (01) → (02) (03) (04)	F5.01 Tav. 1 N.T.R. 79S ~~32600805~~ = 79056873
C 662 → Tel.n. (01) (02) (03) (04)	D 662 Tel.n. (01) → (02) (03) (04)	E3.29 Tav. 1,-Tav. 3, Tav. 4 N.T.R. 79S
C 663 → Tel.n. 00207 (01) 00046 (02) 00018 (03) 00033 (04)	D 663 Tel.n. 00208 (01) → 00047 (02) 00019 (03) 00034 (04) 00030 (05)	E3.02 Tav. 1 - E3.34/6 - E3.34/7 N.T.R. 79S ~~21309405~~ = 71310306 ~~21308422~~ = 71310310
C 669 → Tel.n. 00257 (01) 00046 (02) 00029 (03) 00039 (04)	D 669 Tel.n. 00250 (01) → 00047 (02) 00030 (03) 00040 (04) 00030 (05)	E3.02 Tav. 6 N.T.R. 79S ~~15984231~~ = 10334531
C 677 → Tel.n. 00226 (01) (02) (03) (04)	D 677 Tel.n. 00227 (01) → (02) (03) (04) 00030 (05)	L1.02 - F4.01 Tav. 1 N.T.R. 79S

-- 3/4 --

MODIFICATION — MODIFICA		Summary of involved subgroups and directions for replacement. Sottogruppi interessati e norme di ricambio.
C 678 → Tel.n. 00266 (01) 00049 (02) 00029 (03) 00044 (04)	D 678 Tel.n. 00267 (01) → 00050 (02) 00030 (03) 00045 (04)	F4.01 Tav. 2 N.T.R. 79S [illegible]= 79058664
C 682 → Tel.n. (01) (02) (03) (04)		D1.01 - D1.01/1 N.T.R. 79S
C 683 → Tel.n. 00257 (01) 00046 (02) 00024 (03) 00038 (04)	D 683 Tel.n. 00258 (01) → 00047 (02) 00025 (03) 00039 (04) 00030 (05)	E3.23 Tav. 1 N.T.R. 79S
C 687 → Tel.n. 00327 (01) 00064 (02) 00028 (03) 00058 (04)	D 687 Tel.n. 00328 (01) → 00065 (02) 00030 (03) 00059 (04) 00030 (05)	A2.56 N.T.R. 79S [illegible]= 71315140
C 689 → Tel.n. 00269 (01) 00029 (02) 00051 (03) 00045 (04)	D 689 Tel.n. 00270 (01) → 00030 (02) 00052 (03) 00046 (04) 00030 (05)	L1.01 Tav. 1 N.T.R. 79S
	D 689 Tel.n. 00270 (01) 00052 (02) 00030 (03) 00046 (04) 00030 (05)	L1.00 Tav. 2 N.T.R. 79S

MODIFICATION – MODIFICA		Summary of involved subgroups and divrections for replacement. Sottogruppi interessati e norme di ricambio.
C 698 → Tel.n. 00378 (01) 00080 (02) 00029 (03) 00079 (04)	D 698 Tel.n. 00379 (01) → 00081 (02) 00030 (03) 00080 (04) 00030 (05)	F3.02 Tav. 1 - E3.29 - E3.29/A - E3.28 N.T.R. 798 ~~79061466~~ = 79061468 + 71317587
C 699 → Tel.n. (01) 00085 (02) (03) 00087 (04)	D 699 Tel.n. (01) → 00086 (02) (03) 00089 (04)	D1.01/1 - D3.38 - D3.38/1 - D3.38/2 N.T.R. 795
C 700 → Tel.n. 00412 (01) 00029 (02) 00089 (03) 00096 (04)	D 700 Tel.n. 00413 (01) → 00030 (02) 00030 (03) 00096 (04)	D1.01 - D1.01/1 N.T.R. 795
C 701 → Tel.n. 00269 (01) 00051 (02) 00029 (03) 00045 (04)	D 701 Tel.n. 00270 (01) → 00052 (02) 00030 (03) 00046 (04) 00030 (05)	F4.01 Tav. 1 N.T.R. 795
C 702 → Tel.n. 00374 (01) 00073 (02) 00029 (03) 00079 (04)	D 702 Tel.n. 00375 (01) → 00074 (02) 00030 (03) 00080 (04) 00030 (05)	F3.01 Tav. 1 N.T.R. 795
	D 703 Tel.n. 00403 (01) → 00052 (02) 00030 (03) 00046 (04) 00030 (05)	L1.00 Tav. 2 N.T.R. 795

MODIFICATION – MODIFICA		Summary of involved subgroups and directions for replacement. Sottogruppi interessati e norme di ricambio.
C 704 → Tel.n. (01) (02) (03) (04)	D 704 Tel.n. (01) → (02) (03) (04)	E3.35 N.T.R. 795 ~~2581759~~ = 71312589
C 705 → Tel.n. (01) (02) (03) (04)	D 705 Tel.n. (01) → (02) (03) (04) 00030 (05)	E3.28 Tav. 2 - E3.35 N.T.R. 795 ~~71312585~~ = 71317331
C 706 → Tel.n. (01) (02) (03) (04)	D 706 Tel.n. (01) → (02) (03) (04)	E3.35 N.T.R. 795 ~~2581745~~ = 71313659 + 71313804
C 707 → Tel.n. (01) (02) (03) (04)	D 707 Tel.n. (01) → (02) (03) (04) 00030 (05)	E3.35 N.T.R. 795
C 708 → Tel.n. (01) (02) (03) (04)	D 708 Tel.n. (01) → (02) (03) (04) 00030 (05)	E3.28 Tav. 2 N.T.R. 795 ~~2581751~~ = 71314814
C 709 → Tel.n. 00259 (01) 00046 (02) 00029 (03) 00039 (04)	D 709 Tel.n. 00259 (01) → 00047 (02) 00030 (03) 00040 (04) 00030 (05)	A8.02 N.T.R. 795

O-7

MODIFICATION — MODIFICA			Summary of involved subgroups and directions for replacement. Sottogruppi interessati e norme di ricambio.
C 710 → Tel.n. 00000 (01) (02) (03) (04)	D 710 Tel.n. 00001 (01) (02) (03) (04) 00030 (05)	→	E3.02 Tav. 7 N.T.R. 795 ~~46028487~~ = 45023819
C 711 → Tel.n. 00334 (01) 00068 (02) 00029 (03) 00062 (04)	D 711 Tel.n. 00335 (01) 00069 (02) 00030 (03) 00063 (04) 00030 (05)	→	E3.28 Tav. 2 N.T.R. 795
C 712 → Tel.n. 00269 (01) 00051 (02) 00029 (03) 00045 (04)	D 712 Tel.n. 00270 (01) 00052 (02) 00030 (03) 00046 (04)	→	A4.02 N.T.R. 795
C 714 → Tel.n. 00364 (01) 00075 (02) 00029 (03) 00073 (04)	D 714 Tel.n. 00365 (01) 00080 (02) 00030 (03) 00077 (04) 00030 (05)	→	A0.02 N.T.R. 795
C 715 → Tel.n. (01) (03)	D 715 Tel.n. (01) (03)	→	D1.01 N.T.R. 795
C 716 → Tel.n. 00000 (01) (02) (03) (04)	D 716 Tel.n. 00001 (01) (02) (03) (04) 00030 (05)	→	F4.01 Tav. 2 N.T.R. 795 ~~71308600~~ = 71315252
C 717 → Tel.n. (01) (02) (03) (04)	D 717 Tel.n. (01) (02) (03) (04) 00030 (05)	→	E1.01 N.T.R. 795 ~~71307527~~ = 71311053

MODIFICATION – MODIFICA		Summary of involved subgroups and divrections for replacement. Sottogruppi interessati e norme di ricambio.
C 713 → Tel.n.	D 718 Tel.n. →	E3.02/2 Tav. 1 - E3.34/11 - E3.34/12 N.T.R. 79S ~~45016291~~ = 45016292
C 719 → Tel.n. 00438 (01) 00091 (02) 00029 (03) 00096 (04)	C 719 Tel.n. 00439 (01) → 00092 (02) 00030 (03) 00097 (04)	L3.05 N.T.R. 79S
C 720 → Tel.n. 00439 (01) 00091 (02) 00089 (03) 00036 (04)	D 720 Tel.n. 00440 (01) → 00092 (02) 00090 (03) 00037 (04) 00030 (05)	A2.56 N.T.R. 79S ~~79014635~~ = 79032209
C 722 → Tel.n. 00446 (01) 00091 (02) 00029 (03) 00097 (04)	D 722 Tel.n. 00447 (01) → 00092 (02) 00030 (03) 00098 (04) 00030 (05)	A4.01 Tav. 1 N.T.R. 79S ~~45013301~~ = 71215004
C 723 → Tel.n. 00295 (01) 00052 (02) 00029 (03) 00051 (04)	D 723 Tel.n. 00296 (01) → 00053 (02) 00030 (03) 00052 (04) 00030 (05)	E3.02 Tav. 10 N.T.R. 79S ~~71306701~~ = 71306705
C 762 → Tel.n. 00520 (01) 00112 (02) 00030 (03) 00112 (04)	D 762 Tel.n. 00521 (01) → 00113 (02) 00031 (03) 00113 (04) 00030 (05)	E302 Tav.5A - 5B - E3.33 - E3.33/A N.T.R. 79S E3.33/2 - E3.33/2A E3.02 Tav.5A ~~74306958~~ = 79065255 E3.02 Tav.5B ~~74306959~~ = 79065254

O-9

MODIFICATION – MODIFICA		Summary of involved subgroups and divrections for replacement. Sottogruppi interessati e norme di ricambio.
C 800 R	D 800 R	E3.31 N.T.R. 79S
C 801 → Tel.n. 00530 (01) 00103 (02) (03) 00102 (04)	D 801 Tel.n. 00531 (01) → 00104 (02) (03) 00103 (04) 00030 (05)	A2.21 Tav. 1 N.T.R. 79S ~~35020652~~ = 71301319
C 802	D 802	E3.02 Tav. 11 N.T.R. 79S ~~11307621~~ = 11234721
C 803 R	D 803 R	E3.02 Tav. 7 N.T.R. 79S ~~35021412~~ = 71319433 ~~35021413~~ = 71319433
C 804 R	D 804 R	D1.01 Tav. 1 N.T.R. 79S
C 805 → Tel.n.	D 805 Tel.n. →	E3.32/5 N.T.R. 79S
C 806 → Tel.n. (01-02-05)		E3.32 N.T.R. 79S
C 807 → Tel.n.	D 807 Tel.n. (01) → (02) (03) (04) 00030 (05)	E3.34 N.T.R. 79S
C 808 → Tel.n.		E3.32/2 - E3.32/3 - E3.32/4 - E3.32/5 N.T.R. 79S
C 809 → Tel.n. (01) (02)	D 809 Tel.n. (01) → (02) 00030 (05)	E3.10/1 - E3.10/1 Tav. 1A - E3.10/2 - E3.10/2A N.T.R. 79S

MODIFICATION — MODIFICA			Summary of involved subgroups and directions for replacement. Sottogruppi interessati e norme di ricambio.
C 810 → Tel.n. 00295 (01) 00055 (02) 00029 (03) 00052 (04)	D 810 Tel.n. 00296 (01) 00056 (02) 00030 (03) 00053 (04) 00030 (05)	→	E3.02 Tav. 1 N.T.R. 79S ~~71302380~~=71308580 E3.02 Tav. 3 - E3.02 Tav. 3A - E3.02 Tav. 4 - E3.02 Tav. 5 - E3.02 Tav. 5A - E3.02 Tav. 5B - E3.02 Tav. 5C - E3.02 Tav. 5D E3.31/4 Tav. 1 E3.31/4 Tav. 2 - E3.31/6 Tav. 1
C 811 → Tel.n. 00209 (01) 00045 (02) (03) 00033 (04)			E3.02 Tav. 1 - E3.34/6 N.T.R. 79S ~~71308187~~=71308186
C 812 → Tel.n. 00521 (01) 00112 (02) 00030 (03) 00112 (04)	D 812 Tel.n. 00522 (01) 00113 (02) 00031 (03) 00113 (04) 00030 (05)	→	F5.10 N.T.R. 79S
	D 813 Tel.n. 00510 (01) 00109 (02) 00031 (03) 00106 (04) 00030 (05)	→	F4.01 Tav. 2 N.T.R. 79S
C 814 → Tel.n. (01) (02) (03) (04)			A2.01 N.T.R. 79S

O-11

MODIFICATION — MODIFICA			Summary of involved subgroups and divrections for replacerpent. Sottogruppi interessati e norme di ricambio.
C 815 → Tel.n. (01) (02) (03) (04)	D 815 Tel.n. (01) → (02) (03) (04) 00030 (05)		E3.20/1 N.T.R. 79S ~~71309301~~ = 71319818 – 71309300 = 71319819 – ~~71309301~~ = 71319813
	D 816 Tel.n. 00515 (01) → 00109 (02) (03) 00113 (04)		L3.05 N.T.R. 79S
	D 817 Tel.n. 00509 (01) → 00103 (02) 00030 (03) 00112 (04) 00030 (05)		L1.21 Tav. 2 N.T.R. 79S
	D 818 Tel.n. 00510 (01) → 00106 (02) 00030 (03) 00113 (04) 00030 (05)		F5.10 N.T.R. 79S
C 819 → Tel.n. 00514 (01) 00108 (02) 00030 (03) 00112 (04)	D 819 Tel.n. 00515 (01) → 00109 (02) 00031 (03) 00113 (04) 00030 (05)		E3.28 Tav. 1 N.T.R. 79S ~~3504306~~ = 71319631
C 820 → Tel.n. 00503 (01) 00107 (02) (03) 00111 (04)	D 820 Tel.n. 00509 (01) → 00103 (02) (03) 00112 (04)		F4.01 Tav. 2 N.T.R. 79S ~~5440147~~ = 71313536

MODIFICATION -- MODIFICA		Summary of involved subgroups and directions for replacement. Sottogruppi interessati e norme di ricambio.
C 821 → Tel.n. 00447 (01) 00091 (02) 00029 (03) 00098 (04)	D 821 Tel.n. 00448 (01) → 00092 (02) 00030 (03) 00099 (04) 00030 (05)	A2.56 N.T.R. 79S 71375401 = 71318873
C 822 → Tel.n. 00452 (01) 00091 (02) 00029 (03) 00098 (04)	D 822 Tel.n. 00453 (01) → 00092 (02) 00030 (03) 00099 (04) 00030 (05)	F4.01 Tav. 1 N.T.R. 79S 76000390 = 76000390
C 823 → Tel.n. 00441 (01) 00091 (02) 00029 (03) 00097 (04)	D 823 Tel.n. 00442 (01) → 00092 (02) 00029 (03) 00098 (04) 00030 (05)	E3.28 Tav. 1 N.T.R. 79S
C 824 → Tel.n. 00415 (01) 00087 (02) 00029 (03) 00091 (04)	D 824 Tel.n. 00416 (01) → 00088 (02) 00030 (03) 00092 (04) 00030 (05)	A1.02 Tav. 1 - E3.02 Tav. 9 - E3.34/2 N.T.R. 79S Tav. 1 - E3.20 Tav. 1 - E3.20/1 Tav. 1 - E3.20/2 Tav. 1 - E3.02 Tav. 1, Tav. 6, Tav. 8 - E3.20/1 Tav. 1, Tav. 2 - Tav. 3 - E3.02/2 Tav. 1 - E3.02 Tav. 8, Tav. 10
C 825 → Tel.n. 00051 (02) 00064 (04)	D 825 Tel.n. 00052 (02) → 00065 (04) 00030 (05)	E3.02 Tav. 9 N.T.R. 79S 71304531 = 71307901 - 71303863 = 71303864
	D 826 Tel.n. 00182 (01) → 00032 (02) (03) (04) 00030 (05)	L1.00 Tav. 1 N.T.R. 79S

MODIFICATION — MODIFICA		Summary of involved subgroups and directions for replacement. Sottogruppi interessati e norme di ricambio.
	D 827 Tel.n. 00258 (01) → 00047 (02) 00030 (03) (04)	E3.28 N.T.R. 79S
	D 828 Tel.n. 00030 (03) → 00053 (04)	E3.02/2 Tav. 2 N.T.R. 79S
C 829 → Tel.n. 00307 (01) 00059 (02) (03) (04)	D 829 Tel.n. 00308 (01) → 00060 (02) (03) (04)	E3.02 Tav. 1 N.T.R. 79S
C 830 → Tel.n. (01) (02) (03) (04)	D 830 Tel.n. (01) → (02) (03) (04)	A1.02 N.T.R. 79S
C 831 → Tel.n. 00520 (01) 00112 (02) 00030 (03) 00112 (04)	D 831 Tel.n. 00521 (01) → 00113 (02) 00031 (03) 00113 (04)	A1.07 Tav. 1 N.T.R. 79S
C 832 → Tel.n. (01) (02) (03) (04)	D 832 Tel.n. (01) → (02) (03) (04)	A1.05 N.T.R. 79S ~~9579220~~ = 4757712

MODIFICATION — MODIFICA		Summary of involved subgroups and directions for replacement Sottogruppi interessati a norme di ricambio.
C 833 → Tel.n. 00480 (01) Tel.n. 00094 (02) Tel.n. 00029 (03) Tel.n. 00101 (04) 00029 (05) Engine Model Modello del Motore 8065.04.097	D 633 Tel.n. 00481 → (01) Tel.n. 00095 → (02) Tel.n. 00030 → (03) Tel.n. 00102 → (04) Tel.n. 00030 → (05) Engine Model Modello del Motore 8065.05.297	A0.00 - A1.01 Tav. 1 - Tav. 2 - A1.01/A Tav. 1, N.T.R. 79S Tav. 1 - A1.02/A Tav. 1 - A1.02 Tav. 2 - A1.02/A Tav. 2 - A1.03 - A1.03/A - A1.04 - A1.05 - A1.05/A - A1.06 - A1.06/A - A1.07 - A1.07/A - A1.08 - A1.15 - A1.15/A - A1.16 - A1.16/A - A1.25 - A2.01 - A2.02 - A2.21 - A2.22 Tav. 1 - A2.22/1 - A2.24 Tav. 1 - A2.24 Tav. 2 - A2.24 Tav. 3 - A2.24/A Tav. 1 - A2.24/A Tav. 2 - A2.24/A Tav. 3 - A2.25 - A2.25/A - A2.26 - A2.26/A - A2.27 Tav. 1 - A2.27 Tav. 2 - A2.28 Tav. 1 - A2.28 Tav. 2 - A2.28 Tav. 3 - A2.28 Tav. 4 - A2.33 - A2.35 - A2.35/A - A2.35/1 - A2.35/1A - A2.35/2 - A2.35/2A - A2.35/3 - A2.37 - A2.50 - A2.54/A - A2.56 - A3.01 Tav. 1 - A3.01/A Tav. 1 - A3.01 Tav. 2 - A3.02 - A3.02/A - A4.01 Tav. 1 - A4.01 Tav. 2 - A4.02 Tav. 1 - A4.02 Tav. 1A - A4.02 Tav. 2 - A4.02 Tav. 2A - A4.02 Tav. 3 - A4.03 - A4.04 - A4.04/A - A4.09 - E2.15 - F2.01 - F2.05 - F2.05/A - F3.01 Tav. 2 - F3.01 Tav. 2A - F3.03 - F3.03/A - A1.01/A Tav. 2 - A1.02
	D 835 Tel.n. 00510 (01) → 00100 (02) 00030 (03) 00112 (04) 00030 (05)	E3.26 Tav. 1 N.T.R. 79S
C 838 → Tel.n. (01) 00117 (02) (03) 00111 (04)	D 838 Tel.n. (01) → 00118 (02) (03) 00112 (04)	D1.01 - D1.01/1 N.T.R. 79S
C 841 → Tel.n. (01) (02) (03) (04)	D 841 Tel.n. (01) → (02) (03) (04) 00030 (05)	A2.22/1 N.T.R. 79S [illegible] = 71218328

MODIFICATION — MODIFICA			Summary of involved subgroups and directions for replacement Sottogruppi interessati e norme di ricambio.
C 842 → Tel.n. (01) (02) (03) (04)	D 842 Tel.n. (01) (02) (03) (04)	→	E3.02/4 (N.T.R. 79S)
C 844 → Tel.n. 00416 (01) 00087 (02) 00029 (03) 00093 (04)			A2.01 (N.T.R. 79S)
C 845 → Tel.n. (01) (02) (03) (04)	D 845 Tel.n. (01) (02) (03) (04) 00030 (05)	→	E3.34/2 (N.T.R. 79S)
C 1010 → Tel.n. 00378 (01) 00080 (02) 00029 (03) 00079 (04) 00029 (05)	D 1010 Tel.n. 00379 (01) 00081 (02) 00030 (03) 00080 (04) 00030 (05)	→	E3.29/A Tav. 3, Tav. 6, Tav. 7 (N.T.R. 87S) 79054902 = 79081944 79066602 = 79063925 79065504 = 79063925
C 1035 → Tel.n. 00647 (01) 00132 (02) ..... (03) 00132 (04) 00044 (05)	D 1035 Tel.n. 00648 (01) 00133 (02) ..... (03) 00133 (04) 00045 (05)	→	E3.02 Tav. 1, Tav. 6, Tav. 8, Tav. 9, Tav. 10, (N.T.R. 87S) Tav. 11 - E3.02 Tav. 1A, Tav. 6A, Tav. 8A, Tav. 9A, Tav. 10A, Tav. 11A - E3.02/1 Tav. 1, Tav. 2, Tav. 3 - E3.02/1A Tav. 1, Tav. 2, Tav. 3 - E3.02/2 Tav. 1, Tav. 2 - E3.02/2A Tav. 1, Tav. 2

MODIFICATION — MODIFICA			Summary of involved subgroups and directions for replacement. Sottogruppi interessati e norme di ricambio.
C 1040 → Tel.n.	D 1040 Tel.n.	→	D3,40/3 (N.T.R. 87S) ~~2434805~~ = 45480201 ~~2434821~~ = 14164910
C 1041 → Tel.n.	D 1041 Tel.n.	→	D3,34/1 - D3,34/1A (N.T.R. 87S)
C 1042 → Tel.n.	D 1042 Tel.n.	→	D3,34/1A - D3,34/1B (N.T.R. 87S)
C 2400 → Tel.n. 00649 (01) 00133 (02) 00030 (03) 00133 (04) 00044 (05)	D 2400 Tel.n. 00650 (01) 00134 (02) 00031 (03) 00134 (04) 00045 (05)	→	A4,02 (N.T.R. 102S)
C 2401 → Tel.n.	D 2401 Tel.n.	→	A2,22 (N.T.R. 102S)
C 2402 → Tel.n.	D 2402 Tel.n.	→	F4,01 (N.T.R. 102S)
C 2403 → Tel.n.	D 2403 Tel.n.	→	A2,01 (N.T.R. 102S)
C 2404 → Tel.n. 00695 (01) 00144 (02) 00146 (03) 00044 (04) 00029 (05)	D 2404 Tel.n. 00696 (01) 00145 (02) 00147 (03) 00045 (04) 00030 (05)	→	E6,01 - E6,01/1 (N.T.R. 102S)

O-17

	DESIGNAZIONE BASE	BASIC DESIGNATION	DESIGNATIONS-BASES	GRUNDBEZEICHNUNGEN	DENOMINACIONES BASE
319C	CRISTALLO ATERMICO	ATHERMIC GLASS PANE	GLACE ATHERMIQUE	SCHEIBE,WAERMEABSORBIEREND	CRISTAL ATERMICO
320A	TRASMISSIONE POSTERIORE	REAR TRANSMISSION	TRANSMISSION ARRIERE	HINTERE KRAFTUEBERTRAGUNG	
323C	GRIGLIERA	SPIDER	CARDANS JOINT	KREUZSTUECK	CRUCETA
3201	PNEUMATICI 14.00X24	TIRES 14.00X24	PNEUS 14.00X24	REIFEN 14.00X24	
3208	PNEUMATICI 15.5X25	TIRES 15.5X25	PNEUS 15.5X25	REIFEN 15.5X25	
3209	PNEUMATICI 17.5X25	TIRES 17.5X25	PNEUS 17.5X25	REIFEN 17.5X25	
321C	CRONOGIROMETRO	TACHOMETER	TACHYMETRE	DREHZAHLMESSER	CUENTARREVOLUCIONES
3210	PNEUMATICI 22X25	TIRES 22X25	PNEUS 22X25	REIFEN 22X25	
3211	PNEUMATICI 20.5X25	TIRES 20.5X25	PNEUS 20.5X25	REIFEN 20.5X25	
3213	PNEUMATICI 26.5X25	TIRES 26.5X25	PNEUS 26.5X25	REIFEN 26.5X25	
3219	PNEUMATICI 29.5X25	TIRES 29.5X25	PNEUS 29.5X25	REIFEN 29.5X25	
322C	CRONOTACHIMETRO	SPEEDOMETER	CHRONOTACHYMETRE	TACHOMETER	CRONOTACOMETRO
325C	CRUSCOTTO	DASHBOARD	PLANCHE DE BORD	ARMATURENBRETT	TABLERO
330C	CUFFIA RADIATORE	RADIATOR GUARD	CAPOT	KUEHLERHAUBE	CAPOTCRON
331C	CUFFIA DI GOMMA	RUBBER BOOT	CAPUCHON CAOUTCHOUC	MANSCHETTE	CAPUCHON DE GALOCHO
331S					
332C	CUFFIA PER PROIETTORE	HEADLAMP BOOT	CALOTTE DE PROJECTEUR	HALTERING	SOPORTE DEL PROYECTOR
332S					
333C	CUNEO	WEDGE	COIN	KEIL	CUÑA
334C	CUFFIA PARAPOLVERE	DUST BOOT	CAPUCHON POUR POUSSIER	STAUBSCHUTZKAPPE	CAPUCHON GUARDAPOLVO
3402	RUOTE CON CERCHIO 14.00-25	WHEELS W/RIM 14.00-25		RAEDER MIT FELGE 14.00-25	
3403	RUOTE CON CERCHIO 8.00TG-24	WHEELS W/RIM 8.00TG-24		RAEDER MIT FELGE 8.00TG-24	
341C	CUSCINETTO	BEARING	ROULEMENT	KUGELLAGER	RODAMIENTO
345C	CUSCINO	CUSHION	COUSSIN	SITZPOLSTER	ALMOHADA
346C	CUSTODIA PER LIBRETTI	PORTFOLIO	POCHETTE A PAPIERS	DOKUMENTENTASCHE	FUNDA PARA MAPAS
3605	BLOCCAGGIO IDRAULICO	HYDRAULIC LOCK	BLOCAGE HYDRAULIQUE		ANCLAJE HYDRAULICO
3753	COMANDO FRENI SERVIZIO	BRAKE PEDALS		FUSSBREMSBETAETIGUNG	
3764	COMANDO FRENI STAZIONAMENTO	PARKING BRAKE	FREINS DE STATIONNEMENT	FESTSTELLBREMSHEBEL	
3902	COMANDO FRIZIONI DI STERZO	STEERING CONTROL		BETAETIGUNG LENKKUPPLUNGEN	
3906	TUBAZIONI EST FRIZIONI STERZO	STEERING OUTER PIPING		LENKKUPPLUNGEN AUSSER LEITUNGE	
3907	TUBAZIONI COLLEG.FRIZ.STERZO	STEERING CONNECTING PIPING		LENKKUPPLUNG ANSCHLUSSLEITUNGE	
3980	CORNICE DELLA TARGA	NUMBER PLATE FRAME	MONTURE DE PLAQUE	KENNZEICHENSCHILD-LEISTE	MARCO DE MATRICULA
3980					
3810	CORNICE DEL PROIETTORE	HEADLAMP RIM	MONTURE DE PROJECTEUR	DECKELRING	MARCO DE PROYECTOR
3010					
3920	CORNICE DI GOMMA	WEATHERSEAL STRIP	CONTOUR CAOUTCHOUC	DICHTUNGSPROFIL	BURLETE DE GOMA
3930	CABINA SICUREZZA	ROPS CAB	CABINE DE SECURITE	SICHERHEITSKABINE	CABINA DE SEGURIDAD
3040	CASSETTO DISTRIBUTORE	CONTROL VALVE SPOOL	BOITE DISTRIBUTEUR	SCHIEBERSTANGE	CORREDERA DEL DISTRIBUIDOR
3950	COLORE	COLOR	COULEUR	FARBE	COLOR
3960	CORPO TRATTORE	TRACTOR BODY	CORPS TRACTEUR	MASCHINENRAHMEN	CUERPO TRACTOR

	DESIGNAZIONE BASE	BASIC DENOMINATION	DESIGNATIONS-BASES	GRUNDBEZEICHNUNGEN	DENOMINACIONES BASE
3010	CORPO CARRELLO	TRACK FRAME	CORPS DE CHARIOT DE CHENILLE	LAUFWERKSRAHMEN	CUERPO DE ORUGA
3020	CRISTALLO COLORATO	TINTED ATHERMIC GLASS PANE	GLACE ATHERMIQUE COLOREE	SCHEIBE,GETOENT	CRISTAL COLOREADO
3030	CONVERTITORE PNEUMOIDRAULICO	POWER CLUSTER	SERVO-FREIN HYDROPNEUMATIQUE	HYDROPNEUMATISCHE SERVOBREMSE	SERVOFRENO NEUMOHIDRAULICO
4002	COMBUSTIBILE	FUEL	COMBUSTIBLE	KRAFTSTOFF	COMBUSTIBLE
4010	COSTAMPATO	MOULDED CONNECTOR			
4015	SARACINESCA	GATE VALVE	VANNE	SCHIEBERVENTIL	COMPUERTA
4025	SCATOLA CAMBIO	TRANSMISSION HOUSING	BOITE DE VITESSES	GETRIEBEGEHAEUSE	CAJA DE CAMBIO
4035	SCATOLA RIDUTTORE FINALE	FINAL DRIVE HOUSING	CARTER DE REDUCTEUR FINAL	ENDANTRIEBSGEHAEUSE	CAJA DE REDUCTOR
4045	SCATOLA TRASMISSIONE	REAR HOUSING	CARTER POINT ARRIERE	GETRIEBEGEHAEUSE	CAJA DE TRANSMISION
4055	SIGILLANTE	SEALANT	PRODUIT D'ETANCHEITE	VERSIEGELT	SELLADOR
4060	SPRUZZATORE	NOZZLE	INJECTEUR	SPRITZDUESE	INYECTOR
4075	STRISCIA ANTISCIVOLO	ANTI-SKID	BANDE ANTIDERAPANTE	RUTSCHFESTER BELAG	TIRA CONTRA-DESLIZAMIENTO
4085	STRUTTURA PROTEZIONE	ROPS CANOPY	STRUCTURE DE PROTECTION	SCHUTZRAHMEN	ESTRUCTURA DE PROTECCION
4095	SEGMENTO FRENO	BRAKE LINING	SEGMENT DE FREIN	BREMSBELAG	ZAPATA DE FRENO
4105	SERBATOIO OLIO IMP. IDRAULICO	HYDRAULIC TANK	RESERVOIR HYDRAULIQUE	TANK FUER HYDRAULIKOEL	DEPOSITO ACEITE SISTEMA HIDR.
4115	SERBATOIO COMBUSTIBILE E OLIO	FUEL AND OIL TANK	RESERVOIR COMBUSTIBLE/HUILE	KRAFTSTOFF/OELTANK	TANQUE COMBUSTIBLE Y ACEITE
4125	SEMIMAGLIA CINGOLO	HALF TRACK LINK	DEMI-MAILLON	HALBKETTENGLIED	SEMIMALLA DE ORUGA
4135	SEMICERNIERA	HALF HINGE	DEMI-CHARNIERE	HALBSCHARNIER	SEMIBISAGRA
4145	SCHEMA	SCHEMATIC	SCHEME	SCHEMA	ESQUEMA
4155	SEMIFASCIA	HALF BAND	DEMI-BANDE	HALBBANDAGE	SEMIFAJA
4165	SBRINATORE	DEFROSTER	DEGIVREUR	ENTFROSTER	DESCONGELADOR
4175	SEMIFLANGIA	HALF FLANGE	DEMI-BRIDE	HALBFLANSCH	SEMIBRIDA
4185	SERIE	SET	JEU	SATZ	JUEGO
4195	SGANCIO SOLLEVAMENTO	LIFT RELEASE VALVE			
4203	SERBATOIO ARIA	AIR RESERVOIR	RESERVOIR A AIR		DEPOSITO DE AIRE
4215	SOLVENTE	SOLVENT	SOLVANT		
4595	PER VARIANTE	FOR SPECIAL EQUIPMENT	POUR VARIANTE	FUER VARIANTEN	PARA VARIANTE
4834	RIDUTTORE LATERALE	FINAL DRIVE	REDUCTEUR LATERAL	SEITLICHER ENDANTRIEB	
4905	PERNO A SFERA	BALL PIN	AXE SPHERIQUE	KUGELBOLZEN	ROTULA
4915	POZZETTO	WELL	PUITS	SUMPF	POZO
4925	PUNTA DENTE BENNA	BUCKET TOOTH POINT	POINTE DENT DE GODET	SCHAUFELZAHNSPITZE	PUNTA DE DIENTE CUCHARA
4935	PIATTAFORMA	PLATFORM	PLATE-FORME	PLATTFORM	PLATAFORMA
5001	RUOTE CARRELLI CINGOLO	TRACK ROLLERS	ROUE PORTEUR DE CHENILLE	LAUFROLLE	RUEDA DE APOYO DE LA ORUGA
5002	TENDICINGOLO	TRACK IDLER	TENDEUR DE CHENILLE	LEITRAD	
5003	RULLO SOSTEGNO CINGOLO	TRACK CARRIER ROLLER	GALET DE RETOUR DE CHENILLE	STUETZROLLE	RUEDA DE SOPORTE DE LA ORUGA
5004	RIPARI CINGOLO	TRACK COVERS	PROTECTIONS DE CHENILLE	LAUFWERKSCHUTZ	BLINDAJE DE CADENAS
5501	SOSPENSIONE ANT CINGOLO	TRACK FRONT SUSPENSION	SUSPENSION AV. CHENILLE	LAUFWERKSAUFHAENGUNG VORNE	
5503	COLLEGAMENTO CARRELLI	TRACK GUIDING PLATES			
5505	SOSPENSIONE POST CINGOLO	REAR SUSPENSION	SUSPENSION AR CHENILLE	LAUFWERKSAUFHAENGUNG HINTEN	
6000	VARIANTE A RICHIESTA	SPECIAL EQUIPMENT	EQUIPEMENT SPECIAL	VARIANTEN	EQUIPO ESPECIAL

	DESIGNAZIONE BASE	BASIC DESIGNATION	DESIGNATIONS-BASES	GRUNDBEZEICHNUNGEN	DENOMINACIONES BASE
6000	PROVVEDERE IS LOCO	OBTAIN LOCALLY	A PROCURER SER		CONSEGUIR LOCALMENTE
600W	TAGLIARE DI MISURA	CUT AT ASSEMBLY	COUPER SELON BESOIN		CORTAR SEGUN NECESSARIO
600X	FINO AL TELAIO...	UP TO SERIAL NO...	JUSQU'AU CHASSIS...	BIS RAHMEN...	HASTA EL ARMAZON...
600Y	DAL TELAIO...	FROM THE SERIAL NO. .	A PARTIR DU CHASSIS...	AB RAHMEN...	A PARTIR DEL ARMAZON...
600E	VEDERE NOTA	SEE NOTE	VOIR REMARQUE	SIEHE ANMERKUNG	VEASE NOTA
6360	COMANDI DIREZIONALI	STEERING SYSTEM	COMMANDE DE DIRECTION	LENKUNGSSYSTEM	MANDO DE LA DIRECCION
6[illegible]9	COMANDI FRENO	BRAKE CONTROLS	COMMANDE DE FREINS		MANDO DEL FRENO
7117	LEVERAGGI	CONTROL LEVERS	TRINGLERIES		TIMONIERA
7211	TELAIO INFERIORE	LOWER MAIN FRAME	CHASSIS INFERIOR	RAHMEN UNTEN	ARMAZON INFERIOR
7215	TELAIO SUPERIORE	UPPER MAIN FRAME	CHASSIS SUPERIOR	RAHMEN OBEN	ARMAZON SUPERIOR
7460	BATTERIE, SEDILE E RIPARI	BATTERY, SEAT AND SUPPORT	BATTERIE, SIEGE ET PROTECTION	BATTERIE HALTERUNG	
7462	MOTORIDUTTORE TRASLAZIONE	DRIVE MOTOREDUCTION			
7482	MOTORIDUTTORE ROTAZIONE	SWING MOTOREDUCTION			
756A	IMPIANTO ELETTRICO	ELECTRICAL SYSTEM	SYSTEME ELECTRIQUE		
7560	COMANDI ELETTRICI	ELECTRIC CONTROLS	COMMANDES ELECTRIQUE	ELEKTRISCHE STEUERUNG	
7561	APPARECCHI ELETTRICI	ELECTRICAL INSTRUMENTS	DISPOSITIFS ELECTRIQUES	ELEKTRISCHE ANZEIGEINSTRUMENTE	
7563	CAVI AVVIAMENTO	STARTING CABLES	CABLES DEMARRAGE	STARTERKABEL	
7564	CAVI VARI	VARIOUS CABLES	CABLE DIVERS	MEHRERE KABEL	
7568	APPARECCHI ILLUMINAZIONE	LIGHTS	ECLAIRAGE	BELEUCHTUNG	SISTEMA DE ALUMBRADO
7569	TERMOMETRI E MANOMETRI	TEMPERATURE-PRESSURE GAUGES	THERMOMETRES ET MANOMETRES	THERMOMETER UND MANOMETER	
7674	BLOCCAGGIO TORRETTA	SUPERSTRUCTURE LOCKING	BLOCAGE SUPERSTRUCTURE		
8079	BENNA SCARICO BILATERALE	BILATERAL DISCARGE BUCKET	GODET VIDAGE BILATERAL	SEITENKIPPSCHAUFEL	
820A	IMPIANTO IDRAULICO	HYDRAULIC SYSTEM	SYSTEME HYDRAULIQUE		SISTEMA HYDRAULICO
8200	TUBAZIONI	PIPING		LEITUNGEN	
8261	FILTRI SERBATOIO OLIO	OIL TANK FILTERS		HYDR.FILTER	
8263	POMPA ATTREZZO	EQUIPMENT PUMP	POMPE OUTIL	HYDRAULIKPUMPE	
8264	DISTRIBUTORE ATTREZZO	EQUIPMENT CONTROL VALVE	DISTRIBUTEUR DE L'OUTIL	STEUERGERAET,ARBEITSHYDRAULIK)	
8265	COMANDO DISTRIBUTORE ATTREZZO	CONTROL VALVE DRIVE	COMMANDE DE OUTIL	HYDRAULIK-STEUERUNG	ACCIONAMIENTO DEL UTIL
8268	TUBAZIONI IMPIANTO IDRAULICO	HYDRAULIC SYSTEM PIPING		LEITUNGEN FUER HYDRAULIKSYSTEM	
8360	COFANI	HOODS	CAPOTS	MOTORHAUBEN	
8365	RIPARI LATERALI COFANO	HOOD SIDE GUARDS	PROTECTIONS LATERALES CAPOT	SEITENBLECHE	
8560	SEDILE CONDUTTORE	OPERATORS SEAT	SIEGE OPERATEUR	FAHRERSITZ	ASIENTO CONDUCTOR
8562	SOSTEGNO E RIPARI SEDILE	SEAT SUPPORT AND GUARD	SUPPORT ET PROTECTION SIEGE	SITZBEFESTIGUNG UND VERKLEIDUN	
8601	CATENARIA ANTIPOLVERE	SEALED TRACK CHAIN	CHAINE SCELLEE	KETTENZUG MIT STAUBDICHTUNG	
8602	CABINA CORAZZATA	BULLETPROOF. CAB	CABINE BLINDEE	FAHRERHAUS GEPANZERT	
870A	POSTO GUIDA	OPERATORS COMPARTMENT			
8702	PARAFANGHI-PEDANE	FENDERS-FLOORS	AILES - PLANCHERS	KOTFLUEGEL-TRITTBLECH	
8761	PROTEZIONI INFERIORI	BOTTOM GUARDS	PROTECTION INFERIEURS	PANZERWANNE	
8877	STRUTTURA ROPS RIVESTITA			ROPS RAHMEN VERKLEIDET	
9055	SOSTITUZ.RAPIDA OLIO MOTORE	ENGINE OIL QUICK CHANGE			

MODIFICATION — MODIFICA			Summary of involved subgroups and directions for replacement. Sottogruppi interessati e norme di ricambio.
C 2510 → Tel.n. (01-02)	D 2510 Tel.n. (01-02)	→	E3.02/8 (M.T.R. 1025)
C 2507 → Tel.n. 00647 (01) 00132 (02) 00132 (04) 00044 (05)	D 2507 Tel.n. 00648 (01) 00133 (02) 00133 (04) 00045 (05)	→	E3.02 - E3.02/5 - E3.02/6 (M.T.R. 1025)

MODIFICATION — MODIFICA			Summary of involved subgroups and directions for replacement. Sottogruppi interessati e norme di ricambio.
C 2460 → Tel.n. 00737 (01) 00145 (02) 00044 (05)	D 2460 Tel.n. 00739 (01) 00146 (02) 00045 (05)	→	E3.02/1A - E3.32/2 - E3.32/2A (N.T.R. 102S)
C 2497 → Tel.n. 00750 (01) 00145 (02) 00047 (05)	D 2497 Tel.n. 00751 (01) 00146 (02) 00048 (05)	→	E3.32/2A (N.T.R. 102S)
C 2498 → Tel.n. 00737 (01) 00145 (02) ..... (03) 00151 (04) 00044 (05)	D 2498 Tel.n. 00738 (01) 00146 (02) ..... (03) 00152 (04) 00045 (05)	→	E3.02/1A - E3.02/2A - E3.32/3A - E3.32/3B (N.T.R. 102S)
C 2499 → Tel.n. 00751 (01) 00145 (02) 00152 (04) 00047 (05)	D 2499 Tel.n. 00738 (01) 00146 (02) 00153 (04) 00048 (05)	→	E3.32/3B (N.T.R. 102S)
C 2500 → Tel.n. 00757 (01) 00146 (02) ..... (03) 00153 (04) 00047 (05)	D 2500 Tel.n. 00758 (01) 00147 (02) ..... (03) 00154 (04) 00048 (05)	→	E3.02/1A - E3.02/2A - E3.32/4 (N.T.R. 102S)

MODIFICATION – MODIFICA			Summary of involved subgroups and directions for replacement. Sottogruppi interessati e norme di ricambio.
C 2455 → Tel.n.	B 2455 Tel.n. 00091 (01) 00091 (02) 00001 (03) 00001 (04) 00038 (05)	→	A1.01/A - A4.02 - F2.05/A (N.T.R. 102S)
C 2456 → Tel.n. 00301 (01) 00055 (02) 00029 (03) 00051 (04) 00029 (05)	D 2456 Tel.n. 00302 (01) 00056 (02) 00030 (03) 00052 (04) 00030 (05)	→	E3.34/6 (N.T.R. 102S)
C 2457 → Tel.n.	D 2457 Tel.n.	→	E3.02 - E3.34/7 - E3.34/7A (N.T.R. 102S)
C 2458 → Tel.n. 00719 (01) 00145 (02) 00030 (03) 00152 (04) 00046 (05)	D 2458 Tel.n. 00720 (01) 00146 (02) 00031 (03) 00153 (04) 00045 (05)	→	E3.02/1A - E3.02/2A - E3.32 - E3.32/A - E3.32/1 - E3.32/1A (N.T.R. 102S)
C 2459 → Tel.n. 00762 (01) 00146 (02) ..... (03) 00153 (04) 00047 (05)	D 2459 Tel.n. 00763 (01) 00147 (02) ..... (03) 00154 (04) 00048 (05)	→	E3.02/A - E3.32/1A (N.T.R. 102S)

MODIFICATION — MODIFICA			Summary of involved subgroups and directions for replacement. Sottogruppi interessati e norme di ricambio.
	D 2437 Tel.n. 00001 (01) 00001 (02) 00001 (03) 00001 (04) 00030 (05)	→	E3.02 - L3.05 (N.T.R. 102S)
C 2438 → Tel.n.	D 2438 Tel.n.	→	L1.01/1 (N.T.R. 102S)
C 2439 → Tel.n.	D 2439 Tel.n.	→	E1.01 - L3.05 (N.T.R. 102S)
	D 2440 Tel.n. (01-02-05)	→	E3.10/9 (N.T.R. 102S)
C 2451 → Tel.n. 00000 (01) 00000 (02) 00000 (03) 00000 (04) 00029 (05)	D 2451 Tel.n. 00001 (01) 00001 (02) 00001 (03) 00001 (04) 00030 (05)	→	E3.10/1 (N.T.R. 102S)
C 2452 → Tel.n.	D 2452 Tel.n.	→	E3.02/5 - E3.02/6 (N.T.R. 102S)
C 2453 → Tel.n. (02-04)	D 2453 Tel.n. (02-04)	→	L1.00/1 - L1.00/1A (N.T.R. 102S)
C 2454 → Tel.n.	D 2454 Tel.n.	→	03.40/1 - 03.40/2 - 03.40/3 (N.T.R. 102S)

P16

MODIFICATION – MODIFICA			Summary of involved subgroups and directions for replacement. Sottogruppi interessati e norme di ricambio.
C 2405 → Tel.n. 00749 (01) 00145 (02) 00163 (04) 00047 (05)	D 2405 Tel.n. 00750 (01) 00146 (02) 00154 (04) 00048 (05)	→	F4.01 (N.T.R. 102S)
C 2432 → Tel.n.			E3.02/8 (N.T.R. 102S)
C 2433 → Tel.n. 00000 (01) 00000 (02) 00000 (03) 00060 (04) 00029 (05)	D 2433 Tel.n. 00001 (01) 00001 (02) 00001 (03) 00001 (04) 00030 (05)	→	F3.01 (N.T.R. 102S)
C 2434 → Tel.n. (11/03/1987)	D 2434 Tel.n. (12/03/1987)	→	A2.21 (N.T.R. 102S)
C 2435 → Tel.n. 00000 (01) 00000 (02) 00000 (03) 00000 (04) 00079 (05)	D 2435 Tel.n. 00001 (01) 00001 (02) 00001 (03) 00001 (04) 00030 (05)	→	E3.10/1 (N.T.R. 102S)
	D 2436 Tel.n. 00782 (01) 00152 (02) 00050 (05)	→	E3.10 (N.T.R. 102S)

	DESIGNAZIONE BASE	BASIC DESIGNATION	DESIGNATIONS-BASES	GRUNDBEZEICHNUNGEN	DENOMINACIÓNES BASE
9007	IMP.PROTEZIONE MOTORE	ENGINE PROTECTION			
9016	ALLESTIMENTO BASE	BASE PROVISION			
9130	SENZA CILINDRI SOLLEVAMENTO	LIFT CYLINDERS DEDUCTION	SANS CYLINDRES SOULEVEMENT	OHNE HUBZYLINDER	
9133	SENZA TUBAZ E CILINDRI SOLLEV	LIFT CYLINDERS & PIPING DEDUCT	SANS TUYAUT ET CYL.SOUL.	OHNE LEITUNGEN UND HUBZYLINDER	
9135	BLOCCAGGIO ARTICOLAZ BRACCI	BOOM LINKAGE LOCK	BLOCAGE ARTICULATION BRAS	AUSLEGERGELENKARRETIERUNG	
9136	ALLESTIMENTO FANA	FANA PROVISION			
9137	PREPARAZIONE SPEDIZIONE	SHIPPING PREPARATION			
9138	SENZA DISPOSITIVO EQUISTATIC	EQUISTATIC DEVICE DEDUCTION	SANS DISPOSITIF EQUISTATIQUE	OHNE EQUISTATIK	
9158	SENZA VERNICIATURA A SMALTO				
9201	SENZA BOZZELLI GANCIO	HOOK SHEAVES DEDUCTION	SANS MOUFLE DE CROCHET	OHNE HAKENSEILBLOCK	
9208	SPECIAL CONTRACT	SPECIAL CONTRACT			
9220	SENZA ZAVORRE POSTERIORI	REAR COUNTERWEIGHT DEDUCTION	SANS LESTS ARRIERES	OHNE KONTERGEWICHT HINTER	
9225	SENZA COMANDO FREE FALL	FREE FALL CONTROL DEDUCTION	SANS COMMANDE FREE FALL	OHNE FREIFALL-EINRICHTUNG	
9230	SENZA ZAVORRA E SUPPORTO (ANT)		SANS LEST ET SUPP (AV)	OHNE KONTERGEWICHTAUFSOLE VOR	
9232	SENZA ZAVORRE LATERALI	SIDE COUNTERWEIGHT DEDUCTION	SANS LESTS LATERAUX	OHNE SEITLICHES KONTERGEWICHT	
9240	SENZA PNEUMATICI	TIRE OMISSION	SANS PNEUS	OHNE REIFEN	
9491	SENZA PNEUMATICI E CERCHI	TIRE AND WHEEL OMISSION	SANS PNEUS ET CERCLES	OHNE REIFEN UND FELGEN	
9505	SENZA SUOLE	SHOES DEDUCTION	SANS PATINS	OHNE KETTENPLATTEN	
9512	SENZA CATENARIA E SUOLE	TRACK CHAIN & SHOES DEDUCTION	SANS CHENILLE ET PATINS	OHNE KETTENZUG UND PLATTEN	
9580	SENZA CABINA	CAB OMISSION			
9602	SENZA RISCALDATORE	HEATER DEDUCTION	SANS CHAUFFAGE	OHNE HEIZUNG	
9633	SENZA EMERGENCY STEERING	EMERGENCY STEERING DEDUCTION	SANS DIRECTION D'EMERGENCE	OHNE NOTLENKUNG	
9708	FINITURE ESTERNE	PURCHASED FINISH (P.F.)			
9765	COMANDI MOTORE (PF MOTORE)	ENGINE CONTROLS (ENGINE PF)		MOTORSTEUERUNG	
9781	SENZA BACK UP ALARM	BACK UP ALARM DEDUCTION	SANS BACK UP ALARM	OHNE RUECKFAHRWARNANLAGE	
9820	TARGHE E MANUALI	MANUALS AND DECALS	PLAQUES ET MANUELS	KLEBESCHILDER UND HANDBUECHER	
9821	TARGHE D'IDENTIFICAZIONE	IDENTIFICATION PLATES	PLAQUE D'IDENTIFICATION	TYPENSCHILDER	
9822	MARCHI DELLA DITTA	TRADE MARKS		FIRMENZEICHEN	
9848	SENZA RISALTAMENTO SEDILE				
9850	SENZA SEDILE	SEAT DEDUCTION	SANS SIEGE	OHNE SITZ	
9851	SENZA SEDILE E SOPPORTO	SEAT AND PEDESTAL DEDUCTION	SANS SIEGE ET SUPPORT	OHNE SITZ UND KONSOLE	
9876	SENZA STRUTTURA PROTEZIONE	ROPS CANOPY DEDUCTION	SANS STRUCTURE DE PROTECTION	OHNE SCHUTZDACH/KABINEN	SIN ESTRUCTURA DE PROTECCION
9890	SENZA BARRA OSCILLANTE	SWINGING DRAWBAR DEDUCTION	SANS BARRE D'ATTELAGE	OHNE ZUGPENDEL	
9891	SENZA GANCIO TRAINO	DRAWBAR DEDUCTION	SANS CROCHET D'ATTELAGE	OHNE ZUGMAUL	
9930	ODTAZIONI FINALI	FINAL PREPARATION			
9938	LUBRIFICANTI	LUBRICANTS	LUBRIFIANTS		