INDÚSTRIA METALÚRGICA PURIAR S.A.

FILTROS, SILENCIADORES, CATALISADORES

RUTHZIL TRATOR COMERCIAL DE PEÇAS LTDA 11 97083-6812 ROLANDO CITRANGULO









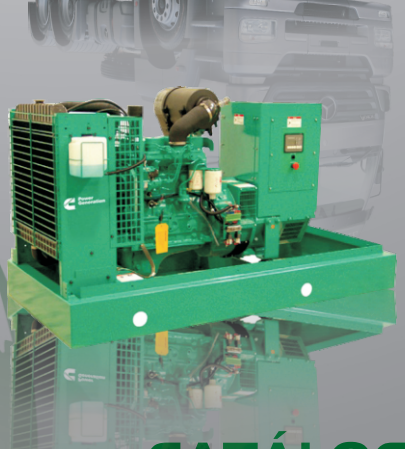



SISTEMA DE GESTÃO CERTIFICADO

Fundação Vanzolini

IQNet

NBR ISO 9001:2008

CATÁLOGO DE PRODUTOS

Histórico



Empresa fundada em 20 de janeiro de 1951, pioneira em fabricação de filtro de ar a banho de óleo e ar seco para mercado automobilístico e caminhões pesados. Vasta tecnologia em fabricação de carcaça de filtro ar seco e elementos filtrantes de papel. Área construída de 5.000 m² e um terreno de 11.400 m², possuindo atualmente 120 colaboradores.

Índice

Pré-filtro de ar com Turbina Móvel.....4
Adaptações.....8
AGCO.....9
AGRALE.....10
ATLAS COPCO.....13
CASE.....14
CATERPILLAR.....17
CBT.....18
CLARK.....20
DYNAPAC.....22
FIATALLIS.....24
FORD.....26
HOOS COMPRESSORES.....29
HUBER WABCO.....31
IVECO.....33
JOHN DEERE.....34
KOMATSU.....37
MASSEY FERGUSON.....39
MERCEDES BENZ.....43
MÜLLER.....52
NEW HOLLAND.....54
PUTZMEISTER.....57
SANTAL.....58
SCANIA.....59
SPERRY RAND.....62
TEMA.....63
TRAMONTINI.....65
VALTRA.....66
VOLVO.....71
VOLKSWAGEN.....73
YALE.....77
YANMAR.....78
Aplicações Correspondentes.....82

ADAPTAÇÕES EM MÁQUINAS PESADAS

CARCAÇAS A BANHO DE ÓLEO PARA ADAPTAÇÕES JUNTO COM O FILTRO DE AR SECO.









Vantagens do filtro a banho de óleo junto com o de papel:

- Elimina 80% das impurezas antes de chegar no filtro de papel.
- Prolonga a vida útil do filtro de ar trazendo economia.
- Reduz interrupções do trabalho na troca do elemento de papel.
- Mantêm a vazão de ar normalmente conforme potência do motor.

MODELOS: FILTROS BANHO DE ÓLEO PURIAR.

RO 1108	RO 613	RO 614
motores até 100cv	motores até 200cv	motores até 350cv

FILTRO DO AR BANHO DE ÓLEO PARA ADAPTAÇÃO COM FILTRO A SECO.

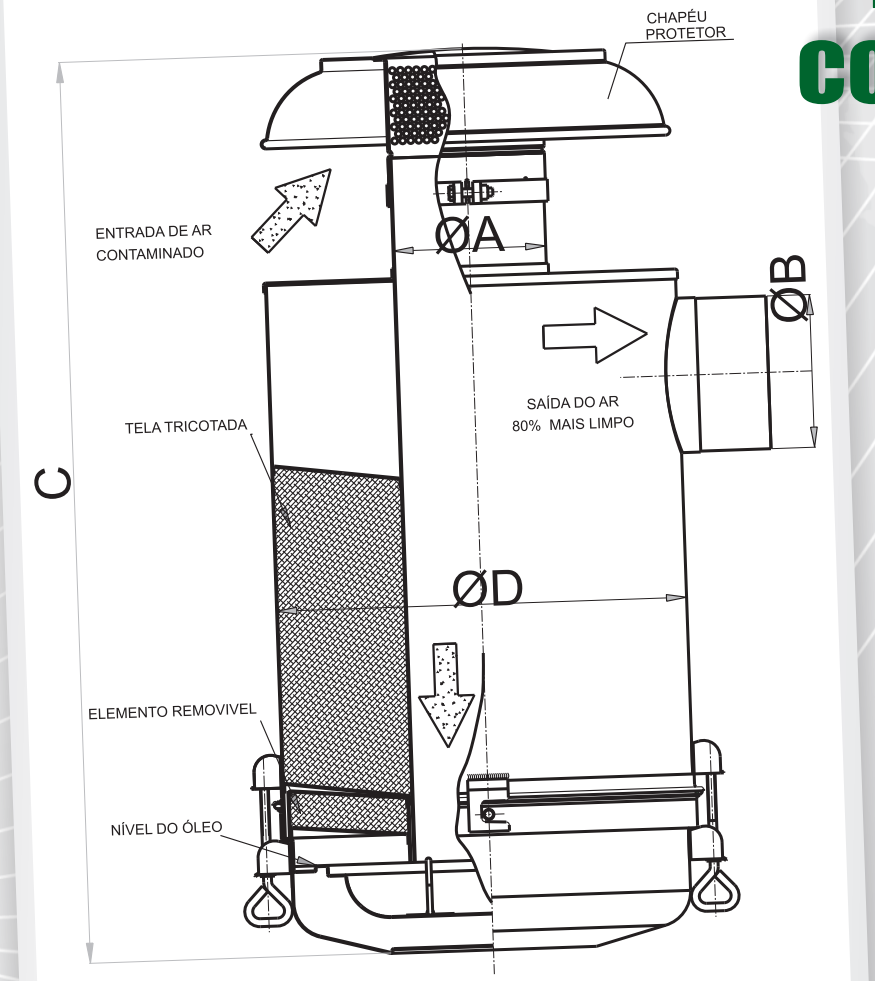

Ideal para ambientes agressivos como: pedreiras cerâmicas, fertilizantes, cimento, mineradoras, terraplanagem, etc.

INDÚSTRIA METALÚRGICA PURIAR S.A.
FILTROS, SILENCIADORES, CATALISADORES

MODELO	MOTOR ATÉ	PESO	CAP. ÓLEO	Ø A	Ø B	C	Ø D
RO 1108	100 CV	11,5 KG	2,5 L	102 MM	102 MM	505 MM	280 MM
RO 613	200 CV	22 KG	6,5 L	127 MM	127 MM	680 MM	320 MM
RO 614	350 CV	33 KG	8,5 L	152 MM	152 MM	900 MM	408 MM

Instruções para adaptação:
- Fixar em local resistente para evitar vibrações e quebras;
- Retirar o chapéu da máquina, conectar mangueira com abraçadeira e vedar com silicone;
- Pode haver necessidade de um adaptador do diâmetro do bocal para a mangueira;
- Sempre usar mangueira resistente a raios UV;
- Conectar outro lado da mangueira no bocal do RO, apertar abraçadeira e vedar;
- Encher a caixa do óleo com o rebatedor até o óleo nivelar com o rebatedor.

Manutenção:
- Desmontar a caixa de óleo, retirar o rebatedor, retirar o óleo sujo e lavá-la;
- Lavar o elemento removível com querosene e ar comprimido - deixar escorrer bem;
- Encher a caixa de óleo com o rebatedor até o óleo nivelar com o rebatedor;
- Utilizar o mesmo óleo lubrificante usado no motor da máquina;
- Montar elemento removível e caixa do óleo no corpo.

Dicas:
- No início desmontar todo dia a caixa de óleo para verificação, assim poderá achar o tempo ideal de manutenção.
- Não existe um padrão, pois depende do ambiente e horas diárias trabalhadas.
- Para que sua máquina não fique parada por causa da manutenção do filtro, compre mais um conjunto caixa de óleo e elemento removível, na parada é só trocar e voltar a trabalhar.

A vida do motor depende da filtragem do ar!



Pré-filtro de ar com turbina móvel



Tecnologia em filtragem do ar

PUROAR

Características	Vantagens	Aplicações
Eficiência média de 80% de eliminação do pó antes que ingresse nos filtros	Auto limpante (não necessita manutenção)	Tratores em geral
	Auto propulsão (a turbina funciona com a sucção de ar do motor)	Colheitadeiras
Estrutura em aço (maior durabilidade)	Maior vida útil do motor.	Fora de estrada
Pintura pó híbrida de alta resistência	Economia de filtros (vida útil média de 5 vezes maior)	Empilhadeiras
	Fácil instalação	Caminhões
Instalação interna ou externa	Economia de combustível	Motores estacionários

Modelos já disponíveis

Modelo	Vazão	Potência	Bocal ϕ	Especificações
PW 300 H	220 a 330 HP	15 a 22 m³/min	Ø 152 Int.	CONEXÃO C/ TUBO
PW 301 H	220 a 330 HP	15 a 22 m³/min	Ø 152 Int.	AGRICOLA / CONEXÃO C/ TUBO
PW 302 H	220 a 330 HP	15 a 22 m³/min	Ø 133.5 Int.	CONEXÃO C/ TUBO
PW 303 H	220 a 330 HP	15 a 22 m³/min	Ø 133.5 Int.	AGRICOLA / CONEXÃO C/ TUBO
PW 304 H	220 a 330 HP	15 a 22 m³/min	Ø 127 Int.	CONEXÃO C/ TUBO
PW 305 H	220 a 330 HP	15 a 22 m³/min	Ø 127 Int.	AGRICOLA / CONEXÃO C/ TUBO
PW 306 H	220 a 330 HP	15 a 22 m³/min	Ø 110.5 Int.	CONEXÃO C/ TUBO
PW 307 H	220 a 330 HP	15 a 22 m³/min	Ø 110.5 Int.	AGRICOLA / CONEXÃO C/ TUBO
PW 310 H	100 a 140 HP	8 a 12 m³/min	Ø 105.5 Int.	APLICAÇÃO INTERNA NO CAPÔ
PW 311 H	100 a 140 HP	8 a 12 m³/min	Ø 102 Int.	APLICAÇÃO INTERNA NO CAPÔ
PW 312 H	100 a 140 HP	8 a 12 m³/min	Ø 89 Ext.	APLICAÇÃO INTERNA / CONEXÃO C/ MANGUEIRA
PW 313 H	100 a 140 HP	8 a 12 m³/min	Ø 102 Ext.	APLICAÇÃO INTERNA / CONEXÃO C/ MANGUEIRA
PW 320 H	120 a 160 HP	7 a 11 m³/min	Ø 102 Ext.	CONEXÃO C/ MANGUEIRA / AÇO CARBONO
PW 321 H	120 a 160 HP	7 a 11 m³/min	Ø 102 Ext.	CONEXÃO C/ MANGUEIRA / TAMPA DE ALUMÍNIO
PW 322 H	120 a 160 HP	7 a 11 m³/min	Ø 102.6 Int.	CONEXÃO C/ TUBO / AÇO CARBONO
PW 323 H	120 a 160 HP	7 a 11 m³/min	Ø 102.6 Int.	CONEXÃO C/ TUBO / TAMPA DE ALUMÍNIO
PW 324 H	120 a 160 HP	7 a 11 m³/min	Ø 127.5 Int.	CONEXÃO C/ TUBO / AÇO CARBONO
PW 325 H	120 a 160 HP	7 a 11 m³/min	Ø 127.5 Int.	CONEXÃO C/ TUBO / TAMPA DE ALUMÍNIO
PW 330 H	30 a 60 HP	1.5 a 3.5 m³/min	Ø 76.5 Int.	CONEXÃO C/ TUBO / AÇO CARBONO
PW 331 H	30 a 60 HP	1.5 a 3.5 m³/min	Ø 76.5 Int.	CONEXÃO C/ TUBO / TAMPA DE ALUMÍNIO
PW 332 H	30 a 60 HP	1.5 a 3.5 m³/min	Ø 62.5 Int.	CONEXÃO C/ TUBO / AÇO CARBONO
PW 333 H	30 a 60 HP	1.5 a 3.5 m³/min	Ø 62.5 Int.	CONEXÃO C/ TUBO / TAMPA DE ALUMÍNIO
PW 340 H	120 a 160 HP	7 a 11 m³/min	Ø 110.5 Int.	CONEXÃO C/ TUBO
PW 341 H	120 a 160 HP	7 a 11 m³/min	Ø 110.5 Int.	AGRICOLA / CONEXÃO C/ TUBO
PW 342 H	120 a 160 HP	7 a 11 m³/min	Ø 102 Int.	CONEXÃO C/ TUBO
PW 343 H	120 a 160 HP	7 a 11 m³/min	Ø 102 Int.	AGRICOLA / CONEXÃO C/ TUBO
PW 360 H	60 a 70 HP	4 a 5 m³/min	Ø 76.5 Int.	CONEXÃO C/ TUBO / INTERNO NO CAPÔ
PW 361 H	60 a 70 HP	4 a 5 m³/min	Ø 76.5 Ext.	CONEXÃO C/ MANGUEIRA / INTERNO NO CAPÔ
PW 362 H	60 a 70 HP	4 a 5 m³/min	Ø 68.5 Int.	CONEXÃO C/ TUBO / INTERNO NO CAPÔ

Tecnologia em filtragem do ar

PUROAR

Pré-filtro de ar com turbina móvel

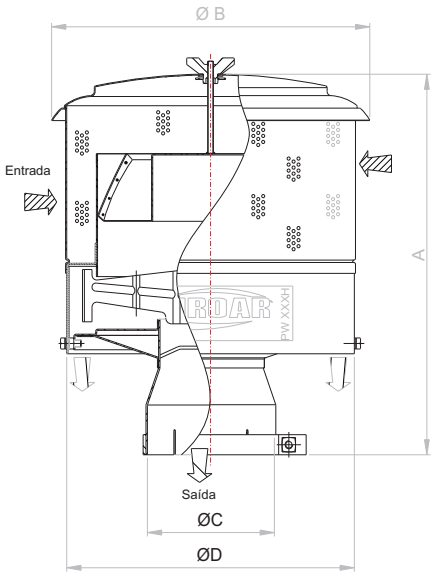

01 - Agrícola

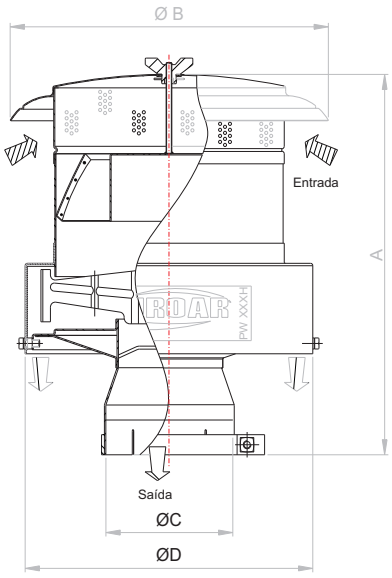

02

Ar sujo Impurezas Ar + limpo

• Pintura Eletrostática Preto Brilhante

MODELO	VAZÃO	MOTOR	TP	A	ØB	ØC	ØD
PW300H	15 a 22 m ³/min	220 a 300 HP	2	400	Ø330	Ø152 INT.	Ø302
PW301H	15 a 22 m ³/min	220 a 300 HP	1	410	Ø330	Ø152 INT.	Ø302
PW302H	15 a 22 m ³/min	220 a 300 HP	2	400	Ø330	Ø133.5 INT.	Ø302
PW303H	15 a 22 m ³/min	220 a 300 HP	1	400	Ø330	Ø133.5 INT.	Ø302
PW304H	15 a 22 m ³/min	220 a 300 HP	2	400	Ø330	Ø127 INT.	Ø302
PW305H	15 a 22 m ³/min	220 a 300 HP	1	400	Ø330	Ø127 INT.	Ø302
PW306H	15 a 22 m ³/min	220 a 300 HP	2	410	Ø330	Ø110.5 INT.	Ø302
PW307H	15 a 22 m /min	220 a 300 HP	1	410	Ø330	Ø110.5 INT.	Ø302

Características

- Aumenta a vida do elemento filtrante de ar
- Prolonga a vida útil do motor
- Reduz as paradas para manutenção

Tecnologia em filtragem do ar

PUROAR

Pré-filtro de ar com turbina móvel

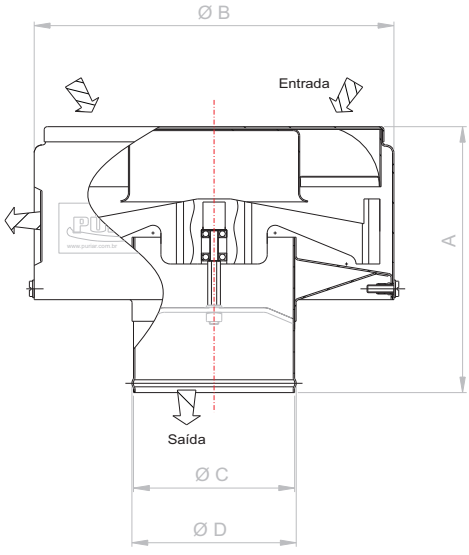

01
Conexão com Mangueira

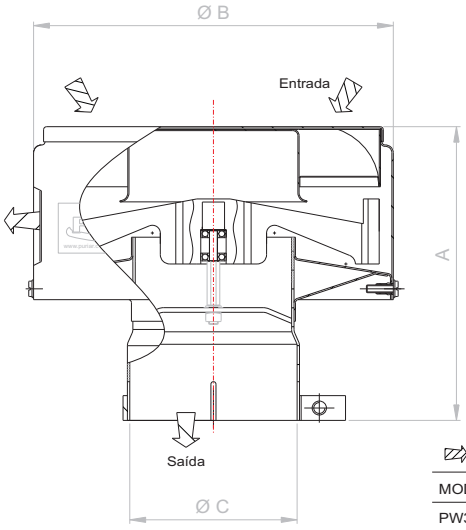

02
Conexão com Tubo

Aplicação: Interna no Capô

Ar sujo Impurezas Ar + limpo

• Pintura Eletrostática Preto Brilhante

MODELO	VAZÃO	MOTOR	TP	A	ØB	ØC	ØD
PW310H	8 a 12 m ³/mim	100 A 140 HP	02	188	Ø226.8 EXT.	Ø105.5 INT.	/
PW311H	8 a 12 m ³/mim	100 A 140 HP	02	190	Ø226.8 EXT.	Ø102 INT.	/
PW312H	8 a 12 m ³/mim	100 A 140 HP	01	180	Ø226.8 EXT.	Ø89 EXT.	Ø91 EXT.
PW313H	8 a 12 m ³/mim	100 A 140 HP	01	172	Ø226.8 EXT.	Ø102 EXT.	Ø104 EXT.

Características

- Aumenta a vida do elemento filtrante de ar
- Prolonga a vida útil do motor
- Reduz as paradas para manutenção

Tecnologia em filtragem do ar

PUROAR

Pré-filtro de ar com turbina móvel

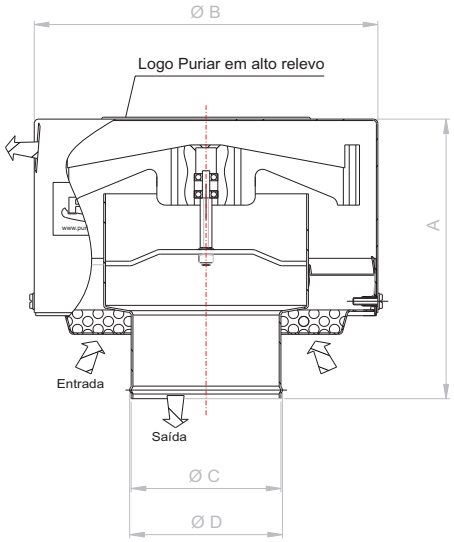

01
Conexão com Mangueira

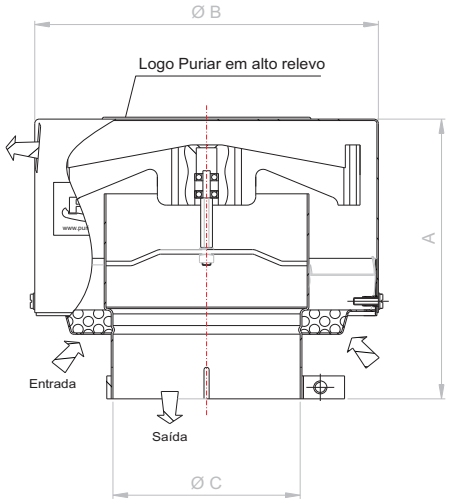

02
Conexão com Tubo

Ar sujo Impurezas Ar + limpo

- Pintura Eletrostática Preto Brilhante
- A= Tampa de Alumínio

MODELO	VAZÃO	MOTOR	TP	A	ØB	ØC	ØD
PW320H	7 a 11 m³/mim	120 A 160 HP	01	195	Ø234	Ø102 EXT.	Ø104 EXT.
PW321H	7 a 11 m³/mim	120 A 160 HP	01 - A	195	Ø234	Ø102 EXT.	Ø104 EXT.
PW322H	7 a 11 m³/mim	120 A 160 HP	02	195	Ø234	Ø102.6 INT.	/
PW323H	7 a 11 m³/mim	120 A 160 HP	02 - A	195	Ø234	Ø102.6 INT.	/
PW324H	7 a 11 m³/mim	120 A 160 HP	02	195	Ø234	Ø127.5 INT.	/
PW325H	7 a 11 m³/mim	120 A 160 HP	02 - A	195	Ø234	Ø127.5 INT.	/

Características

- Aumenta a vida do elemento filtrante de ar
- Prolonga a vida útil do motor
- Reduz as paradas para manutenção

Tecnologia em filtragem do ar

PUROAR

Pré-filtro de ar com turbina móvel

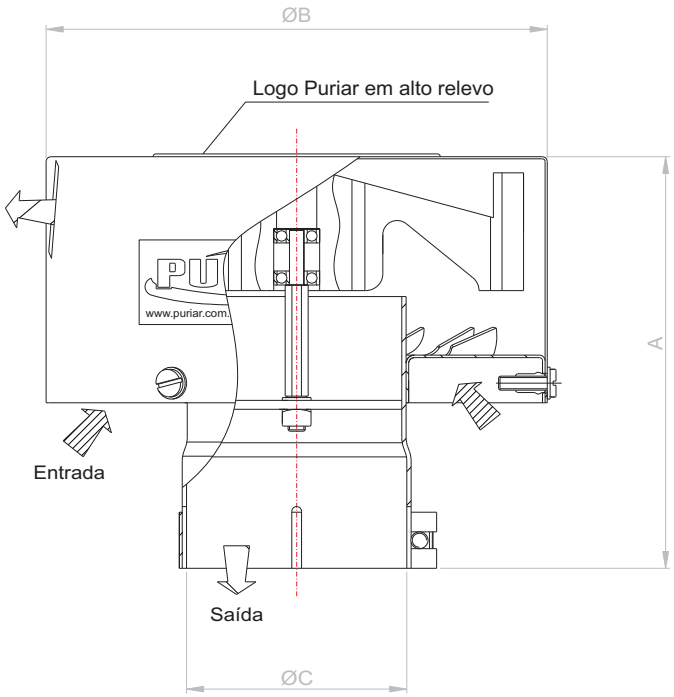

1
Conexão com Tubo

Ar sujo Impurezas Ar + limpo

- Pintura Eletrostática Preto Brilhante
- A= Tampa de Alumínio

MODELO	VAZÃO	MOTOR	TP	A	ØB	ØC	ØD
PW330H	1.5 A 3.5 m³/mim	30 A 60 HP	01	147	Ø174.5 EXT.	Ø76.5 INT.	/
PW331H	1.5 a 3.5 m³/mim	30 A 60 HP	01 - A	147	Ø174.5 EXT.	Ø76.5 INT.	/
PW332H	1.5 a 3.5 m³/mim	30 A 60 HP	01	147	Ø174.5 EXT.	Ø62.5 INT.	/
PW333H	1.5 a 3.5 m³/mim	30 A 60 HP	01 - A	147	Ø174.5 EXT.	Ø62.5 INT.	/

Características

- Aumenta a vida do elemento filtrante de ar
- Prolonga a vida útil do motor
- Reduz as paradas para manutenção

Tecnologia em filtragem do ar

PUROAR

Pré-filtro de ar com turbina móvel

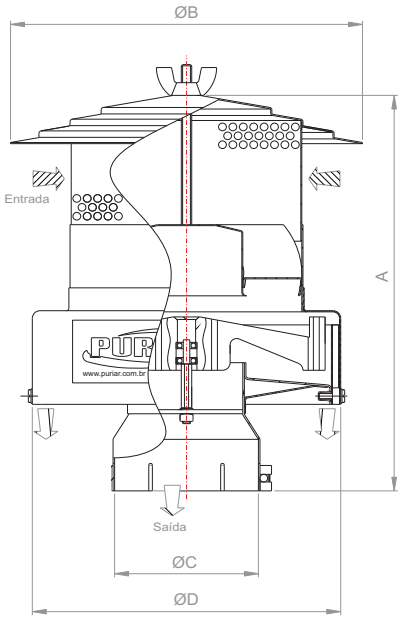

01

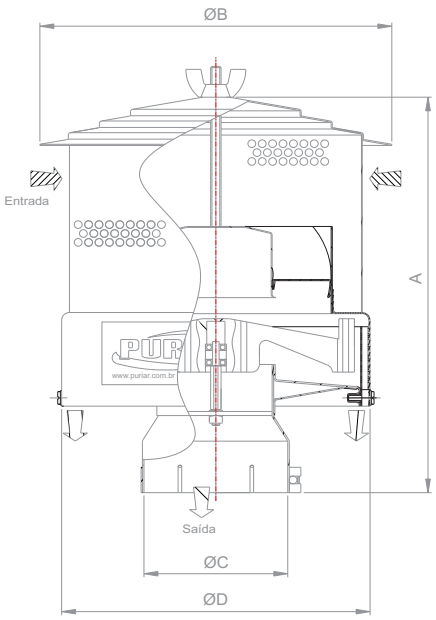

02 - Agrícola

Conexão com Tubo

Ar sujo Impurezas Ar + limpo

* Pintura Eletrostática Preto Brilhante

MODELO	VAZÃO	MOTOR	TP	A	ØB	ØC	ØD
PW340H	7 a 11 m³/mim	120 A 160 HP	01	311	Ø270 EXT.	Ø110.5 INT.	Ø237 EXT.
PW341H	7 a 11 m³/mim	120 A 160 HP	02	311	Ø270 EXT.	Ø110.5 INT.	Ø237 EXT.
PW342H	7 a 11 m³/mim	120 A 160 HP	01	311	Ø270 EXT.	Ø102 INT.	Ø237 EXT.
PW343H	7 a 11 m³/mim	120 A 160 HP	02	311	Ø270 EXT.	Ø102 INT.	Ø237 EXT.

Características

- Aumenta a vida do elemento filtrante de ar
- Prolonga a vida útil do motor
- Reduz as paradas para manutenção

Tecnologia em filtragem do ar

PUROAR

Pré-filtro de ar com turbina móvel

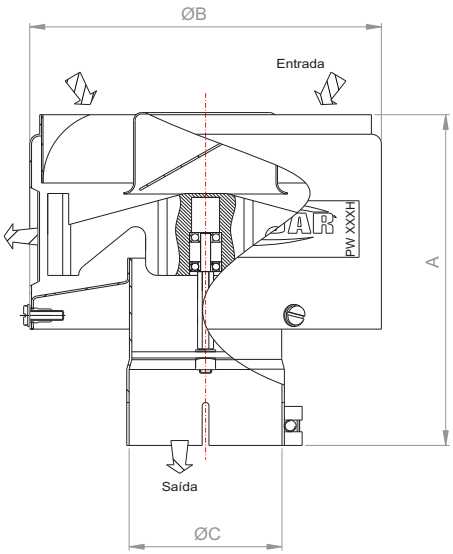

01

Conexão com Tubo

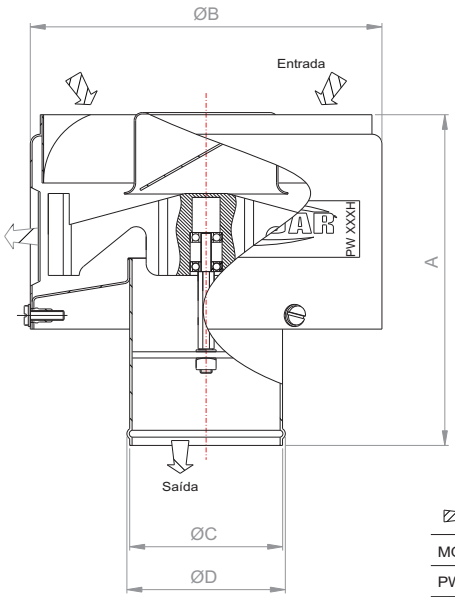

02

Conexão com Mangueira

Aplicação: Interna no Capô

Ar sujo Impurezas Ar + limpo

* Pintura Eletrostática Preto Brilhante

MODELO	VAZÃO	MOTOR	TP	A	ØB	ØC	ØD
PW360H	4 a 5 m³/mim	60 A 70 HP	01	171	Ø176 EXT.	Ø76.5 INT.	/
PW361H	4 a 5 m³/mim	60 A 70 HP	02	171	Ø176 EXT.	Ø76.5 EXT.	Ø79 EXT.
PW362H	4 a 5 m³/mim	60 A 70 HP	01	171	Ø176 EXT.	Ø68.5 INT.	/

Características

- Aumenta a vida do elemento filtrante de ar
- Prolonga a vida útil do motor
- Reduz as paradas para manutenção

ADAPTAÇÕES



PURIAR
PAC 10806

TIPO

Filtro de ar seco : Motores marítimos com bocal de 2"



PURIAR
PAC11760
(bocal Øi 178mm)

TIPO

Conversor Atlas Copco



PURIAR
PAC 11505

TIPO

Filtro de ar seco : F1000



PURIAR
RO 614

TIPO

Filtro a banho de óleo: para máquinas ate 350 CV



PURIAR
RO 1108

TIPO

Filtro a banho de óleo: para máquinas ate 100 CV - bocal com Diâmetro 100mm



PURIAR
Ro613

TIPO

Filtro a banho de óleo: para máquinas ate 200 CV



PURIAR PA-3512 | **MANN** C 15300

TIPO

AGCO: MF-265



PURIAR PT-723

TIPO

AGCO – 3468371M1



PURIAR PA-3513 | **MANN** C 16400

TIPO

AGCO: MF-292MF-299



PURIAR PAC-15366

TIPO

AGCO - Colheitadeira MF 3640 até 92



PURIAR PA-3514 | **MANN** C 20500

TIPO

AGCO: MF-297



PURIAR PW 713
(bocal Øi 164,8mm)

TIPO

AGCO – 3590874M1
REPOSIÇÃO - PRE 1713



PURIAR	MANN	FRAM
PA-2007	C 23440/1	CA 4685

TIPO

AGRALE - BF4. 150



PURIAR	MANN	FRAM
PA-4853	C 20325/2	CA 3291

TIPO

AGRALE - BX90.4, BX100.4, BX4130



PURIAR	MANN
PA-3514	C 20500

TIPO

AGRALE: MA 7.5T - MICRO-BUS - MWM 4.10T; MA 8.5T - MICRO-BUS - MWM 4.10T /



PURIAR	MANN	FRAM
PA-8460	C 1176/3	CA 4260

TIPO

AGRALE – Trator 4200, 4230 e 4300



PURIAR	MANN	FRAM
PA-4801	C 15165/3	CA 3295

TIPO

AGRALE - TX1800 diesel



PURIAR	MANN	FRAM
PAS-4051	CF 1000	CA3291ASY

TIPO

AGRALE - Caminhão 7000 c/ motor MWM 4.10, 7500 (4x2), 8500 (4x2)



PURIAR	MANN	FRAM
PA-4808	C 13200	CA 4989

TIPO

AGRALE - TX1600 diesel c/ motor MWM D229/3 ano 84-85



PURIAR	MANN	FRAM
PAS-4052	CF 1200	CA 4685SY

TIPO

AGRALE - BF4. 150



PURIAR	MANN	FRAM
PA-4852	C 20325	CA 3291A

TIPO

AGRALE - 7000 (4x2) c/ motor MWM 4.10; 7500, 8500, (4x2) c/ motor MWM 4.10T



PURIAR	MANN	FRAM
PAS-4803	CF 700	CA 3295SY

TIPO

AGRALE – TX1800 diesel



PURIAR
PAC-11350

TIPO

AGRALE – Trator 4200,4230 e 4300



PURIAR PY-200
MANN 3102854103

TIPO

AGRALE – Motor estacionário Mod. M790; Motor Ind. Mod. M790; Usa no RO100 , RO101, RO1992



PURIAR RO-100
MANN 531 028 96 104

TIPO

AGRALE - Motor estacionário e industrial Mod. M790; Trator Mod. T440, c/ motor Hatz
Nº Original 70070120 1002



PURIAR PK-600
MANN 31 020 12 861

TIPO

AGRALE – Motor Ind. Mod. M90, Motor Estacionário Mod. M90, Trator 4100 c/ motor M90 - Usa no RO102, RO1771 e RO1774



PURIAR RO-101
MANN 531 028 97 134

TIPO

AGRALE - Motor industrial Mod. M790; Trator Mod. 4200, 4300, c/ motor M790
Nº Original 70070120 1003



PURIAR PK-620
MANN 531 028 12 951

TIPO

AGRALE – Motor Estacionário Mod. M790, Motor Ind. Mod. M790; Trator T440; Trator 4200, 4300 c/ motor M790 Usa no RO100, RO101 e RO1992



PURIAR RO-102
MANN 531 018 62 111

TIPO

AGRALE - Motor industrial Mod. M90; Trator Mod. 4100 c/ motor M90
Nº Original 70060120 1004



PURIAR PW 101 (bocal Øi 42mm)
MANN 548 018 77 100

TIPO

AGRALE – Motor Ind. Mod. M90; Trator Mod. 4100 c/ motor M90



PURIAR RO-1771
MANN 531 018 96 121

TIPO

AGRALE - Motor estacionário Mod. M90
Nº Original 700601200 3000



PURIAR PW 150 (bocal Øi 62mm)
MANN 548 030 60 930

TIPO

AGRALE – Motor Ind. Mod. M790; Trator Mod. 4200, 4300 c/ motor M790



PURIAR PX 905 (bocal Øi 62mm)
MANN 539 028 67 020

TIPO

AGRALE - Motor estacionário Mod. M790; Trator T440, T416, T420, c/ motor Hatz



PURIAR PAS 3006
MANN CF 500

TIPO

MA 7.5T - Microbus
MWM 4.10T
Primário PA 3514



PURIAR PAC-15500
MANN 45 500 92941

TIPO

AGRALE - MA 7.5T - MICRO-BUS - MWM 4.10T; MA 8.5T - MICRO-BUS - MWM 4.10T / AGCO: MF-297



PURIAR	MANN	FRAM
PA-2007	C 23440/1	CA 4685

TIPO

ATLAS COPCO – FA1207, GA1409, GA1410, GA807, GA808, GA810, GA1107, GA1108, GA1208, GA1209, GA1210, GA1407, GA1408, P425, ST71



PURIAR	MANN	FRAM
PAS-4051	CF 1000	CA3291ASY

TIPO

ATLAS COPCO - GA707, ST35



PURIAR	MANN	FRAM
PA- 7202	C 24650/1	CA 3280

TIPO

ATLAS COPCO - ST95, ST95DD, STS95, STS95DD, XA120, XA120PD



PURIAR	MANN	FRAM
PAS-4052	CF 1200	CA 4685SY

TIPO

ATLAS COPCO - FA1207, GA1409, 1410, GA807, 808, 810, 1107, 1108, 1208, 1209, 1210, 1407, 1408, P425, ST71



PURIAR	MANN	FRAM
PA-4852	C 20325	CA 3291A

TIPO

ATLAS COPCO – Compressor GA707



PURIAR	MANN	FRAM
PAS-7204	CF 1300	CA 3280SY

TIPO

ATLAS COPCO - ST95, XA120, XA120PD



PURIAR	MANN	FRAM
PA-4853	C 20325/2	CA 3291

TIPO

ATLAS COPCO - ST35



PURIAR	MANN	FRAM
PA-8460	C 1176/3	CA 4260

TIPO

ATLAS COPCO - GAR30A, Compressores Estacionários



PURIAR	MANN	FRAM
PA-2007	C 23440/1	CA 4685

TIPO

CASE - CA1175DS



PURIAR	MANN	FRAM
PAS-4052	CF 1200	CA 4685SY

TIPO

CASE - CA1175DS



PURIAR	MANN	FRAM
PA-2402	C 17225/3	CA 4202

TIPO

CASE – AR 6144



PURIAR	MANN	FRAM
PAS-4804	CF 800	CA 4202SY

TIPO

CASE – AR 6180



PURIAR
PA-4828

TIPO

CASE - Trator 130, 140



PURIAR	MANN	FRAM
PAS-7207	CF 1600	CA 5483 SY

TIPO

CASE – 2470 (adaptação p/ lavoura canavieira) c/ motor Scania D11



PURIAR	MANN	FRAM
PA-7203	C 30850/2	CA 4215

TIPO

CASE – 2470 (adaptação p/ lavoura canavieira) c/ motor Scania D11



PURIAR	MANN
PAC-10613	E62773

TIPO

CASE 580H Motor 4236 (sem elemento)



PURIAR
PAS-4028

TIPO

CASE - Trator 130, 140



PURIAR	nº original
PAC-11628	73400580

TIPO

CASE – Trator 130 e 140



PURIAR
PAC11760
(bocal Øi 178mm)

TIPO

Colheitadeira Cana 7000-7700



PURIAR
PW 500
(bocal Øi 82,5mm)

MANN
548 048 67 020

TIPO

CASE – Pá carregadeira W7 c/ motor Perkins 6357 - Usa no RO150



PURIAR
PAC-15508

TIPO

CASE - 908508 Colhedeira de Café 100 e 200



PURIAR
PW 758
(bocal Øi 76,2mm)

TIPO

CASE - E158266



PURIAR
RO-150

MANN
53105697 144

TIPO

CASE - Pá carregadeira Mod. W7 c/ motor Perkins 6357 I
Nº Original E66 045



PURIAR
PW 782
(bocal Øi 77mm)

TIPO

CASE - Retro-escavadeira 580 HX



PURIAR
PY-400

MANN
53105654113

TIPO

CASE - Pá carregadeira W7 c/ motor Perkins 6357 - Usa no RO150



PURIAR
PT-757
(bocal Øi 150x995mm)

nº original
87236757

TIPO

Colheitadeira Cana 7000-7700



PURIAR
PK-650

MANN
531 056 12 971

TIPO

CASE – Pá carregadeira W7 c/ motor PERKINS 6357 - Usa o RO150



PURIAR
PX-925
(Øi 82mm)

TIPO

CASE - 908514



PURIAR
PX-921
(Øi 76mm)

TIPO

CASE - Retro escavadeira 580H



PURIAR
PT 759

nº original
87236759

TIPO

Bocal filtro colheitadeira cana 7000-7700



PURIAR
PAC 15500

MANN
149056A1

TIPO

CASE: W20 Pá carregadeira motor Cummins, MBB e Case a partir de 1996-> CASE: W20E Original 149056A1 > ano 2000 em diante



PURIAR
PAC-11669

TIPO
CATERPILLAR



PURIAR
PW903

nº original
5L 7942

TIPO
CATERPILLAR



PURIAR
PAC 11656 SE

TIPO
CATERPILLAR- 924 sem elemento



PURIAR
PW543

nº original
4S 8824

TIPO
CATERPILLAR



PURIAR
PW 761
(bocal Øi 102mm)

TIPO
CATERPILLAR - 4M 0310



PURIAR
PX-9168
(bocal Øi 168,7mm)

nº original
4S 8825

TIPO
CATERPILLAR – Trator CAT-966



PURIAR	MANN	FRAM
PA-2007	C 23440/1	CA 4685

TIPO

CBT - 2400



PURIAR	MANN	FRAM
PAS-4052	CF 1200	CA 4685SY

TIPO

CBT – 2400



PURIAR	MANN	FRAM
PA-2402	C 17225/3	CA 4202

TIPO

CBT - 2105, 2600, 8060, 8260 (4x4), Trator 900T (turbo), Trator 1000, 1020, 1105, 2070, 2080, 4203



PURIAR	MANN	FRAM
PAS-4803	CF 700	CA 3295SY

TIPO

CBT - Trator 8440



PURIAR	MANN	FRAM
PA-4801	C 15165/3	CA 3295

TIPO

CBT - Trator 8440



PURIAR	MANN	FRAM
PAS-4804	CF 800	CA 4202SY

TIPO

CBT - 2105, 2600, 8060, 8260 (4x4), Trator 1020, 1105, 2080, 4203



PURIAR	MANN	FRAM
PA-4853	C 20325/2	CA 3291

TIPO

CBT - 8450 turbo (4x4), 9450 turbo (4x4)



PURIAR	MANN
PAC-11604	545 325 96 404

TIPO

CBT - Adaptação Trator Mod. 1090 c/ motor Perkins 6.340, 6.357



PURIAR	MANN	FRAM
PAS-4051	CF 1000	CA3291ASY

TIPO

CBT - 8450 turbo (4x4), 9450 turbo (4x4)



PURIAR	MANN
PAC-11622	545 225 96 404

TIPO

CBT - Trator canavieiro Mod. 1020, 1105, c/ motor OM321 e Om352



PURIAR PAC 11620/1 — **MANN** 54522506109

TIPO

CBT- Bomba de lançamento de concreto - Carcaça ciclonizadora



PURIAR PY-400 — **MANN** 53105654113

TIPO

CBT – Trator 1105, 2080, 2105, c/ motor MBB OM352 - Usa no Ro413



PURIAR PAC 11620/2 — **MANN** 545 225 12 917

TIPO

CBT :TRATOR CANAVIEIRO Mod. 1020, 1105, c/ motor MBB OM 321 e OM 352



PURIAR PK-650 — **MANN** 531 056 12 971

TIPO

CBT – Trator 1105, 2080, 2105 c/ motor MBB OM352 - Usa no Ro413



PURIAR RO-413 — **MANN** 531 056 97 103

TIPO

CBT - Tratores Mod. 1105, 2080, 2105, c/ motor MBB OM352 - Numer. Orig. 700302023



PURIAR PW-500 (bocal Øi 82,5mm) — **MANN** 548 048 67 020

TIPO

CBT – Trator 1105, 2080, 2105, c/ motor MBB OM352 - Usa no Ro413



PURIAR PX-925 (bocal Øi 82mm)

TIPO

CBT - Trator canavieiro Mod. 1020, 1105, c/ motor OM321 e OM352 - Usa no PAC11662



PURIAR	MANN	FRAM
PA-2007	C 23440/1	CA 4685

TIPO

CLARK - 55Cturbo, L90



PURIAR	MANN	FRAM
PAS-4051	CF 1000	CA3291ASY

TIPO

CLARK - 55 articulada, 65R, 75III, 75HD, 720, 75, guindaste 714



PURIAR
PA-4829/1

TIPO

CLARK – Carregadeira 45C, 55C



PURIAR	MANN	FRAM
PAS-4052	CF 1200	CA 4685SY

TIPO

CLARK - 55C turbo, L90



PURIAR
PA-4850

TIPO

CLARK - Empilhadeira BOB CAT.



PURIAR	MANN	FRAM
PAS-7207	CF 1600	CA 5483 SY

TIPO

CLARK - 125, 125 articulada c/ motor Scania



PURIAR	MANN	FRAM
PA-4852	C 20325	CA 3291A

TIPO

CLARK - 55 articulada, 65R, 75III, 75HD, 714, 75, guindastes 714



PURIAR	MANN
PAC-10610	545 325 97 104

TIPO

CLARK MICHIGAN – Pá carregadeira Mod. 75 c/ motor MBB OM 352



PURIAR	MANN	FRAM
PA-7203	C 30850/2	CA 4215

TIPO

CLARK - 125, 125 Articulada



PURIAR
PAC-15869

TIPO

CLARK - Carregadeira 45C, 55C



PURIAR
RO-104

TIPO

CLARK -
Empilhadeira (adaptação)



PURIAR
PAS-4029

TIPO

Carregadeira 45C, 55C



PURIAR
PX-996
(bocal Øi 96,6mm)

TIPO

CLARK - Carregadeira 45C, 55C



PURIAR	MANN	FRAM
PA-2007	C 23440/1	CA 4685

TIPO

DYNAPAC - CA25, CA25A, CA25D, CA25DP, CA25S, CC43



PURIAR	MANN	FRAM
PA 7202	C 24650/1	CA 3280

TIPO

DYNAPAC - CA35, CT20, CT20S, TR25



PURIAR	MANN	FRAM
PA-4852	C 20325	CA 3291A

TIPO

DYNAPAC - Rolo vibratorio Mod. CA15, CA25, CA27A, CA27B



PURIAR	MANN	FRAM
PA-4853	C 20325/2	CA 3291

TIPO

DYNAPAC - CA15, CA25, CC43, CP27



PURIAR	nº original
PAC 11610/1	54532506129

TIPO

Ca15, CA25, CC43, CP27 - Carcaça ciclonizadora



PURIAR	MANN
PAC-10610	545 325 97 104

TIPO

Rolo Vibratório Mod. CA25, CA15, CA27A, CP27B, c/ motor MWM D225/3



PURIAR	nº original
PAC-11604	545 325 96 404

TIPO

Rolos vibratórios Mod. CA15, CA25, CC43, CP27 c/ motor MBB OM352 e Detroit 3-53N



PURIAR	DONALDSON
PAC-15660	KAX005660

TIPO

Rolo compactador CA 15



PURIAR	nº original
PAC-15863	802146

TIPO

Rolo compactador CA 25



PURIAR	MANN	FRAM
PAS-4051	CF 1000	CA3291ASY

TIPO

DYNAPAC - CA15, CA25, CC43, CP27



PURIAR	MANN	FRAM
PAS-4052	CF 1200	CA 4685SY

TIPO

DYNAPAC - CA25, 25A, 25D, 25DP, 25S, CC43, CT25



PURIAR
PW 930
(bocal Øi 103mm)

TIPO

Rolo vibratório Mod. CA25, CC43, CP27, CA15, c/ motor MBB OM352 e motor Detroit 3-53



PURIAR	MANN	FRAM
PAS-7204	CF 1300	CA 3280SY

TIPO

DYNAPAC - CA35, CT20, CT20S, TR25



PURIAR
PZ 660

TIPO

Abraçadeira - (PAC15660/PAC15869)



PURIAR	MANN
PK-600	31 020 12 861

TIPO

Rolo Vibratório Mod. CG11 c/ motor Agrale M90 (caixa de óleo do RO 102)



PURIAR	MANN
RO-102	531 018 62 111

TIPO

Rolo vibratório Mod. CG-11 c/ motor Agrale M90



PURIAR	MANN
PL4853	H12111

TIPO

L/LPO/OF/OH 1113, 1114,L1116,1118, 1313, 1314,1316, 1317,1318, 1513,1514,1516,1517,1518, 2013, 2213, 2217,2216, 2214, 2016, 2014, C/ Motores OM352/353 (79-96) Onibus 362, 364(mod. 11RST/ Rodv. 12RU C/ Motor Om 352A/



PURIAR	MANN
PAC 11604/2	545 325 12 921

TIPO

CA15,CA25,CC43,CP27 C/ MOTOR OM352



PURIAR	MANN
PW 500 (bocal Øi 82,5mm)	548 048 67 020

TIPO

Rolo vibratório Mod. CC40 c/ motor Deutz FGL2114; Rolo vibratório Mod. CHFB66 c/ motor Deutz AGL2114



PURIAR	MANN	FRAM
PA-4801	C 15165/3	CA 3295

TIPO

FIAT ALLIS - FG85, FG95



PURIAR	MANN
PAC-10610	545 325 97 104

TIPO

FIAT ALLIS – Pá carregadeira (Allis Chalm.) Mod. 134BR, 1500B, 1900B c/ motor MBB OM 352



PURIAR	MANN	FRAM
PA-4852	C 20325	CA 3291A

TIPO

FIAT ALLIS - 1500B, 1900B, FG70



PURIAR	MANN
PAC-11604	545 325 96 404

TIPO

FIAT ALLIS - Motograder Mod. FG70 c/ motor MBB OM352



PURIAR	MANN	FRAM
PA-4853	C 20325/2	CA 3291

TIPO

FIAT ALLIS – FG70 BR, FR10, FR12



PURIAR
PAC-15424

TIPO

FIAT ALLIS - 75214701N



PURIAR	MANN	FRAM
PAS-4051	CF 1000	CA3291ASY

TIPO

FIAT ALLIS - 1500B, 1900B, AD14, FG70, FG70BR, FR10, FR12



PURIAR
PAC-15869

TIPO

FIAT ALLIS - Trator AD 9, FD 9, Carregadeira FR10, FR12 (todas)



PURIAR	MANN	FRAM
PAS-4803	CF 700	CA 3295SY

TIPO

FIAT ALLIS - FG85, FG95



PURIAR	MANN
PAC 11604/2	545 325 12 921

TIPO

FIAT ALLIS : mod. FG70 c/ motor OM352 / ROLO VIBRATORIO: CA15,CA25,CC43,CP27 C/ MOTOR OM352



PURIAR
RO-1332

TIPO

FIAT ALLIS - Trator esteira Mod. AD7B c/ motor MWM 225/6



PURIAR
PW-781
(Øi 76mm)

TIPO

FIAT ALLIS - Retro-escavadeira FB80



PURIAR
RO-1998

nº original
905413225601 / 193990

TIPO

Fiat Allis: Trator Esteira



PURIAR
PX-996
(boca Øi 96,6mm)

TIPO

FIAT ALLIS - Trator AD 9, FD 9, Carregadeira FR10, FR12 (todas)



PURIAR	MANN	FRAM
PA-2013	C 17262/1	CA 282A

TIPO

FORD - F1000 gasolina c/ motor 6 cil. argentino, F1000, F2000, F4000



PURIAR	MANN	FRAM
PA-3517	C 21470	CA 9369

TIPO

FORD CARGO: 1217,1317,1417,1421,1617,1621,1717 e 1721 2002 -> N° Original BG1X9601AA



PURIAR	MANN	FRAM
PA-2014	C 17308	CA 283A

TIPO

FORD - F250 c/ motor MWM Sprint 6.07 TCA diesel turbo aftercooler, F1000, F2000, F4000, Cargo 814, Cargo 815 e 815 VUC , F12000, F14000, F250 diesel



PURIAR	MANN	FRAM
PA-4801	C 15165/3	CA 3295

TIPO

FORD - F1000, F2000, F4000



PURIAR	MANN	FRAM
PA-2015	C 21493	CA 546

TIPO

FORD - Cargo (1113, 1114, 1117, 1215, 1217, 1218, 1313, 1314, 1317, 1415, 1417, 1418, 1421, 1513, 1514, 1517, 1615, 1617, 1618, 1618T, 1621, 2218T)



PURIAR	MANN	FRAM
PA-4851	C 13114/4	CA 3105

TIPO

FORD - F75, F100 C/ MOTOR 4 CIL. ÁLCOOL, F2000 C/ CARCAÇA FRAM, JEEP 4 CIL. SPV730, VP10, VP15



PURIAR	MANN	FRAM
PA-2017	C 27798	CA 4691

TIPO

FORD - Cargo 1422, 1622, 1630, 2322, 2422, 2422 Mixer, 2425, 2425 Mixer, 2630, 3224, 3530, 4030



PURIAR	MANN	FRAM
PA-4853	C 20325/2	CA 3291

TIPO

FORD - F6000, F7000, FT7000



PURIAR	MANN	FRAM
PA-2402	C 17225/3	CA 4202

TIPO

FORD - F4000, F11000, F12000, F13000, F14000, F19000, F21000, F22000, FT6000, FT7000



PURIAR	MANN	FRAM
PA-6001	C 29254/1	CA 3289

TIPO

FORD - F600, F700, F11000, F12000



PURIAR	MANN	FRAM
PAS-2009	C 1157/2	CA 282 SY

TIPO

FORD - F1000 gasolina c/ motor 6 cil. argentino; F1000, F2000, F4000



PURIAR	MANN
PAC-10700	545 245 77 114

TIPO

FORD - Caminhão F600, F700, F11000, F12000, c/ motor Perkins 6357, 6358



PURIAR	MANN	FRAM
PAS-4051	CF 1000	CA3291ASY

TIPO

FORD - Cargo 814, Cargo 815 e 815 VUC, F1000, F2000, F4000, F12000



PURIAR
PAC- 11505

TIPO

FORD : F1000 - Adaptação



PURIAR	MANN	FRAM
PAS-7206	CF 1400	CA 4691 SY

TIPO

FORD - Cargo 1622, 1630, 2425, 2425 Mixer, 2630, 4030, c/ motor Cummins 6CTAA; Cargo 2422, 2422 Mixer, c/ motor Cummins 6CT; Cargo 1422, 1622, 2322, 2422, (6x4), 2425, 3530, 4030, c/ motor Cummins 6CT8.3 ; Cargo 3224 c/ motor Ford diesel 7.8 ATAC; Cargo 3530 c/ motor Cummins 6CTAA8.3



PURIAR	MANN
PAC-11621	545 225 92 614

TIPO

FORD - Caminhão F4000 c/ motor MWM D226/4 (adaptação canavieira)



PURIAR	MANN	FRAM
PAS-7219	CF 1310	CA 4692 SY

TIPO

FORD – Cargo 1617 c/ motor Cummins 6C 8.3



PURIAR	nº original
PAC-11665	P6C45/9600/AB

TIPO

FORD: Cargo 2001 > motor 8.3 cummins



PURIAR	MANN
PAC-10600	545 114 96 124

TIPO

FORD – Caminhonete F350 conversão p/ diesel c/ motor MWM 226/4



PURIAR	MANN
PAC 11620/2	545 225 12 917

TIPO

FORD 4000 com motor MWM D-226/4/Colheitadeira de soja



PURIAR	MANN
RO-406	535 040 67 101

TIPO

FORD - Jeep e Rural Willys até 197



PURIAR	MANN
PW-500 (bocal Øi 82,5mm)	548 048 67 020

TIPO

FORD – Caminhão F60, F700, c/ motor Perkins 6357,6358



PURIAR	MANN
RO-411	536 068 68 523

TIPO

FORD - Caminhão F600, F700, c/ motor Perkins 6357V, 6358



PURIAR	MANN
RO-413	531 056 97 103

TIPO

FORD - Caminhão F600, F700, c/ motor Perkins 6357V, 6358 num..orig. 700302023



PURIAR	MANN
PY-400	53105654113

TIPO

FORD - Caminhão F600, F700, c/ motor Perkins 6357, 6358 - Usa no RO413



PURIAR	MANN
PK-650	531 056 12 971

TIPO

FORD – Caminhão F600, F700 c/ motor PERKINS 6357,6358 - Usa no RO413

HOOS COMPRESSORES



PURIAR	MANN	FRAM
PA-4851	C 13114/4	CA 3105

TIPO

HOSS VOEGELE – F5MD



PURIAR	MANN
PAC-10600	545 114 96 124

TIPO

HOSS – Compressor motor OM 314



PURIAR	MANN	FRAM
PA-4852	C 20325	CA 3291A

TIPO

HOSS VOEGELE - F9ED, F9MD



PURIAR	MANN
PAC-10601	545 114 96 114

TIPO

HOSS - Compressor Mod. F5MD c/ motor OM314



PURIAR	MANN	FRAM
PA-8451	C 1535/1	CA 2737

TIPO

HOSS VOEGELE - Motor Estacionário vw 1300 / 1600, F2, F3, F3E, F3MG, F4



PURIAR	MANN
PAC-10800	545 035 77 136

TIPO

HOSS - Compressor Mod. F2, F3, F4, F3E; compressor Mod. F3MG c/ motor VW 1300 e 1600; Motores estácionarios VW 1300 e 1600



PURIAR	MANN	FRAM
PAS-4051	CF 1000	CA3291ASY

TIPO

HOSS VOEGELE - F9ED, F9MD



PURIAR
RO-1994

TIPO

HOSS - Compressor



PURIAR	MANN	FRAM
PAS-4802	CF 600	CA 3015SY

TIPO

HOSS VOEGELE - F5MD



PURIAR
RO-761

TIPO

HOSS - Compressor Mod. F2, F3, F4, F3E; Compressor Mod. F3MG com motor VW 1300 e 1600; Compressor F5MD com motor MBB OM314; Compressor F9MD com motor OM352

HOOS COMPRESSORES



PURIAR	MANN
PY-200	3102854103

TIPO

HOSS - Compressor - Usa no RO1994



PURIAR	MANN
PW 450 (bocal Øi 63mm)	548 036 67 140

TIPO

HOSS - Compressor



PURIAR	MANN
PK-620	531 028 12 951

TIPO

HOSS - Compressor - Usa no RO 1994



PURIAR	MANN	FRAM
PA-2007	C 23440/1	CA 4685

TIPO

HUBER WABCO - 140M



PURIAR	MANN	FRAM
PAS-4052	CF 1200	CA 4685SY

TIPO

HUBER WABCO - 140M



PURIAR	MANN	FRAM
PA- 7202	C 24650/1	CA 3280

TIPO

HUBER WABCO - 140F,145F,140S,165S,165SSA,205S,225SSA



PURIAR	MANN	FRAM
PAS-7204	CF 1300	CA 3280SY

TIPO

HUBER WABCO - 140F, 145F, 140S, 165S, 165SSA, 205S, 225SSA



PURIAR	MANN	FRAM
PA-4851	C 13114/4	CA 3105

TIPO

HUBER WABCO – Guindaste GALION 9TM, Retro-escavadeira 660M



PURIAR	MANN
PAC-10600	545 114 96 124

TIPO

HUBER WABCO – Guindaste Galion 9TM c/ motor OM 314, Retro-escavadeira Mod. 660M c/ motor OM 314



PURIAR	MANN	FRAM
PA-4852	C 20325	CA 3291A

TIPO

HUBER WABCO – 130M, 140M



PURIAR	MANN
PAC-10610	545 325 97 104

TIPO

HUBER WABCO - Motoniveladora Mod. 130M c/ motor OM 352 A



PURIAR	MANN	FRAM
PAS-4051	CF 1000	CA3291ASY

TIPO

HUBER WABCO - 130M, 140M



PURIAR	MANN
PAC-11700	545 650 96 444

TIPO

HUBER WABCO - Motoniveladora 140F, 145F, c/ motor SCANIA



PURIAR	MANN
PAC 11604/2	545 325 12 921

TIPO

HUBER WABCO: Motograder FIAT ALLIS : mod. FG70 c/ motor Om352



PURIAR
PX-9132
(Øi 132mm)

TIPO

HUBER WABCO - Motoniveladora 140F, 145F, c/ motor SCANIA



PURIAR	MANN
PAC 11700/1	4565006129

TIPO

HUBER WABCO - Carcaça ciclonizadora



PURIAR	MANN	FRAM
PA-2007	C 23440/1	CA 4685

TIPO

IVECO - Euro Cargo 160E21 c/ motor Iveco turboalimentado; Euro Cargo c/ motor Iveco 8060



PURIAR	MANN
PA 7233	C331600/2

TIPO

Strallis Caminhão Iveco Numero original 41272515 - Até chassis nº: 8702995 -> 08/06



PURIAR	MANN
Pa3502	C18450

TIPO

IVECO: Daily Scudato 59.12 04/03-> Nº Orig. 93828280



PURIAR	MANN	FRAM
PAS-4052	CF 1200	CA 4685SY

TIPO

IVECO - Euro Cargo 160E21 c/ motor Iveco turboalimentado; Euro Cargo c/ motor Iveco 8060



PURIAR	MANN	FRAM
PA-3503	C16247/1	CA5668

TIPO

IVECO: Daily 2.8 Diesel 98-> ; Truck 8140.23 97-> ; Van 35.10 - 8140.23 97 -> (nº Orig. 503120000)



PURIAR	MANN	FRAM
PAS-7207	CF 1600	CA 5483SY

TIPO

IVECO - Euro Tech c/ motor Iveco 8210; Euro Trakker c/ motor Iveco 8210



PURIAR	MANN
PA 3532	C321420/1

TIPO

Caminhão Iveco Numero original 41272124 Strallis Active Day 03->; Strallis Active Space 02 ->; Strallis Active Time 03 ->; Trakker 04 ->; Euro Mover 05 ->; A partir do chassis nº: 8702996 -->09/06



PURIAR	MANN	FRAM
PA-7203	C 30850/2	CA 4215

TIPO

IVECO - Euro Tech c/ motor Iveco 8210; Euro Trakker c/ motor Iveco 8210



PURIAR	MANN	PARKER
PA-2007	C 23440/1	DQ 08521

TIPO

JOHN DEERE – Colheitadeiras 1165 1170 Combine



PURIAR	MANN	PARKER
PAS-4051	CF 1000	DQ 04466

TIPO

JOHN DEERE – Trator 7500 Aero 6300, 6500, 6600, 7500



PURIAR	MANN
PA- 7202	C 24650/1

TIPO

JOHN DEERE – Série Z (AZ 48195) Colheitadeira 1185



PURIAR	MANN	PARKER
PAS-4052	CF 1200	DQ 08522

TIPO

JOHN DEERE – Colheitadeiras 1165 1170 Combine



PURIAR	MANN	PARKER
PA-2402	C 17225/3	DQ 24941

TIPO

JOHN DEERE – Tratores 5600 Aero 5600, 5700, 6300, 6500 e 6600



PURIAR	MANN	PARKER
PAS-4804	CF 800	DQ 24942

TIPO

JOHN DEERE – Tratores 6405, 6605, 5600, Aero 5600, 5700, 6300, 6500, 6600



PURIAR	PARKER
PA-4849	DQ 46907

TIPO

JOHN DEERE – Trator 6600/7500 Ano2002 (AFI46907) - parker Trator 6405-6605, 34297



PURIAR	PARKER
PAC-15297	DQ 26297

TIPO

JOHN DEERE - Tratores 5600 e 5700



PURIAR	MANN	PARKER
PA-4853	C 20325/2	DQ 04467

TIPO

JOHN DEERE – Trator 7500 Aero 6300, 6500, 6600, 7500



PURIAR	PARKER
PAC-15466	DQ 42466

TIPO

JOHN DEERE - 1450,1550 CMS e WTS Exportação



PURIAR PAC-15518 **PARKER** DQ-08518

TIPO

JOHN DEERE - Modelos 4270 e 1170
Combine motor nº 036394



PURIAR PAC-15905 **PARKER** DQ 07905

TIPO

JOHN DEERE



PURIAR PAC-15609 **PARKER** DQ-42609

TIPO

JOHN DEERE - Série Z (DQ-42609) Colhedeira 1450 e 1550 - 1450 CMS e 1550 CWS (edição C15)



PURIAR PAC-15949 **PARKER** DQ 44949

TIPO

JOHN DEERE - Trator 6405 e 6605 e 7505



PURIAR PAC-15610 **PARKER** DQ-42610

TIPO

JOHN DEERE - Série Z (DQ-42610) Colhedeira 1450 e 1550 CMS e MTS Exportação 1650 CTS



PURIAR PT-036 **PARKER** DQ 28036

TIPO

JOHN DEERE – Colheitadeiras 1165, 1175, 1175H, 1450, 1550, 1550CWS, 1470



PURIAR PAC-15625 **PARKER** DQ-43625

TIPO

JOHN DEERE - Tratores 6405 e 6605 (edição sul americano)



PURIAR PT-077 **PARKER** DQ 28077

TIPO

JOHN DEERE – Colheitadeira 1185



PURIAR PAC-15885 **PARKER** DQ-26885

TIPO

JOHN DEERE - DQ-26885 Colhedeira 1165,1175,1175H,1450 e 1550,1450CWS e 1550 CWS 1170 Combine nº 036395



PURIAR PW-224 (Øi 102,5mm) **PARKER** DQ 08224

TIPO

JOHN DEERE - DQ 08224



PURIAR	PARKER
PX-465 (Øi 102,2mm)	DQ 04465

TIPO

JOHN DEERE



PURIAR	MANN	PARKER
PAS-7204	CF 1300	AZ 48196

TIPO

Elemento de segurança
Colheitadeira 1185



PURIAR	PARKER
PW-200 (Øi 82mm)	DQ 29180

TIPO

JOHN DEERE



PURIAR	MANN	FRAM
PA-2007	C 23440/1	CA 4685

TIPO

KOMATSU - D60A-3, D60A-6, D60E-6 , D65A-6 , D65E, D75E1



PURIAR	MANN
PA-7224	C311390

TIPO

KOMATSU Nº 6127817311/ TEREX – Secundario use PA7225, DO99447, PBO125



PURIAR	MANN	FRAM
PA-2402	C 17225/3	CA 4202

TIPO

KOMATSU - D30E; Tratores de esteira



PURIAR	MANN	FRAM
PAS-4051	CF 1000	CA3291ASY

TIPO

KOMATSU - D50A



PURIAR
PA-4816

TIPO

KOMATSU - 6001816550



PURIAR	MANN	FRAM
PAS-4052	CF 1200	CA 4685SY

TIPO

KOMATSU - - D60A-3, D60A-6, D60E-6 , D65A-6 , D65E, D75E1



PURIAR
PA-4820

TIPO

KOMATSU – 14401B5620



PURIAR	MANN	FRAM
PAS-4804	CF 800	CA 4202SY

TIPO

KOMATSU - D30E, Tratores de esteira



PURIAR	MANN	FRAM
PA-4853	C 20325/2	CA 3291

TIPO

KOMATSU - D50, D50A



PURIAR	MANN
PAS-7225	C 19171

TIPO

KOMATSU Nº 6127817311/ TEREX – use Pa7224



PURIAR
PAC-11690

TIPO

KOMATSU - Trator D-50



PURIAR **MANN**
PAC 11610/5 4532517169

TIPO

KOMATSU - MERCEDES 1313,1516/1513/1517/1519 - Fundo Intermediário
nº original - 13002B1890



PURIAR
PAC-15202

TIPO

KOMATSU - 6207817900 - FHG 09-0202



PURIAR **nº original**
P-320 41701B1320

TIPO

KOMATSU



PURIAR
PAC-15210

TIPO

KOMATSU - 14401B2210



PURIAR
PX-270
(bocal Øi 102,2mm)

TIPO

KOMATSU - 41701B1270



PURIAR **MANN**
PAC 11610/1 54532506129

TIPO

KOMATSU - Trator D50/ MERCEDES L1313,1516/1513L1516,1513L, 1113



PURIAR
PX-650
(bocal Øi 128,3mm)

TIPO

KOMATSU - 14401B5650



PURIAR **MANN**
PAC 11610/2 545 325 12 941

TIPO

Komatsu trator D50
nº original -344 094 7006



PURIAR	MANN	FRAM
PA-2007	C 23440/1	CA 4685

TIPO

MASSEY-MAXION - MF5650



PURIAR	MANN	FRAM
PA-4853	C 20325/2	CA 3291

TIPO

MASSEY-MAXION - MF297, MF299, MF630, MF640, 9110, 9130 turbo



PURIAR	MANN	FRAM
PA- 7202	C 24650/1	CA 3280

TIPO

MASSEY-MAXION - MF4780



PURIAR	MANN	FRAM
PA-6001	C 29254/1	CA 3289

TIPO

MASSEY-MAXION - MF410, MF510, MF510S



PURIAR	MANN	FRAM
PA-2402	C 17225/3	CA 4202

TIPO

MASSEY-MAXION - MF85, MF296, MF296.4, MF500, 500B, MF5650



PURIAR	MANN	FRAM
PAS-4051	CF 1000	CA3291ASY

TIPO

MASSEY-MAXION - 9130 turbo, MF297, MF299



PURIAR	MANN	FRAM
PA-4801	C 15165/3	CA 3295

TIPO

MASSEY-MAXION - MF86, MF86HS, MF270, MF275, MF275I, MF283, MF285, MF290, MF292, MF295; MF290 (álcool)



PURIAR	MANN	FRAM
PAS-4052	CF 1200	CA 4685SY

TIPO

MASSEY-MAXION - MF5650



PURIAR	MANN	FRAM
PA-4851	C 13114/4	CA 3105

TIPO

MASSEY-MAXION - MF233-BXI injeção direta, MF235, MF250, MF265



PURIAR	MANN	FRAM
PAS-4802	CF 600	CA 3015SY

TIPO

MASSEY-MAXION - MF233-BXI injeção direta, MF235, MF250, MF265



PURIAR	MANN	FRAM
PAS-4803	CF 700	CA 3295SY

TIPO

MASSEY-MAXION - MF86, MF86HS, MF270, MF275, MF283, MF285, MF290, MF292, MF295; MF290 álcool; MF275I



PURIAR	MANN
PAC-11500	545 165 92 454

TIPO

MASSEY – MAXION - Tratores Mod. MF270, MF285, MF290, MF292, MF295 c/ motor Perkins 4236 e 4248 ano 77 em diante



PURIAR	MANN	FRAM
PAS-4804	CF 800	CA 4202SY

TIPO

MASSEY-MAXION - MF85, MF296, MF296.4, MF500, 500B, MF5650



PURIAR	MANN
PAC-11622	545 225 96 404

TIPO

MASSEY-MAXION - Trator Mod. MF85
M D225/6



PURIAR	MANN	FRAM
PAS-7204	CF 1300	CA 3280SY

TIPO

MASSEY-MAXION - MF4780



PURIAR	nº original
PAC11769	02801448M91

TIPO

Massey: Tratores- MF235/250/265/310



PURIAR	MANN	FRAM
PAC 11620/2	C13114/4	CA3105

TIPO

MASSEY: TRATOR Mod. MF 85/ PUTZMEITER: BOMBA LANÇ. DE CONCRETO Mod. BA 1403 c/ motor MWM 4 cil.VALMET: TRATOR AGRÍCOLA Mod. 65 ID, 85 ID, c/ motor MWM D225/4 - TRATOR AGRÍCOLA Mod. 110 ID c/ motor MWM 225/6/MASSEY - 85



PURIAR	nº original
PAC11770	3145344M91

TIPO

Massey: Trator – MF296



PURIAR	MANN
PK-625	534 032 12 981

TIPO

MASSEY – MAXION - Trator MF50, MF50X, MF55X, c/ motor PERKINS 3152; Trator MF65R, MF65X, MF85X, MF210X, c/ motor PERKINS 4236, 4248 ano 76 até 80; Pá carregadeira MF65RA, MF65RI c/ motor PERKINS 4236



PURIAR	MANN
PX-950 (bocal Øi 60mm)	539 028 67 070

TIPO

MASSEY – MAXION - Tratores Mod. MF235, MF250 c/ motor Perkins 3152; Trator MF265 c/ motor Perkins 4203 (ano 74 em diante)



PURIAR PK-630 — **nº original** 31 040 12 991

TIPO

MASSEY – MAXION - Trator MF275, MF285, MF290 c/ motor PERKINS 4236, 4248



PURIAR PW-500 (Øi 82,5mm) — **MANN** 548 048 67 020

TIPO

C
MASSEY – MAXION - Trator MF95X c/ motor Perkins 6357 (até ano 76)
Deutz AGL2114



PURIAR PW-200 (Øi 51,5mm) — **MANN** 548 030 60 900

TIPO

MASSEY – MAXION - Trator Mod. MF65R, MF65X, MF85X, MF210X, c/ motor Perkins 4236, 4248, (ano 76 à 80); Trator MF50, MF50X, MF55X, c/ motor Perkins 3152; Pá carregadeira MF65RA, MF65RI, c/ motor Perkins 4236



PURIAR PW-755 (Øi 64mm)

TIPO

MASSEY – MAXION - Trator linha 200
CATERPILLAR - Mod. 933
ORIG.8H2021



PURIAR PW-210 (Øi 51,5mm)

TIPO

MASSEY – MAXION - Trator Industrial 65R



PURIAR PW-762 (Øi 82,5mm)

TIPO

MAXION / MASSEY



PURIAR PW-450 (Øi 63mm) — **MANN** 548 036 67 140

TIPO

MASSEY-MAXION - Estacionário 4 cilindros



PURIAR PW-781 (Øi 76mm)

TIPO

MAXION / MASSEY



PURIAR PW-460 (Øi 68,5mm) — **MANN** 548 036 67 240

TIPO

MASSEY – MAXION - Trator Mod. MF85X c/ motor MWM D225/4



PURIAR PW-785 (Øi 82,5mm)

TIPO

MAXION / MASSEY



PURIAR
PW-901
(Øi 102,5mm)

TIPO

MAXION / MASSEY



PURIAR PY-200 — **nº original** 3102854103

TIPO

MASSEY-MAXION - Estacionário 4 cilindros



PURIAR
PW-902
(Øi 110,5mm)

TIPO

MAXION / MASSEY



PURIAR PY-300 — **nº original** 3104054103

TIPO

MASSEY –MAXION - Trator MF275, MF285, MF290, c/ motor Perkins 4236, 4248



PURIAR
PX-920
(bocal Øi 82mm)

MANN 539 056 67 040

TIPO

MASSEY – MAXION - Trator Mod. MF296, MF296.4, c/ motor Perkins 6354 (ano 77 em diante)



PURIAR RO-1222 — **nº original** 3145814 — **MANN** 531 045 75 184

TIPO

MASSEY – MAXION - Tratores (Exportação) Mod. MF275, MF285, MF290, c/ motor Perkins 4236 e 4248



PURIAR
PX-925
(bocal Øi 82mm)

TIPO

MASSEY-MAXION - Trator Mod. MF85



PURIAR RO-414 — **nº original** 488635 — **MANN** 534 032 72 104

TIPO

MASSEY-MAXION - Tratores Mod. MF50, MF50X, MF55X, c/ motor Perkins 3152; Tratores Mod. MF65R, MF65X, MF85X, MF210X, c/ motor Perkins 4236, 4248, ano 76 – 80; Carregadeira de cana Mod. MF65 RA c/ motor Perkins 4236; Pá carregadeira Mod. MF65 RI c/ motor Perkins 4236



PURIAR	MANN	FRAM
PA-2007	C 23440/1	CA 4685

TIPO

MERCEDES - L1218R, L1418R, L1519, L1520, L1620, LK1620, L1924, L2219, L2220 (Canavieiros), LS1524, LS1525, LS2225, 1720, 1720A, 1720K, 1723



PURIAR	MANN
PA-3505	C 20457

TIPO

MERCEDES – LO 914, OF 1417, 712C (4 x 2), 914C (4 x 2), 1215C (4 x 2) c/ motor OM 904 LA



PURIAR	MANN	FRAM
PA-2402	C 17225/3	CA 4202

TIPO

MERCEDES - Caminhão 710 c/ motor Om364 LA turbocooler diesel 4 cil., L / LO 812, 912 turbo



PURIAR	MANN
PA-3528	A958.528.0206

TIPO

MERCEDES: ATEGO 1318, 1418,1518, 1718, 2425



PURIAR	MANN	FRAM
PA-2409	C 15127/2	CA 5712

TIPO

MERCEDES - 180D Van / Pick-Up, c/ motor importado ano 94 em diante



PURIAR	MANN	FRAM
PA-4801	C 15165/3	CA 3295

TIPO

MERCEDES - LO809, L709, L712, Ônibus O400UPA



PURIAR	MANN
PA-3500	C 27902

TIPO

MERCEDES – 2423B (6x4), 2423K (6x4) c/ motor OM 906 LA; L1218 EL (4 x 2) c/ motor OM 904 LA ; OF 1721 c/ motor OM 366 LA



PURIAR	MANN	FRAM
PA-4851	C 13114/4	CA 3105

TIPO

MERCEDES - L608 D/E/0, L610, L708E, LO608D, LO708, Motores M314, M3140 (álcool)



PURIAR	MANN
PA-3504	C 271340

TIPO

MERCEDES – 1938 S c/ motor Om 457 eletrônico-1634 LS/1944/2638L/LS/LK Onibus O500R Numero original: 4760940004 - SCANIA - Numero Original: 1485592



PURIAR	MANN	FRAM
PA-4852	C 20325	CA 3291A

TIPO

MERCEDES - Motores OM352, OM352 A, Ônibus Urbano O364 Mod. 11RST, Rodov. 12RU, Oh1315



PURIAR	MANN	FRAM
PA-4853	C 20325/2	CA 3291

TIPO

MERCEDES - 1214, 1218, 1414, 1418, 1614, 1618, 1714, 1718, 2318, (L / LA / LAK / LK); 1620, LPO1113, OF1113, OF1114, OF1115, OF1313, OF1314, OF1315, OF1318, OF1517, OF1519, OF1620, OH1113, OH1313, OH1315, OH1318, 1419, 1420, 1517, 1518, 1520, OH1620L, L1113, 1114, 1116, 1118, 1313, 1314, 1316, 1317, 1318, 1513, 1514, 1516, 1517, 1518, 1519, 1520, 1924, 2013, 2014, 2016, 2213, 2214, 2216, 2217, 2218, 2219, 2220, L1214R (4 x 2) turbo.



PURIAR	MANN
PAS-3001	CF 1550

TIPO

MERCEDES – 2423B (6x4), 2423K (6x4) c/ motor OM 906 LA; L1218 EL (4 x 2) c/ motor OM 904 LA ; OF 1721 c/ motor OM 366 LA



PURIAR	MANN	FRAM
PA-4855	C 27844	CA 5626

TIPO

MERCEDES - 1214, 1214K, L1218, 1414, 1414K, L1418, L1620, 1418K, 1718K, LA1418, LK1620, LAK1418



PURIAR	MANN
PAS-3003	CF 933

TIPO

MERCEDES – LO 914, OF 1417, 712C (4 x 2), 914C (4 x 2), 1215C (4 x 2) c/ motor OM 904 LA



PURIAR	MANN	FRAM
PA 7202	C 24650/1	CA 3280

TIPO

MERCEDES - 1621 (L/ LK); 1625, 1630, 1633, 2221, 2225 (L/ LS); 2325 (L/LA/LB/LK) 6X4 , LS1630, L1524, L1525, L1825, L1924, L1924A, L1929, L1931, LS1924, LS1929, LS1932, LS1932LA, LS1935, LS1941, Motores OM355/6, OM355/6A, Ônibus O364 13R, O370 DS/ DSR, O371R/UP, O400, O400R, O400 RSD / RSE , OH1420, OH1621 L/LE,



PURIAR	MANN	FRAM
PAS-4051	CF 1000	CA3291ASY

TIPO

MERCEDES - 1214, 1218, 1414, 1418, 1614, 1618, 1714, 1718, 2318, (L/ LA/ LAK/ LK); 1620, LO814, LPO1113, OF1113, OF1114, OF1115, OF1313, OF1314, OF1315, OF1318, OF1620, OH1313, OH1315, OH1318, OH1620L, L1113, 1114, 1116, 1118, 1313, 1314, 1316, 1317, 1318, 1419, 1420, 1513, 1514, 1516, 1517, 1518, 1520, 2013, 2014, 2016, 2213, 2214, 2216, 2217, 2218, L1316, L1516, L1519, 1520, 2219, 2220, L1214R (4 x 2) turbo.



PURIAR	MANN	FRAM
PA-7203	C 30850/2	CA 4215

TIPO

MERCEDES - OF1318, OF1620, OH1621L, OH1628L, OH1635L, L2638, LS1935, LS1938 turbo intercooler, LS1941, LS1938 (Eletrônico), LS2638, LK2638 - Numero original: 3880947004



PURIAR	MANN	FRAM
PAS-4052	CF 1200	CA 4685SY

TIPO

MERCEDES - L1519, 1520, 1924, 2219, 2220 (Canavieiros), LS1524, 1525, 2225



PURIAR	MANN
PA-8470	C 32338/1

TIPO

MBB: SPRINTER MB310,311,312,313CDI,411,412D Ano 2000> Nº Original MBB:00330948304



PURIAR	MANN	FRAM
PAS-4802	CF 600	CA 3015SY

TIPO

MERCEDES - L608 (D/E/O), L610, L708E, LO608D, LO70800, SP5500, SPV730, VP10, VP15



PURIAR	MANN	FRAM
PAS-4803	CF 700	CA 3295SY

TIPO

MERCEDES - LO809, L709, L712, Motores M314, M3140 (álcool), Ônibus O400UPA



PURIAR	MANN
PAC-10610	545 325 97 104

TIPO

MERCEDES – Motor OM 352 Industrial 2000 / 2500 RPM Apl. T. Terra, Eaton Clark, Muller, Malves, Huber, Vibro Dynapac



PURIAR	MANN	FRAM
PAS-4804	CF 800	CA 4202SY

TIPO

MERCEDES - Caminhão 710 c/ motor Om364 LA turbocooler diesel 4 cil., LO812, L912 turbo



PURIAR	MANN
PAC-10611	545 325 65 184

TIPO

MERCEDES - Ônibus Urbano O 364 c/ motor OM 355/6A, OM 352; Mod. 11 RST c/ motor OM 355/5; Mod. 12 RU c/ motor OM 352



PURIAR	MANN	FRAM
PAS-7204	CF 1300	CA 3280SY

TIPO

MERCEDES - 1621 (L/LK); 1625, 1630, 1633, 2221, 2225, (L/LS); 2325 (L/LA/LB/LK) 6X4, LS1630, L1524, L1525, L1825, L1924, L1924A, L1929, L1931, LS1924, LS1929, LS1932, LS1932LA, LS1935, LS1941, Ônibus O364 13R, O370 DS/DSR, O371 R/UP, O400, O400R, O400 RSD / SER, OH1420, OH1621 L/LE, OH1623 LG



PURIAR	MANN
PAC-11600	545 114 92 104

TIPO

MERCEDES - Caminhão Mod. L608 D/E/O, L708E, LO608D, LO708, c/ motor Om314 (inj. direta)



PURIAR	MANN	FRAM
PAS-7207	CF 1600	CA 5483 SY

TIPO

MERCEDES - LS1938 c/ motor OM457LA turbo intercooler; LS1938 c/ motor OM457LA eletrônico; L2638, LS2638, LK2638, c/ motor OM 457LA; LS1935, LS1941, OH1628L c/ motor OM449LA; OF1318, OF1620, OH1621L, c/ motor OM366A/LA; OH1635L c/ motor OM447LA



PURIAR	MANN
PAC-11601	545 325 96 314

TIPO

MERCEDES - Ônibus Mod. OF1313, OF 1517, OF 1519 c/ motor OM 352, OM 355/5



PURIAR	MANN
PAC-10601	545 114 96 114

TIPO

MERCEDES - Grupo gerador industrial c/ motor OM314



PURIAR	MANN
PAC-11602	545 325 92 354

TIPO

MERCEDES - Caminhões turbinados L1313, 1516 e 1513 L



PURIAR PAC-11604 — **MANN** 545 325 96 404

TIPO

MERCEDES - Ônibus OF/OH 1113, 1313, 1318 (todos após 87)



PURIAR PAC-11627 — **nº original** 376 090 7304

TIPO

MERCEDES - L / LK 1621 c/ motor OM366 LA; Ônibus OH 1621 L / LE



PURIAR PAC-11605 — **MANN** 545 325 92 444

TIPO

MERCEDES - Caminhão turbinado 1113 c/ válvula descarga de pó motor OM352, 1516 e 1513 L



PURIAR PAC-11650 — **nº original** 374 090 7401

TIPO

MERCEDES – LO 914, 712, 712 C e 1215
PARA MODELOS 1718M,1318,1215C,1618M C/ Nº 374.090.8201
USANDO O SUPORTE PS 651



PURIAR PAC-11607 — **MANN** 545 325 96 334

TIPO

MERCEDES - L709, L712, LO809 c/ motor OM364



PURIAR PAC-11652 — **nº original** 979 520 0053

TIPO

MERCEDES: 915C



PURIAR PAC-11609 — **nº original** 688 094 7702

TIPO

MERCEDES - L812, L912, (turbo), LO812, LO912, c/ motor OM364A



PURIAR PAC-11662 — **nº original** 386.090.8801

TIPO

MERCEDES – L 1630 e L 1633



PURIAR PAC-11626 — **nº original** 476 090 7201

TIPO

MERCEDES - Mod. 1935, 1941, 2635 OM 471 LA



PURIAR PAC-11666 — **nº original** 3450947802

TIPO

MERCEDES: 1518,2213,2013
Com motor OM 352



PURIAR PAC-11670 — **nº original** 376 090 3501

TIPO

MERCEDES - Caminhão 1720, 1720 (6x2), 1720 A, 1720 K



PURIAR PAC-11671 — **nº original** 376 090 3301

TIPO

MERCEDES - Caminhão L1218R , 1620, 1620 (6x2), LK1620



PURIAR PAC - 11672 — **nº original** 374 090 8401

TIPO

MERCEDES - Caminhão 1620 Eletrônico



PURIAR PAC-11697 — **nº original** 386 090 8401

TIPO

MERCEDES - 1218, 1418, 1618 (Bicudinho) e Motor OM 366 (vários)



PURIAR PAC-11701 — **nº original** 350.094.7002

TIPO

MERCEDES – Mod. 1924, 1924A, 1929, 1933



PURIAR PAC-11750 — **nº original** 476.090.7701

TIPO

MERCEDES: S1938 Cabina Curta - Motor: OM 457



PURIAR PAC11751 — **MANN** 4760907101

TIPO

MERCEDES - Caminhão LS 1938 /2638 OM457/LA



PURIAR PAC-11764 — **MANN** 350.094.7002

TIPO

MERCEDES : Motor 355A 6Cili. 1519A/1924A/1929



PURIAR PAC-11766 — **MANN** 6345280006

TIPO

MERCEDES: - Caminhão LS 1634 – Motor OM 447



PURIAR PAC-11767 — **MANN** 3740947102

TIPO

MERCEDES - Caminhão LO 814/710 modelo plus Motor OM364



PURIAR PAC11768 | **MANN** 384 090 7301

TIPO

MERCEDES - Caminhão bicudinho L1214/1414C



PURIAR PAC 11600/2 | **MANN** 545 114 12 961

TIPO

MERCEDES: CAMINHÕES L 608 / D, E, O L 708 E, LO 608D, LO 708 c/ motor OM 314 (inj. direta)
nº orig. 308 094 0003



PURIAR PAC11772 | **MANN** 386 090 9301

TIPO

MERCEDES: 2325 - MOTOR OM449/A



PURIAR PAC 11600/5 | **MANN** 54511417109

TIPO

MERCEDES: CAMINHÕES L 608 / D, E, O L 708 E, LO 608D, LO 708 c/ motor OM 314 (inj. direta) - Fundo intermediário



PURIAR PAC11773 | **MANN** 345 094 8602

TIPO

MERCEDES: 1524/1525



PURIAR PAC 11605/2 | **MANN** 545 325 12 821

TIPO

MERCEDES: CAMINHÕES TURBINADOS 1113 c/ motor OM 352, 1516 e 1513 L C/ VÁLVULA DE DESCARGA DE PÓ



PURIAR PAC-15752 | **MANN** A3760908404

TIPO

MERCEDES: CAMINHÃO 1714, 1718,1714K, 1718K



PURIAR PAC 11607/2

TIPO

MERCEDES: L 709, 712, LO 809 c/ motor OM 364



PURIAR PAC 11600/1 | **MANN** 54511406109

TIPO

MERCEDES: CAMINHÕES L 608 / D, E, O L 708 E, LO 608D, LO 708 c/ motor OM 314 (inj. direta) Trem (metro) - Carcaça ciclonizadora



PURIAR PAC 11609/2

TIPO

MERCEDES: L812, L912,(turbo); LO812, LO912, c/ motor OM364



PURIAR PAC 11626/2 — **MANN** 476.090.72.01

TIPO

MERCEDES: 1935/1941



PURIAR PAC 11800/2

TIPO

MERCEDES: ATEGO 1318, 1418,1518, 1718, 2425
PLÁSTICO



PURIAR PAC 11697/2

TIPO

MERCEDES - 1218, 1418, 1618 (Bicudinho) e Motor OM 366 (vários)



PURIAR RO-1105 — **MANN** 531 068 75 204

TIPO

MERCEDES - Caminhões Mod. L/ LS/ LA/ LK/ LAS/ LAK 1113, 1116, 1513, 1516 c/ motor OM352 e OM352/A (inj. direta até 1970)
nº orig. 344 094 7202



PURIAR PAC 11751/2

TIPO

MBB: LS1938 - Tampa



PURIAR RO-411 — **MANN** 536 068 68 523

TIPO

MERCEDES - Caminhões Mod. LPO 1113, LP / LPO 321, LPO 344, c/ motor OM352



PURIAR PAC 11766/2 — **MANN** 000.090.06.07

TIPO

MERCEDES: LS1634 e 1938S



PURIAR RO-413 — **MANN** 531 056 97 103

TIPO

MERCEDES - Motor OM321, OM352 estacionário
nº orig. 700302023



PURIAR PAC 11767/2

TIPO

Adaptação caixa de pó para a carcaça plastica: MBB - LS 1634 e S1938



PURIAR PY-400 — **MANN** 53105654113

TIPO

MERCEDES - Estacionário motor OM321, OM352; Caminhão L/LS/LA/LK/LAS/LAK, 1113, 1116, 1513, 1516, c/ motor OM352 e OM352/A - Usa no RO413



PURIAR PK-650 | **MANN** 531 056 12 971

TIPO

MERCEDES – Estacionário Motor OM321, OM352; Caminhões L/LS/LA/LK/LAS/LAK 1113, 1116, 1513, 1516, c/ motor OM352 e OM352/A - Usa no RO413



PURIAR PL4858 | **MANN** H947/1

TIPO

L,LA,LK,LAK,1214,1218R, 1414,(L1214R 4X2)- C/ Motor Om 366 A,1418R, 1614,1618,1621,.1718, 1714,L2218 6X2 C/ Motor 352A--- 2318 C/ Motor Om 366,366A 366LA/ Onibus O-371UP C/ Motor OM 366/Onibus OF 115, OF 1315, 1318, OH 1315 C/ Motor Om 366/Of 1315 C/ Motor Om 366G (metano)



PURIAR PW-500 (Øi 82,5mm) | **MANN** 548 048 67 020

TIPO

MERCEDES – Estacionário c/ motor OM 321 / OM 352



PURIAR PL4859 | **MANN** H932/4

TIPO

L 709,710, 712,812,912, LO 809,812,814,912, 1014,1114,1214 , LNI, C/ Motor OM364 – Turbo; LO812, LO912 C/Motor OM364/Onibus LO 812 C/Motor OM 364A



PURIAR PX-930 (Øi 103mm)

TIPO

MERCEDES - Ônibus OF/OH 1113, 1313 (todos após 87)



PURIAR PL4849 | **MANN** H1275

TIPO

L,LS 1625, 1630,1633, 1935,1941, 2221, 2225, 2335, L, LB LK 6X4 C/ Motor OM 449A, OM 449LA/ Onibus O-400UPA C/ Motor OM 449/LA/Onibus O-400 R C/ Motor Om 449



PURIAR PL4847 | **MANN** H12110/2

TIPO

MOTOR 447/OH1635, LS1935, 1941,2635 L, LS, LK- /Onibus O-400 RSD/SER e O-400 RS/RSL/RSD



PURIAR PL4854 | **MANN** H1164

TIPO

L1519, 1520,1524,L1924, 2219, 2220,2225, L/LS1924, LS1924, L1929, LS1929, L1931,LS1932, LS1932LA – INTERCOOLER C/ Motor Om 355/6/5 A/LA/Onibus O-355, 364 11RST Rodov. 12RU- Urbano /Rodoviario C/ motor Om 355/5/Onibus O-365, O-371UP C/ Motor OM355/5 --/Onibus O-370 – DS/DSR O371 – R/UP C/ Motor OM 355/6, OM 355/6A/ OH 1318, 1419,1420, 1517, 1518, 1520 – C/ Motor OM 355/5/Motores OM 355/5 (até 89)



PURIAR Pl4855 | **MANN** H1271

TIPO

Caminhões L608,D,E,O L 708 E, LO 708 c/ motor OM 314/MOTORES M314Induastrial/ Veicular (83 em diante)



PURIAR PL4853 | **MANN** H12111

TIPO

L/LPO/OF/OH 1113, 1114,L1116,1118, 1313, 1314,1316, 1317,1318, 1513,1514,1516,1517,1518, 2013, 2213, 2217,2216, 2214, 2016, 2014, C/ Motores OM352/353 (79-96) Onibus 362, 364(mod. 11RST/ Rodv. 12RU C/ Motor Om 352A/



PURIAR	nº original
PR 5735	000.018.5735

TIPO

MERCEDES: Valvula de respiro motor OM 366/LA/447/LA BAIXO



PURIAR	nº original
PR 7035	344 018 7035

TIPO

MERCEDES: Valvula de respiro motor OM 366/LA/447/LA ALTA



PURIAR	MANN	FRAM
PA- 7202	C 24650/1	CA 3280

TIPO

MULLER - TM28, TM31



PURIAR	MANN	FRAM
PA-4852	C 20325	CA 3291A

TIPO

MULLER - AP21, 23, 26, 35, TC15, 155, TC15C, TC15B, TI 18, VAP70, 72



PURIAR	MANN	FRAM
PA-2402	C 17225/3	CA 4202

TIPO

MULLER - AP20, Rolo compac. de pneus, RT62H, 82H, 92, 102H, TR14



PURIAR	MANN	FRAM
PA-4853	C 20325/2	CA 3291

TIPO

MULLER - TS22 Trator florestal



PURIAR	MANN	FRAM
PA-2408	C 17225	CA 4210

TIPO

MULLER - Mod. AD / TD 229 c/ motor 6 cil. álcool / diesel



PURIAR	MANN	FRAM
PAS-4051	CF 1000	CA3291ASY

TIPO

MULLER - AP21, 23, 26, 35, TC15, 155, TC15B, TC15C, TI18, TS22 trator florestal, VAP70, 72



PURIAR	MANN	FRAM
PA-4808	C 13200	CA 4989

TIPO

MULLER - Mod. AD 229/3 c/ motor 4 cil. álcool/diesel ind.



PURIAR	MANN	FRAM
PAS-4802	CF 600	CA 3015SY

TIPO

MULLER - VAP55



PURIAR	MANN	FRAM
PA-4851	C 13114/4	CA 3105

TIPO

MULLER - VAP55, Rolo compac. Rebocavel RV52



PURIAR	MANN	FRAM
PAS-4804	CF 800	CA 4202SY

TIPO

MULLER - AP20, Rolo compac. de pneus, RT62H, 82H, 92, 102H, TR14



PURIAR PAC-10600 — **MANN** 545 114 96 124

TIPO

MULLER – Rolo Compac. Rebocável Mod. RV 52 c/ motor Perkins 4.203



PURIAR PW 700 (bocal Øi 110mm)

TIPO

MULLER - Ar condicionado do Trator TM31



PURIAR PAC-10610 — **MANN** 545 325 97 104

TIPO

MULLER - Rolo compac. de pneus Mod. AP23, AP26, AP35, c/ motor MBB OM 352; Compactador pé de carneiro Mod. TC15-B c/ motor MBB OM352A; Compactador vibratório Mod. VAP-70 c/ motor MBB OM 352



PURIAR PW 800 (bocal Øi 132mm) — **MANN** 548 132 67 020

TIPO

MULLER – Trator (todos)



PURIAR PW 600 (bocal Øi 102mm) — **MANN** 548 066 67 110

TIPO

MULLER - Ar condicionado do trator TM25



PURIAR	MANN	FRAM
PA-2007	C 23440/1	CA 4685

TIPO

FORD / NEW HOLLAND - F7000, F8000, FT8000, FT8500



PURIAR	MANN
PA-9601	C 18378

TIPO

FORD – Trator 4610, 4810, 5610, 6610, 7610, 7810
NEW HOLLAND – Trator 4610, 6610, 7610, 7650, 7810



PURIAR	MANN	FRAM
PA-2402	C 17225/3	CA 4202

TIPO

NEW HOLLAND - Trator New Holland



PURIAR	MANN	FRAM
PAS-4052	CF 1200	CA 4685SY

TIPO

FORD / NEW HOLLAND - F8000, FT8000, FT8500



PURIAR
PAS-4028

TIPO

NEW HOLLAND - Trator TM-135, TM-150, TM-165 e TM-180



PURIAR	MANN	FRAM
PAS-4804	CF 800	CA 4202SY

TIPO

FORD TRATORES - 4630, 4630 Narrow, 5030, 5030 Narrow, 5630, 6630, 7630, 7830, 8030

NEW HOLLAND - Trator New Holland



PURIAR
PA-4828

TIPO

NEW HOLLAND - Trator TM-135, TM-150, TM-165 e TM-180



PURIAR	MANN	FRAM
PAS-7204	CF 1300	CA 3280SY

TIPO

FORD / NEW HOLLAND - 84980415



PURIAR	MANN	FRAM
PA-7202	C 24650/1	CA 3280

TIPO

FORD / NEW HOLLAND - 84980416



PURIAR	MANN	FRAM
PAS-7219	CF 1310	CA 4692 SY

TIPO

FORD / NEW HOLLAND



PURIAR PAS-9500 | **MANN** CF 1030

TIPO

FORD – Trator 4610, 4810, 5610, 6610, 7610, 7810
NEW HOLLAND – Trator 4610, 6610, 7610, 7650, 7810



PURIAR PAC-15414 | **nº original** 84980414

TIPO

FORD / NEW HOLLAND - Colheitadeira TC57



PURIAR PAC-11619 | **MANN** 545 225 96 654

TIPO

FORD / NEW-HOLLAND - Trator New Holland 7630, 8030



PURIAR PAC-19600

TIPO

FORD / NEW HOLLAND - Trator 4610, 4810, 5610, 6610, 7610, 7810



PURIAR PAC-11628 | **nº original** 73400580

TIPO

FORD / NEW HOLLAND - Trator TM 135, TM 150, TM 165 e TM 180



PURIAR PW-750 (Øi 64mm)

TIPO

FORD / NEW HOLLAND – Trator 4600, 5600, 6600



PURIAR PAC-11668

TIPO

NEW HOLLAND: TL65 A TL 100



PURIAR PW-760 (Øi 76mm)

TIPO

FORD / NEW HOLLAND - Trator linha 10



PURIAR PAC-15410 | **nº original** 84980410

TIPO

FORD / NEW HOLLAND - 84980410



PURIAR PX-619 (bocal Øi 82mm)

TIPO

NEW HOLLAND - Trator New Holland - 4630, 7630, 8030.



PURIAR PX-849 (bocal Øi 102,2mm)
nº original 84980413

TIPO

FORD / NEW HOLLAND - Colheitadeira TC 57



PURIAR PA-4801

TIPO

Trator 7000, 7500, 7600, 7700 c/ motor FORD



PURIAR RO-750

TIPO

FORD / NEW-HOLLAND - Trator 4600, 5600, 6600



PURIAR	MANN	FRAM
PAS-4803	CF 700	CA3295SY

TIPO

Trator 7000, 7500, 7600, 7700 c/ motor FORD



PURIAR PW 301H

TIPO

Colheitadeira TC 5070



PURIAR	MANN	FRAM
PA-2402	C 17225/3	CA 4202

TIPO

PUTZMEISTER - BA1403



PURIAR
PAC 11620/1

TIPO

PUTZMEISTER - Bomba de lançamento de concreto - Carcaça ciclonizadora



PURIAR	MANN	FRAM
PAS-4804	CF 800	CA 4202SY

TIPO

PUTZMEISTER - BA1403



PURIAR
PAC 11620/2

TIPO

PUTZMEITER:BOMBA LANÇ. DE CONCRETO Mod. BA 1403 c/ motor MWM 4 cil.



PURIAR	MANN	FRAM
PA-8451	C 1535/1	CA 2737

TIPO

PUTZMEISTER - BRA1406



PURIAR
PW 925
(bocal Øi 82mm)

TIPO

PUTZMEISTER - Bomba Lanç. de Concreto Mod. BA1403 c/ motor MWM 4 cilindros



PURIAR	nº original
PAC-10800	P-0477

TIPO

PUTZMEISTER - Bomba lanç. de concreto Mod. BRA-1406 (bloco do compressor)



PURIAR	nº original
PAC-11622	P-0852

TIPO

PUTZMEISTER - Bomba Lanç. de Concreto Mod. BA1403 c/ motor MWM 4 cilindros



PURIAR	MANN	FRAM
PA-4851	C 13114/4	CA 3105

TIPO

SANTAL - Carregadeira de Cana Mod. CMP-8 montada em trator MF265



PURIAR	MANN
PAC 11605/2	545 325 12 821

TIPO

SANTAL: COLHEDEIRA DE CANA MOD. 115 MOTOR MWM D225/6 -Num. orig. 000948203



PURIAR	MANN	FRAM
PA-4853	C 20325/2	CA 3291

TIPO

SANTAL - 115



PURIAR	MANN
RO-414	534 032 72 104

TIPO

SANTAL - Carregadeira de cana Mod. CMP-8 montada em Trator MF65R c/ motor Perkins 4236 Numer. Orig. 488635



PURIAR	MANN	FRAM
PAS-4051	CF 1000	CA3291ASY

TIPO

SANTAL - Colheitadeira de cana mod. 115



PURIAR	MANN
PY-250	534 032 54 103

TIPO

SANTAL - Carregadeira de cana Mod. CMP-8 montada em trator MF65R c/ motor Perkins 4236 nº Orig. 488842



PURIAR	MANN	FRAM
PAS-4802	CF 600	CA 3015SY

TIPO

SANTAL – Carregadeira de Cana Mod. CMP-8 montada em trator MF265



PURIAR	MANN
PK-625	534 032 12 981

TIPO

SANTAL – Carregadeira de cana Mod. CMP8 montada em trator MF65R c/ motor PERKINS 4236; Estacionário MAXION



PURIAR	MANN
PAC-11605	545 325 92 444

TIPO

SANTAL - Colheitadeira de cana Mod. 115 c/ motor MWM D225/6



PURIAR	MANN
PW 200 (bocal Øi 51,5mm)	548 030 60 900

TIPO

SANTAL – Carregadeira de cana Mod. CMP-8 montada em trator MF65R c/ motor Perkins 4236



PURIAR	MANN
PA-3504	C 271340

TIPO

MERCEDES – 1938 S c/ motor Om 457 eletrônico-1634 LS/1944/2638L/LS/LK Onibus O500R Numero original: 4760940004 - SCANIA - Numero Original: 1485592



PURIAR	MANN	FRAM
PA-7201	C 24650	CA 3290

TIPO

SCANIA - L110, K113CL, K113TL Numero Original: 69489



PURIAR	MANN
PA3506	C 301240

TIPO

SCANIA: Caminões e Onibus serie 4 modelo 114 até jun/98 Numero original: 1421022



PURIAR	MANN	FRAM
PA 7202	C 24650/1	CA 3280

TIPO

SCANIA - BR111, BR115, BR116, F112, F112HL (Double Decker), F113HL, K112, S112; S112 Intercooler; Caminhão Mod. L/ LS/LT 110, 111, 11S, Ônibus L111, L113CL, L113HL



PURIAR	MANN
PA-3507	C 301359

TIPO

SCANIA:P, R, T 94, 114, 124 - Alguns modelos(1377099) – 1421021 ate jun/98



PURIAR	MANN	FRAM
PA-7203	C 30850/2	CA 4215

TIPO

SCANIA - R/T 140 (LK/ LKS), 141 (LK/LKS/LKT), RT142, RT142HS Numero Original : 531050



PURIAR	MANN
PA-3508	C 301622

TIPO

SCANIA: P / R / T 94, 114, 124 serie 4 após jun/98 Nº original 1423414



PURIAR	MANN	FRAM
PA-7205	C 30880/1	CA 4221

TIPO

SCANIA - R112, T112, R/T 112 HS Intercooler numero original: 261185



PURIAR	MANN	FRAM
PA-4801	C 15165/3	CA 3295

TIPO

SCANIA - H/T 142, H/T 142HS



PURIAR	MANN	FRAM
PA-7205/2	C 30880/2	CA 4221A

TIPO

SCANIA - 310, 360, 410, P93H-250 Turbo/Intercooler; R/T112, R/T142, R/T200 HW / EW; R/T 113, R/T143 H; T112HK, T113HK (6X6), K113 Numero Original: (365729)-(965729)



PURIAR	MANN
PA-7210	C 30703

TIPO

SCANIA – Ônibus K94IB (4 x 2) NB, L94 UB (4x 2) LB c/ motor turboalimentado 6 cil. Intercooler; Ônibus L94 IB (4 x) NB c/ motor DSC9 11 turboalimentado 6 cil. Intercooler; Ônibus L94 IB (6x2)NB c/ motor DSC9 15 6 cil. Intercooler; Ônibus K 124 EB (4x2) E (6x2), K124 IB (4x2) (6x2) (8x2)NB c/ motor DSC12 02 turboalimentado 6 cil. intercooler Numero Original: 395773



PURIAR	MANN
PAC-11626	476 090 7201

TIPO

SCANIA - LK140, LK141



PURIAR	MANN	FRAM
PAS-4803	CF 700	CA 3295SY

TIPO

SCANIA - H/T 142, H/T 142HS - Numero Original:



PURIAR	MANN
PAC-11701	350.094.7002

TIPO

SCANIA - Mod. 111



PURIAR	MANN	FRAM
PAS-7204	CF 1300	CA 3280SY

TIPO

SCANIA - BR111, BR115, BR116, F112, F112 HL (Double Decker), F113 HL, K112, K113 CL, K113 TL, S112; K112, S112 , Intercooler; Ônibus L113CL/HL



PURIAR	nº original
PAC-11761	69489

TIPO

SCANIA: LS111



PURIAR	MANN	FRAM
PAS-7207	CF 1600	CA 5483 SY

TIPO

SCANIA - P93H c/ motor DS9 turbocooler; R/T 112, 142, (HW/EW) c/ motor 310DS11, 360DSC11, 410DSC14; R/T 112, 142, 200, (HW/EW) c/ motor DN11; R/T 112 c/ motor DS11; R/T 112 HS c/ motor DSC11 intercooler; R/T 113 c/ motor DSC11, DSC14; R/T 140 (LK,LKS), R/T 141 (LK,LKS,LKT), c/ motor DS14; R/T 142, R/T 142HS, c/ motor DS14, DSC14 intercooler; R/T 143H c/ motor DSC11, DSC14; T112 HK, T113 HK, (6x6) c/ motor DS11; Ônibus K 113 - Numero Original: 534157 - 534158



PURIAR	nº original
PAC-10610	525556

TIPO

SCANIA - ÔNIBUS



PURIAR	MANN
PAS-7215	CF 1610

TIPO

SCANIA – Ônibus K94IB (4 x 2) NB, L94 UB (4x 2) LB c/ motor turboalimentado 6 cil. Intercooler; Ônibus L94 IB (4 x) NB c/ motor DSC9 11 turboalimentado 6 cil. Intercooler; Ônibus L94 IB (6x2)NB c/ motor DSC9 15 6 cil. Intercooler; Ônibus K 124 EB (4x2) E (6x2), K124 IB (4x2) (6x2) (8x2)NB c/ motor DSC12 02 turboalimentado 6 cil. intercoole r- Numero Original: 397813



PURIAR	nº original
PAC-15900	525152

TIPO

SCANIA – R/T 112 , R/T 113



PURIAR	nº original
PAC 11626/2	476.090.72.01

TIPO

SCANIA: LK140/LK141

SPERRY RAND



PURIAR	MANN	FRAM
PA-2402	C 17225/3	CA 4202

TIPO

SPERRY-RAND – Colheitadeira de soja c/ motor MBB Om352



PURIAR
PAC 11620/5

TIPO

SPERRY-RAND – Colheitadeira de soja c/ motor MBB Om352



PURIAR	MANN	FRAM
PAS-4804	CF 800	CA 4202SY

TIPO

SPERRY-RAND – Colheitadeira de soja c/ motor MBB Om352



PURIAR	MANN
PAC 11620/1	545 225 06109

TIPO

SPERRY-RAND - Colheitadeira de soja c/ motor MBB OM352



PURIAR	MANN
PAC-11618	545 225 92 414

TIPO

SPERRY-RAND - Colheitadeira de soja c/ motor MBB OM352



PURIAR	MANN
PAC 11620/2	545 225 12 917

TIPO

SPERRY-RAND/COLHEITADEIRA DE SOJA c/ motor MBB OM 352



PURIAR	MANN	FRAM
PA-4801	C 15165/3	CA 3295

TIPO

TEMA TERRA - TH10, TH14



PURIAR	MANN	FRAM
PAS-4802	CF 600	CA 3015SY

TIPO

TEMA TERRA – Mod. SP3500, SP5500, SPV730, VP10, VP15



PURIAR	MANN	FRAM
PA-4851	C 13114/4	CA 3105

TIPO

TEMA TERRA - SP3500, SP5500. SPV730, VP10, VP15



PURIAR	MANN	FRAM
PAS-4803	CF 700	CA 3295SY

TIPO

TEMA TERRA - TH10, TH14



PURIAR	MANN	FRAM
PA-4852	C 20325	CA 3291A

TIPO

TEMA TERRA - SP255, SP8000, 10000, 12000, SPV30, 48, 68, 84, SPV730, SPV735



PURIAR	MANN	FRAM
PAS-7204	CF 1300	CA 3280SY

TIPO

TEMA TERRA - TH4420



PURIAR	MANN	FRAM
PA-7201	C 24650	CA 3290

TIPO

TEMA TERRA - 5S32, 5720, 5750 (guindastes), TH4420



PURIAR	MANN
PAC-10610	545 325 97 104

TIPO

TEMA TERRA - Compactadores de solo Mod. SPV 730, SP8000 c/ motor MBB OM352A



PURIAR	MANN	FRAM
PAS-4051	CF 1000	CA3291ASY

TIPO

TEMA TERRA - SP255, SP8000, SP10000, SP12000, SPV30, SPV48, SPV68, SPV84, SPV735



PURIAR	MANN
PAC-11500	545 165 92 454

TIPO

TEMA TERRA - Compactador de solo Mod. TH10, TH14 c/ motor Perkins; Mod. 4236



PURIAR
PW 500
(bocal Øi 82,5mm)

MANN
548 048 67 020

TIPO

TEMA TERRA – Compactadores de solo Mod. SPV730 e SP8000 c/ motor MBB OM352A



PURIAR
PA-2803

TIPO

TRAMONTINI - Motores estacionário R180 / R190



PURIAR
RO-1773

nº original
2014018-5

TIPO

TROMONTINI – Microtratores GN12/GN18 – Transpotador agriculaTTA18



PURIAR
PA-8458

nº original
2014203-0

TIPO

TRAMONTINI – Motor estacionário TR-18, TR-22 e Capinadeira CET-18, SI95, S1100, TR30



PURIAR
RO-1774

Microtatores GN 12/GN 18 com pré-filtro



PURIAR
PAC-10802

nº original
2014418-5

TIPO

TRAMONTINI – Motor estacionário TR-18, TR-22 e Capinadeira CET-18, SI95, S1100, TR30



PURIAR
RO 515

nº original
2014019-3

TIPO

Estacionário TR 18



PURIAR
PAC-10803

TIPO

TRAMONTINI - Motores estacionário R180 / R190



PURIAR
PY 515

nº original
2014303-6

TIPO

Elemento de fibra de côco para o RO 515



PURIAR
RO-520

TIPO

TRAMONTINI – Motor Marítimo MT-22



PURIAR	MANN	FRAM
PA-2007	C 23440/1	CA 4685

TIPO

VALMET - 138, 148
VALTRA – Trator 1380, 1580, 1680, 1780 e 1880



PURIAR	MANN	FRAM
PA-4853	C 20325/2	CA 3291

TIPO

VALMET - 1180, 965 (4X4), 980 (4X4), 985 (4X4)
VALTRA - Trator



PURIAR	MANN	FRAM
PA-2402	C 17225/3	CA 4202

TIPO

VALMET - Trator agrícola Mod. 65ID, 85ID, c/ motor MWM D225/4; Mod. 110 ID c/ motor MWM D225/6
VALTRA – Trator c/ motor MWM 6 cilindros



PURIAR
PAC 11623/2

TIPO

Trator VALTRA c/ motor MWM 6 cil.



PURIAR	MANN
PA-3513	C 16400

TIPO

VALTRA / VALMET: SERIE 100 TRATORES 700, 800 E 900 - LL; TRATOR BF65 E Bf75

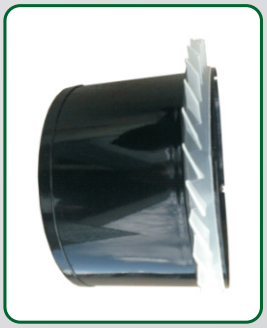

PURIAR
PAC 15411/1

TIPO

VALTRA 1380,1680, 1880, 1580, 1780 - CARCAÇA CICLONIZADORA



PURIAR	MANN	FRAM
PA-4801	C 15165/3	CA 3295

TIPO

VALMET - 880, 885, 980, 985



PURIAR
PAC 15411/2

TIPO

VALTRA: Trator 1380,1580 , 1780, 1680,1880 - TAMPA DE SERVIÇO



PURIAR	MANN	FRAM
PA-4808	C 13200	CA 4989

TIPO

VALMET - Mod. 685, 785, c/ motor MWM 229 ano 94; Mod. 68, 78, 88, c/ motor MWM D225/3, D229/4, D229/4 TV, ano 76-88



PURIAR	MANN
PAC-11622	545 225 96 404

TIPO

VALMET - Trator agrícola Mod. 65ID, 85ID, c/ motor MWM D225/4; Mod. 110 ID c/ motor MWM D225/6



PURIAR PAC-11623 — **nº original** 80044100

TIPO

VALTRA - Trator c/ motor MWM 6 cilindros - Mod. 128



PURIAR PAC-15412 — **nº original** 82066500

TIPO

VALTRA – Trator 1380, 1680 e 1880



PURIAR PAC-14601 — **nº original** 82610100

TIPO

VALTRA: 685 e 785



PURIAR PAC-15413 — **nº original** 82640300

TIPO

Valtra: 82640300 Usar PA-4801 Mod. BM 85



PURIAR PAC-15110 — **nº original** 82509110

TIPO

VALTRA - 82509110 - Mod. 1280



PURIAR PAC-15510 — **nº original** 82071510

TIPO

VALTRA - 82071510 - Mod. 000



PURIAR PAC-15300 — **nº original** 82648300

TIPO

VALTRA - 82648300 - modelos BH 140 e BH 140HI, BH 160 BH 160HI e BH 180 BH 180 HI => (2004)



PURIAR PAC-15722 — **nº original** 82636000

TIPO

VALTRA - 82636000 Mod. 1280, 1580, 1780.



PURIAR PAC-15411 — **nº original** 81163601

TIPO

VALTRA – Trator 1580, 1780



PURIAR PAC- 15836 — **nº original** 83648100

TIPO

TRATOR VALTRA MODELO BH180I



PURIAR PAC-15930 | **nº original** 82640600

TIPO

VALTRA: TRATOR BM120



PURIAR PK-630 | **nº original** 31 040 12 991

TIPO

VALMET – Trator Agrícola Mod. 85Ide 86ID c/ motor MWM D225/4



PURIAR PAS-4051 | **MANN** CF 1000 | **FRAM** CA3291ASY

TIPO

VALMET - 1180, 965 (4X4), 980 (4X4), 985 (4X4)
VALTRA – Trator



PURIAR PK-650 | **MANN** 531 056 12 971

TIPO

VALMET – Trator agrícola Mod. 110 ID c/ motor MWM D225/6



PURIAR PAS-4052 | **MANN** CF 1200 | **FRAM** CA 4685SY

TIPO

VALMET - 138, 148
VALTRA – Trator 1380, 1580, 1680, 1780 e 1880



PURIAR PT-128

TIPO

VALMET – Mod. 128 diametro 82,5X452mm



PURIAR PAS-4804 | **MANN** CF 800 | **FRAM** CA 4202SY

TIPO

VALMET - Trator agrícola Mod. 65ID, 85ID, c/ motor MWM D225/4; Mod. 110 ID c/ motor MWM D225/6
VALTRA – Trator c/ motor MWM 6 cilindros



PURIAR PT-290

TIPO

VALTRA – Trator 1580 , 1780 (PAC-15411) - diametro 112X290mm



PURIAR PK-620 | **MANN** 531 028 12 951

TIPO

VALMET – Trator Agrícola Mod. 62 ID e 65 ID c/ motor MWM D225/3; Trator cafeeiro c/ motor MWM D225/3



PURIAR PW-450 (bocal Øi 63mm) | **MANN** 548 036 67 140

TIPO

VALMET – Trator agrícola Mod. 62ID e 65ID c/ motor MWM D225/3; Trator cafeeiro c/ motor MWM D225/3



PURIAR PW-460 (bocal Øi 68,5mm) — **MANN** 548 036 67 240

TIPO

VALMET – Trator agrícola Mod. 85 ID e 86 ID c/ motor MWM D225/4



PURIAR PX-907 (bocal Øi 68mm)

TIPO

VALMET - Trator agrícola Mod. 685, 785, c/ motor MWM D229 3 cil.; Trator Mod. 880 e 980



PURIAR PW-500 (bocal Øi 82,5mm) — **MANN** 548 048 67 020

TIPO

VALMET – Trator agrícola Mod. 110 ID c/ motor MWM D225/6



PURIAR PX-940 (bocal Øi 110mm) — **nº original** 80504901

TIPO

VALTRA - Trator 1580 , 1780



PURIAR PW-756 (bocal Øi 68,5mm) — **MANN** 548 030 67 110

TIPO

VALMET – Trator agrícola Mod. 685, 785, c/ motor MWM D229 3 cil.



PURIAR PY-200 — **nº original** 3102854103

TIPO

VALMET – Trator agrícola Mod. 62ID e 65ID c/ motor MWM D225/3; Trator cafeeiro c/ motor MWM D225/3



PURIAR PW-826 (bocal Øi 104mm) — **nº original** 82648500

TIPO

BH180 / BH140



PURIAR PY-300 — **nº original** 3104054103

TIPO

VALMET – Trator agrícola Mod. 85 ID e 86ID c/ motor MWM D225/4



PURIAR PX-783 (bocal Øi 230,1mm) — **nº original** 261800

TIPO

VALMET 138 TURBINADO REPOSIÇÃO - CHA 0783



PURIAR PY-400 — **MANN** 53105654113

TIPO

VALMET - Trator agrícola Mod. 110 ID c/ motor MWM D225/6



PURIAR RO-1325 | **nº original** 214360 | **MANN** 531 040 97 124

TIPO

VALMET - MWM - Motor D225/4 apl.
VALMET - Trator agrícola Mod. 85 ID e 86 ID c/ motor MWM D225/4



PURIAR PX-970 (bocal Øi 69mm)

TIPO

Modelos 665, 785.



PURIAR RO-1326 c/ ciclone | **nº original** 83045301 | **MANN** 531 045 75 254

TIPO

VALMET - Trator agrícola Mod. 685, 785 c/ motor MWM D229 3 cil.



PURIAR PAS-4803

TIPO

VALMET - Trator agrícola Mod. 685, 785 c/ motor MWM D229 3 cil.
880, 885, 980, 985



PURIAR RO-1992 | **nº original** 211600 | **MANN** 531 034 97 214

TIPO

VALMET - Trator agrícola Mod. 62 ID e 65 ID c/ motor MWM D225/3; Trator cafeeiro c/ motor MWM D225/3



PURIAR PX-971 (bocal Øi 102mm)

TIPO

Modelo BM 100



PURIAR RO-1993 | **nº original** 226570

TIPO

VALMET - Trator agrícola Mod. 110 ID c/ motor MWM D225/6



PURIAR	MANN
PA-7211	C 341500

TIPO

VOLVO – NL e FH12 (nacional) ; Ônibus FH12 (4x2) (6x2) (6x4), FM12 (6x4), NH12 (4x2) (6x2) (6x4) c/ motor D12C 380 , Ônibus FH12 (4x2) (6x2) (6x4), FM12 (6x4), NH12 (4x2) (6x2) (6x4) c/ motor D12C 420 ; Ônibus FM12 (4x2) c/ motor D12C 340
Numero Original: 8149961



PURIAR
PA-7229

TIPO

VOLVO: FM12340/FM12380 e FM12420 - 2001 > Nº Original 8149064



PURIAR
PA- 7211/2

TIPO

VOLVO: FH 12 Importado Nº 1665898



PURIAR	MANN
PA-8507	C 371774

TIPO

VOLVO - NL10, 280, 340, NL12, 400, Ônibus B7R (4x2) 230 / 260 c/ motor Volvo D7B 230 / D7A 260 turbo alimentado 6 cil. Intercooler; Ônibus B7R (4x2) 285 c/ motor Volvo D7A 285 turbo alimentado 6 cil. Intercooler.
Numero Original: 6888848



PURIAR	MANN	FRAM
PA-7212	C 351592	CA 5189

TIPO

VOLVO - Ônibus B12, B12B (4x2) (6x2) c/ motor Volvo TD122 FH / TD 122 FL turboalimentado 6 cil. Intercooler; Caminhões série N intercooler
Nº ORIGINAL154449/15444490/1554449



PURIAR	MANN
PAS-7214	CF 2000

TIPO

VOLVO – FH 12 Importado
Numero Original: 3162323



PURIAR	MANN
PA-7213	C 20168

TIPO

VOLVO: B7R, NL 10.280, NL10.340, NL 12.400, NL12410
Nº ORIGINAL: 6888857



PURIAR	MANN	FRAM
PAS-7216	C 20118	CA 5407

TIPO

VOLVO – Caminhões (exceto intercooler); Ônibus B10M 285 EDC c/ motor Volvo DH10A 285 turboalimentado 6 cil. Intercooler; Ônibus B10M 340 EDC (4x2) (6x2) c/ motor Volvo DH10A 340 turboalimentado 6 cil. Intercooler ; Ônibus B12, B12B (4x2) (6x2) c/ motor Volvo TD122 FH / TD 122 FL turboalimentado 6 cil. Intercooler; Caminhões série N intercooler Numero Original: 1660903



PURIAR	MANN	FRAM
PA-7217	C 311093/2	CA 5155

TIPO

VOLVO – Caminhões (exceto intercooler); Ônibus B10M 285 EDC c/ motor Volvo DH10A 285 turboalimentado 6 cil. Intercooler; Ônibus B10M 340 EDC (4x2) (6x2) c/ motor Volvo DH10A 340 turboalimentado 6 cil. Intercooler
Numero original: 6886463



PURIAR	MANN
PAC-11664	8125256

TIPO

VOLVO: EDC (90- 99)



PURIAR	MANN
PAC-11667	6889511

TIPO

VOLVO: N10, N12



PURIAR	MANN	FRAM
PA-2014	C 17308	CA 283A

TIPO

VOLKSWAGEN - 7100, 8100, 8120, 8140, 8150, 9150, 12140 T, 13150, Padron 16180CD



PURIAR	MANN	FRAM
PA-4853	C 20325/2	CA 3291

TIPO

VOLKSWAGEN - 11160, 22160, (álcool), 16180, 16180CO, 16210CO, 7110S turbo, Padron 16180, Caminhão Dodge (6 x 4) álcool



PURIAR	MANN	FRAM
PA-2015	C 21493	CA 546

TIPO

VOLKSWAGEN - 11140, 12170BT, 13170, 13180, 14150, 14170BT, 14200, 15170, 15180, 16170, 16170BT, 17210



PURIAR	MANN	FRAM
PA-6001	C 29254/1	CA 3289

TIPO

VOLKSWAGEN – Caminhão D700 DI, D750, D900, D950S, D1400TD



PURIAR	MANN	FRAM
PA-2017	C 27798	CA 4691

TIPO

VOLKSWAGEN - 13170, 13180, 14200, 14220, 16220, 16330, 17210, 17220, 18310, 23210, 23220, 23310, 24220, 24250 (6X4), 26220, 26240, 26260, 26310, 35300 e 40300 Numero Original: TJG129607D



PURIAR	MANN	FRAM
PA 7202	C 24650/1	CA 3280

TIPO

VOLKSWAGEN - 13210, 14210, 16210, 22210



PURIAR	MANN	FRAM
PA-2402	C 17225/3	CA 4202

TIPO

VOLKSWAGEN - 11130, 11140, 12140, 12140H, 13130, 14140, 151610T; 7140 (álcool), D700, D900, P750 Numero original: T11129620



PURIAR	MANN	FRAM
PA-8460	C 1176/3	CA 4260

TIPO

VOLKSWAGEN - Kombi álcool



PURIAR	MANN	FRAM
PA-4851	C 13114/4	CA 3105

TIPO

VOLKSWAGEN - Kombi diesel



PURIAR	MANN	FRAM
PAS-4051	CF 1000	CA3291ASY

TIPO

VOLKSWAGEN - 11160, 12140T, 22160, (álcool) ; 16180, 16210CO, 7100, 7110S turbo, 8100, 8120, 8140, 8150, 9150, 13150, Padron 16180, Caminhão Dodge (6 x 4) álcool, Padron 16180 CD



PURIAR	MANN	FRAM
PAS-4052	CF 1200	CA 4685SY

TIPO

VOLKSWAGEN - 22140 turbo



PURIAR	MANN	FRAM
PAS-7206	CF 1400	CA 4691 SY

TIPO

VOLKSWAGEN – 13170, 13180, 14200 c/ motor Cummins 6BTAA turbo; 14220, 16220, 16330, 17210, 17220, 18310, 23210, 23220, 23310, 24220 (6x4), c/ motor Cummins 6CT8.3; 24250, 26220, 26240, 26260, 26310, 40300, 35300 c/ motor Cummins 6CTAA turbo; 24220 c/ motor Cummins 6CT turbo; 24250, 35300, c/ motor Cummins 6CTAA8.3



PURIAR	MANN	FRAM
PAS-4802	CF 600	CA 3015SY

TIPO

VOLKSWAGEN - Kombi diesel



PURIAR	MANN
PAC-10200	545 018 77 126 / 545 018 77 136

TIPO

VOLKSWAGEN – Brasília e Fusca 1500 / 1600 (dupla carb.) ano 76 a 78



PURIAR	MANN	FRAM
PAS-4803	CF 700	CA 3295SY

TIPO

VOLKSWAGEN - 6.80, 6.90, 7.90, 7.90S, Micro 17.110



PURIAR
PAC-10230

TIPO

VOLKSWAGEN – Kombi (adaptação) motor 1500



PURIAR	MANN	FRAM
PAS-4804	CF 800	CA 4202SY

TIPO

VOLKSWAGEN - 11130, 11140, 12140, 12140H, 13130, 14140, 15160T; 7140 álcool, D700, D900, P750



PURIAR	MANN
PAC-10700	545 245 77 114

TIPO

VOLKSWAGEN - Caminhão D700 DI, D750, D900 c/ motor Perkins 6.357; Caminhão D950S, D1400 TD c/ motor MWM 229/6 ano 79 à 81



PURIAR	MANN	FRAM
PAS-7204	CF 1300	CA 3280SY

TIPO

VOLKSWAGEN - 13210, 14210, 16210, 22210



PURIAR	MANN
PAC-10800	545 035 77 136

TIPO

VOLKSWAGEN - Fusca 1300 / 1300L após 1975



PURIAR
PAC-11663

TIPO

VOLKSWAGEN – Caminhão 13170, 13180, 17210, 17220, 18310, 23210, 23220, 23310, 24220, 26220, 26240, 26260, 26310 e 40300



PURIAR **MANN**
RO-427 536 022 87 121

TIPO

VOLKSWAGEN - Fusca 1300, 1300L, ano 76 em diante



PURIAR **nº original**
PAC-11673 2RK126907

TIPO

VOLKSWAGEN – Caminhão 13170, 13180, 17210, 17220, 18310, 23210, 23220, 23310, 24220, 26220, 26240, 26260, 26310 e 40300



PURIAR **MANN**
RO-428 535 016 67 141 / 535 016 67 151

TIPO

VOLKSWAGEN - Brasília e Fusca (dupla carb.) ano 76 - 78



PURIAR **MANN**
RO-1107 T11129607A

TIPO

VOLKSWAGEN: Caminão modelo 13130 - Motor MWM 229 6 CIL. Aspirado



PURIAR
RO-433

TIPO

VOLKSWAGEN - Brasília e Kombi (dupla carb.) ano 79 em diante



PURIAR
RO-424

TIPO

VOLKSWAGEN - Fusca 1300 / 1300L ano 76 em diante



PURIAR **MANN**
PY-100 53102054151

TIPO

VOLKSWAGEN – Kombi 1500 - Usa no RO 426



PURIAR **MANN**
RO-426 531 024 85 101

TIPO

VOLKSWAGEN – Kombi 1500



PURIAR **MANN**
PK-610 31 024 12 981

TIPO

VOLKSWAGEN – Kombi 1500 - Usa no RO 426



PURIAR
PW-510
(Øi 86mm)

TIPO

VOLKSWAGEN –
Caminhão 7.90 S



PURIAR
PW-511
(Øi 86mm)

TIPO

VOLKSWAGEN –
Caminhão 7.110 S



PURIAR	MANN	FRAM
PA-4852	C 20325	CA 3291A

TIPO

EATON YALE - 1500B, 1500BK, 1900B, 1900BK, 1900BM



PURIAR	MANN	FRAM
PA-4854	C 15165	CA 4685

TIPO

EATON YALE – Empilhadeiras D51C, D51P, D83P, c/ motor Perkins 4.203



PURIAR	MANN	FRAM
PAS-4051	CF 1000	CA3291ASY

TIPO

EATON YALE - 1500BK, 1900BK, 1900BM



PURIAR	MANN
PAC-10610	545 325 97 104

TIPO

EATON YALE – Pá carregadeira articulada Mod. 1500B / 1900B c/ motor OM 352



PURIAR
PW-700
(Øi 110mm)

TIPO

EATON YALE - Pá carregadeira 300 BR c/ motor Scania D11-R



PURIAR	nº original
P-120	NS11 13511

TIPO

YANMAR – Motor NS11, NS11C



PURIAR	nº original
P-125	B7 N501

TIPO

YANMAR - Motor B7, N501



PURIAR	nº original
P-121	NS18 13511

TIPO

YANMAR – Motor NS18, NS18C



PURIAR	nº original
P-126	B8 N501

TIPO

YANMAR - Motor B8, B9, B9C



PURIAR	nº original
P-122	NS50 13511

TIPO

YANMAR – Motor NS50, NS50C



PURIAR	nº original
P-127	NB10 CN501

TIPO

YANMAR - Motor NB 13, NB13C



PURIAR	nº original
P-123	NS75 13511

TIPO

YANMAR – Motor NS75, NS75C



PURIAR	nº original
P-129	NB10 CEN501

TIPO

YANMAR - Motor NB10CE



PURIAR	nº original
P-124	NS90 13511

TIPO

YANMAR - Motor NS90, NS90C



PURIAR	nº original
P-133	B10 N501A

TIPO

YANMAR - Motor B10



PURIAR	nº original
P-134	NB10 N501

TIPO

YANMAR - Motor NB10



PURIAR	nº original
PY-525	WS50 12592

TIPO

YANMAR - Motor NS50, NS50C, NS75, NS75C, B8, B8C, B9, B9C, NB10C



PURIAR	nº original
PY-150	NS11T 12592

TIPO

YANMAR – Micro Trator



PURIAR	nº original
PY-526 (par)	NS11T 12572

TIPO

YANMAR - usa no NS11T 12500



PURIAR	nº original
PY-521	NS90 12592

TIPO

YANMAR - Motor NS90, NS90C, B10



PURIAR	nº original
RO-501	B8 M501

TIPO

YANMAR - Motor B8, B9, B8C, B9C, NB10C



PURIAR	nº original
PY-523	NS11 12592

TIPO

YANMAR - Motor NS11, NS11C



PURIAR	nº original
RO-502	B10 M50L

TIPO

YANMAR - Motor B10



PURIAR	nº original
PY-524	NS18 12592

TIPO

YANMAR - Motor NS18, NS18C



PURIAR	nº original
RO-505	NS50 12512

TIPO

YANMAR - Motor NS50, NS50C



PURIAR	nº original
RO-506	NS72 12512

TIPO

YANMAR - Motor NS75, NS75C



PURIAR	nº original
RO-514	NS18 12512

TIPO

YANMAR - Motor NS18, NS18C



PURIAR	nº original
RO-507	NS90 12512

TIPO

YANMAR - Motor NS90, NS90C



PURIAR	nº original
RO-550	NS11 12021

TIPO

YANMAR - Motor Ns11, NS11C



PURIAR	nº original
RO-511	NS11T 12500

TIPO

YANMAR - Micro Trator
Usa PX906



PURIAR	nº original
RO-551	NS18 12021

TIPO

YANMAR – Motor NS18, NS18C



PURIAR	nº original
RO-512	BTD22 12500

TIPO

YANMAR - Motor BTD



PURIAR	nº original
RO-552	NS50 12021

TIPO

YANMAR – Motor NS50, NS50C



PURIAR	nº original
RO-513	NS11 12512

TIPO

YANMAR - Motor NS11, NS11C



PURIAR	nº original
RO-553	NS75 12021

TIPO

YANMAR – Motor NS75, NS75C



PURIAR	nº original
RO-554	NS90 12021

TIPO

YANMAR - Motor NS90, NS90C



PURIAR	nº original
PAC-10614	4TNV98 12500

TIPO

AGRITECH - TRATOR 1175
Usa PX 150



PURIAR	nº original
PAC-10609	3TNV8812550

TIPO

AGRITECH - - TRATOR 1145 STD



PURIAR	nº original
PAC-10606	4TNV88 12501

TIPO

AGRITECH - TRATOR 1155 APÓS OUT. 2006



PURIAR	nº original
PAC-11501	TNE88 12510

TIPO

AGRITECH - TRATOR 1055

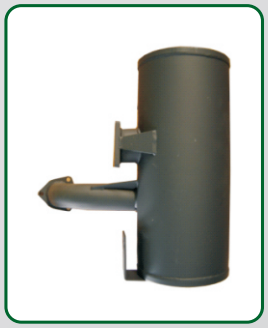

PURIAR	nº original
P 131	4TNV8813400

TIPO

AGRITECH



PURIAR	nº original
PAC-11502	TNE88 12305

TIPO

AGRITECH - TRATOR 1145



PURIAR	nº original
P 132	3TNV8813400

TIPO

AGRITECH



PURIAR	nº original
PAC-10605	3TNV88 12500

TIPO

AGRITECH - TRATOR 1145
PARREIRA



PURIAR	nº original
PT 600	3TNV8813600

TIPO

AGRITECH - TUBO DE ESCAPE
TRATOR 1100, 1175
1145 - CAFEEIRO
1155- CAFEEIRO

APLICAÇÕES CORRESPONDENTES DAS CARCAÇAS
FILTRO DE AR SECO

FILTRO DE AR SECO	NUMERO ORIG. DAS CARCAÇAS	ELEMENTO PRINCIPAL	MANN	ELEMENTO DE SEGURANÇA	MANN
PAC-10151		PA-4808	C13200	-	
PAC-10200		PA-8452	C1522	-	
PAC-10220		PA-8456	C1732	-	
PAC-10230		PA-8452	C1522	-	
PAC-10245		PA-4860		PAS-2060	
PAC-10600		PA-4851	C13114/4	PAS-4802	CF600
PAC-10601		PA-4851	C13114/4	PAS-4802	CF600
PAC-10603		PA-4851	C13114/4	PAS-4802	CF600
PAC-10610		PA-4852	C20325	PAS-4051	CF1000
PAC-10611		PA-4852	C20325	PAS-4051	CF1000
PAC-10612		PA-4852	C20325	PAS-4051	CF1000
PAC-10613	E62773	PA-4801			
PAC-10650	374 090 7201	PA-2014	C17308	PAS-4051	CF1000
PAC-10700		PA-6001		-	
PAC-10800		PA-8451		-	
PAC-10802		PA-8458		-	
PAC-10803		PA-2803		-	
PAC-10806		PA-8451			
PAC-11166		PA-4866		PAS-4066	
PAC-11301		PA-4851	C13114/4	PAS-4802	CF600
PAC-11350		PA-8460	C1176/3	-	
PAC-11500		PA-4801	C15165/3	PAS-4803	CF700
PAC-11505		PA-2402	C17225/3	PAS-4804	CF800
PAC-11600	308 094 7002	PA-4851	C13114/4	PAS-4802	CF600
PAC-11601		PA-4853	C20325/2	PAS-4051	CF1000
PAC-11602	344 094 7001	PA-4853	C20325/2	PAS-4051	CF1000
PAC-11604		PA-4853	C20325/2	PAS-4051	CF1000
PAC-11605	345 094 7802	PA-4853	C20325/2	PAS-4051	CF1000
PAC-11607	688 094 7002	PA-4801	C15165/3	PAS-4803	CF700
PAC-11609	688 094 7102	PA-2402	C17225/3	PAS-4804	CF800
PAC-11618		PA-2402	C17225/3	PAS-4804	CF800
PAC-11619		PA-2402	C17225/3	PAS-4804	CF800
PAC-11621		PA-2402	C17225/3	PAS-4804	CF800
PAC-11622		PA-2402	C17225/3	PAS-4804	CF800
PAC-11623	80044100	PA-2402	C17225/3	PAS-4804	CF800
PAC-11626	476 090 7201	PA-7203	C30850/2	PAS-7207	CF1600
PAC-11627	376 090 7304	PA-7202	C24650/1	PAS-7204	CF1300
PAC-11628	73400580	PA-4828		PAS-4028	
PAC-11629	3351734				
PAC-11650	374 090 7401	PA-3505	C20457	PAS-3003	CF933
PAC-11652	979 520 0053	PA-3505	C20457	PAS-3003	CF933
PAC-11660	386 090 8501	PA-2017	C27798	PAS-7206	CF1400
PAC-11661		PA-2017	C27798	PAS-7206	
PAC-11662		PA-7202	C24650/1	PAS-7204	CF1300
PAC-11663		PA-2017	C27798	PAS-7206	CF1400
PAC-11664	8125256	PA-8507	C371774		
PAC-11665	P6C45/9600/AB	PA-3510	C27830		
PAC-1166	345 094 7802	PA-4853	C20325/2	PAS-4051	CF1000
PAC-11667	6889511	PA-8507	C371774		
PAC-11668		PA-3522			
PAC-11669	1301470	PA-3522			
PAC-11670	376 090 3501	PA-3510	C27830		
PAC-11671	376 090 3301	PA-3510	C27830		
PAC-11672	374 090 8401	PA-3500	C27902		
PAC-11673	2RK126907	PA-7203	C30850/2	PAS-7207	CF1600
PAC-11690		PA-4853	C20325/2	PAS4051	CF1000
PAC-11697	386 090 8401	PA-4853	C20325/2	PAS4051	CF1000
PAC-11700		PA-7202	C24650/1	PAS-7204	CF1300
PAC-11701	350 094 7002	PA-7202	C24650/1	PAS-7204	CF1300
PAC-11750	476 090 7701	PA-3504	C271340		
PAC-11751	476 090 7701	PA-7203	C30850/2	PAS-7207	CF1600
PAC-11760		PA-7224	C311390	PAS-7225	C19171

FILTRO DE AR SECO	NUMERO ORIG. DAS CARCAÇAS	ELEMENTO PRINCIPAL	MANN	ELEMENTO DE SEGURANÇA	MANN
PAC-11761	69489	PA-7202	C24650/1	PAS-7204	CF1300
PAC-11763	525556	PA-7203	C30850/2	PAS-7207	CF1600
PAC-11764	350 094 7002	PA-7202	C24650/1	PAS-7204	CF1300
PAC-11765		PA-7224	C311390	PAS-7225	C19171
PAC-11766	634 528 0006	PA-3504	C271340		
PAC-11767	374 094 7102	PA-2014	C17308	PAS-4051	CF1000
PAC-11768		PA-4053	C20325/2	PAS-4051	CF1000
PAC-11769	02801448M91	PA-4851	C13114/4	PAS-4802	CF600
PAC-11770	3145344M91	PA-2402	C17225/3	PAS-4804	CF800
PAC-11772	386 090 9301	PA-7202	C24650/1	PAS-7204	CF1300
PAC-11773	345 094 8602	PA-2007	C23440/1	PAS-4052	CF1200
PAC-14601	82610100	PA-4801			
PAC-15010		PA-4853	C20325/2	PAS-4051	CF1000
PAC-15036		PA-5038			
PAC-15038		PA-5038			
PAC-15061		PA-4861	C16190	-	
PAC-15071		PA-2402	C17225/3	PAS-4004	CF800
PAC-15073		PA-4851	C13114/4	PAS-4802	CF600
PAC-15095		PA-4896		PAS-4097	
PAC-15110		PA-4853	C20325/2	PAS-4051	CF1000
PAC-15154		PA-4829		PAS-4029	
PAC-15200		PA-4829		PAS-4029	
PAC-15202		PA-4816		PAS-4038	
PAC-15210		PA-2007	C23440/1	PAS-4052	CF1200
PAC-15218		PA-4831			
PAC-15297	DQ26297	PA-2402	C17225/3	PAS-4804	CF800
PAC-15300		PA-2007	C23440/1	PAS-4052	CF1200
PAC-15366		PA-9603		PAS-4096	
PAC-15394		PA-4829/1		PAS-4029	
PAC-15410		PA-2007	C23440/1	PAS-4052	CF1200
PAC-15411	81163601	PA-2007	C23440/1	PAS-4052	CF1200
PAC-15412	82066500	PA-2007	C23440/1	PAS-4052	CF1200
PAC-15413	82640300	PA-4801	C15165/3	PAS-4803	CF700
PAC-15414		PA-7202	C24650/1	PAS-7204	CF1300
PAC-15424		PA-4829/1		PAS-4029	
PAC-15461	DQ43625	PA-2402	C17225/3	PAS-4004	CF800
PAC-15466	DQ42466	PA-7202	C24650/1	PAS-7204	CF1300
PAC-15498	12707498	PA-4853			
PAC-15500	45 500 92941	PA-3514	C20500	PAS-3006	CF500/1
PAC-15508	908508	PA-2402	C17225/3	PAS-4804	CF800
PAC-15510	82071510	PA-2402	C17225/3	PAS-4804	CF800
PAC-15518	DQ08518	PA-2007		PAS-4052	
PAC-15600	DQ28600	PA-4853	C20325/2	PAS-4051	CF1000
PAC-15601	14401B5601	PA-4820		PAS-4010	
PAC-15609		PA-4853	C20325/2	PAS-4051	CF1000
PAC-15610		PA-4853	C20325/2	PAS-4051	CF1000
PAC-15625	DQ43625	PA-2402	C17225/3	PAS-4804	CF800
PAC-15660	260543-D	PA-4830		PAS-4030	
PAC-15722	82636000	PA-4853	C20325/2	PAS-4051	CF1000
PAC-15752	376 090 8404	PA-4853	C20325/2	PAS-4051	CF1000
PAC-15836	83648100	PA-2007	C23440/1	PAS-4052	CF1200
PAC-15863	802146	PA-4831		PAS-4031	
PAC-15869		PA-4829/1		PAS-4029	
PAC-15885	DQ26885	PA-2007	C23440/1	PAS-4052	CF1200
PAC-15900	525152	PA-7205/2	C30880/2	PAS-7207	CF1600
PAC-15905	DQ07905	PA-4853	C20325/2	PAS-4051	CF1000
PAC-15930	82640600	PA-4853	C20325/2	PAS-4051	CF1000
PAC-15949	DQ44949	PA-4849		PAS-4049	
PAC-15994	386 090 9401	PA-7202	C24650/1	PAS-7204	CF1300
PAC-15995	82640400	PA-2402	C17225/3	PAS-4804	CF800
PAC-15998	DQ59006	PA-3513	C16400		
PAC-19600		PA-9601	C18378	PAS-9500	CF1030

ACESSE NOSSO SITE

www.puriar.com.br





WWW.PURIAR.COM.BR

INDÚSTRIA METALÚRGICA PURIAR S.A.

FILTROS, SILENCIADORES, CATALISADORES

Av. Almirante Tamandaré, 1021 - Cidade Nova
Indaiatuba/SP - CEP: 13334-200
Fone: +55 |19| 3825 6868
Fax: +55 |19| 3825 6879
contato: vendas@puriar.com.br