MARÇO 1997

RUTHZIL TRATOR COMERCIAL DE PEÇAS LTDA 11 97083-6812 ROLANDO CITRANGULO

FR120

Parts Catalog
Catalogo Parti de Ricambio
Catëlogue Pieces Detachées
Ersatzteikatalog
Catalogo de Piezas de Repuesto
Catálogo de Peças de Reposição

FIAT ALLIS

FIATALLIS

FR 120

Pá Carregadeira - Wheel Loader

Catálogo de peças de reposição - Parts Catalog

ATENÇÃO	Leia atentamente o Manual de Operação e Manutenção antes de colocar a máquina em funcionamento, ou efetuar qualquer tipo de intervenção na máquina.
WARNING	Study the Operation and Maintenance Instruction Manual through before starting, operating, maitaining, fueling or sevicing this machine

É proibida a reprodução do texto e das figuras.
Text and figures of this catalog may not be reproduced

FIATALLIS LATINO AMERICANA LTDA- "TECNOLOGIA GANHANDO TERRENO" - PUBLICAÇÕES TÉCNICAS

3rd issue - 3ª Edizione - 3ere Edition - 3e Ausgabe - 3ª Edicion - 3ª Edição - III /1997 FA 75314915

FIATALLIS

ADVERTÊNCIA

Este tipo de encadernação, a base de cola é feita para permitir a introdução de folhas para atualização. Para este fim, basta remover a folha a ser substituída retirando-a de cima para baixo. Inserir as novas atualizações nos respectivos lugares e recompor o livro utilizando a pasta nº 8320414 disponível nos concessionários.

ADVERTENCIA

El tipo de encuadernación a base de cola adoptado en esta publicación facilita , cuando sea preciso, la sustitución de las hojas de revisión. Para ello despegue con la mano las hojas que han de sustituirse, tirando de ellas de arriba abajo, y siguiendo la linea de encolado. Luego inserte las hojas nuevas en la posición que corresponde y reúna la publicación mediante una carpeta de anillos, que puede usted encargar a su concesionario de zona ditando el numero de catálogo 8320414.

NOTICE

The type of bindin with glue used for this book, allows, if required, to easily insert supplement sheets. For this purpose, it is sufficient to remove the sheet to be replaced, by pulling them across, from top to bottom, along the bond line. Next insert the new sheets in the appropriate position and reassemble book using the binder form 8320414 available at your local Dealer.

AVVERTENZA

Il tipo de rilegatura a colla adottato per questa pubblicazione consente, in caso di necessitá, il facile inserimento dei fogli di supplemento. A tale scopo, è sufficiente distaccare manualmente i fogli da sostituire, tirandoli trasversalmente dall'alto verso il basso lungo la linea di incollaggio. Inserire quindi i fogli nuovi nelle rispettive posizioni e ricomporre la pubblicazione mediante raccoglitore ad anelli, ottenibile con il nº di ordinazione 8320414 dal Vostro Concessionario di Zona.

AVERTISSEMENT

Le type de reliure par collage adapté pour cette publication permet, au besoin, le facile des feuiles de supplément. A cet effet, il suffit de détacher à la main les feuilles à remplacer, en les tirant de travers d'en haut en bas, le long de la ligne de collage. Caler alors les nouvelles feuilles aux emplacements respectifs et refaire la publication par le classeur à bagues qui peut être demandé au Concessionnaire de votre zone avec le nº de commande 8320414.

ZUR BEACHTUNG

Die fur diese Veroffentlichung angewandte Ruckenleimung zum Heften der zusammengelegten Bogen soll das Einfugen von Ergänzungsblattern erleichtern. Die auszatauschenden Blätter konnen durch Ziehen von oben nach unten leicht entfernt werden. Nach dem Einfugen der neuen Blätter empfiehlt es sich die Veröffentlichung in eine Mappe mit Heftringen einzulegen, die Sie von ihrem Werkshändler unter der Bestellnr 8320414 beziehen können.

EVITE OS ACIDENTES

A maior parte dos acidentes que ocorrem nas indústrias, nas fazendas, em casa ou nas estradas, são causadas pela imprudência e falta de observação das normas e regras de segurança.

Por esta razão A MAIOR PARTE DOS ACIDENTES PODEM SER EVITADOS, basta prever as possíveis causas e atuar com a necessária cautela e prudência. Para qualquer tipo de máquina, por melhor que seja projetada e construída, não é possível excluir a hipótese de possíveis acidentes, sem inconvenientes de algumas de suas características básicas, acesso e um funcionamento melhor.

Um operador cuidadoso e cauteloso é a maior garantia contra os acidentes. A observância cuidadosa de somente uma norma de segurança já é bastante importante para evitar muitos desastres graves.

Esta norma é:

Nunca tente limpar, engraxar ou dar manutenção com a máquina em funcionamento.

AVISO

Antes de fazer qualquer operação de manutenção, regulagem ou reparos sobre máquinas dotadas de implementos hidráulicos, mecânicos ou com cabos (exemplo: pá-carregadeira, trator, scraper, etc.) é necessário que os implementos estejam abaixados e apoiados sobre o solo.

Na eventual necessidade de acesso em alguma parte da máquina que seja preciso levantar o implemento, é indispensável apoia-lo bem firme e com meios adequados e estáveis, que não sejam aqueles previstos para seu acionamento.

EVITE LOS ACCIDENTES

La mayoría de los accidentes que se verifican durante las faenas son imputables a la infracción de secillas normas de seguridad o de elementales precauciones. Por esta razón, en la mayoría de los casos pueden prevenirse enterándose de sus posibles causas y adoptando previamente oportunas y prudentes medidas cautelativas.

Por bién proyectada o construida que se presente cualquier tipo de máquina no puede prescindirse en absoluto de posibles accidentes, sin trastornar algunas de sus características basicas para ganar acceso a un funcionamento mejor.

Un operador cuidadoso y prudente representa la mejor póliza de seguros contra los accidentes. El concienzudo cumplimento de tan sólo una elemental norma de seguridad sería de suyo suficiente para evitar murchas graves desgracias. Esta norma es:

Nunca trate de limpiar, engrasar, reportar ni reparar la máquina mientras funciona. Deténgala.

AVISO

Antes de emprender cualquier operación de manutención, reglaje o reparación de máquinas equipadas con útiles accionados mecánica o hidráulicamente, o con cables (ejemplo: palas cargadoras, abretrochas, trailas, etc.) es preciso apoyar el útil en el suelo.

Suponiendo que para tener acceso a alguna parte de la máquina sea preciso levantar el útil, es indispensable sujetarlo bien firme y con medios estables, que no sean aquellos previstos para su accionamiento.

AVOID ACCIDENTS

Most accidents, whether they occur in industry, on the farm, at home or on the highway, are caused by the failure of some individual to follow simple and fundamental safety rules or precautions. For this reason MOST ACCIDENTS CAN BE PREVENTED by recognizing this real cause and doing something about it before the accident occurs.

Regardless of the care used in the design and constructions of any type of equipment there are many conditions that cannot be completely safeguarded against without interfering with reasonable accessibility and efficient operation.

A careful operator is the best insurance against an accident. The complete observance of one simple rule would prevent many thousand serious injuries each year.

That rule is:

Never attempt to clean, oil or adjust a machine while it is in motion.

WARNING

On machines having hydraulically, mechanically, and/or cable controlled equipment (such as shovels, loaders, dozers, scrapers, etc.) be certain the equipment is lowered to the ground before servicing, adjusting and/or repairing.

If it is necessary to have the hydraulically, mechanically and/or cable controlled equipment partially or fully raised to gain access to certain items, be sure the equipment is suitably supported by means other than the hydraulic lift cylinders, cable and/or mechanical devices used for controlling the equipment.

EVITARE GLI INDICENTI

La maggior parte degli incidenti ed infortuni che si verificano negli stabilimenti, nelle aziende agricole, in casa o sulle strade, sono causati dalla mancata osservanza di qualche semplice e fondamentale regola di prudenza e di sicurezza. Per questa ragione NELLA MAGGIORANZA DEI CASI ESSI POSSONO ESSERE EVITATI: basta prevederne le possibili cause ed agire di conseguenza con la necessaria cautela e prudenza.

Con qualsiasi tipo di macchina, per quanto ben progettata e costruita, non é possibile escludere in assoluto ogni eventualitá di incidente senza interferire negativamente su alcune caratteristiche essenziali per una ragionevole accessibilità e per un funzionamento efficiente.

Un operatore attento e prudente è la migliore garanzia contro gli incidenti. L'osservanza scrupolosa di una sola ed elementare norma di sicurezza sarebbe già sufficiente ad evitare molti infortuni gravi. Questa norma é:

Non eseguire mai alcun intervento di pulizia, lubrificazione o manutenzione con la macchina in movimento.

ATTENZIONE

Prima di eseguire qualsiasi operazione di manutenzione, regolazione o riparazioni su macchine dotate di attrezzature, comandate idraulicamente, meccanicamente o mediante funi (ad esempio pale caricatrici, apripista, ruspe, ecc) occorre accertarsi che l'attrezzatura sia abbassata ed appoggiata al suolo.

Se per poter accedere a qualche parte della macchina ocorre che l'attrezzatura resti in posizione sollevata, questa dovrà essere opportunamente sopportata servendosi di mezzi che non siano quelli previsti per il comando.

EVITEZ LES ACCIDENTS

La plupart des accidents qui se produisent dans les exploitations industrielles ou agricoles, à la maison ou sur la route, sont dûs à l'inobservation de règles de sécurité ou de précautions simples et élémentaires.

C'est pourquoi la plupart des accidents peuvent être évités si on en connait la cause réele et si les mesures nécessaires sont prises avant qu'ils ne se produisent.

Quelque soit le soin apporté à l'étude et à la construction de n'importe quel type d'équipement, il existe un certain nombre de risques contre lesquesls il est impossible de se prêmunir sans compromettre l'accessibilité et le bon fonctionnement des organes.

Un conducteur prudent constitue la meilleure assurance contre les accidents. L'obsercation stricte d'une règle simple et unique permettrait d'éviter des milliers d'accidents graves chqeue année. Cette règle est la suivante: Ne jamais tenter de nettoyer, graisser ou régler une macchine en marche.

ATTENTION

Avant de procéder à l'entretien, au réglage ou à la réparation d'engins, tels que pelles, chargeuses, bouteurs, scrapers, etc, munis d'equipements à commande hydraulique, mécanique ou par câbles, assurez-vous que ces équipements ont été descendus jusqu'au sol.

Si, pour procéder à l'entretien, au réglage ou à la réparation des engins, il est nécessaire de lever partiellement ou entièrement les équipements à commande hydraulique, mécanique ou par câbles pour pouvoir accéder a certains organes, assurez-vous que ces équipements sont convenablement supportés par d'autres moyens que les cylindres de levage hydrauliques, les câbles ou les dispositifs mécaniques utilisés pour leur commande.

UNFALLVERHUTUNG

Die meisten Unfälle sind darauf zuruckfuhren, dass einfache und grundiengende Sichercheitsvorschriften oder Vorsichtsmassregein nicht beachtet werden. Dies gilt gleichermassen fur Unfalle in der industrie, in der Landwirtschaft im Haushalt und im Strassenverkehr. Aus diesem Grund KONNEN DIE MEISTEN UNFÄLLE VERHUTET WERDEN, sofern man die mõglichen Ursachen kennt un die erforderliche Vorsicht ubt.

Auch bei durchdachter Konstruktion un sorgfaltiger Herstellung einer Maschine ist es kaum moglich das Zustande kommen eines Unfallas absolut zu vermeiden, ohne dabei manche unentbehrliche Maschinmenmerkmale hinsichtlich Zuganglichkeit und Leistungsfahigkeit zuviel zu beeintrachtigen.

Vorsicht ist der beste Unfallschutz. Bereits die Einhaltung einer einfachen Sicherheitsvorschrift kann einer Vielzahl shwerer Unfalle vermeiden lassen.

Diese Vorschrift lautet:

Wartungsarbeiten (Reiningung, Schmierung, Instandchaltung) durfen nicht warend des Maschinenbetriebs durchgefurhrt werden.

ACHTUNG

Vor allen Wartungs und Instandsetzungsarbeiten an Maschinen mit hydraulisch, mechanisch oder durch Seilzue gesteueten Arbeistsgeraten (z.B. Schaufellader, Planierschilder, Flachbaggergerate usw) sind diese auf den Boden abzusetzen.

Sind die betreffenden Teile nur bei hochgestellen Arbeitseinrichutungen zuganglich, so sind diese standsicher zu unterbauen; hierzu reichen die Steuervorrichtungen des jeweiling Arbeitsgerats nicht aus.

USE OF THE CATALOG

To locate the separate parts correctly, proceed as follows:

a) Consult the version list on page 7 to find the code number of the version involved: see following for 1 (6).
b) Consult the illustrations and the associated spare parts lists as directed below in 1 and 2.

1. Illustrations (see example on page 5)

Illustrations show the spare parts of each subgroup. The spare parts illustrated are identified by a reference number (ITEM). This number may be replaced by other indications, for example:

E3.06: part shown only in subgroup E3.06

Moreover ,each illustration shows:

- Subgroup number **1** - Sheet number **2** used when one subgroup covers several sheets, and - updating indication **4**, for example: Suffix 06, to print no. 604.01.046, indicates that subgroup modification is shown in updating of the catalog dated **3** (23-2-81). When code **4**, is missing, no changes were introduced.

Updating publication description **4**, if any : subgroup title **5** - version code **6** whith reference to previous point (a).

In lack of said codes, the illustration apllies to all model versions covered by the catalog.

- Indication of part kit **7**, with associated part numbers and part kit symbol. (See page 9 for kit composition).

2. Spare parts list (See example on page 5)

They list the spare parts of each subgroup contained in the corresponding illustrations. The following is shown for each parts.

8 ITEM: number associating the part shown with the respective "part number"

9 PART NUMBER: spare part order number.

10 Q.TY: total quantity of the part. The quantity may be replaced by the following indications:

L = Supplied by length, K = kit to be ordered in the desired quantily.

11 TRANS. CODE: For retrieval of the French, German, Spanish translations of the part name (consult the basic part names in the last section of catalog;page A1).

12 DESCRIPTION / DENOMINAZIONE: Description of the part in English and italian. In case of modification, the part name is completed by the EFFECTIVENESS INDICATION and DIRECTION FOR REPLACEMENT effectiveness example:

Up to frame no. 004652 (13): installed on machines with frame nos. up to 004652.

From frames no. 004653 (14): installed on machine with frame nrs. from 004653.

Examples of direction for replacement:

4606783 = 79021573 (15): on exhaustion of stocks of part 4606783 fit part 79021573.

4606787 = 79021574 + 79021576 (16): on exhaustion of stocks of part 4606787 fit part 79021574 plus 79021576.

4606792 = 79021576 - 4606794 (17): on exhaustion of stocks of part 4606792 fit 79021576 and discard 4606794.

If no directions for replacement are given under effectiveness indication, this means that the old and new parts are not interchangeable and, hence, the former must be supplied as spare.

Other useful indications may be provided **18** under DESCRIPTION DENOMINAZIONE after sign - (for French, German, Spanish equivalents see aditional list heading the basic part name list page A0). Terms RIGTH/DIREITO and LEFT/ESQUERDO refer to the direction of machine forward travel.

Should the word WRONG appear next to a part name without the corresponding CORRECT on the line immediately below it means that the associated part was erroneously included at an earlier stage.

19 Reference symbol for trading the illustration on the fiche and model.

20 Subgroup, illustration number (when the subgroup includes more than one illustration), page number (when the listing for one illustration takes more than one page).

21 Optional equipament code: This number indicates that parts listed and marked (*) belong to that given equipament. If on the contrary the code appears on the illustration only, it means that all parts of the subgroup belong to the special equipment in question.

22 Standard part dimensional data.

FIATALLIS

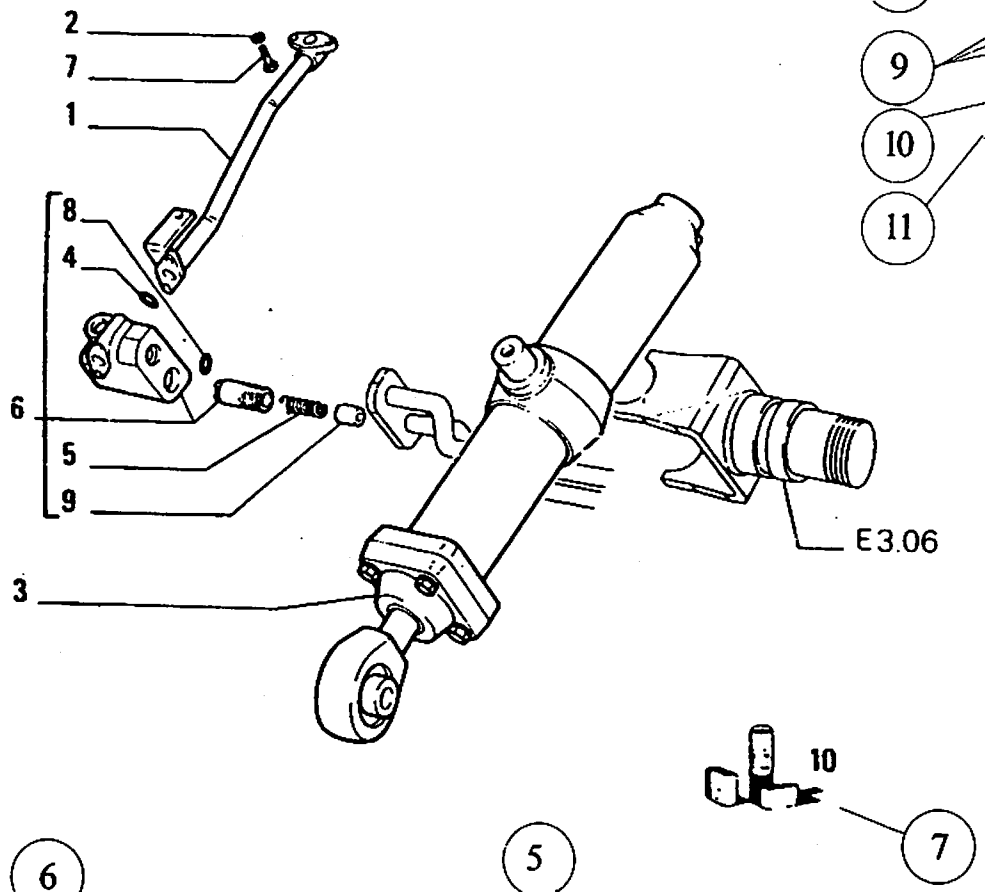

FIATALLIS FR120 SGR E3.02 QUAD 1 PAG 1

ITEM	PART Nº	QTY	CODE	DESCRIPTION	DESCRIZIONE
1	4318965	1	193T	PIPE - RIGHT	TUBO DESTRO
	4513436	1	193T	PIPE - RIGHT (*)	TUBO DESTRO (*)
	4606783	1	193T	PIPE - LEFT	TUBO SINISTRO
			053F	PRIOR TO S/N 004652	FINO AL TELAIO 004652
				4606783=79021573	4606783=79021573
	79021573	1	193T	PIPE - LEFT	TUBO SINISTRO
			004D	S/N 004653 AND UP	DAL TELAIO 004653
2	12638601	2	131R	WASHER 10x18	ROSETTA
3	4606786	1	164C	CYLINDER RIGHT ASSY	CILINDRO DESTRO COMPL
				SEE SGR E3.32	VEDERE SGR E3.32
	4606787	1	164C	CYLINDER LEFT ASSY	CILINDRO SINISTRO COMPL
				SEE SGR E3.32	VEDERE SGR E3.32
			053F	PRIOR TO S/N 004652	FINO AL TELAIO 004652
				4606787=79021574+79021576	4606787=79021574+79021576
	79021574	1	164C	CYLINDER LEFT ASSY	CILINDRO SINISTRO COMPL
			004D	S/N 004653 AND UP	DAL TELAIO 004653
4	4606788	1	055A	SEAL - WRONG	ANELLO DI TENUTA - ERRATA
	4606789	1	055A	SEAL - CORRETC	ANELLO DI TENUTA - CORRIGE
5	4606790	1	100M	SPRING	MOLLA
6	4606791	1	010V	VALVE - RIGHT ASSEMBLY	VALVOLA-DESTRO COMPLETO
	4606792	1	010V	VALVE - LEFT ASSEMBLY	VALVOLA - SINISTRO COMPLETO
			053F	PRIOR TO S/N 004652	FINO AL TELAIO 004652
				4606792=79021576 - 4606794	4606792=79021576 - 4606794
	79021576	1	010V	VALVE - LEFT ASSEMBLY	VALVOLA - SINISTRO COMPLETO
			004D	S/N 004653 AND UP	DAL TELAIO 004653
7	11307021	2	040V	SCREW 10x1,25x40	VITE 10x1,25x40
8	14453381	1	055A	SEAL 1,78x15,6	ANELLO DI TENURA 1,78x15,6
9	4606795	1	050T	PLUG	TAPPO
10	4606791	K	001K	KIT - SEE PAGE 9	CORREDO - VEDERE PAGINA 9
(*)			469P	FOR OPTIONAL 30.1070.06.1	PER VARIANTE 30.1070.06.1

01 - 02

HYDRAULIC SYSTEM
IMPIANTO IDRAULICO

E3.02 | 1

N.T.R 63 23/02/1981

MODO DE USAR O CATÁLOGO

Para pedir corretamente as peças de reposição é necessário:

a) Consulte a lista de versões, pág. 7, para identificar no seu caso o código numérico de versão que lhe interessa (veja o parágrafo 1, item 6).
b) Consulte as figuras e as respectivas listas de peças, conforme é explicada nos parágrafos 1 e 2.

1 - FIGURAS (veja o exemplo, pág. 5)

Representam as peças de reposição de cada subgrupo em que se divide a máquina.
As peças de reposição representadas se designam mediante um número de referência (ITEM), o qual pode ser substituído por outras indicações. Exemplo: E3.06, peça ilustrada unicamente no SGR. E3.06.

O código do subgrupo **1** e o número do quadro **2**: Quando o mesmo subgrupo compreende em mais de uma figura.

Número do ITE (Informatico Técnico) **4** e data da emissão **3**. Número de cadastro de cada ITE. Ao constar os itens 3, 4 na respectiva folha do catálogo, indica que este quadro houve modificações através do ITE.

Existem ITE's com apenas informações por escrito não alterando a figura. Neste caso anotar as informações contidas no ITE, o número e a data na respectiva folha do catálogo.

Denominação do subgrupo **5**, o código de versão **6**, com referência ao item (a) dito anteriormente, entende-se que a figura é aplicável a todas versões do modelo que trata o catálogo.

A indicação da existência de kits de reposição **7**, com respectivos números apresentados no próprio quadro ou na página 9 a respectiva composição.

O sentido da seta no qual está indicada na figura, refere-se o sentido de marcha (FRENTE) da máquina, tomando como ponto de referência o posto do operador (ASSENTO), sentado ao volante. O mesmo ocorre com os termos DIREITO e ESQUERDO, empregados na lista de peças do catálogo.

2 - LISTA DAS PEÇAS DE REPOSIÇÃO (veja o exemplo, pág. 5)

Nelas se dispõem as peças de reposição de cada subgrupo representadas nas figuras correspondentes, indicando para cada peça:

8 ITEM: é o número de cada peça representada, que é acompanhada do numero da peça para reposição

9 PEÇA: Número de cada peça de reposição do catálogo.

10 QTD : Número total de peças representadas na figura com a quantidade específica para cada modelo de máquina. Este número pode ser substituído

pelas seguintes indicações: * = pedaços de medida ou quantidade necessária; k= quantidade necessária para a reparação.

11 TRADUÇÃO: Código para buscar a tradução para o inglês, francês, alemão, e espanhol da denominação (consulte a lista de denominações GLOSSÁRIO no final do catálogo).

12 DENOMINAÇÃO/DESCRIPTION: Denominação da peça em português e inglês. No caso de modificações, a denominação vem acompanhada pela indicação de sua aplicação ou pelas normas de reposição.

Exemplo de indicação de aplicação na modificação:

- Até o chassi nº 004652 **13**: Utilizada nas máquinas com chassi até o nº 004652.
- A partir do chassi nº 004653 **14**: Utilizada nas máquinas a partir do chassi nº 004653.

Exemplo de normas de reposição:

4606783 = 79021573 **15**: Ao esgotar o estoque da peça 4606783, use a peça 79021573.

4606787 = 79021574 + 79021576 **16**: Ao esgotar o estoque da peça 4606787 use a peça 79021574 mais a peça 79021576.

4606792 = 79021576 - 4606794 **17**: Ao esgotar o estoque da peça 4606792 use a peça 79021576 eliminando a peça 4606794.

Supondo que a indicação de utilização não acompanhe normas de reposição, significa que a reposição da peça ante-modificação, deve ser mantida por não ser intercambiável com a peça pós-modificação.

Outras indicações úteis **18** podem ser acrescidas na coluna DENOMINAÇÃO/ DESCRIPTION (a tradução destas pelavras ao italiano, francês, alemão e espanhol, estão na lista de palavras suplementares que precede a lista de denominações).

As palavras DIREITO/RIGHT e ESQUERDO/LEFT se referem ao sentido de marcha da máquina.

Supondo que numa denominação acompanhada a palavra onde se lê ERRADO/WRONG e na linha seguinte não aparece a correspondente leia-se CORRETO/CORRECT, significa que a peça sobra por erro.

19 - Modelo da máquina.

20 - Subgrupo, número da figura (quadro), número da página.

21 - Número de código do opcional: indica que as peças com a marcação (*) pertencem ao opcional indicado.

Se o código aparece na figura, significa que todas as peças deste subgrupo pertencem a este opcional.

22 - Dimensões de peças normalizadas.

FIATALLIS

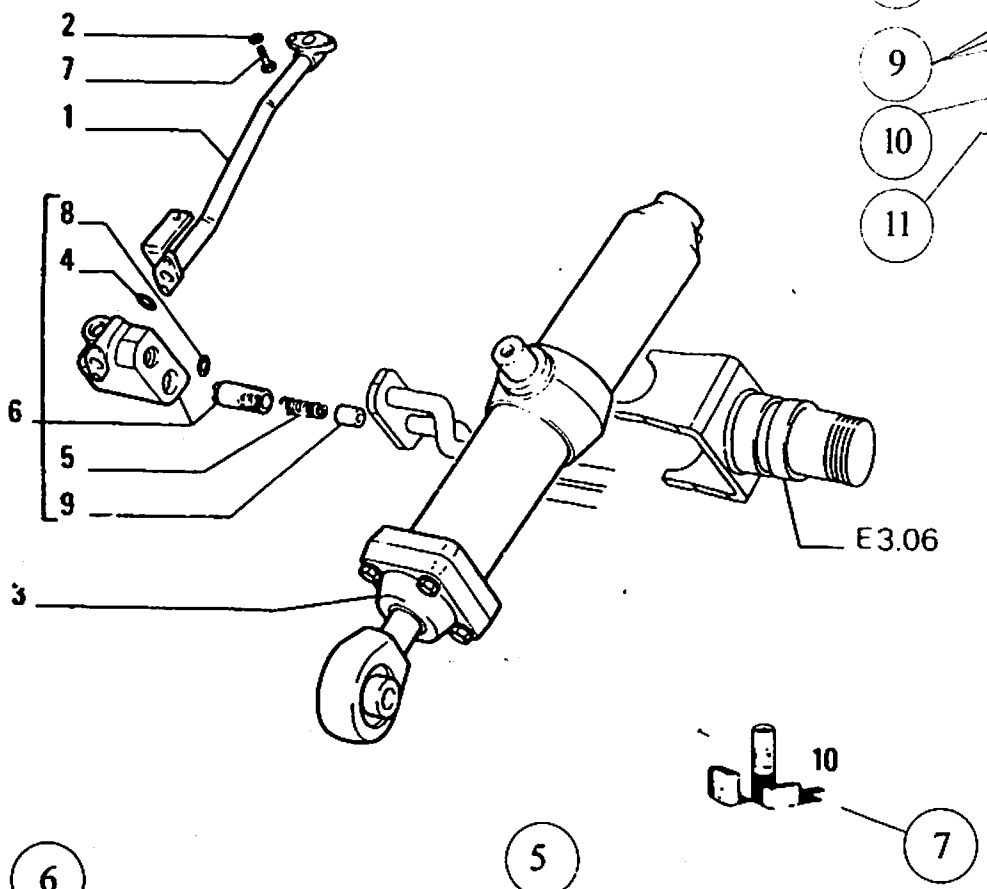

FIATALLIS FR120 SGR E3.02 QUAD 1 PAG 1

ITEM	PART Nº	QTY	CODE	DESCRIPTION	DESCRIZIONE
1	4318965	1	193T	PIPE - RIGHT	TUBO DESTRO
	4513436	1	193T	PIPE - RIGHT (*)	TUBO DESTRO (*)
	4606783	1	193T	PIPE - LEFT	TUBO SINISTRO
			053F	PRIOR TO S/N 004652	FINO AL TELAIO 004652
				4606783=79021573	4606783=79021573
	79021573	1	193T	PIPE - LEFT	TUBO SINISTRO
			004D	S/N 004653 AND UP	DAL TELAIO 004653
2	12638601	2	131R	WASHER 10x18	ROSETTA
3	4606786	1	164C	CYLINDER RIGHT ASSY	CILINDRO DESTRO COMPL
				SEE SGR E3.32	VEDERE SGR E3.32
	4606787	1	164C	CYLINDER LEFT ASSY	CILINDRO SINISTRO COMPL
				SEE SGR E3.32	VEDERE SGR E3.32
			053F	PRIOR TO S/N 004652	FINO AL TELAIO 004652
				4606787=79021574+79021576	4606787=79021574+79021576
	79021574	1	164C	CYLINDER LEFT ASSY	CILINDRO SINISTRO COMPL
			004D	S/N 004653 AND UP	DAL TELAIO 004653
4	4606788	1	055A	SEAL - WRONG	ANELLO DI TENUTA - ERRATA
	4606789	1	055A	SEAL - CORRETC	ANELLO DI TENUTA - CORRIGE
5	4606790	1	100M	SPRING	MOLLA
6	4606791	1	010V	VALVE - RIGHT ASSEMBLY	VALVOLA-DESTRO COMPLETO
	4606792	1	010V	VALVE - LEFT ASSEMBLY	VALVOLA - SINISTRO COMPLETO
			053F	PRIOR TO S/N 004652	FINO AL TELAIO 004652
				4606792=79021576 - 4606794	4606792=79021576 - 4606794
	79021576	1	010V	VALVE - LEFT ASSEMBLY	VALVOLA - SINISTRO COMPLETO
			004D	S/N 004653 AND UP	DAL TELAIO 004653
7	11307021	2	040V	SCREW 10x1,25x40	VITE 10x1,25x40
8	14453381	1	055A	SEAL 1,78x15,6	ANELLO DI TENURA 1,78x15,6
9	4606795	1	050T	PLUG	TAPPO
10	4606791	K	001K	KIT - SEE PAGE 9	CORREDO - VEDERE PAGINA 9
(*)			469P	FOR OPTIONAL 30.1070.06.1	PER VARIANTE 30.1070.06.1

01 - 02

HYDRAULIC SYSTEM
IMPIANTO IDRAULICO

E3.02 | 1

N.T.R 63 23/02/1981

Para buscar correctamente las piezas de repuesto, es preciso:

a) Consultar la lista de versiones, pagina 7, para identificar,en su caso, el codigo numerico de la version que interesa, vease el seguiente paragrafo 1, iten 6)
b) Consulte las laminas e las respectivas lista de piezas de repuesto, conforme se explica en los paragrafos 1 y 2.

1 - LAMINAS (vease el ejemplo, pág. 5)

Representam las piezas de repuesto de cada subgrupo en que se divide la máquina.

Las piezas de repuesto representadas se designam mediante un número de referência (ITEM), el cual puede ir substituído por otras indicaciones; Ejemplo: E3.06, peça ilustrada unicamente no SGR. E3.06.

El código del subgrupo **1** y el numero de la hoja **2**: Cuando el mismo subgrupo comprende mas de una lamina.

El numero del ITE (Informatico Técnico) **4** y data de envio **3** - Número de serie de cada ITE. Cuando comprende los itens 3, 4 en la respectiva folha del catalogo, indica que este cuadro houve modificaciones atraves del ITE **4**.

Existen ITE's con apenas informaciones por escrito sin alterar la lamina. En este caso anotar las informaciones contidas nel iTE, el número y la data en la respectiva folha del catálogo.

Denominacion del subgrupo **5** , el código de la version **6**, com referência ao iten (a) dito anteriormente, entiende que la lamina es aplicable a todas las versiones del modelo de que se trata en el catalogo.

La indicacion de la existencia de fornituras de recambios **7**, con respectivos números de referencia apresentados en los mismo cuadro o en la pagina **9**.

El, sentido de la flecha esta indicada en la lamina, delante de la maquina se toma con referencia al punto (asento) puesto en la direccion. Lo mismo pasa con los termos DERECHO y ISQUIEDRO empleados en la lista de piezas deste catalogo.

2 - LISTA DE LAS PIEZAS DE REPUESTO (vease el ejemplo en la pagina 5)

En ellas se resenan las piezas de repuesto de cada subgrupo representadas en las laminas correspondientes, indicando para cada pieza.

8 ITEM: El numero de cada pieza representada, que se acompana a su "pieza numero"

9 PEÇA: Número de cada pieza de repuesto del catálogo.

10 QTD : Número total de la pieza representada en la lamina; este numero puede reemplazarse con las indicaciones seguientes: *= se entrega en trozos de suficiente longitud o cantidad; K = fonitura que debe encargarse en la cantidad deseada.

11 TRADUCION: Código para buscar la tradución al italiano, frances, aleman, y espanol de la denominacion (consultese la lista de denominaciones glosario base al final del catalogo).

12 DENOMINAÇÃO/DESCRIPTION: Denominacion da la pieza en português y inglês. En caso de modificaciones, la denominacion viene integrada por la indicacion de aplicacion de la modificacion.

Ejemplo de indicacion de aplicacion en la modificacion:

- Hasta el chasi nº 004652 **13**: incorporada a las maquinas con chasis hasta el nº 004652.

- A partir del chassi nº 004653 **14**: incorporada a las maquinas a partir del chasi nº 004653.

Ejemplo de normas de recambio:

4606783 = 79021573 **15**: Al agotarse las reservas da peça 4606783, use la pieza 79021573.

4606787 = 79021574 + 79021576 **16**: Al agotarse las reservas en almacen de la pieza 4606787 use la pieza 79021574 mas la pieza 79021576.

4606792 = 79021576 - 4606794 **17**: Al agotarse las reservas en almacen de la piza 4606792 apliquese la pieza 79021576 eliminando la pieza 4606794.

Suponiendo que la indicacion de incorporacion no se acompanen normas normas de recambio, ello significa que siempre tiene que entregarse el recambio de la pieza ante modificacion, por no ser intercambiable con aquella post modificacion

Otras indicaçciones útiles **18** puedem consignarse en la columna DENOMINAZIONE/ DESCRIPTION (la traduccion de estas voces del ingles o italiano al francês, aleman y espanol, figura en la lista de voces suplementarias que precede la lista da denominaciones).

Las voces DIREITO/DERECHO y ESQUERDO/IZQUIERDO se refieren al sentido de marcha de la máquina.

Suponiendo que a una denominacion que acompane la palabra WRONG/DONDE DICE, y en el reglon siguiente no aparezca la correspondiente CORRECT/LEASE , significa que la pieza sobra, por un error.

19 - Modelo de la maquina

20 - Subgrupo, número de la lamina (cuadro), número de la página

21 - Número de código de la variante: indica que las piezas resenadas y contraresenadas con (*) pertenecen a aquella misma variante. En cambio, si el codigo aparece tan solo en la lamina, significa que todas las piezas de esa variante (vease el punto c) que antecede.

22 - Dimensiones de las piezas normalizadas.

FIATALLIS

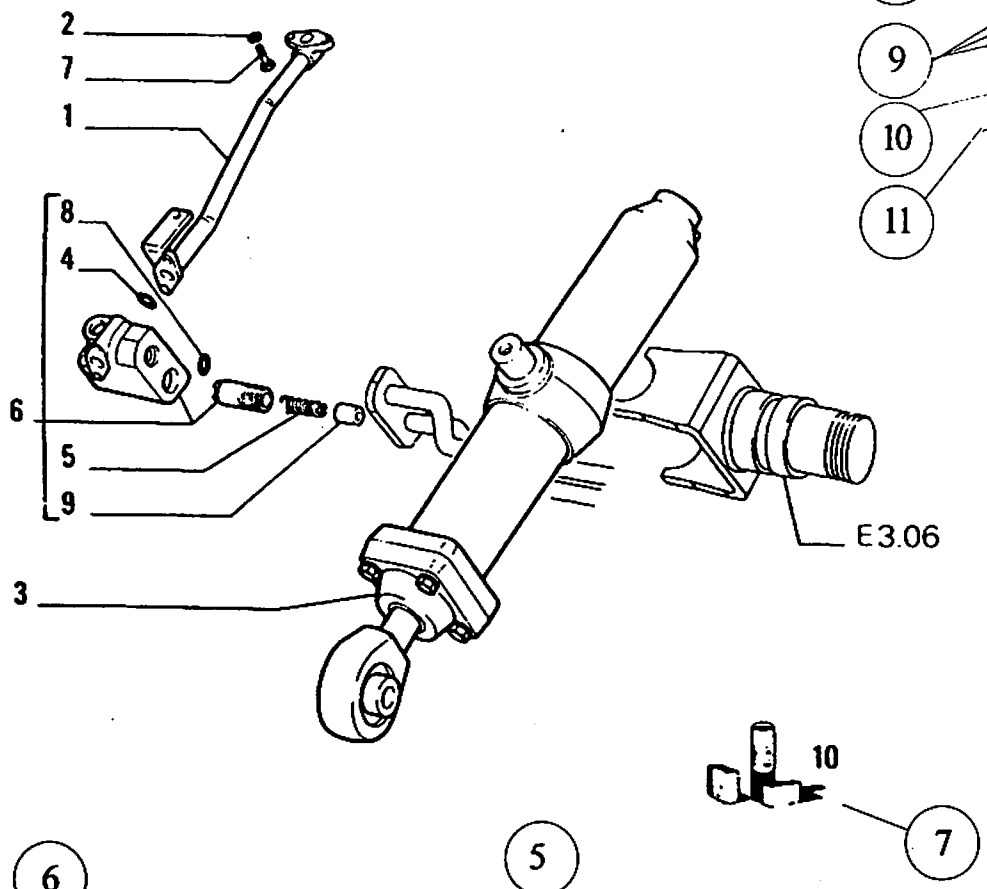

FIATALLIS FR120 SGR E3.02 QUAD 1 PAG 1

ITEM	PART Nº	QTY	CODE	DESCRIPTION	DESCRIZIONE
1	4318965	1	193T	PIPE - RIGHT	TUBO DESTRO
	4513436	1	193T	PIPE - RIGHT (*)	TUBO DESTRO (*)
	4606783	1	193T	PIPE - LEFT	TUBO SINISTRO
			053F	PRIOR TO S/N 004652	FINO AL TELAIO 004652
				4606783=79021573	4606783=79021573
	79021573	1	193T	PIPE - LEFT	TUBO SINISTRO
			004D	S/N 004653 AND UP	DAL TELAIO 004653
2	12638601	2	131R	WASHER 10x18	ROSETTA
3	4606786	1	164C	CYLINDER RIGHT ASSY	CILINDRO DESTRO COMPL
				SEE SGR E3.32	VEDERE SGR E3.32
	4606787	1	164C	CYLINDER LEFT ASSY	CILINDRO SINISTRO COMPL
				SEE SGR E3.32	VEDERE SGR E3.32
			053F	PRIOR TO S/N 004652	FINO AL TELAIO 004652
				4606787=79021574+79021576	4606787=79021574+79021576
	79021574	1	164C	CYLINDER LEFT ASSY	CILINDRO SINISTRO COMPL
			004D	S/N 004653 AND UP	DAL TELAIO 004653
4	[illegible]	1	055A	SEAL - WRONG	ANELLO DI TENUTA - ERRATA
	4606789	1	055A	SEAL - CORRETC	ANELLO DI TENUTA - CORRIGE
5	4606790	1	100M	SPRING	MOLLA
6	4606791	1	010V	VALVE - RIGHT ASSEMBLY	VALVOLA-DESTRO COMPLETO
	4606792	1	010V	VALVE - LEFT ASSEMBLY	VALVOLA - SINISTRO COMPLETO
			053F	PRIOR TO S/N 004652	FINO AL TELAIO 004652
				4606792=79021576 - 4606794	4606792=79021576 - 4606794
	79021576	1	010V	VALVE - LEFT ASSEMBLY	VALVOLA - SINISTRO COMPLETO
			004D	S/N 004653 AND UP	DAL TELAIO 004653
7	11307021	2	040V	SCREW 10x1,25x40	VITE 10x1,25x40
8	14453381	1	055A	SEAL 1,78x15,6	ANELLO DI TENURA 1,78x15,6
9	4606795	1	050T	PLUG	TAPPO
10	4606791	K	001K	KIT - SEE PAGE 9	CORREDO - VEDERE PAGINA 9
(*)			469P	FOR OPTIONAL 30.1070.06.1	PER VARIANTE 30.1070.06.1

01 - 02

HYDRAULIC SYSTEM
IMPIANTO IDRAULICO

E3.02 | 1

N.T.R 63 23/02/1981

NOTICE

The rigth reserved to change the construction or material of any parts where it seems desirable to do so without incurring the obligation of installing such changes on units already delivered.

Additional publications pertaining to this model and to all other FIATALLIS produts are available through FIATALLIS dealers. Publications are generally available in several languages

INSTRUCTIONS FOR ORDERING PARTS

At the time this parts catalog was published the listed part numbers were current. It is our policy to constantly improve our machines and therefore, part numbers and design may change.

When ordering parts, verify part numbers through yours dealer's microfiche and master numerical index which are up to date with all the latest part numbers.

ORDER PARTS FROM THE DEALER COVERING THE LOCAL TERRITORY

Orders for spare parts must include the following data (See page 7):

- Model, Serial Number, Engine Model, Engine serial number, marked on engine block.
- Specify the part (shown on Spare Parts Catalog list), possibly completed by it description.

If parts refer to an assembly which has a model or serial number, also include this information.

- Give post office address, town, county and state where parts are to be shipped.
- Also specify whether material is to be shipped by freight, express or parcel post.
- Confirm all telephone or telegraph orders in writing.

Parts can only be returned to/through the dealer from whom the parts were purchased and must have prior written authorization. Each return will be treated individually.

Unless claims for shortages or error are made inmediately upon receipt of goods, they will not be considered.

When broken goods are received, a full description of the damage should me made by the carrier agent on the fregth bill.

FIATALLIS responsability is limited, and ceases upon completion of sale conditions provided for each delivery.

FIATALLIS

ATENÇÃO

A FIATALLIS reserva o direito de modificar a construção ou o material de qualquer peça, se julgar necessário, mas sem obrigar-se a aplicar tais modificações às unidades já em serviço.

COMO FAZER OS PEDIDOS

Os números de peça do catálogo inclusas nesta publicação estão em dia até a data de saída deste da FIATALLIS. Nossa política consiste no intento de melhorar constantemente nossa máquinas, e portanto, os números de peças do catálogo às vezes, podem não ser efetivos. No momento de pedir as peças de reposição, verifique os números de peças do catálogo com seu Concessionário, o qual dispõe de microfichas e da lista de peças geral atualizada.

FAÇA OS PEDIDOS AO CONCESSIONÁRIO DE SUA REGIÃO

Os pedidos de peças de reposição, devem conter os seguintes dados (veja pág. 7):

- Modelo da máquina, nº de série do chassi, modelo do motor, nº de série do motor.
- Indicar o nº da peça pedida - tal qual ilustrada na lista de peças - possivelmente acompanhada da denominação correspondente.

Se as peças pertendem a um conjunto que possue seu próprio número de modelo ou de série, indique este dado.

- No endereço indique o código de endereçamento postal, a cidade, o estado, e a nação para que possa remeter as peças pedidas.
- Indique a modalidade de expedição do material: marítimo, terrestre, aérea ou via correio.

Eventuais devoluções de peças poderão efetuar-se somente por intermédio do Concessionário do qual as peças foram compradas, e deverão ser previamente autorizadas por escrito. Cada devolução será analisada conforme cada caso.

As reclamações por faltas ou defeitos não serão levadas em conta, a não ser que venham efetuadas imediatamente após o recebimento do material.

No caso de receber material que sofreu danos, uma descrição completa do dano deve ser feita pelo agente transportador no documento de expedição.

A responsabilidade da FIATALLIS é limitada e cessa ao cumprir-se as condições previstas para cada aquisição.

ATENCION

FIATALLIS se reserva el derecho de modificar la construccion o el material de cualquier pieza, si ello resultase procedente, pero sin obligarse a aplicar tales modificaciones a las unidades ya enn servicio.

COMO SE ENCARGAN LOS RECAMBIOS

Los números de catálogo de las, piezas resenadas en esta publicacion estan al dia hasta la fecha data de salida deste da FIATALLIS. Nuestra política estriba en el afan de mejorar constantemente las maquinas, y por lo tanto, los numeros del catalogo a veces, puede no sean mas efectivos. Con motivo, pues, de ir a encargar piezas de repuesto, verifique los numeros del catalogo con su Concessionario, el cual dispone de las microfichas y de la lista general de los recambios puesta al dia.

ENCARGUENSE LOS RECAMBIOS AL CONCESIONARIO DE SU ZONA

Los encargos de piezas de repuessto, tienen que incluir los datos siguientes (vease pag. 7):

- Modelo de la máquina, nº de fabricación del chassi, nº de fabricación del motor, punzonado en el bloque de cilindros.
- Indicar el nº de catalogo de cada pieza encargada - tal cual figura en la lista del catalogo de piezas - posiblemente acompañado de la denominación que corresponde.

Si los recambios pertenencem a un conjunto que posee su propio numero de modelo o de série, indiquense inclusos tales datos.

- En la dirección indiquense la oficina de correos, la ciudad, provincia y nación a donde han de remitirse los recambios.
- Además, indiquense las modalidades de expedición del material : transporte maritmo, terrestre, aereo o paquete postal.

Eventuales devoluciones de piezas podran hacerse tan solo al/o por conducto del concesionario al cual se han comprado las piezas, y deberan ser previamente autorizadas por escripto. Cada devolución se tornara en cuentá segun se merece.

Las reclamaciones por faltas o defectos no se tornaran en cuenta, a no ser que vengan efectuadas inmediatamente despues de recibir la mercancia.

En caso de que se reciba mercancia que ha sufrido daños, una completa descripción del daño deberia ser efectuada por el agente del transportista en el mismo documento de expedición.

La responsabilidad de FIATALLIS es limitada y cessa al cumplirse las condiciones de venta prevista para cada aprovisionamiento.

FIATALLIS

IDENTIFICATION AND VERSION LIST - IDENTIFICAÇÃO E LISTA DE VERSÕES

ENDINE SERIAL NAMBER NUMERO DE SERIE DO MOTOR					
MODELS MODELOS MODELOS	ENGINEERING CODE DENOMINACION TECNICA CODIGO DO PRODUTO	PRODUCT CODE CODIGO DEL PRODUCTO Nº CHASSI	UNIT Nº UNIT Nº Nº CHASSI	ENGINE MODEL MODELO DEL MOTOR MODELO DO MOTOR	NUMERICAL CODE CODIGO NUMERICO CÓDIGO NUMÉRICO
FR 120	75245695		101	CUMMINS	

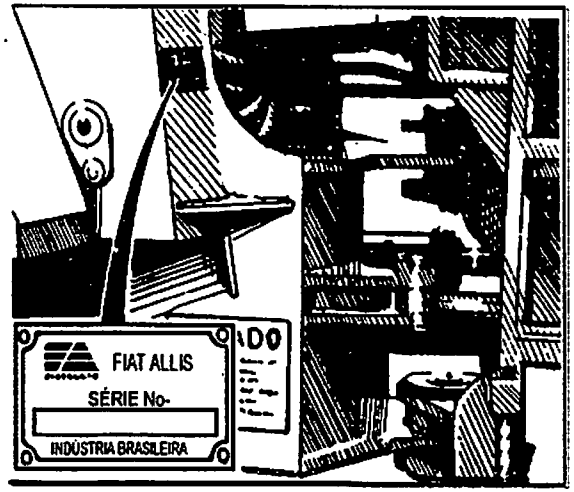

Machine serial number location
Ubicacion del numero de serie de la maquina
Posição do número de série da máquina

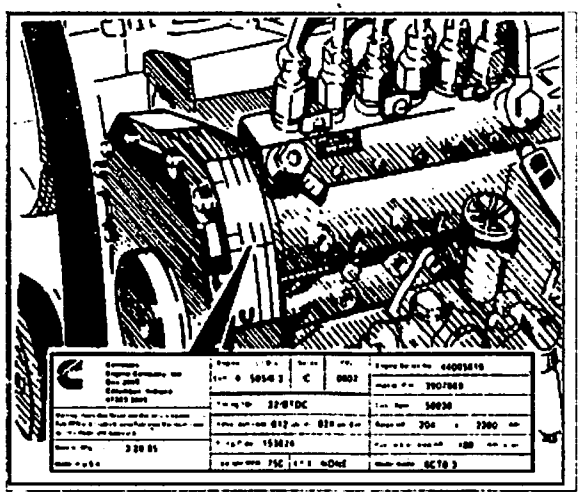

Engine serial number location
Ubicacion del numero de serie del motor
Posição do número de série do motor

RECORD YOUR SERIAL NUMBER BELLOW
ANOTE AQUI LOS NUMEROS DE SERIE
ANOTE AQUI OS NÚMEROS DE SÉRIE :

Machine serial number
Numero de serie de la maquina
Número de série da máquina

Engine serial number
Numero de serie do motoi
Número de série do motor

ALPHABETICAL INDEX

AIR CLEANER ..... A2.22 - 3
AIR CLEANER ..... A2.23 - 1
AIR CLEANER AND PIPING ..... A2.22 - 1
ALTERNATOR ..... F3.01 - 2
ALTERNATOR-75208381 ..... F6.03 - 1
ARTICULATION LOCKING ..... D1.01 - 7
AUTOMATIC POSITIONER/KICK OUT ..... E3.27 - 1
BACK UP ALARM SYSTEM ..... F5.10 - 1
BATTERY BOX ASSEMBLY ..... L4.03 - 1
BELT STRETCHER AND BELT ..... A4.09 - 1
BOOM & LINKAGE ..... E3.10 - 1
BOOM & LINKAGE ..... E3.10 - 2
BRAKE CONTROLS-PIPING ..... C1.02 - 1
BRAKE CONTROLS-PIPING ..... C1.02 - 2
BRAKE CONTROLS-PIPING REAR ..... C1.02 - 4
BRAKE FILTER ..... C1.02 - 5
BUCKET ..... E3.14 - 1
BUCKET/BOOM LOCK ..... E3.10 - 3
CAB ..... L1.04 - 1
CAB DOOR LOCK ..... L1.04 - 8
CAB LIGHTS ..... F4.05 - 4
CAB WINDOW LOCK ..... L1.04 - 7
CAMSHAFT AND VALVE TAPPET ..... A1.07 - 1
CONNECTING RODS AND PISTONS ..... A1.05 - 1
CONTROL VALVE LINKAGE ..... E3.25 - 1
CONTROL VALVE LINKAGE 3 SPOOLS ..... E3.25 - 2
CONVERTER CASE & PIPING ..... B1.08 - 1
COVER AND BREATHER ..... A1.02 - 3
CRANKCASE ..... A1.01 - 1
CRANKCASE ..... A1.02 - 4
CRANKCASE COVERS ..... A1.02 - 2
CYLINDER HEAD ..... A1.01 - 2
DAMPER ..... A1.04 - 1
DASHBOARD AND FLOOR ..... L3.04 - 1
DIRECTIONAL LIGHTS ASS'Y ..... F4.05 - 3
DRIVER'S SEAT ..... L6.01 - 1
DUMP CYLINDER RIGH-75245404 ..... E3.32 - 1
DUMP CYLINDER LEFT-75245406 ..... E3.32 - 2
ELECTRIC SYSTEM ..... F4.01 - 2
ELECTRIC SYSTEM ..... F4.01 - 5
ELECTRIC SYSTEM-INSTRUMENT PANEL ..... F4.01 - 1
ELECTRIC SYSTEM-LIGHTS REAR ..... F4.02 - 1
ELECTRIC SYSTEM-3rd INSTRUMENT PANEL ..... F4.01 - 6
ELECTRIC SYSTEM-TRANSMISSION CONTROL F4.01/1- 1
ENGINE ..... A0.00 - 1
ENGEINE MOUNTS ..... A0.02 - 1
EQUIPMENT CONTROL VALVE-COMPONENTS ..... E3.31 - 1
EQUIPMENT CONTROL VALVE-COMPONENTS ..... E3.31 - 2
EXHAUST CONNECTION ..... A2.52 - 1
EXHAUST MANIFOLDS ..... A2.52 - 3
FAN AND BELT ..... A4.09 - 2
FAN DRIVE ..... A4.09 - 3
FENDER ..... L3.04 - 2
FENDERS-FLOOR ..... L3.04 - 3
FENDERS-FLOORS ..... L3.04 - 4
FLOODLIGHT-70621429 ..... L4.05 - 1
FRONT HYDRAULIC SYSTEM ..... E3.02 - 4
FRONT AND REAR DIFERENTIAL ..... B4.04 - 1
FRONT AND REAR DIFERENTIAL ..... B4.04 - 2
FRONT AND REAR AXLE ..... B4.04 - 3
FRONT BRAKE CONTROLS PIPING ..... C1.02 - 3
FRONT CABLE ASS'Y ..... F4.01 - 3
FRONT MAIN FRAME ..... D1.01 - 1
FRONT MODULE AND INSTRUMENT PANEL ..... L1.02 - 1
FRONT DRIVE SHAFT-75236920 ..... B3.16 - 1
FRONT DRIVE SHAFT-75244644 ..... B3.16 - 2

ALPHABETICAL INDEX

FRONT DRIVE SHAFT ..... B3.09 - 1
FRONT FLOOD LIGHT ..... F4.02 - 2
FRONT FLOODLIGHT CANOPY AND REAR VIEW MIRROR ..... F4,02/1 - 1
FRONT FLOODLIGHT CAB AND REAR VIEW MIRROR ..... F4.02/ 1 - 2
FUEL FILTERS ..... A2.26 - 1
FUEL FILTER PIPING ..... A2.24 - 3
FUEL INJECTION SYSTEM ..... A2.24 - 1
FUEL INJECTION SYSTEM ..... A2.24 - 2
FUEL INJECTION SYSTEM ..... A2.24 - 4
FUEL LINES ..... A2.01 - 2
FUEL TANK ..... A2.01 - 1
HOODS ..... L1.01 - 1
HOODS ..... L1.01 - 2
HORN ..... F5.01 - 1
HORN SWITCH-FOOT ..... F5.01 - 2
HYDRAULIC DRIVE ..... D2.02 - 1
HYDRAULIC OIL TANK ..... E3.28 - 1
HYDRAULIC OIL TANK ..... E3.28 - 2
HYDRAULIC PUMP ..... E3.29 - 1
HYDRAULIC SYSTEM INTERMEDIATE BLOCK ..... E3.02 - 3
INJECTION PUMP ..... A2.27 - 1
LIFT CYLINDER-75245395 ..... E3.32 - 3
LIFTING BRACKET ..... A1.01 - 4
LUBRICATION SYSTEM ..... A3.01 - 1
LUBRICATION SYSTEM ..... D2.12 - 2
MAIN FRAME ARTICULATION ..... D1.01 - 3
MAIN FRAME ARTICULATION ..... D1.01 - 4
MUFFLER & EXHAUST PIPE ..... A2.56 - 1
NOZZLE HOLDER ..... A2.35 - 2
OIL FILL LOCATION ..... A3.01 - 3
OIL FILTER & HEAT EXCHANGER ..... A3.03 - 1
OIL LEVEL DIPSTICK ..... A3.01 - 2
OIL PUMP ..... A3.02 - 1
OIL SUMP ..... A1.02 - 1
OPERATOR'S CONSOLE ..... L1.02 - 2
PARKING BRAKE CONTROL ..... C2.01 - 1
POWER STEERING-HYDRAULIC SYSTEM ..... D2.11 - 1
POWER STEERING-HYDRAULIC SYSTEM ..... D2.11 - 2
PUMP ADAPTER ..... A1.06 - 1
RADIATOR ..... A4.01 - 2
RADIATOR PIPING ..... A4.01 - 1
RADIATOR MOUTING ..... A4.01 - 3
REAR AXLE ..... B4.01 - 1
REAR AXLE ..... B4.01 - 2
REAR AXLE SUPPORT ..... D3.05 - 1
REAR DRIVE SHAFT ..... B3.10 - 1
R.H. AND L.H. FORNT AND REAR REDUCTOR ASS'Y ..... B4.11 - 1
REAR HYDRAULIC SYSTEM ..... E3.02 - 1
REAR HYDRAULIC SYSTEM ..... E3.02 - 2
REAR MAIN FRAME ..... D1.01 - 2
ROPS CAB-COVERING(75243731) ..... L1.04 - 4
ROPS CAB-DOOR(75243731) ..... L1.04 - 3
ROPS CAB-ELECTRIC SYSTEM(75243731) ..... L1.04 - 6
ROPS CAB-GLASS AND SEAL (75243731) ..... L1.04 - 2
SEAL AND COVER ..... A1.02 - 5
SPEED GOVERNOR ..... A2.28 - 1
STARTER MOTOR ..... F2.01 - 1
STARTER MOTOR-75204899 ..... F6.08 - 1
STEERING CONSOLE ASS'Y ..... D2.01 - 3
STEERING CYLINDER ..... D1.01 - 5
STEERING CYLINDER LEFT/75235160-RIGHT/75247338 ..... D2.12 - 1
STEERING OIL COOLING ..... D2.18 - 1
STEERING SYSTEM ..... D2.01 - 1
THERMOSTAT HOUSING ..... A4.02 - 1
THERMOSTAT VALVE ..... A4.02 - 3
THROTTLE CONTROL ..... A2.21 - 1
TIRES AND WHEELS ..... D3.16 - 1
TORQUE CONVERTER ..... B1.05 - 1

ALPHABETICAL INDEX

TORQUE CONVERTER ..... B1.05 - 2
TORQUE CONVERTER ..... B1.05 - 3
TOW HOOK ..... D1.01 - 6
TRANSMISSION ..... B1.03 - 1
TRANSMISSION ..... B1.03 - 2
TRANSMISSION AND CONVERTER ASS'Y ..... B2.00 - 1
TRANSMISSION-BRAKE FLANGE ..... B2.04 - 8
TRANSMISSION CABLE ASS'Y ..... F4.01 - 7
TRANSMISSION CASE AND COVER ..... B2.01 - 1
TRANSMISSION CONTROL ..... B2.07 - 1
TRANSMISSION-FORWARD & REVERSE AXLE ..... B2.04 - 6
TRANSMISSION GEARS ..... B2.04 - 5
TRANSMISSION OIL CHECK ..... B1.10 - 1
TRANSMISSION OIL COOLING ..... B1.10 - 2
TRANSMISSION-OUT PUT ..... B2.04 - 7
TRANSMISSION-PARKING BRAKE ..... B2.04 - 9
TRANSMISSION PUMP ASS'Y ..... B1.11 - 2
TRANSMISSION PUMP ASS'Y ..... B1.12 - 1
TRANSMISSION-1ST SPEED ..... B2.04 - 1
TRANSMISSION-2nd SPEED ..... B2.04 - 2
TRANSMISSION-3rd SPEED & REVERSE ..... B2.04 - 3
TRANSMISSION-4th SPEED ..... B2.04 - 4
TRANSMISSION SPACER AND GASKET ..... B1.08 - 3
TRANSMISSION-VALVE ..... B2.04 - 10
TURBO CHARGER ..... A2.52 - 2
TURBO CHARGER ..... A2.53 - 1
VALVE COVER ..... A1.01 - 3
VALVE GEAR ..... A1.07 - 2
WATER OUTLET CONNECTION ..... A4.02 - 2
WATER PUMP ..... A4.03 - 1

ÍNDICE ALFABÉTICO

ADAPTADOR DA BOMBA ..... A1.06 - 1
ALTERNADOR ..... F3.01 - 2
ALTERNADOR-75208381 ..... F6.03 - 1
ARREFECIMENTO ÓLEO DE DIREÇÃO ..... D2.18 - 1
ARREFECIMENTO ÓLEO DA TRANSMISSÃO ..... B1.10 - 2
AROS E PNEUS ..... D3.16 - 1
ARTICULAÇÃO DO CHASSI ..... D1.01 - 3
ARTICULAÇÃO DO CHASSI ..... D1.01 - 4
ASSENTO DO OPERADOR ..... L6.01 - 1
ANTI-VIBRADOR. ..... A1.04 - 1
BLOCO DO MOTOR ..... A1.01 - 1
BOCAL DE ENCHIMENTO ..... A3.01 - 3
BOMBA D'ÁGUA ..... A4.03 - 1
BOMBA HIDRÁULICA ..... E3.29 - 1
BOMBA INJETORA ..... A2.27 - 1
BOMBA DE ÓLEO ..... A3.02 - 1
BRAÇO E ARTICULAÇÃO ..... E3.10 - 1
BRAÇO E ARTICULAÇÃO ..... E3.10 - 2
BUZINA ..... F5.01 - 1
CABEÇOTE DO CILINDRO ..... A1.01 - 2
CABINE ..... L1.04 - 1
CABINE-REVESTIMENTO ..... L1.04 - 4
CABINE-SISTEMA ELÉTRICO ..... L1.04 - 6
CABINE-PORTAS ..... L1.04 - 3
CABINE-VIDROS E GUARNIÇÕES ..... L1.04 - 2
CAÇAMBA ..... E3.14 - 1
CAIXA DE BATERIAS ..... L4.03 - 1
CAIXA E TAMPA DA TRANSMISSÃO ..... B2.01 - 1
CAPUZES ..... L1.01 - 1
CAPUZES ..... L1.01 - 2
CARCAÇA DO TERMOSTATO ..... A4.02 - 1
CARCAÇA DO VOLANTE ..... A1.02 - 4
CARTER ..... A1.02 - 1
CHASSI DIANTEIRO ..... D1.01 - 1
CHASSI TRASEIRO ..... D1.01 - 2
CILINDRO DA DIREÇÃO ..... D1.01 - 5
CILINDRO DA DIREÇÃO ..... D2.12 - 1
CILINDRO DE ELEVAÇÃO-75245395 ..... E3.32 - 3
CILINDRO DE ROTAÇÃO DIR.-75245404 ..... E3.32 - 1
CILINDRO DE ROTAÇÃO ESQ.-75245406 ..... E3.32 - 2
COLETOR DE ESCAPE ..... A2.52 - 3
COMANDO DA DIREÇÃO ..... D2.01 - 1
COMANDO DO DISTRIBUIDOR ..... E3.25 - 1
COMANDO DO DISTRIBUIDOR TERCEIRA FUNÇÃO ..... E3.25 - 2
CONJUNTO DA BOMBA DA TRANSMISSÃO ..... B1.11 - 2
CONJUNTO DA BOMBA DA TRANSMISSÃO ..... B1.12 - 1
CONJUNTO DO CABO DIANTEIRO ..... F4.01 - 3
CONJUNTO DO CABO DE TRANSMISSÃO ..... F4.01 - 7
CONJUNTO CONSOLE DA DIREÇÃO ..... D2.01 - 3
CONJUNTO PISCA-PISCA ..... F4.05 - 3
CONJUNTO DA VÁLV. MODULADORA ..... B2.04 - 10
CONSOLE DO OPERADOR ..... L1.02 - 2
CONTROLE DO ACELERADOR ..... A2.21 - 1
CONTROLE DO FREIO DE ESTACIONAMENTO ..... C2.01 - 1
CONTROLE DA TRANSMISSÃO ..... B2.07 - 1
CONVERSOR DE TORQUE ..... B1.05 - 1
CONVERSOR DE TORQUE ..... B1.05 - 3
CONVERSOR DE TORQUE ..... B1.05 - 2
DIFERENCIAL DIANTEIRO E TRASEIRO ..... B4.04 - 1
DIFERENCIAL DIANTEIRO E TRASEIRO ..... B4.04 - 2
DIREÇÃO HIDROSTÁTICA ..... D2 02 - 1
DISTRIBUIÇÃO ..... A1.07 - 2
DISTRIBUIDOR-COMPONENTES ..... E3.31 - 1
DISTRIBUIDOR-COMPONENTES ..... E3.31 - 2
EIXO CARDAN DIANTEIRO ..... B3.09 - 1
EIXO CARDAN DIANTEIRO-75236920 ..... B3.16 - 1

ÍNDICE ALFABÉTICO

EIXO CARDAN DIANTEIRO-75244644 ..... B3.16 - 2
EIXO CARDAN TRASEIRO ..... B3.10 - 1
EIXO COMANDO VÁLV. E TUCHO ..... A1.07 - 1
EIXO DIANTEIRO E TRASEIRO ..... B4.04 - 3
EIXO DIANTEIRO ..... B4.01 - 1
EIXO TRASEIRO ..... B4.01 - 2
ENGRENAGEM DA TRANSMISSÃO ..... B2.04 - 5
ESTICADOR E CORREIA ..... A4.09 - 1
FAROL-70621429 ..... F4.05 - 1
FAROL DIANT. TOLDO E ESPELHO RETROVISOR ..... F4.02/1 - 1
FARÓIS DIANTEIROS ..... F4.02 - 2
FARÓIS DIANT. CABINE E ESPELHO RETROVISOR ..... F4.02/1 - 2
FILTRO DE AR ..... A2.23 - 1
FILTRO DE AR E TUBULAÇÕES ..... A2.22 - 1
FILTRO DE COMBUSTÍVEL ..... A2.26 - 1
FILTRO DO FREIO ..... C1.02 - 5
FILTRO DE ÓLEO E TROCADOR DE CALOR ..... A3.03 - 1
GANCHO DE TRAÇÃO ..... D1.01 - 6
ILUMINAÇÃO DA CABINE ..... F4.05 - 4
INTERRUPTOR DA BUZINA (PÉ) ..... F5.01 - 2
JUNTA E ESPAÇADOR DA TRANSMISSÃO ..... B1.08 - 3
MÓDULO DIANT. E PAINEL DE INSTRUMENTOS ..... L1.02 - 1
MOTOR ..... A0.00 - 1
MOTOR DE PARTIDA ..... F2.01 - 1
MOTOR DE PARTIDA ..... F6.08 - 1
PARALAMA ..... L3.04 - 2
PARALAMAS E PISOS ..... L3.04 - 3
PARALAMAS E PISOS ..... L3.04 - 4
PISO E PROTEÇÕES ..... L3.04 - 1
PISTÕES E BIELAS ..... A1.05 - 1
POSICIONADOR AUTOMÁTICO DA CAÇAMBA ..... E3.27 - 1
PORTA BICO INJETOR ..... A2.35 - 2
PRÉ FILTRO DE AR ..... A2.22 - 3
PROPULSOR ..... A4.09 - 3
RADIADOR ..... A4.01 - 2
REDUTOR DO EIXO DIANT./TRAS. DIR./ESQ. ..... B4.11 - 1
REGULADOR DE VELOCIDADE ..... A2.28 - 1
RESERVATÓRIO DE COMBUSTÍVEL ..... A2.01 - 1
RESERVATÓRIO DE ÓLEO HIDRÁULICO ..... E3.28 - 1
RESERVATÓRIO DE ÓLEO HIDRÁULICO ..... E3.28 - 2
RETENTOR E TAMPA ..... A1.02 - 5
SILENCIOSO E ESCAPAMENTO ..... A2.56 - 1
SISTEMA ALARME DE RÉ ..... F5.01 - 1
SISTEMA ELÉTRICO ..... F4.01 - 2
SISTEMA ELÉTRICO ..... F4.01 - 5
SISTEMA ELÉTRICO-FARÓIS TRASEIROS ..... F4.01 - 1
SISTEMA ELÉTRICO-CONTROLE DA TRANSMISSÃO ..... F4.01/1 - 1
SISTEMA ELÉTRICO-PAINEL DE INSTRUMENTO ..... F4.01 - 1
SISTEMA ELÉTRICO-3º PAINEL DE INSTRUMENTOS ..... F4.01 - 6
SISTEMA HIDRÁULICO-BLOCO CENTRAL ..... E3.02 - 3
SISTEMA HIDRÁULICO DIANTEIRO ..... E3.02 - 4
SISTEMA HIDRÁULICO DA DIREÇÃO ..... D2.11 - 1
SISTEMA HIDRÁULICO DA DIREÇÃO ..... D2.11 - 2
SISTEMA HIDRAULICO TRASEIRO ..... E3.02 - 1
SISTEMA DE LUBRIFICAÇÃO ..... A3.01 - 1
SISTEMA DE LUBRIFICAÇÃO ..... D2.12 - 2
SISTEMA DE INJEÇÃO DE COMBUSTÍVEL ..... A2.24 - 1
SISTEMA DE INJEÇÃO DE COMBUSTÍVEL ..... A2.24 - 2
SISTEMA DE INJEÇÃO DE COMBUSTÍVEL ..... A2.24 - 4
SUPORTE DO EIXO TRASEIRO ..... D3.05 - 1
SUPORTE DE LEVANTAMENTO ..... A1.01 - 4
SUPORTE DO MOTOR ..... A0.02 - 1
SUPORTE DO RADIADOR ..... A4.01 - 3
TAMPA DO BLOCO ..... A1.02 - 2
TAMPA DE VÁLVULAS ..... A1.01 - 3
TAMPA E REPIRO ..... A1.02 - 3
TRANSMISSÃO ..... B1.03 - 1
TRANSMISSÃO ..... B1.03 - 2

ÍNDICE ALFABÉTICO

TRANSMISSÃO E CONVERSOR COMPLETO ..... B2.00 - 1
TRANSMISSÃO-EIXO DE 1ª VELOCIDADE ..... B2.04 - 1
TRANSMISSÃO-EIXO DE 2ª VELOCIDADE ..... B2.04 - 2
TRANSMISSÃO-EIXO DE 3ª VELOCIDADE E RÉ ..... B2.04 - 3
TRANSMISSÃO-EIXO DE 4ª VELOCIDADE ..... B2.04 - 4
TRANSMISSÃO-ENGRENAGEM EIXO DE FRENTE E RÉ ..... B2.04 - 6
TRANSMISSÃO-FLANGE DE SAÍDA ..... B2.04 - 7
TRANSMISSÃO-FLANGE DO FREIO .. .. B2.04 - 8
TRANSMISSÃO-FREIO DE ESTACIONAMENTO ..... B2.04 - 9
TRAVA JANELA DA CABINE ..... L1.04 - 7
TRAVA PORTA DA CABINE ..... L1.04 - 8
TRAVAMENTO DA ARTICULAÇÃO ..... D1.01 - 7
TRAVAMENTO DO BRAÇO ..... E3.10 - 3
TUBOS E CARCAÇA DO CONVERSOR ..... B1.08 - 1
TUBULAÇÃO DE COMANDO DO FREIO ..... C1.02 - 1
TUBULAÇÃO DE COMANDO DO FREIO ..... C1.02 - 2
TUBULAÇÃO DE COMANDO FREIO DIANT. ..... C1.02 - 3
TUBULAÇÃO DE COMANDO DE FREIO DIANT. ..... C1.02 - 4
TUBULAÇÃO DE ESCAPE ..... A2.52 - 1
TUBULAÇÃO FILTRO DE COMBUSTÍVEL ..... A2.24 - 3
TUBULAÇÕES DE COMBUSTÍVEL ..... A2.01 - 2
TUBULAÇÕES FILTRO DE COMBUSTÍVEL ..... A2.24 - 3
TUBULAÇÕES DO RADIADOR ..... A4.01 - 1
TUBULAÇÕES SAÍDA DE ÁGUA ..... A4.02 - 2
TURBOCOMPRESSOR ..... A2.52 - 2
TURBOCOMPRESSOR ..... A2.53 - 1
VÁLVULA TERMOSTÁTICA ..... A4.02 - 3
VARETA DE NÍVEL DE ÓLEO ..... A3.01 - 2
VENTILADOR E CORREIA ..... A4.09 - 2
VERIFICAÇÃO DE NÍVEL DE ÓLEO ..... B1.10 - 1

SEQ	ITEM	SGR	QUAD	GRID	SEQ	ITEM	SGR	QUAD	GRID	SEQ	ITEM	SGR	QUAD	GRID
1	4586020	E3.28	2		6	10279985	A2.01	2		4	10516871	L6.01	1	
6	4955094	A0.02	1		2	10374801	F4.01	1		3	10516879	F4.01	2	
6	4971843	A2.01	1		8	10444821	A2.21	1		2	10516879	F4.01/1	1	
1	4985147	E3.25	2		10	10445021	A2.01	1		2	10517071	A0.02	1	
7	7074021	F4.01	1		15	10461087	L1.02	2		13	10517071	A2.21	1	
9	8281325	D2.12	1		5	10516470	A2.22	1		4	10517071	D1.01	5	
6	8281824	E3.32	1		7	10516470	L1.01	1		9	10517071	F4.01	5	
6	8281824	E3.32	2		22	10516470	L1.01	2		8	10517071	L3.04	3	
6	8281824	E3.32	3		4	10516470	L4.03	1		9	10517071	L3.04	4	
5	8287007	D1.01	7		2	10516471	F4.05	3		10	10517071	L4.03	1	
4	8288822	D2.12	1		13	10516671	B1.10	1		16	10517079	L1.01	1	
5	8289428	E3.10	1		11	10516671	D1.01	2		23	10517170	E3.28	1	
15	8289428	E3.10	2		27	10516671	E3.02	1		5	10517171	A2.24	1	
10	8291506	D2.12	1		11	10516671	E3.02	2		15	10517171	A2.27	1	
17	8292259	D1.01	4		2	10516671	E3.02	3		2	10517171	D1.01	3	
3	8297294	D2.12	1		27	10516671	E3.02	4		18	10517171	D1.01	4	
8	8297295	D2.12	1		8	10516671	E3.28	1		14	10517271	A0.02	1	
2	8297296	D2.12	1		3	10516671	F5.10	1		5	10517279	D1.01	4	
2	8321722	A2.22	1		4	10516679	E3.25	2		11	10517671	A0.02	1	
3	8321887	L1.04	1		11	10516679	L1.01	1		5	10517671	D1.01	6	
15	10000871	E3.25	1		2	10516679	L1.01	2		13	10519201	A2.01	1	
14	10033410	E3.25	1		5	10516870	E3.28	1		6	10519201	A2.21	1	
7	10033410	E3.25	2		3	10516871	A2.56	1		20	10519301	F4.01	1	
6	10050810	L1.01	2		11	10516871	A4.01	3		6	10519301	F6.03	1	
22	10118540	C1.02	1		3	10516871	B2.00	1		3	10519301	L1.02	1	
3	10118540	D2.11	2		17	10516871	C1.02	1		13	10519401	F4.01	1	
23	10118740	C1.02	1		4	10516871	D2.18	1		1	10519601	F5.10	1	
27	10119040	A2.01	1		5	10516871	E3.02	1		8	10519601	L6.01	1	
4	10119040	B4.04	3		6	10516871	E3.02	2		10	10519601	L6.01	1	
15	10119040	E3.28	2		8	10516871	E3.02	3		10	10519621	A4.01	2	
25	10119440	C1.02	2		7	10516871	E3.02	4		4	10519621	B2.07	1	
5	10184317	A2.01	2		8	10516871	E3.25	1		13	10519621	D2.01	3	
7	10231040	B4.11	1		9	10516871	L1.02	2		5	10519621	F4.01	5	
6	10231140	B4.04	3		3	10516871	L3.04	2		12	10520001	A2.21	1	
8	10259960	A1.02	1		5	10516871	L3.04	3		17	10520001	L1.01	1	
11	10264660	B1.10	1		2	10516871	L3.04	4		16	10520021	L3.04	1	

SEQ	ITEM	SGR	QUAD	GRID	SEQ	ITEM	SGR	QUAD	GRID	SEQ	ITEM	SGR	QUAD	GRID
19	10569371	A2.01	1		5	10796301	E3.25	2		10	11106031	E3.02	4	
6	10571579	A2.28	1		5	10796400	B4.04	2		4	11106031	E3.28	1	
60	10571579	A2.28	1		7	10796901	E3.10	2		10	11106231	C1.02	2	
85	10571579	A2.28	1		3	10839610	B2.07	1		19	11106231	C1.02	4	
7	10571771	L6.01	1		16	10839610	D2.01	3		19	11106231	D2.12	2	
2	10615379	L1.01	1		7	10902031	E3.27	1		18	11106231	D2.18	1	
2	10615379	L1.02	1		1	10902121	A2.22	1		7	11106231	E3.02	3	
7	10615479	A2.21	1		5	10902121	L1.02	2		11	11106231	L1.02	1	
7	10615479	A4.01	2		17	10902121	L3.04	3		8	11106231	L1.02	2	
5	10615479	D2.01	3		9	10902131	A2.21	1		2	11106231	L3.04	2	
36	10615479	F4.01	1		37	10902131	F4.01	1		6	11106231	L3.04	3	
6	10615479	L1.02	2		6	10902131	L1.01	1		1	11106231	L3.04	4	
20	10615479	L3.04	3		23	10902131	L1.01	2		1	11106231	L3.08	2	
34	10615679	A2.21	1		5	10902131	L4.03	1		3	11106231	L6.01	1	
5	10615679	B2.07	1		9	10902231	D2.01	3		26	11106431	A2.01	1	
14	10615679	C2.01	1		25	10902231	L1.01	1		7	11106431	A2.56	1	
11	10615679	D2.01	3		6	10902431	A4.01	2		7	11106431	C1.02	1	
11	10615679	D2.11	1		6	10902431	L3.04	4		17	11106431	C2.01	1	
6	10615679	D2.11	2		12	10903431	F4.01	1		7	11106431	D1.01	2	
11	10615679	E3.27	1		3	10977531	L1.01	1		26	11106431	E3.10	2	
4	10615679	F5.01	1		19	10977821	F4.01	1		1	11106431	L3.04	1	
25	10615779	A2.01	1		9	10979231	D2.11	2		14	11106431	L3.04	3	
29	10615779	A2.21	1		4	10979431	D2.01	3		8	11106631	A2.56	1	
18	10615779	C2.01	1		18	11054690	F4.01	1		5	11106831	C1.02	4	
12	10615779	L1.02	1		17	11054890	F4.01	1		34	11106831	E3.02	1	
2	10615779	L3.04	1		22	11054990	F4.01	1		7	11107231	E3.25	1	
3	10615879	A4.01	3		21	11055090	F4.01	1		15	11107331	E3.02	4	
15	10615879	L3.04	1		6	11061076	D2.12	1		28	11107631	A2.21	1	
1	10725911	F4.05	3		23	11069276	B4.11	1		11	11107831	L1.02	2	
16	10726721	B4.04	2		15	11070576	B4.11	1		9	11112131	A4.01	3	
9	10730331	F5.01	2		12	11103031	C1.02	1		8	11112131	L3.04	4	
15	10734101	A2.21	1		1	11106021	D2.18	1		11	11112131	L4.03	1	
3	10734301	C2.01	1		16	11106031	A2.22	1		14	11112231	A2.21	1	
14	10734301	L1.01	2		1	11106031	A2.56	1		4	11112231	E3.10	1	
29	10791021	E3.25	1		16	11106031	A4.01	3		18	11112231	E3.10	2	
4	10794021	F4.01	1		15	11106031	D2.12	2		8	11112231	F4.01	5	

SEQ	ITEM	SGR	QUAD	GRID	SEQ	ITEM	SGR	QUAD	GRID	SEQ	ITEM	SGR	QUAD	GRID
7	11112231	L3.04	3		24	12638601	C1.02	3		1	13407211	B3.16	1	
9	11112431	L3.04	1		8	12638601	C1.02	4		4	13407211	B3.16	2	
3	11112831	D1.01	5		8	12638601	D2.11	2		1	13407211	E3.10	1	
1	11113031	A0.02	1		10	12638601	D2.12	2		10	13407211	E3.10	2	
15	11113231	L1.01	1		10	12638601	D2.18	1		3	13412190	B4.04	3	
17	11113331	C1.02	2		30	12638621	E3.25	1		21	13530330	A2.01	1	
3	11195379	F4.01	1		6	12638621	E3.25	2		6	13577921	D2.01	3	
1	11255931	D1.01	3		4	12638621	F4.01	2		2	13682902	B4.04	3	
19	11255931	D1.01	4		3	12638621	F4.01	3		10	14143890	F4.01	1	
19	11343831	C1.02	3		3	12638621	F4.01/1	1		6	14144290	F4.01	1	
12	11390530	A0.02	1		5	12639701	A4.01	2		3	14148290	F4.05	3	
4	11701721	D1.01	2		21	12639701	L1.01	1		11	14239121	B4.11	1	
19	11701721	L1.01	1		10	12642021	B1.10	2		17	14254531	B4.04	2	
11	11701721	L3.04	3		24	12644421	L1.01	1		6	14257831	B4.04	2	
13	11701721	L3.04	4		6	12645031	A2.22	1		11	14257931	B4.04	1	
5	11701721	L3.08	2		4	12645031	C1.02	2		12	14277031	B4.11	1	
24	11701731	E3.25	1		5	12645031	E3.27	1		2	14278631	B4.04	1	
16	12164021	A2.27	1		11	12645031	F4.02/1	1		12	14305220	E3.31	2	
14	12164021	E3.28	1		11	12645031	F4.02/1	2		1	14359331	E3.02	1	
7	12164121	A0.02	1		15	12646281	L3.04	3		14	14420131	E3.28	2	
4	12164121	D1.01	4		11	12646721	D2.18	1		6	14420230	E3.02	1	
10	12164521	A0.02	1		17	12646821	A2.22	1		5	14420230	E3.02	2	
25	12164721	C1.02	3		9	12646821	A2.56	1		8	14420620	E3.02	1	
9	12164721	C1.02	4		19	12646821	C2.01	1		26	14437585	C1.02	1	
13	12174590	A2.22	1		9	12646821	E3.25	1		13	14437585	C1.02	3	
3	12179490	A2.01	2		26	12646821	L1.01	1		2	14437585	D2.11	2	
4	12179490	A2.22	1		13	12646821	L1.01	2		14	14437785	C1.02	1	
4	12574511	B3.16	1		13	12646821	L1.02	1		28	14437785	C1.02	2	
7	12574511	B3.16	2		10	12646821	L1.02	2		2	14437785	C1.02	3	
1	12574921	B3.09	1		3	12646821	L3.04	1		13	14437785	C1.02	4	
1	12575127	B4.01	1		12	12646821	L3.04	4		32	14437885	C1.02	2	
5	12575127	B4.01	2		2	12646821	L3.08	2		8	14437985	C1.02	2	
3	12605179	F5.01	2		5	12646821	L6.01	1		21	14438085	C1.02	1	
26	12638601	A2.21	1		18	12646921	C1.02	2		28	14438185	A2.01	1	
1	12638601	C1.02	1		22	12648531	A2.01	1		10	14438185	B1.10	1	
11	12638601	C1.02	2		1	13313217	L1.02	2		27	14438185	D2.11	1	

SEQ	ITEM	SGR	QUAD	GRID	SEQ	ITEM	SGR	QUAD	GRID	SEQ	ITEM	SGR	QUAD	GRID
12	14438185	D2.11	2		21	14496621	L3.04	3		15	16043231	E3.27	1	
12	14457180	B1.12	1		3	14496731	A0.02	1		4	16043231	F4.01	5	
3	14457380	B1.12	1		8	14496731	A4.01	3		10	16043231	F4.02/1	1	
6	14458880	E3.31	2		10	14496731	A4.01	3		10	16043231	F4.02/1	2	
9	14461180	A2.01	1		3	14496731	E3.10	1		1	16043231	F5.01	1	
1	14463180	E3.02	2		16	14496731	E3.10	2		2	16043231	F5.10	1	
4	14463180	E3.02	3		2	14496931	B3.09	1		1	16043431	C1.02	2	
25	14463180	E3.02	4		2	14497131	B4.01	1		10	16043431	D2.01	3	
24	14463280	B1.12	1		4	14497131	B4.01	2		10	16043431	E3.27	1	
2	14463780	E3.02	1		2	14601770	D1.01	7		9	16043431	E3.28	1	
12	14464580	E3.28	2		2	14601770	E3.10	1		4	16043431	F4.02	2	
12	14465180	D2.12	1		1	14607270	B4.04	2		7	16043631	A2.22	1	
7	14465480	D2.12	1		1	15249311	L1.02	1		8	16043631	D2.18	1	
18	14465580	E3.02	1		27	15500121	A2.21	1		3	16043631	E3.02	2	
4	14466180	B1.11	2		2	15500121	A2.56	1		1	16043631	E3.02	3	
12	14466580	E3.32	1		2	15500121	B2.00	1		11	16043631	E3.02	4	
12	14466580	E3.32	2		5	15541131	A4.01	3		3	16043631	E3.25	2	
12	14466580	E3.32	3		12	15846437	A4.01	3		29	16043631	L1.01	1	
18	14467680	F6.08	1		2	15857831	F4.01	2		1	16043631	L1.01	2	
7	14467980	E3.28	1		4	15857831	F4.01	3		11	16043631	L6.01	1	
24	14482680	A2.01	1		1	15857831	F4.01/1	1		18	16043831	A2.01	1	
62	14496401	A2.28	1		3	15888721	B3.16	1		14	16043831	B1.10	1	
19	14496431	E3.27	1		6	15888721	B3.16	2		27	16043831	C1.02	3	
25	14496431	F4.01	1		13	15896221	L1.01	1		17	16043831	C1.02	4	
19	14496431	L3.04	3		11	15977531	E3.28	1		9	16043831	D1.01	2	
5	14496431	L3.04	4		3	15981231	B3.09	1		23	16043931	D2.11	1	
5	14496501	F4.02	2		12	15981631	D1.01	4		15	16044131	C2.01	1	
30	14496501	L1.01	1		4	15991131	B4.01	1		18	16044131	D2.11	2	
11	14496501	L1.01	2		1	15991131	B4.01	2		4	16044131	E3.27	1	
35	14496531	A2.21	1		13	15994131	L3.04	1		12	16044331	D2.11	1	
26	14496531	C1.02	3		13	15997531	A0.02	1		6	16045021	B2.07	1	
18	14496531	C1.02	4		4	15997731	D1.01	6		14	16045021	D2.01	3	
5	14496621	A2.56	1		3	15998331	D1.01	2		33	16046131	A2.21	1	
6	14496621	D1.01	2		9	16043031	B1.10	2		9	16100814	L6.01	1	
18	14496621	E3.02	4		6	16043131	F4.02	2		2	16100821	F4.01	5	
25	14496621	E3.10	2		9	16043231	A4.01	2		3	16100821	F5.01	1	

SEQ	ITEM	SGR	QUAD	GRID	SEQ	ITEM	SGR	QUAD	GRID	SEQ	ITEM	SGR	QUAD	GRID
2	16101521	A4.01	3		27	70673965	B2.01	1		14	70910287	B2.04	9	
9	16104121	D2.18	1		19	70673966	B2.01	1		5	70910287	D3.05	1	
23	16105021	A2.01	1		20	70673967	B2.01	1		11	70910329	E3.25	1	
3	20141040	B1.05	3		27	70673970	B2.04	4		17	70910329	E3.25	2	
5	26794880	F6.03	1		29	70673996	B2.04	4		16	70910469	L4.03	1	
7	28042480	B2.04	2		28	70674000	B2.04	4		19	70910986	B1.12	1	
16	28042480	B2.04	3		2	70677012	L1.04	1		6	70911026	D3.05	1	
36	28042490	B2.04	3		2	70686384	A2.21	1		8	70911026	L4.03	1	
2	45003040	E3.10	3		3	70686384	E3.25	1		20	70911028	A2.21	1	
5	70042982	B2.04	3		9	70734505	B1.12	1		24	70911037	E3.28	1	
1	70050748	A2.01	1		12	70734535	B2.01	1		3	70911040	A2.21	1	
5	70075535	F4.02	1		13	70734538	B2.01	1		2	70911043	F4.02	1	
12	70094334	C1.02	3		26	70800385	B2.01	1		1	70911043	F4.02/1	1	
5	70182763	F4.05	1		13	70900802	E3.25	1		1	70911043	F4.02/1	2	
1	70196765	C2.01	1		25	70900816	A2.21	1		8	70911114	B2.01	1	
28	70196765	D2.11	1		4	70900818	F4.02	1		14	70911331	B2.04	5	
14	70198775	E3.02	1		9	70900818	F4.02/1	1		26	70912441	E3.25	1	
12	70241522	A2.01	1		9	70900818	F4.02/1	2		3	70912441	F4.02	1	
4	70606899	B2.04	5		24	70900970	A2.21	1		2	70912441	F4.02/1	1	
4	70621428	F4.05	1		7	70900970	L1.01	2		2	70912441	F4.02/1	2	
8	70621429	F4.02	1		7	70901702	F4.01	7		1	70912731	F4.05	1	
4	70621429	F4.02/1	1		16	70904206	D2.01	1		9	70912768	B2.01	1	
4	70621429	F4.02/1	2		11	70905561	B1.08	1		10	70912768	E3.28	2	
3	70621429	F4.05	1		5	70906961	B1.05	1		4	70912808	B3.09	1	
2	70621724	F4.05	1		18	70907059	A2.22	1		23	70912942	E3.02	1	
12	70623355	E3.02	4		7	70910141	D2.12	2		3	70912942	E3.29	1	
19	70631769	A2.22	1		12	70910153	B2.04	4		7	70914465	D1.01	3	
23	70638732	E3.25	1		10	70910153	B2.04	5		8	70914465	D2.12	2	
35	70663928	F4.01	1		17	70910161	D2.12	2		15	70914678	E3.02	1	
16	70673856	B2.01	1		14	70910231	A4.01	1		16	70914726	A0.02	1	
1	70673875	B2.04	4		4	70910251	A2.21	1		10	70914726	B3.09	1	
28	70673889	B2.01	1		1	70910267	E3.25	1		9	70915633	E3.28	2	
11	70673894	B1.12	1		2	70910287	B1.03	2		20	70915972	E3.25	1	
15	70673903	B2.01	1		22	70910287	B1.05	3		6	70916170	L1.04	1	
14	70673909	B1.12	1		13	70910287	B1.08	1		31	70916197	B1.08	1	
8	70673957	B2.04	4		21	70910287	B2.04	1		1	70916197	B2.01	1	

SEQ	ITEM	SGR	QUAD	GRID	SEQ	ITEM	SGR	QUAD	GRID	SEQ	ITEM	SGR	QUAD	GRID
6	70916395	B1.05	2		7	70921214	B1.10	1		7	70922803	L1.02	2	
22	70916590	A2.21	1		7	70921214	B1.10	2		19	70922935	D2.11	1	
6	70916590	E3.25	1		3	70921214	D2.18	1		11	70922935	D2.11	2	
6	70916602	C2.01	1		6	70921229	F4.02	1		2	70922981	D2.18	1	
4	70916634	F4.01	7		16	70921229	F4.02/1	1		19	70923664	E3.02	1	
3	70916965	D1.01	1		12	70921229	F4.02/1	2		17	70923718	D2.11	1	
9	70917304	C2.01	1		28	70921229	L1.01	1		10	70923834	E3.32	1	
1	70917332	D2.12	2		7	70921229	L1.04	6		10	70923834	E3.32	2	
22	70917458	C2.01	1		6	70921326	D2.11	1		10	70923834	E3.32	3	
23	70917479	C2.01	1		8	70921327	D2.11	1		33	70923841	C1.02	2	
2	70917479	F5.01	2		7	70921350	D2.11	1		16	70923841	C1.02	3	
4	70917646	C2.01	1		25	70921402	E3.02	1		2	70923841	C1.02	4	
5	70917664	C2.01	1		4	70921411	E3.29	1		22	70923841	E3.02	4	
11	70918433	B3.09	1		1	70921442	F4.01	6		19	70923843	E3.02	4	
10	70918448	F5.01	2		20	70921467	D2.11	1		29	70923952	C1.02	2	
2	70919171	F4.01	7		3	70921467	E3.02	1		6	70924023	D2.18	1	
15	70919197	D2.11	2		24	70921535	E3.02	1		12	70924026	B1.10	2	
16	70919228	E3.02	1		22	70921569	B2.01	1		13	70924044	D2.11	2	
22	70919228	E3.02	1		33	70921599	E3.02	1		21	70924332	E3.25	1	
6	70919246	B1.10	1		17	70921691	D2.11	2		9	70924332	E3.25	2	
2	70919472	D2.11	1		20	70921691	D2.18	1		28	70924686	E3.02	1	
8	70919840	B1.11	2		14	70921706	D2.11	1		1	70925415	L1.04	1	
8	70919840	B1.12	1		5	70921728	D2.11	1		20	70925425	C2.01	1	
29	70919840	B2.01	1		8	70921910	A2.01	1		21	70925449	E3.02	1	
25	70920105	E3.25	1		15	70921912	B1.10	1		8	70925632	B3.09	1	
6	70920582	B1.05	1		3	70921913	A4.01	1		1	70925632	B3.10	1	
20	70920805	A2.22	1		29	70921913	E3.02	1		13	70925833	D2.11	1	
15	70921115	D2.11	1		10	70921914	A4.01	1		16	70925851	D2.11	2	
7	70921115	E3.02	2		15	70922300	D2.01	1		4	70925870	D3.05	1	
3	70921115	E3.02	3		4	70922526	E3.25	1		10	70925927	E3.25	2	
26	70921115	E3.02	4		1	70922660	A4.01	1		2	70926000	B2.04	1	
7	70921116	E3.02	1		4	70922660	C1.02	1		6	70926000	B2.04	2	
20	70921117	E3.02	1		20	70922714	L1.01	1		17	70926000	B2.04	3	
15	70921203	D2.18	1		12	70922743	B3.09	1		21	70926000	B2.04	3	
1	70921206	B1.10	2		4	70922763	D1.01	1		14	70926073	B1.05	3	
7	70921206	D2.18	1		5	70922[illegible]	L1.04	1		8	70926160	A0.02	1	

SEQ	ITEM	SGR	QUAD	GRID	SEQ	ITEM	SGR	QUAD	GRID	SEQ	ITEM	SGR	QUAD	GRID
13	70926194	A4.01	3		4	70930357	E3.02	4		4	71004820	B2.01	1	
24	70926538	E3.02	4		5	70930846	F4.01	2		24	71004822	B1.08	1	
8	70926574	B1.05	3		2	70930846	F4.01	3		5	71004828	B1.08	1	
19	70926706	D2.18	1		4	70930846	F4.01/1	1		7	71004830	B1.08	1	
22	70926719	D2.01	3		17	70931640	E3.02	1		8	71004831	B1.08	1	
10	70926788	B2.01	1		5	70931926	L3.04	1		17	71004832	B1.08	1	
8	70926917	F4.02	2		18	70932661	B2.04	5		16	71004833	B1.08	1	
3	70927028	A2.22	1		23	70932830	B1.12	1		7	71004836	B2.01	1	
7	70927028	A4.01	1		12	70933411	F4.02/1	1		21	71004837	B1.08	1	
15	70927028	C1.02	2		6	70933704	C1.02	1		1	71004837	B1.08	3	
22	70927173	B2.04	1		5	70935175	C1.02	1		6	71004837	B2.01	1	
5	70927175	D2.18	1		3	70935175	E3.02	4		3	71004839	B2.01	1	
12	70927264	C1.02	2		5	70935188	A2.21	1		31	71004848	B2.01	1	
15	70927264	C1.02	4		2	70935199	F4.01	6		32	71004849	B2.01	1	
12	70927282	E3.25	2		18	70935698	B2.01	1		14	71004852	B2.01	1	
27	70927353	E3.25	1		10	70935699	B1.05	3		11	71004855	B2.01	1	
7	70928010	D2.11	2		8	70935805	B1.10	2		16	71004866	B2.04	5	
1	70928486	C1.02	1		4	71004753	B1.05	2		12	71004867	B2.04	1	
11	70928528	B2.04	4		2	71004755	B1.05	2		3	71004867	B2.04	2	
9	70928528	B2.04	5		1	71004756	B1.05	2		27	71004867	B2.04	2	
13	70928654	D2.12	2		26	71004761	B1.12	1		11	71004867	B2.04	3	
7	70928713	B1.05	3		15	71004770	B1.05	1		30	71004867	B2.04	3	
5	70928851	D2.12	1		3	71004773	B1.05	1		21	71004867	B2.04	4	
16	70928956	L1.02	2		7	71004775	B1.05	1		11	71004868	B2.04	1	
4	70928956	L3.04	1		2	71004778	B1.05	1		28	71004868	B2.04	2	
19	70928962	B2.04	1		13	71004787	B1.05	1		31	71004868	B2.04	3	
22	70929217	B1.12	1		12	71004788	B1.05	1		20	71004868	B2.04	4	
5	70929217	B2.01	1		11	71004789	B1.05	1		31	71004870	B2.04	1	
2	70929402	A4.01	1		12	71004802	B1.05	3		1	71004870	B2.04	2	
30	70929402	C1.02	2		9	71004807	B1.05	3		14	71004870	B2.04	2	
9	70929419	A2.22	1		5	71004810	B1.05	3		9	71004870	B2.04	3	
11	70929748	B1.10	2		4	71004811	B1.05	3		26	71004870	B2.04	3	
2	70929806	C1.02	1		10	71004816	B1.08	1		16	71004870	B2.04	4	
14	70929815	L1.02	2		2	71004819	B1.08	1		29	71004872	B2.04	1	
9	70930357	C1.02	1		1	71004820	B1.08	1		16	71004872	B2.04	2	
15	70930357	C1.02	1		29	71004820	B1.08	1		19	71004872	B2.04	2	

SEQ	ITEM	SGR	QUAD	GRID	SEQ	ITEM	SGR	QUAD	GRID	SEQ	ITEM	SGR	QUAD	GRID
28	71004872	B2.04	3		15	71004935	B2.04	1		9	71005121	B2.04	4	
41	71004872	B2.04	3		24	71004935	B2.04	2		20	71005536	B1.05	3	
17	71004872	B2.04	4		22	71004935	B2.04	3		2	71005794	B1.05	3	
28	71004873	B2.04	1		24	71004935	B2.04	4		17	71005796	B1.05	3	
17	71004873	B2.04	2		20	71004937	B2.04	3		6	71005797	B1.05	3	
29	71004873	B2.04	3		39	71004937	B2.04	3		29	71005843	B2.04	2	
33	71004873	B2.04	3		40	71004939	B2.04	3		32	71005843	B2.04	3	
10	71004873	B2.04	4		37	71004958	B2.04	3		19	71005843	B2.04	4	
10	71004876	B2.04	1		9	71004961	B2.04	2		4	71008468	B1.03	1	
5	71004901	B1.12	1		12	71004962	B2.04	2		2	71008476	B1.12	1	
4	71004902	B1.12	1		9	71004963	B2.04	1		21	71008477	B1.12	1	
13	71004904	B1.12	1		26	71004965	B2.04	4		6	71008573	B1.12	1	
16	71004907	B1.12	1		25	71004969	B2.04	2		7	71008597	B1.12	1	
17	71004908	B1.12	1		23	71004969	B2.04	3		38	71008989	B2.04	3	
20	71004911	B1.12	1		23	71004969	B2.04	4		26	71008990	B2.04	2	
11	71004913	B1.11	2		35	71004973	B2.04	3		3	71008990	B2.04	3	
7	71004917	B1.11	2		25	71004979	B2.04	1		8	71009063	B2.04	1	
17	71004918	B1.11	2		16	71004983	B2.04	1		7	71009064	B2.04	1	
6	71004919	B1.11	2		2	71004983	B2.04	4		6	71009065	B2.04	1	
3	71004922	B1.11	2		3	71004984	B2.04	4		6	71009066	B2.04	1	
2	71004923	B1.11	2		4	71004985	B2.04	4		3	71009067	B2.04	1	
1	71004924	B1.11	2		15	71004986	B2.04	4		6	71009067	B2.04	1	
13	71004927	B2.04	2		14	71004987	B2.04	4		5	71009068	B2.04	1	
4	71004927	B2.04	3		13	71004988	B2.04	4		32	71009069	B2.04	1	
6	71004927	B2.04	3		13	71004989	B2.04	5		5	71312434	E3.31	2	
8	71004930	B2.04	2		6	71005107	B2.04	5		2	71312437	E3.31	2	
2	71004930	B2.04	3		6	71005108	B2.04	5		10	73034129	E3.25	1	
15	71004930	B2.04	3		6	71005109	B2.04	5		6	73042705	D1.01	5	
4	71004932	B2.04	1		6	71005110	B2.04	5		2	73052486	D1.01	1	
22	71004932	B2.04	2		7	71005111	B2.04	5		28	73057960	F4.01	1	
1	71004932	B2.04	3		4	71005113	B2.04	7		27	73066756	B1.12	1	
19	71004932	B2.04	3		1	71005113	B2.04	8		14	73066766	B1.08	1	
22	71004932	B2.04	4		3	71005114	B2.04	7		3	73066768	B1.08	1	
23	71004934	B2.04	2		2	71005114	B2.04	8		15	73066786	B1.12	1	
24	71004934	B2.04	3		1	71005116	B2.04	7		13	73066788	B1.11	2	
25	71004934	B2.04	4		8	71005117	B2.04	5		12	73066789	B1.11	2	

SEQ	ITEM	SGR	QUAD	GRID	SEQ	ITEM	SGR	QUAD	GRID	SEQ	ITEM	SGR	QUAD	GRID
9	73066790	B1.11	2		18	73125849	A2.21	1		4	73153455	A2.01	1	
10	73066791	B1.11	2		15	73125852	E3.25	2		33	73155019	B2.04	1	
10	73069458	L1.01	1		2	73125890	C2.01	1		8	73159726	A4.01	1	
21	73069458	L1.01	2		32	73125891	F4.01	1		30	74043971	B2.01	1	
3	73069458	L4.03	1		12	73126797	F4.01	5		9	74052780	B1.08	1	
4	73072025	F4.01	6		21	73129164	B2.04	2		25	74052780	B1.08	1	
6	73072027	F4.01	6		34	73129164	B2.04	3		14	74052906	B1.05	1	
8	73072341	L1.01	1		30	73130954	B2.04	4		5	75201624	A2.01	1	
20	73072341	L1.01	2		18	73130955	B2.04	1		2	75201624	E3.28	1	
2	73072341	L4.03	1		23	73130991	B1.08	1		16	75201641	F4.01	1	
4	73074995	B1.05	1		17	73131598	B2.01	1		3	75201641	F4.02	2	
31	73075753	F4.01	1		23	73131677	B2.01	1		4	75201642	A4.01	1	
20	73107644	B2.04	1		23	73131677	B2.04	1		35	75203058	D2.02	1	
1	73108416	B2.04	5		4	73131677	B2.04	10		32	75203064	D2.02	1	
20	73108466	B2.04	5		13	73131679	B2.04	3		38	75203170	D2.02	1	
2	73109855	B2.04	5		2	73131680	B2.04	2		37	75203171	D2.02	1	
5	73109856	B2.04	4		10	73131680	B2.04	3		36	75203172	D2.02	1	
7	73109861	B2.04	4		1	73131681	B2.04	1		39	75203173	D2.02	1	
17	73109872	B2.04	1		5	73131681	B2.04	2		40	75203174	D2.02	1	
6	73109873	B2.04	4		14	73131681	B2.04	3		21	75203176	D2.02	1	
26	73109875	B2.04	1		25	73131681	B2.04	3		19	75203178	D2.02	1	
7	73112915	F4.01	6		18	73131682	B2.04	2		18	75203179	D2.02	1	
13	73113214	F4.01	5		3	73131692	B2.04	10		17	75203180	D2.02	1	
6	73117176	F4.01	5		1	73132784	B1.05	1		16	75203181	D2.02	1	
20	73117616	D2.01	3		3	73139080	F4.01	7		15	75203182	D2.02	1	
22	73117630	L1.01	1		5	73144833	F4.01	6		9	75203184	D2.02	1	
10	73118064	B1.05	1		1	73148612	B1.03	2		13	75203185	D2.02	1	
5	73118126	B2.04	10		7	73150596	L1.04	1		30	75203190	D2.02	1	
3	73118175	B1.03	1		8	73150630	F4.01	6		41	75203354	D2.02	1	
1	73118329	B2.04	10		6	73150754	L1.04	6		14	75203355	D2.02	1	
6	73121061	F4.02/1	1		38	73152115	A2.21	1		29	75203358	D2.02	1	
6	73121061	F4.02/1	2		36	73152117	A2.21	1		3	75203600	D2.01	1	
6	73123713	L4.03	1		18	73152125	E3.25	1		10	75203682	D2.02	1	
3	73124631	E3.28	1		14	73152766	F4.01	5		28	75203685	D2.02	1	
4	73125056	A4.01	3		3	73153094	F4.01	6		31	75203686	D2.02	1	
2	73125067	A2.01	1		3	73153451	A2.01	1		25	75203687	D2.02	1	

SEQ	ITEM	SGR	QUAD	GRID	SEQ	ITEM	SGR	QUAD	GRID	SEQ	ITEM	SGR	QUAD	GRID
23	75203688	D2.02	1		3	75204135	A2.28	1		4	75204446	F6.03	1	
22	75203689	D2.02	1		12	75204143	A2.28	1		20	75204450	F6.03	1	
2	75203691	D2.02	1		13	75204144	A2.28	1		1	75204451	F6.03	1	
3	75203692	D2.02	1		41	75204145	A2.28	1		19	75204491	A2.27	1	
7	75203693	D2.02	1		48	75204151	A2.28	1		54	75204492	A2.27	1	
24	75203693	D2.02	1		39	75204157	A2.28	1		18	75204493	A2.27	1	
6	75203695	D2.02	1		28	75204159	A2.28	1		6	75204494	A2.24	1	
5	75203696	D2.02	1		42	75204165	A2.28	1		20	75204501	A2.28	1	
5	75203708	D2.01	1		70	75204166	A2.28	1		43	75204502	A2.28	1	
34	75203773	D2.02	1		92	75204170	A2.28	1		2	75204503	A2.28	1	
55	75204074	A2.27	1		14	75204205	F6.08	1		5	75204504	A2.28	1	
55	75204076	A2.27	1		68	75204230	A2.28	1		25	75204505	A2.28	1	
55	75204077	A2.27	1		64	75204233	A2.28	1		1	75204506	A2.28	1	
55	75204078	A2.27	1		9	75204242	F6.03	1		26	75204507	A2.28	1	
55	75204079	A2.27	1		41	75204298	A2.27	1		4	75204509	A2.28	1	
55	75204080	A2.27	1		14	75204364	A2.28	1		23	75204510	A2.28	1	
55	75204081	A2.27	1		33	75204364	A2.28	1		24	75204511	A2.28	1	
55	75204082	A2.27	1		46	75204367	A2.28	1		2	75204562	F6.08	1	
33	75204083	A2.27	1		73	75204368	A2.28	1		3	75204563	F6.08	1	
35	75204084	A2.27	1		11	75204370	A2.28	1		16	75204564	F6.08	1	
9	75204095	A2.27	1		7	75204372	A2.28	1		6	75204565	F6.08	1	
53	75204095	A2.27	1		61	75204372	A2.28	1		28	75204566	F6.08	1	
32	75204097	A2.27	1		40	75204379	A2.28	1		3	75204899	F2.01	1	
10	75204098	A2.27	1		45	75204396	A2.27	1		25	75204938	B2.01	1	
39	75204102	A2.27	1		31	75204397	A2.27	1		33	75204939	B2.01	1	
52	75204103	A2.27	1		56	75204399	A2.27	1		1	75204973	A1.06	1	
30	75204109	A2.27	1		21	75204400	A2.27	1		14	75204973	A2.24	1	
38	75204110	A2.27	1		20	75204401	A2.27	1		7	75204996	A4.09	2	
3	75204112	A2.27	1		20	75204402	A2.27	1		88	75205241	A2.28	1	
44	75204113	A2.27	1		20	75204403	A2.27	1		18	75205242	A2.28	1	
4	75204118	A2.27	1		20	75204404	A2.27	1		16	75205245	A2.28	1	
31	75204120	A2.27	1		20	75204405	A2.27	1		9	75205247	A2.28	1	
66	75204126	A2.28	1		20	75204406	A2.27	1		34	75205248	A2.28	1	
50	75204127	A2.27	1		20	75204407	A2.27	1		49	75205249	A2.28	1	
29	75204132	A2.27	1		26	75204410	A2.27	1		69	75205252	A2.28	1	
61	75204133	A2.27	1		1	75204423	A2.27	1		[illegible]	75205257	A2.28	1	

SEQ	ITEM	SGR	QUAD	GRID	SEQ	ITEM	SGR	QUAD	GRID	SEQ	ITEM	SGR	QUAD	GRID
10	75205259	A2.28	1		15	75206364	B2.04	5		15	75207425	F6.08	1	
24	75205288	F6.08	1		12	75206366	B2.04	5		11	75207426	F6.08	1	
24	75205289	F6.08	1		19	75206367	B2.04	5		1	75207427	F6.08	1	
59	75205292	A2.28	1		1	75206368	B1.12	1		23	75207428	F6.08	1	
28	75205318	B1.08	1		10	75206368	B1.12	1		37	75207429	F6.08	1	
3	75205318	B1.10	1		5	75206371	B1.11	2		13	75207430	F6.08	1	
33	75205319	B1.08	1		4	75206372	B2.04	8		12	75207431	F6.08	1	
19	75205484	B1.05	3		12	75206372	B2.04	9		33	75207433	F6.08	1	
2	75205977	B2.04	10		15	75206376	B1.05	3		30	75207434	F6.08	1	
6	75205985	B2.04	9		24	75206402	B2.04	1		29	75207435	F6.08	1	
9	75206058	B1.05	1		14	75206536	B2.04	1		8	75207436	F6.08	1	
8	75206059	B1.05	1		3	75206635	F3.01	2		32	75207437	F6.08	1	
26	75206094	B1.08	1		9	75206637	F3.01	2		22	75207625	F6.03	1	
17	75206094	B1.10	1		4	75206638	A2.52	1		14	75207631	F6.03	1	
6	75206127	B1.08	1		11	75206694	B2.04	5		8	75207745	F6.03	1	
2	75206131	B2.04	7		5	75206697	B2.04	5		13	75207748	F6.03	1	
3	75206131	B2.04	8		17	75206699	B2.04	5		17	75207749	F6.03	1	
5	75206141	B2.04	9		11	75206824	A2.26	1		16	75207750	F6.03	1	
13	75206142	B2.04	9		5	75206842	A1.02	4		15	75207751	F6.03	1	
3	75206146	B2.04	9		10	75206847	A1.02	2		18	75207752	F6.03	1	
4	75206147	B2.04	9		21	75206957	F6.03	1		12	75207753	F6.03	1	
2	75206148	B2.04	9		10	75206984	F6.08	1		7	75207754	F6.03	1	
9	75206152	B2.04	9		7	75206985	F6.08	1		19	75207755	F6.03	1	
10	75206153	B2.04	9		36	75206986	F6.08	1		11	75207756	F6.03	1	
8	75206155	B2.04	9		22	75206987	F6.08	1		23	75207757	F6.03	1	
1	75206156	B2.04	9		9	75206988	F6.08	1		10	75207758	F6.03	1	
25	75206311	B1.12	1		34	75206990	F6.08	1		3	75207759	F6.03	1	
5	75206320	B1.05	2		35	75206991	F6.08	1		2	75207760	F6.03	1	
20	75206320	B1.08	1		20	75206992	F6.08	1		31	75207793	F6.08	1	
32	75206320	B1.08	1		21	75206993	F6.08	1		27	75207809	F6.08	1	
14	75206320	B1.11	2		19	75206994	F6.08	1		58	75207834	A2.27	1	
18	75206320	B1.12	1		26	75206995	F6.08	1		57	75207835	A2.27	1	
2	75206320	B2.01	1		25	75206996	F6.08	1		17	75207917	D2.01	1	
21	75206320	B2.01	1		17	75206997	F6.08	1		17	75207941	D2.01	1	
27	75206322	B1.08	1		4	75206998	F6.08	1		44	75207942	D2.02	1	
2	75206322	B1.10	1		5	75206999	F6.08	1		26	75207943	D2.02	1	

SEQ	ITEM	SGR	QUAD	GRID	SEQ	ITEM	SGR	QUAD	GRID	SEQ	ITEM	SGR	QUAD	GRID
40	75207961	A2.27	1		2	75208152	A4.02	1		7	75208283	A2.52	3	
48	75207968	A2.27	1		8	75208152	A4.09	3		4	75208287	A4.09	1	
12	75207969	A2.27	1		8	75208152	F3.01	2		3	75208291	A2.52	2	
7	75207970	A2.27	1		6	75208153	A1.02	3		1	75208291	A3.01	1	
42	75207971	A2.27	1		11	75208153	A2.24	2		9	75208294	A1.02	2	
84	75207972	A2.28	1		17	75208153	A2.24	2		9	75208297	A3.01	1	
38	75207974	A2.28	1		3	75208153	A3.01	1		10	75208298	A3.01	1	
50	75207975	A2.28	1		1	75208153	A4.02	2		13	75208306	A1.02	4	
36	75207976	A2.28	1		7	75208158	A1.02	1		7	75208307	A1.02	4	
53	75207977	A2.28	1		5	75208163	A1.02	2		3	75208313	A2.52	1	
51	75207978	A2.28	1		2	75208164	A1.02	2		14	75208320	A1.01	2	
52	75207979	A2.28	1		3	75208165	A1.02	2		9	75208353	A1.06	1	
54	75207980	A2.28	1		4	75208166	A1.02	2		8	75208354	A1.06	1	
90	75207981	A2.28	1		2	75208179	A1.02	4		7	75208357	A1.06	1	
57	75207982	A2.28	1		6	75208183	A1.02	4		3	75208372	A3.01	3	
58	75207983	A2.28	1		2	75208188	A1.02	5		3	75208375	A3.01	2	
63	75207986	A2.28	1		3	75208189	A1.02	5		7	75208381	F3.01	2	
27	75207987	A2.28	1		4	75208192	A1.02	4		2	75208384	A3.02	1	
87	75207988	A2.28	1		2	75208209	A1.01	3		2	75208388	F3.01	2	
78	75207989	A2.28	1		9	75208225	A1.07	2		7	75208924	A2.24	2	
80	75207990	A2.28	1		6	75208237	A1.07	1		2	75208924	A2.35	2	
81	75207991	A2.28	1		2	75208250	A4.09	3		1	75208933	A2.24	1	
55	75207992	A2.28	1		7	75208252	A4.09	3		2	75208934	A2.24	1	
37	75207994	A2.28	1		6	75208253	A4.09	3		1	75208935	A2.24	3	
22	75207995	A2.28	1		2	75208256	A4.09	1		14	75208947	A2.24	2	
82	75207996	A2.28	1		5	75208261	A4.09	2		15	75208948	A2.24	2	
82	75207997	A2.28	1		5	75208261	A4.09	3		3	75208949	A2.24	3	
77	75207998	A2.28	1		3	75208267	A2.26	1		6	75208950	A2.24	2	
75	75207999	A2.28	1		8	75208270	A2.26	1		2	75208952	A2.24	4	
5	75208117	A1.01	1		13	75208271	A2.26	1		9	75208952	A2.26	1	
5	75208117	A1.01	2		14	75208272	A2.26	1		12	75208953	A2.24	1	
4	75208117	A4.02	1		7	75208273	A2.26	1		7	75208953	A2.24	4	
7	75208120	A1.01	1		12	75208274	A2.26	1		5	75210384	D3.16	1	
16	75208135	A1.01	1		8	75208282	A2 52	3		2	75210608	F5.01	1	
16	75208135	A1.01	2		8	75208282	A2.52	3		14	75212860	D1.01	4	
7	75208135	A3.03	1		7	75208283	A2 52	3		9	75212861	D1.01	4	

SEQ	ITEM	SGR	QUAD	GRID	SEQ	ITEM	SGR	QUAD	GRID	SEQ	ITEM	SGR	QUAD	GRID
13	75212867	D1.01	4		6	75215153	D2.01	1		4	75223315	F5.01	2	
4	75212946	D3.16	1		10	75215194	D2.01	1		15	75223318	F4.01	1	
2	75212947	D3.16	1		8	75215487	D2.01	1		11	75223318	F5.01	2	
1	75212996	E3.29	1		2	75216136	D2.01	1		6	75223895	A4.01	3	
4	75213120	E3.28	2		7	75216139	C2.01	1		15	75235091	A2.01	1	
11	75213121	E3.28	2		11	75216644	E3.10	1		1	75235160	D1.01	5	
7	75213122	E3.28	2		9	75216644	E3.10	2		2	75235160	D1.01	5	
17	75213123	E3.28	1		21	75216645	E3.10	1		30	75235160	D2.11	1	
8	75213124	E3.28	2		8	75216664	D1.01	4		1	75235162	D2.12	1	
2	75213125	E3.28	2		11	75216665	D1.01	4		14	75235163	D2.12	1	
6	75213126	E3.28	2		6	75216666	D1.01	4		9	75235227	D2.12	2	
5	75213127	E3.28	2		7	75216667	D1.01	4		5	75235228	D2.12	2	
3	75213128	E3.28	2		2	75216668	D1.01	4		4	75235229	D2.12	2	
18	75213131	E3.28	1		3	75216670	D1.01	4		3	75235230	D2.12	2	
9	75213290	E3.10	1		15	75216671	D1.01	4		2	75235231	D2.12	2	
11	75213290	E3.10	2		16	75216672	D1.01	4		18	75235232	D2.12	2	
23	75213399	A2.21	1		4	75216674	D1.01	3		12	75235233	D2.12	2	
8	75213407	F4.01	1		5	75216676	D1.01	3		16	75235234	D2.12	2	
8	75213653	D3.05	1		6	75216677	D1.01	3		14	75235235	D2.12	2	
7	75213654	D3.05	1		6	75216695	D1.01	1		11	75235236	D2.12	2	
3	75213655	D3.05	1		27	75217221	F4.01	1		6	75235237	D2.12	2	
2	75213660	D3.05	1		6	75217549	L6.01	1		5	75235293	B1.10	2	
20	75214199	E3.28	1		13	75218127	E3.10	2		6	75235294	B1.10	2	
12	75214200	B1.10	1		14	75218205	D2.11	2		2	75235295	B1.10	2	
21	75214200	E3.28	1		11	75218223	A2.01	1		3	75235320	D1.01	3	
10	75214281	D2.11	2		1	75218333	E3.10	3		12	75235334	D2.18	1	
4	75214505	B1.10	2		1	75219307	A4.01	2		14	75235376	A2.22	1	
27	75214532	C1.02	1		33	75220412	F4.01	1		22	75235421	E3.10	1	
10	75214532	C1.02	3		5	75220416	F4.01	1		19	75235421	E3.10	2	
1	75214546	D2.01	1		16	75220799	C2.01	1		22	75235481	E3.25	1	
31	75214658	E3.25	1		13	75220934	D2.12	1		10	75235545	E3.28	1	
7	75215147	D2.01	1		10	75221871	D1.01	4		22	75235546	E3.28	1	
9	75215148	D2.01	1		21	75222095	A2.21	1		6	75235547	E3.28	1	
13	75215149	D2.01	1		16	75222738	D2.18	1		15	75235548	E3.28	1	
12	75215150	D2.01	1		12	75223228	L1.01	1		16	75235549	E3.28	1	
11	75215152	D2.01	1		2	75223299	B4.01	2		13	75235551	E3.28	1	

SEQ	ITEM	SGR	QUAD	GRID	SEQ	ITEM	SGR	QUAD	GRID	SEQ	ITEM	SGR	QUAD	GRID
15	75235601	A0.02	1		10	75236215	E3.02	2		5	75239358	E3.32	1	
9	75235634	B1.10	1		12	75236320	L1.01	2		5	75239358	E3.32	2	
1	75235635	B1.10	1		5	75236388	D1.01	5		5	75239358	E3.32	3	
4	75235636	B1.10	1		2	75236507	E3.02	4		10	75239468	A2.22	1	
5	75235637	B1.10	1		30	75236646	A2.21	1		6	75239507	E3.10	2	
16	75235638	B1.10	1		4	75236674	D2.11	1		8	75239508	E3.10	2	
10	75235695	L3.04	1		3	75236675	D2.11	1		24	75239509	E3.10	1	
11	75235714	L3.04	1		21	75236687	D2.01	3		18	75239530	L1.01	2	
14	75235715	L3.04	1		13	75236687	L4.03	1		8	75239543	B1.10	1	
4	75235740	L1.01	1		7	75236695	L1.02	1		1	75239663	B2.07	1	
17	75235804	D2.01	1		5	75236754	L1.01	1		2	75239719	D1.01	6	
27	75235805	L1.01	1		9	75236920	B3.09	1		11	75239734	A2.56	1	
5	75235812	L1.01	2		6	75236925	B3.09	1		27	75239803	C1.02	2	
9	75235862	D2.11	1		4	75236969	L3.04	3		1	75239803	C1.02	3	
24	75235866	D2.11	1		1	75236972	L3.04	2		12	75239803	C1.02	4	
25	75235867	D2.11	1		1	75236973	L3.04	2		3	75239838	L3.08	2	
1	75235868	D2.11	1		12	75236977	L3.04	3		4	75239842	L3.08	2	
18	75235869	D2.11	1		9	75237085	L4.03	1		16	75239883	C1.02	1	
10	75235871	D2.11	1		14	75237100	L4.03	1		23	75239909	C1.02	2	
16	75235872	D2.11	1		17	75237141	E3.25	1		1	75239946	A2.21	1	
21	75235873	D2.11	1		9	75237330	E3.02	1		4	75240243	F5.10	1	
26	75235874	D2.11	1		12	75237610	L3.04	1		11	75240395	A4.01	1	
22	75235875	D2.11	1		9	75238307	E3.02	3		7	75240428	B2.07	1	
12	75235891	L4.03	1		5	75238312	E3.02	3		11	75240429	A2.21	1	
7	75235892	L4.03	1		6	75238341	E3.02	3		14	75240464	A4.01	3	
7	75235893	L4.03	1		13	75238343	E3.02	1		1	75240495	F4.01	1	
14	75235979	E3.25	2		9	75238459	A4.01	1		19	75240497	E3.28	1	
30	75236034	E3.02	1		13	75238484	F4.02/1	1		7	75240506	A4.01	3	
34	75236102	F4.01	1		8	75238554	C1.02	1		1	75240508	A4.01	3	
30	75236103	F4.01	1		6	75239020	F4.05	3		1	75240571	L1.01	1	
29	75236105	F4.01	1		26	75239182	F4.01	1		12	75240636	A4.01	1	
3	75236111	B1.10	2		14	75239267	C1.02	4		8	75240639	F4.02/1	1	
6	75236111	F4.01	7		5	75239331	A4.01	1		8	75240639	F4.02/1	2	
10	75236112	F4.01	5		13	75239350	E3.32	1		7	75240644	F4.02/1	1	
11	75236113	F4.01	5		13	75239350	E3.32	2		7	75240644	F4.02/1	2	
4	75236186	B2.00	1		13	75239350	E3.32	3		15	75240661	F4.02/1	1	

SEQ	ITEM	SGR	QUAD	GRID	SEQ	ITEM	SGR	QUAD	GRID	SEQ	ITEM	SGR	QUAD	GRID
18	75240676	L1.01	1		7	75241282	L3.08	2		1	75242105	D2.01	3	
4	75240699	D2.11	2		5	75241287	F5.10	1		5	75242344	F4.01/1	1	
26	75240733	C1.02	2		1	75241288	F4.02	1		1	75242345	F4.01	7	
14	75240734	C1.02	2		11	75241289	F4.02	1		9	75242378	F4.02	1	
8	75240741	D1.01	2		1	75241290	F4.01	2		10	75242379	F4.02	1	
20	75240756	C1.02	2		3	75241291	F4.01	5		17	75242637	A2.01	1	
9	75240772	L1.02	1		5	75241292	F4.01	7		2	75242671	L3.04	3	
31	75240788	E3.02	1		10	75241293	C2.01	1		18	75242806	D2.01	3	
6	75240790	L1.02	1		10	75241295	F4.01	6		34	75242886	C1.02	2	
23	75240808	C1.02	3		9	75241296	F4.01	6		8	75242915	D2.01	3	
7	75240808	C1.02	4		38	75241297	F4.01	1		10	75242920	L1.02	1	
32	75240912	E3.02	1		11	75241298	F4.01	1		19	75242942	D2.01	3	
13	75241077	D2.18	1		1	75241299	F4.01	3		7	75242943	D2.01	3	
10	75241103	A2.21	1		9	75241299	F4.02	2		17	75242948	L3.04	1	
32	75241110	A2.21	1		9	75241301	F4.01	1		6	75242999	L1.04	4	
39	75241134	A2.21	1		8	75241340	F4.01	1		12	75243208	C2.01	1	
7	75241138	L3.04	4		14	75241354	F4.01	1		11	75243561	E3.02	1	
4	75241139	L3.04	4		21	75241390	E3.02	4		14	75243579	C1.02	3	
10	75241157	L3.04	3		3	75241549	C1.02	1		11	75243642	C1.02	3	
18	75241165	L3.04	3		26	75241556	L1.01	2		4	75243731	L1.04	1	
16	75241166	L3.04	3		3	75241557	L1.01	2		7	75243849	L3.04	1	
11	75241169	L3.04	4		17	75241558	L1.01	2		12	75244369	L1.02	2	
3	75241170	L3.04	4		10	75241559	L1.01	2		13	75244376	L1.02	2	
5	75241171	F4.02/1	1		21	75241570	C2.01	1		16	75244400	E3.25	1	
5	75241171	F4.02/1	2		24	75241615	C1.02	1		11	75244408	E3.25	2	
1	75241183	L3.04	3		8	75241616	C2.01	1		19	75244412	E3.25	1	
2	75241197	D2.01	3		18	75241620	C1.02	1		19	75244415	E3.25	2	
4	75241200	L1.02	1		1	75241633	D3.16	1		8	75244416	E3.25	2	
3	75241201	D2.01	3		9	75241650	A0.02	1		12	75244417	E3.25	1	
12	75241202	D2.01	3		14	75241825	F4.02/1	1		28	75244418	E3.25	1	
7	75241226	F4.02	1		20	75242041	L1.04	4		18	75244419	E3.25	2	
3	75241226	F4.02/1	1		3	75242043	L3.04	3		13	75244423	E3.25	2	
3	75241226	F4.02/1	2		37	75242045	A2.21	1		4	75244457	L1.02	2	
16	75241269	C1.02	2		11	75242046	C2.01	1		20	75244490	C1.02	3	
9	75241270	C1.02	2		2	75242096	B2.07	1		6	75244490	C1.02	4	
6	75241281	L3.08	2		15	75242096	D2.01	3		3	75244548	D1.01	7	

SEQ	ITEM	SGR	QUAD	GRID	SEQ	ITEM	SGR	QUAD	GRID	SEQ	ITEM	SGR	QUAD	GRID
1	75244564	D1.01	4		9	75245192	E3.02	4		4	75245511	E3.14	1	
24	75244611	C1.02	2		8	75245193	E3.02	4		3	75245516	E3.14	1	
5	75244629	L1.02	1		16	75245196	E3.02	4		6	75245521	E3.14	1	
7	75244644	B3.09	1		14	75245219	E3.02	4		5	75245559	C1.02	3	
10	75244647	E3.02	1		5	75245220	E3.02	4		2	75245597	E3.14	1	
2	75244648	E3.02	2		13	75245221	E3.02	4		5	75245598	E3.14	1	
9	75244649	E3.02	2		1	75245222	E3.02	4		1	75245631	A0.00	1	
4	75244652	E3.02	1		12	75245229	E3.10	2		4	75245660	A2.56	1	
2	75244693	B3.10	1		5	75245236	D1.01	1		5	75245713	A0.02	1	
1	75244701	D3.05	1		23	75245237	E3.10	1		4	75245714	A0.02	1	
1	75244709	D1.01	1		19	75245240	E3.10	1		8	75245723	A4.01	2	
3	75244721	B4.01	1		14	75245249	E3.32	3		2	75245724	A4.01	2	
3	75244721	B4.01	2		14	75245251	E3.32	1		11	75245812	A2.22	1	
3	75244723	D1.01	6		14	75245252	E3.32	2		12	75245818	A2.22	1	
8	75244757	E3.02	2		13	75245259	E3.10	1		13	75245825	A4.01	1	
4	75244758	E3.02	2		20	75245266	E3.10	2		8	75245827	A2.22	1	
6	75244760	L3.04	1		22	75245267	E3.10	2		10	75245839	A2.56	1	
24	75244793	L1.01	2		24	75245268	E3.10	2		3	75245850	D3.16	1	
25	75244794	L1.01	2		27	75245277	E3.10	2		12	75245875	A2.56	1	
4	75244797	L1.01	2		7	75245294	E3.10	1		6	75245876	A2.56	1	
15	75244798	L1.01	2		10	75245297	L1.04	2		16	75245889	L1.01	2	
1	75244816	B2.00	1		11	75245298	L1.04	2		19	75245892	A2.21	1	
6	75244850	C1.02	3		9	75245299	L1.04	2		17	75245894	A2.21	1	
16	75244850	C1.02	4		12	75245300	L1.04	2		23	75245915	L1.01	1	
8	75244860	C1.02	3		15	75245376	A2.22	1		14	75245943	L1.01	1	
1	75244860	C1.02	4		1	75245393	E3.32	3		17	75246246	E3.02	4	
22	75244864	C1.02	3		2	75245394	E3.32	1		4	75246281	A2.01	2	
11	75244864	C1.02	4		2	75245394	E3.32	2		2	75246282	A2.01	2	
21	75244875	C1.02	3		2	75245394	E3.32	3		7	75246334	F4.01	5	
10	75244875	C1.02	4		23	75245395	E3.10	2		3	75246356	A4.01	2	
24	75245079	F4.01	1		1	75245403	E3.32	1		4	75246562	A4.01	2	
1	75245079	F4.01	5		1	75245404	E3.10	2		2	75246590	E3.25	1	
7	75245097	A2.01	1		1	75245405	E3.32	2		6	75246591	A4.01	1	
6	75245143	F4.01/1	1		17	75245406	E3.10	2		15	75246629	A4.01	1	
6	75245190	E3.02	4		3	75245467	E3.27	1		14	75246680	D2.18	1	
20	75245191	E3.02	4		1	7524561U	E3.14	1		17	75246680	D2.18	1	

SEQ	ITEM	SGR	QUAD	GRID	SEQ	ITEM	SGR	QUAD	GRID	SEQ	ITEM	SGR	QUAD	GRID
20	75246743	A2.01	1		20	75285198	D2.02	1		6	75286174	A3.01	1	
1	75246773	F4.02	2		20	75285199	D2.02	1		6	75286304	A1.06	1	
1	75246774	F4.02	2		27	75285200	D2.02	1		5	75286305	A1.06	1	
5	75246782	D1.01	2		20	75285201	D2.02	1		3	75286306	A1.06	1	
13	75246848	L3.04	3		20	75285202	D2.02	1		2	75286331	A2.24	3	
1	75246855	D1.01	2		8	75285207	A2.27	1		3	75286363	A4.09	1	
17	75246976	D2.01	3		30	75285234	B2.04	1		4	75286371	A4.02	3	
26	75247019	E3.02	1		15	75285234	B2.04	2		31	75286417	B2.04	4	
8	75247062	A2.23	1		27	75285234	B2.04	3		15	75286501	B1.11	2	
4	75247063	A2.23	1		18	75285234	B2.04	4		13	75286504	B2.04	1	
12	75247073	E3.02	1		1	75285417	B2.04	6		16	75286520	B1.08	1	
2	75247138	E3.29	1		15	75285581	B1.08	1		19	75286521	B1.08	1	
29	75247338	D2.11	1		27	75285645	B2.04	1		12	75286539	A2.53	1	
10	75247405	F4.02	2		5	75285739	A3.03	1		5	75286614	A3.01	1	
7	75247437	F4.02	2		4	75285747	A2.24	4		9	75286616	A2 52	3	
1	75247485	L6.01	1		12	75285752	B1.08	1		9	75286616	A2.52	3	
2	75247488	L6.01	1		1	75285759	B1.03	1		6	75286619	A2.26	1	
3	75285004	B1.05	2		2	75285760	B1.03	1		4	75286620	A2.26	1	
30	75285008	B1.08	1		3	75285788	B2.04	5		4	75286621	A4.09	2	
22	75285010	B1.08	1		21	75285788	B2.04	5		2	75286628	A1.07	2	
2	75285017	B2.04	6		24	75285834	B2.01	1		1	75286629	F3.01	2	
3	75285018	B2.04	6		20	75285839	B2.04	2		12	75286631	A2.24	2	
6	75285031	B2.04	10		12	75285839	B2.04	3		5	75286637	A2.52	2	
2	75285032	B1.08	3		7	75285842	B2.04	10		6	75286664	A1.02	2	
16	75285034	B1.11	2		7	75285843	B2.04	9		18	75286675	B1.05	3	
11	75285041	B2.04	9		9	75286074	A1.02	4		4	75286676	B2.04	2	
11	75285187	D2.02	1		4	75286076	A1.07	1		18	75286676	B2.04	3	
12	75285188	D2.02	1		3	75286076	A4.03	1		16	75286686	B1.05	1	
1	75285189	D2.02	1		10	75286082	A2.26	1		1	75286690	B1.05	3	
8	75285190	D2.02	1		7	75286100	A1.02	2		4	75286714	A2.53	1	
4	75285191	D2.02	1		5	75286109	F3.01	2		3	75286715	A2.53	1	
33	75285192	D2.02	1		15	75286111	A1.01	1		6	75286717	A2.53	1	
14	75285193	D2.01	1		1	75286111	A3.01	2		1	75286718	A2.53	1	
4	75285195	D2.01	1		2	75286116	A2.24	2		29	75286719	A2.53	1	
42	75285196	D2.02	1		3	75286132	A2.24	1		2	75286722	A2.53	1	
43	75285197	D2.02	1		13	75286174	A2.53	1		15	75286723	A2.53	1	

SEQ	ITEM	SGR	QUAD	GRID	SEQ	ITEM	SGR	QUAD	GRID	SEQ	ITEM	SGR	QUAD	GRID
31	75286724	A2.53	1		22	75286865	L1.04	3		2	75286936	F4.05	4	
30	75286725	A2.53	1		23	75286866	L1.04	3		1	75286937	L1.04	4	
14	75286726	A2.53	1		4	75286866	L1.04	4		2	75286938	L1.04	4	
24	75286727	A2.53	1		10	75286866	L1.04	6		3	75286939	L1.04	4	
28	75286727	A2.53	1		24	75286867	L1.04	3		8	75286940	L1.04	4	
17	75286728	A2.53	1		25	75286868	L1.04	3		9	75286941	L1.04	4	
18	75286729	A2.53	1		26	75286869	L1.04	3		10	75286942	L1.04	4	
25	75286730	A2.53	1		27	75286870	L1.04	3		11	75286943	L1.04	4	
23	75286732	A2.53	1		28	75286871	L1.04	3		12	75286944	L1.04	4	
22	75286733	A2.53	1		29	75286872	L1.04	3		13	75286945	L1.04	4	
7	75286735	A2.53	1		30	75286873	L1.04	3		14	75286946	L1.04	4	
8	75286736	A2.53	1		31	75286874	L1.04	3		15	75286947	L1.04	4	
16	75286737	A2.53	1		32	75286875	L1.04	3		16	75286948	L1.04	4	
4	75286750	B1.08	1		1	75286876	L1.04	2		17	75286949	L1.04	4	
5	75286750	B2.00	1		2	75286877	L1.04	2		18	75286950	L1.04	4	
1	75286844	L1.04	3		3	75286878	L1.04	2		19	75286951	L1.04	4	
2	75286845	L1.04	3		4	75286879	L1.04	2		4	75286990	F4.05	3	
3	75286846	L1.04	3		5	75286880	L1.04	2		31	75287160	A2.28	1	
4	75286847	L1.04	3		6	75286881	L1.04	2		2	75287164	A4.09	2	
5	75286848	L1.04	3		7	75286882	L1.04	2		34	75287555	B4.11	1	
6	75286849	L1.04	3		8	75286883	L1.04	2		33	75287559	B4.11	1	
7	75286850	L1.04	3		5	75286892	L1.04	4		13	75287572	B4.11	1	
8	75286851	L1.04	3		11	75286892	L1.04	6		19	75287573	B4.11	1	
9	75286852	L1.04	3		7	75286916	L1.04	4		17	75287576	B4.11	1	
10	75286853	L1.04	3		1	75286924	L1.04	6		44	75287577	B4.11	1	
11	75286854	L1.04	3		2	75286925	L1.04	6		37	75287589	B4.11	1	
12	75286855	L1.04	3		3	75286926	L1.04	6		20	75287603	B4.04	2	
13	75286856	L1.04	3		4	75286927	L1.04	6		10	75287604	B4.11	1	
14	75286857	L1.04	3		8	75286929	L1.04	6		29	75287608	B4.11	1	
15	75286858	L1.04	3		9	75286930	L1.04	6		30	75287609	B4.11	1	
16	75286859	L1.04	3		12	75286931	L1.04	6		31	75287610	B4.11	1	
17	75286860	L1.04	3		13	75286932	L1.04	6		31	75287611	B4.11	1	
18	75286861	L1.04	3		3	75286933	F4.05	4		31	75287612	B4.11	1	
19	75286862	L1.04	3		14	75286933	L1.04	6		31	75287613	B4.11	1	
20	75286863	L1.04	3		15	75286934	L1.04	6		27	75287614	B4.11	1	
21	75286864	L1.04	3		1	75286935	F4.05	4		21	75287615	B4.11	1	

SEQ	ITEM	SGR	QUAD	GRID	SEQ	ITEM	SGR	QUAD	GRID	SEQ	ITEM	SGR	QUAD	GRID
20	75287617	B4.11	1		7	75287775	6	1		16	75287811	E3.32	1	
41	75287619	B4.11	1		3	75287775	7	1		16	75287811	E3.32	2	
40	75287620	B4.11	1		7	75287775	L1.04	7		16	75287811	E3.32	3	
32	75287621	B4.11	1		3	75287775	L1.04	8		15	75287812	D2.12	1	
39	75287622	B4.11	1		2	75287776	6	1		1	75287829	A2.22	3	
38	75287623	B4.11	1		5	75287776	7	1		2	75287830	A2.22	3	
35	75287624	B4.11	1		2	75287776	L1.04	7		3	75287831	A2.22	3	
36	75287625	B4.11	1		5	75287776	L1.04	8		4	75287832	A2.22	3	
10	75287675	A1.02	1		12	75287777	6	1		5	75287833	A2.22	3	
9	75287676	A1.02	1		4	75287777	7	1		6	75287834	A2.22	3	
4	75287741	B2.04	6		12	75287777	L1.04	7		7	75287835	A2.22	3	
16	75287764	B1.05	3		4	75287777	L1.04	8		8	75287836	A2.22	3	
21	75287765	B1.05	3		1	75287778	6	1		9	75287837	A2.22	3	
23	75287766	B1.05	3		1	75287778	7	1		10	75287838	A2.22	3	
11	75287767	B1.05	3		8	75287778	7	1		11	75287839	A2.22	3	
13	75287768	B1.05	3		1	75287778	L1.04	7		12	75287840	A2.22	3	
9	75287770	6	1		1	75287778	L1.04	8		13	75287841	A2.22	3	
11	75287770	7	1		16	75287779	6	1		14	75287842	A2.22	3	
9	75287770	L1.04	7		2	75287779	7	1		15	75287843	A2.22	3	
11	75287770	L1.04	8		16	75287779	L1.04	7		16	75287844	A2.22	3	
13	75287771	6	1		2	75287779	L1.04	8		17	75287845	A2.22	3	
10	75287771	7	1		4	75287780	6	1		18	75287846	A2.22	3	
13	75287771	L1.04	7		12	75287780	7	1		19	75287847	A2.22	3	
10	75287771	L1.04	8		4	75287780	L1.04	7		20	75287848	A2.22	3	
5	75287772	6	1		15	75287780	L1.04	7		21	75287849	A2.22	3	
9	75287772	7	1		12	75287780	L1.04	8		22	75287850	A2.22	3	
5	75287772	L1.04	7		10	75287781	6	1		23	75287851	A2.22	3	
9	75287772	L1.04	8		10	75287781	L1.04	7		1	75287852	A2.23	1	
11	75287773	6	1		8	75287781	L1.04	8		2	75287853	A2.23	1	
6	75287773	7	1		8	75287786	6	1		3	75287854	A2.23	1	
11	75287773	L1.04	7		8	75287786	L1.04	7		5	75287855	A2.23	1	
6	75287773	L1.04	8		6	75287787	6	1		6	75287856	A2.23	1	
3	75287774	6	1		6	75287787	L1.04	7		7	75287857	A2.23	1	
7	75287774	7	1		15	75287788	6	1		10	75287859	B2.04	2	
3	75287774	L1.04	7		14	75287789	6	1		8	75287859	B2.04	3	
7	75287774	L1.04	8		14	75287789	L1.04	7		11	75287860	B2.04	2	

SEQ	ITEM	SGR	QUAD	GRID	SEQ	ITEM	SGR	QUAD	GRID	SEQ	ITEM	SGR	QUAD	GRID
7	75287860	B2.04	3		5	75287903	A1.05	1		9	75287939	A3.03	1	
1	75287862	A2.52	2		6	75287904	A1.05	1		2	75287940	A3.03	1	
4	75287863	A2.52	2		8	75287905	A1.05	1		12	75287941	A3.03	1	
2	75287864	A2.52	2		7	75287906	A1.05	1		11	75287942	A3.03	1	
1	75287865	A2.52	1		2	75287907	A1.05	1		4	75287943	A3.03	1	
5	75287866	A2.52	1		3	75287908	A1.05	1		8	75287944	A3.03	1	
2	75287867	A2.52	1		1	75287909	A1.05	1		13	75287945	A3.03	1	
1	75287868	A3.01	3		4	75287910	A1.05	1		1	75287946	A1.02	3	
2	75287869	A3.01	3		7	75287911	A1.05	1		3	75287947	A1.02	3	
5	75287870	A3.01	3		7	75287912	A1.05	1		2	75287948	A1.02	3	
4	75287871	A3.01	3		7	75287913	A1.05	1		5	75287949	A1.02	3	
2	75287874	A4.02	2		7	75287914	A1.05	1		7	75287950	A1.02	3	
3	75287877	A4.02	2		2	75287915	A1.05	1		4	75287951	A1.02	3	
1	75287878	A3.02	1		1	75287916	A1.05	1		4	75287952	A1.06	1	
2	75287879	A4.03	1		2	75287917	A1.05	1		2	75287953	A1.06	1	
1	75287880	A4.03	1		1	75287918	A1.05	1		1	75287954	A1.04	1	
6	75287881	A4.02	1		2	75287919	A1.01	1		2	75287955	A1.04	1	
7	75287882	A4.02	1		9	75287920	A1.01	1		5	75287956	A1.07	1	
6	75287883	A1.01	1		12	75287921	A1.01	1		2	75287957	A1.07	1	
3	75287883	A4.02	1		11	75287922	A1.01	1		1	75287958	A1.07	1	
1	75287884	A4.02	1		1	75287923	A1.01	1		3	75287959	A1.07	1	
5	75287885	A4.02	1		14	75287924	A1.01	1		5	75287960	A1.02	1	
1	75287885	A4.02	3		10	75287925	A1.01	1		2	75287961	A1.02	1	
2	75287890	A1.01	4		4	75287927	A1.01	1		3	75287962	A1.02	1	
1	75287891	A1.01	4		8	75287928	A1.01	1		6	75287963	A1.02	1	
3	75287892	A4.02	3		13	75287929	A1.01	1		4	75287964	A1.02	1	
2	75287893	A4.02	3		3	75287930	A1.01	1		1	75287965	A1.02	1	
3	75287894	A1.07	2		18	75287931	A1.01	1		4	75287966	A1.01	3	
5	75287895	A1.07	2		17	75287932	A1.01	1		1	75287967	A1.01	3	
4	75287896	A1.07	2		1	75287933	A4.09	1		3	75287968	A1.01	3	
11	75287897	A1.07	2		5	75287934	A4.09	1		7	75287969	A1.01	3	
7	75287898	A1.07	2		6	75287934	A4.09	2		6	75287970	A1.01	3	
8	75287899	A1.07	2		1	75287935	A2.26	1		5	75287971	A1.01	3	
3	75287900	A3.03	1		1	75287935	A3.03	1		1	75287972	A1.02	5	
1	75287901	A1.07	2		10	75287936	A3.03	1		3	75287973	A2 52	3	
10	75287902	A1.07	2		6	75287937	A3.03	1		3	75287973	A2.52	3	

SEQ	ITEM	SGR	QUAD	GRID	SEQ	ITEM	SGR	QUAD	GRID	SEQ	ITEM	SGR	QUAD	GRID
5	75287974	A2 52	3		11	75288008	A1.02	2		3	75288046	A2.24	2	
5	75287974	A2.52	3		1	75288009	A1.02	2		1	75288047	A2.24	2	
4	75287975	A2 52	3		14	75288011	A1.02	2		5	75288048	A2.24	2	
4	75287975	A2.52	3		12	75288012	A1.02	2		4	75288049	A2.24	2	
10	75287976	A2 52	3		8	75288013	A1.02	2		22	75288050	A2.24	2	
10	75287976	A2.52	3		13	75288014	A1.02	2		20	75288051	A2.24	2	
6	75287977	A2 52	3		15	75288016	A1.02	2		18	75288052	A2.24	2	
6	75287977	A2.52	3		2	75288017	A2.26	1		21	75288053	A2.24	2	
2	75287978	A2 52	3		5	75288018	A2.26	1		2	75288054	A3.01	1	
2	75287978	A2.52	3		13	75288019	A1.01	2		7	75288055	A3.01	1	
1	75287979	A2 52	3		12	75288020	A1.01	2		4	75288056	A3.01	1	
1	75287979	A2.52	3		1	75288021	A1.01	2		8	75288057	A3.01	1	
6	75287980	F3.01	2		9	75288022	A1.01	2		1	75288058	F2.01	1	
4	75287981	F3.01	2		17	75288023	A1.01	2		2	75288059	F2.01	1	
3	75287982	A1.02	4		3	75288024	A1.01	2		1	75288060	A4.09	3	
1	75287983	A1.02	4		2	75288025	A1.01	2		3	75288061	A4.09	3	
12	75287984	A1.02	4		4	75288026	A1.01	2		4	75288062	A4.09	3	
8	75287985	A1.02	4		15	75288027	A1.01	2		1	75288063	L1.25	1	
11	75287986	A1.02	4		11	75288028	A1.01	2		1	75288064	L1.25	1	
10	75287987	A1.02	4		10	75288029	A1.01	2		1	75288065	L1.25	1	
9	75287988	A2.53	1		18	75288030	A1.01	2		1	75288066	A4.09	2	
21	75287990	A2.53	1		18	75288031	A1.01	2		3	75288067	A4.09	2	
5	75287991	A2.53	1		18	75288032	A1.01	2		9	75288069	B4.04	2	
26	75287992	A2.53	1		19	75288033	A1.01	2		4	75288071	A2.35	2	
19	75287993	A2.53	1		20	75288034	A1.01	2		4	75288072	A2.35	2	
10	75287994	A2.53	1		8	75288035	A1.01	2		4	75288073	A2.35	2	
11	75287995	A2.53	1		7	75288036	A1.01	2		4	75288074	A2.35	2	
20	75287996	A2.53	1		6	75288037	A1.01	2		4	75288075	A2.35	2	
27	75287997	A2.53	1		10	75288038	A2.24	2		4	75288076	A2.35	2	
6	75287998	A1.07	2		9	75288039	A2.24	2		4	75288077	A2.35	2	
8	75288002	A2.24	4		8	75288040	A2.24	2		4	75288078	A2.35	2	
1	75288003	A2.24	4		13	75288041	A2.24	2		4	75288079	A2.35	2	
5	75288004	A2.24	4		23	75288042	A2.24	2		4	75288080	A2.35	2	
3	75288005	A2.24	4		16	75288043	A2.24	2		4	75288081	A2.35	2	
6	75288006	A2.24	4		24	75288044	A2.24	2		4	75288082	A2.35	2	
4	75288007	A2.24	3		19	75288045	A2.24	2		4	75288083	A2.35	2	

SEQ	ITEM	SGR	QUAD	GRID	SEQ	ITEM	SGR	QUAD	GRID	SEQ	ITEM	SGR	QUAD	GRID
4	75288084	A2.35	2		26	75288120	B4.11	1		14	75288179	A2.27	1	
4	75288085	A2.35	2		25	75288121	B4.11	1		13	75288180	A2.27	1	
4	75288086	A2.35	2		43	75288122	B4.11	1		28	75288181	A2.27	1	
4	75288087	A2.35	2		16	75288123	B4.11	1		27	75288182	A2.27	1	
4	75288088	A2.35	2		7	75288130	A2.24	1		25	75288183	A2.27	1	
4	75288089	A2.35	2		71	75288143	A2.28	1		22	75288184	A2.27	1	
4	75288090	A2.35	2		32	75288145	A2.28	1		23	75288185	A2.27	1	
4	75288091	A2.35	2		35	75288146	A2.28	1		24	75288186	A2.27	1	
4	75288092	A2.35	2		47	75288147	A2.28	1		17	75288187	A2.27	1	
4	75288093	A2.35	2		44	75288149	A2.28	1		60	75288188	A2.27	1	
4	75288094	A2.35	2		91	75288150	A2.28	1		59	75288189	A2.27	1	
4	75288095	A2.35	2		56	75288151	A2.28	1		51	75288190	A2.27	1	
4	75288096	A2.35	2		21	75288152	A2.28	1		2	76002601	B3.16	1	
4	75288097	A2.35	2		72	75288153	A2.28	1		5	76002601	B3.16	2	
4	75288098	A2.35	2		86	75288154	A2.28	1		1	76016561	D1.01	7	
4	75288099	A2.35	2		65	75288155	A2.28	1		14	76018036	A2.01	1	
4	75288100	A2.35	2		67	75288156	A2.28	1		16	76021199	A2.21	1	
5	75288101	A2.35	2		89	75288157	A2.28	1		18	76021244	C1.02	3	
6	75288102	A2.35	2		29	75288158	A2.28	1		20	76021244	C1.02	4	
7	75288103	A2.35	2		30	75288159	A2.28	1		17	76021264	C1.02	3	
9	75288104	A2.35	2		15	75288160	A2.28	1		4	76021264	C1.02	4	
8	75288105	A2.35	2		74	75288161	A2.28	1		31	76021286	C1.02	2	
9	75288106	A2.24	1		17	75288162	A2.28	1		13	76021290	C2.01	1	
11	75288107	A2.24	1		76	75288164	A2.28	1		8	76021290	F5.01	2	
13	75288108	A2.24	1		83	75288165	A2.28	1		24	76021318	C2.01	1	
10	75288109	A2.24	1		47	75288167	A2.27	1		7	76021318	F5.01	2	
4	75288110	A2.24	1		46	75288168	A2.27	1		5	76021319	F5.01	2	
8	75288111	A2.24	1		43	75288169	A2.27	1		1	76021320	F5.01	2	
1	75288112	A2.35	2		2	75288170	A2.27	1		6	76021321	F5.01	2	
2	75288113	A3.01	2		8	75288171	A2.28	1		8	76021612	L3.04	1	
3	75288114	A2.35	2		5	75288172	A2.27	1		2	76021800	F4.02	2	
5	75288115	B4.04	3		34	75288173	A2.27	1		5	76021941	E3.25	1	
7	75288116	B4.04	3		36	75288174	A2.27	1		16	76021941	E3.25	2	
9	75288117	B4.11	1		37	75288175	A2.27	1		8	76021988	E3.32	1	
5	75288118	B4.11	1		6	75288176	A2.27	1		8	76021988	E3.32	2	
6	75288119	B4.11	1		11	75288178	A2.27	1		8	76021988	E3.32	3	

SEQ	ITEM	SGR	QUAD	GRID
11	76021994	E3.32	1	
11	76021994	E3.32	2	
11	76021994	E3.32	3	
7	76021997	E3.32	1	
7	76021997	E3.32	2	
7	76021997	E3.32	3	
15	76022229	A4.01	3	
5	76022608	F4.05	3	
5	76022667	L1.04	6	
8	76022668	L1.02	1	
3	76022702	C1.02	3	
10	76022766	C1.02	1	
23	76022768	E3.02	4	
2	76028202	C1.02	5	
4	76028203	C1.02	5	
6	76028204	C1.02	5	
5	76028205	C1.02	5	
1	76028206	C1.02	5	
3	76028207	C1.02	5	
9	76031794	L1.01	1	
19	76031794	L1.01	2	
4	78100065	C1.02	3	
6	78100070	C1.02	2	
7	78100094	C1.02	2	
13	78100097	C1.02	2	
13	78100098	C1.02	1	
20	78100099	C1.02	1	
19	78100130	C1.02	1	
12	79005238	E3.28	1	
2	79005245	D1.01	2	
6	79005245	D1.01	6	
31	79005934	A2.21	1	
1	79010214	A2.01	2	
9	79010401	L3.04	3	
15	79010401	L4.03	1	
16	79013422	E3.27	1	
14	79018816	B4.11	1	
49	79038472	A2.27	1	
11	79038730	D2.12	1	
21	79039859	B4.04	2	
10	79042276	B4.04	2	
3	79042277	B4.04	1	
79	79046212	A2.28	1	
59	79046272	A2.28	1	
45	79046274	A2.28	1	
28	79047207	B4.11	1	
4	79047214	B4.04	1	
8	79047223	B4.04	2	
42	79047244	B4.11	1	
15	79047474	B4.04	2	
4	79047640	B4.04	2	
8	79052629	B4.11	1	
7	79054403	C1.02	3	
21	79054403	C1.02	4	
5	79055618	B3.09	1	
3	79055940	B3.16	2	
2	79055941	B3.16	2	
1	79055942	B3.16	2	
18	79057884	B4.04	2	
3	79057885	B4.04	2	
12	79057886	B4.04	2	
7	79057888	B4.04	1	
8	79057889	B4.04	1	
9	79057890	B4.04	1	
5	79057891	B4.04	1	
6	79057892	B4.04	1	
11	79057893	B4.04	2	
11	79057894	B4.04	2	
11	79057895	B4.04	2	
11	79057896	B4.04	2	
11	79057897	B4.04	2	
11	79057898	B4.04	2	
11	79057899	B4.04	2	
11	79057900	B4.04	2	
11	79057901	B4.04	2	
11	79057902	B4.04	2	
11	79057903	B4.04	2	
13	79057904	B4.04	2	
13	79057905	B4.04	2	
13	79057906	B4.04	2	
13	79057907	B4.04	2	
13	79057908	B4.04	2	
13	79057909	B4.04	2	
13	79057910	B4.04	2	
13	79057911	B4.04	2	
13	79057912	B4.04	2	
13	79057913	B4.04	2	
13	79057914	B4.04	2	
13	79058155	B4.04	2	
13	79058156	B4.04	2	
13	79058157	B4.04	2	
13	79058158	B4.04	2	
13	79058159	B4.04	2	
13	79058160	B4.04	2	
13	79058161	B4.04	2	
13	79058162	B4.04	2	
13	79058163	B4.04	2	
13	79058164	B4.04	2	
13	79058165	B4.04	2	
2	79058167	B4.04	2	
7	79058168	B4.04	2	
24	79058184	B4.11	1	
4	79058189	B4.11	1	
3	79058193	B4.11	1	
28	79059066	B4.11	1	
13	79061406	E3.31	2	
1	79064651	B4.04	3	
18	79064886	B4.11	1	

SEQ	ITEM	SGR	QUAD	GRID	SEQ	ITEM	SGR	QUAD	GRID	SEQ	ITEM	SGR	QUAD	GRID
10	79065565	E3.10	1		3	79081889	E3.31	2		10	79102857	L3.04	4	
2	79065565	E3.10	2		4	79081890	E3.31	2		3	79103381	C1.02	2	
3	79065565	E3.32	1		2	79082246	E3.25	2		16	79104494	A2.01	1	
3	79065565	E3.32	2		2	79082247	L1.02	2		9	79104530	L1.01	2	
3	79065565	E3.32	3		7	79082882	E3.31	2		8	79104532	L1.01	2	
14	79065568	E3.10	1		39	79083552	F4.01	1		9	79105305	C1.02	3	
5	79065568	E3.10	2		2	79083845	C1.02	2		22	79105305	C1.02	4	
1	79065816	B4.04	1		8	79083954	E3.31	2		8	79106029	E3.10	1	
10	79065816	B4.04	1		21	79087360	C1.02	2		14	79106029	E3.10	2	
2	79065931	B4.11	1		5	79087360	D2.11	2		12	79106037	E3.10	1	
1	79065933	B4.11	1		20	79088197	E3.10	1		13	79106056	E3.27	1	
22	79065934	B4.11	1		21	79088197	E3.10	2		6	79106057	E3.27	1	
14	79065939	B4.04	2		4	79088212	E3.32	1		10	79107889	E3.31	2	
6	79066433	E3.10	1		4	79088212	E3.32	2		13	79107946	E3.28	2	
1	79066934	D2.11	2		4	79088212	E3.32	3		25	79109811	C1.02	1	
15	79066938	C1.02	3		17	79088378	E3.10	1		7	79109811	C1.02	5	
3	79066938	C1.02	4		16	79088380	E3.10	1		5	79110024	C1.02	2	
18	79069361	E3.27	1		18	79088382	E3.10	1		9	79113969	E3.27	1	
15	79071464	E3.32	1		4	79088382	E3.10	2						
15	79071464	E3.32	2		15	79088383	E3.10	1						
15	79071464	E3.32	3		3	79088383	E3.10	2						
19	79072777	C1.02	2		5	79089159	E3.31	1						
1	79074140	L4.03	1		10	79089504	D1.01	2						
8	79076055	E3.27	1		14	79093582	E3.27	1						
14	79078540	E3.31	2		22	79094716	C1.02	2						
1	79078542	E3.31	1		1	79095853	E3.27	1						
6	79078543	E3.31	1		9	79100797	E3.32	1						
3	79078544	E3.31	1		9	79100797	E3.32	2						
4	79078545	E3.31	1		9	79100797	E3.32	3						
11	79078549	E3.31	2		2	79100912	E3.27	1						
7	79078551	E3.31	1		12	79100913	E3.27	1						
2	79078589	E3.31	1		4	79101488	D1.01	7						
1	79078592	E3.31	2		3	79102446	L1.02	2						
23	79078595	F4.01	1		1	79102621	E3.28	1						
1	79079314	D1.01	6		19	79102667	B4.04	2						
9	79081888	E3.31	2		17	79102718	E3.27	1						

FIATALLIS

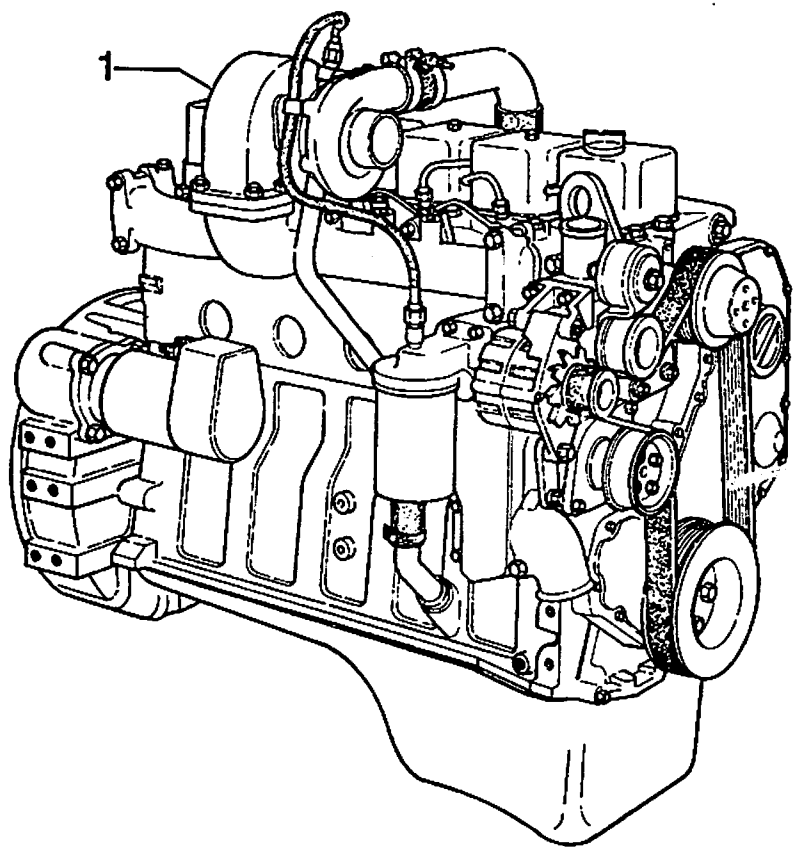

ITEM	PEÇA Nº	QTDE	COD.	DESCRIPTION	DESCRIÇÃO
1	75245631	1	130M	ENGINE	MOTOR

ENGINE
MOTOR

A0.00 | 1

FIATALLIS

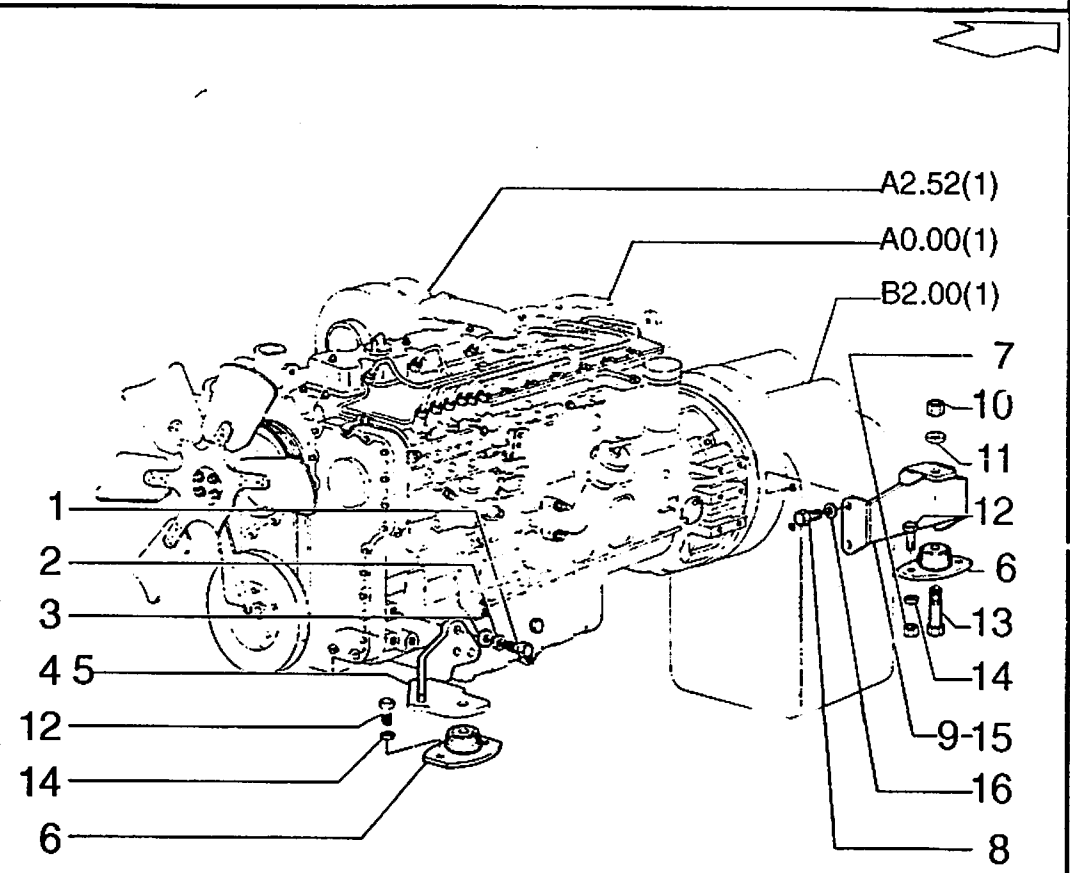

FIATALLIS FR 120 A0.02 **QUADRO** 1 **PAG.** 1

ITEM	PEÇA Nº	QTDE	COD.	DESCRIPTION	DESCRIÇÃO
1	11113031	6	040V	SCREW	PARAFUSO
2	10517071	6	170R	LOCKWASHER	ARRUELA PRESSÃO
3	14496731	6	131R	WASHER	ARRUELA
4	75245714	1	300S	SUPPORT	SUPORTE
5	75245713	1	300S	SUPPORT	SUPORTE
6	4955094	4	345C	CUSHION	COXIM
7	12164121	4	010D	NUT	PORCA
8	70926160	8	040V	SCREW	PARAFUSO
9	75241650	1	300S	SUPPORT	SUPORTE
10	12164521	4	010D	NUT	PORCA
11	10517671	4	170R	LOCKWASHER	ARRUELA PRESSÃO
12	11390530	8	040V	SCREW	PARAFUSO
13	15997531	4	040V	SCREW .	PARAFUSO
14	10517271	8	170R	LOCKWASHER	ARRUELA PRESSÃO
15	75235601	1	300S	SUPPORT	SUPORTE DIR.
16	70914726	8	170R	LOCKWASHER	ARRUELA PRESSÃO

ENGINE MOUNTS
SUPORTE DO MOTOR

A0.02 | 1

FIATALLIS

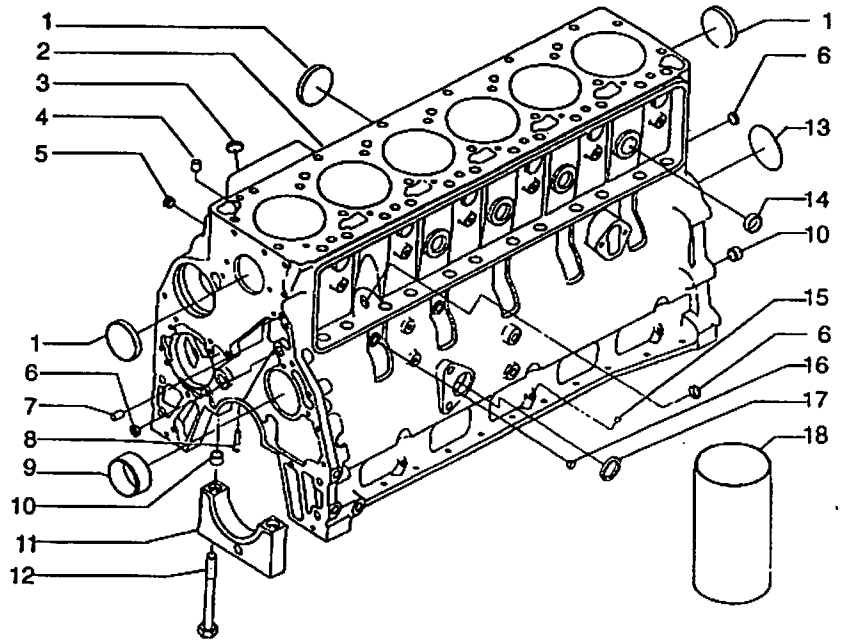

FIATALLIS FR 120 A1.01 **QUADRO** 1 **PAG.** 1

ITEM	PEÇA Nº	QTDE	COD.	DESCRIPTION	DESCRIÇÃO
1	75287923	6	026T	BLOCK	TAMPAO
2	75287919	1	020B	CRANKCASE	BLOCO DO MOTOR
3	75287930	1	026T	BLOCK	TAMPAO
4	75287927	2	045A	RING	ANEL
5	75208117	1	050T	PLUG	BUJAO
6	75287883	3	050T	PLUG	BUJAO
7	75208120	2	080P	PIN	PINO
8	75287928	6	406S	NOZZLE	NEBULIZADOR
9	75287920	1	095B	BUSHING	BUCHA
10	75287925	14	045A	RING	ANEL
11	75287922	7	079L	REST	MANCAL
12	75287921	14	040V	SCREW	PARAFUSO
13	75287929	1	026T	BLOCK	TAMPAO
14	75287924	4	026T	BLOCK	TAMPAO
15	75286111	2	050T	PLUG	BUJAO
16	75208135	2	050T	PLUG	BUJAO
17	75287932	1	045A	RING	ANEL
18	75287931	1	030M	SLEEVE	LUVA

CRANKCASE
BLOCO DO MOTOR

A1.01 | 1

FIATALLIS

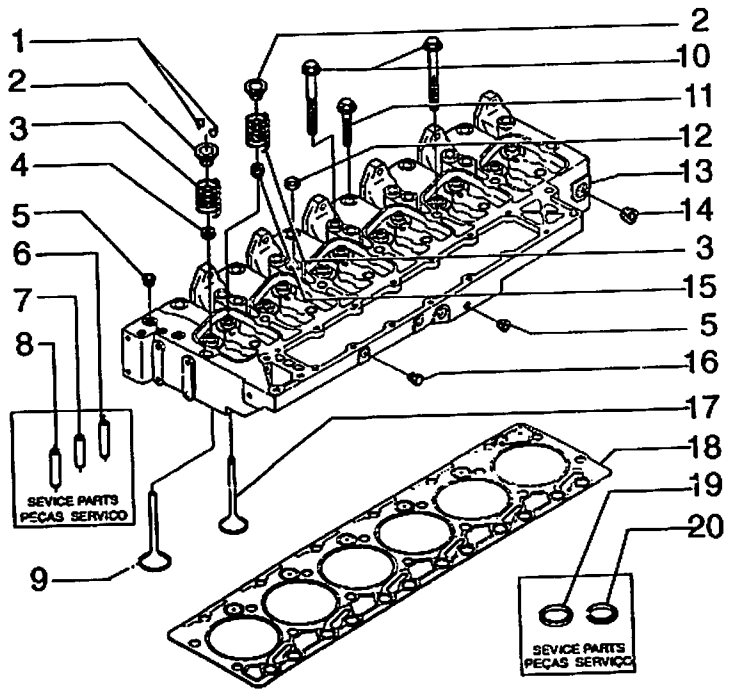

FIATALLIS FR 120 A1.01 **QUADRO** 2 **PAG.** 1

ITEM	PEÇA Nº	QTDE	COD.	DESCRIPTION	DESCRIÇÃO
1	75288021	12	198S	SHIM	CALÇO
2	75288025	12	122G	SEAL	RETENTOR
3	75288024	12	100M	SPRING	MOLA
4	75288026	6	122G	SEAL	RETENTOR
5	75208117	5	050T	PLUG	BUJAO
6	75288037	6	145G	GUIDE	GUIA
7	75288036	6	145G	GUIDE	GUIA VALVULA
8	75288035	6	145G	GUIDE	GUIA VALVULA
9	75288022	6	112V	EXHAUST VALVE	VALV. DESCARGA
10	75288029	14	040V	SCREW	PARAFUSO
11	75288028	6	040V	SCREW	PARAFUSO
12	75288020	5	045A	RING	ANEL
13	75288019	1	113T	CYLINDER HEAD	CAB.DO CILINDRO
14	75208320	1	050T	PLUG	BUJAO
15	75288027	6	122G	SEAL	RETENTOR
16	75208135	2	050T	PLUG	BUJAO
17	75288023	6	111V	INTAKE VALVE	VALV. ADMISSAO
18	75288030	1	120G	GASKET	JUNTA STD.
	75288031	1	120G	GASKET	JUNTA 0,15MM
	75288032	1	120G	GASKET	JUNTA 0,50MM
19	75288033	6	069S	SEAT	SEDE VALVULA
20	75288034	6	069S	SEAT	SEDE VALVULA

CYLINDER HEAD
CABEÇOTE DO CILINDRO

A1.01 | 2

FIATALLIS

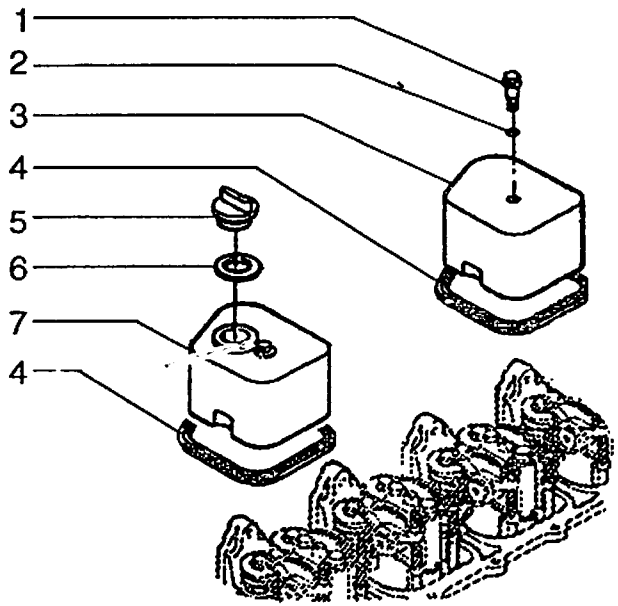

FIATALLIS FR 120 A1.01 **QUADRO** 3 **PAG.** 1

ITEM	PEÇA Nº	QTDE	COD.	DESCRIPTION	DESCRIÇÃO
1	75287967	6	040V	SCREW	PARAFUSO
2	75208209	6	055A	SEAL RING	ANEL DE VEDAÇÃO
3	75287968	5	265C	COVER	TAMPA
4	75287966	6	120G	GASKET	JUNTA
5	75287971	1	265C	COVER	TAMPA
6	75287970	1	122G	SEAL	RETENTOR
7	75287969	1	265C	COVER	TAMPA

VALVE COVER
TAMPA DE VALVULAS

A1.01 | 3

FIATALLIS

FIATALLIS FR 120 A1.01 **QUADRO** 4 **PAG.** 1

ITEM	PEÇA Nº	QTDE	COD.	DESCRIPTION	DESCRIÇÃO
1	75287891	2	040V	SCREW	PARAFUSO
2	75287890	1	300S	SUPPORT	SUPORTE

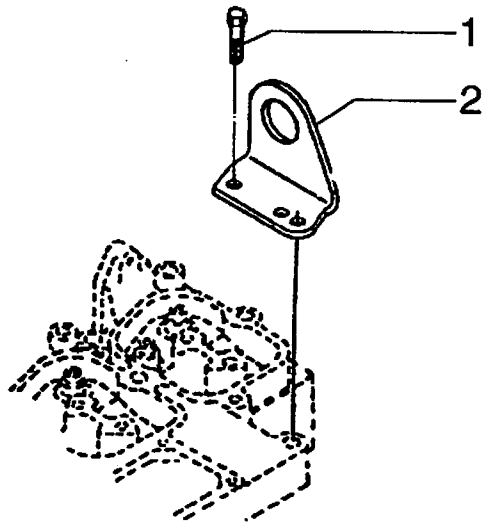

LIFTING BRACKET
SUPORTE DE LEVANTAMENTO

A1.01 | 4

FIATALLIS

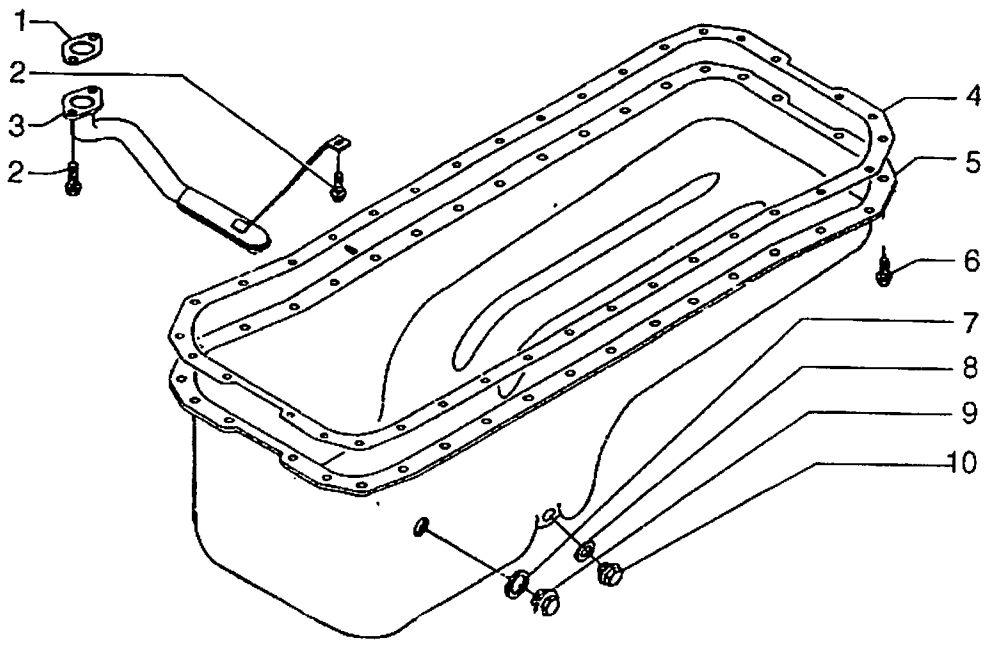

FIATALLIS FR 120 A1.02 **QUADRO** 1 **PAG.** 1

ITEM	PEÇA Nº	QTDE	COD.	DESCRIPTION	DESCRIÇÃO
1	75287965	1	120G	GASKET	JUNTA
2	75287961	3	040V	SCREW	PARAFUSO
3	75287962	1	193T	TUBE	TUBO
4	75287964	1	120G	GASKET	JUNTA
5	75287960	1	C274	ENGINE OIL SUMP	CARTER DO MOTOR
6	75287963	36	040V	SCREW	PARAFUSO
7	75208158	1	055A	SEAL RING	ANEL DE VEDAÇÃO
8	10259960	1	122G	SEAL	RETENTOR
9	75287676	1	050T	PLUG	BUJAO
10	75287675	1	050T	PLUG	BUJAO

OIL SUMP
CARTER

A1.02 | 1

FIATALLIS

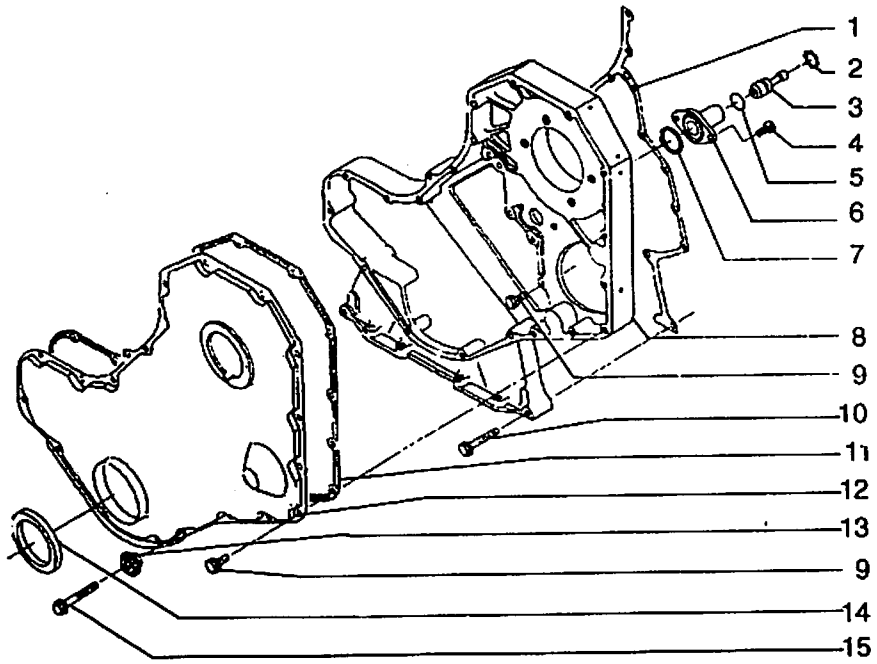

FIATALLIS FR 120 A1.02 **QUADRO** 2 **PAG.** 1

ITEM	PEÇA Nº	QTDE	COD.	DESCRIPTION	DESCRIÇÃO
1	75288009	1	120G	GASKET	JUNTA
2	75208164	1	045A	RING	ANEL
3	75208165	1	080P	PIN	PINO
4	75208166	2	040V	SCREW	PARAFUSO
5	75208163	1	055A	SEAL RING	ANEL DE VEDAÇÃO
6	75286664	1	035S	CASE	CARCAÇA
7	75286100	1	123G	SEAL ASSY	RETENTOR
8	75288013	1	035S	CASE	CARCAÇA
9	75208294	16	040V	SCREW	PARAFUSO
10	75206847	10	040V	SCREW	PARAFUSO
11	75288008	1	120G	GASKET	JUNTA
12	75288012	1	265C	COVER	TAMPA
13	75288014	1	122G	SEAL	RETENTOR
14	75288011	1	122G	SEAL	RETENTOR
15	75288016	1	040V	SCREW	PARAFUSO

CRANKCASE COVERS
TAMPA DO BLOCO

A1.02 | 2

FIATALLIS

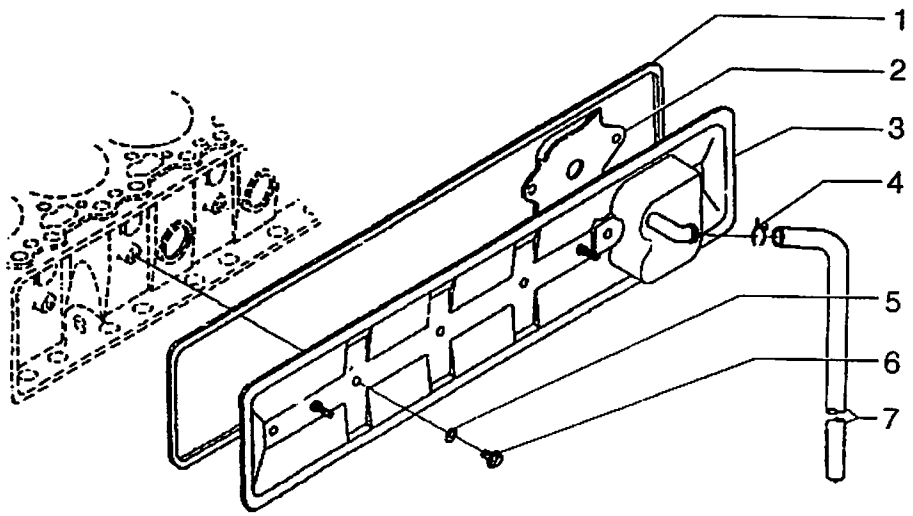

FIATALLIS FR 120 A1.02 **QUADRO** 3 **PAG.** 1

ITEM	PEÇA Nº	QTDE	COD.	DESCRIPTION	DESCRIÇÃO
1	75287946	1	120G	GASKET	JUNTA
2	75287948	1	145S	BREATHER	RESPIRO
3	75287947	1	265C	COVER	TAMPA
4	75287951	1	031F	CLAMP	ABRAÇADEIRA
5	75287949	4	122G	SEAL	RETENTOR
6	75208153	4	040V	SCREW	PARAFUSO
7	75287950	1	285T	HOSE	MANGUEIRA

COVER AND BREATHER
TAMPA E RESPIRO

A1.02 | 3

FIATALLIS

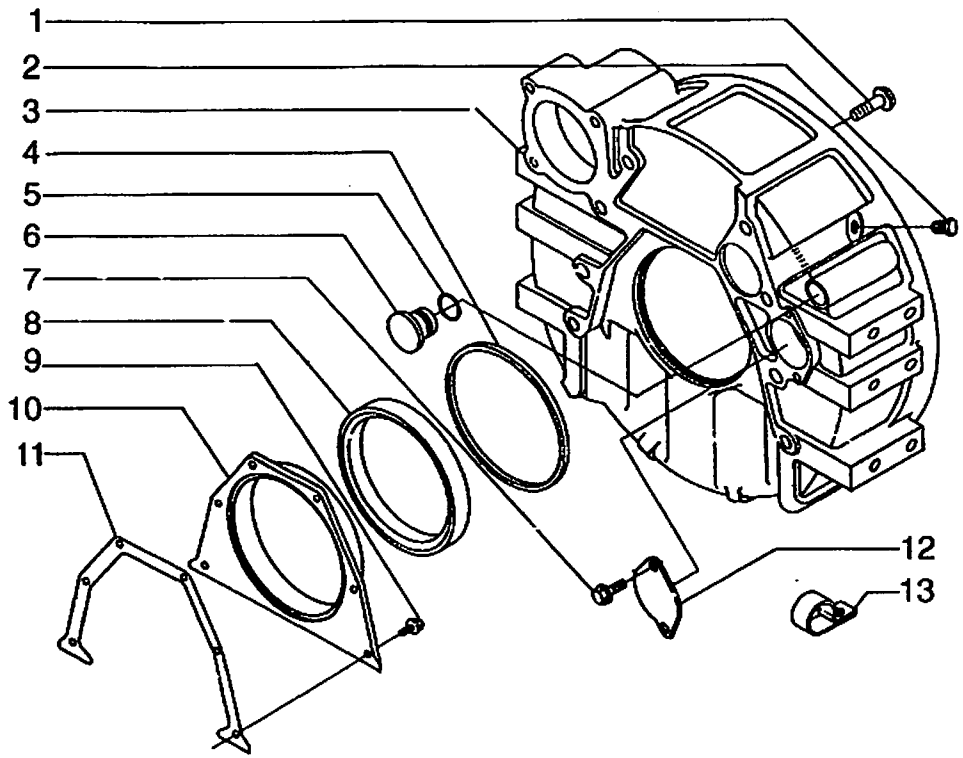

FIATALLIS FR 120 A1.02 **QUADRO** 4 **PAG.** 1

ITEM	PEÇA Nº	QTDE	COD.	DESCRIPTION	DESCRIÇÃO
1	75287983	8	040V	SCREW	PARAFUSO
2	75208179	1	050T	PLUG	BUJAO
3	75287982	1	035S	CASE	CARCAÇA
4	75208192	1	158G	O'RING	O'RING
5	75206842	1	158G	O'RING	O'RING
6	75208183	1	050T	PLUG	BUJAO
7	75208307	1	040V	SCREW	PARAFUSO
8	75287985	1	122G	SEAL	RETENTOR
9	75286074	6	040V	SCREW	PARAFUSO
10	75287987	1	265C	COVER	TAMPA
11	75287986	1	120G	GASKET	JUNTA
12	75287984	1	265C	COVER	TAMPA
13	75208306	1	031F	CLAMP	ABRAÇADEIRA

CRANKCASE
CARCAÇA DO VOLANTE

A1.02 | 4

FIATALLIS

FIATALLIS FR 120 A1.02 **QUADRO** 5 **PAG.** 1

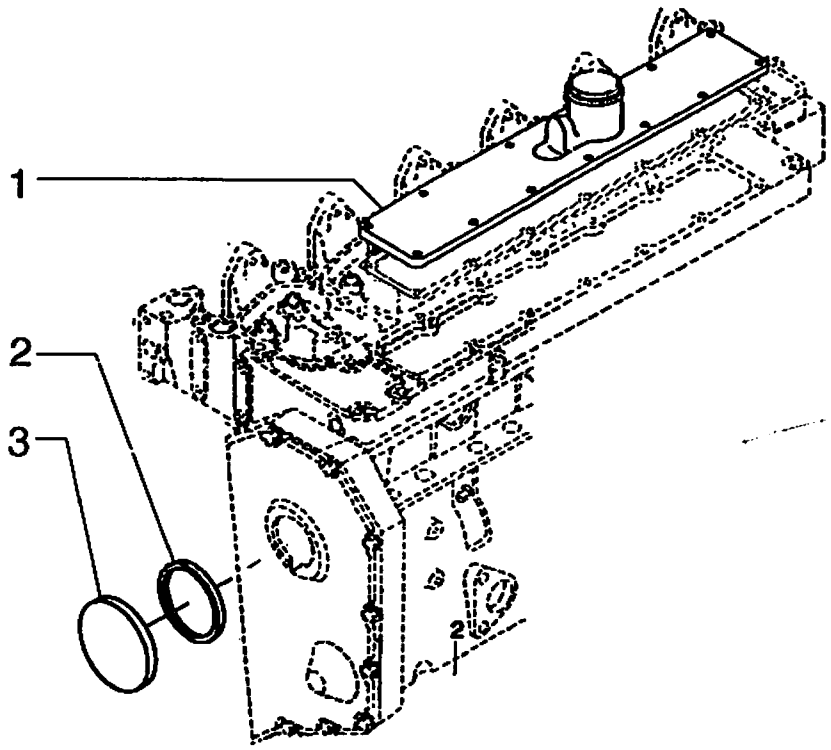

ITEM	PEÇA Nº	QTDE	COD.	DESCRIPTION	DESCRIÇÃO
1	75287972	1	265C	COVER	TAMPA
2	75208188	1	055A	SEAL RING	ANEL DE VEDAÇÃO
3	75208189	1	265C	COVER	TAMPA

SEAL AND COVER
RETENTOR E TAMPA

A1.02 | 5

FIATALLIS

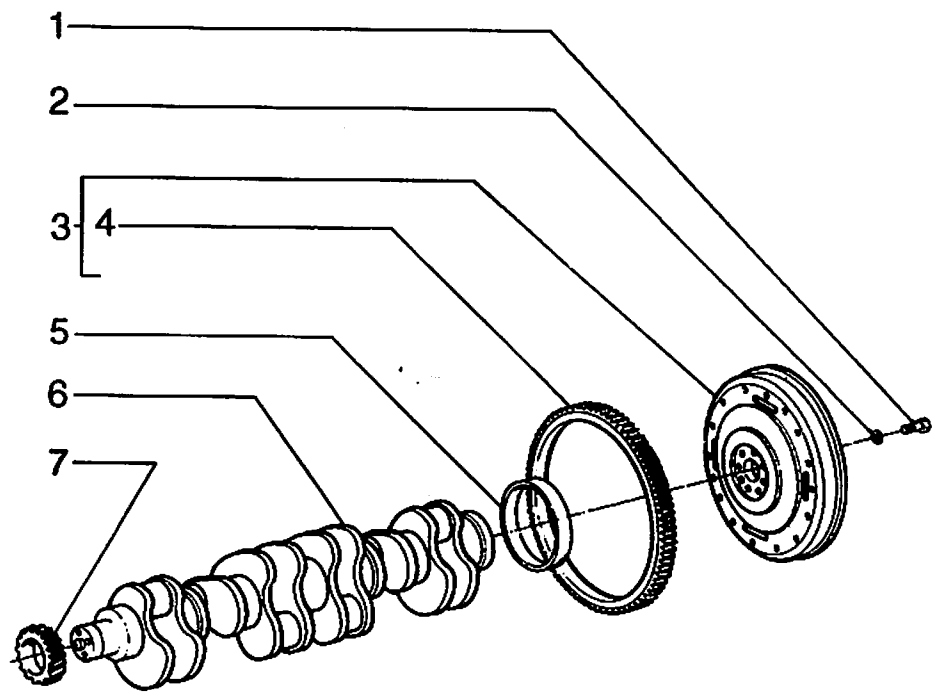

FIATALLIS FR 120 A1.03 **QUADRO** 1 **PAG.** 1

ITEM	PEÇA Nº	QTDE	COD.	DESCRIPTION	DESCRIÇÃO
1	75208362	8	040V	SCREW	PARAFUSO
2	75208363	8	131R	WASHER	ARRUELA
3	75288299	1	048V	FLYWHEEL	VOLANTE
4	75288300	1	312C	RACK	CREMALHEIRA
5	75288311	1	045A	RING	ANEL
6	75288301	1	018A	CRANKSHAFT	VIRABREQUIM
7	75288302	1	050I	GEAR	ENGRENAGEM

CRANKSHAFT AND FLYWHEEL
VIRABREQUIM E VOLANTE DO MOTOR

A1.03 | 1

ITE.CPR-009/96

FIATALLIS

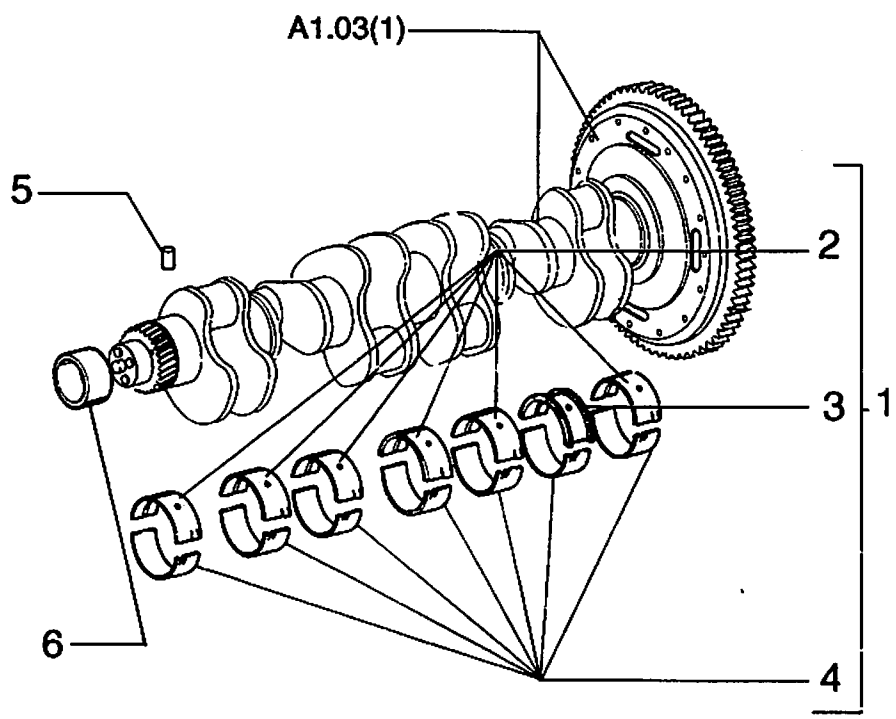

FIATALLIS FR 120 A1.03 **QUADRO** 2 **PAG.** 1

ITEM	PEÇA Nº	QTDE	COD.	DESCRIPTION	DESCRIÇÃO
1	75288303	1	002K	KIT	KIT STD.
	75288304	1	002K	KIT	KIT 0,25MM
	75288305	1	002K	KIT	KIT 0,50MM
	75288306	1	002K	KIT	KIT 0,75MM
	75288307	1	002K	KIT	KIT 1,00MM
2	75288313	6	095B	BUSHING	BUCHA STD.
	75288316	6	095B	BUSHING	BUCHA 0,25MM
	75288319	6	095B	BUSHING	BUCHA 0,50MM
	75288322	6	095B	BUSHING	BUCHA 0,75MM
	75288325	6	095B	BUSHING	BUCHA 1,00MM
3	75288314	1	095B	BUSHING	BUCHA STD.
	75288317	1	095B	BUSHING	BUCHA 0,25MM
	75288320	1	095B	BUSHING	BUCHA 0,50MM
	75288323	1	095B	BUSHING	BUCHA 0,75MM
	75288326	1	095B	BUSHING	BUCHA 1,00MM
4	75288315	7	095B	BUSHING	BUCHA STD.
	75288318	7	095B	BUSHING	BUCHA 0,25MM
	75288321	7	095B	BUSHING	BUCHA 0,50MM
	75288324	7	095B	BUSHING	BUCHA 0,75MM
	75288327	7	095B	BUSHING	BUCHA 1,00MM
5	75208356	1	080P	PIN	PINO
6	75288310	1	095B	BUSHING	BUCHA

CRANKSHAFT HALF BUSHINGS
BRONZINAS DO VIRABREQUIM

A1.03 | 2

ITE.CPR-009/96

FIATALLIS

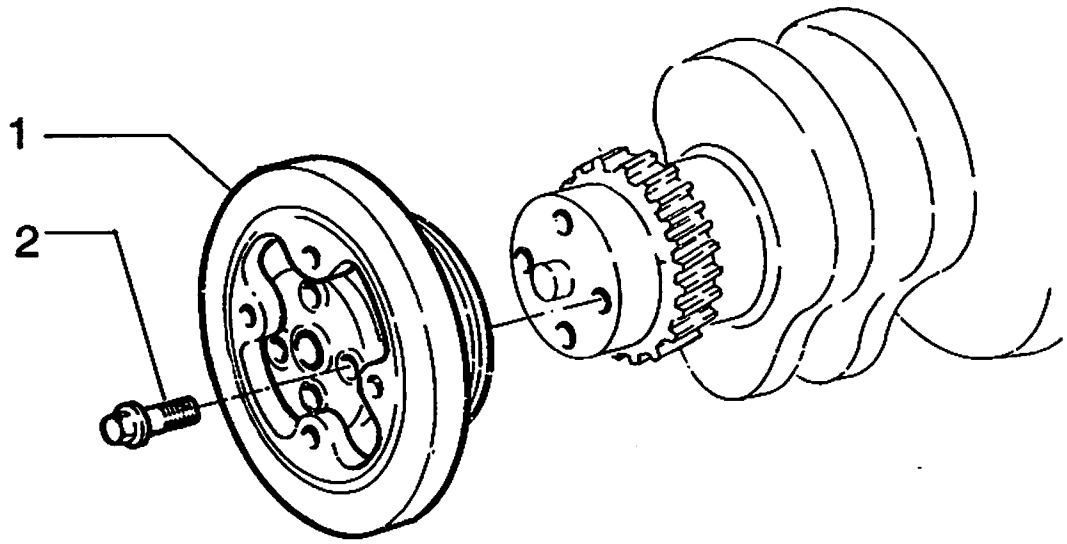

ITEM	PEÇA Nº	QTDE	COD.	DESCRIPTION	DESCRIÇÃO
1	75287954	1	164S	DAMPER	AMORTEC. VIBRAÇ
2	75287955	4	040V	SCREW	PARAFUSO

DAMPER
ANTIVIBRADOR

A1.04 | 1

FIATALLIS

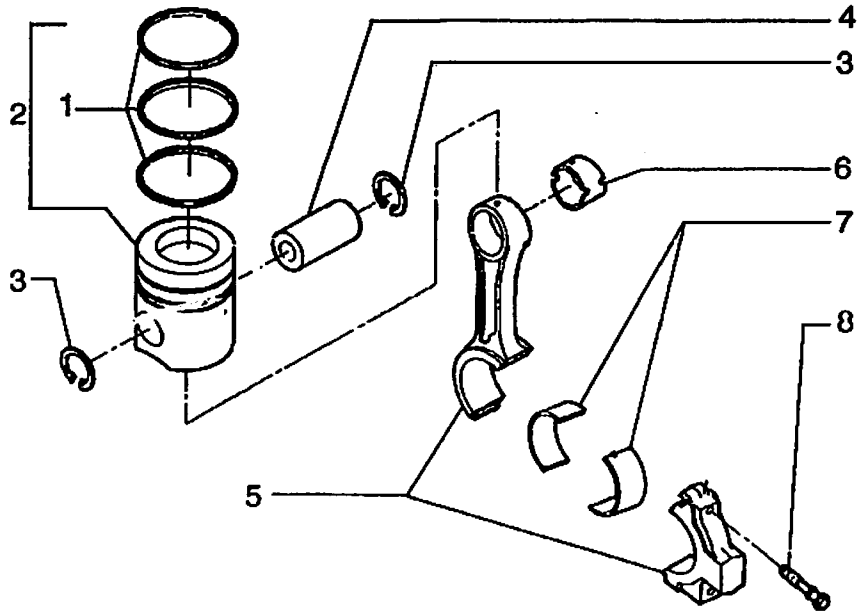

FIATALLIS FR 120 A1.05 **QUADRO** 1 **PAG.** 1

ITEM	PEÇA Nº	QTDE	COD.	DESCRIPTION	DESCRIÇÃO
1	75287909	6	A061	PISTONS RINGS	ANEL SEG. STD.
	75287916	6	A061	PISTONS RINGS	ANEL SEG. 0,50
	75287918	6	A061	PISTONS RINGS	ANEL SEG. 1,00
2	75287907	6	002K	KIT	KIT STD.
	75287915	6	002K	KIT	KIT 0,50
	75287917	6	002K	KIT	KIT 1,00
3	75287908	12	187A	SNAP RING	ANEL ELASTICO
4	75287910	6	080P	PIN	PINO
5	75287903	6	051B	CONNECTING ROD	BIELA DO MOTOR
6	75287904	6	095B	BUSHING	BUCHA
7	75287906	6	096S	HALF BUSHING	SEMI-BUCHA STD.
	75287911	6	096S	HALF BUSHING	SEMI-BUCHA 0,25
	75287912	6	096S	HALF BUSHING	SEMI-BUCHA 0,50
	75287913	6	096S	HALF BUSHING	SEMI-BUCHA 0,75
	75287914	6	096S	HALF BUSHING	SEMI-BUCHA 1,00
8	75287905	12	040V	SCREW	PARAFUSO

CONNECTING RODS AND PISTONS
PISTÕES E BIELAS

A1.05 | 1

FIATALLIS

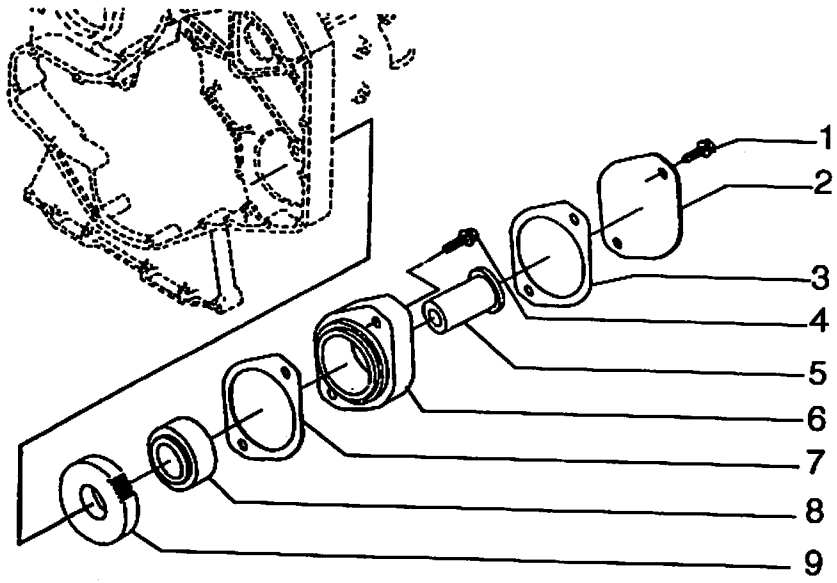

FIATALLIS FR 120 A1.06 **QUADRO** 1 **PAG.** 1

ITEM	PEÇA Nº	QTDE	COD.	DESCRIPTION	DESCRIÇÃO
1	75204973	2	040V	SCREW	PARAFUSO
2	75287953	1	265C	COVER	TAMPA
3	75286306	1	120G	GASKET	JUNTA
4	75287952	2	040V	SCREW	PARAFUSO
5	75286305	1	016A	SHAFT	EIXO
6	75286304	1	075D	SPACER	ESPAÇADOR
7	75208357	1	120G	GASKET	JUNTA
8	75208354	1	341C	BEARING	ROLAMENTO
9	75208353	1	050I	GEAR	ENGRENAGEM

PUMP ADAPTER
ADAPTADOR DA BOMBA

A1.06 | 1

FIATALLIS

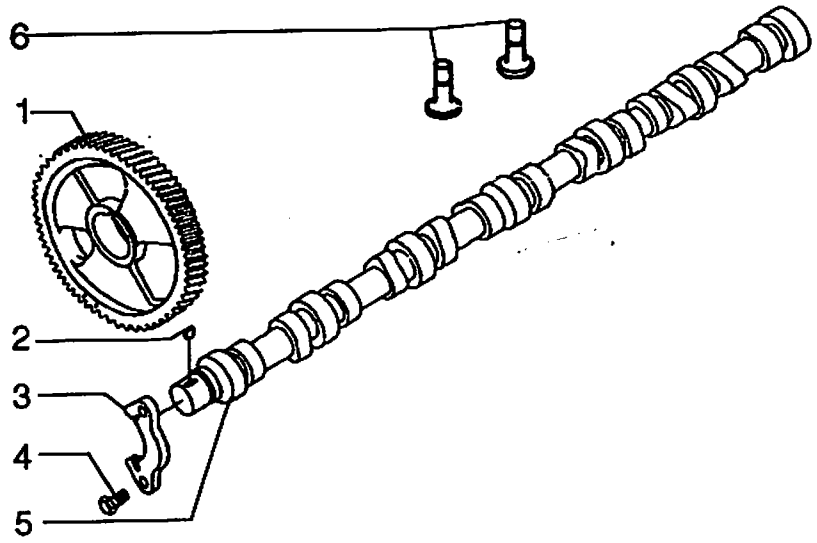

ITEM	PEÇA Nº	QTDE	COD.	DESCRIPTION	DESCRIÇÃO
1	75287958	1	050I	GEAR	ENGRENAGEM
2	75287957	1	060L	KEY	CHAVETA
3	75287959	1	300S	SUPPORT	SUPORTE
4	75286076	2	040V	SCREW	PARAFUSO
5	75287956	1	017A	CAMSHAFT	EIXO COM.VALV.
6	75208237	12	240P	TAPPET	TUCHO

CAMSHAFT AND VALVE TAPPET
EIXO COMANDO VALV. E TUCHO

FIATALLIS

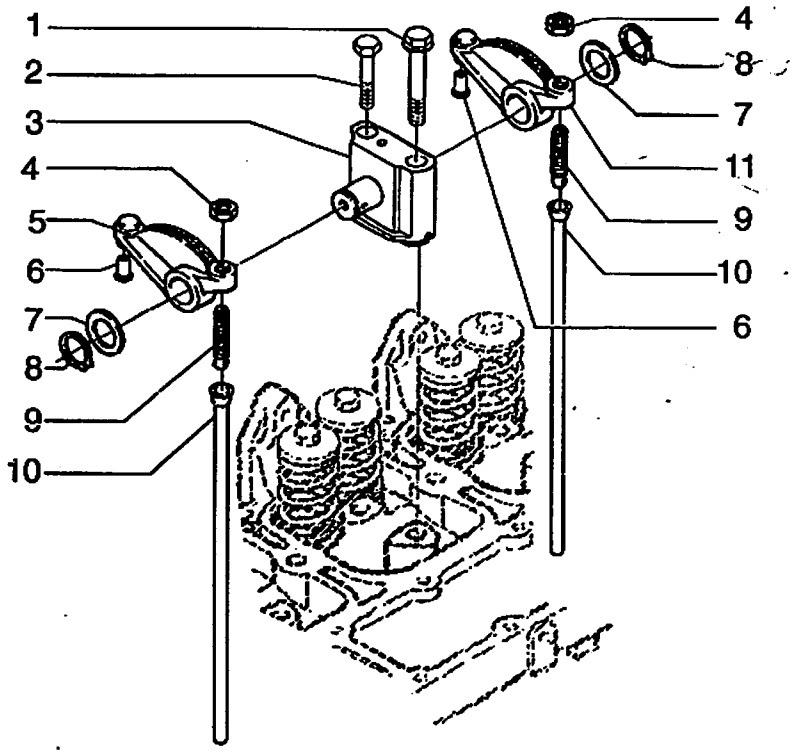

FIATALLIS FR 120 A1.07 **QUADRO** 2 **PAG.** 1

ITEM	PEÇA Nº	QTDE	COD.	DESCRIPTION	DESCRIÇÃO
1	75287901	6	040V	SCREW	PARAFUSO
2	75286628	6	040V	SCREW	PARAFUSO
3	75287894	6	300S	SUPPORT	SUPORTE
4	75287896	12	010D	NUT	PORCA
5	75287895	6	055B	ROCKER	BALANCIM
6	75287998	12	080P	PIN	PINO
7	75287898	12	131R	WASHER	ARRUELA
8	75287899	12	187A	SNAP RING	ANEL ELASTICO
9	75208225	12	040V	SCREW	PARAFUSO
10	75287902	12	090A	ROD	HASTE
11	75287897	6	055B	ROCKER	BALANCIM

VALVE GEAR
DISTRIBUIÇÃO

A1.07 | 2

FIATALLIS

FIATALLIS FR 120 A2.01 **QUADRO** 1 **PAG.** 1

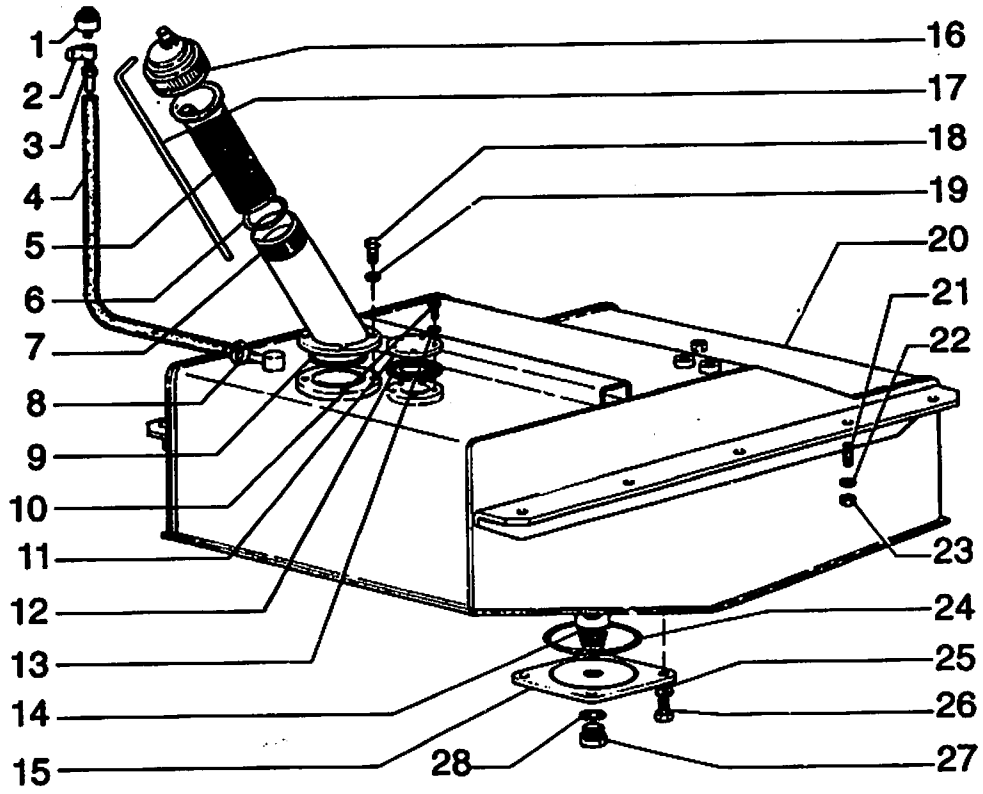

ITEM	PEÇA Nº	QTDP	COD.	DESCRIPTION	DESCRIÇÃO
1	70050748	1	065F	BREATHER	RESPIRO
2	73125067	1	091A	SUPPORT	SUPORTE
3	73153451	1	193T	TUBE	TUBO
4	73153455	1	285T	HOSE	MANGUEIRA
5	75201624	1	065F	FILTER	FILTRO
6	4971843	1	187A	SNAP RING	ANEL ELASTICO
7	75245097	1	193T	TUBE	TUBO
8	70921910	2	031F	CLAMP	ABRAÇADEIRA
9	14461180	1	158G	O'RING	O'RING
10	10445021	5	040V	SCREW	PARAFUSO
11	75218223	1	265C	COVER	TAMPA
12	70241522	1	120G	GASKET	JUNTA
13	10519201	5	131R	WASHER	ARRUELA
14	76018036	1	064F	FUEL FILTER	FILTRO COMBUST.
15	75235091	1	265C	COVER	TAMPA
16	4977118	1	265C	COVER	TAMPA
17	75242637	1	091A	DIPSTICK	HASTE DE NIVEL
18	16043831	4	040V	SCREW	PARAFUSO
19	10569371	4	170R	LOCKWASHER	ARRUELA PRESSÃO
20	75246743	1	114S	FUEL TANK	RESERVATORIO
21	13530330	8	210P	STUD	PRISIONEIRO
22	14496731	8	131R	WASHER	ARRUELA
23	16105011	8	010D	NUT	PORCA
24	14482680	1	158G	O'RING	ANEL-O
25	10615779	4	131R	WASHER	ARRUELA
26	11106431	4	040V	SCREW	PARAFUSO
27	10119040	1	050T	PLUG	BUJÃO
28	14438185	1	158G	O'RING	ANEL-O

FUEL TANK
RESERVATÓRIO DE COMBUSTÍVEL

A2.01 | 1

ITE.CPR-008/96

FIATALLIS

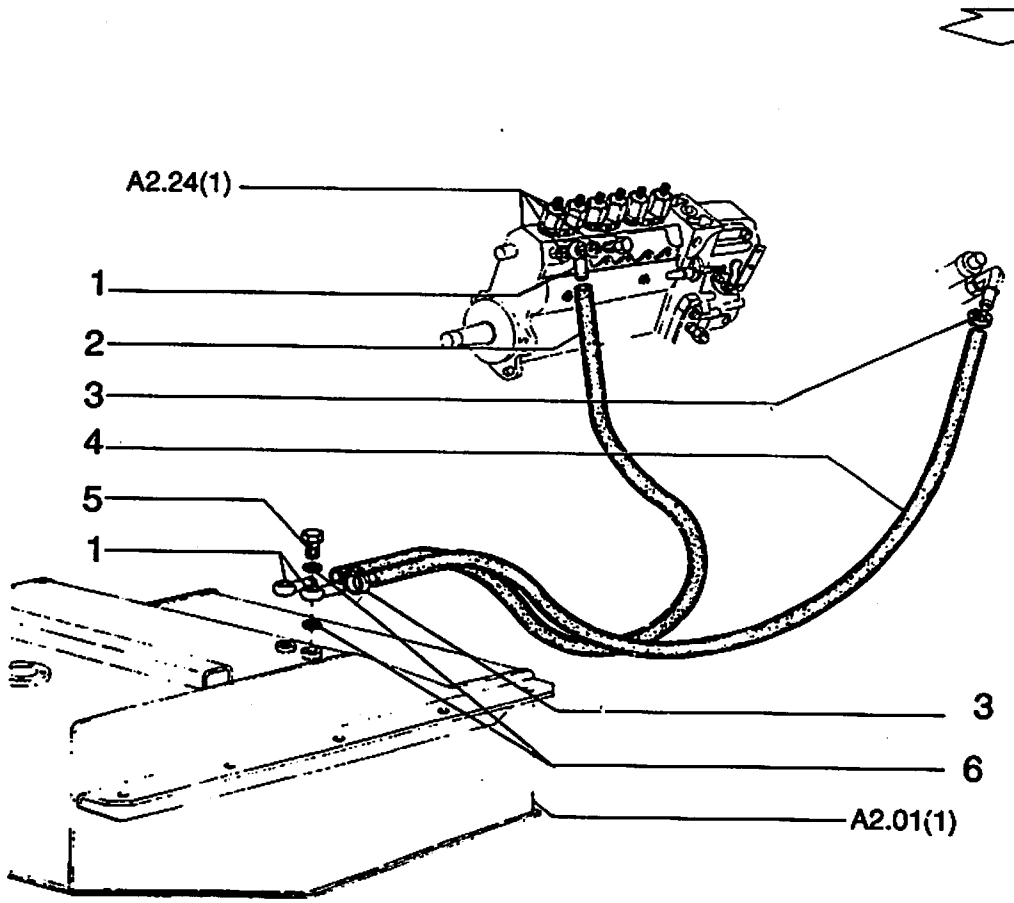

FIATALLIS FR 120 A2.01 **QUADRO** 2 **PAG.** 1

ITEM	PEÇA Nº	QTDE	COD.	DESCRIPTION	DESCRIÇÃO
1	79010214	3	020R	FITTING	CONEXÃO
2	75246282	1	192T	HOSE ASSY	MANGUEIRA
3	12179490	4	031F	CLAMP	ABRAÇADEIRA
4	75246281	1	192T	HOSE ASSY	MANGUEIRA
5	10184317	2	040V	SCREW	PARAFUSO
6	10279985	4	055A	SEAL RING	ANEL DE VEDAÇÃO

FUEL LINES
TUBULAÇÕES DE COMBUSTÍVEL

A2.01 | 2

FIATALLIS

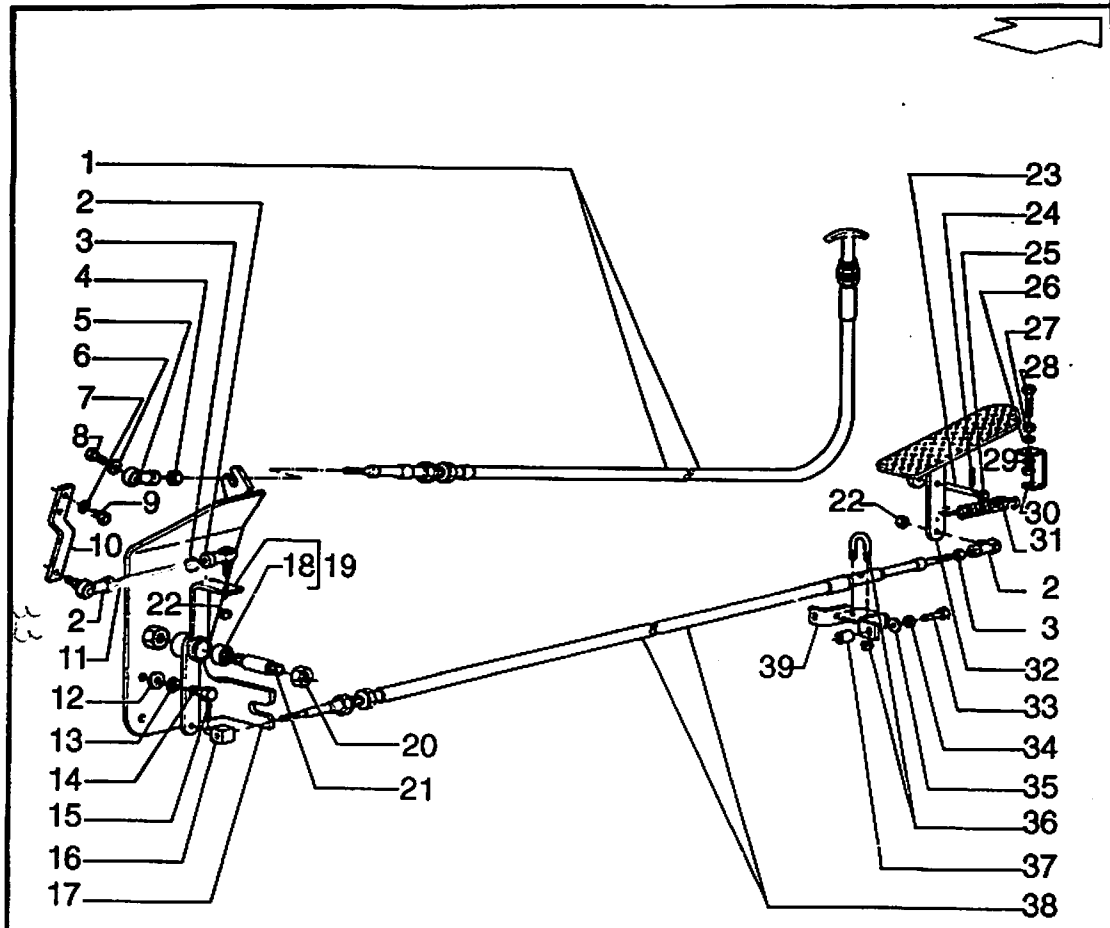

FIATALLIS FR 120 A2.21 **QUADRO** 1' **PAG.** 1

ITEM	PEÇA N°	QTDE	COD.	DESCRIPTION	DESCRIÇÃO
1	75239946	1	105F	ROPE	CABO
2	70686384	3	061E	END	EXTREMIDADE
3	70911040	3	010D	NUT	PORCA
4	70910251	1	010D	NUT	PORCA
5	70935188	1	070G	BALL JOINT	JUNTA ESFERICA
6	10519201	1	131R	WASHER	ARRUELA
7	10615479	2	131R	WASHER	ARRUELA
8	10444821	1	040V	SCREW	PARAFUSO
9	10902131	2	040V	SCREW	PARAFUSO
10	75241103	1	105P	PLATE	CHAPA DOBRADA
11	75240429	1	142T	TIEROD	TIRANTE
12	10520001	2	131R	WASHER	ARRUELA
13	10517071	2	170R	LOCKWASHER	ARRUELA PRESSÃO
14	11112231	2	040V	SCREW	PARAFUSO
15	10734101	1	270C	COTTER PIN	CONTRA PINO
16	76021199	1	080P	PIN	PINO
17	75245894	1	300S	SUPPORT	SUPORTE
18	73125849	2	341C	BEARING	ROLAMENTO
19	75245892	1	045L	LEVER	ALAVANCA
20	70911028	1	010D	NUT	PORCA
21	75222095	1	016A	SHAFT	EIXO
22	70916590	3	010D	NUT	PORCA
23	75213399	1	080P	PIN	PINO
24	70900970	2	270C	COTTER PIN	CONTRA PINO
25	70900816	2	131R	WASHER	ARRUELA
26	12638601	4	131R	WASHER	ARRUELA
27	15500121	2	010D	NUT	PORCA
28	11107631	1	040V	SCREW	PARAFUSO
29	10615779	4	131R	WASHER	ARRUELA
30	75236646	1	300S	SUPPORT	SUPORTE
31	79005934	1	100M	SPRING	MOLA
32	75241110	1	060P	PEDAL	PEDAL
33	16046131	2	040V	SCREW	PARAFUSO
34	10615679	2	131R	WASHER	ARRUELA
35	14496531	2	131R	WASHER	ARRUELA

THROTTLE CONTROL
CONTROLE DO ACELERADOR

A2.21 | 1

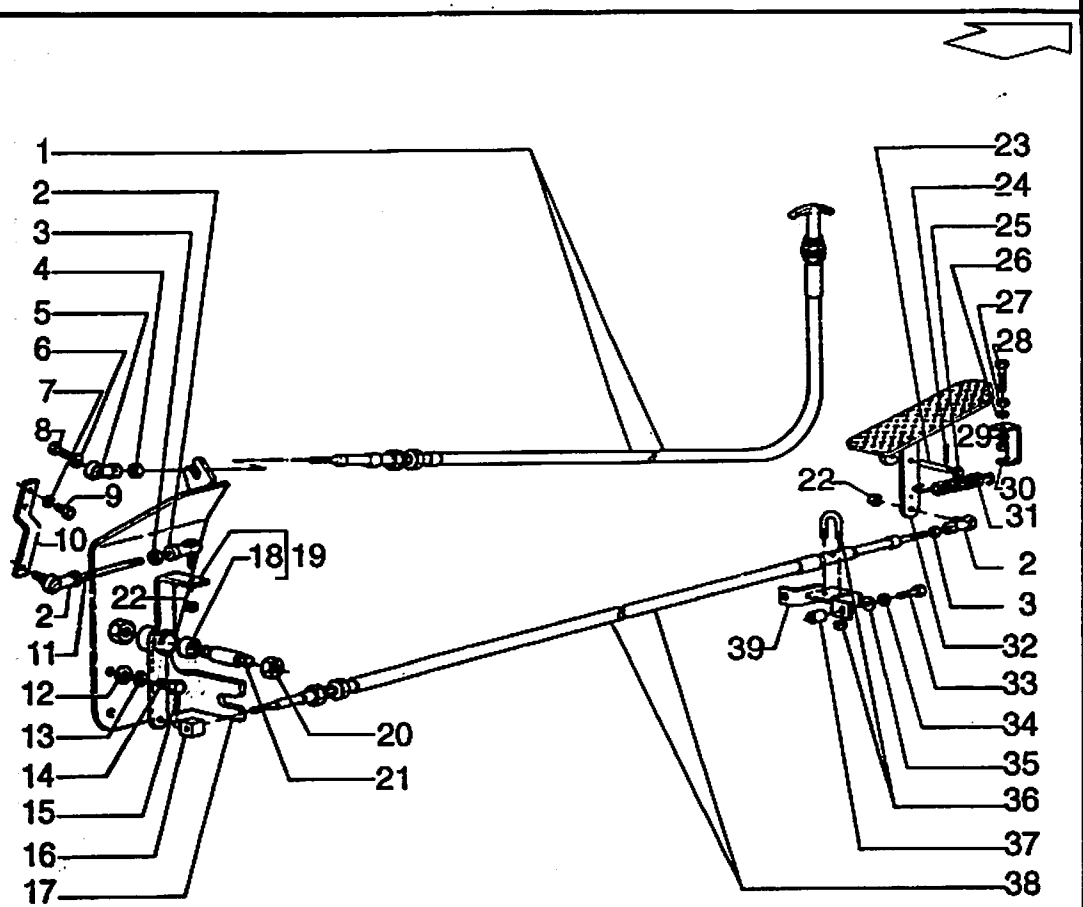

ITEM	PEÇA Nº	QTDE	COD.	DESCRIPTION	DESCRIÇÃO
36	73152117	1	031F	CLAMP	ABRAÇADEIRA
37	75242045	2	075D	SPACER	ESPAÇADOR
38	73152115	1	105F	ROPE	CABO
39	75241134	1	300S	SUPPORT	SUPORTE

THROTTLE CONTROL
CONTROLE DO ACELERADOR

A2.21 | 1

FIATALLIS

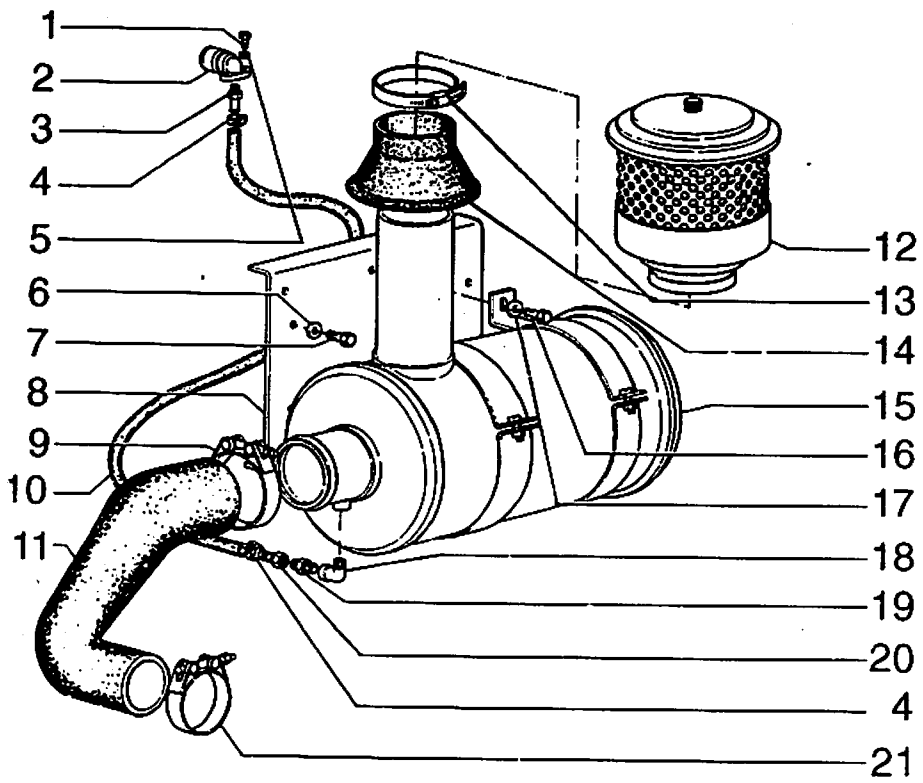

FIATALLIS FR 120 A2.22 **QUADRO** 1 **PAG.** 1

ITEM	PEÇA Nº	QTDE	COD.	DESCRIPTION	DESCRIÇÃO
1	10902121	2	040V	SCREW	PARAFUSO
2	8321722	1	035I	INDICATOR	INDICADOR
3	70927028	1	020R	FITTING	CONEXÃO
4	12179490	2	031F	CLAMP	ABRAÇADEIRA
5	10516470	2	170R	LOCKWASHER	ARRUELA PRESSÃO
6	12645031	4	131R	WASHER	ARRUELA
7	16043631	4	040V	SCREW	PARAFUSO
8	75245827	1	300S	SUPPORT	SUPORTE
9	70929419	2	031F	CLAMP	ABRAÇADEIRA
10	75239468	1	285T	HOSE	MANGUEIRA
11	75245812	1	285T	HOSE	MANGUEIRA
12	75245818	1	201P	PRECLEANER	PRÉ-FILTRO
13	12174590	1	031F	CLAMP	ABRAÇADEIRA
14	75235376	1	070R	GUARD	PROTEÇÃO
15	75245830	1	066F	AIR CLEANER	FILTRO DE AR
16	11106031	4	040V	SCREW	PARAFUSO
17	12646821	4	131R	WASHER	ARRUELA
18	70907059	1	085G	ELBOW	COTOVELO
19	70631769	1	020R	FITTING	CONEXÃO
20	70920805	1	020R	FITTING	CONEXÃO
21	70925262	1	031F	CLAMP	ABRAÇADEIRA

AIR CLEANER AND PIPING
FILTRO DE AR E TUBULAÇÕES

A2.22 | 1

FIATALLIS

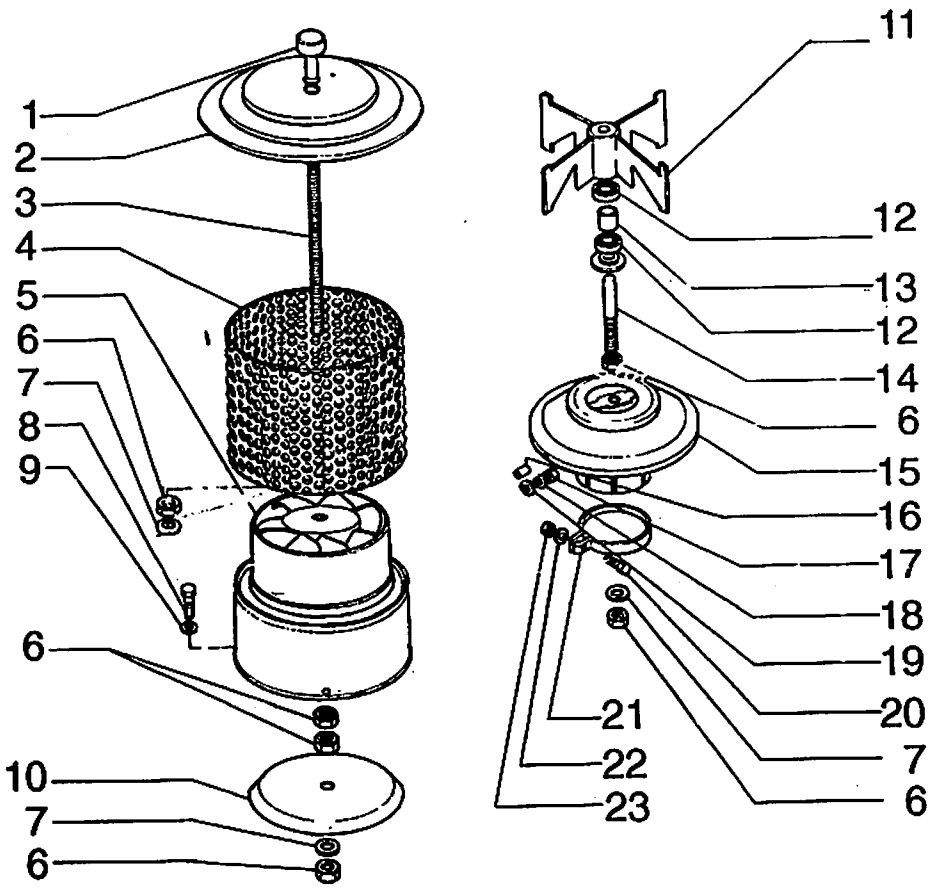

FIATALLIS FR 120 A2.22 **QUADRO** 3 **PAG.** 1

ITEM	PEÇA Nº	QTDE	COD.	DESCRIPTION	DESCRIÇÃO
1	75287829	1	010D	NUT	PORCA
2	75287830	1	265C	COVER	TAMPA
3	75287831	1	142T	TIEROD	TIRANTE
4	75287832	1	070R	GUARD	PROTEÇAO
5	75287833	1	035S	CASE	CARCAÇA
6	75287834	6	010D	NUT	PORCA
7	75287835	3	131R	WASHER	ARRUELA
8	75287836	1	040V	SCREW	PARAFUSO
9	75287837	1	131R	WASHER	ARRUELA
10	75287838	1	265C	COVER	TAMPA
11	75287839	1	036V	BLOWER	VENTOINHA
12	75287840	2	341C	BEARING	ROLAMENTO
13	75287841	1	075D	SPACER	ESPAÇADOR
14	75287842	1	016A	SHAFT	EIXO
15	75287843	1	265C	COVER	TAMPA
16	75287844	1	095B	BUSHING	BUCHA
17	75287845	1	010D	NUT	PORCA
18	75287846	1	170R	LOCKWASHER	ARRUELA PRESSAO
19	75287847	1	131R	WASHER	ARRUELA
20	75287848	1	040V	SCREW	PARAFUSO
21	75287849	1	031F	CLAMP	ABRAÇADEIRA
22	75287850	1	131R	WASHER	ARRUELA
23	75287851	1	010D	NUT	PORCA

AIR CLEANER
PRÉ FILTRO DE AR

A2.22 | 3

FIATALLIS

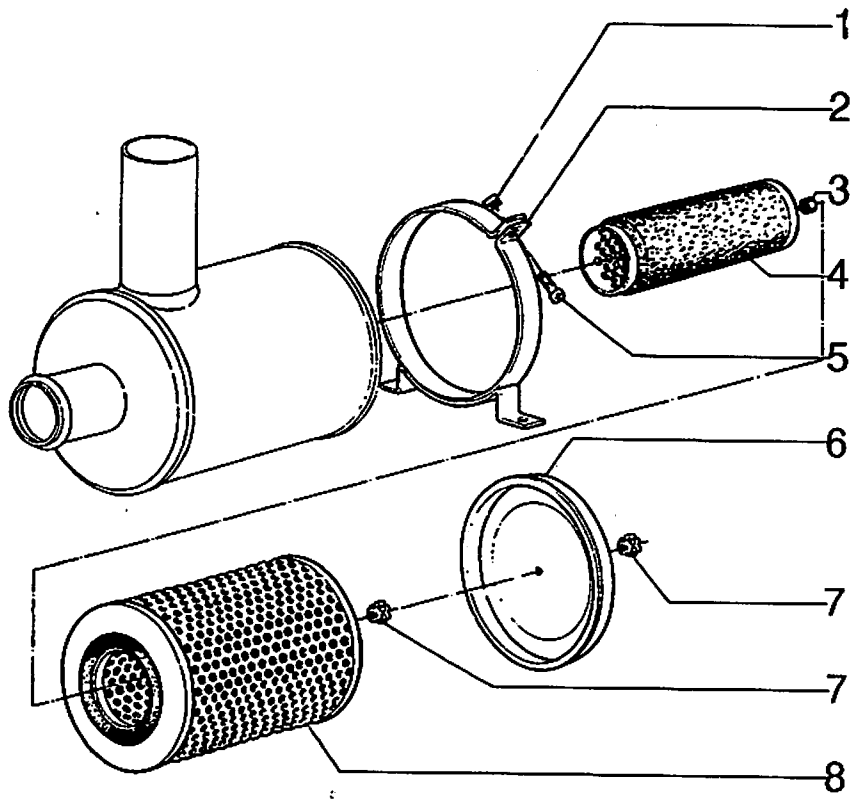

FIATALLIS FR 120 A2.23 **QUADRO** 1 **PAG.** 1

ITEM	PEÇA Nº	QTDE	COD.	DESCRIPTION	DESCRIÇÃO
1	75287852	1	010D	NUT	PORCA
2	75287853	1	031F	CLAMP	ABRAÇADEIRA
3	75287854	1	010D	NUT	PORCA
4	75247063	1	066F	AIR CLEANER	FILTRO DE AR
5	75287855	1	040V	SCREW	PARAFUSO
6	75287856	1	265C	COVER	TAMPA
7	75287857	2	010D	NUT	PORCA
8	75247062	1	066F	AIR CLEANER	FILTRO DE AR

AIR CLEANER
FILTRO DE AR

A2.23 | 1

FIATALLIS

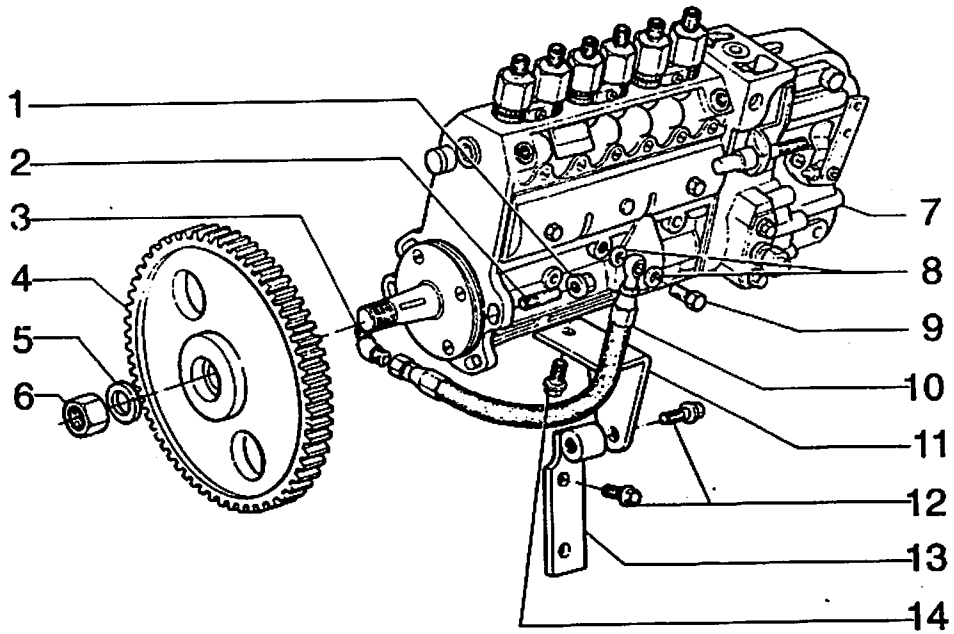

ITEM	PEÇA Nº	QTDE	COD.	DESCRIPTION	DESCRIÇÃO
1	75208933	4	010D	NUT	PORCA
2	75208934	4	210P	STUD	PRISIONEIRO
3	75286132	1	035S	CASE	CARCAÇA
4	75288110	1	050I	GEAR	ENGRENAGEM
5	10517171	1	170R	LOCKWASHER	ARRUELA PRESSÃO
6	75204494	1	010D	NUT	PORCA
7	75288130	1	155P	PUMP	BOMBA
8	75288111	2	131R	WASHER	ARRUELA
9	75288106	1	020R	FITTING	CONEXAO
10	75288109	1	192T	HOSE ASSY	MANGUEIRA
11	75288107	1	300S	SUPPORT	SUPORTE
12	75208953	3	040V	SCREW	PARAFUSO
13	75288108	1	300S	SUPPORT	SUPORTE
14	75204973	2	040V	SCREW	PARAFUSO

FUEL INJECTION SYSTEM
SISTEMA DE INJEÇÃO DE COMBUSTÍVEL

A2.24 | 1

FIATALLIS

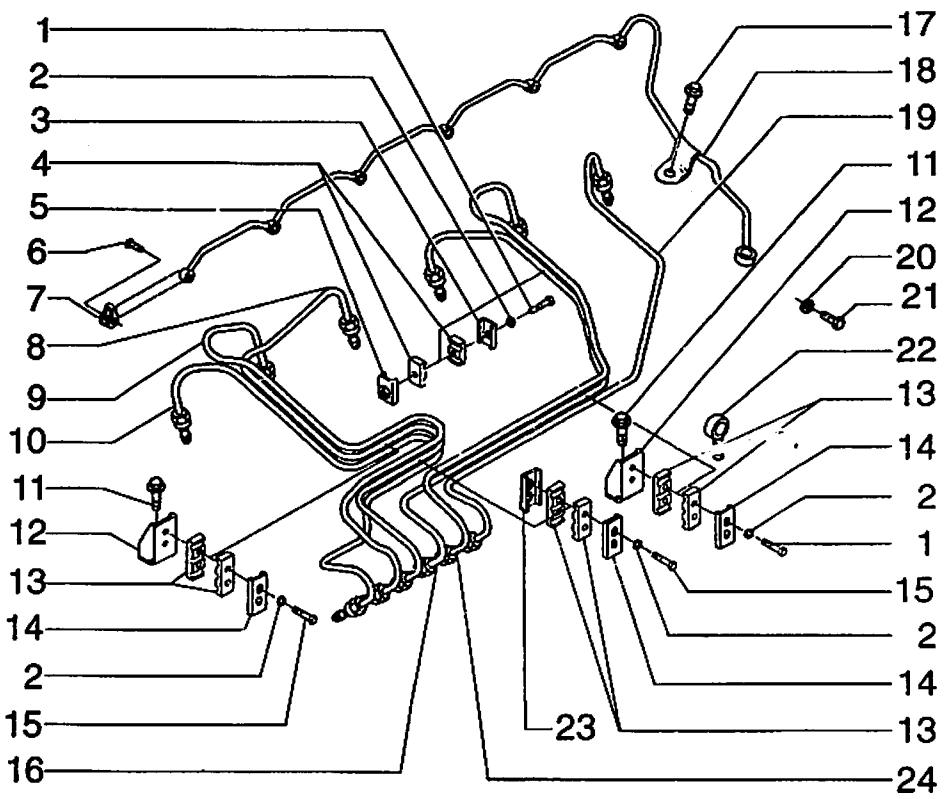

FIATALLIS FR 120 A2.24 **QUADRO** 2 **PAG.** 1

ITEM	PEÇA Nº	QTDE	COD.	DESCRIPTION	DESCRIÇÃO
1	75288047	1	040V	SCREW	PARAFUSO
2	75286116	7	131R	WASHER	ARRUELA
3	75288046	1	031F	CLAMP	ABRAÇADEIRA
4	75288049	2	031F	CLAMP	ABRAÇADEIRA
5	75288048	1	031F	CLAMP	ABRAÇADEIRA
6	75208950	6	020R	FITTING	CONEXÃO
7	75208924	6	131R	WASHER	ARRUELA
8	75288040	1	193T	TUBE	TUBO
9	75288039	1	193T	TUBE	TUBO
10	75288038	1	193T	TUBE	TUBO
11	75208153	2	040V	SCREW	PARAFUSO
12	75286631	2	300S	SUPPORT	SUPORTE
13	75288041	4	031F	CLAMP	ABRAÇADEIRA
14	75208947	3	300S	SUPPORT	SUPORTE
15	75208948	4	040V	SCREW	PARAFUSO
16	75288043	1	193T	TUBE	TUBO
17	75208153	2	040V	SCREW	PARAFUSO
18	75288052	1	193T	TUBE	TUBO
19	75288045	1	193T	TUBE	TUBO
20	75288051	1	131R	WASHER	ARRUELA
21	75288053	1	040V	SCREW	PARAFUSO
22	75288050	1	020R	FITTING	CONEXAO
23	75288042	1	031F	CLAMP	ABRAÇADEIRA
24	75288044	1	193T	TUBE	TUBO

FUEL INJECTION SYSTEM
SISTEMA DE INJEÇÃO DE COMBUSTÍVEL

A2.24 | 2

FIATALLIS

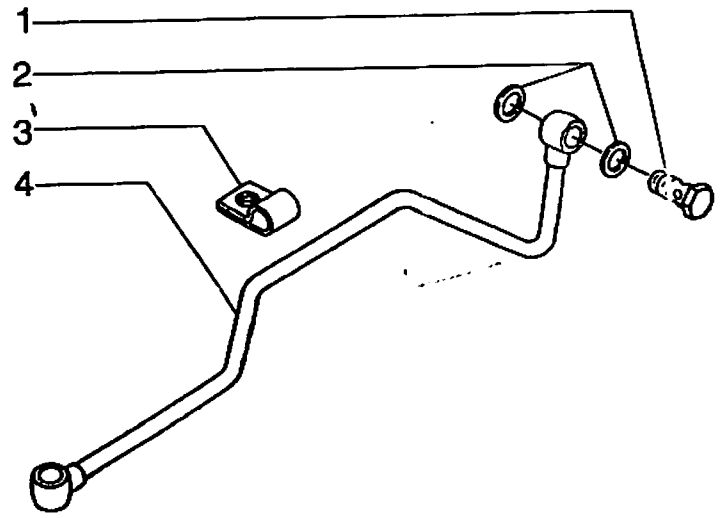

FIATALLIS FR 120 A2.24 **QUADRO** 3 **PAG.** 1

ITEM	PEÇA Nº	QTDE	COD.	DESCRIPTION	DESCRIÇÃO
1	75208935	1	020R	FITTING	CONEXÃO
2	75286331	4	055A	SEAL RING	ANEL DE VEDAÇÃO
3	75208949	1	031F	CLAMP	ABRAÇADEIRA
4	75288007	1	193T	TUBE	TUBO

FUEL FILTER PIPING
TUBULAÇÃO FILTRO DE COMBUSTÍVEL

A2.24 | 3

FIATALLIS

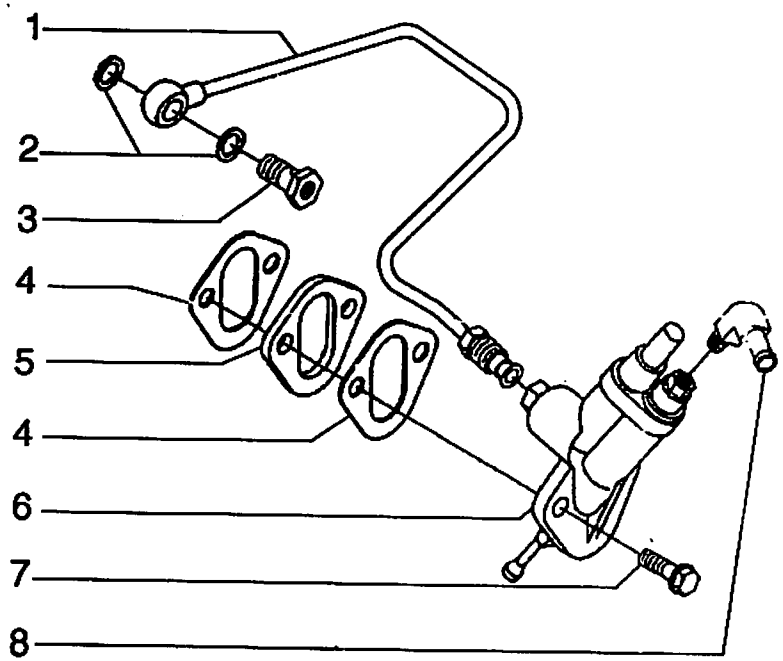

FIATALLIS FR 120 A2.24 **QUADRO** 4 **PAG.** 1

ITEM	PEÇA Nº	QTDE	COD.	DESCRIPTION	DESCRIÇÃO
1	75288003	1	193T	TUBE	TUBO
2	75208952	2	131R	WASHER	ARRUELA
3	75288005	1	020R	FITTING	CONEXAO
4	75285747	2	120G	GASKET	JUNTA
5	75288004	1	075D	SPACER	ESPAÇADOR
6	75288006	1	010V	VALVE	VALVULA
7	75208953	2	040V	SCREW	PARAFUSO
8	75288002	1	020R	FITTING	CONEXAO

FUEL INJECTION SYSTEM
SISTEMA DE INJEÇÃO DE COMBUSTÍVEL

A2.24 | 4

FIATALLIS

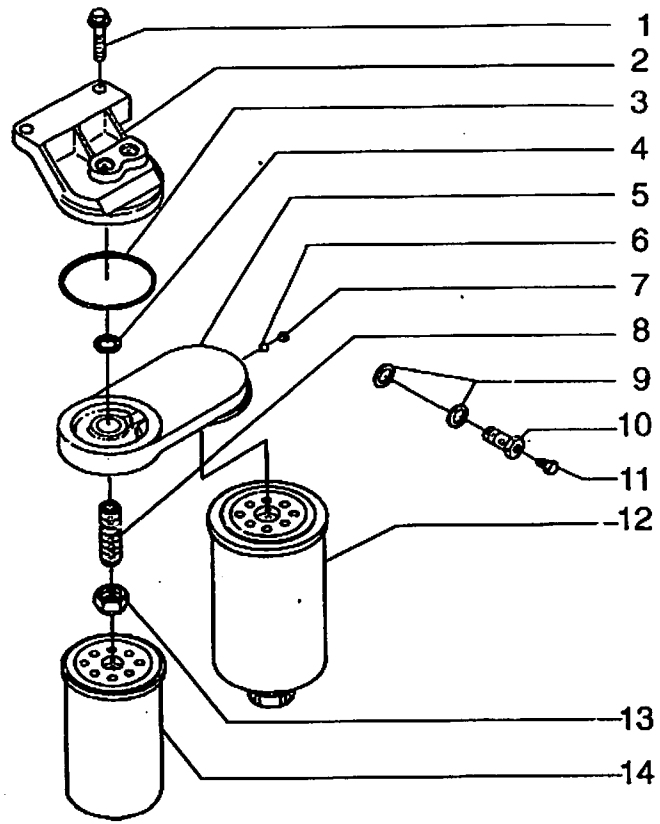

FIATALLIS FR 120 A2.26 **QUADRO** 1 **PAG.** 1

ITEM	PEÇA Nº	QTDE	COD.	DESCRIPTION	DESCRIÇÃO
1	75287935	1	040V	SCREW	PARAFUSO
2	75288017	1	265C	COVER	TAMPA
3	75208267	1	158G	O'RING	O'RING
4	75286620	1	158G	O'RING	O'RING
5	75288018	1	035S	CASE	CARCAÇA
6	75286619	1	050T	PLUG	BUJAO
7	75208273	1	050T	PLUG	BUJAO
8	75208270	1	020R	FITTING	CONEXÃO
9	75208952	2	131R	WASHER	ARRUELA
10	75286082	1	020R	FITTING	CONEXÃO
11	75206824	1	020R	FITTING	CONEXÃO
12	75208274	1	065F	FILTER	FILTRO
13	75208271	1	010D	NUT	PORCA
14	75208272	1	065F	FILTER	FILTRO

FUEL FILTERS
FILTRO DE COMBUSTÍVEL

A2.26 | 1

FIATALLIS

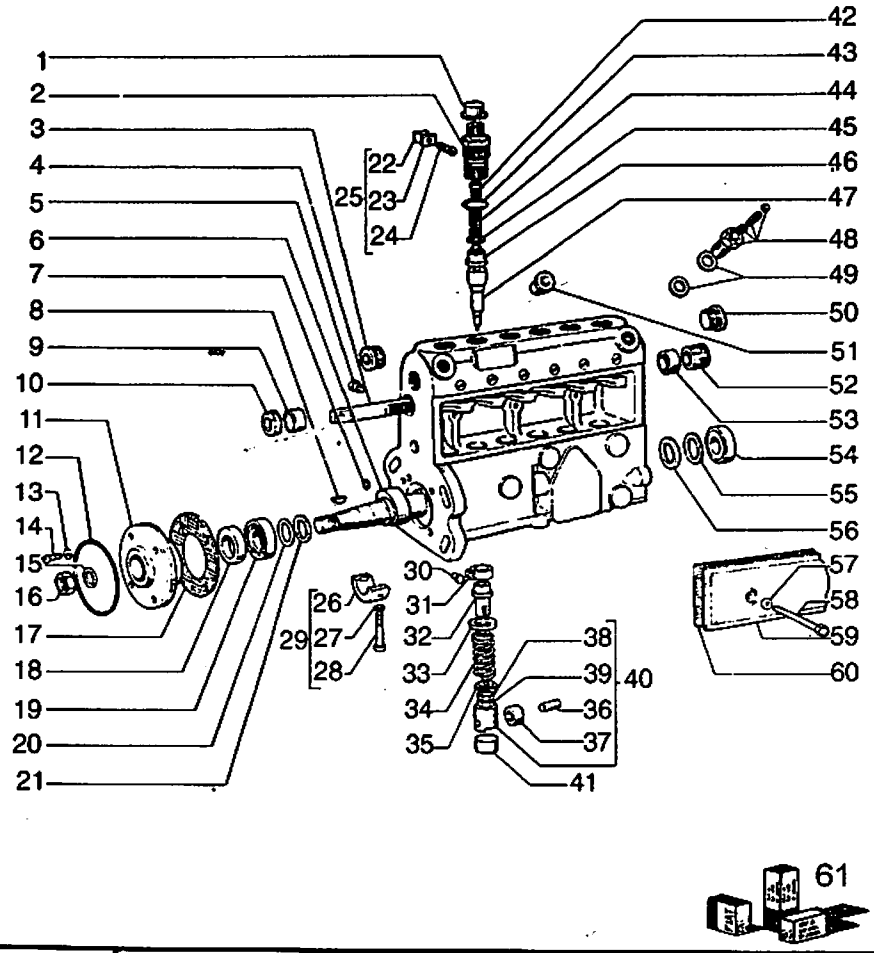

FIATALLIS FR 120 A2.27 **QUADRO** 1 **PAG.** 1

ITEM	PEÇA Nº	QTDE	COD.	DESCRIPTION	DESCRIÇÃO
1	75204423	6	020C	CAP	CALOTA
2	75288170	6	020R	FITTING	CONEXAO
3	75204112	1	050T	PLUG	BUJAO
4	75204118	1	312C	RACK	CREMALHEIRA
5	75288172	1	040V	SCREW	PARAFUSO
6	75288176	1	016A	SHAFT	EIXO
7	75207970	1	158G	O'RING	O'RING
8	75285207	1	061L	WOODRUFF KEY	CHAVETA
9	75204095	1	045A	RING	ANEL
10	75204098	1	045A	RING	ANEL
11	75288178	1	265C	COVER	TAMPA
12	75207969	1	158G	O'RING	O'RING
13	75288180	4	170R	LOCKWASHER	ARRUELA PRESSAO
14	75288179	4	040V	SCREW	PARAFUSO
15	10517171	1	170R	LOCKWASHER	ARRUELA PRESSÃO
16	12164021	1	010D	NUT	PORCA
17	75288187	1	123G	SEAL ASSY	RETENTOR
18	75204493	1	122G	SEAL	RETENTOR
19	75204491	1	341C	BEARING	ROLAMENTO
20	75204401	*	131R	WASHER	ARRUELA 0,10mm
	75204402	*	131R	WASHER	ARRUELA 0,12mm
	75204403	*	131R	WASHER	ARRUELA 0,14mm
	75204404	*	131R	WASHER	ARRUELA 0,16mm
	75204405	*	131R	WASHER	ARRUELA 0,18mm
	75204406	*	131R	WASHER	ARRUELA 0,30mm
	75204407	*	131R	WASHER	ARRUELA 0,50mm
21	75204400	1	131R	WASHER	ARRUELA
22	75288184	3	031F	CLAMP	ABRAÇADEIRA
23	75288185	3	031F	CLAMP	ABRAÇADEIRA
24	75288186	3	040V	SCREW	PARAFUSO
25	75288183	3	031F	CLAMP	ABRAÇADEIRA
26	75204410	1	103S	HALF BEARING	SEMI-ROLAMENTO
27	75288182	1	055A	SEAL RING	ANEL DE VEDAÇAO
28	75288181	1	040V	SCREW	PARAFUSO
29	75204132	1	103S	HALF BEARING	SEMI-ROLAMENTO

INJECTION PUMP
BOMBA INJETORA

A2.27 | 1

FIATALLIS

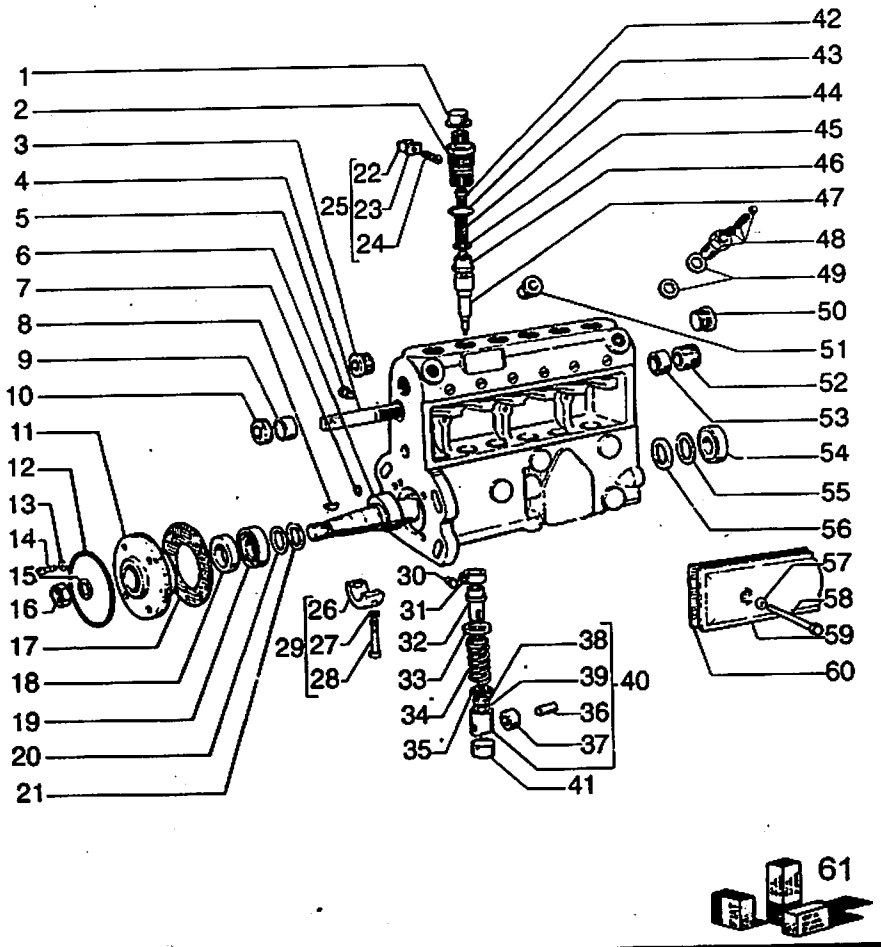

FIATALLIS FR 120 A2.27 **QUADRO** 1 **PAG.** 2

ITEM	PEÇA Nº	QTDE	COD.	DESCRIPTION	DESCRIÇÃO
30	75204109	6	040V	SCREW	PARAFUSO
31	75204120	*	135S	TOOTHED SECTOR	SETOR DENTADO
	75204397	*	135S	TOOTHED SECTOR	SETOR DENTADO
32	75204097	6	169R	REGULATOR	REGULADOR
33	75204083	6	060S	CUP	PRATO
34	75288173	6	100M	SPRING	MOLA
35	75204084	6	060S	CUP	PRATO
36	75288174	1	080P	PIN	PINO
37	75288175	1	083C	SHEAVE	ROLDANA
38	75204110	6	040V	SCREW	PARAFUSO
39	75204102	6	010D	NUT	PORCA
40	75207961	6	240P	TAPPET	PINO ARTICULADO
41	75204298	6	020C	CAP	CALOTA
42	75207971	6	010V	VALVE	VALVULA
43	75288169	6	158G	O'RING	O'RING
44	75204113	6	100M	SPRING	MOLA
45	75204396	6	055A	SEAL RING	ANEL DE VEDAÇÃO
46	75288168	6	010V	VALVE	VALVULA
47	75288167	6	130P	PLUNGER	PISTAO
48	75207968	1	010V	VALVE	VALVULA
49	79038472	2	045A	RING	ANEL
50	75204127	1	050T	PLUG	BUJAO
51	75288190	1	020C	CAP	CALOTA
52	75204103	1	095B	BUSHING	BUCHA
53	75204095	1	045A	RING	ANEL
54	75204492	1	341C	BEARING	ROLAMENTO
55	75204076	*	131R	WASHER	ARRUELA 0,10mm
	75204077	*	131R	WASHER	ARRUELA 0,12mm
	75204078	*	131R	WASHER	ARRUELA 0,14mm
	75204079	*	131R	WASHER	ARRUELA 0,16mm
	75204080	*	131R	WASHER	ARRUELA 0,18mm
	75204074	*	131R	WASHER	ARRUELA 0,30mm
	75204081	*	131R	WASHER	ARRUELA 0,50mm
	75204082	*	131R	WASHER	ARRUELA 1,00mm
56	75204399	1	045A	RING	ANEL

INJECTION PUMP
BOMBA INJETORA

A2.27 | 1

FIATALLIS

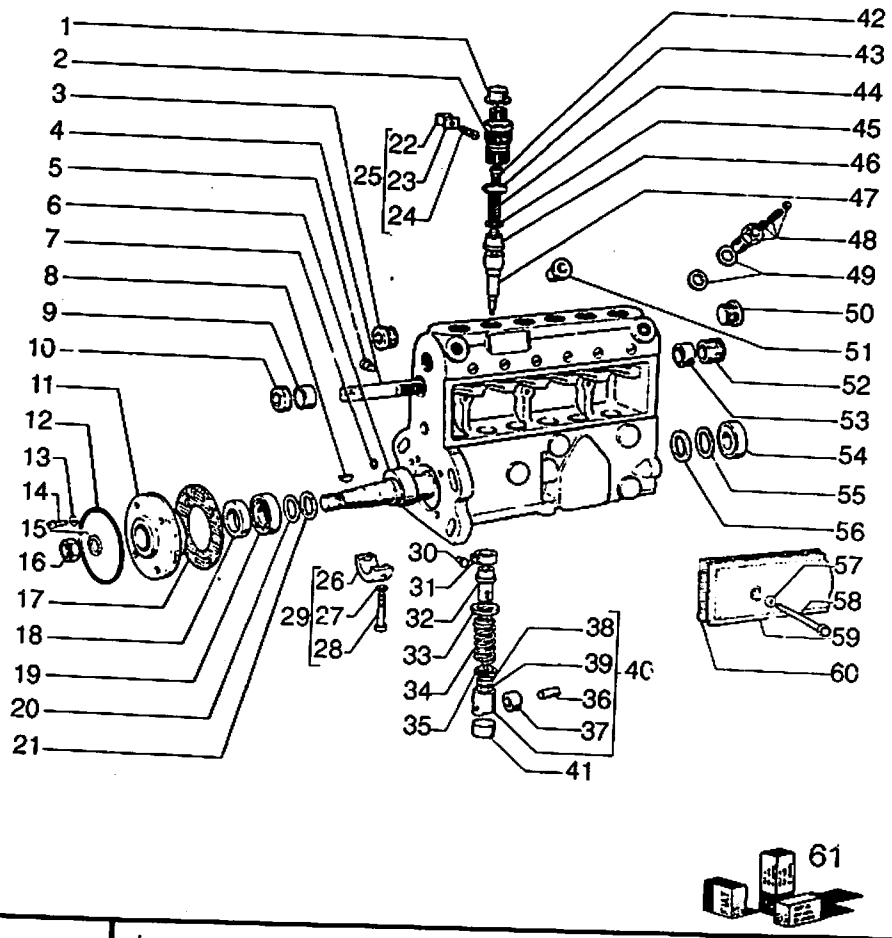

FIATALLIS FR 120 A2.27 **QUADRO** 1 **PAG.** 3

ITEM	PEÇA Nº	QTDE	COD.	DESCRIPTION	DESCRIÇÃO
57	75207835	2	055A	SEAL RING	ANEL DE VEDAÇÃO
58	75207834	2	040V	SCREW	PARAFUSO
59	75288189	1	265C	COVER	TAMPA
60	75288188	1	120G	GASKET	JUNTA
61	75204133	1	002K	KIT	KIT

INJECTION PUMP
BOMBA INJETORA

A2.27 | 1

FIATALLIS

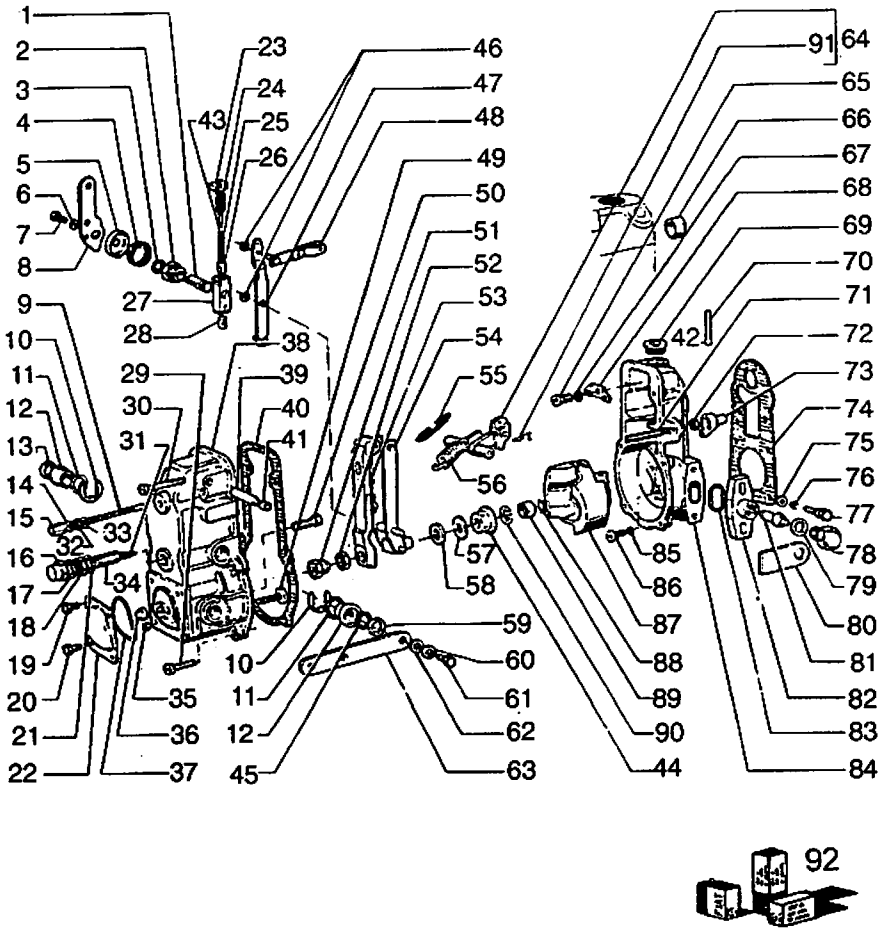

FIATALLIS FR 120 A2.28 **QUADRO** 1 **PAG.** 1

ITEM	PEÇA Nº	QTDE	COD.	DESCRIPTION	DESCRIÇÃO
1	75204506	1	080P	PIN	PINO
2	75204503	1	095B	BUSHING	BUCHA
3	75204135	1	045A	RING	ANEL
4	75204509	1	100M	SPRING	MOLA
5	75204504	1	100C	RETAINER	ENCOSTO
6	10571579	1	170R	LOCKWASHER	ARRUELA PRESSÃO
7	75204372	1	040V	SCREW	PARAFUSO
8	75288171	1	045L	LEVER	ALAVANCA
9	75205247	1	080P	PIN	PINO
10	75205259	2	187A	SNAP RING	ANEL ELASTICO
11	75204370	2	055A	SEAL RING	ANEL DE VEDAÇÃO
12	75204143	2	095B	BUSHING	BUCHA
13	75204144	1	070R	GUARD	PROTEÇÃO
14	75204364	1	055A	SEAL RING	ANEL DE VEDAÇÃO
15	75288160	1	010D	NUT	PORCA
16	75205245	1	010D	NUT	PORCA
17	75288162	1	055A	SEAL RING	ANEL DE VEDAÇAO
18	75205242	1	010D	NUT	PORCA
19	75205257	2	040V	SCREW	PARAFUSO
20	75204501	2	040V	SCREW	PARAFUSO
21	75288152	1	055A	SEAL RING	ANEL DE VEDAÇAO
22	75207995	1	265C	COVER	TAMPA
23	75204510	1	300S	SUPPORT	SUPORTE
24	75204511	1	100M	SPRING	MOLA
25	75204505	1	100M	SPRING	MOLA
26	75204507	1	100C	RETAINER	ENCOSTO
27	75207987	1	300S	SUPPORT	SUPORTE
28	75204159	1	045P	PAD	GUIA
29	75288158	4	040V	SCREW	PARAFUSO
30	75288159	2	040V	SCREW	PARAFUSO
31	75287160	1	100M	SPRING	MOLA
32	75288145	1	010D	NUT	PORCA
33	75204364	1	055A	SEAL RING	ANEL DE VEDAÇÃO
34	75205248	1	040V	SCREW	PARAFUSO
35	75288146	1	010D	NUT	PORCA

SPEED GOVERNOR
REGULADOR DE VELOCIDADE

A2.28 | 1

FIATALLIS

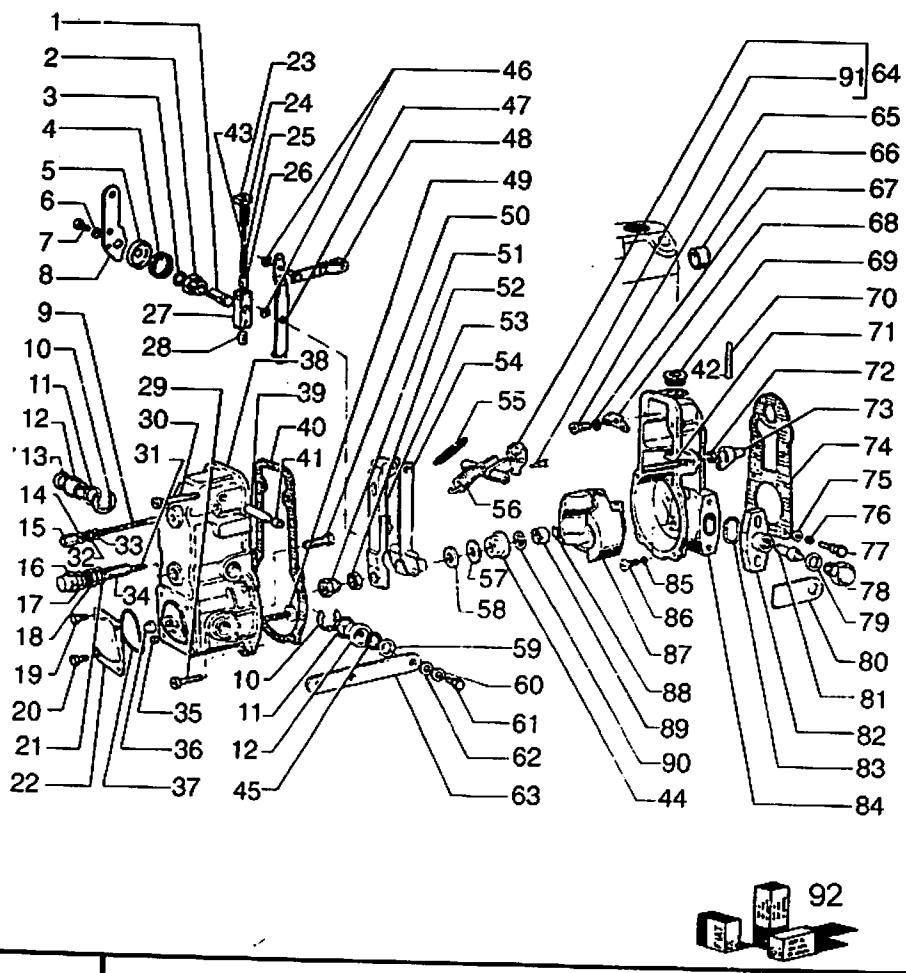

FIATALLIS FR 120 A2.28 **QUADRO** 1 . **PAG.** 2

ITEM	PEÇA Nº	QTDE	COD.	DESCRIPTION	DESCRIÇÃO
36	75207976	1	010D	NUT	PORCA
37	75207994	1	158G	O'RING	O'RING
38	75207974	1	265C	COVER	TAMPA
39	75204157	1	016A	SHAFT	EIXO
40	75204379	1	120G	GASKET	JUNTA
41	75204145	1	020C	CAP	CALOTA
42	75204165	2	127P	LEAD SEAL	LACRE
43	75204502	1	100M	SPRING	MOLA
44	75288149	1	030M	SLEEVE	LUVA
45	79046274	2	055A	SEAL RING	ANEL DE VEDAÇÃO
46	75204367	2	187A	SNAP RING	ANEL ELASTICO
47	75288147	1	045L	LEVER	ALAVANCA
48	75204151	1	300S	SUPPORT	SUPORTE
49	75205249	1	040V	SCREW	PARAFUSO
50	75207975	1	040V	SCREW	PARAFUSO
51	75207978	1	100C	RETAINER	ENCOSTO
52	75207979	1	010D	NUT	PORCA
53	75207977	1	045L	LEVER	ALAVANCA
54	75207980	1	045L	LEVER	ALAVANCA
55	75207992	1	100M	SPRING	MOLA
56	75288151	1	100M	SPRING	MOLA
57	75207982	1	341C	BEARING	ROLAMENTO
58	75207983	1	131R	WASHER	ARRUELA
59	75205292	*	131R	WASHER	ARRUELA 0,50mm
	79046272	*	131R	WASHER	ARRUELA 1,00mm
60	10571579	1	170R	LOCKWASHER	ARRUELA PRESSÃO
61	75204372	1	040V	SCREW	PARAFUSO
62	14496401	1	131R	WASHER	ARRUELA
63	75207986	1	045L	LEVER	ALAVANCA
64	75204233	1	045L	LEVER	ALAVANCA
65	75288155	1	040V	SCREW	PARAFUSO
66	75204126	1	050T	PLUG	BUJAO
67	75288156	1	170R	LOCKWASHER	ARRUELA PRESSAO
68	75204230	1	120P	PLATE	PRATC
69	75205252	1	050T	PLUG	BUJAO

SPEED GOVERNOR
REGULADOR DE VELOCIDADE

A2.28 | 1

FIATALLIS

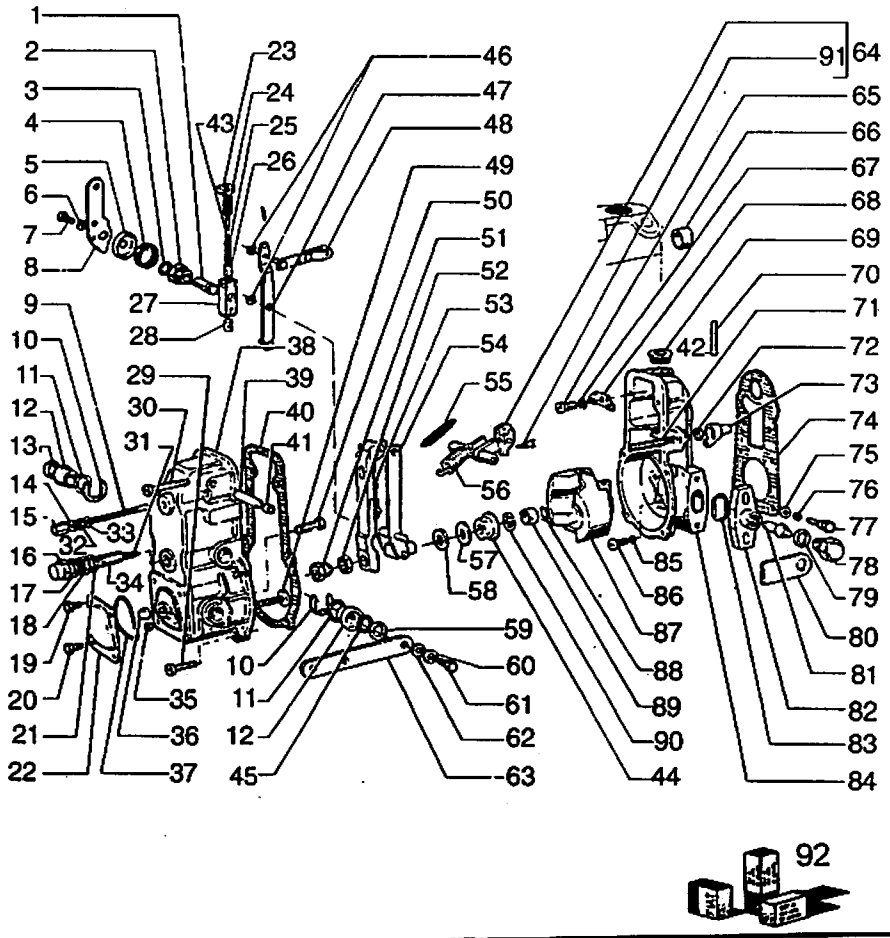

FIATALLIS FR 120 A2.28 **QUADRO** 1 **PAG.** 3

ITEM	PEÇA Nº	QTDE	COD.	DESCRIPTION	DESCRIÇÃO
70	75204166	2	061F	STEEL WIRE	ARAME
71	75288143	1	080P	PIN	PINO
72	75288153	1	010D	NUT	PORCA
73	75204368	1	020C	CAP	CALOTA
74	75288161	1	120G	GASKET	JUNTA
75	75207999	2	131R	WASHER	ARRUELA
76	75288164	2	170R	LOCKWASHER	ARRUELA PRESSAO
77	75207998	2	040V	SCREW	PARAFUSO
78	75207989	1	050T	PLUG	BUJAO
79	79046212	1	055A	SEAL RING	ANEL DE VEDAÇÃO
80	75207990	1	113P	LOCKPLATE	PLACA TRAVAM.
81	75207991	1	080P	PIN	PINO
82	75207996	*	070F	FLANGE	FLANGE
	75207997	*	070F	FLANGE	FLANGE
83	75288165	1	158G	O'RING	O'RING
84	75207972	1	035S	CASE	CARCAÇA
85	10571579	6	170R	LOCKWASHER	ARRUELA PRESSÃO
86	75288154	6	040V	SCREW	PARAFUSO
87	75207988	1	C67M	FLYWEIGHT	MASSA DE COMP
88	75205241	1	170R	LOCKWASHER	ARRUELA PRESSÃO
89	75288157	1	010D	NUT	PORCA
90	75207981	1	170R	LOCKWASHER	ARRUELA PRESSÃO
91	75288150	1	040V	SCREW	PARAFUSO
92	75204170	1	002K	KIT	KIT

SPEED GOVERNOR
REGULADOR DE VELOCIDADE

A2.28 | 1

FIATALLIS

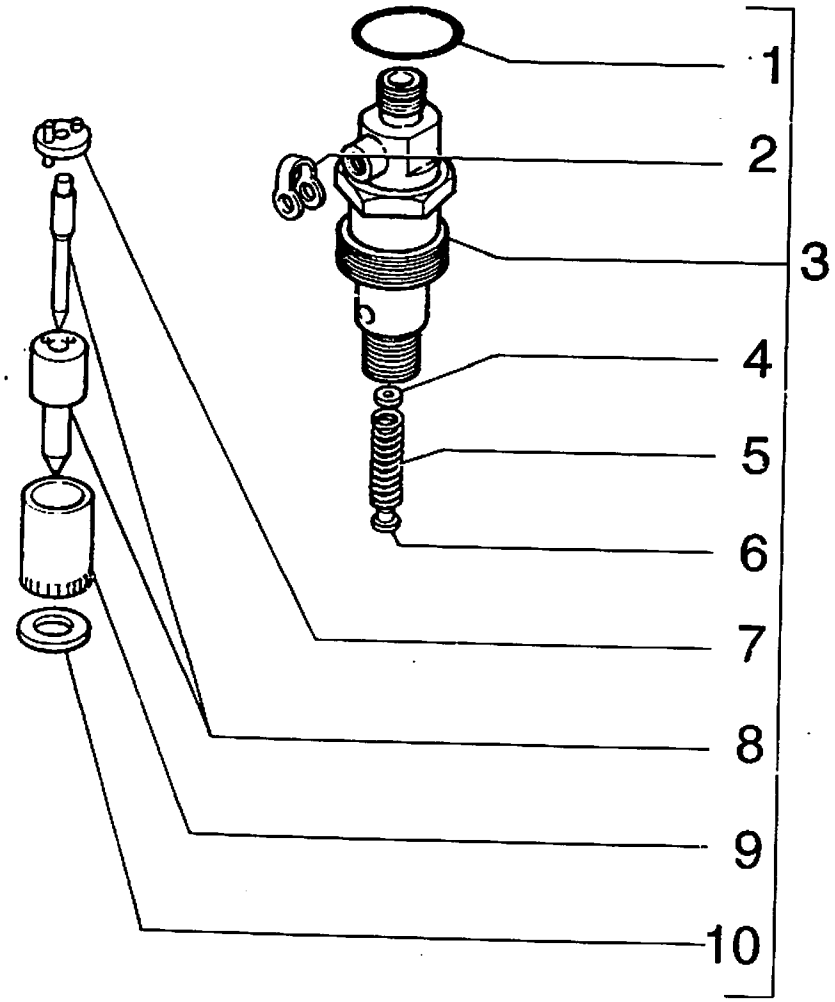

FIATALLIS FR 120 A2.35 **QUADRO** 2 **PAG.** 1

ITEM	PEÇA Nº	QTDE	COD.	DESCRIPTION	DESCRIÇÃO
1	75288112	1	158G	O'RING	O'RING
2	75208924	1	131R	WASHER	ARRUELA
3	75288114	1	148P	NOZZLE	PULVERIZADOR
4	75288071	*	198S	SHIM	CALÇO 1,0MM
	75288072	*	198S	SHIM	CALÇO 1,04MM
	75288073	*	198S	SHIM	CALÇO 1,06MM
	75288074	*	198S	SHIM	CALÇO 1,10MM
	75288075	*	198S	SHIM	CALÇO 1,14MM
	75288076	*	198S	SHIM	CALÇO 1,15MM
	75288077	*	198S	SHIM	CALÇO 1,20MM
	75288078	*	198S	SHIM	CALÇO 1,24MM
	75288079	*	198S	SHIM	CALÇO 1,28MM
	75288080	*	198S	SHIM	CALÇO 1,30MM
	75288081	*	198S	SHIM	CALÇO 1,34MM
	75288082	*	198S	SHIM	CALÇO 1,38MM
	75288083	*	198S	SHIM	CALÇO 1,40MM
	75288084	*	198S	SHIM	CALÇO 1,44MM
	75288085	*	198S	SHIM	CALÇO 1,48MM
	75288086	*	198S	SHIM	CALÇO 1,50MM
	75288087	*	198S	SHIM	CALÇO 1,54MM
	75288088	*	198S	SHIM	CALÇO 1,58MM
	75288089	*	198S	SHIM	CALÇO 1,60MM
	75288090	*	198S	SHIM	CALÇO 1,64MM
	75288091	*	198S	SHIM	CALÇO 1,68MM
	75288092	*	198S	SHIM	CALÇO 1,70MM
	75288093	*	198S	SHIM	CALÇO 1,74MM
	75288094	*	198S	SHIM	CALÇO 1,78MM
	75288095	*	198S	SHIM	CALÇO 1,80MM
	75288096	*	198S	SHIM	CALÇO 1,84MM
	75288097	*	198S	SHIM	CALÇO 1,88MM
	75288098	*	198S	SHIM	CALÇO 1,90MM
	75288099	*	198S	SHIM	CALÇO 1,94MM
	75288100	*	198S	SHIM	CALÇO 1,98MM
5	75288101	1	100M	SPRING	MOLA
6	75288102	1	069S	SEAT	SEDE

NOZZLE HOLDER
PORTA BICO INJETOR

A2.35 | 2

FIATALLIS

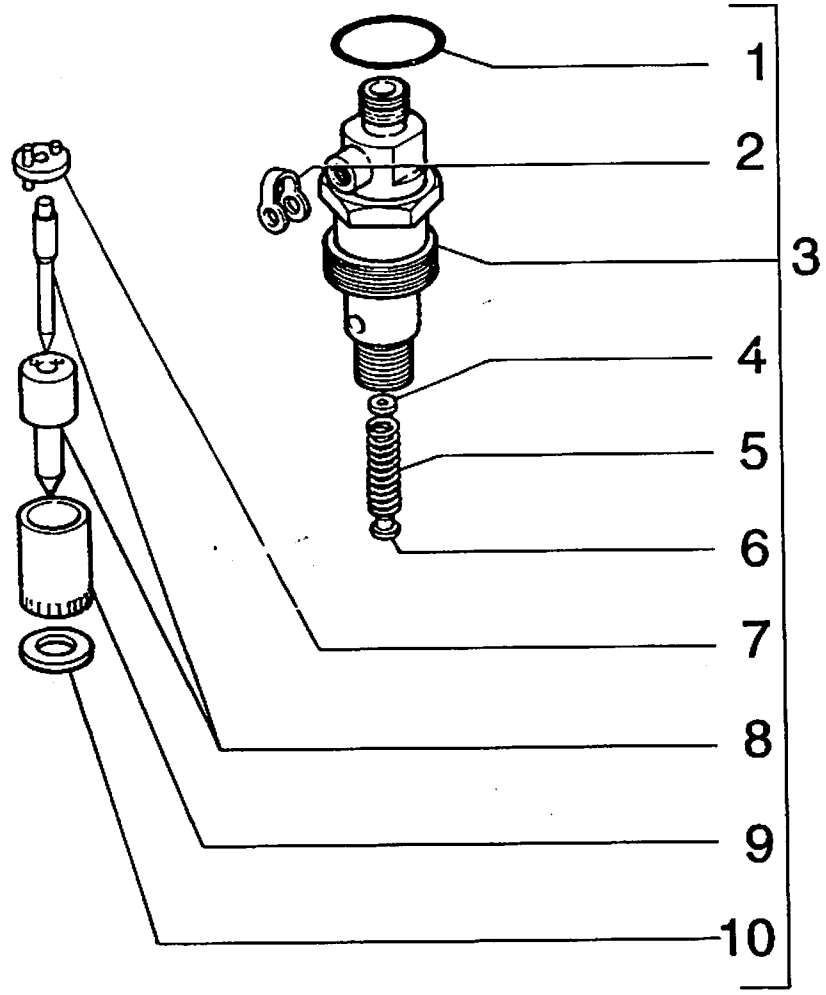

FIATALLIS FR 120 A2.35 **QUADRO** 2 **PAG.** 2

ITEM	PEÇA Nº	QTDE	COD.	DESCRIPTION	DESCRIÇÃO
7	75288103	1	060D	DISC	DISCO
8	75288105	1	148P	NOZZLE	PULVERIZADOR
9	75288104	1	195P	NOZZLE HOLDER	PORTA-PULVERIZ.

NOZZLE HOLDER
PORTA BICO INJETOR

A2.35 | 2

FIATALLIS

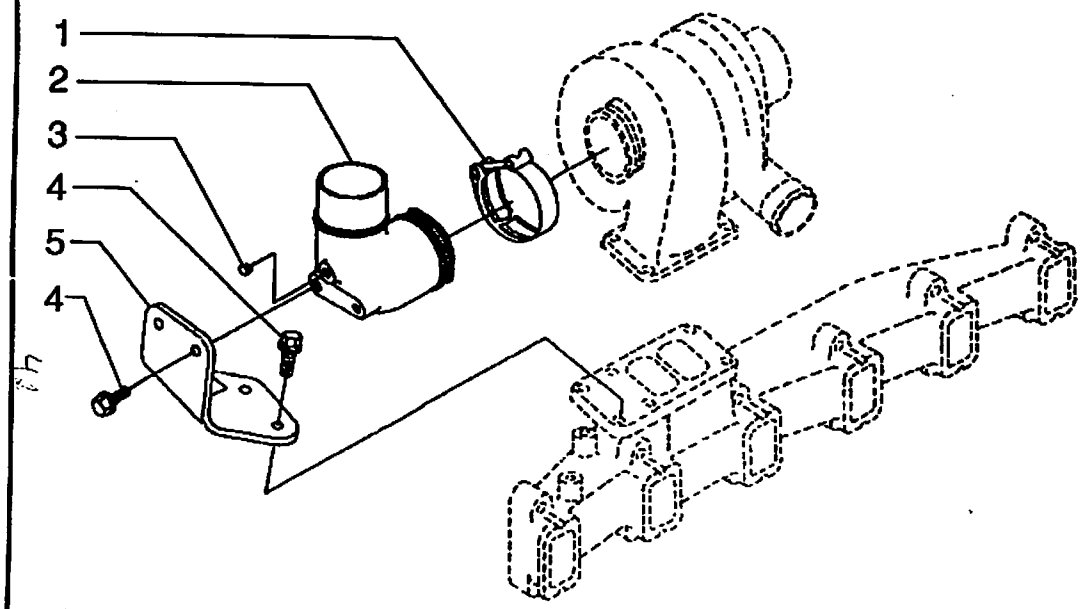

FIATALLIS FR 120 A2.52 **QUADRO** 1 **PAG.** 1

ITEM	PEÇA Nº	QTDE	COD.	DESCRIPTION	DESCRIÇÃO
1	75287865	1	031F	CLAMP	ABRAÇADEIRA
2	75287867	1	193T	TUBE	TUBO
3	75208313	1	050T	PLUG	BUJAO
4	75206638	4	040V	SCREW	PARAFUSO
5	75287866	1	300S	SUPPORT	SUPORTE

EXHAUST CONNECTION
TUBULAÇÃO DE ESCAPE

A2.52 | 1

FIATALLIS

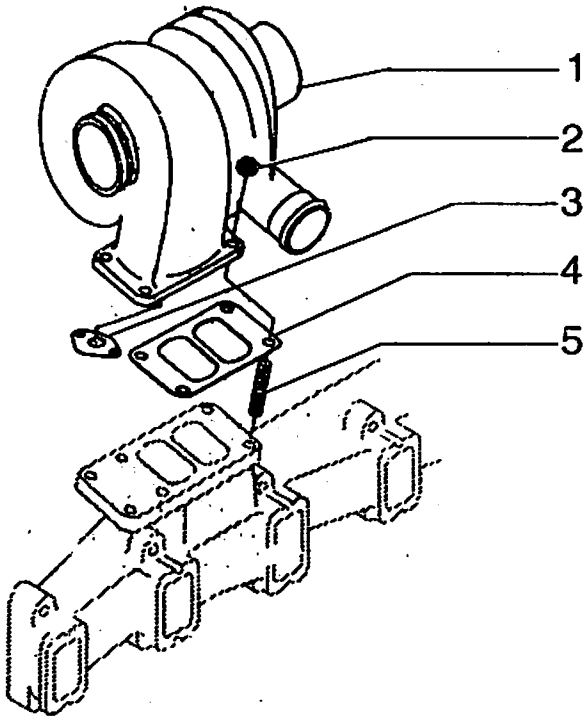

FIATALLIS FR 120 A2.52 **QUADRO** 2 **PAG.** 1

ITEM	PEÇA Nº	QTDE	COD.	DESCRIPTION	DESCRIÇÃO
1	75287862	1	210T	TURBOCHARGER	TURBOCOMPRESSOR
2	75287864	4	010D	NUT	PORCA
3	75208291	1	120G	GASKET	JUNTA
4	75287863	1	120G	GASKET	JUNTA
5	75286637	4	210P	STUD	PRISIONEIRO

TURBO CHARGER
TURBOCOMPRESSOR

A2.52 | 2

FIATALLIS

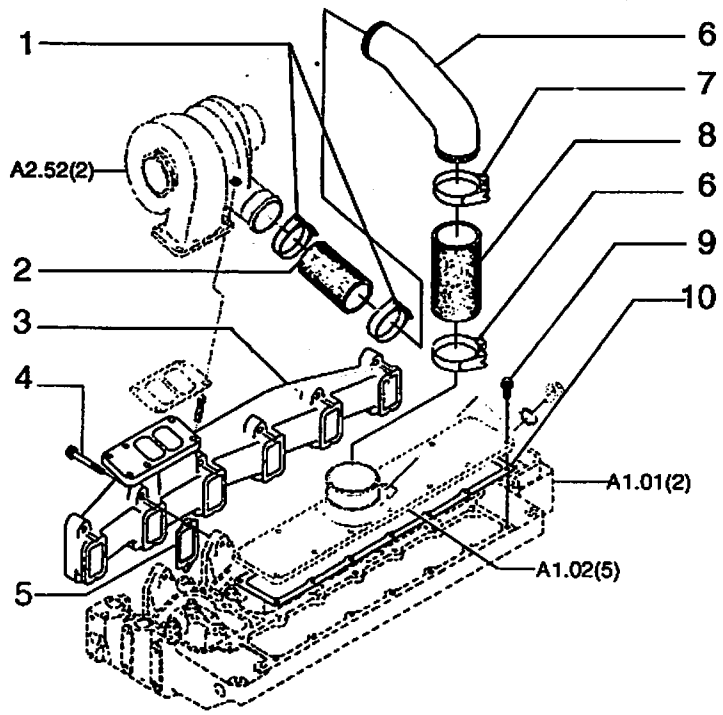

FIATALLIS FR1 120 A2.52 **QUADRO** 3 **PAG.** 1

ITEM	PEÇA Nº	QTDE	COD.	DESCRIPTION	DESCRIÇÃO
1	75287979	2	031F	CLAMP	ABRAÇADEIRA
2	75287978	1	285T	HOSE	MANGUEIRA
3	75287973	1	230C	EXHAUST MANIF.	COLETOR ESCAPE
4	75287975	12	040V	SCREW	PARAFUSO
5	75287974	6	120G	GASKET	JUNTA
6	75287977	1	193T	TUBE	TUBO
7	75208283	2	031F	CLAMP	ABRAÇADEIRA
8	75208282	1	192T	HOSE ASSY	MANGUEIRA
9	75286616	12	040V	SCREW	PARAFUSO
10	75287976	1	120G	GASKET	JUNTA

EXHAUST MANIFOLDS
COLETOR DE ESCAPE

A2.52 | 3

FIATALLIS

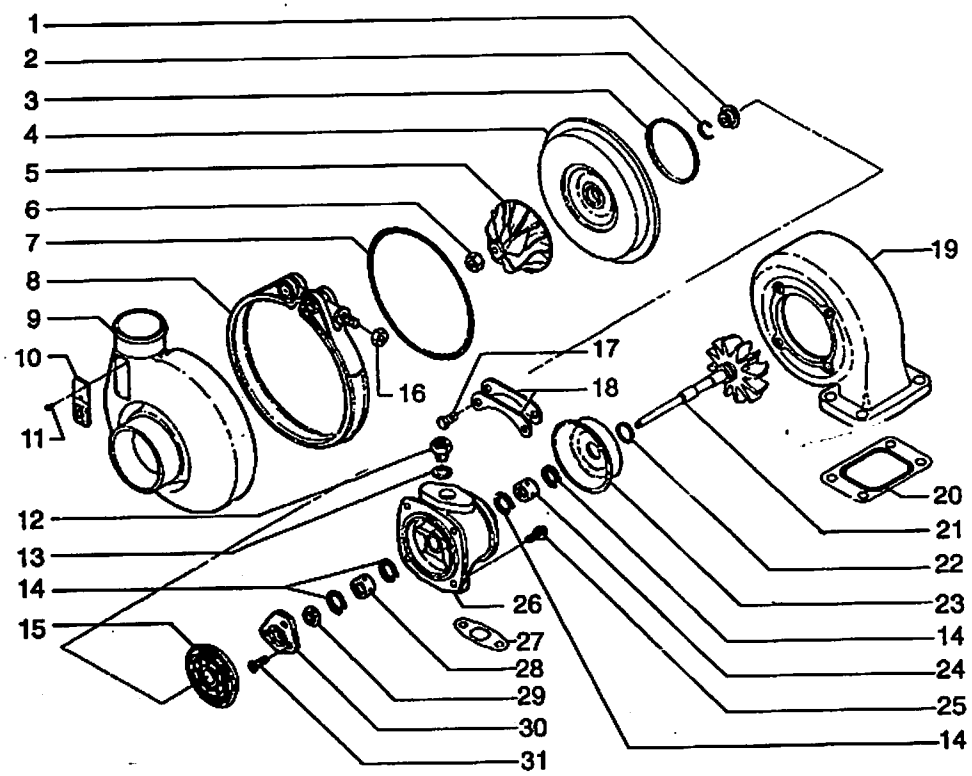

FIATALLIS FR 120 A2.53 **QUADRO** 1 **PAG.** 1

ITEM	PEÇA Nº	QTDE	COD.	DESCRIPTION	DESCRIÇÃO
1	75286718	1	045D	DIFFUSER	DIFUSOR
2	75286722	1	055A	SEAL RING	ANEL DE VEDAÇÃO
3	75286715	1	055A	SEAL RING	ANEL DE VEDAÇÃO
4	75286714	1	045D	DIFFUSER	DIFUSOR
5	75287991	1	060G	IMPELLER	ROTOR
6	75286717	1	010D	NUT	PORCA
7	75286735	1	158G	O'RING	ANEL-O
8	75286736	1	031F	CLAMP	ABRAÇADEIRA
9	75287988	1	035S	CASE	CARCAÇA
10	75287994	1	110P	PLATE	PLACA
11	75287995	2	040V	SCREW	PARAFUSO
12	75286539	1	020R	FITTING	CONEXÃO
13	75286174	1	158G	O'RING	O'RING
14	75286726	4	187A	SNAP RING	ANEL TRAVA
15	75286723	1	039P	BULKHEAD	ANTEPARO
16	75286737	1	010D	NUT	PORCA
17	75286728	4	040V	SCREW	PARAFUSO
18	75286729	1	110P	PLATE	PLACA
19	75287993	1	035S	CASE	CARCAÇA
20	75287996	1	120G	GASKET	JUNTA
21	75287990	1	016A	SHAFT	EIXO
22	75286733	1	055A	SEAL RING	ANEL DE VEDAÇÃO
23	75286732	1	070T	PROTECTIVE PANE	PROTEÇÃO
24	75286727	1	095B	BUSHING	BUCHA
25	75286730	4	040V	SCREW	parafuso
26	75287992	1	035S	CASE	CARCAÇA
27	75287997	1	341C	BEARING	ROLAMENTO
28	75286727	1	095B	BUSHING	BUCHA
29	75286719	1	050S	SEAT BACK	ENCOSTO
30	75286725	1	079L	REST	MANCAL
31	75286724	3	040V	SCREW	PARAFUSO

TURBOCHARGER
TURBO COMPRESSOR

A2.53 | 1

FIATALLIS

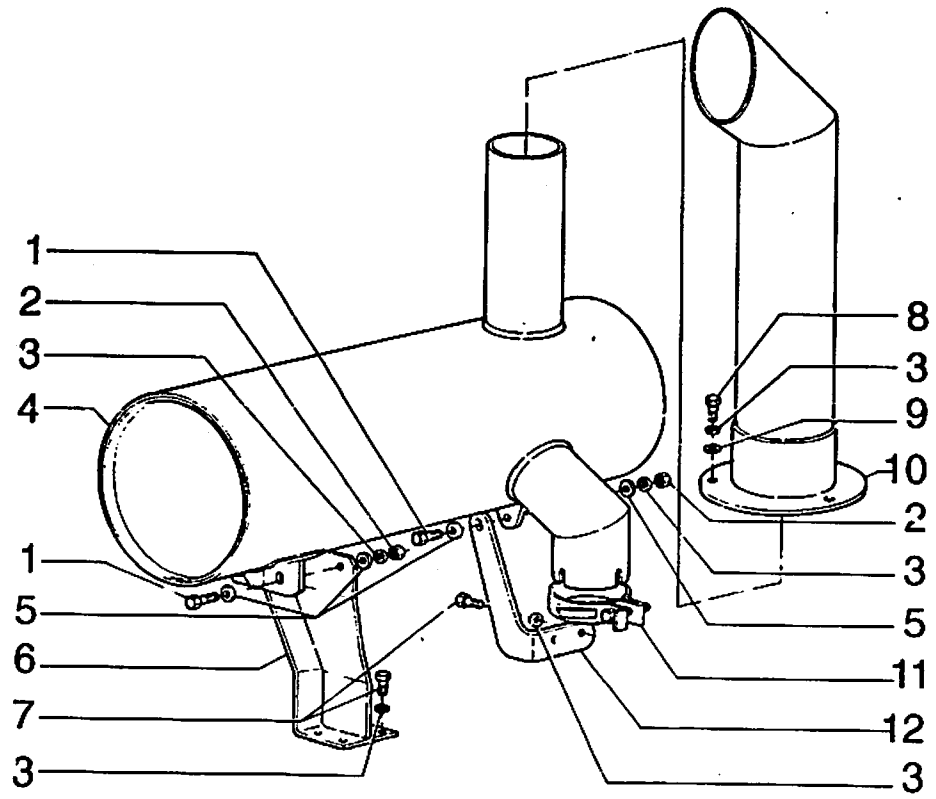

FIATALLIS FR 120 A2.56 **QUADRO** 1 **PAG.** 1

ITEM	PEÇA N°	QTDE	COD.	DESCRIPTION	DESCRIÇÃO
1	11106031	3	040V	SCREW	PARAFUSO
2	15500121	3	010D	NUT	PORCA
3	10516871	11	170R	LOCKWASHER	ARRUELA PRESSÃO
4	75245660	1	160S	MUFFLER	SILENCIOSO
5	14496621	11	131R	WASHER	ARRUELA
6	75245876	1	300S	SUPPORT	SUPORTE
7	11106431	5	040V	SCREW	PARAFUSO
8	11106631	3	040V	SCREW	PARAFUSO
9	12646821	3	131R	WASHER	ARRUELA
10	75245839	1	193T	TUBE	TUBO
11	75239734	1	031F	CLAMP	ABRACADEIRA
12	75245875	1	300S	SUPPORT	SUPORTE

MUFFLER & EXHAUST PIPE
SILENCIOSO E ESCAPAMENTO

A2.56 | 1

FIATALLIS

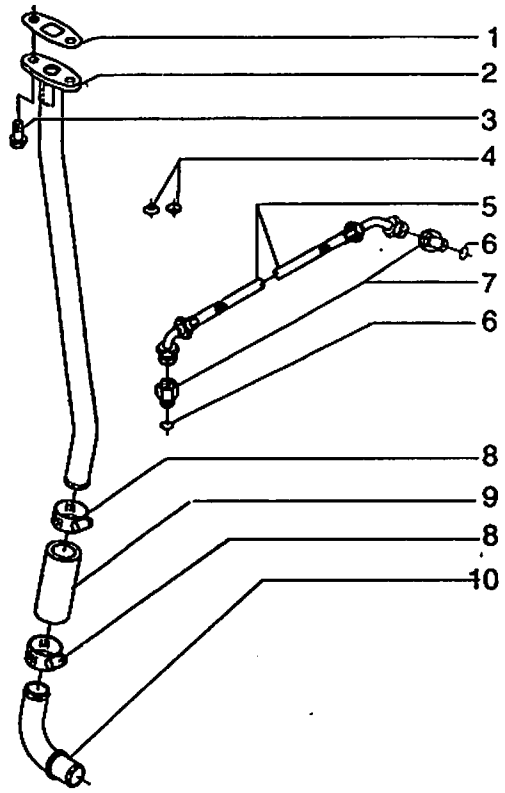

FIATALLIS FR 120 A3.01 **QUADRO** 1 **PAG.** 1

ITEM	PEÇA Nº	QTDE	COD.	DESCRIPTION	DESCRIÇÃO
1	75208291	1	120G	GASKET	JUNTA
2	75288054	1	193T	TUBE	TUBO
3	75208153	2	040V	SCREW	PARAFUSO
4	75288056	2	131R	WASHER	ARRUELA
5	75286614	1	192T	HOSE ASSY	MANGUEIRA
6	75286174	2	158G	O'RING	O'RING
7	75288055	2	020R	FITTING	CONEXAO
8	75288057	2	031F	CLAMP	ABRAÇADEIRA
9	75208297	1	192T	HOSE ASSY	MANGUEIRA
10	75208298	1	193T	TUBE	TUBO

LUBRICATION SYSTEM
SISTEMA DE LUBRIFIICAÇÃO

A3.01 | 1

FIATALLIS

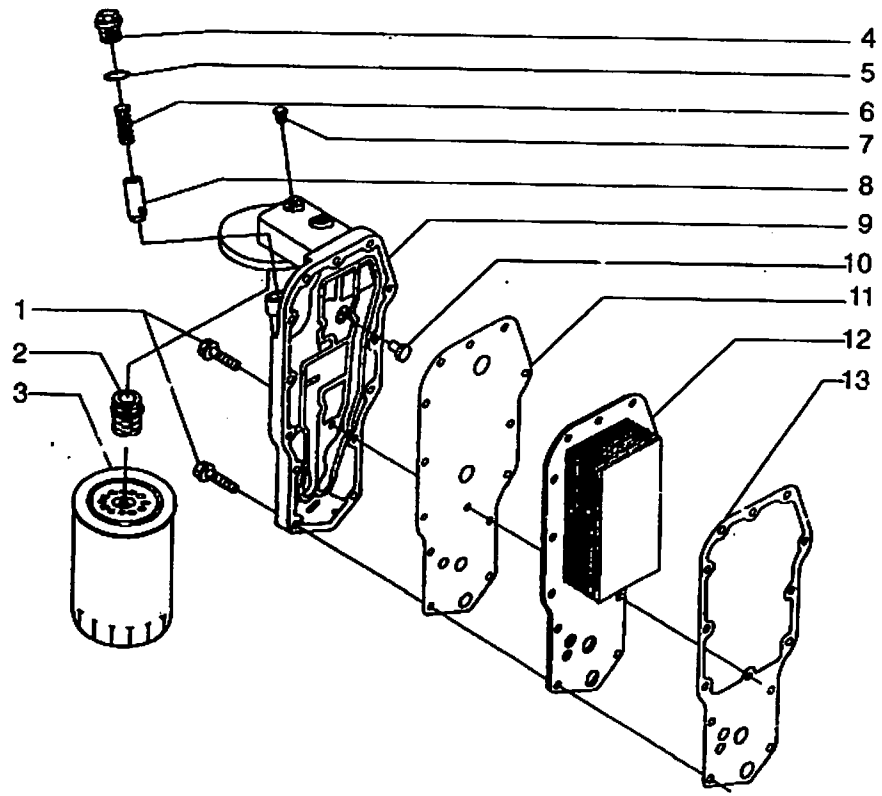

FIATALLIS FR 120 A3.03 **QUADRO** 1 **PAG.** 1

ITEM	PEÇA Nº	QTDE	COD.	DESCRIPTION	DESCRIÇÃO
1	75287935	14	040V	SCREW	PARAFUSO
2	75287940	1	020R	FITTING	CONEXAO
3	75287900	1	065F	FILTER	FILTRO
4	75287943	1	050T	PLUG	BUJAO
5	75285739	1	158G	O'RING	O'RING
6	75287937	1	100M	SPRING	MOLA
7	75208135	1	050T	PLUG	BUJAO
8	75287944	1	010V	VALVE	VALVULA
9	75287939	1	265C	COVER	TAMPA
10	75287936	1	010V	VALVE	VALVULA
11	75287942	1	120G	GASKET	JUNTA
12	75287941	1	025S	HEAT EXCHANGER	TROCADOR CALOR
13	75287945	1	120G	GASKET	JUNTA

OIL FILTER & HEAT EXCHANGER
FILTRO ÓLEO E TROCADOR DE CALOR

A3.03 | 1

FIATALLIS

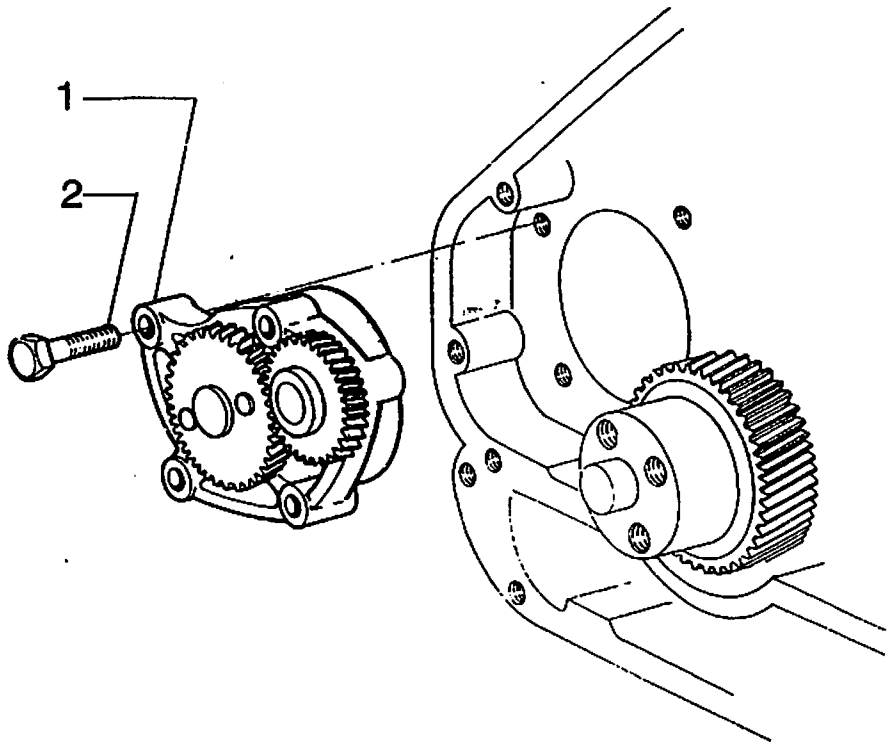

FIATALLIS FR 120 A3.02 **QUADRO** 1 **PAG.** 1

ITEM	PEÇA Nº	QTDE	COD.	DESCRIPTION	DESCRIÇÃO
1	75287878	1	P153	OIL PUMP	BOMBA DE OLEO
2	75208384	4	040V	SCREW	PARAFUSO

OIL PUMP
BOMBA DE ÓLEO

A3.02 | 1

FIATALLIS

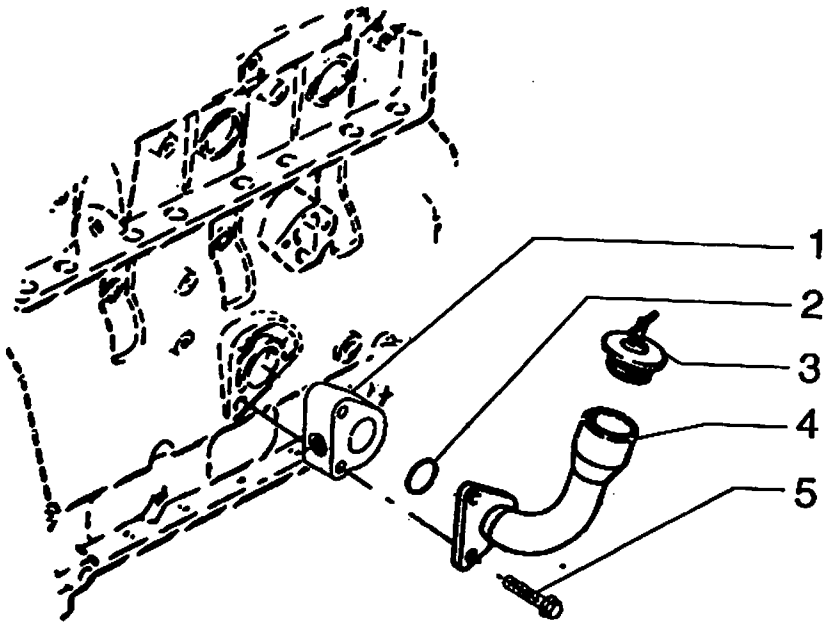

FIATALLIS FR 120 A3.01 **QUADRO** 3 **PAG.** 1

ITEM	PEÇA Nº	QTDE	COD.	DESCRIPTION	DESCRIÇÃO
1	75287868	1	075D	SPACER	ESPAÇADOR
2	75287869	1	055A	SEAL RING	ANEL DE VEDAÇAO
3	75208372	1	265C	COVER	TAMPA
4	75287871	1	193T	TUBE	TUBO
5	75287870	2	040V	SCREW	PARAFUSO

OIL FILL LOCATION
BOCAL ENCHIMENTO DE ÓLEO

A3.01 | 3

FIATALLIS

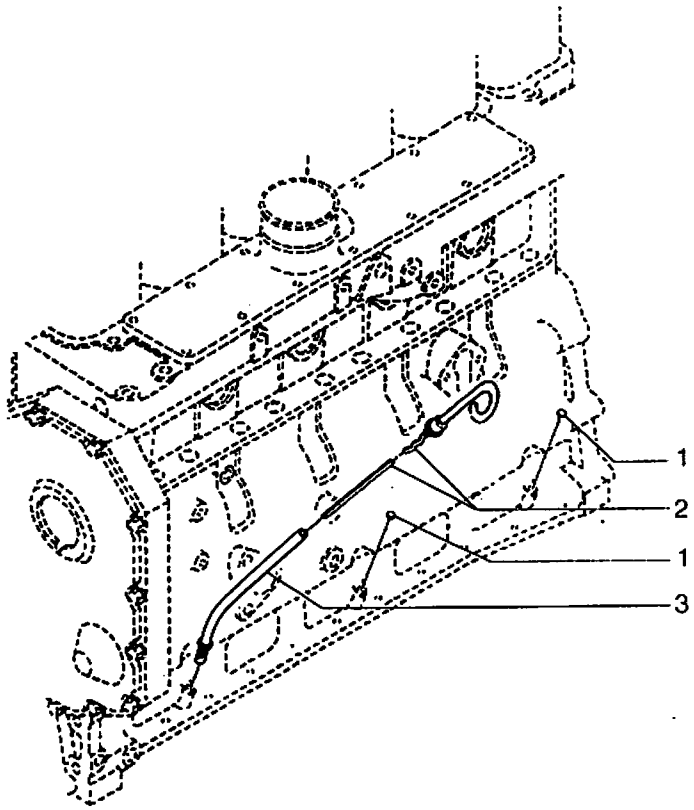

ITEM	PEÇA Nº	QTDE	COD.	DESCRIPTION	DESCRIÇÃO
1	75286111	2	050T	PLUG	BUJAO
2	75288113	1	091A	DIPSTICK	HASTE DE NIVEL
3	75208375	1	193T	TUBE	TUBO

OIL LEVEL DIPSTICK
VARETA DE NÍVEL DE ÓLEO

FIATALLIS

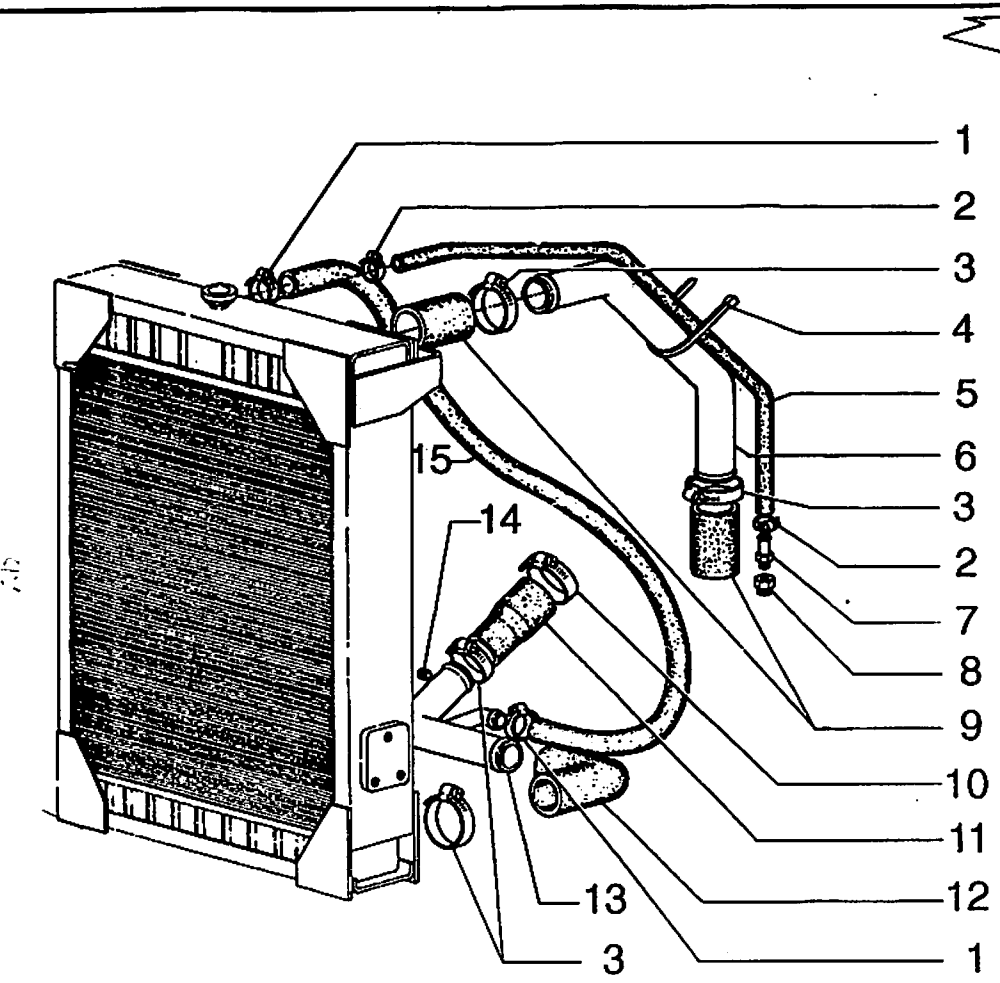

ITEM	PEÇA Nº	QTDE	COD.	DESCRIPTION	DESCRIÇÃO
1	70922660	2	031F	CLAMP	ABRAÇADEIRA
2	70929402	2	031F	CLAMP	ABRAÇADEIRA
3	70921913	7	031F	CLAMP	ABRAÇADEIRA
4	75201642	1	031F	CLAMP	ABRAÇADEIRA
5	75239331	1	192T	HOSE ASSY	MANGUEIRA
6	75246591	1	193T	TUBE	TUBO
7	70927028	1	020R	FITTING	CONEXÃO
8	73159726	1	095B	BUSHING	CONEXÃO DE AÇO
9	75238459	2	192T	HOSE ASSY	MANGUEIRA
10	70921914	1	031F	CLAMP	ABRAÇADEIRA
11	75240395	1	192T	HOSE ASSY	MANGUEIRA
12	75240636	1	192T	HOSE ASSY	MANGUEIRA
13	75245825	1	193T	TUBE	TUBO
14	70910231	1	050T	PLUG	BUJAO
15	75246629	1	192T	HOSE ASSY	MANGUEIRA

RADIATOR PIPING
TUBULAÇÕES DO RADIADOR

A4.01 | 1

FIATALLIS

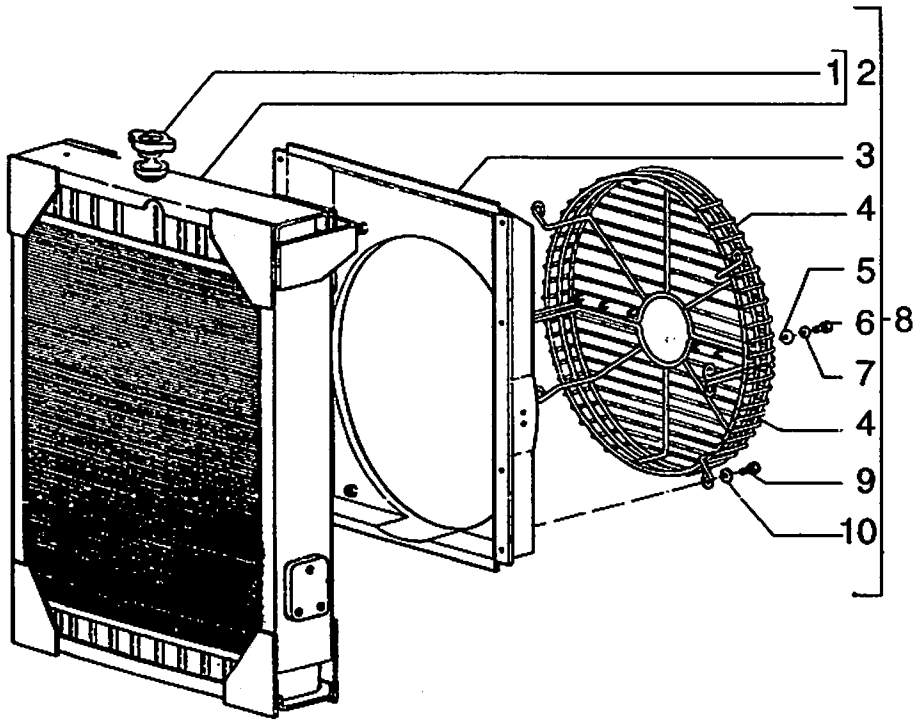

FIATALLIS FR 120 A4.01 **QUADRO** 2 **PAG.** 1

ITEM	PEÇA Nº	QTDE	COD.	DESCRIPTION	DESCRIÇÃO
1	75219307	1	265C	COVER	TAMPA
2	75245724	1	167R	WATER RADIATOR	RADIADOR D'AGUA
3	75246356	1	020D	DEFLECTOR	DEFLETOR
4	75246562	2	101G	GRID	GRADE
5	12639701	6	131R	WASHER	ARRUELA
6	10902431	6	040V	SCREW	PARAFUSO
7	10615479	6	131R	WASHER	ARRUELA
8	75245723	1	167R	WATER RADIATOR	RADIADOR D'AGUA
9	16043231	18	040V	SCREW	PARAFUSO
10	10519621	18	131R	WASHER	ARRUELA

RADIATOR
RADIADOR

A4.01 | 2

FIATALLIS

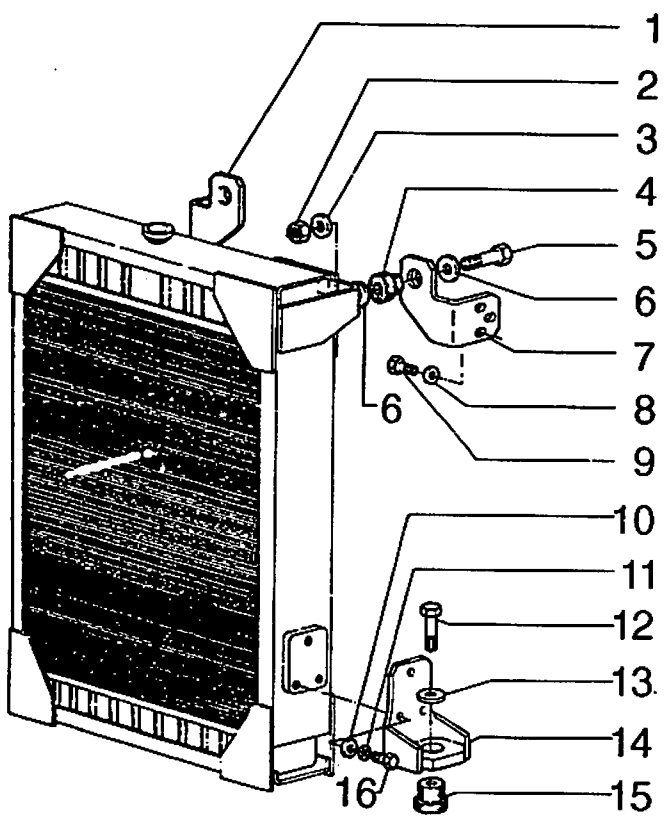

FIATALLIS FR 120 A4.01 **QUADRO** 3 **PAG.** 1

ITEM	PEÇA Nº	QTDE	COD.	DESCRIPTION	DESCRIÇÃO
1	75240508	1	300S	SUPPORT	SUPORTE ESQ.
2	16101521	2	010D	NUT	PORCA
3	10615879	2	131R	WASHER	ARRUELA
4	73125056	2	345C	CUSHION	COXIM
5	15541131	2	040V	SCREW	PARAFUSO
6	75223895	4	131R	WASHER	ARRUELA
7	75240506	1	300S	SUPPORT	SUPORTE DIR.
8	14496731	6	131R	WASHER	ARRUELA
9	11112131	6	040V	SCREW	PARAFUSO
10	14496731	6	131R	WASHER	ARRUELA
11	10516871	6	170R	LOCKWASHER	ARRUELA PRESSÃO
12	15846437	2	040V	SCREW	PARAFUSO
13	70926194	2	131R	WASHER	ARRUELA
14	75240464	2	300S	SUPPORT	SUPORTE
15	76022229	2	345C	CUSHION	COXIM
16	11106031	6	040V	SCREW	PARAFUSO

RADIATOR MOUTING
SUPORTE DO RADIADOR

A4.01 | 3

FIATALLIS

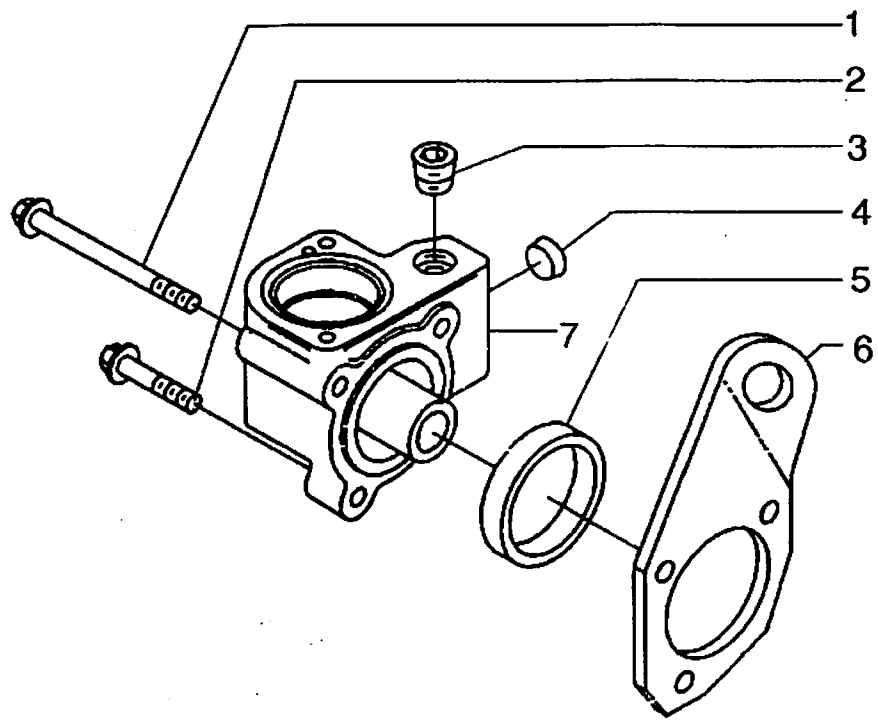

FIATALLIS FR 120 A4.02 **QUADRO** 1 **PAG.** 1

ITEM	PEÇA Nº	QTDE	COD.	DESCRIPTION	DESCRIÇÃO
1	75287884	2	040V	SCREW	PARAFUSO
2	75208152	1	040V	SCREW	PARAFUSO DE AÇO
3	75287883	1	050T	PLUG	BUJAO
4	75208117	1	050T	PLUG	BUJAO
5	75287885	1	122G	SEAL	RETENTOR
6	75287881	1	300S	SUPPORT	SUPORTE
7	75287882	1	035S	CASE	CARCAÇA

THERMOSTAT HOUSING
CARCAÇA DO TERMOSTATO

A4.02 | 1

FIATALLIS

FIATALLIS FR 120 A4.02 **QUADRO** 2 **PAG.** 1

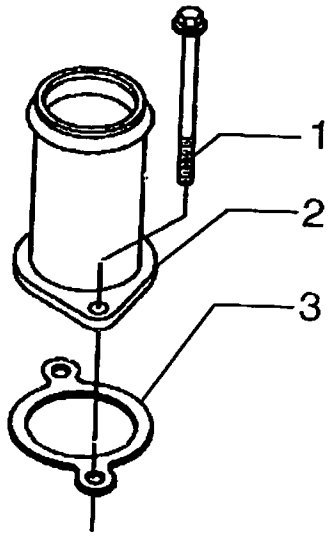

ITEM	PEÇA Nº	QTDE	COD.	DESCRIPTION	DESCRIÇÃO
1	75208153	2	040V	SCREW	PARAFUSO
2	75287874	1	193T	TUBE	TUBO
3	75287877	1	120G	GASKET	JUNTA

WATER OUTLET CONNECTION
TUBULAÇÃO SAÍDA DE ÁGUA

A4.02 | 2

FIATALLIS

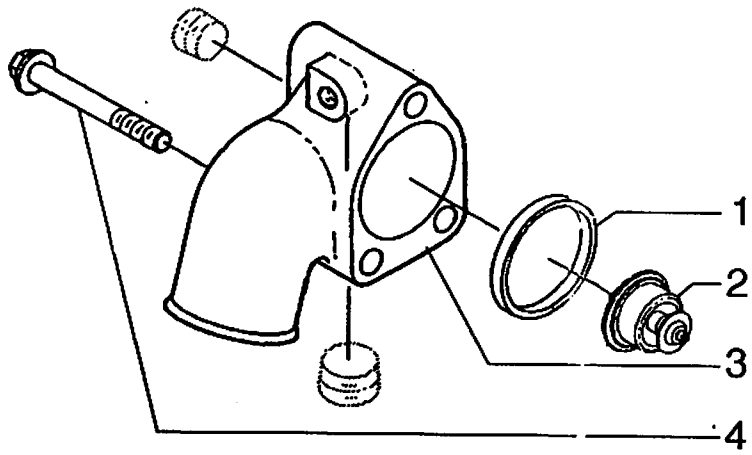

FIATALLIS FR 120 A4.02 **QUADRO** 3 **PAG.** 1

ITEM	PEÇA Nº	QTDE	COD.	DESCRIPTION	DESCRIÇÃO
1	75287885	1	122G	SEAL	RETENTOR
2	75287893	1	010V	VALVE	VALVULA
3	75287892	1	035S	CASE	CARCAÇA
4	75286371	3	040V	SCREW	PARAFUSO

THERMOSTAT VALVE
VÁLVULA TERMOSTÁTICA

A4.02 | 3

FIATALLIS

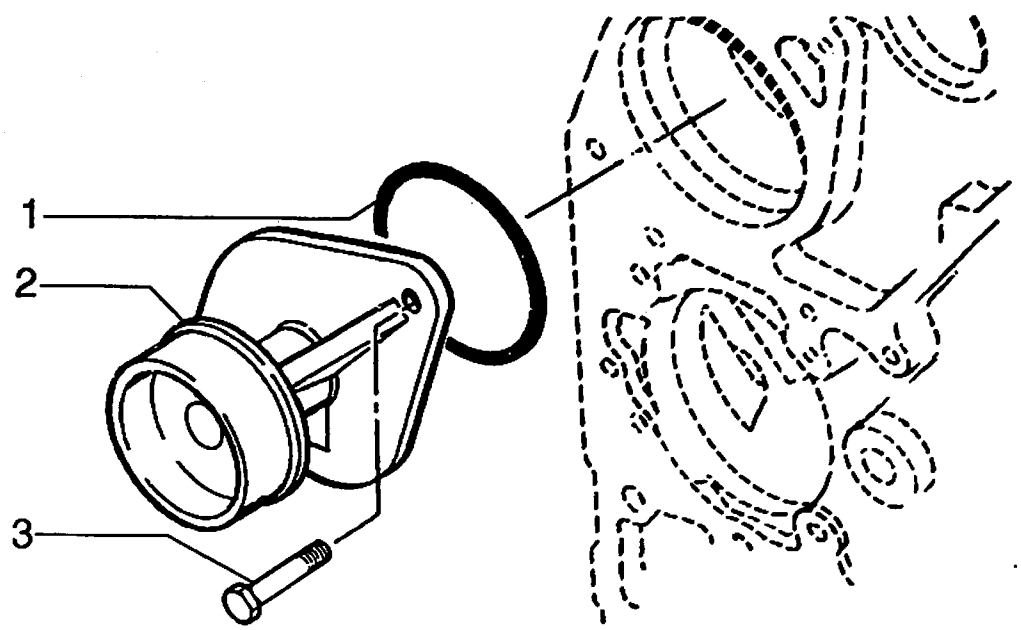

FIATALLIS FR 120 ' A4.03 **QUADRO** 1 **PAG.** 1

ITEM	PEÇA Nº	QTDE	COD.	DESCRIPTION	DESCRIÇÃO
1	75287880	1	055A	SEAL RING	ANEL DE VEDAÇAO
2	75287879	1	P152	WATER PUMP	BOMBA D'AGUA
3	75286076	2	040V	SCREW	PARAFUSO

WATER PUMP
BOMBA D'ÁGUA

A4.03 | 1

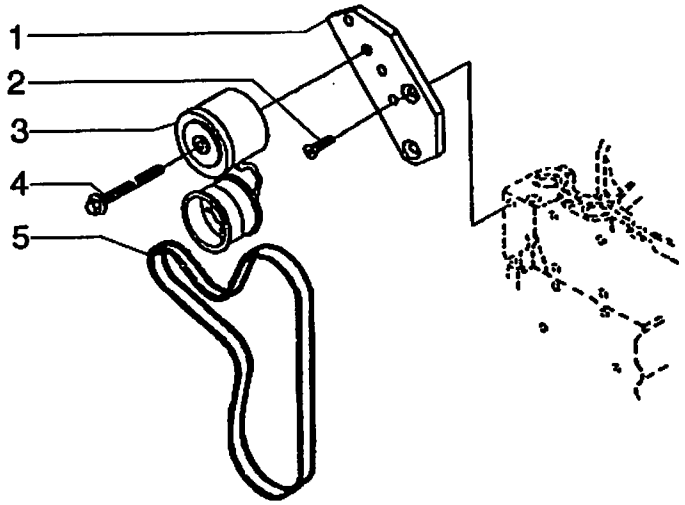

ITEM	PEÇA Nº	QTDE	COD.	DESCRIPTION	DESCRIÇÃO
1	75287933	1	300S	SUPPORT	SUPORTE
2	75208256	2	040V	SCREW	PARAFUSO
3	75286363	1	087T	BELT STRETCHER	ESTICADOR
4	75208287	1	040V	SCREW	PARAFUSO
5	75287934	1	173C	BELT	CORREIA

BELT STRETCHER AND BELT
ESTICADOR E CORREIA

A4.09 | 1

FIATALLIS

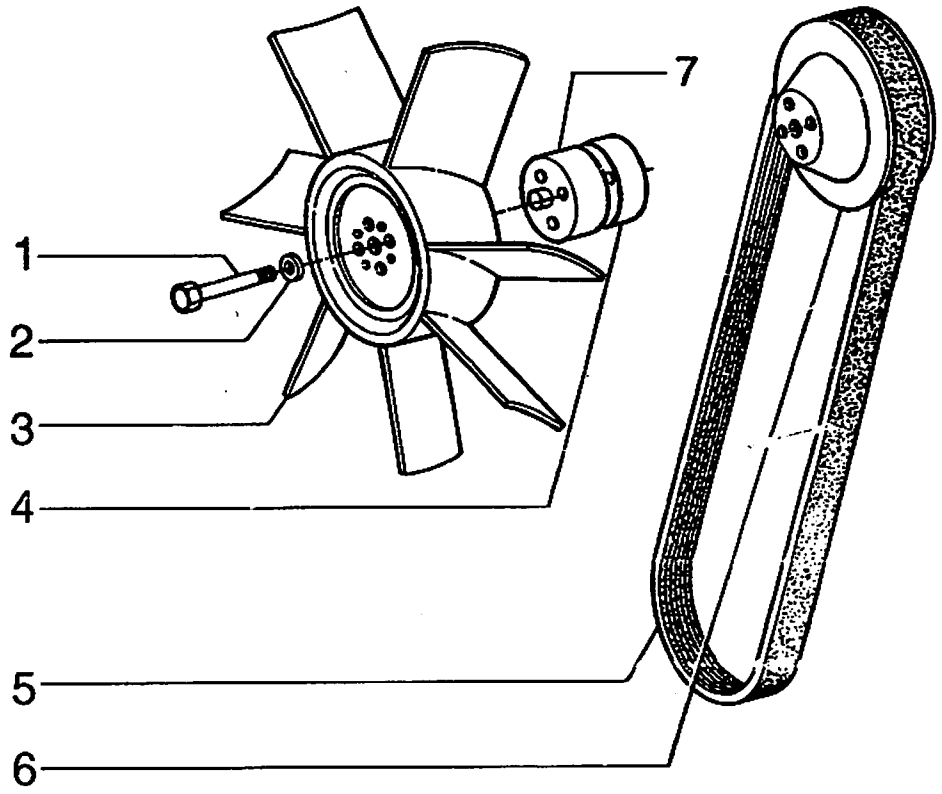

FIATALLIS FR 120 A4.09 **QUADRO** 2 **PAG.** 1

ITEM	PEÇA Nº	QTDE	COD.	DESCRIPTION	DESCRIÇÃO
1	75288066	4	040V	SCREW	PARAFUSO
2	75287164	4	131R	WASHER	ARRUELA
3	75288067	1	030V	FAN	VENTILADOR
4	75286621	1	075D	SPACER	ESPAÇADOR
5	75208261	1	230P	PULLEY	POLIA
6	75287934	1	173C	BELT	CORREIA
7	75204996	1	075D	SPACER	ESPAÇADOR

FAN AND BELT
VENTILADOR E CORREIA

A4.09 | 2

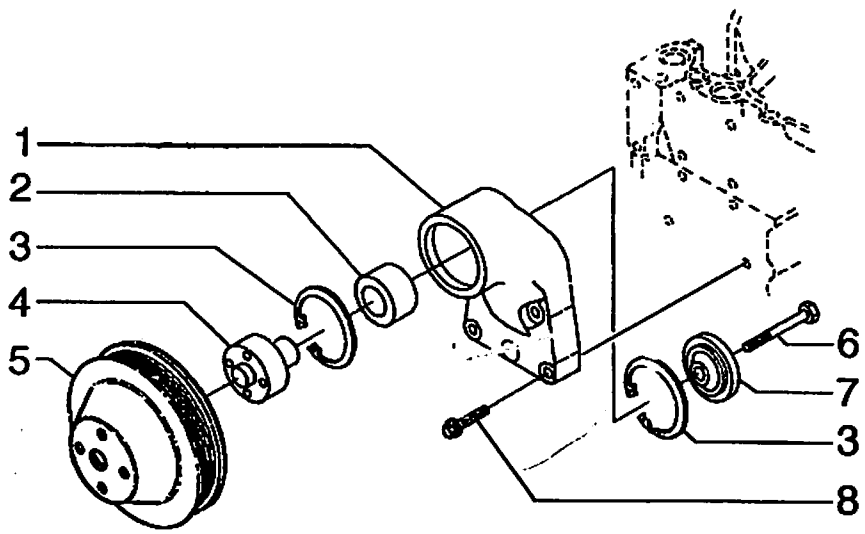

ITEM	PEÇA Nº	QTDE	COD.	DESCRIPTION	DESCRIÇÃO
1	75288060	1	300S	SUPPORT	SUPORTE
2	75208250	1	341C	BEARING	ROLAMENTO
3	75288061	2	187A	SNAP RING	ANEL ELASTICO
4	75288062	1	135M	HUB	CUBO
5	75208261	1	230P	PULLEY	POLIA
6	75208253	1	040V	SCREW	PARAFUSO
7	75208252	1	100C	RETAINER	ENCOSTO
8	75208152	4	040V	SCREW	PARAFUSO DE AÇO

FAN DRIVE
PROPULSOR

A4.09 | 3

FIATALLIS

FIATALLIS FR 120 B1.03 **QUADRO** 1 **PAG.** 1

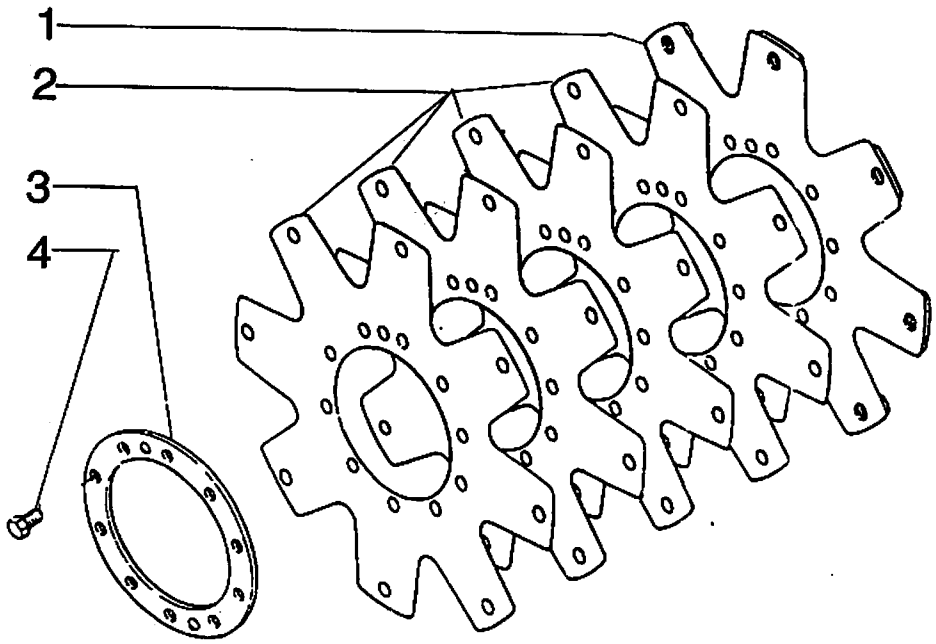

ITEM	PEÇA Nº	QTDE	COD.	DESCRIPTION	DESCRIÇÃO
1	75285759	1	110P	PLATE	PLACA
2	75285760	4	110P	PLATE	PLACA
3	73118175	1	060D	DISC	DISCO
4	71008468	10	040V	SCREW	PARAFUSO

TRANSMISSION
TRANSMISSÃO

B1.03 | 1

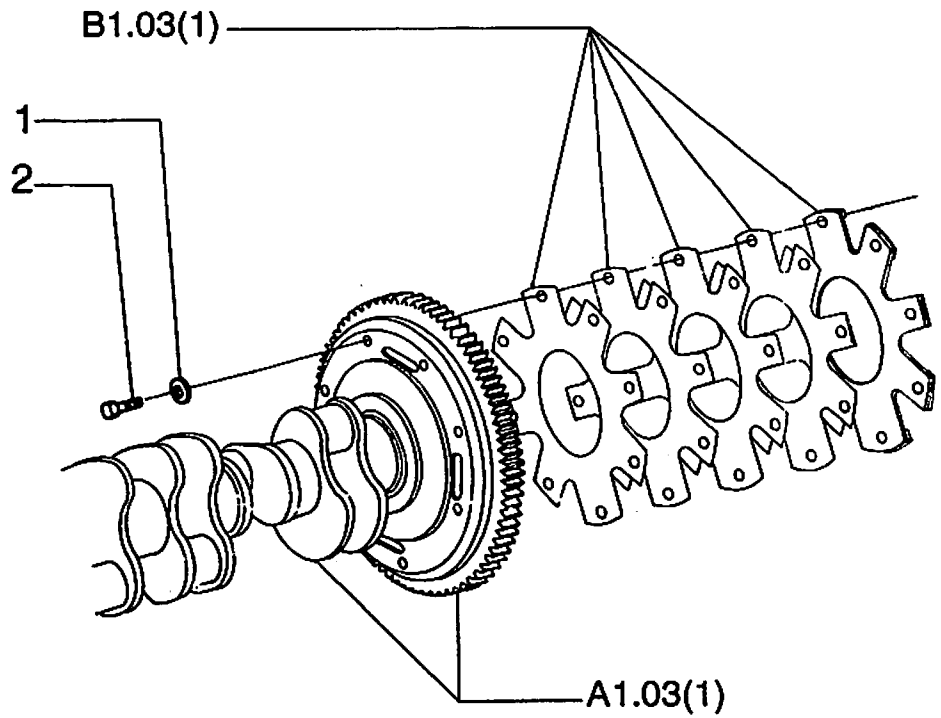

ITEM	PEÇA Nº	QTDE	COD.	DESCRIPTION	DESCRIÇÃO
1	73148612	8	040V	SCREW	PARAFUSO
2	70910287	8	170R	LOCKWASHER	ARRUELA PRESSÃO

FIATALLIS

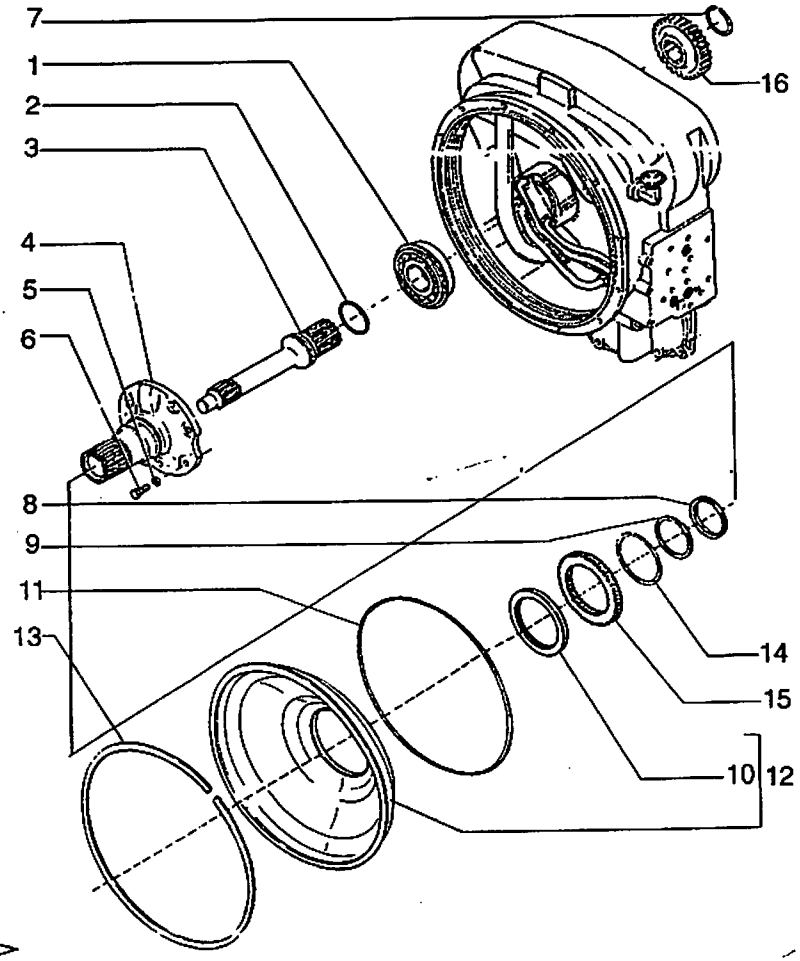

FIATALLIS FR 120 B1.05 **QUADRO** 1 **PAG.** 1

ITEM	PEÇA Nº	QTDE	COD.	DESCRIPTION	DESCRIÇÃO
1	73132784	1	341C	BEARING	ROLAMENTO
2	71004778	1	158G	O'RING	O'RING
3	71004773	1	016A	SHAFT	EIXO
4	73074995	1	300S	SUPPORT	SUPORTE
5	70906961	6	170R	LOCKWASHER	ARRUELA PRESSÃO
6	70920582	6	040V	SCREW	PARAFUSO
7	71004775	1	187A	SNAP RING	ANEL ELASTICO
8	75206059	1	100M	SPRING	MOLA
9	75206058	1	055A	SEAL RING	ANEL DE VEDAÇÃO
10	73118064	1	055A	SEAL RING	ANEL DE VEDAÇÃO
11	71004789	1	158G	O'RING	O'RING
12	71004788	1	020D	DEFLECTOR	DEFLETOR
13	71004787	1	187A	SNAP RING	ANEL ELASTICO
14	74052906	1	187A	SNAP RING	ANEL ELASTICO
15	71004770	1	050I	GEAR	ENGRENAGEM
16	75286686	1	050I	GEAR	ENGRENAGEM

TORQUE CONVERTER
CONVERSOR DE TORQUE

B1.05 | 1

FIATALLIS

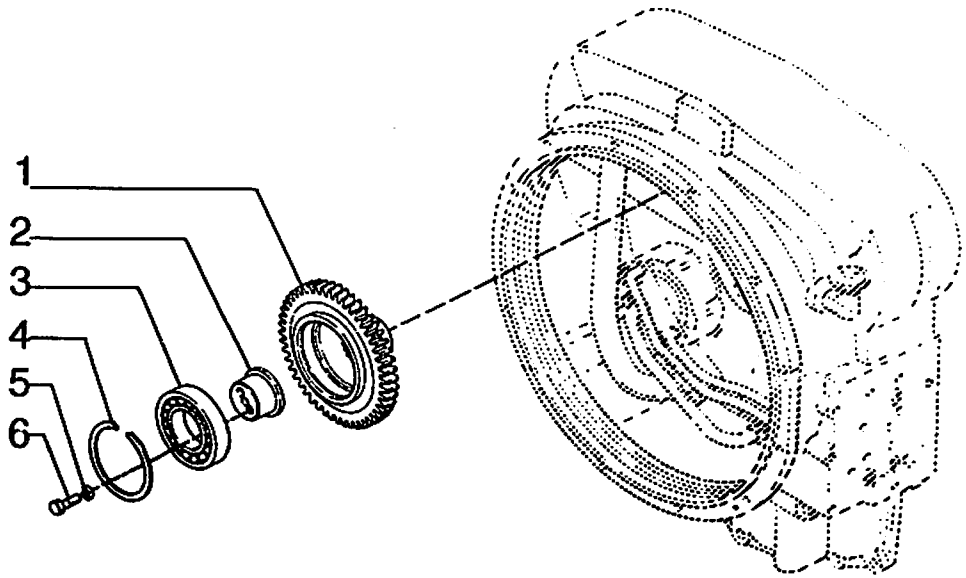

FIATALLIS FR 120 B¹ 05 **QUADRO** 2 **PAG.** 1

ITEM	PEÇA Nº	QTDE	COD.	DESCRIPTION	DESCRIÇÃO
1	71004756	3	050I	GEAR	ENGRENAGEM
2	71004755	3	300S	SUPPORT	SUPORTE
3	75285004	3	341C	BEARING	ROLAMENTO
4	71004753	3	187A	SNAP RING	ANEL ELASTICO
5	75206320	6	170R	LOCKWASHER	ARRUELA PRESSÃO
6	70916395	6	040V	SCREW	PARAFUSO

TORQUE CONVERTER
CONVERSOR DE TORQUE

B1.05 | 2

FIATALLIS

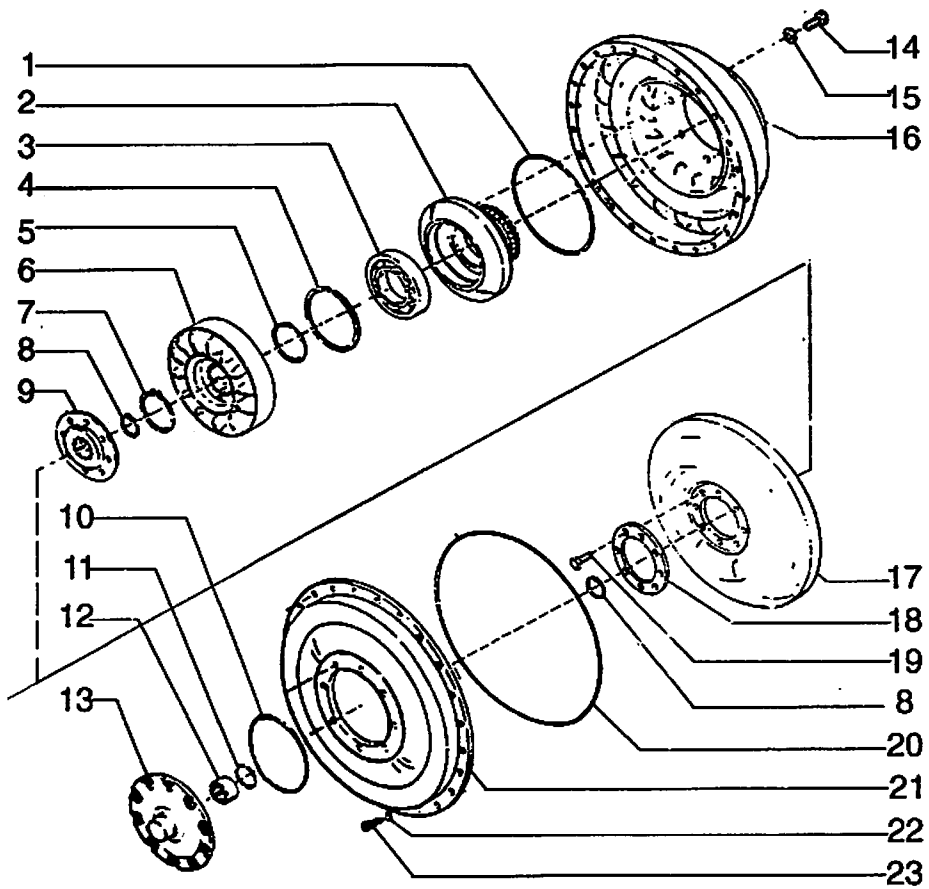

FIATALLIS FR 120 B1.05 **QUADRO** 3 **PAG.** 1

ITEM	PEÇA Nº	QTDE	COD.	DESCRIPTION	DESCRIÇÃO
1	75286690	1	158G	O'RING	O'RING
2	71005794	1	135M	HUB	CUBO
3	20141040	1	341C	BEARING	ROLAMENTO
4	71004811	1	045A	RING	ANEL TRAVA
5	71004810	1	055A	SEAL RING	ANEL DE VEDAÇÃO
6	71005797	1	271S	STATOR	ESTATOR
7	70928713	1	187A	SNAP RING	ANEL ELASTICO
8	70926574	1	187A	SNAP RING	ANEL ELASTICO
9	71004807	1	135M	HUB	CUBO
10	70935699	1	045A	RING	ANEL BORR.VULC.
11	75287767	1	187A	SNAP RING	ANEL ELÁSTICO
12	71004802	1	341C	BEARING	ROLAMENTO
13	75287768	1	265C	COVER	TAMPA
14	70926073	8	040V	SCREW	PARAFUSO DE AÇO
15	75206376	8	131R	WASHER	ARRUELA DE AÇO
16	75287764	1	060G	IMPELLER	ROTOR
17	71005796	1	209T	TURBINE	TURBINA
18	75286675	1	045A	RING	ANEL
19	75205484	8	040V	SCREW	PARAFUSO
20	71005536	1	055A	SEAL RING	ANEL DE VEDAÇÃO
21	75287765	1	265C	COVER	TAMPA
22	70910287	24	170R	LOCKWASHER	ARRUELA PRESSÃO
23	75287766	24	040V	SCREW	PARAFUSO

TORQUE CONVERTER
CONVERSOR DE TORQUE

B1.05 | 3

FIATALLIS

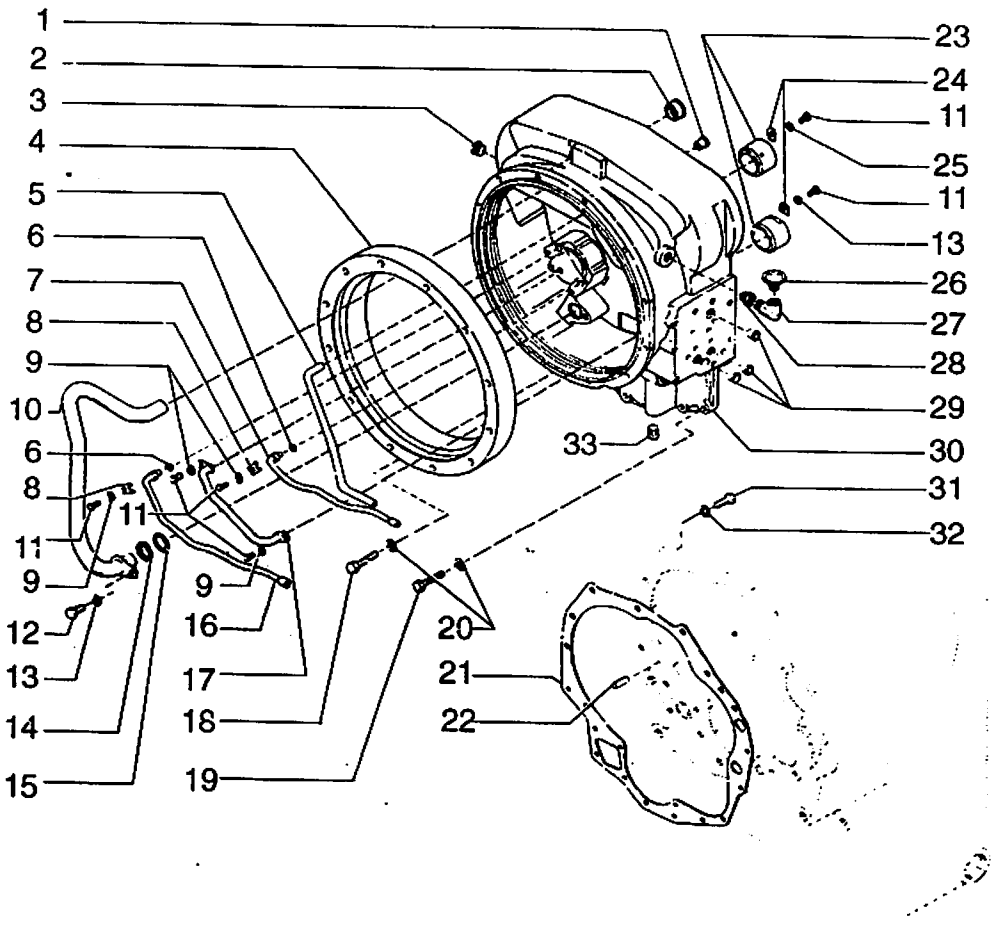

FIATALLIS FR 120 B1.08 **QUADRO** 1 **PAG.** 1

ITEM	PEÇA Nº	QTDE	COD.	DESCRIPTION	DESCRIÇÃO
1	71004820	1	030M	SLEEVE	LUVA
2	71004819	1	030M	SLEEVE	LUVA
3	73066768	1			TAMPÃO ROSCADO
4	75286750	1	045A	RING	ANEL
5	71004828	1	193T	TUBE	TUBO
6	75206127	2	055A	SEAL RING	ANEL DE VEDAÇÃO
7	71004830	1	193T	TUBE	TUBO
8	71004831	2	031F	CLAMP	ABRAÇADEIRA
9	74052780	3	170R	LOCKWASHER	ARRUELA PRESSÃO
10	71004816	1	193T	TUBE	TUBO
11	70905561	6	040V	SCREW	PARAFUSO
12	75285752	1	040V	SCREW	PARAFUSO
13	70910287	3	170R	LOCKWASHER	ARRUELA PRESSÃO
14	73066766	1	075D	SPACER	ESPAÇADOR
15	75285581	1	055A	SEAL RING	ANEL DE VEDAÇÃO
16	71004833	1	193T	TUBE	TUBO
17	71004832	1	193T	TUBE	TUBO
18	75286520	4	040V	SCREW	PARAFUSO
19	75286521	4	040V	SCREW	PARAFUSO
20	75206320	8	170R	LOCKWASHER	ARRUELA PRESSÃO
21	71004837	1	120G	GASKET	JUNTA
22	75285010	2	080P	PIN	PINO
23	73130991	2	030M	SLEEVE	LUVA
24	71004822	2	050N	PAWL	TRAVA
25	74052780	1	170R	LOCKWASHER	ARRUELA PRESSÃO
26	75206094	1	145S	BREATHER	RESPIRO
27	75206322	1	085G	ELBOW	COTOVELO
28	75205318	1	095B	BUSHING	BUCHA
29	71004820	4	030M	SLEEVE	LUVA
30	75285008	1	035S	CASE	CARCAÇA
31	70916197	10	040V	SCREW	PARAFUSO
32	75206320	10	170R	LOCKWASHER	ARRUELA PRESSÃO
33	75205319	1	050T	PLUG	BUJAO

CONVERTER CASE & PIPING
TUBOS E CARCAÇA DO CONVERSOR

B1.08 | 1

FIATALLIS

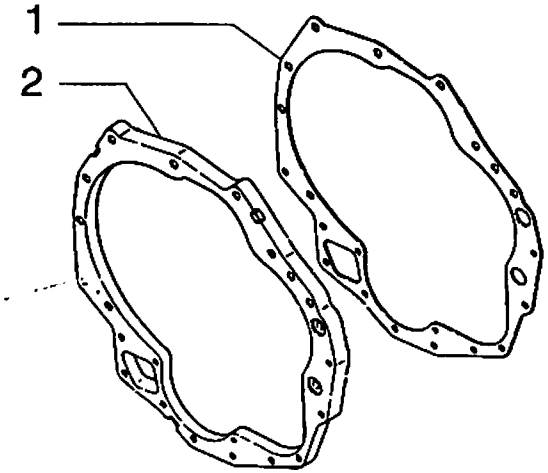

ITEM	PEÇA Nº	QTDE	COD.	DESCRIPTION	DESCRIÇÃO
1	71004837	1	120G	GASKET	JUNTA
2	75285032	1	075D	SPACER	ESPAÇADOR

TRANSMISSION SPACER AND GASKET
JUNTA E ESPAÇADOR DA TRANSMISSÃO

B1.08 | 3

FIATALLIS

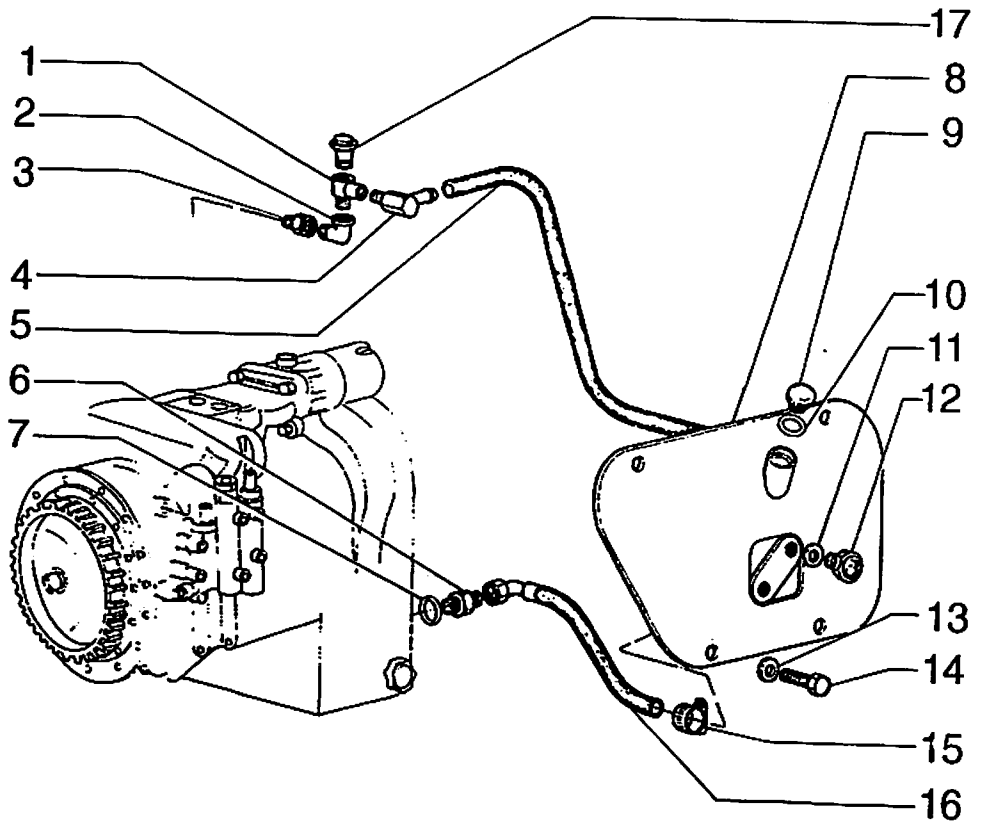

FIATALLIS FR 120 B1.10 **QUADRO** 1 **PAG.** 1

ITEM	PEÇA Nº	QTDE	COD.	DESCRIPTION	DESCRIÇÃO
1	75235635	1	235C	CONNECTION	CONEXÃO
2	75206322	1	085G	ELBOW	COTOVELO
3	75205318	1	095B	BUSHING	BUCHA
4	75235636	1	085G	ELBOW	COTOVELO
5	75235637	1	285T	HOSE	MANGUEIRA
6	70919246	1	075B	CONNECTOR	CONECTOR
7	70921214	1	055A	SEAL RING	ANEL DE VEDAÇÃO
8	75239543	1	265C	COVER	TAMPA
9	75235634	1	265C	COVER	TAMPA
10	14438185	1	158G	O'RING	ANEL-O
11	10264660	4	045A	RING	ANEL
12	75214200	2	I091	OIL LEVER INDIC	INDICADOR NIVEL
13	10516671	4	170R	LOCKWASHER	ARRUELA PRESSÃO
14	16043831	4	040V	SCREW	PARAFUSO
15	70921912	1	031F	CLAMP	ABRAÇADEIRA
16	75235638	1	192T	HOSE ASSY	MANGUEIRA
17	75206094	1	145S	BREATHER	RESPIRO

TRANSMISSION OIL CHECK
VERIFICAÇÃO DE NÍVEL DE ÓLEO

B1.10 | 1

FIATALLIS

FIATALLIS FR 120 B1.10 **QUADRO** 2 **PAG.** 1

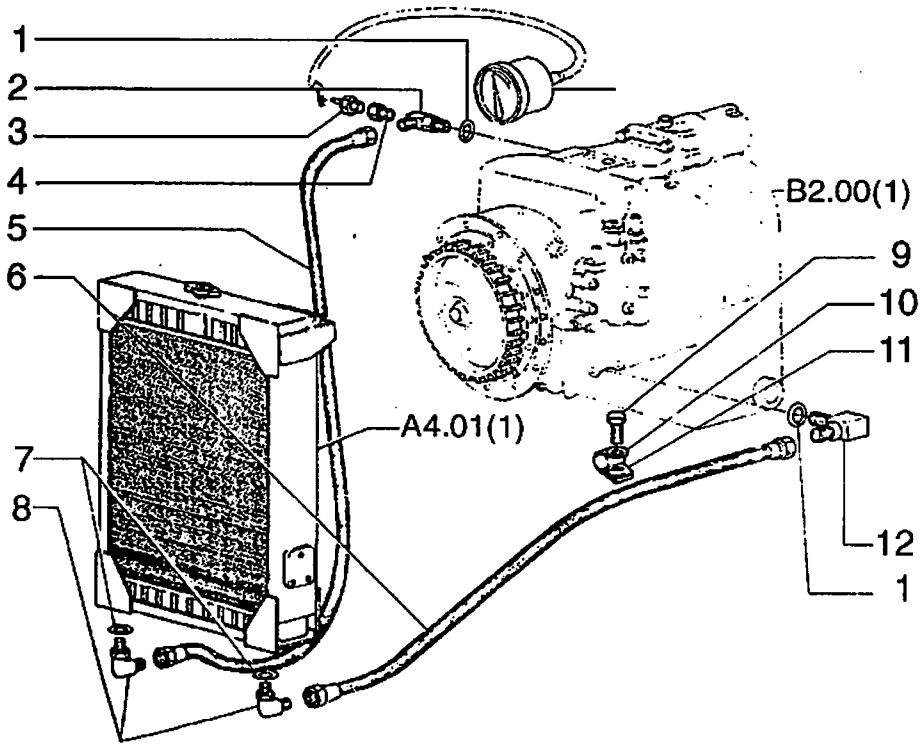

ITEM	PEÇA Nº	QTDE	COD.	DESCRIPTION	DESCRIÇÃO
1	70921206	4	158G	O'RING	O'RING
2	75235295	1	020R	FITTING	CONEXÃO
3	75236111	1	133S	SENSOR	SENSOR
4	75214505	1	020R	FITTING	CONEXÃO
5	75235293	1	192T	HOSE ASSY	MANGUEIRA
6	75235294	1	192T	HOSE ASSY	MANGUEIRA
7	70921214	2	055A	SEAL RING	ANEL DE VEDAÇÃO
8	70935805	2	085G	ELBOW	COTOVELO
9	16043031	4	040V	SCREW	PARAFUSO
10	12642021	4	131R	WASHER	ARRUELA
11	70929748	4	031F	CLAMP	ABRAÇADEIRA
12	70924026	1	085G	ELBOW	COTOVELO

TRANSMISSION OIL COOLING
ARREFECIMENTO ÓLEO DA TRANSMISSÃO

B1.10 | 2

FIATALLIS

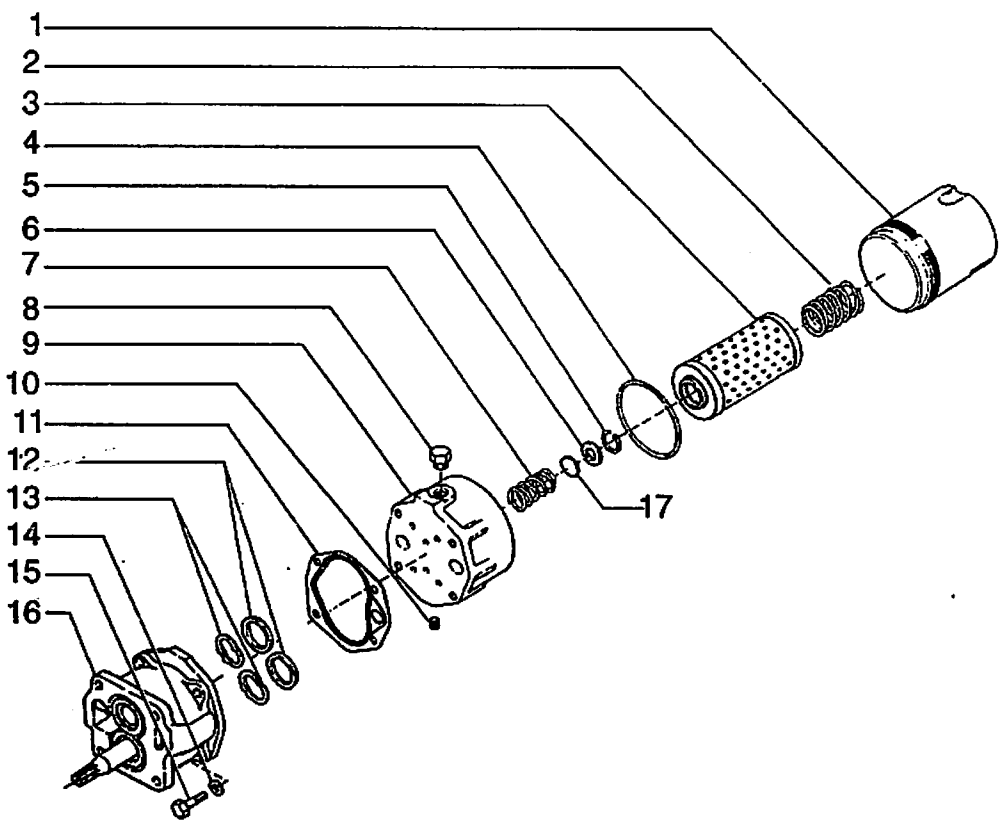

ITEM	PEÇA Nº	QTDE	COD.	DESCRIPTION	DESCRIÇÃO
1	71004924	1	300C	BODY	CORPO
2	71004923	1	100M	SPRING	MOLA
3	71004922 (a)	1	020E	FILTERING ELEM.	ELEM. FILTRANTE
4	14466180	1	158G	O'RING	O'RING
5	75206371	1	187A	SNAP RING	ANEL ELASTICO
6	71004919	1	080S	SEAT	ASSENTO
7	71004917	1	100M	SPRING	MOLA
8	70919840	1	050T	PLUG	BUJAO
9	73066790	1	300C	BODY	CORPO
10	73066791	1	050T	PLUG	BUJAO
11	71004913	1	120G	GASKET	JUNTA
12	73066789	2	122G	SEAL	RETENTOR
13	73066788	2	100M	SPRING	MOLA
14	75206320	4	170R	LOCKWASHER	ARRUELA PRESSÃO
15	75286501	4	040V	SCREW	PARAFUSO
16	75285034 (b)	1	155P	PUMP	BOMBA
17	71004918	1	060D	DISC	DISCO

(a) ITEM 3 COMPOSTO:COMPRISE-ITEM 4
(b) ITEM 16 COMPOSTO:COMPRISES-ITENS 11,12,13

TRANSMISSION PUMP ASS'Y
CONJUNTO DA BOMBA DA TRANSMISSÃO

FIATALLIS

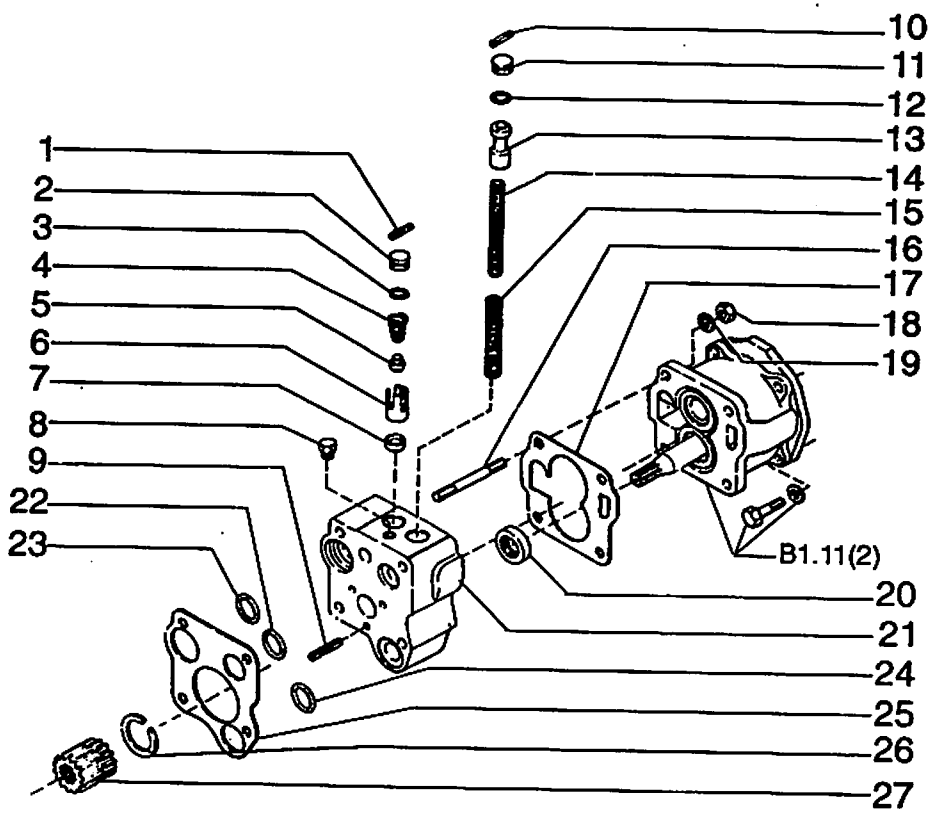

FIATALLIS FR 120 ' B1.12 **QUADRO** 1 **PAG.** 1

ITEM	PEÇA Nº	QTDE	COD.	DESCRIPTION	DESCRIÇÃO
1	75206368	1	202S	SPRING PIN	PINO ELASTICO
2	71008476	1	100C	RETAINER	ENCOSTO
3	14457380	1	158G	O'RING	O'RING
4	71004902	1	100M	SPRING	MOLA
5	71004901	1	130P	PLUNGER	PISTAO
6	71008573	1	075D	SPACER	ESPAÇADOR
7	71008597	1	069S	SEAT	SEDE
8	70919840	1	050T	PLUG	BUJAO
9	70734505	3	202S	SPRING PIN	PINO ELASTICO
10	75206368	1	202S	SPRING PIN	PINO ELASTICO
11	70673894	1	039P	BULKHEAD	ANTEPARO
12	14457180	1	158G	O'RING	ANEL
13	71004904	1	130P	PLUNGER	PISTAO
14	70673909	1	100M	SPRING	MOLA
15	73066786	1	100M	SPRING	MOLA
16	71004907	4	210P	STUD	PRISIONEIRO
17	71004908	1	120G	GASKET	JUNTA
18	75206320	4	170R	LOCKWASHER	ARRUELA PRESSÃO
19	70910986	4	010D	NUT	PORCA
20	71004911	1	122G	SEAL	RETENTOR
21	71008477	1	010V	VALVE	VALVULA
22	70929217	1	158G	O'RING	O'RING
23	70932830	1	158G	O'RING	O'RING
24	14463280	1	158G	O'RING	O'RING
25	75206311	1	120G	GASKET	JUNTA
26	71004761	1	187A	SNAP RING	ANEL ELASTICO
27	73066756	1	030M	SLEEVE	LUVA

ITEM 21 COMPOSTO:COMPRISES-ITENS 1::15,20

TRANSMISSION PUMP ASS'Y
CONJUNTO DA BOMBA DA TRANSMISSÃO

B1.12 | 1

FIATALLIS

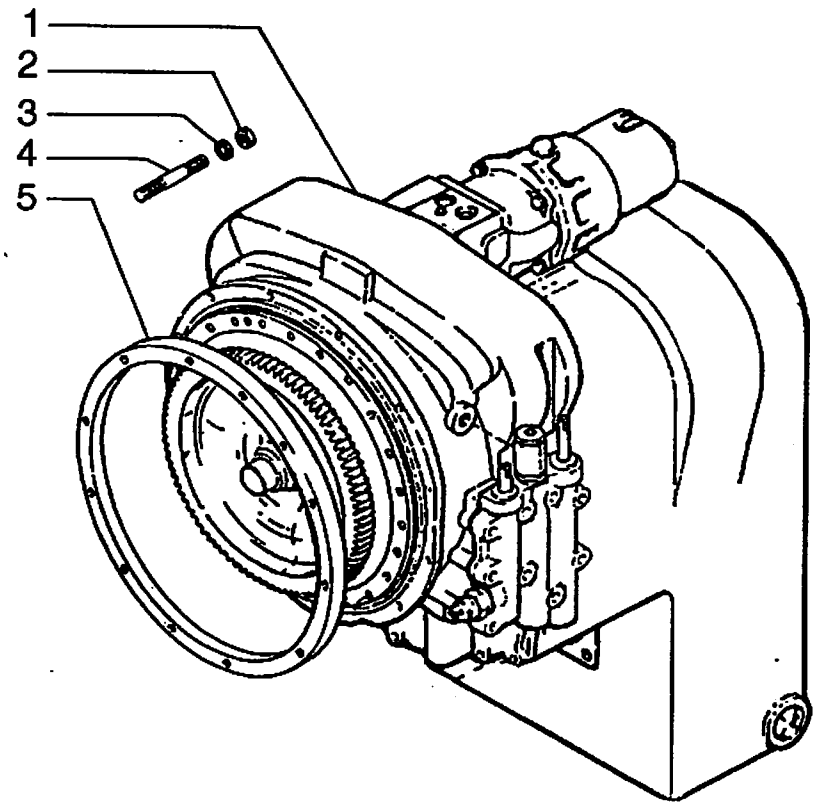

ITEM	PEÇA Nº	QTDE	COD.	DESCRIPTION	DESCRIÇÃO
1	75244816	1	32GA	REAR TRANSMISSI	TRANSMISSAO
2	15500121	12	010D	NUT	PORCA
3	10516871	12	170R	LOCKWASHER	ARRUELA PRESSÃO
4	75236186	12	210P	STUD	PRISIONEIRO
5	75286750	1	045A	RING	ANEL

TRANSMISSION AND CONVERTER ASS'Y
TRANSMISSÃO E CONVERSOR COMPLETO

B2.00 | 1

FIATALLIS

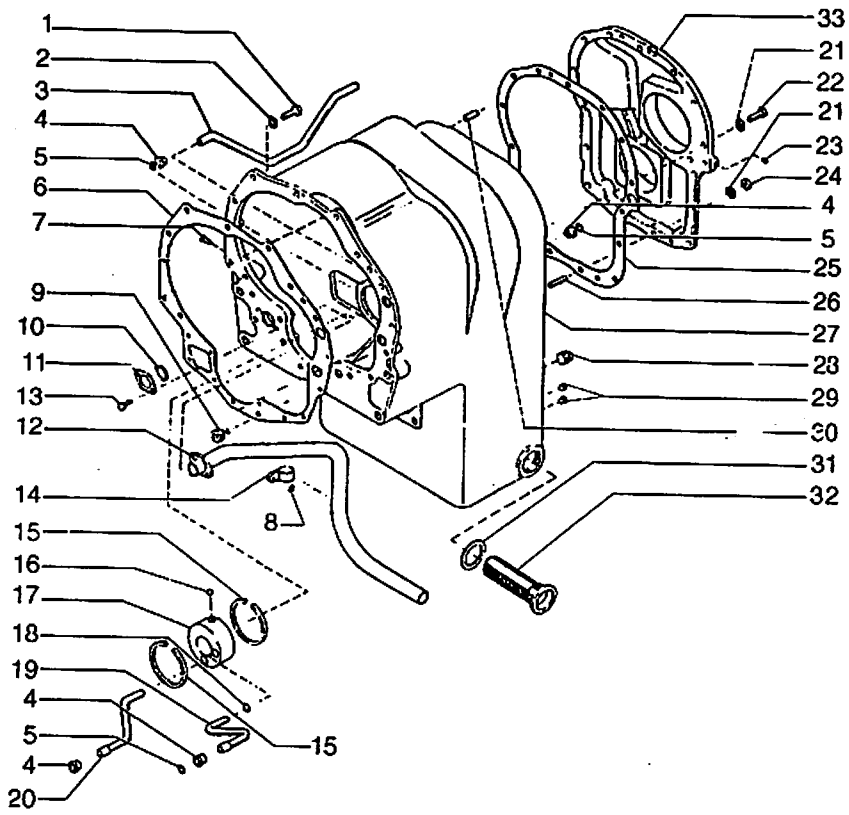

FIATALLIS FR 120 B2.01 **QUADRO** 1 **PAG.** 1

ITEM	PEÇA Nº	QTDE	COD.	DESCRIPTION	DESCRIÇÃO
1	70916197	10	040V	SCREW	PARAFUSO
2	75206320	10	170R	LOCKWASHER	ARRUELA PRESSÃO
3	71004839	1	193T	TUBE	TUBO
4	71004820	4	030M	SLEEVE	LUVA
5	70929217	3	158G	O'RING	O'RING
6	71004837	1	120G	GASKET	JUNTA
7	71004836	1	055R	RIVET	REBITE
8	70911114	1	131R	WASHER	ARRUELA
9	70912768	3	050T	PLUG	BUJAO
10	70926788	1	158G	O'RING	O'RING
11	71004855	1	120G	GASKET	JUNTA
12	70734535	1	193T	TUBE	TUBO
13	70734538	2	040V	SCREW	PARAFUSO
14	71004852	1	089G	CLIP	GRAMPO
15	70673903	2	187A	SNAP RING	ANEL ELASTICO
16	70673856	1	140S	BALL	ESFERA
17	73131598	1	083D	CONTROL VALVE	DISTRIBUIDOR
18	70935698	1	055A	SEAL RING	ANEL DE VEDAÇÃO
19	70673966	1	193T	TUBE	TUBO
20	70673967	1	193T	TUBE	TUBO
21	75206320	23	170R	LOCKWASHER	ARRUELA PRESSÃO
22	70921569	21	040V	SCREW	PARAFUSO
23	73131677	1	050T	PLUG	BUJAO
24	75285834	2	010D	NUT	PORCA
25	75204938	1	120G	GASKET	JUNTA
26	70800385	2	210P	STUD	PRISIONEIRO
27	70673965	1	035S	CASE	CARCAÇA COMPL.
28	70673889	1	050T	PLUG	BUJAO
29	70919840	2	050T	PLUG	BUJAO
30	74043971	2	200S	PIN	PINO
31	71004848	1	120G	GASKET	JUNTA
32	71004849	1	065F	FILTER	FILTRO
33	75204939	1	265C	COVER	TAMPA

ITEM 27 COMPOSTO:COMPRISES-ITENS 3,4,7,10:15,17,18,34

TRANSMISSION CASE AND COVER
CAIXA E TAMPA DA TRANSMISSÃO

B2.01 | 1

FIATALLIS

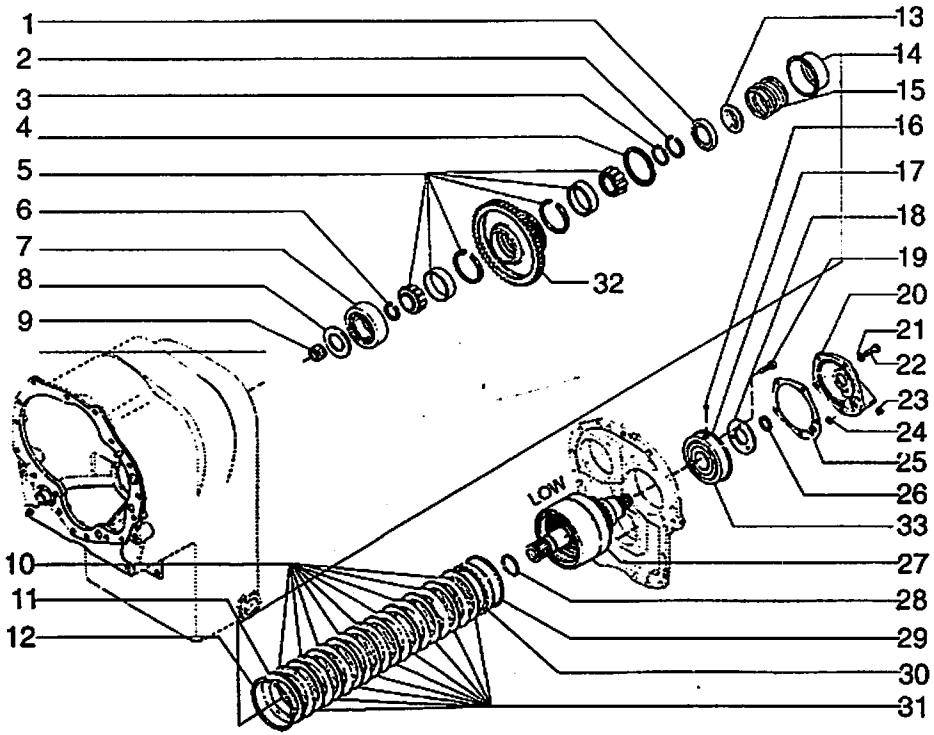

FIATALLIS FR 120 B2.04 **QUADRO** 1 **PAG.** 1

ITEM	PEÇA Nº	QTDE	COD.	DESCRIPTION	DESCRIÇÃO
1	73131681	1	075D	SPACER	ESPAÇADOR
2	70926000	1	187A	SNAP RING	ANEL ELASTICO
3	71009067	1	187A	SNAP RING	ANEL ELASTICO
4	71004932	1	055A	SEAL RING	ANEL DE VEDAÇÃO
5	71009068	1	341C	BEARING	ROLAMENTO
6	71009067	*	187A	SNAP RING	ANEL ELASTICO
	71009065	*	187A	SNAP RING	ANEL ELASTICO
	71009066	*	045A	RING	ANEL
7	71009064	1	341C	BEARING	ROLAMENTO
8	71009063	1	131R	WASHER	ARRUELA
9	71004963	1	341C	BEARING	ROLAMENTO
10	71004876	9	060D	DISC	DISCO
11	71004868	1	060D	DISC	DISCO
12	71004867	1	187A	SNAP RING	ANEL ELASTICO
13	75286504	1	075D	SPACER	ESPAÇADOR
14	75206536	1	100C	RETAINER	ENCOSTO
15	71004935	1	100M	SPRING	MOLA
16	71004983	1	140S	BALL	ESFERA
17	73109872	1	055A	SEAL RING	ANEL DE VEDAÇÃO
18	73130955	1	045A	RING	ANEL
19	70928962	3	040V	SCREW	PARAFUSO
20	73107644	1	265C	COVER	TAMPA
21	70910287	5	170R	LOCKWASHER	ARRUELA PRESSÃO
22	70927173	5	040V	SCREW	PARAFUSO
23	73131677	1	050T	PLUG	BUJAO
24	75206402	1	158G	O'RING	O'RING
25	71004979	1	120G	GASKET	JUNTA
26	73109875	1	187A	SNAP RING	ANEL ELASTICO
27	75285645	1	016A	SHAFT	EIXO
28	71004873	1	122G	SEAL	RETENTOR
29	71004872	1	055A	SEAL RING	ANEL DE VEDAÇÃO
30	75285234	1	130P	PLUNGER	PISTAO
31	71004870	9	060D	DISC	DISCO
32	71009069	1	050I	GEAR	ENGRENAGEM
33	73155019	1	341C	BEARING	ROLAMENTO

TRANSMISSION-1st SPEED
TRANSMISSÃO-EIXO DE 1ª VELOCIDADE

B2.04 | 1

FIATALLIS

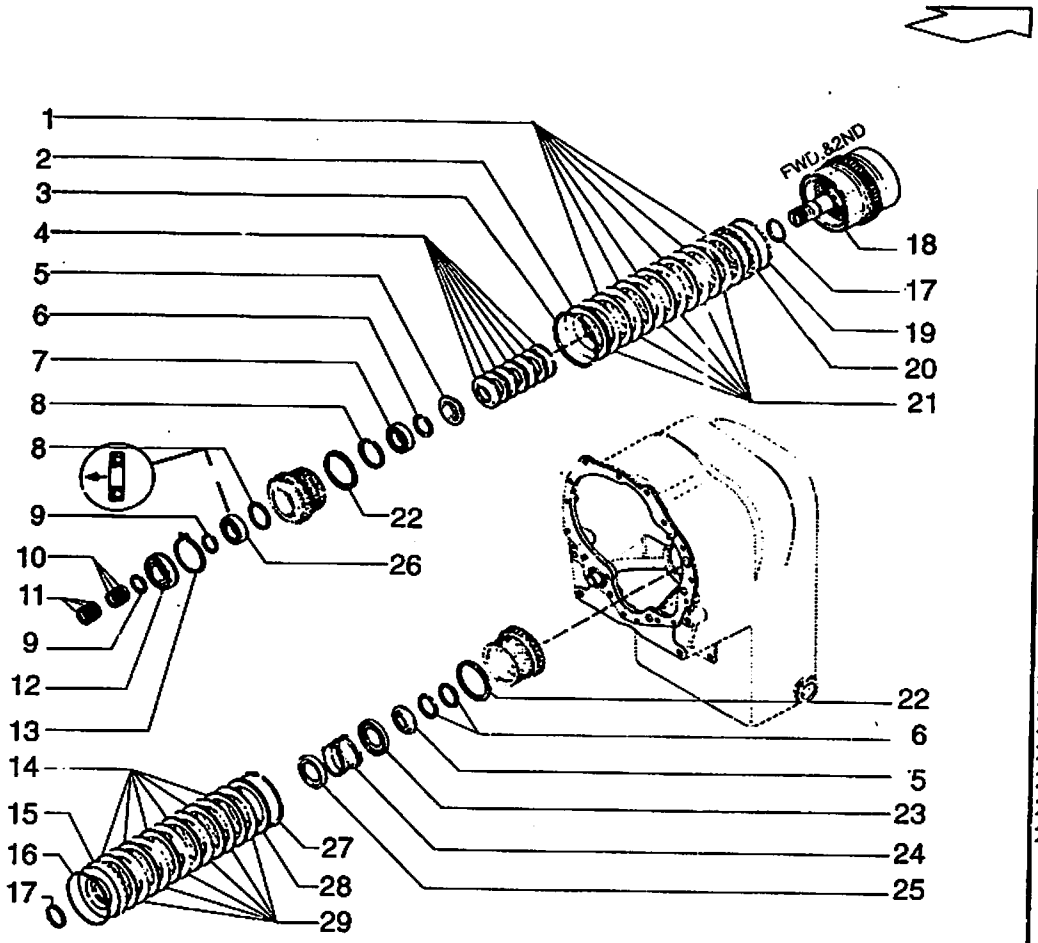

FIATALLIS FR 120 B2.04 **QUADRO** 2 **PAG.** 1

ITEM	PEÇA Nº	QTDE	COD.	DESCRIPTION	DESCRIÇÃO
1	71004870	6	060D	DISC	DISCO
2	73131680	1	060D	DISC	DISCO
3	71004867	1	187A	SNAP RING	ANEL ELASTICO
4	75286676	1	100M	SPRING	MOLA
5	73131681	2	075D	SPACER	ESPAÇADOR
6	70926000	3	187A	SNAP RING	ANEL ELASTICO
7	28042480	1	341C	BEARING	ROLAMENTO
8	71004930	2	187A	SNAP RING	ANEL ELASTICO
9	71004961	2	187A	SNAP RING	ANEL ELASTICO
10	75287859	3	045A	RING	ANEL
11	75287860	3	100M	SPRING	MOLA
12	71004962	1	341C	BEARING	ROLAMENTO
13	71004927	1	187A	SNAP RING	ANEL ELASTICO
14	71004870	6	060D	DISC	DISCO
15	75285234	1	130P	PLUNGER	PISTAO
16	71004872	1	055A	SEAL RING	ANEL DE VEDAÇÃO
17	71004873	2	122G	SEAL	RETENTOR
18	73131682	1	016A	SHAFT	EIXO
19	71004872	1	055A	SEAL RING	ANEL DE VEDAÇÃO
20	75285839	1	130P	PLUNGER	PISTAO
21	73129164	6	060D	DISC	DISCO
22	71004932	2	055A	SEAL RING	ANEL DE VEDAÇÃO
23	71004934	1	100C	RETAINER	ENCOSTO
24	71004935	1	100M	SPRING	MOLA
25	71004969	1	100C	RETAINER	ENCOSTO
26	71008990	1	341C	BEARING	ROLAMENTO
27	71004867	1	187A	SNAP RING	ANEL ELASTICO
28	71004868	1	060D	DISC	DISCO
29	71005843	6	060D	DISC	DISCO

TRANSMISSION-2nd SPEED
TRANSMISSÃO-EIXO DA 2ª VELOCIDADE

B2.04 | 2

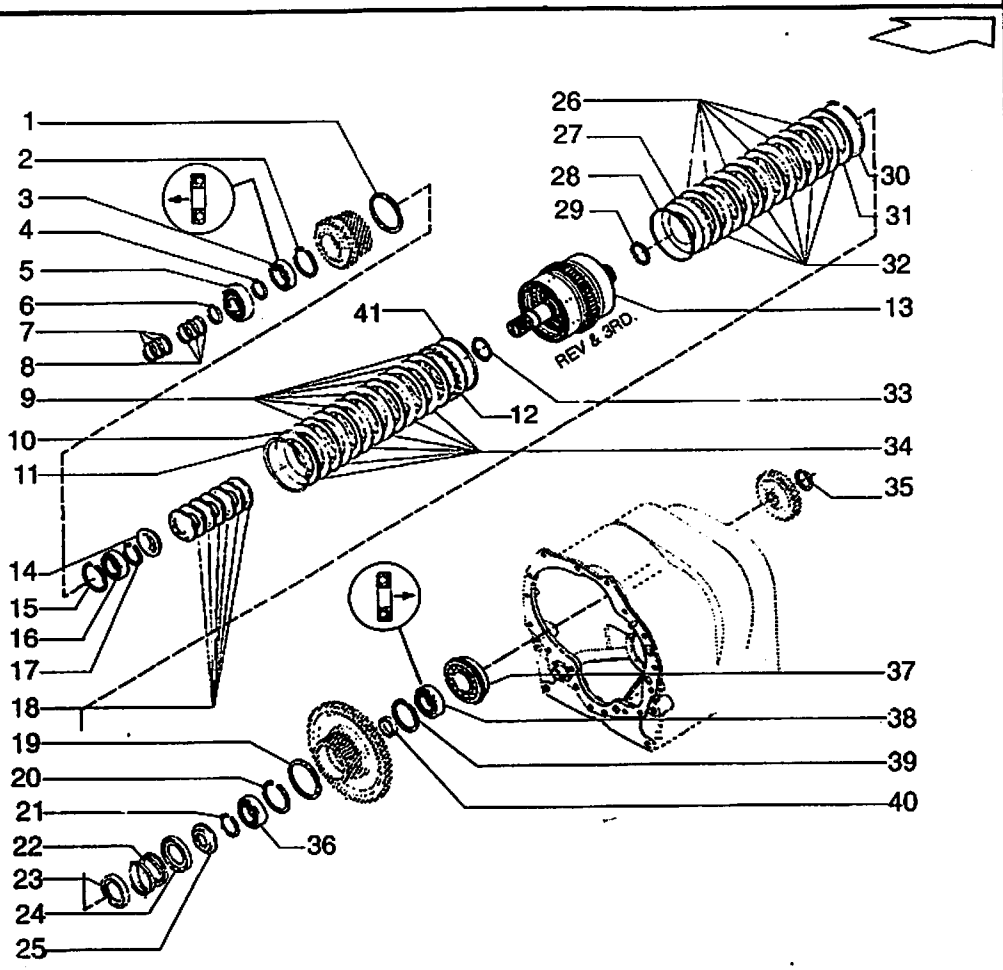

ITEM	PEÇA Nº	QTDE	COD.	DESCRIPTION	DESCRIÇÃO
1	71004932	1	055A	SEAL RING	ANEL DE VEDAÇÃO
2	71004930	1	187A	SNAP RING	ANEL ELASTICO
3	71008990	1	341C	BEARING	ROLAMENTO
4	71004927	1	187A	SNAP RING	ANEL ELASTICO
5	70042982	1	341C	BEARING	ROLAMENTO
6	71004927	1	187A	SNAP RING	ANEL ELASTICO
7	75287860	3	100M	SPRING	MOLA
8	75287859	3	045A	RING	ANEL
9	71004870	6	060D	DISC	DISCO
10	73131680	1	060D	DISC	DISCO
11	71004867	1	187A	SNAP RING	ANEL ELASTICO
12	75285839	1	130P	PLUNGER	PISTAO
13	73131679	1	016A	SHAFT	EIXO
14	73131681	1	075D	SPACER	ESPAÇADOR
15	71004930	1	187A	SNAP RING	ANEL ELASTICO
16	28042480	1	341C	BEARING	ROLAMENTO
17	70926000	1	187A	SNAP RING	ANEL ELASTICO
18	75286676	1	100M	SPRING	MOLA
19	71004932	1	055A	SEAL RING	ANEL DE VEDAÇÃO
20	71004937	1	187A	SNAP RING	ANEL ELASTICO
21	70926000	1	187A	SNAP RING	ANEL ELASTICO
22	71004935	1	100M	SPRING	MOLA
23	71004969	1	100C	RETAINER	ENCOSTO
24	71004934	1	100C	RETAINER	ENCOSTO
25	73131681	1	075D	SPACER	ESPAÇADOR
26	71004870	6	060D	DISC	DISCO
27	75285234	1	130P	PLUNGER	PISTAO
28	71004872	1	055A	SEAL RING	ANEL DE VEDAÇÃO
29	71004873	1	122G	SEAL	RETENTOR
30	71004867	1	187A	SNAP RING	ANEL ELASTICO
31	71004868	1	060D	DISC	DISCO
32	71005843	6	060D	DISC	DISCO
33	71004873	1	122G	SEAL	RETENTOR
34	73129164	6	060D	DISC	DISCO
35	71004973	1	187A	SNAP RING	ANEL ELASTICO

TRANSMISSION-3rd SPEED & REVERSE
TRANSMISSÃO-EIXO DE 3ª VELOCIDADE E RÉ

B2.04 | 3

FIATALLIS

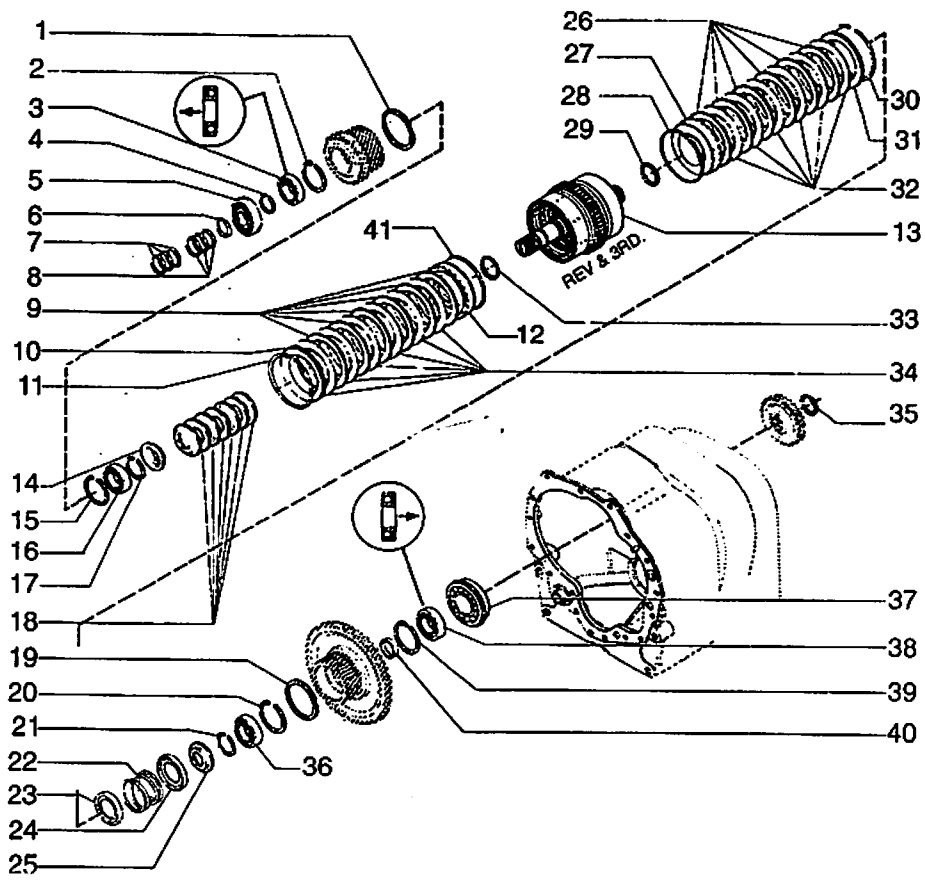

ITEM	PEÇA Nº	QTDE	COD.	DESCRIPTION	DESCRIÇÃO
36	28042490	1	341C	BEARING	ROLAMENTO
37	71004958	1	341C	BEARING	ROLAMENTO
38	71008989	1	341C	BEARING	ROLAMENTO
39	71004937	1	187A	SNAP RING	ANEL ELASTICO
40	71004939	1	075D	SPACER	ESPAÇADOR
41	71004872	1	055A	SEAL RING	ANEL DE VEDAÇÃO

TRANSMISSION-3rd SPEED & REVERSE
TRANSMISSÃO-EIXO DE 3ª VELOCIDADE E RÉ

B2.04 | 3

FIATALLIS

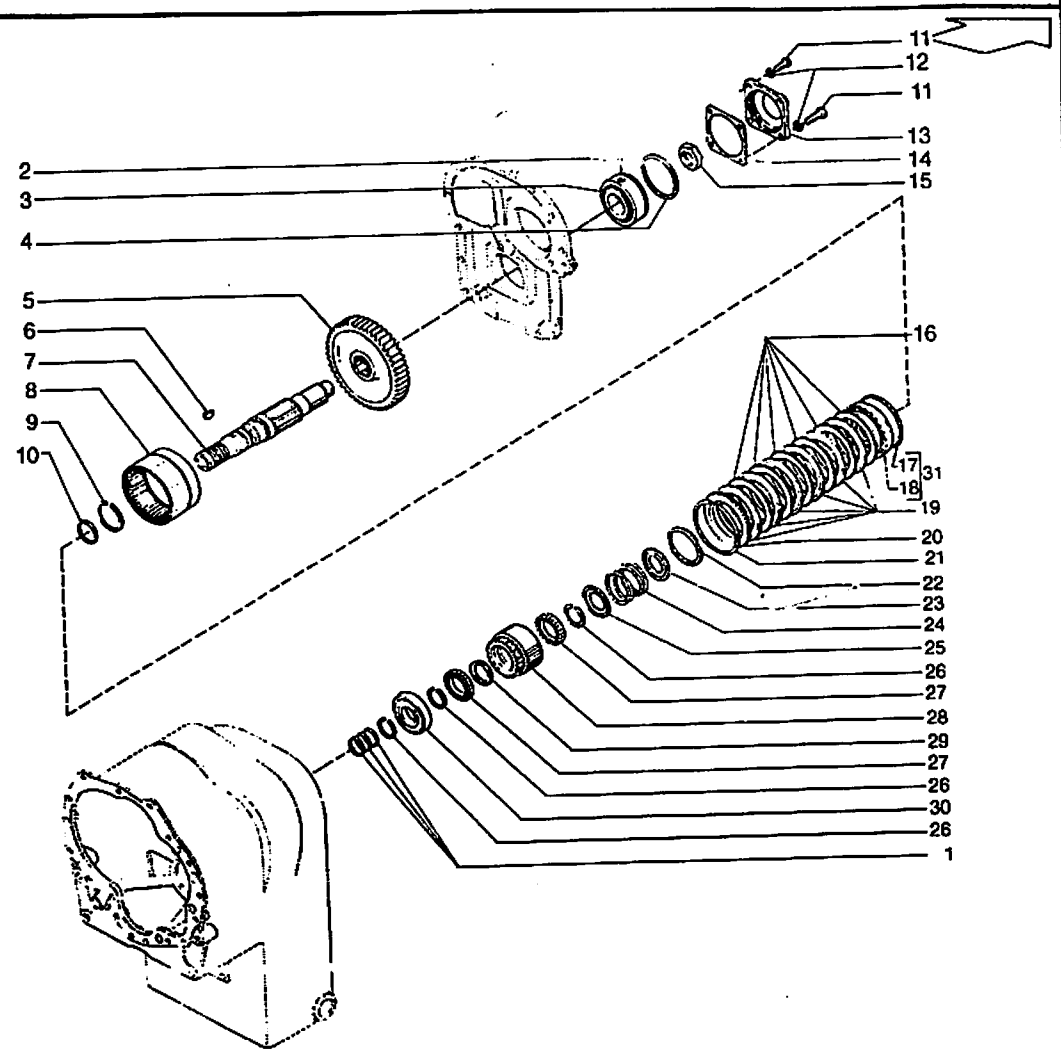

FIATALLIS FR 120 B2.04 **QUADRO** 4 **PAG.** 1

ITEM	PEÇA Nº	QTDE	COD.	DESCRIPTION	DESCRIÇÃO
1	70673875	3	122G	SEAL	RETENTOR
2	71004983	1	140S	BALL	ESFERA
3	71004984	1	341C	BEARING	ROLAMENTO
4	71004985	1	045A	RING	ANEL
5	73109856	1	050I	GEAR	ENGRENAGEM
6	73109873	1	060L	KEY	CHAVETA
7	73109861	1	016A	SHAFT	EIXO
8	70673957	1	135M	HUB	CUBO
9	71005121	1	187A	SNAP RING	ANEL ELASTICO
10	71004873	1	122G	SEAL	RETENTOR
11	70928528	4	040V	SCREW	PARAFUSO
12	70910153	4	131R	WASHER	ARRUELA
13	71004988	1	265C	COVER	TAMPA
14	71004987	1	120G	GASKET	JUNTA
15	71004986	1	010D	NUT	PORCA
16	71004870	6	060D	DISC	DISCO
17	71004872	1	055A	SEAL RING	ANEL DE VEDAÇÃO
18	75285234	1	130P	PLUNGER	PISTAO
19	71005843	6	060D	DISC	DISCO
20	71004868	1	060D	DISC	DISCO
21	71004867	1	187A	SNAP RING	ANEL ELASTICO
22	71004932	1	055A	SEAL RING	ANEL DE VEDAÇÃO
23	71004969	1	100C	RETAINER	ENCOSTO
24	71004935	1	100M	SPRING	MOLA
25	71004934	1	100C	RETAINER	ENCOSTO
26	71004965	2	187A	SNAP RING	ANEL ELASTICO
27	70673970	2	341C	BEARING	ROLAMENTO
28	70674000	1	050I	GEAR	ENGRENAGEM
29	70673996	1	075D	SPACER	ESPAÇADOR
30	73130954	1	341C	BEARING	ROLAMENTO
31	75286417	1	002K	KIT	KIT

TRANSMISSION-4th SPEED
TRANSMISSÃO-EIXO DE 4ª VELOCIDADE

B2.04 | 4

FIATALLIS

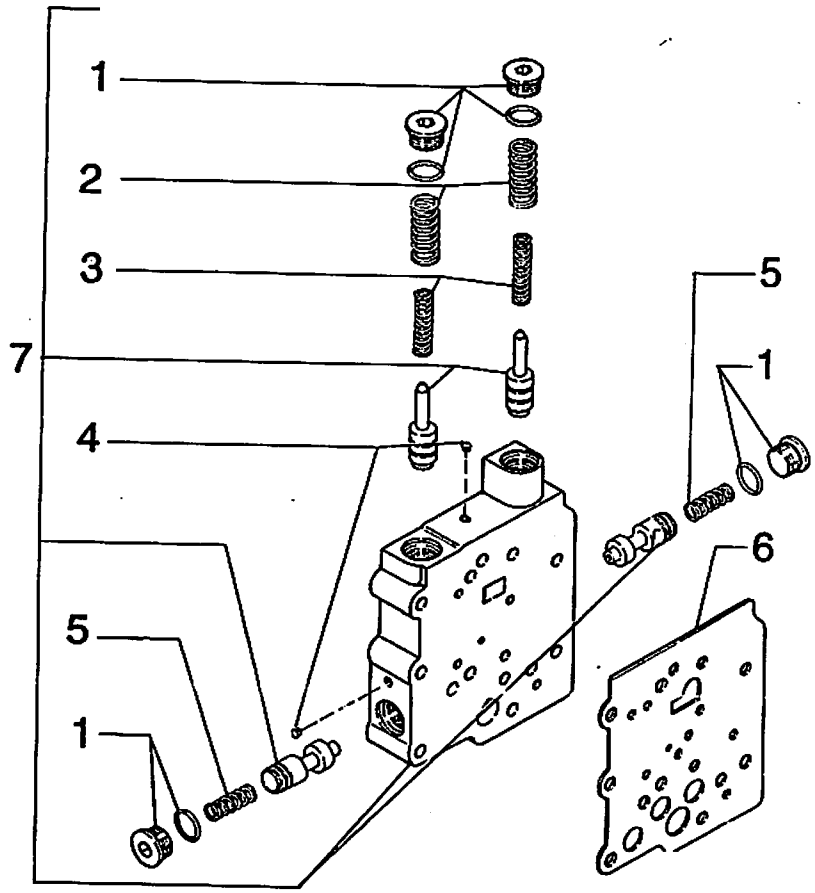

FIATALLIS FR 120 B2.04 **QUADRO** 10 **PAG.** 1

ITEM	PEÇA Nº	QTDE	COD.	DESCRIPTION	DESCRIÇÃO
1	73118329	4	050T	PLUG	BUJAO
2	75205977	2	100M	SPRING	MOLA
3	73131692	2	100M	SPRING	MOLA
4	73131677	2	050T	PLUG	BUJAO
5	73118126	2	100M	SPRING	MOLA
6	75285031	1	120G	GASKET	JUNTA
7	75285842	1	010V	VALVE	VALVULA

TRANSMISSION-VALVE
CONJUNTO DA VÁLVULA MODULADORA

B2.04 | 10

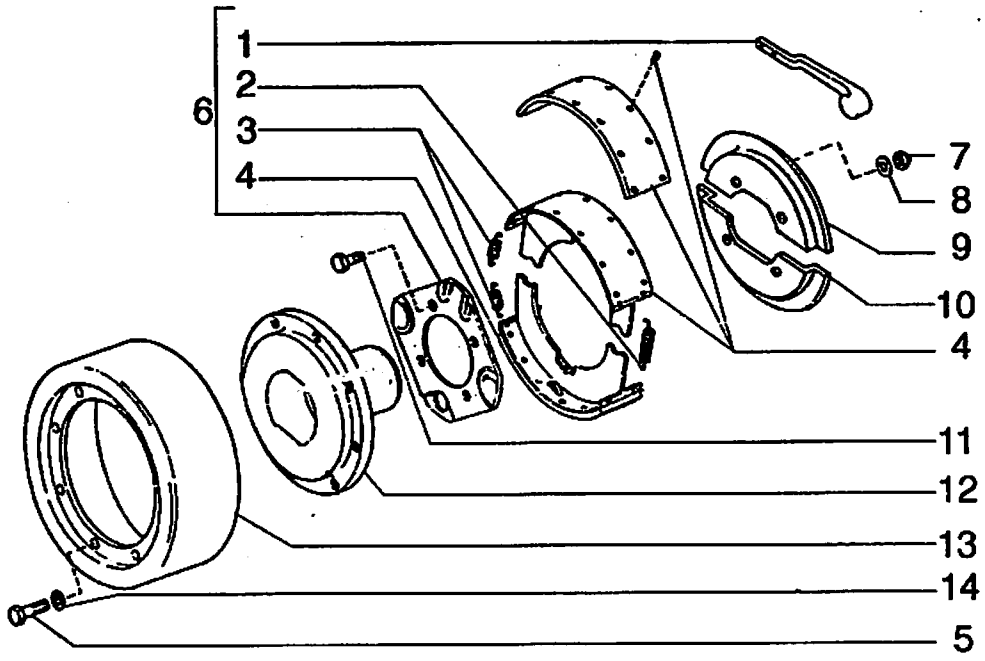

ITEM	PEÇA Nº	QTDE	COD.	DESCRIPTION	DESCRIÇÃO
1	75206156	1	045L	LEVER	ALAVANCA
2	75206148	1	100M	SPRING	MOLA
3	75206146	2	100M	SPRING	MOLA
4	75206147	2	025G	BRAKE SHOE	SAPATA DE FREIO
5	75206141	8	040V	SCREW	PARAFUSO
6	75205985	1	093F	BRAKE	FREIO
7	75285843	4	010D	NUT	PORCA
8	75206155	4	170R	LOCKWASHER	ARRUELA PRESSÃO
9	75206152	1	070R	GUARD	PROTEÇÃO
10	75206153	1	070R	GUARD	PROTEÇÃO
11	75285041	4	040V	SCREW	PARAFUSO
12	75206372	1	070F	FLANGE	FLANGE
13	75206142	1	020T	DRUM	TAMBOR
14	70910287	8	170R	LOCKWASHER	ARRUELA PRESSÃO

FIATALLIS

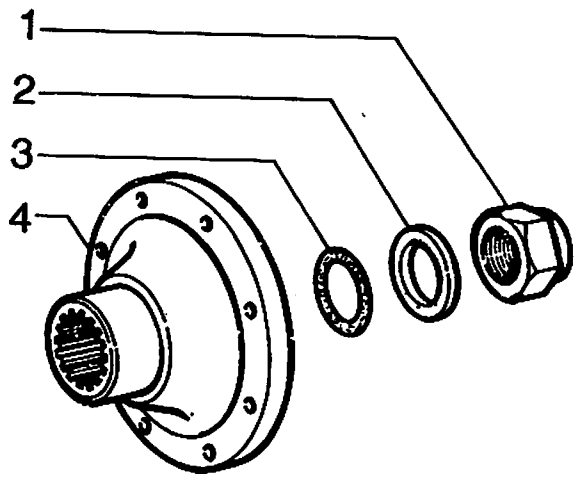

FIATALLIS FR 120 . B2.04 **QUADRO** 8 **PAG.** 1

ITEM	PEÇA Nº	QTDE	COD.	DESCRIPTION	DESCRIÇÃO
1	71005113	1	010D	NUT	PORCA
2	71005114	1	131R	WASHER	ARRUELA
3	75206131	1	055A	SEAL RING	ANEL DE VEDAÇÃO
4	75206372	1	070F	FLANGE	FLANGE

TRANSMISSION-BRAKE FLANGE
TRANSMISSÃO-FLANGE DO FREIO

B2.04 | 8

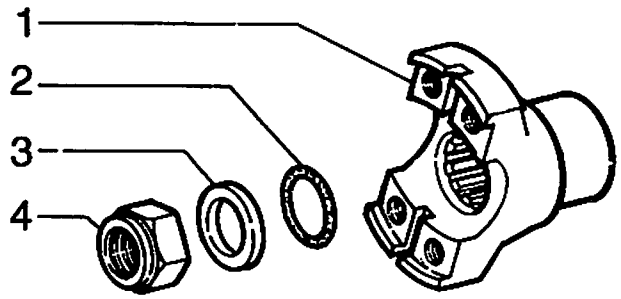

ITEM	PEÇA Nº	QTDE	COD.	DESCRIPTION	DESCRIÇÃO
1	71005116	1	070F	FLANGE	FLANGE
2	75206131	1	055A	SEAL RING	ANEL DE VEDAÇÃO
3	71005114	1	131R	WASHER	ARRUELA
4	71005113	1	010D	NUT	PORCA

TRANSMISSION-OUT PUT
TRANSMISSÃO-FLANGE DE SAÍDA

FIATALLIS

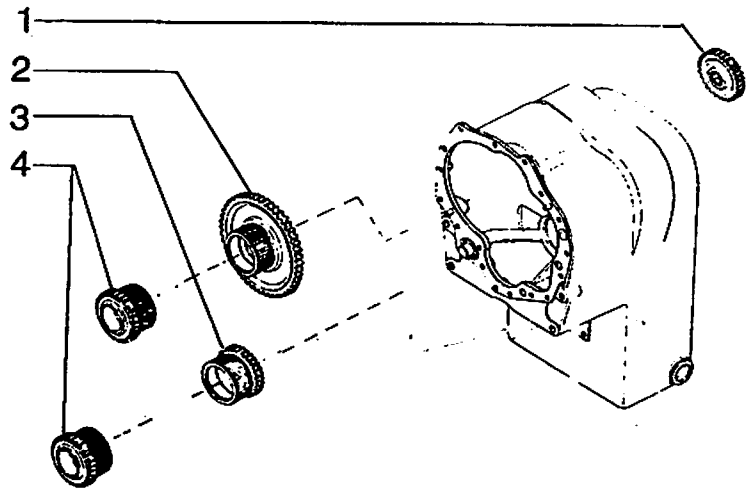

FIATALLIS FR 120 B2.04 **QUADRO** 6 **PAG.** 1

ITEM	PEÇA Nº	QTDE	COD.	DESCRIPTION	DESCRIÇÃO
1	75285417	1	050I	GEAR	ENGRENAGEM
2	75285017	1	050I	GEAR	ENGRENAGEM
3	75285018	1	050I	GEAR	ENGRENAGEM
4	75287741	2	050I	GEAR	ENGRENAGEM

TRANSM.-FORWARD & REVERSE AXLE
TRANSM.-ENGRENAGEM EIXO DE FRENTE E RÉ

B2.04 | 6

FIATALLIS

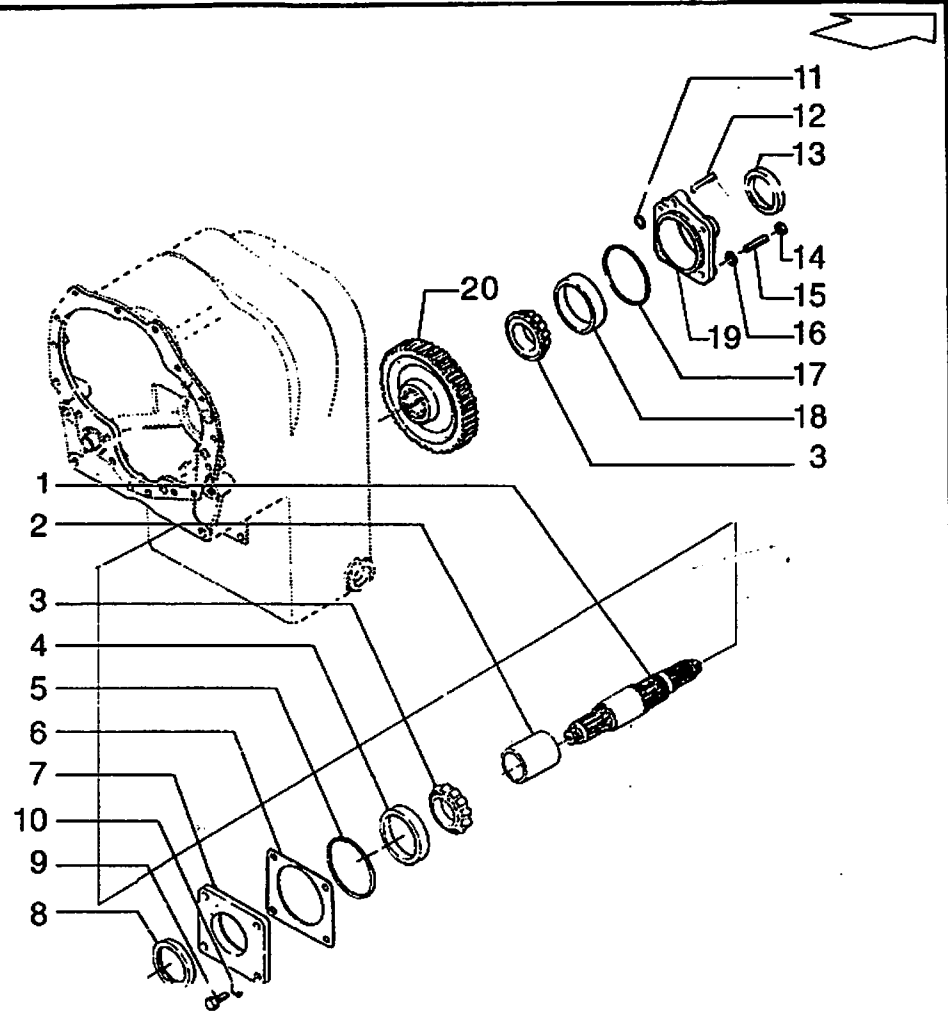

FIATALLIS FR 120 B2.04 **QUADRO** 5 **PAG.** 1

ITEM	PEÇA Nº	QTDE	COD.	DESCRIPTION	DESCRIÇÃO
1	73108416	1	016A	SHAFT	EIXO
2	73109855	1	075D	SPACER	ESPAÇADOR
3	75285788	2	341C	BEARING	ROLAMENTO
4	70606899	1	341C	BEARING	ROLAMENTO
5	75206697	1	158G	O'RING	O'RING
6	71005109	*	198S	SHIM	CALÇO
	71005110	*	198S	SHIM	CALÇO
	71005107	*	198S	SHIM	CALÇO
	71005108	*	198S	SHIM	CALÇO
7	71005111	1	265C	COVER	TAMPA
8	71005117	1	045A	RING	ANEL
9	70928528	4	040V	SCREW	PARAFUSO
10	70910153	4	131R	WASHER	ARRUELA
11	75206694	1	055A	SEAL RING	ANEL DE VEDAÇÃO
12	75206366	1	210P	STUD	PRISIONEIRO
13	71004989	1	122G	SEAL	RETENTOR
14	70911331	4	010D	NUT	PORCA
15	75206364	3	210P	STUD	PRISIONEIRO
16	71004866	4	131R	WASHER	ARRUELA
17	75206699	1	045A	RING	ANEL
18	70932661	1	341C	BEARING	ROLAMENTO
19	75206367	1	265C	COVER	TAMPA
20	73108466	1	050I	GEAR	ENGRENAGEM

TRANSMISSION GEARS
ENGRENAGEM DA TRANSMISSÃO

B2.04 | 5

FIATALLIS

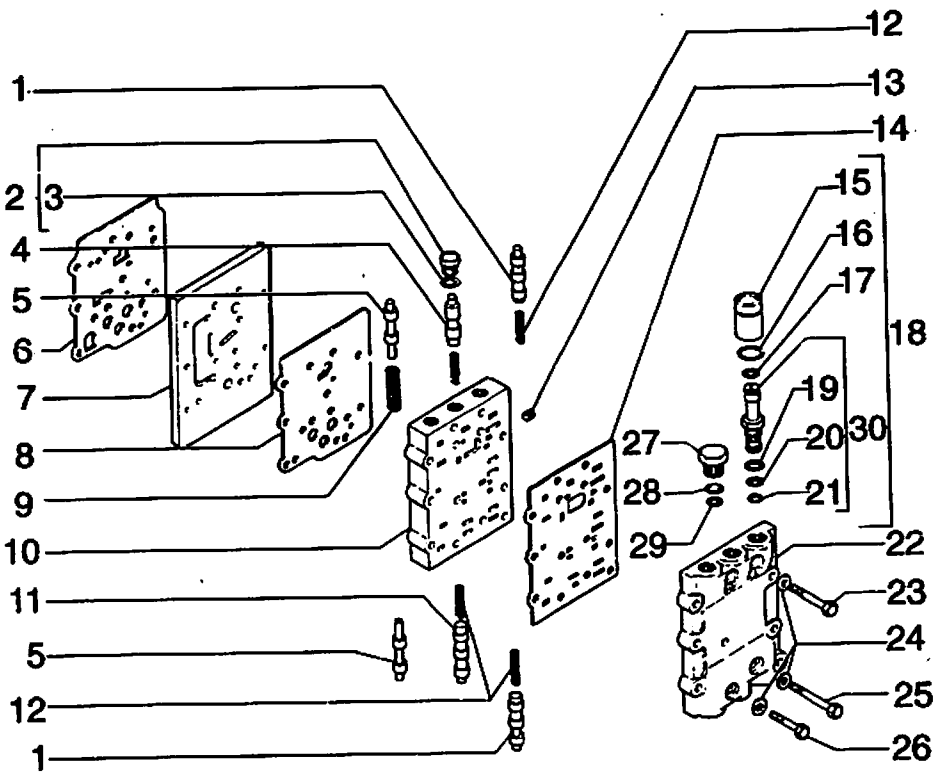

FIATALLIS FR 120 B2.04 **QUADRO** 11 **PAG.** 1

ITEM	PEÇA Nº	QTDE	COD.	DESCRIPTION	DESCRIÇÃO
1	75286958	2	130P	PLUNGER	PISTAO
2	75286956	6	050T	PLUG	BUJAO
3	75206713	6	158G	O'RING	O'RING
4	75286957	1	130P	PLUNGER	PISTAO
5	75286954	2	130P	PLUNGER	PISTAO
6	75285031	1	120G	GASKET	JUNTA
7	75286952	1	105P	PLATE	CHAPA
8	75286953	1	120G	GASKET	JUNTA
9	75286855	1	131R	WASHER	ARRUELA
10	75288375	1	300C	BODY	CORPO
11	75286985	1	130P	PLUNGER	PISTAO
12	75286959	2	100M	SPRING	MOLA
13	73131677	1	050T	PLUG	BUJAO
14	75288370	1	120G	GASKET	JUNTA
15	75286969	5	083B	COIL	BOBINA
16	75286973	5	158G	O'RING	O'RING
17	75286972	5	158G	O'RING	O'RING
18	75287376	5	010V	VALVE	VALVULA
19	75286975	5	158G	O'RING	O'RING
20	75286976	5	158G	O'RING	O'RING
21	75206703	5	158G	O'RING	O'RING
22	75288371	1	300C	BODY	CARCACA
23	75288373	5	040V	SCREW	PARAFUSO
24	75288372	13	131R	WASHER	ARRUELA
25	75288374	4	040V	SCREW	PARAFUSO
26	70922287	4	040V	SCREW	PARAFUSO
27	75286968	1	050T	PLUG	BUJAO
28	75206713	1	158G	O'RING	O'RING
29	75286967	1	158G	O'RING	O'RING
30	75286974	5	130P	PLUNGER	PISTAO

CONTROL VALVE
VÁLVULA DE CONTROLE

B2.04 | 11

ITE.CPR-013/96

FIATALLIS

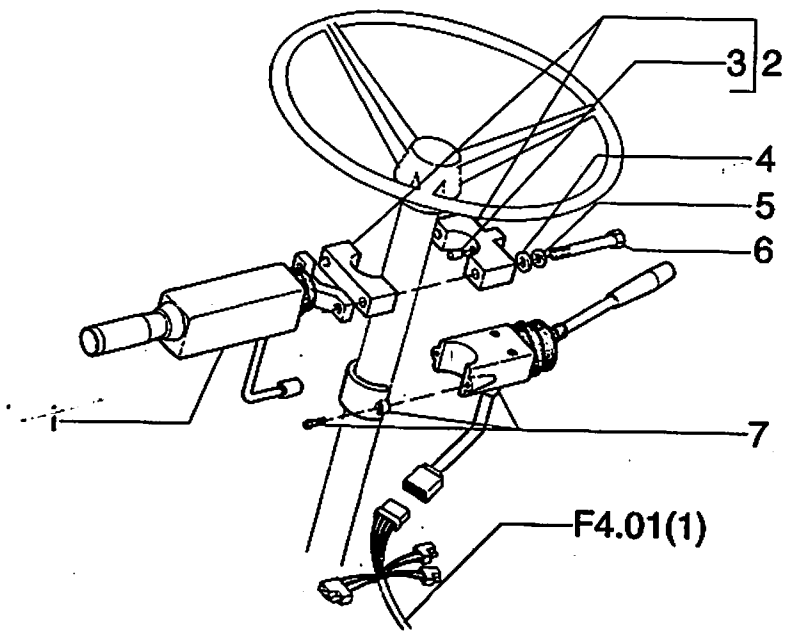

FIATALLIS FR 120 B2.07 **QUADRO** 1 **PAG.** 1

ITEM	PEÇA Nº	QTDE	COD.	DESCRIPTION	DESCRIÇÃO
1	75239663	1	75G0	ELECTRIC CONTR.	COMANDOS ELETR.
2	75242096	1	031F	CLAMP	ABRAÇADEIRA
3	10839610	1	080P	PIN	PINO
4	10519621	2	131R	WASHER	ARRUELA
5	10615679	2	131R	WASHER	ARRUELA
6	16045021	2	040V	SCREW	PARAFUSO
7	75240428	1	075I	SWITCH	INTERRUPTOR

TRANSMISSION CONTROL
CONTROLE DA TRANSMISSÃO

B2.07 | 1

FIATALLIS

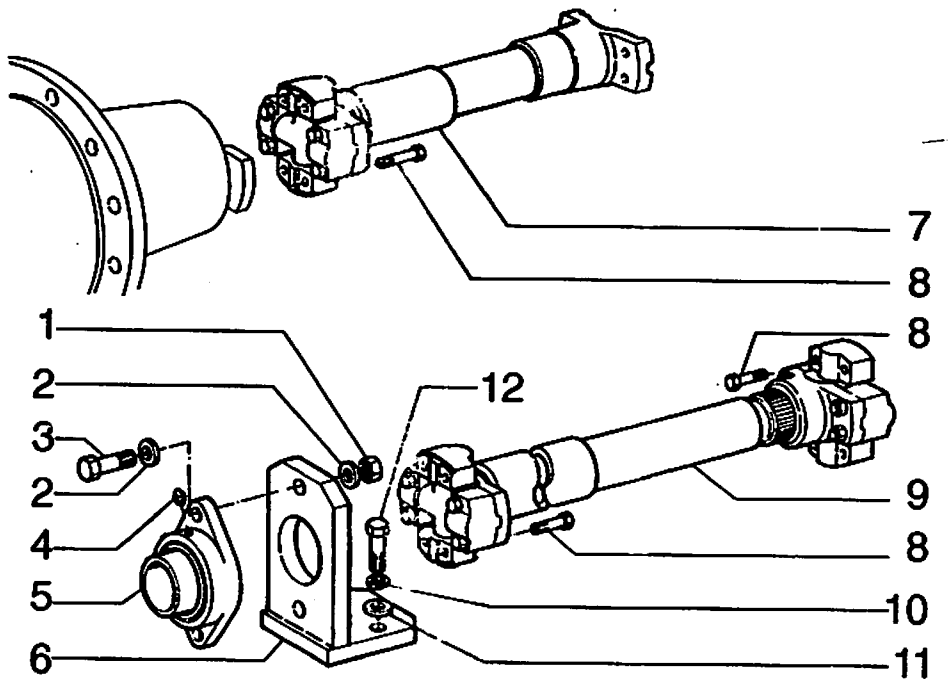

FIATALLIS FR 120 B3.09 **QUADRO** 1 **PAG.** 1

ITEM	PEÇA N°	QTDE	COD.	DESCRIPTION	DESCRIÇÃO
1	12574921	2	010D	NUT	PORCA
2	14496931	4	131R	WASHER	ARRUELA
3	15981231	2	040V	SCREW	PARAFUSO
4	70912808	1	060I	GREASE FITTING	PINO GRAXEIRO
5	79055618	1	341C	BEARING	ROLAMENTO
6	75236925	1	300S	SUPPORT	SUPORTE
7	75244644	1	023A	DRIVE SHAFT	EIXO DE TRANSM.
8	70925632	12	040V	SCREW	PARAFUSO
9	75236920	1	023A	DRIVE SHAFT	EIXO DE TRANSM.
10	70914726	2	170R	LOCKWASHER	ARRUELA PRESSÃO
11	70918433	2	131R	WASHER	ARRUELA
12	70922743	2	040V	SCREW	PARAFUSO

FRONT DRIVE SHAFT
EIXO CARDAN DIANTEIRO

B3.09 | 1

FIATALLIS

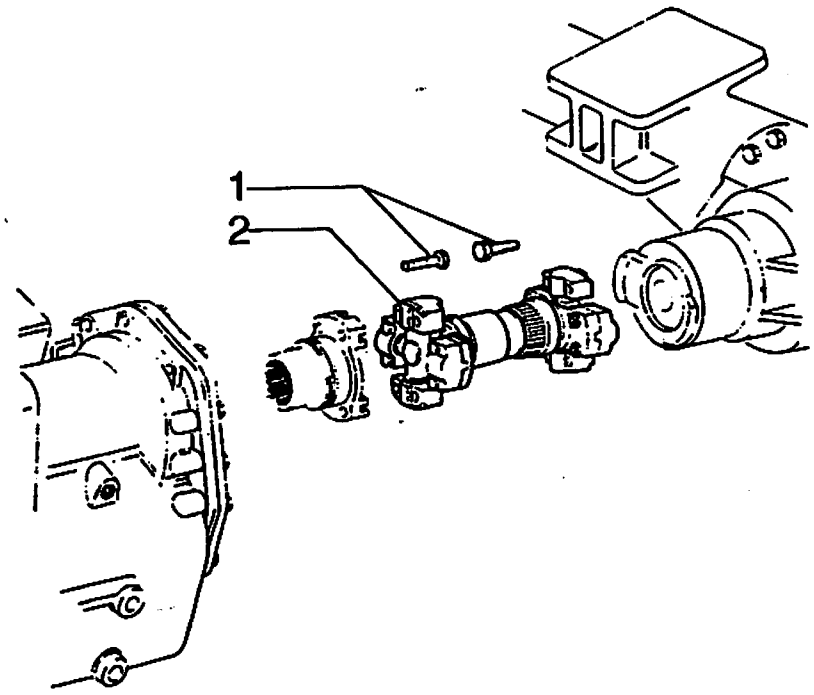

FIATALLIS FR 120 B3.10 **QUADRO** 1 **PAG.** 1

ITEM	PEÇA N°	QTDE	COD.	DESCRIPTION	DESCRIÇÃO
1	70925632	8	040V	SCREW	PARAFUSO
2	75244693	1	023A	DRIVE SHAFT	EIXO DE TRANSM.

REAR DRIVE SHAFT
EIXO CARDAN TRASEIRO

B3.10 | 1

FIATALLIS

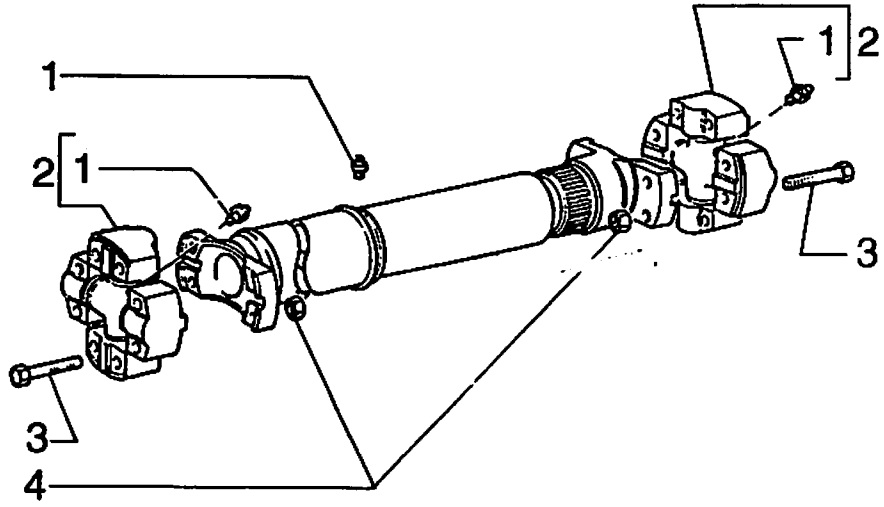

FIATALLIS FR 120 B3.16 **QUADRO** 1 **PAG.** 1

ITEM	PEÇA N°	QTDE	COD.	DESCRIPTION	DESCRIÇÃO
1	13407211	3	060I	GREASE FITTING	PINO GRAXEIRO
2	76002601	2	320C	SPIDER	CRUZETA
3	15888721	8	040V	SCREW	PARAFUSO
4	12574511	8	010D	NUT	PORCA

FRONT DRIVE SHAFT-75236920
EIXO CARDAN DIANTEIRO

B3.16 | 1

FIATALLIS

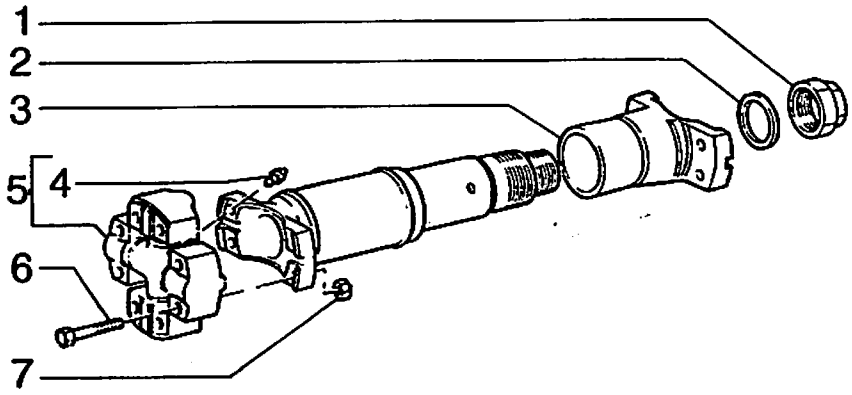

FIATALLIS FR 120 B3.16 **QUADRO** 2 **PAG.** 1

ITEM	PEÇA N°	QTDE	COD.	DESCRIPTION	DESCRIÇÃO
1	79055942	1	010D	NUT	PORCA
2	79055941	4	131R	WASHER	ARRUELA
3	79055940	1	070F	FLANGE	FLANGE
4	13407211	1	060I	GREASE FITTING	PINO GRAXEIRO
5	76002601	1	320C	SPIDER	CRUZETA
6	15888721	4	040V	SCREW	PARAFUSO
7	12574511	4	010D	NUT	PORCA

FRONT DRIVE SHAFT-75244644
EIXO CARDAN DIANTEIRO

B3.16 | 2

FIATALLIS

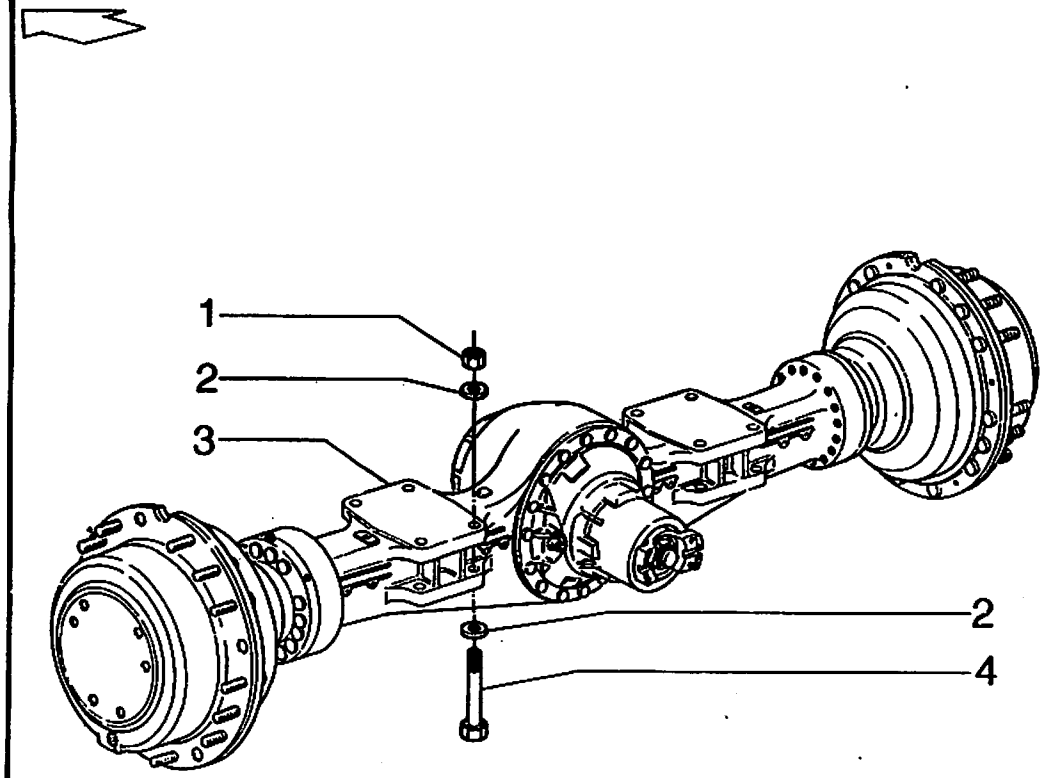

FIATALLIS FR 120 B4.01 **QUADRO** 1 **PAG.** 1

ITEM	PEÇA N°	QTDE	COD.	DESCRIPTION	DESCRIÇÃO
1	12575127	8	010D	NUT	PORCA
2	14497131	16	131R	WASHER	ARRUELA
3	75244721	1	165P	AXLE	EIXO DIFERENC.
4	15991131	8	040V	SCREW	PARAFUSO

FRONT AXLE
EIXO DIANTEIRO

B4.01 | 1

FIATALLIS

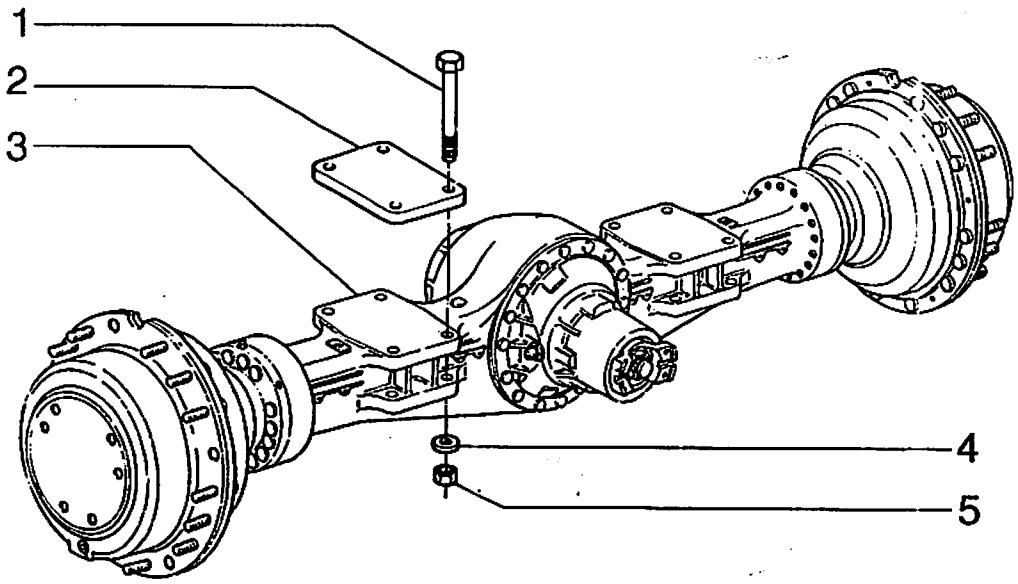

FIATALLIS FR 120 B4.01 **QUADRO** 2 **PAG.** 1

ITEM	PEÇA Nº	QTDE	COD.	DESCRIPTION	DESCRIÇÃO
1	15991131	16	040V	SCREW	PARAFUSO
2	75223299	2	105P	PLATE	CHAPA
3	75244721	1	165P	AXLE	EIXO DIFERENC.
4	14497131	8	131R	WASHER	ARRUELA
5	12575127	8	010D	NUT	PORCA

REAR AXLE
EIXO TRASEIRO

B4.01 | 2

FIATALLIS

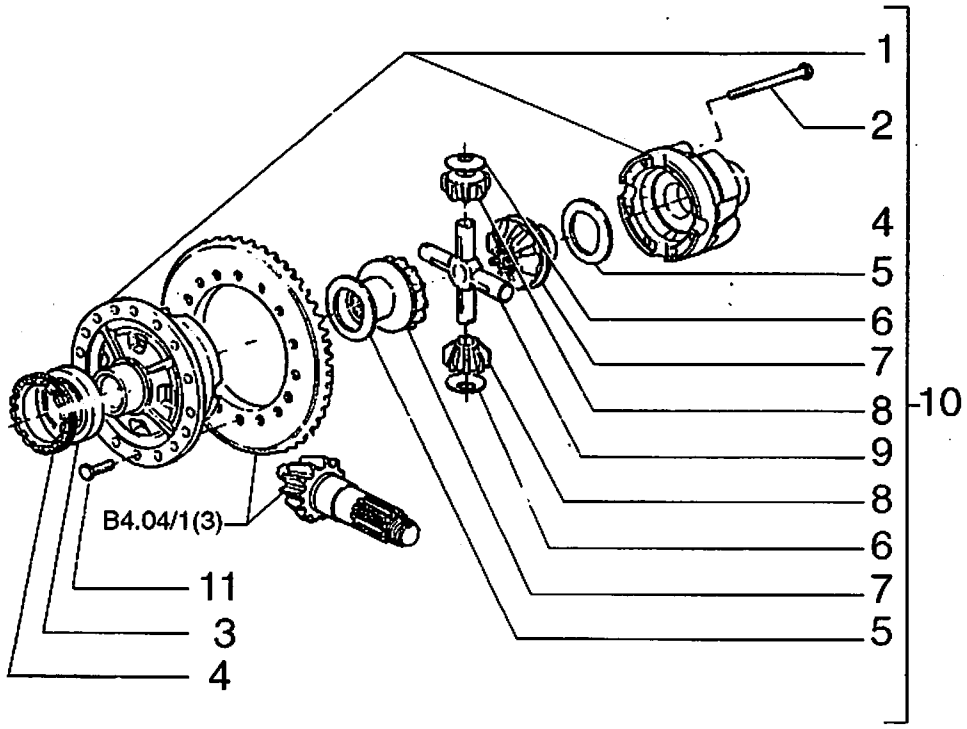

FIATALLIS FR 120 B4.04 **QUADRO** 1 **PAG.** 1

ITEM	PEÇA Nº	QTDE	COD.	DESCRIPTION	DESCRIÇÃO
1	79065816	1	035S	CASE	CARCAÇA
2	14278631	8	040V	SCREW	PARAFUSO
3	79042277	2	341C	BEARING	ROLAMENTO
4	79047214	2	050G	RING NUT	PORCA RETENÇÃO
5	79057891	2	023R	THRUST PLATE	CHAPA ENCOSTO
6	79057892	4	023R	THRUST PLATE	CHAPA ENCOSTO
7	79057888	2	145P	SUN GEAR	PLANETARIO
8	79057889	4	020S	PLANETARY GEAR	SATELITE
9	79057890	1	320C	SPIDER	CRUZETA
10	79065816	1	035S	CASE	CARCAÇA
11	14257931	18	040V	SCREW	PARAFUSO

FRONT AND REAR DIFERENTIAL
DIFERENCIAL DIANTEIRO E TRASEIRO

B4.04 | 1

FIATALLIS

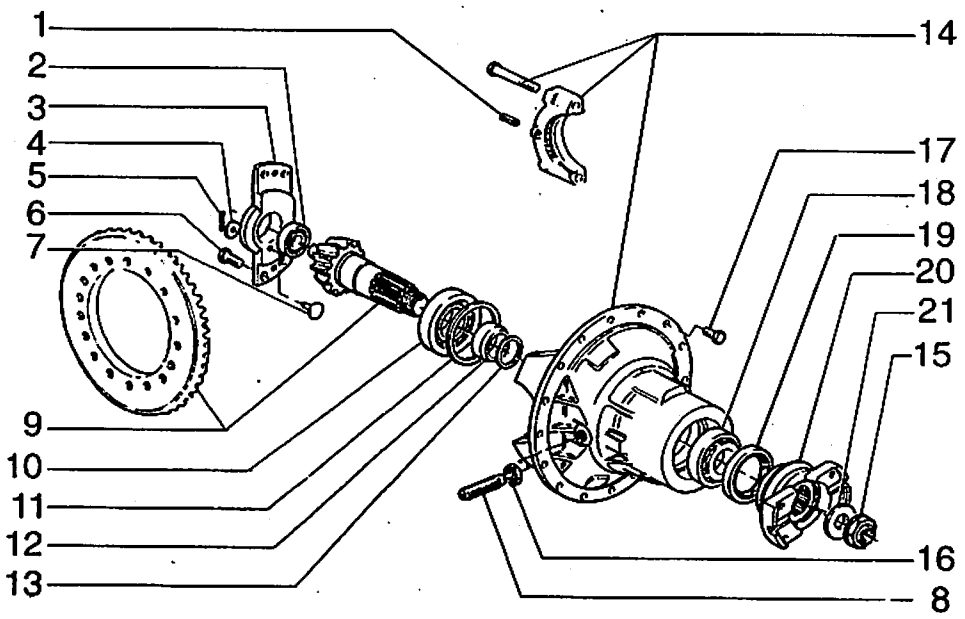

FIATALLIS FR 120 B4.04 **QUADRO** 2 **PAG.** 1

ITEM	PEÇA Nº	QTDE	COD.	DESCRIPTION	DESCRIÇÃO
1	14607270	2	202S	SPRING PIN	PINO ELASTICO
2	79058167	1	341C	BEARING	ROLAMENTO
3	79057885	1	180T	CROSS BEAM	TRAVESSA
4	79047640	1	131R	WASHER	ARRUELA
5	10796400	1	270C	COTTER PIN	CONTRA PINO
6	14257831	4	040V	SCREW	PARAFUSO
7	79058168	1	080P	PIN	PINO
8	79047223	1	040V	SCREW	PARAFUSO
9	75288069	1	285C	BEVEL GEAR SET	PAR CONICO
10	79042276	1	341C	BEARING	ROLAMENTO
11	79057893	*	198S	SHIM	CALÇO 3,5 mm
	79057894	*	198S	SHIM	CALÇO 3,6 mm
	79057895	*	198S	SHIM	CALÇO 3,7 mm
	79057896	*	198S	SHIM	CALÇO 3,8 mm
	79057897	*	198S	SHIM	CALÇO 3,9 mm
	79057898	*	198S	SHIM	CALÇO 4,0 mm
	79057899	*	198S	SHIM	CALÇO 4,1 mm
	79057900	*	198S	SHIM	CALÇO 4,2 mm
	79057901	*	198S	SHIM	CALÇO 4,3 mm
	79057902	*	198S	SHIM	CALÇO 4,4 mm
	79057903	*	198S	SHIM	CALÇO 4,5 mm
12	79057886	1	075D	SPACER	ESPAÇADOR
13	79057904	*	198S	SHIM	CALÇO 0,5 mm
	79057905	*	198S	SHIM	CALÇO 1,0 mm
	79057906	*	198S	SHIM	CALÇO 1,025 mm
	79057907	*	198S	SHIM	CALÇO 1,05 mm
	79057908	*	198S	SHIM	CALÇO 1,075 mm
	79057909	*	198S	SHIM	CALÇO 1,100 mm
	79057910	*	198S	SHIM	CALÇO 1,125 mm
	79057911	*	198S	SHIM	CALÇO 1,150 mm
	79057912	*	198S	SHIM	CALÇO 1,175 mm
	79057913	*	198S	SHIM	CALÇO 1,200 mm
	79057914	*	198S	SHIM	CALÇO 1,225 mm
	79058155	*	198S	SHIM	CALÇO 1,250 mm
	79058156	*	198S	SHIM	CALÇO 1,275 mm

FRONT AND REAR DIFERENTIAL
DIFERENCIAL DIANTEIRO E TRASEIRO

B4.04 | 2

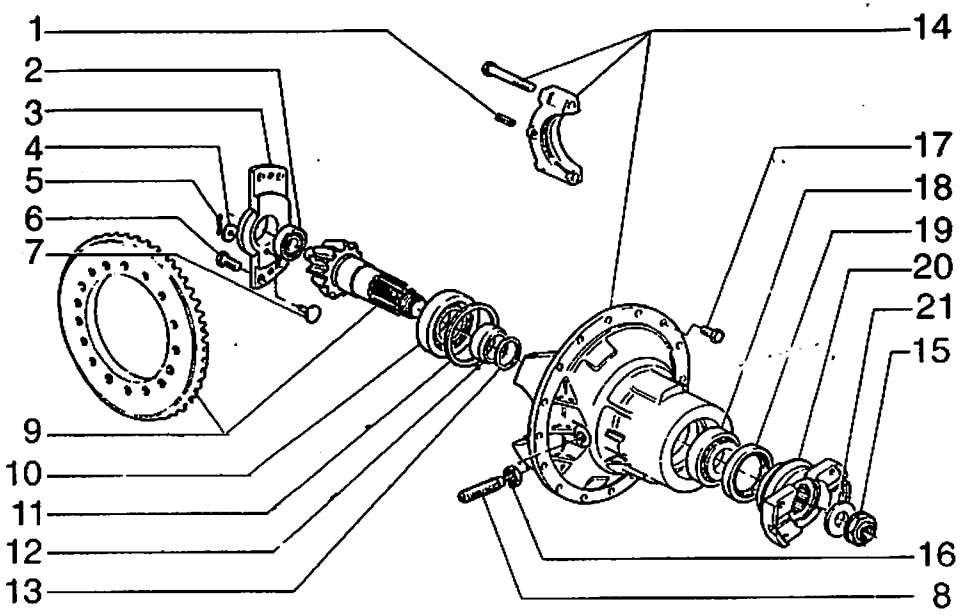

FIATALLIS FR 120 B4.04 **QUADRO** 2 **PAG.** 2

ITEM	PEÇA Nº	QTDE	COD.	DESCRIPTION	DESCRIÇÃO
	79058157	*	198S	SHIM	CALÇO 1,300 mm
	79058158	*	198S	SHIM	CALÇO 1,325 mm
	79058159	*	198S	SHIM	CALÇO 1,350 mm
	79058160	*	198S	SHIM	CALÇO 1,375 mm
	79058161	*	198S	SHIM	CALÇO 1,400 mm
	79058162	*	198S	SHIM	CALÇO 1,425 mm
	79058163	*	198S	SHIM	CALÇO 1,450 mm
	79058164	*	198S	SHIM	CALÇO 1,475 mm
	79058165	*	198S	SHIM	CALÇO 1,500 mm
14	79065939	1	300S	SUPPORT	MANCAL DIFEREN
15	79047474	1	010D	NUT	PORCA
16	10726721	1	010D	NUT	PORCA
17	14254531	16	040V	SCREW	PARAFUSO
18	79057884	1	341C	BEARING	ROLAMENTO
19	79102667	1	157G	LIP SEAL	RETENTOR P/EIXO
20	75287603	1	070F	FLANGE	FLANGE
21	79039859	1	131R	WASHER	ARRUELA

FRONT AND REAR DIFERENTIAL
DIFERENCIAL DIANTEIRO E TRASEIRO

FIATALLIS

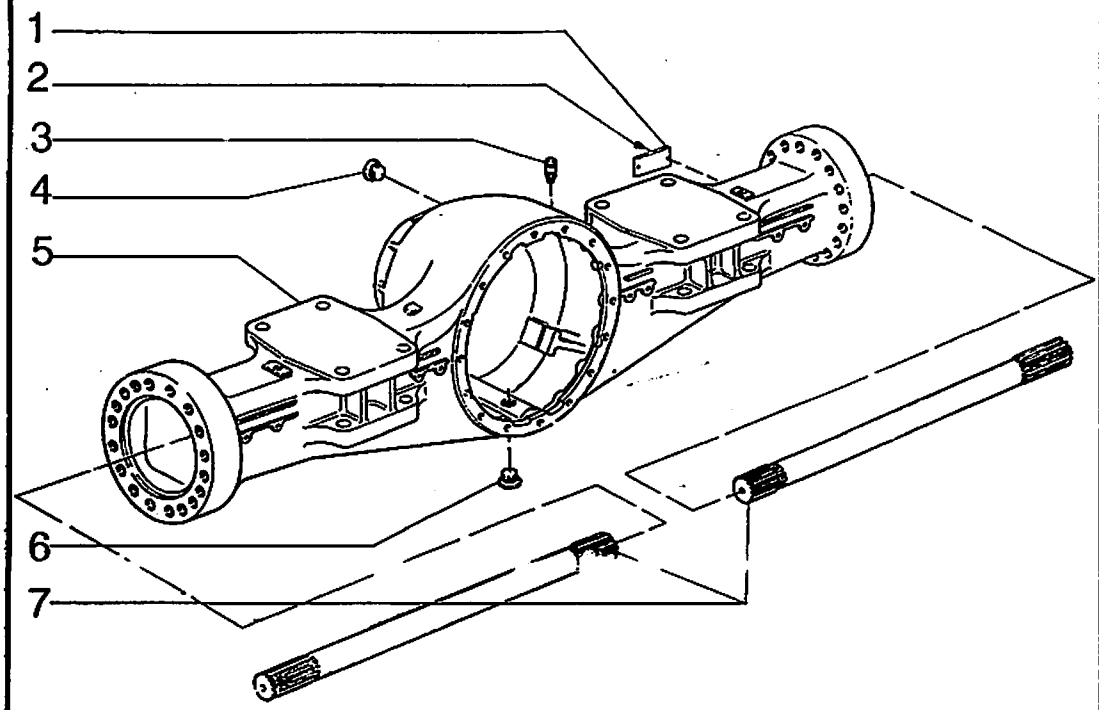

FIATALLIS FR 120 B4.04 **QUADRO** 3 **PAG.** 1

ITEM	PEÇA Nº	QTDE	COD.	DESCRIPTION	DESCRIÇÃO
1	79064651	1	110P	PLATE	PLACA
2	13682902	2	055R	RIVET	REBITE
3	13412190	1	145S	BREATHER	RESPIRO
4	10119040	1	050T	PLUG	BUJÃO
5	75288115	1	300C	BODY	CORPO
6	10231140	1	050T	PLUG	BUJÃO
7	75288116	2	092S	HALF SHAFT	SEMI-EIXO

FRONT AND REAR AXLE
EIXO DIANTEIRO E TRASEIRO

B4.04 | 3

FIATALLIS

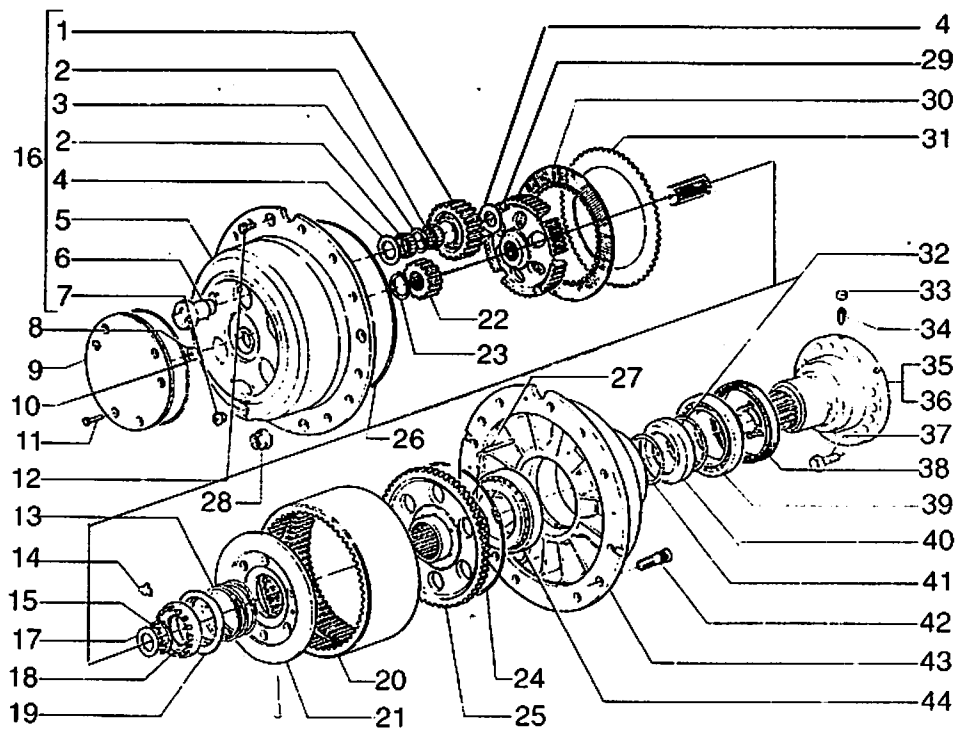

FIATALLIS FR 120 B4.11 **QUADRO** 1 **PAG.** 1

ITEM	PEÇA Nº	QTDE	COD.	DESCRIPTION	DESCRIÇÃO
1	79065933	6	020S	PLANETARY GEAR	SATELITE
2	79065931	6	155R	NEEDLE ROLLER	AGULHA (P/ROLAM)
3	79058193	6	075D	SPACER	ESPAÇADOR
4	79058189	12	023R	THRUST PLATE	CHAPA ENCOSTO
5	75288118	2	300S	SUPPORT	SUPORTE
6	75288119	6	080P	PIN	PINO
7	10231040	2	050T	PLUG	BUJAO
8	79052629	2	131R	WASHER	ARRUELA
9	75288117	2	265C	COVER	TAMPA
10	75287604	2	158G	O'RING	O'RING
11	14239121	12	040V	SCREW	PARAFUSO
12	14277031	8	040V	SCREW	PARAFUSO
13	75287572	2	100M	SPRING	MOLA
14	79018816	2	113P	LOCKPLATE	PLACA TRAVAM.
15	11070576	2	187A	SNAP RING	ANEL ELASTICO
16	75288123	2	300S	SUPPORT	SUPORTE
17	75287576	2	131R	WASHER	ARRUELA
18	79064886	2	050G	RING NUT	PORCA RETENÇÃO
19	75287573	2	045A	RING	ANEL
20	75287617	2	297C	RING GEAR	COROA
21	75287615	2	105P	PLATE	CHAPA PRESSÃO
22	79065934	2	050I	GEAR	ENGRENAGEM
23	11069276	2	187A	SNAP RING	ANEL ELASTICO
24	79058184	2	187A	SNAP RING	ANEL ELASTICO
25	75288121	2	050I	GEAR	ENGRENAGEM
26	75288120	2	158G	O'RING	O'RING
27	75287614	12	080P	PIN	PINO
28	79047207	20	010D	NUT	PORCA
	79059066	20	010D	NUT	PORCA
29	75287608	2	050I	GEAR	ENGRENAGEM
30	75287609	8	064D	BRAKE DISC	DISCO DE FREIO
31	75287610	8	060D	DISC	DISCO 4,0mm
	75287611	8	060D	DISC	DISCO 4,5mm
	75287612	8	060D	DISC	DISCO 4,25mm
	75287613	8	060D	DISC	DISCO 5,0mm

R.H. AND L.H. FRONT AND REAR REDUCTOR ASS'Y
REDUTOR DO EIXO DIANT. E TRASEIRO DIR. E ESQ.

B4.11 | 1

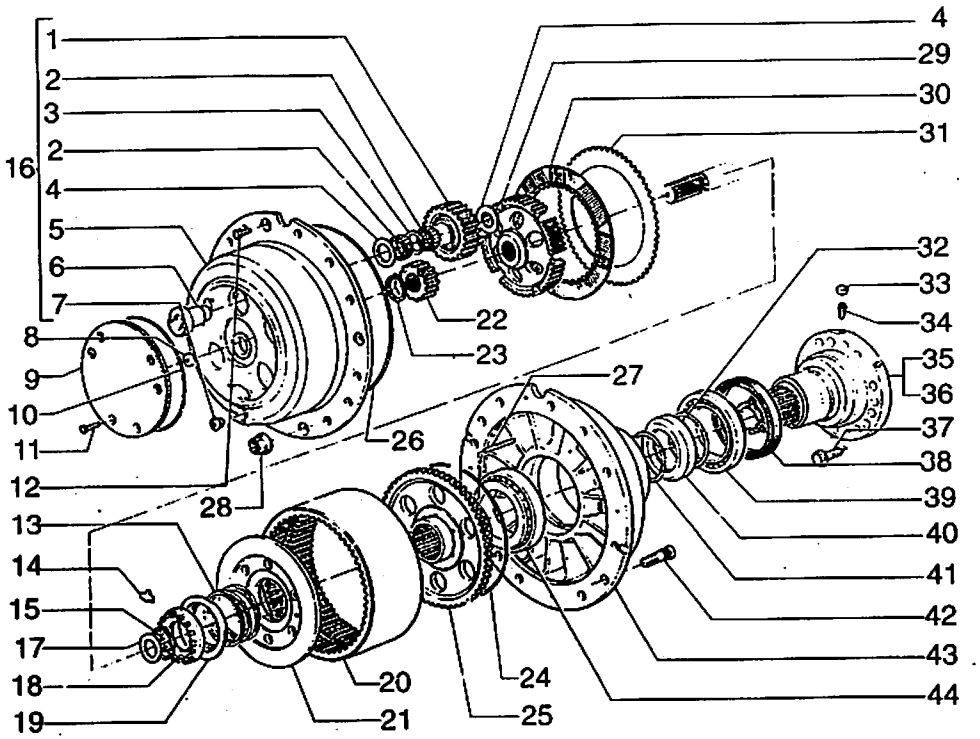

ITEM	PEÇA Nº	QTDE	COD.	DESCRIPTION	DESCRIÇÃO
32	75287621	2	158G	O'RING	O'RING
33	75287559	2	050T	PLUG	BUJÃO
34	75287555	2	145S	BREATHER	RESPIRO
35	75287624	1	016A	SHAFT	EIXO DIR.
36	75287625	1	016A	SHAFT	EIXO ESQ.
37	75287589	32	040V	SCREW	PARAFUSO
38	75287623	2	122G	SEAL	RETENTOR
39	75287622	2	341C	BEARING	ROLAMENTO
40	75287620	2	235S	PISTON	EMBOLO
41	75287619	2	158G	O'RING	O'RING
42	79047244	20	040V	SCREW	PARAFUSO
43	75288122	2	135M	HUB	CUBO
44	75287577	2	341C	BEARING	ROLAMENTO

R.H. AND L.H. FRONT AND REAR REDUCTOR ASS´Y
REDUTOR DO EIXO DIANT. E TRASEIRO DIR. E ESQ.

B4.11 | 1

FIATALLIS

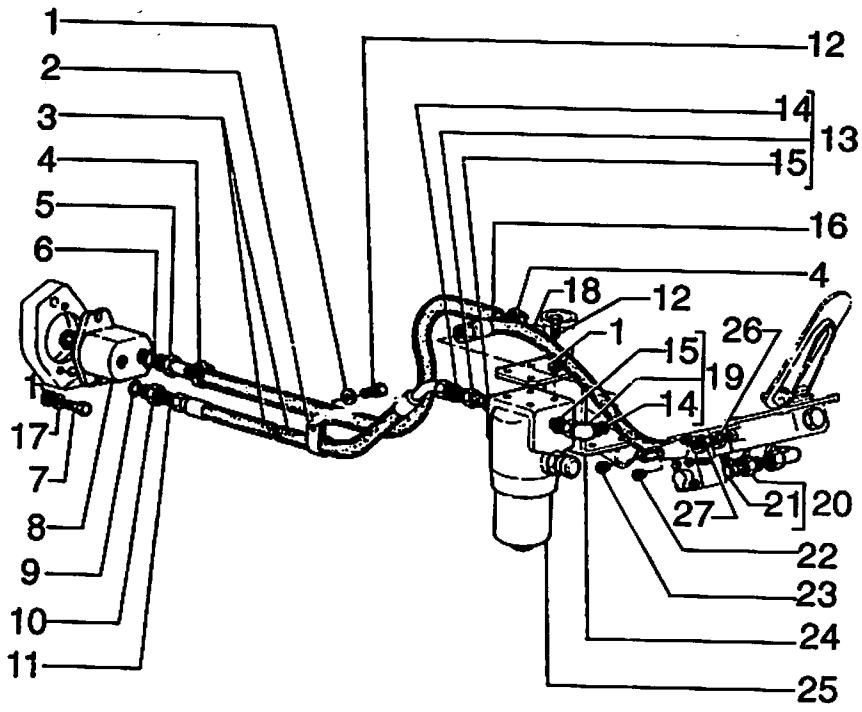

FIATALLIS FR 120 C1.02 **QUADRO** 1 **PAG.** 1

ITEM	PEÇA N°	QTDE	COD.	DESCRIPTION	DESCRIÇÃO
1	12638601	11	131R	WASHER	ARRUELA
2	70929806	1	031F	CLAMP	ABRAÇADEIRA
3	75241549	1	192T	HOSE ASSY	MANGUEIRA
4	70922660	2	031F	CLAMP	ABRAÇADEIRA
5	70935175	1	158G	O'RING	O'RING
6	70933704	1	020R	FITTING	CONEXÃO
7	11106431	2	040V	SCREW	PARAFUSO
8	75238554	1	155P	PUMP	BOMBA
9	70930357	1	158G	O'RING	O'RING
10	76022766	1	020R	FITTING	CONEXÃO
11	70928486	1	158G	O'RING	O'RING
12	11103031	9	040V	SCREW	PARAFUSO
13	78100098	1	020R	FITTING	CONEXÃO
14	14437785	2	158G	O'RING	O'RING
15	70930357	1	158G	O'RING	O'RING
16	75239883	1	192T	HOSE ASSY	MANGUEIRA
17	10516871	2	170R	LOCKWASHER	ARRUELA PRESSÃO
18	75241620	1	192T	HOSE ASSY	MANGUEIRA
19	78100130	1	085G	ELBOW	COTOVELO
20	78100099	1	020R	FITTING	CONEXÃO
21	14438085	1	158G	O'RING	O'RING
22	10118540	1	050T	PLUG	BUJAO
23	10118740	1	050T	PLUG	BUJAO
24	75241615	1	300S	SUPPORT	SUPORTE
25	79109811	1	065F	FILTER	FILTRO
26	14437585	1	158G	O'RING	O'RING
27	75214532	1	020R	FITTING	CONEXÃO

BRAKE CONTROLS-PIPING
TUBULAÇÃO DE COMANDO DO FREIO

C1.02 | 1

FIATALLIS

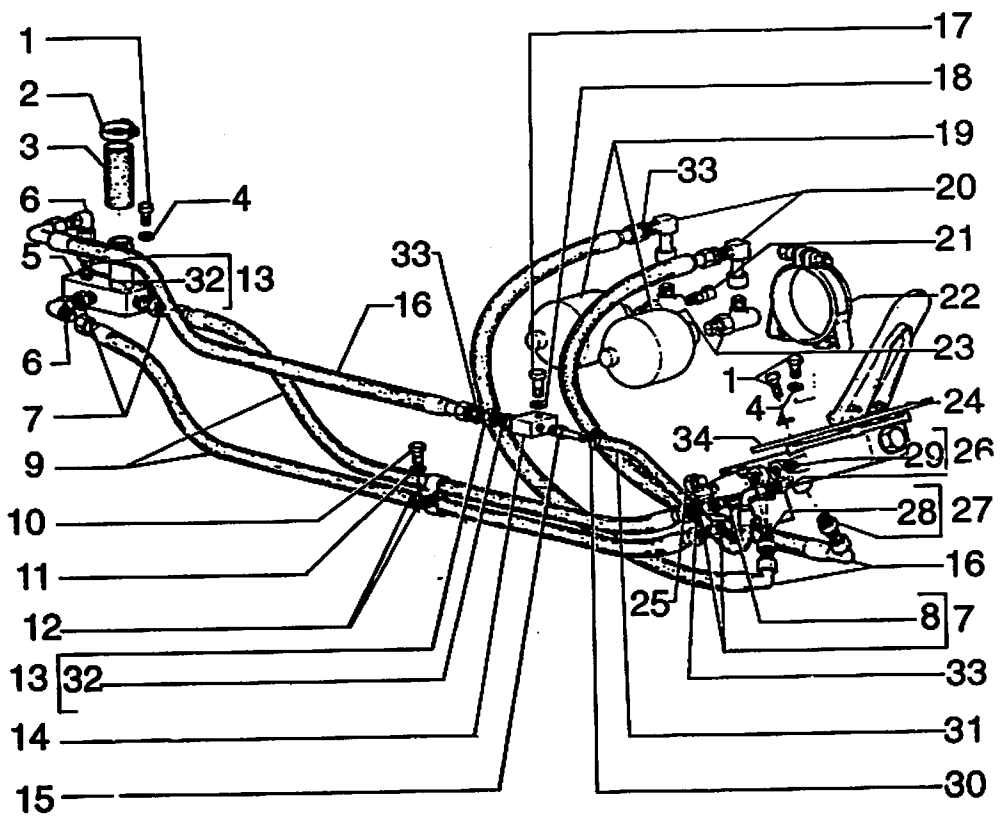

FIATALLIS FR 120 C1.02 **QUADRO** 2 **PAG.** 1

ITEM	PEÇA Nº	QTDE	COD.	DESCRIPTION	DESCRIÇÃO
1	16043431	14	040V	SCREW	PARAFUSO
2	79083845	2	031F	CLAMP	ABRAÇADEIRA
3	79103381	1	192T	HOSE ASSY	MANGUEIRA
4	12645031	14	131R	WASHER	ARRUELA
5	79110024	1	074B	BLOCK	BLOCO
6	78100070	2	020R	FITTING	CONEXÃO
7	78100094	3	020R	FITTING	CONEXÃO
8	14437985	3	158G	O'RING	O'RING
9	75241270	2	192T	HOSE ASSY	MANGUEIRA
10	11106231	1	040V	SCREW	PARAFUSO
11	12638601	1	131R	WASHER	ARRUELA
12	70927264	2	031F	CLAMP	ABRAÇADEIRA
13	78100097	3	020R	FITTING	CONEXÃO
14	75240734	1	074B	BLOCK	BLOCO
15	70927028	1	020R	FITTING	CONEXÃO
16	75241269	3	192T	HOSE ASSY	MANGUEIRA
17	11113331	1	040V	SCREW	PARAFUSO
18	12646921	1	131R	WASHER	ARRUELA
19	79072777	2	033A	HYDRAULIC ACCUM	ACUMULADOR HIDR
20	75240756	2	085G	ELBOW	COTOVELO
21	79087360	2	010V	VALVE	VALVULA
22	79094716	2	031F	CLAMP	ABRACADEIRA
23	75239909	2	020R	FITTING	CONEXÃO
24	75244611	1	010V	VALVE	VALVULA
25	10119440	1	050T	PLUG	BUJAO
26	75240733	1	020R	FITTING	CONEXÃO
27	75239803	2	020R	FITTING	CONEXÃO
28	14437785	2	158G	O'RING	O'RING
29	70923952	1	158G	O'RING	O'RING
30	70929402	1	031F	CLAMP	ABRAÇADEIRA
31	76021286	1	192T	HOSE ASSY	MANGUEIRA
32	14437885	3	158G	O'RING	O'RING
33	70923841	12	158G	O'RING	O'RING
34	75242886	1	105P	PLATE	CHAPA

BRAKE CONTROLS-PIPING
TUBULAÇÃO DE COMANDO DO FREIO

C1.02 | 2

FIATALLIS

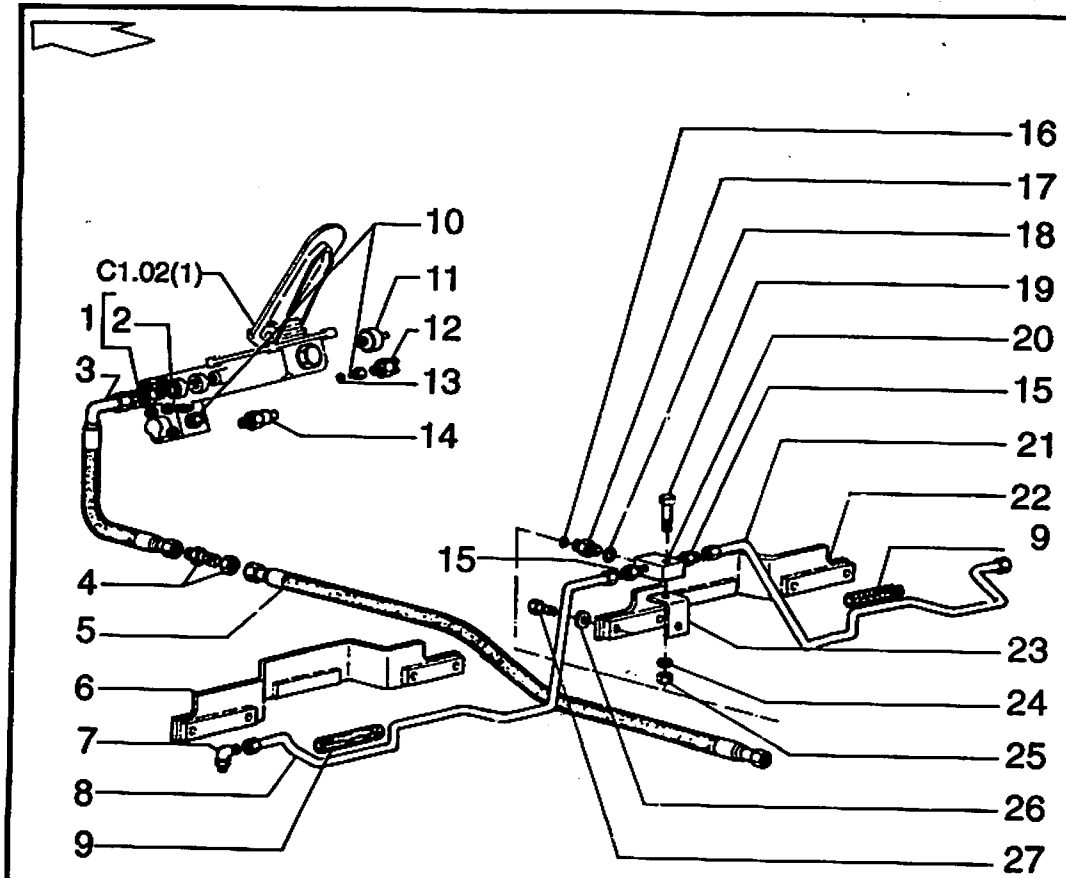

11-Declutch
Declutch
12-Brake ligth
Luz de freio
14-Brake low pressure
Baixa pressão do freio

FIATALLIS FR 120 C1.02 **QUADRO** 3 **PAG.** 1

ITEM	PEÇA Nº	QTDE	COD.	DESCRIPTION	DESCRIÇÃO
1	75239803	1	020R	FITTING	CONEXÃO
2	14437785	1	158G	O'RING	O'RING
3	76022702	1	192T	HOSE ASSY	MANGUEIRA
4	78100065	1	020R	FITTING	CONEXAO
5	75245559	1	192T	HOSE ASSY	MANGUEIRA
6	75244850	1	070R	GUARD	PROTEÇAO
7	79054403	2	085G	ELBOW	COTOVELO
8	75244860	1	193T	TUBE	TUBO
9	79105305	4	192T	HOSE ASSY	MANGUEIRA
10	75214532	3	020R	FITTING	CONEXÃO
11	75243642	1	133S	SENSOR	SENSOR
12	70094334	1	133S	SENSOR	SENSOR
13	14437585	2	158G	O'RING	O'RING
14	75243579	1	133S	SENSOR	SENSOR
15	79066938	2	075B	CONNECTOR	CONECTOR
16	70923841	1	158G	O'RING	O'RING
17	76021264	1	020R	FITTING	CONEXÃO
18	76021244	1	158G	O'RING	O'RING
19	11343831	1	040V	SCREW	PARAFUSO
20	75244490	1	074B	BLOCK	BLOCO
21	75244875	1	193T	TUBE	TUBO
22	75244864	1	070R	GUARD	PROTEÇAO ESQ.
23	75240808	1	105P	PLATE	CHAPA
24	12638601	1	131R	WASHER	ARRUELA
25	12164721	1	010D	NUT	PORCA
26	14496531	8	131R	WASHER	ARRUELA
27	16043831	8	040V	SCREW	PARAFUSO

FRONT BRAKE CONTROLS PIPING
TUBULAÇÃO DE COMANDO FREIO DIANTEIRO

C1.02 | 3

FIATALLIS

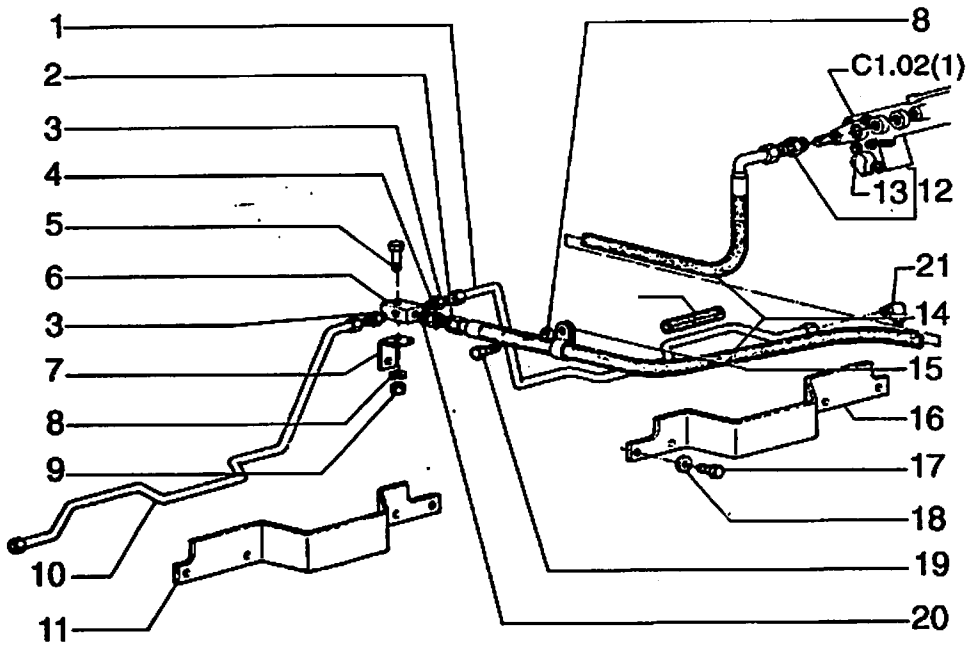

FIATALLIS FR 120 C1.02 **QUADRO** 4 **PAG.** 1

ITEM	PEÇA N°	QTDE	COD.	DESCRIPTION	DESCRIÇÃO
1	75244860	1	193T	TUBE	TUBO
2	70923841	1	158G	O'RING	O'RING
3	79066938	2	075B	CONNECTOR	CONECTOR
4	76021264	1	020R	FITTING	CONEXÃO
5	11106831	1	040V	SCREW	PARAFUSO
6	75244490	1	074B	BLOCK	BLOCO
7	75240808	1	105P	PLATE	CHAPA
8	12638601	1	131R	WASHER	ARRUELA
9	12164721	1	010D	NUT	PORCA
10	75244875	1	193T	TUBE	TUBO
11	75244864	1	070R	GUARD	PROTEÇAO ESQ.
12	75239803	1	020R	FITTING	CONEXÃO
13	14437785	1	158G	O'RING	O'RING
14	75239267	1	192T	HOSE ASSY	MANGUEIRA
15	70927264	1	031F	CLAMP	ABRAÇADEIRA
16	75244850	1	070R	GUARD	PROTEÇAO
17	16043831	8	040V	SCREW	PARAFUSO
18	14496531	8	131R	WASHER	ARRUELA
19	11106231	1	040V	SCREW	PARAFUSO
20	76021244	1	158G	O'RING	O'RING
21	79054403	2	085G	ELBOW	COTOVELO
22	79105305	4	192T	HOSE ASSY	MANGUEIRA

BRAKE CONTROLS-PIPING REAR
TUBULAÇÃO DE COMANDO DE FREIO DIANTEIRO

C1.02 | 4

FIATALLIS

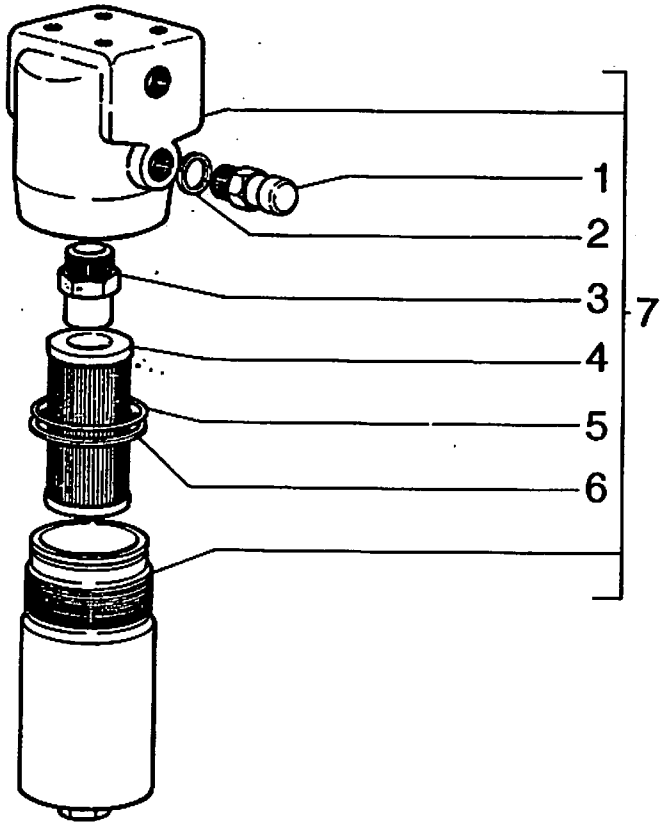

FIATALLIS FR 120 C1.02 **QUADRO** 5 **PAG.** 1

ITEM	PEÇA Nº	QTDE	COD.	DESCRIPTION	DESCRIÇÃO
1	76028206	1	035I	INDICATOR	INDICADOR
2	76028202	1	122G	SEAL	RETENTOR
3	76028207	1	010V	VALVE	VALVULA
4	76028203	1	020E	FILTERING ELEM.	ELEM. FILTRANTE
5	76028205	1	158G	O'RING	O'RING
6	76028204	1	045A	RING	ANEL
7	79109811	1	065F	FILTER	FILTRO

BRAKE FILTER
FILTRO DO FREIO

C1.02 | 5

FIATALLIS

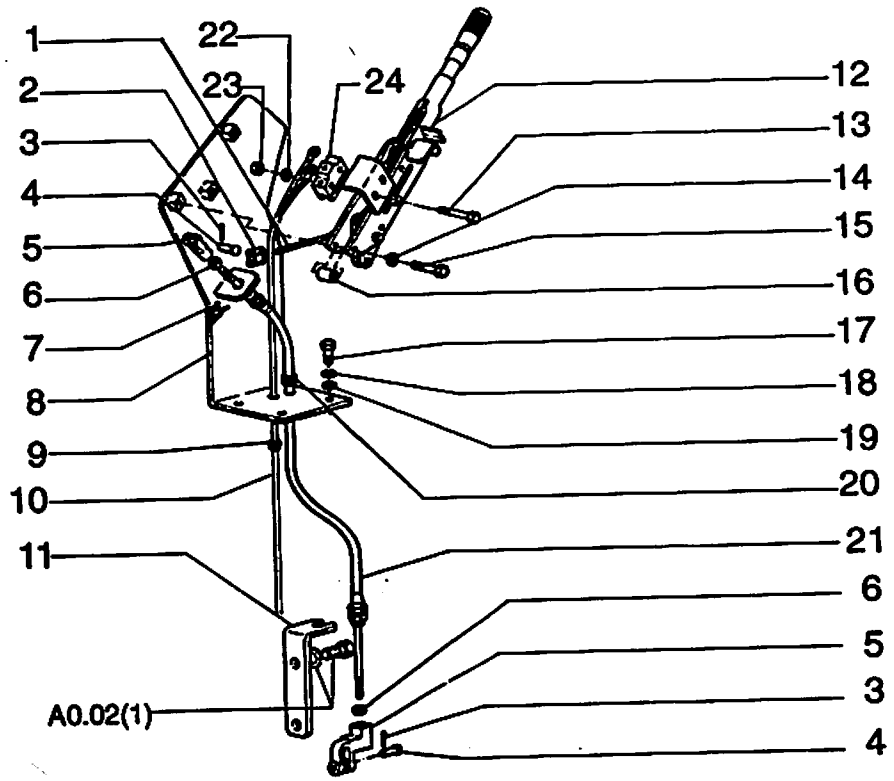

24-Parking brake
Freio estacionamento

FIATALLIS FR 120 C2.01 **QUADRO** 1 **PAG.** 1

ITEM	PEÇA Nº	QTDE	COD.	DESCRIPTION	DESCRIÇÃO
1	70196765	2	045F	CLIP	PRESILHA
2	73125890	2	300S	SUPPORT	SUPORTE
3	10734301	2	270C	COTTER PIN	CONTRA PINO
4	70917646	2	080P	PIN	PINO
5	70917664	2	085F	YOKE	FORQUILHA
6	70916602	2	010D	NUT	PORCA
7	75216139	1	045F	CLIP	PRESILHA
8	75241616	1	300S	SUPPORT	SUPORTE
9	70917304	1	045A	RING	ANEL
10	75241293	1	111C	CABLE	CABO ELETRICO
11	75242046	1	300S	SUPPORT	SUPORTE
12	75243208	1	045L	LEVER	ALAVANCA
13	76021290	2	040V	SCREW	PARAFUSO
14	10615679	3	131R	WASHER	ARRUELA
15	16044131	3	040V	SCREW	PARAFUSO
16	75220799	3	075D	SPACER	ESPAÇADOR
17	11106431	3	040V	SCREW	PARAFUSO
18	10615779	3	131R	WASHER	ARRUELA
19	12646821	3	131R	WASHER	ARRUELA
20	70925425	1	045A	RING	ANEL
21	75241570	1	105F	ROPE	CABO
22	70917458	2	131R	WASHER	ARRUELA
23	70917479	2	010D	NUT	PORCA
24	76021318	1	075I	SWITCH	INTERRUPTOR

PARKING BRAKE CONTROL
CONTROLE DO FREIO DE ESTACIONAMENTO

C2.01 | 1

FIATALLIS

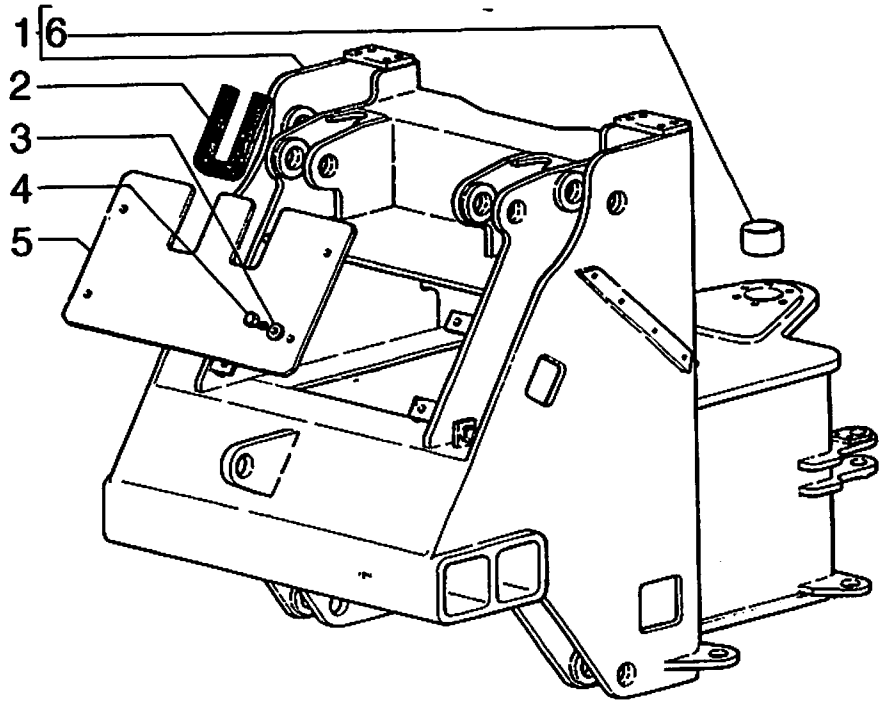

FIATALLIS FR 120 D1.01 **QUADRO** 1 **PAG.** 1

ITEM	PEÇA Nº	QTDE	COD.	DESCRIPTION	DESCRIÇÃO
1	75244709	1	286T	FRONT MAIN FRAM	CHASSI DIANT
2	73052486	1	120G	GASKET	JUNTA
3	70916965	4	170R	LOCKWASHER	ARRUELA PRESSÃO
4	70922763	4	040V	SCREW	PARAFUSO
5	75245236	1	265C	COVER	TAMPA
6	75216695	1	095B	BUSHING	BUCHA

FRONT MAIN FRAME
CHASSI DIANTEIRO

D1.01 | 1

FIATALLIS

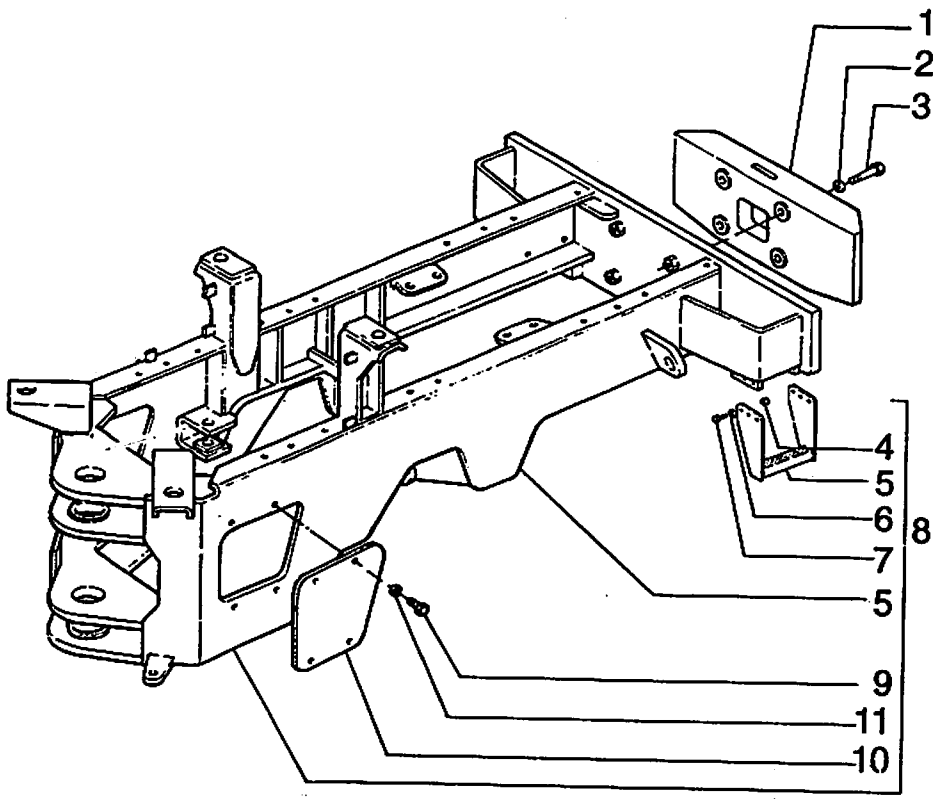

FIATALLIS FR 120 D1.01 **QUADRO** 2 **PAG.** 1

ITEM	PEÇA Nº	QTDE	COD.	DESCRIPTION	DESCRIÇÃO
1	75246855	1	010Z	COUNTERWEIGHT	CONTRAPESO
2	79005245	4	131R	WASHER	ARRUELA
3	15998331	4	040V	SCREW	PARAFUSO
4	11701721	12	010D	NUT	PORCA
5	75246782	2	022S	LADDER	ESCADA
6	14496621	24	131R	WASHER	ARRUELA
7	11106431	12	040V	SCREW	PARAFUSO
8	75240741	1	077T	MAIN FRAME	CHASSI PRINCIP
9	16043831	4	040V	SCREW	PARAFUSO
10	79089504	1	265C	COVER	TAMPA
11	10516671	4	170R	LOCKWASHER	ARRUELA PRESSÃO

REAR MAIN FRAME
CHASSI TRASEIRO

D1.01 | 2

FIATALLIS

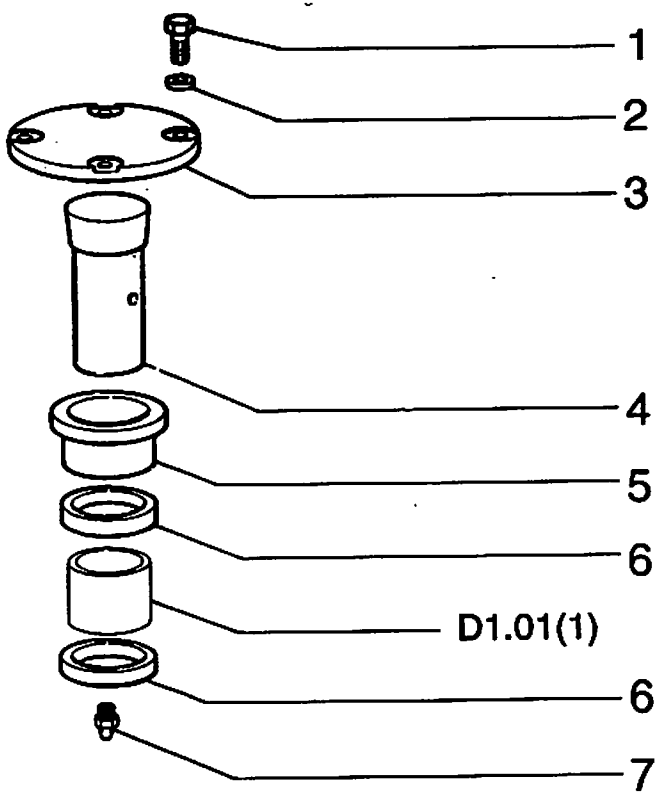

FIATALLIS FR 120 D1.01 **QUADRO** 3 **PAG.** 1

ITEM	PEÇA N°	QTDE	COD.	DESCRIPTION	DESCRIÇÃO
1	11255931	4	040V	SCREW	PARAFUSO
2	10517171	4	170R	LOCKWASHER	ARRUELA PRESSÃO
3	75235320	1	265C	COVER	TAMPA
4	75216674	1	080P	PIN	PINO
5	75216676	1	095B	BUSHING	BUCHA
6	75216677	2	122G	SEAL	RETENTOR
7	70914465	1	060I	GREASE FITTING	PINO GRAXEIRO

MAIN FRAME ARTICULATION
ARTICULAÇÃO DO CHASSI

D1.01 | 3

FIATALLIS

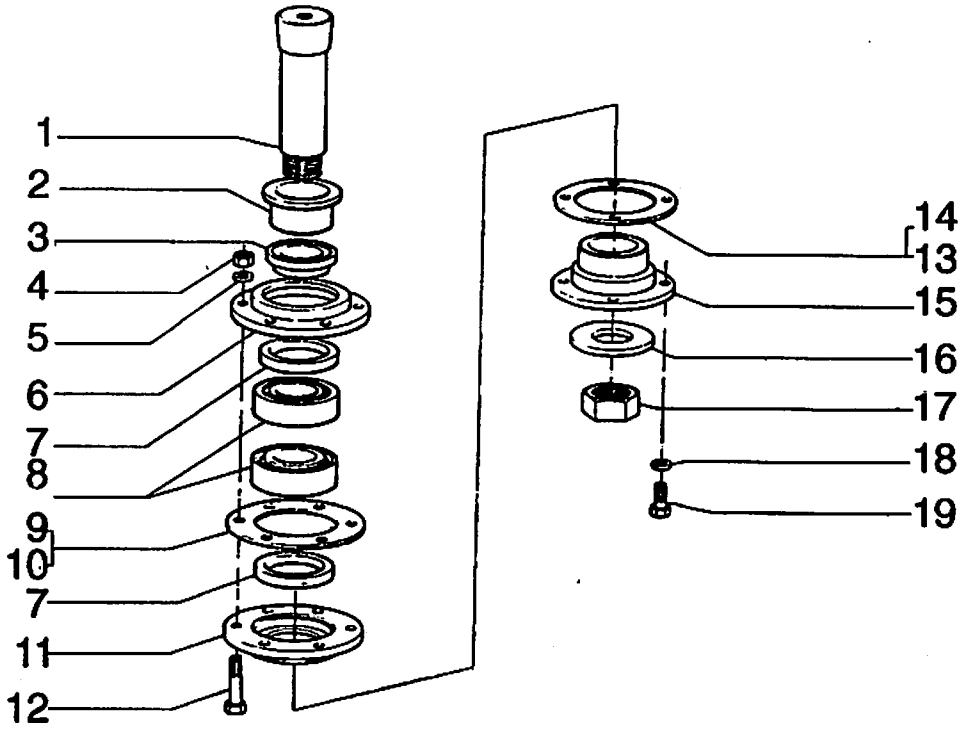

FIATALLIS FR 120 D1.01 **QUADRO** 4 **PAG.** 1

ITEM	PEÇA N°	QTDE	COD.	DESCRIPTION	DESCRIÇÃO
1	75244564	1	080P	PIN	PINO
2	75216668	1	095B	BUSHING	BUCHA
3	75216670	1	070F	FLANGE	FLANGE
4	12164121	6	010D	NUT	PORCA
5	10517279	6	170R	LOCKWASHER	ARRUELA PRESSÃO
6	75216666	1	265C	COVER	TAMPA
7	75216667	2	122G	SEAL	RETENTOR
8	75216664	2	341C	BEARING	ROLAMENTO
9	75212861	*	075D	SPACER	ESPAÇADOR
10	75221871	*	075D	SPACER	ESPAÇADOR
11	75216665	1	265C	COVER	TAMPA
12	15981631	6	040V	SCREW	PARAFUSO
13	75212867	*	075D	SPACER	ESPAÇADOR
14	75212860	*	075D	SPACER	ESPAÇADOR
15	75216671	1	070F	FLANGE	FLANGE
16	75216672	1	131R	WASHER	ARRUELA
17	8292259	1	010D	NUT	PORCA
18	10517171	4	170R	LOCKWASHER	ARRUELA PRESSÃO
19	11255931	4	040V	SCREW	PARAFUSO

* AS REQUIRED:CONFORME NECESSIDADE

MAIN FRAME ARTICULATION
ARTICULAÇÃO DO CHASSI

D1.01 | 4

FIATALLIS

FIATALLIS FR 120 D1.01 **QUADRO** 5 **PAG.** 1

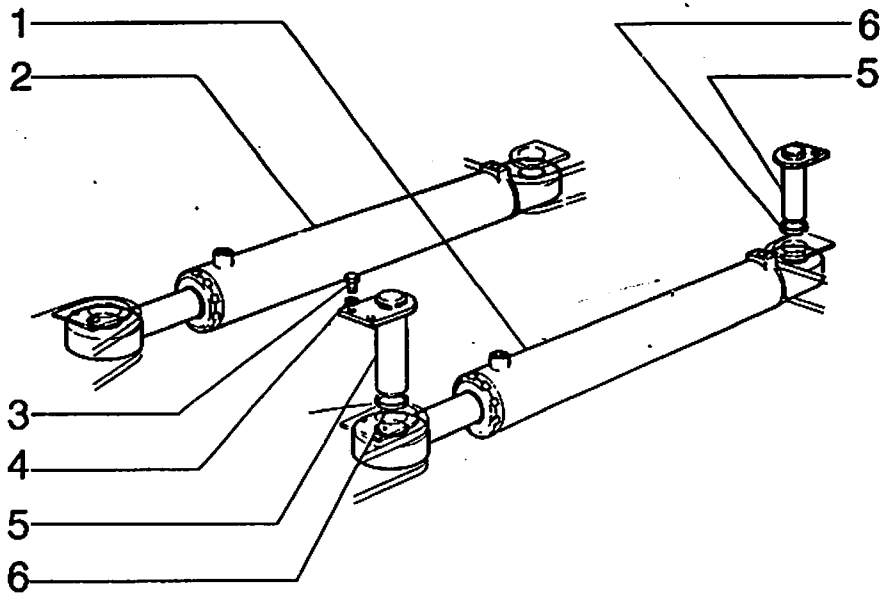

ITEM	PEÇA Nº	QTDE	COD.	DESCRIPTION	DESCRIÇÃO
1	75235160	1	164C	CYLINDER	CILINDRO
2	75235160	1	164C	CYLINDER	CILINDRO
3	11112831	8	040V	SCREW	PARAFUSO
4	10517071	8	170R	LOCKWASHER	ARRUELA PRESSÃO
5	75236388	4	080P	PIN	PINO
6	73042705	8	075D	SPACER	ESPAÇADOR

STEERING CYLINDER
CILINDRO DA DIREÇÃO

D1.01 | 5

FIATALLIS

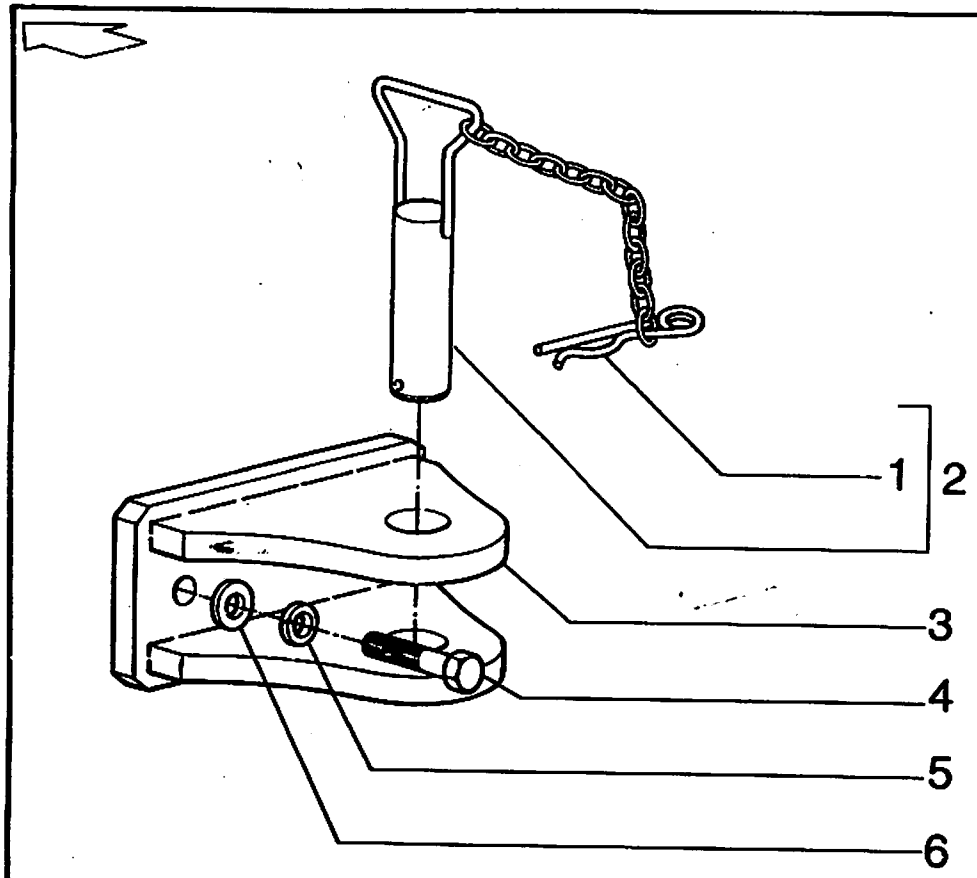

FIATALLIS FR 120 D1.01 **QUADRO** 6 **PAG.** 1

ITEM	PEÇA N°	QTDE	COD.	DESCRIPTION	DESCRIÇÃO
1	79079314	1	270C	COTTER PIN	CONTRA PINO
2	75239719	1	080P	PIN	PINO
3	75244723	1	032G	TOW HOOK	GANCHO TRAÇAO
4	15997731	3	040V	SCREW	PARAFUSO
5	10517671	3	170R	LOCKWASHER	ARRUELA PRESSÃO
6	79005245	3	131R	WASHER	ARRUELA

TOW HOOK
GANCHO DE TRAÇÃO

D1.01 | 6

FIATALLIS

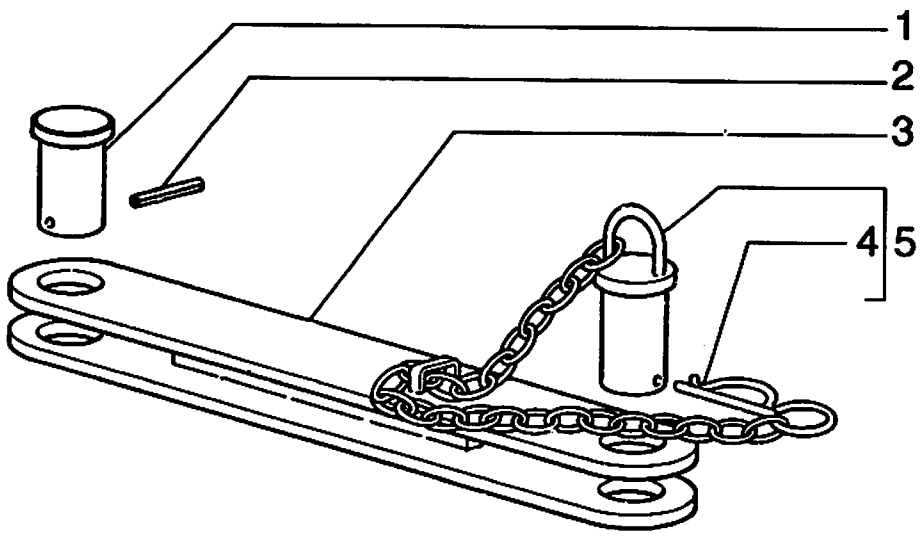

FIATALLIS FR 120 D1.01 **QUADRO** 7 **PAG.** 1

ITEM	PEÇA N°	QTDE	COD.	DESCRIPTION	DESCRIÇÃO
1	76016561	1	080P	PIN	PINO
2	14601770	1	270C	COTTER PIN	CONTRA PINO
3	75244548	1	151B	BAR	BARRA
4	79101488	1	080P	PIN	PINO
5	8287007	1	270C	COTTER PIN	CONTRA PINO

ARTICULATION LOCKING
TAVAMENTO DA ARTICULAÇÃO

D1.01 | 7

FIATALLIS

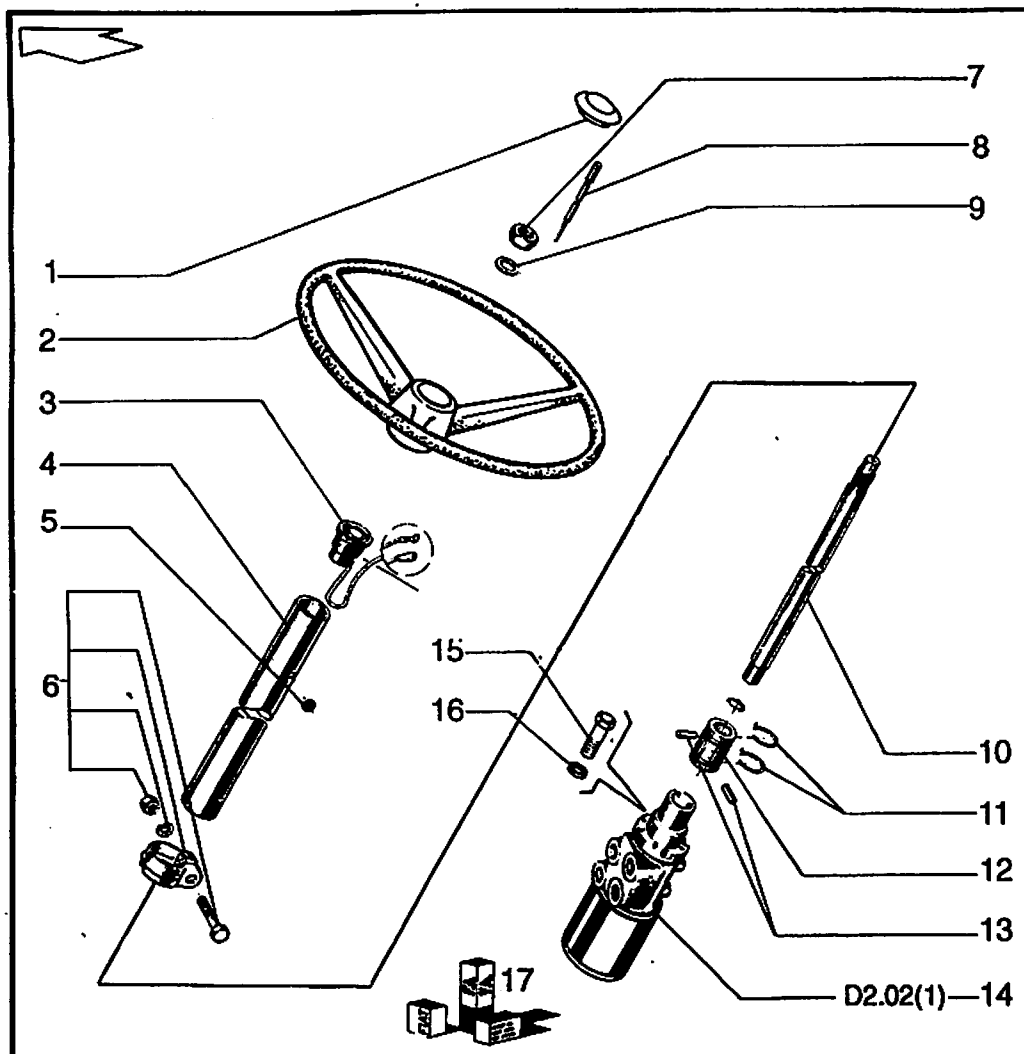

FIATALLIS FR 120 D2.01 **QUADRO** 1 **PAG.** 1

ITEM	PEÇA N°	QTDE	COD.	DESCRIPTION	DESCRIÇÃO
1	75214546	1	120B	BUTTON	BOTAO
2	75216136	1	050V	STEERING WHEEL	VOLANTE
3	75203600	1	250C	CONTACT	CONTATO
4	75285195	1	193T	TUBE	TUBO
5	75203708	1	095B	BUSHING	BUCHA
6	75215153	1	031F	CLAMP	ABRAÇADEIRA
7	75215147	1	010D	NUT	PORCA
8	75215487	1	080P	PIN	PINO
9	75215148	1	131R	WASHER	ARRUELA
10	75215194	1	016A	SHAFT	EIXO
11	75215152	1	100M	SPRING	MOLA
12	75215150	1	095B	BUSHING	BUCHA
13	75215149	1	080P	PIN	PINO
14	75285193	1	010I	HYDRAULIC DRIVE	DIREÇÃO HIDR.
15	70922300	4	040V	SCREW	PARAFUSO
16	70904206	4	170R	LOCKWASHER	ARRUELA PRESSÃO
17	75235804	1	002K	KIT	KIT (A)
	75207917	1	002K	KIT	KIT (B)
	75207941	1	002K	KIT	KIT (C)

(A) INCLUDES:INCLUI ITENS 3:14
(B) INCLUDES:INCLUI ITENS 11,12,13
(C) INCLUDES:INCLUI ITENS 3,5,6,7,8,9,11,12,13

STEERING SYSTEM
COMANDO DA DIRAÇÃO

D2.01 | 1

FIATALLIS

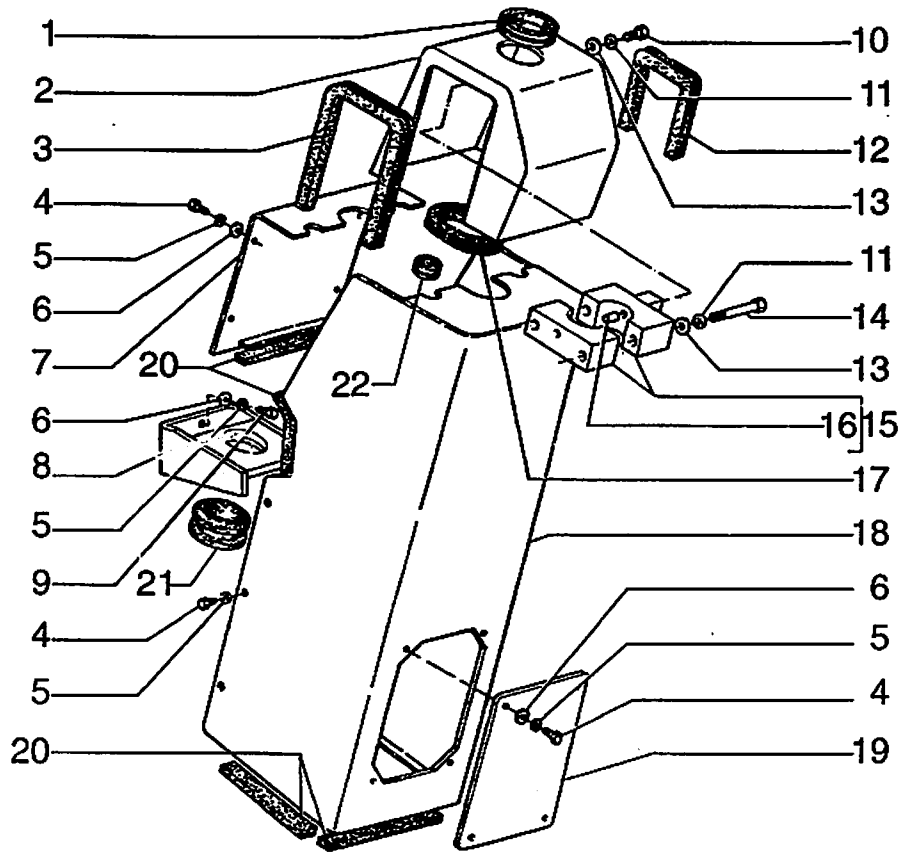

ITEM	PEÇA Nº	QTDE	COD.	DESCRIPTION	DESCRIÇÃO
1	75242105	1	120G	GASKET	JUNTA
2	75241197	1	080M	BRACKET	CONSOLE
3	75241201	1	070R	GUARD	PROTEÇÃO
4	10979431	14	040V	SCREW	PARAFUSO
5	10615479	17	131R	WASHER	ARRUELA
6	13577921	17	131R	WASHER	ARRUELA
7	75242943	1	265C	COVER	TAMPA
8	75242915	1	300S	SUPPORT	SUPORTE
9	10902231	3	040V	SCREW	PARAFUSO
10	16043431	1	040V	SCREW	PARAFUSO
11	10615679	3	131R	WASHER	ARRUELA
12	75241202	1	070R	GUARD	PROTEÇÃO
13	10519621	3	131R	WASHER	ARRUELA
14	16045021	2	040V	SCREW	PARAFUSO
15	75242096	1	031F	CLAMP	ABRAÇADEIRA
16	10839610	1	080P	PIN	PINO
17	75246976	1	060B	SHACKLE	BOLACHA
18	75242806	1	080M	BRACKET	CONSOLE
19	75242942	1	265C	COVER	TAMPA
20	73117616	*	122G	SEAL	RETENTOR
21	75236687	1	060B	SHACKLE	BOLACHA
22	70926719	2	120G	GASKET	JUNTA

STEERING CONSOLE ASS'Y
CONJUNTO CONSOLE DA DIREÇÃO

D2.01 | 3

FIATALLIS

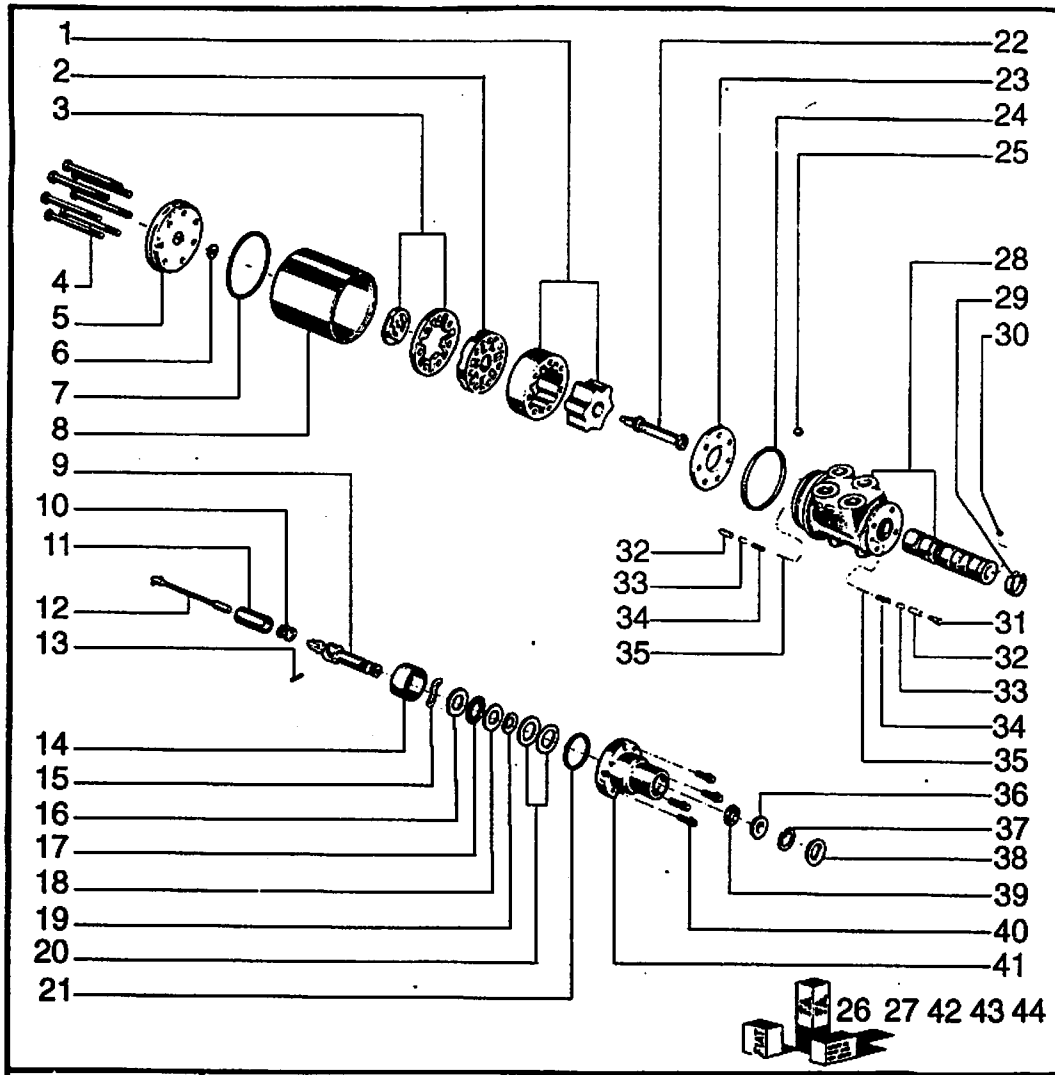

FIATALLIS FR 120 D2.02 **QUADRO** 1 **PAG.** 1

ITEM	PEÇA Nº	QTDE	COD.	DESCRIPTION	DESCRIÇÃO
1	75285189	1	060G	IMPELLER	ROTOR
2	75203691	1	188C	MANIFOLD	COLETOR
3	75203692	1	060D	DISC	DISCO
4	75285191	7	040V	SCREW	PARAFUSO
5	75203696	1	265C	COVER	TAMPA
6	75203695	1	131R	WASHER	ARRUELA
7	75203693	1	055A	SEAL RING	ANEL DE VEDAÇÃO
8	75285190	1	030M	SLEEVE	LUVA
9	75203184	1	016A	SHAFT	EIXO
10	75203682	1	045A	RING	ANEL
11	75285187	1	075D	SPACER	ESPAÇADOR
12	75285188	1	012B	TORSION BAR	BARRA DE TORÇÃO
13	75203185	1	080P	PIN	PINO
14	75203355	1	075D	SPACER	ESPAÇADOR
15	75203182	1	023R	THRUST PLATE	CHAPA ENCOSTO
16	75203181	1	023R	THRUST PLATE	CHAPA ENCOSTO
17	75203180	1	341C	BEARING	ROLAMENTO
18	75203179	1	023R	THRUST PLATE	CHAPA ENCOSTO
19	75203178	1	045A	RING	ANEL
[illegible]	75285199	1	198S	SHIM	CALÇO 0.003
	75285201	1	198S	SHIM	CALÇO 0.005
	75285202	1	198S	SHIM	CALÇO 0.010
	75285198	1	198S	SHIM	CALÇO 0.030
21	75203176	1	045A	RING	ANEL
22	75203689	1	016A	SHAFT	EIXO
23	75203688	1	110P	PLATE	PLACA
24	75203693	1	055A	SEAL RING	ANEL DE VEDAÇÃO
25	75203687	1	140S	BALL	ESFERA
26	75207943	1	002K	KIT	KIT
27	75285200	1	002K	KIT	KIT
28	75203685	1	035S	CASE	CARCAÇA
29	75203358	1	100M	SPRING	MOLA
30	75203190	1	140S	BALL	ESFERA
31	75203686	1	050T	PLUG	BUJAO
32	75203064	2	244P	STRUT	TIRANTE

HYDRAULIC DRIVE
DIREÇÃO HIDROSTÁTICA

D2.02 | 1

FIATALLIS

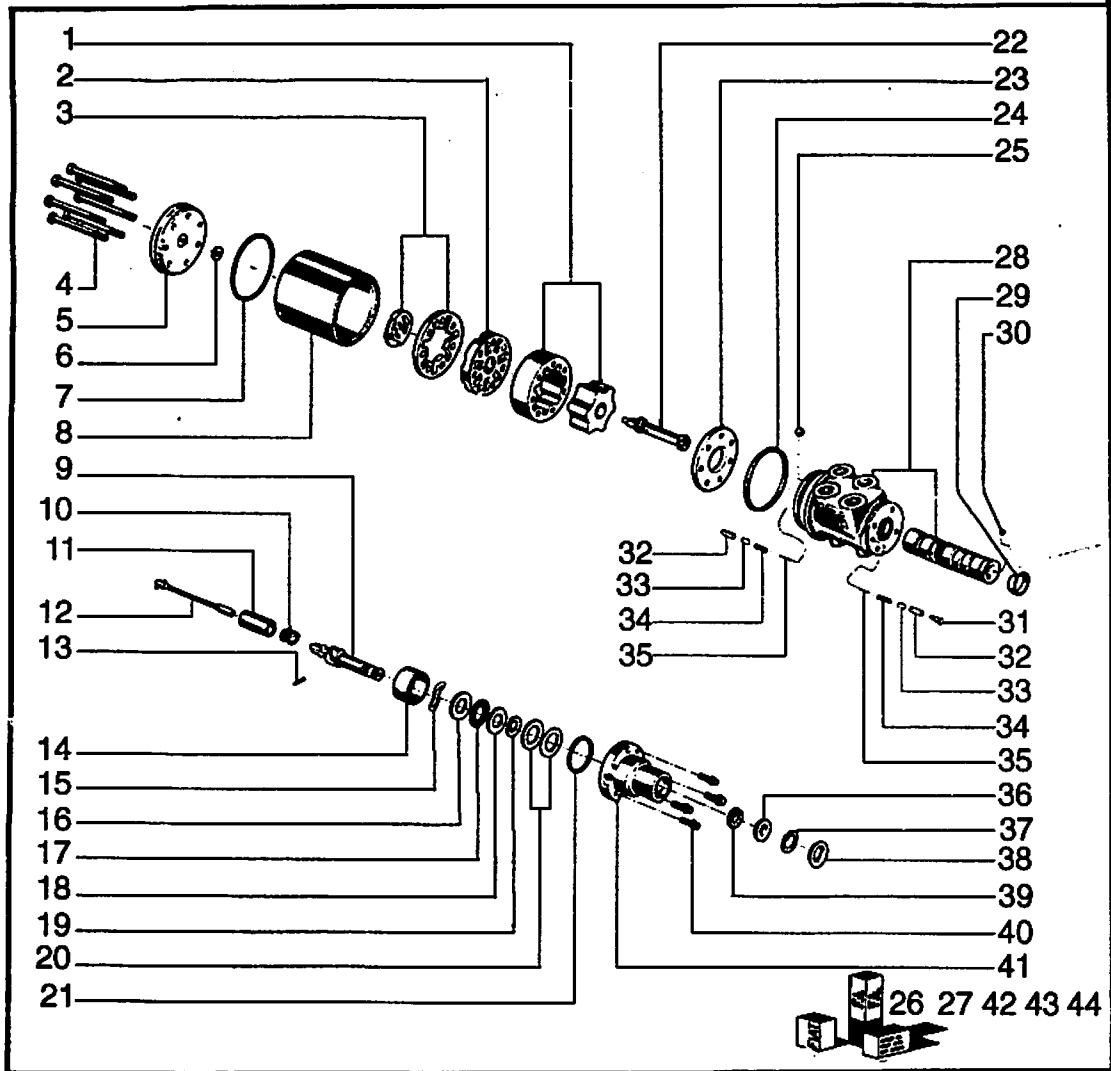

FIATALLIS FR 120 D2.02 **QUADRO** 1 **PAG.** 2

ITEM	PEÇA Nº	QTDE	COD.	DESCRIPTION	DESCRIÇÃO
33	75285192	2	080P	PIN	PINO
34	75203773	2	100M	SPRING	MOLA
35	75203058	2	244P	STRUT	TIRANTE
36	75203172	1	075D	SPACER	ESPAÇADOR
37	75203171	1	050N	PAWL	TRAVA
38	75203170	1	100C	RETAINER	ENCOSTO
39	75203173	1	122G	SEAL	RETENTOR
40	75203174	4	040V	SCREW	PARAFUSO
41	75203354	1	265C	COVER	TAMPA
42	75285196	1	002K	KIT	KIT
43	75285197	1	002K	KIT	KIT
44	75207942	1	002K	KIT	KIT

ITEM 26 INCLUI:INCLUDES-7,21,25,31:39
ITEM 27 INCLUI:INCLUDES-20
ITEM 42 INCLUI:INCLUDES-9:20,22,29,30
ITEM 43 INCLUI:INCLUDES-1,2,3,6,7,23
ITEM 44 INCLUI:INCLUDES-5,6

HYDRAULIC DRIVE
DIREÇÃO HIDROSTÁTICA

D2.02 | 1

FIATALLIS

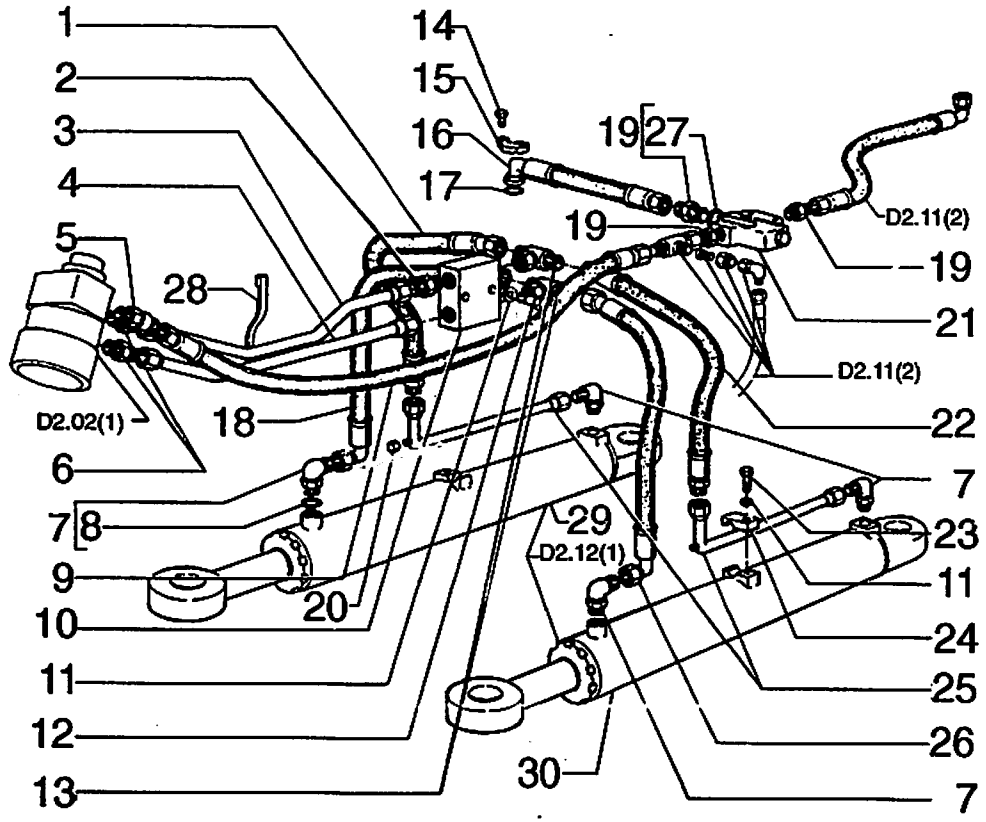

FIATALLIS FR 120 D2.11 **QUADRO** 1 **PAG.** 1

ITEM	PEÇA Nº	QTDE	COD.	DESCRIPTION	DESCRIÇÃO
1	75235868	1	192T	HOSE ASSY	MANGUEIRA
2	70919472	3	020R	FITTING	CONEXÃO
3	75236675	1	193T	TUBE	TUBO
4	75236674	1	193T	TUBE	TUBO
5	70921728	1	020R	FITTING	CONEXÃO
6	70921326	4	020R	FITTING	CONEXÃO
7	70921350	4	020R	FITTING	CONEXÃO
8	70921327	4	158G	O'RING	O'RING
9	75235862	1	192T	HOSE ASSY	MANGUEIRA
10	75235871	1	006V	DAMPING VALVE	VALVULA
11	10615679	6	131R	WASHER	ARRUELA
12	16044331	4	040V	SCREW	PARAFUSO
13	70925833	3	020R	FITTING	CONEXÃO
14	70921706	4	040V	SCREW	PARAFUSO
15	70921115	2	417S	HALF FLANGE	SEMI-FLANGE
16	75235872	1	192T	HOSE ASSY	MANGUEIRA
17	70923718	1	158G	O'RING	O'RING
18	75235869	1	192T	HOSE ASSY	MANGUEIRA
19	70922935	2	020R	FITTING	CONEXÃO
20	70921467	2	064C	CAP	TAMPÃO
21	75235873	1	009V	SAFETY VALVE	VALV.SEGURANÇA
22	75235875	1	192T	HOSE ASSY	MANGUEIRA
23	16043931	2	040V	SCREW	PARAFUSO
24	75235866	2	131F	FIRE SLEEVE	FIRE SLEEVE
25	75235867	2	193T	TUBE	TUBO
26	75235874	1	192T	HOSE ASSY	MANGUEIRA
27	14438185	3	158G	O'RING	ANEL-O
28	70196765	5	045F	CLIP	PRESILHA
29	75247338	1	164C	CYLINDER	CILINDRO DIR.
30	75235160	1	164C	CYLINDER	CILINDRO ESQ.

POWER STEERING-HYDRAULIC SYSTEM
SISTEMA HIDRÁULICO DA DIREÇÃO

D2.11 | 1

FIATALLIS

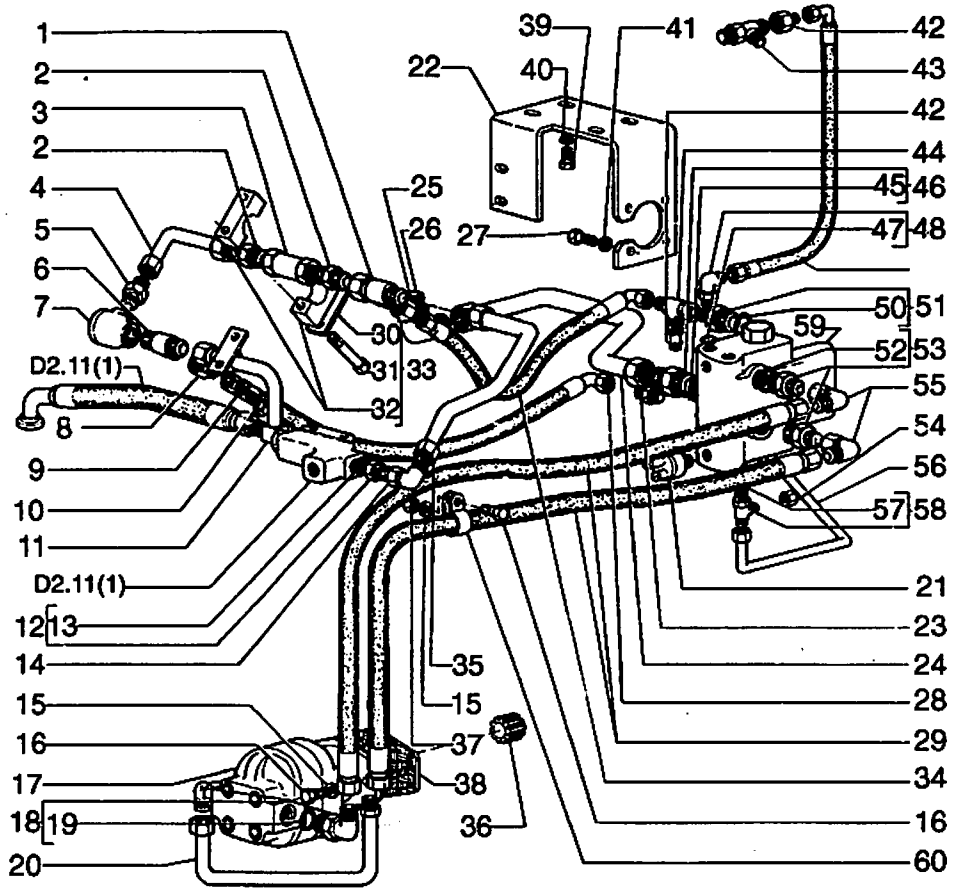

FIATALLIS FR 120 D2.11/1 **QUADRO** 1 **PAG.** 1

ITEM	PEÇA Nº	QTDE	COD.	DESCRIPTION	DESCRIÇÃO
1	70921691	1	020R	FITTING	CONEXÃO
2	70919342	2	020R	FITTING	CONEXÃO
3	75216234	1	010V	VALVE	VALVULA
4	75241542	1	193T	TUBE	TUBO
5	70921217	1	075B	CONNECTOR	CONECTOR
6	70922181	1	020R	FITTING	CONEXÃO
7	75241530	1	010V	VALVE	VALVULA
8	70925851	1	020R	FITTING	CONEXÃO
9	70929156	2	131R	WASHER	ARRUELA
10	70927400	2	040V	SCREW	PARAFUSO
11	75241537	1	193T	TUBE	TUBO
12	70922935	1	020R	FITTING	CONEXÃO
13	14438185	1	158G	O'RING	ANEL-O
14	70919624	1	020R	FITTING	CONEXÃO
15	70910287	3	170R	LOCKWASHER	ARRUELA PRESSÃO
16	70922763	3	040V	SCREW	PARAFUSO
17	73150265	1	155P	PUMP	BOMBA
18	70927094	2	085G	ELBOW	COTOVELO
19	70923379	2	158G	O'RING	O'RING
20	73152987	1	193T	TUBE	TUBO
21	73127291	1	075I	SWITCH	INTERRUPTOR
22	75241529	1	300S	SUPPORT	SUPORTE
23	70923163	1	075B	CONNECTOR	CONECTOR
24	75241533	1	193T	TUBE	TUBO
25	70931681	1	020R	FITTING	CONEXÃO
26	79067026	1	020R	FITTING	CONEXÃO
27	70921175	4	040V	SCREW	PARAFUSO
28	73134219	1	192T	HOSE ASSY	MANGUEIRA
29	75214782	2	192T	HOSE ASSY	MANGUEIRA
30	75235743	1	110P	PLATE	PLACA
31	11107731	2	040V	SCREW	PARAFUSO
32	75235742	2	031F	CLAMP	ABRAÇADEIRA
33	75235744	1	031F	CLAMP	ABRAÇADEIRA
34	73126265	1	192T	HOSE ASSY	MANGUEIRA
35	75241544	1	193T	TUBE	TUBO

OPTIONAL
OPCIONAL

EMERGENCY STEERING HYDRAULIC SYSTEM
SISTEMA HIDR. DE DIREÇÃO DE EMERGÊNCIA

D2.11/1 | 1

ITE.CPR-009/96

FIATALLIS

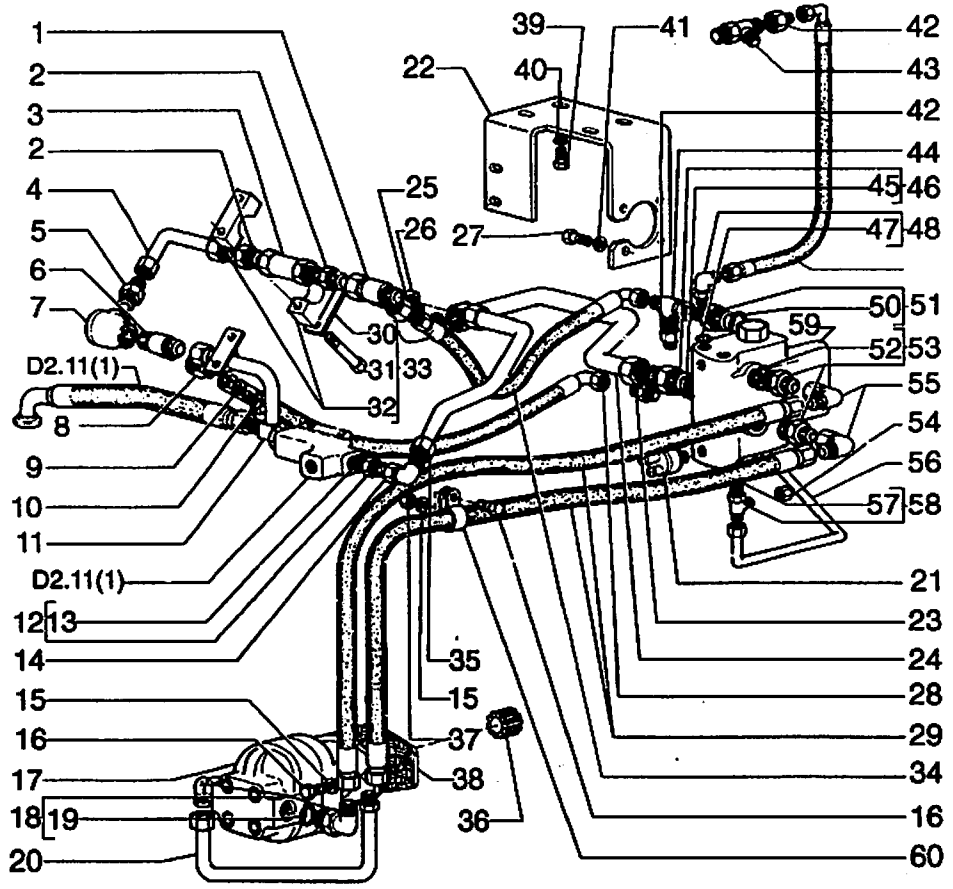

FIATALLIS FR 120 D2.11/1 **QUADRO** 1 **PAG.** 2

ITEM	PEÇA Nº	QTDE	COD.	DESCRIPTION	DESCRIÇÃO
36	73066756	1	030M	SLEEVE	LUVA
37	70911026	1	010D	NUT	PORCA
38	70651322	1	120G	GASKET	JUNTA
39	11106031	4	040V	SCREW	PARAFUSO
40	14496621	4	131R	WASHER	ARRUELA
41	70912441	4	170R	LOCKWASHER	ARRUELA PRESSÃO
42	70923102	2	020R	FITTING	CONEXÃO
43	70922792	1	020R	FITTING	CONEXÃO
44	70921298	1	020R	FITTING	CONEXÃO
45	70923568	1	158G	O'RING	O'RING
46	70921228	1	020R	FITTING	CONEXÃO
47	70921883	1	158G	O'RING	O'RING
48	70922571	1	085G	ELBOW	COTOVELO
49	73155834	1	192T	HOSE ASSY	MANGUEIRA
50	70923568	1	158G	O'RING	O'RING
51	70924296	1	075B	CONNECTOR	CONECTOR
52	70935761	1	158G	O'RING	O'RING
53	70924297	2	020R	FITTING	CONEXÃO
54	70921467	1	064C	CAP	TAMPÃO
55	70921279	2	085G	ELBOW	COTOVELO
56	75241516	1	193T	TUBE	TUBO
57	70921883	2	158G	O'RING	O'RING
58	70924783	2	020R	FITTING	CONEXÃO
59	73150264	1	010V	VALVE	VALVULA
60	70925261	2	031F	CLAMP	ABRAÇADEIRA

OPTIONAL
OPCIONAL

EMERGENCY STEERING HYDRAULIC SYSTEM
SISTEMA HIDR. DE DIREÇÃO DE EMERGÊNCIA

D2.11/1 | 1

ITE.CPR-009/96

FIATALLIS

FIATALLIS FR 120 D2.11 **QUADRO** 2 **PAG.** 1

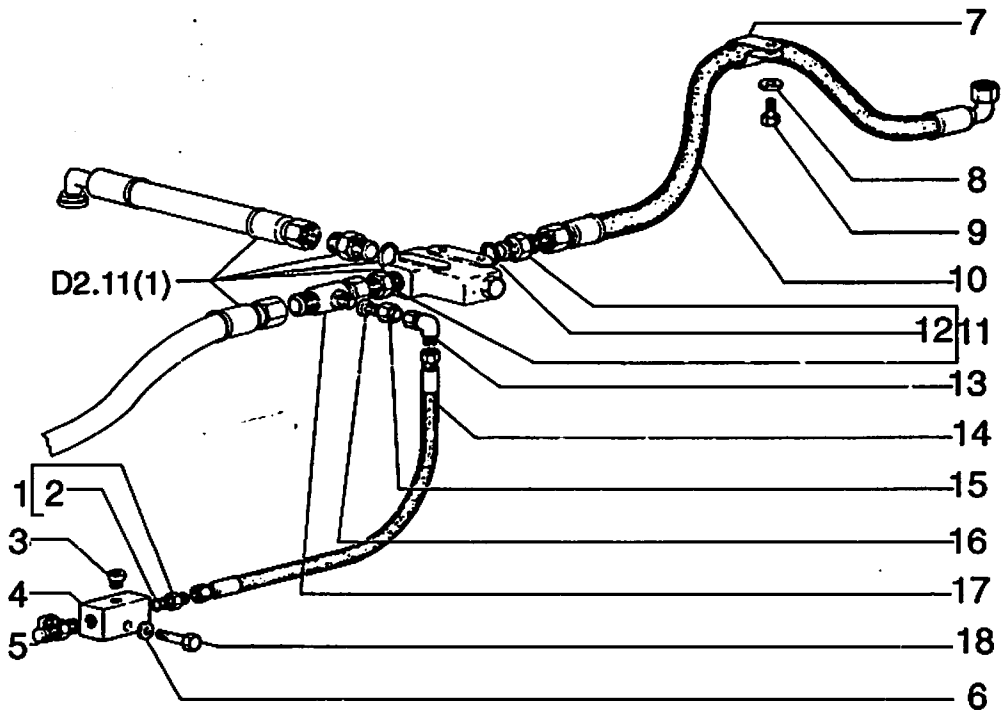

ITEM	PEÇA Nº	QTDE	COD.	DESCRIPTION	DESCRIÇÃO
1	79066934	1	020R	FITTING	CONEXÃO
2	14437585	1	158G	O'RING	O'RING
3	10118540	1	050T	PLUG	BUJAO
4	75240699	1	074B	BLOCK	BLOCO
5	79087360	1	010V	VALVE	VALVULA
6	10615679	1	131R	WASHER	ARRUELA
7	70928010	1	031F	CLAMP	ABRAÇADEIRA
8	12638601	1	131R	WASHER	ARRUELA
9	10979231	1	040V	SCREW	PARAFUSO
10	75214281	1	192T	HOSE ASSY	MANGUEIRA
11	70922935	1	020R	FITTING	CONEXÃO
12	14438185	1	158G	O'RING	ANEL-O
13	70924044	1	020R	FITTING	CONEXÃO
14	75218205	1	285T	HOSE	MANGUEIRA
15	70919197	1	010D	NUT	PORCA
16	70925851	1	020R	FITTING	CONEXÃO
17	70921691	1	020R	FITTING	CONEXÃO
18	16044131	1	040V	SCREW	PARAFUSO

POWER STEERING-HYDRAULIC SYSTEM
SISTEMA HIDRÁULICO DA DIREÇÃO

D2.11 | 2

FIATALLIS

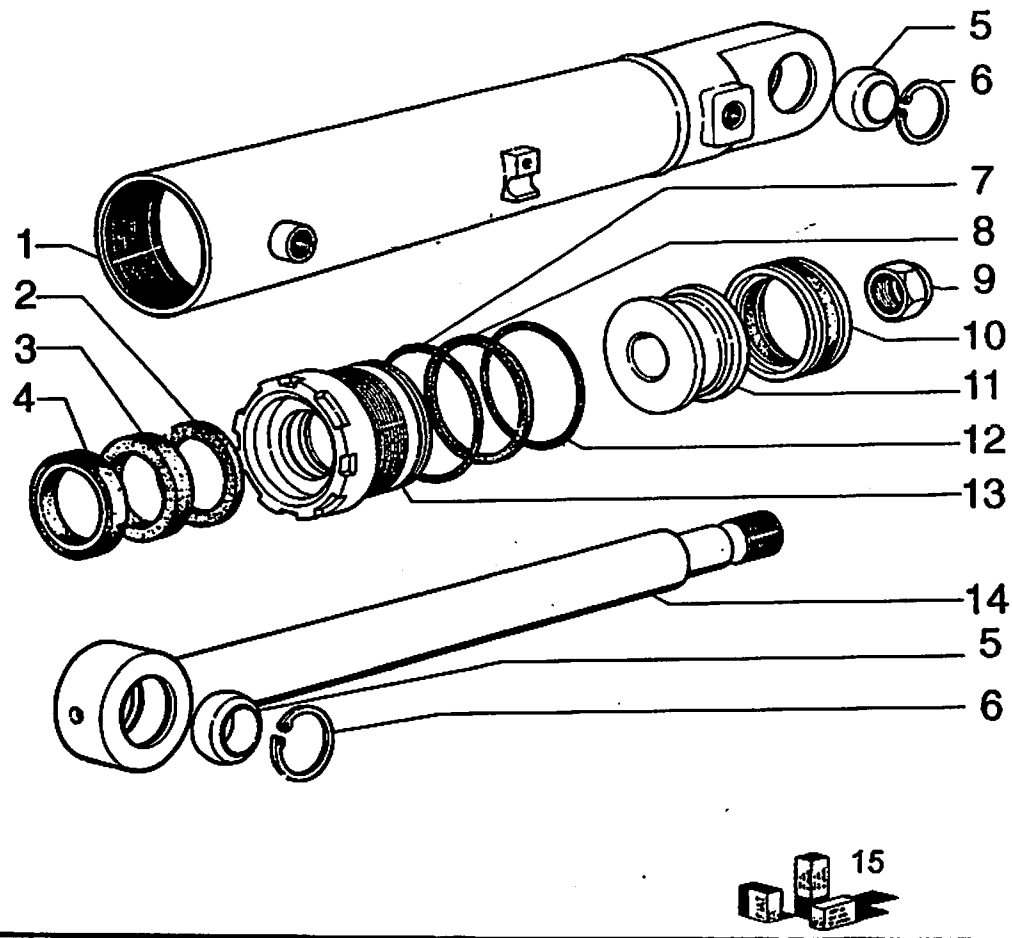

FIATALLIS FR 120 D2.12 **QUADRO** 1 **PAG.** 1

ITEM	PEÇA Nº	QTDE	COD.	DESCRIPTION	DESCRIÇÃO
1	75235162	1	193T	TUBE	TUBO ESQUERDO
2	8297296	1	055A	SEAL RING	ANEL DE VEDAÇÃO
3	8297294	1	122G	SEAL	RETENTOR
4	8288822	1	122G	SEAL	RETENTOR
5	70928851	2	095B	BUSHING	BUCHA
6	11061076	2	187A	SNAP RING	ANEL ELASTICO
7	14465480	1	158G	O'RING	O'RING
8	8297295	1	045A	RING	ANEL
9	8281325	1	010D	NUT	PORCA
10	8291506	1	122G	SEAL	RETENTOR
11	79038730	1	235S	PISTON	EMBOLO
12	14465180	1	158G	O'RING	O'RING
13	75220934	1	132F	HEAD	FUNDO DIANTEIRO
14	75235163	1	274S	ROD	HASTE
15	75287812	1	002K	KIT #	KIT

INCLUDE ITENS 2,3,4,7,8,10,12
INCLUI ITENS 2,3,4,7,8,10,12

STEERING CYLINDER LEFT/ESQ. 75235160-RIGHT/DIR. 75247338
CILINDRO DA DIREÇÃO

D2.12 | 1

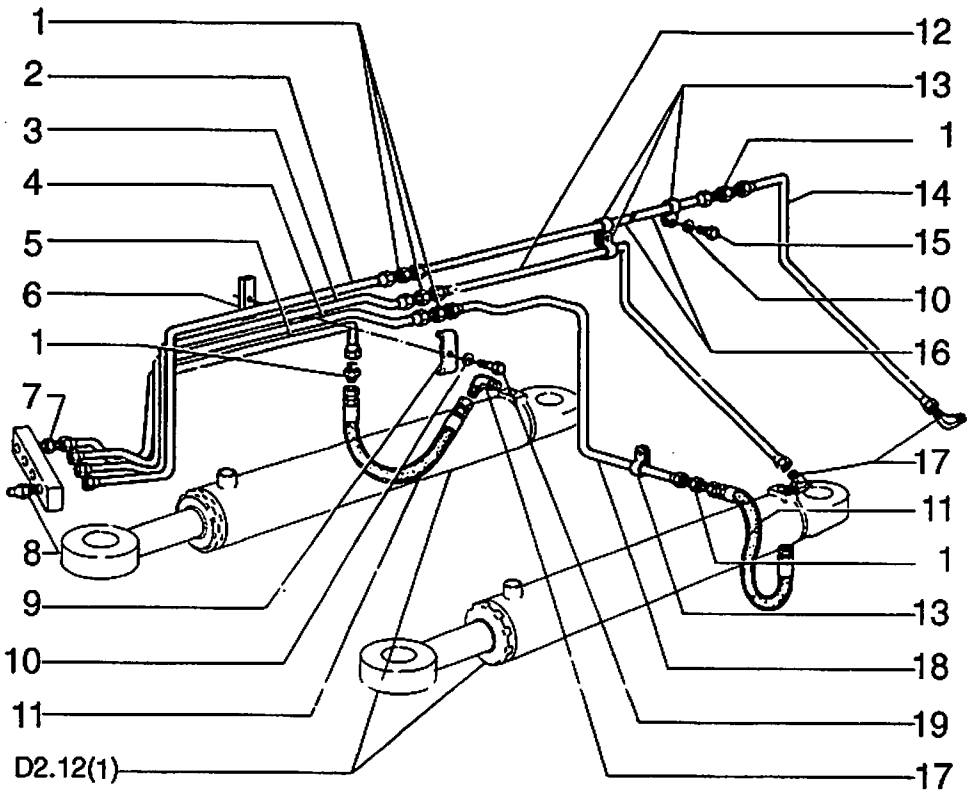

FIATALLIS FR 120 D2.12 **QUADRO** 2 **PAG.** 1

ITEM	PEÇA Nº	QTDE	COD.	DESCRIPTION	DESCRIÇÃO
1	70917332	6	020R	FITTING	CONEXÃO
2	75235231	1	193T	TUBE	TUBO
3	75235230	1	193T	TUBE	TUBO
4	75235229	1	193T	TUBE	TUBO
5	75235228	1	193T	TUBE	TUBO
6	75235237	2	074B	BLOCK	BLOCO
7	70910141	4	020R	FITTING	CONEXÃO
8	70914465	4	060I	GREASE FITTING	PINO GRAXEIRO
9	75235227	2	225S	BRACKET	ESTRIBO
10	12638601	5	131R	WASHER	ARRUELA
11	75235236	2	192T	HOSE ASSY	MANGUEIRA
12	75235233	1	193T	TUBE	TUBO
13	70928654	4	031P	CLAMP	ABRAÇADEIRA
14	75235235	1	193T	TUBE	TUBO
15	11106031	3	040V	SCREW	PARAFUSO
16	75235234	1	193T	TUBE	TUBO
17	70910161	4	020R	FITTING	CONEXÃO
18	75235232	1	193T	TUBE	TUBO
19	11106231	2	040V	SCREW	PARAFUSO

LUBRICATION SYSTEM
SISTEMA DE LUBRIFICAÇÃO

D2.12 | 2

FIATALLIS

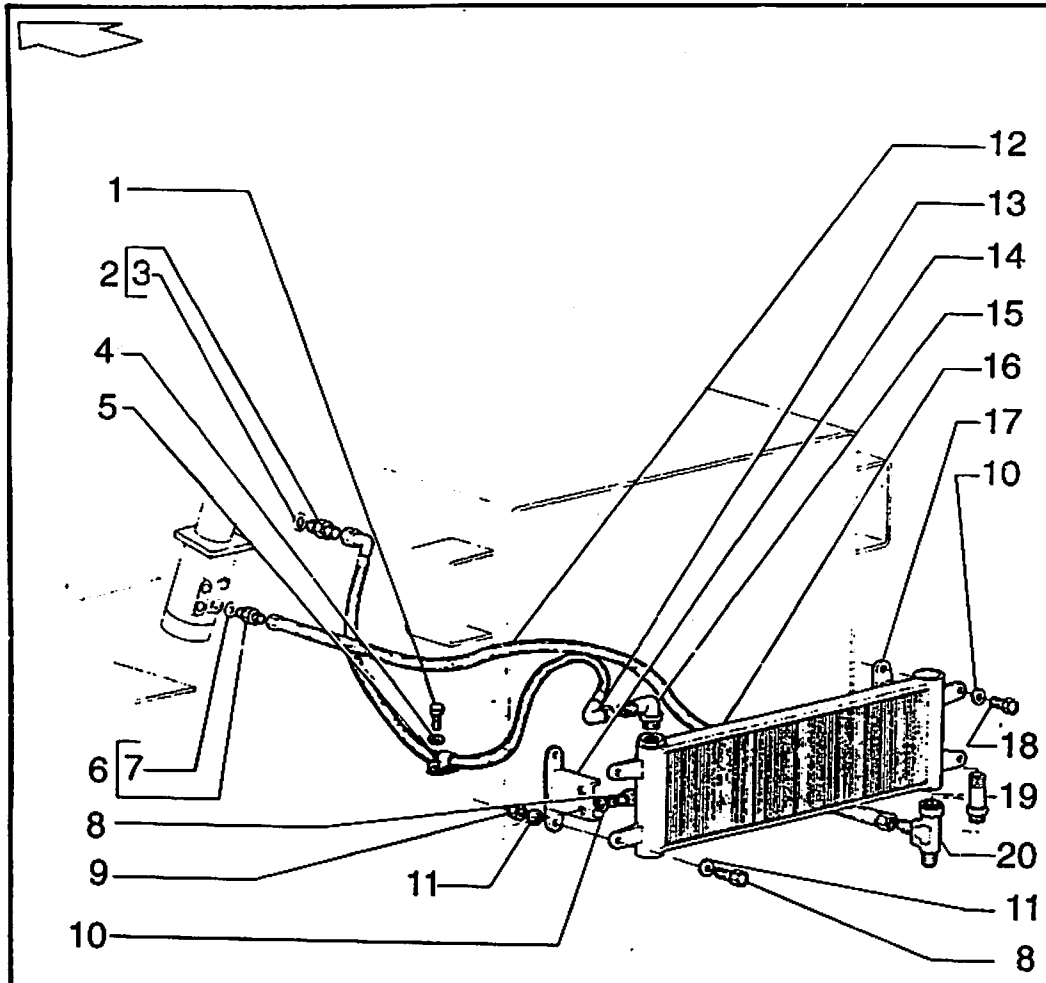

FIATALLIS FR 120 D2.18 **QUADRO** 1 **PAG.** 1

ITEM	PEÇA Nº	QTDE	COD.	DESCRIPTION	DESCRIÇÃO
1	11106031	5	040V	SCREW	PARAFUSO
2	70922981	1	020R	FITTING	CONEXÃO
3	70921214	1	055A	SEAL RING	ANEL DE VEDAÇÃO
4	10516871	5	170R	LOCKWASHER	ARRUELA PRESSÃO
5	70927175	5	031F	CLAMP	ABRAÇADEIRA
6	70924023	1	020R	FITTING	CONEXÃO
7	70921206	1	158G	O'RING	O'RING
8	16043631	8	040V	SCREW	PARAFUSO
9	16104121	4	010D	NUT	PORCA
10	12638601	6	131R	WASHER	ARRUELA
11	12646721	8	131R	WASHER	ARRUELA
12	75235334	1	192T	HOSE ASSY	MANGUEIRA
13	75241077	1	192T	HOSE ASSY	MANGUEIRA
14	75246680	1	300S	SUPPORT	SUPORTE
15	70921203	1	020R	FITTING	CONEXÃO
16	75222738	1	168R	OIL RADIATOR	RADIADOR-OLEO
17	75246680	1	300S	SUPPORT	SUPORTE
18	11106231	4	040V	SCREW	PARAFUSO
19	70926706	1	020R	FITTING	CONEXÃO
20	70921691	1	020R	FITTING	CONEXÃO

STEERING OIL COOLING
ARREFECIMENTO ÓLEO DE DIREÇÃO

D2.18 | 1

ITE.CPR-008/96

FIATALLIS

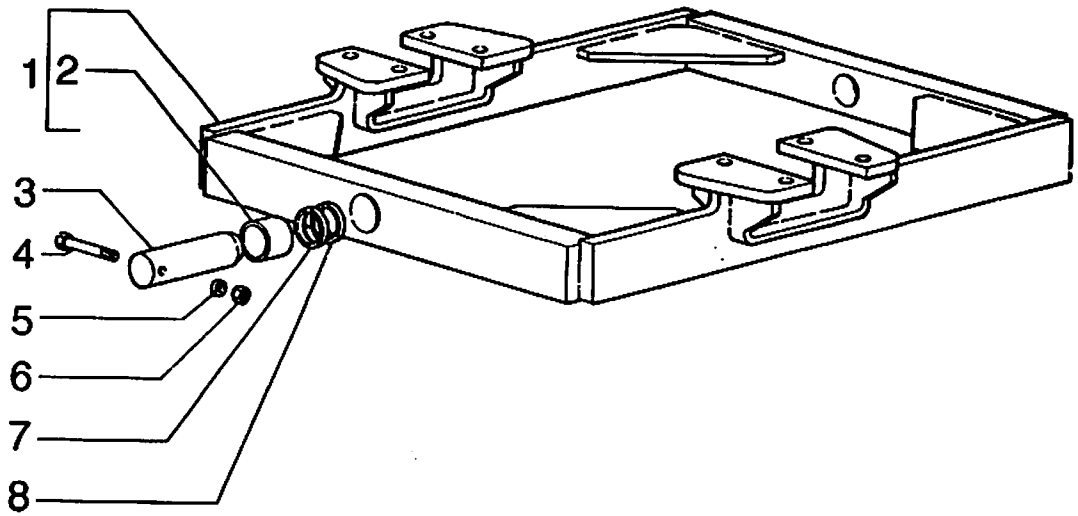

FIATALLIS FR 120 D3.05 **QUADRO** 1 **PAG.** 1

ITEM	PEÇA Nº	QTDE	COD.	DESCRIPTION	DESCRIÇÃO
1	75244701	1	055B	ROCKER	BALANCIM
2	75213660	2	095B	BUSHING	BUCHA
3	75213655	2	080P	PIN	PINO
4	70925870	2	040V	SCREW	PARAFUSO
5	70910287	2	170R	LOCKWASHER	ARRUELA PRESSÃO
6	70911026	2	010D	NUT	PORCA
7	75213654	*	075D	SPACER	ESPAÇADOR
8	75213653	*	075D	SPACER	ESPAÇADOR

* AS REQUIRED:CONFORME NECESSIDADE

REAR AXLE SUPPORT
SUPORTE DO EIXO TRASEIRO

D3.05 | 1

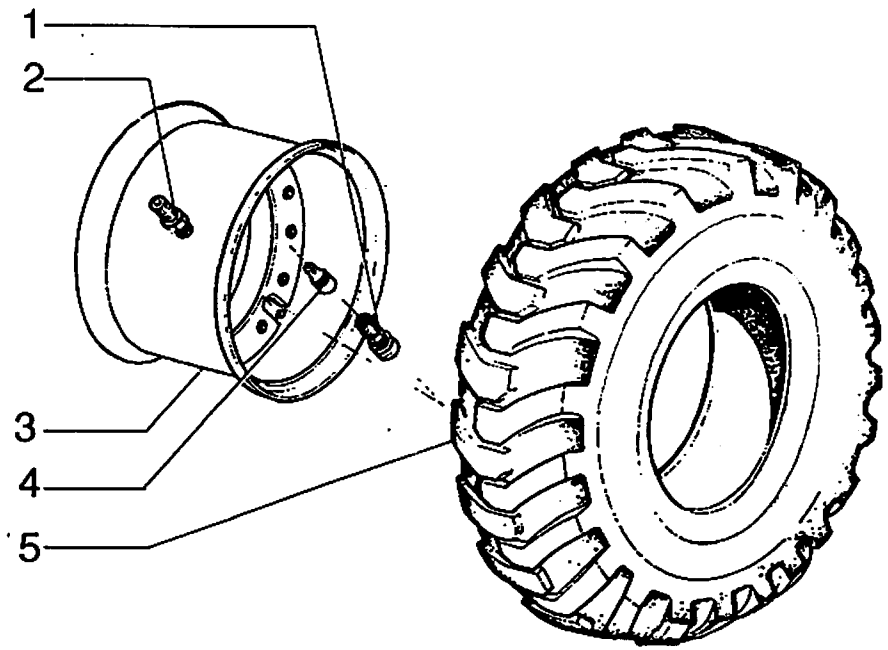

ITEM	PEÇA Nº	QTDE	COD.	DESCRIPTION	DESCRIÇÃO
1	75241633	1	010V	VALVE	VALVULA
2	75212947	1	020R	FITTING	CONEXÃO
3	75245850	1	135C	RIM	ARO
4	75212946	1	265C	COVER	TAMPA
5	75210384	1	3209	TIRES 17.5X25	PNEUS 17.5X25

TIRES AND WHEELS
AROS E PNEUS

FIATALLIS

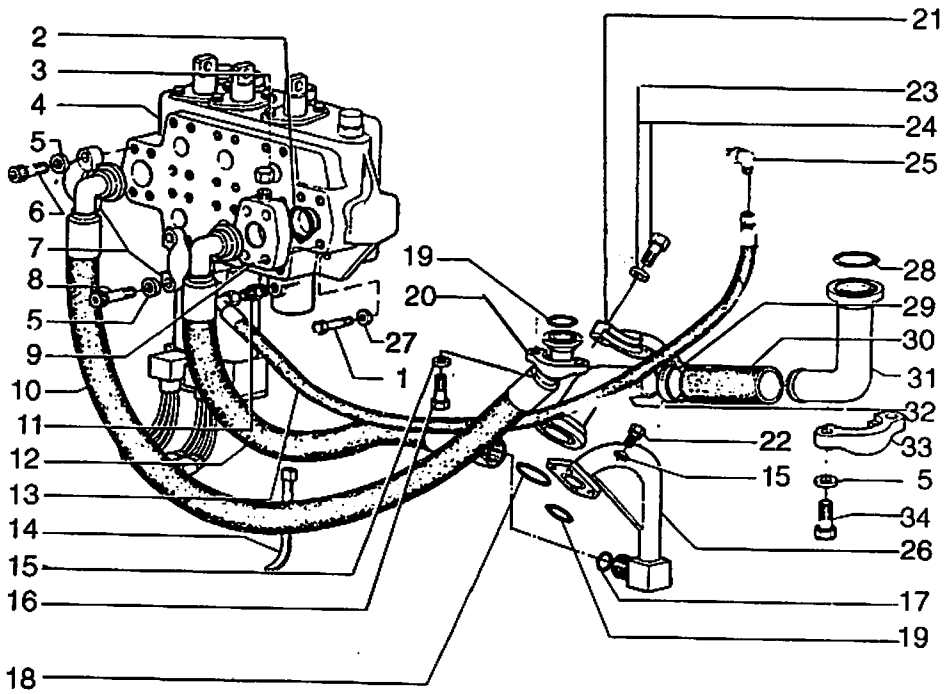

FIATALLIS FR 120 E3.02 **QUADRO** 1 **PAG.** 1

ITEM	PEÇA Nº	QTDE	COD.	DESCRIPTION	DESCRIÇÃO
1	14359331	3	040V	SCREW	PARAFUSO
2	14463780	3	158G	O'RING	O'RING
3	70921467	1	064C	CAP	TAMPÃO
4	75244652	1	083D	CONTROL VALVE	DISTRIBUIDOR
5	10516871	37	170R	LOCKWASHER	ARRUELA PRESSÃO
6	14420230	28	040V	SCREW	PARAFUSO
7	70921116	4	417S	HALF FLANGE	SEMI-FLANGE
8	14420620	4	040V	SCREW	PARAFUSO
9	75237330	1	074B	BLOCK	BLOCO PRESSAO
10	75244647	1	192T	HOSE ASSY	MANGUEIRA
11	75243561	1	020R	FITTING	CONEXAO
12	75247073	1	192T	HOSE ASSY	MANGUEIRA
13	75238343	1	192T	HOSE ASSY	MANGUEIRA
14	70198775	1	031F	CLAMP	ABRAÇADEIRA
15	70914678	8	170R	LOCKWASHER	ARRUELA PRESSÃO
16	70919228	8	040V	SCREW	PARAFUSO
17	70931640	1	158G	O'RING	O'RING
18	14465580	1	158G	O'RING	O'RING
19	70923664	3	158G	O'RING	O'RING
20	70921117	2	070F	FLANGE	FLANGE
21	70925449	2	070F	FLANGE	FLANGE
22	70919228	4	040V	SCREW	PARAFUSO
23	70912942	4	170R	LOCKWASHER	ARRUELA PRESSÃO
24	70921535	4	040V	SCREW	PARAFUSO
25	70921402	1	085G	ELBOW	COTOVELO
26	75247019	2	193T	TUBE	TUBO
27	10516671	1	170R	LOCKWASHER	ARRUELA PRESSÃO
28	70924686	1	158G	O'RING	O'RING
29	70921913	4	031F	CLAMP	ABRAÇADEIRA
30	75236034	1	192T	HOSE ASSY	MANGUEIRA
31	75240788	1	193T	TUBE	TUBO
32	75240912	1	193T	TUBE	TUBO
33	70921599	2	070F	FLANGE	FLANGE
34	11106831	5	040V	SCREW	PARAFUSO

REAR HYDRAULIC SYSTEM
SISTEMA HIDRÁULICO TRASEIRO

E3.02 | 1

FIATALLIS

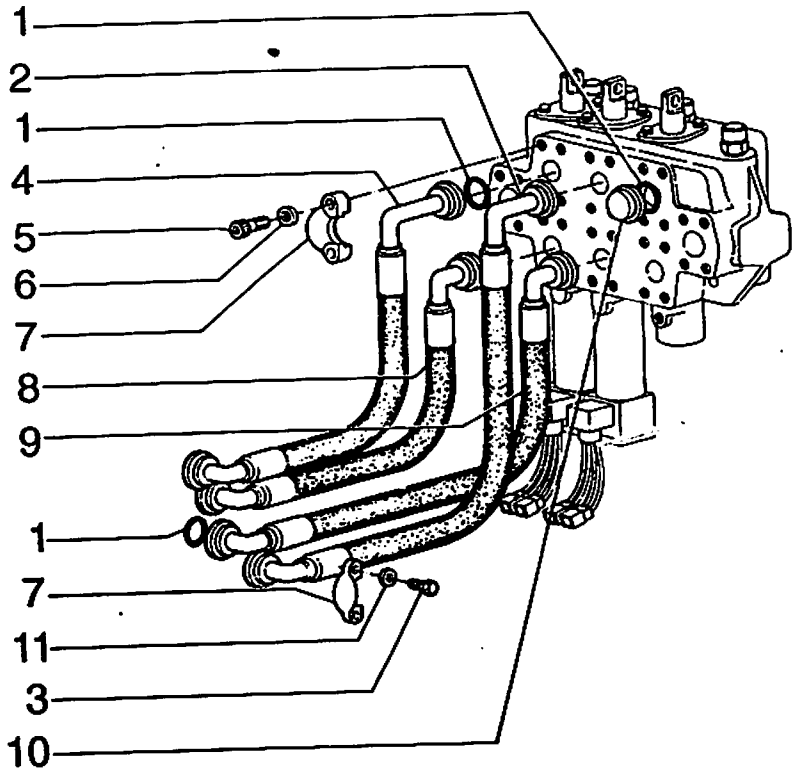

FIATALLIS FR 120 E3.02 **QUADRO** 2 **PAG.** 1

ITEM	PEÇA Nº	QTDE	COD.	DESCRIPTION	DESCRIÇÃO
1	14463180	10	158G	O'RING	O'RING
2	75244648	1	192T	HOSE ASSY	MANGUEIRA
3	16043631	16	040V	SCREW	PARAFUSO
4	75244758	1	192T	HOSE ASSY	MANGUEIRA
5	14420230	24	040V	SCREW	PARAFUSO
6	10516871	24	170R	LOCKWASHER	ARRUELA PRESSÃO
7	70921115	20	417S	HALF FLANGE	SEMI-FLANGE
8	75244757	1	192T	HOSE ASSY	MANGUEIRA
9	75244649	1	192T	HOSE ASSY	MANGUEIRA
10	75236215	2	070F	FLANGE	FLANGE
11	10516671	16	170R	LOCKWASHER	ARRUELA PRESSÃO

REAR HYDRAULIC SYSTEM
SISTEMA HIDRÁULICO TRASEIRO

E3.02 | 2

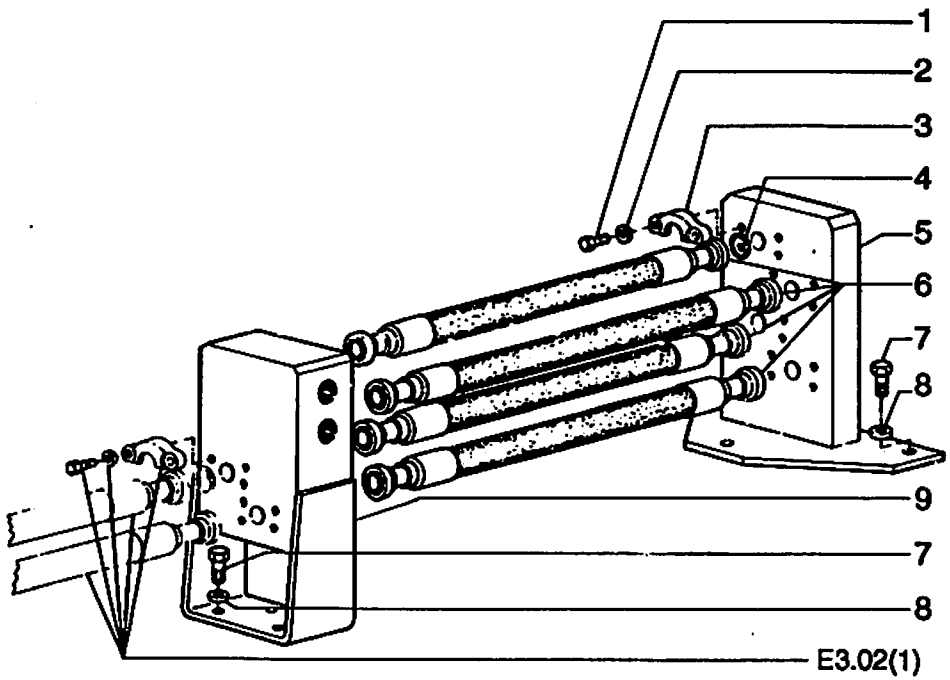

ITEM	PEÇA Nº	QTDE	COD.	DESCRIPTION	DESCRIÇÃO
1	16043631	32	040V	SCREW	PARAFUSO
2	10516671	32	170R	LOCKWASHER	ARRUELA PRESSÃO
3	70921115	16	417S	HALF FLANGE	SEMI-FLANGE
4	14463180	8	158G	O'RING	O'RING
5	75238312	1	074B	BLOCK	BLOCO
6	75238341	4	285T	HOSE	MANGUEIRA
7	11106231	6	040V	SCREW	PARAFUSO
8	10516871	6	170R	LOCKWASHER	ARRUELA PRESSÃO
9	75240829	1	074B	BLOCK	BLOCO

FIATALLIS

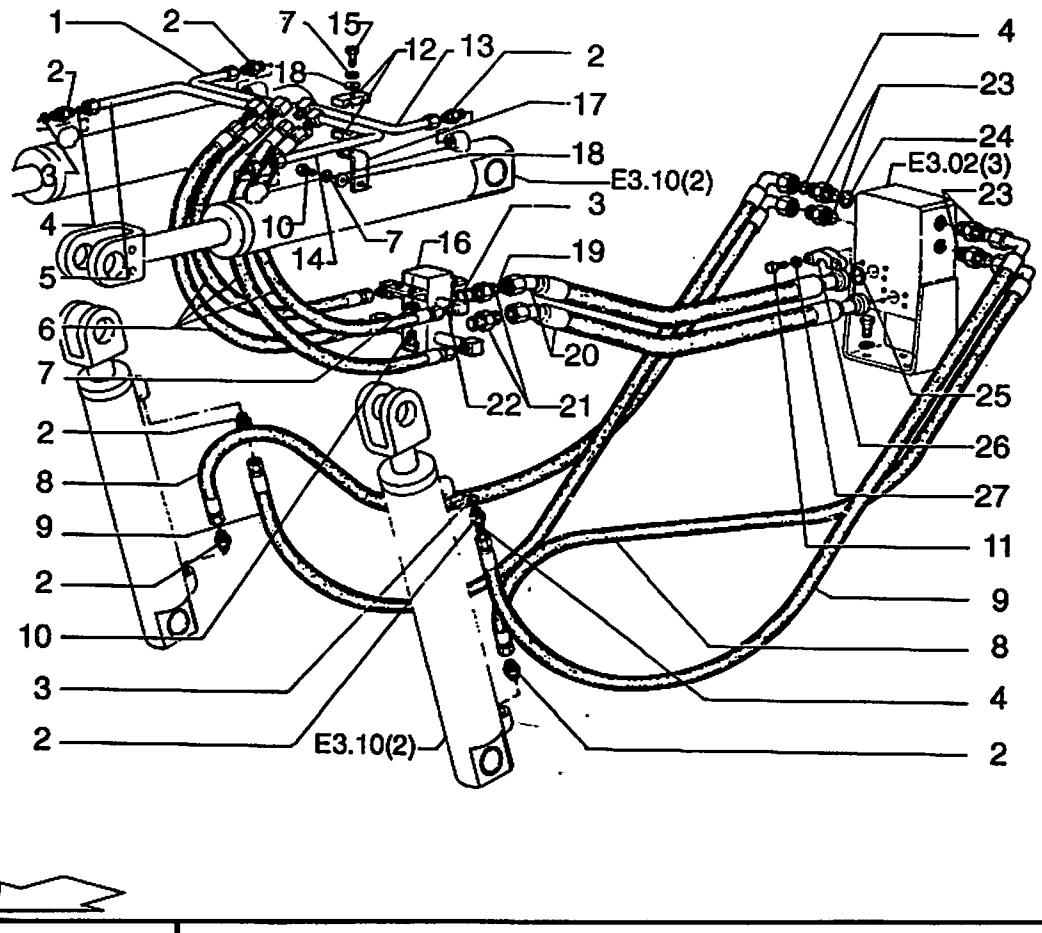

FIATALLIS FR 120 E3.02 **QUADRO** 4 **PAG.** 1

ITEM	PEÇA Nº	QTDE	COD.	DESCRIPTION	DESCRIÇÃO
1	75245222	1	193T	TUBE	TUBO
2	75236507	8	020R	FITTING	CONEXÃO
3	70935175	10	158G	O'RING	O'RING
4	70930357	8	158G	O'RING	O'RING
5	75245220	1	193T	TUBE	TUBO
6	75245190	4	192T	HOSE ASSY	MANGUEIRA
7	10516871	6	170R	LOCKWASHER	ARRUELA PRESSÃO
8	75245193	2	192T	HOSE ASSY	MANGUEIRA
9	75245192	2	192T	HOSE ASSY	MANGUEIRA
10	1110631	6	040V	SCREW	PARAFUSO
11	16043631	8	040V	SCREW	PARAFUSO
12	70623355	4	031F	CLAMP	ABRAÇADEIRA
13	75245221	1	193T	TUBE	TUBO
14	75245219	1	193T	TUBE	TUBO
15	11107331	2	040V	SCREW	PARAFUSO
16	75245196	1	074B	BLOCK	BLOCO
17	75246246	2	300S	SUPPORT	SUPORTE
18	14496621	4	131R	WASHER	ARRUELA
19	70923843	6	158G	O'RING	O'RING
20	75245191	2	192T	HOSE ASSY	MANGUEIRA
21	75241390	2	020R	FITTING	CONEXÃO
22	70923841	8	158G	O'RING	O'RING
23	76022768	4	020R	FITTING	CONEXÃO
24	70926538	4	158G	O'RING	O'RING
25	14463180	2	158G	O'RING	O'RING
26	70921115	4	417S	HALF FLANGE	SEMI-FLANGE
27	10516671	8	170R	LOCKWASHER	ARRUELA PRESSÃO

FRONT HYDRAULIC SYSTEM
SISTEMA HIDRÁULICO DIANTEIRO

E3.02 | 4

FIATALLIS

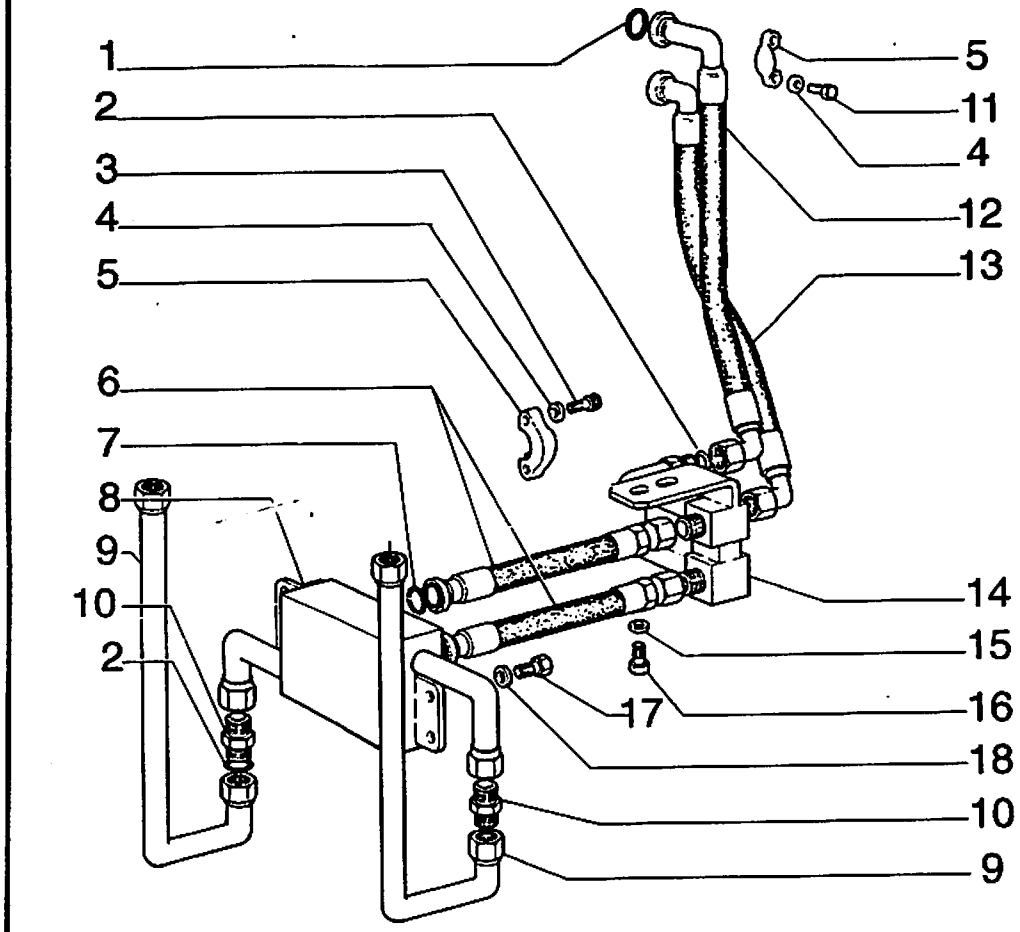

FIATALLIS FR 120 E3.02/1 **QUADRO** 1 **PAG.** 1

ITEM	PEÇA Nº	QTDE	COD	DESCRIPTION	DESCRIÇÃO
1	14463180	2	158G	O'RING	O'RING
2	14453780	8	055A	SEAL RING	ANEL DE VEDAÇÃO
3	14306431	16	040V	SCREW	PARAFUSO
4	10516671	16	170R	LOCKWASHER	ARRUELA PRESSÃO
5	70921115	8	417S	HALF FLANGE	SEMI-FLANGE
6	75237143	2	285T	HOSE	MANGUEIRA
7	14463280	2	158G	O'RING	O'RING
8	75237142	1	074B	BLOCK	BLOCO
9	75246714	2	193T	TUBE	TUBO
10	78100005	2	020R	FITTING	CONEXÃO
11	10516679	4	170R	LOCKWASHER	ARRUELA PRESSÃO
12	75244569	1	285T	HOSE	MANGUEIRA
13	75244570	1	285T	HOSE	MANGUEIRA
14	75242050	1	074B	BLOCK	BLOCO
15	10516871	2	170R	LOCKWASHER	ARRUELA PRESSÃO
16	14496621	2	131R	WASHER	ARRUELA
17	16043631	4	040V	SCREW	PARAFUSO

SPECIAL EQUIPMENT
OPCIONAL

REMOTE HYDRAULIC SYSTEM 3 SPOOLS
SISTEMA HIDRÁULICO TERCEIRA FUNÇÃO

E3.02/1 | 1

ITE.CPR-015/96

FIATALLIS

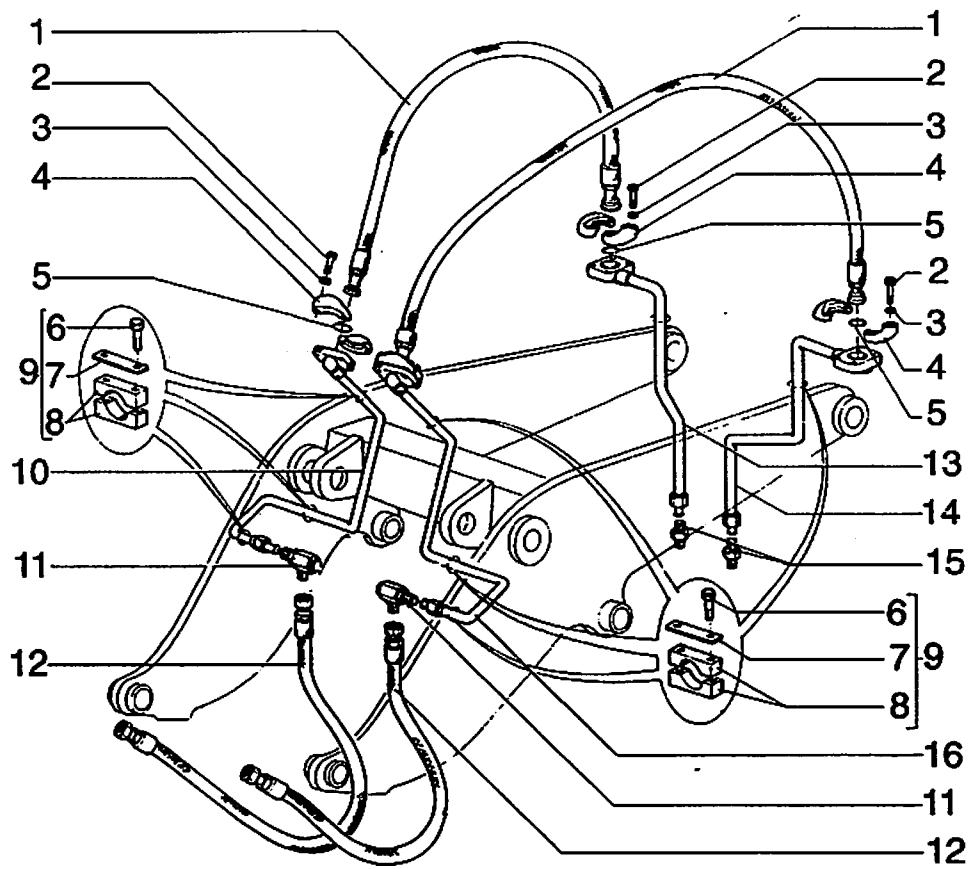

FIATALLIS FR 120 E3.02/1 **QUADRO** 2 **PAG.** 1

ITEM	PEÇA Nº	QTDE	COD.	DESCRIPTION	DESCRIÇÃO
1	75237136	2	285T	HOSE	MANGUEIRA
2	14306431	16	040V	SCREW	PARAFUSO
3	10516671	16	170R	LOCKWASHER	ARRUELA PRESSÃO
4	70921115	4	417S	HALF FLANGE	SEMI-FLANGE
5	14463280	4	158G	O'RING	O'RING
6	10903431	12	040V	SCREW	PARAFUSO
7	75236991	6	105P	PLATE	CHAPA
8	75236992	12	031F	CLAMP	ABRAÇADEIRA
9	75237133	6	180C	COLLAR	COLAR
10	75248191	1	193T	TUBE	TUBO
11	79039713	2	085G	ELBOW	COTOVELO
12	75246720	2	285T	HOSE	MANGUEIRA
13	75246710	1	193T	TUBE	TUBO
14	75246712	1	193T	TUBE	TUBO
15	78100005	2	020R	FITTING	CONEXÃO
16	75248189	1	193T	TUBE	TUBO

SPECIAL EQUIPMENT
OPCIONAL

REMOTE HYDRAULIC SYSTEM 3 SPOOLS
SISTEMA HIDRRÁULICO TERCEIRA FUNÇÃO

E3.02/1 | 2

ITE.CPR-015/96

FIATALLIS

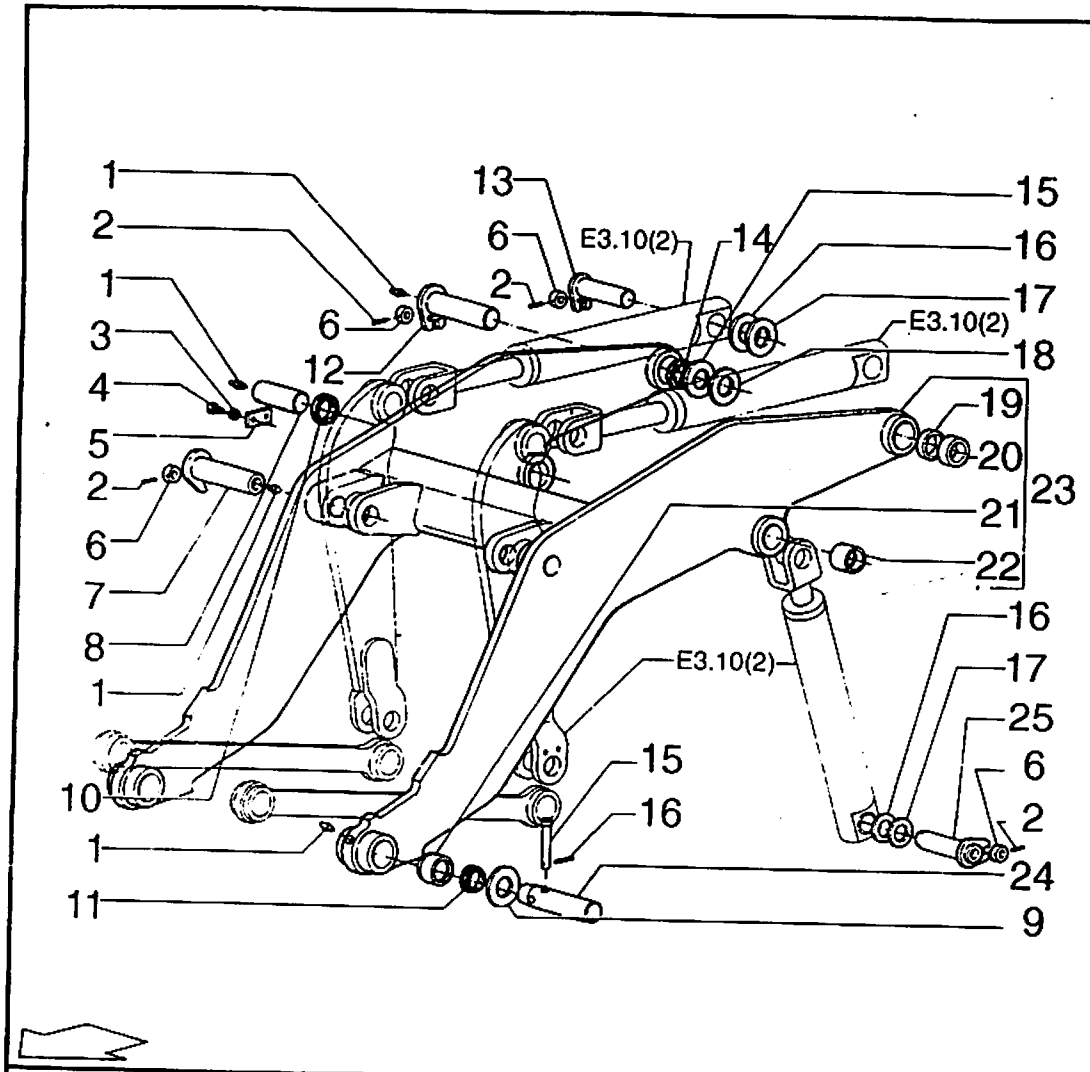

FIATALLIS FR 120 E3.10 **QUADRO** 1 **PAG.** 1

ITEM	PEÇA Nº	QTDE	COD.	DESCRIPTION	DESCRIÇÃO
1	13407211	12	060I	GREASE FITTING	PINO GRAXEIRO
2	14601770	8	270C	COTTER PIN	CONTRA PINO
3	14496731	4	131R	WASHER	ARRUELA
4	11112231	4	040V	SCREW	PARAFUSO
5	8289428	2	110P	PLATE	PLACA
6	79066433	8	131R	WASHER	ARRUELA
7	75245294	2	080P	PIN	PINO
8	79106029	2	080P	PIN	PINO
9	75213290	*	198S	SHIM	CALÇO
10	79065565	8	122G	SEAL	RETENTOR
11	75216644	4	122G	SEAL	RETENTOR
12	79106037	2	080P	PIN	PINO
13	75245259	2	080P	PIN	PINO
14	79065568	8	045A	RING	ANEL
15	79088383	*	198S	SHIM	CALÇO 1.0 mm
16	79088380	*	198S	SHIM	CALÇO 1.0 mm
17	79088378	*	198S	SHIM	CALÇO 0.5 mm
18	79088382	*	198S	SHIM	CALÇO 0.5 mm
19	75245240	2	075D	SPACER	ESPAÇADOR
20	79088197	4	095B	BUSHING	BUCHA
21	75216645	4	095B	BUSHING	BUCHA
22	75235421	2	095B	BUSHING	BUCHA
23	75245237	1	130B	ARM	BRAÇO
24	75239509	2	080P	PIN	PINO
25	75248146	2	080P	PIN	PINO

* AS REQUIRED:CONFORME NECESSIDADE

BOOM & LINKAGE
BRAÇO E ARTICULAÇÃO

E3.10 | 1

ITE.CPR-007/96

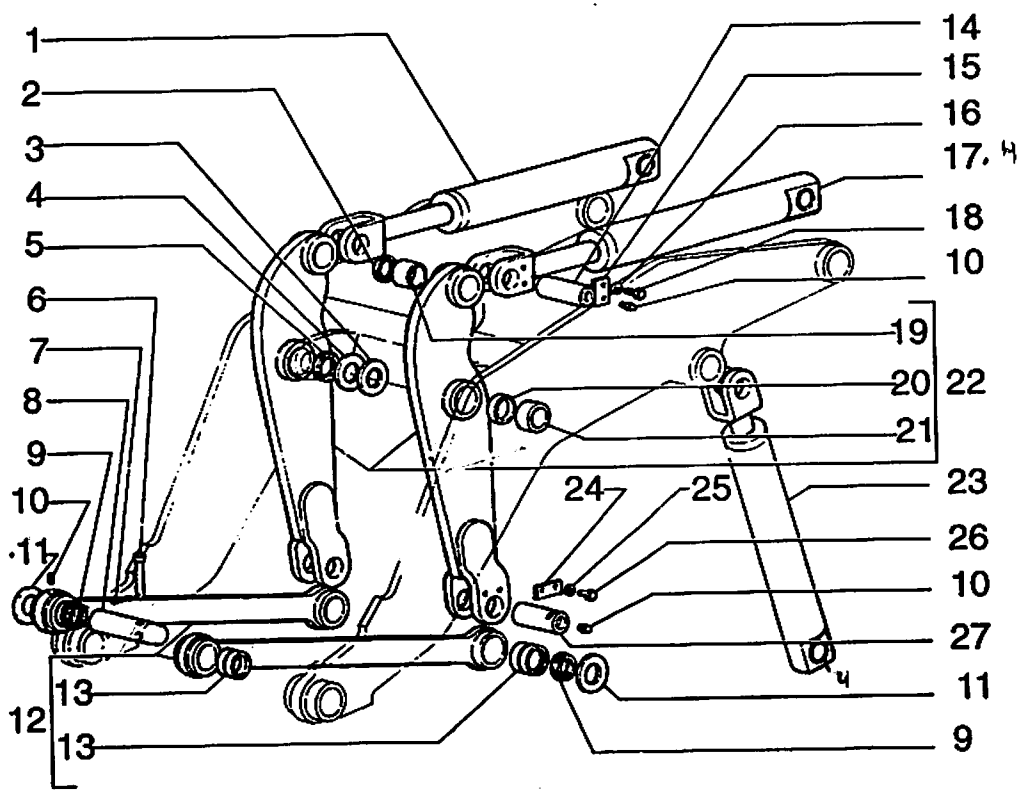

FIATALLIS FR 120 E3.10 **QUADRO** 2 **PAG.** 1

ITEM	PEÇA N°	QTDE	COD.	DESCRIPTION	DESCRIÇÃO
1	75245404	1	11G2	DUMP CYLINDERS	CIL.ROT.CAÇAMBA
2	79065565	4	122G	SEAL	RETENTOR
3	79088383	*	198S	SHIM	CALÇO 1.0 mm
4	79088382	*	198S	SHIM	CALÇO 0.5 mm
5	79065568	4	045A	RING	ANEL
6	75239507	2	080P	PIN	PINO
7	10796901	2	270C	COTTER PIN	CONTRA PINO
8	75239508	2	080P	PIN	PINO
9	75216644	8	122G	SEAL	RETENTOR
10	13407211	4	060I	GREASE FITTING	PINO GRAXEIRO
11	75213290	*	198S	SHIM	CALÇO
12	75245229	2	050B	LINK	BIELA
13	75218127	4	095B	BUSHING	BUCHA
14	79106029	2	080P	PIN	PINO
15	8289428	2	110P	PLATE	PLACA
16	14496731	4	131R	WASHER	ARRUELA
17	75245406	1	11G2	DUMP CYLINDERS	CIL.ROT.CAÇAMBA
18	11112231	4	040V	SCREW	PARAFUSO
19	75235421	1	095B	BUSHING	BUCHA
20	75245266	1	075D	SPACER	ESPAÇADOR
21	79088197	2	095B	BUSHING	BUCHA
22	75245267	2	115M	PILLAR	MONTANTE
23	75245395	2	11G1	LIFT CYLINDERS	CIL. ELEVAÇAO
24	75245268	2	105P	PLATE	CHAPA
25	14496621	4	131R	WASHER	ARRUELA
26	11106431	4	040V	SCREW	PARAFUSO
27	75245277	2	080P	PIN	PINO

* AS REQUIRED:CONFORME NECESSIDADE

BOOM & LINKAGE
BRAÇO E ARTICULAÇÃO

E3.10 | 2

FIATALLIS

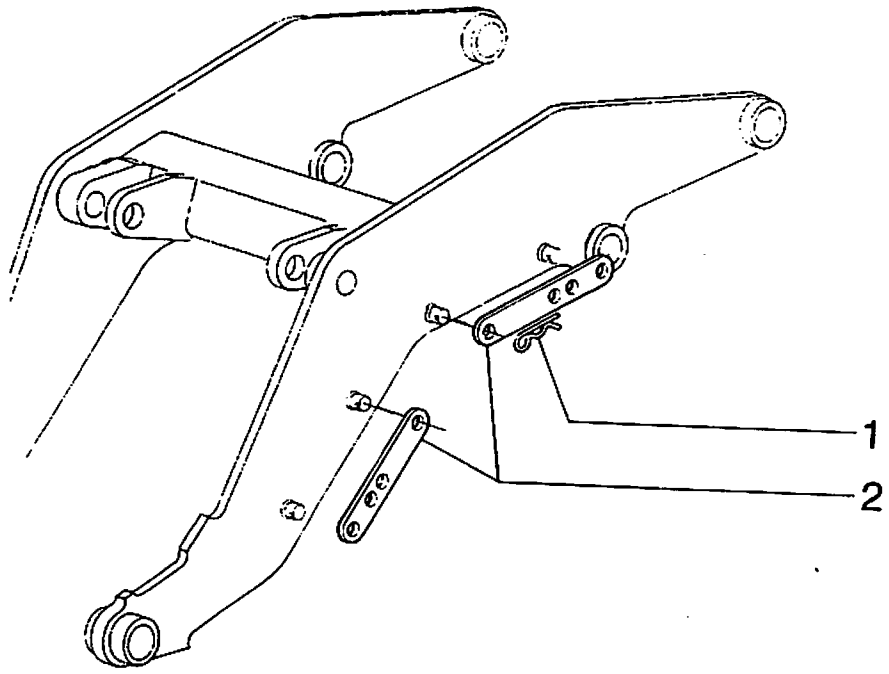

FIATALLIS FR 120 E3.10 **QUADRO** 3 **PAG.** 1

ITEM	PEÇA Nº	QTDE	COD.	DESCRIPTION	DESCRIÇÃO
1	75218333	2	050N	PAWL	TRAVA SEGURANÇA
2	45003040	4	045F	CLIP	PRESILHA

BUCKET/BOOM LOCK
TRAVAMENTO DO BRAÇO

E3.10 | 3

FIATALLIS

FIATALLIS FR 120 E3.14 **QUADRO** 1 **PAG.** 1

ITEM	PEÇA Nº	QTDE	COD.	DESCRIPTION	DESCRIÇÃO
1	75245510	1	019T	END BIT	FACA LATERAL
2	75245597	1	019T	END BIT	FACA LATERAL
3	75245516	1	018T	CUTTING EDGE	FACA CENTRAL
4	75245511	1	019T	END BIT	FACA LATERAL
5	75245598	1	019T	END BIT	FACA LATERAL
6	75245521	1	035B	BUCKET	CAÇAMBA

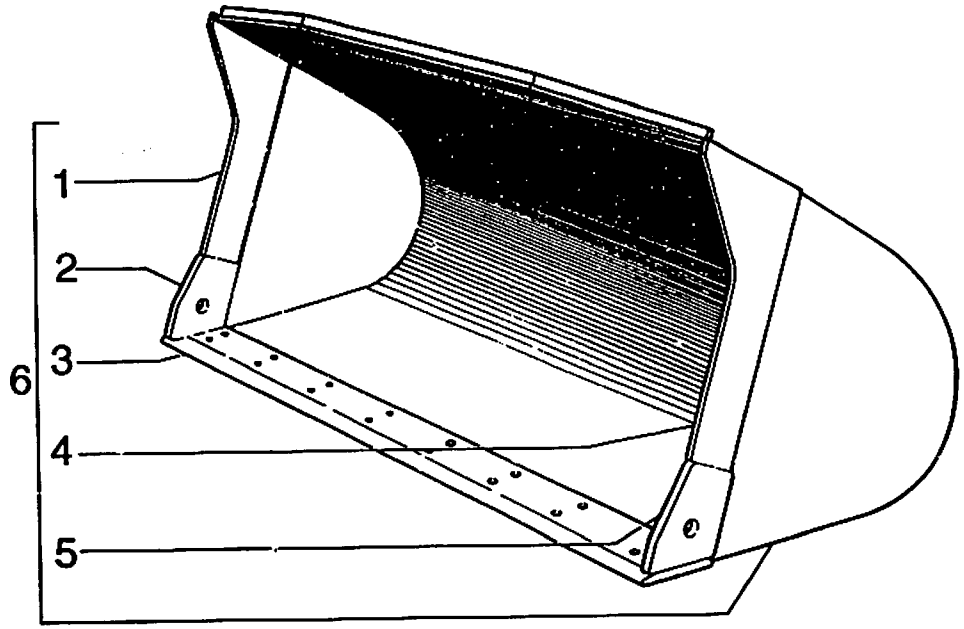

BUCKET
CAÇAMBA

E3.14 | 1

FIATALLIS

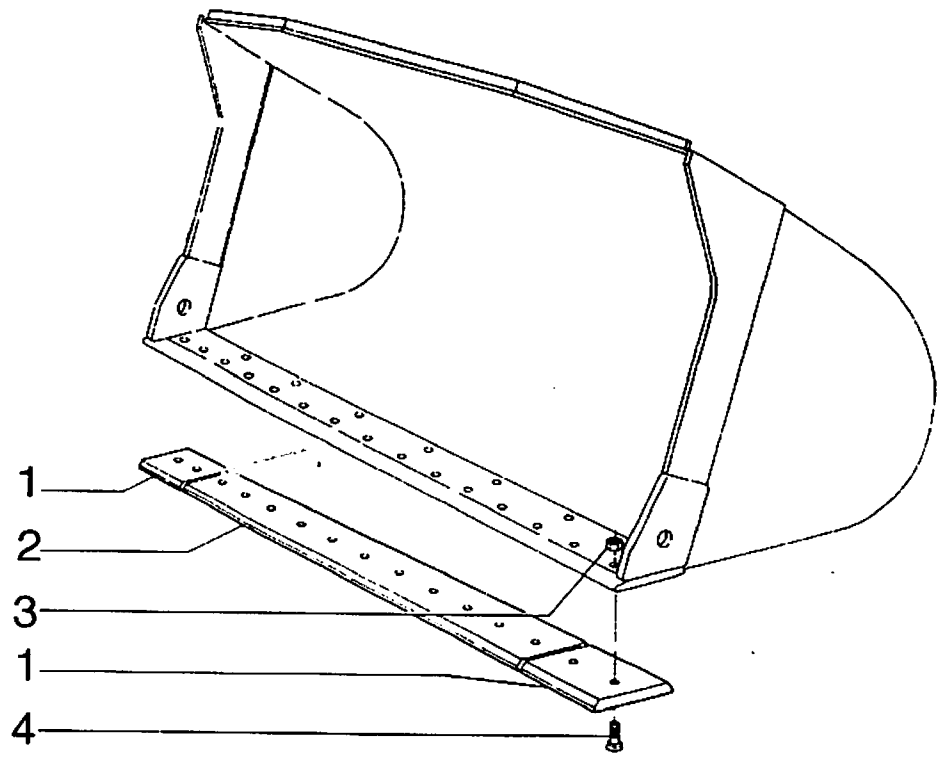

FIATALLIS FR 120 E3.14 **QUADRO** 2 **PAG.** 1

ITEM	PEÇA Nº	QTDE	COD.	DESCRIPTION	DESCRIÇÃO
1	75280001	2	019T	END BIT	FACA LATERAL
2	79097011	1	0071	BUCKET CUTTING	FACA DA CAÇAMBA
3	12164321	15	010D	NUT	PORCA
4	76011090	15	040V	SCREW	PARAFUSO

BUCKET CUTTING EDGE
FACAS REVERSÍVEIS

E3.14 | 2

ITE.CPR-006/96

FIATALLIS

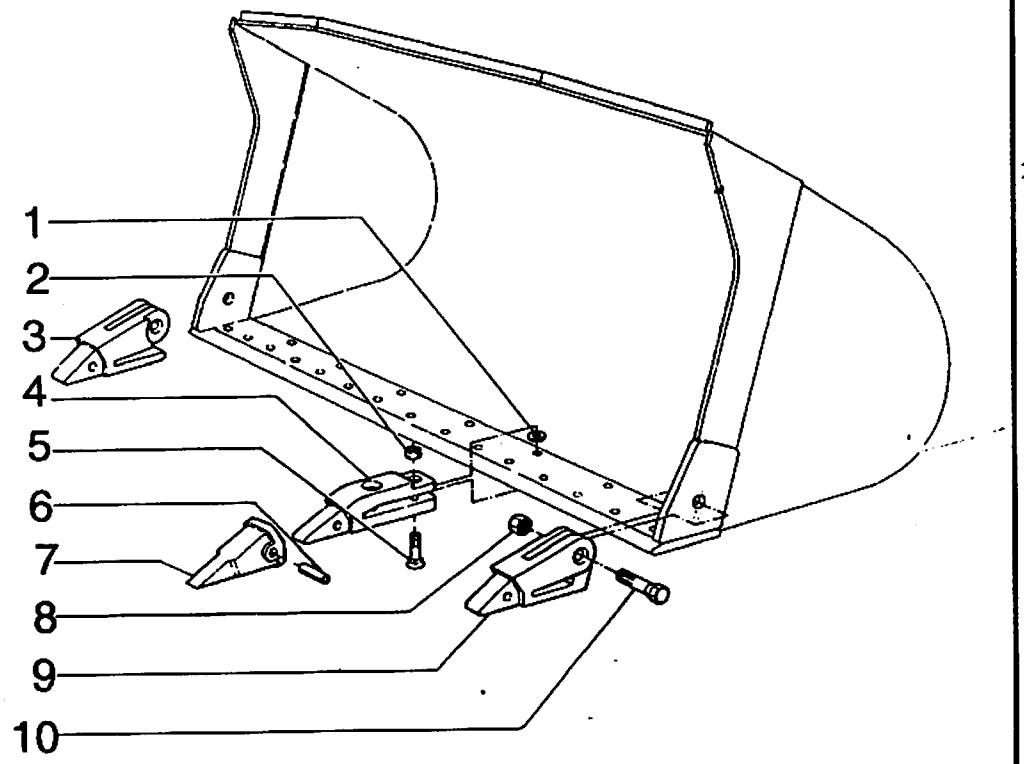

ITEM	PEÇA Nº	QTDE	COD.	DESCRIPTION	DESCRIÇÃO
1	75239551	*	198S	SHIM	CALÇO
2	79049524	12	010D	NUT	PORCA
3	79069594	1	089D	BUCKET TOOTH	DENTE CAÇAMBA
4	79069596	6	089D	BUCKET TOOTH	DENTE CAÇAMBA
5	79043111	12	040V	SCREW	PARAFUSO
6	76028389	8	080P	PIN	PINO
7	76026616	8	089D	BUCKET TOOTH	PONTA DENTE
8	79050076	2	010D	NUT	PORCA DE AÇO
9	79069595	1	089D	BUCKET TOOTH	DENTE CAÇAMBA
10	79070375	2	040V	SCREW	PARAFUSO DE AÇO

BUCKET TOOTH
DENTES PARA CAÇAMBA

FIATALLIS

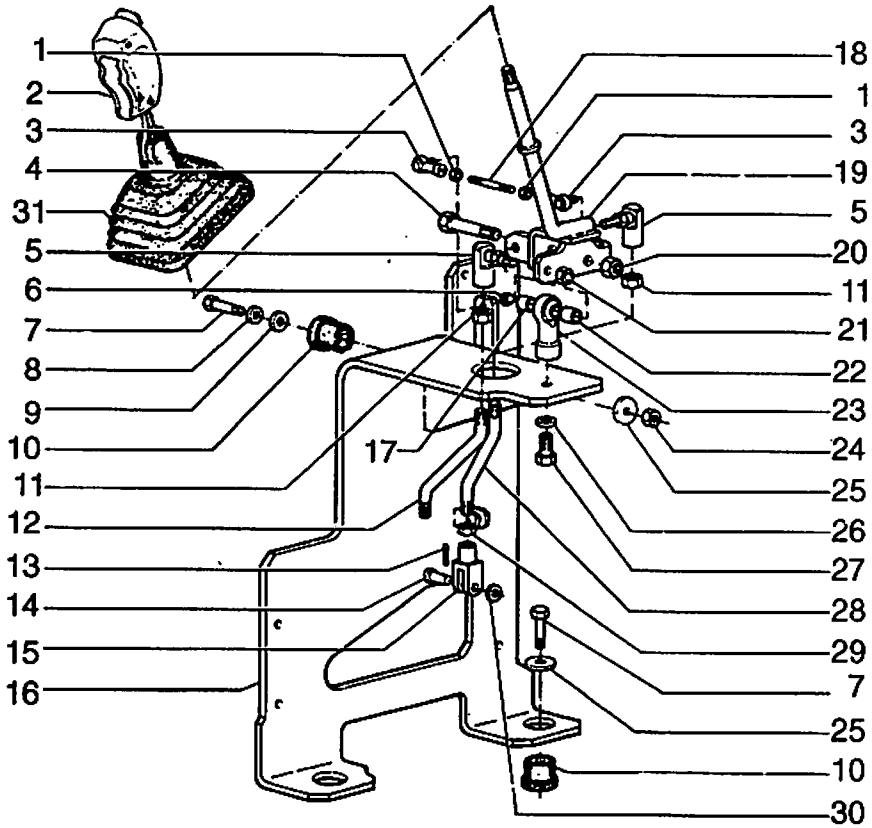

FIATALLIS FR 120 E3.25 **QUADRO** 1 **PAG.** 1

ITEM	PEÇA Nº	QTDE	COD.	DESCRIPTION	DESCRIÇÃO
1	70910267	2	010D	NUT	PORCA
2	75246590	1	150P	KNOB	MANOPLA
3	70686384	2	061E	END	EXTREMIDADE
4	70922526	1	040V	SCREW	PARAFUSO
5	76021941	2	070G	BALL JOINT	JUNTA ESFERICA
6	70916590	2	010D	NUT	PORCA
7	11107231	3	040V	SCREW	PARAFUSO
8	10516871	1	170R	LOCKWASHER	ARRUELA PRESSÃO
9	12646821	1	131R	WASHER	ARRUELA
10	73034129	3	345C	CUSHION	COXIM
11	70910329	2	010D	NUT	PORCA
12	75244417	1	142T	TIEROD	TIRANTE
13	70900802	2	270C	COTTER PIN	CONTRA PINO
14	10033410	2	080P	PIN	PINO
15	10000871	2	085F	YOKE	FORQUILHA
16	75244400	1	300S	SUPPORT	SUPORTE
17	75237141	1	075D	SPACER	ESPAÇADOR
18	73152125	1	142T	TIEROD	TIRANTE
19	75246589	1	045L	LEVER	ALAVANCA
20	70915972	1	010D	NUT	PORCA
21	70924332	2	010D	NUT	PORCA
22	75235481	1	075D	SPACER	ESPAÇADOR
23	70638732	1	061E	END	EXTREMIDADE
24	11701731	1	010D	NUT	PORCA
25	70920105	3	131R	WASHER	ARRUELA
26	70912441	1	170R	LOCKWASHER	ARRUELA PRESSÃO
27	70927353	1	040V	SCREW	PARAFUSO
28	75244418	1	142T	TIEROD	TIRANTE
29	10791021	2	010D	NUT	PORCA
30	12638621	2	131R	WASHER	ARRUELA
31	75214658	1	334C	DUST BOOT	COIFA PARA PO

CONTROL VALVE LINKAGE
COMANDO DO DISTRIBUIDOR

E3.25 | 1

FIATALLIS

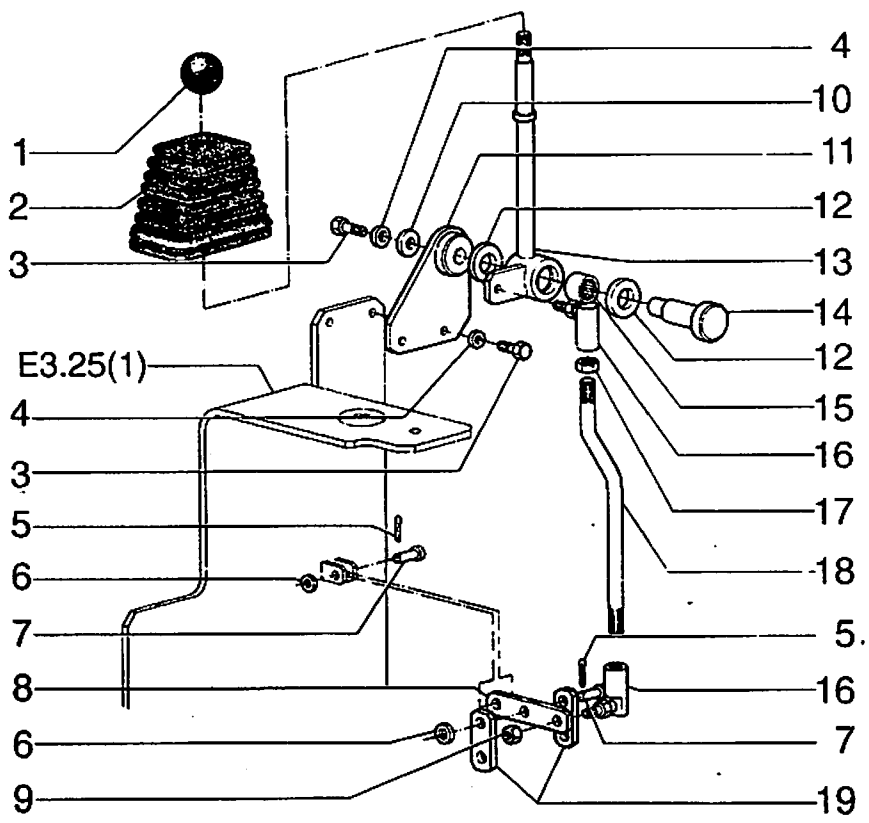

FIATALLIS FR 120 E3.25/1 **QUADRO** 1 **PAG.** 1

ITEM	PEÇA Nº	QTDE	COD.	DESCRIPTION	DESCRIÇÃO
1	4985147	1	150P	KNOB	MANOPLA
2	79082246	1	334C	DUST BOOT	COIFA PARA PO
3	16043631	3	040V	SCREW	PARAFUSO
4	10516679	3	170R	LOCKWASHER	ARRUELA PRESSÃO
5	10796301	3	270C	COTTER PIN	CONTRA PINO
6	12638621	3	131R	WASHER	ARRUELA
7	10033410	3	080P	PIN	PINO
8	75244416	1	045L	LEVER	ALAVANCA
9	70924332	2	010D	NUT	PORCA
10	70925927	1	131R	WASHER	ARRUELA
11	75244408	1	300S	SUPPORT	SUPORTE
12	70927282	3	131R	WASHER	ARRUELA
13	75244423	1	045L	LEVER	ALAVANCA
14	75235979	1	016A	SHAFT	EIXO
15	73125852	1	341C	BEARING	ROLAMENTO
16	76021941	2	070G	BALL JOINT	JUNTA ESFERICA
17	70910329	2	010D	NUT	PORCA
18	75244419	1	142T	TIEROD	TIRANTE
19	75244415	2	105P	PLATE	PLACA

SPECIAL EQUIPMENT
OPCIONAL

CONTROL VALVE LINKAGE 3 SPOOLS
COMANDO DO DISTRIBUIDOR TERCEIRA FUNÇÃO

E3.25/1 | 1

ITE.CPR-015/96

FIATALLIS

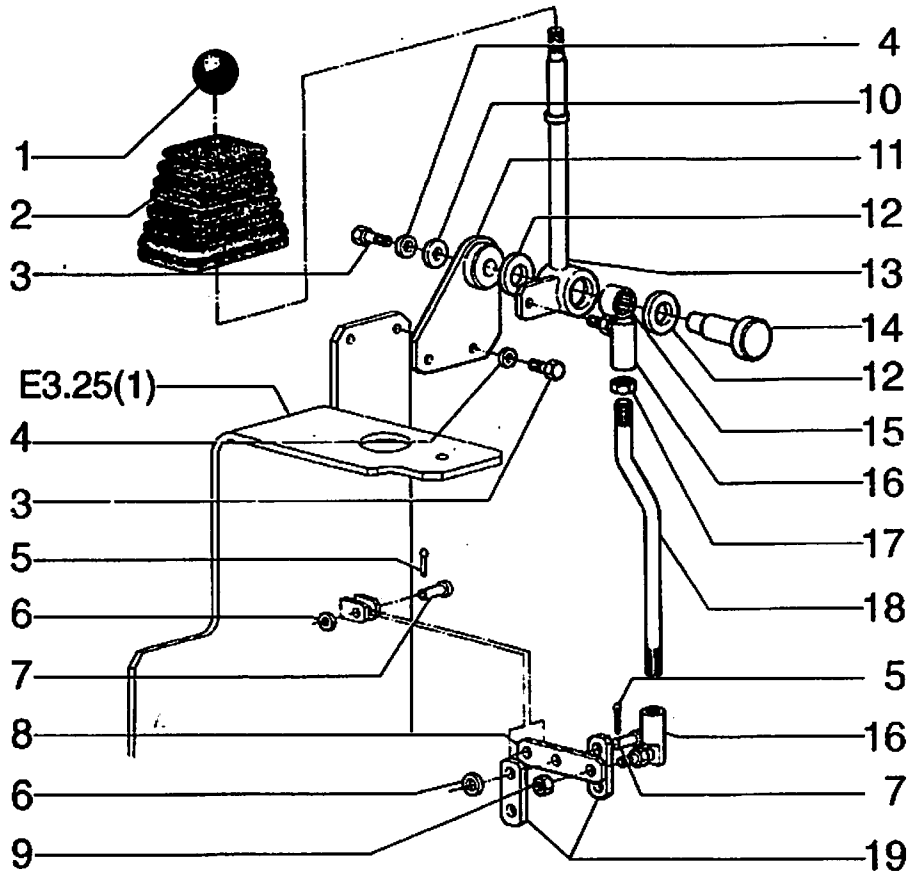

FIATALLIS FR 120 E3.25 **QUADRO** 2 **PAG.** 1

ITEM	PEÇA Nº	QTDE	COD.	DESCRIPTION	DESCRIÇÃO
1	4985147	1	150P	KNOB	MANOPLA
2	79082246	1	334C	DUST BOOT	COIFA PARA PO
3	16043631	3	040V	SCREW	PARAFUSO
4	10516679	3	170R	LOCKWASHER	ARRUELA PRESSÃO
5	10796301	3	270C	COTTER PIN	CONTRA PINO
6	12638621	3	131R	WASHER	ARRUELA
7	10033410	3	080P	PIN	PINO
8	75244416	1	045L	LEVER	ALAVANCA
9	70924332	2	010D	NUT	PORCA
10	70925927	1	131R	WASHER	ARRUELA
11	75244408	1	300S	SUPPORT	SUPORTE
12	70927282	3	131R	WASHER	ARRUELA
13	75244423	1	045L	LEVER	ALAVANCA
14	75235979	1	016A	SHAFT	EIXO
15	73125852	1	341C	BEARING	ROLAMENTO
16	76021941	2	070G	BALL JOINT	JUNTA ESFERICA
17	70910329	2	010D	NUT	PORCA
18	75244419	1	142T	TIEROD	TIRANTE
19	75244415	2	105P	PLATE	PLACA

CONTROL VALVE LINKAGE 3 SPOOLS
COMANDO DO DISTRIBUIDOR TERCEIRA FUNÇÃO

E3.25 | 2

FIATALLIS

FIATALLIS FR 120 E3.27 **QUADRO** 1 **PAG.** 1

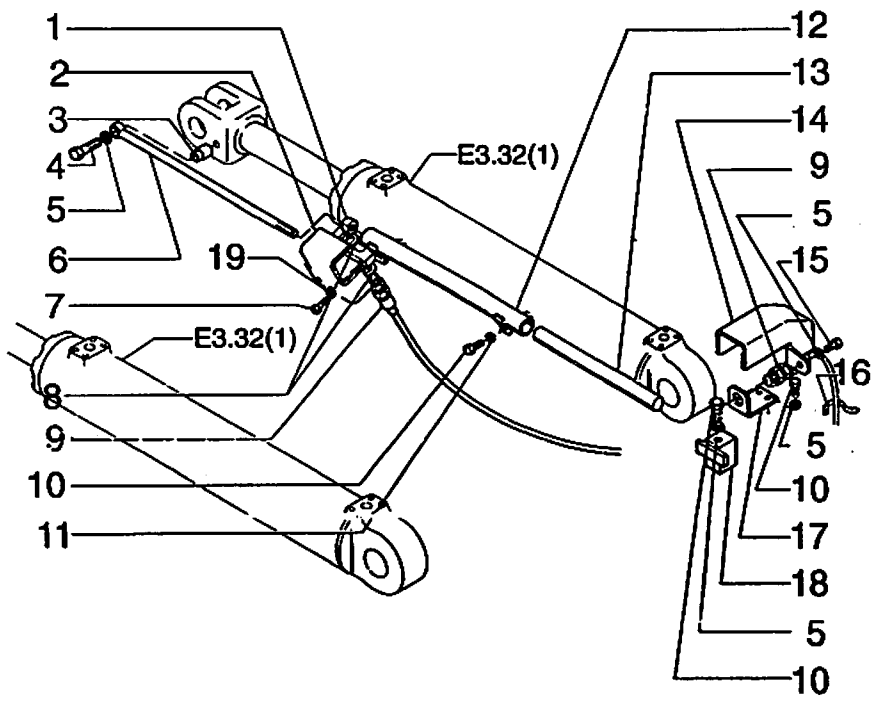

ITEM	PEÇA Nº	QTDE	COD.	DESCRIPTION	DESCRIÇÃO
1	79095853	1	060D	DISC	DISCO
2	79100912	1	060A	ANGLE	CANTONEIRA
3	75245467	1	095B	BUSHING	BUCHA
4	16044131	1	040V	SCREW	PARAFUSO
5	12645031	6	131R	WASHER	ARRUELA
6	75245466	1	090A	ROD	HASTE
7	10902031	2	040V	SCREW	PARAFUSO
8	79076055	2	075D	SPACER	ESPAÇADOR
9	79113969	2	133S	SENSOR	SENSOR
10	16043431	5	040V	SCREW	PARAFUSO
11	10615679	2	131R	WASHER	ARRUELA
12	79100913	1	193T	TUBE	TUBO
13	75238601	1	090A	ROD	HASTE
14	79093582	1	070R	GUARD	PROTEÇÃO
15	16043231	2	040V	SCREW	PARAFUSO
16	79013422	1	031F	CLAMP	ABRAÇADEIRA
17	79102718	1	225S	BRACKET	ESTRIBO
18	79069361	1	074B	BLOCK	BLOCO
19	14496431	4	131P	WASHER	ARRUELA

AUTOMATIC POSITIONER/KICK OUT
POSICIONADOR AUTOMÁTICO DA CAÇAMBA

E3.27 | 1

ITE.CPR-008/96

FIATALLIS

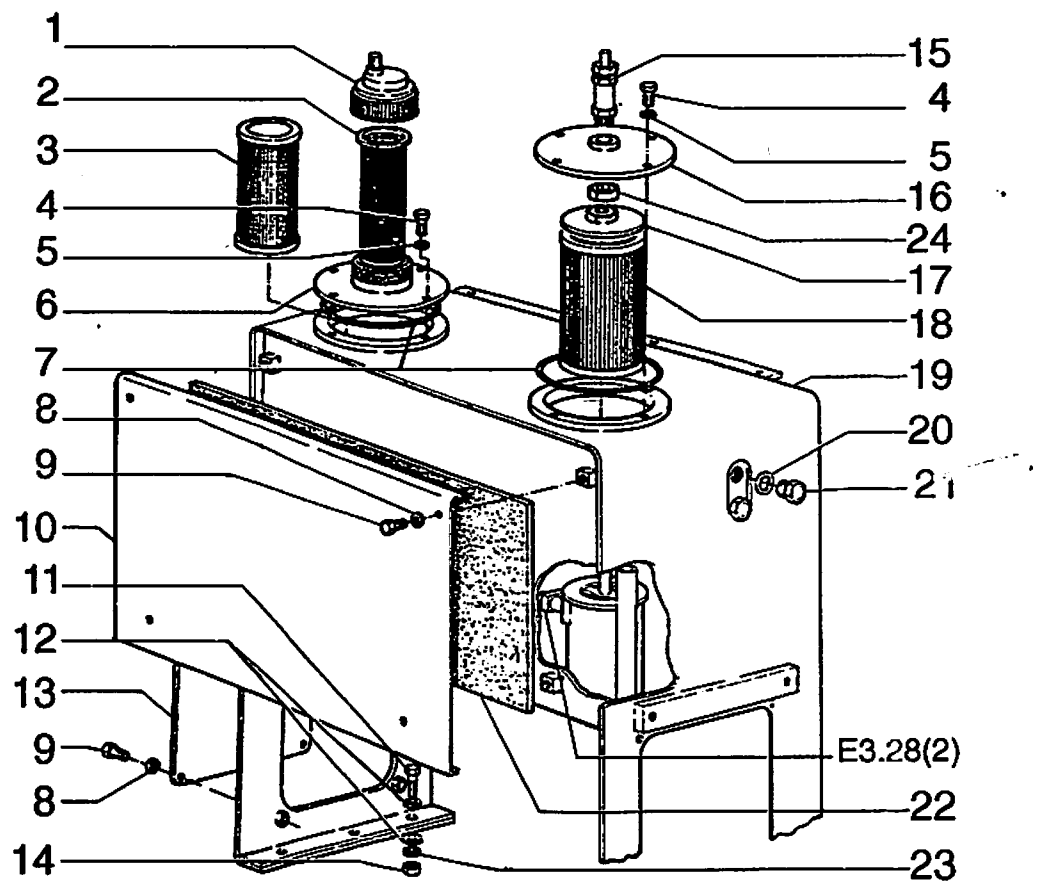

FIATALLIS FR 120 E3.28 QUADRO 1 PAG. 1

ITEM	PEÇA Nº	QTDE	COD.	DESCRIPTION	DESCRIÇÃO
1	79102621	1	265C	COVER	TAMPA
2	75201624	1	065F	FILTER	FILTRO
3	73124631	1	065F	FILTER	FILTRO
4	11106031	8	040V	SCREW	PARAFUSO
5	10516870	8	170R	LOCKWASHER	ARRUELA PRESSÃO
6	75235547	1	090B	FILLER PLUG	BOCAL ENCHIM.
7	14467980	2	158G	O'RING	O'RING
8	10516671	12	170R	LOCKWASHER	ARRUELA PRESSÃO
9	16043431	12	040V	SCREW	PARAFUSO
10	75235545	1	105P	PLATE	CHAPA
11	15977531	6	040V	SCREW	PARAFUSO
12	79005238	12	131R	WASHER	ARRUELA
13	75235551	2	265C	COVER	TAMPA
14	12164021	6	010D	NUT	PORCA
15	75235548	1	112V	EXHAUST VALVE	VALVULA
16	75235549	1	265C	COVER	TAMPA
17	75213123	1	265C	COVER	TAMPA
18	75213131	1	065F	FILTER	FILTRO
19	75240497	1	115S	TANK	RESERVATORIO
20	75214199	2	131R	WASHER	ARRUELA
21	75214200	2	I091	OIL LEVER INDIC	INDICADOR NIVEL
22	75235546	1	085I	INSULATOR	ISOLANTE
23	10517170	6	170R	LOCKWASHER	ARRUELA PRESSÃO
24	70911037	1	010D	NUT	PORCA

HYDRAULIC OIL TANK
RESERVATÓRIO DE ÓLEO HIDRÁULICO

E3.28 | 1

FIATALLIS

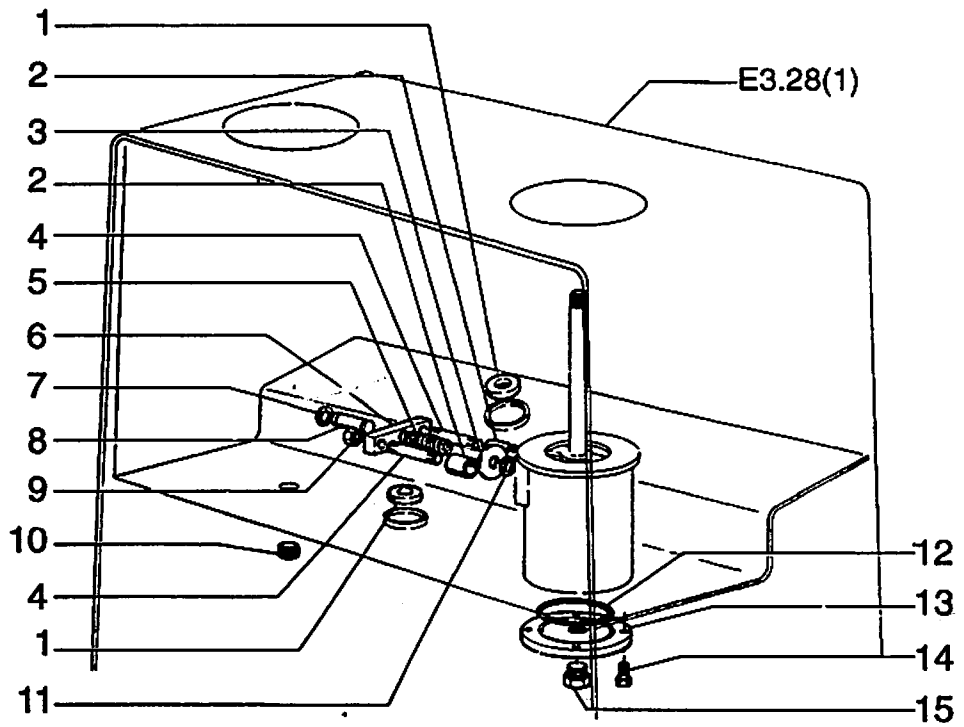

FIATALLIS FR 120 E3.28 **QUADRO** 2 **PAG.** 1

ITEM	PEÇA N°	QTDE	COD.	DESCRIPTION	DESCRIÇÃO
1	4586020	2	090D	MAGNETIC DISC	DISCO MAGNETICO
2	75213125	2	184C	STUD	DISTANCIADOR
3	75213128	1	120P	PLATE	PRATO
4	75213120	2	142T	TIEROD	TIRANTE
5	75213127	1	100M	SPRING	MOLA
6	75213126	1	105P	PLATE	CHAPA
7	75213122	1	187A	SNAP RING	ANEL ELASTICO
8	75213124	1	080P	PIN	PINO
9	70915633	2	010D	NUT	PORCA
10	70912768	1	050T	PLUG	BUJAO
11	75213121	1	187A	SNAP RING	ANEL ELASTICO
12	14464580	1	055A	SEAL RING	ANEL DE VEDAÇÃO
13	79107946	1	265C	COVER	TAMPA
14	14420131	4	040V	SCREW	PARAFUSO
15	10119040	1	050T	PLUG	BUJÃO

HYDRAULIC OIL TANK
RESERVATÓRIO DE ÓLEO HIDRÁULICO

E3.28 | 2

FIATALLIS

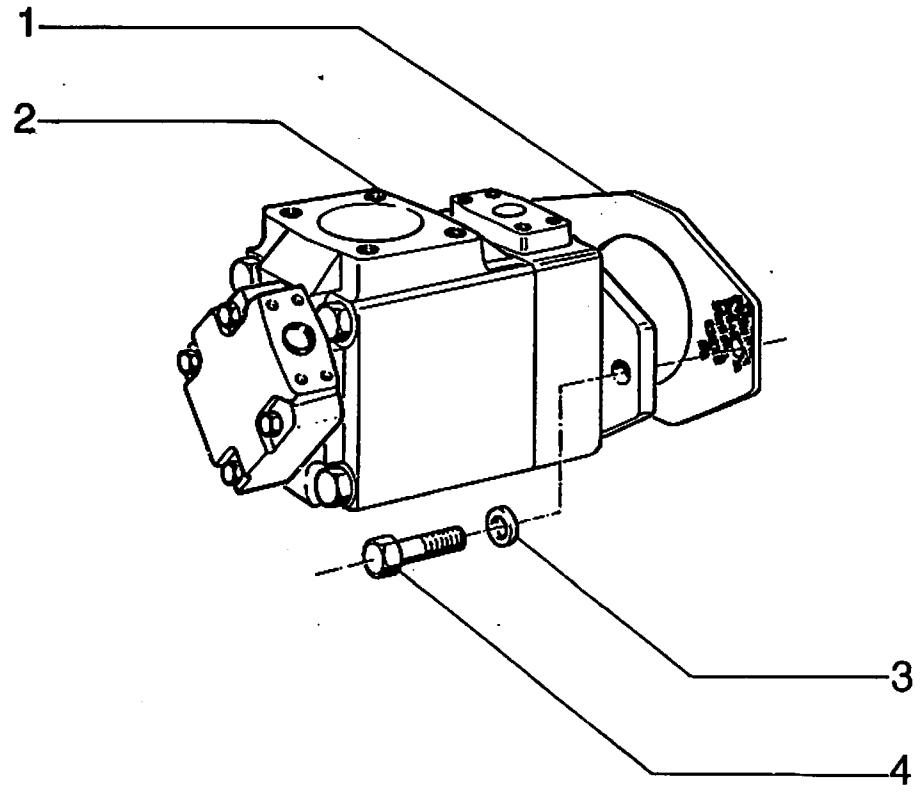

ITEM	PEÇA Nº	QTDE	COD.	DESCRIPTION	DESCRIÇÃO
1	75212996	1	120G	GASKET	JUNTA
2	75247138	1	155P	PUMP	BOMBA
3	70912942	2	170R	LOCKWASHER	ARRUELA PRESSÃO
4	70921411	2	040V	SCREW	PARAFUSO

HYDRAULIC PUMP
BOMBA HIDRÁULICA

FIATALLIS

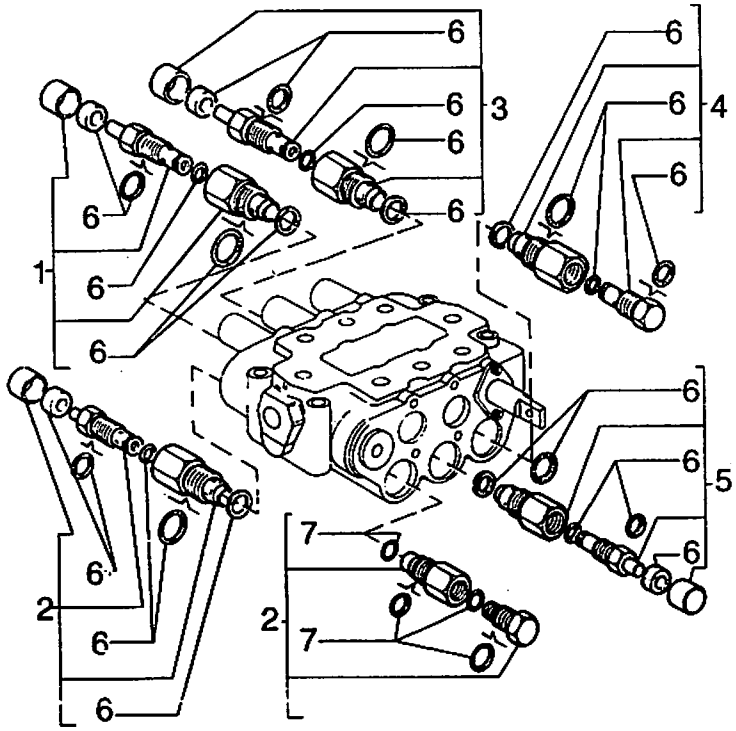

FIATALLIS FR 120 E3.31 **QUADRO** 1 **PAG.** 1

ITEM	PEÇA Nº	QTDE	COD.	DESCRIPTION	DESCRIÇÃO
1	79078542	1	083D	CONTROL VALVE	VALV. DO DISTR.
2	79078589	2	083D	CONTROL VALVE	VALV. DO DISTR.
3	79078544	1	083D	CONTROL VALVE	VALV. DO DISTR.
4	79078545	1	083D	CONTROL VALVE	VALV. DO DISTR.
5	79089159	1	083D	CONTROL VALVE	VALV. DO DISTR.
6	79078543	1	002K	KIT	KIT REP. DISTR.
7	79078551	1	002K	KIT	KIT REP. DISTR.

EQUIPMENT CONTROL VALVE-COMPONENTS
DISTRIBUIDOR-COMPONENTES

E3.31 | 1

FIATALLIS

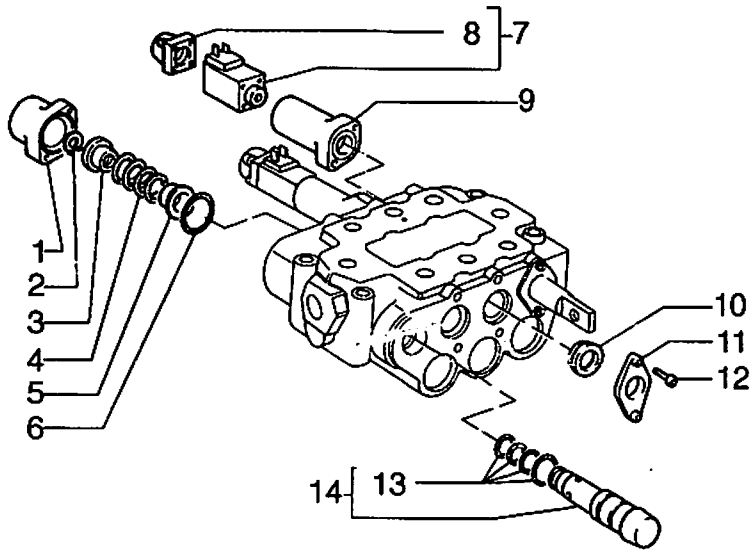

FIATALLIS FR 120 E3.31 **QUADRO** 2 **PAG.** 1

ITEM	PEÇA Nº	QTDE	COD.	DESCRIPTION	DESCRIÇÃO
1	79078592	2	265C	COVER	TAMPA
2	71312437	1	045A	RING	ANEL DE AÇO
3	79081889	1	060S	CUP	PRATO DA MOLA
4	79081890	1	100M	SPRING	MOLA
5	71312434	1	060S	CUP	PRATO DA MOLA
6	14458880	1	158G	O'RING	O'RING
7	79082882	2	030E	SOLENOID	SOLENOIDE
8	79083954	2	265C	COVER	TAMPA DA VALV.
9	79081888	2	002K	KIT	KIT REPARO VALV
10	79107889	3	122G	SEAL	JG RETENTORES
11	79078549	3	070F	FLANGE	FLANGE
12	14305220	12	040V	SCREW	PARAFUSO
13	79061406	1	002K	KIT	KIT
14	79078540	1	083D	CONTROL VALVE	VALVULA ACO

EQUIPMENT CONTROL VALVE-COMPONENTS
DISTRIBUIDOR-COMPONENTES

E3.31 | 2

FIATALLIS

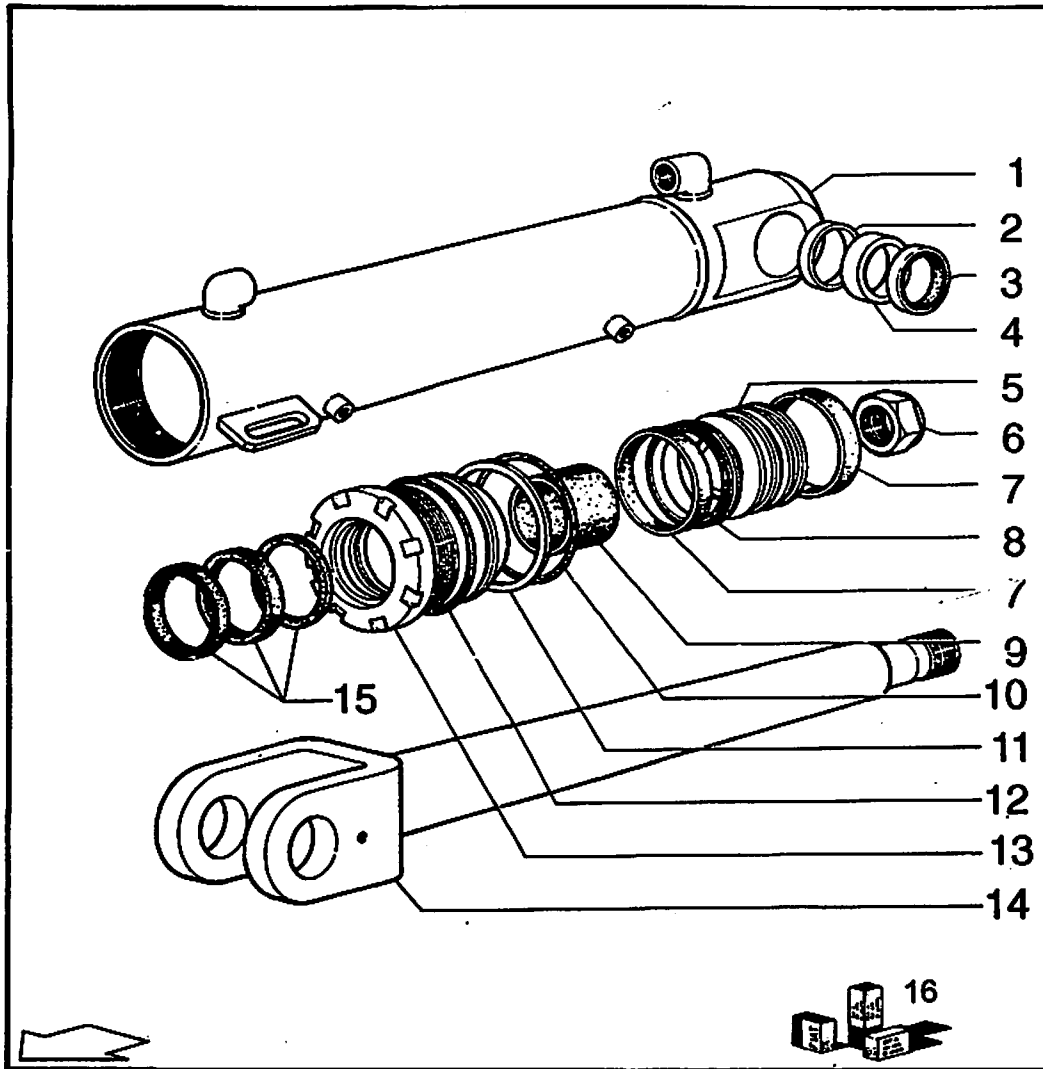

FIATALLIS FR 120 E3.32 **QUADRO** 1 **PAG.** 1

ITEM	PEÇA Nº	QTDE	COD.	DESCRIPTION	DESCRIÇÃO
1	75245403	1	035C	CYLINDER LINER	CAMISA CILINDRO
2	75245394	1	075D	SPACER	ESPAÇADOR
3	79065565	2	122G	SEAL	RETENTOR
4	79088212	2	095B	BUSHING	BUCHA
5	75239358	1	235S	PISTON	EMBOLO
6	8281824	1	010D	NUT	PORCA
7	76021997	2	045A	RING	ANEL
8	76021988	1	122G	SEAL	RETENTOR
9	79100797	1	095B	BUSHING	BUCHA
10	70923834	1	158G	O'RING	O'RING
11	76021994	1	055A	SEAL RING	ANEL DE VEDAÇÃO
12	14466580	1	158G	O'RING	ANEL-O
13	75239350	1	132F	HEAD	FUNDO DIANTEIRO
14	75245251	1	274S	ROD	HASTE
15	79071464	1	123G	SEAL ASSY	RETENTOR
16	75287811	1	002K	KIT #	KIT

INCLUDE ITENS 3,7,8,10,11,12,15
INCLUI ITENS 3,7,8,10,11,12,15

DUMP CYLINDER RIGH - 75245404
CILINDRO DE ROTAÇÃO DIREITO

E3.32 | 1

FIATALLIS

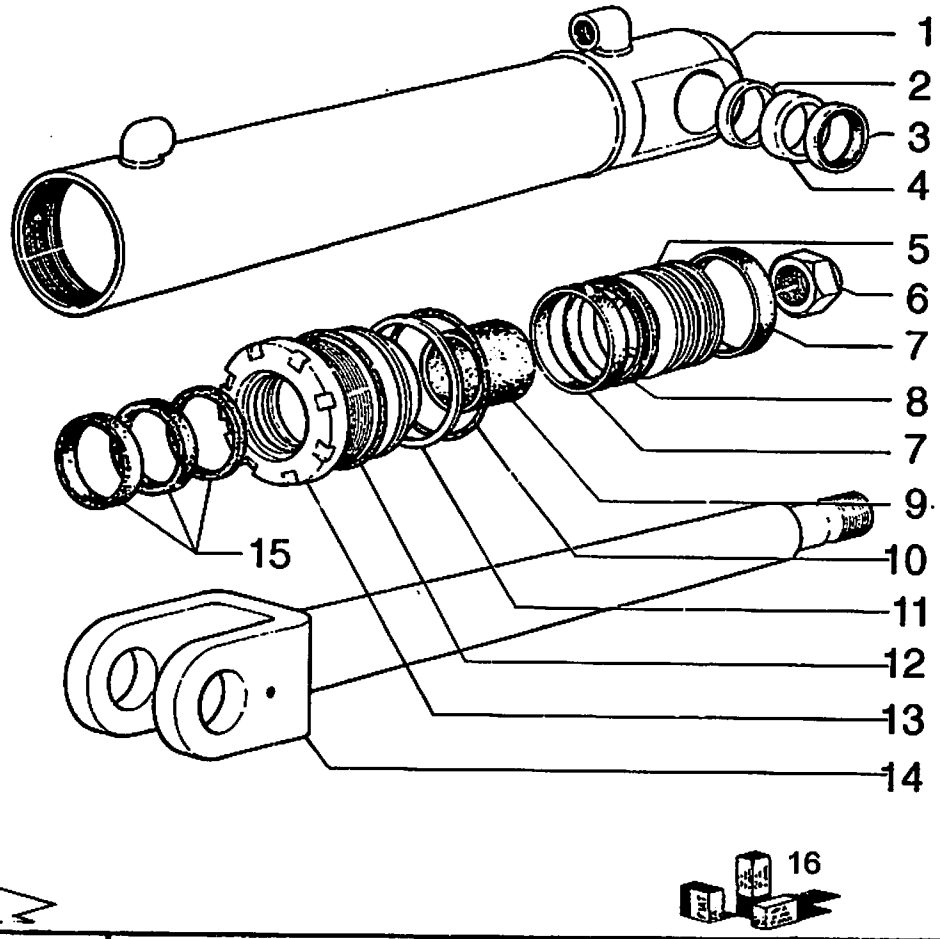

FIATALLIS FR 120 E3.32 **QUADRO** 2 **PAG.** 1

ITEM	PEÇA Nº	QTDE	COD.	DESCRIPTION	DESCRIÇÃO
1	75245405	1	035C	CYLINDER LINER	CAMISA CILINDRO
2	75245394	1	075D	SPACER	ESPAÇADOR
3	79065565	2	122G	SEAL	RETENTOR
4	79088212	2	095B	BUSHING	BUCHA
5	75239358	1	235S	PISTON	EMBOLO
6	8281824	1	010D	NUT	PORCA
7	76021997	2	045A	RING	ANEL
8	76021988	1	122G	SEAL	RETENTOR
9	79100797	1	095B	BUSHING	BUCHA
10	70923834	1	158G	O'RING	O'RING
11	76021994	1	055A	SEAL RING	ANEL DE VEDAÇÃO
12	14466580	1	158G	O'RING	ANEL-O
13	75239350	1	132F	HEAD	FUNDO DIANTEIRO
14	75245252	1	274S	ROD	HASTE
15	79071464	1	123G	SEAL ASSY	RETENTOR
16	75287811	1	002K	KIT #	KIT

INCLUDE ITENS 3,7,8,10,11,12,15
INCLUI ITENS 3,7,8,10,11,12,15

DUMP CYLINDER LEFT - 75245406
CILINDRO DE ROTAÇÃO ESQUERDO

E3.32 | 2

FIATALLIS

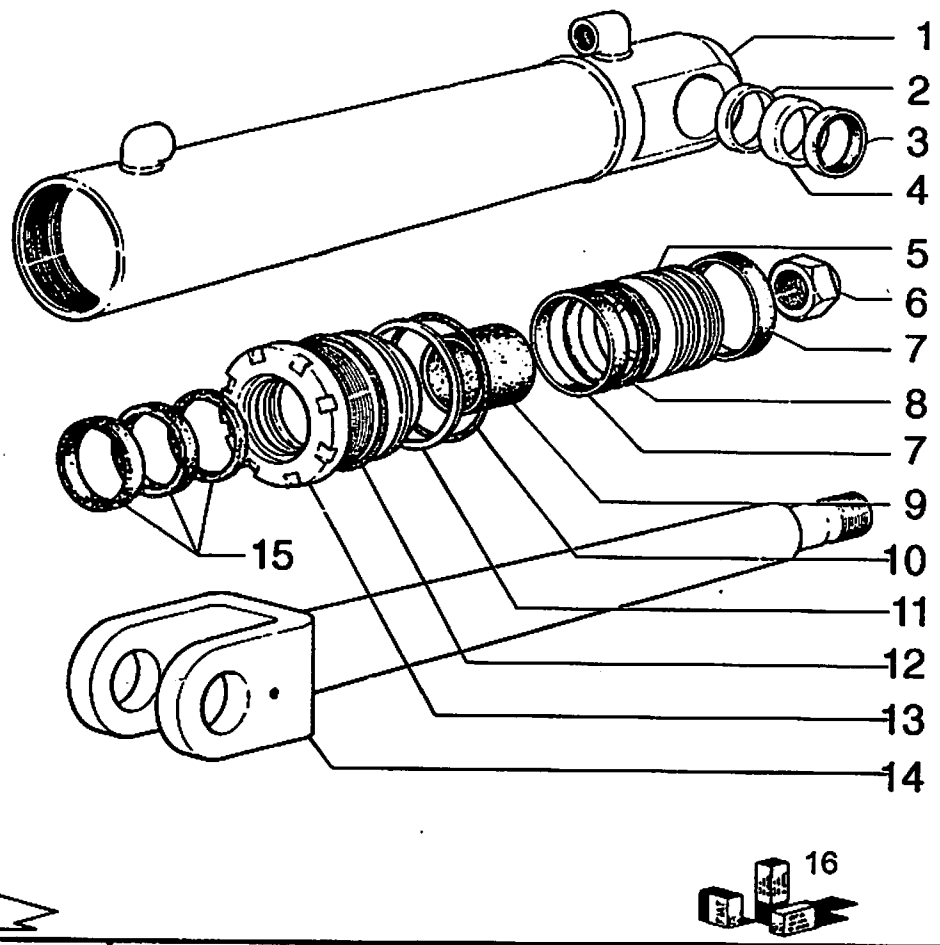

FIATALLIS FR 120 E3.32 **QUADRO** 3 **PAG.** 1

ITEM	PEÇA Nº	QTDE	COD.	DESCRIPTION	DESCRIÇÃO
1	75245393	1	035C	CYLINDER LINER	CAMISA CILINDRO
2	75245394	1	075D	SPACER	ESPAÇADOR
3	79065565	2	122G	SEAL	RETENTOR
4	79088212	2	095B	BUSHING	BUCHA
5	75239358	1	235S	PISTON	EMBOLO
6	8281824	1	010D	NUT	PORCA
7	76021997	2	045A	RING	ANEL
8	76021988	1	122G	SEAL	RETENTOR
9	79100797	1	095B	BUSHING	BUCHA
10	70923834	1	158G	O'RING	O'RING
11	76021994	1	055A	SEAL RING	ANEL DE VEDAÇÃO
12	14466580	1	158G	O'RING	ANEL-O
13	75239350	1	132F	HEAD	FUNDO DIANTEIRO
14	75245249	1	274S	ROD	HASTE
15	79071464	1	123G	SEAL ASSY	RETENTOR
16	75287811	1	002K	KIT #	KIT

INCLUDE ITENS 3,7,8,10,11,12,15
INCLUI ITENS 3,7,8,10,11,12,15

LIFT CYLINDER-75245395
CILINDRO DE ELEVAÇÃO

E3.32 | 3

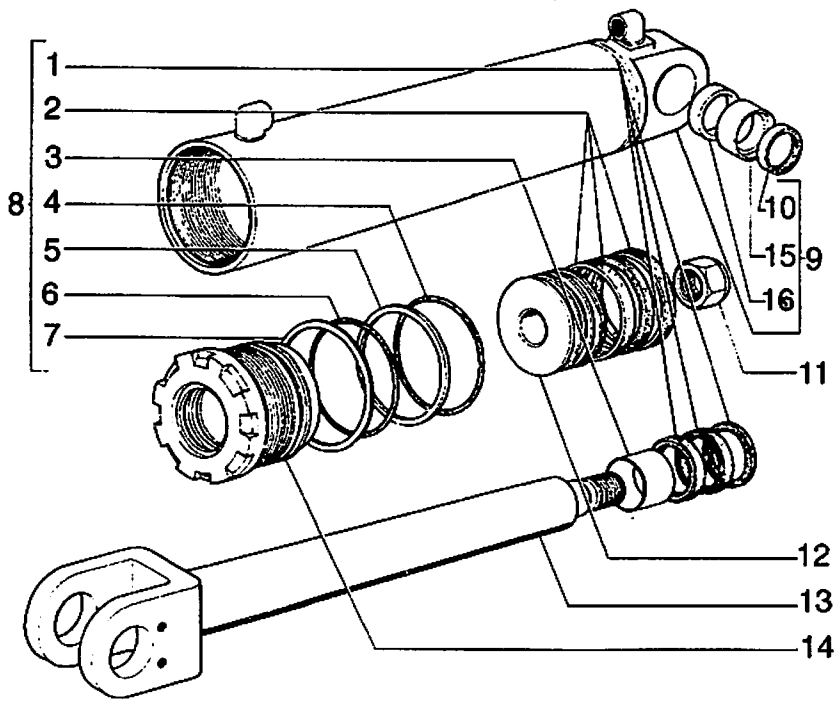



ITEM	PEÇA Nº	QTDE	COD.	DESCRIPTION	DESCRIÇÃO
1	79071464	1	123G	SEAL ASSY	RETENTOR
2	79099850	1	123G	SEAL ASSY	RETENTOR
3	79100797	1	095B	BUSHING	BUCHA
4	14473280	1	158G	O'RING	O'RING
5	79023161	1	055A	SEAL RING	ANEL DE VEDAÇÃO
6	14466880	1	158G	O'RING	O'RING
7	79100796	1	045A	RING	ANEL
8	75288469	1	002K	KIT #	KIT
9	75249555	1	053C	TUBE	CAMISA CILINDRO
10	79065568	2	045A	RING	ANEL
11	8281824	1	010D	NUT	PORCA
12	79088195	1	235S	PISTON	EMBOLO
13	75249556	1	090A	ROD	HASTE
14	79100792	1	132F	HEAD	FUNDO DIANTEIRO
15	75249552	2	095B	BUSHING	BUCHA
16	75249553	1	075D	SPACER	ESPAÇADOR

INCLUDE ITENS 1,2,3,4,5,6,7,10
INCLUI ITENS 1,2,3,4,5,6,7,10

PARA OPCIONAL GARRA DE TORAS
FOR SPECIAL EQUIPMENT FORK

LIFT CYLINDER - 75249554
CILINDRO DE ELEVAÇÃO

FIATALLIS

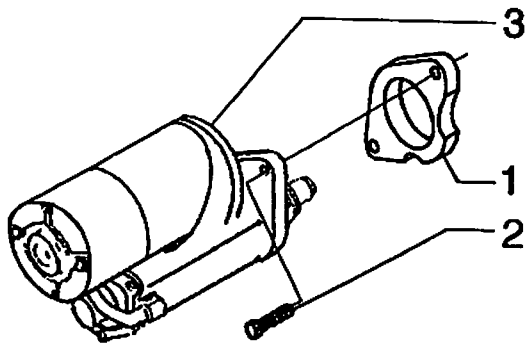

FIATALLIS FR 120 F2.01 **QUADRO** 1 **PAG.** 1

ITEM	PEÇA Nº	QTDE	COD.	DESCRIPTION	DESCRIÇÃO
1	75288058	1	075D	SPACER	ESPAÇADOR
2	75288059	3	040V	SCREW	PARAFUSO
3	75247701	1	133M	STARTER MOTOR	MOTOR ARRANQUE

STARTER MOTOR
MOTOR DE PARTIDA

F2.01 | 1

FIATALLIS

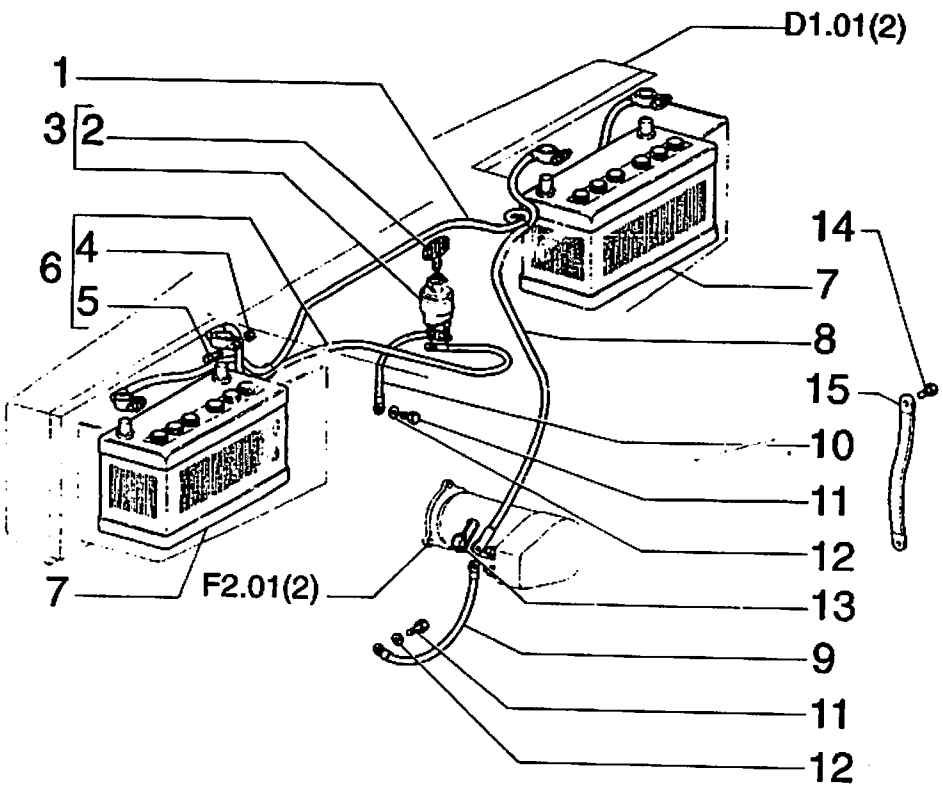

3-Master switch
Chave geral

FIATALLIS FR 120 F3.01 **QUADRO** 1 **PAG.** 1

ITEM	PEÇA Nº	QTDE	COD.	DESCRIPTION	DESCRIÇÃO
1	75221919	1	111C	CABLE	CABO ELETRICO
2	79073033	1	150C	KEY	CHAVE
3	79073031	1	075I	SWITCH	INTERRUPTOR
4	16100818	1	010D	NUT	PORÇA
5	11947708	1	040V	SCREW	PARAFUSO
6	73153049	1	111C	CABLE	CABO ELETRICO
7	75211328	2	025B	BATTERY	BATERIA
8	76022498	1	111C	CABLE	CABO ELETRICO
9	73126796	1	111C	CABLE	CABO ELETRICO
10	73153050	1	111C	CABLE	CABO ELETRICO
11	16043231	2	040V	SCREW	PARAFUSO
12	14476531	2	131R	WASHER	ARRUELA
13	60093124	4	070R	GUARD	PROTEÇÃO
14	16042931	2	040V	SCREW	PARAFUSO
15	79017173	1	112C	GROUND CABLE	CABO TERRA

STARTING CABLES AND BATTERY
BATERIA E CABOS

F3.01 | 1

ITE.CPR-032/96

FIATALLIS

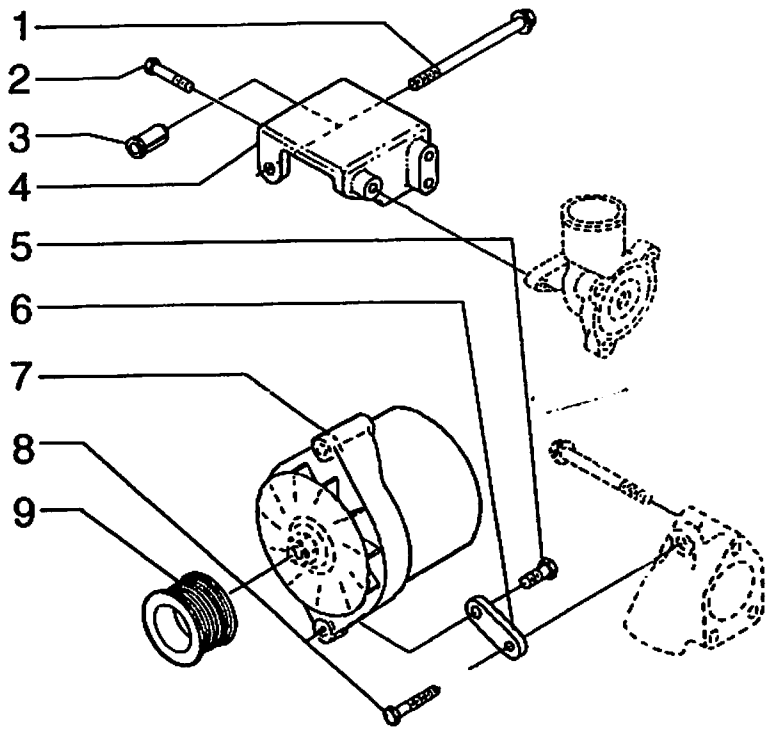

FIATALLIS FR 120 F3.01 **QUADRO** **PAG.** 1

ITEM	PEÇA Nº	QTDE	COD.	DESCRIPTION	DESCRIÇÃO
1	75286629	1	040V	SCREW	PARAFUSO
2	75208388	1	040V	SCREW	PARAFUSO
3	75206635	1	075D	SPACER	ESPAÇADOR
4	75287981	1	300S	SUPPORT	SUPORTE
5	75286109	1	040V	SCREW	PARAFUSO
6	75287980	1	110P	PLATE	PLACA
7	75208381	1	025A	ALTERNATOR	ALTERNADOR
8	75208152	3	040V	SCREW	PARAFUSO DE AÇO
9	75206637	1	230P	PULLEY	POLIA

ALTERNATOR
ALTERNADOR

F3.01 | 2

FIATALLIS

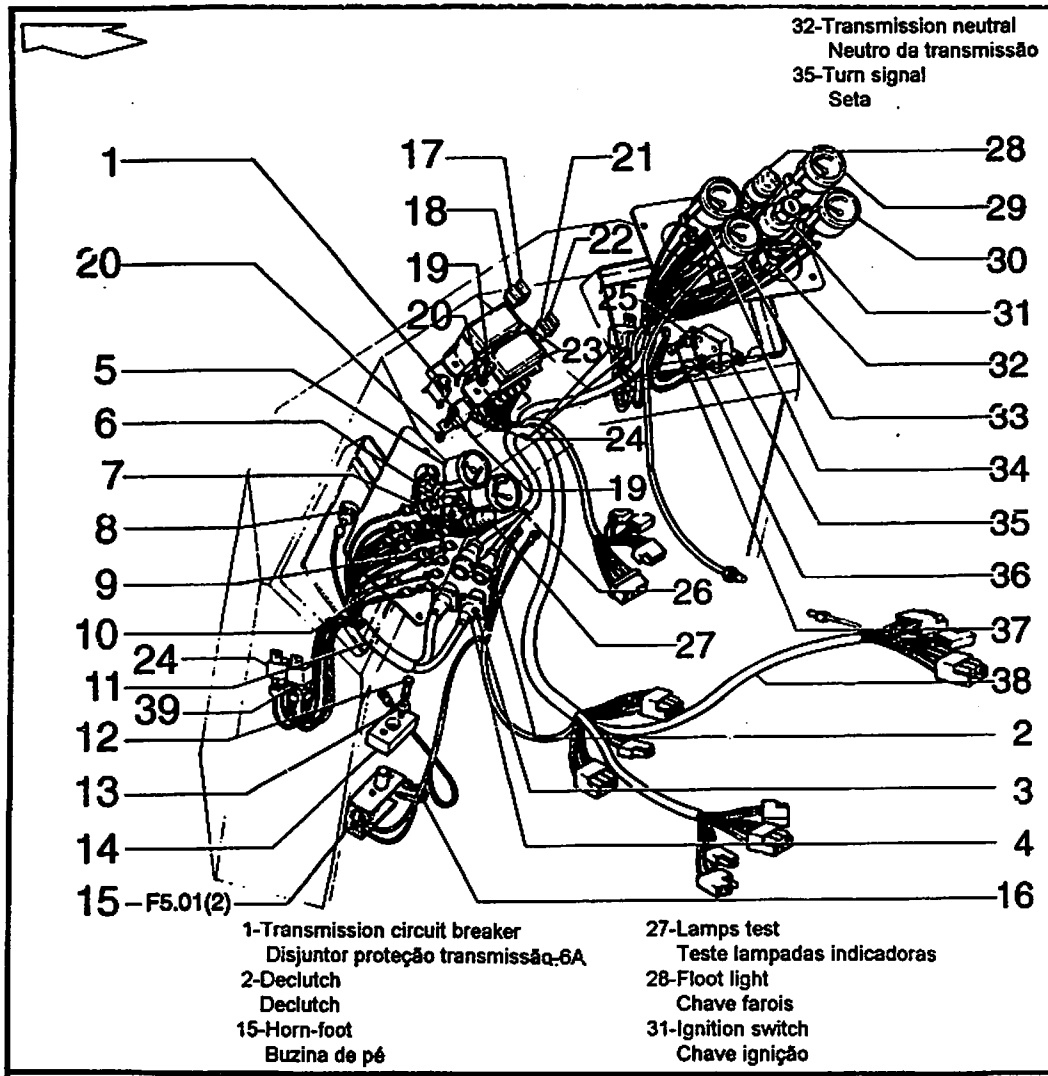

FIATALLIS FR 120 F4.01 **QUADRO** 1 **PAG.** 1

ITEM	PEÇA N°	QTDE	COD.	DESCRIPTION	DESCRIÇÃO
1	75240495	1	075I	SWITCH	INTERRUPTOR
2	10374801	1	040V	SCREW	PARAFUSO
3	11195379	8	131R	WASHER	ARRUELA
4	10794021	8	010D	NUT	PORCA
5	75220416	1	248C	HOURMETER	HORIMETRO
6	14144290	3	030L	LAMP	LAMPADA
7	7074021	3	193P	BULB HOLDER	PORTA-LAMPADA
8	75241340	1	105A	HORN	BUZINA
9	75241301	13	193P	BULB HOLDER	PORTA-LAMPADA
10	14143890	13	030L	LAMP	LAMPADA
11	75241298	1	111C	CABLE	CABO ELETRICO
12	10903431	2	040V	SCREW	PARAFUSO
13	10519401	2	131R	WASHER	ARRUELA
14	75241354	1	075D	SPACER	ESPAÇADOR
15	75223318	1	075I	SWITCH	INTERRUPTOR
16	75201641	1	031F	CLAMP	ABRAÇADEIRA
17	11054890	2	110F	FUSE	FUSIVEL 7,5A
18	11054690	2	110F	FUSE	FUSIVEL 4A
19	10977821	9	040V	SCREW	PARAFUSO
20	10519301	5	131R	WASHER	ARRUELA
21	11055090	4	110F	FUSE	FUSIVEL 15A
22	11054990	3	110F	FUSE	FUSIVEL 10A
23	79078595	2	188P	FUSE HOLDER	PORTA-FUSIVEL
24	75245079	3	085T	RELAY	RELE
25	14496431	2	131R	WASHER	ARRUELA
26	75239182	1	035I	INDICATOR	INDICADOR COMB.
27	75217221	1	075I	SWITCH	INTERRUPTOR
28	73057960	1	075I	SWITCH	INTERRUPTOR
29	75236105	1	040M	WATER PRESSURE	MANOMETRO AGUA
30	75236103	1	042M	OIL PRESS.GAUGE	MANOMETRO OLEO
31	73075753	1	210C	SWITCH	CHAVE COMUTADOR
32	73125891	2	075I	SWITCH	INTERRUPTOR
33	75220412	1	042M	OIL PRESS.GAUGE	MANOMETRO OLEO
34	75236102	1	095T	TEMPERATURE GAU	TERMOMETRO
35	70663928	1	085T	RELAY	RELE

ELECTRIC SYSTEM-INSTRUMENT PANEL
SISTEMA ELÉTRICO-PAINEL DE INSTRUMENTO

F4.01 | 1

FIATALLIS

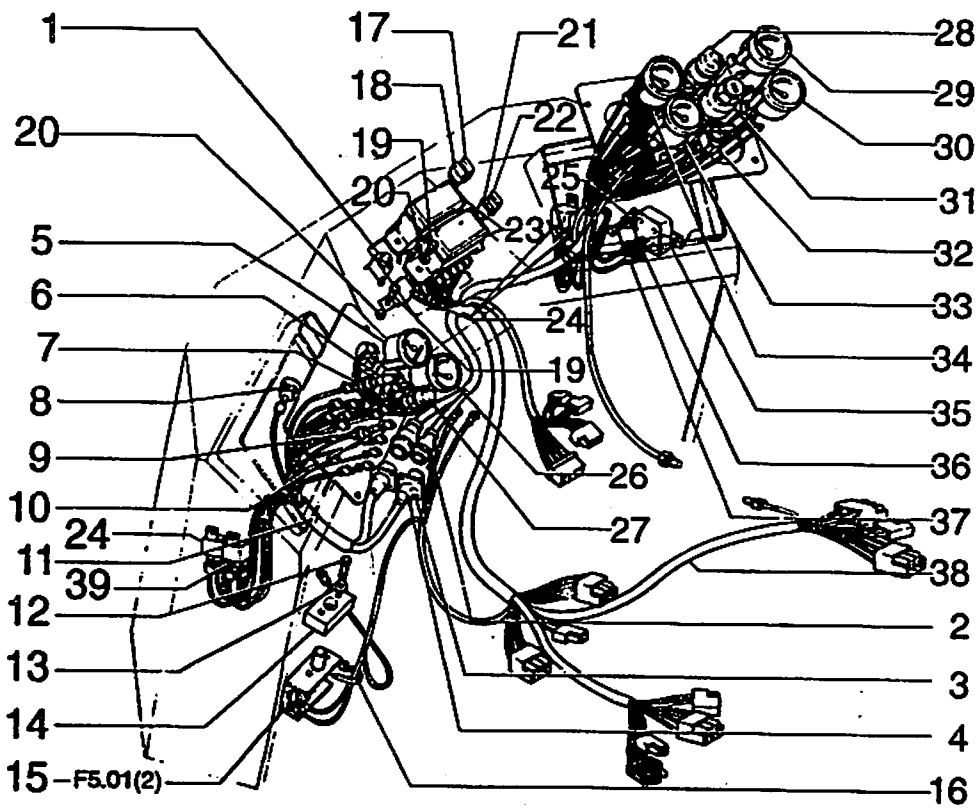

FIATALLIS FR 120 F4.01 **QUADRO** 1 **PAG.** 2

ITEM	PEÇA Nº	QTDE	COD.	DESCRIPTION	DESCRIÇÃO
36	10615479	2	131R	WASHER	ARRUELA
37	10902131	2	040V	SCREW	PARAFUSO
38	75241297	1	111C	CABLE	CABO ELETRICO
39	79083552	1	150T	TIMER	TIMER

ELECTRIC SYSTEM-INSTRUMENT PANEL
SISTEMA ELÉTRICO-PAINEL DE INSTRUMENTO

F4.01 | 1

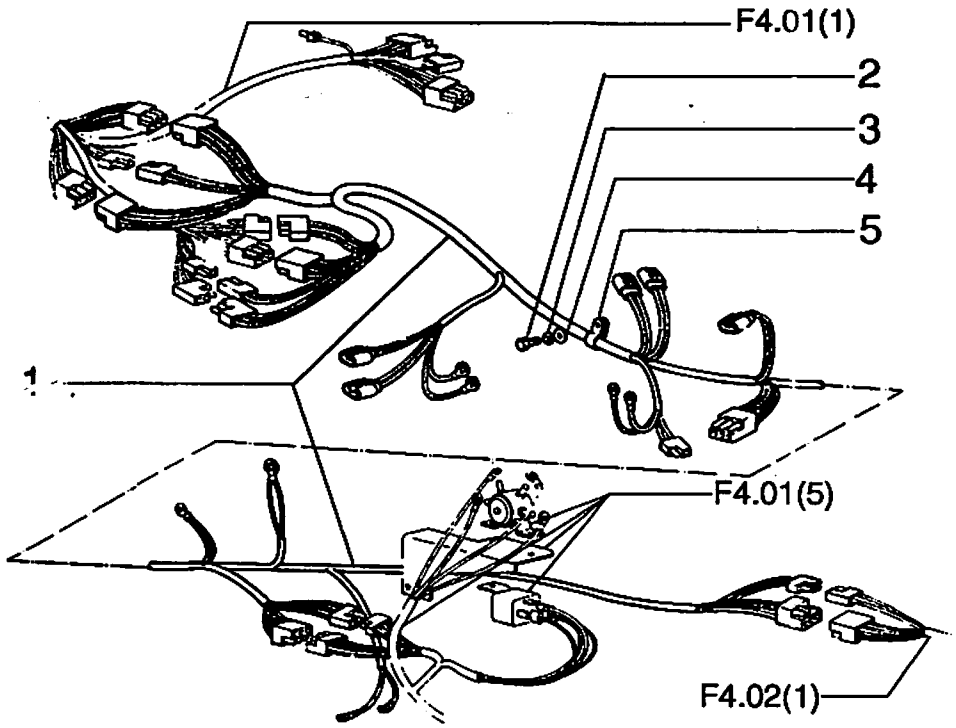

ITEM	PEÇA Nº	QTDE	COD.	DESCRIPTION	DESCRIÇÃO
1	75241290	1	111C	CABLE	CABO ELETRICO
2	15857831	1	040V	SCREW	PARAFUSO
3	10516879	1	170R	LOCKWASHER	ARRUELA PRESSÃO
4	12638621	1	131R	WASHER	ARRUELA
5	70930846	1	031F	CLAMP	ABRAÇADEIRA 0,8

FIATALLIS

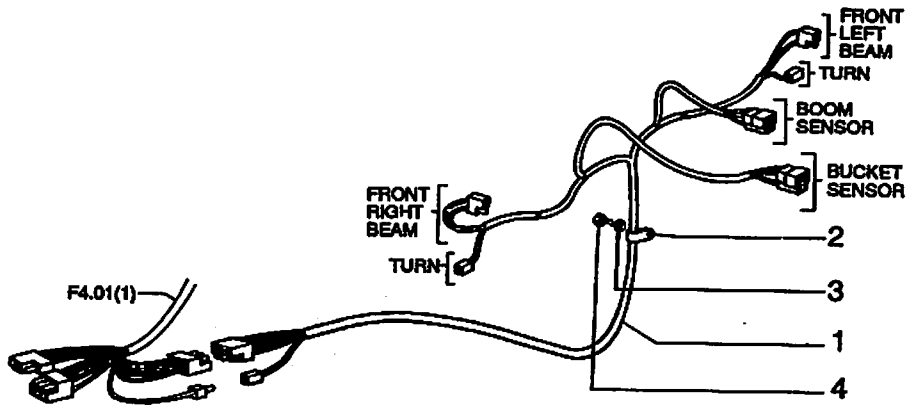

FIATALLIS FR 120 F4.01 **QUADRO** 3 **PAG.** 1

ITEM	PEÇA N°	QTDE	COD.	DESCRIPTION	DESCRIÇÃO
1	75241299	1	111C	CABLE	CABO ELETRICO
2	70930846	1	031F	CLAMP	ABRAÇADEIRA 0,8
3	12638621	1	131R	WASHER	ARRUELA
4	15857831	1	040V	SCREW	PARAFUSO

FRONT CABLE ASS'Y
CONJUNTO DO CABO DIANTEIRO

F4.01 | 3

FIATALLIS

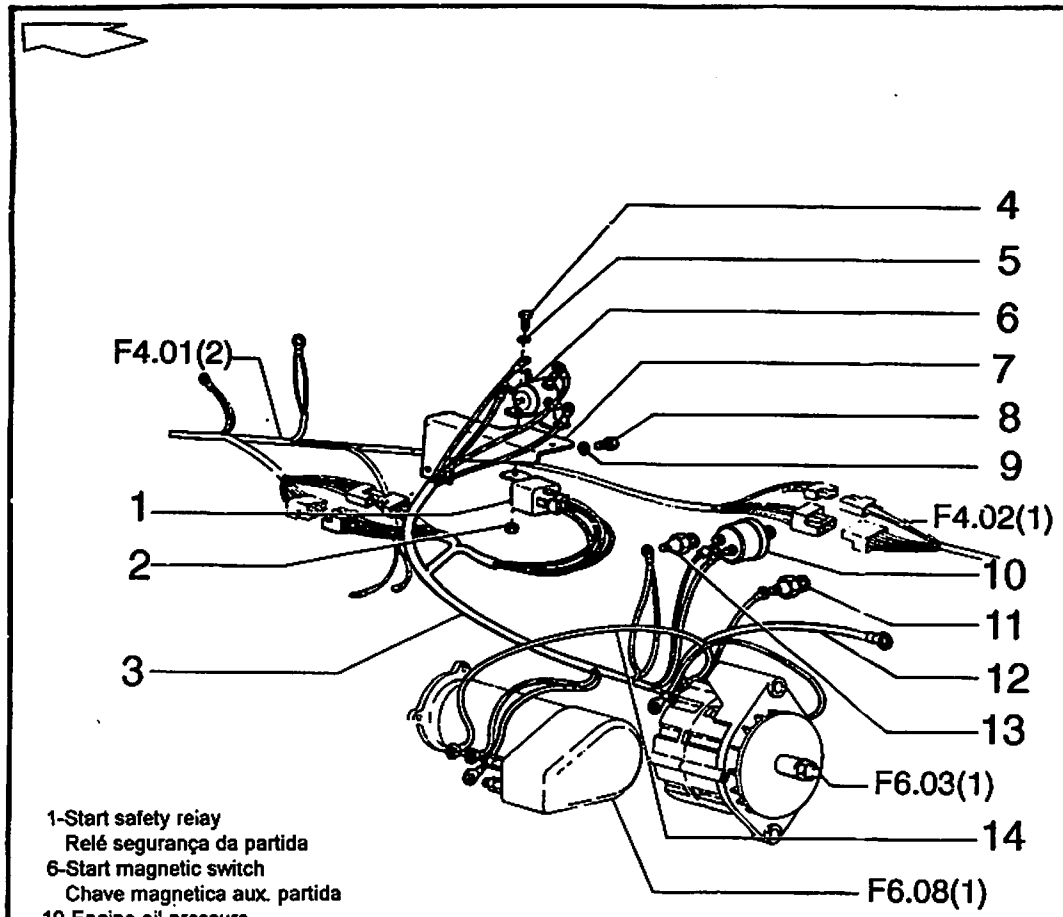

1-Start safety relay
Relé segurança da partida
6-Start magnetic switch
Chave magnetica aux. partida
10-Engine oil pressure
Pressão óleo motor
11-Engine water temperature
Temperatura água motor
13-Engine water temperature
Temperatura água motor

FIATALLIS FR 120 F4.01 **QUADRO** 5 **PAG.** 1

ITEM	PEÇA N°	QTDE	COD.	DESCRIPTION	DESCRIÇÃO
1	75245079	1	085T	RELAY	RELE
2	16100821	2	010D	NUT	PORCA
3	75241291	1	111C	CABLE	CABO ELETRICO
4	16043231	2	040V	SCREW	PARAFUSO
5	10519621	2	131R	WASHER	ARRUELA
6	73117176	1	075I	SWITCH	CHAVE MAGNETICA
7	75246334	1	300S	SUPPORT	SUPORTE
8	11112231	2	040V	SCREW	PARAFUSO
9	10517071	2	170R	LOCKWASHER	ARRUELA PRESSÃO
10	75236112	1	133S	SENSOR	SENSOR
11	75236113	1	133S	SENSOR	SENSOR
12	73126797	1	111C	CABLE	CABO ELETRICO
13	73113214	1	133S	SENSOR	INTERRUPTOR
14	73152766	1	111C	CABLE	CABO ELETRICO

ELECTRIC SYSTEM
SISTEMA ELÉTRICO

F4.01 | 5

FIATALLIS

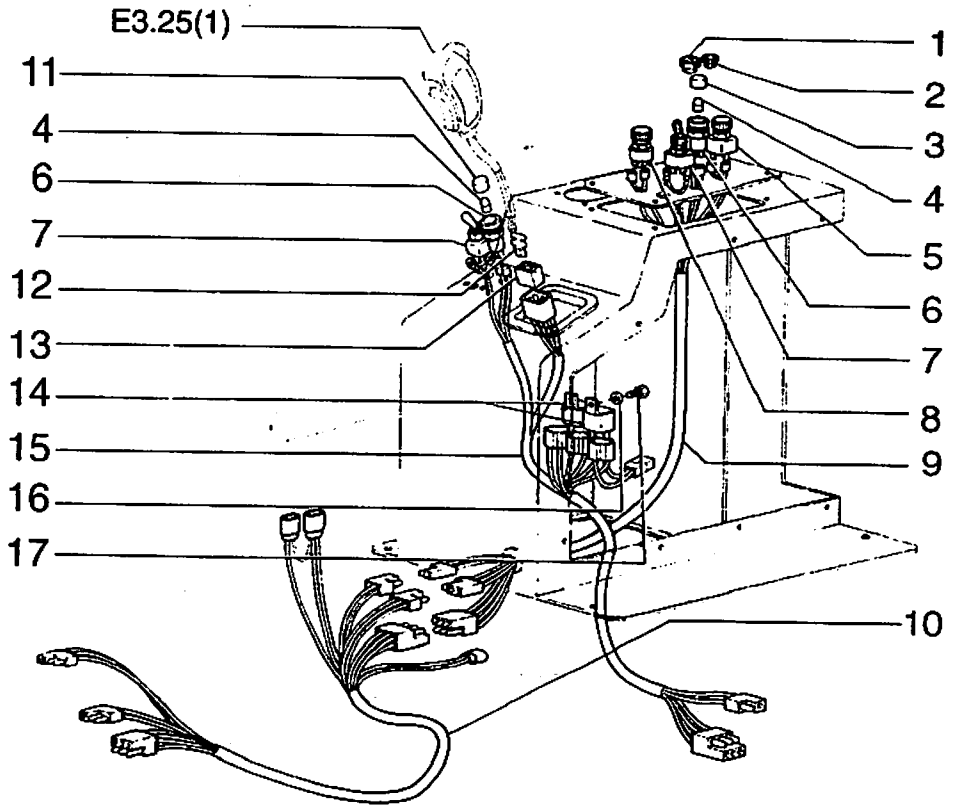

FIATALLIS FR 120 F4.01 **QUADRO** 6 **PAG.** 1

ITEM	PEÇA Nº	QTDE	COD.	DESCRIPTION	DESCRIÇÃO
1	70921442	1	026T	BLOCK	TAMPÃO
2	70935199	2	026T	BLOCK	TAMPÃO
3	73153094	1	170T	LENS	LENTE
4	73072025	2	030L	LAMP	LAMPADA
5	73144833	1	075I	SWITCH	INTERRUPTOR
6	73072027	2	300S	SUPPORT	SUPORTE
7	73112915	2	075I	SWITCH	INTERRUPTOR
8	73150630	2	075I	SWITCH	INTERRUPTOR
9	75241296	1	111C	CABLE	CABO ELETRICO
10	75241295	1	111C	CABLE	CABO ELETRICO
11	73072029	1	170T	LENS	LENTE
12	12050544	4	060C	WIRE TERMINAL	TERMINAL DO FIO
13	12058080	1	401C	MOLD-ON CONNECT	CONECTOR MOLD.
14	75245079	3	085T	RELAY	RELE
15	75247107	1	111C	CABLE	CABO ELETRICO
16	10615379	3	131R	WASHER	ARRUELA
17	10977531	3	040V	SCREW	PARAFUSO

ELECTRIC SYSTEM-3RD INSTRUMENT PANEL
SISTEMA ELÉTRICO-3º PAINEL DE INSTRUMENTOS

F4.01 | 6

ITE.CPR-004/96

FIATALLIS

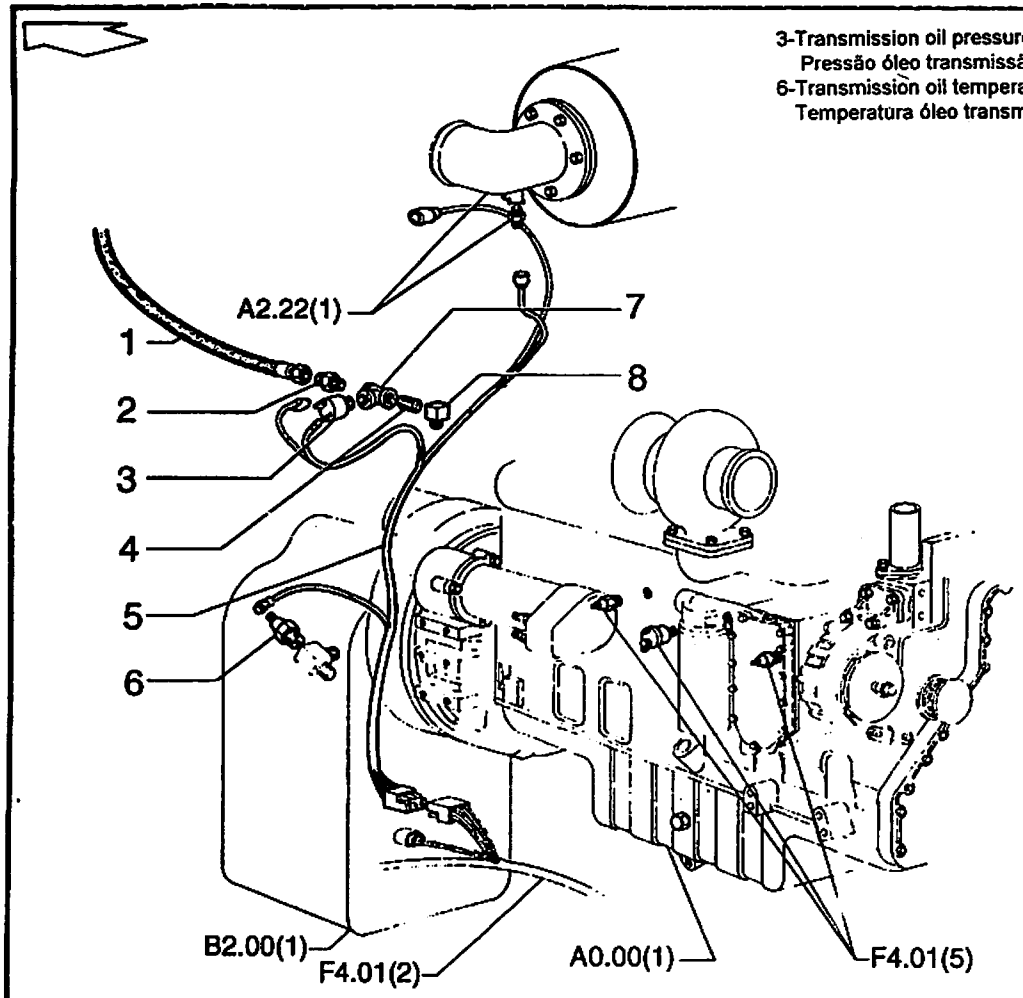

FIATALLIS FR 120 F4.01 **QUADRO** 7 **PAG.** 1

ITEM	PEÇA Nº	QTDE	COD.	DESCRIPTION	DESCRIÇÃO
1	75242345	1	192T	HOSE ASSY	CONJ.MANGUEIRA
2	70919171	1	020R	FITTING	CONEXÃO
3	73139080	1	075I	SWITCH	INTERRUPTOR
4	70916634	1	064C	CAP	TAMPÃO
5	75241292	1	111C	CABLE	CABO ELETRICO
6	75236111	1	133S	SENSOR	SENSOR
7	70901702	1	020R	FITTING	CONEXÃO
8	75213407	1	085G	ELBOW	COTOVELO

TRANSMISSION CABLE ASS'Y
CONJ. DO CABO DE TRANSMISÃO

F4.01 | 7

FIATALLIS

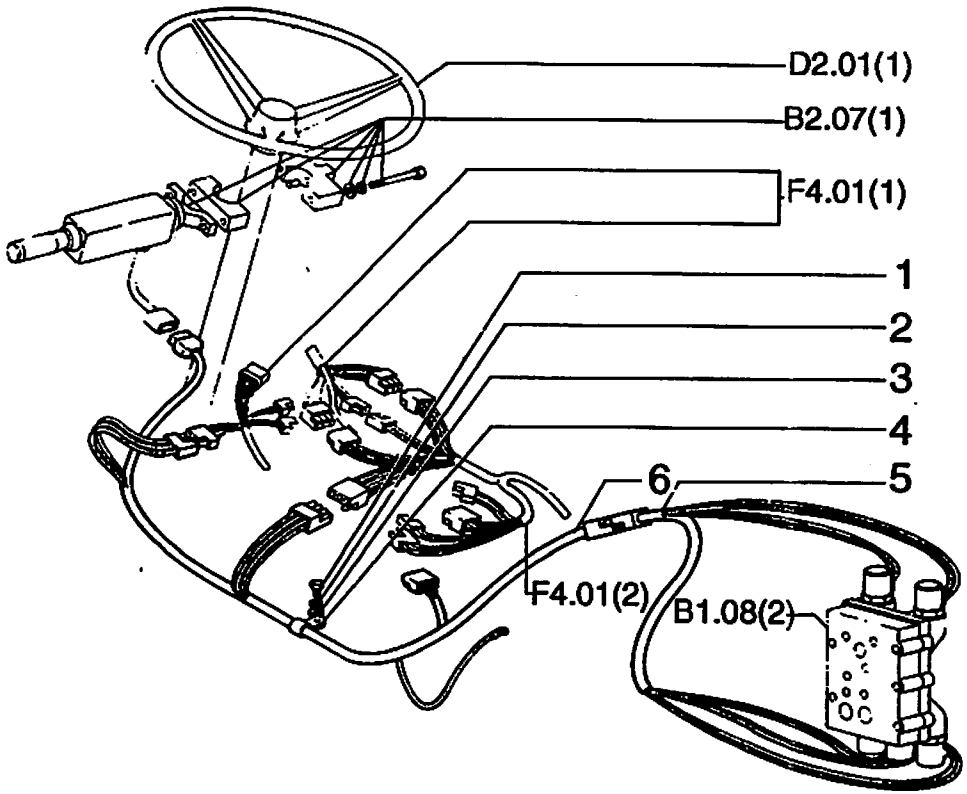

FIATALLIS FR 120 F4.01/1 **QUADRO** 1 **PAG.** 1

ITEM	PEÇA Nº	QTDE	COD.	DESCRIPTION	DESCRIÇÃO
1	15857831	1	040V	SCREW	PARAFUSO
2	10516879	1	170R	LOCKWASHER	ARRUELA PRESSÃO
3	12638621	1	131R	WASHER	ARRUELA
4	70930846	1	031F	CLAMP	ABRAÇADEIRA 0,8
5	75242344	1	111C	CABLE	CONJ. CABO
6	75245143	1	111C	CABLE	CABO ELETRICO

ELECTRIC SYSTEM-TRANSMISSION CONTROL
SISTEMA ELÉTRICO-CONTROLE DA TRANSMISSÃO

F4.01/1 | 1

FIATALLIS

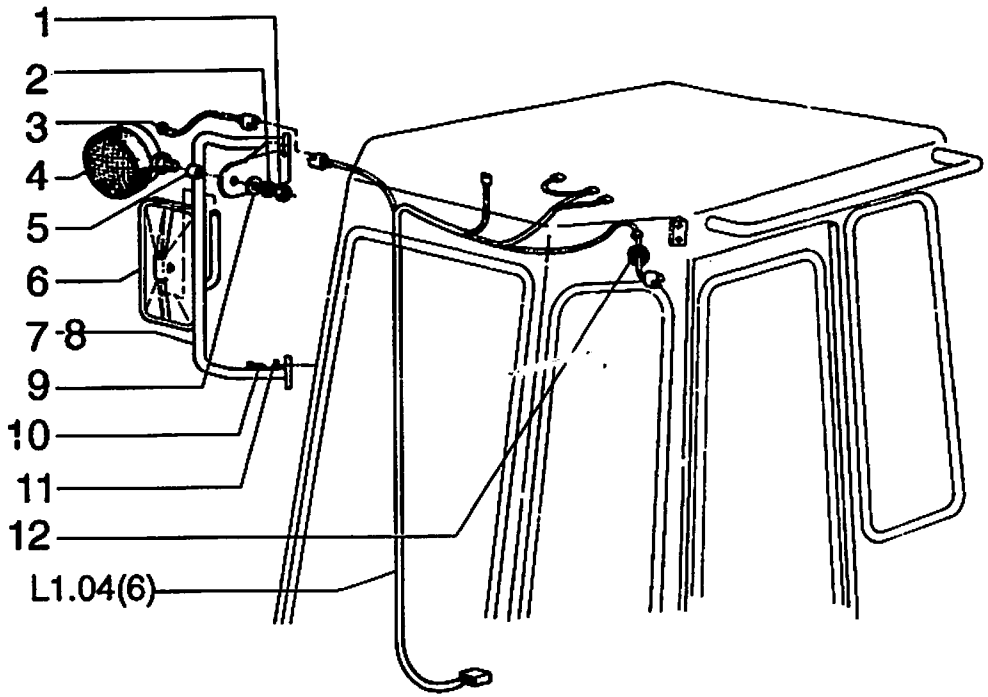

ITEM	PEÇA N°	QTDE	COD.	DESCRIPTION	DESCRIÇÃO
1	70911043	2	010D	NUT	PORCA
2	70912441	2	170R	LOCKWASHER	ARRUELA PRESSÃO
3	75241226	2	111C	CABLE	CABO ELETRICO
4	70621429	2	0766	FLOODLIGHT	FAROIS DIANT.
5	75241171	2	075D	SPACER	ESPAÇADOR
6	73121061	2	185S	REAR VIEW MIRR.	RETROVISOR
7	75240644	1	300S	SUPPORT	SUPORTE
8	75240639	1	300S	SUPPORT	SUPORTE
9	70900818	2	131R	WASHER	ARRUELA
10	16043231	8	040V	SCREW	PARAFUSO
11	12645031	8	131R	WASHER	ARRUELA
12	70921229	2	085I	INSULATOR	ISOLANTE

FRONT FLOODLIGHT CAB AND REAR VIEW MIRROR
FAROIS DIANTEIRO CABINA E ESPELHO RETROVISOR

FIATALLIS

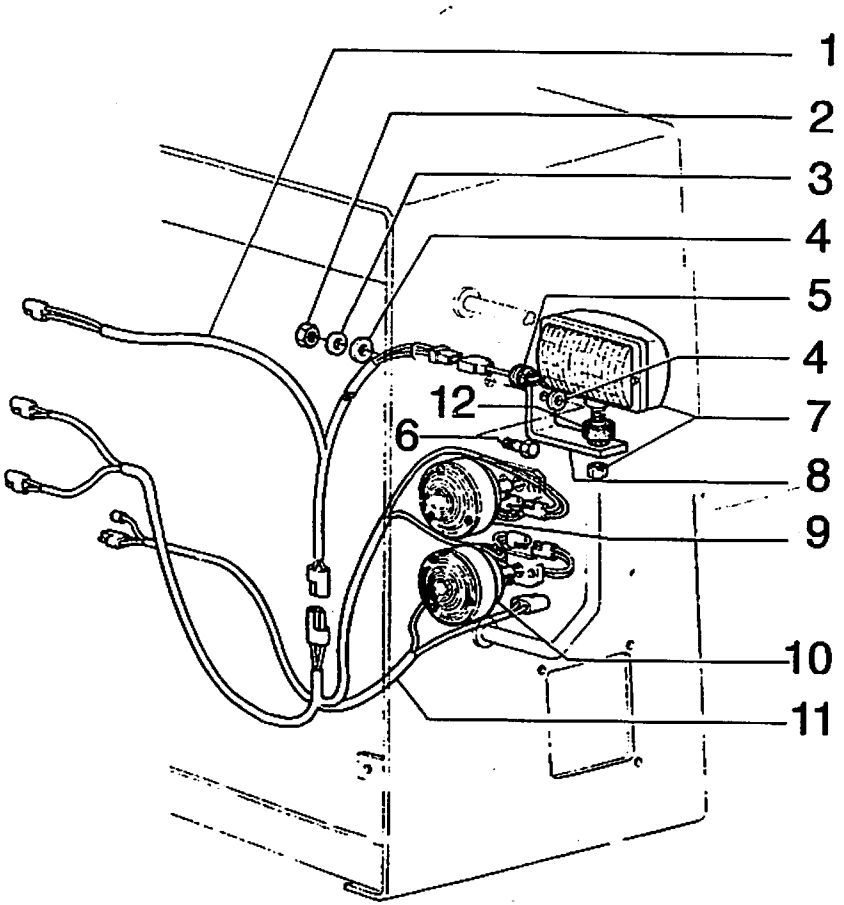

FIATALLIS FR 120 F4.02 **QUADRO** 1 **PAG.** 1

ITEM	PEÇA Nº	QTDE	COD.	DESCRIPTION	DESCRIÇÃO
1	75241288	1	111C	CABLE	CABO ELETRICO
2	70911043	2	010D	NUT	PORCA
3	10615779	2	131R	WASHER	ARRUELA
4	12646821	4	131R	WASHER	ARRUELA
5	70921229	6	085I	INSULATOR	ISOLANTE
6	11106431	2	040V	SCREW	PARAFUSO
7	75247405	2	0766	FLOODLIGHT	FAROIS DIANT.
8	75248055	2	300S	SUPPORT	SUPORTE
9	75242378	2	0749	ROAD TRAFFIC LI	CONJ.LANTERNA
10	75242379	2	0769	TURN SIGNALS	CONJ. PISCA
11	75241289	1	111C	CABLE	CABO ELETRICO
12	79089658	2	345C	CUSHION	COXIM

ELECTRIC SYSTEM - LIGHTS REAR
SISTEMA ELÉTRICO - FARÓIS TRASEIROS

F4.02 | 1

ITE.CPR-007/96

FIATALLIS

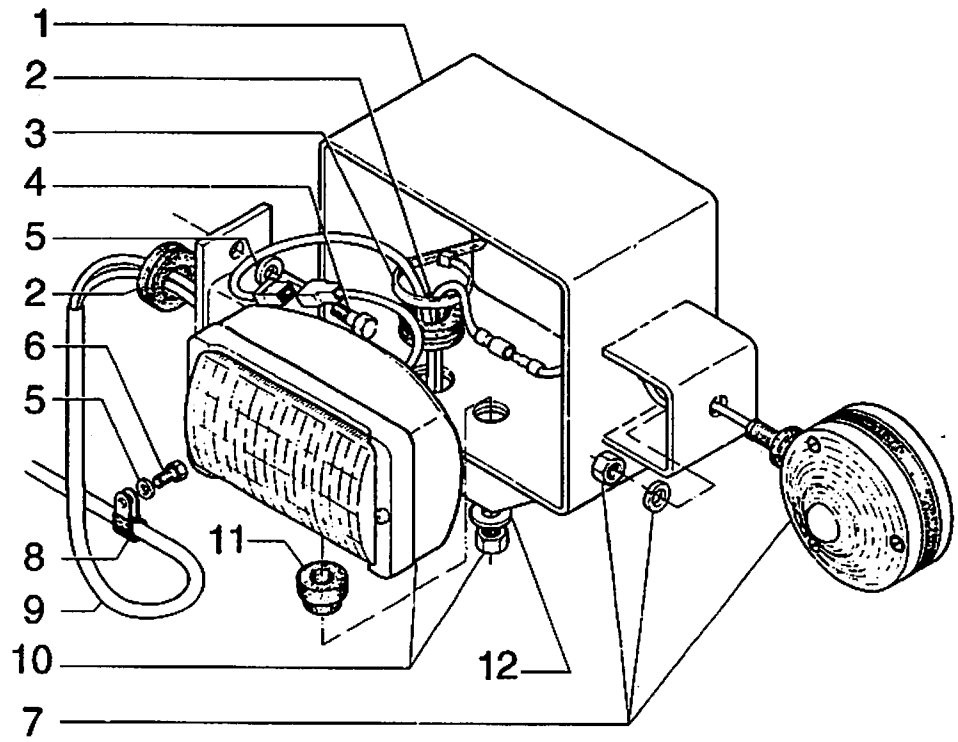

ITEM	PEÇA Nº	QTDE	COD.	DESCRIPTION	DESCRIÇÃO
1	75246774	1	300S	SUPPORT	SUPORTE
	75246773	1	300S	SUPPORT	SUPORTE
2	76021800	4	045A	RING	ANEL
3	75201641	2	031F	CLAMP	ABRAÇADEIRA
4	16043431	4	040V	SCREW	PARAFUSO
5	14496531	4	131R	WASHER	ARRUELA
6	16043131	4	040V	SCREW	PARAFUSO
7	75247437	2	0749	ROAD TRAFFIC LI	LUZES P/TRANS.
8	70639314	4	031F	CLAMP	ABRAÇADEIRA
9	75241299	1	111C	CABLE	CABO ELETRICO
10	75247405	2	0766	FLOODLIGHT	FAROIS DIANT.
11	79089658	2	345C	CUSHION	COXIM
12	70925311	2	131R	WASHER	ARRUELA

FRONT FLOOD LIGHT
FARÓIS DIANTEIROS

FIATALLIS

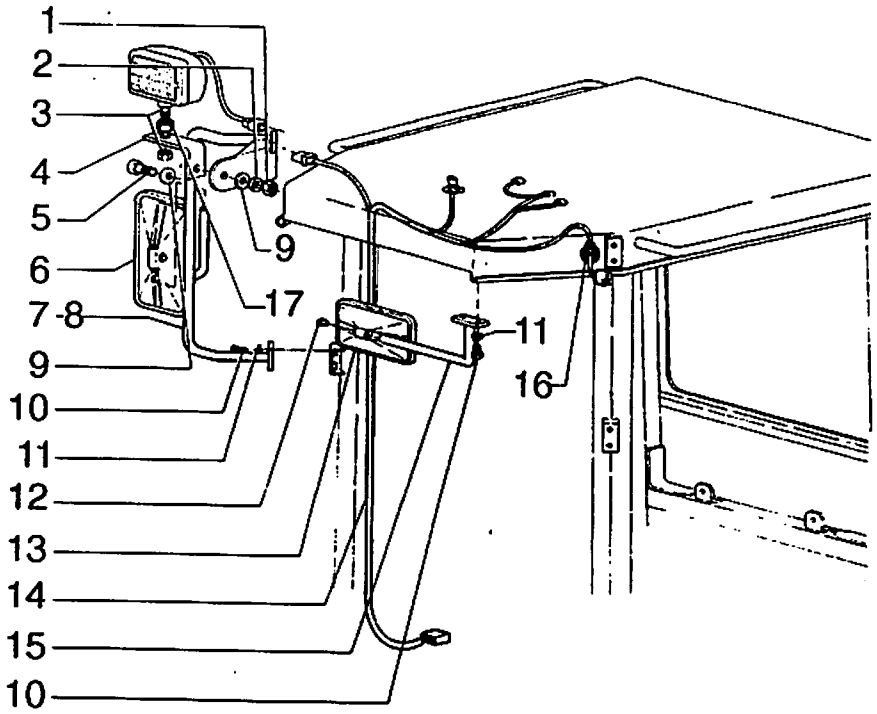

FIATALLIS FR 120 F4.02/1 **QUADRO** 1 **PAG.** 1

ITEM	PEÇA Nº	QTDE	COD.	DESCRIPTION	DESCRIÇÃO
1	11701721	2	010D	NUT	PORCA
2	10615779	2	131R	WASHER	ARRUELA
3	75247405	2	0766	FLOODLIGHT	FAROIS DIANT.
4	75248056	2	300S	SUPPORT	SUPORTE
5	11106431	2	040V	SCREW	PARAFUSO
6	73121061	2	185S	REAR VIEW MIRR.	RETROVISOR
7	75240644	1	300S	SUPPORT	SUPORTE
8	75240639	1	300S	SUPPORT	SUPORTE
9	12646821	2	131R	WASHER	ARRUELA
10	16043231	10	040V	SCREW	PARAFUSO
11	12645031	10	131R	WASHER	ARRUELA
12	70933411	1	026T	BLOCK	TAMPÃO
13	75238484	1	185S	REAR VIEW MIRR.	RETROVISOR
14	75241825	1	111C	CABLE	CABO ELETRICO
15	75240661	1	300S	SUPPORT	SUPORTE
16	70926719	2	085I	INSULATOR	ISOLANTE
17	79089658	2	345C	CUSHION	COXIM

FRONT FLOODLIGHT CANOPY AND REAR VIEW MIRROR
FARÓIS DIANTEIROS TOLDO E ESPELHO RETROVISOR

F4.02/1 | 1

ITE.CPR-007/96

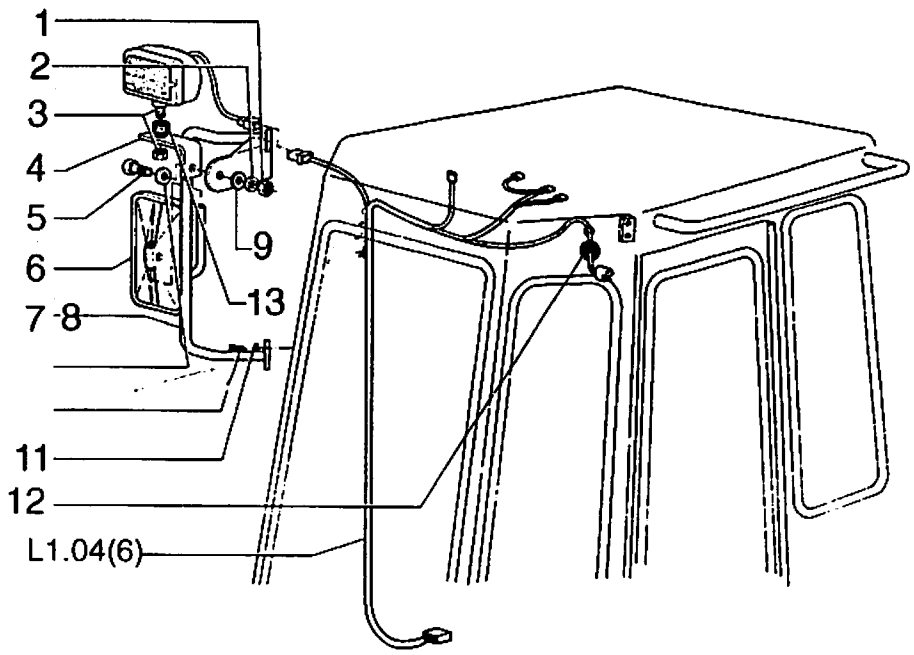

ITEM	PEÇA Nº	QTDE	COD.	DESCRIPTION	DESCRIÇÃO
1	11701721	2	010D	NUT	PORCA
2	10615779	2	131R	WASHER	ARRUELA
3	75247405	2	0766	FLOODLIGHT	FAROIS DIANT.
4	75248056	2	300S	SUPPORT	SUPORTE
5	11106431	2	040V	SCREW	PARAFUSO
6	73121061	2	185S	REAR VIEW MIRR.	RETROVISOR
7	75240644	1	300S	SUPPORT	SUPORTE
8	75240639	1	300S	SUPPORT	SUPORTE
9	11701721	2	010D	NUT	PORCA
10	16043231	8	040V	SCREW	PARAFUSO
11	12645031	8	131R	WASHER	ARRUELA
12	70926719	2	085I	INSULATOR	ISOLANTE
13	79089658	2	345C	CUSHION	COXIM

FRONT FLOODLIGHT CAB AND REAR VIEW MIRROR
FARÓIS DIANTEIROS CABINA E ESPELHO RETROVISOR

FIATALLIS

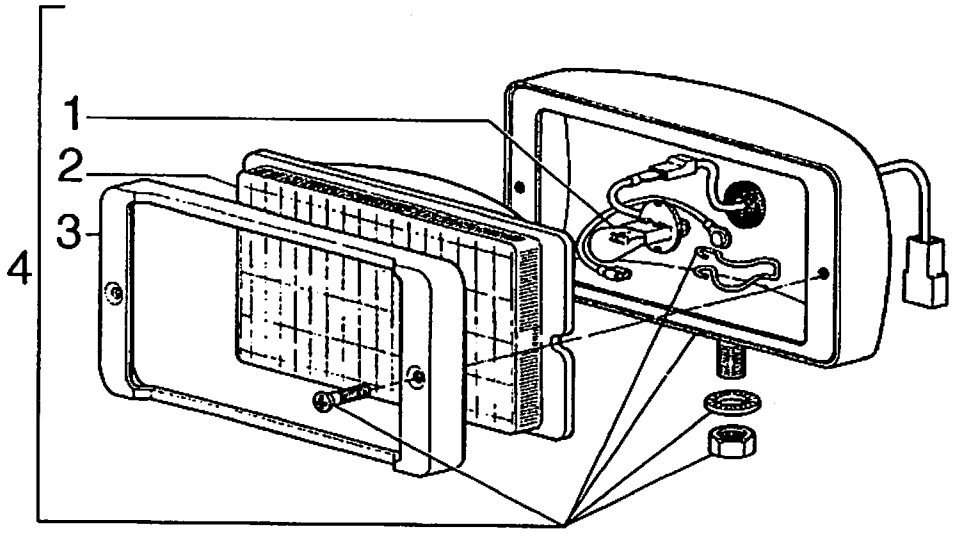

FIATALLIS FR 120 F4.05 **QUADRO** 1 **PAG.** 1

ITEM	PEÇA Nº	QTDE	COD.	DESCRIPTION	DESCRIÇÃO
1	75288330	1	030L	LAMP	LAMPADA
2	75288328	1	170T	LENS	LENTE
3	75288329	1	295C	BEZEL	MOLDURA
4	75247405	1	0766	FLOODLIGHT	FAROIS DIANT.

FLOODLIGHT-75247405
FAROL

F4.05 | 1

ITE.CPR-009/96

FIATALLIS

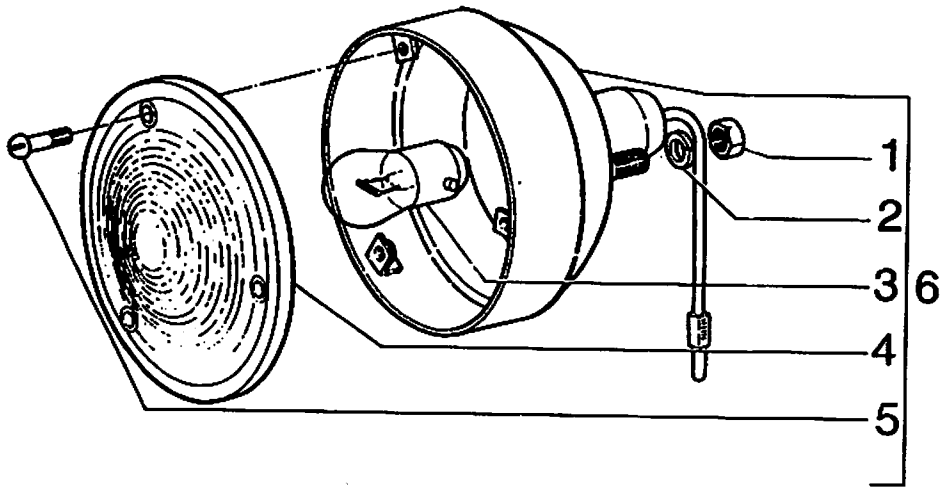

FIATALLIS FR120 F4.05 **QUADRO** 3 **PAG.** 1

ITEM	PEÇA N°	QTDE	COD.	DESCRIPTION	DESCRIÇÃO
1	10725911	2	010D	NUT	PORCA
2	10516471	2	170R	LOCKWASHER	ARRUELA PRESSÃO
3	14148290	1	030L	LAMP	LAMPADA
4	75286990	1	170T	LENS	LENTE
5	76022608	3	040V	SCREW	PARAFUSO
6	75239020	1	0749	ROAD TRAFFIC LI	LUZES DIRECION.

DIRECTIONAL LIGHTS ASS'Y
CONJUNTO PISCA-PISCA

F4.05 | 3

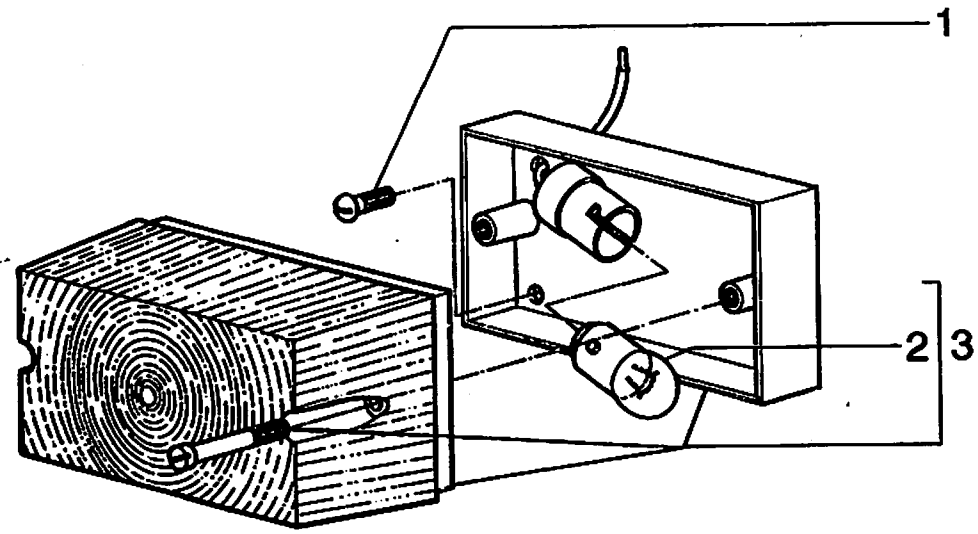

ITEM	PEÇA N°	QTDE	COD.	DESCRIPTION	DESCRIÇÃO
1	75286935	2	040V	SCREW	PARAFUSO
2	75286936	1	030L	LAMP	LAMPADA
3	75286933	1	75G6	LIGHTS	ILUMINAÇÃO

CAB LIGHTS
ILUMINAÇÃO DA CABINE

FIATALLIS

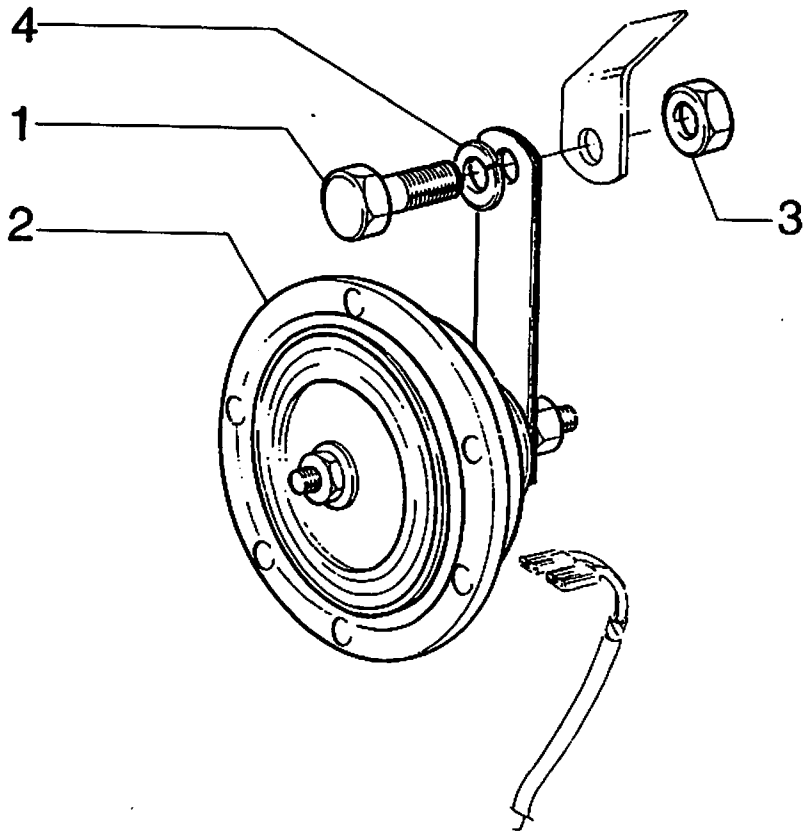

FIATALLIS FR 120 F5.01 **QUADRO** 1 **PAG.** 1

ITEM	PEÇA N°	QTDE	COD.	DESCRIPTION	DESCRIÇÃO
1	16043231	1	040V	SCREW	PARAFUSO
2	75210608	1	105A	HORN	BUZINA
3	16100821	1	010D	NUT	PORCA
4	10615679	1	131R	WASHER	ARRUELA

HORN
BUZINA

F5.01 | 1

FIATALLIS

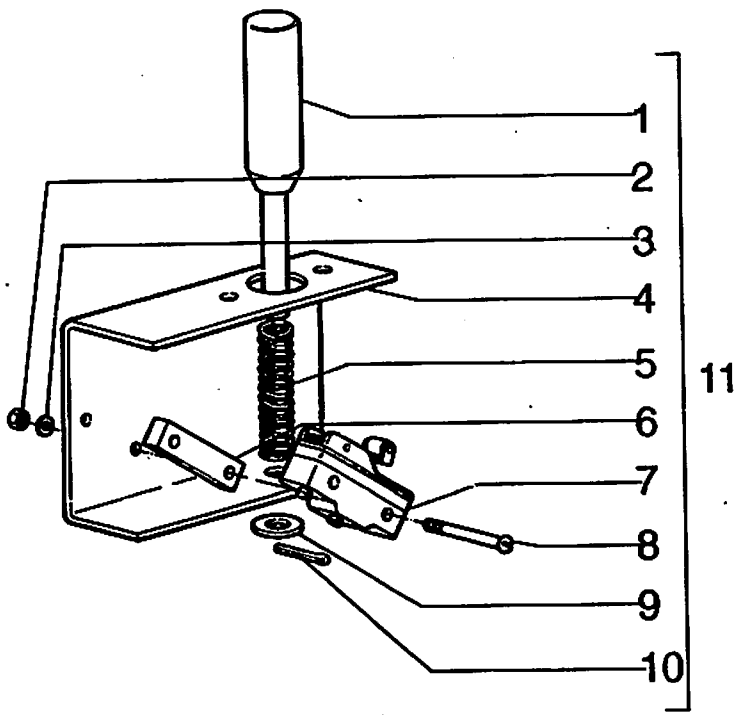

7-Horn-foot
Buzina de pé

FIATALLIS FR 120 F5.01 **QUADRO** 2 **PAG.** 1

ITEM	PEÇA Nº	QTDE	COD.	DESCRIPTION	DESCRIÇÃO
1	76021320	1	080P	PIN	PINO
2	70917479	2	010D	NUT	PORCA
3	12605179	2	131R	WASHER	ARRUELA
4	75223315	1	300S	SUPPORT	SUPORTE
5	76021319	1	100M	SPRING	MOLA
6	76021321	1	075D	SPACER	ESPAÇADOR
7	76021318	1	075I	SWITCH	INTERRUPTOR
8	76021290	2	040V	SCREW	PARAFUSO
9	10730331	1	131R	WASHER	ARRUELA
10	70918448	1	270C	COTTER PIN	CONTRA PINO
11	75223318	1	075I	SWITCH	INTERRUPTOR

HORN SWITCH-FOOT
INTERRUPTOR DA BUZINA (PÉ)

F5.01 | 2

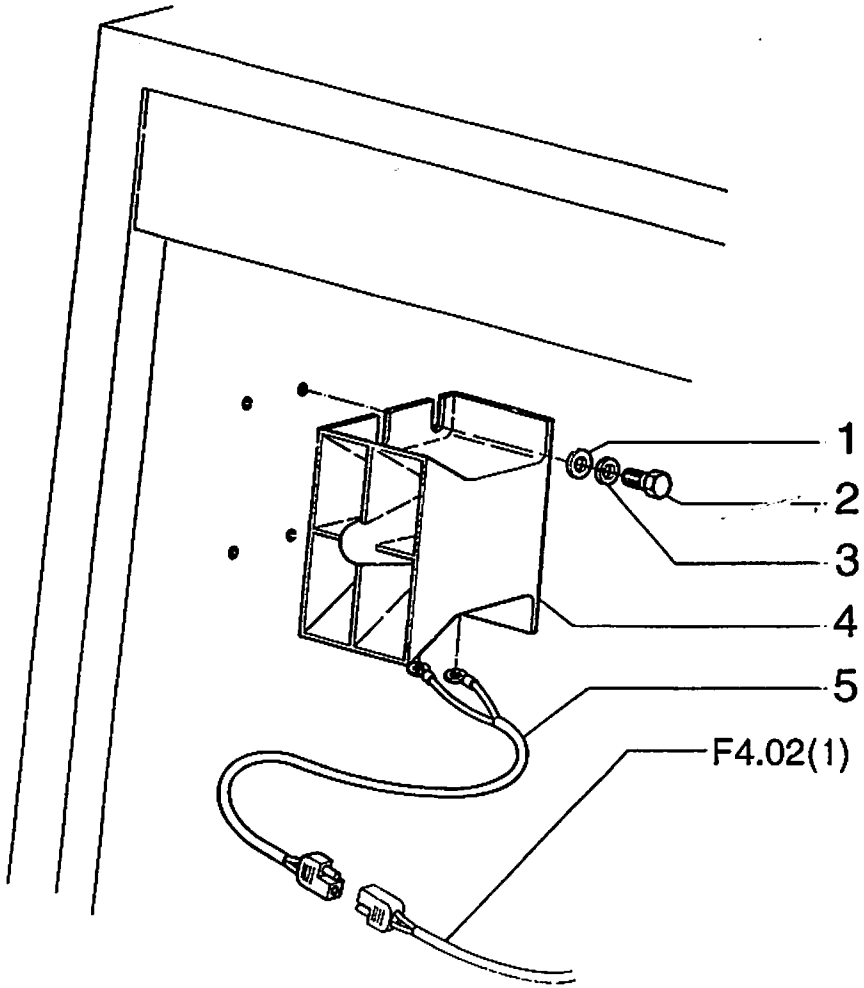

ITEM	PEÇA N°	QTDE	COD.	DESCRIPTION	DESCRIÇÃO
1	10519601	4	131R	WASHER	ARRUELA
2	16043231	4	040V	SCREW	PARAFUSO
3	10516671	4	170R	LOCKWASHER	ARRUELA PRESSÃO
4	75240243	1	0760	BACK UP ALARM	ALARME DE RE
5	75241287	1	111C	CABLE	CABO ELETRICO

BACK UP ALARM SYSTEM
SISTEMA ALARME DE RÉ

FIATALLIS

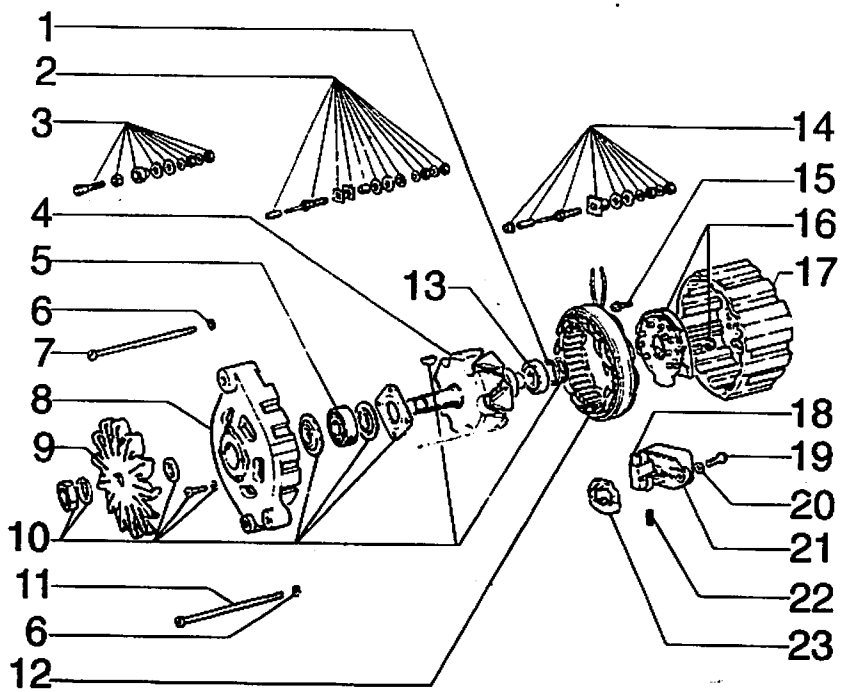

FIATALLIS FR 120 F6.03 **QUADRO** 1 **PAG.** 1

ITEM	PEÇA Nº	QTDE	COD.	DESCRIPTION	DESCRIÇÃO
1	75204451	1	050N	PAWL	TRAVA
2	75207760	1	002K	KIT	KIT
3	75207759	1	002K	KIT	KIT
4	75204446	1	131R	WASHER	ARRUELA DE AÇO
5	26794880	1	341C	BEARING	ROLAMENTO
6	10519301	4	131R	WASHER	ARRUELA
7	75207754	3	040V	SCREW	PARAFUSO
8	75207745	1	300S	SUPPORT	SUPORTE
9	75204242	1	030V	FAN	VENTILADOR
10	75207758	1	002K	KIT	KIT
11	75207756	1	040V	SCREW	PARAFUSO
12	75207753	1	271S	STATOR	ESTATOR
13	75207748	1	341C	BEARING	ROLAMENTO
14	75207631	1	002K	KIT	KIT
15	75207751	3	040V	SCREW	PARAFUSO
16	75207750	1	053D	DIODE	DIODO
17	75207749	1	300S	SUPPORT	SUPORTE
18	75207752	1	177S	BRUSH	ESCOVA
19	75207755	2	040V	SCREW	PARAFUSO
20	75204450	6	170R	LOCKWASHER	ARRUELA PRESSÃO
21	75206957	1	169R	REGULATOR	REGULADOR
22	75207625	2	100M	SPRING	MOLA
23	75207757	1	120G	GASKET	JUNTA

ALTERNATOR-75208381
ALTERNADOR

F6.03 | 1

FIATALLIS

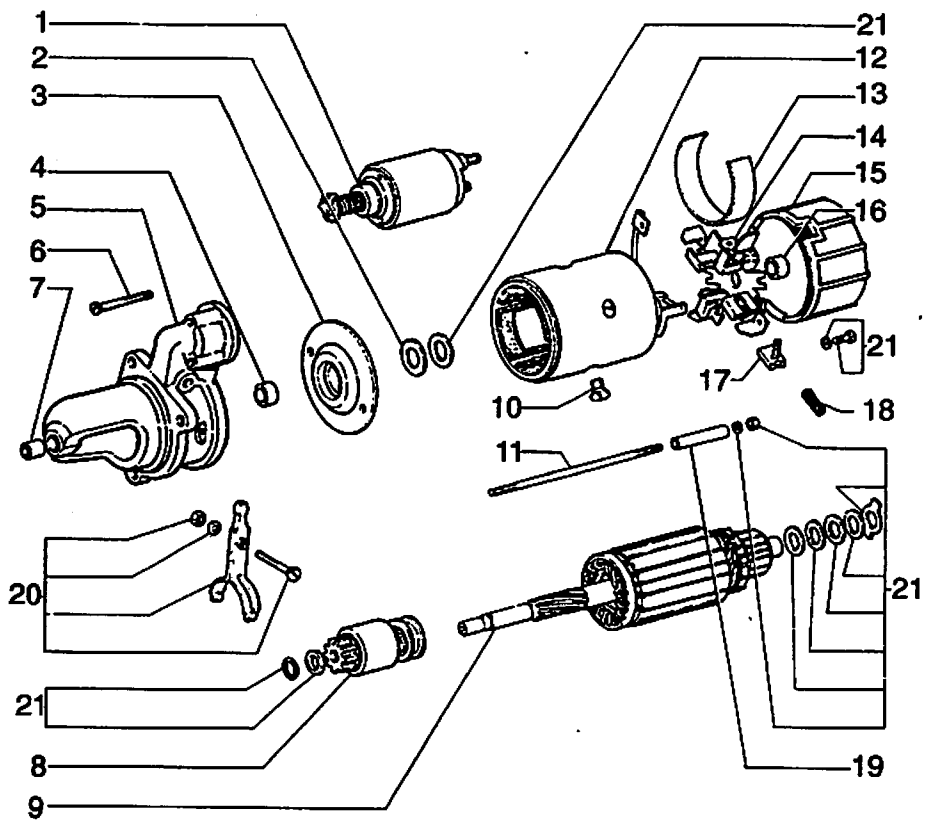

FIATALLIS FR 120 F6.08 **QUADRO** 1 **PAG.** 1

ITEM	PEÇA Nº	QTDE	COD.	DESCRIPTION	DESCRIÇÃO
1	75288210	1	075I	SWITCH	INTERRUPTOR
2	75204248	2	060S	CUP	PRATO
3	75203435	1	079L	REST	MANCAL
4	75204250	1	095B	BUSHING	BUCHA
5	75288208	1	079L	REST	MANCAL
6	75205290	3	040V	SCREW	PARAFUSO
7	75204249	1	095B	BUSHING	BUCHA
8	75288207	1	050I	GEAR	ENGRENAGEM
9	75204272	1	046I	ARMATURE	INDUZIDO
10	75288205	4	040V	SCREW	PARAFUSO
11	75206981	2	210P	STUD	PRISIONEIRO
12	75206956	1	083B	COIL	BOBINA
13	75288211	2	085I	INSULATOR	ISOLANTE
14	75204273	1	300S	SUPPORT	SUPORTE
15	75204266	1	300S	SUPPORT	SUPORTE
16	75204267	1	095B	BUSHING	BUCHA
17	75288215	1	197P	BRUSH HOLDER	PORTA-ESCOVA
18	75206982	4	100M	SPRING	MOLA
19	75204513	2	193T	TUBE	TUBO
20	75288214	1	045L	LEVER	ALAVANCA
21	75288213	1	002K	KIT	KIT

STARTER MOTOR-75247701
MOTOR DE PARTIDA

F6.08 | 1

FIATALLIS

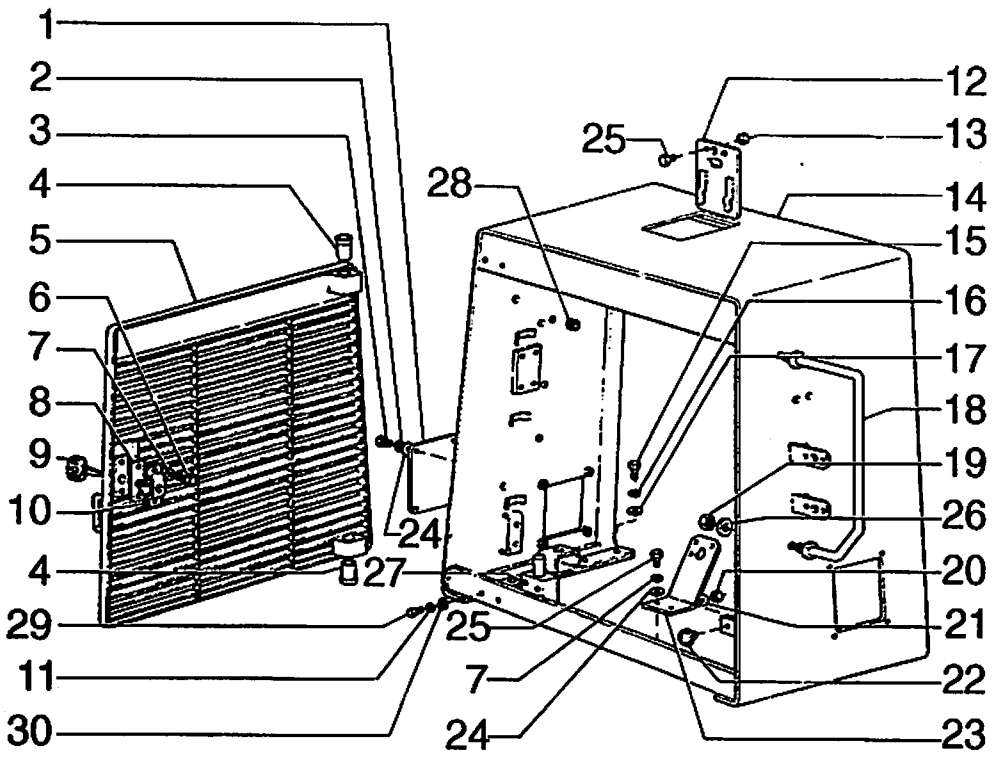

FIATALLIS FR 120 L1.01 **QUADRO** 1 **PAG.** 1

ITEM	PEÇA Nº	QTDE	COD.	DESCRIPTION	DESCRIÇÃO
1	75240571	2	265C	COVER	TAMPA
2	10615379	8	131R	WASHER	ARRUELA
3	10977531	8	040V	SCREW	PARAFUSO
4	75235740	2	095B	BUSHING	BUCHA
5	75236754	1	101G	GRID	GRADE
6	10902131	2	040V	SCREW	PARAFUSO
7	10516470	4	170R	LOCKWASHER	ARRUELA PRESSÃO
8	73072341	*	198S	SHIM	CALÇO
9	76031794	1	150C	KEY	CHAVE
10	73069458	1	120S	LOCK	FECHADURA
11	10516679	2	170R	LOCKWASHER	ARRUELA PRESSÃO
12	75223228	1	265C	COVER	TAMPA
13	15896221	2	010D	NUT	PORCA
14	75245943	1	176C	HOOD	CAPO
15	11113231	6	040V	SCREW	PARAFUSO
16	10517079	6	170R	LOCKWASHER	ARRUELA PRESSÃO
17	10520001	6	131R	WASHER	ARRUELA
18	75240676	2	020M	HANDLE	ALÇA
19	11701721	4	010D	NUT	PORCA
20	70922714	2	010D	NUT	PORCA
21	12639701	2	131R	WASHER	ARRUELA
22	73117630	2	345C	CUSHION	COXIM
23	75245915	1	300S	SUPPORT	SUPORTE
24	12644421	10	131R	WASHER	ARRUELA
25	10902231	4	040V	SCREW	PARAFUSO
26	12646821	4	131R	WASHER	ARRUELA
27	75235805	2	140C	HINGE	DOBRADIÇA
28	70921229	2	085I	INSULATOR	ISOLANTE
29	16043631	2	040V	SCREW	PARAFUSO
30	14496501	2	131R	WASHER	ARRUELA

HOODS
CAPUZES

L1.01 | 1

FIATALLIS

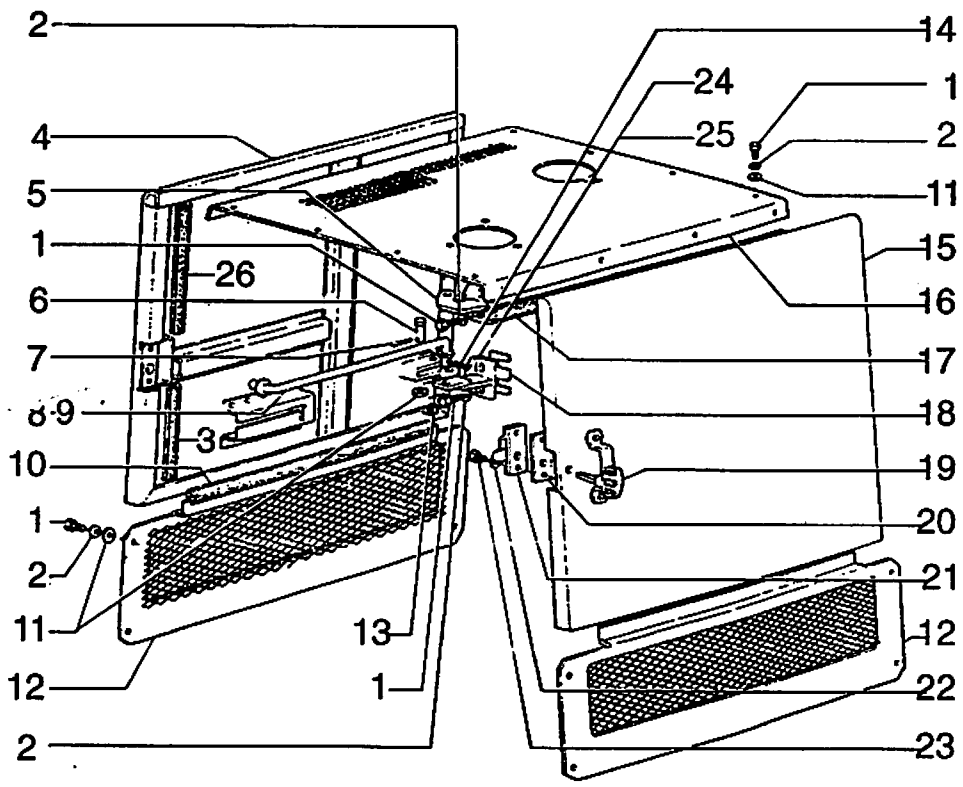

FIATALLIS FR 120 L1.01 **QUADRO** 2 **PAG.** 1

ITEM	PEÇA Nº	QTDE	COD.	DESCRIPTION	DESCRIÇÃO
1	16043631	24	040V	SCREW	PARAFUSO
2	10516679	24	170R	LOCKWASHER	ARRUELA PRESSÃO
3	75241557	2	122G	SEAL	RETENTOR
4	75244797	1	180P	DOOR	PORTA ESQ.
5	75235812	2	140C	HINGE	DOBRADIÇA
6	10050810	4	080P	PIN	PINO
7	70900970	4	270C	COTTER PIN	CONTRA PINO
8	79104532	1	142T	TIEROD	TIRANTE DIR.
9	79104530	1	142T	TIEROD	TIRANTE ESQ.
10	75241559	2	122G	SEAL	RETENTOR
11	14496501	24	131R	WASHER	ARRUELA
12	75236320	2	105P	PLATE	CHAPA
13	12646821	2	131R	WASHER	ARRUELA
14	10734301	2	270C	COTTER PIN	CONTRA PINO
15	75244798	1	180P	DOOR	PORTA DIR.
16	75245889	1	265C	COVER	TAMPA
17	75241558	2	122G	SEAL	RETENTOR
18	75239530	*	198S	SHIM	CALÇO
19	76031794	1	150C	KEY	CHAVE
20	73072341	*	198S	SHIM	CALÇO
21	73069458	4	120S	LOCK	FECHADURA
22	10516470	4	170R	LOCKWASHER	ARRUELA PRESSÃO
23	10902131	4	040V	SCREW	PARAFUSO
24	75244793	1	140C	HINGE	DOBRADIÇA ESQ.
25	75244794	1	140C	HINGE	DOBRADIÇA DIR.
26	75241556	2	122G	SEAL	RETENTOR

HOODS
CAPUZES

L1.01 | 2

FIATALLIS

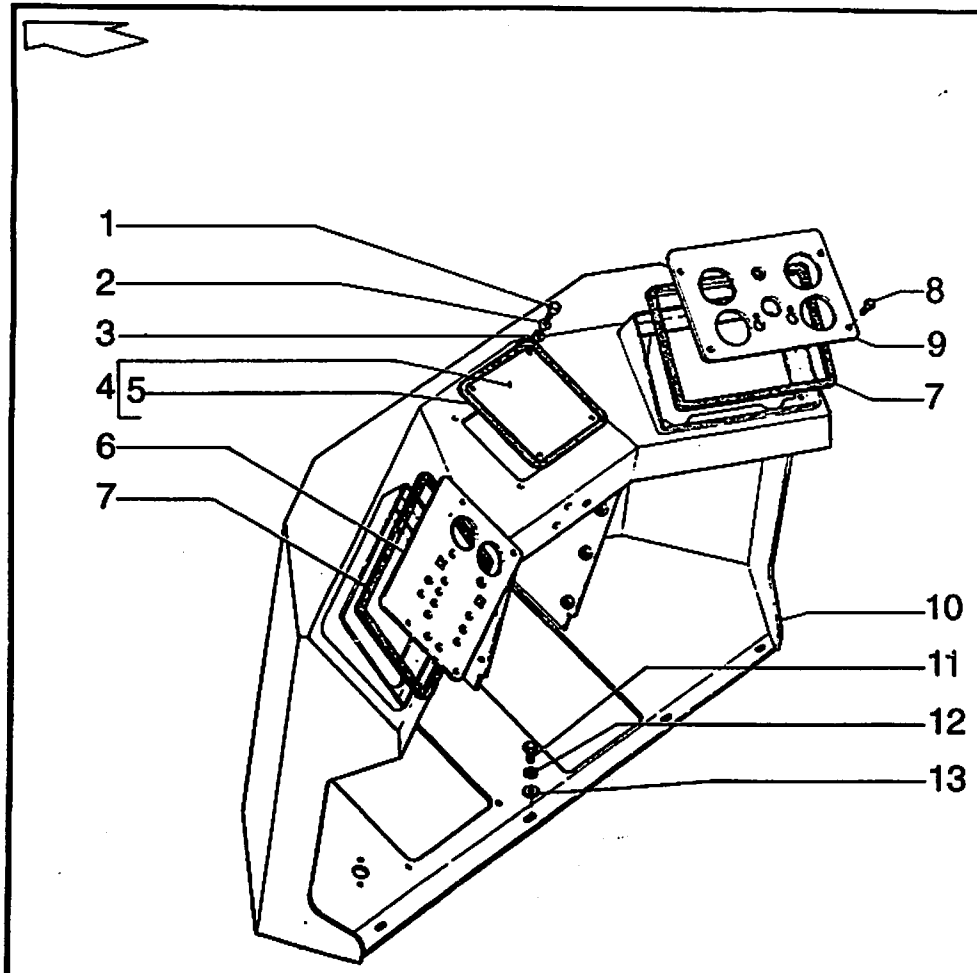

FIATALLIS FR 120 L1.02 **QUADRO** 1 **PAG.** 1

ITEM	PEÇA Nº	QTDE	COD.	DESCRIPTION	DESCRIÇÃO
1	15249311	4	040V	SCREW	PARAFUSO
2	10615379	4	131R	WASHER	ARRUELA
3	10519301	4	131R	WASHER	ARRUELA
4	75241200	1	265C	COVER	TAMPA
5	75244629	1	070R	GUARD	PROTEÇAO
6	75240790	1	105P	PLATE	CHAPA
7	75236695	2	070R	GUARD	PROTEÇÃO
8	76022668	8	040V	SCREW	PARAFUSO
9	75240772	1	105P	PLATE	CHAPA
10	75242920	1	146M	FRONT MODULE	MODULO DIANT.
11	11106231	4	040V	SCREW	PARAFUSO
12	10615779	4	131R	WASHER	ARRUELA
13	12646821	4	131R	WASHER	ARRUELA

FRONT MODULE AND INSTRUMENT PANEL
MODULO DIANTEIRO E PAINEL DE INSTRUMENTO

L1.02 | 1

FIATALLIS

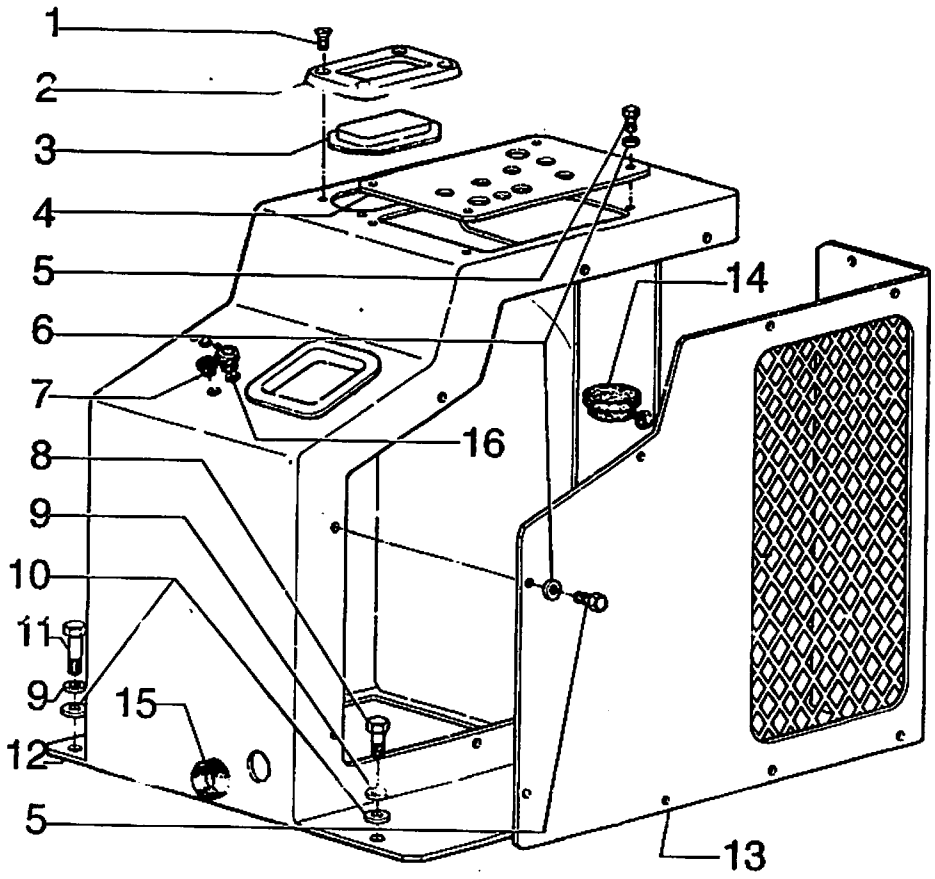

FIATALLIS FR 120 L1.02 **QUADRO** 2 **PAG.** 1

ITEM	PEÇA Nº	QTDE	COD.	DESCRIPTION	DESCRIÇÃO
1	13313217	4	040V	SCREW	PARAFUSO
2	79082247	1	295C	BEZEL	MOLDURA
3	79102446	1	265C	COVER	TAMPA
4	75244457	1	105P	PLATE	PLACA
5	10902121	15	040V	SCREW	PARAFUSO
6	10615479	15	131R	WASHER	ARRUELA
7	70922803	2	064C	CAP	TAMPÃO
8	11106231	2	040V	SCREW	PARAFUSO
9	10516871	4	170R	LOCKWASHER	ARRUELA PRESSÃO
10	12646821	4	131R	WASHER	ARRUELA
11	11107831	2	040V	SCREW	PARAFUSO
12	75244369	1	080M	BRACKET	CONSOLE
13	75244376	1	265C	COVER	TAMPA
14	70929815	2	064C	CAP	TAMPÃO
15	10461087	2	122G	SEAL	GUARNIÇÃO BORR.
16	70928956	1	026T	BLOCK	TAMPÃO

OPERATOR'S CONSOLE
CONSOLE DO OPERADOR

L1.02 | 2

FIATALLIS

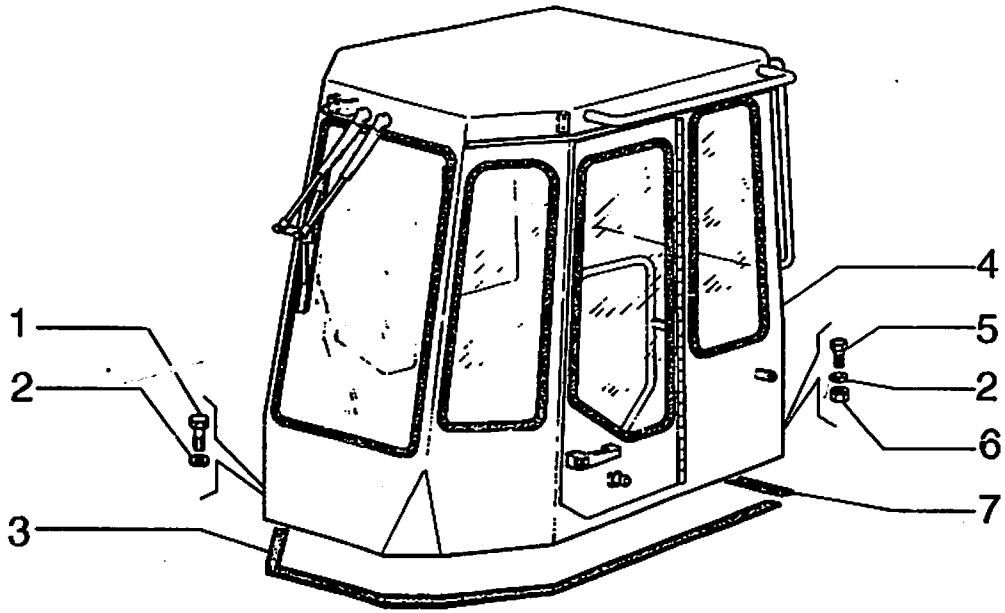

FIATALLIS FR 120 L1.04 **QUADRO** 1 **PAG.** 1

ITEM	PEÇA Nº	QTDE	COD.	DESCRIPTION	DESCRIÇÃO
1	70925415	6	040V	SCREW	PARAFUSO
2	70677012	14	131R	WASHER	ARRUELA
3	8321887	1	122G	SEAL	RETENTOR
4	75243731	1	8582	ARMORED CAB	CABINA REFORÇ.
5	70922789	8	040V	SCREW	PARAFUSO
6	70916170	8	010D	NUT	PORCA
7	73150596	2	120G	GASKET	JUNTA

CAB
CABINE

L1.04 | 1

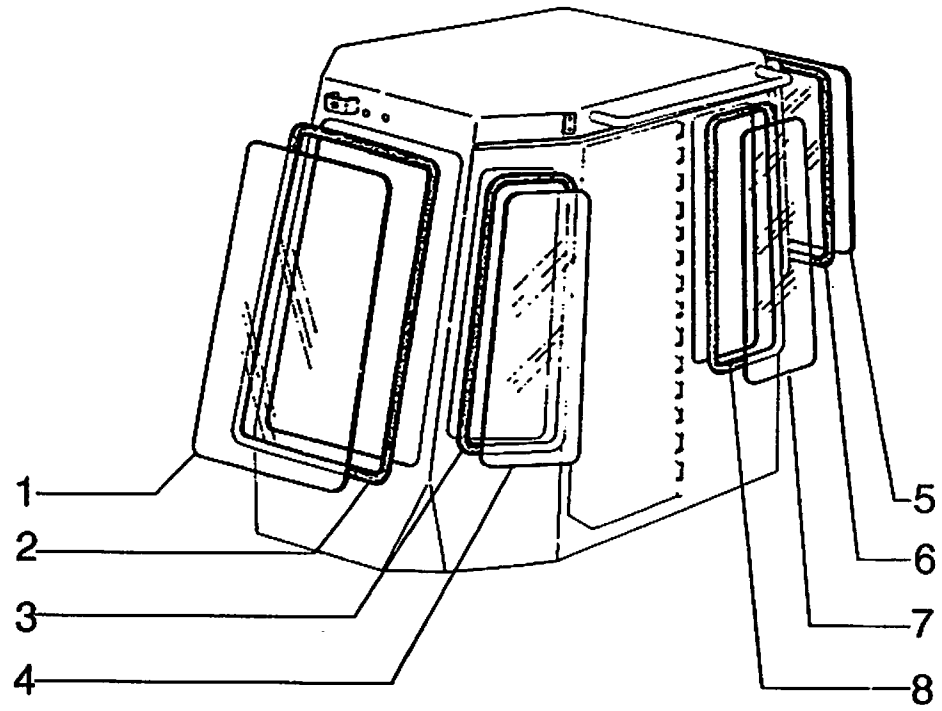

ITEM	PEÇA Nº	QTDE	COD.	DESCRIPTION	DESCRIÇÃO
1	75286876	1	038V	PANEL OF GLASS	VIDRO
2	75286877	1	122G	SEAL	RETENTOR
3	75286878	2	122G	SEAL	RETENTOR
4	75286879	2	038V	PANEL OF GLASS	VIDRO
5	75286880	1	038V	PANEL OF GLASS	VIDRO
6	75286881	1	122G	SEAL	RETENTOR
7	75286882	2	038V	PANEL OF GLASS	VIDRO
8	75286883	2	122G	SEAL	RETENTOR
9	75245299	1	122G	SEAL	RETENTOR
10	75245297	1	122G	SEAL	RETENTOR
11	75245298	1	122G	SEAL	RETENTOR
12	75245300	1	122G	SEAL	RETENTOR

ROPS CAB-GLASS AND SEAL (75243731)
CABINE-VIDROS E GUARNIÇÕES

L1.04 | 2

FIATALLIS

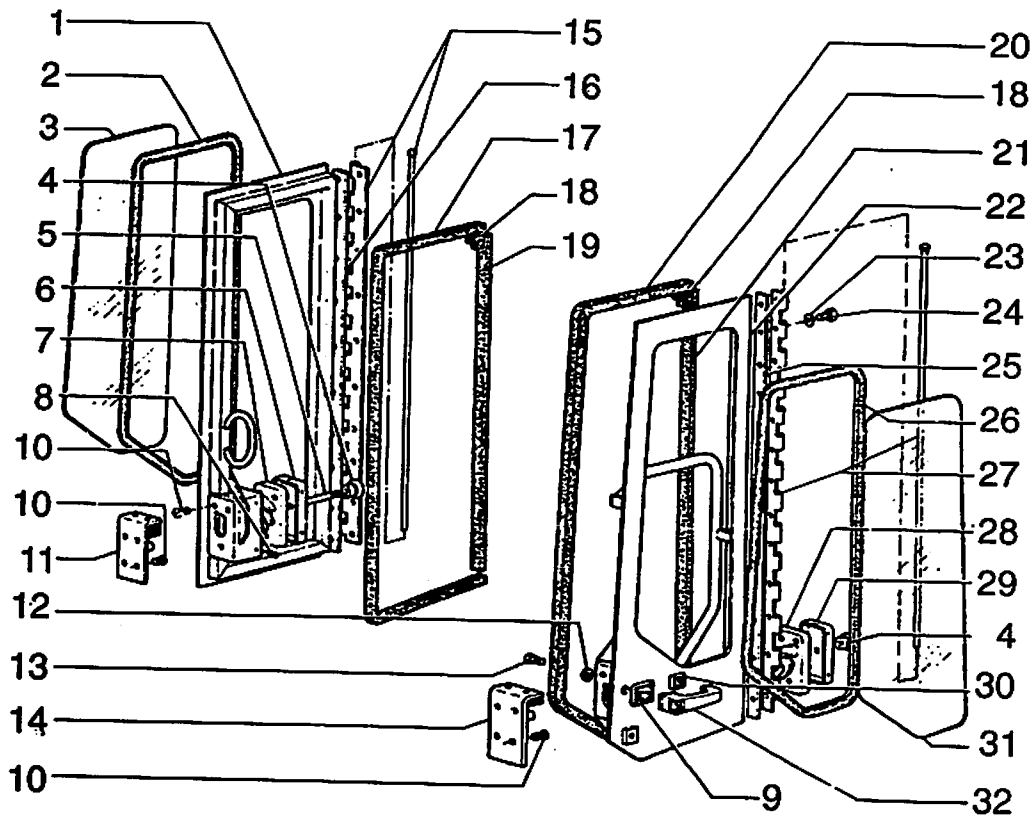

FIATALLIS FR 120 L1.04 **QUADRO** 3 **PAG.** 1

ITEM	PEÇA Nº	QTDE	COD.	DESCRIPTION	DESCRIÇÃO
1	75286844	1	205S	DOOR	PORTA
2	75286845	1	122G	SEAL	RETENTOR
3	75286846	1	315C	GLASS	VIDRO
4	75286847	2	150P	KNOB	MONOPLA
5	75286848	2	142T	TIEROD	TIRANTE
6	75286849	1	265C	COVER	TAMPA
7	75286850	1	120S	LOCK	FECHADURA
8	75286851	8	040V	SCREW	PARAFUSO
9	75286852	1	198S	SHIM	CALÇO
10	75286853	14	040V	SCREW	PARAFUSO
11	75286854	1	120S	LOCK	FECHADURA
12	75286855	2	131R	WASHER	ARRUELA
13	75286856	2	040V	SCREW	PARAFUSO
14	75286857	1	120S	LOCK	FECHADURA
15	75286858	1	413S	HALF HINGE	SEMI-DOBRADIÇA
16	75286859	1	300S	SUPPORT	SUPORTE
17	75286860	1	120G	GASKET	JUNTA
18	75286861	4	120G	GASKET	JUNTA
19	75286862	1	120G	GASKET	JUNTA
20	75286863	1	120G	GASKET	JUNTA
21	75286864	1	120G	GASKET	JUNTA
22	75286865	1	180P	DOOR	PORTA
23	75286866	23	131R	WASHER	ARRUELA
24	75286867	23	040V	SCREW	PARAFUSO
25	75286868	1	300S	SUPPORT	SUPORTE
26	75286869	1	120G	GASKET	JUNTA
27	75286870	1	413S	HALF HINGE	SEMI-DOBRADIÇA
28	75286871	1	120S	LOCK	FECHADURA
29	75286872	1	265C	COVER	TAMPA
30	75286873	1	198S	SHIM	CALÇO
31	75286874	1	315C	GLASS	VIDRO
32	75286875	1	020M	HANDLE	ALÇA

ROPS CAB-DOOR (75243731)
CABINE-PORTAS

L1.04 | 3

FIATALLIS

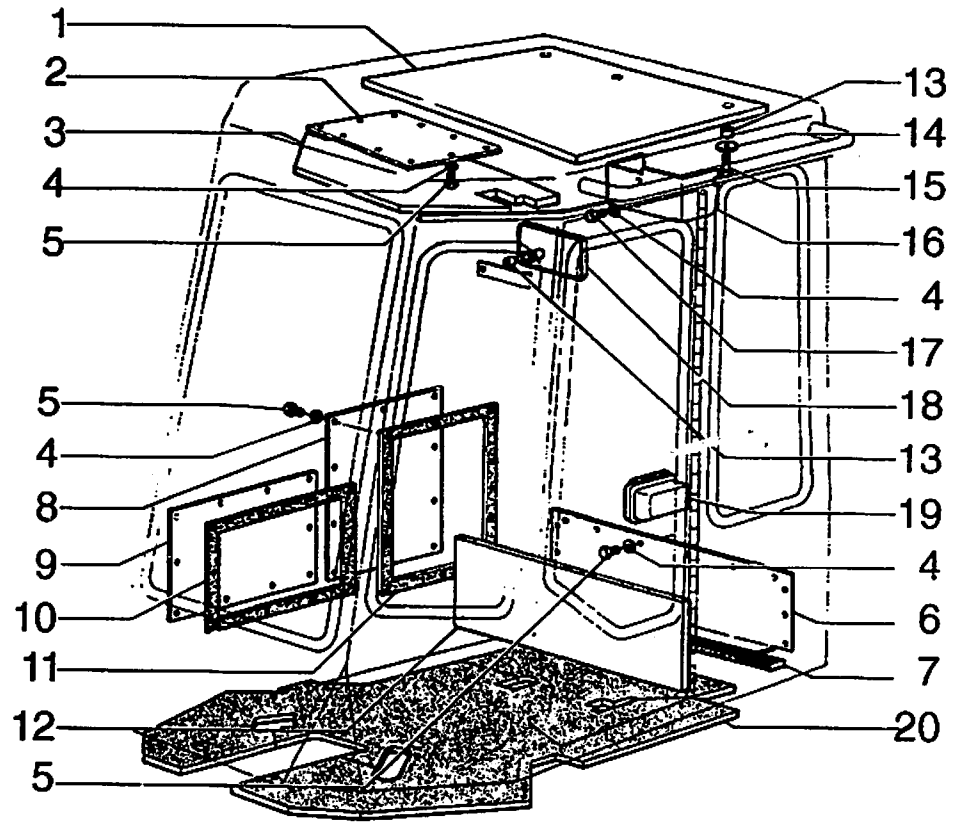

FIATALLIS FR 120 L1.04 **QUADRO** 4 **PAG.** 1

ITEM	PEÇA Nº	QTDE	COD.	DESCRIPTION	DESCRIÇÃO
1	75286937	1	078F	LINING	FORRAÇÃO
2	75286938	1	265C	COVER	TAMPA
3	75286939	1	078F	LINING	FORRAÇÃO
4	75286866	44	131R	WASHER	ARRUELA
5	75286892	42	040V	SCREW	PARAFUSO
6	75242999	1	265C	COVER	TAMPA
7	75286916	1	120G	GASKET	JUNTA
8	75286940	1	265C	COVER	TAMPA
9	75286941	1	265C	COVER	TAMPA
10	75286942	1	120G	GASKET	JUNTA
11	75286943	1	120G	GASKET	JUNTA
12	75286944	1	078F	LINING	FORRAÇÃO
13	75286945	4	075D	SPACER	ESPAÇADOR
14	75286946	3	131R	WASHER	ARRUELA
15	75286947	3	040V	SCREW	PARAFUSO
16	75286948	1	265C	COVER	TAMPA
17	75286949	2	040V	SCREW	PARAFUSO
18	75286950	1	185S	REAR VIEW MIRR.	RETROVISOR
19	75286951	1	183P	ASHTRAY	CINZEIRO
20	75242041	1	030T	MAT	TAPETE

ROPS CAB-COVERING (75243731)
CABINE-REVESTIMENTO

L1.04 | 4

FIATALLIS

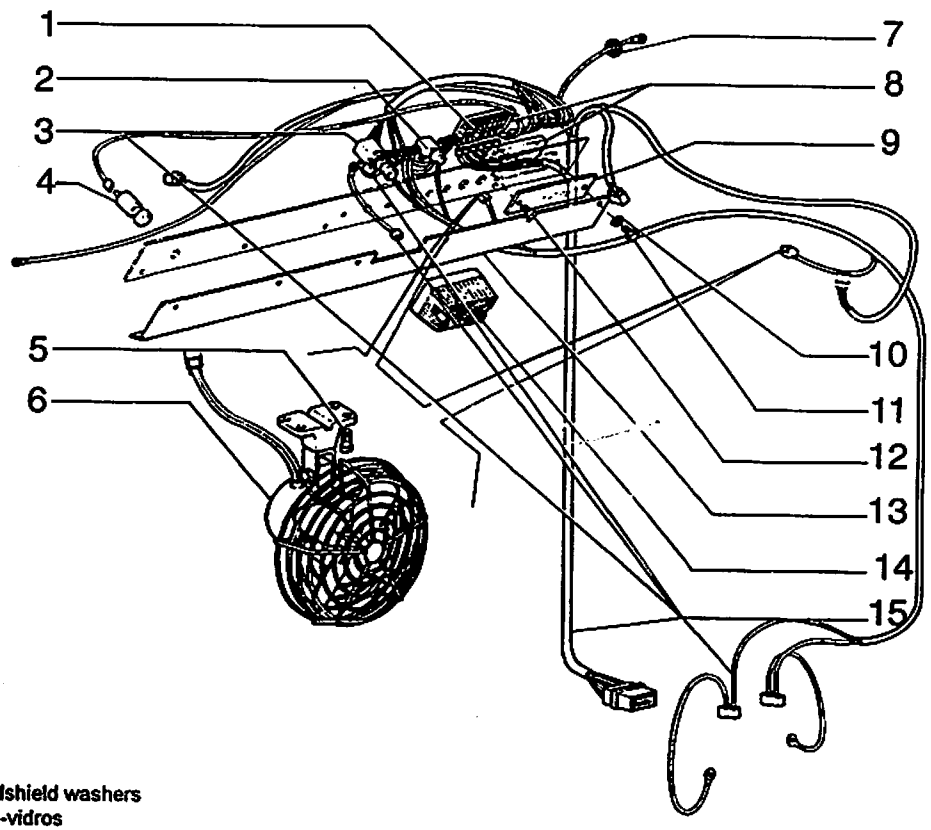

2-Windshield washers
Lava-vidros
3-Fans/Cab light
Ventiladores/Iluminação da cabine

FIATALLIS FR 120 L1.04 **QUADRO** 6 **PAG.** 1

ITEM	PEÇA Nº	QTDE	COD.	DESCRIPTION	DESCRIÇÃO
1	75286924	6	110F	FUSE	FUSIVEL
2	75286925	2	075I	SWITCH	INTERRUPTOR
3	75286926	3	075I	SWITCH	INTERRUPTOR
4	75286927	1	005A	CIGARETTE LIGHT	ACENDED.CIGARRO
5	76022667	8	040V	SCREW	PARAFUSO
6	73150754	1	030V	FAN	VENTILADOR
7	70921229	2	085I	INSULATOR	ISOLANTE
8	75286929	1	188P	FUSE HOLDER	PORTA-FUSIVEL
9	75286930	1	265C	COVER	TAMPA
10	75286866	6	131R	WASHER	ARRUELA
11	75286892	6	040V	SCREW	PARAFUSO
12	75286931	4	040V	SCREW	PARAFUSO
13	75286932	1	265C	COVER	TAMPA
14	75286933	1	75G6	LIGHTS	ILUMINAÇÃO
15	75286934	1	111C	CABLE	CABO ELETRICO

ROPS CAB-ELECTRIC SYSTEM (75243731)
CABINE-SISTEMA ELÉTRICO

L1.04 | 6

FIATALLIS

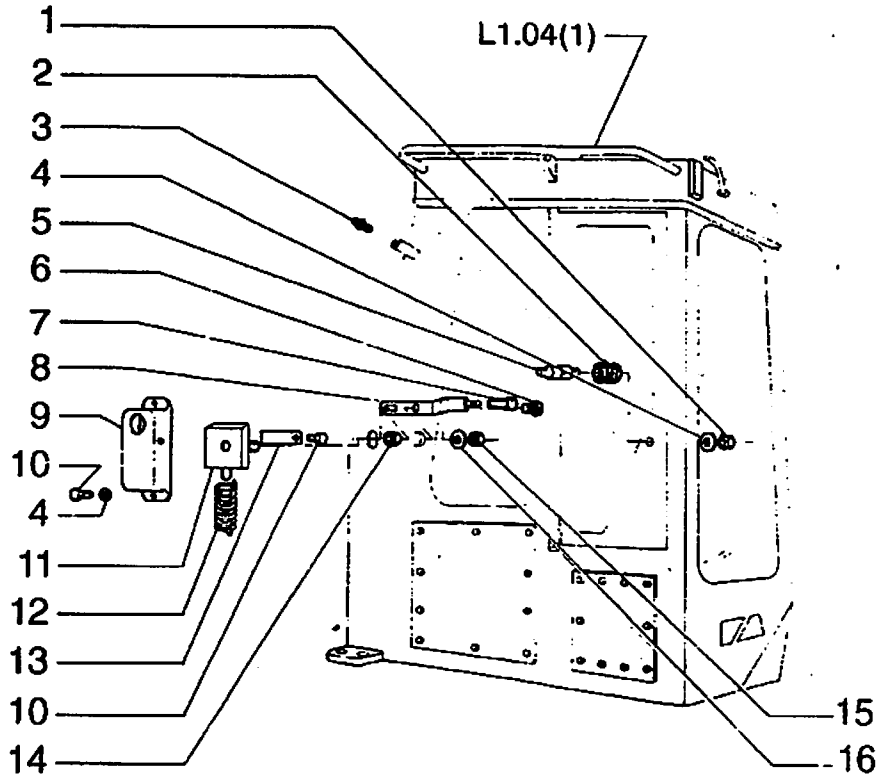

FIATALLIS FR 120 L1.04 **QUADRO** 7 **PAG.** 1

ITEM	PEÇA Nº	QTDE	COD.	DESCRIPTION	DESCRIÇÃO
1	75287778	1	010D	NUT	PORCA
2	75287776	1	166S	BELLOWS	SANFONA
3	75287774	1	120B	BUTTON	BOTAO
4	75287780	3	131R	WASHER	ARRUELA
5	75287772	1	080P	PIN	PINO
6	75287787	1	040V	SCREW	PARAFUSO
7	75287775	1	150P	KNOB	MANOPLA
8	75287786	1	045L	LEVER	ALAVANCA
9	75287770	1	300S	SUPPORT	SUPORTE
10	75287781	4	040V	SCREW	PARAFUSO
11	75287773	1	071D	CLOSING DEVICE	FECHADURA
12	75287777	1	100M	SPRING	MOLA
13	75287771	1	180T	CROSS BEAM	TRAVESSA
14	75287789	1	010D	NUT	PORCA
15	75287780	1	131R	WASHER	ARRUELA
16	75287779	1	131R	WASHER	ARRUELA

CAB WINDOW LOCK
TRAVA JANELA DA CABINE

L1.04 | 7

FIATALLIS

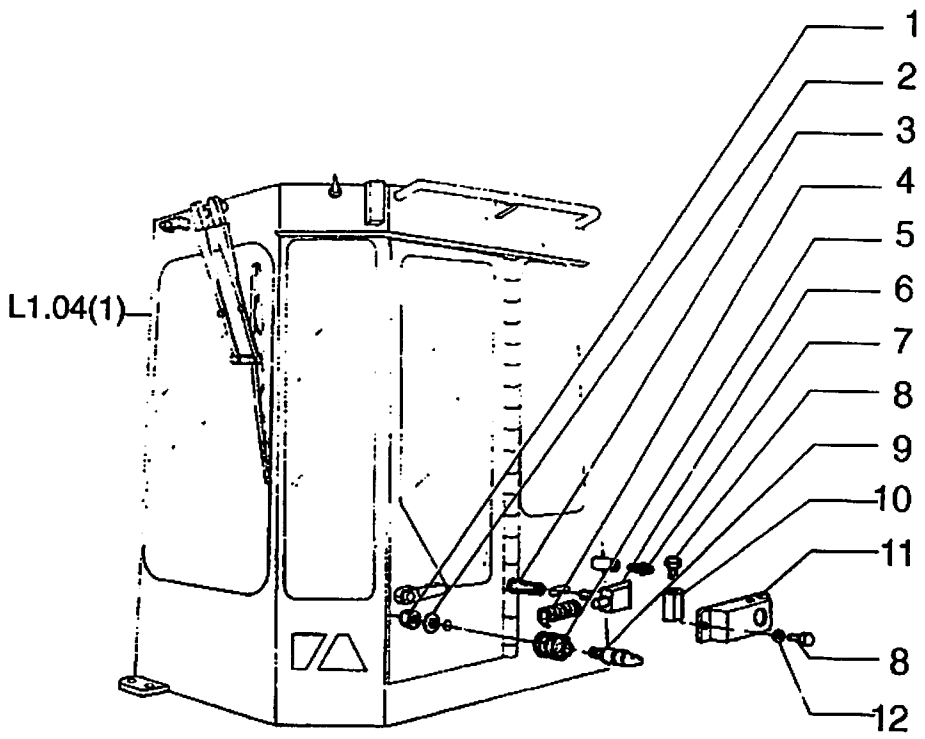

FIATALLIS FR 120 L1.04 **QUADRO** 8 **PAG.** 1

ITEM	PEÇA Nº	QTDE	COD.	DESCRIPTION	DESCRIÇÃO
1	75287778	1	010D	NUT	PORCA
2	75287779	1	131R	WASHER	ARRUELA
3	75287775	1	150P	KNOB	MANOPLA
4	75287777	1	100M	SPRING	MOLA
5	75287776	1	166S	BELLOWS	SANFONA
6	75287773	1	071D	CLOSING DEVICE	FECHADURA
7	75287774	1	120B	BUTTON	BOTAO
8	75287781	4	040V	SCREW	PARAFUSO
9	75287772	1	080P	PIN	PINO
10	75287771	1	180T	CROSS BEAM	TRAVESSA
11	75287770	1	300S	SUPPORT	SUPORTE
12	75287780	2	131R	WASHER	ARRUELA

CAB DOOR LOCK
TRAVA PORTA DA CABINE

L1.04 | 8

FIATALLIS

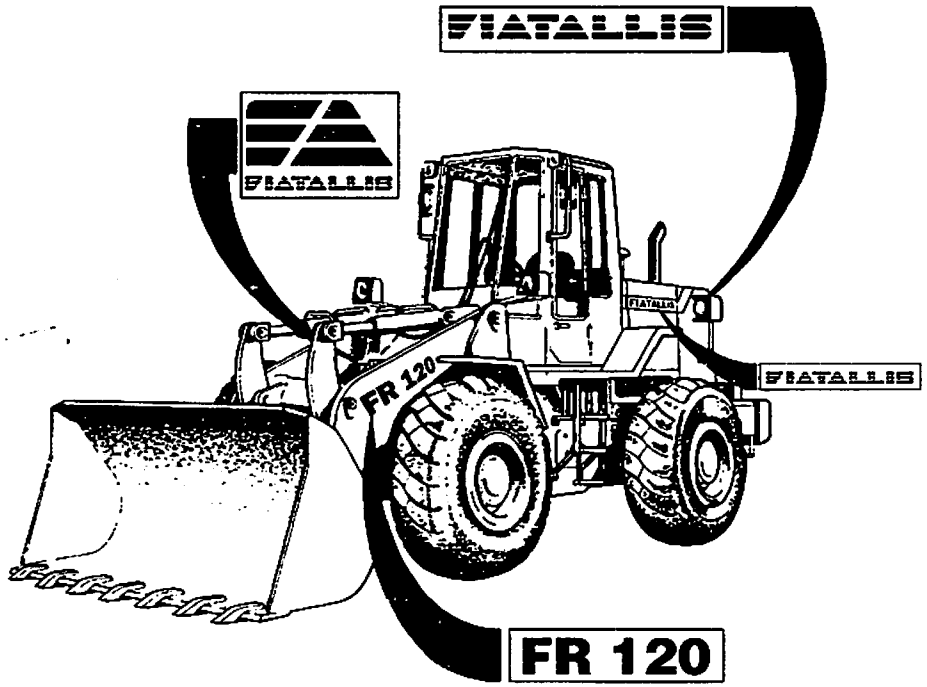

FIATALLIS FR 120 L1.25 **QUADRO** 1 **PAG.** 1

ITEM	PEÇA Nº	QTDE	COD.	DESCRIPTION	DESCRIÇÃO
1	75288063	1	002K	KIT	KIT
	75288064	1	002K	KIT	KIT
	75288065	1	002K	KIT	KIT

TYPES PLATES KIT
JOGO DE DECALQUE

L1.25 | 1

FIATALLIS

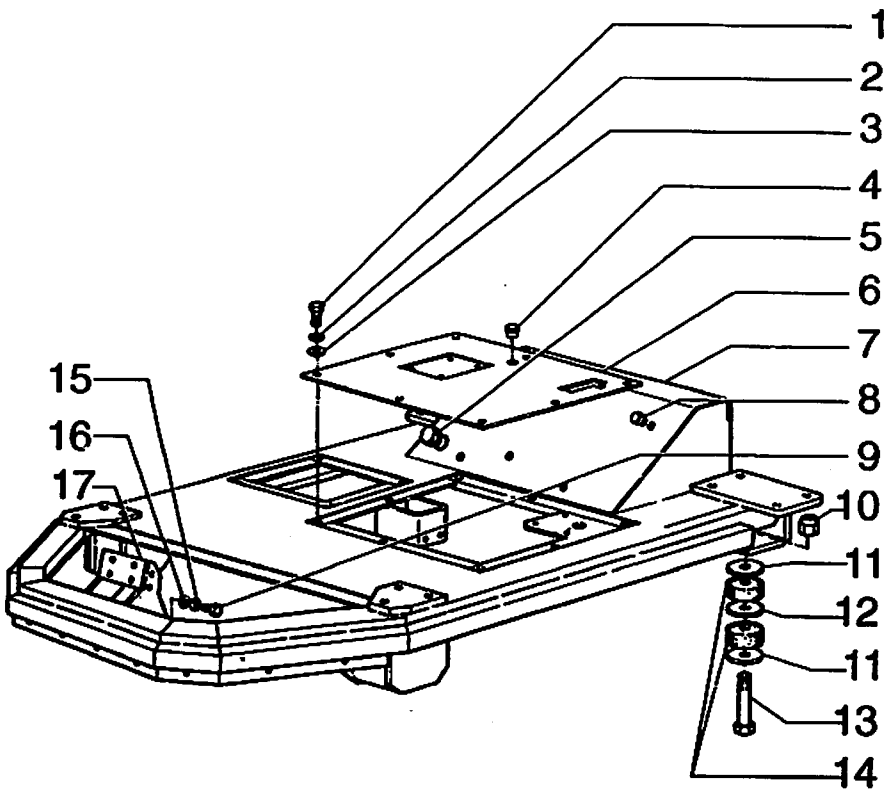

FIATALLIS FR 120 L3.04 **QUADRO** 1 **PAG.** 1

ITEM	PEÇA Nº	QTDE	COD.	DESCRIPTION	DESCRIÇÃO
1	11106431	8	040V	SCREW	PARAFUSO
2	10615779	8	131R	WASHER	ARRUELA
3	12646821	8	131R	WASHER	ARRUELA
4	70928956	2	026T	BLOCK	TAMPÃO
5	70931926	2	120B	BUTTON	BOTAO
6	75244760	1	105P	PLATE	CHAPA
7	75243849	1	050P	FLOOR	PISO
8	76021612	5	026T	BLOCK	TAMPÃO
9	11112431	4	040V	SCREW	PARAFUSO
10	75235695	4	010D	NUT	PORCA
11	75235714	8	131R	WASHER	ARRUELA
12	75237610	4	131R	WASHER	ARRUELA
13	15994131	4	040V	SCREW	PARAFUSO
14	75235715	8	345C	CUSHION	COXIM
15	10615879	4	131R	WASHER	ARRUELA
16	10520021	4	131R	WASHER	ARRUELA
17	75242948	1	300S	SUPPORT	SUPORTE

DASHBOARD AND FLOOR
PISO E PROTEÇÕES

L3.04 | 1

FIATALLIS

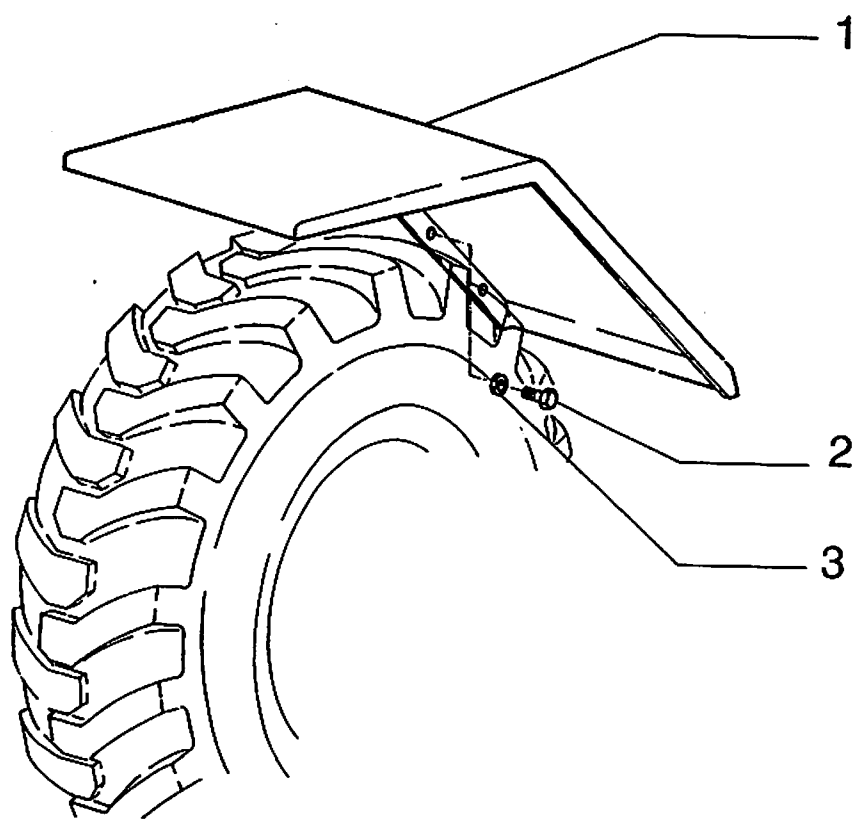

FIATALLIS FR 120 L3.04 **QUADRO** 2 **PAG.** 1

ITEM	PEÇA N°	QTDE	COD.	DESCRIPTION	DESCRIÇÃO
1	75236972	1	031P	FENDER	PARA-LAMA ESQ.
	75236973	1	031P	FENDER	PARA-LAMA DIR
2	11106231	8	040V	SCREW	PARAFUSO
3	10516871	8	170R	LOCKWASHER	ARRUELA PRESSÃO

FENDER
PARA-LAMA

L3.04 | 2

FIATALLIS

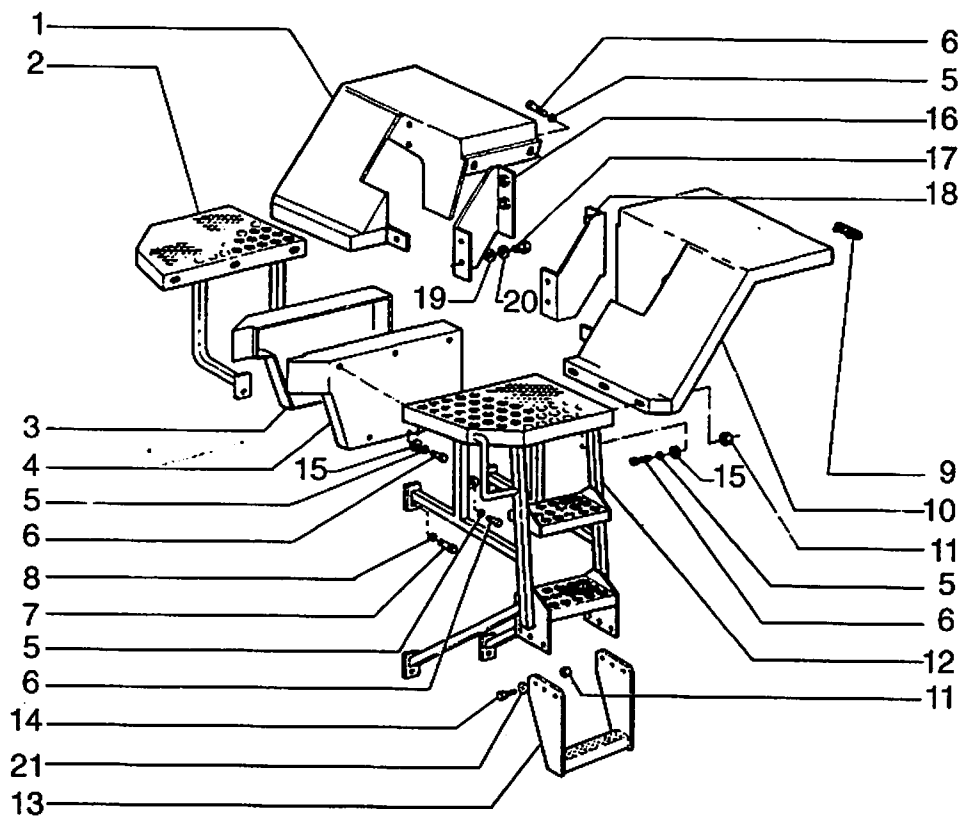

FIATALLIS FR 120 L3.04 **QUADRO** 3 **PAG.** 1

ITEM	PEÇA Nº	QTDE	COD.	DESCRIPTION	DESCRIÇÃO
1	75241163	1	031P	FENDER	PARA-LAMA DIR
2	75242671	1	493P	PLATFORM	CJ. PLATAFORMA
3	75242043	1	87G1	BOTTOM GUARDS	PROT.INFERIORES
4	75236969	1	070R	GUARD	PROTEÇÃO
5	10516871	25	170R	LOCKWASHER	ARRUELA PRESSÃO
6	11106231	18	040V	SCREW	PARAFUSO
7	11112231	6	040V	SCREW	PARAFUSO
8	10517071	6	170R	LOCKWASHER	ARRUELA PRESSÃO
9	79010401	2	100C	RETAINER	ENCOSTO
10	75241157	1	031P	FENDER	PARA-LAMA ESQ.
11	11701721	15	010D	NUT	PORCA
12	75236977	1	022S	LADDER	ESCADA
13	75246848	1	022S	LADDER	ESCADA
14	11106431	6	040V	SCREW	PARAFUSO
15	12646281	25	131R	WASHER	ARRUELA
16	75241166	1	265C	COVER	TAMPA DIR.
17	10902121	8	040V	SCREW	PARAFUSO
18	75241165	1	265C	COVER	TAMPA ESQ.
19	14496431	8	131R	WASHER	ARRUELA
20	10615479	8	131R	WASHER	ARRUELA
21	14496621	12	131R	WASHER	ARRUELA

FENDERS-FLOOR
PARALAMAS E PISOS

L3.04 | 3

ITE.CPR-008/96

FIATALLIS

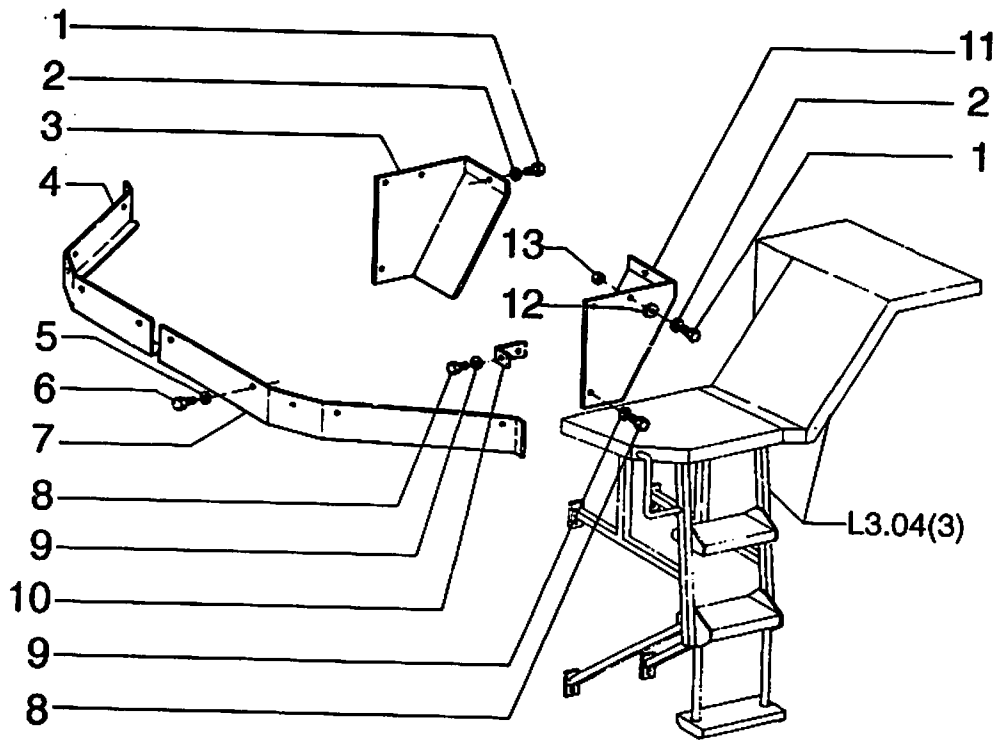

FIATALLIS FR 120' L3.04 **QUADRO** 4 **PAG.** 1

ITEM	PEÇA N°	QTDE	COD.	DESCRIPTION	DESCRIÇÃO
1	11106231	6	040V	SCREW	PARAFUSO
2	10516871	6	170R	LOCKWASHER	ARRUELA PRESSÃO
3	75241170	1	070R	GUARD	PROTEÇÃO DIR.
4	75241139	1	070R	GUARD	PROTEÇÃO DIR.
5	14496431	10	131R	WASHER	ARRUELA
6	10902431	10	040V	SCREW	PARAFUSO
7	75241138	1	070R	GUARD	PROTEÇÃO ESQ.
8	11112131	4	040V	SCREW	PARAFUSO
9	10517071	4	170R	LOCKWASHER	ARRUELA PRESSÃO
10	79102857	2	231S	CLIP	ESTRIBO
11	75241169	1	070R	GUARD	PROTEÇÃO ESQ.
12	12646821	6	131R	WASHER	ARRUELA
13	11701721	6	010D	NUT	PORCA

FENDERS-FLOORS
PARALAMAS E PISOS

L3.04 | 4

FIATALLIS

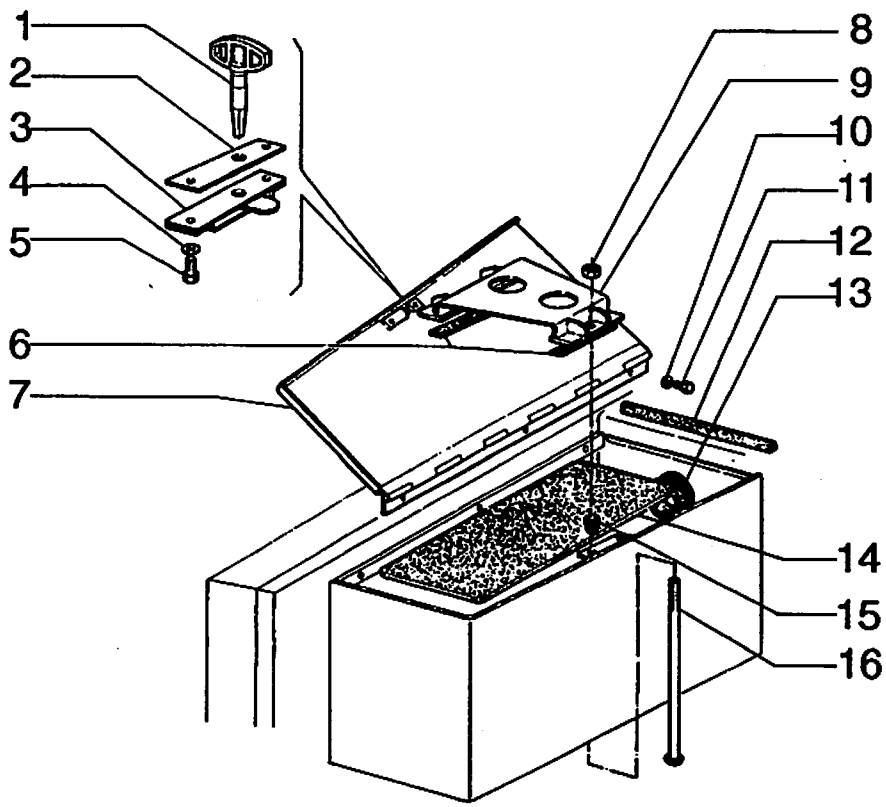

FIATALLIS FR 120 L4.03 **QUADRO** 1 **PAG.** 1

ITEM	PEÇA Nº	QTDE	COD.	DESCRIPTION	DESCRIÇÃO
1	79074140	1	150C	KEY	CHAVE
2	73072341	*	198S	SHIM	CALÇO
3	73069458	2	120S	LOCK	FECHADURA
4	10516470	4	170R	LOCKWASHER	ARRUELA PRESSÃO
5	10902131	4	040V	SCREW	PARAFUSO
6	73123713	0	070R	GUARD	PROTEÇÃO
7	75235892	1	265C	COVER	TAMPA
	75235893	1	265C	COVER	TAMPA
8	16100821	6	010D	NUT	PORCA
9	75248824	2	180T	CROSS BEAM	TRAVESSA
10	10517071	6	170R	LOCKWASHER	ARRUELA PRESSÃO
11	11112131	6	040V	SCREW	PARAFUSO
12	75235891	2	070R	GUARD	PROTEÇÃO
13	75236687	2	060B	SHACKLE	BOLACHA
14	75237100	2	076B	INSULAT'G BLOCK	ISOLANTE
15	79010401	2	100C	RETAINER	ENCOSTO
16	75248827	6	142T	TIEROD	TIRANTE
17	14496501	6	131R	WASHER	ARRUELA

* AS REQUIRED:CONFORME NECESSIDADE

BATTERY BOX ASSEMBLY
CAIXA DE BATERIAS

L4.03 | 1

ITE.CPR-032/96

FIATALLIS

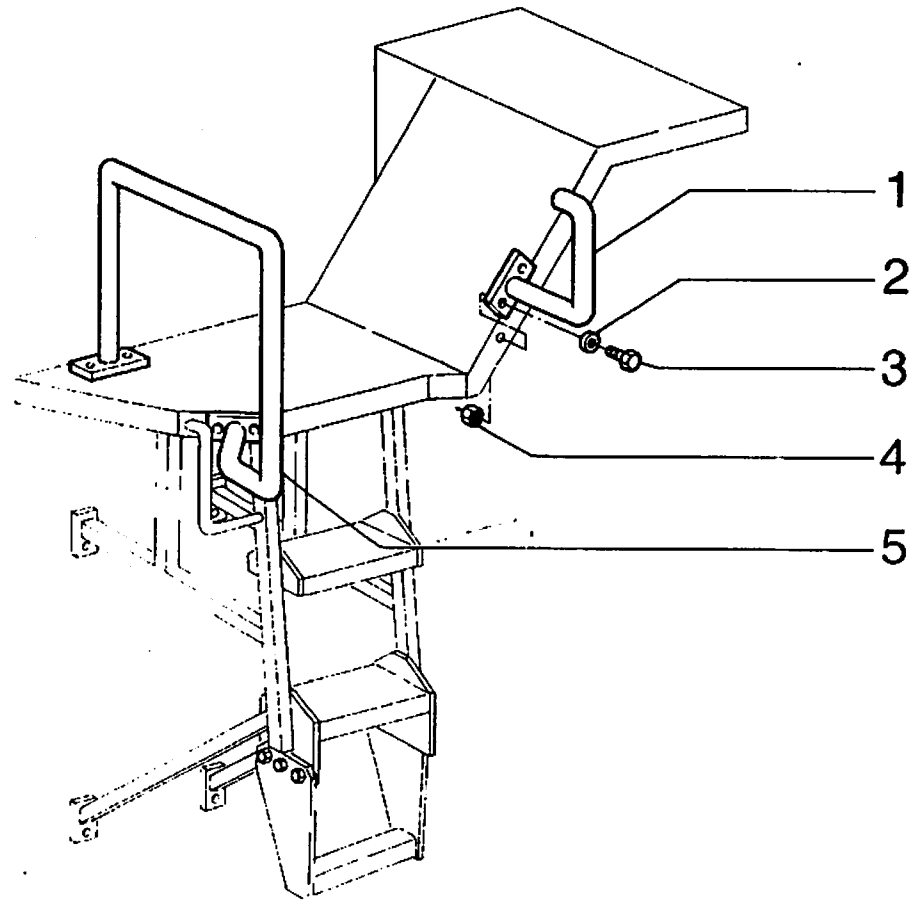

FIATALLIS FR 120 L3.08 **QUADRO** 2 **PAG.** 1

ITEM	PEÇA Nº	QTDE	COD.	DESCRIPTION	DESCRIÇÃO
1	75247756	1	015M	HAND-RAIL	CORRIMAO
2	12646821	6	131R	WASHER	ARRUELA
3	11106231	6	040V	SCREW	PARAFUSO
4	11701721	6	010D	NUT	PORCA
5	75241281	1	015M	HAND-RAIL	CORRIMAO ESQ.

HAND-RAIL
CORRIMÃO

L3.08 | 2

ITE.CPR-009/96

FIATALLIS

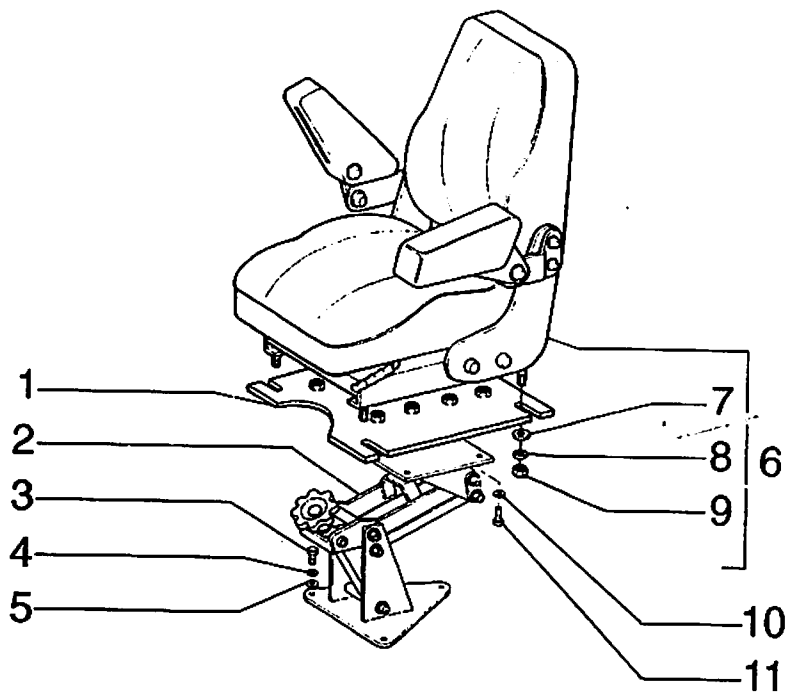

FIATALLIS FR 120 L6.01 **QUADRO** 1 **PAG.**

ITEM	PEÇA Nº	QTDE	COD.	DESCRIPTION	DESCRIÇÃO
1	75247485	1	105P	PLATE	CHAPA
2	75247488	1	300S	SUPPORT	SUPORTE
3	11106231	3	040V	SCREW	PARAFUSO
4	10516871	3	170R	LOCKWASHER	ARRUELA PRESSÃO
5	12646821	3	131R	WASHER	ARRUELA
6	75217549	1	080S	SEAT	ASSENTO
7	10571771	4	170R	LOCKWASHER	ARRUELA PRESSÃO
8	10519601	4	131R	WASHER	ARRUELA
9	16100814	4	010D	NUT	PORCA
10	10519601	4	131R	WASHER	ARRUELA
11	16043631	4	040V	SCREW	PARAFUSO

DRIVER´S SEAT
ASSENTO DO OPERADOR

L6.01 | 1

COD.	PORTUGUÊS DEUTSCH	ENGLISH FRANÇAIS	ITALIANO ESPAÑOL
0001	Motor turbo alimentado Motor mit turbolader	Turbocharged Engine Moteur Suralimenté	Motore Sovralimentato Motor Sobrealimentado
0003	Aquecimento da agua do motor Heizung fuer motorkuehlanlage	Engine Coolant Heater Chauffage D'eau Moteur	Riscaldatore Imp. Raffr Motore Calefaccion Agua Motor
001K	Kit veja pag. 9 Satz siehe seite 9	Kit See Page 9 Kit Voir Page 9	Kit Ved. Pag. 9 Juego Vease Pag 9
001M	Microfiches service Microfiches service	Microfiche Service Microfiches Service	Microfiches Service Microfichas Servicio
001N	Fita magnética Magnetband	Magnetic Tape Bande Magnetique	Nastro Magnetico Banda Magnetica
0020	Supressão de ruidos da cabine Schalldaemmung fuer kabine	Cab Sound Suppression Insonoriation Poste Conduite	Insonorizzazione Posto Guida Insonorizacion Puesto-conducc.
0021	Equipamento p/inverno Winterausruestung	Winterization Winterisation	Winterizzazione
0022	Supressão de ruidos Aussenschalldaemmung	Bystander Sound Suppression Insonorization Exterieure	Insonorizzazione Esterna Insonorizacion Exterior
0024	Equip.p/ operação em estrada Strassenfahrt ausruestung	Road Traffic Preparation Transf.circulation Sur Route	Trasform Circol Su Strada Acondicionamiento p/carretera
0026	Predisposição p/instal.TUV TUV-Zulassung	TUV Version Version TUV	Predisposizione TUV Version TUV
002C	Catálogo de peças sobressalentes Ersatzteilkatalog	Parts Catalog Catalog Pieces Detachees	Catalogo Parti Ricambio Catalogo Piezas Repuesto
002D	Especificação dos serviços Reparaturdaten	Service Specifications Donnees Pour Les Reparations	Dati Caratt Per Riparazioni Datos Caract.para Reparaciones
002E	Lista geral de peças sobressalentes Allgemeine ersatzteilliste	Master Numerical Index Liste General Pieces Rechange	Elenco Generale Ricambi Lista General Piezas Repuesto
002F	Até o motor ... Bis motor ...	Up To Engine ... Justqu'au Moteur ...	Fino Al Motore ... Hasta El Motor ...
002K	Kit Satz	Kit Kit	Kit Juego
002L	Lista de preço de peças sobressalentes Ersatzteil-preisliste	Parts Price List Tarif Pieces de Rechange	Listino Prezzi Ricambi Lista de Precios de Repuesto

COD.	PORTUGUÊS DEUTSCH	ENGLISH FRANÇAIS	ITALIANO ESPAÑOL
002M	Manual de serviços Werstatt handbuch	Service Manual Manuel D'atelier	Manuale Per Le Riparazioni Manual de Taller
002N	Boletim de peças sobressalentes Ersatzteilmitteilungsblatt	Parts Bulletin Bulletin de Pieces Detachees	Notiziario Tecnico Ricambi Notiziario Piezas de Repuesto
002T	Tabelas calibragem do sist. injeç. Einspritzanlage einstelldaten	Inject.syst.calibration Charts Tables Tarage Appar.injection	Tabelle Taratura App.iniezione Tablas Calibr. Apar.inyeccion
0030	Homologação p/ Itália Homologation Italien	Italian Road Traffic Approval Homologation Italie	Omologazione Italia Homologacion Italia
0031	Versão new york Version fuer N.Y	New York Version Version New-York	Allestimento New York Version Nueva York
0035	Homologação agrícola Landwirtschaftszulassung	Farm Provision Homologable Agriculture	Omologabile Agricolo Homologable Agricolo
003C	Catálogo de ferramentas Werzeugkatalog	Service Tool Catalog Catalogue Outillage Assistance	Catalogo Attrezzature Assist Catalogo Utilage Servicio
003D	À partir do motor ... Ab motor	From Engine ... A Partir Du Moteur ...	Dal Motore ... A Partir Del Motor ...
003F	Até o câmbio ... Bis getriebe ...	Up To Transm ... Jusqu'a La Boite de Vitesse ...	Fino Al Cambio ... Hasta El Cambio ...
003M	Manual de operação e manutenção Betriebs-und wartungsanleitung	Operat.mainten.instr.manual Manuel Conduite Et Entretien	Manuale Istr.uso Manutenzione Manual de Manejo Y Mantenim.
003T	Manual de tempos de manutenção Reparaturrichtzeiten handbuech	Repair Time Manual Manuel Temps Reparation	Tariffario Delle Riparazioni Catalogo Tiempos Reparaciones
0045	Proteção. reservat.combust. Schutz fuer kraftstofftank	Fuel Tank Guard Protectioin Reservoir Comb.	Riparo Serbatoio Combustibile Proteccion Deposito Combustib.
0046	Proteç.inf. reservat.combust. Panzerwanne fuer kraftstofftan	Fuel Tank Lower Guard Protection Inf.reservoir Comb.	Riparo Inf.serbatoio Combust. Proteccion Inf.deposito Aceite
004F	Até a cabina ... Bis fahrerhaus ...	Up To Cab ... Justqu'a La Cabine ...	Fino Alla Cabina ... Hasta La Cabina ...
004M	Manual de treinamento técnico Betriebsanweisungen	Service Training Manual Manuel Formation Technique	Manuale Addestr.assistenziale Manual de Formacion Post Venta
004T	Quadro Wandtafel	Wall Chart Planche Murale	Tavola Murale Laminas Didacticas

COD.	PORTUGUES DEUTSCH	ENGLISH FRANÇAIS	ITALIANO ESPAÑOL
0091	Proteção dos dentes da caçamba Schaufelzahnschutz	Bucket Tooth Guard Protection Dents de Godet	Protezione Denti Benna Proteccion Dientes de Cuchara
0092	Porta dente da caçamba Zahnhalter	Bucket Tooth Shank Corps de Dent	Corpo Dente Cuerpo de Diente
0093	Translação com comando por pedal Fahrantrieb mit fusshebel	Travel With Foot Control Traslation Avec Commande Pied	Traslazione C/comando A Pedale Translacion Con Mando A Pedal
009F	Farol Scheinwerfer	Light Lanterne	Fanale Farol
009R	Bandeja Oelfangblech	Tray Classeur	Raccoglitore Clasificador
009V	Válvula de segurança Sicherheitsventil	Safety Valve Soupape de Surete	Valvola Sicurezza Valvula de Seguridad
00G5	Lista de equip. opcionais-trator Liste-zusatzausruestung-maschinen	Spec.equip.list-tractor Liste de Variantes - Tracteur	Elenco Varianti - Trattore Relacion de Variantes-tractor
00G6	Lista de equip. opcionais-implem Liste-zusatzausruestung-geraet	Spec.equip.list-implement Liste de Variantes - Outil	Elenco Varianti - Attrezzo Relacion Variantes-util
00G7	Lista de allied-equipment Zubehoerliste	Allied-equipment List Liste de Variantes - All.equip	Elenco Varianti-allied-equip. Relacion Variantes-all.equipm.
0103	Pesagem eletronica Elektron.wiegeeinrichtung	Weighing System Pesage Electronique	Pesatura Eletronica Peso Electronico
010C	Chave de fenda Schraubenzieher	Screwdriver Tournevis	Cacciavite Destornillador
010D	Porca Mutter	Nut Ecrou	Dado Tuerca
010E	Came Excenter	Cam Excentrique	Eccentrico Excentrica
010I	Direção hidráulica Hydrostatische lenkung	Hydraulic Drive Direction Hydraulique	Idroguida Direccion Hidraulica
010L	Lâmina Schild	Moldboard Lame	Lama Hoja
010M	Elo Glied	Link Maillon	Maglia Malla

COD.	PORTUGUÊS DEUTSCH	ENGLISH FRANÇAIS	ITALIANO ESPAÑOL
C059	Escavo lateral Seitenversetzter aushub	Offset Digging Fouille Laterale	Scavo Laterale Excavacion Lateral
005A	Acendedor de cigarros Zigaretten anzuender	Cigarette Lighter Allume-cigare	Accendisigari Encendedor
005D	A partir do cilindro ... Ab zylinder ...	From Cylinder ... A Partir Du Cylindre ...	Dal Cilindro ... A Partir Del Cilindro
005F	Até o cilindro ... Bis zylinder ...	Up To Cylinder ... Justqu'au Cylindre ...	Fino Al Cilindro ... Hasta El Cilindro ...
0060	Retro escavadeira Heckbagger	Backhoe Pelle Retro	Retroescavatore Retroexcavadora
006V	Válvula de amortecimento Daempfungsventil	Damping Valve Soupape Amortiseuse	Valvola Ammortizzatrice Valvula Amortiguadora
0070	Martelo de demolição Abbruchhammer	Demolition Hammer Mateau de Demolition	Martello Demolitore Martillo Rompedor
0071	Faca da caçamba Schaufelschneide	Bucket Cutting Edge Taillant de Godet	Tagliente Benna Cuchilla de Cuchara
0072	Proteção superior da caçamba Abweisblech fuer ladeschaufel	Bucket Spill Plate Protection de Godet	Riparo Superiore Benna Proteccion Superior de Cuchara
007V	Válvula de sobrepressão Ueberdruckventil	Overpressure Valve Chepet de Surpression	Valvola Sovrapressione Valvula de Descarga
0085	Dente com ponta substituível Zahn mit eingesetzter spitze	Shank W/repl.le Tooth Dent Avec Pointe Rapportee	Denti C/punta Riportata Diente Con Punta Postiza
0087	Dente com ponta reforçada Zahn mit verstaerkter spitze	Tooth W/reinforced Tip Dent Avec Point Reforcee	Denti C/punta Rinforzata Dientes Con Punta Reforzada
0088	Dentes com ponta substituível (soldadas) Zahn aufgeschweisster spitzer	Tooth W/welded Tip Dent Avec Pointe Soudee	Denti C/punta Riportata (Sald) Dientes Con Punta Soldada
0089	Braço do guindaste Kranarm	Crane Boom Bras de Grue	Braccio Gru Brazo de Grua
008C	Cabina Fahrerhaus	Cab Cabine	Cabina Cabina
008D	Decalcomania Abziehbild	Decal Calque	Decalcomania Calcomania

COD.	PORTUGUES DEUTSCH	ENGLISH FRANÇAIS	ITALIANO ESPAÑOL
010V	Válvula Ventil	Valve Soupape	Valvola Valvula
010Z	Contrapeso Kontergewicht	Counterweight Lest	Zavorra Lastre
0113	Proteção da tubulaç. cilindros Zylinderleitungsschutz	Cylinders Piping Guard Protection Tuyauteries Verins	Riparo Tubaz. Cilindri Proteccion Tuberias de Gatos
011B	Barra estabilizadora Stabilisierstange	Stabilizer Bar Barre Stabilisatrice	Barra Stabilizzatrice Barra Estabilizadora
0120	Olhal Augen	Eye Oeillet	Occhiello Ojal
012A	Eixo principal Hauptwelle	Main Shaft Arbre Primaire	Albero Primario Arbol Primario
012B	Barra de torção Drehstab	Torsion Bar Barre de Torsion	Barra Di Torsione Barra de Torsion
012M	Magneto Magnet	Magneto Magneto	Magnete Magneto
013A	Eixo intermediário Vorgelegewelle	Countershaft Arbre Secondaire	Albero Secondario Arbol Intermediario
013B	Barra de tração Zugstange	Drawbar Barre D'attelage	Barra Di Traino Barra de Remolque
0140	Ogiva Dichtkegel	Ogive Ogive	Ogiva Ogiva
014B	Cinta Band	Strap Bande	Bandella Cincho
0150	Silencioso c/ retentor de fagulhas Auspufftopf mit funkenschutz	Spark Arresting Muffler Silenciaux Avec Para-flamme	Silenziatore Con Parafiamma Silenciador Con Apagallamas
0151	Tampa para chuva Auspuffklappe	Rain Cap Couvercle Pare-pluie	Coperchietto Parapioggia Capota
015G	Gaiola Lagerkaefig	Cage Cage	Gabbia Jaula
015M	Corrimão Haltegriff	Hand-rail Main-coulante	Mancorrente Barandilla

COD.	PORTUGUÊS DEUTSCH	ENGLISH FRANÇAIS	ITALIANO ESPAÑOL
015N	Extremidade Keilnase	Dog-point Crochet	Nasello Dedo
015O	Lubrificador Schmierkanne	Lube Fitting Godet D'huile	Oliatore Aceiteira
0166	Sistema especial de refrig. Sonderkuehlsystem	Special Cooling System Syst.spec.refroidissement	Impianto Speciale Raffreddam. Sistema de Refrigeracion Epec.
0167	Purificador catalítico Katalyt-umwandler	Catalytic Converter Convertisseur Catalytique	Purificatore Catalitico Purificador Catalitico
016A	Eixo Welle	Shaft Arbre	Albero Arbol
016T	Velocímetro Tachometer	Speedometer Compteur de Vitesse	Tachimetro Velocimetro
016V	Variador de avanço Spritzzeitverteller	Advance Variator Correcteur D'avance	Variatore Di Anticipo Variador de Avance
0170	Implemento p/ escavação de rocha Ausruestung fuer steinbruch	Rock Digging Equipment Equip.p.creusement de Roches	Attrezzo Scavo Roccia Util Para Excavacion de Poca
0171	Cortina para radiador Kuehlerabdeckung	Curtain For Radiator Rideau Pour Radiateur	Tendina Per Radiatore Cortina Para Radiator
0173	Regulador da refrig. do radiador Kuehlerjalousie	Radiator Shutter Regulateur Refroid. Radiateur	Regolatore Raffred.radiatore Regulador de Refr.radiador
0174	Grade anti-areia Sandschutzgitter	Sand Screen Grille Antisable	Griglia Antisabbia Rejilla Antiarena
0176	Ventilador aspirante Saugluefter	Suction Fan Ventilateur Aspirant	Ventilatore Aspirante Ventilador Aspirador
0178	Ventilador de pás reversíveis Luefter/verstellbare fluegel	Reversible Fan Ventilateur A Pales Reversib.	Ventilatore A Pale Reversibili Ventilador de Aspas Reversib.
017A	Eixo do comando de válvulas Nockenwelle	Camshaft Arbre A Cames	Albero Ad Eccentrici Arbol de Levas
0187	Ejetor de poeira do filtro de ar Luftfilter mit duese	Air Cleaner Dust Ejector Depoussiereur de Filtre	Eiettore Polvere Filtro Aria Eyector de Polvo Filtro Aire
018A	Virabrequim Kubelwelle	Crankshaft Vilebrequin	Albero Motore Ciguenal

COD.	PORTUGUÊS DEUTSCH	ENGLISH FRANÇAIS	ITALIANO ESPAÑOL
018T	Faca Schneidmesser	Cutting Edge Lame Coupante	Tagliente Cuchilla
0190	Filtro de ar a seco Trockenluftfilter	Dry Air Cleaner Filtre Air A Sec	Filtro Aria A Secco Filtro de Aire Seco
0192	Extensão do filtro Filter verlangerung	Precleaner Extension Rallonge Filtre Air	Prolunga Filtro Aria Prolongador
019T	Faca lateral Eckmesser	Coin de Lame	End Bit Tagliente Laterale Cuchilla Lateral
01G0	Desenho de conjunto Gesamtzeichnungen	Assembly Drawings Ensembles	Complessivi Conjuntos
01G9	Desenhos de conjunto (p/produção) Fertigungszeichnungen	Assy Dwgs For Manufacturing Ensenbles Pour Production	Complessivi Per Produzione Conjuntos Para Produccion
0204	Dispositivo de partida a frio Kaltstart-einrichtung	Cold Weather Starting Aid Demarrage A Froid	Avviamento A Freddo Dispositivo Termostarter
020B	Bloco do motor Kurbelgehause	Crankcase Bloc-cylindres	Basamento Motore Bloque de Cilindros
020C	Calota Kappe	Cap Calotte	Calotta Sombrerete
020D	Defletor Leitblech	Deflector Deflecteur	Deflettore Deflector
020E	Elemento filtrante Filtereinsatz	Filtering Element Element Filtrant	Elemento Filtrante Filtro
020G	Boia Schwimmer	Float Flotteur	Galleggiante Flotador
020I	Funil Trichter	Funnel Entonnoir	Imbuto Embudo
020M	Alça Griff	Handle Poigne	Maniglia Manija
020N	Fita Band	Band Ruban	Nastro Cinta
020P	Teto da cabina Kabinendach	Roof Panel Pavillion	Padiglione Techo

COD.	PORTUGUÊS DEUTSCH	ENGLISH FRANÇAIS	ITALIANO ESPAÑOL
020R	Conexão Stutzen	Fitting Raccord	Raccordo Racor
020S	Engrenagem planetária Planetenrad	Planetary Gear Satellite	Satellite Pinon Satelite
020T	Tambor Trommel	Drum Tambour	Tamburo Tambor
020U	Injetor Duese	Jet Gicleur	Ugello Inyector
0215	Contrapeso dianteiro Kontergewicht vorne	Front Counterweight Lest Avant	Zavorra Anteriore Latre Anterior
0218	Contrapeso suplementar Zusatzkontergewicht	Additional Counter Weight Lest Supplementaire	Zavorra Supplementare Lastre Suplementario
021A	Aleta do radiador Kuehlerrippe	Radiator Fin Ailette Radiateur	Aletta Radiatore Aleta,radiador
021U	Ferramenta Geraet	Tool Outil	Utensile
021V	Guincho Seilwinde	Winch Treuil	Verricello Torno
0221	Contrapeso traseiro Kontergewicht hinten	Rear Counterweight Lest Arriere	Zavorra Posteriore Lastre Posterior
0222	Contrapeso e gancho de tração Kontergewicht und zughaken	Counterweight And Drawbar Lest Et Crochet D'attaque	Zavorra E Gancio Traino Lastre Y Enganche de Remolque
022S	Escada Leiter	Ladder Echelle	Scaletta Escalerilla
023A	Eixo de transmissão Antriebswelle	Drive Shaft Arbre de Transmission	Albero Trasmissione Arbol de Transmission
023G	Haste do pedal Fusshebelsschaft	Pedal Stem Tige de Pedale	Gambo Del Pedale Mango de Pedal
023M	Alça de apoio Haltegriff	Grab Handle Poignee	Maniglia Di Appiglio Asa
023P	Palheta do ventilador Luefterfluegel	Blade Fan Aube	Paletta Ventilatore Aspa

COD.	PORTUGUÊS DEUTSCH	ENGLISH FRANÇAIS	ITALIANO ESPAÑOL
023R	Chapa de encosto Druckscheibe	Thrust Plate Rondelle de Butee	Ralla Di Spinta Anillo de Empuje
023S	Talhadeira Meissel	Chisel Burin	Scalpello Cortafrios
0240	Relógio Dieuhr	Clock Montre	Orologic Reloj
024I	Estofamento Polsterung	Padding Rembourrage	Imbottitura Almohadillado
024N	Lona de freio Bremsband	Brake Band Bande de Frein	Nastro Freno Cinta de Freno
0251	Caçamba de abertura de canal Grabenloeffel	Ditch Digging Bucket Godet Creusage Fosses	Benna Scavo Fossi Cuchara Para Zanjas
0252	Caçamba para limpeza de canal Grabenraeumloeffel	Ditch Cleaninng Bucket Benne de Talutage	Benna Pulizia Fossi Cuchara Limpia Zanjas
025A	Alternador Drehstromlichtmaschine	Alternator Alternateur	Alternatore Alternador
025B	Bateria Batterie	Battery Batterie	Batteria Bateria
025D	Dente do ripper Aufreisserzahn	Ripper Shank Dent de Ripper	Dente Ripper Diente de Escarificador
025F	Estrangulador Drosselklappe	Throttle Papillon	Farfalla Mariposa
025G	Sapata de freio Bremsbacke	Brake Shoe Machoire de Freins	Ganascia Freni Zapata de Frenos
025I	Empunhadura Griff	Handgrip Poignee	Impugnatura Empunadura
025P	Painel Verkleidung	Panel Panneau	Pannello Panel
025R	Radiador Kuehler	Radiator Radiator	Radiatore Radiador
025S	Trocador de calor Waermetauscher	Heat Exchanger Echangeur de Temperature	Scambiatore Di Calore Cambiador de Calor

COD.	PORTUGUÊS DEUTSCH	ENGLISH FRANÇAIS	ITALIANO ESPAÑOL
0266	Escovadeira Balayeuse	Brush Barredora	Spazzolatrice
026G	Pinça Backe	Jaw Machoire	Ganascia Mordaza
026N	Nervura Rippe	Rib Nervure	Nervatura Nervio
026T	Tampão Puffer	Wick Tampon	Tampone Tope de Goma
027D	Válvula de desvio Verteilerventil	Diverter Valve Deviateur	Deviatore Valvula de Desvio
0280	Estrutura Rahmenwerk	Structure Ossature	Ossatura Estructura
0281	Acionamento para trator lento Langsamgang antriebsraeder	Gears For Slow Tractor Pignons Pour Tracteur Lent	Ruotismi Per Trattore Lento Pinones de Tractor Lento
0284	Acionamento veloz para I e II I-II gang antriebsraeder	I and II Fast Speed Gears Pignons de I et II Rapides	Ruotismi Per I e II Veloce Pinones de I y II Velocidad
0285	Acionamento para velocidade comp Kriechgang antriebsraeder	Narrow Increment Speed Gears Pignons p/vitesses Compates	Ruotismi Per Velocita Compatte Pinones de Velocidades Cotas
0286	Acionamento para trator veloz Schnellgang antriebsraeder	Gears For Fast Tractor Pignons Pour Tracteur Rapide	Ruotismi Per Trattore Veloce Pinones de Tractor Rapido
028N	Niple Anschluss	Nipple Raccord	Nipplo Racor
0294	Retardador hidráulico Hydr.retarder	Hydraulic Retarder Retardeur Hydraulique	Ritardatore Idraulico Retardador Hidraulico
029F	Faixa Band	Band Bande	Fascia Banda
030C	Câmbio de velocidades Wechselgetriebe	Transmission Boite de Vitesses	Cambio Velocita Cambio de Velocidades
030E	Solenóide Elektromagnet	Solenoid Solenoide	Elettromagnete Solenoide
030G	Gancho Haken	Hook Crochet	Gancio Gancho

COD.	PORTUGUES DEUTSCH	ENGLISH FRANÇAIS	ITALIANO ESPAÑOL
030L	Lâmpada Gluehbirne	Lamp Lampe	Lampada Lampara
030M	Luva de aço Muffe	Sleeve Manchon	Manicotto Manguito
030S	Escarificador Aufreisser	Scarifier Scarificateur	Scarificatore Escarificador
030T	Tapete Bodenmatte	Mat Tapis	Tappeto Alfombra
030V	Ventilador Luefter	Fan Ventilateur	Ventilatore Ventilador
0310	Oleo Oel	Oil Huile	Olio Aceite
031D	A partir do câmbio ... Ab getrieb ...	From Transm ... A Partir de La Transmission...	Dal Cambio ... A Partir Del Cambio ...
031F	Abraçadeira Klemme	Clamp Collier	Fascetta Abrazadera
031F	Pára-lama Kotfluegel	Fender Aile	Parafango Guardabarros
032G	Gancho de tração Zughaken	Tow Hook Crochet D'attelage	Gancio Di Traino Enganche de Remolque
032R	Retificador Gleichrichter	Rectifier Redresseur	Raddrizzatore Rectificador
033A	Acumulador hidraulico Hydraul.druckspeicher	Hydraulic Accumulator Accumulateur Hydraulique	Accumulatore Idraulico Acumulador Hidraulico
033C	Câmara de ar Schlauch	Inner Tube Chambre A Air	Camera Daria Camara de Aire
033D	A partir da cabina ... Ab fahrerhaus ...	From Cab ... A Partir de La Cabine ...	Dalla Cabina ... A Partir de La Cabina ...
033E	Ventilador elétrico Elektroluefter	Electric Fan Ventilateur Electrique	Elettroventilatore Electroventilador
033P	Parede Wand	Wall Paroi	Parete Pared

COD.	PORTUGUÊS DEUTSCH	ENGLISH FRANÇAIS	ITALIANO ESPAÑOL
034S	Semi-caixa Gehaeusehalfte	Half Case Demi-carter	Semiscatola Semicaja
035B	Caçamba Ladeschaufel	Bucket Godet	Benna Cuchara
035C	Camisa do cilindro Zylinderlaufbuechse	Cylinder Liner Chemise Cylindre	Camicia Cilindro Motore Camisa de Cilindros
035D	Diafragma Membrane	Diaphragm Diaphragme	Diaframma Diafragma
035G	Gerador de corrente Stromerzeuger	Current Generator Generateur de Courant	Generatore Di Corrente Generador de Corriente
035I	Indicador Anzeigeinstrumente	Indicator Indicateur	Indicatore Indicador
035L	Lampejador Blinkgeber	Flasher Centrale Clignotante	Lampeggiatore Rele de Intermitencias
035R	Reostato Regelwinderstand	Rheostat Rheostat	Reostato Reostato
035S	Carcaça Gehaeuse	Case Carter	Scatola Caja
036A	Amortecedor de vibraçao Stossdaempfer	Shock Absorber Amortisseur	Ammortizzatore Amortiguador
036P	Pára-choques Stoss-stange	Bumper Pare-chocs	Paraurti Parachoques
036S	Caixa de direção Lenkgehaeuse	Steering Housing Boitier de Direction	Scatola Guida Caja de Direccion
036V	Ventoinha Gebiaese	Blower Soufflerie	Ventola Soplador
0370	Comando combinado freio/embreage Betaetigung lenkkupplung/brems	Combined Steering-brake Control Commande Combinee Freins-embr.	Comando Combinato Freni-frizz. Mando Combinado Frenos Y Embr.
038A	Amperímetro Amperemeter	Ammeter Amperemetre	Amperometro Amperímetro
038L	Limpador de pára-brisa Scheibenwaschanlage	Windshield Washer Essui-glace	Lavacristalli Lava Vidrios

COD.	PORTUGUÊS DEUTSCH	ENGLISH FRANÇAIS	ITALIANO ESPAÑOL
038V	Vidro Glas	Panel Of Glass Vitre	Vetro Cristal
039P	Anteparo Trennblech	Bulkhead Cloison	Paratia Mamparo
039R	Resistor Widerstand	Resistor Resistor	Resistore Resistor
040A	Incora Anker	Anchor Ancre	Ancora Ancla
040D	Diferencial Differential	Differential Differentiel	Differenziale Deferential
040M	Manometro de água Manometer, wasser	Water Pressure Gauge Manometre Eau	Manometro Acqua Manometro Agua
040R	Resistência Widerstand	Resistance Resistance	Resistenza Resistencia
040V	Parafuso Schraube	Screw Vis	Vite Tornillo
041M	Manometro de ar Luftdruckmesser	Air Pressure Gauge Manometre Air	Manometro Aria Manometro de Aire
042M	Manêmetro de óleo Oeldruckmesser	Oil Pressure Gauge Manometre Huile	Manometro Olio Manometro Aceite
042P	Pastilha de freio Bremsbelag	Brake Lining Pastille de Frein	Pastiglia Freno Pastilla de Freno
042V	Parafuso sem-fim Schnecke	Worm Screw Vis Sans-fin	Vite Senza Fine Tornillo Sin Fin
043R	Malha do filtro Filter sieb	Filter Strainer Crepine	Reticella Del Filtro Malla de Filtro
0443	Diferencial auto blocante (No SPIN) Sperrdifferential	Differential (No Spin) Differentiel (No-spin)	Differenziale (No Spin) Diferencial (No-spin)
0444	Eixo " super-max-trac" Triebeasche "super max-trac"	Axle "Super-max-trac" Pont "Super Max-trac"	Assale "Super-max-trac" Puente "Super Max-trac"
0445	Dispos. de desengate eixo poster Hinterachsabschaltung	Rear Axle Disconnect Disp.decrapotage	Disp. Desinnesto Assale Post. Disposit.desacoplo Puente Post

COD.	PORTUGUÊS DEUTSCH	ENGLISH FRANÇAIS	ITALIANO ESPAÑOL
044R	Rede Netz	Net Grille	Rete Rejilla
045A	Anel Ring	Ring Bague	Anello Aro
045D	Difusor Luftduese	Diffuser Diffuseur	Diffusore Difusor
045F	Presilha Clip	Clip Arretoir	Fermaglio Abresadera
045L	Alavanca Hebel	Lever Levier	Leva Palanca
045P	Guia Gleitblock	Pad Patin	Pattino Patin
046D	Difusor venturi Ansaugtrichter	Choke Conduit Venturi	Diffusore Venturi Difusor Venturi
046E	Sapata polar Polschuh	Pole Shoe Massa Polaire	Espansione Polare Pieza Polar
046I	Induzido Anker	Armature Induit	Indotto Inducido
048V	Volante (de inércia) Schwungrad	Flywheel Volant	Volano Volante de Ciguenal
0490	Dispos. para inflar os pneus Reifenfuellanlage	Tire Inflator Apareil de Gonflage de Pneu	Dispositivo Gonfiaggio Pneum. Accesorio de Inflar Neumaticos
0505	Esteira lubrificada Kettenzug oelgeschmiert	Salt Track Chain Chenille Lubrifiee	Catenaria Lubrificata Cadena Engrasada
050B	Biela Gelenkstange	Link Bielle	Biella Biela
050D	Dínamo Lichtmaschine	Generator Dynamo	Dinamo Dinamo
050G	Porca de retenção Nutmutter	Ring Nut Ecrou	Ghiera Virola
050I	Engrenagem Zahnrad	Gear Engrenage	Ingranaggio Corona

COD.	PORTUGUÊS DEUTSCH	ENGLISH FRANÇAIS	ITALIANO ESPAÑOL
0526	Sapatas (1garra l=500 mm) Kettenplatte (1-steg l=550 mm)	Shoes (1 Grouser L=500 mm) Patin (1 Cote L=550 mm)	Suole (1 Costola L=500 mm) Zapatas (1 Garra L=500 mm)
052F	Painel lateral Seitenblech	Side Panel Tablier	Fianchetto Costado
052V	Voltímetro Voltmeter	Voltmeter Voltmetre	Voltmetro Voltimetro
0530	Sapatas (1 garra) Kettenplatte (1-steg)	Shoes (1 Grouser) Patin (1 Nervure)	Suole (1 Costola) Zapatas (1 Nervio)
0531	Sapatas auto limpantes Kettenplatte (selbstreinigend)	Self Cleaning Shoes Patins Autonettoyeurs	Suole Autopulenti Zapatas Autopulidoras
0534	Sapatas HD Kettenplatte (HD)	Shoes HD Patins Renforces	Suole HD Zapatas Reforzadas
053C	Camisa do cilindro Zylinderbuechse	Tube Fut de Cylindre	Canna Cilindro Camisa de Cilindro
053D	Diodo Diode	Diode Diode	Diodo Diodo
053V	Lâmina de chapa de aço Schneidkante	Push Plate Lame Versoir	Versoio Reja
0549	Sobre sapata-meia série Strassenschuhe-halbseiting	Street Plates-half Set Demi-jeu Patins de Route	Mezza Serie Soprasuole Medio Juego de Patines
054C	Vela magnética Magneteinsatz	Magnetic Rod Tige Magnetique	Candela Magnetica Barra Imanada
054I	Rosca postiça Gewindeeinsatz	Insert Insertion Filetee	Inserto Filettato Rosca Postiza
054T	Bujão de enchimento Einfuellstutzen-deckel	Filler Cap Bouchon de Remplissage	Tappo Introduzione Tapon de Llenado
055A	Anel de vedação Dichtring	Seal Ring Bague D'etanchelte	Anello Tenuta Junta Hermetica
055B	Balancim Kipphebel	Rocker Culbuteur	Bilanciere Balancin
055E	Extintor Feuerloescher	Fire Extinguisher Extincteur	Estintore Extintor

COD.	PORTUGUÊS DEUTSCH	ENGLISH FRANÇAIS	ITALIANO ESPAÑOL
050N	Trava Klinke	Pawl Linguet	Nottolino Segurc
050P	Piso Boden	Floor Plancher	Pavimento Piso
050S	Encosto do assento Rueckenlehne	Seat Back Dossier	Schienale Respaldo
050T	Bujão Stopfen	Plug Bouchon	Tappo Tapon
050V	Volante (de direção) Lenkrad	Volant de Direction	Steering Wheel Volante Volante de Direccion
0516	Sapatas (3 garras) Kettenplatte (3-steg)	Shoes (3 Grousers) Patin (3 Nervures)	Suole (3 Costole) Zapatas (3 Nervios)
0517	Sapatas (2 garras) Kettenplatte (2-steg)	Shoes (2 Grousers) Patin (2 Nervures)	Suole (2 Costole) Zapatas (2 Nervios)
0519	Sapatas (3 garras l=500 mm) Kettenplatte (3-steg l=500 mm)	Shoes (3 Grousers L=500 mm) Patin (3 Cotes L=500 mm)	Suole (3 Costole L=500 mm) Zapatas (3 Garras L=500 mm)
051B	Biela do motor Pleuel	Connecting Rod Bielle	Biella Motore Biela
051M	Martelo Hammer	Hammer Marteau	Martello Martillo
0520	Sapatas (3 garras l=380 mm) Kettenplatte (3-steg l=380 mm)	Shoes (3 Grousers L=380 mm) Patin (3 Cotes L=380 mm)	Suole (3 Costole L=380 mm) Zapatas (3 Garras L=380 mm)
0521	Sapatas (3 garras l=450 mm) Kettenplatte (3-steg l=450 mm)	Shoes (3 Grousers L=450 mm) Patin (3 Cotes L=450 mm)	Suole (3 Costole L=450 mm) Zapatas (3 Garras L=450 mm)
0522	Sapatas (2 garras l=450 mm) Kettenplatte (2-steg l=450 mm)	Shoes (2 Grousers L=450 mm) Patin (2 Cotes L=450 mm)	Suole (2 Costole L=450 mm) Zapatas (2 Garras L=450 mm)
0523	Sapatas (2 garras l=380 mm) Kettenplatte (2-steg l=380 mm)	Shoes (2 Grousers L=380 mm) Patin (2 Cotes L=380 mm)	Suole (2 Costole L=380 mm) Zapatas (2 Garras L=380 mm)
0524	Sapatas (2 garras l=500 mm) Kettenplatte (2-steg l=500 mm)	Shoes (2 Grousers L=500 mm) Patin (2 Cotes L=500 mm)	Suole (2 Costole L=500 mm) Zapatas (2 Garras L=500 mm)
0525	Sapatas (1 garra l=600 mm) Kettenplatte (1-steg l=600 mm)	Shoes (1 Grouser L=600 mm) Patin (1 Cote L=600 mm)	Suole (1 Costola L=600 mm) Zapatas (1 Garra L=600 mm)

COD.	PORTUGUÊS DEUTSCH	ENGLISH FRANÇAIS	ITALIANO ESPAÑOL
055F	Fivela Schalle	Buckle Boucle	Fibbia Hebilla
055R	Rebite Niet	Rivet Rivet	Ribattino Remache
0561	Proteções da guia da corrente Kettenfuehrung	Track Chain Guiding Guard Protection Guide-chenille	Ripari Guida Catena Protecciones de Oruga
0563	Proteções da roda da esteira Laufrollenschutz	Track Roller Guard Protections Galets	Ripari Ruote Carrello Proteccion. Rodillos de Oruga
0565	Guias do arco de força Schubrahmen fuehtung	C-frames Guides Guides D'etrier	Guide Per Arcone Guias de Bastidor
056C	Vela de pré-aquecimento Gluehkerze	Glow Plug Bugie Prechauffage	Candela Preriscaldo Bujia Bipolar
056L	Limitador Anschlag	Travel Limiter Limiteur	Limitatore Tope
056T	Bujão de dreno Ablass-stopfen	Drain Plug Bouchon de Vidange	Tappo Di Scarico Tapon de Descarga
0572	Aquecedor elétrico Elektroheizung	Electric Heater Rechauffeur Electrique	Elettroriscaldatore Calorifico Electrico
057T	Bujão magnético Magnetstopfen	Magnetic Plug Bouchon Magnetique	Tappo Magnetico Tapon Imanado
0580	Toldo solar Sonnenblende	Sun Canopy Toit Pare-soleil	Tettuccio Parasole Toldo Parasol
0581	Cabina rops (c/ar condic) Sicherheitskabine mit klimaanlage	Rops Cab (W/conditioner) Cabine de Securite (condition.)	Cabina Sicurezza (C/condizion) Cabina de Aire Acondicionado
0582	Cabina rops especial Rops-kabine sonderausfuehrung	Rops Cab - Special Cabine de Securite-speciale	Cabina Sicurezza Special Cabina Especial
058C	Imã Magnet	Magnet Aimant	Calamita Iman
058R	Redutor Untersetzungsgetriebe	Reduction Gear Reducteur	Riduttore Reductor
0599	Pré-disposição cabina c/ar condicionado Equip.condit. cabine	Air Conditioning Provision Equipo p/acondicionam. de Aire	Predisposiz.condizion. Cabina

COD.	PORTUGUÊS DEUTSCH	ENGLISH FRANÇAIS	ITALIANO ESPAÑOL
059D	Disco porta-freio Bremstraeger	Brake Back Plate Pateau de Freins	Disco Portafreno Disco Portafreno
0602	Aquecedor de alta capacidade Heizung, groesse ausfuehrung	Heater, High Capacity Rechauffeur Surdimensionne	Riscaldatore Maggiorato Calentador Mas Potente
0604	Cabina c/ ar condicionado Klimanlage	Air Conditioning Climatis. Cabine	Condizionamento Cabina Acondicionamiento Aire Cabina
0607	Viseira pára-sol Sonnenblende	Sun Visor Visiere Pare-soleil	Visiera Parasole Visiera Parasol
060A	Cantoneira Winkel	Angle Corniere	Angolare Angular
060B	Bolacha Lasche	Shackle Jumelle	Biscottino Enganche
060C	Terminal do fio Kabelschuh	Wire Terminal Cosse	Capocorda Terminal
060D	Disco Scheibe	Disc Disque	Disco Disco
060E	Extrator Abzieher	Puller Extracteur	Estrattore Extractor
060G	Rotor Pumpenrad	Impeller Turbine	Girante Impulsor
060I	Pino graxeiro Schmiernippel	Grease Fitting Graisseur	Ingrassatore Engrasador
060L	Chaveta Keil	Key Clavette	Linguetta Chaveta
060N	Nucleo Kern	Core Noyau	Nucleo Nucleo
060P	Pedal Pedal	Pedal Pedale	Pedale Pedal
060R	Reforço Verstaerkung	Reinforcement Refort	Rinforzo Refuerzo
060S	Prato Tellerscheibe	Cup Cuvette	Scodellino Arandela

COD.	PORTUGUÊS DEUTSCH	ENGLISH FRANÇAIS	ITALIANO ESPAÑOL
060T	Tarugo Block	Block Tasseau	Tassello Taco
0612	Espelho retrovisor interno Rueckspiegel Innen	Inside Rear View Mirror Retroviseur Interieur	Specchio Retrovisore Interno Espejos Retrovisores Interior
0613	Espelho retrovisor externo Rueckspiegel aussen	Outside Rear View Mirror Retroviseur Exterieur	Specchio Retrovisore Esterno Espejos Retrovisores Exterior
0614	Vidros p/ homologação européia Glaces homol.europe	Cristales Homologacion Europea	Vetri p/omologazione Europea
0619	Lâmpada de aviso rotativa Rotationswarnlampe	Rotating Warning Beacon Lampe Clignotante A Rotation	Lampada Rotante Luz Giratoria
061C	Contrapeso Kontergewicht	Counterweight Contrepoids	Contrappeso Contrapeso
061E	Extremidade Endstueck	End Extremite	Estremita Extremo
061F	Arame de aço Stahldraht	Steel Wire Fil D'acier	Filo Acciaio Alambre de Acero
061L	Chaveta "woodruff" Scheibenfeder	Woodruff Key Clavette A Disque	Linguetta A Disco Chaveta A Disco
0630	Direção de emergência Notlenkanlage	Emergency Steering Direction de Secours	Emergenza Sterzatura Sistema Direccion Emergencia
0633	Frenagem diferencial Bremsverzoegerung	Proportional Braking Frenage Differencie	Frenatura Differenziata Frenada Differencial
0634	Sistema de freio Bremsanlage	Brake System Installation de Freinage	Impianto Freno Sistema de Frenos
063R	Alavanca angular Hebelrueckstellung	Bell Cranck Renvoi A Levier	Rinvio Reenvio de Palanca
064C	Tampão Deckel	Cap Chapeau	Cappello Sombrerete
064D	Disco de freio Bremsscheibe	Brake Disc Disque de Frein	Disco Freno Disco de Freno
064E	Evaporador Verdampfer	Evaporator Evaporateur	Evaporatore Evaporador

COD.	PORTUGUÊS DEUTSCH	ENGLISH FRANÇAIS	ITALIANO ESPAÑOL
064F	Filtro de combustível Kraftstoffilter	Fuel Filter Filtre Combustible	Filtro Combustibile Filtro Combustible
064P	Chapa do piso Trittblech	Floor Plate Plancher	Pedana Panel de Piso
064R	Acionamento angular Winkelantrieb	Miter Gearing Renvoi D'angle	Rinvio Angolare Reenvio Angular
065A	Anti-congelante Frostschutzmittell	Antifreeze Antigel	Anticongelante Anticongelante
065C	Sanfona Schutzkappe	Boot Capuchon	Cappuccio Capuchon
065D	Disco de embreagem Kupplungsscheibe	Clutch Disc Disque D'embrayage	Disco Frizione Disco de Embraguo
065F	Filtro Filter	Filter Filtre	Filtro Filtro
065G	Junta cardan Kardangelenk	Universal Joint Joint de Cardan	Giunto Cardanico Junta Cardan
065I	Acoplamento Antrieb	Drive Enclenchement	Innesto Acoplamiento
065M	Massa de compensação Fliehgewicht	Flyweight Masselote	Massa Anticipo Contrapeso de Avance
065T	Adesivo Abziehbild	Decal Dacalque	Targa Calcomania
066F	Filtro de ar Luftfilter	Air Cleaner Filtre A Air	Filtro Aria Filtro de Aire
066G	Junta homocinética Homokinetisches gelenk	Constant Vel. Univ.joint Joint Homocinetique	Giunto Omocinetico Junta Homocinetica
067F	Filtro de óleo Oelfilter	Oil Filter Filtre A Huile	Filtro Olio Filtro de Aceite
067G	Eixo cardan Gelenk	Coupling Coupleur	Giunto Acoplamiento
067M	Massa de compensação Fliehgewicht	Flyweight Masselotte Centrifuge	Massa Centrifuga Contrapeso Centrifugo

COD.	PORTUGUÊS DEUTSCH	ENGLISH FRANÇAIS	ITALIANO ESPAÑOL
067S	Sede do dente da caçamba Schaufelzahntasche	Bucket Tooth Seat Emplacement Dent de Godet	Sede Dente Benna Asiento Diente Cuchara
0680	Dispos. de eliminação de umidade Wasserabscheider	Moisture Ejector Disp.elimination D'humidite'	Dispos. Eliminazione Umidita Supressor de Umedad
0684	Injetor de alcool Alkoholinjektor	Alcohol Injector Onjecteur D'alcool	Iniettore Alcool Inyector de Alcohol
068G	Junta elástica Elastische kupplung	Flexible Joint Joint Elastique	Giunto Elastico Junta Elastica
068S	Sede do dente do ripper Aufreisserzahntasche	Ripper Shank Seat Emplacement Dent Scarificateur	Sede Dente Ripper Asiento Diente Escarificador
069F	Janela Fenster	Window Baie	Finestra Ventana
069S	Sede Sitz	Seat Emplacement	Sede Asiento
0700	Dispos.de aviso de tombamento Ueberlastwarnanlage	Tilting Safety Device Indicat.de Basculement	Disp. Segnalatore RibaltamentO Indicador de Basculamiento
070F	Flange Flansch	Flange Bride	Flangia Brida
070G	Junta esférica Kugelgelenk	Ball Joint Joint A Rotule	Giunto Sferico Articulacion Esferica
070L	Longarina Laengsschiene	Side Rail Brancard	Longherina Longrina
070R	Proteção Schutz	Guard Protection	Riparo Proteccion
070T	Proteção Schutz blech	Protective Panel Dessus	Tegolo Teja
071D	Fechadura Riegel	Closing Device Dispositif de Fermure	Dispositivo Di Chiusura Cierre
071F	Filtro de ar a banho de óleo Oelbadluftfilter	Oil Bath Air Cleaner Filtre A Air A Bain D'huile	Filtro Aria Bagno Olio Filtro de Aire En Bano Aceite
071L	Viga Laengstraeger	Side Member Longeron	Longherone Larguero

COD.	PORTUGUÊS DEUTSCH	ENGLISH FRANÇAIS	ITALIANO ESPAÑOL
072F	Eixo flexível Biegsame welle	Flexible Shaft Transmission Flexible	Albero Flessibile Arbol Flexible
072I	Chassi Rahmen	Frame Charpente	Intelaiatura Bastidor
0736	Predisposição p/ instalação baterias Befestig. fuer sae batterien	Sae Batteries Provision Fixations Pour Batteries SAE	Predisposizione Batterie sae Preequipo Para Baterias SAE
0742	Sem bateria Ohne batterie	Batteries Deduction Sans Batteries	Senza Batterie Sin Bateria
0743	Ativador para bateria Batterieladung	Batteries Activation Activation Batteries	Attivazione Batterie Activacion de Baterias
0748	Bateria de alta capacidade Hochleitungsbatterien	High Capacity Batteries Batteries A Haute Capacite'	Batterie Maggiorate Baterias de Gran Capacidad
0749	Luzes para trânsito em estrada Licht fuer strassenfahrt	Road Traffic Lights Feux Pour Marche Sur Route	Luci Per Circolazione Stradale Luces de Carretera
074B	Bloco Block	Block Taquet	Blocchetto Calce
0755	Sem farol Ohne scheinwerfer	Without Light Sans Projeteur	Senza Proiettore Sin Proyector
0758	Faróis traseiros Scheinwerfer hinten	Rear Floodlights Projectores Arriere	Proiettori Posteriori Proyectores Posteriores
0759	Predisposição p/ instalação alarme Warn.rueckqaerts.ohne hupe	Back Up Alarm Provision Predisp.avvert. Ma	Predisposizione Back-alarm Preequipo Alarma Sin Avisador
075B	Conector Verbindungsblock	Connector Plaque de Jonction	Blocchetto Connessione Plot de Empalme
075D	Espaçador Distanzstueck	Spacer Entretoise	Distanziale Separador
075I	Interruptor Schalter	Switch Interrupteur	Interruttore Interruptor
075M	Membrana Membrane	Diaphragm Membrane	Membrana Membrana
075S	Sede esférica Kugelpfanne	Ball Socket Emplacement Spherique	Sede Sferica Casquillo Esferico

COD.	PORTUGUÊS DEUTSCH	ENGLISH FRANÇAIS	ITALIANO ESPAÑOL
0760	Alarme de ré Warneinrichtung rueckwaerts.	Back Up Alarm Avertisseur Ma	Avvisatore Acustico Di Rm Avisador de Alarma
0762	Luzes limitadoras Bregenzungsleuchten	Overall Size Lights Feux de Gabarit	Luci Di Ingombro Luces de Calibo
0765	Farois para rops Scheinwerfer fuer rops	Rops Floodlights Projecteur Pour Rops	Proiettori Per Rops Proyectores Para Rops
0766	Farois dianteiros Frontscheinwerfer	Front Floodlight Projecteurs Avant	Proiettori Anteriori Proyectores Anteriores
0767	Farois para cabina Scheinwerfer fuer kabine	Cab Floodlights Projecteurs Sur Cabine	Proiettori Per Cabina Proyectores Para Cabina
0768	Refletores e adesivo de limite de velocidade Reflektierendes kennzeichen	Reflect And Speed Limit Decal Catadioptre Et Disque Vitesse	Catadiottri E Disco Velocita Catadioptr. Y Disco Velocidad
0769	Pisca-pisca Blinklicht	Turn Signals Clignotants de Direction	Fanali Direzione Laterale Luces de Direccion
076B	Chapa isolante Isolierblock	Insulating Block Bloc Isolant	Biocchetto Isolante Aislante
077T	Chassi principe! Hauptrahmen	Main Frame Chassis Tracteur	Telaio Trattore Bastidor de Tractor
0780	Diagnóstico centralizado Zentrale fehlersuchanlage	Centralized Diagn. System Diagnostic Centralise	Diagnostica Centralizzata Diagnostico Centralizado
078A	Pedaleira Fussraste	Footrest Repose-pieds	Appoggiapiede Descansapie
078F	Forração Belag	Lining Housse	Fodera Forro
078I	Inversor Wendegetriece	Reverser Inverseur	Inversore Inversor
078P	Para ... Fuer ...	For ... Pour ...	Per ... Para ...
079L	Mancal Drehlager	Rest Lunette	Lunetta *** Luneta
0807	Eixo de tomada de força Zapfwelle	Power Take Off Shaft Arbre Prise de Force	Albero Presa Di Forza Arbol Toma de Fuerza

COD.	PORTUGUÊS DEUTSCH	ENGLISH FRANÇAIS	ITALIANO ESPAÑOL
080F	Fundo Bodenplatte	Botton Plate Bout	Fondello Fondo
080G	Gotejador Rinne	Channel Gouttiere	Gocciolatoio Gotera
080M	Console Konsole	Bracket Console	Mensola Mensula
080P	Pino Bolzen	Pin Axe	Perno Bulon
080S	Assento Sitz	Seat Siege	Sedile Asiento
0815	Sistema hidráulico remoto 3 vias Servosteuerung-3 steuerkreise	Remote Hydr.syst.3spools Syst.hydr.a Dist.-3 Tiroirs	Imp.idr.com.dist. -3 Cassetti Sistema Hid.mando Dist.-3 Cor.
0816	Sistema hidráulico remoto 4 vias Servosteuerung-4 steurkreise	Remote Hydr.syst.4spools Syst.hydr.a Dist.-4 Tiroirs	Imp.idr.com.dist. -4 Cassetti Sistema Hid.mando Dist.-4 Cor.
0819	Sem sistema hidráulico Ohne hydraulikanlage	Without Hydraulic System Sans Systame Hydraulique	Senza Impianto Idraulico Sin Sistema Hidraulico
081A	Arco de força Schubrahmen	C-frame Etrier	Arcone Arcon
081D	Distribuidor rotativo Drehverteiler	Rotating Distributor Distributeur Rotatif	Distributore Rotante Distribuidor Giratorio
081L	Cadeado Vorhangschloss	Padlock Cadenas	Lucchetto Candado
0824	Distribuidor de 3 vias Steuerventil 3 steuerkreisen	3 Spool Valve Distributeur A 3 Tiroirs	Distributore 3 Cassetti Distribuidor de 3 Correderas
0829	Proteção do radiador reforçado Kuehlerschutz,verstaerkt	Radiator Guard (HD) Protection Renforcee Radiateur	Riparo Cuffia Rinforzato Proteccion Radiador Reforzada
082B	Tambor da fechadura Zylinderschloss	Lock Cylinder Barrier de Serrure	Blocchetto Serratura Cilindro Cerradura
082L	Lâmina all-hydraulic Mehrwegeschild	Hydraulic Moldboard Lame Hydraulique	Lama All-hydraulic Paleta All-hydraulic
0833	Capo perfurado Motorhaube gelocht	Perforated Hood Capot Perfore'	Cofano Forato Capot Perforado

COD.	PORTUGUÊS DEUTSCH	ENGLISH FRANÇAIS	ITALIANO ESPAÑOL
0835	Proteção adic. do radiador Kuehlerschutz zusaetzl	Additional Radiator Guard Protection Suppl. Radiateur	Riparo Supplementare Cuffia Proteccion Suplement.radiador
0836	Protetores laterais do capo Motorzeitenbleche, klappbar	Hood Side Plates Panneaux Lateraux Moteur	Fianchetti Mobili Motore Costados Postizos de Motor
0837	Proteções laterais do motor Motorseitenbleche	Engine Side Guards Protections Laterales Moteur	Ripari Laterali Motore Costados Laterales de Motor
083A	Catraca Sperre	Ratchet Cliquet	Arpione Arpon
083B	Bobina Zuendspule	Coil Bobine	Bobina Bobina
083C	Roldana Seilrolle	Sheave Poulie	Carrucola Garrucha
083D	Distribuidor Steuerventil	Control Valve Distributeur	Distributore Distribuidor
083L	Lâmina angulavel (HA) Schwenkschild	Angle Moldboard (HA) Lame Biaise (HA)	Lama Angolabile (HA) Hoja Angulada (HA)
0842	Proteção anti-vandalismo Diebstahlschutz	Vandalism Prevention Disp.antivandalisme	Protezione Antivandalo Proteccion Antirraterias
0843	Tampa anti-vandalismo Schutzdeckel	Anti Vandalism Instrum Covers Capot Pour Planche de Bord	Coperchi Cruscotto Antivandalo Proteccion Del Tablero
084C	Elemento filtrante Filtereinsatz	Filter Element Cartouche Filtrante	Cartuccia Filtrante Cartucho de Filtro
084L	Lâmina reta (HS) Brutschild (HS)	Straight Moldboard (HS) Lame Dozer (HS)	Lama Diritta (HS) Paleta Recta (HS)
0850	Assento reclinável Klappsitz	Reclining Seat Siege Basculable	Sedile Ribaltabile Asiento Abatible
0852	Assento c/ suspensão elástica Schwingsitz	Suspension Seat Siege Sur Suspensions	Sedile C/ Sospensione Elastica Asiento de Suspension Elastica
0859	Pára-lamas diant.e tras. TUV Vordere/hintere kotfluegel TUV	Front & Rear Fenders TUV Ailes Avant Et Arrier TUV	Parafanghi Ant. Post. TUV Guardabarros Ant.y Post. TUV
085A	Eixo Asche	Axle Essieu	Assale Eje

COD.	PORTUGUÊS DEUTSCH	ENGLISH FRANÇAIS	ITALIANO ESPAÑOL
085F	Forquilha Gabel	Yoke Fourche	Forcella Horquilla
085G	Cotovelo Winkelstueck	Elbow Coude	Gomito Codo
085I	Isolante Isolierung	Insulator Isolant	Isolante Aislante
085L	Lâmina reta-larga (HS-L) Breites brustschild (HS-L)	Straight-wide Moldboard (HS-L) Lame Dozer Large (HS-L)	Lama Diritta-larga (HS-L) Paleta Recta-ancha (HS-L)
085M	Escaninho Kasten	Box Container Boite A Outils	Mobiletto Armario
085R	Divisor Verteilergetriebe	Splitter Repartiteur	Ripartitore Repartidor
085T	Relé Relais	Relay Telerrupteur	Teleruttore Telerruptor
0861	Pára-lamas dianteiros Kotfluegelvorne	Front Fenders Ailes Avant	Parafanghi Anteriori Guardabarros Anteriores
0863	Pára-lamas traseiros Kotfluegel hinten	Rear Fenders Ailes Arriere	Parafanghi Posteriori Guardabarros Posteriores
0868	Pára-lamas alongados Kotfluegel lange ausfuehrung	Full Lenght Fenders Ailes Allongees	Parafanghi Allungati Guardabaros Largos
088L	Lâmina semi-u (hsu) Semi-u-schild (hsu)	Semi-u Moldboard (Hsu) Lame Semi-u (Hsu)	Lama Semi-u (Hsu) Paleta Semi-u (Hsu)
088S	Segmento Segment	Segment Segment	Segmento Segmento
0870	Proteções florestais Schutz fuer forteinsatz	Forestry Protections Protection Deforestage	Protezioni Forestali Protecciones Forestales
0871	Telas post. e lat. do rops Rops-verkleidung seitlich/hint	Rops Side And Hear Screens Grilles Arriere,laterales Rops	Schermi Post. E Lat. Rops Rejillas Posterior,lateral.rops
0872	Proteçoes inferiores (2 pcs) Panzerwanne (2 teilig)	Bottom Guards (2 Pieces) Protections Inferieur.- 2pieces	Protezioni Inferiori (2 Pezzi) Protecciones Infer. (2 Piezas)
0873	Tela posterior Verkleidung hinten	Rear Screen Grille Arriere	Schermo Posteriore Rejilla Posterior

COD.	PORTUGUÊS DEUTSCH	ENGLISH FRANÇAIS	ITALIANO ESPAÑOL
0675	Proteções inferiores reforçadas Panzerwanne verstaerkt	Bottom Guards H.d Protections Inferieur. Renfor.	Protezioni Inferiori Rinforz Protecciones Infer. Refuerzadas
0679	Sweeps Abweiser	Sweeps Sweeps	Sweeps Sweeps
067C	Caixa de ferramentas Werkzeugkasten	Tool Box Cofre A Outils	Cassetta Attrezzi Caja Herramientas
067L	Lâmpada Gluehbirne	Bulb Ampoule	Lampadina Lampara
067T	Esticador da correia Riemenspanner	Belt Stretcher Tender de Courroie	Tendicinghia Tensor de Correa
0686	Pino de tração Anhaegenbolzen	Drawbar Pin Axe Crochet D'attelage	Perno Gancio Traino Bulon Enganche de Remolque
068D	Diagnóstico Diagnostik system	Diagnostic System Diagnostic	Diagnostica Diagnosrtico
068I	Símbolos Symbole	Symbols Ideogrammes	Ideogrammi Ideogramas
068L	Limitador de consumo de combustível Kraftstoffverbrauch-begrenzer	Fuel Cons.limiter Limiteur Cons.comb.	Limitatore Cons.combustibile Limitador Consumo Combustible
068T	Cortina Kuehlerabdeckung	Curtain Rideau	Tendina Cortina
0690	Barra de tração oscilante Zugpendel	Swinging Drawbar Barre Oscillante D'attelage	Barra Traino Oscillante Barre de Arrastre Oscilante
0691	Gancho de tração reforçado Verstaerkter	Drawbar HD Crocher D'attelage Renforce	Gancio Di Traino Rinforzato Enganche Remolque Reforzado
0695	Predisposição p/ instalação de SCRAPER Scraperanbau anhaenge kupplung	Scraper Installation Provision Predisp.install.decapeuse	Predisposiz.attacco Scraper Preequipo Enganche Trailla
069A	Haste posicionadora Regelstange	Positioning Rod Tige de Positionneur	Asta Posizionatore Varilla Posicionador
069C	Caixa do scraper Schuefkuebel	Scraper Bowl Benne de Decapeuse	Cassone Scraper Cajon de Trailla
069D	Dente da caçamba Schaufelzahn	Bucket Tooth Dent Godet	Dente Benna Diente de Cuchara

COD.	PORTUGUÊS DEUTSCH	ENGLISH FRANÇAIS	ITALIANO ESPAÑOL
069G	Grampo Clip	Clip Agrafe	Graffetta Grapa
069I	Injetor Duese	Injector Injecteur	Iniettore Inyector
090A	Haste Stange	Rod Tige	Asta Varilla
090B	Bocal de enchimento Einfuellstutzen	Filler Plug Tube Remplissage	Bocchettone Introduzione Boca de Carga
090C	Refletor Rueckstrahler	Reflector Catadioptre	Catadiottro Catadioptrico
090D	Disco magnético Magnetscheibe	Magnetic Disc Disque Magnetique	Disco Magnetico Disco Imanado
090G	Pino de centragem Passtift	Dowel Pion de Centrage	Grano Teton
090I	Invólucro Huelle	Holder Enveloppe	Involucro Envoltura
090S	Semi- anel Ringhaelfte	Half Ring Demi-bague	Semianelio Semiaro
091A	Haste de nível Mess stab	Dipstick Jauge de Niveau	Asta Livello Varilla de Nivel
091D	Cubo da roda Radnabe	Wheel Disc Disque de Roue	Disco Ruota Disco de Rueda
0920	Ripper (PD) Heckaufreisser (PD)	Ripper (PD) Ripper (PD)	Ripper (PD) Escarificador (PD)
0921	Ripper (PMD) Heckaufreisser (PMD)	Ripper (PMD) Ripper (PMD)	Ripper (PMD) Escarificador (PMD)
092D	A partir do motor hidráulico ... Ab hydraulikmotor ...	From Hydr.motor ... A Partir Du Moteur Hydraulique	Dal Motore Idraulico ... A Partir Del Motor Hidraulico
092S	Semi-eixo Halbwelle	Half Shaft Demi-arbre	Semialbero Semieje
0933	Ripper rotativo Drehaufreisser	Radial Ripper Ripper Rotatif	Ripper Rotativo Escarificador Rotativo

COD.	PORTUGUÊS DEUTSCH	ENGLISH FRANÇAIS	ITALIANO ESPAÑOL
0935	Dente p/ripper Zahnhalter	Ripper Shank Outil Pour Ripper	Utensile Per Ripper Util Para Escarificador
0937	Dente (ripper PMD) Zahnhalter	Shank (Ripper PMD) Outil (Ripper PMD)	Utensile (Ripper PMD) Util (Escarificador PMD)
0938	Dente HD(ripper PMD) Zahnhalter (VA)	Shank HD (Ripper PMD) Outil (Ripper PMD)	Utensile HD (Ripper PMD) Util H.d (Escarificador PMD)
093D	A partir do redutor ... Ab untersetzungsgetriebe ...	From Reduction ... A Partir Du Reducteur ...	Dal Riduttore ... A Partir Del Reductor
093F	Freio Bremse	Brake Frein	Freno Freno
093T	Limpador de pára-brisa Scheibenwischer	Windshield Wiper Essuie-glace	Tergicristallo Limpia-parabrisas
0945	Dentes p/escarificador Zahnhalter	Scarifier Shank Outil Pour Scarificateur	Utensile Per Scarificatore Utiles Para Escarificador
094D	Dente do scraper Scraper zahn	Scraper Tooth Dent de Decapeuse	Dente Scraper Diente de Trailla
094S	Semi-colar Schellenhaelfte	Half Collar Demi-collier	Semicollare Semicollar
0953	Ripper (PL) Heckaufreisser (PL)	Ripper (PL) Ripper (PL)	Ripper (PL) Escarificador (PL)
095B	Bucha Buesche	Bushing Douille	Boccola Buje
095C	Corrente Kette	Chain Chaine	Catena Cadena
095F	Embreagem Kupplung	Clutch Embrayage	Frizione Embrague
095S	Semi-biela Schubstange	Half Link Demi-bielle	Semibiella Semibiela
095T	Termometro Themometer	Temperature Gauge Thermometre	Termometro Termometro
0960	Ripper (PVD) Heckaufreisser (PVD)	Ripper (PVD) Ripper (PVD)	Ripper (PVD) Escarificador (PVD)

COD.	PORTUGUÊS DEUTSCH	ENGLISH FRANÇAIS	ITALIANO ESPAÑOL
096S	Semi-bucha Buechsenhaelfte	Half Bushing Demi-douille	Semiboccola Semibuje
096T	Termostato Thermostat	Thermostat Thermostat	Termostato Termostato
097C	Esteira Kettenzug	Track Chain Chenilles	Catenaria Cadena de Oruga
097S	Semi-borne Klemmenhaelfte	Half Connector Demi-collier	Semimorsetto Semicollar
0988	Adesivo TUV em alemão Klebeschilder deutscher TUV	German TUV Decals Plaques TUV Allemano	Targhe TUV Tedesco Placas TUV En Aleman
098S	Semi-placa Halbstuetze	Half Bracket Demi-etrier	Semistaffa Semi Soporte
0992	Bomba de engraxamento Fettpresse	Greasing Pump Pompe de Graissage	Pompa Ingrassaggio Bomba de Engrase
0993	Bomba de transferência de combustível Kraftsoffordererpumpe	Fuel Transfer Pump Pompe de Travasement Combust.	Pompa Travaso Combustibile Bomba de Repostado Combustible
0995	Kit de ferramentas Bordwerkzeug	Tool Kit Outils	Accessori Manutenzione Herramientas de Servicio
0997	Elementos de 1ª manutenção Inspek.material-erste wartung	First Maintenance Package Elements Premier Entretien	Elementi Prima Manutenzione Elementos de Pronto Servicio
0998	Macaco hidráulico Hydraulikzilinder	Hydraulic Jack Crie Hydraulique	Martinetto Idraulico Gato Hidraulico
1003	Arco de força (all-hydraulic) Schubrahmen (mehrwegeschild)	C-frame (All-hydraulic) Etrier(all-hydraulic)	Arcone (All-hydraulic) Arcon (All-hydraulic)
100C	Encosto Klemmstueck	Retainer Cavalier	Cavallotto Retenedor
100M	Mola Feder	Spring Ressort	Molla Muelle
100S	Semi-cone Halbkegel	Lock Cone Demi-cone	Semicono Chaveta Conica
1011	Forquilhas Streben	Struts Fourches	Forcelle Horquillas

COD.	PORTUGUÊS DEUTSCH	ENGLISH FRANÇAIS	ITALIANO ESPAÑOL
1012	Forquilhas reforçadas Streben versrtaerkte ausfuehrun	Struts HD Fourches Renforcees	Forcelle Rinforzate Horquillas Reforzadas
101A	Porta objetos Huelse	Casing Etui	Astuccio Estuche
101E	Eletrólito Electrolyt	Electrolyte Electrolyte	Elettrolito Electrolito
101G	Grade Schutzgitter	Grid Grille	Griglia Rejilla
1022	Transmissor "laserplane" Laserplane-sender	Laserplane-transmitter Laserplane-transmetteur	Laserplane-trasmettitore Laserplane-transmisor
1023	Receptor "laserplane" Laserplane-empfaenger	Laserplane-receiver Laserplane-recepteur	Laserplane-ricevitore Laserplane-receptor
102B	Garrafa Flasche	Bottle Boutille	Bomboletta Botella
102E	Elevador Lift	Elevator Elevateur	Elevatore Elevador
102P	Plataforma Platte	Flatcar Plateau	Pianale Plataforma
1030	Cilindros de angulação Schwenkzylinder	Angle Cylinders Cylindres Ad	Cilindri Angolazione Gatos de Angulacion
103E	Ejetor Espulsore	Ejector Expulseur	Espulsore Expulsor
103P	Coluna de direção Lenksaeule	Steering Column Colonne Direction	Piantone Sterzo Columna Direccion
103S	Semi-rolamento Lagerhalbschalen	Half Bearing Demi-coussinet	Semicuscinetto Semi Cojinete
1040	Braços e tirantes (hsu) Schubarm und streben (hsu)	Pushbeams And Struts (Hsu) Bras Et Tirants (Hsu)	Bracci E Tiranti (Hsu) Brazos Y Tirantes (Hsu)
1041	Braços e tirantes (HS-L) Schubarme und streben (HS-L)	Pushbeams And Struts (HS-L) Bras Et Tirants (HS-L)	Bracci E Tiranti (HS-L) Brazos Y Tirantes (HS-L)
1042	Braços e tirantes (HS) Schubarme und streben (HS)	Pushbeams And Struts (HS) Bras Et Tirants (HS)	Bracci E Tiranti (HS) Brazos Y Tirantes (HS)

COD.	PORTUGUÊS DEUTSCH	ENGLISH FRANÇAIS	ITALIANO ESPAÑOL
1043	Braços e tirantes (tilt-pitch) Schubarme + streben(tilt-pitch	Pushbeams And Struts (Tilt-pitc Bras Et Tirants (Tilt-pitch)	Bracci E Tiranti (Tilt-pitch) Brazos Y Tirantes (Tilt-pitch)
104E	Compomentes internos da cabine Teile im fahrgastraum	Passenger Compartment Pieces Dans L'habitacle	Elementi Abitacolo Elementos Interno Cabina
104S	Semi-disco Halbscheibe	Half Disc Demi-disque	Semidisco Semidisco
105A	Buzina Hupe	Horn Avertisseur Sonore	Avvisatore Acustico Bocina
105F	Cabo Drahtseil	Cable Cable	Fune Cable
105M	Grampo elástico Klemmstueck	Spring Fastener Agrafe	Molletta Sujetador
105P	Chapa Platte	Plate Plaque	Piastra Placa
105R	Aquecedor Heizung	Heater Rechauffeur	Riscaldatore Calentador
105S	Semi-junta Halbgelenk	Half Coupling Demi-joint	Semigiunto Semiacoplamiento
1065	Cilindro tilt (all-hydr.) Tilt zylinder (all-hydraulic)	Tilt Cylinder (All-hydraulic) Verin de Tilt (All-hydraulic)	Cilindro Tilt (All-hydraulic) Gato de Tilt (All-hydraulic)
106S	Semi-vedação Dichtungshaelfte	Half Gasket Demi-joint	Semiguarnizione Semiguarnicion
1070	Cilindro de inclinação Tilt zylinder	Tilt Cylinder Verin de Tilt	Cilindro Inclinazione Gato de Tilt
1071	Cilindro tilt Tilt zylinder	Tilt Cylinder Verin de Tilt	Cilindro Tilt Gato de Tilt
1072	Cilindro tilt (HS) Tilt zylinder (HS)	Tilt Cylinder (HS) Verin de Tilt (HS)	Cilindro Tilt (HS) Gato de Tilt (HS)
1078	Comando do implemento posterior Steurung heckanbaugeraete	Rear Equipment Control Commande D'outil Ar	Comando Attrezzo Posteriore Mando Del Util Posterior
107S	Semi-polia Scheibenhaelfte	Half Pulley Demi-poulie	Semipuleggia Semipolea

COD.	PORTUGUÊS DEUTSCH	ENGLISH FRANÇAIS	ITALIANO ESPAÑOL
1062	Comando e tubulações Steuerleitungen	Piping And Control Commande Et Tuyauterie	Comando E Tubazioni Mando Y Tuberias
1063	Comando da 2ª haste Betaetigung des 2.steuerkreise	2nd Spool Control Commande de 2me Tiroir	Comando II Cassetto Mando 2.corredera
1064	Comando da 3ª. haste Betaetigung des 3.steuerkreise	3rd Spool Control Commande Du 3me Tiroir	Comando III Cassetto Mando 3.a Corredera
1067	Comando e tubulação da válvula distr. Steuerleitung (umschaltventil)	Piping and Contr (Divert Valve) Commande Et Tuyauterie(deviat.)	Comando E Tubaz(dal Deviatore) Mando Y Tuberias (Desviador)
106M	Multiplicador de torque Drehmomentverstaerker	Overdrive Surmultiplicateur	Moltiplicatore Multiplicador
106S	Semi-pistão Kolbenhaelfte	Half Piston Demi-piston	Semistantuffo Semiembolo
1095	Suporte de pivotamento Aufhaengung	Trunnions Consoles	Mensole Incernieram Refuerzos
10G3	Estrangulador Motorabsteller	Engine Cut Off Arret Du Moteur	Arresto Motore Parada
1103	Tubulaç. com válvula de contra fluxo Leitungen mit ablassventil	Piping W/downflow Valve Tuyauterie Avec Clapet Retour	Tubaz.con Valvola Deflusso Tuberia Con Valvula Descarga
1107	Válvula de descida rápida Schnellentleerventil	Quick Release Valve Valve Descente Rapide	Valvola Discesa Rapida Valvula de Descenso Rapido
1108	Válvula de bloqueio Rueckschlagventil	Lock Valve Valve de Blocage	Valvola Di Blocco Valvula de Bloqueo
110F	Fusível Sicherung	Fuse Fusible	Fusibile Fusible
110P	Placa Plaettchen	Plate Plaquette	Piastrina Placa
1118	Braço demolidor para AD Abbrucharm (AD)	Tree Boom (AD) Bras Abattage (AD)	Braccio Abbattimento Per AD Brazo de Excavacion (AD)
1119	Braço demolidor para BD Abbrucharm (BD)	Tree Boom (BD) Bras Abattage (BD)	Braccio Abbattimento Per BD Brazo Excavacion (BD)
111C	Cabo elétrico Kabel	Cable Cable	Cavo Cable

COD.	PORTUGUÊS DEUTSCH	ENGLISH FRANÇAIS	ITALIANO ESPAÑOL
111V	Válvula de aspiração Einlassventil	Intake Valve Soupape D'admission	Valvola Aspirazione Valvula de Aspiracion
1120	Chapa de encosto p/ AD Schubplatte (AD)	Pusher Plate For AD Plaque de Poussee Pour AD	Piastra Di Spinta Per AD Placa de Empuje Para AD
1124	Tilt hidráulico (HA) Hydr.tiltverstellung (HA)	Hydraulic Tilt (HA) Tilt Hydraulique (HA)	Tilt Idraulico (HA) Tilt Hidraulico (HA)
1128	Tilt-pitch (HA) Tilt-pitch (HA)	Tilt-pitch (HA) Tilt-pitch (HA)	Tilt-pitch (HA) Tilt-pitch (HA)
112C	Cabo terra Massekabel	Ground Cable Fil de Mas	Cavo Massa Cable de Masa
112F	Pivo Achsschenkel	Steering Knuckle Fusee	Fuso A Snodo Mangueta
112V	Válvula de descarga Auslassventil	Exhaust Valve Soupape D'echappement	Valvola Scarico Valvula de Descarga
1130	Engate rápido Schnell-kuplung	Quick Coupling Prise Rapide	Attacco Rapido Enchufe Rapido
1135	Placa de encosto p/ BD Schubplatte (BD)	Pusher Plate For BD Plaque de Poussee Pour BD	Piastra Di Spinta Per BD Placa de Empuje Para BD
1138	Tilt-pitch Tilt-pitch	Tilt-pitch Tilt-pitch	Tilt-pitch Tilt-pitch
113B	Cadernal Umlenkrolle	Sheave Block Poulie	Bozzello Carrucola Polipasto
113M	Monoalavanca Einhebelbedienung	Single Lever Levier Unique	Monoleva Monopalanca
113P	Placa de travamento Sicherungsblech	Lockplate Plaquette Frein	Piastrina Di Sicurezza Placa de Freno
113S	Reservatório de óleo Oeltank	Oil Reservoir Reservoir D'huile	Serbatoio Olio Deposito Aceite
113T	Cabeça do cilindro Zylinderkopf	Cylinder Head Culasse de Cylindre	Testa Cilindri Culata
114S	Reservatório de combustível Kraftstofftank	Fuel Tank Reservoir de Combustible	Serbatoio Combustibile Deposito Combustible

COD.	PORTUGUES DEUTSCH	ENGLISH FRANÇAIS	ITALIANO ESPAÑOL
1159	Trava Caçamba/lança Arretierung Schaufel/hubarme	Bucket/boom Lock Blocage Godet/bras	Bloccaggio Benna//bracci Bloqueo Cuchara/brazos
115M	Montante Saeule	Pillar Montant	Montante Montante
115S	Reservatório Tank	Tank Reservoir	Serbatoio Deposito
1160	Trava da lança Hubarmarretierung	Boom Lock Blocage Bras	Bloccaggio Bracci Bloqueo de Brazos
1161	Trava da caçamba Schaufelarretierung	Bucket Lock Blocage Godet	Bloccaggio Benna Bloqueo de La Cuchara
116R	Revestimento Verkleidung	Covering Revetement	Rivestimento Revestimiento
1170	Indicador de nível da caçamba Schaufelstellungsanzeiger	Bucket Level Indicator Indicateur Position Godet	Indicatore Posizione Benna Indicador Posicion Cuchara
1171	Posicionador atomático da caçamba Automat.schaufel-rueckstellung	Bucket Leveler Positionneur Autom.godet	Posizionatore Automatico Benna Posicionador Auto. Cuchara
1175	Posic./limit. autom. caçamba/braço Automat.schaufel Und Hubabscha.	Automatic Positioner/kick-out Posit.limit.auto Godet/bras	Posiz/limitaz.aut.benna/bracci Limitador Auto Cuchara/brazos
117R	Roda compactadora Kompaktor-rad	Landfill Wheel Roue Compacteuse	Ruota Compattatore Rodillo Pata de Cabra
1181	Disposit. limite autom. lança Automat.hubabschaltung	Boom Kick-out Arret Automatique Bras	Dispositivo Kick-out Tope Automatico Del Brazo
119M	Caixa de contatos Klemmleiste	Connection Block Plaque de Jonction	Morsettiera Caja de Empalme
119T	Cabeça Kopf	Head Tete	Testa Cabeza
11G0	Lanças e articulações Hubarm und Umlenkhebel	Boom/linkage Bras,fleche Et Articulation	Bracci E Articolazioni Articulacion Del Aguilon
11G1	Cilindros de elevação Hubzylinder	Lift Cylinders Verin Levage	Cilindri Sollevamento Gato de Elevacion
11G2	Cilindros de rotação da caçamba Kippzylinder	Dump Cylinders Verins Decharge	Cilindri Rotazione Benna Gato de Descarga

COD.	PORTUGUÊS DEUTSCH	ENGLISH FRANÇAIS	ITALIANO ESPAÑOL
11G3	Tubulaç. dos cilindros de levant. Leitungen fuer hubzylinder	Lift Cylinders Piping Conduites Verins Levage	Tubazioni Cilindri Sollev. Tuberias Gatos de Elevacion
11G4	Tubulaç. dos cilindros de rotação Leitungen fuer kippzylinder	Dump Cylinders Piping Tuyauterie Cylindres Basculage	Tubazioni Cilindri Rotazione Tuberias Gatos Basculamiento
11G5	Comandos do implemento Geraetebetaetigung	Equipment Controls Commandes D'outil	Comandi Attrezzo Mandos Del Util
11G8	Limitador do levant.dos braços Hubbegrezung	Lifting Kick-out Tope Elevacion Brazos	Limitazione Sollev.bracci
11GA	Implemento dianteiro Anbaugeraete, vorne	Front Implement Equipement Avant	Attrezzo Ant. Implemento Anterior
1200	Lança comprida Langer ladearm	Long Boom Bras Long	Bracci Caricatore Lunghi Brazos de Cargadora Largos
120B	Botão Knopf	Button Bouton	Bottone Boton
120G	Junta Flachdichtung	Gasket Joint A Plat	Guarnizione Piana Junta Plana
120M	Borne Kabelklemme	Terminal Connector Borne	Morsetto Elettrico Borne
120P	Prato Tellerscheibe	Plate Coupelle	Piattello Platillo
120R	Bobina Zuendspule	Reel Bobine	Rocchetto Bobina
120S	Fechadura Schloss	Lock Serrure	Serratura Cerradura
122F	Até o motor hidráulico ... Bis hydraulikmotor ...	Up To Hydr.motor ... Justqu'au Moteur Hydraulique ..	Fino Al Motore Idraulico ... Hasta El Motor Hidraulico ...
122G	Retentor Dichtung	Seal Joint	Guarnizione Junta
122P	Pinhão Ritzel	Pinion Pignon	Pignone Pinon
123F	Até o redutor ... Bis untersetzungsgetriebe ...	Up To Reduction ... Justqu'au Reducteur ...	Fino Al Riduttore ... Hasta El Reductor ...

COD.	PORTUGUES DEUTSCH	ENGLISH FRANÇAIS	ITALIANO ESPAÑOL
123G	Retentor de vedação frontal Life time-dichtung	Seal Assy Joint Frontal	Guarnizione Tenuta Frontale Empaquetadura
123P	Pinhão conico Kegelritzel	Bevel Pinion Pignon Conique	Pignone Conico Pinon Conico
124B	Apoia Armlehne	Braço Accoudoir de Siege	ArmrestBracciolo Sedile Apoiabrazo
124F	Até o ... Bis ...	Up To ... Jusqu'au ...	Fino Al ... Hasta El ...
125F	Garfo Gabel	Fork Fourche	Forca Horca
125P	Alicate Zange	Pliers Pinces	Pinza Alicates
125S	Servo freio Servobremse	Brake Booster Servo-frein	Servofreno Servofreno
126F	Até a bomba ... Bis pumpe ...	Up To Pump ... Justqu'a La Pompe ...	Fino Alla Pompa ... Hasta La Bomba ...
126P	Pinça do freio Bremszange	Caliper Etrier de Frein	Pinza Freno Pinza de Freno
1279	Tubulaç. e comando do implemento dianteiro Frontgeraet leitungen-steuerung	Front Attach Piping And Contr Tuyauterie Et C.de Outil Av.	Tubaz E Comando Attrezzo Ant Tuberia Y Mando Util Ant.
127M	Motor hidráulico Hydraulikmotor	Hydraulic Motor Moteur Hydraulique	Motore Idraulico Motor Hidraulico
127P	Lacre Plombe	Lead Seal Plomb	Piombino Precinto
1280	Tubulaç. traseira (da válvula de desv.) Leitungen,hinten(vom umschalv.)	Rear Pipe (From Diverter Valve) Tuyaut.ar (A Partir Du Deviat.)	Tubazioni Post (Dal Deviatore) Tuberia Post.(desde Desviador)
1281	Tubulaç. traseira (do distrib.) Leitungen,hinten(vom steuerven.	Rear Pipe (From Control Valve) Tuyaut.ar (A Partir Du Distr.)	Tubazioni Post (Dal Distrib) Tuberia Post.(desde Distrib.)
1288	Tubulaç. do implem. dianteiro Frontleitung	Front Attachement Piping Tuyauteries D'outil Avant	Tubazioni Attrezzo Ant Tuberia Del Util Anterior
12G2	Acessórios da caçamba Zubehoer ladeschaufel	Bucket Accessories Accessoires Godet	Accessori Benna Accesirios Cuchara

COD.	PORTUGUÊS DEUTSCH	ENGLISH FRANÇAIS	ITALIANO ESPAÑOL
130B	Braço Ausleger	Arm Bras	Braccio Brazo
130C	Unidade de comando El.steuerplatte	Control Unit Centrale de Commande	Centralina Centralilla
130F	Comando hidr. suplementar Zusaetzliche hydr.funktion	Addit.hydr.function Fonction Hydraulique Supplem.	Funzione idr.suppl. Mando Hidraulico Suplementario
130M	Motor a explosão Motor	Engine Moteur Thermique	Motore Termico Motor
130P	Pistão Kolben	Plunger Piston	Pistoncino Embolo de Valvula
130S	Direção hidráulica Servolenkung	Power Steering Direction Assistee	Servosterzo Servodireccion
131F	Fire sleeve Buesche mit feuerrand	Fire Sleeve Manguito	Fire Sleeve
131R	Arruela Unterlegscheibe	Washer Rondelle	Rosetta Arandela
132B	Braço oscilante Schwingarm	Swinging Arm Balancier	Braccio Oscillante Brazo Oscilante
132F	Fundo dianteiro Bodenplatte,vorne	Head Culasse Avant	Fondello Anteriore Tapa Anterior
132P	Pistão Kolben	Piston	Piston Pistone Piston
132S	Sensor de aproximação Sensor	Inductive Proximity Switches Capteur de Proximité	Sensore Prossimita Sensor
133B	Lança de levantamento Hubarm	Lift Boom Bras de Levage	Braccio Sollevamento Brazo de Elevacion
133F	Fundo traseiro Bodenplatte,hinten	Bottom End Culasse Arriere	Fondello Posteriore Tapa Posterior
133M	Motor de partida Anlasser	Starter Motor Demarreur	Motorino Avviamento Motor de Arranque
133S	Sensor Sensor	Sensor Capteur	Sensore Sensor

COD.	PORTUGUÊS DEUTSCH	ENGLISH FRANÇAIS	ITALIANO ESPAÑOL
135C	Aro Felge	Rim Jante de Roue	Cerchio Ruota Llanta de Rueda
135M	Cubo Nabe	Hub Moyeu	Mozzo Cubo,buje
135P	Lâmpada do teto Deckenleuchte	Ceiling Light Plafonnier	Plafoniera Pantalla
135S	Setor dentado Zahnsegment	Toothed Sector Secteur Dente	Settore Dentato Sector Dentado
136S	Setor da roda motriz Antriebsradsegment	Sprocket Sector Secteur Barbotin	Settore Ruota Motrice Sector Rueda Motriz
137M	Motor elétrico Elektrmotor	Electric Motor Moteur Electrique	Motorino Elettrico Motor Electrico
1401	Lâmina demolidora Schneidschild	Shear Boom Lame Abattage	Lama Abbattimento Paleta Abatidora
140C	Dobradiça Scharnier	Hinge Charniere	Cerniera Bisagra, Charnela
140S	Esfera Kugel	Ball Bille	Sfera Bola
141M	Massa de vedação Dichtungsmasse	Putty Mastic Adhesif	Mastice Adesivo Mastique
141P	Painel de instrumentos Instrumentenbrett	Instrument Panel Tableau de Bord	Plancia Portastrumenti Tablero de Abordo
1421	Lâmina destocadora Stubbenroder	Stumper Moldboard Lame Dessoucheuse	Lama Cavaceppi Paleta Arranca Cepas
142G	Cobertura do cabo Schutzrohr	Sheath Gaine	Guaina Funda
142M	Feixe de molas Blattfeder	Leaf Spring Ressort A Lames	Molla A Balestra Muelle de Ballestra
142T	Tirante Stange	Tierod Tirant	Tirante Tirante
1431	Lâmina p/pedras Felsrechen	Rock Rake Lame Spierreuse	Lama Spietratrice Paleta Rompepiedras

COD.	PORTUGUÊS DEUTSCH	ENGLISH FRANÇAIS	ITALIANO ESPAÑOL
143M	Eixo motor Triebachse	Live Axle Essieu Moteur	Motoassale Eje Motor
1440	Lâmina p/desmatamento (AD) Roderechen (AD)	Rake Blade For AD Lame Debroussailleuse AD	Lama Decespugliatrice Per AD Paleta Desbrozadora de AD
1441	Lâmina p/desmatamento (BD) Roderechen (BD)	Rake Blade For BD Lame Debroussailleuse BD	Lama Decespugliatrice Per BD Paleta Desbrozadora de BD
144M	Manipulador Steurhebel	Manipulator Manipulateur	Manipolatore Manipulador
145G	Guia Fuehrung	Guide Guide	Guida Guia
145M	Elo de corrente Kettenglied	Track Link Maillon	Maglia Cingolo Eslabon de Oruga
145P	Planetário Planetenantrieb	Sun Gear Planretaire	Planetario Pinon Planetario
145R	Rotor Laufer	Rotor Rotor	Rotore Rotor
145S	Respiro Entluofter	Breather Reniflard	Sfiatatoio Respiradero
146M	Módulo dianteiro Vorderwagen	Front Module Module Avant	Modulo Anteriore Modulo Anterior
146R	Rotula esférica Kugelbuechse	Ball Joint Rotule	Rotula Sferica Rotula
147M	Módulo traseiro Hinterwagen	Rear Module Module Arriere	Modulo Posteriore Modulo Posteior
147P	Pneu Reifen	Tire Pneu	Pneumatico Neumatico
147T	Plataforma Oberwagen	Turret Tourelle	Torretta Caseta
148P	Pulverizador Einspritzduese	Nozzle Pulverisateur	Polverizzatore Pulverizador
1501	Barra porta ferramenta Montierhebel	Tool Bar Barre Porte-outil	Barra Portattrezzi Barra Portautiles

COD.	PORTUGUÊS DEUTSCH	ENGLISH FRANÇAIS	ITALIANO ESPAÑOL
150B	Bolsa Tasche	Bag Trousse	Borsa Bolsa
150C	Chave Schluessel	Key Cle	Chiave Llave
150P	Manopla Kenebelgriff	Knob Poigne	Pomello Empunadura
150R	Registro Hahn	Cock Robinet	Rubinetto Grifo
150S	Sigla Markenzeichen	Trade Mark Sigle	Sigla Sigla
150T	Timer Timer	Timer Timer	Timer Timer
151B	Barra Strebe	Bar Barre	Barra Barra
151S	Sigla do trator Typenschild	Type Plate Type	Sigla Trattore Sigla Tractor
152B	Caçamba de escavação Steinschaufel	Quarry Bucket Godet de Carriere	Benna da Cava Cuchara Para Cantera
153B	Caçamba " clamshell " Schalengreifer	Clamshell Bucket Benne Preneuse	Benna Mordente Cuchara Mordiente
154C	Chave de fechamento Schluessel	Lock Key Cleu de Serrure	Chiave Serratura Llave de Cerradura
154P	Bomba de alimentação Kraftstoffpumpe	Fuel Pump Pompe D'alimentation	Pompa Alimentazione Bomba de Alimentacion
155B	Caçamba para rocha Felsschaufel	Rock Bucket Godet de Roche	Benna da Roccia Cuchara Para Rocas
155G	Engate rápido Schenellkupplung	Quick-connecting Coupling Accouplement Rapide	Giunto Rapido Empalme Rapido
155P	Bomba Pumpe	Pump Pompe	Pompa Bomba
155R	Agulha de rolamento Nadel	Aiguille	Needle Roller Rullino Aguja

COD.	PORTUGUÊS DEUTSCH	ENGLISH FRANÇAIS	ITALIANO ESPAÑOL
156B	Caçamba trapezoidal Trapetzloeffel	Tapezoidal Bucket Godet Trapeze	Benna Trapezoidale Cuchara Trapezoidal
156G	Olhal rosqueado Kugelkopf	Eyebolt Chupe	Golfare Argolla
157B	Caçamba 4-in-1 schaufel	4 em 1 Godet Multiple	4-in-1 Bucket Benna 4 in 1 Cuchara Multi-uso
157G	Retentor p/ eixo Wellendichtring	Lip Seal Joint D'arbre	Guarnizione Albero Reten
157R	Rolete Rolle	Roller Galet	Rullo Rodillo
158B	Envelope Umschlag	Envelope Gaine	Busta Sobre
158G	O'ring O-ring	O'ring Joint Torique	Guarnizione O-r Junta Torica
158P	Bomba injetora Einspritzpumpe	Injection Pump Pompe D'injection	Pompa Iniezione Bomba de Inyeccion
158T	Transformador Transfomator	Transformer Transformateur	Trasformatore Transformador
159C	Cilindro de freio Bremszylinder	Brake Cylinder Cylindre de Frein	Cilindro Freno Cilindro de Freno
159G	Retentor líquido Fluessigdichtung	Liquid Gasket Colle D'etainchelté	Guarnizione Liquida Sellador
160S	Implemento scraper Scrapereinrichtung	Scraper Implement Equipement Decapeur	Atttrezzo Scraper Equipo de Trailla
160C	Fuso guia Spindel	Worm Screw Ecrou Vis-mere	Chiocciola Tuerca Sinfin
160G	Ferro granulado Koerniges eisen	Ferrous Granulate Granallie Ferreuse	Granulato Ferroso Granulado de Hierro
160R	Roda Rad	Wheel Roue	Ruota Rueda
160S	Silencioso Schalldaempfer	Muffler Silencieux	Silenziatore Silenciador

COD.	PORTUGUÊS DEUTSCH	ENGLISH FRANÇAIS	ITALIANO ESPAÑOL
160T	Medidor nível Kontaktgeber	Sending Unit Transmetteur	Trasmettitore Contactor
161G	Graxa Fett	Grease Graisse	Grasso Grasa
161S	Sincronizador Synchronieserung	Sycronizer Synchroniseur	Sincronizzattore Sincronizador
162G	Conector fêmea Gehaeuse fuer steckhuelse	Female Connector Connecteur Porte-femelle	Giunto p/femm. Empalme Hembra
163G	Conector macho Gehaeude fuer flachstecker	Male Connector Connecteur Porte-male	Giunto p/ Maschi Empalme Macho
163R	Roda motriz Antriebsrad	Sprocket Barbotin	Ruota Motrice Rueda Motriz
164C	Cilindro Zylinder	Cylinder Cylindre	Cilindro Cilindro
164S	Amortecedor de vibração Schwingungsdaempfer	Damper Amortisseur	Smorzatore Antivibrador
165P	Eixo diferencial Achse	Axle Pont	Ponte Puente
165S	Articulação Gelenk	Articulation Articulation	Snodo Articulacion
165T	Eixo flexível Biegsame welle	Flexible Shaft Transmission Flexible	Trasmissione Flessibile Arbol Flexible
166R	Roda guia Leitrad	Track Idler Roue Tendeuse	Ruota Tendicingolo Rueda Guia
166S	Sanfona Faltenbalg	Bellows Souffleur	Soffietto Fuelle
167R	Radiador de água Wasserkuehler	Water Radiator Radiateur de L'eau	Radiatore Acqua Radiador de Agua
167S	Elevador hidráulico Kraftheber hydraulisch	Hydraulic Lifter Relevage Hydraulique	Sollevatore Idraulico Elevador Hidraulico
168R	Radiador de óleo Oelkuehler	Oil Radiator Radiateur D'huile	Radiatore Olio Radiador de Aceite

COD.	PORTUGUÊS DEUTSCH	ENGLISH FRANÇAIS	ITALIANO ESPAÑOL
169R	Regulador Regler	Regulator Regulateur	Regolatore Regulador
170C	Cilindro mestre Hauptzylinder	Master Cylinder Maitre-cylindre	Cilindro Maestro Cilindro Maestro
170R	Arruela de pressão Federring	Lockwasher Rondelle Elastique	Rosetta Elastica Arandela Elastica
170T	Lente Scheinwerferglas	Lens Transparent	Trasparente Translucido
171R	Refletor Reflektor	Reflector Reflecteur	Riflettore Reflector
171S	Sapata para rua Strassenschuh	Street Plate Patin de Roue	Soprasuola Patin de Carretera
172S	Suspensão Aufhaengung	Suspension Suspension	Sospensione Suspension
173C	Correia Keilriemen	Belt Courroie	Cinghia Correa
173R	Engrenagem de giro Drehkranz	Bull Gear Rond A Galets	Ralla Rotazione Quicionera
174R	Círculo Kugelaufnahme	Circle Cercle Porte-lame	Ralla Portalama Corona Porta Paleta
175R	Regulador mecânico Mechanischer regler	Governor Regulateur	Regolatore Meccanico Regulador Mecanico
176C	Capo Motorhaube	Hood Capot	Cofano Capot
176R	Raspadora Abstreicher	Scraper Decapeuse	Ruspa Trailla
177S	Escova Kohlenbuerte	Brush Balai	Spazzola Escobilla
17G2	Tubulaç. de refrigeração do motor Leitungen motorkuehlsystem	Engine Cooling Piping Tuyaut.refroid.moteur	Tubaz Raffredd. Motore Tuberias de Refrigeracion
17G5	Elementos de vedação de ar Dichtung fuer luftanlage	Air-tight Element Elements Etancheité D'air	Elementi Tenuta Aria Elementos de Cierre Al Aire

COD.	PORTUGUÊS DEUTSCH	ENGLISH FRANÇAIS	ITALIANO ESPAÑOL
17GA	Refrigeração do motor Kuehlung des motors	Engine Cooling System Refroidissement Moteur	Raffreddamento Motore Refrigeracion Del Motor
180C	Colar Rohrschelle	Collar Collier	Collare Collar
180P	Porta Tuer	Door Porte	Porta Puerta
180T	Travessa Traverse	Cross Beam Traverse	Traversa Traviesa
1821	Elevador hidráulico (veloz) Kraftheber hydraulisch-schnell	Hydraulic Lift (Fast) Relevage Hydraulique (Rapide)	Sollevatore Idraulico (Veloce) Elevador Hidraulico (Rapido)
182C	Cinto de segurança Sicherheitsgurt	Safety Belt Ceinture de Securite'	Cintura Di Sicurezza Cinturon de Seguridad
183P	Cinzeiro Aschenbecher	Ashtray Cendrier	Portacenere Cenicero
184C	Distanciador Schraubenbolzen	Stud Colonnette	Colonnetta Esparrago
185C	Prego Niet	Nail Clou	Chiodo Clavo
185S	Espelho retrovisor Rueckelspiegel	Rear View Mirror Retrovisor	Specchio Retrovisore Espejo Retrovisor
186A	Eixo de reversão Welle-rueckwaertsang	Reverse Shaft Arbre de Marche Ar	Albero Retromarcia Eje de Marcha Atras
187A	Anel elástico Sprengring	Snap Ring Circlips	Anello Elastico Anillo Elasticox
188A	Cabide Kleiderhaken	Coat-hook Porte-manteaux	Appendiabiti Percha
188C	Coletor Kruemmer	Manifold Collecteur	Collettore Colector
188P	Porta-fusível Sicherungsshalter	Fuse Holder Porte-fusible	Portafusibile Portafudsible
189A	Atuador de giro Drehaggregat	Slewing Actuator Actuateur de Rotation	Attuatore Di Rotazione Mecanismo de Rotacion

COD.	PORTUGUÊS DEUTSCH	ENGLISH FRANÇAIS	ITALIANO ESPAÑOL
190A	Controle do excesso de combust. Mehrmengensystem	Excess Fuel Control Dispos. de Debit Addit.	Arricchitore Reforzador de Inyeccion
192A	Radio Radio	Radio	Autoradio
192T	Mangueira c/ conex es Schlauch mit stutzen	Hose Assy Tuyau Flexible Avec Raccord	Tubo Fless.c/raccordi Manga Con Racores
193P	Porta-lâmpada Lampenfassung	Bulb Holder Porte-lampe	Portalampada Soporte de Lampara
193T	Tubo Rohr	Tube Tuyau	Tubo Rigido Tubo
195P	Porta-pulverizador Duesenstock	Nozzle Holder Porte-injecteur	Portapolverizzatore Portainyector
196P	Porta-satélites Planetentraeger	Planetary Carrier Porte-satellites	Portasatelliti Caja de Satelites
196S	Extremidade do chassi Kettenfuehrung	Track Frame End Guide-chenilles	Sperone Espolon
197C	Comando do acelerador Gasregulierung	Throttle Control Commande D'accelerateur	Comando Acceleratore Mando Del Acelerador
197P	Porta-escova Buerstentraeger	Brush Holder Porte-balai	Portaspazzola Portaescobilla
198S	Calço Distanzscheibe	Shim Cale D'epassieur	Spessore Suplemento
19G7	Tubulaç. motor filtro de ar Leitungen fuer motorluftfilter	Engine To Air Cleaner Lines Tuyau Moteur-filtre Air	Tubaz Motore-filtro Aria Tuberias Motor-filtro Aire
200S	Pino Stift	Pin Goupille	Spina Pasador
201P	Pré-filtro Vorabscheider	Precleaner Prefiltre	Prefiltro Prefiltro
202P	Posicionador Rueckstellvorrichtung	Positioner Positionneur	Posizionatore Posicionador
202S	Pino elástico Spannstift	Spring Pin Goupille Elastique	Spina Elastica Pasador Elastico

COD.	PORTUGUÊS DEUTSCH	ENGLISH FRANÇAIS	ITALIANO ESPAÑOL
204P	Tomada de ar Lufteinlass	Air Intake Prise D'air	Presa Aria Boca de Aire
205P	Tomada Steckdose	Receptacle Prise de Courant	Presa Di Corrente Toma de Corriente
205S	Porta Klappe	Door Volet	Sportello Puerta
207P	Tomada de força Zapfwelle	Power Take-off Prise de Force	Presa Di Forza Toma de Fuerza
209T	Turbina Turbine	Turbine Turbine	Turbina Turbina
210C	Chave comutadora El.schalter	Switch Commutateur	Commutatore Conmutador
210P	Prisioneiro Stiftschraube	Stud Goujon	Prigioniero Esparrago
210T	Turbocompressor Turbolader	Turbocharger Turbocompresseur	Turbocompressore Turbocompressor
215P	Perfilado Profil	Channel Profile	Profilato Perfil
215S	Esquadro Winkel	Connecting Plate Equerre	Squadretta Escuadra
216C	Compressor de ar Luftkompressor	Air Compressor Compresseur D'air	Compressore Aria Compresor
21G3	Articulação do chassi Knickgelenk	Main Frame Articulation Articulation de Chassis	Articolazione Telai Articulacion de Bastidores
220C	Condensador Kondensator	Condenser Condensateur	Condensatore Condensador
220P	Farol Scheinwerfer	Floodlight Projecteur	Proiettore Proyector
220S	Estabilizador Stabilizator	Stabilizer Stabilisateur	Stabilizzatore Estabilizador
221C	Ar condicionado Klimaanlage	Air Conditioner Climatiseur	Condizionatore Climatizador

COD.	PORTUGUÊS DEUTSCH	ENGLISH FRANÇAIS	ITALIANO ESPAÑOL
222P	Extensão Verlaengerungsrohr	Extension Rallonge	Prolunga Extension
224C	Duto de ar Luftleitung	Air Duct Conduit D'air	Condotto Aria Conducto de Aire
225C	Coletor de admissão Ansaugrohr	Intake Manifold Collecteur D'admission	Collettore Aspirazione Colector de Admision
225S	Estribo Buegel	Bracket Support	Staffa Estribo
22G0	Rotação da retroescavadeira Drehaggregat fuer heckbagger	Backhoe Rotation Rotation Pelle Retro	Rotazione Retroscavatore Rotacion Retroexcavadora
230C	Coletor de escape Auspuffkruemmer	Exhaust Manifold Collecteur D'echappement	Collettore Di Scarico Colector de Escape
230P	Polia Riemenscheibe	Pulley Poulie	Pulegia Polea
231S	Estribo Halter	Clip Collier	Staffetta Abrazadera
231V	Tinta Lackierung	Paint Peinture	Vernice Pintura
235C	Conexão Verbindung	Connection Connexion	Connessione Conexion
235S	,mbolo Kolben	Piston Piston	Stantuffo Embolo
236P	Interruptor Druckknopf	Push Button Bouton-poussoir	Pulsante Pulsador
238P	Vareta Druckstange	Push Rod Embout	Puntale Puntal
23G3	Controle do pedal Pedalier	Pedal Control Grupo de Pedales	Pedaliera
23G5	Tubulaç es do comando da transmissão Hydr.getriebe-steuerleitungen	Transmission Control Lines Tuyaut. C.de Trasm.hydraul.	Tubazioni Comando Trasm. Idr. Tuberias de Transm.hidraulica
240P	Pino articulado (tucho) Stoessel	Tappet Poussoir	Punteria Empujador

COD.	PORTUGUÊS DEUTSCH	ENGLISH FRANÇAIS	ITALIANO ESPAÑOL
242P	Ponta do dente do ripper Aufreisserzahnspitze	Ripper Shank Tip Point Dent Scarificateur	Punta Dente Ripper Pua de Diente Escarificador
244P	Tirante Strebe	Strut Etai	Puntone Tirante
247C	Tacometro Drehzahlmesser	Tachometer Compt-tours	Contagiri Tacometro
248C	Horímetro Stundenzaehler	Hourmeter Horametre	Contaore Horometro
248P	Punção Durchschlag	Punch Poincon	Punzone Punzon
24G4	Tubulaç es da trans. hidrostática Leitungen hydrostat.antrieb	Hydrostatic Drive System Lines Tuyaut.trasm.hydrostatique	Tubazioni Trasm.idrostatica Tuberias Transm.hidraulica
250C	Contato Kontakt	Contact Contact	Contatto Contacto
254C	Recipiente Behaelter	Container Conteneur	Contenitore Contenedor
255C	Carcaça do filtro Filtergehaeuse	Filter Shell Cuve de Filtre	Contenitore Filtro Cuerpo de Filtro
257C	Contraporca Kontermutter	Lock Nut Cotre-ecrou	Controdado Contra Tuerca
259C	Conversor de torque Drehmomentwandler	Torque Converter Convertiseur de Couple	Convertitore Di Coppia Convertidor de Par
25G1	Conex es do câmbio Getriebeanschluesse	Transmission Connections Accouplem.de Boite A Vitesses	Collegamenti Cambio Conexiones Del Cambio
25GA	Acoplamento motor-transmissão Motor/getriebe antrieb	Engine-transmission Coupling Enclenchement Trasm.	Innesto Trasmissione Acoplo de La Transmision
260C	Defletor Leitblech	Shroud Convoyeur	Convogliatore Canalizador
265C	Tampa Deckel	Cover Couvercle	Coperchio Tapa
270C	Contra pino Splint	Cotter Pin Coupille	Copiglia Chaveta Partida

COD.	PORTUGUÊS DEUTSCH	ENGLISH FRANÇAIS	ITALIANO ESPAÑOL
271S	Estator Stator	Stator Stator	Statore Estator
274S	Haste Kolbenstange	Rod Tige	Stelo Vastago
275C	Carter Oelwanne	Sump Carter D'huile	Coppa Carter de Aceite
280S	Mecha Schmierdocht	Wick Meche	Stoppino Mecha
282T	Adesivo de manutenção Abziehbild wartungsplan	Service And Lube Instruction Plaque Entretien	Targa Manutenzione Calcomania de Mantenimiento
283T	Placa de identificação Typenschild	Identification Plate Plaquette Recapitulative	Targhetta Identificazione Placa de Identificacion
284T	Limpador de pára-brisa traseiro Scheibenwischer,hinten	Windscreew Wiper Essuie-glace Ar	Tergicristallo Posteriore Limpia-luna
285C	Par conico Teller und kegelrad	Bevel Gear Set Couple Conique	Coppia Conica Par Conico
285T	Mangueira Schlauch	Hose Tuyau Flexible	Tubo Flessibile Tubo Flexible
286T	Chassi dianteiro Rahmen vorn	Front Main Frame Chassis Avant	Telaio Anteriore Bastidor Anterior
287T	Chassi traseiro Rahmen hinter	Rear Main Frame Chassis Arriere	Telaio Posteriore Bastidor Posterior
288S	Quadro de indic. multiplas Kombiinstrument	Instrument Cluster Combine de Bord	Strumento Multiplo Cuadro de Indicaciones Multipl.
288T	Alarme acustico Trompete hupe	Projector Trompe	Tromba Acustica Bocina
289T	Trator Maschine	Tractor Tracteur	Trattore Tractor
28G8	Sist. lubrificação do câmbio Getriebeschmierung	Trans.lubrication System Graissage de B.v.	Lubrificazione Cambio Engrase Del Cambio
290C	Cobre junta Lasche	Joint Covering Couvre-joint	Coprigiunto Cobrejuntas

COD.	PORTUGUÊS DEUTSCH	ENGLISH. FRANÇAIS	ITALIANO ESPAÑOL
290T	Tubo de identificacão dos cabos Kabel kennzeichnungen	Cable Identif. Tube Tube D'identification Cables	Tubetto Identific. Cavi Tubito Identif. Cables
291T	Controle de torque Drehmoment-anschlag	Torque Control Torque Control	Torque Control
292T	Adesivos FANA Klebeschilder FANA	Fana Decals Plaques Fana	Targhe Fana
294S	Caixa de aspiração Saugsieb	Suction Rose Crepine	Succhieruola Colador de Aspiraccion
295C	Moldura Rahmen	Bezel Monture	Cornice Marco
295S	Sapata Kettenplatte	Shoe Patin	Suola Teja
297C	Coroa Zahnkranz	Ring Gear Couronne Dentee	Corona Dentata Corona Dentada
29G1	Comandos externos do câmbio Aeusere getriebeschaltung	Transmission Outer Controls Commandes Exter.boite Vitesse	Comandi Esterni Cambio Varillaje Cambio Velocidades
29G2	Comandos externos do redutor Zusatzgetriebeschaltung	Low Speed Outer Controls Commande Exter. Reducteur	Comandi Esterni Riduttore Mando Del Reductor Del Cambio
29G3	Dispos. de segurança do câmbio Getriebeschaltsperre	Transmission Safety Device Disp.securite' B.v.	Dispositivi Sicurezza Cambio Enclavamiento Del Cambio
3007	Pneus 23.5 x 25 Reifen 23.5 x 25	Tires 23.5 X 25 Pneus 23.5 X 25	Pneumatici 23.5 X 25 Neumatico 23.5 X 25
300C	Corpo Gehause	Body Corps	Corpo Cuerpo
300S	Suporte Traeger	Support Support	Supporto Soporte
3017	Pneus 20 x 24 Reifen 20 x 24	Tires 20 X 24 Pneus 20 X 24	Pneumatici 20 X 24 Neumatico 20 X 24
310S	Cilindro mestre do freio Druckversteller	Brake Booster Surpresseur de Freins	Supressore Freni Reforzador de Freno
312C	Cremalheira Zahnstange	Rack Cremalliere	Cremagliera Cremallera

COD.	PORTUGUÊS DEUTSCH	ENGLISH FRANÇAIS	ITALIANO ESPAÑOL
315C	Vidro Glasscheibe	Glass Glace	Cristallo Cristal
3176	Pneus 29.5 x 29 Reifen 29.5 x 29	Tires 29.5 X 29 Pneus 29.5 X 29	Pneumatici 29.5 X 29 Neumatico 29.5 X 29
319C	Vidro atérmico Scheibe,waermedaemmend	Athermic Glass Pane Glace Athermique	Cristallo Atermico Cristal Atermico
3201	Pneus 14.00 x 24 Reifen 14.00 x 24	Tires 14.00 X 24 Pneus 14.000 X 24	Pneumatici 14.00 X 24 Neumatico 14.00 X 24
3208	Pneus 15.5 x 25 Reifen 15.5 x 25	Tires 15.5 X 25 Pneus	Pneumatici 15.5 X 25 15.5 X 25 Neumatico 15.5 X 25
3209	Pneus 17.5 x 25 Reifen 17.5 x 25	Tires 17.5 X 25 Pneus 17.5 X 25	Pneumatici 17.5 X 25 Neumatico 17.5 X 25
320C	Cruzeta Kreuzstueck	Spider Crossillon	Crociera Cruceta
3210	Pneus 22 x 25 Reifen 22 x 25	Tires 22 X 25 Pneus 22 X 25	Pneumatici 22 X 25 Neumatico 22 X 25
3211	Pneus 20.5 x 25 Reifen 20.5 x 25	Tires 20.5 X 25 Pneus 20.5 X 25	Pneumatici 20.5 X 25 Neumatico 20.5 X 25
3213	Pneus 26.5 x 25 Reifen 26.5 x 25	Tires 26.5 X 25 Pneus 26.5 X 25	Pneumatici 26.5 X 25 Neumatico 26.5 X 25
3219	Pneus 29.5 x 25 Reifen 29.5 x 25	Tires 29.5 X 25 Pneus 29.5 X 25	Pneumatici 29.5 X 25 Neumatico 29.5 X 25
321C	Contagiros Stunderzaehler	Tachometer Horogyrometre	Cronogirometro Horotacometro
322C	Velocímetro Tachometer	Speedometer Horotachymetre	Cronotachimetro Horovelocimetro
325C	Painel Armaturenbrett	Dashboard Planche de Bordo	Cruscotto Tablero de Abordo
32GA	Transmissão traseira Hintere kraftuebertragung	Rear Transmission Transmission Arriere	Trasmissione Posteriore Transmission Posterior
330C	Capo do radiador Kuehlerhabe	Radiator Guard Grille de Radiateur	Cuffia Radiatore Coraza de Radiador

COD.	PORTUGUÊS DEUTSCH	ENGLISH FRANÇAIS	ITALIANO ESPAÑOL
333C	Cunha Keil	Wedge Coin	Cuneo Cuna
334C	Coifa para pó Staubschutzkappe	Dust Boot Capuchon Pare-poussiere	Cuffia Parapolvere Capucha Guardapolvo
3402	Rodas c/ aro 14.00-25 Raeder mit felge 14.00-25	Wheels W/ Rim 14.00-25 Roues Avec Jante 14.00-25	Ruote Con Cerchio 14.00-25 Ruedas Con Llanta 14.00-25
3403	Rodas c/ aro 8.00 TG-24 Raeder mit felge 8.00 TG-24	Wheels W/ Rim 8.00 TG-24 Roues Avec Jante 8.00 TG-24	Ruote Con Cerchio 8.00 TG-24 Ruedas Con Llanta 8.00 TG 24
341C	Rolamento Lager	Bearing Roulement	Cuscinetto Rodamiento
345C	Coxim Sitzpolster	Cushion Coussin	Cuscino Cojin
36G5	Trava hidráulica Hydraulische arretierung	Hydraulic Lock Blocage Hydraulique	Bloccaggio Idraulico Bloqueo Hidraulico
37G0	Freio da direção Lenkbremse	Steering Brake Frein de Direction	Freno Di Sterzo Freno de Direccion
37G3	Comando do freio de serviço Fussbremsbetaetigung	Brake Pedals Commande Freins Travail	Comando Freni Servizio Mandos Frenos de Servicio
37G4	Comando do freio de estacionamento Parkbremshebel	Parking Brake Freins de Stationemment	Comando Freni Stazionamento Mando Freno de Estacionamiento
393C	Cabina rops Rops-kabine	Rops Cab Cabine de Securite	Cabina Sicurezza Cabina de Seguridad
394C	Via do distribuidor Schieberstange	Control Valve Spool Tiroir Distributeur	Cassetto Distributore Corredera Del Distribuitor
395C	Cor Farbe	Color Couleur	Colore Color
396C	Corpo do trator Maschinenrahmen	Tractor Body Chassis-berceau	Corpo Trattore Cuerpo Tractor
397C	Chassi da esteira Laufwerksrahmen	Track Frame Chassis de Chenille	Corpo Carrello Armazon de Oruga
398C	Vidro colorido Scheibe,getoent	Tinted Glass Glace Athermique Coloree	Cristallo Colorato Cristal Coloreado

COD.	PORTUGUÊS DEUTSCH	ENGLISH FRANÇAIS	ITALIANO ESPAÑOL
399C	Servo freio hidropneumático Hydropneumatische servobremse	Power Cluster Servo-frein Hydropneumatique	Convertitore Pneumoidraulico Servofreno Neumohidraulico
39G0	Embreagem de direção Lenkkupplung	Steering Clutch Embrayage de Direction	Frizione Di Sterzo Embrague de Direccion
39G2	Comando da embreagem lateral Betaetigung lenkkupplungen	Steering Control Commande Embr.dir.	Comando Frizioni Di Sterzo Mando Embragues Direccion
39G6	Tubulaç. externa das embreagens Lenkkupplungen,aeussere leitun	Steering Outer Piping Tuyaut.ext.embr.dir.	Tubazioni Est Frizioni Sterzo Tuberias Exr.embrag.direccion
39G7	Tubulaç. ligação das embreagens Lenkkuplung anschlusseleituge	Steering Connecting Piping Tuyaut Embr. Dir.	Tubazioni Colleg.friz.sterzo Tuberias de Embrag. Direccion
3G42	Cilindro posicionador Stellzylinder	Positioner Cylinder Verin Positionneur	Cilindro Posizionatore Cilindro Posicionador
3G44	Cilindro de penetração Eindringzylinder	Dipper Cylinder Verin de Cavage	Cilindro Penetrazione Cilindro de Penetracion
400C	Combustível Kraftstoff	Fuel Combustible	Combustibile Combustible
401C	Conector moldado Raccord electrique	Mold-on Connector Racor Electrico	Costampato
401S	Válvula de gaveta Schieberventil	Gate Valve Vanne	Saracinesca Compuerta
402S	Caixa de câmbio Getriebegehaeuse	Transmission Housing Boite de Vitesses	Scatola Cambio Caja de Cambios
403C	Cilindro de direção Lenkzylinder	Steering Cylinder Verin de Direction Lateral	Cilindro Sterzo Cilindro de Direccion
403S	Caixa do redutor final Endantriebsgehaeuse	Final Drive Housing Carter de Reducteur	Scatola Riduttore Finale Caja de Reductor Final
404S	Caixa de transmissão Getriebegehaeuse	Rear Housing Carter de Transm.	Scatola Trasmissione Caja de Transmission
405S	Substância vedante Dichtmasse	Sealant Colle D'etancheite	Sigillante Producto Hermetico
406S	Nebulizador Duese	Nozzle Injecteur	Spruzzatore Tobera

COD.	PORTUGUÊS DEUTSCH	ENGLISH FRANÇAIS	ITALIANO ESPAÑOL
407S	Faixa anti-derrapante Rutschfester belag	Anti-skid Bande Antiderapante	Striscia Antisdrucciolo Banda Antideslizante
408S	Toldo r.o.p.s Rops-rahmen	Rops Canopy Structure de Protection	Struttura Protezione Estrutura de Proteccion
409S	Setor do freio Bremsbelag	Brake Lining Segment de Frein	Segmento Freno Segmento de Freno
410S	Reservatório de óleo hidráulico Tank fuer hydraulikoel	Hydraulic Tank Reservoir Hydraulique	Serbatoio Olio Imp. Idraulico Deposito Aceite Sistema Hidr.
411S	Reservatório de combustível e óleo Kraftstoff/oeltank	Fuel And Oil Tank Reservoir Combustible/huile	Serbatoio Combustibile E Olio Deposito Combustible Y Aceite
412S	Semi-elo de esteira Halbkettengleid	Half Track Link Dimi-maillon	Semimaglia Cingolo Semieslabon de Oruga
413S	Semi-dobradiça Halbscharnier	Half Hinge Demi-charniere	Semicerniera Hoja de Bisagra
414S	Esquema Schema	Schematic Schema	Schema Esquema
415S	Semi-faixa Halbitalteband	Half Band Demi-bande	Semifascia Semibanda
416S	Descongelante Entfroster	Defroster Degivreur	Sbrinatore Descongelador
417S	Semi-flange Halbflansch	Half Flange Demi-bride	Semiflangia Semibrida
418S	Jogo Satz	Set Jeu	Serie Juego
419S	Desengate do levantamento Degagement relevage	Lift Release Valve Desenganche Elevacion	Sgancio Sollevamento
420S	Reservatório de ar Lufttank	Air Reservoir Reservoir D'air	Serbatoio Aria Deposito de Aire
421S	Solvente Solvant	Solvent Disolvente	Solvente
48GA	Redutor lateral Seitlicher getriebe	Final Drive Reductor Lateral	Riduttore Laterale Reductor Final

COD.	PORTUGUÊS DEUTSCH	ENGLISH FRANÇAIS	ITALIANO ESPAÑOL
490P	Pino esférico Kugelbolzen	Ball Pin Rotule	Perno A Sfera Rotula
491P	Depósito Sumpf	Sump Puisard	Pozzetto Pocillo
492P	Ponta do dente da caçamba Schaufelzahnspitze	Bucket Tooth Tip Pointe Dent Godet	Punta Dente Benna Pua de Diente Cuchara
493P	Plataforma Plattform	Platform Plate-forme	Piattaforma Plataforma
494P	Pressurização da cabina Ueberdruckerzeueger fuer kabin	Cab Pressurizer Pressurisation Cabine	Pressurizzazione Cabina Pressurizacion de Cabina
495P	Limpadores de roda Rad-reiniger	Wheel Cleaners Nettoyeurs de Roues	Pulitori Ruote Limpia Ruedas
499P	Palheta Schaufel	Blade Aube	Paletta Alabe
500P	Power train Power train	Power Train Power Train	Power Train Power Train
501P	Rodas duplas Zwillingsraeder	Coupled Tires Roues Jumelees	Ruote Gemellate Ruedas Dobles
502P	Pré aquecedor Duenstockvorwarmung	Nozzle Holder Preheating	Preriscaldatore
5076	Lubrificação pneumática Pneumatischer schmierung	Pneumatic Lubrication Lubrification Pneumatique	Lubrificaz.pneumatica Lubrificacion Neumatica
50G1	Rolete de apoio da esteira Laufrolle	Track Rollers Galets de Chenille	Ruote Carrello Cingolo Rodillos de Apoyo Oruga
50G2	Esticador da esteira Leitrad	Track Idler Tendeur de Chenille	Tendicingolo Tensor de Cadena
50G3	Rolete suporte da esteira Stuetzrolle	Track Carrier Roller Galet de Retour de Chenille	Rullo Sostegno Cingolo Rodillos de Soporte Oruga
50G4	Proteç"es da esteira Laufwerkschutz	Track Covers Protections de Chenille	Ripari Cingolo Blindaje de Cadenas
56G1	Suspensão dianteira esteira Laufwerksaufhaengung vorne	Track Front Suspension Suspension Av. Chenille	Sospensione Ant Cingolo Suspension Ant. de Cadena

COD.	PORTUGUÊS DEUTSCH	ENGLISH FRANÇAIS	ITALIANO ESPAÑOL
56G3	Conex es da esteira Ketten-fuehrungsplatten	Track Guiding Plates Liaisons Chassis Chenilles	Collegamento Carrelli Enlace Armazon Oruga
56G5	Suspensão traseira esteira Laufwerksaufhaengung hinten	Rear Suspension Suspension Ar.chenille	Sospensione Post Cingolo Suspension Post. Cadena
600J	Opcional Varianten	Special Equipment Equipement Special	Variante A Richiesta Variante Facultativa
600U	Providenciar no local Certlich besorgen	Obtain Locally A Procurer Sur Place	Provvedere In Loco A Comprar em La Placa
600W	Cortar na montagem Auf mass abschneiden	Cut At Assembly Couper Selon Besoin	Tagliare Di Misura Cortar A La Medida
600X	Até o num. de série... Bis rahmen ...	Up To Serial No ... Justqu'au Chassis ...	Fino Al Telaio... Hasta El Bastidor ...
600Y	Do num. de série ... Ab rahmen nr ...	Effective S/n Number ... A Partir Du Chassis ...	Dal Telaio ... A Partir Del Bastidor
601E	Ver nota Siehe anmerkung	See Note Voir Remarque	Vedere Nota Ver Nota
63G0	Comandos da direção Lenkungssystem	Steering System Commandes Directionnelles	Comandi Direzionali Mando de La Direccion
65G3	Comandos do freio Bremspedal	Brake Controls Commande de Freins	Comandi Freno Mandos Del Freno
7117	Alavancas de controle Steverhebel	Control Levers Tringleries	Leveraggi Timoniera
7211	Chassi inferior Rahmen unten	Lower Main Frame Chassis Inferieur	Telaio Inferiore Bastidor Inferior
7215	Chassi superior Rahmen oben	Upper Main Frame Chassis Superieur	Telaio Superiore Bastidor Superior
7480	Moto redutor de translação Fahrmotor-untersetzung	Drive Motoreduction Motoreducteur Traslut.	Motoriduttore Traslazione Motorreductor de Traslacion
7482	Moto redutor de rotação Schwenkmotor-untersetzung	Swing Motoreduction Motoreducteur Rotation	Motoriduttore Rotazione Motoreductor de Rotacion
74G0	Baterias,suportes e proteç es Batterie halterung	Battery,seat And Support Batteries,siege Et Protections	Batterie,sede E Ripari Asiento Y Proteccion Baterias

COD.	PORTUGUÊS DEUTSCH	ENGLISH FRANÇAIS	ITALIANO ESPAÑOL
75G0	Comandos elétricos Elektrische steuerung	Electric Controls Commandes Electriques	Comandi Elettrici Mandos Electricos
75G1	Instrumentos elétricos Elektrische anzeigeinstrumente	Electrical Instruments Appareils Electriques	Apparecchi Elettrici Aparatos Electricos
75G3	Cabos de partida Starterkabel	Starting Cables Cables Demarrage	Cavi Avviamento
75G4	Cabos diversos Elektr. kabel	Electric Cables Cables Divers	Cavi Vari Cables Diversos
75G6	Iluminação Beleuchtung	Lights Appareils D'eclairage	Apparecchi Illuminazione Aparatos de Alumbrado
75G7	Componentes elétricos Elektrische einzelteile	Electric Components Composants Electriques	Componenti Elettrici Componentes Electricos
75G9	Termometros e manometros Thermometer und manometer	Temperature-pressure Gauges Thermometres Et Manometres	Termometri E Manometri Termometros Y Manometros
75GA	Sistema elétrico Elektrische anlage	Electrical System Systeme Electrique	Impianto Elettrico Instalacion Electrica
7873	Trava dos controles Steuerhebelarretierung	Controls Locking Blocage Commandes	Bloccaggio Comandi Bloqueo de Mandos
7874	Trava da plataforma Oberwagen-arretierung	Superstructure Locking Blocage Tourelle	Bloccaggio Torretta Bloqueo de La Caseta
7922	Lubrificação centralizada Zentralschmierung	Centralized Lubrication Graissage Centralisé	Lubrificazione Centr. Engrase Centralizado
8079	Caçamba de descarga bilateral Seitenkippschaufel	Two-side Dump Bucket Godet Vidage Bilateral	Benna Scarico Bilaterale Cuchara de Descarga Bilateral
82G1	Filtros do reservatório de óleo Hydr.filter	Oil Tank Filters Filtres Reserv. Huile	Filtri Serbatoio Olio Filtros de Deposito de Aceite
82G3	Bomba do implemento Hydraulikpumpe	Equipament Pump Pompe Equipement	Pompa Attrezzo Bomba Del Implemento
82G4	Equipamentos do distribuidor Steurgeraet (arbeitshydraulik)	Equipment Control Valve Distributeur D'equipement	Distributore Attrezzo Distribuidor Del Util
82G5	Comando do distribuidor do implemento Hydraulik-steurung	Control Valve Drive Commande D'equipement	Comando Distributore Attrezzo Accionamiento Del Util

COD.	PORTUGUES DEUTSCH	ENGLISH FRANÇAIS	ITALIANO ESPAÑOL
82G6	Tubulaç. do sistema hidráulico Leitungen fuer hydrauliksystem	Hydraulic System Piping Tuyauterie Circuit Hydraulique	Tubazioni Impianto Idraulico Tuberias de Sistema Hidraulico
82GA	Sistema hidráulico Hydraulische anlage	Hydraulic System Systeme Hydraulique	Impianto Idraulico Sistema Hidraulico
82GD	Tubulaç es Leitungen	Piping Tuyauterie	Tubazioni Tuberias
83G0	Capos Motorhauben	Hoods Capots	Cofani Capots
83G6	Proteç es laterais do capo Seitenbleche	Hood Side Guards Protections Laterales Capot	Ripari Laterali Cofano Costados de Capot
8501	Esteira vedada Kettenzug mit staubdichtung	Sealed Track Chain Chenille Scellee	Catenaria Antipolvere Cadena Cerrada
8582	Cabina reforçada Fahrehaus gepanzert	Armored Cab Cabine Blindee	Cabina Corazzata Cabina Blindada
85G0	Assento do operador Fahrersitz	Operator Seat Siege Operateur	Sedile Conduttore Asiento Conductor
85G2	Suporte do assento e proteção Sitzbefestigung und verkleidung	Seat Support And Guard Support Et Protection Siege	Sostegno E Ripari Sedile Soporte Y Proteccion Asiento
87G0	Pára-lamas - pisos Kotfluegel-trittblech	Fenders- Floors Ailes-planchers	Parafanghi-pedane Guardabarros Y Pisos
87G1	Proteç es inferiores Panzerwanne	Bottom Guards Protections Inferieures	Protezioni Inferiori Protecciones Inferiores
87GA	Cabina do operador Fahrer-sitz	Operators Compartment Poste de Conduite	Posto Guida Puesto de Conducion
8833	Tesoura Scherer	Cutter Ciseaux	Cesoia Tijera
8877	Toldo rops revestido Rops rahmen verkleidet	Structure Rops Revetue	Struttura Rops Rivestita Toldo Cerrado
9005	Troca rápida do óleo do motor Rempl.rapide huile moteur	Engine Oil Quick Change Cambio Rapido Aceite de Motor	Sostituz.rapida Olio Motore
9007	Sistema proteção do motor Motorschutzystem	Engine Protection Syst.protection Moteur	Imp.protezione Motore Proteccion Del Motor

COD.	PORTUGUÊS DEUTSCH	ENGLISH FRANÇAIS	ITALIANO ESPAÑOL
9016	Versão usaf Usaf-version	Usaf Version Version Usaf	Allestimento Usaf Version Usaf
9040	Versão alemanha Version fuer deutschland	Germany Version Variante Pur Allemagne	Allestimento Germania Version Para Alemana
9096	Kit sanitário Kit sanitario	Sanitary Landfill Package	Kit Sanitary Landfill
9110	Sem cilindros de levantamento Ohne hubzylinder	Lift Cylinders Deduction Sans Verins Relevage	Senza Cilindri Sollevamento Sin Gatos Elevadores
9113	Sem tubul. e cilindros de levantamento Ohne leitungen und hubzylinder	W/out Lift Cylinders & Piping Sans Tuyaut. Et Verins Relev.	Senza Tubaz E Cilindri Sollev Sin Tuberias Y Gatos Elevador.
9115	Trava de articulação da lança Hubgestengearretierung	Boom Linkage Lock Blocage Articulation Bras	Bloccaggio Articolaz Bracci Bloqueo Articulacion Brazos
9116	Versão FANA Version fuer nordamerica	Fana Version Version Fana	Allestimento Fana Version Fana
9117	Preparação p/ embarque Preparation pour exped.	Shipping Preparation Preparacion Para Expedicion	Preparazione p/spedizione
9119	Sem suporte de pivotamento Ohne kugelbolzen	Trunnions Deduction Sans Consoles	Senza Mensole Incernieramento Sin Consolas de Articulacion
9130	Sem dispositivo " equistatic " Ohne equistatik	Without Equistatic Device Sans Dispositif Equistatique	Senza Dispositivo Equistatic Sin Dispositivo Equistatic
9159	Sem pintura esmaltada Sans peinture laque	Without Enamel Paint Sin Pintura A Esmalte	Senza Vernicia A Smalto
9200	Sem moitão Ohne hakenseilblock	Hook Sheaves Deduction Sans Moufles de Crochet	Senza Bozzelli Gancio Sin Muflas de Gancho
9206	Contrato especial Contrat special	Special Contract Contrato Especial	Special Contract
9220	Sem contrapeso traseiro Ohne kontergewicht hinter	Without Rear Counterweigth Sans Lests Arriere	Senza Zavorra Posteriore Sin Lastre Posterior
9225	Sem comando de queda livre Ohne freitfall-einrichtung	Without Free Fall Control Sans Commande Free Fall	Senza Comando Free Fall Sin Mando Free-fall
9230	Sem contrapeso e suporte (dianteiro) Ohne kontergewicht/konsole vor.	W/out Ball Ast And Supp (Front) Sans Lest Et Supp (Av)	Senza Zavorra E Supporto (Ant) Sin Lastre Y Soporte Ant.

COD.	PORTUGUES DEUTSCH	ENGLISH FRANÇAIS	ITALIANO ESPAÑOL
9232	Sem contrapesos laterais Ohne seitliches kontergewicht	Without Side Counterweigth Sans Lests Lateraux	Senza Zavorre Laterali Sin Lastre Lateral
9242	Sem pneus Ohne reifen	Without Tire Sans Pneus	Senza Pneumatici Sin Neum°ticos
9291	Sem comando autom. do câmbio Ohne automat.getriebeschaltung	Automatic Shift Deduct. Sans C.de Ant. Vitesses	Senza com.automatico Cambio Sin Mando Automatico Cambio
9292	Sem caixa de câmbio Ohne getriebegehaeuse	W/out Transmission Housing Sans Boite de Vitesses	Senza Scatola com.cambio Sin Caja de Cambio
9491	Sem pneus e rodas Ohne reifen und felgen	Without Tire And Wheel Sans Pneus Et Jantes	Senza Pneumatici E Cerchi Sin Neumaticos E Llantas
9506	Sem sapatas Ohne kettenplatten	Without Shoes Sans Patins	Senza Suole Sin Zapatas
9512	Sem esteira e sapatas Ohne kettenzug und platten	Track Chains & Shoes Deduction Sans Chenille Et Patins	Senza Catenaria E Suole Sin Cadena Y Zapatas
9580	Sem cabina Ohne kabine	Without Cab Sans Cabine	Senza Cabina Sin Cabina
9582	Sem aquecimento Ohne heilzung	Without Heater Sans Chauffage	Senza Riscaldatore Sin Calorifero
9633	Sem direção de emerg¯ncia Ohne notlenkung	Without Emergency Steering Sans Direction de Secours	Senza Emergency Steering Sin Direccion de Emergencia
9761	Sem alarme de ré Ohne rueckfahrwarnanlage	Backup Alarm Deduction Sans Avertisseur Ma	Senza Back Up Alarm Sin Alarma Back-up
97G5	Comandos do motor (motor PF) Motorsteuerung	Engine Controls (Engine PF) Commandes Moteur	Comandi Motore (PF Motore) Mandos Del Motor (PF Motor)
97GA	Fornecimentos externos Lieferung	Purchased Finish (P.F.) Fournitures Exter.	Forniture Esterne Provisiones de Terceros
9848	Sem reclinagem do assento Ohne sitz legen	Without Seat Tilting	Senza Ribaltamento Sedile
9850	Sem assento Ohne sitz	Without Seat Sans Siege	Senza Sedile Sin Asiento
9851	Sem assento e suporte Ohne sitz und konsole	Without Seat And Pedestal Sans Siege Et Support	Senza Sedile E Supporto Sin Asiento Y Soporte

COD.	PORTUGUÊS DEUTSCH	ENGLISH FRANÇAIS	ITALIANO ESPAÑOL
9859	Sem paralamas dianteiros e traseiros Ohne kotfluegel- vordere/hinten	Front & Rear Fenders Deduction Sans Ailes Avant Et Arriere	Senza Parafanghi Ant. e Post. Sin Guardabarros Ant. Y Post
9876	Sem estrutura de proteção Ohne ropsrahmen	Without Rops Canopy Sans Structure de Protection	Senza Struttura Protezione Sin Toldo
9890	Sem barra de tração Ohne zugpendel	Swinging Drawbar Deduction Sans Barre D'attelage	Senza Barra Di Traino Sin Barra de Arrastre
9891	Sem gancho de tração Ohne zughaken	Without Drawbar Sans Crochet D'ettalage	Senza Gancio Traino Sin Enganche de Remolque
98G0	Adesivos e manuais Klebeschilder und handbuecher	Manuals And Decals Plaques Et Manuels	Targhe E Manuali Calcomanias Y Manuales
98G1	Adesivos de identificação Typenschilder	Identification Plates Plaque D'identification	Targhe Di Identificazione Placas de Identificacion
98G2	Marcas registradas Firmenzeichen	Trade Marks Marque de Fabrique	Marchi Della Ditta Marcas de Fabrica
99G0	Preparaç es finais Fertigstellung	Final Preparation Dotations Finales	Dotazioni Finali Dotaciones Finales
99G8	Lubrificantes Schmierstoffe	Lubricants Lubrifiants	Lubrificanti Lubricantes
A061	Aneis de segmento Kolbenringe	Pistons Rings Segments	Anelli Stantuffo Aros de Embolo
A191	Eixo cardan Kardanwelle	Propeller Shafts Arbre de Transmission	Alberi Di Trasmissione Arbol de Transmission
ALT	em alternativa Als alternative	Optional En Alternative	In Alternativa Facultativo
ANT	Dianteiro (a) Vorn	Front Avant	Anteriore Anterior
B159	Caçamba e lanças Schaufel und arme	Bucket And Booms Godet Et Bras	Benna E Bracci Pala Y Brazos
B160	Lança monobloco Monoblock-ausleger	One Piece Boom Bras Monobloc	Braccio Monoblocco Brazo Monobloque
B161	Braço n. 1 Grundausleger	Boom Pied de Fleche	Braccio N. 1 Brazo de Elevacion

COD.	PORTUGUÊS DEUTSCH	ENGLISH FRANÇAIS	ITALIANO ESPAÑOL
B162	Braço n. 2 Ausleger-oberteil	Stick Fleche	Braccio N. 2 Brazo Central
B163	Braço n. 3 Loeffelstell	Dipper Arm Balancier	Braccio N. 3 Brazo Terminal
C	Completo (a) Komplett	Assy Complet	Compl Completo
C189	Comando Betaetigungsvorricht	Control Commande	Comando Mando
C259	Grupo de conversor de torque Drehmomentwandlergruppe	Unit Torque Converter Groupe Convertisseur de Couple	Gruppo Convvertitore Di Coppia Grupo Convertidor de Par
C274	Carter do motor Motoroelwanne	Engine Oil Sump Carter D'huile	Coppa Olio Motore Carter de Aceite
C404	Comando da distribuição Vertelierantrieb	Timing Control Commande de Distribution	Comando Distribuzione Pinones de La Distribucion
C405	Componentes Einzelteile	Components Composants	Componenti Componentes
C406	Tampas do bloco do motor Deckel des kurbelgehauses	Crankcase Covers Couvrcles de Bloc-cylindres	Coperchi Basamento Tapas Del Bloque
C407	Vidros Glasscheiben	Glass Plates Glaces	Cristalli Cristales
C408	com aquecedor Mit heizgeraet	With Heater Avec Rechauffeur	Con Riscaldatore Con Calorifero
C409	Cilindro de basculamento Kippzylinder	Positioner Cylinder Cylindre de Renversement	Cilindro Rovescio Cilindro de Vuelco
CORR	Corrigir Richtig	Correct Corrigez	Corrige Lease
DS	Direito (a) Rechts	Right Droit	Destro Derecho
EL	Eliminado Entfallen	Deleted Elimine	Eliminato Eliminado
ERR	Errado(a) Falsch	Wrong Errata	Errata Donde Dice

COD.	PORTUGUÊS DEUTSCH	ENGLISH FRANÇAIS	ITALIANO ESPAÑOL
EST	Externo Aussen	Outer Exterieur	Esterno Exterior
FA00	Trator agrícola Ackerschlepper-raupen	Agricultural Crawler Tract.agricole Sur Chenilles	Agricolo A Cingole Tractor Agricola de Orugas
FB00	Retroescavadeira Baggerlader	Backhoe Loader Chargeuse-pelleteuse	Terna Terna Sobre Ruedas
FD00	Trator de esteiras Planierraupe	Crawler Dozer Bouteur Sur Chenilles	Apripista Cingoli Abretrochas
FD0P	Trator de esteiras LGP Planierraupe LGP	Crawler Dozer LGP Boteur Sur Chenilles LGP	Apripista Cingoli LGP Abretrochas LGP
FE00	Escavadeira de esteiras Raupenbagger	Crawler Excavator Pelle Sur Chenilles	Escavatore A Cingoli Excavadora de Orugas
FE0P	Escavadeira de esteiras LC Raupenbagger LC	Crawler Excavator LC Pelle Sur Chenilles LC	Escavatore A Cingoli LC Excavadora de Orugas LC
FE0R	Escavadeira de esteiras HD Raupenbagger HD	Crawler Excavator Pelle Sur Chenilles HD	HD Escavatore A Cingoli HD Excavadora de Orugas HD
FE0W	Escavadeira de rodas Radbagger	Wheel Excavator Pelle Sur Pneus	Escavatore A Ruote Excavadora de Ruedas
FG00	Motoniveladora Motorgrader	Motor-grader Niveleuse Sur Pneus	Motolivellatrice Motoniveladora
FL00	Carregador de esteiras Laderaupe	Crawler Loader Chargeuse Sur Chenilles	Caricatore A Cingoli Cargadora de Orugas
FL0P	Carregador de esteiras LGP Laderaupe LGP	Crawler Loader - LGP Chargeuse Sur Chenilles LGP	Caricatore A Cingoli LGP Cargadora de Orugas
FP00	Assentador de tubos Rohrleger	Pipe Layer Poseur de Tubes	Posatubi Tiendetubos
FR00	Pá-carregadeira sobre rodas Radlader	Wheel Loader Chargeur Sur Pneus	Caricatore Art Ruote Cargadora de Ruedas
FR0C	Compactador sobre rodas Rad-verdichter	Wheel Compactor Compacteur A Roues	Compattatore A Ruote Compactadora de Ruedas
FS00	Motoscraper Motorschraper	Motor-scraper Decapeuse Sur Pneus	Motoruspa Mototraila

COD.	PORTUGUÊS DEUTSCH	ENGLISH FRANÇAIS	ITALIANO ESPAÑOL
G109	Grupo de injeção Einspritzausruestung	Injection Equipment Groupe D'injection	Gruppo Iniezione Grupo de Inyeccion
G164	Ganchos de manobra Beweliger haken	Hooks Crochets de Manoeuvre	Ganci Manovra Ganvhos de Manolbra
G165	Gancho de levantamento Haken fuer heben	Hook,lift Crochet de Relevage	Gancio Di Sollevamento Gancho de Levantamiento
G214	Translação da retro-escavadeira Schwenkbewegung heckbagger	Back-hoe Travel Translation Pelle Retro	Traslazione Retroscavatore Traslacion Retroexcavadora
I091	Indicador do nível de óleo Oelmesstab	Oil Lever Indicator Jauge D'huile	Indicatore Livello Olio Varilla de Nivel de Aceite
INF	Inferior Unten	Lower Inferieur	Inferiore Inferior
INT	Interno Innen	Inner Interieur	Interno Interior
LAT	Lateral Seitlich	Side Lateral	Laterale Lateral
M148	Motor Motor	Engine Moteur	Motore Motor
M149	Eixo motor dianteiro Vordere triebachse	Front Axle Pont Av	Motoassale Anteriore Puente Anterior
M150	Eixo motor traseiro Hintere triebachse	Rear Axle Pont Ar	Motoassale Posteriore Puente Posterior
P152	Bomba d'água Wasserpumpe	Water Pump Pompe A Eau	Pompa Acqua Bomba de Água
P153	Bomba de óleo Oelpumpe	Oil Pump Pompe A Huile	Pompa Olio Bomba de Aceite
P202	Posicionador automático Automatische rueckstelleinrich	Hydraulic Bucket Positioner Positionneur Automatique	Posizionatore Automatico Situador Automatico
P496	Peças sobressalentes Zusaetzlichen teile zum motor	Spare Parts Pieces Supplementaires	Parti Supplementari Piezas Suplementarias
P497	Bomba da direç.-recup. do conver Pumpe lenkung,wandlerolruckl.	Steering-convert Scavenge Pump Pompe Direction-recup.convert.	Pompa Sterzo-recupero Convert. Bomba Direccion-recup.convert.

COD.	PORTUGUÊS DEUTSCH	ENGLISH FRANÇAIS	ITALIANO ESPAÑOL
P498	Bomba transmissão-conversor Getriebe-wandler-pumpe	Transmission-converter Pump Pompe de B.v.-convertisseur	Pompa Cambio-convertitore Bomba Del Cambio-convertidor
POST	Traseiro Hinten	Rear Arriere	Posteriore Posterior
R178	Rodas Raeder	Wheels Roues	Ruote Ruedas
R179	Regulador de temperatura Temperatur-regler	Temperature Control Regulateur de Temperature	Regolatore Di Temperatura Regulador de Temperatura
S422	Suplementar Zusaetzlich	Supplementary Supplementaire	Supplementare Suplementario
SALD	A soldar Anzuschweissen`	Requires Welding A Souder	Da Saldare A Soldar
SEM	Semi-acabado Halbzeug	Semifinished Mi-ouvre	Semilavorato Semielaborado
SN	Esquerdo Links	Left Gauche	Sinistro Izquierdo
SP	Espessura Distanzscheibe	Thickness Epasseur	Spessore Grueso
SUP	Superior Oben	Upper Superieur	Superiore Superior
T293	Tubulaç es do servo comando Leitungen fuer servosteuerung	Servocontrol Lines Tuyauterie de Servocommande	Tubazioni Servocomadi Tuberias de Servocomando
V232	Válvula prioritária Prioritaetsventil	Priority Valve Valve de Priorite	Valvola Prioritaria Valvula de Prioridad
V233	Válvula moduladora Modulierventil	Trimmer Valve Valve Moderatrice	Valvola Moderatrice Valvula Moderadora
VED	Ver sub-grupo Siehe untergruppe	See Sub Group Voir Sgr	Vedere Sgr Vease Sgr