RUTHZIL TRATOR COMERCIAL DE PEÇAS LTDA 11 97083-6812 ROLANDO CITRANGULO

COML. RECH DE PEÇAS P/TRAT. LTDA
AV. GOV. JULIO CAMPOS, 3985-J.PAULA I
CEP: 78.140-400 – VARZEA GRANDE-MT
CNPJ: 05.901.771/0001-73 - IE: 13.231.276-0
www.rechtratores.com.br -fone: (65)684-5656

FR12B

FIATALLIS

FR 12B

CATALOGO DAS PEÇAS DE REPOSIÇÃO

Série **R12B**
Motor **MWM D229-6**

Distribuidor Autorizado
RECH
(65) 515-8800 - Sinop/MT

FR12B

Catálogo de peças de reposição
Catálogo de piezas de repuesto
Catalogo parti di ricambio
Catalogue des pièces détachées
Parts catalog
Ersatzteilkatalog

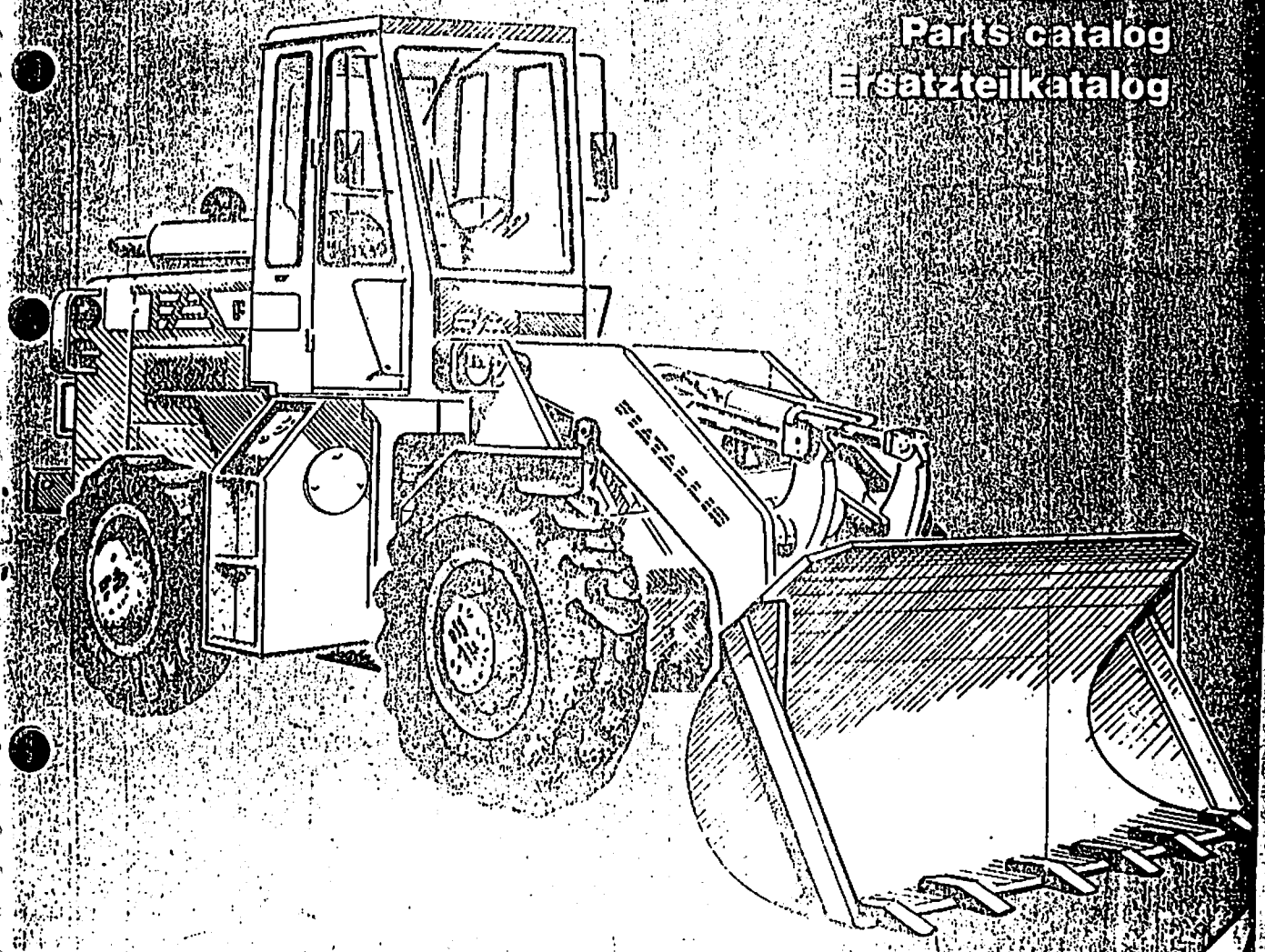

FR 12 B

PÁ CARREGADEIRA

PALA CARGADORA

Catálogo de peças de reposição - Catalogo de piezas de repuestos

ATENÇÃO	Leia atentamente o Manual de Operação e Manutenção antes de colocar a máquina em funcionamento, ou efetuar qualquer tipo de intervenção na máquina.
ATENCIÓN	Lea atenciosamente el manual de empleo y cuidado antes de poner manos a las operaciones de puesta en marcha, manejo, mantenimiento, repostado de combustible, y otras que fuere.

É proibida a reprodução do texto e das figuras.
Se prohibe la imitación o copia del texto y de los grabados

FIATALLIS LATINO AMERICANA S.A. - "TECNOLOGIA GANHANDO TERRENO" - PUBLICAÇÕES TÉCNICAS

5th issue - 5ª Edizione - 5ème Edition - 5e Ausgabe - 5ª Edición - 5ª Edição - IX/1995 FA 75314676

NOTICE

The type of bindin with glue used for this book allows, if required, to easily insert supplement sheets. For this purpose, it is sufficient to remove the sheet to be replaced, by pulling them across, from top to bottom, along the bond line. Next insert the new sheets in the appropriate position and reassemble book using the binder form N. 8320414, available at your local Dealer.

AVVERTENZA

Il tipo de rilegatura a colla adottato per questa pubblicazione consente, in caso di necessità, il facile inserimento dei fogli di supplemento. A tale scopo, è sufficiente distaccare manualmente i fogli da sostituire, tirandoli trasversalmente dall'alto verso il basso, lungo la linea di incollaggio. Inserire quindi i fogli nuovi nelle rispettive posizioni e ricomporre la pubblicazione mediante raccoglitore ad anelli, ottenibile con il N. di ordinazione 8320414 dal Vostro Concessionario di Zona.

AVERTISSEMENT

Le type de reliure par collage adopté pour cette publication permet, au besoin, le facile des feuilles de supplément. A cet effet, il suffit de détacher à la main les feuilles à remplacer, en les tirant de travers d'en haut en bas, le long de la ligne de collage. Caler alors les nouvelles feuilles aux emplacements respectifs et refaire la publication par le classeur à bagues qui peut être demandé au Concessionnaire de votre zone avec le N. de commande 8320414

ZUR BEACHTUNG

Die für diese Veröffentlichung angewandte Rückenleimung zum Heften der zusammengelegten Bogen soll das Einfügen von Ergänzungsblättern erleichtern. Die auszatauschenden Blätter können durch Ziehen von oben nach unten leicht entfernt werden. Nach dem Einfügen der neuen Blätter empfiehlt es sich, die Veröffentlichung in eine Mappe mit Heftringen einzulegen, die Sie von ihrem Werkshändler unter der Bestellnr. 8320414 beziehen können.

ADVERTENCIA

El tipo de encuadernación a base de cola adoptado en esta publicación facilita, cuando sea preciso, la sustitución de las hojas de revisión. Para ello, despegue con la mano las hojas que han de sustituirse, tirando de ellas de arriba abajo, y siguiendo la línea de encolado. Luego inserte las hojas nuevas en la posición que corresponde y reúna la publicación mediante una carpeta de anillos, que puede usted encargar a sú concesionario de zona citando el número de catálogo 8320414

ADVERTÊNCIA

Este tipo de encardenação, a base de cola, é feita para permitir a introdução de folhas para atualização. Para este fim, basta remover a folha a ser substituida retirando-a de cima para baixo. Inserir as novas atualizações nos respectivos lugares e recompor o livro utilizando a pasta n.º 8320414 disponível nos concessionários.

AVOID ACCIDENTS

Most accidents, whether they occur in industry, on the farm, at home or on the highway, are caused by the failure of some individual to follow simple and fundamental safety rules or precautions. For this reason MOST ACCIDENTS CAN BE PREVENTED by recognizing this real cause and doing something about it before the accident occurs.

Regardless of the care used in the design and constructions of any type of equipment there are many conditions that cannot be completely safeguarded against without interfering with reasonable accessibility and efficient operation.

A careful operator is the best insurance against an accident. The complete observance of one simple rule would prevent many thousand serious injuries each year. That rule is:

Never attempt to clean, oil or adjust a machine while it is in motion.

WARNING

On machines having hydraulically, mechanically, and or cable controlled equipment (such as shovels, loaders, dozers, scrapers, etc.) be certain the equipment is lowered to the ground before servicing, adjusting and/or repairing. If it is necessary to have the hydraulically, mechanically, and/or cable controlled equipment partially or fully raised to gain access to certain items, be sure the equipment is suitably supported by means other than the hydraulic lift cylinders, cable and/or mechanical devices used for controlling the equipment.

EVITARE GLI INCIDENTI

La maggior parte degli incidenti ed infortuni che si verificano negli stabilimenti, nelle aziende agricole, in casa o sulle strade, sono causati dalla mancata osservanza di qualche semplice e fondamentale regola di prudenza e di sicurezza. Per questa ragione NELLA MAGGIORANZA DEI CASI ESSI POSSONO ESSERE EVITATI: basta prevederne le possibili cause ed agire di conseguenza con la necessaria cautela e prudenza.

Con qualsiasi tipo di macchina, per quanto ben progettata e costruita, non è possibile escludere in assoluto ogni eventualità di incidente senza interferire negativamente su alcune caratteristiche essenziali per una ragionevole accessibilità e per un funzionamento efficiente.

Un operatore attento e prudente è la migliore garanzia contro gli incidenti. L'osservanza scrupolosa di una sola ed elementare norma di sicurezza sarebbe già sufficiente ad evitare molti infortuni gravi. Questa norma è:

Non eseguire mai alcun intervento di pulizia, lubrificazione o manutenzione con la macchina in movimento.

ATTENZIONE

Prima di eseguire qualsiasi operazione di manutenzione, regolazione o riparazioni su macchine dotate di attrezzature comandate idraulicamente, meccanicamente o mediante funi (ad esempio pale caricatrici, apripista, ruspe, ecc.) occorre accertarsi che l'attrezzatura sia abbassata ed appoggiata al suolo. Se per poter accedere a qualche parte della macchina occorre che l'attrezzatura resti in posizione sollevata, questa dovrà essere opportunamente sopportata servendosi di mezzi che non siano quelli previsti per il comando.

EVITEZ LES ACCIDENTS

La plupart des accidents qui se produisent dans les exploitations industrielles ou agricoles, à la maison ou sur la route, sont dûs à l'inobservation de règles de sécurité ou de précautions simples et élémentaires. C'est pourquoi la plupart des accidents peuvent être évités si on en connait la cause réelle et si les mesures nécessaires sont prises avant qu'ils ne se produisent.

Quelque soit le soin apporté à l'étude et à la construction de n'importe quel type d'équipement, il existe un certain nombre de risques contre lesquels il est impossible de se prémunir sans compromettre l'accessibilité et le bon fonctionnement des organes.

Un conducteur prudent constitue la meilleure assurance contre les accidents. L'observation stricte d'une regle simple et unique permettrait d'éviter des milliers d'accidents graves chaque année. Cette règle est la suivante:

Ne jamais tenter de nettoyer, graisser ou régler une machine en marche.

ATTENTION

Avant de procéder à l'entretien, au réglage ou a la réparation d'engins, tels que pelles, chargeuses, bouteurs, scrapers, etc., munis d'équipements à commande hydraulique, mécanique ou par câbles, assurez-vous que ces équipements ont été descendus jusqu'au sol. Si, pour procéder à l'entretien, au réglage ou à la réparation des engins, il est nécessaire de lever partiellement ou entièrement les équipements à commande hydraulique, mécanique ou par câbles pour pouvoir accéder à certains organes, assurez-vous que ces équipements sont convenablement supportés par d'autres moyens que les cylindres de levage hydrauliques, les câbles ou les dispositifs mécaniques utilisés pour leur commande.

UNFALLVERHÜTUNG

Die meisten Unfälle sind darauf zuruckführen, dass einfache und grundlegende Sichercheitsvorschriften oder Vorsichtsmassregeln nicht beachtet werden. Dies gilt gleichermassen für Unfälle in der Industrie, in der Landwirtschaft im Haushalt und im Strassenverkehr. Aus diesem Grund KONNEN DIE MEISTEN UNFÄLLE VERHUTET WERDEN, sofern man die möglichen Ursachen kennt und die erforderliche Vorsicht übt.
Auch bei durchdachter Konstruktion und sorgfältiger Herstellung einer Maschine ist es kaum möglich das Zustandekommen eines Unfallas absolut zu vermeiden, ohne dabei manche unentbehrliche Maschinenmerkmale hinsichtlich Zugänglichkeit und Leistungsfähigkeit zuviel zu beeinträchtigen.
Vorsicht ist der beste Unfallschutz. Bereits die Einhaltung einer einfachen Sicherheitsvorschrift kann eine Vielzahl schwerer Unfälle vermeiden lassen. Diese Vorschrift lautet:
Wartungsarbeiten (Reiningung, Schmierung, Instandchaltung) dürfen nicht wärend des Maschinenbetriebs durchgeführt werden.

ACHTUNG

Vor allen Wartungs- und Instandsetzungsarbeiten an Maschinen mit hydraulisch, mechanisch oder durch Seilzüe gesteueten Arbeitsgeräten (z.B. Schaufellader, Planierschilder, Flachbaggergeräte usw.) sind diese auf den Boden abzusetzen. Sind die betreffenden Teile nur bei hochgestellen Arbeitseinrichutungen zugänglich, so sind diese standsicher zu unterbauen; hierzu reichen die Steuervorrichtungen des jeweiling Arbeitsgeräts nicht aus.

EVITE LOS ACCIDENTES

La mayoría de los accidentes que se verifican durante las faenas son imputables a la infracción de sencillas normas de seguridad o de elementales precauciones. Por esta razón, en la mayoría de los casos pueden prevenirse enterándose de sus posibles causas y adoptando previamente oportunas y prudentes medidas cautelativas.
Por bien proyectada o construída que se presente cualquier tipo de máquina, no puede prescindirse en absoluto de posibles accidentes, sin trastornar algunas de sus características basicas para ganar acceso o un funcionamiento mejor.
Un operador cuidadoso y prudente representa la mejor póliza de seguros contra los accidentes. El concienzudo cumplimento de tan sólo una elemental norma de seguridad sería de suyo suficiente para evitar murchas graves desgracias. Esta norma es:
Nunca trate de limpiar, engrasar, reportar ni reparar lá máquina mientras funciona. Deténgala!

AVISO

Antes de emprender cualquier operación de manutención, reglaje o reparación de máquinas equipadas con útiles accionados mecánica o hidráulicamente, o con cables (ejemplo: palas cargadoras, abretrochas, traíllas, etc.) es preciso apoyar el útil en el suelo.
Suponiendo que para tener acceso a alguna parte de la máquina sea preciso levantar el útil, es indispensable sujetarlo bien firme y con medios estables, que no sean aquellos previstos para su accionamiento.

EVITE OS ACIDENTES

A maior parte dos acidentes que ocorrem nas indústrias, nas fazendas, em casa ou nas estradas, são causadas pela imprudência e falta de observação das normas e regras de segurança.
Por esta razão A MAIOR PARTE DOS ACIDENTES PODEM SER EVITADOS, basta prever as possíveis causas e atuar com a necessária cautela e prudência. Para qualquer tipo de máquina, por melhor que seja projetada e construída, não é possível excluir a hipótese de possíveis acidentes, sem inconvenientes de algumas de suas características básicas, acesso e um funcionamento melhor.
Um operador cuidadoso e cauteloso é a maior garantia contra os acidentes. A observância cuidadosa de somente uma norma de segurança já é bastante importante para evitar muitos desastres graves.
Esta norma é:
Nunca tente limpar, engraxar ou dar manutenção com a máquina em funcionamento.

AVISO

Antes de fazer qualquer operação de manutenção, regulagem ou reparos sobre máquinas dotadas de implementos hidráulicos, mecânicos ou com cabos (exemplo: pá-carregadeira, trator, scraper, etc.) é necessário que os implementos estejam abaixados e apoiados sobre o solo. Na eventual necessidade de acesso em alguma parte da máquina que seja preciso levantar o implemento, é indispensável apoia-lo bem firme e com meios adequados e estáveis, que não sejam aqueles previstos para seu acionamento.

AVOID ACCIDENTS

Most accidents, whether they occur in industry, on the farm, at home or on the highway, are caused by the failure of some individual to follow simple and fundamental safety rules or precautions. For this reason MOST ACCIDENTS CAN BE PREVENTED by recognizing this real cause and doing something about it before the accident occurs.

Regardless of the care used in the design and constructions of any type of equipment there are many conditions that cannot be completely safeguarded against without interfering with reasonable accessibility and efficient operation.

A careful operator is the best insurance against an accident. The complete observance of one simple rule would prevent many thousand serious injuries each year. That rule is:

Never attempt to clean, oil or adjust a machine while it is in motion.

WARNING

On machines having hydraulically, mechanically, and or cable controlled equipment (such as shovels, loaders, dozers, scrapers, etc.) be certain the equipment is lowered to the ground before servicing, adjusting and/or repairing. If it is necessary to have the hydraulically, mechanically, and/or cable controlled equipment partially or fully raised to gain access to certain items, be sure the equipment is suitably supported by means other than the hydraulic lift cylinders, cable and/or mechanical devices used for controlling the equipment.

EVITARE GLI INCIDENTI

La maggior parte degli incidenti ed infortuni che si verificano negli stabilimenti, nelle aziende agricole, in casa o sulle strade, sono causati dalla mancata osservanza di qualche semplice e fondamentale regola di prudenza e di sicurezza. Per questa ragione NELLA MAGGIORANZA DEI CASI ESSI POSSONO ESSERE EVITATI: basta prevederne le possibili cause ed agire di conseguenza con la necessaria cautela e prudenza.

Con qualsiasi tipo di macchina, per quanto ben progettata e costruita, non è possibile escludere in assoluto ogni eventualità di incidente senza interferire negativamente su alcune caratteristiche essenziali per una ragionevole accessibilità e per un funzionamento efficiente.

Un operatore attento e prudente è la migliore garanzia contro gli incidenti. L'osservanza scrupolosa di una sola ed elementare norma di sicurezza sarebbe già sufficiente ad evitare molti infortuni gravi. Questa norma è:

Non eseguire mai alcun intervento di pulizia, lubrificazione o manutenzione con la macchina in movimento.

ATTENZIONE

Prima di eseguire qualsiasi operazione di manutenzione, regolazione o riparazioni su macchine dotate di attrezzature comandate idraulicamente, meccanicamente o mediante funi (ad esempio pale caricatrici, apripista, ruspe, ecc.) occorre accertarsi che l'attrezzatura sia abbassata ed appoggiata al suolo. Se per poter accedere a qualche parte della macchina occorre che l'attrezzatura resti in posizione sollevata, questa dovrà essere opportunamente sopportata servendosi di mezzi che non siano quelli previsti per il comando.

EVITEZ LES ACCIDENTS

La plupart des accidents qui se produisent dans les exploitations industrielles ou agricoles, à la maison ou sur la route, sont dûs à l'inobservation de règles de sécurité ou de précautions simples et élémentaires. C'est pourquoi la plupart des accidents peuvent être évités si on en connait la cause réelle et si les mesures nécessaires sont prises avant qu'ils ne se produisent.

Quelque soit le soin apporté à l'étude et à la construction de n'importe quel type d'équipement, il existe un certain nombre de risques contre lesquels il est impossible de se prémunir sans compromettre l'accessibilité et le bon fonctionnement des organes.

Un conducteur prudent constitue la meilleure assurance contre les accidents. L'observation stricte d'une regle simple et unique permettrait d'éviter des milliers d'accidents graves chaque année. Cette règle est la suivante: Ne jamais tenter de nettoyer, graisser ou régler une machine en marche.

ATTENTION

Avant de procéder à l'entretien, au réglage ou a la réparation d'engins, tels que pelles, chargeuses, bouteurs, scrapers, etc., munis d'équipements à commande hydraulique, mécanique ou par câbles, assurez-vous que ces équipements ont été descendus jusqu'au sol. Si, pour procéder à l'entretien, au réglage ou à la réparation des engins, il est nécessaire de lever partiellement ou entièrement les équipements à commande hydraulique, mécanique ou par câbles pour pouvoir accéder à certains organes, assurez-vous que ces équipements sont convenablement supportés par d'autres moyens que les cylindres de levage hydrauliques, les câbles ou les dispositifs mécaniques utilisés pour leur commande.

UNFALLVERHÜTUNG

Die meisten Unfälle sind darauf zuruckführen, dass einfache und grundlegende Sichercheitsvorschriften oder Vorsichtsmassregeln nicht beachtet werden. Dies gilt gleichermassen für Unfälle in der Industrie, in der Landwirtschaft im Haushalt und im Strassenverkehr. Aus diesem Grund KONNEN DIE MEISTEN UNFÄLLE VERHUTET WERDEN, sofern man die möglichen Ursachen kennt und die erforderliche Vorsicht übt.
Auch bei durchdachter Konstruktion und sorgfältiger Herstellung einer Maschine ist es kaum möglich das Zustandekommen eines Unfalles absolut zu vermeiden, ohne dabei manche unentbehrliche Maschinenmerkmale hinsichtlich Zugänglichkeit und Leistungsfähigkeit zuviel zu beeinträchtigen.
Vorsicht ist der beste Unfallschutz. Bereits die Einhaltung einer einfachen Sicherheitsvorschrift kann eine Vielzahl schwerer Unfälle vermeiden lassen. Diese Vorschrift lautet:
Wartungsarbeiten (Reiningung, Schmierung, Instandchaltung) dürfen nicht wärend des Maschinenbetriebs durchgefürhrt werden.

ACHTUNG

Vor allen Wartungs- und Instandsetzungsarbeiten an Maschinen mit hydraulisch, mechanisch oder durch Seilzüe gesteueten Arbeitsgeräten (z.B. Schaufellader, Planierschilder, Flachbaggergeräte usw.) sind diese auf den Boden abzusetzen. Sind die betreffenden Teile nur bei hochgestellen Arbeitseinrichutungen zugänglich, so sind diese standsicher zu unterbauen; hierzu reichen die Steßervorrichtungen des jeweiling Arbeitsgeräts nicht aus.

EVITE LOS ACCIDENTES

La mayoría de los accidentes que se verifican durante las faenas son imputables a la infracción de sencillas normas de seguridad o de elementales precauciones. Por esta razón, en la mayoría de los casos pueden prevenirse enterándose de sus posibles causas y adoptando previamente oportunas y prudentes medidas cautelativas.
Por bien proyectada o construída que se presente cualquier tipo de máquina, no puede prescindirse en absoluto de posibles accidentes, sin trastornar algunas de sus características basicas para ganar acceso o un funcionamiento mejor.
Un operador cuidadoso y prudente representa la mejor póliza de seguros contra los accidentes. El concienzudo cumplimento de tan sólo una elemental norma de seguridad sería de suyo suficiente para evitar murchas graves desgracias. Esta norma es:
Nunca trate de limpiar, engrasar, reportar ni reparar lá máquina mientras funciona. Deténgala!

AVISO

Antes de emprender cualquier operación de manutención, reglaje o reparación de máquinas equipadas con útiles accionados mecánica o hidráulicamente, o con cables (ejemplo: palas cargadoras, abretrochas, traíllas, etc.) es preciso apoyar el útil en el suelo.
Suponiendo que para tener acceso a alguna parte de la máquina sea preciso levantar el útil, es indispensable sujetarlo bien firme y con medios estables, que no sean aquellos previstos para su accionamiento.

EVITE OS ACIDENTES

A maior parte dos acidentes que ocorrem nas indústrias, nas fazendas, em casa ou nas estradas, são causadas pela imprudência e falta de observação das normas e regras de segurança.
Por esta razão A MAIOR PARTE DOS ACIDENTES PODEM SER EVITADOS, basta prever as possíveis causas e atuar com a necessária cautela e prudência. Para qualquer tipo de máquina, por melhor que seja projetada e construída, não é possível excluir a hipótese de possíveis acidentes, sem inconvenientes de algumas de suas características básicas, acesso e um funcionamento melhor.
Um operador cuidadoso e cauteloso é a maior garantia contra os acidentes. A observância cuidadosa de somente uma norma de segurança já é bastante importante para evitar muitos desastres graves.
Esta norma é:
Nunca tente limpar, engraxar ou dar manutenção com a máquina em funcionamento.

AVISO

Antes de fazer qualquer operação de manutenção, regulagem ou reparos sobre máquinas dotadas de implementos hidráulicos, mecânicos ou com cabos (exemplo: pá-carregadeira, trator, scraper, etc.) é necessário que os implementos estejam abaixados e apoiados sobre o solo. Na eventual necessidade de acesso em alguma parte da máquina que seja preciso levantar o implemento, é indispensável apoia-lo bem firme e com meios adequados e estáveis, que não sejam aqueles previstos para seu acionamento.

GENERAL INDEX

	Page
Use of the catalog	2-2/1
Ordering parts	3
Version list	4
Optional equipment list	5
Alphabrtical index	6
Part numerical index	8
List of cancelled parts in this updating	7A
List of new parts added in this updating	7B
Summary of modifield parts	7C
Hoses	7
Kit index	9
Main section index	10
Illustrations and spare part lists (by sudgroup alphanumerical order)	
Additional descriptions traslated from English or Italian into French German Spanish	Ao
Basic descriptions in French. German. Spanish. by sequential alpha-numerical order	A1. A2... B1. B2... etc

INDICE GENERALE

	Pag
Avvertenzer per la consultazione del catalogo	2/2-2/3
Istruzioni per ordinare ricambi	3/1
Elenco delle versioni	4
Elenco delle varianti	5
Indice alfabetico	6/3
Indice numerico delle parti di ricambio	8
Elenco particolari soppressi nel presente aggiornamento	7A
Elenco particolari aggiunti nel presente aggiornamento	7B
Riepilogo particolari modificati	7C
Tubi flessibili	7
Indice dei kit	9
Indice delle sezioni principali	10
Illustrazioni ed elenchi delle parti di ricambio (in ordine altanumerico di sottogruppo)	
Denominazioni aggiuntive tradotte dall'Inglese o Italiano in Francese. Tedesco. Spagnolo	Ao
Denominazioni base in Francese. Tedesco. Spagnolo in ordine alfa-numerico progressivo	A1. A2.... B1. B2... etc.

TABLE DES MATIERES

	Pages
Règles pour la consultation du catalogue	2/4-2/5
Comment passer commande de pièces détachées	3/2
Liste des versions	4
Liste des variantes	5
Liste alphabétique	6/6
Liste numérique des pièces de rechange	8
Liste des pièces annulées dans cette mise à jour	7A
Liste des nouvelles pièces ajoutées dans cette mise à jour	7B
Recapitulatif des pièces modifiées	7C
Tuyaux flexibles	7
Liste des kits	9
Liste des sections principales	10
Illustrations et listes des pièces de rechange (par ordre alpha-numérique de sous-groupe)	
Désignations supplémentaires traduites de l'anglais ou de l'italien en français allemande espagnol	Ao
Désignations-base en français. allemand espagnol par ordre alpha-numérique progressif	A1 A2 B1 B2 etc

ALLGEMEINES VERZEICHNIS

	Seite
Hinweise zum Gebrauch des Katalogs	2/6-2/7
Hinweise für die Ersatzteilbestellung	3/3
Liste der Ausführungen	4
Liste der Varianten	5
Alphabetisches Verzeichnis	6/9
Numerisches Ersatzteilverzeichnis	8
Liste der annulierten Teile auf der gegenwärtigen abänderung	
Liste der annulierten Teile auf der gegenwärtigen abäderung	7A
Liste der neuen hinzuzgefugten teile auf der gegenwärtigen adänderung	7B
Zusammenfassung der reränderten teile	7C
Schläuche	7
Verzeichnis der Ersatzteilsätze	9
Verzeichnis der Hauptabschnitte	10
Bildtafeln und Ersatzteillisten (nach der alpha-numerischen Reihenfolge der Untergruppen).	
Übersetzung der zusätzlichen Angaben aus dem Englischen bzw italienischen in französische. deutsche und spanische Sprache	Ao
Grundbezeichnungen in französischer. deutscher und spanischer Sprache in alphanumerischer Reihenfolge	A1. A2.... B1. B2... usw.

ÍNDICE GENERAL

	Págs
Cómo se maneja el catálogo	2/8/2/9
Cómo se encargan las piezas de repuesto	3/4
Lista de versiones	4
Lista de variantes	5
Índice alfabético	6/12
Índice numérico de las piezas de repuesto	8
Lista de las piezas canceladas en la presente revisión	7A
Lista de las piezas nuevas añadidas en la presente revisión	7B
Recapitulación de las piezas modificadas	7C
Tubos flexibles	7
Índice de fornituras	9
Índice de las principales partes	10
Láminas y listas de las piezas de repuesto por ordem alfanumérico de subgrupo	
Denominaciones adicionales traducidas del inglés o italiano al francés alemán y español	Ao
Denominaciones base en francés aleman y español por orden alfa-numérico progresivo	A1 A2 B1 B2 etc

ÍNDICE GERAL

	Pág
Modo de usar o catálogo	2/10-2/11
Instruções para pedido de peças	3/5
Lista das versões	4
Lista de opcionais	5
Índice alfabético	6/13
Índice numérico	8
Lista de peças canceladas na presente revisão	7/A
Lista de peças adicionadas na presente revisão	7/B
Sumário das peças modificadas	7/C
Tubos flexíveis	7
Lista dos Kits	9
Sumário dos Subgrupos do catálogo	10
Ilustrações e lista de peças (por subgrupo ordem alfabética).	
Denominações adicionais traduzidas do inglês ou italiano ao frances. alemão e espanhol	Ao
Denominações baseadas no francês. alemão e espanhol. por ordem alfanumérico crescente	A1. A2. A3... B1. B2... etc.

USE OF THE CATALOG

To locate the spare parts correctly, proceed as follows:
a) Consult the **version list** on page 4 to find the code number of the version involved; see following para 1 **(6)**.
b) Consult the illustrations and the associated **spare parts lists** as directed below in **1** and **2**.
c) To identify the component of the possible special equipment of the machine, consult the **optional equipment list** on page 5 to find the code number and subgroup.

1. **Illustrations** (see example on page 2/1)
Illustrations show the spare parts of each subgroup. The spare parts illustrated are identified by a **reference number** (ITEM). This number may be replaced by other indications, for example:
E3.06: Part shown only in subgroup E3.06
Moreover, each illustration shows:
— **Subgroup number (1)** — **Sheet number (2)** used when one subgroup covers several sheets, and — **Updating indication (3)**, for example:
Suffix 06, to print no. **604.01.046**, indicates that subgroup modification is shown in **6th** updating of the catalog dated **23-2-81**. When code **(3)**, is missing, no changes were introduced. **Updating publication description, if any (4); subgroup title (5) — version code (6)** whith reference to previous point (a).
In lack of said codes, the illustration applies to all model versions coverd by the catalog.
— **Indication of part kit (7)**, with associated part numbers and part kit symbol. (See page 9 for kit composition).

2. **Spare parts list** (see example on page 2/1)
They list the spare parts of each subgroup contained in the corresponding illustrations. The following is shown for each part:
(8) ITEM: **number associating the part shown with the respective "part number".**
(9) PART NUMBER: **spare part order number.**
(10) Q.TY: **total quantity of the part.** The quantity may be replaced by the following indications:
L = supplied by length, K = kit to be ordered in the desired quantity.
(11) TRANS. CODE: **For retrieval of the French, German, Spanish translations** of the part name (consult the basic part names in last section of Catalog; page A1).

(12) DESCRIPTION/DENOMINAZIONE: **Description of the part in English and Italian.** In case of modification, the part name is completed by EFFECTIVENES INDICATION and DIRECTION FOR REPLACEMENT.
Effectiveness example:
Up to frame no. 004652 **(13)**: installed on machines with frame nos up to 004652.
From frame no. 004653 **(14)**: installed on machines with frame nos from 004653.
Examples of direction for replacement:
4606783 = 79021573 **(15)**: on exhaustion of stocks of part 4606783 fit part 79021573.
4606787 = 79021574 + 79021576 **(16)**: on exhaustion of stocks of 4606787 fit part 79021574 plus 79021576.
4606792 = 79021576 – 4606794 **(17)**: on exhaustion of stocks of 4606792 fit 79021576 and discard 4606794.
If no directions for replacement are given under effectiveness indication means that the old and new parts are not interchangeable and, hence former must be supplied as spare.
Other useful indications may be provided **(18)** under DESCRIPTION/DENOMINAZIONE after sign — (for French, German, Spanish equivalents see additional list heading the basic part name list, page A0). The RIGHT/DESTRO and LEFT/SINISTRO refer to the direction of machine forward travel.
Should the word WRONG appear next to a part name without the corresponding CORRECT on the line immediately below it means that the associated part was erroneously included at an earlier stage.
(19) Reference symbol for tracing the illustration on the fiche and mod.
(20) Subgroup, illustration number (when the subgroup includes more than one illustration), page number (when the listing for one illustration takes more than one page).
(21) **Optional equipment** code: this number indicates that parts listed and marked (*) belong to that given **equipment.** If on the contrary the code appears on the illustration only, it means that all parts of the subgroup belong to the special equipment in question (See para (c) above)
(22) Standard part dimensional data.

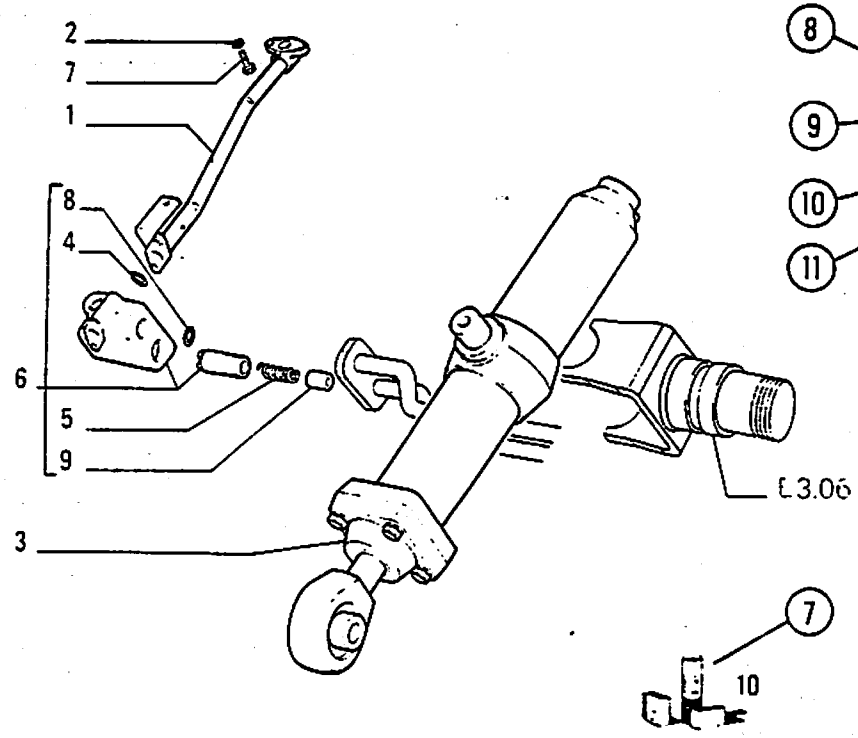

ITEM	PART NUMBER	QTY	TRANS CODE	DESCRIPTION	DESCRIZIONE
1	4318965	1	193T	PIPE - RIGHT	TUBO - DESTRO
	4513436	1	193T	PIPE - RIGHT (*)	TUBO - DESTRO (*)
	4606783	1	193T	PIPE - LEFT	TUBO - SINISTRO
			53F	PRIOR TO S/N 004652	FINO AL TELAIO 004652
				4606783 = 79021573	4606783 = 79021573
	79021573	1	193T	PIPE - LEFT	TUBO - SINISTRO
			4D	S N 004653 AND UP	DAL TELAIO 004653
2	12638601	2	131R	WASHER 10×18	ROSETTA 10×18
3	4606786	1	164C	CYLINDER - RIGHT ASSEMBLY	CILINDRO - DESTRO COMPLETO
				SEE SGR E3.32	VEDERE SGR. E3.32
	4606787	1	164C	CYLINDER - LEFT ASSEMBLY	CILINDRO - SINISTRO COMPLETO
				SEE SGR. E3.32	VEDERE SGR. E3.32
			53F	PRIOR TO S N 004652	FINO AL TELAIO 004652
				4606787 = 79021574 + 79021576	4606787 = 79021574 + 79021576
	79021574	1	164C	CYLINDER - LEFT ASSEMBLY	CILINDRO - SINISTRO COMPLETO
			4D	S-N 004653 AND UP	DAL TELAIO 004653
4	4606788	1	55A	SEAL - WRONG	ANELLO DI TENUTA - ERRATA
	4606789	1	55A	SEAL - CORRECT	ANELLO DI TENUTA - CORRIGE
5	4606790	1	100M	SPRING	MOLLA
6	4606791	1	10V	VALVE - RIGHT ASSEMBLY	VALVOLA - DESTRO COMPLETO
	4606792	1	10V	VALVE - LEFT ASSEMBLY	VALVOLA - SINISTRO COMPLETO
			53F	PRIOR TO S N 004652	FINO AL TELAIO 004652
			-	4606792 = 79021576 - 4606794	4606792 = 79021576 - 4606794
	79021576	1	10V	VALVE - LEFT ASSEMBLY	VALVOLA - SINISTRO COMPLETO
			4D	S/N 004653 AN UP	DAL TELAIO 004653
7	11307021	2	40V	SCREW 10×1.25×40	VITE 10×1.25×40
8	14453381	1	55A	SEAL 1.78×15.60	ANELLO DI TENUTA 1.78×15.60
9	4606795	1	50T	PLUG	TAPPO
10	79021577	K	1K	KIT SEE PAGE 9	CORREDO VEDERE PAGINA 9
(*)			469P	FOR OPTIONAL 30.1070.06.1	PER VARIANTE 30.1070.06.1

Optional / Variante 30.1070.06.1

AVVERTENZE PER LA CONSULTAZIONE DEL CATALOGO

Per una corretta ricerca delle parti di ricambio, è necessario:
a) Consultare **l'elenco delle versioni** a pag. 4, per individuare l'eventuale codice numerico della versione che interessa; vedere seguente paragrafo 1, punto (6).
b) Consultare le **illustrazioni ed i relativi elenchi delle parti di ricambio**, come indicato ai paragrafi 1 e 2.
c) Per i modelli comprendenti varianti, consultare **l'elenco varianti** a pag. 5, dove viene riportato anche il numero di codice corrispondente, per ordine progressivo e l'elenco dei sottogruppi interessati.

1. **Illustrazioni** (vedere esempio a pag. 2/3)
Illustrano le parti di ricambio di ciascun sottogruppo in cui è divisa la macchina.
Le parti di ricambio illustrate sono contraddistinte dal **numero di riferimento** (ITEM). Il numero di riferimento può essere sostituito da altre indicazioni; ad esempio:
E3.06: parte illustrata unicamente nel Sgr. **E3.06**
Ogni illustrazione riporta inoltre:
Codice del sottogruppo (1) — numero di foglio (2), utilizzato quando il medesimo sottogruppo comprende più tavole — **Indicazione di aggiornamento (3)**; esempio:
Il suffisso **06**, aggiunto al numero di stampato **604.01.046**, indica che il sottogruppo è stato modificato con il 6° aggiornamento del catalogo, diramato in data **23 febbraio 1981**. La mancanza dell'indicazione **(3)**, significa che non vi sono state modifiche. **Indicazione dell'eventuale pubblicazione di aggiornamento (4) — denominazione del sottogruppo (5) — codice della versione (6)**, con riferimento al precedente punto **(a)**. In mancanza di codici, si intende che la tavola è valida per tutte le versioni del modello cui si riferisce il catalogo — **Indicazione dell'esistenza di corredi di ricambio (7)**, con relativi numeri di riferimento (per la composizione dei corredi, vedere pag. 9).

2. **Elenchi delle parti di ricambio** (vedere esempio a pag. 2/3)
Elencano le parti di ricambio di ciascun sottogruppo, contenute nelle illustrazioni corrispondenti, e riportano per ogni parte:
(8) ITEM: **numero di abbinamento del particolare illustrato col relativo "part number"**.
(9) PART NUMBER: **numero di ordinazione del particolare di ricambio.**
(10) Q.TY: **quantità complessiva del particolare**, riferita alla tavola. La quantità può essere sostituita dalle seguenti indicazioni:
L: fornito a lunghezza, **K**: corredo (Kit) da ordinarsi nei quantitativi desiderati.
(11) TRANS. CODE: **codice per la ricerca della traduzione in francese, tedesco, spagnolo** della descrizione (consultare l'elenco delle denominazioni base in fondo al catalogo, pag. A1).
(12) DESCRIPTION/DENOMINAZIONE: **descrizione del particolare in inglese e italiano.** In caso di modifica, la denominazione è completata DALL'INDICAZIONE DELL'ATTUAZIONE e dalle eventuali NORME DI RICAMBIO.
Esempio di indicazione di attuazione di modifica:
fino al telaio n° 004652 **(13)**: montato sulle macchine con numero di telaio fino al 004652;
dal telaio n° 004653 **(14)**: montato sulle macchine con numero di telaio da 004653.
Esempio di norme di ricambio:
4606783 = 79021573 **(15)**: ad esaurimento scorte del particolare 460678. montare il 79021573;
4606787 = 79021574 + 79021576 **(16)**: ad esaurimento scorte del particolare 4606787, montare il 79021574 più il 79021576;
4606792 = 79021576 – 4606794 **(17)**: ad esaurimento scorte del particolare 4606792, montare il 79021576 eliminando il 4606794.
Se, sotto l'indicazione di attuazione, non vengono riportate norme di ricambio, ciò significa che il particolare premodifica deve sempre venire fornito di ricambio, non essendo intercambiabile con quello post modifica.
Altre indicazioni utili **(18)** possono venire inserite nella colonna DESCRIPTION/DENOMINAZIONE, dopo il segno — (per la traduzione dall'inglese in italiano, in Francese, Tedesco e Spagnolo di queste voci, vedere l'elenco delle denominazioni aggiuntive all'inizio dell'elenco denominazioni base pag. Ao). I termini RIGHT/DESTRO e LEFT/SINISTRO sono riferiti alla direzione di marcia avanti della macchina.
Se di fianco ad una denominazione compare il termine ERRATA senza corrispondente CORRIGE sulla riga successiva, ciò significa che il particolare era stato inserito erroneamente.
(19) Sigla di riferimento per rintracciare la tavola sulla fiche e modello.
(20) Sottogruppo, numero di tavola (se il sottogruppo comprende illustrazioni diverse), numero di pagina (se per una stessa illustrazione l'elenco delle parti di ricambio occupa più di una pagina).
(21) Numero di codice della variante: indica che le parti elencate e contraddistinte da (*) sono pertinenti a quella data variante, se invece il codice compare solo sull'illustrazione ciò significa che tutte le parti di quel sottogruppo appartengono a quella variante (vedere precedente punto c).
(22) Dimensioni dei particolari normalizzati.

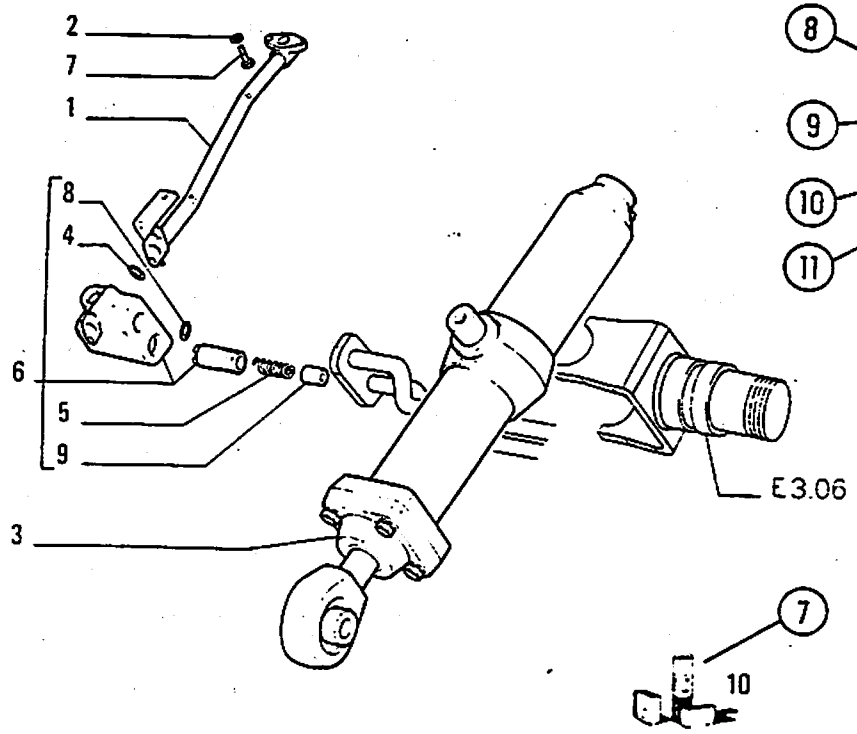

ITEM	PART NUMBER	QTY	TRANS CODE	DESCRIPTION	DESCRIZIONE
1	4318965	1	193T	PIPE - RIGHT	TUBO - DESTRO
	4513436	1	193T	PIPE - RIGHT (*)	TUBO - DESTRO (*)
	4606783	1	193T	PIPE - LEFT	TUBO - SINISTRO
			53F	PRIOR TO S N 004652	FINO AL TELAIO 004642
				4606783 = 79021573	4606783 = 79021573
	79021573	1	193T	PIPE - LEFT	TUBO - SINISTRO
			4D	S N 004653 AND UP	DAL TELAIO 004653
2	12638601	2	131R	WASHER 10×18	ROSETTA 10×18
3	4606786	1	164C	CYLINDER - RIGHT ASSEMBLY	CILINDRO - DESTRO COMPLETO
				SEE SGR. E3.32	VEDERE SGR E3.32
	4606787	1	164C	CYLINDER - LEFT ASSEMBLY	CILINDRO - SINISTRO COMPLETO
				SEE SGR. E3.32	VEDERE SGR. E3.32
			53F	PRIOR TO S.N 004652	FINO AL TELAIO 004652
				4606787 = 79021574 + 79021576	4606787 = 79021574 - 79021576
	79021574	1	164C	CYLINDER - LEFT ASSEMBLY	CILINDRO - SINISTRO COMPLETO
			4D	S/N 004653 AND UP	DAL TELAIO 004653
4	4606788	1	55A	SEAL - WRONG	ANELLO DI TENUTA - ERRATA
	4606789	1	55A	SEAL - CORRECT	ANELLO DI TENUTA - CORRIGE
5	4606790	1	100M	SPRING	MOLLA
6	4606791	1	10V	VALVE - RIGHT ASSEMBLY	VALVOLA - DESTRO COMPLETO
	4606792	1	10V	VALVE - LEFT ASSEMBLY	VALVOLA - SINISTRO COMPLETO
			53F	PRIOR TO S/N 004652	FINO AL TELAIO 004652
				4606792 = 79021576 - 4606794	4606792 = 79021576 - 4606794
	79021576	1	10V	VALVE - LEFT ASSEMBLY	VALVOLA - SINISTRO COMPLETO
			4D	S/N 004653 AN UP	DAL TELAIO 004653
7	11307021	2	40V	SCREW 10×1,25×40	VITE 10×1,25×40
8	14453381	1	55A	SEAL 1,78×15,60	ANELLO DI TENUTA 1,78×15,60
9	4606795	1	50T	PLUG	TAPPO
10	79021577	K	1K	KIT SEE PAGE 9	CORREDO VEDERE PAGINA 9
(*)			469P	FOR OPTIONAL 30.1070.06.1	PER VARIANTE 30.1070.06.1

Optional
Variante 30.1070.06.1

REGLES POUR LA CONSULTATION DU CATALOGUE

En vue d'une recherche correcte des pièces de rechange, il est nécessaire de:

a) Consulter la **liste des versions** à page 4, pour repérer le code numérique éventuel de la version concernée; voir paragraphe 1, point (6) ci-après.

b) Consulter les **planches illustrées** et leurs **listes de pièces de rechange**, comme indiqué aux paragraphes 1 et 2.

c) Pour les modèles comportant des variantes, consulter la **liste des variantes** à page 5, où il est reporté le numéro code correspondant, par ordre progressif, et la liste des sous-groupes concernés.

1. **Illustrations** (voir exemple page 2/5)
Elles représentent les pièces de rechange de chaque groupe dans lesquels la machine est divisée.
Les pièces de rechange représentées sont repérées par le **numéro de référence** (ITEM). Le numéro de référence peut être remplacé par d'autres indications, par exemple:
E3.06: pièce illustrée exclusivement au Sgr. **E3.06**.
Chaque illustration reporte en outre:
Code de sous-groupe (1) — **numéro de feuille** (2), utilisé lorsque ce même sous-groupe comporte plusieurs planches — **indications de mise à jour** (3), par exemple:
Le suffixe **06**, ajouté au numéro d'imprimé **604.01.046**, indique que le sous-groupe a été modifié avec la 6ème mise à jour du catalogue, parue en date **23 février 1981**. Le manque de l'indication (3) signifie qu'aucune modification n'a été apportée. **Indication de la parution d'une mise à jour éventuelle** (4) — **désignation du sous-groupe** (5) — **code de la version** (6), avec référence au point (a) précédent. L'absence de codes veut dire que la planche est valable pour toutes les versions du modèle auquel se rapporte le catalogue — **indication de l'existance de kits de rechange** (7), avec les numéros de référence correspondants (pour la composition des trousses voir page 9).

2. **Listes des pièces de rechange** (voir exemple page 2/5)
Ces listes énumèrent les pièces de rechange de chaque groupe, contenues dans les illustrations correspondantes, et elles reportent pour chaque pièce:
(8) ITEM: numéro d'apparlage de la pièce représentée avec son « part number ».
(9) PART NUMBER: **numéro de commande de la pièce de rechange.**
(10) Q.TY: **quantité totale de la pièce**, rapportée à la planche. La quantité peut être remplacée par les indications suivantes:
L: livré par longueur, K: kit à demander dans les quantités désirées.
(11) TRANS. CODE: **code pour la recherche de la traduction en français, allemand, espagnol** de la description (consulter la liste des désignations base au fond du catalogue, page A1).
(12) DESCRIPTION/DENOMINAZIONE: **description de la pièce en anglais et en italien.** En cas de modification, la désignation est complétée par l'INDICATION D'EFFECTUATION et les INSTRUCTIONS DE RECHANGE éventuelles.
Exemple d'indication d'effectuation d'une modification:
jusqu'au châssis n° 004652 **(13)**: montée sur les tracteurs avec numéro de châssis jusqu'à 004652;
à partir du châssis n° 004653 **(14)**: montée sur les tracteurs avec numéro de châssis à partir de 004653.
Exemple d'instructions de rechange:
4606783 = 79021573 **(15)**: dès l'épuisement des stocks de la pièce 4606783, monter la pièce 79021573;
4606787 = 79021574 + 79021576 **(16)**: dès l'epuisement des stocks de la pièce 4606787, monter la pièce 79021574 plus la pièce 79021576;
4606792 = 79021576 – 4606794 **(17)**: dès l'épuisement des stocks de la pièce 4606792, monter la pièce 79021576 en éliminant la pièce 4606794.
Si l'indication d'effectuation est suivie d'instructions de rechange, cela veut dire que la pièce avant-modification doit être toujours livrée de rechange, du fait qu'elle n'est pas interchangeable avec celle modifiée.
D'autres indications utiles **(18)** peuvent figurer dans la colonne DESCRIPTION/DENOMINAZIONE, après le signe — (pour la traduction de ces termes de l'anglais ou de l'italien en français, allemand et espagnol voir la liste des désignations supplémentaires au début de la liste des désignations de base, page Ao). Les termes RIGHT/DROIT et LEFT GAUCHE se rapportent à la direction de roulement avant du tracteur.
Si le terme WRONG/ERRATA figure à côté de la désignation sans le terme correspondant CORRECT/CORRIGEZ à la ligne suivante, cela veut dire que cette pièce avait été incluse par erreur.
(19) Réference pour trouver la planche sur la fiche et modèle.
(20) Sous-groupe, numéro de planche (si le sous-groupe comporte plusieurs illustrations), numéro de page (si la liste des pièces de rechange d'une illustration occupe plus d'une page).
(21) Numéro-code de la variante: indique que les pièces énumérées et repérées par (*) concernent la variante indiquée; si par contre le code ne figure que dans l'illustration, cela signifie que toutes les pièces du sous-groupe appartiennent à la variante indiquée (voir point c précédent).
(22) Dimensions des pièces normalisées.

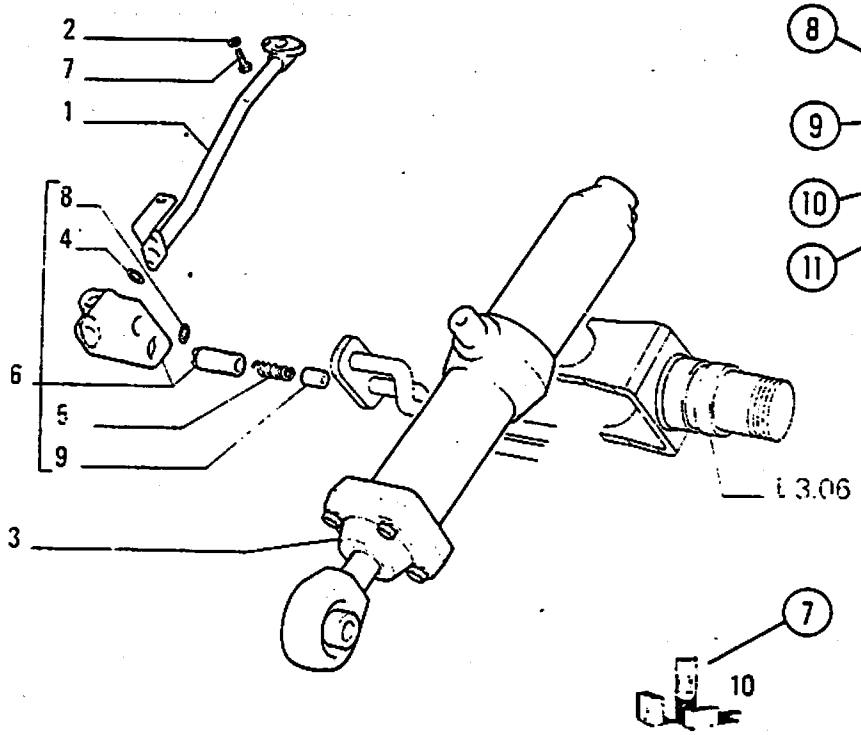

ITEM	PART NUMBER	QTY	TRANS CODE	DESCRIPTION	DESCRIZIONE
1	4318985	1	193T	PIPE - RIGHT	TUBO - DESTRO
	4513436	1	193T	PIPE - RIGHT (*)	TUBO - DESTRO (*)
	4606783	1	193T	PIPE - LEFT	TUBO - SINISTRO
			53F	PRIOR TO S N 004652	FINO AL TELAIO 004642
				4606783 = 79021573	4606783 = 79021573
	79021573	1	193T	PIPE - LEFT	TUBO - SINISTRO
			4D	S/N 004653 AND UP	DAL TELAIO 004653
2	12539601	2	131R	WASHER 10×18	ROSETTA 10×18
3	4606786	1	164C	CYLINDER - RIGHT ASSEMBLY	CILINDRO - DESTRO COMPLETO
				SEE SGR. E3.32	VEDERE SGR. E3.32
	4606787	1	164C	CYLINDER - LEFT ASSEMBLY	CILINDRO - SINISTRO COMPLETO
				SEE SGR. E3.32	VEDERE SGR. E3.32
			53F	PRIOR TO S.N 004652	FINO AL TELAIO 004652
				4606787 = 79021574 + 79021576	4606787 = 79021574 + 79021576
	79021574	1	164C	CYLINDER - LEFT ASSEMBLY	CILINDRO - SINISTRO COMPLETO
			4D	S/N 004653 AND UP	DAL TELAIO 004653
4	4606788	1	55A	SEAL - WRONG	ANELLO DI TENUTA - ERRATA
	4606789	1	55A	SEAL - CORRECT	ANELLO DI TENUTA - CORRIGE
5	4606790	1	100M	SPRING	MOLLA
6	4606791	1	10V	VALVE - RIGHT ASSEMBLY	VALVOLA - DESTRO COMPLETO
	4606792	1	10V	VALVE - LEFT ASSEMBLY	VALVOLA - SINISTRO COMPLETO
			53F	PRIOR TO S/N 004652	FINO AL TELAIO 004652
				4606792 = 79021576 - 4606794	4606792 = 79021576 - 4606794
	79021576	1	10V	VALVE - LEFT ASSEMBLY	VALVOLA - SINISTRO COMPLETO
			4D	S/N 004653 AN UP	DAL TELAIO 004653
7	11307021	2	40V	SCREW 10×1,25×40	VITE 10×1,25×40
8	14453381	1	55A	SEAL 1,78×15,60	ANELLO DI TENUTA 1,78×15,60
9	4606795	1	50T	PLUG	TAPPO
10	79021577	K	1K	KIT SEE PAGE 9	CORREDO VEDERE PAGINA 9
(*)			469P	FOR OPTIONAL 30.1070.06.1	PER VARIANTE 30.1070.06.1

Optional / Variante 30.1070.06.1

HINWEISE ZUM GEBRAUCH DES KATALOGS

Beim Aufsuchen der benötigten Ersatzteile ist wie folgt zu verfahren:
a) In der **Liste der Ausführungen**, Seite 4, nachschlagen, um die evtl. Kodenummer der betreffenden Ausführung zu finden; s. Abschnitt 1, Punkt (5).
b) In den **Bildtafeln** und zugehörigen **Ersatzteillisten** nachschlagen, wie im Abschnitt 1 und 2 angegeben.
c) Bei Typen mit Varianten, in der **Liste der Varianten**, Seite 5, nachschlagen, wo auch die entsprechende fortlaufende Kodenummer und das Verzeichnis der betreffenden Untergruppen zu finden sind.

1. **Bildtafeln** (s. Beispiel auf Seite 2/7)
Darin sind die für jede Untergruppe der Maschine vorgesehenen Ersatzteile abgebildet.
Jedes Ersatzteil ist mit einer **Bezugsnummer** (ITEM) gekennzeichnet, evtl. mit zusätzlichen Angaben. An Stelle der Bezugsnummer kann eine andere Angabe vorhanden sein, z.B.:
E3.06: das Teil ist nur in Utgr. **E3.06** abgebildet.
In jeder Bildtafel ist ausserdem folgendes angegeben:
Kode der Untergruppe (1) — Blattnummer (2), falls die Untergruppe mehrere Bildtafeln umfasst — **Änderungsindex (3)**, z.B.: Der der Druckschrift-Nr. **604.01.046** angehängte Index **06** bedeutet, dass die Untergruppe mit dem 6. Nachtrag zum Katalog vom **23. Februar 1981** geändert wurde. Ist kein Index (3) vorhanden, bedeutet dies, dass keine Änderung eingeführt wurde. **Angabe des evtl. Nachtrags (4) — Bezeichnung der Untergruppe (5) — Ausführungskode (6)** entsprechend obigem Punkt (a).
Ist kein Unterscheidungskode angeführt, dann gilt die jeweilige Bildtafel für alle Ausführungen des Typs, auf den sich der Katalog bezieht — **Hinweis auf die Verfügbarkeit von Ersatzteilsätzen (7)** mit zugehörigen Bezugsnummern (Zusammensetzung dieser Sätze s. Seite 9).

2. **Ersatzteillisten** (s. Beispiel auf Seite 2/7)
Sie umfassen die in den betreffenden Bildtafeln abgebildeten Ersatzteile einer jeden Untergruppe; für jedes Teil ist folgendes angegeben:
(8) ITEM: Bild-Nr., auf die sich die jeweilige « part number » bezieht.
(9) PART NUMBER: Bestellnummer des Ersatzteils.
(10) Q.TY: Gesamtstückzahl mit Bezug auf die Bildtafel. An Stelle der Stückzahl kann eine folgender Angaben vorhanden sein:
L: nach Länge geliefert, K: Satz, in der jeweils gewünschten Menge zu bestellen.

(11) TRANS. CODE: Kode der Übersetzung der Teilebezeichnung in französische, deutsche, spanische Sprache (vgl. Verzeichnis der Grundbezeichnungen am Ende des Katalogs, Seite A1).
(12) DESCRIPTION/DENOMINAZIONE: Bezeichnung in englischer und italienischer Sprache. Bei Änderungen wird die Bezeichnung mit EINFÜHRUNGSANGABE und evtl. mit ERSATZANWEISUNGEN vervollständigt.
Beispiel der Angabe einer Änderungseinführung:
bis Rahmen-Nr. 004652 **(13)**: in Maschinen bis Rahmen-Nr. 004652 eingebaut;
ab Rahmen-Nr. 004653 **(14)**: in Maschinen ab Rahmen-Nr. 004653 eingebaut.
Beispiel einer Ersatzanweisung:
4606783 = 79021573 **(15)**: nach Aufbrauch der Lagerbestände an Teilen 4606783, Teil 79021573 einbauen;
4606787 = 79021574 + 79021576 **(16)**: nach Aufbrauch der Lagerbestände an Teilen 4606787, Teil 79021574 mit Teil 79021576 einbauen;
4606792 = 79021576 – 4606794 **(17)**: nach Aufbrauch der Lagerbestände an Teilen 4606792, Teil 79021576 einbauen und Teil 4606794 beseitigen.
Ist unter der Einführungsangabe keine Anweisung für den Ersatz vorhanden, bedeutet dies, dass das alte Teile weiterhin lieferbar sein muss, da es mit dem neuen Teil nicht austauschbar ist.
Weitere nützliche Angaben **(18)** können in der Spalte DESCRIPTION DENOMINAZIONE nach dem Zeichen — eingetragen werden (Übersetzung dieser Angaben aus dem Englischen bzw. Italienischen in französische, deutsche und spanische Sprache s. Verzeichnis der zusätzlichen Angaben vor dem Verzeichnis der Grundbezeichnungen auf Seite Ao). Die Angaben RIGHT RECHTS und LEFT LINKS beziehen sich stets auf die normale Fahrtrichtung der Maschine.
Erscheint neben einer Bezeichnung das Wort WRONG FALSCH ohne eine nachfolgende Zeile mit CORRECT RICHTIG, bedeutet dies, dass das Teil irrtümlich erwähnt worden war.
(19) Bezugszeichen zum Auffinden der Bildtafel auf der Mikrofilmkarte und Typ.
(20) Untergruppe, Bildtafelnr. (falls die Untergruppe mehrere Bildtafeln umfasst), Seitennr. (falls die Ersatzteilliste für eine Bildtafel mehrere Seiten umfasst).
(21) Kodenummer der Variante: die aufgezeichneten und mit (*) gekennzeichneten Teile gehören zu einer bestimmten Variante. Wenn dagegen die Kodenummer nur auf der Bildtafel angegeben ist, so bedeutet das, dass alle Teile der Untergruppe zu der angegebenen Variante gehören (s. obigen Punkt c).
(22) Abmessungen von Normteilen.

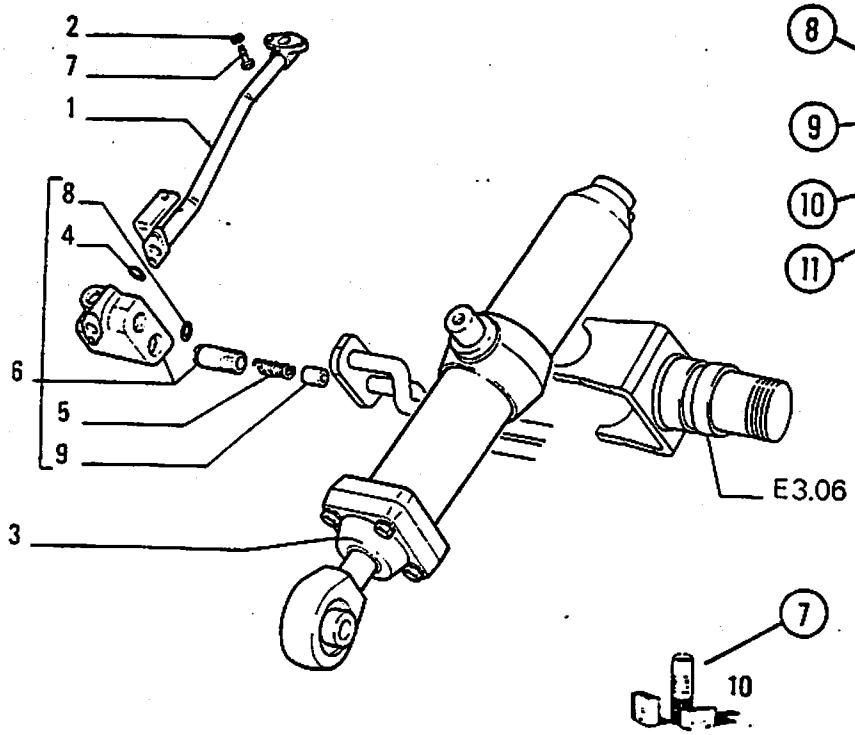

ITEM	PART NUMBER	QTY	TRANS CODE	DESCRIPTION	DESCRIZIONE
1	4318965	1	193T	PIPE - RIGHT	TUBO - DESTRO
	4513436	1	193T	PIPE - RIGHT (*)	TUBO - DESTRO (*)
	4606783	1	193T	PIPE - LEFT	TUBO - SINISTRO
			53F	PRIOR TO S/N 004652	FINO AL TELAIO 004642
				4606783 = 79021573	4606783 = 79021573
	79021573	1	193T	PIPE - LEFT	TUBO - SINISTRO
			4D	S/N 004653 AND UP	DAL TELAIO 004653
2	12638601	2	131R	WASHER 10×18	ROSETTA 10×18
3	4606786	1	164C	CYLINDER - RIGHT ASSEMBLY	CILINDRO - DESTRO COMPLETO
				SEE SGR. E3.32	VEDERE SGR. E3.32
	4606787	1	164C	CYLINDER - LEFT ASSEMBLY	CILINDRO - SINISTRO COMPLETO
				SEE SGR. E3.32	VEDERE SGR. E3.32
			53F	PRIOR TO S/N 004652	FINO AL TELAIO 004652
				4606787 = 79021574 + 79021576	4606787 = 79021574 + 79021576
	79021574	1	164C	CYLINDER - LEFT ASSEMBLY	CILINDRO - SINISTRO COMPLETO
			4D	S/N 004653 AND UP	DAL TELAIO 004653
4	4606788	1	55A	SEAL - WRONG	ANELLO DI TENUTA - ERRATA
	4606789	1	55A	SEAL - CORRECT	ANELLO DI TENUTA - CORRIGE
5	4606790	1	100M	SPRING	MOLLA
6	4606791	1	10V	VALVE - RIGHT ASSEMBLY	VALVOLA - DESTRO COMPLETO
	4606792	1	10V	VALVE - LEFT ASSEMBLY	VALVOLA - SINISTRO COMPLETO
			53F	PRIOR TO S/N 004652	FINO AL TELAIO 004652
				4606792 = 79021576 - 4606794	4606792 = 79021576 - 4606794
	79021576	1	10V	VALVE - LEFT ASSEMBLY	VALVOLA - SINISTRO COMPLETO
			4D	S/N 004653 AN UP	DAL TELAIO 004653
7	11307021	2	40V	SCREW 10×1,25×40	VITE 10×1,25×40
8	14453381	1	55A	SEAL 1,78×15,60	ANELLO DI TENUTA 1,78×15,60
9	4606795	1	50T	PLUG	TAPPO
10	79021577	K	1K	KIT SEE PAGE 9	CORREDO VEDERE PAGINA 9
(*)			469P	FOR OPTIONAL 30.1070.06.1	PER VARIANTE 30.1070.06.1

Optional / Variante 30.1070.06.1

CÓMO SE MANEJA EL CATÁLOGO

Para buscar correctamente las piezas de repuesto, es preciso:
a) Consultar **la lista de versiones**, pág. 4, para identificar, en su caso, el código numérico de la versión que interesa; véase el siguiente párrafo 1, punto (6).
b) Consultar las **láminas** y las respectivas **listas de piezas de repuesto**, conforme se explica en los párrafos 1 y 2.
c) Para los modelos que comprenden variantes, consultar la **lista de variantes**, pág. 5, donde se indica incluso el correspondiente número de código por orden progresivo, y la lista de los subgrupos afectados.

1. **Láminas** (véase el ejemplo, pág. 2/9)
Representan las piezas de repuesto de cada subgrupo en que se divide la máquina. Las piezas de repuesto representadas se designan mediante un **número de referencia** (ITEM), el cual puede ir sustituído por otras indicaciones; ejemplo:
E3.06: pieza ilustrada únicamente en el Sgr. **E3.06**.
Además, en cada lámina figuran:
El código del subgrupo (1) — el número de la hoja (2), cuando el mismo subgrupo comprende más de una lámina — **la indicación de su revisión (3)**; ejemplo: el sufijo 06, que se agrega al número de la publicación **604.01.046**, significa que el subgrupo ha sido modificado en la 6ª revisión del catálogo, editado en fecha de **23 de febrero de 1981**; de carecer la indicación (3), significa que no ha habido modificaciones; — **la indicación, en su caso, de la publicación de la revisión (4) — la denominación del subgrupo (5) — el código de la versión (6)**, con referencia al punto (a) que antecede; de faltar ese código, se entiende que la lámina es aplicable a todas las versiones del modelo de que se trata en el catálogo; — **la indicación de la existencia de fornituras de recambios (7)**, con los respectivos números de referencia (véase en la pág. 9 la composición de las fornituras).

2. **Listas de las piezas de repuesto** (véase el ejemplo en la pág. 2/9)
En ellas se reseñan las piezas de repuesto de cada subgrupo representadas en las láminas correspondientes, indicando para cada pieza:
(8) ITEM: **el número de cada pieza representada que se acompaña a su « part number »**.
(9) PART NUMBER: **número de catálogo de cada pieza de repuesto.**
(10) Q.TY: **número total de la pieza** representada en la lámina; este número puede reemplazarse con las indicaciones siguientes: L = se entrega en trozos de suficiente longitud; K = fornitura que debe encargarse en la cantidad deseada.
(11) TRANS. CODE: **código para buscar la traducción al francés, alemán y español** de la denominación (consúltese la lista de las denominaciones base al final del catálogo, pág. A1).
(12) DESCRIPTION/DENOMINAZIONE: **denominación de la pieza en inglés e italiano.** En caso de modificaciones, la denominación viene integrada por la INDICACIONES DE SU APLICACIÓN y, en su caso, por las NORMAS DE RECAMBIO.
Ejemplo de indicación de aplicación de la modificación:
hasta el chasis nº 004652 **(13)**: incorporada a las máquinas con chasis hasta el número 004652;
a partir del chasis nº 004653 **(14)**: incorporada a las máquinas a partir del chasis con número 004653.
Ejemplo de normas de recambio:
4606783 = 79021573 **(15)**: al agotarse las reservas en almacén de la pieza 4606783, aplíquese la 79021573;
4606787 = 79021574 + 79021576 **(16)**: al agotarse las reservas en almacén de la pieza 4606787, aplíquese la 79021574 más la 79021576;
4606792 = 79021576 – 4606794 **(17)**: al agotarse las reservas en almacén de la pieza 4606792, aplíquese la 79021576 eliminando la 4606794.
Suponiendo que a la indicación de incorporación no se acompañen normas de recambio, ello significa que siempre tiene que entregarse el recambio de la pieza ante-modificación, por no ser intercambiable con aquella post-modificación.
Otras indicaciones útiles **(18)** pueden consignarse en la columna DESCRIPTION/DENOMINAZIONE, después del signo — (la traducción de estas voces del inglés o italiano al francés, alemán y español, figura en la lista de voces suplementarias que precede a la lista de denominaciones base (pág. Ao). Las voces RIGHT/DERECHO y LEFT/IZQUIERDO se refieren al sentido de marcha de la máquina.
Suponiendo que a una denominación se acompañe la palabra WRONG/DONDE DICE, y en el renglón siguiente no aparezca la correspondiente CORRECT·LEASE, significa que la pieza sobra, por un error.
(19) Ideograma para localizar la lámina en la ficha y modelo.
(20) Subgrupo, número de la lámina (si acaso el subgrupo comprende grabados diversos), número de la página (si acaso la lista de piezas de repuesto de una misma lámina ocupa más páginas).
(21) Número de código de la variante: indica que las piezas reseñadas y contraseñadas con (*) pertenecen a aquella misma variante. En cambio, si el código aparece tan sólo en la lámina, significa que todas las piezas de ese subgrupo pertenecen a esa variante (véase el punto c) que antecede.
(22) Dimensiones de las piezas normalizadas.

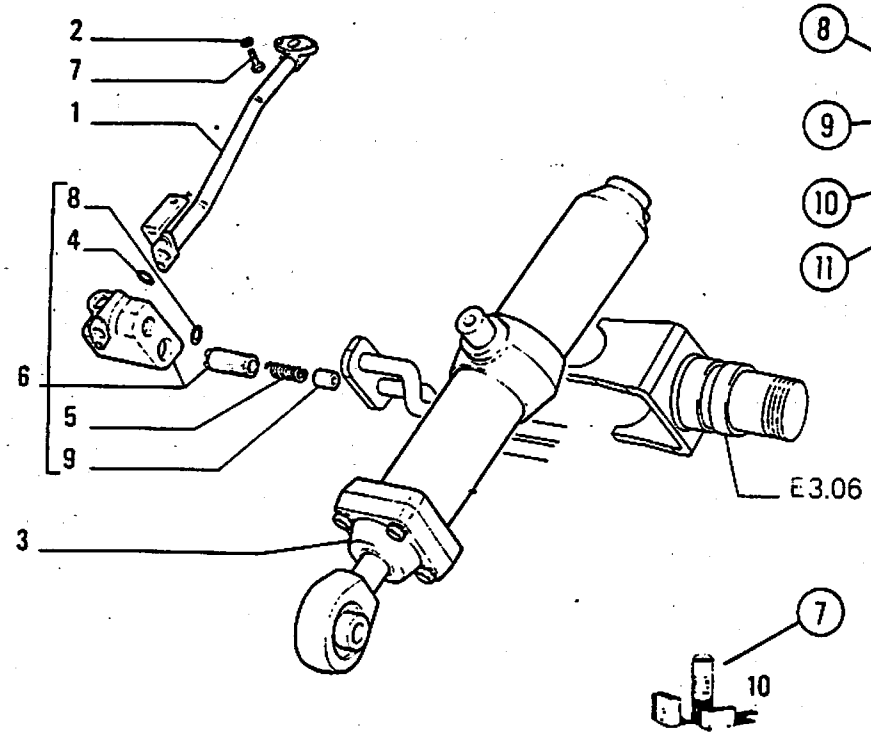

ITEM	PART NUMBER	QTY	TRANS CODE	DESCRIPTION	DESCRIZIONE
1	4318965	1	193T	PIPE - RIGHT	TUBO - DESTRO
	4513436	1	193T	PIPE - RIGHT (*)	TUBO - DESTRO (*)
	4606783	1	193T	PIPE - LEFT	TUBO - SINISTRO
			53F	PRIOR TO S N 004652	FINO AL TELAIO 004642
				4606783 = 79021573	4606783 = 79021573
	79021573	1	193T	PIPE - LEFT	TUBO - SINISTRO
			4D	S N 004653 AND UP	DAL TELAIO 004653
2	12539601	2	131R	WASHER 10×18	ROSETTA 10×18
3	4606786	1	164C	CYLINDER - RIGHT ASSEMBLY	CILINDRO - DESTRO COMPLETO
				SEE SGR. E3 32	VEDERE SGR. E3.32
	4606787	1	164C	CYLINDER - LEFT ASSEMBLY	CILINDRO - SINISTRO COMPLETO
				SEE SGR. E3.32	VEDERE SGR. E3.32
			53F	PRIOR TO S N 004652	FINO AL TELAIO 004652
				4606787 = 79021574 + 79021576	4606787 = 79021574 + 79021576
	79021574	1	164C	CYLINDER - LEFT ASSEMBLY	CILINDRO - SINISTRO COMPLETO
			4D	S/N 004653 AND UP	DAL TELAIO 004653
4	4606788	1	55A	SEAL - WRONG	ANELLO DI TENUTA - ERRATA
	4606789	1	55A	SEAL - CORRECT	ANELLO DI TENUTA - CORRIGE
5	4606790	1	100M	SPRING	MOLLA
6	4606791	1	10V	VALVE - RIGHT ASSEMBLY	VALVOLA - DESTRO COMPLETO
	4606792	1	10V	VALVE - LEFT ASSEMBLY	VALVOLA - SINISTRO COMPLETO
			53F	PRIOR TO S.N 004652	FINO AL TELAIO 004652
				4606792 = 79021576 - 4606794	4606792 = 79021576 - 4606794
	79021576	1	10V	VALVE - LEFT ASSEMBLY	VALVOLA - SINISTRO COMPLETO
			4D	S/N 004653 AN UP	DAL TELAIO 004653
7	11307021	2	40V	SCREW 10×1,25×40	VITE 10×1,25×40
8	14453381	1	55A	SEAL 1,78×15,60	ANELLO DI TENUTA 1,78×15,60
9	4606795	1	50T	PLUG	TAPPO
10	79021577	K	1K	KIT SEE PAGE 9	CORREDO VEDERE PAGINA 9
(*)			489P	FOR OPTIONAL 30.1070.06.1	PER VARIANTE 30.1070.06.1

Optional / Variante 30.1070.06.1

MODO DE USAR O CATÁLOGO

Para pedir corretamente as peças de reposição é necessário:
a) Consulte **a lista de versões,** pág. 4, para identificar, no seu caso o código numérico da versão que lhe interessa, veja o parágrafo 1, item °6).
b) Consulte as **figuras** e as respectivas **listas de peças,** conforme é explicada nos parágrafos 1 e 2.
c) Para os modelos que contenham opcionais, consulte a **lista de opcionais,** pág. 5 que indica o n.° do opcional por ordem crescente e os subgrupos afetados.

1. **Figuras** (veja o exemplo, pág. 2/11).
Representam as peças de reposição de cada subgrupos em que se divide a máquina. As peças de reposição representadas se designam mediante um número **de referencia** (ITEM), o qual pode ser substituido por outras indicações, exemplo:
E 3.06: peça ilustrada unicamente no SBG. E 3.06
O código do subgrupo (1) e o número do quadro (2); quando o mesmo subgrupo compreende mais de uma figura. **A indicação de sua revisão (3)** exemplo; o sufixo **06,** que se agrega ao n.° da publicação **604.01.046,** significa que o subgrupo foi modificado na **6.ª** revisão do catálogo, editado em **23/2/81;** quando faltar a indicação **(3),** siginifica que não houve modificações. Caso falte: **a indicação da publicação da revisão (4), a denominação do subgrupo (5), o código da versão (6)** com referencia ao item (a) dito anteriormente; entende-se que a figura é aplicável a todas versões do modelo que trata o catálogo.
A indicação da existência de Kits de reposição (7), com os respectivos números (veja na pág. 9 a respectiva composição).

2. **Lista das peças de reposição** (veja o exemplo, pág. 2/11).
Nelas se dispõe as peças de reposição de cada subgrupo representadas nas figuras correspondentes, indicando para cada peça:
(8) ITEM: É o número de cada peça representada, que é acompanhada do número da peça para reposição.
(9) PART NUMBER: número de catálogo de cada peça de reposição.
(10) QTY: número total de peças representadas na figura, este número pode ser substituido pelas seguintes indicações: **L** = pedaços com a medida necessária; **K** = quantidade necessária para a reparação.

(11) TRANS. CODE: **código para buscar a tradução para o francês, alemão e espanhol,** da denominação (consulte a lista das denominações no final do catálogo, pág. A1).
(12) DENOMINAÇÃO/DESCRIPTION: **denominação da peça em português e inglês.**
No caso de modificações, a denominação vem acompanhada pela INDICAÇÃO DE SUA APLICAÇÃO Ou pelas NORMAS DE REPOSIÇÃO.
Exemplo de indicação de aplicação na modificação:
- até o chassi n.° 004652 **(13):** utilizada nas máquinas com chassi até o n.° 004652;
- a partir do chassi n.° 004653 **(14):** utilizada nas máquinas a partir do chassi n.° 004653.
Exemplo de normas de reposição:
4606783 = 79021573 **(15):** ao esgotar o estoque da peça 4606783 use a peça 79021573;
4606783 = 79021574 + 79021576 **(16):** ao esgotar o estoque da peça 4606787 use a peça 79021574 mais a peças 79021576;
4606792 = 79021576 - 4606794 **(17):** ao esgotar o estoque da peça 4606792 use a peça 79021576 eliminando a peça 4606794.
Supondo que a indicação de utilização não acompanhe normas de reposição, significa que a reposição da peça ante-modificação, deve ser mantida, por não ser intercambiável com a peça pós-modificação.
Outras indicações úteis **(18)** podem ser acrescidas na coluna DENOMINAÇÃO/DESCRIPTION, depois do sinal — (a tradução destas palavras ao francês, alemão e espanhol, estão na lista de palavras suplementares que precede a lista de denominações (pág. A0). As palavras DIREITO/RIGHT e ESQUERDO/LEFT se referem ao sentido de marcha da máquina.
Supondo que numa denominação acompanhada a palavra ONDE SE LÊ/WRONG e na linha seguinte não aparece a correspondente LEIA-SE/CORRECT, significa que a peça sobra por erro.
(19) ideograma para localizar a figura na microficha.
(20) Subgrupo, número da figura (quadro), número da página.

(21) Número de código do opcional: indica que as peças com a marcação (*) pertencem ao opcional indicado.
Se o código aparece na figura, significa que todas as peças desta subgrupo pertencem a este opcional (veja item C) dito anteriormente.
(22) Dimensões das peças normalizadas.

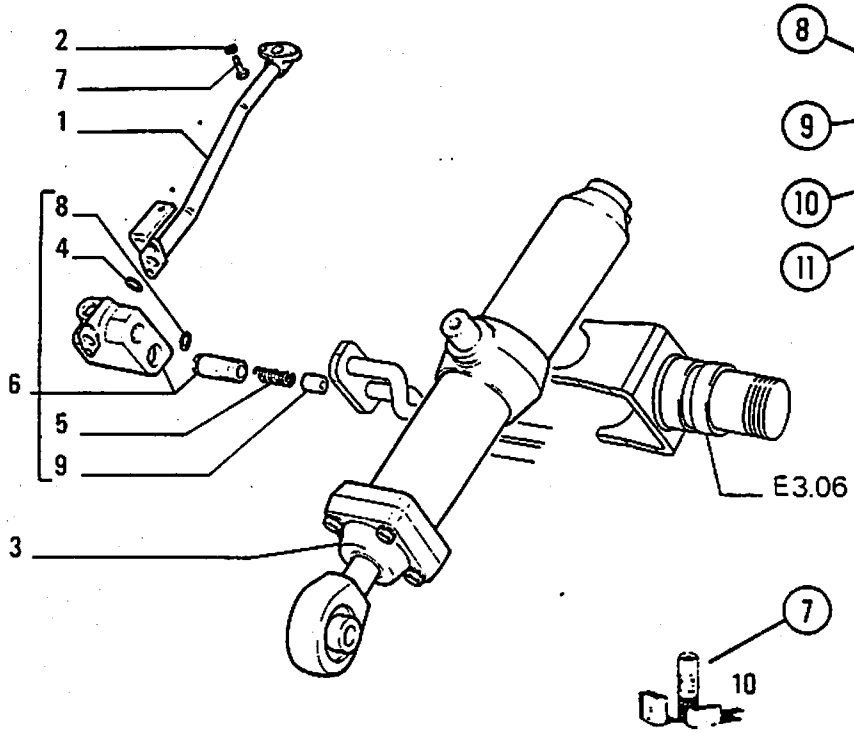

ITEM	PART NUMBER	QTY	TRANS CODE	DESCRIPTION	DESCRIZIONE
1	4318965	1	193T	PIPE - RIGHT	TUBO - DESTRO
	4513436	1	193T	PIPE - RIGHT (*)	TUBO - DESTRO (*)
	4606783	1	193T	PIPE - LEFT	TUBO - SINISTRO
			53F	PRIOR TO S/N 004652	FINO AL TELAIO 004642
				4606783 = 79021573	4606783 = 79021573
	79021573	1	193T	PIPE - LEFT	TUBO - SINISTRO
			4D	S/N 004653 AND UP	DAL TELAIO 004653
2	12538601	2	131R	WASHER 10×18	ROSETTA 10×18
3	4606786	1	164C	CYLINDER - RIGHT ASSEMBLY	CILINDRO - DESTRO COMPLETO
				SEE SGR. E3.32	VEDERE SGR. E3.32
	4606787	1	164C	CYLINDER - LEFT ASSEMBLY	CILINDRO - SINISTRO COMPLETO
				SEE SGR. E3.32	VEDERE SGR. E3.32
			53F	PRIOR TO S/N 004652	FINO AL TELAIO 004652
				4606787 = 79021574 + 79021576	4606787 = 79021574 + 79021576
	79021574	1	164C	CYLINDER - LEFT ASSEMBLY	CILINDRO - SINISTRO COMPLETO
			4D	S/N 004653 AND UP	DAL TELAIO 004653
4	4606788	1	55A	SEAL - WRONG	ANELLO DI TENUTA - ERRATA
	4606789	1	55A	SEAL - CORRECT	ANELLO DI TENUTA - CORRIGE
5	4606790	1	100M	SPRING	MOLLA
6	4606791	1	10V	VALVE - RIGHT ASSEMBLY	VALVOLA - DESTRO COMPLETO
	4606792	1	10V	VALVE - LEFT ASSEMBLY	VALVOLA - SINISTRO COMPLETO
			53F	PRIOR TO S/N 004652	FINO AL TELAIO 004652
				4606792 = 79021576 - 4606794	4606792 = 79021576 - 4606794
	79021576	1	10V	VALVE - LEFT ASSEMBLY	VALVOLA - SINISTRO COMPLETO
			4D	S/N 004653 AN UP	DAL TELAIO 004653
7	11307021	2	40V	SCREW 10×1,25×40	VITE 10×1,25×40
8	14453381	1	55A	SEAL 1,78×15,60	ANELLO DI TENUTA 1,78×15,60
9	4606795	1	50T	PLUG	TAPPO
10	79021577	K	1K	KIT SEE PAGE 9	CORREDO VEDERE PAGINA 9
(*)			469P	FOR OPTIONAL 30.1070.06.1	PER VARIANTE 30.1070.06.1

Optional / Variante 30.1070.06.1

NOTICE

The right is reserved to change the construction or material of any parts where it seems desirable to do so without incurring the obligation of installing such changes on units already delivered.
Additional publications pertaining to this model and to all other FIATALLIS products are available through FIATALLIS dealers. Publications are generally available in several languages.

INSTRUCTIONS FOR ORDERING PARTS

At the time this parts catalog was published the listed part numbers were current. It is our policy to constantly improve our machines and therefore, part numbers and design may change.
When ordering parts, verify part numbers through your dealer's microfiche and master numerical index which are up to date with all the latest part numbers.

ORDER PARTS FROM THE DEALER COVERING THE LOCAL TERRITORY

Orders for spare parts must include the following data (see page 4):

- Model, Serial Number, Engine model, Engine serial number, marked on engine block.
- Specify the part number (shown on Spare Parts Catalog list), possibly completed by it description. If parts refer to an assembly which has a model or serial number, also include this information.
- Give post office address, town, county and state where parts are to be shipped.
- Also specify whether material is to be shipped by freight, express or parcel post.
- Confirm all telephone or telegraph orders in writing.

Parts can only be returned to/through the dealer from whom the parts were purchased and **must have prior written authorisation.** Each return will be treated individually.
Unless claims for shortages or errors are made immediately upon receipt of goods, they will not be considered.
When broken goods are received, a full description of the damage should be made by the carrier agent on the freight bill.
FIATALLIS responsibility is limited, and ceases upon completion of sale conditions provided for each delivery.

AVVERTENZA

La FIATALLIS si riserva di modificare la costruzione o il materiale di qualsiasi parte, qualora ciò risulti desiderabile, senza obbligo di apportare tali modifiche sulle unità già consegnate.
Altre pubblicazioni relative a questo modello e a tutti gli altri modelli FIATALLIS sono disponibili presso i Concessionari. Le pubblicazioni sono generalmente disponibili in diverse lingue.

ISTRUZIONI PER ORDINARE I RICAMBI

I numeri di ordinazione riportati su questo catalogo sono aggiornati alla data di uscita della pubblicazione. È nostra politica migliorare costantemente le macchine e quindi i numeri di ordinazione e le illustrazioni possono non essere più attuali.
Al momento di ordinare i ricambi, verificare i numeri di ordinazione presso il Vostro Concessionario, che dispone delle microfiches e dell'elenco generale dei ricambi aggiornati.

ORDINARE I RICAMBI PRESSO IL CONCESSIONARIO DELLA VOSTRA ZONA

Le ordinazioni di parti di ricambio devono essere corredate delle seguenti indicazioni (vedere pag. 4):

- Modello della macchina, Numero del telaio, Tipo del motore, Numero del motore, stampigliato sul basamento del motore.
- Indicare il numero di ordinazione della parte che si richiede (riportato sugli elenchi del catalogo), possibilmente completato dalla relativa denominazione. Se i ricambi si riferiscono a un complessivo che ha un proprio numero di modello o di serie, precisare anche questi dati.
- Precisare nell'indirizzo l'ufficio postale, la città, la regione e lo stato dove i ricambi devono essere spediti.
- Precisare inoltre le modalità di spedizione del materiale (via mare, via terra, espresso o pacco postale).
- Confermare per iscritto tutti gli ordini anticipati per telefono o telegrafo.

Eventuali restituzioni di parti potranno essere effettuate solamente a/o tramite il Concessionario dal quale le parti furono acquistate e **dovranno venire autorizzate in precedenza per iscritto**. Ogni restituzione verrà presa in considerazione singolarmente.
I reclami per mancanze e difetti, se non effettuati immediatamente al ricevimento della merce, non verranno presi in considerazione.
In caso di ricevimento di merce danneggiata, una completa descrizione del danno dovrà venire effettuata dall'agente del Corriere trasportatore sul documento di spedizione.
La responsabilità della FIATALLIS è limitata e cessa al compimento delle condizioni di vendita previste per ogni singola fornitura.

ATTENTION

FIATALLIS se réserve le droit de modifier la construction ou le matériau de toute pièce, si cela se révèle nécessaire, sans devoir apporter ces modifications sur les pièces déjà livrées.
D'autres publications concernant ce modèle et tous les autres modèles FIATALLIS sont disponibles près au des Concessionnaires. En général, ces publications sont disponibles en plusieurs langues.

INSTRUCTIONS POUR LA COMMANDE DES PIECES DE RECHANGE

Les numéros de commande indiqués sur ce catalogue sont mis à jour à la date de sortie de la publication. Nous nous efforçons constamment d'améliorer les machines et, par conséquent, les numéros de commande et les illustrations peuvent ne plus être à jour.
Au moment de passer commande des pièces de rechange, contrôler les numéros de commande près au de Votre Concessionnaire, qui despose des microfiches et de la liste générale des pièces de rechange.

PASSER COMMANDE DE PIECES DE RECHANGE CHEZ LE CONCESSIONNAIRE DE VOTRE ZONE

Les commandes de pièces de rechange doivent comporter les indications suivantes (voir page 4):

- Modèle de la machine, Numéro du chassis, Type du moteur, Numéro du moteur estampillé sur le bâti moteur.
- Indiquer le numéro de commande de la pièce désirée (indiquée sur les listes du catalogue), accompagné si possible de sa désignation. Si les pièces se rapportent à un groupe possédant son propre numéro de modèle ou de série, indiquer aussi ce dernier.
- Indiquer dans l'adresse, le bureau de poste, la ville, la région et le pays où les pièces de rechange doivent être envoyées.
- Indiquer de plus les modalités d'expédition du matériel (par mer, par terre, exprès ou colis postal).
- Confirmer par écrit toutes les commandes anticipées par téléphone ou télégraphe.

En cas de renvois de pièces, ils pourront être effectués seulement à/ou par l'intermédiaire du Concessionnaire chez lequel les pièces ont été **achetées et ils devront être autorisés au préalable par écrit.** Tour renvoi sera examiné à la fois.
Les réclamations pour manques et défauts, qui ne seront pas présentées immédiatement à la réception de la marchandise, seront rejetées.
En cas de réception de marchandise endommagée, une description complète doit être présentée par l'agent transporteur sur le bordereau d'expédition.
La responsabilité de FIATALLIS se limite et cesse au moment de l'exécution des conditions de vente prévues pour chaque fourniture.

HINWEIS

FIATALLIS behält sich vor, die Fertigung oder das Material jedes beliebigen Teils abzuändern, falls sie es für wünschenswert hält, ohne dazu verpflichtet zu sein, bereits gelieferte Einheiten entsprechend abzuändern.
Weitere Unterlagen über dieses und sämtliche anderen FIATALLIS-Modelle stehen bei den Händlern zue Verfügung. Die Unterlagen sind in der Regel auf verschiedenen Sprachen gedruckt.

ANWEISUNG ZUR BESTELLUNG VON ERSATZTEILEN

Die Bestellnummern des Katalogs werden bei jeder Herausgabe auf den letzten Stand gebracht. Unsere Politik ist eine ständige Verbesserung der Maschinen, so dass Bestellnummern und Abbildungen nicht mehr aktuell sein können.
Beisder Bestellung von Ersatzteilen prüfen Sie daher bitte die Bestellnummern bei Ihrem Händler, der über die Mikrokarten und über die allgemeine Liste der Ersatzteile samt Änderungen verfügt.

BESTELLEN SIE DIE ERSATZTEILE BEIM HANDLER IHRES GEBIETES

Bei der **Bestellung von Ersatzteilen** geben sie bitte folgendes an (sie Seite 4):

- Modell der Maschine, Fahrgestellnummer, Motorbauart, Motornummer, am Kurbelgehäuse eingeschlagen.
- Bestellnummer des gewünschten Teils (nach den Kataloglisten) angeben, möglichst mit der entsprechenden Bezeichnung.

Beziehen sich die Ersatzteile auf eine Gruppe mit eigener Modell oder Baureihennummer, so sind auch diese Daten anzugeben.

- In der Adresse sind Postamt, Stadt, Region und Land, nach dem die Ersatzteile zu schicken sind.
- Ausserdem ist die Versandart des Materials anzugeben (See, Land, Express, Postpaket).
- Sämtliche fermündlich oder telegraphisch erteilten Bestellungen sind schriftlich zu bestätigen.

Eventuelle Rückgaben von Teilen können ausschliesslich an oder durch den Händler erfolgen, bei dem die betreffenden Teile gekauft wurden, und **müssen vorher schriftlich genehmigt werden**. Jede Rückgabe wird einzeln in Betracht gezogen.
Beanstandungen wegen Mängel oder Fehler werden nur berücksichtigt, wenn sie sofort bei Erhalt der Ware gemacht werden.
Bei Erhalt von beschädigter Ware sollte der Mann des Spediteurs eine vollständige Beschreibung des Schadens in die Versandpapiere eintragen.
Die Haftung von FIATALLIS ist beschränkt und hört nach Erfüllung der für jede einzelne Lieferung vorgesehenen Verkaufsbedingungen auf.

ADVERTENCIA

FIATALLIS se reserva el derecho de modificar la construcción o el material de cualquier pieza, si ello resultase procedente, pero sin obligarse a aplicar tales modificaciones a las unidades ya en servicio.
Otras publicaciones referentes a este modelo, lo mismo que a todos los restantes modelos FIATALLIS, son disponibles en los Concesionarios. Tales publicaciones, por lo general, son disponibles en diversas lenguas.

COMO SE ENCARGAN LOS RECAMBIOS

Los números de catálogo de las piezas reseñadas en esta publicatión están al día hasta la fecha de salida a luz de la misma. Nuestra política estriba en el afán de mejorar constantemente las máquinas, y por lo tanto, los números de catálogo y los grabados a veces puede no sean más efectivos. Con motivo, pues, de ir a encargar piezas de repuesto, verifique los números de catálogo con su Concesionario, el cual dispone de las microfichas y de la lista general de los recambios puesta al día.

ENCARGUENSE LOS RECAMBIOS AL CONCESIONARIO DE SU ZONA

Los encargos de piezas de repuesto tienen que incluir los datos siguientes (véase página 4):

- Modelo de la máquina, Número de fabricación del chasis, Modelo del motor, Número de fabricación del motor, punzonado en el bloque de cilindros.
- Indicar el número de catálogo de cada pieza encargada - tal cual figura en las listas del catálogo - posiblemente acompañado de la denominación que corresponde.

Si los recambios pertenecen a un conjunto que posee su propio número de modelo o de serie, indíquense incluso tales datos.

- En la dirección indíquense la oficina de correos, la ciudad, provincia y nación a donde han de remitirse los recambios.
- Además, indíquense las modalidades de expedición del material: transporte marítimo, terrestre, expreso, o paquete postal.
- Confirmar per escrito todos los encargos anunciados por teléfono y por cable.

Eventuales devoluciones de piezas podrán hacerse tan sólo al:o por conducto del Concesionario al cual se han comprado las piezas, y **deberán ser previamente autorizadas por escrito.** Cada devolución se tomará en cuenta según se merece.
Las reclamaciones por faltas o defectos no se tomarán en cuenta, a no ser que vengan efectuadas inmediatamente después de recibir la mercancía.
En caso de que se reciba mercancía que ha sufrido daños, una completa descripción del daño debería ser efectuada por el agente del transportista en el mismo documento de expedición.
La responsabilidad de FIATALLIS es limitada y cesa al complirse las condiciones de venta provistas para cada aprovisionamiento.

ATENÇÃO

A FIATALLIS reserva o direito de modificar a construção ou o material de qualquer peça, se julgar necessário, mas sem obrigar-se a aplicar tais modificações às unidades já em serviço.
Outras publicações referentes a este modelo, ou mesmo a todos os modelos restantes estão disposíveis nos concessionários FIATALLIS. Tais publicações, no geral, são disponíveis em vários idiomas.

COMO FAZER OS PEDIDOS

Os números de peça do catálogo inclusas nesta publicação estão em dia até a data de saída deste da FIATALLIS. Nossa politica consiste no intento de melhorar constantemente nossas máquinas, e portanto, os números de peças do catálogo as vezes podem não ser efetivos. No momento de pedir as peças de reposição, verifique os números de peças do catálogo com seu Concessionário, o qual dispõe de microfichas e da lista de peças geral atualizada.

FAÇA OS PEDIDOS AO CONCESSIONÁRIO DE SUA REGIÃO

Os pedidos de peças de reposição, devem conter os seguintes dados (veja pág. 4):

- Modelo da máquina, número de série do chassi, modelo do motor, n.º de série do motor.
- Indicar o n.º da peça pedida - tal qual ilustrada na lista de peças - possivelmente acompanhada da denominação correspondente.
  Se as peças pertençem a um conjunto que possue seu próprio número de modelo ou de série, indique este dado.
- No endereço indique o código de endereçamento postal, a cidade, o estado e a nação para que se possa remeter as peças pedidas.
- Indique a modalidade de expedição do material: marítimo, terrestre, expresso ou via correio.
- Confirme por escrito todos os pedidos anunciados por telefone ou por telegrama.

Eventuais devoluções de peças poderão efetuar-se somente por intermédio do Concessionário ao qual as peças foram compradas, e **deverão ser previamente autorizadas por escrito.** Cada levolução será analisa conforme cada caso.
As reclamações por faltas ou defeitos não serão levadas em conta, a não ser que venham efetuadas imediatamente após o recebimento do material.
No caso de receber material que sofreu danos, uma descrição completa do dano deve ser feita pelo agente transportador no documento de expedição.
A responsabilidade da FIATALLIS é limitada e cessa ao cumprir-se as condições de venda previstas para cada aquisição.

IDENTIFICATION AND VERSION LIST - IDENTIFICAZIONE ED ELENCO DELLE VERSIONI IDENTIFICATION ET LISTE DES VERSIONS - KENNZEICHEN UND VERZEICHNIS DER VERSIONEN - IDENTIFICACION Y LISTA DE VERSIONES - IDENTIFICAÇÃO E LISTA DE VERSÕES

MODELS MODELLI MODELES MODELLE MODELOS MODELOS	ENGINEERING CODE DENOMINAZIONE TECNICA DESIGNATION TECHNIQUE TECHNISCHE BEZEICHNUNG DESIGNACION TECNICA DENOMINAÇÃO TÉCNICA	MODEL SERIAL NUMBER NUMERO DI MATRICOLA DEL MODELLO NUMERO DE SERIE DU MODELE MODELL-SERIENNUMMER NUMERO DE SERIE DEL MODELO NÚMERO DE SÉRIE DO MODELO PRODUCT CODE CODICE PRODOTTO CODE DE PRODUCTION PRODUKTO KODEX CODIGO DEL PRODUCTO CÓDIGO DO PRODUTO	UNIT NO. TELAIO NUMERO DE L'UNITE EINHEITS-NR. NUM. DE LA UNIDAD NUM. DE CHASSI	ENGINE MODEL MODELLO DEL MOTORE MODELE DU MOTEUR MOTORBAUMUSTER MODELO DEL MOTOR MODELO DO MOTOR	NUMERICAL CO... CODICE NUMER... CODE NUMERIQ... KENNNUMMER CODIGO NUMER... CÓDIGO NUMER...
FR12B	**75222233**	**R12B -9TM**	**101**	**MWM D229-6**	



Machine serial number location
Posizione del numero di matricola della macchina
Emplacement du numero de serie de la machine
Ort der Seriennummer der Maschine
Ubicación del número de serie de la maquina
Posição do número de série da máquina

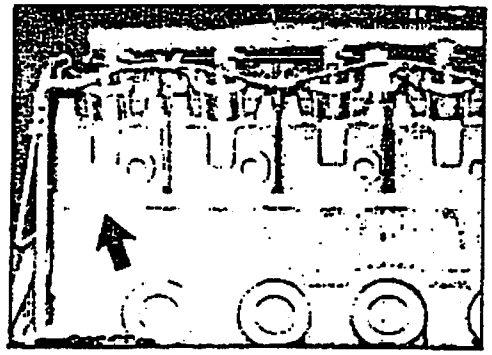

Engine serial number location
Posizione del numero di matricola del motore
Emplacement du numero de serie do moteur
Ort der Seriennummer des Motors
Ubicación del número de serie del motor
Posição do número de série do motor

RECORD YOUR SERIAL NUMBERS BELOW
REGISTRARE I VOSTRI NUMERI DI MATRICOLA QUI SOTTO
ENREGISTREZ VOS NUMEROS DE SERIE CI-DESSOUS
UNTEN SERIENNUMMER VIERMERKEN
ANOTE AQUI LOS NUMEROS DE SERIE
ANOTE AQUI OS NÚMEROS DE SÉRIE

MACHINE SERIAL NUMBER - MATRICOLA DELLA MACCHINA
NUMERO DE SERIE DE LA MACHINE - SERIENNUMMER DER MAS...
NUMERO DE SERIE DE LA MÁQUINA - NÚMERO DE SÉRIE DA MÁ...

ENGINE SERIAL NUMBER - MATRICOLA MOTORE
NUMERO DE SERIE DU MOTEUR - SERIENNUMMER DES MOTORS
NUMERO DE SERIE DEL MOTOR - NÚMERO DE SÉRIE DO MOTOR

SPECIAL EQUIPMENT — ELENCO DELLE VARIANTI LISTE DES VARIANTES — LISTE DER VARIATEN — LISTA DE VARIANTES LISTA DE OPCIONAIS		
DESCRIPTION - DENOMINAZIONE DESIGNATION - BENENNUNG - DENOMINACIONES DENOMINAÇÕES	**CODE - CODICE - CODE KENNUMMER - CODIGO CÓDIGO**	**SGR.**
ALARME DE RÉ ALARMA DE RÉ 12V	75221478	5.15(2)
ALTERNADOR 24V ALTERNADOR 24V	75208381	F3.01(2)
AQUECEDOR 24V CALORIFERO 24V	75221712	L1.06(1)
BATERIAS E CABOS P/24V BATERIAS Y CABOS P/24V	75220681	F3.01/1(1)
CABINA ROPS CABINA ROPS	75223202	L1.04(1)
CAÇAMBA COMPLETA 1,91m³ / 2.1/2cu yd³ CUCHARA COMPLETA 1,53m³ / 2cu yd³ 1,72m³ / 2.1/4cu yd³	75220904 75218646 75219109	E3.14(1)
DENTE DA CAÇAMBA DIENTE DE LA CUCHARA	75219007	E3.14 (1)

SPECIAL EQUIPMENT — ELENCO DELLE VARIANTI LISTE DES VARIANTES — LISTE DER VARIATEN — LISTA DE VARIANTES LISTA DE OPCIONAIS		
DESCRIPTION - DENOMINAZIONE DESIGNATION - BENENNUNG - DENOMINACIONES DENOMINAÇÕES	**CODE - CODICE - CODE KENNUMMER - CODIGO CÓDIGO**	**SGR.**
FERRAMENTAS HERRAMIENTAS	75213763	H1.01(1)
GANCHO DE TRAÇÃO LANZA DE REMOLQUE	75222745	D1.01(6)
MOTOR MWM 24V MOTOR MWM 24V	75223242	A0.00(1)
MOTOR DE PARTIDA 24V MOTOR DE ARRANQUE 24V	75212149	F2.01(1)
NIVELADOR AUTOMÁTICO NIVELADOR AUTOMATICO	75221779	E3.27/1(1)
PÁRA-LAMAS GUARDA BARROS	75222812	L3.04(2)

SPECIAL EQUIPMENT — ELENCO DELLE VARIANTI LISTE DES VARIANTES — LISTE DER VARIATEN — LISTA DE VARIANTES LISTA DE OPCIONAIS		
DESCRIPTION - DENOMINAZIONE DESIGNATION - BENENNUNG - DENOMINACIONES DENOMINAÇÕES	**CODE - CODICE - CODE KENNUMMER - CODIGO CÓDIGO**	**SGR.**
PARTIDA A FRIO PARTIDA A FRIO	75221710	F4.01(6) F5.15(1)
PROTEÇÕES LATERAIS E INFERIOR DO MOTOR PROTECCION LATERAL Y INFERIOR DEL MOTOR	75221709	L1.01/1(1)
SISTEMA ELETRICO 24V SISTEMA ELECTRICO 24V	75221663	F4.01(1) F4.01(2) F4.01(3) F4.01(4) F4.05(1) F4.05(2)
TOLDO SOLAR TOLDO SOLAR	75223086	L1.04/1(1)

ÍNDICE ALFABÉTICO

DENOMINAÇÃO	SGR.
ALARME DE RÉ (OPCIONAL)	F5.15-2
ALIMENTAÇÃO E INJEÇÃO	A2.24-1
ALTERNADOR 12V	F3.01-2
ALTERNADOR 24V (OPCIONAL)	F6.03-1
AQUECEDOR (OPCIONAL)	L1.06-1
ARREFECIMENTO ÓLEO TRANSMISSÃO	B2.10-1
ÁRVORE DE TRANSMISSÃO	B3.16-1
ÁRVORE DE TRANSMISSÃO ENTRE EIXO DIANT. E TRANSM	B3.09-1
ÁRVORE DE TRANSMISSÃO ENTRE EIXO TRAS. E TRANSM.	B3.10-1
ASSENTO DO OPERADOR	L6.01-1
BATERIAS E CABOS 12V	F3.01-1
BATERIAS E CABOS 24V	F3.01/1-1
BIELAS E ÊMBOLOS	A1.05-1
BLOCOS DE CILINDROS E CABEÇOTE	A1.01-2
BOMBA	E3.29-1
BOMBA ALIMENTADORA	A2.25-1
BOMBA D'ÁGUA	A4.03-1
BOMBA D'ÁGUA E TUBULAÇÕES	A4.02-1
BOMBA E FILTRO DA TRANSMISSÃO	B2.14-1
BOMBA INJETORA	A2.27-1
CABINA ROPS (OPCIONAL)	L1.04-1
CAÇAMBA COMPLETA	E3.14-1
CAIXA DA BATERIA	L4.03-1
CAIXA DE DIREÇÃO	D2.02-1
CAIXA DE FERRAMENTAS	L4.03-2
CAIXA DE REDUTORES LATERAIS	B4.04-5
CAPÔ E PROTEÇÕES	L1.01-1
CÁRTER DE ÓLEO E TAMPAS DO BLOCO	A1.02-1
CHASSI DIANTEIRO	D1.01-1
CHASSI TRASEIRO	D1.01-2
CILINDRO DE ARTICULAÇÃO DA CAÇAMBA	E3.32-2
CILINDRO DE DIREÇÃO	D1.01-5
CILINDRO DE DIREÇÃO	D2.12-1
CILINDRO DE ELEVAÇÃO DO BRAÇO	E3.32-1
CILINDRO MESTRE	C1.06-2
COLETORES DE ADMISSÃO E ESCAPE	A2.54-1
COMANDO DA DISTRIBUIÇÃO	A1.06-1
COMANDO DO ACELERADOR	A2.21-1
COMANDO DO SISTEMA HIDRÁULICO	E3.25-1
COMANDO EXTERNO DA TRANSMISSÃO	B2.07-1
COMANDOS VÁRIOS	A1.15-1
COMPRESSOR DE AR COMPLETO	A1.23-4
COMPRESSOR FIXAÇÃO	A1.23-1
CONTROLE DO FREIO DE MÃO	C2.01-1
CONVERSOR DE TORQUE	B2.01-1
DIFERENCIAL DIANTEIRO E TRASEIRO	B4.04-2
DIREÇÃO HIDRÁULICA	D2.01-1
DISTRIBUIÇÃO	A1.07-1
DISTRIBUIDOR COMPLETO	E3.31-1
EIXOS DIANTEIRO E TRASEIRO	B4.01-1
EMBLEMAS	L1.25-1
ENGRENAGENS DE REDUTORES LATERAIS	B4.04-5
FAROL (DIANTEIRO E TRASEIRO)	F4.05-1
FERRAMENTAS (OPCIONAL)	H1.01-1
FILTRO DE AR	A2.23-1
FILTRO DE COMBUSTÍVEL	A2.26-1
FILTRO DE ÓLEO LUBRIFICANTE	A3.03-1
FREIO	C1.18-1
FREIO DE ESTACIONAMENTO	C2.02-1
INSTRUMENTOS (INDICADORES DE OPERAÇÃO)	F4.01-5
LANTERNA TRASEIRA	F4.05-2
LINHAS DO COMPRESSOR	A1.23-2
LUBRIFICAÇÃO DO MOTOR	A3.01-1
MOTOR	A0.00-1
MOTOR DE PARTIDA	F2.01-1
MOTOR DE PARTIDA 24V (OPCIONAL)	F6.08/1-1
NIVELADOR AUTOMÁTICO (OPCIONAL)	E3.27/1-1
NIVELADOR AUTOMÁTICO	F3.01/1-2
NIVELADOR ÓTICO	E3.27-1
PAINEL DE INSTRUMENTOS	L1.02-1
PARTIDA A FRIO (OPCIONAL)	F5.15-1
PISO	L3.04-1

ÍNDICE ALFABÉTICO

DENOMINAÇÃO	SGR.
PORTA BICO INJETOR	A2.35-1
PROTEÇÕES LATERAIS E INFERIOR DO MOTOR (OPCIONAL)	L1.01-4
RADIADOR	A4.01-1
RADIADOR DE ÓLEO	D2.18-1
RESERVATÓRIO DE COMBUSTÍVEL	A2.01-1
RESERVATÓRIO DE ÓLEO	E3.28-1
RESPIRO DO MOTOR	A1.25-1
SEMI-EIXO REDUTOR DIANTEIRO E TRASEIRO	B4.04-4
SERVO FREIO	C1.06-1
SISTEMA DE ALIMENTAÇÃO POR INJEÇÃO	A2.24-1
SISTEMA DE ILUMINAÇÃO	F4.01-1
SISTEMA ELÉTRICO	F4.01-2
SISTEMA DE LEVANTAMENTO DA CAÇAMBA	E3.10-1
SISTEMA HIDRÁULICO	E3.02-1
SISTEMA HIDRÁULICO DE DIREÇÃO	D2.11-1
SISTEMA HIDRÁULICO DE DIREÇÃO	D2.12-1
SISTEMA HIDROPNEUMÁTICO DO FREIO	C1.02-2
SUSPENSÃO TRASEIRA	D3.05-1
SUSPENSÃO E SUPORTES DO MOTOR	A0.02-1
TOLDO SOLAR	L1.04/1-1
TRANSMISSÃO (SUSPENSÃO E SUPORTES)	B2.00-1
TRANSMISSÃO	B2.01-1
TRANSMISSÃO	B2.04-1
VÁLVULA DE CONTROLE	B2.33-1
VÁLVULA DE FREIO	C1.02-1
VARETA DE NÍVEL DA TRANSMISSÃO	B2.10-1
VENTILADOR E COMANDOS	A4.09-1
VIRABREQUIM E VOLANTE DO MOTOR	A1.03-1

ÍNDICE ALFABÉTICO

DESCRIPCION	SGR.
ALARMA DE RE (OPCIONALES)	F5.15-2
ALIMENTACION POR INYECCION	A2.24-1
ALTERNADOR 12V	F3.01-2
ALTERNADOR 24V (OPCIONALES)	F6.03-1
ARBOL DE LA TRANSMISSION	B3.16-1
ARBOL DE LA TRANSM. ENTRE EJE DELANT. Y TRANSM	B3.09-1
ARBOL DE LA TRANSM. ENTRE EJE TRAS. Y TRANSM	B3.10-1
ASIENTO DEL CONDUCTOR	L6.01-1
BATERIAS Y CABOS 12V	F3.01-1
BATERIAS Y CABOS 24V (OPCIONALES)	F3.01/1-1
BIELAS E EMBOLOS	A1.05-1
BLOQUE DE LOS CILINDROS Y CULATA	A1.01-2
BOMBA	E3.29-1
BOMBA DE ALIMENTACIÓN	A2.25-1
BOMBA D'ÁGUA	A4.03-1
BOMBA D'ÁGUA Y TUBERIAS	A4.02-1
BOMBA Y FILTRO DE LA TRANSMISSION	B2.14-1
BOMBA INJETORA	A2.27-1
CABINA ROPS (OPCIONALES)	L1.04-1
CAJA DE BATERIA	L4.03-1
CAJA DE DIRECIÓN	D2.02-1
CAJA DE HERAMIENTA	L4.03-2
CAJA DE REDUCTORES LATERALES	B4.04-5
CAPOT Y PROTECIONES	L1.01-1
CALORIFERO (OPCIONALES)	L1.06-1
CARTER DE ACEITE Y TAPAS DEL BLOQUE	A1.02-1
CHASSI DELANTERO	D1.01-1
CHASSI TRASERO	D1.01-2
CAMBIO DE VELOCIDADES (SUSPENSIONES Y SOPORTES)	B2.00-1
CAMBIO DE VELOCIDADES	B2.01-1
CAMBIO DE VELOCIDADES	B2.04-1
CIQUENAL Y VOLANTE	A1.03-1
CILINDRO DE ARTICULACIÓN DE LA CUCHARA	E3.32-2
CILINDRO DE DIRECIÓN	D1.01-5
CILINDRO DE DIRECIÓN	D2.12-1
CILINDRO DE LEVANTAMIENTO	E3.32-1
COLETORES DE ADMISIÓN Y ESCAPE	A2.54-1
COMPRESSOR DE AIRE COMPLETO	
COMPRESSOR DE AIRE Y TUBERIAS	
COMANDO DEL FRENO DE MANO	
CONVERTIDOR DE TORSION	
DEPOSITO DE COMBUSTIBLE	
DEPOSITO DE ACEITE	
DIFERENCIAL DELANTERO Y TRASERO	
DIRECIÓN HIDRAULICA	
DISTRIBUCIÓN	
EJE DELANTERO Y TRASERO	
ENGRIADOR DE ACEITE TRANSMISSION	
ENGRASE DEL MOTOR	
EMBLEMAS	
FARO DELANTERO Y TRASERO	
FILTRO DE AIRE	
FILTRO DE COMBUSTIBLE	
FILTRO DE ACEITE	
FRENO	
FRENO DE ESTACIONAMENTO	
FUEGOS TRASEROS	
HERRAMIENTAS (OPCIONALES)	
INSTRUMENTO INDICADOR DEL OPERACIÓN	
INYECTORES Y TUBERIA	
MANDOS DEL ACELERADOR	
MANDOS DEL CUCHARON Y AGUILON	
MANDOS VARIOS	
MOTOR 12V	
MOTOR 24V (OPCIONALES)	
MOTOR DE ARRANQUE 12V	
MOTOR DE ARRANQUE 24V (OPCIONALES)	
NIVELADOR AUTOMATICO (OPCIONALES)	
NIVELADOR AUTOMATICO (OPCIONALES)	
NIVELADOR ÓTICO	
PAINEL DE INSTRUMENTO	
PARTIDA FRIO	
PALETA ABRETROCHAS	
PINONES DE DISTRIBUCION	

ÍNDICE ALFABÉTICO

DESCRIPCION	SGR.
PISO	L3.04-1
PORTA INYECTORA	A2.35-1
PROTECIONES DEL MOTOR (OPCIONALES)	L1.01-4
RADIADOR	A4.01-1
RADIADOR DE ACEITE	D2.18-1
RESPIRADERO DEL MOTOR.	A1.25-1
SEMI-EJE Y REDUCTOR DELANTERO Y TRASERO.	B4.04-1
SERVO FRENO.	C1.06-1
SISTEMA DE ALUMBRADO	F4.01-1
SISTEMA ELECTRICO.	F4.01-2
SISTEMA DE LEVANTAMIENTO DE LA CUCHARA	E3.10-1
SISTEMA HIDRAULICO	E3.02-1
SISTEMA HIDRAULICO DE DIRECIÓN	D2.11-1
SISTEMA HIDRAULICO DE DIRECIÓN	D2.12-1
SISTEMA HIDRAULICO DE FRENO.	C1.02-2
SOPORTE DEL COMPRESSOR	A1.23-1
SUSPENSION POSTERIOR	D3.05-1
SUSPENSION Y SOPORTES DEL MOTOR.	A0.02-1
TOLDO SOLAR.	L1.04/1-1
VALVULA DE CONTROLE.	B2.33-1
VALVULA DE FRENO	C1.02-1
VALVULA DE MANDO DEL SISTEMA HIDRAULICO.	E3.31-1
VARILLA DE NIVEL DEL CAMBIO DE VELOCIDADES	B2.10-1
VARILLAJE DEL CAMBIO DE VELOCIDADES.	B2.07-1
VENTILADOR Y SU MANDO.	A4.09-1

*** INDICE NUMERICO ***

ITEM	PECA N.	SGR.	QUAD.	PAG.	GRID.	*	ITEM	PECA N.	SGR.	QUAD.	PAG.	GRID.	*	ITEM	PECA N.	SGR.	QUAD.	PAG.	GRID.
10	539120	A2.56	01	01		*	06	8320237	A2.25	01	01		*	14	10516670	A4.02	01	01	
13	577149	A2.21	01	01		*	15	8320238	A2.25	01	01		*	03	10516670	A1.23	01	01	
13	965914	A2.24	02	01		*	10	8320375	A0.02	01	01		*	05	10516670	A1.06	01	01	
12	565914	A2.24	03	01		*	10	8320376	A0.02	01	01		*	16	10516670	A1.02	02	01	
24	705615	A2.25	01	01		*	07	8321600	F4.01	05	01		*	21	10516670	A1.02	01	01	
12	746189	A2.25	01	01		*	27	8321722	A2.22	01	01		*	05	10516670	A1.23	01	01	
26	753762	A2.25	01	01		*	08	8321751	A2.22	01	01		*	05	10516670	A1.23	01	01	
01	760259	A2.25	01	01		*	59	9923751	A2.28	01	03		*	05	10516670	A1.23	01	01	
20	760905	A2.25	01	01		*	25	9930057	A2.25	01	01		*	01	10516670	A1.02	01	01	
05	825548	A2.21	01	01		*	06	10119040	B4.01	01	01		*	02	10516670	A1.06	01	01	
06	3691004	L4.03	02	01		*	11	10231040	B4.04	05	01		*	04	10516670	A1.02	01	01	
04	3691004	L4.03	01	01		*	08	10231140	B4.01	01	01		*	15	10516670	E3.25	01	01	
12	4439275	F4.01	04	01		*	01	10260060	A1.23	01	01		*	04	10516870	F3.01	02	01	
17	4970504	E3.25	01	01		*	02	10260060	A2.24	02	01		*	04	10516870	F2.01	01	01	
06	4970504	B2.07	01	01		*	01	10260060	A1.23	01	01		*	09	10516870	A2.56	01	01	
08	4971166	C1.02	03	01		*	17	10260060	A1.02	01	01		*	09	10516870	A2.21	01	01	
02	4973619	F3.01/1	01	01		*	14	10263460	E3.28	01	01		*	05	10516670	A3.03	01	01	
07	4977099	L1.01	02	01		*	02	10280060	A1.01	01	01		*	06	10516670	A3.03	01	01	
25	4977118	A2.01	01	01		*	04	10280060	A2.24	02	01		*	15	10516670	A1.07	01	01	
27	4977122	A2.01	01	01		*	11	10280060	A2.24	03	01		*	01	10516670	A1.15	01	01	
						*	08	10280060	A2.24	03	01		*	02	10516870	A1.02	02	01	
14	8280391	E3.10	02	01		*	09	10280060	A2.24	02	01		*	02	10516870	A2.24	03	01	
10	8281325	D2.12	01	01		*	15	10280060	A2.24	02	01		*	11	10516670	A2.24	02	01	
01	8281824	E3.32	01	01		*	02	10298350	A1.23	03	01		*	17	10516870	A2.24	02	01	
01	8281824	E3.32	02	01		*	01	10298350	A1.01	02	01		*	09	10516671	D2.11	02	01	
06	8288822	D2.12	01	01		*	02	10325510	B2.07	01	01		*	15	10516671	A2.22	01	01	
02	8291506	D2.12	01	01		*	22	10377011	A2.25	01	01		*	04	10516671	A2.01	01	01	
07	8297294	D2.12	01	01		*	47	10379011	A2.28	01	02		*	05	10517[illegible]	[illegible]	02	01	
04	8297295	D2.12	01	01		*	04	10516470	A4.01	01	01		*	11	10517071	A0.02	01	01	
08	8297296	D2.12	01	01		*	06	10516470	A2.24	03	01		*	15	10517171	D1.01	04	01	
14	8298055	E3.32	02	01		*	11	10516470	A1.02	01	01		*	19	10517171	D1.01	04	01	
13	8298055	E3.32	01	01		*	12	10516670	F5.15	01	01		*	02	10517171	D1.01	03	01	
12	8298056	E3.32	02	01		*	07	10516670	F3.01	02	01		*	05	10517271	D1.01	04	01	
02	8320220	A3.03	01	01		*	07	10516670	A3.01	01	01		*	05	10517271	A0.02	01	01	
27	8320256	A2.25	01	01		*	04	10516670	A4.09	01	01		*	01	10517471	B2.00	01	01	

ITEM	PECA N.	SGR.	QUAD.	PAG.	GRID	*	ITEM	PECA N.	SGR.	QUAD.	PAG.	GRID	*	ITEM	PECA N.	SGR.	QUAD.	PAG.	GRID
08	10519301	F6.03	01	01		*	12	10979421	A1.02	01	01		*	02	12403897	F4.01	01	01	
02	10519301	F6.03/1	01	01		*	03	1105907o	A2.21	01	01		*	09	12601271	A2.24	01	01	
08	10519301	F6.03/1	01	01		*	03	11059076	A1.05	01	01		*	04	12601471	A1.02	02	01	
04	10519301	F6.03	01	01		*	15	11061076	02.12	01	01		*	12	12601571	A1.02	02	01	
02	10519301	E3.27	01	01		*	07	11066476	A1.07	01	01		*	09	12636601	B2.07	01	01	
02	10519301	E3.27/1	01	01		*	11	11069276	B4.04	04	01		*	05	12639701	A4.01	01	01	
16	10519401	A2.21	01	01		*	15	11070576	B4.04	04	01		*	02	12644321	L4.03	01	01	
24	10519401	A2.22	01	01		*	12	11106031	E3.28	01	01		*	03	13406911	B3.16	01	01	
04	10519601	L6.01	01	01		*	07	11106031	A2.01	01	01		*	02	13406911	B3.16	03	01	
03	10520001	L1.01	04	01		*	10	11106431	B2.00	01	01		*	02	13406911	B3.16	02	01	
27	10520201	A2.21	01	01		*	08	11106621	A2.21	01	01		*	06	13407211	D1.01	01	01	
06	10520221	B2.00	01	01		*	06	11112431	A2.22	01	01		*	04	13407211	B3.16	02	01	
04	10520221	A0.02	01	01		*	12	11112631	A0.02	01	01		*	09	13407211	E3.32	02	01	
03	10571771	L6.01	01	01		*	08	11195470	E3.27	01	01		*	07	13407211	D1.01	03	01	
09	10571871	B2.00	01	01		*	08	11195470	E3.27/1	01	01		*	09	13407211	E3.32	01	01	
03	10571971	A2.22	01	01		*	C8	11306931	D2.11	02	01		*	03	13412190	B4.01	01	01	
03	10572071	F4.05	01	01		*	11	11343621	A2.56	01	01		*	02	13598521	B4.01	01	01	
07	10572171	B2.00	01	01		*	05	11390531	B2.00	01	01		*	01	14144690	F4.05	02	01	
08	10572571	A0.02	01	01		*	01	11394331	D1.01	03	01		*	11	14149590	F4.01	04	01	
02	10726721	B4.04	02	01		*	20	11394331	D1.01	04	01		*	06	14163370	A1.03	01	01	
19	10734301	E3.27/1	01	01		*	01	11398131	A0.02	01	01		*	08	14163670	A1.06	01	01	
12	10734301	C2.01	01	01		*	16	11408331	D1.01	04	01		*	03	14165670	A1.15	01	01	
17	10734301	E3.27	01	01		*	C5	11701711	F3.01	02	01		*	07	14163770	A1.05	01	01	
08	10790140	A2.56	01	01		*	05	11701711	F2.01	01	01		*	06	14238131	B4.04	05	01	
15	10796301	C2.01	01	01		*	16	11701711	A2.24	02	01		*	09	14238131	B4.04	05	01	
20	10796400	B4.04	02	02		*	31	11701711	A1.01	01	01		*	17	14257831	B4.04	02	02	
08	10902021	A2.24	01	01		*	09	11701711	A3.03	01	01		*	04	14257931	B4.04	03	01	
03	10902121	A4.01	01	01		*	04	11702921	A2.22	01	01		*	11	14259231	B4.04	02	01	
03	10902221	A2.24	03	01		*	16	12055980	F5.15	01	01		*	02	14271731	B4.01	01	01	
25	10902431	A2.22	01	01		*	15	12066544	F5.15	01	01		*	02	14272031	B4.01	01	01	
10	10902621	A2.24	01	01		*	04	12164011	F4.05	01	01		*	01	14278331	B4.04	05	01	
01	10978021	E3.27	01	01		*	08	12164121	B2.00	01	01		*	08	14278631	B4.04	03	01	
21	10978421	E3.27	01	01		*	06	12164121	A0.02	01	01		*	25	14453080	C1.02	03	01	
17	10978421	E3.27/1	01	01		*	09	12164521	A0.02	01	01		*	13	14457281	E3.31	01	01	
01	10978821	E3.27/1	01	01		*	01	12174490	A2.22	01	01		*	36	14457780	D2.11	01	02	

*** INDICE NUMERICO ***

ITEM	PECA N.	SGR.	QUAD.	PAG.	GRID	*	ITEM	PECA N.	SGR.	QUAD.	PAG.	GRID	*	ITEM	PECA N.	SGR.	QUAD.	PAG.
11	14462881	E3.31	01	01		*	27	16043621	A1.01	01	01		*	01	70673861	B2.04	04	01
03	14465180	D2.12	01	01		*	03	16043621	A3.01	01	01		*	24	70673869	B2.01	04	01
05	14465480	D2.12	01	01		*	02	16043621	A1.25	01	01		*	16	70673970	B2.01	02	01
13	14466080	E3.32	02	01		*	23	16043621	A1.02	02	01		*	12	70673983	B2.04	04	01
12	14466080	E3.32	01	01		*	02	16043621	A1.25	01	01		*	07	70677006	B2.10	01	01
14	14466380	E3.32	01	01		*	06	16043621	A1.02	02	01		*	02	70677006	L1.01	01	01
15	14466380	E3.32	02	01		*	23	16044121	A1.02	01	01		*	04	70677006	F3.01/1	01	01
11	14467980	E3.28	01	01		*	22	16044421	A1.02	01	01		*	04	70677006	C1.02	02	01
10	14469280	B4.04	05	01		*	02	16044621	A1.02	01	01		*	04	70677006	F4.01	01	01
04	14469780	B4.04	05	01		*	01	16045021	A2.25	01	01		*	04	70677006	F4.01	03	01
39	14496401	A2.28	01	02		*	05	16100814	L6.01	01	01		*	13	70677006	D2.18	01	01
14	14496521	C2.01	01	01		*	06	16101521	L1.01	02	01		*	04	70677006	L4.03	02	01
13	14607270	B4.04	02	01		*	04	16256431	B4.01	01	01		*	09	70677006	L4.03	01	01
04	15541121	L1.01	02	01		*	20	20886960	A2.27	01	01		*	15	70677006	A2.01	01	01
51	15896211	A2.28	01	02		*	10	26794880	F6.05/1	01	01		*	17	70677006	A2.22	01	01
21	15896211	A2.28	01	01		*	18	45003040	E3.10	01	01		*	02	70677008	L6.01	02	01
64	15896211	A2.27	01	02		*	26	60024509	A2.01	01	01		*	02	70678072	A0.02	01	01
35	15896221	F6.08/1	01	01		*	27	70059946	B2.01	01	01		*	25	70684657	L3.04	01	01
02	15896221	A1.25	01	01		*	05	70196765	F4.01	02	01		*	09	70687428	L1.06	01	01
07	15896221	A2.24	03	01		*	08	70196765	F4.01	03	01		*	14	70693442	C1.02	02	01
14	15896221	A2.25	01	01		*	03	70196765	L1.01	02	01		*	02	70900605	D1.01	05	01
14	15896221	A2.24	01	01		*	06	70610287	C2.02	01	01		*	07	70900605	A2.21	01	01
26	15896221	A2.22	01	01		*	03	70621736	L1.06	01	01		*	11	70900606	E3.25	01	01
16	15896221	A1.02	01	01		*	04	70623355	E3.02	03	01		*	13	70900616	A4.01	01	01
09	15896411	E3.27/1	01	01		*	25	70627451	A2.21	01	01		*	20	70900970	B2.07	02	01
09	15896411	E3.27	01	01		*	15	70628737	A2.21	01	01		*	20	70900970	A2.21	01	01
14	15970531	A2.22	01	01		*	05	70630755	F3.01	01	01		*	39	70901653	C1.02	02	02
03	15981650	D1.01	04	01		*	09	70630755	F3.01/1	01	01		*	03	70901654	B2.10	01	01
07	15991131	B4.01	01	01		*	09	70630755	F3.01	01	01		*	22	70903584	A2.21	01	01
20	16042921	A1.02	01	01		*	02	70637541	C2.01	01	01		*	18	70904001	B2.07	02	01
09	16043021	A1.02	01	01		*	24	70637541	A2.21	01	01		*	12	70904020	A2.21	01	01
15	16043021	A1.02	02	01		*	03	70669359	F5.15	01	01		*	21	70904203	B2.07	01	01
08	16043221	A3.01	01	01		*	05	70671763	F5.15	02	01		*	25	70904204	B2.07	01	01
11	16043231	F5.15	01	01		*	15	70673856	B2.01	01	01		*	35	70904204	C1.02	02	01
08	16043421	F3.01	02	01		*	26	70673860	B2.01	04	01		*	14	70904204	E3.27/1	01	01

ITEM	PECA N.	SGR.	QUAD.	PAG.	GRID
18	70904204	E3.27	01	01	
06	70904204	L3.04	01	01	
14	70904206	D2.11	01	01	
05	70904206	E3.27	01	01	
05	70904206	E3.27/1	01	01	
15	70904206	L1.01	03	01	
03	70904206	E3.02	03	01	
07	70904206	B2.10	02	01	
14	70904206	B2.07	02	01	
20	70904206	D2.01	01	01	
02	70904206	C1.02	03	01	
13	70904206	E3.25	01	01	
17	70904206	D2.01	01	01	
22	70904206	D2.01	01	01	
02	70904206	L1.01	03	01	
24	70904206	L3.04	01	01	
02	70904207	D2.18	01	01	
04	70904208	L1.01	04	01	
15	70904208	A4.01	01	01	
11	70906652	C1.02	02	01	
27	70907059	C1.02	03	01	
13	70907059	F5.15	02	01	
03	70910092	E3.25	01	01	
25	70910153	E3.02	01	01	
06	70910161	D2.11	02	01	
03	70910161	D3.05	01	01	
03	70910253	C2.01	01	01	
17	70910285	F5.15	01	01	
07	70910286	C1.02	03	01	
10	70910286	C1.02	02	01	
12	70910286	A4.01	01	01	
07	70910287	C2.01	01	01	
39	70910287	D2.11	01	02	
01	70910287	B3.09	01	01	
04	70910287	B3.10	01	01	
14	70910287	B3.09	01	01	
08	70910287	B3.09	01	01	
09	70910287	D3.05	01	01	
05	70910287	B2.01	02	01	
23	70910287	A2.21	01	01	
07	70910287	B2.01	02	01	
13	70910287	B2.01	01	01	
23	70910323	B2.07	02	01	
05	70910324	E3.02	03	01	
23	70910324	B2.07	01	01	
26	70910325	E3.02	01	01	
02	70910510	A2.21	01	01	
08	70910810	E3.28	01	01	
19	70910816	A2.01	01	01	
24	70910880	B2.07	01	01	
09	70910880	B2.07	02	01	
19	70910880	E3.27	01	01	
15	70910880	E3.27/1	01	01	
08	70910946	B2.01	02	01	
08	70910966	B2.14	01	01	
19	70910986	B2.04	03	01	
39	70910986	B2.04	02	02	
09	70911025	F4.01	02	01	
09	70911026	F4.01	03	01	
01	70911026	D2.18	01	01	
40	70911026	D2.11	01	02	
10	70911026	D3.05	01	01	
07	70911026	B3.09	01	01	
11	70911026	F4.01	02	01	
12	70911029	L3.04	01	01	
09	70911029	L1.01	03	01	
05	70911029	L1.04	05	01	
04	70911029	L1.04/1	01	01	
10	70911029	E3.28	01	01	
17	70911029	A2.01	01	01	
17	70911054	C1.02	03	01	
14	70911060	A2.21	01	01	
16	70911331	B2.04	04	01	
16	70911414	E3.25	01	01	
09	70911641	F5.15	01	01	
06	70912430	B3.16	01	01	
07	70912441	L1.04/1	01	01	
03	70912441	L3.04	01	01	
20	70912441	E3.02	01	01	
07	70912589	F5.15	01	01	
22	70912768	A2.01	01	01	
02	70912768	E3.26	01	01	
16	70912942	A2.01	01	01	
02	70912942	L1.04	05	01	
16	70912942	L1.01	03	01	
09	70912942	E3.28	01	01	
02	70912942	L1.04/1	01	01	
07	70912942	L3.04	02	01	
11	70912942	L3.04	01	01	
06	70913544	D2.18	01	01	
20	70913544	E3.27/1	01	01	
15	70913544	E3.27	01	01	
11	70914465	D3.05	01	01	
09	70914465	E3.10	02	01	
04	70914465	E3.10	01	01	
14	70914465	D2.12	01	01	
15	70914465	E3.25	01	01	
07	70914465	D2.11	02	01	
09	70914465	E3.10	01	01	
28	70914678	B2.01	04	01	
20	70914678	B2.01	04	01	
21	70914678	B2.01	02	01	
20	70914678	B2.04	03	01	
07	70914678	B2.14	01	01	
01	70914678	B2.14	01	01	

*** INDICE NUMERICO ***

ITEM	PECA N.	SGR.	QUAD.	PAG.	GRID	*	ITEM	PECA N.	SGR.	QUAD.	PAG.	GRID	*	ITEM	PECA N.	SGR.	QUAD.	PAG.	GRID
40	70914678	B2.04	02	02		*	02	70918232	F4.05	01	01		*	05	70920584	E3.10	02	01	
04	70914726	D1.01	06	01		*	05	70918264	L1.02	01	01		*	21	70920595	D2.01	01	01	
04	70914726	B3.09	01	01		*	12	70918264	E3.27	01	01		*	09	70920596	E3.02	03	01	
03	70914728	D1.01	02	01		*	12	70918264	E3.27/1	01	01		*	04	70921076	B2.01	02	01	
08	70915276	B2.07	01	01		*	05	70918433	B3.09	01	01		*	13	70921076	C1.02	03	01	
10	70915343	B2.07	02	01		*	11	70919062	A2.01	01	01		*	06	70921076	E3.02	01	01	
01	70915633	E3.28	02	01		*	10	70919134	B2.33	01	01		*	12	70921076	L1.01	03	01	
14	70915815	D3.05	01	01		*	29	70919135	C1.02	02	01		*	08	70921116	E3.02	01	01	
13	70915815	B2.07	02	01		*	38	70919136	C1.02	02	02		*	03	70921117	E3.02	01	01	
06	70915815	E3.02	03	01		*	43	70919171	C1.02	02	02		*	09	70921117	D2.11	01	01	
12	70915815	D2.11	02	01		*	15	70919173	C1.02	02	01		*	03	70921173	L1.04	05	01	
05	70916272	D2.18	01	01		*	05	70919173	D2.11	02	01		*	10	70921174	L1.04/1	01	01	
07	70916279	C1.02	02	01		*	04	70919174	B2.10	01	01		*	15	70921174	L3.04	01	01	
11	70916285	B2.07	02	01		*	08	70919180	B2.04	05	01		*	09	70921175	L1.01	01	01	
08	70916602	C2.01	01	01		*	33	70919195	C1.02	02	01		*	08	70921175	L3.04	02	01	
12	70916634	F5.15	02	01		*	04	70919228	E3.02	01	01		*	10	70921203	D2.11	01	01	
07	70916965	E3.02	01	01		*	23	70919232	E3.02	01	01		*	12	70921203	B2.10	01	01	
05	70916965	F4.01	01	01		*	05	70919246	B2.10	02	01		*	24	70921205	D2.11	01	01	
05	70916965	F4.01	03	01		*	04	70919310	L1.02	01	01		*	11	70921206	D2.18	01	01	
04	70916965	D1.01	01	01		*	41	70919382	D2.11	01	02		*	11	70921206	B2.10	01	01	
06	70916966	E3.10	01	01		*	22	70919382	B2.07	01	01		*	16	70921214	B2.10	01	01	
04	70916966	E3.10	02	01		*	02	70919464	B2.10	01	01		*	05	70921214	D2.18	01	01	
03	70917378	L1.01	03	01		*	42	70919464	C1.02	02	02		*	10	70921217	D2.18	01	01	
14	70917378	E3.25	01	01		*	16	70919464	C1.02	02	01		*	23	70921217	D2.11	01	01	
19	70917644	B2.07	02	01		*	14	70919464	D2.11	02	01		*	02	70921227	E3.02	01	01	
17	70917645	B2.07	02	01		*	07	70919625	E3.02	02	01		*	04	70921228	E3.02	02	01	
10	70917646	C2.01	01	01		*	04	70919625	B2.10	02	01		*	12	70921229	L1.01	02	01	
21	70917662	B2.07	02	01		*	15	70919785	B2.07	02	01		*	31	70921349	D2.11	01	01	
09	70917664	C2.01	01	01		*	28	70920582	E3.02	01	01		*	22	70921349	D2.11	01	01	
10	70917666	E3.25	01	01		*	03	70920582	L6.01	02	01		*	17	70921363	L3.04	01	01	
26	70917851	A2.21	01	01		*	11	70920582	L1.01	02	01		*	32	70921402	D2.11	01	01	
27	70917970	B2.01	02	01		*	08	70920582	L1.01	01	01		*	20	70921403	L3.04	01	01	
31	70918199	B2.01	01	01		*	19	70920583	E3.02	01	01		*	17	70921403	L1.01	03	01	
05	70918199	E3.02	01	01		*	04	70920583	L6.01	02	01		*	07	70921403	E3.28	01	01	
08	70918199	D2.11	01	01		*	08	70920584	E3.10	02	01		*	21	70921403	A2.01	01	01	

ITEM	PECA N.	SGR.	QUAD.	PAG.	GRID	*	ITEM	PECA N.	SGR.	QUAD.	PAG.	GRID	*	ITEM	PECA N.	SGR.	QUAD.	PAG.	GRID
34	70921409	D2.11	01	01		*	15	70922374	B2.33	01	01		*	08	70924851	E3.02	02	01	
06	70921411	L3.04	02	01		*	16	70922466	B2.07	02	01		*	22	70924851	E3.02	03	01	
01	70921535	L1.04/1	01	01		*	01	70922614	L1.04	05	01		*	17	70925013	C1.02	02	01	
13	70921556	E3.10	01	01		*	02	70922660	L1.06	01	01		*	30	70925049	C1.02	02	01	
06	70921556	L1.01	01	01		*	03	70922743	B3.09	01	01		*	02	70925415	B2.00	01	01	
19	70921556	A2.21	01	01		*	03	70922763	D1.01	01	01		*	02	70925617	F4.01	02	01	
16	70921565	D2.01	01	01		*	03	70922763	C1.02	02	01		*	06	70925821	B2.14	01	01	
01	70921565	L1.01	01	01		*	23	70922763	L3.04	01	01		*	01	70925834	D2.11	01	01	
01	70921565	A2.21	01	01		*	16	70922763	L1.01	01	01		*	08	70925870	D3.05	01	01	
25	70921566	C1.02	02	01		*	38	70922763	D2.11	01	02		*	05	70926000	B2.04	03	01	
11	70921566	A4.01	01	01		*	06	70922763	F4.01	02	01		*	11	70926000	B2.04	03	01	
30	70921569	B2.01	02	01		*	06	70922763	C2.01	01	01		*	27	70926000	B2.04	02	01	
21	70921599	E3.02	01	01		*	18	70922763	B2.07	01	01		*	31	70926000	B2.04	02	01	
17	70921691	D2.11	01	01		*	06	70922763	B2.10	02	01		*	03	70926049	F4.01	02	01	
07	70921910	A2.22	01	01		*	03	70922763	F4.01	03	01		*	13	70926049	C1.02	02	01	
02	70921910	A2.01	01	01		*	01	70922763	C1.02	03	01		*	21	70926788	B2.01	04	01	
11	70922198	E3.02	01	01		*	14	70922763	B2.01	01	01		*	09	70926788	B2.01	04	01	
10	70922198	A4.01	01	01		*	12	70922763	A2.01	01	01		*	08	70926917	A2.01	01	01	
16	70922262	L1.01	03	01		*	06	70922763	A2.56	01	01		*	16	70927016	D3.05	01	01	
02	70922262	E3.02	02	01		*	12	70922849	B2.07	02	01		*	07	70927044	B2.04	04	01	
19	70922262	D2.01	01	01		*	06	70922925	C1.02	03	01		*	04	70927044	B2.04	04	01	
15	70922287	E3.02	03	01		*	13	70922925	F4.01	02	01		*	05	70927172	L1.01	04	01	
14	70922287	L1.01	01	01		*	02	70922935	D2.11	01	01		*	05	70927172	E3.10	01	01	
12	70922300	D2.18	01	01		*	17	70922997	B2.10	01	01		*	04	70927172	L3.04	02	01	
08	70922300	F3.01/1	01	01		*	32	70923102	C1.02	02	01		*	05	70927173	L4.05	02	01	
18	70922300	C1.02	02	01		*	13	70923379	B2.04	04	01		*	10	70927173	L4.03	01	01	
04	70922300	E3.27	01	01		*	04	70923645	B2.33	01	01		*	03	70927173	F3.01/1	01	01	
04	70922300	E3.27/1	01	01		*	15	70923713	E3.02	01	01		*	13	70927173	D2.11	01	01	
05	70922300	B2.10	01	01		*	25	70923717	D2.11	01	01		*	09	70927174	B3.09	01	01	
01	70922300	L1.01	03	01		*	09	70923718	E3.02	01	01		*	02	70927216	L3.04	01	01	
12	70922300	F3.25	01	01		*	05	70924192	D2.11	01	01		*	06	70927216	L1.04/1	01	01	
16	70922300	A2.01	01	01		*	13	70924192	E3.02	01	01		*	06	70927219	D1.01	02	01	
16	70922300	A2.22	01	01		*	18	70924277	L3.04	01	01		*	03	70927264	B2.10	02	01	
03	70922300	A2.01	01	01		*	18	70924686	E3.02	01	01		*	10	70927275	L3.04	01	01	
22	70922322	C1.02	02	01		*	08	70924817	C1.02	02	01		*	10	70927275	L1.01	03	01	

ITEM	PECA N.	SGR.	QUAD.	PAG.	GRID
03	70927275	L1.04/1	01	01	
04	70927275	L1.04	05	01	
02	70927372	B3.10	01	01	
03	70927522	B3.10	01	01	
13	70927522	B3.09	01	01	
02	70927522	B3.09	01	01	
37	70927538	C1.02	02	02	
03	70927540	L1.02	01	01	
19	70927573	D2.11	01	01	
02	70927582	D1.01	06	01	
11	70927600	D2.11	02	01	
13	70927600	D3.05	01	01	
03	70927600	F4.01	01	01	
06	70927600	F3.01	01	01	
20	70927601	B2.07	01	01	
02	70927659	E3.02	04	01	
13	70927659	E3.02	03	01	
11	70927541	E3.27/1	01	01	
11	70927541	E3.27	01	01	
07	70927541	F5.15	02	01	
16	70927612	B2.01	04	01	
04	70927747	B2.01	03	01	
24	70927753	B2.04	03	01	
07	70928178	E3.10	01	01	
03	70928178	E3.10	02	01	
19	70928182	B2.07	01	01	
08	70928182	B2.07	02	01	
02	70928188	L3.04	02	01	
06	70928190	F5.15	02	01	
14	70928312	A4.01	01	01	
01	70928316	L3.04	01	01	
12	70928316	L1.04/1	01	01	
20	70928389	D2.11	01	01	
04	70928410	D1.01	02	01	
05	70928460	L6.01	02	01	
24	70928460	E3.02	01	01	
05	70928527	B2.14	01	01	
12	70928654	D3.05	01	01	
13	70928654	D2.11	02	01	
08	70928656	F3.01	01	01	
10	70928656	F3.01	01	01	
06	70928656	B2.10	01	01	
07	70928656	F3.01/1	01	01	
36	70928656	C1.02	02	01	
12	70928656	A2.22	01	01	
05	70928656	A2.01	01	01	
05	70928720	B2.01	03	01	
09	70928720	B2.01	03	01	
10	70928844	L1.01	01	01	
10	70928844	L1.01	02	01	
16	70928851	D2.12	01	01	
13	70928927	B2.10	01	01	
14	70928927	D2.18	01	01	
08	70928956	L3.04	01	01	
18	70929002	F5.15	01	01	
14	70929156	L1.01	03	01	
07	70929156	F4.01	02	01	
20	70929166	B2.01	02	01	
01	70929166	B2.01	01	01	
05	70929166	B2.01	01	01	
03	70929166	B2.01	02	01	
25	70929217	B2.01	04	01	
06	70929217	B2.01	04	01	
35	70929289	D2.11	01	01	
22	70929313	B2.01	04	01	
18	70929361	D2.11	01	01	
10	70929662	F4.01	02	01	
08	70929795	L1.06	01	01	
32	70930247	B2.01	01	01	
28	70930247	B2.01	01	01	
17	70930253	D3.05	01	01	
05	70930846	C1.02	02	01	
37	70930846	D2.11	01	02	
02	70931594	D1.01	02	01	
16	70931926	L3.04	01	01	
01	70932863	D1.01	06	01	
10	70933411	E3.27	01	01	
10	70933411	E3.27/1	01	01	
34	70933756	C1.02	02	01	
22	70933756	B2.07	02	01	
03	70933875	B2.14	01	01	
03	70933875	B2.01	04	01	
17	70933876	B2.01	03	01	
19	70933877	B2.01	04	01	
14	70933878	B2.04	03	01	
07	70933974	D2.11	01	01	
33	70935840	D2.11	01	01	
04	71004653	A2.23	01	01	
08	71004795	B2.01	03	01	
12	71004797	B2.01	03	01	
10	71004820	B2.01	04	01	
15	71004820	B2.01	04	01	
13	71004835	B2.01	03	01	
04	71004838	B2.01	04	01	
31	71004838	B2.01	04	01	
22	71004845	B2.04	03	01	
35	71004845	B2.04	02	02	
19	71004848	B2.01	02	01	
18	71004849	B2.01	02	01	
17	71004866	B2.04	04	01	
08	71004896	B2.33	01	01	
09	71004926	B2.04	02	01	
06	71004926	B2.04	03	01	
08	71004927	B2.04	02	01	
24	71004929	B2.04	02	01	

ITEM	PECA N.	SGR.	QUAD.	PAG.	GRID	*	ITEM	PECA N.	SGR.	QUAD.	PAG.	GRID	*	ITEM	PECA N.	SGR.	QUAD.	PAG.	GRID
07	71004961	B2.04	02	G1		*	21	73118059	B2.01	01	01		*	03	73116091	B2.04	05	01	
06	71004962	B2.04	02	G1		*	10	73118062	B2.01	01	01		*	03	73116092	B2.04	07	01	
06	71005119	B2.04	04	G1		*	13	73118063	B2.01	02	01		*	03	73116092	B2.04	08	01	
05	71008990	B2.04	02	01		*	12	73118064	B2.01	02	01		*	04	73116092	B2.04	05	01	
20	71009065	B2.01	01	01		*	18	73118066	B2.01	03	01		*	07	73116092	B2.04	06	01	
07	73038705	D3.16	01	G1		*	15	73118067	B2.01	02	01		*	12	73116093	B2.04	02	01	
05	73046863	A2.23	01	01		*	21	73118068	B2.01	03	01		*	04	73116093	B2.04	01	01	
06	73046864	A2.23	01	01		*	25	73116072	B2.01	05	01		*	05	73116094	B2.04	01	01	
05	73052086	F5.15	01	01		*	23	73118073	B2.01	03	01		*	15	73116094	B2.04	02	01	
04	73054504	F5.15	02	01		*	26	73118074	B2.01	03	01		*	02	73116095	B2.04	01	01	
04	73069535	L1.06	01	01		*	02	73118074	B2.01	03	01		*	01	73116096	B2.04	01	01	
26	73113677	B2.01	02	01		*	01	73118080	B2.01	02	01		*	06	73116097	B2.04	01	01	
02	73115559	F4.01	06	01		*	05	73118084	B2.04	05	01		*	08	73116098	B2.04	01	01	
18	73116322	C1.02	03	G1		*	06	73118085	B2.04	05	01		*	29	73116101	B2.01	01	01	
17	73116959	B2.01	02	01		*	04	73118085	B2.04	06	01		*	08	73116106	B2.04	08	01	
26	73116974	B2.04	03	G1		*	07	73118086	B2.04	07	01		*	25	73116107	B2.04	02	01	
16	73117873	B2.04	03	01		*	07	73118086	B2.04	08	01		*	01	73116107	B2.04	03	01	
15	73117900	B2.04	03	G1		*	03	73118086	B2.04	06	01		*	33	73116107	B2.04	02	01	
13	73117900	B2.04	03	G1		*	07	73118086	B2.04	05	01		*	32	73116108	B2.04	02	01	
25	73117962	B2.04	03	G1		*	06	73118087	B2.04	05	01		*	12	73116108	B2.04	03	01	
16	73117963	B2.01	03	01		*	06	73118087	B2.04	08	01		*	26	73116108	B2.04	02	01	
29	73116039	B2.01	02	01		*	02	73118087	B2.04	06	01		*	20	73116110	B2.04	02	01	
05	73116040	B2.01	04	01		*	06	73116087	B2.04	07	01		*	36	73116110	B2.04	02	02	
23	73118041	B2.01	04	01		*	02	73118088	B2.04	08	01		*	02	73116111	B2.04	03	01	
16	73116042	B2.01	04	G1		*	06	73118088	B2.04	06	01		*	28	73116111	B2.04	02	01	
12	73116044	B2.01	04	G1		*	02	73118088	B2.04	05	01		*	03	73116112	B2.04	02	01	
13	73118045	B2.01	04	01		*	01	73116089	B2.04	08	01		*	12	73116113	B2.33	01	01	
11	73116046	B2.01	04	G1		*	01	73118089	B2.04	05	01		*	14	73116114	B2.33	01	01	
14	73116047	B2.01	04	G1		*	01	73118089	B2.04	07	01		*	16	73116115	B2.33	01	01	
07	73116047	B2.01	04	01		*	05	73118089	B2.04	06	01		*	19	73116116	B2.33	01	01	
07	73116048	B2.04	01	G1		*	08	73118090	B2.04	01	01		*	18	73116117	B2.33	01	01	
32	73116031	B2.01	04	G1		*	11	73118090	B2.04	02	01		*	13	73116117	B2.33	01	01	
22	73116057	B2.01	01	G1		*	08	73118091	B2.04	06	01		*	17	73116118	B2.33	01	01	
37	73116056	B2.04	02	02		*	04	73118091	B2.04	07	01		*	09	73116119	B2.33	01	01	
19	73116058	B2.01	01	01		*	04	73118091	B2.04	08	01		*	11	73116121	B2.01	02	01	

*** INDICE NUMERICO ***

ITEM	PECA N.	SGR.	QUAD.	PAG.	GRID
09	73116122	B2.01	02	01	
02	73116133	B2.04	07	01	
17	73116134	B2.04	02	01	
04	73116134	B2.04	03	01	
21	73116134	B2.04	02	01	
10	73116135	B2.04	02	01	
16	73116135	B2.04	02	01	
02	73116135	B2.01	01	01	
06	73116135	B2.01	01	01	
41	73116136	B2.04	02	02	
18	73116137	B2.04	02	01	
19	73116138	B2.04	02	01	
15	73116139	B2.04	02	01	
07	73116141	B2.04	03	01	
03	73116142	B2.04	03	01	
04	73116167	B2.14	01	01	
09	73116171	B2.14	01	01	
10	73116173	B2.01	03	01	
11	73116174	B2.01	03	01	
14	73116175	B2.01	03	01	
04	73116176	B2.04	02	01	
23	73116176	B2.04	02	01	
08	73116236	B2.04	07	01	
02	73116262	B2.01	02	01	
45	73116271	B2.04	02	02	
21	73116357	B2.04	03	01	
18	73116358	B2.04	03	01	
09	73116359	B2.04	03	01	
17	73116368	B2.04	03	01	
24	73116370	B2.01	02	01	
01	73119381	F5.15	01	01	
08	73121066	F5.15	01	01	
04	73121585	F5.15	01	01	
06	73123219	F5.15	01	01	
26	73125014	C1.02	03	01	
06	73125056	L1.01	02	01	
02	73125816	L4.03	02	01	
07	73125816	L4.03	01	01	
01	73125821	L4.03	01	01	
04	73125890	F4.01	02	01	
02	73125890	L1.01	02	01	
07	73125890	F4.01	03	01	
07	73125953	D1.01	02	01	
13	73126130	A2.01	01	01	
10	73126406	L1.06	01	01	
05	73126471	F3.01/1	01	01	
01	73126471	F3.01	01	01	
01	73126909	F3.01/1	01	01	
03	73127235	D1.01	06	01	
19	73128034	C1.02	02	01	
12	73130543	F4.01	02	01	
29	73131677	B2.01	04	01	
03	73131988	F5.15	02	01	
01	73132676	B2.01	04	01	
09	73132677	B2.01	01	01	
08	73132679	B2.01	01	01	
38	73132784	B2.04	02	02	
07	73132932	B2.01	01	01	
01	73140590	F4.01	06	01	
13	73140592	F5.15	01	01	
09	73146385	L3.04	01	01	
14	73146386	L3.04	01	01	
01	73148971	L6.01	02	01	
01	73150780	L1.06	01	01	
05	73153047	L4.03	02	01	
08	73153047	L4.03	01	01	
17	74052780	B2.01	04	01	
10	74055100	B2.01	02	01	
13	74060125	A2.25	01	01	
07	74060150	A2.25	01	01	
42	74060151	A2.27	01	02	
04	74060325	A2.27	01	01	
53	74061045	A2.27	01	02	
04	74799956	L1.01	01	01	
11	75201000	E3.29	01	01	
04	75201007	E3.29	01	01	
12	75201011	E3.29	01	01	
14	75201012	E3.29	01	01	
16	75201015	E3.29	01	01	
15	75201016	E3.29	01	01	
17	75201017	E3.29	01	01	
22	75201624	A2.01	01	01	
09	75201642	L1.06	01	01	
12	75202501	A1.07	01	01	
10	75202503	A1.07	01	01	
07	75202505	A1.01	02	01	
24	75202512	A1.02	01	01	
15	75202522	A2.24	01	01	
06	75202523	A1.05	01	01	
13	75202525	A4.02	01	01	
11	75202525	A4.02	01	01	
06	75202526	A2.54	01	01	
02	75202530	A1.01	03	01	
13	75202531	A1.07	01	01	
04	75202544	A1.01	03	01	
18	75202547	A1.02	02	01	
11	75202548	A2.24	01	01	
04	75202549	A1.07	01	01	
05	75202550	A1.07	01	01	
11	75202554	A1.01	01	01	
12	75202554	A1.01	01	01	
12	75202557	A2.24	01	01	
15	75202560	A2.24	01	01	
50	75202564	A1.01	01	01	
07	75202565	A1.06	01	01	
05	75202566	A1.06	01	01	

ITEM	PECA N.	SGR.	QUAD.	PAG.	GRID	*	ITEM	PECA N.	SGR.	QUAD.	PAG.	GRID	*	ITEM	PECA N.	SGR.	QUAD.	PAG.	GRID
06	75202568	A1.06	01	01		*	19	75202650	A1.02	01	01		*	07	75202803	A1.02	01	01	
09	75202573	A1.02	02	01		*	09	75202653	A2.54	01	01		*	03	75202804	A1.25	01	01	
09	75202574	A1.23	01	01		*	04	75202675	A2.24	03	01		*	05	75202805	A1.25	01	01	
09	75202574	A1.23	01	01		*	12	75202677	A1.01	03	01		*	07	75202806	A1.25	01	01	
18	75202575	A1.02	01	01		*	04	75202678	A1.05	01	01		*	06	75202807	A1.25	01	01	
02	75202578	A2.24	01	01		*	04	75202679	A1.05	01	01		*	13	75202811	A1.02	01	01	
03	75202579	A2.24	01	01		*	04	75202680	A1.05	01	01		*	09	75202871	A2.35	01	01	
04	75202580	A2.24	01	01		*	04	75202681	A1.05	01	01		*	07	75202872	A2.35	01	01	
05	75202581	A2.24	01	01		*	07	75202680	A1.03	01	01		*	06	75202873	A2.35	01	01	
06	75202582	A2.24	01	01		*	07	75202687	A1.03	01	01		*	01	75202897	A2.35	01	01	
07	75202583	A2.24	01	01		*	07	75202688	A1.03	01	01		*	09	75202899	A1.05	01	01	
01	75202591	A2.24	03	01		*	07	75202689	A1.03	01	01		*	10	75202907	A1.01	01	01	
15	75202593	A4.02	01	01		*	17	75202694	A1.01	03	01		*	06	75202919	A1.07	01	01	
03	75202595	A1.06	01	01		*	06	75202712	A3.03	01	01		*	05	75202920	A1.07	01	01	
09	75202596	F3.01	02	01		*	18	75202714	A1.01	03	01		*	10	75202921	A1.07	01	01	
10	75202598	A2.54	01	01		*	01	75202715	A1.06	01	01		*	23	75202922	A1.01	01	01	
11	75202599	A2.54	01	01		*	03	75202716	A1.05	01	01		*	24	75202923	A1.01	01	01	
04	75202602	A4.03	01	01		*	09	75202717	A3.01	01	01		*	01	75202931	A1.01	01	01	
05	75202607	A1.02	02	01		*	03	75202720	A3.03	01	01		*	22	75202932	A1.01	01	01	
03	75202608	A4.03	01	01		*	05	75202729	A2.24	05	01		*	20	75202933	A1.01	01	01	
01	75202609	A3.03	01	01		*	19	75202731	A1.01	01	01		*	28	75202934	A1.01	01	01	
02	75202613	A4.03	01	01		*	18	75202732	A1.01	01	01		*	10	75202935	A1.01	01	01	
05	75202614	A4.03	01	01		*	03	75202734	A4.02	01	01		*	32	75202936	A1.01	01	01	
01	75202616	A4.03	01	01		*	07	75202747	A1.01	01	01		*	07	75202937	A4.09	01	01	
07	75202619	A4.03	01	01		*	01	75202749	A1.05	01	01		*	29	75202939	A1.01	01	01	
05	75202622	A1.05	01	01		*	02	75202750	A1.05	01	01		*	05	75202941	A1.02	01	01	
01	75202624	A1.07	01	01		*	16	75202752	A1.01	03	01		*	08	75202942	A1.02	02	01	
02	75202625	A1.07	01	01		*	15	75202753	A1.01	03	01		*	03	75202943	A1.02	02	01	
12	75202628	A1.01	03	01		*	07	75202754	A1.01	03	01		*	10	75202944	A1.02	02	01	
06	75202631	A4.03	01	01		*	05	75202761	A1.23	04	01		*	11	75202945	A1.02	02	01	
04	75202633	A1.05	01	01		*	13	75202782	A1.01	01	01		*	04	75202946	A1.01	02	01	
07	75202635	A1.03	01	01		*	05	75202790	A1.01	03	01		*	19	75202946	A1.01	03	01	
17	75202636	A1.01	01	01		*	10	75202800	A1.02	01	01		*	14	75202947	A1.01	03	01	
03	75202643	F2.01	01	01		*	14	75202801	A1.02	01	01		*	19	75202948	A1.02	02	01	
07	75202649	A4.02	01	01		*	15	75202802	A1.02	01	01		*	15	75202949	A1.02	02	01	

*** INDICE NUMERICO ***

ITEM	PECA N.	SGR.	QUAD.	PAG.	GRID	*	ITEM	PECA N.	SGR.	QUAD.	PAG.	GRID	*	ITEM	PECA N.	SGR.	QUAD.	PAG.	GRID
22	75202949	A1.02	02	01		*	12	75202983	A4.02	01	01		*	10	75203170	D2.02	01	01	
24	75202950	A1.02	02	01		*	02	75202984	A4.09	01	01		*	11	75203171	D2.02	01	01	
05	75202951	A1.03	01	01		*	01	75202985	A4.09	01	01		*	12	75203172	D2.02	01	01	
09	75202952	A1.03	01	01		*	03	75202986	A4.09	01	01		*	13	75203173	D2.02	01	01	
05	75202952	A1.15	01	01		*	05	75202987	A4.09	01	01		*	15	75203174	D2.02	01	01	
04	75202953	A1.03	01	01		*	06	75202988	A4.09	01	01		*	16	75203175	D2.02	01	01	
04	75202954	A1.15	01	01		*	10	75202989	A1.23	01	01		*	22	75203176	D2.02	01	01	
08	75202955	A1.15	01	01		*	10	75202989	A1.23	01	01		*	21	75203177	D2.02	01	01	
07	75202956	A1.15	01	01		*	07	75202990	A1.23	01	01		*	20	75203178	D2.02	01	01	
02	75202957	A1.15	01	01		*	07	75202990	A1.23	01	01		*	37	75203179	D2.02	01	02	
20	75202958	A2.24	02	01		*	06	75202991	A1.23	01	01		*	36	75203180	D2.02	01	02	
19	75202959	A2.24	02	01		*	06	75202991	A1.23	01	01		*	35	75203181	D2.02	01	01	
10	75202960	A2.24	03	01		*	08	75202992	A1.23	01	01		*	34	75203182	D2.02	01	01	
07	75202961	A2.24	02	01		*	08	75202992	A1.23	01	01		*	28	75203184	D2.02	01	01	
06	75202962	A2.24	02	01		*	03	75202993	A1.23	03	01		*	32	75203185	D2.02	01	01	
16	75202963	A2.24	02	01		*	01	75202994	A1.23	03	01		*	31	75203190	D2.02	01	01	
08	75202964	A2.24	02	01		*	03	75202995	A1.23	02	01		*	33	75203355	D2.02	01	01	
03	75202965	A2.26	01	01		*	04	75202996	A1.23	02	01		*	09	75203358	D2.02	01	01	
02	75202966	A2.26	01	01		*	09	75202997	A1.23	02	01		*	09	75203436	F6.08	01	01	
01	75202967	A2.54	01	01		*	07	75202998	A1.23	02	01		*	01	75203446	F6.08	01	01	
08	75202968	A2.54	01	01		*	05	75202999	A1.23	02	01		*	04	75203558	A2.25	01	01	
05	75202969	A2.54	01	01		*	41	75203058	D2.02	01	02		*	18	75203559	A2.25	01	01	
07	75202970	A2.54	01	01		*	17	75203058	D2.02	01	01		*	16	75203560	A2.25	01	01	
12	75202971	A2.54	01	01		*	40	75203064	D2.02	01	02		*	23	75203562	A2.25	01	01	
03	75202972	A2.54	01	01		*	43	75203064	D2.02	01	02		*	09	75203564	A2.25	01	01	
02	75202973	A2.54	01	01		*	06	75203073	E3.31	01	01		*	07	75203600	D2.01	01	01	
02	75202974	A3.01	01	01		*	03	75203074	E3.31	01	01		*	09	75203628	D2.01	01	01	
10	75202975	A3.01	01	01		*	38	75203094	C1.02	01	02		*	29	75203682	D2.02	01	01	
01	75202976	A3.01	01	01		*	39	75203095	C1.02	01	02		*	30	75203683	D2.02	01	01	
17	75202977	A4.02	01	01		*	13	75203096	C1.02	01	01		*	08	75203684	D2.02	01	01	
05	75202978	A4.02	01	01		*	02	75203163	F4.05	02	01		*	14	75203685	D2.02	01	01	
02	75202979	A4.02	01	01		*	03	75203164	F4.05	02	01		*	07	75203686	D2.02	01	01	
08	75202980	A4.02	01	01		*	06	75203166	F4.05	02	01		*	06	75203687	D2.02	01	01	
10	75202981	A4.02	01	01		*	05	75203167	F4.05	02	01		*	25	75203688	D2.02	01	01	
09	75202982	A4.02	01	01		*	04	75203168	F4.05	02	01		*	26	75203689	D2.02	01	01	

*** INDICE NUMERICO ***

ITEM	PECA N.	SGR.	QUAD.	PAG.	GRID
27	75203690	D2.02	01	01	
04	75203691	D2.02	01	01	
03	75203692	D2.02	01	01	
01	75203693	D2.02	01	01	
05	75203693	D2.02	01	01	
02	75203694	D2.02	01	01	
19	75203695	D2.02	01	01	
23	75203696	D2.02	01	01	
24	75203697	D2.02	01	01	
10	75203708	D2.01	01	01	
08	75203709	D2.01	01	01	
15	75203729	D2.01	01	01	
38	75203738	D2.02	01	02	
39	75203739	D2.02	01	02	
19	75203772	F4.01	04	01	
18	75203773	D2.02	01	01	
42	75203773	D2.02	01	02	
03	75204026	A2.35	01	01	
61	75204034	A2.27	01	02	
05	75204036	A2.35	01	01	
05	75204037	A2.35	01	01	
05	75204038	A2.35	01	01	
05	75204039	A2.35	01	01	
05	75204040	A2.35	01	01	
05	75204041	A2.35	01	01	
05	75204042	A2.35	01	01	
05	75204043	A2.35	01	01	
05	75204044	A2.35	01	01	
05	75204045	A2.35	01	01	
05	75204046	A2.35	01	01	
05	75204047	A2.35	01	01	
05	75204048	A2.35	01	01	
05	75204049	A2.35	01	01	
05	75204050	A2.35	01	01	
05	75204051	A2.35	01	01	
05	75204052	A2.35	01	01	
05	75204053	A2.35	01	01	
05	75204054	A2.35	01	01	
05	75204055	A2.35	01	01	
08	75204056	A2.25	01	01	
06	75204071	A2.35	01	01	
21	75204074	A2.27	01	01	
59	75204075	A2.27	01	02	
21	75204076	A2.27	01	01	
21	75204077	A2.27	01	01	
21	75204078	A2.27	01	01	
21	75204079	A2.27	01	01	
21	75204080	A2.27	01	01	
65	75204081	A2.27	01	02	
52	75204083	A2.27	01	02	
50	75204084	A2.27	01	02	
22	75204087	A2.27	01	01	
62	75204087	A2.27	01	02	
09	75204095	A2.27	01	01	
36	75204097	A2.27	01	02	
10	75204098	A2.27	01	01	
02	75204100	A2.27	01	01	
39	75204101	A2.27	01	02	
48	75204102	A2.27	01	02	
58	75204103	A2.27	01	02	
38	75204107	A2.27	01	02	
08	75204107	A2.27	01	01	
07	75204108	A2.27	01	01	
34	75204109	A2.27	01	02	
47	75204110	A2.27	01	02	
12	75204111	A2.27	01	01	
06	75204112	A2.27	01	01	
41	75204113	A2.27	01	02	
45	75204115	A2.27	01	02	
13	75204116	A2.27	01	01	
01	75204117	A2.27	01	01	
29	75204118	A2.27	01	01	
35	75204120	A2.27	01	02	
56	75204121	A2.27	01	02	
28	75204122	A2.27	01	01	
43	75204124	A2.27	01	02	
46	75204125	A2.27	01	02	
40	75204126	A2.28	01	02	
57	75204127	A2.27	01	02	
16	75204129	A2.27	01	01	
17	75204130	A2.27	01	01	
26	75204131	A2.27	01	01	
33	75204132	A2.27	01	02	
54	75204134	A2.27	01	02	
42	75204136	A2.28	01	02	
35	75204143	A2.28	01	02	
03	75204144	A2.28	01	01	
31	75204147	A2.28	01	02	
56	75204147	A2.28	01	02	
19	75204148	A2.28	01	01	
36	75204149	A2.28	01	02	
09	75204150	A2.28	01	01	
63	75204151	A2.28	01	03	
26	75204152	A2.28	01	01	
32	75204157	A2.28	01	02	
16	75204159	A2.28	01	01	
57	75204163	A2.28	01	03	
60	75204164	A2.28	01	03	
66	75204170	A2.28	01	03	
07	75204222	F6.08/1	01	01	
49	75204230	A2.28	01	02	
45	75204233	A2.28	01	02	
01	75204235	A2.28	01	01	
05	75204242	F6.03/1	01	01	
06	75204246	F6.08/1	01	01	

*** INDICE NUMERICO ***

ITEM	PECA N.	SGR.	QUAD.	PAG.	GRID	*	ITEM	PECA N.	SGR.	QUAD.	PAG.	GRID	*	ITEM	PECA N.	SGR.	QUAD.	PA
04	75204247	F6.08/1	01	01		*	43	75204279	F6.08/1	01	02		*	24	75204513	F6.08/1	01	01
22	75204248	F6.08/1	01	01		*	21	75204279	F6.08	01	01		*	07	75204522	F6.03	01	01
07	75204249	F6.08	01	01		*	03	75204281	F6.08/1	01	01		*	19	75204578	A2.27	01	01
12	75204249	F6.08/1	01	01		*	05	75204282	F6.08/1	01	01		*	18	75204580	A2.27	01	01
04	75204250	F6.08	01	01		*	19	75204283	F6.08/1	01	01		*	01	75204586	E3.29	01	01
08	75204250	F6.08/1	01	01		*	18	75204284	F6.08/1	01	01		*	03	75204587	E3.29	01	01
16	75204251	F6.08/1	01	01		*	26	75204297	F6.08/1	01	01		*	05	75204588	E3.29	01	01
20	75204253	F6.08/1	01	01		*	49	75204298	A2.27	01	02		*	07	75204589	E3.29	01	01
08	75204253	F6.08	01	01		*	27	75204365	A2.28	01	01		*	09	75204590	E3.29	01	01
02	75204254	F6.08/1	01	01		*	43	75204372	A2.28	01	02		*	13	75204591	E3.29	01	01
34	75204255	F6.08/1	01	01		*	11	75204383	A2.25	01	01		*	10	75204592	E3.29	01	01
23	75204256	F6.08/1	01	01		*	10	75204384	A2.25	01	01		*	18	75204593	E3.29	01	01
10	75204256	F6.08	01	01		*	05	75204385	A2.25	01	01		*	23	75204593	E3.29	01	01
14	75204257	F6.08/1	01	01		*	02	75204387	A2.25	01	01		*	19	75204594	E3.29	01	01
33	75204258	F6.08/1	01	01		*	17	75204388	A2.25	01	01		*	20	75204595	E3.29	01	01
13	75204259	F6.08/1	01	01		*	19	75204389	A2.25	01	01		*	21	75204596	E3.29	01	01
21	75204260	F6.08/1	01	01		*	21	75204390	A2.25	01	01		*	22	75204597	E3.29	01	01
09	75204261	F6.08/1	01	01		*	22	75204391	A2.25	01	01		*	24	75204598	E3.29	01	01
42	75204263	F6.08/1	01	02		*	30	75204410	A2.27	01	01		*	25	75204599	E3.29	01	01
41	75204264	F6.08/1	01	02		*	32	75204411	A2.27	01	02		*	08	75204600	E3.29	01	01
40	75204265	F6.08/1	01	02		*	31	75204412	A2.27	01	02		*	26	75204601	E3.29	01	01
15	75204266	F6.08	01	01		*	24	75204416	A2.27	01	01		*	26	75204602	E3.29	01	01
30	75204266	F6.08/1	01	01		*	23	75204417	A2.27	01	01		*	01	75204604	F2.01	01	01
31	75204267	F6.08/1	01	01		*	25	75204418	A2.27	01	01		*	51	75204955	A2.27	01	02
16	75204267	F6.08	01	01		*	44	75204422	A2.27	01	02		*	55	75204956	A2.27	01	02
28	75204268	F6.08/1	01	01		*	37	75204423	A2.27	01	02		*	15	75205122	F6.08/1	01	01
38	75204269	F6.08/1	01	02		*	02	75204425	F6.03	01	01		*	04	75205122	A2.26	01	01
27	75204271	F6.08/1	01	01		*	21	75204450	F6.03/1	01	01		*	15	75205141	A1.01	01	01
37	75204272	F6.08/1	01	02		*	14	75204451	F6.03/1	01	01		*	08	75205142	A1.05	01	01
29	75204273	F6.08/1	01	01		*	14	75204452	F6.03	01	01		*	08	75205145	A1.03	01	01
39	75204274	F6.08/1	01	02		*	06	75204462	F6.03	01	01		*	11	75205146	A1.07	01	01
25	75204275	F6.08/1	01	01		*	06	75204471	A2.28	01	01		*	21	75205152	A1.02	02	01
32	75204276	F6.08/1	01	01		*	03	75204487	A2.27	01	01		*	05	75205154	A3.01	01	01
11	75204277	F6.08/1	01	01		*	05	75204495	A2.27	01	01		*	06	75205155	A1.01	03	01
17	75204278	F6.08/1	01	01		*	01	75204512	F6.08/1	01	01		*	03	75205157	F3.01	02	01

ITEM	PECA N.	SGR.	QUAD.	PAG.	GRID	*	ITEM	PECA N.	SGR.	QUAD.	PAG.	GRID	*	ITEM	PECA N.	SGR.	QUAD.	PAG.	GRID
08	75205157	A1.01	03	01		*	20	75205205	A1.02	02	01		*	36	75205281	F6.08/1	01	02	
08	75205158	A1.07	01	01		*	05	75205208	A1.01	02	01		*	10	75205290	F6.08/1	01	01	
23	75205159	A1.01	01	01		*	11	75205209	F3.01	02	01		*	06	75205290	F6.08	01	01	
14	75205159	A1.01	01	01		*	14	75205213	A1.02	02	01		*	38	75205292	A2.28	01	02	
10	75205163	A1.01	03	01		*	06	75205213	A1.02	01	01		*	54	75205293	A2.28	01	02	
03	75205164	A1.01	03	01		*	16	75205213	A4.02	01	01		*	02	75205303	B3.16	01	01	
08	75205165	A1.02	01	01		*	04	75205213	A3.01	01	01		*	05	75205342	A1.01	01	01	
13	75205166	A1.01	03	01		*	06	75205215	A1.15	01	01		*	06	75205345	A1.01	01	01	
02	75205170	A1.03	01	01		*	10	75205215	A2.24	02	01		*	06	75205348	A1.25	01	01	
03	75205171	A2.24	02	01		*	06	75205216	F3.01	02	01		*	01	75205348	A1.25	01	01	
08	75205181	A1.23	02	01		*	01	75205216	A1.02	02	01		*	01	75205348	A1.23	02	01	
04	75205181	A4.02	01	01		*	12	75205218	F3.01	02	01		*	17	75205351	A1.02	02	01	
06	75205182	A4.02	01	01		*	04	75205218	A3.03	01	01		*	04	75205355	A1.06	01	01	
01	75205183	A4.02	01	01		*	01	75205225	F4.05	01	01		*	14	75205356	A1.07	01	01	
09	75205184	A1.07	01	01		*	60	75205238	A2.27	01	02		*	01	75205358	A2.24	02	01	
06	75205184	A3.01	01	01		*	25	75205240	A2.28	01	01		*	09	75205365	A1.01	03	01	
04	75205184	A1.23	01	01		*	11	75205242	A2.28	01	01		*	04	75205369	A2.54	01	01	
04	75205184	A1.23	01	01		*	29	75205243	A2.28	01	02		*	01	75205370	A1.01	03	01	
03	75205186	A1.01	02	01		*	10	75205244	A2.28	01	01		*	01	75205371	A2.24	01	01	
06	75205186	A1.23	02	01		*	12	75205245	A2.28	01	01		*	03	75205373	A1.01	01	01	
05	75205187	A2.24	02	01		*	62	75205246	A2.28	01	03		*	26	75205423	B2.01	01	01	
13	75205187	A2.24	03	01		*	05	75205248	A2.28	01	01		*	02	75205553	A1.23	02	01	
09	75205187	A2.24	03	01		*	04	75205248	A2.28	01	01		*	02	75205556	A2.35	01	01	
14	75205187	A2.24	02	01		*	23	75205249	A2.28	01	01		*	04	75205557	A2.35	01	01	
12	75205187	A2.24	02	01		*	46	75205250	A2.28	01	02		*	02	75205558	F3.01	02	01	
11	75205190	A1.01	03	01		*	15	75205251	A2.28	01	01		*	10	75205559	F3.01	02	01	
09	75205191	A1.01	01	01		*	50	75205252	A2.28	01	02		*	16	75205689	A2.24	01	01	
07	75205192	A3.03	01	01		*	25	75205253	A2.28	01	01		*	17	75205690	A2.24	01	01	
02	75205193	F2.01	01	01		*	25	75205254	A2.28	01	01		*	18	75205691	A2.24	01	01	
21	75205194	A1.01	01	01		*	25	75205255	A2.28	01	01		*	19	75205692	A2.24	01	01	
04	75205195	A1.25	01	01		*	02	75205256	A2.28	01	01		*	20	75205693	A2.24	01	01	
33	75205197	A1.01	01	01		*	14	75205257	A2.28	01	01		*	21	75205694	A2.24	01	01	
07	75205200	A1.02	02	01		*	08	75205258	A2.28	01	01		*	22	75205695	A2.24	01	01	
26	75205200	A1.01	01	01		*	33	75205259	A2.28	01	02		*	23	75205696	A2.24	01	01	
05	75205200	A1.02	01	01		*	48	75205260	A2.28	01	02		*	45	75205724	A1.23	04	02	

05

ITEM	PECA N.	SGR.	QUAD.	PAG.	GRID
45	75205725	A1.23	04	02	
45	75205726	A1.23	04	02	
45	75205727	A1.23	04	02	
45	75205728	A1.23	04	02	
38	75205728	A1.23	04	02	
38	75205729	A1.23	04	02	
45	75205729	A1.23	04	03	
45	75205730	A1.23	04	03	
38	75205730	A1.23	04	02	
38	75205731	A1.23	04	02	
45	75205731	A1.23	04	03	
45	75205732	A1.23	04	03	
35	75205732	A1.23	04	02	
35	75205733	A1.23	04	02	
45	75205733	A1.23	04	03	
45	75205734	A1.23	04	03	
35	75205734	A1.23	04	02	
35	75205735	A1.23	04	02	
45	75205735	A1.23	04	03	
45	75205736	A1.23	04	03	
45	75205737	A1.23	04	03	
45	75205738	A1.23	04	03	
45	75205739	A1.23	04	03	
45	75205740	A1.23	04	03	
45	75205741	A1.23	04	03	
45	75205742	A1.23	04	03	
45	75205743	A1.23	04	03	
45	75205744	A1.23	04	04	
45	75205745	A1.23	04	04	
45	75205746	A1.23	04	04	
41	75205746	A1.23	04	02	
41	75205747	A1.23	04	02	
45	75205747	A1.23	04	04	
45	75205748	A1.23	04	04	
41	75205748	A1.23	04	02	
45	75205749	A1.23	04	04	
45	75205750	A1.23	04	04	
02	75205751	A1.23	04	01	
22	75205752	A1.23	04	01	
34	75205753	A1.23	04	01	
21	75205754	A1.23	04	01	
03	75205755	A1.23	04	01	
04	75205756	A1.23	04	01	
06	75205757	A1.23	04	01	
08	75205758	A1.23	04	01	
09	75205759	A1.23	04	01	
10	75205760	A1.23	04	01	
07	75205762	A1.23	04	01	
11	75205763	A1.23	04	01	
23	75205764	A1.23	04	01	
24	75205765	A1.23	04	01	
27	75205766	A1.23	04	01	
28	75205767	A1.23	04	01	
29	75205768	A1.23	04	01	
01	75205769	A1.23	04	01	
30	75205770	A1.23	04	01	
12	75205771	A1.23	04	01	
13	75205772	A1.23	04	01	
17	75205773	A1.23	04	01	
18	75205774	A1.23	04	01	
44	75205775	A1.23	04	02	
43	75205776	A1.23	04	02	
20	75205777	A1.23	04	01	
19	75205778	A1.23	04	01	
16	75205779	A1.23	04	01	
42	75205780	A1.23	04	02	
33	75205781	A1.23	04	01	
39	75205782	A1.23	04	02	
40	75205783	A1.23	04	02	
32	75205785	A1.23	04	01	
31	75205786	A1.23	04	01	
14	75205787	A1.23	04	01	
15	75205788	A1.23	04	01	
25	75205789	A1.23	04	01	
37	75205790	A1.23	04	02	
26	75205791	A1.23	04	01	
36	75205792	A1.23	04	02	
13	75205817	C2.01	01	01	
36	75205818	C1.02	01	02	
35	75205819	C1.02	01	02	
34	75205820	C1.02	01	01	
33	75205821	C1.02	01	01	
32	75205822	C1.02	01	01	
31	75205823	C1.02	01	01	
20	75205824	C1.02	01	01	
23	75205825	C1.02	01	01	
30	75205826	C1.02	01	01	
29	75205827	C1.02	01	01	
27	75205828	C1.02	01	01	
26	75205829	C1.02	01	01	
25	75205830	C1.02	01	01	
12	75205830	C1.02	01	01	
14	75205831	C1.02	01	01	
15	75205832	C1.02	01	01	
16	75205833	C1.02	01	01	
17	75205834	C1.02	01	01	
18	75205835	C1.02	01	01	
19	75205836	C1.02	01	01	
21	75205837	C1.02	01	01	
22	75205838	C1.02	01	01	
24	75205839	C1.02	01	01	
37	75205841	C1.02	01	02	
01	75205842	C1.02	01	01	
02	75205843	C1.02	01	01	
03	75205844	C1.02	01	01	

PECA N.	SGR.	QUAD.	PAG.	GRID	*	ITEM	PECA N.	SGR.	QUAD.	PAG.	GRID	*	ITEM	PECA N.	SGR.	QUAD.	PAG.	GRID
205845	C1.02	01	01		*	22	75206149	B2.04	02	01		*	01	75206373	C1.06	02	01	
205846	C1.02	01	01		*	08	75206150	C2.02	01	01		*	02	75206374	C1.06	02	01	
205847	C1.02	01	01		*	09	75206151	C2.02	01	01		*	02	75206390	B2.14	01	01	
205848	C1.02	01	01		*	13	75206152	C2.02	01	01		*	16	75206391	B2.01	01	01	
205849	C1.02	01	01		*	14	75206153	C2.02	01	01		*	19	75206393	B2.01	03	01	
205850	C1.02	01	01		*	11	75206154	C2.02	01	01		*	27	75206395	B2.01	03	01	
205851	C1.02	01	01		*	12	75206155	C2.02	01	01		*	05	75206395	B2.01	03	01	
205852	C1.02	01	01		*	10	75206156	C2.02	01	01		*	24	75206398	B2.01	03	01	
205853	C1.02	01	01		*	08	75206158	E3.31	01	01		*	20	75206399	B2.01	03	01	
206084	B2.01	03	01		*	01	75206162	E3.31	01	01		*	33	75206401	B2.01	01	01	
206089	B2.01	03	01		*	02	75206163	E3.31	01	01		*	33	75206401	B2.01	02	01	
206094	B2.01	02	01		*	22	75206164	E3.31	01	01		*	10	75206401	B2.14	01	01	
206102	B2.01	01	01		*	21	75206165	E3.31	01	01		*	30	75206404	B2.01	04	01	
206109	B2.01	01	01		*	23	75206166	E3.31	01	01		*	03	75206405	C2.02	01	01	
206110	B2.01	04	01		*	07	75206167	E3.31	01	01		*	10	75206406	B2.04	01	01	
206110	B2.01	02	01		*	26	75206171	E3.31	01	01		*	11	75206407	B2.04	01	01	
206116	B2.04	02	01		*	25	75206172	E3.31	01	01		*	27	75206409	B2.04	03	01	
206118	B2.04	01	01		*	24	75206174	E3.31	01	01		*	01	75206410	B2.04	06	01	
206126	B2.04	02	02		*	19	75206176	E3.31	01	01		*	30	75206411	B2.04	02	01	
206127	B2.04	02	02		*	20	75206177	E3.31	01	01		*	14	75206412	B2.04	02	01	
206128	B2.04	02	02		*	14	75206178	E3.31	01	01		*	05	75206413	B2.04	07	01	
206128	B2.04	03	01		*	12	75206179	E3.31	01	01		*	03	75206414	B2.04	04	01	
206134	B2.04	04	01		*	10	75206180	E3.31	01	01		*	06	75206414	B2.04	04	01	
206136	B2.04	04	01		*	09	75206181	E3.31	01	01		*	09	75206415	B2.04	04	01	
206141	C2.02	01	01		*	17	75206182	E3.31	01	01		*	02	75206415	B2.04	04	01	
206142	C2.02	01	01		*	16	75206183	E3.31	01	01		*	21	75206416	B2.04	04	01	
206144	C2.02	01	01		*	15	75206184	E3.31	01	01		*	15	75206417	B2.04	04	01	
206145	C2.02	01	01		*	18	75206185	E3.31	01	01		*	10	75206418	B2.04	04	01	
206146	C2.02	01	01		*	04	75206189	E3.31	01	01		*	11	75206419	B2.04	04	01	
206147	C2.02	01	01		*	05	75206190	E3.31	01	01		*	22	75206420	B2.04	04	01	
206148	C2.02	01	01		*	03	75206326	B2.33	01	01		*	05	75206421	B2.04	04	01	
206149	B2.04	02	01		*	05	75206327	B2.33	01	01		*	20	75206422	B2.04	04	01	
206149	B2.01	01	01		*	06	75206328	B2.33	01	01		*	23	75206423	B2.04	04	01	
206149	B2.04	02	01		*	14	75206364	B2.04	04	01		*	08	75206423	B2.01	04	01	
206149	B2.04	03	01		*	27	75206370	B2.01	04	01		*	09	75206423	B2.04	05	01	

ITEM	PECA N.	SGR.	QUAD.	PAG.	GRID
34	75206423	B2.04	02	01	
09	75206423	B2.04	08	01	
09	75206423	B2.04	06	01	
09	75206423	B2.04	07	01	
05	75206424	B2.04	08	01	
07	75206425	B2.33	01	01	
02	75206426	B2.33	01	01	
06	75206427	B2.01	02	01	
11	75206428	B2.33	01	01	
01	75206429	B2.33	01	01	
21	75206477	B2.01	02	01	
04	75206478	B2.01	01	01	
03	75206479	B2.01	01	01	
16	75206480	B2.01	01	01	
12	75206481	B2.01	01	01	
11	75206482	B2.01	01	01	
01	75206486	B2.01	03	01	
06	75206487	B2.01	03	01	
07	75206488	B2.01	03	01	
25	75206489	B2.01	02	01	
26	75206490	B2.01	02	01	
24	75206651	B2.01	01	01	
25	75206695	B2.01	01	01	
19	75206957	F6.03/1	01	01	
08	75206969	A1.01	01	01	
02	75206973	A1.01	02	01	
06	75206974	A1.01	02	01	
02	75206980	F6.08	01	01	
11	75206981	F6.08	01	01	
18	75206982	F6.08	01	01	
13	75206983	F6.08	01	01	
01	75207383	L1.25	01	01	
21	75207456	A2.24	02	01	
18	75207456	A4.02	01	01	
10	75207456	A3.03	01	01	
13	75207456	A2.54	01	01	
14	75207456	A2.24	03	01	
24	75207456	A2.24	01	01	
25	75207456	A1.02	02	01	
25	75207456	A1.02	01	01	
11	75207456	A1.23	01	01	
04	75207456	A1.01	01	01	
11	75207458	L1.04	02	01	
06	75207459	L1.04	02	01	
05	75207460	L1.04	02	01	
13	75207461	L1.04	03	01	
12	75207466	L1.04	04	01	
04	75207466	L1.04	02	01	
15	75207468	L1.04	04	01	
14	75207469	L1.04	04	01	
13	75207470	L1.04	04	01	
08	75207471	L1.04	03	01	
11	75207472	L1.04	03	01	
05	75207473	L1.04	03	01	
15	75207474	L1.04	03	01	
04	75207475	L1.04	03	01	
14	75207476	L1.04	03	01	
03	75207477	L1.04	03	01	
09	75207477	L1.04	04	01	
02	75207478	L1.04	03	01	
02	75207478	L1.04	04	01	
03	75207479	L1.04	04	01	
06	75207480	L1.04	04	01	
06	75207482	L1.04	03	01	
12	75207483	L1.04	03	01	
07	75207484	L1.04	03	01	
04	75207485	L1.04	04	01	
11	75207486	L1.04	04	01	
07	75207487	L1.04	04	01	
10	75207488	L1.04	04	01	
01	75207489	L1.04	04	01	
09	75207490	L1.04	04	01	
05	75207491	L1.04	04	01	
08	75207492	L1.04	02	01	
10	75207493	L1.04	02	01	
09	75207494	L1.04	03	01	
02	75207495	L1.04	02	01	
07	75207496	L1.04	02	01	
09	75207497	L1.04	02	01	
10	75207498	L1.04	03	01	
03	75207499	L1.04	02	01	
26	75207609	A2.28	01	02	
41	75207610	A2.28	01	02	
24	75207611	A2.28	01	01	
01	75207617	F3.01	02	01	
05	75207618	F6.03.	01	01	
01	75207619	F6.03	01	01	
12	75207620	F6.03	01	01	
11	75207621	F6.03	01	01	
16	75207622	F6.03	01	01	
10	75207622	F6.03	01	01	
09	75207623	F6.03	01	01	
22	75207624	F6.03	01	01	
17	75207625	F6.03	01	01	
22	75207625	F6.03/1	01	01	
15	75207626	F6.03	01	01	
05	75207627	F6.03	01	01	
15	75207628	F6.03	01	01	
16	75207629	F6.03	01	01	
19	75207630	F6.03	01	01	
20	75207631	F6.03	01	01	
15	75207631	F6.03/1	01	01	
21	75207632	F6.03	01	01	
12	75207633	F6.08	01	01	
05	75207634	F6.08	01	01	

ITEM	PECA N.	SGR.	QUAD.	PAG.	GRID	*	ITEM	PECA N.	SGR.	QUAD.	PAG.	GRID	*	ITEM	PECA N.	SGR.	QUAD.	PAG.	GRID
05	75207635	F6.08	01	01		*	01	75209495	A1.03	01	01		*	24	75212750	C1.02	02	01	
14	75207636	F6.08	01	01		*	01	75209496	A1.03	01	01		*	20	75212751	C1.02	02	01	
19	75207637	F6.08	01	01		*	01	75209497	A1.03	01	01		*	10	75212793	B2.07	01	01	
22	75207638	F6.08	01	01		*	04	75210384	D3.16	01	01		*	05	75212803	B2.07	01	01	
20	75207639	F6.08	01	01		*	08	75210608	F4.01	02	01		*	12	75212867	D1.01	04	01	
17	75207640	F6.08	01	01		*	15	75210614	D2.11	01	01		*	15	75212885	B3.09	01	01	
07	75207641	B4.01	01	01		*	01	75210722	F4.01	05	01		*	05	75212889	B3.16	01	01	
14	75207734	B2.01	02	01		*	11	75210923	F5.15	02	01		*	12	75212900	B2.07	01	01	
32	75207735	B2.01	02	01		*	03	75210969	H1.01	01	01		*	18	75212927	D1.01	04	01	
02	75207737	E3.29	01	01		*	02	75210985	H1.01	01	01		*	03	75212946	D3.16	01	01	
06	75207738	E3.29	01	01		*	17	75211492	A4.01	01	01		*	02	75212954	D3.16	01	01	
04	75207745	F6.03/1	01	01		*	01	75211727	H1.01	01	01		*	01	75213017	D3.05	01	01	
24	75207746	F6.03/1	01	01		*	03	75212014	F3.01	01	01		*	15	75213018	D3.05	01	01	
23	75207748	F6.03/1	01	01		*	05	75212120	E3.25	01	01		*	05	75213032	L4.05	01	01	
17	75207749	F6.03/1	01	01		*	01	75212149	F2.01	01	01		*	06	75213035	A2.01	01	01	
16	75207750	F6.03/1	01	01		*	13	75212501	L1.01	03	01		*	20	75213053	A2.01	01	01	
09	75207751	F6.03/1	01	01		*	01	75212511	E3.25	01	01		*	10	75213121	E3.28	02	01	
18	75207752	F6.03/1	01	01		*	02	75212513	E3.25	01	01		*	03	75213122	E3.28	02	01	
15	75207753	F6.03/1	01	01		*	04	75212516	E3.25	01	01		*	05	75213123	E3.28	02	01	
03	75207754	F6.03/1	01	01		*	04	75212523	L1.01	03	01		*	07	75213124	E3.28	02	01	
20	75207755	F6.03/1	01	01		*	05	75212524	L1.01	03	01		*	02	75213125	E3.28	02	01	
07	75207756	F6.03/1	01	01		*	11	75212525	L1.01	03	01		*	04	75213126	E3.28	02	01	
11	75207757	F6.03/1	01	01		*	07	75212649	E3.25	01	01		*	08	75213127	E3.28	02	01	
06	75207758	F6.03/1	01	01		*	27	75212657	D2.11	01	01		*	09	75213128	E3.28	02	01	
01	75207759	F6.03/1	01	01		*	06	75212672	L1.02	01	01		*	06	75213131	E3.28	02	01	
12	75207760	F6.03/1	01	01		*	01	75212685	E3.28	01	01		*	02	75213148	B2.10	02	01	
01	75208016	D2.12	01	01		*	07	75212696	L1.01	03	01		*	06	75213150	E3.28	01	01	
03	75208023	C1.06	02	01		*	02	75212704	L1.02	01	01		*	13	75213179	E3.10	02	01	
01	75208481	F3.01	02	01		*	15	75212728	B2.10	01	01		*	01	75213273	C2.01	01	01	
05	75209267	A2.26	01	01		*	23	75212742	A2.01	01	01		*	01	75213290	E3.10	02	01	
17	75209270	B2.12	01	01		*	24	75212742	A2.01	01	01		*	11	75213290	E3.10	01	01	
26	75209274	B2.07	02	01		*	02	75212746	C1.02	02	01		*	18	75213353	A2.22	01	01	
26	75209285	B2.07	02	01		*	21	75212747	C1.02	02	01		*	19	75213363	C1.02	03	01	
01	75209493	A1.03	01	01		*	28	75212748	C1.02	02	01		*	09	75213369	C1.02	02	01	
01	75209494	A1.03	01	01		*	27	75212749	C1.02	02	01		*	18	75213395	A2.21	01	01	

ITEM	PECA N.	SGR.	QUAD.	PAG.	GRID	*	ITEM	PECA N.	SGR.	QUAD.	PAG.	GRID	*	ITEM	PECA N.	SGR.	QUAD.	PAG.	GRID
21	75213399	A2.21	01	01		*	04	75213566	B2.07	01	01		*	06	75214411	F4.01	05	01	
17	75213401	A2.21	01	01		*	02	75213577	F4.01	04	01		*	08	75214505	B2.10	01	01	
20	75213402	C1.02	02	01		*	09	75213588	B2.10	01	01		*	05	75214513	F4.01	05	01	
23	75213403	C1.02	02	01		*	24	75213589	D2.01	01	01		*	01	75214546	D2.01	01	01	
04	75213409	C1.02	03	01		*	04	75213590	D2.01	01	01		*	13	75214672	F4.01	04	01	
03	75213410	C1.02	03	01		*	01	75213610	B2.10	01	01		*	16	75214673	F4.01	04	01	
09	75213413	C1.02	03	01		*	26	75213613	D2.11	01	01		*	17	75214674	F4.01	04	01	
10	75213414	C1.02	03	01		*	21	75213614	D2.11	01	01		*	15	75214675	F4.01	04	01	
11	75213415	C1.02	03	01		*	16	75213615	D2.11	01	01		*	19	75214950	L1.01	05	01	
21	75213416	C1.02	03	01		*	06	75213615	C1.02	02	01		*	23	75215087	D2.01	01	01	
14	75213417	C1.02	03	01		*	29	75213616	D2.11	01	01		*	03	75215088	D2.01	01	01	
15	75213418	C1.02	03	01		*	10	75213622	B2.10	01	01		*	05	75215148	D2.01	01	01	
20	75213419	C1.02	03	01		*	04	75213653	D3.05	01	01		*	15	75215149	D2.01	01	01	
02	75213444	C1.06	01	01		*	05	75213654	D3.05	01	01		*	12	75215150	D2.01	01	01	
01	75213446	C1.06	01	01		*	07	75213655	D3.05	01	01		*	14	75215152	D2.01	01	01	
10	75213452	F4.01	04	01		*	06	75213660	D3.05	01	01		*	11	75215153	D2.01	01	01	
06	75213457	F4.01	01	01		*	06	75213669	F4.01	03	01		*	40	75215166	C1.02	02	02	
02	75213459	F4.01	03	01		*	14	75213694	B2.07	01	01		*	41	75215167	C1.02	02	02	
03	75213467	F4.01	05	01		*	13	75213695	B2.07	01	01		*	17	75215386	B2.07	01	01	
02	75213468	F4.01	05	01		*	18	75213695	D2.01	01	01		*	06	75215467	D2.01	01	01	
04	75213469	F4.01	05	01		*	06	75213755	F4.01	04	01		*	09	75215542	H1.01	01	01	
01	75213475	F4.01	03	01		*	12	75213763	H1.01	01	01		*	10	75215543	H1.01	01	01	
03	75213480	A2.28	01	01		*	01	75213763	D1.01	05	01		*	05	75215545	H1.01	01	01	
07	75213485	A2.28	01	01		*	03	75213766	D1.01	05	01		*	04	75215546	H1.01	01	01	
03	75213489	E3.27/1	01	01		*	04	75213767	D1.01	05	01		*	06	75215547	H1.01	01	01	
08	75213520	E3.25	01	01		*	03	75213938	A0.02	01	01		*	11	75215548	H1.01	01	01	
09	75213528	E3.25	01	01		*	17	75214199	E3.28	01	01		*	07	75215549	H1.01	01	01	
03	75213540	B2.07	01	01		*	04	75214200	E3.28	01	01		*	08	75215558	H1.01	01	01	
05	75213545	F4.01	04	01		*	07	75214274	D2.18	01	01		*	06	75215731	L4.03	01	01	
04	75213546	F4.01	04	01		*	08	75214278	D2.18	01	01		*	24	75216020	B2.07	02	01	
03	75213547	F4.01	04	01		*	04	75214279	D2.18	01	01		*	03	75216038	B2.00	01	01	
07	75213548	F4.01	04	01		*	16	75214280	D2.18	01	01		*	12	75216042	B2.00	01	01	
01	75213550	F4.01	04	01		*	15	75214281	D2.18	01	01		*	07	75216090	E3.27	01	01	
14	75213551	F4.01	02	01		*	06	75214341	E3.25	01	01		*	07	75216090	E3.27/1	01	01	
11	75213563	B2.07	01	01		*	08	75214394	F4.01	05	01		*	01	75216114	A2.56	01	01	

PECA N.	SGR.	QUAD.	PAG.	GRID	*	ITEM	PECA N.	SGR.	QUAD.	PAG.	GRID	*	ITEM	PECA N.	SGR.	QUAD.	PAG.	GRID
75216115	A2.56	01	01		*	02	75216668	D1.01	04	01		*	10	75218057	D2.11	02	01	
75216136	D2.01	01	01		*	01	75216669	D1.01	04	01		*	07	75218061	A4.01	01	01	
75216139	C2.01	01	01		*	04	75216670	D1.01	04	01		*	16	75218062	A4.01	01	01	
75216149	F4.01	04	01		*	13	75216671	D1.01	04	01		*	05	75218118	C2.01	01	01	
75216172	F4.01	04	01		*	14	75216672	D1.01	04	01		*	11	75218122	C2.01	01	01	
75216237	D2.11	01	01		*	17	75216673	D1.01	04	01		*	06	75218126	E3.10	02	01	
75216276	E3.01/1	01	01		*	04	75216674	D1.01	03	01		*	17	75218127	E3.10	02	01	
75216276	E3.01	01	01		*	03	75216675	D1.01	03	01		*	11	75218130	E3.10	02	01	
75216301	A2.21	01	01		*	05	75216676	D1.01	03	01		*	09	75218133	A2.01	01	01	
75216315	F4.01	02	01		*	06	75216677	D1.01	03	01		*	01	75218135	A2.01	01	01	
75216396	A2.56	01	01		*	01	75216695	D1.01	01	01		*	10	75218137	A2.01	01	01	
75216545	C1.02	02	01		*	09	75216812	B3.16	03	01		*	06	75218138	A2.21	01	01	
75216600	B3.16	03	01		*	05	75216815	B3.16	02	01		*	11	75218139	A2.21	01	01	
75216600	B3.16	02	01		*	01	75216820	B3.16	01	01		*	02	75218160	B2.07	02	01	
75216607	B3.16	02	01		*	04	75216821	B3.16	01	01		*	01	75218161	B2.07	02	01	
75216607	B3.16	03	01		*	07	75216823	B3.16	01	01		*	04	75218162	B2.07	02	01	
75216608	B3.16	02	01		*	04	75216825	B3.16	03	01		*	03	75218163	B2.07	02	01	
75216608	B3.16	03	01		*	09	75216956	F4.01	05	01		*	25	75218164	B2.07	02	01	
75216622	B3.16	03	01		*	14	75216984	F4.01	04	01		*	15	75218165	B2.07	01	01	
75216623	B3.16	02	01		*	05	75217239	C1.02	03	01		*	07	75218165	B2.07	02	01	
75216623	B3.16	03	01		*	03	75217444	D2.18	01	01		*	06	75218166	B2.07	02	01	
75216624	B3.16	03	01		*	01	75217549	L6.01	01	01		*	16	75218166	B2.07	01	01	
75216624	B3.16	02	01		*	15	75217637	E3.10	02	01		*	01	75218167	B2.07	01	01	
75216625	B3.16	02	01		*	05	75217745	D1.01	05	01		*	07	75218169	B2.07	01	01	
75216625	B3.16	03	01		*	09	75217746	D2.12	01	01		*	02	75218176	A4.01	01	01	
75216635	E3.14	01	01		*	13	75217747	D2.12	01	01		*	01	75218177	A4.01	01	01	
75216644	E3.10	02	01		*	29	75217811	E3.02	01	01		*	06	75218178	A4.01	01	01	
75216644	E3.10	01	01		*	20	75217869	A2.22	01	01		*	05	75218179	B2.07	02	01	
75216645	E3.32	01	01		*	09	75217882	A2.22	01	01		*	06	75218180	A4.01	01	01	
75216645	E3.10	01	01		*	12	75217950	E3.02	01	01		*	09	75218181	A4.01	01	01	
75216664	D1.01	04	01		*	01	75218003	B2.10	02	01		*	08	75218195	L1.01	03	01	
75216665	D1.01	04	01		*	08	75218019	F4.01	04	01		*	03	75218204	D2.11	02	01	
75216666	D1.01	04	01		*	01	75218021	F4.01	01	01		*	04	75218205	D2.11	02	01	
75216667	D1.01	04	01		*	28	75218036	A2.21	01	01		*	02	75218206	D2.11	02	01	
75216667	D1.01	04	01		*	10	75218038	A2.21	01	01		*	01	75218207	D2.11	02	01	

ITEM	PECA N.	SGR.	QUAD.	PAG.	GRID	*	ITEM	PECA N.	SGR.	QUAD.	PAG.	GRID	*	ITEM	PECA N.	SGR.	QUAD.	PAG.	GRID
05	75222247	E3.02	04	01		*	01	75222743	A0.00	01	01		*	05	75223085	L1.04/1	01	01	
08	75222248	E3.32	01	01		*	04	75222744	B2.00	01	01		*	08	75223105	B4.01	01	01	
05	75222250	E3.32	01	01		*	03	75222746	A2.56	01	01		*	01	75223106	B4.01	01	01	
04	75222264	E3.32	02	01		*	02	75222747	A2.56	01	01		*	07	75223166	L1.06	01	01	
04	75222264	E3.32	01	01		*	05	75222749	D1.01	02	01		*	06	75223169	L1.06	01	01	
02	75222265	E3.32	01	01		*	12	75222753	C1.02	03	01		*	06	75223186	L1.04	05	01	
02	75222265	E3.32	02	01		*	16	75222756	C1.02	03	01		*	06	75223187	L1.04	05	01	
03	75222266	E3.32	01	01		*	23	75222760	C1.02	03	01		*	08	75223204	L1.04/1	01	01	
03	75222266	E3.32	02	01		*	22	75222762	C1.02	03	01		*	06	75223205	L1.04/1	01	01	
23	75222308	E3.02	03	01		*	03	75222767	L4.03	01	01		*	09	75223206	L1.04/1	01	01	
07	75222308	E3.02	03	01		*	01	75222767	L4.03	02	01		*	09	75223207	L1.04/1	01	01	
08	75222309	E3.32	02	01		*	24	75222770	C1.02	03	01		*	11	75223208	L1.04/1	01	01	
05	75222311	E3.32	02	01		*	01	75222772	C1.02	02	01		*	11	75223209	L1.04/1	01	01	
16	75222312	E3.32	02	01		*	05	75222793	D1.01	01	01		*	01	75223242	A0.00	01	01	
11	75222313	E3.32	02	01		*	22	75222799	E3.02	01	01		*	08	75223243	D1.01	02	01	
10	75222317	E3.32	02	01		*	07	75222800	L1.01	01	01		*	11	75223268	A2.27	01	01	
10	75222317	E3.32	01	01		*	13	75222803	L1.01	01	01		*	55	75223268	A2.28	01	02	
08	75222399	B4.01	01	01		*	05	75222813	L3.04	02	01		*	05	76000122	A2.22	01	01	
01	75222464	L1.01	02	01		*	05	75222814	L3.04	02	01		*	23	76000146	A2.22	01	01	
05	75222466	L1.01	01	01		*	01	75222827	L3.04	02	01		*	21	76000175	A2.22	01	01	
03	75222467	L1.01	01	01		*	01	75222828	L3.04	02	01		*	03	76002742	B4.01	01	01	
09	75222485	L1.01	02	01		*	03	75222852	L3.04	02	01		*	02	76003379	A2.22	01	01	
09	75222486	L1.01	02	01		*	27	75222928	E3.02	01	01		*	19	76006153	A2.22	01	01	
10	75222527	A2.22	01	01		*	13	75222971	L3.04	01	01		*	22	79007569	A2.22	01	01	
11	75222528	A2.22	01	01		*	13	75222975	L3.04	01	01		*	13	79007570	A2.22	01	01	
20	75222640	E3.10	01	01		*	19	75222980	L3.04	01	01		*	01	79011386	A2.23	01	01	
02	75222645	E3.10	01	01		*	19	75222984	L3.04	01	01		*	02	79011387	A2.23	01	01	
03	75222646	E3.10	01	01		*	04	75222991	L3.04	01	01		*	10	79012600	F5.15	02	01	
01	75222648	E3.10	01	01		*	04	75222992	L3.04	01	01		*	14	79018816	B4.04	04	01	
01	75222661	F4.01	02	01		*	14	75223011	E3.02	01	01		*	15	79019060	E3.28	01	01	
01	75222676	D1.01	02	01		*	05	75223017	L3.04	01	01		*	05	79019062	E3.28	01	01	
01	75222698	D3.16	01	01		*	21	75223022	E3.02	03	01		*	16	79019065	E3.28	01	01	
06	75222725	B3.09	01	01		*	14	75223024	E3.02	03	01		*	05	79028299	E3.28	01	01	
01	75222726	B3.10	01	01		*	21	75223036	L3.04	01	01		*	03	79032351	A2.25	01	01	
02	75222729	D3.05	01	01		*	21	75223037	L3.04	01	01		*	11	79038730	D2.12	01	01	

*** INDICE NUMERICO ***

ITEM	PECA N.	SGR.	QUAD.	PAG.	GRID	*	ITEM	PECA N.	SGR.	QUAD.	PAG.	GRID	*	ITEM	PECA N.	SGR.	QUAD.	PAG.	GRID
09	79039859	B4.04	02	01		*	06	79057892	B4.04	03	01		*	16	79058167	B4.04	02	02	
19	79040174	B4.04	04	01		*	23	79057893	B4.04	02	02		*	21	79058168	B4.04	02	02	
17	79040175	B4.04	04	01		*	23	79057894	B4.04	02	02		*	02	79058184	B4.04	04	01	
18	79040176	B4.04	04	01		*	23	79057895	B4.04	02	02		*	13	79058186	B4.04	05	01	
03	79042277	B4.04	02	01		*	23	79057896	B4.04	02	02		*	12	79058187	B4.04	05	01	
22	79042296	B4.04	02	02		*	23	79057897	B4.04	02	02		*	13	79058188	B4.04	04	01	
38	79046272	A2.28	01	02		*	23	79057898	B4.04	02	02		*	05	79058189	B4.04	04	01	
04	79047207	B4.01	01	01		*	23	79057899	B4.04	02	02		*	01	79058190	B4.04	04	01	
14	79047214	B4.04	02	01		*	23	79057900	B4.04	02	02		*	10	79058193	B4.04	04	01	
01	79047223	B4.04	02	01		*	23	79057901	B4.04	02	02		*	04	79059066	B4.01	01	01	
02	79047244	B4.04	05	01		*	23	79057902	B4.04	02	02		*	09	79064886	B4.04	04	01	
06	79047473	B4.04	02	01		*	23	79057903	B4.04	02	02		*	01	79065096	B4.01	01	01	
10	79047474	B4.04	02	01		*	04	79057904	B4.04	02	01		*	05	79065816	B4.04	03	01	
19	79047640	B4.04	02	02		*	04	79057905	B4.04	02	01		*	07	79065925	B4.01	01	01	
12	79047725	D2.12	01	01		*	04	79057906	B4.04	02	01		*	11	79065926	B4.01	01	01	
06	79047729	E3.32	02	01		*	04	79057907	B4.04	02	01		*	10	79065926	B4.01	01	01	
06	79047729	E3.32	01	01		*	04	79057908	B4.04	02	01		*	05	79065927	B4.01	01	01	
06	79049872	C1.18	01	01		*	04	79057909	B4.04	02	01		*	05	79065928	B4.04	05	01	
01	79051019	F4.05	02	01		*	04	79057910	B4.04	02	01		*	03	79065929	B4.04	05	01	
01	79051020	F4.05	01	01		*	04	79057911	B4.04	02	01		*	08	79065930	B4.04	04	01	
07	79052629	B4.04	05	01		*	04	79057912	B4.04	02	01		*	07	79065931	B4.04	04	01	
05	79054875	B4.01	01	01		*	04	79057913	B4.04	02	01		*	06	79065932	B4.04	05	01	
04	79054989	B4.01	01	01		*	04	79057914	B4.04	02	01		*	06	79065933	B4.04	04	01	
05	79055372	C1.18	01	01		*	04	79058155	B4.04	02	01		*	12	79065934	B4.04	04	01	
04	79055374	C1.18	01	01		*	04	79058156	B4.04	02	01		*	04	79065935	B4.04	04	01	
03	79055609	C1.18	01	01		*	04	79058157	B4.04	02	01		*	03	79065936	B4.04	04	01	
09	79057879	B4.01	01	01		*	04	79058158	B4.04	02	01		*	16	79065938	B4.04	04	01	
05	79057884	B4.04	02	01		*	04	79058159	B4.04	02	01		*	12	79065939	B4.04	02	01	
18	79057885	B4.04	02	02		*	04	79058160	B4.04	02	01		*	15	79065940	B4.04	02	02	
24	79057886	B4.04	02	02		*	04	79058161	B4.04	02	01		*	07	79071464	E3.32	01	01	
07	79057887	B4.04	02	01		*	04	79058162	B4.04	02	01		*	07	79071464	E3.32	02	01	
01	79057888	B4.04	03	01		*	04	79058163	B4.04	02	01		*	01	79073954	B4.01	01	01	
02	79057889	B4.04	03	01		*	04	79058164	B4.04	02	01		*	06	79085958	B4.01	01	01	
03	79057890	B4.04	03	01		*	04	79058165	B4.04	02	01		*	06	79085960	B4.01	01	01	
07	79057891	B4.04	03	01		*	08	79058166	B4.04	02	01		*	02	79085961	C1.18	01	01	

*** INDICE NUMERICO ***

PECA N.	SGR.	QUAD.	PAG.	GRID
[illegible]394	C1.19	01	01	

ITENS ADICIONADOS VII/1989

PECA N.	SGR.	QUAD.	PAG.	GRID
0286216	E3.14	01	01	
0286217	E3.14	01	01	
1129171	E3.02	01	01	
1155641	B2.14	01	01	
9799956	L1.01	01	01	
9214278	D2.18	01	01	
9214280	D2.18	01	01	
9214281	D2.18	01	01	
9216654	E3.14	01	01	
9217630	E3.14	01	01	
9218107	E3.14	01	01	
9218109	E3.14	01	01	
9219110	E3.14	01	01	
9219114	E3.14	01	01	
9222703	F4.01	01	01	
9222714	F4.01	01	01	
9222738	D2.18	01	01	
9223297	D1.01	02	01	
9223299	B4.01	01	01	
9223364	B2.07	01	01	
9223745	H1.01	01	01	
9677006	D2.18	01	01	
9900816	D1.01	02	01	
9904207	D2.18	01	01	
9911029	E3114	01	01	
9913544	D2.18	01	01	
9916272	D2.18	01	01	
9920996	B2.07	02	01	

ITEM	PECA N.	SGR.	QUAD.	PAG.	GRID
02	70921203	D2.18	01	01	
06	70921206	D2.18	01	01	
08	70921214	D2.18	01	01	
07	70921217	D2.18	01	01	
07	70921597	E3.14	01	01	
11	70922300	D2.18	01	01	
28	70927387	B2.07	02	01	
09	70928138	D1.01	02	01	
13	70928927	D2.18	01	01	
22	79042276	B4.04	02	02	
03	13407211	B3.16	01	01	
02	13407211	B3.16	02	01	
04	13407211	B3.16	02	01	
02	13407211	B3.16	03	01	
13	73059891	L1.06	01	01	
09	75216607	B3.16	01	01	
10	75216607	B3.16	02	01	
10	75216607	B3.16	03	01	
01	75216820	B3.16	01	01	
01	75216820	B3.16	02	01	
01	75216820	B3.16	03	01	
14	75221680	L1.06	01	01	
12	75221724	L1.06	01	01	
11	75221725	L1.06	01	01	

ITENS ADICIONADOS X/1989

ITEM	PECA N.	SGR.	QUAD.	PAG.	GRID
27	75223009	E3.02	01	01	
23	75204433	F6.03	01	01	
23	75207748	F6.03	01	01	
7	75207916	E3.32	01	01	
15	75207931	E3.32	01	01	
7	75207916	E3.32	02	01	
17	75207931	E3.32	02	02	
5	75205761	A1.23	04	01	

REVISADO X/89

ÍNDICE NUMÉRICO SUPLEMENTAR

SEQ	ITEM	SGR	QUAD	PAG	GRID	SEQ	ITEM	SGR	QUAD	PAG	GRID	SEQ	ITEM	SGR	QUAD	PAG	GRID
9	4970504	E3.02/1	1	1		2	70924851	E3.02/1	2	1		11	75236192	E3.02/1	2	1	
14	8280391	E3.10/1	3	1		8	70927063	E3.02/1	2	1		12	75236340	E3.02/1	1	1	
5	10000811	E3.02/1	1	1		5	70927172	E3.10/1	1	1		14	75236341	E3.02/1	1	1	
4	10033411	E3.02/1	1	1		7	70928173	E3.10/1	1	1		1	75236343	E3.02/1	1	1	
2	10284460	E3.02/1	1	1		3	70928178	E3.10/1	3	1		3	75236345	E3.02/1	2	1	
18	10516870	E3.02/1	1	1		6	75206963	E3.14/1	1	1		4	75236346	E3.02/1	2	1	
19	10517171	E3.14/1	1	1		8	75206964	E3.14/1	1	1		10	75236347	E3.02/1	2	1	
10	10733601	E3.02/1	1	1		13	75213179	E3.10/1	3	1		9	75236348	E3.02/1	2	1	
3	10796301	E3.02/1	1	1		11	75213290	E3.10/1	1	1		21	75239507	E3.10/1	1	1	
22	10796901	E3.10/1	1	1		1	75213290	E3.10/1	3	1		18	75239507	E3.10/1	3	1	
19	10796901	E3.10/1	3	1		16	75216644	E3.10/1	1	1		2	75239508	E3.10/1	3	1	
17	14420230	E3.02/1	1	1		16	75216644	E3.10/1	3	1		17	75239509	E3.10/1	1	1	
6	14463220	E3.02/1	1	1		15	75216645	E3.10/1	1	1		23	75285388	E3.14/1	1	1	
18	45003040	E3.10/1	1	1		15	75217637	E3.10/1	3	1		22	75285389	E3.14/1	1	1	
11	70078908	E3.02/1	1	1		6	75218126	E3.10/1	3	1		14	75285390	E3.14/1	1	1	
12	70623355	E3.02/1	2	1		17	75218127	E3.10/1	3	1		15	75285391	E3.14/1	1	1	
15	70653570	E3.02/1	1	1		11	75218130	E3.10/1	3	1		25	75285392	E3.14/1	1	1	
18	70903640	E3.14/1	1	1		19	75218333	E3.10/1	1	1		26	75285394	E3.14/1	1	1	
13	70904206	E3.02/1	2	1		1	75218388	E3.02/1	2	1		4	75285395	E3.14/1	1	1	
16	70910329	E3.02/1	1	1		14	75218505	E3.10/1	1	1		9	75285396	E3.14/1	1	1	
4	70914465	E3.10/1	1	1		7	75218611	E3.10/1	3	1		5	75285397	E3.14/1	1	1	
9	70914465	E3.10/1	1	1		12	75218614	E3.10/1	1	1		11	75285398	E3.14/1	1	1	
9	70914465	E3.10/1	3	1		10	75219071	E3.10/1	1	1		7	75285399	E3.14/1	1	1	
5	70916965	E3.02/1	2	1		12	75219071	E3.10/1	3	1		12	75285400	E3.14/1	1	1	
6	70916966	E3.10/1	1	1		8	75219869	E3.10/1	1	1		24	75285401	E3.14/1	1	1	
4	70916966	E3.10/1	3	1		10	75219869	E3.10/1	3	1		3	75285402	E3.14/1	1	1	
21	70919625	E3.02/1	1	1		20	75222640	E3.10/1	1	1		21	75285403	E3.14/1	1	1	
5	70920584	E3.10/1	3	1		2	75222645	E3.10/1	1	1		1	75285404	E3.14/1	1	1	
8	70920584	E3.10/1	3	1		3	75222646	E3.10/1	1	1		2	75285405	E3.14/1	1	1	
19	70921115	E3.02/1	1	1		1	75222648	E3.10/1	1	1		16	75285406	E3.14/1	1	1	
13	70921556	E3.10/1	1	1		7	75235004	E3.02/1	1	1		17	75285407	E3.14/1	1	1	
14	70921565	E3.02/1	2	1		20	75235005	E3.02/1	1	1		20	75285408	E3.14/1	1	1	
6	70922763	E3.02/1	2	1		13	75235486	E3.02/1	1	1		13	75285409	E3.14/1	1	1	
8	70924851	E3.02/1	1	1		7	75236191	E3.02/1	2	1		10	75285410	E3.14/1	1	1	

FIATALLIS FR12B

KIT INDEX - INDICE DEI KITS - LISTE DES KITS - VERZEICHNIS DER ERSATSTEILSETZE - INDICE DE FORNITURAS

PART. NUMBER	ITEM	KIT COMP. PART. N.	QTY	SGR.	TAV.	PAG.	TRANS. CODE	DENOMINAÇÃO	DESCRIPCION
75207456									
	16	75202907	06	A1.01	1	1	123G	JUNTA	JUNTA
	13	75202525	01	A4.02	1	1	123G	JUNTA	JUNTA
	18	75202547	01	A1.02	2	1	123G	JUNTA	JUNTA
	09	75202573	01	A1.02	2	1	123G	JUNTA	JUNTA
	18	75202575	01	A1.02	1	1	123G	JUNTA	JUNTA
	02	75206973	06	A1.01	2	1	123G	JUNTA	JUNTA
	06	75202712	01	A3.03	1	1	123G	JUNTA	JUNTA
	05	75202614	01	A4.03	1	1	123G	JUNTA	JUNTA
	07	74060150	01	A2.25	1	1	123G	JUNTA	JUNTA
	06	75202526	12	A2.54	1	1	123G	JUNTA	JUNTA
	09	75202574	01	A1.23	1	1	123G	JUNTA	JUNTA
	09	75202653	01	A2.54	1	1	123G	JUNTA	JUNTA
	02	75205696	01	A2.54	1	1	123G	JUNTA	JUNTA
	23	75205153	01	A2.24	1	1	133R	ANEL	ANILLO
	01	10298350	06	A1.01	2	1	133R	ANEL	ANILLO
	08	75206969	12	A1.01	1	1	55A	ANEL-O	ANILLO O-RING
	13	75202811	01	A1.02	1	1	55A	ANEL-O	ANILLO O-RING
	24	75202923	01	A1.01	1	1	55A	ANEL-O	ANILLO O-RING
	04	75205195	01	A1.25	1	1	55A	ANEL-O	ANILLO O-RING
	05	75205154	01	A3.01	1	1	55A	ANEL-O	ANILLO O-RING
	21	75205194	02	A1.01	1	1	55A	ANEL-O	ANILLO O-RING
	29	75202939	01	A1.01	1	1	133R	ANEL-O	ANILLO O-RING
	21	75205152	01	A1.02	2	1	133R	ANEL	ANILLO
	08	10280060	04	A2.24	3	1	133R	ANEL	ANILLO
	11	10280060	02	A2.24	3	1	133R	ANEL	ANILLO
	04	10280060	04	A2.24	2	1	133R	ANEL	ANILLO
	09	10280060	02	A2.24	2	1	133R	ANEL	ANILLO
	15	10280060	02	A2.24	2	1	133R	ANEL	ANILLO
	02	10260060	02	A2.24	2	1	133R	ANEL	ANILLO
	01	10260060	02	A1.23	1	1	133R	ANEL	ANILLO
	04	75205122	02	A2.26	1	1	133R	ANEL	ANILLO
	24	75202512	01	A1.02	1	1	133R	RETENTOR	RETENEDOR
	05	75202607	01	A1.02	2	1	133R	RETENTOR	RETENEDOR

69

FIATALLIS

SUMMARY OF MAJOR SECTIONS - INDICE DELLE SEZIONI PRINCIPALI - INDEX DES SECTIONS PRINCIPALES - INHALT DER HAUPTABSCHNITTE - INDICE DE LOS CAPITULOS PRINCIPALES - SUMÁRIO DOS SUBGRUPOS DO CATÁLOGO.

ENGINE MOTORE MOTEUR MOTOR MOTOR MOTOR	Sgr	A
MECHANICAL TRANSMISSION - CLUTCH - TRANSMISSION - TRANSMISSION SHAFT - AXLES TRANSMISSIONE MECCANICA - FRIZIONE - CAMBIO - ALBERO DI TRASMISSIONE - PONTI TRANSMISSION MECANIQUE - EMBRAYAGE - BOITE DE VITESSES - ARBRE DE TRANSMISSION - PONTS MECHANISCHE KRAFTÜBERTRAGUNG - KUPPLUNG - GETRIEBE - GELENKWELLE - ACHSEN TRANSMISSION MECANICA - EMBRAGUE - CAMBIO - ARBOL DE TRANSMISSION - PUENTES TRANSMISSÃO MECÂNICA - EMBREAGEM - CÂMBIO - ÁRVORE DE TRANSMISSÃO - EIXOS	Sgr	B
BRAKES (MECHANICAL OR HYDRAULIC) FRENI (MECCANICI O IDRAULICI) FREINS (MECANIQUES OU HYDRAULIQUES) BREMSEN (MECHANISCHE ODER HYDRAULISCHE) FRENOS (MECANICOS O HIDRAULICOS) FREIOS (MECÂNICOS OU HIDRAULICOS)	Sgr	C
FRAME - STEERING - SUSPENSIONS - WHEELS - UNDERCARRIAGE - HYDRAULIC TRANSMISSION TELAIO - STERZO - SOSPENSIONI - RUOTE - CINGOLATURA - TRASMISSIONE IDRAULICA CADRE - DIRECTION - SUSPENSIONS - ROUES - TRAIN DE ROULEMENT - TRANSMISSION HYDRAULIQUE RAHMEN - LENKUNG - AUFHANGUNGEN - RADER - KETTENLAUFWERK - HIDRAULISCHER ANTRIEB BASTIDOR - DIRECCION - SUSPENSION - RUEDAS - TREN DE RODAJE - TRANSMISSION HIDRAULICA CHASSI - DIREÇAO - SUSPENSÕES - RODAS - ESTEIRAS - TRANSMISSÃO HIDRÁULICA	Sgr	D
AUXILIARY ATTACHMENTS (AND EQUIPMENT) ORGANI SUSSIDIARI (E ATTREZZI) ORGANES AUXILIAIRES (ET EQUIPEMENT) NEBENAGGREGATE (UND GERATE) GRUPOS AUXILIARES (Y EQUIPO) GRUPOS AUXILIARES (E EQUIPAMENTOS)	Sgr	E
ELECTRICAL SYSTEM IMPIANTO ELETTRICO SYSTEME ELECTRIQUE ELEKTRISCHE ANLAGE SISTEMA ELECTRICO SISTEMA ELÉTRICO	Sgr	P
AIR SYSTEM IMPIANTO PNEUMATICO SYSTEME PNEUMATIQUE DRUCKLUFTANLAGE SISTEMA NEUMATICO SISTEMA PNEUMÁTICO	Sgr	G
TOOLS ATTREZZI OUTILLAGES WERKZEUGE UTILES FERRAMENTAS	Sgr	H
BODY CARROZZERIA CARROSSERIE AUFBAU CARROCERIA CARROCERIA	Sgr	L
	Sgr	

FIATALLIS

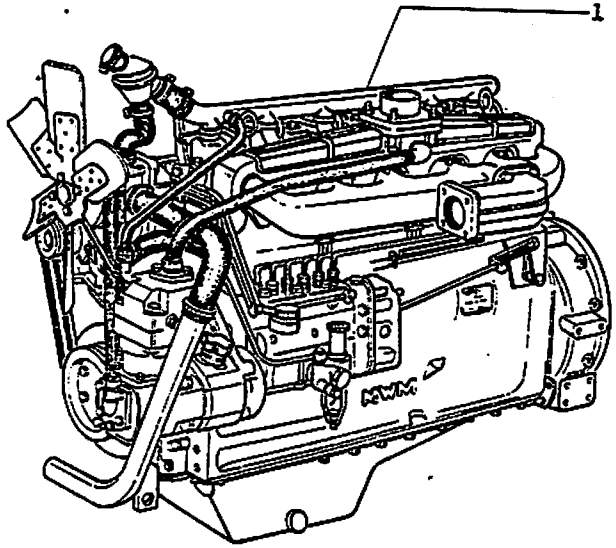

FIATALLIS FR 12B A0.00 **QUADRO** 1 **PAG.** 1

ITEM	PEÇA Nº	QTDE	COD.	DESCRIÇÃO	DESCRIPCION
1	75222743	1	130M	MOTOR	MOTOR
	75223242	1	130M	MOTOR *	MOTOR *

* PARA 24 VOLTS-A PARTIR DO CHASSI 420 MAIS 222, 274,318,342,344,346,347,348,350,351,375 A 377,379,386, 390,391,392,394,395,397,398,400,401,404,405,408,409, 410,411 EXCETO 422,432,449,456,474,483,490 E 514

Distribuidor Autorizado
RECH
(65) 515-8800 Sinop/MT

MOTOR - MOTOR

A0.00 | 1

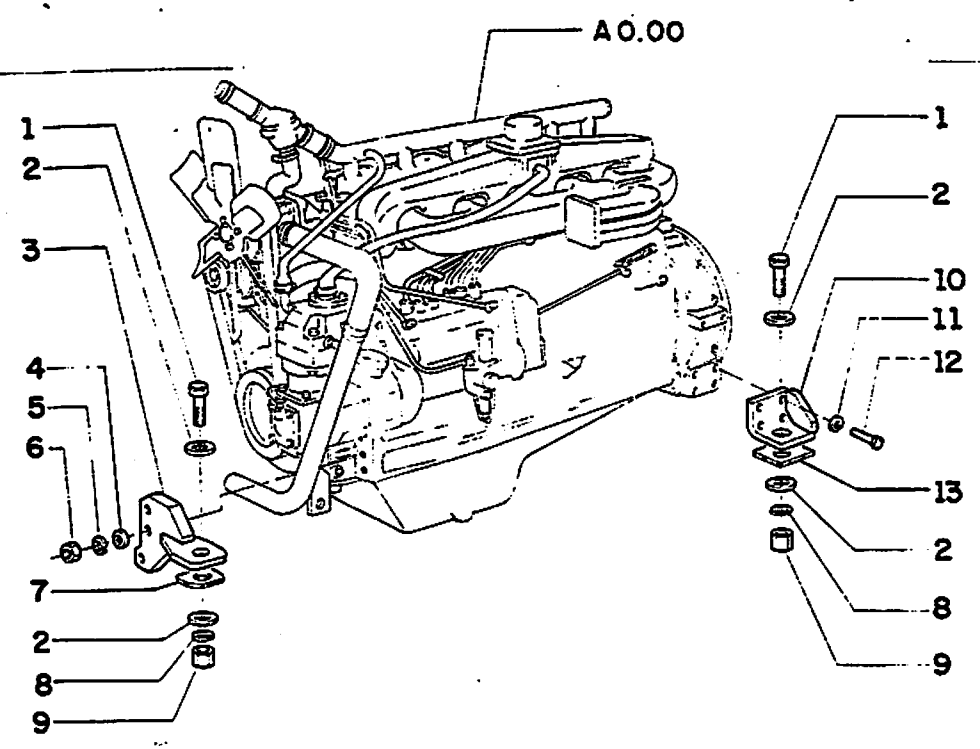

FIATALLIS FR12B A0. 02 QUADRO 1 PAG.1

ITEM	PART NUMBER	QTD	COD.	DESCRIÇÃO	DESCRIPCIÓN
1	11398131	4	40V	PARAFUSO	TORNILLO
2	70678072	8	131R	ARRUELA	ARANDELA
3	75213938	2	300S	SUPORTE	SOPORTE
4	10520221	6	131R	ARRUELA	ARANDELA
5	10517271	6	132R	ARRUELA PRESSÃO	ARANDELA FRENO
6	12164121	6	10D	PORCA	TUERCA
7	75218840	*	198S	CALÇO	CALÇO
8	10572571	4	132R	ARRUELA PRESSÃO	ARANDELA FRENO
9	12164521	4	10D	PORCA	TUERCA
10	8320375	1	300S	SUPORTE DIREITO	SOPORTE
	8320376	1	300S	SUPORTE ESQUERDO	SOPORTE
11	10517071	8	132R	ARRUELA PRESSÃO	ARANDELA FRENO
12	11112631	8	40V	PARAFUSO	TORNILLO
13	75218841	*	198S	CALÇO	CALÇO

* Usar quantidade necessaria

Distribuidor Autorizado
RECH
TRATORES
(65) 515-8800 Sinop/MT

SUSPENSAO DO MOTOR - SUSPENSIONE DEL MOTOR

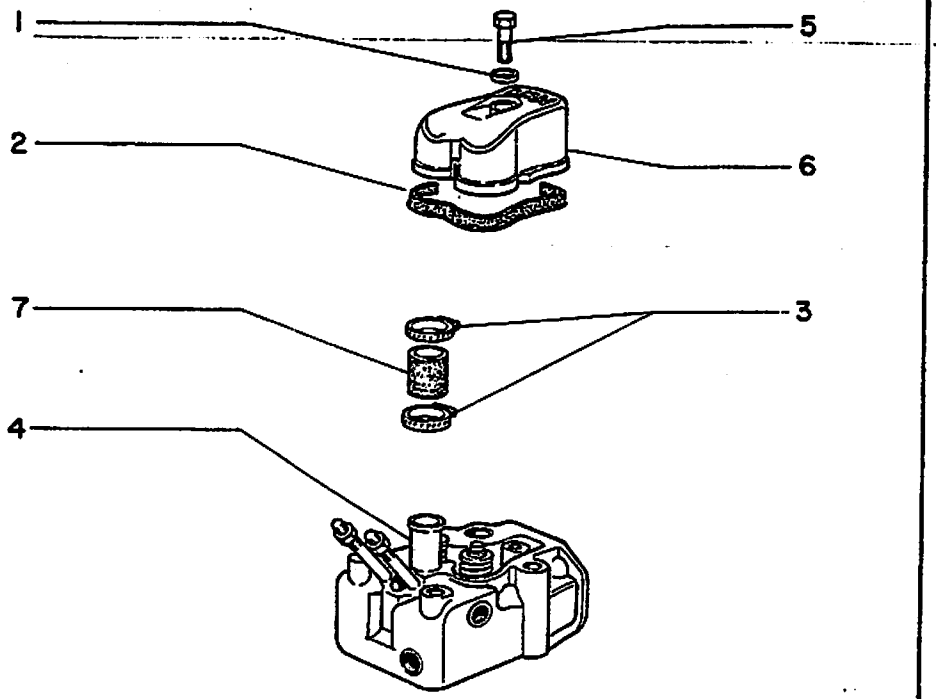

FIATALLIS FR12B A1.01 QUADRO 2 PAG.1

ITEM	PART NUMBER	QTD	COD.	DESCRIÇÃO	DESCRIPCIÓN
1	10298350	6	133R	ARRUELA VEDAÇÃO	ARANDELA FRENO
2	75206973	6	123G	JUNTA	JUNTA
3	75205186	12	180C	ABRAÇADEIRA	ABRAZADERA
4	75202946	6	113T	CABEÇOTE COMPL.	CULATA COMPL.
5	75205208	6	40V	PARAFUSO	TORNILLO
6	75206974	6	265C	TAMPA	TAPA
7	75202505	6	30M	MANGUEIRA	MANGA

Distribuidor Autorizado
RECH
(65) 515-8800 Sinop/MT

BLOCO DE CILINDROS E CABECOTES - BLOQUE DE LOS CILINDROS Y CULATA

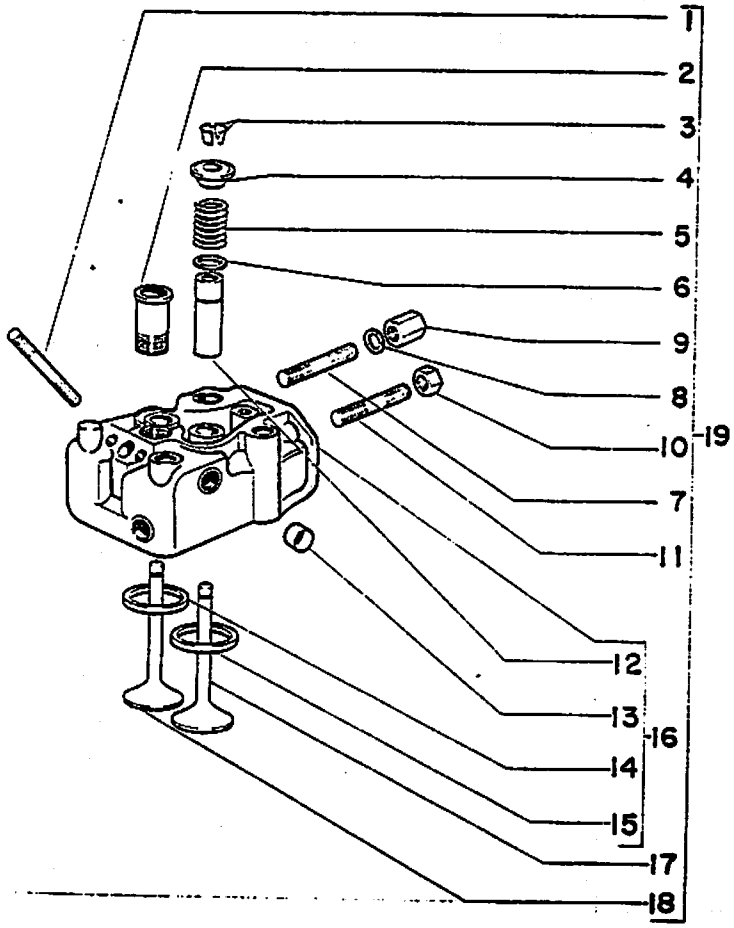

FIATALLIS FR12B A1.01 QUADRO 3 PAG.1

ITEM	PART NUMBER	QTD	COD.	DESCRIÇÃO	DESCRIPCIÓN
1	75205370	12	210P	PRISIONEIRO	PRISIONERO
2	75202530	6	193T	TUBO	TUBO
3	75205164	24	100S	SEMI-CONE	SEMI-CONO
4	75202544	12	60S	PRATO SUPERIOR	PLATO SUPERIOR
5	75202790	12	100M	MOLA	MUELLE
6	75205155	12	60S	PRATO INFERIOR	PLATO INFERIOR
7	75202754	12	210P	PRISIONEIRO	PRISIONERO
8	75205157	12	131R	ARRUELA	ARANDELA
9	75205365	12	10D	PORCA	TUERCA
10	75205163	12	10D	PORCA	TUERCA
11	75205190	12	210P	PRISIONEIRO	PRISIONERO
12	75202628	12	145G	GUIA VÁLV. + 0,0	GUIA VALVULA
	75202677	12	145G	GUIA VÁLV. + 0,25	GUIA VALVULA
13	75205166	30	50T	BUJÃO	TAPÓN
14	75202947	6	80S	SEDE	SEDE
15	75202753	6	80S	SEDE	SEDE
16	75202752	6	113T	CABEÇOTE	CULATA
17	75202694	6	111V	VÁLVULA ADMISSÃO	VALVULA ADMISION
18	75202714	6	112V	VÁLVULA ESCAPE	VALVULA ESCAPE
19	75202946	6	113T	CABEÇOTE COMPL.	CULATA COMPL.

Distribuidor Autorizado
RECH
(65) 515-88[illegible] Sinop/MT

BLOCO DE CILINDROS E CABECOTE - BLOQUE DE LOS CILINDROS Y CULATA

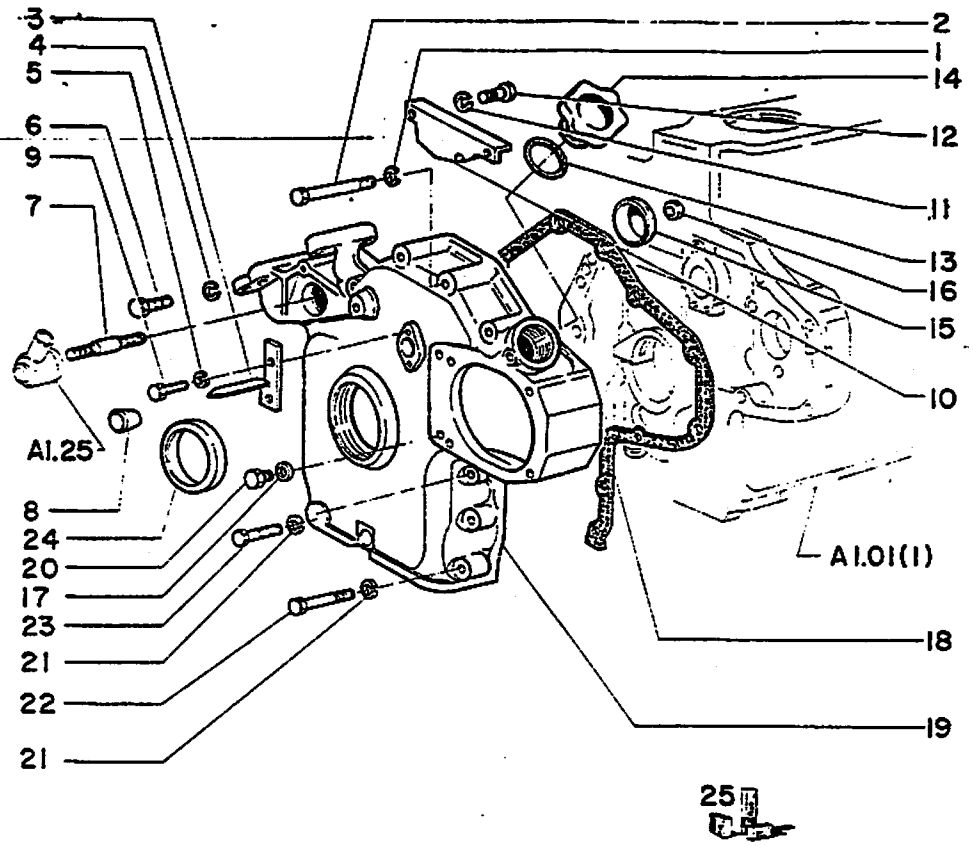

FIATALLIS FR12B A1.02 QUADRO 1 PAG.1

ITEM	PART NUMBER	QTD	COD.	DESCRIÇÃO	DESCRIPCIÓN
1	10516670	5	132R	ARRUELA PRESSÃO	ARANDELA FRENO
2	16044621	5	40V	PARAFUSO	TORNILLO
3	75202941	1	351	INDICADOR	INDICADOR
4	10516670	1	132R	ARRUELA PRESSÃO	ARANDELA FRENO
5	75205200	2	132R	ARRUELA PRESSÃO	ARANDELA FRENO
6	75205213	1	40V	PARAFUSO	TORNILLO
7	75202803	1	210P	PRISIONEIRO	PRISIONERO
8	75205165	1	265C	TAMPA	TAPA
9	16043021	2	40V	PARAFUSO	TORNILLO
10	75202800	1	110P	CHAPA DEFLETORA	CHAPA DEFLECTOR
11	10516470	2	132R	ARRUELA PRESSÃO	ARANDELA FRENO
12	10979421	2	40V	PARAFUSO	TORNILLO
13	75202811	1	55A	ANEL-O	GUARNICIÓN
14	75202801	1	265C	TAMPA	TAPA
15	75202802	1	110P	CHAPA COBERTURA	CHAPA CUBIERTA
16	15896221	1	10D	PORCA	TUERCA
17	10260060	1	131R	ARRUELA	ARANDELA
18	75202575	1	123G	JUNTA	JUNTA
19	75202650	1	265C	TAMPA DISTRIBUIÇÃO	TAPA DISTRIBUICIÓN
20	16042921	1	40V	PARAFUSO	TORNILLO
21	10516670	7	132R	ARRUELA PRESSÃO	ARANDELA FRENO
22	16044421	4	40V	PARAFUSO	TORNILLO
23	16044121	3	40V	PARAFUSO	TORNILLO
24	75202512	1	133R	RETENTOR	RETENEDOR
25	75207456	K	1K	KIT VEJA PAG.9	JUEGO VEASE PAG.9

Distribuidor Autorizado
RECH
(65) 515-8800 Sinop/MT

A1.02 | 1

CARTER DE OLEO E TAMPAS DO BLOCO - CARTER DE ACEITE Y TAPAS DEL BLOQUE

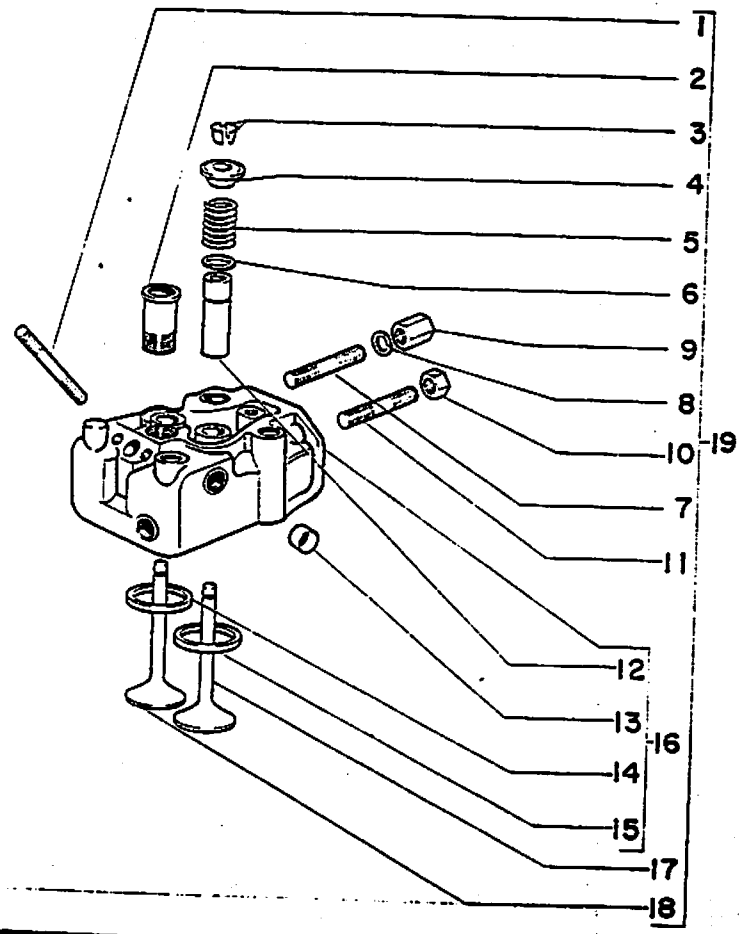

FIATALLIS FR12B A1.01 QUADRO 3 PAG.1

ITEM	PART NUMBER	QTD	COD.	DESCRIÇÃO	DESCRIPCIÓN
1	75205370	12	210P	PRISIONEIRO	PRISIONERO
2	75202530	6	193T	TUBO	TUBO
3	75205164	24	100S	SEMI-CONE	SEMI-CONO
4	75202544	12	60S	PRATO SUPERIOR	PLATO SUPERIOR
5	75202790	12	100M	MOLA	MUELLE
6	75205155	12	60S	PRATO INFERIOR	PLATO INFERIOR
7	75202754	12	210P	PRISIONEIRO	PRISIONERO
8	75205157	12	131R	ARRUELA	ARANDELA
9	75205365	12	10D	PORCA	TUERCA
10	75205163	12	10D	PORCA	TUERCA
11	75205190	12	210P	PRISIONEIRO	PRISIONERO
12	75202628	12	145G	GUIA VÁLV. + 0,0	GUIA VALVULA
	75202677	12	145G	GUIA VÁLV. + 0,25	GUIA VALVULA
13	75205166	30	50T	BUJÃO	TAPÓN
14	75202947	6	80S	SEDE	SEDE
15	75202753	6	80S	SEDE	SEDE
16	75202752	6	113T	CABEÇOTE	CULATA
17	75202694	6	111V	VÁLVULA ADMISSÃO	VALVULA ADMISION
18	75202714	6	112V	VÁLVULA ESCAPE	VALVULA ESCAPE
19	75202946	6	113T	CABEÇOTE COMPL.	CULATA COMPL.

Distribuidor Autorizado
RECH
(65) 515-88[illegible] Sinop/MT

BLOCO DE CILINDROS E CABECOTE - BLOQUE DE LOS CILINDROS Y CULATA

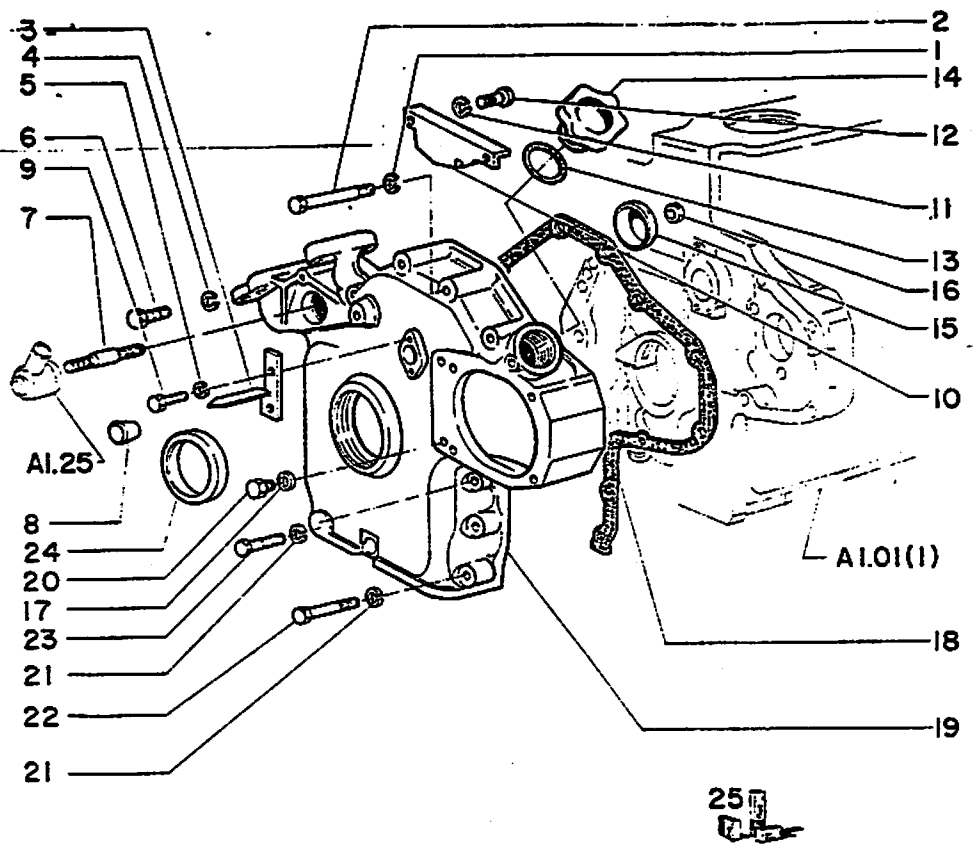

FIATALLIS FR12B A1.02 QUADRO 1 PAG.1

ITEM	PART NUMBER	QTD	COD.	DESCRIÇÃO	DESCRIPCIÓN
1	10516670	5	132R	ARRUELA PRESSÃO	ARANDELA FRENO
2	16044621	5	40V	PARAFUSO	TORNILLO
3	75202941	1	351	INDICADOR	INDICADOR
4	10516670	1	132R	ARRUELA PRESSÃO	ARANDELA FRENO
5	75205200	2	132R	ARRUELA PRESSÃO	ARANDELA FRENO
6	75205213	1	40V	PARAFUSO	TORNILLO
7	75202803	1	210P	PRISIONEIRO	PRISIONERO
8	75205165	1	265C	TAMPA	TAPA
9	16043021	2	40V	PARAFUSO	TORNILLO
10	75202800	1	110P	CHAPA DEFLETORA	CHAPA DEFLECTOR
11	10516470	2	132R	ARRUELA PRESSÃO	ARANDELA FRENO
12	10979421	2	40V	PARAFUSO	TORNILLO
13	75202811	1	55A	ANEL-O	GUARNICIÓN
14	75202801	1	265C	TAMPA	TAPA
15	75202802	1	110P	CHAPA COBERTURA	CHAPA CUBIERTA
16	15896221	1	10D	PORCA	TUERCA
17	10260060	1	131R	ARRUELA	ARANDELA
18	75202575	1	123G	JUNTA	JUNTA
19	75202650	1	265C	TAMPA DISTRIBUIÇÃO	TAPA DISTRIBUICIÓN
20	16042921	1	40V	PARAFUSO	TORNILLO
21	10516670	7	132R	ARRUELA PRESSÃO	ARANDELA FRENO
22	16044421	4	40V	PARAFUSO	TORNILLO
23	16044121	3	40V	PARAFUSO	TORNILLO
24	75202512	1	133R	RETENTOR	RETENEDOR
25	75207456	K	1K	KIT VEJA PAG.9	JUEGO VEASE PAG.9

Distribuidor Autorizado
RECH
(65) 515-8800 Sinop/MT

A1.02 | 1

CARTER DE OLEO E TAMPAS DO BLOCO - CARTER DE ACEITE Y TAPAS DEL BLOQUE

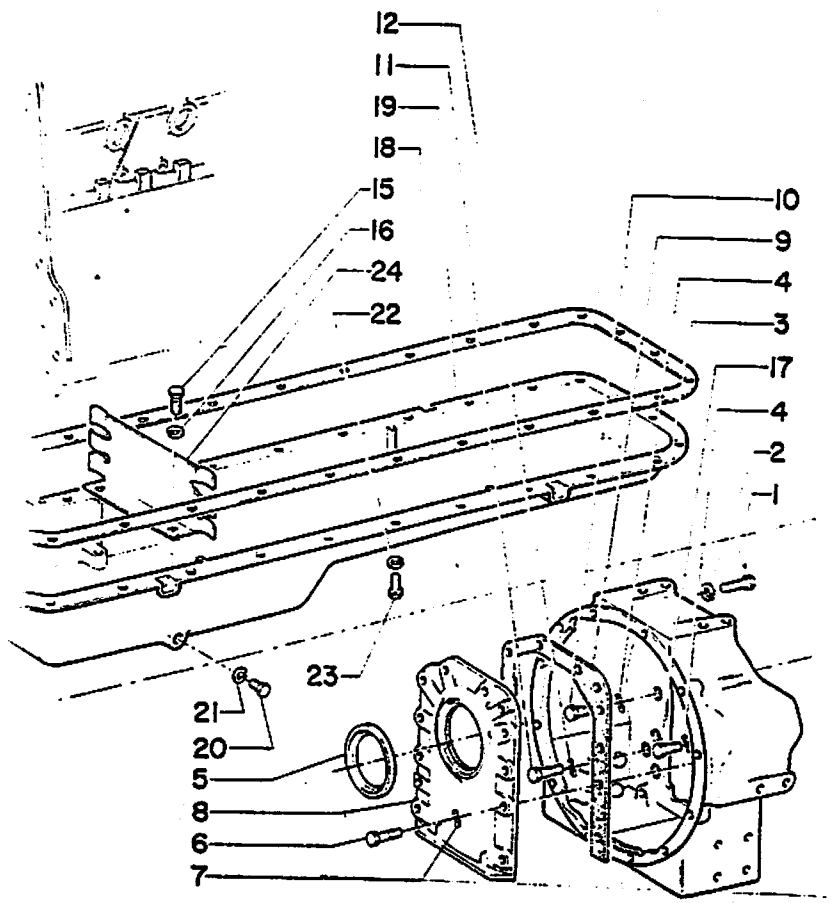

FIATALLIS FR12B A1.02 QUADRO 2 PAG.1

ITEM	PART NUMBER	QTD	COD.	DESCRIÇÃO	DESCRIPCIÓN
1	75205216	3	40V	PARAFUSO	TORNILLO
2	10516870	3	132R	ARRUELA PRESSÃO	ARANDELA FRENO
3	75202943	1	265C	CARCAÇA VOLANTE	CAJA
4	12601471	12	132R	ARRUELA PRESSÃO	ARANDELA FRENO
5	75202607	1	133R	RETENTOR	RETENEDOR
6	16043621	10	40V	PARAFUSO	TORNILLO
7	75205200	10	132R	ARRUELA PRESSÃO	ARANDELA FRENO
8	75202942	1	265C	TAMPA	TAPA
9	75202573	1	123G	JUNTA	JUNTA
10	75202944	10	40V	PARAFUSO	TORNILLO
11	75202945	6	40V	PARAFUSO	TORNILLO
12	12601571	6	132R	ARRUELA PRESSÃO	ARANDELA FRENO
13	75202949	7	132R	ARRUELA PRESSÃO	ARANDELA FRENO
14	75205213	7	40V	PARAFUSO	TORNILLO
15	16043021	2	40V	PARAFUSO	TORNILLO
16	10516670	2	132R	ARRUELA PRESSÃO	ARANDELA FRENO
17	75205351	2	40V	PARAFUSO	TORNILLO
18	75202547	1	123G	JUNTA	JUNTA
19	75202948	1	274C	CARTER DE ÓLEO	CARTER DE ACEITE
20	75205205	1	501	BUJÃO	TAPÓN
21	75205152	1	133R	ARRUELA VEDAÇÃO	JUNTA HERMETICA
22	75202949	26	132R	ARRUELA PRESSÃO	ARANDELA FRENO
23	16043621	26	40V	PARAFUSO	TORNILLO
24	75202950	1	105P	CHAPA	CHAPA
25	75207456	K	1K	KIT VEJA PAG.9	JUEGO VEASE PAG.9

Distribuidor Autorizado
RECH
(65) 515-8800 Sinop/MT

CARTER DE OLEO E TAMPAS DO BLOCO - CARTER DE ACEITE Y TAPAS DEL BLOQUE

29

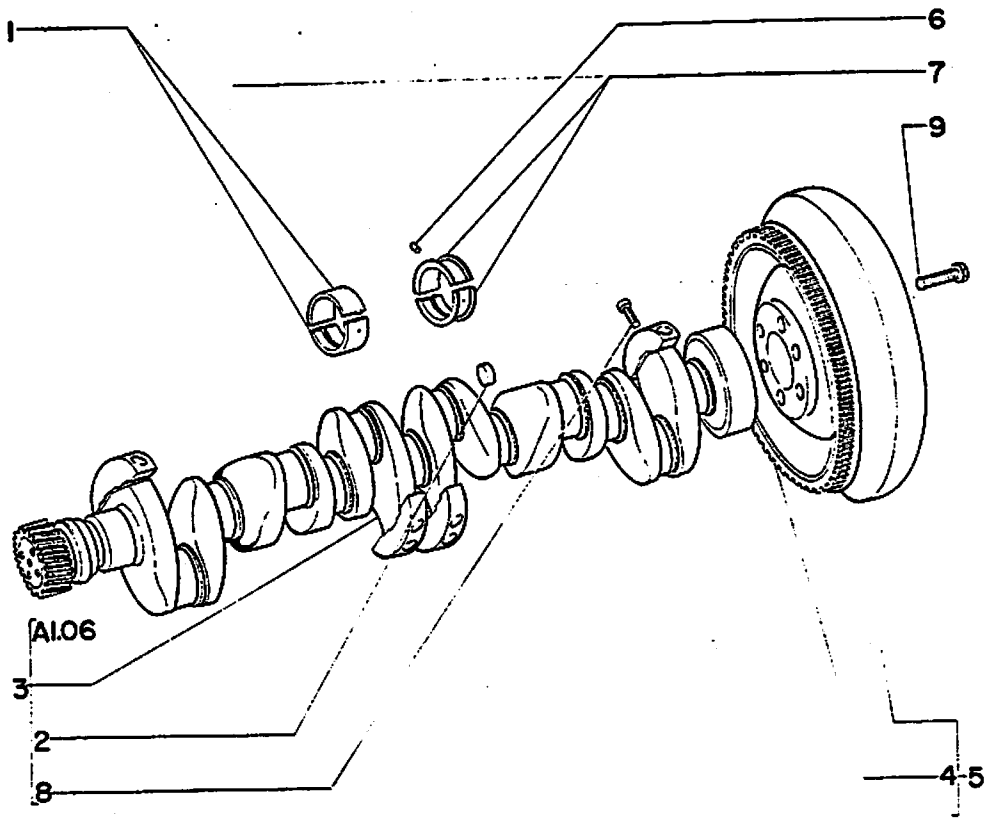

ITEM	PART NUMBER	QTD	COD.	DESCRIÇÃO	DESCRIPCIÓN
1	75209493	1	2K	KIT STD	KIT STD
	75209494	1	2K	KIT - 0,25 mm	KIT - 0,25 mm
	75209495	1	2K	KIT - 0,50 mm	KIT - 0,50 mm
	75209496	1	2K	KIT - 0,75 mm	KIT - 0,75 mm
	75209497	1	2K	KIT - 1,00 mm	KIT - 1,00 mm
2	75205170	6	50T	TAMPÃO	TAPÓN
3	75202716	1	18A	VIRABREQUIM COMPL.	CIQUEÑAL COMPL.
4	75202953	1	297C	CREMALHEIRA	CREMALLERA
5	75202951	1	40V	VOLANTE COMPL.	VOLANTE COMPL.
6	14163370	7	90G	PINO	PERNIO
7	75202635	1	103S	CASQUILHO STD	BRONZINA STD
	75202686	1	103S	CASQUILHO - 0,25	BRONZINA 0,25
	75202687	1	103S	CASQUILHO - 0,50	BRONZINA 0,50
	75202688	1	103S	CASQUILHO - 0,75	BRONZINA 0,75
	75202689	1	103S	CASQUILHO - 1,00	BRONZINA 1,00
8	75205145	8	40V	PARAFUSO	TORNILLO
9	75202952	6	40V	PARAFUSO	TORNILLO

Distribuidor Autorizado
RECH
(65) 515-8800 Sinop/MT

VIRABREQUIM E VOLANTE MOTOR - CIQUENAL Y VOLANTE

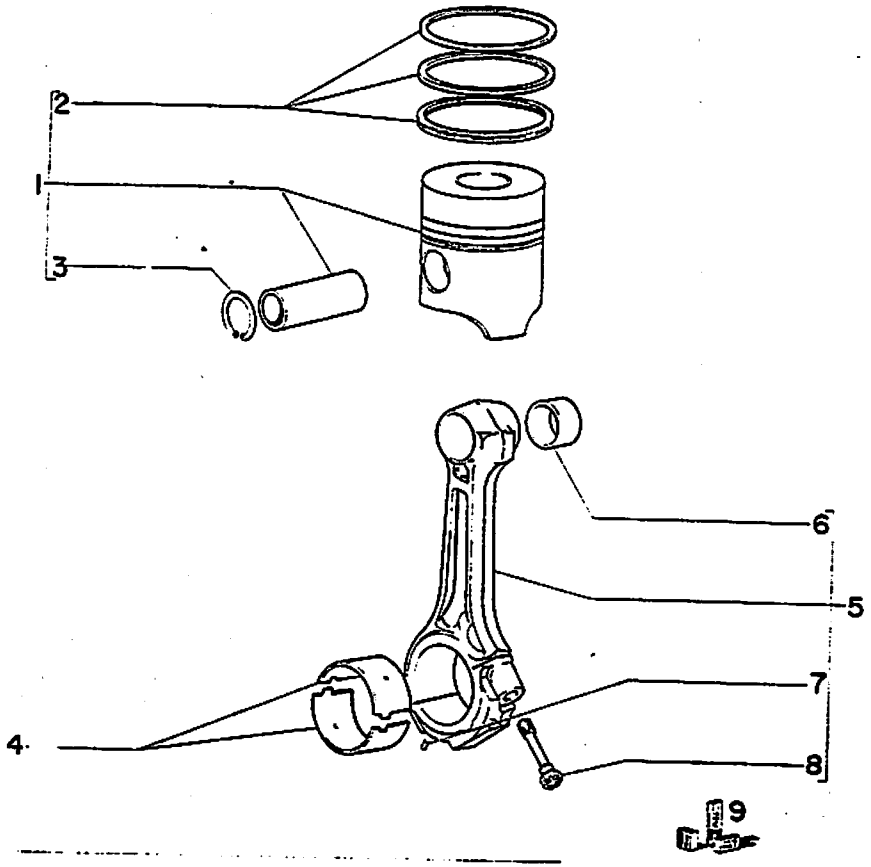

FIATALLIS FR12B A1.05 QUADRO 1 PAG.1

ITEM	PART NUMBER	QTD	COD.	DESCRIÇÃO	DESCRIPCIÓN
1	75202749	6	235S	PISTÃO	EMBOLO
2	75202750	6	2K	JOGO ANÉIS	JUEGO ANILLOS
3	11059076	12	45A	ANEL TRAVA	ANILLO DE FRENO
4	75202633	6	341C	BRONZINA -0,00 mm	BRONZINA - 0,00 mm
	75202678	6	341C	BRONZINA -0,25 mm	BRONZINA - 0,25 mm
	75202679	6	341C	BRONZINA -0,50 mm	BRONZINA - 0,50 mm
	75202680	6	341C	BRONZINA -0,75 mm	BRONZINA - 0,75 mm
	75202681	6	341C	BRONZINA -1,00 mm	BRONZINA - 1,00 mm
5	75202622	6	50B	BIELA COMPL	BIELA COMPL.
6	75202523	6	95B	BUCHA	BUJE
7	14163770	6	90G	PINO	PERNIO
8	75205142	12	40V	PARAFUSO	TORNILLO
9	75202899	K	2K	KIT (INCLUI ITEM 1)	JUEGO (INCLUI ITEM 1)

Distribuidor Autorizado
RECH
(65) 515-8800 Sinop/MT

BIELA E EMBOLOS - BIELAS Y EMBOLOS

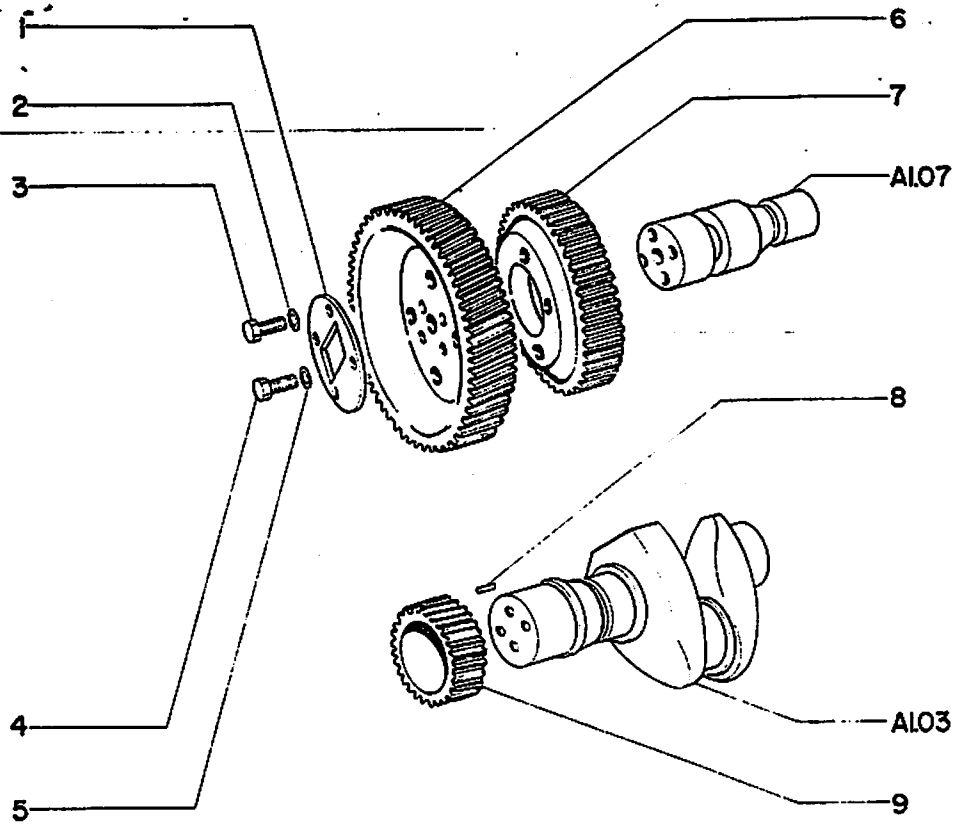

ITEM	PART NUMBER	QTD	COD.	DESCRIÇÃO	DESCRIPCIÓN
1	75202715	1	105R	ANEL FIXAÇÃO	ANILLO FIJACIÓN
2	10516670	4	132R	ARRUELA PRESSÃO	ARANDELA FRENO
3	75202593	4	40V	PARAFUSO	TORNILLO
4	75205355	4	40V	PARAFUSO	TORNILLO
5	10516670	4	132R	ARRUELA PRESSÃO	ARANDELA FRENO
6	75202568	1	501	ENGRENAGEM	ENGRANAJE
7	75202565	1	501	ENGRENAGEM	ENGRANAJE
8	14163670	1	90G	PINO	PERNIO
9	75202566	1	501	ENGRENAGEM	ENGRANAJE

Distnbuidor Autorizado
RECH
(65) 515-8800

A1.06 | 1

COMANDO DA DISTRIBUICAO - PINONES DE LA DISTRIBUCION

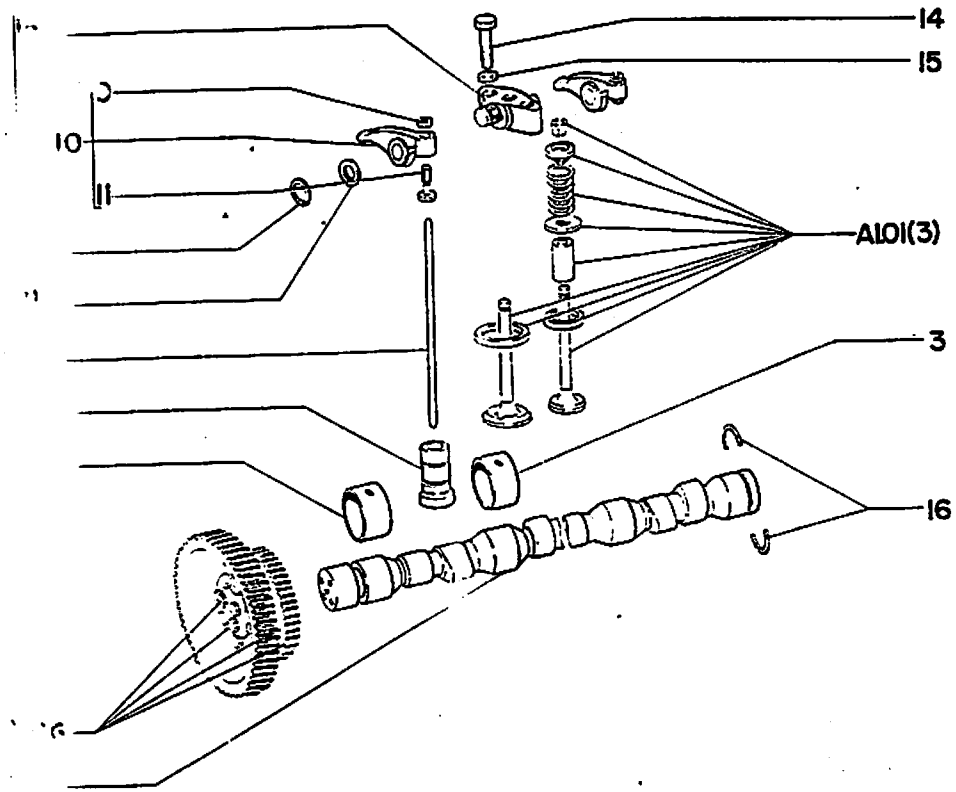

FIATALLIS FR12B A1.07 QUADRO 1 PAG.1

ITEM	PART NUMBER	QTD	COD.	DESCRIÇÃO	DESCRIPCIÓN
1	75202624	12	90A	HASTE	ASTA
2	75202625	12	240P	TUCHO	PERNIO ARTICULADO
3	75202550	5	95B	BUCHA	BUJE
4	75202549	2	95B	BUCHA	BUJE
5	75202920	1	17A	EIXO COMANDO	EJE COMANDO
6	75202919	1	17A	EIXO COMANDO COMPL.	EJE COMANDO COMPL.
7	11066476	12	45A	ANEL	ANILLO
8	75205158	12	131R	ARRUELA	ARANDELA
9	75205184	12	10D	PORCA	TUERCA
10	75202503	12	55B	BALANCIM COMPL.	BALANCIM COMPL.
11	75205146	12	40V	PARAFUSO	TORNILLO
12	75202501	6	300S	SUPORTE	SOPORTE
13	75202531	6	300S	SUPORTE COMPL.	SOPORTE COMPL.
14	75205356	12	40V	PARAFUSO	TORNILLO
15	10516870	12	132R	ARRUELA PRESSÃO	ARANDELA FRENO
16	75202921	1	45A	ANEL	ANILLO

Distribuidor Autorizado
RECH
(65) 515-8800 Sinop/MT

A1.07 | .1

DISTRIBUICAO - DISTRIBUCION

FIATALLIS

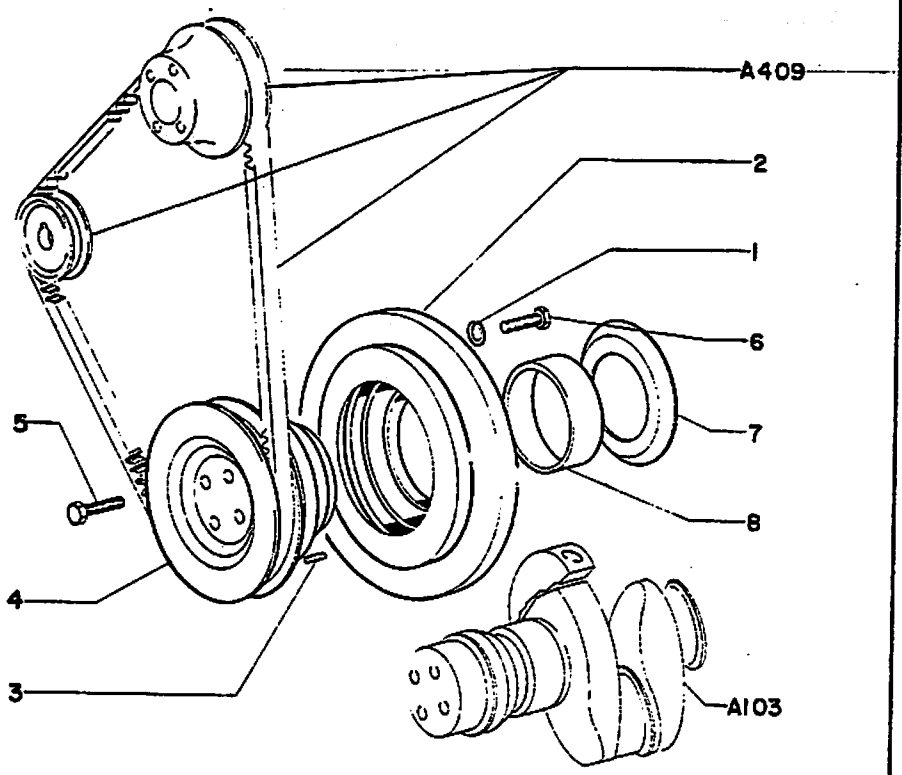

FIATALLIS FR 12B · A1.15 **QUADRO** 1 **PAG.** 1

ITEM	PEÇA Nº	QTDE	COD.	DESCRIÇÃO	DESCRIPCION
1	10516870	6	170R	ARRUELA PRESSÃO	ARANDELA ELAST
2	75202957	1	036A	AMORTECEDOR VIB	AMORTIGUADOR
3	14163670	1	095B	BUCHA	BUJE
4	75202954	1	230P	POLIA(1)	POLEA(1)
	75285566	1	230P	POLIA(2)	POLEA(2)
5	75202952	4	040V	PARAFUSO	TORNILLO
6	75205215	6	040V	PARAFUSO	TORNILLO
7	75202956	1	020D	DEFLETOR	DEFLECTOR
8	75202955	1	095B	BUCHA	BUJE

(1) PARA 12 VOLTS
(2) PARA 24 VOLTS-A PARTIR DO CHASSI 420 MAIS 222, 274,318,342,344,346,347,348,350,351,375,376,377, 379,386,390,391,392,394,395,397,398,400,401,404, 405,408,409,410,411 EXCETO 422,432,449,456,474, 483,490 E 514
(2) POLIA C/2 CANALETAS

Distribuidor Autorizado
RECH
(65) 515-8800 Sinop/MT

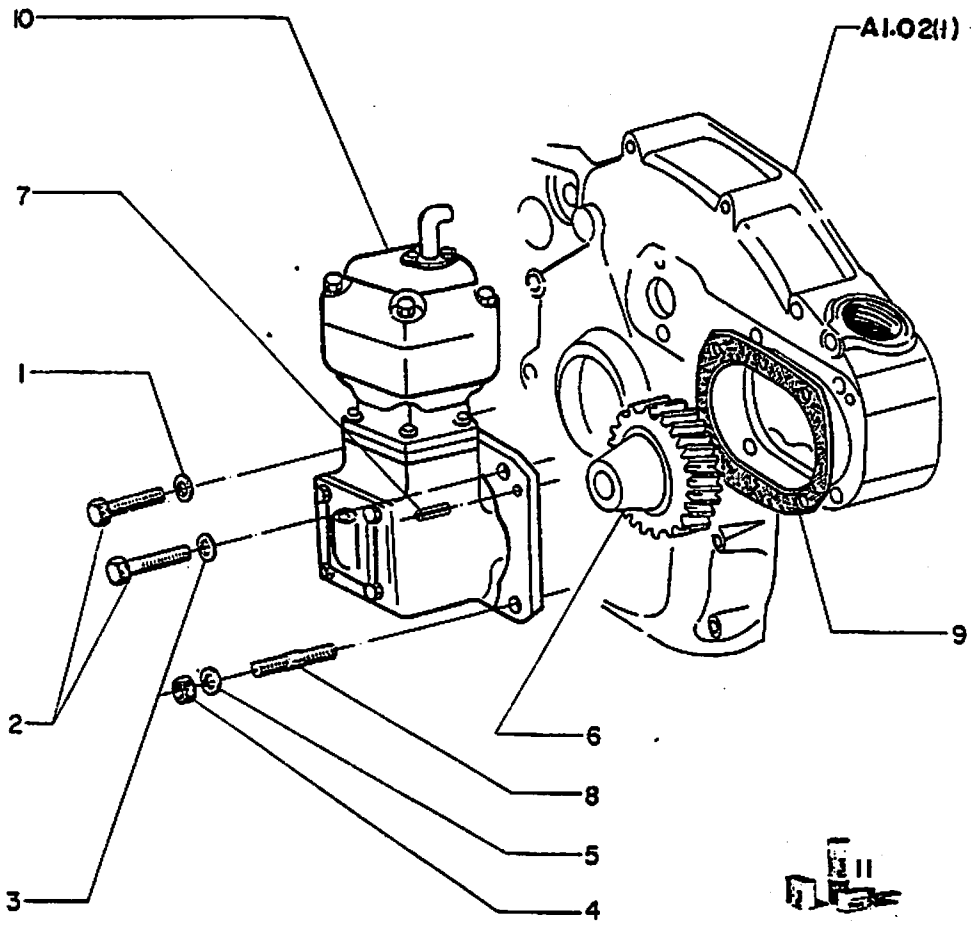

FIATALLIS FR12B A1.23 QUADRO 1 PAG.1

ITEM	PART NUMBER	QTD	COD.	DESCRIÇÃO	DESCRIPCIÓN
1	10260060	1	133R	ARRUELA	ARANDELA
2	16043621	2	40V	PARAFUSO	TORNILLO
3	10516670	1	132R	ARRUELA PRESSÃO	ARANDELA FRENO
4	75205184	2	10D	PORCA	TUERCA
5	10516670	2	132R	ARRUELA PRESSÃO	ARANDELA FRENO
6	75202991	1	501	ENGRENAGEM	ENGRANAJE
7	75202990	2	202S	PINO ELÁSTICO	PERNIO ELASTICO
8	75202992	2	210P	PRISIONEIRO	PRISIONERO
9	75202574	1	123G	JUNTA	JUNTA
10	75202989	1	216C	COMPRESSOR	COMPRESOR
11	75207456	K	1K	KIT -VEJA PAG.9	JUEGO VEASE PAG.9

Distribuidor Autorizado
RECH
(65) 515-3800 Sinop/MT

COMPRESSOR FIXACAO - SOPORTE DEL COMPRESOR

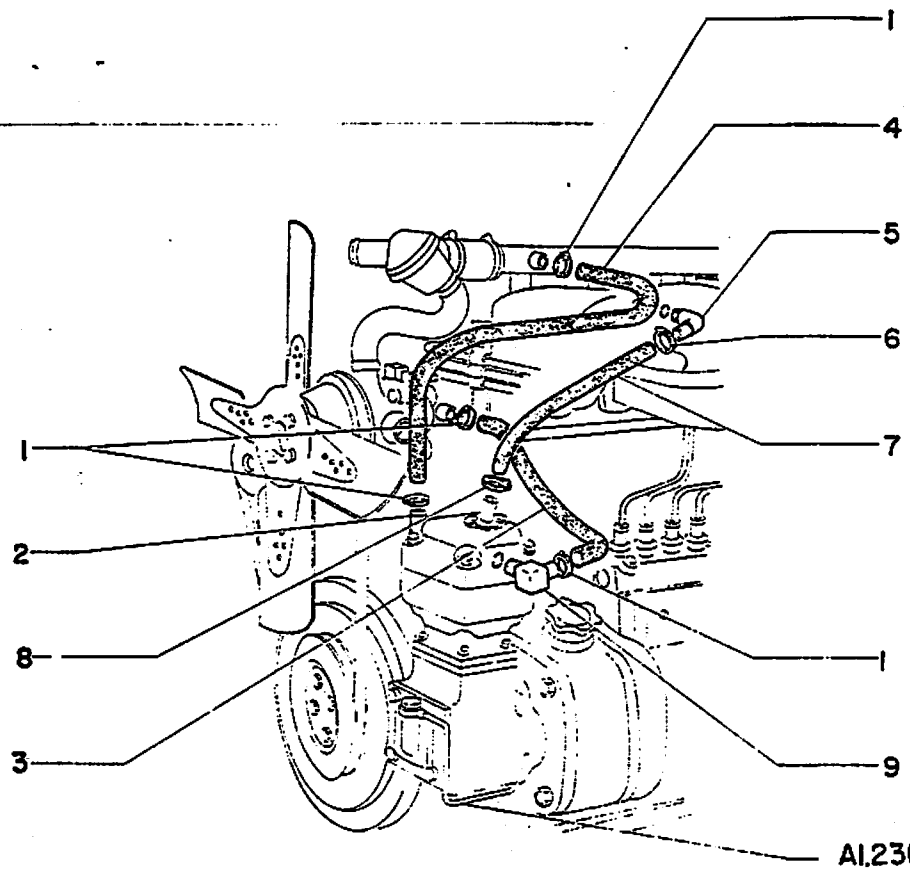

ITEM	PART NUMBER	QTD	COD.	DESCRIÇÃO	DESCRIPCIÓN
1	75205348	4	180C	ABRAÇADEIRA	ABRAZADERA
2	75205553	1	193T	TUBO	TUBO
3	75202995	1	192T	MANGUEIRA	MANGA
4	75202996	1	192T	MANGUEIRA	MANGA
5	75202999	1	20R	CONEXÃO	RACOR
6	75205186	1	180C	ABRAÇADEIRA	ABRAZADERA
7	75202998	1	192T	MANGUEIRA	MANGA
8	75205181	1	180C	ABRAÇADEIRA	ABRAZADERA
9	75202997	1	20R	CONEXÃO	RACOR

Distribuidor Autorizado
RECH
(65) 515-8800 Sinop/MT

LINHAS DO COMPRESSOR - COMPRESOR DE AIRE Y TUBERIA

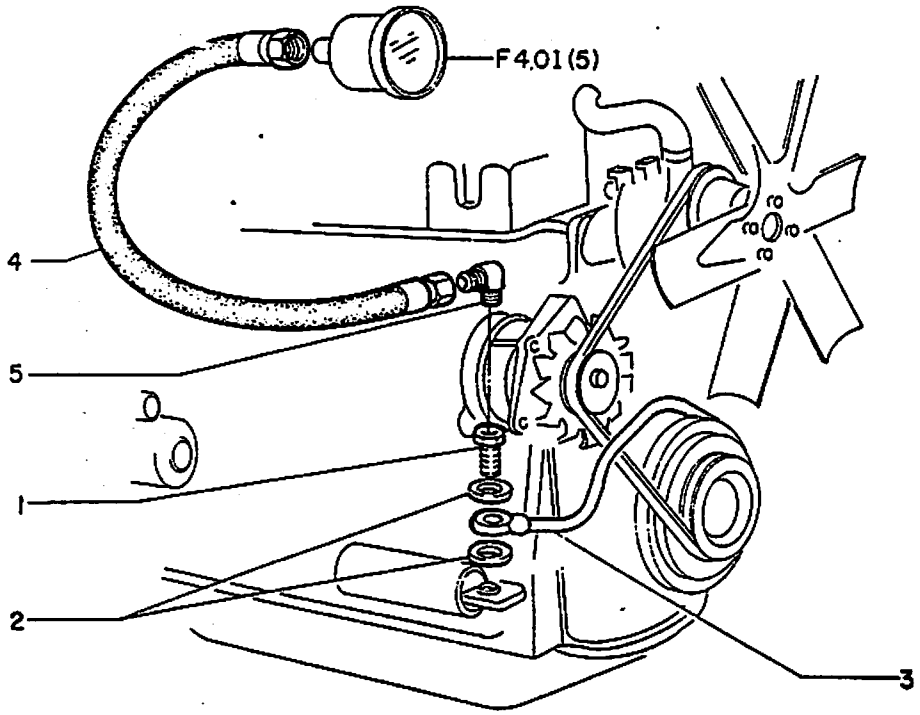

FIATALLIS FR12B A1.23 QUADRO 3 PAG.1

ITEM	PART NUMBER	QTD	COD.	DESCRIÇÃO	DESCRIPCIÓN
1	75202994	1	20R	CONEXÃO	RACOR
2	10298350	4	133R	ARRUELA VEDAÇÃO	JUNTA HERMETICA
3	75202993	1	193T	TUBO	TUBO
4	75211222	01	192T	MANGUEIRA	MANGA
5	70919173	01	85G	COTOVELO	CODO

Distribuidor Autorizado
RECH
(65) 515-8800 Sinop/MT

LINHAS DO COMPRESSOR - COMPRESOR DE AIRE Y TUBERIA

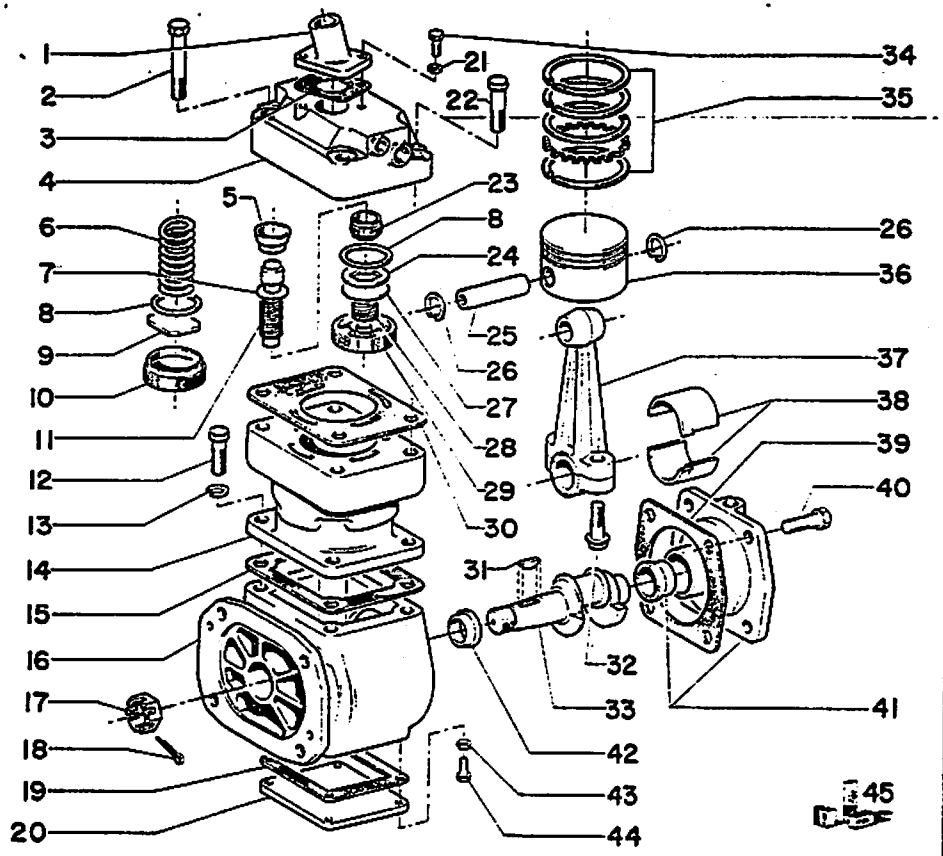

FIATALLIS FR12B A1.23 QUADRO 4 PAG.1

ITEM	PART NUMBER	QTD	COD.	DESCRIÇÃO	DESCRIPCION
1	75205769	1	188C	COLETOR ADMISSÃO	COLETOR ADM.S.ON
2	75205751	2	40V	PARAFUSO	TORNILLO
3	75205755	1	120G	JUNTA	JUNTA
4	75205756	1	113T	CABEÇOTE	CABEÇOTE
5	75205761	1	122G	RETENTOR	RETENEDOR
6	75205757	1	100M	MOLA	MUELLE
7	75205762	1	80P	PINO	PERNIO
8	75205758	2	133	ARRUELA VEDAÇÃO	JUNTA HERMET.A
9	75205759	1	80S	ASSENTO VÁLVULA	ASIENTO DE LA V.
10	75205760	1	10V	VÁLVULA DESCARGA	VALVULA DESCAR.
11	75205763	1	100M	MOLA	MUELLE
12	75205771	4	40V	PARAFUSO	TORNILLO
13	75205772	4	132R	ARRUELA PRESSÃO	ARANDELA FRENO
14	75205787	1	74B	BLOCO COMPRESSOR	BLOQUE DEL COMP.
15	75205788	1	120G	JUNTA	JUNTA
16	75205779	1	274C	CARTER	CARTER
17	75205773	1	10D	PORCA CASTELO	TUERCA CASTELO
18	75205774	1	270P	CUPILHA	PERNIO
19	75205778	1	120G	JUNTA	JUNTA
20	75205777	1	265C	TAMPA DO CARTER	TAPA DEL CARTER
21	75205754	2	132R	ARRUELA PRESSÃO	ARANDELA FRENO
22	75205752	2	40V	PARAFUSO	TORNILLO
23	75205764	1	122G	RETENTOR DA MOLA	RETENEDOR DE MUE.
24	75205765	1	80S	ASSENTO DA MOLA	ASIENTO DE MUEL.
25	75205789	1	80P	PINO DO ÊMBOLO	PERNIO DEL EMBOL.
26	75205791	2	51A	ANEL RETENÇÃO	ANILLO DEL RETEN.
27	75205766	1	111V	VÁLVULA ADMISSÃO	VALVULA ADMISION
28	75205767	1	100M	MOLA	MUELLE
29	75205768	1	122G	RETENTOR VÁLVULA	RETENEDOR DEL V.
30	75205770	1	120G	JUNTA	JUNTA
31	75205786	1	60L	CHAVETA	CHAVETA
32	75205785	2	40V	PARAFUSO	TORNILLO
33	75205781	1	18A	VIRABREQUIM	CIQUENAL
34	75205753	2	40V	PARAFUSO	TORNILLO

75202989

COMPRESSOR DE AR- COMPRESOR DE AIRE

A1.23

REVISADO X/89

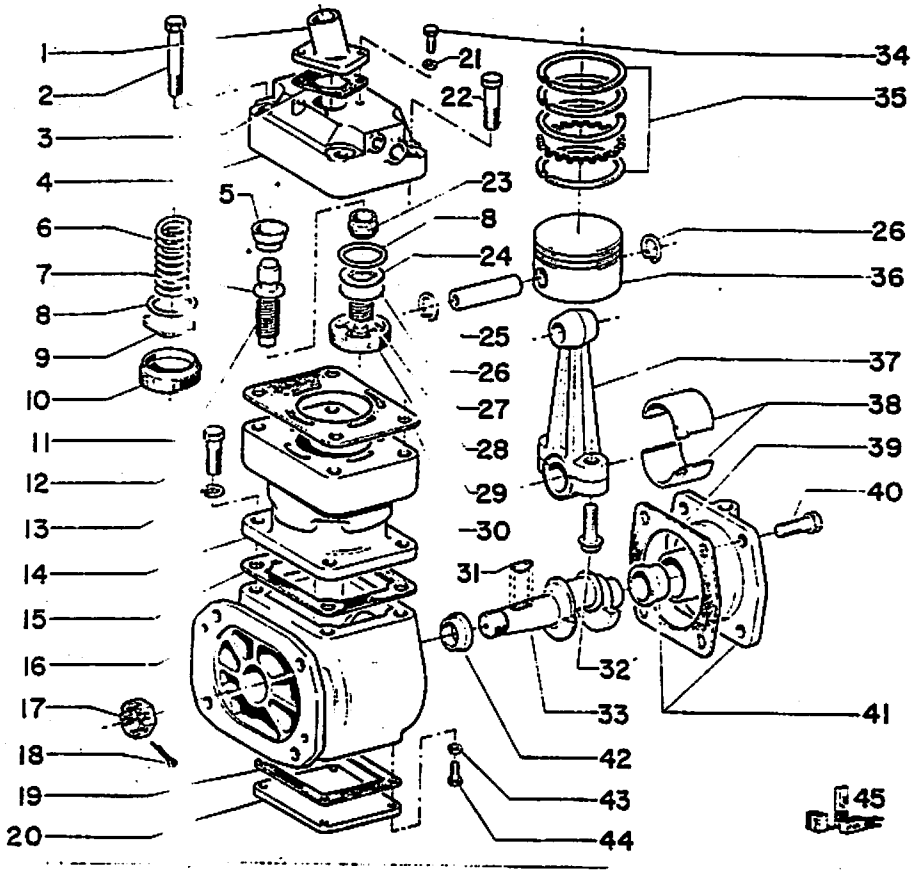

FIATALLIS FR12B A1.23 QUADRO 4 PAG.2

ITEM	PART NUMBER	QTD	COD.	DESCRIÇÃO	DESCRIPCIÓN
35	75205732	1	2K	JG. ANÉIS STD	JG. ANILLOS STD.
	75205733	1	2K	JG. ANÉIS 010"	JG. ANILLOS 010"
	75205734	1	2K	JG. ANÉIS 020"	JG. ANILLOS 020"
	75205735	1	2K	JG. ANÉIS 030"	JG. ANILLOS 030"
36	75205792	1	235S	EMBOLO	EMBOLO
37	75205790	1	50B	BIELA	BIELA
38	75205728	2	103S	CASQUILHOS STD	BRONZINAS STD
	75205729	2	103S	CASQUILHOS 010"	BRONZINAS 010"
	75205730	2	103S	CASQUILHOS 020"	BRONZINAS 020"
	75205731	2	103S	CASQUILHOS 030"	BRONZINAS 030"
39	75205782	1	120G	JUNTA	JUNTA
40	75205783	4	40V	PARAFUSO	TORNILLO
41	75205746	1	265C	TAMPA 010"	TAPA 010"
	75205747	1	265C	TAMPA 020"	TAPA 020"
	75205748	1	265C	TAMPA 030"	TAPA 030"
42	75205780	1	95B	BUCHA DO CARTER	BUJE DEL CARTER
43	75205776	4	132R	ARRUELA PRESSÃO	ARANDELA FRENO
44	75205775	4	40V	PARAFUSO	TORNILLO
45	75205724	1	2K	KIT COMPL. DO CABEÇOTE (INCLUI ITENS 5,6,7,8,9, 10,11,23,24,27, 28,29,30)	JUEGO COMPL. DEL CABEÇOTE (INCLUI ITENS 5,6,7,8,9, 10,11,23,24,27, 28,29,30)
	75205725	K	2K	KIT PARCIAL DO CABEÇOTE (INCLUI ITENS 5,6,8,9,27, 28,30)	JUEGO PARCIAL DEL CABEÇOTE (INCLUI ITENS 5,6,8,9,27, 28,30)
	75205726	K	2K	KIT DESLIGAMENTO (INCLUI ITENS 5,7,8,11,23,30)	JUEGO DESLIGAMIENTO (INCLUI ITENS 5,7,8,11,23,30)
	75205727	K	2K	KIT JUNTAS (INCLUI ITENS 3,15,19,30,39)	JUEGO JUNTAS (INCLUI ITENS 3,15,19,30,39)
	75205728	K	2K	KIT CASQUILHOS STD ITEM 38	JUEGO BRONZINAS STD ITEM 38

75202989

COMPRESSOR DE AR - COMPRESOR DE AIRE

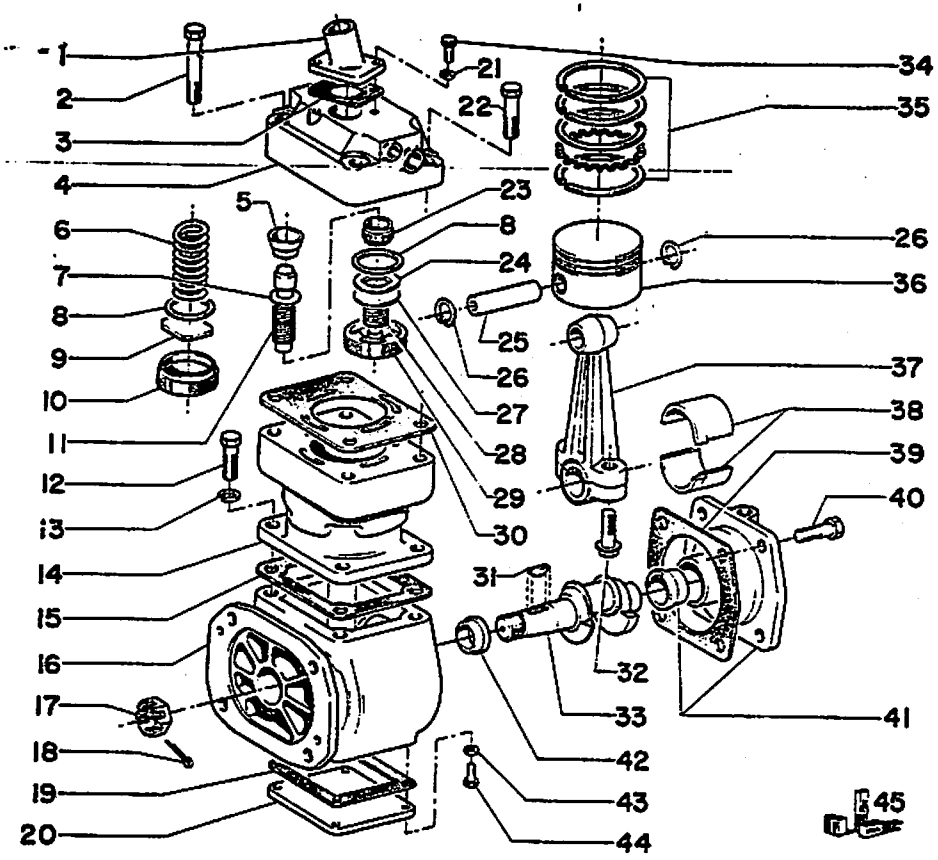

FIATALLIS FR12B A1.23 QUADRO 4 PAG.3

ITEM	PART NUMBER	QTD	COD.	DESCRIÇÃO	DESCRIPCIÓN
	75205729	K	2K	KIT CASQUILHOS 010" (ITEM 38)	JUEGO BRONZINAS 010" (ITEM 38)
	75205730	K	2K	KIT CASQUILHOS 020" (ITEM 38)	JUEGO BRONZINAS 020" (ITEM 38)
	75205731	K	2K	KIT CASQUILHOS 030" (ITEM 38)	JUEGO BRONZINAS 030" (ITEM 38)
	75205732	K	2K	KIT ANÉIS STD (ITEM 35)	JUEGO ANILLOS STD (ITEM 35)
	75205733	K	2K	KIT ANÉIS 010" (ITEM 35)	JUEGO ANILLOS 010" (ITEM 35)
	75205734	K	2K	KIT ANÉIS 020" (ITEM 35)	JUEGO ANILLOS 020" (ITEM 35)
	75205735	K	2K	KIT ANÉIS 030" (ITEM 35)	JUEGO ANILLOS 030" (ITEM 35)
	75205736	K	2K	KIT ÊMBOLO (INCLUI ITENS 25,26, 35 STD e 36)	JUEGO EMBOLO (INCLUI ITENS 25,26, 35 STD y 36)
	75205737	K	2K	KIT ÊMBOLO (INCLUI ITENS 25,26, 35 010" e 36)	JUEGO EMBOLO (INCLUI ITENS 25,26, 35 010" y 36)
	75205738	K	2K	KIT ÊMBOLO (INCLUI ITENS 25,26, 35 020" e 36)	JUEGO EMBOLO (INCLUI ITENS 25,26, 35 020" y 36)
	75205739	K	2K	KIT ÊMBOLO (INCLUI ITENS 25,26, 35 030" e 36)	JUEGO EMBOLO (INCLUI ITENS 25,26, 35 030" y 36)
	75205740	K	2K	KIT VIRABREQUIM (INCLUI ITENS 17, 18, 31 e 33)	JUEGO CIQUEÑAL (INCLUI ITENS 17, 18, 31 y 33)
	75205741	K	2K	CONJ. CARTER ITENS 16, 42 STD	CONJ. CARTER ITENS 16, 42 STD
	75205742	K	2K	CONJ. CARTER ITEM 42 MAJ. 010"	CONJ. CARTER ITEM 42 MAJ. 010"
	75205743	K	2K	CONJ. CARTER ITEM 42 MAJ. 020"	CONJ. CARTER ITEM 42 MAJ. 020"

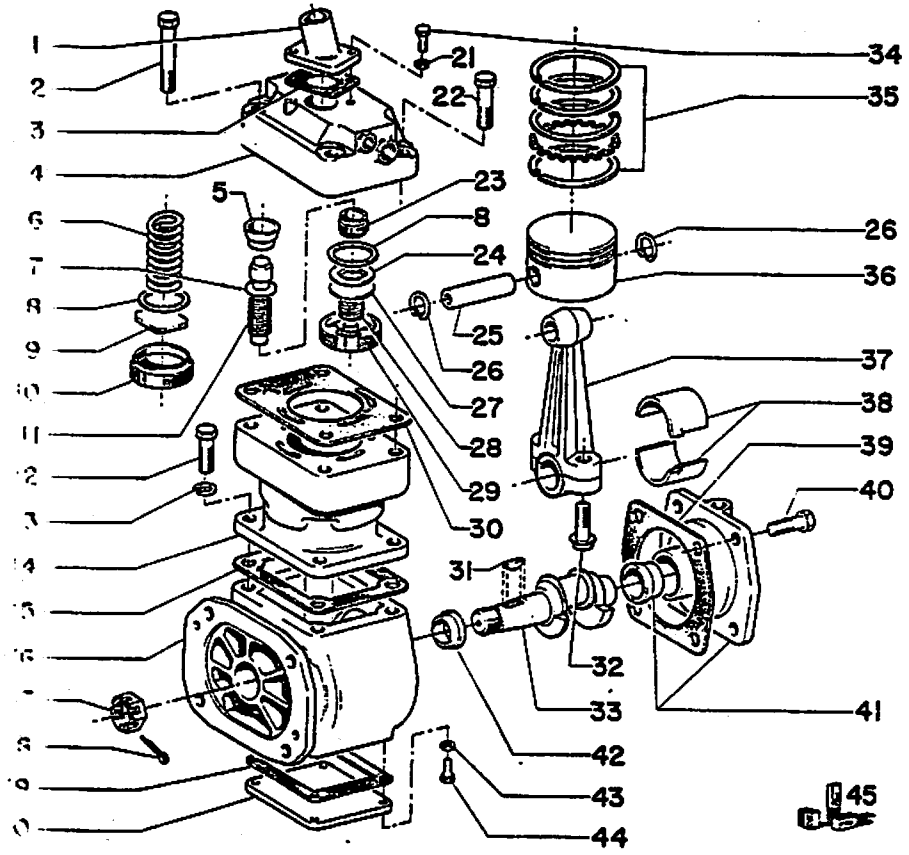

FIATALLIS FR12B A1.23 QUADRO 4 PAG.4

ITEM	PART NUMBER	QTD	COD.	DESCRIÇÃO	DESCRIPCION
	75205744	K	2K	CONJ. CARTER (ITEM 16)	CONJ. CARTER (ITEM 16)
	75205745	K	2K	KIT TAMPA TRAS. C/BUCHA ITEM 41 STD	JUEGO TAPA TRASERA C/BUCHA ITEM 41 STD
	75205746	K	2K	KIT TAMPA TRAS. C/BUCHA ITENS 41 MAJ. 010" e 39)	JUEGO TAPA TRASERA C/BUCHA ITENS 41 MAJ. 010" y 39)
	75205747	K	2K	KIT TAMPA TRAS. C/BUCHA ITENS 41 MAJ. 020" e 39)	JUEGO TAPA TRASERA C/BUCHA ITENS 41 MAJ. 020" y 39)
	75205748	K	2K	KIT TAMPA TRAS. C/BUCHA ITENS 41 MAJ. 030" e 39)	JUEGO TAPA TRASERA C/BUCHA ITENS 41 MAJ. 030" y 39)
	75205749	K	2K	KIT CABEÇOTE (INCLUI ITENS 4,5, 6,7,8,9,10,11,23, 24,27,28,29)	JUEGO CABEÇOTE (INCLUI ITENS 4,5, 6,7,8,9,10,11,23, 24,27,28,29)
	75205750	K	2K	KIT CONJ. BIELA E EMBOLO (INCLUI ITENS 25,26,32, 35,36,37)	JUEGO CONJ. BIELA Y EMBOLO (INCLUI ITENS 25,26,32, 35,36,37)

Distribuidor Autorizado
RECH
(65) 515-8800 Sinop/MT

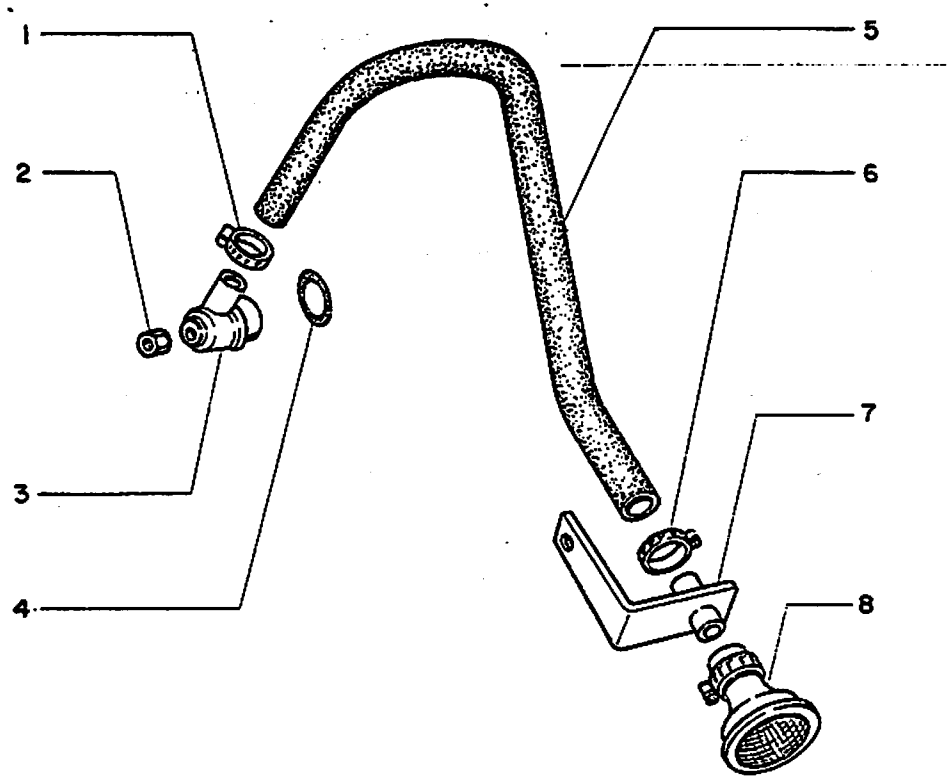

FIATALLIS FR12B A1.25 QUADRO 1 PAG.1

ITEM	PART NUMBER	QTD	COD.	DESCRIÇÃO	DESCRIPCIÓN
1	75205348	1	180C	ABRAÇADEIRA	ABRAZADERA
2	15896221	1	10D	PORCA	TUERCA
3	75202804	1	35S	CARCAÇA	CARCAÇA
4	75205195	1	55A	ANEL-O	GUARNICIÓN
5	75202805	1	30M	MANGUEIRA	MANGA
6	75205348	2	180C	ABRAÇADEIRA	ABRAZADERA
7	75202806	1	300S	SUPORTE	SOPORTE
8	75202807	1	145S	RESPIRO	RESPIRADERO

Distribuidor Autorizado
RECH TRATORES
(65) 515-8800 Sinop/MT

RESPIRO DO MOTOR - RESPIRADERO DEL MOTOR

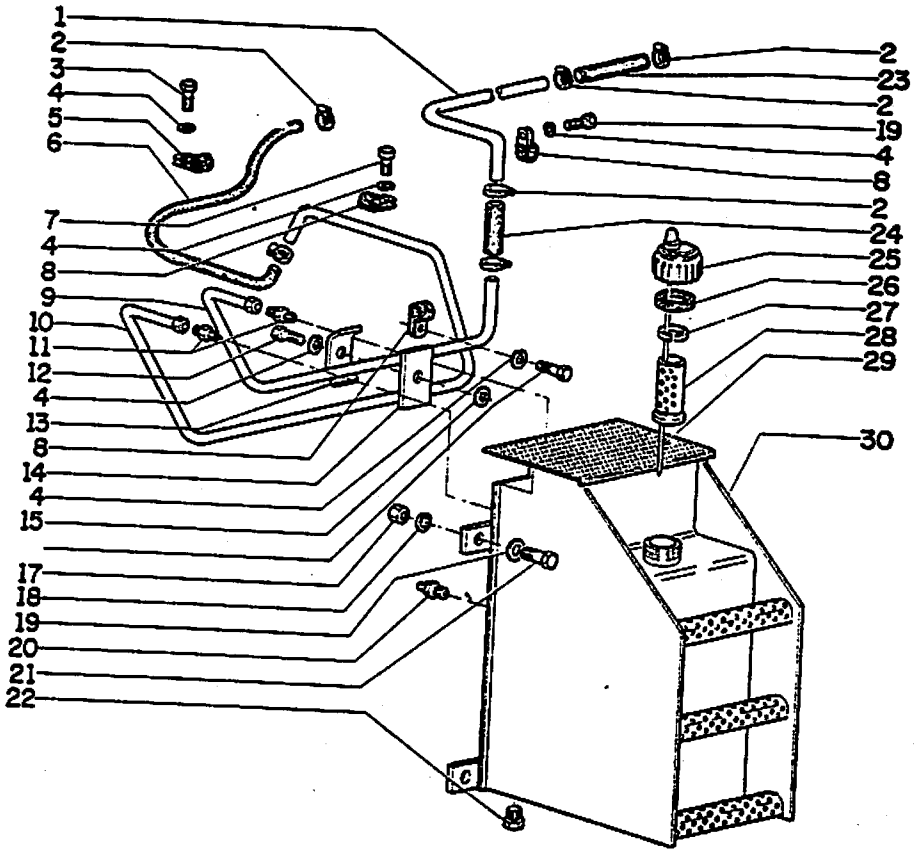

FIATALLIS FR12B A2.01 QUADRO 1 PAG.1

ITEM	PART NUMBER	QTD	COD.	DESCRIÇÃO	DESCRIPCIÓN
1	75218135	1	193T	TUBO	TUBO
2	70921910	6	120M	ABRAÇADEIRA	ABRAZADERA
3	70922300	2	40V	PARAFUSO	TORNILLO
4	10516871	5	132R	ARRUELA DE PRESSÃO	ARANDELA DE FRENO
5	70928656	1	120M	ABRAÇADEIRA	ABRAZADERA
6	75213035	1	192T	MANGUEIRA	MANGA
7	11106031	1	40V	PARAFUSO	TORNILLO
8	70926917	4	120M	ABRAÇADEIRA	ABRAZADERA
9	75218133	1	193T	TUBO COMPLETO	TUBO COMPLETO
10	75218137	1	193T	TUBO COMPLETO	TUBO COMPLETO
11	70919062	2	20R	CONEXÃO	RACOR
12	70922763	1	40V	PARAFUSO	TORNILLO
13	73126130	1	120M	ABRAÇADEIRA	ABRAZADERA
14	75219258	1	116P	CHAPA	CHAPA
15	70677006	1	131R	ARRUELA	ARANDELA
16	70922300	2	40V	PARAFUSO	TORNILLO
17	70911029	3	10D	PORCA	TUERCA
18	70912942	3	132R	ARRUELA DE PRESSÃO	ARANDELA DE FRENO
19	70910816	3	131R	ARRUELA	ARANDELA
20	75213053	1	145S	RESPIRO	
21	70921403	3	40V	PARAFUSO	TORNILLO
22	70912768	1	50T	BUJÃO	TAPÓN
23	75212742	1	285T	MANGUEIRA	MANGA
24	75212742	1	285T	MANGUEIRA	MANGA
25	4977118	1	265C	TAMPA	TAPA
26	60024509	1	20R	GUARNIÇÃO	GUARNICIÓN
27	4977122	1	56A	ANEL TRAVA	ANILLO DE FRENO
28	75201624	1	65F	FILTRO	FILTRO
29	75219922	1	91A	VARETA NÍVEL	VARILLA NIVEL
30	75221656	1	115S	RESERVATÓRIO	DEPOSITO

RESERVATORIO DE COMBUSTIVEL- DEPOSITO DE COMBUSTIBLE

A2.01 | 1

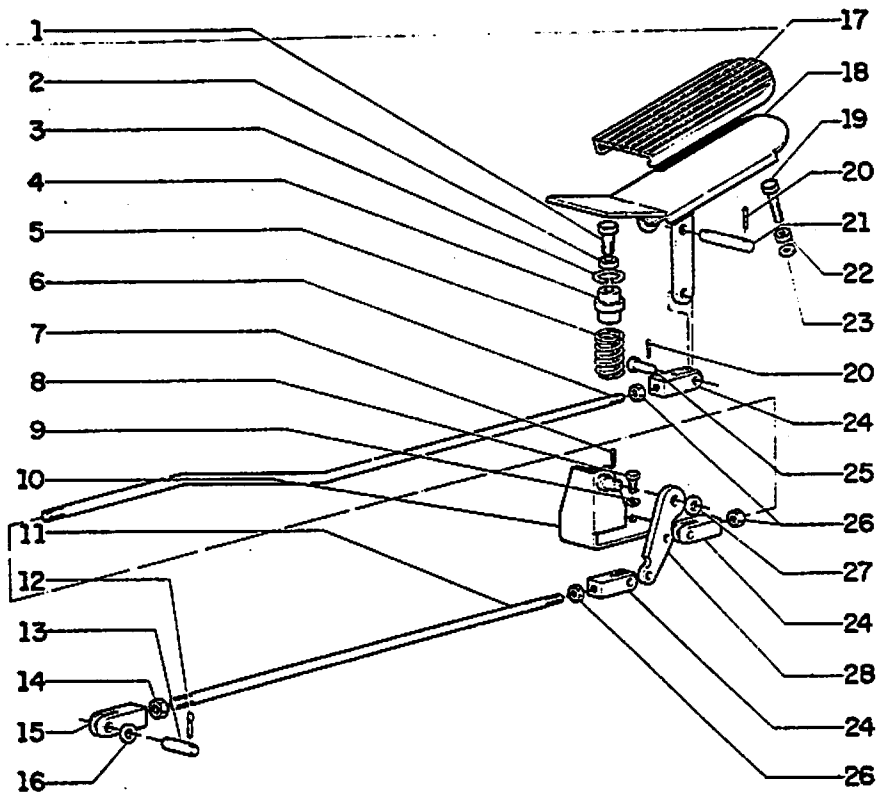

ITEM	PART NUMBER	QTD	COD.	DESCRIÇÃO	DESC
1	70921565	1	40V	PARAFUSO	TOR
2	70910510	1	10D	PORCA	TUE
3	11059076	1	51A	ANEL TRAVA	ANI
4	75216301	1	235S	PISTÃO	EMB
5	823548	1	100M	MOLA	RES
6	75218138	1	92A	TIRANTE	VAR
7	70900805	1	270C	CONTRA PINO	PAS
8	11106621	2	40V	PARAFUSO	TOR
9	10516870	2	131R	ARRUELA	ARA
10	75218038	1	300S	SUPORTE	SOP
11	75218139	1	92A	TIRANTE	VAR
12	70904020	2	270C	CONTRA PINO	PAS
13	577149	1	80P	PINO	PER
14	70911040	1	10D	PORCA	TUE
15	70628737	1	85F	FORQUILHA	HOR
16	10519401	2	131R	ARRUELA	ARA
17	75213401	1	65C	CAPA DO PEDAL	CAP
18	75213395	1	60P	PEDAL	PED
19	70921556	1	40V	PARAFUSO	TOR
20	70900970	5	270C	CONTRA PINO	PAS
21	75213399	1	80P	PINO	PER
22	70903584	1	10D	PORCA	TUE
23	70910287	1	131R	ARRUELA	ARA
24	70637541	3	85F	FORQUILHA	HOR
25	70627451	3	80P	PINO	PER
26	70917851	3	10D	PORCA	TUE
27	10520201	1	131R	ARRUELA	ARA
28	75218036	1	45L	ALAVANCA	PAL

COMANDO ACELERADOR - MANDOS DEL ACELERADOR

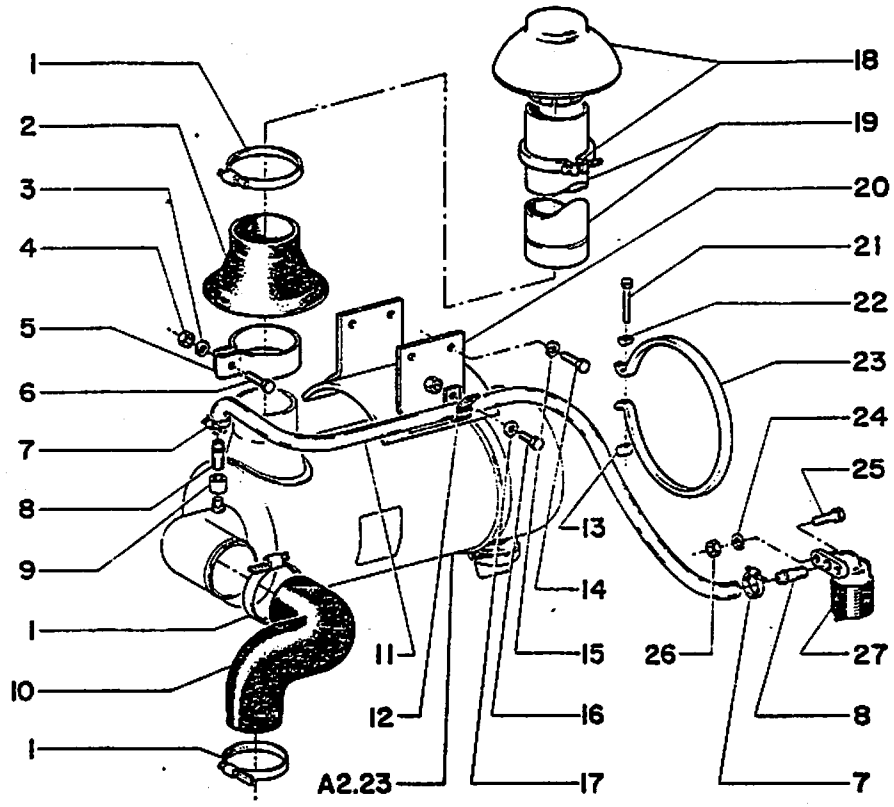

FIATALLIS FR12B A2.22 QUADRO 1 PAG.1

ITEM	PART NUMBER	QTD	COD.	DESCRIÇÃO	DESCRIPCIÓN
1	12174490	3	180C	ABRAÇADEIRA	ABRAZADERA
2	76003379	1	120G	GUARNICÃO	GUARNICIÓN
3	10571971	1	132R	ARRUELA PRESSÃO	ARANDELA FRENO
4	11702921	1	10D	PORCA	TUERCA
5	76000122	1	180C	ABRAÇADEIRA	ABRAZADERA
6	11112431	1	40V	PARAFUSO	TORNILLO
7	70921910	2	180C	ABRAÇADEIRA	ABRAZADERA
8	8321751	2	20R	CONEXÃO	RACOR
9	75217882	1	20R	CONEXÃO	RACOR
10	75222527	1	192T	MANGUEIRA	MANGA
	75221692	1	192T	MANGUEIRA	MANGA
11	75222528	1	192T	MANGUEIRA	MANGA
12	70928656	1	180C	ABRAÇADEIRA	ABRAZADERA
13	79007570	2	80P	PINO	PERNIO
14	15970531	4	40V	PARAFUSO	TORNILLO
15	10516871	4	132R	ARRUELA PRESSÃO	ARANDELA FRENO
16	70922300	1	40V	PARAFUSO	TORNILLO
17	70677006	1	131R	ARRUELA LISA	ARANDELA
18	75213353	1	204P	PROTETOR	PROTETOR
19	76006153	1	193T	TUBO	TUBO
20	75217869	1	300S	SUPORTE	SOPORTE
21	76000175	2	40V	PARAFUSO	TORNILLO
22	79007569	2	80P	PINO	PERNIO
23	76000146	2	180G	ABRAÇADEIRA	ABRAZADERA
24	10519401	2	132R	ARRUELA PRESSÃO	ARANDELA FRENO
25	10902431	2	40V	PARAFUSO	TORNILLO
26	15896221	2	10D	PORCA	TUERCA
27	8321722	1	87S	INDIC.SUB.PRESSÃO	INDICADOR

FILTRO DE AR E TUBULACOES - FILTRO DE AIRE Y TUBERIAS

A2.22 | 1

24

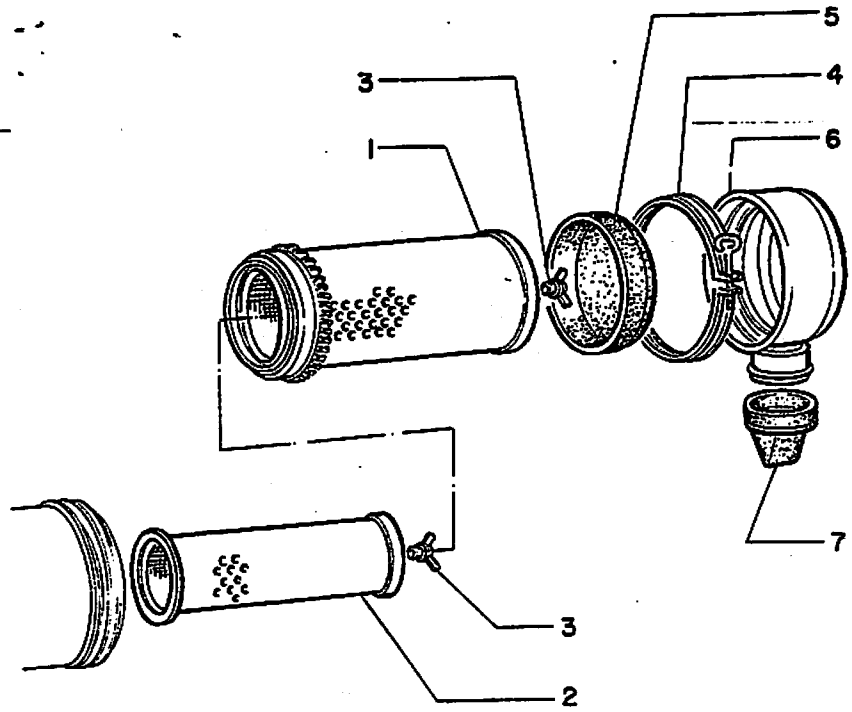

FIATALLIS FR12B A2.23 QUADRO 1 PAG.1

ITEM	PART NUMBER	QTD	COD.	DESCRIÇÃO	DESCRIPCIÓN
1	79011386	1	20E	ELEMENTO FILTRANTE	ELEMENTO FILTRANTE
2	79011387	1	20E	ELEMENTO FILTRANTE	ELEMENTO FILTRANTE
3	75213480	2	10D	PORCA	TUERCA
4	71004653	1	180C	ABRAÇADEIRA	ABRAZADERA
5	73046863	1	19V	DEFLETOR	DEFLETOR
6	73046864	1	265C	TAMPA	TAPA
7	75213485	1	10V	VÁLVULA	VALVULA

Distribuidor Autorizado
RECH
(65) 515-8800 Sinop/MT

75214701

A2.23 | 1

FILTRO DE AR - FILTRO DE AIRE

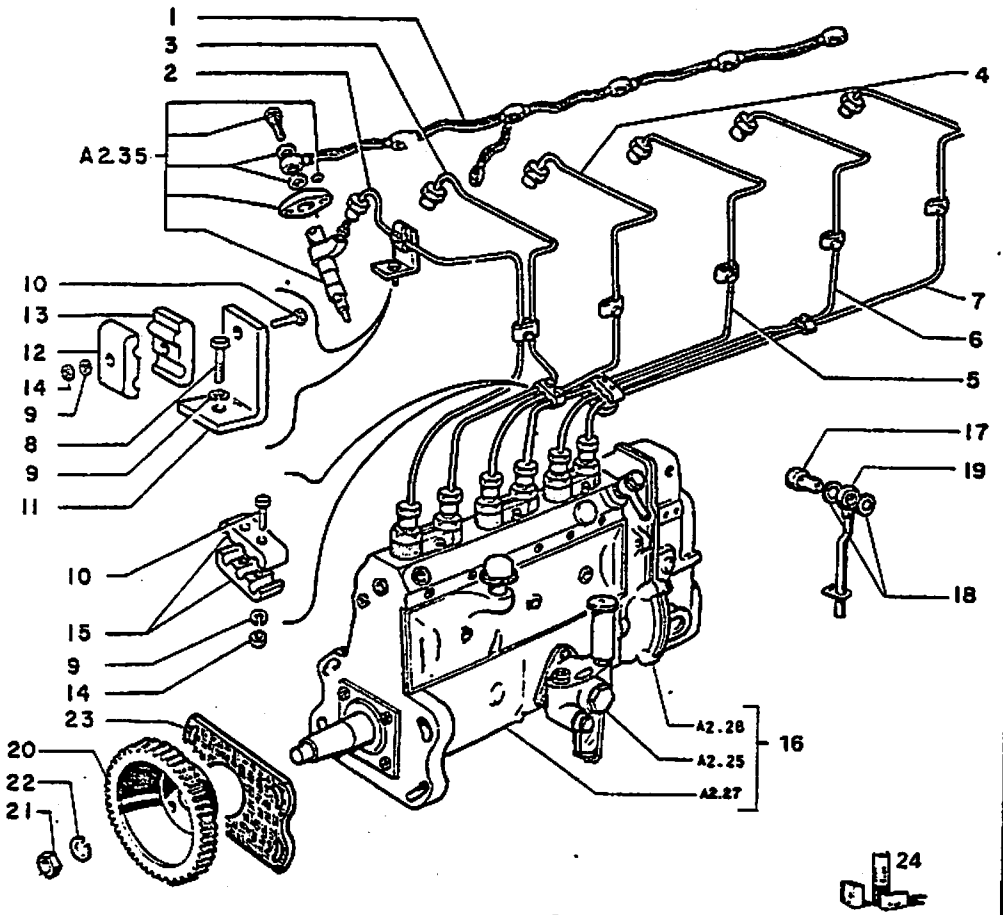

FIATALLIS FR12B A2.24 QUADRO 1 PAG.1

ITEM	PART NUMBER	QTD	COD.	DESCRIÇÃO	DESCRIPCIÓN
1	75205371	1	193T	TUBO RETORNO	TUBO RETORNO
2	75202578	1	193T	TUBO CIL. 6º	TUBO CIL. 6º
3	75202579	1	193T	TUBO CIL. 5º	TUBO CIL. 5º
4	75202580	1	193T	TUBO CIL. 4º	TUBO CIL. 4º
5	75202581	1	193T	TUBO CIL. 3º	TUBO CIL. 3º
6	75202582	1	193T	TUBO CIL. 2º	TUBO CIL. 2º
7	75202583	1	193T	TUBO CIL. 1º	TUBO CIL. 1º
8	10902021	6	40V	PARAFUSO	TORNILLO
9	12601271	23	132R	ARRUELA PRESSÃO	ARANDELA FRENO
10	10902621	17	40V	PARAFUSO	TORNILLO
11	75202548	7	300S	SUPORTE	SOPORTE
12	75202557	16	180C	BRAÇADEIRA	ABRAZADERA
13	75202560	10	180C	BRAÇADEIRA	ABRAZADERA
14	15896221	12	10D	PORCA	TUERCA
15	75202522	4	180C	BRAÇADEIRA	ABRAZADERA
16	75205689	1	109G	BOMBA INJETORA COMPLETA	BOMBA INYETORA COMPLETA
17	75205690	1	40V	PARAFUSO	TORNILLO
18	75205691	2	131R	ARRUELA VEDAÇÃO	ARANDELA FRENO
19	75205692	1	193T	TUBO DRENO	TUBO DRENO
20	75205693	1	50I	ENGRENAGEM	ENGRANAJE
21	75205694	1	10D	PORCA	TUERCA
22	75205695	1	132R	ARRUELA PRESSÃO	ARANDELA FRENO
23	75205696	1	120G	JUNTA	JUNTA
24	75207456	K	1K	JOGO VEJA PAG.9	JUEGO VEASE PAG.9

Distribuidor Autorizado
RECH
(65) 3[illegible]800 Sinop/MT

ALIMENTACAO E INJECAO- INYECTORES Y TUBERIA

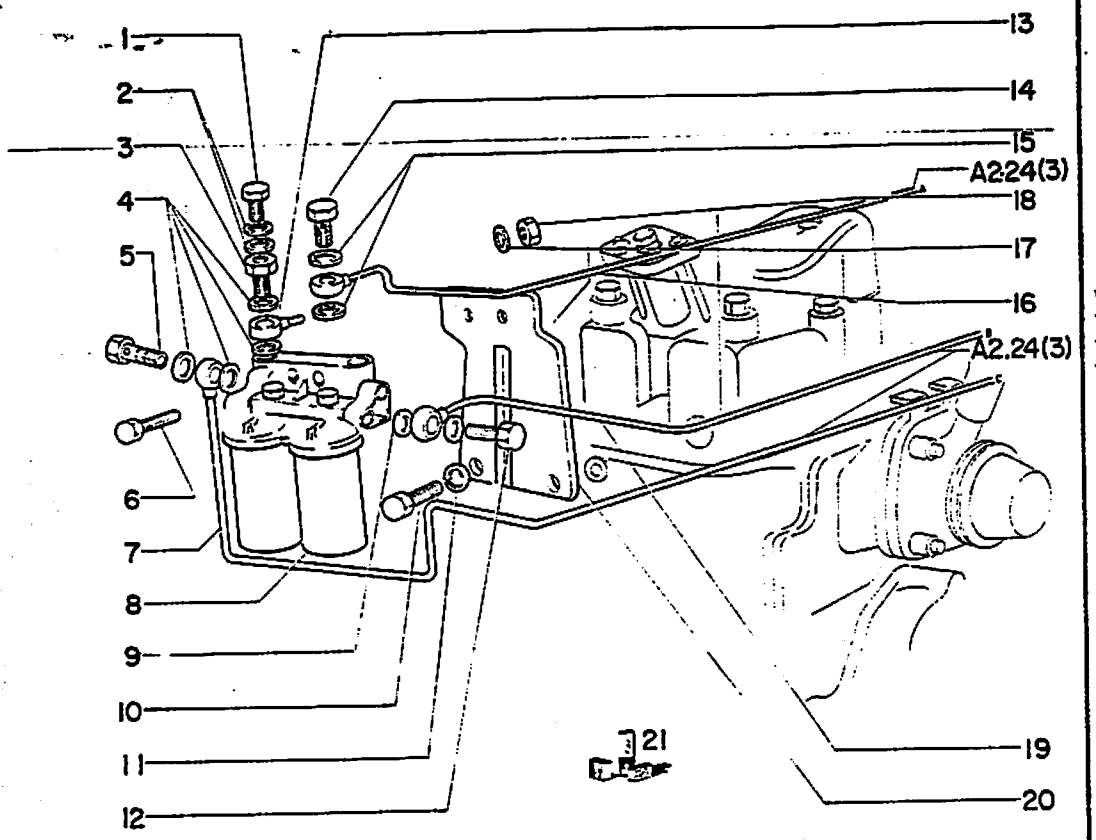

FIATALLIS FR12B A2.24 QUADRO 2 PAG.1

ITEM	PART NUMBER	QTD	COD.	DESCRIÇÃO	DESCRIPCIÓN
1	75205358	1	40V	PARAFUSO	TORNILLO
2	10260060	2	133R	ARRUELA VEDAÇÃO	JUNTA HERMETI.
3	75205171	1	40V	PARAFUSO	TORNILLO
4	10280060	4	133R	ARRUELA VEDAÇÃO	JUNTA HERMETI.
5	75205187	1	40V	PARAFUSO	TORNILLO
6	75202962	2	40V	PARAFUSO	TORNILLO
7	75202961	1	193T	TUBO	TUBO
8	75202964	1	64F	FILTRO COMB. VER SGR. A2.26	FILTRO COMB. VER SGR. A2..
9	10280060	2	133R	ARRUELA VEDAÇÃO	JUNTA HERMETI.
10	75205215	3	40V	PARAFUSO	TORNILLO
11	10516870	3	132R	ARRUELA PRESSÃO	ARANDELA FRE..
12	75205187	1	40V	PARAFUSO	TORNILLO
13	585914	1	20R	CONEXÃO	RACOR
14	75205187	1	40V	PARAFUSO	TORNILLO
15	10280060	2	133R	ARRUELA VEDAÇÃO	JUNTA HERMETI.
16	75202963	1	193T	TUBO	TUBO
17	10516870	2	132R	ARRUELA PRESSÃO	ARANDELA FRE..
18	11701711	2	10D	PORCA	TUERCA
19	75202959	1	193T	TUBO	TUBO
20	75202958	1	300S	SUPORTE	SOPORTE
21	75207456	K	1K	KIT VEJA PAG.9	JUEGO VEASE .

Distribuidor Autorizado
RECH
(65) 515-8800 Sinop/MT

SISTEMA ALIMENTACAO POR INJECAO - ALIMENTACION POR INYECCION

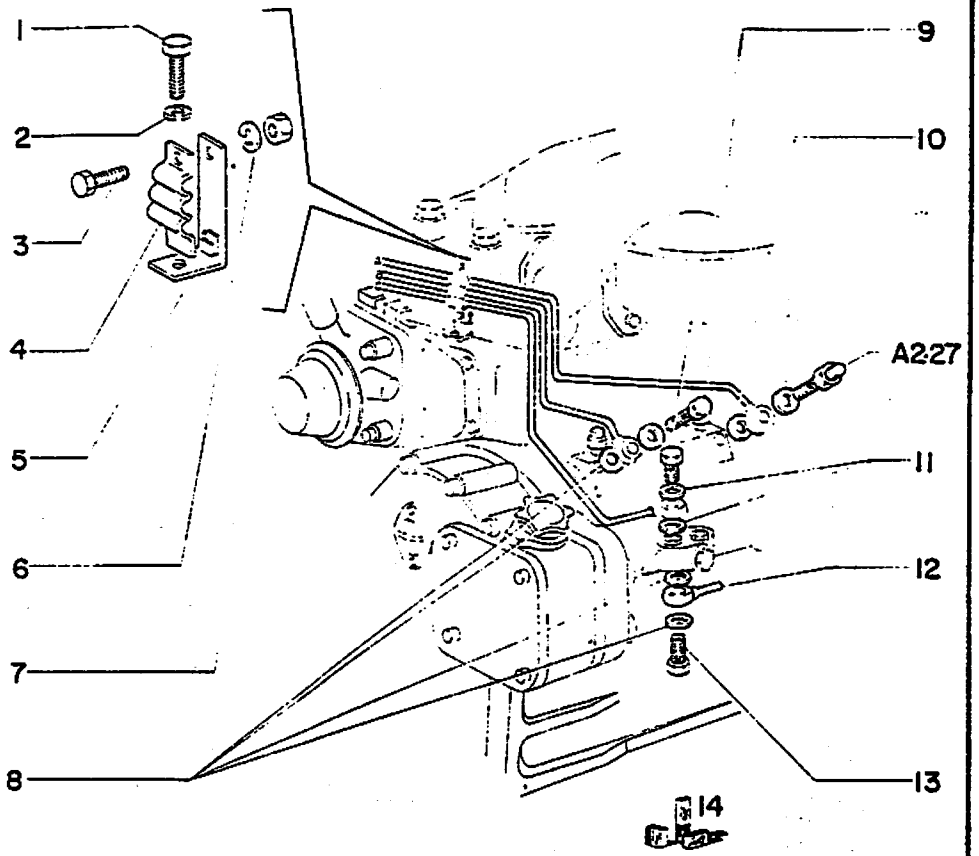

FIATALLIS FR12B A2.24 QUADRO 3 PAG.1

ITEM	PART NUMBER	QTD	COD.	DESCRIÇÃO	DESCRIPCIÓN
1	75202591	1	40V	PARAFUSO	TORNILLO
2	10516870	1	132R	ARRUELA PRESSÃO	ARANDELA FRENO
3	10902221	1	40V	PARAFUSO	TORNILLO
4	75202675	1	180C	ABRAÇADEIRA	ABRAZADERA
5	75202729	1	300S	SUPORTE	SOPORTE
6	10516470	1	132R	ARRUELA PRESSÃO	ARANDELA FRENO
7	15896221	1	10D	PORCA	TUERCA
8	10280060	4	133R	ARRUELA VEDAÇÃO	JUNTA HERMETICA
9	75205187	2	40V	PARAFUSO	TORNILLO
10	75202960	2	133R	ARRUELA VEDAÇÃO	JUNTA HERMETICA
11	10280060	2	133R	ARRUELA VEDAÇÃO	JUNTA HERMETICA
12	585914	1	20R	CONEXÃO	RACOR
13	75205187	1	40V	PARAFUSO	TORNILLO
14	75207456	K	1K	KIT VEJA PAG.9	JUEGO VEASE PAG.9

Distribuidor Autorizado
RECH
(65) 515-8800 Sinop/MT

SISTEMA ALIMENTAÇAO POR INJECAO - ALIMENTACION POR INYECCION

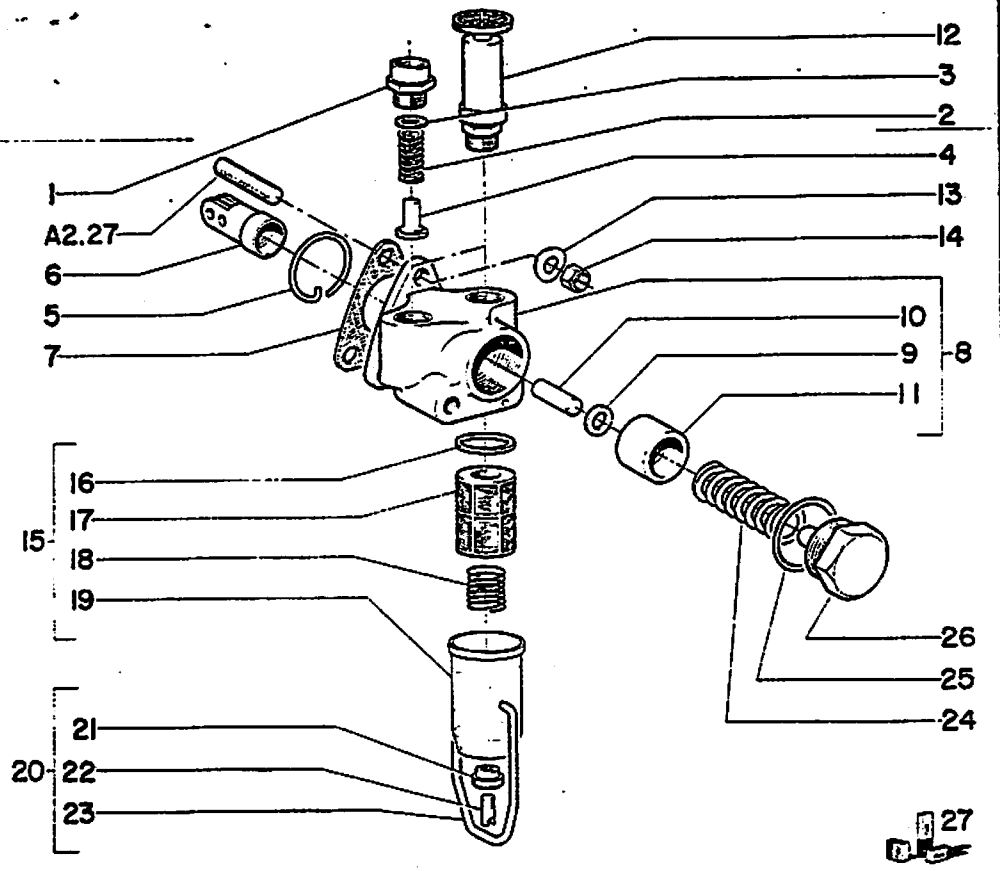

FIATALLIS FR12B A2.25 QUADRO 1 PAG.1

ITEM	PART NUMBER	QTD	COD.	DESCRIÇÃO	DESCRIPCION
1	760239	1	20R	CONEXÃO	RACOR
2	75204387	2	100M	MOLA	MUELLE
3	79032351	2	10V	VÁLVULA	VALVULA
4	75203558	2	45A	ANEL	ANILLO
5	75204385	1	51A	ANEL TRAVA	ANILLO DE FRENO
6	8320237	1	241P	TUCHO ROLETES	TUCHO RODILLOS
7	74060150	1	123G	JUNTA	JUNTA
8	75204056	1	300C	JG.PEÇAS CARCAÇA	JUEGO PECAS CARCACA
9	75203564	1	55A	ANEL-O	ANILLO O-RING
10	75204384	1	80P	PINO	PERNIO
11	75204383	1	130P	PISTÃO	EMBOLO
12	746189	1	155P	BOMBA	BOMBA
13	74060125	3	132R	ARRUELA PRESSÃO	ARANDELA FRENO
14	15896221	3	10D	PORCA	TUERCA
15	8320238	1	65A	JG.PEÇAS FILTRO	JUEGO PECAS FILTRO
16	75203560	1	45A	ANEL	ANILLO
17	75204388	1	65A	FILTRO	FILTRO
18	75203559	1	100M	MOLA	MUELLE
19	75204389	1	20V	COPO DO FILTRO	COPO DEL FILTRO
20	766903	1	31F	BRAÇADEIRA COMPL.	ABRAZADERA COMPL.
21	75204390	1	10D	PORCA	TUERCA
22	75204391	1	40V	PARAFUSO	TORNILLO
23	75203562	1	31F	BRAÇADEIRA	ABRAZADERA
24	705635	1	100M	MOLA	MUELLE
25	9930057	1	45A	ANEL	ANILLO
26	753762	1	50T	BUJÃO	TAPÓN
27	8320236	K	2K	JOGO (ITENS 2,3, 4,7,9,13 e 25)	JUEGO (ITENS 2,3,4,7, 9,13 y 25)

Distnbuidor Autorizado
RECH
(65) 515-8800 Sinop/MT

75204059

BOMBA ALIMENTADORA - BOMBA DE ALIMENTACION

A2.25 1

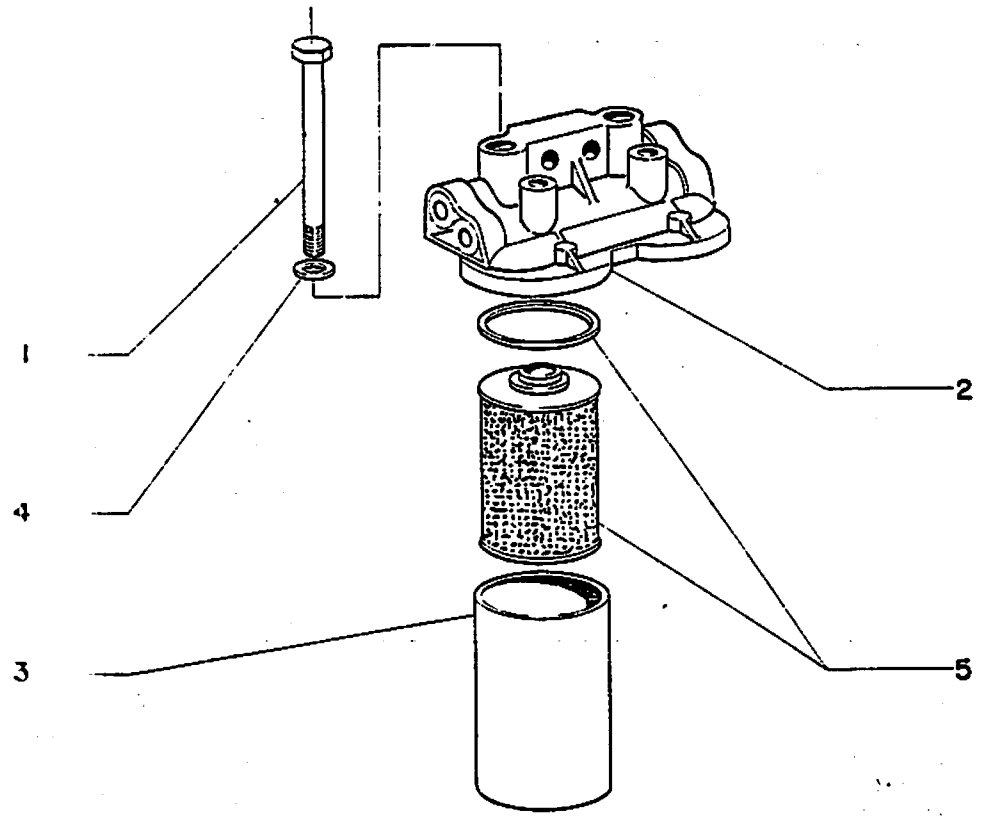

ITEM	PART NUMBER	QTD	COD.	DESCRIÇÃO	DESCRIPCIÓN
1	16045021	2	40V	PARAFUSO	TORNILLO
2	75202966	1	265C	TAMPA	TAPA
3	75202965	2	20V	COPO	COPO
4	75205122	2	133R	ARRUELA VEDAÇÃO	JUNTA HERMETICA
5	75209267	1	20E	ELEMENTO	ELEMENTO

Distribuidor Autorizado
RECH TRATORES
(65) 515-8800 Sinop/MT

75202964

FILTRO COMBUSTIVEL- FILTRO DE COMBUSTIBLE

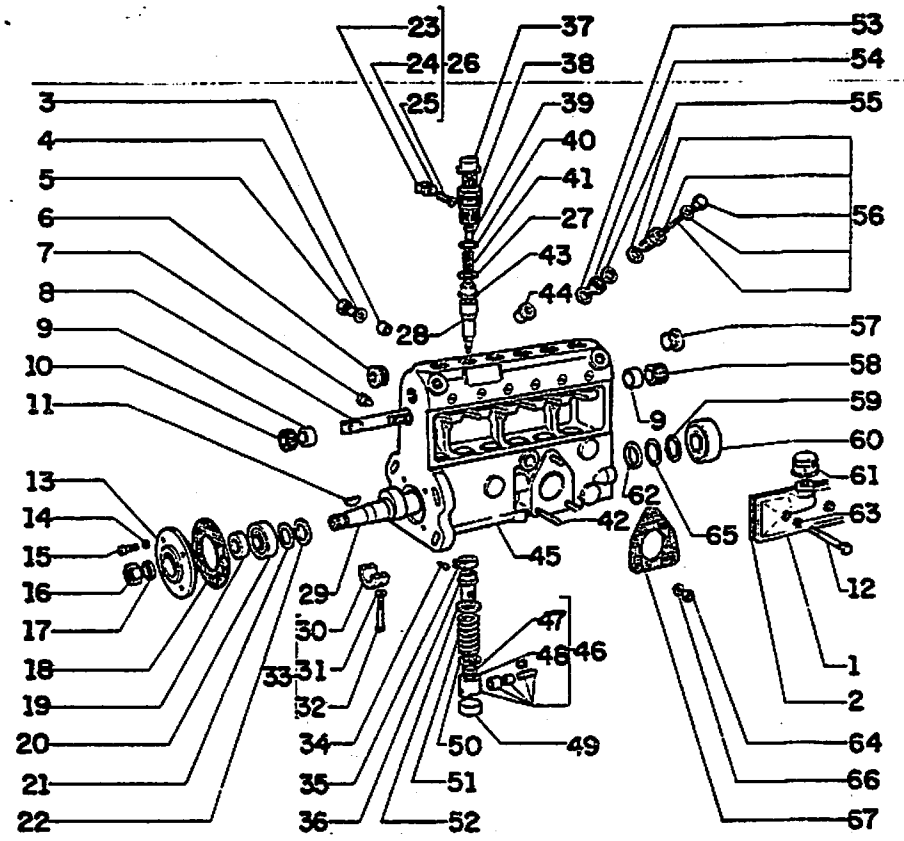

FIATALLIS FR12B A2.27 QUADRO 1 PAG.1

ITEM	PART NUMBER	QTD	COD.	DESCRIÇÃO	DESCRIPCIÓN
1	75204117	1	265C	TAMPA	TAPA
2	75204100	1	123G	JUNTA	JUNTA
3	75204487	1	20R	CONEXÃO	RACOR
4	74060325	1	133R	ANEL VEDAÇÃO	JUNTA HERMETICA
5	75204495	1	40V	PARAFUSO	TORNILLO
6	75204112	1	50T	BUJÃO	TAPÓN
7	75204108	1	40V	PARAFUSO	TORNILLO
8	75204107	1	90A	HASTE	VARILLA
9	75204095	1	45A	ANEL	ANILLO
10	75204098	1	50T	BUJÃO	TAPÓN
11	75225368	1	60L	CHAVETA	
12	75204111	2	40V	PARAFUSO	TORNILLO
13	75204116	1	265C	TAMPA	TAPA
14	-	4	132R	VER ITEM 68	VEA ITEM 68
15	-	4	40V	VER ITEM 68	VEA ITEM 68
16	75204129	1	10D	PORCA	TUERCA
17	75204130	1	132R	ARRUELA PRESSÃO	ARANDELA FRENO
18	75204580	1	123G	JUNTA	JUNTA
19	75204578	1	100C	RETENTOR	SUJETADOR
20	20886960	1	341C	ROLAMENTO	RODAMIENTO
21	75204076	*	198S	CALÇO	ESPESOR
	75204077	*	198S	CALÇO 0,12 mm	ESPESOR 0,12 mm
	75204078	*	198S	CALÇO 0,14 mm	ESPESOR 0,14 mm
	75204079	*	198S	CALÇO 0,16 mm	ESPESOR 0,16 mm
	75204080	*	198S	CALÇO 0,18 mm	ESPESOR 0,18 mm
	75204074	*	198S	CALÇO 0,30 mm	ESPESOR 0,30 mm
22	75204087	1	45A	ANEL	ANILLO
23	75204417	3	31F	MORDENTE	ABRAZADERA
24	75204416	3	31F	MORDENTE	ABRAZADERA
25	75204418	3	40V	PARAFUSO	TORNILLO
26	75204131	3	31F	MORDENTE	ABRAZADERA
27		6	133R	VEJA ITEM 68	VEA ITEM 68
28	75204122	6	130P	CILINDRO	CILINDRO
29	75204118	1	17A	EIXO COMANDO	EJE
30	75204410	1	103S	MANCAL	COJINETE

75207615

BOMBA INJETORA - BOMBA DE INYECCION

A2.27 | 1

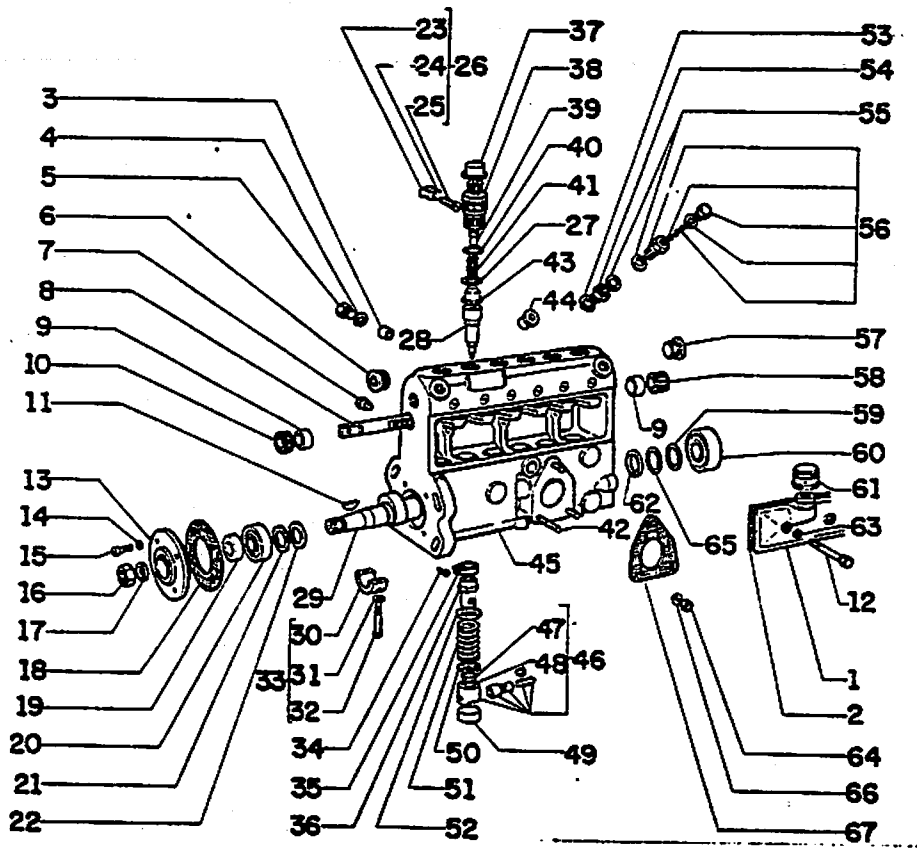

FIATALLIS FR12B A2.27 QUADRO 1 PAG.2

ITEM	PART NUMBER	QTD	COD.	DESCRIÇÃO	DESCRIPCIÓN
31	75204412	2	133R	ARRUELA VEDAÇÃO	JUNTA HERMETICA
32	75204411	2	40V	PARAFUSO	TORNILLO
33	75204132	1	103S	MANCAL	COJINETE
34	75204109	6	40V	PARAFUSO	TORNILLO
35	75204120	6	135S	CREMALHEIRA	CREMALHEIRA
36	75204097	6	30M	MANGA REGULAGEM	MANGUITO
37	75204423	6	265C	TAMPA	TAPA
38	75204107	6	20R	PORTA VÁLVULA	PUERTA VÁLVULA
39	75204101	6	10V	VÁLVULA	VALVULA
40	-		45A	VEJA ITEM 68	VEA ITEM 68
41	75204113	6	100M	MOLA	RESORTE
42	74060151	3	210P	PRISIONEIRO	ESPARRAGO
43	75204124	6	10V	VÁLVULA	VALVULA
44	75204422	1	70R	PROTETOR	DEFENSA
45	75204115	1	300C	CARCAÇA DA BOMBA	CUERPO
46	75204125	6	240P	TUCHO	EMPUJADOR
47	75204110	6	40V	PARAFUSO	TORNILLO
48	75204102	6	10D	PORCA	TUERCA
49	75204298	6	265C	TAMPA	TAPA
50	75204084	6	69S	PRATO	PLATILLO
51	75204955	6	100M	MOLA	RESORTE
52	75204083	6	60S	PRATO	PLATILLO
53	74061045	1	45A	ANEL VEDAÇÃO	ANILLO
54	75204134	1	20R	CONEXÃO	RACOR
55	75204956	2	45A	ANEL VEDAÇÃO	ANILLO
56	75204121	1	10V	VÁLVULA	VALVULA
57	75204127	1	50T	BUJÃO	TAPÓN
58	75204103	1	95B	BUCHA	CASQUILLO
59	75204075	1	131R	ARRUELA	ARANDELA
60	75205238	1	341C	ROLAMENTO	RODAMIENTO
61	75204034	1	66F	FILTRO	FILTRO
62	75204087	1	131R	ARRUELA	ARANDELA
63	-	2	131R	VEJA ITEM 68	VEA ITEM 68
64	15896211	3	10D	PORCA	TUERCA
65	75204081	*	198S	CALÇO 0,50 mm	ESPESOR 0,50 mm

75207615

BOMBA INJETORA - BOMBA DE INYECCION

A2.27 | 1

ITEM	PART NUMBER	QTD	COD.	DESCRIÇÃO	DESCRIPCION
	75204082	*	198S	CALÇO 1,00 mm	ESPESOR
	75204076	*	198S	CALÇO 0,10 mm	ESPESOR
	75204077	*	198S	CALÇO 0,12 mm	ESPESOR
	75204078	*	198S	CALÇO 0,14 mm	ESPESOR
	75204079	*	198S	CALÇO 0,16 mm	ESPESOR
	75204080	*	198S	CALÇO 0,18 mm	ESPESOR
	75204074	*	198S	CALÇO 0,30 mm	ESPESOR
66	10516470	3	132R	ARRUELA PRESSÃO	ARANDELA
67	74060150	1	123G	JUNTA	JUNTA
68	75204133	1	2K	JG. REPARO (ITENS 14,15,27, 40,63)	JUEGO (ITENS 14 40,63)

* Conforme necessidade
* Conform necessidad

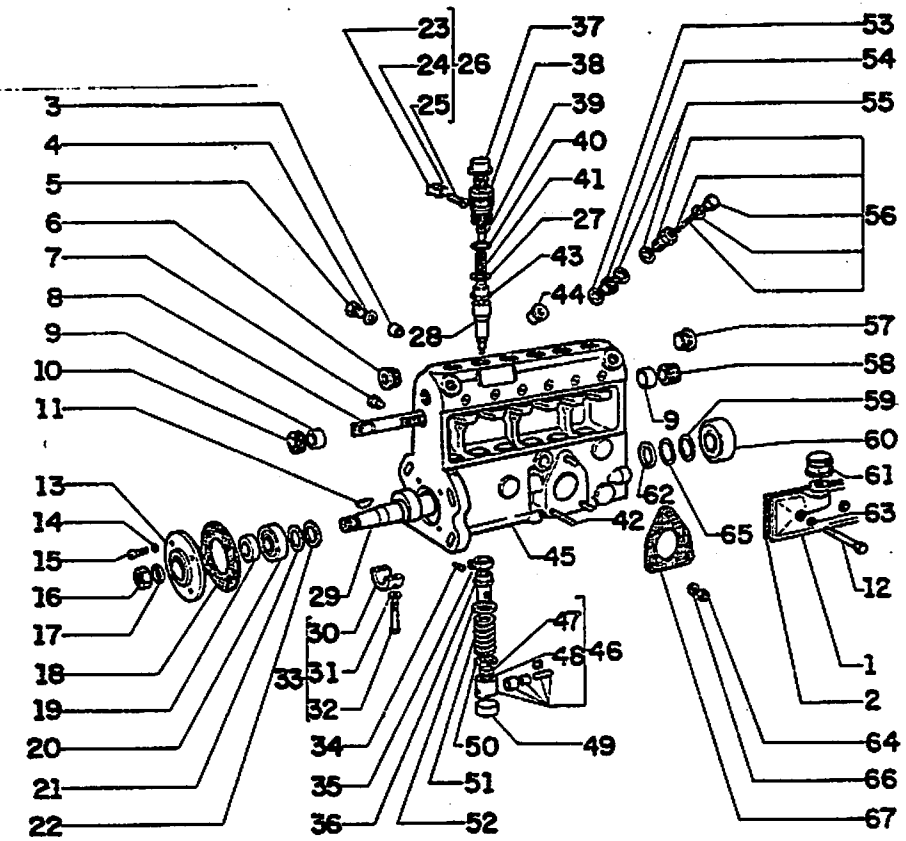

Distribuidor Autorizado
RECH
(65) 515-8800

75207615

BOMBA INJETORA - BOMBA DE INYECCION

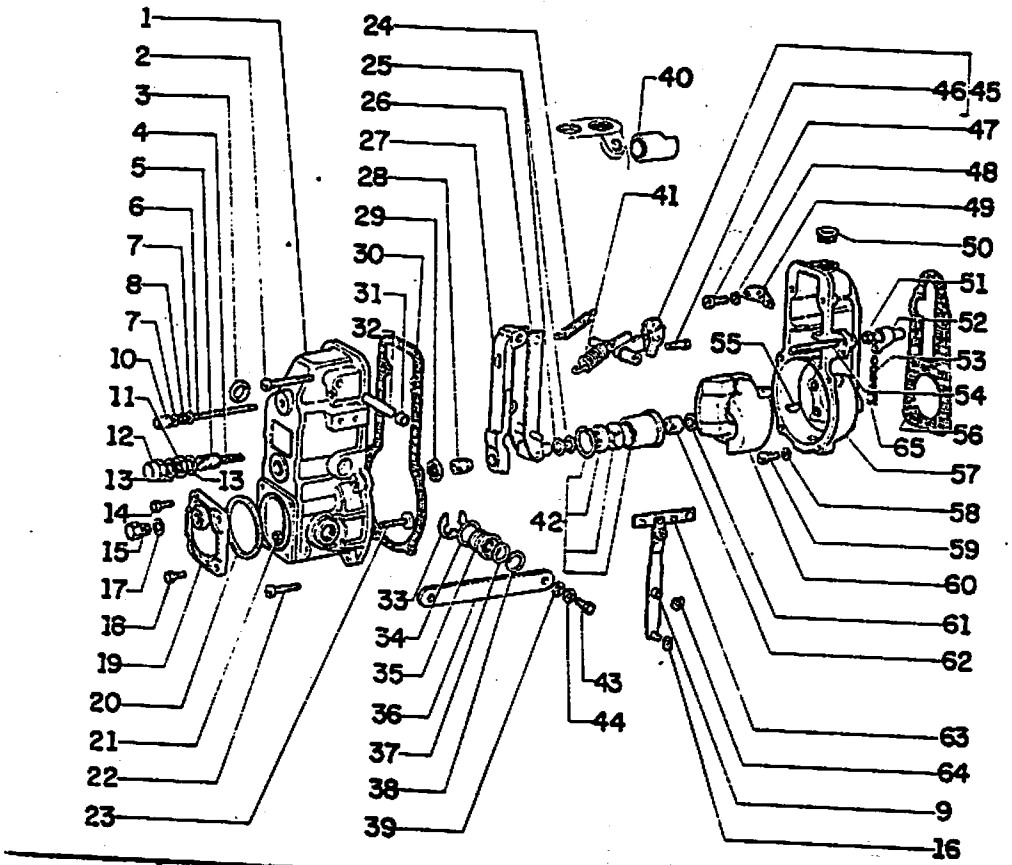

FIATALLIS FR12B A2.28 QUADRO 1 PAG.1

ITEM	PART NUMBER	QTD.	COD.	DESCRIÇÃO	DESCRIPCIÓN
1	75204235	1	265C	TAMPA	TAPA
2	75205256	2	40V	PARAFUSO	TORNILLO
3	75204144	1	64C	PROTEÇÃO	SOMBRERO
4	75205248	1	100M	MOLA	RESORTE
5	75205248	1	210P	PINO ROSCADO	ESPARRAGO
6	75204471	1	210P.	PINO ROSCA	ESPARRAGO
7	-	2	45A	ANEL VEDAÇÃO (VER ITEM 66)	ANILLO (VEASE ITEM 66)
8	75205258	1	10D	PORCA	TUERCA
9	75204150	1	45L	ALAVANCA	PALANCA
10	75205244	1	10D	PORCA	TUERCA
11	75205242	1	10D	PORCA	TUERCA
12	75205245	1	10D	PORCA	TUERCA
13	-	2	45A	ANEL VEDAÇÃO (VER ITEM 66)	ANILLO (VEASE ITEM 66)
14	75205257	2	40V	PARAFUSO	TORNILLO
15	75205251	1	50T	BUJÃO	TAPÓN
16	75204159	1	45P	PEÇA CORREDIÇA	PATIN
17	-	1	45A	ANEL VEDAÇÃO (VER ITEM 66)	ANILLO (VEASE ITEM 66)
18	-	2	40V	PARAFUSO (VER ITEM 66)	TORNILLO (VEASE ITEM 66)
19	75204148	1	265C	TAMPA	TAPA
20	-	1	133R	ANEL VEDAÇÃO (VER ITEM 66)	ANILLO (VEASE ITEM 66)
21	15896211	1	10D	PORCA	TUERCA
22	10377011	4	40V	PARAFUSO	TORNILLO
23	75205249	1	40V	PARAFUSO	TORNILLO
24	75207611	1	100M	MOLA	RESORTE
25	75205253	*	198P	CALÇO 0,2 mm	SUPLEMIENTO 0,2 mm
	75205254	*	198P	CALÇO 0,3 mm	SUPLEMIENTO 0,3 mm
	75205255	*	198P	CALÇO 0,4 mm	SUPLEMIENTO 0,4 mm
	75205240	*	198P	CALÇO 1,0 mm	SUPLEMIENTO 1,0 mm
26	75204152	1	45L	ALAVANCA	PALANCA
27	75204365	1	45L	ALAVANCA	PALANCA

75207614

REGULADOR DE VELOCIDADE - REGULADOR DE VELOCIDAD

A2.28 | 1

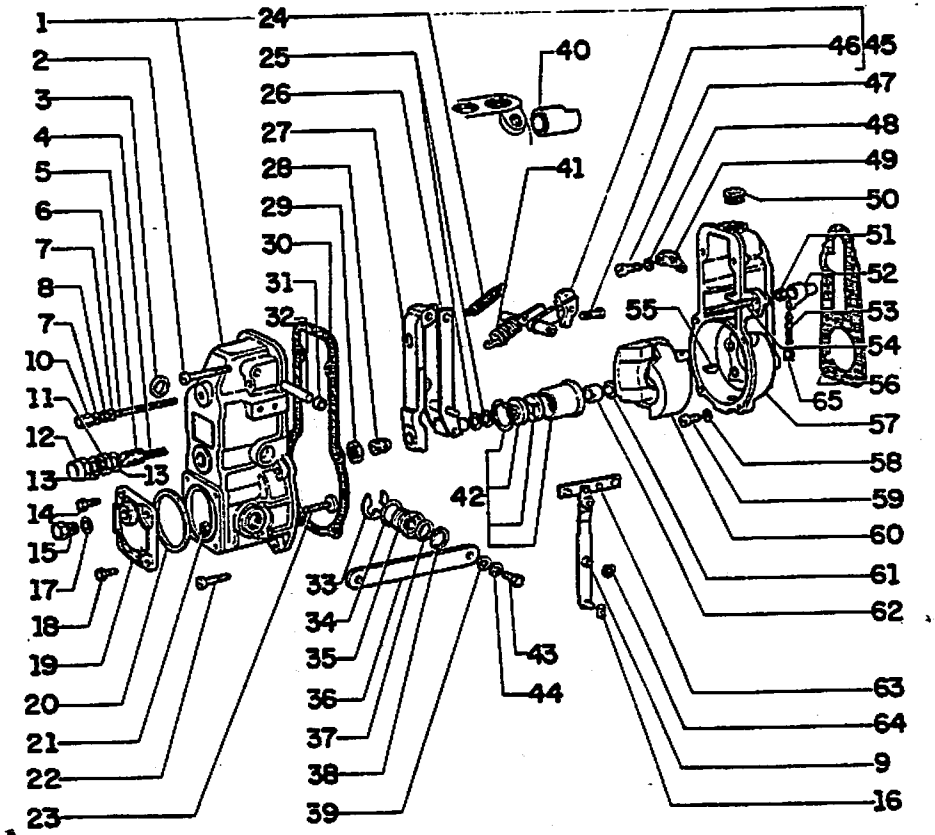

ITEM	PART NUMBER	QTD	COD.	DESCRIÇÃO	DESCR
28	75207609	1	100C	CAPSULA DA MOLA	SUJET
29	75205243	1	10D	PORCA	TUERC
30	-	1	123G	JUNTA(VER ITEM 66)	JUNTA
31	75204147	1	20C	CHAPA FECHAMENTO	CASQU
32	75204157	1	16A	EIXO	ARBOL
33	75205259	2	51A	ARRUELA TRAVA	ANILL
34	-	2	158G	ANEL-O (VER ITEM 66)	ANILL (VEAS
35	75204143	2	95B	BUCHA	BUJE
36	75204149	1	45L	ALAVANCA	PALAN
37	-	1	158G	ANEL-O (VER ITEM 66)	ANILL (VEAS
38	79046272	*	198P	CALÇO 1,00 mm	SUPLE
	75205292	*	198P	CALÇO 0,50 mm	SUPLE
39	14496401	1	131R	ARRUELA	ARAND
40	75204126	1	20C	CAPA PROTETORA	CASQU
41	75207610	1	100M	MOLA	RESOR
42	75204136	1	30M	MANCAL	MANGU
43	75204372	1	40V	PARAFUSO	TORNI
44	-	1	132R	ARRUELA PRESSÃO (VER ITEM 66)	ARAND (VEAS
45	75204233	1	45L	ALAVANCA	PALAN
46	75205250	1	40V	PARAFUSO	TORNI
47	10379011	1	40V	PARAFUSO	TORNI
48	75205260	1	132R	ARRUELA PRESSÃO	ARAND
49	75204230	1	120R	CHAPA FIXAÇÃO	PLATI
50	75205252	1	50T	BUJÃO	TAPON
51	15896211	1	10D	PORCA	TUERC
52	-	1	20C	CAPA PROTETORA (VER ITEM 66)	CASQU (VEAS
53	-	2	60C	ARAME (VER ITEM 66)	TERMI (VEAS
54	75205293	1	210P	PRISIONEIRO	ESPAR
55	75225368	1	60L	CHAVETA	CHAVE
56	75204147	1	123G	JUNTA	JUNTA

75207614

A2.28

REGULADOR DE VELOCIDADE - REGULADOR DE VELOCIDAD

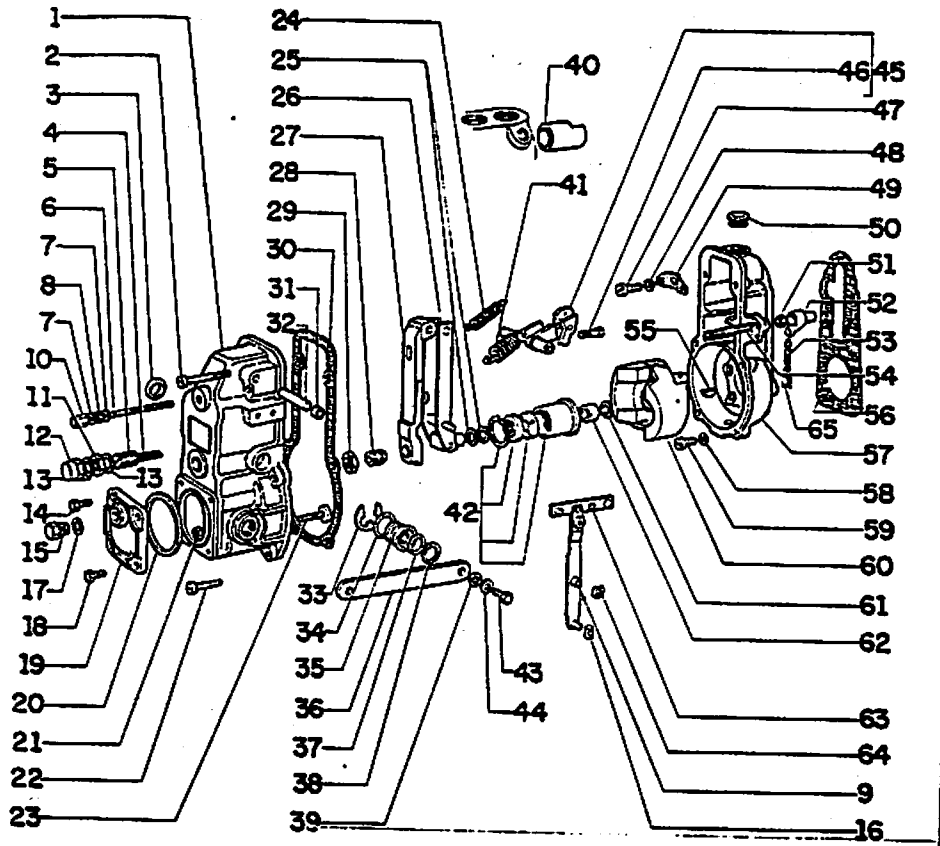

ITEM	PART NUMBER	QTD	COD.	DESCRIÇÃO	DESCRIPCIÓN
57	75204163	1	35S	CARCAÇA	CAJA
58	-	6	131R	ARRUELA (VER ITEM 66)	ARANDELA (VEASE ITEM 66)
59	9923751	6	40V	PARAFUSO	TORNILLO
60	75204164	1	67M	CONJ. REGULADOR	CONTRAPESO
61	-	1	132R	ARRUELA PRESSÃO (VER ITEM 66)	ARANDELA FRENO (VEASE ITEM 66)
62	75205246	1	10D	PORCA	TUERCA
63	75204151	1	148	TALA	LARGUERO
64	-	2	51A	ANEL TRAVA (VER ITEM 66)	ANILLO FRENO (VEASE ITEM 66)
65	-	2	127P	CHUMBO (VER ITEM 66)	PRECINTO (VEASE ITEM 66)
66	75204170	K	2K	JOGO REPARO (INCLUI ITENS 7, 13,17,18,20,30, 34,37,44,52,53, 58,61,64,65).	JUEGO (INCLUI ITENS 7, 13,17,18,20,30, 34,37,44,52,53, 58,61,64,65).

* Conforme necessidade

* Conform necessidad

Distribuidor Autorizado
RECH
(65) 515-8800 Sinop/MT

75207614

REGULADOR DE VELOCIDADE-REGULADOR DE VELOCIDAD

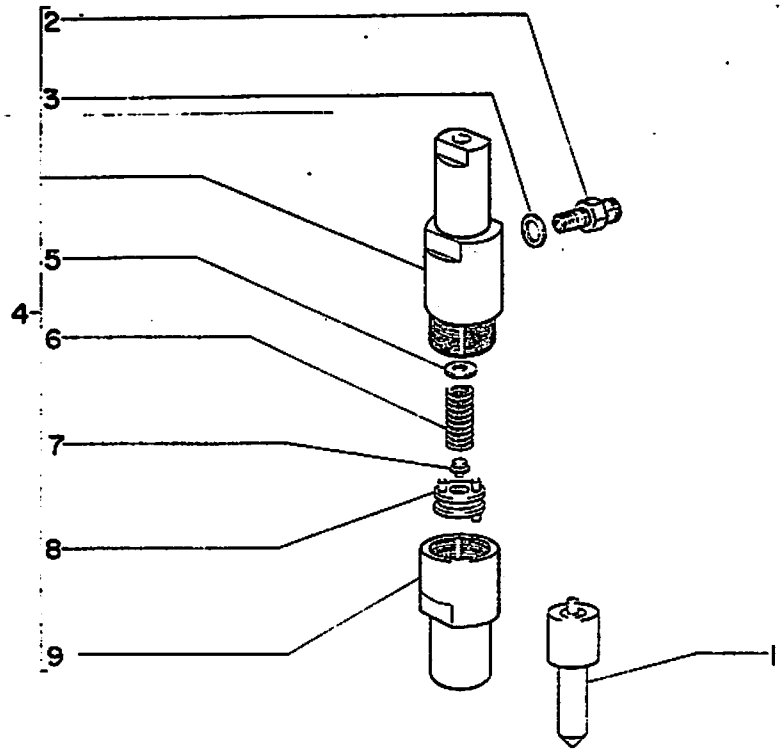

FIATALLIS FR12B A2.35 QUADRO 1 PAG.1

ITEM	PART NUMBER	QTD	COD.	DESCRIÇÃO	DESCRIPCIÓN
1	75202897	6	148P	INJETOR	INJECTOR
2	75205556	6	20R	CONEXÃO	RACOR
3	75204026	6	133R	ARRUELA VEDAÇÃO	JUNTA HERMETICA
4	75205557	6	196P	PORTA INJETOR	PUERTA INJECTOR
5	75204036	*	198S	CALÇO 1,00 mm	CALCE 1,00 mm
	75204037	*	198S	CALÇO 1,05 mm	CALCE 1,05 mm
	75204038	*	198S	CALÇO 1,10 mm	CALCE 1,10 mm
	75204039	*	198S	CALÇO 1,15 mm	CALCE 1,15 mm
	75204040	*	198S	CALÇO 1,20 mm	CALCE 1,20 mm
	75204041	*	198S	CALÇO 1,25 mm	CALCE 1,25 mm
	75204042	*	198S	CALÇO 1,30 mm	CALCE 1,30 mm
	75204043	*	198S	CALÇO 1,35 mm	CALCE 1,35 mm
	75204044	*	198S	CALÇO 1,40 mm	CALCE 1,40 mm
	75204045	*	198S	CALÇO 1,45 mm	CALCE 1,45 mm
	75204046	*	198S	CALÇO 1,50 mm	CALCE 1,50 mm
	75204047	*	198S	CALÇO 1,55 mm	CALCE 1,55 mm
	75204048	*	198S	CALÇO 1,60 mm	CALCE 1,60 mm
	75204049	*	198S	CALÇO 1,65 mm	CALCE 1,65 mm
	75204050	*	198S	CALÇO 1,70 mm	CALCE 1,70 mm
	75204051	*	198S	CALÇO 1,75 mm	CALCE 1,75 mm
	75204052	*	198S	CALÇO 1,80 mm	CALCE 1,80 mm
	75204053	*	198S	CALÇO 1,85 mm	CALCE 1,85 mm
	75204054	*	198S	CALÇO 1,90 mm	CALCE 1,90 mm
	75204055	*	198S	CALÇO 1,95 mm	CALCE 1,95 mm
6	75204071	6	100M	MOLA	MUELLE
7	75202872	6	90A	PINO PRESSÃO	PERNIO FRENO
8	75202873	6	60D	DISCO	DISCO
9	75202871	6	10D	PORCA	TUERCA

* Usar quantidade necessária
Conform necessidad

75202896

PORTA BICO INJETOR - PORTA INJECTOR

A2.35 | 1

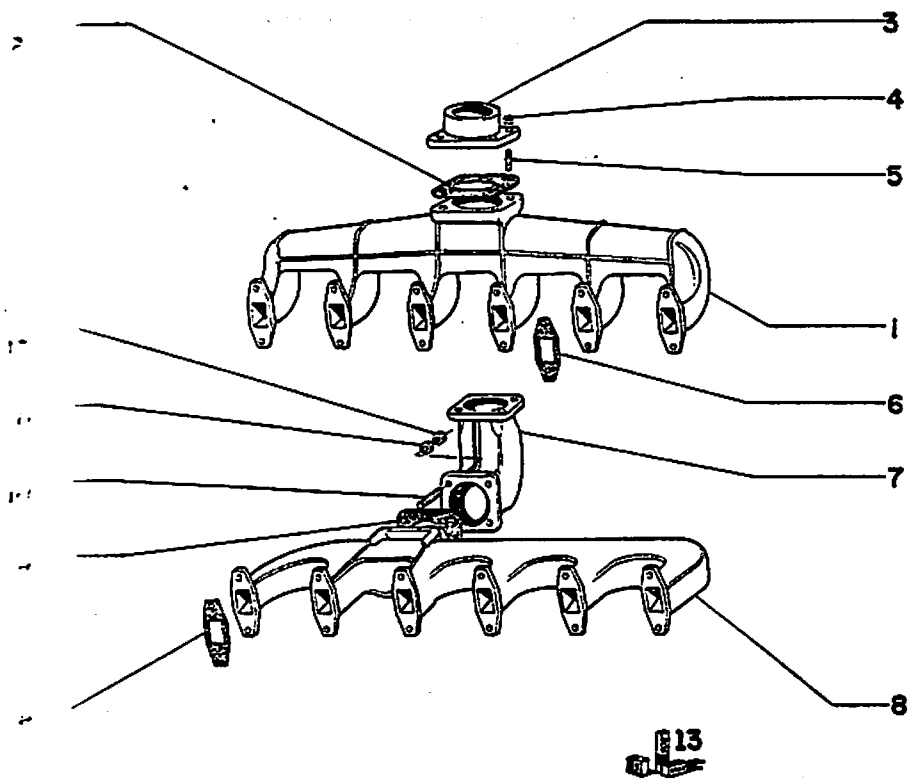

FIATALLIS FR12B A2.54 QUADRO 1 PAG.1

ITEM	PART NUMBER	QTD	COD.	DESCRIÇÃO	DESCRIPCIÓN
1	75202967	1	225C	COLETOR ADMISSÃO	COLECTOR ADMISION
2	75202973	1	123G	JUNTA	JUNTA
3	75202972	1	70F	FLANGE	FLANGE
4	75205369	1	10D	PORCA	TUERCA
5	75202969	1	210P	PRISIONEIRO	PRISIONERO
6	75202526	12	123G	JUNTA	JUNTA
7	75202970	1	223C	COLETOR	COLECTOR
8	75202968	1	230C	COLETOR ESCAPE	COLECTOR ESCAPE
9	75202653	1	123G	JUNTA	JUNTA
10	75202598	1	210P	PRISIONEIRO	PRISIONERO
11	75202599	1	10D	PORCA	TUERCA
12	75202971	1	10D	PORCA	TUERCA
13	75207456	K	1K	KIT VEJA PAG.9	JUEGO VEASE PAG.9

Distribuidor Autorizado
RECH TRATORES
(65) 515-8800 Sinop/MT

COLETORES DE ADMISSAO E ESCAPE- COLECTORES DE ADMISION Y ESCAPE

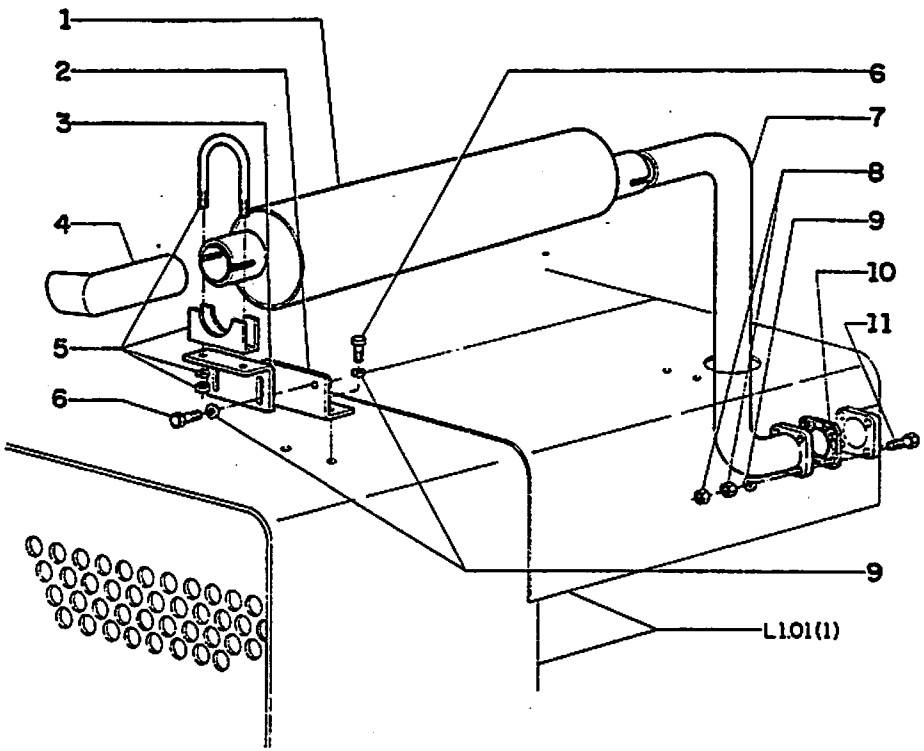

ITEM	PART NUMBER	QTD	COD.	DESCRIÇÃO	DESCRIPCIÓN
1	75216114	1	160S	SILENCIOSO	SILENCIOSO
2	75222747	2	300S	SUPORTE	SOPORTE
3	75222746	2	300S	SUPORTE	SOPORTE
4	75216115	1	193T	TUBO	TUBO
5	75216396	2	180C	ABRAÇADEIRA	ABRAZADERA
6	70922763	8	40V	PARAFUSO	TORNILLO
7	75218597	1	193T	TUBO	TUBO
8	10790140	8	10D	PORCA	TUERCA
9	10516870	12	132R	ARRUELA PRESSÃO	ARANDELA FRENO
10	539120	1	123G	JUNTA	JUNTA
11	11343821	4	40V	PARAFUSO	TORNILLO

Distnbuidor Autorizado
RECH
(65) 515-8800 Sinop/MT

A2.56 | 1

SILENCIOSO E ESCAPE - SILENCIOSO Y ESCAPE

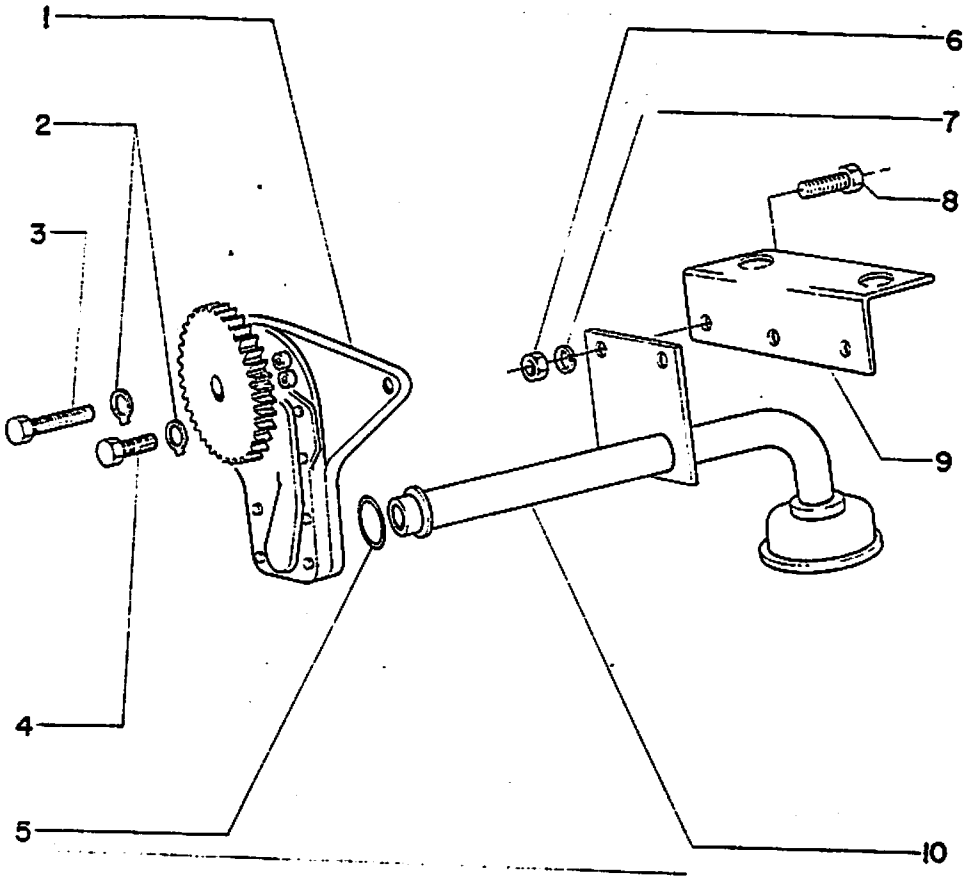

FIATALLIS FR12B A3.01 QUADRO I PAG.1

ITEM	PART NUMBER	QTD	COD.	DESCRIÇÃO	DESCRIPCIÓN
1	75202976	1	153P	BOMBA ÓLEO	BOMBA ACEITE
2	75202974	3	132R	ARRUELA PRESSÃO	ARANDELA FRENO
3	16043621	2	40V	PARAFUSO	TORNILLO
4	75205213	1	40\	PARAFUSO	TORNILLO
5	75205154	1	55A	ANEL-O	GUARNICION
6	75205184	2	10D	PORCA	TUERCA
7	10516670	2	132R	ARRUELA PRESSÃO	ARANDELA FRENO
8	16043221	2	40V	PARAFUSO	TORNILLO
9	75202717	1	105P	CANTONEIRA	CANTONERA
10	75202975	1	193T	TUBO SUCÇÃO	TUBO SUCCIÓN

Distribuidor Autorizado
RECH
(65) 515-8800 Sinop/MT

LUBRIFICACAO DO MOTOR - ENGRASE DEL MOTOR

A3,01 | 1

FIATALLIS

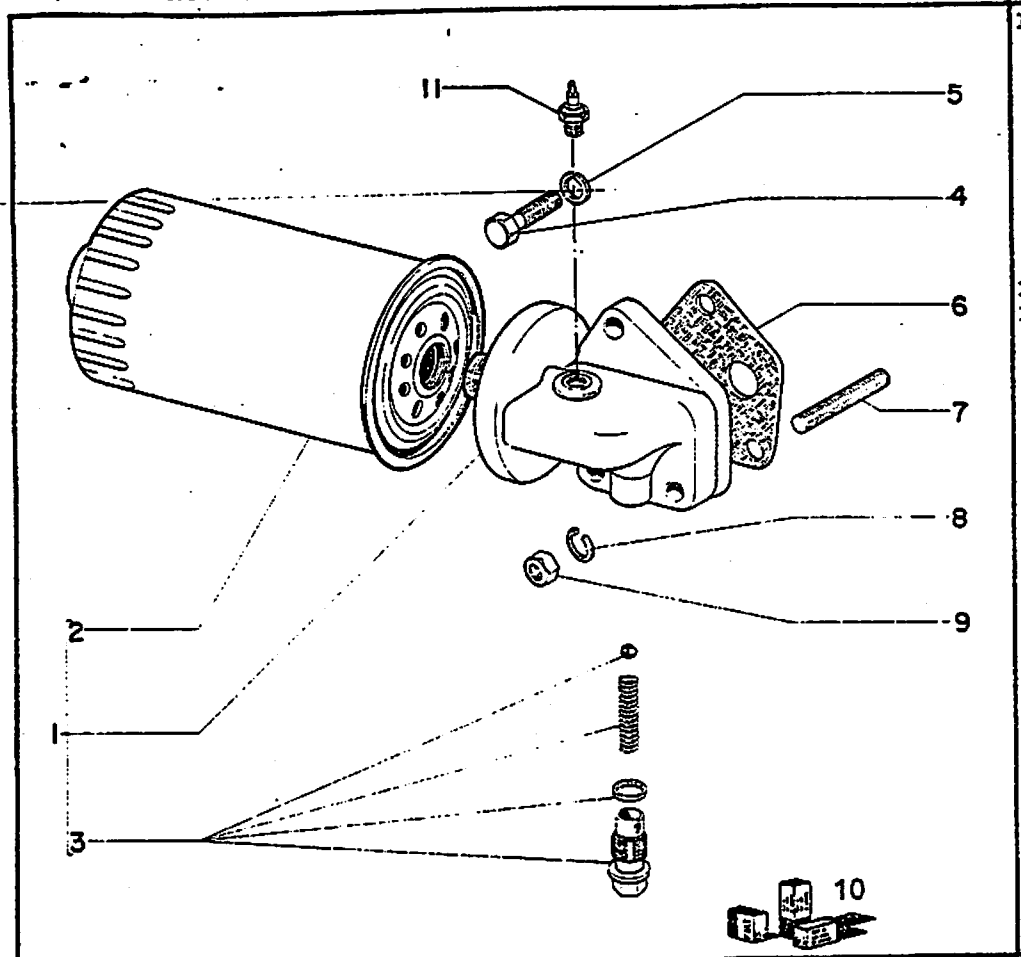

FIATALLIS FR 12B A3.03 **QUADRO** 1 **PAG.** 1

ITEM	PEÇA Nº	QTDE	COD.	DESCRIÇÃO	DESCRIPCION
1	75202609	1	064F	FILTRO COMBUST.	FILTRO COMBUST.
2	8320220	1	020E	ELEM. FILTRANTE	FILTRO
3	75202720	1	010V	VALVULA	VALVULA
4	75205218	1	040V	PARAFUSO	TORNILLO
5	10516870	1	170R	ARRUELA PRESSÃO	ARANDELA ELAST.
6	75202712	1	120G	JUNTA	JUNTA PLANA
7	75205192	2	210P	PRISIONEIRO	ESPARRAGO
8	10516870	2	170R	ARRUELA PRESSÃO	ARANDELA ELAST.
9	11701711	2	010D	PORCA	TUERCA
10	75287222	1	002K	KIT	JUEGO
11	75236112	1	133S	SENSOR (1)	SENSOR (1)

(1) PARA 24 VOLTS-A PARTIR DO CHASSI 420 MAIS 222, 274,318,342,344,346,347,348,350,351,375 A 377,379,386, 390,391,392,394,395,397,398,400,401,404,405,408,409, 410,411 EXCETO 422,432,449,456,474,483,490 E 514

FILTRO DE ÓLEO LUBRIFICANTE
FILTRO DEL ACEITE

A3.03 | 1

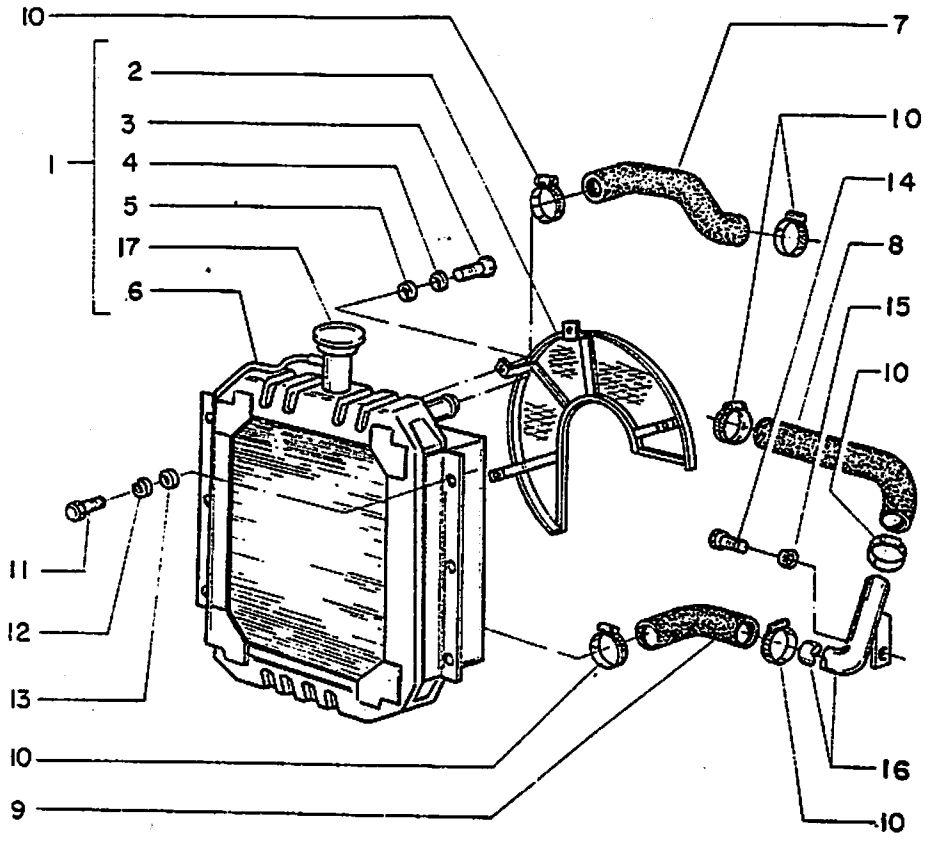

FIATALLIS	FR12B	A4.01	QUADRO 1	PAG.1

ITEM	PART NUMBER	QTD	COD.	DESCRIÇÃO	DESCRIPCION
1	75218177	1	25R	CONJ. RADIADOR	CONJ. RADIADOR
2	75218176	1	101G	GRADE	GRADA
3	10902121	4	40V	PARAFUSO	TORNILLO
4	10516470	4	132R	ARRUELA PRESSÃO	ARANDELA FRENO
5	12639701	4	131R	ARRUELA	ARANDELA
6	75218178	1	25R	RADIADOR	RADIADOR
7	75218061	1	30M	MANGUEIRA	MANGA
8	75218180	1	30M	MANGUEIRA	MANGA
9	75218181	1	30M	MANGUEIRA	MANGA
10	70922198	6	180C	BRAÇADEIRA	ABRAZADERA
11	70921566	4	40V	PARAFUSO	TORNILLO
12	70910286	4	132R	ARRUELA PRESSÃO	ARANDELA FRENO
13	70900816	4	131R	ARRUELA	ARANDELA
14	70928312	1	40V	PARAFUSO	TORNILLO
15	70904208	1	132R	ARRUELA PRESSÃO	ARANDELA FRENO
16	75218062	1	193T	TUBO	TUBO
	75221682	1	193T	TUBO*	TUBO*
17	75211492	1	265C	TAMPA	TAPA

* OPCIONAL 75221712

Distribuidor Autorizado
RECH
(65) 515-8800 Sinop/MT

RADIADOR - RADIADOR

FIATALLIS

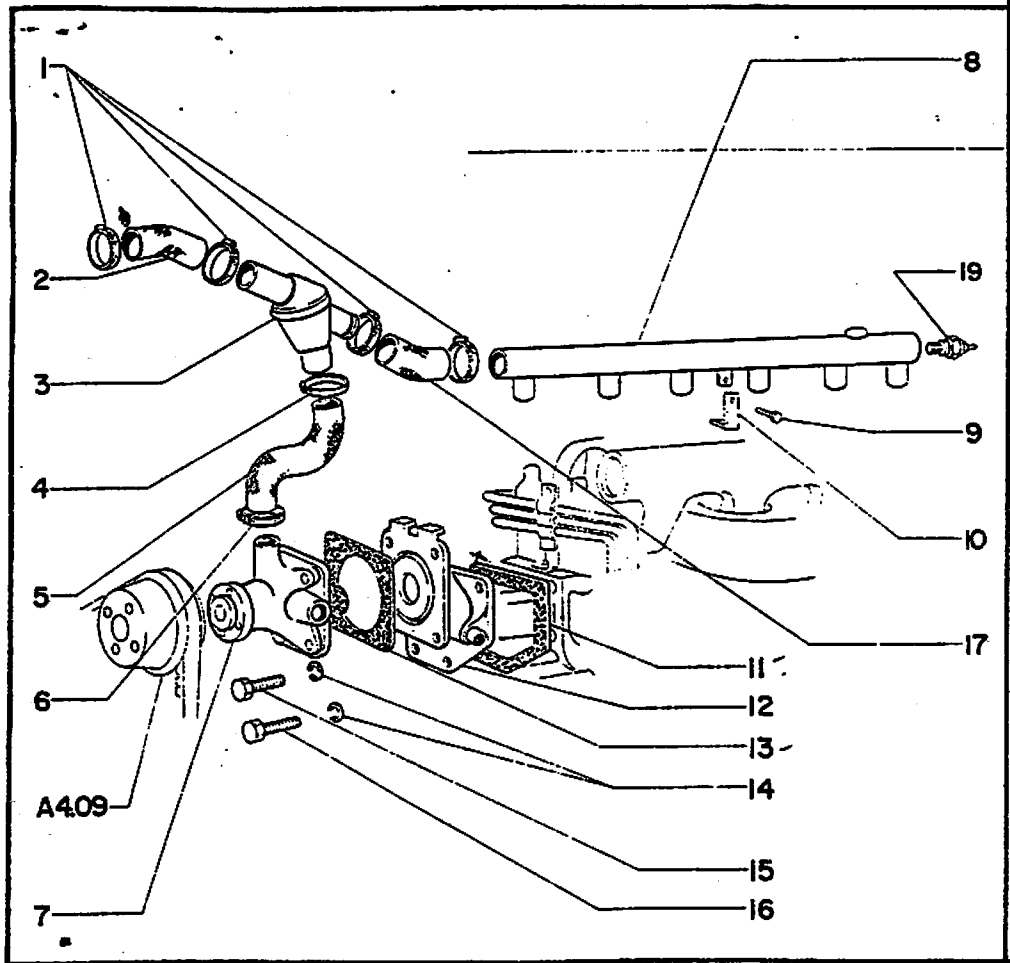

FIATALLIS FR 12B · A4.02 **QUADRO** 1 **PAG.** 1

ITEM	PEÇA Nº	QTDE	COD.	DESCRIÇÃO	DESCRIPCION
1	75205183	4	031F	ABRAÇADEIRA	ABRAZADERA
2	75202979	1	285T	MANGUEIRA	TUBO FLEXIBLE
3	75202734	1	096T	TERMOSTATO	TERMOSTATO
4	75205181	1	031F	ABRAÇADEIRA	ABRAZADERA
5	75202978	1	285T	MANGUEIRA	TUBO FLEXIBLE
6	75205182	1	031F	ABRAÇADEIRA	ABRAZADERA
7	75285250	1	P152	BOMBA D'AGUA	BOMBA DE AGUA
8	75202980	1	193T	TUBO DE AÇO (1)	TUBO (1)
	75221714	1	193T	TUBO (2)	TUBO (2)
9	75202982	1	040V	PARAFUSO	TORNILLO
10	75202981	1	300S	SUPORTE	SOPORTE
11	75202525	1	123G	RETENTOR	EMPAQUETADURA
12	75202983	1	300S	SUPORTE	SOPORTE
13	[illegible]	1	123G	RETENTOR	EMPAQUETADURA 75202614
14	10516670	10	170R	ARRUELA PRESSÃO	ARANDELA ELAST.
15	75202593	6	040V	PARAFUSO	TORNILLO
16	75205213	4	040V	PARAFUSO	TORNILLO
17	75202977	1	285T	MANGUEIRA	TUBO FLEXIBLE
18	75287222	1	002K	KIT	JUEGO
19	75236113	1	133S	SENSOR (2)	SENSOR (2)

(1) PARA 12 VOLTS
(2) PARA 24 VOLTS-A PARTIR DO CHASSI 420 MAIS 222, 274,318,342,344,346,347,348,350,351,375 A 377,379,386, 390,391,392,394,395,397,398,400,401,404,405,408,409, 410,411 EXCETO 422,432,449,456,474,483,490 E 514

BOMBA D'ÁGUA E TUBULAÇÕES
BOMBA D'AGUA Y TUBERIAS

A4.02 | 1

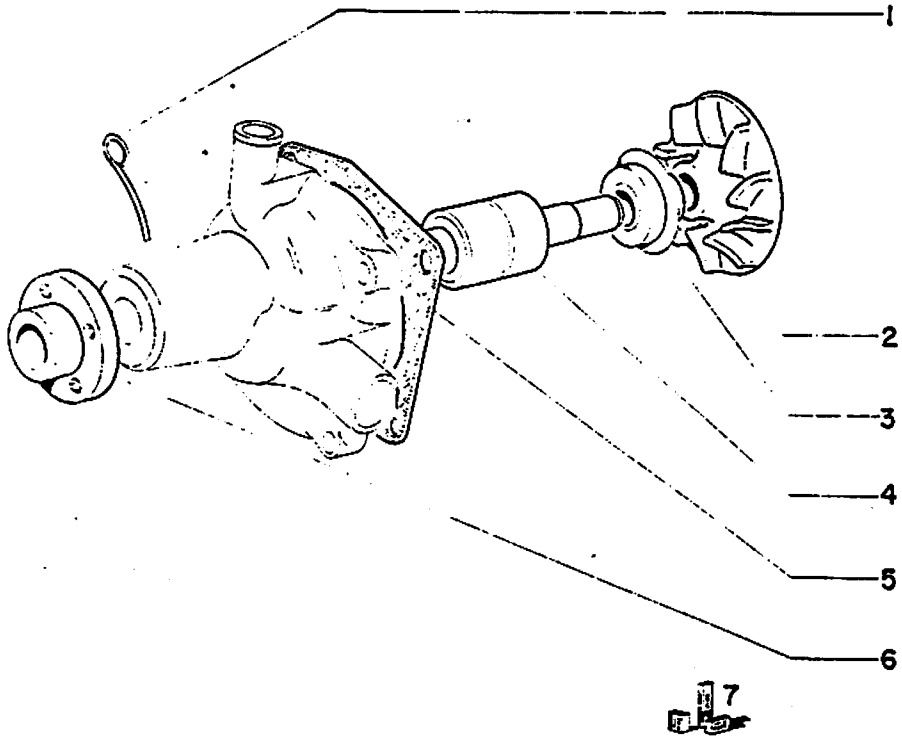

FIATALLIS FR12B A4.03 QUADRO 1 PAG.1

ITEM	PART NUMBER	QTD	COD.	DESCRIÇÃO	DESCRIPCIÓN
1	75202616	1	60C	ARAME	ALAMBRE
2	75202613	1	60G	ROTOR	ROTOR
3	75202608	1	122G	RETENTOR	RETENEDOR
4	75202602	1	341C	ROLAMENTO	RODAMIENTO
5	75202614	1	123G	JUNTA	JUNTA
6	75202631	1	75D	ESPAÇADOR	ESPACIADOR
7	75202619	K	2K	KIT (ITENS 1 a 6)	JUEGO (ITENS 1 a 6)

Distribuidor Autorizado
RECH
(65) 515-8800 Sinop/MT

75202649

BOMBA D'AGUA - BOMBA DE AGUA

A4.03 | 1

304

FIATALLIS

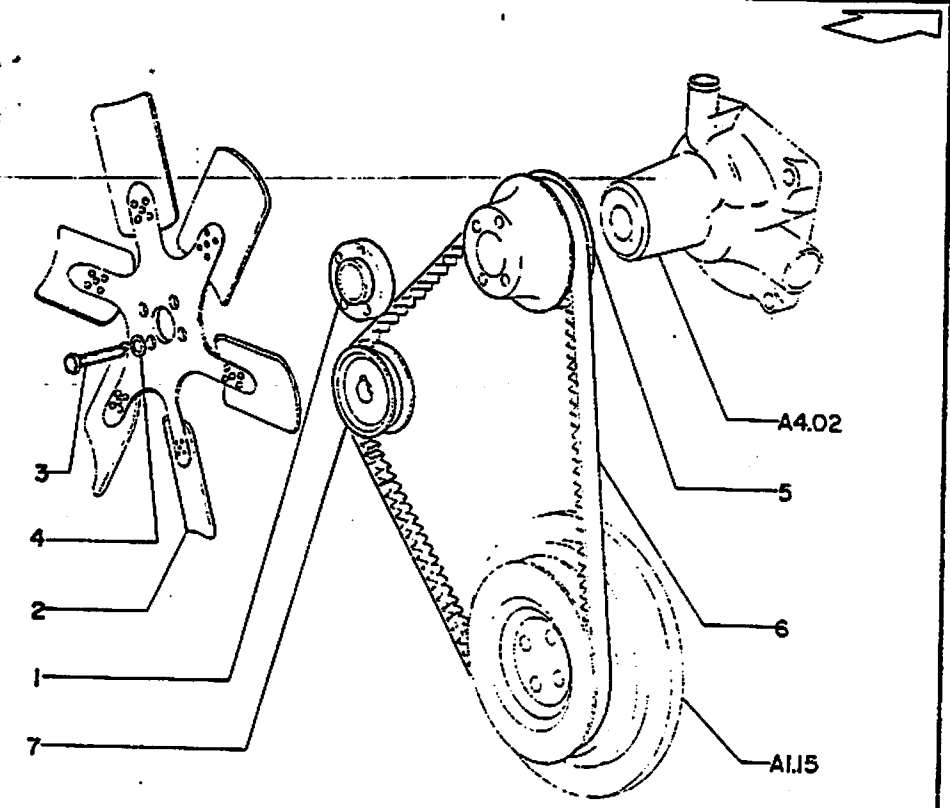

FIATALLIS FR 12B A4.09 **QUADRO 1 PAG. 1**

ITEM	PEÇA Nº	QTDE	COD.	DESCRIÇÃO	DENOMINACION
1	75202985	1	135M	CUBO	CUBO,BUJE
2	75202984	1	030V	VENTILADOR	VENTILADOR
3	75202986	4	040V	PARAFUSO	TORNILLO
4	10516670	4	170R	ARRUELA PRESSÃO	ARANDELA ELAST.
5	75285320	1	230P	POLIA (2) **	POLEA (2) **
	75202987	1	230P	POLIA (1) *	POLEA (1) *
6	75202988	1	173C	CORREIA (1)	CORREA (1)
	75237360	1	173C	CORREIA (2)	CORREA (2)
7	75214553	1	230P	POLIA (2) **	POLEA (2) **
	75202937	1	230P	POLIA (1) *	POLEA (1) *
	75240861	1	230P	POLIA (3) **	POLEA (3) **

(1) PARA 12 VOLTS
(2) PARA 24 VOLTS-A PARTIR DOS CHASSIS 420 MAIS 222,274,318,342,344,346,348,350,351,375,376, 377,379,386,390,391,392,394,395,397,398,400, 401,404,405,408,409,410,411 EXCETO 422,432, 449,456,474,483,490 E 514
(3) PARA 24 VOLTS-A PARTIR DOS CHASSIS 786 MENOS 789,790
(*) 1 CANALETA
(**) 2 CANALETAS

VENTILADOR E SEUS COMANDOS - VENTILADOR Y SU MANDOS

A4.09 | 1

ITE.CPR-006/94

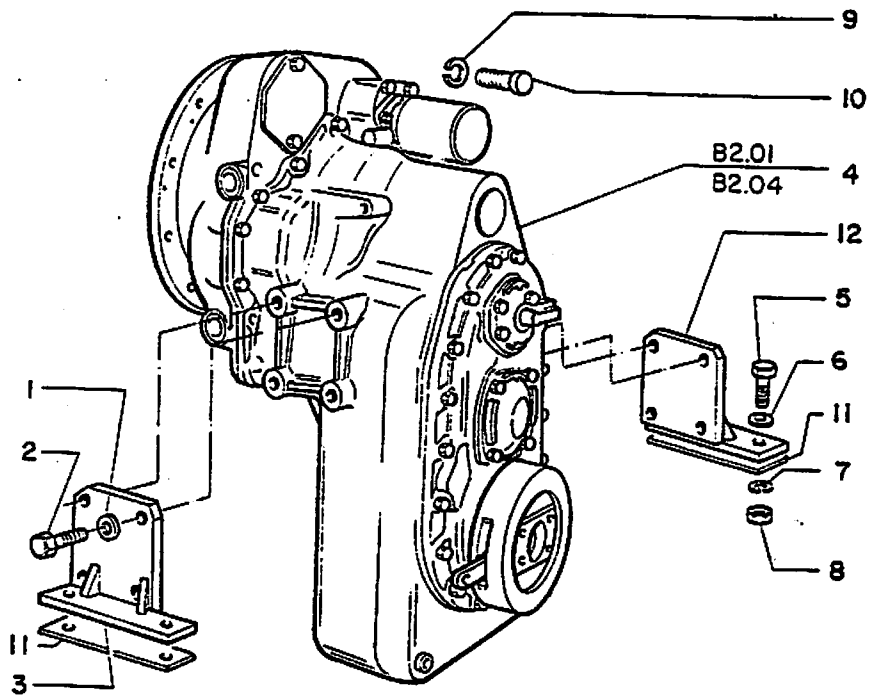

FIATALLIS FR12B B2.00 QUADRO 1 PAG.1

ITEM	PART NUMBER	QTD	COD.	DESCRIÇÃO	DESCRIPCIÓN
1	10517471	8	132R	ARRUELA PRESSÃO	ARANDELA FRENO
2	70925415	8	40V	PARAFUSO	TORNILLO *
3	75216038	1	300S	SUPORTE DIREITO	SOPORTE DERECHO
4	75222744	1	30C	TRANSMISSÃO 11.2 HR 18326-123 CLARK	TRANSMISION 11.2 HR 18326-123 CLARK
5	11390531	4	40V	PARAFUSO	TORNILLO
6	10520221	4	131R	ARRUELA	ARANDELA
7	10572171	4	132R	ARRUELA PRESSÃO	ARANDELA FRENO
8	12164121	4	10D	PORCA	TUERCA
9	10571871	12	132R	ARRUELA PRESSÃO	ARANDELA FRENO
10	11106431	12	40V	PARAFUSO	TORNILLO
11	75218842	*	198S	CALÇO 0,05mm	CALCE 0,05mm
12	75216042	1	300S	SUPORTE ESQUERDO	SOPORTE IZQUIERDO

* Usar quantidade necessaria.
Conform necessidad

Distribuidor Autorizado
RECH
(65) 515-8800 Sinop/MT

TRANSMISSAO (SUPORTES) - CAMBIO DE VELOCIDADES (SOPORTES)

306

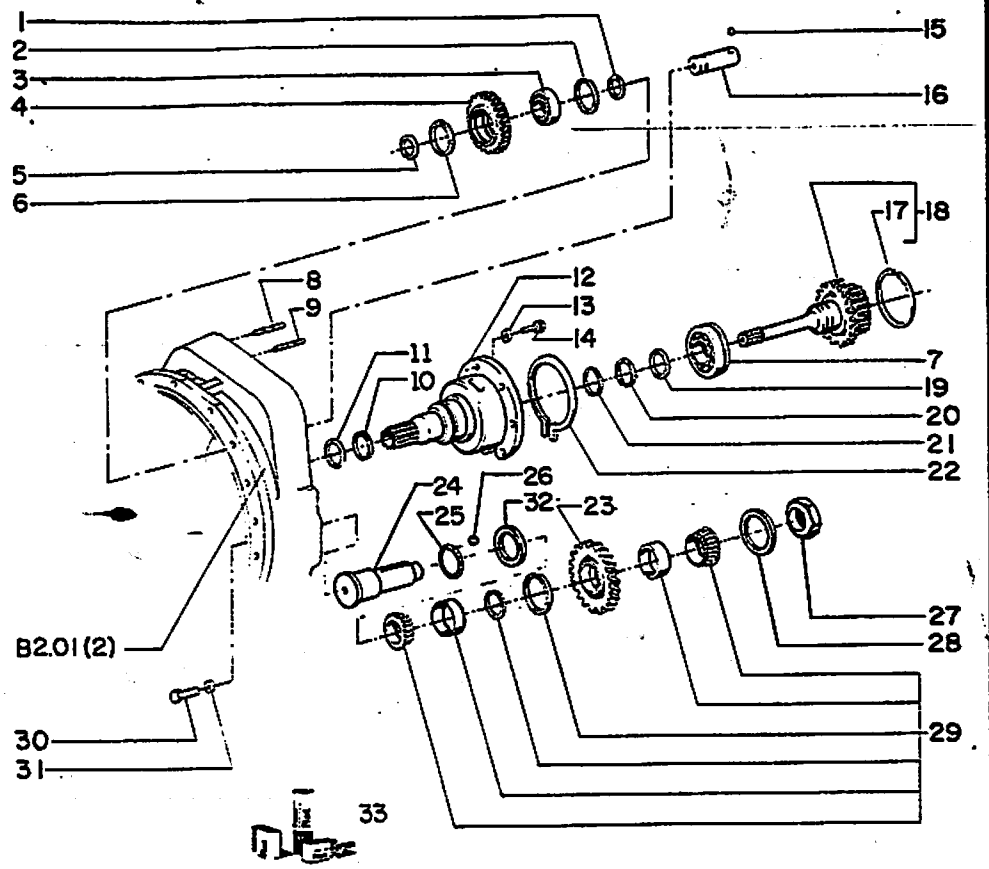

FIATALLIS FR12B B2.01 QUADRO 1 PAG.1

ITEM	PART NUMBER	QTD	COD.	DESCRIÇÃO	DESCRIPCIÓN
1	70929166	1	45A	ANEL RETENÇÃO	ANILLO RETENEDOR
2	73118135	1	45A	ANEL RETENÇÃO	ANILLO RETENEDOR
3	75206479	1	341C	ROLAMENTO	RODAMIENTO
4	75206478	1	501	ENGRENAGEM	ENGRANAJE
5	70929166	1	45A	ANEL RETENÇÃO	ANILLO RETENEDOR
6	73118135	1	45A	ANEL RETENÇÃO	ANILLO RETENEDOR
7	73132932	1	341C	ROLAMENTO	RODAMIENTO
8	73132679	1	210P	PRISIONEIRO	PRISIONERO
9	73132677	1	210P	PRISIONEIRO	PRISIONERO
10	73118062	1	100M	MOLA	MUELLE
11	75206482	1	133R	RETENTOR	RETENEDOR
12	75206481	1	300S	SUPORTE	SOPORTE
13	70910287	6	132R	ARRUELA PRESSÃO	ARANDELA FRENO
14	70922763	6	40V	PARAFUSO	TORNILLO
15	70673856	1	140S	ESFERA	ESFERA
16	75206480	1	16A	EIXO	EJE
17	75206149	1	45A	ANEL RETENÇÃO	ANILLO RETENEDOR
18	75206391	1	16A	EIXO	EJE
19	73118058	1	131R	ARRUELA	ARANDELA
20	71009065	1	45A	ANEL RETENÇÃO	ANILLO RETENEDOR
21	73118059	1	133R	RETENTOR	RETENEDOR
22	73118057	1	45A	ANEL RETENÇÃO	ANILLO RETENEDOR
23	75206102	1	501	ENGRENAGEM	ENGRANAJE
24	75206651	1	16A	EIXO INTERMED.	EJE INTERMED.
25	75206695	1	45A	ANEL O-RING	ANILLO O-RING
26	75205423	1	140S	ESFERA	ESFERA
27	70059946	1	10D	PORCA	TUERCA
28	70930247	1	131R	ARRUELA	ARANDELA
29	73118101	1	341C	CONJ.ROLAMENTO	CONJ. RODAMIENTO
30	75206109	3	40V	PARAFUSO	TORNILLO
31	70918199	3	132R	ARRUELA	ARANDELA
32	70930247	1	132R	ARRUELA	ARANDELA
33	75206401	k	2K	KIT (ITENS 10,11, 21)	JUEGO (ITENS 10,11, 21)

B2.01 | 1

CONVERSOR DE TORQUE - CONVERTIDOR DE TORSION

REVISADO VI/83

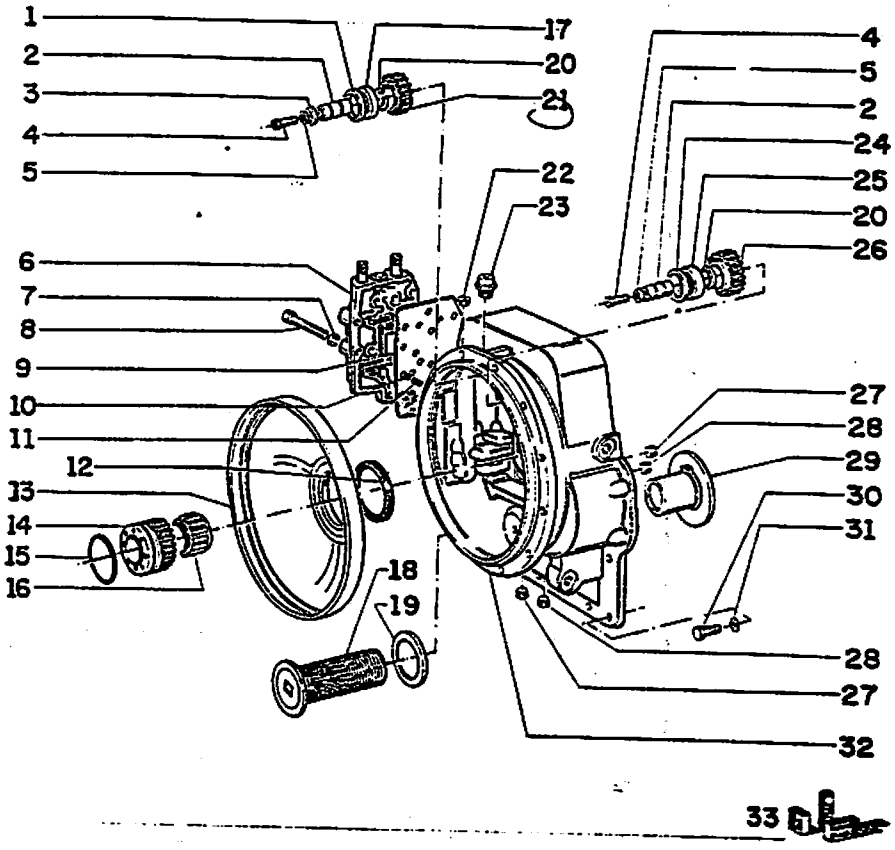

FIATALLIS FR12B B2.01 QUADRO 2 PAG.1

ITEM	PART NUMBER	QTD	COD.	DESCRIÇÃO	DESCRIPCIÓN
1	73118080	1	45A	ANEL	ANILLO
2	73118262	2	16A	EIXO	EJE
3	70929166	1	45A	ANEL	ANILLO
4	70921076	4	40V	PARAFUSO	TORNILLO
5	70910287	4	132R	ARRUELA PRESSÃO	ARANDELA FRENO
6	75206427	1	10V	VÁLVULA CONTROLE VER SBG B2.33	VÁLVULA VEASE SBG B2.33
7	70910287	9	132R	ARRUELA PRESSÃO	ARANDELA FRENO
8	70910948	9	40V	PARAFUSO	TORNILLO
9	73118122	1	123G	GUARNIÇÃO	GUARNICIÓN
10	74055100	2	140S	ESFERA	ESFERA
11	73118121	2	100M	MOLA	MUELLE
12	73118064	1	45A	ANEL	ANILLO
13	73118063	1	20D	DEFLETOR	DEFLETOR
14	75207734	1	50I	ENGRENAGEM	ENGRENAJE
15	73118067	1	45A	ANEL-O	ANILLO O-RING
16	70673970	1	341C	ROLAMENTO	RODAMIENTO
17	73116959	1	341C	ROLAMENTO	RODAMIENTO
18	71004849	1	65F	FILTRO	FILTRO
19	71004848	1	123G	GUARNIÇÃO	GUARNICIÓN
20	70929166	2	45A	ANEL	ANILLO
21	75206477	1	50I	ENGRENAGEM	ENGRENAJE
22	75206110	1	50T	BUJÃO	TAPÓN
23	75206094	1	145S	RESPIRO	RESPIRO
24	73118370	1	45A	ANEL	ANILLO
25	75206489	1	341C	ROLAMENTO	RODAMIENTO
26	75206490	1	50I	ENGRENAGEM	ENGRENAJE
27	70917970	2	50T	BUJÃO	TAPÓN
28	73113677	2	50T	BUJÃO	TAPÓN
29	73118039	1	30M	LUVA	GUANTE
30	70921569	16	40V	PARAFUSO	TORNILLO
31	70914678	16	132R	ARRUELA	ARANDELA
32	75207735	1	35S	CARCAÇA COMPL.	CASCO COMPL.
33	75206401	K	2K	KIT (ITENS 12 e 15)	JUEGO (ITENS 12 y 15)

CONVERSOR DE TORQUE - CONVERTIDOR DE TORSION

B2.01 | 2

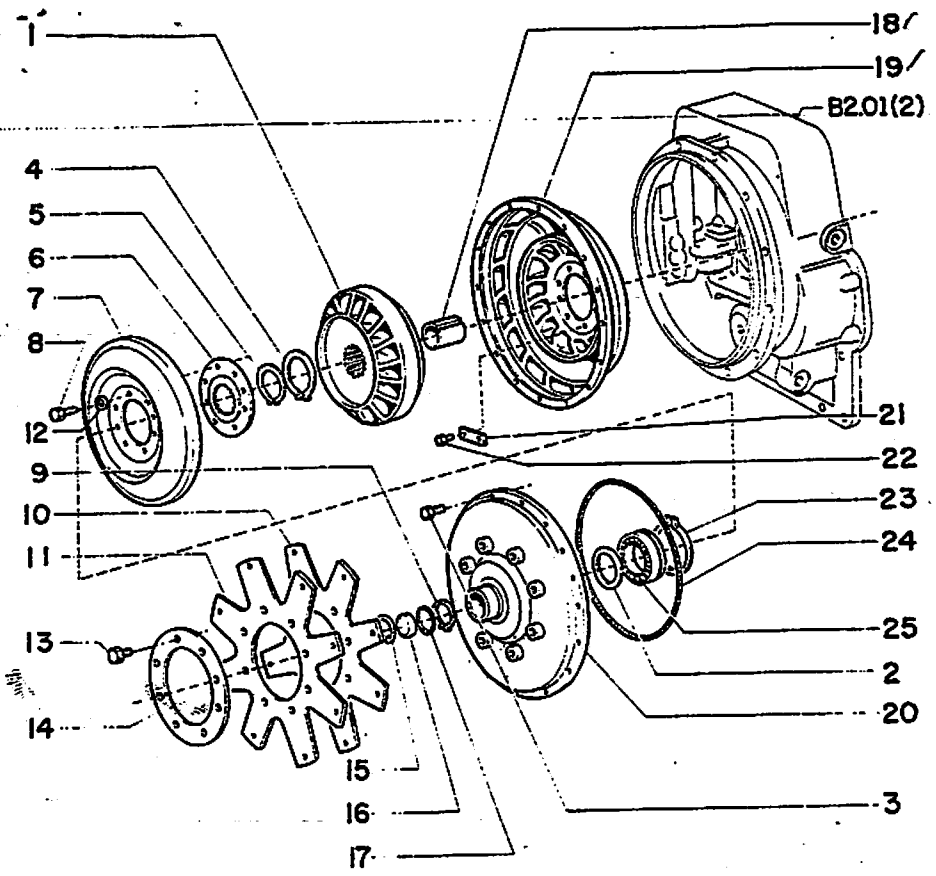

FIATALLIS FR12B B2.01 QUADRO 3 PAG.1

ITEM	PART NUMBER	QTD	COD.	DESCRIÇÃO	DESCRI-
1	75206486	1	271S	ESTATOR	ESTATOR
2	73118074	1	131R	ARRUELA	ARANDEL
3	75206395	18	40V	PARAFUSO E ARRUELA	TORNIL
4	70927747	1	45A	ANEL	ANILLO
5	70928720	1	45A	ANEL	ANILLO
6	75206487	1	135M	CUBO	CUBO
7	75206488	1	209T	TURBINA	TURBINA
8	71004795	12	40V	PARAFUSO	TORNIL
9	70928720	1	45A	ANEL	ANILLO
10	73118173	1	75M	PLACA MOTRIZ	PLACA
11	73118174	2	75M	PLACA MOTRIZ	PLACA
12	71004797	12	132R	ARRUELA PRESSÃO	ARANDEL
13	71004835	10	40V	PARAFUSO	TORNIL
14	73118175	1	60D	DISCO	DISCO
15	75206089	1	45A	ANEL	ANILLO
16	73117963	1	50T	BUJÃO	TAPÓN
17	70933876	1	55A	ANEL-O	ANILLO
18	73118066	1	75D	ESPAÇADOR	ESPACIA
19	75206393	1	60G	IMPULSOR	IMPULSO
20	75206399	1	265C	TAMPA	TAPA
21	73118068	4	120P	TRAVA	TRABA
22	75206084	8	40V	PARAFUSO	TORNIL
23	73118073	1	45A	ANEL	ANILLO
24	75206398	1	55A	ANEL-O	ANILLO
25	73118072	1	341C	ROLAMENTO	RODAMI
26	73118074	1	131R	ARRUELA	ARANDEL
27	75206395	18	40V	PARAFUSO E ARRUELA	TORNIL

B2.01

CONVERSOR DE TORQUE - CONVERTIDOR DE TORSION

E155 314

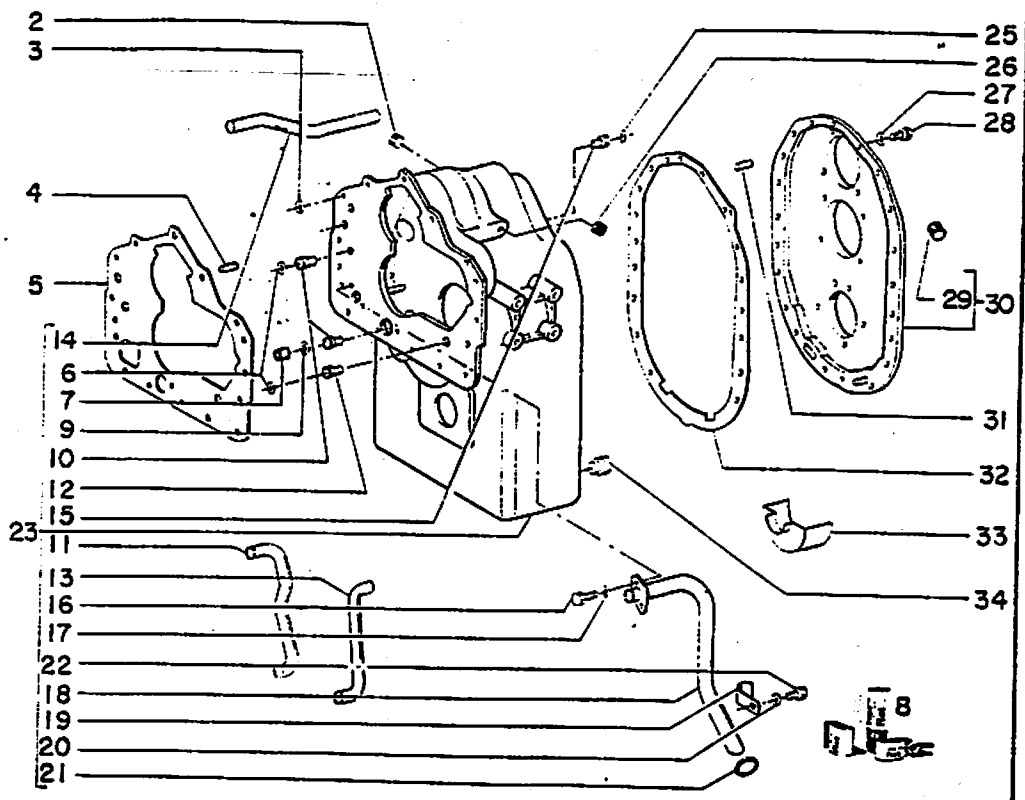

FIATALLIS FR12B B2.01 QUADRO 4 PAG.1

ITEM	PART NUMBER	QTD	COD.	DESCRIÇÃO	DESCRIPCIÓN
1	73132676	1	20D	DEFLETOR	DEFLETOR
2	75206110	1	50T	BUJÃO	TAPÓN
3	70933875	1	55A	ANEL-O	ANILLO O-RING
4	71004838	1	80P	PINO GUIA	PERNIO GUIA
5	73118040	1	123G	GUARNIÇÃO	GUARNICIÓN
6	70929217		55A	ANEL-O	ANILLO O-RING
7	73118047	1	50T	BUJÃO	TAPÓN
8	75206423	K	2K	KIT	JUEGO
9	70926788	1	55A	ANEL-O	ANILLO O-RING
10	71004820	3	30M	LUVA	GUANTE
11	73118046	1	193T	TUBO	TUBO
12	73118044	1	30M	LUVA	GUANTE
13	73118045	1	193T	TUBO	TUBO
14	73118047	1	193T	TUBO	TUBO
15	71004820	1	30M	LUVA	GUANTE
16	70927612	2	40V	PARAFUSO	TORNILLO
17	74052780	2	132R	ARRUELA PRESSÃO	ARANDELA FRENO
18	73118042	1	193T	TUBO	TUBO
19	70933877	1	31F	ABRAÇADEIRA	ABRAZADERA
20	70914678	1	132R	ARRUELA PRESSÃO	ARANDELA FRENO
21	70926788	1	55A	ANEL-O	ANILLO O-RING
22	70929313	1	40V	PARAFUSO	TORNILLO
23	73118041	1	35S	CARCAÇA COMPL.	CASCO COMPL.
24	70673889	2	50T	BUJÃO	TAPÓN
25	70929217	1	55A	ANEL-O	ANILLO O-RING
26	70673860	1	50T	BUJÃO	TAPÓN
27	75206370	20	40V	PARAFUSO	TORNILLO
28	70914678	20	132R	ARRUELA PRESSÃO	ARANDELA FRENO
29	73131677	1	50T	BUJÃO	TAPÓN
30	75206404	1	265C	TAMPA COMPL.	TAPA COMPL.
31	71004838	2	80P	PINO GUIA	PERNIO GUIA
32	73118051	1	123G	GUARNIÇÃO	GUARNICIÓN

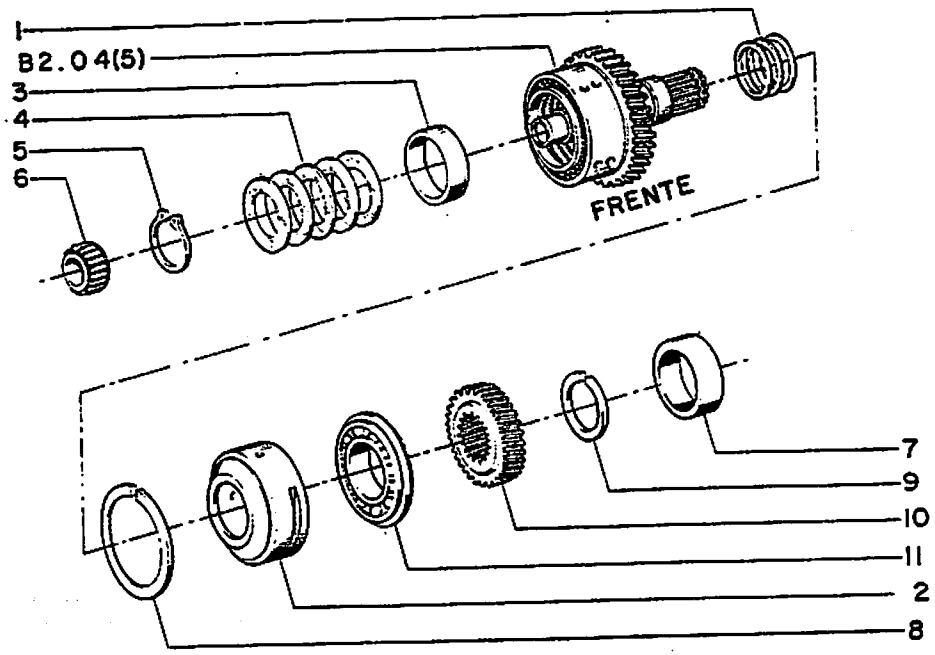

FIATALLIS FR12B B2.04 QUADRO 1 PA...

ITEM	PART NUMBER	QTD	COD.	DESCRIÇÃO	DES...
1	73118096	3	45A	ANEL	ANI...
2	73118095	1	30M	LUVA	GUA...
3	73118090	1	75D	ESPAÇADOR	ESP...
4	73118093	5	100M	MOLA PRATO	MUE...
5	73118094	1	45A	ANEL	ANI...
6	73118097	1	341C	ROLAMENTO	RO...
7	73118048	1	265C	TAMPA	TAP...
8	73118098	1	45A	ANEL	ANI...
9	75206118	1	45A	ANEL	ANI...
10	75206406	1	50T	ENGRENAGEM	ENG...
11	75206407	1	341C	ROLAMENTO	RO...

Distribuidor Autorizado
RECH
(65) 515-8800 Sinop/MT

TRANSMISSAO - CAMBIO DE VELOCIDADES

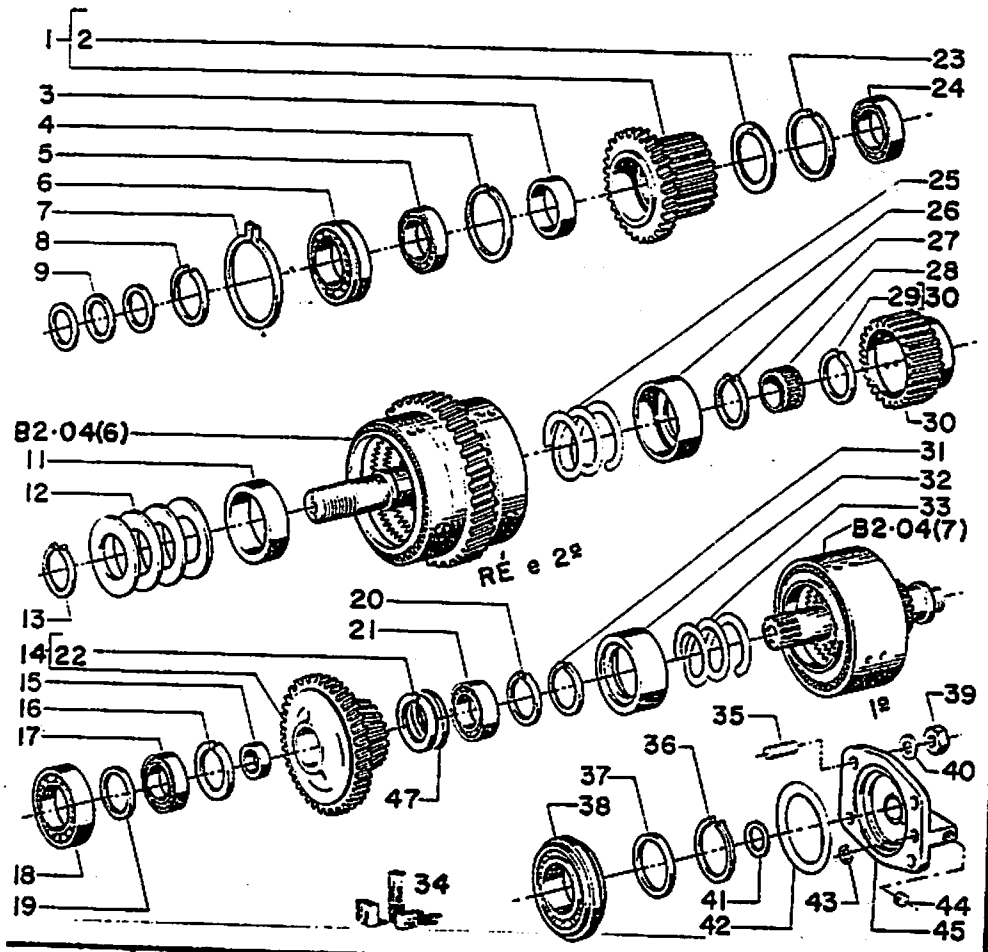

FIATALLIS FR128 B2.04 QUADRO 2 PAG.1

ITEM	PART NUMBER	QTD	COD	DESCRIÇÃO	DESCRIPCIÓN
1	75206116	1	50I	ENGRENAGEM	ENGRANAJE
2	75206149	1	45A	ANEL	ANILLO
3	73118112	1	75D	ESPAÇADOR	ESPACIADOR
4	73118176	1	45A	ANEL	ANILLO
5	71008990	1	341C	ROLAMENTO	RODAMIENTO
6	71004962	1	341C	ROLAMENTO	RODAMIENTO
7	71004961	1	45A	ANEL	ANILLO
8	71004927	1	45A	ANEL	ANILLO
9	71004926	3	45A	ANEL	ANILLO
10	73118135	1	45A	ANEL	ANILLO
11	73118090	1	75D	ESPAÇADOR	ESPACIADOR
12	73118093	5	100M	MOLA	MUELLE
13	73118094	1	45A	ANEL	ANILLO
14	75206412	1	50I	ENGRENAGEM	ENGRANAJE
15	73118139	1	75D	ESPAÇADOR	ESPACIADOR
16	73118135	1	45A	ANEL	ANILLO
17	73118134	1	341C	ROLAMENTO	RODAMIENTO
18	73118137	1	341C	ROLAMENTO	RODAMIENTO
19	73118138	1	75D	ESPAÇADOR	ESPACIADOR
20	73118110	1	45A	ANEL	ANILLO
21	73118134	1	341C	ROLAMENTO	RODAMIENTO
22	75206149	1	45A	ANEL	ANILLO
23	73118176	1	45A	ANEL	ANILLO
24	71004929	1	341C	ROLAMENTO	RODAMIENTO
25	73118107	1	100M	MOLA	MUELLE
26	73118108	1	80S	SEDE	CUERPO
27	70926000	1	45A	ANEL	ANILLO
28	73118111	1	341C	ROLAMENTO	RODAMIENTO
29	75206149	1	45A	ANEL	ANILLO
30	75206411	1	135M	CUBO	CUBO
31	70926000	1	45A	ANEL	ANILLO
32	73118108	1	80S	SEDE	CUERPO
33	73118107	1	100M	MOLA	MUELLE
34	75206423	K	2K	KIT (ITENS 9,41, 42 e 43)	JUEGO (ITENS 9, 41, 42 y 43)

TRANSMISSAO - CAMBIO DE VELOCIDADES

217

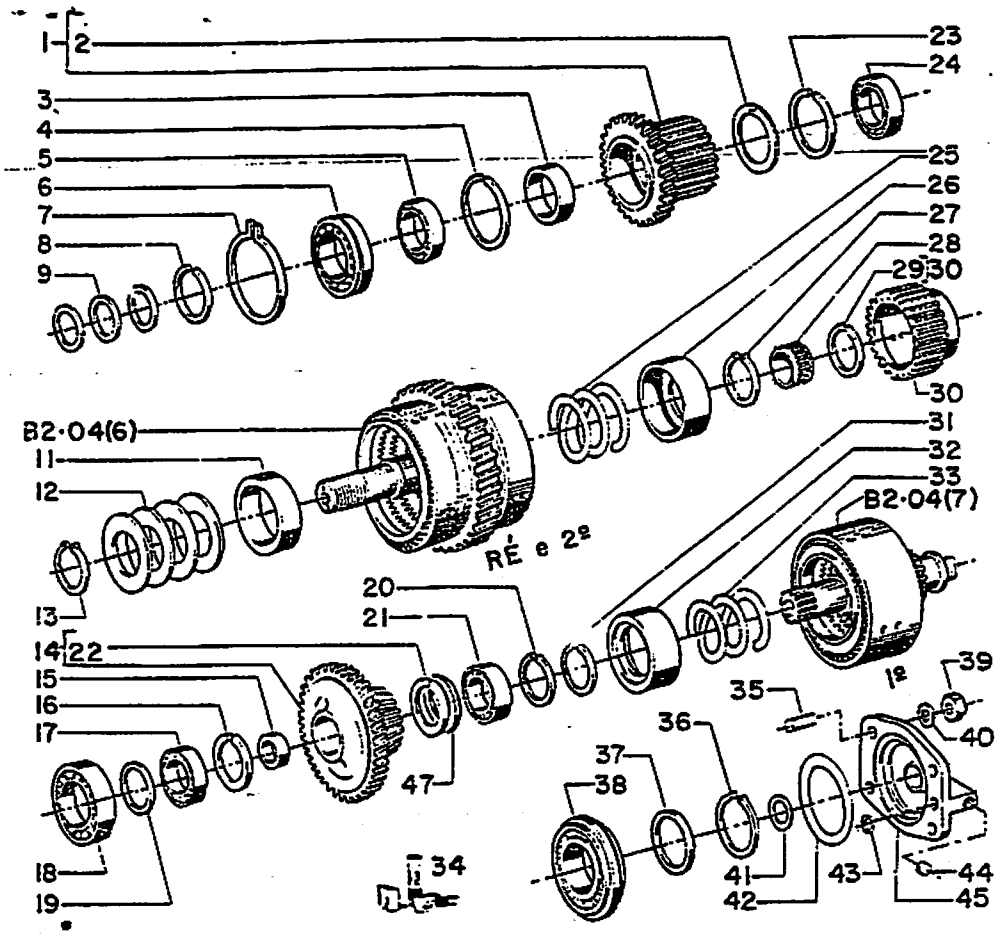

ITEM	PART NUMBER	QTD	COD.	DESCRIÇÃO	DESCRIPTION
35	71004845	4	210P	PRISIONEIRO	PRISIONERO
36	73118110	1	45A	ANEL	ANILLO
37	73118058	1	131R	ARRUELA	ARANDELA
38	73132784	1	341C	ROLAMENTO	RODAMIENTO
39	70910986	4	10D	PORCA	TUERCA
40	70914678	4	132R	ARRUELA PRESSÃO	ARANDELA [illegible]
41	73118136	1	45A	ANEL	ANILLO
42	75206128	1	55A	ANEL-O	ANILLO O RING
43	75206127	1	55A	ANEL-O	ANILLO O RING
44	75206126	1	50T	BUJÃO	BUJE
45	73118271	1	265C	TAMPA	TAPA

Distribuidor Autorizado
RECH TRANSMISSÕES
(65) 515-8800 Sinop/MT

TRANSMISSAO - CAMBIO DE VELOCIDADES

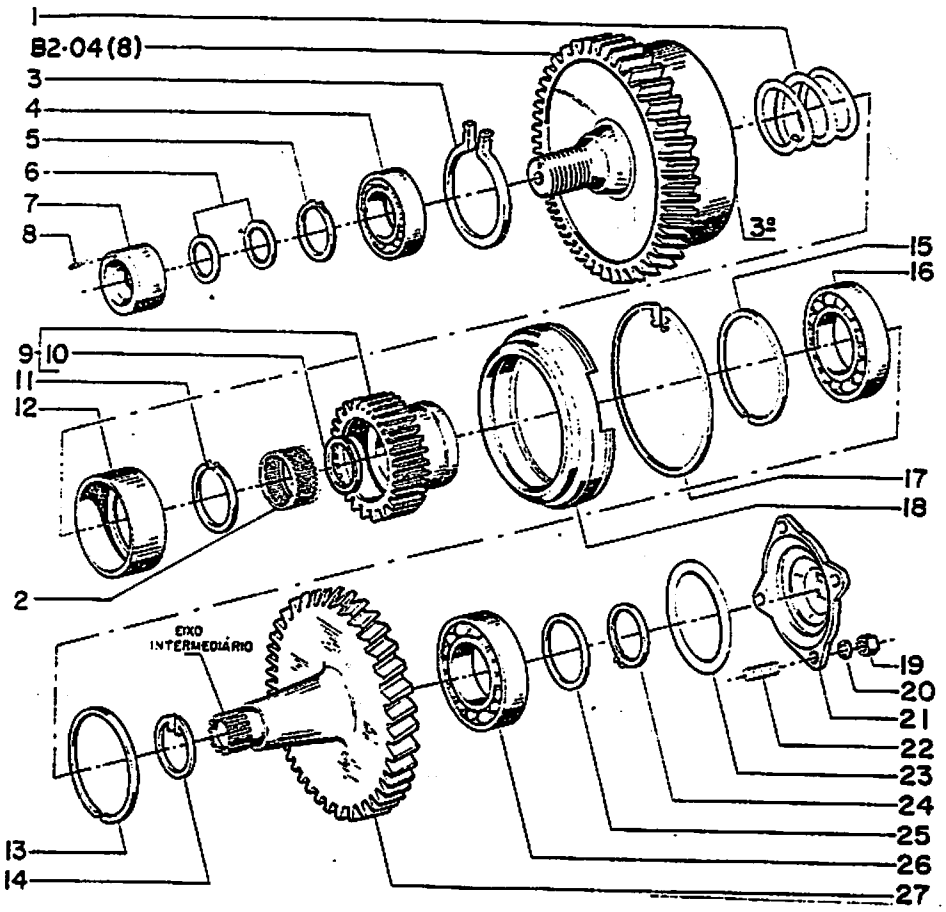

FIATALLIS FR12B B2.04 QUADRO 3. PAG.1

ITEM	PART NUMBER	QTD	COD.	DESCRIÇÃO	DESCRIPCIÓN
1	73118107	1	100M	MOLA	MUELLE
2	73118111	1	341C	ROLAMENTO	RODAMIENTO
3	73118142	1	45A	ANEL	ANILLO
4	73118134	1	341C	ROLAMENTO	RODAMIENTO
5	70926000	1	45A	ANEL	ANILLO
6	71004926	2	45A	ANEL	ANILLO
7	73118141	1	340C	PISTA	GUIA
8	70919180	1	80P	PINO EL	PERNIO
9	73118359	1	501	ENGRENAGEM	ENGRANAJE
10	75206149	1	45A	ANEL	ANILLO
11	70926000	1	45A	ANEL	ANILLO
12	73118108	1	69S	SEDE	CUERPO
13	73117900	1	45A	ANEL	ANILLO
14	70933878	1	45A	ANEL	ANILLO
15	73117900	1	45A	ANEL	ANILLO
16	73117873	1	341C	ROLAMENTO	RODAMIENTO
17	73118368	1	45A	ANEL	ANILLO
18	73118358	1	300S	SUPORTE ROLAMENTO	SOPORTE
19	70910986	4	10D	PORCA	TUERCA
20	70914678	4	132R	ARRUELA PRESSÃO	ARANDELA FRENO
21	73118357	1	265C	TAMPA	TAPA
22	71004845	4	210P	PRISIONEIRO	PRISIONERO
23	75206128	1	55A	ANEL-O	ANILLO O-RING
24	70927753	1	45A	ANEL	ANILLO
25	73117962	1	131R	ARRUELA	ARANDELA
26	73116974	1	341C	ROLAMENTO	RODAMIENTO
27	75206409	1	16A	EIXO	EJE

Distribuidor Autorizado
RECH
(65) 515-8800 Sinop/MT

TRANSMISSAO - CAMBIO DE VELOCIDADES

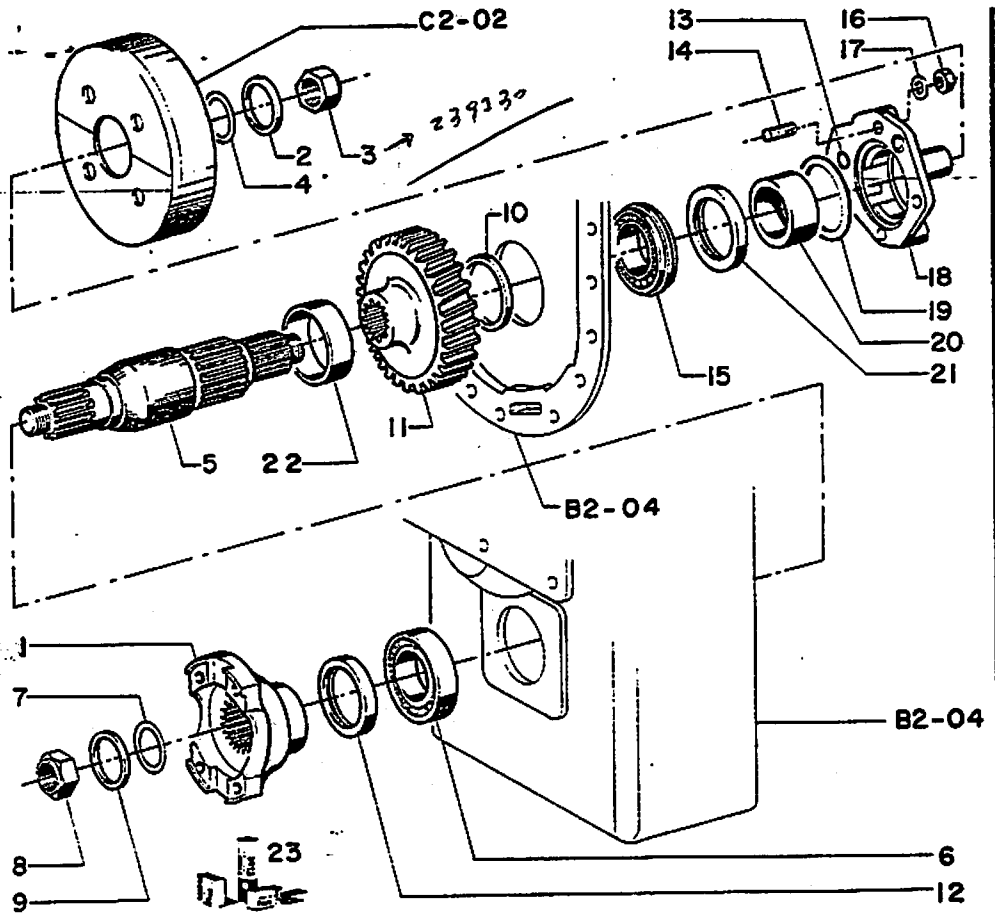

FIATALLIS FR12B B2.04 QUADRO 4 PAG.1

ITEM	PART NUMBER	QTD	COD.	DESCRIÇÃO	DESCRIPCIÓN
1	70673881	1	70F	FLANGE	FLANGE
2	75206415	1	131R	ARRUELA	ARANDELA
3	75206414	1	10D	PORCA	TUERCA
4	70927044	1	55A	ANEL-O	ANILLO O-RING
5	75206421	1	16A	EIXO	EJE
6	71005119	1	341C	ROLAMENTO	RODAMIENTO
7	70927044	1	55A	ANEL-O	ANILLO O-RING
8	75206414	1	10D	PORCA	TUERCA
9	75206415	1	131R	ARRUELA	ARANDELA
10	75206418	1	75D	ESPAÇADOR	ESPACIADOR
11	75206419	1	50I	ENGRENAGEM	ENGRANAJE
12	70673983	1✓	45A	RETENTOR	RETENEDOR
13	70923379	1✓	55A	ANEL-O	ANILLO O-RING
14	75206364	4	210P	PRISIONEIRO	PRISIONERO
15	75206417	1	341C	ROLAMENTO	RODAMIENTO
16	70911331	4	10D	PORCA	TUERCA
17	71004866	4	132R	ARRUELA PRESSÃO	ARANDELA FRENO
18	75206134	1	265C	TAMPA	TAPA
19	75206136	1✓	55A	ANEL-O	ANILLO O-RING
20	75206422	1	75D	ESPAÇADOR	ESPACIADOR
21	75206416	1✓	45A	RETENTOR	RETENEDOR
22	75206420	1	75D	ESPAÇADOR	ESPACIADOR
23	75206423	K	2K	KIT (INCLUI ITENS 4,7,12,13,19 e 21) e B2.04-5, B2.04-6 B2.04-7, B2.04-8 B2.33	JUEGO (INCLUI ITENS 4,7,12,13,19 y 21) y B2.04-5, B2.04-6 B2.04-7, B2.04-8 B2.33

Distribuidor Autorizado
RECH
(65) 515-8800 Sinop/MT

ITEM	PART NUMBER	QTD	COD.	DESCRIÇÃO	DESCRIPCIÓN
1	73118089	8	60D	DISCO	DISCO
2	73118088	8	60D	DISCO	DISCO
3	73118091	1	60D	DISCO	DISCO
4	73118092	1	45A	ANEL	ANILLO
5	73118084	1	16A	EIXO E TAMBOR	EJE Y TAMBOR
6	73118087	1	45A	ANEL	ANILLO
7	73118086	1	45A	ANEL	ANILLO
8	73118236	1	235S	PISTÃO	EMBOLO
9	75206423	K	2K	KIT (INCLUI ITENS 6 e 7)Ver B2.04-4	JUEGO (INCLUI ITENS 6 y 7) Vease 82.04-4

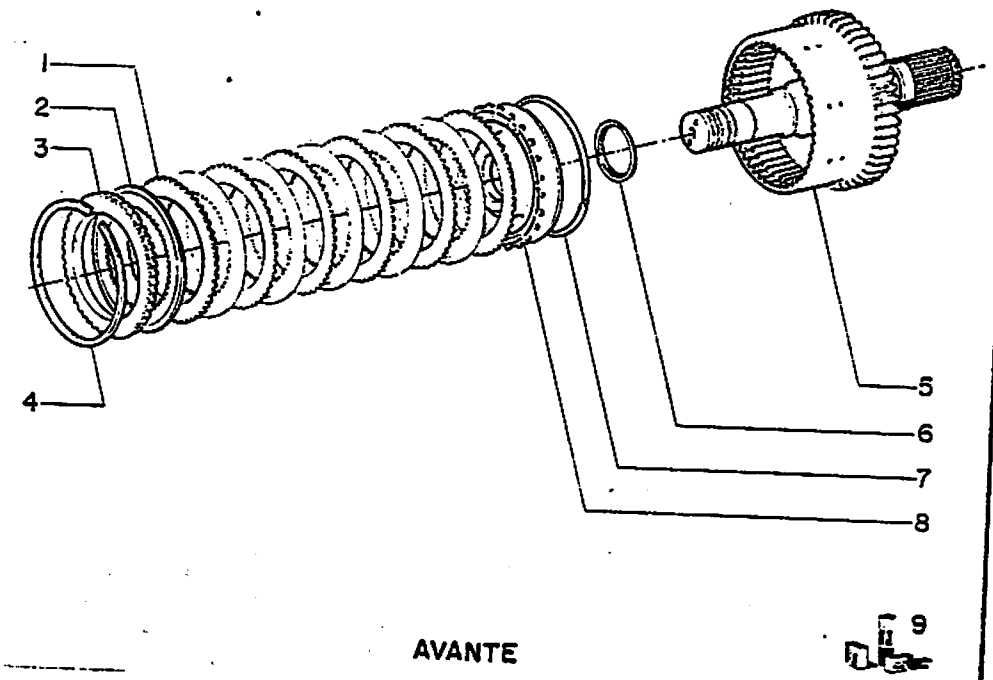

Distribuidor Autorizado
RECH TRANSMOTRIZ
(65) 515-8800 Sinop/MT

136

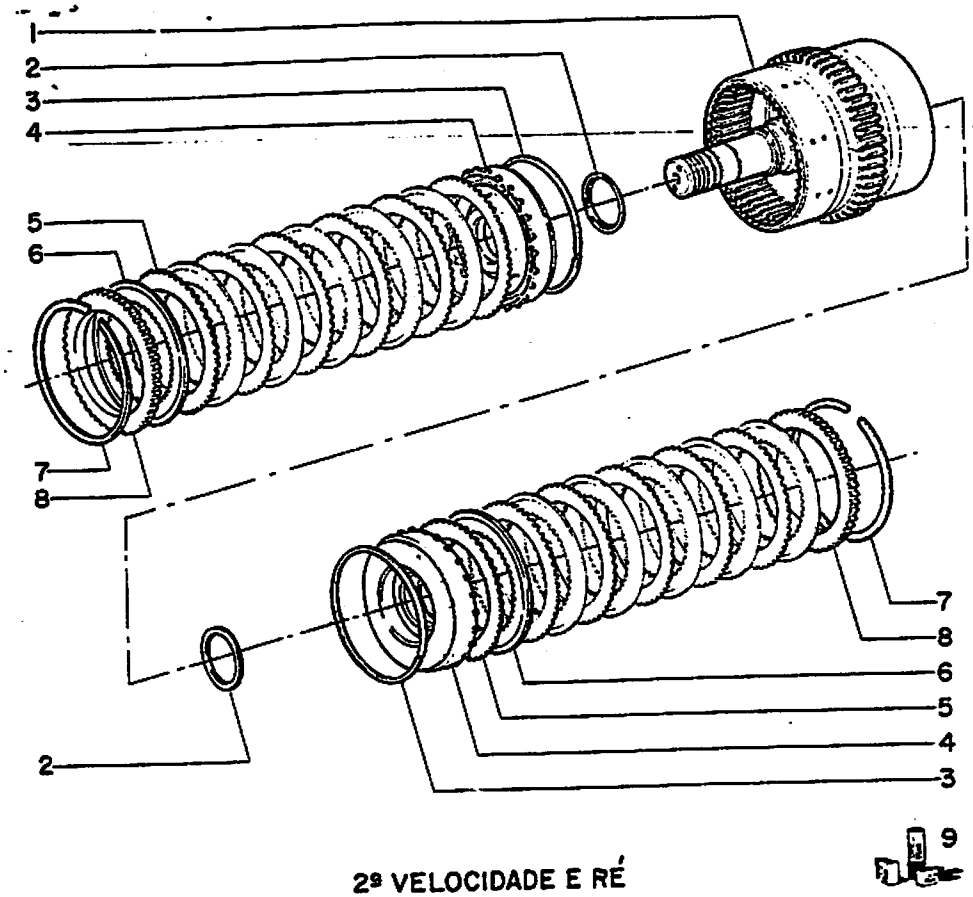

2ª VELOCIDADE E RÉ

FIATALLIS FR12B B2.04 QUADRO 6 PÁG.1

ITEM	PART NUMBER	QTD	COD.	DESCRIÇÃO	DESCRIPCIÓN
1	75206410	1	16A	EIXO E TAMBOR	EJE Y TAMBOR
2	73118087	2	45A	ANEL	ANILLO
3	73118086	2	45A	ANEL	ANILLO
4	73118236	1	235S	PISTÃO	EMBOLO
5	73118089	14	60D	DISCO EXTERNO	DISCO EXTERNO
6	73118088	8	60D	DISCO INTERNO	DISCO INTERNO
7	73118092	2	45A	ANEL	ANILLO
8	73118091	2	60D	DISCO ENCOSTO	DISCO DE ENCOSTO
9	75206423	K	2K	KIT (INCLUI ITENS 2 e 3) Ver B2.04-4	JUEGO (INCLUI ITENS 2 y 3) Vease B2.04-4

Distribuidor Autorizado
RECH
(65) 515-8800 Sinop/MT

ITEM	PART NUMBER	QTD	COD.	DESCRIÇÃO	DESCRIPCIÓN
1	73118089	8	60D	DISCO EXTERNO	DISCO EXTERNO
2	73118133	8	60D	DISCO INTERNO	DISCO INTERNO
3	73118092	1	45A	ANEL	ANILLO
4	73118091	1	60D	DISCO	DISCO
5	75206413	1	16A	EIXO E TAMBOR	EJE Y TAMBOR
6	73118087	1	45A	ANEL	ANILLO
7	73118086	1	45A	ANEL	ANILLO
8	73118236	1	235S	PISTÃO	EMBOLO
9	75206423	K	2K	KIT (INCLUI ITENS 6 e 7) Ver B2.04-4	JUEGO (INCLUI ITENS 6 y 7) Vease 82.04-4

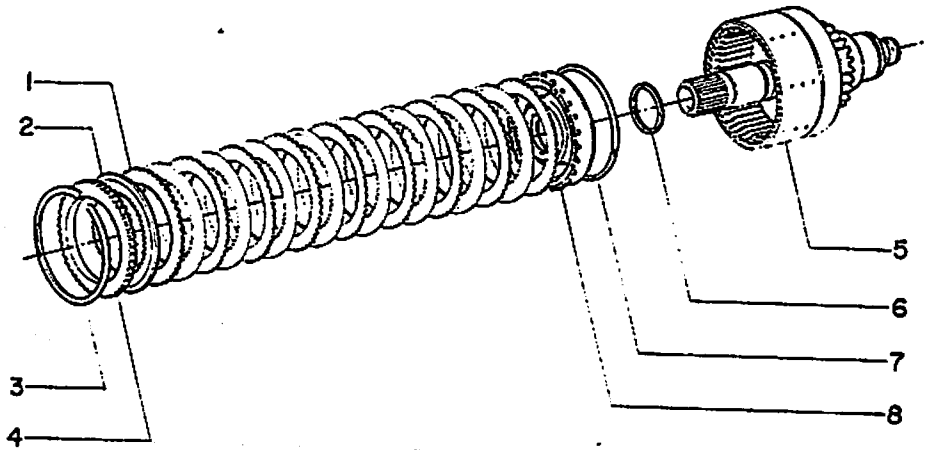

1ª VELOCIDADE



Distribuidor Autorizado
RECH
(65) 5[illegible]-3800 Sinop/MT

ITEM	PART NUMBER	QTD	COD.	DESCRIÇÃO	DESCRIPCION
1	73118089	6	60D	DISCO	DISCO
2	73118088	6	60D	DISCO	DISCO
3	73118092	1	45A	ANEL	ANILLO
4	73118091	1	60D	DISCO	DISCO
5	75206424	1	16A	EIXO E TAMBOR	EJE Y TAMBOR
6	73118087	1	45A	ANEL	ANILLO
7	73118086	1	45A	ANEL	ANILLO
8	73118106	1	235S	PISTÃO	EMBOLO
9	75206423	K	2K	KIT (INCLUI ITENS 6 e 7) Ver B2.04-4	JUEGO (INCLUI ITENS 6 y 7) Vease B2.04-4

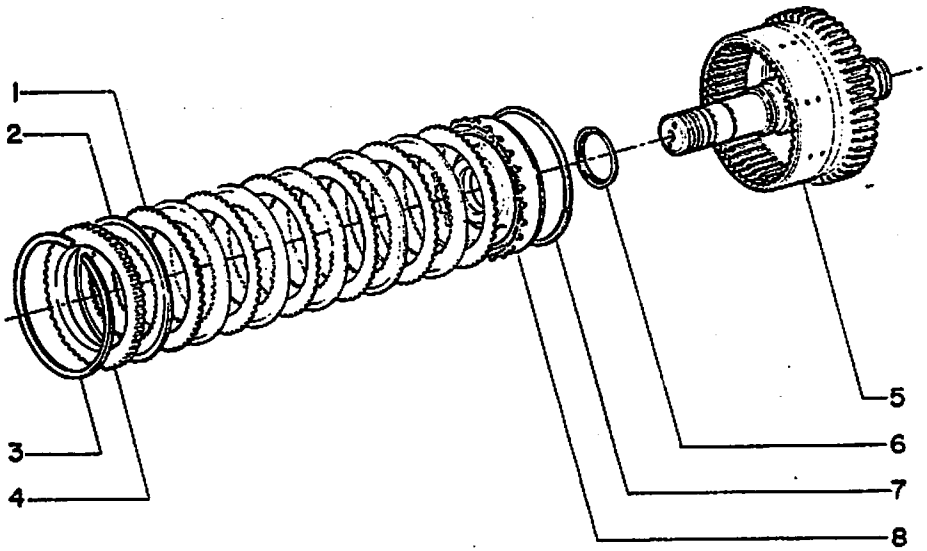

3ª VELOCIDADE

Distribuidor Autorizado
RECH
(65) 515-8800 Sinop/MT

TRANSMISSAO - CAMBIO DE VELOCIDADES

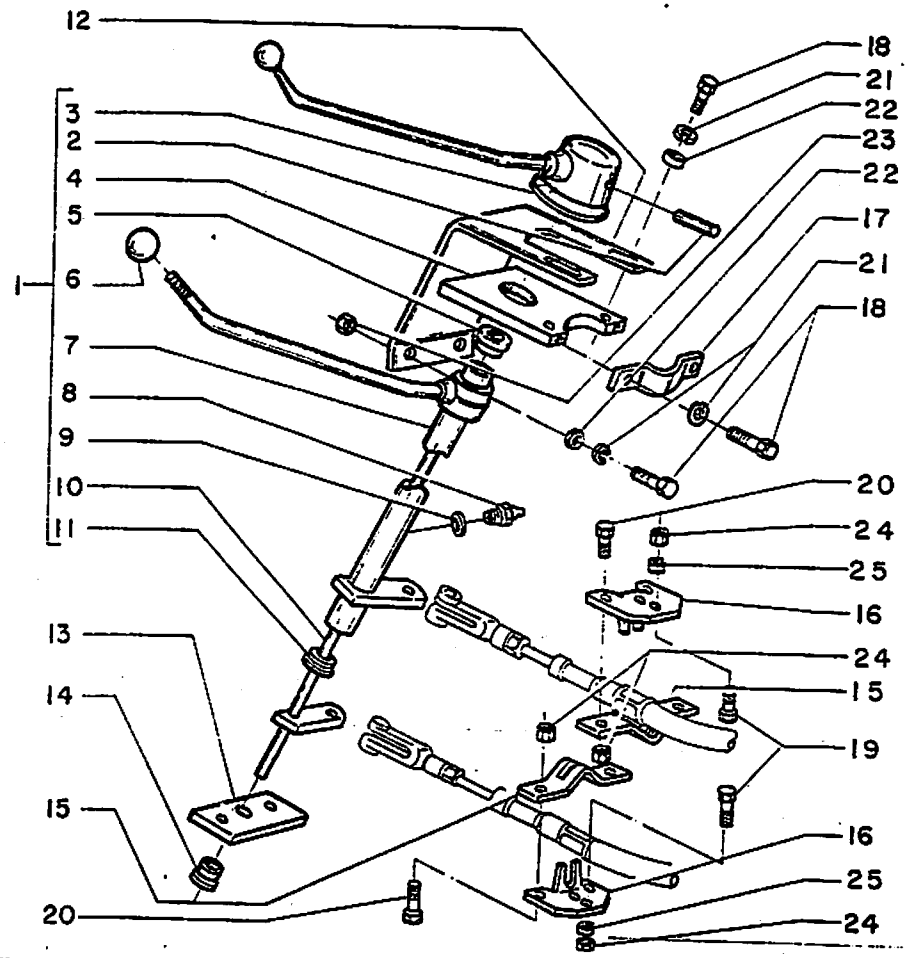

FIATALLIS FR12B B2.07 QUADRO 1 PAG.1

ITEM	PART NUMBER	QTD	COD.	DESCRIÇÃO	DESCRIPCIÓN
1	75223364	1	45L	CONJ. ALAVANCA	CONJ. PALANCA
2	10325510	1	80P	PINO	PERNIO
3	75213540	1	45L	CONJ. ALAVANCA	CONJ. PALANCA
4	75213566	1	300S	SUPORTE	SOPORTE
5	75212803	1	95B	BUCHA FLANGEADA	BUJE
6	4970504	2	251	MANOPLA	
7	75218169	1	45L	CONJ. ALAVANCA	CONJ. PALANCA
8	70915276	1	601	ENGRAXADEIRA	ENGAZADOR
9	12638601	1	131R	ARRUELA	ARANDELA
10	75212793	1	45L	CONJ. ALAVANCA	CONJ. PALANCA
11	75213563	1	95B	BUCHA	BUJE
12	75212900	1	300S	SUPORTE DIREÇÃO	SOPORTE DIRECIÓN
13	75213695	1	300S	SUPORTE	SOPORTE
14	75213694	1	95B	BUCHA FLANGEADA	BUJE
15	75218165	2	180C	ABRAÇADEIRA	ABRAZADERA
16	75218166	2	300S	SUPORTE	SOPORTE
17	75215386	1	180C	ABRAÇADEIRA	ABRAZADERA
18	70922763	6	40V	PARAFUSO	TORNILLO
19	70928182	4	40V	PARAFUSO	TORNILLO
20	70927401	4	40V	PARAFUSO	TORNILLO
21	70904203	6	132R	ARRUELA PRESSÃO	ARANDELA DE FRENO
22	70919382	4	131R	ARRUELA	ARANDELA
23	70910324	2	100	PORCA	TUERCA
24	70910880	8	100	PORCA	TUERCA
25	70904204	4	132R	ARRUELA PRESSÃO	ARANDELA DE FRENO

Distribuidor Autorizado
RECH
315-8800 Sinop/MT

COMANDO EXTERNO DA TRANSMISSAO- VARILLAJE DEL CAMBIO DE VELOCIDADES

270

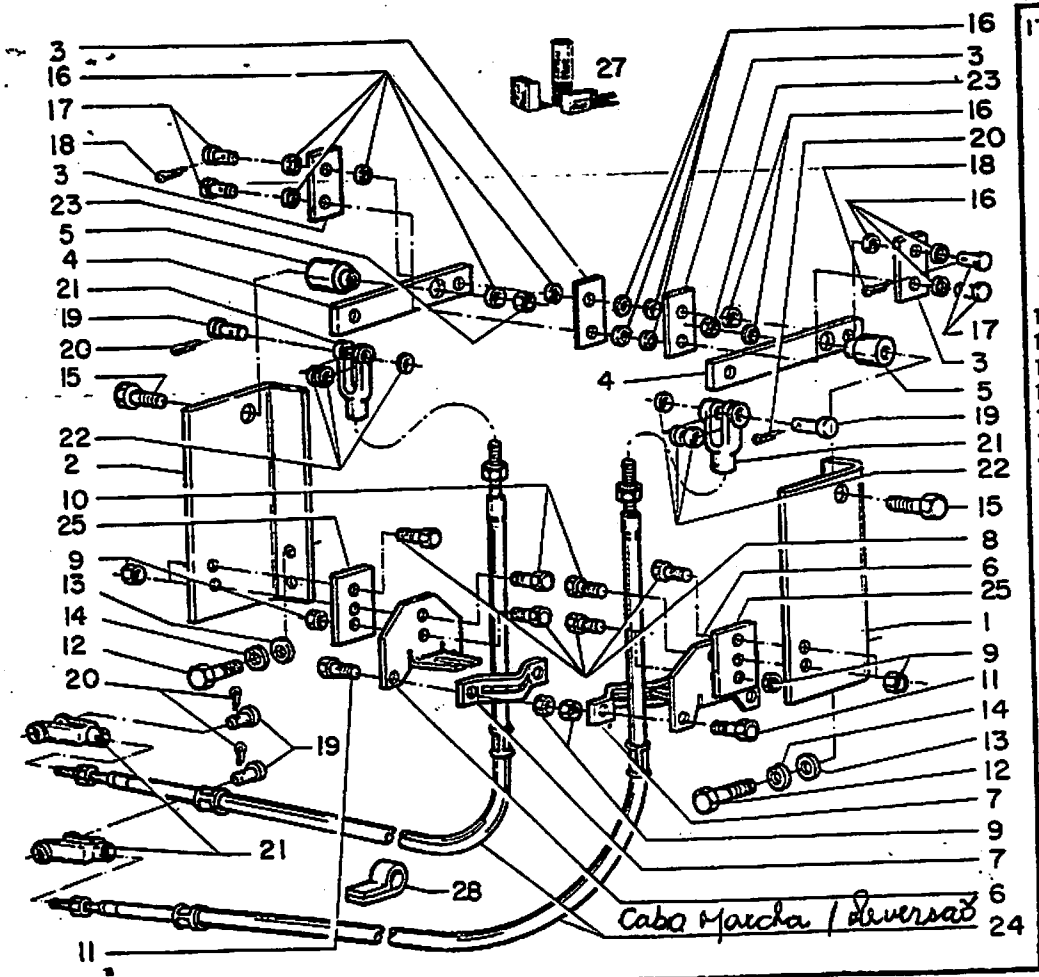

ITEM	PART NUMBER	QTD	COD.	DESCRIÇÃO	DESCRIPCIÓN
1	75218161	1	300S	SUPORTE	SOPORTE
2	75218160	1	300S	SUPORTE	SOPORTE
3	75218163	4	105P	CHAPA	CHAPA
4	75218162	2	105P	CHAPA	CHAPA
5	75218179	2	198S	ESPAÇADOR	ESPACIADOR
6	75218166	2	300S	SUPORTE	SOPORTE
7	75218165	2	230S	ABRAÇADEIRA	ABRAZADERA
8	70928182	4	40V	PARAFUSO	TORNILLO
9	70910880	10	10D	PORCA	TUERCA
10	70915343	2	40V	PARAFUSO	TORNILLO
11	70916285	4	40V	PARAFUSO	TORNILLO
12	70920996	4	40V	PARAFUSO	TORNILLO
13	70915815	4	131R	ARRUELA	ARANDELA
14	70904206	4	132R	ARRUELA PRESSÃO	ARANDELA FRENO
15	70919785	2	40V	PARAFUSO	TORNILLO
16	70922466	14	131R	ARRUELA	ARANDELA
17	70917645	4	80P	PINO	PERNIO
18	70904001	4	80P	CONTRA PINO	PASADOR ABIERTO
19	70917644	2	80P	PINO	PERNIO
20	70900970	2	270P	CONTRA PINO	PASADOR ABIERTO
21	70917662	4	60B	FORQUILHA	HORQUILLA
22	70933756	6	131R	ARRUELA	ARANDELA
23	70910323	2	10D	PORCA	TUERCA
24	75216020	2	111E	CABO	CABO
25	75218164	2	105P	CHAPA	CHAPA
26	75209285	-	159G	JUNTA LÍQUIDA	JUNTA LIQUIDA
	75209274	-		ATIVADOR	ATIVADOR
27	75218872	K	2K	KIT (INCLUI ITENS 1 a 11, 15 a 23, 25 e 26)	JUEGO (INCLUI ITENS 1 a 11, 15 a 23, 25 y 26)
28	70927387	1	31F	ABRAÇADEIRA	ABRAZADERA

COMANDO INTERNO DA TRANSMISSAO - BARRAS DEL CAMBIO DE VELOCIDADES

FIATALLIS

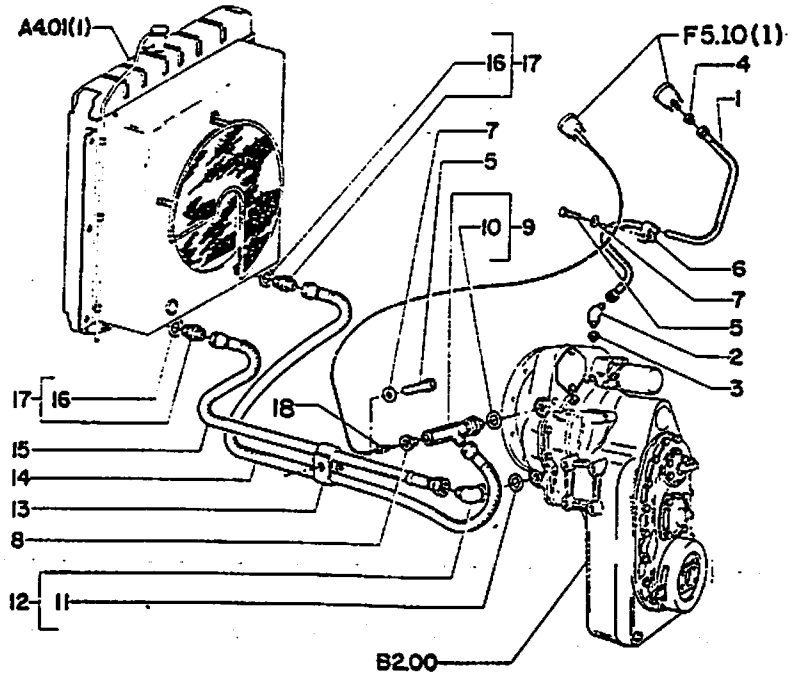

FIATALLIS FR 12B B2.10 **QUADRO** 1 **PAG.** 1

ITEM	PEÇA Nº	QTDE	COD.	DESCRIÇÃO	DESCRIPCION
1	75213610	1	192T	MANGUEIRA	MANGA C/RACORDE
2	70919464	1	085G	COTOVELO	CODO
3	70901834	1	020R	CONEXÃO	RACOR
4	70919174	1	020R	CONEXÃO	RACOR
5	70922300	2	040V	PARAFUSO	TORNILLO
6	70928656	1	031F	ABRAÇADEIRA	ABRAZADERA
7	70677006	2	131R	ARRUELA	ARANDELA
8	75214505	1	020R	CONEXÃO	RACOR
9	75213588	1	020R	CONEXÃO DE AÇO	RACOR
10	75213622	1	045A	ANEL BORR.VULC.	ARO
11	70921206	1	158G	O'RING	JUNTA TORICA
12	70921203	1	020R	CONEXÃO	RACOR
13	70928927	4	031F	ABRAÇADEIRA	ABRAZADERA
14	75218929	1	192T	MANGUEIRA	MANGA C/RACORDE
15	75212728	1	192T	MANGUEIRA	MANGA C/RACORDE
16	70921214	2	055A	ANEL DE VEDAÇÃO	JUNTA HERMETICA
17	70922997	2	020R	CONEXÃO	RACOR
18	75236111	1	133S	SENSOR *	SENSOR *

* PARA 24 VOLTS-A PARTIR DO CHASSI 420 MAIS 222, 274,318,342,344,346,347,348,350,351,375 A 377,379,386, 390,391,392,394,395,397,398,400,401,404,405,408,409,- 410,411 EXCETO 422,432,449,456,474,483,490 E 514

ARREFECIMENTO ÓLEO TRANSMISSÃO
ENGRIADOR DE ACEITE TRANSMISSION

B2.10 1

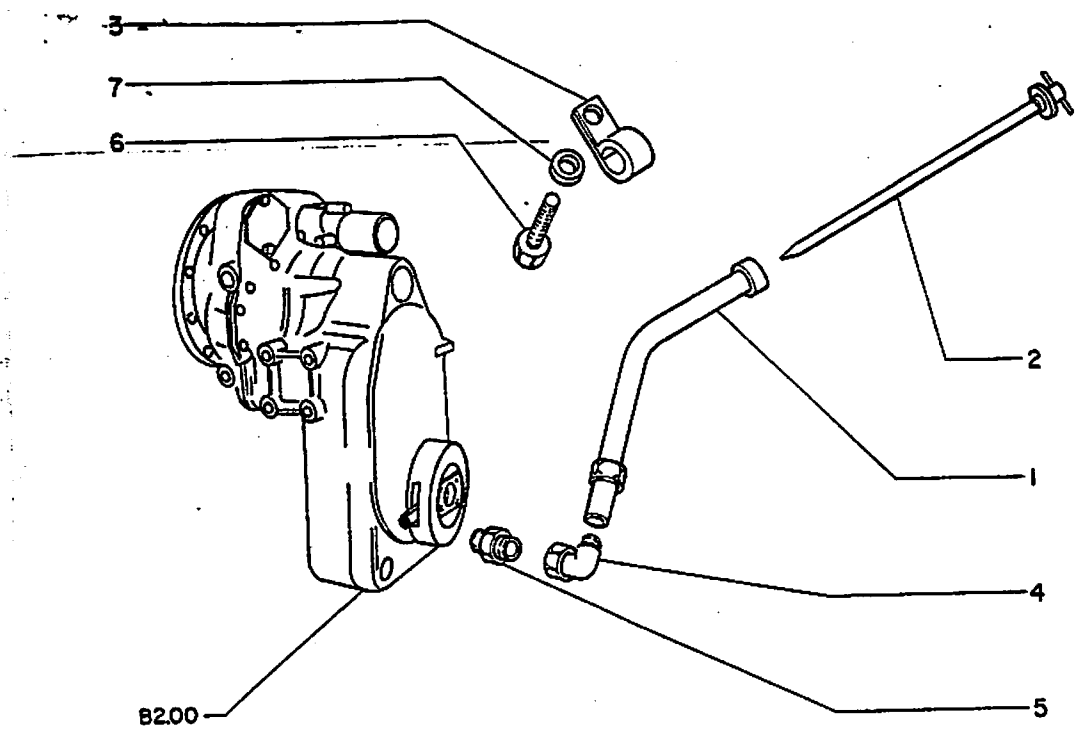

ITEM	PART NUMBER	QTD	COD.	DESCRIÇÃO	DESCRIPCIÓN
1	75218003	1	193T	TUBO	TUBO
2	75213148	1	91A	VARETA DE NÍVEL	VARILLA DE NIVEL
3	70927264	1	180C	BRAÇADEIRA	BRAZADERA
4	70919625	1	20R	CONEXÃO	RACOR
5	70919246	1	20R	CONEXÃO	RACOR
6	70922763	1	40V	PARAFUSO	TORNILLO
7	70904206	1	132R	ARRUELA PRESSÃO	ARANDELA FRENO

Distribuidor Autorizado
RECH
(65) 515-8800 Sinop/MT

VARETA DE NIVEL DA TRANSMISSAO - VARILLA DE NIVEL CAMBIO

18.000 – 237454
28.000 – 235045

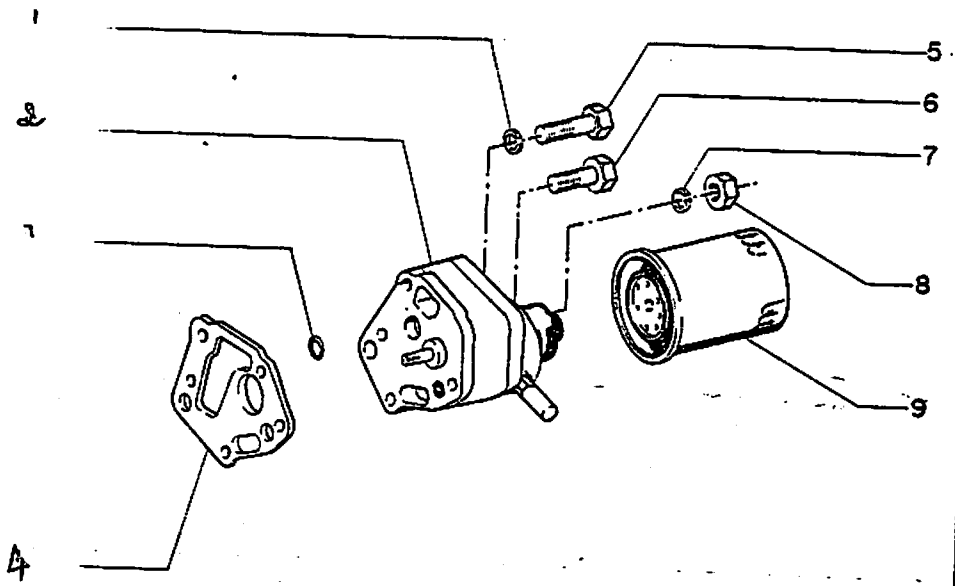

FIATALLIS	FR12B	B2.14	QUADRO I	PAG.1

ITEM	PART NUMBER	QTD	COD.	DESCRIÇÃO	DESCRIPCIÓN
1	70914678	3	132R	ARRUELA PRESSÃO	ARANDELA FRENO
2	75206390	1	155P	BOMBA DE CARGA	BOMBA
3	709[illegible]3875	1	55A	ANEL-O	GUARNICIÓN
4	73118167	1	123G	GUARNIÇÃO	GUARNICIÓN
5	70928527	1	40V	PARAFUSO	TORNILLO
6	70925821	2	40V	PARAFUSO	TORNILLO
7	70914678	2	132R	ARRUELA PRESSÃO	ARANDELA FRENO
8	70910986	2	10D	PORCA	TUERCA
9	73118171	1	84C	ELEMENTO	ELEMENTO
10	75206401	K	2K	KIT (INCLUI ITENS 3 e 4)	JUEGO (INCLUI ITENS 3 y 4)
11	73155641	K	2K	KIT VEDAÇÃO P/ITEM (2)	JUEGO VEDADOR P/ITEM (2)

Distribuidor Autorizado
RECH
(65) 515-8800 Sinop/MT

TRANSMISSAO (BOMBA E FILTRO) - CAMBIO DE VELOCIDADES (BOMBA Y FILTRO)

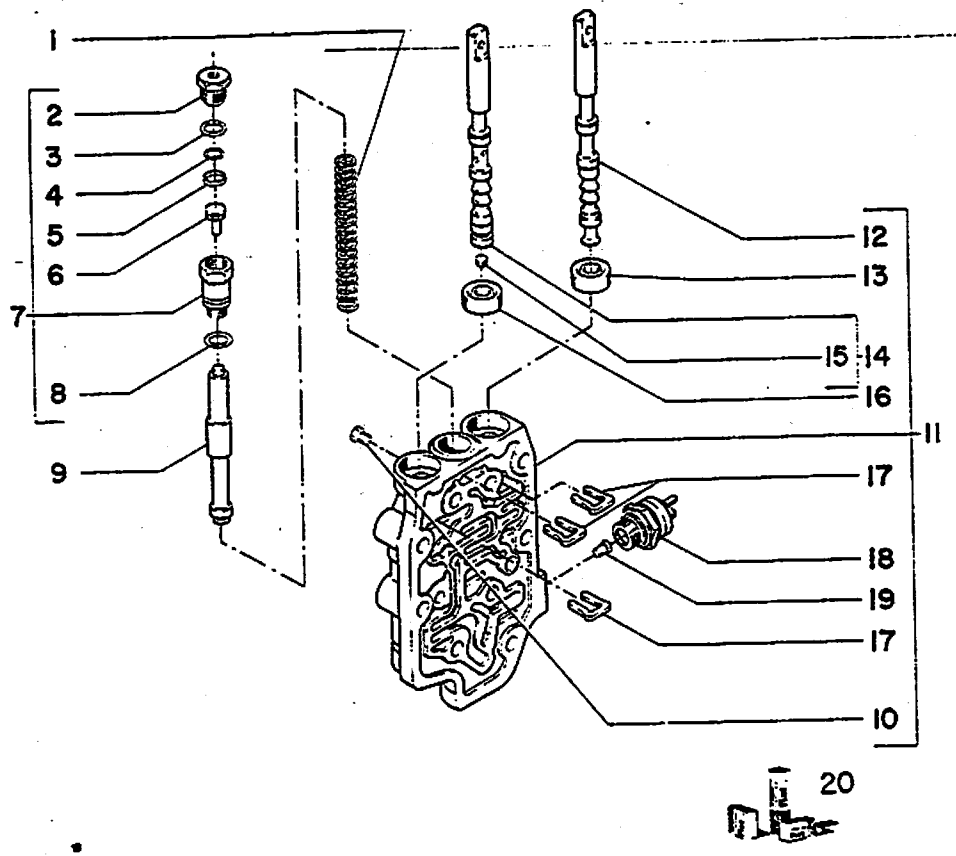

ITEM	PART NUMBER	QTD	COD.	DESCRIÇÃO	DESCRIPCIÓN
1	75206429	1	100M	MOLA	MUELLE
2	75206426	1	50T	BATENTE	BATENTE
3	75206326	1	55A	ANEL-O	GUARNICIÓN
4	70923645	1	55A	ANEL-O	GUARNICIÓN
5	75206327	1	45A	ANEL	ANILLO
6	75206328	1	235S	PISTÃO	EMBOLO
7	75206425	1	10V	VÁLVULA COMPL.	VALVULA COMPL.
8	71004896	1	55A	ANEL-O	GUARNICIÓN
9	73118119	1	90A	CARRETEL	CARRETEL
10	70919134	3	50T	BUJÃO	TAPÓN
11	75206428	1	10V	VÁLVULA COMPL.	VALVULA COMPL.
12	73118113	1	90A	CARRETEL FRENTE-RE	CARRETEL FRENTE-RE
13	73118117	1	122G	RETENTOR	RETENEDOR
14	73118114	1	90A	CARRETEL VELOC.	CARRETEL VELOC.
15	70922374	1	50T	BUJÃO	TAPÓN
16	73118117	1	122G	RETENTOR	RETENEDOR
17	73118118	1	45F	GRAMPO	GRAPA
18	73118115	1	75I	INTERRUPTOR	INTERRUPTOR
19	73118116	1	80P	PINO	PERNIO
20	75206423	K	2K	KIT (INCLUI ITENS 13 e 16) Ver B2.04-4	JUEGO (INCLUI ITENS 13 y 16) Vease B2.04-4

Distribuidor Autorizado
RECH
(65) 515-8800 Sinop/MT

75206427

VALVULA DE CONTROLE - DISTRIBUIDOR

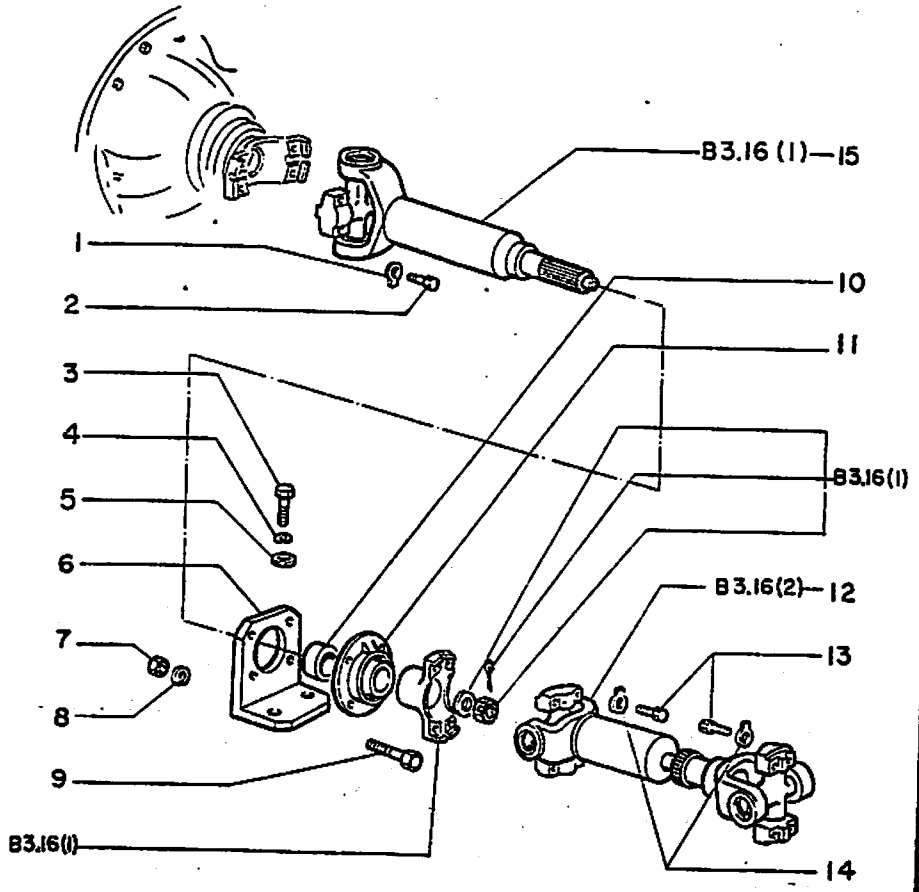

FIATALLIS FR12B B3.09 QUADRO 1 PAG.1

ITEM	PART NUMBER	QTD	COD.	DESCRIÇÃO	DESCRIPCIÓN
1	70910287	4	132R	ARRUELA PRESSÃO	ARANDELA FRENO
2	70927322	4	40V	PARAFUSO	TORNILLO
3	70922743	2	40V	PARAFUSO	TORNILLO
4	70914726	2	132R	ARRUELA PRESSÃO	ARANDELA FRENO
5	70918433	2	131R	ARRUELA	ARANDELA
6	75222725	1	300S	SUPORTE	SOPORTE
7	70911026	4	10D	PORCA	TUERCA
8	70910287	4	132R	ARRUELA PRESSÃO	ARANDELA FRENO
9	70927174	4	40V	PARAFUSO	TORNILLO
10	75218369	1	198S	ESPAÇADOR	ESPACIADOR
11	75218370	1	341C	ROLAMENTO	RODAMIENTO
12	75219527	1	23A	EIXO CARDAN CENT.	EJE CARDAN CENT.
13	70927322	8	40V	PARAFUSO	TORNILLO
14	70910287	8	132R	ARRUELA PRESSÃO	ARANDELA FRENO
15	75212885	1	23A	EIXO CARDAN	EJE CARDAN

Distribuidor Autorizado
RECH
(65) 515-8800 Sinop/MT

ARVORE DE TRANSMISSAO ENTRE EIXO DIANTEIRO E TRANSMISSAO - ARBOL DE LA TRANSMISSION ENTRE EJE DELANTERO Y TRANSMISSION

ITEM	PART NUMBER	QTD	COD.	DESCRIÇÃO	DESCRIPTION
1	75222726	1	23A	EIXO CARDAN	EJE CARDAN
2	70927322	4	40V	PARAFUSO	TORNILLO
3	70927322	4	40V	PARAFUSO	TORNILLO
4	70910287	8	132R	ARRUELA PRESSÃO	ARANDELA FR...

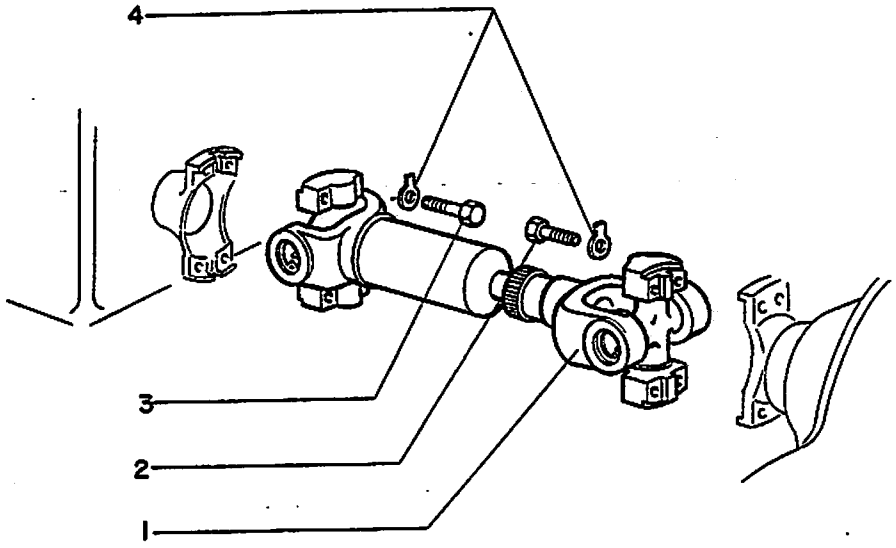

Distribuidor Autorizado
RECH
(65) 515-8800 Sinop/MT

ARVORE DE TRANSMISSAO ENTRE EIXO TRASEIRO E TRANSMISSAO - ARBOL DE LA TRANSMISSION
ENTRE EJE TRASERO Y TRANSMISSION

FIATALLIS

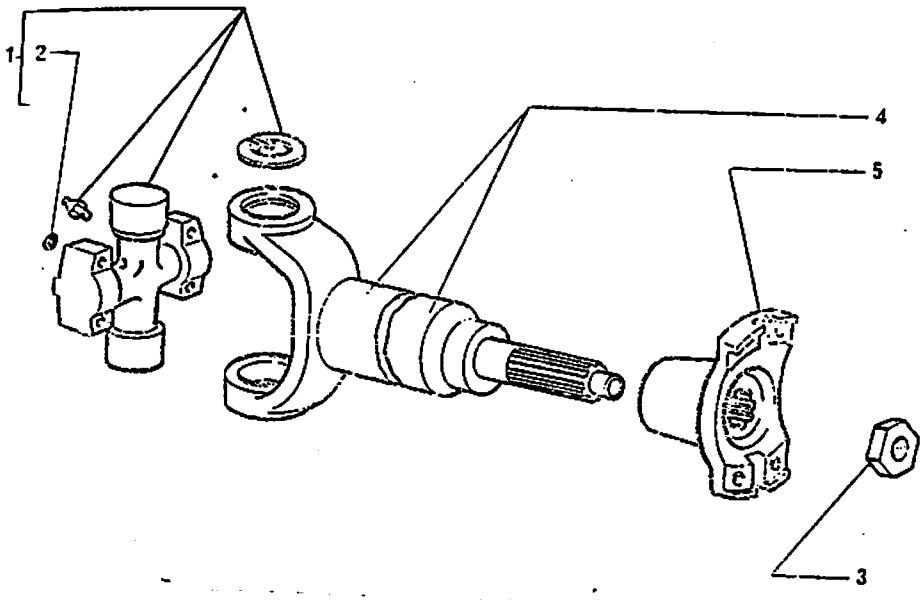

FIATALLIS	FR12B	B3.16	QUADRO 1	PAG. 1

ITEM	PEÇA Nº	QTD.	COD.	DESCRIÇÃO	DESCRIPCIÓN
1	75285164	1	320C	CONJ. CRUZETA	CONJ. CRUZETA
2	75285165	4	120S	TRAVA	TRABA
3	75285110	1	010D	PORCA	TUERCA
4	75285423	1	016A	GARFO	HORQUILLA
5	75212889	1	033M	FLANGE	FRANGE

Distribuidor Autorizado
RECH
(65) 515-3800 Sinop/MT

75222885

ARVORE DA TRANSMISSAO - ARBOL DE LA TRANSMISSION

B3.16	1

ITE_009/90

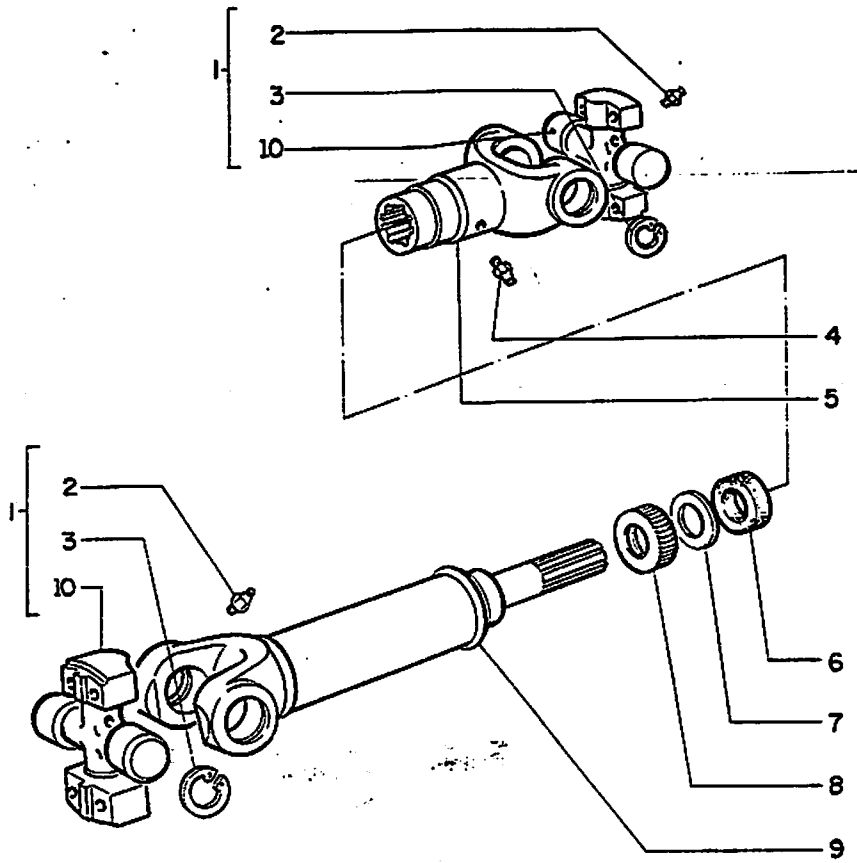

ITEM	PART NUMBER	QTY	COD.	DESCRICÃO	DESCRIPCION
1	75216820	1	320C	CRUZETA CONJ.	CRUZETA CONJ
2	13407211	2	60I	ENGRAXADEIRA	ENGRAZADOR
3	75216608	4	51A	ANEL TRAVA	ANILLO FRENO
4	13407211	1	60I	ENGRAXADEIRA	ENGRAZADOR
5	75216815	1	16A	GARFO	HORQUILLA
6	75216624	1	123G	GAXETA	JUNTA
7	75216625	1	131R	ARRUELA	ARANDELA
8	75216623	1	10D	PORCA	TUERCA
9	75219526	1	16A	GARFO	HORQUILLA
10	75216607	2	320C	CRUZETA	CRUZETA

Distnbuidor Autorizado
RECH
(65) 515-8800 Sinop/MT

75219527

ARVORE DA TRANSMISSAO - ARBOL DE LA TRANSMISSION

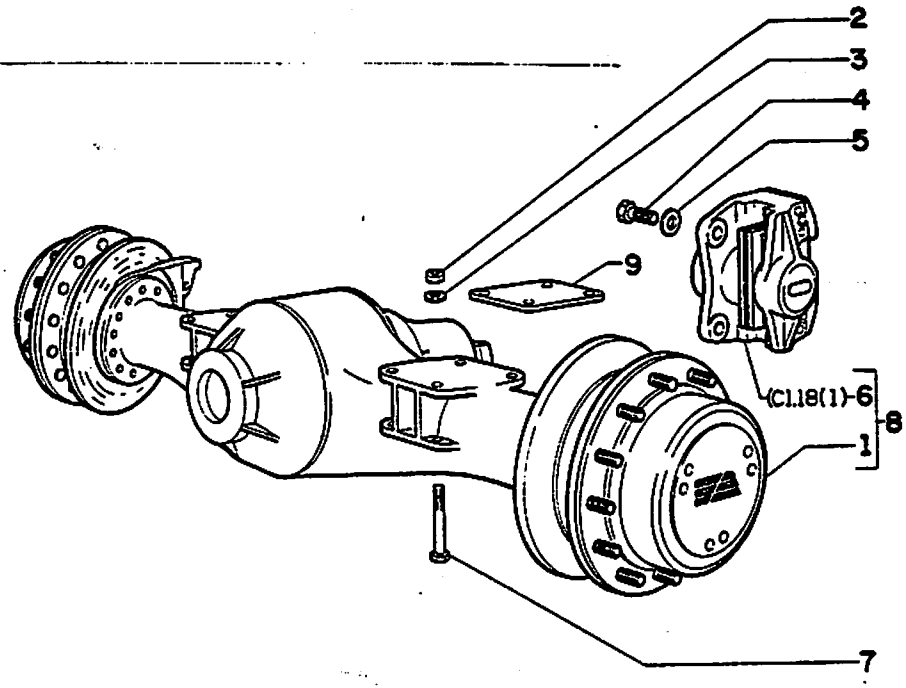

ITEM	PART NUMBER	QTD	COD.	DESCRIÇÃO	DESCRIPCIÓN
1	79065096	1	165P	EIXO COMPL.ANT.	EJE COMPL
	75223106	1	165P	EIXO COMPL.POST.	EJE COMPL
2	13598521	16	10D	PORCA	TUERCA
3	76002742	16	131R	ARRUELA	ARANDELA
4	16256431	4	40V	PARAFUSO	TORNILLO
	79054989	4	40V	PARAFUSO	TORNILLO
5	79054875	8	131R	ARRUELA	ARANDELA
6	79085960	2	125P	FREIO COMPL.ESQ.	FRENO COMPL.
	79085958	2	125P	FREIO COMPL.DIR.	FRENO COMPL
7	15991131	16	40V	PARAFUSO	TORNILLO
8	75222399	1	165P	EIXO COMPL. ANT. C/FREIO	EJE COMPL C/FRENO
	75223105	1	165P	EIXO COMPL. POST. C/FREIO	EJE COMPL C/FRENO
9	75223299	2	105P	CHAPA	PLACA

Distribuidor Autorizado
RECH TRATORES
(65) 515-8800 Sinop/MT

EIXOS DIANTEIRO E TRASEIRO - EJE DELANTERO Y TRASERO

B4.01

REVISADO

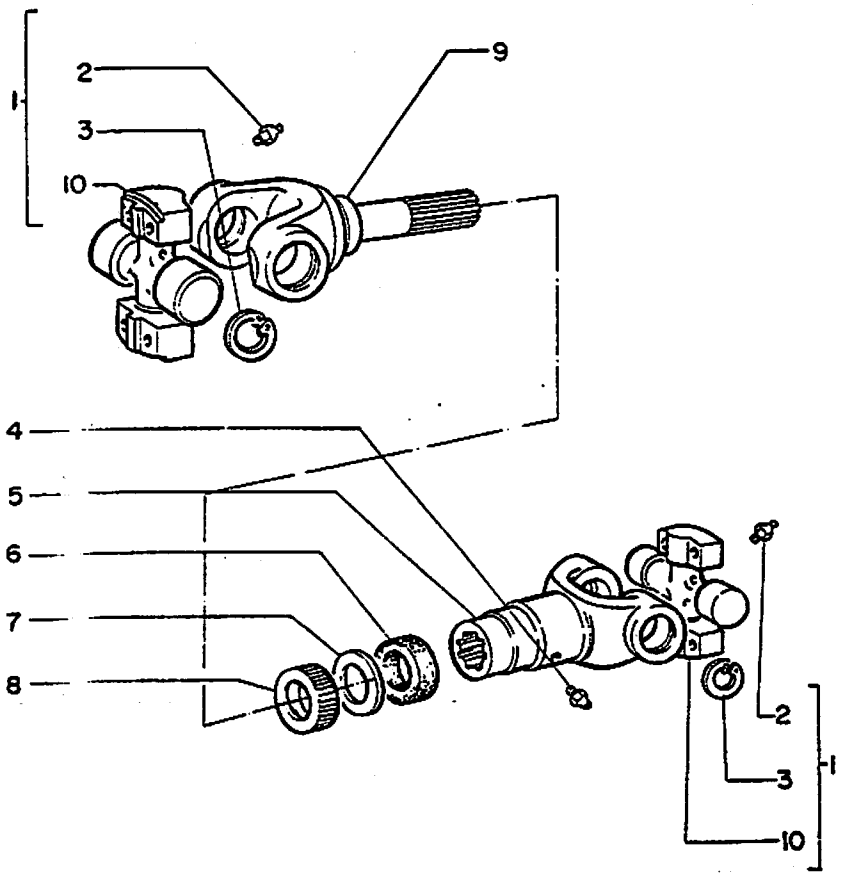

ITEM	PART NUMBER	QTD	COD.	DESCRIÇÃO	DESCRIPCIÓN
1	75216820	1	320C	CONJ. CRUZETA	CONJ. CRUZETA
2	13407211	2	60I	ENGRAXADEIRA	ENGRAZADOR
3	75216608	4	51A	ANEL TRAVA	ANILLLO FRENÕ
4	75216825	1	60I	ENGRAXADEIRA	ENGRAZADOR
5	75216622	1	16A	GARFO	HORQUILLA
6	75216624	1	123G	GAXETA	JUNTA
7	75216625	1	131R	ARRUELA	ARANDELA
8	75216623	1	10D	PORCA	TUERCA
9	75216812	1	16A	GARFO	HORQUILLA
10	75216607	2	320C	CRUZETA	CRUZETA

75222726

ARVORE DE TRANSMISSAO - ARBOL DE LA TRANSMISSION

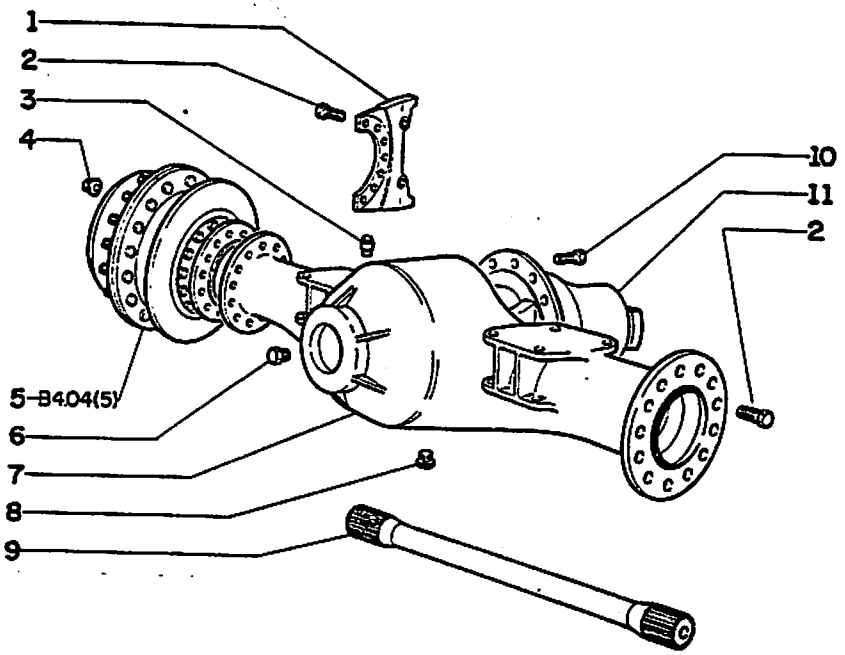

FIATALLIS FR12B B4.01 QUADRO 1 PAG.1

ITEM	PART NUMBER	QTD	COD.	DESCRIÇÃO	DESCRIPCIÓN
1	79073954	4	300S	SUPORTE	SOPORTE
2	14271731	36	40V	PARAFUSO	TORNILLO
	14272031	36	40V	PARAFUSO	TORNILLO
3	13412190	2	145S	RESPIRO	RESPIRO
4	79047207	40	10D	PORCA	TUERCA
	79059066	40	10D	PORCA	TUERCA
5	79065927	4	58R	REDUTOR	REDUCTOR
6	10119040	2	50T	TAMPÃO	TAPÓN
7	79065925	1	300C	CORPO ANTERIOR	CUERPO ANTERIOR
	75207641	1	300C	CORPO POSTERIOR	CUERPO POSTERIOR
8	10231140	2	50T	TAMPÃO	TAPÓN
9	79057879	4	92S	SEMI-EIXO	SEMI-EJE
10	79065926	2	40V	PARAFUSO	TORNILLO
11	79065926	2	40D	CONJ. DIFERENCIAL	CONJ. DIFERENCIAL

Distribuidor Autorizado
RECH
(65) 515-3800 Sinop/MT

EIXOS DIANTEIRO E TRASEIRO - EJE DELANTERO Y TRASERO

264

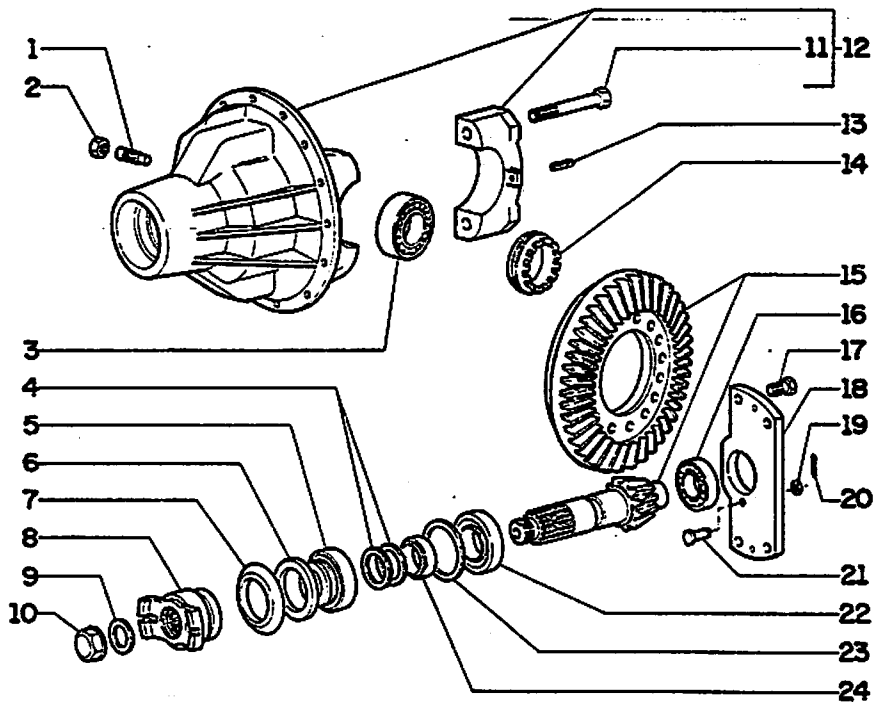

ITEM	PART NUMBER	QTD	COD.	DESCRIÇÃO	DESCRIPCIÓN
1	79047223	2	90G	PINO DE CENTRAGÉM	PERNIO DE CENTRAGEM
2	10726721	2	10D	PORCA	TUERCA
3	79042277	4	341C	ROLAMENTO	RODAMIENTO
4	79057904	*	198S	CALÇO 0,5	CALCE 0,5
	79057905	*	198S	CALÇO 1,0	CALCE 1,0
	79057906	*	198S	CALÇO 1,025	CALCE 1,025
	79057907	*	198S	CALÇO 1,05	CALCE 1,05
	79057908	*	198S	CALÇO 1,075	CALCE 1,075
	79057909	*	198S	CALÇO 1,1	CALCE 1,1
	79057910	*	198S	CALÇO 1,125	CALCE 1,125
	79057911	*	198S	CALÇO 1,15	CALCE 1,15
	79057912	*	198S	CALÇO 1,175	CALCE 1,175
	79057913	*	198S	CALÇO 1,2	CALCE 1,2
	79057914	*	198S	CALÇO 1,225	CALCE 1,225
	79058155	*	198S	CALÇO 1,25	CALCE 1,25
	79058156	*	198S	CALÇO 1,275	CALCE 1,275
	79058157	*	198S	CALÇO 1,3	CALCE 1,3
	79058158	*	198S	CALÇO 1,325	CALCE 1,325
	79058159	*	198S	CALÇO 1,35	CALCE 1,35
	79058160	*	198S	CALÇO 1,375	CALCE 1,375
	79058161	*	198S	CALÇO 1,4	CALCE 1,4
	79058162	*	198S	CALÇO 1,425	CALCE 1,425
	79058163	*	198S	CALÇO 1,45	CALCE 1,45
	79058164	*	198S	CALÇO 1,475	CALCE 1,475
	79058165	*	198S	CALÇO 1,5	CALCE 1,5
5	79057884	2	341C	ROLAMENTO	RODAMIENTO
6	79047473	2	122G	GUARNIÇÃO	GUARNICIÓN
7	79057887	2	70R	PROTEÇÃO	PROTECIÓN
8	79058166	2	85F	FLANGE	FLANGE
9	79039859	2	131R	ARRUELA	ARANDELA
10	79047474	2	10D	PORCA	TUERCA
11	14259231	8	40V	PARAFUSO	TORNILLO
12	79065939	2	300S	SUPORTE	SOPORTE
13	14607270	4	202S	PINO ELÁSTICO	PERNIO ELASTICO
14	79047214	4	50G	PORCA DE RETENÇÃO	TUERCA DE RETENCIÓ

DIFERENCIAL DIANTEIRO E TRASEIRO - DIFERENCIAL DELANTERO Y TRASERO

Diantor?

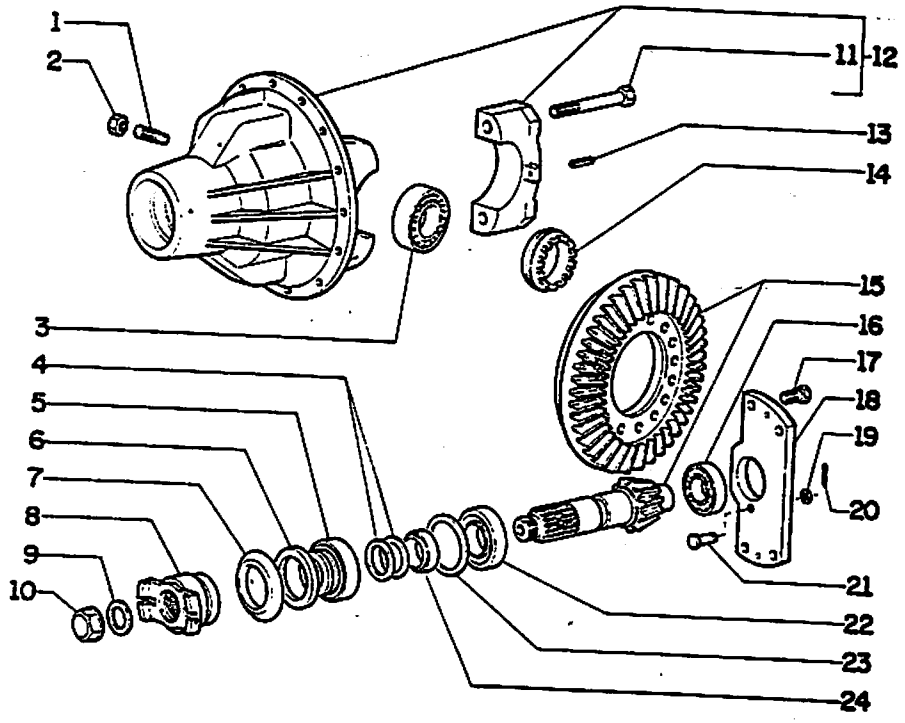

FIATALLIS FR12B 84.04 QUADRO 2 PAG.2

ITEM	PART NUMBER	QTD	COD.	DESCRIÇÃO	DESCRIPCION
15	79065940	2	285C	COROA E PINHÃO	CORONA Y PINON
16	79058167	2	341C	ROLAMENTO	RODAMIENTO
17	14257831	8	40V	PARAFUSO	ARANDELA
18	79057885	2	300S	SUPORTE	SOPORTE
19	79047640	2	131R	ARRUELA	ARANDELA
20	10796400	2	270C	CONTRA PINO	PASADOR ABIERTO
21	79058168	2	80P	PINO	PERNIO
22	79042276	2	341C	ROLAMENTO	RODAMIENTO
23	79057893	*	198S	CALÇO 3,5	CALCE 3,5
	79057894	*	198S	CALÇO 3,6	CALCE 3,6
	79057895	*	198S	CALÇO 3,7	CALCE 3,7
	79057896	*	198S	CALÇO 3,8	CALCE 3,8
	79057897	*	198S	CALÇO 3,9	CALCE 3,9
	79057898	*	198S	CALÇO 4,0	CALCE 4,0
	79057899	*	198S	CALÇO 4,1	CALCE 4,1
	79057900	*	198S	CALÇO 4,2	CALCE 4,2
	79057901	*	198S	CALÇO 4,3	CALCE 4,3
	79057902	*	198S	CALÇO 4,4	CALCE 4,4
	79057903	*	198S	CALÇO 4,5	CALCE 4,5
24	79057886	2	75D	ESPAÇADOR	ESPACIADOR

* Usar quantidade necessária
Conform necessidad

DIFERENCIAL DIANTEIRO E TRASEIRO- DIFERENCIAL DELANTERO Y TRASERO

H.C.4

ITEM	PART NUMBER	QTD	COD.	DESCRIÇÃO	DESCRIPCIÓN
1	79057888	4	501	ENGRENAGEM	ENGRANAJE
2	79057889	8	20S	SATÉLITE	SATELITE
3	79057890	2	320C	CRUZETA	CRUZETA
4	14257931	36	40V	PARAFUSO	TORNILLO
5	79065816	2	35C	CAIXA	CAJA
6	79057892	8	131R	ARRUELA	ARANDELA
7	79057891	4	131R	ARRUELA	ARANDELA
8	14278631	16	40V	PARAFUSO	TORNILLO

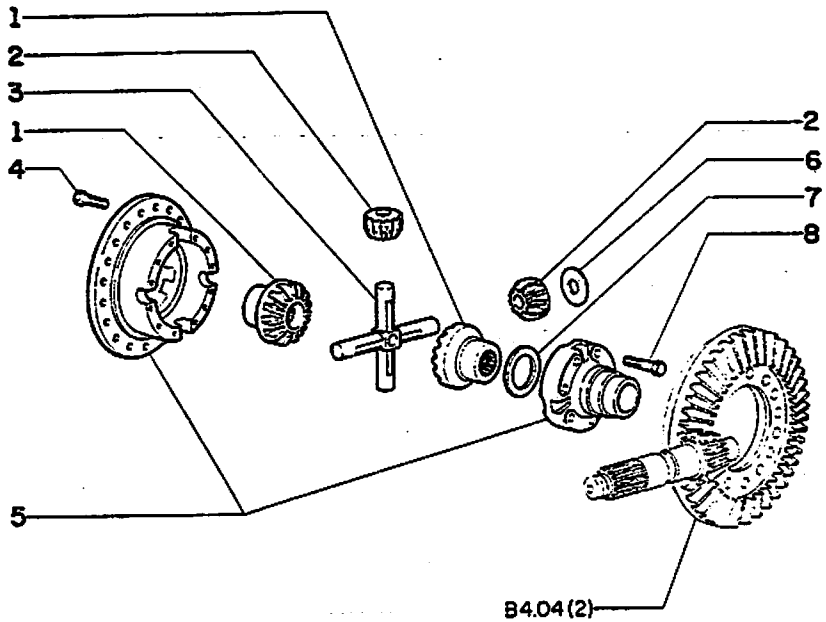

DIFERENCIAL DIANTEIRO E TRASEIRO - DIFERENCIAL DELANTERO Y TRASERO

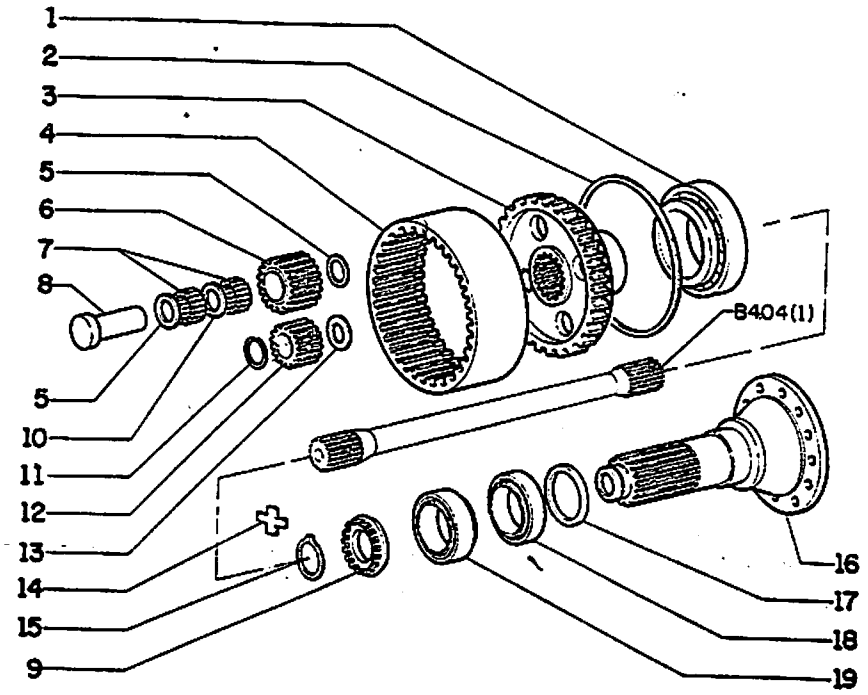

ITEM	PART NUMBER	QTD	COD.	DESCRIÇÃO	DESCRIPCIÓN
1	79058190	2	341C	ROLAMENTO	RODAMIENTO
2	79058184	2	187A	ANEL ELÁSTICO	ANILLO ELASTICO
3	79065936	2	300S	SUPORTE	SOPORTE
4	79065935	2	501	ENGRENAGEM	ENGRANAJE
5	79058189	12	131R	ARRUELA	ARANDELA
6	79065933	6	501	ENGRENAGEM	ENGRENAJE
7	79065931	6	155R	ROLAMENTO	RODAMIENTO
8	79065930	6	80P	PINO	PERNIO
9	79064886	2	50G	PORCA DE RETENÇÃO	TUERCA DE RETENCIÓN
10	79058193	6	75D	ESPAÇADOR	ESPACIADOR
11	11069276	2	187A	ANEL ELÁSTICO	ANILLO ELASTICO
12	79065934	2	501	ENGRENAGEM	ENGRANAJE
13	79058188	2	131R	ARRUELA	ARANDELA
14	79018816	4	105P	PLACA	PLACA
15	11070576	2	187A	ANEL ELÁSTICO	ANILLO ELASTICO
16	79065938	2	16A	SEMI-EIXO	SEMI-EJE
17	79040175	2	75D	ESPAÇADOR	ESPACIADOR
18	79040176	2	122G	GUARNIÇÃO	GUARNICIÓN
19	79040174	2	341C	ROLAMENTO	RODAMIENTO

SEMI-EIXO E REDUTOR DIANTEIRO E TRASEIRO - SEMI-EJE Y REDUCTOR DELANTERO Y TRASERO

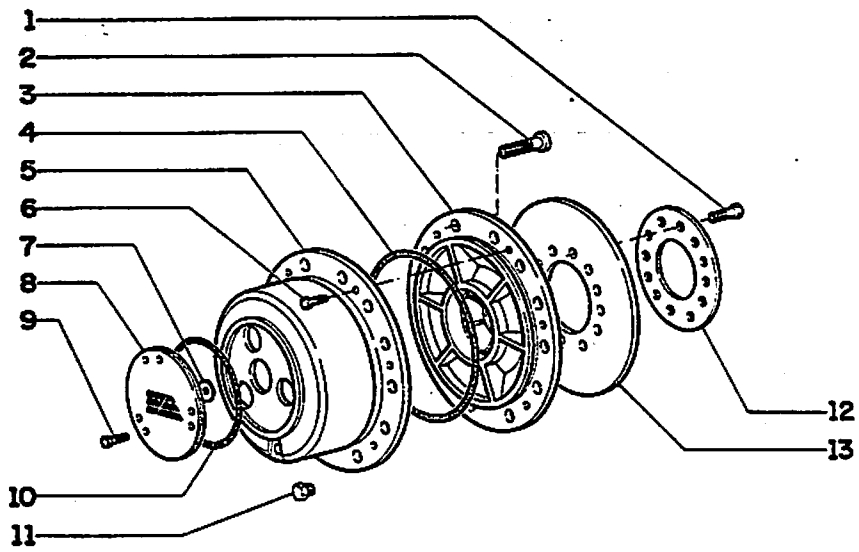

ITEM	PART NUMBER	QTD	COD	DESCRIÇÃO	DESCRIPCION
1	14278331	24	40V	PARAFUSO	TORNILLO
2	79047244	20	210P	PRISIONEIRO	PRISIONERO
3	79065929	2	135M	CUBO	CUBO
4	14469780	2	158G	ANEL-O	GUARNICION
5	79065928	2	300S	SUPORTE	SOPORTE
6	14238131	10	40V	PARAFUSO	ARANDELA
7	79052629	2	105P	PLACA	PLACA
8	79065932	2	265C	TAMPA	TAPA
9	14238131	10	40V	PARAFUSO	TORNILLO
10	14469280	2	158G	GUARNIÇÃO	GUARNICION
11	10231040	2	50T	TAMPÃO	TAPON
12	79058187	2	70R	PROTEÇÃO	PROTECION
13	79058186	2	64D	DISCO FREIO	DISCO FRENO

B4.04

CAIXA DOS REDUTORES LATERAIS- CAJA REDUCTORES LATERALES

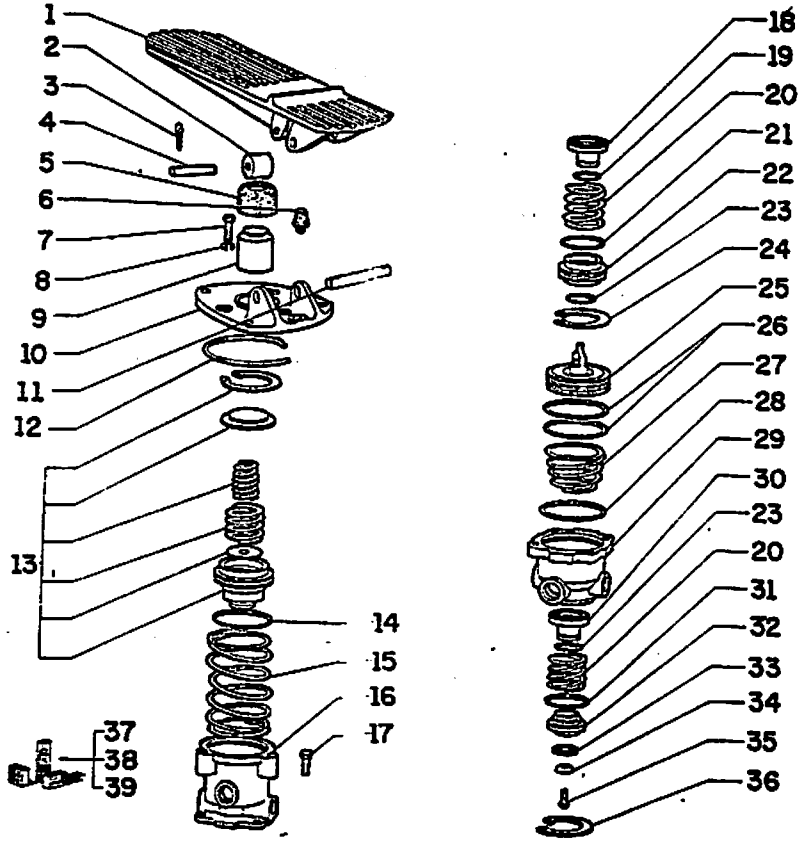

FIATALLIS FR12B C1.02 QUADRO 1 PAG.1

ITEM	PART NUMBER	QTD	COD.	DESCRIÇÃO	DESCRIPCIÓN
1	75205842	1	60P	PEDAL	PEDAL
2	75205843	1	157R	ROLETE	ROLLETE
3	75205844	2	270P	CUPILHA	PERNIO
4	75205845	1	80P	PINO ARTICULAÇÃO	PERNIO ARTICULACIÓN
5	75205846	1	70R	COIFA	PROTETOR
6	75205847	1	61T	ENCOSTO DO PEDAL	APOYO PEDAL
7	75205848	3	40V	PARAFUSO	TORNILLO
8	75205849	3	132R	ARRUELA PRESSÃO	ARANDELA FRENO
9	75205850	4	235S	ÊMBOLO	EMBOLO
10	75205851	1	80M	SUPORTE	SOPORTE
11	75205852	1	80P	PINO ARTICULAÇÃO	PERNIO ARTICULACIÓN
12	75205830	1	120S	ANEL DE RETENÇÃO	ANILLO RETENEDOR
13	75203096	1	235S	REPARO ÊMBOLO COMPLETO	JUEGO EMBOLO
14	75205831	1	158G	ANEL VEDAÇÃO	GUARNICIÓN
15	75205832	1	100M	MOLA	MUELLE
16	75205833	1	300C	CORPO SUPERIOR	CUERPO SUPERIOR
17	75205834	4	40V	PARAFUSO	TORNILLO
18	75205835	1	10V	VÁLVULA ESCAPE	VALVULA ESCAPE
19	75205836	1	158G	ANEL VEDAÇÃO	JUNTA HERMETICA
20	75205824	2	100M	MOLA	MUELLE
21	75205837	1	158G	ANEL VEDAÇÃO	JUNTA HERMETICA
22	75205838	1	145G	GUIA VÁLVULA	GUIA DE LA VALVULA
23	75205825	2	158G	ANEL VEDAÇÃO	JUNTA HERMETICA
24	75205839	1	120S	ANEL RETENÇÃO	ANILLO RETENEDOR
25	75205830	1	235S	ÊMBOLO	EMBOLO
26	75205829	2	158G	ANEL VEDAÇÃO	JUNTA HERMETICA
27	75205828	1	100M	MOLA	MUELLE
28	75205853	1	158G	ANEL VEDAÇÃO	JUNTA HERMETICA
29	75205827	1	300C	CORPO INFERIOR	CUERPO INFERIOR
30	75205826	1	10V	VÁLVULA ESCAPE	VALVULA ESCAPE
31	75205823	1	158G	ANEL VEDAÇÃO	JUNTA HERMETICA
32	75205822	1	10V	VÁLVULA GUIA	VALVULA GUIA
33	75205821	1	35D	DIAFRAGMA	DIAFRA
34	75205820	1	131R	ARRUELA RETENÇÃO	ANILLO RETENEDOR

75215160

CONTROLE DO FREIO - VALVULA DE CONTOL DEL FRENO DE AIRE

C1.02 | 1

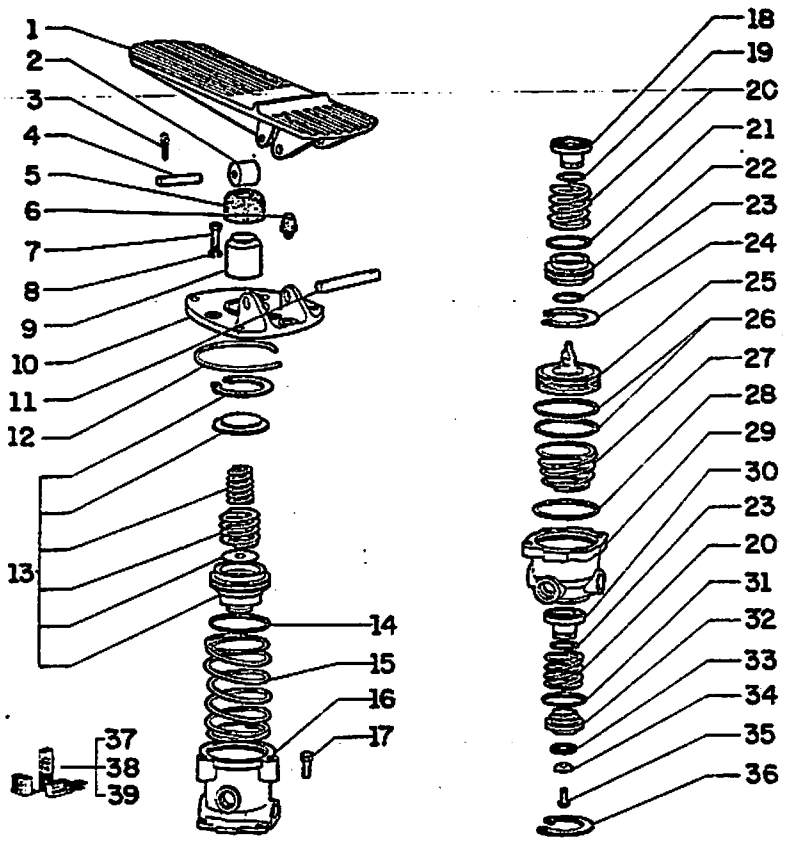

ITEM	PART NUMBER	QTD	COD.	DESCRIÇÃO	DESCRIPCIÓN
35	75205819	1	40V	PARAFUSO	TORNILLO
36	75205818	1	158G	ANEL DE RETENÇÃO	ANILLO RETENEDOR
37	75205841	K	2K	KIT (ITENS 14,18, 19,21,23,26,28, 30, 31,33)	JUEGO (ITENS 14,18, 19,21,23,26,28, 30,31,33)
38	75203094	K	2K	KIT (ITENS 12,14, 15,18,19,20,21, 23,24,26,27,28, 30,31,33,36)	JUEGO (ITENS 12,14, 15,18,19,20,21, 23,24,26,27,28, 30,31,33,36)
39	75203095	K	2K	KIT (ITENS 1,2,3, 4,5,6,9,10,11)	JUEGO (ITENS 1,2,3, 4,5,6,9,10,11)

75215160

C1.02 | 1

CONTROLE DO FREIO - VALVULA DE CONTOL DEL FRENO DE AIRE

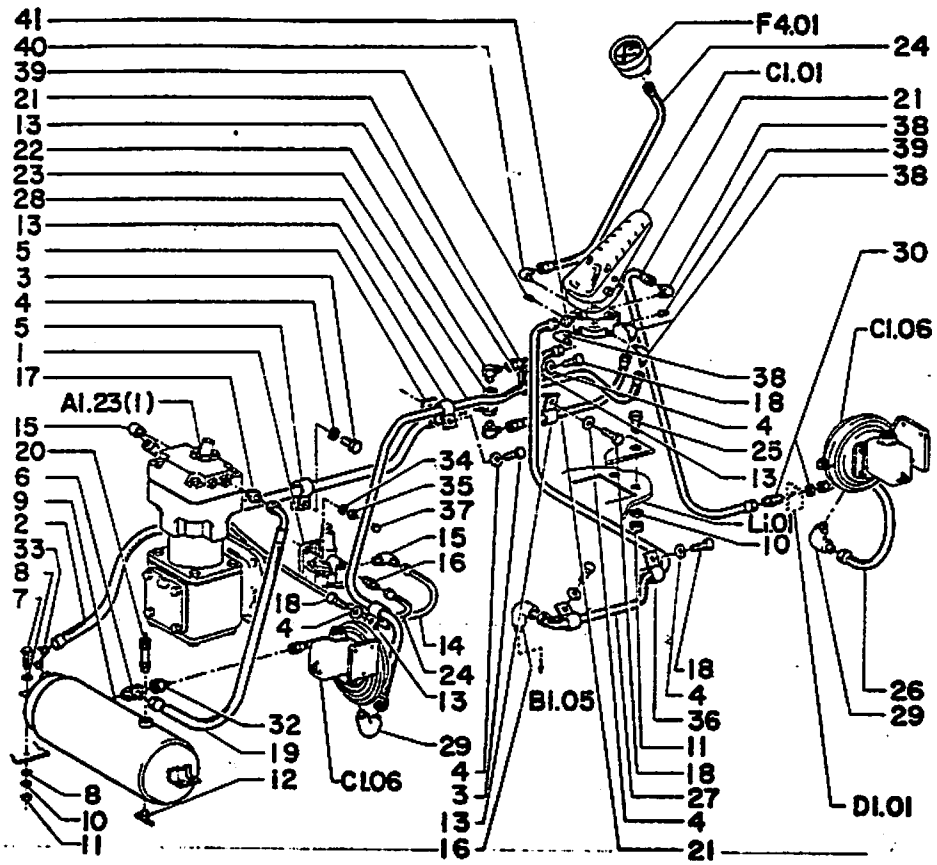

FIATALLIS FR12B C1.02 QUADRO 2 PAG. 1

ITEM	PART NUMBER	QTD	COD.	DESCRIÇÃO	DESCRIPCIÓN
1	75222772	1	10V	VÁLVULA GOVERNADOR	VALVULA GOBERNADOR
2	75212746	1	192T	MANGUEIRA	MANGA
3	70922763	3	40V	PARAFUSO	TORNILLO
4	70677006	9	131R	ARRUELA	ARANDELA
5	70930846	3	180C	ABRAÇADEIRA	ABRAZADERA
6	75213615	1	20R	CONEXÃO	RACOR
7	70916279	4	40V	PARAFUSO	TORNILLO
8	70924817	8	131R	ARRUELA	ARANDELA
9	75213389	1	115S	RESERVATÓRIO	DEPOSITO AIRE
10	70910286	8	132R	ARRUELA PRESSÃO	ARANDELA FRENO
11	70906652	8	10D	PORCA	TUERCA
12	75216545	1	150R	DRENO	DRENO
13	70926049	6	180C	ABRAÇADEIRA	ABRAZADERA
14	70693442	1	192T	MANGUEIRA	MANGA
15	70919173	2	20R	CONEXÃO	RACOR
16	70919464	1	20R	CONEXÃO	RACOR
17	70925013	1	20R	CONEXÃO	RACOR
18	70922300	6	40V	PARAFUSO	TORNILLO
19	73128634	1	192T	MANGUEIRA	MANGA
20	75213402	1	10V	VÁLVULA SEGURANÇA	VALVULA SEGURIDAD
21	75212747	3	192T	MANGUEIRA	MANGA
22	70922322	2	20R	CONEXÃO	RACOR
23	75213403	1	20R	CONEXÃO "T"	RACOR "T"
24	75212750	3	192T	MANGUEIRA	MANGA
25	70921566	4	40V	PARAFUSO	TORNILLO
26	75212751	1	192T	MANGUEIRA	MANGA
27	75212749	1	192T	MANGUEIRA	MANGA
28	75212748	1	192T	MANGUEIRA	MANGA
29	70919135	2	20R	CONEXÃO	RACOR
30	70925049	1	20R	CONEXÃO	RACOR
32	70923102	1	20R	CONEXÃO	RACOR
33	70919195	1	20R	CONEXÃO	RAÇOR
34	70933756	2	131R	ARRUELA	ARANDELA
35	70904204	2	132R	ARRUELA PRESSÃO	ARANDELA FRENO
36	70928656	3	180C	ABRAÇADEIRA	ABRAZADERA

SISTEMA HIDROPNEUMATICO DO FREIO-SISTEMA HIDRAULICO DE FRENO

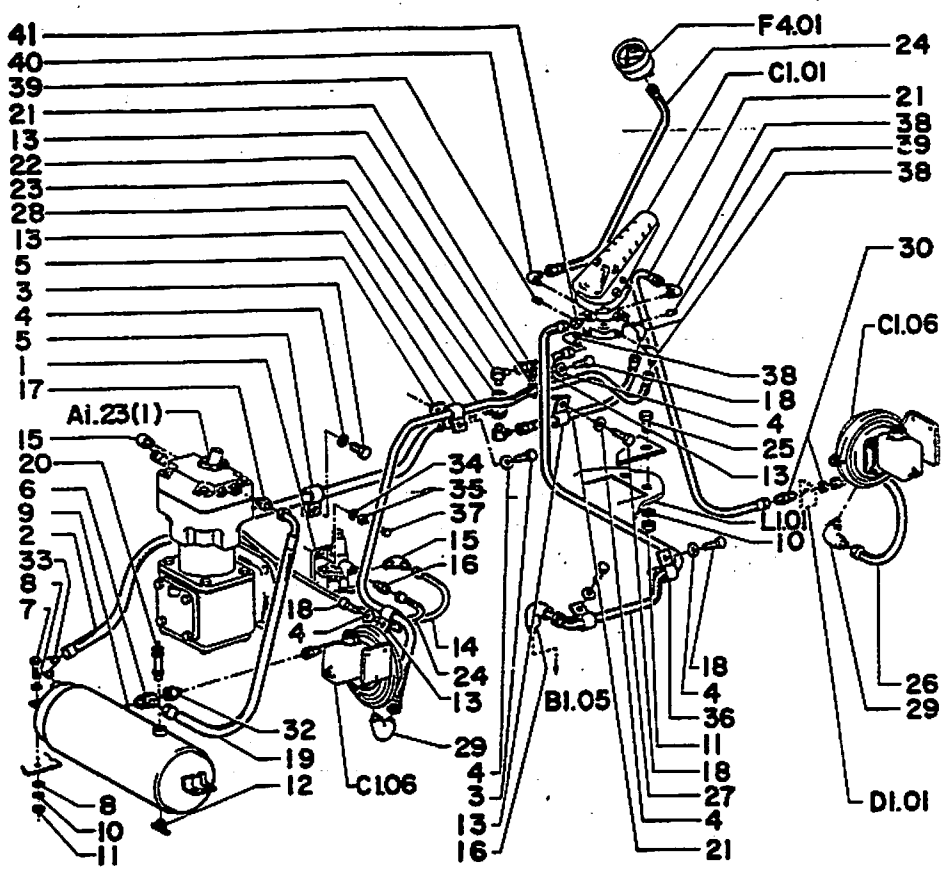

ITEM	PART NUMBER	QTD	COD.	DESCRIÇÃO	DESCRIPCIÓN
37	70927338	2	40V	PARAFUSO	TORNILLO
38	70919136	4	20R	CONEXÃO	RACOR
39	70901653	2	50T	BUJÃO	TAPÓN
40	75215166	1	20R	CONEXÃO	RACOR
41	75215167	1	20R	CONEXÃO	RACOR
42	70919464	1	20R	CONEXÃO	RACOR
43	70919171	1	20R	CONEXÃO	RACOR

SISTEMA HIDROPNEUMATICO DO FREIO - SISTEMA HIDRAULICO DE FRENO

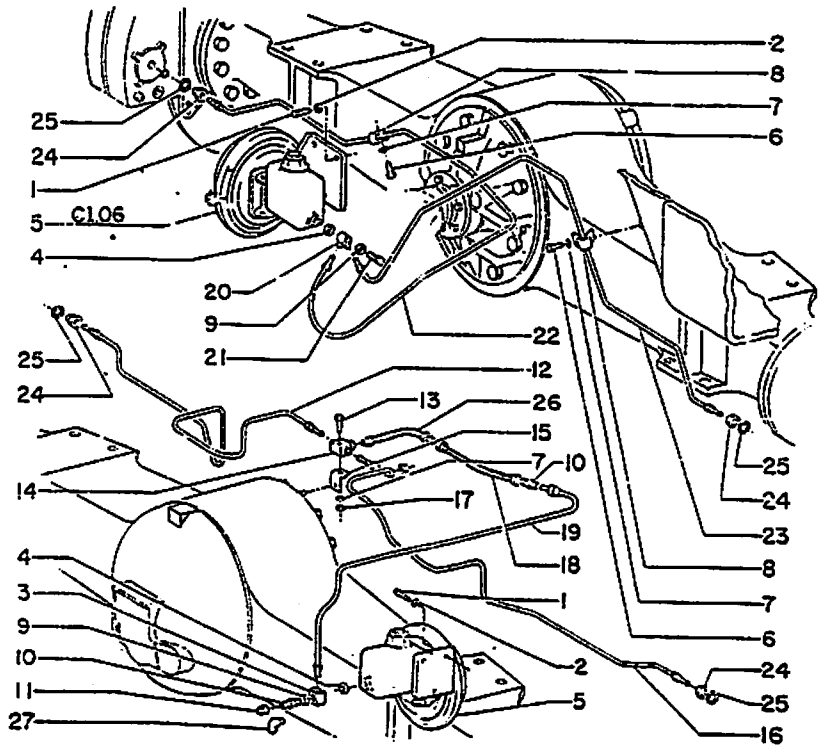

FIATALLIS FR12B C1.02 QUADRO 3 PAG.1

ITEM	PART NUMBER	QTD	COD.	DESCRIÇÃO	DESCRIPCION
1	70922763	6	40V	PARAFUSO	TORNILLO
2	70904206	6	132R	ARRUELA PRESSÃO	ARANDELA FRENO
3	75213410	1	20R	CONEXÃO	RACOR
4	75213409	2	131R	ARRUELA	ARANDELA
5	75217239	2	125S	SERVO FREIO	SERVO FRENO
6	70922925	2	40V	PARAFUSO	TORNILLO
7	70910286	3	131R	ARRUELA	ARANDELA
8	4971186	2	180C	ABRAÇADEIRA	ABRAZADERA
9	75213413	2	131R	ARRUELA	ARANDELA
10	75213414	2	20R	CONEXÃO	RACOR
11	75213415	1	711	BULBO	BULBO
12	75222753	1	193T	TUBO COMPLETO	TUBO COMPLETO
13	70921076	1	40V	PARAFUSO	TORNILLO
14	75213417	1	20R	CONEXÃO	RACOR
15	75213418	1	300S	SUPORTE	SOPORTE
16	75222756	1	193T	TUBO COMPLETO	TUBO COMPLETO
17	70911034	1	10D	PORCA	TUERCA
18	73116322	1	192T	MANGUEIRA	MANGA
19	75213383	1	193T	TUBO COMPLETO	TUBO COMPLETO
20	75213419	1	20R	CONEXÃO	RACOR
21	75213416	1	20R	CONEXÃO	RACOR
22	75222762	1	193T	TUBO COMPLETO	TUBO COMPLETO
23	75222760	1	193T	TUBO COMPLETO	TUBO COMPLETO
24	75222770	4	20R	CONEXÃO	RACOR
25	14453080	4	55A	ANEL VEDAÇÃO	JUNTA HERMETICA
26	73125014	1	20R	CONEXÃO	RACOR
27	70907059	1	20R	CONEXÃO	RACOR

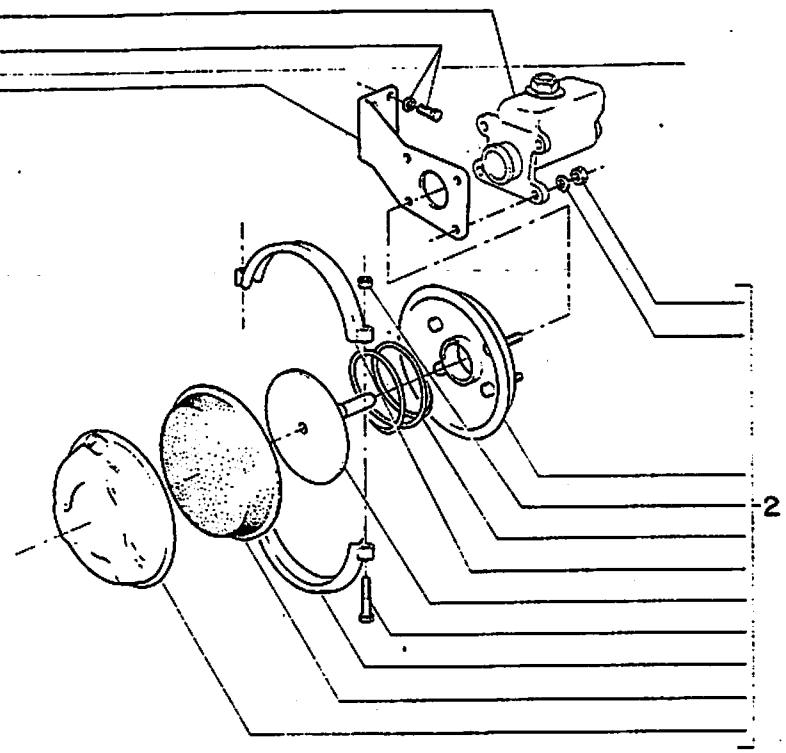

ITEM	PART NUMBER	QTD	COD.	DESCRIÇÃO	DESCRIPCIÓN
1	75213446	1	300S	SUPORTE TRASEIRO	SOPORTE TRASERO
2	75213444	1	310S	CÂMARA FREIO	CAMARA FRENO

75217239

SERVO FREIO (TRASEIRO) - SERVO FRENO POSTERIOR

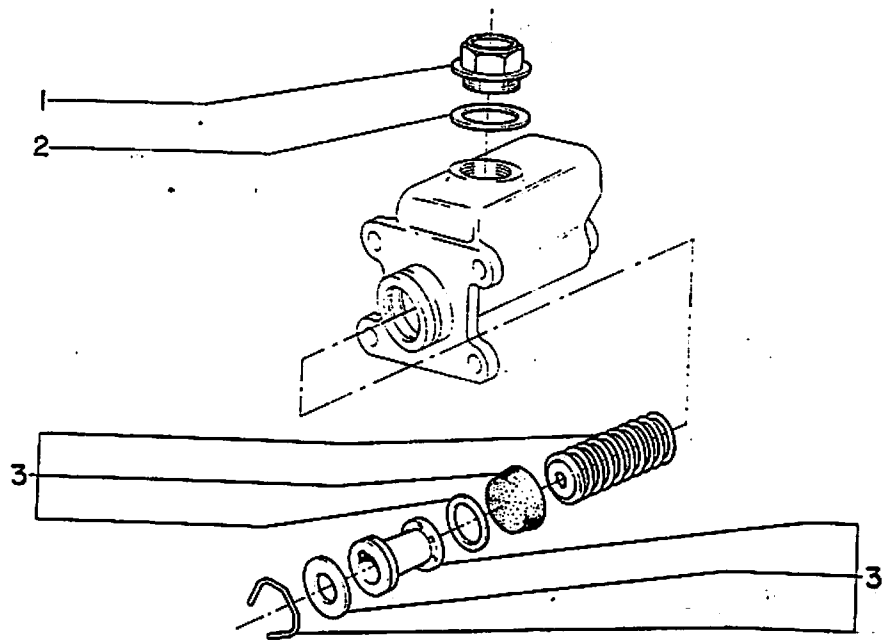

FIATALLIS FR12B C1.06 QUADRO 2 PAG.1

ITEM	PART NUMBER	QTD.	COD.	DESCRIÇÃO	DESCRIPCIÓN
1	75206373	1	50T	BUJÃO	TAPÓN
2	75206374	1	133R	ARRUELA VEDAÇÃO	JUNTA HERMETICA
3	75208023	-	2K	JG. REPARO	JUEGO REPARO

75217202

CILINDRO MESTRE - SERVOFRENOS

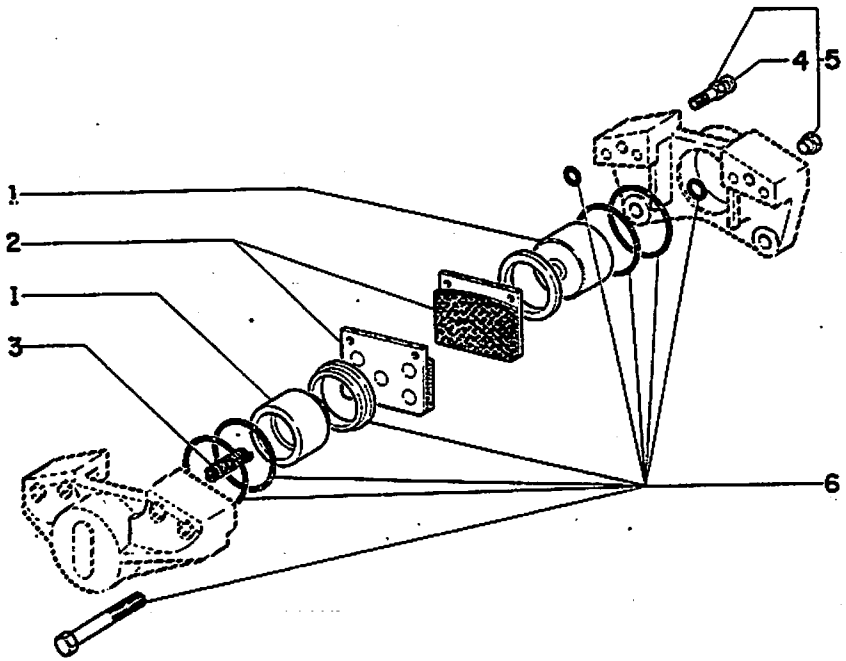

ITEM	PART NUMBER	QTD	COD.	DESCRIÇÃO	DESCRIPCIÓN
1	79085994	K	2K	KIT PISTÃO	JUEGO EMBOLO
2	79085961	K	2K	KIT PASTILHA	JUEGO PASTILHA
3	79055609	K	2K	KIT PINOS E MOLAS	JUEGO PERNIOS Y [illegible]
4	79055374	K	2K	KIT RETENTOR	JUEGO RETENEDOR
5	79055372	K	2K	KIT BUJÃO	JUEGO TAPÓN
6	79049872	K	2K	KIT GUARNIÇÃO E PARAFUSOS	JUEGO GUARNICIÓN Y TORNILLOS

79085958 - 79085960

FREIO DIREITO E ESQUERDO - FRENO DERECHO Y ISQUIERDO

C1.18

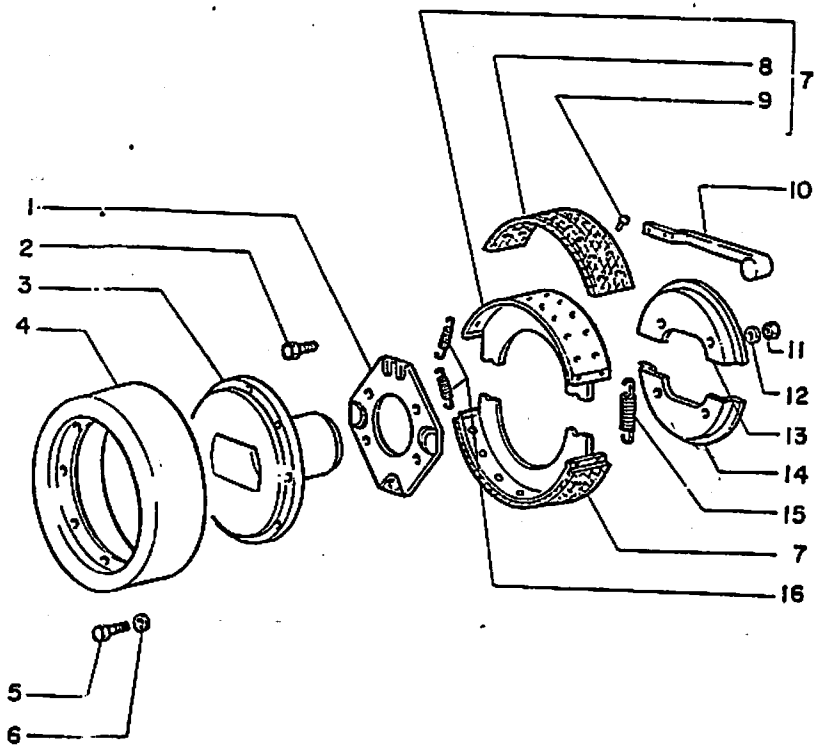

FIATALLIS FR12B C2.02 QUADRO 1 PAG.1

ITEM	PART NUMBER	QTD	COD.	DESCRIÇÃO	DESCRIPCION
1	75206145	1	120P	PRATO	PLATO
2	75206144	4	40V	PARAFUSO	TORNILLO
3	75206405	1	70F	FLANGE	FLANGE
4	75206142	1	20T	TAMBOR	TAMBOR
5	75206141	8	40V	PARAFUSO	TORNILLO
6	70610287	8	170R	ARRUELA DE PRESSÃO	ARANDELA DE FRENO
7	75206147	2	93F	CONJ. SAPATA	CONJ. ZAPATA
8	75206150	2	295S.	LONA	LONA
9	75206151	24	55R	REBITE	REMACHE
10	75206156	1	45L	ALAVANCA	PALANCA
11	75206154	4	10D	PORCA	TUERCA
12	75206155	4	131R	ARRUELA	ARANDELA
13	75206152	1	70R	PROTETOR	PROTETOR
14	75206153	1	70R	PROTETOR	PROTETOR
15	75206148	1	100M	MOLA	MUELLE
16	75206146	2	100M	MOLA	MUELLE

75205985

FREIO DE ESTACIONAMENTO - FRENO DE LA ESTACIONAMIENTO

C2.02 | 1

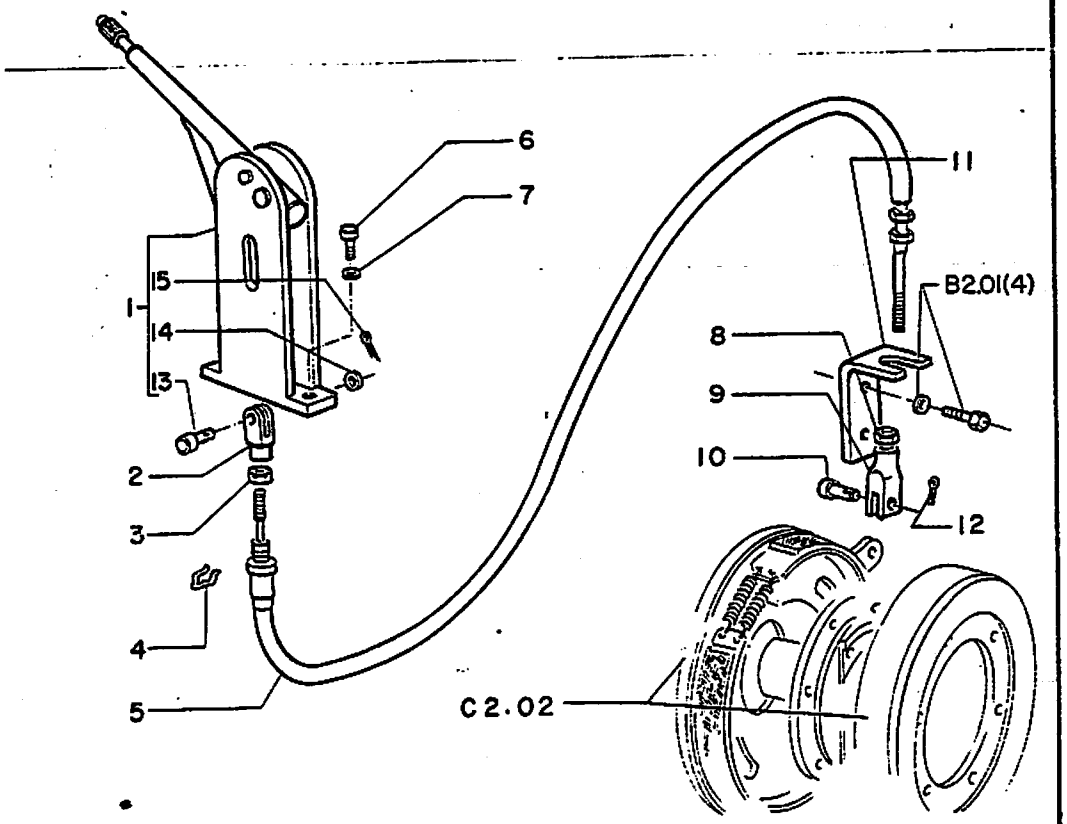

FIATALLIS FR12B C2.01 QUADRO 1. PAG.1

ITEM	PART NUMBER	QTD	COD.	DESCRIÇÃO	DESCRIPCIÓN
1	75213273	1	45L	CONJ. ALAVANCA	CONJ. PALANCA
2	70637541	1	60B	FORQUILHA	HORQUILLA
3	70910233	1	10D	PORCA	TUERCA
4	75216139	1	120S	TRAVA	TRABA
5	75218118	1	111E	CABO	CABO
6	70922763	2	40V	PARAFUSO	TORNILLO
7	70910287	2	132R	ARRUELA PRESSÃO	ARANDELA FRENO
8	70916602	1	10D	PORCA	TUERCA
9	70917664	1	60B	FORQUILHA	HORQUILLA
10	70917646	1	80P	PINO	PERNIO
11	75218122	1	300S	SUPORTE	SOPORTE
12	10734301	1	270P	CONTRA PINO	PASADOR ABIERTO
13	75205817	1	80P	PINO	PERNIO
14	14496521	1	131R	ARRUELA	ARANDELA
15	10796301	L	270P	CONTRA PINO	PASADOR ABIERTO

C2.01 | 1

COMANDO DO FREIO DE MAO - COMANDO DEL FRENO DE MANO

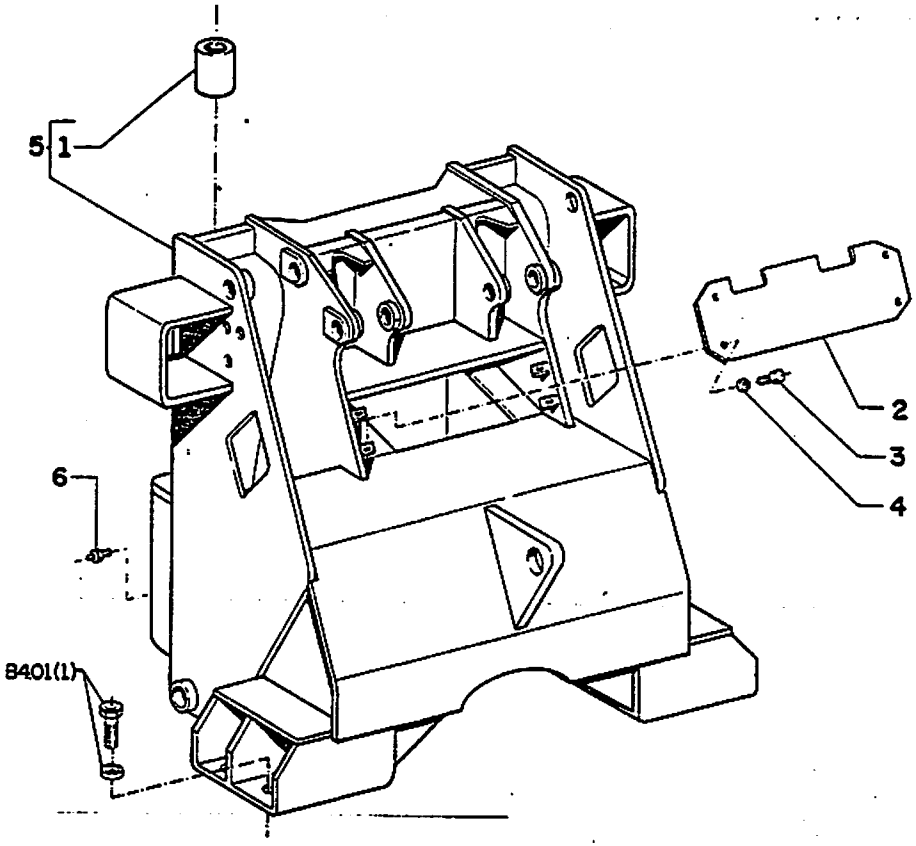

FIATALLIS	FR12B	D1.01	QUADRO 1	PAG.1

ITEM	PART NUMBER	QTD	COD.	DESCRIÇÃO	DESCRIPCIÓN
1	75216695	1	95B	BUCHA	BUJE
2	75218331	1	265C	TAMPA	TAPA
3	70922763	4	40V	PARAFUSO	TORNILLO
4	70916965	4	132R	ARRUELA PRESSÃO	ARANDELA FRENO
5	75222793	1	77T	CHASSI COMPL. C/ BUCHA	CHASI COMPL. C/ BUJE
6	13407211	1	601	ENGRAXADEIRA	ENGRAZADOR

CHASSI DIANTEIRO - CHASI DELANTERO

D1.01 | 1

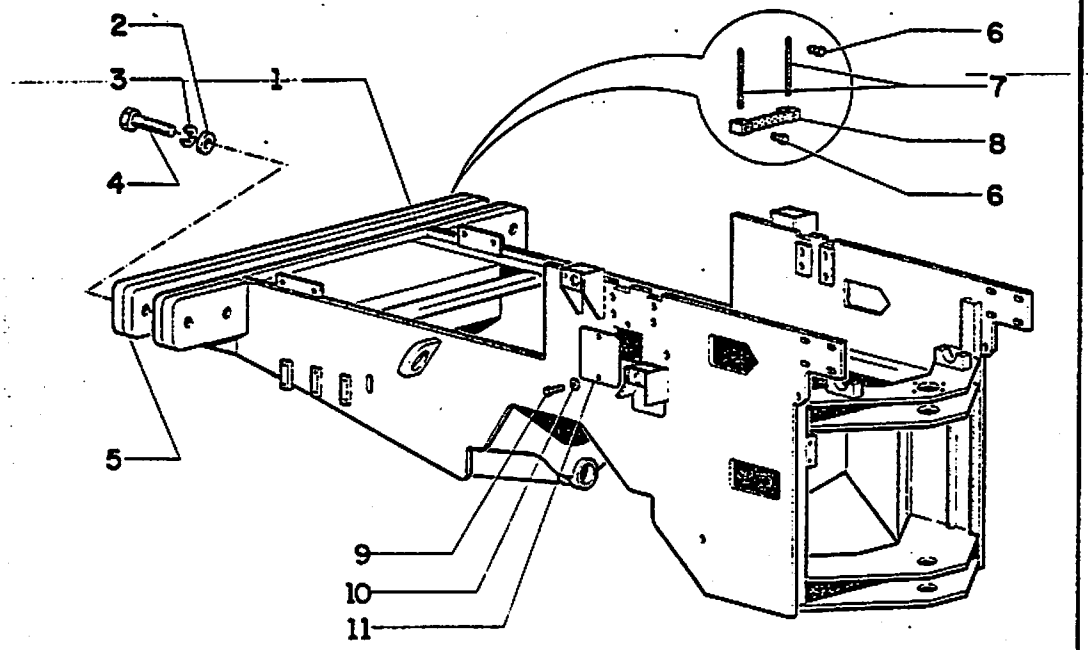

FIATALLIS FR12B D1.01 QUADRO 2 PAG.1

ITEM	PART NUMBER	QTD	COD.	DESCRIÇÃO	DESCRIPCIÓN
1	75222676	1	77T	CONJ.CHASSI TRAS.	CONJ. CHASSI TRAS.
2	70931594	6	131R	ARRUELA LISA	ARANDELA
3	70914728	6	131R	ARRUELA PRESSÃO	ARANDELA FRENO
4	70928410	6	40V	PARAFUSO	TORNILLO
5	75222749	1	221	CONTRAPESO POST.	CONTRA PESO POST.
6	70927219	4	40V	PARAFUSO	TORNILLO
7	73125933	2	105P	CABO	CABO
8	75223243	1	225S	DEGRAU	PELDAÑO
9	70928138	2	40V	PARAFUSO	TORNILLO
10	70900816	2	132R	ARRUELA	ARANDELA
11	75223297	1	265C	TAMPA	TAPA

FIATALLIS

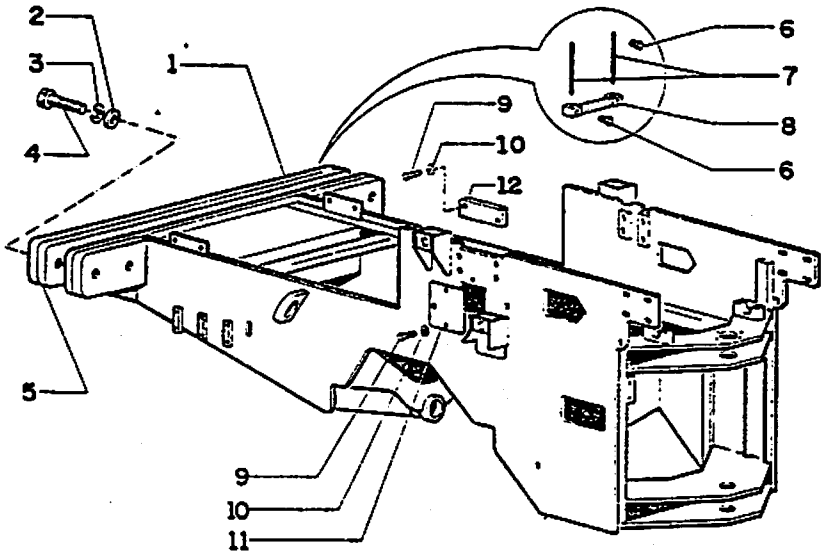

FIATALLIS FR 12B D1.01/1 **QUADRO** 2 **PAG.** 1

ITEM	PEÇA Nº	QTDE	COD.	DESCRIÇÃO	DESCRIPCION
1	75223747	1	287T	CHASSI TRASEIRO	ARMAZON TRASERO
2	70931594	6	131R	ARRUELA	ARANDELA
3	70914728	6	170R	ARRUELA PRESSÃO	ARANDELA ELAST.
4	70928410	6	040V	PARAFUSO	TORNILLO
5	75242352	1	0221	CONTRA PESO	CONTRA PESO
6	70927219	4	040V	PARAFUSO	TORNILLO
7	73125933	2	105F	CABO	CABLE
8	73125935	1	022S	ESCADA	ESCALERILLA
9	10902331	5	040V	PARAFUSO	TORNILLO
10	10516471	5	170R	ARRUELA PRESSÃO	ARANDELA ELAST.
11	75223751	1	265C	TAMPA	TAPA
12	75223752	1	265C	TAMPA	TAPA

PARA 24 VOLTS-A PARTIR DO CHASSI 420 MAIS 222, 274,318,342,344,346,347,348,350,351,375 A 377,379,386, 390,391,392,394,395,397,398,400,401,404,405,408,409, 410,411 EXCETO 422,432,449,456,474,483,490 E 514

CHASSI TRASEIRO
CHASI TRASERO

D1.01/1 | 2

150

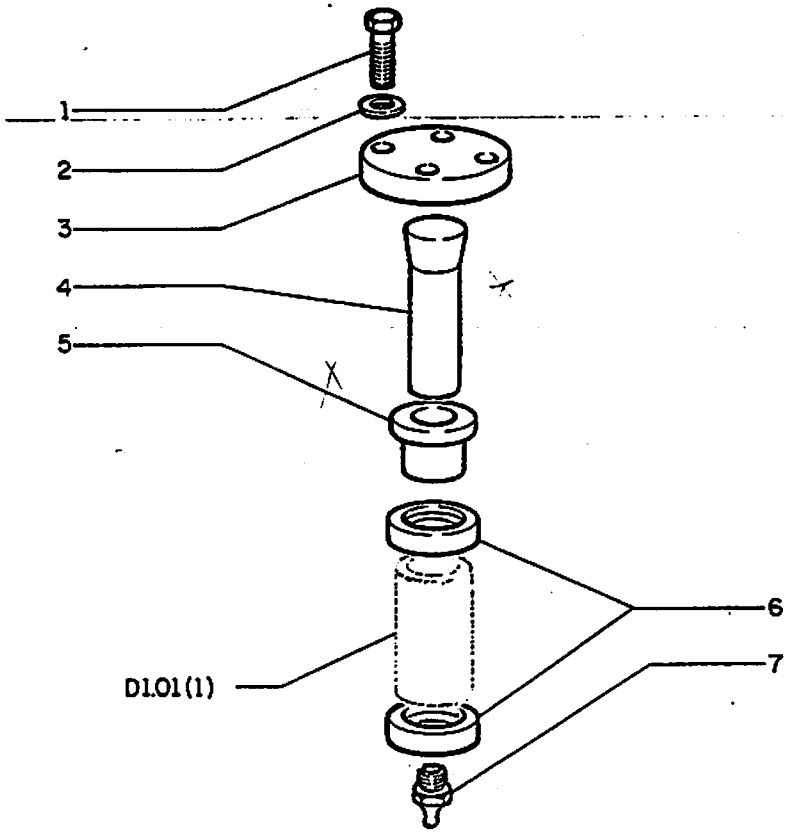

FIATALLIS FR12B D1.01 QUADRO 3 PAG.1

ITEM	PART NUMBER	QTD	COD.	DESCRIÇÃO	DESCRIPCIÓN
1	11394331	4	40V	PARAFUSO	TORNILLO
2	10517171	4	132R	ARRUELA PRESSÃO	ARANDELA FRENO
3	75216675	1	265C	TAMPA	TAPA
4	75216674	1	80P	PINO	PERNIO
5	75216676	1	95B	BUCHA	BUJE
6	75216677	2	133R	RETENTOR	RETENTOR
7	13407211	1	601	ENGRAXADEIRA	ENGRAZADOR

D1.01 | 3

PIVOTAMENTO DO CHASSI - PIVOTAMIENTO DEL BASTIDOR

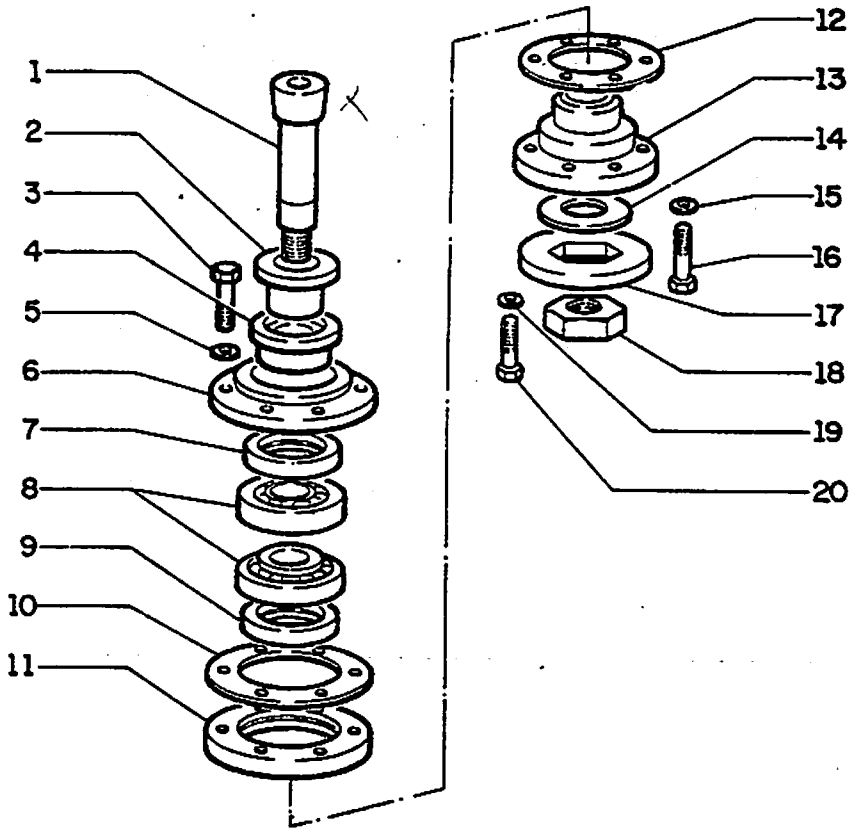

FIATALLIS FR128 D1.01 QUADRO 4 PAG.1

ITEM	PART NUMBER	QTD	COD.	DESCRIÇÃO	DESCRIPCIÓN
1	75216669	1	80P	PINO	PERNIO
2	75216668	1	95B	BUCHA	BUJE
3	15981630	6	40V	PARAFUSO	TORNILLO
4	75216670	1	70F	FLANGE	FLANGE
5	10517271	6	132R	ARRUELA PRESSÃO	ARANDELA FRENO
6	75216666	1	265C	TAMPA	TAPA
7	75216667	1	133R	RETENTOR	RETENTOR
8	75216664	1	341C	ROLAMENTO	RODAMIENTO
9	75216667	1	133R	RETENTOR	RETENTOR
10	75221871		75D	ESPAÇADOR	ESTANCIADOR
11	75216665	1	265C	TAMPA	TAPA
12	75212867		75D	ESPAÇADOR	ESTANCIADOR
13	75216671	1	70F	FLANGE	FLANGE
14	75216672	1	131R	ARRUELA	ARANDELA
15	10517171	3	132R	ARRUELA PRESSÃO	ARANDELA DE FRENO
16	11408331	3	40V	PARAFUSO	TORNILLO
X17	75216673	1	110P	PLACA	PLACA
18	75212927	1	10D	PORCA	TUERCA
19	10517171	1	132R	ARRUELA PRESSÃO	ARANDELA FRENO
20	11394331	1	40V	PARAFUSO	TORNILLO

PIVOTAMENTO DO CHASSI - PIVOTAMIENTO DEL BASTIDOR

D1.01 | 4

252

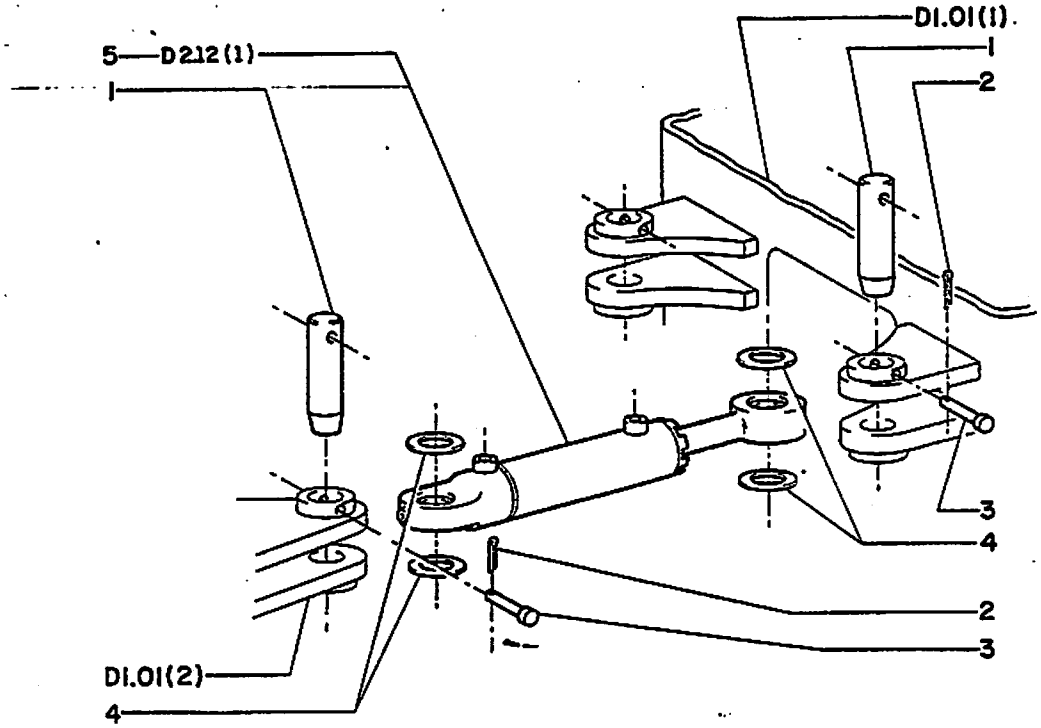

FIATALLIS FR12B D1.01 QUADRO 5 PAG.1

ITEM	PART NUMBER	QTD	COD.	DESCRIÇÃO	DESCRIPTION
1	75213763	4	80P	PINO	PERNIO
2	70900805	4	270P	CONTRA PINO	PASADOR ABIERTO
3	75213766	4	80P	PINO	PERNIO
4	75213767	*	198S	CALÇO	CÁLCE
5	75217745	1	164C	CILINDRO DIREITO	CILINDRO DERECHO
	75219152	1	164C	CILINDRO ESQUERDO	CILINDRO IZQUIERDO

*Usar quantidade necessária.
Conform necessidad

CILINDRO DE DIRECAO - CILINDRO DE LA DIRECION

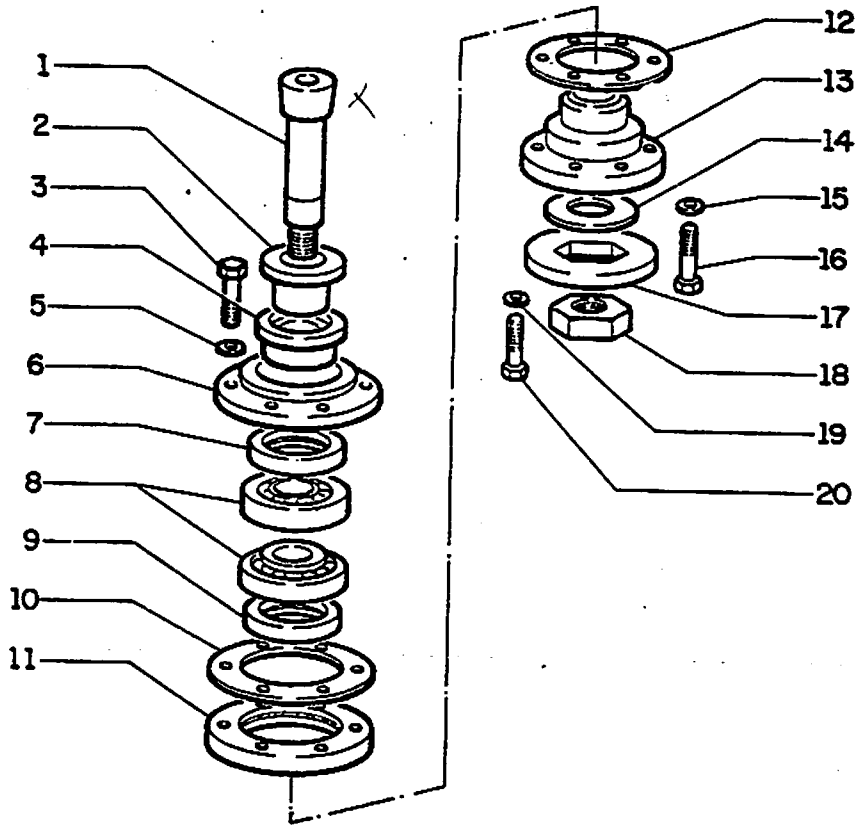

FIATALLIS FR12B D1.01 QUADRO 4 PAG.1

ITEM	PART NUMBER	QTD	COD.	DESCRIÇÃO	DESCRIPCIÓN
1	75216669	1	80P	PINO	PERNIO
2	75216668	1	95B	BUCHA	BUJE
3	15981630	6	40V	PARAFUSO .	TORNILLO
4	75216670	1	70F	FLANGE	FLANGE
5	10517271	6	132R	ARRUELA PRESSÃO	ARANDELA FRENO
6	75216666	1	265C	TAMPA	TAPA
7	75216667	1	133R	RETENTOR	RETENTOR
8	75216664	1	341C	ROLAMENTO	RODAMIENTO
9	75216667	1	133R	RETENTOR	RETENTOR
10	75221871		75D	ESPAÇADOR	ESTANCIADOR
11	75216665	1	265C	TAMPA	TAPA
12	75212867		75D	ESPAÇADOR	ESTANCIADOR
13	75216671	1	70F	FLANGE	FLANGE
14	75216672	1	131R	ARRUELA	ARANDELA
15	10517171	3	132R	ARRUELA PRESSÃO	ARANDELA DE FRENO
16	11408331	3	40V	PARAFUSO	TORNILLO
X17	75216673	1	110P	PLACA	PLACA
18	75212927	1	10D	PORCA	TUERCA
19	10517171	1	132R	ARRUELA PRESSÃO	ARANDELA FRENO
20	11394331	1	40V	PARAFUSO	TORNILLO

PIVOTAMENTO DO CHASSI - PIVOTAMIENTO DEL BASTIDOR

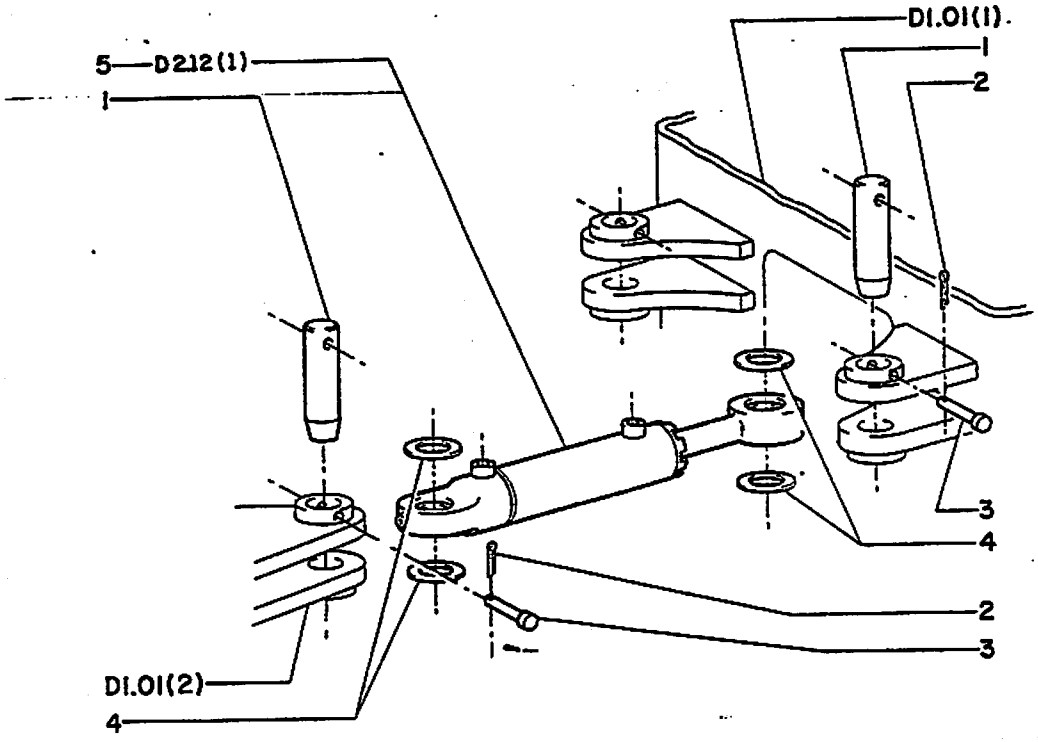

FIATALLIS FR12B D1.01 QUADRO 5 PAG.1

ITEM	PART NUMBER	QTD	COD.	DESCRIÇÃO	DESCRIPTION
1	75213763	4	80P	PINO	PERNIO
2	70900805	4	270P	CONTRA PINO	PASADOR ABIERTO
3	75213766	4	80P	PINO	PERNIO
4	75213767	*	198S	CALÇO	CÁLCE
5	75217745	1	164C	CILINDRO DIREITO	CILINDRO DERECHO
	75219152	1	164C	CILINDRO ESQUERDO	CILINDRO IZQUIERDO

*Usar quantidade necessária.
Conform necessidad

CILINDRO DE DIRECAO - CILINDRO DE LA DIRECION

FIATALLIS FR12B D1.01 QUADRO 6 PAG.1

ITEM	PART NUMBER	QTD	COD.	DESCRIÇÃO	DESCRIPCIÓN
1	70932863	4	40V	PARAFUSO	TORNILLO
2	70927382	4	131R	ARRUELA	ARANDELA
3	73128233	1	32G	GANCHO TRAÇÃO	LANZA DE REMOLQUE
4	70914726	4	131R	ARRUELA PRESSÃO	ARANDELA FRENO

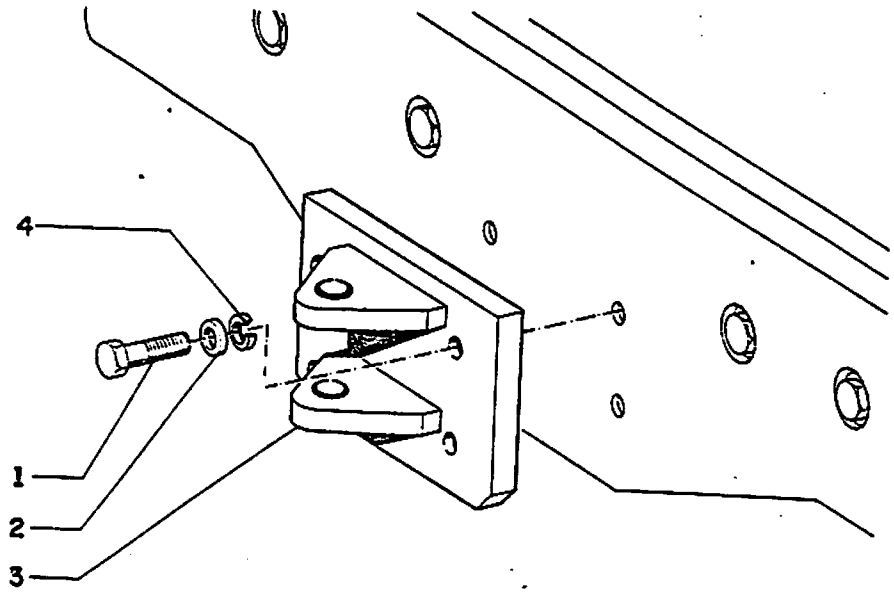

GANCHO DE TRACAO - LANZA DE REMOLQUE

D1.01 | 6

454

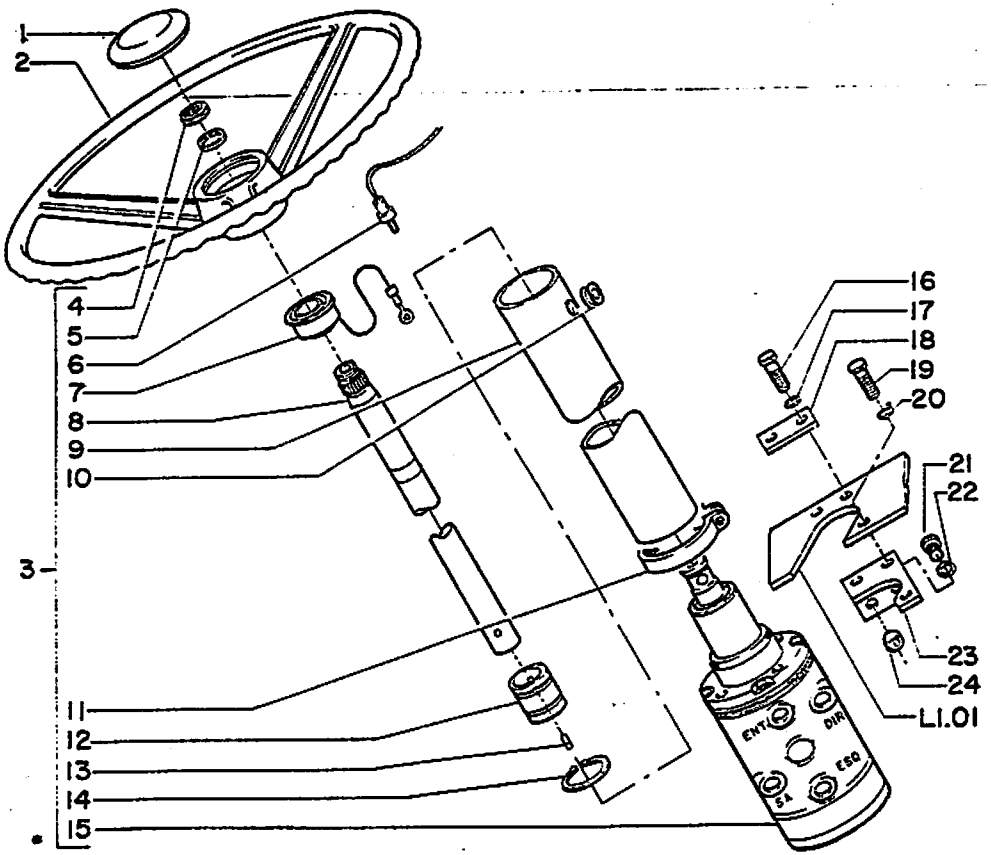

FIATALLIS FR12B D2.01 QUADRO 1 PAG.1

ITEM	PART NUMBER	QTD	COD.	DESCRIÇÃO	DESCRIPCIÓN
1	75214546	1	120B	BOTÃO BUZINA	BOTON BOCINA
2	75216136	1	50V	VOLANTE	VOLANTE
3	75215088	1	36S	COLUNA DIREÇÃO	COLUMNA DIRECIÓN
4	75213590	1	10D	PORCA	TUERCA
5	75215148	1	132R	ARRUELA PRESSÃO	ARANDELA FRENO
6	75215487	1	75I	CONTATO BUZINA	CONTATO BOCINA
7	75203600	1	75I	CONTATO BUCINA	CONTATO BOCINA
8	75203709	1	16A	EIXO	EJE
9	75203628	1	193T	TUBO	TUBO
10	75203708	1	500I	GUARNIÇÃO	GUARNICIÓN
11	75215153	1	120M	ABRAÇADEIRA	ABRAZADERA
12	75215150	1	30M	LUVA	GUANTE
13	75215149	2	80P	PINO	PERNIO
14	75215152	2	45A	ANEL	ANILLO
15	75203729	1	36S	CAIXA DIREÇÃO VER SBG D2.02	CAJA DIRECIÓN VER SBG D2.02
16	70921565	2	40V	PARAFUSO	TORNILLO
17	70904206	2	132R	ARRUELA ENCOSTO	ARANDELA FRENO
18	75213695	1	300S	SUPORTE	SOPORTE
19	70922262	1	40V	PARAFUSO	TORNILLO
20	70904206	1	132R	ARRUELA PRESSÃO	ARANDELA FRENO
21	70920995	4	40V	PARAFUSO	TORNILLO
22	70904206	4	132R	ARRUELA PRESSÃO	ARANDELA FRENO
23	75215087	1	300S	SUPORTE	SOPORTE
24	75213589	4	75D	ESPAÇADOR	ESPACIADOR

DIRECAO HIDRAULICA - DIRECION HIDRAULICA

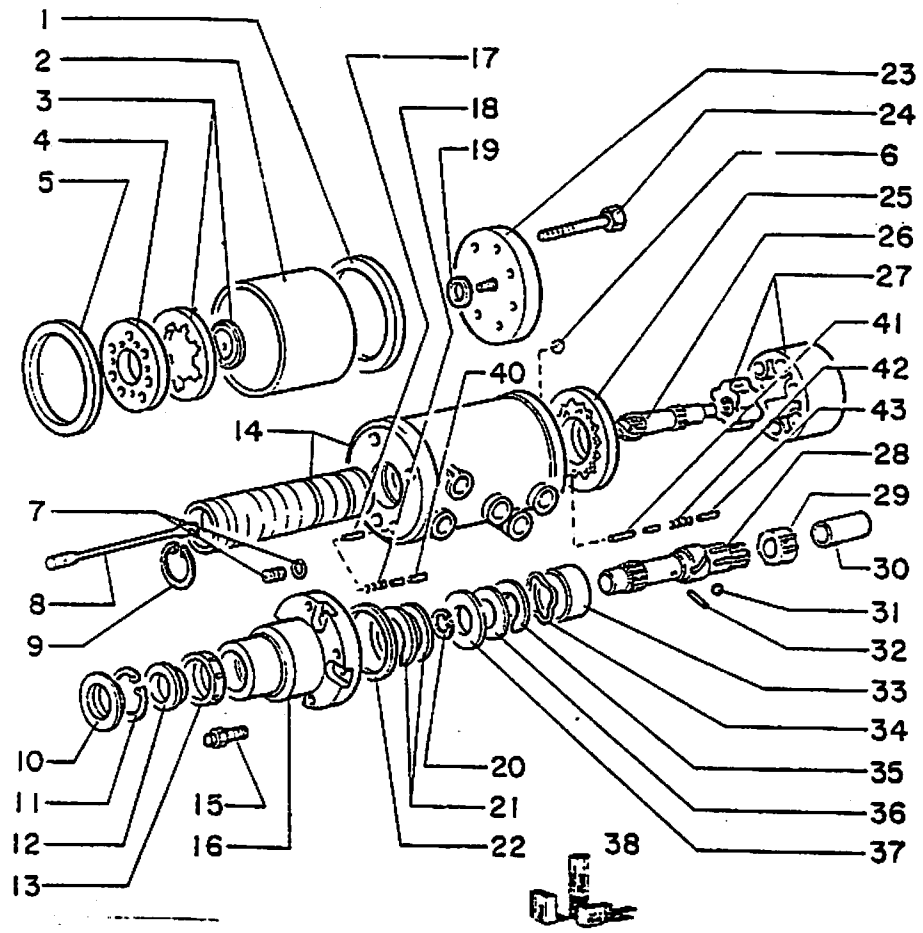

FIATALLIS FR12B D2.02 QUADRO 1 PAG.1

ITEM	PART NUMBER	QTD	COD.	DESCRIÇÃO	DESCRIPCIÓN
1	75203693	1	45A	ANEL VEDAÇÃO	JUNTA HERMETICA
2	75203694	1	30M	LUVA	GUANTE
3	75203692	1	45A	ANEL COMPUTADOR	ANILLO
4	75203691	1	105P	PLACA COLETORA	PLACA COLETORA
5	75203693	1	45A	ANEL VEDAÇÃO	JUNTA HERMETICA
6	75203687	1	140S	ESFERA	ESFERA
7	75203686	1	50T	TAMPÃO	TAPÓN
8	75203684	1	12B	BARRA TORÇÃO	BARRA TORCIÓN
9	75203358	1	187A	ANEL TRAVA	ANILLO FRENO
10	75203170	1	100C	GUARDA-PÓ	PROTETOR
11	75203171	1	187A	ANEL TRAVA	ANILLO FRENO
12	75203172	1	75D	ESPAÇADOR	ESPACIADOR
13	75203173	1	56A	VEDADOR	VEDADOR
14	75203685	1	45S	CONJ. CARCAÇA	CONJ. CARCAÇA
15	75203174	4	40V	PARAFUSO	TORNILLO
16	75203175	1	265C	TAMPA	TAPA
17	75203058	1	142T	TIRANTE	TIRANTE
18	75203773	1	100M	MOLA	MUELLE
19	75203695	1	131R	ARRUELA PLANA	ARANDELA
20	75203178	1	187A	ANEL TRAVA	ANILLO FRENO
21	75203177	1	198S	CALÇO	CALCE
22	75203176	1	45A	ANEL VEDAÇÃO	JUNTA HERMETICA
23	75203696	1	265C	TAMPA	TAPA
24	75203697	1	40V	PARAFUSO	TORNILLO
25	75203688	1	60D	DISCO	DISCO
26	75203689	1	16A	EIXO	EJE
27	75203690	1	145R	CONJ. ROTOR	CONJ. ROTOR
28	75203184	1	16A	EIXO	EJE
29	75203682	1	95B	ANEL PILOTO	ANILLO
30	75203683	1	75D	ESPAÇADOR	ESPACIADOR
31	75203190	1	140S	ESFERA	ESFERA
32	75203185	1	200S	PINO	PERNIO
33	75203355	1	75D	ESPAÇADOR	ESPACIADOR
34	75203182	1	131R	ARRUELA PRESSÃO	ARANDELA FRENO
35	75203181	1	23R	ARRUELA ENCOSTO	ARANDELA DE APOYO

75203729

CAIXA DE DIRECAO - VALVULA DE MANDO DE LA DIRECION

D2.02 | 1

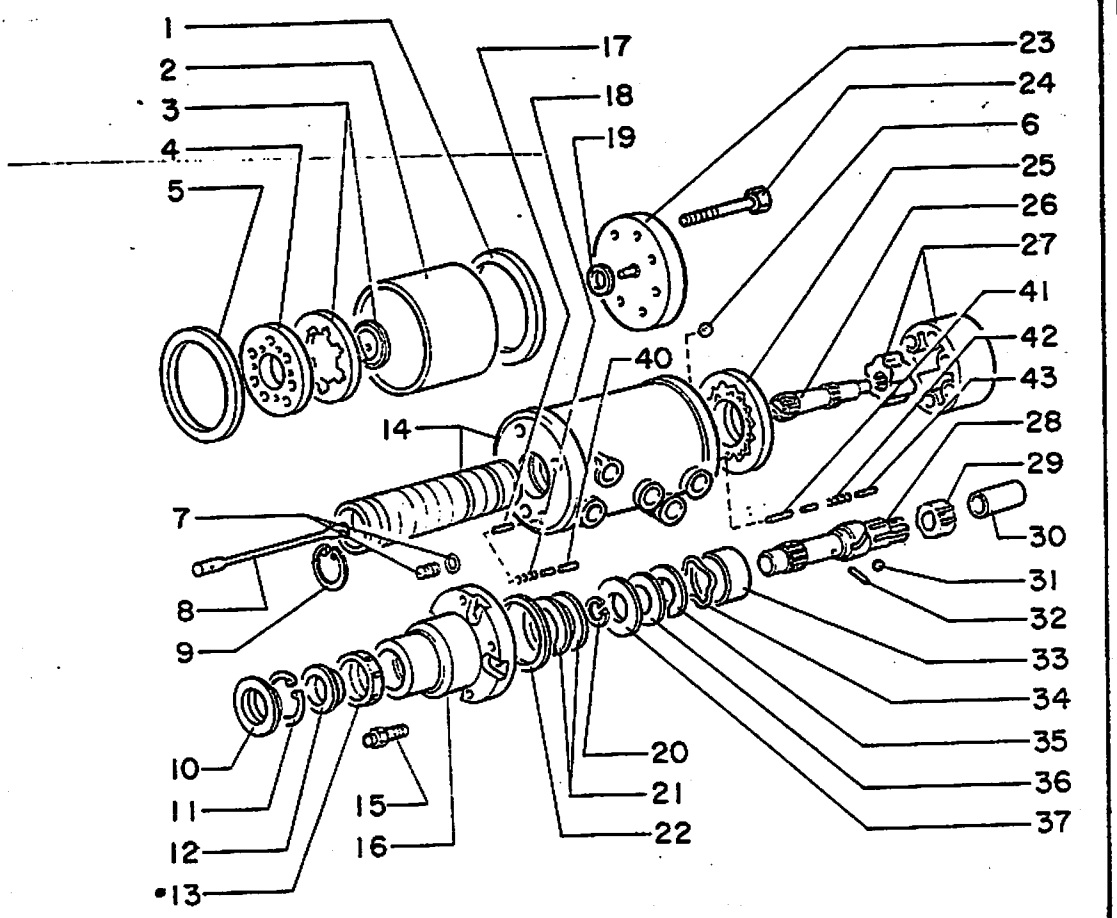

FIATALLIS	FR12B	D2.02	QUADRO 1	PAG.2

ITEM	PART NUMBER	QTD	COD.	DESCRIÇÃO	DESCRIPCIÓN
36	75203180	1	341C	ROLAMENTO ENCOSTO	RODAMIENTO APOYO
37	75203179	1	23R	ARRUELA ENCOSTO	ARANDELA APOYO
38	75203738	1	2K	KIT VEDADORES (ITENS 1,5,7,10, 11,12,13)	JUEGO VEDADORES (ITENS-1,5,7,10, 11,12,13)
39	75203739	1	2K	KIT ROTOR (ITENS 3,4,25,27)	JUEGO ROTOR (ITENS 3,4,25,27)
40	75203064	1	142T	TIRANTE	TIRANTE
41	75203058	1	142T	TIRANTE	TIRANTE
42	75203773	1	100M	MOLA	MUELLE
43	75203064	1	142T	TIRANTE	

75203729

D2.02 | 1

CAIXA DE DIRECAO - VALVULA DE MANDO DE LA DIRECION

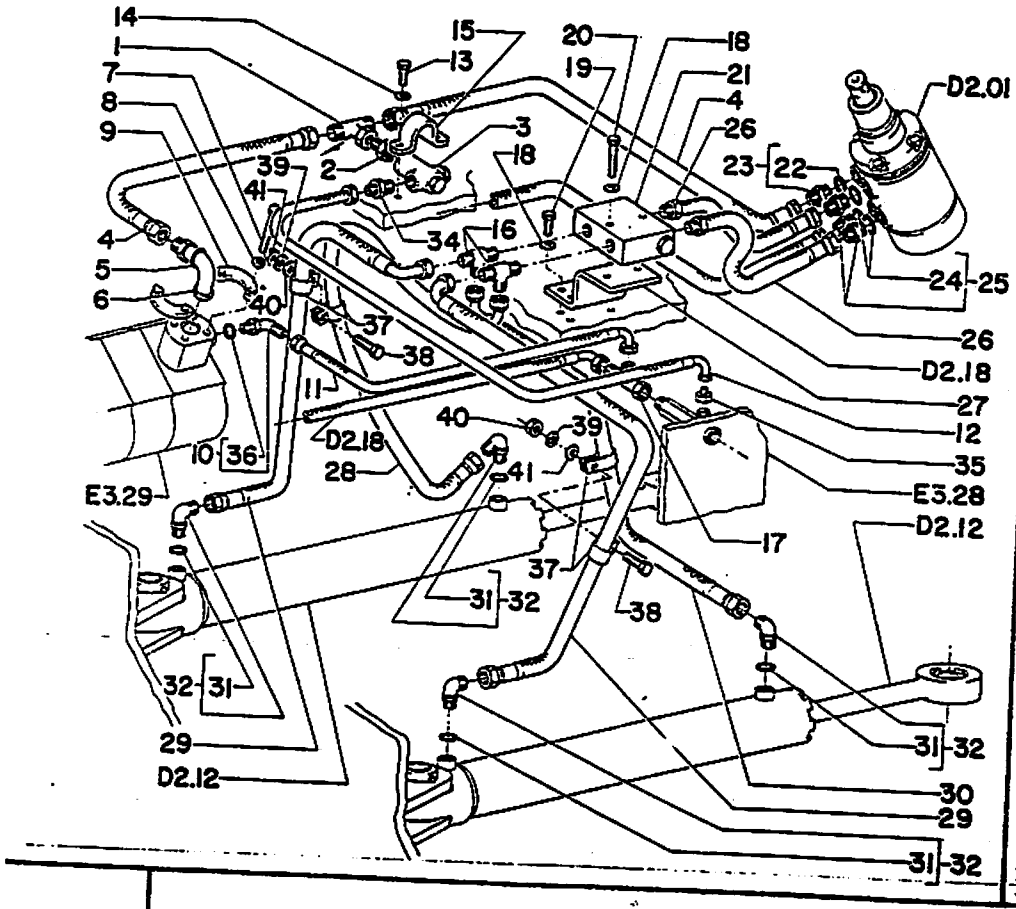

FIATALLIS FR12B D2.11 QUADRO 1 PAG. 1

ITEM	PART NUMBER	QTD	COD.	DESCRIÇÃO	DESCRIPCIÓN
1	70925834	1	20R	CONEXÃO	RACOR
2	70922935	1	20R	CONEXÃO	RACOR
3	75216237	1	10V	VÁLVULA DE DESVIO	VÁLVULA
4	75218459	2	192T	MANGUEIRA	MANGA
5	70924192	1	55A	ANEL DE VEDAÇÃO	JUNTA HERMÉTICA
6	75218447	1	193T	TUBO COMPLETO	TUBO COMPL.
7	70933974	4	40V	PARAFUSO	TORNILLO
8	70918199	4	132R	ARRUELA DE PRESSÃO	ARANDELA DE FRENO
9	70921117	2	97S	SEMI-FLANGE	SEMI-FLANGE
10	70921203	1	20R	CONEXÃO	RACOR
11	75218456	1	192T	MANGUEIRA	MANGA
12	75218458	1	192T	MANGUEIRA	MANGA
13	70927173	2	40V	PARAFUSO	TORNILLO
14	70904206	2	132R	ARRUELA DE PRESSÃO	ARANDELA DE FRENO
15	75210614	1	180C	ABRAÇADEIRA	ABRAZADERA
16	75213615	2	20R	CONEXÃO	RACOR
17	70921691	1	20R	CONEXÃO	RACOR
18	70929361	6	131R	ARRUELA	ARANDELA
19	70927373	4	40V	PARAFUSO	TORNILLO
20	70928389	2	40V	PARAFUSO	TORNILLO
21	75213614	1	10V	VÁLVULA	VALVULA
22	70921349	1	55A	ANEL VEDAÇÃO	JUNTA HERMETICA
23	70921217	1	20R	CONEXÃO	RACOR
24	70921205	2	55A	ANEL VEDAÇÃO	JUNTA HERMETICA
25	70923717	2	20R	CONEXÃO	RACOR
26	75213613	2	192T	MANGUEIRA	MANGA
27	75212657	1	300S	SUPORTE	SOPORTE
28	75218452	1	192T	MANGUEIRA	MANGA
29	75213616	2	192T	MANGUEIRA	MANGA
30	75218455	1	192T	MANGUEIRA	MANGA
31	70921349	4	55A	ANEL DE VEDAÇÃO	JUNTA HERMETICA
32	70921402	4	20R	CONEXÃO	RACOR
33	70935840	1	20R	CONEXÃO	RACOR
34	70921409	1	20R	CONEXÃO	RACOR
35	70929289	1	20R	CONEXÃO	RACOR

SISTEMA HIDRAULICO DE DIRECAO - SISTEMA HIDRAULICO DE LA SERVO DIRECIÓN

D2.11 | 1

257

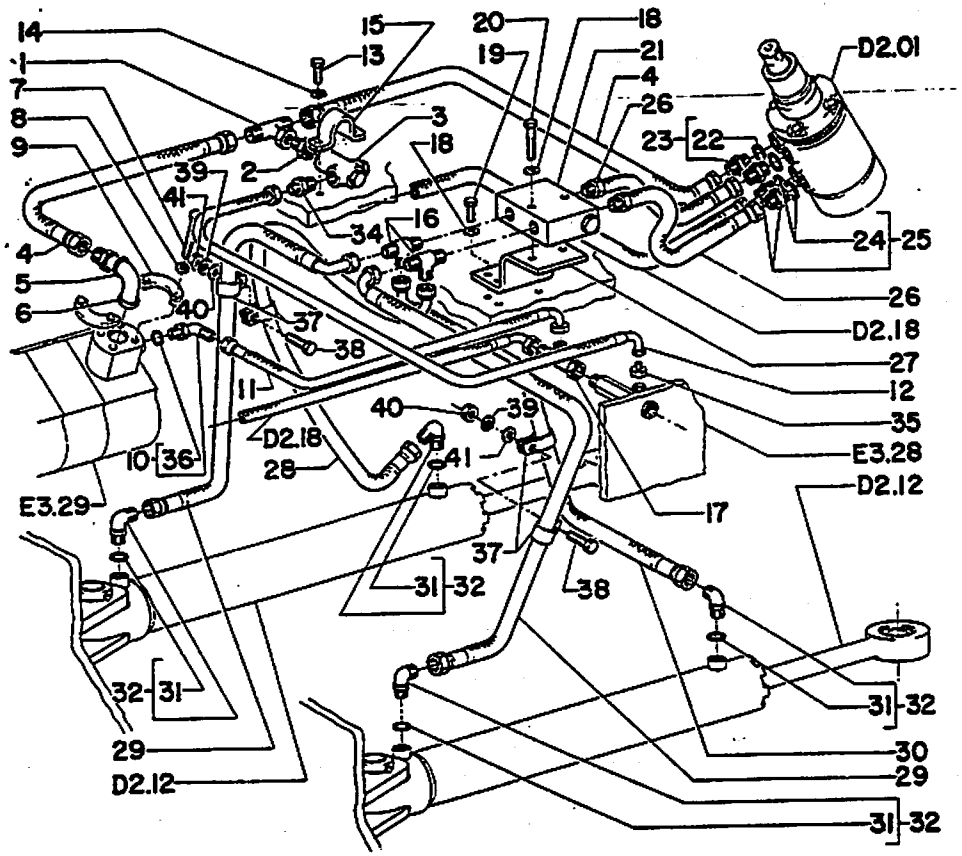

ITEM	PART NUMBER	QTD	COD.	DESCRIÇÃO	DESCRIPCION
36	14457780	1	55A	ANEL DE VEDAÇÃO	JUNTA HERMETICA
37	70930846	4	180C	ABRAÇADEIRA	ABRAZADERA
38	70922763	2	40V	PARAFUSO	TORNILLO
39	70910287	2	132R	ARRUELA PRESSÃO	ARANDELA FRENO
40	70911026	2	10D	PORCA	NUT
41	70919382	2	131R	ARRUELA	ARANDELA

SISTEMA HIDRAULICO DE DIRECAO - SISTEMA HIDRAULICO DE LA SERVO DIRECION

FIATALLIS

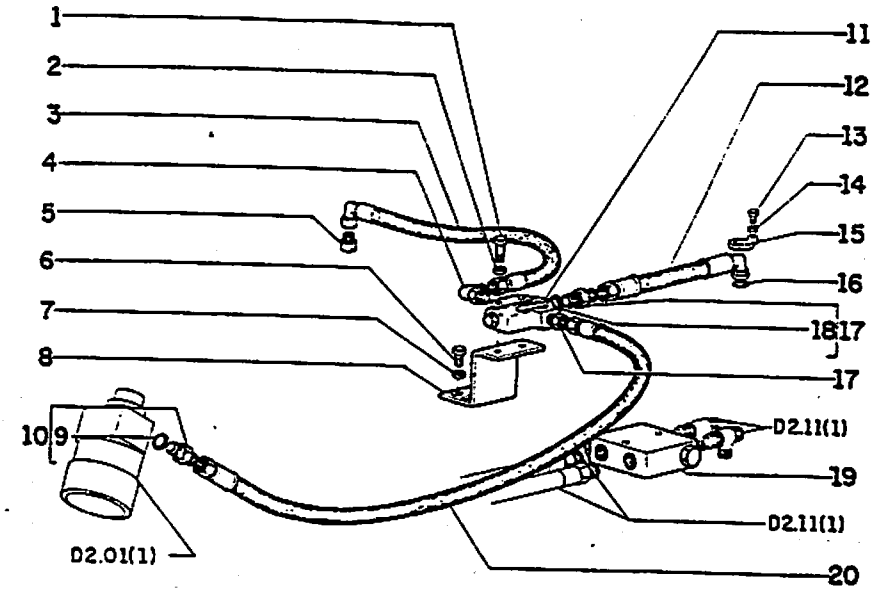

FIATALLIS FR12B D2.11/1 **QUADRO** 1 **PAG.** 1

ITEM	PEÇA Nº	QTDE	COD.	DESCRIÇÃO	DESCRIPCION
1	70920389	4	040V	PARAFUSO	TORNILLO
2	70929361	4	131R	ARRUELA	ARANDELA
3	75216222	1	192T	MANGUEIRA	MANGA C/RACORDE
4	70921402	1	085G	COTOVELO	CODO
5	70929289	1	020R	REDUCAO	RACOR
6	70921965	4	040V	PARAFUSO	TORNILLO
7	70930673	4	131R	ARRUELA	ARANDELA
8	75243547	1	300S	CJ.SUPORTE	SOPORTE
9	70921206	1	158G	O'RING	JUNTA TORICA
10	70924023	1	020R	CONEXAO	RACOR
11	75235873	1	009V	VALV.SEGURANÇA	VALV.SEGURIDAD
12	75235872	1	192T	MANGUEIRA	MANGA C/RACORDE
13	70921565	4	040V	PARAFUSO	TORNILLO
14	70916965	4	170R	ARRUELA PRESSAO	ARANDELA ELAST.
15	70921115	2	417S	SEMI-FLANGE	SEMI-FLANGE
16	14463280	1	158G	O'RING	JUNTA TORICA
17	70923935	2	020R	CONEXAO	RACOR
18	14438185	3	158G	ANEL-O	JUNTA TORICA
19	75235871	1	006V	VALVULA	VALV. AMORTIG.
20	75235865	1	192T	MANGUEIRA	MANGA C/RACORDE

A PARTIR DO CHASSI 913+808 A 811+855+887+
891+893 A 896+904 A 910

SISTEMA HIDRÁULICO DE DIREÇÃO
SISTEMA HIDRAULICO DELA SERVO DIRECION

D2.11/1 | 1

ITE.CPR-071/94

095

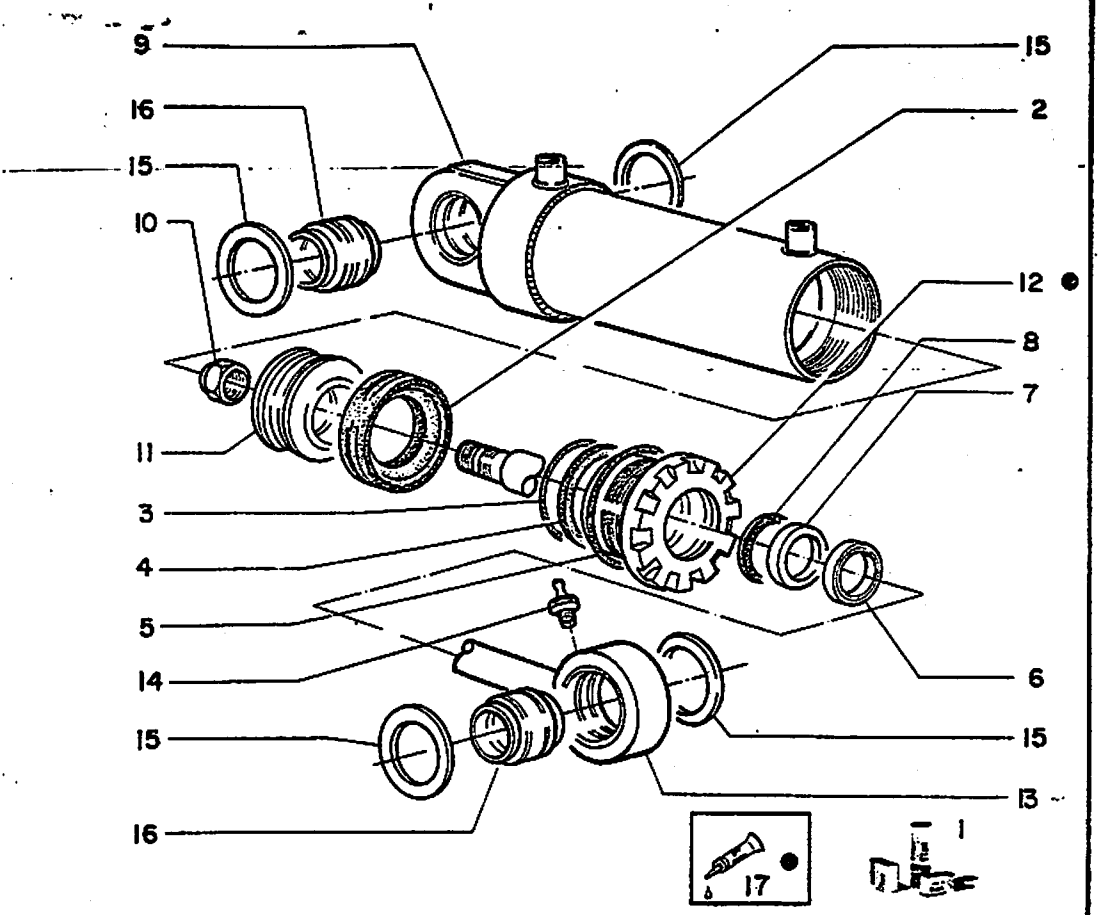

FIATALLIS FR12B D2.12 QUADRO 1 PAG.1

ITEM	PART NUMBER	QTD	COD.	DESCRIÇÃO	DESCRIPCIÓN
1	75208018	K	2K	KIT (ITENS 2,3, 4,5,6)	JUEGO (ITENS 2,3, 4,5,6)
2	8291506	2	45A	ANEL DESGASTE	ANILLO DESGASTE
3	14465180	2	45A	ANEL VEDAÇÃO	JUNTA HERMETICA
4	8297295	2	45A	ANEL APOIO	ANILLO APOYO
5	14465480	2	45A	ANEL VEDAÇÃO	JUNTA HERMETICA
6	8288822	2	45A	ANEL RASPADOR	ANILLO RASPADOR
7	8297294	2	45A	ANEL VEDAÇÃO	JUNTA HERMETICA
8	8297296	2	45A	ANEL VEDAÇÃO	JUNTA HERMETICA
9	75217746	1	164C	CAMISA DIR.	CAMISA DERECHO
	75219151	1	164C	CAMISA ESQ.	CAMISA ISQUIERDO
10	8281325	2	10D	PORCA	TUERCA
11	79038730	2	235S	ÊMBOLO	EMBOLO
12	79047725	2	265c	FUNDO ANT.	HONDO ANT.
13	75217747	2	274S	HASTE	ASTA
14	70914465	2	601	ENGRAXADEIRA	ENGRASADOR
15	11061076	8	187A	ANEL TRAVA	ANILLO DE FRENO
16	70928851	4	95B	BUCHA	BUJE
17	75209270	-	159G	JUNTA LIQUIDA	JUNTA LIQUIDA

75217745 75219152
CILINDRO DIRECAO - CILINDRO DIRECION

D2.12 | 1

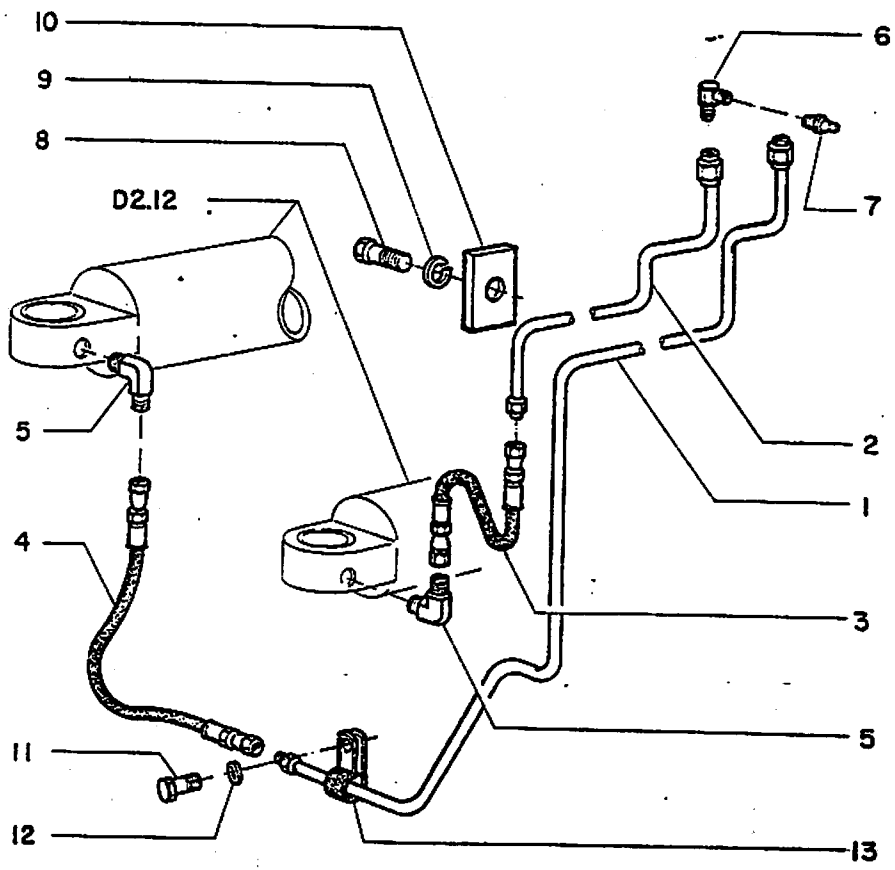

FIATALLIS FR12B D2.11 QUADRO 2 PAG.1

ITEM	PART NUMBER	QTD	COD.	DESCRIÇÃO	DESCRIPCIÓN
1	75218207	1	193T	TUBO	TUBO
2	75218206	1	193T	TUBO	TUBO
3	75218204	1	285T	MANGUEIRA	MANGA
4	75218205	1	285T	MANGUEIRA	MANGA
5	70919173	1	20R	CONEXÃO	RACOR
6	70910161	2	20R	CONEXÃO	RACOR
7	70914465	2	601	ENGRAXADEIRA	ENGRASADOR
8	11306931	1	40V	PARAFUSO	TORNILLO
9	10516871	1	132R	ARRUELA PRESSÃO	ARANDELA FRENO
10	75218057	1	105P	PLACA	PLACA
11	70927400	1	40V	PARAFUSO	TORNILLO
12	70915815	1	131R	ARRUELA	ARANDELA
13	70928654	1	180C	BRAÇADEIRA	ABRAZADERA
14	70919464	1	20R	CONEXÃO	RACOR

ITEM	PART NUMBER	QTD.	COD.	DESCRIÇÃO	DESCRIPCIÓN
1	75222738	1	19R	RADIADOR DE ÓLEO	RADIADOR ACEITE
2	70921203	2	85G	JOELHO	CODO
3	70916272	8	40V	PARAFUSO	TORNILLO
4	70904207	4	132R	ARRUELA PRESSÃO	ARANDELA FRENO
5	75214281	1	285T	MANGUEIRA	MANGA
6	70921206	1	55A	ANEL VEDAÇÃO	JUNTA HERMETICA
7	70921217	1	20R	CONEXÃO	RACOR
8	70921214	1	55A	ANEL VEDAÇÃO	JUNTA HERMETICA
9	75214278	1	20R	CONEXÃO	RACOR
10	75214280	1	285T	MANGUEIRA	MANGA
11	70922309	6	40V	PARAFUSO	TORNILLO
12	70677006	6	131R	ARRUELA	ARANDELA
13	70928927	6	180C	ABRAÇADEIRA	ABRAZADERA
14	70913544	8	131R	ARRUELA	ARANDELA

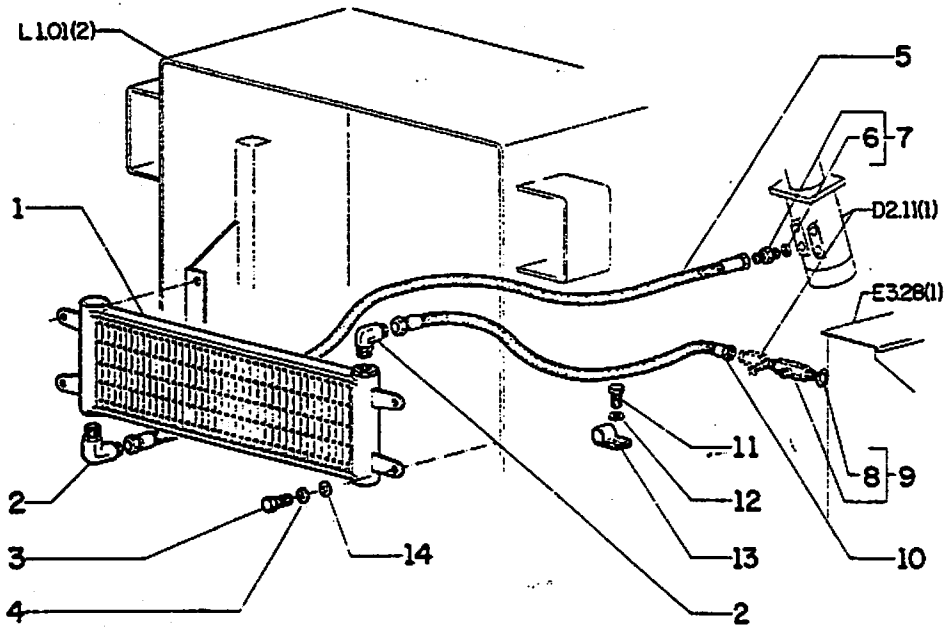

RADIADOR DE OLEO - RADIADOR DE ACEITE

FIATALLIS FR12B D3.05 QUADRO 1 PAG.1

ITEM	PART NUMBER	QTD	COD.	DESCRIÇÃO	DESCRIPCIÓN
1	75213017	1	193T	TUBO	TUBO
2	75222729	1	303S	BALANCIM	BALANCIN
3	70910161	4	20R	CONEXÃO	RACOR
4	75213653	*	198S	ESPAÇADOR	ESPESOR
5	75213654	*	198S	ESPAÇADOR	ESPESOR
6	75213660	2	95B	BUCHA	CASQUILLO
7	75213655	2	80P	PINO	PERNIO
8	70925870	2	40V	PARAFUSO	TORNILLO
9	70910287	2	132R	ARRUELA PRESSÃO	ARANDELA FRENO
10	70911026	2	10D	PORCA	TUERCA
11	70914465	2	60I	GRAXEIRA	ENGRASADOR
12	70928654	2	180C	ABRAÇADEIRA	ABRAZADERA
13	70927400	2	40V	PARAFUSO	TORNILLO
14	70915815	2	131R	ARRUELA	ARANDELA
15	75213018	1	193T	TUBO	TUBO
16	70927016	8	40V	PARAFUSO	TORNILLO
17	70930253	16	10D	PORCA	TUERCA

* Conforme necessidade
Conform necessidad

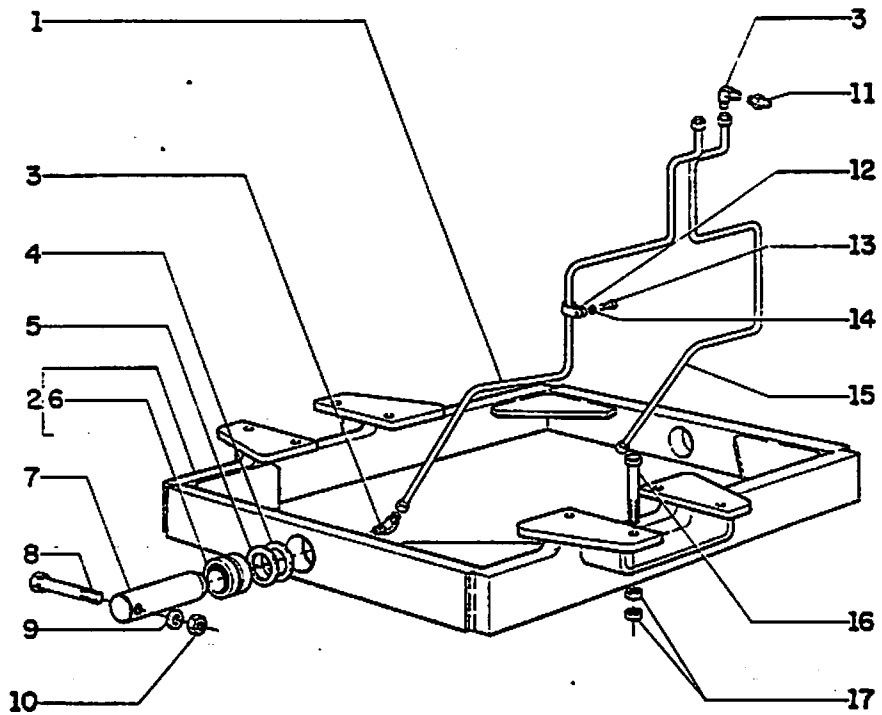

SUSPENSAO TRASEIRA - SUSPENSION POSTERIOR

D3.05 | 1

964

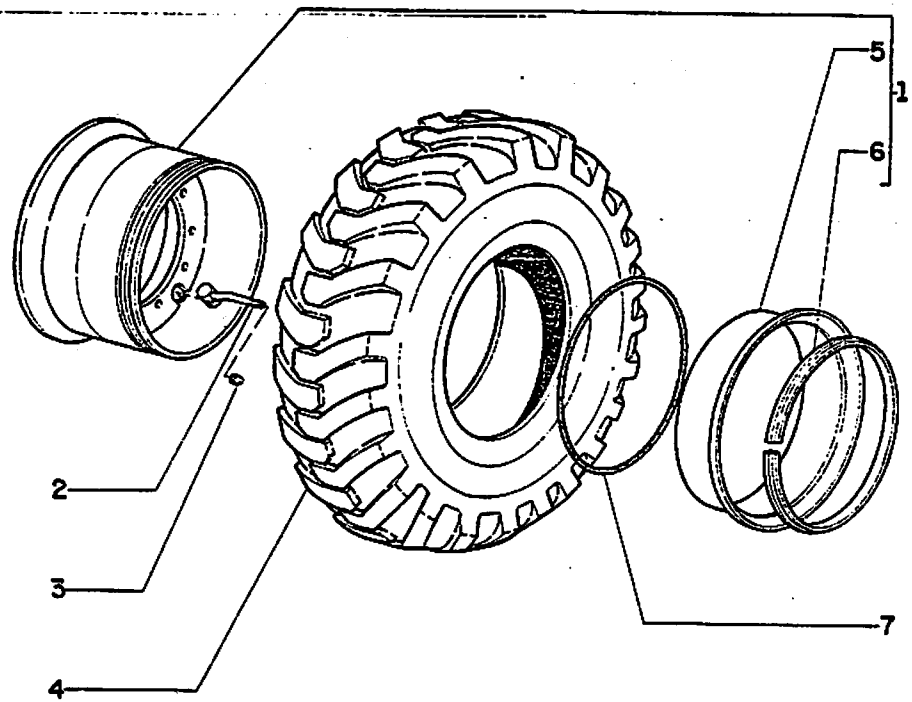

ITEM	PART NUMBER	QTD	COD.	DESCRIÇÃO (14.00-25/1.5)	DESCRIPCION (14.00-25/1.5)
1	75222698	4	135C	CONJ.ARO	CONJ. LLANTAS
2	75212954	4	10V	VÁLVULA	VALVULA
3	75212946	4	265C	TAMPA	TAPA
4	75210384	4	147P	PNEU(17.5x25)	NEUMATICO(17.5x25)
5	75219268	4	45A	ANEL	ANILLO
6	75219269	4	56A	ANEL TRAVA	ANILLO FRENO
7	73038765	4	158G	ANEL-O	ANILLO-O

AROS E PNEUS - NEUMATICO Y LLANTAS

ITEM	PART NUMBER	QTD	COD.	DESCRIÇÃO (14.00-25/1.5)	DESCRIPCIÓN (14.00-25/1.5)
1	75222698	4	135C	CONJ.ARO	CONJ. LLANTAS
2	75212954	4	10V	VÁLVULA	VALVULA
3	75212946	4	265C	TAMPA	TAPA
4	75210384	4	147P	PNEU(17.5x25)	NEUMATICO(17.5x25)
5	75219268	4	45A	ANEL	ANILLO
6	75219269	4	56A	ANEL TRAVA	ANILLO FRENO
7	73038765	4	158G	ANEL-O	ANILLO-O

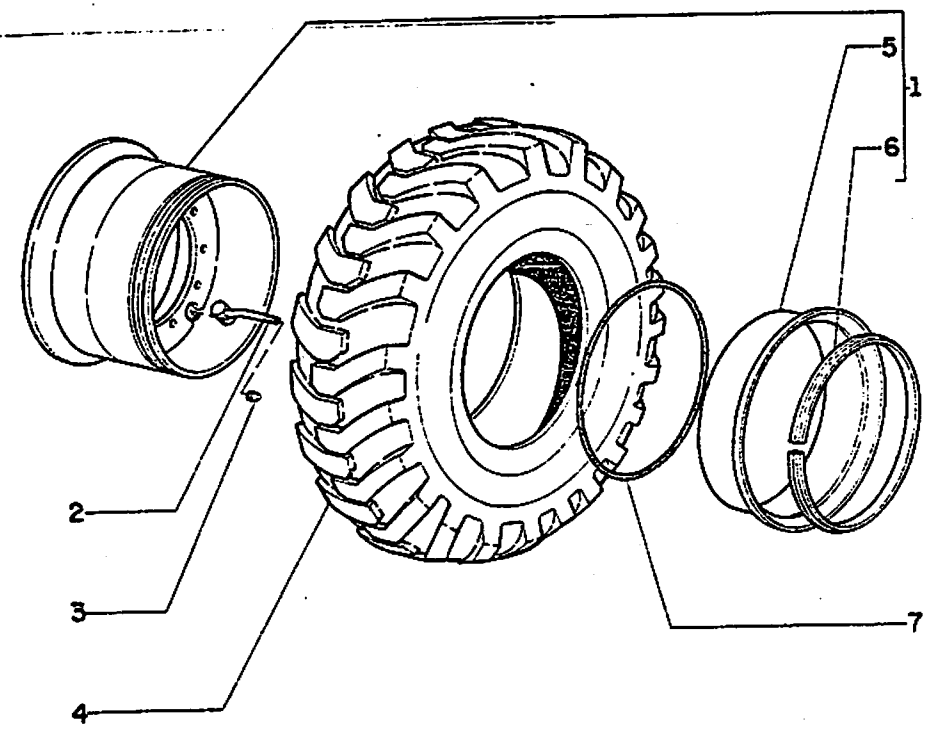

AROS E PNEUS - NEUMATICO Y LLANTAS

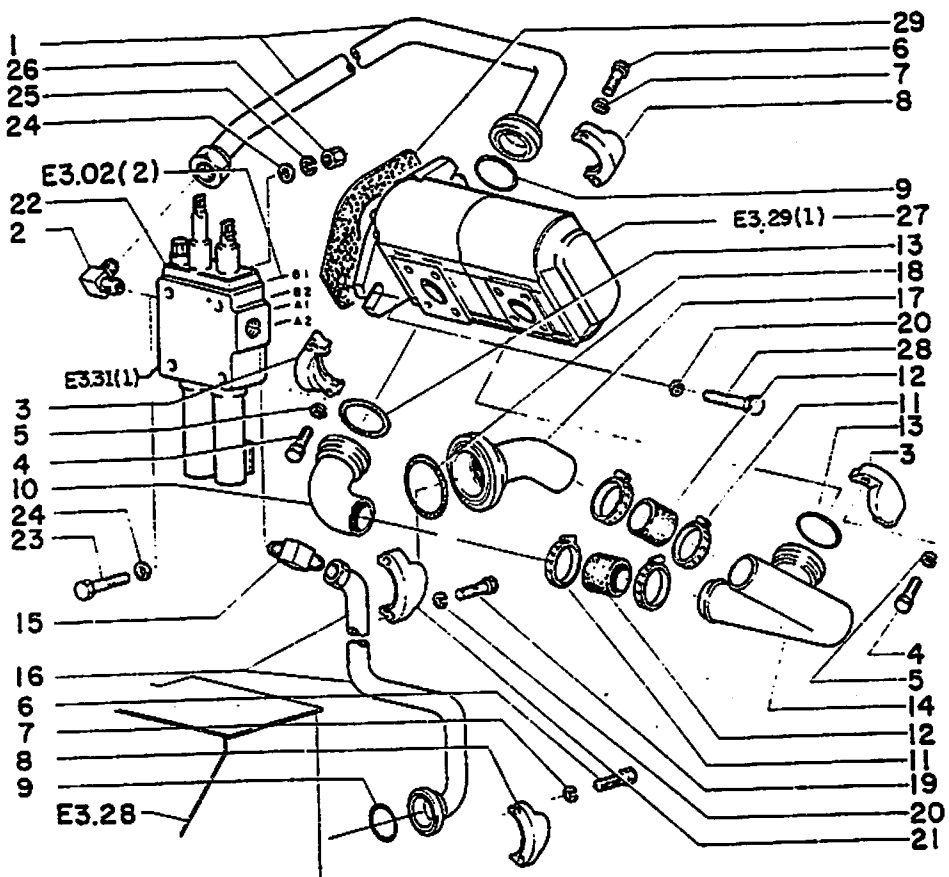

FIATALLIS FR12B E3.02 QUADRO 1 PAG.1

ITEM	PART NUMBER	QTD	COD.	DESCRIÇÃO	DESCRIPCIÓN
1	75218409	1	193T	TUBO COMPLETO	TUBO COMPLETO
2	70921227	1	20R	CONECTOR 90º	RACOR
3	70921117	4	97S	SEMI-FLANGE	SEMI-FLANGE
4	70919228	8	40V	PARAFUSO	TORNILLO
5	70918199	8	132R	ARRUELA PRESSÃO	ARANDELA DE FRENO
6	70921076	4	40V	PARAFUSO	TORNILLO
7	70916965	8	132R	ARRUELA PRESSÃO	ARANDELA DE FRENO
8	70921116	4	97S	SEMI-FLANGE	SEMI-FLANGE
9	70923718	2	158G	ANEL VEDAÇÃO	JUNTA HERMETICA
10	75218404	1	193T	TUBO COMPLETO	TUBO COMPLETO
11	70922198	4	180C	ABRAÇADEIRA	ABRAZADERA
12	73129171	2	192T	MANGUEIRA	MANGA
13	70924192	2	158G	ANEL VEDAÇÃO	JUNTA HERMETICA
14	75223011	1	193T	TUBO COMPLETO	TUBO COMPLETO
15	70923713	1	20R	CONECTOR 90º	RACOR
16	75218411	1	193T	TUBO COMPLETO	TUBO COMPLETO
17	75218406	1	193T	TUBO COMPLETO	TUBO COMPLETO
18	70924686	1	158G	ANEL VEDAÇÃO	JUNTA HERMETICA
19	70920583	4	40V	PARAFUSO	TORNILLO
20	70912441	4	132R	ARRUELA PRESSÃO	ARANDELA DE FRENO
21	70921599	2	97S	SEMI-FLANGE	SEMI-FLANGE
22	75222799	1	10V	DISTRIBUIDOR	DISTRIBUIDOR
23	70919232	4	40V	PARAFUSO	TORNILLO
24	70928460	8	131R	ARRUELA	ARANDELA
25	70910153	4	132R	ARRUELA PRESSÃO	ARANDELA DE FRENO
26	70910325	4	10D	PORCA	TUERCA
27	75223009	1	155P	BOMBA	BOMBA
28	70920582	2	40V	PARAFUSO	TORNILLO
29	75217811	1	123G	JUNTA	JUNTA

FIATALLIS

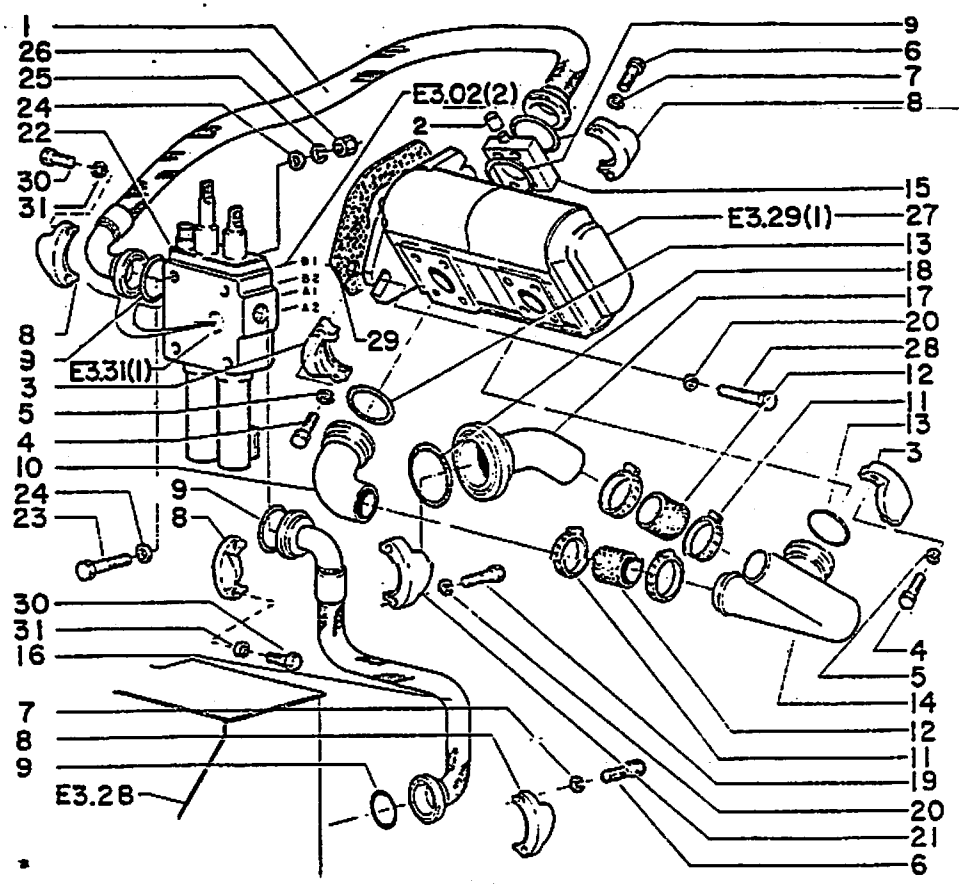

FIATALLIS FR 12B E3.02/2 **QUADRO** 1

ITEM	PEÇA Nº	QTDE	COD.	DESCRIÇÃO	DESCRIP
1	75237318	1	192T	MANGUEIRA	MANGA
2	70921467	1	064C	TAMPÃO	SOMBRER
3	70921117	4	070F	FLANGE	BRIDA
4	70919228	8	040V	PARAFUSO	TORNIL
5	70918199	8	170R	ARRUELA PRESSÃO	ARANDE
6	70920995	8	040V	PARAFUSO	TORNIL
7	70904206	8	170R	ARRUELA PRESSÃO	ARANDE
8	70921116	8	417S	SEMI-FLANGE	SEMI-FL
9	14463780	5	158G	O'RING	JUNTA T
10	75218404	1	193T	TUBO	TUBO
11	70922198	4	031F	ABRAÇADEIRA	ABRAZA
12	73129171	2	285T	MANGUEIRA	TUBO FL
13	70924192	2	158G	O'RING	JUNTA T
14	75223011	1	193T	TUBO	TUBO
15	75237330	1	074B	BLOCO PRESSAO	CALCE
16	75237318	1	192T	MANGUEIRA	MANGA
17	75218406	1	193T	TUBO	TUBO
18	70924686	1	158G	O'RING	JUNTA T
19	70920583	4	040V	PARAFUSO	TORNIL
20	70912441	4	170R	ARRUELA PRESSÃO	ARANDE
21	70921599	2	070F	FLANGE	BRIDA
22	79089160	1	083D	DISTRIBUIDOR	DISTRIB
23	16046131	3	040V	PARAFUSO	TORNIL
24	14496531	3	131R	ARRUELA	ARANDE
25	10516679	3	170R	ARRUELA PRESSÃO	ARANDE
26	16100821	3	010D	PORCA	TUERCA
27	75223009	1	155P	BOMBA HID.ROTAT	BOMBA
28	70920582	2	040V	PARAFUSO	TORNIL
29	75217811	1	120G	JUNTA DE PAPEL	JUNTA
30	14420230	8	040V	PARAFUSO	TORNIL
31	10516870	8	170R	ARRUELA PRESSÃO	ARANDE

PARA 24 VOLTS -A PARTIR DO CHASSI 420 MAIS 222, 274,318,342,344,346,347,348,350,351,375 A 377,379,386, 390,391,392,394,395,397,398,400,401,404,405,408,409, 410,411 EXCETO 422,432,449,456,474,483,490 E 514

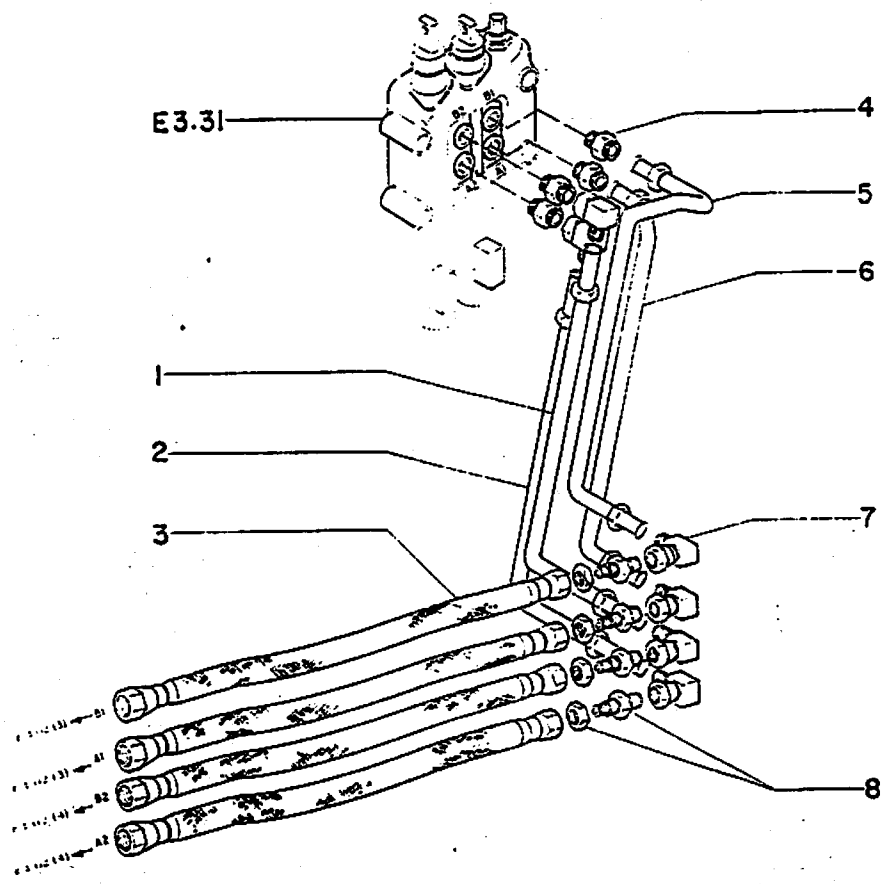

FIATALLIS FR12B E3.02 QUADRO 2 PÁG.1

ITEM	PART NUMBER	QTD	COD.	DESCRIÇÃO	DESCRIPCIÓN
1	75218419	1	193T	TUBO COMPLETO	TUBO COMPLETO
2	75218417	1	193T	TUBO COMPLETO	TUBO COMPLETO
3	75218388	4	192T	MANGUEIRA	MANGA
4	70921228	4	20R	CONEXÃO	RACOR
5	75218423	1	193T	TUBO COMPLETO	TUBO COMPLETO
6	75218421	1	193T	TUBO COMPLETO	TUBO COMPLETO
7	70919625	6	20R	CONEXÃO 90º	RACOR 90º
8	70924851	4	20R	CONEXÃO	RACOR

075

FIATALLIS

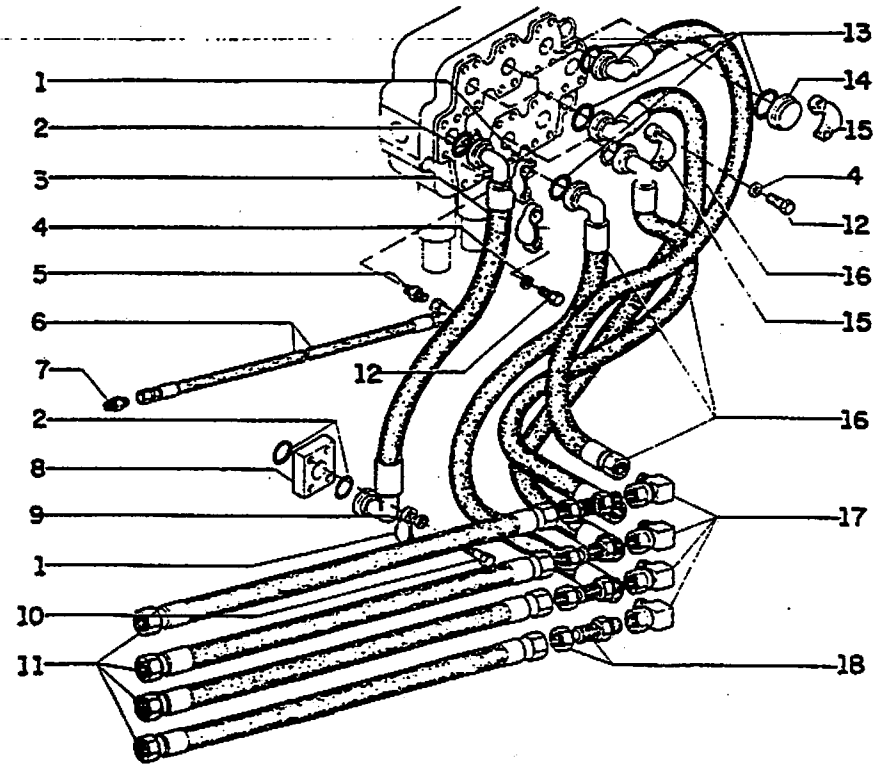

FIATALLIS FR 12B E3.02/1 **QUADRO** 2 **PAG.** 1

ITEM	PEÇA Nº	QTDE	COD.	DESCRIÇÃO	DESCRIPCION
1	70921116	4	417S	SEMI-FLANGE	SEMI-FLANGE
2	14463780	3	158G	O'RING	JUNTA TORICA
3	75235002	1	192T	MANGUEIRA	MANGA C/RACORDE
4	10516870	24	170R	ARRUELA PRESSÃO	ARANDELA ELAST.
5	79066938	1	075B	CONECTOR	PLOT DE EMPALME
6	75236214	1	192T	MANGUEIRA	MANGA C/RACORDE
7	70919062	1	020R	CONEXÃO	RACOR
8	75237327	1	070F	FLANGE	BRIDA
9	70904206	4	170R	ARRUELA PRESSÃO	ARANDELA ELAST.
10	70920995	4	040V	PARAFUSO	TORNILLO
11	75218388	4	192T	MANGUEIRA	MANGA C/RACORDE
12	14420230	24	040V	PARAFUSO	TORNILLO
13	14463280	6	158G	O'RING	JUNTA TORICA
14	75236215	2	070F	FLANGE	BRIDA
15	70921115	6	417S	SEMI-FLANGE	SEMI-FLANGE
16	75235005	4	192T	MANGUEIRA	MANGA C/RACORDE
17	70919625	4	085G	COTOVELO	CODO
18	70924851	4	020R	CONEXÃO	RACOR

FIATALLIS

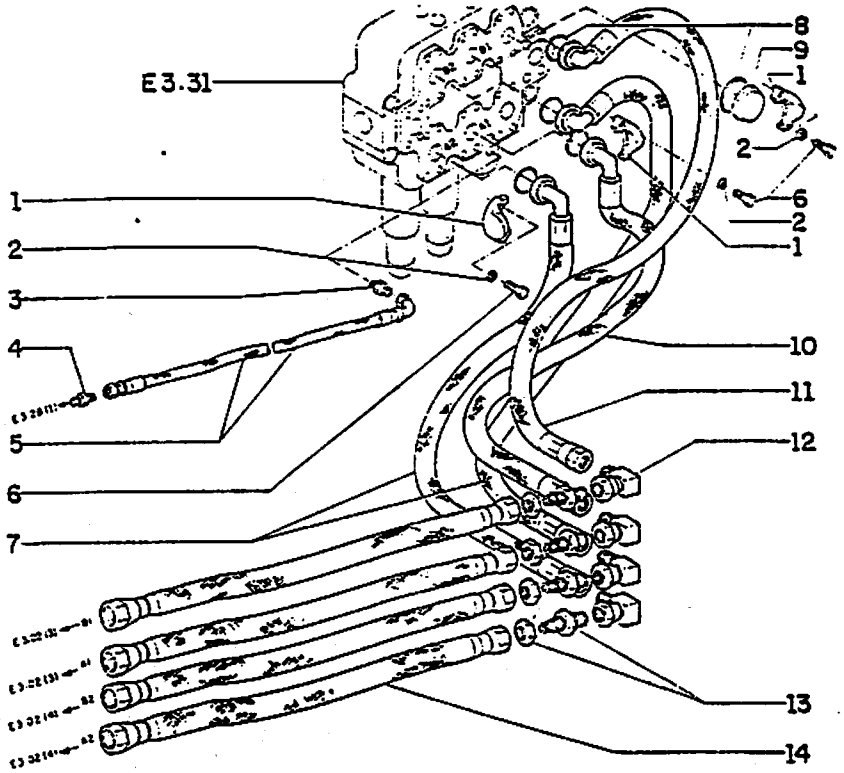

FIATALLIS FR 12B E3.02/2 **QUADRO** 2 **PAG.** 1

ITEM	PEÇA Nº	QTDE	COD.	DESCRIÇÃO	DESCRIPCION
1	70921115	12	417S	SEMI-FLANGE	SEMI-FLANGE
2	10516870	24	170R	ARRUELA PRESSÃO	ARANDELA ELAST.
3	7906[illegible]938	1	075B	CONECTOR	PLOT DE EMPALME
4	70919062	1	020R	CONEXÃO	RACOR
5	75236214	1	192T	MANGUEIRA	MANGA C/RACORDE
6	14420230	24	040V	PARAFUSO	TORNILLO
7	75235005	2	192T	MANGUEIRA	MANGA C/RACORDE
8	14463280	6	158G	O'RING	JUNTA TORICA
9	75236215	2	070F	FLANGE	BRIDA
10	75235005	1	192T	MANGUEIRA	MANGA C/RACORDE
11	75235005	1	192T	MANGUEIRA	MANGA C/RACORDE
12	70919625	6	085G	COTOVELO	CODO
13	70924851	4	020R	CONEXÃO	RACOR
14	75218386	4	192T	MANGUEIRA	MANGA C/RACORDE

PARA 24 VOLTS -A PARTIR DO CHASSI 420 MAIS 222, 274,318,342,344,346,347,348,350,351,375 A 377,379,386, 390,391,392,394,395,397,398,400,401,404,405,408,409, 410,411 EXCETO 422,432,449,456,474,483,490 E 514

372

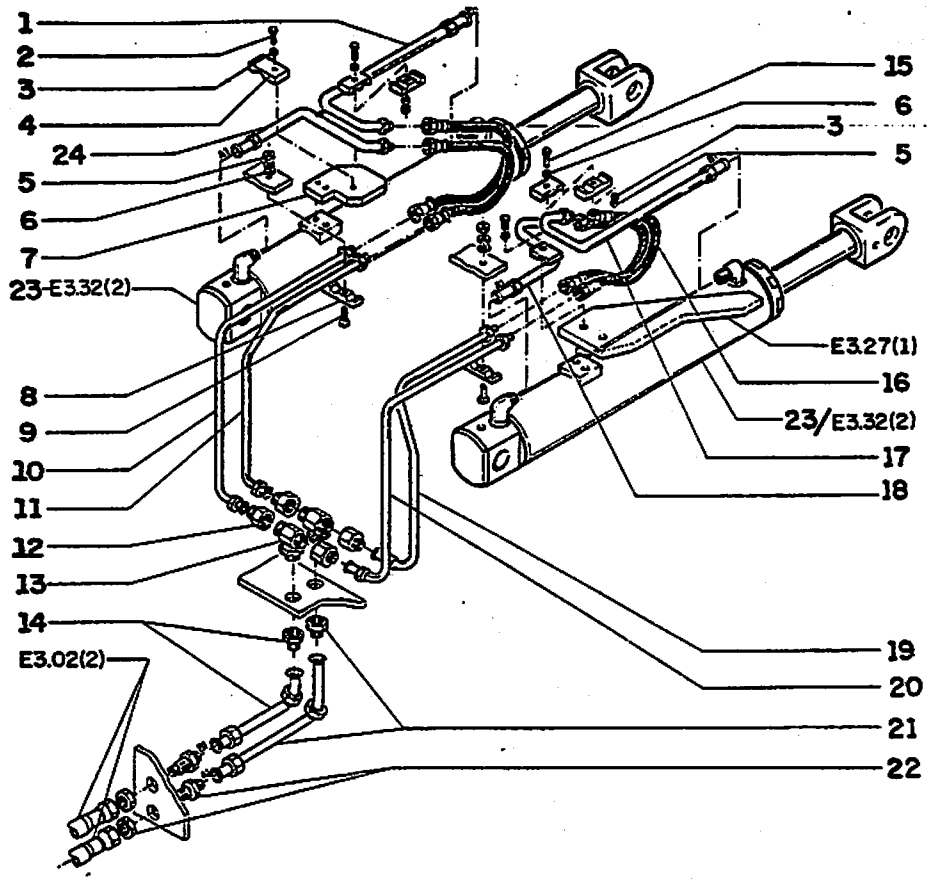

FIATALLIS - FR12B E3.02 QUADRO 3 PAG.1

ITEM	PART NUMBER	QTD	COD.	DESCRIÇÃO	DESCRIPCION
1	75219899	1	193T	TUBO	TUBO
2	70922262	4	40V	PARAFUSO	TORNILLO
3	70904206	8	132R	ARRUELA PRESSÃO	ARANDELA FRENO
4	70623355	6	180C	ABRAÇADEIRA	ABRAZADERA
5	70910324	4	10D	PORCA	TUERCA
6	70915815	4	131R	ARRUELA	ARANDELA
7	75222308	2	164C	CILINDRO	CILINDRO
8	75219897	1	193T	TUBO	TUBO
9	70920996	2	40V	PARAFUSO	TORNILLO
10	75218375	1	193T	TUBO	TUBO
11	75218379	1	193T	TUBO	TUBO
12	75218371	4	20R	CONEXÃO	RACOR
13	70927539	2	20R	CONEXÃO	RACOR
14	75223024	1	193T	TUBO	TUBO
15	70922287	2	40V	PARAFUSO	TORNILLO
16	75218416	4	192T	MANGUEIRA	MANGA
17	75219901	1	193T	TUBO	TUBO
18	75219903	1	193T	TUBO	TUBO
19	75218381	1	193T	TUBO	TUBO
20	75218377	1	193T	TUBO	TUBO
21	75223022	1	193T	TUBO	TUBO
22	70924851	2	20R	CONEXÃO	RACOR
23	75222308	2	164C	CILINDRO	CILINDRO
24	75219897	1	193T	TUBO	TUBO

SISTEMA HIDRAULICO DIANTEIRO - SISTEMA HIDRAULICO DELANTERO

FIATALLIS

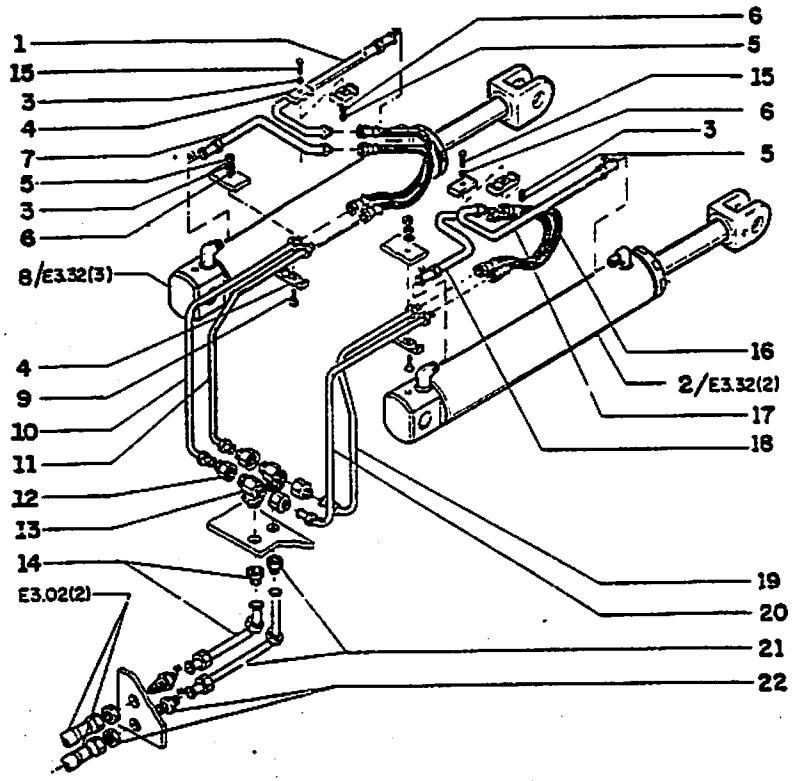

FIATALLIS FR 12B E3.02/2 **QUADRO** 3 **PAG.** 1

ITEM	PEÇA Nº	QTDE	COD.	DESCRIÇÃO	DESCRIPCION
1	75218394	1	193T	TUBO	TUBO
2	75237379	1	11G2	CILINDRO HIDR.	GATO DESCARGA
3	70904206	8	170R	ARRUELA PRESSÃO	ARANDELA ELAST.
4	70623355	4	031F	ABRAÇADEIRA	ABRAZADERA
5	70910324	4	010D	PORCA	TUERCA
6	70915815	4	131R	ARRUELA	ARANDELA
7	75218398	1	193T	TUBO	TUBO
8	75237380	1	11G2	CILINDRO HIDR.	GATO DESCARGA
9	70921565	2	040V	PARAFUSO	TORNILLO
10	75218375	1	193T	TUBO	TUBO
11	75218379	1	193T	TUBO	TUBO
12	75218371	4	020R	CONEXÃO	RACOR
13	70927539	2	020R	CONEXÃO	RACOR
14	75236230	1	193T	TUBO	TUBO
15	70920996	2	040V	PARAFUSO	TORNILLO
16	75218416	4	192T	MANGUEIRA	MANGA C/RACORDE
17	75218392	1	193T	TUBO	TUBO
18	75218396	1	193T	TUBO	TUBO
19	75218381	1	193T	TUBO	TUBO
20	75218377	1	193T	TUBO	TUBO
21	75236229	1	193T	TUBO	TUBO
22	70924851	2	020R	CONEXÃO	RACOR

PARA 24 VOLTS-A PARTIR DO CHASSI 420 MAIS 222, 274,318,342,344,346,347,348,350,351,375 A 377,379,386, 390,391,392,394,395,397,398,400,401,404,405,408,409, 410,411 EXCETO 422,432,449,456,474,483,490 E 514

SISTEMA HIDRÁULICO DIANTEIRO
SISTEMA HIDRAULICO DELANTERO

E3.02/2 | 3

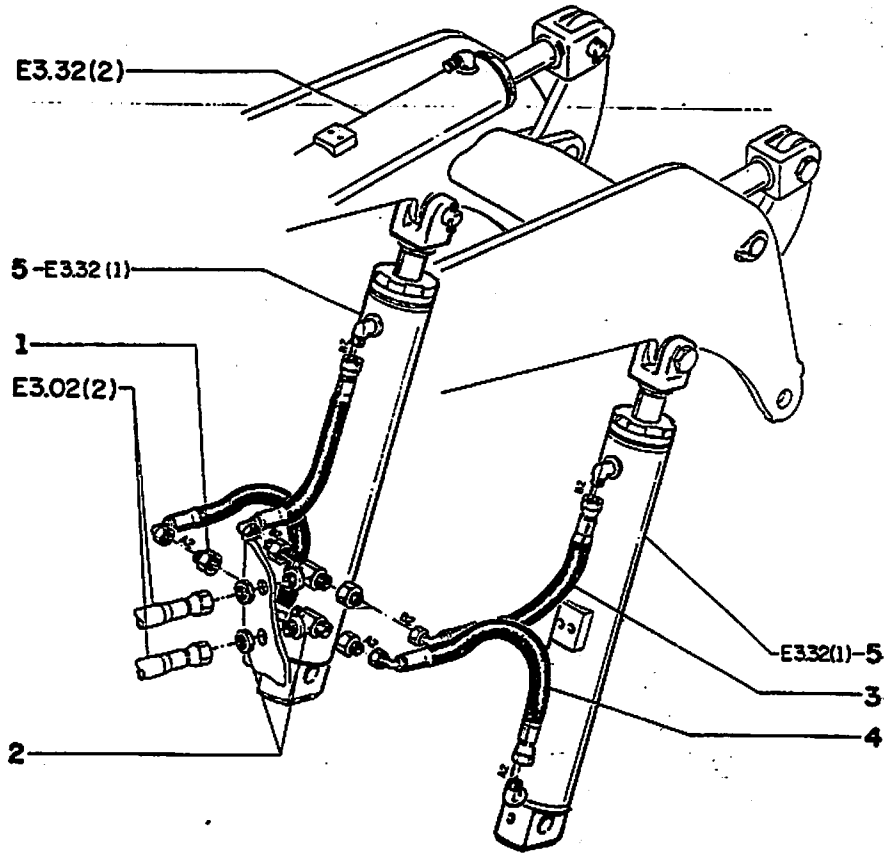

FIATALLIS FR12B E3.02 QUADRO 4 PAG.1

ITEM	PART NUMBER	QTD	COD.	DESCRIÇÃO	DESCRIPCIÓN
1	75218371	8	20R	REDUÇÃO	REDUCCION
2	70927539	4	20R	CONEXÃO	RACOR
3	75218389	2	192T	MANGUEIRA	MANGA
4	75218390	2	192T	MANGUEIRA	MANGA
5	75222247	2	164C	CILINDRO	CILINDRO

SISTEMA HIDRAULICO DIANTEIRO- SISTEMA HIDRAULICO DELANTERO

FIATALLIS

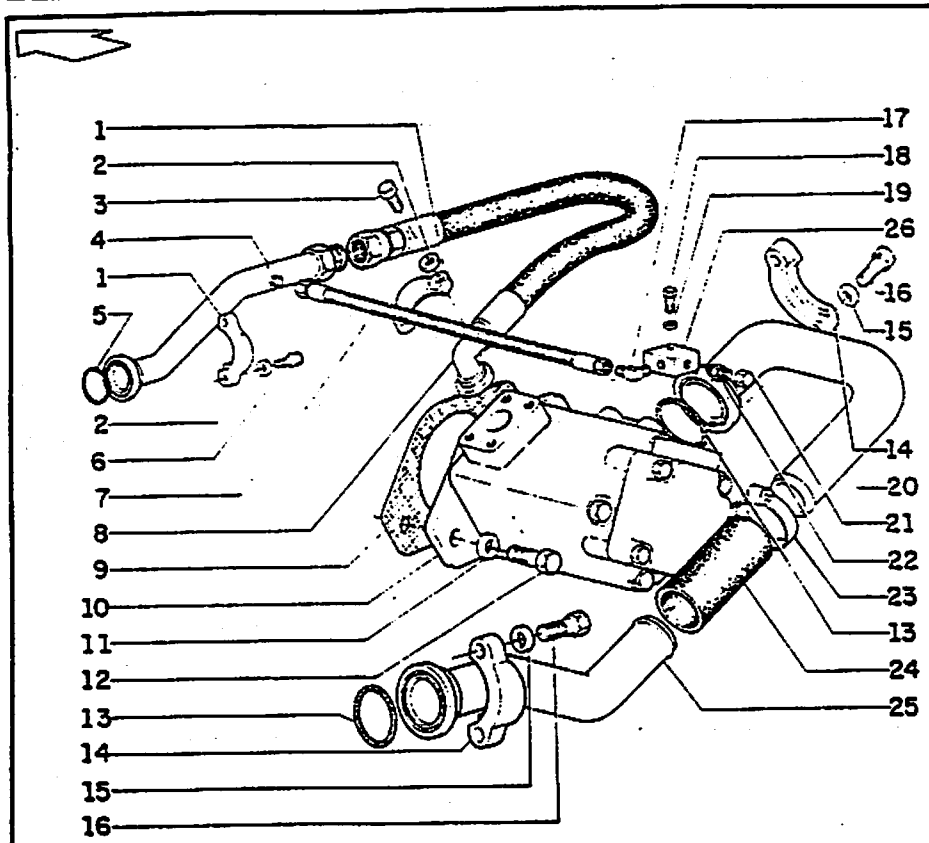

FIATALLIS FR12B E3.02/2 **QUADRO 4 PAG. 1**

ITEM	PEÇA Nº	QTDE	COD.	DESCRIÇÃO	DESCRIPCION
1	70921116	4	417S	SEMI-FLANGE	SEMI-FLANGE
2	10516870	8	170R	ARRUELA PRESSAO	ARANDELA ELAST.
3	70921565	4	040V	PARAFUSO	TORNILLO
4	75242533	1	193T	CONJ.TUBO	TUBO
5	14463780	2	158G	O'RING	JUNTA TORICA
6	14420230	8	040V	PARAFUSO	TORNILLO
7	75240700	1	192T	MANGUEIRA	MANGA C/RACORDE
8	75242543	1	192T	CONJ.MANGUEIRA	MANGA C/RACORDE
9	75217811	1	120G	JUNTA DE PAPEL	JUNTA PLANA
10	75242577	1	P153	CONJ. BOMBA HID	BOMBA DE ACEITE
11	70912441	2	170R	ARRUELA PRESSAO	ARANDELA ELAST.
12	70920582	2	040V	PARAFUSO	TORNILLO
13	70924686	2	158G	O'RING	JUNTA TORICA
14	70921599	4	070F	FLANGE	BRIDA
15	70912441	8	170R	ARRUELA PRESSAO	ARANDELA ELAST.
16	70920583	8	040V	PARAFUSO	TORNILLO
17	70919173	1	020R	CONEXAO	RACOR
18	10903030	1	040V	PARAFUSO DE ACO	TORNILLO
19	10519401	1	131R	ARRUELA	ARANDELA
20	75242523	1	193T	CONJ. TUBO	TUBO
21	70921467	1	064C	TAMPAO	SOMBRERETE
22	70919171	1	020R	CONEXAO	RACOR
23	70921912	4	031F	ABRAÇADEIRA	ABRAZADERA
24	75236034	1	192T	MANGUEIRA	MANGA C/RACORDE
25	75242531	1	193T	CONJ.TUBO	TUBO
26	75240185	1	074B	BLOCO	CALCE

A PARTIR DO CHASSI 913+808 A 811+855+887+
891+893 A 896+904 A 910

SISTEMA HIDRÁULICO TRASEIRO
SISTEMA HIDRAULICO TRASERO

E3.02/2 · 4

ITE.CPR-071/94

976

FIATALLIS

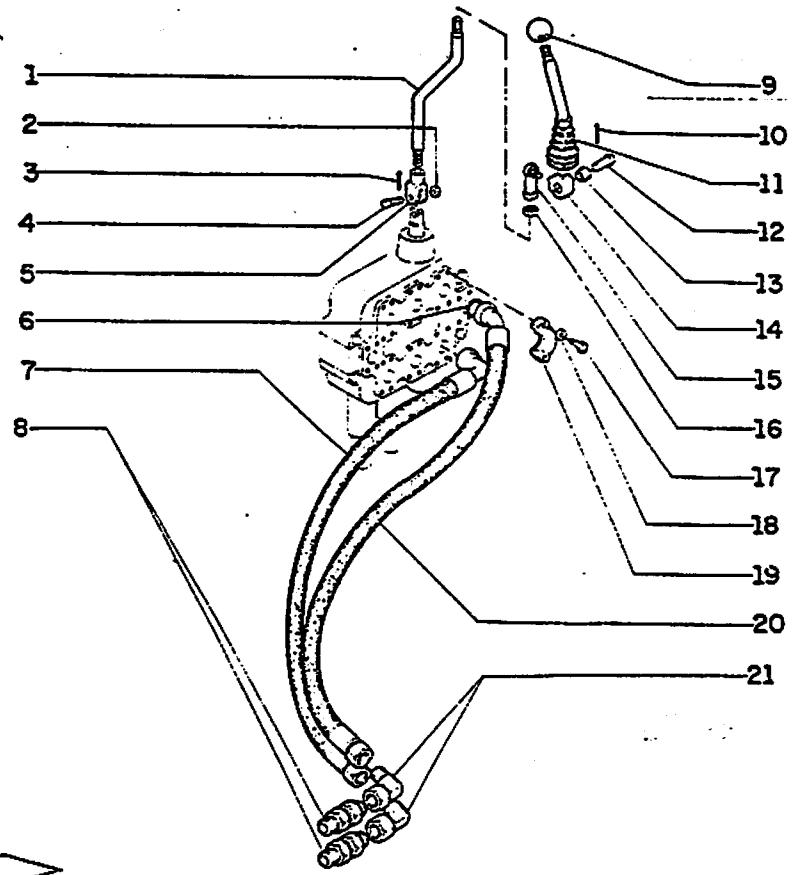

FIATALLIS FR 12B E3.02/1 **QUADRO** 1 PAG

ITEM	PEÇA Nº	QTDE	COD.	DESCRIÇÃO	DENOMINACIO
1	75236343	1	142T	TIRANTE	TIRANTE
2	10284460	1	131R	ARRUELA	ARANDELA
3	10796301	1	270C	CONTRA PINO	CHAVETA PA
4	10033411	1	080P	PINO	BULON
5	10000811	1	085F	FORQUILHA	HORQUILLA
6	14463220	2	158G	O'RING	JUNTA TORI
7	75235004	1	192T	MANGUEIRA	MANGA C/RAC
8	70924851	2	020R	CONEXÃO	RACOR
9	4970504	1	150P	MANOPLA	EMPUNADURA
10	10733601	1	270C	CONTRA PINO	CHAVETA PA
11	70078908	1	065C	SANFONA	CAPUCHON
12	75236340	1	080P	PINO	BULON
13	75235486	2	095B	BUCHA	BUJE
14	75236341	1	7117	ALAVANCAS	TIMONIERA
15	70653570	1	061E	EXTREMIDADE	EXTREMO
16	70910329	2	010D	PORCA	TUERCA
17	14420230	8	040V	PARAFUSO	TORNILLO
18	10516870	8	170R	ARRUELA PRESSÃO	ARANDELA E
19	70921115	4	417S	SEMI-FLANGE	SEMI-FLANGE
20	75235005	1	192T	MANGUEIRA	MANGA C/RAC
21	70919625	2	085G	COTOVELO	CODO

SISTEMA HIDRÁULICO DIANTEIRO 3ª FUNÇÃO
SISTEMA HIDRAULICO DERANTERO 3ª FUNCION

E3.02/1

FIATALLIS

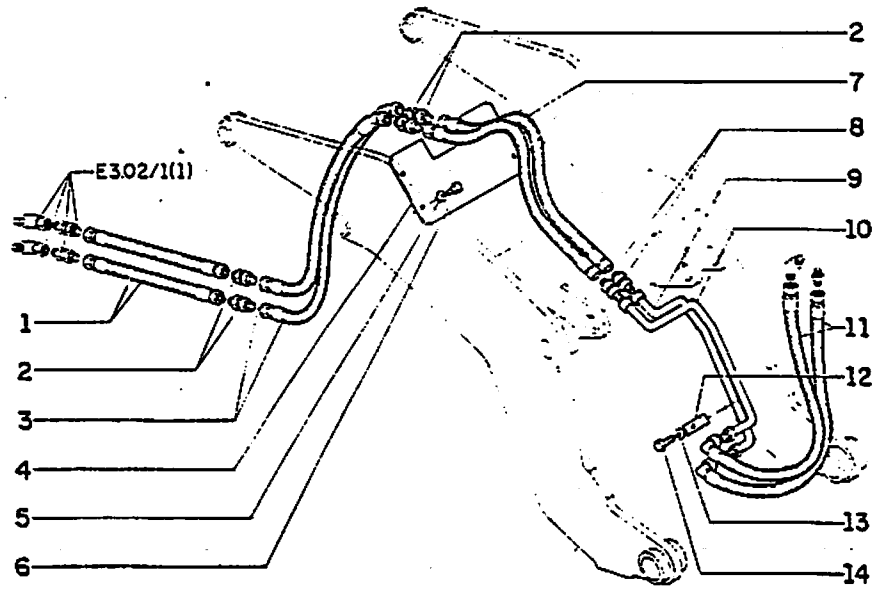

FIATALLIS FR 12B E3.02/1 **QUADRO** 2 **PAG.** 1

ITEM	PEÇA Nº	QTDE	COD.	DESCRIÇÃO	DENOMINACION
1	75218388	2	192T	MANGUEIRA	MANGA C/RACORDE
2	70924851	4	020R	CONEXÃO	RACOR
3	75236345	2	192T	MANGUEIRA	MANGA C/RACORDE
4	75236346	1	2 5C	TAMPA	TAPA
5	70916955	4	170R	ARRUELA PRESSÃO	ARANDELA ELAST.
6	70922763	4	040V	PARAFUSO	TORNILLO
7	75236191	2	192T	MANGUEIRA	MANGA C/RACORDE
8	70927063	2	020R	CONEXÃO	RACOR
9	75236348	1	193T	TUBO	TUBO
10	75236347	1	193T	TUBO	TUBO
11	75236192	2	192T	MANGUEIRA	MANGA C/RACORDE
12	70623355	3	031F	ABRAÇADEIRA	ABRAZADERA
13	70904206	3	170R	ARRUELA PRESSÃO	ARANDELA ELAST.
14	70921565	3	040V	PARAFUSO	TORNILLO

SISTEMA HIDRÁULICO DIANTEIRO 3ª FUNÇÃO
SISTEMA HIDRAULICO DERANTERO 3ª FUNCION

E3.02/1 | 2

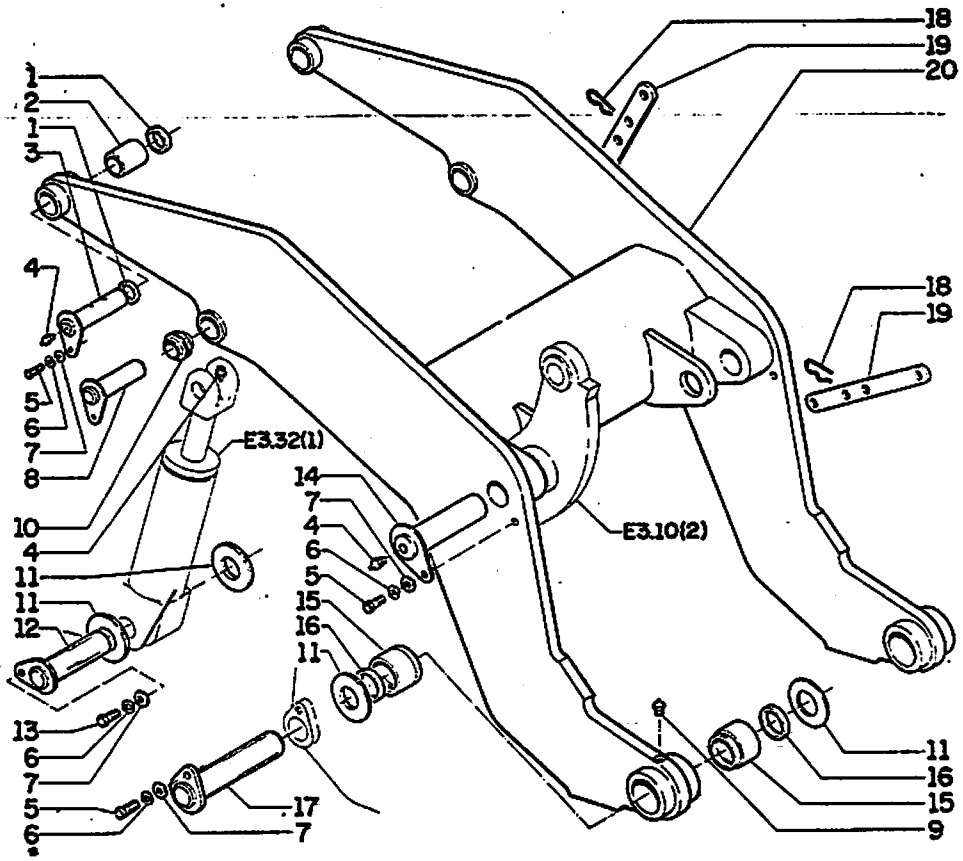

FIATALLIS FR12B E3.10 QUADRO 1 PAG.1

ITEM	PART NUMBER	QTD	COD.	DESCRIÇÃO	DESCRIPCIÓN
1	75222648	*	198S	ESPAÇADOR	ESPACIADOR
2	75222645	4	95B	BUCHA	BUJE
3	75222646	2	80P	PINO	PERNIO
4	70914465	10	601	ENGRAXADEIRA	ENGRASADOR
5	70927172	6	40V	PARAFUSO	TORNILLO
6	70916966	20	132R	ARRUELA PRESSÃO	ARANDELA FRENO
7	70928178	18	131R	ARRUELA	ARANDELA
8	75219869	4	80P	PINO	PERNIO
9	70914465	1	601	ENGRAXADEIRA	ENGRASADOR
10	75219071	2	95B	BUCHA	BUJE
11	75213290	*	198S	ESPAÇADOR	ESPACIADOR
12	75218614	6	80P	PINO	PERNIO
13	70921556	2	40V	PARAFUSO	TORNILLO
14	75218505	2	80P	PINO	PERNIO
15	75216645	4	95B	BUCHA	BUJE
16	75216644	4	120G	GUARNIÇÃO	GUARNICIÓN
17	75218644	2	80P	PINO	PERNIO
18	45003040	4	270P	CONTRA PINO	PASADOR ABIERTO
19	75218333	2	120S	TRAVA DE SEGURANÇA	TRABA
20	75222640	1	85F	BRAÇO ELEVAÇÃO	BRAZO DE ELEVA...

* Usar quantidade necessária.

E3.10

SISTEMA DE ELEVACAO DA CACAMBA - SISTEMA DE ELEVACION DE LA PALA

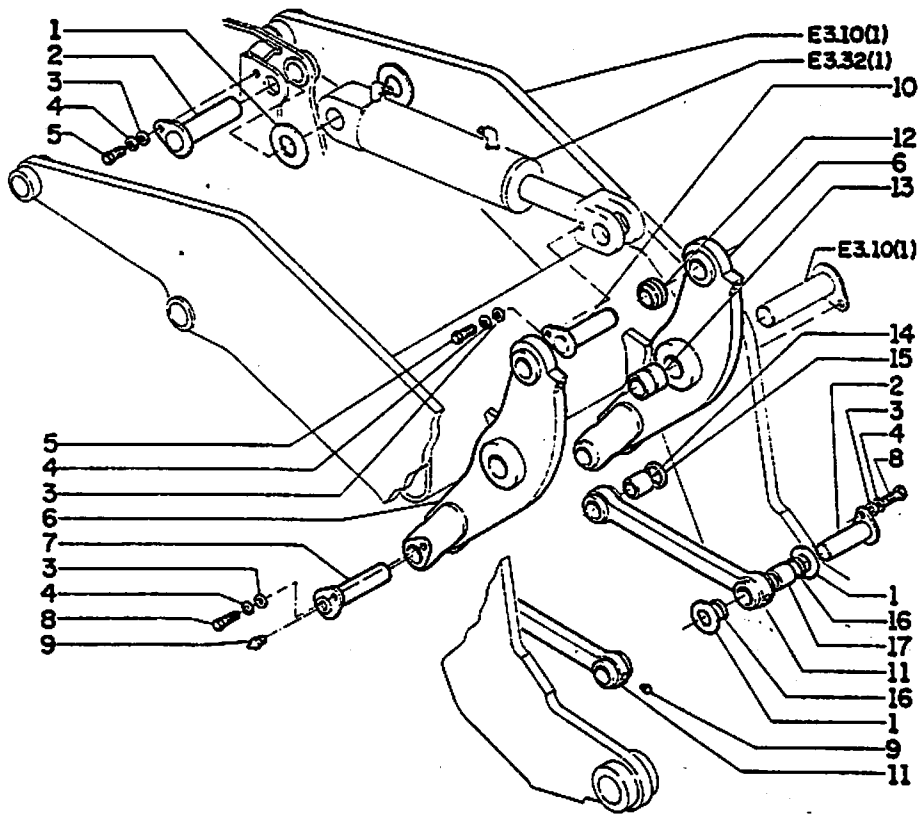

FIATALLIS FR12B E3.10 QUADRO 2 PAG.1

ITEM	PART NUMBER	QTD	COD.	DESCRIÇÃO	DESCRIPCIÓN
1	75213290	*	198S	ESPAÇADOR	ESPACIADOR
2	75218614	2	80P	PINO	PERNIO
3	70928178	18	131R	ARRUELA	ARANDELA
4	70916966	20	132R	ARRUELA PRESSÃO	ARANDELA FRENO
5	70920584	4	40V	PARAFUSO	TORNILLO
6	75218126	2	85F	BRAÇO ARTICULAÇÃO	BRAZO ARTICULACIÓN
7	75218611	2	80P	PINO	PERNIO
8	70920584	6	40V	PARAFUSO	TORNILLO
9	70914465	10	601	ENGRAXADEIRA	ENGRAZADOR
10	75219869	4	80P	PINO	PERNIO
11	75218130	2	50B	BIELA COMPLETA	BIELA COMPLETA
12	75219071	2	95B	BUCHA	BUJE
13	75213179	2	95B	BUCHA	BUJE
14	8280391	2	95B	BUCHA	BUJE
15	75217637	4	198S	ESPAÇADOR	ESPACIADOR
16	75216644	4	120G	GUARNIÇÃO	GUARNICIÓN
17	75218127	2	95B	BUCHA	BUJE

*Usar conforme necessidade

Conform necessidad

SISTEMA DE ELEVACAO DA CACAMBA - SISTEMA DE ELEVACION DE LA PALA

E3.10 | 2

180

FIATALLIS

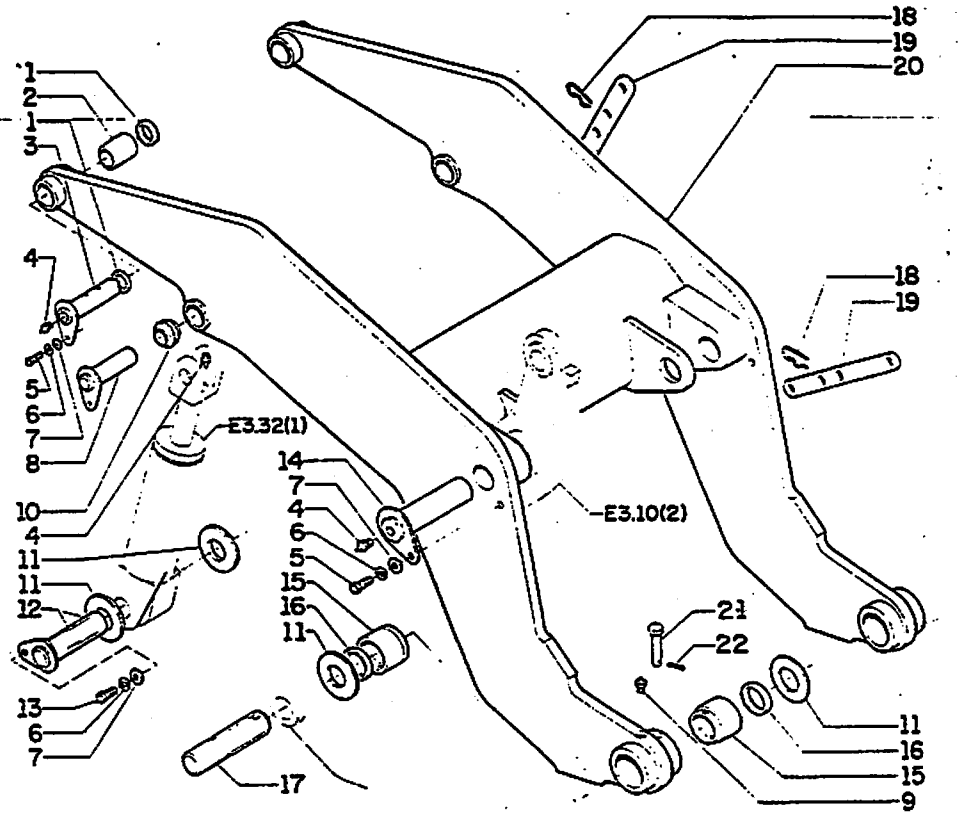

FIATALLIS FR 12B E3.10/1 **QUADRO** 1 **PAG.** 1

ITEM	PEÇA Nº	QTDE	COD.	DESCRIÇÃO	DENOMINACION
1	75222648	*	198S	CALÇO	CALCE
2	75222645	2	095B	BUCHA	BUJE
3	75222646	2	080P	PINO	BULON
4	70914465	10	060I	PINO GRAXEIRO	ENGRASADOR
5	70927172	4	040V	PARAFUSO	TORNILLO
6	70916966	18	170R	ARRUELA PRESSAO	ARANDELA ELAST.
7	70928178	16	131R	ARRUELA	ARANDELA
8	75219869	4	080P	PINO	BULON
9	70914465	1	060I	PINO GRAXEIRO	ENGRASADOR
10	75219071	2	095B	BUCHA	BUJE
11	75213290	*	198S	CALÇO	CALCE
12	75218614	4	080P	PINO	BULON
13	70921556	2	040V	PARAFUSO	TORNILLO
14	75218505	2	080P	PINO	BULON
15	75216645	4	095B	BUCHA	BUJE
16	75216644	4	122G	RETENTOR	JUNTA
17	75239509	2	080P	PINO	BULON
18	45003040	4	045F	PRESILHA	ABRESADERA
19	75218333	2	050N	TRAVA SEGURANÇA	SEGURO
20	75222640	1	130B	BRAÇO ELEVAÇAO	BRAZO
21	75239507	2	080P	PINO	BULON
22	10796901	2	270C	CONTRA PINO	CHAVETA PARTIDA

* Conforme necessidade
Conform necessidad

A PARTIR DO CHASSI 687+682

SIST. DE ELEVAÇÃO DA CAÇAMBA-SISTEMA DE ELEVACION DE LA PALA

E3.10/1 | 1

FIATALLIS

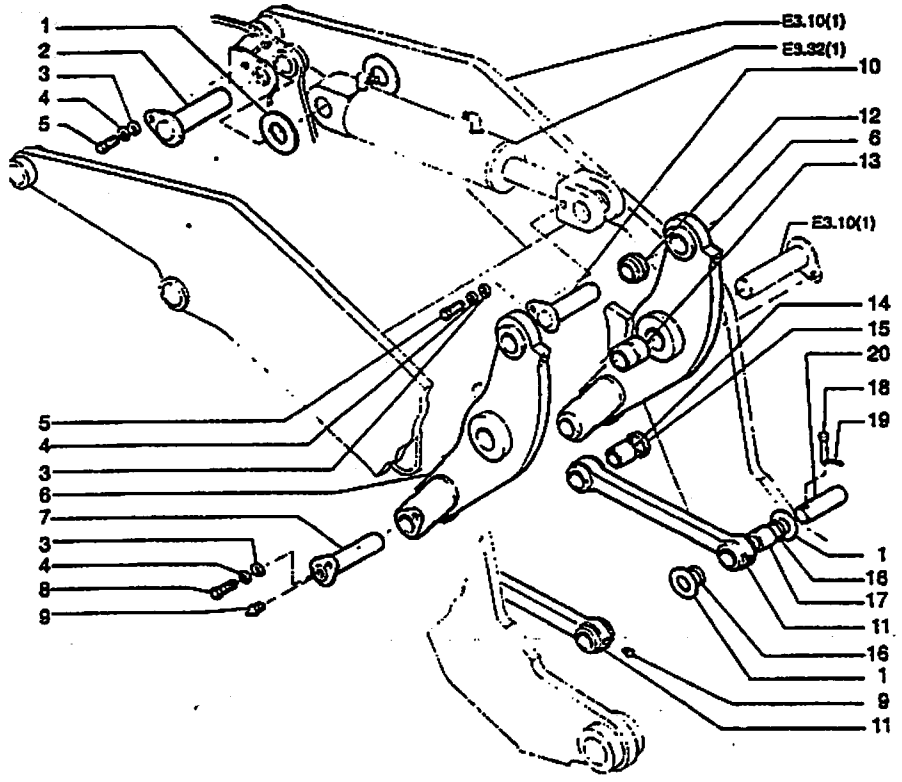

FIATALLIS FR 12B E3.10/1 QUADRO 3 PAG. 1

ITEM	PEÇA Nº	QTDE	COD.	DESCRIÇÃO	DENOMINACION
1	75213290	*	198S	CALÇO	CALCE
2	75218614	2	080P	PINO	BULON
3	70928178	16	131R	ARRUELA	ARANDELA
4	70916966	18	170R	ARRUELA PRESSAO	ARANDELA ELAST.
5	70920584	4	040V	PARAFUSO	TORNILLO
6	75218126	2	130B	BRAÇO ARTIC.	BRAZO
7	75218611	2	080P	PINO	BULON
8	70920584	4	040V	PARAFUSO	TORNILLO
9	70914465	10	060I	PINO GRAXEIRO	ENGRASADOR
10	75219869	4	080P	PINO	BULON
11	75218130	2	050B	BIELA COMPL.	BIELA
12	75219071	2	095B	BUCHA	BUJE
13	75213179	2	095B	BUCHA	BUJE
14	8280391	2	095B	BUCHA	BUJE
15	75217637	4	075D	ESPAÇADOR	SEPARADOR
16	75216644	4	122G	RETENTOR	JUNTA
17	75218127	2	095B	BUCHA	BUJE
18	75239507	2	080P	PINO	BULON
19	10796901	2	270C	CONTRA PINO	CHAVETA PARTIDA
20	75239508	2	080P	PINO	BULON

* Conforme necessidade
Conform necessidad

A PARTIR DO CHASSI 687+682

SIST. DE ELEVAÇÃO DA CAÇAMBA-SIST. DE ELEVACION DE LA PALA

E3.10/1 | 3

ITE.CPR-049/94

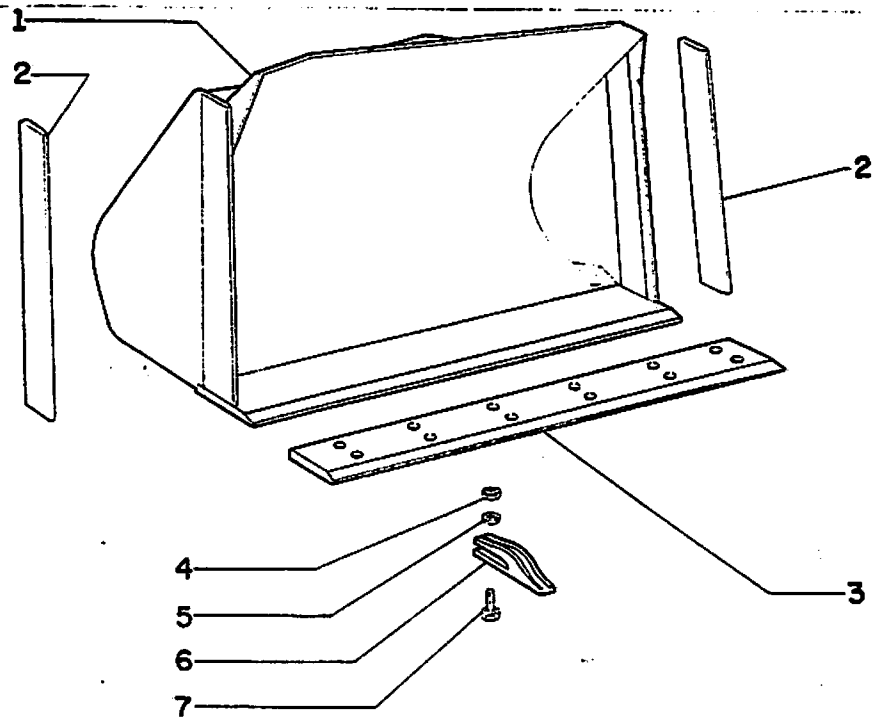

FIATALLIS FR12B E3.14 QUADRO 1 PAG.1

ITEM	PART NUMBER	QTY	COD.	DESCRIÇÃO	DESCRIPCIÓN
01	75220813	01	35B	CAÇAMBA 1,91m^3	CUCHARA 1,91m^3
02	75219114	02	19E	FACA LATERAL	FACA LATERAL
03	75216635	01	19E	FACA FRONTAL	FACA FRONTAL
	STD./OPCIONAL 75220904 (1,91m^3 / 2.5 cuyd^3)				
01	75218107	01	35B	CAÇAMBA 1,53m^3	CUCHARA 1,53m^3
02	75218109	02	19E	FACA LATERAL	FACA LATERAL
03	75217630	01	19E	FACA FRONTAL	FACA FRONTAL
	OPCIONAL 75218646 (1,53m^3 / 2 cuyd^3)				
01	75219110	01	35B	CAÇAMBA 1,72m^3	CUCHARA 1,72m^3
02	75219114	02	19E	FACA LATERAL	FACA LATERAL
03	75216635	01	19E	FACA FRONTAL	FACA FRONTAL
	OPCIONAL 75219109 (1,72m^3 / 2.25 cuyd^3)				
04	70911029	12	10D	PORCA	TUERCA
05	8286216		198S	CALÇO 0,5 mm	CALCE 0,5 mm
	8286217		198S	CALÇO 1,0 mm	CALCE 1,0 mm
06	75216654	06	89D	DENTE	DIENTE
07	70921597	12	40V	PARAFUSO	TORNILLO
	OPCIONAL 75219007				

CACAMBA COMPLETA - PALETA ABRETROCHAS (STD / OPC.)

E3.14 | 1

REVISADO VI/89

FIATALLIS

FIATALLIS FR 12B E3.14/1 **QUADRO** 1 **PAG.** 1

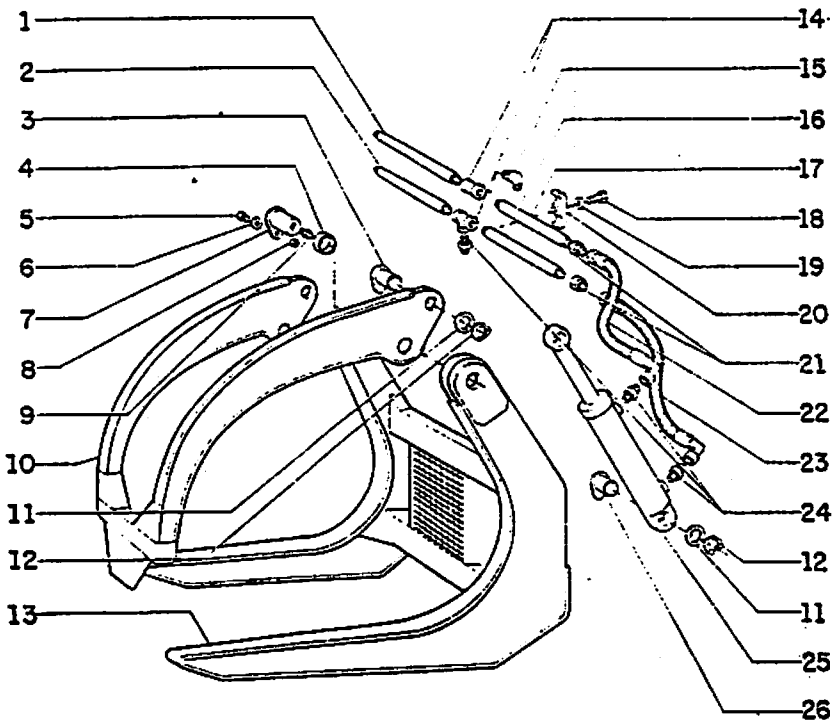

ITEM	PEÇA Nº	QTDE	COD.	DESCRIÇÃO	DENOMINACION
1	75285404	1	193T	TUBO	TUBO
2	75285405	1	193T	TUBO	TUBO
3	75285402	2	080P	PINO	BULON
4	75285395	4	095B	BUCHA	BUJE
5	75285397	2	040V	PARAFUSO	TORNILLO
6	75206963	2	131R	ARRUELA	ARANDELA
7	75285399	2	080P	PINO	BULON
8	75206964	2	010D	PORCA	TUERCA
9	75285396	4	060I	PINO GRAXEIRO	ENGRASADOR
10	75285410	1	026G	PINÇA	MORDAZA
11	75285398	4	131R	ARRUELA	ARANDELA
12	75285400	4	187A	ANEL ELASTICO	ANILLO ELASTICO
13	75285409	1	125F	GARFO	HORCA
14	75285390	2	020R	CONEXAO	RACOR
15	75285391	1	020R	CONEXÃO	RACOR
16	75285406	1	193T	TUBO	TUBO
17	75285407	1	193T	TUBO	TUBO
18	70903640	2	040V	PARAFUSO	TORNILLO
19	10517171	2	170R	ARRUELA PRESSÃO	ARANDELA ELAST.
20	75285408	2	031F	ABRAÇADEIRA	ABRAZADERA
21	75285403	4	020R	CONEXAO	RACOR
22	75285389	2	192T	MANGUEIRA	MANGA C/RACORDE
23	75285388	2	192T	MANGUEIRA	MANGA C/RACORDE
24	75285401	5	020R	CONEXÃO	RACOR
25	75285392	2	164C	CILINDRO	CILINDRO
26	75285394	2	080P	PINO	BULON

GARRA PARA MADEIRA
PINZA PARA MADERA

E3.14/1 | 1

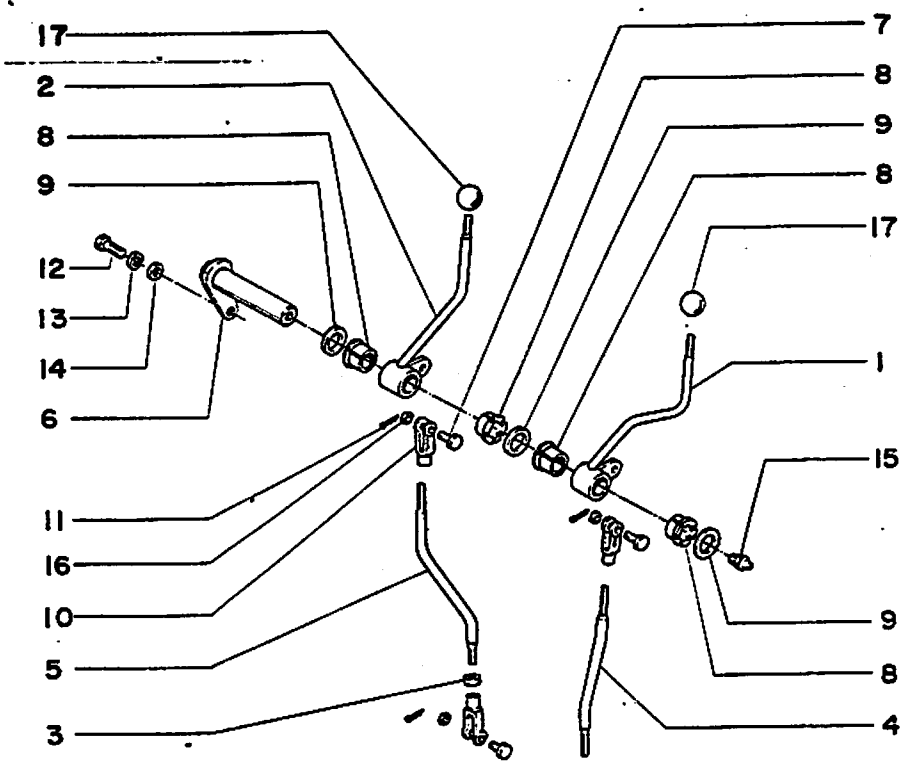

FIATALLIS FR12B E3.25 QUADRO 1 PAG.1

ITEM	PART NUMBER	QTD	COD.	DESCRIÇÃO	DESCRIPCIÓN
1	75212511	1	135M	ALAVANCA	PALANCA
2	75212513	1	135M	ALAVANCA	PALANCA
3	70910092	4	10D	PORCA	TUERCA
4	75212516	1	142T	TIRANTE	TIRANTE
5	75212120	1	142T	TIRANTE	TIRANTE
6	75214341	1	16A	EIXO	EJE
7	75212649	4	80P	PINO	PERNIO
8	75213520	4	95B	BUCHA	BUJE
9	75213528	3	131R	ARRUELA	ARANDELA
10	70917666	4	60B	FORQUILHA	HORQUILHA
11	70900806	4	270P	CUPILHA	PASADOR ABIE
12	70922300	1	40V	PARAFUSO	TORNILLO
13	70904206	1	132R	ARRUELA PRESSÃO	ARANDELA FRE
14	70917378	1	131R	ARRUELA	ARANDELA
15	70914465	1	601	ENGRAXADEIRA	ENGRASADOR
16	70911414	4	131R	ARRUELA	ARANDELA
17	4970504	2	251	MANOPLA	MANOPLA

E3.25

COMANDO DO SISTEMA HIDRAULICO - MANDOS DEL CUCHARON Y AGUILON

FIATALLIS

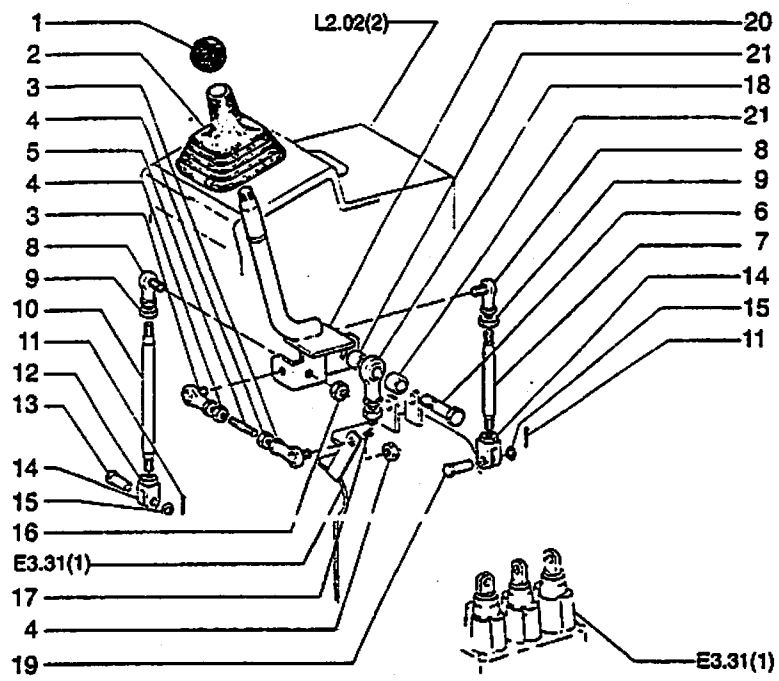

FIATALLIS FR 12B E3.25/1 **QUADRO** 1 **PAG.** 1

ITEM	PEÇA Nº	QTDE	COD.	DESCRIÇÃO	DESCRIPCION
1	4970504	1	150P	MANOPLA	EMPUNADURA
2	75214658	1	334C	COIFA	CAPUCHA
3	70686384	2	061E	EXTREMIDADE	EXTREMO
4	70910267	4	010D	PORCA	TUERCA
5	73152125	1	142T	TIRANTE	TIRANTE
6	70927543	1	040V	PARAFUSO	TORNILLO
7	75236301	1	142T	TIRANTE	TIRANTE
8	70653570	2	061E	EXTREMIDADE	EXTREMO
9	70910329	6	010D	PORCA	TUERCA
10	75236300	1	142T	TIRANTE	TIRANTE
11	10796301	2	270C	CONTRA PINO	CHAVETA PARTIDA
12	70910329	6	010D	PORCA	TUERCA
13	10033411	2	080P	PINO	BULON
14	10000811	2	085F	FORQUILHA	HORQUILLA
15	12638621	2	131R	ARRUELA	ARANDELA
16	70910329	6	010D	PORCA	TUERCA
17	70913177	1	010D	PORCA	TUERCA
18	70638732	1	061E	EXTREMIDADE	EXTREMO
19	10005010	4	080P	PINO	BULON
20	75236281	1	7117	ALAVANCAS	TIMONIERA
21	75235481	2	075D	ESPAÇADOR	SEPARADOR

PARA 24 VOLTS-A PARTIR DO CHASSI 420 MAIS 222, 274,318,342,344,346,347,348,350,351,375 A 377,379,386, 390,391,392,394,395,397,398,400,401,404,405,408,409, 410,411 EXCETO 422,432,449,456,474,483,490 E 514

COMANDO DO DISTRIBUIDOR-MANDO DEL DISTRIBUIDOR

E3.25/1 | 1

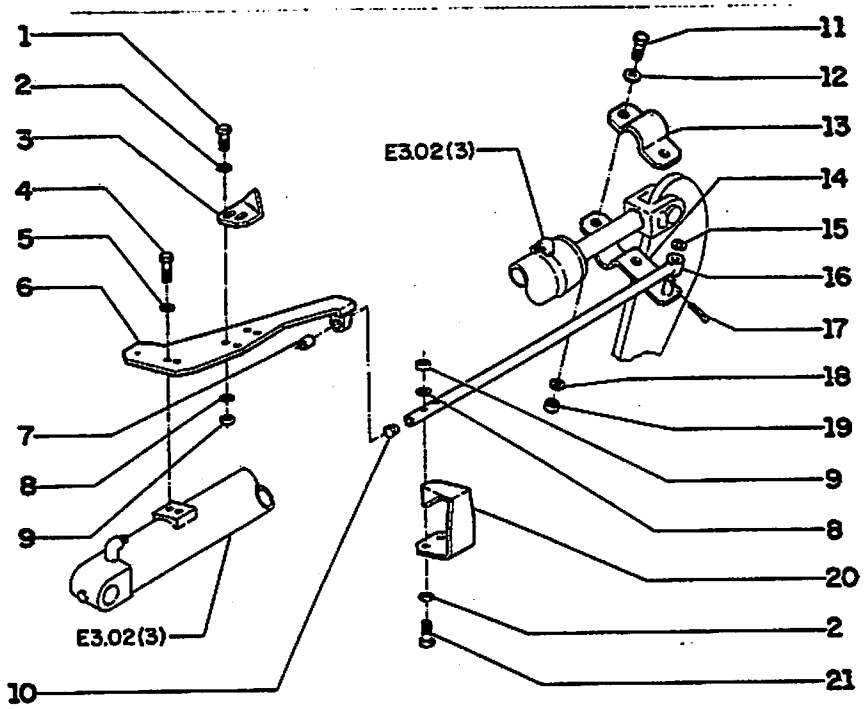

FIATALLIS FR12B E3.27 QUADRO 1 PAG.1

ITEM	PART NUMBER	QTD	COD.	DESCRIÇÃO	DESCRIPCION
1	10978021	2	40V	PARAFUSO	TORNILLO
2	10519301	4	131R	ARRUELA	ARANDELA
3	75218272	1	351	PONTEIRO	INDICADOR
4	70922300	2	40V	PARAFUSO	TORNILLO
5	70904206	2	131R	ARRUELA	ARANDELA
6	75219925	1	300S	SUPORTE	SOPORTE
7	75216090	1	95B	BUCHA	BUJE
8	11195470	4	132R	ARRUELA PRESSÃO	ARANDELA FRIC.
9	15896411	4	10D	PORCA	TUERCA
10	70933411	1	265C	TAMPA	TAPA
11	70927541	2	40V	PARAFUSO	TORNILLO
12	70918264	2	131R	ARRUELA	ARANDELA
13	75220000	1	31F	ABRAÇADEIRA	ABRAZADERA
14	75219998	1	31F	ABRAÇADEIRA	ABRAZADERA
15	70913544	1	131R	ARRUELA	ARANDELA
16	75219995	1	274S	HASTE	VASTAGO
17	10734301	1	270C	CONTRAPINO	PASADOR ABIER.
18	70904204	2	132R	ARRUELA PRESSÃO	ARANDELA FRIC.
19	70910880	2	10D	PORCA	TUERCA
20	75218274	1	351	PONTEIRO	INDICADOR
21	10978421	2	40V	PARAFUSO	TORNILLO

NIVELADOR OTICO - NIVELACION AUTOMATICA DEL CUCHARON

E3.27

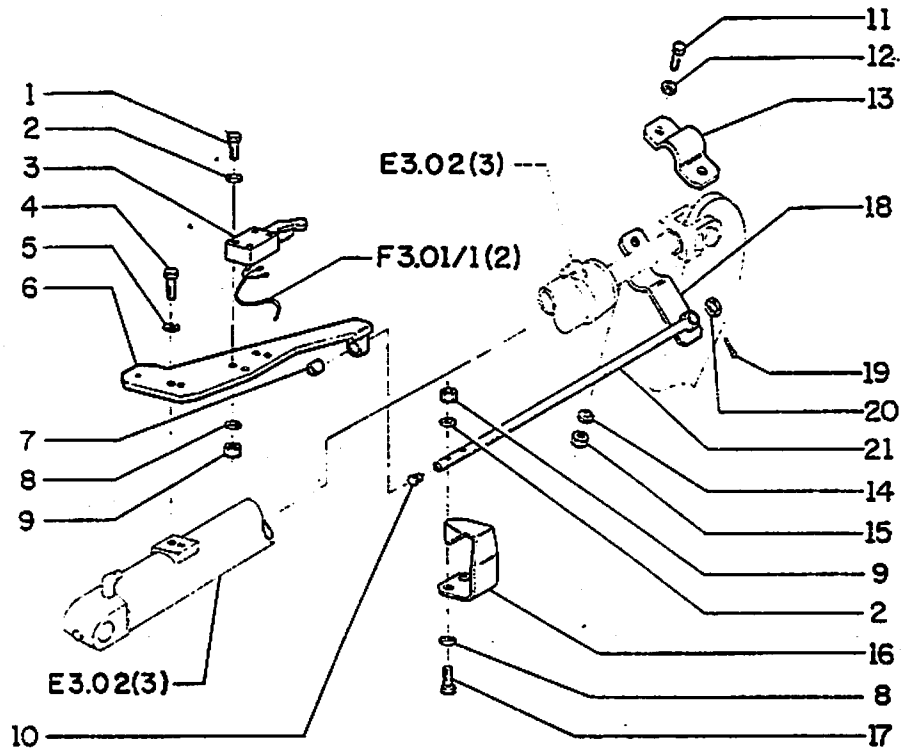

FIATALLIS FR12B E3.27/1 QUADRO 1 PAG.1

ITEM	PART NUMBER	QTD	COD.	DESCRIÇÃO	DESCRIPCIÓN
1	10978821	2	40V	PARAFUSO	TORNILLO
2	10519301	4	131R	ARRUELA	ARANDELA
3	75213489	1	75I	INTERRUPTOR	INTERRUPTOR
4	70922300	2	40V	PARAFUSO	TORNILLO
5	70904206	2	132R	ARRUELA PRESSÃO	ARANDELA FRENO
6	75219925	1	300S	SUPORTE	SOPORTE
7	75216090	1	95B	BUCHA	BUJE
8	11195470	4	132R	ARRUELA PRESSÃO	ARANDELA FRENO
9	15896411	4	10D	PORCA	TUERCA
10	70933411	1	50T	BUJÃO	TAPÓN
11	70927541	2	40V	PARAFUSO	TORNILLO
12	70918264	2	131R	ARRUELA	ARANDELA
13	75220000	1	31F	ABRAÇADEIRA	ABRAZADERA
14	70904204	2	132R	ARRUELA PRESSÃO	ARANDELA FRENO
15	70910880	2	10D	PORCA	TUERCA
16	75218773	1	351	PONTEIRO	INDICADOR
17	10978421	2	40V	PARAFUSO	TORNILLO
18	75219998	1	31F	ABRAÇADEIRA	ABRAZADERA
19	10734301	1	270C	CONTRAPINO	PASADOR ABIERTO
20	70913544	1	131R	ARRUELA	ARANDELA
21	75219995	1	274S	HASTE	VASTAGO

OPCIONAL 75221779

NIVELADOR AUTOMATICO - NIVELADOR AUTOMATICO

E3.27/1 | 1

FIATALLIS

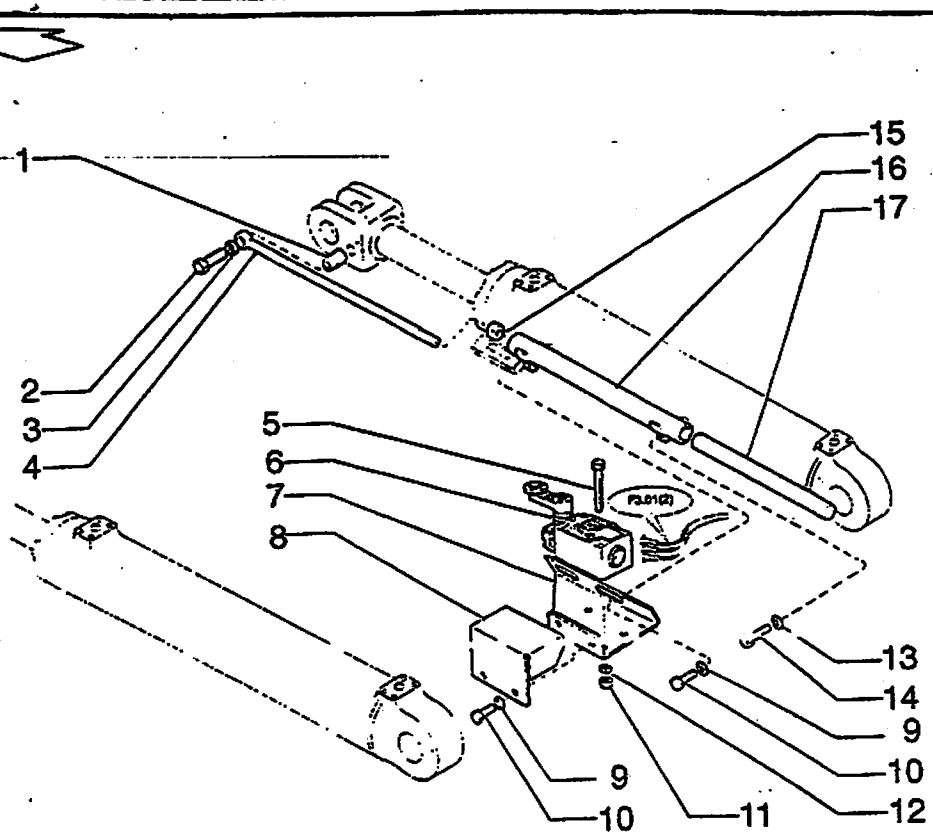

FIATALLIS FR 12B · E3.27/2 **QUADRO** 1 **PAG.** 1

ITEM	PEÇA Nº	QTDE	COD.	DESCRIÇÃO	DESCRIPCION
1	75237399	1	075D	ESPAÇADOR	SEPARADOR
2	16044531	1	040V	PARAFUSO	TORNILLO
3	12645031	1	131R	ARRUELA	ARANDELA
4	75237397	1	142T	TIRANTE	TIRANTE
5	10978821	8	040V	PARAFUSO	TORNILLO
6	75214550	2	075I	INTERRUPTOR	INTERRUPTOR
7	75237058	1	300S	SUPORTE	SOPORTE
8	75237055	1	265C	TAMPA	TAPA
9	14496431	4	131R	ARRUELA	ARANDELA
10	10902031	4	040V	PARAFUSO	TORNILLO
11	15896411	8	010D	PORCA	TUERCA
12	11195470	8	131R	ARRUELA	ARANDELA
13	10615679	4	131R	ARRUELA	ARANDELA
14	16043431	4	040V	PARAFUSO	TORNILLO
15	79095853	1	060D	DISCO	DISCO
16	79100913	1	193T	TUBO	TUBO
17	79106056	1	090A	HASTE	VARILLA

PARA 24 VOLTS-A PARTIR DO CHASSI 420 MAIS 222, 274,318,342,344,346,347,348,350,351,375 A 377,379,386, 390,391,392,394,395,397,398,400,401,404,405,408,409, 410,411 EXCETO 422,432,449,456,474,483,490 E 514

NIVELADOR AUTOMÁTICO
NIVELADOR AUTOMATICO

E3.27/2 | 1

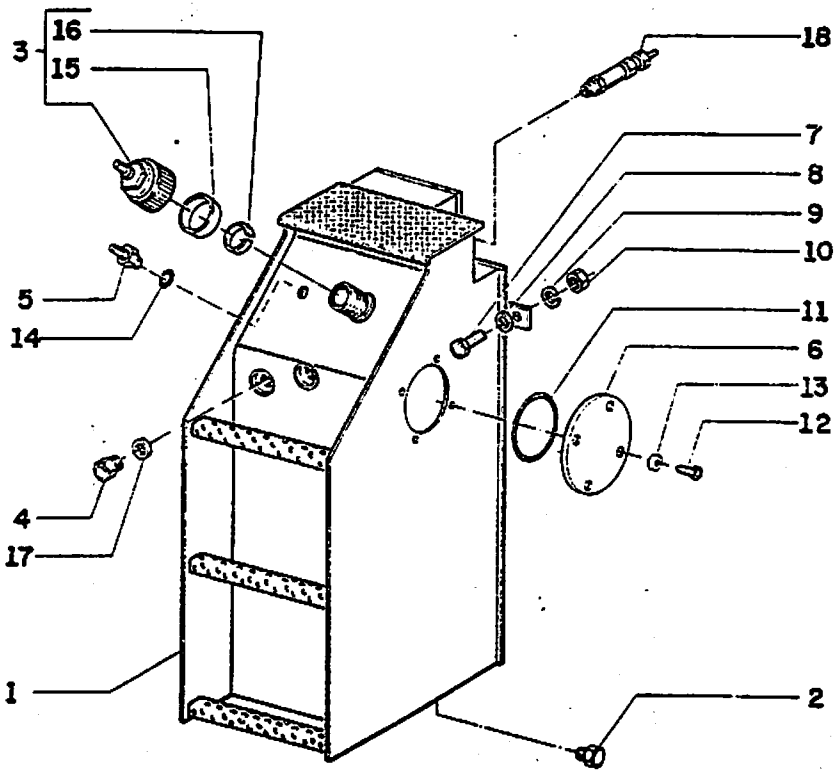

FIATALLIS FR12B E3.28 QUADRO 1 PAG.1

ITEM	PART NUMBER	QTD	COD.	DESCRIÇÃO	DESCRIPCIÓN
1	75212685	1	115S	RESERVATÓRIO	DEPÓSITO
2	70912768	1	50T	BUJÃO	TAPÓN
3	79019062	1	265C	TAMPA	TAPA
4	75214200	2	114S	INDICADOR DE NÍVEL	INDICADOR DE NIVEL
5	79028299	1	10V	VÁLVULA	VALVULA
6	75213150	1	265C	TAMPA	TAPA
7	70921403	3	40V	PARAFUSO	TORNILLO
8	70910816	3	131R	ARRUELA	ARANDELA
9	70912942	3	132R	ARRUELA PRESSÃO	ARANDELA FRENO
10	70911029	3	10D	PORCA	TUERCA
11	14467980	1	158G	ANEL VEDAÇÃO	JUNTA HERMETICA
12	11106031	4	40V	PARAFUSO	TORNILLO
13	10516970	4	132R	ARRUELA PRESSÃO	ARANDELA FRENO
14	10263460	1	20R	GUARNIÇÃO	GUARNICIÓN
15	79019060	1	20R	GUARNIÇÃO	GUARNICIÓN
16	79019065	1	56A	ANEL TRAVA	ANILLO DE FRENO
17	75214199	2	131R	ARRUELA	ARANDELA
18	75218474	1	10V	VÁLVULA	VALVULA
19	75218333	1	120S	TRAVA SEGURANÇA	TRABA DE SEGURIDAD

RESERVATORIO HIDRAULICO- DEPOSITO HIDRAULICO

E3.28 | 1

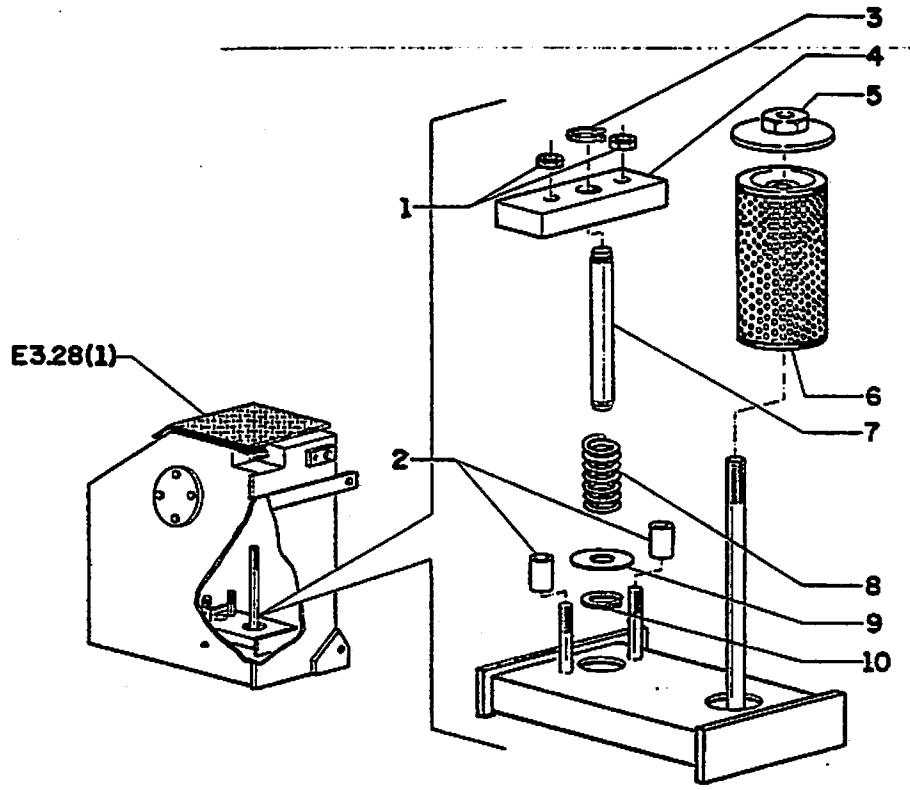

FIATALLIS FR12B E3.28 QUADRO 2 PAG

ITEM	PART NUMBER	QTD	COD.	DESCRIÇÃO	DESCR
1	70915633	2	10D	PORCA	TUER
2	75213125	2	75D	ESPAÇADOR	ESPA
3	75213122	1	56A	ANEL TRAVA	ANI
4	75213126	1	105P	PLACA	PLA
5	75213123	1	265C	TAMPA	TAP
6	75213131	1	65F	FILTRO	FIL
7	75213124	1	80P	PINO	PER
8	75213127	1	100M	MOLA	MUE
9	75213128	1	60D	DISCO	DIS
10	75213121	1	56A	ANEL TRAVA	ANI

RESERVATORIO DE OLEO - DEPOSITO DE ACEITE

E3.28

FIATALLIS

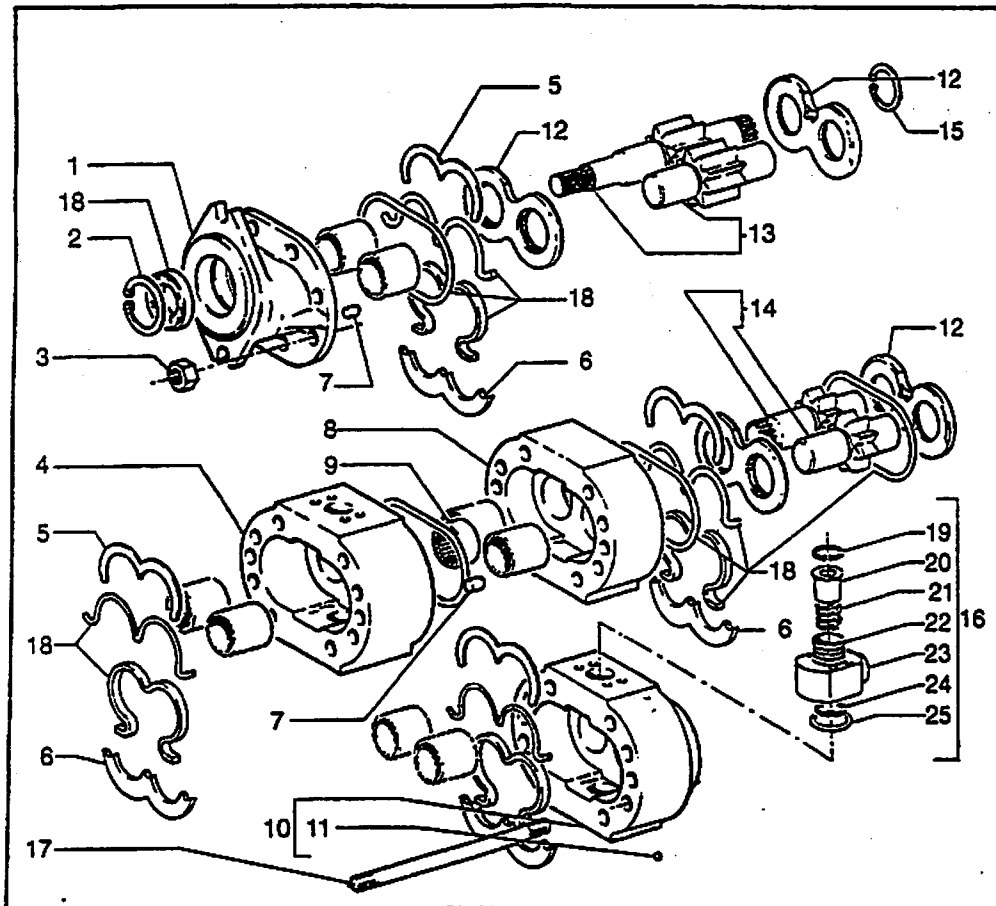

FIATALLIS FR 12B E3.29 **QUADRO** 1 **PAG.** 1

ITEM	PEÇA Nº	QTDE	COD.	DESCRIÇÃO	DESCRIPCION
1	75287641	1	265C	TAMPA	TAPA
2	75201007	1	187A	ANEL ELASTICO	ANILLO ELASTICO
3	75204600	8	010D	PORCA DE AÇO	TUERCA
4	75287640	1	300C	CJ. CORPO DIANT	CUERPO
5	75204591	2	075D	ESPAÇADOR	SEPARADOR
6	75204592	2	075D	ESPAÇADOR	SEPARADOR
7	75201002	6	080P	PINO	BULON
8	75287639	1	300C	CJ. CORPO INTER	CUERPO
9	75287637	1	030M	LUVA	MANGUITO
10	75287638	1	300C	CJ. CORPO TRAS.	CUERPO
11	75201000	1	140S	ESFERA DE AÇO	BOLA
12	75201012	4	110P	PLACA DA BOMBA	PLACA
13	75287647	1	050I	CJ. ENGRENAGEM	CORONA
14	75287648	1	050I	CJ. ENGRENAGEM	CORONA
15	75287636	1	045A	ANEL ELASTICO	ARO
16	75287643	1	010V	VALVULA	VALVULA
17	75286451	8	142T	TIRANTE DE AÇO	TIRANTE
18	75287642	1	002K	KIT VEDAÇAO	JUEGO EIXO FRO
19	75204593	1	045A	ANEL DE AÇO	ARO
20	75204594	1	056L	LIMITADOR	TOPE
21	75204595	1	100M	MOLA	MUELLE
22	75204596	1	130P	PISTAO DA VALV.	EMBOLO
23	75204597	1	300C	CORPO DA VALV.	CUERPO
24	75204593	1	045A	ANEL DE AÇO	ARO
25	75204598	1	045A	ANEL BORR.VULC.	ARO

BOMBA - BOMBA
75223009

E3.29 | 1

ITE.CPR-087/94

FIATALLIS

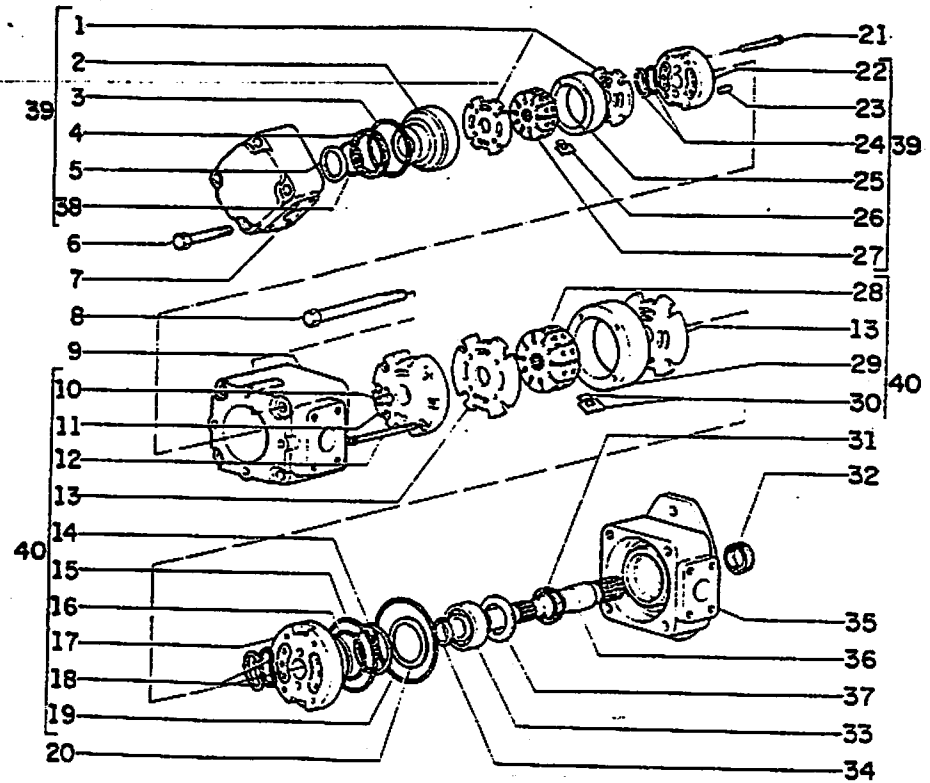

A PARTIR DO CHASSI 913+808 A 811+855+887+
* 891+893 A 896+904 A 910



39-40-41

FIATALLIS FR12B E3.29/1 QUADRO

ITEM	PEÇA Nº	QTDE	COD.	DESCRIÇÃO	DESCR
1	75287499	2	110P	PLACA	PLACA
2	75287497	1	300S	SUPORTE	SOPORT
3	75287496	1	158G	O'RING	JUNTA
4	75287495	1	122G	RETENTOR	JUNTA
5	75287492	1	045A	ANEL	ARO
6	75285170	4	040V	PARAFUSO	TORNI
7	75285171	1	265C	TAMPA	TAPA
8	75287510	4	040V	PARAFUSO	TORNI
9	75287509	1	300C	CORPO	CUERP
10	75286999	2	080P	PINO	BULON
11	75287106	1	300S	SUPORTE	SOPORT
12	75287000	2	040V	PARAFUSO	TORNI
13	75287108	2	110P	PLACA	PLACA
14	75287116	1	045A	ANEL	ARO
15	75287119	1	158G	O'RING	JUNTA
16	75287117	1	158G	O'RING	JUNTA
17	75287112	1	300S	SUPORTE	SOPORT
18	75287491	4	122G	RETENTOR	JUNTA
19	75287118	1	158G	O'RING	JUNTA
20	75287115	1	187A	ANEL ELASTICO	ANILLO
21	75287505	2	040V	PARAFUSO	TORNI
22	75287503	1	300S	SUPORTE	SOPORT
23	75287504	2	080P	PINO	BULON
24	75287498	4	122G	RETENTOR	JUNTA
25	75287502	1	300C	CORPO	CUERPO
26	75287501	10	499P	PALHETA	ALABE
27	75287500	1	060G	ROTOR	IMPUL
28	75287109	1	060G	ROTOR	IMPUL
29	75287111	1	300C	CORPO	CUERPO
30	75287110	10	499P	PALHETA	ALABE
31	75287121	1	122G	RETENTOR	JUNTA
32	75287120	1	122G	RETENTOR	JUNTA
33	75286997	1	341C	ROLAMENTO	RODAM
34	75287114	1	187A	ANEL ELASTICO	ANILLO
35	75287508	1	300S	SUPORTE	SOPORT

BOMBA DE IMPLEMENTO
BOMBA DE IMPLEMIENTO

E3.29/1

ITE.CPR

FIATALLIS

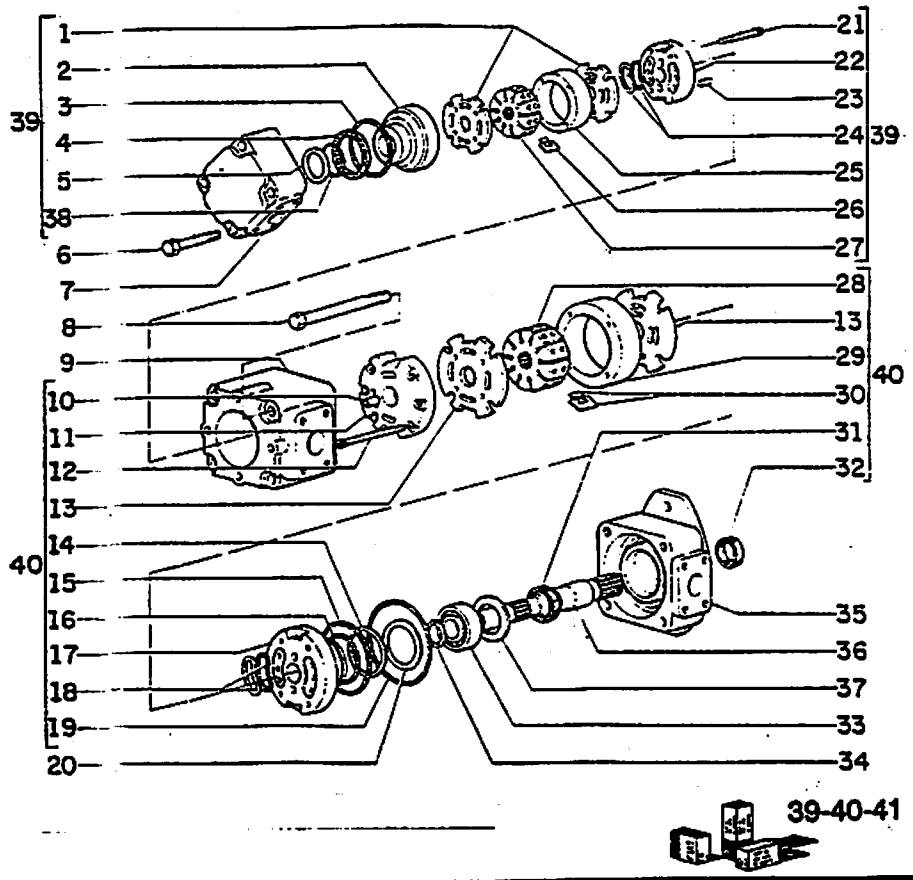

FIATALLIS FR12B E3.29/1 **QUADRO** 1 **PAG.** 2

ITEM	PEÇA N°	QTDE	COD.	DESCRIÇÃO	DESCRIPCION
36	75287507	1	016A	EIXO	ARBOL
37	75287122	1	045A	ANEL	ARO
38	75287494	1	158G	O'RING	JUNTA TORICA
39	75287506	1	002K	KIT	JUEGO
40	75287113	1	002K	KIT	JUEGO •
41	75287490	1	002K	KIT	JUEGO

A PARTIR DO CHASSI 913+808 A 811+855+887+
891+893 A 896+904 A 910

BOMBA DE IMPLEMENTO
BOMBA DE IMPLEMIENTO

E3.29/1 | 1

ITE.CPR-071/94

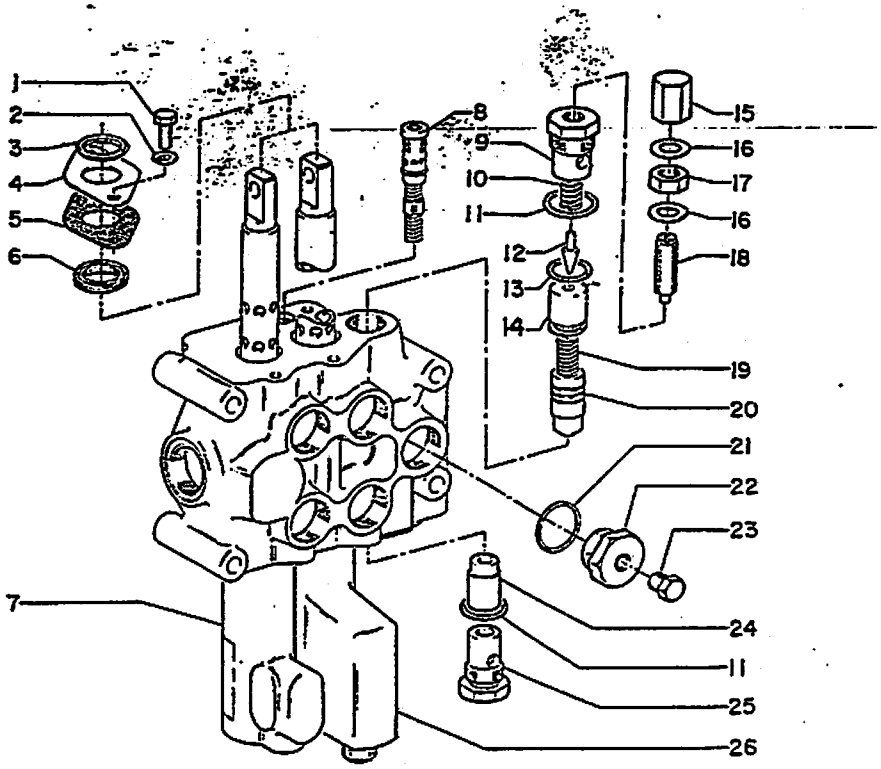

FIATALLIS FR12B E3.31 QUADRO 1 PAG.1

ITEM	PART NUMBER	QTD	COD.	DESCRIÇÃO	DESCRIPCIÓN
1	75206162	4	40V	PARAFUSO	TORNILLO
2	75206163	4	132R	ARRUELA PRESSÃO	ARANDELA [illegible]
3	75203074	2	45A	GUARDA-PÓ	PROTECIÓN
4	75206189	2	105P	PLACA	PLACA
5	75206190	2	123G	JUNTA	JUNTA
6	75203073	4	133R	RETENTOR	RETENEDOR
7	75206167	1	265C	TAMPA CENTRAL	TAPA
8	75206158	1	10V	VÁLVULA	VALVULA
9	75206181	1	75B	CONECTOR	RACOR
10	75206180	1	100M	MOLA	MUELLE
11	14462881	2	55A	ANEL VEDAÇÃO	JUNTA HERM[illegible]
12	75206179	1	80P	PINO	PERNIO
13	14457281	1	55A	ANEL VEDAÇÃO	JUNTA HERM[illegible]
14	75206178	1	132P	ÊMBOLO	EMBOLO
15	75206184	1	10D	CONTRA PORCA	CONTRA TUE[illegible]
16	75206183	2	131R	ARRUELA VEDAÇÃO	ARANDELA VE[illegible]
17	75206182	1	10D	PORCA	TUERCA
18	75206185	1	40V	PARAFUSO	TORNILLO
19	75206176	1	100M	MOLA	MUELLE
20	75206176	1	10V	VÁLVULA	VALVULA
21	75206165	1	55A	ANEL VEDAÇÃO	JUNTA HERM[illegible]
22	75206164	1	50T	BUJÃO	TAPÓN
23	75206166	1	50T	BUJÃO	TAPÓN
24	75206174	1	80S	SEDE	SED
25	75206172	1	50T	BUJÃO	TAPÓN
26	75206171	1	265C	DETENTE	DETENTE

75222799

DISTRIBUIDOR COMPLETO- VALVULA DE MANDO DEL SISTEMA HIDRAULICO

E3.31

FIATALLIS

FIATALLIS FR 12B E3.31/1 **QUADRO** 1 **PAG.** 1

ITEM	PEÇA Nº	QTDE	COD.	DESCRIÇÃO	DESCRIPCION
1	79078592	2	265C	TAMPA	TAPA
2	71312437	1	045A	ANEL DE AÇO	ARO
3	79081889	1	060S	PRATO DA MOLA	ARANDELA
4	79081890	1	100M	MOLA	MUELLE
5	71312434	1	060S	PRATO DA MOLA	ARANDELA
6	14458880	1	158G	O'RING	JUNTA TORICA
7	79082882	2	030E	SOLENOIDE	SOLENOIDE
8	79083954	2	265C	TAMPA DA VALV.	TAPA
9	79081888	2	002K	KIT REPARO	JUEGO
10	79107889	3	122G	JG RETENTORES	JUNTA
11	79078549	3	070F	FLANGE	BRIDA
12	14305220	12	040V	PARAFUSO	TORNILLO
13	79061406	1	002K	KIT	JUEGO
14	79078540	1	083D	VALVULA ACO	DISTRIBUIDOR

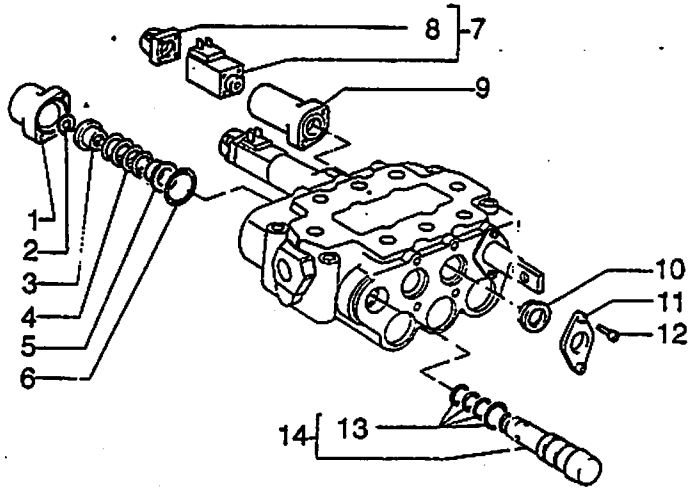

PARA 24 VOLTS-A PARTIR DO CHASSI 420 MAIS 222, 274,318,342,344,346,347,348,350,351,375 A 377,379,386, 390,391,392,394,395,397,398,400,401,404,405,408,409, 410,411 EXCETO 422,432,449,456,474,483,490 E 514

79089160
DISTRIBUIDOR COMPLETO
VALVULA DE MANDO DEL SISTEMA HIDRAULICO

E3.31/1 | 1

FIATALLIS

FIATALLIS FR 12B E3.31/1 **QUADR...**

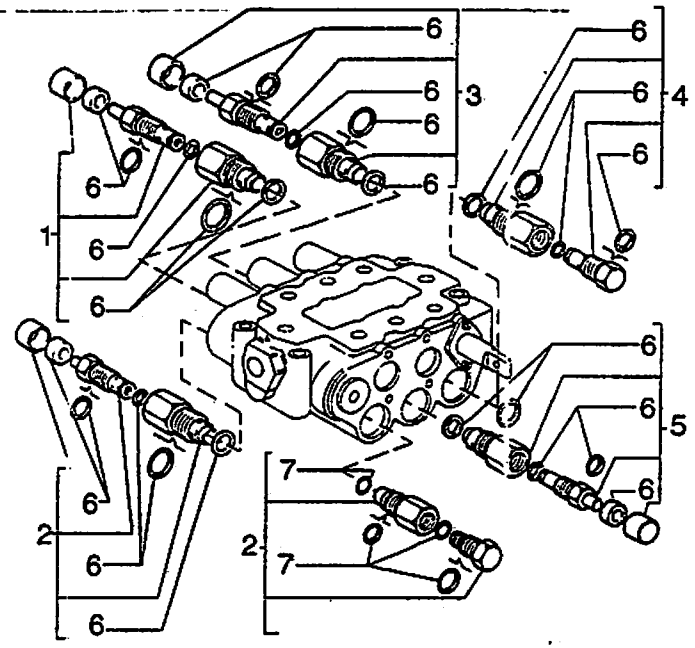

ITEM	PEÇA Nº	QTDE	COD.	DESCRIÇÃO
1	7907#542	1	083D	VALV. DO DISTR.
2	7907#589	2	083D	VALV. DO DISTR.
3	7907#544	1	083D	VALV. DO DISTR.
4	7907#545	1	083D	VALV. DO DISTR.
5	79089159	1	083D	VALV. DO DISTR.
6	7907#543	1	002K	KIT REP. DISTR.
7	7907#551	1	002K	KIT REP. DISTR.

PARA 24 VOLTS-A PARTIR DO CHASSI 420 MAIS 222, 274,318,342 344,346,347,348,350,351,375 A 377,379,386, 390,391,392 394,395,397,398,400,401,404,405,408,409, 410,411 EXCETO 422,432,449,456,474,483,490 E 514.

79089160
DISTRIBUIDOR COMPLETO
VALVULA DE MANDO DEL SISTEMA HIDRAULICO

E...

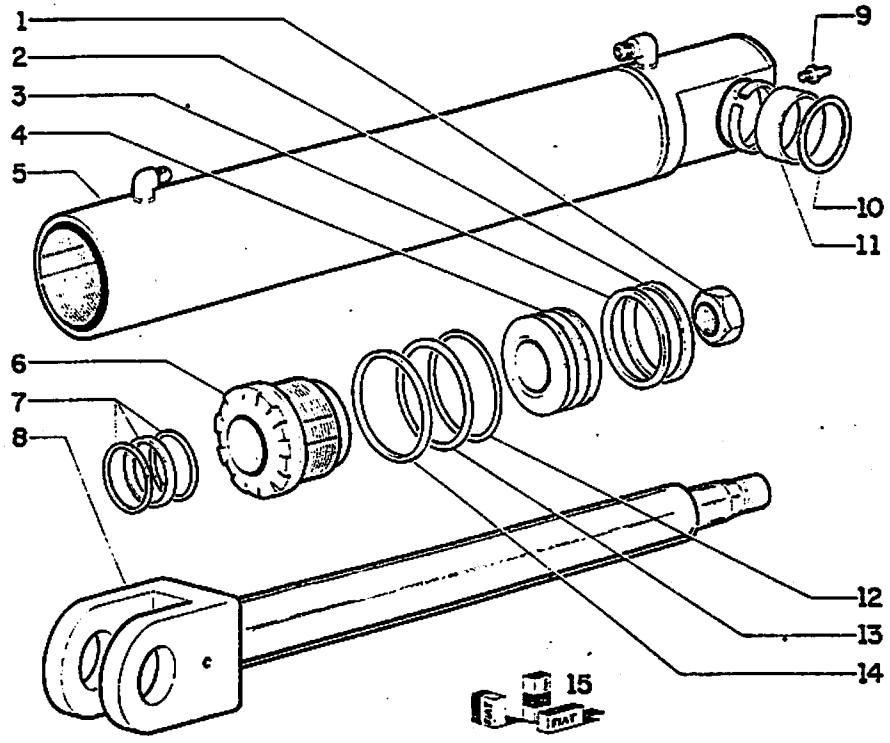

ITEM	PART NUMBER	QTD	COD.	DESCRIÇÃO	DESCRIPCIÓN
1	8281824	1	10D	PORCA	TUERCA
2	75222265	2	45A	ANEL GUIA	ANILLO GUIA
3	75222266	1	133R	GUARNIÇÃO	GUARNICIÓN
4	75222264	1	235S	PISTÃO	EMBOLO
5	75222250	1	164C	CAMISA COMPLETA	CILINDRO COMPL.
6	79047729	1	501M	FUNDO ANTERIOR	TAPA
7	75207916	1	133R	GUARNIÇÃO COMPL.	GUARNICIÓN COMPL.
8	75222248	1	93A	HASTE COMPL.	VASTAGO COMPL.
9	13407211	1	601	ENGRAXADEIRA	ENGRASADOR
10	75222317	2	131R	ARRUELA	ARANDELA
11	75216645	2	95B	BUCHA	RODILLO
12	14466080	1	133R	ANEL-O	ANILLO O-RING
13	8298055	1	133R	ANEL ANTI-EXTR.	GUARNICIÓN
14	14466380	1	133R	ANEL-O	ANILLO O-RING
15	75207931	1	2K	JG. REPARO	JG. REPARO

75222247

.CILINDRO DE ELEVACAO DO BRACO - CILINDRO DE LEVANTAMIENTO

FIATALLIS

FIATALLIS FR 12B E3.32. QUADRO 1A PAG. 1

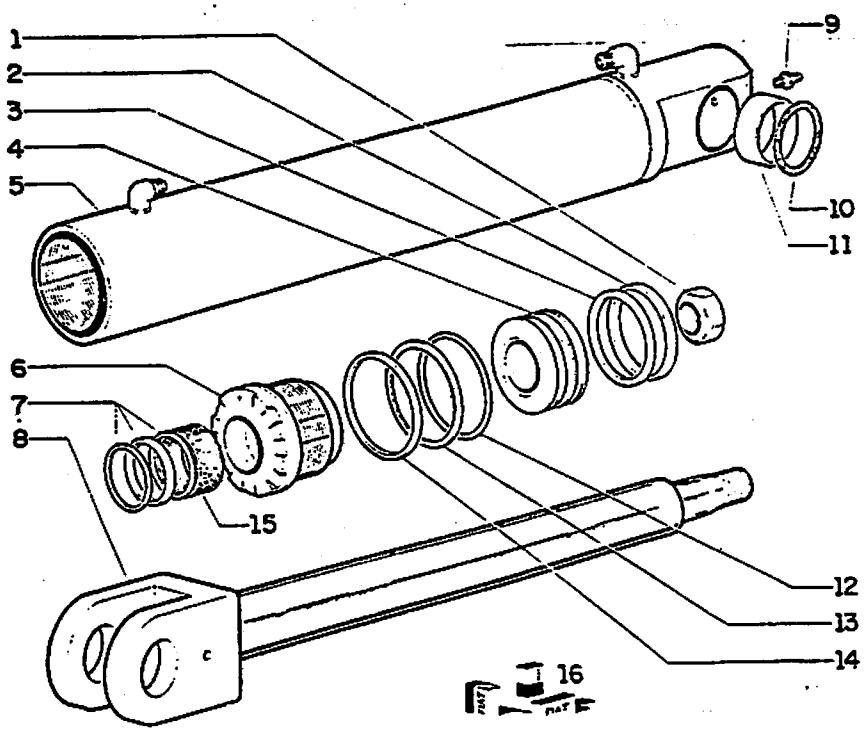

ITEM	PEÇA Nº	QTDE	COD.	DESCRIÇÃO	DENOMINACION
1	8281824	1	010D	PORCA	TUERCA
2	76021997	2	045A	ANEL	ARO
3	76021988	1	122G	RETENTOR	JUNTA
4	75239358	1	235S	EMBOLO	EMBOLO
5	75239351	1	035C	CAMISA CILINDRO	CAMISA CILINDRO
6	75239350	1	132F	FUNDO DIANTEIRO	TAPA ANTERIOR
7	79071464	1	123G	RETENTOR	EMPAQUETADURA
8	75222248	1	090A	HASTE COMPLETA	VARILLA
9	13407211	1	060I	PINO GRAXEIRO	ENGRASADOR
10	75216644	2	122G	RETENTOR	JUNTA
11	75216645	2	095B	BUCHA	BUJE
12	70923834	1	158G	O'RING	JUNTA TORICA
13	76021994	1	055A	ANEL DE VEDAÇÃO	JUNTA HERMETICA
14	14466580	1	158G	ANEL-O	JUNTA TORICA
15	79100797	1	095B	BUCHA	BUJE
16	75286813	1	002K	KIT	JUEGO

A PARTIR DO CHASSI 763

CILINDRO DE LEVANTAMENTO DO BRAÇO - CILINDRO DE LEVANTAMIENTO
75239349

E3.32 | 1A

ITE CPR-016/92

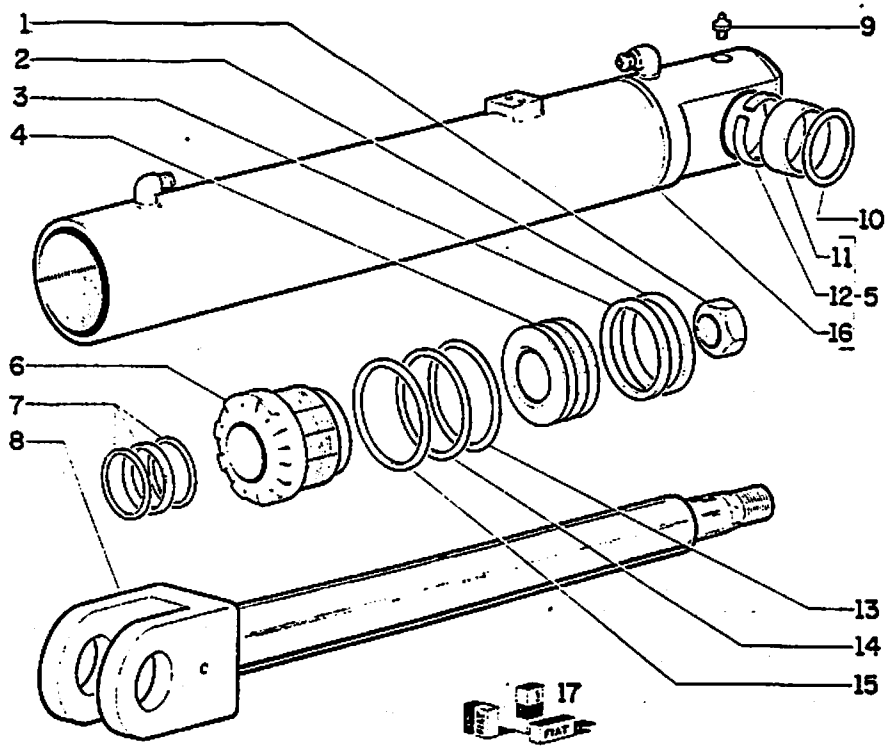

ITEM	PART NUMBER	QTD.	COD.	DESCRIÇÃO	DESCRIPCIÓN
1	8281824	1	10D	PORCA	TUERCA
2	75222265	2	45A	ANEL GUIA	ANILLO GUIA
3	75222266	1	133R	GUARNIÇÃO	GUARNICIÓN
4	75222264	1	235S	PISTÃO	ÉMBOLO
5	75222311	1	164C	CAMISA COMPLETA	CILINDRO COMPL.
6	79047729	1	501M	FUNDO ANTERIOR	TAPA
7	75207916	1	133R	GUARNIÇÃO COMPL.	GUARNICIÓN COMPL.
8	75222309	1	93A	HASTE COMPL.	VASTAGO COMPL.
9	13407211	1	601	ENGRAXADEIRA	ENGRASADOR
10	75222317	2	131R	ARRUELA	ARANDELA
11	75222313	1	95B	BUCHA	RODILLO
12	8298058	1	184C	DISTANCIAL	DISTANCIAL
13	14466080	1	133R	ANEL-O	ANILLO O-RING
14	8298055	1	133R	ANEL ANTI-EXTR.	GUARNICION
15	14466380	1	133R	ANEL-O	ANILLO O-RING
16	75222312	1	164C	CAMISA	CILINDRO
17	75207931	1	2K	JG. REPARO	JG. REPARO

75222308

CILINDRO DA CACAMBA - CILINDRO DE LA CUCHARA

FIATALLIS

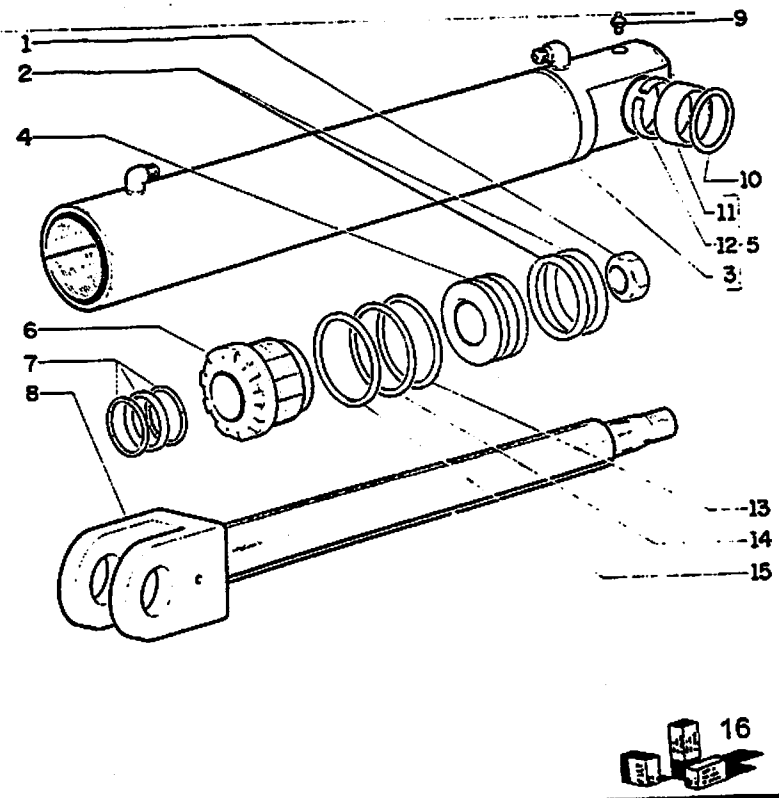

FIATALLIS FR 12B E3.32/1 **QUADRO**

ITEM	PEÇA Nº	QTDE	COD.	DESCRIÇÃO	DESCRI
1	8281824	2	010D	PORCA	TUER
2	79100822	2	123G	RETENTOR	EMPAQ
3	75237383	1	053C	CAMISA CIL. DIR	CAMIS
	75237384	1	053C	CAMISA CIL. DIR	CAMIS
4	75222264	2	235S	EMBOLO	EMBOL
5	75237381	1	053C	CAMISA CIL. DIR	CAMIS
	75237382	1	053C	CAMISA CIL. ESQ	CAMIS
6	79047729	2	265C	TAMPA CILINDRO	TAPA
7	79071464	2	123G	RETENTOR	EMPAQ
8	75237390	1	090A	HASTE DIR	VARIL
	75222309	1	274S	HASTE ESQ	VASTA
9	13407211	2	060I	PINO GRAXEIRO	ENGRA
10	75222317	4	131R	ARRUELA DE AÇO	ARAN
11	75222313	2	095B	BUCHA	BUJE
12	8298058	2	075D	DISTANCIADOR	SEPAR
13	14466080	2	158G	O'RING	JUNTA
14	8298055	2	158G	O'RING	JUNTA
15	14466380	2	158G	O'RING	JUNTA
16	75207931	2	002K	KIT REPARO	JUEGO

PARA 24 VOLTS -A PARTIR DO CHASSI 420 MAIS 222, 274,318,342,344,346,347,348,350,351,375 A 377,379,388, 390,391,392,394,395,397,398,400,401,404,405,408,409, 410,411 EXCETO 422,432,449,456,474,483,490 E 514

75237379-DIREITO (DERECHO) 75237380-ESQUERDO (IZQUIERDO)
CILINDRO DIR./ESQ. CAÇAMBA -CILINDRO DER./IZQ. DE LA CUCHARA

E3.32/1

FIATALLIS

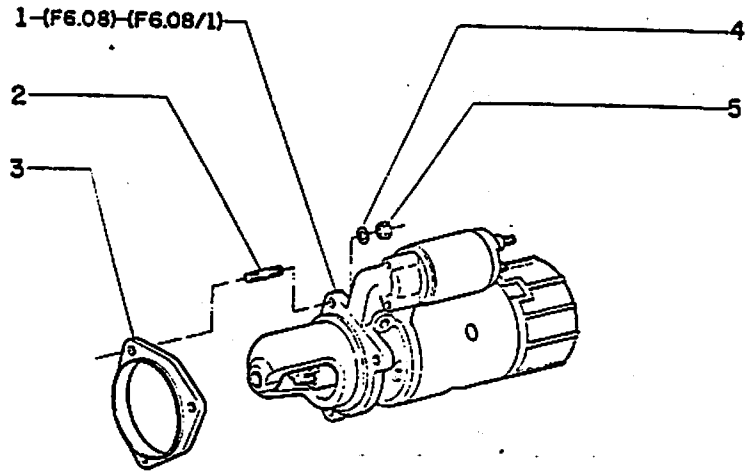

FIATALLIS FR 12B F2.01 **QUADRO** 1 **PAG.** 1

ITEM	PEÇA Nº	QTDE	COD.	DESCRIÇÃO	DENOMINACION
1	75204604	1	133M	MOTOR ARRANQUE*	MOTOR ARRANQUE *
	75212149	1	133M	MOTOR ARRANQUE**	MOTOR ARRANQUE**
	75222334	1	133M	MOTOR DE PART***	MOTOR ARRANQUE***
2	75205193	3	210P	PRISIONEIRO	ESPARRAGO
3	75202643	1	075D	ESPAÇADOR	SEPARADOR
4	10516870	3	170R	ARRUELA PRESSÃO	ARANDELA ELAST.
5	11701711	3	010D	PORCA	TUERCA

* PARA 12 VOLTS
** PARA 24 VOLTS-A PARTIR DOS CHASSIS 420 MAIS 222,274,318,342,344,346,348,350,351,375,376, 377,379,386,390,391,392,394,395,397,398,400, 401,404,405,408,409,410,411 EXCETO 422,432, 449,456,474,483,490 E 514
*** PARA 24 VOLTS-A PARTIR DOS CHASSIS 786 MENOS 789,790

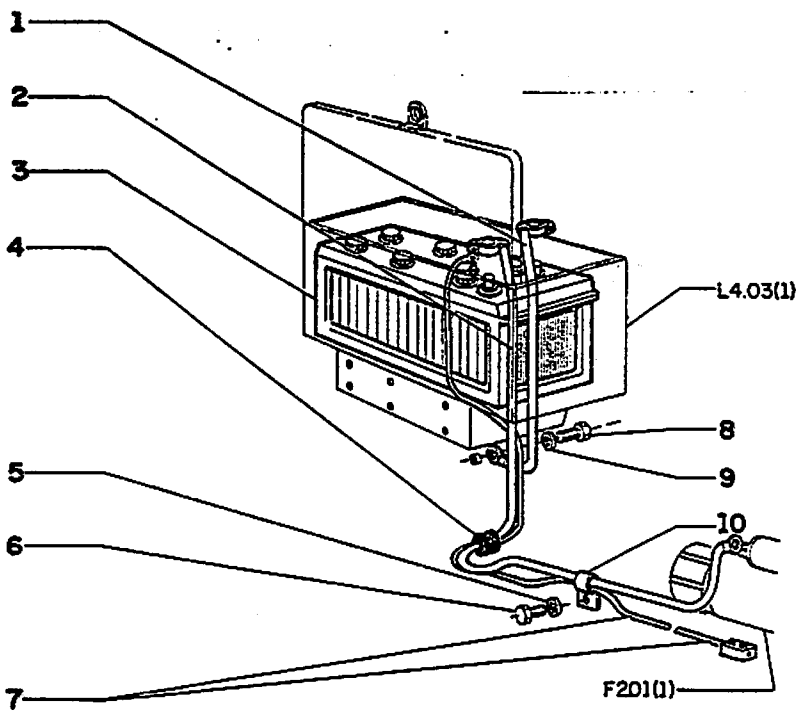

FIATALLIS FR12B F3.01 QUADRO 1 PA...

ITEM	PART NUMBER	QTD	COD.	DESCRIÇÃO	DESCR...
1	73126471	1	111C	CABO MASSA	CABO
2	75216276	1	111C	CABO BATERIA	CABO
3	4973619	1	25B	BATERIA TIPO	BATER...
4	75221918	1	20R	GUARNIÇÃO	GUARN...
5	70630753	1	131R	ARRUELA	ARAND...
6	70927400	1	40V	PARAFUSO	TORNI...
7	75219492	1	111C	CABO	CABO
8	70928656	1	40V	PARAFUSO	TORNI...
9	70630753	1	131R	ARRUELA	ARAND...
10	70928656	3	180C	ABRAÇADEIRA	ABRAZ...

BATERIA - BATERIA

F3.01

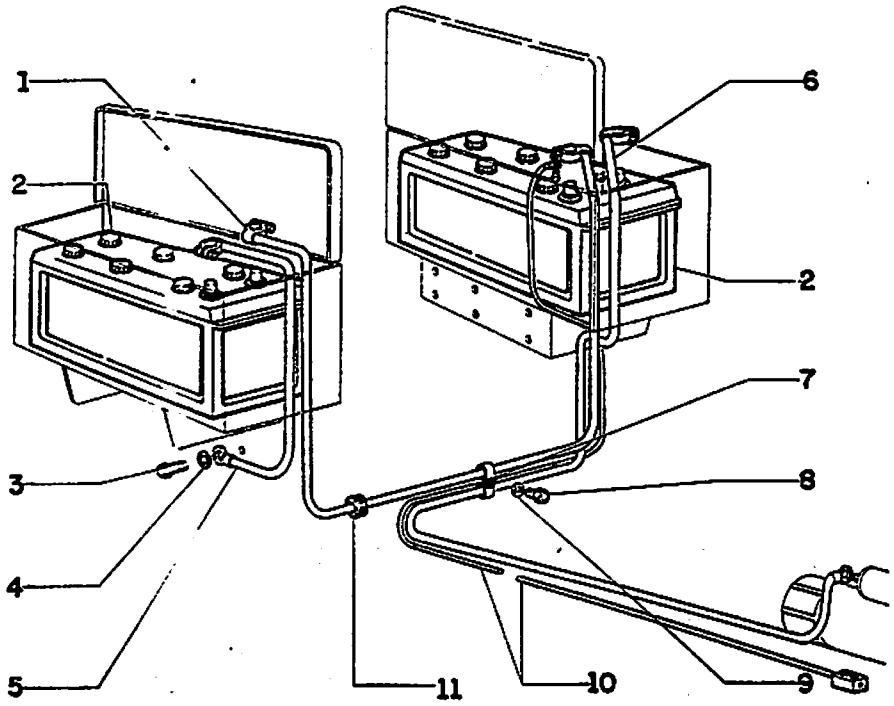

FIATALLIS FR12B F3.01/1 QUADRO 1 PAG.1

ITEM	PART NUMBER	QTD	COD.	DESCRIÇÃO	DESCRIPCIÓN
1	73126909	1	111C	CABO DA BATERIA	CABO BATERIA
2	4973619	2	25B	BATERIA	BATERITA
3	70927173	1	40V	PARAFUSO	TORNILLO
4	70677006	1	131R	ARRUELA	ARANDELA
5	73126471	1	111C	CABO	CABO
6	75216276	1	111C	CABO DA BATERIA	CABO BATERIA
7	70928656	9	180C	ABRAÇADEIRA	ABRAZADERA
8	70922300	5	40V	PARAFUSO	TORNILLO
9	70630753	6	131R	ARRUELA	ARANDELA
10	75219492	1	111C	CABO	CABO
11	75221918	2	20R	GUARNIÇÃO	GUARNICIÓN

OPCIONAL - 24V

BATERIAS E CABOS - BATERIAS Y CABOS

FIATALLIS

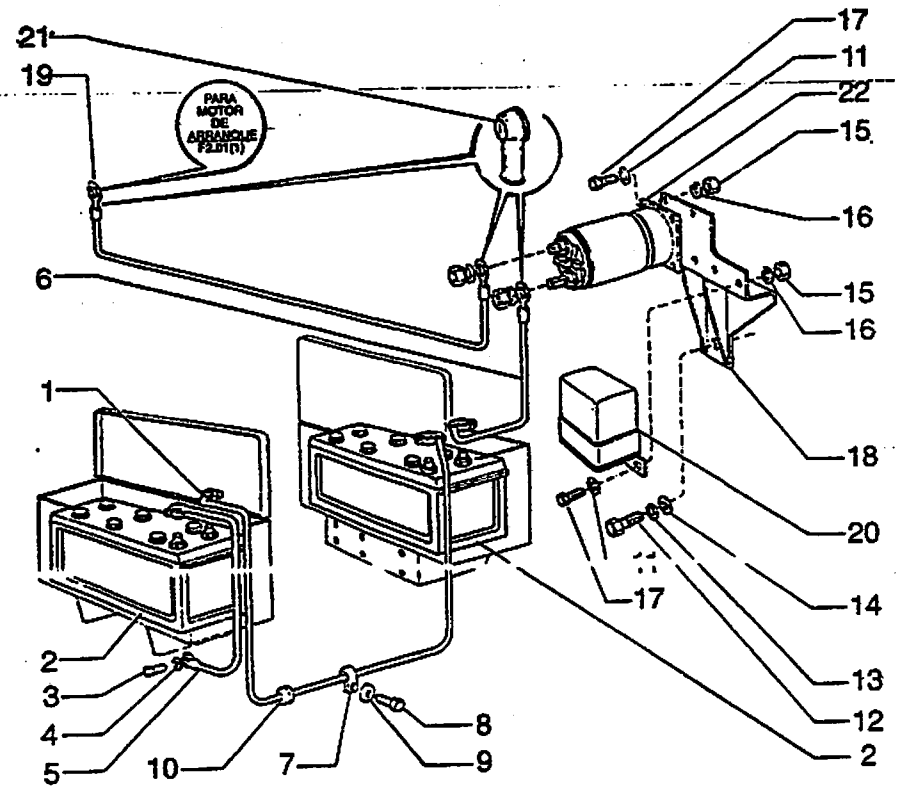

FIATALLIS FR 12B F3.01/2 **QUADRO** 1 **PAG.** 1

ITEM	PEÇA Nº	QTDE	COD.	DESCRIÇÃO	DESCRIPCION
1	75221919	1	111C	CABO ELETRICO	CABLE
2	4973619	2	025B	BATERIA	BATERIA
3	70927400	1	040V	PARAFUSO	TORNILLO
4	70677006	1	131R	ARRUELA	ARANDELA
5	73126471	1	111C	CABO ELETRICO	CABLE
6	76022498	1	111C	CABO ELETRICO	CABLE
7	70928656	9	031F	ABRAÇADEIRA	ABRAZADERA
8	70922300	5	040V	PARAFUSO	TORNILLO
9	70630753	6	131R	ARRUELA	ARANDELA
10	75221918	2	001A	SEM CODIGO	SIN CODIGO
11	14496431	6	131R	ARRUELA	ARANDELA
12	11115331	2	040V	PARAFUSO	TORNILLO
13	10517179	2	170R	ARRUELA PRESSÃO	ARANDELA ELAST.
14	14496821	2	131R	ARRUELA	ARANDELA
15	15896221	6	010D	PORCA	TUERCA
16	10615479	6	131R	ARRUELA	ARANDELA
17	10902131	6	040V	PARAFUSO	TORNILLO
18	75237220	1	300S	SUPORTE	SOPORTE
19	75212097	1	111C	CABO ELETRICO	CABLE
20	8320083	1	169R	REGULADOR	REGULADOR
21	60093124	3	070R	PROTEÇÃO	PROTECCION
22	75211691	1	012M	MAGNETO	MAGNETO

PARA 24 VOLTS-A PARTIR DO CHASSI 420 MAIS 222, 274,318,342,344,346,347,348,350,351,375 A 377,379,386, 390,391,392,394,395,397,398,400,401,404,405,408,409, 410,411 EXCETO 422,432,449,456,474,483,490 E 514

BATERIAS E CABOS-BATERIAS Y CABOS

F3.01/2 | 1

FIATALLIS FR12B F3.01/1 QUADRO 2 PAG.1

ITEM	PART NUMBER	QTD	COD.	DESCRIÇÃO	DESCRIPCIÓN
1	75218776	1	111C	CABO CHICOTE NIVELADOR	CONJ. CABO
2	75221665	1	111C	CABO COMPLETO	CABO COMPLETO
3	75219492	1	111C	CABO COMPLETO	CABO COMPLETO

OPCIONAL - 75221779

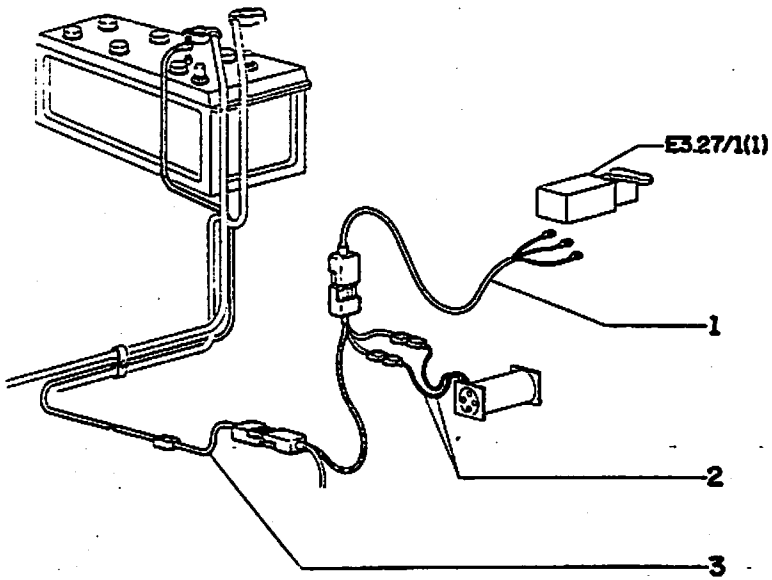

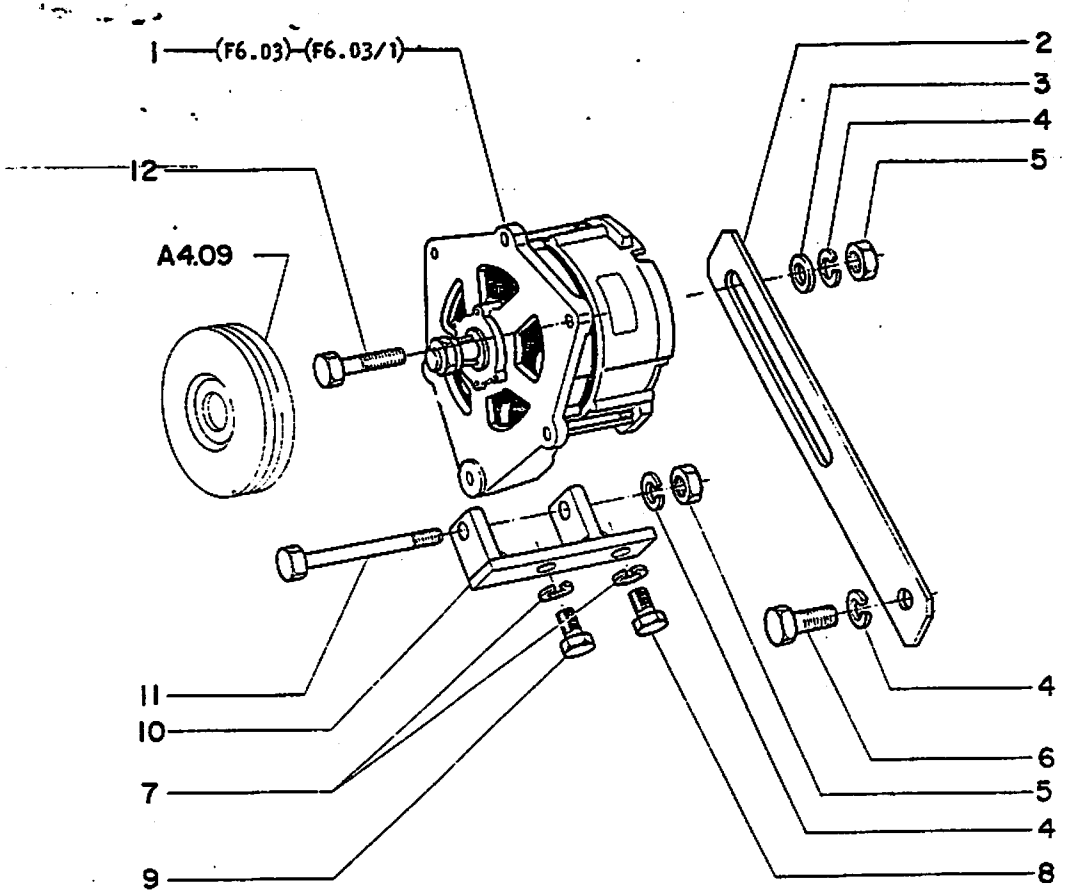

FIATALLIS FR12B F3.01 QUADRO 2 PAG.1

ITEM	PART NUMBER	QTD	COD.	DESCRIÇÃO	DESCRIPCIÓN
1	75207617	1	25A	ALTERNADOR COMPL. 12V	ALTERNADOR 12V
	75208381	1	25A	ALTERNADOR COMPL. 24V *	ALTERNADOR 24V *
2	75205558	1	87T	ESTICADOR	RETESADOR
3	75205157	1	131R	ARRUELA	ARANDELA
4	10516870	3	132R	ARRUELA PRESSÃO	ARANDELA
5	11701711	2	10D	PORCA	TUERCA
6	75205216	1	40V	PARAFUSO	TORNILLO
7	10516670	2	132R	ARRUELA PRESSÃO	ARANDELA
8	16043421	1	40V	PARAFUSO	TORNILLO
9	75202593	1	40V	PARAFUSO	TORNILLO
10	75205559	1	300S	SUPORTE	SOPORTE
11	75205209	1	40V	PARAFUSO	TORNILLO
12	75205218	1	40V	PARAFUSO	TORNILLO

* OPCIONAL 24V VEJA F6.03/1

F3.01

ALTERNADOR - ALTERNADOR

FIATALLIS

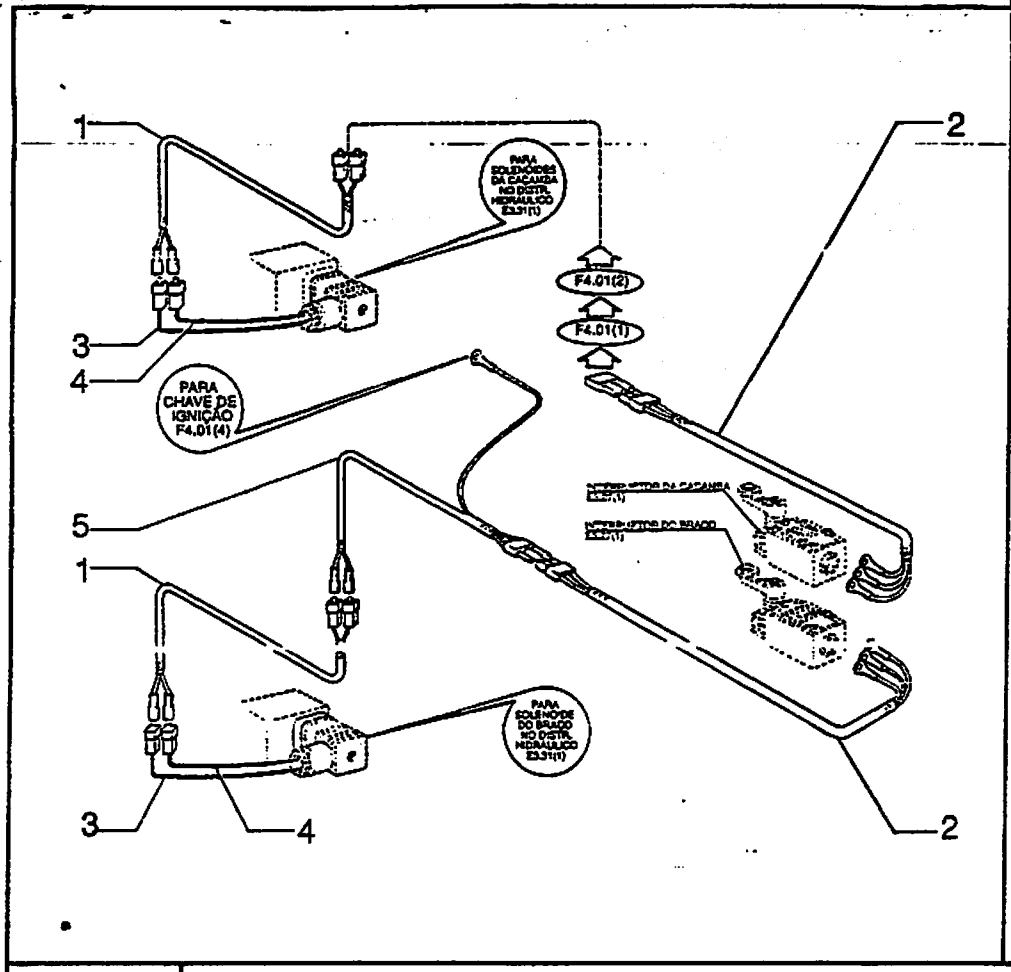

FIATALLIS FR 12B F3.01 **QUADRO** 3 **PAG.** 1

ITEM	PEÇA Nº	QTDE	COD.	DESCRIÇÃO	DESCRIPCION
1	75221665	2	111C	CABO ELETRICO	CABLE
2	75218776	2	111C	CABO ELETRICO	CABLE
3	75213792	2	111C	CABO ELETRICO	CABLE
4	75213793	2	111C	CABO ELETRICO	CABLE
5	75237149	1	111C	CABO ELETRICO	CABLE

PARA 24 VOLTS-A PARTIR DO CHASSI 420 MAIS 222, 274,318,342,344,346,347,348,350,351,375 A 377,379,386, 390,391,392,394,395,397,398,400,401,404,405,408,409, 410,411 EXCETO 422,432,449,456,474,483,490 E 514

SISTEMA ELÉTRICO-SISTEMA ELECTRICO

F3.01 | 3

FIATALLIS

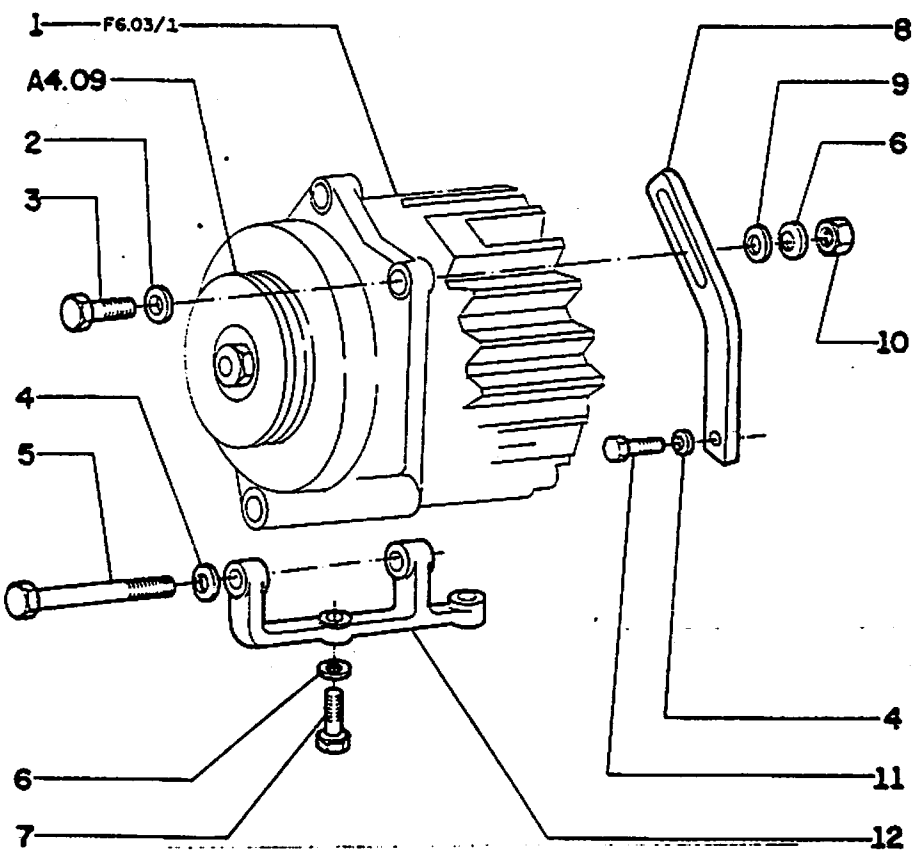

FIATALLIS FR 12B F3.01/1 **QUADRO** 2 **PAG.** 1

ITEM	PEÇA Nº	QTDE	COD.	DESCRIÇÃO	DESCRIPCION
1	75214552	1	025P	PAINEL	PANEL
2	75205197	1	131R	ARRUELA	ARANDELA
3	75205213	1	040V	PARAFUSO	TORNILLO
4	75285272	2	170R	ARRUELA PRESSÃO	ARANDELA ELAST.
5	75205209	1	040V	PARAFUSO	TORNILLO
6	75202949	3	170R	ARRUELA PRESSÃO	ARANDELA ELAST.
7	75285362	2	040V	PARAFUSO	TORNILLO
8	75202866	1	244P	TIRANTE	TIRANTE
9	75205343	1	131R	ARRUELA	ARANDELA
10	75205184	1	010D	PORCA	TUERCA
11	75205215	1	040V	PARAFUSO	TORNILLO
12	75202867	1	300S	SUPORTE	SOPORTE

PARA 24 VOLTS:A PARTIR DO CHASSI 420 mais 222,274,318, 342,344,346,347,348,350,351,375,376,377, 379,386,390,391,392,394,395,397,398,400, 401,404,405,408,409,410,411 exceto 422, 432,449,456,474,483,490 e 514

ALTERNADOR (SUPORTES)-ALTERNADOR (SOPORTES)

F3.01/1 | 2

ITE.CPR-014/92

FIATALLIS

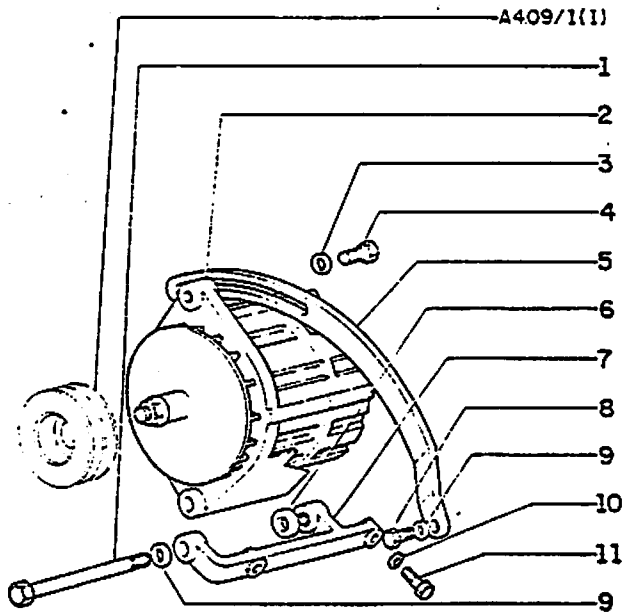

FIATALLIS FR.12B F3.01/1 QUADRO 3 PAG. 1

ITEM	PEÇA Nº	QTDE	COD.	DESCRIÇÃO	DENOMINACION
1	75205209	1	040V	PARAFUSO	TORNILLO
2	75208381	1	025A	ALTERNADOR	ALTERNADOR
3	14496631	1	131R	ARRUELA	ARANDELA
4	11106231	1	040V	PARAFUSO	TORNILLO
5	75240862	1	087T	ESTICADOR	TENSOR CORREA
6	12626231	1	131R	ARRUELA	ARANDELA
7	75202867	1	300S	SUPORTE	SOPORTE
8	11106031	1	040V	PARAFUSO	TORNILLO
9	10516879	2	170R	ARRUELA PRESSÃO	ARANDELA ELAST.
10	10516679	2	170R	ARRUELA PRESSÃO	ARANDELA ELAST.
11	16043631	2	040V	PARAFUSO	TORNILLO

A PARTIR DO CHASSI 786 MENOS 789,790

ALTERNADOR - ALTERNADOR

F3.01/1 | 3

ITE.CPR-006/94

FIATALLIS

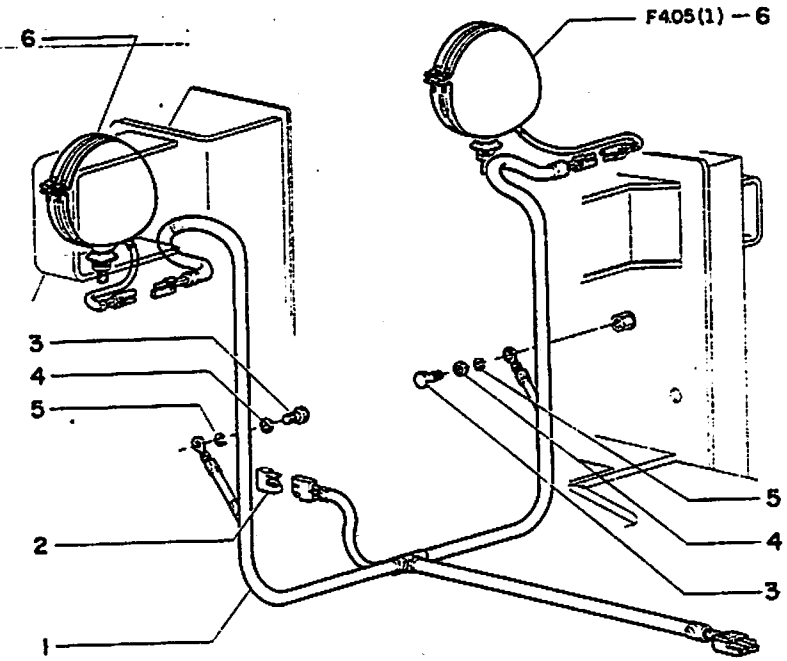

FIATALLIS FR 12B F4.01 **QUADRO** 1 **PAG.** 1

ITEM	PEÇA Nº	QTDE	COD.	DESCRIÇÃO	DESCRIPCION
1	75218021	1	111C	CABO ELETRICO	CABLE
2	12403897	1	070R	PROTEÇAO	PROTECCION
3	70927400	2	040V	PARAFUSO	TORNILLO
4	70677006	2	131R	ARRUELA	ARANDELA
5	70916965	2	170R	ARRUELA PRESSÃO	ARANDELA ELAST.
6	75213457	2	009F	FAROL (1)	FAROL (1)
	75219502	2	009F	FAROL (2)	FAROL (2)

(1) PARA 12 VOLTS
(2) PARA 24 VOLTS-A PARTIR DO CHASSI 420 MAIS 222, 274,318,342,344,346,347,348,350,351,375,376,377, 379,386,390,391,392,394,395,397,398,400,401,404, 405,408,409,410,411 EXCETO 422,432,449,456,474, 483,490 E 514

SISTEMA DE ILUMINAÇÃO (FAROL DIANTEIRO)
SISTEMA ALUMBRADO (FARO DELANTERO)

F4.01 | 1

FIATALLIS

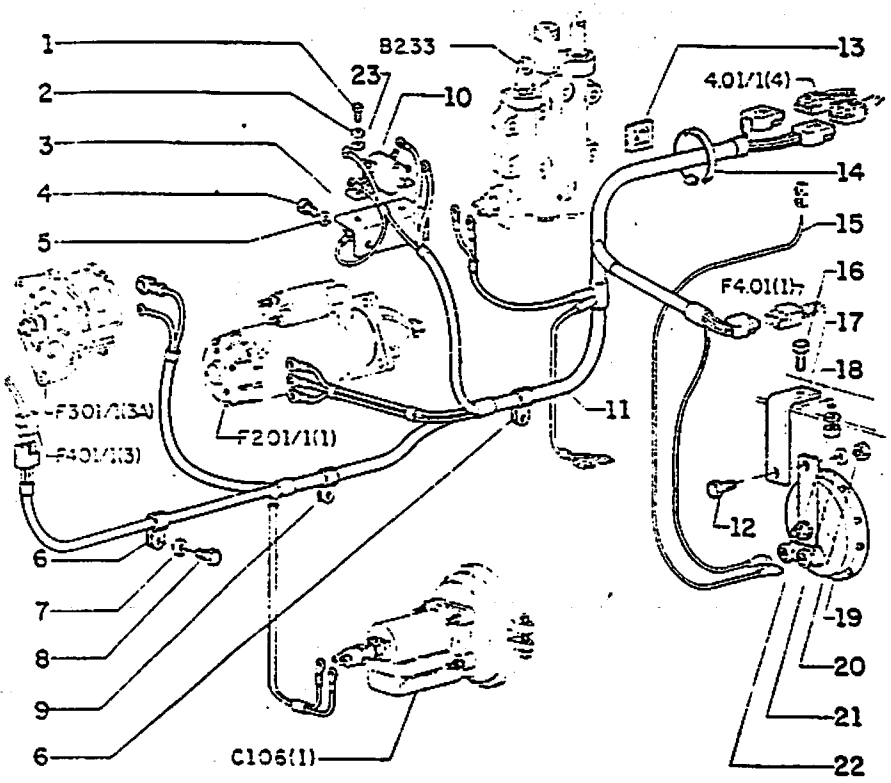

FIATALLIS FR 12B F4.01/1 **QUADRO** 1 **PAG.** 1

ITEM	PEÇA Nº	QTDE	COD.	DESCRIÇÃO	DENOMINACION
1	10902131	2	040V	PARAFUSO	TORNILLO
2	10615479	2	131R	ARRUELA	ARANDELA
3	75240858	1	300S	SUPORTE	SOPORTE
4	16043231	2	040V	PARAFUSO	TORNILLO
5	10615679	2	131R	ARRUELA	ARANDELA
6	70925617	5	031F	ABRAÇADEIRA	ABRAZADERA
7	70677006	6	131R	ARRUELA	ARANDELA
8	70922300	6	040V	PARAFUSO	TORNILLO
9	70926049	1	031F	ABRAÇADEIRA	ABRAZADERA
10	73117176	1	075I	INTERRUPTOR	INTERRUPTOR
11	75240860	1	111C	CABO ELETRICO	CABLE
12	70922925	1	040V	PARAFUSO	TORNILLO
13	73125890	23	300S	SUPORTE	SOPORTE
14	70196765	23	045F	PRESILHA	ABRESADERA
15	75213551	1	111C	CABO ELETRICO	CABLE
16	70922763	1	040V	PARAFUSO	TORNILLO
17	73130543	1	300S	SUPORTE	SOPORTE
18	70929156	1	131R	ARRUELA	ARANDELA
19	75210608	1	105A	BUZINA	BOCINA
20	70911025	1	010D	PORCA	TUERCA
21	70929662	1	131R	ARRUELA	ARANDELA
22	70911026	1	010D	PORCA	TUERCA
23	14496431	2	131R	ARRUELA	ARANDELA

A PARTIR DO CHASSI 786 MENOS 789,790

FIATALLIS

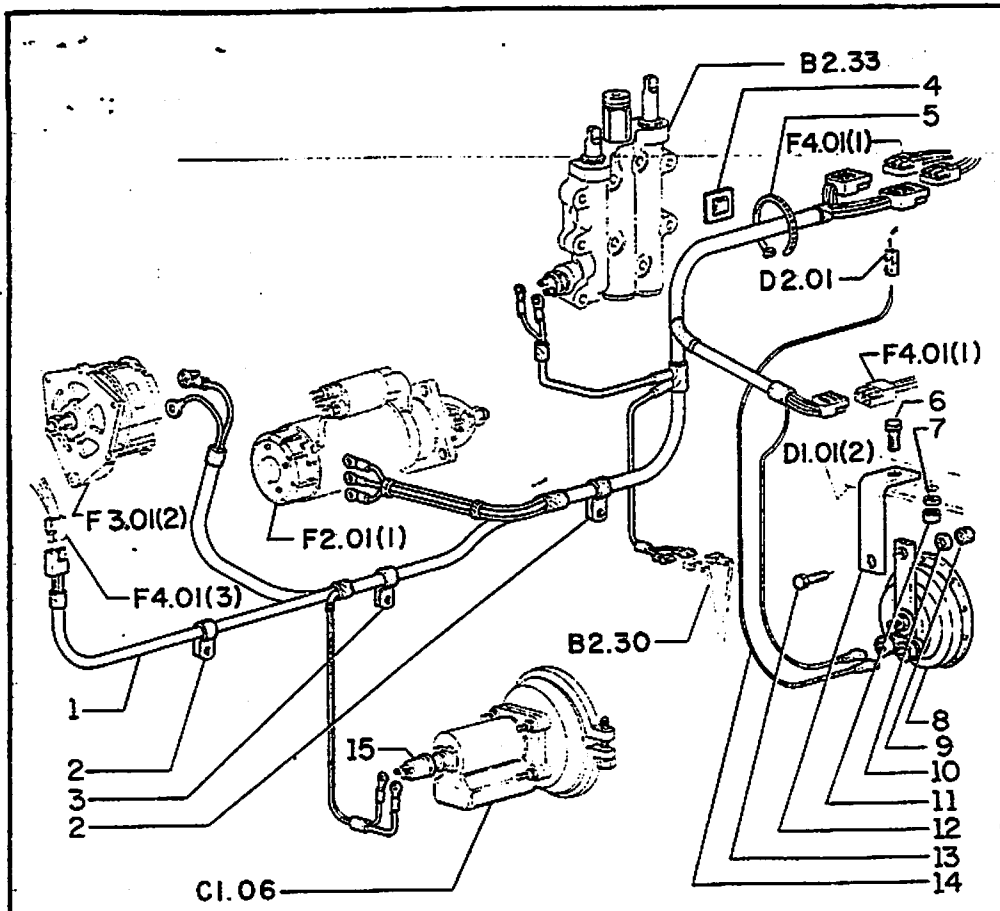

FIATALLIS FR 12B — F4.01 **QUADRO** 2 **PAG.** 1

ITEM	PEÇA Nº	QTDE	COD.	DESCRIÇÃO	DESCRIPCION
1	75222661	1	111C	CABO ELETRICO	CABLE
2	70925617	5	031F	ABRAÇADEIRA 0,5	ABRAZADERA
3	70926049	1	031F	ABRAÇADEIRA	ABRAZADERA
4	73125890	23	300S	SUPORTE	SOPORTE
5	70196765	23	045F	PRESILHA	ABRESADERA
6	70922763	1	040V	PARAFUSO	TORNILLO
7	70929156	1	131R	ARRUELA	ARANDELA
8	75216315	1	105A	BUZINA	BOCINA
	75210608	1	105A	BUZINA(*)	BOCINA(*)
9	70911025	1	010D	PORCA	TUERCA
10	70929662	1	131R	ARRUELA	ARANDELA
11	70911026	1	010D	PORCA	TUERCA
12	73130543	1	300S	SUPORTE	SOPORTE
13	70922925	1	040V	PARAFUSO	TORNILLO
14	75213551	1	111C	CABO ELETRICO	CABLE
15	75213415	1	075I	INTERRUPTOR	INTERRUPTOR

(*) PARA 24 VOLTS -A PARTIR DO CHASSI 420 MAIS 222, 274,318,342,344,346,347,348,350,351,375 A 377,379,386, 390,391,392,394,395,397,398,400,401,404,405,408,409, 410,411 EXCETO 422,432,449,456,474,483,490 E 514

FIATALLIS

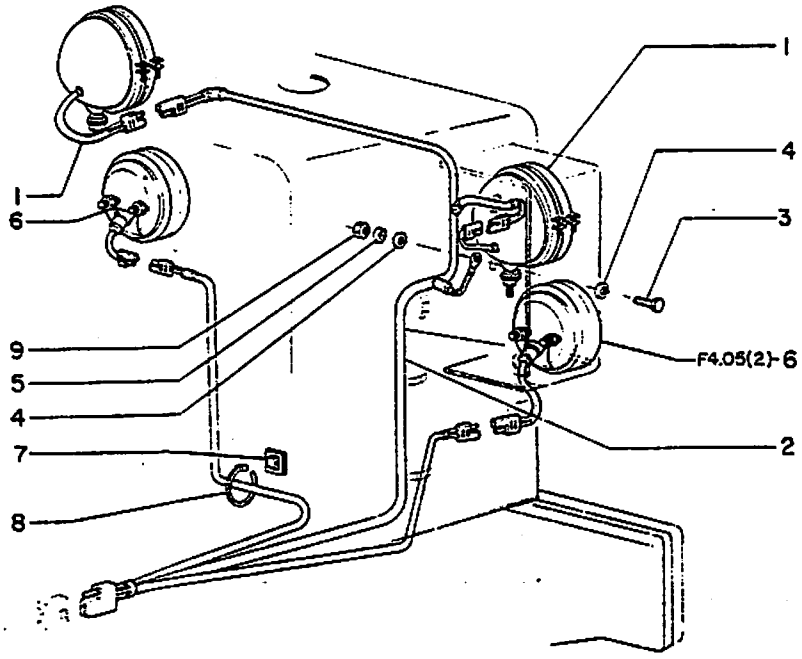

F4.01(2)

FIATALLIS FR 12B F4.01 **QUADRO** 3 **PAG.** 1

ITEM	PEÇA Nº	QTDE	COD.	DESCRIÇÃO	DESCRIPCION
1	75213457	2	009F	FAROL(1)	FAROL (1)
	75219502	2	220P	FAROL(2)	FAROL (2)
2	75213459	1	111C	CABO ELETRICO	CABLE
3	70922763	1	040V	PARAFUSO	TORNILLO
4	70677006	2	131R	ARRUELA	ARANDELA
5	70916965	1	170R	ARRUELA PRESSÃO	ARANDELA ELAST.
6	75213669	2	0758	LANTERNA (1)	PROYECTORES (1)
	75219505	2	0758	LANTERNA (2)	PROYECTORES (2)
7	73125890	23	300S	SUPORTE	SOPORTE
8	70196765	23	045F	PRESILHA	ABRESADERA
9	70911026	1	010D	PORCA	TUERCA

(1) PARA 12 VOLTS
(2) PARA 24 VOLTS-A PARTIR DO CHASSI 420 MAIS 222, 274,318,342,344,346,347,348,350,351,375,376,377, 379,386,390,391,392,394,395,397,398,400,401,404, 405,408,409,410,411 EXCETO 422,432,449,456,474, 483,490 E 514

SISTEMA DE ILUMINAÇÃO (FAROL E LANTERNA TRASEIRO)
SISTEMA DE ALUMBRADO (FARO Y LANTERNA TRASERO)

F4.01 | 3

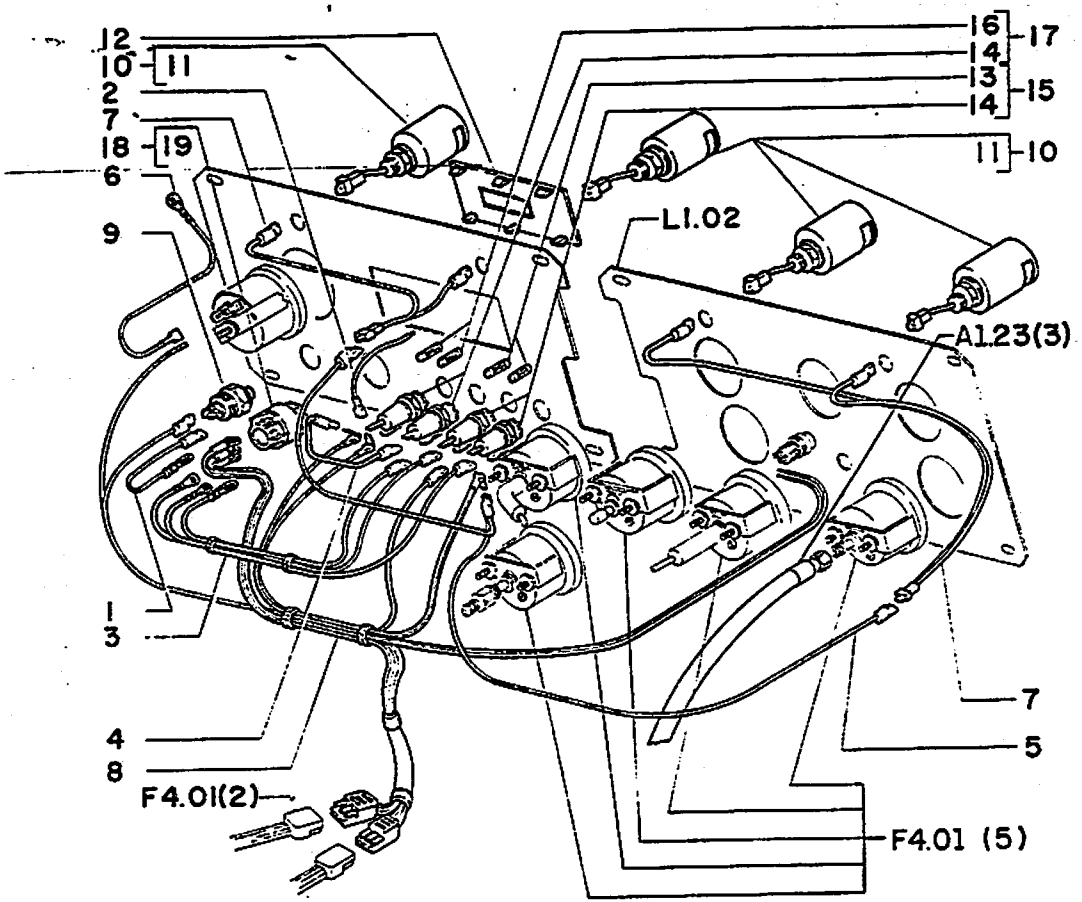

FIATALLIS FR12B F4.01 QUADRO 4 PAG.1

ITEM	PART NUMBER	QTD	COD.	DESCRIÇÃO	DESCRIPCIÓN
1	75213550	1	111C	CABO ELETRICO	CABO ELECTRICO
2	75213577	1	111C	CABO ELETRICO	CABO ELECTRICO
3	75213547	1	111C	CABO ELETRICO	CABO ELECTRICO
4	75213546	1	111C	CABO ELETRICO	CABO ELECTRICO
5	75213545	1	111C	CABO ELETRICO	CABO ELECTRICO
6	75213755	1	111C	CABO ELETRICO	CABO ELECTRICO
7	75222714	2	111C	CABO ELETRICO	CABO ELECTRICO
8	75222703	1	111C	CABO ELETRICO	CABO ELECTRICO
9	75216172	1	236P	BOTÃO PARTIDA	BOTON PARTIDA
10	75213452	4	12F	FAROL PAINEL INST.	FARO PAINEL INST.
11	14149590	4	30L	LÂMPADA 12V/10W	LAMPARA 12V/10W
12	4439275	1	265C	MÁSCARA REVEST.	MASCARA REVEST.
13	75214672	2	110F	FUSÍVEL (15A)	FUSIBLE (15A)
14	75216984	4	188P	PORTA FUSÍVEL	PUERTA FUSIBLE
15	75214675	2	188P	PORTA FUSÍVEL COMP.	PUERTA FUSIBLE COMP.
16	75214673	2	110F	FUSÍVEL (25A)	FUSIBLE (25A)
17	75214674	2	188P	PORTA FUSÍVEL COMP.	PUERTA FUSIBLE COMP.
18	75216149	1	75I	CHAVE IGNIÇÃO	LLAVE IGNICION
19	75203772	1	150C	CHAVE	LLAVE

SISTEMA DE ILUMINACAO (PAINEL DE INSTRUMENTOS)- SISTEMA DE ALUMBRADO (PAINEL DE INSTRUMENTOS)

FIATALLIS

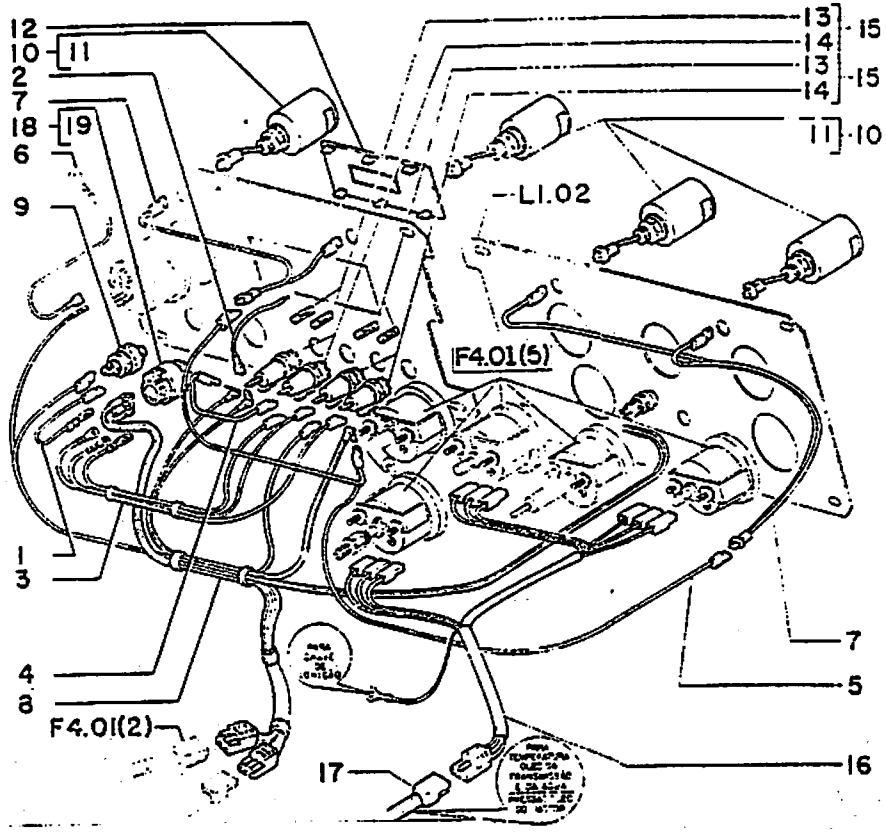

FIATALLIS FR 12B F4.01/1 **QUADRO** 4 **PAG.** 1

ITEM	PEÇA Nº	QTDE	COD.	DESCRIÇÃO	DESCRIPCION
1	75213550	1	111C	CABO ELETRICO	CABLE
2	75213577	1	111C	CABO ELETRICO	CABLE
3	75213547	1	111C	CABO ELETRICO	CABLE
4	75213546	1	111C	CABO ELETRICO	CABLE
5	75213545	1	111C	CABO ELETRICO	CABLE
6	75213755	1	111C	CABO ELETRICO	CABLE
7	75222714	2	111C	CABO ELETRICO	CABLE
8	75222703	1	111C	CABO ELETRICO	CABLE
9	75216172	1	075I	INTERRUPTOR	INTERRUPTOR
10	75219503	4	75G6	ILUMINAÇAO	APARATOS ALUMBR
11	79051016	4	087L	LAMPADA	LAMPARA
12	4439275	1	265C	TAMPA DO PAINEL	TAPA
13	75214676	4	110F	FUSIVEL	FUSIBLE
14	75216984	4	188P	PORTA FUSIVEL	PORTAFUSIBLE
15	75214675	2	188P	PORTA-FUSIVEL	PORTAFUSIBLE
16	75237104	1	111C	CABO ELETRICO	CABLE
17	75237105	1	111C	CABO ELETRICO	CABLE
18	75216149	1	210C	CHAVE COMUTADOR	CONMUTADOR
19	75203772	1	150C	CHAVE	LLAVE

PARA 24 VOLTS-A PARTIR DO CHASSI 420 MAIS 222, 274,318,342,344,346,347,348,350,351,375 A 377,379,386, 390,391,392,394,395,397,398,400,401,404,405,408,409, 410,411 EXCETO 422,432,449,456,474,483,490 E 514

SISTEMA DE ILUMINAÇÃO (PAINEL DE INSTRUMENTOS)
SISTEMA DE ALUMBRADO (PAINEL DE INSTRUMENTOS)

F4.01/1 | 4

678

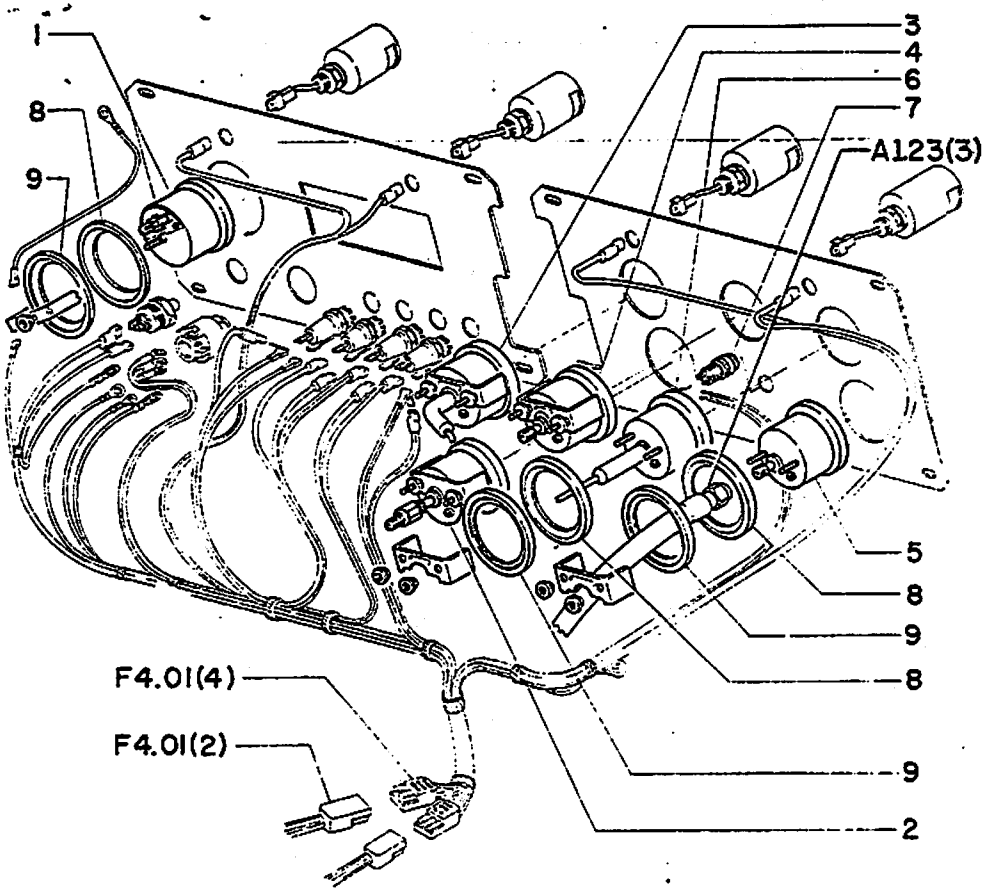

ITEM	PART NUMBER	QTD	COD.	DESCRIÇÃO	DESCRIPCIÓN
1	75210722	1	248C	HORÍMETRO	HORIMETRO
2	75213468	1	41M	INDIC.PRESSÃO AR	INDIC. PRESION
3	75213467	1	95T	TERMÔMETRO ÓLEO	TERMOMETRO ACE
4	75213469	1	42M	MANÔMETRO ÓLEO TRANSMISSÃO	MANOMETRO ACE TRANSMISIÓN
5	75214513	1	42M	MANÔMETRO ÓLEO MOTOR	MANOMETRO ACE MOTOR
6	75214411	1	95T	TERMÔMETRO AGUA	TERMOMETRO AG
7	8321600	1	351	INDIC. ÓTICO	INDIC. OTICO
8	75214394	3	75D	ANEL ENCOSTO	ANILLO APOYO
9	75216956	3	75D	ANEL FIXAÇÃO	ANILLO FIJACIÓ

INSTRUMENTOS INDICADORES DE OPERACAO - INSTRUMENTOS INDICADOR DEL OPERACION

FIATALLIS

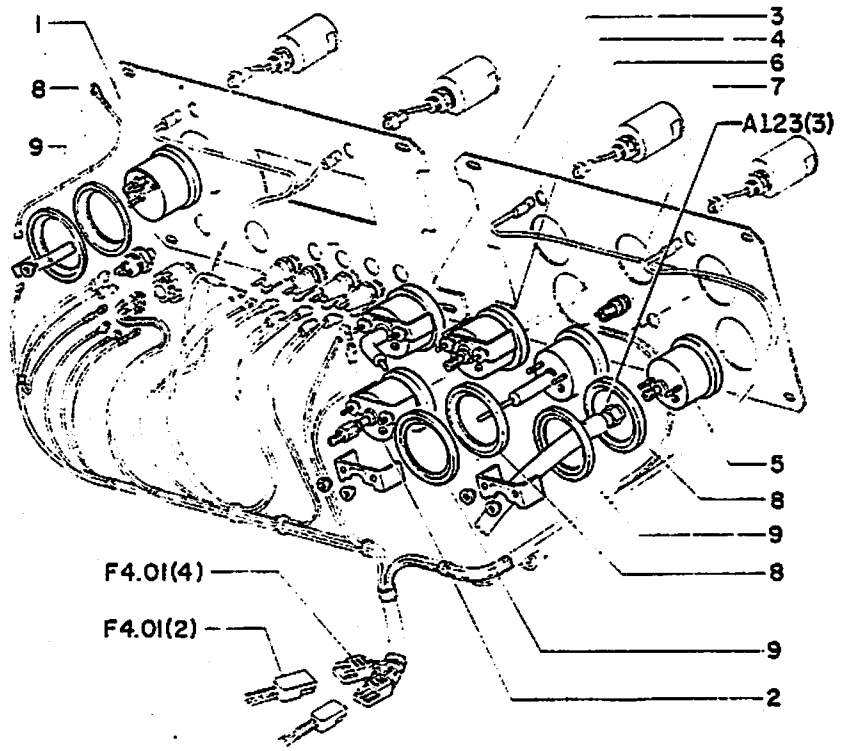

FIATALLIS FR 12B F4.01/1 **QUADRO** 5 **PAG.** 1

ITEM	PEÇA Nº	QTDE	COD.	DESCRIÇÃO	DESCRIPCION
1	75210722	1	248C	HORIMETRO	HOROMETRO
2	75213468	1	041M	MANOMETRO DE AR	MANOMETRO AIRE
3	75236102	1	095T	TERMOMETRO	TERMOMETRO
4	75213469	1	041M	MANOMETRO DE AR	MANOMETRO AIRE
5	75236103	1	042M	MANOMETRO OLEO	MANOMET. ACEITE
6	75236105	1	040M	MANOMETRO AGUA	MANOMETRO AGUA
7	8321600	1	035I	INDICADOR	INDICADOR
8	75214394	3	045A	ARRUELA	ARO
9	75216956	3	045A	ANEL TRAVA	ARO

PARA 24 VOLTS -A PARTIR DO CHASSI 420 MAIS 222, 274,318,342,344,346,347,348,350,351,375 A 377,379,386, 390,391,392,394,395,397,398,400,401,404,405,408,409, 410,411 EXCETO 422,432,449,456,474,483,490 E 514

	INSTRUMENTOS INDICADORES DE OPERAÇÃO INSTRUMENTOS INDICADORES DEL OPERACION	F4.01/1	5

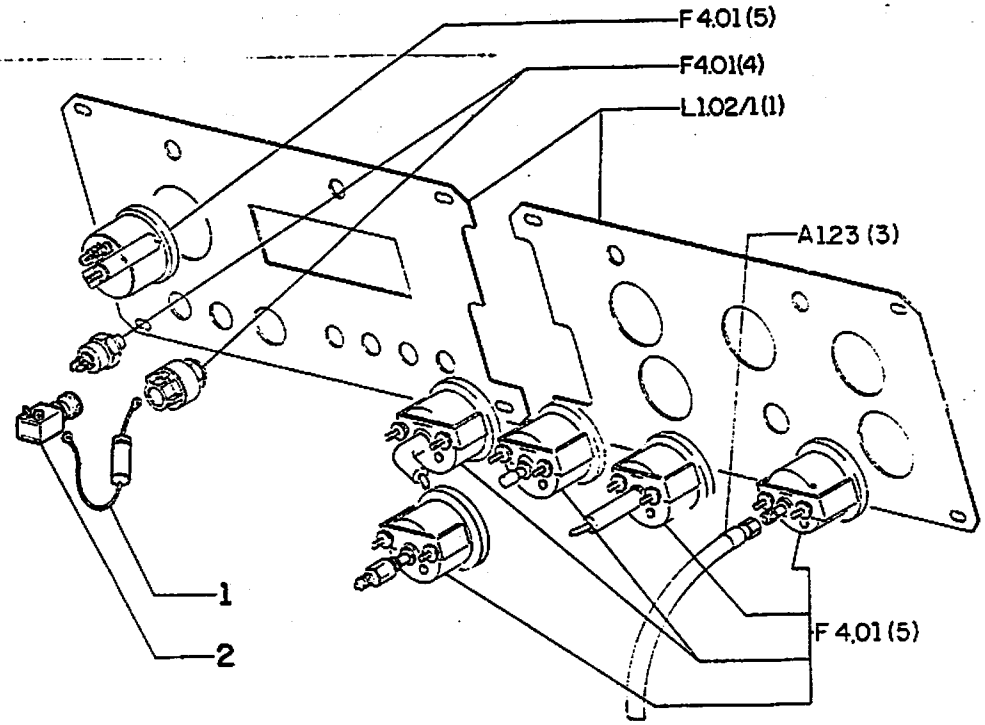

FIATALLIS	FR12B	F4.01	QUADRO 6	PAG.1
ITEM PART NUMBER	QTD	COD.	DESCRIÇÃO	DESCRIPCIÓN
1 73140590	1	111C	CONJ. CABO	CONJ. CABO
2 73115559	1	751	INTERRUPTOR	INTERRUPTOR

OPCIONAL - 24V - 75221710

SISTEMA DE PARTIDA A FRIO-SISTEMA DE PARTIDA FRIO

FIATALLIS

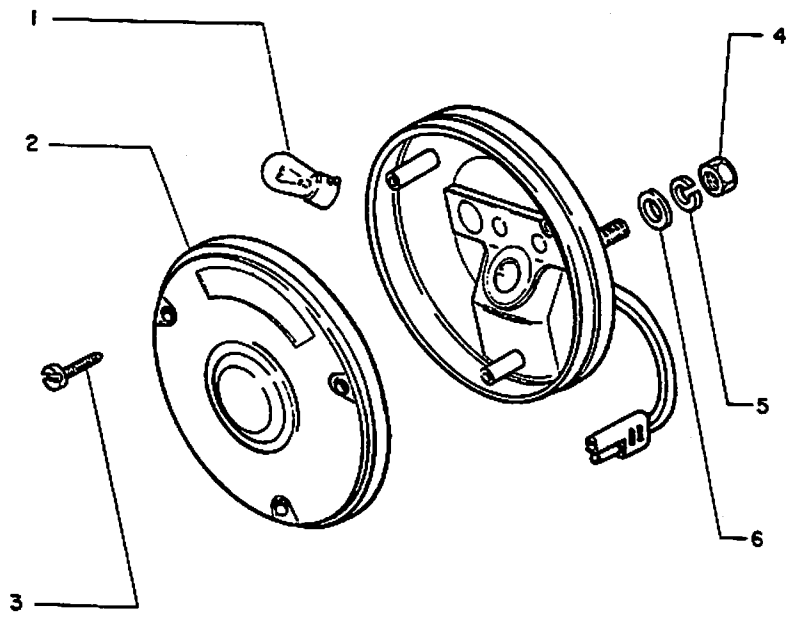

FIATALLIS FR 12B F4.05 **QUADRO** 2 **PAG.** 1

ITEM	PEÇA Nº	QTDE	COD.	DESCRIÇÃO	DESCRIPCION
1	14144690	1	030L	LAMPADA (1)	LAMPARA (1)
	79051019	1	030L	LAMPADA (2)	LAMPARA (2)
2	75203163	1	170T	LENTE	TRANSLUCIDO
3	75203164	3	040V	PARAFUSO	TORNILLO
4	75203168	8	010D	PORCA	TUERCA
5	75203167	2	170R	ARRUELA PRESSÃO	ARANDELA ELAST
6	75203166	2	131R	ARRUELA DE AÇO	ARANDELA

(1) PARA 12 VOLTS
(2) PARA 24 VOLTS-A PARTIR DO CHASSI 420 MAIS 222, 274,318,342,344,346,347,348,350,351,375,376,377, 379,386,390,391,392,394,395,397,398,400,401,404, 405,408,409,410,411 EXCETO 422,432,449,456,474, 483,490 E 514

LANTERNA TRASEIRA - FUEGOS TRASEROS

F4.05 | 2

FIATALLIS

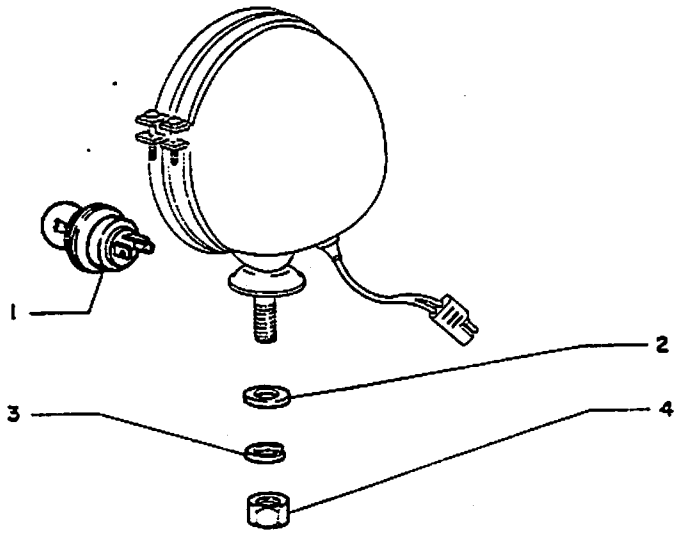

ITEM	PEÇA Nº	QTDE	COD.	DESCRIÇÃO	DESCRIPCION
1	75205225	1	030L	LAMPADA (1) BASE	LAMPARA (1)
	79051020	1	030L	LAMPADA (2)	LAMPARA (2)
2	70918232	1	131R	ARRUELA	ARANDELA
3	10572071	1	170R	ARRUELA PRESSÃO	ARANDELA ELAST.
4	12164011	1	010D	PORCA	TUERCA

(1) PARA 12 VOLTS
(2) PARA 24 VOLTS-A PARTIR DO CHASSI 420 MAIS 222, 274,318,342,344,346,347,348,350,351,375,376,377, 379,386,390,391,392,394,395,397,398,400,401,404, 405,408,409,410,411 EXCETO 422,432,449,456,474, 483,490 E 514

FAROL (DIANTEIRO E TRASEIRO)-FARO (DELANTERO Y TRASERO)

F4.05 | 1

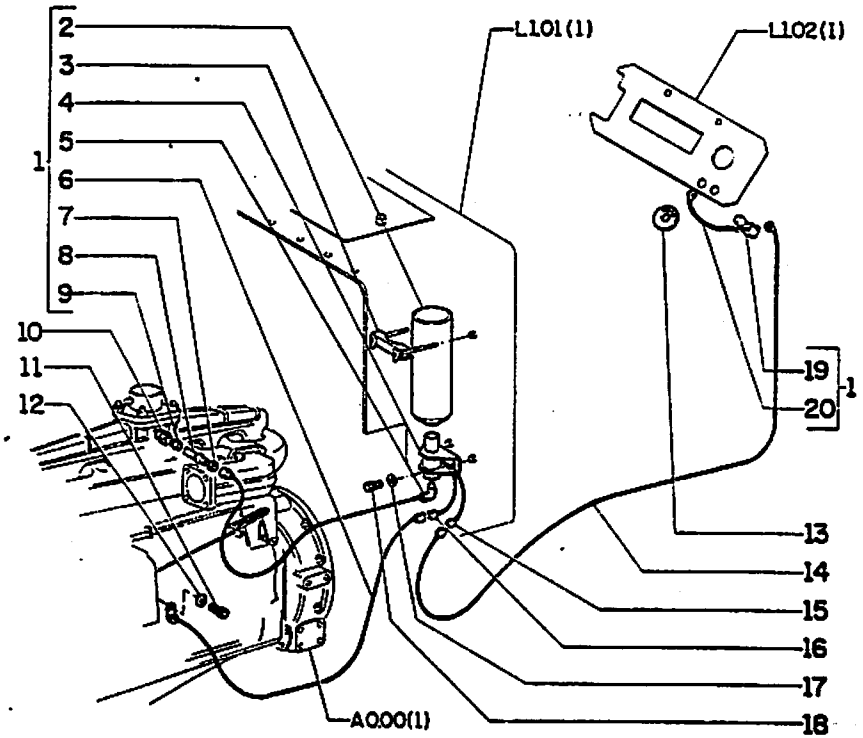

FIATALLIS FR12B F5.15 QUADRO 1 PAG.1

ITEM	PART NUMBER	QTD	COD.	DESCRIÇÃO	DESCRIPCIÓN
1	73119881	1	2K	KIT SIST.PARTIDA FRIO	JUEGO SIST. PARTIDA FRIO
2	-	1	164C	CILINDRO	CILINDRO
3	70669359	1	31F	CONJ. ABRAÇADEIRA	CONJ. ABRAZADERA
4	73121585	1	10V	VÁLVULA	VALVULA
5	73052086	1	85G	COTOVELO	CODO
6	73123219	1	96T	CONJ. TERMOSTATO	CONJ. TERMOSTATO
7	70912589	2	10D	PORCA	TUERCA
8	73121066	1	148P	ATOMIZADOR	REDUTOR
9	70911841	2	95B	BUCHA	BUJE
10	75221690	1	20R	CONEXÃO	RACOR
11	16043231	1	40V	PARAFUSO	TORNILLO
12	10516670	1	131R	ARRUELA	ARANDELA
13	73140592	1	120P	PLACA IDENTIFICAÇÃO	PLACA IDENTIFICACIÓN
14	75221431	1	111C	CABO COMPLETO	CABO COMPLETO
15	12066544	2	85T	TERMINAL	TERMINAL
16	12055980	2	85T	TERMINAL	TERMINAL
17	70910285	2	131R	ARRUELA	ARANDELA
18	70929002	1	40V	PARAFUSO	TORNILLO
19	-			VEJA SGR F4.01/1-4	VER SGR F4.01/1-4

OPCIONAL 24V - 75221710

SISTEMA DE PARTIDA A FRIO- SISTEMA DE PARTIDA FRIO

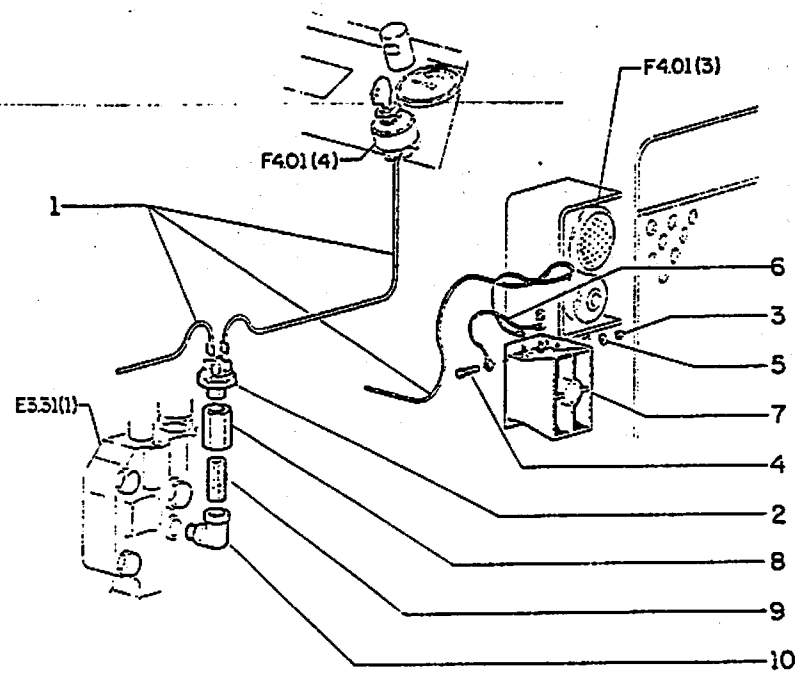

FIATALLIS FR12B F5.15 QUADRO 2 PAG.2

ITEM	PART NUMBER	QTD	COD.	DESCRIÇÃO	DESCRIPCIÓN
1	75221474	2	111C	CABO COMPLETO	CABO COMPL.
2	79012600	1	236P	INTERRUPTOR	INTERRUPTOR
3	73054504	4	10D	PORCA	TUERCA
4	79027541	4	40V	PARAFUSO	TORNILLO
5	70028190	4	131R	ARRUELA	ARANDELA
6	70671763	1	111C	CABO TERRA	CABO TIERRA
7	73131968	1	760	ALARME	ALARMA
8	75210923	1	20R	CONEXÃO	RACOR
9	70916634	1	20N	NIPLE	CONEXION
10	70907059	1	20R	CONEXÃO	RACOR

OPCIONAL 75221478

ALARME DE RE - ALARMA DE RETROCESO

FIATALLIS

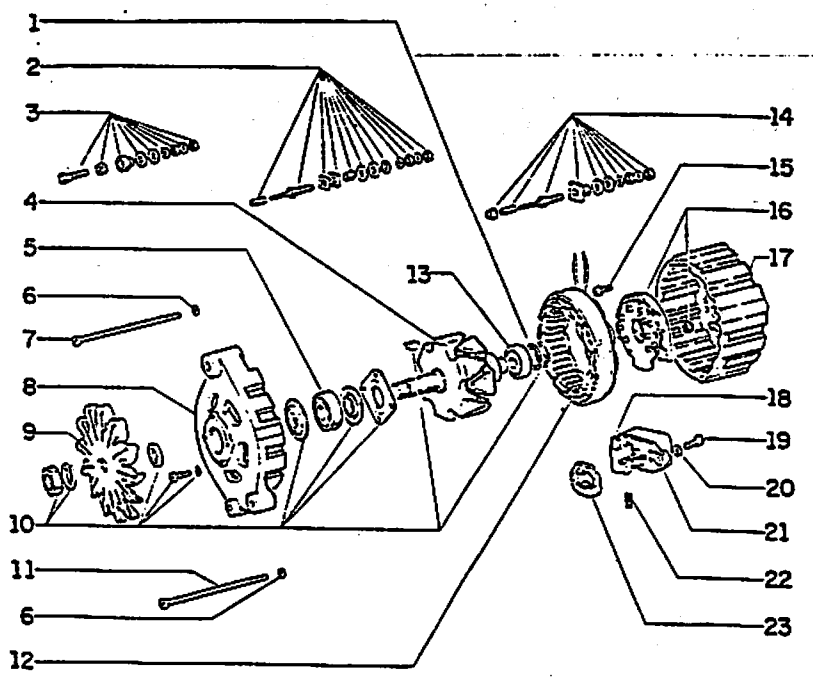

ITEM	PEÇA Nº	QTDE	COD.	DESCRIÇÃO	DENOMINACION
1	75204451	1	050N	TRAVA	SEGURO
2	75207760	1	002K	KIT	JUEGO
3	75207759	1	002K	KIT	JUEGO
4	75207746	1	145R	ROTOR	ROTOR
5	26794880	1	341C	ROLAMENTO	RODAMIENTO
6	10519301	4	131R	ARRUELA	ARANDELA
7	75207754	3	040V	PARAFUSO	TORNILLO
8	75207745	1	300S	SUPORTE	SOPORTE
9	75204242	1	030V	VENTILADOR	VENTILADOR
10	75207758	1	002K	KIT	JUEGO
11	75207756	1	040V	PARAFUSO	TORNILLO
12	75207753	1	271S	ESTATOR	ESTATOR
13	75207748	1	341C	ROLAMENTO	RODAMIENTO
14	75207631	1	002K	KIT	JUEGO
15	75207751	1	040V	PARAFUSO	TORNILLO
16	75207750	1	053D	DIODO	DIODO
17	75207749	1	300S	SUPORTE	SOPORTE
18	75207752	1	177S	ESCOVA	ESCOBILLA
19	75207755	2	040V	PARAFUSO	TORNILLO
20	75204450	6	170R	ARRUELA PRESSÃO	ARANDELA ELAST.
21	75206957	1	169R	REGULADOR	REGULADOR
22	75207625	2	100M	MOLA	MUELLE
23	75207757	1	120G	JUNTA	JUNTA PLANA

A PARTIR DO CHASSI 786 MENOS 789,790

ALTERNADOR - ALTERNADOR (75208381)

F6.03/1 | 1

ITE.CPR-006/94

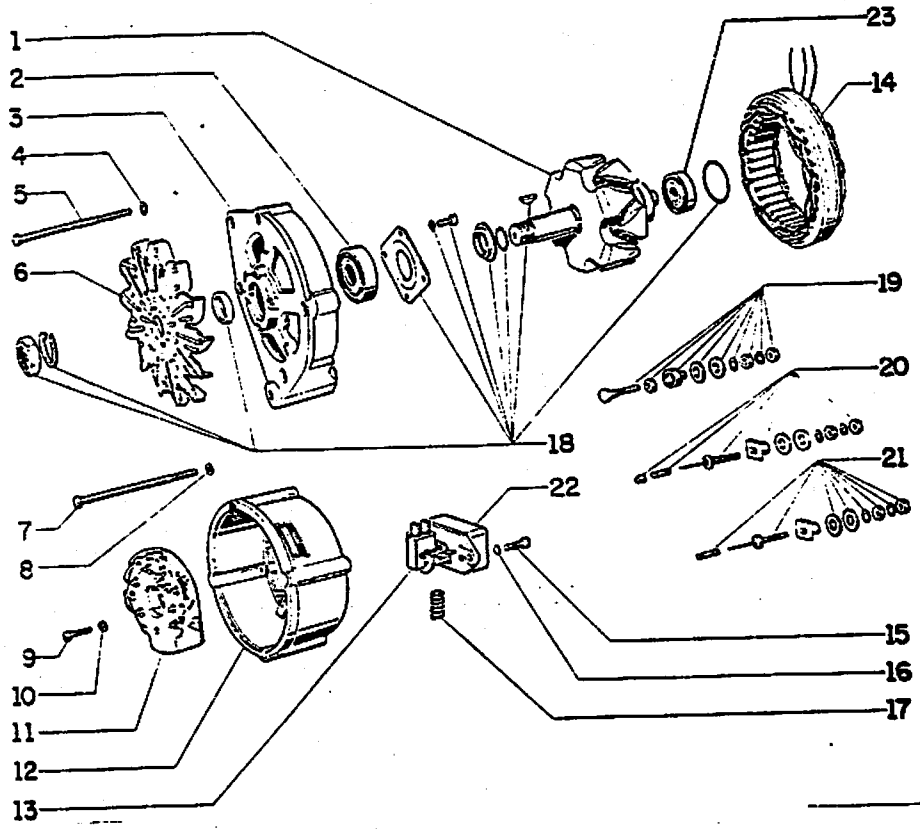

FIATALLIS FR12B F6.03 QUADRO 1 PAG.1

ITEM	PART NUMBER	QTD	COD.	DESCRIÇÃO	DESCRIPCIÓN
1	75207619	1	145R	ROTOR	ROTOR
2	75204425	1	341C	ROLAMENTO	RODAMIENTO
3	75207618	1	300S	MANCAL	MANCAL
4	10519301	2	131R	ARRUELA	ARANDELA
5	75207627	2	40V	PARAFUSO	TORNILLO
6	75204462	1	30V	VENTOINHA	VENTILADOR
7	75204522	1	40V	PARAFUSO	TORNILLO
8	10519301	1	131R	ARRUELA	ARANDELA
9	75207623	3	40V	PARAFUSO	TORNILLO
10	75207622	3	131R	ARRUELA	ARANDELA
11	75207621	1	53D	RETIFICADOR	RECTIFIER
12	75207620	1	300S	MANCAL	MANCAL
13	75207626	1	177S	JG. ESCOVAS	JUEGO
14	75204452	1	271S	ESTATOR	ESTATOR
15	75207628	2	40V	PARAFUSO	TORNILLO
16	75207622	2	131R	ARRUELA	ARANDELA
17	75207625	2	100M	MOLA	MUELLE
18	75207629	K	2K	KIT ROTOR	JUEGO ROTOR
19	75207630	K	2K	KIT REPARO	JUEGO
20	75207631	K	2K	KIR REPARO	JUEGO
21	75207632	K	2K	KIT REPARO	JUEGO
22	75207624	1	169R	REGULADOR TENSÃO	REGULADOR TENSION
23	75207748	1	341C	ROLAMENTO	RODAMIENTO

75207617

ALTERNADOR - ALTERNADOR

FIATALLIS

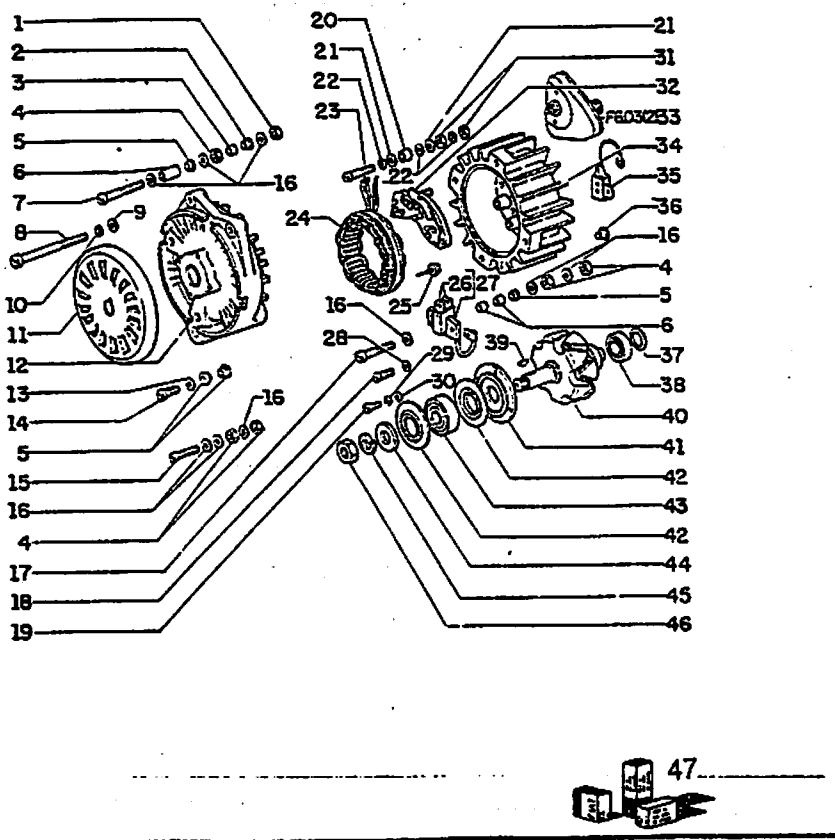

FIATALLIS FR 12B F6.03/1 **QUADRO** 2 **PAG.** 1

ITEM	PEÇA Nº	QTDE	COD.	DESCRIÇÃO	DESCRIPCION
1	75204534	2	010D	PORCA DE AÇO	TUERCA
2	75204535	1	131R	ARRUELA DE AÇO	ARANDELA
3	75204533	1	075D	ESPACADOR	SEPARADOR
4	75204457	6	010D	PORCA DE AÇO	TUERCA
5	75204531	5	045A	ANEL DE AÇO	ARO
6	75204530	3	095B	BUCHA	BUJE
7	75204532	1	040V	PARAFUSO	TORNILLO
8	75204522	4	040V	PARAFUSO	TORNILLO
9	10519301	4	131R	ARRUELA	ARANDELA
10	11195470	4	131R	ARRUELA	ARANDELA
11	75204523	1	030V	VENTILADOR	VENTILADOR
12	75204516	1	300S	SUPORTE	SOPORTE
13	75204456	1	131R	ARRUELA DE AÇO	ARANDELA
14	75204255	1	040V	PARAFUSO	TORNILLO
15	75204527	1	040V	PARAFUSO	TORNILLO
16	75204258	9	131R	ARRUELA	ARANDELA
17	75204528	1	040V	PARAFUSO	TORNILLO
18	75204529	1	040V	PARAFUSO	TORNILLO
19	75204517	4	040V	PARAFUSO	TORNILLO
20	75204546	1	095B	BUCHA	BUJE
21	75204442	2	131R	ARRUELA	ARANDELA
22	75204547	3	170R	ARRUELA PRESSÃO	ARANDELA ELAST.
23	75205256	1	040V	PARAFUSO	TORNILLO
24	75204189	1	271S	ESTATOR	ESTATOR
25	75204538	3	053D	DIODO	DIODO
26	75204540	1	002K	KIT	JUEGO
27	75204539	1	197P	PORTA-ESCOVA	PORTAESCOBILLA
28	75204450	4	170R	ARRUELA PRESSÃO	ARANDELA ELAST.
29	75204427	4	131R	ARRUELA	ARANDELA
30	75204518	1	131R	ARRUELA DE AÇO	ARANDELA
31	15896221	2	010D	PORCA	TUERCA
32	75204537	1	032R	RETIFICADOR	RECTIFICADOR
33	75204524	1	265C	TAMPA	TAPA
34	75204521	1	300S	SUPORTE	SOPORTE
35	75204171	1	220C	CONDENSADOR	CONDENSADOR

75214552
ALTERNADOR-ALTERNADOR

F6.03/1 | 2

828

FIATALLIS

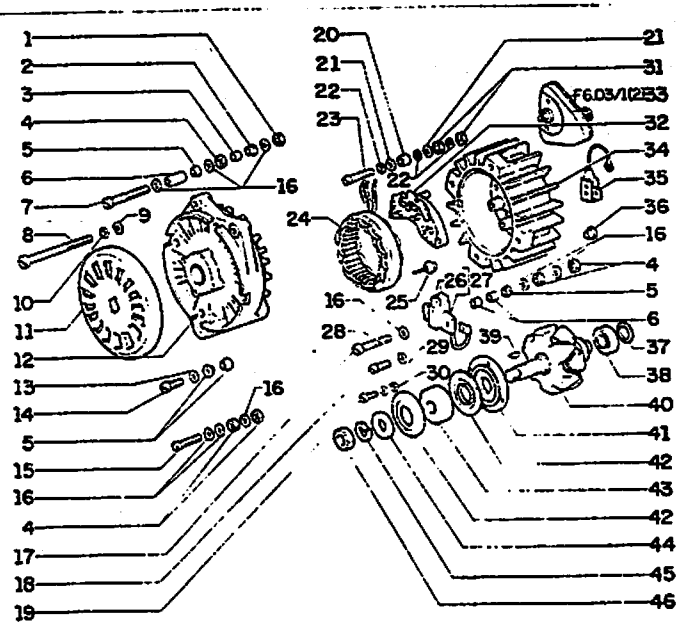



FIATALLIS FR 12B F6.03/1 **QUADRO** 2 **PAG.** 2

ITEM	PEÇA Nº	QTDE	COD.	DESCRIÇÃO	DESCRIPCION
36	75204525	1	204P	TOMADA DE AR	BOCA DE AIRE
37	75204451	1	050N	TRAVA	SEGURO
38	24940140	1	341C	ROLAMENTO	RODAMIENTO
39	75204458	1	060L	CHAVETA DE AÇO	CHAVETA
40	75204185	1	145R	ROTOR	ROTOR
41	75204172	1	265C	TAMPA	TAPA
42	75204519	2	120P	PRATO	PLATILLO
43	26794880	1	341C	ROLAMENTO	RODAMIENTO
44	75204520	1	045A	ANEL	ARO
45	75204460	1	131R	ARRUELA DE AÇO	ARANDELA
46	75204461	1	010D	PORCA DE AÇO	TUERCA
47	75204183	1	002K	KIT *	JUEGO
	75204541	1	002K	KIT **	JUEGO
	75204542	1	002K	KIT ***	JUEGO
	75204543	1	002K	KIT #	JUEGO
	75204544	1	002K	KIT ##	JUEGO
	75204545	1	002K	KIT @	JUEGO

* Composto dos itens 19,29,37,39,42,44,45,46
** Composto dos itens 4,15,16
*** Composto dos itens 20,21,22,23,31
# Composto dos itens 4,5,6,16,17,18,28
Composto dos itens 1,2,3,4,5,6,7,16
@ Composto dos itens 5,13,14

PARA 24 VOLTS-A PARTIR DO CHASSI 420 MAIS 222, 274,318,342,344,346,347,348,350,351,375 A 377,379,386, 390,391,392,394,395,397,398,400,401,404,405,408,409, 410,411 EXCETO 422,432,449,456,474,483,490 E 514

/5214552
ALTERNADOR-ALTERNADOR

F6.03/1 | 2

FIATALLIS

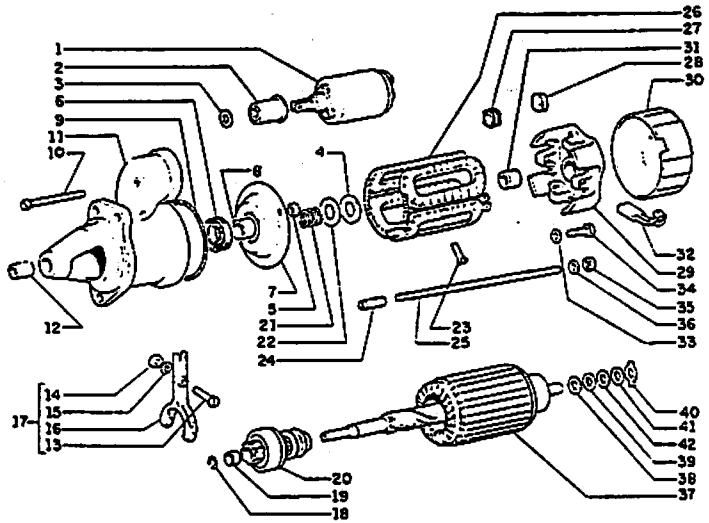



FIATALLIS FR 12B F6.08/1 **QUADRO** 1 **PAG.** 2

ITEM	PEÇA Nº	QTDE	COD.	DESCRIÇÃO	DESCRIPCION
36	75205281	2	131R	ARRUELA	ARANDELA
37	75204272	1	046I	INDUZIDO	INDUCIDO
38	75204269	1	131R	ARRUELA	ARANDELA
39	75204274	1	131R	ARRUELA	ARANDELA
40	75204265	1	131R	ARRUELA	ARANDELA
41	75204264	1	131R	ARRUELA	ARANDELA
42	75204263	1	131R	ARRUELA	ARANDELA
43	75204279	1	002K	KIT *	JUEGO

* Composto dos itens 4,18,19,33,34,35,36,38, 39,40,41,42

PARA 24 VOLTS -A PARTIR DO CHASSI 420 MAIS 222, 274,318,342,344,346,347,348,350,351,375 A 377,379,366, 390,391,392,394,395,397,398,400,401,404,405,408,409, 410,411 EXCETO 422,432,449,456,474,483,490 E 514

75212149
MOTOR DE PARTIDA-MOTOR DE ARRANQUE

F6.08/1 | 1

FIATALLIS

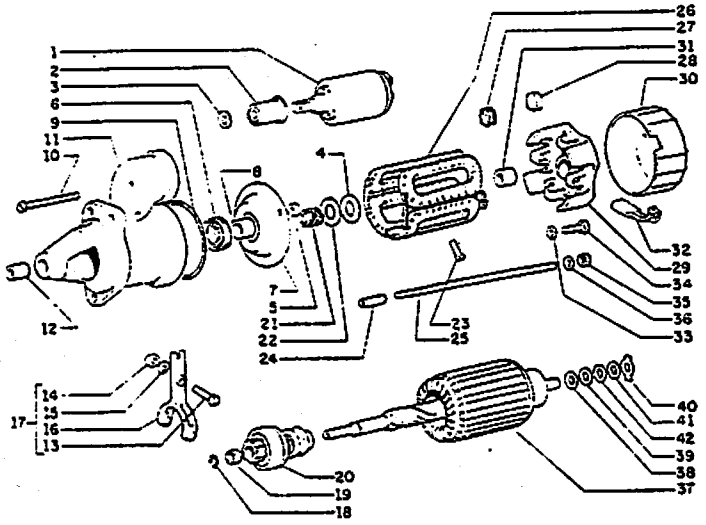

43

FIATALLIS FR 12B F6.08/1 **QUADRO** 1 **PAG.** 1

ITEM	PEÇA Nº	QTDE	COD.	DESCRIÇÃO	DESCRIPCION
1	75204512	1	075I	INTERRUPTOR	INTERRUPTOR
2	75204254	1	065A	ANTI-CONGELANTE	ANTICONGELANTE
3	75204281	1	131R	ARRUELA	ARANDELA
4	75204247	1	131R	ARRUELA	ARANDELA
5	75204282	2	055A	ANEL DE VEDAÇÃO	JUNTA HERMETICA
6	75204246	1	158G	O'RING	JUNTA TORICA
7	75204222	1	079L	MANCAL	LUNETA
8	75204250	1	095B	BUCHA	BUJE
9	75204261	1	158G	O'RING	JUNTA TORICA
10	75205290	3	040V	PARAFUSO	TORNILLO
11	75204277	1	079L	MANCAL	LUNETA
12	75204249	1	095B	BUCHA	BUJE
13	75204259	1	080P	PINO	BULON
14	75204257	1	010D	PORCA	TUERCA
15	75204122	1	130P	PISTAO	EMBOLO
16	75204251	1	045L	ALAVANCA	PALANCA
17	75204278	1	045L	ALAVANCA	PALANCA
18	75204284	1	122G	RETENTOR	JUNTA
19	75204283	1	045A	ANEL	ARO
20	75204253	1	122P	PINHAO	PINON
21	75204260	1	100M	MOLA	MUELLE
22	75204248	1	060S	PRATO	ARANDELA
23	75204256	4	040V	PARAFUSO	TORNILLO
24	75204513	2	193T	TUBO	TUBO
25	75204275	2	210P	PRISIONEIRO	ESPARRAGO
26	75204297	1	120R	BOBINA	BOBINA
27	75204271	1	085I	ISOLANTE	AISLANTE
28	75204268	2	300S	SUPORTE	SOPORTE
29	75204273	1	300S	SUPORTE	SOPORTE
30	75204266	1	300S	SUPORTE	SOPORTE
31	75204267	1	095B	BUCHA	BUJE
32	75204276	1	177S	ESCOVA	ESCOBILLA
33	75204258	4	131R	ARRUELA	ARANDELA
34	75204255	4	040V	PARAFUSO	TORNILLO
35	15896221	2	010D	PORCA	TUERCA

75212149

MOTOR DE PARTIDA-MOTOR DE ARRANQUE

F6.08/1 | 1

FIATALLIS

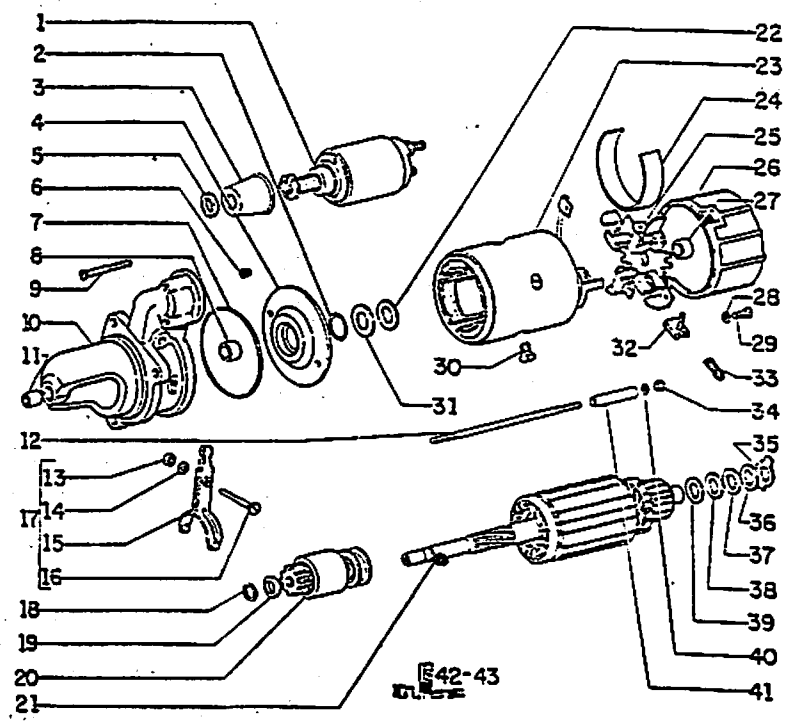

FIATALLIS FR 12B F6.08/1 **QUADRO 2 PAG. 1**

ITEM	PEÇA Nº	QTDE	COD.	DESCRIÇÃO	DENOMINACION
1	75204245	1	075I	CHAVE MAGNETICA	INTERRUPTOR
2	75204246	1	158G	O'RING	JUNTA TORICA
3	75204254	1	065A	ANTI-CONGELANTE	ANTICONGELANTE
4	75204222	1	079L	MANCAL	LUNETA
5	75204281	1	131R	ARRUELA	ARANDELA
6	75204282	1	055A	ANEL DE VEDAÇÃO	JUNTA HERMETICA
7	75204261	1	158G	O'RING	JUNTA TORICA
8	75204250	1	095B	BUCHA	BUJE
9	75205290	3	040V	PARAFUSO	TORNILLO
10	75204277	1	079L	MANCAL	LUNETA
11	75204249	1	095B	BUCHA	BUJE
12	75206981	2	210P	PRISIONEIRO	ESPARRAGO
13	75204257	1	010D	PORCA	TUERCA
14	75205122	1	131R	ARRUELA	ARANDELA
15	75204251	1	045L	ALAVANCA	PALANCA
16	75204259	1	080P	PINO	BULON
17	75203451	1	002K	KIT *	JUEGO *
18	75204284	1	122G	RETENTOR	JUNTA
19	75204283	1	045A	ANEL	ARO
20	75204253	1	122P	PINHAO	PINON
21	75204272	1	046I	INDUZIDO	INDUCIDO
22	75287006	1	131R	ARRUELA	ARANDELA
23	75206956	1	083B	BOBINA	BOBINA
24	75206983	1	085I	ISOLANTE	AISLANTE
25	75204273	1	300S	SUPORTE	SOPORTE
26	75204266	1	300S	SUPORTE	SOPORTE
27	75204267	1	095B	BUCHA	BUJE
28	75204258	4	131R	ARRUELA	ARANDELA
29	75204255	4	040V	PARAFUSO	TORNILLO
30	75204256	4	040V	PARAFUSO	TORNILLO
31	75206980	1	131R	ARRUELA	ARANDELA
32	75206979	1	002K	KIT DE ESCOVAS	JUEGO
33	75206982	4	100M	MOLA	MUELLE
34	15896221	2	010D	PORCA	TUERCA
35	75204265	1	131R	ARRUELA	ARANDELA

MOTOR DE PARTIDA - MOTOR DE ARRANQUE (75222334)

F6.08/1 | 2

ITE.CPR-006/94

230

FIATALLIS

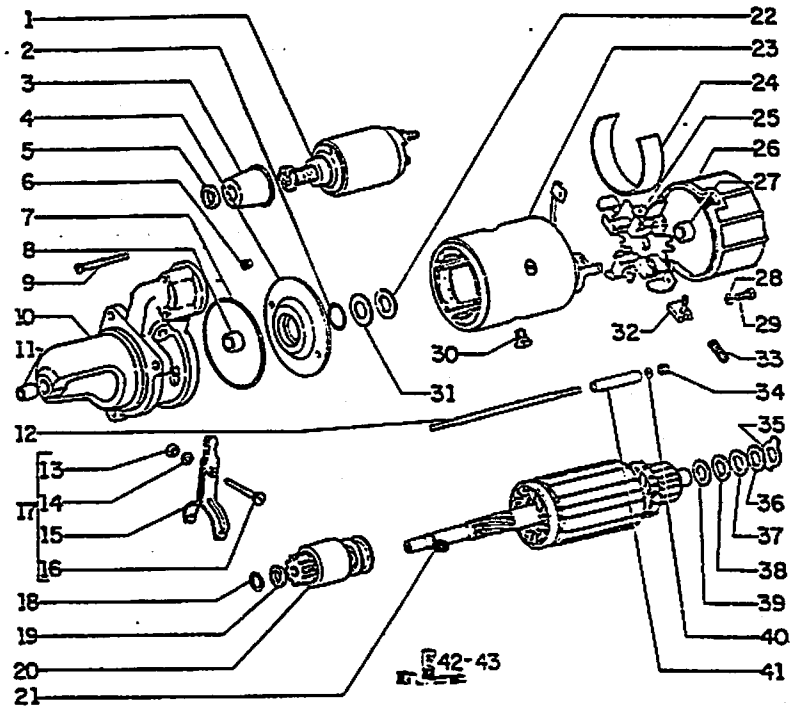

FIATALLIS FR 12B F6.08/1 **QUADRO** 2 · **PAG.** 2

ITEM	PEÇA Nº	QTDE	COD.	DESCRIÇÃO	DENOMINACION
36	75204264	1	131R	ARRUELA	ARANDELA
37	75204263	1	131R	ARRUELA	ARANDELA
38	75204274	1	131R	ARRUELA	ARANDELA
39	75204269	1	131R	ARRUELA	ARANDELA
40	75205281	1	131R	ARRUELA	ARANDELA
41	75204513	2	193T	TUBO	TUBO
42	75204280	1	002K	KIT **	JUEGO **
43	75204279	1	002K	KIT ***	JUEGO ***

(*) Incluido itens:13,14,15,16
Incluye itens:13,14,15,16
(**) Incluido itens:2,3,6
Incluye itens:2,3,6
(***) Incluido itens:18,19,22,28,29,34,35,36,37,38,39,40
Incluye itens:18,19,22,28,29,34,35,36,37,38,39,40

A PARTIR DO CHASSI 786 MENOS 789,790

MOTOR DE PARTIDA - MOTOR DE ARRANQUE (75222334)

F6.08/1 | 2

ITE.CPR-006/94

FIATALLIS

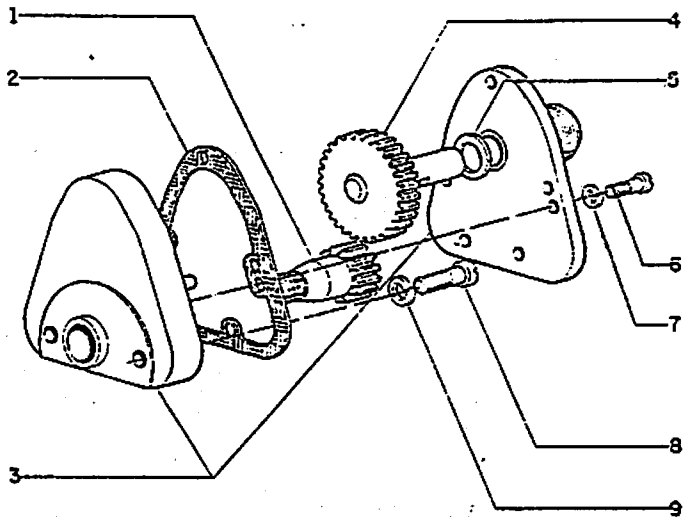

FIATALLIS FR 12B F6.03/1 **QUADRO** 3 **PAG.** 1

ITEM	PEÇA Nº	QTDE	COD.	DESCRIÇÃO	DESCRIPCION
1	75204550	1	050I	ENGRENAGEM	CORONA
2	75204551	1	045L	ALAVANCA	PALANCA
3	75204548	1	265C	TAMPA	TAPA
4	75204549	1	050I	ENGRENAGEM	CORONA
5	75204555	*	198S	CALÇO	CALCE
6	75204553	5	040V	PARAFUSO	TORNILLO
7	75204554	5	170R	ARRUELA PRESSÃO	ARANDELA ELAST.
8	75204552	2	040V	PARAFUSO	TORNILLO
9	11195470	2	131R	ARRUELA	ARANDELA

* Conforme necessidade
Conform necessidad

PARA 24 VOLTS-A PARTIR DO CHASSI 420 MAIS 222, 274,318,342,344,346,347,348,350,351,375 A 377,379,386, 390,391,392,394,395,397,398,400,401,404,405,408,409, 410,411 EXCETO 422,432,449,458,474,483,490 E 514

75204524
REDUTOR-REDUCTORE

F6.03/1 | 3

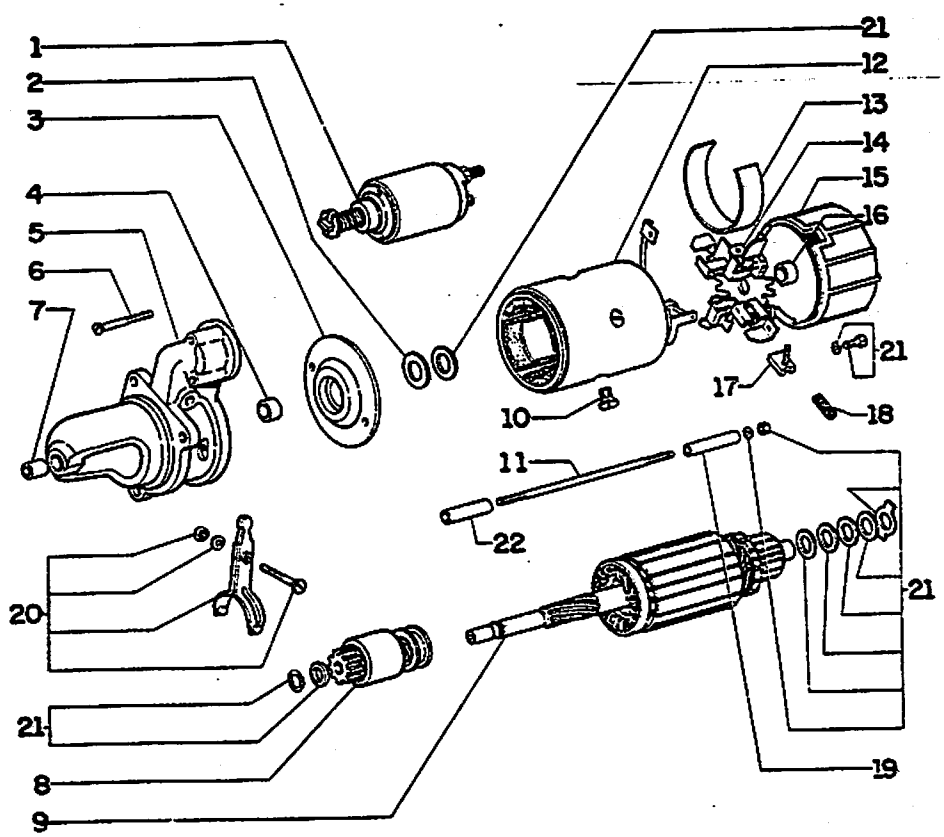

ITEM	PART NUMBER	QTD	COD.	DESCRIÇÃO	DESCRIPCIÓN
1	75203446	1	75I	CHAVE MAGNÉTICA	LLAVE MAGNETO
2	75206980	2	131R	ARRUELA	ARANDELA
3	75207634	1	79L	MANCAL	MANCAL
4	75204250	1	95B	BUCHA	BUJE
5	75207635	1	79L	MANCAL	MANCAL
6	75205290	3	40V	PARAFUSO	TORNILLO
7	75204249	1	95B	BUCHA	BUJE
8	75204253	1	64I	IMPULSOR	IMPULSOR
9	75203436	1	40I	INDUZIDO	INDUCIDO
10	75204256	4	40V	PARAFUSO	TORNILLO
11	75206981	2	210P	PINO ROSCADO	PERNIO
12	75207633	1	83B	JG. BOBINAS	JUEGO BOBINAS
13	75206983	2	85I	PAPEL ISOLANTE	PAPEL AISLADOR
14	75207636	1	197P	PORTA ESCOVAS	PUERTA ESCOBILLAS
15	75204266	1	79L	MANCAL	MANCAL
16	75204267	1	95B	BUCHA	BUJE
17	75207640	1	197P	JOGO ESCOVAS	JUEGO ESCOBILLAS
18	75206982	4	100M	MOLA	MUELLE
19	75207637	2	193T	TUBO ISOLANTE	TUBO AISLADOR
20	75207639	1	45L	JG. ALAVANCA	JUEGO PALANCA
21	75204279	K	2K	JG. REPARO	JUEGO
22	75207638	2	193T	TUBO ISOLANTE	TUBO AISLADOR

F6.08

75204604

MOTOR DE PARTIDA - MOTOR DE ARRANQUE

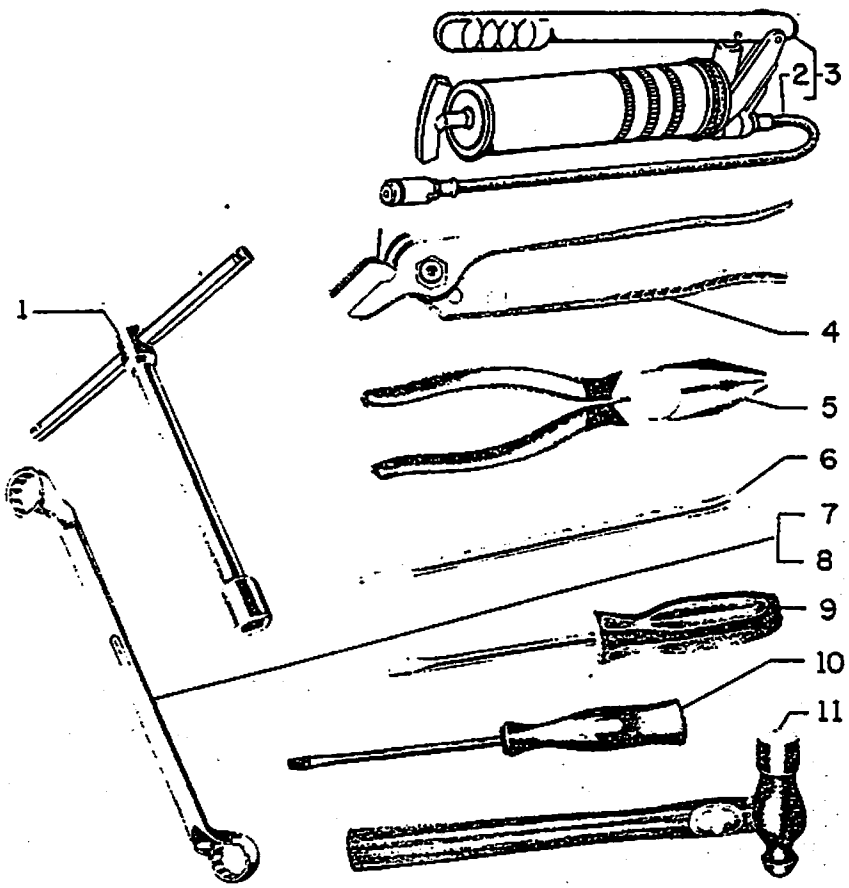

FIATALLIS FR12B H1.01 QUADRO 1 PAG.1

ITEM	PART NUMBER	QTD	COD.	DESCRIÇÃO	DESCRIPCION
1	75223745	1	150C	CHAVE DE RODA	LHAVE DE RUEDA
2	75210985	1	192T	MANGUEIRA	MANGA
3	75210969	1	992	BOMBA ENGRAXAR	BOMBA ENGRAZAR
4	75215546		125P	ALICATE "BOMBA ÁGUA"	ALICATE "BOMBA AGUA"
5	75215545	1	125P	ALICATE "FORD"	ALICATE "FORD"
6	75215547	1	45L	ALAVANCA	PALANCA
7	75215549	1	1K	JG. CHAVES "POLEG"	JUEGO LLAVES "POLEG"
8	75215558	1	1K	JG. CHAVE "MM"	JUEGO LLAVES "MM"
9	75215542	1	10C	CHAVE DE FENDA	LLAVE DE FENDA
10	75215543	1	10C	CHAVE DE FENDA	LLAVE DE FENDA
11	75215548	1	51M	MARTELO	MARTELO

OPCIONAL

OPCIONAL 75223744

FERRAMENTAS - HERRAMIENTAS

H1.01 . 1

REVISADO VI/82

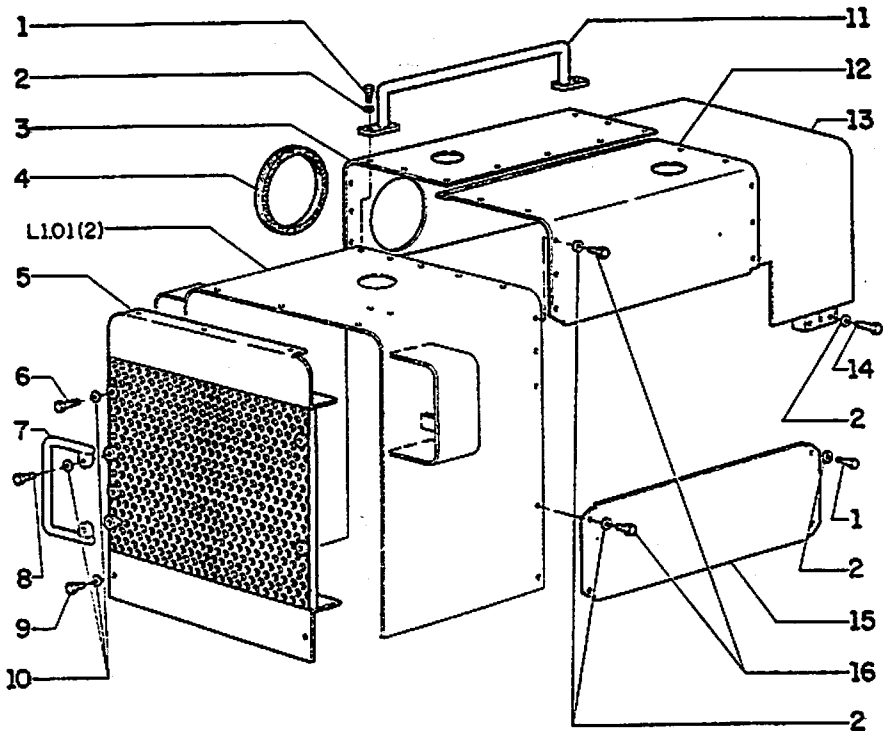

ITEM	PART NUMBER	QTD	COD.	DESCRIÇÃO	DESCRIPCIÓN
1	70921565	6	40V	PARAFUSO	TORNILLO
2	70677006	40	131R	ARRUELA	ARANDELA
3	75222467	1	265C	TAMPA	TAPA
4	74799956	1	5001	GUARNIÇÃO	GUARNICIÓN
5	75222466	1	70R	GRADE	GRADA
6	70921556	4	40V	PARAFUSO	TORNILLO
7	75222800	1	20H	ALÇA	ALZA
8	70920582	2	40V	PARAFUSO	TORNILLO
9	70921175	2	40V	PARAFUSO	TORNILLO
10	70928844	8	131R	ARRUELA	ARANDELA
11	75218253	1	20H	ALÇA	ALZA
12	75218221	1	265C	TAMPA	TAPA
13	75222803	1	45V	CONJ. CAPUZ	CONJ. COBERTURA
14	70922287	4	40V	PARAFUSO	TORNILLO
15	75218252	2	265C	TAMPA	TAPA
16	70922763	30	40V	PARAFUSO	TORNILLO

CAPO - CAPOT

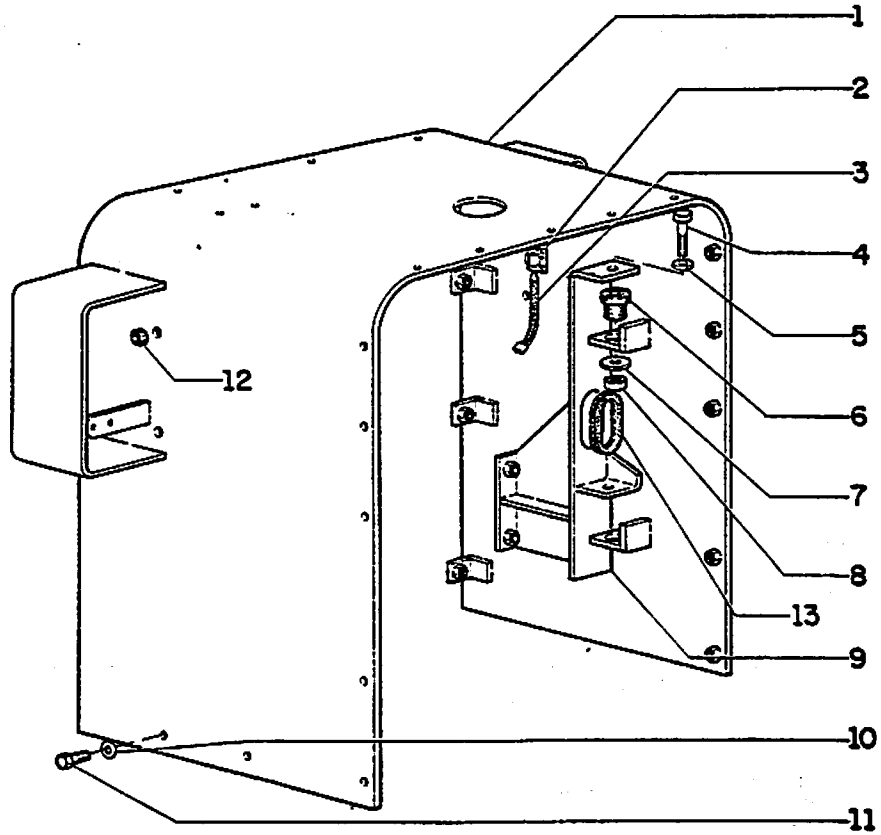

FIATALLIS FR12B L1.01 QUADRO 2 PAG.1

ITEM	PART NUMBER	QTD	COD.	DESCRIÇÃO	DESCRIPCIÓN
1	75222464	1	45V	CAPUZ	COBERTURA
2	73125890	3	19	LIGAÇÃO	LIGACIÓN
3	70196765	3	120M	MOLA	MUELLE
4	15541121	4	40V	PARAFUSO	TORNILLO
5	10517071	4	131R	ARRUELA	ARANDELA
6	73125056	4	197S	COXIM	COJINETE
7	4977099	4	131R	ARRUELA	ARANDELA
8	16101521	4	10D	PORCA	TUERCA
9	75222485	1	300S	SUPORTE ESQUERDO	SOPORTE ISQUIERDO
	75222486	1	300S	SUPORTE DIREITO	SOPORTE DERECHO
10	70928844	4	131R	ARRUELA	ARANDELA
11	70920582	4	40V	PARAFUSO	TORNILLO
12	70921229	4	197S	COXIM	COJINETE
13	74799956	1	500I	GUARNIÇAO	GUARNICION

CAPO - CAPOT

L1.01 | 2

REVISADO VI/89

928

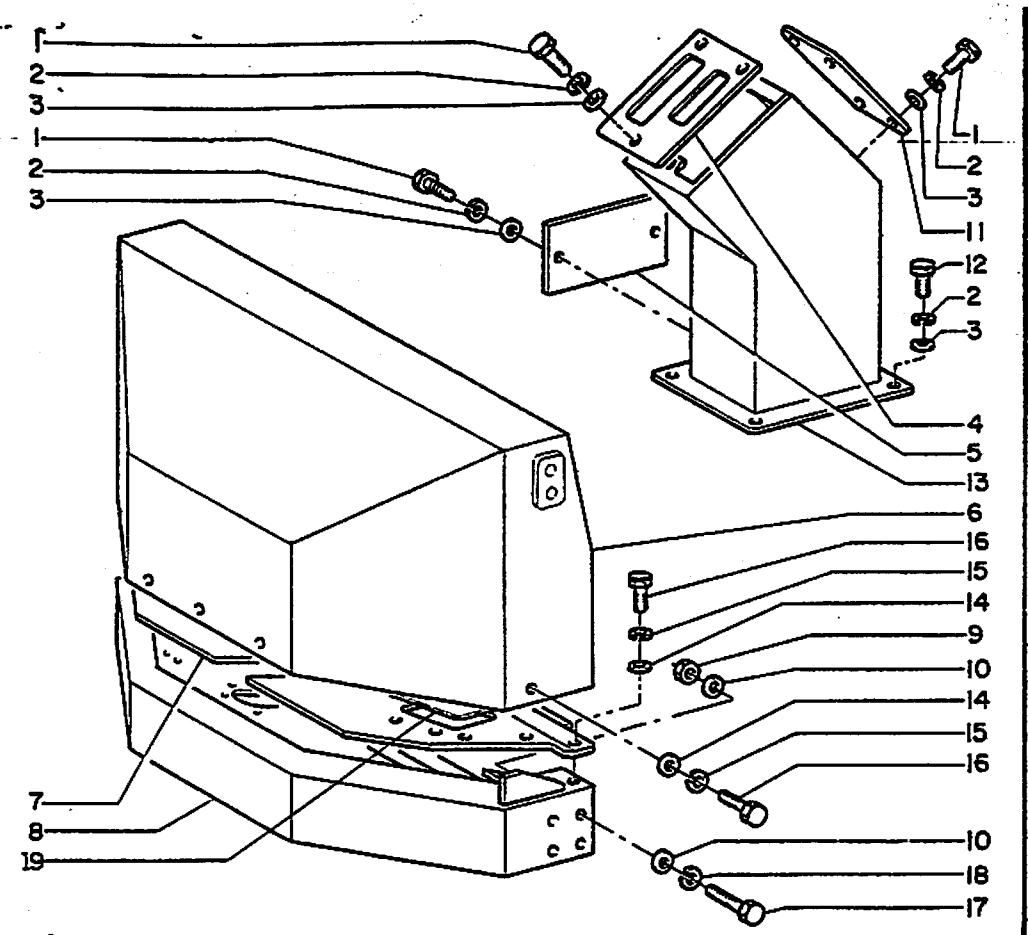

FIATALLIS FR12B L1.01 QUADRO 3 PAG.1

ITEM	PART NUMBER	QTD	COD.	DESCRIÇÃO	DESCRIPCIÓN
1	70922300	9	40V	PARAFUSO	TORNILLO
2	70904206	13	132R	ARRUELA PRESSÃO	ARANDELA FRENO
3	70917378	13	131R	ARRUELA	ARANDELA
4	75212523	1	265C	TAMPA	TAPA
5	75212524	1	265C	TAMPA	TAPA
6	75221759	1	25P	CAPO DIANT.	PAINEL DELANTERO
7	75212696	1	64P	PISO ANTERIOR	PISO ANTERIOR
8	75218195	1	70R	PROTEÇÃO	PROTECIÓN
9	70911029	8	10D	PORCA	TUERCA
10	70927275	12	131R	ARRUELA	ARANDELA
11	75212525	1	265C	TAMPA	TAPA
12	70921076	4	40V	PARAFUSO	TORNILLO
13	75212501	1	80M	CONSOLE	CONSOLE
14	70929156	11	131R	ARRUELA	ARANDELA
15	70904206	11	132R	ARRUELA PRESSÃO	ARANDELA FRENO
16	70922262	11	40V	PARAFUSO	TORNILLO
17	70921403	4	40V	PARAFUSO	TORNILLO
18	70912942	4	132R	ARRUELA PRESSÃO	ARANDELA FRENO
19	75214950	1	70F	FLANGE	FLANGE

L1.01 | 3

CAPO E PROTECOES- CAPOT Y PROTECION

FIATALLIS

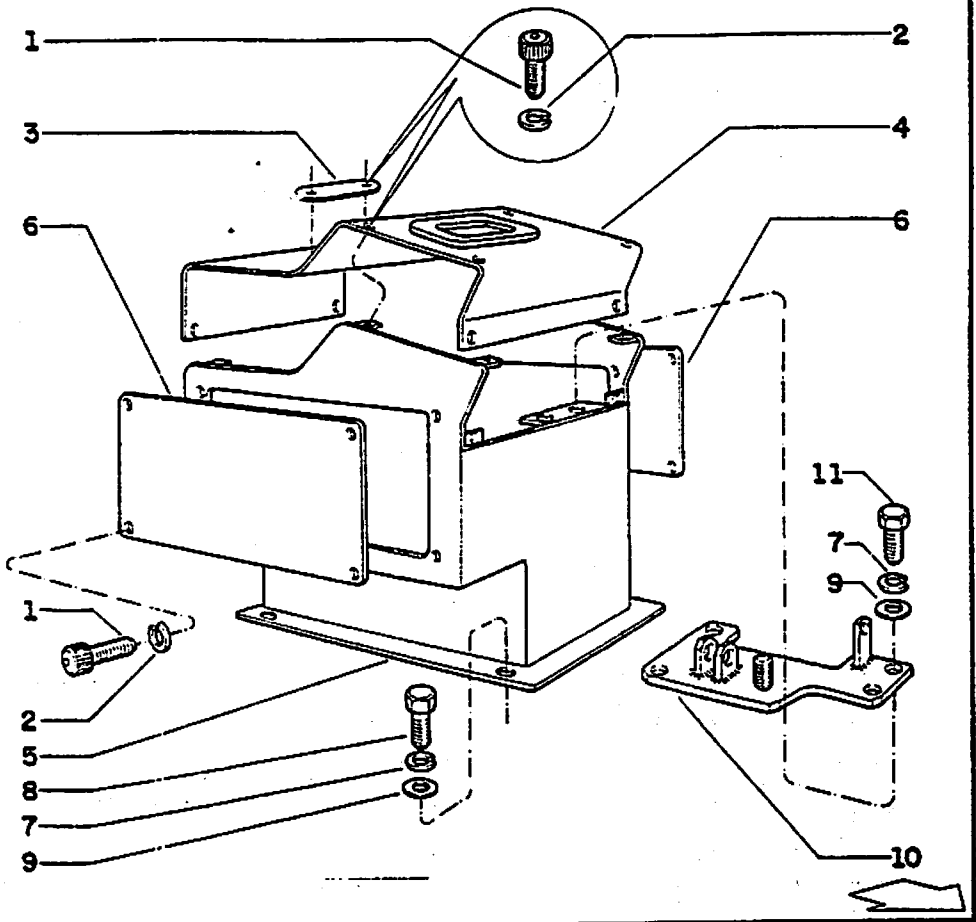

FIATALLIS FR 12B L1.01/1 **QUADRO** 3 **PAG.** 1

ITEM	PEÇA Nº	QTDE	COD.	DESCRIÇÃO	DESCRIPCION
1	14305420	20	040V	PARAFUSO	TORNILLO
2	10516470	20	170R	ARRUELA PRESSÃO	ARANDELA ELAST.
3	75235495	1	105P	CHAPA	PLACA
4	75236303	1	265C	TAMPA	TAPA
5	75236284	1	080M	CONSOLE	MENZULA
6	75236302	2	105P	CHAPA	PLACA
7	10516671	8	170R	ARRUELA PRESSÃO	ARANDELA ELAST.
8	16043631	4	040V	PARAFUSO	TORNILLO
9	10519601	8	131R	ARRUELA	ARANDELA
10	75236294	1	300S	SUPORTE	SOPORTE
11	16043831	4	040V	PARAFUSO	TORNILLO

PARA 24 VOLTS-A PARTIR DO CHASSI 420 MAIS 222, 274,318,342,344,346,347,348,350,351,375 A 377,379,386, 390,391,392,394,395,397,398,400,401,404,405,408,409, 410,411 EXCETO 422,432,449,456,474,483,490 E 514

CONSOLE DO OPERADOR
CONSOLE DEL OPERADOR

L1.01/1 | 3

928

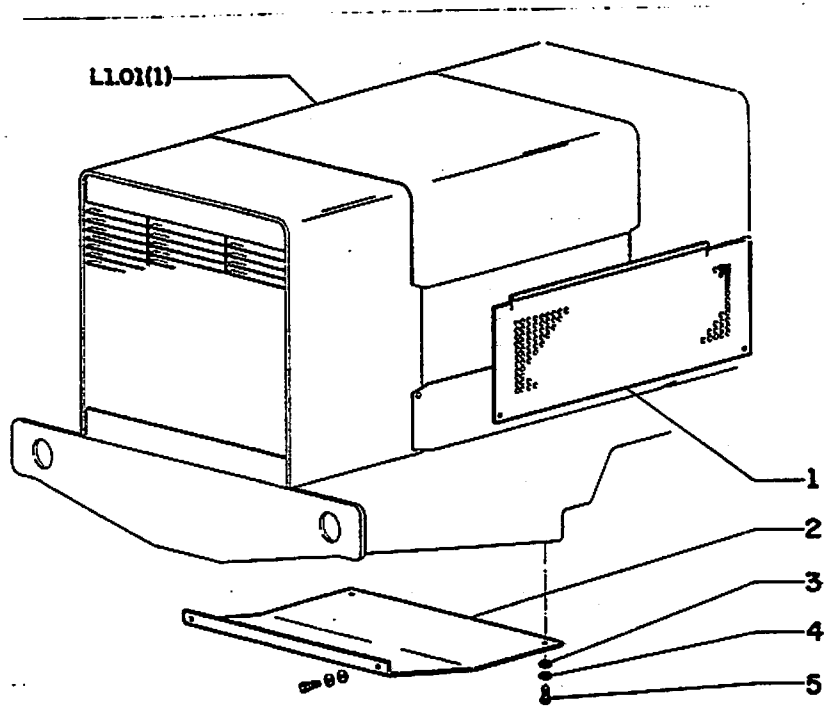

ITEM	PART NUMBER	QTD	COD.	DESCRIÇÃO	DESCRIPCION
1	75221666	1	105P	CHAPA LAT. DIR.	CHAPA LAT. DIR.
	75221669	1	105P	CHAPA LAT. ESQ.	CHAPA LAT. IZQ.
2	75220181	1	105P	CHAPA INFERIOR	CHAPA INFERIOR
3	10520001	8	131R	ARRUELA	ARANDELA
4	70904208	8	132R	ARRUELA PRESSÃO	ARANDELA FRENO
5	70927172	8	40V	PARAFUSO	TORNILLO

OPCIONAL - 75221709

PROTECOES DO MOTOR - PROTECOES DEL MOTOR

FIATALLIS FR12B L1.02 QUADRO 1 PAG.1

ITEM	PART NUMBER	QTD	COD.	DESCRIÇÃO	DESCRIPCIÓN
1	75221432	1	25P	PAINEL DIREITO	PAINEL DERECHO
2	75212704	1	25P	PAINEL ESQUERDO	PAINEL ISQUIERDO
3	70927340	10	40V	PARAFUSO	TORNILLO
4	70919310	10	132R	ARRUELA PRESSÃO	ARANDELA FRENO
5	70918264	10	131R	ARRUELA	ARANDELA
6	75212672	1	180T	SUPORTE PAINEL	SOPORTE PAINEL

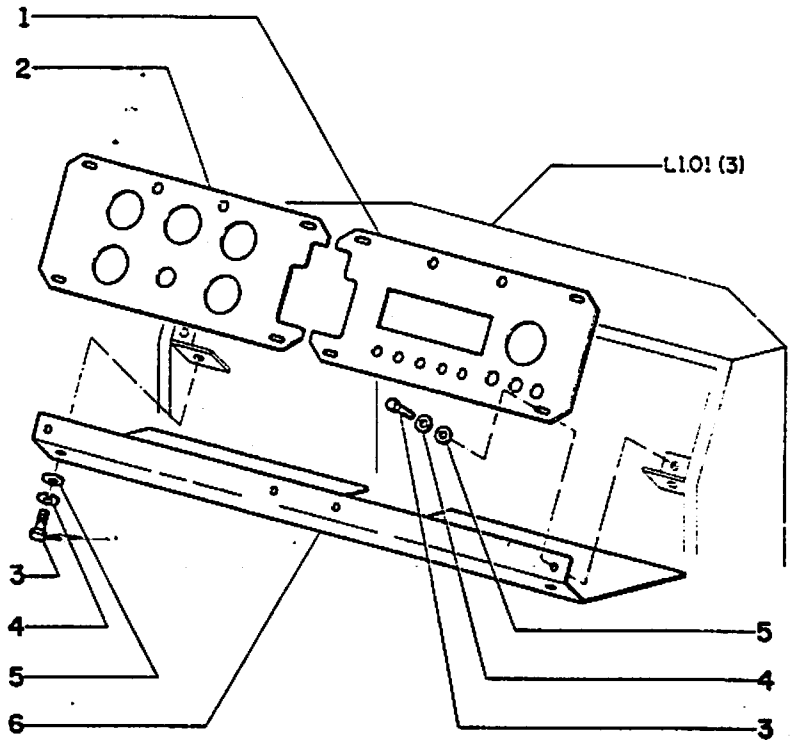

L1.02 | 1

PAINEL DE INSTRUMENTOS- PAINEL DE INSTRUMENTOS

0h6

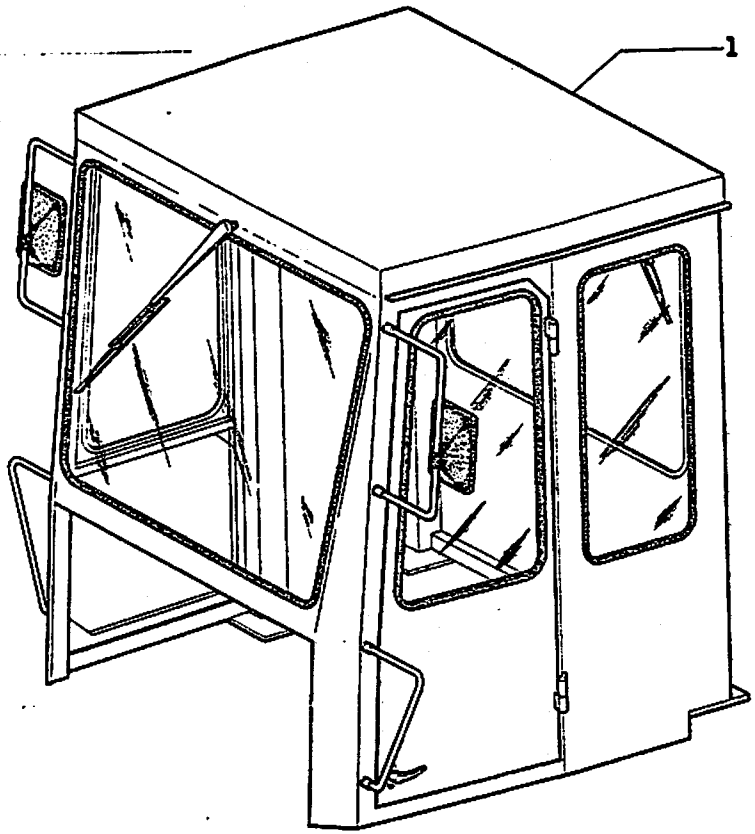

ITEM	PART NUMBER	QTD	COD.	DESCRIÇÃO	DESCRIPCION
1	75221584	1	8C	CABINE COMPLETA	CABINA COMPLETA

OPCIONAL 75223202

CABINE - CABINA

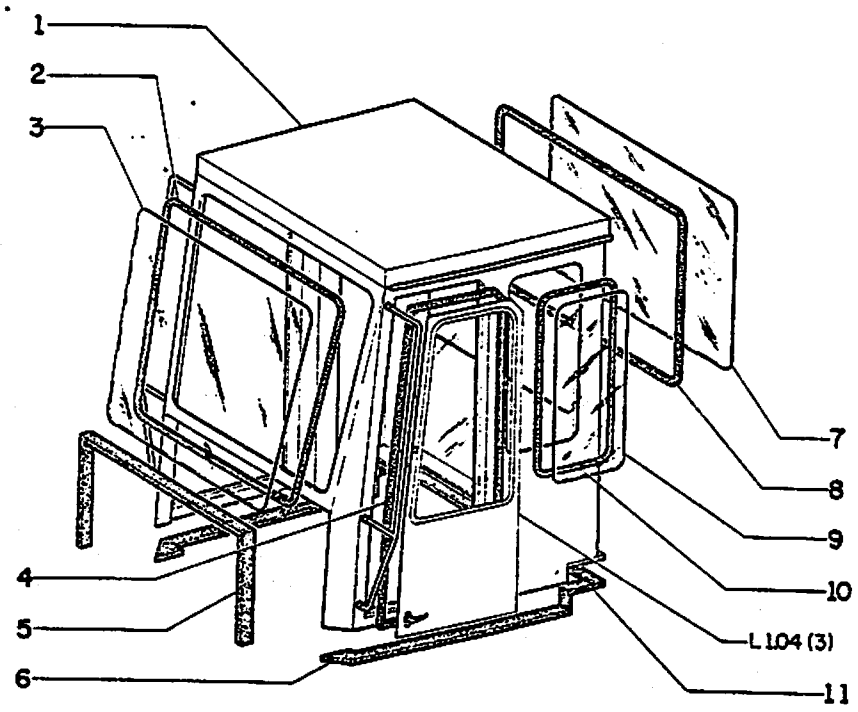

ITEM	PART NUMBER	QTD	COD.	DESCRIÇÃO	DESCRIPCIÓN
1	75221584	1	8C	CABINE	CABINA
2	75207495	1	122G	GUARNIÇÃO	GUARNICIÓN
3	75207499	1	315C	VIDRO PARA-BRISA	VIDRIO PARA BRISA
4	75207466	2	122G	BORRACHA	BORRACHA
5	75207460	1	122G	GUARNIÇÃO	GUARNICIÓN
6	75207459	2	122G	GUARNIÇÃO.	GUARNICIÓN
7	75207496	1	315C	VIDRO TRASEIRO	VIDRIO TRASERO
8	75207492	1	122G	GUARNIÇÃO	GUARNICIÓN
9	75207497	2	315C	VIDRO LATERAL	VIDRIO LATERAL
10	75207493	2	122G	GUARNIÇÃO	GUARNICIÓN
11	75207458	1	122G	GUARNIÇÃO	GUARNICIÓN

OPCIONAL 75223202

CABINE - CABINA

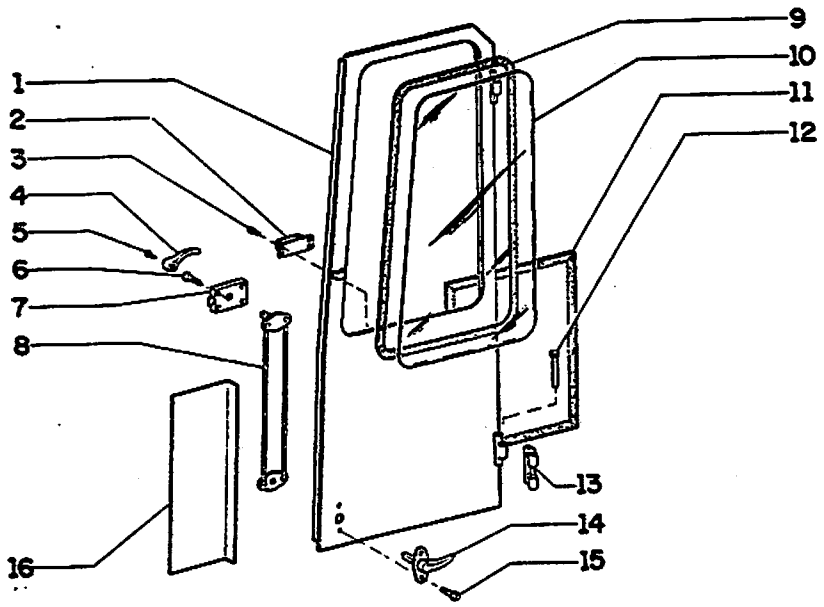

ITEM	PART NUMBER	QTD	COD.	DESCRIÇÃO	DESCRIPCIÓN
1	75221585	1	180P	CONJ.SOLD. PORTA DIREITA	CONJ. SOLD. PUERTA DERECHA
	75221586	1	180P	CONJ.SOLD. PORCA ESQUERDA	CONJ. SOLD. PUERTA ISQUIERDA
2	75207478	2	20M	ALÇA	ALÇA
3	75207477	10	40V	PARAFUSO	TORNILLO
4	75207475	2	20M	MAÇANETA	MANZENILLA
5	75207473	2	42V	PARAFUSO DE FENDA	TORNILLO
6	75207482	8	42V	PARAFUSO DE FENDA	TORNILLO
7	75207484	2	120S	FECHADURA	CERRADURA
8	75207471	2	222P	EXTENSÃO P/MAÇANETA	EXTENSION P/MANZANILLA
9	75207494	2	122G	GUARNIÇÃO	GUARNICIÓN
10	75207498	2	315C	VIDRO	VIDRIO
11	75207472	2	78F	FORRO DA PORTA	FORRO PUERTA
12	75207483	4	80P	PINO DA DOBRADIÇA	PERNIO BISAGRA
13	75207461	4	413S	DOBRADIÇA	BISAGRA
14	75207476	2	20M	MAÇANETA	MANZANILLA
15	75207474	4	42V	PARAFUSO DE FENDA	TORNILLO

OPCIONAL 75223202

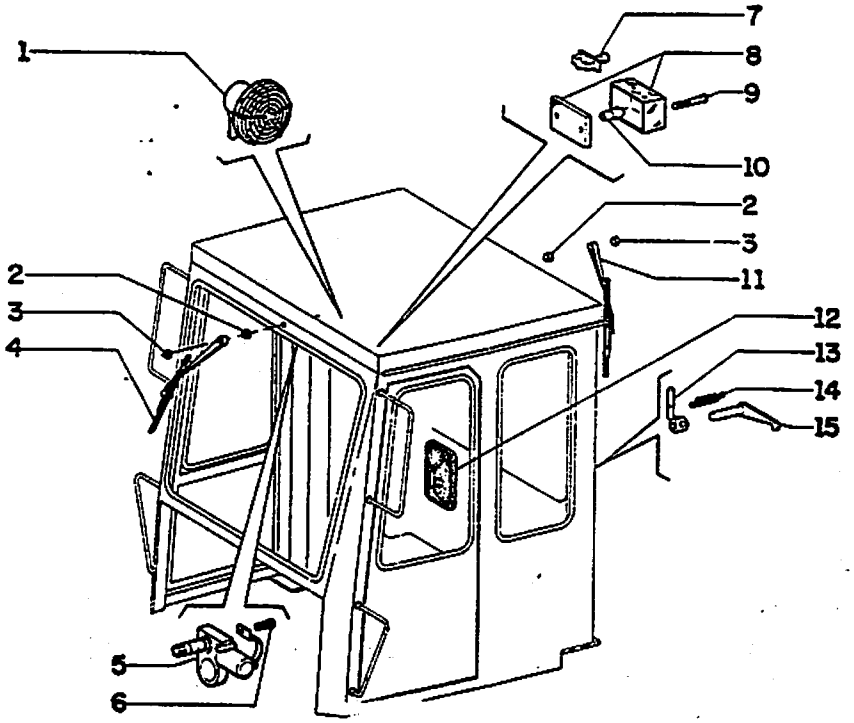

ITEM	PART NUMBER	QTD	COD.	DESCRIÇÃO	DESCRIPCIÓN
1	75207489	1	30V	CONJ.VENTILADOR	CONJ. VENTILADOR
2	75207478	2	10D	PORCA	TUERCA
3	75207479	2	10D	PORCA	TUERCA
4	75207485	1	177S	PALHETA LIMPADOR	CLAVETE LIMPIADOR
5	75207491	2	137M	CONJ.MOTOR LIMPADOR	CONJ. MOTOR LIMPIADOR
6	75207480	2	40V	PARAFUSO	TORNILLO
7	75207487	5	75I	INTERRUPTOR	INTERRUPTOR
8	75207490	1	135P	LUZ INTERNA	LUZ INTERNA
9	75207477	2	40V	PARAFUSO	TORNILLO
10	75207488	1	30L	LÂMPADA 24V	LAMPARA 24V
11	75207486	2	132B	BRAÇO LIMPADOR	BRAZO LIMPIADOR
12	75207466	2	185R	ESPÉLHO RETROVISOR	ESPEJO RETROVISOR
13	75207470	2	150P	PUXADOR	TIRADOR
14	75207469	2	100M	MOLA	MUELLE
15	75207468	2	50N	TRAVA	TRABA

OPCIONAL 75223202

CABINE - CABINA

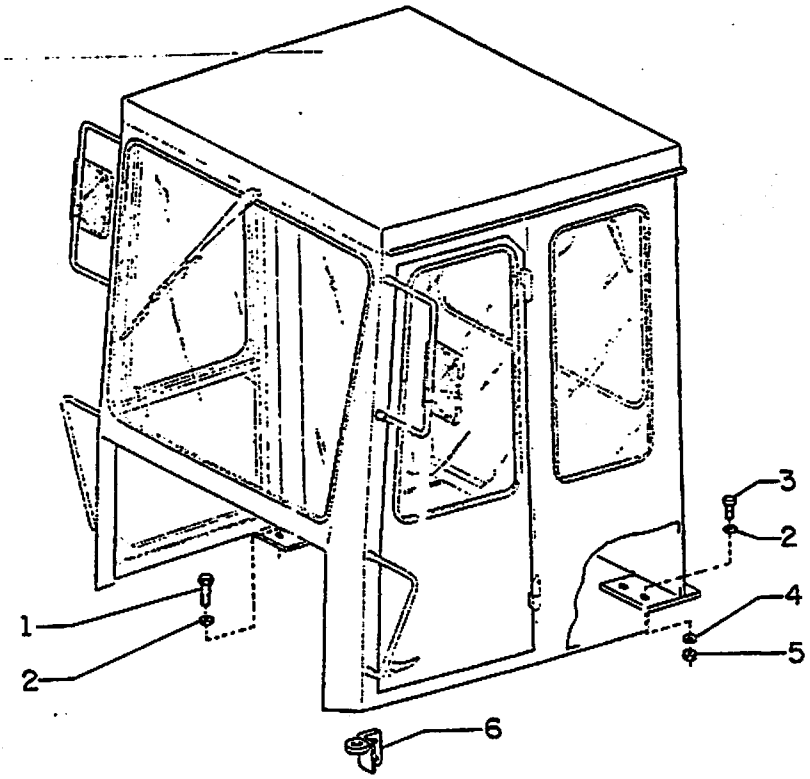

ITEM	PART NUMBER	QTD	COD.	DESCRIÇÃO	DESCRIPCIÓN
1	70922614	2	40V	PARAFUSO	TORNILLO
2	70912942	16	132R	ARRUELA PRESSÃO	ARANDELA FRENO
3	70921173	10	40V	PARAFUSO	TORNILLO
4	70927275	12	131R	ARRUELA	ARANDELA
5	70911029	10	10D	PORCA	TUERCA
6	75223187	1	300S	SUPORTE ESQ.	SOPORTE ISQ.
	75223186	1	300S	SUPORTE DIR.	SOPORTE DER.

OPCIONAL 75223202

CABINE - CABINA

FIATALLIS FR12B L1.04/1 QUADRO 1 PAG.1

ITEM	PART NUMBER	QTD.	COD.	DESCRIÇÃO	DESCRIPCIÓN
1	70921535	2	40V	PARAFUSO	TORNILLO
2	70912942	12	132R	ARRUELA PRESSÃO	ARANDELA FRENO
3	70927275	12	131R	ARRUELA	ARANDELA
4	70911029	12	10D	PORCA	TUERCA
5	75223085	1	76T	TOLDO	TOLDO
6	70927216	4	40V	PARAFUSO	TORNILLO
7	70912441	4	132R	ARRUELA PRESSÃO	ARANDELA FRENO
8	75223204	1	20M	ALÇA ESQUERDA	MANIJA ISQ.
	75223205	1	20M	ALÇA DIREITA	MANIJA DER.
9	75223206	1	300S	SUPORTE ESQUERDO	SOPORTE ISQ.
	75223207	1	300S	SUPORTE DIREITO	SOPORTE DER.
10	70921174	6	40V	PARAFUSO	TORNILLO
11	75223208	1	300S	SUPORTE ESQ.DIANT.	SOPORTE ISQ. DELANT.
	75223209	1	300S	SUPORTE DIR.DIANT.	SOPORTE DIR. DELANT.
12	70928316	4	40V	PARAFUSO	TORNILLO

OPCIONAL - 75223086

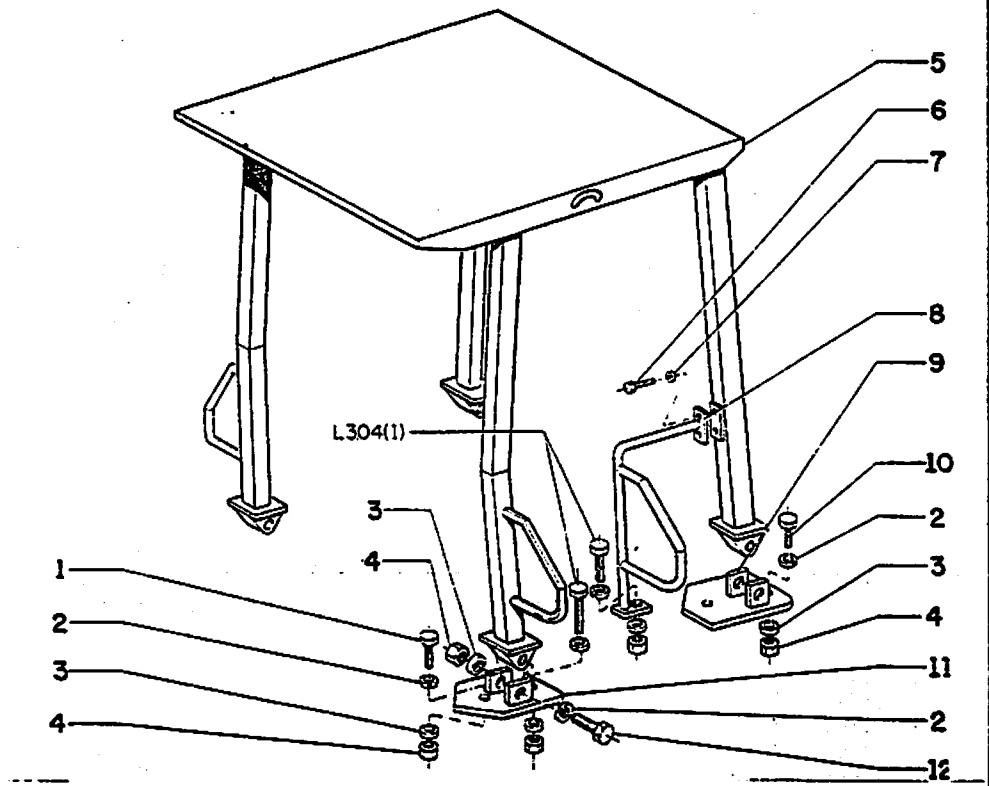

TOLDO SOLAR - TOLDO

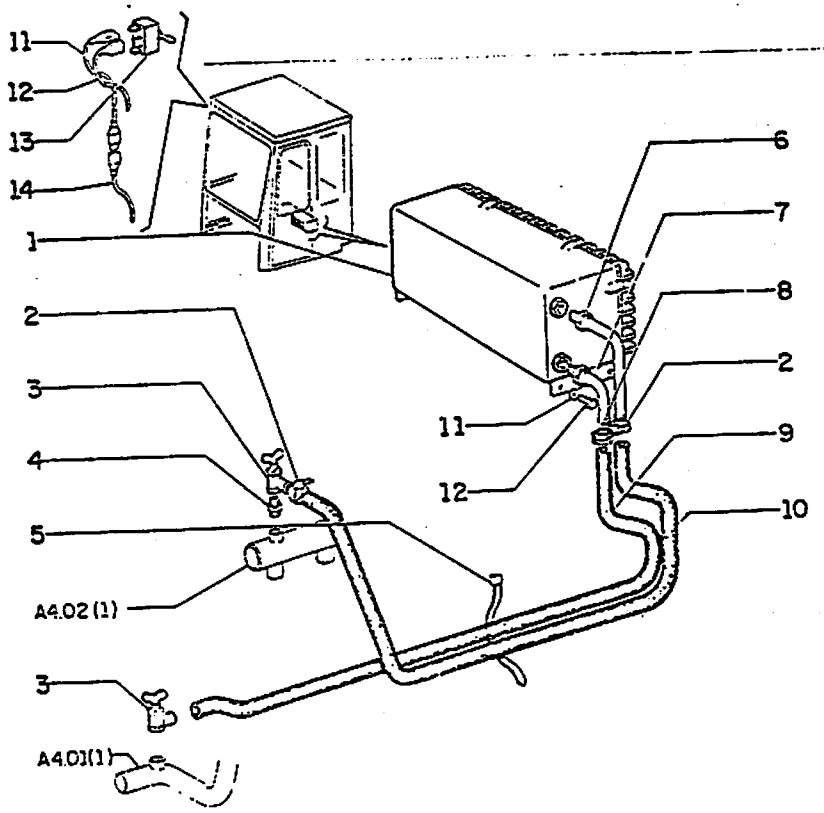

FIATALLIS FR12B L1.06 QUADRO 1 PAG.1

ITEM	PART NUMBER	QTD	COD.	DESCRIÇÃO	DESCRIPCIÓN
1	73150780	1	105R	AQUECEDOR	CALORIFERO
2	70922660	4	180C	ABRAÇADEIRA	ABRAZADERA
3	70621736	2	10V	VÁLVULA	VALVULA
4	73069835	2	20R	CONEXÃO	RACOR
5	75201642	3	180C	ABRAÇADEIRA	ABRAZADERA
6	75223169	1	193T	TUBO COMPL.	TUBO COMPL.
7	75223166	1	193T	TUBO COMPL.	TUBO COMPL.
8	70929795	2	122G	GUARNIÇÃO	GUARNICIÓN
9	70687428	1	192T	MANGUEIRA	MANGA
10	73126406	1	192T	MANGUEIRA	MANGA
11	75221725	1	111C	CABO COMPL.	CABO COMPL.
12	75221724	1	111C	CABO COMPL.	CABO COMPL.
13	73059891	1	75I	INTERRUPTOR	INTERRUPTOR
14	75221680	1	111C	CABO COMPL.	CABO COMPL.

OPCIONAL 24V - 75221712

AQUECEDOR - CALORIFERO

REVISADO VI/89

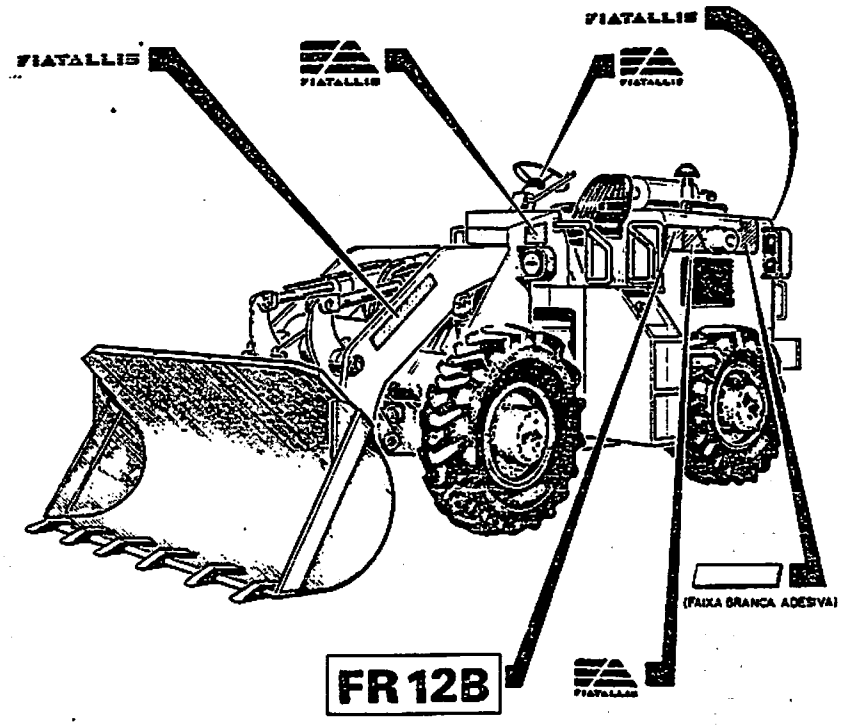

FIATALLIS FR12B L1.25 QUADRO 1 PAG.1

ITEM	PART NUMBER	QTY	COD.	DESCRIÇÃO	DESCRIPTION
1	75207383	K	2K	JOGO DE EMBLEMAS	KIT EMBLEMAS

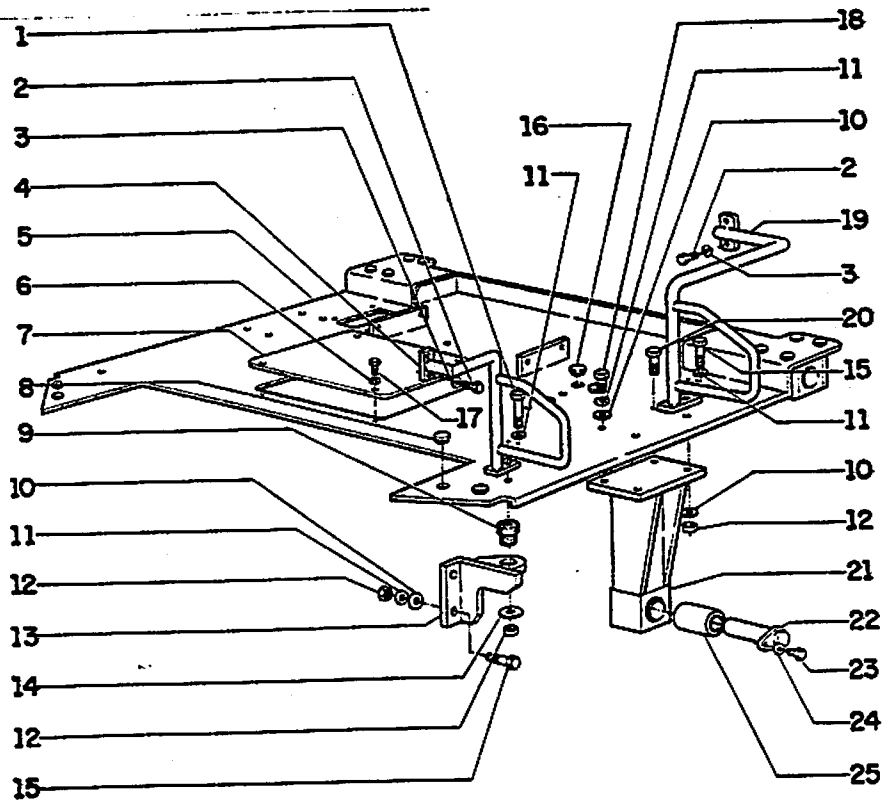

FIATALLIS FR12B L3.04 QUADRO 1 PAG.1

ITEM	PART NUMBER	QTD	COD.	DESCRIÇÃO	DESCRIPCIÓN
1	70928316	2	40V	PARAFUSO	TORNILLO
2	70927216	8	40V	PARAFUSO	TORNILLO
3	70912441	8	132R	ARRUELA PRESSÃO	ARANDELA FRENO
4	75222992	1	20M	ALÇA ESQ.	MANIJA ISQ.
	75222991	1	20M	ALÇA DIR.	MANIJA DER.
5	75223017	1	50P	PISO	PISO
6	70904204	4	132R	ARRUELA PRESSÃO	ARANDELA FRENO
7	75221632	1	265C	TAMPA	TAPA
8	70928956	12	265C	TAMPA	TAPA
9	73146385	2	61T	COXIM	ALMOFADILLA
10	70927275	12	131R	ARRUELA	ARANDELA
11	70912942	14	132R	ARRUELA PRESSÃO	ARANDELA FRENO
12	70911029	10	10D	PORCA	TUERCA
13	75222975	1	300S	SUPORTE ESQ.	SOPORTE ISQ.
	75222971	1	300S	SUPORTE DIR.	SOPORTE DER.
14	73146386	2	131R	ARRUELA	ARANDELA
15	70921174	6	40V	PARAFUSO	TORNILLO
16	70931926	2	265C	TAMPA	TAPA
17	70921383	4	40V	PARAFUSO	TORNILLO
18	70924277	4	40V	PARAFUSO	TORNILLO
19	75222984	1	20M	ALÇA ESQ.	MANIJA ISQ.
	75222980	1	20M	ALÇA DIR.	MANIJA DER.
20	70921403	2	40V	PARAFUSO	TORNILLO
21	75223037	1	300S	SUPORTE	SOPORTE
	75223036	1	300S	SUPORTE	SOPORTE
22	75221635	4	80P	PINO	PERNIO
23	70922763	4	40V	PARAFUSO	TORNILLO
24	70904206	4	132R	ARRUELA PRESSÃO	ARANDELA FRENO
25	70684837	4	95B	BUCHA	CASQUILLO

L3.04 | 1

PISO - PISO

FIATALLIS

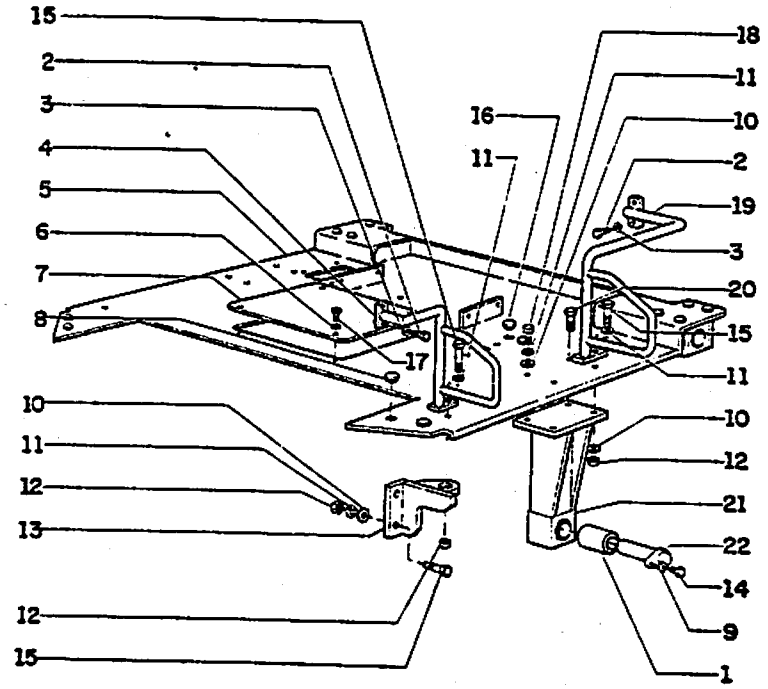

FIATALLIS FR 12B L3.04/1 **QUADRO** 1 **PAG.** 1

ITEM	PEÇA Nº	QTDE	COD.	DESCRIÇÃO	DESCRIPCION
1	70684837	4	095B	BUCHA	BUJE
2	70927216	8	040V	PARAFUSO	TORNILLO
3	70912441	8	170R	ARRUELA PRESSÃO	ARANDELA ELAST.
4	75222992	1	015M	CORRIMAO	BARANDILLA
	75222991	1	015M	CORRIMAO	BARANDILLA
5	75223742	1	050P	PISO	PISO
6	70904204	4	170R	ARRUELA PRESSÃO	ARANDELA ELAST.
7	75221632	1	265C	TAMPA	TAPA
8	70928956	12	026T	TAMPÃO	TOPE DE GOMA
9	70904206	4	170R	ARRUELA PRESSÃO	ARANDELA ELAST.
10	70927275	12	131R	ARRUELA	ARANDELA
11	70912942	14	170R	ARRUELA PRESSÃO	ARANDELA ELAST.
12	70911029	10	010D	PORCA	TUERCA
13	75222975	1	300S	SUPORTE ESQ.	SOPORTE
	75222971	1	300S	SUPORTE DIR.	SOPORTE
14	70922763	4	040V	PARAFUSO	TORNILLO
15	70921174	6	040V	PARAFUSO	TORNILLO
16	70931926	2	120B	BOTAO	BOTON
17	70921383	4	040V	PARAFUSO	TORNILLO
18	70924277	4	040V	PARAFUSO	TORNILLO
19	75222984	1	015M	CORRIMAO	BARANDILLA
	75222980	1	015M	CORRIMAO	BARANDILLA
20	70921403	2	040V	PARAFUSO	TORNILLO
21	75223037	1	300S	SUPORTE	SOPORTE
	75223036	1	300S	SUPORTE	SOPORTE
22	75221635	4	080P	PINO	BULON

PARA 24 VOLTS-A PARTIR DO CHASSI 420 MAIS 222, 274,318,342,344,346,347,348,350,351,375 A 377,379,388, 390,391,392,394,395,397,398,400,401,404,405,408,409, 410,411 EXCETO 422,432,449,456,474,483,490 E 514

PISO - PISO

L3.04/1 | 1

058

ITEM	PART NUMBER	QTD	COD.	DESCRIÇÃO	DESCRIPCIÓN
1	75222827	1	31P	PÁRA-LAMA TRAS.DIR.	GUARDABARROS TRAS.DER.
	75222828	1	31P	PÁRA-LAMA TRAS.ESQ.	GUARDABARROS TRAS.ISQ.
2	70928188	12	131R	ARRUELA	ARANDELA
3	75222852	2	300S	SUPORTE	SOPORTE
4	70927172	8	40V	PARAFUSO	TORNILLO
5	75222813	1	31P	PÁRA-LAMA DIANT.DIR.	GUARDABARROS DEL. DER.
	75222814	1	31P	PÁRA-LAMA DIANT.ESQ.	GUARDABARROS DEL. ISQ.
6	70921411	16	40V	PARAFUSO	TORNILLO
7	70912942	16	132R	ARRUELA PRESSÃO	ARANDELA FRENO
8	70921175	4	40V	PARAFUSO	TORNILLO

OPCIONAL 75222812

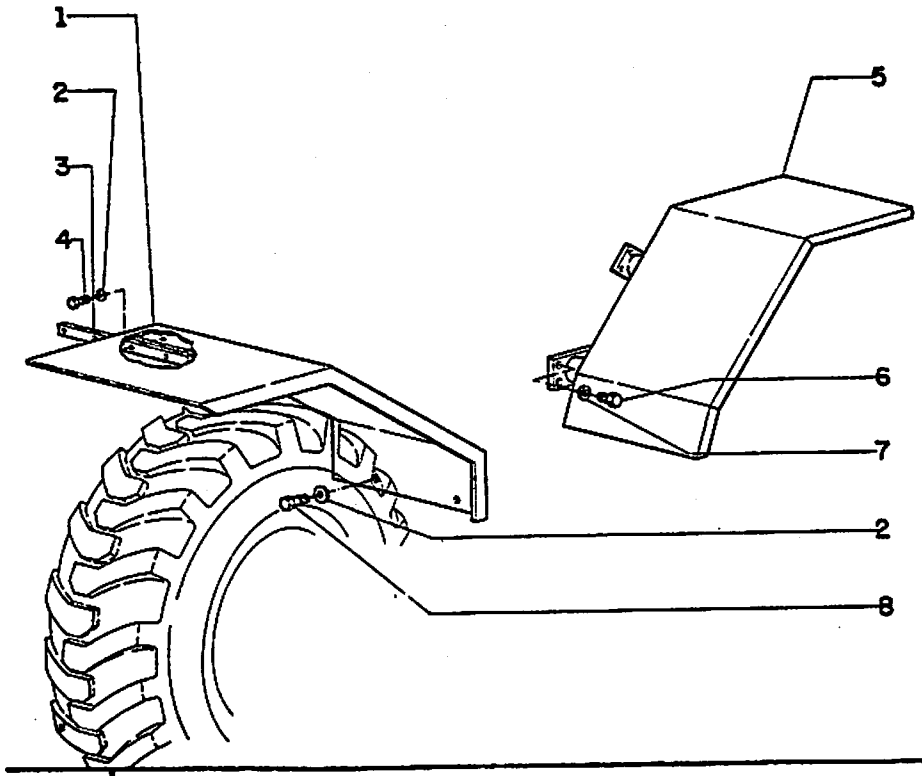

PARA-LAMAS - GUARDABARROS

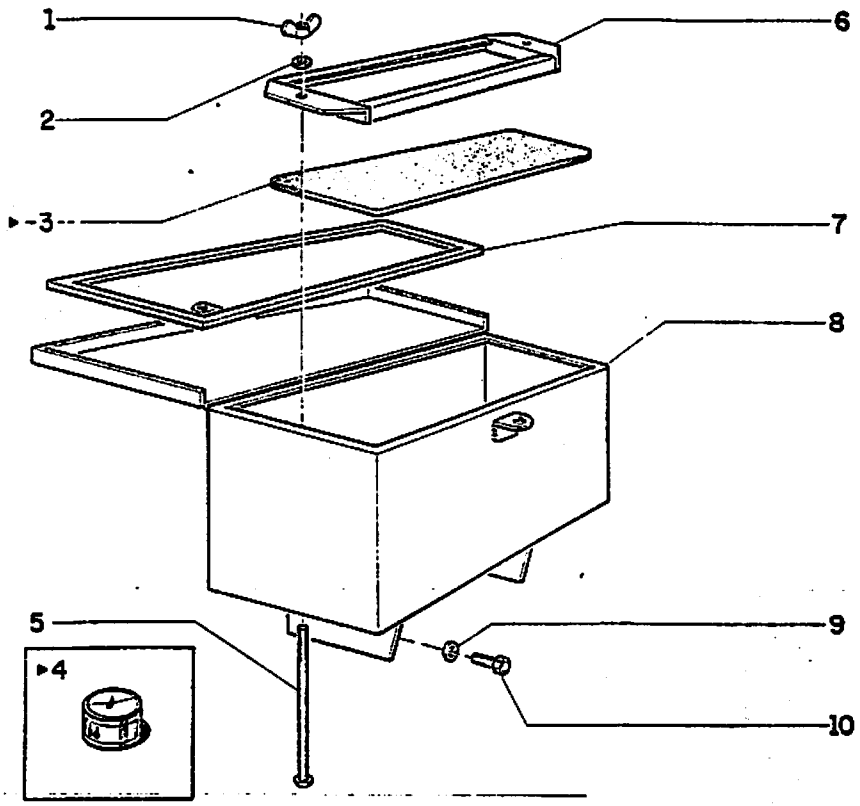

FIATALLIS FR12B L4.03 QUADRO 1 PAG.1

ITEM	PART NUMBER	QTD	COD.	DESCRIÇÃO	DESCRIPCIÓN
1	73125821	2	10D	PORCA BORBOLETA	TUERCA MARIPOSA
2	12644321	2	131R	ARRUELA	ARANDELA
3	75222767	1	120G	GUARNIÇÃO	GUARNICIÓN
4	3691004	*	001A	COLA P/GUARNIÇÃO	COLA P/GUARNICIÓN
5	75213032	2	40V	PARAFUSO	TORNILLO
6	75215731	1	300S	SUPORTE	SOPORTE
7	73125816	1	120G	GUARNIÇÃO	GUARNICIÓN
8	73153047	1	25B	CAIXA BATERIA	CAJA BATERIA
9	70677006	6	131R	ARRUELA	ARANDELA
10	70927173	6	40V	PARAFUSO	TORNILLO

* Uso conforme necessidade

* Uso conform necessidad

CAIXA DA BATERIA - CAJA DA BATERIA

L4.03 | 1

FIATALLIS

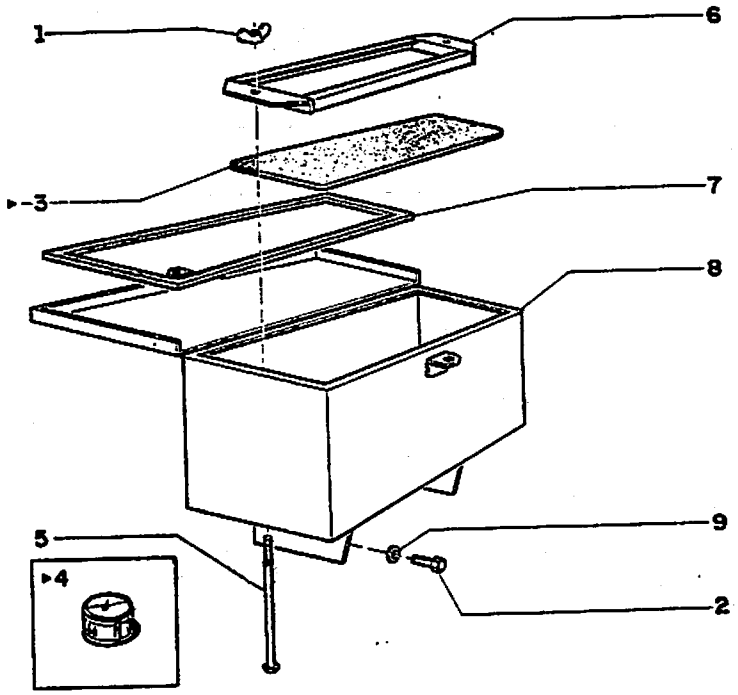

FIATALLIS FR 12B L4.03/1 **QUADRO** 1 **PAG.** 1

ITEM	PEÇA Nº	QTDE	COD.	DESCRIÇÃO	DESCRIPCION
1	73125821	2	010D	PORCA	TUERCA
2	70927173	12	040V	PARAFUSO	TORNILLO
3	79010787	2	300S	SUPORTE	SOPORTE
4	3691004	*	122G	RETENTOR	JUNTA
5	75213032	4	040V	PARAFUSO	TORNILLO
6	75215731	2	300S	SUPORTE	SOPORTE
7	73125816	2	120G	JUNTA	JUNTA PLANA
8	73125834	1	300S	SUPORTE BATERIA	SOPORTE
	73125833	1	300S	SUPORTE BATERIA	SOPORTE
9	70677006	12	131R	ARRUELA	ARANDELA

PARA 24 VOLTS -A PARTIR DO CHASSI 420 MAIS 222, 274,318,342,344,346,347,348,350,351,375 A 377,379,386, 390,391,392,394,395,397,398,400,401,404,405,408,409, 410,411 EXCETO 422,432,449,456,474,483,490 E 514

75219509-DIREITA 75212674-ESQUERDA
CAIXA DIREITA/ESQUERDA DA BATERIA-CAJA DER./IZQ. DA BATERIA

L4.03/1 | 1

FIATALLIS FR12B L4.03 QUADRO 2 PAG.1

ITEM	PART NUMBER	QTD	COD.	DESCRIÇÃO	DESCRIPCIÓN
1	75222767	1	120G	GUARNIÇÃO	GUARNICIÓN
2	73125816	1	120G	GUARNIÇÃO	GUARNICIÓN
3	73153047	1	87C	CAIXA FERRAMENTAS	CAJA HERRAMIENTAS
4	70677006	6	131R	ARRUELA	ARANDELA
5	70927173	6	40V	PARAFUSO	TORNILLO
6	3691004	*	001A	COLA P/GUARNIÇÃO	COLA P/GUARNIÇÃO

* Uso conforme necessário
* Uso conform necessidad

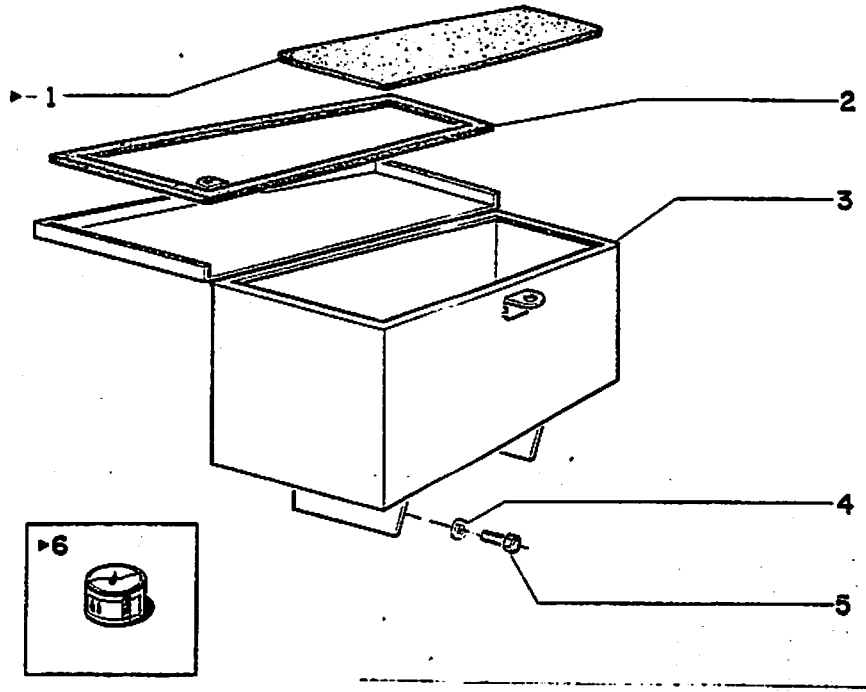

CAIXA DE FERRAMENTAS - CAJA DE HERRAMIENTAS

1989

ITEM	PART NUMBER	QTD	COD.	DESCRIÇÃO	DESCRIPCIÓN
1	75217549	1	50S	ASSENTO	ASIENTO
2	75221748	1	300S	SUPORTE	SOPORTE
3	10571771	4	131R	ARRUELA	ARANDELA
4	10519601	4	132R	ARRUELA PRESSÃO	ARANDELA FRENO
5	16100814	4	10D	PORCA	TUERCA

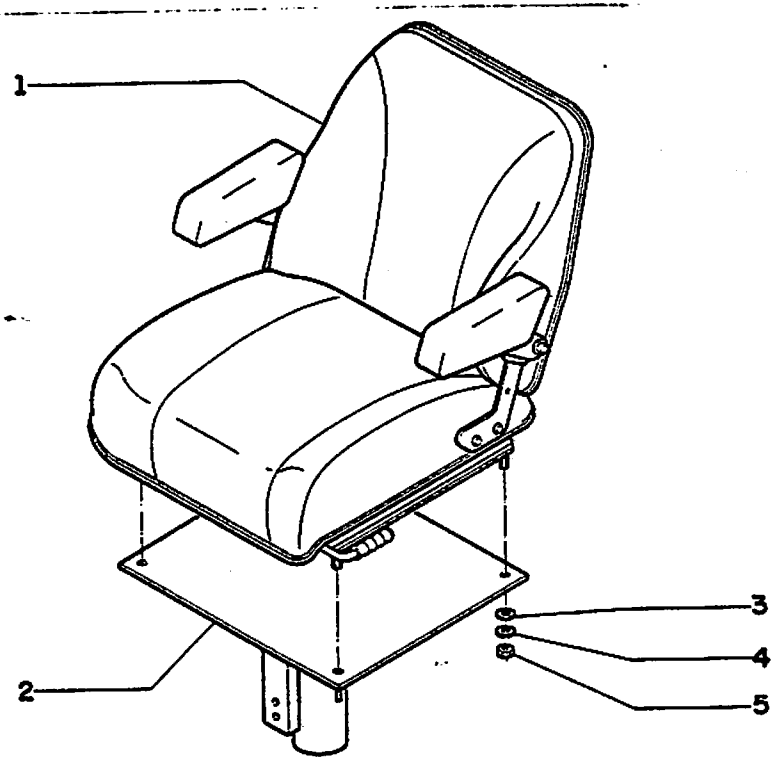

ASSENTO DO OPERADOR- ASIENTO DEL CONDUCTOR

FIATALLIS FR12B L6.01 QUADRO 2 PAG.1

ITEM	PART NUMBER	QTD	COD.	DESCRIÇÃO	DESCRIPCIÓN
1	73148971	1	300S	SUPORTE	SOPORTE
2	70677008	2	131R	ARRUELA	ARANDELA
3	70920582	2	40V	PARAFUSO	TORNILLO
4	70920583	4	40V	PARAFUSO	TORNILLO
5	70928460	4	131R	ARRUELA	ARANDELA

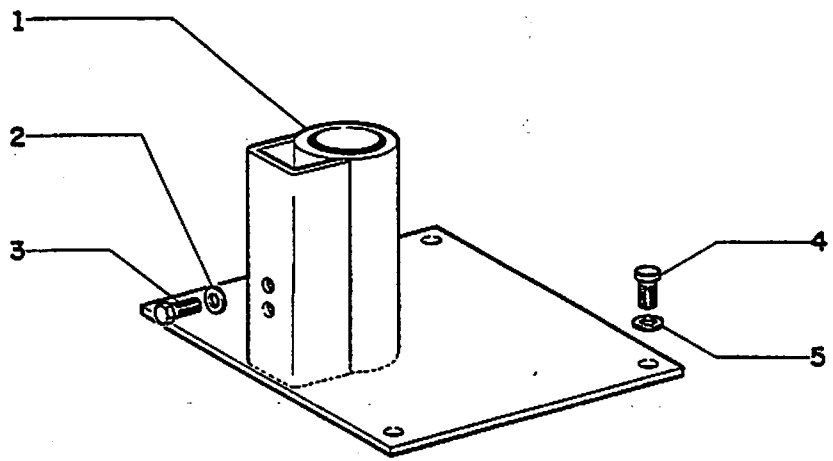

958

ASSENTO DO OPERADOR - ASIENTO DEL CONDUCTOR

858

Glossario Glossario

Glossario Glossario

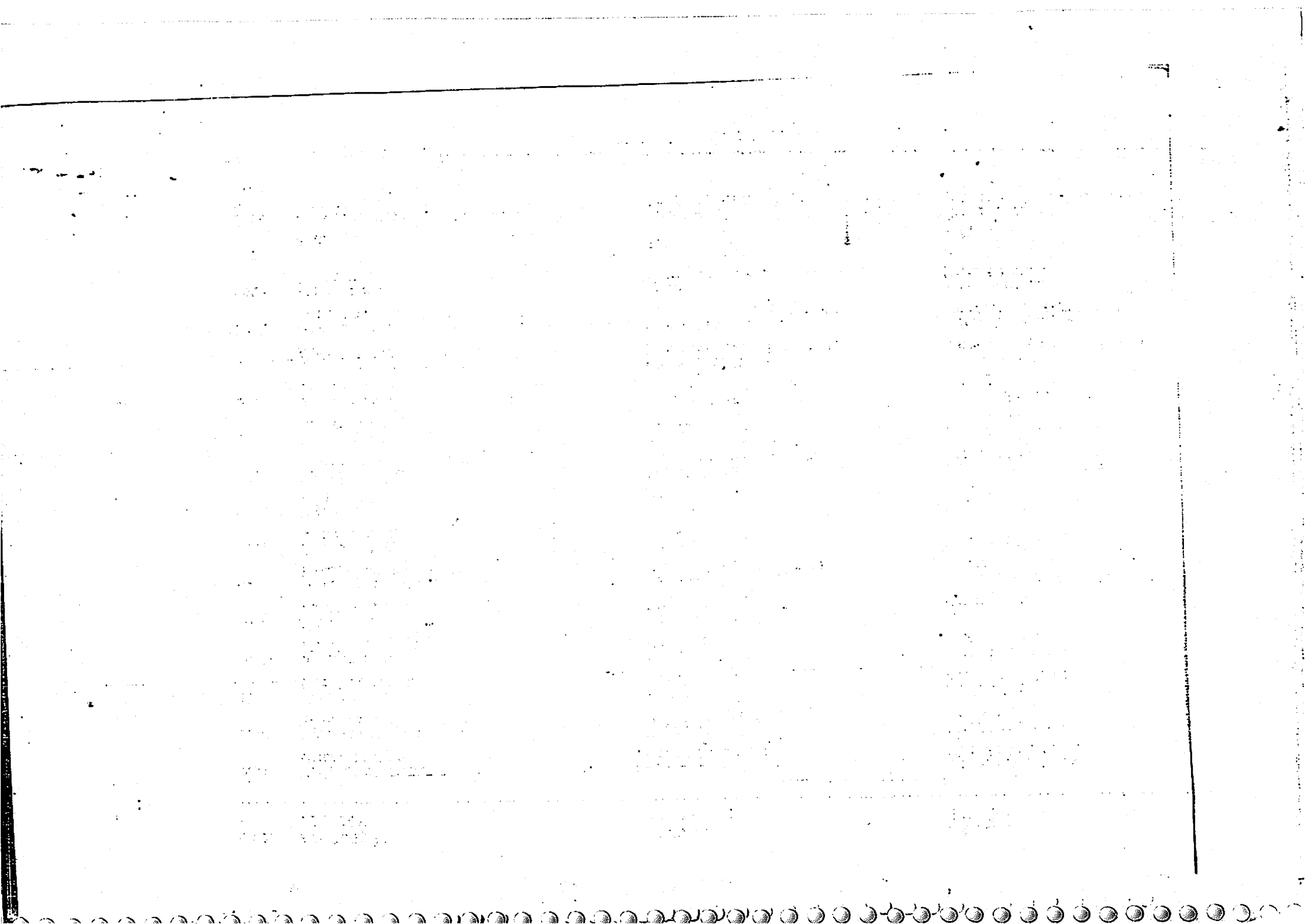

COD.	PORTUGUÊS DEUTSCH	ENGLISH FRANÇAIS	ITALIANO ESPAÑOL
0001	Motor turbo alimentado Motor mit turbolader	Turbocharged Engine Moteur Suralimenté	Motore Sovralimentato Motor Sobrealimentado
0003	Aquecimento da agua do motor Heizung fuer motorkuehlanlage	Engine Coolant Heater Chauffage D'eau Moteur	Riscaldatore Imp. Raffr Motore Calefaccion Agua Motor
001K	Kit veja pag. 9 Satz siehe seite 9	Kit See Page 9 Kit Voir Page 9	Kit Ved. Pag. 9 Juego Vease Pag 9
001M	Microfiches service Microfiches service	Microfiche Service Microfiches Service	Microfiches Service Microfichas Servicio
001N	Fita magnética Magnetband	Magnetic Tape Bande Magnetique	Nastro Magnetico Banda Magnetica
0020	Supressão de ruidos da cabine Schalldaemmung fuer kabine	Cab Sound Suppression Insonoriation Poste Conduite	Insonorizzazione Posto Guida Insonorizacion Puesto-conducc.
0021	Equipamento p/inverno Winterausruestung	Winterization Winterisation	Winterizzazione
0022	Supressão de ruidos Aussenschalldaemmung	Bystander Sound Suppression Insonorization Exterieure	Insonorizzazione Esterna Insonorizacion Exterior
0024	Equip.p/ operação em estrada Strassenfahrt ausruestung	Road Traffic Preparation Transf.circulation Sur Route	Trasform Circol Su Strada Acondicionamiento p/carretera
0026	Predisposição p/instal.TUV TUV-Zulassung	TUV Version Version TUV	Predisposizione TUV Version TUV
002C	Catálogo de peças sobressalentes Ersatzteilkatalog	Parts Catalog Catalog Pieces Detachees	Catalogo Parti Ricambio Catalogo Piezas Repuesto
002D	Especificação dos serviços Reparaturdaten	Service Specifications Donnees Pour Les Reparations	Dati Caratt Per Riparazioni Datos Caract.para Reparaciones
002E	Lista geral de peças sobressalentes Allgemeine ersatzteilliste	Master Numerical Index Liste General Pieces Rechange	Elenco Generale Ricambi Lista General Piezas Repuesto
002F	Até o motor ... Bis motor ...	Up To Engine ... Justqu'au Moteur ...	Fino Al Motore ... Hasta El Motor ...
002K	Kit Satz	Kit Kit	Kit Juego
002L	Lista de preço de peças sobressalentes Ersatzteil-preisliste	Parts Price List Tarif Pieces de Rechange	Listino Prezzi Ricambi Lista de Precios de Repuesto

098

COD.	PORTUGUÊS DEUTSCH	ENGLISH FRANÇAIS	ITALIANO ESPAÑOL
002M	Manual de serviços Werstatt handbuch	Service Manual Manuel D'atelier	Manuale Per Le Riparazioni Manual de Taller
002N	Boletim de peças sobressalentes Ersatzteilmitteilungsblatt	Parts Bulletin Bulletin de Pieces Detachees	Notiziario Tecnico Ricambi Notiziario Piezas de Repuesto
002T	Tabelas calibragem do sist. injeç. Einspritzanlage einstelldaten	Inject.syst.calibration Charts Tables Tarage Appar.injection	Tabelle Taratura App.Iniezione Tablas Calibr. Apar.Inyeccion
0030	Homologação p/ Itália Homologation Italien	Italian Road Traffic Approval Homologation Italie	Omologazione Italia Homologacion Italia
0031	Versão new york Version fuer N.Y	New York Version Version New-York	Allestimento New York Version Nueva York
0035	Homologação agrícola Landwirtschaftszulassung	Farm Provision Homologable Agriculture	Omologabile Agricolo Homologable Agricolo
003C	Catálogo de ferramentas Werzeugkatalog	Service Tool Catalog Catalogue Outillage Assistance	Catalogo Attrezzature Assist Catalogo Utilage Servicio
003D	À partir do motor ... Ab motor	From Engine ... A Partir Du Moteur ...	Dal Motore ... A Partir Del Motor ...
003F	Até o câmbio ... Bis getriebe ...	Up To Transm ... Jusqu'a La Boite de Vitesse ...	Fino Al Cambio ... Hasta El Cambio ...
003M	Manual de operação e manutenção Betriebs-und wartungsanleitung	Operat.mainten.instr.manual Manuel Conduite Et Entretien	Manuale Istr.uso Manutenzione Manual de Manejo Y Mantenim.
003T	Manual de tempos de manutenção Reparaturrichtzeiten handbuech	Repair Time Manual Manuel Temps Reparation	Tariffario Delle Riparazioni Catalogo Tiempos Reparaciones
0045	Proteção. reservat.combust. Schutz fuer kraftstofftank	Fuel Tank Guard Protectioin Reservoir Comb.	Riparo Serbatoio Combustibile Proteccion Deposito Combustib.
0046	Proteç.inf. reservat.combust. Panzerwanne fuer kraftstofftan	Fuel Tank Lower Guard Protection Inf.reservoir Comb.	Riparo Inf.serbatoio Combust. Proteccion Inf.deposito'Aceite
004F	Até a cabina ... Bis fahrerhaus ...	Up To Cab ... Justqu'a La Cabine ...	Fino Alla Cabina ... Hasta La Cabina ...
004M	Manual de treinamento técnico Betriebsanweisungen	Service Training Manual Manuel Formation Technique	Manuale Addestr.assistenziale Manual de Formacion Post Venta
004T	Quadro Wandtafel	Wall Chart Planche Murale	Tavola Murale Laminas Didacticas

COD.	PORTUGUÊS DEUTSCH	ENGLISH FRANÇAIS	ITALIANO ESPAÑOL
0091	Proteção dos dentes da caçamba Schaufelzahnschutz	Bucket Tooth Guard Protection Dents de Godet	Protezione Denti Benna Proteccion Dientes de Cuchara
0092	Porta dente da caçamba Zahnhalter	Bucket Tooth Shank Corps de Dent	Corpo Dente Cuerpo de Diente
0093	Translação com comando por pedal Fahrantrieb mit fusshebel	Travel With Foot Control Traslation Avec Commande Pied	Traslazione C/comando A Pedale Translacion Con Mando A Pedal
009F	Farol Scheinwerfer	Light Lanterne	Fanale Faroi
009R	Bandeja Oelfangblech	Tray Classeur	Raccoglitore Clasificador
009V	Válvula de segurança Sicherheitsventil	Safety Valve Soupape de Surete	Valvola Sicurezza Valvula de Seguridad
00G5	Lista de equip. opcionais-trator Liste-zusatzausruestung-maschinen	Spec.equip.list-tractor Liste de Variantes - Tracteur	Elenco Varianti - Trattore Relacion de Variantes-tractor
00G6	Lista de equip. opcionais-implem Liste-zusatzausruestung-geraet	Spec.equip.list-implement Liste de Variantes - Outil	Elenco Varianti - Attrezzo Relacion Variantes-util
00G7	Lista de allied-equipment Zubehoerliste	Allied-equipment List Liste de Variantes - All.equip	Elenco Varianti-allied-equip. Relacion Variantes-all.equipm.
0103	Pesagem eletronica Elektron.wiegeeinrichtung	Weighing System Pesage Electronique	Pesatura Eletronica Peso Electronico
010C	Chave de fenda Schraubenzieher	Screwdriver Tournevis	Cacciavite Destornillador
010D	Porca Mutter	Nut Ecrou	Dado Tuerca
010E	Came Excenter	Cam Excentrique	Eccentrico Excentrica
010I	Direção hidráulica Hydrostatische lenkung	Hydraulic Drive Direction Hydraulique	Idroguida Direccion Hidraulica
010L	Lâmina Schild	Moldboard Lame	Lama Hoja
010M	Elo Glied	Link Maillon	Maglia Malla

6044568831 68

COD.	PORTUGUÊS DEUTSCH	ENGLISH FRANÇAIS	ITALIANO ESPAÑOL
0059	Escavo lateral Seitenversetzter aushub	Offset Digging Fouille Laterale	Scavo Laterale Excavacion Lateral
005A	Acendedor de cigarros Zigaretten anzuender	Cigarette Lighter Allume-cigare	Accendisigari Encendedor
005D	A partir do cilindro ... Ab zylinder ...	From Cylinder ... A Partir Du Cylindre ...	Dal Cilindro ... A Partir Del Cilindro
005F	Até o cilindro ... Bis zylinder ...	Up To Cylinder ... Justqu'au Cylindre ...	Fino Al Cilindro ... Hasta El Cilindro ...
0060	Retro escavadeira Heckbagger	Backhoe Pelle Retro	Retroescavatore Retroexcavadora
008V	Válvula de amortecimento Daempfungsventil	Damping Valve Soupape Amortiseuse	Valvola Ammortizzatrice Valvula Amortiguadora
0070	Martelo de demolição Abbruchhammer	Demolition Hammer Mateau de Demolition	Martello Demolitore Martillo Rompedor
0071	Faca da caçamba Schaufelschneide	Bucket Cutting Edge Tailiant de Godet	Tagliente Benna Cuchilla de Cuchara
0072	Proteção superior da caçamba Abweisblech fuer ladeschaufel	Bucket Spill Plate Protection de Godet	Riparo Superiore Benna Proteccion Superior de Cuchara
007V	Válvula de sobrepressão Ueberdruckventil	Overpressure Valve Chepet de Surpression	Valvola Sovrapressione Valvula de Descarga
0085	Dente com ponta substituível Zahn mit eingesetzter spitze	Shank W/repl.le Tooth Dent Avec Pointe Rapportee	Denti C/punta Riportata Diente Con Punta Postiza
0087	Dente com ponta reforçada Zahn mit verstaerkter spitze	Tooth W/reinforced Tip Dent Avec Point Reforcee	Denti C/punta Rinforzata Dientes Con Punta Reforzada
0088	Dentes com ponta substituível (soldadas) Zahn aufgeschweisster spitzer	Tooth W/welded Tip Dent Avec Pointe Soudee	Denti C/punta Riportata (Sald) Dientes Con Punta Soldada
0089	Braço do guindaste Kranarm	Crane Boom Bras de Grue	Braccio Gru Brazo de Grua
008C	Cabina Fahrerhaus	Cab Cabine	Cabina Cabina
008D	Decalcomania Abziehbild	Decal Calque	Decalcomania Calcomania

COD.	PORTUGUÊS DEUTSCH	ENGLISH FRANÇAIS	ITALIANO ESPAÑOL
010V	Válvula Ventil	Valve Soupape	Valvola Valvula
010Z	Contrapeso Kontergewicht	Counterweight Lest	Zavorra Lastre
0113	Proteção da tubulaç. cilindros Zylinderleitungsschutz	Cylinders Piping Guard Protection Tuyauteries Verins	Riparo Tubaz. Cilindri Protección Tuberias de Gatos
011B	Barra estabilizadora Stabilisierstange	Stabilizer Bar Barre Stabilisatrice	Barra Stabilizzatrice Barra Estabilizadora
0120	Olhal Augen	Eye Oeillet	Occhiello Ojal
012A	Eixo principal Hauptwelle	Main Shaft Arbre Primaire	Albero Primario Arbol Primario
012B	Barra de torção Drehstab	Torsion Bar Barre de Torsion	Barra Di Torsione Barra de Torsion
012M	Magneto Magnet	Magneto Magneto	Magnete Magneto
013A	Eixo intermediário Vorgelegewelle	Countershaft Arbre Secondaire	Albero Secondario Arbol Intermediario
013B	Barra de tração Zugstange	Drawbar Barre D'attelage	Barra Di Traino Barra de Remolque
0140	Ogiva Dichtkegel	Ogive Ogive	Ogiva Ogiva
014B	Cinta Band	Strap Bande	Bandella Cincho
0150	Silencioso c/ retentor de fagulhas Auspufftopf mit funkenschutz	Spark Arresting Muffler Silenciaux Avec Para-flamme	Silenziatore Con Parafiamma Silenciador Con Apagallamas
0151	Tampa para chuva Auspuffklappe	Rain Cap Couvercle Pare-pluie	Coperchietto Parapioggia Capota
015G	Gaiola Lagerkaefig	Cage Cage	Gabbia Jaula
015M	Corrimão Haltegriff	Hand-rail Main-courante	Mancorrente Barandilla

6004496831 68

COD.	PORTUGUÊS DEUTSCH	ENGLISH FRANÇAIS	ITALIANO ESPAÑOL
015N	Extremidade Keilnase	Dog-point Crochet	Nasello Dedo
015O	Lubrificador Schmierkanne	Lube Fitting Godet D'huile	Oliatore Aceiteira
0166	Sistema especial de refrig. Sonderkuehlsystem	Special Cooling System Syst.spec.refroidissement	Impianto Speciale Raffreddam. Sistema de Refrigeracion Epec.
0167	Purificador catalítico Katalyt-umwandler	Catalytic Converter Convertisseur Catalytique	Purificatore Catalitico Purificador Catalitico
016A	Eixo Welle	Shaft Arbre	Albero Arbol
016T	Velocímetro Tachometer	Speedometer Compteur de Vitesse	Tachimetro Velocimetro
016V	Variador de avanço Spritzzeitverteiler	Advance Variator Correcteur D'avance	Variatore Di Anticipo Variador de Avance
0170	Implemento p/ escavação de rocha Ausruestung fuer steinbruch	Rock Digging Equipment Equip.p.creusement de Roches	Attrezzo Scavo Roccia Util Para Excavacion de Roca
0171	Cortina para radiador Kuehlerabdeckung	Curtain For Radiator Rideau Pour Radiateur	Tendina Per Radiatore Cortina Para Radiator
0173	Regulador da refrig. do radiador Kuehlerjalousie	Radiator Shutter Regulateur Refroid. Radiateur	Regolatore Raffred.radiatore Regulador de Refr.radiador
0174	Grade anti-areia Sandschutzgitter	Sand Screen Grille Antisable	Griglia Antisabbia Rejilla Antiarena
0176	Ventilador aspirante Saugluefter	Suction Fan Ventilateur Aspirant	Ventilatore Aspirante Ventilador Aspirador
0178	Ventilador de pás reversíveis Luefter/verstellbare fluegel	Reversible Fan Ventilateur A Pales Reversib.	Ventilatore A Pale Reversibili Verntilador de Aspas Reversib.
017A	Eixo do comando de válvulas Nockenwelle	Camshaft Arbre A Cames	Albero Ad Eccentrici Arbol de Levas
0187	Ejetor de poeira do filtro de ar Luftfilter mit duese	Air Cleaner Dust Ejector Depoussiereur de Filtre	Elettore Polvere Filtro Aria Eyector de Polvo Filtro Aire
018A	Virabrequim Kubelwelle	Crankshaft Vilebrequin	Albero Motore Ciguenal

COD.	PORTUGUÊS DEUTSCH	ENGLISH FRANÇAIS	ITALIANO ESPAÑOL
018T	Faca Schneidmesser	Cutting Edge Lame Couparte	Tagliente Cuchilla
0190	Filtro de ar a seco Trockenluftfilter	Dry Air Cleaner Filtre Air A Sec	Filtro Aria A Secco Filtro de Aire Seco
0192	Extensão do filtro Filter verlangerung	Precleaner Extension Rallonge Filtre Air	Prolunga Filtro Aria Prolongador
019T	Faca lateral Eckmesser	Coin de Lame	End Bit Tagliente Laterale Cuchilla Lateral
01G0	Desenho de conjunto Gesamtzeichnungen	Assembly Drawings Ensembles	Complessivi Conjuntos
01G9	Desenhos de conjunto (p/produção) Fertigungszeichnungen	Assy Dwgs For Manufacturing Ensenbles Pour Production	Complessivi Per Produzione Conjuntos Para Produccion
0204	Dispositivo de partida a frio Kaltstart-einrichtung	Cold Weather Starting Aid Demarrage A Froid	Avviamento A Freddo Dispositivo Termostarter
020B	Bloco do motor Kurbelgehause	Crankcase Bloc-cylindres	Basamento Motore Bloque de Cilindros
020C	Calota Kappe	Cap Calotte	Calotta Sombrerete
020D	Defletor Leitblech	Deflector Deflecteur	Deflettore Deflector
020E	Elemento filtrante Filtereinsatz	Filtering Element Element Filtrant	Elemento Filtrante Filtro
020G	Boia Schwimmer	Float Flotteur	Galleggiante Flotador
020I	Funil Trichter	Funnel Entonnoir	Imbuto Embudo
020M	Alça Griff	Handle Poigne	Maniglia Manija
020N	Fita Band	Band Ruban	Nastro Cinta
020P	Teto da cabina Kabinendach	Roof Panel Pavillion	Padiglione Techo

COD.	PORTUGUÊS DEUTSCH	ENGLISH FRANÇAIS	ITALIANO ESPAÑOL
020R	Conexão Stutzen	Fitting Raccord	Raccordo Racor
020S	Engrenagem planetária Planetenrad	Planetary Gear Satellite	Satellite Pinon Satelite
020T	Tambor Trommel	Drum Tambour	Tamburo Tambor
020U	Injetor Duese	Jet Gicleur	Ugello Inyector
0215	Contrapeso dianteiro Kontergewicht vorne	Front Counterweight Lest Avant	Zavorra Anteriore Latre Anterior
0218	Contrapeso suplementar Zusatzkontergewicht	Additional Counter Weight Lest Supplementaire	Zavorra Supplementare Lastre Suplementario
021A	Aleta do radiador Kuehlerrippe	Radiator Fin Ailette Radiateur	Aletta Radiatore Aleta,radiador
021U	Ferramenta Geraet	Tool Outil	Utensile
021V	Guincho Seilwinde	Winch Treuil	Verricello Torno
0221	Contrapeso traseiro Kontergewicht hinten	Rear Counterweight Lest Arriere	Zavorra Posteriore Lastre Posterior
0222	Contrapeso e gancho de tração Kontergewicht und zughaken	Counterweight And Drawbar Lest Et Crochet D'attaque	Zavorra E Gancio Traino Lastre Y Enganche de Remolque
022S	Escada Leiter	Ladder Echelle	Scaletta Escalerilla
023A	Eixo de transmissão Antriebswelle	Drive Shaft Arbre de Transmission	Albero Trasmissione Arbol de Transmision
023G	Haste do pedal Fusshebelsschaft	Pedal Stem Tige de Pedale	Gambo Del Pedale Mango de Pedal
023M	Alça de apoio Haltegriff	Grab Handle Poignee	Maniglia Di Appiglio Asa
023P	Palheta do ventilador Luefterfluegel	Blade Fan Aube	Paletta Ventilatore Aspa

COD.	PORTUGUÊS DEUTSCH	ENGLISH FRANÇAIS	ITALIANO ESPAÑOL
023R	Chapa de encosto Druckscheibe	Thrust Plate Rondelle de Butee	Ralla Di Spinta Anillo de Empuje
023S	Talhadeira Meissel	Chisel Burin	Scalpello Cortafrios
0240	Relógio Dieuhr	Clock Montre	Orologio Reloj
024I	Estofamento Polsterurig	Padding Rembourrage	Imbottitura Almohadillado
024N	Lona de freio Bremsband	Brake Band Bande de Frein	Nastro Freno Cinta de Freno
0251	Caçamba de abertura de canal Grabenloeffel	Ditch Digging Bucket Godet Creusage Fosses	Benna Scavo Fossi Cuchara Para Zanjas
0252	Caçamba para limpeza de canal Grabenraeumloeffel	Ditch Cleaninng Bucket Benne de Talutage	Benna Pulizia Fossi Cuchara Limpia Zanjas
025A	Alternador Drehstromlichtmaschine	Alternator Alternateur	Alternatore Alternador
025B	Bateria Batterie	Battery Batterie	Batteria Bateria
025D	Dente do ripper Aufreisserzahn	Ripper Shank Dent de Ripper	Dente Ripper Diente de Escarificador
025F	Estrangulador Drosselklappe	Throttle Papillon	Farfalla Mariposa
025G	Sapata de freio Bremsbacke	Brake Shoe Machoire de Freins	Ganascia Freni Zapata de Frenos
025I	Empunhadura Griff	Handgrip Poignee	Impugnatura Empunadura
025P	Painel Verkleidung	Panel Panneau	Pannello Panel
025R	Radiador Kuehler	Radiator Radiator	Radiatore Radiador
025S	Trocador de calor Waermetauscher	Heat Exchanger Echangeur de Temperature	Scambiatore Di Calore Cambiador de Calor

COD.	PORTUGUÊS DEUTSCH	ENGLISH FRANÇAIS	ITALIANO ESPAÑOL
0266	Escovadeira Balayeuse	Brush Barredora	Spazzolatrice
026G	Pinça Backe	Jaw Machoire	Ganascia Mordaza
026N	Nervura Rippe	Rib Nervure	Nervatura Nervio
026T	Tampão Puffer	Wick Tampon	Tampone Tope de Goma
027D	Válvula de desvio Verteilerventil	Diverter Valve Deviateur	Deviatore Valvula de Desvio
0280	Estrutura Rahmenwerk	Structure Ossature	Ossatura Estructura
0281	Acionamento para trator lento Langsamgang antriebsraeder	Gears For Slow Tractor Pignons Pour Tracteur Lent	Ruotismi Per Trattore Lento Pinones de Tractor Lento
0284	Acionamento veloz para I e II I-II gang antriebsraeder	I and II Fast Speed Gears Pignons de I et II Rapides	Ruotismi Per I e II Veloce Pinones de I y II Velocidad
0285	Acionamento para velocidade comp Kriechgang antriebsraeder	Narrow Increment Speed Gears Pignons p/vitesses Compates	Ruotismi Per Velocita Compatte Pinones de Velocidades Cotas
0286	Acionamento para trator veloz Schnellgang antriebsraeder	Gears For Fast Tractor Pignons Pour Tracteur Rapide	Ruotismi Per Trattore Veloce Pinones de Tractor Rapido
028N	Niple Anschluss	Nipple Raccord	Nipplo Racor
0294	Retardador hidráulico Hydr.retarder	Hydraulic Retarder Retardeur Hydraulique	Ritardatore Idraulico Retardador Hidraulico
029F	Faixa Band	Band Bande	Fascia Banda
030C	Câmbio de velocidades Wechselgetriebe	Transmission Boite de Vitesses	Cambio Velocita Cambio de Velocidades
030E	Solenóide Elektromagnet	Solenoid Solenoide	Elettromagnete Solenoide
030G	Gancho Haken	Hook Crochet	Gancio Gancho

COD.	PORTUGUÊS DEUTSCH	ENGLISH FRANÇAIS	ITALIANO ESPAÑOL
030L	Lâmpada Gluehbirne	Lamp Lampe	Lampada Lampara
030M	Luva de aço Muffe	Sleeve Manchon	Manicotto Manguito
030S	Escarificador Aufreisser	Scarifier Scarificateur	Scarificatore Escarificador
030T	Tapete Bodenmatte	Mat Tapis	Tappeto Alfombra
030V	Ventilador Luefter	Fan Ventilateur	Ventilatore Ventilador
0310	Oleo Oel	Oil Huile	Olio Aceite
031D	A partir do câmbio ... Ab getrieb ...	From Transm ... A Partir de La Transmission...	Dal Cambio ... A Partir Del Cambio ...
031F	Abraçadeira Klemme	Clamp Collier	Fascetta Abrazadera
031P	Pára-lama Kotfluegel	Fender Aile	Parafango Guardabarros
032G	Gancho de tração Zughaken	Tow Hook Crochet D'attelage	Gancio Di Traino Enganche de Remolque
032R	Retificador Gleichrichter	Rectifier Redresseur	Raddrizzatore Rectificador
033A	Acumulador hidraulico Hydraul.druckspeicher	Hydraulic Accumulator Accumulateur Hydraulique	Accumulatore Idraulico Acumulador Hidraulico
033C	Câmara de ar Schlauch	Inner Tube Chambre A Air	Camera Daria Camara de Aire
033D	A partir da cabina ... Ab fahrerhaus ...	From Cab ... A Partir de La Cabine ...	Dalla Cabina ... A Partir de La Cabina ...
033E	Ventilador elétrico Elektroluefter	Electric Fan Ventilateur Electrique	Elettroventilatore Electroventilador
033P	Parede Wand	Wall Paroi	Parete Pared

COD.	PORTUGUÊS DEUTSCH	ENGLISH FRANÇAIS	ITALIANO ESPAÑOL
034S	Semi-caixa Gehaeusehalfte	Half Case Demi-carter	Semiscatola Semicaja
035B	Caçamba Ladeschaufel	Bucket Godet	Benna Cuchara
035C	Camisa do cilindro Zylinderlaufbuechse	Cylinder Liner Chemise Cylindre	Camicia Cilindro Motore Camisa de Cilindros
035D	Diafragma Membrane	Diaphragm Diaphragme	Diaframma Diafragma
035G	Gerador de corrente Stromerzeuger	Current Generator Generateur de Courant	Generatore Di Corrente Generador de Corriente
035I	Indicador Anzeigeinstrumente	Indicator Indicateur	Indicatore Indicador
035L	Lampejador Blinkgeber	Flasher Centrale Clignotante	Lampeggiatore Rele de Intermitencias
035R	Reostato Regelwinderstand	Rheostat Rheostat	Reostato Reostato
035S	Carcaça Gehaeuse	Case Carter	Scatola Caja
036A	Amortecedor de vibraçao Stossdaempfer	Shock Absorber Amortisseur	Ammortizzatore Amortiguador
036P	Pára-choques Stoss-stange	Bumper Pare-chocs	Paraurti Parachoques
036S	Caixa de direção Lenkgehaeuse	Steering Housing Boitier de Direction	Scatola Guida Caja de Direccion
036V	Ventoinha Geblaese	Blower Soufflerie	Ventola Soplador
0370	Comando combinado freio/embreage Betaetigung lenkkupplung/brems	Combined Steering-brake Control Commande Combinee Freins-embr.	Comando Combinato Freni-frizz. Mando Combinado Frenos Y Embr.
038A	Amperímetro Amperemeter	Ammeter Amperemetre	Amperometro Amperimetro
038L	Limpador de pára-brisa Scheibenwaschanlage	Windshield Washer Essui-glace	Lavacristalli Lava Vidrios

COD.	PORTUGUÊS DEUTSCH	ENGLISH FRANÇAIS	ITALIANO ESPAÑOL
038V	Vidro Glas	Panel Of Glass Vitre	Vetro Cristal
039P	Anteparo Trennblech	Bulkhead Cloison	Paratia Mamparo
039R	Resistor Winderstand	Resistor Resistor	Resistore Resistor
040A	:ncora Anker	Anchor Ancre	Ancora Ancla
040D	Diferencial Differential	Differential Differentiel	Differenziale Deferential
040M	Manometro de água Manometer, wasser	Water Pressure Gauge Manometre Eau	Manometro Acqua Manometro Agua
040R	Resist ncia Winderstand	Resistance Resistance	Resistenza Resistencia
040V	Parafuso Schraube	Screw Vis	Vite Tornillo
041M	Manometro de ar Luftdruckmesser	Air Pressure Gauge Manometre Air	Manometro Aria Manometro de Aire
042M	Manêmetro de óleo Oeldruckmesser	Oil Pressure Gauge Manometre Huile	Manometro Olio Manometro Aceite
042P	Pastilha de freio Bremsbelag	Brake Lining Pastille de Frein	Pastiglia Freno Pastilla de Freno
042V	Parafuso sem-fim Schnecke	Worm Screw Vis Sans-fin	Vite Senza Fine Tornillo Sin Fin
043R	Malha do filtro Filter sieb	Filter Strainer Crepine	Reticella Del Filtro Malla de Filtro
0443	Diferencial auto blocante (No SPIN) Sperrdifferential	Differential (No Spin) Differentiel (No-spin)	Differenziale (No Spin) Diferencial (No-spin)
0444	Eixo " super-max-trac" Triebeasche "super max-trac"	Axle "Super-max-trac" Pont "Super Max-trac"	Assale "Super-max-trac" Puente "Super Max-trac"
0445	Dispos. de desengate eixo poster Hinterachsabschaltung	Rear Axle Disconnect Disp.decrapotage	Disp. Desinnesto Assale Post. Disposit.desacoplo Puente Post

COD.	PORTUGUÊS DEUTSCH	ENGLISH FRANÇAIS	ITALIANO ESPAÑOL
044R	Rede Netz	Net Grille	Rete Rejilla
045A	Anel Ring	Ring Bague	Anello Aro
045D	Difusor Luftduese	Diffuser Diffuseur	Diffusore Difusor
045F	Presilha Clip	Clip Arretoir	Fermaglio Abresadera
045L	Alavanca Hebel	Lever Levier	Leva Palanca
045P	Guia Gleitblock	Pad Patin	Pattino Patin
046D	Difusor venturi Ansaugtrichter	Choke Conduit Venturi	Diffusore Venturi Difusor Venturi
046E	Sapata polar Polschuh	Pole Shoe Massa Polaire	Espansione Polare Pieza Polar
048I	Induzido Anker	Armature Indult	Indotto Inducido
048V	Volante (de inércia) Schwungrad	Flywheel Volant	Volano Volante de Ciguenal
0490	Dispos. para inflar os pneus Reifenfuellanlage	Tire Inflator Apareil de Gonflage de Pneu	Dispositivo Gonfiaggio Pneum. Accesorio de Inflar Neumaticos
0505	Esteira lubrificada Kettenzug oelgeschmiert	Salt Track Chain Chenille Lubrifiee	Catenaria Lubrificata Cadena Engrasada
050B	Biela Gelenkstange	Link Bielle	Biella Biela
050D	Dínamo Lichtmaschine	Generator Dynamo	Dinamo Dinamo
050G	Porca de retenção Nutmutter	Ring Nut Ecrou	Ghiera Virola
050I	Engrenagem Zahnrad	Gear Engrenage	Ingranaggio Corona

COD.	PORTUGUÊS DEUTSCH	ENGLISH FRANÇAIS	ITALIANO ESPAÑOL
0526	Sapatas (1garra l=500 mm) Kettenplatte (1-steg l=550 mm)	Shoes (1 Grouser L=500 mm) Patin (1 Cote L=550 mm)	Suole (1 Costola L=500 mm) Zapatas (1 Garra L=500 mm)
052F	Painel lateral Seitenblech	Side Panel Tablier	Fianchetto Costado
052V	Voltímetro Voltmeter	Voltmeter Voltmetre	Voltmetro Voltimetro
0530	Sapatas (1 garra) Kettenplatte (1-steg)	Shoes (1 Grouser) Patin (1 Nervure)	Suole (1 Costola) Zapatas (1 Nervio)
0531	Sapatas auto limpantes Kettenplatte (selbstreinigend)	Self Cleaning Shoes Patins Autonettoyeurs	Suole Autopulenti Zapatas Autopulidoras
0534	Sapatas HD Kettenplatte (HD)	Shoes HD Patins Renforces	Suole HD Zapatas Reforzadas
053C	Camisa do cilindro Zylinderbuechse	Tube Fut de Cylindre	Canna Cilindro Camisa de Cilindro
053D	Diodo Diode	Diode Diode	Diodo Diodo
053V	Lâmina de chapa de aço Schneidkante	Push Plate Lame Versoir	Versoio Reja
0549	Sobre sapata-meia série Strassenschuhe-halbseiting	Street Plates-half Set Demi-jeu Patins de Route	Mezza Serie Soprasuole Medio Juego de Patines
054C	Vela magnética Magneteinsatz	Magnetic Rod Tige Magnetique	Candela Magnetica Barra Imanada
054I	Rosca postiça Gewindeeinsatz	Insert Insertion Filetee	Inserto Filettato Rosca Postiza
054T	Bujão de enchimento Einfuellstutzen-deckel	Filler Cap Bouchon de Remplissage	Tappo Introduzione Tapon de Llenado
055A	Anel de vedação Dichtring	Seal Ring Bague D'etancheite	Anello Tenuta Junta Hermetica
055B	Balancim Kipphebel	Rocker Culbuteur	Bilanciere Balancin
055E	Extintor Feuerloescher	Fire Extinguisher Extincteur	Estintore Extintor

COD.	PORTUGUÊS DEUTSCH	ENGLISH FRANÇAIS	ITALIANO ESPAÑOL
050N	Trava Klinke	Pawl Linguet	Nottolino Seguro
050P	Piso Boden	Floor Plancher	Pavimento Piso
050S	Encosto do assento Rueckenlehne	Seat Back Dossier	Schienale Respaldo
050T	Bujão Stopfen	Plug Bouchon	Tappo Tapon
050V	Volante (de direção) Lenkrad	Volant de Direction	Steering Wheel Volante Volante de Direccion
0516	Sapatas (3 garras) Kettenplatte (3-steg)	Shoes (3 Grousers) Patin (3 Nervures)	Suole (3 Costole) Zapatas (3 Nervios)
0517	Sapatas (2 garras) Kettenplatte (2-steg)	Shoes (2 Grousers) Patin (2 Nervures)	Suole (2 Costole) Zapatas (2 Nervios)
0519	Sapatas (3 garras l=500 mm) Kettenplatte (3-steg l=500 mm)	Shoes (3 Grousers L=500 mm) Patin (3 Cotes L=500 mm)	Suole (3 Costole L=500 mm) Zapatas (3 Garras L=500 mm)
051B	Biela do motor Pleuel	Connecting Rod Bielle	Biella Motore Biela
051M	Martelo Hammer	Hammer Marteau	Martello Martillo
0520	Sapatas (3 garras l=380 mm) Kettenplatte (3-steg l=380 mm)	Shoes (3 Grousers L=380 mm) Patin (3 Cotes L=380 mm)	Suole (3 Costole L=380 mm) Zapatas (3 Garras L=380 mm)
0521	Sapatas (3 garras l=450 mm) Kettenplatte (3-steg l=450 mm)	Shoes (3 Grousers L=450 mm) Patin (3 Cotes L=450 mm)	Suole (3 Costole L=450 mm) Zapatas (3 Garras L=450 mm)
0522	Sapatas (2 garras l=450 mm) Kettenplatte (2-steg l=450 mm)	Shoes (2 Grousers L=450 mm) Patin (2 Cotes L=450 mm)	Suole (2 Costole L=450 mm) Zapatas (2 Garras L=450 mm)
0523	Sapatas (2 garras l=380 mm) Kettenplatte (2-steg l=380 mm)	Shoes (2 Grousers L=380 mm) Patin (2 Cotes L=380 mm)	Suole (2 Costole L=380 mm) Zapatas (2 Garras L=380 mm)
0524	Sapatas (2 garras l=500 mm) Kettenplatte (2-steg l=500 mm)	Shoes (2 Grousers L=500 mm) Patin (2 Cotes L=500 mm)	Suole (2 Costole L=500 mm) Zapatas (2 Garras L=500 mm)
0525	Sapatas (1 garra l=600 mm) Kettenplatte (1-steg l=600 mm)	Shoes (1 Grouser L=600 mm) Patin (1 Cote L=600 mm)	Suole (1 Costola L=600 mm) Zapatas (1 Garra L=600 mm)

COD.	PORTUGUÊS DEUTSCH	ENGLISH FRANÇAIS	ITALIANO ESPAÑOL
055F	Fivela Schalle	Buckle Boucle	Fibbia Hebilla
055R	Rebite Niet	Rivet Rivet	Ribattino Remache
0561	Proteções da guia da corrente Kettenfuehrung	Track Chain Guiding Guard Protection Guide-chenille	Ripari Guida Catena Protecciones de Oruga
0563	Proteções da roda da esteira Laufrollenschutz	Track Roller Guard Protections Galets	Ripari Ruote Carrello Proteccion. Rodillos de Oruga
0565	Guias do arco de força Schubrahmen fuehtung	C-frames Guides Guides D'etrier	Guide Per Arcone Guias de Bastidor
056C	Vela de pré-aquecimento Gluehkerze	Glow Plug Bugie Prechauffage	Candela Preriscaldo Bujia Bipolar
056L	Limitador Anschlag	Travel Limiter Limiteur	Limitatore Tope
056T	Bujão de dreno Ablass-stopfen	Drain Plug Bouchon de Vidange	Tappo Di Scarico Tapon de Descarga
0572	Aquecedor elétrico Elektroheizung	Electric Heater Rechauffeur Electrique	Elettroriscaldatore Calorifico Electrico
057T	Bujão magnético Magnetstopfen	Magnetic Plug Bouchon Magnetique	Tappo Magnetico Tapon Imanado
0580	Toldo solar Sonnenblende	Sun Canopy Toit Pare-soleil	Tettuccio Parasole Toldo Parasol
0581	Cabina rops (c/ar condic) Sicherheitskabine mit klimaanlage	Rops Cab (W/conditioner) Cabine de Securite (condition.)	Cabina Sicurezza (C/condizion) Cabina de Aire Acondicionado
0582	Cabina rops especial Rops-kabine sonderausfuehrung	Rops Cab - Special Cabine de Securite-speciale	Cabina Sicurezza Special Cabina Especial
058C	Imã Magnet	Magnet Aimant	Calamita Iman
058R	Redutor Untersetzungsgetriebe	Reduction Gear Reducteur	Riduttore Reductor
0599	Pré-disposição cabina c/ar condicionado Equip.condit. cabine	Air Conditioning Provision Equipo p/acondicionam. de Aire	Predisposiz.condizion. Cabina

COD.	PORTUGUÊS DEUTSCH	ENGLISH FRANÇAIS	ITALIANO ESPAÑOL
059D	Disco porta-freio Bremstraeger	Brake Back Plate Pateau de Freins	Disco Portafreno Disco Portafreno
0602	Aquecedor de alta capacidade Heizung, groesse ausfuehrung	Heater, High Capacity Rechauffeur Surdimensionne	Riscaldatore Maggiorato Calentador Mas Potente
0604	Cabina c/ ar condicionado Klimanlage	Air Conditioning Climatis. Cabine	Condizionamento Cabina Acondicionamiento Aire Cabina
0607	Viseira pára-sol Sonnenblende	Sun Visor Visiere Pare-soleil	Visiera Parasole Visiera Parasol
060A	Cantoneira Winkel	Angle Corniere	Angolare Angular
060B	Bolacha Lasche	Shackle Jumelle	Biscottino Enganche
060C	Terminal do fio Kabelschuh	Wire Terminal Cosse	Capocorda Terminal
060D	Disco Scheibe	Disc Disque	Disco Disco
060E	Extrator Abzieher	Puller Extracteur	Estrattore Extractor
060G	Rotor Pumpenrad	Impeller Turbine	Girante Impulsor
060I	Pino graxeiro Schmiernippel	Grease Fitting Graisseur	Ingrassatore Engrasador
060L	Chaveta Keil	Key Clavette	Linguetta Chaveta
060N	Nucleo Kern	Core Noyau	Nucleo Nucleo
060P	Pedal Pedal	Pedal Pedale	Pedale Pedal
060R	Reforço Verstaerkung	Reinforcement Refort	Rinforzo Refuerzo
060S	Prato Tellerscheibe	Cup Cuvette	Scodellino Arandela

COD.	PORTUGUÊS DEUTSCH	ENGLISH FRANÇAIS	ITALIANO ESPAÑOL
060T	Tarugo Block	Block Tasseau	Tassello Taco
0612	Espelho retrovisor interno Rueckspiegel innen	Inside Rear View Mirror Retroviseur Interieur	Specchio Retrovisore Interno Espejos Retrovisores Interior
0613	Espelho retrovisor externo Rueckspiegel aussen	Outside Rear View Mirror Retroviseur Exterieur	Specchio Retrovisore Esterno Espejos Retrovisores Exterior
0614	Vidros p/ homologação européia Glaces homol.europe	Cristales Homologacion Europea	Vetri p/omologazione Europea
0619	Lâmpada de aviso rotativa Rotationswarnlampe	Rotating Warning Beacon Lampe Clignotante A Rotation	Lampada Rotante Luz Giratoria
061C	Contrapeso Kontergewicht	Counterweight Contrepoids	Contrappeso Contrapeso
061E	Extremidade Endstueck	End Extremite	Estremita Extremo
061F	Arame de aço Stahldraht	Steel Wire Fil D'acier	Filo Acciaio Alambre de Acero
061L	Chaveta "woodruff" Scheibenfeder	Woodruff Key Clavette A Disque	Linguetta A Disco Chaveta A Disco
0630	Direção de emergência Notlenkanlage	Emergency Steering Direction de Secours	Emergenza Sterzatura Sistema Direccion Emergencia
0633	Frenagem diferencial Bremsverzoegerung	Proportional Braking Frenage Differencie	Frenatura Differenziata Frenada Differencial
0634	Sistema de freio Bremsanlage	Brake System Installation de Freinage	Impianto Freno Sistema de Frenos
063R	Alavanca angular Hebelrueckstellung	Bell Cranck Renvoi A Levier	Rinvio Reenvio de Palanca
064C	Tampão Deckel	Cap Chapeau	Cappello Sombrerete
064D	Disco de freio Bremsscheibe	Brake Disc Disque de Frein	Disco Freno Disco de Freno
064E	Evaporador Verdampfer	Evaporator Evaporateur	Evaporatore Evaporador

COD.	PORTUGUÊS DEUTSCH	ENGLISH FRANÇAIS	ITALIANO ESPAÑOL
064F	Filtro de combustível Kraftstoffilter	Fuel Filter Filtre Combustible	Filtro Combustibile Filtro Combustible
064P	Chapa do piso Trittblech	Floor Plate Plancher	Pedana Panel de Piso
064R	Acionamento angular Winkelantrieb	Miter Gearing Renvoi D'angle	Rinvio Angolare Reenvio Angular
065A	Anti-congelante Frostschutzmittell	Antifreeze Antigel	Anticongelante Anticongelante
065C	Sanfona Schutzkappe	Boot Capuchon	Cappuccio Capuchon
065D	Disco de embreagem Kupplungsscheibe	Clutch Disc Disque D'embrayage	Disco Frizione Disco de Embrague
065F	Filtro Filter	Filter Filtre	Filtro Filtro
065G	Junta cardan Kardangelenk	Universal Joint Joint de Cardan	Giunto Cardanico Junta Cardan
065I	Acoplamento Antrieb	Drive Enclenchement	Innesto Acoplamiento
065M	Massa de compensação Fliehgewicht	Flyweight Masselote	Massa Anticipo Contrapeso de Avance
065T	Adesivo Abziehbild	Decal Decalque	Targa Calcomania
066F	Filtro de ar Luftfilter	Air Cleaner Filtre A Air	Filtro Aria Filtro de Aire
066G	Junta homocinética Homokinetisches gelenk	Constant Vel. Univ.joint Joint Homocinetique	Giunto Omocinetico Junta Homocinetica
067F	Filtro de óleo Oelfilter	Oil Filter Filtre A Huile	Filtro Olio Filtro de Aceite
067G	Eixo cardan Gelenk	Coupling Coupleur	Giunto Acoplamiento
067M	Massa de compensação Fliehgewicht	Flyweight Masselotte Centrifuge	Massa Centrifuga Contrapeso Centrifugo

COD.	PORTUGUÊS DEUTSCH	ENGLISH FRANÇAIS	ITALIANO ESPAÑOL
067S	Sede do dente da caçamba Schaufelzahntasche	Bucket Tooth Seat Emplacement Dent de Godet	Sede Dente Benna Asiento Diente Cuchara
0680	Dispos. de eliminação de umidade Wasserabscheider	Moisture Ejector Disp.elimination D'humidite'	Dispos. Eliminazione Umidita Supressor de Umedad
0684	Injetor de alcool Alkoholinjektor	Alcohol Injector Onjecteur D'alcool	Iniettore Alcool Inyector de Alcohol
068G	Junta elástica Elastische kupplung	Flexible Joint Joint Elastique	Giunto Elastico Junta Elastica
068S	Sede do dente do ripper Aufreisserzahntasche	Ripper Shank Seat Emplacement Dent Scarificateur	Sede Dente Ripper Asiento Diente Escarificador
069F	Janela Fenster	Window Baie	Finestra Ventana
069S	Sede Sitz	Seat Emplacement	Sede Asiento
0700	Dispos.de aviso de tombamento Ueberlastwarnanlage	Titting Safety Device Indicat.de Basculement	Disp. Segnalatore RibaltamentO Indicador de Basculamiento
070F	Flange Flansch	Flange Bride	Flangia Brida
070G	Junta esférica Kugelgelenk	Ball Joint Joint A Rotule	Giunto Sferico Articulacion Esferica
070L	Longarina Laengsschiene	Side Rail Brancard	Longherina Longrina
070R	Proteção Schutz	Guard Protection	Riparo Proteccion
070T	Proteção Schutz blech	Protective Panel Dessus	Tegolo Teja
071D	Fechadura Riegel	Closing Device Dispositif de Fermure	Dispositivo Di Chiusura Cierre
071F	Filtro de ar a banho de óleo Oelbadluftfilter	Oil Bath Air Cleaner Filtre A Air A Bain D'huile	Filtro Aria Bagno Olio Filtro de Aire En Bano Aceite
071L	Viga Laengstraeger	Side Member Longeron	Longherone Larguero

COD.	PORTUGUÊS DEUTSCH	ENGLISH FRANÇAIS	ITALIANO ESPAÑOL
072F	Eixo flexível Biegsame welle	Flexible Shaft Transmission Flexible	Albero Flessibile Arbol Flexible
072I	Chassi Rahmen	Frame Charpente	Intelaiatura Bastidor
0736	Predisposição p/ instalação baterias Befestig. fuer sae batterien	Sae Batteries Provision Fixations Pour Batteries SAE	Predisposizione Batterie sae Preequipo Para Baterias SAE
0742	Sem bateria Ohne batterie	Batteries Deduction Sans Batteries	Senza Batterie Sin Bateria
0743	Ativador para bateria Batterieladung	Batteries Activation Activation Batteries	Attivazione Batterie Activacion de Baterias
0748	Bateria de alta capacidade Hochleitungsbatterien	High Capacity Batteries Batteries A Haute Capacite'	Batterie Maggiorate Baterias de Gran Capacidad
0749	Luzes para trânsito em estrada Licht fuer strassenfahrt	Road Traffic Lights Feux Pour Marche Sur Route	Luci Per Circolazione Stradale Luces de Carretera
074B	Bloco Block	Block Taquet	Blocchetto Calce
0755	Sem farol Ohne scheinwerfer	Without Light Sans Projeteur	Senza Proiettore Sin Proyector
0758	Farois traseiros Scheinwerfer hinten	Rear Floodlights Projectores Arriere	Proiettori Posteriori Proyectores Posteriores
0759	Predisposição p/ instalação alarme Warn.rueckqaerts.ohne hupe	Back Up Alarm Provision Predisp.avvert. Ma	Predisposizione Back-alarm Preequipo Alarma Sin Avisador
075B	Conector Verbindungsblock	Connector Plaque de Jonction	Blocchetto Connessione Plot de Empalme
075D	Espaçador Distanzstueck	Spacer Entretoise	Distanziale Separador
075I	Interruptor Schalter	Switch Interrupteur	Interruttore Interruptor
075M	Membrana Membrane	Diaphragm Membrane	Membrana Membrana
075S	Sede esférica Kugelpfanne	Ball Socket Emplacement Spherique	Sede Sferica Casquillo Esferico

COD.	PORTUGUÊS DEUTSCH	ENGLISH FRANÇAIS	ITALIANO ESPAÑOL
067S	Sede do dente da caçamba Schaufelzahntasche	Bucket Tooth Seat Emplacement Dent de Godet	Sede Dente Benna Asiento Diente Cuchara
0680	Dispos. de eliminação de umidade Wasserabscheider	Moisture Ejector Disp.elimination D'humidite'	Dispos. Eliminazione Umidita Supressor de Umedad
0684	Injetor de alcool Alkoholinjektor	Alcohol Injector Onjecteur D'alcool	Iniettore Alcool Inyector de Alcohol
068G	Junta elástica Elastische kupplung	Flexible Joint Joint Elastique	Giunto Elastico Junta Elastica
068S	Sede do dente do ripper Aufreisserzahntasche	Ripper Shank Seat Emplacement Dent Scarificateur	Sede Dente Ripper Asiento Diente Escarificador
069F	Janela Fenster	Window Baie	Finestra Ventana
069S	Sede Sitz	Seat Emplacement	Sede Asiento
0700	Dispos.de aviso de tombamento Ueberlastwarnanlage	Tilting Safety Device Indicat.de Basculement	Disp. Segnalatore RibaltamentO Indicador de Basculamiento
070F	Flange Flansch	Flange Bride	Flangia Brida
070G	Junta esférica Kugelgelenk	Ball Joint Joint A Rotule	Giunto Sferico Articulacion Esferica
070L	Longarina Laengsschiene	Side Rail Brancard	Longherina Longrina
070R	Proteção Schutz	Guard Protection	Riparo Proteccion
070T	Proteção Schutz blech	Protective Panel Dessus	Tegolo Teja
071D	Fechadura Riegel	Closing Device Dispositif de Fermure	Dispositivo Di Chiusura Cierre
071F	Filtro de ar a banho de óleo Oelbadluftfilter	Oil Bath Air Cleaner Filtre A Air A Bain D'huile	Filtro Aria Bagno Olio Filtro de Aire En Bano Aceite
071L	Viga Laengstraeger	Side Member Longeron	Longherone Larguero

COD.	PORTUGUÊS DEUTSCH	ENGLISH FRANÇAIS	ITALIANO ESPAÑOL
072F	Eixo flexível Biegsame welle	Flexible Shaft Transmission Flexible	Albero Flessibile Arbol Flexible
072I	Chassi Rahmen	Frame Charpente	Intelaiatura Bastidor
0736	Predisposição p/ instalação baterias Befestig. fuer sae batterien	Sae Batteries Provision Fixations Pour Batteries SAE	Predisposizione Batterie sae Preequipo Para Baterias SAE
0742	Sem bateria Ohne batterie	Batteries Deduction Sans Batteries	Senza Batterie Sin Bateria
0743	Ativador para bateria Batterieladung	Batteries Activation Activation Batteries	Attivazione Batterie Activacion de Baterias
0748	Bateria de alta capacidade Hochleitungsbatterien	High Capacity Batteries Batteries A Haute Capacite'	Batterie Maggiorate Baterias de Gran Capacidad
0749	Luzes para trânsito em estrada Licht fuer strassenfahrt	Road Traffic Lights Feux Pour Marche Sur Route	Luci Per Circolazione Stradale Luces de Carretera
074B	Bloco Block	Block Taquet	Blocchetto Calce
0755	Sem farol Ohne scheinwerfer	Without Light Sans Projeteur	Senza Proiettore Sin Proyector
0758	Faróis traseiros Scheinwerfer hinten	Rear Floodlights Projectores Arriere	Proiettori Posteriori Proyectores Posteriores
0759	Predisposição p/ instalação alarme Warn.rueckqaerts.ohne hupe	Back Up Alarm Provision Predisp.avvert. Ma	Predisposizione Back-alarm Preequipo Alarma Sin Avisador
075B	Conector Verbindungsblock	Connector Plaque de Jonction	Blocchetto Connessione Plot de Empalme
075D	Espaçador Distanzstueck	Spacer Entretoise	Distanziale Separador
075I	Interruptor Schalter	Switch Interrupteur	Interruttore Interruptor
075M	Membrana Membrane	Diaphragm Membrane	Membrana Membrana
075S	Sede esférica Kugelpfanne	Ball Socket Emplacement Spherique	Sede Sferica Casquillo Esferico

COD.	PORTUGUÊS DEUTSCH	ENGLISH FRANÇAIS	ITALIANO ESPAÑOL
0760	Alarme de ré Warneinrichtung rueckwaerts.	Back Up Alarm Avertisseur Ma	Avvisatore Acustico Di Rm Avisador de Alarma
0762	Luzes limitadoras Bregenzungsleuchten	Overall Size Lights Feux de Gabarit	Luci Di Ingombro Luces de Calibo
0765	Farois para rops Scheinwerfer fuer rops	Rops Floodlights Projecteur Pour Rops	Proiettori Per Rops Proyectores Para Rops
0766	Farois diantelros Frontscheinwerfer	Front Floodlight Projecteurs Avant	Proiettori Anteriori Proyectores Anteriores
0767	Farois para cabina Scheinwerfer fuer kabine	Cab Floodlights Projecteurs Sur Cabine	Proiettori Per Cabina Proyectores Para Cabina
0768	Refletores e adesivo de limite de velocidade Reflektierendes kennzeichen	Reflect And Speed Limit Decal Catadioptre Et Disque Vitesse	Catadiottri E Disco Velocita Catadioptr. Y Disco Velocidad
0769	Pisca-pisca Blinklicht	Turn Signals Clignotants de Direction	Fanali Direzione Laterale Luces de Direccion
076B	Chapa isolante Isolierblock	Insulating Block Bloc Isolant	Blocchetto Isolante Aislante
077T	Chassi principal Hauptrahmen	Main Frame Chassis Tracteur	Telaio Trattore Bastidor de Tractor
0780	Diagnóstico centralizado Zentrale fehlersuchanlage	Centralized Diagn. System Diagnostic Centralise	Diagnostica Centralizzata Diagnostico Centralizado
078A	Pedaleira Fussraste	Footrest Repose-pieds	Appoggiapiede Descansapie
078F	Forração Belag	Lining Housse	Fodera Forro
078I	Inversor Wendegetriece	Reverser Inverseur	Inversore Inversor
078P	Para ... Fuer ...	For ... Pour ...	Per ... Para ...
079L	Mancal Drehlager	Rest Lunette	Lunetta *** Luneta
0807	Eixo de tomada de força Zapfwelle	Power Take Off Shaft Arbre Prise de Force	Albero Presa Di Forza Arbol Toma de Fuerza

COD.	PORTUGUÊS DEUTSCH	ENGLISH FRANÇAIS	ITALIANO ESPAÑOL
080F	Fundo Bodenplatte	Botton Plate Bout	Fondello Fondo
080G	Gotejador Rinne	Channel Gouttiere	Gocciolatoio Gotera
080M	Console Konsole	Bracket Console	Mensola Mensula
080P	Pino Bolzen	Pin Axe	Perno Bulon
080S	Assento Sitz	Seat Siege	Sedile Asiento
0815	Sistema hidráulico remoto 3 vias Servosteuerung-3 steuerkreise	Remote Hydr.syst.3spools Syst.hydr.a Dist.-3 Tiroirs	Imp.idr.com.dist. -3 Cassetti Sistema Hid.mando Dist.-3 Cor.
0816	Sistema hidráulico remoto 4 vias Servosteuerung-4 steurkreise	Remote Hydr.syst.4spools Syst.hydr.a Dist.-4 Tiroirs	Imp.idr.com.dist. -4 Cassetti Sistema Hid.mando Dist.-4 Cor.
0819	Sem sistema hidráulico Ohne hydraulikanlage	Without Hydraulic System Sens Systeme Hydraulique	Senza Impianto Idraulico Sin Sistema Hidraulico
081A	Arco de força Schubrahmen	C-frame Etrier	Arcone Arcon
081D	Distribuidor rotativo Drehverteiler	Rotating Distributor Distributeur Rotatif	Distributore Rotante Distribuidor Giratorio
081L	Cadeado Vorhangschloss	Padlock Cadenas	Lucchetto Candado
0824	Distribuidor de 3 vias Steuerventil 3 steuerkreisen	3 Spool Valve Distributeur A 3 Tiroirs	Distributore 3 Cassetti Distribuidor de 3 Correderas
0829	Proteção do radiador reforçado Kuehlerschutz,verstaerkt	Radiator Guard (HD) Protection Renforcee Radiateur	Riparo Cuffia Rinforzato Proteccion Radiador Reforzada
082B	Tambor da fechadura Zylinderschloss	Lock Cylinder Barriler de Serrure	Blocchetto Serratura Cilindro Cerradura
082L	Lâmina all-hydraulic Mehrwegeschild	Hydraulic Moldboard Lame Hydraulique	Lama All-hydraulic Paleta All-hydraulic
0833	Capo perfurado Motorhaube gelocht	Perforated Hood Capot Perfore'	Cofano Forato Capot Perforado

COD.	PORTUGUÊS DEUTSCH	ENGLISH FRANÇAIS	ITALIANO ESPAÑOL
0835	Proteção adic. do radiador Kuehlerschutz zusaetzl	Additional Radiator Guard Protection Suppl. Radiateur	Riparo Supplementare Cuffia Proteccion Suplement.radiador
0836	Protetores laterais do capo Motorzeitenbleche, klappbar	Hood Side Plates Panneaux Lateraux Moteur	Fianchetti Mobili Motore Costados Postizos de Motor
0837	Proteções laterais do motor Motorseitenbleche	Engine Side Guards Protections Laterales Moteur	Ripari Laterali Motore Costados Laterales de Motor
083A	Catraca Sperre	Ratchet Cliquet	Arpione Arpon
083B	Bobina Zuendspule	Coil Bobine	Bobina Bobina
083C	Roldana Seilrolle	Sheave Poulie	Carrucola Garrucha
083D	Distribuidor Steuerventil	Control Valve Distributeur	Distributore Distribuidor
083L	Lâmina angulavel (HA) Schwenkschild	Angle Moldboard (HA) Lame Biaise (HA)	Lama Angolabile (HA) Hoja Angulada (HA)
0842	Proteção anti-vandalismo Diebstahlschutz	Vandalism Prevention Disp.antivandalisme	Protezione Antivandalo Proteccion Antirraterias
0843	Tampa anti-vandalismo Schutzdeckel	Anti Vandalism Instrum Covers Capot Pour Planche de Bord	Coperchi Cruscotto Antivandalo Proteccion Del Tablero
084C	Elemento filtrante Filtereinsatz	Filter Element Cartouche Filtrante	Cartuccia Filtrante Cartucho de Filtro
084L	Lâmina reta (HS) Brutschild (HS)	Straight Moldboard (HS) Lame Dozer (HS)	Lama Diritta (HS) Paleta Recta (HS)
0850	Assento reclinável Klappsitz	Reclining Seat Siege Basculable	Sedile Ribaltabile Asiento Abatible
0852	Assento c/ suspensão elástica Schwingsitz	Suspension Seat Siege Sur Suspensions	Sedile C/ Sospensione Elastica Asiento de Suspension Elastica
0859	Pára-lamas diant.e tras. TUV Vordere/hintere kotfluegel TUV	Front & Rear Fenders TUV Ailes Avant Et Arrier TUV	Parafanghi Ant. Post. TUV Guardabarros Ant.y Post. TUV
085A	Eixo Asche	Axle Essieu	Assale Eje

COD.	PORTUGUÊS DEUTSCH	ENGLISH FRANÇAIS	ITALIANO ESPAÑOL
085F	Forquilha Gabel	Yoke Fourche	Forcella Horquilla
085G	Cotovelo Winkelstueck	Elbow Coude	Gomito Codo
085I	Isolante Isolierung	Insulator Isolant	Isolante Aislante
085L	Lâmina reta-larga (HS-L) Breites brustschild (HS-L)	Straight-wide Moldboard (HS-L) Lame Dozer Large (HS-L)	Lama Diritta-larga (HS-L) Paleta Recta-ancha (HS-L)
085M	Escaninho Kasten	Box Container Boite A Outils	Mobiletto Armario
085R	Divisor Verteilergetriebe	Splitter Repartiteur	Ripartitore Repartidor
085T	Relé Relais	Relay Telerrupteur	Teleruttore Telerruptor
0861	Pára-lamas dianteiros Kotfluegelvorne	Front Fenders Ailes Avant	Parafanghi Anteriori Guardabarros Anteriores
0863	Pára-lamas traseiros Kotfluegel hinten	Rear Fenders Ailes Arriere	Parafanghi Posteriori Guardabarros Posteriores
0868	Pára-lamas alongados Kotfluegel lange ausfuehrung	Full Lenght Fenders Ailes Allongees	Parafanghi Allungati Guardabarros Largos
086L	Lâmina semi-u (hsu) Semi-u-schild (hsu)	Semi-u Moldboard (Hsu) Lame Semi-u (Hsu)	Lama Semi-u (Hsu) Paleta Semi-u (Hsu)
088S	Segmento Segment	Segment Segment	Segmento Segmento
0870	Proteções florestais Schutz fuer forteinsatz	Forestry Protections Protection Deforestage	Protezioni Forestali Protecciones Forestales
0871	Telas post. e lat. do rops Rops-verkleidung seitlich/hint	Rops Side And Hear Screens Grilles Arriere,laterales Rops	Schermi Post. E Lat. Rops Rejillas Posterior,lateral.rops
0872	Proteçoes inferiores (2 pcs) Panzerwanne (2 teilig)	Bottom Guards (2 Pieces) Protections Inferieur.- 2pieces	Protezioni Inferiori (2 Pezzi) Protecciones Infer. (2 Piezas)
0873	Tela posterior Verkleidung hinten	Rear Screen Grille Arriere	Schermo Posteriore Rejilla Posterior

COD.	PORTUGUÊS DEUTSCH	ENGLISH FRANÇAIS	ITALIANO ESPAÑOL
0875	Proteções inferiores reforçadas Panzerwanne verstaerkt	Bottom Guards H.d Protections Inferieur. Renfor.	Protezioni Inferiori Rinforz Protecciones Infer. Refuerzadas
0879	Sweeps Abweiser	Sweeps Sweeps	Sweeps Sweeps
087C	Caixa de ferramentas Werkzeugkasten	Tool Box Cofre A Outils	Cassetta Attrezzi Caja Herramientas
087L	Lâmpada Gluehbirne	Bulb Ampoule	Lampadina Lampara
087T	Esticador da correia Riemenspanner	Belt Stretcher Tender de Courroie	Tendicinghia Tensor de Correa
0886	Pino de tração Anhaegenbolzen	Drawbar Pin Axe Crochet D'attelage	Perno Gancio Traino Bulon Enganche de Remolque
088D	Diagnóstico Diagnostik system	Diagnostic System Diagnostic	Diagnostica Diagnosrtico
088I	Símbolos Symbole	Symbols Ideogrammes	Ideogrammi Ideogramas
088L	Limitador de consumo de combustível Kraftstoffverbrauch-begrenzer	Fuel Cons.limiter Limiteur Cons.comb.	Limitatore Cons.combustibile Limitador Consumo Combustible
088T	Cortina Kuehlerabdeckung	Curtain Rideau	Tendina Cortina
0890	Barra de tração oscilante Zugpendel	Swinging Drawbar Barre Oscillante D'attelage	Barra Traino Oscillante Barre de Arrastre Oscilante
0891	Gancho de tração reforçado Verstaerkter	Drawbar HD Crocher D'attelage Renforce	Gancio Di Traino Rinforzato Enganche Remolque Reforzado
0895	Predisposição p/ instalação de SCRAPER Scraperanbau anhaenge kupplung	Scraper Installation Provision Predisp.instali.decapeuse	Predisposiz.attacco Scraper Preequipo Enganche Trailla
089A	Haste posicionadora Regelstange	Positioning Rod Tige de Positionneur	Asta Posizionatore Varilla Posicionador
089C	Caixa do scraper Schuefkuebel	Scraper Bowl Benne de Decapeuse	Cassone Scraper Cajon de Trailla
089D	Dente da caçamba Schaufelzahn	Bucket Tooth Dent Godet	Dente Benna Diente de Cuchara

COD.	PORTUGUÊS DEUTSCH	ENGLISH FRANÇAIS	ITALIANO ESPAÑOL
089G	Grampo Clip	Clip Agrafe	Graffetta Grapa
089I	Injetor Duese	Injector Injecteur	Iniettore Inyector
090A	Haste Stange	Rod Tige	Asta Varilla
090B	Bocal de enchimento Einfuellstutzen	Filler Plug Tube Remplissage	Bocchettone introduzione Boca de Carga
090C	Refletor Rueckstrahler	Reflector Catadioptre	Catadiottro Catadioptrico
090D	Disco magnético Magnetscheibe	Magnetic Disc Disque Magnetique	Disco Magnetico Disco Imanado
090G	Pino de centragem Passtift	Dowel Pion de Centrage	Grano Teton
090I	Invólucro Huelle	Holder Enveloppe	Involucro Envoltura
090S	Semi- anel Ringhaelfte	Half Ring Demi-bague	Semianello Semiaro
091A	Haste de nível Mess stab	Dipstick Jauge de Niveau	Asta Livello Varilla de Nivel
091D	Cubo da roda Radnabe	Wheel Disc Disque de Roue	Disco Ruota Disco de Rueda
0920	Ripper (PD) Heckaufreisser (PD)	Ripper (PD) Ripper (PD)	Ripper (PD) Escarificador (PD)
0921	Ripper (PMD) Heckaufreisser (PMD)	Ripper (PMD) Ripper (PMD)	Ripper (PMD) Escarificador (PMD)
092D	A partir do motor hidráulico ... Ab hydraulikmotor ...	From Hydr.motor ... A Partir Du Moteur Hydraulique	Dal Motore Idraulico ... A Partir Del Motor Hidraulico
092S	Semi-eixo Halbwelle	Half Shaft Demi-arbre	Semialbero Semieje
0933	Ripper rotativo Drehaufreisser	Radial Ripper Ripper Rotatif	Ripper Rotativo Escarificador Rotativo

COD.	PORTUGUÊS DEUTSCH	ENGLISH FRANÇAIS	ITALIANO ESPAÑOL
0935	Dente p/ripper Zahnhalter	Ripper Shank Outil Pour Ripper	Utensile Per Ripper Util Para Escarificador
0937	Dente (ripper PMD) Zahnhalter	Shank (Ripper PMD) Outil (Ripper PMD)	Utensile (Ripper PMD) Util (Escarificador PMD)
0938	Dente HD(ripper PMD) Zahnhalter (VA)	Shank HD (Ripper PMD) Outil (Ripper PMD)	Utensile HD (Ripper PMD) Util H.d (Escarificador PMD)
093D	A partir do redutor ... Ab untersetzungsgetriebe ...	From Reduction ... A Partir Du Reducteur ...	Dal Riduttore ... A Partir Del Reductor
093F	Freio Bremse	Brake Frein	Freno Freno
093T	Limpador de pára-brisa Scheibenwischer	Windshield Wiper Essuie-glace	Tergicristallo Limpia-parabrisas
0945	Dentes p/escarificador Zahnhalter	Scarifier Shank Outil Pour Scarificateur	Utensile Per Scarificatore Utiles Para Escarificador
094D	Dente do scraper Scraper zahn	Scraper Tooth Dent de Decapeuse	Dente Scraper Diente de Trailla
094S	Semi-colar Schellenhaelfte	Half Collar Demi-collier	Semicollare Semicollar
0953	Ripper (PL) Heckaufreisser (PL)	Ripper (PL) Ripper (PL)	Ripper (PL) Escarificador (PL)
095B	Bucha Buesche	Sushing Douille	Boccola Buje
095C	Corrente Kette	Chain Chaine	Catena Cadena
095F	Embreagem Kupplung	Clutch Embrayage	Frizione Embrague
095S	Semi-biela Schubstange	Half Link Demi-bielle	Semibiella Semibiela
095T	Termometro Themometer	Temperature Gauge Thermometre	Termometro Termometro
0960	Ripper (PVD) Heckaufreisser (PVD)	Ripper (PVD) Ripper (PVD)	Ripper (PVD) Escarificador (PVD)

068

COD.	PORTUGUÊS DEUTSCH	ENGLISH FRANÇAIS	ITALIANO ESPAÑOL
096S	Semi-bucha Buechsenhaelfte	Half Bushing Demi-douille	Semiboccola Semibuje
096T	Termostato Thermostat	Thermostat Thermostat	Termostato Termostato
097C	Esteira Kettenzug	Track Chain Chenilles	Catenaria Cadena de Oruga
097S	Semi-borne Klemmenhaelfte	Half Connector Demi-collier	Semimorsetto Semicollar
0988	Adesivo TUV em alemão Klebeschilder deutscher TUV	German TUV Decals Plaques TUV Allemano	Targhe TUV Tedesco Placas TUV En Aleman
098S	Semi-placa Halbstuetze	Half Bracket Demi-etrier	Semistaffa Semi Soporte
0992	Bomba de engraxamento Fettpresse	Greasing Pump Pompe de Graissage	Pompa Ingrassaggio Bomba de Engrase
0993	Bomba de transferência de combustível Kraftsoffordererpumpe	Fuel Transfer Pump Pompe de Travasement Combust.	Pompa Travaso Combustibile Bomba de Repostado Combustible
0995	Kit de ferramentas Bordwerkzeug	Tool Kit Outils	Accessori Manutenzione Herramientas de Servicio
0997	Elementos de 1ª manutenção Inspek.material-erste wartung	First Maintenance Package Elements Premier Entretien	Elementi Prima Manutenzione Elementos de Pronto Servicio
0998	Macaco hidráulico Hydraulikzilinder	Hydraulic Jack Crie Hydraulique	Martinetto Idraulico Gato Hidraulico
1003	Arco de força (all-hydraulic) Schubrahmen (mehrwegeschild)	C-frame (All-hydraulic) Etrier(all-hydraulic)	Arcone (All-hydraulic) Arcon (All-hydraulic)
100C	Encosto Klemmstueck	Retainer Cavalier	Cavallotto Retenedor
100M	Mola Feder	Spring Ressort	Molla Muelle
100S	Semi-cone Halbkegel	Lock Cone Demi-cone	Semicono Chaveta Conica
1011	Forquilhas Streben	Struts Fourches	Forcelle Horquillas

COD.	PORTUGUÊS DEUTSCH	ENGLISH FRANÇAIS	ITALIANO ESPAÑOL
1012	Forquilhas reforçadas Streben versrtaerkte ausfuehrun	Struts HD Fourches Renforcees	Forcelle Rinforzate Horquillas Reforzadas
101A	Porta objetos Huelse	Casing Etui	Astuccio Estuche
101E	Eletrólito Electrolyt	Electrolyte Electrolyte	Elettrolito Electrolito
101G	Grade Schutzgitter	Grid Grille	Griglia Rejilla
1022	Transmissor "laserplane" Laserplane-sender	Laserplane-transmitter Laserplane-transmetteur	Laserplane-trasmettitore Laserplane-transmisor
1023	Receptor "laserplane" Laserplane-empfaenger	Laserplane-receiver Laserplane-recepteur	Laserplane-ricevitore Laserplane-receptor
102B	Garrafa Flasche	Bottle Boutille	Bomboletta Botella
102E	Elevador Lift	Elevator Elevateur	Elevatore Elevador
102P	Plataforma Platte	Flatcar Plateau	Pianale Plataforma
1030	Cilindros de angulação Schwenkzylinder	Angle Cylinders Cylindres Ad	Cilindri Angolazione Gatos de Angulacion
103E	Ejetor Espulsore	Ejector Expulseur	Espulsore Expulsor
103P	Coluna de direção Lenksaeule	Steering Column Colonne Direction	Piantone Sterzo Columna Direccion
103S	Semi-rolamento Lagerhalbschalen	Half Bearing Demi-coussinet	Semicuscinetto Semi Cojinete
1040	Braços e tirantes (hsu) Schubarm und streben (hsu)	Pushbeams And Struts (Hsu) Bras Et Tirants (Hsu)	Bracci E Tiranti (Hsu) Brazos Y Tirantes (Hsu)
1041	Braços e tirantes (HS-L) Schubarme und streben (HS-L)	Pushbeams And Struts (HS-L) Bras Et Tirants (HS-L)	Bracci E Tiranti (HS-L) Brazos Y Tirantes (HS-L)
1042	Braços e tirantes (HS) Schubarme und streben (HS)	Pushbeams And Struts (HS) Bras Et Tirants (HS)	Bracci E Tiranti (HS) Brazos Y Tirantes (HS)

2962

COD.	PORTUGUÊS DEUTSCH	ENGLISH FRANÇAIS	ITALIANO ESPAÑOL
1043	Braços e tirantes (tilt-pitch) Schubarme + streben(tilt-pitch	Pushbeams And Struts (Tilt-pitc Bras Et Tirants (Tilt-pitch)	Bracci E Tiranti (Tilt-pitch) Brazos Y Tirantes (Tilt-pitch)
104E	Componentes internos da cabine Teile im fahrgastraum	Passenger Compartment Pieces Dans L'habitacle	Elementi Abitacolo Elementos Interno Cabina
104S	Semi-disco Halbscheibe	Half Disc Demi-disque	Semidisco Semidisco
105A	Buzina Hupe	Horn Avertisseur Sonore	Avvisatore Acustico Bocina
105F	Cabo Drahtseil	Cable Cable	Fune Cable
105M	Grampo elástico Klemmstueck	Spring Fastener Agrafe	Molletta Sujetador
105P	Chapa Platte	Plate Plaque	Piastra Placa
105R	Aquecedor Heizung	Heater Rechauffeur	Riscaldatore Calentador
105S	Semi-junta Halbgelenk	Half Coupling Demi-joint	Semigiunto Semiacoplamiento
1065	Cilindro tilt (all-hydr.) Tilt zylinder (all-hydraulic)	Tilt Cylinder (All-hydraulic) Verin de Tilt (All-hydraulic)	Cilindro Tilt (All-hydraulic) Gato de Tilt (All-hydraulic)
106S	Semi-vedação Dichtungshaelfte	Half Gasket Demi-joint	Semiguarnizione Semiguarnicion
1070	Cilindro de inclinação Tilt zylinder	Tilt Cylinder Verin de Tilt	Cilindro Inclinazione Gato de Tilt
1071	Cilindro tilt Tilt zylinder	Tilt Cylinder Verin de Tilt	Cilindro Tilt Gato de Tilt
1072	Cilindro tilt (HS) Tilt zylinder (HS)	Tilt Cylinder (HS) Verin de Tilt (HS)	Cilindro Tilt (HS) Gato de Tilt (HS)
1078	Comando do implemento posterior Steurung heckanbaugeraete	Rear Equipment Control Commande D'outil Ar	Comando Attrezzo Posteriore Mando Del Util Posterior
107S	Semi-polia Scheibenhaelfte	Half Pulley Demi-poulie	Semipuleggia Semipolea

COD.	PORTUGUÊS DEUTSCH	ENGLISH FRANÇAIS	ITALIANO ESPAÑOL
1082	Comando e tubulações Steuerleitungen	Piping And Control Commande Et Tuyauterie	Comando E Tubazioni Mando Y Tuberias
1083	Comando da 2ª haste Betaetigung des 2.steuerkreise	2nd Spool Control Commande de 2me Tiroir	Comando II Cassetto Mando 2.corredera
1084	Comando da 3ª. haste Betaetigung des 3.steuerkreise	3rd Spool Control Commande Du 3me Tiroir	Comando III Cassetto Mando 3.a Corredera
1087	Comando e tubulação da válvula distr. Steuerleitung (umschaltventil)	Piping and Contr (Divert Valve) Commande Et Tuyauterie(deviat.)	Comando E Tubaz(dal Deviatore) Mando Y Tuberias (Desviador)
108M	Multiplicador de torque Drehmomentverstaerker	Overdrive Surmultiplicateur	Moltiplicatore Multiplicador
108S	Semi-pistão Kolbenhaelfte	Half Piston Demi-piston	Semistantuffo Semiembolo
1095	Suporte de pivotamento Aufhaengung	Trunnions Consoles	Mensole Incernieram Refuerzos
10G3	Estrangulador Motorabsteller	Engine Cut Off Arret Du Moteur	Arresto Motore Parada
1103	Tubulaç. com válvula de contra fluxo Leitungen mit ablassventil	Piping W/downflow Valve Tuyauterie Avec Clapet Retour	Tubaz.con Valvola Deflusso Tuberia Con Valvula Descarga
1107	Válvula de descida rápida Schnellentleerventil	Quick Release Valve Valve Descente Rapide	Valvola Discesa Rapida Valvula de Descenso Rapido
1108	Válvula de bloqueio Rueckschlagventil	Lock Valve Valve de Blocage	Valvola Di Blocco Valvula de Bloqueo
110F	Fusível Sicherung	Fuse Fusible	Fusibile Fusible
110P	Placa Plaettchen	Plate Plaquette	Piastrina Placa
1118	Braço demolidor para AD Abbrucharm (AD)	Tree Boom (AD) Bras Abattage (AD)	Braccio Abbattimento Per AD Brazo de Excavacion (AD)
1119	Braço demolidor para BD Abbrucharm (BD)	Tree Boom (BD) Bras Abattage (BD)	Braccio Abbattimento Per BD Brazo Excavacion (BD)
111C	Cabo elétrico Kabel	Cable Cable	Cavo Cable

COD.	PORTUGUÊS DEUTSCH	ENGLISH FRANÇAIS	ITALIANO ESPAÑOL
111V	Válvula de aspiração Einlassventil	Intake Valve Soupape D'admission	Valvola Aspirazione Valvula de Aspiracion
1120	Chapa de encosto p/ AD Schubplatte (AD)	Pusher Plate For AD Plaque de Poussee Pour AD	Piastra Di Spinta Per AD Placa de Empuje Para AD
1124	Tilt hidráulico (HA) Hydr.tiltverstellung (HA)	Hydraulic Tilt (HA) Tilt Hydraulique (HA)	Tilt Idraulico (HA) Tilt Hidraulico (HA)
1128	Tilt-pitch (HA) Tilt-pitch (HA)	Tilt-pitch (HA) Tilt-pitch (HA)	Tilt-pitch (HA) Tilt-pitch (HA)
112C	Cabo terra Massekabel	Ground Cable Fil de Mas	Cavo Massa Cable de Masa
112F	Pivo Achsschenkel	Steering Knuckle Fusee	Fuso A Snodo Mangueta
112V	Válvula de descarga Auslassventil	Exhaust Valve Soupape D'echappement	Valvola Scarico Valvula de Descarga
1130	Engate rápido Schnell-kuplung	Quick Coupling Prise Rapide	Attacco Rapido Enchufe Rapido
1135	Placa de encosto p/ BD Schubplatte (BD)	Pusher Plate For BD Plaque de Poussee Pour BD	Piastra Di Spinta Per BD Placa de Empuje Para BD
1138	Tilt-pitch Tilt-pitch	Tilt-pitch Tilt-pitch	Tilt-pitch Tilt-pitch
113B	Cadernal Umlenkrolle	Sheave Block Poulie	Bozzello Carrucola Polipasto
113M	Monoalavanca Einhebelbedienung	Single Lever Levier Unique	Monoleva Monopalanca
113P	Placa de travamento Sicherungsblech	Lockplate Plaquette Frein	Piastrina Di Sicurezza Placa de Freno
113S	Reservatório de óleo Oeltank	Oil Reservoir Reservoir D'huile	Serbatoio Olio Deposito Aceite
113T	Cabeça do cilindro Zylinderkopf	Cylinder Head Culasse de Cylindre	Testa Cilindri Culata
114S	Reservatório de combustível Kraftstofftank	Fuel Tank Reservoir de Combustible	Serbatoio Combustibile Deposito Combustible

COD.	PORTUGUÊS DEUTSCH	ENGLISH FRANÇAIS	ITALIANO ESPAÑOL
1159	Trava Caçamba/lança Arretierung Schaufel/hubarme	Bucket/boom Lock Blocage Godet/bras	Bloccaggio Benna//bracci Bloqueo Cuchara/brazos
115M	Montante Saeule	Pillar Montant	Montante Montante
115S	Reservatório Tank	Tank Reservoir	Serbatoio Deposito
1160	Trava da lança Hubarmarretierung	Boom Lock Blocage Bras	Bloccaggio Bracci Bloqueo de Brazos
1161	Trava da caçamba Schaufelarretierung	Bucket Lock Blocage Godet	Bloccaggio Benna Bloqueo de La Cuchara
116R	Revestimento Verkleidung	Covering Revetement	Rivestimento Revestimiento
1170	Indicador de nível da caçamba Schaufelstellungsanzeiger	Bucket Level Indicator Indicateur Position Godet	Indicatore Posizione Benna Indicador Posicion Cuchara
1171	Posicionador atomático da caçamba Automat.schaufel-rueckstellung	Bucket Leveler Positionneur Autom.godet	Posizionatore Automatico Benna Posicionador Auto. Cuchara
1175	Posic./limit. autom. caçamba/braço Automat.schaufel Und Hubabscha.	Automatic Positioner/kick-out Posit.limit.auto Godet/bras	Posiz/limitaz.aut.benna/bracci Limitador Auto Cuchara/brazos
117R	Roda compactadora Kompaktor-rad	Landfill Wheel Roue Compacteuse	Ruota Compattatore Rodillo Pata de Cabra
1181	Disposit. limite autom. lança Automat.hubabschaltung	Boom Kick-out Arret Automatique Bras	Dispositivo Kick-out Tope Automatico Del Brazo
119M	Caixa de contatos Mammleisto	Connection Block Plaque de Jonction	Morsettiera Caja de Empalme
119T	Cabeça Kopf	Head Tete	Testa Cabeza
11G0	Lanças e articulações Hubarm und Umlenkhebel	Boom/linkage Bras,fleche Et Articulation	Bracci E Articolazioni Articulacion Del Aguilon
11G1	Cilindros de elevação Hubzylinder	Lift Cylinders Verin Levage	Cilindri Sollevamento Gato de Elevacion
11G2	Cilindros de rotação da caçamba Kippzylinder	Dump Cylinders Verins Decharge	Cilindri Rotazione Benna Gato de Descarga

COD.	PORTUGUÊS DEUTSCH	ENGLISH FRANÇAIS	ITALIANO ESPAÑOL
11G3	Tubulaç. dos cilindros de levant. Leitungen fuer hubzylinder	Lift Cylinders Piping Conduites Verins Levage	Tubazioni Cilindri Sollev. Tuberias Gatos de Elevación
11G4	Tubulaç. dos cilindros de rotação Leitungen fuer kippzylinder	Dump Cylinders Piping Tuyauterie Cylindres Basculage	Tubazioni Cilindri Rotazione Tuberias Gatos Basculamiento
11G5	Comandos do implemento Geraetebetaetigung	Equipment Controls Commandes D'outil	Comandi Attrezzo Mandos Del Util
11G8	Limitador do levant.dos braços Hubbegrezung	Lifting Kick-out Tope Elevacion Brazos	Limitazione Sollev.bracci
11GA	Implemento dianteiro Anbaugeraete, vorne	Front Implement Equipement Avant	Attrezzo Ant. Implemento Anterior
1200	Lança comprida Langer ladearm	Long Boom Bras Long	Bracci Caricatore Lunghi Brazos de Cargadora Largos
120B	Botão Knopf	Button Bouton	Bottone Boton
120G	Junta Flachdichtung	Gasket Joint A Plat	Guarnizione Piana Junta Plana
120M	Borne Kabelklemme	Terminal Connector Borne	Morsetto Elettrico Borne
120P	Prato Tellerscheibe	Plate Coupelle	Piattello Platillo
120R	Bobina Zuendspule	Reel Bobine	Rocchetto Bobina
120S	Fechadura Schloss	Lock Serrure	Serratura Cerradura
122F	Até o motor hidráulico ... Bis hydraulikmotor ...	Up To Hydr.motor ... Justqu'au Moteur Hydraulique ..	Fino Al Motore Idraulico ... Hasta El Motor Hidraulico ...
122G	Retentor Dichtung	Seal Joint	Guarnizione Junta
122P	Pinhão Ritzel	Pinion Pignon	Pignone Pinon
123F	Até o redutor ... Bis untersetzungsgetriebe ...	Up To Reduction ... Justqu'au Reducteur ...	Fino Al Riduttore ... Hasta El Reductor ...

COD.	PORTUGUÊS DEUTSCH	ENGLISH FRANÇAIS	ITALIANO ESPAÑOL
123G	Retentor de vedação frontal Life time-dichtung	Seal Assy Joint Frontal	Guarnizione Tenuta Frontale Empaquetadura
123P	Pinhão conico Kegelritzel	Bevel Pinion Pignon Conique	Pignone Conico Pinon Conico
124B	Apoia Armlehne	Braço Accoudoir de Siege	ArmrestBracciolo Sedile Apoiabrazo
124F	Até o ... Bis ...	Up To ... Jusqu'au ...	Fino Al ... Hasta El ...
125F	Garfo Gabel	Fork Fourche	Forca Horca
125P	Alicate Zange	Pliers Pinces	Pinza Alicates
125S	Servo freio Servobremse	Brake Booster Servo-frein	Servofreno Servofreno
126F	Até a bomba ... Bis pumpe ...	Up To Pump ... Justqu'a La Pompe ...	Fino Alla Pompa ... Hasta La Bomba ...
126P	Pinça do freio Bremszange	Caliper Etrier de Frein	Pinza Freno Pinza de Freno
1279	Tubulaç. e comando do implemento dianteiro Frontgeraet leitungen-steuerung	Front Attach Piping And Contr Tuyauterie Et C.de Outil Av.	Tubaz E Comando Attrezzo Ant Tuberia Y Mando Util Ant.
127M	Motor hidráulico Hydraulikmotor	Hydraulic Motor Moteur Hydraulique	Motore Idraulico Motor Hidraulico
127P	Lacre Plomba	Lead Seal Plomb	Piombino Precinto
1280	Tubulaç. traseira (da válvula de desv.) Leitungen,hinten(vom umschalv.)	Rear Pipe (From Diverter Valve) Tuyaut.ar (A Partir Du Deviat.)	Tubazioni Post (Dal Deviatore) Tuberia Post.(desde Desviador)
1281	Tubulaç. traseira (do distrib.) Leitungen,hinten(vom steuerven.	Rear Pipe (From Control Valve) Tuyaut.ar (A Partir Du Distr.)	Tubazioni Post (Dal Distrib) Tuberia Post.(desde Distrib.)
1288	Tubulaç. do implem. dianteiro Frontleitung	Front Attachement Piping Tuyauteries D'outil Avant	Tubazioni Attrezzo Ant Tuberia Del Util Anterior
12G2	Acessórios da caçamba Zubehoer ladeschaufel	Bucket Accessories Accessoires Godet	Accessori Benna Accesirios Cuchara

898

COD.	PORTUGUÊS DEUTSCH	ENGLISH FRANÇAIS	ITALIANO ESPAÑOL
130B	Braço Ausleger	Arm Bras	Braccio Brazo
130C	Unidade de comando El.steuerplatte	Control Unit Centrale de Commande	Centralina Centralilla
130F	Comando hidr. suplementar Zusaetzliche hydr.funktion	Addit.hydr.function Fonction Hydraulique Supplem.	Funzione Idr.suppl. Mando Hidraulico Suplementario
130M	Motor a explosão Motor	Engine Moteur Thermique	Motore Termico Motor
130P	Pistão Kolben	Plunger Piston	Pistoncino Embolo de Valvula
130S	Direção hidráulica Servolenkung	Power Steering Direction Assistee	Servosterzo Servodireccion
131F	Fire sleeve Buesche mit feuerrand	Fire Sleeve Manguito	Fire Sleeve
131R	Arruela Unterlegscheibe	Washer Rondelle	Rosetta Arandela
132B	Braço oscilante Schwingarm	Swinging Arm Balancier	Braccio Oscillante Brazo Oscilante
132F	Fundo dianteiro Bodenplatte,vorne	Head Culasse Avant	Fondello Anteriore Tapa Anterior
132P	Pistão Kolben	Piston	Piston Pistone Piston
132S	Sensor de aproximação Sensor	Inductive Proximity Switches Capteur de Proximité	Sensore Prossimita Sensor
133B	Lança de levantamento Hubarm	Lift Boom Bras de Levage	Braccio Sollevamento Brazo de Elevacion
133F	Fundo traseiro Bode..platte,hinten	Bottom End Culasse Arriere	Fondello Posteriore Tapa Posterior
133M	Motor de partida Anlasser	Starter Motor Demarreur	Motorino Avviamento Motor de Arranque
133S	Sensor Sensor	Sensor Capteur	Sensore Sensor

COD.	PORTUGUÊS DEUTSCH	ENGLISH FRANÇAIS	ITALIANO ESPAÑOL
135C	Aro Felge	Rim Jante de Roue	Cerchio Ruota Llanta de Rueda
135M	Cubo Nabe	Hub Moyeu	Mozzo Cubo,buje
135P	Lâmpada do teto Deckenleuchte	Ceiling Light Plafonnier	Plafoniera Pantalla
135S	Setor dentado Zahnsegment	Toothed Sector Secteur Dente	Settore Dentato Sector Dentado
136S	Setor da roda motriz Antriebsradsegment	Sprocket Sector Secteur Barbotin	Settore Ruota Motrice Sector Rueda Motriz
137M	Motor elétrico Elektrmotor	Electric Motor Moteur Electrique	Motorino Elettrico Motor Electrico
1401	Lâmina demolidora Schneidschild	Shear Boom Lame Abattage	Lama Abbattimento Paleta Abatidora
140C	Dobradiça Scharnier	Hinge Charniere	Cerniera Bisagra, Charnela
140S	Esfera Kugel	Ball Bille	Sfera Bola
141M	Massa de vedação Dichtungsmasse	Putty Mastic Adhesif	Mastice Adesivo Mastique
141P	Painel de instrumentos Instrumentenbrett	Instrument Panel Tableau de Bord	Plancia Portastrumenti Tablero de Abordo
1421	Lâmina destocadora Stuhbenroder	Stumper Moldboard Lame Dessoucheuse	Lama Cavaceppi Paleta Arranca Cepas
142G	Cobertura do cabo Schutzrohr	Sheath Gaine	Guaina Funda
142M	Feixe de molas Blattfeder	Leaf Spring Ressort A Lames	Molla A Balestra Muelle de Ballestra
142T	Tirante Stange	Tierod Tirant	Tirante Tirante
1431	Lâmina p/pedras Felsrechen	Rock Rake Lame Spierreuse	Lama Spietratrice Paleta Rompepiedras

COD.	PORTUGUÊS DEUTSCH	ENGLISH FRANÇAIS	ITALIANO ESPAÑOL
143M	Eixo motor Triebachse	Live Axle Essieu Moteur	Motoassale Eje Motor
1440	Lâmina p/desmatamento (AD) Roderechen (AD)	Rake Blade For AD Lame Debroussailleuse AD	Lama Decespugliatrice Per AD Paleta Desbrozadora de AD
1441	Lâmina p/desmatamento (BD) Roderechen (BD)	Rake Blade For BD Lame Debroussailleuse BD	Lama Decespugliatrice Per BD Paleta Desbrozadora de BD
144M	Manipulador Steurhebel	Manipulator Manipulateur	Manipolatore Manipulador
145G	Guia Fuehrung	Guide Guide	Guida Guia
145M	Elo de corrente Kettenglied	Track Link Maillon	Maglia Cingolo Eslabon de Oruga
145P	Planetário Planetenantrieb	Sun Gear Planretaire	Planetario Pinon Planetario
145R	Rotor Laufer	Rotor Rotor	Rotore Rotor
145S	Respiro Entluefter	Breather Renifiard	Sfiatatoio Respiradero
146M	Módulo dianteiro Vorderwagen	Front Module Module Avant	Modulo Anteriore Modulo Anterior
146R	Rotula esférica Kugelbuechse	Ball Joint Rotule	Rotula Sferica Rotula
147M	Módulo traseiro Hinterwegen	Rear Module Module Arriere	Modulo Posteriore Modulo Posteior
147P	Pneu Reifen	Tire Pneu	Pneumatico Neumatico
147T	Plataforma Oberwagen	Turret Tourelle	Torretta Caseta
148P	Pulverizador Einspritzduese	Nozzle Pulverisateur	Polverizzatore Pulverizador
1501	Barra porta ferramenta Montierhebel	Tool Bar Barre Porte-outil	Barra Portattrezzi Barra Portautiles

COD.	PORTUGUÊS DEUTSCH	ENGLISH FRANÇAIS	ITALIANO ESPAÑOL
150B	Bolsa Tasche	Bag Trousse	Borsa Bolsa
150C	Chave Schluessel	Key Cle	Chiave Llave
150P	Manopla Kenebelgriff	Knob Poigne	Pomello Empunadura
150R	Registro Hahn	Cock Robinet	Rubinetto Grifo
150S	Sigla Markenzeichen	Trade Mark Sigle	Sigla Sigla
150T	Timer Timer	Timer Timer	Timer Timer
151B	Barra Strebe	Bar Barre	Barra Barra
151S	Sigla do trator Typenschild	Type Plate Type	Sigla Trattore Sigla Tractor
152B	Caçamba de escavação Steinschaufel	Quarry Bucket Godet de Carriere	Benna da Cava Cuchara Para Cantera
153B	Caçamba " clamshell " Schalengreifer	Clamshell Bucket Benne Preneuse	Benna Mordente Cuchara Mordiente
154C	Chave de fechamento Schluessel	Lock Key Cleu de Serrure	Chiave Serratura Llave de Cerradura
154P	Bomba de alimentação Kraftstoffpumpe	Fuel Pump Pompe D'alimentation	Pompa Alimentazione Bomba de Alimentacion
155B	Caçamba para rocha Felsschaufel	Rock Bucket Godet de Roche	Benna da Roccia Cuchara Para Rocas
155G	Engate rápido Schnellkupplung	Quick-connecting Coupling Accoupiement Rapide	Giunto Rapido Empalme Rapido
155P	Bomba Pumpe	Pump Pompe	Pompa Bomba
155R	Agulha de rolamento Nadel	Aiguille	Needle Roller Rullino Aguja

302

COD.	PORTUGUÊS DEUTSCH	ENGLISH FRANÇAIS	ITALIANO ESPAÑOL
156B	Caçamba trapezoidal Trapetzloeffel	Tapezoidal Bucket Godet Trapeze	Benna Trapezoi... Cuchara Trapez...
156G	Olhal rosqueado Kugelkopf	Eyebolt Chupe	Golfare Argolla
157B	Caçamba 4-in-1 schaufel	4 em 1 Godet Multiple	4-in-1 Bucket Cuchara Multi-...
157G	Retentor p/ eixo Wellendichtring	Lip Seal Joint D'arbre	Guarnizione Alb... Reten
157R	Rolete Rolle	Roller Galet	Rullo Rodillo
158B	Envelope Umschlag	Envelope Gaine	Busta Sobre
158G	O'ring O-ring	O'ring Joint Torique	Guarnizione O-... Junta Torica
158P	Bomba injetora Einspritzpumpe	Injection Pump Pompe D'injection	Pompa Iniezion... Bomba de Inye...
158T	Transformador Transformator	Transformer Transformateur	Trasformatore Transformador
159C	Cilindro de freio Bremszylinder	Brake Cylinder Cylindre de Frein	Cilindro Freno Cilindro de Fren...
159G	Retentor líquido Fluessigdichtung	Liquid Gasket Colle D'etainchetté	Guarnizione Liq... Sellador
1605	Implemento scraper Scrapereinrichtung	Scraper Implement Equipement Decapeur	Attrezzo Scrap... Equipo de Trail...
160C	Fuso guia Spindel	Worm Screw Ecrou Vis-mere	Chiocciola Tuerca Sinfin
160G	Ferro granulado Koemiges Eisen	Ferrous Granulate Granaille Ferreuse	Granulato Ferro... Granulado de Hie...
160R	Roda Rad	Wheel Roue	Ruota Rueda
160S	Silencioso Schalldaempfer	Muffler Silencieux	Silenziatore Silenciador

COD.	PORTUGUÊS DEUTSCH	ENGLISH FRANÇAIS	ITALIANO ESPAÑOL
160T	Medidor nível Kontaktgeber	Sending Unit Transmetteur	Trasmettitore Contactor
161G	Graxa Fett	Grease Graisse	Grasso Grasa
161S	Sincronizador Synchronieserung	Sycronizer Synchroniseur	Sincronizzattore Sincronizador
162G	Conector fêmea Gehaeuse fuer steckhuelse	Female Connector Connecteur Porte-femelle	Giunto p/femm. Empalme Hembra
163G	Conector macho Gehaeude fuer flachstecker	Male Connector Connecteur Porte-male	Giunto p/ Maschi Empalme Macho
163R	Roda motriz Antriebsrad	Sprocket Barbotin	Ruota Motrice Rueda Motriz
164C	Cilindro Zylinder	Cylinder Cylindre	Cilindro Cilindro
164S	Amortecedor de vibração Schwingungsdaempfer	Damper Amortisseur	Smorzatore Antivibrador
165P	Eixo diferencial Achse	Axle Pont	Ponte Puente
165S	Articulação Gelenk	Articulation Articulation	Snodo Articulacion
165T	Eixo flexível Biegsame welle	Flexible Shaft Transmission Flexible	Trasmissione Flessibile Arbol Flexible
166R	Roda guia Leitrad	Track Idler Roue Tendeuse	Ruota Tendicingolo Rueda Guia
166S	Sanfona Faltenbalg	Bellows Souffleur	Soffietto Fuelle
167R	Radiador de água Wasserkuehler	Water Radiator Radiateur de L'eau	Radiatore Acqua Radiador de Água
167S	Elevador hidráulico Kraftheber hydraulisch	Hydraulic Lifter Relevage Hydraulique	Sollevatore Idraulico Elevador Hidraulico
168R	Radiador de óleo Oelkuehler	Oil Radiator Radiateur D'huile	Radiatore Olio Radiador de Aceite

COD.	PORTUGUÊS DEUTSCH	ENGLISH FRANÇAIS	ITALIANO ESPAÑOL
169R	Regulador Regler	Regulator Regulateur	Regolatore Regulador
170C	Cilindro mestre Hauptzylinder	Master Cylinder Maitre-cylindre	Cilindro Maestro Cilindro Maestro
170R	Arruela de pressão Federring	Lockwasher Rondelle Elastique	Rosetta Elastica Arandela Elastica
170T	Lente Scheinwerferglas	Lens Transparent	Trasparente Translucido
171R	Refletor Reflektor	Reflector Reflecteur	Riflettore Reflector
171S	Sapata para rua Strassenschuh	Street Plate Patin de Roue	Soprasuola Patin de Carretera
172S	Suspensão Aufhaengung	Suspension Suspension	Sospensione Suspension
173C	Correia Keilriemen	Belt Courroie	Cinghia Correa
173R	Engrenagem de giro Drehkranz	Bull Gear Rond A Galets	Ralla Rotazione Quicionera
174R	Círculo Kugelaufnahme	Circle Cercle Porte-lame	Ralla Portalama Corona Porta Paleta
175R	Regulador mecânico Mechanischer regler	Governor Regulateur	Regolatore Meccanico Regulador Mecanico
176C	Capo Motorhaube	Hood Capot	Cofano Capot
176R	Raspadora Abstreicher	Scraper Decapeuse	Ruspa Trailla
177S	Escova Kohlenbuerte	Brush Balai	Spazzola Escobilla
17G2	Tubulaç. de refrigeração do motor Leitungen motorkuehlsystem	Engine Cooling Piping Tuyaut.refroid.moteur	Tubaz Raffredd. Motore Tuberias de Refrigeracion
17G5	Elementos de vedação de ar Dichtung fuer luftanlage	Air-tight Element Elements Etancheité D'air	Elementi Tenuta Aria Elementos de Cierre Al Aire

COD.	PORTUGUÊS DEUTSCH	ENGLISH FRANÇAIS	ITALIANO ESPAÑOL
17GA	Refrigeração do motor Kuehlung des motors	Engine Cooling System Refroidissement Moteur	Raffreddamento Motore Refrigeracion Del Motor
180C	Colar Rohrschelle	Collar Collier	Collare Collar
180P	Porta Tuer	Door Porte	Porta Puerta
180T	Travessa Traverse	Cross Beam Traverse	Traversa Traviesa
1821	Elevador hidráulico (veloz) Kraftheber hydraulisch-schnell	Hydraulic Lift (Fast) Relevage Hydraulique (Rapide)	Sollevatore Idraulico (Veloce) Elevador Hidraulico (Rapido)
182C	Cinto de segurança Sicherheitsgurt	Safety Belt Ceinture de Securite'	Cintura Di Sicurezza Cinturon de Seguridad
183P	Cinzeiro Aschenbecher	Ashtray Cendrier	Portacenere Cenicero
184C	Distanciador Schraubenboltzen	Stud Colonnette	Colonnetta Esparrago
185C	Prego Niet	Nail Clou	Chiodo Clavo
185S	Espelho retrovisor Rueckelspiegel	Rear View Mirror Retrovisor	Specchio Retrovisore Espejo Retrovisor
186A	Eixo de reversão Welle-rueckwaertsang	Reverse Shaft Arbre de Marche Ar	Albero Retromarcia Eje de Marcha Atras
187A	Anel elástico Sprengring	Snap Ring Circlips	Aneilo Elastico Anillo Elasticox
188A	Cabide Kleiderhaken	Coat-hook Porte-manteaux	Appendiabiti Percha
188C	Coletor Kruemmer	Manifold Collecteur	Collettore Colector
188P	Porta-fusível Sicherungsshalter	Fuse Holder Porte-fusible	Portafusibile Portafudsible
189A	Atuador de giro Drehaggregat	Slewing Actuator Actuateur de Rotation	Attuatore Di Rotazione Mecanismo de Rotacion

COD.	PORTUGUÊS DEUTSCH	ENGLISH FRANÇAIS	ITALIANO ESPAÑOL
190A	Controle do excesso de combust. Mehrmengensystem	Excess Fuel Control Dispos. de Debit Addit.	Arricchitore Reforzador de Inyeccion
192A	Radio Radio	Radio	Autoradio
192T	Mangueira c/ conex es Schlauch mit stutzen	Hose Assy Tuyau Flexible Avec Raccord	Tubo Fless.c/raccordi Manga Con Racores
193P	Porta-lâmpada Lampenfassung	Bulb Holder Porte-lampe	Portalampada Soporte de Lampara
193T	Tubo Rohr	Tube Tuyau	Tubo Rigido Tubo
195P	Porta-pulverizador Duesenstock	Nozzle Holder Porte-injecteur	Portapolverizzatore Portainyector
196P	Porta-satélites Planetentraeger	Planetary Carrier Porte-satellites	Portasatelliti Caja de Satelites
196S	Extremidade do chassi Kettenfuehrung	Track Frame End Guide-chenilles	Sperone Espolon
197C	Comando do acelerador Gasregulierung	Throttle Control Commande D'accelerateur	Comando Acceleratore Mando Del Acelerador
197P	Porta-escova Buerstentraeger	Brush Holder Porte-balai	Portaspazzola Portaescobilla
198S	Calço Distanzscheibe	Shim Cale D'epassieur	Spessore Suplemento
19G7	Tubulaç. motor filtro de ar Leitungen fuer motorluftfilter	Engine To Air Cleaner Lines Tuyau Moteur-filtre Air	Tubaz Motore-filtro Aria Tuberias Motor-filtro Aire
200S	Pino Stift	Pin Goupille	Spina Pasador
201P	Pré-filtro Vorabscheider	Precleaner Prefiltre	Prefiltro Prefiltro
202P	Posicionador Rueckstellvorrichtung	Positioner Positionneur	Posizionatore Posicionador
202S	Pino elástico Spannstift	Spring Pin Goupille Elastique	Spina Elastica Pasador Elastico

COD.	PORTUGUÊS DEUTSCH	ENGLISH FRANÇAIS	ITALIANO ESPAÑOL
204P	Tomada de ar Lufteinlass	Air Intake Prise D'air	Presa Aria Boca de Aire
205P	Tomada Steckdose	Receptacle Prise de Courant	Presa Di Corrente Toma de Corriente
205S	Porta Klappe	Door Volet	Sportello Puerta
207P	Tomada de força Zapfwelle .	Power Take-off Prise de Force	Presa Di Forza Toma de Fuerza
209T	Turbina Turbine.	Turbine Turbine	Turbina Turbina
210C	Chave comutadora El.schalter	Switch Commutateur	Commutatore Conmutador
210P	Prisioneiro Stiftschraube	Stud Goujon	Prigioniero Esparrago
210T	Turbocompressor Turbolader	Turbocharger Turbocompresseur	Turbocompressore Turbocompressor
215P	Perfilado Profil	Channel Profile	Profilato Perfil
215S	Esquadro Winkel	Connecting Plate Equerre	Squadretta Escuadra
216C	Compressor de ar Luftkompressor	Air Compressor Compresseur D'air	Compressore Aria Compresor
21G3	Articulação do chassi Knickgelenk	Main Frame Articulation Articulation de Chassis	Articolazione Telai Articulacion de Bastidores
220C	Condensador Kondensator	Condenser Condensateur	Condensatore Condensador
220P	Farol Scheinwerfer	Floodlight Projecteur	Proiettore Proyector
220S	Estabilizador Stabilizator	Stabilizer Stabilisateur	Stabilizzatore Estabilizador
221C	Ar condicionado Klimaanlage	Air Conditioner Climatiseur	Condizionatore Climatizador

COD.	PORTUGUÊS DEUTSCH	ENGLISH FRANÇAIS	ITALIANO ESPAÑOL
222P	Extensão Verlaengerungsrohr	Extension Rallonge	Prolunga Extension
224C	Duto de ar Luftleitung	Air Duct Conduit D'air	Condotto Aria Conducto de Aire
225C	Coletor de admissão Ansaugrohr	Intake Manifold Collecteur D'admission	Collettore Aspirazione Colector de Admision
225S	Estribo Buegel	Bracket Support	Staffa Estribo
22G0	Rotação da retroescavadeira Drehaggregat fuer heckbagger	Backhoe Rotation Rotation Pelle Retro	Rotazione Retroscavatore Rotacion Retroexcavadora
230C	Coletor de escape Auspuffkruemmer	Exhaust Manifold Collecteur D'echappement	Collettore Di Scarico Colector de Escape
230P	Polia Riemenscheibe	Pulley Poulie	Pulegia Polea
231S	Estribo Halter	Clip Collier	Staffetta Abrazadera
231V	Tinta Lackierung	Paint Peinture	Vernice Pintura
235C	Conexão Verbindung	Connection Connexion	Connessione Conexion
235S	mbolo Kolben	Piston Piston	Stantuffo Embolo
236P	Interruptor Druckknopf	Push Button Bouton-poussoir	Pulsante Pulsador
238P	Vareta Druckstange	Push Rod Embout	Puntale Puntal
23G3	Controle do pedal Pedalier	Pedal Control Grupo de Pedales	Pedaliera
23G5	Tubulaç es do comando da transmissão Hydr.getriebe-steuerleitungen	Transmission Control Lines Tuyaut. C.de Trasm.hydraul.	Tubazioni Comando Trasm. Idr. Tuberias de Transm.hidraulica
240P	Pino articulado (tucho) Stoessel	Tappet Poussoir	Punteria Empujador

COD.	PORTUGUÊS DEUTSCH	ENGLISH FRANÇAIS	ITALIANO ESPAÑOL
242P	Ponta do dente do ripper Aufreisserzahnspitze	Ripper Shank Tip Point Dent Scarificateur	Punta Dente Ripper Pua de Diente Escarificador
244P	Tirante Strebe	Strut Etai	Puntone Tirante
247C	Tacometro Drehzahlmesser	Tachometer Compt-tours	Contagiri Tacometro
248C	Horímetro Stundenzaehler	Hourmeter Horametre	Contaore Horometro
248P	Punção Durchschlag	Punch Poincon	Punzone Punzon
24G4	Tubulaç es da trans. hidrostática Leitungen hydrostat.antrieb	Hydrostatic Drive System Lines Tuyaut.trasm.hydrostatique	Tubazioni Trasm.idrostatica Tuberias Transm.hidraulica
250C	Contato Kontakt	Contact Contact	Contatto Contacto
254C	Recipiente Behaelter	Container Conteneur	Contenitore Contenedor
255C	Carcaça do filtro Filtergehaeuse	Filter Shell Cuve de Filtre	Contenitore Filtro Cuerpo de Filtro
257C	Contraporca Kontermutter	Lock Nut Cotre-ecrou	Controdado Contra Tuerca
259C	Conversor de torque Drehmomentwandler	Torque Converter Convertiseur de Couple	Convertitore Di Coppia Convertidor de Par
25G1	Conex es do câmbio Getriebeanschluesse	Transmission Connections Accouplem.de Boite A Vitesses	Collegamenti Cambio Conexiones Del Cambio
25GA	Acoplamento motor-transmissão Motor/getriebe antrieb	Engine-transmission Coupling Enclenchement Trasm.	Innesto Trasmissione Acoplo de La Transmision
260C	Defletor Leitblech	Shroud Convoyeur	Convogliatore Canalizador
265C	Tampa Deckel	Cover Couvercle	Coperchio Tapa
270C	Contra pino Splint	Cotter Pin Coupille	Copiglia Chaveta Partida

COD.	PORTUGUÊS DEUTSCH	ENGLISH FRANÇAIS	ITALIANO ESPAÑOL
271S	Estator Stator	Stator Stator	Statore Estator
274S	Haste Kolbenstange	Rod Tige	Stelo Vastago
275C	Carter Oelwanne	Sump Carter D'huile	Coppa Carter de Aceite
280S	Mecha Schmierdocht	Wick Meche	Stoppino Mecha
282T	Adesivo de manutenção Abziehbild wartungsplan	Service And Lube Instruction Plaque Entretien	Targa Manutenzione Calcomania de Mantenimiento
283T	Placa de identificação Typenschild	Identification Plate Plaquette Recapitulative	Targhetta Identificazione Placa de Identificacion
284T	Limpador de pára-brisa traseiro Scheibenwischer,hinten	Windscreew Wiper Essuie-glace Ar	Tergicristallo Posteriore Limpia-luna
285C	Par conico Teller und kegelrad	Bevel Gear Set Couple Conique	Coppia Conica Par Conico
285T	Mangueira Schlauch	Hose Tuyau Flexible	Tubo Flessibile Tubo Flexible
286T	Chassi dianteiro Rahmen vorn	Front Main Frame Chassis Avant	Telaio Anteriore Bastidor Anterior
287T	Chassi traseiro Rahmen hinter	Rear Main Frame Chassis Arriere	Telaio Posteriore Bastidor Posterior
288S	Quadro de indic. multiplas Kombiinstrument	Instrument Cluster Combine de Bord	Strumento Multiplo Cuadro de Indicaciones Multipl.
288T	Alarme acustico Trompete hupe	Projector Trompe	Tromba Acustica Bocina
289T	Trator Maschine	Tractor Tracteur	Trattore Tractor
28G8	Sist. lubrificação do câmbio Getriebeschimierung	Trans.lubrication System Graissage de B.v.	Lubrificazione Cambio Engrase Del Cambio
290C	Cobre junta Lasche	Joint Covering Couvre-joint	Coprigiunto Cobrejuntas

COD.	PORTUGUÊS DEUTSCH	ENGLISH FRANÇAIS	ITALIANO ESPAÑOL
290T	Tubo de identificacão dos cabos Kabel kennzeichnungen	Cable Identif. Tube Tube D'identification Cables	Tubetto Identific. Cavi Tubito Identif. Cables
291T	Controle de torque Drehmoment-anschlag	Torque Control Torque Control	Torque Control
292T	Adesivos FANA Klebeschilder FANA	Fana Decals Plaques Fana	Targhe Fana
294S	Caixa de aspiração Saugsieb	Suction Rose Crepine	Succhieruola Colador de Aspiraccion
295C	Moldura Rahmen	Bezel Monture	Cornice Marco
295S	Sapata Kettenplatte	Shoe Patin	Suola Teja
297C	Coroa Zahnkranz	Ring Gear Couronne Dentee	Corona Dentata Corona Dentada
29G1	Comandos externos do câmbio Aeusere getriebeschaltung	Transmission Outer Controls Commandes Exter.boite Vitesse	Comandi Esterni Cambio Varillaje Cambio Velocidades
29G2	Comandos externos do redutor Zusatzgetriebeschaltung	Low Speed Outer Controls Commande Exter. Reducteur	Comandi Esterni Riduttore Mando Del Reductor Del Cambio
29G3	Dispos. de segurança do câmbio Getriebeschaltsperre	Transmission Safety Device Disp.securite' B.v.	Dispositivi Sicurezza Cambio Enclavamiento Del Cambio
3007	Pneus 23.5 x 25 Reifen 23.5 x 25	Tires 23.5 X 25 Pneus 23.5 X 25	Pneumatici 23.5 X 25 Neumatico 23.5 X 25
300C	Corpo Gehause	Body Corps	Corpo Cuerpo
300S	Suporte Traeger	Support Support	Supporto Soporte
3017	Pneus 20 x 24 Reifen 20 x 24	Tires 20 X 24 Pneus 20 X 24	Pneumatici 20 X 24 Neumatico 20 X 24
310S	Cilindro mestre do freio Druckversteller	Brake Booster Surpresseur de Freins	Supressore Freni Reforzador de Freno
312C	Cremalheira Zahnstange	Rack Cremalliere	Cremagliera Cremallera

COD.	PORTUGUÊS DEUTSCH	ENGLISH FRANÇAIS	ITALIANO ESPAÑOL
315C	Vidro Glasscheibe	Glass Glace	Cristallo Cristal
3176	Pneus 29.5 x 29 Reifen 29.5 x 29	Tires 29.5 X 29 Pneus 29.5 X 29	Pneumatici 29.5 X 29 Neumatico 29.5 X 29
319C	Vidro atérmico Scheibe,waermedaemmend	Athermic Glass Pane Glace Athermique	Cristallo Atermico Cristal Atermico
3201	Pneus 14.00 x 24 Reifen 14.00 x 24	Tires 14.00 X 24 Pneus 14.000 X 24	Pneumatici 14.00 X 24 Neumatico 14.00 X 24
3208	Pneus 15.5 x 25 Reifen 15.5 x 25	Tires 15.5 X 25 Pneus	Pneumatici 15.5 X 25 15.5 X 25 Neumatico 15.5 X 25
3209	Pneus 17.5 x 25 Reifen 17.5 x 25	Tires 17.5 X 25 Pneus 17.5 X 25	Pneumatici 17.5 X 25 Neumatico 17.5 X 25
320C	Cruzeta Kreuzstueck	Spider Crossillon	Crociera Cruceta
3210	Pneus 22 x 25 Reifen 22 x 25	Tires 22 X 25 Pneus 22 X 25	Pneumatici 22 X 25 Neumatico 22 X 25
3211	Pneus 20.5 x 25 Reifen 20.5 x 25	Tires 20.5 X 25 Pneus 20.5 X 25	Pneumatici 20.5 X 25 Neumatico 20.5 X 25
3213	Pneus 26.5 x 25 Reifen 26.5 x 25	Tires 26.5 X 25 Pneus 26.5 X 25	Pneumatici 26.5 X 25 Neumatico 26.5 X 25
3219	Pneus 29.5 x 25 Reifen 29.5 x 25	Tires 29.5 X 25 Pneus 29.5 X 25	Pneumatici 29.5 X 25 Neumatico 29.5 X 25
321C	Contagiros Stunderzaehler	Tachometer Horogyrometre	Cronogirometro Horotacometro
322C	Velocímetro Tachometer	Speedometer Horotachymetre	Cronotachimetro Horovelocimetro
325C	Painel Armaturenbrett	Dashboard Planche de Bordo	Cruscotto Tablero de Abordo
32GA	Transmissão traseira Hintere kraftuebertragung	Rear Transmission Transmission Arriere	Trasmissione Posteriore Transmission Posterior
330C	Capo do radiador Kuehlerhabe	Radiator Guard Grille de Radiateur	Cuffia Radiatore Coraza de Radiador

COD.	PORTUGUÊS DEUTSCH	ENGLISH FRANÇAIS	ITALIANO ESPAÑOL
333C	Cunha Keil	Wedge Coin	Cuneo Cuna
334C	Coifa para pó Staubschutzkappe	Dust Boot Capuchon Pare-poussiere	Cuffia Parapolvere Capucha Guardapolvo
3402	Rodas c/ aro 14.00-25 Raeder mit felge 14.00-25	Wheels W/ Rim 14.00-25 Roues Avec Jante 14.00-25	Ruote Con Cerchio 14.00-25 Ruedas Con Llanta 14.00-25
3403	Rodas c/ aro 8.00 TG-24 Raeder mit felge 8.00 TG-24	Wheels W/ Rim 8.00 TG-24 Roues Avec Jante 8.00 TG-24	Ruote Con Cerchio 8.00 TG-24 Ruedas Con Llanta 8.00 TG 24
341C	Rolamento Lager	Bearing Roulement	Cuscinetto Rodamiento
345C	Coxim Sitzpolster	Cushion Coussin	Cuscino Cojin
36G5	Trava hidráulica Hydraulische arretierung	Hydraulic Lock Blocage Hydraulique	Bloccaggio Idraulico Bloqueo Hidraulico
37G0	Freio da direção Lenkbremse	Steering Brake Frein de Direction	Freno Di Sterzo Freno de Direccion
37G3	Comando do freio de serviço Fussbremsbetaetigung	Brake Pedals Commande Freins Travail	Comando Freni Servizio Mandos Frenos de Servicio
37G4	Comando do freio de estacionamento Parkbremshebel	Parking Brake Freins de Stationemment	Comando Freni Stazionamento Mando Freno de Estacionamiento
393C	Cabina rops Rops-kabine	Rops Cab Cabine de Securite	Cabina Sicurezza Cabina de Seguridad
394C	Via do distribuidor Schieberstange	Control Valve Spool Tiroir Distributeur	Cassetto Distributore Corredera Del Distribuitor
395C	Cor Farbe	Color Couleur	Colore Color
396C	Corpo do trator Maschinenrahmen	Tractor Body Chassis-berceau	Corpo Trattore Cuerpo Tractor
397C	Chassi da esteira Laufwerksrahmen	Track Frame Chassis de Chenille	Corpo Carrello Armazon de Oruga
398C	Vidro colorido Scheibe,getoent	Tinted Glass Glace Athermique Coloree	Cristallo Colorato Cristal Coloreado

COD.	PORTUGUÊS DEUTSCH	ENGLISH FRANÇAIS	ITALIANO ESPAÑOL
399C	Servo freio hidropneumático Hydropneumatische servobremse	Power Cluster Servo-frein Hydropneumatique	Convertitore Pne... Servofreno Neum...
39G0	Embreagem de direção Lenkkupplung	Steering Clutch Embrayage de Direction	Frizione Di Ster... Embrague de D...
39G2	Comando da embreagem lateral Betaetigung lenkkupplungen	Steering Control Commande Embr.dir.	Comando Frizio... Mando Embrag...
39G6	Tubulaç. externa das embreagens Lenkkupplungen,aeussere leitun	Steering Outer Piping Tuyaut.ext.embr.dir.	Tubazioni Est Fr... Tuberias Ext.em...
39G7	Tubulaç. ligação das embreagens Lenkkuplung anschlussleituge	Steering Connecting Piping Tuyaut Embr. Dir.	Tubazioni Colleg... Tuberias de Emb...
3G42	Cilindro posicionador Stellzylinder	Positioner Cylinder Verin Positionneur	Cilindro Posizio... Cilindro Posicio...
3G44	Cilindro de penetração Eindringzylinder	Dipper Cylinder Verin de Cavage	Cilindro Penetra... Cilindro de Pene...
400C	Combustível Kraftstoff	Fuel Combustible	Combustibile Combustible
401C	Conector moldado Raccord electrique	Mold-on Connector Racor Electrico	Costampato
401S	Válvula de gaveta Schieberventil	Gate Valve Vanne	Saracinesca Compuerta
402S	Caixa de câmbio Getriebegehaeuse	Transmission Housing Boite de Vitesses	Scatola Cambio Caja de Cambios
403C	Cilindro de direção Lenkzylinder	Steering Cylinder Verin de Direction Lateral	Cilindro Sterzo Cilindro de Dire...
403S	Caixa do redutor final Endantriebsgehaeuse	Final Drive Housing Carter de Reducteur	Scatola Riduttore ... Caja de Reduc...
404S	Caixa de transmissão Getriebegehaeuse	Rear Housing Carter de Transm.	Scatola Trasmiss... Caja de Transmis...
405S	Substância vedante Dichtmasse	Sealant Colle D'etancheite	Sigillante Producto Hermet...
406S	Nebulizador Duese	Nozzle Injecteur	Spruzzatore Tobera

COD.	PORTUGUÊS DEUTSCH	ENGLISH FRANÇAIS	ITALIANO ESPAÑOL
407S	Faixa anti-derrapante Rutschfester belag	Anti-skid Bande Antiderapante	Striscia Antisdrucciolo Banda Antideslizante
408S	Toldo r.o.p.s Rops-rahmen	Rops Canopy Structure de Protection	Struttura Protezione Estrutura de Proteccion
409S	Setor do freio Bremsbelag	Brake Lining Segment de Frein	Segmento Freno Segmento de Freno
410S	Reservatório de óleo hidráulico Tank fuer hydraulikoel	Hydraulic Tank Reservoir Hydraulique	Serbatoio Olio Imp. Idraulico Deposito Aceite Sistema Hidr.
411S	Reservatório de combustível e óleo Kraftstoff/oeltank	Fuel And Oil Tank Reservoir Combustible/huile	Serbatoio Combustibile E Olio Deposito Combustible Y Aceite
412S	Semi-elo de esteira Halbkettengleid	Half Track Link Dimi-maillon	Semimaglia Cingolo Semieslabon de Oruga
413S	Semi-dobradiça Halbscharnier	Half Hinge Demi-charniere	Semicerniera Hoja de Bisagra
414S	Esquema Schema	Schematic Schema	Schema Esquema
415S	Semi-faixa Halbitalteband	Half Band Demi-bande	Semifascia Semibanda
416S	Descongelante Entfroster	Defroster Degivreur	Sbrinatore Descongelador
417S	Semi-flange Halbflansch	Half Flange Demi-bride	Semiflangia Semibrida
418S	Jogo Satz	Set Jeu	Serie Juego
419S	Desengate do levantamento Degagement relevage	Lift Release Valve Desenganche Elevacion	Sgancio Sollevamento
420S	Reservatório de ar Lufttank	Air Reservoir Reservoir D'air	Serbatoio Aria Deposito de Aire
421S	Solvente Solvant	Solvent Disolvente	Solvente
48GA	Redutor lateral Seitlicher getriebe	Final Drive Reductor Lateral	Riduttore Laterale Reductor Final

COD.	PORTUGUÊS DEUTSCH	ENGLISH FRANÇAIS	ITALIANO ESPAÑOL
490P	Pino esférico Kugelbolzen	Ball Pin Rotule	Perno A Sfera Rotula
491P	Depósito Sumpf	Sump Puisard	Pozzetto Pocillo
492P	Ponta do dente da caçamba Schaufelzahnspitze	Bucket Tooth Tip Pointe Dent Godet	Punta Dente Benna Pua de Diente Cuchara
493P	Plataforma Plattform	Platform Plate-forme	Piattaforma Plataforma
494P	Pressurização da cabina Ueberdruckerzeueger fuer kabin	Cab Pressurizer Pressurisation Cabine	Pressurizzazione Cabina Pressurizacion de Cabina
495P	Limpadores de roda Rad-reiniger	Wheel Cleaners Nettoyeurs de Roues	Pulitori Ruote Limpia Ruedas
499P	Palheta Schaufel	Blade Aube	Paletta Alabe
500P	Power train Power train	Power Train Power Train	Power Train Power Train
501P	Rodas duplas Zwillingsraeder	Coupled Tires Roues Jumelees	Ruote Gemellate Ruedas Dobles
502P	Pré aquecedor Duenstockvorwarmung	Nozzle Holder Preheating	Preriscaldatore
5076	Lubrificação pneumática Pneumatischer schmierung	Pneumatic Lubrication Lubrification Pneumatique	Lubrificaz.pneumatica Lubrificacion Neumatica
50G1	Rolete de apoio da esteira Laufrolle	Track Rollers Galets de Chenille	Ruote Carrello Cingolo Rodillos de Apoyo Oruga
50G2	Esticador da esteira Leitrad	Track Idler Tendeur de Chenille	Tendicingolo Tensor de Cadena
*50G3	Rolete suporte da esteira Stuetzrolle	Track Carrier Roller Galet de Retour de Chenille	Rullo Sostegno Cingolo Rodillos de Soporte Oruga
50G4	Proteções da esteira Laufwerkschutz	Track Covers Protections de Chenille	Ripari Cingolo Blindaje de Cadenas
58G1	Suspensão dianteira esteira Laufwerksaufhaengung vorne	Track Front Suspension Suspension Av. Chenille	Sospensione Ant Cingolo Suspension Ant. de Cadena

COD.	PORTUGUÊS DEUTSCH	ENGLISH FRANÇAIS	ITALIANO ESPAÑOL
56G3	Conex es da esteira Ketten-fuehrungsplatten	Track Guiding Plates Liaisons Chassis Chenilles	Collegamento Carrelli Enlace Armazon Oruga
56G5	Suspensão traseira esteira Laufwerksaufhaengung hinten	Rear Suspension Suspension Ar.chenille	Sospensione Post Cingolo Suspension Post. Cadena
600J	Opcional Varianten	Special Equipment Equipement Special	Variante A Richiesta Variante Facultativa
600U	Providenciar no local Certlich besorgen	Obtain Locally A Procurer Sur Place	Provvedere In Loco A Comprar em La Placa
600W	Cortar na montagem Auf mass abschneiden	Cut At Assembly Couper Selon Besoin	Tagliare Di Misura Cortar A La Medida
600X	Até o num. de série... Bis rahmen ...	Up To Serial No ... Justqu'au Chassis ...	Fino Al Telaio... Hasta El Bastidor ...
600Y	Do num. de série ... Ab rahmen nr ...	Effective S/n Number ... A Partir Du Chassis ...	Dal Telaio ... A Partir Del Bastidor
601E	Ver nota Siehe anmerkung	See Note Voir Remarque	Vedere Nota Ver Nota
53G0	Comandos da direção Lenkungssystem	Steering System Commandes Directionnelles	Comandi Direzionali Mando de La Direccion
65G3	Comandos do freio Bremspedal	Brake Controls Commande de Freins	Comandi Freno Mandos Del Freno
7117	Alavancas de controle Steverhebel	Control Levers Tringleries	Leveraggi Timoniera
7211	Chassi inferior Rahmen unten	Lower Main Frame Chassis Inferieur	Telaio Inferiore Bastidor Inferior
7215	Chassi superior Rahmen oben	Upper Main Frame Chassis Superieur	Telaio Superiore Bastidor Superior
7480	Moto redutor de translação Fahrmotor-untersetzung	Drive Motoreduction Motoreducteur Traslut.	Motoriduttore Traslazione Motorreductor de Traslacion
7482	Moto redutor de rotação Schwenkmotor-untersetzung	Swing Motoreduction Motoreducteur Rotation	Motoriduttore Rotazione Motoreductor de Rotacion
74G0	Baterias,suportes e proteç es Batterie halterung	Battery,seat And Support Batteries,siege Et Protections	Batterie,sede E Ripari Asiento Y Proteccion Baterias

818

COD.	PORTUGUÊS DEUTSCH	ENGLISH FRANÇAIS	ITALIANO ESPAÑOL
75G0	Comandos elétricos Elektrische steuerung	Electric Controls Commandes Electriques	Comandi Elettrici Mandos Electricos
75G1	Instrumentos elétricos Elektrische anzeigeinstrumente	Electrical Instruments Appareils Electriques	Apparecchi Elettrici Aparatos Electricos
75G3	Cabos de partida Starterkabel	Starting Cables Cables Demarrage	Cavi Avviamento
75G4	Cabos diversos Elektr. kabel	Electric Cables Cables Divers	Cavi Vari Cables Diversos
75G6	Iluminação Beleuchtung	Lights Appareils D'eclairage	Apparecchi Illuminazione Aparatos de Alumbrado
75G7	Componentes elétricos Elektrische einzelteile	Electric Components Composants Electriques	Componenti Elettrici Componentes Electricos
75G9	Termometros e manometros Thermometer und manometer	Temperature-pressure Gauges Thermometres Et Manometres	Termometri E Manometri Termometros Y Manometros
75GA	Sistema elétrico Elektrische anlage	Electrical System Systeme Electrique	Impianto Elettrico Instalacion Electrica
7873	Trava dos controles Steuerhebelarretierung	Controls Locking Blocage Commandes	Bloccaggio Comandi Bloqueo de Mandos
7874	Trava da plataforma Oberwagen-arretierung	Superstructure Locking Blocage Tourelle	Bloccaggio Torretta Bloqueo de La Caseta
7922	Lubrificação centralizada Zentralschmierung	Centralized Lubrication Graissage Centralisé	Lubrificazione Centr. Engrase Centralizado
8079	Caçamba de descarga bilateral Seitenkippschaufel	Two-side Dump Bucket Godet Vidage Bilateral	Benna Scarico Bilaterale Cuchara de Descarga Bilateral
82G1	Filtros do reservatório de óleo Hydr.filter	Oil Tank Filters Filtres Reserv. Huile	Filtri Serbatoio Olio Filtros de Deposito de Aceite
82G3	Bomba do implemento Hydraulikpumpe	Equipament Pump Pompe Equipement	Pompa Attrezzo Bomba Del Implemento
82G4	Equipamentos do distribuidor Steurgeraet (arbeitshydraulik)	Equipment Control Valve Distributeur D'equipement	Distributore Attrezzo Distribuidor Del Util
82G5	Comando do distribuidor do implemento Hydraulik-steurung	Control Valve Drive Commande D'equipement	Comando Distributore Attrezzo Accionamiento Del Util

COD.	PORTUGUÊS DEUTSCH	ENGLISH FRANÇAIS	ITALIANO ESPAÑOL
82G6	Tubulaç. do sistema hidráulico Leitungen fuer hydrauliksystem	Hydraulic System Piping Tuyauterie Circuit Hydraulique	Tubazioni Impianto Idraulico Tuberias de Sistema Hidraulico
82GA	Sistema hidráulico Hydraulische anlage	Hydraulic System Systeme Hydraulique	Impianto Idraulico Sistema Hidraulico
82GD	Tubulaç es Leitungen	Piping Tuyauterie	Tubazioni Tuberias
83G0	Capos Motorhauben	Hoods Capots	Cofani Capots
83G6	Proteç es laterais do capo Seitenbleche	Hood Side Guards Protections Laterales Capot	Ripari Laterali Cofano Costados de Capot
8501	Esteira vedada Kettenzug mit staubdichtung	Sealed Track Chain Chenille Scellee	Catenaria Antipolvere Cadena Cerrada
8582	Cabina reforçada Fahrehaus gepanzert	Armored Cab Cabine Blindee	Cabina Corazzata Cabina Blindada
85G0	Assento do operador Fahrersitz	Operator Seat Siege Operateur	Sedile Conduttore Asiento Conductor
85G2	Suporte do assento e proteção Sitzbefestigung und verkleidung	Seat Support And Guard Support Et Protection Siege	Sostegno E Ripari Sedile Soporte Y Proteccion Asiento
87G0	Pára-lamas - pisos Kotfluegel-trittblech	Fenders- Floors Ailes-planchers	Parafanghi-pedane Guardabarros Y Pisos
87G1	Proteç es inferiores Panzerwanne	Bottom Guards Protections Inferieures	Protezioni Inferiori Protecciones Inferiores
87GA	Cabina do operador Fahrer-sitz	Operators Compartment Poste de Conduite	Posto Guida Puesto de Conducion
8833	Tesoura Scherer	Cutter Ciseaux	Cesoia Tijera
8877	Toldo rops revestido Rops rahmen verkleidet	Structure Rops Revetue	Struttura Rops Rivestita Toldo Cerrado
9005	Troca rápida do óleo do motor Rempl.rapide huile moteur	Engine Oil Quick Change Cambio Rapido Aceite de Motor	Sostituz.rapida Olio Motore
9007	Sistema proteção do motor Motorschutzystem	Engine Protection Syst.protection Moteur	Imp.protezione Motore Proteccion Del Motor

COD.	PORTUGUÊS DEUTSCH	ENGLISH FRANÇAIS	ITALIANO ESPAÑOL
9016	Versão usaf Usaf-version	Usaf Version Version Usaf	Allestimento Usaf Version Usaf
9040	Versão alemanha Version fuer deutschland	Germany Version Variante Pur Allemagne	Allestimento Germania Version Para Alemana
9096	Kit sanitário Kit sanitario	Sanitary Landfill Package	Kit Sanitary Landfill
9110	Sem cilindros de levantamento Ohne hubzylinder	Lift Cylinders Deduction Sans Verins Relevage	Senza Cilindri Sollevamento Sin Gatos Elevadores
9113	Sem tubul. e cilindros de levantamento Ohne leitungen und hubzylinder	W/out Lift Cylinders & Piping Sans Tuyaut. Et Verins Relev.	Senza Tubaz E Cilindri Sollev Sin Tuberias Y Gatos Elevador.
9115	Trava de articulação da lança Hubgestengearretierung	Boom Linkage Lock Blocage Articulation Bras	Bloccaggio Articolaz Bracci Bloqueo Articulacion Brazos
9116	Versão FANA Version fuer nordamerica	Fana Version Version Fana	Allestimento Fana Version Fana
9117	Preparação p/ embarque Preparation pour exped.	Shipping Preparation Preparacion Para Expedicion	Preparazione p/spedizione
9119	Sem suporte de pivotamento Ohne kugelbolzen	Trunnions Deduction Sans Consoles	Senza Mensole Incernieramento Sin Consolas de Articulacion
9130	Sem dispositivo " equistatic " Ohne equistatik	Without Equistatic Device Sans Dispositif Equistatique	Senza Dispositivo Equistatic Sin Dispositivo Equistatic
9159	Sem pintura esmaltada Sans peinture laque	Without Enamel Paint Sin Pintura A Esmalte	Senza Vernicia A Smalto
9200	Sem moitão Ohne hakenseilblock	Hook Sheaves Deduction Sans Moufles de Crochet	Senza Bozzelli Gancio Sin Mufias de Gancho
9206	Contrato especial Contrat special	Special Contract Contrato Especial	Special Contract
9220	Sem contrapeso traseiro Ohne kontergewicht hinter	Without Rear Counterweigth Sans Lests Arriere	Senza Zavorra Posteriore Sin Lastre Posterior
*9225	Sem comando de queda livre Ohne freitfall-einrichtung	Without Free Fall Control Sans Commande Free Fall	Senza Comando Free Fall Sin Mando Free-fall
9230	Sem contrapeso e suporte (dianteiro) Ohne kontergewicht/konsole vor.	W/out Ball Ast And Supp (Front) Sans Lest Et Supp (AV)	Senza Zavorra E Supporto (Ant) Sin Lastre Y Soporte Ant.

COD.	PORTUGUÊS DEUTSCH	ENGLISH FRANÇAIS	ITALIANO ESPAÑOL
9232	Sem contrapesos laterais Ohne seitliches kontergewicht	Without Side Counterweigth Sans Lests Lateraux	Senza Zavorre Laterali Sin Lastre Lateral
9242	Sem pneus Ohne reifen	Without Tire Sans Pneus	Senza Pneumatici Sin Neum°ticos
9291	Sem comando autom. do câmbio Ohne automat.getriebeschaltung	Automatic Shift Deduct. Sans C.de Ant. Vitesses	Senza com.automatico Cambio Sin Mando Automatico Cambio
9292	Sem caixa de câmbio Ohne getriebegehaeuse	W/out Transmission Housing Sans Boite de Vitesses	Senza Scatola com.cambio Sin Caja de Cambio
9491	Sem pneus e rodas Ohne reifen und felgen	Without Tire And Wheel Sans Pneus Et Jantes	Senza Pneumatici E Cerchi Sin Neumaticos E Llantas
9506	Sem sapatas Ohne kettenplatten	Without Shoes Sans Patins	Senza Suole Sin Zapatas
9512	Sem esteira e sapatas Ohne kettenzug und platten	Track Chains & Shoes Deduction Sans Chenille Et Patins	Senza Catenaria E Suole Sin Cadena Y Zapatas
9580	Sem cabina Ohne kabine	Without Cab Sans Cabine	Senza Cabina Sin Cabina
9602	Sem aquecimento Ohne heilzung	Without Heater Sans Chauffage	Senza Riscaldatore Sin Calorifero
9633	Sem direção de emerg¯ncia Ohne notlenkung	Without Emergency Steering Sans Direction de Secours	Senza Emergency Steering Sin Direccion de Emergencia
9761	Sem alarme de ré Ohne rueckfahrwarnanlage	Backup Alarm Deduction Sans Avertisseur Ma	Senza Back Up Alarm Sin Alarma Back-up
97G5	Comandos do motor (motor PF) Motorsteuerung	Engine Controls (Engine PF) Commandes Moteur	Comandi Motore (PF Motore) Mandos Del Motor (PF Motor)
97GA	Fornecimentos externos Lieferung	Purchased Finish (P.F.) Fournitures Exter.	Forniture Esterne Provisiones de Terceros
9848	Sem reclinagem do assento Ohne sitz legen	Without Seat Tilting	Senza Ribaltamento Sedile
9850	Sem assento Ohne sitz	Withcut Seat Sans Siege	Senza Sedile Sin Asiento
9851	Sem assento e suporte Ohne sitz und konsole	Without Seat And Pedestal Sans Siege Et Support	Senza Sedile E Supporto Sin Asiento Y Soporte

COD.	PORTUGUÊS DEUTSCH	ENGLISH FRANÇAIS	ITALIANO ESPAÑOL
9859	Sem paralamas dianteiros e traseiros Ohne kotfluegel- vordere/hinten	Front & Rear Fenders Deduction Sans Ailes Avant Et Arriere	Senza Parafanghi Ant. e Post. Sin Guardabarros Ant. Y Post
9876	Sem estrutura de proteção Ohne ropsrahmen	Without Rops Canopy Sans Structure de Protection	Senza Struttura Protezione Sin Toldo
9890	Sem barra de tração Ohne zugpendel	Swinging Drawbar Deduction Sans Barre D'attelage	Senza Barra Di Traino Sin Barra de Arrastre
9891	Sem gancho de tração Ohne zughaken	Without Drawbar Sans Crochet D'ettalage	Senza Gancio Traino Sin Enganche de Remolque
98G0	Adesivos e manuais Klebeschilder und handbuecher	Manuals And Decals Plaques Et Manuels	Targhe E Manuali Calcomanias Y Manuales
98G1	Adesivos de identificação Typenschilder	Identification Plates Plaque D'identification	Targhe Di Identificazione Placas de Identificacion
98G2	Marcas registradas Firmenzeichen	Trade Marks Marque de Fabrique	Marchi Della Ditta Marcas de Fabrica
99G0	Preparaç es finais Fertigstellung	Final Preparation Dotations Finales	Dotazioni Finali Dotaciones Finales
99G8	Lubrificantes Schmierstoffe	Lubricants Lubrifiants	Lubrificanti Lubricantes
A061	Anels de segmento Kolbenringe	Pistons Rings Segments	Anelli Stantuffo Aros de Embolo
A191	Eixo cardan Kardanwelle	Propeller Shafts Arbre de Transmission	Alberi Di Trasmissione Arbol de Transmission
ALT	em alternativa Als alternative	Optional En Alternative	In Alternativa Facultativo
ANT	Dianteiro (a) Vorn	Front Avant	Anteriore Anterior
B159	Caçamba e lanças Schaufel und arme	Bucket And Booms Godet Et Bras	Benna E Bracci Pala Y Brazos
B160	Lança monobloco Monoblock-ausleger	One Piece Boom Bras Monobloc	Braccio Monoblocco Brazo Monobloque
B161	Braço n. 1 Grundausleger	Boom Pied de Fleche	Braccio N. 1 Brazo de Elevacion

COD.	PORTUGUÊS DEUTSCH	ENGLISH FRANÇAIS	ITALIANO ESPAÑOL
B162	Braço n. 2 Ausleger-oberteil	Stick Fleche	Braccio N. 2 Brazo Central
B163	Braço n. 3 Loeffelstell	Dipper Arm Balancier	Braccio N. 3 Brazo Terminal
C	Completo (a) Komplett	Assy Complet	Compl Completo
C189	Comando Betaetigungsvorricht	Control Commande	Comando Mando
C259	Grupo de conversor de torque Drehmomentwandlergruppe	Unit Torque Converter Groupe Convertisseur de Couple	Gruppo Convvertitore Di Coppia Grupo Convertidor de Par
C274	Carter do motor Motoroelwanne	Engine Oil Sump Carter D'huile	Coppa Olio Motore Carter de Aceite
C404	Comando da distribuição Verteilerantrieb	Timing Control Commande de Distribution	Comando Distribuzione Pinones de La Distribucion
C405	Componentes Einzelteile	Components Composants	Componenti Componentes
C406	Tampas do bloco do motor Deckel des kurbelgehauses	Crankcase Covers Couvrcles de Bloc-cylindres	Coperchi Basamento Tapas Del Bloque
C407	Vidros Glasscheiben	Glass Plates Glaces	Cristalli Cristales
C408	com aquecedor Mit heizgeraet	With Heater Avec Rechauffeur	Con Riscaldatore Con Calorifero
C409	Cilindro de basculamento [illegible]	Positioner Cylinder [illegible]	Cilindro Rovescio [illegible]
CORR	Corrigir Richtig	Correct Corrigez	Corrige Lease
DS	Direito (a) Rechts	Right Droit	Destro Derecho
EL	Eliminado Entfallen	Deleted Elimine	Eliminato Eliminado
ERR	Errado(a) Falsch	Wrong Errata	Errata Donde Dice

COD.	PORTUGUÊS DEUTSCH	ENGLISH FRANÇAIS	ITALIANO ESPAÑOL
EST	Externo Aussen	Outer Exterieur	Esterno Exterior
FA00	Trator agrícola Ackerschlepper-raupen	Agricultural Crawler Tract.agricole Sur Chenilles	Agricolo A Cingole Tractor Agricola de Orugas
FB00	Retroescavadeira Baggerlader	Backhoe Loader Chargeuse-pelleteuse	Terna Terna Sobre Ruedas
FD00	Trator de esteiras Planierraupe	Crawler Dozer Bouteur Sur Chenilles	Apripista Cingoli Abretrochas
FD0P	Trator de esteiras LGP Planierraupe LGP	Crawler Dozer LGP Boteur Sur Chenilles LGP	Apripista Cingoli LGP Abretrochas LGP
FE00	Escavadeira de esteiras Raupenbagger	Crawler Excavator Pelle Sur Chenilles	Escavatore A Cingoli Excavadora de Orugas
FE0P	Escavadeira de esteiras LC Raupenbagger LC	Crawler Excavator LC Pelle Sur Chenilles LC	Escavatore A Cingoli LC Excavadora de Orugas LC
FE0R	Escavadeira de esteiras HD Raupenbagger HD	Crawler Excavator Pelle Sur Chenilles HD	HD Escavatore A Cingoli HD Excavadora de Orugas HD
FE0W	Escavadeira de rodas Radbagger	Wheel Excavator Pelle Sur Pneus	Escavatore A Ruote Excavadora de Ruedas
FG00	Motoniveladora Motorgrader	Motor-grader Niveleuse Sur Pneus	Motolivellatrice Motoniveladora
FL00	Carregador de esteiras Laderaupe	Crawler Loader Chargeuse Sur Chenilles	Caricatore A Cingoli Cargadora de Orugas
FL0P	Carregador de esteiras LGP Laderaupe LGP	Crawler Loader - LGP Chargeuse Sur Chenilles LGP	Caricatore A Cingoli LGP Cargadora de Orugas
FP00	Assentador de tubos Rohrleger	Pipe Layer Poseur de Tubes	Posatubi Tiendetubos
FR00	Pá-carregadeira sobre rodas Radlader	Wheel Loader Chargeur Sur Pneus	Caricatore Art Ruote Cargadora de Ruedas
FR0C	Compactador sobre rodas Rad-verdichter	Wheel Compactor Compacteur A Roues	Compattatore A Ruote Compactadora de Ruedas
FS00	Motoscraper Motorscraper	Motor-scraper Decapeuse Sur Pneus	Motoruspa Mototrailla

COD.	PORTUGUÊS DEUTSCH	ENGLISH FRANÇAIS	ITALIANO ESPAÑOL
G109	Grupo de injeção Einspritzausruestung	Injection Equipment Groupe D'injection	Gruppo Iniezione Grupo de Inyeccion
G164	Ganchos de manobra Beweliger haken	Hooks Crochets de Manoeuvre	Ganci Manovra Ganvhos de Manolbra
G165	Gancho de levantamento Haken fuer heben	Hook,lift Crochet de Relevage	Gancio Di Sollevamento Gancho de Levantamiento
G214	Translação da retro-escavadeira Schwenkbewegung heckbagger	Back-hoe Travel Translation Pelle Retro	Traslazione Retroscavatore Traslacion Retroexcavadora
I091	Indicador do nível de óleo Oelmesstab	Oil Lever Indicator Jauge D'huile	Indicatore Livello Olio Varilla de Nivel de Aceite
INF	Inferior Unten	Lower Inferieur	Inferiore Inferior
INT	Interno Innen	Inner Interieur	Interno Interior
LAT	Lateral Seitlich	Side Lateral	Laterale Lateral
M148	Motor Motor	Engine Moteur	Motore Motor
M149	Eixo motor dianteiro Vordere triebachse	Front Axle Pont Av	Motoassale Anteriore Puente Anterior
M150	Eixo motor traseiro Hintere triebachse	Rear Axle Pont Ar	Motoassale Posteriore Puente Posterior
P152	Bomba d'água Wasserpumpe	Water Pump Pompe A Eau	Pompa Acqua Bomba de Agua
P153	Bomba de óleo Oelpumpe	Oil Pump Pompe A Huile	Pompa Olio Bomba de Aceite
P202	Posicionador automático Automatische rueckstelleinrich	Hydraulic Bucket Positioner Positionneur Automatique	Posizionatore Automatico Situador Automatico
P496	Peças sobressalentes Zusaetzlichen teile zum motor	Spare Parts Pieces Supplementaires	Parti Supplementari Piezas Suplementarias
P497	Bomba da direç.-recup. do conver Pumpe lenkung,wandlerolruckl.	Steering-convert Scavenge Pump Pompe Direction-recup.convert.	Pompa Sterzo-recupero Convert. Bomba Direccion-recup.convert.

COD.	PORTUGUÊS DEUTSCH	ENGLISH FRANÇAIS	ITALIANO ESPAÑOL
P498	Bomba transmissão-conversor Getriebe-wandler-pumpe	Transmission-converter Pump Pompe de B.v.-convertisseur	Pompa Cambio-convertitore Bomba Del Cambio-convertidor
POST	Traseiro Hinten	Rear Arriere	Posteriore Posterior
R178	Rodas Raeder	Wheels Roues	Ruote Ruedas
R179	Regulador de temperatura Temperatur-regler	Temperature Control Regulateur de Temperature	Regolatore Di Temperatura Regulador de Temperatura
S422	Suplementar Zusaetzlich	Supplementary Supplementaire	Supplementare Suplementario
SALD	A soldar Anzuschweissen	Requires Welding A Souder	Da Saldare A Soldar
SEM	Semi-acabado Halbzeug	Semifinished Mi-ouvre	Semilavorato Semielaborado
SN	Esquerdo Links	Left Gauche	Sinistro Izquierdo
SP	Espessura Distanzscheibe	Thickness Epasseur	Spessore Grueso
SUP	Superior Oben	Upper Superieur	Superiore Superior
T293	Tubulaç es do servo comando Leitungen fuer servosteuerung	Servocontrol Lines Tuyauterie de Servocommande	Tubazioni Servocomadi Tuberias de Servocomando
V232	Válvula prioritária Prioritaetsventil	Priority Valve Valve de Priorite	Valvola Prioritaria Valvula de Prioridad
V233	Válvula moduladora Modulierventil	Trimmer Valve Valve Moderatrice	Valvola Moderatrice Valvula Moderadora
VED	Ver sub-grupo Siehe untergruppe	See Sub Group Voir Sgr	Vedere Sgr Vease Sgr