RUTHZIL TRATOR COMERCIAL DE PEÇAS LTDA 11 97083-6812 ROLANDO CITRANGULO

FIATALLIS®

NOVEMBRO 1993

FX 150 LC

Matricola	Data di consegna
S/n.	Delivery date
No. de serie	Date de livraison
Seriennummer	Versanddatum
N° del chasis	Fecha de entrega

CATALOGO PARTI DI RICAMBIO

SPARE PARTS CATALOGUE

CATALOGUE PIECES DE RECHANGE

ERSATZTEILKATALOG

CATALOGO DE REPUESTOS

59820018

AVOID ACCIDENTS

Most accidents, whether they occur in industry, on the farm, at home or on the highway, are caused by the failure of some individual to follow simple and fundamental safety rules or precautions. For this reason MOST ACCIDENTS CAN BE PREVENTED by recognizing the real cause and doing something about it before the accident occurs.

Regardless of the care used in the design and construction of any type of equipment there are conditions that cannot be completely safeguarded against without interfering with reasonable accessibility and efficient operation.

A careful operator is the best insurance against an accident.
The complete observance of one simple rule would prevent many
thousand serious injuries each year.
That rule is:

Never attempt to clean, oil or adjust a machine while it is in motion.

WARNING

On machines having hydraulically, mechanically, and/or cable controlled equipment (such as shovels, loaders, dozers, scrapers, etc.) be certain the equipment is lowered to the ground before servicing, adjusting and/or repairing. If it is necessary to have the hydraulically, mechanically, and/or cable controlled equipment partially or fully raised to gain access to certain items, be sure the equipment is suitably supported by means other than the hydraulic lift cylinders, cable and/or mechanical devices used for controlling the equipment.

CALIFORNIA

Proposition 65 Warning

Diesel engine exhaust and some of its constituents are known to the State of California to cause cancer, birth defects, and other reproductive harm.

COPYRIGHT BY FIATALLIS

*

All rights reserved. Reproduction of text and illustrations in whole or in part, is strictly prohibited.

Le richieste delle parti di ricambio debbono pervenire al più vicino AGENTE DI ZONA

Oppure in mancanza di questo alla:
FIAT-HITACHI STABILIMENTO DI IMOLA
Servizio Assistenza e Ricambi
Via S.S. 610 Selice N° 10/C -
40020 BUBANO DI MORDANO (BO)
Tel. (0542) 601111 - 640251
Telex 511242 BENSER - I
Telefax (0542) 51256
DIREZIONE E STABILIMENTO
Via S.S. 610 Selice N° 43/A - 40026 IMOLA - ITALY
Tel. (0542) 601111 - 640251
Telefax (0542) 640381
Telex 511285 BENEX - I

To order spare parts, always contact your nearest local dealer.

OR:
FIAT-HITACHI STABILIMENTO DI IMOLA
spare parts and service department
OPERATING HEAD OFFICE
VIA S.S. 610 Selice N° 10/C
40020 BUBANO MORDANO (BO)
Tel. (0542) 601111 - 640251
Telex 511242 BENSER - I
Telefax (0542) 51256
HEAD OFFICE & WORKS
Via S.S. Selice N° 43/A 40026 IMOLA - ITALY
Tel. (0542) 601111 - 640251
Telefax (0542) 640381
Telex 511285 BENEX - I

Pour comander les pièces de rechange, s'addresser à l'agent de zone le plus proche ou alors à:

FIAT-HITACHI STABILIMENTO DI IMOLA
Service assistence et pièces de rechange
Via S.S. 610 Selice N° 10/C -
40020 BUBANO DI MORDANO (BO)
Tel. (0542) 601111 - 640251
Telex 511242 BENSER - I
Telefax (0542) 51256
Direction et usine
Via S.S. 610 Selice N° 43/A - 40026 IMOLA - ITALY
Tel. (0542) 601111 - 640251
Telefax (0542) 640381
Telex 511285 BENEX - I

Die Anfragen nach Ersatzteilen mussen zu dem nächsten Vertreter gelangen.

Andernfalls zu:
FIAT-HITACHI STABILIMENTO DI IMOLA
Kundendiest und Ersatzteile
Via S.S. 610 Selice N° 10/C -
40020 BUBANO DI MORDANO (BO)
Tel. (0542) 601111 - 640251
Telex 511242 BENSER - I
Telefax (0542) 51256
Hauptwerk
Via S.S. 610 Selice N° 43/A - 40026 IMOLA - ITALY
Tel. (0542) 601111 - 640251
Telefax (0542) 640381
Telex 511285 BENEX - I

Los pedidos de los repuestos deben hacerse al REPRESENTANTE DE ZONA más próximo.

O, a falta de éste, a:
FIAT-HITACHI STABILIMENTO DI IMOLA
Servicio Asistencia y Repuestos
Via S.S. 610 Selice N° 10/C -
40020 BUBANO DI MORDANO (BO)
Tel. (0542) 601111 - 640251
Telex 511242 BENSER - I
Telefax (0542) 51256
Dirección y Establecimiento
Via S.S. 610 Selice N° 43/A - 40026 IMOLA - ITALY
Tel. (0542) 601111 - 640251
Telefax (0542) 640381
Telex 511285 BENEX - I

INTRODUZIONE

Questo catalogo Parti di Ricambio viene fornito allo scopo di servire come guida per l'operatore all'atto dell'ordinazione delle parti di ricambio ed è stato realizzato tenendo conto di due esigenze fondamentali:
1) Consentire una rapida identificazione della macchina in tutte le sue parti e quindi una rapida individuazione dei componenti.
2) Consentire l'aggiornamento periodico mediante la sostituzione o l'aggiunta di Tav. nuove.
Il contenuto del presente Catalogo è di natura tecnica riservata, e pertanto non può essere riprodotto parzialmente o totalmente senza l'autorizzazione scritta della FIAT-HITACHI STABILIMENTO DI IMOLA che si riserva il diritto di apportare senza preavviso tutte le modifiche che si renderanno necessarie.

FOREWORD

This spare parts list is supplied to aid the operator when ordering spare parts. It has been designed in such a way as to allow
1) Rapid identification of all the machine parts and components.
2) Periodical updating of the list by replacing or adding new tables.
Since the contents of this sparte parts list are of technical nature, their partial or total reproduction, or reprint is allowed only under written authorization from FIAT-HITACHI STABILIMENTO DI IMOLA.
The manufacturer reserves the right to introduce changes without prior notice

INTRODUCTION

Ce catalogue Pièces de Rechange a le but de servir de guide à l'opérateur au moment de la commande des pièces de rechange. Il a été réalisé en tenant compte de deux exigences fondamentales
1) Permettre une identification rapide de la machine dans toutes ses parties et par conséquent localiser rapidement ses composants.
2) Permettre une mise à jour périodique par la substitution ou l'adjonction de nouvelles planches.
Le contenu de ce catalogue est purement technique et donc réservé; il ne peut être reproduit ni partiellement ni totalment sans l'autorisation écrite de la FIAT-HITACHI STABILIMENTO DI IMOLA qui se réserve le droit d'apporter toute modification qu'elle retindra nécessaire sans avis préalable.

EINFUHRUNG

Der Ersatzeilkatalog wird mit Ziel ausgegeben, als Anleitung für den Fahrer bei der Bestellung von den Ersatztzeilen zu dienen.
Dieser Katalog ist unter Berücksichtigung von zwei hauptsächlichen Anforderungen realisiert worden:
1) Die leichte und schnelle Ermittlung der Maschinenteile und deren Komponenten.
2) Die periodischen Erneuerungen durch den Ersatz oder den Zusatz neuer Tafeln.
Da der Inhalt dieses Katalogs ausschliesslich technisch ist, kann er weder teilweise noch völlig ohne die Genehmigung der Firma FIAT-HITACHI STABILIMENTO DI IMOLA nachgedrückt werden. Die Firma FIAT-HITACHI STABILIMENTO DI IMOLA, behält sich das Recht vor, alle notwendige Aenderungen ohne vorherige Benachrichtigung vorzunehmen

INTRODUCCION

Este catálogo de Repuestos sirve como guía para el operador, cuando debe hacer un pedido de éstos: se ha realizado teniendo en cuenta dos exigencias fundamentales:
1) Consentir una identificación rápida de la máquina y de todas sus partes, y, por lo tanto, una rápida individuación de sus componentes.
2) Consentir una periódica puesta al día mediante la sustitución o la añadidura de nuevas tablas.
El contenido del presente catálogo es de naturaleza técnica reservada, por lo tanto, no puede ser reproducido ni parcial, ni totalmente sin la autorización escrita de FIAT-HITACHI STABILIMENTO DI IMOLA, que se reserva el derecho de aportar, sin previo aviso, todas las modificaciones que retendrá necesarias.

MODALITA' PER ORDINARE I PEZZI DI RICAMBIO

Per facilitare la ricerca e la spedizione dei pezzi di ricambio si invitano i Sigg. Clienti ad attenersi alle sotto elencate norme e specificare sempre:
- Modello, anno di costruzione e matricola della macchina
- Numero del catalogo Parti di Ricambio
- Numero della tavola e numero della posizione
- Verificare la validità della Tav. consultata in relazione al N° di matricola
- Quantità dei pezzi richiesti
- Codice e denominazione dei pezzi
- Indirizzo esatto e ragione sociale dei Sigg. Clienti con l'eventuale recapito per la consegna della merce
- Mezzo desiderato per la spedizione. Qualora tale indicazione non sia specificata la FIAT-HITACHI STABILIMENTO DI IMOLA si riserva di usare il mezzo più idoneo.

HOW TO ORDER SPARE PARTS

To facilate the identification and shipment of spare parts, carefully follow the directions below and always indicate:
- Model, year of manufacture and serial number of the machine
- Number of the spare parts list
- Number of the relevant table and position
- Make sure that the table corresponds to the serial number
- Quantity
- Code and denomination of the spare parts
- Your address and business name, or any other place to deliver the spare parts
- Means of trasport: if the customer should not provide this information, FIAT-HITACHI STABILIMENTO DI IMOLA reserves the right
to use the best suited means.

INSTRUCTIONS POUR COMMANDER LES PIECES DE RECHANGE

Afin de faciliter la recherche de l'expédition des pièces de rechange, nous prions nos clients de suivre les instructions suivantes en spécifiant:
- Modèle, année de construction et numéro de la machine
- Numéro du catalogue Pièces de rechange
- Numéro de la planche et numéro de la position
- Contrôler la validité de la planche consultée par rapport au numéro de la machine
- Nombre de pièces demandées
- Code et dénomination des pièces
- Adresse exacte et raison sociale du client avec adresse éventuelle pour la livraison de la marchandise
- Moyen de transport désiré pour l'expédition. Si toutefois, cette indication devait faire défaut, la FIAT-HITACHI STABILIMENTO DI IMOLA se réserve le droit d'utiliser le moyen le plus approprié

BESTELLUNG DER ERSATZTEILE

Um die Ermittlung der Kodenummer und die Versendung der Ersatzteile zu erleichtern, werden die Kunden empfohlen, sich an den folgenden Normen zu halten und immer genau anzugeben:
- Modell, Baujahr und Kennummer der Maschine
- Ersatzteilkatalognummer
- Tafel - und Positionnummer
- Versichen Sie sich, dass die Tafel der Fahrgestellnummer entspricht
- Menge der bestellten Teile
- Richtige Anschrift und Gesellschaftsfirma der Kunden mit der eventuellen Zustellung zur Auslieferung der Ware,
- Gewünschtes Verkehrsmittel. Sollte diese Angabe nicht mitgeteilt werden, behält sich die Firma FIAT-HITACHI STABILIMENTO DI IMOLA vor den geeigneten Mittel zu verwenden.

MODALIDADES PARA ORDENAR LOS REPUESTOS

Para facilitar el buscar y la expedición de los repuestos se invita a los Sres. Clientes a atenerse a las normas indicadas y a especificar siempre:
- Modelo, año de construcción y matricula de la máquina
- Número del catálogo Repuestos
- Número de la tabla y número de la posición
- Verificar la validez de la tabla consultada en relación al n° de matricula
- Cantidad de piezas requeridas
- Codice y denominación de las piezas
- Dirección exacta y razón social de los Sres. Clientes con el eventual domicilio para la entrega de la mercancia
- Medio deseado para la expedición. Si esta indicación no se especifica FIAT-HITACHI STABILIMENTO DI IMOLA se reserva el derecho de usar el medio más idóneo.

Tav.	Aggiornamenti	Indice	Index	Index	Index	Indice
11		CINGOLO E RULLO	TRACK & ROLLER	CHENILLE ET GALET	RAUPENKETTE UND ROLLE	ORUGA Y RODILLO
13		TENDICINGOLO E RUOTA LIBERA	FRONT IDLER WITH TRACK ADJUSTER	TENDEUR DE CHENILLES ET ROUE LIBRE	KETTENSPANNUNG UND LEITRAD	TENSOR DE ORUGA Y RUEDA LIBRA
15		TELAIO	FRAME	CHASSIS	RAHMEN	BASTIDOR
16		PIATTAFORMA	PLATFORM	PLATEFORME	PLATTFORM	PLATAFORMA
17		BRACCIO MONOBOOM	MONOBOOM	MONOBOOM	MONOBOOM	MONOBOOM
17A		BENNA ROVESCIA	BACKHOE BUCKET	GODET RETRO	TIEFLOEFFEL	CUCHARA EXCAVAD. RETRO
18		CABINA	CAB	CABINE	KABINE	CABINA
18A		CABINA	CAB	CABINE	KABINE	CABINA
18B		CABINA	CAB	CABINE	KABINE	CABINA
18C		CABINA	CAB	CABINE	KABINE	CABINA
19		POSTO DI GUIDA	OPERATOR'S COMPARTMENT	POSTE DE CONDUITE	FAHRER-SITZ	PUESTO DE CONDUCCION
20		COFANO E PEDANA	ENGINE HOOD AND FOOT BOARD	COFFRE ET PLANCHER	MOTORHAUBE UND FUSSBRETT	COFRE Y ESTRIBO
20A		CARROZZERIA	BODY	CAPOT	WERKZEUG	CARROCERIA
21		SERBATOIO OLIO	OIL TANK	RESERVOIR A HUILE	HYDRAULIKOLTANK	DEPOSITO ACEITE
21A		FILTRO OLIO	OIL FILTER	FILTRE HUILE	OLFILTER	FILTRO DE ACEITE
22		SERBATOIO NAFTA	FUEL TANK	RESERVOIR CARBURANT	KRAFTSTOFFTANK	DEPOSITO GASOLEO
23		POMPA RIEMPIMENTO GASOLIO	FUEL REFILLING PUMP	POMPE RAVITAILLEMENT GAS-OIL	BETANKUNGS-PUMPE	BOMBA DE LLENADO GASOLEO
30		ROTAZIONE	SLEWING	ROTATION	UMDREHUNG	ROTACION
31		TRASLAZIONE	TRAVEL	TRANSLATION	FAHRWERK	TRASLACION
32		RIDUTTORE ROTAZIONE - FRENO	SWING REDUCTION - BRAKE	REDUCTEUR DE ROTATION - FREIN	UMDREHUNGSGETRIEBE - BREMSE	REDUCTOR DE ROTACION-FRENO
32A		RIDUTTORE ROTAZIONE	SWING REDUCTION UNIT	REDUCTEUR DE ROTATION	UMDREHUNGSGETRIEBE	REDUCTOR DE ROTACION
33		RIDUTTORE TRASLAZIONE	TRAVEL REDUCTION UNIT	REDUCTEUR DE TRANSLAC.	FAHRWERKGETRIEBE	REDUCTOR DE TRANSLACION
40		GIUNTO POMPA	PUMP JOINT	JOINT POMPE	PUMPE- KUPPLUNG	ARTICULACION BOMBA
41		POMPA IDRAULICA CON MOTORE	HYDRAULIC PUMP WITH ENGINE	POMPE HYDRAULIQUE AVEC MOTEUR	HYDRAULIKPUMPE MIT MOTOR	BOMBA HIDRAULICA CON MOTOR
45		DISTRIBUTORE	CONTROL VALVE	DISTRIBUTEUR	STEUERBLOCK	DISTRIBUIDOR
51		COMANDI IDRAULICI DISTRIBUTORE	HYDRAULIC VALVEBANKS CONTROLS	COMMANDES HYDRAULI-QUES DISTRIBUTEUR	HYDRAULIKSTEUERUNGEN DES STEUERBLOCKS	MANDOS HIDRAULICOS DISTRIBUIDOR
52		COMANDO	CONTROL	COMMANDE	STEUERUNG	CONTROL
52A		COMANDO A PEDALE	PEDAL CONTROL	COMMANDE A PEDALE	PEDALSTEUERUNG	MANDO POR PEDAL
54		COMANDI IDRAULICI UTILIZZI	HYDRAULIC PIPES CONTROLS	COMMANDES HYDRAULIQ. TUBULURES	HYDRAULISCHE STEUERUNG	MANDOS HIDRAULICOS UTILLAJES
61		GIUNTO IDRAULICO	HYDRAULIC JOINT	JOINT HYDRAULIQUE	HYDRAULISCHE KUPPLUNG	ARTICULACION HIDRAULICA
63		MARTINETTO SOLLEVAM.	LIFTING CYLINDER	VERIN SOULEVEMENT	HUBZYLINDER	GATO ELEVADOR
64		MARTINETTO SCAVO	DIGGING CYLINDER	VERIN CREUSEMENT	STIELZYLINDER	GATO EXCAVACION

Tav.	Aggiornamenti	Indice	Index	Index	Index	Índice
65		MARTINETTO BENNA	BUCKET CYLINDER	VERIN GODET	LOFFELSZYLINDER	GATO CUCHARA
70		CIRCUITO AL BRACCIO	ARM CIRCUIT	CIRCUIT DU BRAS	AUSLEGER-LEITUNG	CIRCUITO DEL BRAZO
71		CIRCUITO SUL BRACCIO	CIRCUIT ON ARM	CIRCUIT SUR BRAS	ARMROHRLEITUNG	CIRCUITO SOBRE EL BRAZO
72		CIRCUITO BASE	BASIC CIRCUIT	CIRCUIT DE BASE	BASISKREISLAUF	CIRCUITO PRINCIPAL
74		CIRCUITO ROTAZIONE	SLEWING SYSTEM	CIRCUIT ROTATION	UMDREHUNGSLEITUNG	CIRCUITO DE ROTACION
75		CIRCUITO TRASLAZIONE	TRAVEL INSTALLATION	CIRCUIT DE TRANSLATION	FAHRWERKSLEITUNG	CIRCUITO DE TRASLACION
90		DECALCOMANIE	DECALS	DELCALCOMANIES	AUFKLEBER	CALCOMANIAS
91		MOTORE DIESEL	DIESEL ENGINE	MOTEUR DIESEL	DIESEL MOTOR	MOTOR DIESEL
92		FILTRO ARIA CON MOTORE	AIR CLEANER WITH ENGINE	FILTRE A AIR AVEC MOTEUR	LUFTFILTER MIT MOTOR	FILTRO DE AIRE CON MOTOR
93		COMANDI MOTORE E ALIMENTAZIONE MOTORE	ENGINE CONTROLS AND FEEDING	COMMANDES ET ALIMENTATION MOTEUR	MOTORSTEUERUNGEN UND SPEISUNG	MANDOS Y ALIMENTACION MOTOR
94		CRUSCOTTO	DASHBOARD	TABLEAU DE BORD	INSTRUMENTENTAFEL	TABLERO DE INSTRUMENTOS
95		MOTORE DIESEL-COMPON.	DIESEL ENGINE-COMPONENTS	MOTEUR DIESEL - PARTIES	DIESELMOTOR-BESTANDTEILEN	MOTOR DIESEL - PIEZAS
98		DOTAZIONE ATTREZZI	ACCESSORIES	ACCESSORIES	AUSRUSTUNG	HERRAMIENTAS
99		CIRCUITO RISCALDAMENTO CABINA	CAB HEATING SYSTEM	CIRCUIT CHAUFFAGE CABINE	KABINE HEIZUNGSKREISLAUF	CIRCUITO DE CALEFACCION DE CABINA
100		IMPIANTO IDRAULICO	HYDRAULIC SYSTEM	SYSTEME HYDRAULIQUE	HYDRAULISCHE ANLAGE	INSTALACION IDRAULICA
101		IMPIANTO ELETTRICO	ELETRIC SYSTEM	SYSTEME ELECTRIQUE	ELEKTRISHE ANLAGE	INSTALACION ELECTRICA
105		CIRCUITO INGRASSAGGIO	GREASING SYSTEM	SYSTEME DE GRAISSAGE	SCHMIERSYSTEM	SISTEMA DE ENGRASE

CODICE ARTICOLO	NUMERO TAVOLA	NUMERO POSIZIONE
1101003	20A	20
1101008	19	8
1101008	94	2
1101009	93	28
1101011	23	3
1101012	15	14
1101012	16	50
1101012	18C	17
1101012	18C	63
1101013	16	31
1101013	17	34
1101013	19	10
1101013	20A	4
1101013	51	63
1101013	54	28
1101014	91	26
1101014	91	49
1101015	92	4
1101015	93	52
1101015	99	3
1101016	91	50
1101017	91	6
1101018	18A	19
1101018	18C	1
1101019	18C	6
1101019	21	4
1101019	41	2
1101019	54	32
1101019	61	5
1101022	71	2
1101023	16	25
1101023	17	7
1101023	22	21
1101024	20	5
1101024	20	16
1101024	20A	17
1101024	61	9
1101024	71	31
1101024	91	12
1101024	93	57
1101025	21	26

CODICE ARTICOLO	NUMERO TAVOLA	NUMERO POSIZIONE
1101026	20	21
1101026	71	28
1101027	20	13
1101027	21	6
1101027	22	7
1101029	15	3
1101029	91	23
1101031	15	15
1101035	72	5
1101036	92	25
1101036	40	1
1101038	93	62
1101106	16	3
1101196	19	47
1101533	91	37
1101702	15	6
1102001	105	4
1102012	20A	10
1102024	51	47
1102026	16	19
1102038	15	8
1102057	61	11
1102067	52A	30
1102106	91	8
1102107	91	11
1102117	15	11
1102130	31	3
1102142	16	14
1102142	16	17
1102504	30	9
1102507	30	7
1102724	11	20
1103029	91	14
1105002	18A	7
1105002	18C	44
1105002	45	2
1105003	51	62
1105003	54	27
1105003	93	42
1105004	18C	28
1105004	18C	39

CODICE ARTICOLO	NUMERO TAVOLA	NUMERO POSIZIONE
1105005	18C	13
1105005	32A	3
1105006	70	15
1105006	72	57
1105008	19	40
1105011	51	58
1105012	20	8
1105013	33	6
1105014	21	25
1105014	32	20
1105014	40	4
1105014	70	32
1105014	71	26
1105014	72	12
1105014	74	4
1105014	75	6
1105014	75	27
1105015	70	2
1105020	72	26
1105021	20A	16
1105022	70	46
1105022	72	59
1105035	45	16
1105040	30	2
1105040	72	36
1105080	16B	7
1105083	18C	31
1105092	18C	33
1105101	18C	20
1105101	51	51
1105107	51	20
1105112	70	52
1105118	71	12
1105118	72	47
1105129	32	16
1105135	16	31
1105151	32A	25A
1105159	32A	25
1105155	70	50
1105557	33	28
1106001	18	49

CODICE ARTICOLO	NUMERO TAVOLA	NUMERO POSIZIONE
1106001	18A	22
1106002	93	33
1106003	20A	5
1106003	91	51
1106003	92	6
1106021	19	24
1106045	15	17
1106086	18C	23
1106523	23	20
1109054	17	10
1110002	91	9
1110044	19	48
1110044	51	49
1110057	93	54
1110201	18C	57
1110202	23	5
1110202	93	30
1110202	93	47
1110203	51	60
1110203	70	5
1110204	18	44
1110204	20	24
1110204	52A	32
1110204	70	3
1110205	20	16
1110205	20A	12
1110205	21	8
1110205	22	9
1110205	71	33
1110207	16	21
1110219	20A	22
1110242	93	44
1110243	91	44
1111073	17	25
1112001	20A	21
1112002	18	57
1112003	18	53
1112003	18A	10
1112003	18C	45
1112003	93	29
1112003	93	46

CODICE ARTICOLO	NUMERO TAVOLA	NUMERO POSIZIONE
1112004	18	52
1112004	18C	15
1112004	19	41
1112004	20A	8
1112004	51	59
1112005	16	10
1112005	20	25
1112005	52A	33
1112006	20	19
1112006	20A	13
1112006	71	32
1112006	91	10
1112007	15	16
1112009	18	42
1112008	19	49
1112063	19	16
1112205	91	45
1112210	16	20
1112312	20A	18
1112312	22	10
1112315	15	7
1112315	30	3
1112315	31	4
1112318	15	9
1112427	91	27
1112432	20	15
1112432	20A	14
1112435	16	15
1112461	19	13
1112465	22	11
1112486	20	14
1112485	20A	11
1112480	21	9
1112486	22	8
1112489	91	15
1112523	21	34
1112525	72	37
1114045	51	48
1115001	51	55
1115004	93	10
1115014	54	20

CODICE ARTICOLO	NUMERO TAVOLA	NUMERO POSIZIONE
1115014	93	24
1115045	51	54
1115108	33	2
1117040	20A	9
1117140	16	28
1117152	94	33
1117167	18C	29
1117173	19	23
1117209	18C	42
1117315	18C	53
1117403	33	46
1117418	93	3
1117805	19	12
1117811	19	15
1118001	93	39
1118019	17	11
1120002	18C	21
1120003	16	29
1120003	19	32
1120003	18C	56
1120004	18A	8
1120004	19	9
1120004	20	4
1120004	52A	31
1120004	94	3
1120005	16	32
1120005	17	35
1120005	19	51
1120005	18C	14
1120005	18C	27
1120005	18C	64
1120005	19	11
1120005	91	36
1120005	92	5
1120005	99	4
1120005	105	5
1120006	10	9
1120006	18A	13
1120006	18C	3
1120006	18C	4
1120006	20	9

CODICE ARTICOLO	NUMERO TAVOLA	NUMERO POSIZIONE
1120006	21	5
1120006	40	11
1120006	41	3
1120006	54	33
1120006	91	7
1120006	20	6
1120008	21	28
1120008	22	22
1120008	61	12
1120008	71	3
1120008	71	29
1120008	91	13
1120008	93	58
1120010	15	4
1120010	15	26
1120010	91	24
1120011	16	16
1120011	72	6
1120011	72	38
1120012	91	16
1120064	93	53
1121102	40	12
1121112	11	24
1135011	71	21
1135013	74	6
1201107	11	23
1201124	45	17
1201125	70	14
1201125	72	56
1201133	70	21
1201133	71	25
1201133	72	11
1201133	74	3
1201133	75	5
1201133	75	28
1201139	70	44
1201139	72	23
1201139	74	8
1201142	21	24
1201142	45	15
1201142	72	30

CODICE ARTICOLO	NUMERO TAVOLA	NUMERO POSIZIONE
1201152	45	14
1201152	72	25
1201152	72	46
1201158	11	19
1201186	63	9
1201186	65	9
1201194	64	9
1201208	21A	1
1201313	32	1
1201322	32A	37
1201330	33	44
1201514	45	3
1201552	72	4
1201558	32	8
1201559	33	58
1201562	33	60
1201565	33	56
1201570	32	7
1201572	32	24
1201572	33	55
1201586	33	5
1201977	45	13
1201978	45	24
1210500	90	15
1210733	32	6
1210734	32	9
1210734	33	59
1210743	33	57
1210744	33	61
1210810	51	57
1210811	21	33
1210815	51	53
1210815	75	29
1210817	51	54
1210825	21	14
1210825	22	19
1210930	21	16
1210955	21	3
1210967	91	20
1212186	63	8
1212486	65	8

CODICE ARTICOLO	NUMERO TAVOLA	NUMERO POSIZIONE
1212194	64	8
1215140	17	18
1215142	17	30
1215143	17	15
1215144	17	3
1215512	33	41
1218468	51	61
1218468	54	26
1304402	75	15
1304435	71	17
1304435	75	3
1304446	71	20
1304448	71	16
1304448	75	2
1304476	71	19
1304484	71	23
1304512	75	1
1304554	71	18
1304696	74	1
1304697	74	12
1304936	75	21
1304947	75	22
1305019	16	12
1305022	54	34
1305025	54	14
1305033	51	28
1305033	54	38
1305049	72	53
1305052	51	4
1305078	51	66
1305078	54	5
1305078	54	39
1305092	54	4
1305092	54	22
1305161	75	17
1305162	54	35
1305244	75	16
1305249	51	28
1305268	75	7
1305305	74	19
1305669	51	29

CODICE ARTICOLO	NUMERO TAVOLA	NUMERO POSIZIONE
1305700	54	43
1305881	74	14
1305947	75	24
1305960	75	23
1309311	70	13
1309312	70	41
1309312	71	24
1309312	72	10
1309312	74	2
1309312	75	4
1309312	75	25
1309313	70	45
1309313	72	58
1309324	72	60
1309325	72	24
14426774	63	5
14426774	65	5
14429674	64	5
1522741	40	7
1522742	40	6
1523729	40	8
1527479	40	9
1527492	40	6-6
1536005	41	1
1615056	51	2
1615056	54	2
1615064	52	1-32
1615078	32	26
1615078	33	60
1615470	52	27
1615470	52A	12
1615471	52A	13
1615472	52A	14
1615473	52A	15
1615474	52	31
1615474	52A	16
1615475	52	31a
1615475	52A	10a
1615476	52	31b
1615476	52A	16b
1615478	52A	1-6

CODICE ARTICOLO	NUMERO TAVOLA	NUMERO POSIZIONE
1615479	52A	7-11
1615480	52A	20-24
1615481	52	9
1615482	52	10
1615483	52	11
1615484	52	12
1615485	52	13
1615486	52	14
1615487	52	15
1615488	52	16
1615489	52	22
1615490	52	28
1615491	52	29
1615492	52	30
1615493	52	1-8
1615494	52	17-21
1615495	52	23-26
1615509	101	41
1615516	45	9
1615517	45	11
1615518	45	10
1615519	45	7
1615520	45	5
1615561	71	11
1615588	45	8
1615622	45	17-25
1615671	45	1
1615672	45	12
1615673	45	6
1615674	45	21
1615675	45	22
1615676	45	23
1615677	45	25
1615678	45	18
1615679	45	19
1615680	45	20
1615681	45	4
1615911	45	1-25
1615911	70	53
1615911	72	39
1615961	51	1

CODICE ARTICOLO	NUMERO TAVOLA	NUMERO POSIZIONE
1615961	54	1
1620954	51	17
1621375	54	17
1621437	51	13
1621454	101	42
1621558	51	18
1621578	93	27B
1621588	101	64
1621595	51	22
1621595	54	6
1621596	74	5
1621632	23	7
1816037	21A	1-8
1816040	51	15
1816120	51	15A
1816120	98	19
1816136	21A	6
1816136	98	16
1816274	21A	2
1816276	21A	3
1816278	21A	4
1816281	21A	5
1821124	95	8
1821124	98	18A
1821125	95	9
1821125	98	18
1831111	95	6
1831111	98	17
1849042	21	17
1849054	92	1-18
1849111	92	18
1849134	92	1A
1849315	92	2
1849387	92	7
1849430	92	3
1849430	101	13
1905091	32A	6
1905451	32A	10
1910055	30	5
2001014	11	10
2001015	11	11

CODICE ARTICOLO	NUMERO TAVOLA	NUMERO POSIZIONE
2001202	11	1-8
2001213	11	9
2001214	11	9A
2001215	11	9B
2001216	11	9C
2001217	11	9D
2001218	11	9E
2001222	11	1
2001223	11	2
2001226	11	3
2001227	11	4
2001228	11	5
2001229	11	6
2001230	11	7
2001231	11	8
2001302	11	1-11
2001303	11	1-11
2001304	11	1-11
2001305	11	1-11
2001306	11	1-11
2001307	11	1-11
2101021	11	12-24
2101023	11	14-16
2101025	11	18
2101032	11	17
2201076	13	10
2201150	13	9
2201158	13	14
2201159	13	13
2201160	13	15
2201161	13	16
2201162	13	17
2201164	13	20
2201165	13	23
2201168	13	24
2201173	13	27
2201261	13	1-29
2201266	13	3-5
2201267	13	1
2201268	13	8
2201269	13	6

CODICE ARTICOLO	NUMERO TAVOLA	NUMERO POSIZIONE
2201271	13	7
2201272	13	4
2201273	11	13
2201273	13	2
2201274	13	5
2201275	13	3
2201283	13	12
2201287	13	18
2201289	13	21
2201290	13	22
2201432	31	2
2203113	13	29
2206007	13	19
2206015	13	25
2206016	13	26
2206075	13	11
2206076	11	22
2303561	70	37
2303579	70	36
2402209	32A	15
2402216	32A	36
2402220	32A	28
2402258	32A	22
2403124	32	11
2403125	32	14
2403126	32	15
2403127	32	18
2403129	32	21
2403131	32	23
2403181	30	1
2403182	32	-
2403182	32A	-
2403183	32A	1
2403184	32A	2
2403185	32A	4
2403186	32A	5
2403187	32A	9
2403188	32A	11
2403189	32A	13
2403190	32A	14
2403191	32A	23

CODICE ARTICOLO	NUMERO TAVOLA	NUMERO POSIZIONE
2403192	32A	24
2403193	32A	27-34
2403194	32A	35
2403195	32	19
2403196	32	6-9
2403215	32A	21
2405419	30	10
2503475	32A	29
2503476	33	26
2503479	32A	27
2503479	33	10
2503492	33	48
2503495	32	12
2503495	33	49
2503496	32	13
2503493	33	50
2503497	32	5
2503498	32	3
2503499	33	45
2503500	32	10
2503501	32	4
2503501	33	52
2504464	33	4
2506359	33	27
2506360	33	56-61
2506361	31	1
2506362	33	1-62
2506363	33	1-5
2506366	33	7
2506367	33	8-15
2506368	33	15
2506369	33	17
2506370	33	18-26
2506371	33	19
2506372	33	28-33
2506373	33	29A
2506374	33	34-36
2506375	33	42
2506375	33	43
2506377	33	47
2506379	33	48

CODICE ARTICOLO	NUMERO TAVOLA	NUMERO POSIZIONE
2506379	33	51
2506380	33	53
2602647	17	14
2602653	17	2
2602665	17	29
2602670	17	16
2602795	17	31
2604653	17	23
2604655	17	26
2604667	17	8
2606649	17	12
2606659	17	20
2606699	16	23
2606699	17	19
2606710	16	22
2606712	17	5
2606715	17	32
2611123	16	24
2611123	17	6
2801776	61	1-8
2801776	75	13
2801778	61	1
2801779	61	2
2801780	61	3
2801781	61	4
2801796	61	7
2801829	61	8
2804430	40	2
2804432	40	9
2905301	72	3
2905504	105	1
2906454	71	19
2906467	72	45
2906520	72	51
2906786	70	1
2906790	71	1
2906792	71	6
2906798	71	10
2906800	71	14
2906802	71	15
2906824	71	30

CODICE ARTICOLO	NUMERO TAVOLA	NUMERO POSIZIONE
2907495	70	42
2907497	70	43
2907499	70	47
2907506	70	48
2907508	70	49
2907700	72	55
2907708	70	39
2907710	70	40
2923729	51	5
2923932	71	27
2923951	52A	1-24
3117191	17	-
3117420	17	27
3117440	17	9
3117442	17	13-18
3117462	17	21-22
3117466	17	24
3117483	17	1-3
3117522	17	1-3
3117542	17	1-3
3612122	91	46
3625242	18A	12
3633514	91	34
3634463	91	5
3640016	91	1
3648015	93	1
3648941	95	2
3648988	101	8
3648997	95	3
3649302	93	66
3649303	101	7
3742796	17A	1
3742961	17A	1
3742981	17A	1
3743141	17A	1
3743151	17A	1
3743161	17A	1
3743171	17A	1
3743176	17A	1
3743181	17A	1
4001025	21	11

CODICE ARTICOLO	NUMERO TAVOLA	NUMERO POSIZIONE
4001128	22	23
4001128	101	14
4001148	101	66
4001149	101	67
4001309	94	4
4001309	101	34
4001671	93	14
4001671	94	6
4001671	101	24
4001674	93	15
4001674	94	5
4001674	101	16
4002211	101	10
4002222	20A	23
4003191	17	33
4003101	101	19
4003199	16	27
4003199	101	18
4003199	101	65
4004042	94	32
4004061	94	8
4005046	94	28
4005046	101	2
4005057	94	27
4005057	101	3
4005059	94	28A
4005059	23	18
4005059	101	44
4005258	101	56
4005265	94	7
4005275	94	12
4005275	101	28
4005277	94	17
4005277	101	33
4005278	94	14
4005278	101	30
4005279	94	15
4005279	101	31
4005284	94	10
4005284	101	26
4005285	94	9

CODICE ARTICOLO	NUMERO TAVOLA	NUMERO POSIZIONE
4005285	101	25
4005287	94	11
4005287	101	27
4005288	94	13
4005288	101	32
4005293	94	16
4005293	94	18
4005293	94	19
4005293	94	20
4005293	101	69
4006138	23	2
4006139	101	47
4006168	21	32
4006168	93	11
4006168	101	45
4006168	101	48
4006172	51	50
4006172	101	63
4006308	94	29
4006308	101	1
4006341	94	31
4006343	94	30
4006407	101	51
4006589	94	21
4006589	94	22
4006589	94	23
4006589	101	22
4006589	101	23
4006598	94	34
4006598	101	20
4006602	16	26
4006602	101	35
4006667	101	15
4006674	20A	24
4006674	101	11
4006905	101	12
4006976	51	25
4006976	101	61
4009515	94	24
4009516	94	25
4009518	23	17

CODICE ARTICOLO	NUMERO TAVOLA	NUMERO POSIZIONE
4010004	101	21
4010260	20A	19
4010260	101	54
4010455	101	52
4010516	101	9
4010516	101	53
4011016	85	10
4011016	101	6
4012030	95	4
4012030	101	5
4015023	93	12
4015023	101	49
4015805	101	4
4015808	101	62
4015851	20A	25
4015852	20A	26
4015853	20A	27
4015854	20A	28
4021058	95	11
4101001	17	4
4101001	30	6
4101001	61	6
4101001	63	13
4101001	64	14
4101001	65	13
4101001	105	3
4103327	1	21
4104301	93	37
4105046	32	17
4105046	33	54
4105444	32	2
4105501	32A	17
4105708	33	5
4106354	70	4
4114091	75	31
4116397	91	17-21
4116398	91	17
4116760	91	19
4116815	91	21
4116929	91	18
4117112	91	33

CODICE ARTICOLO	NUMERO TAVOLA	NUMERO POSIZIONE
4119009	93	48
4131250	105	14
4132090	105	8
4132090	105	9
4132130	105	12
4132160	105	13
4136350	93	16
4201318	93	10
4201567	19	46
4201568	19	45
4202792	19	22
4203161	16	11
4204107	23	9
4204107	91	39
4204108	23	21
4204110	91	43
4204110	93	19
4204113	91	31
4204114	91	32
4204115	92	9
4204116	92	8
4204117	99	5
4204120	91	29
4204120	99	7
4204149	92	11
4204150	72	2
4204401	22	15
4204401	93	18
4204432	21	12
4204471	99	13
4204830	93	49
4204866	20	11
4204956	93	2
4205017	93	17
4205042	54	11
4205071	51	8
4205071	70	24
4205071	72	52
4205156	51	14
4205174	51	10
4205276	61	13

CODICE ARTICOLO	NUMERO TAVOLA	NUMERO POSIZIONE
4205277	21	30
4205277	22	17
4205279	21	13
4205279	22	16
4205280	22	18
4205280	51	56
4205280	54	29
4205293	72	49
4205298	72	48
4205300	21	15
4205325	75	30
4205417	75	28
4205436	93	23
4205905	93	25
4206261	99	8
4206261	99	9
4206273	72	1
4206347	91	42
4206347	93	22
4206348	93	26
4206348	93	55
4206360	23	10
4206360	23	11
4206360	23	16
4206360	91	40
4206466	99	14
4206466	99	15
4206873	93	4
4206931	93	5
4207206	21	23
4208133	17A	2
4208218	17A	3
4208468	17A	4
4209124	92	12
4209153	91	28
4209154	91	30
4210233	20A	3
4210234	20A	6
4210333	20A	29
4210688	19	50
4211601	18	-

CODICE ARTICOLO	NUMERO TAVOLA	NUMERO POSIZIONE
4211601	18A	-
4211601	18B	-
4211601	18C	-
4212121	19	38
4212308	19	39
4213032	22	5
4213121	22	6
4213327	33	1
4213624	54	37
4213845	71	8
4213846	71	9
4215058	20	-
4217375	15	12
4217391	101	43
4217398	101	37
4217397	101	36
4217726	20	19
4217753	20	23
4217859	99	1
4217858	101	38
4217905	52A	27
4217915	19	32
4217971	93	27
4217971	101	59
4217975	93	27A
4217976	101	39
4218297	20	12
4218298	20	12A
4218405	101	59
4218436	18	57
4218470	18	18
4218471	18	20
4218472	18	22
4218473	18	23
4218474	18	19
4218475	18	21
4218476	18	6
4218477	18	5
4218483	18	47
4218487	18	13
4218488	18	16

CODICE ARTICOLO	NUMERO TAVOLA	NUMERO POSIZIONE
4218489	18	17
4218492	18	20
4218493	18	33
4218494	18	34
4218495	18	35
4218496	18	37
4218498	18C	41
4218500	18	64
4218500	18A	7
4218501	18C	40
4218502	18C	18
4218503	18C	15
4218504	18C	3
4218505	18C	5
4218506	18C	24
4218508	18C	22
4218511	18	43
4218511	18C	61
4218512	18C	32
4218513	18C	37
4218514	18A	14
4218517	18	46
4218517	18A	9
4218518	18C	55
4218519	18A	4
4218521	18A	5
4218522	18A	2
4218523	18A	6
4218531	18B	8
4218532	18B	9
4218538	18B	6
4218542	20	3
4218551	18	45
4218552	18	54
4218563	18	55
4218564	18	58
4218565	18	48
4218566	18	58
4218567	18	59
4218568	18	60
4218569	18	62

CODICE ARTICOLO	NUMERO TAVOLA	NUMERO POSIZIONE
4218570	18	63
4218571	18	14
4218572	18	15
4218573	18	12
4218574	18	11
4218575	18	66
4218576	18C	10
4218577	18C	11
4218578	18C	12
4218579	18C	2
4218581	18C	5
4218582	18C	38
4218583	18C	25
4218584	18C	28
4218585	18C	30
4218586	18C	19
4218587	18C	58
4218588	18C	59
4218589	18C	60
4218590	18C	62
4218591	18	35
4218592	18	65
4218593	18	38
4218594	18	39
4218595	18C	34
4218596	18C	52
4218597	18C	54
4218598	18C	51
4218599	18C	50
4218600	18C	35
4218601	18C	36
4218602	18C	46
4218603	18C	47
4218604	18C	48
4218605	18C	49
4218606	18A	1
4218607	18A	18
4218608	18	1
4218609	18	2
4218610	18	3
4218611	18B	1

CODICE ARTICOLO	NUMERO TAVOLA	NUMERO POSIZIONE
4218612	18B	4
4218613	18B	5
4218614	18B	10A-10C
4218615	18B	10A
4218616	18B	10B
4218617	18B	10C
4218618	18B	11A-11B
4218619	18B	11A
4218620	18B	11B
4218621	18A	3
4218622	18A	21
4218623	18A	24
4218625	18A	20
4218626	18A	23
4218627	18A	17
4218628	18A	15
4218629	18A	16
4218630	18	4
4218631	18	7
4218632	18	8
4218633	18	9
4218634	18	10
4218635	18	40
4218636	18	61
4218637	18C	43
4218638	18	41
4218639	18A	11
4218640	18	24
4218641	18	69
4218642	18	68
4218643	18A	2-8
4218644	18	66
4218645	18	81
4218646	18	82
4219089	105	10
4219095	105	11
4219135	51	23
4219135	54	7
4219146	105	2
4219390	54	23
4219400	54	41

CODICE ARTICOLO	NUMERO TAVOLA	NUMERO POSIZIONE
4219703	16	13
4219703	51	3
4219703	54	3
4219703	72	50
4219704	51	19
4219704	54	24
4219711	21	21
4219711	51	9
4219728	51	16
4220415	91	54
4221066	91	55
4222211	74	11
4222706	74	15
4222714	74	7
4222738	51	44
4222746	75	9
4222748	75	8
4222755	75	19
4222756	75	20
4222760	75	11
4222761	75	10
4222762	21	29
4222762	75	12
4222763	51	65
4222765	71	4
4222765	75	18
4222766	71	5
4222777	51	11
4222777	54	40
4222786	51	12
4222924	74	9
4222924	75	14
4222931	74	13
4223203	51	6
4223203	51	67
4223203	54	9
4223203	54	42
4223304	23	22
4223316	23	6
4223324	23	8
4226009	23	14

CODICE ARTICOLO	NUMERO TAVOLA	NUMERO POSIZIONE
4226010	23	23
4226011	23	15
4226013	23	13
4226039	93	13
4226047	93	9
4226048	99	10
4226052	105	7
4226062	51	24
4226064	99	11
4226089	93	50
4454236	23	19
4455365	20	1
4455367	20	4
4458341	93	31
4458345	93	34
4458348	93	35
4458349	93	36
4458350	93	38
4458351	93	41
4458355	91	61
4552933	16	18
4554434	23	1
4556364	19	4
4556370	19	14
4556371	19	18
4556399	51	46
4556402	19	1-32
4556403	19	1
4556404	19	2
4556405	19	3
4556407	19	7
4556409	19	25
4556414	19	43
4556415	19	44
4556416	19	17
4556418	19	42
4556444	19	6
4556610	19	26
4558469	93	51
4558560	93	32
4560908	15	18

CODICE ARTICOLO	NUMERO TAVOLA	NUMERO POSIZIONE
4560921	15	5
4560922	15	5A
4560961	15	15
4652673	16	3
4652801	16	30
4652929	16	5
4652930	16	6
4652931	16	7
4652988	16	1
4652997	16	2-7
4652998	16	2
4652999	16	4
4654411	22	-
4654412	22	1
4654546	21	27
4654601	21	-
4654602	21	1
4655332	20A	2
4655368	20	7
4655442	20A	1
4655445	20A	15
4655546	99	6
4675519	20A	7
4675592	20	2
4678107	91	3
4678113	91	3A
4678125	92	10
4678131	91	52
4678136	91	53
4678140	91	46
4678141	91	56
4678151	91	47
4678155	91	4
4678212	91	25
4678215	91	2
4678221	91	4A
4678224	91	22
4678226	91	35
4678229	91	36
4680294	61	10
4680481	15	1

CODICE ARTICOLO	NUMERO TAVOLA	NUMERO POSIZIONE
4680492	15	10
4680493	15	10A
4680680	15	2
4924909	72	43
4991965	72	44
4993605	72	42
5018614	72	40
5092912	71	22
5093132	72	41
5252710	20	22
5252934	20	17
5254330	22	20
5255294	15	13
5404161	21	2
5406047	19	21
5406079	99	2
5406123	19	5
5406129	94	1
5406153	52A	25
5406154	52A	26
7655065	93	43
71309704	90	3
71309807	90	4
71320249	90	6
71400056	63	7
71400056	65	7
71400089	64	7
71400093	64	11
71400094	64	12
71400231	64	10
71406009	90	5
71415158	64	2A
71431548	90	7
71445311	63	4
71445311	65	4
71445539	64	1-13
71445540	64	2-3
71445542	64	2
71445545	64	1-2
71445551	64	4
71445553	64	6

CODICE ARTICOLO	NUMERO TAVOLA	NUMERO POSIZIONE
71445900	63	1-12
71445900	65	1-12
71445901	63	2-3
71445901	65	2-3
71445903	63	2
71445903	65	2
71445906	63	1-2
71445906	65	1-2
71445913	63	2A
71445913	65	2A
71446648	63	10
71446648	65	10
71446659	63	11
71446659	65	11
71446660	63	6
71446660	65	6
79102350	63	12
79102350	64	13
79102350	65	12
9402085	90	3
9407011	98	4
9408009	98	10
9409001	98	5
9409002	98	8
9409003	98	6
9409009	98	7
9409011	98	9
9409069	99	1
9409070	98	2
9409071	98	11
9409072	98	12
9409073	98	13
9409074	98	14
9409075	98	15
9504667	90	13
9504796	90	10
9504797	90	12
9504798	90	11
9506016	90	17
9506029	90	18
9506189	90	19

CODICE ARTICOLO	NUMERO TAVOLA	NUMERO POSIZIONE
9506776	90	21
9506896	90	-
9506898	90	2
9506899	90	8
9506900	90	9
9506901	90	14
9506902	90	16
9506903	90	20
9911334	98	1-15
9911403	100	1

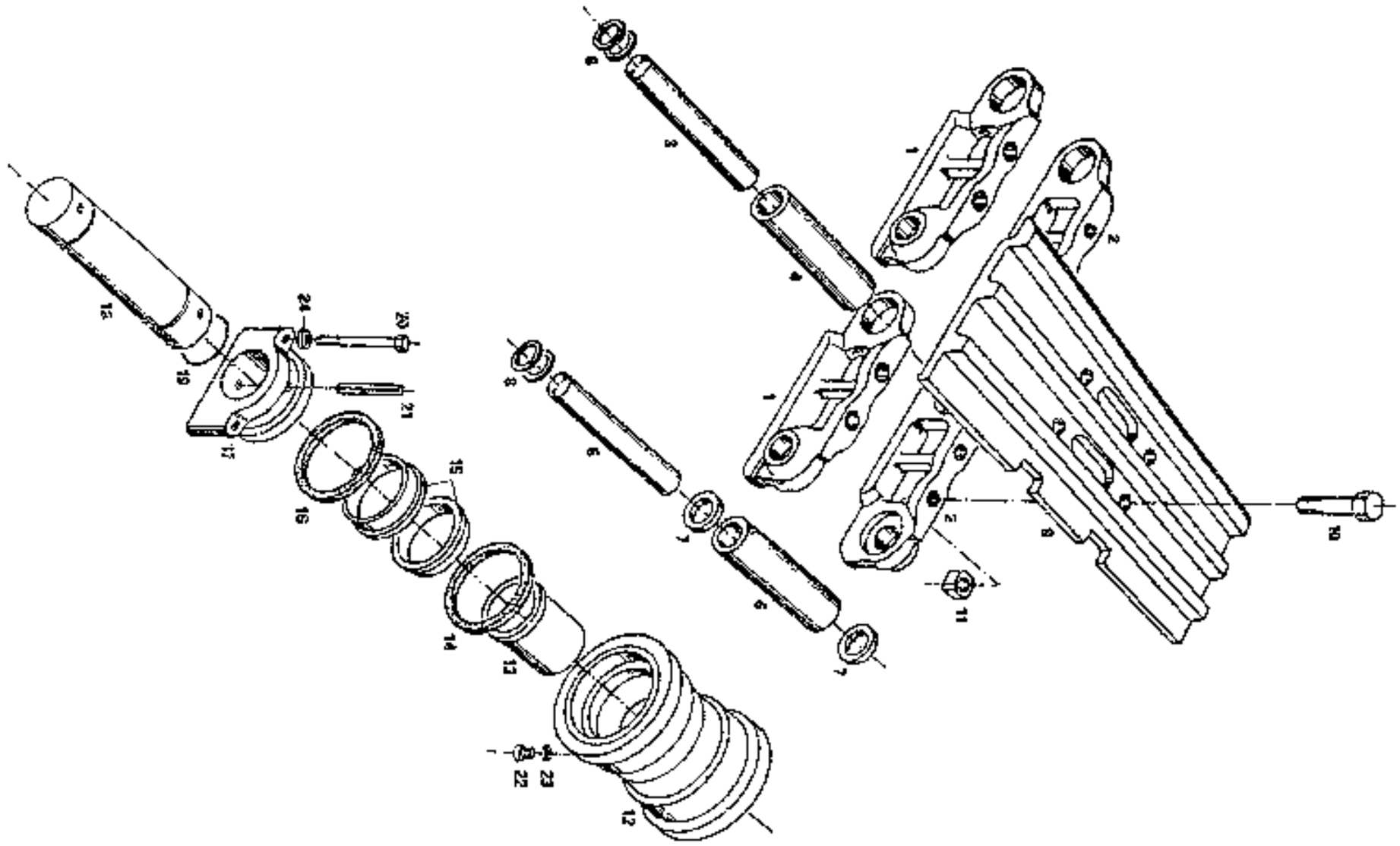

	CINGOLO E RULLO TRACK & ROLLER CHENILLE ET GALET RAUPENKETTE UND ROLLE ORUGA Y RODILL'	Data 11/93 Date Date Datum Fecha	Valido da matricola 015111 a Valid from s/n. to Valable de no. de serie à Gültig ab serien nr. bis Valedero desde el numero hasta	TAV. 11

	CINGOLO E RULLO TRACK & ROLLER CHENILLE ET GALET RAUPENKETTE UND ROLLE ORUGA Y RODILLO	Data 11/93 Date Date Datum Fecha	Valido da matricola 015111 a Valid from s/n. to Valable de no. de serie à Gild ab serien nr. bis Valedero desde el numero hasta	TAV. 11

Pos.	N. Codice	Denominazione	Pz.	Description	Désignation	Benennung	Denominacion
1	2001222	MAGLIA DX	92	RIGHT TRACK LINK	MAILLON DROIT	RECHT-GLIED	ESLABON DERECHO
2	2001223	MAGLIA SX	92	LEFT TRACK LINK	MAILLON GUACHE	LINK-GLIED	ESLABON IZQUIERDO
3	2001226	PERNO	90	PIN	AXE	BOLZEN	PERNO
4	2001227	BOCCOLA	90	BUSHING	DOUILLE	BUCHSE	CASQUILLO
5	2001228	PERNO GIUNZIONE	2	CONNECTING PIN	AXE DE RACCORD	VERBINDUNG-BOLZEN	PERNO ACOPLAMIENTO
6	2001229	BOCCOLA	2	BUSHING	DOUILLE	BUCHSE	CASQUILLO
7	2001230	DISTANZIALE	4	SPACER	ENTRETOISE	DISTANZSTUCK	ESPACIADOR
8	2001231	DISCO	368	DISC	DISQUE	SCHEIBE	DISCO
9	2001213	PATTINO L=450	92	TRACK SHOE L=450	PATIN L=450	BODENPLATTE L=450	TEJA L=450
9A	2001214	PATTINO L=500	1	TRACK SHOE L=500	PATIN L=500	BODENPLATTE L=500	TEJA L=500
9B	2001215	PATTINO L=550	1	TRACK SHOE L=550	PATIN L=550	GLEITBLOCK L=550	TEJA L=550
9C	2001216	PATTINO L=600	1	TRACK-SHOE L=600	PATIN L=600	GLEITBLOCK L=600	PATIN L=600
9D	2001217	PATTINO L=650	1	TRACK SHOE L=650	PATIN L=650	GLEITBLOCK L=650	TEJA L=650
9E	2001218	PATTINO L=700	1	TRACK SHOE L=700	PATIN L=700	BODENPLATTE L=700	TEJA L=700
10	2001014	VITE	368	SCREW	VIS	SCHRAUBE	TORNILLO
11	2001015	DADO	368	NUT	ECROU	MUTTER	TUERCA
12	-	RULLO	18	ROLLER	GALET	ROLLE	RODILLO
13	2201273	BRONZINA	36	BUSHING	COUSSINET	BRONZELAGER	BUJE
14	-	ANELLO ELASTICO	36	SNAP RING	BAGUE DE BUTEE	SPRENGRING	ARO ELASTICO
15	-	ANELLO	36	RING	BAGUE	RING	ARO
16	-	ANELLO ELASTICO	72	SNAP RING	BAGUE DE BUTEE	SPRENGRING	ARO ELASTICO
17	2101032	SUPPORTO	36	SUPPORT	SUPPORT	TRAGER	SOPORTE
18	2101025	ALBERO	18	SHAFT	ARBRE	WELLE	ARBOL
19	1201156	GUARNIZIONE OR	36	O-RING	O-RING	O-RING	ANILLO EN O-RING
20	1102724	VITE	72	SCREW	VIS	SCHRAUBE	TORNILLO
21	4103327	COPIGLIA	36	COTTER PIN	GOUPILLE FENDUE	SPLINT	CHAVETA PARTIDA
22	2206076	TAPPO	18	PLUG	BOUCHON	STOPFEN	TAPON
23	1201107	GUARNIZIONE OR	18	O-RING	O-RING	O-RING	ANILLO EN O-RING
24	1121112	RONDELLA	72	WASHER	RONDELLE	SCHEIBE	ARANDELA
1-11	2001302	CINGOLO L=450	2	TRACK L=450	CHENILLE L=450	KETTE L=450	ORUGA L=450

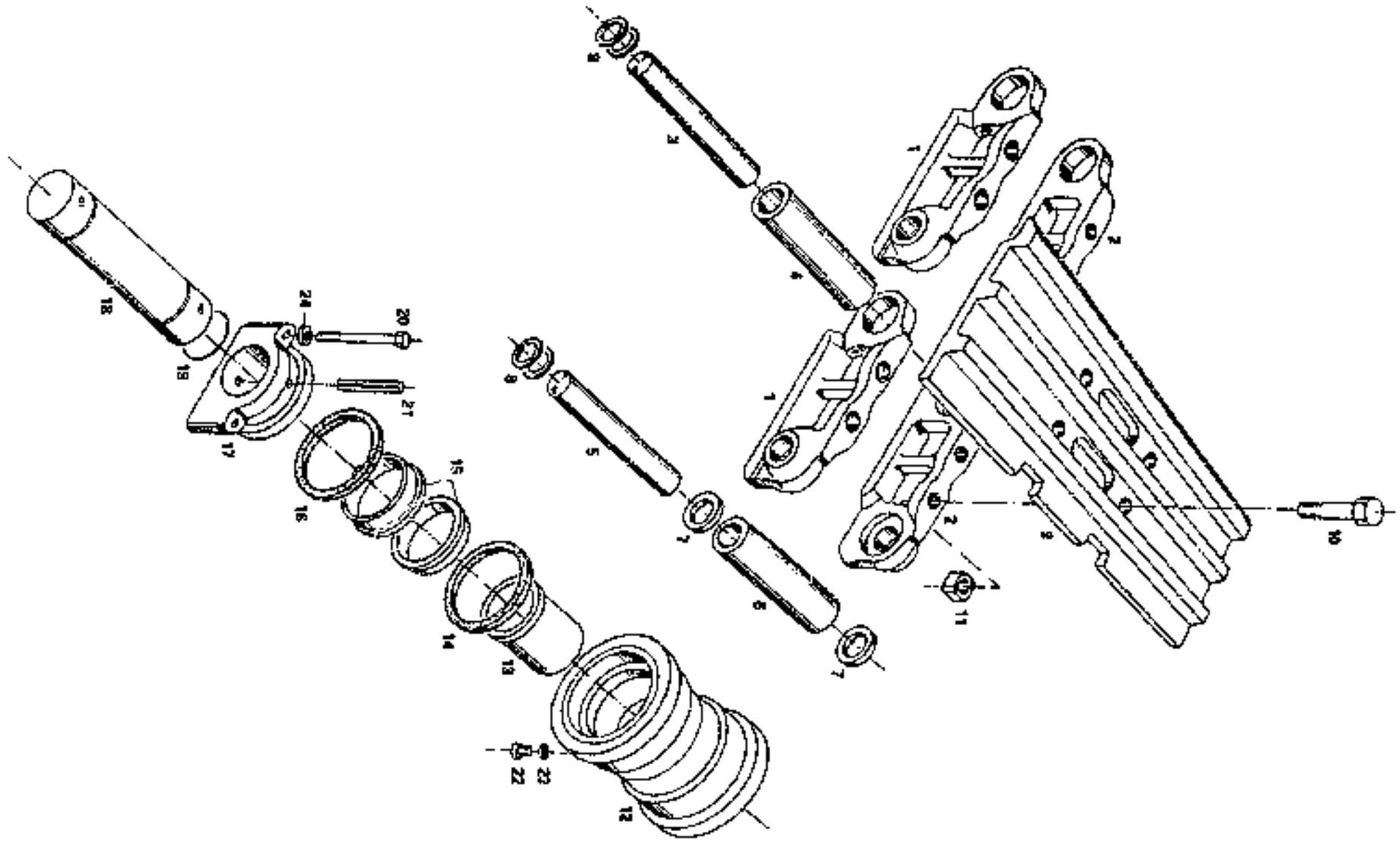

	CINGOLO E RULLO TRACK & ROLLER CHENILLE ET GALET RAUPENKETTE UND ROLLE ORUGA Y RODILLO	Data 11/93 Date Date Datum Fecha	Valido da matricola 015111 Valid from s/n. Valable de no. de serie Gild ab serien nr. Valedero desde el numero	a to à bis hasta	TAV. 11

	CINGOLO E RULLO TRACK & ROLLER CHENILLE ET GALET RAUPENKETTE UND ROLLE ORUGA Y RODILLO	Data 11/93 Date Date Datum Fecha	Valido da matricola 015111 a Valid from s/n. to Valable de no. de serie à Gild ab serien nr. bis Valedero desde el numero hasta	TAV. 11

Pos.	N. Codice	Denominazione	Pz.	Description	Désignation	Benennung	Denominacion
1-11	2001303	CINGOLO CON PATTINI L=500	1	TRACK WITH PADS L=500	CHENILLE AVEC PATIN L=500	KETTE MIT GLEITBLOCK L=500	ORUGA CON PATIN L=500
1-11	2001304	CINGOLO CON PATTINI L=550	1	TRACK WITH PADS L=550	CHENILLE AVEC PATIN L=550	KETTE MIT GLEITBLOCK L=550	ORUGA CON PATIN L=550
1-11	2001305	CINGOLO CON PATTINI L=600	1	TRACK WITH PADS L=600	CHENILLE AVEC PATIN L=600	KETTE MIT GLEITBLOCK L=600	ORUGA CON PATIN L=600
1-11	2001306	CINGOLO CON PATTINI L=650	1	TRACK WITH PADS L=650	CHENILLE AVEC PATIN L=650	KETTE MIT GLEITBLOCK L=650	ORUGA CON PATIN L=650
1-11	2001307	CINGOLO CON PATTINI L=700	1	TRACK WITH PADS L=700	CHENILLE AVEC PATIN L=700	KETTE MIT GLEITBLOCK L=700	ORUGA CON PATIN L=700
1-8	2001202	CATENA	2	CHAIN	CHAINES	KETTE	CATENA
12-24	2101021	RULLO COMPLETO	18	ROLLER ASS'Y	GALET COMPLET	KOMPLETT-ROLLE	RODILLO COMPLETO
14-16	2101023	SERIE ANELLI	38	RINGS KIT	JEU DE BAGUES	RINGSATZ	SERIE DE ANILLOS

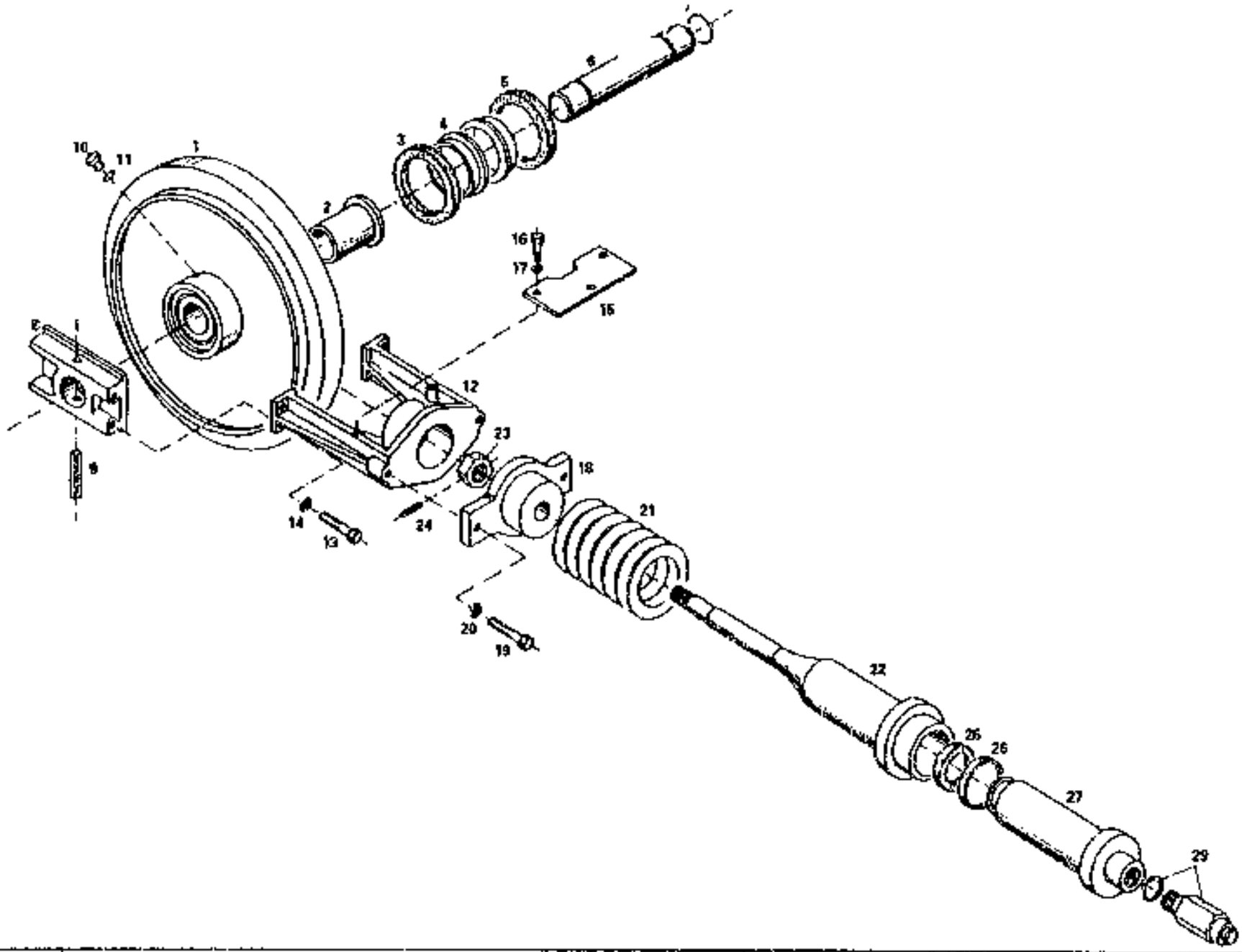

	TENDICINGOLO E RUOTA LIBERA FRONT IDLER WITH TRACK ADJUSTER TENDEUR DE CHENILLES ET ROUE LIBRE KETTENSPANNUNG UND LEITRAD TENSOR DE ORUGA Y RUEDA LIBRA	Data 11/93 Date Date Datum Fecha	Valido da matricola 015111 a Valid from s/n. to Valable de no. de serie à Gild ab serien nr. bis Valedero desde el numero hasta	TAV. 13

	TENDICINGOLO E RUOTA LIBERA FRONT IDLER WITH TRACK ADJUSTER TENDEUR DE CHENILLES ET ROUE LIBRE KETTENSPANNUNG UND LEITRAD TENSOR DE ORUGA Y RUEDA LIBRA	Data 11/93 Date Date Datum Fecha	Valido da matricola 015111 a Valid from s/n. to Valable de no. de serie à Gild ab serien nr. bis Valadero desde el numero hasta	TAV. 13

Pos.	N. Codice	Denominazione	Pz.	Description	Désignation	Bennenung	Denominacion
1	2201267	RUOTA LIBERA	2	IDLER ROLLER	ROUE LIBRE	RAD	RUEDA
2	2201273	BRONZINA	4	BUSHING	COUSSINET	BRONZELAGER	BUJE
3	2201275	ANELLO ELASTICO	4	SNAP RING	ARRETOIR	SPANNRING	AROS ELASTICOS
4	2201272	ANELLO	8	RING	BAGUE	RING	ARO
5	2201274	ANELLO ELASTICO	4	SNAP RING	ARRETOIR	SPANNRING	AROS ELASTICOS
6	2201269	ALBERO	2	SHAFT	ARBRE	WELLE	ARBOL
7	2201271	GUARNIZIONE OR	4	O-RING	O-RING	O-RING	ANILLO EN O
8	2201268	SUPPORTO	4	SUPPORT	SUPPORT	TRAEGER	SOPORTE
9	2201150	SPINA	4	PIN	GOUPILLE	STIFT	PASADOR
10	2201076	TAPPO	2	PLUG	BOUCHON	STOPFEN	TAPON
11	2206075	GUARNIZIONE OR	2	O-RING	O-RING	O-RING	ANILLO EN O
12	2201283	FORCELLA	2	YOKE	FOURCHE	GABEL	HORQUILLA
13	2201159	VITE	8	SCREW	VIS	SCHRAUBE	TORNILLO
14	2201158	RONDELLA	8	WASHER	RONDELLE	SCHEIBE	ARANDELA
15	2201160	PROTEZIONE	2	GUARD	PROTECTION	SCHUTZ	PROTECCION
16	2201161	VITE	6	SCREW	VIS	SCHRAUBE	TORNILLO
17	2201162	RONDELLA	6	WASHER	RONDELLE	SCHEIBE	ARANDELA
18	2201287	PIASTRA	2	PLATE	PLAQUE	PLATTE	PLACA
19	2206007	VITE	4	SCREW	VIS	SCHRAUBE	TORNILLO
20	2201164	RONDELLA	4	WASHER	RONDELLE	SCHEIBE	ARANDELA
21	2201289	MOLLA	2	SPRING	RESSORT	FEDER	MUELLE
22	2201290	CILINDRO	2	CYLINDER	CYLINDRE	ZYLINDER	CILINDRO
23	2201166	DADO	2	NUT	ECROU	MUTTER	TUERCA
24	2201169	SPINA ELASTICA	2	SPRING PIN	GOUPILLE ELASTIQUE	SPANNSTIFT	PASADOR ELASTICO
25	2206015	GUARNIZIONE	2	SEAL	GARNITURE	DICHTUNG	GUARNICION
26	2206016	RASCHIAPOLVERE	2	DUST SCRAPER	RACLEUR DE POUSSIERE	STAUBABKRATZER	PALA RASCADORA POLVO
27	2201173	PISTONE	2	PISTON	PISTON	KOLBEN	EMBOLO
29	2203113	INGRASSATORE	2	GREASE FITTING	GRAISSEUR	SCHMIERNIPPEL	ENGRASADOR
3-5	2201266	SERIE ANELLI	4	RINGS KIT	JEU DE BAGUES	RINGSATZ	SERIE DE ANILLOS
1-29	2201281	TENDICINGOLO	2	TRACK IDLER ASS'Y	TENDEUR DE CHENILLE CPL	KOMPLETT LEITRAD	TENSOR DE ORUGA CPL

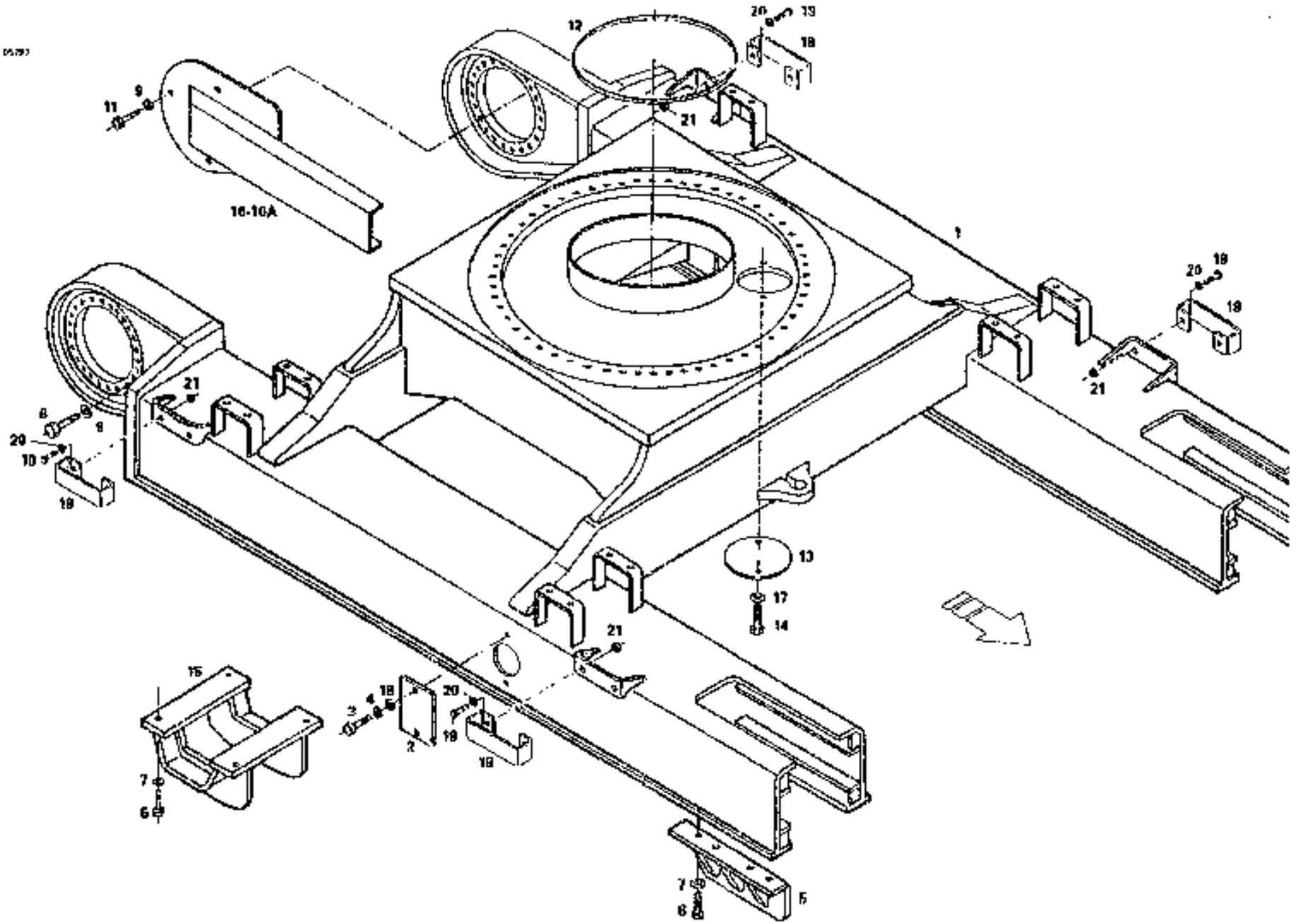

	TELAIO *FRAME* *CHASSIS* *RAHMEN* *BASTIDOR*	*Data* 11/93 *Date* *Date* *Datum* *Fecha*	*Valido da matricola* 015111 *a* *Valid from s/n.* *to* *Valable de no. de serie* *à* *Gild ab serien nr.* *bis* *Valedero desde el numero* *hasta*	*TAV. 15*

	TELAIO FRAME CHASSIS RAHMEN BASTIDOR	Data 11/93 Date Date Datum Fecha	Valido da matricola 015111 a Valid from s/n. to Valable de no. de serie à Gilt ab serien nr. bis Valedero desde el numero hasta	TAV. 15

Pos.	N. Codice	Denominazione	Pz.	Description	Désignation	Benennung	Denominacion
1	4560461	TELAIO	1	FRAME	CHASSIS	RAHMEN	BASTIDOR
2	4560680	COPERCHIO	2	COVER	COUVERCLE	DECKEL	TAPA
3	1101029	VITE	4	SCREW	VIS	SCHRAUBE	TORNILLO
4	1120010	RONDELLA	4	WASHER	RONDELLE	SCHEIBE	ARANDELA
5	4560921	GUIDA CINGOLO DX	2	RIGHT TRACK GUIDING GUARD	GUIDE CHENILLES DROIT	RECHTS-KETTENFUEHRUNG	GUIA DE LA ORUGA DERECHA
5A	4560922	GUIDA CINGOLO SX	2	LEFT TRACK GUIDING GUARD	GUIDE CHENILLES GAUCHE	LINKS-KETTENFUEHRUNG	GUIA DE LA ORUGA IZQUIERDA
6	1101702	VITE	24	SCREW	VIS	SCHRAUBE	TORNILLO
7	1112315	RONDELLA	24	WASHER	RONDELLE	SCHEIBE	ARANDELA
8	1102036	VITE	34	SCREW	VIS	SCHRAUBE	TORNILLO
9	1112316	RONDELLA	40	WASHER	RONDELLE	SCHEIBE	ARANDELA
10	4560492	PROTEZIONE DX	1	RIGHT GUARD	PROTECTION DROITE	LINKS-SCHUTZ	PROTECCION DERECHA
10A	4560493	PROTEZIONE SX	1	LEFT GUARD	PROTECTION GAUCHE	RECHTS-SCHUTZ	PROTECCION IZQUIERDA
11	1102117	VITE	6	SCREW	VIS	SCHRAUBE	TORNILLO
12	4217376	PROFILO GOMMA L=1716	1	RUBBER PROFILE	PROFIL EN CAOUTCHOUC	GUMMIPROFIL	CONTORNO DE GOMA
13	5255294	COPERCHIO	1	COVER	COUVERCLE	DECKEL	TAPA
14	1101012	VITE	2	SCREW	VIS	SCHRAUBE	TORNILLO
15	4560961	GUIDA CINGOLO CENTR.	2	TRACK GUIDING GUARD	GUIDE CHENILLES	KETTENFUEHRUNG	GUIA DE LA ORUGA
16	1112007	RONDELLA	4	WASHER	RONDELLE	SCHEIBE	ARANDELA
17	1106045	RONDELLA	2	WASHER	RONDELLE	SCHEIBE	ARANDELA
18	4560908	STAFFA	4	BRACKET	ETRIER	BUGEL	ESTRIBO
19	1101031	VITE	8	SCREW	VIS	SCHRAUBE	TORNILLO
20	1120010	RONDELLA	8	WASHER	RONDELLE	SCHEIBE	ARANDELA
21	1110202	DADO	8	NUT	ECROU	MUTTER	TUERCA

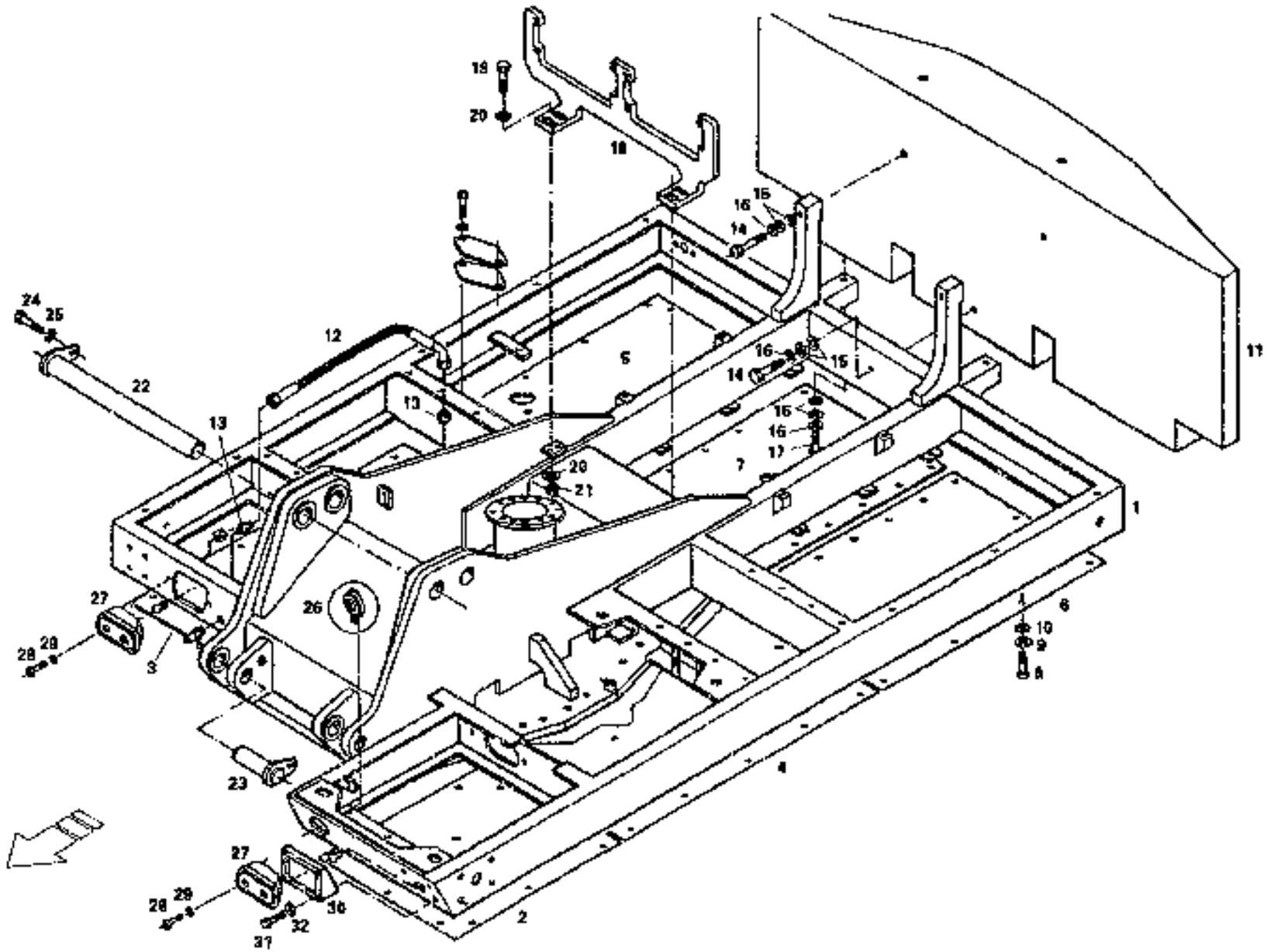

	PIATTAFORMA PLATFORM PLATEFORME PLATTFORM PLATAFORMA	Data 11/93 Date Date Datum Fecha	Valido da matricola 015111 Valid from a/n. Valable de no. de serie Gild ab serien nr. Valedero desde el numero	a to à bis hasta	TAV. 16

	PIATTAFORMA PLATFORM PLATE-FORME PLATTFORM PLATAFORMA	Data 11/93 Date Date Datum Fecha	Valido da matricola 015111 a Valid from s/n. to Valable de no. de serie à Gild ab serien nr. bis Valedero desde el numero hasta		TAV. 16

Pos.	N. Codice	Denominazione	Pz.	Description	Désignation	Bennenung	Denominacion
31	1101013	VITE	4	SCREW	VIS	SCHRAUBE	TORNILLO
32	1120005	RONDELLA	4	WASHER	RONDELLE	SCHEIBE	ARANDELA
2-7	4652997	SET CHIUSURA	1	LOCK	FERMETURE	ABDECHPLATTE	CIERRE

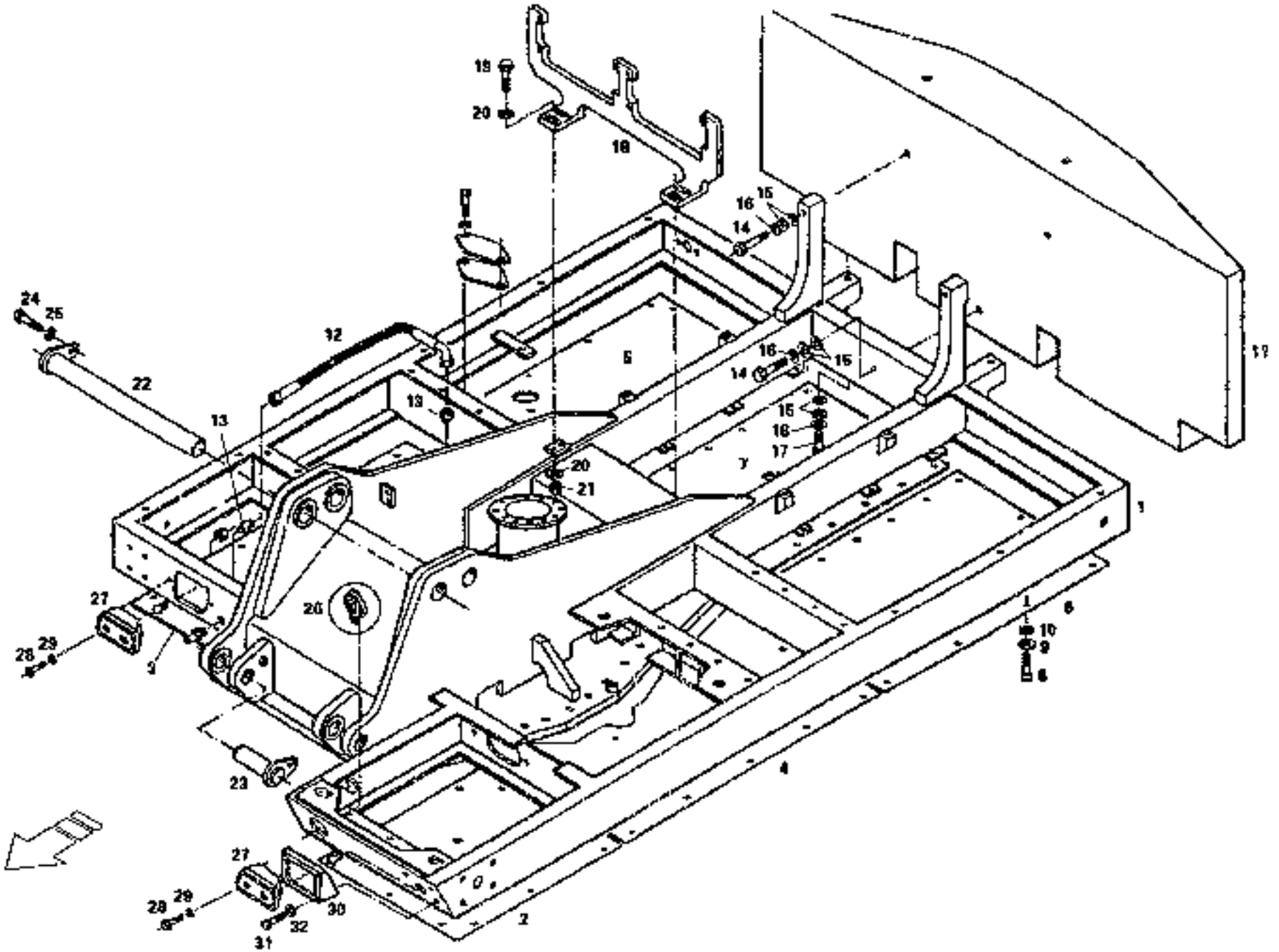

	PIATTAFORMA PLATFORM PLATEFORME PLATTFORM PLATAFORMA	Data 11/93 Date Date Datum Fecha	Valido da matricola 015111 Valid from s/n. Valable de no. de serie Gild ab serien nr. Valedero desde el numero	a to à bis hasta	TAV. 16

	PIATTAFORMA PLATFORM PLATE-FORME PLATTFORM PLATAFORMA	Data 11/93 Date Date Datum Fecha	Valido da matricola 015111 a Valid from s/n. to Valable de no. de serie à Gilt ab serien nr. bis Valedero desde el numero hasta	TAV. 16

Pos.	N. Codice	Denominazione	Pz.	Description	Désignation	Benennung	Denominacion
1	4652989	PIATTAFORMA	1	PLATFORM	PLATE FORME	PLATTFORM	PLATAFORMA
2	4652998	CHIUSURA	1	LOCK	FERMETURE	ABDECHPLATTE	CIERRE
3	4652673	CHIUSURA	1	LOCK	FERMETURE	ABDECHPLATTE	CIERRE
4	4652999	CHIUSURA	1	LOCK	FERMETURE	ABDECHPLATTE	CIERRE
5	4652929	CHIUSURA	1	LOCK	FERMETURE	ABDECHPLATTE	CIERRE
6	4652930	CHIUSURA	1	LOCK	FERMETURE	ABDECHPLATTE	CIERRE
7	4652931	CHIUSURA	1	LOCK	FERMETURE	ABDECHPLATTE	CIERRE
8	1101106	VITE	68	SCREW	VIS	SCHRAUBE	TORNILLO
9	1120006	RONDELLA	66	WASHER	RONDELLE	SCHEIBE	ARANDELA
10	1112005	RONDELLA	68	WASHER	RONDELLE	SCHEIBE	ARANDELA
11	4203161	ZAVORRA	1	COUNTERWEIGHT	CONTREPOIDS	GEGENGEWICHT	LASTRE
12	1305019	TUBO FX	1	FLEXIBLE HOSE	TUYAU FLEX	SCHLAUCH	TUBO FLEXIBLE
13	4219703	RACCORDO	2	CONNECTION	RACCORD	ANSCHLUSS	EMPALME
14	1102142	VITE	3	SCREW	VIS	SCHRAUBE	TORNILLO
15	1112435	RONDELLA	10	WASHER	RONDELLE	SCHEIBE	ARANDELA
16	1120011	RONDELLA	5	WASHER	RONDELLE	SCHEIBE	ARANDELA
17	1102142	VITE	2	SCREW	VIS	SCHRAUBE	TORNILLO
18	4552933	SUPPORTO	1	MOUNTING	SUPPORT	HALTER	SOPORTE
19	1102026	VITE	4	SCREW	VIS	SCHRAUBE	TORNILLO
20	1112210	RONDELLA	8	WASHER	RONDELLE	SCHEIBE	ARANDELA
21	1110207	DADO	4	NUT	ECROU	MUTTER	TUERCA
22	2606710	SPINOTTO	1	PIN	GOUJON	BOLZEN	PERNO
23	2606699	SPINOTTO	2	PIN	GOUJON	BOLZEN	PERNO
24	2611123	VITE	3	SCREW	VIS	SCHRAUBE	TORNILLO
25	1101023	RONDELLA	3	WASHER	RONDELLE	SCHEIBE	ARANDELA
26	4008002	CLAXON	1	HORN	KLAXON	HUPE	CLAXON
27	4003193	FANALE	2	LIGHT	FEU	SCHEINWERFER	FAZO
28	1117140	VITE	4	SCREW	VIS	SCHRAUBE	TORNILLO
29	1120003	RONDELLA	4	WASHER	RONDELLE	SCHEIBE	ARANDELA
30	4652801	SUPPORTO	1	MOUNTING	SUPPORT	HALTER	SOPORTE

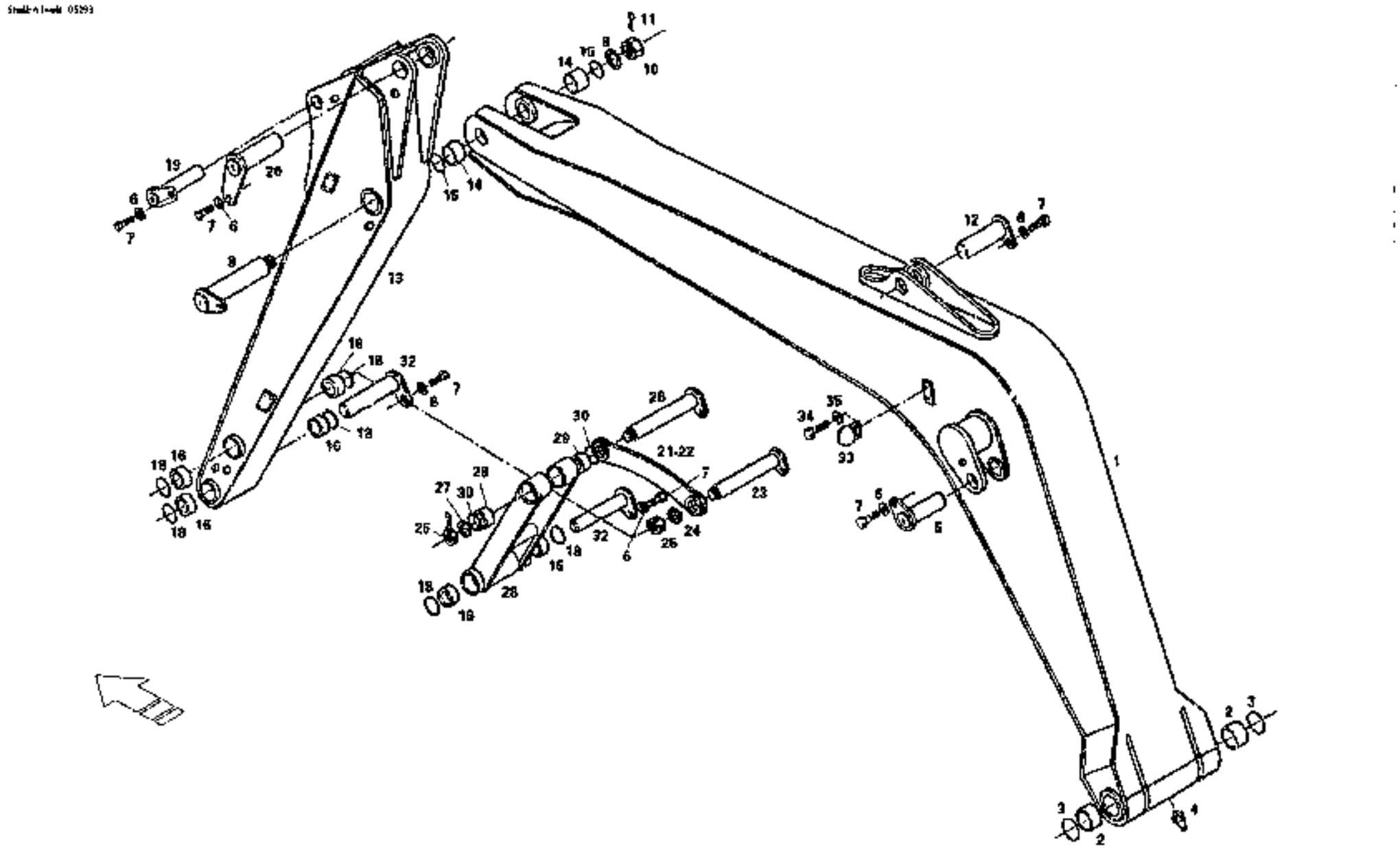

	BRACCIO MONOBOOM	Date	11/93	Valido da matricola	015111	a
	MONOBOOM	Date		Valid from s/n.		to
	MONOBOOM	Date		Valable de no. de serie		à
	MONOBOOM	Datum		Gild ab serien nr.		bis
	MONOBOOM	Fecha		Valedero desde el numero		hasta

TAV. 17

	BRACCIO MONOBOOM MONOBOOM MONOBOOM MONOBOOM MONOBOOM	Data 11/93 Date Date Datum Fecha	Valido da matricola 015111 a Valid from s/n. to Valable de no. de serie à Gild ab serien nr. bis Valedero desde el numero hasta	TAV. 17

Pos.	N. Codice	Denominazione	Pz.	Description	Désignation	Benennung	Denominacion
1	-	BRACCIO 1	1	MAIN BOOM	PREFLECHE	ARM 1	BRAZO PRINCIPAL
2	2602653	BOCCOLA	2	BUSHING	DOUILLE	BUCHSE	CASQUILLO
3	1215144	PARAPOLVERE	4	WIPER	JOINT RACLEUR	STAUBDICHTUNG	GUARDAPOLVO
4	4101061	INGRASSATORE	13	GREASE FITTING	GRAISSEUR	SCHMIERNIPPEL	ENGRASADOR
5	2606712	SPINOTTO	2	PIN	GOUJON	BOLZEN	PERNO
6	2611123	RONDELLA	7	WASHER	RONDELLE	SCHEIBE	ARANDELA
7	1101023	VITE	7	SCREW	VIS	SCHRAUBE	TORNILLO
8	2604667	SPINOTTO	1	PIN	GOUJON	BOLZEN	PERNO
9	3117440	RONDELLA	1	WASHER	RONDELLE	SCHEIBE	ARANDELA
10	1108054	DADO	1	NUT	ECROU	MUTTER	TUERCA
11	1118018	COPIGLIA	1	COTTER PIN	GOUPILLE FENDUE	SPLINT	CHAVETA PARTIDA
12	2606649	SPINOTTO	1	PIN	GOUJON	BOLZEN	PERNO
13	-	BRACCIO 2 L=1650	1	INTERMEDIATE ARM L=1650	FLECHE L=1650	ARM 2 L=1650	BALANCIN L=1650
13	-	BRACCIO 2 L=2150	1	INTERMEDIATE ARM L=2150	FLECHE L=2150	ARM 2 L=2150	BALANCIN L=2150
13	-	BRACCIO 2 L=2650	1	INTERMEDIATE ARM L=2650	FLECHE L=2650	ARM 2 L=2650	BALANCIN L=2650
14	2602647	BOCCOLA	2	BUSHING	DOUILLE	BUCHSE	CASQUILLO
15	1215143	PARAPOLVERE	2	WIPER	JOINT RACLEUR	STAUBDICHTUNG	GUARDAPOLVO
16	2602670	BOCCOLA	6	BUSHING	DOUILLE	BUCHSE	CASQUILLO
16	1215141	PARAPOLVERE	6	WIPER	JOINT RACLEUR	STAUBDICHTUNG	GUARDAPOLVO
19	2606699	SPINOTTO	1	PIN	GOUJON	BOLZEN	PERNO
20	2606659	SPINOTTO	1	PIN	GOUJON	BOLZEN	PERNO
21	-	PANTOGRAFO DX	1	RIGHT LINKAGE	PANTOGRAPHE DROIT	RECHTS-PANTOGRAPH	PANTOGRAFO DERECHO
22	-	PANTOGRAFO SX	1	LEFT LINKAGE	PANTOGRAPHE GAUCHE	LINKS-PANTOGRAPH	PANTOGRAFO IZQUIERDO
23	2604658	SPINOTTO	1	PIN	GOUJON	BOLZEN	PERNO
24	3117466	RONDELLA	1	WASHER	RONDELLE	SCHEIBE	ARANDELA
25	1111073	DADO	2	NUT	ECROU	MUTTER	TUERCA
26	2604655	SPINOTTO	1	PIN	GOUJON	BOLZEN	PERNO
27	3117420	RONDELLA	1	WASHER	RONDELLE	SCHEIBE	ARANDELA
28	-	ASTA	1	ROD	TIGE	STANGE	VARILLA
29	2602665	BOCCOLA	2	BUSHING	DOUILLE	BUCHSE	CASQUILLO

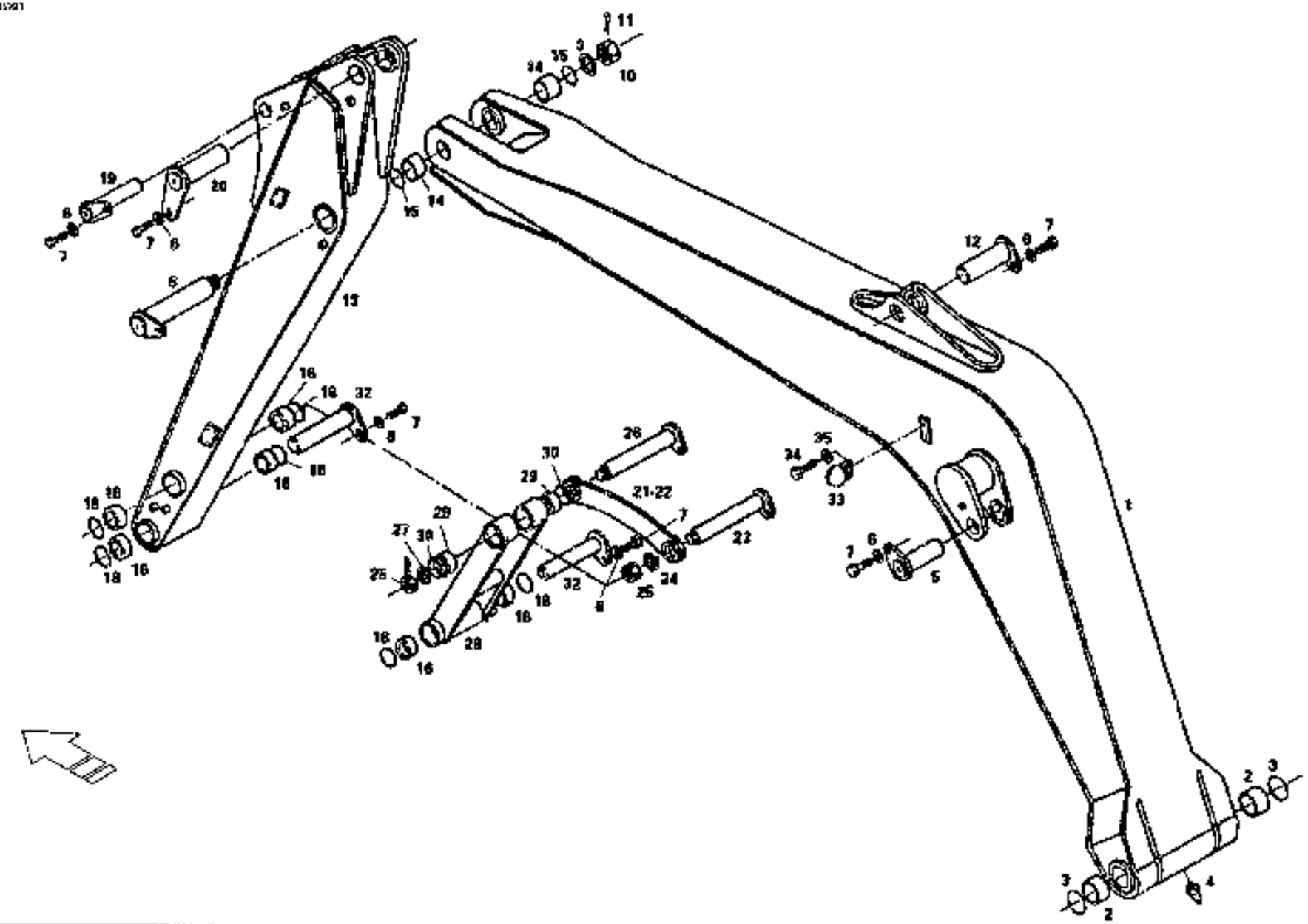

	BRACCIO MONOBOOM MONOBOOM MONOBOOM MONOBOOM MONOBOOM	Data 11/93 Date Date Datum Fecha	Valido da matricola 015111 Valid from s/n. Valable de no. de serie Gild ab serien nr. Valedero desde el numero	a to à bis hasta	TAV. 17

	BRACCIO MONOBOOM MONOBOOM MONOBOOM MONOBOOM MONOBOOM	Data 11/93 Date Date Datum Fecha	Valido da matricola 015111 a Valid from s/n. to Valable de no. de serie à Gültig ab serien nr. bis Valedero desde el numero hasta	TAV. 17

Pos.	N. Codice	Denominazione	Pz.	Description	Désignation	Benennung	Denominacion
30	1215142	PARAPOLVERE	4	WIPER	JOINT RACLEUR	STAUBDICHTUNG	GUARDAPOLVO
31	2602795	BOCCOLA	2	BUSHING	DOUILLE	BUCHSE	CASQUILLO
32	2606715	SPINOTTO	2	PIN	GOUJON	BOLZEN	PERNO
33	4003191	FANALE BRACCIO	1	ARM LIGHT	FEU DU BRAS	AUSLEGER-SCHEINWERFER	FARO BRAZO
34	1101013	VITE	2	SCREW	VIS	SCHRAUBE	TORNILLO
35	1120005	RONDELLA	2	WASHER	RONDELLE	SCHEIBE	ARANDELA
1-3	3117483	BRACCIO 1 CON BOCCOLE L=1650	1	MAIN BOOM WITH BUSHINGS L=1650	PREFLECHE AVEC DOUILLES L=1650	ARM 1 MIT BUCHSE L=1650	BRAZO PRINCIPAL CON CASQUILLOS L=1650
1-3	3117522	BRACCIO 2 CON BOCCOLE L=2150	1	INTERMEDIATE ARM WITH BUSHINGS L=2150	FLECHE AVEC DOUILLES L=2150	ARM 2 MIT BUCHSE L=2150	BALANCIN CON CASQUILLOS L=2160
1-3	3117542	BRACCIO 2 CON BOCCOLE L=2650	1	INTERMEDIATE ARM WITH BUSHINGS L=2650	FLECHE AVEC DOUILLES L=2650	ARM 2 MIT BUCHSE L=2650	BALANCIN CON CASQUILLOS L=2650
13-18	3117442	BRACCIO CON BOCCOLE	1	BOOM WITH BUSHINGS	BRAS AVEC DOUILLES	AUSLEGER MIT BUCHSE	BRAZO CON CASQUILLOS
21-22	3117462	PANTOGRAFO	1	LINKAGE	PANTOGRAPHE	PANTOGRAPH	PANTOGRAFO
-	3117191	ASTA CON BOCCOLE	1	ROD WITH BUSHINGS	TIGE AVEC DOUILLE	STANGE MIT BUCHSE	VASTAGO CON CASQUILLOS

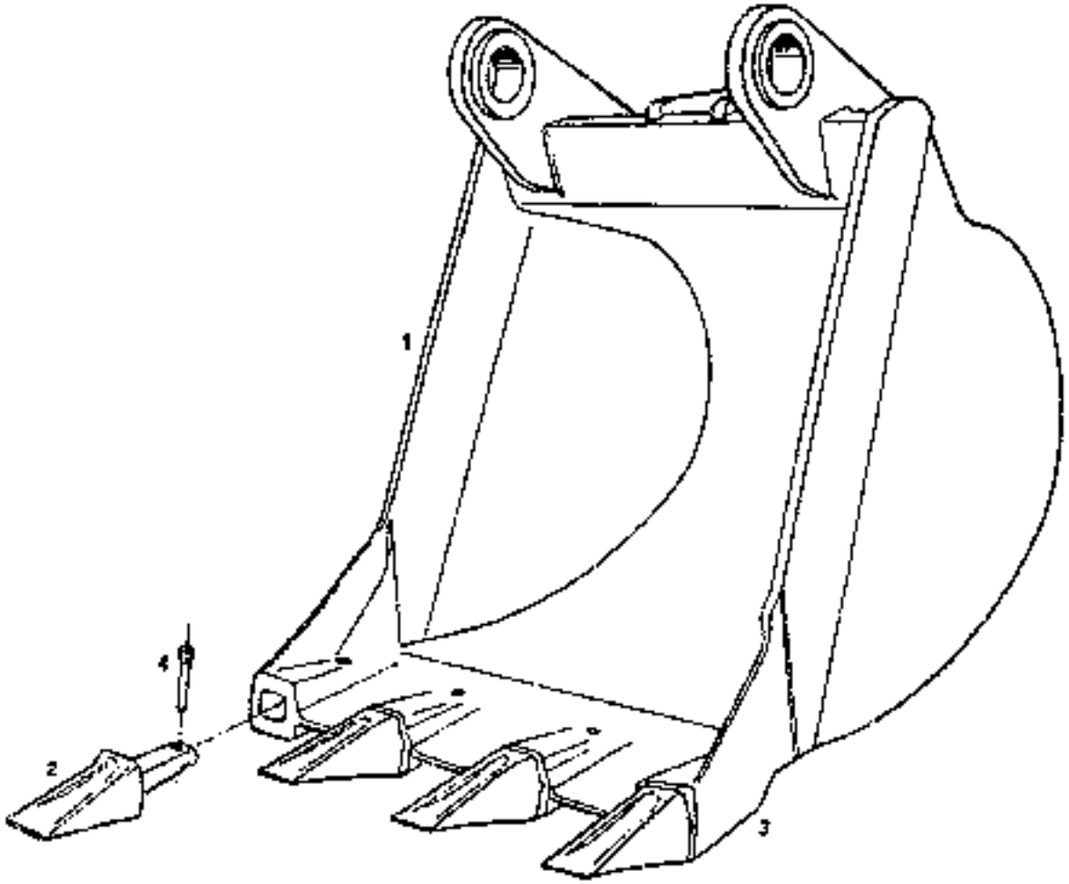

	BENNA ROVESCIA BACKHOE BUCKET GODET RETRO TIEFLOEFFEL CUCHARA EXCAVAD. RETRO	Data 11/93 Date Date Datum Fecha	Valido da matricola 015111 Valid from s/n. Valable de no. de serie Gild ab serien nr. Valedero desde el numero	a to à bis hasta	TAV. 17A

	BENNA ROVESCIA BACKHOE BUCKET GODET RETRO TIEFLOFFEL CUCHARA EXCAVAD. RETRO	Data 11/93 Date Date Datum Fecha	Valido da matricola 015111 a Valid from s/n. to Valable de no. de serie à Gild ab serien nr. bis Valedero desde el numero hasta	TAV. 17A

Pos.	N. Codice	Denominazione	Pz.	Description	Désignation	Bennenung	Denominacion
1	3742786	BENNA L=400	1	BUCKET L=400	GODET L=400	LOEFFEL L=400	CUCHARA L=400
1	3743141	BENNA L=550	1	BUCKET L=550	GODET L=550	LOEFFEL L=550	CUCHARA L=550
1	3743151	BENNA L=700	1	BUCKET L=700	GODET L=700	LOEFFEL L=700	CUCHARA L=700
1	3743161	BENNA L=850	1	BUCKET L=850	GODET L=850	LOEFFEL L=850	CUCHARA L=850
1	3743171	BENNA L=1000	1	BUCKET L=1000	GODET L=1000	LOEFFEL L=1000	CUCHARA L=1000
1	3742981	BENNA L=1150	1	BUCKET L=1150	GODET L=1150	LOEFFEL L=1150	CUCHARA L=1150
1	3742981	BENNA L=1150	1	BUCKET L=1150	GODET L=1150	LOEFFEL L=1150	CUCHARA L=1150
1	3743176	BENNA L=1300	1	BUCKET L=1300	GODET L=1300	LOEFFEL L=1300	CUCHARA L=1300
1	3743181	BENNA L=1300	1	BUCKET L=1300	GODET L=1300	LOEFFEL L=1300	CUCHARA L=1300
2	4208133	DENTE	-	TOOTH	DENT	ZAHN	DIENTE
3	4208218	CAPSULA	-	CAP	CAPSULE	KAPSEL	CAPSULA
4	4208468	SPINA	-	PIN	GOUPILLE	SPLINT	PASADOR HENDIDO

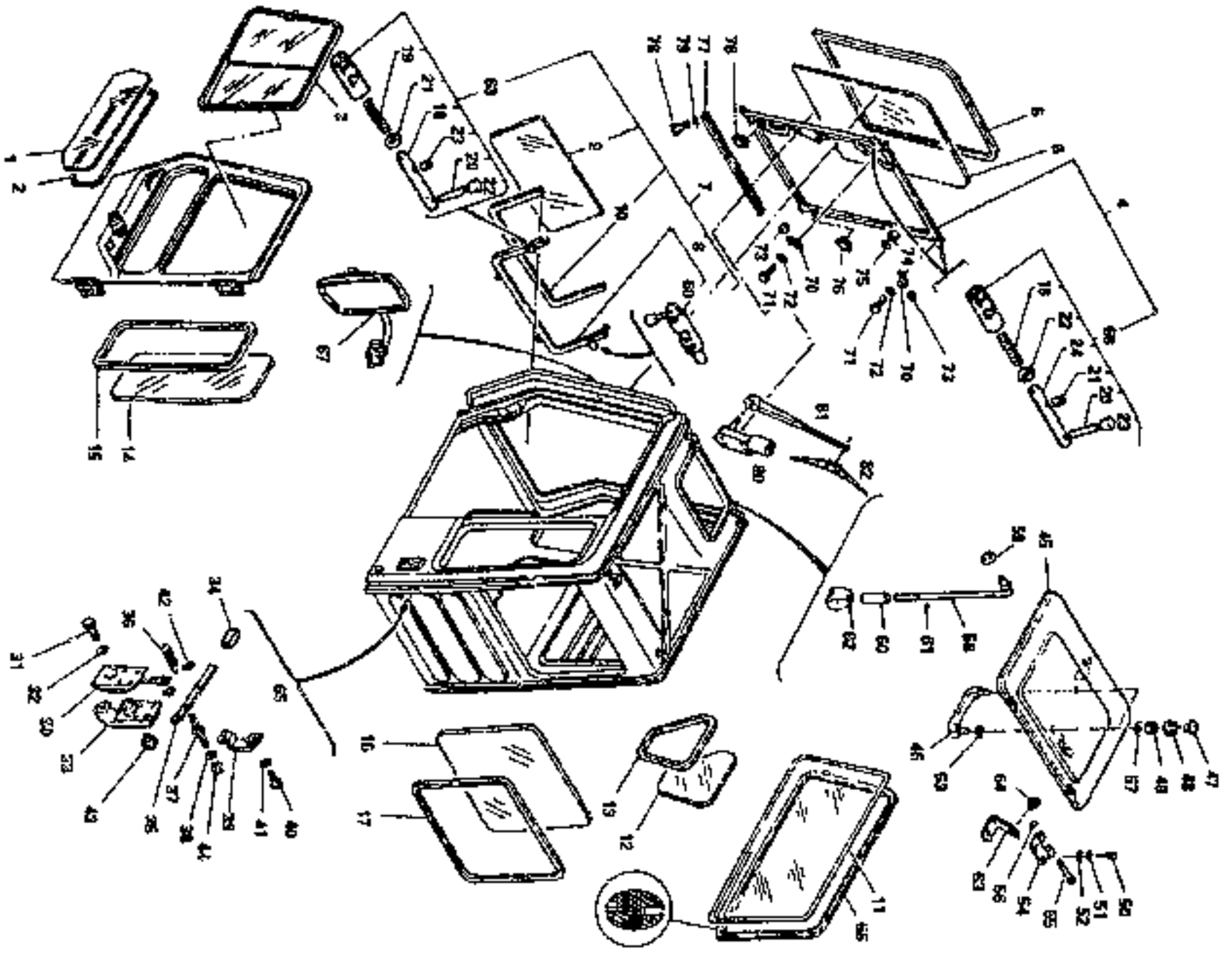

	CABINA CAB CABINE KABINE CABINA	Data 11/93 Date Data Datum Fecha	Valido da matricola 015111 Valid from s/n. Valable de no. de serie Gild ab serien nr. Valedero desde el numero	a to à bis hasta

TAV. 18

	CABINA CAB CABINE KABINE CABINA	Data 11/93 Date Date Datum Fecha	Valido da matricola 015111 a Valid from s/n. to Valable de no. de serie à Gild ab serien nr. bis Valedero desde el numero hasta	TAV. 18

Pos.	N. Codice	Denominazione	Pz.	Description	Désignation	Benennung	Denominacion
1	4218608	VETRO	1	GLASS	GLACE	GLASSCHEIBE	VIDRIO
2	4218609	GUARNIZIONE	1	SEAL	JOINT	DICHTUNG	GUARNICION
3	4218610	VETRO	1	GLASS	GLACE	GLASSCHEIBE	VIDRIO
4	4218630	TELAIO	1	FRAME	CHASSIS	RAHMEN	BASTIDOR-CHASIS
5	4218477	GUARNIZIONE	1	SEAL	JOINT	DICHTUNG	GUARNICION
6	4218478	VETRO	1	GLASS	GLACE	GLASSCHEIBE	VIDRIO
7	4218631	VETRO CPL	1	GLASS	GLACE	GLASSCHEIBE	VIDRIO
8	4218632	TELAIO CPL	1	FRAME	CHASSIS	RAHMEN	BASTIDOR-CHASIS
9	4218633	VETRO	1	GLASS	GLACE	GLASSCHEIBE	VIDRIO
10	4218634	GUARNIZIONE	1	SEAL	JOINT	DICHTUNG	GUARNICION
11	4218574	VETRO	1	GLASS	GLACE	GLASSCHEIBE	VIDRIO
12	4218573	VETRO	1	GLASS	GLACE	GLASSCHEIBE	VIDRIO
13	4218467	GUARNIZIONE	1	SEAL	JOINT	DICHTUNG	GUARNICION
14	4218571	VETRO	1	GLASS	GLACE	GLASSCHEIBE	VIDRIO
15	4218572	GUARNIZIONE	1	SEAL	JOINT	DICHTUNG	GUARNICION
16	4218468	VETRO	1	GLASS	GLACE	GLASSCHEIBE	VIDRIO
17	4218469	GUARNIZIONE	1	SEAL	JOINT	DICHTUNG	GUARNICION
18	4218470	PERNO	1	PIN	AXE	BOLZEN	PERNO
19	4218474	MOLLA	2	SPRING	RESSORT	FEDER	MUELLE
20	4218471	LEVA	2	LEVER	LEVIER	HEBEL	PALANCA
21	4218475	PERNO	2	PIN	AXE	BOLZEN	PERNO
22	4218472	ATTACCO	2	CONNECTION	ATTAQUE	HALTERUNG	UNION
23	4218473	PROTEZIONE	2	GUARD	PROTECTION	SCHUTZ	PROTECCION
24	4218640	PERNO	1	PIN	AXE	BOLZEN	PERNO
30	4218492	SERRATURA	1	LOCK	SERRURE	SCHLOSS	CERRADURA
31	1105135	VITE	4	SCREW	VIS	SCHRAUBE	TORNILLO
32	1120003	ROSETTA	4	WASHER	RONDELLE	UNTERLEGSCHEIBE	ARANDELA
33	4218493	RIVESTIMENTO	1	COVERING	COFFRE	VERKLEIDUNG	CAMISA
34	4218494	IMPUGNATURA	1	HANDLE	POIGNEE	GRIFF	EMPUNADURA
35	4218591	LEVA	1	LEVER	LEVIER	HEBEL	PALANCA

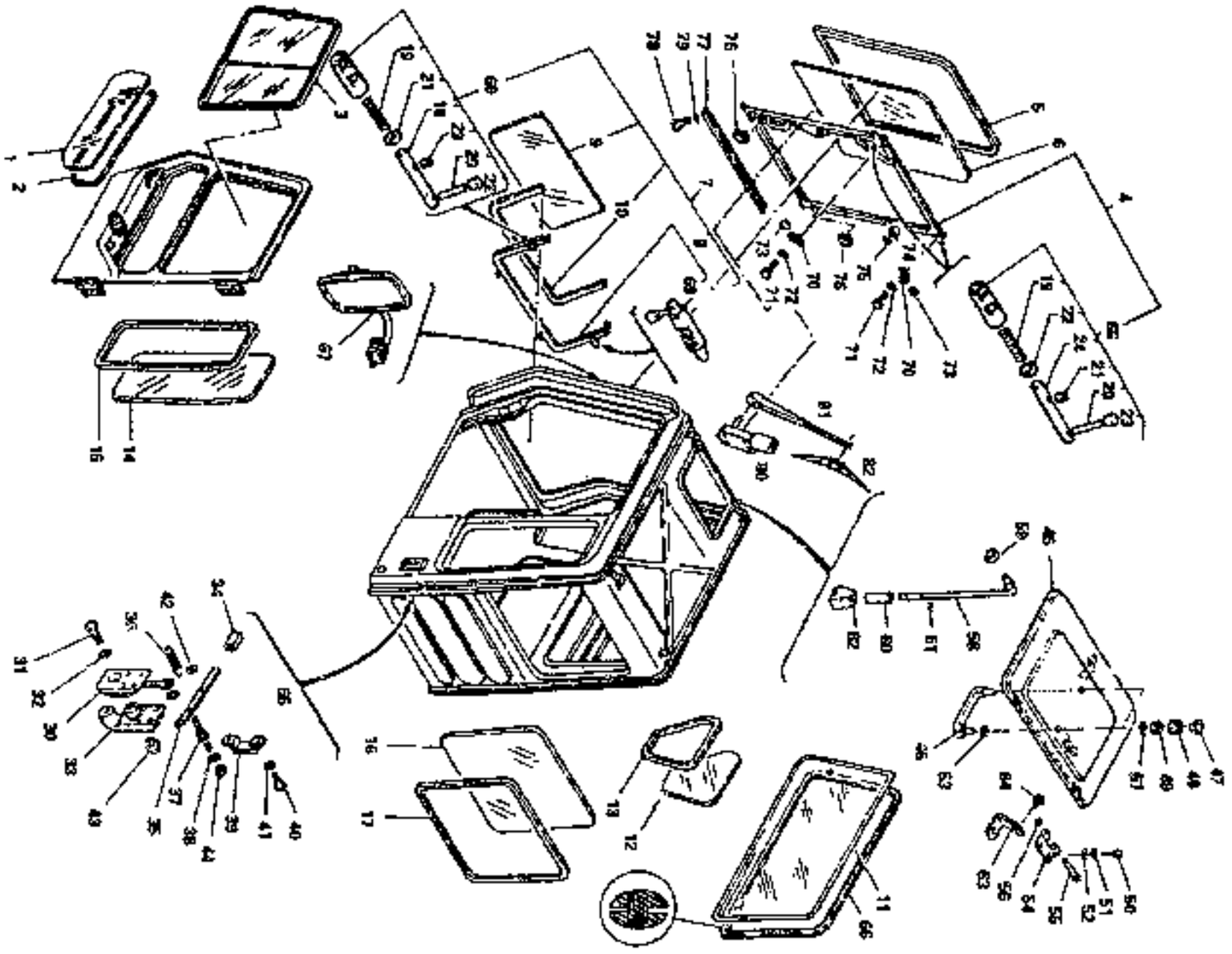

	CABINA CAB CABINE KABINE CABINA	Data 11/93 Date Data Datum Fecha	Valido da matricola 015111 a Valid from s/n. to Valable de no. de serie à Gilt ab serien nr. bis Valedero desde el número hasta	TAV. 18

	CABINA CAB CABINE KABINE CABINA	Date 11/93 Date Date Datum Fecha	Valido da matricola 015111 a Valid from s/n. to Valable de no. de serie à Gild ab serien nr. bis Valedero desde el numero hasta	TAV. 18

Pos.	N. Codice	Denominazione	Pz.	Description	Désignation	Bennenung	Denominacion
36	4218495	MOLLA	1	SPRING	RESSORT	FEDER	MUELLE
37	4218496	PERNO	1	PIN	AXE	BOLZEN	PERNO
38	4218593	ROSETTA	1	WASHER	RONDELLE	UNTERLEGSCHEIBE	ARANDELA
39	4218594	CAVALLOTTO	1	U-BOLT	COLLIER	BUEGELSCHRAUBE	ABRAZADERA
40	4218635	VITE	2	SCREW	VIS	SCHRAUBE	TORNILLO
41	4218638	ROSETTA	2	WASHER	RONDELLE	UNTERLEGSCHEIBE	ARANDELA
42	1112008	ROSETTA	2	WASHER	RONDELLE	UNTERLEGSCHEIBE	ARANDELA
43	4218511	TAPPO	7	PLUG	BOUCHON	STOPFEN	TAPON
44	1110204	DADO	1	NUT	ECROU	MUTTER	TUERCA
45	4218561	TETTUCCIO APRIBILE	1	CANOPY	TOIT	FAHRERHAUSDACH	TEJADILLO
46	4218517	MANIGLIA	1	HANDLE	POIGNEE	HANDGRIFF	MANILLA
47	4218483	TAMPONE	2	PAD	TAMPON	STOPFEN	TAPON
48	4218565	GUARNIZIONE	2	SEAL	JOINT	DICHTUNG	GUARNICION
49	1106001	DADO	2	NUT	ECROU	MUTTER	TUERCA
50	1101012	VITE	4	SCREW	VIS	SCHRAUBE	TORNILLO
51	1120005	RONDELLA	4	WASHER	RONDELLE	SCHEIBE	ARANDELA
52	1112004	RONDELLA	4	WASHER	RONDELLE	SCHEIBE	ARANDELA
53	1112003	ROSETTA	2	WASHER	RONDELLE	UNTERLEGSCHEIBE	ARANDELA
54	4218562	CERNIERA	2	HINGE	CHARNIERE	SCHARNIER	BISAGRA
55	4218563	PERNO	2	PIN	AXE	BOLZEN	PERNO
56	4218564	ANELLO ELASTICO	4	SPRING RING	BAGUE ELASTIQUE	DICHTRING	ANILLO ELASTICO
57	1112002	RONDELLA	2	WASHER	RONDELLE	SCHEIBE	ARANDELA
58	4218566	TIRANTE	1	TIE ROD	TIRANT	SPANNSTANGE	TIRANTE
59	4218567	ANELLO	1	RING	BAGUE	RING	ANILLO
60	4218568	BOCCOLA	1	BUSHING	DOUILLE	BUCHSE	CASQUILLO
61	4218638	ANELLO ELASTICO	1	SPRING RING	BAGUE ELASTIQUE	DICHTRING	ANILLO ELASTICO
62	4218569	SUPPORTO	1	MOUNTING	SUPPORT	HALTER	SOPORTE
63	4218570	STAFFA	2	BRACKET	ETRIER	BUEGEL	ABRAZADERA
64	4218500	TAMPONE	2	PAD	TAMPON	STOPFEN	TAPON
65	4218592	DISTANZIALE	2	SPACER	ENTRETOISE	DISTANZSTUECK	SEPARADOR

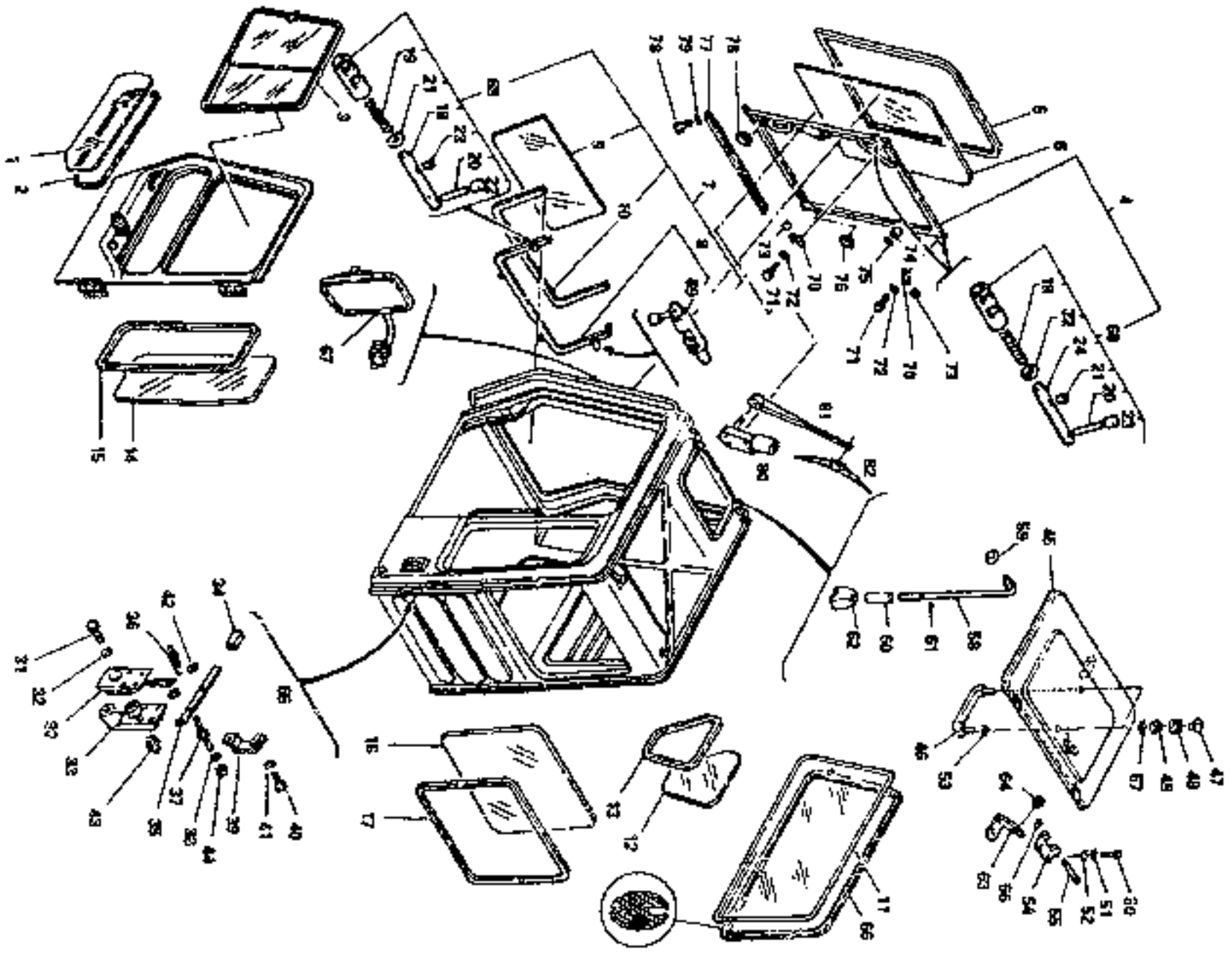

	CABINA CAB CABINE KABINE CABINA	Data 11/93 Date Date Datum Fecha	Valido da matricola 015111 Valid from s/n. Valable de no. de serie Gild ab serien nr. Valedero desde el numero	a to à bis hasta	TAV. 18

CABINA CAB CABINE KABINE CABINA	Data 11/93 Date Date Datum Fecha	Valido da matricola 015111 a Valid from s/n. to Valable de no. de serie à Gilt ab serien nr. bis Valedero desde el numero hasta	TAV. 18		

Pos.	N. Codice	Denominazione	Pz.	Description	Désignation	Benennung	Denominacion
66	4218575	GUARNIZIONE	1	SEAL	JOINT	DICHTUNG	GUARNICION
67	4218436	SPECCHIO	1	MIRROR	MIROIR	SPIEGEL	ESPEJO
68	4218642	SERRATURA COMPLETA	1	LOCK ASS'Y	SERRURE COMPLET	KOMPLETT SCHLOSS	CERRADURA COMPLETA
69	4218641	SERRATURA COMPLETA	1	LOCK ASS'Y	SERRURE COMPLET	KOMPLETT SCHLOSS	CERRADURA COMPLETA
70	-	SUPPORTO	2	MOUNTING	SUPPORT	HALTER	SOPORTE
71	-	VITE	4	SCREW	VIS	SCHRAUBE	TORNILLO
72	-	ROSETTA	4	WASHER	RONDELLE	UNTERLEGSCHEIBE	ARANDELA
73	-	BOCCOLA	4	BUSHING	DOUILLE	GLEITBUCHSE	CASQUILLO
74	-	BOCCOLA	1	BUSHING	DOUILLE	GLEITBUCHSE	CASQUILLO
75	-	ANELLO ELASTICO	1	SPRING RING	BAGUE ELASTIQUE	DICHTRING	ANILLO ELASTICO
76	-	TAPPO	2	PLUG	BOUCHON	STOPFEN	TAPON
77	-	GUARNIZIONE	1	SEAL	JOINT	DICHTUNG	GUARNICION
78	-	VITE	4	SCREW	VIS	SCHRAUBE	TORNILLO
79	-	ROSETTA	4	WASHER	RONDELLE	UNTERLEGSCHEIBE	ARANDELA
80	4218644	MOTORE TERGICRISTALLO	1	WINDSCR.WIPER MOTOR	MOTEUR ESSUIE GLACE	SCHEIBENWISCHERMOTOR	MOTOR LIMPIAPARABR.
81	4218645	BRACCIO TERGICRISTALLO	1	WINDSHIELD WIPER	RAQUET. ESSUIE GLACE	SCHEIBENWISCHERARM	BRAZO LIMPIA PARABR.
82	4218646	SPAZZOLA	1	BRUSH	BALAI	BUERSTE	CEPILLO
-	4211601	CABINA COMPLETA	1	CAB ASS'Y	CABINE COMPLET	KOMPLETT KABINE	CABINA COMPLETA

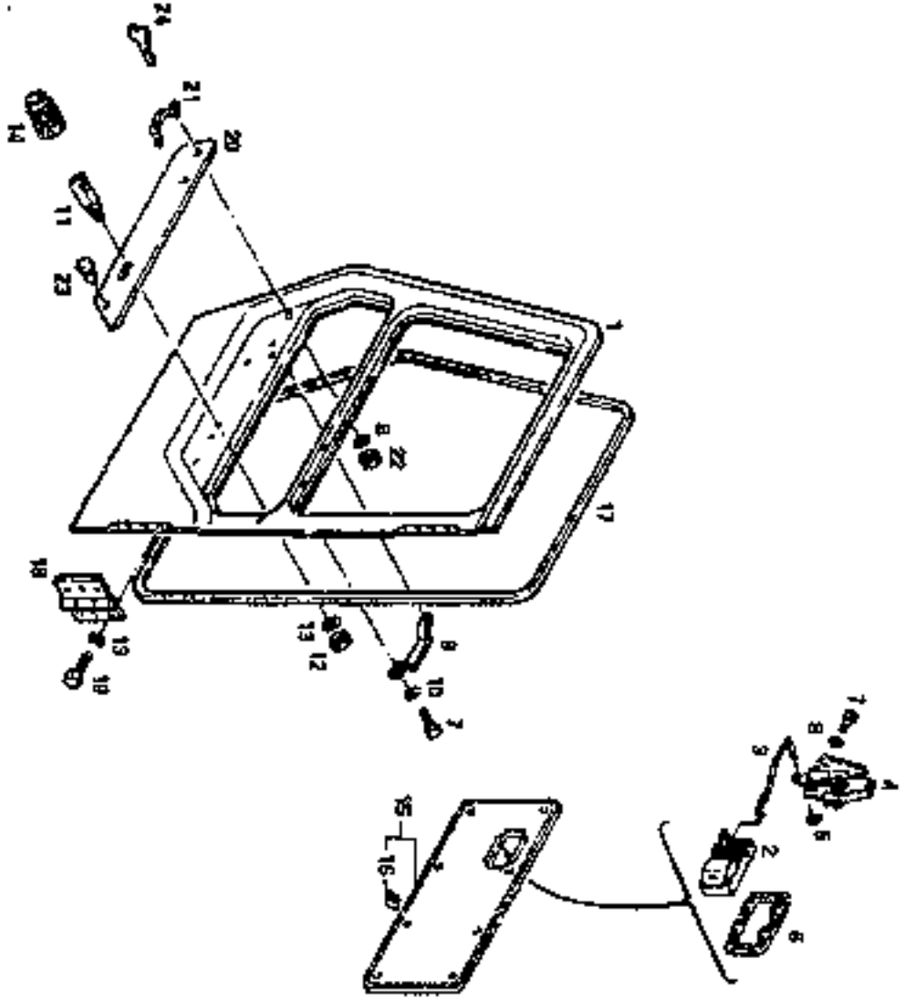

	CABINA CAB CABINE KABINE CABINA	Date 11/93 Date Date Datum Fecha	Valido da matricola 015111 a Valid from s/n. to Valable de no. de serie à Gild ab serien nr. bis Valedero desde el numero hasta	TAV. 18A

	CABINA CAB CABINE KABINE CABINA	Data 11/93 Date Date Datum Fecha	Valido da matricola 015111 a Valid from s/n. to Valable de no. de serie à Gild ab serien nr. bis Valedero desde el numero hasta	TAV. 18A

Pos.	N. Codice	Denominazione	Pz.	Description	Désignation	Benennung	Denominacion
1	4216606	TELAIO	1	FRAME	CHASSIS	RAHMEN	BASTIDOR-CHASIS
2	4216522	MANIGLIA	1	HANDLE	POIGNEE	HANDGRIFF	MANILLA
3	4216621	TIRANTE	1	TIE ROD	TIRANT	SPANNSTANGE	TIRANTE
4	4216519	SERRATURA	1	LOCK	SERRURE	SCHLOSS	CERRADURA
5	4216521	ANELLO ELASTICO	2	SPRING RING	BAGUE ELASTIQUE	DICHTRING	ANILLO ELASTICO
6	4216523	CORNICE	1	FRAME	CADRE	RAHMEN	MARCO
7	1105002	VITE	5	SCREW	VIS	SCHRAUBE	TORNILLO
8	1120004	ROSETTA	6	WASHER	RONDELLE	UNTERLEGSCHEIBE	ARANDELA
9	4216517	MANIGLIA	1	HANDLE	POIGNEE	HANDGRIFF	MANILLA
10	1112003	ROSETTA	2	WASHER	RONDELLE	UNTERLEGSCHEIBE	ARANDELA
11	4216639	PERNO	1	PIN	AXE	BOLZEN	PERNO
12	3625242	DADO	1	NUT	ECROU	MUTTER	TUERCA
13	1120008	ROSETTA	13	WASHER	RONDELLE	UNTERLEGSCHEIBE	ARANDELA
14	4216614	SOFFIETTO	1	RUBBER SEAL	SOUFFLET	BALGGEBLAESE	FUELLE
15	4216628	PANNELLO CPL	1	PANEL	COUVERCLE	TAFEL	PANEL
16	4216629	FERMO	8	RETAINER	ARRETOIR	HALTERUNG	RETEN
17	4216627	GUARNIZIONE	1	SEAL	JOINT	DICHTUNG	GUARNICION
18	4216607	CERNIERA INFERIORE	1	HINGE	CHARNIERE	SCHARNIER	BISAGRA
19	1101016	VITE	12	SCREW	VIS	SCHRAUBE	TORNILLO
20	4216625	PANNELLO	1	PANEL	COUVERCLE	TAFEL	PANEL
21	4216622	MANIGLIA	1	HANDLE	POIGNEE	HANDGRIFF	MANILLA
22	1106001	DADO	3	NUT	ECROU	MUTTER	TUERCA
23	4216626	FERMO	4	RETAINER	ARRETOIR	HALTERUNG	RETEN
24	4216623	CHIAVE	-	KEY	CLEF	SCHLUESSEL	LLAVE
2-8	4216643	SERRATURA COMPLETA	1	LOCK ASS'Y	SERRURE COMPLET	KOMPLETT SCHLOSS	CERRADURA COMPLETA
-	4211601	CABINA COMPLETA	1	CAB ASS'Y	CABINE COMPLET	KOMPLETT KABINE	CABINA COMPLETA

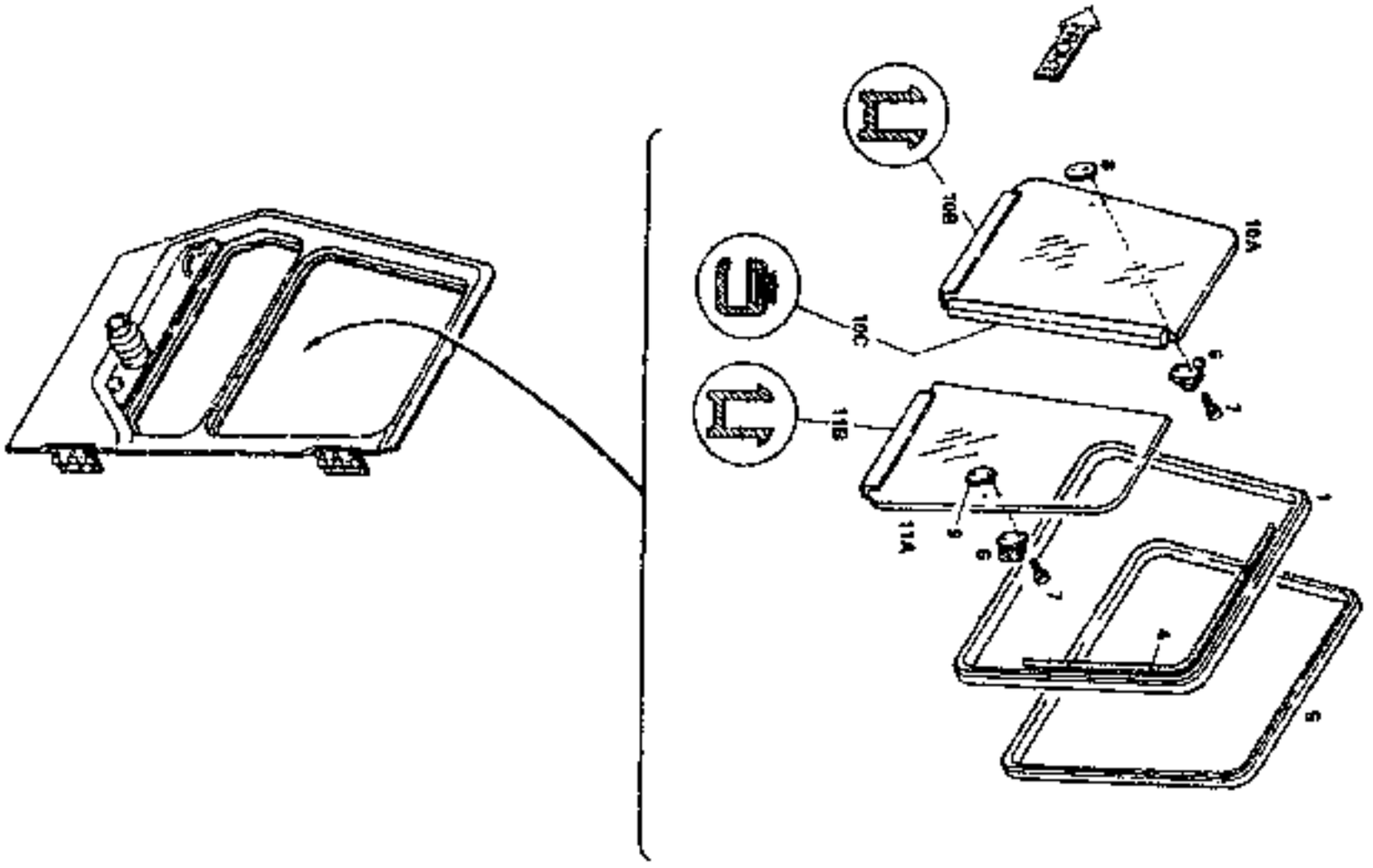

	CABINA CAB CABINE KABINE CABINA	Data 11/93 Date Date Datum Fecha	Valido da matricola 015111 a Valid from s/n. to Valable de no. de serie à Gild ab serien nr. bis Valadero desde el numero hasta	TAV. 18B

	CABINA CAB CABINE KABINE CABINA	Data 11/93 Date Date Datum Fecha	Valido da matricola 015111 a Valid from s/n. to Valable de no. de serie à Gültig ab serien nr. bis Valedero desde el numero hasta	TAV. 18B

Pos.	N. Codice	Denominazione	Pz.	Description	Désignation	Benennung	Denominacion
1	4218611	TELAIO	1	FRAME	CHASSIS	RAHMEN	BASTIDOR-CHASIS
4	4218612	GUIDA	2	GUIDE	GUIDE	FUEHRUNG	DIRECCION
5	4218613	GUARNIZIONE	1	SEAL	JOINT	DICHTUNG	GUARNICION
6	4218538	SERRATURA	2	LOCK	SERRURE	SCHLOSS	CERRADURA
7	1105080	VITE	4	SCREW	VIS	SCHRAUBE	TORNILLO
8	4218531	GANCIO ANTERIORE	1	HOOK	CROCHET	HAKEN	GANCHO
9	4218532	GANCIO POSTERIORE	1	HOOK	CROCHET	HAKEN	GANCHO
10A	4218615	VETRO	1	GLASS	GLACE	GLASSCHEIBE	VIDRIO
10B	4218616	GUIDA	1	GUIDE	GUIDE	FUEHRUNG	DIRECCION
10C	4218617	GUARNIZIONE	1	SEAL	JOINT	DICHTUNG	GUARNICION
11A	4218619	VETRO	1	GLASS	GLACE	GLASSCHEIBE	VIDRIO
11B	4218620	GUIDA	1	GUIDE	GUIDE	FUEHRUNG	DIRECCION
10A-10C	4218614	VETRO CPL	1	GLASS	GLACE	GLASSCHEIBE	VIDRIO
11A-11B	4218618	VETRO CPL	1	GLASS	GLACE	GLASSCHEIBE	VIDRIO
-	4211601	CABINA COMPLETA	1	CAB ASS'Y	CABINE COMPLETA	KOMPLETT KABINE	CABINA COMPLETA

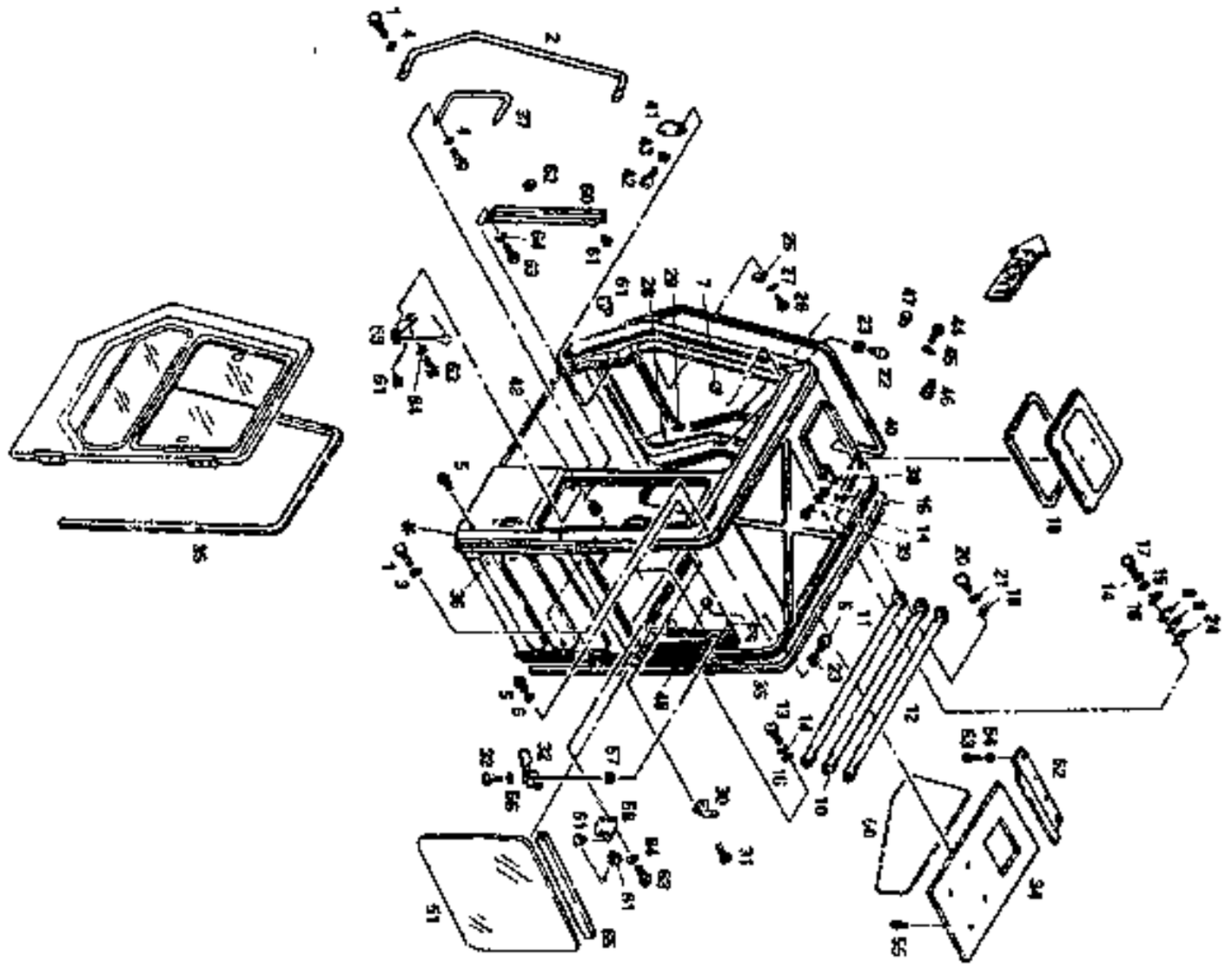

	CABINA CAB CABINE KABINE CABINA	Data 11/93 Date Date Datum Fecha	Valido da matricola 015111 Valid from s/n. Valable de no. de serie Gild ab serien nr. Valedero desde el numero	a to à bis hasta	TAV. 18C

	CABINA CAB CABINE KABINE CABINA	Data 11/93 Date Date Datum Fecha	Valido da matricola 015111 a Valid from s/n. to Valable de no. de serie à Gild ab serien nr. bis Valedero desde el numero hasta	TAV. 18C

Pos.	N. Codice	Denominazione	Pz.	Description	Désignation	Benennung	Denominacion
1	1101018	VITE	5	SCREW	VIS	SCHRAUBE	TORNILLO
2	4216579	MANIGLIA	1	HANDLE	POIGNEE	HANDGRIFF	MANILLA
3	1120008	ROSETTA	1	WASHER	RONDELLE	UNTERLEGSCHEIBE	ARANDELA
4	1120006	ROSETTA	4	WASHER	RONDELLE	UNTERLEGSCHEIBE	ARANDELA
5	4216581	TAMPONE	3	PAD	TAMPON	STOPFEN	TAPON
6	1101019	DISTANZIALE	1	SPACER	ENTRETOISE	DISTANZSTUECK	SEPARADOR
7	4216500	TAMPONE	1	PAD	TAMPON	STOPFEN	TAPON
8	4216504	SPESSORE	1	SHIM	EPAISSEUR	ZWISCHENSTUECK	ESPESOR
9	4216505	SPESSORE	1	SHIM	EPAISSEUR	ZWISCHENSTUECK	ESPESOR
10	4216576	PROTEZIONE	1	GUARD	PROTECTION	SCHUTZ	PROTECCION
11	4216577	PROTEZIONE	1	GUARD	PROTECTION	SCHUTZ	PROTECCION
12	4216578	PROTEZIONE	1	GUARD	PROTECTION	SCHUTZ	PROTECCION
13	1105005	VITE	8	SCREW	VIS	SCHRAUBE	TORNILLO
14	1120005	ROSETTA	12	WASHER	RONDELLE	UNTERLEGSCHEIBE	ARANDELA
15	1112004	ROSETTA	12	WASHER	RONDELLE	UNTERLEGSCHEIBE	ARANDELA
16	4216503	TAMPONE	2	PAD	TAMPON	STOPFEN	TAPON
17	1101012	VITE	4	SCREW	VIS	SCHRAUBE	TORNILLO
18	4216502	GUARNIZIONE	1	SEAL	JOINT	DICHTUNG	GUARNICION
19	4216585	PIASTRINA	1	PLATE	PLAQUETTE	KL. PLATTE	PLACA
20	1105101	VITE	2	SCREW	VIS	SCHRAUBE	TORNILLO
21	1120002	ROSETTA	2	WASHER	RONDELLE	UNTERLEGSCHEIBE	ARANDELA
22	4216508	TAMPONE	2	PAD	TAMPON	STOPFEN	TAPON
23	1108080	DADO	2	NUT	ECROU	MUTTER	TUERCA
24	4216506	SPESSORE	1	SHIM	EPAISSEUR	ZWISCHENSTUECK	ESPESOR
25	4216583	TAMPONE	2	PAD	TAMPON	STOPFEN	TAPON
26	1105004	VITE	4	SCREW	VIS	SCHRAUBE	TORNILLO
27	1120005	ROSETTA	4	WASHER	RONDELLE	UNTERLEGSCHEIBE	ARANDELA
28	4216584	GUARNIZIONE	2	SEAL	JOINT	DICHTUNG	GUARNICION
29	1117167	VITE	2	SCREW	VIS	SCHRAUBE	TORNILLO
30	4216585	GANCIO	1	HOOK	CROCHET	HAKEN	GANCHO

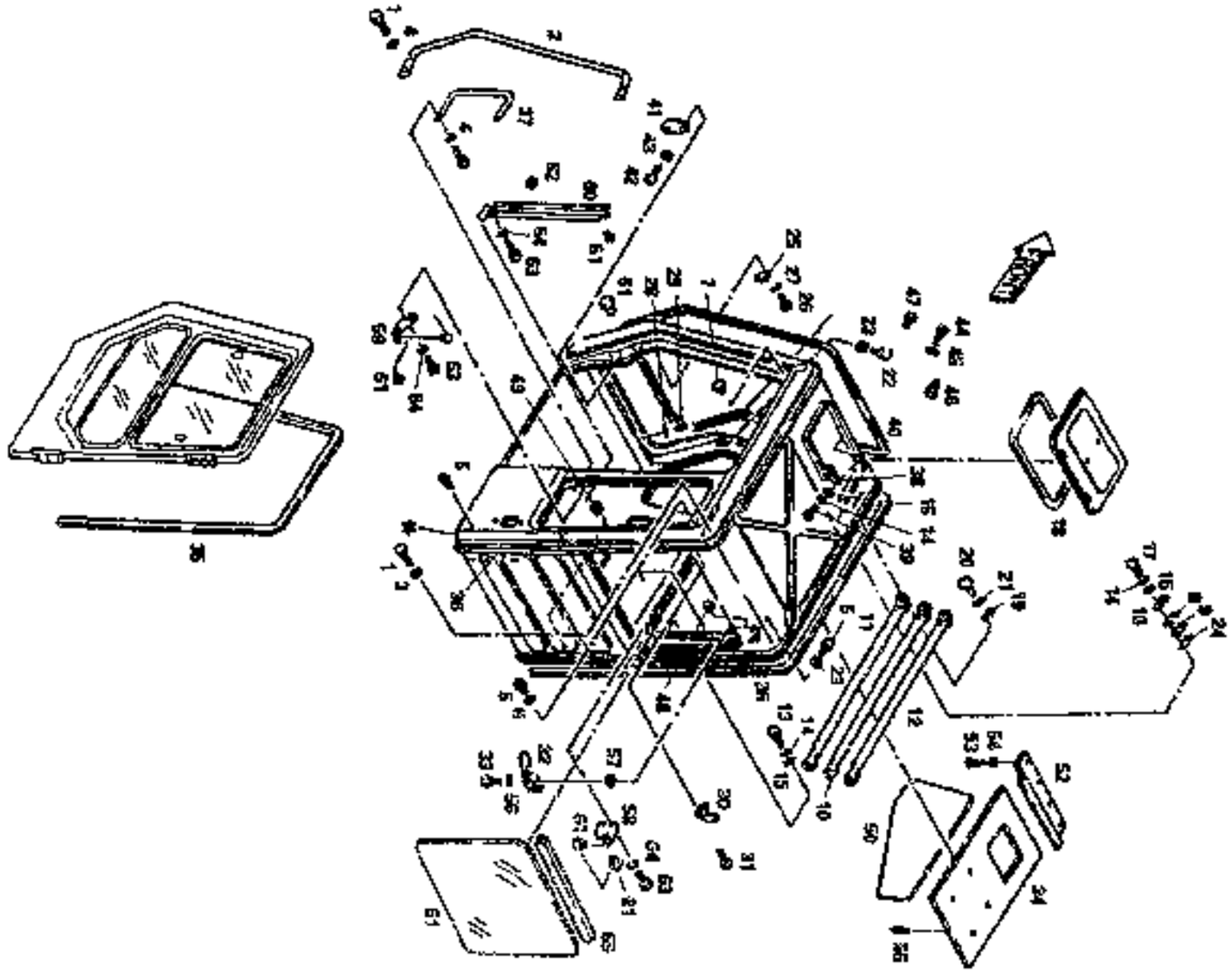

	CABINA CAB CABINE KABINE CABINA	Data 11/93 Date Date Datum Fecha	Valido da matricola 015111 Valid from s/n. Valable de no. de serie Gild ab serien nr. Valedero desde el numero	a to à bis hasta	TAV. 18C

	CABINA CAB CABINE KABINE CABINA	Data 11/93 Date Data Datum Fecha	Valido da matricola 015111 a Valid from s/n, to Valable de no. de serie à Gild ab serien nr. bis Valedero desde el numero hasta	TAV. 16C

Pos.	N. Codice	Denominazione	Pz.	Description	Désignation	Benennung	Denominacion
31	1105083	VITE	2	SCREW	VIS	SCHRAUBE	TORNILLO
32	4218512	SERRATURA	1	LOCK	SERRURE	SCHLOSS	CERRADURA
33	1105092	VITE	2	SCREW	VIS	SCHRAUBE	TORNILLO
34	4218595	PANNELLO	1	PANEL	COUVERCLE	TAFEL	PANEL
35	4218600	GUARNIZIONE	5	SEAL	JOINT	DICHTUNG	GUARNICION
36	4218601	GUARNIZIONE	2	SEAL	JOINT	DICHTUNG	GUARNICION
37	4218513	MANIGLIA	1	HANDLE	POIGNEE	HANDGRIFF	MANILLA
38	4218582	TAMPONE	1	PAD	TAMPON	STOPFEN	TAPON
39	1105004	VITE	4	SCREW	VIS	SCHRAUBE	TORNILLO
40	4218501	GUARNIZIONE	1	SEAL	JOINT	DICHTUNG	GUARNICION
41	4218498	BLOCCHETTO	1	BLOCK	BLOQUE	PLATTE	BLOQUE
42	1117209	VITE	2	SCREW	VIS	SCHRAUBE	TORNILLO
43	4218637	ROSETTA	2	WASHER	RONDELLE	UNTERLEGSCHEIBE	ARANDELA
44	1105002	VITE	2	SCREW	VIS	SCHRAUBE	TORNILLO
45	1112003	ROSETTA	2	WASHER	RONDELLE	UNTERLEGSCHEIBE	ARANDELA
46	4218602	TAPPO	1	PLUG	BOUCHON	STOPFEN	TAPON
47	4218603	TAPPO	1	PLUG	BOUCHON	STOPFEN	TAPON
48	4218604	TAPPO	1	PLUG	BOUCHON	STOPFEN	TAPON
49	4218605	BOCCOLA	1	BUSHING	DOUILLE	BUCHSE	CASQUILLO
50	4218589	PANNELLO	1	PANEL	COUVERCLE	TAFEL	PANEL
51	4218588	PANNELLO	1	PANEL	COUVERCLE	TAFEL	PANEL
52	4218596	TRAVERSA	1	CROSS MEMBER	TRAVERSE	QUERTRAEGER	TRAVESANO
53	1117315	VITE	4	SCREW	VIS	SCHRAUBE	TORNILLO
54	4218597	ROSETTA	4	WASHER	RONDELLE	UNTERLEGSCHEIBE	ARANDELA
55	4218518	FERMO	4	RETAINER	ARRETOIR	HALTERUNG	RETEN
56	1120003	ROSETTA	2	WASHER	RONDELLE	UNTERLEGSCHEIBE	ARANDELA
57	1110201	DADO	2	NUT	ECROU	MUTTER	TUERCA
58	4218587	STAFFA	1	BRACKET	ETRIER	BUEGEL	ABRAZADERA
59	4218586	STAFFA	1	BRACKET	ETRIER	BUEGEL	ABRAZADERA
60	4218585	STAFFA	1	BRACKET	ETRIER	BUEGEL	ABRAZADERA

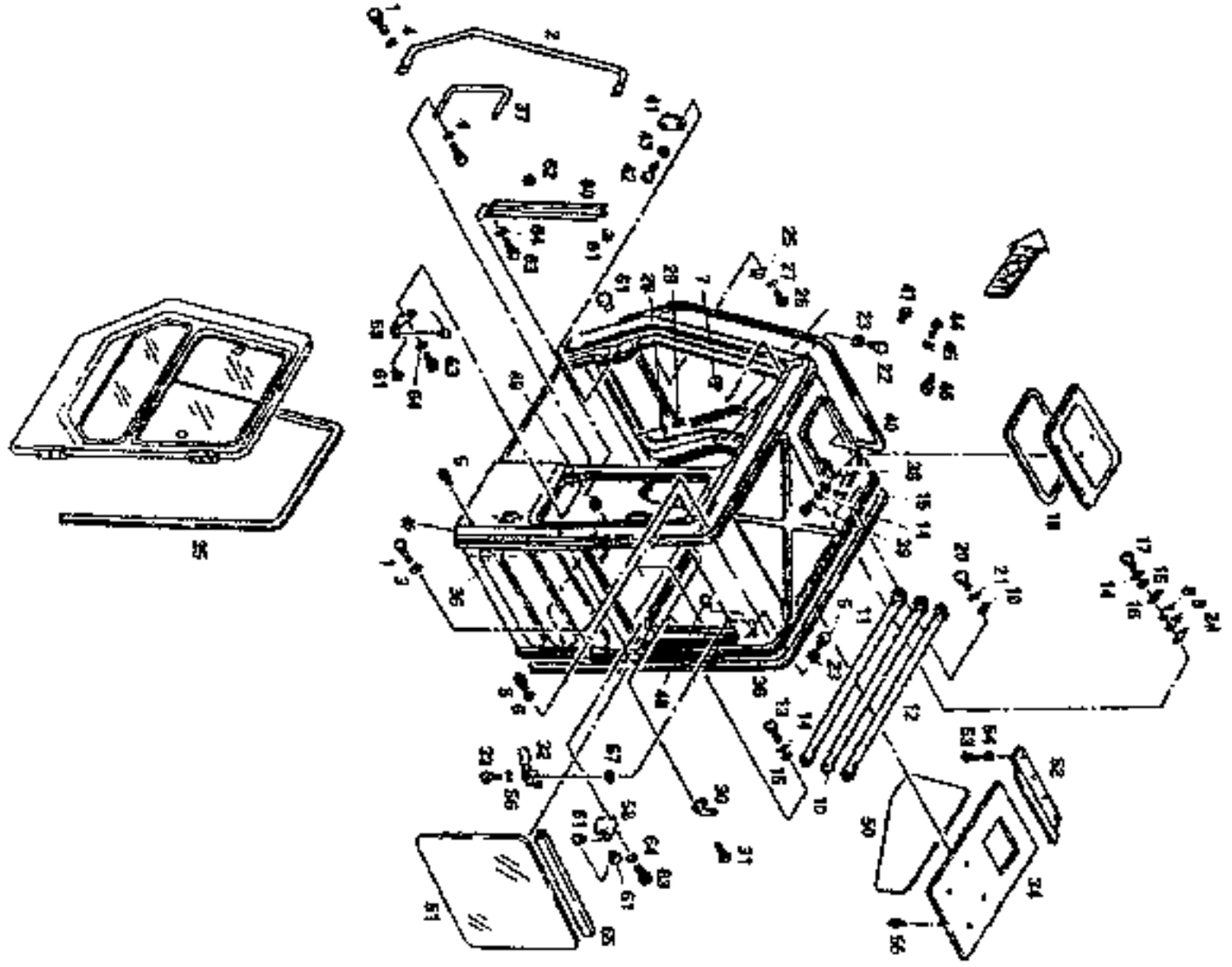

	CABINA CAB CABINE KABINE CABINA	Data 11/93 Date Date Datum Fecha	Valido da matricola 015111 a Valid from s/n. to Valable de no. de serie à Gild ab serien nr. bis Valedero desde el numero hasta	TAV. 18C

	CABINA CAB CABINE KABINE CABINA	Data 11/03 Date Date Datum Fecha	Valido da matricola 015111 a Valid from s/n. to Valable de no. de serie à Gild ab serien nr. bis Valedero desde el numero hasta	TAV. 18C

Pos.	N. Codice	Denominazione	Pz.	Description	Désignation	Benennung	Denominacion
61	4218511	TAPPO	6	PLUG	BOUCHON	STOPFEN	TAPON
62	4218590	BOCCOLA	2	BUSHING	DOUILLE	BUCHSE	CASQUILLO
63	1101012	VITE	7	SCREW	VIS	SCHRAUBE	TORNILLO
64	1120005	ROSETTA	7	WASHER	RONDELLE	UNTERLEGSCHEIBE	ARANDELA
65	-	STAFFA	1	BRACKET	ETRIER	BUEGEL	ABRAZADERA
-	4211601	CABINA COMPLETA	1	CAB ASS'Y	CABINE COMPLET	KOMPLETT KABINE	CABINA COMPLETA

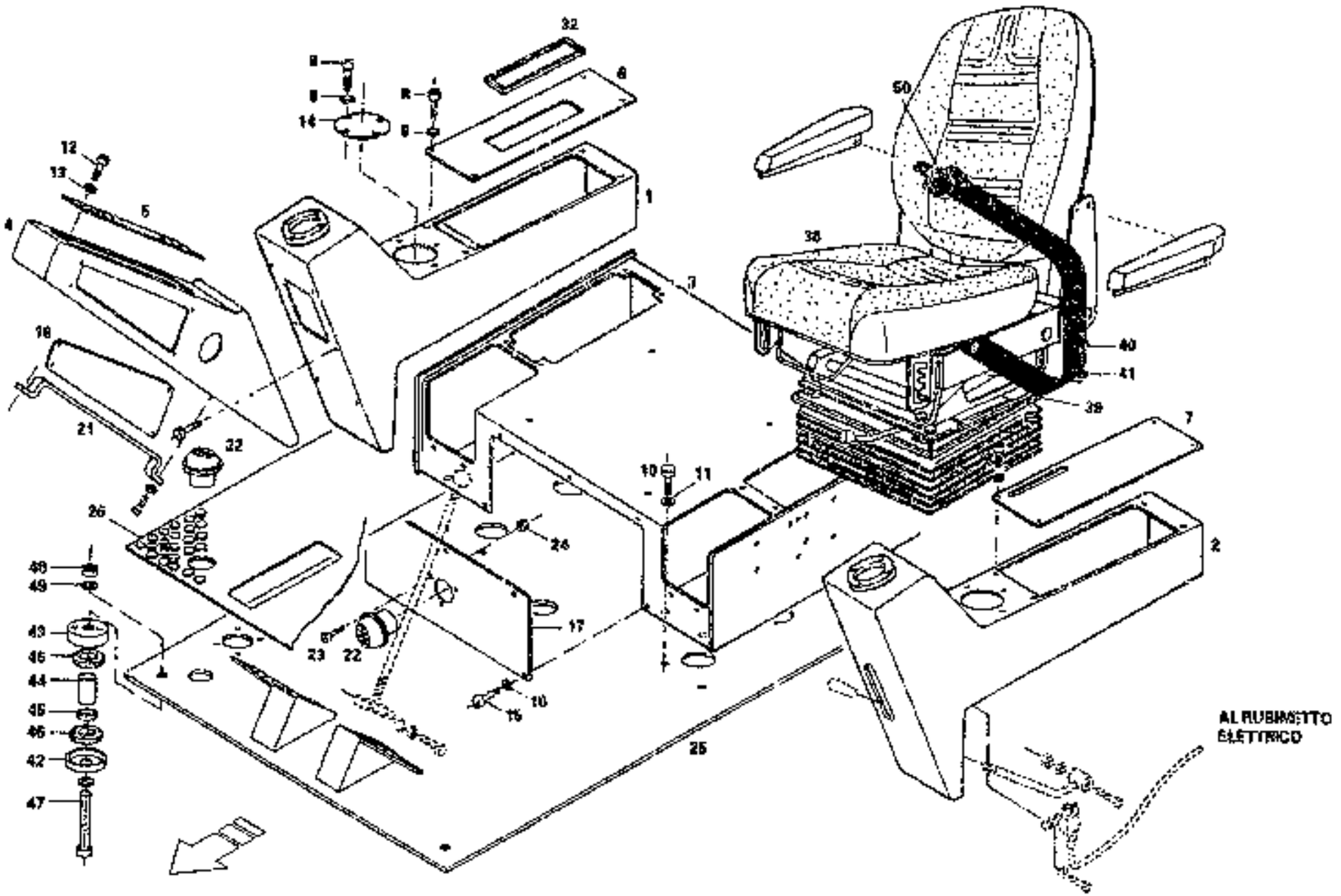

	POSTO DI GUIDA OPERATOR'S COMPARTMENT POSTE DE CONDUITE FAHRER-SITZ PUESTO DE CONDUCCION	Data 11/99 Date Date Datum Fecha	Valido da matricola 015111 a Valid from s/n. to Valable de no. de serie à Gild ab serien nr. bis Valedero desde el numero hasta	TAV. 19

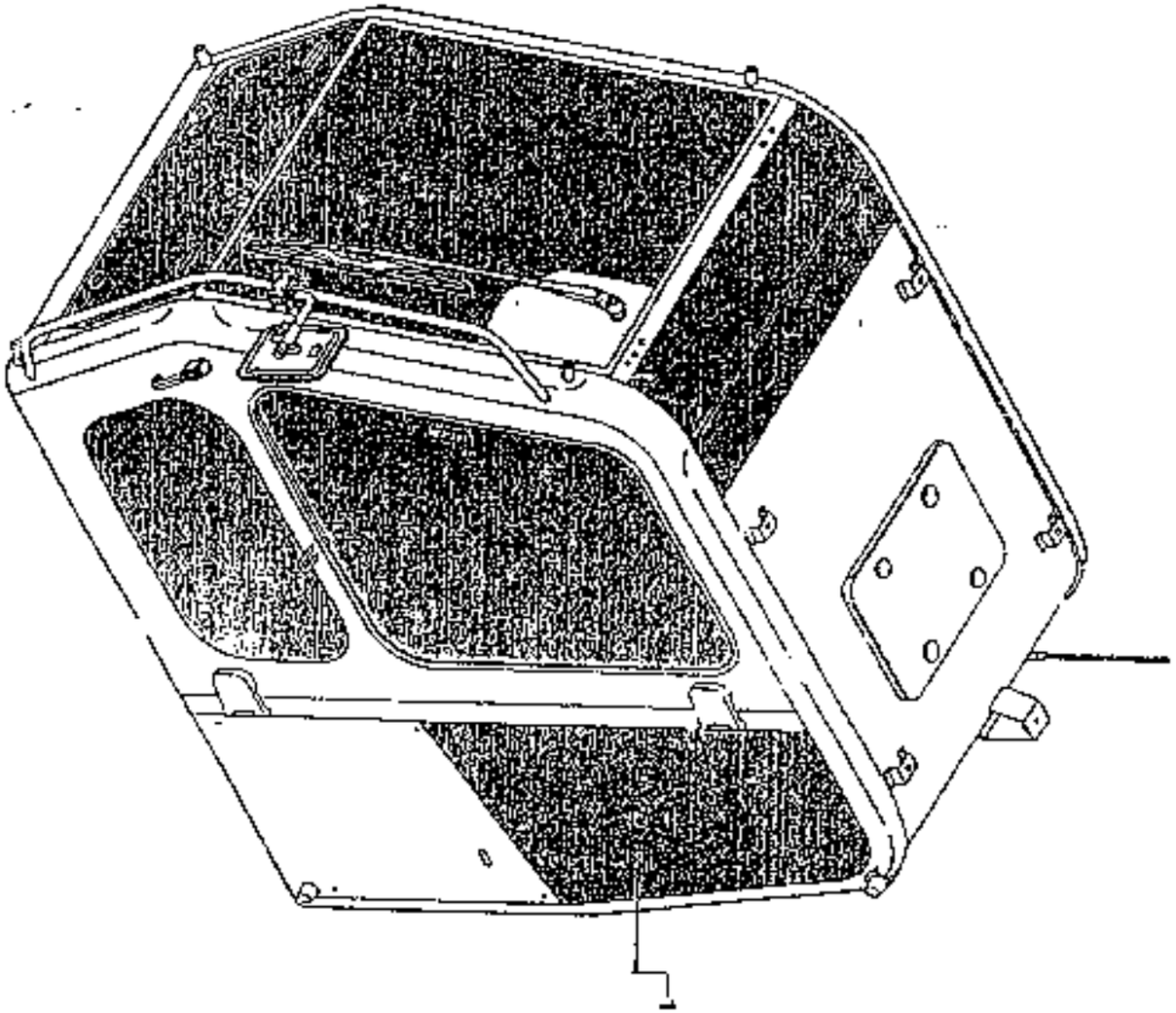

POS	COD	QTY	DESCRIPTION
1	154211604	1	CAB ASSEMBLY

	CABINA CAB CABINE KABINE CABINA	Data Date 1994 Date Datum Fecha	Valido da matricola Valid from s/n. 15132 Valable de no. de serie Gild ab serien nr. V vo desde el num ero	a to à bis hasta	TAVOLA 18-2

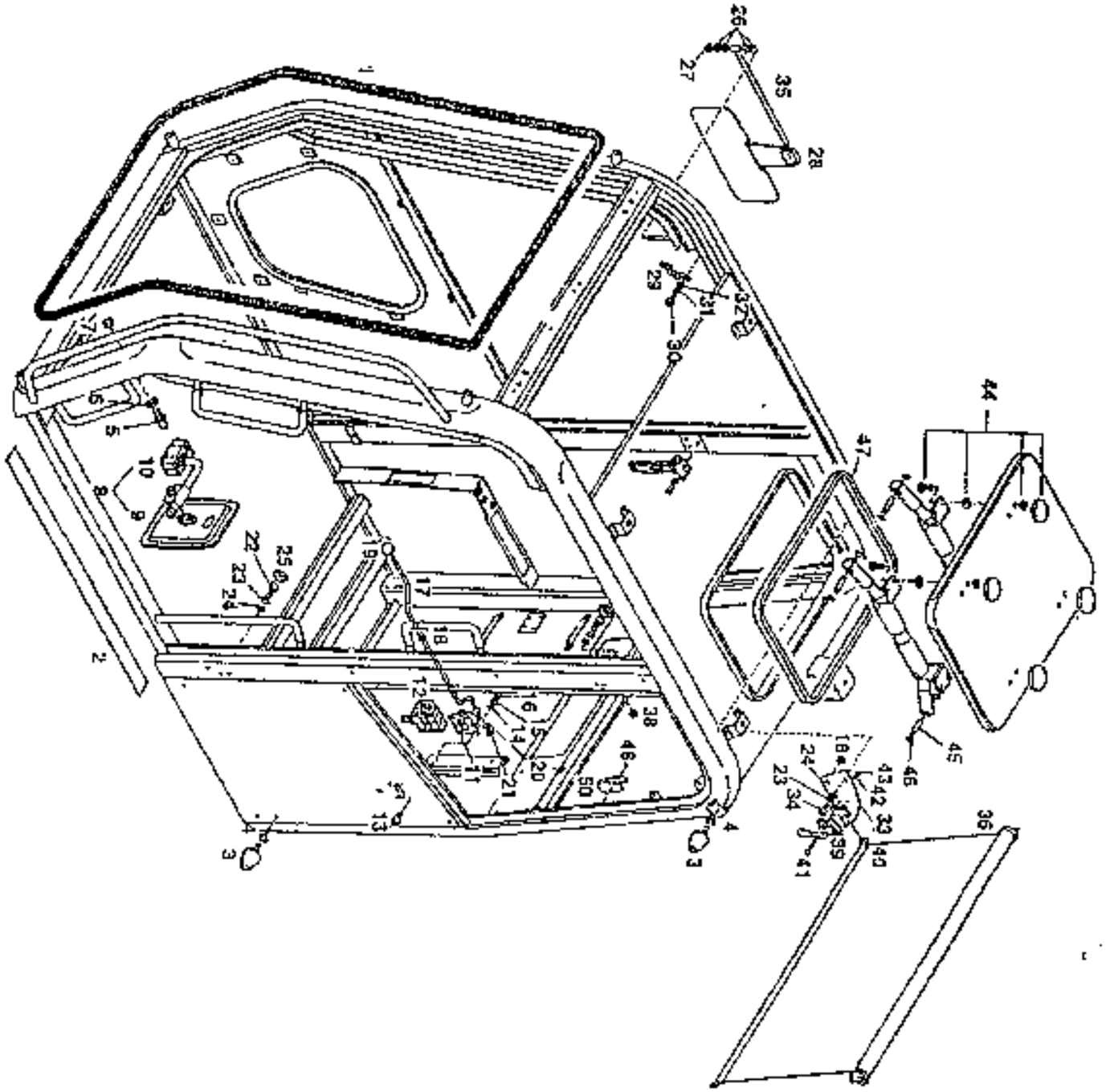

	CABINA CAB CABINE KABINE CABINA	Data Data 1994 Date Datum Fecha	Valido da matricola 15132 Valid from s/n. Valable de no. de serie Gi[illegible] serien nr. V[illegible]o desde el numero	a to à bis hasta	TAVOLA 16-2

CABINA CAB CABINE KABINE CABINA	Data 1994 Data Date Datum Fecha	Vellido da matrícola 15132 Valid from s/n. Valable de no. de serie Gild ab serien nr. Valedero desde el número	a to à bis hasta	TAVOLA 16-2

Pos.	COD.	Benennung	Q.ty	Description
1	154227171	DICHTUNG	1	SEAL
2	154227243	GUMMI	1	RUBBER
3	71418419	PUFFER KOMPLETT	2	BLOCK ASSY
4	71416422	DICKE	2	SHIM
5	154227176	BOLZEN	1	PIN
6	14496721	UNTERLEGSCHEIBE	1	WASHER
7	71485316	MUTTER	1	NUT
8	154227082	SPIEGEL KOMPLETT	1	MIRROR ASSY
9	154227175	SPIEGEL	1	MIRROR
10	154227026	ARM	1	ARM
11	154227178	SCHLOSS	1	LOCK
12	154227179	KASTEN	1	PROTECTION
13	13276214	SCHRAUBE	4	SCREW
14	14496431	UNTERLEGSCHEIBE	4	WASHER
15	10571574	UNTERLEGSCHEIBE	4	WASHER
16	15896211	MUTTER	4	NUT
17	154227431	HEBEL	1	LEVER
18	154227332	BUCHSE	2	BUSHING
19	71485241	KNEBELGRIFF	1	KNOB
20	14496531	UNTERLEGSCHEIBE	1	WASHER
21	16104111	MUTTER	1	NUT
22	14302821	SCHRAUBE	4	SCREW
23	14496531	UNTERLEGSCHEIBE	4	WASHER
24	71485305	UNTERLEGSCHEIBE	8	WASHER
25	154227181	STOPFEN	4	PLUG
26	71485242	FEDER	4	SPRING
27	12577221	MUTTER	1	NUT
28	71485243	RIPPE KOMPLETT	1	FIN ASSY
29	154227434	TRAEGER	2	SUPPORT
30	13276024	SCHRAUBE	4	SCREW
31	14496431	UNTERLEGSCHEIBE	4	WASHER
32	71485307	UNTERLEGSCHEIBE	4	WASHER
33	71485244	BLECH	2	PLATE
34	14306221	SCHRAUBE	4	SCREW
35	71485245	ARM	1	ARM
36	154227200	TRENNWAND KOMPLETT	1	CURTAIN ASSY.
37	154227233	HAMMER	1	HAMMER
38	154227135	KABELFUHRUNG	1	CABLE PROTECTION
39	71416446	SPERRE	1	LOCK
40	71485246	DICKE	1	SHIM
41	71485324	SCHRAUBE	2	SCREW
42	10571374	UNTERLEGSCHEIBE	2	WASHER
43	12574011	MUTTER	2	NUT
44	154227437	KLAPPTUER KOMPLETT	1	DOOR ASSY.
45	154227439	BOLZEN	4	PIN
46	11087676	SEEGER-RING	8	CIRCLIP
47	154227441	DICHTUNG	1	SEAL
48	71485317	SCHRAUBE	3	SCREW
49	12542821	UNTERLEGSCHEIBE	3	WASHER
50	71485247	KLEIDERHAKEN	1	CLOTHES HOOK

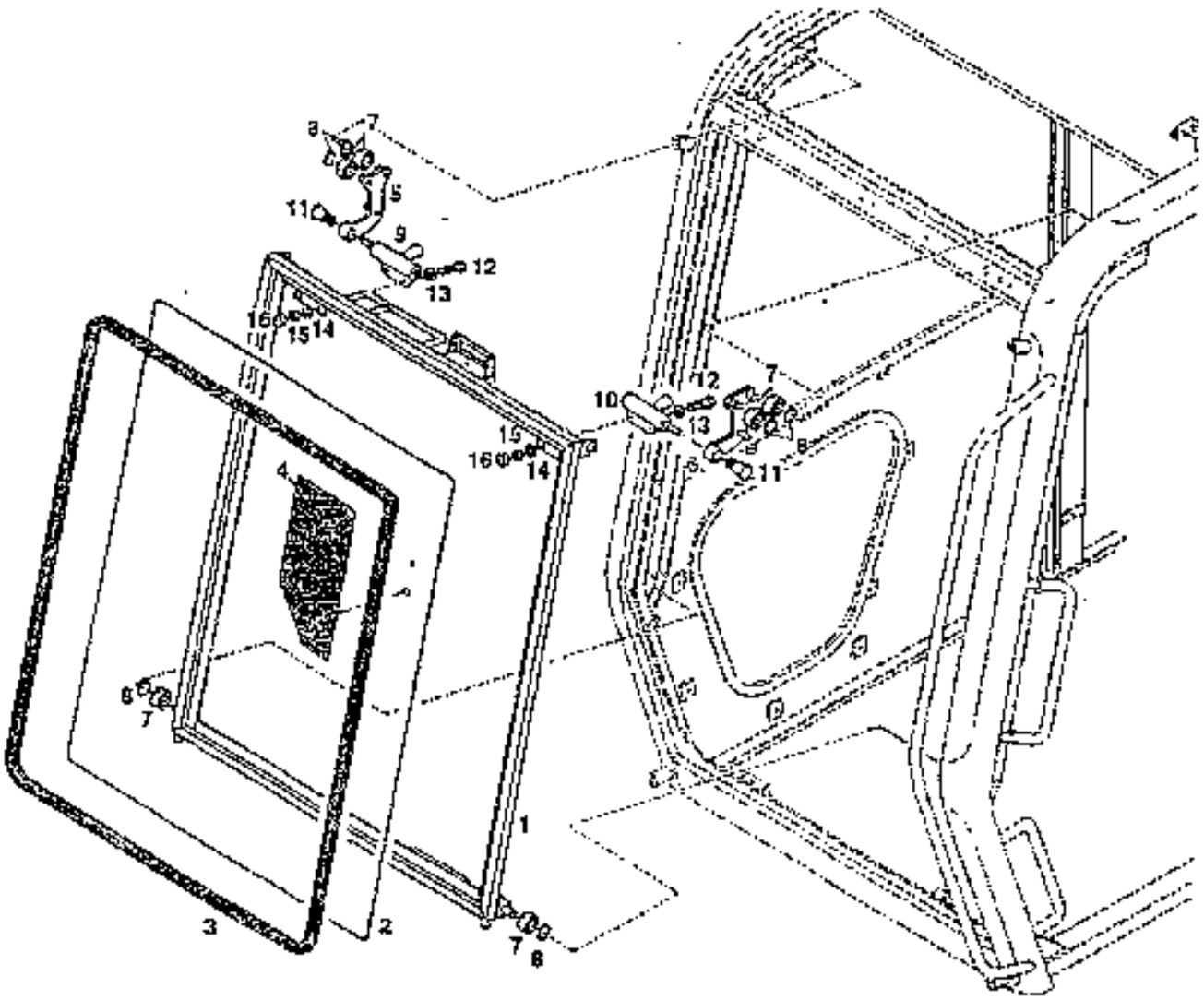

Pos.	COD.	Benennung	Q.ty	Description
1	154227137	UNTERWAGEN	1	FRAME
2	154227377	GLAS	1	GLASS
3	154227137	DICHTUNG	1	SEAL
4	71485248	ABZIEHBILD	1	DECAL
5	154227382	TRAEGER	1	SUPPORT
6	154227383	TRAEGER	1	SUPPORT
7	154227384	SEILROLLE	6	SHEAVE
8	11086071	SEEGER-RING	6	CIRCLIP
9	154227386	KOMPLETTER SPERRIEGEL	1	COMPLETE DOOR BOLT
10	154227392	KOMPLETTER SPERRIEGEL	1	COMPLETE DOOR BOLT
11	154227393	BUCHSE	2	BUSHING
12	16043621	SCHRAUBE	4	SCREW
13	14496631	UNTERLEGSCHEISE	4	WASHER
14	71485305	UNTERLEGSCHEIBE	4	WASHER
15	16100611	MUTTER	4	NUT
16	154227199	SCHUTZKAPPE	4	BOOT

TAVOLA 18-2

Valido da matricola 15132 a
Valid from s/n. to
Valable de no. de serie à
Gilt ab serien nr. bis
Geldig vanaf nummer tot
Válido desde el número hasta

Data 1994
Date
Date
Datum
Fecha

CABINA
CAB
CABINE
KABINE
CABINA

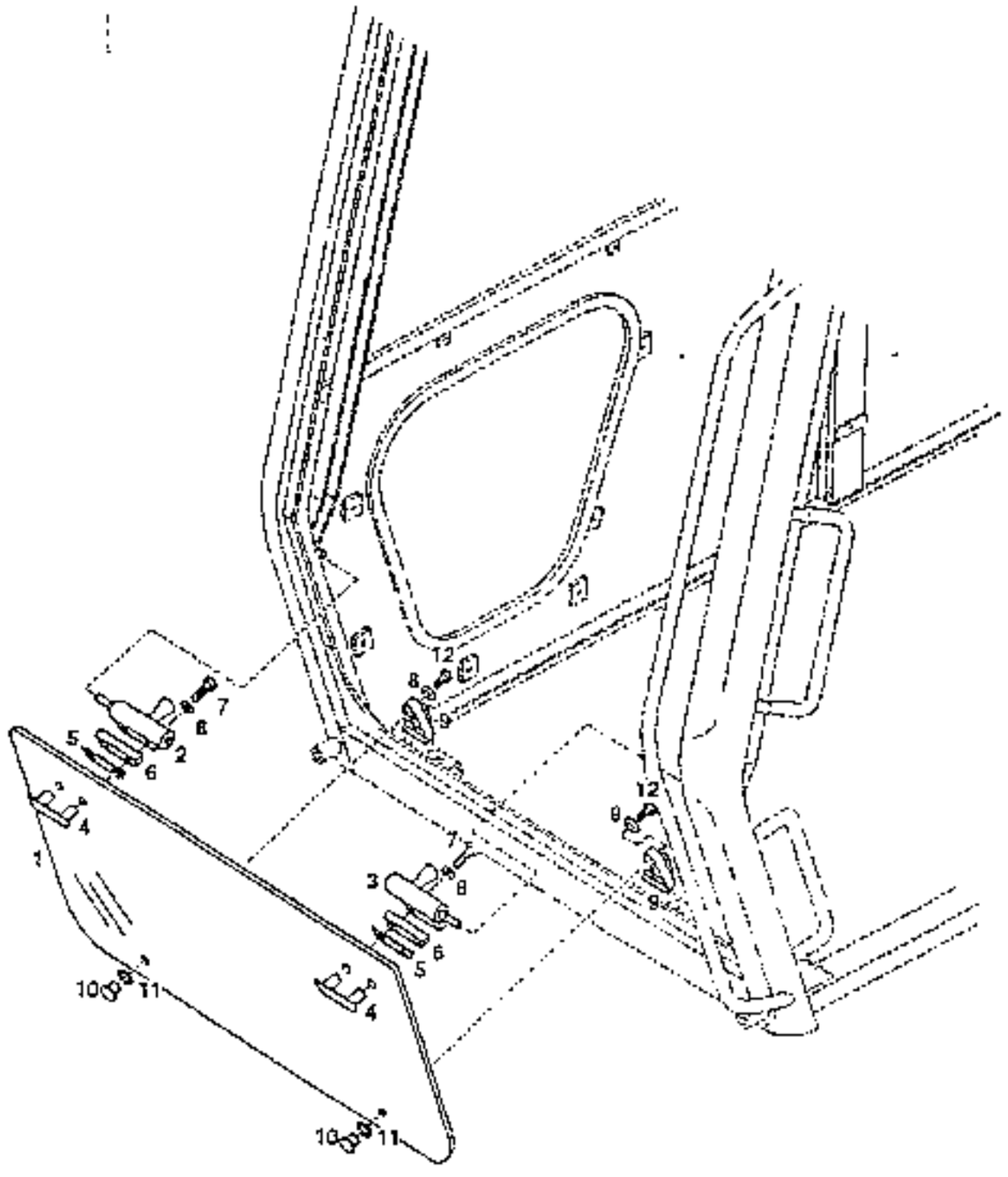

Pos.	COD.	Benennung	Q.ty	Description
1	154227395	GLAS	1	GLASS
2	71485249	KOMPLETTER SPERRRIEGEL	1	COMPLETE DOOR BOLT
3	71485250	KOMPLETTER SPERRRIEGEL	1	COMPLETE DOOR BOLT
4	154227398	PLATTE	2	BLOCK
5	154227399	DICHTUNG	4	SEAL
6	154227400	DISTANZSTUECK	2	SPACER
7	16043521	SCHRAUBE	4	SCREW
8	71485314	UNTERLEGSCHEIBE	6	WASHER
9	154227401	PLATTE	2	BLOCK
10	154227403	KNOPF	2	BUTTON
11	154227404	DICHTUNG	2	SEAL
12	16043234	SCHRAUBE	2	SCREW

CABINA
CAB
CABINE
KABINE
CABINA

Data 1994
Date
Data
Datum
Fecha

Valido da matricola
Valid from s/n.
Valable de no. de série
Gild ab serien nr.
Válido desde el número

15132

a
to
à
bis
hasta

TAVOLA 18-2

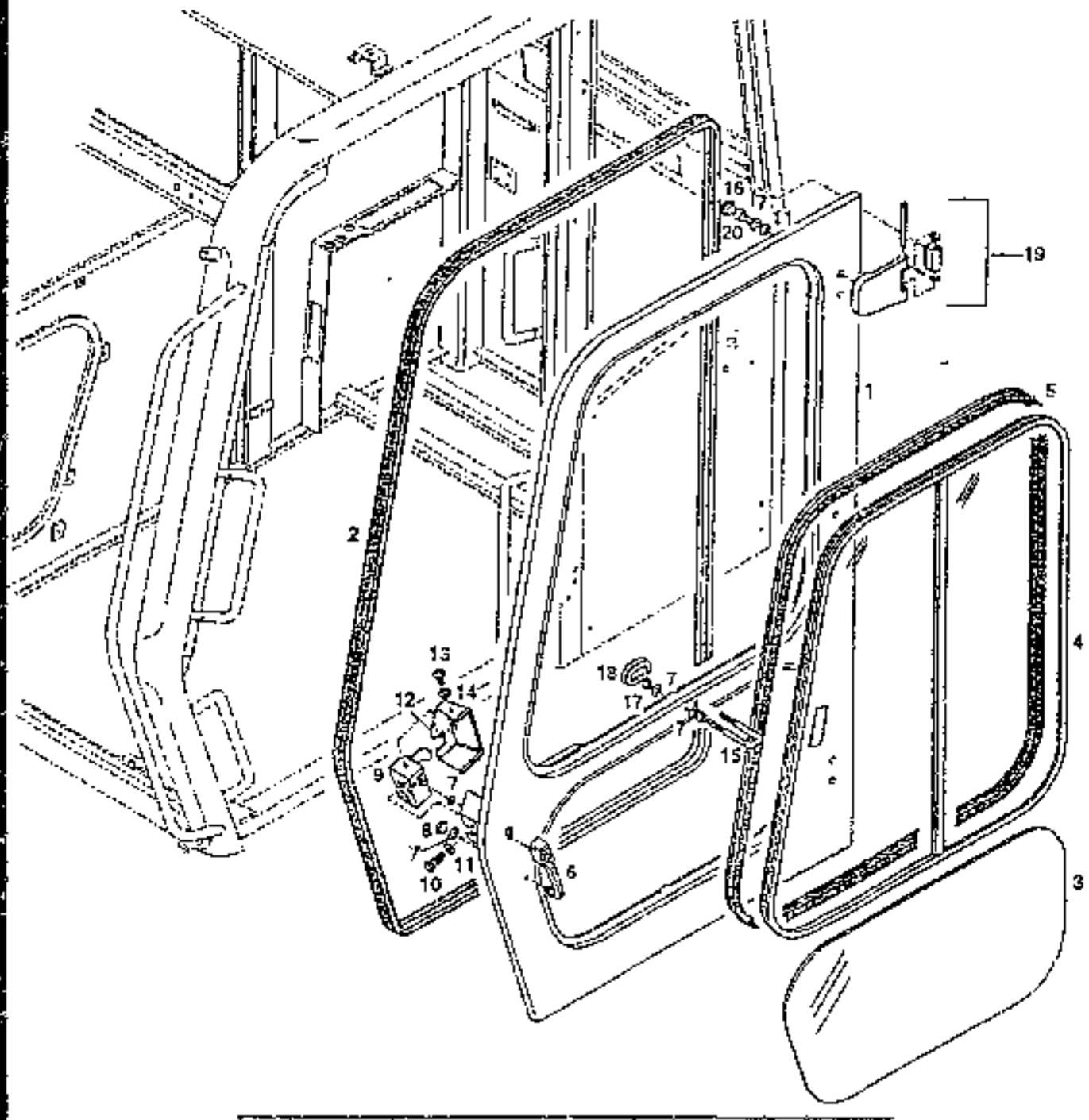

Pos.	COD.	Benennung	Q.ty	Description
1	154227411	UNTERWAGEN	1	FRAME
2	154217412	DICHTUNG	2	SEAL
3	154227413	GLASSCHEIBE	1	GLASS
4	154227414	FENSTER KOMPLETT	1	WINDOW ASSY
5	154227415	DICHTUNG	1	SEAL
6	71497615	GRIFF	1	HANDLE
7	14496531	UNTERLEGSCHEIBE	2	WASHER
8	154227417	STOPFEN	1	PLUG
9	154227418	SCHLOSS	1	LOCK
10	15043821	SCHRAUBE	2	SCREW
11	10571774	UNTERLEGSCHEIBE	2	WASHER
12	154227419	VERKLEIDUNG	1	COVERING
13	71495315	SCHRAUBE	2	SCREW
14	154227165	UNTERLEGSCHEIBE	2	WASHER
15	154227420	KLEMMSTUECK	1	RETAINER
16	154227161	STOPFEN	4	PLUG
17	15100811	MUTTER	4	NUT
18	154227161	STOPFEN	1	PLUG
19	154227421	SCHARNIER KOMPLETT	2	HINGE ASSY
20	14308221	SCHRAUBE	4	SCREW

CABINA
CAB
CABINE
KABINE
CABINA

Data 1994
Date
Date
Datum
Fecha

Valido da matricola 15132
Valid from veh.
Valable de no. de serie
Gild ab serien nr.
Válido desde el número

a
to
à
bis
hasta

TAVOLA 18-A2

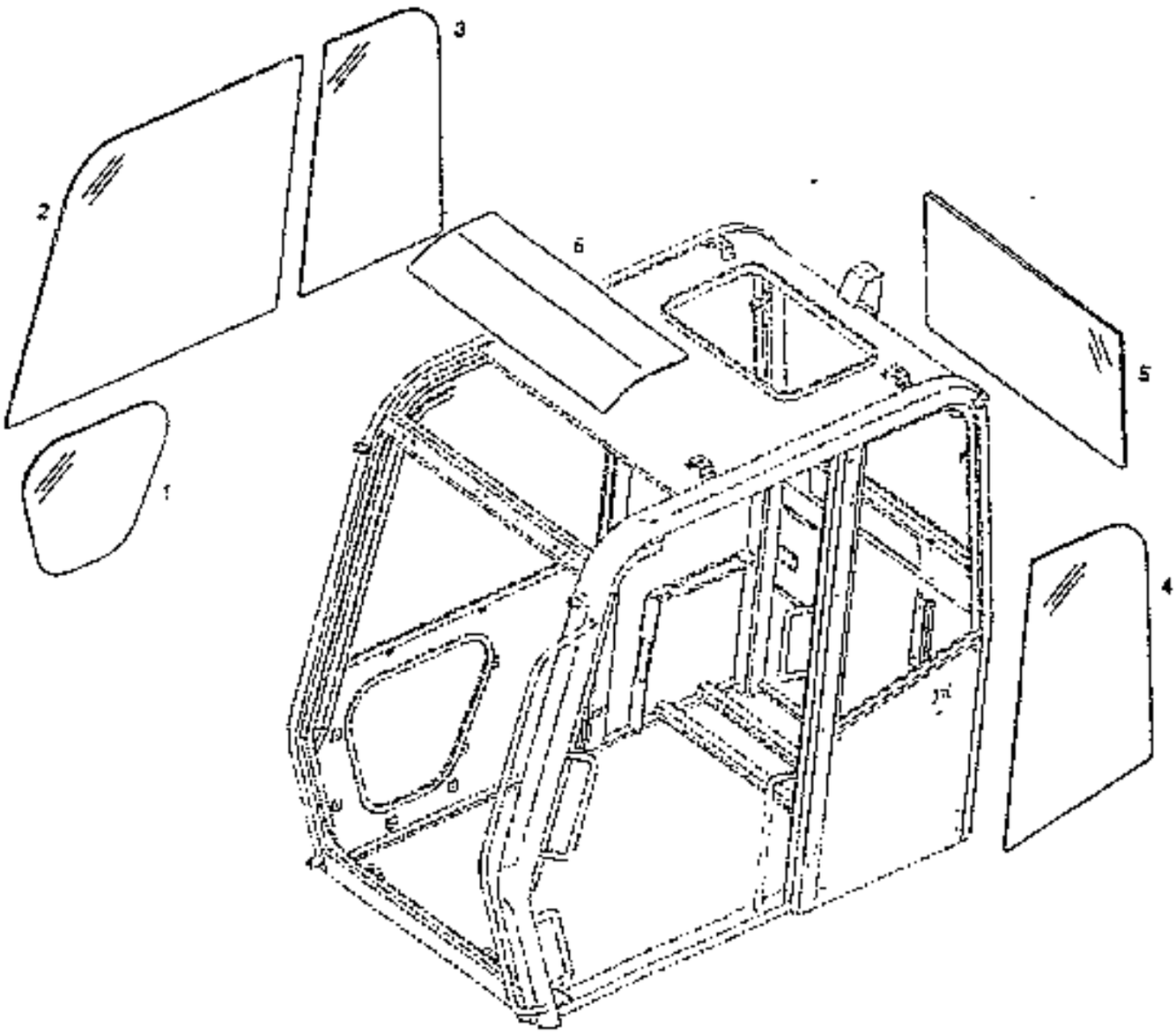

Pos.	COD.	Benennung	Q.ty	Description
1	154227405	GLASSCHEIBE	1	GLASS
2	154227406	GLASSCHEIBE	1	GLASS
3	154227407	GLASSCHEIBE	1	GLASS
4	154227408	GLASSCHEIBE	1	GLASS
5	154227409	GLASSCHEIBE	1	GLASS
6	154227158	GLASSCHEIBE	1	GLASS

CABINA
CAB
CABINE
KABINE
CABINA

Data 1994
Date
Date
Datum
Fecha

Valido da matricola 15132
Valid from s/n.
Valable de no. de serie
Gild ab serien nr.
V no desde el numero

a
to
à
bis
hasta

TAVOLA 18-B2

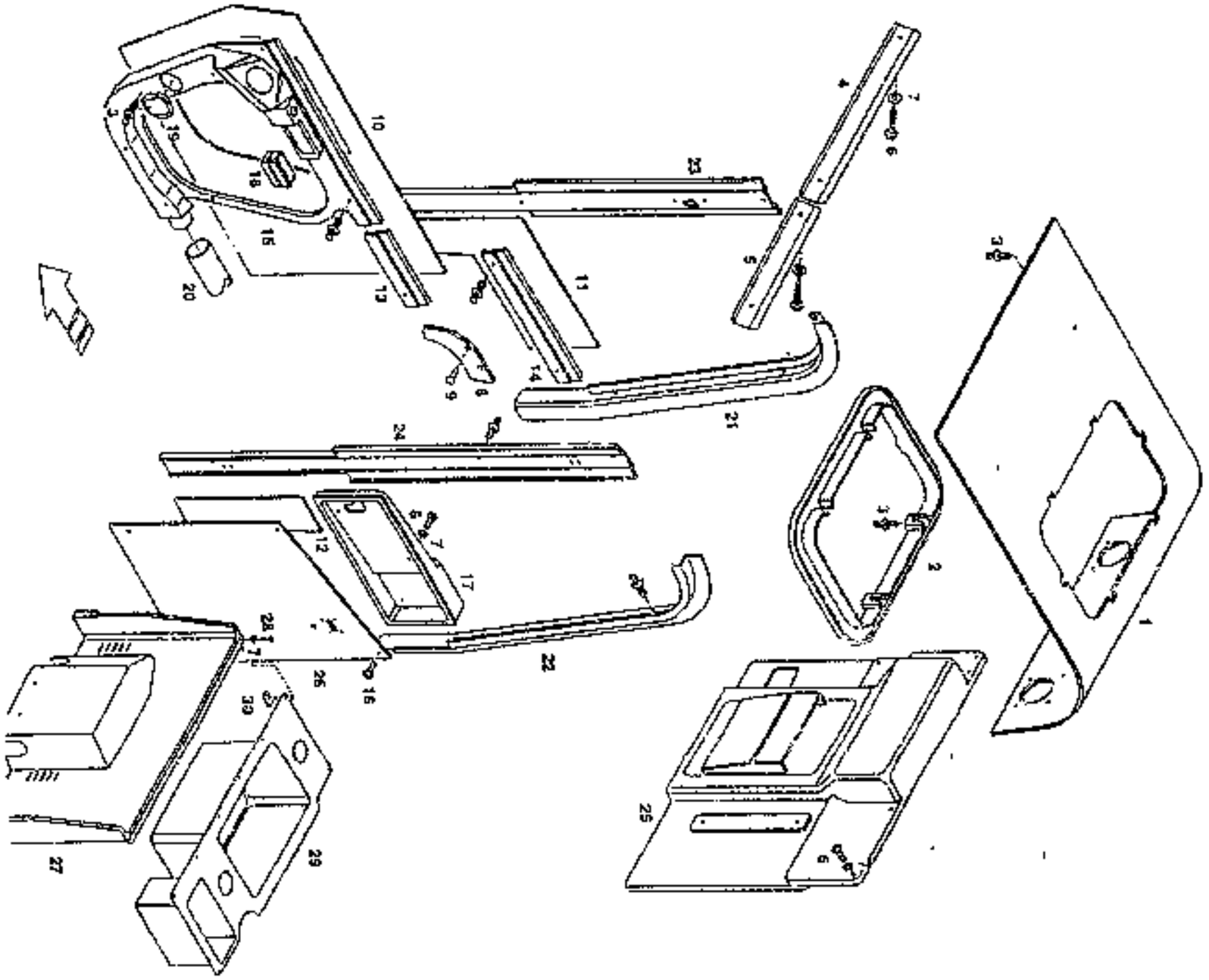

	CABINA CAB CABINE KABINE CABINA	Data Date 1994 Date Datum Fecha	Valido da matricola 15132 Valid from s/n. Valable da no. de serie Gültig ab serien nr. Válido desde el numero	a to à bis hasta	TAVOLA 18-C2

CABINA CAB CABINE KABINE CABINA	Data Date Date Datum Fecha 1994	Valido da matricola 15132 Valid from s/n. Valable de no. de serie Gild ab serien nr. Valedero desde el numero	a to à bis hasta	TAVOLA 18-02

Pos.	COD.	Benennung	Q.ty	Description
1	154227492	VERKLEIDUNG	1	COVERING
2	154227443	RAHMEN	1	BEZEL
3	71485251	KNOPF	10	BUTTON
4	154227445	VERKLEIDUNG	1	COVERING
5	154227446	VERKLEIDUNG	1	COVERING
6	71485315	SCHRAUBE	4	SCREW
7	154227185	UNTERLEGSCHEIBE	19	WASHER
8	71485252	VERKLEIDUNG	1	COVERING
9	71485253	NIET	2	RIVET
10	154227448	VERKLEIDUNG	1	PANEL
11	154227449	VERKLEIDUNG	1	PANEL
12	154227450	VERKLEIDUNG	1	PANEL
13	154227451	VERKLEIDUNG	1	COVERING
14	154227452	VERKLEIDUNG	1	COVERING
15	71485254	VERKLEIDUNG	1	COVERING
16	151105034	SCHRAUBE	4	SCREW
17	154227455	VERKLEIDUNG	1	COVERING
18	154227187	ASCHENBECHER	1	ASHTRAY
19	154227222	HEIZUNGSDOSE	2	OUTLET
20	154227456	SCHLAUCH	1	HOSE
21	154227457	VERKLEIDUNG	1	COVERING
22	154227458	VERKLEIDUNG	1	COVERING
23	154227459	VERKLEIDUNG	1	COVERING
24	154227460	VERKLEIDUNG	1	COVERING
25	154227462	VERKLEIDUNG	1	COVERING
26	71485256	VERKLEIDUNG	1	PANEL
27	71485255	VERKLEIDUNG	1	TYRE
28	71485257	VERKLEIDUNG	1	TYRE
29	15645504	SCHRAUBE	14	SCREW
30	71485258	KLEMMSTUECK	6	SPRING FASTENER

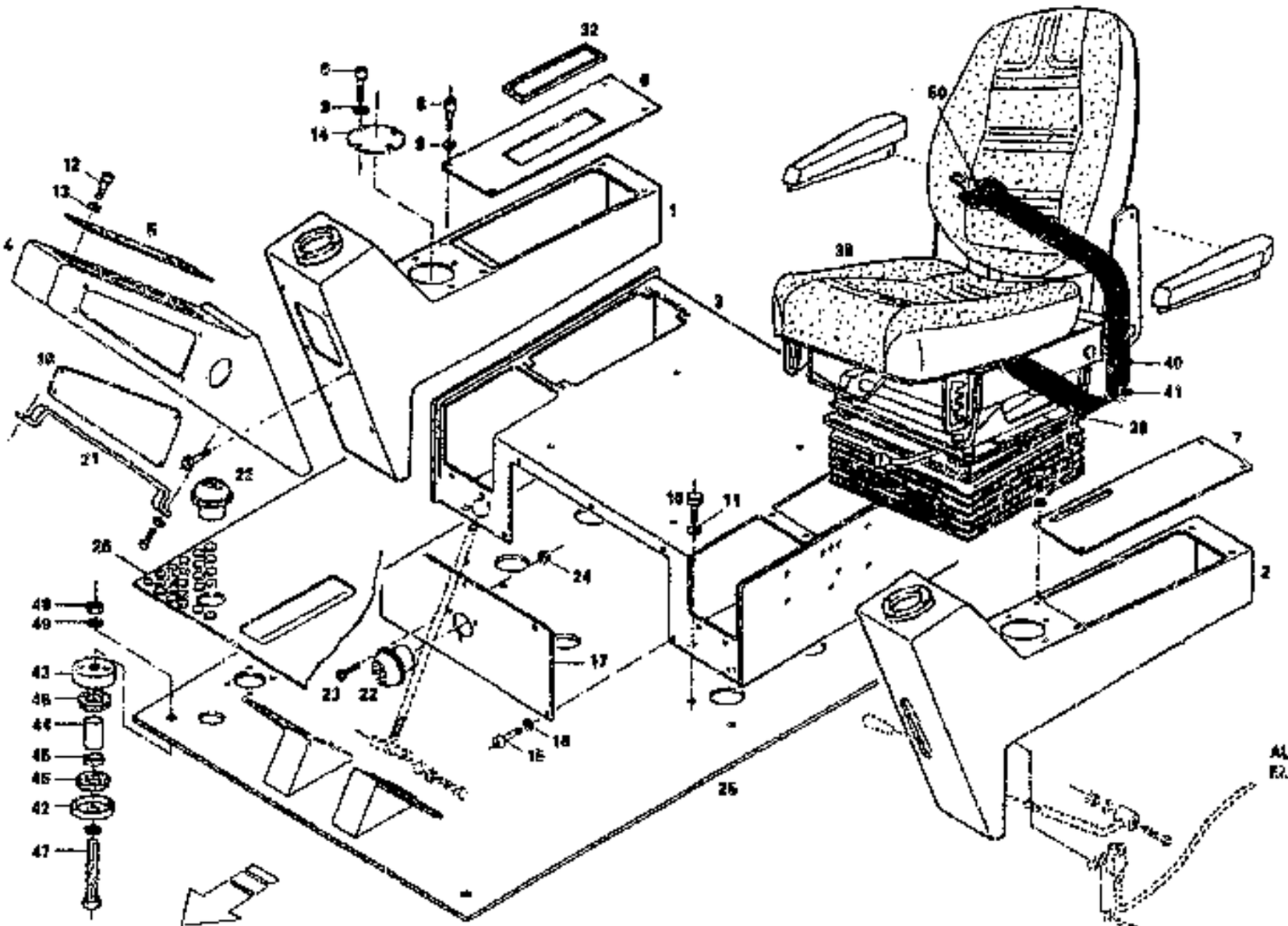

	POSTO DI GUIDA OPERATOR'S COMPARTMENT POSTE DE CONDUITE FAHRER-SITZ PUESTO DE CONDUCCION	Date 11/03 Date Date Datum Fecha	Valido da matricola 015111 Valid from s/n. Valable de no. de serie Gilt ab serien nr. Valedero desde el numero	s to à bis hasta	TAV. 18

POSTO DI GUIDA OPERATOR'S COMPARTMENT POSTE DE CONDUITE FAHRER-SITZ PUESTO DE CONDUCCION	Data 11/93 Date Date Datum Fecha	Valido da matricola 015111 a Valid from s/n. to Valable de no. de serie à Gild ab serien nr. bis Valedero desde el numero hasta		TAV. 19

Pos.	N. Codice	Denominazione	Pz.	Description	Désignation	Benennung	Denominacion
1	4558403	PIANTONE DX	1	RIGHT COLUMN	COLONNE DROITE	RECHTS-KONSOLE	COLUMNA DERECHA
2	4558404	PIANTONE SX	1	LEFT COLUMN	COLONNE GAUCHE	LINKS-KONSOLE	COLUMNA IZQUIERDA
3	4558405	SUPPORTO	1	MOUNTING	SUPPORT	HALTER	SOPORTE
4	4558364	PIANTONE	1	COLUMN	COLONNE	KONSOLE	COLUMNA
5	5408123	PIASTRA	1	PLATE	PLAQUE	PLATTE	PLACA
6	4558444	PIASTRA	1	PLATE	PLAQUE	PLATTE	PLACA
7	4558407	PIASTRA	1	PLATE	PLAQUE	PLATTE	PLACA
8	1101008	VITE	6	SCREW	VIS	SCHRAUBE	TORNILLO
9	1120034	RONDELLA	8	WASHER	RONDELLE	SCHEIBE	ARANDELA
10	1101013	VITE	20	SCREW	VIS	SCHRAUBE	TORNILLO
11	1120005	RONDELLA	20	WASHER	RONDELLE	SCHEIBE	ARANDELA
12	1117805	VITE	16	SCREW	VIS	SCHRAUBE	TORNILLO
13	1112461	RONDELLA	16	WASHER	RONDELLE	SCHEIBE	ARANDELA
14	4558370	CHIUSURA	2	LOCK	FERMETURE	ABDECHPLATTE	CIERRE
15	1117811	VITE	11	SCREW	VIS	SCHRAUBE	TORNILLO
16	1112063	RONDELLA	11	WASHER	RONDELLE	SCHEIBE	ARANDELA
17	4558416	CHIUSURA	1	LOCK	FERMETURE	ABDECHPLATTE	CIERRE
18	4558371	CHIUSURA	1	LOCK	FERMETURE	ABDECHPLATTE	CIERRE
21	5408047	CAVALLOTTO	1	U-BOLT	COLLIER	BUEGELSCHRAUBE	ABRAZADERA
22	4202792	BOCCHETTA	2	OUTLET	GACHE	DUESE	ORIFICIO
23	1117173	VITE	4	SCREW	VIS	SCHRAUBE	TORNILLO
24	1106021	DADO	4	NUT	ECROU	MUTTER	TUERCA
25	4558409	PEDANA	1	FOOT BOARD	MARCHEPIED	FUSSPLATTE	ESTRIBO,SUELO
26	4558610	PEDANA	1	FOOT BOARD	MARCHEPIED	FUSSPLATTE	ESTRIBO,SUELO
32	4217915	MASCHERINA	1	PROTECTION	CALANDRE	VORRICHTUNG	TAPA
38	4212121	SEDILE	1	SEAT	SIEGE	FAHRERSITZ	ASIENTO
39	4212306	SOFFIETTO	1	RUBBER SEAL	SOUFFLET	BALGGEBLAESE	FUELLE
40	1105008	VITE	4	SCREW	VIS	SCHRAUBE	TORNILLO
41	1112004	RONDELLA	4	WASHER	RONDELLE	SCHEIBE	ARANDELA
42	4558418	TASSELLO INFERIORE	4	PAD	GOUJON	DUEBEL	CIERRE

	POSTO DI GUIDA OPERATOR'S COMPARTMENT POSTE DE CONDUITE FAHRER-SITZ PUESTO DE CONDUCCION	Data 11/93 Date Date Datum Fecha	Valido da matricola 015111 a Valid from s/n. to Valable de no. de serie à Gild ab serien nr. bis Valedero desde el numero hasta	TAV. 19

Pos.	N. Codice	Denominazione	Pz.	Description	Désignation	Benennung	Denominacion
1	4556403	PIANTONE DX	1	RIGHT COLUMN	COLONNE DROITE	RECHTS-KONSOLE	COLUMNA DERECHA
2	4556404	PIANTONE SX	1	LEFT COLUMN	COLONNE GAUCHE	LINKS-KONSOLE	COLUMNA IZQUIERDA
3	4556405	SUPPORTO	1	MOUNTING	SUPPORT	HALTER	SOPORTE
4	4556304	PIANTONE	1	COLUMN	COLONNE	KONSOLE	COLUMNA
5	5406123	PIASTRA	1	PLATE	PLAQUE	PLATTE	PLACA
6	4556444	PIASTRA	1	PLATE	PLAQUE	PLATTE	PLACA
7	4556407	PIASTRA	1	PLATE	PLAQUE	PLATTE	PLACA
8	1101008	VITE	8	SCREW	VIS	SCHRAUBE	TORNILLO
9	1120004	RONDELLA	8	WASHER	RONDELLE	SCHEIBE	ARANDELA
10	1101013	VITE	20	SCREW	VIS	SCHRAUBE	TORNILLO
11	1120005	RONDELLA	20	WASHER	RONDELLE	SCHEIBE	ARANDELA
12	1117605	VITE	16	SCREW	VIS	SCHRAUBE	TORNILLO
13	1112461	RONDELLA	16	WASHER	RONDELLE	SCHEIBE	ARANDELA
14	4556370	CHIUSURA	2	LOCK	FERMETURE	ABDECHPLATTE	CIERRE
15	1117611	VITE	11	SCREW	VIS	SCHRAUBE	TORNILLO
16	1112063	RONDELLA	11	WASHER	RONDELLE	SCHEIBE	ARANDELA
17	4556416	CHIUSURA	1	LOCK	FERMETURE	ABDECHPLATTE	CIERRE
18	4556371	CHIUSURA	1	LOCK	FERMETURE	ABDECHPLATTE	CIERRE
21	5406047	CAVALLOTTO	1	U-BOLT	COLLIER	BUEGELSCHRAUBE	ABRAZADERA
22	4202792	BOCCHETTA	2	OUTLET	GACHE	DUESE	ORIFICIO
23	1117173	VITE	4	SCREW	VIS	SCHRAUBE	TORNILLO
24	1106021	DADO	4	NUT	ECROU	MUTTER	TUERCA
25	4556409	PEDANA	1	FOOT BOARD	MARCHEPIED	FUSSPLATTE	ESTRIBO,SUELO
26	4556810	PEDANA	1	FOOT BOARD	MARCHEPIED	FUSSPLATTE	ESTRIBO,SUELO
32	4217915	MASCHERINA	1	PROTECTION	CALANDRE	VORRICHTUNG	TAPA
38	4212121	SEDILE	1	SEAT	SIEGE	FAHRERSITZ	ASIENTO
39	4212308	SOFFIETTO	1	RUBBER SEAL	SOUFFLET	BALGGEBLAESE	FUELLE
40	1105008	VITE	4	SCREW	VIS	SCHRAUBE	TORNILLO
41	1112004	RONDELLA	4	WASHER	RONDELLE	SCHEIBE	ARANDELA
42	4556418	TASSELLO INFERIORE	4	PAD	GOUJON	DUEBEL	CIERRE

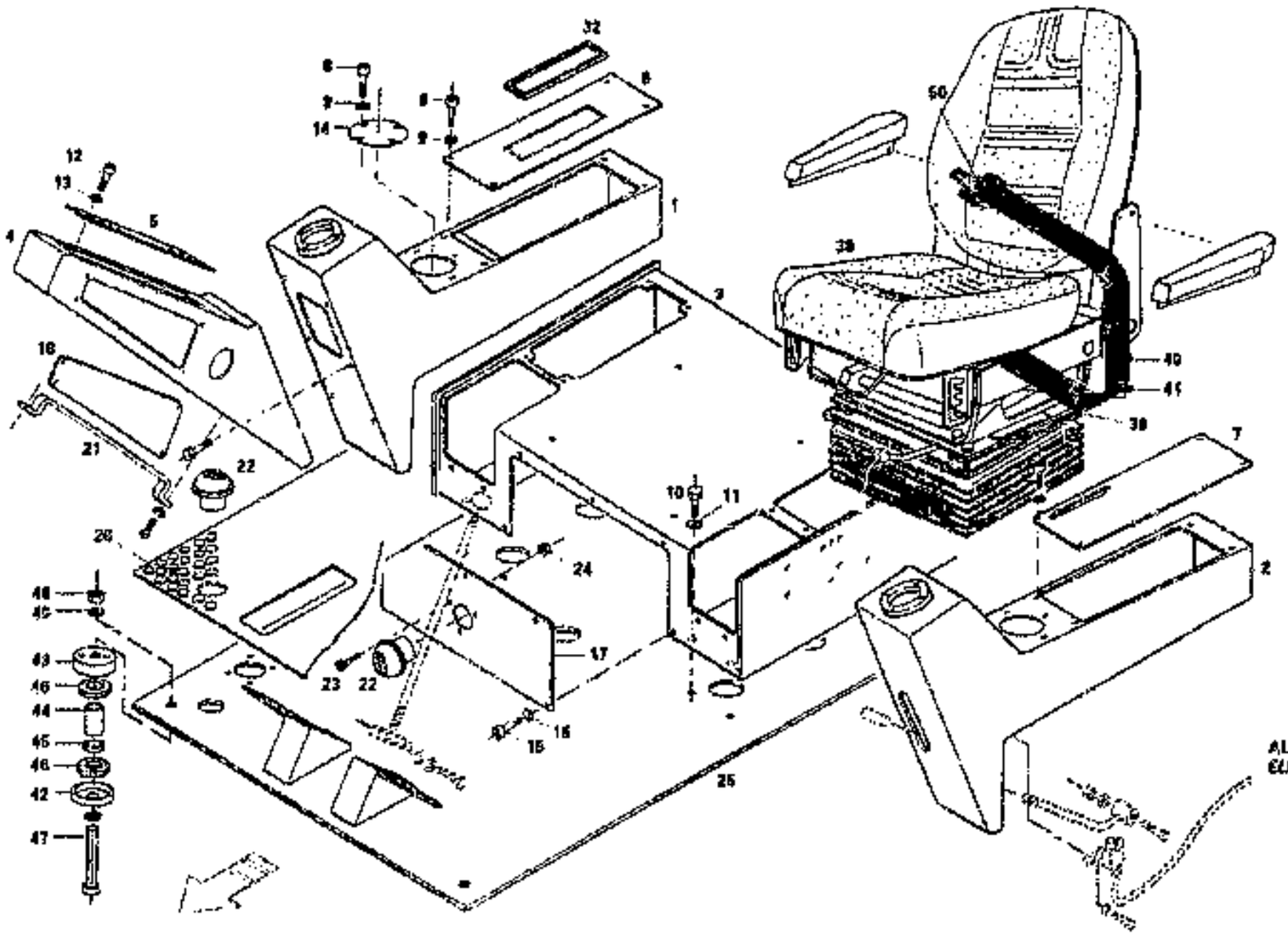

	POSTO DI GUIDA OPERATOR'S COMPARTMENT POSTE DE CONDUITE FAHRER-SITZ PUESTO DE CONDUCCION	Data 11/93 Date Date Datum Fecha	Valido da matricola 075111 Valid from s/n. Valable de no. de serie Gilt ab seriennr. Valedero desde el numero	a to à bis hasta

TAV. 19

	POSTO DI GUIDA OPERATOR'S COMPARTMENT POSTE DE CONDUITE FAHRER-SITZ PUESTO DE CONDUCCION	Data 11/99 Date Date Datum Fecha	Valido da matricola 015111 a Valid from s/n. to Valable de no. de serie à Gild að serien nr. bis Valadero desde el numero hasta	TAV. 19

Pos.	N. Codice	Denominazione	Pz.	Description	Désignation	Benennung	Denominacion
43	4556414	TASSELLO SUPERIORE	4	PAD	GOUJON	DUEBEL	CIERRE
44	4556415	DISTANZIALE	4	SPACER	ENTRETOISE	DISTANZSTUECK	SEPARADOR
45	4201568	ANELLO	4	RING	BAGUE	RING	ANILLO
46	4201567	TASSELLO GOMMA	8	RUBBER PAD	GOUJON CAOUTCHOUC	GUMMIDUEBEL	CIERRE DE GOMA
47	1101186	VITE	4	SCREW	VIS	SCHRAUBE	TORNILLO
48	1110044	DADO	4	NUT	ECROU	MUTTER	TUERCA
49	1112008	RONDELLA	8	WASHER	RONDELLE	SCHEIBE	ARANDELA
50	4210588	CINTURA DI SICUREZZA	1	SEAT BELT	CEINTURE DE SECURITE	SICHERERHEITSGURT	CINTURON DE SEGURIDAD
1-32	4556402	POSTO GUIDA COMPLETO	1	OPERATOR'S COMPARTMENT ASS'Y	POSTE DE CONDUITE COMPLET	KOMPLETT FAHRERPLATZ	PUESTO DE CONDUCCION COMPLETO

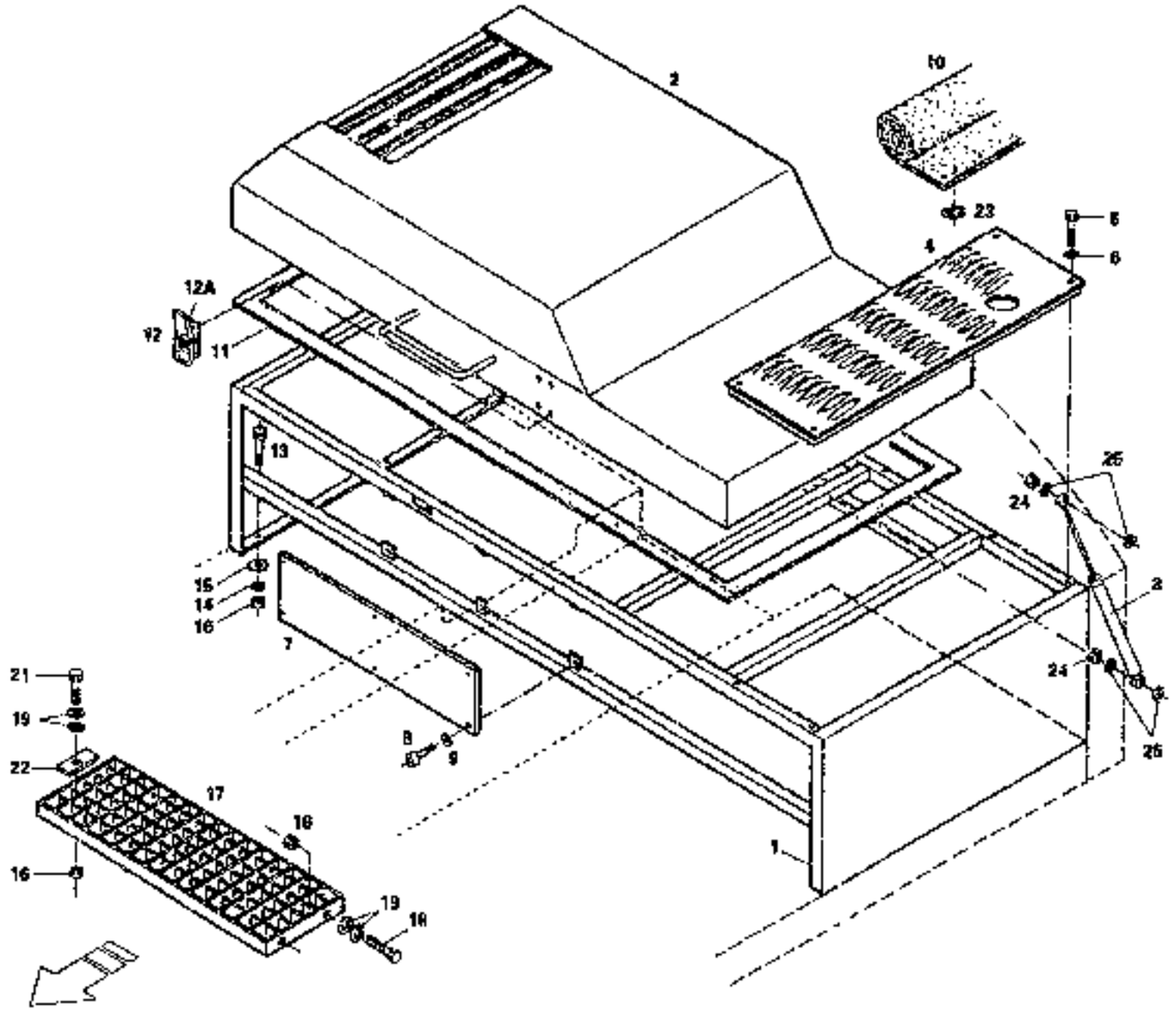

	COFANO E PEDANA ENGINE HOOD AND FOOT BOARD COFFRE ET PLANCHER MOTORHAUBE UND FUSSBRETT COFRE Y ESTRIBO	Data 11/83 Date Date Datum Fecha	Valido da matricola 015111 a Valid from s/n. to Valable de no. de serie à Gild ab serien nr. bis Valedero desde el numero hasta	TAV. 20

	COFANO E PEDANA ENGINE HOOD AND FOOT BOARD COFFRE ET PLANCHER MOTORHAUBE UND FUSSBRETT COFRE Y ESTRIBO	Data 11/93 Date Date Datum Fecha	Valido da matricola 015111 a Valid from s/n. to Valable de no. de serie à Gild at serien nr. bis Valedero desde el numero hasta	TAV. 20

Pos.	N. Codice	Denominazione	Pz.	Description	Désignation	Benennung	Denominacion
1	4455365	TELAIO COFANO	1	BONNET FRAME	CHASSIS COFFRE	MOTORHAUBERAHMEN	MARCO COFRE
2	4676592	COPERCHIO	1	COVER	COUVERCLE	DECKEL	TAPA
3	4218548	MARTINETTO	2	CYLINDER	VERIN	ZYLINDER	GATO
4	4455367	PANNELLO	1	PANEL	COUVERCLE	TAFEL	PANEL
5	1101024	VITE	4	SCREW	VIS	SCHRAUBE	TORNILLO
6	1120008	RONDELLA	4	WASHER	RONDELLE	SCHEIBE	ARANDELA
7	4455368	PANNELLO	1	PANEL	COUVERCLE	TAFEL	PANEL
8	1105012	VITE	6	SCREW	VIS	SCHRAUBE	TORNILLO
9	1120008	RONDELLA	6	WASHER	RONDELLE	SCHEIBE	ARANDELA
10	4217726	FONOASSORBENTE	-	DEADENING	INSONORISANT	SCHALLSCHLMATERIAL	FONOABSORBENTE
11	4204866	GUARNIZIONE COPERCHIO	1	COVER SEAL	JOINT COUVERCLE	DECKELDICHTUNG	GUARNICION TAPA
12	4218297	GANCIO	1	HOOK	CROCHET	HAKEN	GANCHO
12A	4218298	SCONTRINO	1	STRIKER	REPERE	VERGLEICHSTUCK	DENTE
13	1101027	VITE	6	SCREW	VIS	SCHRAUBE	TORNILLO
14	1112486	RONDELLA	6	WASHER	RONDELLE	SCHEIBE	ARANDELA
15	1112432	RONDELLA	12	WASHER	RONDELLE	SCHEIBE	ARANDELA
16	1110205	DADO	9	NUT	ECROU	MUTTER	TUERCA
17	5252934	PANNELLO GRIGLIATO	1	PANEL WITH GRATE	COUVERCLE AVEC GRILLE	TAFEL MIT GITTER	PANEL CON REJILLA
18	1101024	VITE	2	SCREW	VIS	SCHRAUBE	TORNILLO
19	1112005	RONDELLA	6	WASHER	RONDELLE	SCHEIBE	ARANDELA
21	1101026	VITE	1	SCREW	VIS	SCHRAUBE	TORNILLO
22	5252710	TASSELLO	1	PAD	GOUJON	DUEBEL	CIERRE
23	4217753	RONDELLA	-	WASHER	RONDELLE	SCHEIBE	ARANDELA
24	1110204	DADO	4	NUT	ECROU	MUTTER	TUERCA
25	1112005	RONDELLA	9	WASHER	RONDELLE	SCHEIBE	ARANDELA
-	4215058	COFANO COMPLETO	1	BONNET ASSY	COFFRE COMPLET	KOMPLETT MOTORHAUBE	COFRE COMPLETO

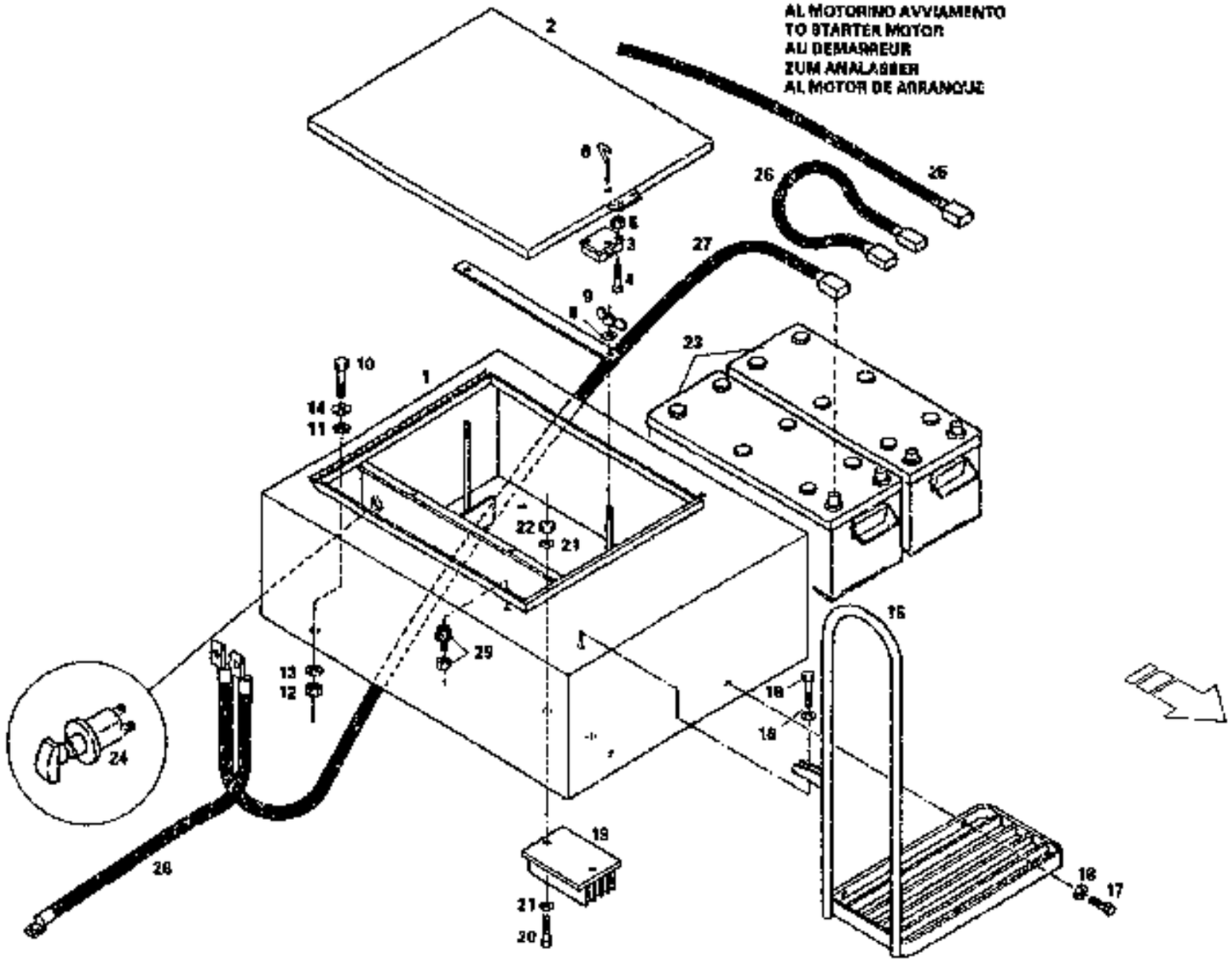

	CARROZZERIA BODY CAPOT WERKZEUG CARROCERIA	Data 11/93 Date Date Datum Fecha	Valido da matricola 015111 Valid from s/n. Valable de no. de serie Gild ab serien nr. Valedero desde el numero	a to à bis hasta	TAV. 20A

	CARROZZERIA BODY CAPOT WERKZEUG CARROCERIA	Data 11/93 Date Date Datum Fecha	Valido da matricola 015111 a Valid from s/n, to Valable de no. de serie à Gild ab serien nr. bis Valadero desde el numero hasta	TAV. 20A

Pos.	N. Codice	Denominazione	Pz.	Description	Désignation	Benennung	Denominacion
1	4655442	CASSA ATTREZZI	1	TOOL BOX	CAISSE OUTILLAGE	WERKZEUGKASTEN	CAJON DE HERRAMIENT.
2	4655332	COPERCHIO	1	COVER	COUVERCLE	DECKEL	TAPA
3	4210233	SERRATURA	1	LOCK	SERRURE	SCHLOSS	CERRADURA
4	1101013	VITE	2	SCREW	VIS	SCHRAUBE	TORNILLO
5	1106003	DADO	2	NUT	ECROU	MUTTER	TUERCA
6	4210234	CHIAVE	1	KEY	CLEF	SCHLUESSEL	LLAVE
7	4675519	STAFFA	1	BRACKET	ETRIER	BUEGEL	ABRAZADERA
8	1112004	RONDELLA	2	WASHER	RONDELLE	SCHEIBE	ARANDELA
9	1117040	DADO	2	NUT	ECROU	MUTTER	TUERCA
10	1102012	VITE	4	SCREW	VIS	SCHRAUBE	TORNILLO
11	1112486	RONDELLA	4	WASHER	RONDELLE	SCHEIBE	ARANDELA
12	1110205	DADO	4	NUT	ECROU	MUTTER	TUERCA
13	1112006	RONDELLA	4	WASHER	RONDELLE	SCHEIBE	ARANDELA
14	1112432	RONDELLA	4	WASHER	RONDELLE	SCHEIBE	ARANDELA
15	4655445	MANIGLIA	1	HANDLE	POIGNEE	HANDGRIFF	MANILLA
16	1105021	VITE	1	SCREW	VIS	SCHRAUBE	TORNILLO
17	1101024	VITE	2	SCREW	VIS	SCHRAUBE	TORNILLO
18	1112312	RONDELLA	3	WASHER	RONDELLE	SCHEIBE	ARANDELA
19	4010260	CONVERTITORE TENSIONE	1	CONVERTER	CONVERTISSEUR	WANDLER	CONVERTIDOR
20	1101003	VITE	2	SCREW	VIS	SCHRAUBE	TORNILLO
21	1112001	RONDELLA	4	WASHER	RONDELLE	SCHEIBE	ARANDELA
22	1110219	DADO	2	NUT	ECROU	MUTTER	TUERCA
23	4002222	BATTERIA	2	BATTERY	BATTERIE	BATTERIE	BATERIA
24	4008674	DISTACCO BATTERIA	1	BATTERY DISCONNECTION	DETACHEMENT DE LA BATTERIE	BATTERIEAUSSCHALTER	DESCONEXION BATERIA
25	4015851	CAVO	1	CABLE	CABLE	KABEL	CABLE
26	4015852	CAVO	1	CABLE	CABLE	KABEL	CABLE
27	4015853	CAVO	1	CABLE	CABLE	KABEL	CABLE
28	4015854	CAVO	1	CABLE	CABLE	KABEL	CABLE
29	4210333	GOMMINO BATTUTA	3	SPACER RUBBER	CAOUTCHOUC BUTEE	ANSCHLAG-GUMMI	ABRAZADER ANTEPECHO

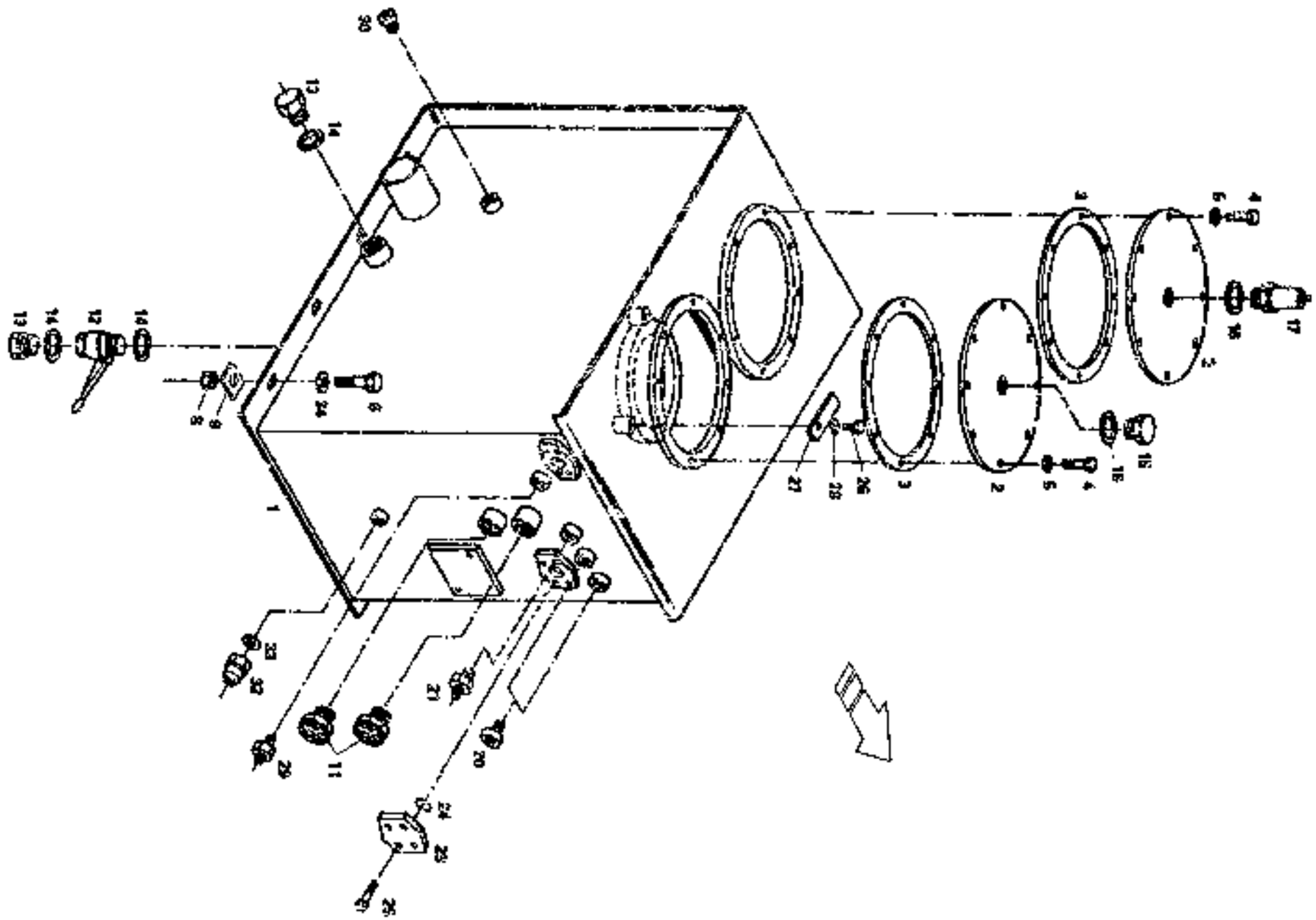

	SERBATOIO OLIO OIL TANK RESERVOIR A HUILE HYDRAULIKOLTANK DEPOSITO ACEITE	Data 11/93 Date Date Datum Fecha	Valido da matricola 015111 Valid from s/n. Valable de no. da serie Gilt [illegible] nr. Valedero desde el numero	a to à bis hasta	TAV. 21

	SERBATOIO OLIO OIL TANK RESERVOIR A HUILE HYDRAULIKOLTANK DEPOSITO ACEITE	Data 11/99 Date Date Datum Fecha	Valido da matricola 015111 a Valid from s/n. to Valable de no. de serie à Gild ab serien nr. bis Valedero desde el numero hasta	TAV. 21

Pos.	N. Codice	Denominazione	Pz.	Description	Désignation	Benennung	Denominacion
1	4654602	CORPO SERBATOIO	1	TANK	RESERVOIR	TANK	DEPOSITO
2	5404161	COPERCHIO	2	COVER	COUVERCLE	DECKEL	TAPA
3	1210955	GUARNIZIONE	2	SEAL	JOINT	DICHTUNG	GUARNICION
4	1101019	VITE	16	SCREW	VIS	SCHRAUBE	TORNILLO
5	1120008	RONDELLA	16	WASHER	RONDELLE	SCHEIBE	ARANDELA
6	1101027	VITE	8	SCREW	VIS	SCHRAUBE	TORNILLO
8	1110205	DADO	8	NUT	ECROU	MUTTER	TUERCA
9	1112466	RONDELLA	8	WASHER	RONDELLE	SCHEIBE	ARANDELA
11	4001025	SPIA LIVELLO	2	LEVEL INDICATOR	INDICATEUR NIVEAU	NIVEAU-KONTROLLAMPE	INDICADOR DEL NIVEL
12	4204432	RUBINETTO	1	COCK	ROBINET	HAHN	GRIFO
13	4205279	TAPPO	2	PLUG	BOUCHON	STOPFEN	TAPON
14	1210825	GUARNIZIONE	3	SEAL	JOINT	DICHTUNG	GUARNICION
15	4205300	TAPPO	1	PLUG	BOUCHON	STOPFEN	TAPON
16	1210830	GUARNIZIONE	2	SEAL	JOINT	DICHTUNG	GUARNICION
17	1843042	VALVOLA SFIATO	1	VALVE	SOUPAPE	VENTIL	VALVULA
21	4219711	RACCORDO	1	CONNECTION	RACCORD	ANSCHLUSS	EMPALME
23	4207206	FLANGIA	1	FLANGE	FLASQUE	FLANSCH	BRIDA
24	1201142	GUARNIZIONE	1	SEAL	JOINT	DICHTUNG	GUARNICION
25	1105014	VITE	4	SCREW	VIS	SCHRAUBE	TORNILLO
26	1101025	VITE	3	SCREW	VIS	SCHRAUBE	TORNILLO
27	4854548	PIASTRINA	3	PLATE	PLAQUETTE	KL. PLATTE	PLACA
28	1120008	RONDELLA	3	WASHER	RONDELLE	SCHEIBE	ARANDELA
29	4222782	RACCORDO	1	CONNECTION	RACCORD	ANSCHLUSS	EMPALME
30	4205277	TAPPO	2	PLUG	BOUCHON	STOPFEN	TAPON
32	4006168	INDICATORE	1	INDICATOR	INDICATEUR	ANZEIGEINSTRUMENTE	INDICADOR
33	1210811	RONDELLA	1	WASHER	RONDELLE	SCHEIBE	ARANDELA
34	1112523	RONDELLA	6	WASHER	RONDELLE	SCHEIBE	ARANDELA
-	4854601	SERBATOIO OLIO COMPLETO	1	OIL TANK ASS'Y	RESERVOIR HUILE COMPLET	KOMPL. HYDRAULIKOLTANK	DEPOSITO ACEITE CPL

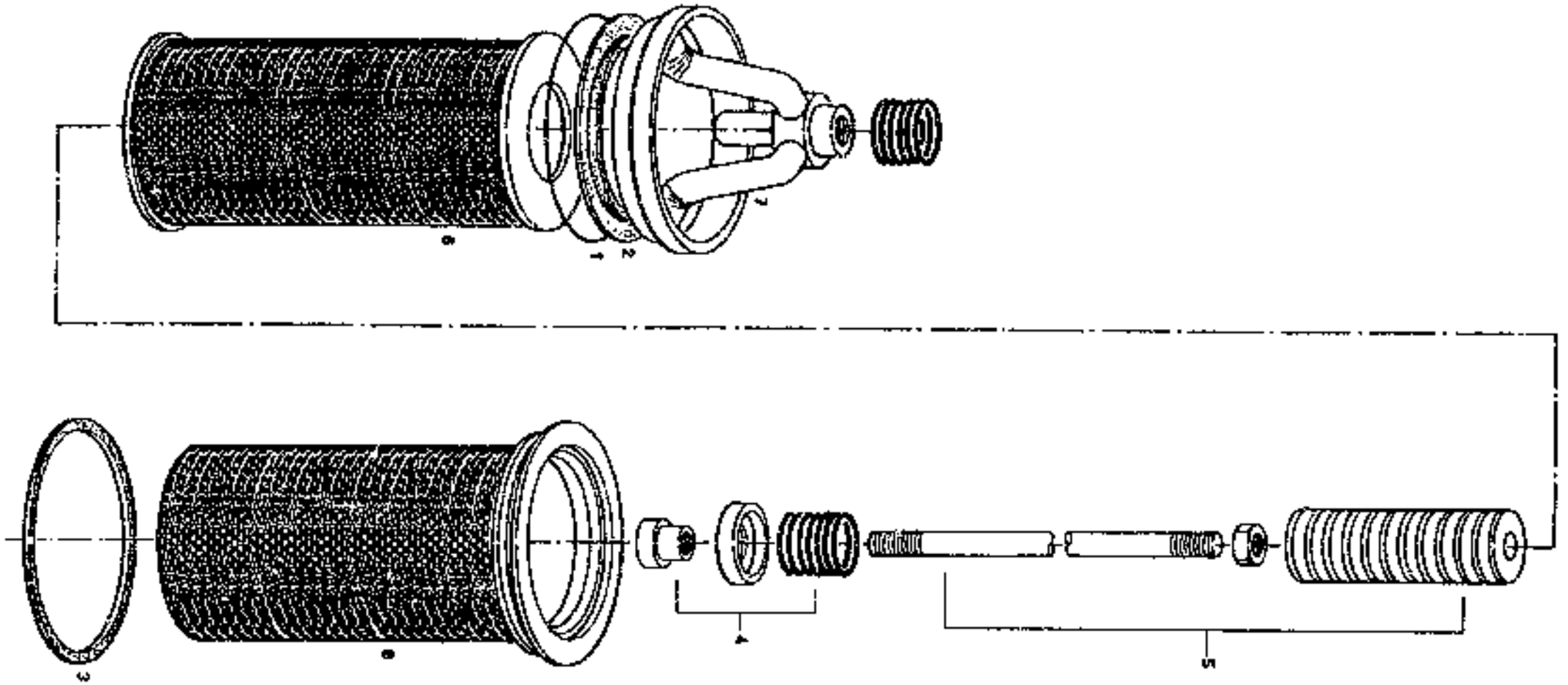

	FILTRO OLIO OIL FILTER FILTRE HUILE OLFILTER FILTRO DE ACEITE	Data 11/93 Date Date Datum Fecha	Valido da matricola 015111 Valid from s/n. Valable de no. de serie Gild ab serien nr. Valedero desde el numero	a to à bis hasta	TAV. 21A

	FILTRO OLIO OIL FILTER FILTRE HUILE OLFILTER FILTRO DE ACEITE	Data 11/93 Date Date Datum Fecha	Valido da matricola 015111 a Valid from s/n. to Valable de no. de serie à Gäll sb serien nr. bis Valadero desde el numero hasta	TAV. 21A

Pos.	N. Codice	Denominazione	Pz.	Description	Désignation	Benennung	Denominacion
1	1201208	GUARNIZIONE OR	1	O-RING	O-RING	O-RING	ANILLO EN O
2	1816274	GUARNIZIONE	1	SEAL	GARNITURE	DICHTUNG	GUARNICION
3	1816276	GUARNIZIONE	1	SEAL	GARNITURE	DICHTUNG	GUARNICION
4	1816278	BY PASS	1	BY PASS VALVE	BLOC VALVE	DRUCKREGELVENTIL	BY-PASS
5	1816281	MAGNETE	1	MAGNETO	MAGNETO	MAGNET	MAGNETO
6	1816136	CARTUCCIA	1	CARTRIDGE	CARTOUCHE	PATRONE	CARTUCHO
7	-	COPERCHIO	1	COVER	COUVERCLE	DECKEL	TAPA
8	-	CONTENITORE	1	CONTAINER	CONTENEUR	BEHAELTER	RECIPIENTE
1-5	1816037	FILTRO OLIO COMPLETO	1	OIL FILTER ASS'Y	FILTRE A HUILE COMPLET	KOMPLETT OLFILTER	FILTRO DE ACEITE COMPLETO

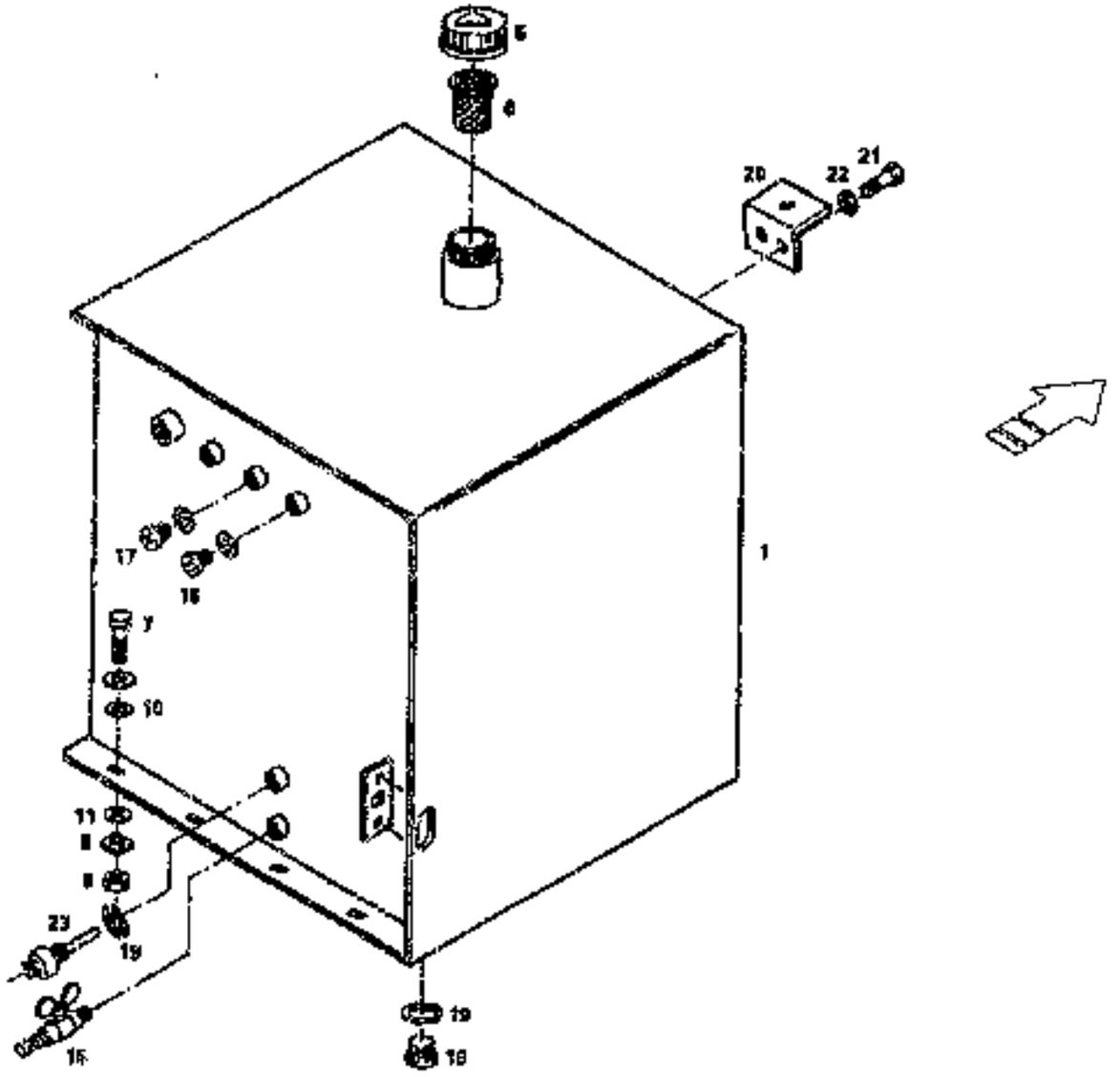

	SERBATOIO NAFTA FUEL TANK RESERVOIR CARBURANT KRAFTSTOFFTANK DEPOSITO GASOLEO	Data 11/93 Date Date Datum Fecha	Valido da matricola 015111 a Valid from s/n. to Valable de no. de serie à Gilt ab serien nr. bis Valedero desde el numero hasta	TAV. 22

	SERBATOIO NAFTA FUEL TANK RESERVOIR CARBURANT KRAFTSTOFFTANK DEPOSITO GASOLEO	Data 11/93 Date Date Datum Fecha	Valido da matricola 015111 a Valid from s/n. to Valable de no. de serie à Gild ab serien nr. bis Valedero desde el numero hasta	TAV. 22

Pos.	N. Codice	Denominazione	Pz.	Description	Désignation	Benennung	Denominacion
1	4554412	CORPO SERBATOIO	1	TANK	RESERVOIR	TANK	DEPOSITO
5	4213032	TAPPO	1	PLUG	BOUCHON	STOPFEN	TAPON
6	4213121	FILTRO	1	FILTER	FILTRE	FILTER	FILTRO
7	1101027	VITE	8	SCREW	VIS	SCHRAUBE	TORNILLO
8	1112486	RONDELLA	8	WASHER	RONDELLE	SCHEIBE	ARANDELA
9	1110205	DADO	8	NUT	ECROU	MUTTER	TUERCA
10	1112312	RONDELLA	8	WASHER	RONDELLE	SCHEIBE	ARANDELA
11	1112465	RONDELLA	8	WASHER	RONDELLE	SCHEIBE	ARANDELA
15	4204401	RUBINETTO	1	COCK	ROBINET	HAHN	GRIFO
16	4205279	TAPPO	1	PLUG	BOUCHON	STOPFEN	TAPON
17	4205277	TAPPO	1	PLUG	BOUCHON	STOPFEN	TAPON
18	4205280	TAPPO	2	PLUG	BOUCHON	STOPFEN	TAPON
19	1210825	GUARNIZIONE	2	SEAL	GARNITURE	DICHTUNG	GUARNICION
20	5254330	STAFFA	1	BRACKET	ETRIER	BUEGEL	ABRAZADERA
21	1101023	VITE	2	SCREW	VIS	SCHRAUBE	TORNILLO
22	1120008	RONDELLA	2	WASHER	RONDELLE	SCHEIBE	ARANDELA
23	4001128	LIVELLO CARBURANTE	1	FUEL GAUGE	JAUGE A CARBURANT	KRAFTSTOFFSTAND	NIVEL COMBUSTIBLE
-	4554411	SERBATOIO NAFTA COMPLETO	1	FUEL TANK ASS'Y	RESERVOIR FUEL COMPLET	KOMPL. KRAFTSTOFFTANK	DEPOSITO GASOLEO COMPLETO

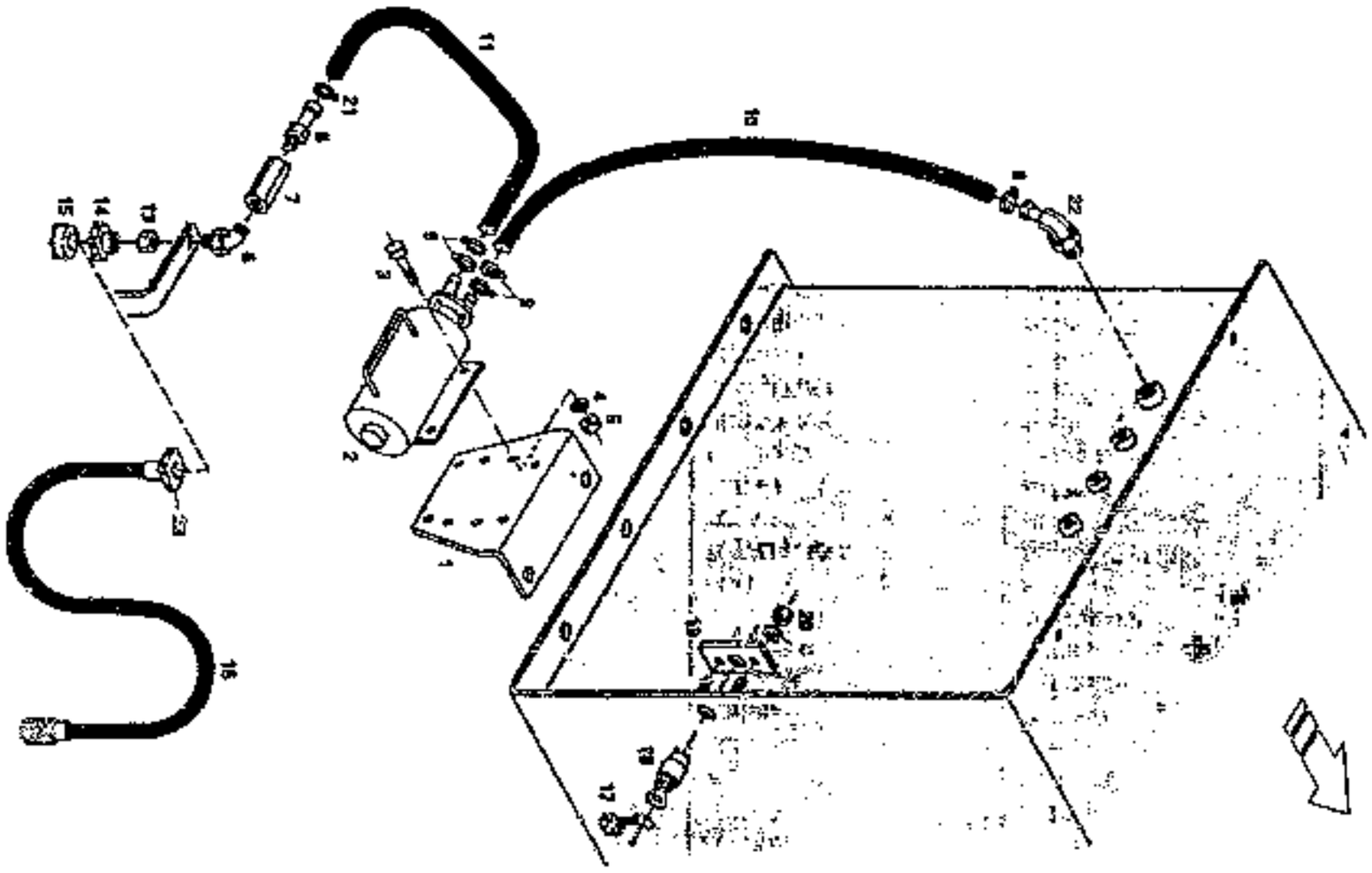

	POMPA RIEMPIMENTO GASOLIO FUEL REFILLING PUMP POMPE RAVITAILLEMENT GAS-OIL BETANKUNGSPUMPE BOMBA DE LLENADO GASOLEO	Data 11/93 Date Date Datum Fecha	Valido da matricola 015111 a Valid from s/n. to Valable de no. de serie à Gilt ab serien nr. bis Valedero desde el numero hasta	TAV. 23

	POMPA RIEMPIMENTO GASOLIO FUEL REFILLING PUMP POMPE RAVITAILLEMENT GAS-OIL BETANKUNGS-PUMPE BOMBA DE LLENADO GASOLEO	Data 11/93 Date Date Datum Fecha	Valido da matricola 015111 e Valid from s/n. to Valable de no. de serie à Gild ab serien nr. bis Valedero desde el numero hasta	TAV. 23

Pos.	N. Codice	Denominazione	Pz.	Description	Désignation	Benennung	Denominacion
1	4554434	SUPPORTO	1	MOUNTING	SUPPORT	HALTER	SOPORTE
2	4000138	POMPA	1	PUMP	POMPE	PUMPE	BOMBA
3	1101011	VITE	4	SCREW	VIS	SCHRAUBE	TORNILLO
4	1120004	RONDELLA	4	WASHER	RONDELLE	SCHEIBE	ARANDELA
5	1110202	DADO	4	NUT	ECROU	MUTTER	TUERCA
6	4223316	RACCORDO	1	CONNECTION	RACCORD	ANSCHLUSS	EMPALME
7	1621692	VALVOLA NON RITORNO	1	NON-RETURN VALVE	SOUPAPE DE NON RETOUR	RÜCKSCHLAGVENTIL	VALVULA DE NO REGRESO
8	4223324	RACCORDO	1	CONNECTION	RACCORD	ANSCHLUSS	EMPALME
9	4204107	FASCETTA	6	CLAMP	COLLIER	SCHELLE	ABRAZADERA
10	4206360	TUBO FX L=1200	1	FLEXIBLE HOSE L=1200	TUYAU FLEX L=1200	SCHLAUCH L=1200	TUBO FLEXIBLE L=1200
11	4206360	TUBO FX L=700	1	FLEXIBLE HOSE L=700	TUYAU FLEX L=700	SCHLAUCH L=700	TUBO FLEXIBLE L=700
13	4226013	DADO	1	NUT	ECROU	MUTTER	TUERCA
14	4226009	RACCORDO	1	CONNECTION	RACCORD	ANSCHLUSS	EMPALME
15	4226011	TAPPO	1	PLUG	BOUCHON	STOPFEN	TAPON
16	4206360	TUBO FX L=2000	1	HOSE	TUYAU FLEX	SCHLAUCH	TUBO FLEXIBLE
17	4009516	PROTEZIONE	1	GUARD	PROTECTION	SCHUTZ	PROTECCION
18	4005089	INTERRUTTORE	1	SWITCH	INTERRUPTEUR	SCHALTER	INTERRUPTOR
19	4454236	PIASTRINA	1	PLATE	PLAQUETTE	KL. PLATTE	PLACA
20	1106523	DADO	2	NUT	ECROU	MUTTER	TUERCA
21	4204108	FASCETTA	1	CLAMP	COLLIER	SCHELLE	ABRAZADERA
22	4223304	RACCORDO	1	CONNECTION	RACCORD	ANSCHLUSS	EMPALME
23	4226010	RACCORDO	1	CONNECTION	RACCORD	ANSCHLUSS	EMPALME

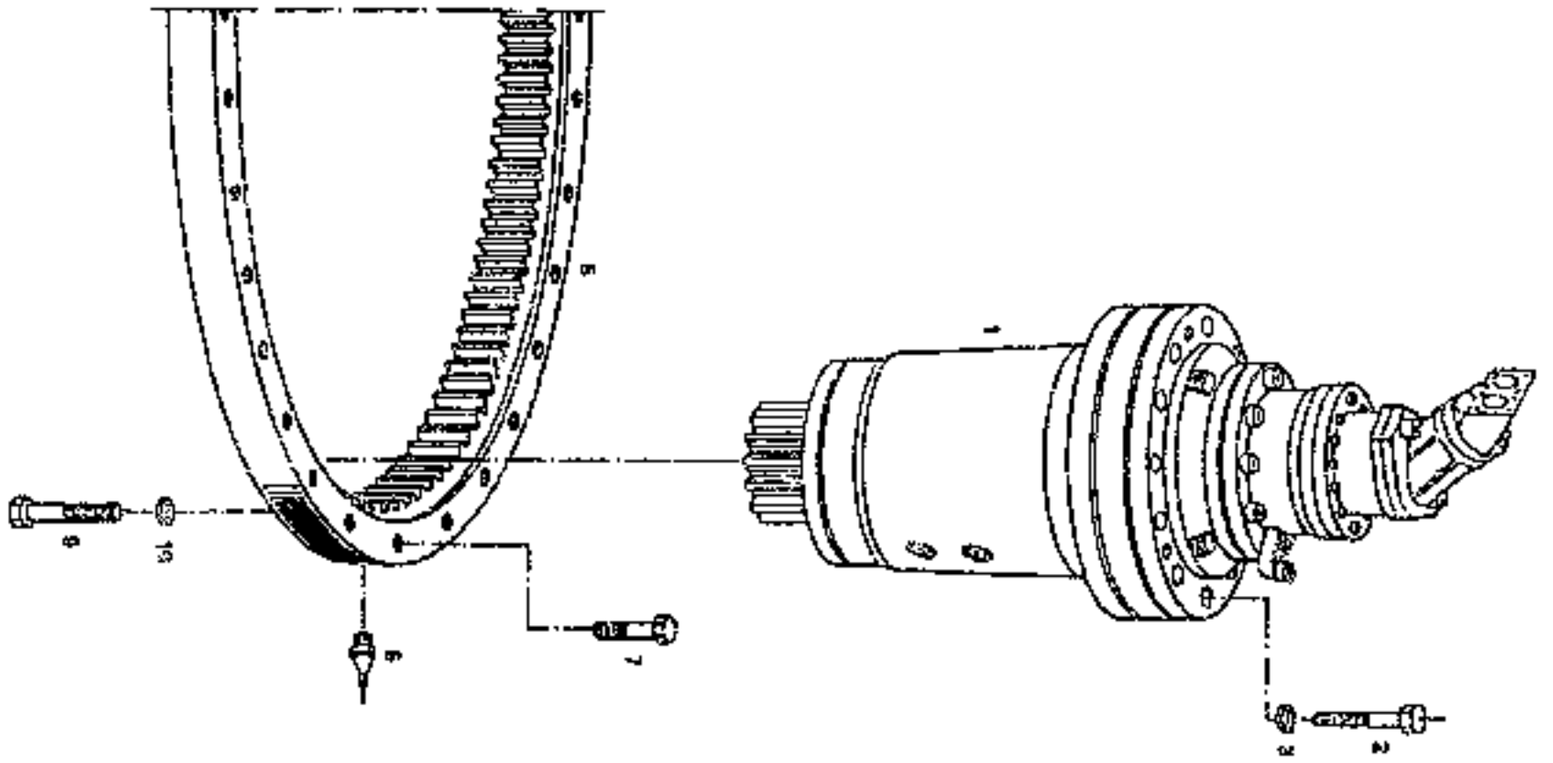

	ROTAZIONE SLEWING ROTATION UMDREHUNG ROTACION	Data 11/93 Date Date Datum Fecha	Valido da matricola 015111 Valid from s/n. Valable de no. de serie Gild ab serien nr. Valedero desde el numero	a to à bis hasta	TAV. 30

	ROTAZIONE SLEWING ROTATION UMDREHUNG ROTACION	Data 11/93 Date Date Datum Fecha	Valido da matricola 015111 in Valid from s/n. to Valable de nu. de serie à Gild ab serien nr. bis Valedero desde el numero hasta	TAV. 30

Pos.	N. Codice	Denominazione	Pz.	Description	Désignation	Benennung	Denominacion
1	240G181	RIDUTTORE TAV.32-32A	1	REDUCTION UNIT	REDUCTEUR	UNTERSETZUNGSGETR.	REDUCTOR
2	1105040	VITE	10	SCREW	VIS	SCHRAUBE	TORNILLO
3	1112315	RONDELLA	46	WASHER	RONDELLE	SCHEIBE	ARANDELA
5	1910055	RALLA	1	SLEWING RING	COURONNE DE GIRATION	DREHKRANZ	CORONA ORIENTACION
6	4101001	INGRASSATORE	2	GREASE NIPPLE	GRAISSEUR	FETTBUECHSE	ENGRASADOR
7	1102507	VITE	36	SCREW	VIS	SCHRAUBE	TORNILLO
9	1102504	VITE	36	SCREW	VIS	SCHRAUBE	TORNILLO
10	2405419	DISTANZIALE	36	SPACER	ENTRETOISE	DISTANZSTUECK	SEPARADOR

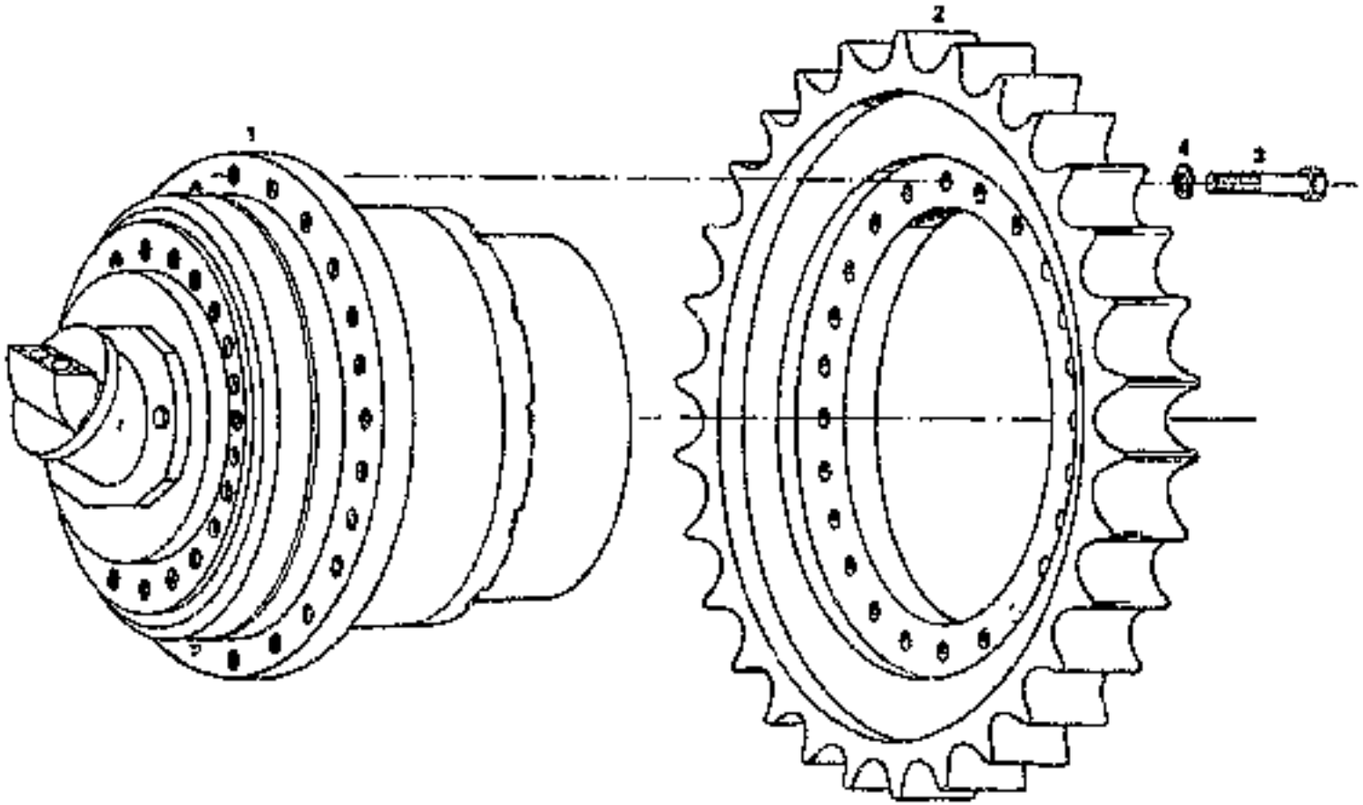

	TRASLAZIONE TRAVEL TRANSLATION FAHRWERK TRASLACION	Data 11/93 Date Date Datum Fecha	Valido da matricola 015111 Valid from s/n. Valable de no. de serie Gild ab serien nr. Valedero desde el numero	a to à bis hasta	TAV. 31

	TRASLAZIONE *TRAVEL* *TRANSLATION* *FAHRWERK* *TRASLACION*	*Data* 11/93 *Date* *Date* *Datum* *Fecha*	*Valido da matricola* 015111 *a* *Valid from s/n.* *to* *Valable de no. de serie* *à* *Gild ab serien nr.* *bis* *Valedero desde el numero* *hasta*	*TAV. 31*

Pos.	N. Codice	Denominazione	Pz.	Description	Désignation	Bennenung	Denominacion
1	2506361	RIDUTTORE TAV.33	2	REDUCTION GEAR	REDUCTEUR	UNTERSETZUNGSGETR.	REDUCTOR
2	2201432	RUOTA MOTRICE	2	SPROCKET	BARBOTIN MOTEUR	ANTRIEBSRAD	RUEDA MOTRIZ
3	1102130	VITE	40	SCREW	VIS	SCHRAUBE	TORNILLO
4	1112315	RONDELLA	40	WASHER	RONDELLE	SCHEIBE	ARANDELA

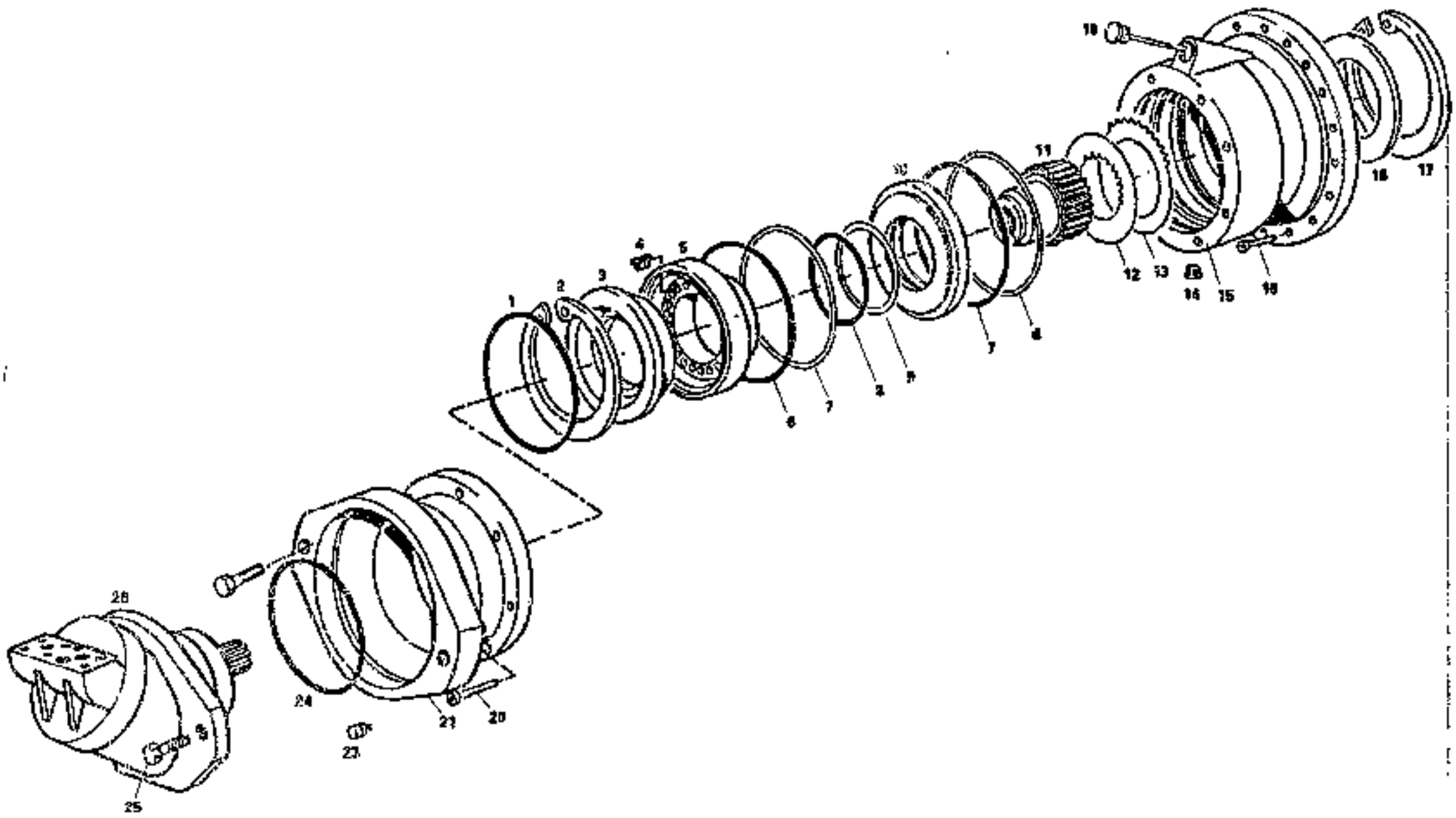

	RIDUTTORE ROTAZIONE - FRENO SWING REDUCTION - BRAKE REDUCTEUR DE ROTATION - FREIN UMDREHUNGSGETRIEBE - BREMSE REDUCTOR DE ROTACION - FRENO	Data 11/93 Date Date Datum Fecha	Valido da matricola 015111 Valid from s/n. Valable de no. de serie Gild ab serien nr. Valedero desde el numero	a to à bis hasta	TAV. 32

	RIDUTTORE ROTAZIONE - FRENO SWING REDUCTION - BRAKE REDUCTEUR DE ROTATION - FREIN UMDREHUNGSGETRIEBE - BREMSE REDUCTOR DE ROTACION - FRENO	Data 11/93 Date Data Datum Fecha	Valido da matricola 015111 a Valid from s/n. to Valable de no. de serie à Gild ab serien nr. bis Valedero desde el numero hasta	TAV. 32

Pos.	N. Codice	Denominazione	Pz.	Description	Désignation	Benennung	Denominacion
1	1201313	GUARNIZIONE OR	1	O-RING	O-RING	O-RING	ANILLO EN O
2	4105444	ANELLO ELASTICO	1	SPRING RING	BAGUE ELASTIQUE	DICHTRING	ANILLO ELASTICO
3	2503498	SPINGIMOLLA	1	SPRING PUSHER	POUSSE RESSORT	DRUCKRING	EMPUJAMUELLE
4	2503501	MOLLA	14	SPRING	RESSORT	FEDER	MUELLE
5	2503497	PISTONE	1	PISTON	PISTON	KOLBEN	PISTON
6	1210733	GUARNIZIONE	2	SEAL	JOINT	DICHTUNG	GUARNICION
7	1201570	GUARNIZIONE OR	2	O-RING	O-RING	O-RING	ANILLO EN O
8	1201558	GUARNIZIONE OR	1	O-RING	O-RING	O-RING	ANILLO EN O
9	1210734	GUARNIZIONE	1	SEAL	JOINT	DICHTUNG	GUARNICION
10	2503500	DISTANZIALE	1	SPACER	ENTRETOISE	DISTANZSTUECK	SEPARADOR
11	2403124	ALBERO	1	SHAFT	ARBRE	WELLE	ARBOL
12	2503495	DISCO	5	DISC	DISQUE	SCHEIBE	DISCO
13	2503496	DISCO	6	DISC	DISQUE	SCHEIBE	DISCO
14	2403125	TAPPO	1	PLUG	BOUCHON	STOPFEN	TAPON
15	2403126	FRENO	0	BRAKE	FREIN	BREMSE	FRENO
16	1105129	VITE	8	SCREW	VIS	SCHRAUBE	TORNILLO
17	4105048	ANELLO	1	RING	BAGUE	RING	ANILLO
18	2403127	DISTANZIALE	1	SPACER	ENTRETOISE	DISTANZSTUECK	SEPARADOR
19	2403195	TAPPO	1	PLUG	BOUCHON	STOPFEN	TAPON
20	1105014	VITE	6	SCREW	VIS	SCHRAUBE	TORNILLO
21	2403129	FLANGIA	1	FLANGE	FLASQUE	FLANSCH	BRIDA
23	2403131	TAPPO	1	PLUG	BOUCHON	STOPFEN	TAPON
24	1201572	GUARNIZIONE OR	1	O-RING	O-RING	O-RING	ANILLO EN O
25	1101036	VITE	2	SCREW	VIS	SCHRAUBE	TORNILLO
26	1615079	MOTORE IDRAULICO	1	HYDRAULIC MOTOR	MOTEUR HYDRAULIQUE	HYDRAULIKMOTOR	MOTOR HIDRAULICO
6-9	2403196	SERIE GUARNIZIONI	1	SEAL KIT	JEU DE JOINTS	DICHTUNGSSATZ	EMPAQUETADURAS
-	2403182	RIDUTTORE S/MOTORE	1	REDUCTION UNIT	REDUCTEUR	UNTERSETZUNGSGETR.	REDUCTOR

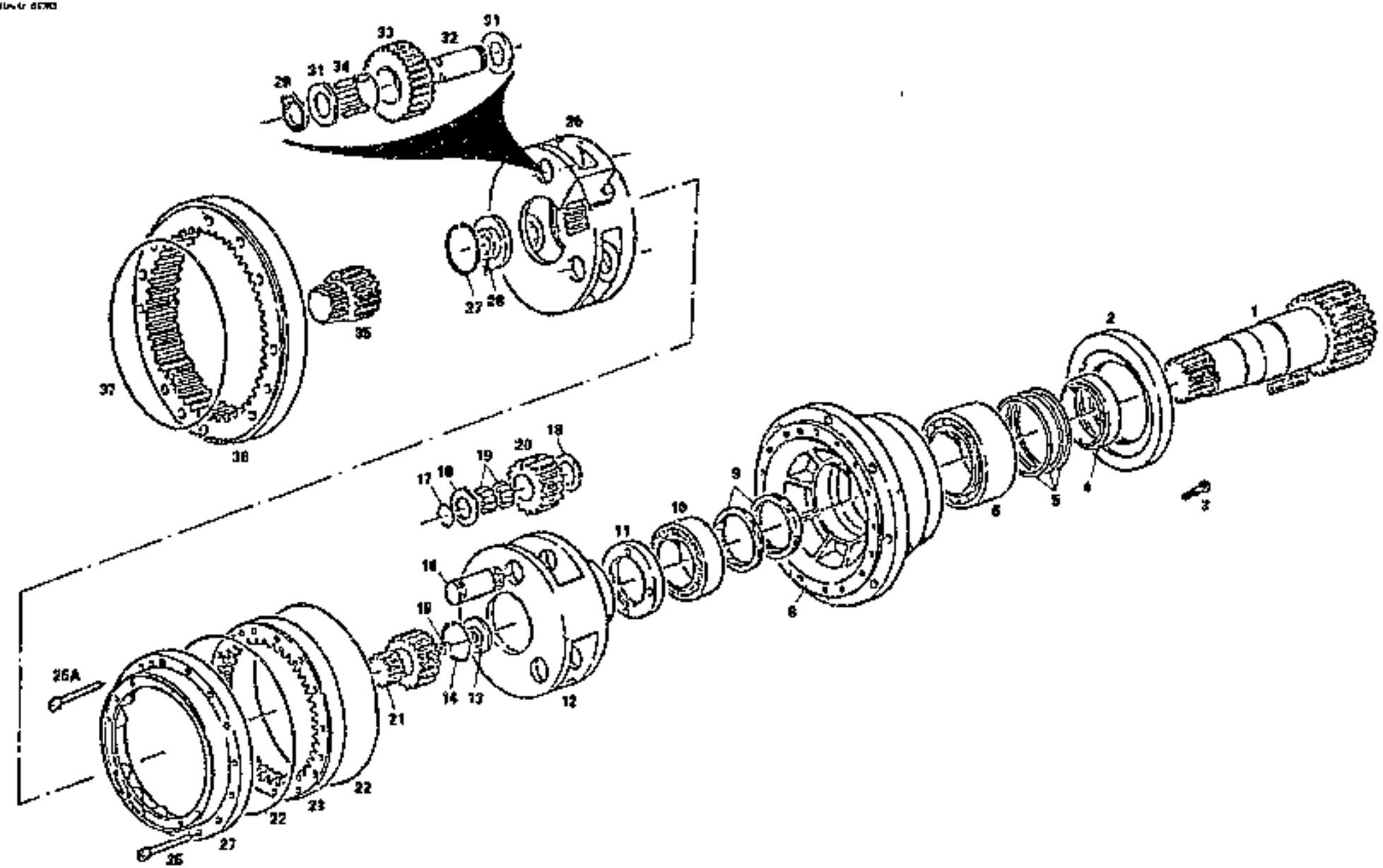

	RIDUTTORE ROTAZIONE *SWING REDUCTION UNIT* *REDUCTEUR DE ROTATION* *UMDREHUNGSGETRIEBE* *REDUCTOR DE ROTACION*	*Date* 11/93 *Date* *Date* *Datum* *Fecha*	*Valido da matricola* 015111 *a* *Valid from s/n.* *to* *Valable de no. de serie* *à* *Gilt ab serien nr.* *bis* *Valedero desde el numero* *hasta*	*TAV.* **32A**

RIDUTTORE ROTAZIONE SWING REDUCTION UNIT REDUCTEUR DE ROTATION UMDREHUNGSGETRIEBE REDUCTOR DE ROTACION	Data 11/93 Date Dato Datum Fecha	Valido da matricola 015111 a Valid from s/n. to Valable de no. de serie à Gild ab serien nr. bis Valedero desde el numero hasta	TAV. 32A

Pos.	N. Codice	Denominazione	Pz.	Description	Désignation	Benennung	Denominacion
1	2403183	ALBERO	1	SHAFT	ARBRE	WELLE	ARBOL
2	2403184	COPERCHIO	1	COVER	COUVERCLE	DECKEL	TAPA
3	1105005	VITE	6	SCREW	VIS	SCHRAUBE	TORNILLO
4	2403185	DISTANZIALE	1	SPACER	ENTRETOISE	DISTANZSTUECK	SEPARADOR
5	2403186	SEGMENTO	1	PISTON RING	SEGMENT	SEGMENT	SEGMENTO
6	1905001	CUSCINETTO	1	BEARING	ROULEMENT	LAGER	COJINETE
8	-	CORPO	1	BODY	CORPS	GEHAEUSE	CUERPO
9	2403187	ANELLO	2	RING	BAGUE	RING	ANILLO
10	1905451	CUSCINETTO	1	BEARING	ROULEMENT	LAGER	COJINETE
11	2403188	GHIERA	1	RING NUT	EMBOUT	NUTMUTTER	ARANDELA
12	-	PORTASATELLITE	1	PLANETARY HOLDER	PORTE PIGNON	PLANETENTRAEGER	CAJA DE SATELITES
13	2403189	ANELLO	1	RING	BAGUE	RING	ANILLO
14	2403190	ANELLO	1	RING	BAGUE	RING	ANILLO
15	2402209	PASTIGLIA	1	PAD	PASTILLE	BREMSSTOSSEL	PASTILLA
16	-	PERNO	3	PIN	AXE	BOLZEN	PERNO
17	4105501	ANELLO ELASTICO	3	SPRING RING	BAGUE ELASTIQUE	DICHTRING	ANILLO ELASTICO
18	-	RONDELLA	6	WASHER	RONDELLE	SCHEIBE	ARANDELA
19	-	RULLINO	183	NEEDLE	ROULEAU	ROLLE	AGUJA
20	-	SATELLITE	3	PLANETARY GEAR	SATELLITE	PLANETENRAD	SATELITE
21	2403215	SATELLITE	1	PLANETARY GEAR	SATELLITE	PLANETENRAD	SATELITE
22	2402258	GUARNIZIONE OR	2	O-RING	O-RING	O-RING	ANILLO EN O
23	2403191	ANELLO DENTATO	1	TOOTHED RING	BAGUE DENTE	VERZAHNTER RING	CORONA DENTADA
24	2403192	COPERCHIO	1	COVER	COUVERCLE	DECKEL	TAPA
25	1105153	VITE	2	SCREW	VIS	SCHRAUBE	TORNILLO
25A	1105151	VITE	1	SCREW	VIS	SCHRAUBE	TORNILLO
27	2503479	ANELLO ELASTICO	1	SPRING RING	BAGUE ELASTIQUE	DICHTRING	ANILLO ELASTICO
28	2402220	ANELLO	1	RING	BAGUE	RING	ANILLO
29	2503475	ANELLO ELASTICO	3	SPRING RING	BAGUE ELASTIQUE	DICHTRING	ANILLO ELASTICO
30	-	PORTASATELLITE	1	PLANETARY HOLDER	PORTE PIGNON	PLANETENTRAEGER	CAJA DE SATELITES
-	2403182	RIDUTTORE S/MOTORE	1	REDUCTION UNIT	REDUCTEUR	UNTERSETZUNGSGETR.	REDUCTOR

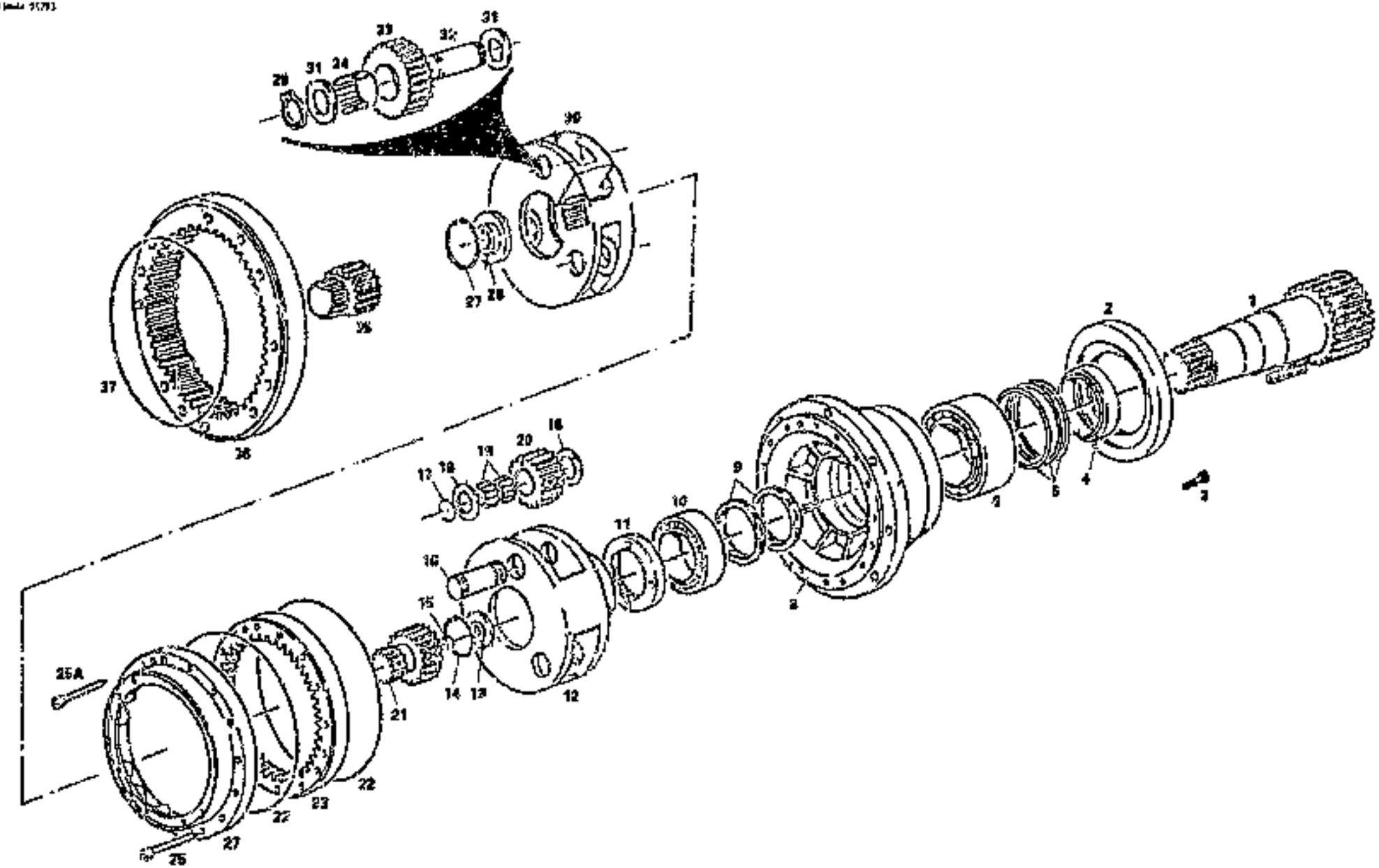

	RIDUTTORE ROTAZIONE SWING REDUCTION UNIT REDUCTEUR DE ROTATION UMDREHUNGSGETRIEBE REDUCTOR DE ROTACION	Data 11/93 Date Date Datum Fecha	Valido da matricola 015111 Valid from s/n. Valable de no. de serie Gilt ab serien nr. Valedero desde el numero	a to à bis hasta	TAV. 32A

	RIDUTTORE ROTAZIONE SWING REDUCTION UNIT REDUCTEUR DE ROTATION UMDREHUNGSGETRIEBE REDUCTOR DE ROTACION	Data 11/93 Date Date Datum Fecha	Valido da matricola 015111 a Valid from s/n. to Valable de nc. de serie à Gild ab serien nr. bis Valedero desde el numero hasta	TAV. 32A

Pos.	N. Codice	Denominazione	Pz.	Description	Désignation	Benennung	Denominacion
31	-	RONDELLA	8	WASHER	RONDELLE	SCHEIBE	ARANDELA
32	-	PERNO	3	PIN	AXE	BOLZEN	PERNO
33	-	SATELLITE	3	PLANETARY GEAR	SATELLITE	PLANETENRAD	SATELITE
34	-	RULLINO	108	NEEDLE	ROULEAU	ROLLE	AGUJA
35	2403194	SATELLITE	1	PLANETARY GEAR	SATELLITE	PLANETENRAD	SATELITE
36	2402218	ANELLO DENTATO	1	TOOTHED RING	BAGUE DENTE	VERZAHNTER RING	CORONA DENTADA
37	1201322	GUARNIZIONE OR	2	O-RING	O-RING	O-RING	ANILLO EN O
1-11	-	KIT USCITA	1	KIT	JEU	AUSTAUSCHSATZ	KIT
12-26	-	KIT RIDUZIONE	0	NIPPLE KIT	JEU REDUCTION	REDUZIERSTUECK-AUSTAUSCHSATZ	KIT REDUCCION
12-26	-	KIT RIDUZIONE	1	NIPPLE KIT	JEU REDUCTION	REDUZIERSTUECK-AUSTAUSCHSATZ	KIT REDUCCION
27-34	2403193	KIT RIDUZIONE	1	NIPPLE KIT	JEU REDUCTION	REDUZIERSTUECK-AUSTAUSCHSATZ	KIT REDUCCION

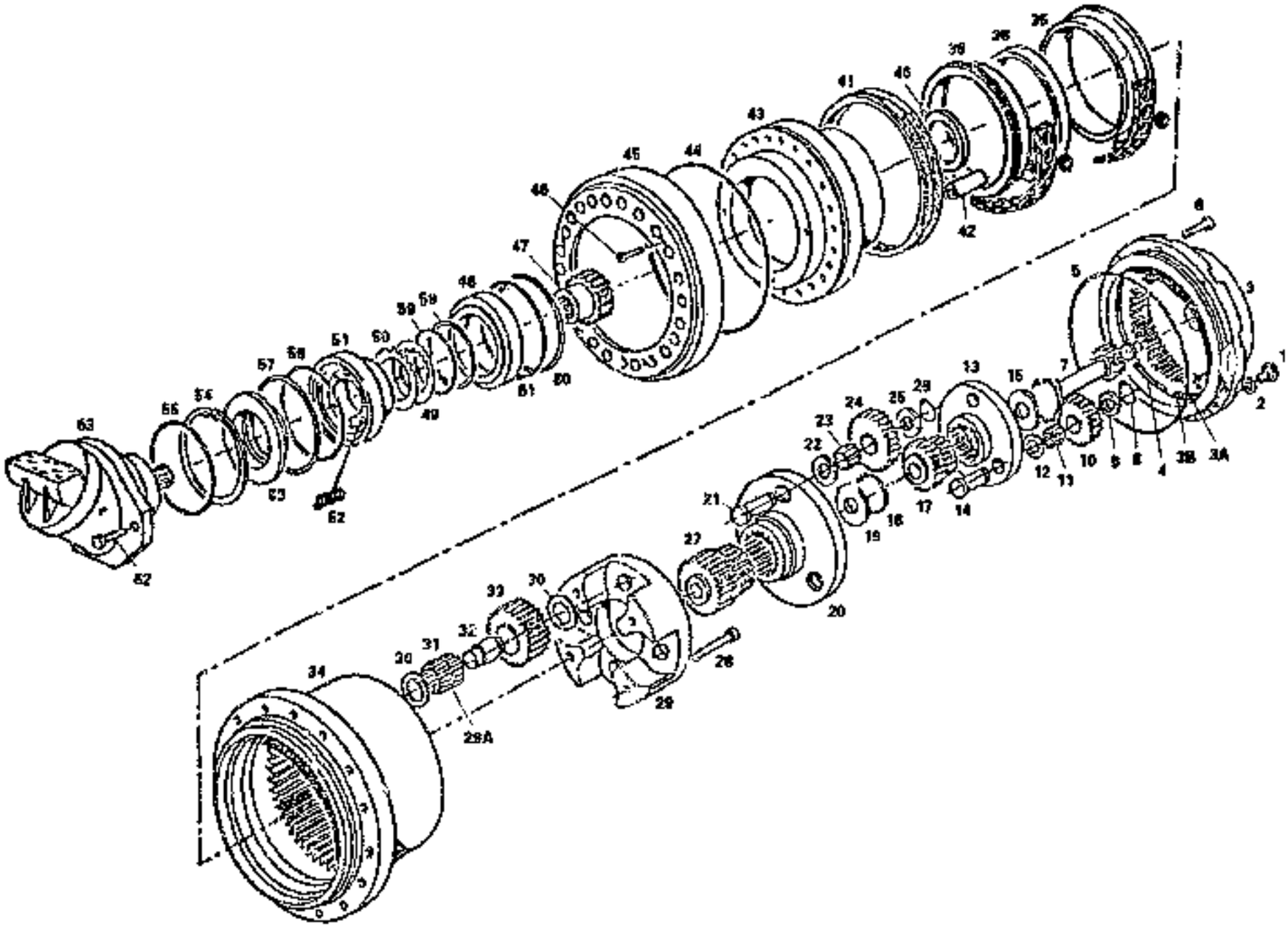

	RIDUTTORE TRASLAZIONE TRAVEL. REDUCTION UNIT REDUCTEUR DE TRANSLATION FAHRWERKGETRIEBE REDUCTOR DE TRANSLACION	Date 11/93 Date Date Datum Fecha	Valido da matricola 015111 a Valid from s/n. to Valable de no. de serie à Gilt ab serien nr. bis Valedero desde el numero hasta	TAV. 33

	RIDUTTORE TRASLAZIONE TRAVEL REDUCTION UNIT REDUCTEUR DE TRANSLATION FAHRWERKGETRIEBE REDUCTOR DE TRASLACION	Data 11/93 Date Date Datum Fecha	Valido da matricola 015111 a Valid from s/n. to Valable de no. de serie à Gild ab serien nr. bis Valedero desde el numero hasta	TAV. 33

Pos.	N. Codice	Denominazione	Pz.	Description	Désignation	Bennenung	Denominacion
1	4213327	TAPPO	4	PLUG	BOUCHON	STOPFEN	TAPON
2	1115108	RONDELLA	4	WASHER	RONDELLE	SCHEIBE	ARANDELA
3	-	COPERCHIO	2	COVER	COUVERCLE	DECKEL	TAPA
3A	-	ANELLO	2	RING	BAGUE	RING	ANILLO
3B	-	ANELLO	2	RING	BAGUE	RING	ANILLO
4	2504464	PASTIGLIA	2	PAD	PASTILLE	BREMSSTOSSEL	PASTILLA
5	1201596	GUARNIZIONE OR	2	O-RING	O-RING	O-RING	ANILLO EN O
6	1105013	VITE	20	SCREW	VIS	SCHRAUBE	TORNILLO
7	2506366	SATELLITE	2	PLANETARY GEAR	SATELLITE	PLANETENRAD	PINON SATELITE
8	4105708	ANELLO ELASTICO	6	SNAP RING	ARRETOIR	SPANNRING	AROS ELASTICOS
9	-	RONDELLA	6	WASHER	RONDELLE	SCHEIBE	ARANDELA
10	-	SATELLITE	6	PLANETARY GEAR	SATELLITE	PLANETENRAD	PINON SATELITE
11	-	RULLINO	108	NEEDLE ROLLER	AIGUILLE	NADEL	RODILLITO
12	-	RONDELLA	6	WASHER	RONDELLE	SCHEIBE	ARANDELA
13	-	PORTASATELLITE	2	PLANETARY HOLDER	PORTE PIGNON	PLANETENTRAEGER	CAJA DE SATELITES
14	-	PERNO	6	PIN	AXE	BOLZEN	PERNO
15	2506368	ANELLO	2	RING	BAGUE	RING	ANILLO
17	2506369	SATELLITE	2	PLANETARY GEAR	SATELLITE	PLANETENRAD	PINON SATELITE
18	2503479	ANELLO ELASTICO	2	SNAP RING	ARRETOIR	SPANNRING	AROS ELASTICOS
19	2503371	ANELLO	2	RING	BAGUE	RING	ANILLO
20	-	PORTASATELLITE	2	PLANETARY HOLDER	PORTE PIGNON	PLANETENTRAEGER	CAJA DE SATELITES
21	-	PERNO	6	PIN	AXE	BOLZEN	PERNO
22	-	RONDELLA	6	WASHER	RONDELLE	SCHEIBE	ARANDELA
23	-	RULLINO	108	NEEDLE ROLLER	AIGUILLE	NADEL	RODILLITO
24	-	SATELLITE	6	PLANETARY GEAR	SATELLITE	PLANETENRAD	PINON SATELITE
26	2503475	ANELLO ELASTICO	6	SNAP RING	ARRETOIR	SPANNRING	AROS ELASTICOS
27	2506359	SATELLITE	2	PLANETARY GEAR	SATELLITE	PLANETENRAD	PINON SATELITE
28	1105557	VITE	6	SCREW	VIS	SCHRAUBE	TORNILLO
29	-	PORTASATELLITE	2	PLANETARY HOLDER	PORTE PIGNON	PLANETENTRAEGER	CAJA DE SATELITES
29A	2506373	DISTANZIALE	2	SPACER	ENTRETOISE	DISTANZSTUECK	ESPACIADOR

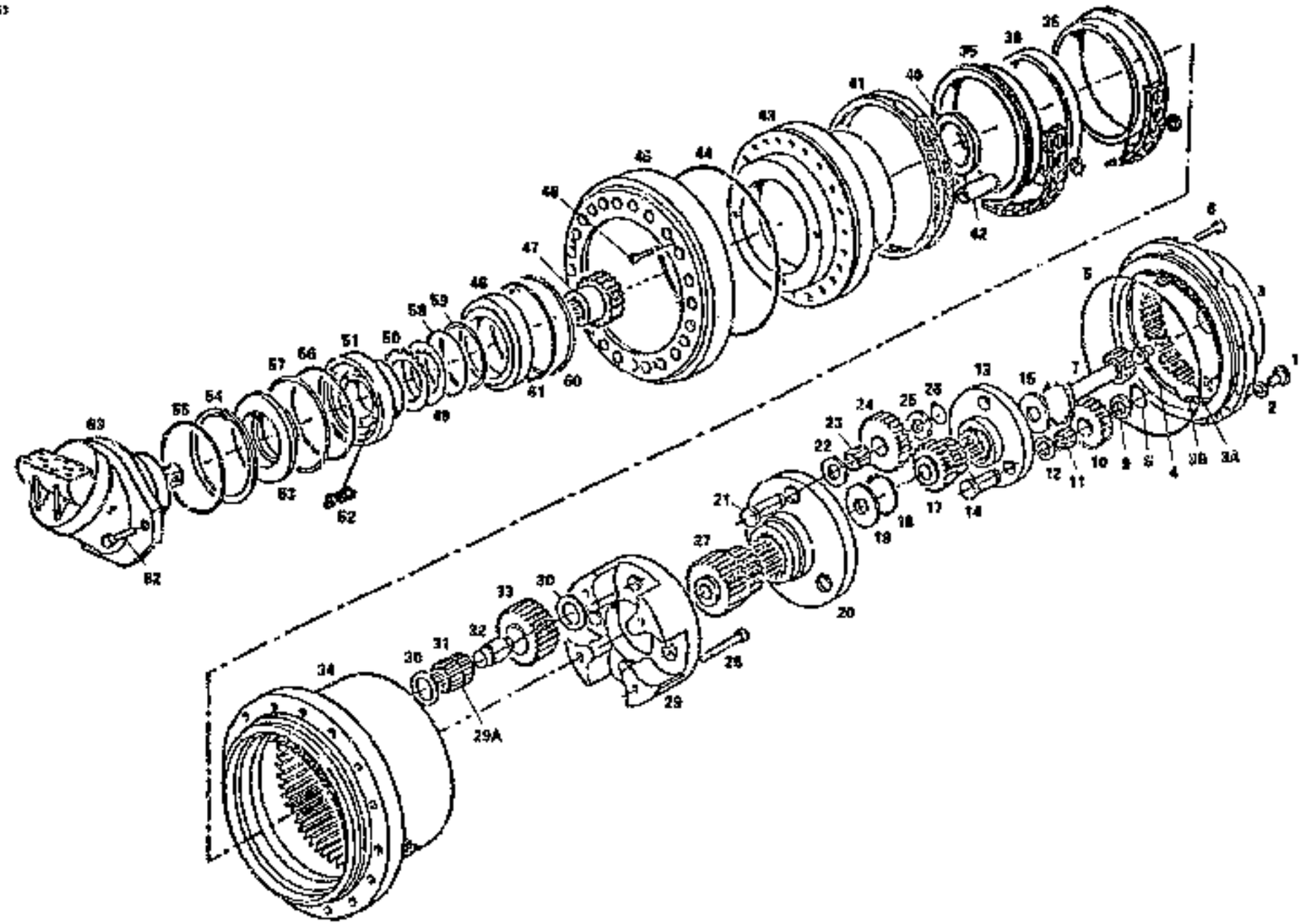

	RIDUTTORE TRASLAZIONE TRAVEL REDUCTION UNIT REDUCTEUR DE TRANSLATION FAHRWERKGETRIEBE REDUCTOR DE TRANSLACION	Data 11/93 Date Date Datum Fecha	Valido da matricola 015111 a Valid from s/n. to Valable de no. de serie à Gild ab serien nr. bis Valedero desde el numero hasta	TAV. 33

	RIDUTTORE TRASLAZIONE TRAVEL REDUCTION UNIT REDUCTEUR DE TRANSLATION FAHRWERKGETRIEBE REDUCTOR DE TRASLACION		Data 11/93 Date Date Datum Fecha	Valido da matricola 015111 Valid from s/n. Valable de no. de serie Gild ab serien nr. Valedero desde el numero	a to à bis hasta	TAV. 33	

Pos.	N. Codice	Denominazione	Pz.	Description	Désignation	Benennung	Denominacion
30	-	RONDELLA	16	WASHER	RONDELLE	SCHEIBE	ARANDELA
31	-	RULLINO	432	NEEDLE ROLLER	AIGUILLE	NADEL	RODILLITO
32	-	PERNO	8	PIN	AXE	BOLZEN	PERNO
33	-	SATELLITE	6	PLANETARY GEAR	SATELLITE	PLANETENRAD	PINON SATELITE
34	-	CORPO	2	BODY	CORPS	GEHAEUSE	CUERPO
35	-	CUSCINETTO	2	BEARING	ROULEMENT	KUGELLAGER	RODAMIENTO
36	-	ANELLO	2	RING	BAGUE	RING	ANILLO
40	2503492	DISTANZIALE	2	SPACER	ENTRETOISE	DISTANZSTUECK	ESPACIADOR
41	1215512	GUARNIZIONE	2	SEAL	GARNITURE	DICHTUNG	GUARNICION
42	2506375	BOCCOLA	8	BUSHING	DOUILLE	BUECHSE	BUJE
43	2506370	MOZZO	2	HUB	MOYEU	NABE	CUBO
44	1201330	GUARNIZIONE OR	2	O-RING	O-RING	O-RING	ANILLO EN O
45	2503499	ANELLO	2	RING	BAGUE	RING	ANILLO
46	1117403	VITE	6	SCREW	VIS	SCHRAUBE	TORNILLO
47	2506377	ALBERO	2	SHAFT	ARBRE	WELLE	ARBOL
48	2506378	DISTANZIALE	2	SPACER	ENTRETOISE	DISTANZSTUECK	ESPACIADOR
49	2503495	DISCO	10	DISC	DISQUE	SCHEIBE	DISCO
50	2503498	DISCO	12	DISC	DISQUE	SCHEIBE	DISCO
51	2506379	PISTONE	2	PISTON	PISTON	KOLBEN	EMBOLO
52	2503501	MOLLA	18	SPRING	RESSORT	FEDER	MUELLE
53	2506380	SPINGIMOLLA	2	SPRING PUSHER	POUSSE RESSORT	DRUCKRING	EMPUJAMUELLE
54	4105046	ANELLO ELASTICO	2	SNAP RING	ARRETOIR	SPANNRING	AROS ELASTICOS
55	1201572	GUARNIZIONE OR	2	O-RING	O-RING	O-RING	ANILLO EN O
56	1201565	GUARNIZIONE OR	2	O-RING	O-RING	O-RING	ANILLO EN O
57	1210743	ANELLO	2	RING	BAGUE	RING	ANILLO
58	1201553	GUARNIZIONE OR	2	O-RING	O-RING	O-RING	ANILLO EN O
59	1210734	ANELLO	2	RING	BAGUE	RING	ANILLO
60	1201562	GUARNIZIONE	2	SEAL	GARNITURE	DICHTUNG	GUARNICION
61	1210744	ANELLO	2	RING	BAGUE	RING	ANILLO
62	1101038	VITE	4	SCREW	VIS	SCHRAUBE	TORNILLO

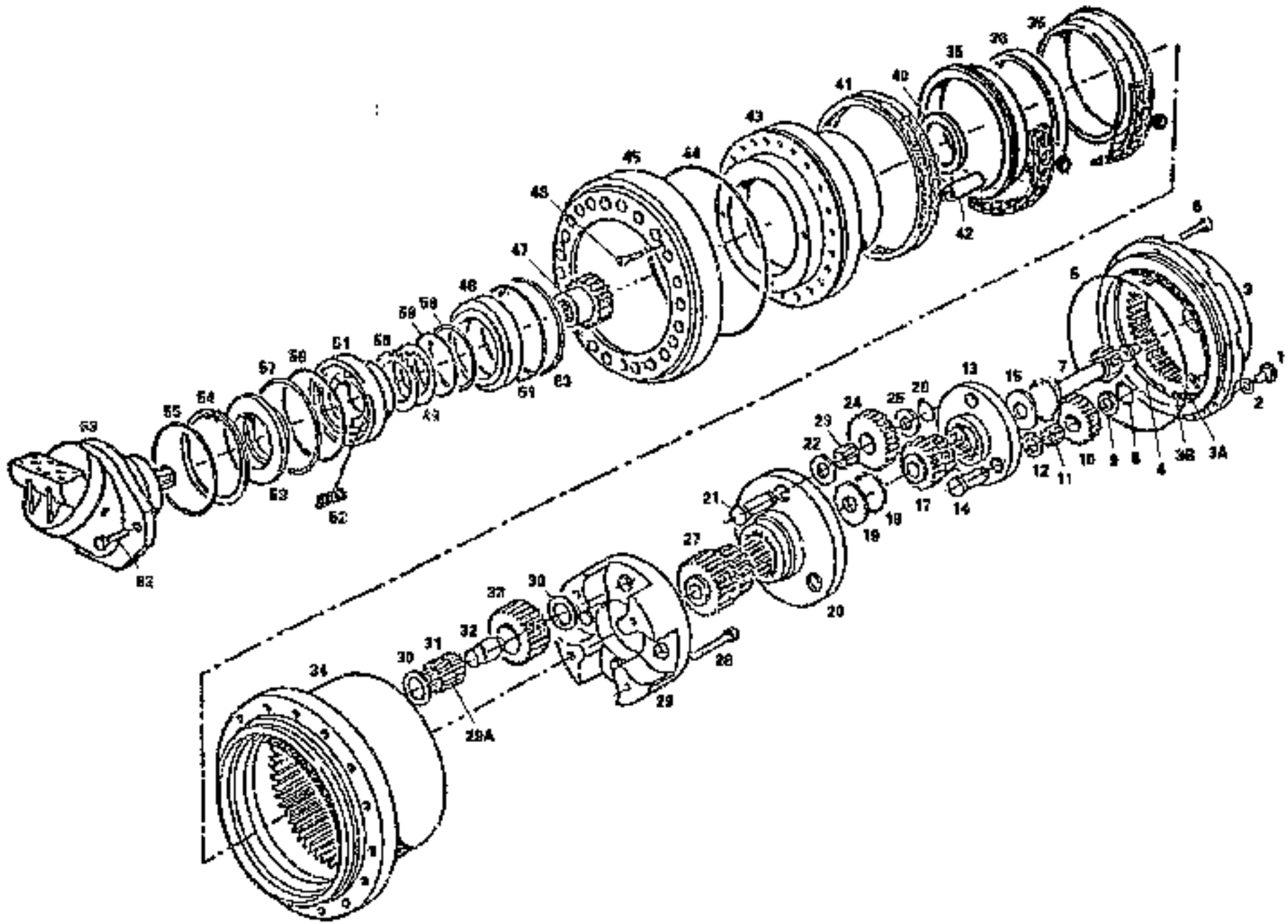

	RIDUTTORE TRASLAZIONE TRAVEL REDUCTION UNIT REDUCTEUR DE TRANSLATION FAHRWERKGETRIEBE REDUCTOR DE TRANSLACION	Data 11/93 Date Date Datum Fecha	Valido da matricola 015111 a Valid from s/n. to Valable de no. de serie à Gild ab serien nr. bis Valedero desde el numero hasta	TAV. 33

	RIDUTTORE TRASLAZIONE TRAVEL REDUCTION UNIT REDUCTEUR DE TRANSLATION FAHRWERKGETRIEBE REDUCTOR DE TRASLACION	Data 11/93 Date Date Datum Fecha	Valido da matricola 015111 a Valid from s/n. to Valable de no. de serie à Gild ab serien nr. bis Valedero desde el numero hasta	TAV. 33

Pos.	N. Codice	l'enominazione	Pz.	Description	Désignation	Benennung	Denominacion
63	1815078	MOTORE IDRAULICO	2	HYDRAULIC MOTOR	MOTEUR HYDRAULIQUE	HYDRAULIKMOTOR	MOTOR HIDRAULICO
58-61	2506360	SERIE GUARNIZIONI FRENO	2	BRAKE SEAL KIT	JEU DE JOINTS FREIN	BREMSE-DICHTUNGSSATZ	EMPAQUETADURAS FRENO
1-62	2506362	RIDUTTORE S/MOTORE	2	REDUCTION UNIT	REDUCTEUR	UNTERSETZUNGSGETR.	REDUCTOR
1-5	2506363	KIT COPERCHIO	2	COVERKIT	KIT COUVERCLE	DECKEL-SATZ	JUEGO TAPA
8-15	2506367	KIT RIDUZIONE 1	2	NIPPLE KIT 1	JEU REDUCTION 1	REDUZIERSTUECK-AUSTAUSCHSATZ 1	KIT REDUCCION1
18-26	2506370	KIT RIDUZIONE 2	2	NIPPLE KIT 2	JEU REDUCTION 2	REDUZIERSTUECK-AUSTAUSCHSATZ 2	KIT REDUCCION 2
28-33	2506372	KIT RIDUZIONE 3	2	NIPPLE KIT 3	JEU REDUCTION 3	REDUZIERSTUECK-AUSTAUSCHSATZ 3	KIT REDUCCION 3
34-36	2506374	KIT CUSCINETTO	2	BEARING KIT	JEU ROULEMENT	KUGELLAGER-SATZ	KIT RODAMIENTO

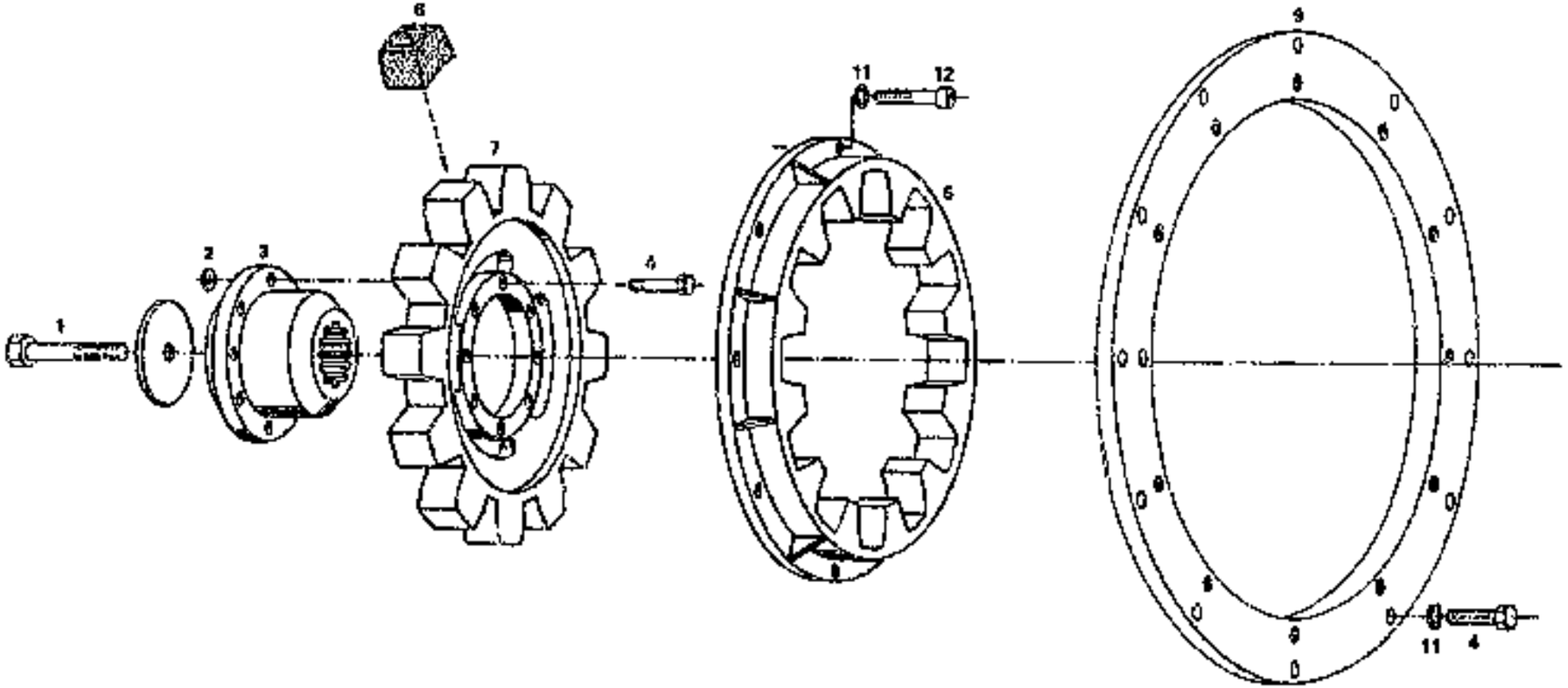

	GIUNTO POMPA PUMP JOINT JOINT POMPE PUMPE-KUPPLUNG ARTICULACION BOMBA	Data 11/93 Date Data Datum Fecha	Valido da matricola 015111 a Valid from s/n. to Valable de no. de serie à Gild ab serien nr. bis Valedero desde el numero hasta	TAV. 40

	GIUNTO POMPA PUMP JOINT JOINT POMPE PUMPE-KUPPLUNG ARTICULACION BOMBA	Data 11/93 Date Date Datum Fecha	Valido da matricola 015111 a Valid from s/n. to Valable de no. de serie à Gild ab serien nr. bis Valedero desde el numero hasta	TAV. 40

Pos.	N. Codice	Denominazione	Pz.	Description	Désignation	Benennung	Denominacion
1	1101036	VITE	1	SCREW	VIS	SCHRAUBE	TORNILLO
2	2804430	RONDELLA	1	WASHER	RONDELLE	SCHEIBE	ARANDELA
3	1527479	FLANGIA	1	FLANGE	BRIDE	FLANSCH	BRIDA
4	1105014	VITE	12	SCREW	VIS	SCHRAUBE	TORNILLO
6	1522742	ANELLO DENTATO	1	TOOTHED RING	BAGUE DENTE	VERZAHNTER RING	CORONA DENTADA
7	1522741	CORONA DENTATA	1	RING GEAR	COURONNE DENTEE	ZAHNKRANZ	CORONA DENTADA
8	1623729	PROTEZIONE	16	GUARD	PROTECTION	SCHUTZ	PROTECCION
9	2804432	FLANGIA	1	FLANGE	BRIDE	FLANSCH	BRIDA
11	1120606	RONDELLA	20	WASHER	RONDELLE	SCHEIBE	ARANDELA
12	1121102	VITE	8	SCREW	VIS	SCHRAUBE	TORNILLO
6-8	1527493	GIUNTO ELASTICO	1	FLEXIBLE JOINT	JOINT ELASTIQUE	ELASTISCHE KUPPLUNG	JUNTA ELASTICA

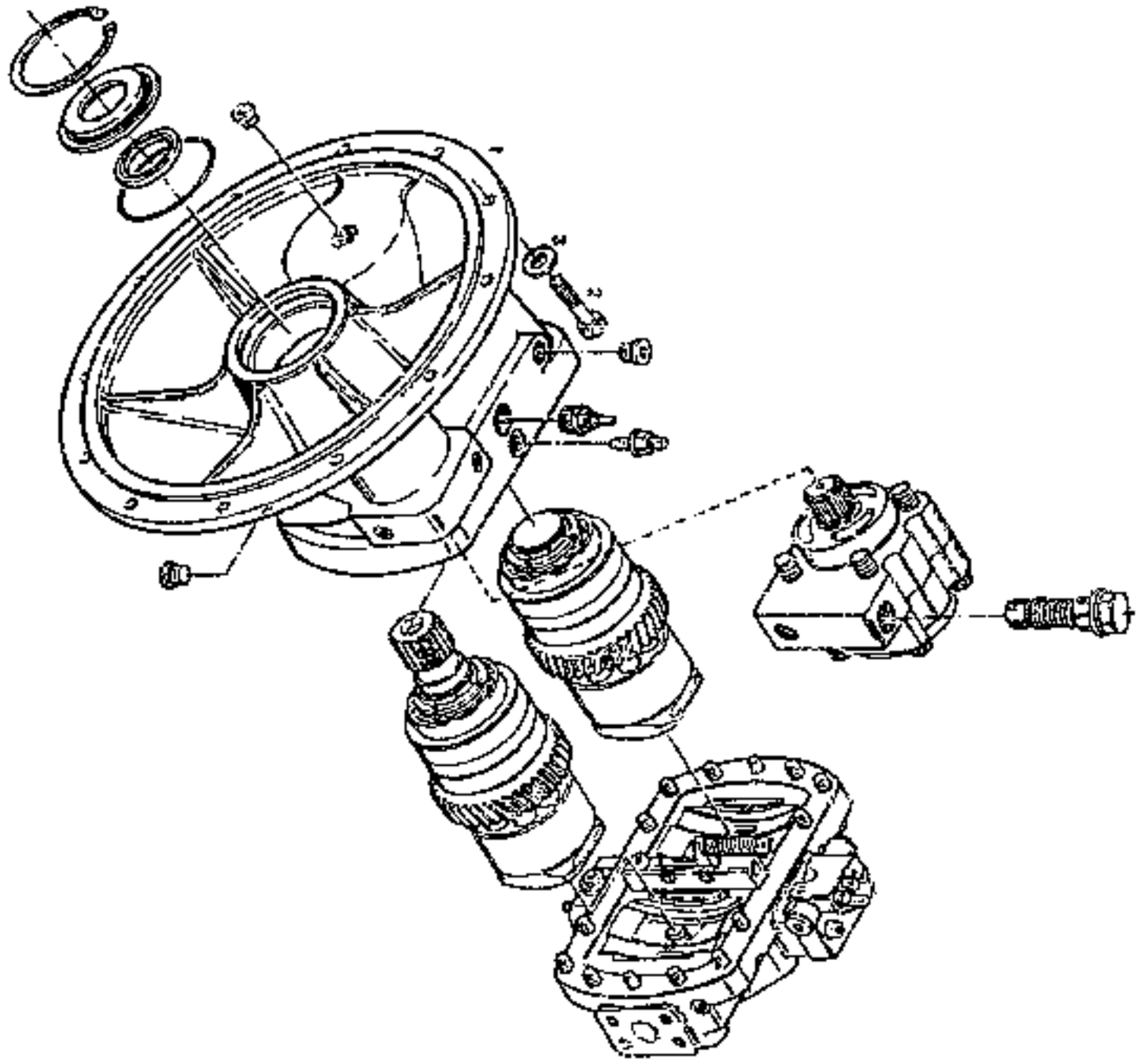

	POMPA IDRAULICA CON MOTORE HYDRAULIC PUMP WITH ENGINE POMPE HYDRAULIQUE AVEC MOTEUR HYDRAULIKPUMPE MIT MOTOR BOMBA HIDRAULICA CON MOTOR	Data 11/93 Date Date Datum Fecha	Valido da matricola 015111 a Valid from s/n. to Valable de no. de serie à Gild ab serien nr. bis Valedero desde el numero hasta	TAV. 41

	POMPA IDRAULICA CON MOTORE HYDRAULIC PUMP WITH ENGINE POMPE HYDRAULIQUE AVEC MOTEUR HYDRAULIKPUMPE MIT MOTOR BOMBA HIDRAULICA CON MOTOR	Data 11/93 Date Date Datum Fecha	Valido da matricola 015111 a Valid from s/n. to Valable de no. de serie à Gild ab serien nr. bis Valedero desde el numero hasta	TAV. 41

Pos.	N. Codice	Denominazione	Pz.	Description	Désignation	Benennung	Denominación
1	1536005	POMPA IDRAULICA	1	HYDRAULIC PUMP	POMPE HYDRAULIQUE	HYDRAULIKPUMPE	BOMBA HIDRAULICA
2	1101019	VITE	12	SCREW	VIS	SCHRAUBE	TORNILLO
3	1120006	RONDELLA	12	WASHER	RONDELLE	SCHEIBE	ARANDELA

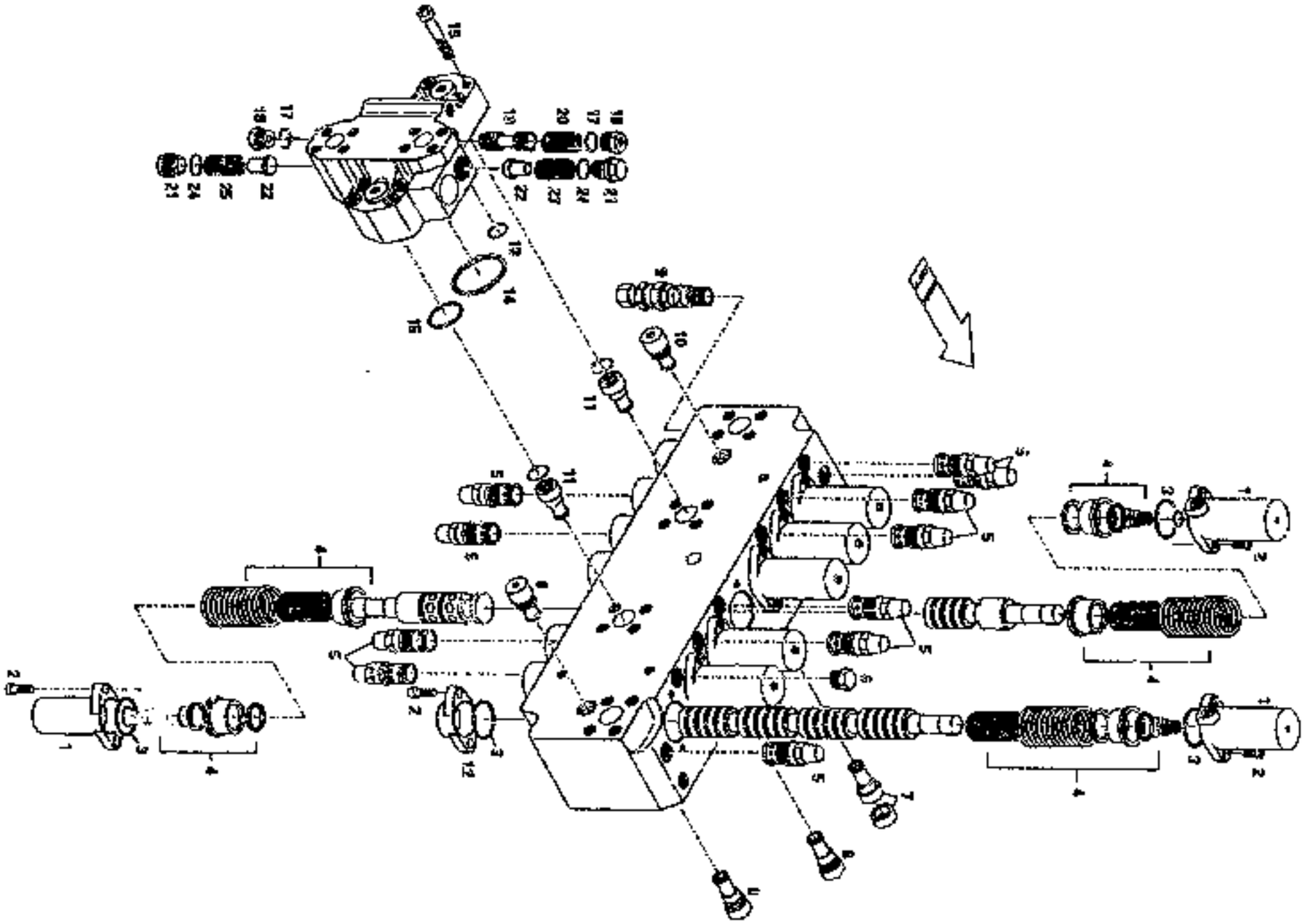

DISTRIBUTORE CONTROL VALVE DISTRIBUTEUR STEUERBLOCK DISTRIBUIDOR	Data 11/93 Date Data Datum Fecha	Valido da matricola 015111 Valid from s/n. Valable de nr. de serie Gild ab serien nr. Valedero desde el numero	e to à bis hasta	TAV. 45

	DISTRIBUTORE CONTROL VALVE DISTRIBUTEUR STEUERBLOCK DISTRIBUIDOR	Data 11/93 Date Data Datum Fecha	Valido da matricola 015111 a Valid from s/n. to Valable de no. de serie à Gilt ab serien nr. bis Valedero desde el numero hasta	TAV. 45

Pos.	N. Codice	Denominazione	Pz.	Description	Désignation	Benennung	Denominacion
1	1615671	CAPPELLOTTO	8	CAP	CAPUCHON	ABSCHLUSSKAPPE	CAPUCHON
2	1105002	VITE	26	SCREW	VIS	SCHRAUBE	TORNILLO
3	1201514	GUARNIZIONE OR	14	O-RING	O-RING	O-RING	ANILLO EN O-RING
4	1615681	KIT MOLLA	14	SPRING KIT	KIT RESSORT	FEDERSATZ	MUELLE
5	1615520	VALVOLA ANTIURTO	11	ANTISHOCK VALVE	SOUPAPE ANTICHOC	STOSSFESTVENTIL	VALVULA ANTICHOQUE
6	1615673	TAPPO	1	PLUG	BOUCHON	STOPFEN	TAPON
7	1615519	VALVOLA UNIDIREZIONALE	1	SINGLE ACTING VALVE	SOUPAPE A SIMPLE EFFECT	SPERRVENTIL	VALVULA MONODIRECCIONAL
8	1615588	VALVOLA UNIDIREZIONALE	3	SINGLE ACTING VALVE	SOUPAPE A SIMPLE EFFECT	SPERRVENTIL	VALVULA MONODIRECCIONAL
9	1615516	VALVOLA DOPPIA TARATURA	1	DOUBLE-SETTING VALVE	SOUPAPE A DOUBLE REGLAGE	DOPPELEICHVENTIL	VALVULA DE DOBLE AJUSTE
10	1615518	VALVOLA UNIDIREZIONALE	1	SINGLE ACTING VALVE	SOUPAPE A SIMPLE EFFECT	SPERRVENTIL	VALVULA MONODIRECCIONAL
11	1615517	VALVOLA UNIDIREZIONALE	2	SINGLE ACTING VALVE	SOUPAPE A SIMPLE EFFECT	SPERRVENTIL	VALVULA MONODIRECCIONAL
12	1615672	CAPPELLOTTO	6	CAP	CAPUCHON	ABSCHLUSSKAPPE	CAPUCHON
13	1201877	GUARNIZIONE OR	1	O-RING	O-RING	O-RING	ANILLO EN O-RING
14	1201152	GUARNIZIONE OR	1	O-RING	O-RING	O-RING	ANILLO EN O-RING
15	1201142	GUARNIZIONE OR	1	O-RING	O-RING	O-RING	ANILLO EN O-RING
16	1105035	VITE	8	SCREW	VIS	SCHRAUBE	TORNILLO
17	1201124	GUARNIZIONE OR	2	O-RING	O-RING	O-RING	ANILLO EN O-RING
18	1615678	TAPPO	2	PLUG	BOUCHON	STOPFEN	TAPON
19	1615679	SPOLA	1	SPOOL	TIGE	SPULE	LANZADERA
20	1615680	MOLLA	1	SPRING	RESSORT	FEDER	MUELLE
21	1615674	TAPPO	2	PLUG	BOUCHON	STOPFEN	TAPON
22	1615675	OTTURATORE	2	LOCK	BOUCHON	VERSCHLUSS	OBTURADOR
23	1615676	MOLLA	1	SPRING	RESSORT	FEDER	MUELLE
24	1201978	GUARNIZIONE OR	2	O-RING	O-RING	O-RING	ANILLO EN O-RING
25	1615677	MOLLA	1	SPRING	RESSORT	FEDER	MUELLE
17-25	1615822	BY PASS COMPLETO	1	BY PASS VALVE ASS'Y	BLOC VALVE COMPLET	KOMPLETT DRUCKREGELVENTIL	BY-PASS COMPLETO
1-25	1615611	DISTRIBUTORE COMPLETO	1	CONTROL VALVE ASS'Y	DISTRIBUTEUR COMPLET	KOMPLETT STEUERBLOCK	DISTRIBUIDOR COMPLETO

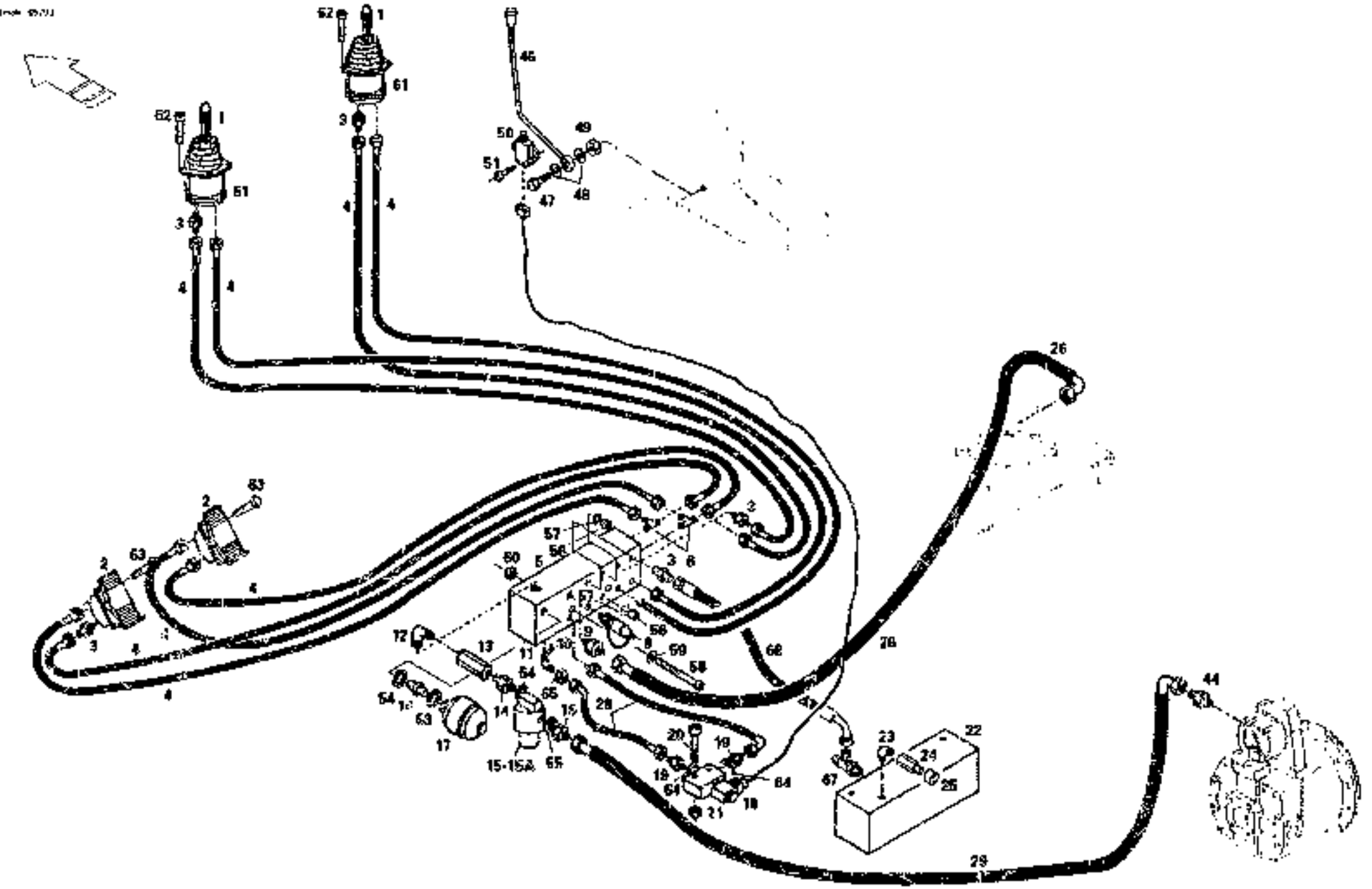

	COMANDI IDRAULICI DISTRIBUTORE HYDRAULIC VALVEBANKS CONTROLS COMMANDES HYDRAULIQUES DISTRIBUTEUR HYDR.STEUERUNGEN DES STEUERBLOCKS MANDOS HIDRAULICOS DISTRIBUIDOR	Date 11/99 Date Date Datum Fecha	Valido da matricola 015111 Valid from s/n. Valable de no. de serie Gilt ab serien nr. Valedero desde el numero	a to à bis hasta	TAV. 51

	COMANDI IDRAULICI DISTRIBUTORE HYDRAULIC VALVEBANKS CONTROLS COMMANDES HYDRAULIQUES DISTRIBUTEUR HYDRAULIKSTEUERUNGEN DES STEUERBLOCKS MANDOS HIDRAULICOS DISTRIBUIDOR	Data 11/93 Date Date Datum Fecha	Valido da matricola 015111 a Valid from s/n. to Valable de no de serie à Gild ab serien nr. bis Valedero desde el numero hasta	TAV. 51

Pos.	N. Codice	Denominazione	Pz.	Description	Désignation	Benennung	Denominacion
1	1615961	MANIPOLATORE	2	KNOB	MANIPULATEUR	STEUERHEBEL	MANIPULADOR
2	1615056	COMANDO A PEDALE	2	PEDAL CONTROL	COMMANDE A PEDALE	PEDALSTEUERUNG	MANDO POR PEDAL
3	4219703	GIUNZIONE	13	NIPPLE	RACCORD	VERBINDUNG	ACOPLAMIENTO
4	1305052	TUBO FX	8	FLEXIBLE HOSE	TUYAU FLEXIBLE	SCHLAUCH	TUBO FLEXIBLE
5	2923729	BLOCCHETTO	1	BLOCK	TAQUET	ENDMASS	BLOQUE
6	4223203	RACCORDO	2	FITTING	RACCORD	STUTZEN	RACOR
8	4205071	PRESA PRESSIONE	1	PRESSURE INTAKE	PRISE PRESSION	DRUCKEINGRIFF	TOMA PRESION
9	4218711	GIUNZIONE	1	NIPPLE	RACCORD	VERBINDUNG	ACOPLAMIENTO
10	4205174	RIDUZIONE	1	NIPPLE	REDUCTION	REDUZIERSTUCK	REDUCCION
11	4222777	RACCORDO	1	FITTING	RACCORD	STUTZEN	RACOR
12	4222786	RACCORDO	1	FITTING	RACCORD	STUTZEN	RACOR
13	1821437	VALVOLA	1	VALVE	SOUPAPE	VENTIL	VALVULA
14	4205156	RIDUZIONE	2	NIPPLE	REDUCTION	REDUZIERSTUCK	REDUCCION
15	1816040	FILTRO	1	FILTER	FILTRE	FILTER	FILTRO
15A	1816120	CARTUCCIA FILTRO	1	FILTER CARTRIDGE	CARTOUCHE FILTRE	FILTER-PATRONE	CARTUCHO FILTRO
16	4219728	GIUNZIONE	1	NIPPLE	RACCORD	VERBINDUNG	ACOPLAMIENTO
17	1820954	ACCUMULATORE	1	ACCUMULATOR	ACCUMULATEUR	DRUCKSPEICHER	ACUMULADOR
18	1821558	RUBINETTO ELETTRICO	1	ELECTRIC COCK	ROBINET ELECTRIQUE	ELEKTRIKHAHN	GRIFO ELECTRICO
19	4219704	RIDUZIONE	2	NIPPLE	REDUCTION	REDUZIERSTUCK	REDUCCION
20	1105107	VITE	2	SCREW	VIS	SCHRAUBE	TORNILLO
21	-	DADO	2	NUT	ECROU	MUTTER	TUERCA
22	1821595	GRUPPO VALVOLE	1	VALVES ASS'Y	GROUPE SOUPAPES	VENTILEN-GRUPPE	GRUPO VALVULAS
23	4219136	RACCORDO	1	FITTING	RACCORD	STUTZEN	RACOR
24	4226062	RIDUZIONE	1	NIPPLE	REDUCTION	REDUZIERSTUCK	REDUCCION
25	4006976	PRESSOSTATO	1	PRESSURE SWITCH	PRESSOSTAT	DRUCKWACHTER	PRESOSTATO
26	1305249	TUBO FX	1	FLEXIBLE HOSE	TUYAU FLEXIBLE	SCHLAUCH	TUBO FLEXIBLE
28	1305033	TUBO FX	2	FLEXIBLE HOSE	TUYAU FLEXIBLE	SCHLAUCH	TUBO FLEXIBLE
29	1305669	TUBO FX	1	FLEXIBLE HOSE	TUYAU FLEXIBLE	SCHLAUCH	TUBO FLEXIBLE
44	4222738	RIDUZIONE	1	NIPPLE	REDUCTION	REDUZIERSTUCK	REDUCCION
46	4566380	LEVA	1	LEVER	LEVIER	HEBEL	PALANCA

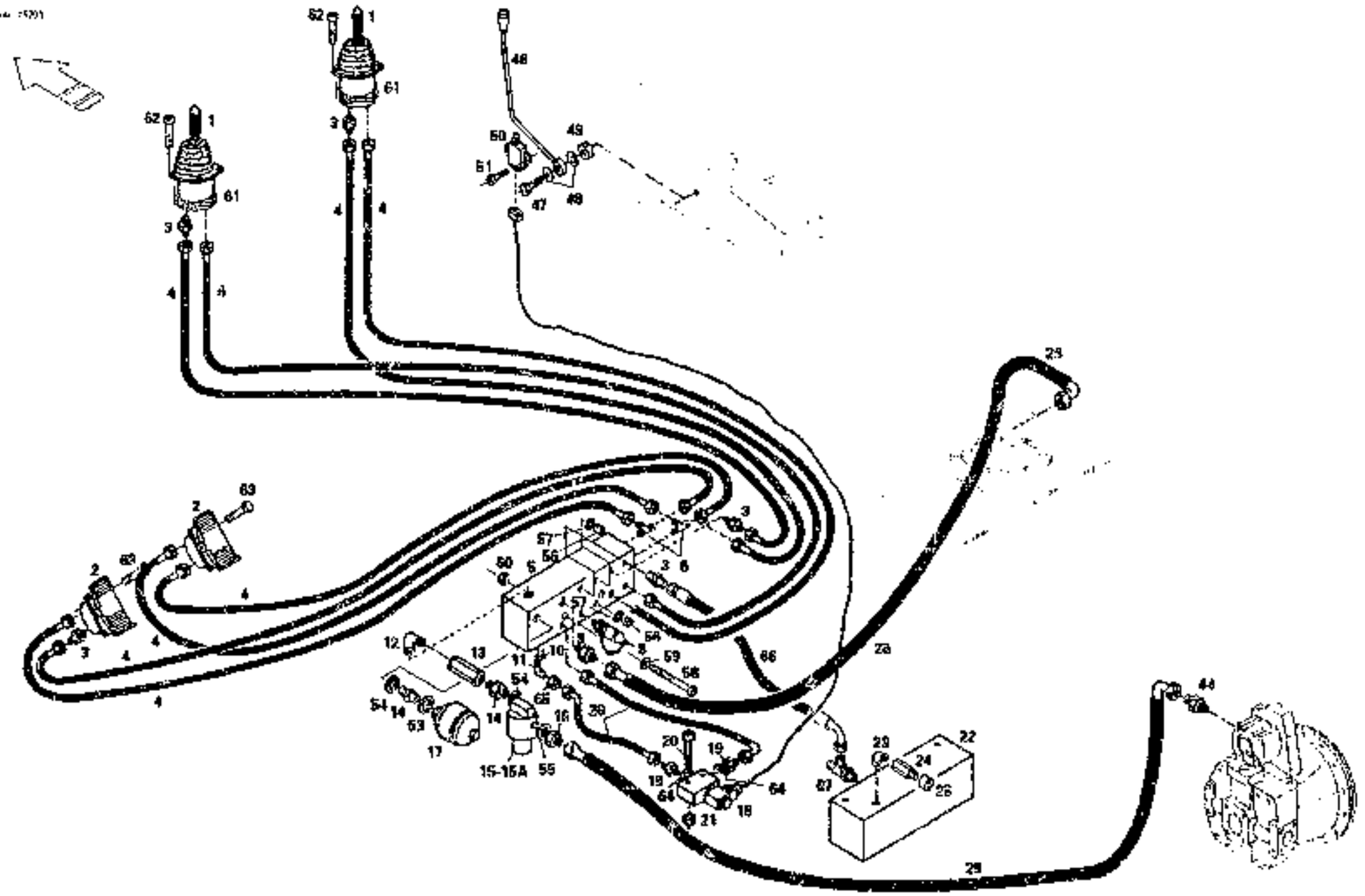

	COMANDI IDRAULICI DISTRIBUTORE HYDRAULIC VALVEBANKS CONTROLS COMMANDES HYDRAULIQUES DISTRIBUTEUR HYDR.STEUERUNGEN DES STEUERBLOCKS MANDOS HIDRAULICOS DISTRIBUIDOR	Data 11/99 Date Date Datum Fecha	Valido da matricola 015111 Valid from s/n. Valable de no. de serie Gild ab serien nr. Valedero desde el numero	a to à bis hasta	TAV. 51

	COMANDI IDRAULICI DISTRIBUTORE HYDRAULIC VALVEBANKS CONTROLS COMMANDES HYDRAULIQUES DISTRIBUTEUR HYDRAULIKSTEUERUNGEN DES STEUERBLOCKS MANDOS HIDRAULICOS DISTRIBUIDOR	Data 11/93 Date Date Datum Fecha	Valido da matricola 015111 a Valid from s/n. to Valable de no. de serie à Gild ab serien nr. bis Valedero desde el numero hasta	TAV. 51

Pos.	N. Codice	Denominazione	Pz.	Description	Désignation	Benennung	Denominacion
47	1102024	VITE	1	SCREW	VIS	SCHRAUBE	TORNILLO
48	1114045	RONDELLA	2	WASHER	RONDELLE	SCHEIBE	ARANDELA
49	1110044	DADO	1	NUT	ECROU	MUTTER	TUERCA
50	4006172	MICROINTERRUTTORE	1	MICROSWITCH	MICROINTERRUPTEUR	MIKROSCHALTER	MICROINTERRUPTOR
51	1105101	VITE	2	SCREW	VIS	SCHRAUBE	TORNILLO
53	1210615	RONDELLA	1	WASHER	RONDELLE	SCHEIBE	ARANDELA
54	1210617	RONDELLA	3	WASHER	RONDELLE	SCHEIBE	ARANDELA
55	1115001	RONDELLA	4	WASHER	RONDELLE	SCHEIBE	ARANDELA
56	4205280	TAPPO	2	PLUG	BOUCHON	STOPFEN	TAPON
57	1210610	RONDELLA	2	WASHER	RONDELLE	SCHEIBE	ARANDELA
58	1105011	VITE	2	SCREW	VIS	SCHRAUBE	TORNILLO
59	1112004	RONDELLA	2	WASHER	RONDELLE	SCHEIBE	ARANDELA
60	1110203	DADO	2	NUT	ECROU	MUTTER	TUERCA
61	1216468	GUARNIZIONE	2	SEAL	GARNITURE	DICHTUNG	GUARNICION
62	1105003	VITE	6	SCREW	VIS	SCHRAUBE	TORNILLO
63	1101013	VITE	6	SCREW	VIS	SCHRAUBE	TORNILLO
64	1115045	RONDELLA	2	WASHER	RONDELLE	SCHEIBE	ARANDELA
65	4222763	RACCORDO	1	FITTING	RACCORD	STUTZEN	RACOR
66	1305070	TUBO FX	1	FLEXIBLE HOSE	TUYAU FLEXIBLE	SCHLAUCH	TUBO FLEXIBLE
67	4223203	RACCORDO	1	FITTING	RACCORD	STUTZEN	RACOR

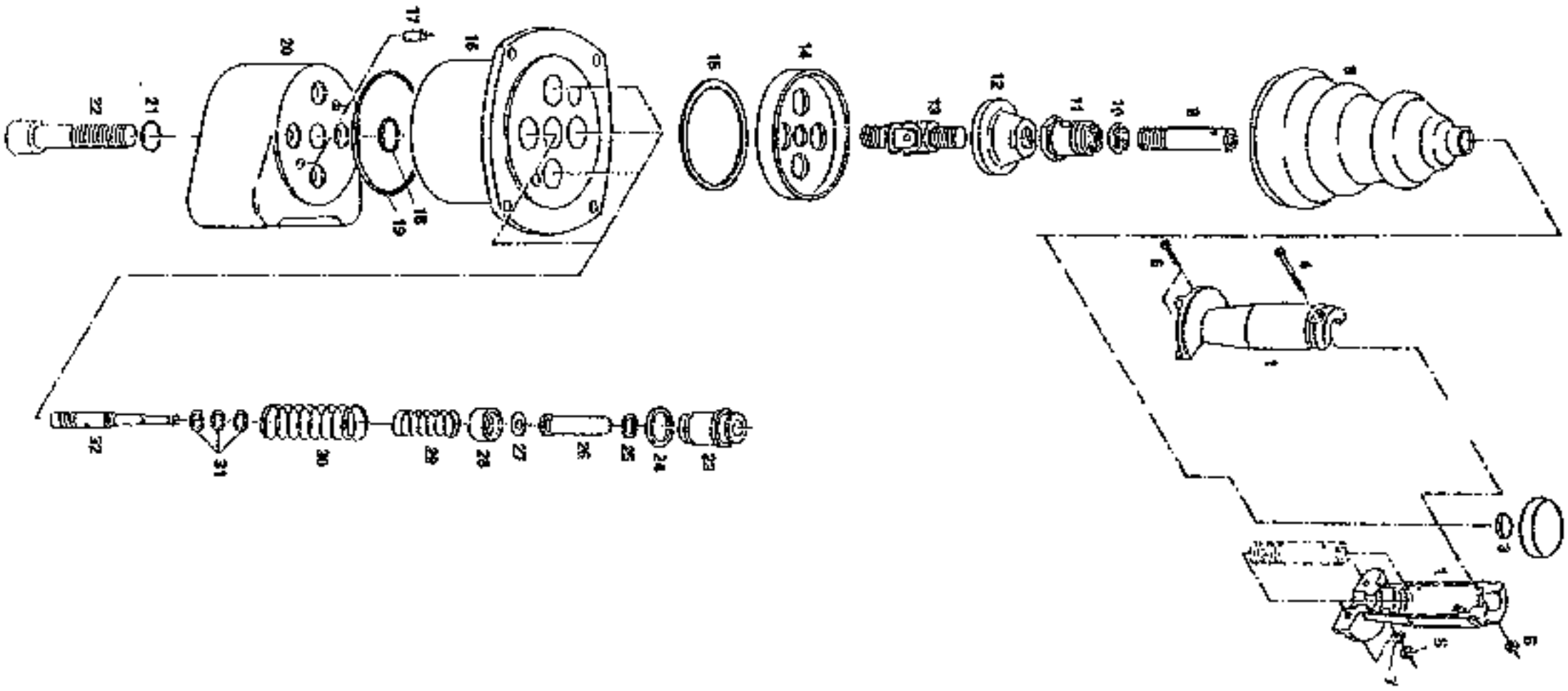

	COMANDO CONTROL COMMANDE STEUERUNG CONTROL	Data 11/93 Date Date Datum Fecha	Valido da matricola 015111 Valid from s/n. Valable de no. de serie Gild ab senen nr. Valedero desde el numero	a to à bis hasta	TAV. 52

	COMANDO CONTROL COMMANDE STEUERUNG MANDO	Data 11/93 Date Date Datum Fecha	Valido da matricola 015111 a Valid from s/n. to Valable de no. de serie à Gild ab serien nr. bis Valedero desde el numero hasta	TAV. 52

Pos.	N. Codice	Denominazione	Pz.	Description	Désignation	Benennung	Denominacion
1	-	MANOPOLA	2	HANDLE	POIGNEE	GRIFF	MANOPLA
2	-	CAPPELLOTTO	2	CAP	CAPUCHON	SCHUTZKAPPE	CAPUCHON
3	-	PASTIGLIA	2	PAD	PASTILLE	BREMSSTOSSEL	PASTILLA
4	-	VITE	2	SCREW	VIS	SCHRAUBE	TORNILLO
5	-	DADO	6	NUT	ECROU	MUTTER	TUERCA
6	-	VITE	4	SCREW	VIS	SCHRAUBE	TORNILLO
7	-	RONDELLA	4	WASHER	RONDELLE	SCHEIBE	ARANDELA
8	-	ADATTATORE	2	ADAPTER	ADAPTEUR	PASSTUECK	ADAPTADOR
9	1615481	SOFFIETTO	2	RUBBER SEAL	SOUFFLET	BALGGEBLAESE	FUELLE
10	1615482	DADO	2	NUT	ECROU	MUTTER	TUERCA
11	1615483	SEDE	2	SEAT	SIEGE	GEHAEUSE	ASIENTO
12	1615484	CAMMA	2	CAM	CAME	NOCKEN	CAMA
13	1615485	SNODO	2	ARTICULATION	ARTICULATION	GELENK	ARTICULACION
14	1615486	RITEGNO	2	RETAINER	RETENUE	DICHTSTUECK	RETEN
15	1615487	GUARNIZIONE	2	SEAL	JOINT	DICHTUNG	GUARNICION
16	1615488	CORPO	2	BODY	CORPS	GEHAEUSE	CUERPO
17	-	SPINA	4	PIN	GOUPILLE	SPLINT	PASADOR HENDIDO
18	-	GUARNIZIONE	2	SEAL	JOINT	DICHTUNG	GUARNICION
1-8	1615493	MANOPOLA	2	HANDLE	POIGNEE	GRIFF	MANOPLA
19	-	GUARNIZIONE	2	SEAL	JOINT	DICHTUNG	GUARNICION
20	-	CORPO	2	BODY	CORPS	GEHAEUSE	CUERPO
21	-	GUARNIZIONE	2	SEAL	JOINT	DICHTUNG	GUARNICION
22	1615489	VITE	2	SCREW	VIS	SCHRAUBE	TORNILLO
23	-	TAPPO	6	PLUG	BOUCHON	STOPFEN	TAPON
24	-	GUARNIZIONE	8	SEAL	JOINT	DICHTUNG	GUARNICION
25	-	GUARNIZIONE	8	SEAL	JOINT	DICHTUNG	GUARNICION
26	-	PISTONCINO	8	PLUNGER	PISTON	KOLBEN	PISTONCITO
27	1615470	RONDELLA	9	WASHER	RONDELLE	SCHEIBE	ARANDELA
28	1615490	RITEGNO	6	RETAINER	RETENUE	DICHTSTUECK	RETEN
29	1615491	MOLLA	6	SPRING	RESSORT	FEDER	MUELLE

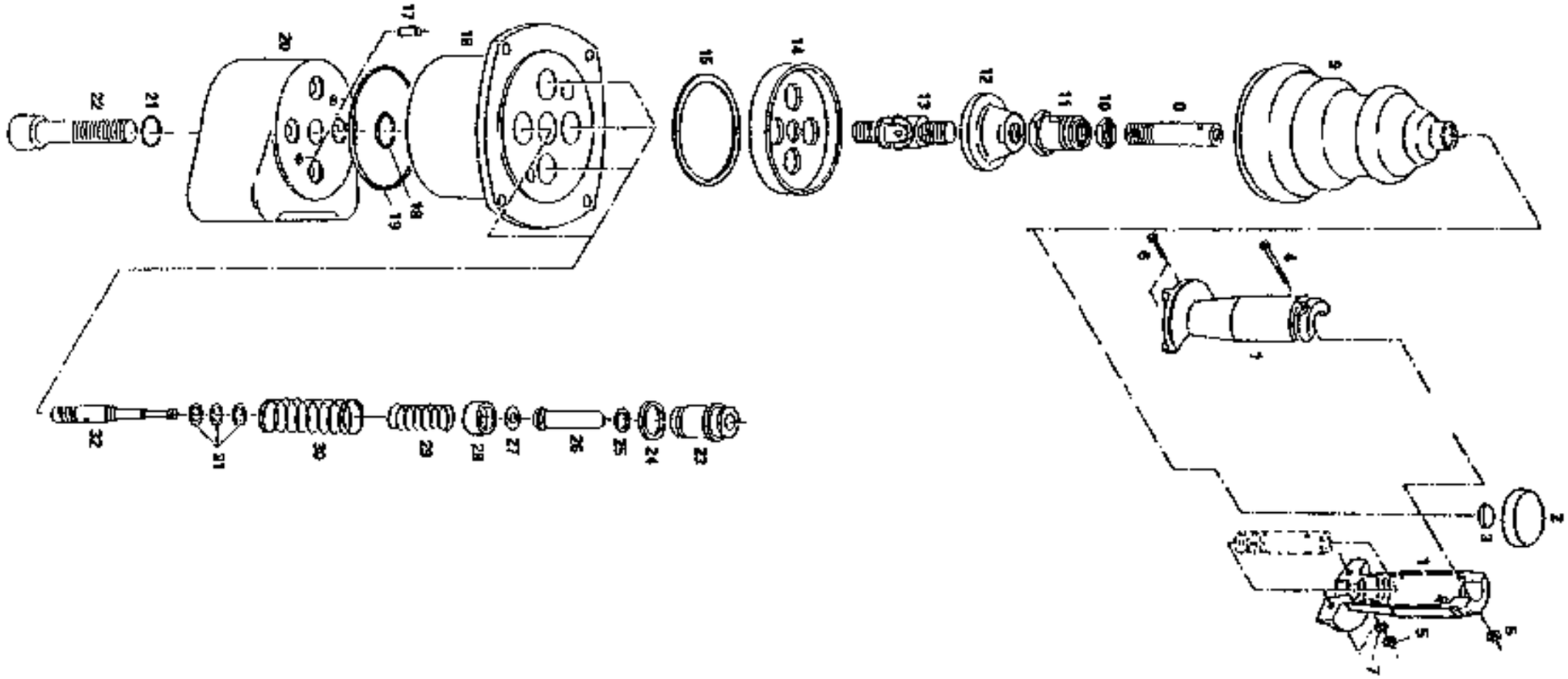

	COMANDO CONTROL COMMANDE STEUERUNG CONTROL	Data 11/93 Date Date Datum Fecha	Valido da matricola 615111 Valid from s/n. Valable de no. de serie Gild ab serien nr. Valodaro desde el numero	a to à bis hasta	TAV. 52

	COMANDO CONTROL COMMANDE STEUERUNG MANDO	Date 11/93 Date Date Datum Fecha	Valido da matricola 015111 a Valid from s/n. to Valable de no. de serie à Gild ab serien nr. bis Valedero desde el numero hasta	TAV. 52

Pos.	N. Codice	Denominazione	Pz.	Description	Désignation	Benennung	Denominacion
30	1615492	MOLLA	8	SPRING	RESSORT	FEDER	MUELLE
31	1615474	SPESSORE	0	SHIM	EPAISSEUR	ZWISCHENSTUECK	ESPESOR
31a	1615475	SPESSORE	0	SHIM	EPAISSEUR	ZWISCHENSTUECK	ESPESOR
31b	1615476	SPESSORE	0	SHIM	EPAISSEUR	ZWISCHENSTUECK	ESPESOR
32	-	PISTONE	8	PISTON	PISTON	KOLBEN	PISTON
1-32	1615064	MANIPOLATORE	2	CONTROL LEVER	MANIPULATEUR	STEUERHEBEL	MANIPULADOR
17-21	1615494	KIT	0	KIT	JEU	AUSTAUSCHSATZ	KIT
23-26	1615495	SPINTORE	0	PUSH	POUSSEUR	STOESSEL	PIEZA DE EMPUJE

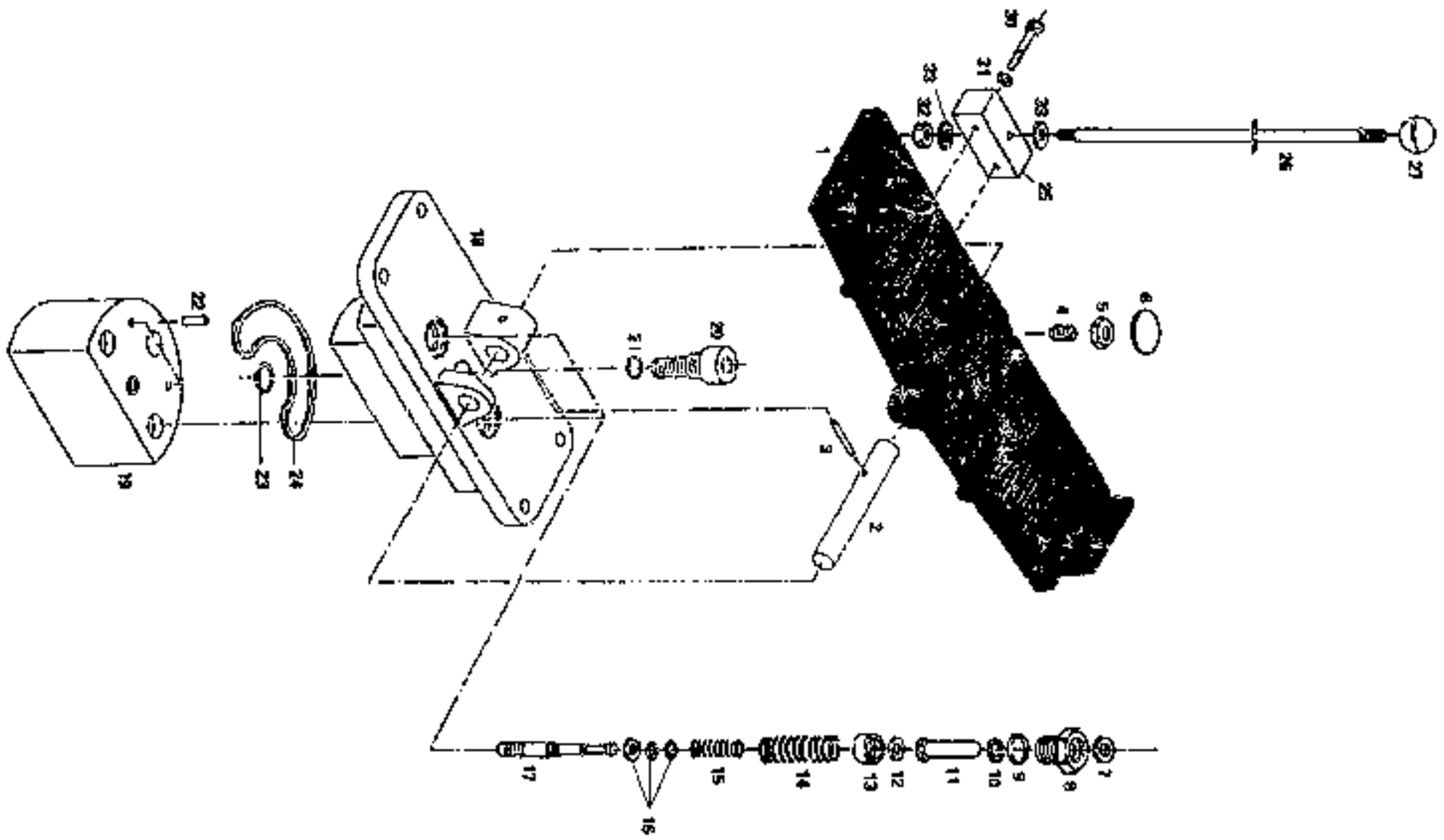

	COMANDO A PEDALE PEDAL CONTROL COMMANDE A PEDALE PEDALSTEUERUNG MANDO POR PEDAL	Data 11/93 Date Date Datum Fecha	Valido da matricola 015111 Valid from s/n. Valable de [illegible] serie Gild ab serien nr. Valedero desde el numero	a to à bis hasta	TAV. 52A

	COMANDO A PEDALE PEDAL CONTROL COMMANDE A PEDALE PEDALSTEUERUNG MANDO POR PEDAL	Data 11/93 Date Date Datum Fecha	Valido da n. tricola 015111 e Valid from s/n. to Valable de no. de serie à Gild ab serien nr. bis Valedero desde el numero hasta	TAV. 52A

Pos.	N. Codice	Denominazione	Pz.	Description	Désignation	Benennung	Denominacion
1	-	PEDALE	2	PEDAL	PEDALE	PEDAL	PEDAL
2	-	PERNO	2	PIN	AXE	BOLZEN	PERNO
3	-	SPINA	2	PIN	GOUPILLE	SPLINT	PASADOR HENDIDO
4	-	GRANO	4	DOWEL	ERGOT	STIFT	PASADOR
5	-	DADO	4	NUT	ECROU	MUTTER	TUERCA
6	-	BORCHIA	4	BOSS	PLAQUE	AUGE	CUBO DE RUEDA
7	-	GUARNIZIONE	4	SEAL	JOINT	DICHTUNG	GUARNICION
8	-	GUIDA	4	GUIDE	GUIDE	FUEHRUNG	DIRECCION
9	-	GUARNIZIONE	4	SEAL	JOINT	DICHTUNG	GUARNICION
10	-	GUARNIZIONE	4	SEAL	JOINT	DICHTUNG	GUARNICION
11	-	PISTONCINO	4	PLUNGER	PISTON	KOLBEN	PISTONCITO
12	1615470	RONDELLA	4	WASHER	RONDELLE	SCHEIBE	ARANDELA
13	1615471	RITEGNO	4	RETAINER	RETENUE	DICHTSTUECK	RETEN
14	1615472	MOLLA	4	SPRING	RESSORT	FEDER	MUELLE
15	1615473	MOLLA	4	SPRING	RESSORT	FEDER	MUELLE
16	1615474	SPESSORE	0	SHIM	EPAISSEUR	ZWISCHENSTUECK	ESPESOR
16a	1615475	SPESSORE	0	SHIM	EPAISSEUR	ZWISCHENSTUECK	ESPESOR
16b	1615476	SPESSORE	0	SHIM	EPAISSEUR	ZWISCHENSTUECK	ESPESOR
1-8	1615478	PEDALE	2	PEDAL	PEDALE	PEDAL	PEDAL
17	-	PISTONE	4	PISTON	PISTON	KOLBEN	PISTON
18	-	CORPO	2	BODY	CORPS	GEHAEUSE	CUERPO
19	-	CORPO	2	BODY	CORPS	GEHAEUSE	CUERPO
20	-	VITE	2	SCREW	VIS	SCHRAUBE	TORNILLO
21	-	GUARNIZIONE	2	SEAL	JOINT	DICHTUNG	GUARNICION
22	-	SPINA	4	PIN	GOUPILLE	SPLINT	PASADOR HENDIDO
23	-	GUARNIZIONE	2	SEAL	JOINT	DICHTUNG	GUARNICION
24	-	GUARNIZIONE	2	SEAL	JOINT	DICHTUNG	GUARNICION
25	5408153	SUPPORTO	2	MOUNTING	SUPPORT	HALTER	SOPORTE
26	5408154	ASTA PEDALI	2	ROD	TIGE	STANGE	VASTAGO
27	4217905	POMELLO	2	KNOB	POMMEAU	GRIFF	POMO

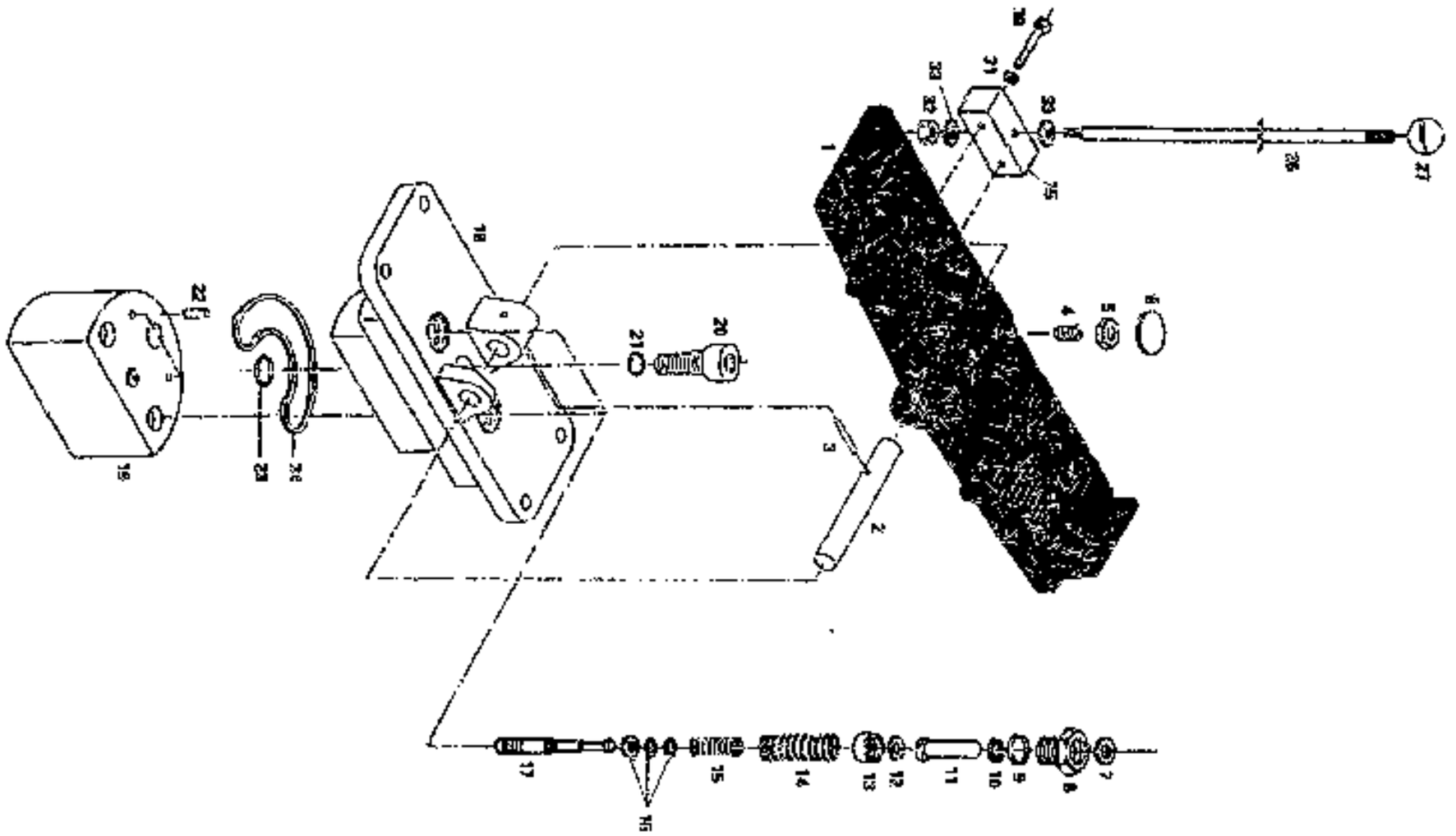

	COMANDO A PEDALE PEDAL CONTROL COMMANDE A PEDALE PEDALSTEUERUNG MANDO POR PEDAL	Data 11/93 Date Date Datum Fecha	Valido da matricola 015111 e Valid from s/n. to Valable de no. de serie à Gild ab serien nr. bis Valedero desde el numero hasta	TAV. 52A

	COMANDO A PEDALE PEDAL CONTROL COMMANDE A PEDALE PEDALSTEUERUNG MANDO POR PEDAL	Date 11/93 Date Date Datum Fecha	Valido da matricola 015111 a Valid from s/n. to Valable de no. de serie à Gild ab serien nr. bis Valedero desde el numero hasta	TAV. 52A

Pos.	N. Codice	Denominazione	Pz.	Description	Désignation	Benennung	Denominacion
30	1102087	VITE	4	SCREW	VIS	SCHRAUBE	TORNILLO
31	1120004	RONDELLA	4	WASHER	RONDELLE	SCHEIBE	ARANDELA
32	1110204	DADO	2	NUT	ECROU	MUTTER	TUERCA
33	1112005	RONDELLA	4	WASHER	RONDELLE	SCHEIBE	ARANDELA
1-24	2923851	PEDALE	2	PEDAL	PEDALE	PEDAL	PEDAL
7-11	1815479	SPINTORE	4	PUSH	POUSSEUR	STOESSEL	PIEZA DE EMPUJE
20-24	1815480	KIT	2	KIT	JEU	AUSTAUSCHSATZ	KIT

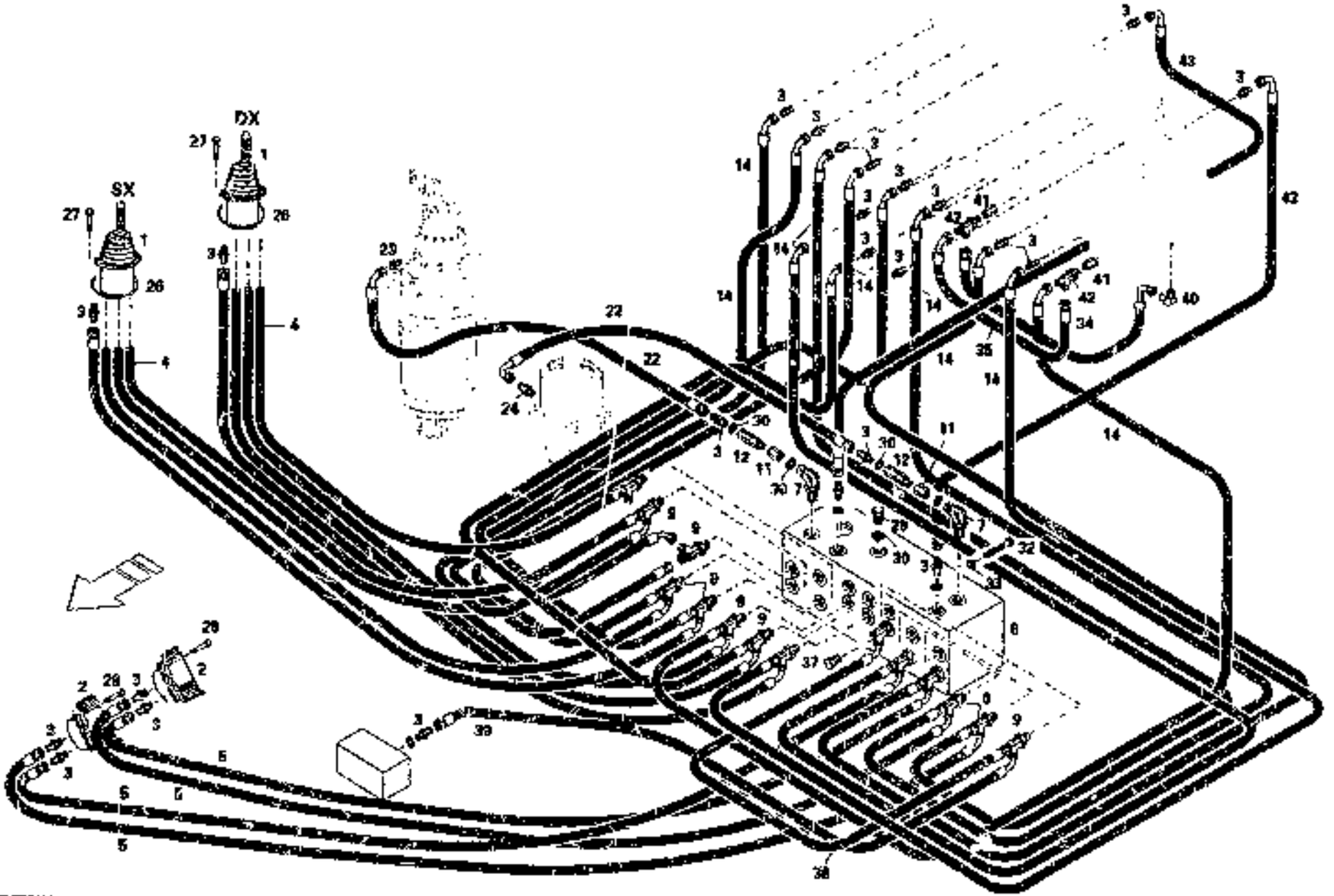

	COMANDI IDRAULICI UTILIZZI HYDRAULIC PIPES CONTROLS COMMANDES HYDRAULIQUES TUBULURES HYDRAULISCHE STEUERUNGEN MANDOS HIDRAULICOS UTILLAJES	Data 11/93 Date Date Datum Fecha	Valido da matricola 015111 Valid from s/n. Valable de no. de serie Gild ab serien nr. Valedero desde el numero	a to à bis hasta	TAV. 54

COMANDI IDRAULICI UTILIZZI HYDRAULIC PIPES CONTROLS COMMANDES HYDRAULIQUE TUBULURES HYDRAULISCHE STEUERUNGEN MANDOS HIDRAULICOS UTILLAJES	Data 11/93 Date Date Datum Fecha	Valido da matricola 015111 a Valid from s/n. to Valable de no. de serie à Gild ab serien nr. bis Valedero desde el numero hasta		TAV. 54

Pos.	N. Codice	Denominazione	Pz.	Description	Désignation	Benennung	Denominacion
1	1615901	MANIPOLATORE	2	KNOB	MANIPULATEUR	STEUERHEBEL	MANIPULADOR
2	1615056	COMANDO A PEDALE	2	PEDAL CONTROL	COMMANDE A PEDALE	PEDALSTEUERUNG	MANDO POR PEDAL
3	4219703	RACCORDO	28	FITTING	RACCORD	STUTZEN	RACOR
4	1305092	TUBO FX	8	FLEXIBLE HOSE	TUYAU FLEXIBLE	SCHLAUCH	TUBO FLEXIBLE
5	1305078	TUBO FX	4	FLEXIBLE HOSE	TUYAU FLEXIBLE	SCHLAUCH	TUBO FLEXIBLE
6	1621595	GRUPPO VALVOLE	1	VALVES ASS'Y	GROUPE SOUPAPES	VENTILEN-GRUPPE	GRUPO VALVULAS
7	4219135	RACCORDO	2	FITTING	RACCORD	STUTZEN	RACOR
9	4223203	RACCORDO	14	FITTING	RACCORD	STUTZEN	RACOR
11	4206042	PROLUNGA	2	EXTENSION	RALLONGE	VERLANGERUNG	EXTENSION
12	1621375	VALVOLA	2	VALVE	SOUPAPE	VENTIL	VALVULA
14	1305025	TUBO FX	12	FLEXIBLE HOSE	TUYAU FLEXIBLE	SCHLAUCH	TUBO FLEXIBLE
22	1305092	TUBO FX	2	FLEXIBLE HOSE	TUYAU FLEXIBLE	SCHLAUCH	TUBO FLEXIBLE
23	4219390	RACCORDO	1	FITTING	RACCORD	STUTZEN	RACOR
24	4219704	RACCORDO	1	FITTING	RACCORD	STUTZEN	RACOR
26	1219458	GUARNIZIONE	2	SEAL	GARNITURE	DICHTUNG	GUARNICION
27	1105003	VITE	8	SCREW	VIS	SCHRAUBE	TORNILLO
28	1101013	VITE	8	SCREW	VIS	SCHRAUBE	TORNILLO
29	4205280	TAPPO	1	PLUG	BOUCHON	STOPFEN	TAPON
30	1115014	RONDELLA	1	WASHER	RONDELLE	SCHEIBE	ARANDELA
32	1101019	VITE	2	SCREW	VIS	SCHRAUBE	TORNILLO
33	1120006	RONDELLA	2	WASHER	RONDELLE	SCHEIBE	ARANDELA
34	1305022	TUBO FX	1	FLEXIBLE HOSE	TUYAU FLEXIBLE	SCHLAUCH	TUBO FLEXIBLE
35	1305162	TUBO FX	1	FLEXIBLE HOSE	TUYAU FLEXIBLE	SCHLAUCH	TUBO FLEXIBLE
37	4213824	TAPPO	1	PLUG	BOUCHON	STOPFEN	TAPON
38	1305033	TUBO FX	1	FLEXIBLE HOSE	TUYAU FLEXIBLE	SCHLAUCH	TUBO FLEXIBLE
39	1305078	TUBO FX	1	FLEXIBLE HOSE	TUYAU FLEXIBLE	SCHLAUCH	TUBO FLEXIBLE
40	4222777	RACCORDO	1	FITTING	RACCORD	STUTZEN	RACOR
41	4219400	PROLUNGA	2	EXTENSION	RALLONGE	VERLANGERUNG	EXTENSION
42	4223203	RACCORDO	2	FITTING	RACCORD	STUTZEN	RACOR
43	1305700	TUBO FX	2	FLEXIBLE HOSE	TUYAU FLEXIBLE	SCHLAUCH	TUBO FLEXIBLE

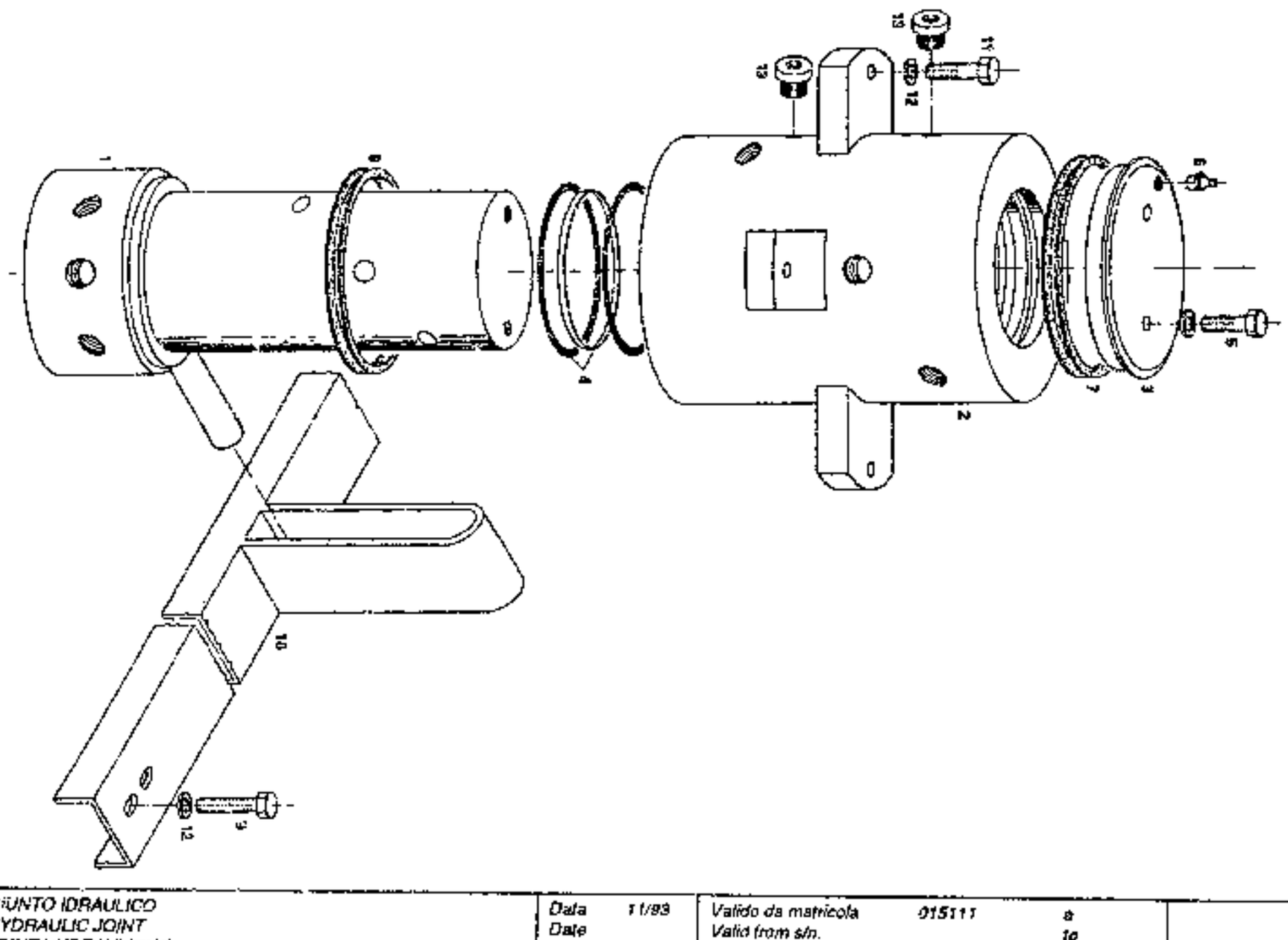

	GIUNTO IDRAULICO HYDRAULIC JOINT JOINT HYDRAULIQUE HYDRAULISCHE KUPPLUNG ARTICULACION HIDRAULICA	Data 11/93 Date Date Datum Fecha	Valido da matricola 015111 a Valid from s/n. to Valable de no. de serie à Gild ab serien nr. bis Valedero desde el numero hasta	TAV. 61

GIUNTO IDRAULICO
HYDRAULIC JOINT
JOINT HYDRAULIQUE
HYDRAULISCHE KUPPLUNG
ARTICULACION HIDRAULICA

Data 11/93
Date
Date
Datum
Fecha

Valido da matricola 015111 a
Valid from s/n. to
Valable de no. de serie à
Gilt ab serien nr. bis
Valedero desde el numero hasta

TAV. 51

Pos.	N. Codice	Denominazione	Pz.	Description	Désignation	Benennung	Denominacion
1	2801778	MASCHIO	1	TAP	TARAUD	KERN	MACHO
2	2801779	CAMICIA	1	CYLINDER LINER	CHEMISE	LAUFBUCHSE	CAMISA
3	2801780	FLANGIA	1	FLANGE	FLASQUE	FLANSCH	BRIDA
4	2801781	GUARNIZIONE	8	SEAL	JOINT	DICHTUNG	GUARNICION
5	1101019	VITE	2	SCREW	VIS	SCHRAUBE	TORNILLO
6	4101001	INGRASSATORE	1	GREASE NIPPLE	GRAISSEUR	FETTBUECHSE	ENGRASADOR
7	2801798	GUARNIZIONE	1	SEAL	JOINT	DICHTUNG	GUARNICION
8	2801829	GUARNIZIONE	1	SEAL	JOINT	DICHTUNG	GUARNICION
9	1101024	VITE	4	SCREW	VIS	SCHRAUBE	TORNILLO
10	4680294	TRAVERSA	1	CROSS MEMBER	TRAVERSE	QUERTRAEGER	TRAVESANO
11	1102057	VITE	4	SCREW	VIS	SCHRAUBE	TORNILLO
12	1120009	RONDELLA	8	WASHER	RONDELLE	SCHEIBE	ARANDELA
13	4205276	TAPPO	2	PLUG	BOUCHON	STOPFEN	TAPON
1-8	2801776	GIUNTO IDRAULICO	1	HYDRAUL.SWING JOINT	JOINT HYDRAULIQUE	HYDR.KUPPLUNG	ARTICULAC.HIDRAULICA

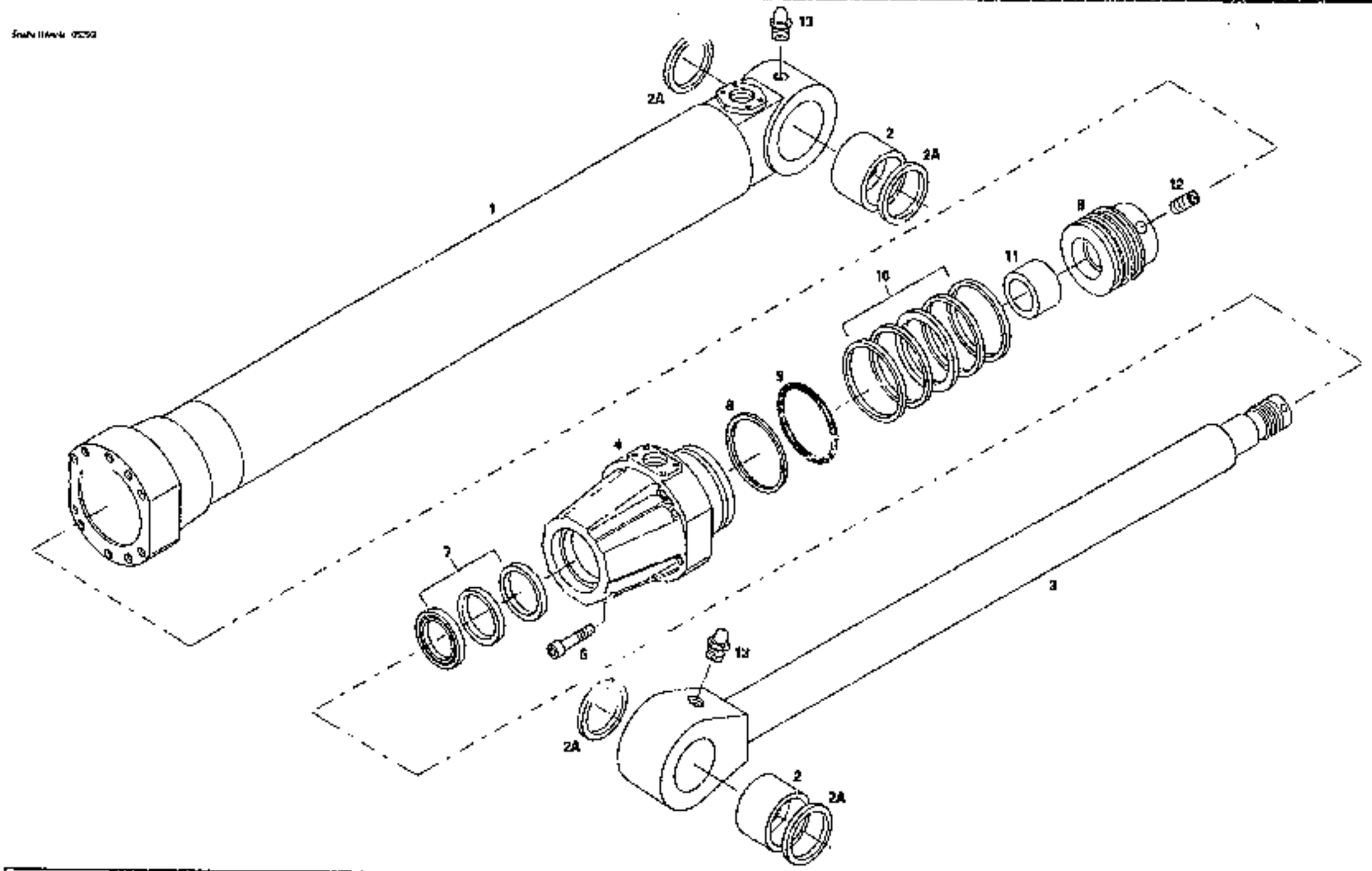

	MARTINETTO SOLLEVAMENTO *LIFT CYLINDER* *VERIN SOULEVEMENT* *HUBZYLINDER* *GATO ELEVADOR*	*Data* 11/93 *Date* *Date* *Datum* *Fecha*	*Valido da matricola* 015111 *a* *Valid from s/n.* *to* *Valable de no. de serie* *à* *Gilt ab serien nr.* *bis* *Valedero desde el numero* *hasta*	*TAV. 63*

	MARTINETTO SOLLEVAMENTO LIFT CYLINDER VERIN SOULEVEMENT HUBZYLINDER GATO ELEVADOR	Data 11/93 Date Data Datum Fecha	Valido da matricola 015111 a Valid from s/n. to Valable de no. de serie à Gild ab serien nr. bis Valedero desde el numero hasta	TAV. 53

Pos.	N. Codice	Denominazione	Pz.	Description	Désignation	Benennung	Denominacion
1	-	CILINDRO	2	CYLINDER	CYLINDRE	ZYLINDER	CILINDRO
2	71445903	BOCCOLA	4	BUSHING	DOUILLE	BUCHSE	CASQUILLO
2A	71445813	PARAPOLVERE	8	WIPER	JOINT RACLEUR	STAUBDICHTUNG	GUARDAPOLVO
3	-	STELO	2	ROD	TIGE	KOLBENSTANGE	VASTAGO
4	71445311	TESTA	2	HEAD	TETE	KOPF	CABEZA
5	14426774	VITE	16	SCREW	VIS	SCHRAUBE	TORNILLO
6	71446660	PISTONE	2	PISTON	PISTON	KOLBEN	EMBOLO
7	71400058	SERIE GUARNIZIONI TESTA	2	HEAD SEAL KIT	JEU DE JOINTS TETE	KOPF-DICHTUNGSSATZ	SERIE GUARNICIONES CABEZA
8	1212186	ANELLO ANTIESTRUSIONE	2	BACK-UP RING	BAGUE ANTIEXTRUSION	ANTIEXTRUSIONSRING	ARO
9	1201186	GUARNIZIONE OR	2	O-RING	O-RING	O-RING	ANILLO EN O-RING
10	71446648	SERIE GUARNIZIONI PISTONE	2	PISTON SEAL KIT	JEU DE JOINTS PISTON	KOLBEN-DICHTUNGSSATZ	SERIE GUARNICIONES PISTON
11	71446659	BOCCOLA FRENO	2	BRAKE BUSHING	DOUILLE FREIN	BREMSE-BUCHSE	CASQUILLO FRENO
12	79102350	GRANO FILETTATO	2	GRUB BOLT	POINTEAU FILETE	GEWINDEKORN	TORNILLO FILETEADO
13	4101101	INGRASSATORE	4	GREASE FITTING	GRAISSEUR	SCHMIERNIPPEL	ENGRASADOR
1-2	71445906	CILINDRO CON BOCCOLE	2	CYLINDER WITH BUSHINGS	CYLINDRE AVEC DOUILLES	ZYLINDER MIT BUCHSE	CILINDRO CON CASQUILLOS
2-3	71445901	STELO CON BOCCOLE	2	ROD WITH BUSHINGS	TIGE AVEC DOUILLES	KOLBENSTANGE MIT BUCHSE	VASTAGO CON CASQUILLOS
1-12	71446900	MARTINETTO COMPLETO	2	RAM ASS'Y	VERIN COMPLET	KOMPLETT ZYLINDER	GATO COMPLETO

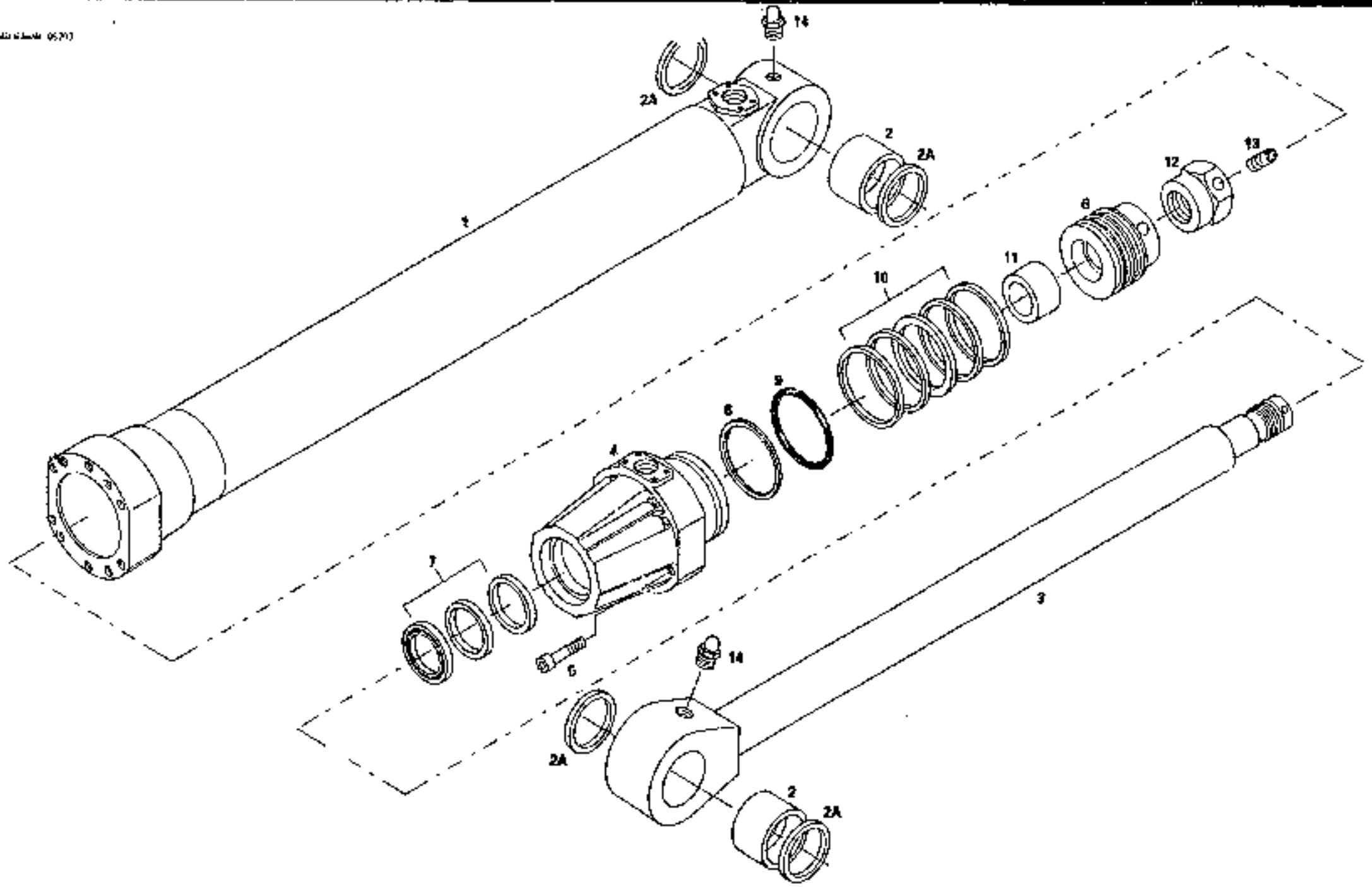

	MARTINETTO SCAVO *DIGGING RAM* *VERIN DE CREUSAGE* *BAGGERLUNGSZYLINDER* *GATO EXCAVACION*	*Date* 11/93 *Data* *Date* *Datum* *Fecha*	*Valido da matricola* 015111 *a* *Valid from s/n.* *to* *Valable de no. de serie* *à* *Gild ab serien nr.* *bis* *Valedero desde el numero* *hasta*	*TAV. 64*

	MARTINETTO SCAVO DIGGING CYLINDER VERIN CREUSEMENT STIELZYLINDER GATO EXCAVACION	Data 11/93 Date Data Datum Fecha	Valido da matricola 015111 a Valid from s/n. to Valable de no. de serie à Gild ab serien nr. bis Valedero desde el numero hasta	TAV. 64

Pos.	N. Codice	Denominazione	Pz.	Description	Désignation	Benennung	Denominacion
1	-	CILINDRO	1	CYLINDER	CYLINDRE	ZYLINDER	CILINDRO
2	71445542	BOCCOLA	2	BUSHING	DOUILLE	BUCHSE	CASQUILLO
2A	71415158	ANELLO PARAPOLVERE	4	DUST EXCLUDER	BAGUE ANTI-POUSSIERE	STAUBABWEHRRING	GUARDAPOLVO
3	-	STELO	1	ROD	TIGE	KOLBENSTANGE	VASTAGO
4	71445551	TESTA	1	HEAD	TETE	KOPF	CABEZA
5	14429674	VITE	8	SCREW	VIS	SCHRAUBE	TORNILLO
6	71445553	PISTONE	1	PISTON	PISTON	KOLBEN	EMBOLO
7	71400089	SERIE GUARNIZIONI TESTA	1	HEAD SEAL KIT	JEU DE JOINTS TETE	KOPF-DICHTUNGSSATZ	SERIE GUARNICIONES CABEZA
8	1212194	ANELLO ANTIESTRUSIONE	1	BACK-UP RING	BAGUE ANTIEXTRUSION	ANTIEXTRUSIONSRING	ATO
9	1201194	GUARNIZIONE OR	1	O-RING	O-RING	O-RING	ANILLO EN O-RING
10	71400231	SERIE GUARNIZIONI PISTONE	1	PISTON SEAL KIT	JEU DE JOINTS PISTON	KOLBEN-DICHTUNGSSATZ	SERIE GUARNICIONES PISTON
11	71400093	BOCCOLA FRENO	1	BRAKE BUSHING	DOUILLE FREIN	BREMSE-BUCHSE	CASQUILLO FRENO
12	71400394	DADO	1	NUT	ECROU	MUTTER	TUERCA
13	75102350	GRANO FILETTATO	1	GRUB BOLT	POINTEAU FILETE	GEWINDEKORN	TORNILLO FILETEADO
14	4101001	INGRASSATORE	2	GREASE FITTING	GRAISSEUR	SCHMIERNIPPEL	ENGRASADOR
1-2	71445545	CILINDRO CON BOCCOLE	1	CYLINDER WITH BUSHINGS	CYLINDRE AVEC DOUILLES	ZYLINDER MIT BUCHSE	CILINDRO CON CASQUILLOS
2-3	71445540	STELO CON BOCCOLE	1	ROD WITH BUSHINGS	TIGE AVEC DOUILLES	KOLBENSTANGE MIT BUCHSE	VASTAGO CON CASQUILLOS
1-13	71445539	MARTINETTO COMPLETO	1	RAM ASS'Y	VERIN COMPLET	KOMPLETT ZYLINDER	GATO COMPLETO

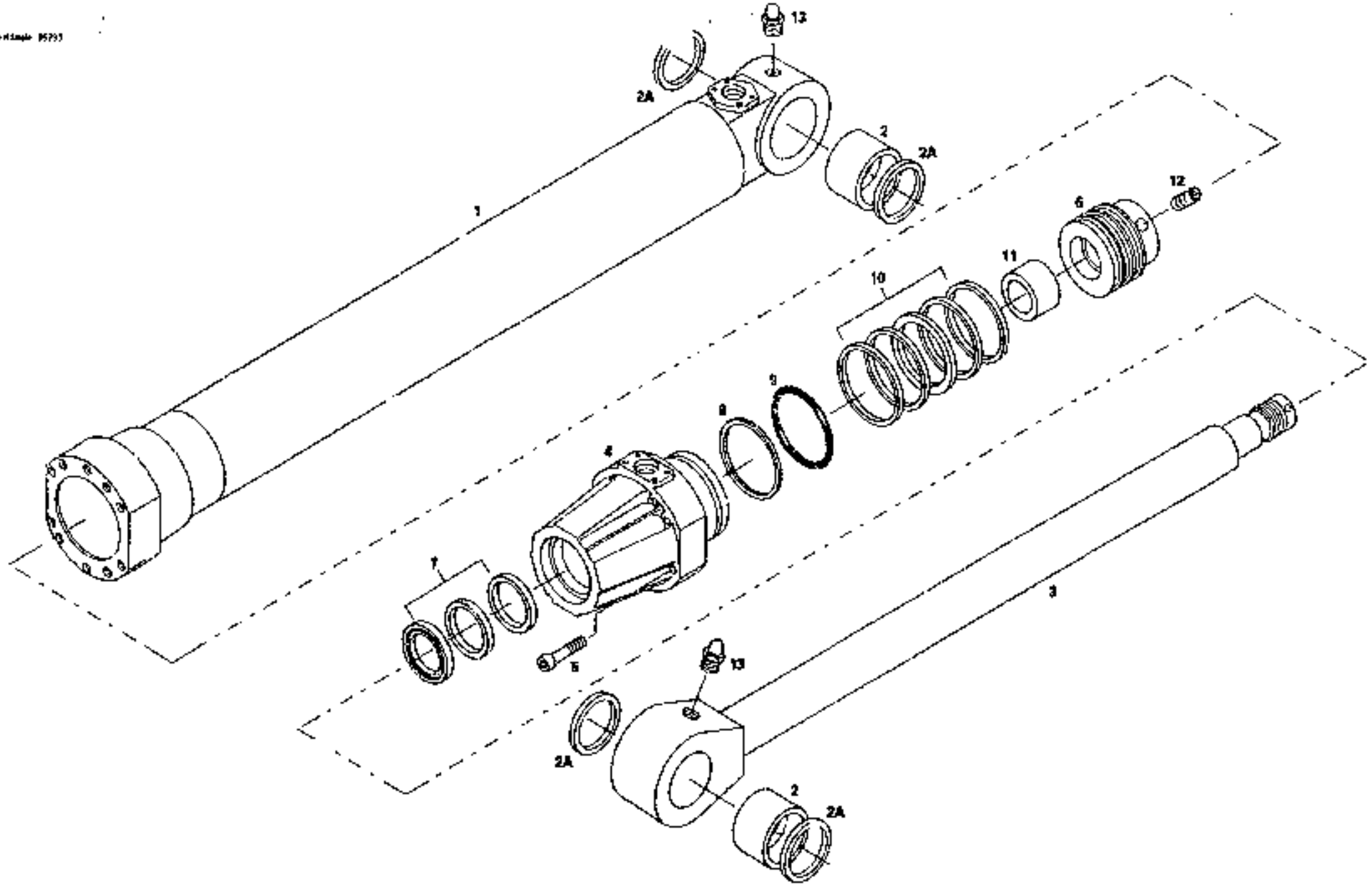

	MARTINETTO BENNA BUCKET RAM VERIN GODET LOFFELSZYLINDER GATO CUCHARA	Data 11/93 Date Date Datum Fecha	Valido da matricola 015111 Valid from s/n. Valable de no. de serie Gild ab serien nr. Valedero desde el numero	a to à bis hasta	TAV. 65

		MARTINETTO BENNA *BUCKET CYLINDER* *VERIN GODET* *LOFFELSZYLINDER* *GATO CUCHARA*		*Data* 11/93 *Date* *Date* *Datum* *Fecha*	*Valido da matricola* 015111 *a* *Valid from s/n.* *to* *Valable de no. de serie* *à* *Geld ab serien nr.* *bis* *Valedero desde el numero* *hasta*		***TAV. 65***

Pos.	N. Codice	Denominazione	Pz.	Description	Désignation	Benennung	Denominacion
1	-	CILINDRO	1	CYLINDER	CYLINDRE	ZYLINDER	CILINDRO
2	71445903	BOCCOLA	2	BUSHING	DOUILLE	BUCHSE	CASQUILLO
2A	71445913	PARAPOLVERE	4	WIPER	JOINT RACLEUR	STAUBDICHTUNG	GUARDAPOLVO
3	-	STELO	1	ROD	TIGE	KOLBENSTANGE	VASTAGO
4	71445911	TESTA	1	HEAD	TETE	KOPF	CABEZA
5	14426774	VITE	8	SCREW	VIS	SCHRAUBE	TORNILLO
6	71446660	PISTONE	1	PISTON	PISTON	KOLBEN	EMBOLO
7	71400056	SERIE GUARNIZIONI TESTA	1	HEAD SEAL KIT	JEU DE JOINTS TETE	KOPF-DICHTUNGSSATZ	SERIE GUARNICIONES CABEZA
8	1212186	ANELLO ANTIESTRUSIONE	1	BACK-UP RING	BAGUE ANTIEXTRUSION	ANTIEXTRUSIONSRING	ARO
9	1201186	GUARNIZIONE OR	1	O-RING	O-RING	O-RING	ANILLO EN O-RING
10	71446648	SERIE GUARNIZIONI PISTONE	1	PISTON SEAL KIT	JEU DE JOINTS PISTON	KOLBEN-DICHTUNGSSATZ	SERIE GUARNICIONES PISTON
11	71446658	BOCCOLA FRENO	1	BRAKE BUSHING	DOUILLE FREIN	BREMSE-BUCHSE	CASQUILLO FRENO
12	79102350	GRANO FILETTATO	1	GRUB BOLT	POINTEAU FILETE	GEWINDEKORN	TORNILLO FILETEADO
13	4131001	INGRASSATORE	2	GREASE FITTING	GRAISSEUR	SCHMIERNIPPEL	ENGRASADOR
1-2	71445908	CILINDRO CON BOCCOLE	1	CYLINDER WITH BUSHINGS	CYLINDRE AVEC DOUILLES	ZYLINDER MIT BUCHSE	CILINDRO CON CASQUILLOS
2-3	71445901	STELO CON BOCCOLE	1	ROD WITH BUSHINGS	TIGE AVEC DOUILLES	KOLBENSTANGE MIT BUCHSE	VASTAGO CON CASQUILLOS
1-12	71445900	MARTINETTO COMPLETO	1	RAM ASS'Y	VERIN COMPLET	KOMPLETT ZYLINDER	GATO COMPLETO

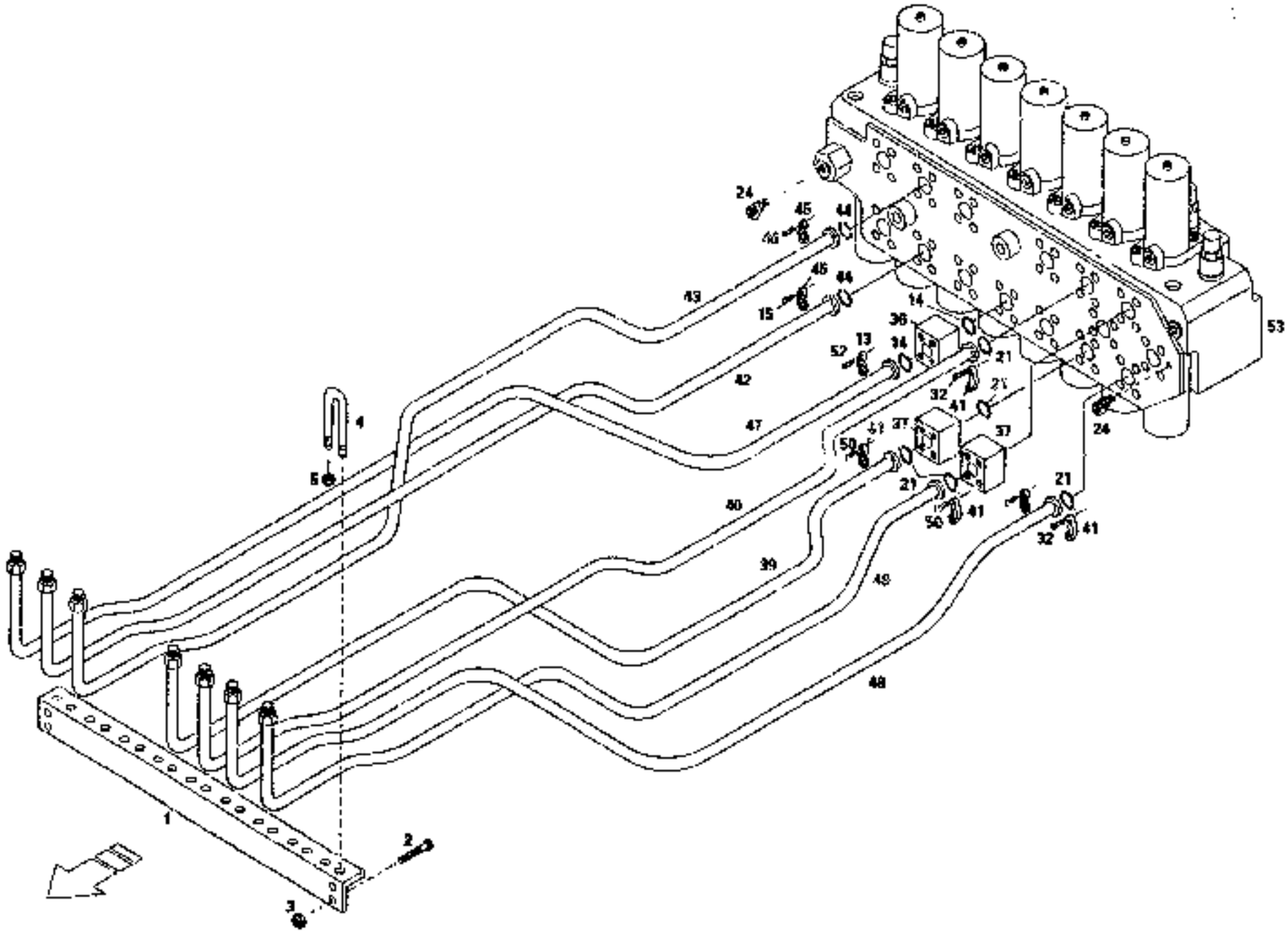

	CIRCUITO AL BRACCIO ARM CIRCUIT CIRCUIT DU BRAS AUSLEGER-LEITUNG CIRCUITO DEL BRAZO	Data 11/93 Date Date Datum Fecha	Valido da matricola 015111 a Valid from s/n. to Valable de no. de serie à Gilt ab serien nr. bis Valedero desde el numero hasta	TAV. 70

	CIRCUITO AL BRACCIO ARM CIRCUIT CIRCUIT DU BRAS AUSLEGER-LEITUNG CIRCUITO DEL BRAZO	Data 11/93 Date Data Datum Fecha	Valido da matricola 015111 a Valid from s/n. to Valable de no. de serie à Gild ab serien nr. bis Valedero desde el numero hasta	TAV. 70

Pos.	N. Codice	Denominazione	Pz.	Description	Désignation	Benennung	Denominación
1	2906788	TRAVERSA	1	CROSS BEEM	TRAVERSE	TRAVERSE	TRAVESANO
2	1105015	VITE	4	SCREW	VIS	SCHRAUBE	TORNILLO
3	1110204	DADO	4	NUT	ECROU	MUTTER	TUERCA
4	4106354	CAVALLOTTO	9	RETAINER	ARRETOIR	KLEMMSTUCK	SUJETADOR
5	1110203	DADO	16	NUT	ECROU	MUTTER	TUERCA
13	1309311	FLANGIA	2	FLANGE	BRIDE	FLANSCH	BRIDA
14	1201125	GUARNIZIONE OR	2	O-RING	O-RING	O-RING	ANILLO EN O-RING
15	1105006	VITE	4	SCREW	VIS	SCHRAUBE	TORNILLO
21	1201133	GUARNIZIONE OR	5	O-RING	O-RING	O-RING	ANILLO EN O-RING
24	4205071	PRESA PRESSIONE	2	PRESSURE INTAKE	PRISE PRESSION	DRUCKEINGRIFF	TOMA PRESION
32	1105014	VITE	8	SCREW	VIS	SCHRAUBE	TORNILLO
36	2303579	VALVOLA	1	VALVE	SOUPAPE	VENTIL	VALVULA
37	2303561	VALVOLA	2	VALVE	SOUPAPE	VENTIL	VALVULA
39	2907708	CIRCUITO BENNA	1	BUCKET DUCT	CONDUIT GODET	ZYLINDERROHRLEITUNG	CONDUCTO CUCHARA
40	2907710	CIRCUITO BENNA	1	BUCKET DUCT	CONDUIT GODET	ZYLINDERROHRLEITUNG	CONDUCTO CUCHARA
41	1309312	FLANGIA	8	FLANGE	BRIDE	FLANSCH	BRIDA
42	2907495	CIRCUITO SCAVO	1	DIGGING DUCT	CONDUIT CREUSAGE	AUSGRABUNGROHRLEITUNG	CONDUCTO EXCAVACION
43	2907497	CIRCUITO SCAVO	1	DIGGING DUCT	CONDUIT CREUSAGE	AUSGRABUNGROHRLEITUNG	CONDUCTO EXCAVACION
44	1201139	GUARNIZIONE OR	2	O-RING	O-RING	O-RING	ANILLO EN O-RING
45	1309313	SEMIFLANGIA	4	HALF FLANGE	DEMI BRIDE	HALBFLANSCH	SEMIBRIDA
46	1105022	VITE	8	SCREW	VIS	SCHRAUBE	TORNILLO
47	2907499	CIRCUITO SOLLEVAMENTO	1	LIFTING DUCT	CONDUIT LEVAGE	HUBROHRLEITUNG	CONDUCTO ELEVACION
48	2907506	CIRCUITO SOLLEVAMENTO	1	LIFTING DUCT	CONDUIT LEVAGE	HUBROHRLEITUNG	CONDUCTO ELEVACION
49	2907508	CIRCUITO SOLLEVAMENTO	1	LIFTING DUCT	CONDUIT LEVAGE	HUBROHRLEITUNG	CONDUCTO ELEVACION
50	1105155	VITE	8	SCREW	VIS	SCHRAUBE	TORNILLO
52	1105112	VITE	4	SCREW	VIS	SCHRAUBE	TORNILLO
53	1615911	DISTRIBUTORE	1	CONTROL VALVE	DISTRIBUTEUR	STEUERBLOCK	DISTRIBUIDOR

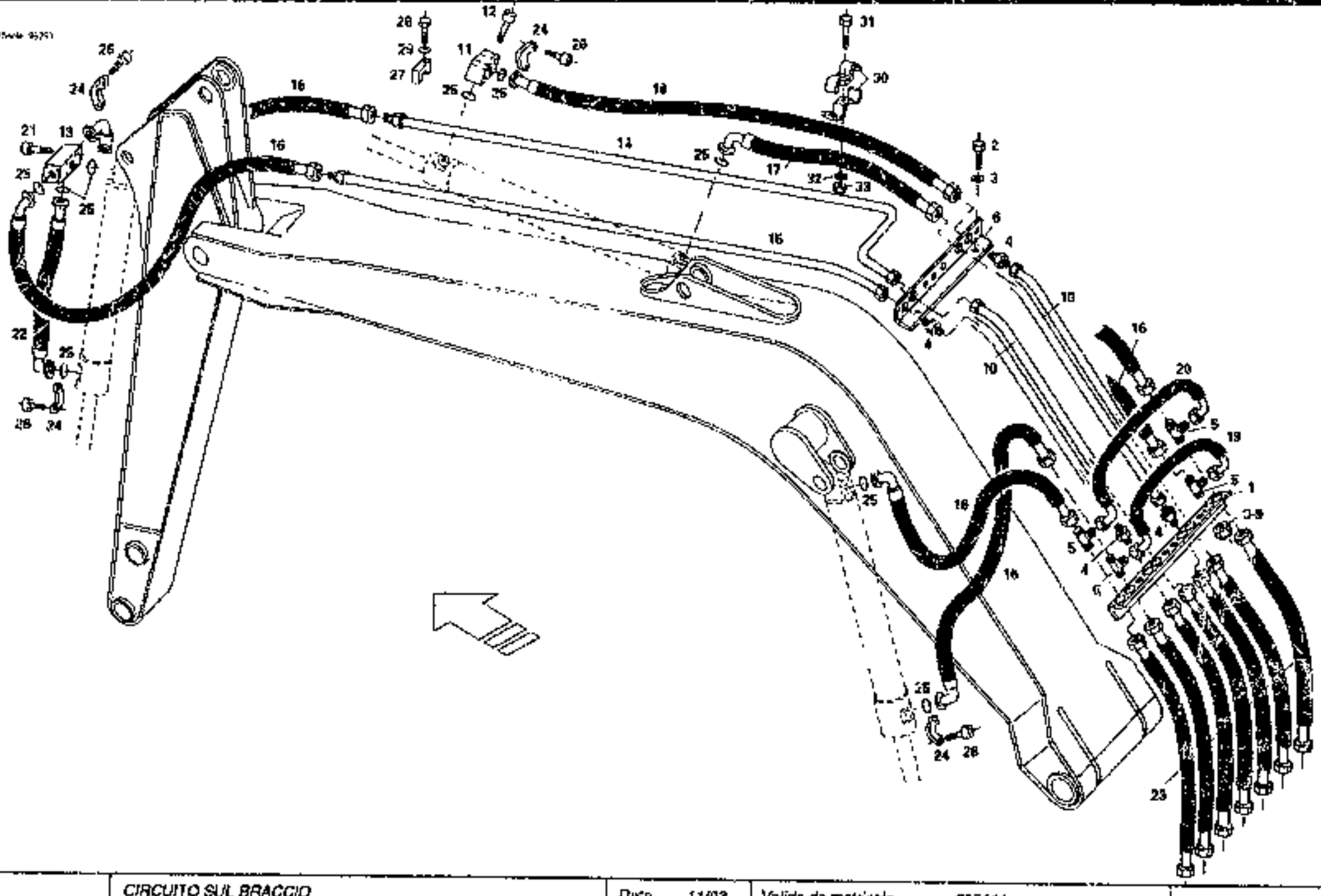

	CIRCUITO SUL BRACCIO CIRCUIT ON ARM CIRCUIT SUR BRAS ARMROHRLEITUNG CIRCUITO SOBRE EL BRAZO	Data 11/93 Date Date Datum Fecha	Valido da matricola 015111 a Valid from s/n. to Valable de no. de serie à Gild ab serien nr. bis Valedero desde el numero hasta	TAV. 71

	CIRCUITO SUL BRACCIO CIRCUIT ON ARM CIRCUIT SUR BRAS ARMROHRLEITUNG CIRCUITO SOBRE EL BRAZO	Data 11/93 Date Date Datum Fecha	Valido da matricola 015111 a Valid from s/n to Valable de no. de serie à Gild ab serien nr. bis Valadero desde el numero hasta	TAV. 71

Pos.	N. Codice	Denominativo	Pz.	Description	Désignation	Benennung	Denominación
1	2906790	SUPPORTO	1	SUPPORT	SUPPORT	HALTER	SOPORTE
2	1101022	VITE	4	SCREW	VIS	SCHRAUBE	TORNILLO
3	1120008	RONDELLA	4	WASHER	RONDELLE	SCHEIBE	ARANDELA
4	4222765	RACCORDO	8	CONNECTION	RACCORD	ANSCHLUSS	EMPALME
5	4222766	RACCORDO	4	CONNECTION	RACCORD	ANSCHLUSS	EMPALME
6	2906792	SUPPORTO	1	MOUNTING	SUPPORT	HALTER	SOPORTE
8	4213845	TAPPO	1	PLUG	BOUCHON	STOPFEN	TAPON
9	4213846	OGIVA	1	DOWEL	OGIVE	DICHTKEGEL	OJIVA
10	2906798	CIRCUITO	4	DICT	CONDUIT	ROHRLEITUNG	CONDUCTO
11	1015661	VALVOLA	1	VALVE	SOUPAPE	VENTIL	VALVULA
12	1105116	VITE	4	SCREW	VIS	SCHRAUBE	TORNILLO
13	2906454	BLOCCHETTO	1	BLOCK	TAQUET	PLATTE	BLOQUETTE
14	2906800	CIRCUITO DX	1	DICT	CONDUIT	ROHRLEITUNG	CONDUCTO
15	2906802	CIRCUITO SX	1	DICT	CONDUIT	ROHRLEITUNG	CONDUCTO
16	1304448	TUBO FX	6	FLEXIBLE HOSE	TUYAU FLEX	SCHLAUCH	TUBO FLEXIBLE
17	1304435	TUBO FX	1	FLEXIBLE HOSE	TUYAU FLEX	SCHLAUCH	TUBO FLEXIBLE
18	1304564	TUBO FX	1	FLEXIBLE HOSE	TUYAU FLEX	SCHLAUCH	TUBO FLEXIBLE
19	1304476	TUBO FX	1	FLEXIBLE HOSE	TUYAU FLEX	SCHLAUCH	TUBO FLEXIBLE
20	1304446	TUBO FX	1	FLEXIBLE HOSE	TUYAU FLEX	SCHLAUCH	TUBO FLEXIBLE
21	1195011	VITE	4	SCREW	VIS	SCHRAUBE	TORNILLO
22	5092312	TUBO FX	1	FLEXIBLE HOSE	TUYAU FLEX	SCHLAUCH	TUBO FLEXIBLE
23	1304484	TUBO FX	7	FLEXIBLE HOSE	TUYAU FLEX	SCHLAUCH	TUBO FLEXIBLE
24	1309312	SEMIFLANGIA	14	HALF FLANGE	DEMI FLASQUE	HALBFLANSCH	SEMIBRIDA
25	1201130	GUARNIZIONE	7	SEAL	JOINT	DICHTUNG	GUARNICION
26	1105014	VITE	28	SCREW	VIS	SCHRAUBE	TORNILLO
27	2923832	FERMATUBO	4	PIPE RETAINER	CALE TUYAU	ROHRHALTER	ABRAZADERA
28	1101026	VITE	4	SCREW	VIS	SCHRAUBE	TORNILLO
29	1120008	RONDELLA	4	WASHER	RONDELLE	SCHEIBE	ARANDELA
30	2906824	FERMATUBO	2	PIPE RETAINER	CALE TUYAU	ROHRHALTER	ABRAZADERA
31	1101024	VITE	1	SCREW	VIS	SCHRAUBE	TORNILLO

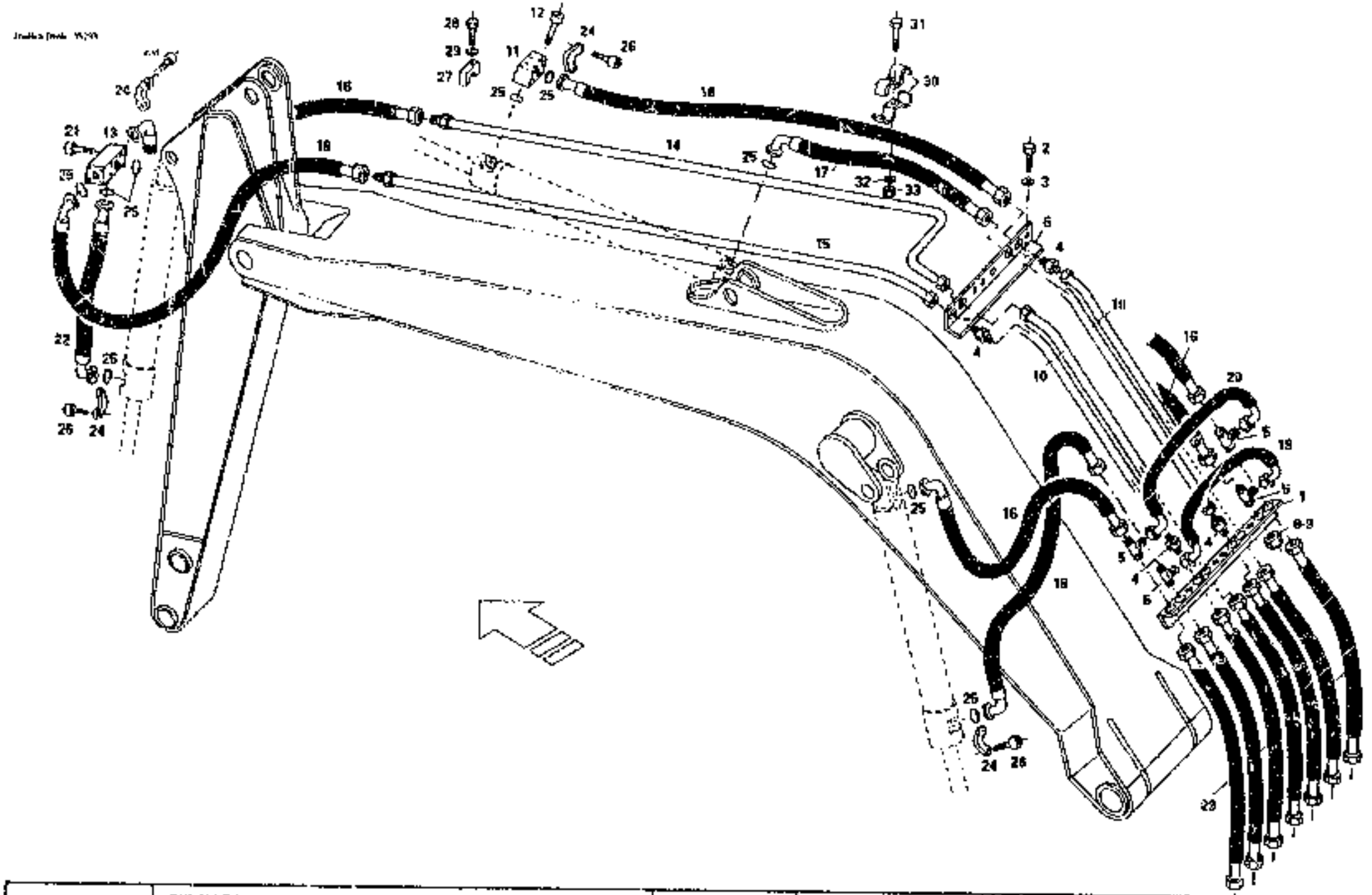

	CIRCUITO SUL BRACCIO CIRCUIT ON ARM CIRCUIT SUR BRAS ARMROHRLEITUNG CIRCUITO SOBRE EL BRAZO	Data 11/93 Date Date Datum Fecha	Valido da matricola 015111 a Valid from s/n. to Valable de no. de serie à Gilt ab serien nr. bis Valedero desde el numero hasta	TAV. 71

	CIRCUITO SUL BRACCIO CIRCUIT ON ARM CIRCUIT SUR BRAS ARMROHRLEITUNG CIRCUITO SOBRE EL BRAZO	Data 11/93 Date Date Datum Fecha	Valido da matricola 015111 a Valid from s/n. to Valable de no. de serie à Gild ab serien nr. bis Valedero desde el numero hasta	TAV. 71

Pos.	N. Codice	Denominazione	Pz.	Description	Désignation	Benennung	Denominacion
32	1112006	RONDELLA	2	WASHER	RONDELLE	SCHEIBE	ARANDELA
33	1110205	DADO	1	NUT	ECROU	MUTTER	TUERCA

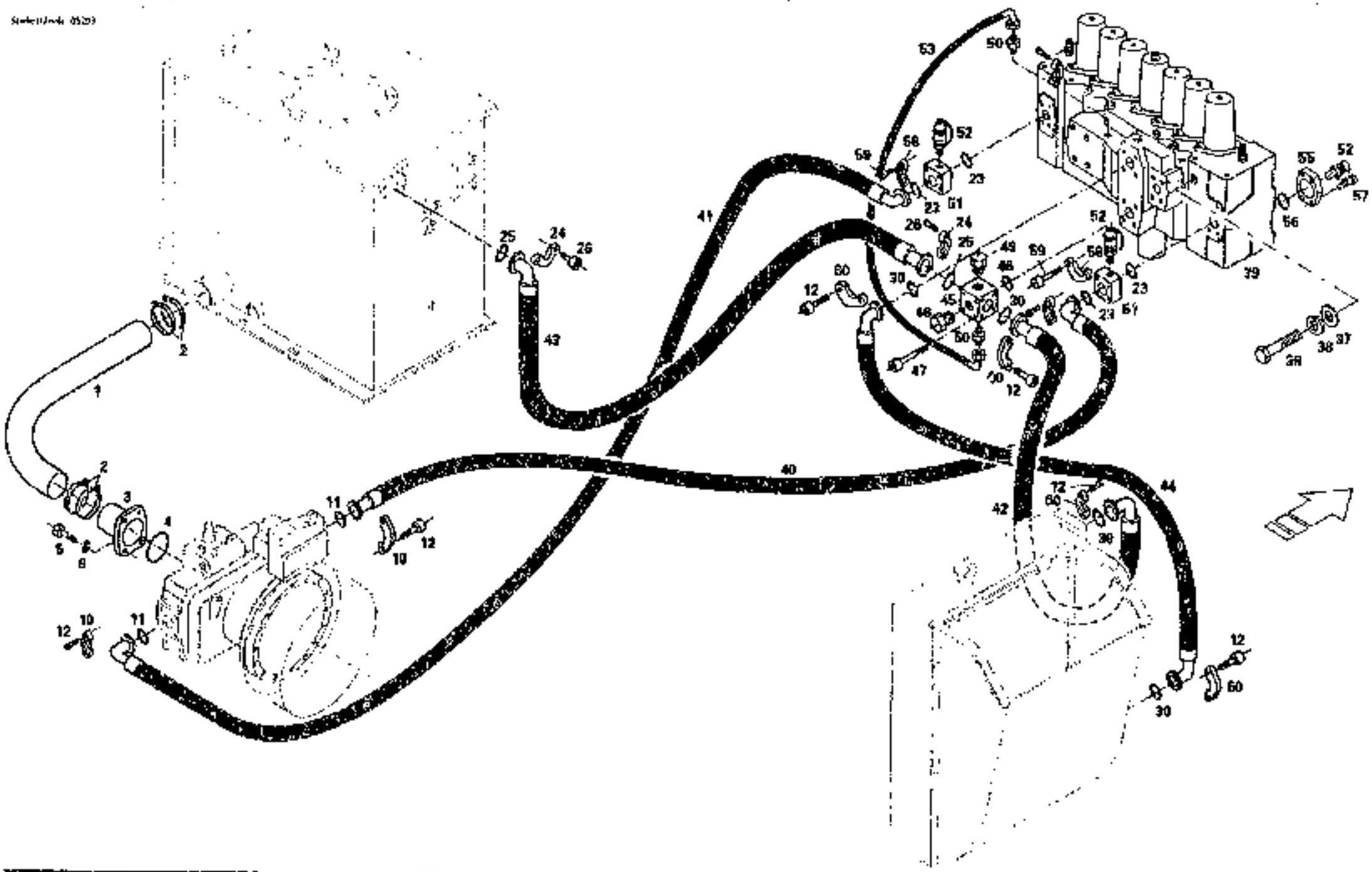

	CIRCUITO BASE BASIC CIRCUIT CIRCUIT DE BASE BASISKREISLAUF CIRCUITO PRINCIPAL	Data 11/93 Date Date Datum Fecha	Valido da matricola 015111 a Valid from s/n. to Valable de no. de serie à Gilt ab seriennr. bis Valedero desde el numero hasta	TAV. 72

	CIRCUITO BASE BASIC CIRCUIT CIRCUIT DE BASE BASISKREISLAUF CIRCUITO PRINCIPAL	Data 11/93 Date Date Datum Fecha	Valido da matricola 015111 a Valid from s/n. to Valable de no. de serie á Gilt ab serien nr. bis Valadero desde el numero hasta	TAV. 72

Pos.	N. Codice	Denominazione	Pz.	Description	Désignation	Benennung	Denominacion
1	4206278	TUBO L=950	1	HOSE L=950	TUYAU L=950	SCHLAUCH L=950	TUBO L=950
2	4204150	FASCETTA	4	CLAMP	COLLIER	SCHELLE	ABRAZADERA
3	2905301	CIRCUITO	1	DUCT	CONDUIT	ROHRLEITUNG	CONDUCTO
4	1201552	GUARNIZIONE OR	1	O-RING	O-RING	O-RING	ANILLO EN O-RING
5	1101035	VITE	4	SCREW	VIS	SCHRAUBE	TORNILLO
6	1120011	RONDELLA	4	WASHER	RONDELLE	SCHEIBE	ARANDELA
10	1309312	FLANGIA	4	FLANGE	BRIDE	FLANSCH	BRIDA
11	1201133	GUARNIZIONE OR	2	O-RING	O-RING	O-RING	ANILLO EN O-RING
12	1105014	VITE	16	SCREW	VIS	SCHRAUBE	TORNILLO
23	1201139	GUARNIZIONE OR	4	O-RING	O-RING	O-RING	ANILLO EN O-RING
24	1309325	FLANGIA	4	FLANGE	BRIDE	FLANSCH	BRIDA
25	1201152	GUARNIZIONE OR	2	O-RING	O-RING	O-RING	ANILLO EN O-RING
26	1105020	VITE	8	SCREW	VIS	SCHRAUBE	TORNILLO
30	1201142	GUARNIZIONE	2	SEAL	GARNITURE	DICHTUNG	GUARNICION
36	1105040	VITE	3	SCREW	VIS	SCHRAUBE	TORNILLO
37	1112525	RONDELLA	3	WASHER	RONDELLE	SCHEIBE	ARANDELA
38	1120011	RONDELLA	3	WASHER	RONDELLE	SCHEIBE	ARANDELA
39	1615911	DISTRIBUTORE	1	CONTROL VALVE	DISTRIBUTEUR	STEUERBLOCK	DISTRIBUIDOR
40	5018614	TUBO FX	1	FLEXIBLE HOSE	TUYAU FLEXIBLE	SCHLAUCH	TUBO FLEXIBLE
41	5093132	TUBO FX	1	FLEXIBLE HOSE	TUYAU FLEXIBLE	SCHLAUCH	TUBO FLEXIBLE
42	4993605	TUBO FX	1	FLEXIBLE HOSE	TUYAU FLEXIBLE	SCHLAUCH	TUBO FLEXIBLE
43	4924909	TUBO FX	1	FLEXIBLE HOSE	TUYAU FLEXIBLE	SCHLAUCH	TUBO FLEXIBLE
44	4991905	TUBO FX	1	FLEXIBLE HOSE	TUYAU FLEXIBLE	SCHLAUCH	TUBO FLEXIBLE
45	2908467	BLOCCHETTO	1	BLOCK	TAQUET	ENDMASS	BLOQUE
46	1201152	GUARNIZIONE OR	1	O-RING	O-RING	O-RING	ANILLO EN O-RING
47	1105118	VITE	4	SCREW	VIS	SCHRAUBE	TORNILLO
48	4205298	TAPPO	1	PLUG	BOUCHON	STOPFEN	TAPON
49	4205299	TAPPO	1	PLUG	BOUCHON	STOPFEN	TAPON
50	4219703	GIUNZIONE	2	NIPPLE	RACCORD	VERBINDUNG	ACOPLAMIENTO
51	2906520	BLOCCHETTO	2	BLOCK	TAQUET	ENDMASS	BLOQUE

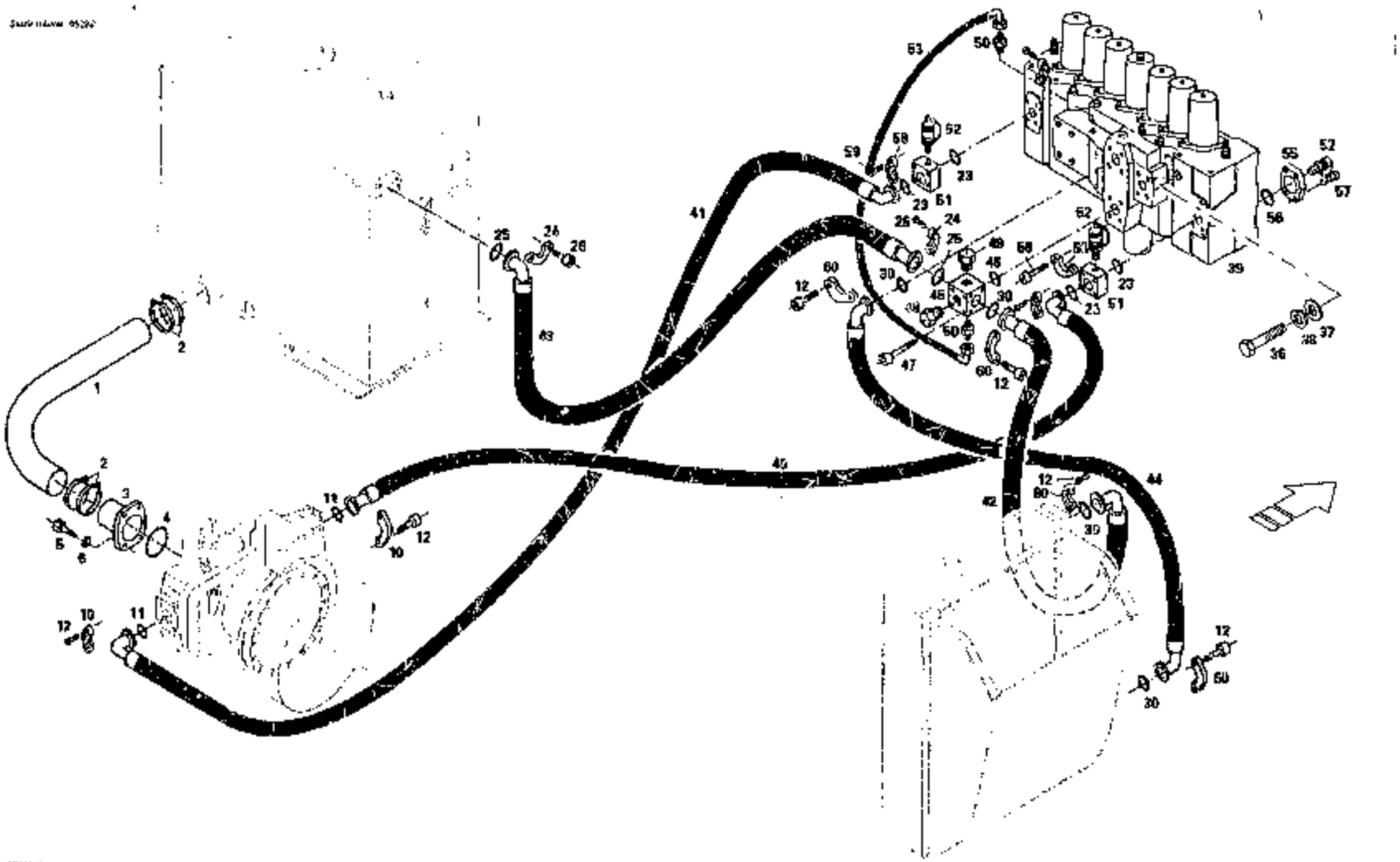

	CIRCUITO BASE *BASIC CIRCUIT* *CIRCUIT DE BASE* *BASISKREISLAUF* *CIRCUITO PRINCIPAL*	*Data* 11/93 *Date* *Date* *Datum* *Fecha*	*Valido da matricola* 015111 *a* *Valid from s/n.* *to* *Valable de no. de serie* *à* *Gild ab serien nr.* *bis* *Valedero desde el numero* *hasta*	*TAV. 72*

	CIRCUITO BASE BASIC CIRCUIT CIRCUIT DE BASE BASISKREISLAUF CIRCUITO PRINCIPAL	Data 11/93 Date Date Datum Fecha	Valido da matricola 015111 e Valid from s/n. to Valable de no. de serie à Gild ab serien nr. bis Valedero desde el numero hasta	TAV. 72

Pos.	N. Codice	Denominazione	Pz.	Description	Désignation	Benennung	Denominacion
52	4205071	PRESA PRESSIONE	3	PRESSURE INTAKE	PRISE PRESSION	DRUCKEINGRIFF	TOMA PRESION
53	1305049	TUBO FX	1	FLEXIBLE HOSE	TUYAU FLEXIBLE	SCHLAUCH	TUBO FLEXIBLE
55	2907700	PIASTRINA	1	PLATE	PLAQUETTE	PLATTCHEN	CHAPITA
56	1201125	GUARNIZIONE OR	1	O-RING	O-RING	O-RING	ANILLO EN O-RING
57	1105008	VITE	4	SCREW	VIS	SCHRAUBE	TORNILLO
58	1309313	FLANGIA	4	FLANGE	BRIDE	FLANSCH	BRIDA
59	1105022	VITE	8	SCREW	VIS	SCHRAUBE	TORNILLO
60	1309324	FLANGIA	4	FLANGE	BRIDE	FLANSCH	BRIDA

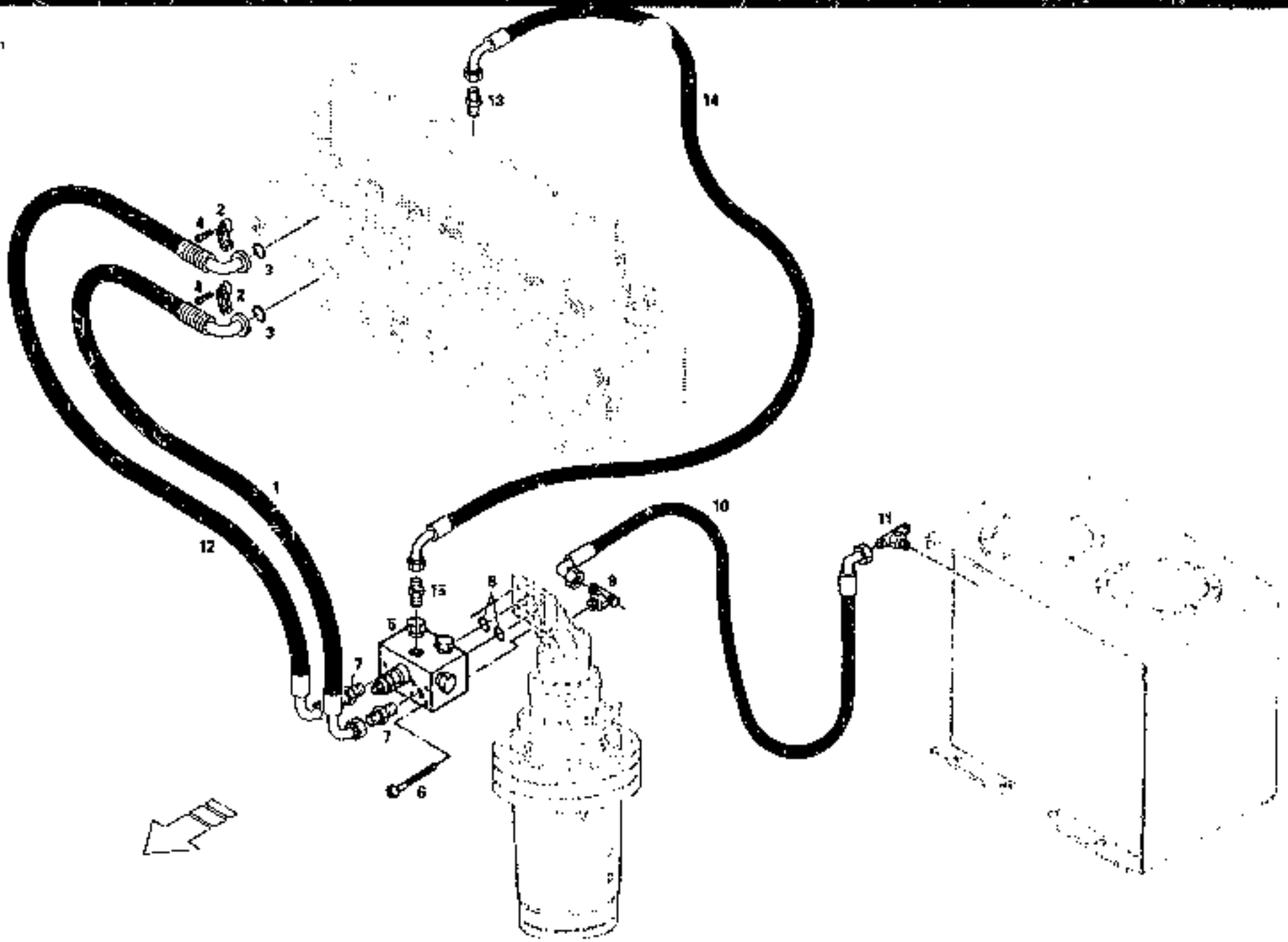

	CIRCUITO ROTAZIONE SLEWING SYSTEM CIRCUIT ROTATION UMDREHUNGSLEITUNG CIRCUITO DE ROTACION	Data 11/93 Date Date Datum Fecha	Valido da matricola 015111 a Valid from s/n. to Valable de no. de serie à Gilt ab serien nr. bis Valedero desde el numero hasta	TAV. 74

	CIRCUITO ROTAZIONE SLEWING SYSTEM CIRCUIT DE ROTATION UMDREHUNGSLEITUNG CIRCUITO DE ROTACION	Data 11/93 Date Date Datum Fecha	Valido da matricola 015111 a Valid from s/n, to Valable de no. de serie à Gild ab serien nr. bis Valedero desde el numero hasta	TAV. 74

Pos.	N. Codice	Denominazione	Pz.	Description	Désignation	Benennung	Denominacion
1	1304698	TUBO FX	1	FLEXIBLE HOSE	TUYAU FLEXIBLE	SCHLAUCH	TUBO FLEXIBLE
2	1309312	FLANGIA	4	FLANGE	BRIDE	FLANSCH	BRIDA
3	1201139	GUARNIZIONE OR	2	O-RING	O-RING	O-RING	ANILLO EN O-RING
4	1105014	VITE	8	SCREW	VIS	SCHRAUBE	TORNILLO
5	1621596	VALVOLA ROTAZIONE	1	SLEWING VALVE	SOUPAPE ROTATION	UMDREHUNGSVENTIL	VALVULA DE ROTACION
6	1135013	VITE	8	SCREW	VIS	SCHRAUBE	TORNILLO
7	4222714	RACCORDO	2	FITTING	RACCORD	STUTZEN	RACOR
8	1201139	GUARNIZIONE OR	2	O-RING	O-RING	O-RING	ANILLO EN O-RING
9	4222924	RACCORDO	1	FITTING	RACCORD	STUTZEN	RACOR
10	1305305	TUBO FX	1	FLEXIBLE HOSE	TUYAU FLEXIBLE	SCHLAUCH	TUBO FLEXIBLE
11	4222211	RACCORDO	1	FITTING	RACCORD	STUTZEN	RACOR
12	1304697	TUBO FX	1	FLEXIBLE HOSE	TUYAU FLEXIBLE	SCHLAUCH	TUBO FLEXIBLE
13	4222931	RACCORDO	1	FITTING	RACCORD	STUTZEN	RACOR
14	1305981	TUBO FX	1	FLEXIBLE HOSE	TUYAU FLEXIBLE	SCHLAUCH	TUBO FLEXIBLE
15	4222706	RACCORDO	1	FITTING	RACCORD	STUTZEN	RACOR

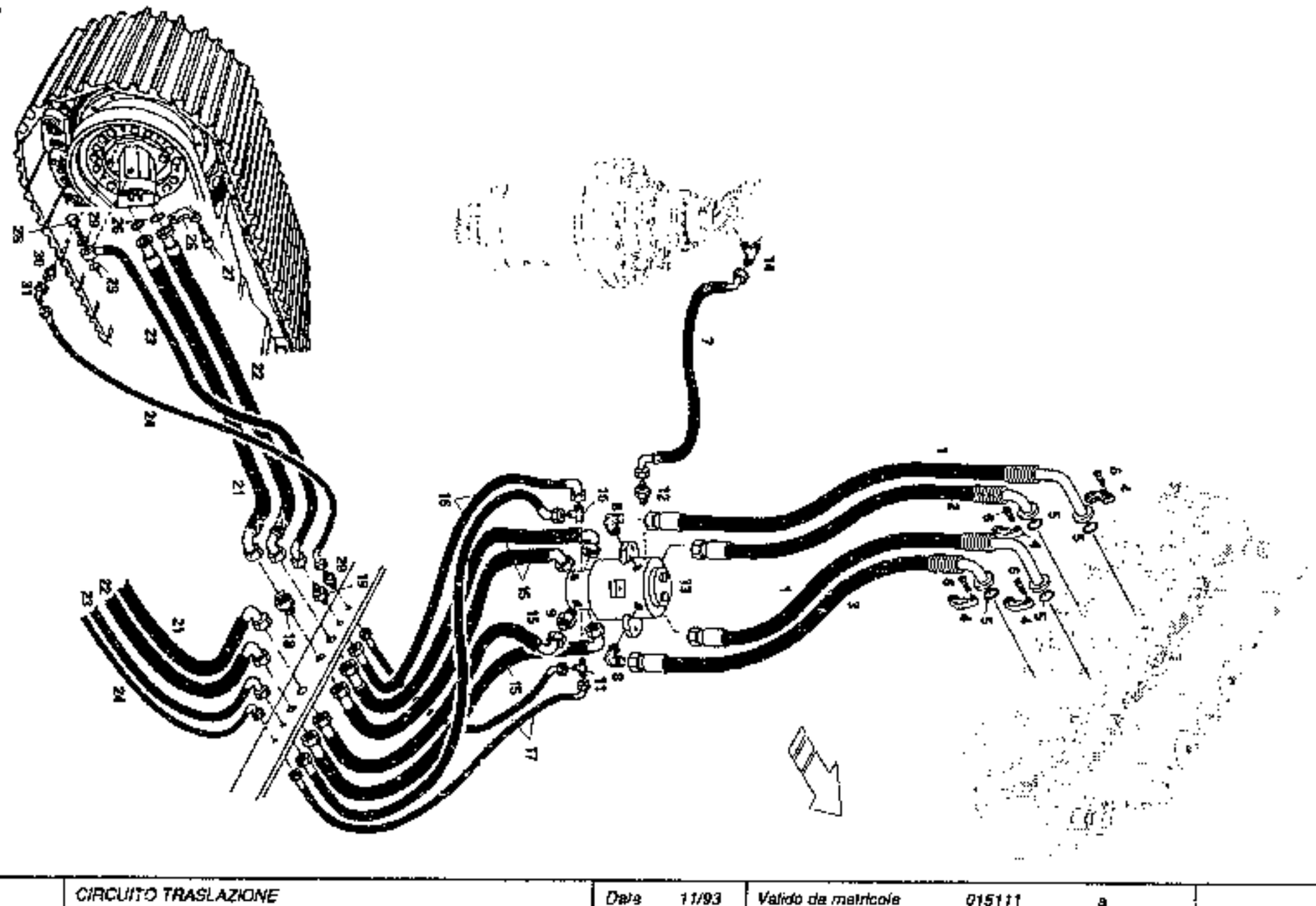

	CIRCUITO TRASLAZIONE TRAVEL SYSTEM CIRCUIT DE TRANSLATION FAHRWERKSLEITUNG CIRCUITO DE TRASLACION	Data 11/93 Date Date Datum Fecha	Valido da matricola 015111 a Valid from s/n. to Valable de no. de serie à Gild ab serien nr. bis Valedero desde el numero hasta	TAV. 75

CIRCUITO TRASLAZIONE TRAVEL SYSTEM CIRCUIT DE TRANSLATION FAHRWERKSLEITUNG CIRCUITO DE TRASLACION	Data 11/93 Date Date Datum Fecha	Valido da matricola 015111 a Valid from s/n. to Valable de no. de serie à Gild ab serien nr. bis Valedero desde el numero hasta		TAV. 75

Pos.	N. Codice	Denominazione	Pz.	Description	Désignation	Bennenung	Denominacion
1	1304512	TUBO FX	2	FLEXIBLE HOSE	TUYAU FLEXIBLE	SCHLAUCH	TUBO FLEXIBLE
2	1304448	TUBO FX	1	FLEXIBLE HOSE	TUYAU FLEXIBLE	SCHLAUCH	TUBO FLEXIBLE
3	1304435	TUBO FX	1	FLEXIBLE HOSE	TUYAU FLEXIBLE	SCHLAUCH	TUBO FLEXIBLE
4	1309312	FLANGIA	8	FLANGE	BRIDE	FLANSCH	BRIDA
5	1201133	GUARNIZIONE OR	4	O-RING	O-RING	O-RING	ANILLO EN O-RING
6	1105014	VITE	16	SCREW	VIS	SCHRAUBE	TORNILLO
7	1305268	TUBO FX	1	FLEXIBLE HOSE	TUYAU FLEXIBLE	SCHLAUCH	TUBO FLEXIBLE
8	4222748	RACCORDO	4	FITTING	RACCORD	STUTZEN	RACOR
9	4222746	RACCORDO	4	FITTING	RACCORD	STUTZEN	RACOR
10	4222761	RACCORDO	1	FITTING	RACCORD	STUTZEN	RACOR
11	4222760	RACCORDO	1	FITTING	RACCORD	STUTZEN	RACOR
12	4222762	RACCORDO	1	FITTING	RACCORD	STUTZEN	RACOR
13	2801776	GIUNTO IDRAULICO	1	HYDRAULIC JOINT	JOINT HYDRAULIQUE	HYDRAULISCHE KUPPLUNG	ARTICULACION HIDRAULICA
14	4222924	RACCORDO	1	FITTING	RACCORD	STUTZEN	RACOR
15	1304402	TUBO FX	4	FLEXIBLE HOSE	TUYAU FLEXIBLE	SCHLAUCH	TUBO FLEXIBLE
16	1305244	TUBO FX	2	FLEXIBLE HOSE	TUYAU FLEXIBLE	SCHLAUCH	TUBO FLEXIBLE
17	1305161	TUBO FX	2	FLEXIBLE HOSE	TUYAU FLEXIBLE	SCHLAUCH	TUBO FLEXIBLE
18	4222755	RACCORDO	4	FITTING	RACCORD	STUTZEN	RACOR
19	4222755	RACCORDO	2	FITTING	RACCORD	STUTZEN	RACOR
20	4222756	RACCORDO	2	FITTING	RACCORD	STUTZEN	RACOR
21	1304936	TUBO FX	2	FLEXIBLE HOSE	TUYAU FLEXIBLE	SCHLAUCH	TUBO FLEXIBLE
22	1304947	TUBO FX	2	FLEXIBLE HOSE	TUYAU FLEXIBLE	SCHLAUCH	TUBO FLEXIBLE
23	1305960	TUBO FX	2	FLEXIBLE HOSE	TUYAU FLEXIBLE	SCHLAUCH	TUBO FLEXIBLE
24	1305947	TUBO FX	2	FLEXIBLE HOSE	TUYAU FLEXIBLE	SCHLAUCH	TUBO FLEXIBLE
25	1309312	FLANGIA	8	FLANGE	BRIDE	FLANSCH	BRIDA
26	1201133	GUARNIZIONE OR	4	O-RING	O-RING	O-RING	ANILLO EN O-RING
27	1105014	VITE	16	SCREW	VIS	SCHRAUBE	TORNILLO
28	4205417	VITE	2	SCREW	VIS	SCHRAUBE	TORNILLO
29	1210815	GUARNIZIONE	4	SEAL	GARNITURE	DICHTUNG	GUARNICION
30	4205325	RACCORDO	2	FITTING	RACCORD	STUTZEN	RACOR

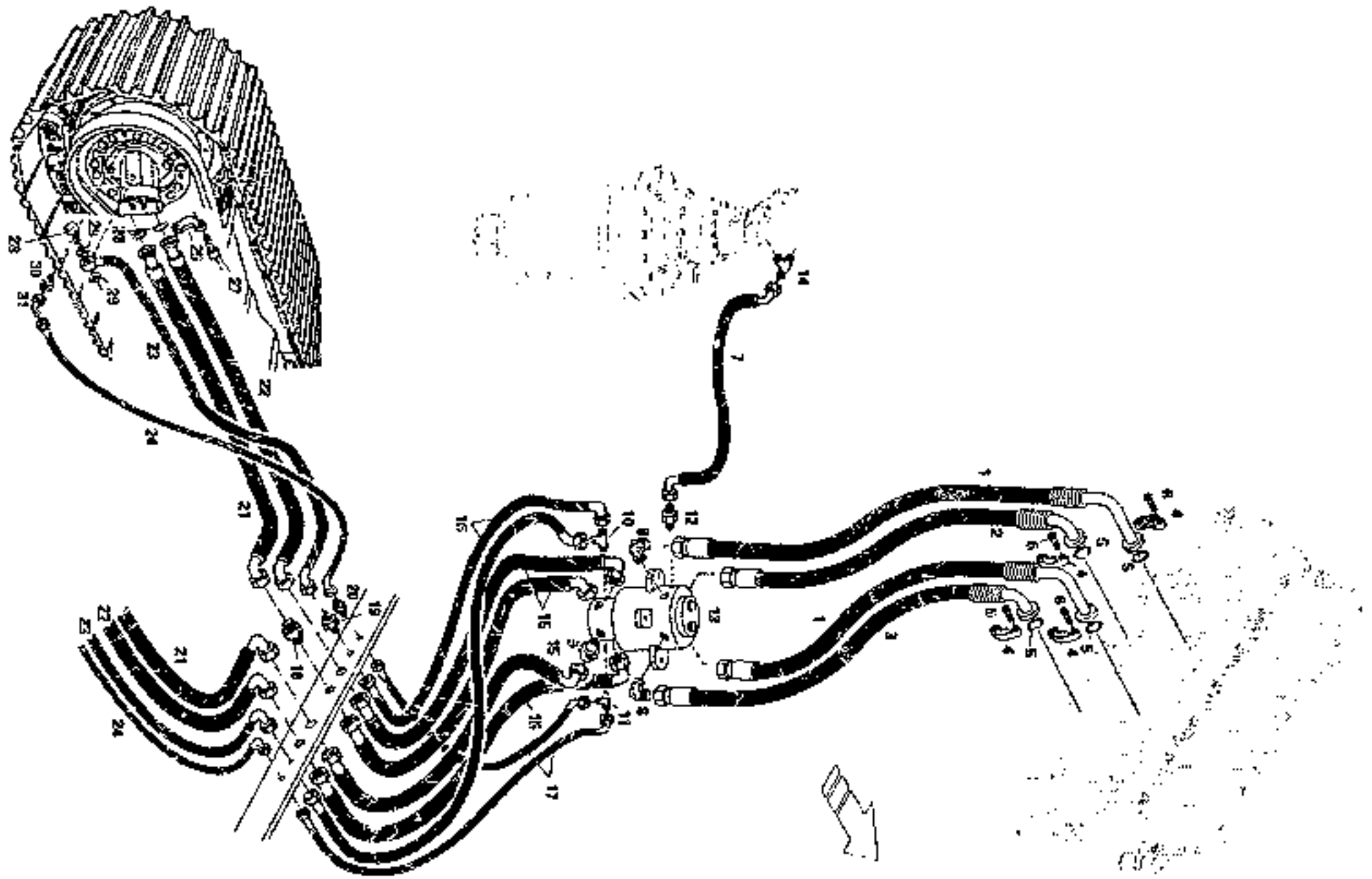

	CIRCUITO TRASLAZIONE TRAVEL SYSTEM CIRCUIT DE TRANSLATION FAHRWERKSLEITUNG CIRCUITO DE TRASLACION	Data 11/93 Date Date Datum Fecha	Valido da matricola 015111 a Valid from s/n. to Valable de no. de serie à Gild ab serien nr. bis Valedero desde el numero hasta	TAV. 75

	CIRCUITO TRASLAZIONE TRAVEL SYSTEM CIRCUIT DE TRANSLATION FAHRWERKSLEITUNG CIRCUITO DE TRASLACION	Data 11/93 Date Date Datum Fecha	Valido da matricola 01511 Valid from s/n. Valable de no. de serie Gild ab serien nr. Valedero desde el numero	a to à bis hasta	TAV. 75

Pos.	N. Codice	Denominazione	Pz.	Description	Désignation	Benennung	Denominacion
31	4114091	RACCORDO	2	FITTING	RACCORD	STUTZEN	RACOR

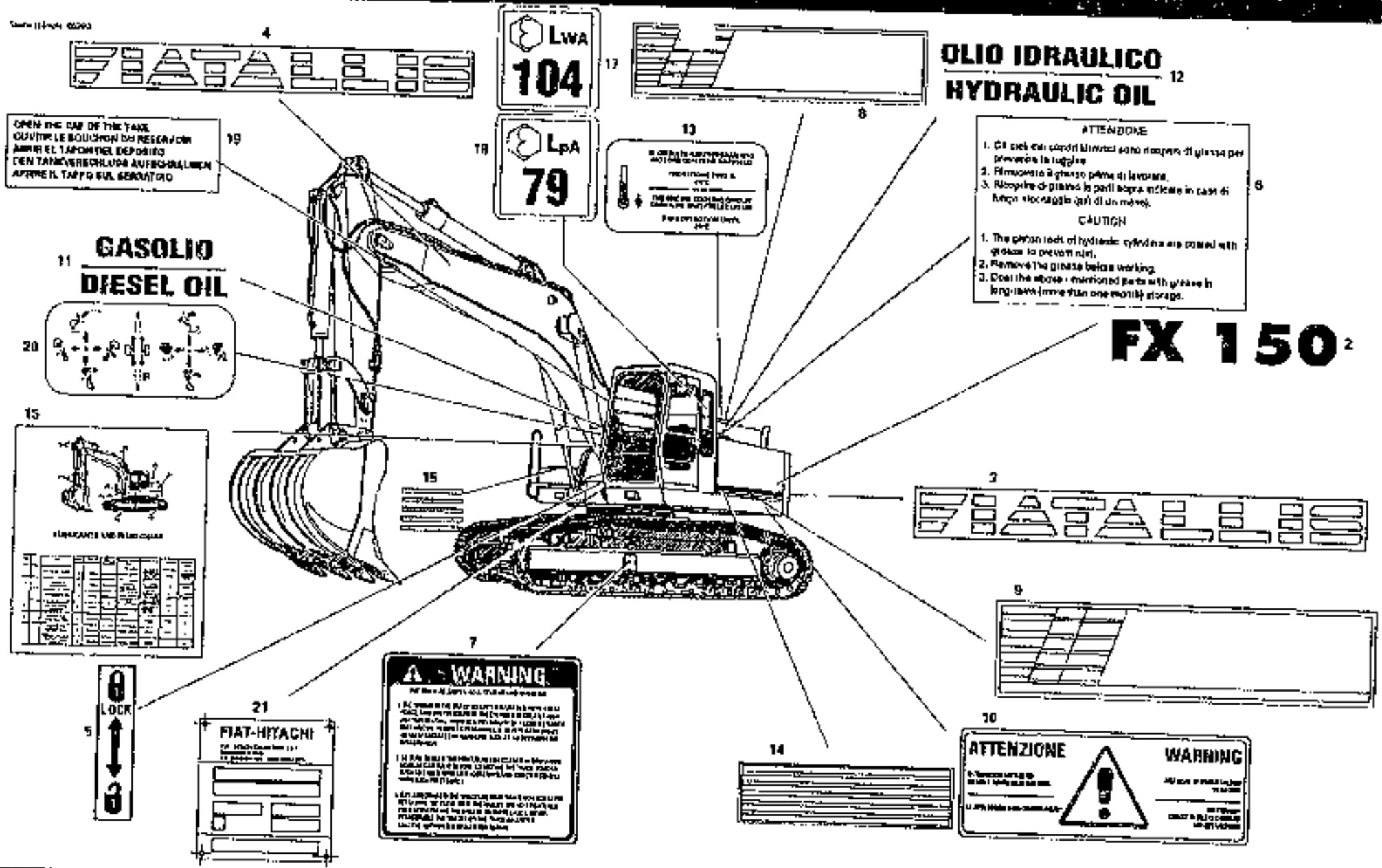

	DECALCOMANIE DECALS DECALCOMANIE AUFKLEBER CALCOMANIAS	Data 11/93 Date Date Datum Fecha	Valido da matricola 015111 a Valid from s/n. to Valable de no. de serie à Gilt ab serien nr. bis Valedero desde el numero hasta	TAV. 90

	DECALCOMANIE DECALS DECALCOMANIES AUFKLEBER CALCOMANIAS	Data 11/93 Date Date Datum Fecha	Validità da matricola 015111 a Valid from s/n. to Valable de no. de serie à Gilt ab serien nr. bis Valedero desde el numero hasta	TAV. 90

Pos.	N. CodEce	Denominazione	Pz.	Description	Désignation	Benennung	Denominacion
2	9506898	DECALCOMANIA	2	DECAL	DECALCOMANIE	ABZIEHBILD	CALCOMANIAS
3	71309704	DECALCOMANIA	1	DECAL	DECALCOMANIE	ABZIEHBILD	CALCOMANIAS
4	71309807	DECALCOMANIA	2	DECAL	DECALCOMANIE	ABZIEHBILD	CALCOMANIAS
5	71406009	DECALCOMANIA	1	DECAL	DECALCOMANIE	ABZIEHBILD	CALCOMANIAS
6	71320249	DECALCOMANIA	1	DECAL	DECALCOMANIE	ABZIEHBILD	CALCOMANIAS
7	71431548	DECALCOMANIA	2	DECAL	DECALCOMANIE	ABZIEHBILD	CALCOMANIAS
8	9506899	DECALCOMANIA DX	1	RIGHT DECAL	DECALCOMANIE DROITE	RECHTS-ABZIEHBILD	CALCOMANIA DERECHA
9	9506900	DECALCOMANIA SX	1	LEFT DECAL	DECALCOMANIE GAUCHE	LINKS-ABZIEHBILD	CALCOMANIA IZQUIERDA
10	9504796	DECALCOMANIA	2	DECAL	DECALCOMANIE	ABZIEHBILD	CALCOMANIAS
11	9504798	DECALCOMANIA	1	DECAL	DECALCOMANIE	ABZIEHBILD	CALCOMANIAS
12	9504797	DECALCOMANIA	1	DECAL	DECALCOMANIE	ABZIEHBILD	CALCOMANIAS
13	9504657	DECALCOMANIA	1	DECAL	DECALCOMANIE	ABZIEHBILD	CALCOMANIAS
14	9506901	DECALCOMANIA	1	DECAL	DECALCOMANIE	ABZIEHBILD	CALCOMANIAS
15	1210580	STRISCIA ANTISCIVOLO	-	RUBBER	GOMME	GUMMI	GOMA
16	9506902	DECALCOMANIA	1	DECAL	DECALCOMANIE	ABZIEHBILD	CALCOMANIAS
17	9506016	DECALCOMANIA	1	DECAL	DECALCOMANIE	ABZIEHBILD	CALCOMANIAS
18	9506029	DECALCOMANIA	1	DECAL	DECALCOMANIE	ABZIEHBILD	CALCOMANIAS
19	9506189	DECALCOMANIA	1	DECAL	DECALCOMANIE	ABZIEHBILD	CALCOMANIAS
20	9506903	DECALCOMANIA	1	DECAL	DECALCOMANIE	ABZIEHBILD	CALCOMANIAS
21	9506776	DECALCOMANIA	1	DECAL	DECALCOMANIE	ABZIEHBILD	CALCOMANIAS
-	9506896	SERIE DECALCOMANIE	1	DECALS SET	JEU DECALCOMANIES	ABZIEHBILDSATZ	SERIE DE CALCOMANIAS

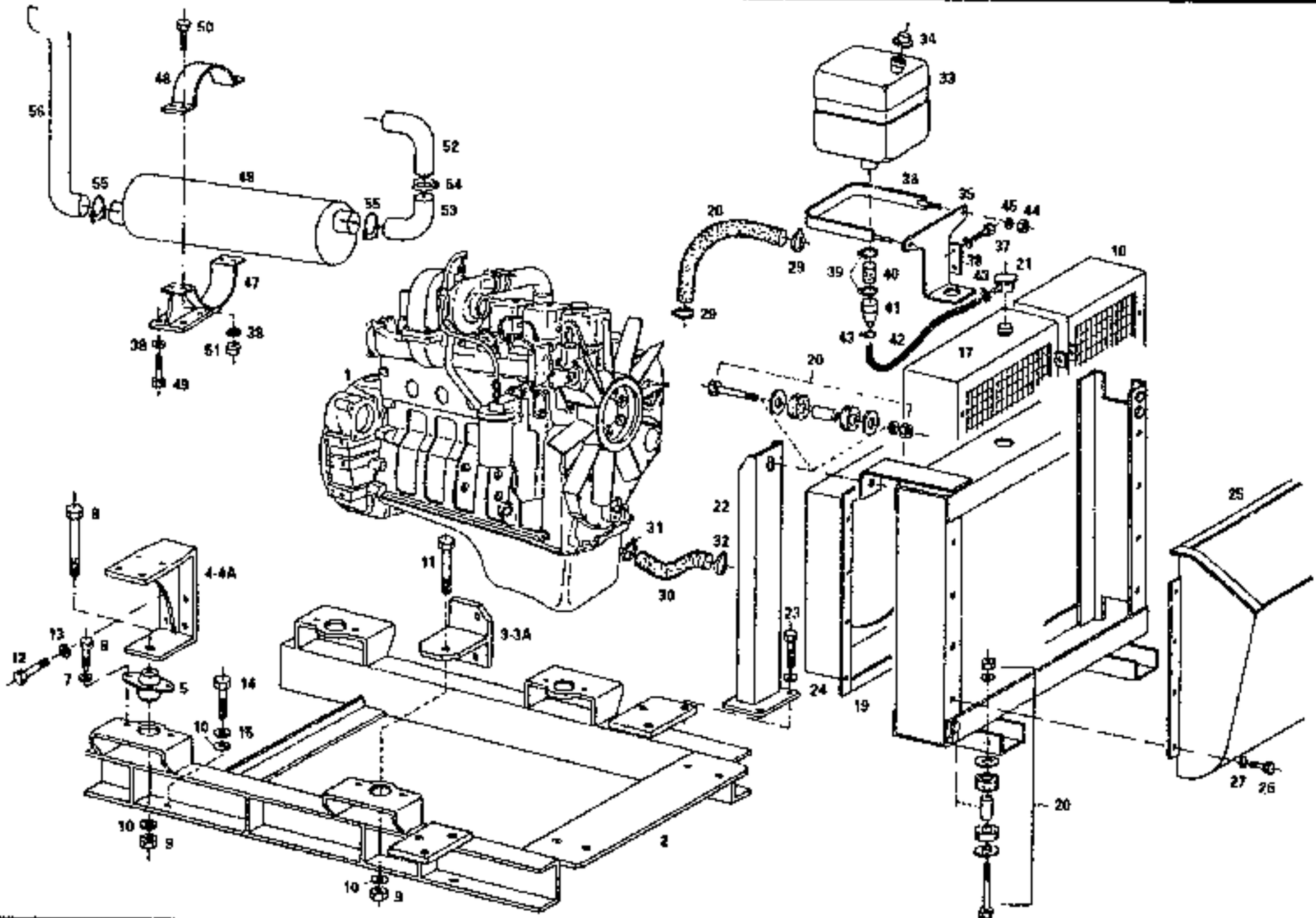

	MOTORE DIESEL *DIESEL ENGINE* *MOTEUR DIESEL* *DIESELMOTOR* *MOTOR DIESEL*	*Data* 11/93 *Date* *Date* *Datum* *Fecha*	*Valido da matricola* 015111 *a* *Valid from s/n.* *to* *Valable de no. de serie* *à* *Gild ab serien nr.* *bis* *Valedero desde el numero* *hasta*	*TAV.* **91**

	MOTORE DIESEL DIESEL ENGINE MOTEUR DIESEL DIESEL MOTOR MOTOR DIESEL	Data 11/93 Date Date Datum Fecha	Valido da matricola 015111 a Valid from s/n. to Valable de no. de serie à Gild eb serien nr. bis Valedero desde el numero hasta	TAV. 91

Pos.	N. Codice	Denominazione	Pz.	Description	Désignation	Benennung	Denominacion
1	3668016	MOTORE DIESEL CUMMINS	1	DIESEL ENGINE CUMMINS	MOTEUR DIESEL CUMMINS	CUMMINS MOTOR	MOTOR DIESEL CUMMINS
2	4678215	SUPPORTO	1	SUPPORT	SUPPORT	TRAEGER	SOPORTE
3	4678107	SUPPORTO DX	1	RIGHT SUPPORT	SUPPORT DROIT	RECHTS-HALTER	SOPORTE DERECHO
3A	4678113	SUPPORTO SX	1	LEFT SUPPORT	SUPPORT GAUCHE	LINKS-HALTER	SOPORTE IZQUIERDO
4	4678155	SUPPORTO DX	1	RIGHT SUPPORT	SUPPORT DROIT	RECHTS-HALTER	SOPORTE DERECHO
4A	4678221	SUPPORTO SX	1	LEFT SUPPORT	SUPPORT GAUCHE	LINKS-HALTER	SOPORTE IZQUIERDO
5	3634463	SILENT BLOCK	4	SILENT BLOCK	SILENCIEUX	SILENTBLOCK	SILENT BLOCK
6	1101017	VITE	8	SCREW	VIS	SCHRAUBE	TORNILLO
7	1120006	RONDELLA	8	WASHER	RONDELLE	SCHEIBE	ARANDELA
8	1102108	VITE	2	SCREW	VIS	SCHRAUBE	TORNILLO
9	1110002	DADO	4	NUT	ECROU	MUTTER	TUERCA
10	1112006	RONDELLA	8	WASHER	RONDELLE	SCHEIBE	ARANDELA
11	1102107	VITE	2	SCREW	VIS	SCHRAUBE	TORNILLO
12	1101024	VITE	14	SCREW	VIS	SCHRAUBE	TORNILLO
13	1120008	RONDELLA	14	WASHER	RONDELLE	SCHEIBE	ARANDELA
14	1103029	VITE	4	SCREW	VIS	SCHRAUBE	TORNILLO
15	1112489	RONDELLA	4	WASHER	RONDELLE	SCHEIBE	ARANDELA
16	1120012	RONDELLA	4	WASHER	RONDELLE	SCHEIBE	ARANDELA
17	4116398	RADIATORE ACQUA	1	WATER RADIATOR	RADIATEURA L'EAU	WASSERKUEHLER	RADIADOR AGUA
18	4116929	RADIATORE OLIO	1	OIL RADIATOR	RADIATEUR A HUILE	OELKUEHLER	RADIADOR DE ACEITE
19	4116760	CONVOGLIATORE	1	SHROUD	CONVOYEUR	LEITBLECH	CANALIZADOR
20	1210967	ANTIVIBRANTE	6	RUBBER MOUNTING	ANTIVIBRATION	SCHWINGUNGSDAEMPFER	ANTIVIBRADOR
21	4116819	TAPPO	1	PLUG	BOUCHON	STOPFEN	TAPON
22	4678224	SUPPORTO	1	SUPPORT	SUPPORT	TRAEGER	SOPORTE
23	1101029	VITE	6	SCREW	VIS	SCHRAUBE	TORNILLO
24	1120010	RONDELLA	6	WASHER	RONDELLE	SCHEIBE	ARANDELA
25	4678212	CONVOGLIATORE	1	SHROUD	CONVOYEUR	LEITBLECH	CANALIZADOR
26	1101014	VITE	8	SCREW	VIS	SCHRAUBE	TORNILLO
27	1112427	RONDELLA	8	WASHER	RONDELLE	SCHEIBE	ARANDELA
28	4209153	MANICOTTO	1	SLEEVE	MANCHON	MUFFE	MANGUITO

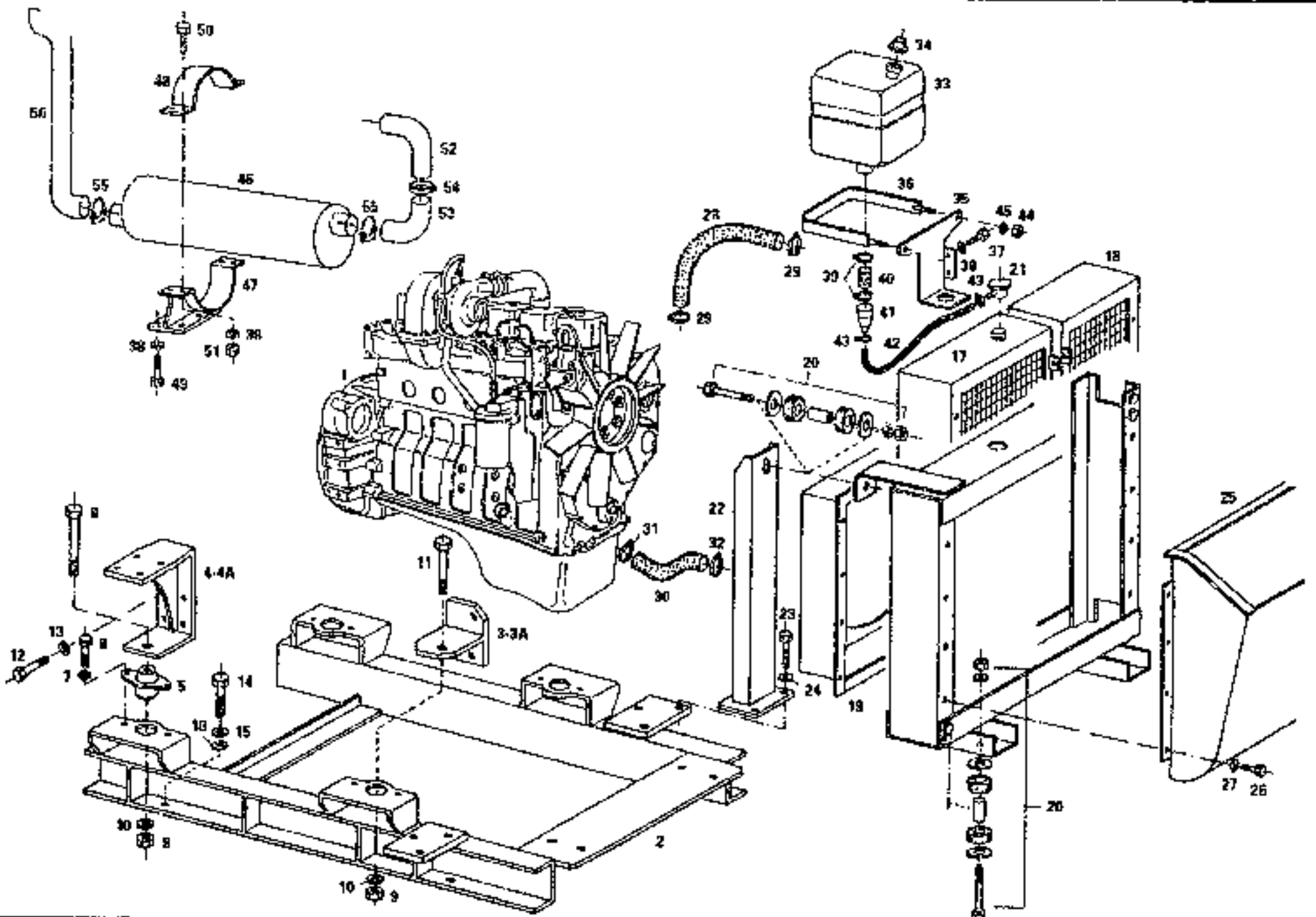

	MOTORE DIESEL DIESEL ENGINE MOTEUR DIESEL DIESELMOTOR MOTOR DIESEL	Data 11/93 Date Date Datum Fecha	Valido da matricola 015111 e Valid from s/n. to Valable de no. de serie à Gild ab serien nr. bis Valadero desde el numero hasta	TAV. 91

	MOTORE DIESEL DIESEL ENGINE MOTEUR DIESEL DIESEL MOTOR MOTOR DIESEL	Data 11/93 Date Date Datum Fecha	Valido da matricola 015111 a Valid from s/n. to Valable de no. de serie à Gild ab serien nr. bis Valedero desde el numero hasta	TAV. 91

Pos.	N. Codice	Denominazione	Pz.	Description	Désignation	Benennung	Denominacion
29	4204126	FASCETTA	4	CLAMP	COLLIER	HALTEBAND	ABRAZADERA
30	4209154	MANICOTTO	1	SLEEVE	MANCHON	MUFFE	MANGUITO
31	4204113	FASCETTA	2	CLAMP	COLLIER	HALTEBAND	ABRAZADERA
32	4204114	FASCETTA	2	CLAMP	COLLIER	HALTEBAND	ABRAZADERA
33	4117112	VASCHETTA	1	BOWL	CUVETTE	GEFAESS	CUBETA
34	3633514	TAPPO	1	PLUG	BOUCHON	STOPFEN	TAPON
35	4676228	SUPPORTO	1	SUPPORT	SUPPORT	TRAEGER	SOPORTE
36	4676229	FASCETTA	1	CLAMP	COLLIER	HALTEBAND	ABRAZADERA
37	1101593	VITE	2	SCREW	VIS	SCHRAUBE	TORNILLO
38	1120005	RONDELLA	10	WASHER	RONDELLE	SCHEIBE	ARANDELA
39	4204107	FASCETTA	2	CLAMP	COLLIER	HALTEBAND	ABRAZADERA
40	4206360	TUBO L=100	1	HOSE	TUYAU	SCHLAUCH	TUBO
41	4456355	RIDUZIONE	1	NIPPLE	REDUCTION	REDUZIERSTUECK	REDUCCION
42	4206347	TUBO L=1300	1	HOSE	TUYAU	SCHLAUCH	TUBO
43	4204110	FASCETTA	2	CLAMP	COLLIER	HALTEBAND	ABRAZADERA
44	1110243	DADO	2	NUT	ECROU	MUTTER	TUERCA
45	1112205	RONDELLA	2	WASHER	RONDELLE	SCHEIBE	ARANDELA
46	3612122	SILENZIATORE	1	MUFFLER	SILENCIEUX	SCHALLDAEMPFER	SILENCIADOR
47	4676151	SUPPORTO	1	SUPPORT	SUPPORT	TRAEGER	SOPORTE
48	4676140	FASCIA	1	BAND	BANDE	ITALTEBAND	FAJA
49	1101014	VITE	4	SCREW	VIS	SCHRAUBE	TORNILLO
50	1101016	VITE	4	SCREW	VIS	SCHRAUBE	TORNILLO
51	1106003	DADO	4	NUT	ECROU	MUTTER	TUERCA
52	4676131	CONDOTTO	1	DUCT	CONDUIT	ROHRLEITUNG	CONDUCTO
53	4676136	CONDOTTO	1	DUCT	CONDUIT	ROHRLEITUNG	CONDUCTO
54	4220415	FASCETTA	1	CLAMP	COLLIER	HALTEBAND	ABRAZADERA
55	4221068	COLLARE	2	COLLAR	COLLIER	ROHRSCHELLE	COLLAR
56	4676141	PROLUNGA	1	EXTENSION	RALLONGE	VERLAENGERUNG	EXTENSION
17-21	4116397	RADIATORE COMPLETO	1	RADIATOR ASS'Y	RADIATEUR COMPLET	KOMPLETT-KUEHLER	RADIADOR COMPLETO

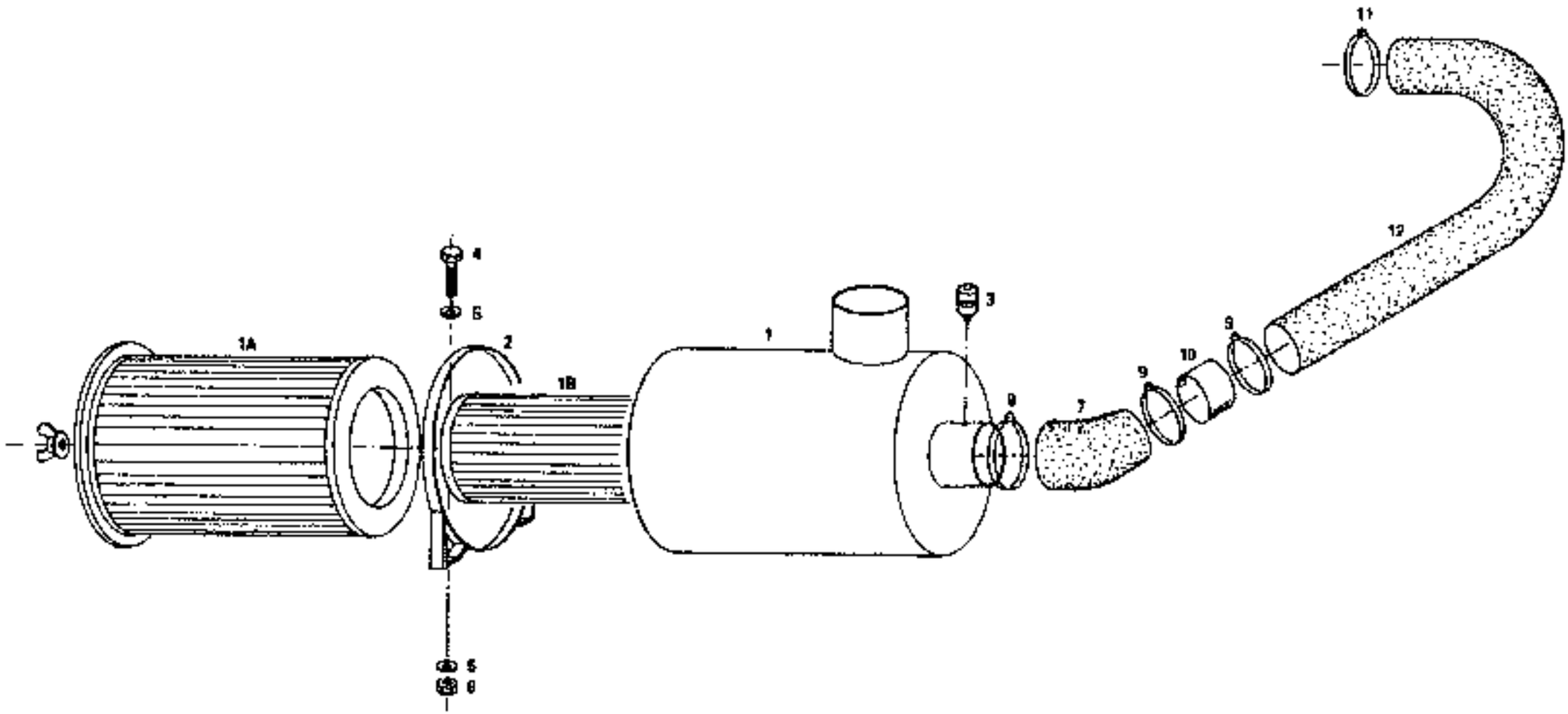

	FILTRO ARIA CON MOTORE AIR CLEANER WITH ENGINE FILTRE AIR AVEC MOTEUR LUFTFILTER MIT MOTOR FILTRO DE AIRE CON MOTOR	Data 11/93 Date Date Datum Fecha	Valido da matricola 015111 Valid from s/n. Valable de no. de serie Gild ab serien nr. Valedero desde el numero	a to à bis hasta	TAV. 92

	FILTRO ARIA CON MOTORE AIR CLEANER WITH ENGINE FILTRE A AIR AVEC MOTEUR LUFTFILTER MIT MOTOR FILTRO DE AIRE CON MOTOR	Data 11/93 Date Data Datum Fecha	Valido da matricola 015111 a Valid from s/n. to Valable de no. de serie à Gilt ab serien nr. bis Valedero desde el numero hasta	TAV. 92

Pos.	N. Codice	Denominazione	Pz.	Description	Désignation	Benennung	Denominacion
1	-	CONTENITORE	1	HOLDER	CONTENEUR	TOPF	CONTENEDOR
1A	1849134	CARTUCCIA	1	CARTRIDGE	CARTOUCHE	PATRONE	CARTUCHO
1B	1849111	CARTUCCIA	1	CARTRIDGE	CARTOUCHE	PATRONE	CARTUCHO
2	1849315	COLLARE	2	COLLAR	COLLIER	STELLRING	BRIDA
3	1849430	INDICATORE INTASAMENTO	1	CLOGGING INDICATOR	INDICATEUR COLMATAGE	VERSCHMUTZUNGSANZEIG	INDICADOR OBSTRUCC.
4	1101015	VITE	4	SCREW	VIS	SCHRAUBE	TORNILLO
5	1120005	RONDELLA	4	WASHER	RONDELLE	SCHEIBE	ARANDELA
6	1106003	DADO	4	NUT	ECROU	MUTTER	TUERCA
7	1849367	CURVA	1	ELBOW	MANCHON	KRUEMMER	CURVA
8	4204116	FASCETTA	1	CLAMP	COLLIER	SCHELLE	ABRAZADERA
9	4204115	FASCETTA	2	CLAMP	COLLIER	SCHELLE	ABRAZADERA
10	4878125	RIDUZIONE	1	NIPPLE	REDUCTION	REDUZIERSTUECK	REDUCCION
11	4204149	FASCETTA	1	CLAMP	COLLIER	SCHELLE	ABRAZADERA
12	4209124	TUBO	1	HOSE	TUYAU	SCHLAUCH	TUBO
1-19	1849054	FILTRO ARIA COMPLETO	1	AIR CLEANER ASS'Y	FILTRE A AIR COMPLET	KOMPLETT LUFTFILTER	FILTRO DE AIRE COMPLETO

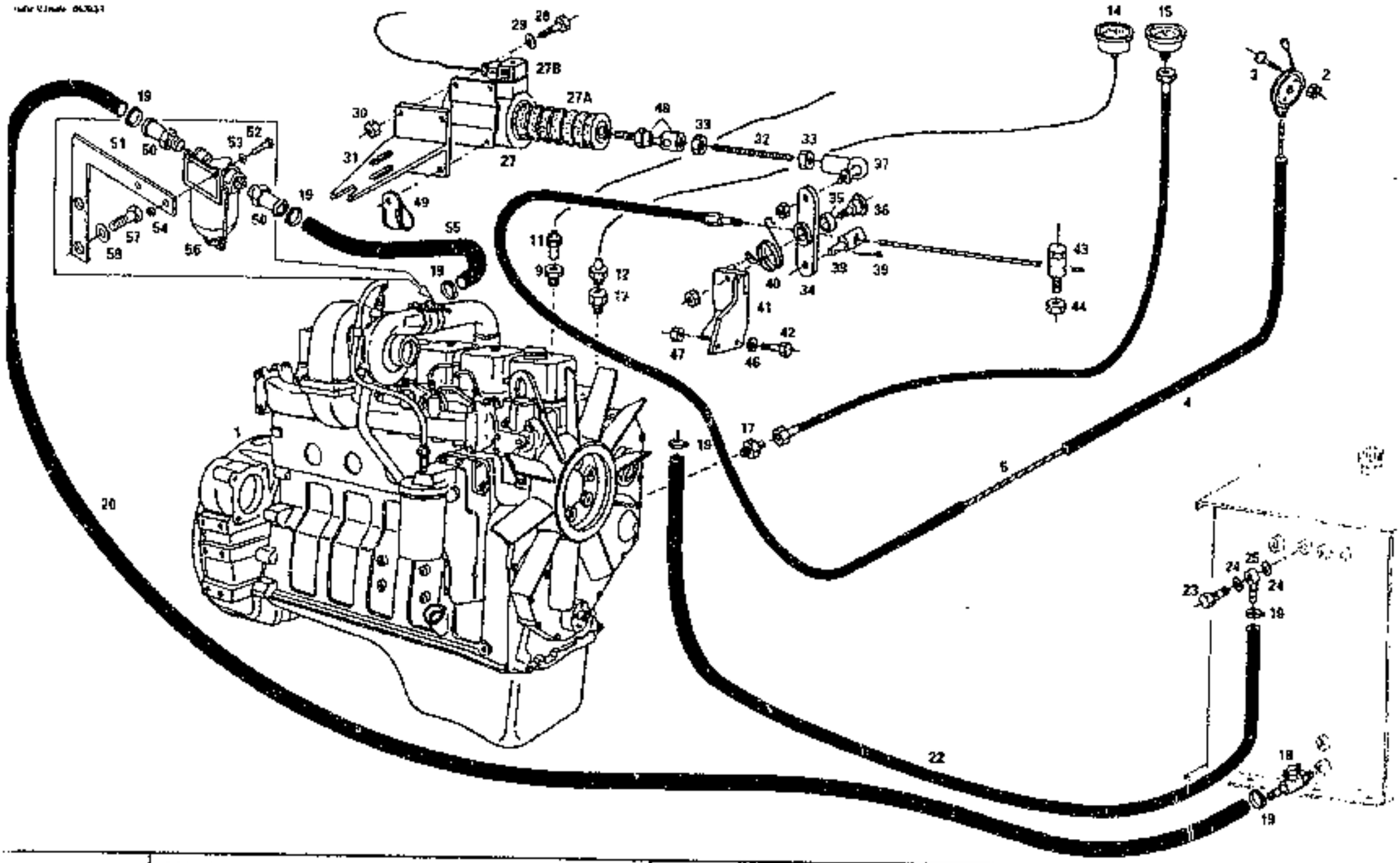

	COMANDI MOTORE E ALIMENTAZIONE MOTORE ENGINE CONTROLS AND FEEDING COMMANDES MOTEUR ET ALIMENTATION MOTEUR MOTORSTEUERUNGEN UND SPEISEUNG MANDOS Y ALIMENTACION MOTOR	Data 11/93 Date Date Datum Fecha	Valido da matricola 015111 a Valid from s/n. to Valable de no. de serie à Gild ab serien nr. bis Valadero desde el numero hasta	TAV. 93

	COMANDI MOTORE E ALIMENTAZIONE MOTORE ENGINE CONTROLS AND FEEDING COMMANDES MOTEUR ET ALIMENTATION MOTEUR MOTORSTEUERUNGEN UND SPEISEUNG MANDOS Y ALIMENTACION MOTOR	Data 11/93 Date Date Datum Fecha	Valido da matricola 015111 a Valid from s/n. to Valable de no. de série à Gild ab serien nr. bis Valedero desde el numero hasta	TAV. 93

Pos.	N. Codice	Denominazione	Pz.	Description	Désignation	Benennung	Denominacion
1	3648016	MOTORE DIESEL CUMMINS	1	CUMMINS DIESEL ENGINE	MOTEUR DIESEL CUMMINS	CUMMINS MOTOR	MOTOR DIESEL CUMMINS
2	4204956	LEVA	1	LEVER	LEVIER	HEBEL	PALANCA
3	1117418	VITE	2	SCREW	VIS	SCHRAUBE	TORNILLO
4	4206873	GUAINA	1	SHEATH	GAINE	SCHUTZROHR	FUNDA
5	4206931	CAVO ACCELERATORE	1	ACCELERATOR CABLE	CABLE ACCELERATEUR	FLEXZUG	CABLE DEL ACELERADOR
9	4226047	RIDUZIONE	1	NIPPLE	REDUCTION	REDUZIERSTUCK	REDUCCION
10	1115008	RONDELLA	2	WASHER	RONDELLE	SCHEIBE	ARANDELA
11	4008168	TERMOSONDA	1	THERMOMETER	THERMOMETRE	THERMOSONDE	TERMOSONDA
12	4015023	TERMOSONDA	1	THERMOMETER	THERMOMETRE	THERMOSONDE	TERMOSONDA
13	4226009	RIDUZIONE	1	NIPPLE	REDUCTION	REDUZIERSTUCK	REDUCCION
14	4001671	TERMOMETRO	1	THERMOMETER	THERMOMETRE	THERMOMETER	TERMOMETRO
15	4001674	MANOMETRO	1	MANOMETER	MANOMETRE	MANOMETER	MANOMETRO
16	4136350	TUBO FX	1	FLEXIBLE HOSE	TUYAU FLEXIBLE	SCHLAUCH	TUBO FLEXIBLE
17	4205017	RIDUZIONE	1	NIPPLE	REDUCTION	REDUZIERSTUCK	REDUCCION
18	4204401	RUBINETTO	1	COCK	ROBINET	HAHN	GRIFO
19	4204110	FASCETTA	12	CLAMP	SANGLE	KLAMMER	ABRAZADERA
20	4206348	TUBO L=1600	1	HOSE L=1600	TUYAU L=1600	SCHLAUCH L=1600	TUBO L=1600
22	4206347	TUBO L=2000	1	HOSE L=2000	TUYAU L=2000	SCHLAUCH L=2000	TUBO L=2000
23	4205436	VITE	1	SCREW	VIS	SCHRAUBE	TORNILLO
24	1115014	RONDELLA	2	WASHER	RONDELLE	SCHEIBE	ARANDELA
25	4205805	OCCHIO ORIENTABILE	1	BANJO UNION	RACCORD PIVOTANT	VERSTELLBARES AUGE	OJO ORIENTABLE
27	4217871	ELETTROMAGNETE	1	ELECTROMAGNET	ELECTRO-AIMANT	ELEKTROMAGNET	ELECTROIMAN
27A	4217875	CUFFIA GOMMA	1	RUBBER PROTECTION	PROTECTION GOMME	GUMMI-KASTEN	CASQUETE GOMA
27B	1621578	CONNETTORE	1	CONNECTOR	RESSORT DE CONNEXION	VERBINDUNGS-KLEMME	CONECTADOR
28	1101009	VITE	4	SCREW	VIS	SCHRAUBE	TORNILLO
29	1112003	RONDELLA	7	WASHER	RONDELLE	SCHEIBE	ARANDELA
30	1110202	DADO	7	NUT	ECROU	MUTTER	TUERCA
31	4456341	SUPPORTO	1	SUPPORT	SUPPORT	TRAGER	SOPORTE
32	4556560	TIRANTE	1	TIE ROD	TIRANT	STANGE	TIRANTE
33	1106002	DADO	2	NUT	ECROU	MUTTER	TUERCA

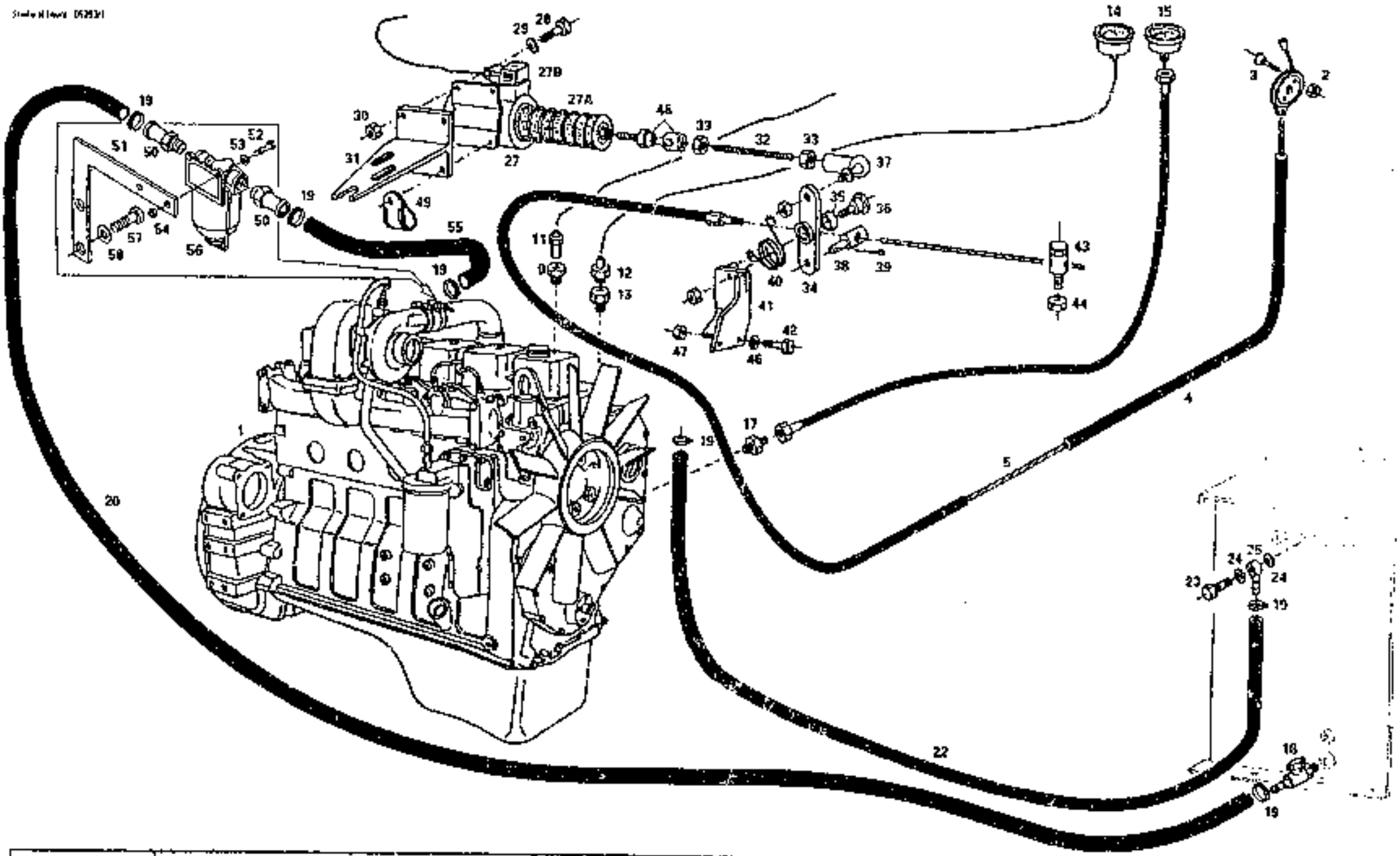

	COMANDI MOTORE E ALIMENTAZIONE MOTORE ENGINE CONTROLS AND FEEDING COMMANDES MOTEUR ET ALIMENTATION MOTEUR MOTORSTEUERUNGEN UND SPEISEUNG MANDOS Y ALIMENTACION MOTOR	Data 11/93 Date Date Datum Fecha	Valido da matricola 015111 a Valid from s/n. to Valable de no. de serie à Gild eb serien nr. bis Valedero desde el numero hasta	TAV. 93

COMANDI MOTORE E ALIMENTAZIONE MOTORE
ENGINE CONTROLS AND FEEDING
COMMANDES MOTEUR ET ALIMENTATION MOTEUR
MOTORSTEUERUNGEN UND SPEISEUNG
MANDOS Y ALIMENTACION MOTOR

Data 11/93
Date
Date
Datum
Fecha

Valido da matricola 015111 a
Valid from s/n. to
Valable da no. de serie à
Gild ab serien nr. bis
Valedero desde el numero hasta

TAV. 93

Pos.	N. Codice	Denominazione	Pz.	Description	Désignation	Benennung	Denominacion
34	4458345	LEVA	1	LEVER	LEVIER	HEBEL	PALANCA
35	4458346	BOCCOLA	1	BUSHING	COQUILLE	BUCHSE	BUJE
36	4458349	PERNO	1	PIN	AXE	BOLZEN	PERNO
37	4104301	SNODO	1	ARTICULATION	ARTICULATION	GELENK	ARTICULACION
38	4458350	FERMO REGISTRO	1	ADJUSTING RETAINER	ARRETOIR DE REGLAGE	EINSTELL-HALTERUNG	RETEN DEL REGISTRO
39	1118001	COPIGLIA	1	COTTER PIN	GOUPILLE FENDUE	SPLINT	CLAVIJA HENDIDA
40	4201318	MOLLA	1	SPRING	RESSORT	FEDER	MUELLE
41	4458351	SUPPORTO	1	SUPPORT	SUPPORT	TRAGER	SOPORTE
42	1105003	VITE	4	SCREW	VIS	SCHRAUBE	TORNILLO
43	7055055	MORSETTO	1	CABLE RETAINER	CALE TUYAU	KLEMME	MORDAZA
44	1110242	DADO	1	NUT	ECROU	MUTTER	TUERCA
45	1112003	RONDELLA	2	WASHER	RONDELLE	SCHEIBE	ARANDELA
47	1110202	DADO	2	NUT	ECROU	MUTTER	TUERCA
48	4119008	ARTICOLAZIONE	1	ARTICULATION	ARTICULATION	GELENK	ARTICULACION
49	4204830	FASCETTA	1	CLAMP	SANGLE	KLAMMER	ABRAZADERA
50	4226069	RACCORDO	2	FITTING	RACCORD	STUTZEN	RACOR
51	4556469	STAFFA	1	BRACKET	ETRIER	BUGEL	ESTRIBO
52	1101015	VITE	2	SCREW	VIS	SCHRAUBE	TORNILLO
53	1120064	RONDELLA	2	WASHER	RONDELLE	SCHEIBE	ARANDELA
54	1110057	DADO	2	NUT	ECROU	MUTTER	TUERCA
55	4206348	TUBO L=300	1	HOSE L=300	TUYAU L=300	SCHLAUCH L=300	TUBO L=300
56	3849302	PREFILTRO	1	PRECLEANER	PREFILTRE	VORABSCHEIDER	PREFILTRO
57	1101024	VITE	2	SCREW	VIS	SCHRAUBE	TORNILLO
58	1120008	RONDELLA	2	WASHER	RONDELLE	SCHEIBE	ARANDELA

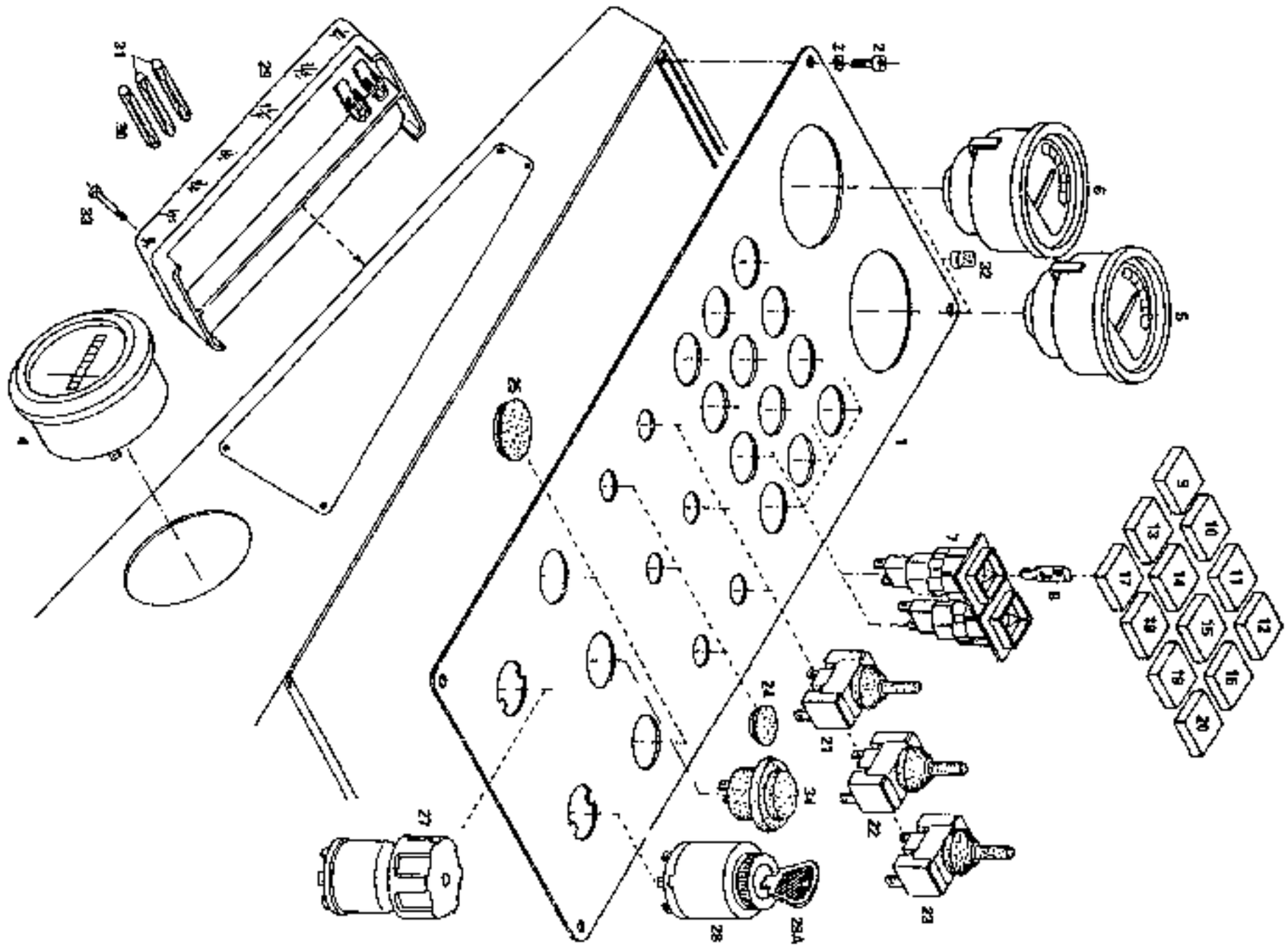

	CRUSCOTTO DASHBOARD TABLEAU DE BORD INSTRUMENTENTAFEL TABLERO DE INSTRUMENTOS	Data 11/93 Date Date Datum Fecha	Valido da matricola 015111 Valid from s/n. Valable de no. de serie Gild ab serien nr. Valadero desde el numero	a to à bis hasta	TAV. 94

	CRUSCOTTO DASHBOARD TABLEAU DE BORD INSTRUMENTENTAFEL TABLERO DES INSTRUMENTOS	Data 11/93 Date Date Datum Fecha	Valido da matricola 015111 a Valid from s/n. to Valable de no. de serie à Gild ab serien nr. bis Valedero desde el numero hasta	TAV. 94

Pos.	N. Codice	Denominazione	Pz.	Description	Désignation	Bennenung	Denominacion
1	5406123	PIASTRA CRUSCOTTO	1	DASHBOARD PLATE	PLAQUE TABLEAU BORDE	INSTRUMENTENTAFEL	TABLERO INSTRUMENTOS
2	1101008	VITE	6	SCREW	VIS	SCHRAUBE	TORNILLO
3	1120004	RONDELLA	6	WASHER	RONDELLE	SCHEIBE	ARANDELA
4	4001309	CONTAORE	1	HOURMETER	COMPTE HEURES	STUNDENZAEHLER	CUENTA HORAS
5	4001674	MANOMETRO	1	MANOMETER	MANOMETRE	MANOMETER	MANOMETRO
6	4001671	TERMOMETRO	1	THERMOMETER	THERMOMETRE	THERMOMETER	TERMOMETRO
7	4005266	SPIA	6	INDICATOR	INDICATEUR	KONTROLLAMPE	INDICADOR
8	4004061	LAMPADA	13	LAMP	LAMPE	LAMPE	LAMPARA
9	4005285	VETRINO BATTERIA	1	BATTERY GLASS	VITRE BATTERIE	BATTERIEBLENDE	BARNIZ VITREO BATERIA
10	4005264	VETRINO INTASAMENTO FILTRO ARIA	1	AIR CLEANER CLOGGING GLASS	VITRE COLMATAGE FILTRE AIR	BLENDE LUFTFILTER-VERSCHMUTZUNG	BARNIZ VITREO TEMPERATURA ACEITE HIDRAULICO
11	4005287	VETRINO TEMP. OLIO IDRAULICO	1	HYDRAULIC OIL TEMPERATURE GLASS	VITRE TEMPERATURE HUILE HYDRAULIQUE	BLENDE HYDRAULIKOL TEMPERATUR	BARNIZ VITREO TEMPERATURA ACEITE HIDRAULICO
12	4005275	VETRINO RISERVA GASOLIO	1	LOW FUEL GLASS	VITRE RESERVE GASOIL	DIESELRESERVEBLENDE	BARNIZ VITREO RESERVA GASOLEO
13	4005288	VETRINO RISCALDAMENTO	1	HEATING GLASS	VITRE CHAUFFAGE	HEIZUNGSBLENDE	BARNIZ VITREO CALEFACCION
14	4005278	VETRINO FARI ANABBAGLIANTI	1	DIMMERS GLASS	VITRE ANTIEBLOUISSANTS	ABBLENDLICHTE	BARNIZ VITREO ANTIDESLUMBRANTES
15	4005279	VETRINO FARI ABBAGLIANTI	1	DRIVING BEAMS GLASS	VITRE EBLOUISSANTS	FERNLICHTEBLENDE	BARNIZ VITREO DESLUMBRANTES
16	4005293	VETRINO NEUTRO	1	NEUTRAL GLASS	VITRE NEUTRE	NEUTRALBLENDE	BARNIZ VITREO NEUTRO
17	4005277	VETRINO FARO LAVORO	1	WORK LAMP GLASS	VITRE PHARE TRAVAIL	BETRIEBSFEUERBLENDE	BARNIZ VITREO FARO TRABAJO
18	4005293	VETRINO MINIMO AUTOMATICO	1	AUTOMATIC MINIMUM GLASS	VITRE MINIMUM AUTOMATIQUE	BLENDE AUTOMATISCHMINIMUM	BARNIZ VITREO MINIMO AUTOMATICO
19	4005293	VETRINO NEUTRO	1	NEUTRAL GLASS	VITRE NEUTRE	NEUTRALBLENDE	BARNIZ VITREO NEUTRO
20	4005293	VETRINO NEUTRO	1	NEUTRAL GLASS	VITRE NEUTRE	NEUTRALBLENDE	BARNIZ VITREO NEUTRO

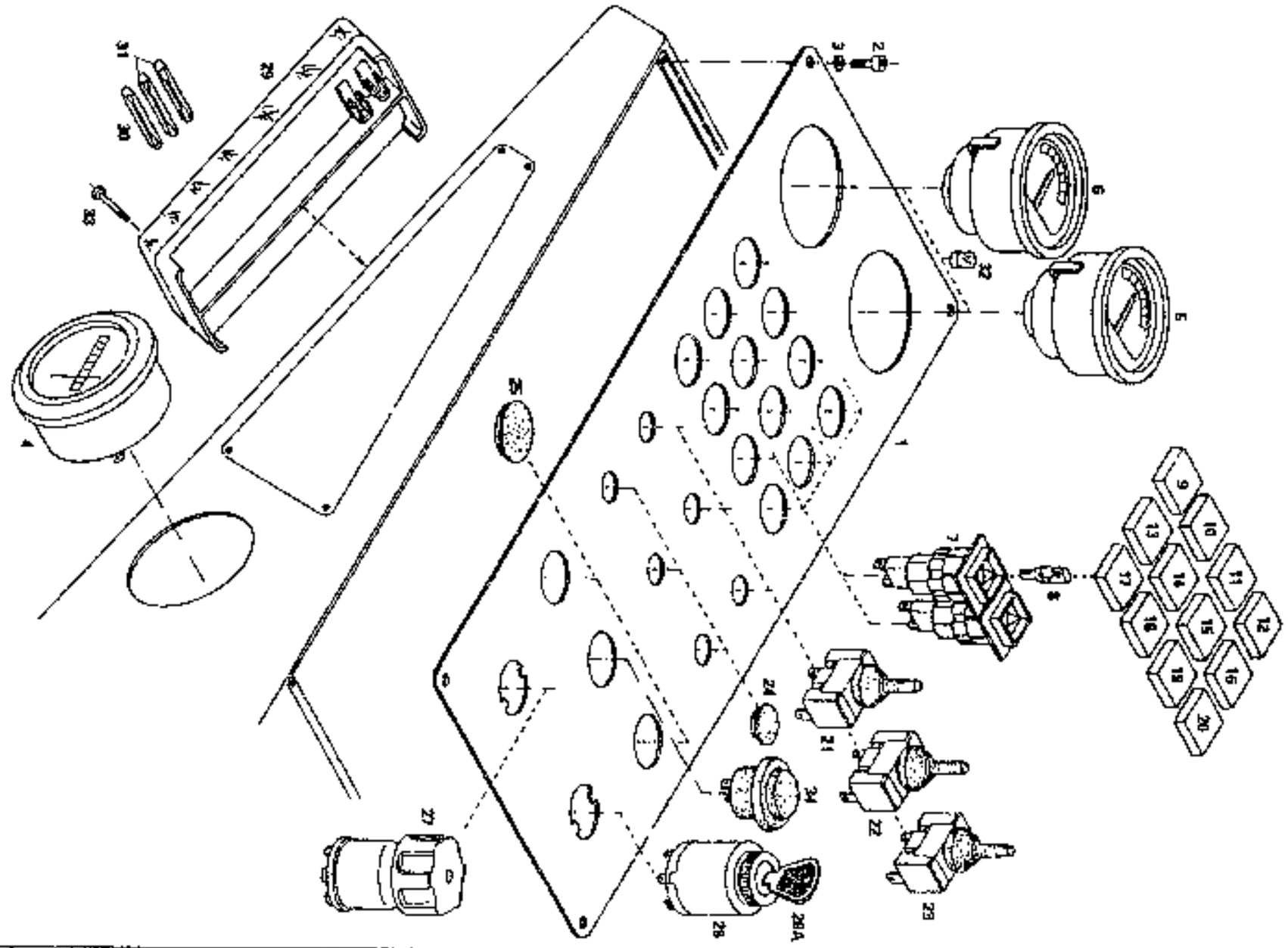

	CRUSCOTTO DASHBOARD TABLEAU DE BORD INSTRUMENTENTAFEL TABLERO DE INSTRUMENTOS	Data 11/93 Date Date Datum Fecha	Valido da matricola 015111 Valid from s/n. Valable de no. de serie Gild ab serien nr. Valedero desde el numero	a to à bis hasta	TAV. 94

	CRUSCOTTO DASHBOARD TABLEAU DE BORD INSTRUMENTENTAFEL TABLERO DES INSTRUMENTOS	Data 11/93 Date Date Datum Fecha	Valido da matricola 015111 a Valid from s/n. to Valable de no. de serie à Gilt ab serien nr bis Valedero desde el numero hasta	TAV. 94

Pos.	N. Codice	Denominazione	Pz.	Description	Désignation	Benennung	Denominacion
21	4006589	INTERRUTTORE FARO LAVORO	1	SWITCH	INTERRUPTEUR	SCHALTER	INTERRUPTOR
22	4006589	INTERRUTTORE RISCALDAMENTO	1	HEATING SWITCH	INTERRUPTEUR CHAUFFAGE	HEIZUNG SCHALTER	INTERRUPTOR CALEFACCION
23	4006589	INTERRUTTORE TERGICRISTALLO	1	WINDSHIELD WIPER SWITCH	INTERRUPTEUR ESSUIE GLACE	SCHEIBENWISCHER SCHALTER	INTERRUPTOR LIMPIAPARABRISAS
24	4009515	BORCHIA	3	BOSS	PLAQUE	AUGE	CUBO DE RUEDA
25	4009516	BORCHIA	2	BOSS	PLAQUE	AUGE	CUBO DE RUEDA
27	4005057	QUADRO LUCI + AVVIAMENTO ACUSTICO	1	CONTROL PANEL	TABLEAU DES LUMIERES	LICHTSCHALTER	CUADRO DE LAS LUCES
28	4005046	QUADRO AVVIAMENTO	1	STARTER PANEL	CONTACTEUR DEMARRAGE	ANLASSERSCHALTER	CUADRO DE ARRANQUE
28A	4005060	CHIAVE	1	KEY	CLEF	SCHLUESSEL	LLAVE
29	4006308	SCATOLA PORTAFUSIBILI	1	FUSE BOX	BOITE A FUSIBLES	SICHERUNGSKASTEN	CAJA DE FUSIBLES
30	4006343	FUSIBILE	1	FUSE	FUSIBLE	SICHERUNG	FUSIBLE
31	4006341	FUSIBILE	7	FUSE	FUSIBLE	SICHERUNG	FUSIBLE
32	4004042	LAMPADINA	2	BULB	LAMPE	BIRNE	LAMPARILLA
33	1117152	VITE	2	SCREW	VIS	SCHRAUBE	TORNILLO
34	4006588	INTERRUTTORE	1	SWITCH	INTERRUPTEUR	SCHALTER	INTERRUPTOR

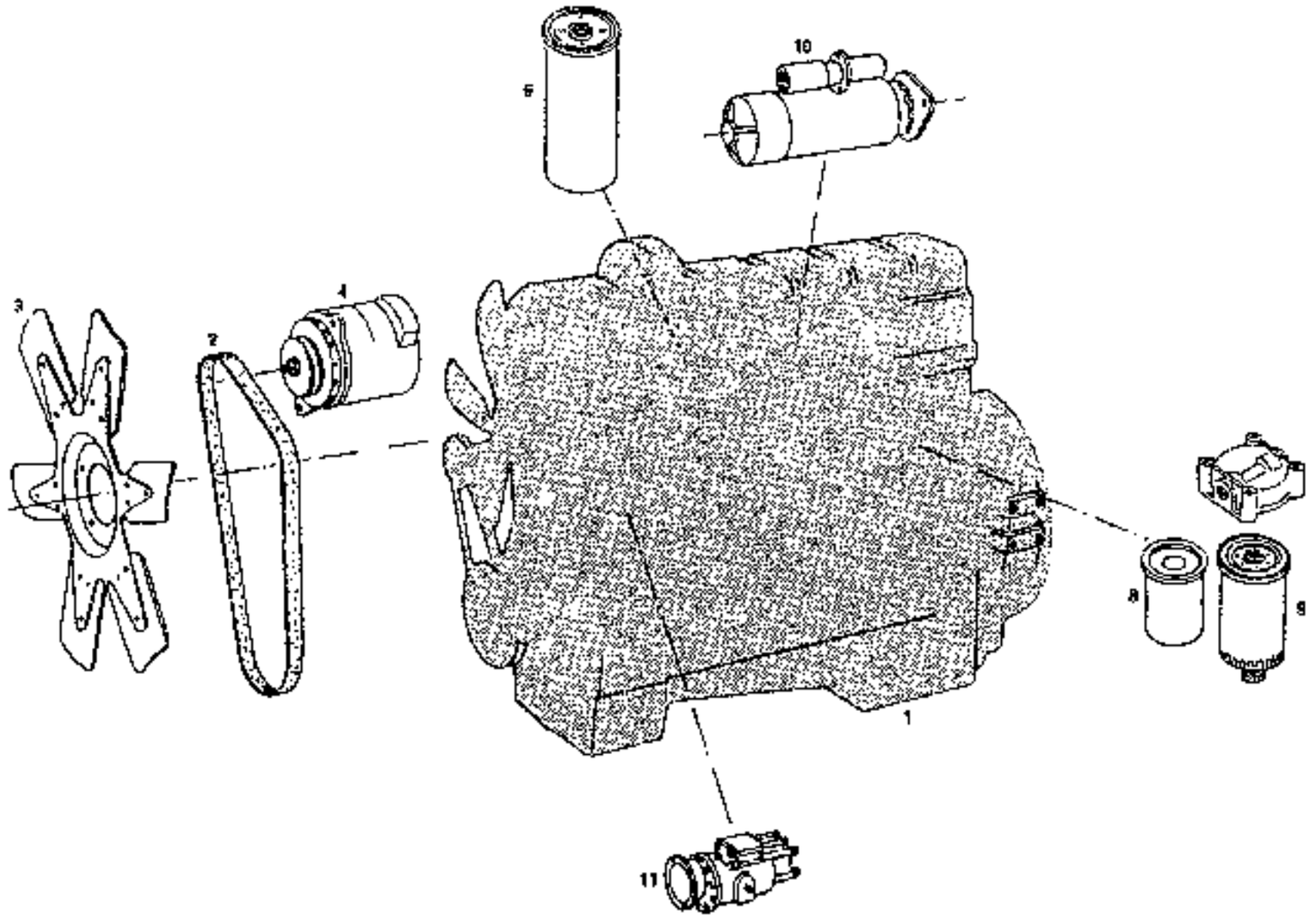

	MOTORE DIESEL - COMPONENTI DIESEL ENGINE - COMPONENTS MOTEUR DIESEL - PARTIES DIESELMOTOR - BESTANDTEILEN MOTOR DIESEL - PIEZAS	Data 11/93 Date Date Datum Fecha	Valido da matricola 015111 Valid from s/n. Valable de no. de serie Gild ab serien nr. Valedero desde el numero	a to à bis hasta	TAV. 95

	MOTORE DIESEL - COMPONENTI *DIESEL ENGINE - COMPONENTS* *MOTEUR DIESEL - PARTIES* *DIESELMOTOR - BESTANDTEILEN* *MOTOR DIESEL - PIEZAS*	*Data* 11/93 *Date* *Date* *Datum* *Fecha*	*Valido da matricola* 015111 *a* *Valid from s/n.* *to* *Valable de no. de serie* *à* *Gild ab serien nr.* *bis* *Valedero desde el numero* *hasta*	*TAV. 95*

Pos.	N. Codice	Denominazione	Pz.	Description	Désignation	Bennenung	Denominacion
1	-	MOTORE DIESEL CUMMINS	1	DIESEL ENGINE CUMMINS	MOTEUR DIESEL CUMMINS	CUMMINS MOTOR	MOTOR DIESEL CUMMINS
2	3648941	CINGHIA	1	BELT	COURROIE	KEILRIEMEN	CORREA
3	3648997	VENTOLA	1	BLOWER	SOUFFLERIE	GEBLAESE	AVENTADOR
4	4012030	ALTERNATORE	1	ALTERNATOR	ALTERNATEUR	DREHSTROMLICHT-MASCHINE	ALTERNADOR
6	1831111	CARTUCCIA OLIO MOTORE	1	ENGINE OIL CARTRIDGE	CARTOUCHE HUILE MOTEUR	MOTOROELPATRONE	CARTUCHO ACEITE MOTOR
8	1821124	CARTUCCIA NAFTA	1	FUEL CARTRIDGE	CARTOUCHE GASOIL	DIESELPATRONE	CARTUCHO GASOLEO
9	1821125	CARTUCCIA NAFTA	1	FUEL CARTRIDGE	CARTOUCHE GASOIL	DIESELPATRONE	CARTUCHO GASOLEO
10	4011018	MOTORINO AVVIAMENTO	1	STARTER MOTOR	DEMARREUR	ANLASSER	MOTOR DE ARRANQUE
11	4021058	POMPA INIEZIONE	1	INJECTION PUMP	POMPE D'INJECTION	EINSPRITZPUMPE	BOMBA DE INYECCION

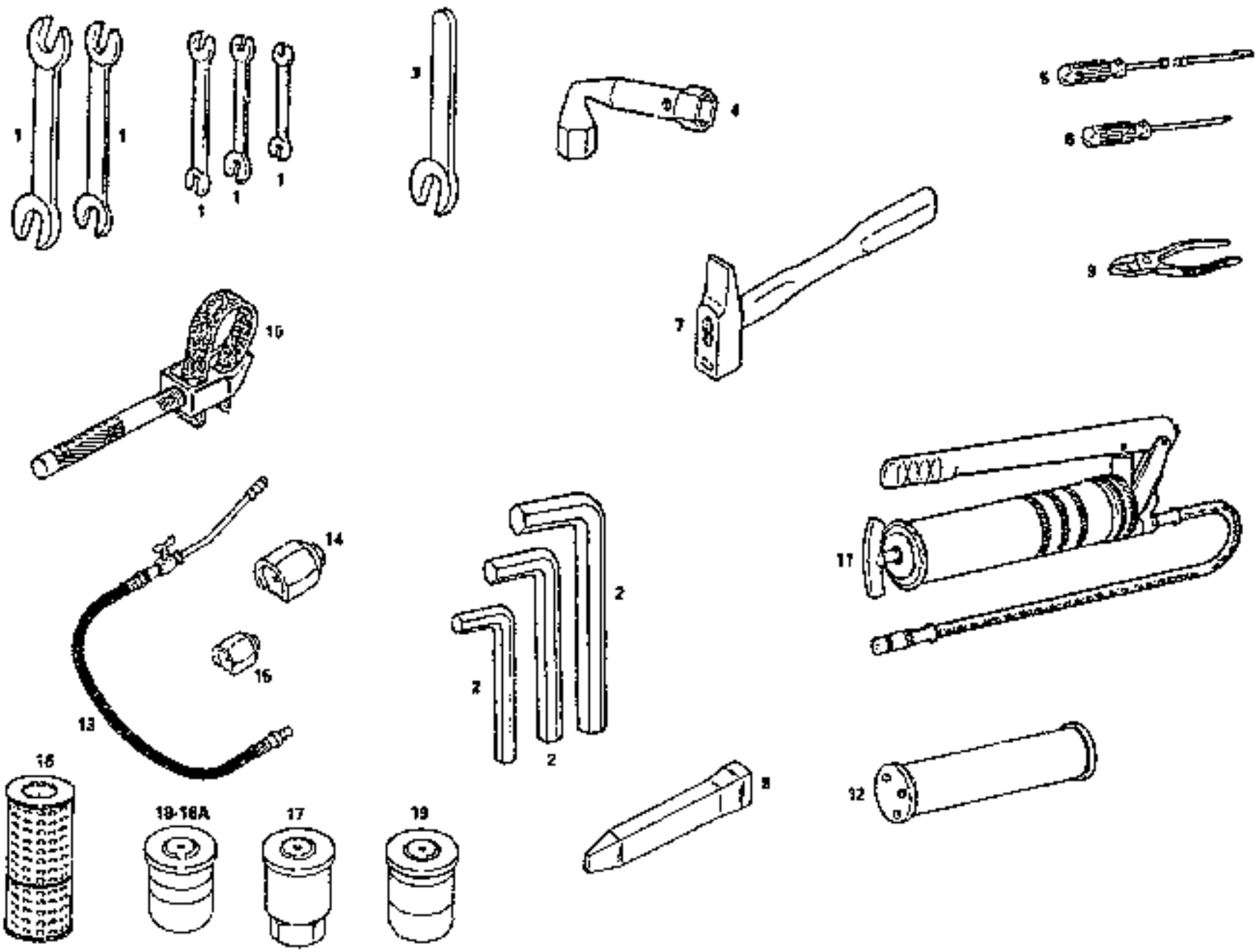

	DOTAZIONE ATTREZZI ACCESSORIES ACCESSORIES AUSRUSTUNG HERRAMIENTAS	Data 11/99 Date Date Datum Fecha	Valido da matricola 015111 Valid from s/n. Valable de no. de serie Gild ab serien nr.: Valedero desde el numero	a to à bis hasta	TAV. 98

DOTAZIONE ATTREZZI ACCESSORIES ACCESSORIES AUSRUSTUNG HERRAMIENTAS	Data 11/93 Date Date Datum Fecha	Valido da matricola 015111 a Valid from s/n. to Valable de no. de serie à Gild ab serien nr. bis Valedero desde el numero hasta		TAV. 96

Pos.	N. Codice	Denominazione	Pz.	Description	Désignation	Bennenung	Denominacion
1	9409069	SERIE CHIAVI DOPPIE	1	SET SPANNERS	JEU DE CLES	SCHLUESSELSATZ	SERIE DE LLAVES
2	9409070	SERIE CHIAVI BRUGOLA	1	SET SPANNERS	JEU DE CLES	SCHLUESSELSATZ	SERIE DE LLAVES
3	9402085	CHIAVE APERTA	1	KEY	CLEF	SCHLUESSEL	LLAVE
4	9407011	CHIAVE A TUBO	1	KEY	CLEF	SCHLUESSEL	LLAVE
5	9409001	CACCIAVITE A LAMA	1	SCREWDRIVER	TOURNEVIS	SCHRAUBENZIEHER	DESTORNILLADOR
6	9409003	CACCIAVITE A CROCE	1	SCREWDRIVER	TOURNEVIS	SCHRAUBENZIEHER	DESTORNILLADOR
7	9409009	MARTELLO	1	HAMMER	MARTEAU	HAMMER	MARTILLO
8	9409002	SCALPELLO	1	CHISEL	CISEAU	MEISSEL	ESCOPLO
9	9409011	PINZA UNIVERSALE	1	PLIERS	PINCE	ZANGE	PINZAS
10	9408009	CHIAVE PER FILTRI	1	WRENCH FOR FILTERS	CLEF POUR FILTRES	FILTERNSCHLUSSEL	LLAVE PARA FILTROS
11	9409071	POMPA GRASSO	1	GREASE PUMP	POMPE GRAISSE	FETTPUMPE	BOMBA GRASA
12	9409072	CARTUCCIA GRASSO	1	GREASE CARTRIDGE	CARTOUCHE	FETTPATRONE	CARTUCHO
13	9409073	ATTACCO FLESSIBILE	1	FLEXIBLE CONNECTION	ATTAQUE SOUPLE	BOWDENHALTERUNG	UNION FLEXIBLE
14	9409074	RACCORDO INGRASSAGGIO	1	GREASE CONNECTION	RACCORD GRAISSAGE	FETTANSCHLUSS	EMPALME ENGRASE
15	9409075	RACCORDO INGRASSAGGIO	1	GREASE CONNECTION	RACCORD GRAISSAGE	FETTANSCHLUSS	EMPALME ENGRASE
16	1816136	CARTUCCIA OLIO IDRAULICO	1	HYDRAULIC OIL CARTRIDGE	CARTOUCHE HUILE GRAISS.	HYDRAULIKOELPATRONE	CARTUCHO ACEITE HIDRAULICO
17	1831111	CARTUCCIA OLIO MOTORE CUMMINS	1	CUMMINS ENGINE OIL CARTRIDGE	CARTOUCHE HUILE MOTEUR CUMMINS	CUMMINSMOTOROL PATRONE	CARTUCHO ACEITE MOTOR CUMMINS
18	1821125	CARTUCCIA GASOLIO MOTORE FIAT	1	ENGINE FUEL CARTRIDGE	CARTOUCHE GASOIL MOTEUR	MOTORDIESELPATRONE	CARTUCHO GASOLEO MOTOR
18A	1821124	CARTUCCIA GASOLIO MOTORE CUMMINS	1	ENGINE FUEL CARTRIDGE	CARTOUCHE GASOIL MOTEUR	MOTORDIESELPATRONE	CARTUCHO GASOLEO MOTOR
19	1816120	CARTUCCIAI SERVOCOMANDI	1	POWER CONTROL CARTRIDGE	CARTOUCHE SERVOCOMMANDES	SERVOSTEUERUNGS PATRONE	CARTUCHO SERVOMANDO
1-15	9911334	KIT DOTAZIONE ATTREZZI	1	KEY AND ACCESSORIES KIT	KIT CLE ET ACCESSOIRES	SCHLUESSEL UND AUSRUESTUNGSATZ	KIT EQUIPAMIENTO HERRAMIENTAS

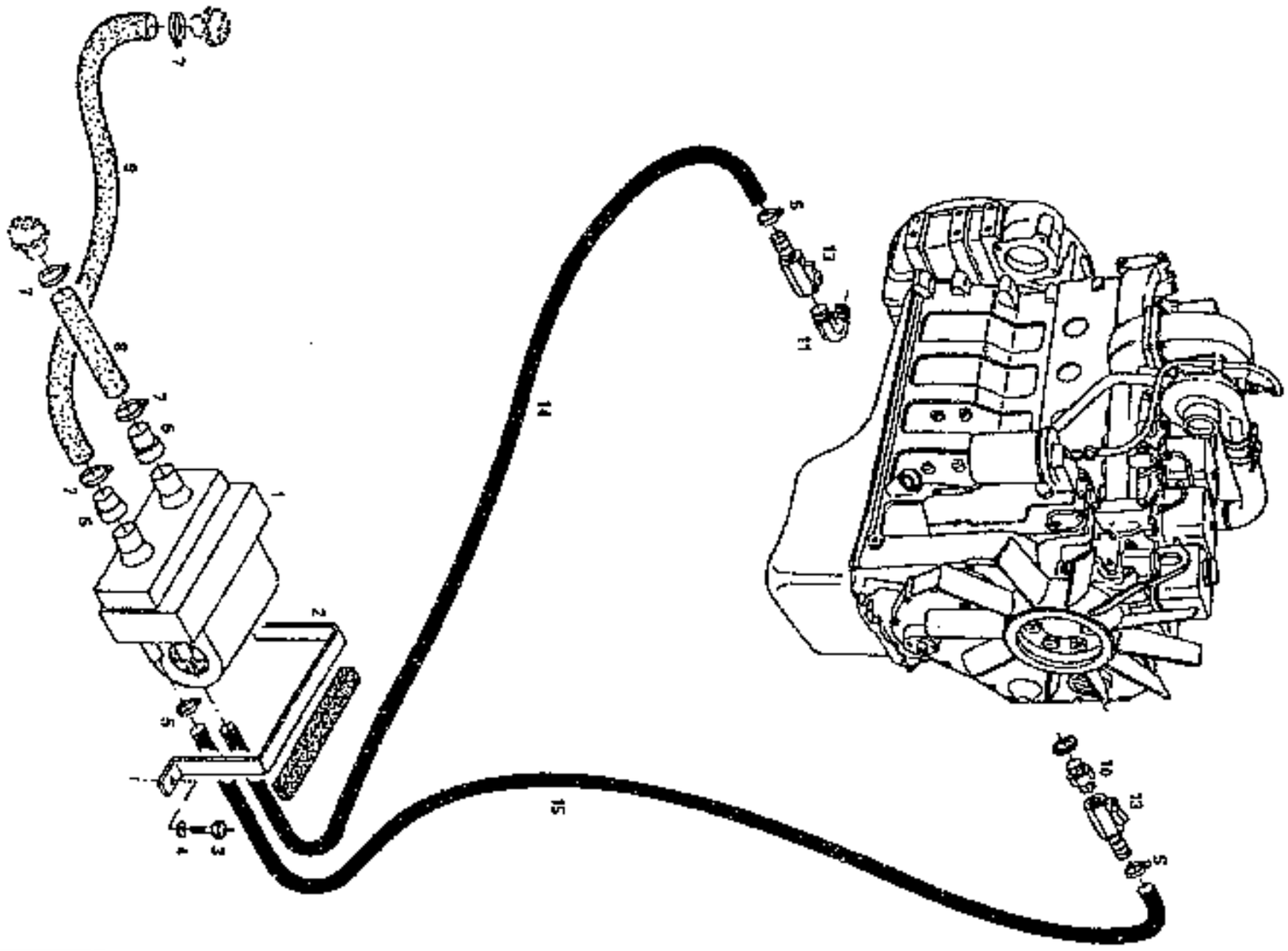

	CIRCUITO RISCALDAMENTO CABINA CAB HEATING SYSTEM CIRCUIT CHAUFFAGE CABINE KABINE HEIZUNGSKREISLAUF CIRCUITO DE CALEFACCION CABINA	Data 11/93 Date Date Datum Fecha	Valido da matricola 015111 a Valid from s/n. to Valable de no. de serie à Gild ab serien nr. bis Valedero desde el numero hasta	TAV. 99

CIRCUITO RISCALDAMENTO CABINA CAB HEATING SYSTEM CIRCUIT CHAUFFAGE CABINE KABINE HEIZUNGSKREISLAUF CIRCUITO DE CALEFACCION CABINA	Data 11/93 Date Date Datum Fecha	Valido da matricola 015111 a Valid from s/n. to Valable de no. de serie à Gild ab serien nr. bis Valedero desde el numero hasta	TAV. 99	

Pos.	N. Codice	Denominazione	Pz.	Description	Désignation	Benennung	Denominacion
1	4217859	RISCALDATORE	1	HEATER	CHAUFFAGE	HEIZGERAT	CALENTADOR
2	5406079	STAFFA	1	BRACKET	ETRIER	BUEGEL	ABRAZADERA
3	1101015	VITE	2	SCREW	VIS	SCHRAUBE	TORNILLO
4	1120005	RONDELLA	2	WASHER	RONDELLE	SCHEIBE	ARANDELA
5	4204117	FASCETTA	4	CLAMP	COLLIER	SCHELLE	ABRAZADERA
6	4855546	RIDUZIONE	2	NIPPLE	REDUCTION	REDUZIERSTUECK	REDUCCION
7	4204128	FASCETTA	4	CLAMP	COLLIER	SCHELLE	ABRAZADERA
8	4206261	TUBO L=450	1	HOSE	TUYAU	SCHLAUCH	TUBO
9	4206261	TUBO L=1300	1	HOSE	TUYAU	SCHLAUCH	TUBO
10	4226048	RIDUZIONE	1	NIPPLE	REDUCTION	REDUZIERSTUECK	REDUCCION
11	4226054	RIDUZIONE	1	NIPPLE	REDUCTION	REDUZIERSTUECK	REDUCCION
13	4204471	RUBINETTO	2	COCK	ROBINET	HAHN	GRIFO
14	4206468	TUBO FX L=3200	1	FLEXIBLE HOSE L=3200	TUYAU FLEX L=3200	SCHLAUCH L=3200	TUBO FLEXIBLE L=3200
15	4206468	TUBO FX L=2500	1	FLEXIBLE HOSE L=2500	TUYAU FLEX L=2500	SCHLAUCH L=2500	TUBO FLEXIBLE L=2500

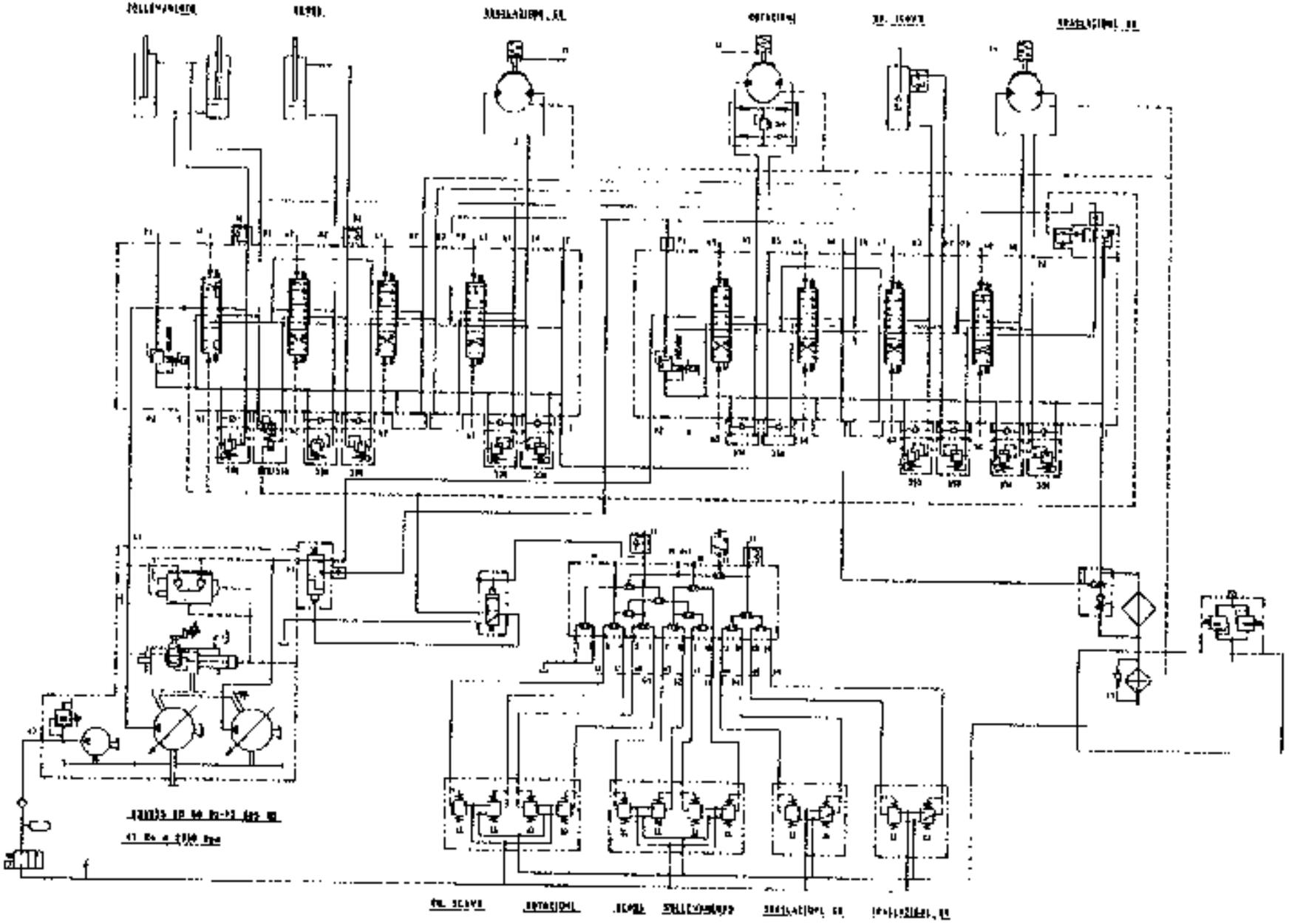

	MPIANTO IDRAULICO *HYDRAULIC SYSTEM* *SYSTEME HYDRAULIQUE* *HYDRAULIKANLAGE* *NSTALACION IDRAULICA*	*Data* 11/93 *Date* *Date* *Datum* *Fecha*	*Valido da matricola* 015111 *a* *Valid from s/n.* *to* *Valable de no. de serie* *à* *Gild ab serien nr.* *bis* *Valedero desde el numero* *hasta*	*TAV. 100*

	IMPIANTO IDRAULICO *HYDRAULIC SYSTEM* *SYSTEME HYDRAULIQUE* *HIDRAULIKANLAGE* *INSTALACION HIDRAULICA*	*Data* 11/93 *Date* *Date* *Datum* *Fecha*	*Valido da matricola* 015111 *a* *Valid from s/n,* *to* *Valable de no. de serie* *à* *Gild ab serien nr.* *bis* *Valedero desde el numero* *hasta*	*TAV. 100*

Pos.	N. Codice	Denominazione	Pz.	Description	Désignation	Bennenung	Denominacion
1	9911403	IMPIANTO IDRAULICO	1	HYDRAULIC SYSTEM	INSTALLATION HYDRAULIQUE	HYDRAULIKANLAGE	INSTALACION HIDRAULICA

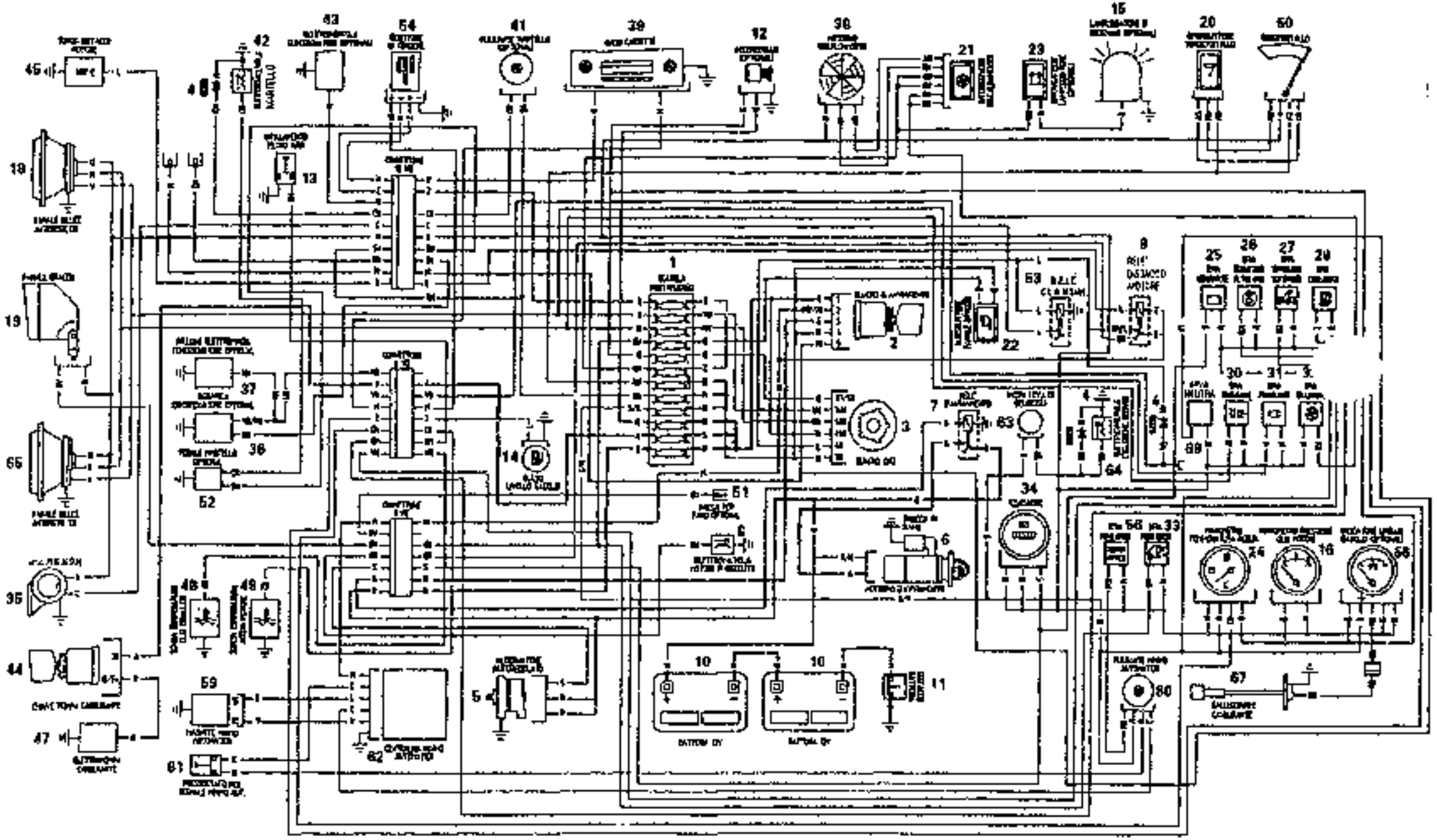

	IMPIANTO ELETTRICO *ELECTRIC SYSTEM* *SYSTEME ELECTRIQUE* *ELEKTRISCHE ANLAGE* *INSTALLACION ELECTRICA*	*Data* 11/93 *Date* *Date* *Datum* *Fecha*	*Valido da matricola* 015111 *a* *Valid from s/n.* *to* *Valable de no. de serie* *à* *Gild ab serien nr.* *bis* *Valedero desde el numero* *hasta*	*TAV. 101*

		IMPIANTO ELETTRICO ELECTRIC SYSTEM SYSTEME ELECTRIQUE ELEKTRISCHE ANLAGE INSTALLACION ELECTRICA		Data 11/93 Date Date Datum Fecha	Valido da matricola 015111 a Valid from s/n. to Valable de no. de serie à Gild ab serien nr. bis Valedero desde el numero hasta	TAV. 101
Pos.	N. Codice	Denominazione	Pz.	Description	Désignation	Benennung	Denominacion
1	4006308	SCATOLA PORTAFUSIB. (TAV 94)	1	FUSE BOX (chart 94)	BOITE A FUSIBLES (tableau 94)	SICHERUNGSKASTEN (tafel 94)	CAJA DE FUSIBLES (tabla 94)
-	-	IMPIANTO ELETTRICO	1	ELECTRIC SYSTEM	INSTALLATION ELECTR.	ELEKTR. ANLAGE	INSTALACION ELECTR.
2	4005048	QUADRO AVVIAMENTO (TAV. 94)	1	STARTER PANEL (chart 94)	CONTACTEUR DEMARRAGE (tableau 94)	ANLASSERSCHALTER (tafel 94)	CUADRO DE ARRANQUE (tabla 94)
3	4005057	QUADRO LUCI (TAV. 94)	1	CONTROL PANEL	TABLEAU DES LUMIERES	LICHTSCHALTER	CUADRO DE LAS LUCES
4	4015305	DIODO	3	DYODE	DIODE	DIODE	DIODO
5	4012030	ALTERNATORE (TAV. 95)	1	ALTERNATOR	ALTERNATEUR	DREHSTROMLICHTM.	ALTERNADOR
6	4011016	MOTORINO AVVIAMENTO (TAV. 95)	1	STARTER MOTOR (chart 95)	DEMARREUR (tableau 95)	ANALASSERMOTOR (tafel 95)	MOTOR DE ARRANQUE (tabla 95)
7	3649303	RELE' AVVIAMENTO	1	RELAY	RELAIS	RELAIS	RELE'
8	3649986	ELETTROVALVOLA ARRESTO MOTORE	1	ENGINE STOPPING SOLENOID VALVE	SOUPAPE ELECTRIQUE ARRET MOTEUR	MOTORABSTELL ELEKTROVENTIL	ELECTROVALVULA PARO DEL MOTOR
9	4010516	RELE' DISTACCO MOTORE	1	ENGINE RELEASE RELAY	RELAIS DETACHEMENT MOTEUR	MOTORAUSSHALTERRELAIS	RELE' DESENGANCHE MOTOR
10	4002211	BATTERIA (TAV. 20A)	2	BATTERY (chart 20A)	BATTERIE (tableau 20A)	BATTERIE (tafel 20A)	BATERIA (tabla 20A)
11	4006674	DISTACCO BATTERIA (T. 20A)	1	BATTERY DISCONNECTION	DETACHEMENT BATTERIE	BATTERIEAUSSCHALTER	DESCONEXION BATERIA
12	4006905	ACCENDISIGARO	1	CIGARETTE LIGHTER	ALLUME-CIGARE	ZIGARRENANZUENDER	ENCENDEDOR
13	1649430	INDICATORE INTASAMENTO (TAV.92)	1	CLOGGING INDICATOR (chart 92)	INDICATEUR COLMATAGE (tableau 92)	VERSCHMUTZUNGSANZEIG (tafel 92)	INDICADOR OBSTRUCC. (tabla 92)
14	4001126	LIVELLO CARBURANTE (TAV. 22)	1	FUEL GAUGE (chart 22)	JAUGE A'CARBURANT (tableau 22)	KRAFTSTOFFSTAND (tafel 22)	NIVEL COMBUSTIBLE (tabla 22)
15	4006667	LAMPEGGIATORE SOCCORSO (OPTIONAL)	1	TRAFFICATOR	CLIGNOTEUR	BLINKLICHT	RELAMPAGUEADOR
16	4001674	MANOMETRO OLIO MOTORE (TAV. 94)	1	OIL PRESSURE GAUGE (chart 94)	MANOMETRE HUILE (tableau 94)	OLDRUCKMESSER (tafel 94)	MANOMETRO ACEITE (table 94)
18	4003199	FANALE ANT. DX (TAV. 16)	1	RIGHT FRONT LIGHT (chart 16)	FEU AVANT DROIT (tableau 16)	VORDERE-RECHTS SCHEINWERFER (tafel 16)	FAZO DELANTERO DERECHO (tabla 16)
19	4003191	FANALE BRACCIO (TAV. 17)	1	ARM LIGHT (chart 17)	FEU BRAS (tableau 17)	AUSLEGER-SCHEINWERFER SCHEINWERFER (tafel 17)	FAZO BRAZO (tabla 17)

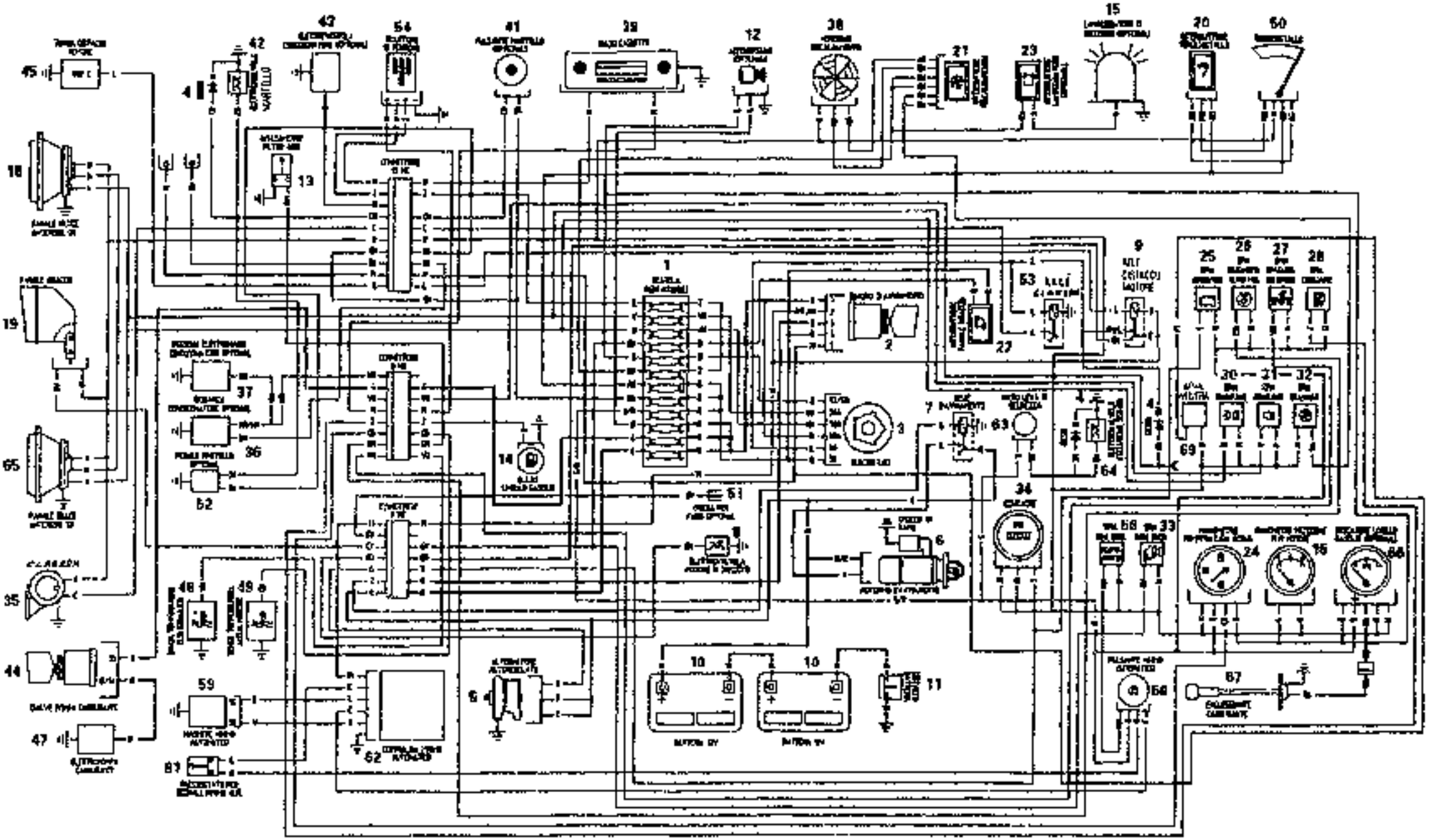

	IMPIANTO ELETTRICO ELECTRIC SYSTEM SYSTEME ELECTRIQUE ELEKTRISCHE ANLAGE INSTALLACION ELECTRICA	Data 11/93 Date Date Datum Fecha	Valido da matricola 015111 a Valid from s/n. to Valable de no. de serie à Gild ab serien nr. bis Valedero desde el numero hasta	TAV. 101

	IMPIANTO ELETTRICO ELECTRIC SYSTEM SYSTEME ELECTRIQUE ELEKTRISCHE ANLAGE INSTALLACION ELECTRICA	Data 11/93 Date Date Datum Fecha	Valido da matricola 015111 a Valid from s/n. to Valable de no. de serie à Gild ab serien nr. bis Valedero desde el numero hasta	TAV. 101

Pos.	N. Codice	Denominazione	Pz.	Description	Désignation	Bennenung	Denominacion
20	4006598	INTERRUTTORE TERGICRISTALLO	1	WINDSHIELD WIPER SWITCH	INTERRUPTEUR ESSUIE GLACE	SCHEIBENWISCHERSCHALTER	INTERRUPTOR LIMPIAPARABRISAS
21	4010004	INTERRUTTORE RISCALD.	1	HEATING SWITCH	INTERRUPTEUR CHAUFFAGE	HEIZUNGSSCHALTER	INTERRUPTOR CALEFACCION
22	4006589	INTERRUTTORE FANALE BRACCIO (tav. 94)	1	ARM LIGHT SWITCH (chart 94)	INTERRUPTEUR FEU DU BRAS (tab. 94)	AUSLEGER-SCHEINWERFER-SCHALTER (tafel 94)	INTERRUPTOR FARO BRAZO (tabla 94)
23	4006589	INTERRUTTORE	1	SWITCH	INTERRUPTEUR	SCHALTER	INTERRUPTOR
24	4001671	TERMOMETRO ACQUA MOTORE (tav. 94)	1	ENGINE COOLANT GAUGE (chart 94)	THERMOMETRE EAU MOTEUR (tableau 94)	KUHLMITTELTHERMOMETER (tafel 94)	TERMOMETRO AGUA MOTOR (tabla 94)
25	4005285	SPIA GENERATORE	1	GENERATOR INDICATOR	INDICATEUR GENERATEUR	KONTROLLAMPE GENERATOREN	INDICADOR GENERATOR
26	4005284	SPIA INTASAMENTO (tav. 94)	1	CLOGGING WARNING LIGHT (chart 94)	VOYANT BOUCHE (tab. 94)	KONTROLLAMPE (tafel 94)	INDICADOR LUMINOSO ATASCAMIENTO (tabla 94)
27	4005287	SPIA OLIO IDRAULICO (t. 94) (chart 94)	1	HYDRAULIC OIL INDICATOR	INDICATEUR HUILE HYDRAULIQUE (tableau 94)	HYDRAULIKOLKONTROLLAMPE (tafel 94)	INDICADOR ACEITE HIDRAULICO (tabla 94)
28	4005275	SPIA CARBURANTE (tav. 94)	1	FUEL INDICATOR (chart 94)	INDICATEUR CARBURANT (tableau 94)	KRAFTSTOFF-KONTROLLAMPE (tafel 94)	INDICADOR COMBUSTIBLE (tabla 94)
30	4005278	SPIA ANABBAGLIANTE (tav. 94)	1	TRAFFIC LIGHTS WARNING LIGHT (chart 94)	VOYANT DES PHARES DE CROISEMENT (tableau 94)	ABBLENDLICHTKONTROLLAMPE (tafel 94)	INDICADOR LUMINOSO LUCES DE CRUCE (tabla 94)
31	4005279	SPIA ABBAGLIANTE (tav. 94)	1	MAIN HEADLIGHTS WARNING LIGHT (chart 94)	VOYANT DES PLEINS-PHARES (tableau 94)	FERNLICHTKONTROLLAMPE (tafel 94)	INDICADOR LUMINOSO LUCES CARRETERA (t. 94)
32	4005288	SPIA RISCALDAMENTO (tav. 94)	1	HEATING WARNING LIGHT (chart 94)	VOYANT DU CHAUFFAGE (tab. 94)	HEIZUNGSKONTROLLAMPE (tafel 94)	INDICADOR LUMINOSO CALEFACCION (tabla 94)
33	4005277	SPIA FANALE BRACCIO (tav. 94)	1	ARM LIGHT INDICATOR (chart 94)	INDICATEUR FEU DU BRAS (tableau 94)	AUSLEGER-SCHEINWERFE (tafel 94)	INDICADOR FARO BRAZO (tabla 94)
34	4001309	CONTAORE (tav. 94)	1	HOURMETER (chart 94)	COMPTE-HEURES (tableau 94)	STUNDENZAHLER (tafel 94)	CUENTA HORAS (tabla 94)
35	4006602	CLAXON (tav. 16)	1	HORN (chart 16)	KLAXON (tableau 16)	HUPE (tafel 16)	CLAXON (tabla 16)
36	4217397	CONDIZIONATORE	1	AIR CONDITIONER	CLIMATISATEUR	KLIMAANLAGE	CLIMATIZADOR
37	4217393	FRIZIONE ELETTRICA	1	ELECTRIC CLUTCH	EMBRAYAGE ELECTRIQUE	ELEKTRISCHE KUPPLUNG	EMBRAGUE ELECTRICO
38	4217859	MOTORINO RISCALDAMENTO	1	CAB HEATING MOTOR	MOTEUR DE CHAUFFAGE	HEIZUNGSMOTOR	MOTOR CALEFACCION

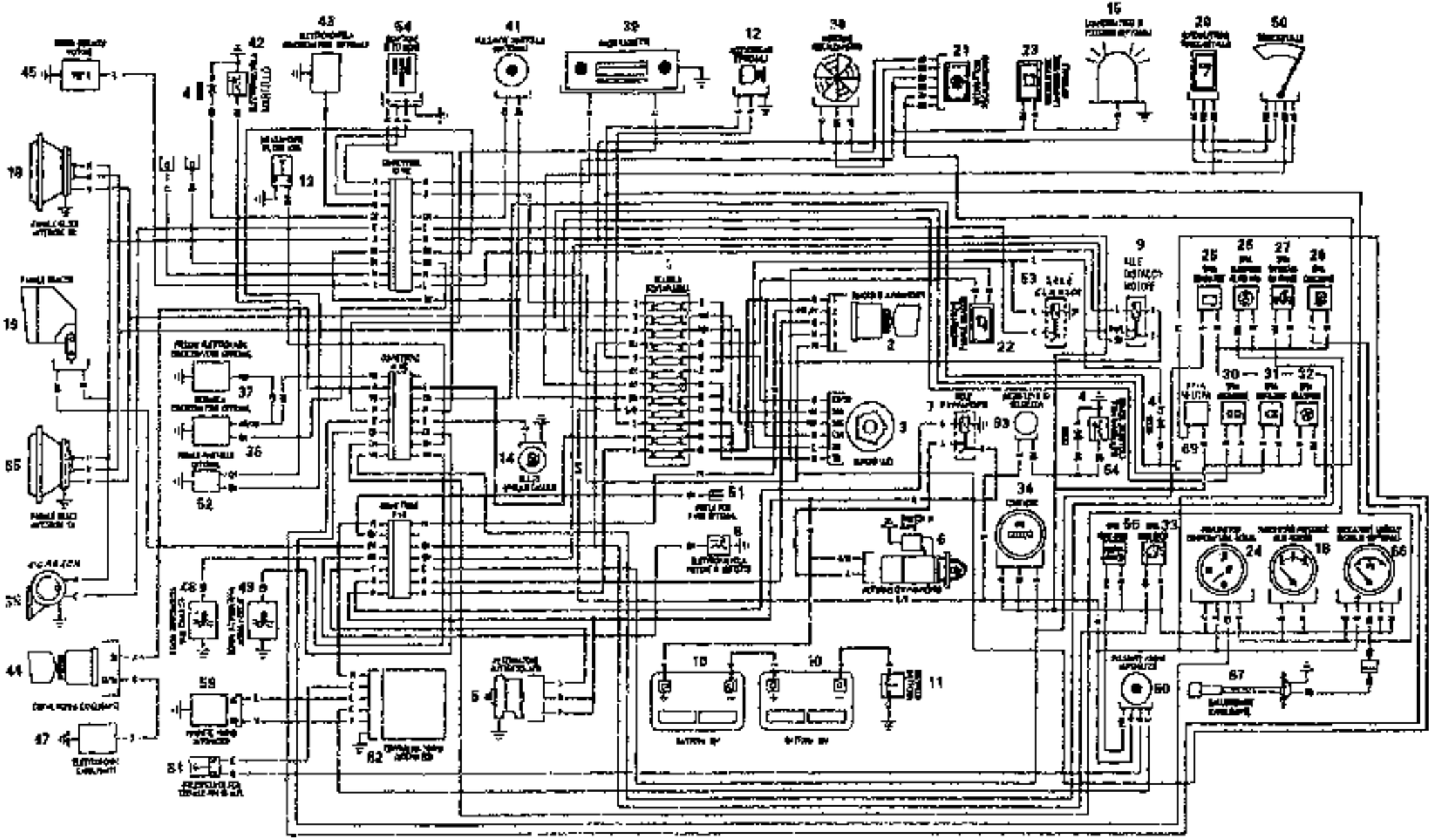

	IMPIANTO ELETTRICO ELECTRIC SYSTEM SYSTEME ELECTRIQUE ELEKTRISCHE ANLAGE INSTALLACION ELECTRICA	Data 11/93 Date Date Datum Fecha	Valido da matricola 015111 * Valid from s/n. to Valable de no. de serie à Gild ab serien nr. bis Valedero desde el numero hasta	TAV. 101

		IMPIANTO ELETTRICO ELECTRIC SYSTEM SYSTEME ELECTRIQUE ELEKTRISCHE ANLAGE INSTALLACION ELECTRICA		Date 11/93 Date Date Datum Fecha	Valido da matricola 015111 Valid from s/n. Valable de no. de serie Gild ab serien nr. Valedero desde el numero	a to à bis hasta	TAV. 101
Pos.	N. Codice	Denominazione	Pz.	Description	Désignation	Bennenung	Denominacion
39	4217976	AUTORADIO (OPTIONAL)	1	RADIO SET	RADIO	RADIO	RADIORECEP.AUTOMOVIL
41	1615500	PULSANTE MART. (OPTION.)	1	PUSH BUTTON	BOUTON	DRUCKKNOPF	PULSADOR
42	1621454	ELETTROVALVOLA MART. (OPTIONAL)	1	SOLENOID VALVE	SOUPAPF ELECTRIQUE	ELEKTROVENTIL	ELECTROVALVULA
43	4217391	ELETTROVENTOLA (OPTIONAL)	1	FAN	VENTILATEUR	GEBLAESE	VENTILADOR
44	4005069	INTERR. P. CARBUR. (TAV. 23)	1	FUEL PUMP SWITCH (chart 23)	INTERRUPTEUR POMPE CARBURANT (tableau 23)	KRAFTSTOFFPUMPE-SCHALTER (tafel 23)	INTERRUPTOR BOMBA COMBUSTIBLE (tabla 23)
45	4006168	SONDA DISTACCO MOTORE	1	ENGINE DISCONNECTION FEELER	SONDE DETACHEMENT MOTEUR	MOTORAUSSHALTER-SONDE	SONDA DESCONEXION MOTOR
47	4006138	ELETTROPOMPA (TAV. 23)	1	ELECTRIC PUMP (chart 23)	POMPE ELECTR. (tableau 23)	ELEKTROPUMPE (tafel 23)	BOMBA ELECTRICA (t. 23)
48	4006168	SONDA TEMP. OLIO (TAV. 93)	1	OIL TEMPERATURE FEELER (chart 93)	SONDE TEMPERATURE HUILE (tableau 93)	OLTEMPERATUR-SONDE (tafel 93)	SONDA TEMPERATURA MOTOR (tabla 93)
49	4015023	SONDA TEMP. ACQUA (TAV. 93)	1	WATER TEMPERATURE FEELER (chart 93)	SONDE TEMPERATURE MOTEUR (tableau 93)	WASSERTEMPERATUR-SONDE (tafel 93)	SONDA TEMPERATURA AGUA (tabla 93)
50	4218405	TERGICRISTALLO	1	WINDSHIELD WIPER	ESSUIE GLACE	SCHEIBENWISCHER	LIMPIAPARABRISAS
51	4006407	PRESA PER FARO (OPTIONAL)	1	SOCKET FOR HEADLIGHT	PRISE POUR PHARE	ANSCHLUSS FUR SCHEINWERFER	TOMA PARA FARO
52	4010455	PEDALE MARTELLO (OPTIONAL)	1	HAMMER PEDAL	PEDALE MARTEAU	HAMMERSPEDAL	PEDAL MARTILLO
53	4010516	RELE' CLAXON	1	HORN RELAY	RELAIS KLAXON	HUPE RELAIS	RELE' CLAXON
54	4010260	RIDUTTORE TENSIONE	1	REDUCTION UNIT	REDUCTEUR	UNTERSETZUNGSGETR.	REDUCTOR
56	4005258	SPIA MIN. AUTOM.	1	INDICATOR	INDICATEUR	KONTROLLAMPE	INDICADOR
59	4217971	MAGNETE MINIMO AUTOMATICO	1	MAGNETO	MAGNETO	MAGNET	MAGNETO
60	-	PULSANTE MIN. AUT.	1	PUSH BUTTON	BOUTON	DRUCKKNOPF	PULSADOR
61	4006976	PRESSOSTATO PER MIN. AUT	1	PRESSURE SWITCH	PRESSOSTAT	DRUCKWAECHTER	PRESOSTATO
62	4015808	CENTRALINA MIN. AUT.	1	SWITCHING BOX	BOITE INTERRUPTEURS	STEUERGEHAEUSE	CENTRALITA
63	4006172	MICRO LEVA SICUREZZA	1	LEVER	LEVIER	HEBEL	PALANCA

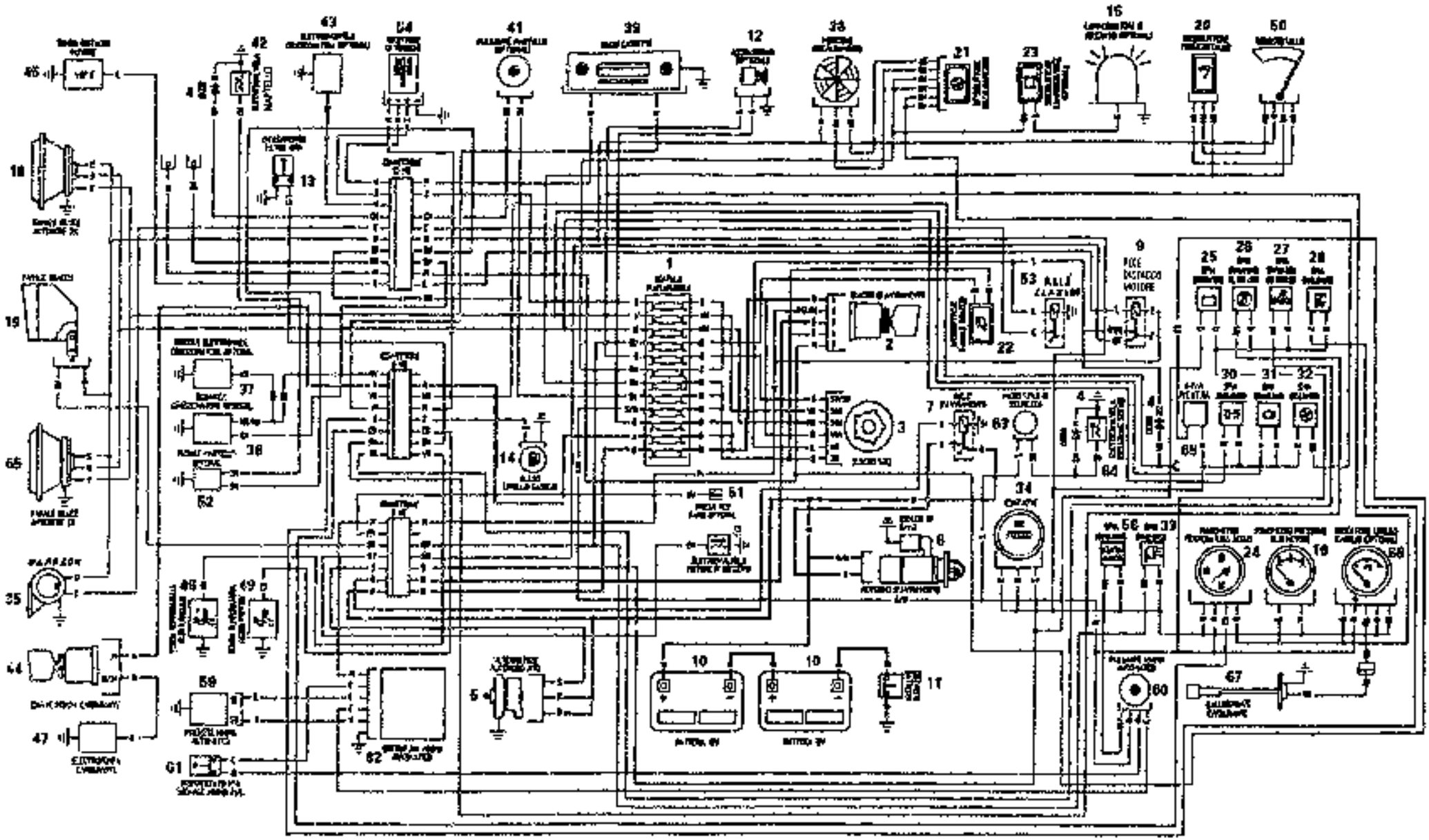

	IMPIANTO ELETTRICO ELECTRIC SYSTEM SYSTEME ELECTRIQUE ELEKTRISCHE ANLAGE INSTALLACION ELECTRICA	Data 11/93 Date Date Datum Fecha	Valido da matricola 015111 a Valid from s/n. to Valable de no. de serie à Gild ab serien nr. bis Valedero desde el numero hasta	TAV. 101

	IMPIANTO ELETTRICO ELECTRIC SYSTEM SYSTEME ELECTRIQUE ELEKTRISCHE ANLAGE INSTALLACION ELECTRICA	Data 11/93 Date Date Datum Fecha	Valido da matricola 015111 a Valid from s/n. to Valable de no. de serie à Gild ab serien nr. bis Valedero desde el numero hasta	TAV. 101

Pos.	N. Codice	Denominazione	Pz.	Description	Désignation	Benennung	Denominacion
64	1621588	ELETTROVALVOLA ESCLUS. SERV	1	SOLENOID VALVE	SOUPAPE ELECTRIQUE	ELEKTROVENTIL	ELECTROVALVULA
65	4003199	FANALE SX (TAV. 16)	1	LEFT LIGHT (chart 16)	FEU GAUCHE (tab. 16)	LINKS-SCHEINWERFER (I.16)	FAZO IZQUIERDO (tabla 16)
66	4001146	MANOMETRO	1	MANOMETER	MANOMETRE	MANOMETER	MANOMETRO
67	4001149	GALLEGGIANTE (OPTIONAL)	1	FLOATER	FLOTTEUR	SCHWIMMER	FLOTADOR
69	4005283	SPIA NEUTRA	1	NEUTRAL INDICATOR	INDICATEUR NEUTRE	NEUTRAL-KONTROLLAMPE	INDICADOR NEUTRO
-	-	IMPIANTO ELETTRICO	1	ELECTRIC SYSTEM	INSTALLATION ELECTRIQUE	ELEKTRIKANLAGE	INSTALACION ELECTRICA

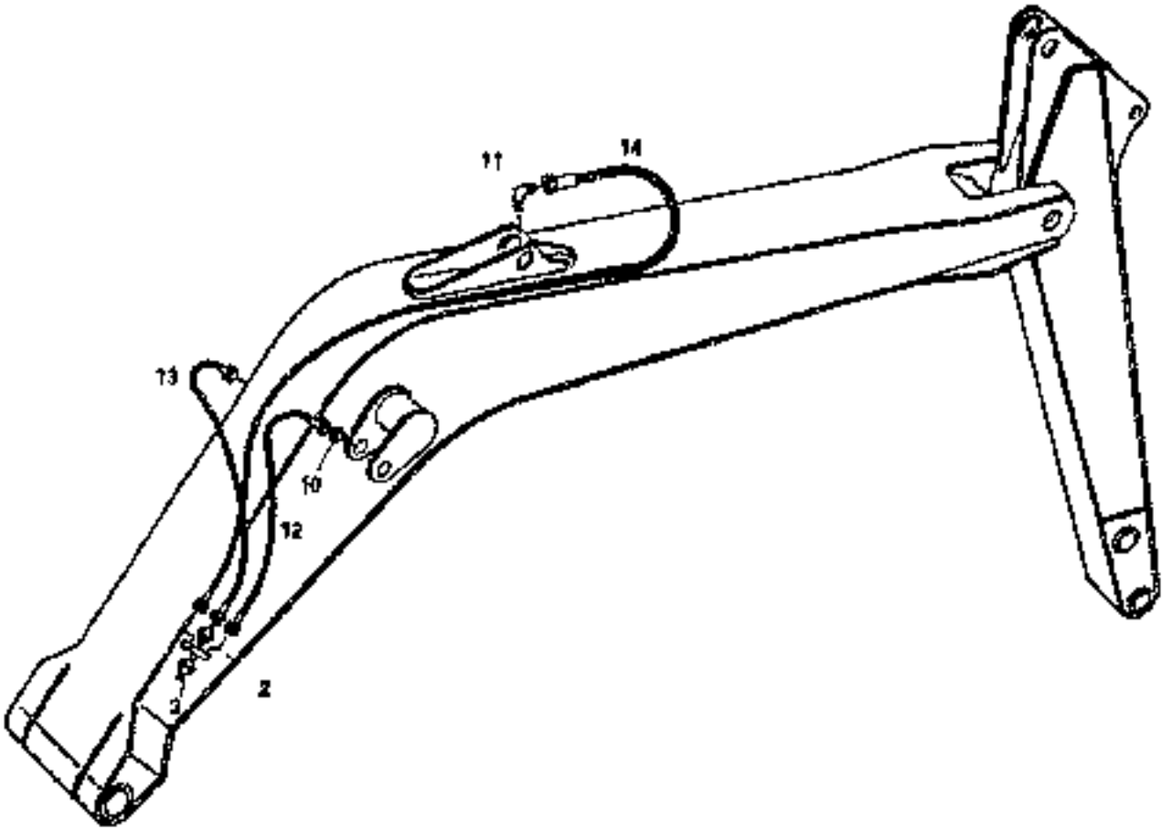

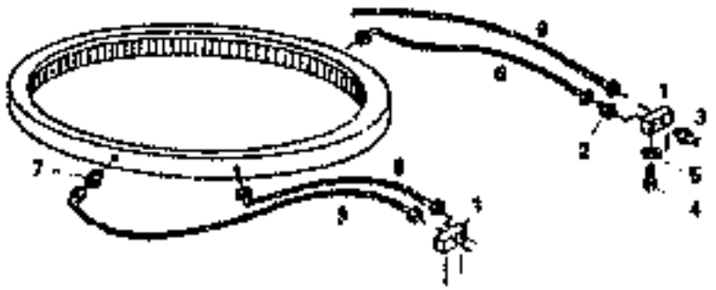

	CIRCUITO INGRASSAGGIO GREASING SYSTEM SYSTEME DE GRAISSAGE SCHMIERSYSTEM SISTEMA DE ENGRASE	Data 11/93 Date Date Datum Fecha	Valido da matricola 015111 a Valid from s/n. to Valable de no de serie à Gilt ab serien nr. bis Valedero desde el numero hasta	TAV. 105

CIRCUITO INGRASSAGGIO *GREASING SYSTEM* *SYSTEME DE GRAISSAGE* *SCHMIERSYSTEM* *SISTEMA DE ENGRASE*	*Data* 11/93 *Date* *Date* *Datum* *Fecha*	*Valido da matricola* 015111 *a* *Valid from s/n.* *to* *Valable de no. de série* *à* *Gild ab serien nr.* *bis* *Valedero desde el numero* *hasta*			*TAV. 105*

Pos.	N. Codice	Denominazione	Pz.	Description	Désignation	Benennung	Denominacion
1	2905504	BLOCCHETTO	2	BLOCK	BLOQUE	PLATTE	BLOQUE
2	4219146	RIDUZIONE	7	NIPPLE	REDUCTION	REDUZIERSTUECK	REDUCCION
3	4101001	INGRASSATORE	7	GREASE NIPPLE	GRAISSEUR	FETTBUECHSE	ENGRASADOR
4	1102001	VITE	4	SCREW	VIS	SCHRAUBE	TORNILLO
5	1120005	RONDELLA	4	WASHER	RONDELLE	SCHEIBE	ARANDELA
7	4226052	RIDUZIONE	4	NIPPLE	REDUCTION	REDUZIERSTUECK	REDUCCION
8	4132080	TUBO FX	2	FLEXIBLE HOSE	TUYAU FLEX	SCHLAUCH	TUBO FLEXIBLE
9	4132090	TUBO FX	2	FLEXIBLE HOSE	TUYAU FLEX	SCHLAUCH	TUBO FLEXIBLE
10	4219089	RIDUZIONE	2	NIPPLE	REDUCTION	REDUZIERSTUECK	REDUCCION
11	4219095	RIDUZIONE	1	NIPPLE	REDUCTION	REDUZIERSTUECK	REDUCCION
12	4132130	TUBO FX	1	FLEXIBLE HOSE	TUYAU FLEX	SCHLAUCH	TUBO FLEXIBLE
13	4132160	TUBO FX	1	FLEXIBLE HOSE	TUYAU FLEX	SCHLAUCH	TUBO FLEXIBLE
14	4131250	TUBO FX	1	FLEXIBLE HOSE	TUYAU FLEX	SCHLAUCH	TUBO FLEXIBLE