SÓ CAÇAMBA

RUTHZIL TRATOR COMERCIAL DE PEÇAS LTDA 11 97083-6812 ROLANDO CITRANGULO

NEW HOLLAND

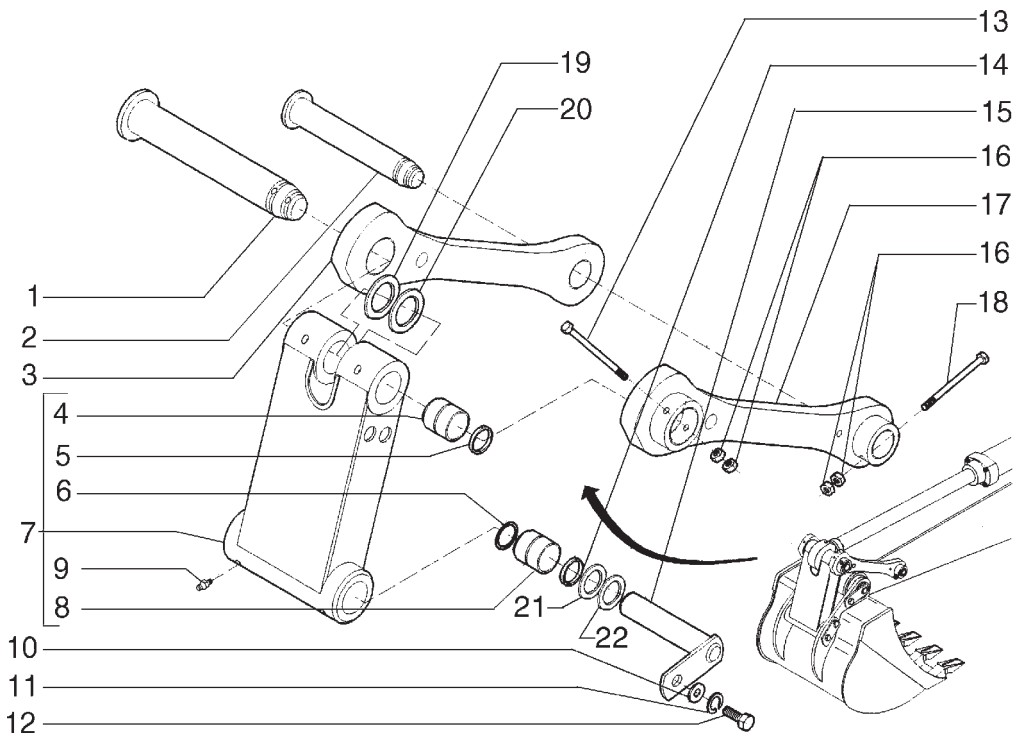

ITEM	PEÇA N°	QTDE.	COD.	DESCRIÇÃO	DESCRIPCION
1	75265444	1	080P	PINO	BULON
2	75265443	1	080P	PINO	BULON
3	75265425	1	050B	BIELA	BIELA
4	73180126	2	095B	BUCHA	BUJE
5	73172083	4	122G	RETENTOR	JUNTA
6	73172064	2	122G	RETENTOR	JUNTA
7	75255821	1	050B	BIELA	BIELA
8	73180125	2	095B	BUCHA	BUJE
9	13407211	4	060I	PINO GRAXEIRO	ENGRASADOR
10	75256026	2	131R	ARRUELA	ARANDELA
11	10517471	2	170R	ARRUELA PRES.	ARANDELA ELAST.
12	11124431	2	040V	PARAFUSO	TORNILLO
13	15982131	1	040V	PARAFUSO	TORNILLO
14	75256219	2	158G	O'RING	JUNTA TORICA
15	75265442	2	080P	PINO	BULON
16	10791421	4	010D	PORCA	TUERCA
17	75265424	1	050B	BIELA	BIELA
18	15981837	1	040V	PARAFUSO	TORNILLO
19	71415098	*	131R	ARRUELA 0,2MM	ARANDELA 0,2MM
20	71415099	*	131R	ARRUELA 0,1MM	ARANDELA 0,1MM
21	71415410	*	198S	CALÇO 0,5MM	CALCE 0,5MM
22	75323491	*	198S	CALÇO 1,00MM	CALCE 0,5MM

*CONFORME NECESSIDADE

BIELA C/ PINOS E BUCHAS
BIELA C/ BULON Y BUJES