RUTHZIL TRATOR COMERCIAL DE PEÇAS LTDA 11 97083-6812 ROLANDO CITRANGULO

FX 215 LC

ESCAVADEIRA HIDRÁULICA - EXCAVADORA HIDRAULICA

Catálogo de peças de reposição - Catalogo de piezas de repuestos

ATENÇÃO	Leia atentamente o Manual de Operação e Manutenção antes de colocar a máquina em funcionamento, ou efetuar qualquer tipo de intervenção na máquina.
ATENCION	Lea atenciosamente el manual de empleo y cuidado antes de poner manos a las operaciones de puesta en marcha, manejo, mantenimiento, repostado de combustible, y otras que fuere.

É proibida a reprodução gráfica e eletrônica do texto e das figuras.
Se prohibe la imitacion o copia del texto y de los grabados.

FIATALLIS - “TECNOLOGIA GANHANDO TERRENO” - PUBLICAÇÕES TÉCNICAS
CNH LATINO AMERICANA LTDA
Av. Gal. David Sarnoff, 2237 - 32.210-900 - Contagem - Minas Gerais - BR
Depto. de Peças de Reposição – Tel.: 0055 31 xx 3329 3383 - Fax: 0055 xx 31 3329 3386
www.fiatallis.com

2nd issue - 2ª Edizione - 2ere Edition - 2e Ausgabe - 2ª Edición - 2ª Edição - I/ 2003 FA 75314066

FIATALLIS

ADVERTÊNCIA

Este tipo de encadernação, a base de cola é feita para permitir a introdução de folhas para atualização. Para este fim, basta remover a folha a ser substituída retirando-a de cima para baixo. Inserir as novas atualizações nos respectivos lugares e recompor o livro utilizando a pasta nº 8320414 disponível nos concessionários.

ADVERTENCIA

El tipo de encuadernación a base de cola adoptado en esta publicación facilita, cuando sea preciso, la sustitución de las hojas de revisión. Para ello despegue con la mano las hojas que han de sustituirse, tirando de ellas de arriba abajo, y siguiendo la linea de encolado. Luego inserte las lojas nuevas en la posición que corresponde y reúna la publicación mediante una carpeta de anillos, que puede usted encargar a su concesionario de zona ditando el numero de catálogo 8320414.

NOTICE

The type of bindin with glue used for this book, allows, if required, to easily insert supplement sheets. For this purpose, it is sufficient to remove the sheet to be replaced, by pulling them across, from top to bottom, along the bond line. Next insert the new sheets in the appropriate position and reassemble book using the binder form 8320414 available at your local Dealer.

AVVERTENZA

Il tipo de rilegatura a colla adottato per questa pubblicazione consente, in caso di necessitá, il facile inserimento dei fogli di supplemento. A tale scopo, é sufficiente distaccare manualmente i fogli da sostituire, tirandoli trasversalmente dall' alto verso il basso lungo la linea di incollaggio. Inserire quindi i fogli nuovi nelle rispettive posizione e ricomporre la pubblicazione mediante raccoglitore ad anelli, ottenible con il nº di ordinazione 8320414 dal Vostro Concessionario di Zona.

AVERTISSEMENT

Le type de reliure par collage adapté pour cette publication permet, au besoin, le facile des feuiles de supplément. A cet effet, il suffit de détacher à la main les feuilles à remplacer, en les tirant de travers d' en haut en bas, le long de la ligne de collage. Caler alors les nouvelles feuilles aux emplacements respectifs et refaire la publication par le classeur à bagues qui peut être demandé au Concessionnaire de votre zone avec le nº de commande 8320414.

ZUR BEACHTUNG

Die fur diese Veroffentlichung angewantre Ruckenleimung zum Heften der zusammengelegten Bogen soll das Einfugen von Ergãnzungsblattern erleichtern. Die auszatauschenden Blãtter Konnen durch Ziehen von oben nach unten leicht entfernt werden. Nach dem Einfugen der neuen Blãtter empfiehlt es sich die Verõffentlichung in eine Mappe mit Heftringen einzulegen, die Sie von ihrem Werkshändler unter der Bestellnr 8320414 beziehen kõnnen.

FIATALLIS

EVITE OS ACIDENTES

A maior parte dos acidentes que ocorrem nas indústrias, nas fazendas, em casa ou nas estradas, são causadas pela imprudência e falta de observação das normas e regras de segurança.

Por esta razão A MAIOR PARTE DOS ACIDENTES PODEM SER EVITADOS, basta prever as possíveis causas e atuar com a necessária cautela e prudência. Para qualquer tipo de máquina, por melhor que seja projetada e construída, não é possível excluir a hipótese de possíveis acidentes, sem inconvenientes de algumas de suas características básicas, acesso e um funcionamento melhor.

Um operador cuidadoso e cauteloso é a maior garantia contra os acidentes. A observância cuidadosa de somente uma norma de segurança é bastante importante para evitar muitos desastres graves.

Esta norma é:

Nunca tente limpar, engraxar ou dar manutenção com a máquina em funcionamento.

AVISO

Antes de fazer qualquer operação de manutenção, regulagem ou reparos sobre máquinas dotadas de implementos hidráulicos, mecânicos ou com cabos (exemplo: pá-carregadeira, trator, scraper, etc.) é necessário que os implementos estejam abaixados e apoiados sobre o solo.

Na eventual necessidade de acesso em alguma parte da máquina que seja preciso levantar o implemento, é indispensável apoia-lo bem firme e com meios adequados e estáveis, que não sejam aqueles previstos para seu acionamento.

EVITE LOS ACCIDENTES

La mayoria de los accidentes que se verifican durante las faenas son imputables a la infracción de secillas normas de seguridad o de elementales precauciones. Por esta razón, en la mayoria de los casos pueden prevenirse enterándose de sus posibles causas y adoptando previamente oportunas y prudentes medidas cautelativas.

Por bién proyectada o construida que se presente cualquer tipo de máquina no puede prescindirse en absoluto de posibles accidentes, sin trastornar algunas de sus características basicas para ganar acceso a un funcionamento mejor.

Un operador cuidadoso y prudente representa la mejor póliza de seguros contra los accidentes. El concienzudo cumplimento de tan sólo una elemental norma de seguridad seria de suyo suficiente para evitar murchas graves desgracias. Esta norma es:

Nunca trate de limpiar, engrasar, reportar ni reparar la máquina mientras funciona. Deténgala.

AVISO

Antes de emprender cualquier operación de manutención, reglaje o reparación de máquinas equipadas com útiles accionados mecánica o hidráulicamente, o con cables (ejemplo: palas cargadoras, abretrochas, traílas, etc.) es preciso apoyar el útil en el suelo.

Suponiendo que para tener acceso alguna parte de la máquina sea preciso levantar el útil, es indispensable sujetarlo bien firme y con medios estables, que no sean aquellos previstos para su accionamiento.

AVOID ACCIDENTS

Most accidentes, whether they occur in industry, on the farm, at home or on the highway, are caused by the failure of some individual to follow simple and fundamental safety rules or precautions. For this reason MOST ACCIDENTS CAN BE PREVENTED by recognizing this real cause and doing something about it before the accident occurs.

Regardless of the care used in the design and constructions of any type of equipment there are many conditions that cannot be completely safeguarded against without interfering with reasonable accessibility and efficient operation.

A careful operator is the best insurance against na accident. The complete observance of one simple rule would prevent many thousand serious injuries each year.

That rule is:

Never attempt to clean, oil or adjust a machine while it is in motion.

WARNING

On machines having hydraulically, mechanically, and/or cable controlled equipment (such as shovels, loaders, dozers, scrapers, etc.) be certain the equipment is lowered to the ground before servicing, adjusting and/or repairing.

If it is necessary to have the hydraulically, mechanically and/or cable controlled equipment partially or fully raised to gain access to certain items, be sure the equipment is suitably supported by means other than the hydraulic lift cylinders, cable and/or mechanical devices used for controlling the equipment.

EVITARE GLI INDICENTI

La maggior parte degli incidenti ed infortuni che si verificano negli stabilimenti, nelle aziende agricole, in casa o sulle strade, sono causati dalla mancata osservanza di qualche semplice o fondamentale regola di prudeza e di sicurezza.

Per questa ragione NELLA MAGGIORANZA DEI CASI ESSI POSSONO ESSERE EVITATI: basta prevederne le possibili cause ed agire di conseguenza con la necessaria cautela e prudenza.

Con qualsiasi tipo di macchina, per quanto ben progettata e costruita, non é possibile escludere in assoluto ogni eventualitá di incidente senza interferire negativamente su alcune caratteristiche essenziali per una ragionevole accessibilità e per un funzionamento efficiente.

Un operatore attento e prudente é la migliore garanzia contro gli incidenti. L'osservanza scrupolosa di una sola ed elementare norma di sicurezza sarebbe già sufficiente ad evitare molti infortuni gravi. Questa norma é:

Non eseguire mai alcun intervento di pulizia, lubrificazione o manutenzione con la macchina in movimento.

ATTENZIONE

Prima di eseguire qualsiasi operazione di manutenzione, regolazione o riparazioni su macchine dotate di attrezzature comandate idraulicamente, meccanicamente o mediante funi (ad esempio pale caricatrici, apripista, ruspe, ecc) ocorre accertarsi che l'attrezzatura sia abbassata ed appoggiata al suolo.

Se per poter accedere a qualche parte della macchina ocorre che l'attrezzatura resti in posizione sollevata, questa dovrà essere opportunamente sopportata servendosi di mezzi che mon siano quelli previsti per il comando.

EVITEZ LES ACCIDENTS

Laplupart des accidents qui se produisent dans les exploitations industrielles ou agricoles, à la maison ou sur la route, sont dús à l'inobservation de régles de sécurité ou de précautions simples et élémentaires.

C'est pourquoi la plupart des accidents peuvent étre évités si on en connait la cause réele et si les mesures nécessaires sont prises avant qu'ils ne se produisent.

Quelque soit le soin apporté à l'étude et à la construction de n'importe quel type d'équipement, il existe un certain nombre de risques contre lesquesls il est impossible de se prêmunir sans compromettre l'accessibilité et le bon fonctionnement des organes.

Un conducteur prudent constitue la meilleure assurance contre les accidents. L'obsercation stricte d'une régle simple et unique permettrait d'éviter des milliers d'accidentes graves chqeue année. Cette régle est la suivante: Ne jamais tenter de nettoyer, graisser ou régler une macchine en marche.

ATTENTION

Avant de procéder à l'entretien, au réglage ou à la réparation d'engins, tels que pelles, chargeuses, bouteurs, scrapers, etc, munis d'equipements à commande hydraulique, mécanique ou par càbles, assurez-vous que ces équipaments ont été descendus jusqu'au sol.

Si, pour procéder à l'entretien, au réglage ou à la réparation des engins, il est nécessaire de levar partiellement ou entièrement les équipements à commande hydraulique, mécanique ou par càbles pour pouvoir accéder a certains organes, assurez-vous que ces équipements sont convenablement supportés par d'autres moyens que les cylindres de levage hydrauliques, les càbles ou les dispositifs mécaniques utilisés pour leur commande.

UNFALLVERHUTUNG

Die meisten Unfälle sind darauf zuruckfuhren, dass einfache und grundiengende Sichercheitsvorschriften oder Vorsichtsmassregein nicht beachtet werden. Dies gilt gleichermassenfur Unfalle in derindustrie, in der Landwirtschaft im Haushalt und im Strassenverkehr. Aus diesem Grund KONNEN DIE MEISTEN UNFÃLLE VERHUTET WERDEN, sofern main die mõglichen Ursachenkennt un die erforderliche Vorsicht ubt.

Auch bei durchdachter Konstruktion un sorgfaltiger Herstellung einer Maschine ist es kaum moglich das Zustandekommen eines Unfallas absolut zu vermeiden, ohne dabei manche unentbehrliche Maschinmenmerkmale hinsichtlich Zuganglichkeit und Leistungsfahigkeitzuviel zubeeintrachtigen.

Vorsichtist der beste Unfallschutz. Bereits die Einhaltungeiner einfachen Sicherheitsvorschrift kann einer Vielzahi shwerer Unfalle vermeiden lassen.

Diese Vorschrift lautet:

Wartungsarbeiten (Reiningung, Schmierung, Instandchaltung) durfen nicht warend des Maschinenbetriebs durchgefurhrt werden.

ACHTUNG

Vor allen Wartuns and Instandsetzungsarbeiten an Maschinen mit hydraulisch, mechanisch oder durch Seilzue gesteueten Arbeistsgeraten (z. B. Schaufellader, Planierschilder, Flachbaggergerate usw) sind diese auf den Boden abzusetzen.

Sind die betreffenden Teile nur bei hochgestellen Arbeitseinrichutungen zuganglich, so sind diese standsicher zu unterbauen; hierzu reichen die Steuervorrichtungen des jeweiling Arbeitsgerats nicht aus.

USE OF THE CATALOG

To locate the separate parts correctly, proceed as follows:

a) Consult the version list on page 7 to find the code number of the version involved: see following for 1 (6).

b) Consult the ilustrations and the associated spare parts lists as directed below in 1 and 2.

1 - **Illustrations** (see example on page 5)

Illustrations show the spare parts of each subgrupo. The spare parts illustrated are identified by a reference number (ITEM). This number may be replaced by other indications, for example:

E3.06. part shown only in subgroup E3.06

Moreover, each illustration shows:

- Subgroup number **1** - Sheet number **2** used when one subgroup covers several sheets, and - updating indication **4**, for example: Suffix 06, to print no. 604.01.046, indicates that subgroup modification is shown in updating of the catalog dated **3** (23-2-81). When code **4**, is missing, no changes were introduced.

Updating publication description **4**, if any: subgroup title **5** - version code **6** whith reference to previous point (a).

In lack of said codes, the illustration apllies to all model versions covered by the catalog.

- Indication of part kit **7**, with associated part numbers and part kits symbol. (See page 9 for kit composition).

2 - **Spare parts list** (See example on page 5)

They list the spare parts of each subgroup contained in the corresponding illustrations. The following is shown for each parts.

8 ITEM: number associating the part shown with the respective “part number”.

9 PART NUMBER: spare part order number.

10 Q.TY: total quantily of the part. The quantity may be replaced by the following indications:

L = Supplied by length, k = kit to be ordered in the desired quantily.

11 TRANS. CODE: For retrieval of the French, German, Spanish translations of the part name (consult the basic part names in the last section of catalog; page A1).

12 DESCRIPTION/DENOMINAZIONE: Descripton of the partin English and italian. In case of modification, the part name is completed by the EFFECTIVENESS INDICATION and DIRECTION FOR REPLACEMENT effectiveness example:

Up to frame no. 004652 (13): installed on machines with frame nos. up to 004652.

From frames no. 004653 (14): installed on machines with frame nrs. from 004653.

Examples of direction for replacement:

4606783 = 79021573 (15): on exhaustion of stocks of part 4606783 fit part 79021573.

4606787 = 79021574 + 79021576 (16): on exhaustion of stocks os part 4606787 fit part 79021574 plus 79021576.

4606792 = 79021576 - 4606794 (17): on exhaustion of stocks of part 4606792 fit 79021576 and discard 4606794.

If no directions for replacement are given under effectiveness indication, this means that the old and new parts are not interchageable and, hence, the former must be supplied as spare.

Other useful indications may be provided **18** under DESCRIPTION DENOMINAZIONE after sign - (for French, German, Spanish equivalents see aditional list heading the basic part name list page A0). Terms RIGTH/DIREITO and LEFT/ESQUERDO refer to the direction of machine forward travel.

Should the word WRONG appear next to a part name without the corresponding CORRECT on the line immediately below it means that the associated part was erroneously included at na earlier stage.

19 - Reference symbol for trading the illustration on the fiche and model.

20 - Subgroup, illustration number (when the subgroup includes more than one illustration), page number (when the listing for one illustration takes more than one page).

21 - Optional equipament code: This number indicates that parts listed and marked (*) belong to that given equipament. If on the contrary the code appears on the illustration only, it means that all parts of the subgroup belong to the special equipment in question.

22 - Standard part dimensional data.

MODO DE USAR O CATÁLOGO

Para pedir corretamente as peças de reposição é necessário:

a) Consulte a lista de versões, pág. 7, para identificar no seu caso de código numérico de versão que lhe interessa (veja o parágrafo 1, item 6)

b) Consulte as figuras e as respectivas listas de peças, conforme é explicada nos parágrafos 1 e 2.

1 - **FIGURAS** (veja o exemplo, pág. 5)

Representam as peças de reposição de cada subgrupo em que se divide a máquina.

As peças de reposição representadas se designam mediante um número de referência (ITEM), o qual pode ser substituído por outras indicações. Exemplo: E3. 06, peça ilustrada unicamente no SGR. E3.06.

O código do subgrupo **1** e o número do quadro **2**: Quando o mesmo subgrupo compreende em mais de uma figura.

Número do ITE (Informatico Técnico) **4** e data da emissão **3**. Número de cadastro de cada ITE. Ao constar os itens 3, 4 na respectiva folha do catálogo, indica que este quadro houve modificações através do ITE.

Existem ITE's com apenas informações por escrito não alterando a figura. Neste caso anotar as informações contidas no ITE, o número e a data na respectiva folha do catálogo.

Denominação do subgrupo **5**, o código de versão **6**, com referência ao item (a) dito anteriormente, entende-se que a figura é aplicável a todas versões do modelo que trata o catálogo.

A indicação da existência do kits de reposição **7**, com respectivos números apresentados no próprio quadro ou na página 9 a respectiva composição.

O sentido da seta no qual está indicada na figura, refere-se o sentido de marcha (FRENTE) da máquina, tornando como ponto de referência o posto do operador (ASSENTO), sentado ao volante. O mesmo ocorre com os termos DIREITO e ESQUERDO, empregados na lista de peças do catálogo.

2 - **LISTA DAS PEÇAS DE REPOSIÇÃO** (veja o exemplo, pág. 5)

Nelas se dispõem as peças de reposição de cada subgrupo representadas nas figuras correspondentes, indicando para cada peça:

8 ITEM: é o número de cada peça representada, que é acompanhada do número da peça para reposição.

9 PEÇA: Número de cada peça de reposição do catálogo.

10 QTD: Número total de peças representadas na figura com a quantidade específica para cada modelo de máquina. Este número pode ser substituído pelas seguintes indicações: * = pedaços de medida ou quantidade necessária; k = quantidade necessária para a reparação.

11 TRADUÇÃO: Código para buscar a tradução para o inglês, francês, alemão, e espanhol da denominação (consulte a lista de denominações GLOSSÁRIO no final do catálogo).

12 DENOMINAÇÃO/DESCRIPTION: Denominação da peça em português e inglês.

No caso de modificações, a denominação vem acompanhada pela indicação de sua aplicação ou pelas normas de reposição.

Exemplo de indicação de aplicação na modificação:

- Até o chassi nº 004652 **13**: Utilizada nas máquinas com chassi até o nº 004652.
- A partir do chassi nº 004653 **14**: Utilizada nas máquinas a partir do chassi nº 004653.

Exemplo de normas de reposição:

4606783 = 79021573 **15**: Ao esgotar o estoque da peça 4606783, use a peça 79021573.

4606787 = 79021574 + 79021576 **16**: Ao esgotar o estoque da peça 4606787 use a peça 79021574 mais a peça 79021576.

4606792 = 79021576 - 4606794 **17**: Ao esgotar o estoque da peça 4606792 use a peça 79021576 eliminando a peça 4606794.

Supondo que a indicação de utilização não acompanhe normas de reposição, significa que a reposição da peça ante-modificação, deve ser mantida, por não ser intercambiável com a peça pós-modificação.

Outras indicações úteis **18** podem ser acrescidas na coluna DENOMINAÇÃO/DESCRIPTION (a tradução destas palavras ao italiano, francês, alemão e espanhol, estão na lista de palavras suplementares que precede a lista de denominações).

As palavras DIREITO/RIGHT e ESQUERDO/LEFT se referem ao sentido de marcha da máquina.

Supondo que numa denominação acompanhada a palavra onde se lê ERRADO/WRONG e na linha seguinte não aparece a correspondente leia-se CORRETO/CORRECT, significa que a peça sobra por erro.

19 - Modelo da máquina

20 - Subgrupo, número da figura (quadro), número da página.

21 - Número de código do opcional: indica que as peças com a marcação (*****) pertencem ao opcional indicado.

Se o código aparece na figura, significa que todas as peças deste subgrupo pertencem a este opcional.

22 - Dimensões de peças normalizadas.

COMO SE MANEJA EL CATALOGO

Para buscar correctamente las piezas de repuesto, es preciso:

a) Consultar la lista de versiones, pagina 7, para identificar, en su caso, el codigo numerico de la version que interesa (vease el seguiente paragrafo 1, item 6)

b) Consulte las laminas e las respectivas hista de piezas de repuesto, conforme se explica en los paragrafos 1 y 2.

1 - **LAMINAS** (vease el ejemplo, pág. 5)

Representam las piezas de repuesto de cada subgrupo en que se divide la máquina.

Las piezas de repuesto representadas se designam mediante un número de referência (ITEM), el cual puede ir substituído por otras indicaciones; Ejemplo: E3.06, peça ilustrada unicamente no SGR. E3.06.

El código del subgrupo **1** y el numero de la hoja **2**: Cuando el mismo subgrupo comprende mas de una lamina.

El numero del ITE (informatico Técnico) **4** y data de envio **3** - Número de serie de cada ITE.

Cuando comprende los itens 3, 4 en la respectiva folha del catalogo, indica que este cuadro houve modificaciones atraves del ITE **4**.

Existen ITE's con apenas informaciones por escrito sin alterar la lamina. En este caso anotar las informaciones contidas nel ITE, el numero y la data en la respectiva folha del catálogo.

Denominacion del subgrupo **5**, el código de la version **6**, com referência ao iten (a) dito anteriormente, entiende que la lamina es apliacable a todas las versiones del modelo de que se trata en el catalogo.

La indicacion de la existencia de fornituras de recambios **7**, con respectivos números de referencia apresentados en los mismo cuadro o en la pagina **9**.

El, sentido de la flecha esta indicada en la lamina, delante de la maquina se toma con referencia al punto (asento) puesto en la direccion. Lo mismo pasa con los termos DERECHO y ISQUIEDRO empleados en la lista de piezas desta catalogo.

2 - **LISTA DE LAS PIEZAS DE REPUESTO** (vease el ejemplo en la pagina 5)

En ellas se resenan las piezas de repuesto de cada subgrupo representadas en las laminas correspondientes, indicando para cada pieza.

8 ITEM: El numero de cada pieza representa, que se acompana a su "pieza numero"

9 PEÇA: Número de cada pieza de repuesto del catálogo.

10 QTD: Número total de la pieza representada en la lamina: este numero puede reemplazarse con las indicaciones seguientes: * = se entrega en trozos de suficiente longitud o cantidad; k = fonitura que debe encargarse en la cantidad deseada.

11 TRADUCION: Código para buscar la tradución al italiano, frances, aleman, y espanol de la denominacion (consultese la lista de denominaciones glosario base al final del catalogo).

12 DENOMINAÇÃO/DESCRIPTION: Denominacion de la pieza en português y inglês. En caso de modificaciones, la denominacion viene integrada por la indicacion de aplicacion de la modificacion.

Ejemplo de indicacion de aplicacion en la modicacion:

- Hasta el chasi nº 004652 **13**: incorporada a las maquinas con chasis hasta el nº 004652.
- A partir del chassi nº 004653 **14**: incorporada a las maquinas a partir del chasi nº 004653.

Ejemplo de normas de recambio:

4606783 = 79021573 **15**: Al agotarse las reservas de peça 4606783, use la pieza 79021573

4606787 = 79021574 + 79021576 **16**: Al agotarse las reservas en almacen de la pieza 4606787 use la pieza 79021574 mas la pieza 79021576.

4606792 = 79021576 - 4606794 **17**: Al agotarse las reservas en almacen de la piza 4606792 apliquese la pieza 79021576 eliminando la pieza 4606794.

Suponiendo que la indicacion de incorporacion no se acompanen normas de recambio, ello significa que siempre tiene que entregarse el recambio de la pieza ante modificacion, por no ser intercambiable con aquella post modificacion.

Otras indicaçciones útiles **18** puedem consignarse en la columna DENOMINAZIONE/DESCRIPTION (la traduccion de estas voces del ingles o italiano al francês, aleman y espanhol, figura en la lista de vocês suplementarias que precede la lista de denominaciones).

Las vocês DIREITO/DERECHO y ESQUERDO/IZQUIERDO se refieren al sentido de marcha de la máquina.

Suponiendo que a una denomiacion que acompane la palavra WRONG/DONDE DICE, y en el reglon siguiente no aparezca la correspondiente CORRECT/ LEASE, significa que la pieza sobra, por un error.

19 - Modelo de la maquina.

20 - Subgrupo, número de la lamina (cuadro) número de la página.

21 - Número de código de la variante: indica que las piezas resenadas y contraresenadas con (*) pertenecen a aquella misma variante. En cambio, si el codigo aparece tan solo en la lamina, significa que todas las piezas de esa variante (vease el punto c) que antecede.

22 - Dimensiones de las piezas normalizadas.

FIATALLIS

FIATALLIS FX215LC SGR E3.02 QUAD 1 PAG 1

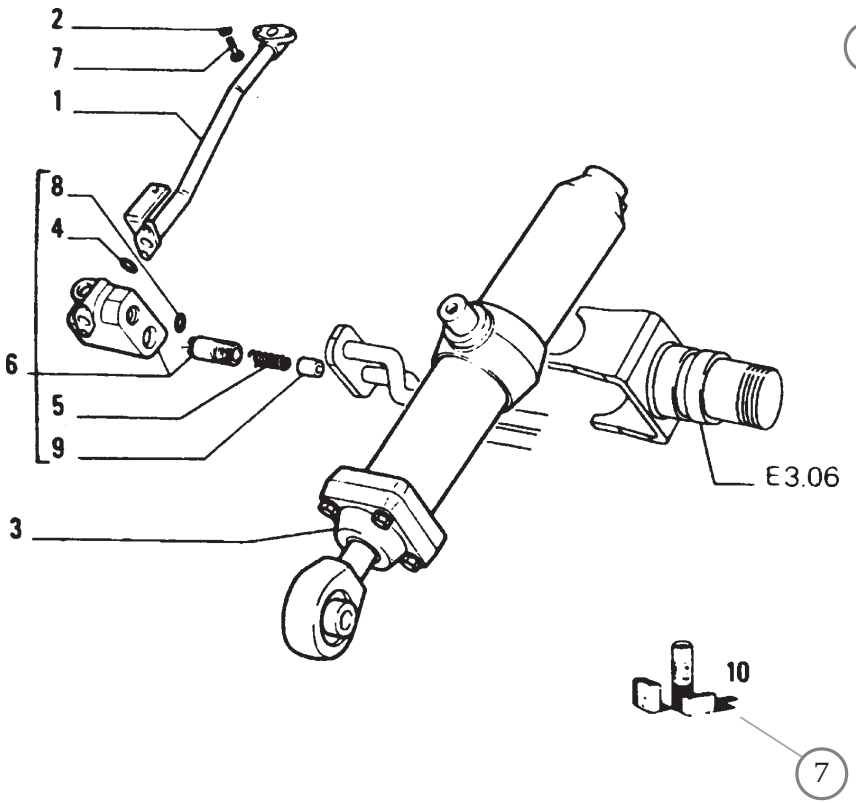

ITEM	PART Nº	QTY	CODE	DESCRIPTION	DESCRIZIONE
1	4318965	1	193T	PIPE - RIGHT	TUBO DESTRO
	4513436	1	193T	PIPE - RIGHT (*)	TUBO DESTRO (*)
	4606783	1	193T	PIPE-LEFT	TUBO SINISTRO
			053F	PRIOR TO S/N 004652	FINO AL TELAIO 004652
				4606783=79021573	4606783=79021573
	79021573	1	193T	PIPE-LEFT	TUBO SINISTRO
			004D	S/N 004653 AND UP	DAL TELAIO 004653
2	12638601	2	131R	WASHER 10 x 18	ROSETTA
3	4606786	1	164C	CYLINDER RIGHT ASSY	CILINDRO DESTRO COMPL
				SEE SGR E3.32	VEDERE SGR E3.32
	4606787	1	164C	CYLINDER LEFT ASSY	CILINDRO SINISTRO COMPL
				SEE SGR E3.32	VEDERE SGR E3.32
			053F	PRIOR TO S/N 004652	FINO AL TELAIO 004652
			4606787 = 79021574 + 79021576		4606787 = 79021574 + 79021576
	79021574	1	164C	CYLINDER LEFT ASSY	CILINDRO SINISTRO COMPL
			004D	S/N 004653 AND UP	DAL TELAIO 004653
4	4606788	1	055A	SEAL-WRONG	ANELLO DI TENUTA-ERRATA
	4606789	1	055A	SEAL-CORRETC	ANELLO DI TENUTA-CORRIGE
5	4606790	1	100M	SPRING	MOLLA
6	4606791	1	010V	VALVE-RIGHT ASSEMBLY	VALVOLA-DESTRO COMPLETO
	4606792	1	010V	VALVE-LEFT ASSEMBLEY	VALVOLA-SINISTRO COMPLETO
			053F	PRIOR TO S/N 004652	FINO AL TELAIO 004662
				4606792=79021576 - 4606794	4606792=79021576-4606794
	79021576	1	010V	VALVE-LEFT ASSEMBLY	VALVOLA-SINISTRO COMPLETO
			004D	S/N 004653 ANO UP	DAL TELAIO 004653
7	11307021	2	040V	SCREW 10x1,25x40	VITE 10x1,25x40
8	14453381	1	055A	SEAL 1,78x15,6	ANELLO DI TENURA 1,78x15,6
9	4606795	1	050T	PLUG	TAPPO
10	4606791	K	001K	KIT-SEE PAGE 9	CORREDO-VEDERE PAGINA 9
(*)			469P	FOR OPTIONAL 30.1070.06.1	PER VARIANTE 30,1070.06.1

01 - 02

HYDRAULIC SYSTEM
IMPIANTO IDRAULICO

E3.02 | 1

N.T.R 63 23/02/1981

FIATALLIS

NOTICE

The rigth reserved to change the construction or mterial of any parts where it seems desirable to do so without incurring the obligation of installing such changes on units already delivered.

Additional publications pertaining to this model and to tall other FIATALLIS produts are available through FIATALLIS dealers. Publications are generally available in several languages.

INSTRUCTONS FOR ORDERING PARTS

At the time this parts catalog was published the listed part numbers were current. It is our policy to constantly improve our machines and therefore, part numbers and design may change.

When ordering parts, verify part numbers through yours dealer's microfiche and master numerical index which are up to date with all the latest part numbers.

ORDER PARTS FROM THE DEALER COVERING THE LOCAL TERRITORY

Orders for spare parts must include the following data (See page 7):

- Model, Serial Number, Engine Model, Engine serial number, marked on engine block.
- Specify the part (shown on Spare Parts Catalog list), possibly by it description.

If parts refer to na assembly which has a model or serial number, also include this informaton.

- Give post office address, town, county and state where parts are to be shipped.
- Also specify whether material is to be shipped by freight, express or parcel post.
- Confirm all telephone or telegraph orders in writing.

Parts can only be retumed to/througt the dealer from whom the parts were purchased and must have prior written authorization. Each retum will be treated individually.

Unless claims for shortages or error are made inmediately upon receipt of goods, they will not be considered.

When broken goods are received, a full description of the damage should me made by the carrier agent on the fregth bill.

FIATALLIS responsability is limited, and ceases upon completion of sale conditions provided for each delivery.

FIATALLIS

ATENÇÃO

A FIATALLIS reserva o direito de modificar a construção ou o material de qualquer peça, se julgar necessário, mas sem obrigar-se a aplicar tais modificações às unidades já em serviço.

COMO FAZER OS PEDIDOS

Os números de peça do catálogo inclusas nesta publicação estão em dia até a data de saída deste de FIATALLIS. Nossa política consiste no intendo de melhorar constantemente nossa máquinas, e portanto, os números de peças do catálogo às vezes, podem não ser efetivos. No momento de pedir as peças de reposição, verifique os números de peças do catálogo com seu Concessionário, o qual dispõe de microfichas e da lista de peças geral atualizada.

FAÇA OS PEDIDOS AO CONCESSIONÁRIO DE SUA REGIÃO

Os pedidos de peças de reposição, devem conter os seguintes dados (veja pág. 7)

- Modelo da máquina, nº de série do chassi, modelo do motor, nº de série do motor.
- Indicar o nº da peça pedida - tal qual ilustrada na lista de peças - possivelmente acompanhada da denominação correspondente.

Se as peças pertencem a um conjunto que possue seu próprio número de modelo ou de série, indique este dado.

- No endereço indique o código de endereçamento postal, a cidade, o estado, e a nação para que possa remeter as peças pedidas.
- Indique a modalidade de expedição do material: marítimo, terrestre aérea ou via correio.

Eventuais devoluções de peças poderão efetuar-se somente por intermédio do Concessionário do qual as peças foram compradas, e deverão ser previamente autorizadas por escrito. Cada devolução será analisada conforme cada caso.

As reclamações por faltas ou defeitos não serão levadas em conta, a não ser que venham efetuadas imediatamente após o recebimento do material.

No caso de receber material que sofreu danos, uma descrição completa do dado deve ser feita pelo agente transportador no documento de expedição.

A responsabilidade da FIATALLIS é limitada e cessa ao cumprir-se as condições previstas para cada aquisição.

FIATALLIS

ATENCION

FIATALLIS se reserva el derecho de modificar la construccion o el material de cualquer pieza, si ello resultase procedente, pero sin obligar se a aplicar tales modificaciones a las unidades ya enn servicio.

COMO SE ENCARGAN LOS RECAMBIOS

Los número de catálogo de las, piezas resenadas en esta publicacion estan al dia hasta la fecha data de salida deste da FIATALLIS. Nuestra política estriba en el afan de mejorar constantemente las maquinas, y por lo tanto, los numeros del catalogo a veces, puede no sean mas efectivos. Con motivo, pues, de ir a encargar piezas de repuesto, verifique los numeros del catalogo com su Concessionario, el cual dispone de las microfichas y de la lista general de los recambios puesta al dia.

ENCARGUENSE LOS RECAMBIOS AL CONCESIONARIO DE SU ZONA

Los encargos de piezas de repuessto, tienen que incluir los datos siguientes (vease pag. 7).

- Modelo de la máquina, nº de fabricación del chassi, nº de fabricación del motor, punzonado en el bloque da cilindros.
- Indicar el nº de catalogo de cada pieza encargada - tal cual figura en la lista del catalogo de piezas - posiblemente acompañado de la denominación que corresponde.

Si los recambios pertenencem a un conjunto que posee su propio numero de modelo o de série, indiquense inclusos tales datos.

- En la dirección indiquense la oficina de correios, la ciudad, provincia y nación a donde han de remitirse los recambios.
- Además, indiquense las modalidades de expedición del material: transporte maritmo, terrestre, aereo o paquete postal.

Eventuales devoluciones de piezas podran hacerse tan solo al/o por conducto del concesionario al cual se han comprado las piezas, y deberan ser previamente autorizadas por escripto. Cada devolución se tornara en cuenta segun se merece.

Las reclamaciones por faltas o defectos no se tornaran en cuenta, a no ser que vengan efectuadas inmediatamente despues de recibir la mercancia.

En caso de que se reciba mercancia que ha sufrido daños, una completa descripción del daño deberia ser efectuada por el agente del transportista en el mismo documento de expedición.

La responsabilidad de FIATALLIS es limitada y cessa al cumplirse las condiciones de venta prevista para cada aprovisionamiento.

FIATALLIS

IDENTIFICACION Y LISTA DE VERSIONES - IDENTIFICAÇÃO E LISTA DE VERSÕES

ENDINE SERIAL NUMBER NÚMERO DE SÉRIE DO MOTOR					
MODELS MODELOS MODELOS	ENGINEERING CODE DENOMINACION TECNICA CÓDIGO DO PRODUTO	PRODUCT CODE CODIGO DEL PRODUCTO Nº CHASSI	UNIT Nº UNIT Nº Nº CHASSI	ENGINE MODEL MODELO DEL MOTOR MODELO DO MOTOR	NUMERICAL CODE CODIGO NUMERICO CÓDIGO NUMÉRICO
FX 215 LC	75254209		101	CUMMINS	

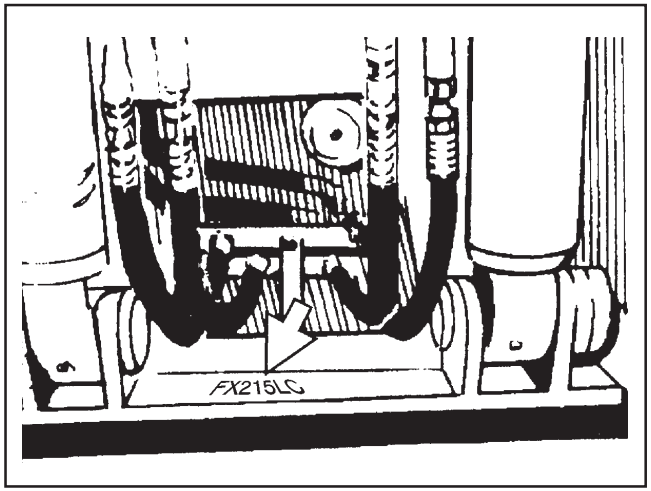

Machine serial number location
Ubicacion del numero de serie de la maquina
Posição do número de série da máquina

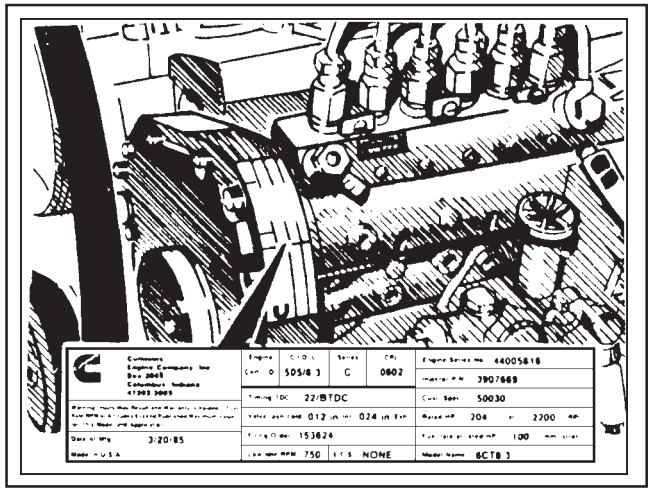

Engine serial number location
Ubicacion del numero de serie del motor
Posição do número de série do motor

RECORD YOUR SERIAL NUMBER BELLOW
ANOTE AQUI LOS NUMEROS DE SERIE
ANOTE AQUI OS NÚMEROS DE SÉRIE:

Machine serial number
Numero de serie de la maquina
Número de série da máquina

Engine serial number
Numero de serie do motor
Número de série do motor

FIATALLIS

INDICE ALFABETICO

ACIONAMENTO DA LA BOMBA HIDRAULICA ..... E3.29 - 6
ADAPTADOR DEL MANDO DE ACCESORIOS ..... A1.06 - 1
ALTERNADOR ..... F3.01 - 2
ANTIVIBRADOR ..... A1.04 - 1
APOYO DE PE ..... E3.02 - 4
ASIENTO DEL CONDUCTOR ..... L6.04 - 1
ASIENTO DEL CONDUCTOR ..... L6.04 - 2
ASIENTO DEL CONDUCTOR ..... L6.04 - 3
AVISADOR ALARMA ..... F4.01 - 10
BATERIAS Y SOPORTES ..... F3.01 - 1
BIELA C/ BULON Y BUJE ..... E3.10 - 6
BIELA C/ BULON Y BUJES ..... E3.10 - 3
BOMBA DE ABASTECIMIENTO ..... A2.01 - 4
BOMBA DE ACEITE DEL MOTOR ..... A3.02 - 1
BOMBA DE ACEITE ..... A2.24 - 7
BOMBA DE AGUA ..... A4.03 - 1
BOMBA DUPLA-73184538 ..... E3.29 - 2
BOMBA DUPLA-73184538 ..... E3.29 - 3
BOMBA DUPLA-73184539 ..... E3.29 - 4
BOMBA DUPLA-73184539 ..... E3.29 - 5
BOMBA DUPLA-75254773 ..... E3.29 - 1
BOMBA INYECCION ..... A2.24 - 1
BRAZO DE LEVANTAMIENTO ..... E3.10 - 1
BRAZO DE PENETRACION ..... E3.10 - 2
BULON DEL CILINDRO ..... E3.10 - 4
CABINA ..... L1.04 - 10
CABINA ..... L1.04 - 11
CABINA ..... L1.04 - 12
CABINA ..... L1.04 - 12
CABINA ..... L1.04 - 12
CABINA ..... L1.04 - 12
CABINA ..... L1.04 - 12
CABINA ..... L1.04 - 13
CABINA ..... L1.04 - 13
CABINA ..... L1.04 - 13
CABINA ..... L1.04 - 14
CABINA-73188617 ..... L1.04 - 14
CABINE ..... L1.04 - 13
CAJA DE HERRAMIENTAS-75256814 ..... H1.01 - 1
CAJA DE HERRAMIENTAS-75256814 ..... H1.01 - 1
CAJA DEL VOLANTE ..... A1.02 - 4
CALCOMANIA ..... L1.25 - 3
CALCOMANIA ..... L1.25 - 4
CALCOMANIA-ESPANHOL ..... L1.25 - 2
CALCOMANIA-PORTUGUES ..... L1.25 - 1
CALENTADOR ..... L1.04 - 7
CALENTADOR ..... L1.04 - 9
CAMBIADOR DE CALOR ..... A1.02 - 6
CARTER DE ACEITE ..... A1.02 - 5
CHASI INFERIOR ..... D1.01 - 1
CHASI SUPERIOR ..... D1.01 - 2
CIGUENAL ..... A1.03 - 1
CIGUENAL ..... A1.03 - 1
CILINDRO DE LA CUCHARA-71418490 ..... E3.32 - 4
CILINDRO DE LEVANTAMIENTO DER. ..... E3.32 - 1
CILINDRO DE LEVANTAMIENTO DER.-71418460 ..... E3.32 - 5
CILINDRO DE LEVANTAMIENTO IZQ. ..... E3.32 - 2
CILINDRO DE LEVANTAMIENTO IZQ.-71418485 ..... E3.32 - 6
CILINDRO DEL BRAZO-71418418 ..... E3.32 - 3
CILINDROS Y JUNTAS ..... E3.02 - 30
CONJUNTO DE LA ESCALERILLA ..... L1.01 - 9
CONJUNTO DEL CALENTADOR ..... L1.04 - 8
CONJUNTO DEL DISTRIBUIDOR ..... E3.31 - 1A
CONJUNTO DEL RADIADOR ÁGUA Y ACEITE ..... A4.01 - 3
CONJUNTO DEL RADIADOR Y TUBERIAS ..... A4.01 - 1
CONJUNTO DEL RODAMIENTO DE GIRO ..... D1.01 - 3
CONSOLE DEL CONDUTOR DER. ..... L3.10 - 2
CONSOLE DEL CONDUTOR IZQ. ..... L3.10 - 1

FIATALLIS

INDICE ALFABETICO

CONSOLE DEL CONDUTOR IZQUERDO ..... L3.10 - 5
CONSOLE DEL CONDUTOR IZQUERDO ..... L3.10 - 5
CONSOLE DEL CONDUTOR ..... L3.10 - 3
CONSOLE DEL CONDUTOR ..... L3.10 - 4
CUCHARA 0,780 M3 ..... E3.14 - 4
CUCHARA 1,0 M3 ..... E3.14 - 3
CUCHARA 1,105 M3 ..... E3.14 - 1
CUCHARA 1,315 M3 ..... E3.14 - 2
CULATA ..... A1.01 - 1
DEPOITO LAVA CRISTAL ..... L1.04 - 15
DEPOSITO DE COMBUSTIBLE Y ACEITE ..... A2.01 - 3
DEPOSITO DE COMBUSTIBLE ..... A2.01 - 1
DEPOSITO HIDRAULICO ..... E3.28 - 1
DEPOSITO HIDRAULICO ..... E3.28 - 1
DEPOSITO HIDRAULICO ..... E3.28 - 2
DEPOSITO LAVA CRISTAL ..... L1.04 - 16
DISTRIBUCION ..... A1.07 - 1
DISTRIBUCION ..... A1.07 - 2
DISTRIBUIDOR ROTATIVO ..... E3.31 - 3
DISTRIBUIDOR ROTATIVO-73171870 ..... E3.31 - 4
DISTRIBUIDOR-73183374 ..... E3.31 - 2
DISTRIBUIDOR-73183374 ..... E3.31 - 2
DISTRIBUIDOR-73183374 ..... E3.31 - 2
EMBOLOS Y BIELAS ..... A1.05 - 1
ENTRADA DE AIRE ..... A1.01 - 2
EXTINTOR Y SOPORTE ..... L3.08 - 1
FILTRO DE ACEITE Y CAMBIADOR DE CALOR ..... A3.03 - 1
FILTRO DE ACEITE ..... A2.24 - 5
FILTRO DE AIRE Y TUBERIAS ..... A2.22 - 1
FILTRO DE AIRE ..... A2.22 - 2
FILTRO DE COMBUSTIBLE ..... A2.26 - 1
FILTRO DE COMBUSTIBLE ..... A2.26 - 2
FILTRO HIDRAULICO ..... E3.02 - 42
FILTRO HIDRAULICO ..... E3.02 - 43
FILTRO Y JUNTAS ..... A2.22 - 4
GUIA DE LA ORUGA ..... D3.34 - 1
GUIA DE LA ORUGA ..... D1.01 - 5
JUNTA DEL BLOQUE DE CILINDROS ..... A1.01 - 3
JUNTA Y TAPA ..... A1.02 - 2
LASTRE ..... L1.30 - 1
LATARIA Y CAPOT ..... L1.01 - 1
LATARIA Y CAPOT ..... L1.01 - 1
LATARIA Y CAPOT ..... L1.01 - 2
LATARIA Y CAPOT ..... L1.01 - 2
LATARIA Y CAPOT ..... L1.01 - 3
LATARIA Y CAPOT ..... L1.01 - 4
LATARIA Y CAPOT ..... L1.01 - 5
LLAVE GERAL ..... F4.01 - 2
LLAVE MAGNETICA ..... F2.01 - 2
LUBRIFICACION DEL RODAMINETO DE GIRO ..... D1.01 - 7
MANDO DEL DISTRIBUIDOR ..... E3.02 - 1
MONTAGEM DE LA PLATAFORMA ..... L1.01 - 10
MOTOR DE ARRANQUE ..... F2.01 - 1
MOTOR DE ARRANQUE-75247701 ..... F6.08 - 1
MOTOR ELECTRICO ..... A2.24 - 9
MOTOR HIDRAULICO DE TRANSLACION ..... E3.20 - 1
MOTOR HIDRAULICO DE TRANSLACION ..... E3.20 - 1A
MOTOR HIDRAULICO DE TRANSLACION ..... E3.20 - 2
MOTOR HIDRAULICO DE TRANSLACION ..... E3.20 - 3
MOTOR HIDRAULICO DE TRANSLACION-73179981 ..... E3.20 - 5
MOTOR HIDRAULICO DE TRANSLACION-73179981 ..... E3.20 - 6
MOTOR HIDRAULICO DEL VENTILADOR ..... E3.29 - 7
MOTOR HIDRAULICO DEL VENTILADOR-73175917 ..... E3.29 - 8
MOTOR ..... A0.00 - 1
ORGUGA 600 MM ..... D3.40 - 3
ORUGA 500 MM ..... D3.40 - 3
ORUGA 700 MM ..... D3.40 - 4
ORUGA 800 MM ..... D3.40 - 5

FIATALLIS

INDICE ALFABETICO

ORUGA 900 MM ..... D3.40 - 6
ORUGA ..... D3.40 - 1
ORUGA ..... D3.40 - 2
PARADA ELECTRICO ..... A2.24 - 8
PINO DEL BRAZO ..... E3.10 - 5
PISO DEL OPERADOR ..... L1.01 - 7
POLEA DEL VENTILADOR ..... A4.09 - 2
PORTA INYECTOR ..... A2.35 - 1
PORTA INYECTOR ..... A2.35 - 1
PRE-FILTRO ..... A2.22 - 3
PROYECTOR DEL BASTIDOR ..... F4.05 - 2
PROYECTOR DEL BRAZO ..... F4.05 - 1
PROTECCION DE LA CABINA ..... L1.05 - 1
RACOR DEL DISTRIBUIDOR ROTATIVO ..... E3.31 - 5
RADIO ..... F4.01 - 7
REDUCTOR DE ROTACION ..... E3.21 - 1
REDUCTOR DE ROTACION ..... E3.21 - 2
REDUCTOR DE ROTACION ..... E3.21 - 3
REDUCTOR DE ROTACION ..... E3.21 - 4
REDUCTOR DE ROTACION ..... E3.21 - 5
REDUCTOR DE ROTACION ..... E3.21 - 6
REDUCTOR DE TRANSLACION ..... E3.20 - 4
REDUCTOR DE TRANSLACION ..... E3.20 - 4
RODILLO DE APOIO DA LA ORUGA-71401347 ..... D3.37 - 3
RODILLO DE SOPORTE DE LA ORUGA-71401360 ..... D3.37 - 2
RODILLOS DE LA ORUGA ..... D3.37 - 1
RUEDA GUIA-71401319 ..... D3.34 - 2
SENSORES Y RACOR DEL MOTOR ..... A0.00 - 2
SERVO VALVULA ..... E3.02 - 10
SERVO VALVULA ..... E3.02 - 11
SERVO VALVULA ..... E3.02 - 12
SERVO VALVULA ..... E3.02 - 9
SILENCIADOR Y ESCAPE ..... A2.56 - 1
SINALISADOR GERAL ..... F4.01 - 5
SINALIZADOR GERAL ..... F4.01 - 9
SISTEMA DE AIR E Y ACEITE ..... A2.24 - 4
SISTEMA DE AR CONDICIONADO ..... L1.04 - 1
SISTEMA DE AR CONDICIONADO ..... L1.04 - 2
SISTEMA DE AR CONDICIONADO ..... L1.04 - 3
SISTEMA DE AR CONDICIONADO ..... L1.04 - 4
SISTEMA DE AR CONDICIONADO ..... L1.04 - 5
SISTEMA DE AR CONDICIONADO ..... L1.04 - 6
SISTEMA DE AR CONDICIONADO-COMPRESSOR ..... L1.04 - 5A
SISTEMA DE ENGRASE DEL BRAZO ..... E3.10 - 7
SISTEMA DE ENGRASE ..... A3.01 - 1
SISTEMA DE INYECCION DE ACEITE ..... A2.24 - 2
SISTEMA DE INYECCION DE ACEITE ..... A2.24 - 6
SISTEMA ELECTRICO ..... F4.01 - 11
SISTEMA ELECTRICO ..... F4.01 - 12
SISTEMA ELECTRICO ..... F4.01 - 13
SISTEMA ELECTRICO ..... F4.01 - 14
SISTEMA ELECTRICO ..... F4.01 - 15
SISTEMA ELECTRICO ..... F4.01 - 3
SISTEMA ELECTRICO ..... F4.01 - 6
SISTEMA ELECTRICO ..... F4.01 - 8
SISTEMA ELECTRICO-PAINEL DE INSTRUMENTOS ..... F4.01 - 4
SISTEMA ELECTRICO-PROYECTORES ..... F4.01 - 1
SISTEMA HIDRAULICO TRANSLACION ..... E3.02 - 24
SISTEMA HIDRAULICO ..... E3.02 - 2
SISTEMA HIDRAULICO ..... E3.02 - 20
SISTEMA HIDRAULICO ..... E3.02 - 20
SISTEMA HIDRAULICO ..... E3.02 - 21
SISTEMA HIDRAULICO ..... E3.02 - 22
SISTEMA HIDRAULICO ..... E3.02 -22A
SISTEMA HIDRAULICO ..... E3.02 - 23
SISTEMA HIDRAULICO ..... E3.02 - 6
SISTEMA HIDRAULICO ..... E3.02 - 7
SISTEMA HIDRAULICO ..... E3.02 - 8

FIATALLIS

INDICE ALFABETICO

SISTEMA HIDRAULICO-SERVO MANDO ..... E3.02 - 26
SISTEMA HIDRAULICO-SERVO MANDO ..... E3.02 - 29
SISTEMA HIDRAULICO-SERVO MANDO ..... E3.02 - 3
SISTEMA HIDRAULIC-SERVO MANDO ..... E3.02 - 5
SOPORTE DE ELEVACION ..... A1.01 - 5
SOPORTE DEL ESPEJO RETROVISOR ..... L1.01 - 6
SOPORTE DEL MOTOR ..... A0.02 - 1
SOPORTE DEL MOTOR ..... A0.02 - 2
SOPRTES DEL ALTERNADOR ..... F3.01 - 3
TAPA DE LA CAJA DE HERRAMIENTAS ..... L1.01 - 11
TAPA DE LA RUEDA MOTRIZ ..... D1.01 - 4
TAPA DEL BLOQUE ..... A1.02 - 1
TAPA DEL RODAMIENTO DE GIRO ..... D1.01 - 6
TAPA INFERIOR DEL CHASI ..... L1.01 - 8
TAPA Y RESPIRADERO ..... A1.02 - 3
TAPAS DEL CULATA ..... A1.01 - 4
TAPAS DEL DISTRIBUIDOR ..... E3.31 - 1
TENSOR DE LA CADENA ..... D3.34 - 3
TENSOR DE LA CADENA-71401334 ..... D3.34 - 4
TENSOR DE LA CORREA ..... A4.09 - 1
TUBERIA DE COMBUSTIBLE ..... A2.01 - 2
TUBERIAS BRAZO MONOBLOCO ..... E3.02 - 27
TUBERIAS BRAZO MONOBLOCO ..... E3.02 - 28
TUBERIAS ..... A4.01 - 2
TUBO COMPRESSOR ..... A2.52 - 1
TUBO COMPRESSOR ..... A2.53 - 1
TUBO DEL FILTRO DE ACEITE ..... A2.24 - 3
VALVULA CONTROLE PRESSION ..... E3.34 - 3
VALVULA DE ALIVIO ..... E3.02 - 41
VALVULA DE CONTROLE DE PRESSION ..... E3.34 - 4
VALVULA DE CONTROLE PRESSION ..... E3.34 - 2
VALVULA DE CONTROLE ..... E3.02 - 39
VALVULA DE CONTROLE ..... E3.34 - 1
VALVULA DE PEDAL ..... E3.02 - 31
VALVULA DE PEDAL ..... E3.02 - 32
VALVULA DE SEGURANÇA ..... E3.02 - 40
VALVULA DEL PEDAL ..... E3.02 - 44
VALVULA DEL PEDAL ..... E3.02 - 46
VALVULA LIMITADOR DE PRESSION ..... E3.02 - 13
VALVULA PROPORCIONAL ..... E3.02 - 25
VALVULA PROPORCIONAL ..... E3.02 - 33
VALVULA PROPORCIONAL ..... E3.02 - 34
VALVULA PROPORCIONAL ..... E3.02 - 35
VALVULA PROPORCIONAL ..... E3.02 - 36
VALVULA SENSOR DE PRESSION ..... E3.34 - 5
VALVULA SOLENOIDE ..... E3.02 - 16
VALVULA SOLENOIDE ..... E3.02 - 17
VALVULA SOLENOIDE ..... E3.02 - 18
VALVULA SOLENOIDE ..... E3.02 - 37
VALVULA SOLENOIDE ..... E3.02 - 38
VALVULA SOLENOIDE-73170500 ..... E3.02 - 14
VALVULA SOLENOIDE-73170500 ..... E3.02 - 15
VALVULA SOLENOIDE-73171251 ..... E3.02 - 45
VALVULA TERMOSTATICA ..... A4.02 - 1
VALVULA TERMOSTATICA ..... A4.02 - 2
VARILLA DE NIVEL ..... A1.02 - 7
VOLANTE DEL MOTOR ..... A1.03 - 2

FIATALLIS

ÍNDICE ALFABÉTICO

ACIONAMENTO DA BOMBA HIDRÁULICA ..... E3.29 - 6
ADAPTADOR DO COMANDO DE ACESSÓRIOS ..... A1.06 - 1
ALARME DE RÉ ..... F4.01 - 10
ALTERNADOR ..... F3.01 - 2
ANTIVIBRADOR ..... A1.04 - 1
APOIO DE PÉ ..... E3.02 - 4
AQUECEDOR ..... L1.04 - 7
AQUECEDOR ..... L1.04 - 9
ASSENTO DO OPERADOR ..... L6.04 - 1
ASSENTO DO OPERADOR ..... L6.04 - 2
ASSENTO DO OPERADOR ..... L6.04 - 3
BATERIAS E SUPORTES ..... F3.01 - 1
BIELA C/ PINO E BUCHA ..... E3.10 - 6
BIELA C/ PINOS E BUCHAS ..... E3.10 - 3
BOMBA DE ABASTECIMENTO ..... A2.01 - 4
BOMBA DE ÁGUA ..... A4.03 - 1
BOMBA DE COMBUSTÍVEL ..... A2.24 - 7
BOMBA DE ÓLEO DO MOTOR ..... A3.02 - 1
BOMBA DUPLA-73184538 ..... E3.29 - 2
BOMBA DUPLA-73184538 ..... E3.29 - 3
BOMBA DUPLA-73184539 ..... E3.29 - 4
BOMBA DUPLA-73184539 ..... E3.29 - 5
BOMBA DUPLA-75254773 ..... E3.29 - 1
BOMBA INJETORA ..... A2.24 - 1
BRAÇO DE LEVANTAMENTO ..... E3.10 - 1
BRAÇO DE PENETRAÇÃO ..... E3.10 - 2
BRONZINAS DO VIRABREQUIM ..... A1.03 - 1
BRONZINAS DO VIRABREQUIM ..... A1.03 - 1
CABEÇOTE DO MOTOR ..... A1.01 - 1
CABINE ..... L1.04 - 10
CABINE ..... L1.04 - 11
CABINE ..... L1.04 - 12
CABINE ..... L1.04 - 12
CABINE ..... L1.04 - 12
CABINE ..... L1.04 - 12
CABINE ..... L1.04 - 12
CABINE ..... L1.04 - 13
CABINE ..... L1.04 - 13
CABINE ..... L1.04 - 13
CABINE ..... L1.04 - 13
CABINE ..... L1.04 - 14
CABINE-73188617 ..... L1.04 - 14
CAÇAMBA 0,780 M3 ..... E3.14 - 4
CAÇAMBA 1,0 M3 ..... E3.14 - 3
CAÇAMBA 1,105 M3 ..... E3.14 - 1
CAÇAMBA 1,315 M3 ..... E3.14 - 2
CAIXA DE FERRAMENTAS-75256814 ..... H1.01 - 1
CAIXA DE FERRAMENTAS-75256814 ..... H1.01 - 1
CARCAÇA DO VOLANTE ..... A1.02 - 4
CARTER DE ÓLEO MOTOR ..... A1.02 - 5
CHASSI INFERIOR ..... D1.01 - 1
CHASSI SUPERIOR ..... D1.01 - 2
CHAVE GERAL ..... F4.01 - 2
CHAVE MAGNETICA ..... F2.01 - 2
CILINDRO DA CAÇAMBA-71418490 ..... E3.32 - 4
CILINDRO DE LEVANTAMENTO DIR. ..... E3.32 - 1
CILINDRO DE LEVANTAMENTO DIR.-71418460 ..... E3.32 - 5
CILINDRO DE LEVANTAMENTO ESQ. ..... E3.32 - 2
CILINDRO DE LEVANTAMENTO ESQ.-71418485 ..... E3.32 - 6
CILINDRO DO BRAÇO-71418418 ..... E3.32 - 3
CILINDROS E RETENTORES ..... E3.02 - 30
COMANDO DO DISTRIBUIDOR ..... E3.02 - 1
CONEXÕES DO DISTRIBUIDOR ROTATIVO ..... E3.31 - 5
CONJUNTO DA ESCADA ..... L1.01 - 9
CONJUNTO DO AQUECEDOR ..... L1.04 - 8
CONJUNTO DO DISTRIBUIDOR ..... E3.31 - 1A
CONJUNTO DO RADIADOR ÁGUA E ÓLEO ..... A4.01 - 3
CONJUNTO DO RADIADOR E TUBULAÇÕES ..... A4.01 - 1

FIATALLIS

ÍNDICE ALFABÉTICO

CONJUNTO DO ROLAMENTO DE GIRO ..... D1.01 - 3
CONSOLE DO OPERADOR DIR. ..... L3.10 - 2
CONSOLE DO OPERADOR ESQ. ..... L3.10 - 1
CONSOLE DO OPERADOR ESQUERDO ..... L3.10 - 5
CONSOLE DO OPERADOR ESQUERDO ..... L3.10 - 5
CONSOLE DO OPERADOR ..... L3.10 - 3
CONSOLE DO OPERADOR ..... L3.10 - 4
CONTRA PESO ..... L1.30 - 1
DECALQUE ..... L1.25 - 3
DECALQUE ..... L1.25 - 4
DECALQUE-ESPANHOL ..... L1.25 - 2
DECALQUE-PORTUGUES ..... L1.25 - 1
DISTRIBUIÇÃO ..... A1.07 - 1
DISTRIBUIÇÃO ..... A1.07 - 2
DISTRIBUIDOR ROTATIVO ..... E3.31 - 3
DISTRIBUIDOR ROTATIVO-73171870 ..... E3.31 - 4
DISTRIBUIDOR-73183374 ..... E3.31 - 2
DISTRIBUIDOR-73183374 ..... E3.31 - 2
DISTRIBUIDOR-73183374 ..... E3.31 - 2
ENTRADA DE AR ..... A1.01 - 2
ESTEIRA 500 MM ..... D3.40 - 3
ESTEIRA 600 MM ..... D3.40 - 3
ESTEIRA 700 MM ..... D3.40 - 4
ESTEIRA 800 MM ..... D3.40 - 5
ESTEIRA 900 MM ..... D3.40 - 6
ESTEIRA LUBRIFICADA ..... D3.40 - 2
ESTEIRA ..... D3.40 - 1
ESTICADOR DA CORRENTE ..... D3.34 - 3
ESTICADOR DA CORRENTE-71401334 ..... D3.34 - 4
ESTRANGULAR ELÉTRICO ..... A2.24 - 8
EXTINTOR E SUPORTE ..... L3.08 - 1
FAROL DO BRAÇO ..... F4.05 - 1
FAROL DO CHASSI ..... F4.05 - 2
FILTRO DE AR E TUBULAÇÕES ..... A2.22 - 1
FILTRO DE AR ..... A2.22 - 2
FILTRO DE COMBUSTÍVEL ..... A2.24 - 5
FILTRO DE COMBUSTÍVEL ..... A2.26 - 1
FILTRO DE COMBUSTÍVEL ..... A2.26 - 2
FILTRO DE ÓLEO E TROCADOR DE CALOR ..... A3.03 - 1
FILTRO HIDRÁULICO ..... E3.02 - 42
FILTRO HIDRÁULICO ..... E3.02 - 43
FILTROS E VEDAÇÕES ..... A2.22 - 4
GUIA DA ESTEIRA ..... D1.01 - 5
GUIA DE ESTEIRA ..... D3.34 - 1
JUNTA DO BLOCO DO MOTOR ..... A1.01 - 3
LATARIA E CAPUZ ..... L1.01 - 1
LATARIA E CAPUZ ..... L1.01 - 1
LATARIA E CAPUZ ..... L1.01 - 2
LATARIA E CAPUZ ..... L1.01 - 2
LATARIA E CAPUZ ..... L1.01 - 3
LATARIA E CAPUZ ..... L1.01 - 4
LATARIA E CAPUZ ..... L1.01 - 5
LUBRIFICAÇÃO DO ROLAMENTO DE GIRO ..... D1.01 - 7
MONTAGEM DA PLATAFORMA ..... L1.01 - 10
MOTOR DE PARTIDA ..... F2.01 - 1
MOTOR DE PARTIDA-75247701 ..... F6.08 - 1
MOTOR ELÉTRICO ..... A2.24 - 9
MOTOR HIDRÁULICO DE TRANSLAÇÃO ..... E3.20 - 1
MOTOR HIDRÁULICO DE TRANSLAÇÃO ..... E3.20 - 1A
MOTOR HIDRÁULICO DE TRANSLAÇÃO ..... E3.20 - 2
MOTOR HIDRÁULICO DE TRANSLAÇÃO ..... E3.20 - 3
MOTOR HIDRÁULICO DE TRANSLAÇÃO-73179981 ..... E3.20 - 5
MOTOR HIDRÁULICO DE TRANSLAÇÃO-73179981 ..... E3.20 - 6
MOTOR HIDRÁULICO DO VENTILADOR ..... E3.29 - 7
MOTOR HIDRÁULICO DO VENTILADOR-73175917 ..... E3.29 - 8
MOTOR ..... A0.00 - 1
PINO DO BRAÇO ..... E3.10 - 5
PINO DO CILINDRO ..... E3.10 - 4

FIATALLIS

ÍNDICE ALFABÉTICO

PISO DO OPERADOR ..... L1.01 - 7
PISTÕES E BIELAS ..... A1.05 - 1
POLIA DO VENTILADOR ..... A4.09 - 2
PORTA INJETOR ..... A2.35 - 1
PORTA INJETOR ..... A2.35 - 1
PRÉ-FILTRO ..... A2.22 - 3
PROTEÇÃO DA CABINE ..... L1.05 - 1
RÁDIO ..... F4.01 - 7
REDUTOR DE ROTAÇÃO ..... E3.21 - 1
REDUTOR DE ROTAÇÃO ..... E3.21 - 2
REDUTOR DE ROTAÇÃO ..... E3.21 - 3
REDUTOR DE ROTAÇÃO ..... E3.21 - 4
REDUTOR DE ROTAÇÃO ..... E3.21 - 5
REDUTOR DE ROTAÇÃO ..... E3.21 - 6
REDUTOR DE TRANSLAÇÃO ..... E3.20 - 4
REDUTOR DE TRANSLAÇÃO ..... E3.20 - 4
RESERVATÓRIO DE COMBUSTÍVEL E HIDRÁULICO ..... A2.01 - 3
RESERVATÓRIO DE COMBUSTÍVEL ..... A2.01 - 1
RESERVATÓRIO HIDRÁULICO ..... E3.28 - 1
RESERVATÓRIO HIDRÁULICO ..... E3.28 - 1
RESERVATÓRIO HIDRÁULICO ..... E3.28 - 2
RESERVATÓRIO LAVA VIDRO ..... L1.04 - 15
RESERVATÓRIO LAVA VIDROS ..... L1.04 - 16
RODA GUIA-71401319 ..... D3.34 - 2
ROLETE DE APOIO DA ESTEIRA-71401347 ..... D3.37 - 3
ROLETE DE SUPORTE DA ESTEIRA-71401360 ..... D3.37 - 2
ROLETES DA ESTEIRA ..... D3.37 - 1
SENSORES E CONEXÕES DO MOTOR ..... A0.00 - 2
SERVO VÁLVULA ..... E3.02 - 10
SERVO VÁLVULA ..... E3.02 - 11
SERVO VÁLVULA ..... E3.02 - 12
SERVO VÁLVULA ..... E3.02 - 9
SILENCIOSO E ESCAPAMENTO ..... A2.56 - 1
SINALIZADOR GERAL ..... F4.01 - 5
SINALIZADOR GERAL ..... F4.01 - 9
SISTEMA DE AR CONDICIONADO ..... L1.04 - 1
SISTEMA DE AR CONDICIONADO ..... L1.04 - 2
SISTEMA DE AR CONDICIONADO ..... L1.04 - 3
SISTEMA DE AR CONDICIONADO ..... L1.04 - 4
SISTEMA DE AR CONDICIONADO ..... L1.04 - 5
SISTEMA DE AR CONDICIONADO ..... L1.04 - 6
SISTEMA DE AR CONDICIONADO-COMPRESSOR ..... L1.04 - 5A
SISTEMA DE AR E COMBUSTÍVEL ..... A2.24 - 4
SISTEMA DE INJEÇÃO DE COMBUSTÍVEL ..... A2.24 - 6
SISTEMA DE INJEÇÃO E COMBUSTÍVEL ..... A2.24 - 2
SISTEMA DE LUBRIFICAÇÃO DO BRAÇOPINO DO BRAÇO ..... E3.10 - 7
SISTEMA DE LUBRIFICAÇÃO ..... A3.01 - 1
SISTEMA ELÉTRICO ..... F4.01 - 11
SISTEMA ELÉTRICO ..... F4.01 - 12
SISTEMA ELÉTRICO ..... F4.01 - 13
SISTEMA ELÉTRICO ..... F4.01 - 14
SISTEMA ELÉTRICO ..... F4.01 - 15
SISTEMA ELÉTRICO ..... F4.01 - 3
SISTEMA ELÉTRICO ..... F4.01 - 6
SISTEMA ELÉTRICO ..... F4.01 - 8
SISTEMA ELÉTRICO-FAROL ..... F4.01 - 1
SISTEMA ELÉTRICO-PAINEL DE INSTRUMENTOS ..... F4.01 - 4
SISTEMA HIDRÁULICO TRANSLAÇÃO ..... E3.02 - 24
SISTEMA HIDRÁULICO ..... E3.02 - 2
SISTEMA HIDRÁULICO ..... E3.02 - 20
SISTEMA HIDRÁULICO ..... E3.02 - 20
SISTEMA HIDRÁULICO ..... E3.02 - 21
SISTEMA HIDRÁULICO ..... E3.02 - 22
SISTEMA HIDRÁULICO ..... E3.02 -22A
SISTEMA HIDRÁULICO ..... E3.02 - 23
SISTEMA HIDRÁULICO ..... E3.02 - 6
SISTEMA HIDRÁULICO ..... E3.02 - 7
SISTEMA HIDRÁULICO ..... E3.02 - 8

FIATALLIS

ÍNDICE ALFABÉTICO

SISTEMA HIDRÁULICO-SERVO COMANDO ..... E3.02 - 26
SISTEMA HIDRÁULICO-SERVO COMANDO ..... E3.02 - 29
SISTEMA HIDRÁULICO-SERVO COMANDO ..... E3.02 - 3
SISTEMA HIDRÁULICO-SERVO COMANDO ..... E3.02 - 5
SUPORTE DE LEVANTAMENTO ..... A1.01 - 5
SUPORTE DO ESPELHO RETROVISOR ..... L1.01 - 6
SUPORTE DO MOTOR ..... A0.02 - 1
SUPORTE DO MOTOR ..... A0.02 - 2
SUPORTES DO ALTERNADOR ..... F3.01 - 3
TAMPA DA CAIXA DE FERRAMENTAS ..... L1.01 - 11
TAMPA DA RODA MOTRIZ ..... D1.01 - 4
TAMPA DO BLOCO ..... A1.02 - 1
TAMPA DO CABEÇOTE ..... A1.01 - 4
TAMPA DO ROLAMENTO DE GIRO ..... D1.01 - 6
TAMPA E JUNTA ..... A1.02 - 2
TAMPA E RESPIRO ..... A1.02 - 3
TAMPA INFERIOR DO CHASSI ..... L1.01 - 8
TAMPAS DO DISTRIBUIDOR ..... E3.31 - 1
TENSOR DA CORREIA ..... A4.09 - 1
TROCADOR DE CALOR ..... A1.02 - 6
TUBO COMPRESSOR ..... A2.52 - 1
TUBO COMPRESSOR ..... A2.53 - 1
TUBO DO FILTRO DE COMBUSTÍVEL ..... A2.24 - 3
TUBULAÇÃO BRAÇO MONOBLOCO ..... E3.02 - 27
TUBULAÇÃO BRAÇO MONOBLOCO ..... E3.02 - 28
TUBULAÇÃO DE COMBUSTÍVEL ..... A2.01 - 2
TUBULAÇÃO ..... A4.01 - 2
VÁLVULA CONTROLE PRESSÃO ..... E3.34 - 3
VÁLVULA DE ALIVIO ..... E3.02 - 41
VÁLVULA DE CONTROLE DE PRESSÃO ..... E3.34 - 4
VÁLVULA DE CONTROLE PRESSÃO ..... E3.34 - 2
VÁLVULA DE CONTROLE ..... E3.02 - 39
VÁLVULA DE CONTROLE ..... E3.34 - 1
VÁLVULA DE PEDAL ..... E3.02 - 31
VÁLVULA DE PEDAL ..... E3.02 - 32
VÁLVULA DE SEGURANÇA ..... E3.02 - 40
VÁLVULA DO PEDAL ..... E3.02 - 44
VÁLVULA DO PEDAL ..... E3.02 - 46
VÁLVULA LIMITADORA DE PRESSÃO ..... E3.02 - 13
VÁLVULA PROPORCIONAL ..... E3.02 - 25
VÁLVULA PROPORCIONAL ..... E3.02 - 33
VÁLVULA PROPORCIONAL ..... E3.02 - 34
VÁLVULA PROPORCIONAL ..... E3.02 - 35
VÁLVULA PROPORCIONAL ..... E3.02 - 36
VÁLVULA SENSOR DE PRESSÃO ..... E3.34 - 5
VÁLVULA SOLENOIDE ..... E3.02 - 16
VÁLVULA SOLENOIDE ..... E3.02 - 17
VÁLVULA SOLENOIDE ..... E3.02 - 18
VÁLVULA SOLENOIDE ..... E3.02 - 37
VÁLVULA SOLENOIDE ..... E3.02 - 38
VÁLVULA SOLENOIDE-73170500 ..... E3.02 - 14
VÁLVULA SOLENOIDE-73170500 ..... E3.02 - 15
VÁLVULA SOLENOIDE-73171251 ..... E3.02 - 45
VÁLVULA TERMOSTÁTICA ..... A4.02 - 1
VÁLVULA TERMOSTÁTICA ..... A4.02 - 2
VARETA DE NÍVEL ..... A1.02 - 7
VOLANTE DO MOTOR ..... A1.03 - 2

SEQ	ITEM	SGR	QUAD	SEQ	ITEM	SGR	QUAD	SEQ	ITEM	SGR	QUAD	SEQ	ITEM	SGR	QUAD
13	591685	A2.01	2	2	10569379	L1.04	5	9	11106231	A2.56	1	3	11119331	E3.31	1A
6	4952483	L1.01	8	12	10569379	L1.04	5	1	11106231	F3.01	1	3	11119431	D1.01	5
12	10184058	A2.01	2	3	10719321	L1.04	5	11	11106231	L1.01	1	5	11119731	A2.01	3
3	10259960	E3.21	1	4	10730101	A2.24	9	31	11106231	E3.28	1	5	11120370	E3.28	2
4	10279985	A2.01	2	13	10730301	A2.24	9	14	11106231	A2.22	1	12	11124431	E3.10	3
2	10300871	E3.21	1	2	10789621	A2.24	9	5	11106431	A2.22	1	5	11124431	E3.10	6
6	10397380	L1.01	4	16	10791421	E3.10	3	13	11106631	A4.01	1	4	11124531	E3.10	1
3	10516471	L1.01	2	6	10902030	L1.01	11	1	11106631	A0.00	2	7	11125731	D1.01	3
5	10516471	L1.01	11	8	10902031	L1.01	2	2	11106631	E3.29	1	3	11125731	L1.01	10
15	10516671	L1.01	2	8	10902031	L1.01	3	14	11106831	A2.56	1	3	11127431	D1.01	4
2	10516871	A0.00	2	6	10902131	E3.21	6	11	11106831	E3.32	2	5	11127531	E3.20	2
15	10516871	L1.01	1	6	10902221	L1.04	6	10	11106831	A0.02	1	3	11127531	L1.01	9
15	10516871	A2.56	1	17	10902221	L1.01	1	11	11106831	E3.32	1	6	11270260	E3.28	1
2	10516871	A2.22	1	11	10902221	E3.10	7	6	11107031	L1.04	10	6	11701721	F3.01	1
7	10516871	L1.01	8	7	10902431	A2.24	9	11	11107831	A0.02	1	13	11701721	E3.32	1
1	10517071	F4.01	1	7	10902831	L1.01	3	14	11112131	F4.01	6	12	11701721	A0.02	1
6	10517071	E3.31	3	8	10903221	E3.21	6	2	11112231	F4.01	1	10	11701721	A2.56	1
13	10517071	A2.56	1	4	10977531	L1.01	11	7	11112431	E3.02	29	16	11701721	F4.01	6
7	10517271	E3.20	2	3	10979231	A2.01	1	7	11112631	L1.04	5	1	11701721	E3.32	2
15	10517271	E3.10	1	5	10979231	L1.01	1	7	11113031	E3.31	3	10	12163221	E3.32	1
3	10517271	E3.10	4	2	10979231	L1.04	10	8	11113231	L1.04	5	5	12163221	E3.32	2
2	10517271	E3.10	5	27	10979231	L1.01	2	9	11113631	A0.02	1	10	12163521	E3.10	1
11	10517471	E3.10	3	12	11103031	A4.01	1	3	11113731	E3.29	7	4	12174790	A4.01	1
4	10517471	E3.10	6	1	11106031	E3.02	42	2	11113831	E3.02	28	4	12174990	L1.04	10
3	10517471	E3.10	1	7	11106231	L1.04	10	2	11116831	E3.32	2	15	12179190	A2.01	2
2	10517471	E3.20	2	7	11106231	E3.02	20	6	11116831	E3.32	1	19	12575421	A2.24	9
5	10519401	L1.01	3	17	11106231	F4.01	6	1	11118537	D3.37	1	7	12638501	E3.28	1
5	10519401	L1.04	6	8	11106231	L1.01	8	1	11118731	E3.31	3	2	12642701	L6.04	1
8	10519621	A2.56	1	2	11106231	D1.01	3	4	11119231	E3.28	2	1	12644321	D1.01	3
6	10520021	L1.04	5	11	11106231	L1.01	2	13	11119331	E3.02	1	12	12645031	L1.01	3

SEQ	ITEM	SGR	QUAD	SEQ	ITEM	SGR	QUAD	SEQ	ITEM	SGR	QUAD	SEQ	ITEM	SGR	QUAD
2	12645031	L1.01	1	10	14420230	E3.02	23	18	14496621	F4.01	6	20	15896221	L1.01	1
16	12645031	L1.01	2	16	14420320	E3.32	1	3	14496621	L1.04	10	4	15896221	L1.04	6
6	12646721	E3.34	2	7	14420320	E3.02	24	7	14496621	A4.01	1	6	15896411	L1.04	11
18	12646721	A2.01	2	7	14420320	E3.32	2	4	14496621	A2.01	1	18	15981837	E3.10	3
3	12646821	A0.00	2	7	14420320	E3.02	22	9	14496621	E3.32	2	13	15982131	E3.10	3
8	12646821	F3.01	1	9	14420931	E3.02	29	8	14496821	E3.32	1	3	15988431	E3.20	2
12	12646821	L1.01	2	5	14422131	E3.32	1	3	14496821	E3.32	2	8	16039631	E3.10	1
4	12646821	L1.01	1	15	14422131	E3.32	2	2	14496931	L1.01	9	4	16040031	D3.37	1
12	12646921	A2.56	1	3	14422231	E3.31	1	2	14496931	E3.31	3	8	16042921	L1.01	1
4	12646921	E3.29	7	15	14422231	E3.02	22	2	14496931	D1.01	4	8	16043031	F4.01	1
4	13274211	L1.04	11	3	14426874	E3.32	6	7	14534179	H1.01	1	3	16043231	L1.01	6
8	13407211	E3.32	3	3	14426874	E3.32	5	4	15219531	E3.10	4	13	16043231	L1.01	3
3	13407211	D1.01	7	5	14427131	E3.21	1	1	15219531	E3.10	5	12	16043431	A2.24	9
5	13407211	E3.10	7	3	14428774	E3.32	3	13	15219531	E3.10	2	3	16043431	L1.04	6
7	13407211	E3.10	2	3	14433374	E3.32	4	14	15219531	E3.10	1	21	16043631	A2.01	2
7	13407211	E3.32	4	31	14442121	L1.01	1	6	15241931	D1.01	3	14	16043631	L1.01	2
16	13407211	E3.32	6	1	14442421	L1.01	3	10	15500121	L1.04	5	27	16043631	L1.01	1
16	13407211	E3.32	5	6	14465981	E3.28	2	10	15500121	A4.01	1	10	16044531	A2.22	1
9	13407211	E3.10	3	12	14496321	A2.01	1	11	15500121	E3.02	20	3	16100811	L1.01	1
10	13517021	E3.28	1	5	14496321	L1.04	11	10	15500121	L1.01	2	24	16100811	L1.01	1
9	13550321	F4.01	1	7	14496401	E3.21	6	10	15500121	L1.01	1	19	16100811	E3.28	1
18	13577921	L1.01	1	2	14496531	L1.04	6	16	15500121	L1.01	1	7	16100811	L1.04	6
7	13577921	L1.01	2	11	14496621	A2.56	1	26	15500121	L1.01	2	18	16100811	L1.01	2
2	14054221	E3.28	1	12	14496621	E3.32	1	3	15500121	A2.22	1	7	16100811	A2.56	1
3	14306231	L6.04	1	15	14496621	A2.22	1	8	15835231	A0.02	1	11	16100821	A2.22	1
2	14306431	E3.29	7	2	14496621	E3.02	42	8	15896221	A2.24	9	20	16102312	A2.01	2
6	14306831	D1.01	2	15	14496621	F4.01	6	6	15896221	L1.01	2	2	45481993	D3.34	3
11	14358731	A2.01	1	1	14496621	E3.28	1	2	15896221	L1.01	2	1	70658759	A2.22	1
2	14359331	E3.34	2	10	14496621	E3.02	20	29	15896221	L1.01	1	4	70922763	A0.00	2
1	14359331	L1.04	5	2	14496621	F3.01	1	4	15896221	L1.01	3	17	70925635	A2.22	1

SEQ	ITEM	SGR	QUAD	SEQ	ITEM	SGR	QUAD	SEQ	ITEM	SGR	QUAD	SEQ	ITEM	SGR	QUAD
19	70927312	A2.01	2	7	71401305	D3.40	5	2	71401347	D3.37	1	9	71401451	D3.40	5
9	70927390	E3.02	20	10	71401309	D3.40	2	8	71401348	D3.37	3	9	71401451	D3.40	3
8	70928010	E3.02	20	11	71401311	D3.40	1	3	71401349	D3.37	3	10	71401452	D3.40	3
6	70930425	A2.22	1	3	71401319	D3.34	1	1	71401351	D3.37	3	10	71401454	D3.40	4
2	71100244	A1.01	4	12	71401320	D3.34	2	2	71401352	D3.34	2	10	71401456	D3.40	5
8	71100245	A1.01	4	11	71401321	D3.34	2	6	71401352	D3.37	3	10	71401458	D3.40	6
5	71100438	A1.03	2	4	71401322	D3.34	2	2	71401352	D3.37	2	12	71401460	D3.40	3
8	71401300	D3.40	3	6	71401323	D3.34	2	7	71401353	D3.37	3	12	71401460	D3.40	6
8	71401300	D3.40	5	10	71401324	D3.34	2	2	71401356	D3.37	3	12	71401460	D3.40	4
8	71401300	D3.40	6	5	71401325	D3.34	2	5	71401357	D3.37	3	12	71401460	D3.40	5
8	71401300	D3.40	4	3	71401326	D3.34	2	9	71401358	D3.37	3	4	71401502	D3.37	3
3	71401301	D3.40	5	9	71401327	D3.34	2	3	71401360	D3.37	1	12	71404320	D3.34	2
3	71401301	D3.40	3	1	71401331	D3.34	2	6	71401361	D3.37	2	1	71415098	E3.10	2
3	71401301	D3.40	6	8	71401332	D3.34	2	5	71401362	D3.37	2	18	71415098	E3.10	1
3	71401301	D3.40	4	7	71401333	D3.34	2	8	71401364	D3.37	2	19	71415098	E3.10	3
6	71401302	D3.40	5	2	71401334	D3.34	1	7	71401366	D3.37	2	2	71415099	E3.10	2
6	71401302	D3.40	6	3	71401334	D3.34	3	3	71401369	D3.37	2	20	71415099	E3.10	3
6	71401302	D3.40	3	5	71401335	D3.34	4	9	71401370	D3.37	2	19	71415099	E3.10	1
6	71401302	D3.40	4	1	71401336	D3.34	4	4	71401371	D3.37	2	3	71415158	E3.02	30
1	71401303	D3.40	3	2	71401337	D3.34	4	1	71401372	D3.37	2	1	71415159	E3.02	30
1	71401303	D3.40	4	9	71401338	D3.34	4	2	71401449	D3.40	6	3	71415160	E3.10	2
1	71401303	D3.40	6	10	71401339	D3.34	4	2	71401449	D3.40	3	4	71415161	E3.10	2
1	71401303	D3.40	5	8	71401340	D3.34	4	2	71401449	D3.40	5	5	71416090	E3.02	29
5	71401304	D3.40	5	4	71401341	D3.34	4	2	71401449	D3.40	4	9	71416112	E3.32	1
5	71401304	D3.40	6	3	71401342	D3.34	4	4	71401450	D3.40	3	4	71416112	E3.32	2
5	71401304	D3.40	3	6	71401343	D3.34	4	4	71401450	D3.40	5	4	71418418	E3.02	30
5	71401304	D3.40	4	11	71401344	D3.34	4	4	71401450	D3.40	6	6	71418419	E3.32	3
7	71401305	D3.40	3	7	71401345	D3.34	4	4	71401450	D3.40	4	7	71418421	E3.32	3
7	71401305	D3.40	4	1	71401346	D3.34	1	9	71401451	D3.40	6	19	71418421	E3.32	3
7	71401305	D3.40	6	1	71401346	D3.34	3	9	71401451	D3.40	4	18	71418424	E3.32	3

SEQ	ITEM	SGR	QUAD	SEQ	ITEM	SGR	QUAD	SEQ	ITEM	SGR	QUAD	SEQ	ITEM	SGR	QUAD
4	71418431	E3.32	3	18	71418484	E3.32	5	12	71445704	E3.32	6	9	72182302	L1.04	7
1	71418436	E3.32	3	18	71418484	E3.32	6	12	71445704	E3.32	5	2	72182550	F5.01	1
13	71418438	E3.32	3	5	71418485	E3.02	30	11	71445714	E3.32	6	7	72183290	F4.01	6
10	71418441	E3.32	3	14	71418485	E3.32	2	11	71445714	E3.32	5	20	72183323	F4.01	6
9	71418443	E3.32	3	2	71418490	E3.02	30	2	71447620	E3.32	5	8	72183325	F4.01	6
11	71418444	E3.32	3	5	71418491	E3.32	4	2	71447620	E3.32	6	1	72183325	F4.01	12
12	71418449	E3.32	3	16	71418493	E3.32	4	2	71447621	E3.32	3	1	72183326	F4.01	11
17	71418450	E3.32	3	17	71418497	E3.32	4	2	71447626	E3.32	4	3	72183332	E3.02	41
20	71418451	E3.32	3	4	71418505	E3.32	4	4	71465120	E3.14	3	2	72183333	E3.02	41
21	71418452	E3.32	3	1	71418508	E3.32	4	4	71465120	E3.14	2	24	72183496	E3.29	4
22	71418453	E3.32	3	11	71418510	E3.32	4	4	71465120	E3.14	1	6	72184101	E3.29	4
5	71418454	E3.32	3	8	71418513	E3.32	4	4	71465120	E3.14	4	1	73170000	D1.01	1
2	71418460	E3.32	1	9	71418514	E3.32	4	2	71465121	E3.14	2	1	73170048	E3.20	4
6	71418460	E3.02	30	10	71418519	E3.32	4	2	71465121	E3.14	1	1	73170051	E3.31	4
5	71418461	E3.32	6	14	71418520	E3.32	4	2	71465121	E3.14	4	16	73170051	E3.20	4
5	71418461	E3.32	5	15	71418521	E3.32	4	2	71465121	E3.14	3	3	73170051	E3.31	2
14	71418466	E3.32	5	6	71418583	E3.32	4	5	71465124	E3.14	3	17	73170059	E3.20	4
14	71418466	E3.32	6	6	71418583	E3.32	5	5	71465124	E3.14	1	10	73170071	E3.21	2
4	71418473	E3.32	5	15	71418583	E3.32	5	5	71465124	E3.14	4	1	73170142	E3.21	4
4	71418473	E3.32	6	15	71418583	E3.32	6	5	71465124	E3.14	2	12	73170160	L1.04	16
1	71418476	E3.32	6	6	71418583	E3.32	6	6	71465125	E3.14	1	4	73170160	A4.01	3
1	71418476	E3.32	5	15	71445625	E3.32	3	6	71465125	E3.14	4	36	73170160	L3.10	5
8	71418479	E3.32	6	13	71445626	E3.32	5	6	71465125	E3.14	2	2	73170160	F4.01	10
8	71418479	E3.32	5	14	71445626	E3.32	3	6	71465125	E3.14	3	9	73170161	L3.10	5
7	71418480	E3.32	6	13	71445626	E3.32	6	62	72180640	L1.04	13	21	73170161	L1.04	13
7	71418480	E3.32	5	12	71445626	E3.32	4	1	72180812	F5.01	1	115	73170161	L1.04	12
9	71418481	E3.32	5	13	71445627	E3.32	4	15	72181416	E3.29	5	13	73170161	A4.01	3
9	71418481	E3.32	6	17	71445627	E3.32	6	1	72182077	E3.29	2	3	73170162	E3.02	1
10	71418483	E3.32	6	16	71445627	E3.32	3	2	72182088	E3.29	4	2	73170163	L1.01	11
10	71418483	E3.32	5	17	71445627	E3.32	5	12	72182158	E3.29	5	5	73170167	A4.01	3

SEQ	ITEM	SGR	QUAD	SEQ	ITEM	SGR	QUAD	SEQ	ITEM	SGR	QUAD	SEQ	ITEM	SGR	QUAD
28	73170168	L3.10	5	2	73170212	E3.02	44	16	73170327	E3.32	2	12	73170359	E3.29	3
14	73170170	A4.01	3	8	73170215	E3.02	22A	3	73170327	E3.32	1	2	73170360	E3.02	27
1	73170176	E3.02	44	55	73170215	L1.04	12	1	73170327	E3.02	22A	22	73170362	E3.02	23
2	73170176	E3.02	4	7	73170215	F5.01	1	1	73170327	E3.31	1	5	73170380	E3.21	2
20	73170176	L3.10	5	68	73170215	L1.04	12	55	73170327	E3.31	2	2	73170380	E3.02	31
6	73170180	F5.01	1	1	73170232	L1.01	5	2	73170328	E3.02	22A	1	73170383	E3.02	20
102	73170181	L1.04	12	28	73170245	E3.28	1	7	73170328	E3.02	28	4	73170383	E3.34	2
9	73170182	E3.02	22A	17	73170251	E3.28	1	8	73170331	E3.31	4	4	73170392	E3.02	3
23	73170184	L3.10	5	4	73170255	E3.31	1	7	73170332	E3.31	4	7	73170392	E3.02	6
8	73170184	L3.10	5	7	73170255	E3.02	3	4	73170333	E3.31	4	17	73170392	E3.02	6
8	73170184	L1.04	14	11	73170274	E3.28	1	5	73170334	E3.31	4	10	73170393	E3.02	1
8	73170184	L1.04	13	12	73170277	A2.22	4	3	73170335	E3.31	4	8	73170397	E3.21	2
5	73170184	L1.04	13	8	73170277	E3.28	1	6	73170336	E3.31	4	1	73170415	E3.02	33
2	73170185	E3.02	17	35	73170281	E3.28	1	16	73170341	E3.31	2	2	73170416	E3.02	33
3	73170185	D1.01	6	4	73170283	L1.04	12	4	73170341	E3.02	28	11	73170440	E3.29	2
23	73170196	L1.01	2	3	73170286	E3.28	1	8	73170341	E3.32	2	1	73170457	E3.02	34
6	73170196	L1.01	1	10	73170286	A2.22	4	4	73170341	E3.02	21	20	73170459	E3.29	5
21	73170200	L1.01	1	59	73170295	E3.31	2	5	73170341	E3.02	24	10	73170459	E3.29	2
2	73170201	L6.04	3	2	73170296	E3.02	34	15	73170341	E3.32	1	19	73170459	E3.29	4
65	73170203	L1.04	12	22	73170296	E3.02	6	4	73170341	E3.02	22A	21	73170459	E3.29	3
24	73170203	L1.04	12	5	73170296	E3.02	1	1	73170341	E3.02	29	9	73170489	E3.02	1
32	73170204	L1.04	13	1	73170296	E3.02	16	5	73170342	E3.02	22A	1	73170492	E3.02	36
11	73170205	L1.04	16	1	73170296	E3.02	18	6	73170342	E3.02	28	2	73170493	E3.02	36
79	73170205	L1.04	12	32	73170301	E3.31	2	2	73170342	E3.02	29	5	73170496	E3.29	4
2	73170205	L3.10	3	76	73170316	L1.04	12	1	73170346	E3.02	23	2	73170496	E3.02	45
1	73170205	L1.04	8	3	73170324	E3.31	5	3	73170357	E3.02	27	3	73170496	E3.29	3
4	73170210	F5.01	1	3	73170326	E3.02	40	7	73170359	E3.21	2	3	73170496	E3.02	38
2	73170212	L1.04	8	8	73170327	E3.02	28	2	73170359	E3.31	2	14	73170496	E3.29	3
3	73170212	L3.10	3	16	73170327	E3.02	22	9	73170359	E3.29	5	17	73170496	E3.29	4
37	73170212	L3.10	5	16	73170327	E3.02	23	13	73170359	E3.29	2	4	73170496	E3.29	5

SEQ	ITEM	SGR	QUAD	SEQ	ITEM	SGR	QUAD	SEQ	ITEM	SGR	QUAD	SEQ	ITEM	SGR	QUAD
13	73170497	L1.04	2	16	73170591	E3.21	2	4	73170667	E3.02	42	2	73170961	L1.04	11
15	73170497	L1.04	9	10	73170592	E3.21	3	5	73170667	E3.02	43	7	73170962	L3.10	4
2	73170500	E3.02	18	9	73170593	E3.21	2	5	73170668	A2.22	4	4	73170963	F4.01	9
2	73170501	E3.02	15	6	73170595	E3.21	2	4	73170668	E3.02	43	4	73170963	F4.01	5
3	73170502	E3.02	15	1	73170595	E3.31	2	4	73170669	A2.22	4	4	73170963	F4.01	3
1	73170503	E3.02	15	4	73170598	E3.21	2	2	73170669	E3.02	43	3	73170964	L1.04	11
37	73170508	E3.31	2	12	73170599	E3.21	3	18	73170670	A2.22	4	1	73170993	L1.01	6
47	73170508	E3.31	2	3	73170601	E3.21	3	3	73170670	E3.02	43	4	73171016	L1.01	6
4	73170510	E3.02	1	15	73170602	E3.21	3	3	73170671	A2.22	4	9	73171024	L1.04	16
1	73170510	E3.02	25	8	73170603	E3.21	3	1	73170671	E3.02	43	8	73171025	L1.04	16
3	73170510	E3.02	34	13	73170604	E3.21	3	7	73170685	L1.04	16	1	73171025	L1.04	16
2	73170526	E3.31	1	9	73170605	E3.21	3	2	73170691	A2.01	1	5	73171026	L1.04	16
2	73170552	E3.21	2	14	73170606	E3.21	3	106	73170696	L1.04	12	6	73171027	L1.04	16
2	73170557	E3.21	6	4	73170608	E3.21	3	3	73170696	L1.04	14	2	73171029	L1.04	16
7	73170569	A0.02	1	6	73170610	E3.21	3	1	73170703	A4.01	3	4	73171030	L3.10	4
1	73170572	E3.21	5	5	73170612	E3.21	3	7	73170715	E3.02	1	4	73171030	L1.04	16
7	73170573	E3.21	5	7	73170615	E3.21	3	2	73170731	E3.29	6	1	73171030	L3.10	1
4	73170575	E3.21	5	1	73170619	D1.01	6	4	73170736	E3.02	41	1	73171030	L3.10	2
1	73170577	E3.21	2	7	73170620	D1.01	6	21	73170749	E3.29	4	3	73171032	L1.04	16
3	73170579	E3.21	2	19	73170621	L3.10	5	8	73170755	E3.29	4	4	73171033	L1.04	8
13	73170581	E3.21	2	4	73170621	D1.01	6	2	73170776	E3.21	3	5	73171034	L1.04	8
12	73170582	E3.21	2	38	73170621	L3.10	5	30	73170811	L1.01	1	3	73171035	L1.04	8
14	73170583	E3.21	2	10	73170652	E3.02	34	4	73170811	L1.01	2	94	73171058	L1.04	12
15	73170584	E3.21	2	4	73170653	E3.02	34	3	73170834	F4.01	5	6	73171058	A4.01	3
20	73170585	E3.21	2	6	73170658	E3.02	34	2	73170834	F4.01	9	14	73171058	L1.04	13
18	73170586	E3.21	2	9	73170659	E3.02	34	5	73170834	F4.01	3	74	73171058	L1.04	13
17	73170587	E3.21	2	3	73170664	E3.02	45	8	73170924	A4.01	1	46	73171058	L1.04	13
19	73170588	E3.21	2	1	73170664	E3.02	38	6	73170936	L1.04	8	3	73171067	L6.04	2
1	73170589	E3.21	3	1	73170664	E3.02	35	1	73170957	L1.04	11	5	73171068	L6.04	2
11	73170590	E3.21	2	2	73170665	E3.02	35	7	73170960	L1.04	11	10	73171069	L6.04	2

SEQ	ITEM	SGR	QUAD	SEQ	ITEM	SGR	QUAD	SEQ	ITEM	SGR	QUAD	SEQ	ITEM	SGR	QUAD
11	73171070	L6.04	2	17	73171204	L3.10	5	9	73171233	L3.10	1	1	73171276	E3.02	7
9	73171071	L6.04	2	2	73171205	L3.10	5	3	73171234	L3.10	2	2	73171276	E3.02	6
14	73171072	L6.04	2	32	73171206	L3.10	5	2	73171235	L3.10	2	3	73171277	E3.02	6
19	73171073	L6.04	2	6	73171207	L3.10	5	8	73171239	F4.01	4	2	73171278	E3.02	7
21	73171075	L6.04	2	16	73171208	L3.10	5	4	73171240	F4.01	4	1	73171278	E3.02	6
22	73171076	L6.04	2	14	73171209	L3.10	5	6	73171243	L1.25	1	20	73171279	E3.02	6
23	73171077	L6.04	2	34	73171210	L3.10	5	6	73171243	L1.25	2	8	73171281	E3.02	6
25	73171078	L6.04	2	29	73171212	L3.10	5	7	73171245	F4.01	4	19	73171282	E3.02	6
16	73171080	L6.04	2	3	73171213	L3.10	5	3	73171246	F4.01	4	15	73171283	E3.02	6
15	73171081	L6.04	2	30	73171214	L3.10	5	2	73171247	F4.01	4	6	73171284	E3.02	6
17	73171083	L6.04	2	13	73171215	L3.10	5	2	73171247	L1.01	5	4	73171285	E3.02	6
4	73171084	L6.04	2	22	73171216	L3.10	5	4	73171251	E3.02	38	18	73171286	E3.02	6
3	73171093	L3.10	4	7	73171217	L3.10	5	2	73171252	E3.02	38	16	73171287	E3.02	6
3	73171095	L1.04	12	96	73171217	L1.04	12	1	73171252	E3.02	45	12	73171288	E3.02	6
46	73171116	L1.04	12	24	73171218	L3.10	5	14	73171256	L1.04	2	11	73171289	E3.02	6
5	73171188	L3.10	1	15	73171219	L3.10	5	16	73171256	L1.04	9	21	73171290	E3.02	6
5	73171188	L3.10	2	18	73171220	L3.10	5	18	73171260	E3.29	4	10	73171291	E3.02	6
1	73171189	E3.02	4	12	73171221	L3.10	5	11	73171262	E3.02	3	14	73171292	E3.02	6
1	73171190	L3.10	3	31	73171221	L3.10	5	6	73171264	E3.02	3	7	73171297	E3.02	26
2	73171191	L3.10	4	33	73171223	L3.10	5	5	73171265	E3.02	6	3	73171298	E3.02	26
1	73171192	L3.10	4	26	73171224	L3.10	5	8	73171266	E3.02	3	6	73171314	E3.02	2
5	73171193	L3.10	4	1	73171225	L3.10	5	9	73171266	E3.02	6	4	73171324	E3.02	44
6	73171194	L3.10	4	27	73171226	L3.10	5	5	73171267	E3.02	3	3	73171325	E3.02	44
25	73171196	L3.10	5	35	73171227	L3.10	5	9	73171268	E3.02	3	6	73171393	E3.10	2
4	73171198	L3.10	5	4	73171228	L3.10	1	10	73171269	E3.02	3	7	73171410	E3.10	1
5	73171199	L3.10	5	2	73171229	L3.10	1	3	73171270	E3.02	3	5	73171455	L1.04	15
39	73171200	L3.10	5	3	73171230	L3.10	1	1	73171271	E3.02	3	10	73171455	L1.04	16
21	73171201	L3.10	5	4	73171231	L3.10	2	2	73171272	E3.02	3	1	73171456	L1.04	15
11	73171202	L3.10	5	6	73171231	L3.10	1	4	73171274	E3.02	8	4	73171457	L1.04	15
10	73171203	L3.10	5	10	73171233	L3.10	2	1	73171275	E3.02	8	3	73171458	L1.04	15

SEQ	ITEM	SGR	QUAD	SEQ	ITEM	SGR	QUAD	SEQ	ITEM	SGR	QUAD	SEQ	ITEM	SGR	QUAD
2	73171459	L1.04	15	18	73171726	E3.20	4	4	73171819	E3.29	2	56	73171913	E3.31	2
22	73171604	E3.29	3	10	73171726	E3.20	1A	9	73171824	E3.29	2	10	73171918	E3.31	2
13	73171604	E3.29	3	3	73171727	E3.20	4	6	73171825	E3.29	2	51	73171919	E3.31	2
24	73171645	E3.28	1	4	73171728	E3.20	4	15	73171833	E3.29	4	53	73171920	E3.31	2
5	73171646	E3.28	1	6	73171730	E3.20	4	6	73171840	E3.29	3	52	73171921	E3.31	2
34	73171648	E3.28	1	34	73171731	E3.20	4	1	73171840	E3.20	5	54	73171922	E3.31	2
11	73171648	A2.22	4	27	73171733	E3.20	4	15	73171841	E3.29	3	27	73171923	E3.31	2
33	73171649	E3.28	1	31	73171734	E3.20	4	20	73171841	E3.29	3	30	73171924	E3.31	2
8	73171664	L3.10	1	22	73171735	E3.20	4	22	73171841	E3.29	4	29	73171925	E3.31	2
9	73171664	L3.10	2	21	73171736	E3.20	4	16	73171843	E3.29	3	28	73171926	E3.31	2
11	73171665	E3.29	4	29	73171737	E3.20	4	11	73171864	E3.29	5	22	73171927	E3.31	2
7	73171665	E3.29	3	15	73171738	E3.20	4	3	73171870	E3.31	3	23	73171928	E3.31	2
5	73171665	E3.29	5	19	73171739	E3.20	4	2	73171871	E3.31	4	13	73171931	E3.31	2
2	73171706	E3.20	3	14	73171740	E3.20	4	18	73171876	E3.02	1	12	73171932	E3.31	2
5	73171710	E3.20	4	5	73171741	E3.21	6	17	73171877	E3.02	1	14	73171933	E3.31	2
2	73171711	E3.20	4	1	73171744	E3.29	6	2	73171881	E3.34	4	58	73171933	E3.31	2
20	73171712	E3.20	4	33	73171745	E3.20	4	7	73171883	E3.02	34	15	73171934	E3.31	2
23	73171713	E3.20	4	7	73171750	E3.29	2	2	73171890	E3.02	1	11	73171935	E3.31	2
24	73171715	E3.20	4	4	73171750	E3.20	1A	15	73171892	E3.02	1	8	73171993	E3.02	34
32	73171716	E3.20	4	8	73171751	E3.20	1A	60	73171898	E3.31	2	2	73172001	F4.01	3
10	73171717	E3.20	4	2	73171754	E3.02	24	57	73171899	E3.31	2	1	73172001	F4.01	5
9	73171718	E3.20	4	6	73171756	E3.02	24	4	73171900	E3.31	2	3	73172001	F4.01	9
13	73171719	E3.20	4	1	73171765	E3.28	2	38	73171901	E3.31	2	8	73172029	D1.01	3
12	73171720	E3.20	4	7	73171792	E3.02	2	36	73171903	E3.31	2	2	73172030	D1.01	6
30	73171721	E3.20	4	13	73171793	E3.02	2	35	73171904	E3.31	2	6	73172031	D1.01	6
8	73171722	E3.20	4	2	73171805	E3.02	26	34	73171905	E3.31	2	6	73172064	E3.10	3
7	73171723	E3.20	4	1	73171806	E3.02	26	49	73171906	E3.31	2	11	73172064	E3.10	2
11	73171724	E3.20	4	5	73171808	E3.02	2	48	73171908	E3.31	2	5	73172083	E3.10	3
9	73171725	E3.20	1A	4	73171812	E3.02	2	46	73171909	E3.31	2	1	73172135	E3.20	3
35	73171725	E3.20	4	6	73171819	E3.20	5	9	73171912	E3.31	2	2	73172137	E3.28	2

SEQ	ITEM	SGR	QUAD	SEQ	ITEM	SGR	QUAD	SEQ	ITEM	SGR	QUAD	SEQ	ITEM	SGR	QUAD
10	73172150	F4.01	1	3	73172596	F4.05	2	13	73175178	E3.29	5	1	73175396	E3.02	13
21	73172159	L1.04	14	1	73172597	F4.05	2	16	73175178	E3.20	6	4	73175439	E3.29	6
8	73172190	L3.10	2	2	73172598	F4.05	2	19	73175178	E3.20	6	5	73175440	E3.29	6
7	73172190	L3.10	1	1	73172602	F4.05	1	1	73175178	E3.29	4	4	73175446	E3.21	4
6	73172245	E3.21	5	3	73172611	F5.01	1	5	73175179	E3.20	6	5	73175447	E3.21	4
5	73172246	E3.21	5	1	73172633	L1.04	7	12	73175182	E3.20	6	2	73175448	E3.21	4
3	73172337	F4.01	6	11	73172634	F4.01	6	3	73175183	E3.20	6	37	73175457	L1.01	1
19	73172337	F4.01	6	31	73173014	E3.31	2	1	73175203	E3.02	1	6	73175546	A2.56	1
3	73172358	E3.21	4	12	73173031	F4.01	6	12	73175233	E3.02	3	28	73175562	E3.20	4
5	73172360	E3.29	3	12	73173426	A4.01	3	8	73175250	L1.04	9	25	73175563	E3.20	4
5	73172363	E3.20	5	7	73173711	A4.01	3	8	73175250	L1.04	2	26	73175564	E3.20	4
8	73172442	E3.29	3	11	73174054	E3.29	3	9	73175253	L1.04	2	10	73175578	E3.02	22A
19	73172452	E3.29	3	5	73174128	F4.01	5	10	73175253	L1.04	9	9	73175738	E3.10	2
14	73172457	E3.29	5	5	73174128	F4.01	9	13	73175253	L1.04	7	3	73175766	F4.01	10
7	73172459	E3.29	5	1	73174128	F4.01	3	5	73175255	L1.04	9	1	73175769	L6.04	1
3	73172470	E3.29	4	3	73174275	E3.29	6	3	73175255	L1.04	2	4	73175820	E3.20	6
4	73172471	E3.29	4	10	73174325	E3.29	3	4	73175255	L1.04	7	6	73175822	E3.20	6
23	73172473	E3.29	4	14	73174331	E3.29	2	4	73175264	F4.01	2	16	73175839	E3.29	4
2	73172508	F4.05	1	54	73174663	L1.04	12	6	73175267	F4.01	4	2	73175901	E3.02	13
3	73172510	F4.05	1	83	73174663	L1.04	12	12	73175268	F4.01	4	8	73175919	E3.29	5
4	73172511	F4.05	1	34	73174711	L1.01	1	11	73175269	F4.01	4	9	73175929	E3.29	4
5	73172512	F4.05	1	7	73175150	F4.01	1	8	73175298	E3.21	5	14	73175933	E3.29	4
7	73172513	L3.10	2	2	73175150	F4.01	6	9	73175299	E3.21	5	17	73175933	E3.29	5
6	73172514	L3.10	2	1	73175168	E3.20	6	2	73175300	E3.21	5	3	73175960	E3.20	5
5	73172516	F4.01	4	13	73175170	E3.20	6	3	73175301	E3.21	5	4	73175961	E3.29	3
2	73172536	E3.02	2	2	73175171	E3.20	6	10	73175302	E3.21	5	15	73175963	E3.29	2
10	73172586	E3.29	5	14	73175172	E3.20	6	11	73175303	E3.21	5	1	73176012	F4.01	10
7	73172594	A0.00	2	11	73175174	E3.20	6	12	73175304	E3.21	5	1	73176014	F4.01	4
3	73172594	F4.01	8	7	73175175	E3.29	4	3	73175361	E3.28	2	9	73176100	E3.21	6
4	73172595	F4.05	2	8	73175176	E3.20	6	6	73175396	E3.02	1	11	73176103	E3.21	6

SEQ	ITEM	SGR	QUAD	SEQ	ITEM	SGR	QUAD	SEQ	ITEM	SGR	QUAD	SEQ	ITEM	SGR	QUAD
17	73176118	E3.29	3	9	73177290	F4.01	4	14	73177468	L1.04	14	34	73177538	L1.04	12
1	73176122	L6.04	2	1	73177291	F4.01	14	13	73177469	L1.04	14	100	73177539	L1.04	12
2	73176123	L6.04	2	6	73177340	E3.29	5	17	73177470	L1.04	14	33	73177540	L1.04	12
6	73176124	L6.04	2	3	73177355	F4.01	2	91	73177471	L1.04	12	64	73177541	L1.04	12
12	73176125	L6.04	2	4	73177355	F4.01	6	18	73177471	L1.04	14	63	73177542	L1.04	12
8	73176126	L6.04	2	18	73177362	E3.29	5	10	73177472	L1.04	14	92	73177544	L1.04	12
7	73176128	L6.04	2	19	73177363	E3.29	5	11	73177473	L1.04	14	90	73177545	L1.04	12
13	73176130	L6.04	2	16	73177364	E3.29	5	7	73177475	L1.04	14	89	73177546	L1.04	12
24	73176131	L6.04	2	3	73177366	E3.29	5	2	73177476	L1.04	14	88	73177547	L1.04	12
20	73176132	L6.04	2	2	73177367	E3.29	5	40	73177476	L1.04	13	93	73177548	L1.04	12
18	73176133	L6.04	2	1	73177368	E3.29	5	97	73177476	L1.04	12	99	73177549	L1.04	12
4	73176464	E3.02	5	10	73177371	E3.29	4	117	73177476	L1.04	12	98	73177550	L1.04	12
26	73176472	E3.31	2	12	73177372	E3.29	4	4	73177476	L1.04	13	47	73177551	L1.04	13
1	73176496	E3.29	8	13	73177376	E3.29	4	105	73177476	L1.04	12	13	73177551	L1.04	13
2	73176497	E3.29	8	5	73177378	F4.01	1	74	73177477	L1.04	12	75	73177551	L1.04	13
5	73176567	F4.01	7	5	73177378	F4.05	2	9	73177478	L1.04	14	103	73177551	L1.04	12
17	73176855	E3.20	6	10	73177386	A0.00	2	78	73177479	L1.04	13	95	73177551	L1.04	12
7	73176857	E3.20	5	15	73177451	L1.04	12	6	73177479	L1.04	13	69	73177555	L1.04	13
18	73176862	E3.20	6	29	73177452	L1.04	12	15	73177479	L1.04	14	1	73177556	L1.04	13
7	73176863	E3.20	6	25	73177458	L1.04	14	72	73177479	L1.04	12	14	73177556	L1.04	12
1	73176865	E3.34	2	19	73177459	L1.04	14	6	73177480	L1.04	14	31	73177559	L1.04	13
5	73176866	E3.02	34	1	73177460	L1.04	14	24	73177481	L1.04	13	30	73177560	L1.04	13
2	73176890	E3.10	7	38	73177461	L1.04	12	24	73177482	L1.04	14	27	73177561	L1.04	13
5	73176949	E3.10	2	20	73177461	L1.04	13	23	73177483	L1.04	14	26	73177562	L1.04	13
10	73177071	E3.21	2	23	73177463	L1.04	12	22	73177484	L1.04	14	69	73177564	L1.04	12
51	73177163	L1.04	12	45	73177463	L1.04	13	56	73177484	L1.04	12	75	73177564	L1.04	12
87	73177163	L1.04	12	104	73177464	L1.04	12	20	73177485	L1.04	14	61	73177564	L1.04	13
1	73177174	A2.01	1	16	73177465	L1.04	14	67	73177485	L1.04	12	61	73177565	L1.04	12
16	73177228	E3.02	2	30	73177466	L1.04	14	3	73177533	E3.02	35	70	73177566	L1.04	12
8	73177228	E3.02	26	29	73177467	L1.04	14	110	73177537	L1.04	12	54	73177568	L1.04	13

SEQ	ITEM	SGR	QUAD	SEQ	ITEM	SGR	QUAD	SEQ	ITEM	SGR	QUAD	SEQ	ITEM	SGR	QUAD
43	73177568	L1.04	12	11	73177595	L1.04	13	3	73177633	L1.04	13	1	73177721	E3.21	6
55	73177569	L1.04	13	12	73177596	L1.04	13	72	73177634	L1.04	13	10	73177835	E3.21	6
67	73177569	L1.04	13	18	73177597	L1.04	13	71	73177635	L1.04	13	10	73177877	F4.01	4
44	73177569	L1.04	12	19	73177598	L1.04	13	65	73177636	L1.04	13	113	73177878	L1.04	12
66	73177570	L1.04	13	15	73177599	L1.04	13	70	73177637	L1.04	13	7	73177947	L1.04	3
43	73177571	L1.04	13	16	73177600	L1.04	13	64	73177638	L1.04	13	1	73177948	L1.04	3
81	73177572	L1.04	12	17	73177601	L1.04	13	79	73177639	L1.04	13	4	73177949	L1.04	1
82	73177573	L1.04	12	22	73177602	L1.04	13	63	73177640	L1.04	13	9	73177949	L1.04	3
80	73177574	L1.04	12	32	73177604	L1.04	12	25	73177641	L1.04	13	3	73177949	L1.04	4
39	73177575	L1.04	12	5	73177605	L1.04	12	37	73177642	L1.04	13	1	73177949	L1.04	5A
108	73177576	L1.04	12	1	73177606	L1.04	12	112	73177643	L1.04	12	2	73177950	L1.04	5A
4	73177577	L1.04	14	2	73177607	L1.04	12	16	73177643	L1.04	12	6	73177951	L1.04	3
107	73177577	L1.04	12	41	73177609	L1.04	12	114	73177644	L1.04	12	11	73177952	L1.04	3
34	73177577	L1.04	13	40	73177610	L1.04	12	21	73177645	L1.04	12	3	73177953	L1.04	3
80	73177579	L1.04	13	42	73177611	L1.04	12	8	73177646	L1.04	12	8	73177954	L1.04	3
36	73177579	L1.04	13	116	73177612	L1.04	12	20	73177647	L1.04	12	10	73177955	L1.04	3
77	73177580	L1.04	12	47	73177613	L1.04	12	9	73177647	L1.04	12	17	73177956	L1.04	3
78	73177581	L1.04	12	45	73177614	L1.04	12	18	73177649	L1.04	12	5	73177957	L1.04	3
48	73177582	L1.04	12	60	73177615	L1.04	12	19	73177650	L1.04	12	12	73177958	L1.04	3
50	73177585	L1.04	12	57	73177616	L1.04	12	22	73177651	L1.04	12	13	73177959	L1.04	3
53	73177586	L1.04	12	58	73177617	L1.04	12	17	73177652	L1.04	12	4	73177960	L1.04	3
52	73177587	L1.04	12	59	73177618	L1.04	12	6	73177653	L1.04	12	2	73177961	L1.04	3
84	73177589	L1.04	12	59	73177619	L1.04	13	12	73177654	L1.04	12	7	73177963	L1.04	9
35	73177590	L1.04	12	60	73177620	L1.04	13	11	73177655	L1.04	12	6	73177963	L1.04	2
42	73177591	L1.04	13	35	73177625	L1.04	13	13	73177656	L1.04	12	8	73177963	L1.04	7
83	73177591	L1.04	13	73	73177626	L1.04	12	10	73177657	L1.04	12	3	73177990	E3.34	3
37	73177591	L1.04	12	38	73177626	L1.04	13	7	73177658	L1.04	12	7	73177991	E3.34	3
36	73177592	L1.04	12	39	73177628	L1.04	13	111	73177660	L1.04	12	9	73177992	E3.34	3
33	73177593	L1.04	13	49	73177630	L1.04	13	28	73177661	L1.04	12	12	73177993	E3.34	3
76	73177594	L1.04	13	48	73177631	L1.04	13	25	73177670	L1.04	12	6	73177994	E3.34	3

SEQ	ITEM	SGR	QUAD	SEQ	ITEM	SGR	QUAD	SEQ	ITEM	SGR	QUAD	SEQ	ITEM	SGR	QUAD
2	73177996	E3.34	3	2	73178546	E3.29	3	27	73179926	E3.02	20	3	73180322	E3.02	5
4	73177997	E3.34	3	1	73178553	F4.01	9	2	73179935	E3.02	22	1	73180433	F4.01	7
5	73177998	E3.34	3	2	73178553	F4.01	5	4	73179938	E3.02	22	3	73180434	F4.01	7
1	73177999	E3.34	3	3	73178553	F4.01	3	6	73179939	E3.02	22	4	73180435	F4.01	7
10	73178000	E3.34	3	1	73178578	E3.02	17	3	73179942	E3.02	22	2	73180436	F4.01	7
8	73178001	E3.34	3	3	73178586	E3.02	14	5	73179943	E3.02	22	3	73180584	E3.02	2
11	73178002	E3.34	3	1	73178587	E3.02	14	12	73179954	E3.02	23	2	73180733	A2.56	1
9	73178006	L1.04	9	40	73178632	E3.31	2	8	73179975	E3.29	2	11	73180737	E3.02	22A
10	73178006	L1.04	7	1	73178666	E3.02	41	1	73179976	E3.29	3	61	73181217	E3.31	2
7	73178006	L1.04	2	2	73179419	E3.02	5	9	73179977	E3.29	3	19	73181288	E3.02	1
2	73178012	E3.02	46	20	73179495	E3.29	4	6	73179981	E3.20	2	62	73181363	L1.04	12
2	73178021	A4.01	3	4	73179497	E3.20	5	16	73179991	E3.02	1	7	73181364	L1.04	13
11	73178035	L1.04	9	2	73179498	E3.20	5	12	73179992	E3.02	1	81	73181365	L1.04	13
10	73178035	L1.04	2	9	73179499	E3.20	6	8	73179995	E3.31	2	28	73181365	L1.04	13
6	73178035	L1.04	7	10	73179501	E3.20	6	25	73179996	E3.31	2	82	73181366	L1.04	13
1	73178036	L1.04	9	15	73179502	E3.20	6	33	73179999	E3.31	2	29	73181366	L1.04	13
15	73178036	L1.04	2	5	73179505	E3.34	4	5	73180000	E3.31	2	118	73181367	L1.04	12
14	73178038	L1.04	9	2	73179506	E3.34	5	6	73180001	E3.31	2	119	73181368	L1.04	12
12	73178038	L1.04	2	50	73179509	E3.31	2	7	73180002	E3.31	2	71	73181368	L1.04	12
13	73178039	L1.04	9	13	73179524	F4.01	6	10	73180037	E3.10	7	109	73181369	L1.04	12
11	73178039	L1.04	2	5	73179529	L1.04	10	5	73180066	D1.01	6	23	73181370	L1.04	13
17	73178041	L1.04	2	8	73179565	E3.02	29	6	73180081	E3.10	1	10	73181371	L1.04	13
16	73178041	L1.04	7	5	73179565	E3.02	41	3	73180084	E3.02	28	56	73181372	L1.04	13
17	73178042	L1.04	7	13	73179794	E3.02	24	11	73180090	E3.02	28	41	73181373	L1.04	13
18	73178042	L1.04	2	8	73179811	A4.01	3	5	73180091	E3.02	28	101	73181374	L1.04	12
9	73178045	L1.04	1	6	73179905	E3.21	1	1	73180095	E3.02	27	31	73181375	L1.04	12
15	73178045	L1.04	3	16	73179906	E3.21	3	10	73180105	E3.10	2	86	73181376	L1.04	12
8	73178045	L1.04	4	11	73179907	E3.21	3	8	73180106	E3.10	2	30	73181709	L1.04	12
1	73178499	E3.02	5	8	73179909	E3.02	24	8	73180125	E3.10	3	10	73181810	E3.02	28
6	73178505	E3.34	5	6	73179925	E3.02	20	4	73180126	E3.10	3	6	73181882	L1.04	9

SEQ	ITEM	SGR	QUAD	SEQ	ITEM	SGR	QUAD	SEQ	ITEM	SGR	QUAD	SEQ	ITEM	SGR	QUAD
4	73181882	L1.04	2	26	73183175	L1.04	12	6	73183298	D3.40	2	18	73183388	E3.02	22
2	73181882	L1.04	7	5	73183178	L1.04	14	1	73183299	D3.40	2	3	73183388	E3.02	22A
4	73181888	E3.34	4	12	73183179	L1.04	14	2	73183299	D3.40	1	7	73183389	E3.02	22A
3	73181889	E3.34	4	28	73183180	L1.04	14	5	73183300	D3.40	1	21	73183389	E3.02	22
1	73181890	E3.34	4	26	73183181	L1.04	14	5	73183300	D3.40	2	6	73183390	E3.02	22A
25	73182112	E3.29	4	27	73183182	L1.04	14	8	73183301	D3.40	1	19	73183390	E3.02	22
1	73182208	E3.02	46	18	73183184	L1.04	7	8	73183301	D3.40	2	12	73183391	E3.02	22A
1	73182649	F4.01	13	15	73183185	L1.04	7	1	73183309	E3.02	39	20	73183391	E3.02	22
6	73182650	F4.01	9	3	73183186	L1.04	7	2	73183310	E3.02	39	13	73183392	E3.02	22
6	73182650	F4.01	5	2	73183186	L1.04	2	3	73183311	E3.02	39	14	73183393	E3.02	22
1	73183122	E3.20	2	4	73183186	L1.04	9	13	73183316	E3.02	20	1	73183394	E3.02	37
12	73183125	D3.40	1	11	73183188	L1.04	7	4	73183319	E3.02	20	13	73183401	E3.02	6
11	73183125	D3.40	2	5	73183189	L1.04	7	3	73183320	E3.02	20	2	73183402	E3.02	8
1	73183159	L1.04	10	12	73183190	L1.04	7	1	73183324	A2.56	1	6	73183403	E3.02	26
77	73183160	L1.04	13	14	73183191	L1.04	7	5	73183327	A2.56	1	4	73183404	E3.02	26
58	73183161	L1.04	13	7	73183192	L1.04	7	16	73183328	A2.22	1	5	73183405	E3.02	26
53	73183162	L1.04	13	13	73183291	D3.40	1	6	73183358	F4.01	3	1	73183406	E3.02	2
51	73183163	L1.04	13	9	73183292	D3.40	1	2	73183359	E3.02	16	9	73183407	E3.02	2
85	73183164	L1.04	12	12	73183292	D3.40	2	2	73183360	E3.02	14	12	73183408	E3.02	2
9	73183164	L1.04	13	9	73183293	D3.40	2	1	73183361	L1.01	10	15	73183409	E3.02	2
44	73183165	L1.04	13	10	73183293	D3.40	1	21	73183375	E3.31	2	14	73183410	E3.02	2
49	73183166	L1.04	12	1	73183294	D3.40	1	62	73183376	E3.31	2	9	73183411	E3.02	26
57	73183167	L1.04	13	3	73183294	D3.40	2	24	73183377	E3.31	2	8	73183412	E3.02	2
68	73183168	L1.04	13	4	73183295	D3.40	2	17	73183378	E3.31	2	11	73183413	E3.02	2
52	73183169	L1.04	13	4	73183295	D3.40	1	19	73183379	E3.31	2	10	73183414	E3.02	2
73	73183170	L1.04	13	7	73183296	D3.40	2	18	73183380	E3.31	2	3	73183415	E3.02	8
50	73183171	L1.04	13	6	73183296	D3.40	1	63	73183381	E3.31	2	1	73183425	E3.29	7
2	73183172	L1.04	13	2	73183297	D3.40	2	20	73183382	E3.31	2	1	73183426	A4.01	1
84	73183173	L1.04	13	3	73183297	D3.40	1	17	73183383	E3.02	22	9	73183427	A4.01	1
27	73183174	L1.04	12	7	73183298	D3.40	1	13	73183385	E3.02	22A	3	73183431	E3.02	21

SEQ	ITEM	SGR	QUAD	SEQ	ITEM	SGR	QUAD	SEQ	ITEM	SGR	QUAD	SEQ	ITEM	SGR	QUAD
2	73183431	E3.02	40	4	73186215	L1.04	4	4	73186759	E3.02	29	66	73188617	L1.04	12
5	73183434	E3.02	21	13	73186226	A2.01	1	6	73186935	E3.02	29	11	73188728	E3.02	1
1	73183437	E3.32	1	9	73186227	A4.01	3	3	73186936	E3.02	29	1	73188728	E3.31	1A
12	73183443	E3.32	2	3	73186228	A4.01	3	8	73187310	L1.04	1	17	73189042	L1.01	2
4	73183444	E3.32	1	11	73186229	A4.01	3	1	73187350	F4.01	8	5	73189043	L1.01	2
13	73183445	E3.32	2	15	73186230	A4.01	3	10	73187417	A4.01	3	4	73189044	L1.01	5
14	73183450	E3.02	28	12	73186231	A4.01	3	16	73187420	A4.01	3	3	73189044	L1.01	3
13	73183451	E3.02	28	2	73186454	L1.04	4	1	73187651	F4.01	6	28	73189045	L1.01	2
9	73183452	E3.02	28	3	73186454	L1.04	1	45	73187691	E3.31	2	1	73189533	E3.02	9
1	73183453	E3.02	28	5	73186455	L1.04	4	39	73187693	E3.31	2	1	73189534	E3.02	10
12	73183454	E3.02	28	7	73186456	L1.04	4	44	73187694	E3.31	2	1	73189535	E3.02	31
7	73183455	E3.10	7	3	73186724	L6.04	3	43	73187695	E3.31	2	3	73189536	E3.02	31
8	73183456	E3.10	7	1	73186725	L6.04	3	41	73187696	E3.31	2	5	73189537	F5.01	1
3	73183457	E3.10	7	1	73186740	E3.20	1	42	73187697	E3.31	2	11	75200678	H1.01	1
13	73183872	D3.40	2	5	73186741	E3.20	1A	1	73187733	L1.04	4	11	75200679	H1.01	1
1	73184538	E3.29	1	6	73186742	E3.20	1A	4	73187973	E3.02	39	11	75200681	H1.01	1
3	73184539	E3.29	1	3	73186743	E3.20	1A	2	73187973	E3.34	1	7	75201162	H1.01	1
1	73184547	F4.01	15	2	73186744	E3.20	1A	17	73188126	L1.04	9	7	75201168	H1.01	1
10	73184547	F4.01	6	1	73186746	E3.20	1A	12	73188127	L1.04	9	7	75201170	H1.01	1
18	73185861	E3.02	23	7	73186746	E3.20	1A	5	73188130	L1.04	1	1	75201642	E3.10	7
19	73186209	L1.04	2	2	73186748	E3.29	2	6	73188131	L1.04	1	16	75201642	A4.01	1
1	73186209	L1.04	1	5	73186749	E3.29	2	11	73188172	E3.02	22	12	75201705	H1.01	1
16	73186209	L1.04	3	3	73186750	E3.29	2	9	73188191	F4.01	6	3	75203435	F6.08	1
3	73186210	L1.04	9	18	73186751	E3.29	3	16	73188226	L1.04	2	2	75204248	F6.08	1
1	73186210	L1.04	2	23	73186752	E3.29	3	2	73188226	L1.04	9	7	75204249	F6.08	1
20	73186211	L1.04	2	12	73186753	E3.29	2	6	73188454	F4.01	1	4	75204250	F6.08	1
5	73186212	L1.04	2	8	73186755	E3.02	1	6	73188454	F4.05	2	15	75204266	F6.08	1
6	73186213	L1.04	4	9	73186756	E3.02	22	4	73188455	F4.01	1	16	75204267	F6.08	1
7	73186213	L1.04	1	10	73186757	E3.02	22	6	73188455	F4.05	1	9	75204272	F6.08	1
14	73186213	L1.04	3	1	73186758	E3.02	22	2	73188610	F4.01	8	14	75204273	F6.08	1

SEQ	ITEM	SGR	QUAD	SEQ	ITEM	SGR	QUAD	SEQ	ITEM	SGR	QUAD	SEQ	ITEM	SGR	QUAD
19	75204513	F6.08	1	5	75208170	F2.01	2	3	75208924	A2.24	2	10	75215601	H1.01	1
4	75204973	A2.24	6	1	75208172	A2.24	8	9	75208928	A2.35	1	8	75215604	H1.01	1
6	75205290	F6.08	1	7	75208174	A1.02	5	3	75208933	A2.24	6	9	75215606	H1.01	1
3	75206638	A4.02	2	2	75208179	A1.02	4	6	75208934	A2.24	6	18	75221741	L1.04	3
1	75206804	A1.01	2	7	75208183	A1.02	4	6	75208935	A2.24	7	9	75221741	L1.04	4
5	75206832	A4.01	2	2	75208188	A1.02	2	3	75208935	A2.24	3	2	75221741	L1.04	1
6	75206842	A1.02	4	1	75208189	A1.02	2	22	75208935	A2.26	2	13	75235891	L1.01	1
10	75206847	A1.02	1	8	75208192	A1.02	4	9	75208947	A2.24	2	4	75237621	A2.22	1
5	75206851	F3.01	3	5	75208256	A4.09	1	4	75208950	A2.24	2	2	75239913	D1.01	2
12	75206956	F6.08	1	7	75208265	A4.09	2	3	75208952	A2.24	4	11	75240035	F3.01	1
11	75206981	F6.08	1	1	75208276	A1.02	6	2	75208952	A2.24	3	7	75245050	E3.21	1
18	75206982	F6.08	1	1	75208291	A3.01	1	19	75208952	A2.26	2	3	75245050	D1.01	3
4	75208117	A1.01	1	17	75208294	A1.01	6	8	75208953	A1.02	5	4	75245051	D1.01	3
4	75208117	A4.02	2	8	75208294	A1.02	3	3	75208953	F3.01	3	8	75245051	E3.21	1
2	75208117	A1.01	6	9	75208297	A3.01	1	3	75208953	A2.24	7	11	75245414	H1.01	1
6	75208120	A1.01	6	3	75208299	A4.01	2	1	75208953	A4.09	1	7	75245416	H1.01	1
5	75208135	A2.24	6	12	75208320	A1.01	1	4	75210867	H1.01	1	1	75247701	F2.01	1
3	75208135	A1.02	6	9	75208320	A1.01	6	6	75210868	H1.01	1	11	75247736	D1.01	3
7	75208135	A3.03	1	8	75208335	A1.02	6	5	75210878	H1.01	1	9	75248727	A2.22	1
3	75208135	A1.01	1	12	75208347	A2.26	2	3	75210881	H1.01	1	9	75248727	A2.22	2
3	75208153	A3.01	1	7	75208353	A1.06	1	1	75210969	H1.01	1	12	75248728	A2.22	1
4	75208153	A1.02	5	6	75208354	A1.06	1	2	75210985	H1.01	1	2	75248729	A2.22	4
2	75208153	A2.24	6	4	75208355	A1.06	1	4	75211073	A1.02	3	10	75248729	A2.22	2
8	75208153	A4.09	2	5	75208356	A1.03	1	11	75215561	H1.01	1	1	75248730	A2.22	2
2	75208153	F3.01	3	3	75208362	A1.03	2	11	75215562	H1.01	1	1	75248730	A2.22	4
5	75208158	A1.02	5	4	75208363	A1.03	2	11	75215563	H1.01	1	8	75248755	A2.22	1
5	75208163	A1.02	1	1	75208378	A1.06	1	11	75215564	H1.01	1	11	75248755	A2.22	3
2	75208164	A1.02	1	2	75208384	A3.02	1	11	75215565	H1.01	1	14	75250573	A2.01	2
3	75208165	A1.02	1	2	75208887	A4.09	1	10	75215593	H1.01	1	12	75250573	A2.26	1
4	75208166	A1.02	1	2	75208924	A2.35	1	10	75215595	H1.01	1	5	75254210	E3.10	1

SEQ	ITEM	SGR	QUAD	SEQ	ITEM	SGR	QUAD	SEQ	ITEM	SGR	QUAD	SEQ	ITEM	SGR	QUAD
1	75254211	E3.10	1	15	75254884	E3.28	1	16	75255089	E3.02	20	3	75255327	E3.02	23
17	75254214	E3.10	1	15	75254884	E3.02	24	2	75255090	E3.02	20	6	75255329	E3.02	23
15	75254214	E3.10	2	1	75254884	E3.02	40	4	75255091	E3.10	7	7	75255521	E3.14	1
11	75254217	E3.10	1	2	75254884	E3.31	5	6	75255093	A0.02	1	28	75255523	E3.02	20
1	75254221	E3.10	4	1	75254884	D1.01	7	2	75255100	L1.30	1	7	75255529	E3.14	2
4	75254226	E3.10	5	3	75254884	E3.34	5	3	75255101	L1.30	1	7	75255821	E3.10	3
9	75254235	E3.10	1	16	75254885	E3.02	24	11	75255137	A0.00	2	17	75255822	E3.10	3
16	75254238	E3.10	1	14	75254886	E3.02	24	22	75255138	E3.28	1	3	75255823	E3.10	3
2	75254238	E3.10	4	15	75254886	E3.02	20	6	75255180	A0.00	2	1	75255824	E3.10	3
14	75254238	E3.10	2	1	75254890	D1.01	4	30	75255183	E3.28	1	2	75255825	E3.10	3
3	75254238	E3.10	5	5	75254891	D1.01	4	23	75255185	E3.28	1	15	75255826	E3.10	3
16	75254408	E3.10	2	4	75254892	D1.01	4	3	75255203	E3.21	6	2	75255826	E3.10	6
2	75254809	D1.01	1	1	75254918	L1.30	1	5	75255204	E3.02	20	14	75255893	A2.24	9
4	75254842	E3.20	2	11	75255063	D1.01	2	20	75255205	E3.02	20	6	75255894	A2.24	9
1	75254844	L1.01	9	7	75255064	D1.01	2	25	75255206	E3.02	20	5	75255895	A2.24	9
2	75254845	D1.01	5	3	75255065	D1.01	2	23	75255207	E3.02	20	9	75255899	A2.24	9
1	75254848	D1.01	5	1	75255066	D1.01	2	14	75255208	E3.02	20	11	75255920	A2.24	9
1	75254868	E3.31	5	10	75255067	D1.01	2	21	75255209	E3.02	20	18	75255923	A2.24	9
4	75254868	E3.21	1	11	75255069	A4.01	1	18	75255210	E3.02	20	17	75255924	A2.24	9
22	75254868	E3.02	20	6	75255070	E3.10	7	1	75255221	E3.34	5	16	75255925	A2.24	9
1	75254868	E3.02	24	3	75255073	E3.02	42	14	75255230	A4.01	1	15	75255926	A2.24	9
13	75254868	E3.28	1	29	75255078	E3.02	20	15	75255231	A4.01	1	39	75255958	L1.01	1
4	75254869	E3.02	24	31	75255079	E3.02	20	6	75255239	E3.32	2	5	75255958	L1.01	4
3	75254874	E3.02	24	9	75255080	E3.10	7	14	75255239	E3.32	1	3	75255959	L1.01	4
9	75254875	E3.02	24	4	75255082	E3.21	6	7	75255241	E3.32	1	10	75256026	E3.10	3
11	75254876	E3.02	24	27	75255086	E3.28	1	10	75255241	E3.32	2	3	75256026	E3.10	6
12	75254877	E3.02	24	19	75255086	E3.02	20	1	75255301	A0.00	1	2	75256026	E3.10	1
10	75254882	E3.02	24	26	75255087	E3.28	1	5	75255318	E3.02	23	9	75256034	L1.01	3
1	75254884	E3.21	1	24	75255087	E3.02	20	7	75255319	E3.02	23	4	75256034	L1.01	4
5	75254884	E3.34	2	9	75255088	A0.00	2	4	75255324	E3.02	23	9	75256041	L1.01	4

SEQ	ITEM	SGR	QUAD	SEQ	ITEM	SGR	QUAD	SEQ	ITEM	SGR	QUAD	SEQ	ITEM	SGR	QUAD
7	75256042	L1.01	4	8	75256419	D1.01	2	26	75256585	E3.02	20	32	75256720	E3.28	1
10	75256045	L1.01	4	36	75256427	L1.01	1	5	75256593	E3.31	3	7	75256720	A2.22	4
8	75256048	L1.01	4	38	75256427	L1.01	1	4	75256602	A2.56	1	17	75256723	A4.01	1
11	75256049	L1.01	4	29	75256434	L1.01	2	13	75256605	E3.02	23	14	75256737	A2.01	1
26	75256068	L1.01	1	10	75256447	E3.02	29	11	75256606	E3.02	23	8	75256738	A2.01	1
1	75256076	L1.01	4	4	75256450	L1.01	8	12	75256658	E3.02	20	9	75256739	A2.01	1
33	75256078	L1.01	1	3	75256451	L1.01	8	19	75256663	E3.02	23	12	75256741	E3.02	22
2	75256078	L1.01	4	2	75256452	L1.01	8	6	75256671	A2.01	1	4	75256743	A2.01	3
9	75256082	L1.01	1	9	75256453	L1.01	8	7	75256672	A2.01	1	3	75256744	A2.01	3
25	75256083	L1.01	1	5	75256454	L1.01	8	1	75256673	A2.01	3	5	75256746	A4.01	1
16	75256084	L1.01	3	1	75256459	L1.01	8	5	75256674	A2.01	1	8	75256747	A0.00	2
13	75256088	L1.01	4	1	75256481	A0.02	1	2	75256675	L1.01	10	11	75256750	L1.04	5
12	75256088	L1.01	1	5	75256482	D1.01	3	30	75256676	E3.02	20	9	75256753	F3.01	1
12	75256184	E3.10	2	2	75256483	A0.02	1	3	75256676	E3.34	1	4	75256754	F3.01	1
14	75256219	E3.10	3	3	75256484	A0.02	1	4	75256677	E3.34	5	4	75256758	L1.04	5
21	75256229	L1.01	2	5	75256485	A0.02	1	17	75256677	E3.02	20	7	75256759	F3.01	1
11	75256294	L1.01	3	4	75256486	A0.02	1	5	75256678	E3.34	5	10	75256761	F3.01	1
2	75256295	L1.01	3	5	75256489	A0.00	2	3	75256681	E3.34	2	3	75256772	F3.01	1
19	75256314	L1.01	2	2	75256491	D1.01	7	29	75256685	E3.28	1	9	75256773	L1.04	5
25	75256315	L1.01	2	9	75256492	D1.01	3	14	75256686	E3.28	1	7	75256865	H1.01	1
19	75256317	L1.01	1	30	75256500	L1.01	2	25	75256687	E3.28	1	10	75256866	H1.01	1
41	75256317	L1.01	1	1	75256543	L1.01	1	2	75256694	L1.01	7	1	75256872	L1.04	6
32	75256318	L1.01	1	13	75256553	A0.02	1	3	75256695	L1.01	7	1	75256882	L1.01	11
20	75256345	L1.01	3	1	75256565	E3.34	1	2	75256703	A2.01	3	3	75256929	A2.56	1
21	75256346	L1.01	3	4	75256573	E3.31	3	13	75256710	A2.22	1	14	75256948	E3.02	1
3	75256400	L1.01	11	21	75256580	E3.02	23	18	75256715	E3.28	1	2	75256948	E3.31	1A
12	75256411	D1.01	2	9	75256581	E3.02	23	10	75256715	A2.01	1	12	75256951	E3.10	1
4	75256412	D1.01	2	15	75256582	E3.02	23	16	75256716	E3.28	1	13	75256952	E3.10	1
1	75256417	E3.10	6	14	75256583	E3.02	23	9	75256719	E3.28	1	20	75256956	E3.02	23
9	75256418	D1.01	2	17	75256584	E3.02	23	13	75256719	A2.22	4	2	75256957	E3.02	23

SEQ	ITEM	SGR	QUAD	SEQ	ITEM	SGR	QUAD	SEQ	ITEM	SGR	QUAD	SEQ	ITEM	SGR	QUAD
8	75256958	E3.02	23	5	75256988	L1.25	2	3	75257691	E3.14	2	24	75284382	L1.01	2
1	75256960	L1.25	1	2	75256989	L1.25	2	4	75257714	E3.28	1	13	75284387	L1.01	2
14	75256961	L1.25	1	16	75256990	L1.25	2	3	75257734	A2.24	9	9	75284394	L1.01	2
7	75256962	L1.25	1	15	75256991	L1.25	2	1	75257743	E3.14	2	18	75284425	L1.01	3
11	75256963	L1.25	1	13	75256992	L1.25	2	1	75257744	E3.14	1	19	75284429	L1.01	3
4	75256964	L1.25	1	8	75256993	L1.25	1	1	75257745	E3.14	3	40	75284429	L1.01	1
19	75256965	L1.25	1	8	75256993	L1.25	2	1	75257746	E3.14	4	5	75284450	L1.04	5
9	75256966	L1.25	1	10	75256994	L1.25	1	10	75257788	A2.24	9	14	75284450	L1.01	3
12	75256967	L1.25	1	10	75256994	L1.25	2	3	75257812	L1.25	4	1	75284450	L1.01	2
18	75256968	L1.25	1	1	75256995	L1.25	3	5	75257813	L1.25	4	10	75284452	L1.01	3
5	75256969	L1.25	1	3	75257001	L1.25	2	35	75281276	L1.01	1	14	75284467	L1.01	1
3	75256970	L1.25	1	4	75257031	L1.25	4	3	75283817	F4.01	1	12	75284467	L1.01	4
2	75256971	L1.25	1	1	75257034	L1.25	4	8	75284056	A2.01	2	23	75284479	L1.01	1
16	75256972	L1.25	1	4	75257042	E3.02	40	6	75284058	A2.01	2	22	75284480	L1.01	1
15	75256973	L1.25	1	1	75257044	E3.02	21	9	75284059	A2.01	2	5	75284532	F3.01	1
13	75256974	L1.25	1	2	75257045	E3.02	21	17	75284062	A2.01	2	28	75284744	L1.01	1
2	75256975	L1.25	4	5	75257065	D1.01	2	7	75284063	A2.01	2	22	75284766	L1.01	2
17	75256976	L1.25	1	7	75257105	E3.14	4	5	75284064	A2.01	2	3	75284766	L1.01	5
1	75256977	L1.25	2	7	75257105	E3.14	3	16	75284066	A2.01	2	31	75284768	L1.01	2
14	75256978	L1.25	2	22	75257162	A2.01	2	10	75284067	A2.01	2	21	75284876	E3.28	1
7	75256979	L1.25	2	6	75257180	F4.01	6	11	75284071	A2.01	2	20	75284893	E3.28	1
11	75256980	L1.25	2	5	75257181	F4.01	6	6	75284304	L1.01	3	12	75284915	E3.28	1
20	75256981	L1.25	2	13	75257569	D3.40	3	20	75284304	L1.01	2	2	75284923	A4.01	1
20	75256981	L1.25	1	13	75257570	D3.40	4	5	75284304	L1.01	5	4	75284925	L1.30	1
4	75256982	L1.25	2	13	75257571	D3.40	5	7	75284309	L1.01	1	7	75285747	A2.24	7
9	75256983	L1.25	2	13	75257572	D3.40	6	22	75284309	L1.01	3	2	75286074	F2.01	2
19	75256984	L1.25	2	4	75257655	E3.34	1	15	75284321	L1.01	3	5	75286074	A1.01	2
12	75256985	L1.25	2	3	75257688	E3.14	1	7	75284333	A2.22	1	15	75286074	A1.02	4
17	75256986	L1.25	2	3	75257689	E3.14	4	2	75284344	L1.01	6	4	75286076	A1.07	2
18	75256987	L1.25	2	3	75257690	E3.14	3	17	75284382	L1.01	3	16	75286082	A2.26	2

SEQ	ITEM	SGR	QUAD	SEQ	ITEM	SGR	QUAD	SEQ	ITEM	SGR	QUAD	SEQ	ITEM	SGR	QUAD
7	75286100	A1.02	1	7	75287883	A1.01	6	9	75287939	A3.03	1	10	75287987	A1.02	4
9	75286110	A1.02	3	3	75287883	A1.01	2	2	75287940	A3.03	1	7	75287990	A2.53	1
3	75286111	A1.02	7	2	75287885	A4.02	2	12	75287941	A3.03	1	6	75287998	A1.07	1
18	75286111	A1.01	6	2	75287890	A1.01	5	11	75287942	A3.03	1	4	75288004	A2.24	7
1	75286123	A2.24	4	1	75287891	A1.01	5	4	75287943	A3.03	1	11	75288008	A1.02	1
2	75286125	A1.06	1	6	75287893	A4.02	1	8	75287944	A3.03	1	1	75288009	A1.02	1
13	75286133	A2.26	2	11	75287897	A1.07	1	13	75287945	A3.03	1	14	75288011	A1.02	1
2	75286135	A4.01	2	7	75287898	A1.07	1	1	75287946	A1.02	3	12	75288012	A1.02	1
1	75286141	A2.24	6	8	75287899	A1.07	1	5	75287951	A1.02	3	15	75288016	A1.02	1
6	75286174	A3.01	1	1	75287901	A1.07	1	3	75287955	A1.04	1	2	75288020	A1.01	1
4	75286331	A2.24	3	10	75287902	A1.07	1	2	75287957	A1.07	2	5	75288021	A1.01	1
5	75286331	A2.24	7	1	75287903	A1.05	1	1	75287958	A1.07	2	9	75288027	A1.01	1
20	75286331	A2.26	2	2	75287905	A1.05	1	3	75287959	A1.07	2	8	75288027	A1.01	1
4	75286363	A4.09	1	3	75287906	A1.05	1	23	75287961	A2.26	2	13	75288028	A1.01	1
2	75286428	A1.02	6	3	75287911	A1.05	1	9	75287961	A1.02	1	14	75288029	A1.01	1
8	75286607	F3.01	3	3	75287912	A1.05	1	5	75287961	A1.02	4	21	75288030	A1.01	1
2	75286628	A1.07	1	3	75287913	A1.05	1	6	75287965	A1.02	5	16	75288033	A1.01	1
7	75286656	A1.03	1	3	75287914	A1.05	1	4	75287966	A1.01	4	17	75288034	A1.01	1
6	75286664	A1.02	1	11	75287924	A1.01	6	1	75287967	A1.01	4	18	75288035	A1.01	1
15	75286673	A2.26	2	12	75287925	A1.01	6	3	75287968	A1.01	4	19	75288036	A1.01	1
23	75286722	A2.53	1	1	75287927	A1.01	6	7	75287969	A1.01	4	20	75288037	A1.01	1
9	75286726	A2.53	1	19	75287928	A1.01	6	6	75287970	A1.01	4	11	75288041	A2.24	2
3	75286727	A2.53	1	10	75287929	A1.01	6	5	75287971	A1.01	4	10	75288042	A2.24	2
5	75286728	A2.53	1	3	75287930	A1.01	6	3	75287974	A2.52	1	18	75288046	A2.24	2
6	75286732	A2.53	1	20	75287931	A1.01	6	4	75287975	A2.52	1	19	75288048	A2.24	2
22	75286733	A2.53	1	15	75287932	A1.01	6	2	75287976	A1.01	2	20	75288049	A2.24	2
2	75287865	A2.52	1	3	75287932	A1.02	2	7	75287976	A1.02	6	8	75288053	A2.24	2
1	75287878	A3.02	1	1	75287935	A3.03	1	1	75287983	A1.02	4	4	75288056	A3.01	1
1	75287880	A4.03	1	3	75287935	A4.02	1	4	75287984	A1.02	4	8	75288057	A3.01	1
5	75287881	A4.02	1	6	75287937	A3.03	1	11	75287986	A1.02	4	2	75288059	F2.01	1

SEQ	ITEM	SGR	QUAD	SEQ	ITEM	SGR	QUAD	SEQ	ITEM	SGR	QUAD	SEQ	ITEM	SGR	QUAD
3	75288071	A2.35	1	4	75288101	A2.35	1	7	75288393	A2.22	2	1	75288849	A2.26	1
3	75288072	A2.35	1	5	75288102	A2.35	1	8	75288394	A2.22	2	3	75288850	A2.01	2
3	75288073	A2.35	1	6	75288103	A2.35	1	7	75288527	A1.02	3	2	75288851	A2.01	2
3	75288074	A2.35	1	7	75288104	A2.35	1	1	75288640	A1.04	1	1	75288852	A2.01	2
3	75288075	A2.35	1	1	75288112	A2.35	1	4	75288673	A1.07	1	2	75288854	A2.24	8
3	75288076	A2.35	1	10	75288205	F6.08	1	2	75288715	A2.22	3	3	75288855	A2.24	8
3	75288077	A2.35	1	8	75288207	F6.08	1	1	75288724	A2.22	3	4	75288856	A2.24	8
3	75288078	A2.35	1	5	75288208	F6.08	1	3	75288725	A2.22	3	5	75288857	A2.24	8
3	75288079	A2.35	1	1	75288210	F6.08	1	4	75288726	A2.22	3	6	75288858	A2.24	8
3	75288080	A2.35	1	13	75288211	F6.08	1	5	75288727	A2.22	3	25	75289092	A2.26	2
3	75288081	A2.35	1	21	75288213	F6.08	1	6	75288728	A2.22	3	16	75289092	A2.22	4
3	75288082	A2.35	1	20	75288214	F6.08	1	7	75288729	A2.22	3	9	75289649	A1.02	4
3	75288083	A2.35	1	17	75288215	F6.08	1	8	75288730	A2.22	3	3	75289651	A2.26	2
3	75288084	A2.35	1	6	75288297	A1.07	2	9	75288731	A2.22	3	6	75289651	A2.22	4
3	75288085	A2.35	1	8	75288302	A1.03	1	10	75288732	A2.22	3	10	75289656	A3.03	1
3	75288086	A2.35	1	1	75288303	A1.03	1	10	75288778	D1.01	3	9	75289666	A1.07	1
3	75288087	A2.35	1	1	75288304	A1.03	1	10	75288838	A2.26	1	12	75289685	A2.24	2
3	75288088	A2.35	1	1	75288305	A1.03	1	9	75288839	A2.26	1	7	75289694	A3.01	1
3	75288089	A2.35	1	1	75288306	A1.03	1	8	75288840	A2.26	1	11	75289696	A3.01	1
3	75288090	A2.35	1	1	75288307	A1.03	1	8	75288841	A2.22	4	8	75289704	A2.24	7
3	75288091	A2.35	1	2	75288308	A1.03	1	6	75288841	A2.26	1	1	75310278	F2.01	2
3	75288092	A2.35	1	2	75288309	A1.03	1	7	75288842	A2.26	1	7	75310644	A2.24	6
3	75288093	A2.35	1	6	75288310	A1.03	1	11	75288843	A2.26	1	4	75310645	A2.24	4
3	75288094	A2.35	1	2	75288314	A1.03	1	4	75288844	A2.26	1	2	75310655	A2.24	4
3	75288095	A2.35	1	2	75288317	A1.03	1	5	75288845	A2.26	1	4	75311050	A1.01	2
3	75288096	A2.35	1	2	75288388	A2.22	2	15	75288845	A2.22	4	3	75311051	A1.07	1
3	75288097	A2.35	1	3	75288389	A2.22	2	3	75288846	A2.26	1	5	75311052	A1.07	1
3	75288098	A2.35	1	4	75288390	A2.22	2	13	75288847	A2.26	1	13	75311053	A1.02	1
3	75288099	A2.35	1	5	75288391	A2.22	2	2	75288848	A2.26	1	8	75311054	A1.02	1
3	75288100	A2.35	1	6	75288392	A2.22	2	14	75288848	A2.22	4	2	75311055	A1.03	1

SEQ	ITEM	SGR	QUAD	SEQ	ITEM	SGR	QUAD	SEQ	ITEM	SGR	QUAD	SEQ	ITEM	SGR	QUAD
3	75311056	A1.03	1	4	75311092	A0.02	2	14	75311121	A1.02	4	2	75311159	A1.03	2
4	75311057	A1.03	1	5	75311093	A0.02	2	12	75311122	A1.02	4	17	75311163	A2.22	4
2	75311058	A1.03	1	7	75311094	A0.02	2	3	75311123	A1.02	4	3	75311163	A3.03	1
3	75311059	A1.03	1	6	75311095	A0.02	2	9	75311124	A2.24	6	5	75311164	A3.03	1
4	75311060	A1.03	1	9	75311096	A0.02	2	10	75311125	A2.24	6	3	75311165	A1.02	3
2	75311061	A1.03	1	8	75311097	A0.02	2	11	75311127	A2.24	6	6	75311166	A1.02	3
2	75311062	A1.03	1	1	75311098	A4.09	2	12	75311128	A2.24	6	1	75311167	A1.01	3
4	75311063	A1.03	1	2	75311099	A4.09	2	14	75311130	A2.24	6	1	75311168	A1.02	5
2	75311064	A1.03	1	3	75311100	A4.09	2	15	75311131	A2.24	6	2	75311169	A1.02	5
3	75311065	A1.03	1	4	75311101	A4.09	2	1	75311134	A2.24	5	3	75311170	A1.02	5
4	75311066	A1.03	1	5	75311102	A4.09	2	9	75311134	A2.22	4	4	75311171	A1.05	1
2	75311067	A1.03	1	6	75311103	A4.09	2	2	75311135	A2.24	5	6	75311172	A1.05	1
2	75311068	A1.03	1	13	75311105	A1.02	4	3	75311136	A2.24	5	4	75311174	A1.05	1
4	75311069	A1.03	1	1	75311105	A2.26	2	4	75311137	A2.24	5	4	75311175	A1.05	1
3	75311070	A1.03	1	2	75311106	A2.26	2	5	75311138	A2.24	5	4	75311176	A1.05	1
9	75311071	A1.03	1	1	75311107	A2.24	7	8	75311139	A1.05	1	6	75311177	A1.05	1
3	75311072	A1.03	1	4	75311107	A2.26	2	2	75311140	A2.24	7	4	75311178	A1.05	1
4	75311073	A1.02	3	5	75311108	A2.26	2	9	75311141	A2.24	7	5	75311180	A1.07	2
2	75311074	A1.02	3	6	75311109	A2.26	2	1	75311142	A2.24	2	8	75311182	A2.35	1
2	75311078	A1.04	1	7	75311110	A2.26	2	2	75311143	A2.24	2	1	75311183	A1.01	1
4	75311079	A1.04	1	8	75311111	A2.26	2	6	75311145	A2.24	2	10	75311184	A1.01	1
5	75311080	A1.06	1	9	75311112	A2.26	2	13	75311147	A2.24	2	11	75311185	A1.01	1
1	75311084	F3.01	3	10	75311113	A2.26	2	14	75311148	A2.24	2	6	75311186	A1.01	1
4	75311085	F3.01	3	11	75311114	A2.26	2	15	75311149	A2.24	2	15	75311187	A1.01	1
6	75311086	F3.01	3	14	75311115	A2.26	2	21	75311150	A2.24	2	2	75311189	A2.53	1
7	75311087	F3.01	3	17	75311116	A2.26	2	16	75311151	A2.24	2	8	75311190	A2.53	1
3	75311088	A4.09	1	18	75311117	A2.26	2	17	75311152	A2.24	2	10	75311191	A2.53	1
1	75311089	A0.02	2	21	75311118	A2.26	2	22	75311154	A2.24	2	11	75311192	A2.53	1
2	75311090	A0.02	2	24	75311119	A2.26	2	24	75311156	A2.24	2	12	75311193	A2.53	1
3	75311091	A0.02	2	1	75311120	A2.24	3	1	75311158	A1.03	2	13	75311194	A2.53	1

SEQ	ITEM	SGR	QUAD	SEQ	ITEM	SGR	QUAD	SEQ	ITEM	SGR	QUAD	SEQ	ITEM	SGR	QUAD
14	75311195	A2.53	1	7	75311641	A2.24	2	21	75312564	A1.01	6				
15	75311196	A2.53	1	23	75311642	A2.24	2	22	75312565	A1.01	6				
16	75311197	A2.53	1	5	75311643	A2.24	4	8	75312566	A1.01	6				
17	75311198	A2.53	1	13	75311644	A2.24	6	8	75312567	A1.01	6				
18	75311199	A2.53	1	16	75311645	A2.24	6	1	75320026	A2.24	9				
19	75311200	A2.53	1	4	75311713	A2.53	1	1	75320028	L1.01	7				
20	75311201	A2.53	1	1	75311714	A4.02	1	6	75320058	L1.25	4				
21	75311202	A2.53	1	6	75311727	A4.09	1	11	79035816	D3.40	4				
24	75311203	A2.53	1	11	75311728	A1.02	6	11	79035816	D3.40	5				
1	75311204	A2.53	1	12	75311729	A1.02	6	11	79035816	D3.40	6				
1	75311212	A2.52	1	10	75311730	A1.02	6	11	79035816	D3.40	3				
2	75311214	A4.02	1	4	75311731	A1.02	6	1	79073031	F4.01	2				
4	75311215	A4.02	1	6	75311732	A1.02	6	2	79073033	F4.01	2				
10	75311216	A3.01	1	5	75311733	A1.02	6	3	79083848	A4.01	1				
2	75311218	A3.01	1	9	75311734	A1.02	6	6	79084753	A4.01	1				
5	75311219	A3.01	1	9	75311800	A1.02	5	22	79099619	L1.25	1				
12	75311220	A3.01	1	8	75312079	A2.24	6	22	79099619	L1.25	2				
1	75311222	A4.01	2	5	75312133	A1.01	6	21	79100289	L1.25	2				
4	75311223	A4.01	2	1	75312137	F3.01	2	21	79100289	L1.25	1				
6	75311224	A4.01	2	1	75312138	A2.24	1	1	731895345	E3.02	10				
1	75311225	A4.02	2	1	75312139	A1.02	7								
2	75311227	A4.03	1	2	75312140	A1.02	7								
3	75311228	A4.03	1	4	75312141	A1.02	7								
7	75311631	A1.01	1	3	75312142	F2.01	2								
2	75311635	A1.01	4	4	75312143	F2.01	2								
10	75311636	A1.02	3	4	75312559	A1.01	6								
5	75311637	A1.05	1	8	75312560	A1.01	6								
7	75311638	A1.05	1	13	75312561	A1.01	6								
3	75311639	A1.06	1	14	75312562	A1.01	6								
5	75311640	A2.24	2	16	75312563	A1.01	6								

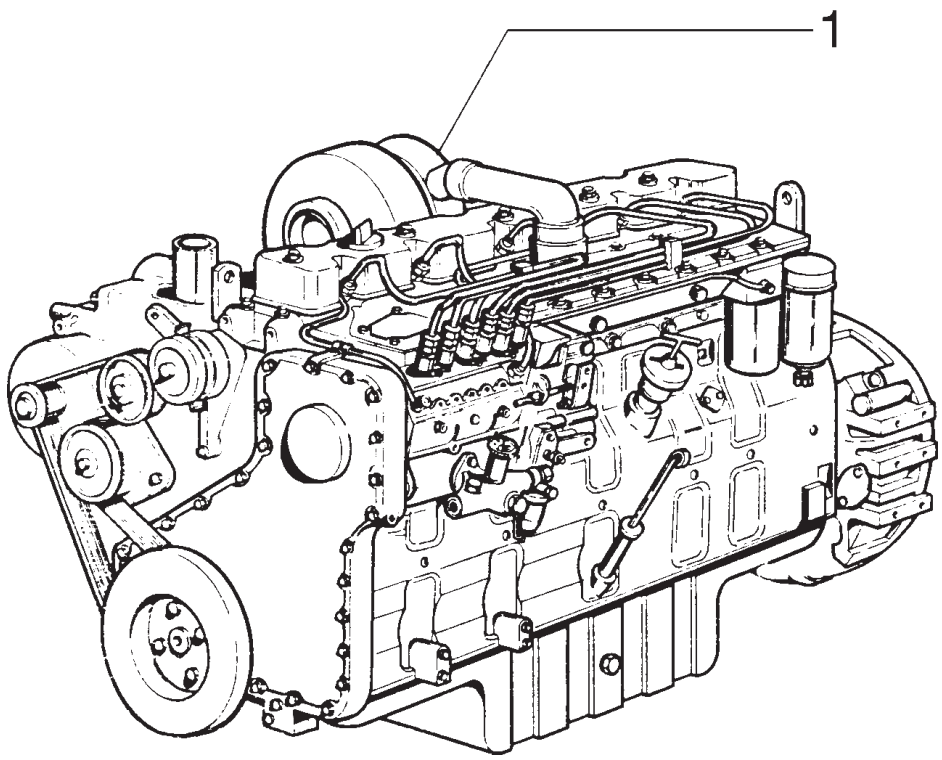

ITEM	PEÇA Nº	QTDE.	COD.	DESCRIÇÃO	DESCRIPCION
1	75255301	1	130M	MOTOR	MOTOR

MOTOR
MOTOR

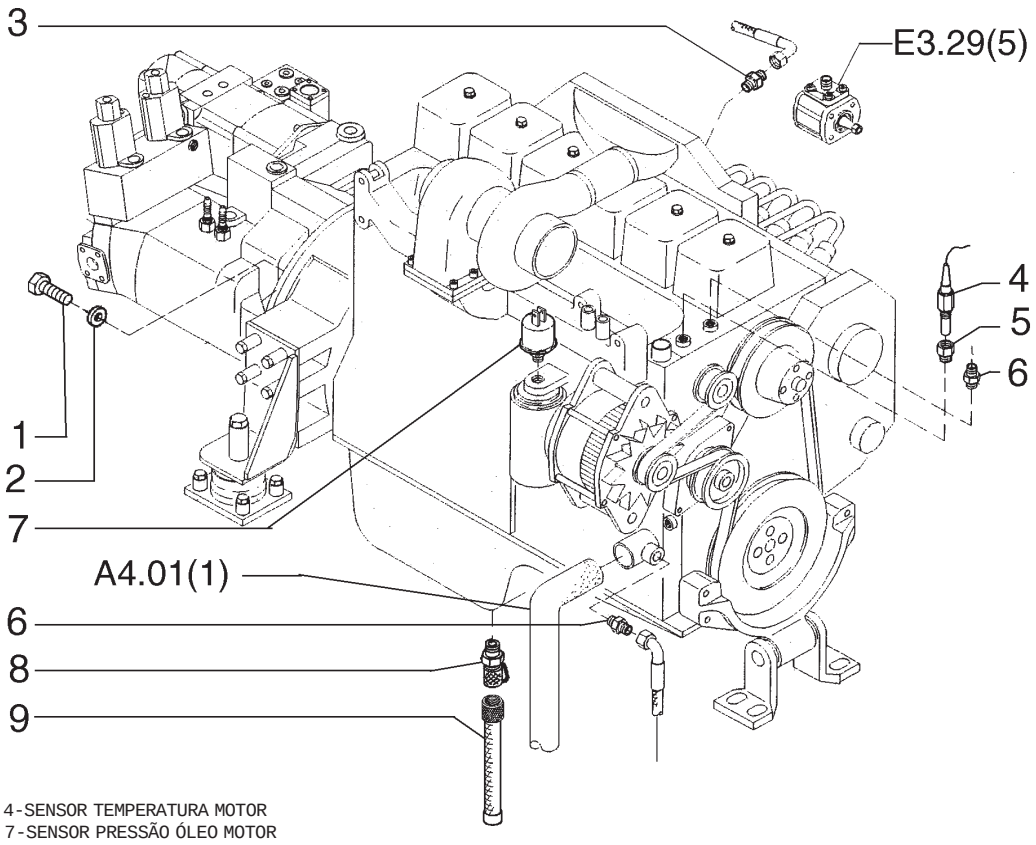

4-SENSOR TEMPERATURA MOTOR
7-SENSOR PRESSÃO ÓLEO MOTOR

ITEM	PEÇA Nº	QTDE.	COD.	DESCRIÇÃO	DESCRIPCION
1	11106631	12	040V	PARAFUSO	TORNILLO
2	10516871	12	170R	ARRUELA PRES.	ARANDELA ELAST.
3	75255180	1	020R	CONEXÃO	RACOR
4	73172594	1	133S	SENSOR TEMP.	SENSOR TEMP.
5	75256747	1	020R	CONEXÃO	RACOR
6	75255088	2	020R	CONEXÃO	RACOR
7	73177386	1	133S	SENSOR PRES.	SENSOR PRES.
8	73183322	1	050T	BUJÃO	TAPON
9	73171014	1	192T	MANGUEIRA	MANGA

SENSORES E CONEXÕES DO MOTOR
SENSORES Y RACOR DEL MOTOR

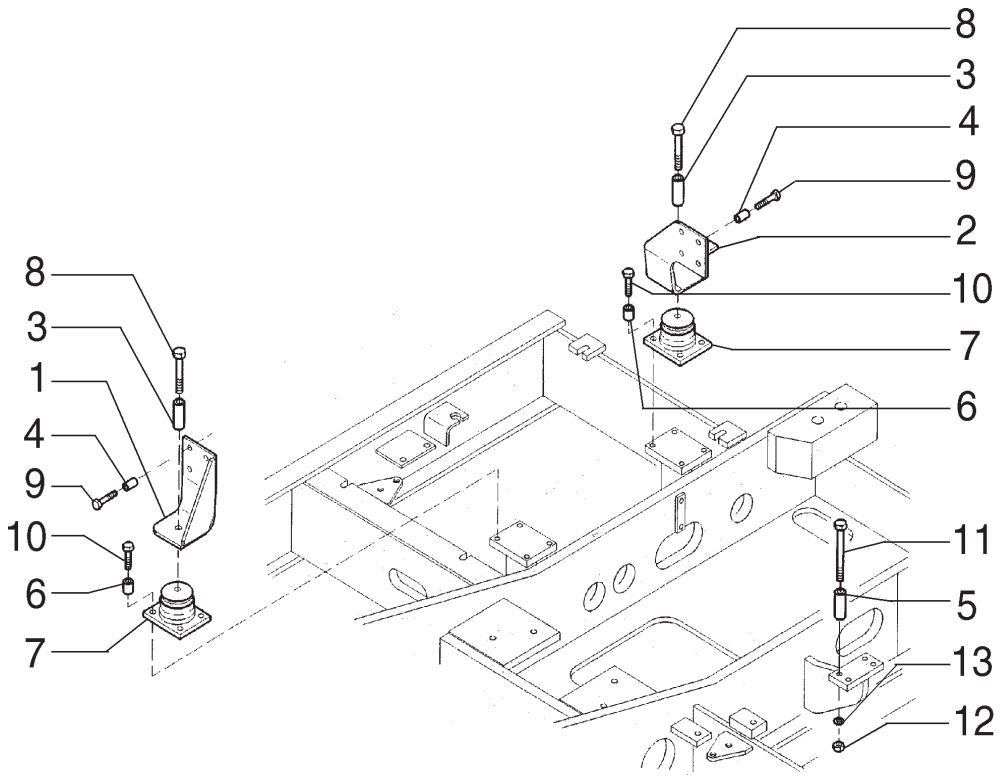

ITEM	PEÇA Nº	QTDE.	COD.	DESCRIÇÃO	DESCRIPCION
1	75256481	1	300S	SUPORTE	SOPORTE
2	75256483	1	300S	SUPORTE	SOPORTE
3	75256484	2	075D	ESPAÇADOR	SEPARADOR
4	75256486	8	075D	ESPAÇADOR	SEPARADOR
5	75256485	12	075D	ESPAÇADOR	SEPARADOR
6	75255093	4	075D	ESPAÇADOR	SEPARADOR
7	73170569	2	345C	COXIM	COJIN
8	15835231	2	040V	PARAFUSO	TORNILLO
9	11113631	8	040V	PARAFUSO	TORNILLO
10	11107031	8	040V	PARAFUSO	TORNILLO
11	11107831	4	040V	PARAFUSO	TORNILLO
12	11701721	4	010D	PORCA	TUERCA
13	75322552	4	131R	ARRUELA	ARANDELA

SUPORTE DO MOTOR
SOPORTE DEL MOTOR

A0.02 | 1

EH.CPR-010/2001

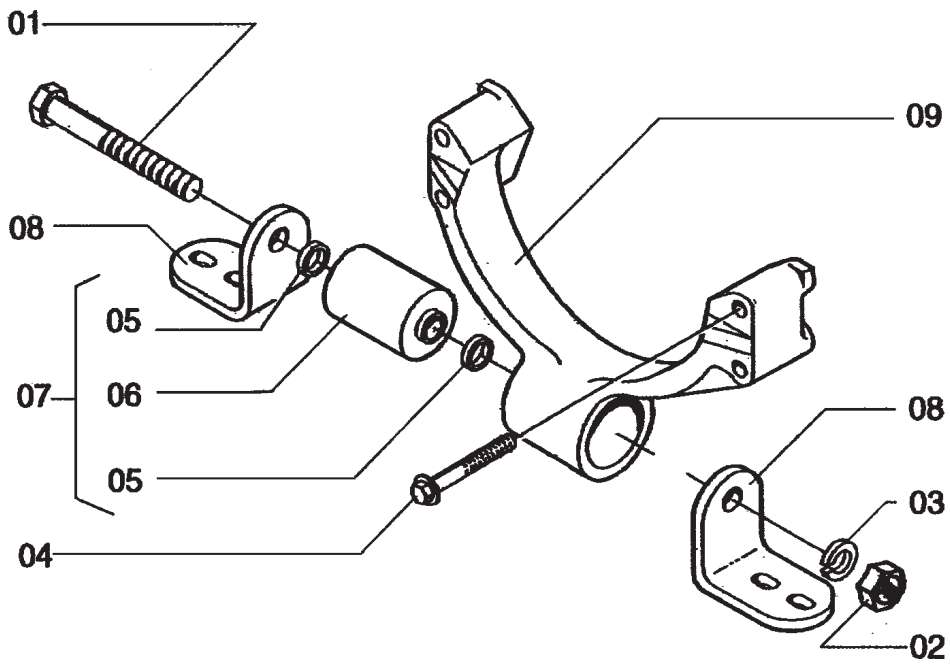

ITEM	PEÇA Nº	QTDE.	COD.	DESCRIÇÃO	DESCRIPCION
1	75311089	1	040V	PARAFUSO	TORNILLO
2	75311090	1	010D	PORCA	TUERCA
3	75311091	1	131R	ARRUELA	ARANDELA
4	75311092	4	040V	PARAFUSO	TORNILLO
5	75311093	2	075D	ESPAÇADOR	SEPARADOR
6	75311095	1	345C	COXIM	COJIN
7	75311094	1	300S	SUPORTE	SOPORTE
8	75311097	2	300S	SUPORTE	SOPORTE
9	75311096	1	300S	SUPORTE	SOPORTE

SUPORTE DO MOTOR
SOPORTE DEL MOTOR

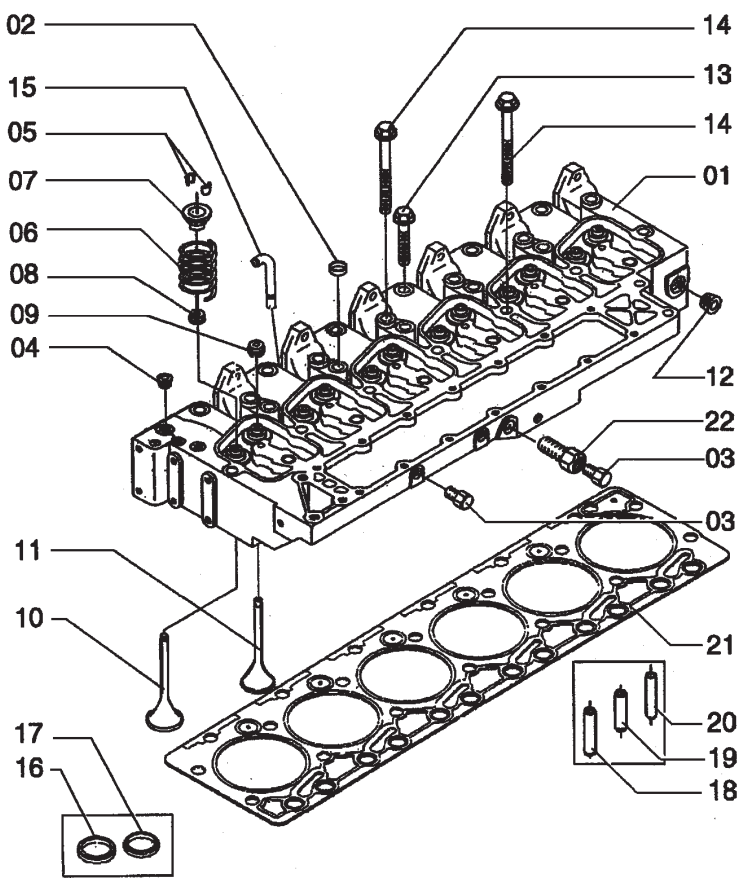

ITEM	PEÇA Nº	QTDE.	COD.	DESCRIÇÃO	DESCRIPCION
1	75311183	1	113T	CABEÇOTE	CULATA
2	75288020	4	045A	ANEL	ARO
3	75208135	3	050T	BUJÃO	TAPON
4	75208117	5	050T	BUJÃO	TAPON
5	75288021	12	050N	TRAVA	SEGURO
6	75311186	12	100M	MOLA	MUELLE
7	75311631	12	060S	PRATO	ARANDELA
8	75288027	6	122G	RETENTOR	JUNTA
9	75288027	6	122G	RETENTOR	JUNTA
10	75311184	6	111V	VÁLVULA ADMISS	VALVULA
11	75311185	6	112V	VÁLVULA ESCAPE	VALVULA DESC.
12	75208320	1	050T	BUJÃO	TAPON
13	75288028	6	040V	PARAFUSO	TORNILLO
14	75288029	14	040V	PARAFUSO	TORNILLO
15	75311187	1	145S	RESPIRO	RESPIRADERO
16	75288033	1	069S	SEDE	ASIENTO
17	75288034	1	069S	SEDE	ASIENTO
18	75288035	1	145G	GUIA	GUIA
19	75288036	1	145G	GUIA	GUIA
20	75288037	1	145G	GUIA	GUIA
21	75288030	1	120G	JUNTA	JUNTA PLANA

CABEÇOTE DO MOTOR
CULATA

A1.01 | 1

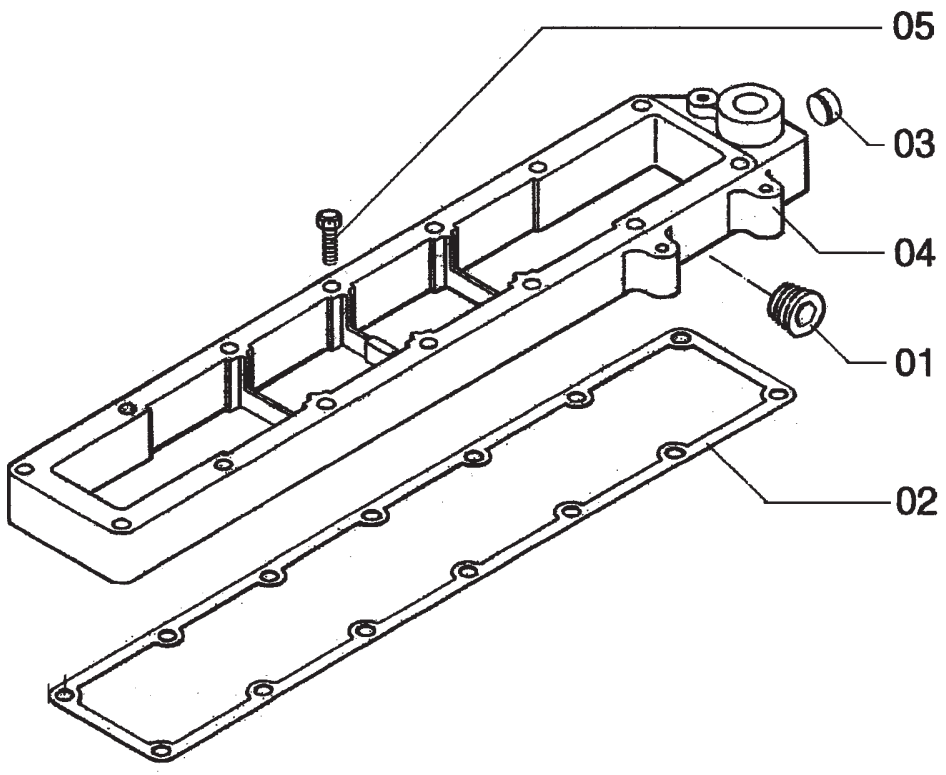

ITEM	PEÇA Nº	QTDE.	COD.	DESCRIÇÃO	DESCRIPCION
1	75206804	1	050T	BUJÃO	TAPON
2	75287976	1	120G	JUNTA	JUNTA PLANA
3	75287883	2	050T	BUJÃO	TAPON
4	75311050	1	020R	CONEXÃO	RACOR
5	75286074	1	040V	PARAFUSO	TORNILLO

ENTRADA DE AR
ENTRADA DE AIRE

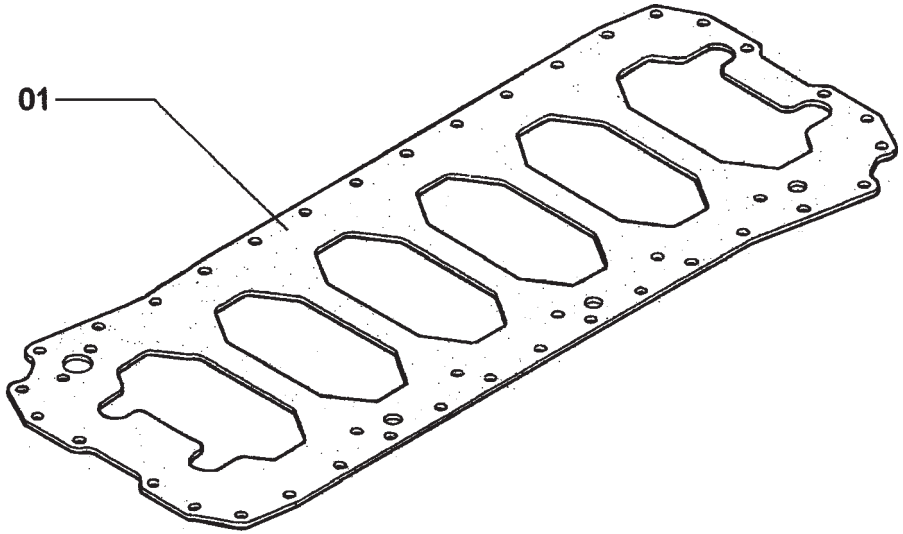

ITEM	PEÇA Nº	QTDE.	COD.	DESCRIÇÃO	DESCRIPCION
1	75311167	1	120G	JUNTA	JUNTA PLANA

JUNTA DO BLOCO DO MOTOR
JUNTA DEL BLOQUE DE CILINDROS

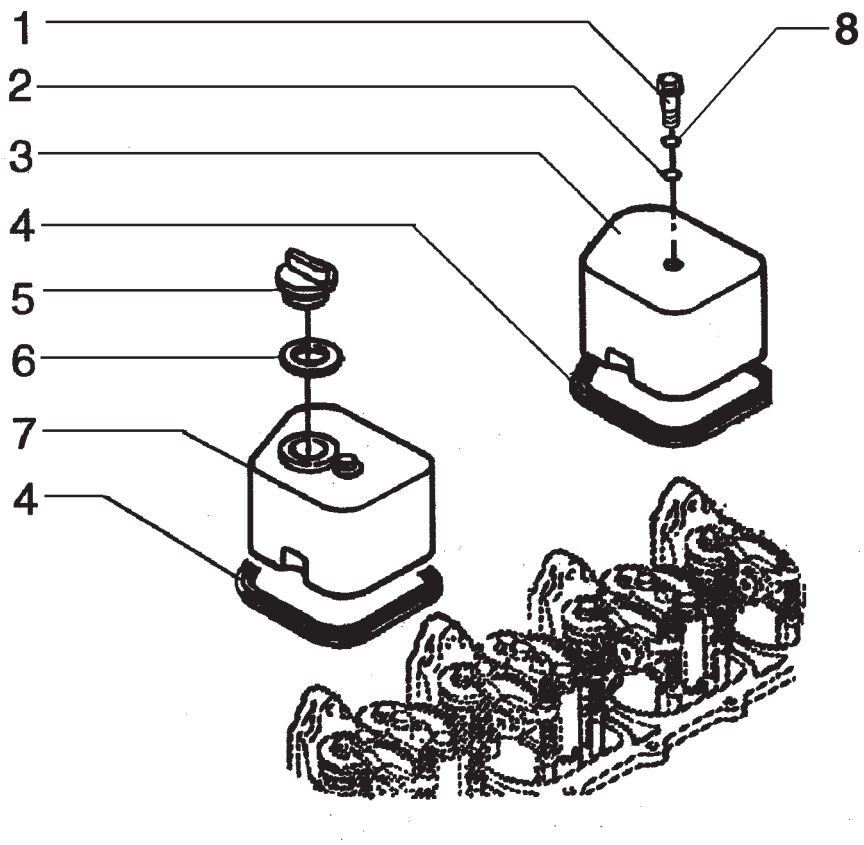

ITEM	PEÇA Nº	QTDE.	COD.	DESCRIÇÃO	DESCRIPCION
1	75287967	6	040V	PARAFUSO	TORNILLO
2	71100244	6	055A	ANEL DE VEDAÇÃO	JUNTA HERMETICA
3	75287968	5	265C	TAMPA	TAPA
4	75287966	6	120G	JUNTA	JUNTA PLANA
5	75287971	1	265C	TAMPA	TAPA
6	75287970	1	122G	RETENTOR	JUNTA
7	75287969	1	265C	TAMPA	TAPA
8	71100245	6	131R	ARRUELA	ARANDELA

TAMPA DO CABEÇOTE
TAPAS DEL CULATA

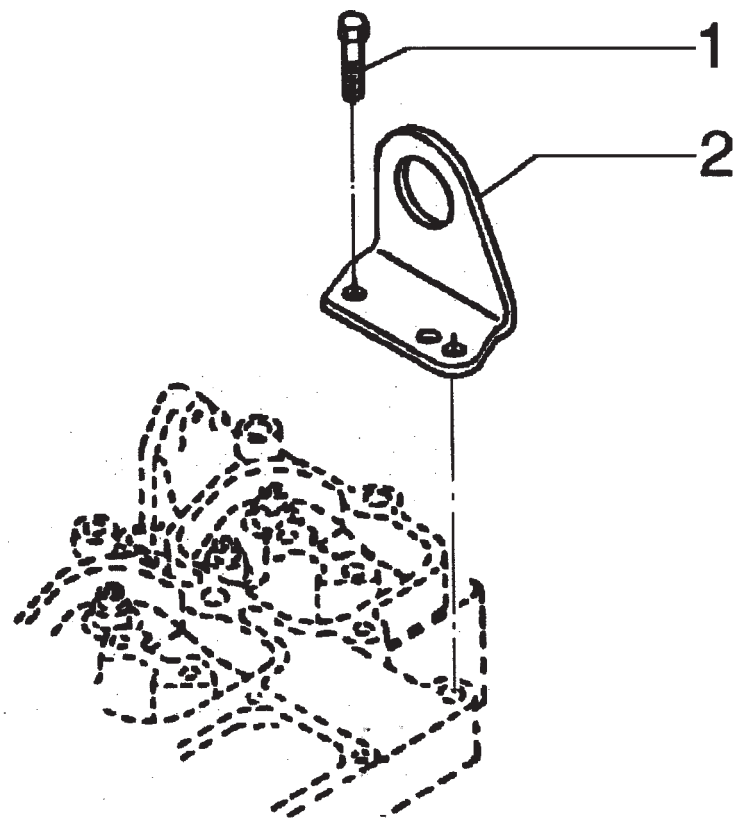

ITEM	PEÇA Nº	QTDE.	COD.	DESCRIÇÃO	DESCRIPCION
1	75287891	2	040V	PARAFUSO	TORNILLO
2	75287890	1	300S	SUPORTE	SOPORTE

SUPORTE DE LEVANTAMENTO
SOPORTE DE ELEVACION

A1.01 | 5

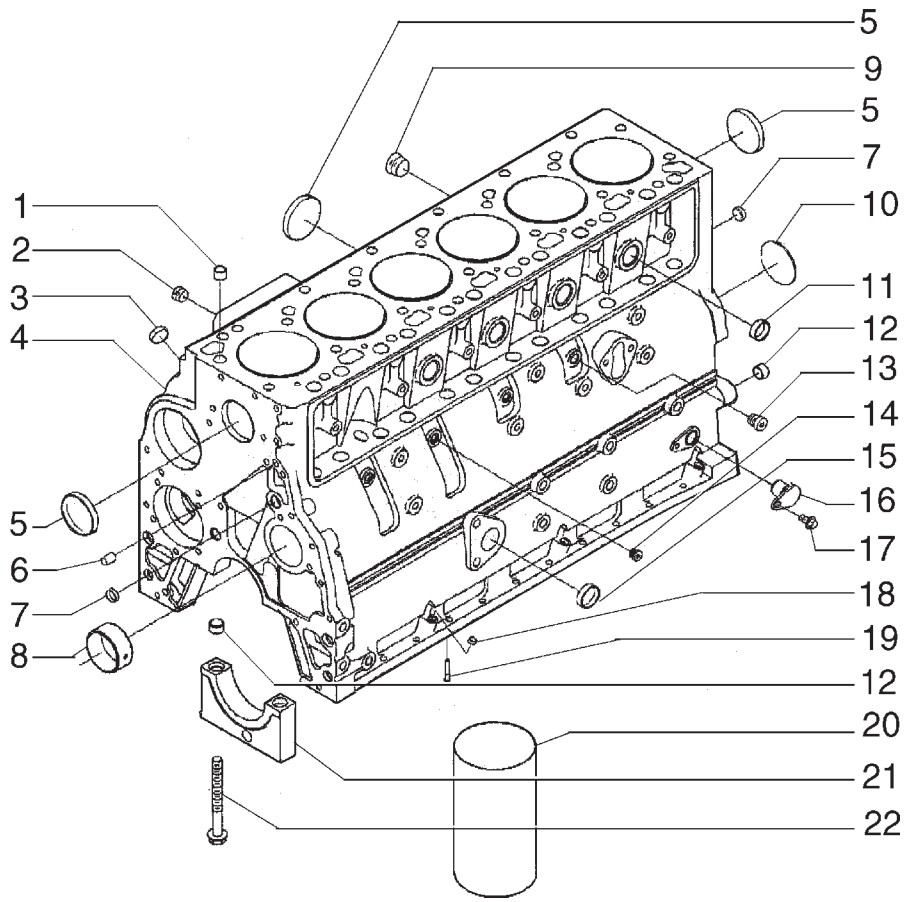

ITEM	PEÇA Nº	QTDE.	COD.	DESCRIÇÃO	DESCRIPCION
1	75287927	2	045A	ANEL	ARO
2	75208117	1	050T	BUJÃO	TAPON
3	75287930	3	026T	TAMPÃO	TOPE DE GOMA
4	75312559	1	020B	BLOCO DO MOTOR	BLOQUE CILINDR.
5	75312133	5	050T	BUJÃO	TAPON
6	75208120	2	080P	PINO	BULON
7	75287883	3	050T	BUJÃO	TAPON
8	75312560	1	095B	BUCHA	BUJE
8	75312566	1	095B	BUCHA	BUJE
8	75312567	1	095B	BUCHA	BUJE
9	75208320	1	050T	BUJÃO	TAPON
10	75287929	1	026T	TAMPÃO	TOPE DE GOMA
11	75287924	4	050T	BUJÃO	TAPON
12	75287925	2	045A	ANEL	ARO
13	75312561	1	050T	BUJÃO	TAPON
14	75312562	3	050T	BUJÃO	TAPON
15	75287932	1	045A	ANEL	ARO
16	75312563	1	050T	BUJÃO	TAPON
17	75208294	1	040V	PARAFUSO	TORNILLO
18	75286111	3	050T	BUJÃO	TAPON
19	75287928	6	406S	NEBULIZADOR	TOBERA
20	75287931	6	035C	CAMISA CILINDRO	CAMISA CILINDRO
21	75312564	7	079L	MANCAL	LUNETA
22	75312565	14	040V	PARAFUSO	TORNILLO

BLOCO DE CILINDROS
BLOQUE DE CILINDROS

A1.01 | 6

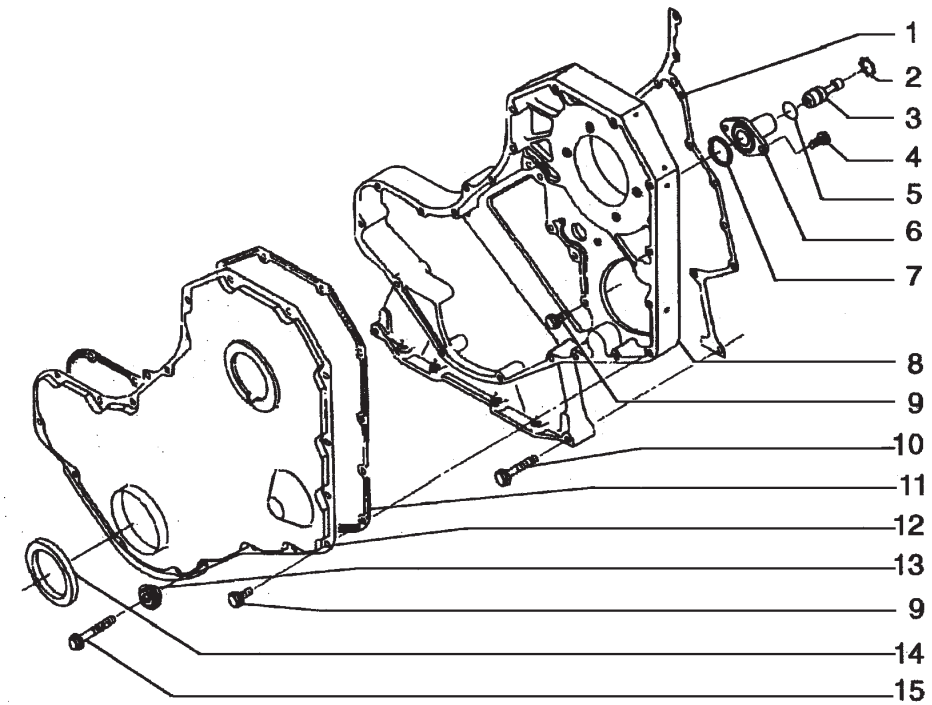

ITEM	PEÇA Nº	QTDE.	COD.	DESCRIÇÃO	DESCRIPCION
1	75288009	1	120G	JUNTA	JUNTA PLANA
2	75208164	1	045A	ANEL	ARO
3	75208165	1	080P	PINO	BULON
4	75208166	2	040V	PARAFUSO	TORNILLO
5	75208163	1	055A	ANEL DE VEDAÇÃO	JUNTA HERMETICA
6	75286664	1	035S	CARCAÇA	CAJA
7	75286100	1	123G	RETENTOR	EMPAQUETADURA
8	75311054	1	035S	CARCAÇA	CAJA
9	75287961	16	040V	PARAFUSO	TORNILLO
10	75206847	10	040V	PARAFUSO	TORNILLO
11	75288008	1	120G	JUNTA	JUNTA PLANA
12	75288012	1	265C	TAMPA	TAPA
13	75311053	1	122G	RETENTOR	JUNTA
14	75288011	1	122G	RETENTOR	JUNTA
15	75288016	1	040V	PARAFUSO	TORNILLO

TAMPA DO BLOCO
TAPA DEL BLOQUE

A1.02 | 1

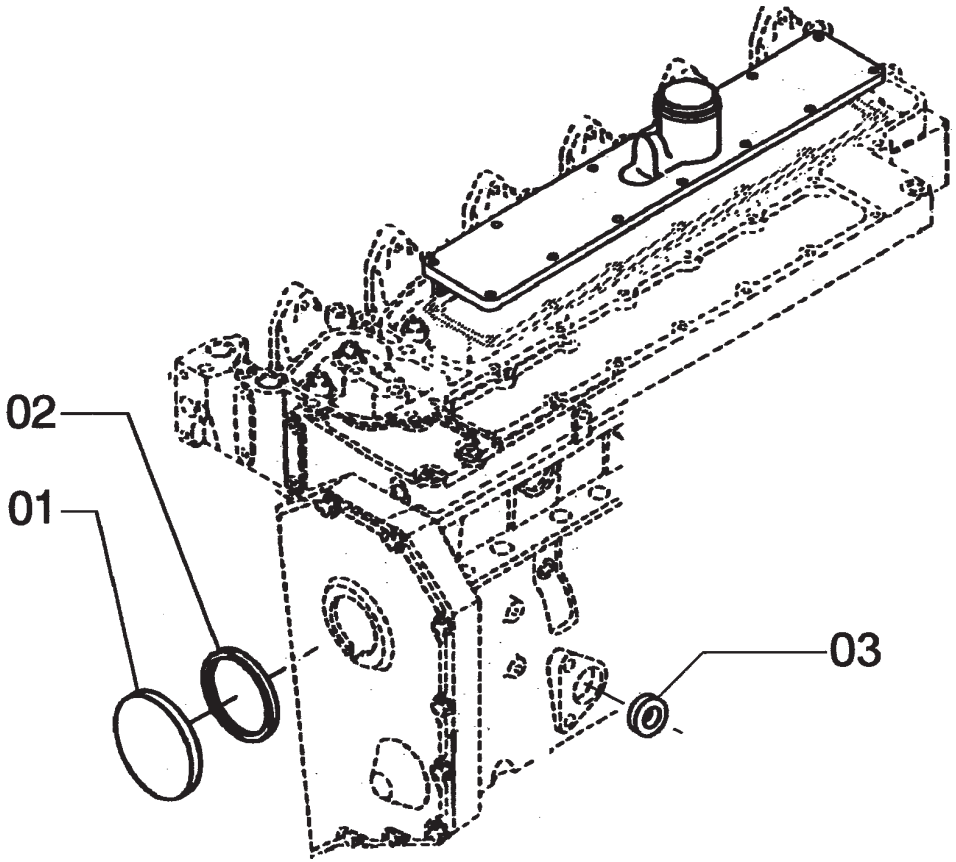

ITEM	PEÇA Nº	QTDE.	COD.	DESCRIÇÃO	DESCRIPCION
1	75208189	1	265C	TAMPA	TAPA
2	75208188	1	055A	ANEL DE VEDAÇÃO	JUNTA HERMETICA
3	75287932	1	045A	ANEL	ARO

TAMPA E JUNTA
JUNTA Y TAPA

A1.02 | 2

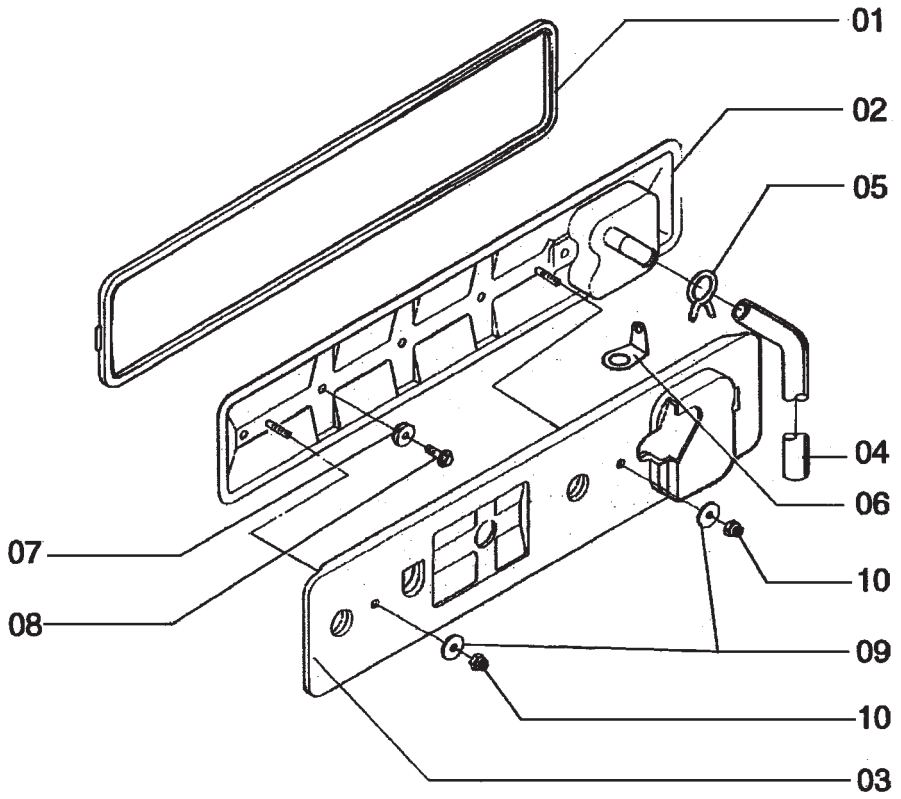

ITEM	PEÇA Nº	QTDE.	COD.	DESCRIÇÃO	DESCRIPCION
1	75287946	1	120G	JUNTA	JUNTA PLANA
2	75311074	1	265C	TAMPA	TAPA
3	75311165	1	265C	TAMPA	TAPA
4	75311073	1	285T	MANGUEIRA	MANGA
5	75287951	1	031F	ABRAÇADEIRA	ABRAZADERA
6	75311166	1	300S	SUPORTE	SOPORTE
7	75288527	6	131R	ARRUELA	ARANDELA
8	75208294	4	040V	PARAFUSO	TORNILLO
9	75286110	2	131R	ARRUELA	ARANDELA
10	75311636	2	010D	PORCA	TUERCA

TAMPA E RESPIRO
TAPA Y RESPIRADERO

A1.02 | 3

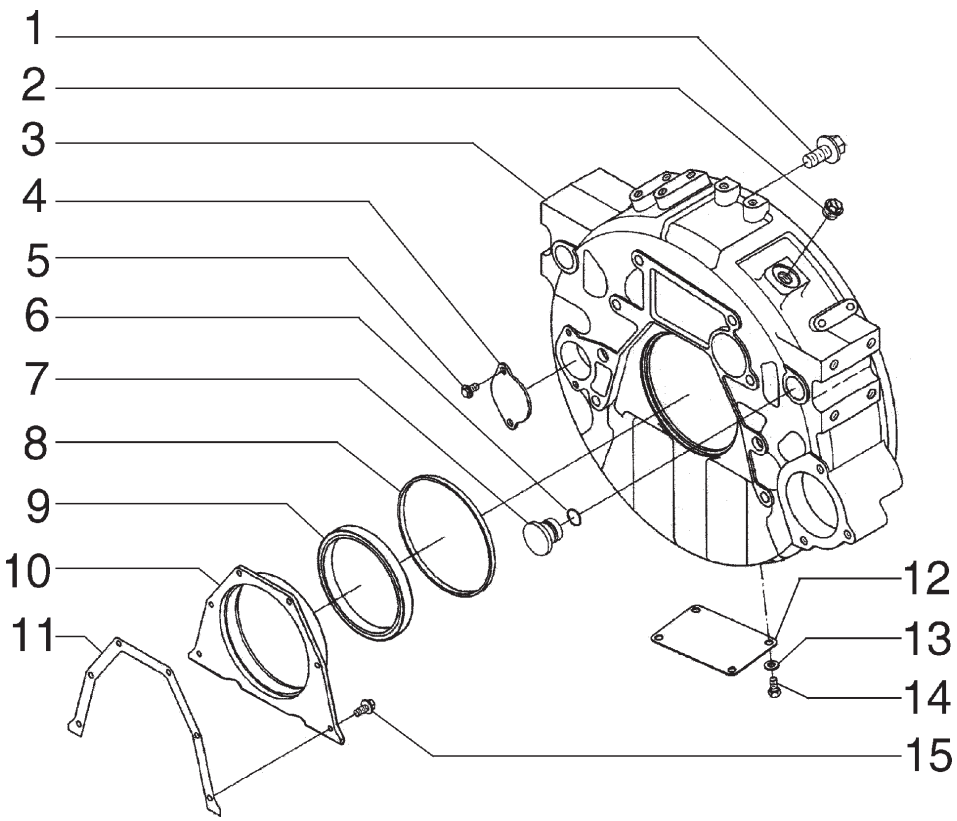

ITEM	PEÇA Nº	QTDE.	COD.	DESCRIÇÃO	DESCRIPCION
1	75287983	8	040V	PARAFUSO	TORNILLO
2	75208179	1	050T	BUJÃO	TAPON
3	75311123	1	035S	CARCAÇA	CAJA
4	75287984	1	265C	TAMPA	TAPA
5	75287961	2	040V	PARAFUSO	TORNILLO
6	75206842	1	158G	O'RING	JUNTA TORICA
7	75208183	1	050T	BUJÃO	TAPON
8	75208192	1	158G	O'RING	JUNTA TORICA
9	75289649	1	122G	RETENTOR	JUNTA
10	75287987	1	265C	TAMPA	TAPA
11	75287986	1	120G	JUNTA	JUNTA PLANA
12	75311122	1	265C	TAMPA	TAPA
13	75311105	4	131R	ARRUELA	ARANDELA
14	75311121	4	040V	PARAFUSO	TORNILLO
15	75286074	6	040V	PARAFUSO	TORNILLO

CARCAÇA DO VOLANTE
CAJA DEL VOLANTE

A1.02 | 4

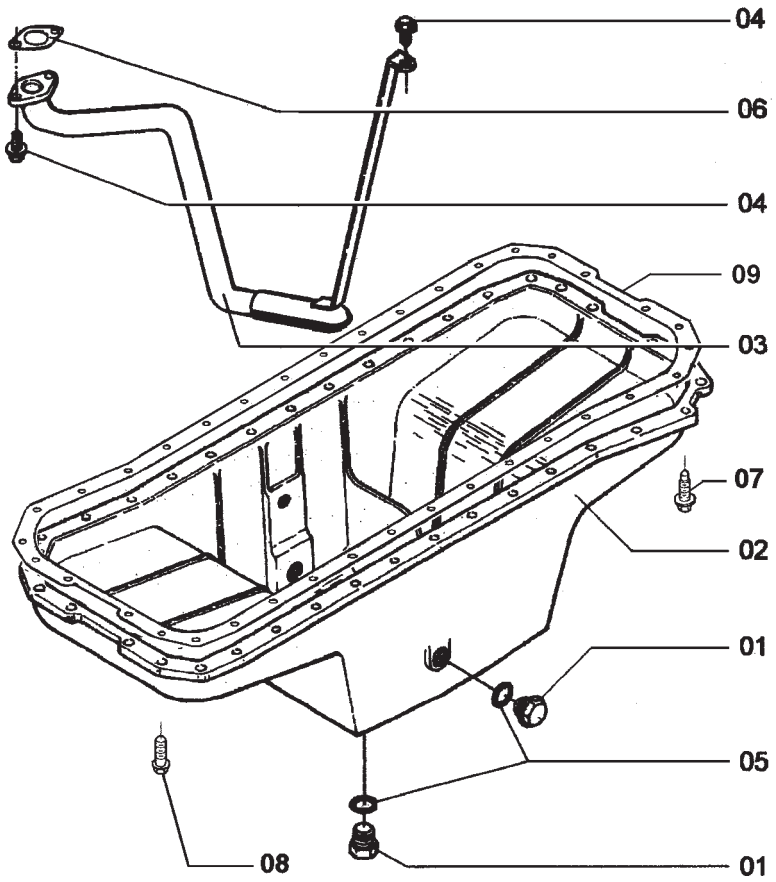

ITEM	PEÇA Nº	QTDE.	COD.	DESCRIÇÃO	DESCRIPCION
1	75311168	2	050T	BUJÃO	TAPON
2	75311169	1	275C	CARTER	CARTER ACEITE
3	75311170	1	193T	TUBO	TUBO
4	75208153	1	040V	PARAFUSO	TORNILLO
5	75208158	2	055A	ANEL DE VEDAÇÃO	JUNTA HERMETICA
6	75287965	1	120G	JUNTA	JUNTA PLANA
7	75208174	36	040V	PARAFUSO	TORNILLO
8	75208953	2	040V	PARAFUSO	TORNILLO
9	75311800	1	120G	JUNTA	JUNTA PLANA

CARTER DE ÓLEO MOTOR
CARTER DE ACEITE

A1.02 | 5

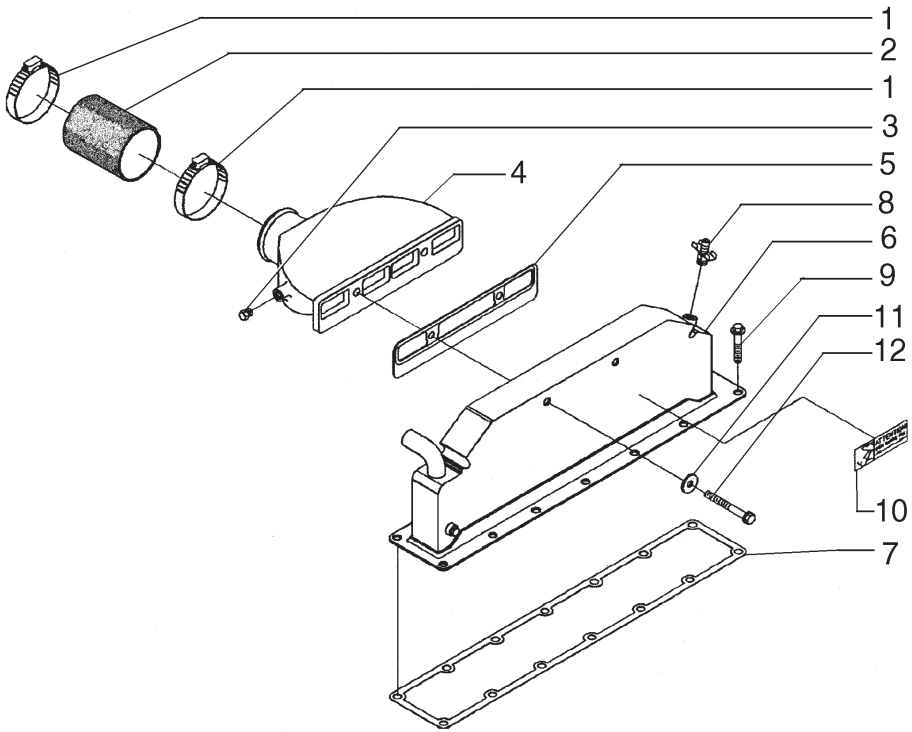

ITEM	PEÇA Nº	QTDE.	COD.	DESCRIÇÃO	DESCRIPCION
1	75208276	2	031F	ABRAÇADEIRA	ABRAZADERA
2	75286428	1	192T	MANGUEIRA	MANGA C/RACORDE
3	75208135	1	050T	BUJÃO	TAPON
4	75311731	1	294S	CAIXA DE ASP.	CALADOR DE ASPIR.
5	75311733	1	120G	JUNTA	JUNTA PLANA
6	75311732	1	025S	TROCADOR CALOR	CAMBIADOR CALOR
7	75287976	1	120G	JUNTA	JUNTA PLANA
8	75208335	1	150R	TORNEIRA	GRIFO
9	75311734	11	040V	PARAFUSO	TORNILLO
10	75311730	1	065T	ADESIVO	CALCOMANIA
11	75311728	2	131R	ARRUELA	ARANDELA
12	75311729	2	040V	PARAFUSO	TORNILLO

TROCADOR DE CALOR
CAMBIADOR DE CALOR

A1.02 | 6

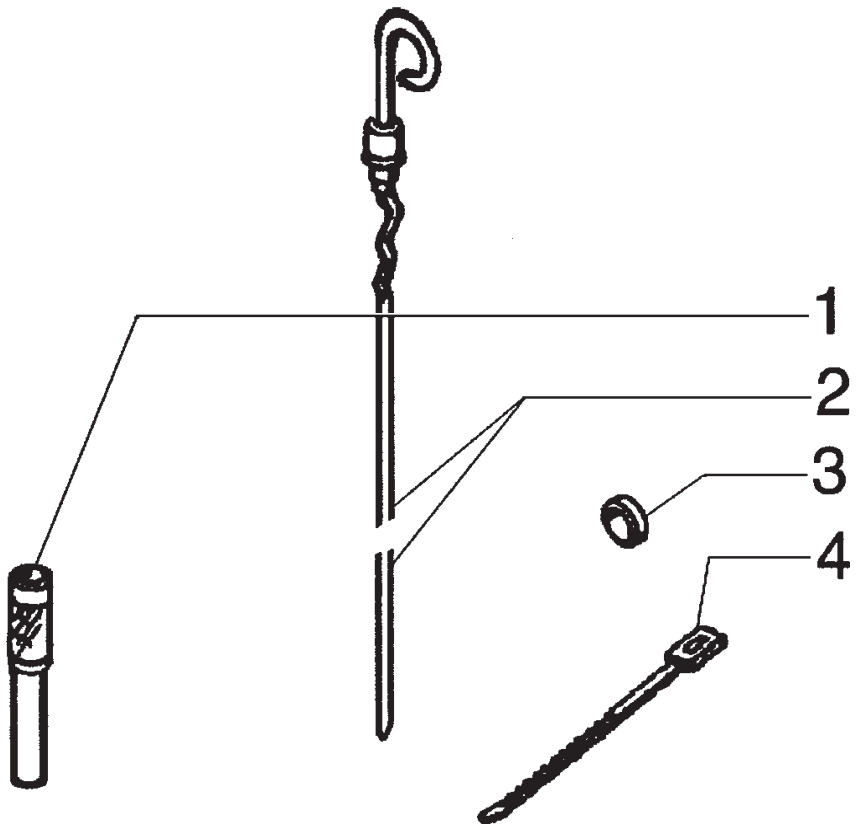

ITEM	PEÇA Nº	QTDE.	COD.	DESCRIÇÃO	DESCRIPCION
1	75312139	1	193T	TUBO	TUBO
2	75312140	1	091A	HASTE DE NIVEL	VARILLA NIVEL
3	75286111	1	050T	BUJÃO	TAPON
4	75312141	1	031F	ABRAÇADEIRA	ABRAZADERA

VARETA DE NÍVEL
VARILLA DE NIVEL

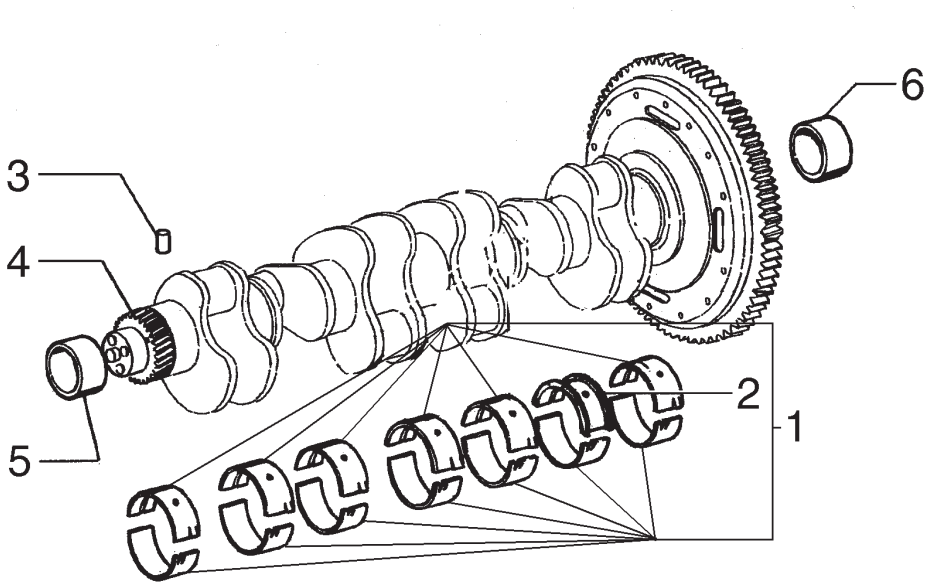

ITEM	PEÇA Nº	QTDE.	COD.	DESCRIÇÃO	DESCRIPCION
1	75288303	1	002K	KIT STD.	JUEGO STD.
1	75288304	1	002K	KIT 0,25MM	JUEGO 0,25MM
1	75288305	1	002K	KIT 0,50MM	JUEGO 0,50MM
1	75288306	1	002K	KIT 0,75MM	JUEGO 0,75MM
1	75288307	1	002K	KIT 1,00MM	JUEGO 1,00MM
2	75288314	1	095B	BUCHA STD.	BUJE STD.
2	75288317	1	095B	BUCHA 0,25MM	BUJE 0,25MM
2	75311062	1	095B	BUCHA 0,50MM	BUJE 0,50MM
2	71100440	1	095B	BUCHA 0,75MM	BUJE 0,75MM
2	75311068	1	095B	BUCHA 1,00MM	BUJE 1,00MM
2	75288308	1	095B	BUCHA 0,50MM *	BUJE 0,50MM *
2	75288309	1	095B	BUCHA 1,00MM **	BUJE 1,00MM **
3	75208356	1	080P	PINO	BULON
4	75288302	1	050I	ENGRENAGEM	CORONA
5	75288310	1	095B	BUCHA	BUJE
6	75286656	1	030M	LUVA	MANGUITO

* BRONZINA PARA CORREÇÃO DE FOLGA AXIAL DE 0,50MM
** BRONZINA PARA CORREÇÃO DE FOLGA AXIAL DE 1,00MM

BRONZINAS DO VIRABREQUIM
CIGUENAL

A1.03 | 1

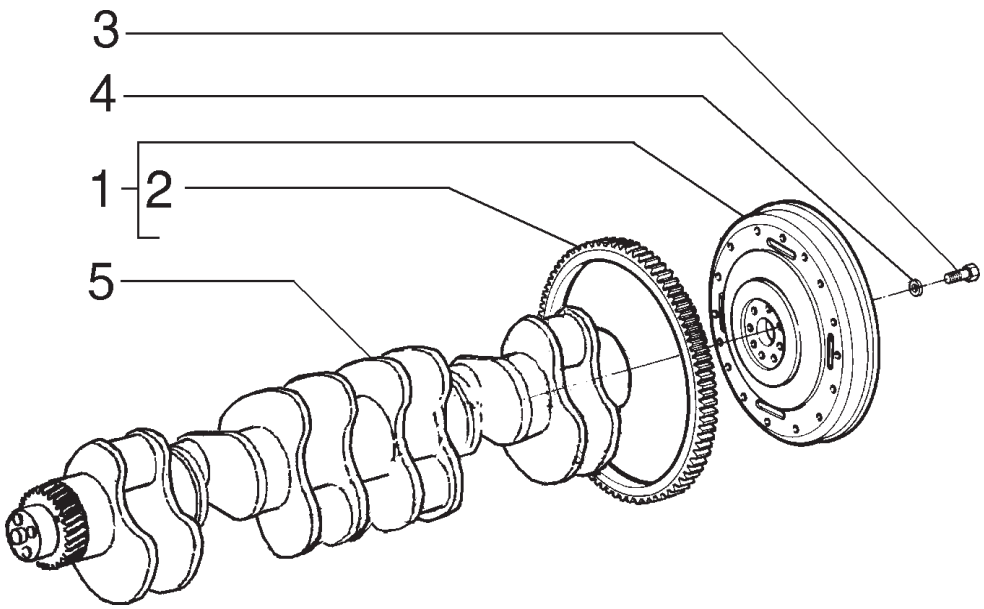

ITEM	PEÇA Nº	QTDE.	COD.	DESCRIÇÃO	DESCRIPCION
1	75311158	1	048V	VOLANTE MOTOR	VOLANTE
2	75311159	1	312C	CREMALHEIRA	CREMALLERA
3	75208362	8	040V	PARAFUSO	TORNILLO
4	75208363	8	131R	ARRUELA	ARANDELA
5	71100438	1	018A	VIRABREQUIM	CRANKSHAFT

VOLANTE DO MOTOR
VOLANTE DEL MOTOR

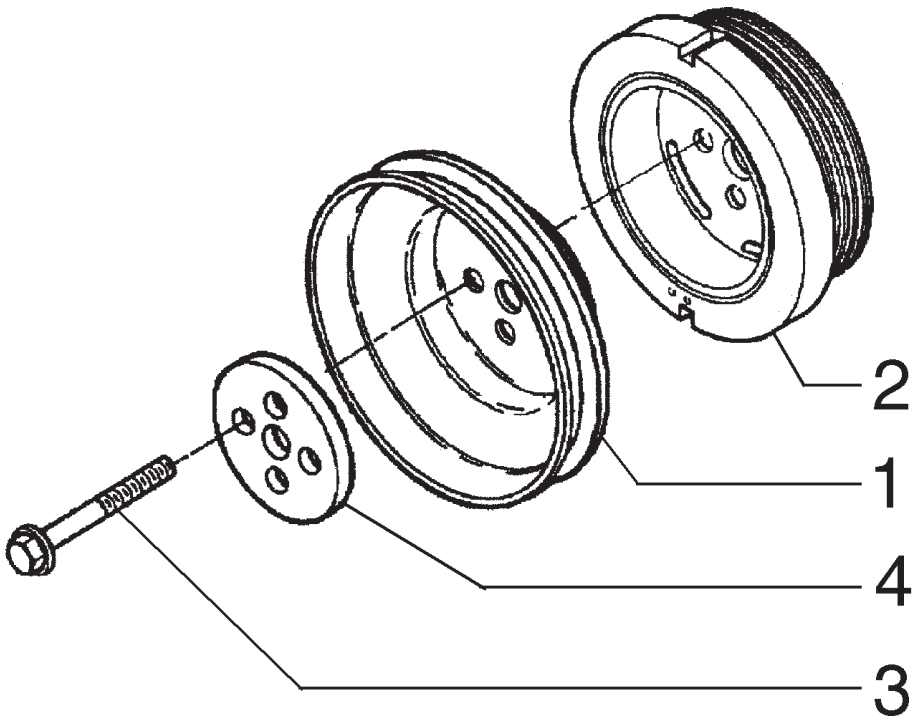

ITEM	PEÇA Nº	QTDE.	COD.	DESCRIÇÃO	DESCRIPCION
1	75288640	1	230P	POLIA	POLEA
2	75311078	1	164S	AMORT. VIBRAC.	AMORT. VIBRAC.
3	75287955	4	040V	PARAFUSO	TORNILLO
4	75311079	1	105P	CHAPA	PLACA

ANTIVIBRADOR
ANTIVIBRADOR

A1.04 | 1

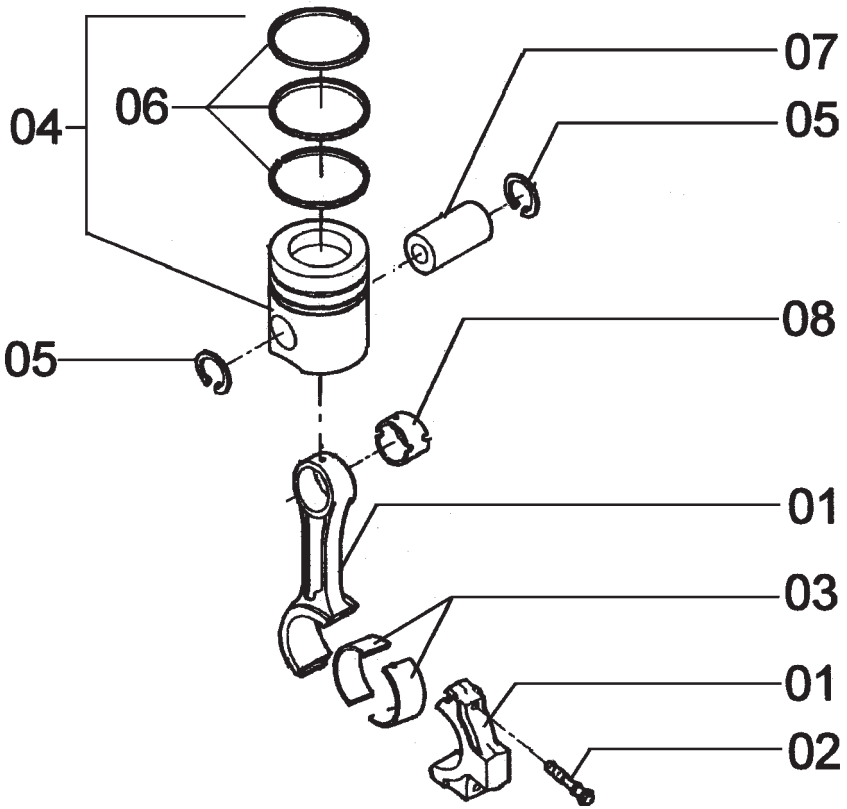

ITEM	PEÇA Nº	QTDE.	COD.	DESCRIÇÃO	DESCRIPCION
1	75287903	6	051B	BIELA DO MOTOR	BIELA
2	75287905	2	040V	PARAFUSO	TORNILLO
3	75287906	12	096S	SEMI-BUCHA STD.	CASQUILLO STD.
3	75287911	12	096S	SEMI-BUCHA 0,25	CASQUILLO 0,25MM
3	75287912	12	096S	SEMI-BUCHA 0,50	CASQUILLO 0,50MM
3	75287913	12	096S	SEMI-BUCHA 0,75	CASQUILLO 0,75MM
3	75287914	12	096S	SEMI-BUCHA 1,00	CASQUILLO 1,00MM
4	75311171	6	002K	KIT	JUEGO
4	75311174	6	002K	KIT	JUEGO
4	75311175	6	002K	KIT	JUEGO
4	75311176	6	002K	KIT 0,50MM	JUEGO 0,50MM
4	75311178	6	002K	KIT 1,00MM	JUEGO 1,00MM
5	75311637	2	187A	ANEL ELÁSTICO	ANILLO ELASTICO
6	75311172	1	A061	ANEIS SEGMENTO	AROS DE EMBOLO
6	75311177	1	A061	ANEIS SEGMENTO	AROS DE EMBOLO
7	75311638	6	080P	PINO	BULON
8	75311139	1	095B	BUCHA	BUJE

PISTÕES E BIELAS
EMBOLOS Y BIELAS

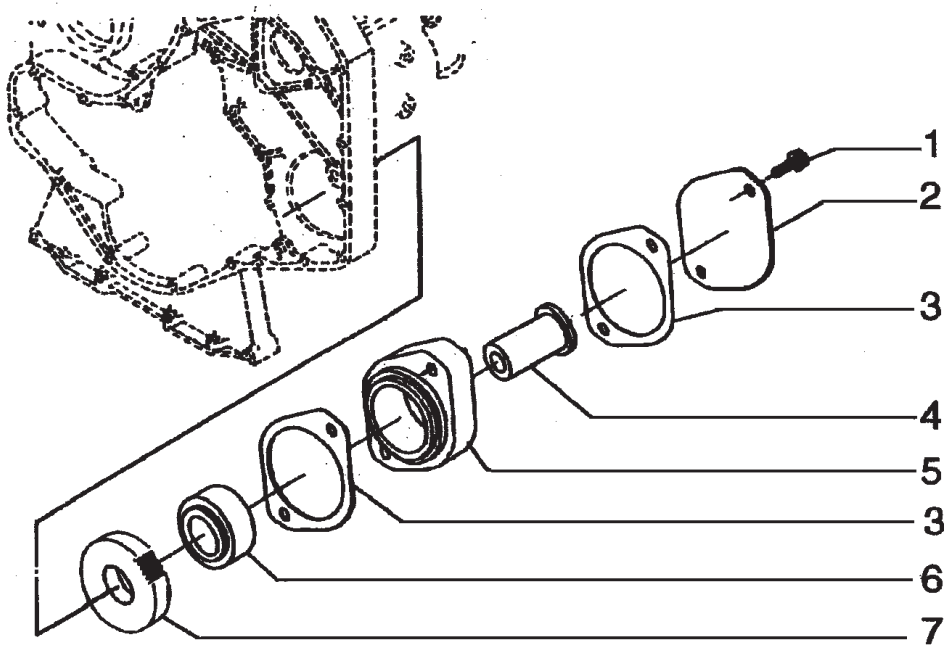

ITEM	PEÇA Nº	QTDE.	COD.	DESCRIÇÃO	DESCRIPCION
1	75208378	2	040V	PARAFUSO	TORNILLO
2	75286125	1	265C	TAMPA	TAPA
3	75311639	2	120G	JUNTA	JUNTA PLANA
4	75208355	1	016A	EIXO	ARBOL
5	75311080	1	075D	ESPAÇADOR	SEPARADOR
6	75208354	1	341C	ROLAMENTO	RODAMIENTO
7	75208353	1	050I	ENGRENAGEM	CORONA

ADAPTADOR DO COMANDO DE ACESSORIOS
ADAPTADOR DEL MANDO DE ACCESORIOS

A1.06 | 1

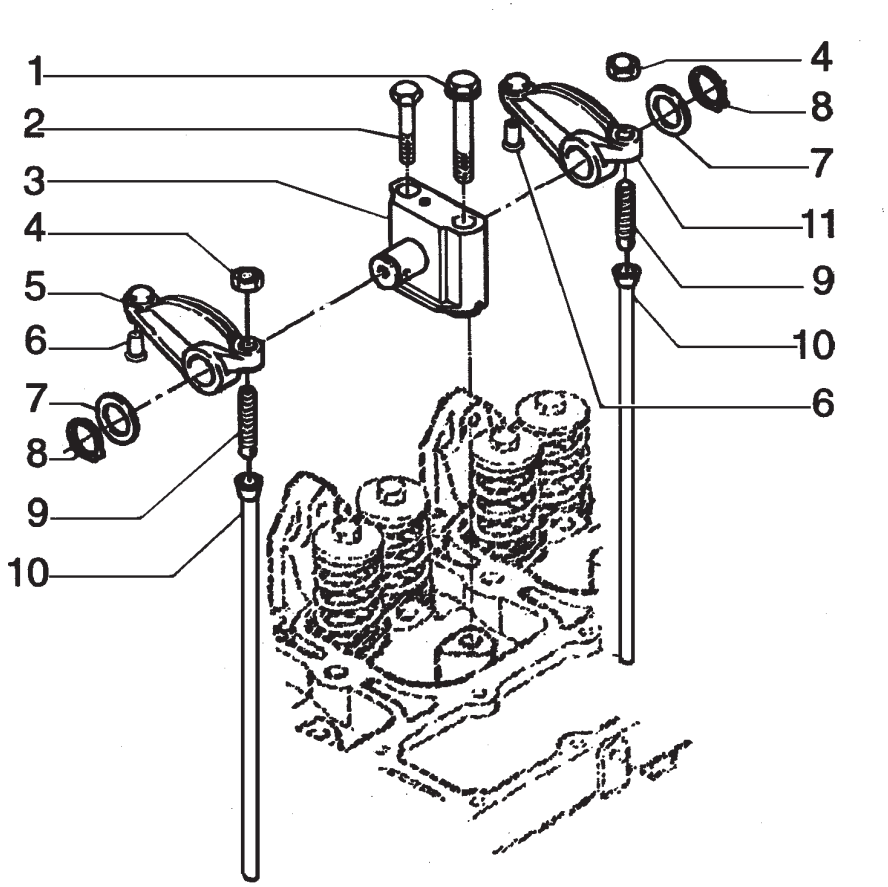

ITEM	PEÇA Nº	QTDE.	COD.	DESCRIÇÃO	DESCRIPCION
1	75287901	6	040V	PARAFUSO	TORNILLO
2	75286628	6	040V	PARAFUSO	TORNILLO
3	75311051	6	300S	SUPORTE	SOPORTE
4	75288673	12	010D	PORCA	TUERCA
5	75311052	6	055B	BALANCIM	BALANCIN
6	75287998	12	080P	PINO	BULON
7	75287898	12	131R	ARRUELA	ARANDELA
8	75287899	12	187A	ANEL ELÁSTICO	ANILLO ELASTICO
9	75289666	12	210P	PRISIONEIRO	ESPARRAGO
10	75287902	12	090A	HASTE	VARILLA
11	75287897	6	055B	BALANCIM	BALANCIN

DISTRIBUIÇÃO
DISTRIBUCION

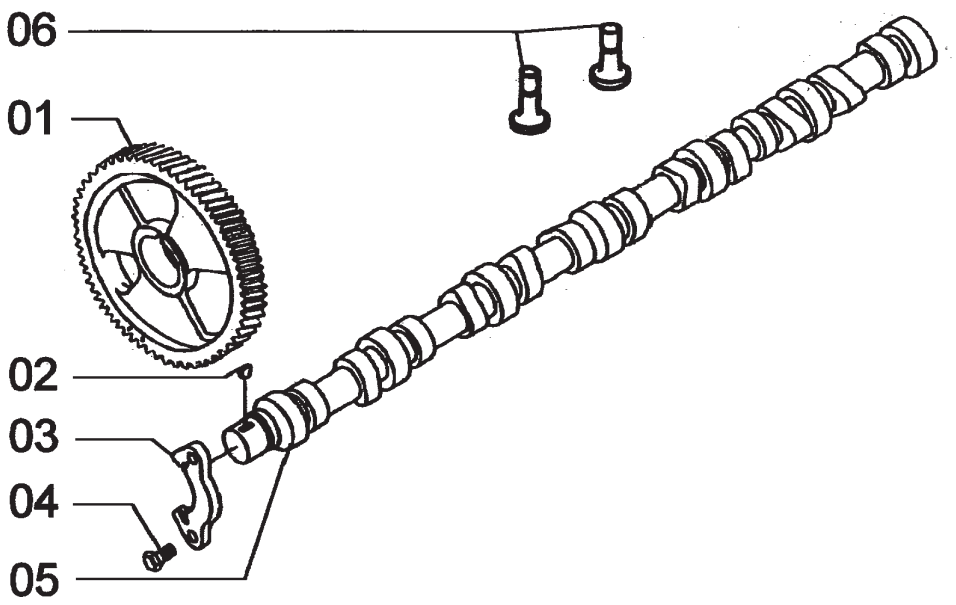

ITEM	PEÇA Nº	QTDE.	COD.	DESCRIÇÃO	DESCRIPCION
1	75287958	1	050I	ENGRENAGEM	CORONA
2	75287957	1	060L	CHAVETA	CHAVETA
3	75287959	1	300S	SUPORTE	SOPORTE
4	75286076	2	040V	PARAFUSO	TORNILLO
5	75311180	1	008A	EIXO DE COMANDO	ARBOL DE MANDO
6	75288297	12	240P	TUCHO	EMPUJADOR

DISTRIBUIÇÃO
DISTRIBUCION

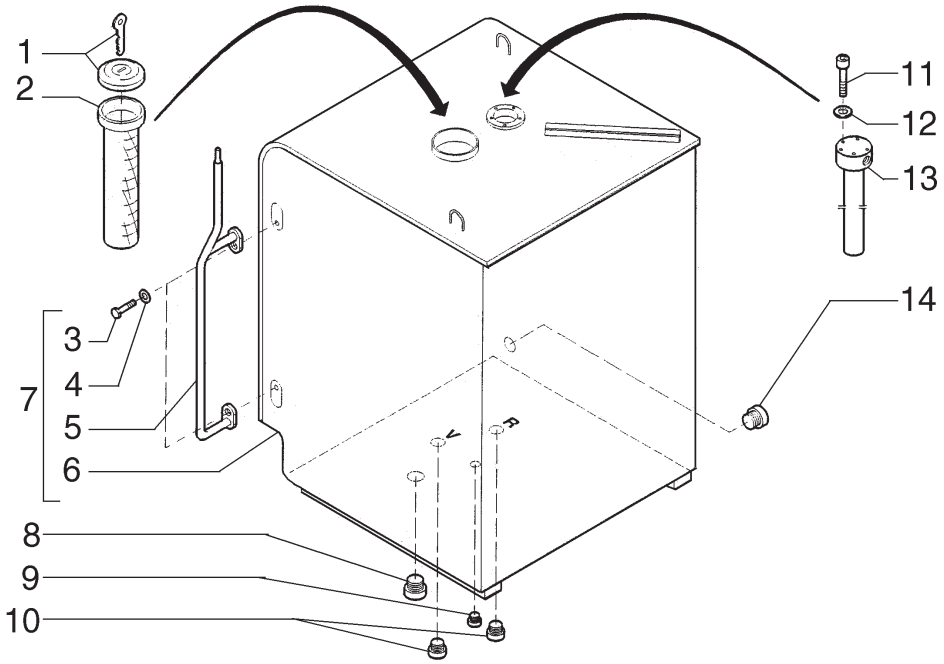

ITEM	PEÇA Nº	QTDE.	COD.	DESCRIÇÃO	DESCRIPCION
1	73177174	1	265C	TAMPA	TAPA
2	73170691	1	065F	FILTRO	FILTRO
3	10979231	2	040V	PARAFUSO	TORNILLO
4	14496621	2	131R	ARRUELA	ARANDELA
5	75256674	1	020M	ALÇA	MANIJA
6	75256671	1	114S	RESERVATORIO	DEPOSITO
7	75256672	1	114S	RESERVATORIO	DEPOSITO
8	75256738	1	050T	BUJÃO	TAPON
9	75256739	1	050T	BUJÃO	TAPON
10	75256715	2	050T	BUJÃO	TAPON
11	14358731	5	040V	PARAFUSO	TORNILLO
12	14496321	5	131R	ARRUELA	ARANDELA
13	73186226	1	035I	INDICADOR	INDICADOR
14	75256737	1	050T	BUJÃO	TAPON

RESERVATÓRIO DE COMBUSTÍVEL
DEPOSITO DE COMBUSTIBLE

A2.01 | 1

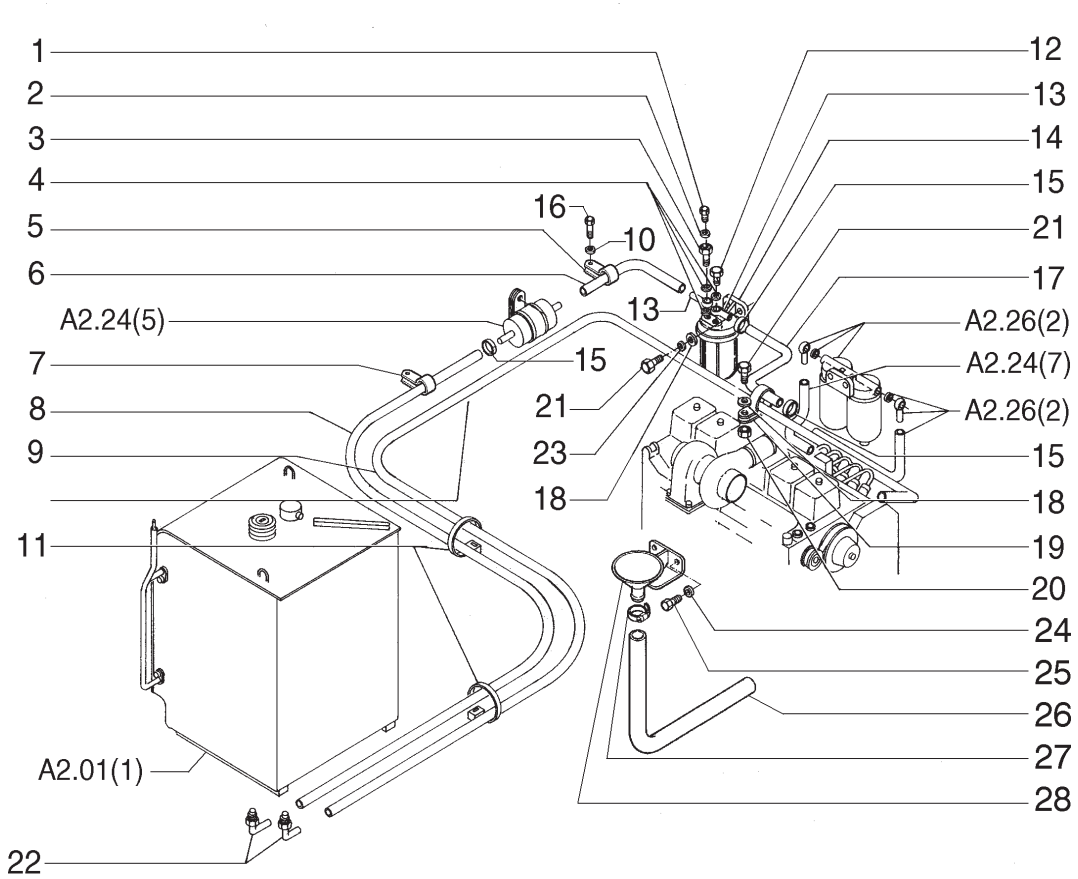

ITEM	PEÇA Nº	QTDE.	COD.	DESCRIÇÃO	DESCRIPCION
1	75288852	1	050T	BUJÃO	TAPON
2	75288851	1	122G	RETENTOR	JUNTA
3	75288850	1	020R	CONEXÃO	RACOR
4	10279985	4	055A	ANEL DE VEDAÇÃO	JUNTA HERMETICA
5	70925621	1	031F	ABRAÇADEIRA	ABRAZADERA
6	75320251	1	192T	MANGUEIRA	MANGA C/RACORDE
7	70927390	1	031F	ABRAÇADEIRA	ABRAZADERA
8	75284056	1	192T	MANGUEIRA	MANGA C/RACORDE
9	75284059	1	192T	MANGUEIRA	MANGA C/RACORDE
10	14496621	2	131R	ARRUELA	ARANDELA
11	75284071	12	031F	ABRAÇADEIRA	ABRAZADERA
12	10184058	1	020R	CONEXÃO	RACOR
13	591685	2	020R	CONEXÃO	RACOR
14	75250573	1	065F	FILTRO	FILTRO
15	70929402	8	031F	ABRAÇADEIRA	ABRAZADERA
16	11106031	2	040V	PARAFUSO	TORNILLO
17	75320253	1	192T	MANGUEIRA	MANGA C/RACORDE
18	12646721	3	131R	ARRUELA	ARANDELA
19	70927312	1	031F	ABRAÇADEIRA	ABRAZADERA
20	16102321	1	010D	PORCA	TUERCA
21	16043631	3	040V	PARAFUSO	TORNILLO
22	75257162	2	020R	CONEXÃO	RACOR
23	10615679	2	131R	ARRUELA	ARANDELA
24	10615779	2	170R	ARRUELA PRESSÃO	ARANDELA ELAST.
25	11106231	2	040V	PARAFUSO	TORNILLO
26	75320256	1	192T	MANGUEIRA	MANGA C/RACORDE
27	70922660	1	031F	ABRAÇADEIRA	ABRAZADERA
28	75320286	1	020I	FUNIL	EMBUDO

TUBULAÇÃO DE COMBUSTÍVEL
TUBERIA DE COMBUSTIBLE

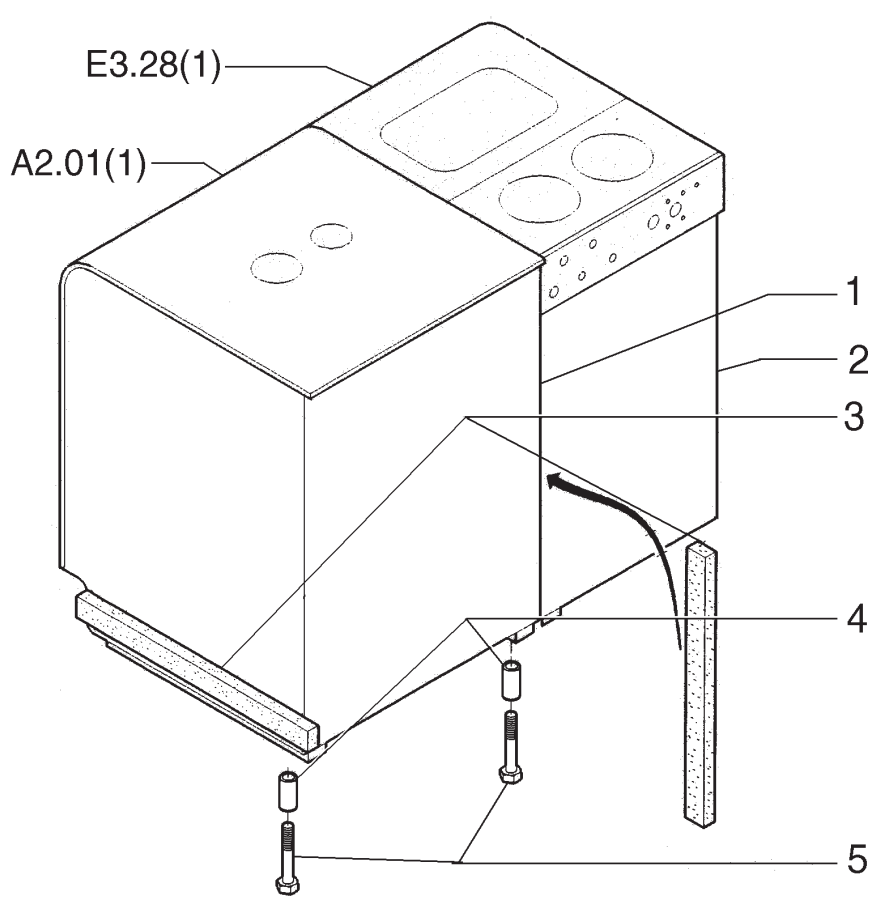

ITEM	PEÇA Nº	QTDE.	COD.	DESCRIÇÃO	DESCRIPCION
1	75256673	1	114S	RESERVATORIO	DEPOSITO COMB.
2	75256703	1	113S	RESERVATORIO	DEPOSITO ACEITE
3	75256744	2	122G	RETENTOR	JUNTA
4	75256743	8	075D	ESPAÇADOR	SEPARADOR
5	11119731	8	040V	PARAFUSO	TORNILLO

RESERVATÓRIO DE COMBUSTÍVEL E HIDRÁULICO
DEPOSITO DE COMBUSTIBLE Y ACEITE

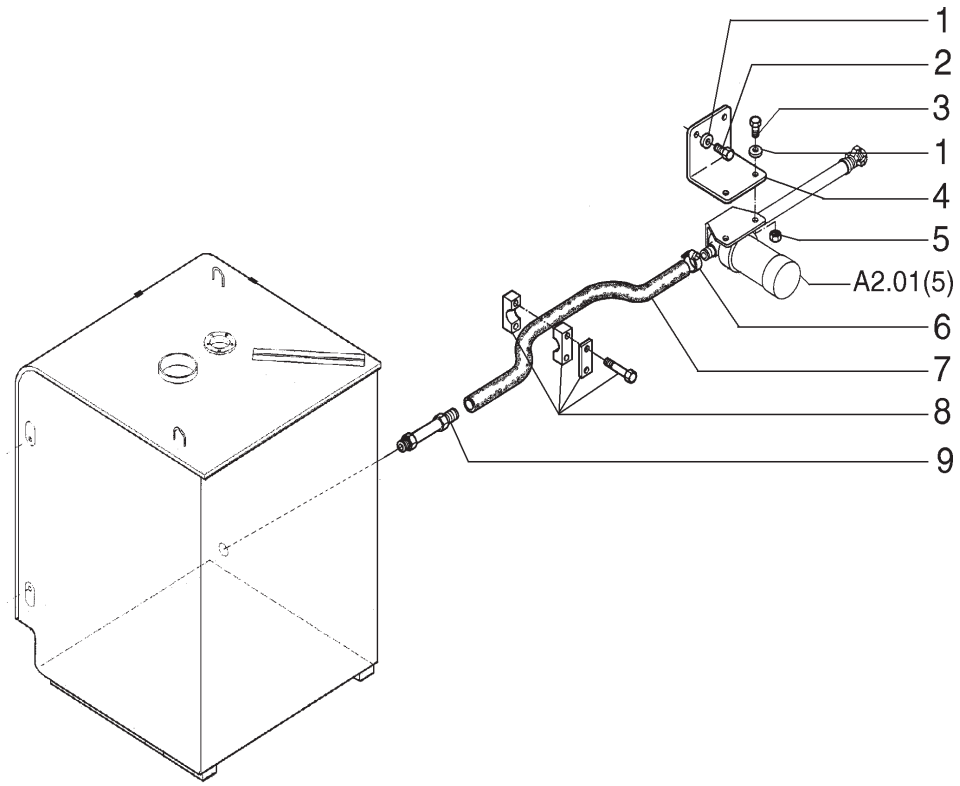

ITEM	PEÇA Nº	QTDE.	COD.	DESCRIÇÃO	DESCRIPCION
1	87002007	6	131R	ARRUELA	ARANDELA
2	73170998	2	040V	PARAFUSO	TORNILLO
3	73171676	2	040V	PARAFUSO	TORNILLO
4	87002009	1	300S	SUPORTE	SOPORTE
5	73170215	2	010D	PORCA	TUERCA
6	73174400	2	031F	ABRAÇADEIRA	ABRAZADERA
7	73176214	1	192T	MANGUEIRA	MANGA C/RACORDE
8	73183290	1	031F	ABRAÇADEIRA	ABRAZADERA
9	87002008	1	020R	CONEXÃO	RACOR

BOMBA DE ABASTECIMENTO
BOMBA DE ABASTECIMIENTO

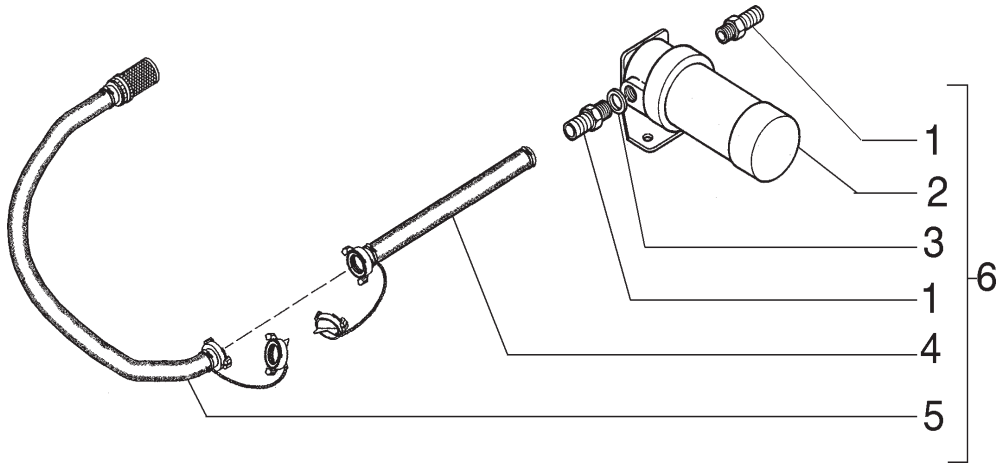

ITEM	PEÇA Nº	QTDE.	COD.	DESCRIÇÃO	DESCRIPCION
1	71100366	2	020R	CONEXÃO	RACOR
2	73177811	1	155P	BOMBA	BOMBA
3	71100367	2	122G	RETENTOR	JUNTA
4	73177812	1	192T	MANGUEIRA	MANGA C/RACORDE
5	73177813	1	192T	MANGUEIRA	MANGA C/RACORDE
6	73177810	1	155P	BOMBA	BOMBA

BOMBA DE ABASTECIMENTO
BOMBA DE ABASTECIMIENTO

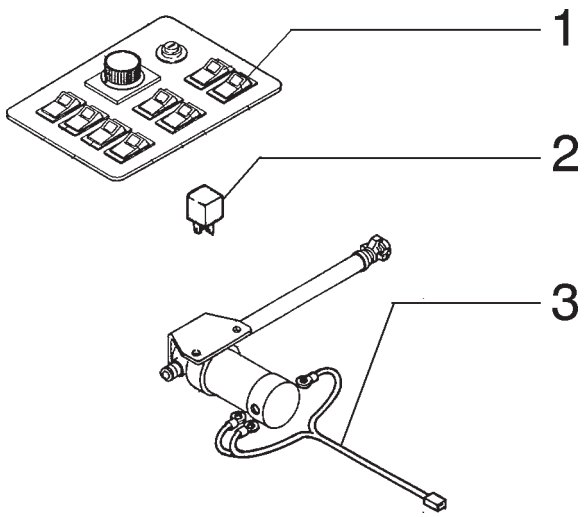

ITEM	PEÇA Nº	QTDE.	COD.	DESCRIÇÃO	DESCRIPCION
1	73177817	1	075I	INTERRUPTOR	INTERRUPTOR
2	73174128	1	085T	RELE	TELERUPTOR
3	73177820	1	111C	CABO ELÉTRICO	CABLE

BOMA DE ABASTECIMENTO
BOMA DE ABASTECIMIENTO

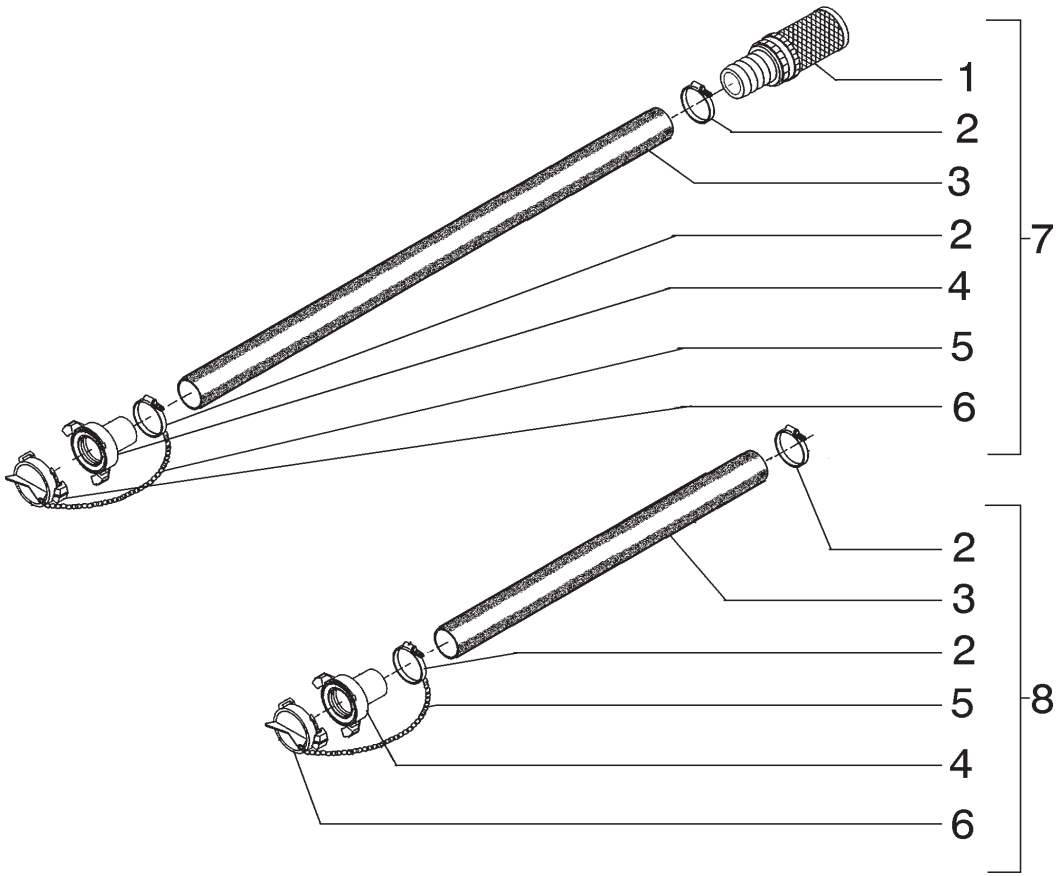

ITEM	PEÇA Nº	QTDE.	COD.	DESCRIÇÃO	DESCRIPCION
1	73176216	1	065F	FILTRO	FILTRO
2	73174400	4	031F	ABRAÇADEIRA	ABRAZADERA
3	73176214	2	192T	MANGUEIRA	MANGA C/RACORDE
4	73174397	2	020R	CONEXÃO	RACOR
5	73174406	2	095C	CORRENTE	CADENA
6	73174407	2	265C	TAMPA	TAPA
7	73177813	1	192T	MANGUEIRA	MANGA C/RACORDE
8	73177812	1	192T	MANGUEIRA	MANGA C/RACORDE

BOMBA DE ABASTECIMENTO
BOMBA DE ABASTECIMIENTO

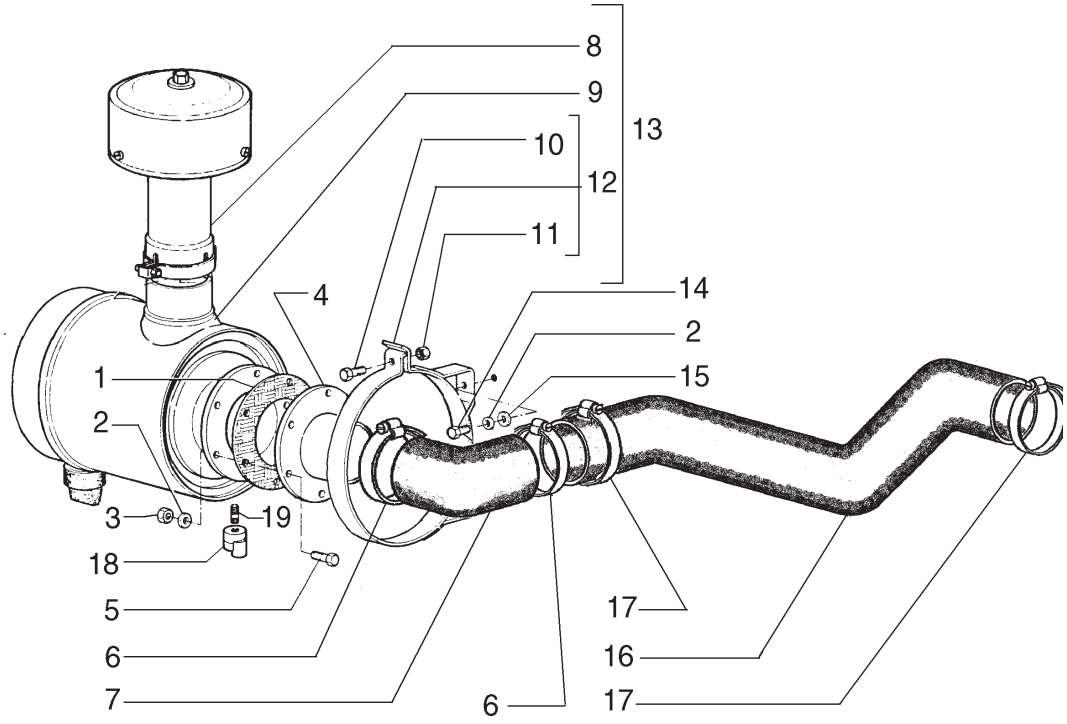

ITEM	PEÇA Nº	QTDE.	COD.	DESCRIÇÃO	DESCRIPCION
1	70658759	1	120G	JUNTA	JUNTA PLANA
2	10516871	10	170R	ARRUELA PRES.	ARANDELA ELAST.
3	15500121	6	010D	PORCA	TUERCA
4	75237621	1	193T	TUBO	TUBO
5	11106431	6	040V	PARAFUSO	TORNILLO
6	70930425	2	031F	ABRAÇADEIRA	ABRAZADERA
7	75284333	1	285T	MANGUEIRA	TUBO FLEXIBLE
8	75248755	1	201P	PRÉ-FILTRO	PREFILTRO
9	75248727	1	035S	CARCAÇA	CAJA
10	16044531	2	040V	PARAFUSO	TORNILLO
11	16100821	2	010D	PORCA	TUERCA
12	75248728	2	031F	ABRAÇADEIRA	ABRAZADERA
13	75256710	1	066F	FILTRO DE AR	FILTRO DE AIRE
14	11106231	4	040V	PARAFUSO	TORNILLO
15	14496621	4	131R	ARRUELA	ARANDELA
16	73183328	1	285T	MANGUEIRA	TUBO FLEXIBLE
17	75321956	1	031F	ABRAÇADEIRA	ABRAZADERA
18	79081900	1	075I	INTERRUPTOR	INTERRUPTOR
19	70916634	1	020R	CONEXÃO	RACOR

FILTRO DE AR E TUBULAÇÕES
FILTRO DE AIRE Y TUBERIAS

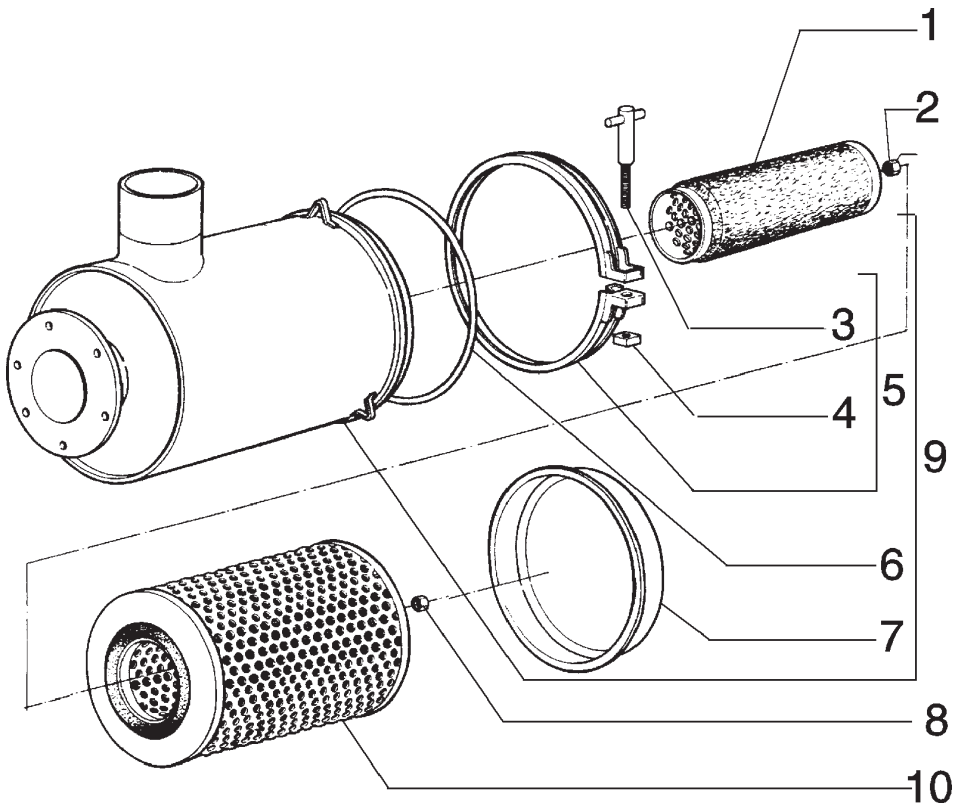

ITEM	PEÇA Nº	QTDE.	COD.	DESCRIÇÃO	DESCRIPCION
1	75248730	1	020E	ELEM. FILTRANTE	FILTRO
2	75288388	1	010D	PORCA	TUERCA
3	75288389	1	040V	PARAFUSO	TORNILLO
4	75288390	1	010D	PORCA	TUERCA
5	75288391	1	031F	ABRAÇADEIRA	ABRAZADERA
6	75288392	1	158G	O'RING	JUNTA TORICA
7	75288393	1	265C	TAMPA	TAPA
8	75288394	1	010D	PORCA	TUERCA
9	75248727	1	035S	CARCAÇA	CAJA
10	75248729	1	020E	ELEM. FILTRANTE	FILTRO

FILTRO DE AR
FILTRO DE AIRE

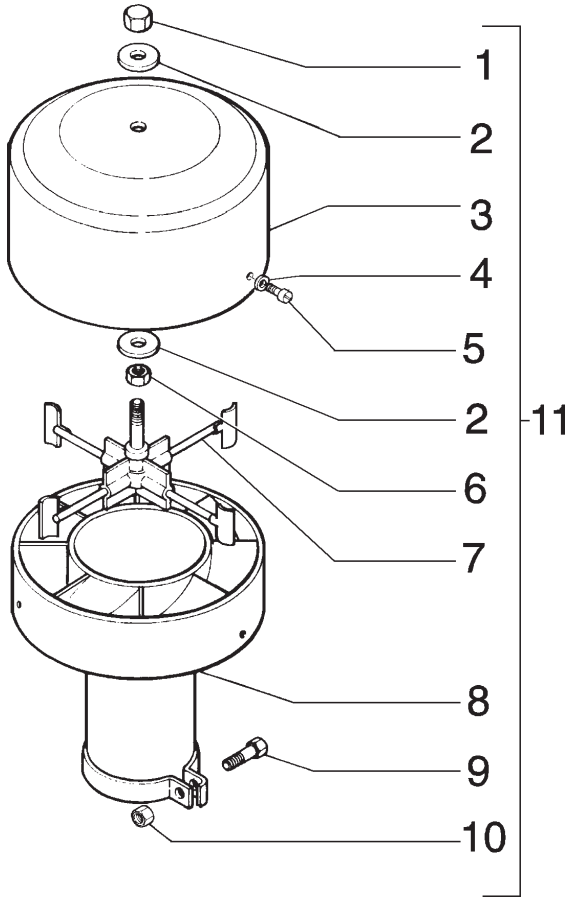

ITEM	PEÇA Nº	QTDE.	COD.	DESCRIÇÃO	DESCRIPCION
1	75288724	1	010D	PORCA	TUERCA
2	75288715	2	131R	ARRUELA	ARANDELA
3	75288725	1	265C	TAMPA	TAPA
4	75288726	3	131R	ARRUELA	ARANDELA
5	75288727	3	040V	PARAFUSO	TORNILLO
6	75288728	1	010D	PORCA	TUERCA
7	75288729	1	060G	ROTOR	IMPULSOR
8	75288730	1	035S	CARCAÇA	CAJA
9	75288731	1	040V	PARAFUSO	TORNILLO
10	75288732	1	010D	PORCA	TUERCA
11	75248755	1	201P	PRÉ-FILTRO	PREFILTRO

PRÉ-FILTRO
PRE-FILTRO

A2.22 | 3

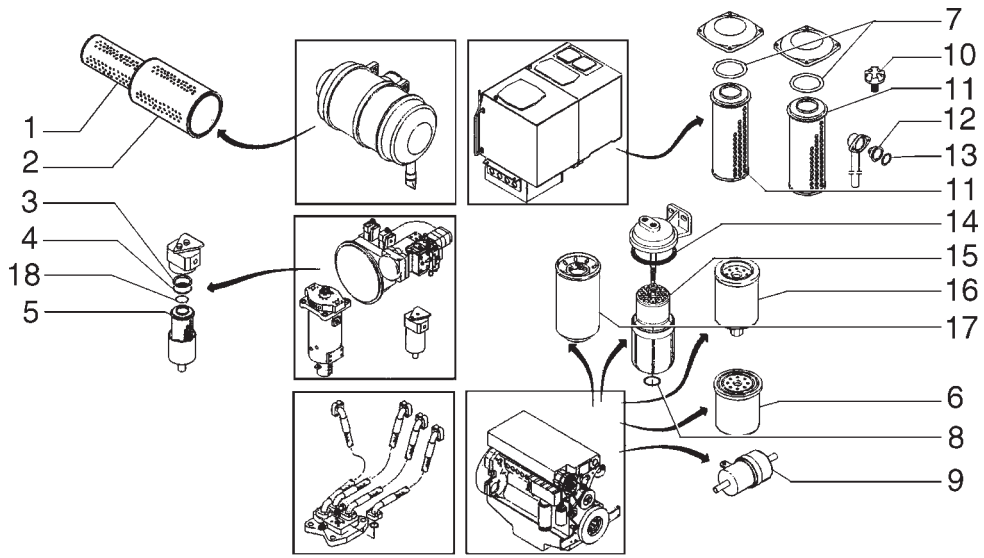

ITEM	PEÇA Nº	QTDE.	COD.	DESCRIÇÃO	DESCRIPCION
1	75248730	1	020E	ELEM. FILTRANTE	FILTRO
2	75248729	1	020E	ELEM. FILTRANTE	FILTRO
3	73170671	1	045A	ANEL	ARO
4	73170669	1	158G	O'RING	JUNTA TORICA
5	73170668	1	020E	ELEM. FILTRANTE	FILTRO
6	75289651	1	064F	FILTRO COMBUST.	FILTRO COMBUST.
7	75256720	2	158G	O'RING	JUNTA TORICA
8	75288841	1	158G	O'RING	JUNTA TORICA
9	75311135	1	065F	FILTRO	FILTRO
10	73170286	1	065F	FILTRO	FILTRO
11	73171648	2	065F	FILTRO	FILTRO
12	73170277	2	010V	VÁLVULA	VALVULA
13	75256719	2	158G	O'RING	JUNTA TORICA
14	75288848	1	122G	RETENTOR	JUNTA
15	75288845	1	065F	FILTRO	FILTRO
16	75289092	1	064F	FILTRO COMBUST.	FILTRO COMBUST.
17	75311163	1	065F	FILTRO	FILTRO
18	73170670	1	158G	O'RING	JUNTA TORICA

FILTROS E VEDAÇÕES
FILTRO Y JUNTAS

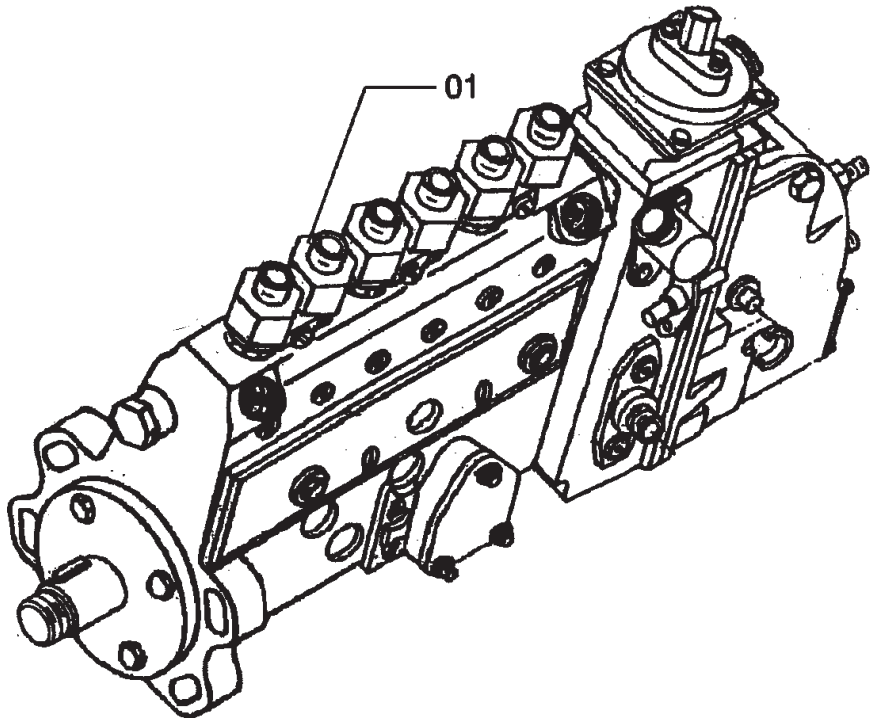

ITEM	PEÇA Nº	QTDE.	COD.	DESCRIÇÃO	DESCRIPCION
1	75312138	1	158P	BOMBA INJETORA	BOMBA INYECCION

BOMBA INJETORA
BOMBA INYECCION

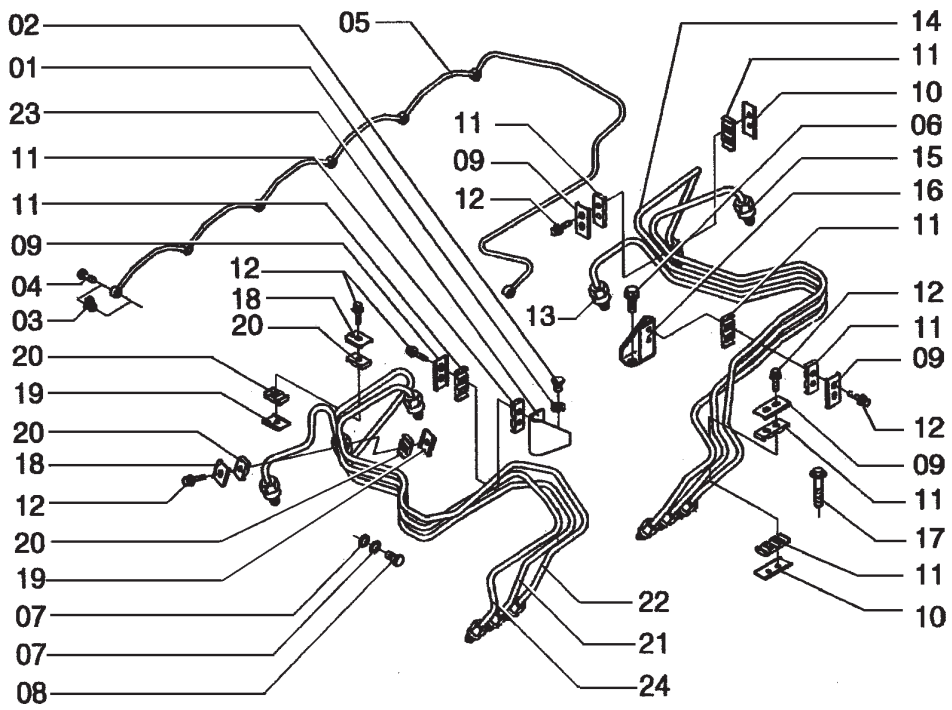

ITEM	PEÇA Nº	QTDE.	COD.	DESCRIÇÃO	DESCRIPCION
1	75311142	1	131R	ARRUELA	ARANDELA
2	75311143	1	040V	PARAFUSO	TORNILLO
3	75208924	6	131R	ARRUELA	ARANDELA
4	75208950	6	020R	CONEXÃO	RACOR
5	75311640	1	193T	TUBO	TUBO
6	75311145	1	040V	PARAFUSO	TORNILLO
7	75311641	2	131R	ARRUELA	ARANDELA
8	75288053	1	040V	PARAFUSO	TORNILLO
9	75208947	5	300S	SUPORTE	SOPORTE
10	75288042	3	031F	ABRAÇADEIRA	ABRAZADERA
11	75288041	10	031F	ABRAÇADEIRA	ABRAZADERA
12	75289685	12	040V	PARAFUSO	TORNILLO
13	75311147	1	193T	TUBO	TUBO
14	75311148	1	193T	TUBO	TUBO
15	75311149	1	193T	TUBO	TUBO
16	75311151	1	031F	ABRAÇADEIRA	ABRAZADERA
17	75311152	4	040V	PARAFUSO	TORNILLO
18	75288046	2	031F	ABRAÇADEIRA	ABRAZADERA
19	75288048	2	031F	ABRAÇADEIRA	ABRAZADERA
20	75288049	4	031F	ABRAÇADEIRA	ABRAZADERA
21	75311150	1	193T	TUBO	TUBO
22	75311154	1	193T	TUBO	TUBO
23	75311642	1	031F	ABRAÇADEIRA	ABRAZADERA
24	75311156	1	193T	TUBO	TUBO

SISTEMA DE INJEÇÃO DE COMBUSTÍVEL
SISTEMA DE INYECCION DE ACEITE

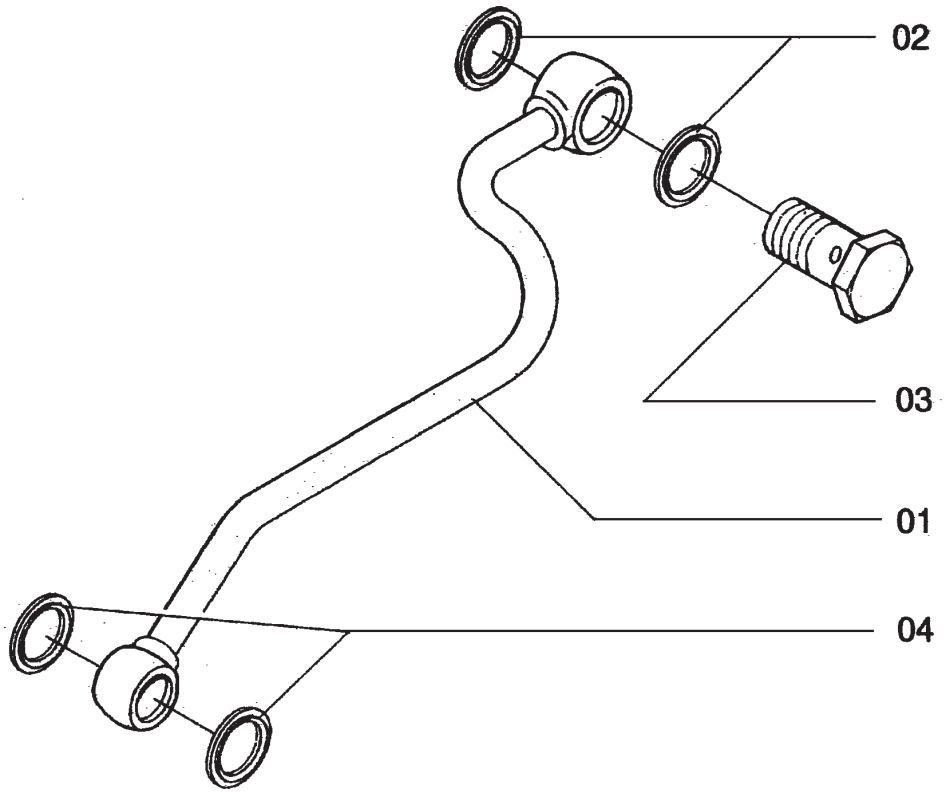

ITEM	PEÇA Nº	QTDE.	COD.	DESCRIÇÃO	DESCRIPCION
1	75311120	1	193T	TUBO	TUBO
2	75208952	2	055A	ANEL DE VEDAÇÃO	JUNTA HERMETICA
3	75208935	1	020R	CONEXÃO	RACOR
4	75286331	2	055A	ANEL DE VEDAÇÃO	JUNTA HERMETICA

TUBO DO FILTRO DE COMBUSTÍVEL
TUBO DEL FILTRO DE ACEITE

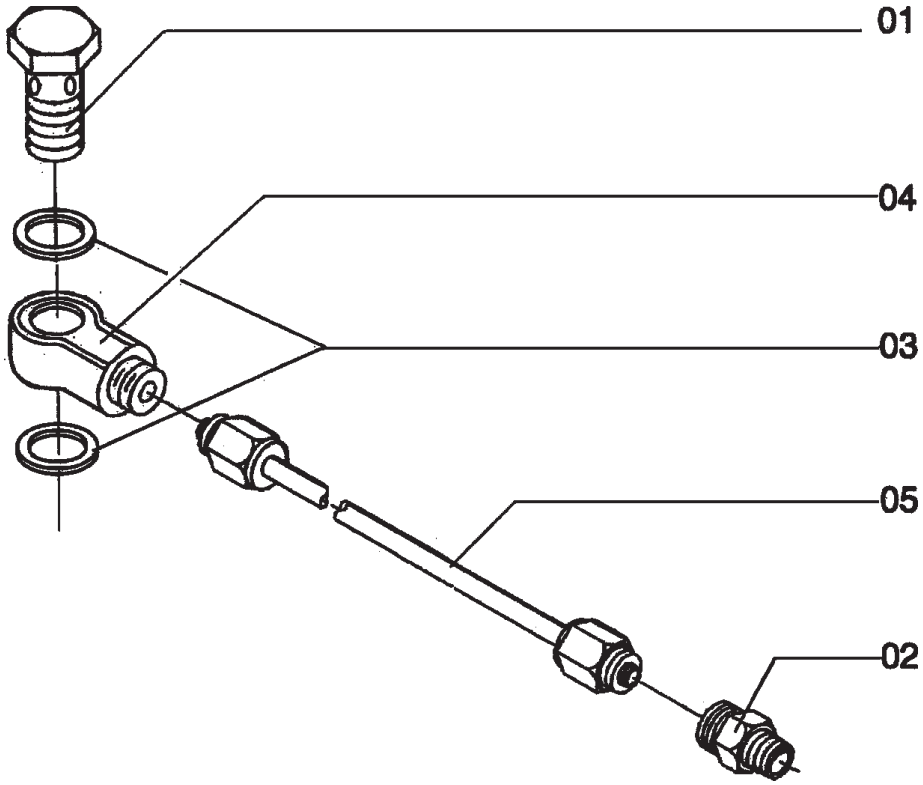

ITEM	PEÇA Nº	QTDE.	COD.	DESCRIÇÃO	DESCRIPCION
1	75286123	1	020R	CONEXÃO	RACOR
2	75310655	1	020R	CONEXÃO	RACOR
3	75208952	2	055A	ANEL DE VEDAÇÃO	JUNTA HERMETICA
4	75310645	1	020R	CONEXÃO	RACOR
5	75311643	1	193T	TUBO	TUBO

SISTEMA DE AR E COMBUSTÍVEL
SISTEMA DE AIRE Y ACEITE

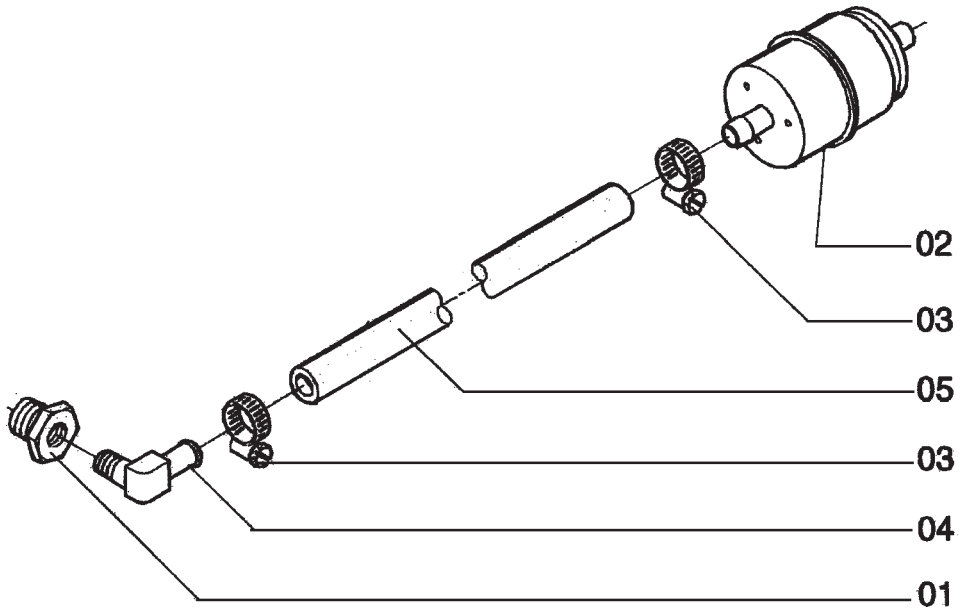

ITEM	PEÇA Nº	QTDE.	COD.	DESCRIÇÃO	DESCRIPCION
1	75311134	1	020R	CONEXÃO	RACOR
2	75311135	1	067F	FILTRO DE ÓLEO	FILTRO ACEITE
3	75311136	2	031F	ABRAÇADEIRA	ABRAZADERA
4	75311137	1	020R	CONEXÃO	RACOR
5	75311138	1	193T	TUBO	TUBO

FILTRO DE COMBUSTÍVEL
FILTRO DE ACEITE

A2.24 | 5

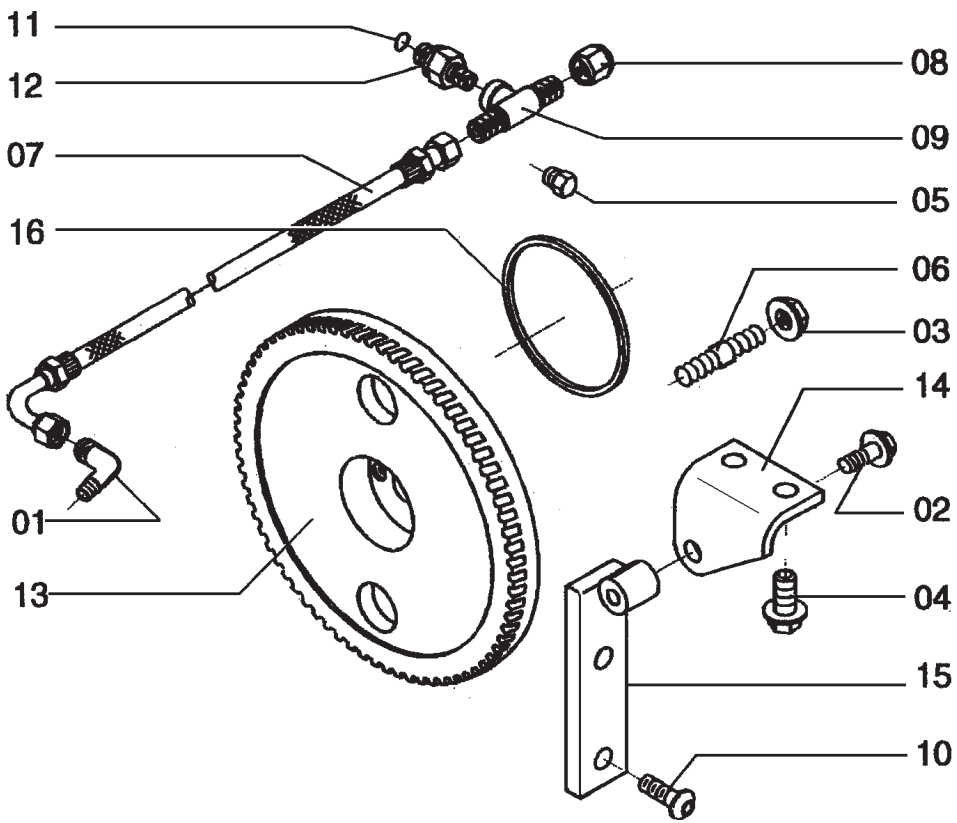

ITEM	PEÇA Nº	QTDE.	COD.	DESCRIÇÃO	DESCRIPCION
1	75286141	1	085G	COTOVELO	CODO
2	75208153	1	040V	PARAFUSO	TORNILLO
3	75208933	4	010D	PORCA	TUERCA
4	75204973	2	040V	PARAFUSO	TORNILLO
5	75208135	1	050T	BUJÃO	TAPON
6	75208934	1	210P	PRISIONEIRO	ESPARRAGO
7	75310644	1	192T	MANGUEIRA	MANGA C/RACORDE
8	75312079	1	050T	BUJÃO	TAPON
9	75311124	1	020R	CONEXÃO	RACOR
10	75311125	2	040V	PARAFUSO	TORNILLO
11	75311127	1	158G	O'RING	JUNTA TORICA
12	75311128	1	020R	CONEXÃO	RACOR
13	75311644	1	050I	ENGRENAGEM	CORONA
14	75311130	1	300S	SUPORTE	SOPORTE
15	75311131	1	300S	SUPORTE	SOPORTE
16	75311645	1	055A	ANEL DE VEDAÇÃO	JUNTA HERMETICA

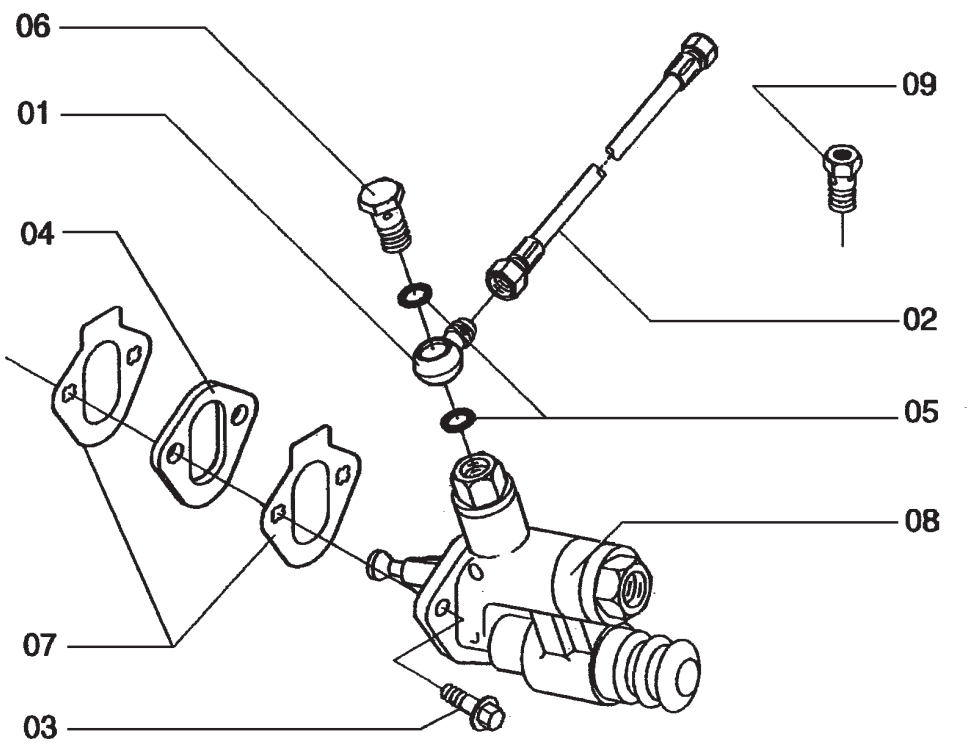

ITEM	PEÇA Nº	QTDE.	COD.	DESCRIÇÃO	DESCRIPCION
1	75311107	1	020R	CONEXÃO	RACOR
2	75311140	1	193T	TUBO	TUBO
3	75208953	2	040V	PARAFUSO	TORNILLO
4	75288004	1	075D	ESPAÇADOR	SEPARADOR
5	75286331	2	055A	ANEL DE VEDAÇÃO	JUNTA HERMETICA
6	75208935	1	020R	CONEXÃO	RACOR
7	75285747	2	120G	JUNTA	JUNTA PLANA
8	75289704	1	154P	BOMBA ALIMENT.	BOMBA ALIMENT.
9	75311141	1	040V	PARAFUSO	TORNILLO

BOMBA DE COMBUSTÍVEL
BOMBA DE ACEITE

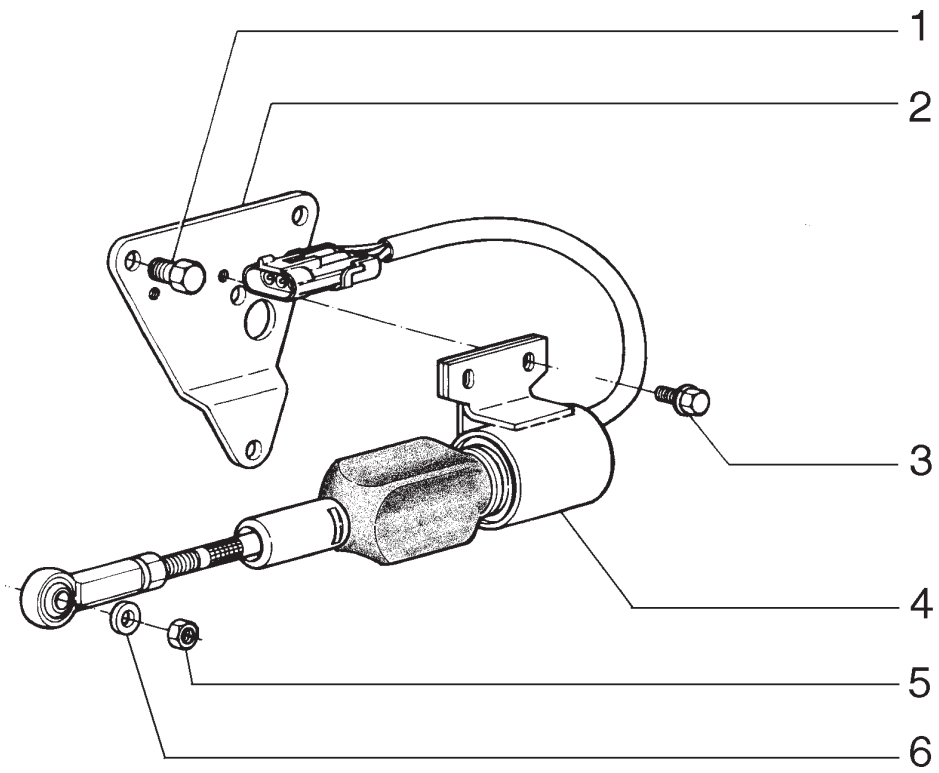

ITEM	PEÇA Nº	QTDE.	COD.	DESCRIÇÃO	DESCRIPCION
1	75208172	2	040V	PARAFUSO	TORNILLO
2	75288854	3	040V	PARAFUSO	TORNILLO
3	75288855	1	300S	SUPORTE	SOPORTE
4	75288856	1	030E	SOLENÓIDE	SOLENOIDE
5	75288857	1	010D	PORCA	TUERCA
6	75288858	1	131R	ARRUELA	ARANDELA

ESTRANGULADOR ELÉTRICO
PARADA ELECTRICO

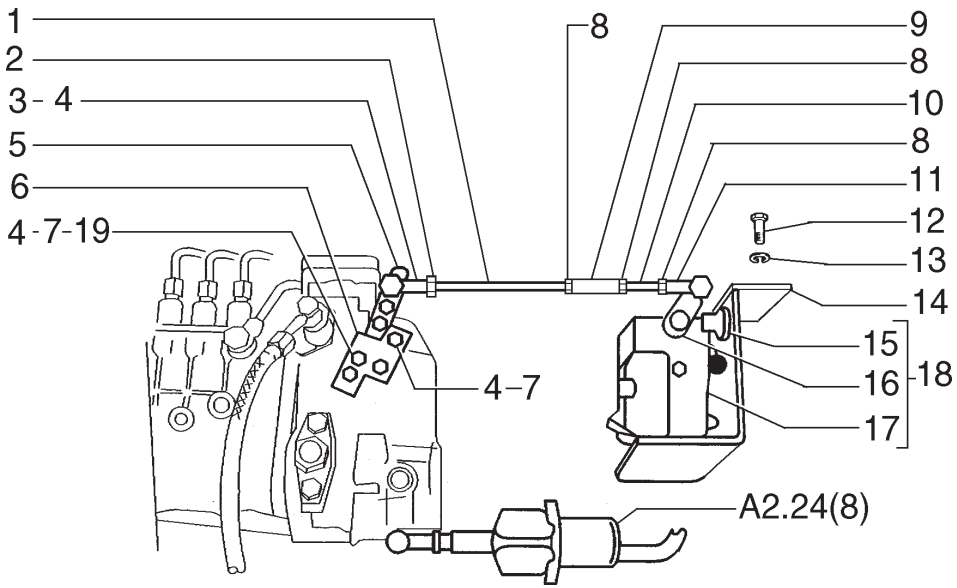

ITEM	PEÇA Nº	QTDE.	COD.	DESCRIÇÃO	DESCRIPCION
1	75320026	1	142T	TIRANTE	TIRANTE
2	10789621	1	010D	PORCA	TUERCA
3	75257734	1	070G	JUNTA ESFÉRICA	ARTIC.ESFERICA
4	10730101	8	131R	ARRUELA	ARANDELA
5	75255895	1	045L	ALAVANCA	PALANCA
6	75255894	1	105P	CHAPA	PLACA
7	10902431	4	040V	PARAFUSO	TORNILLO
8	15896221	3	010D	PORCA	TUERCA
9	75255899	1	010D	PORCA	TUERCA
10	75257788	1	142T	TIRANTE	TIRANTE
11	75255920	1	070G	JUNTA ESFÉRICA	ARTIC.ESFERICA
12	16043431	2	040V	PARAFUSO	TORNILLO
13	10730301	2	131R	ARRUELA	ARANDELA
14	75255893	1	300S	SUPORTE	SOPORTE
15	75255926	3	345C	COXIM	COJIN
16	75255925	1	045L	ALAVANCA	PALANCA
17	75255924	1	137M	MOTOR ELETRICO	MOTOR ELECTRICO
18	75255923	1	137M	MOTOR ELETRICO	MOTOR ELECTRICO
19	12575421	2	010D	PORCA	TUERCA

MOTOR ELÉTRICO
MOTOR ELECTRICO

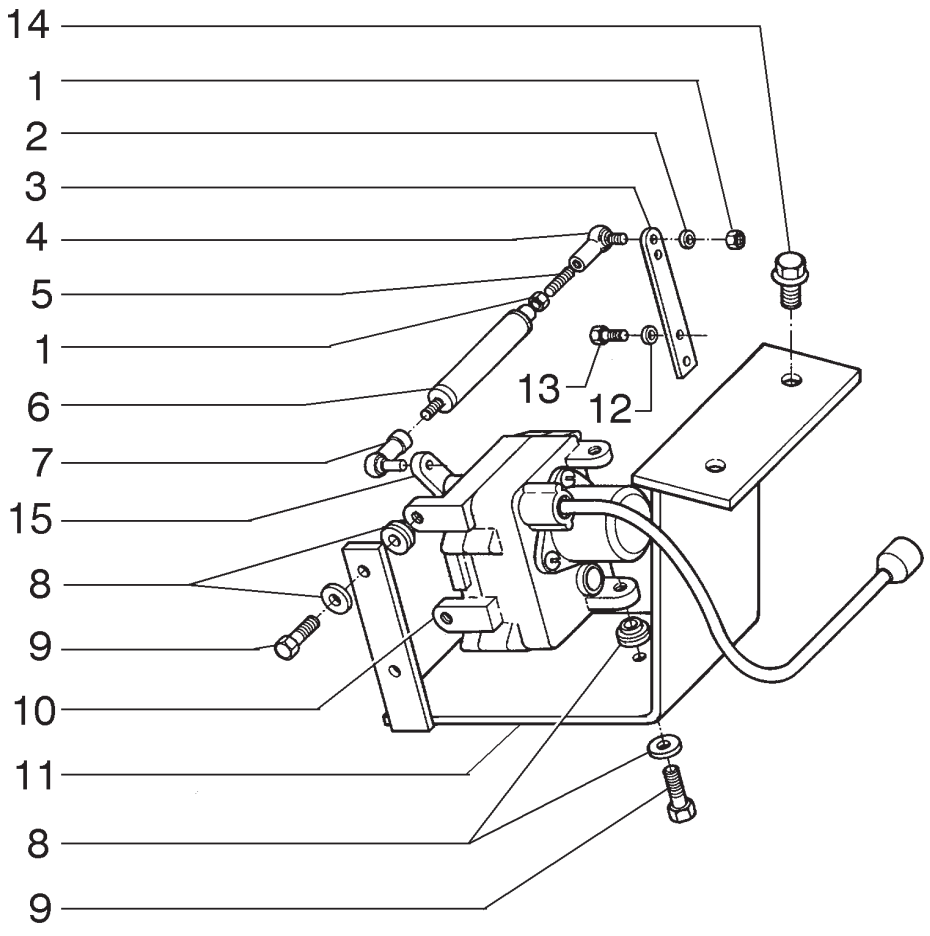

ITEM	PEÇA Nº	QTDE.	COD.	DESCRIÇÃO	DESCRIPCION
1	15896221	2	010D	PORCA	TUERCA
2	10730101	2	131R	ARRUELA	ARANDELA
3	75321803	1	045L	ALAVANCA	PALANCA
4	75257734	1	070G	JUNTA ESFÉRICA	ARTIC.ESFERICA
5	75257788	1	142T	TIRANTE	TIRANTE
6	75320026	1	142T	TIRANTE	TIRANTE
7	75255920	1	070G	JUNTA ESFÉRICA	ARTIC.ESFERICA
8	75255926	3	345C	COXIM	COJIN
9	10903031	3	040V	PARAFUSO	TORNILLO
10	75255924	1	137M	MOTOR ELETRICO	MOTOR ELECTRICO
11	75255893	1	300S	SUPORTE	SOPORTE
12	10516471	2	170R	ARRUELA PRESSÃO	ARANDELA ELAST.
13	10902131	2	040V	PARAFUSO	TORNILLO
14	75311734	2	040V	PARAFUSO	TORNILLO
15	75255925	1	045L	ALAVANCA	PALANCA

MOTOR ELÉTRICO
MOTOR ELECTRICO

A2.24 | 9A

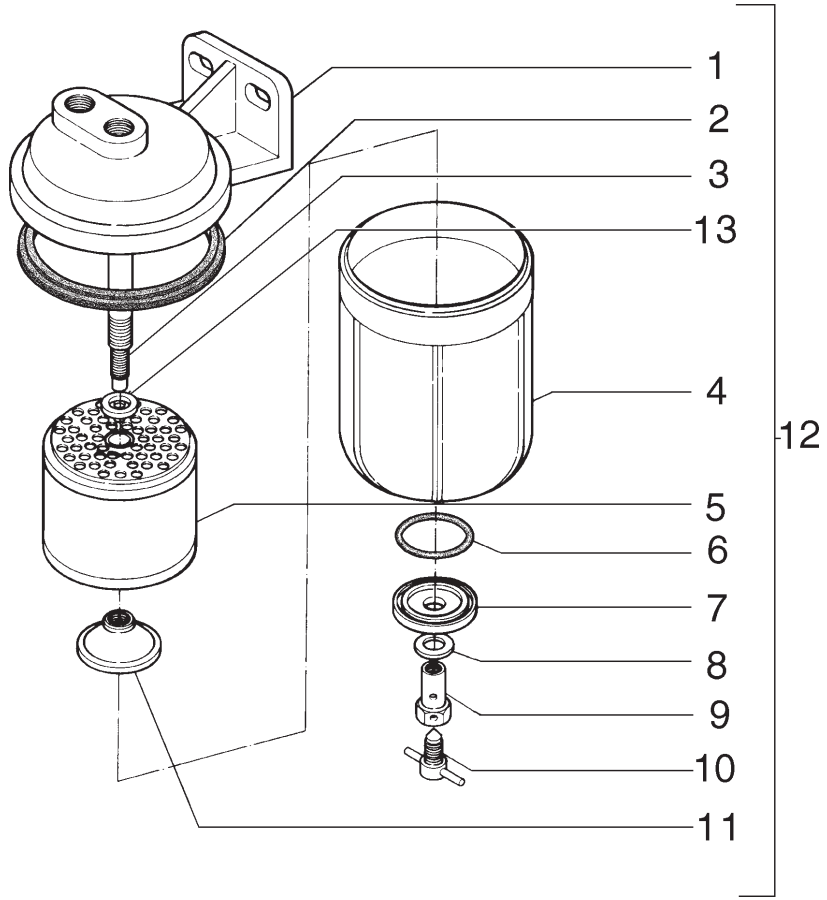

ITEM	PEÇA Nº	QTDE.	COD.	DESCRIÇÃO	DESCRIPCION
1	75288849	1	300S	SUPORTE	SOPORTE
2	75288848	1	122G	RETENTOR	JUNTA
3	75288846	1	142T	TIRANTE	TIRANTE
4	75288844	1	300C	CORPO	CUERPO
5	75288845	1	065F	FILTRO	FILTRO
6	75288841	1	158G	O'RING	JUNTA TORICA
7	75288842	1	069S	SEDE	ASIENTO
8	75288840	1	131R	ARRUELA	ARANDELA
9	75288839	1	020R	CONEXÃO	RACOR
10	75288838	1	150R	TORNEIRA	GRIFO
11	75288843	1	010D	PORCA	TUERCA
12	75250573	1	065F	FILTRO	FILTRO
13	75288847	1	131R	ARRUELA	ARANDELA

FILTRO DE COMBUSTÍVEL
FILTRO DE COMBUSTIBLE

A2.26 | 1

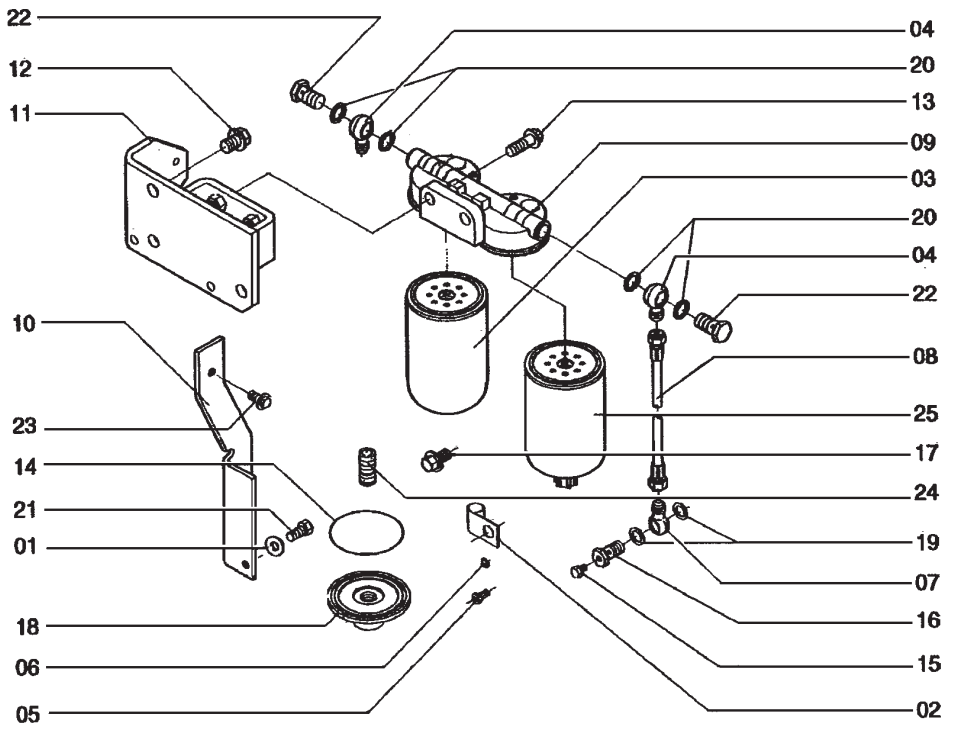

ITEM	PEÇA Nº	QTDE.	COD.	DESCRIÇÃO	DESCRIPCION
1	75311105	1	131R	ARRUELA	ARANDELA
2	75311106	4	031F	ABRAÇADEIRA	ABRAZADERA
3	75289651	1	064F	FILTRO COMBUST.	FILTRO COMBUST.
4	75311107	2	020R	CONEXÃO	RACOR
5	75311108	2	040V	PARAFUSO	TORNILLO
6	75311109	2	131R	ARRUELA	ARANDELA
7	75311110	1	020R	CONEXÃO	RACOR
8	75311111	1	285T	MANGUEIRA	TUBO FLEXIBLE
9	75311112	1	265C	TAMPA	TAPA
10	75311113	1	300S	SUPORTE	SOPORTE
11	75311114	1	300S	SUPORTE	SOPORTE
12	75208347	3	040V	PARAFUSO	TORNILLO
13	75286133	2	040V	PARAFUSO	TORNILLO
14	75311115	1	158G	O'RING	JUNTA TORICA
15	75286673	1	040V	PARAFUSO	TORNILLO
16	75286082	1	020R	CONEXÃO	RACOR
17	75311116	2	040V	PARAFUSO	TORNILLO
18	75311117	1	265C	TAMPA	TAPA
19	75208952	2	131R	ARRUELA	ARANDELA
20	75286331	4	055A	ANEL DE VEDAÇÃO	JUNTA HERMETICA
21	75311118	1	040V	PARAFUSO	TORNILLO
22	75208935	2	020R	CONEXÃO	RACOR
23	75287961	2	040V	PARAFUSO	TORNILLO
24	75311119	1	020R	CONEXÃO	RACOR
25	75289092	1	064F	FILTRO COMBUST.	FILTRO COMBUST.

FILTRO DE COMBUSTÍVEL
FILTRO DE COMBUSTIBLE

A2.26 | 2

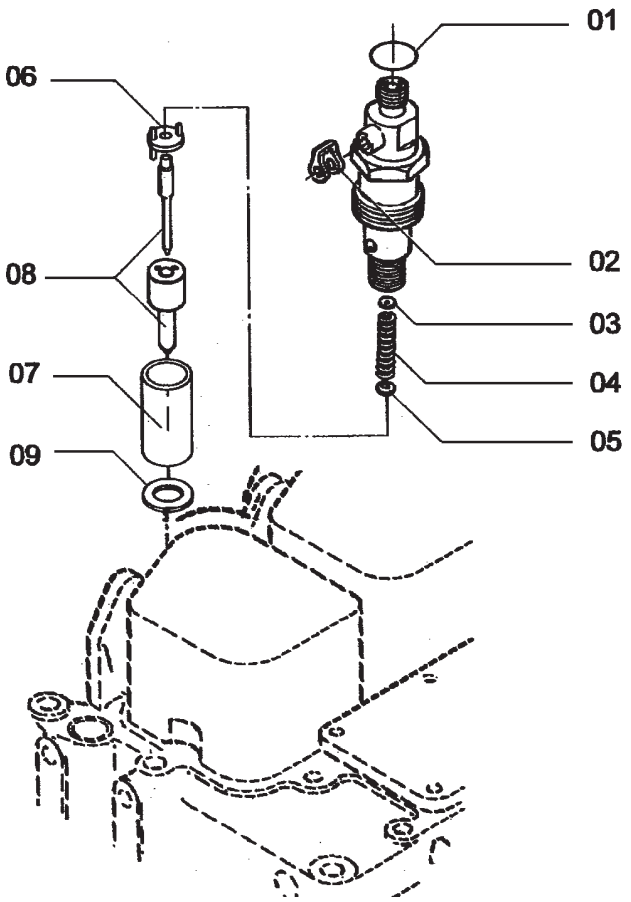

ITEM	PEÇA Nº	QTDE.	COD.	DESCRIÇÃO	DESCRIPCION
1	75288112	1	158G	O'RING	JUNTA TORICA
2	75208924	1	131R	ARRUELA	ARANDELA
3	75288071	*	198S	CALÇO 1,00MM	CALCE 1,00MM
3	75288072	*	198S	CALÇO 1,04MM	CALCE 1,04MM
3	75288073	*	198S	CALÇO 1,08MM	CALCE 1,08MM
3	75288074	*	198S	CALÇO 1,10MM	CALCE 1,10MM
3	75288075	*	198S	CALÇO 1,14MM	CALCE 1,14MM
3	75288076	*	198S	CALÇO 1,18MM	CALCE 1,18MM
3	75288077	*	198S	CALÇO 1,20MM	CALCE 1,20MM
3	75288078	*	198S	CALÇO 1,24MM	CALCE 1,24MM
3	75288079	*	198S	CALÇO 1,28MM	CALCE 1,28MM
3	75288080	*	198S	CALÇO 1,30MM	CALCE 1,30MM
3	75288081	*	198S	CALÇO 1,34MM	CALCE 1,34MM
3	75288082	*	198S	CALÇO 1,38MM	CALCE 1,38MM
3	75288083	*	198S	CALÇO 1,40MM	CALCE 1,40MM
3	75288084	*	198S	CALÇO 1,44MM	CALCE 1,44MM
3	75288085	*	198S	CALÇO 1,48MM	CALCE 1,48MM
3	75288086	*	198S	CALÇO 1,50MM	CALCE 1,50MM
3	75288087	*	198S	CALÇO 1,54MM	CALCE 1,54MM
3	75288088	*	198S	CALÇO 1,58MM	CALCE 1,58MM
3	75288089	*	198S	CALÇO 1,60MM	CALCE 1,60MM
3	75288090	*	198S	CALÇO 1,64MM	CALCE 1,64MM
3	75288091	*	198S	CALÇO 1,68MM	CALCE 1,68MM
3	75288092	*	198S	CALÇO 1,70MM	CALCE 1,70MM
3	75288093	*	198S	CALÇO 1,74MM	CALCE 1,74MM
3	75288094	*	198S	CALÇO 1,78MM	CALCE 1,78MM
3	75288095	*	198S	CALÇO 1,80MM	CALCE 1,80MM
3	75288096	*	198S	CALÇO 1,84MM	CALCE 1,84MM
3	75288097	*	198S	CALÇO 1,88MM	CALCE 1,88MM
3	75288098	*	198S	CALÇO 1,90MM	CALCE 1,90MM
3	75288099	*	198S	CALÇO 1,94MM	CALCE 1,94MM
3	75288100	*	198S	CALÇO 1,98MM	CALCE 1,98MM
4	75288101	6	100M	MOLA	MUELLE

PORTA INJETOR - 75311182
PORTA INYECTOR - 75311182

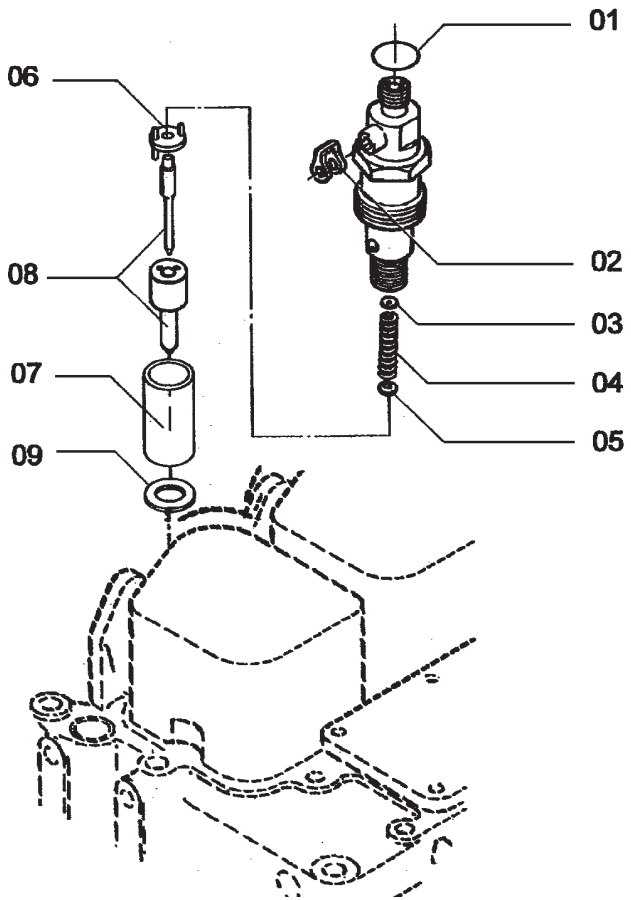

ITEM	PEÇA Nº	QTDE.	COD.	DESCRIÇÃO	DESCRIPCION
5	75288102	6	069S	SEDE	ASIENTO
6	75288103	6	060D	DISCO	DISCO
7	75288104	6	195P	PORTA-PULVERIZ.	PORTAINYECTOR
8	75311182	6	148P	PULVERIZADOR	PULVERIZADOR
9	75208928	1	131R	ARRUELA	ARANDELA

PORTA INJETOR - 75311182
PORTA INYECTOR - 75311182

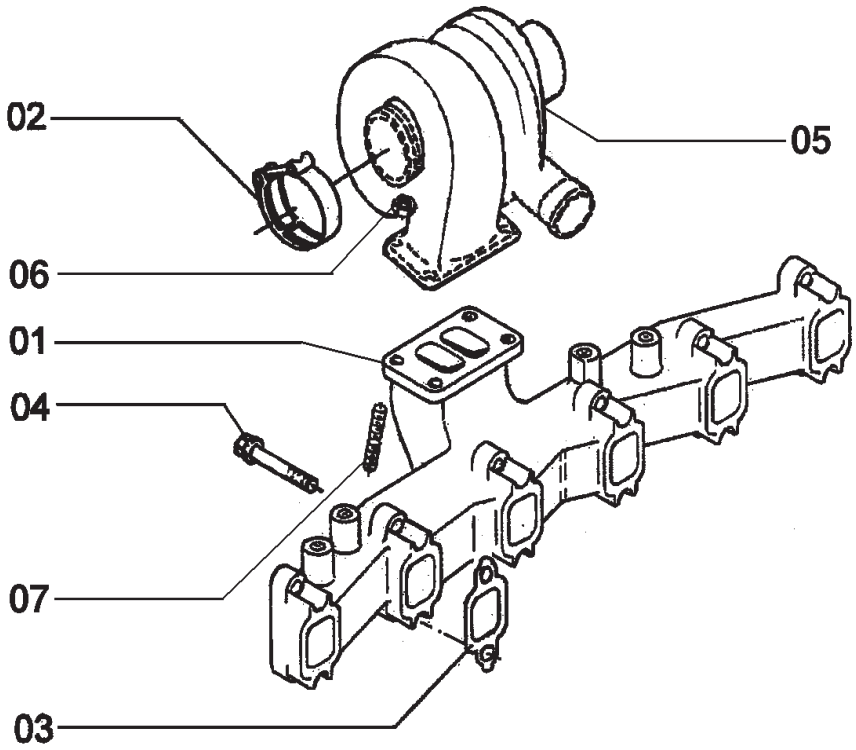

ITEM	PEÇA Nº	QTDE.	COD.	DESCRIÇÃO	DESCRIPCION
1	75311212	1	230C	COLETOR ESCAPE	COLECTOR ESCAPE
2	75287865	1	120G	JUNTA	JUNTA PLANA
3	75287974	6	120G	JUNTA	JUNTA PLANA
4	75287975	12	040V	PARAFUSO	TORNILLO
5	75313125	1	210T	TURBOCOMPRESSOR	TURBOCOMPRESSOR
6	75286638	4	010D	PORCA	TUERCA
7	75286637	4	210P	PRISIONEIRO	ESPARRAGO

TURBOCOMPRESSOR
TURBOCOMPRESSOR

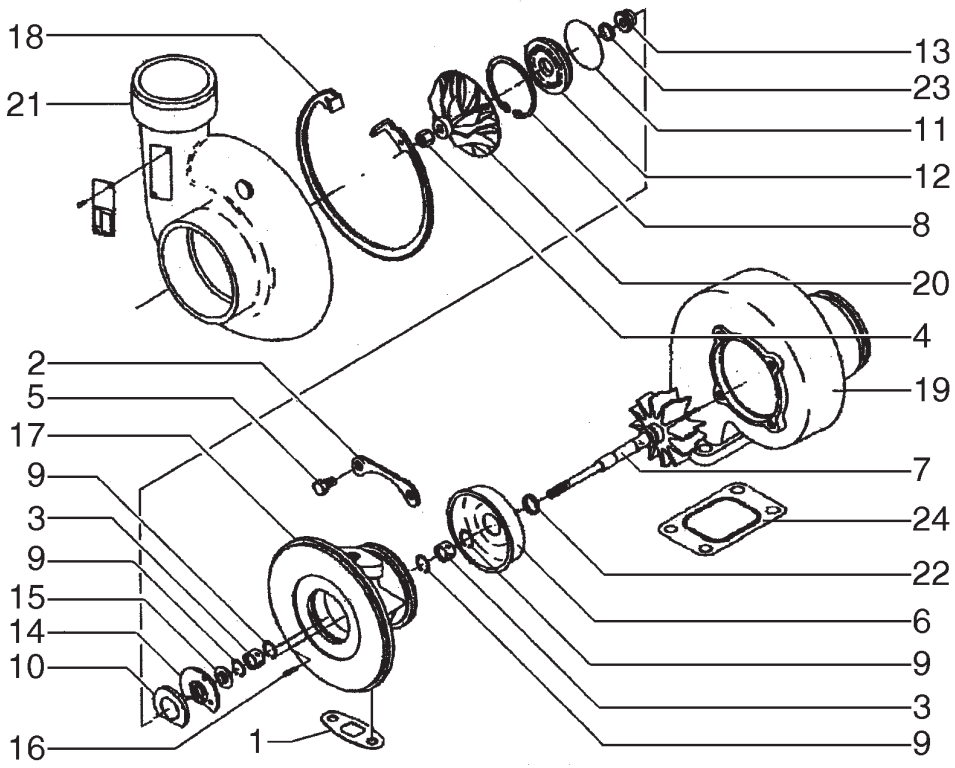

ITEM	PEÇA Nº	QTDE.	COD.	DESCRIÇÃO	DESCRIPCION
1	75311204	1	120G	JUNTA	JUNTA PLANA
2	75311189	2	050N	TRAVA	SEGURO
3	75286727	2	095B	BUCHA	BUJE
4	75311713	1	010D	PORCA	TUERCA
5	75286728	4	040V	PARAFUSO	TORNILLO
6	75286732	1	265C	TAMPA	TAPA
7	75287990	1	016A	EIXO	ARBOL
8	75311190	1	187A	ANEL ELÁSTICO	ANILLO ELASTICO
9	75286726	4	187A	ANEL ELÁSTICO	ANILLO ELASTICO
10	75311191	1	045A	ANEL	ARO
11	75311192	1	158G	O'RING	JUNTA TORICA
12	75311193	1	122G	RETENTOR	JUNTA
13	75311194	1	045D	DIFUSOR	DIFUSOR
14	75311195	1	341C	ROLAMENTO	RODAMIENTO
15	75311196	1	131R	ARRUELA	ARANDELA
16	75311197	1	080P	PINO	BULON
17	75311198	1	035S	CARCAÇA	CAJA
18	75311199	1	187A	ANEL ELÁSTICO	ANILLO ELASTICO
19	75311200	1	035S	CARCAÇA	CAJA
20	75311201	1	187A	ANEL ELÁSTICO	ANILLO ELASTICO
21	75311202	1	035S	CARCAÇA	CAJA
22	75286733	1	055A	ANEL DE VEDAÇÃO	JUNTA HERMETICA
23	75286722	1	055A	ANEL DE VEDAÇÃO	JUNTA HERMETICA
24	75311203	1	120G	JUNTA	JUNTA PLANA

TURBOCOMPRESSOR - 75313125
TURBOCOMPRESSOR -75313125

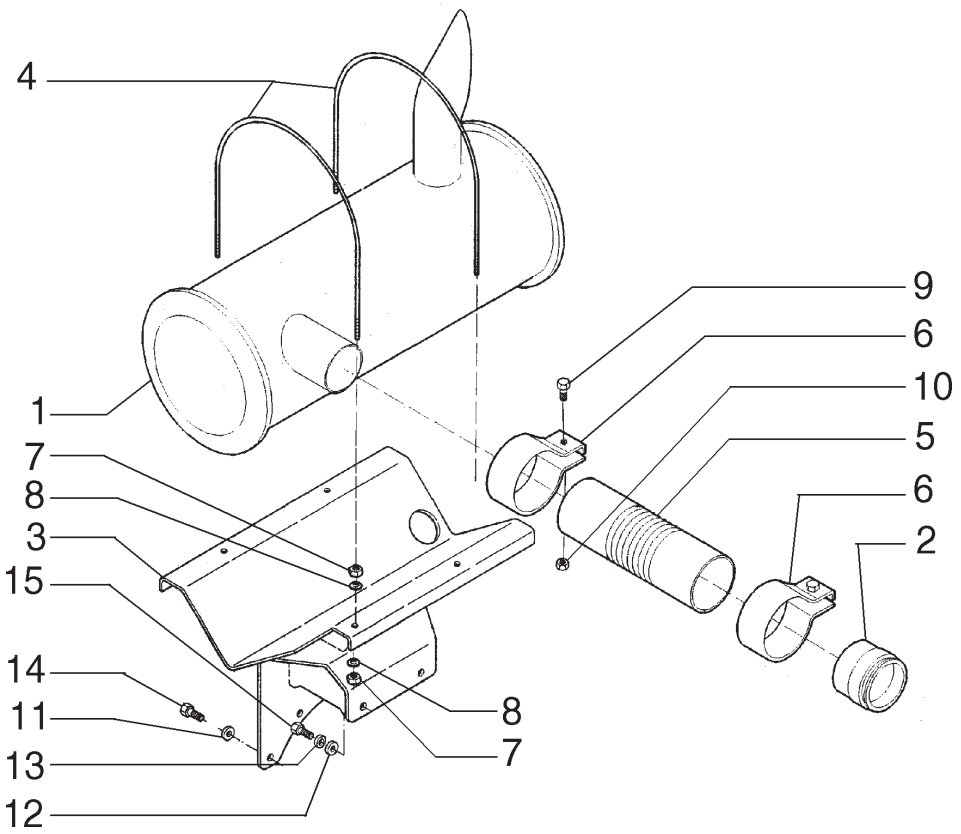

ITEM	PEÇA Nº	QTDE.	COD.	DESCRIÇÃO	DESCRIPCION
1	73183324	1	160S	SILENCIOSO	SILENCIADOR
2	73180733	1	193T	TUBO	TUBO
3	75256929	1	300S	SUPORTE	SOPORTE
4	75256602	2	031F	ABRAÇADEIRA	ABRAZADERA
5	73183327	1	192T	MANGUEIRA	MANGA C/RACORDE
6	73175546	2	031F	ABRAÇADEIRA	ABRAZADERA
7	16100811	8	010D	PORCA	TUERCA
8	10519621	8	131R	ARRUELA	ARANDELA
9	11106231	2	040V	PARAFUSO	TORNILLO
10	11701721	2	010D	PORCA	TUERCA
11	14496621	4	131R	ARRUELA	ARANDELA
12	12646921	2	131R	ARRUELA	ARANDELA
13	10517073	2	170R	ARRUELA PRES.	ARANDELA ELAST.
14	11106831	4	040V	PARAFUSO	TORNILLO
15	11112331	4	040V	PARAFUSO	TORNILLO

SILENCIOSO E ESCAPAMENTO
SILENCIADOR Y ESCAPE

A2.56 | 1

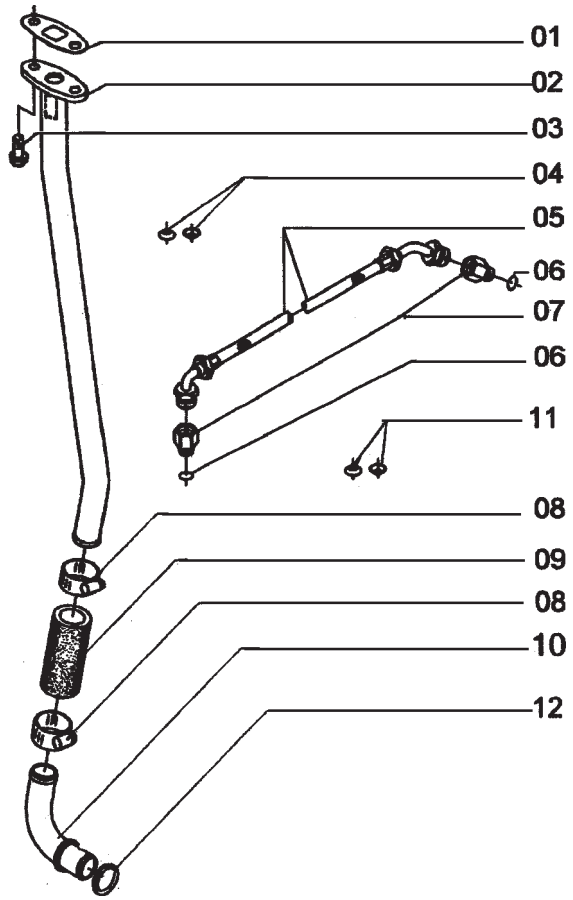

ITEM	PEÇA Nº	QTDE.	COD.	DESCRIÇÃO	DESCRIPCION
1	75208291	1	120G	JUNTA	JUNTA PLANA
2	75311218	1	020R	CONEXÃO	RACOR
3	75208153	2	040V	PARAFUSO	TORNILLO
4	75288056	2	131R	ARRUELA	ARANDELA
5	75311219	1	192T	MANGUEIRA	MANGA C/RACORDE
6	75286174	1	158G	O'RING	JUNTA TORICA
7	75289694	1	020R	CONEXÃO	RACOR
8	75288057	2	031F	ABRAÇADEIRA	ABRAZADERA
9	75208297	1	285T	MANGUEIRA	TUBO FLEXIBLE
10	75311216	1	193T	TUBO	TUBO
11	75289696	2	158G	O'RING	JUNTA TORICA
12	75311220	2	158G	O'RING	JUNTA TORICA

SISTEMA DE LUBRIFICAÇÃO
SISTEMA DE ENGRASE

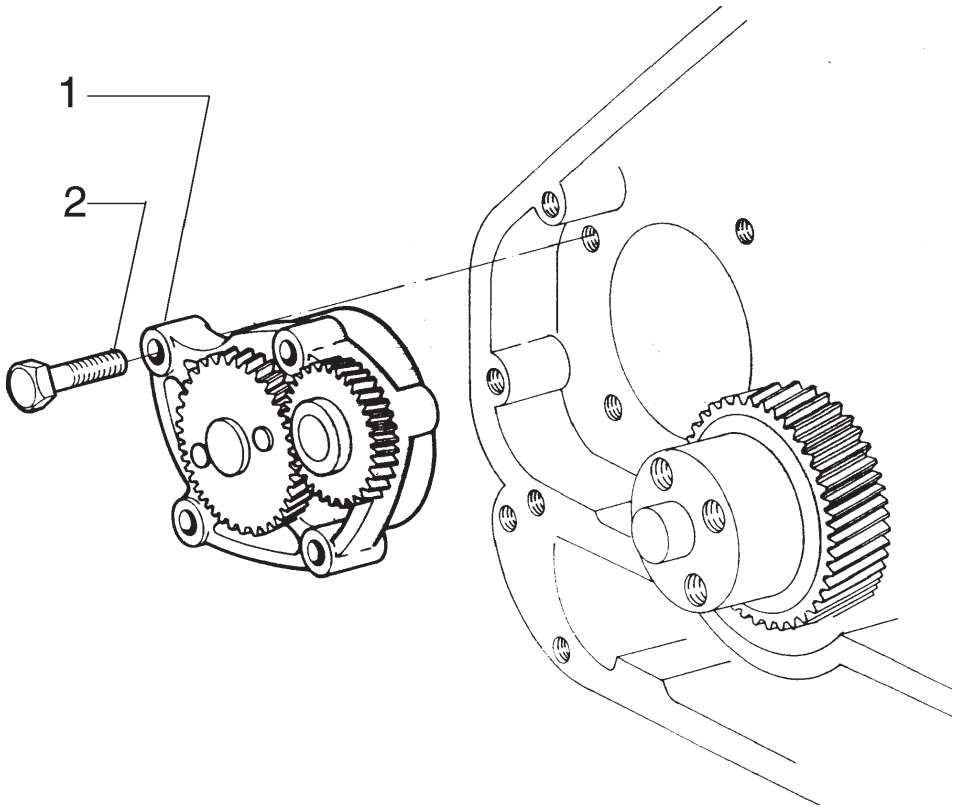

ITEM	PEÇA Nº	QTDE.	COD.	DESCRIÇÃO	DESCRIPCION
1	75287878	1	P153	BOMBA DE ÓLEO	BOMBA DE ACEITE
2	75208384	4	040V	PARAFUSO	TORNILLO

BOMBA DE ÓLEO DO MOTOR
BOMBA DE ACEITE DEL MOTOR

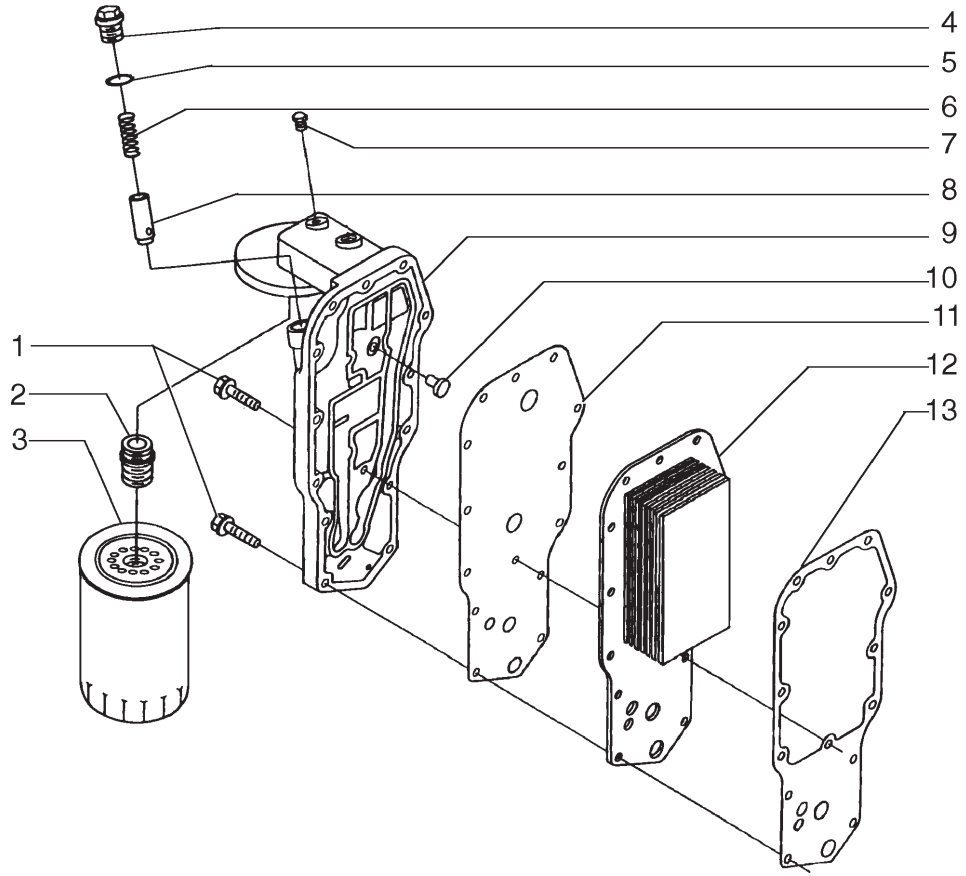

ITEM	PEÇA Nº	QTDE.	COD.	DESCRIÇÃO	DESCRIPCION
1	75287935	14	040V	PARAFUSO	TORNILLO
2	75287940	1	020R	CONEXÃO	RACOR
3	75311163	1	065F	FILTRO	FILTRO
4	75287943	1	050T	BUJÃO	TAPON
5	75311164	1	158G	O'RING	JUNTA TORICA
6	75287937	1	100M	MOLA	MUELLE
7	75208135	1	050T	BUJÃO	TAPON
8	75287944	1	010V	VÁLVULA	VALVULA
9	75287939	1	265C	TAMPA	TAPA
10	75289656	1	010V	VÁLVULA	VALVULA
11	75287942	1	120G	JUNTA	JUNTA PLANA
12	75287941	1	025S	TROCADOR CALOR	CAMBIADOR CALOR
13	75287945	1	120G	JUNTA	JUNTA PLANA

FILTRO DE ÓLEO E TROCADOR DE CALOR
FILTRO DE ACEITE Y CAMBIADOR DE CALOR

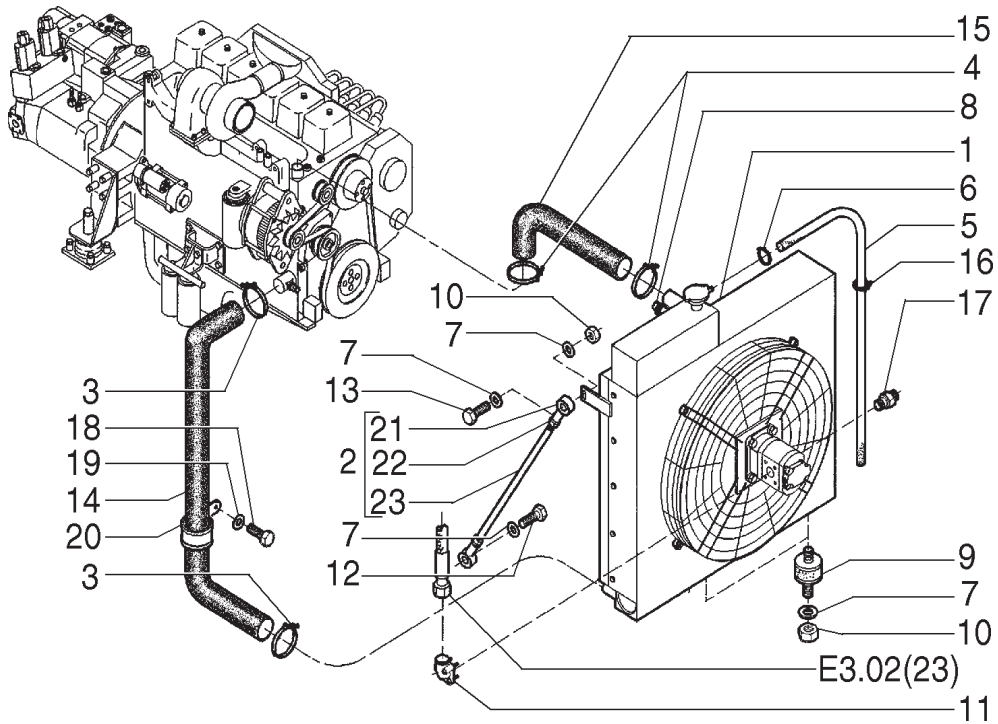

ITEM	PEÇA Nº	QTDE.	COD.	DESCRIÇÃO	DESCRIPCION
1	73183426	1	167R	RADIADOR D'ÁGUA	RADIAFOR AGUA
2	75258332	2	300S	SUPORTE	SOPORTE
3	79083848	2	031F	ABRAÇADEIRA	ABRAZADERA
4	12174790	2	031F	ABRAÇADEIRA	ABRAZADERA
5	75256746	1	285T	MANGUEIRA	TUBO FLEXIBLE
6	79084753	1	031F	ABRAÇADEIRA	ABRAZADERA
7	12646821	8	131R	ARRUELA	ARANDELA
8	73170924	1	133S	SENSOR	SENSOR
9	73183427	4	345C	COXIM	COJIN
10	15500121	4	010D	PORCA	TUERCA
11	75255069	1	020R	CONEXÃO	RACOR
12	75321476	2	040V	PARAFUSO	TORNILLO
13	11113431	2	040V	PARAFUSO	TORNILLO
14	75255230	1	285T	MANGUEIRA	TUBO FLEXIBLE
15	73183332	1	285T	MANGUEIRA	TUBO FLEXIBLE
16	75201642	2	031F	ABRAÇADEIRA	ABRAZADERA
17	75256723	1	020R	CONEXÃO	RACOR
18	16043431	1	040V	PARAFUSO	TORNILLO
19	14496531	1	131R	ARRUELA	ARANDELA
20	75256872	1	031F	ABRAÇADEIRA	ABRAZADERA
21	87000452	2	300S	SUPORTE	SOPORTE
22	12163321	2	010D	PORCA	TUERCA
23	73188531	2	142T	TIRANTE	TIRANTE

CONJUNTO DO RADIADOR E TUBULAÇÕES
CONJUNTO DEL RADIADOR Y TUBERIAS

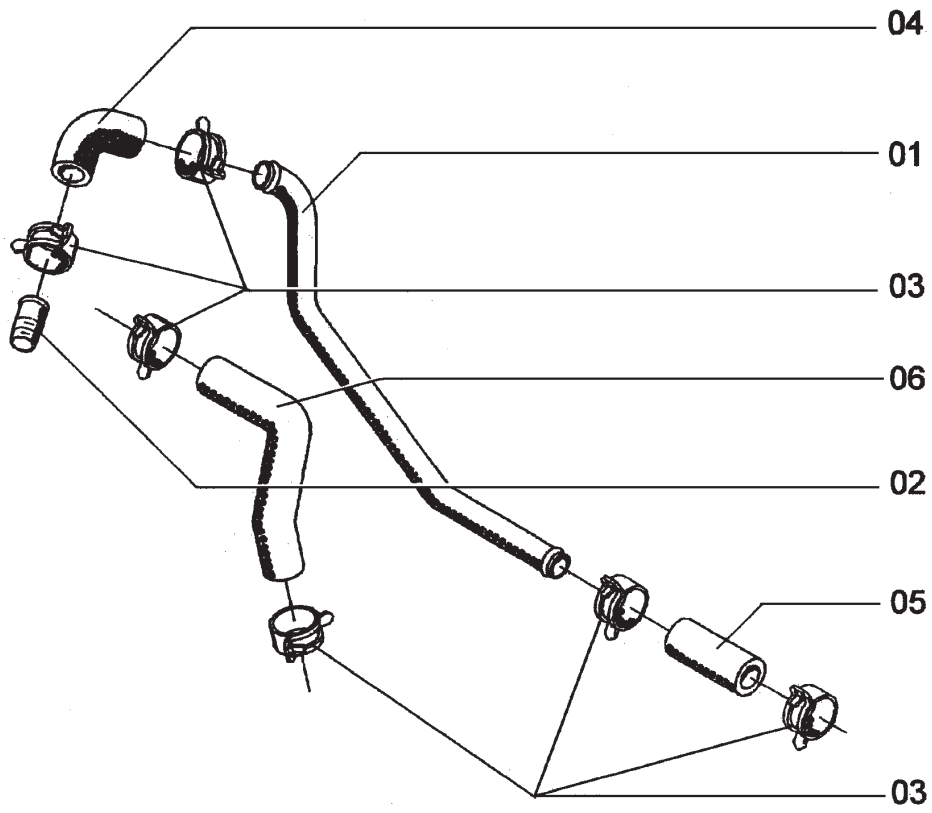

ITEM	PEÇA Nº	QTDE.	COD.	DESCRIÇÃO	DESCRIPCION
1	75311222	1	193T	TUBO	TUBO
2	75286135	1	065I	ACOPLAMENTO	ACOPLAMIENTO
3	75208299	6	031F	ABRAÇADEIRA	ABRAZADERA
4	75311223	1	285T	MANGUEIRA	TUBO FLEXIBLE
5	75206832	1	192T	MANGUEIRA	MANGA C/RACORDE
6	75311224	1	285T	MANGUEIRA	TUBO FLEXIBLE

TUBULAÇÃO
TUBERIAS

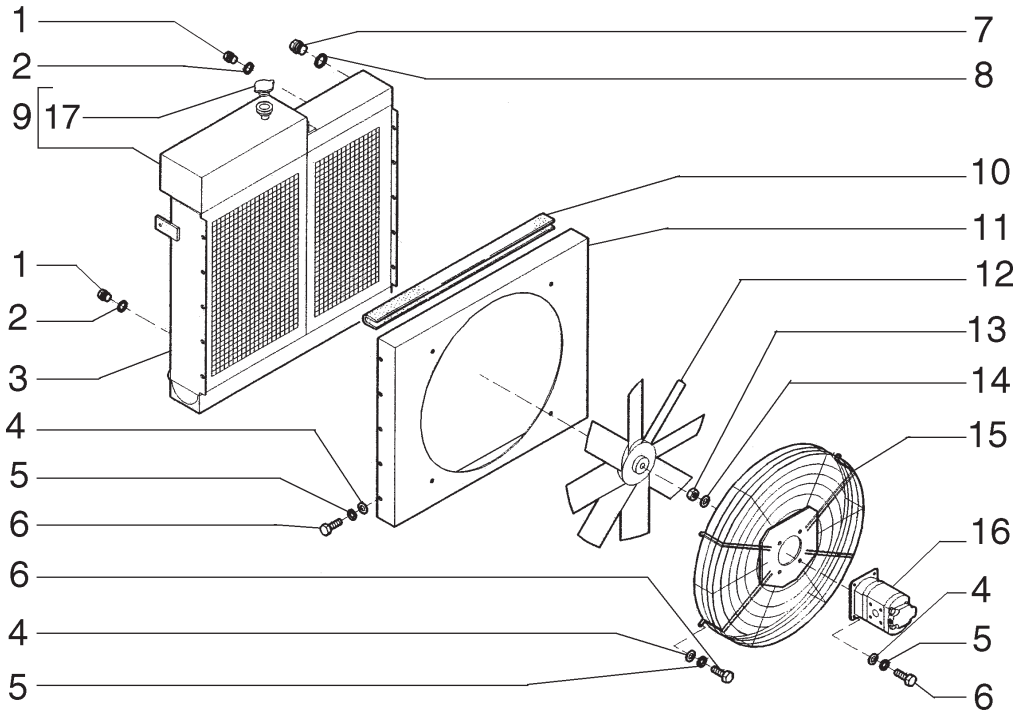

ITEM	PEÇA Nº	QTDE.	COD.	DESCRIÇÃO	DESCRIPCION
1	73170703	2	050T	BUJÃO	TAPON
2	73178021	2	158G	O'RING	JUNTA TORICA
3	73186228	1	167R	RADIADOR D'ÁGUA	RADIAFOR AGUA
4	73170160	18	131R	ARRUELA	ARANDELA
5	73170167	22	170R	ARRUELA PRES.	ARANDELA ELAST.
6	73171058	22	040V	PARAFUSO	TORNILLO
7	73173711	1	050T	BUJÃO	TAPON
8	73179811	1	158G	O'RING	JUNTA TORICA
9	73186227	1	168R	RADIADOR-ÓLEO	RADIADOR ACEITE
10	73187417	1	122G	RETENTOR	JUNTA
11	73186229	1	260C	DEFLETOR	CANALIZADOR
12	73186231	1	030V	VENTILADOR	VENTILADOR
13	73170161	4	010D	PORCA	TUERCA
14	73170170	4	131R	ARRUELA	ARANDELA
15	73186230	1	101G	GRADE	REJILLA
16	73187420	1	127M	MOTOR HIDRAUL.	MOTOR HIDRAUL.
17	73188084	1	265C	TAMPA	TAPA

CONJUNTO DO RADIADOR ÁGUA E ÓLEO
CONJUNTO DEL RADIADOR AGUA Y ACEITE

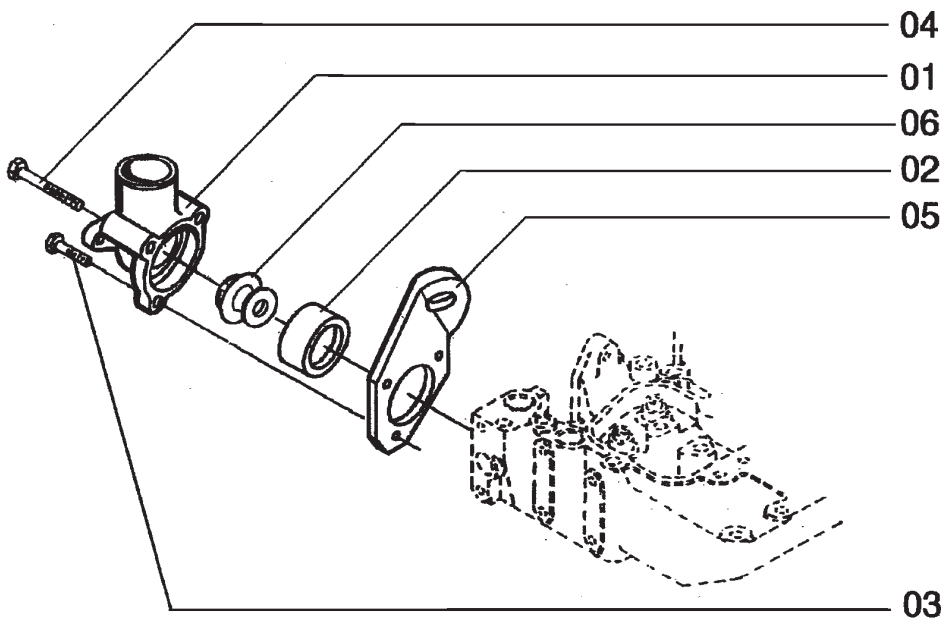

ITEM	PEÇA Nº	QTDE.	COD.	DESCRIÇÃO	DESCRIPCION
1	75311714	1	035S	CARCAÇA	CAJA
2	75311214	1	120G	JUNTA	JUNTA PLANA
3	75287935	1	040V	PARAFUSO	TORNILLO
4	75311215	2	040V	PARAFUSO	TORNILLO
5	75287881	1	300S	SUPORTE	SOPORTE
6	75287893	1	096T	TERMOSTATO	TERMOSTATO

VÁLVULA TERMOSTÁTICA
VALVULA TERMOSTATICA

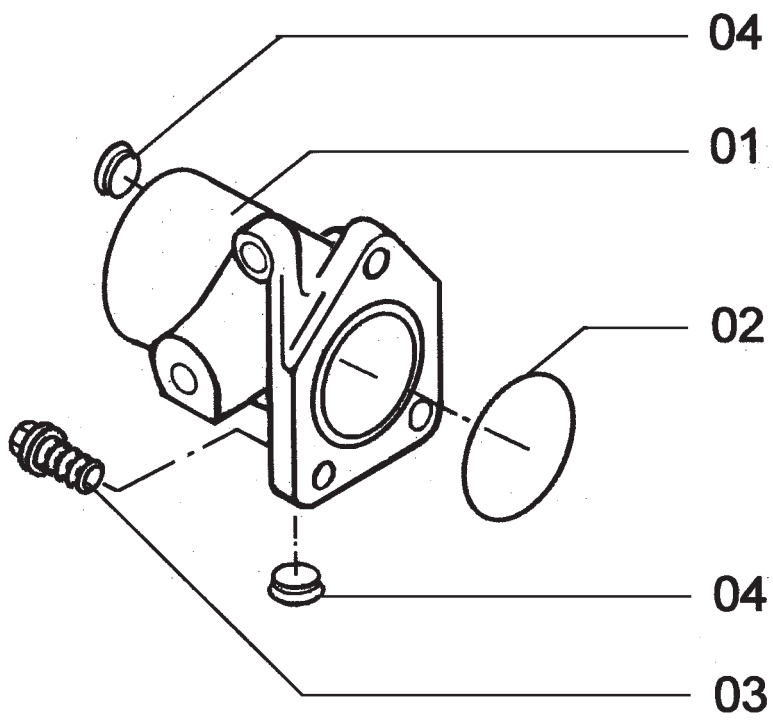

ITEM	PEÇA Nº	QTDE.	COD.	DESCRIÇÃO	DESCRIPCION
1	75311225	1	020R	CONEXÃO	RACOR
2	75287885	1	122G	RETENTOR	JUNTA
3	75206638	3	040V	PARAFUSO	TORNILLO
4	75208117	2	050T	BUJÃO	TAPON

VÁLVULA TERMOSTÁTICA
VALVULA TERMOSTATICA

A4.02 | 2

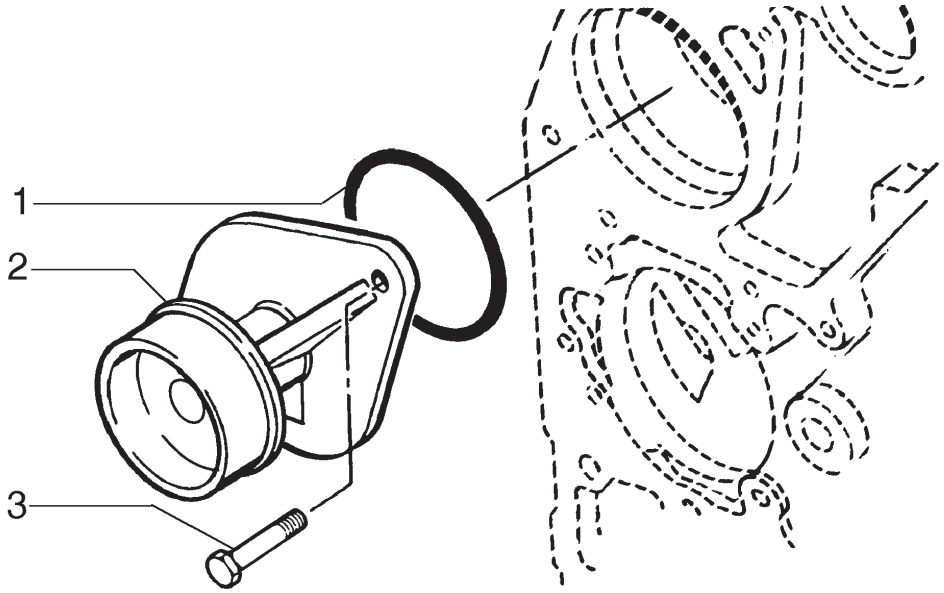

ITEM	PEÇA Nº	QTDE.	COD.	DESCRIÇÃO	DESCRIPCION
1	75287880	1	055A	ANEL DE VEDAÇÃO	JUNTA HERMETICA
2	75311227	1	P152	BOMBA D'ÁGUA	BOMBA DE AGUA
3	75311228	2	040V	PARAFUSO	TORNILLO

BOMBA DE ÁGUA - 75311226
BOMBA DE AGUA - 75311226

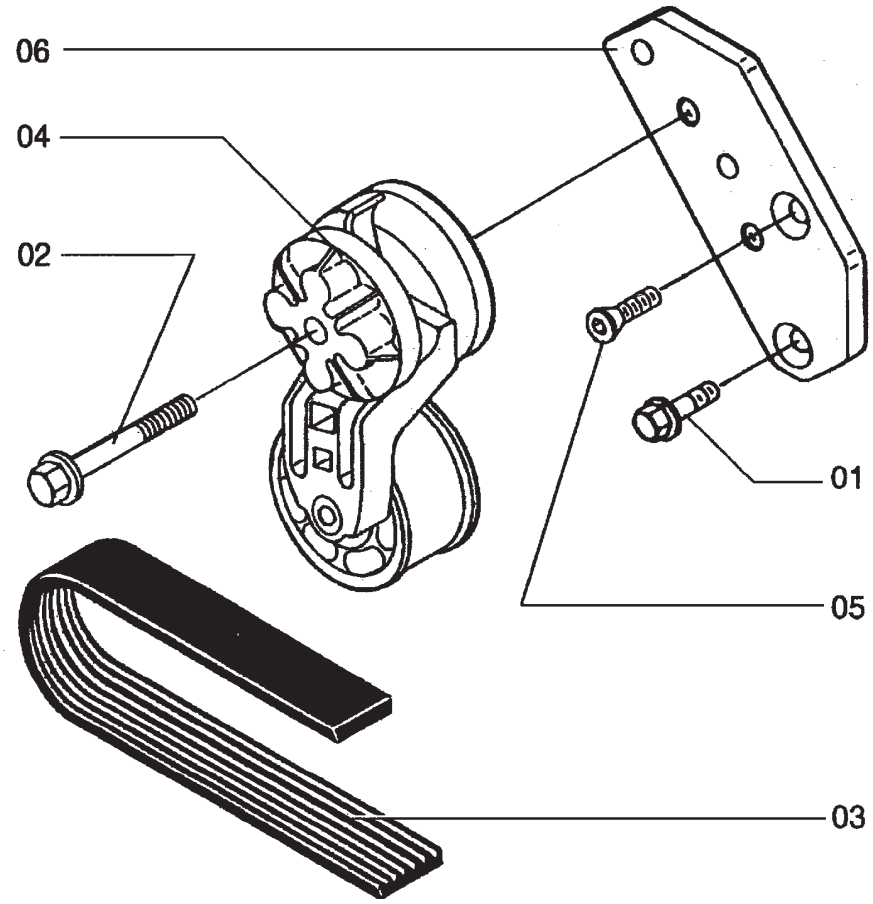

ITEM	PEÇA Nº	QTDE.	COD.	DESCRIÇÃO	DESCRIPCION
1	75208953	1	040V	PARAFUSO	TORNILLO
2	75208887	1	040V	PARAFUSO	TORNILLO
3	75311088	1	173C	CORREIA	CORREA
4	75286363	1	087T	ESTICADOR	TENSOR CORREA
5	75208256	1	040V	PARAFUSO	TORNILLO
6	75311727	1	300S	SUPORTE	SOPORTE

TENSOR DA CORREIA
TENSOR DE LA CORREA

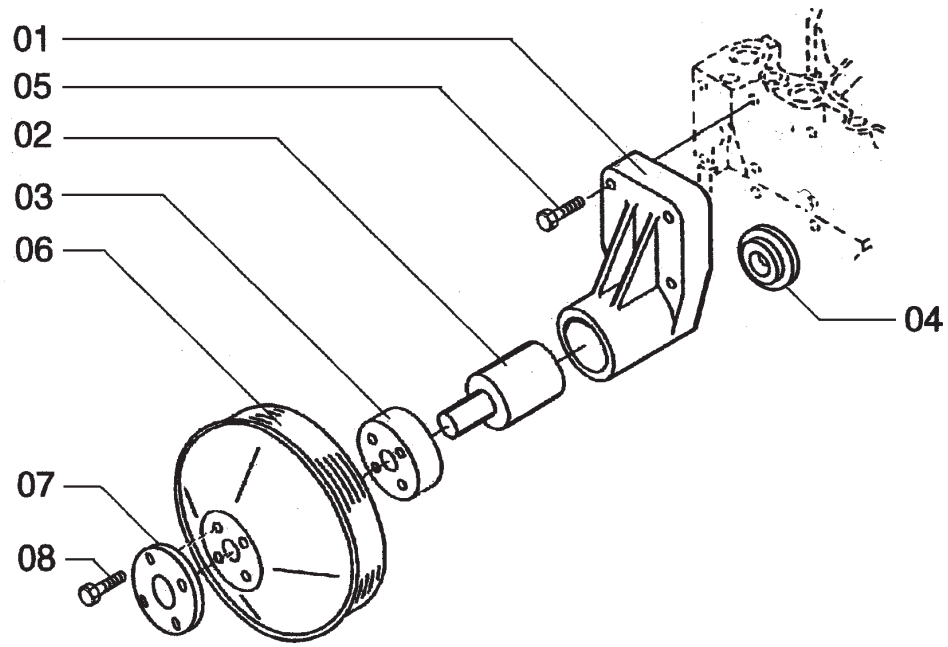

ITEM	PEÇA Nº	QTDE.	COD.	DESCRIÇÃO	DESCRIPCION
1	75311098	1	300S	SUPORTE	SOPORTE
2	75311099	1	016A	EIXO	ARBOL
3	75311100	1	135M	CUBO	CUBO,BUJE
4	75311101	1	100C	ENCOSTO	RETENEDOR
5	75311102	4	040V	PARAFUSO	TORNILLO
6	75311103	1	230P	POLIA	POLEA
7	75208265	1	113P	PLACA TRAVAM.	PLACA DE FRENO
8	75208153	4	040V	PARAFUSO	TORNILLO

POLIA DO VENTILADOR
POLEA DEL VENTILADOR

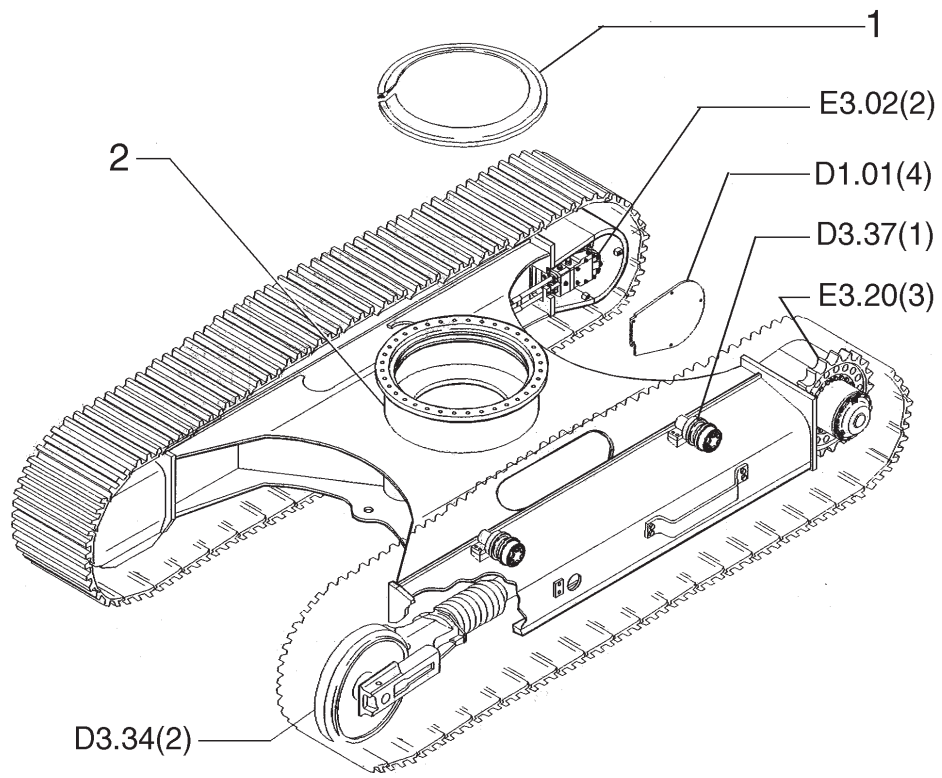

ITEM	PEÇA Nº	QTDE.	COD.	DESCRIÇÃO	DESCRIPCION
1	73170000	1	120G	JUNTA	JUNTA PLANA
2	75322012	1	7211	CHASSI INFERIOR	CHASI INFERIOR

CHASSI INFERIOR
CHASI INFERIOR

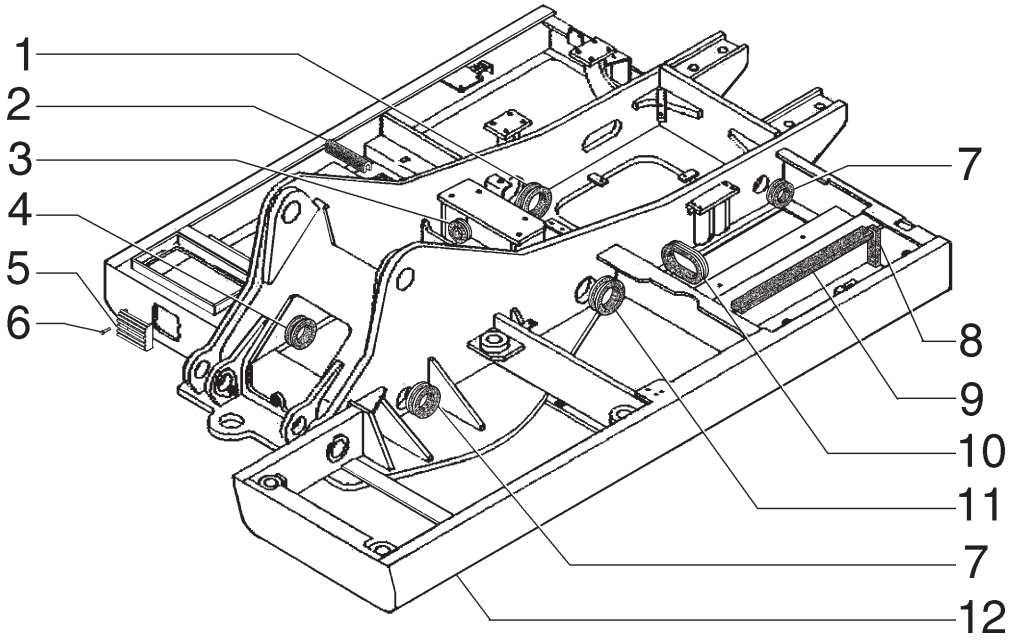

ITEM	PEÇA Nº	QTDE.	COD.	DESCRIÇÃO	DESCRIPCION
1	75255066	1	085I	ISOLANTE	AISLANTE
2	75239913	1	070R	PROTEÇÃO	PROTECCION
3	75255065	2	085I	ISOLANTE	AISLANTE
4	75256412	1	085I	ISOLANTE	AISLANTE
5	75257065	1	070R	PROTEÇÃO	PROTECCION
6	14306831	2	040V	PARAFUSO	TORNILLO
7	75255064	4	085I	ISOLANTE	AISLANTE
8	75321566	2	122G	RETENTOR	JUNTA
9	75321567	1	122G	RETENTOR	JUNTA
10	75255067	1	085I	ISOLANTE	AISLANTE
11	75255063	1	085I	ISOLANTE	AISLANTE
12	75256411	1	7215	CHASSI SUPERIOR	CHASI SUPERIOR

CHASSI SUPERIOR
CHASI SUPERIOR

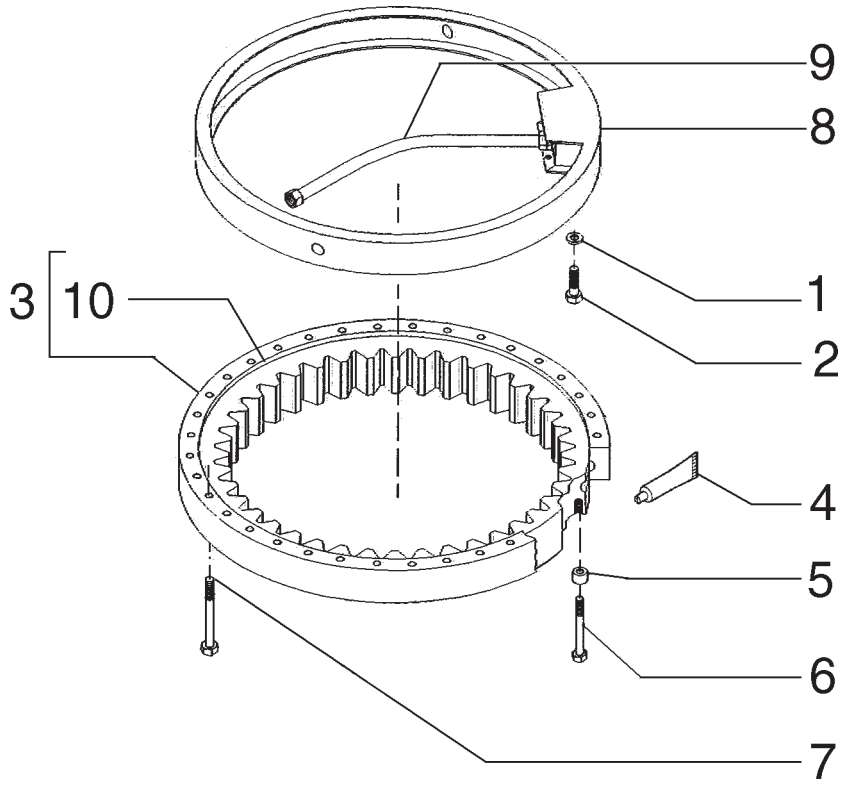

ITEM	PEÇA Nº	QTDE.	COD.	DESCRIÇÃO	DESCRIPCION
1	12644321	10	131R	ARRUELA	ARANDELA
2	11106231	10	040V	PARAFUSO	TORNILLO
3	75247736	1	173R	ENGR. DE GIRO	QUICIONERA
4	75245051	1	141M	MASSA P/VEDAÇÃO	MASTIQUE
5	75256482	36	075D	ESPAÇADOR	SEPARADOR
6	15241931	36	040V	PARAFUSO	TORNILLO
7	11125731	36	040V	PARAFUSO	TORNILLO
8	73172029	1	265C	TAMPA	TAPA
9	75256492	1	192T	MANGUEIRA	MANGA C/RACORDE
10	75288778	1	122G	RETENTOR	JUNTA

CONJUNTO DO ROLAMENTO DE GIRO
CONJUNTO DEL RODAMIENTO DE GIRO

D1.01 | 3

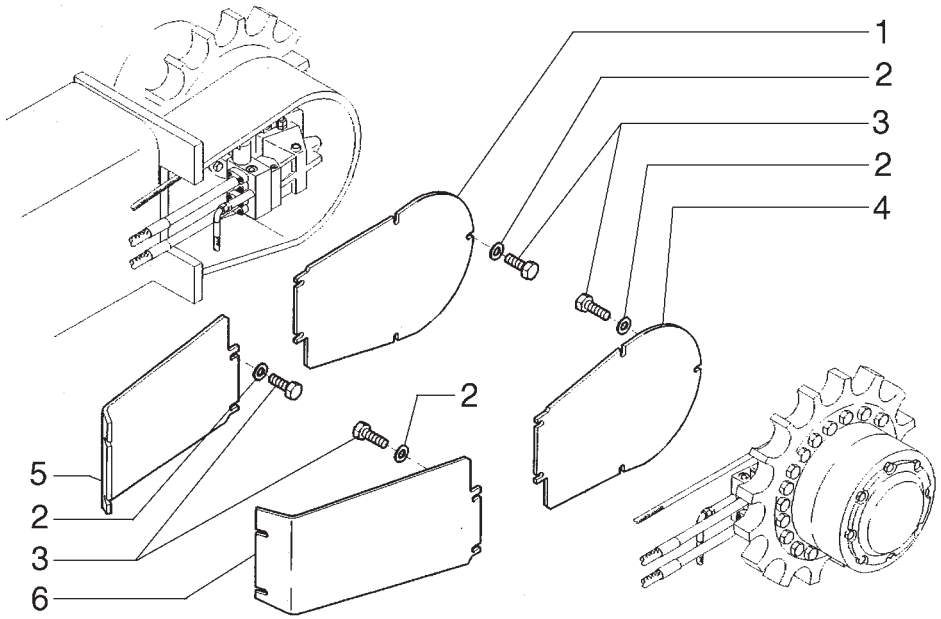

ITEM	PEÇA Nº	QTDE.	COD.	DESCRIÇÃO	DESCRIPCION
1	75254890	2	265C	TAMPA	TAPA
2	14496931	14	131R	ARRUELA	ARANDELA
3	11127431	14	040V	PARAFUSO	TORNILLO
4	75254892	1	265C	TAMPA	TAPA
5	75254891	1	265C	TAMPA	TAPA

TAMPA DA RODA MOTRIZ
TAPA DE LA RUEDA MOTRIZ

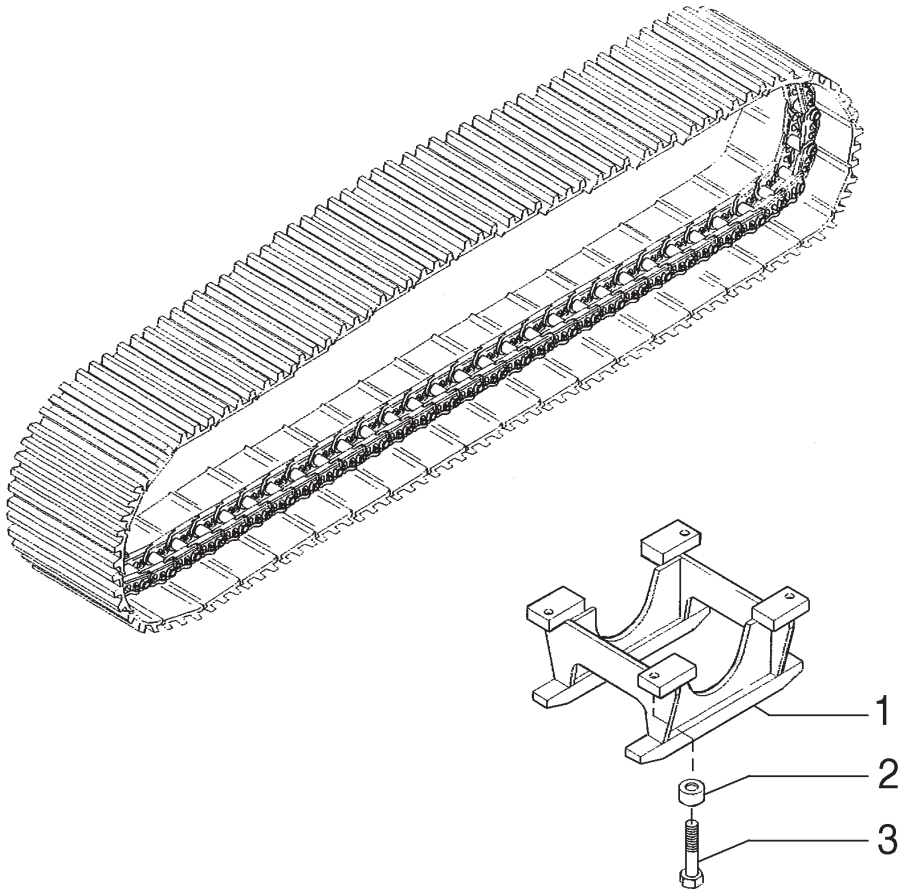

ITEM	PEÇA Nº	QTDE.	COD.	DESCRIÇÃO	DESCRIPCION
1	75254848	1	145G	GUIA	GUIA
2	75254845	4	075D	ESPAÇADOR	SEPARADOR
3	11119270	4	040V	PARAFUSO	TORNILLO

GUIA DA ESTEIRA
GUIA DE LA ORUGA

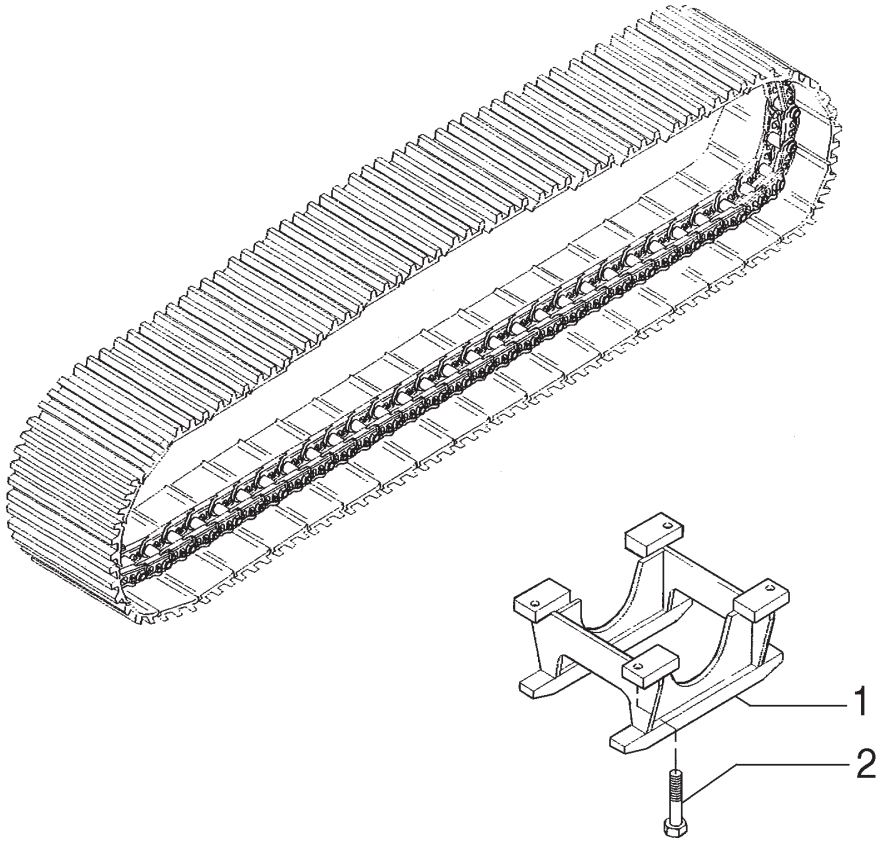

ITEM	PEÇA Nº	QTDE.	COD.	DESCRIÇÃO	DESCRIPCION
1	75322001	1	145G	GUIA	GUIA
2	11119270	4	040V	PARAFUSO	TORNILLO

A PARTIR DO CHASSI 378 EXCETO 382,387,388,407,415,411

GUIA DA ESTEIRA
GUIA DE LA ORUGA

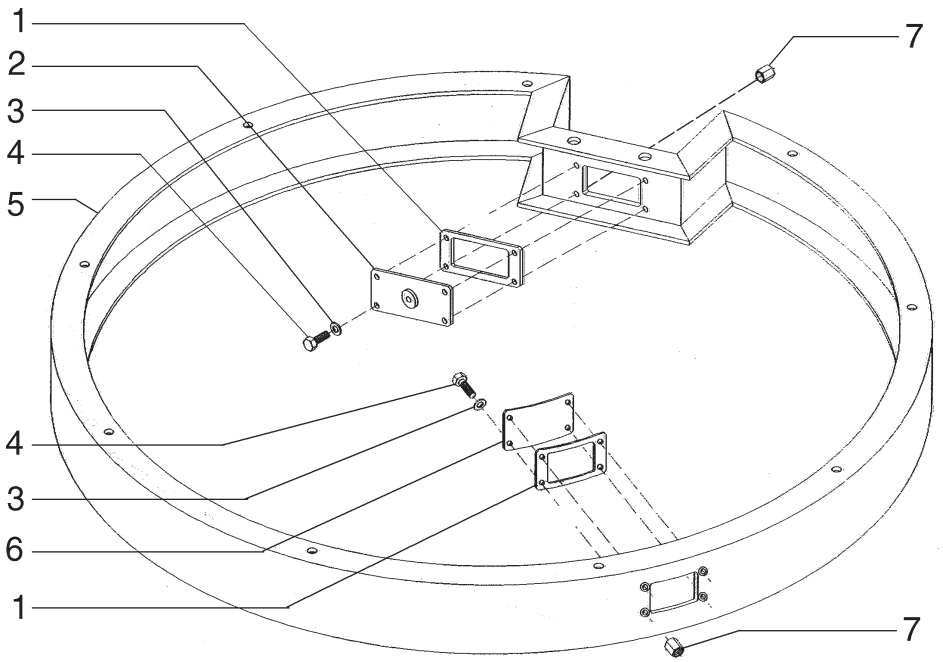

ITEM	PEÇA Nº	QTDE.	COD.	DESCRIÇÃO	DESCRIPCION
1	73170619	2	120G	JUNTA	JUNTA PLANA
2	73172030	1	265C	TAMPA	TAPA
3	73170185	8	131R	ARRUELA	ARANDELA
4	73170621	8	040V	PARAFUSO	TORNILLO
5	73180066	1	265C	TAMPA	TAPA
6	73172031	1	265C	TAMPA	TAPA
7	73170620	8	010D	PORCA	TUERCA

TAMPA DO ROLAMENTO DE GIRO
TAPA DEL RODAMIENTO DE GIRO

D1.01 | 6

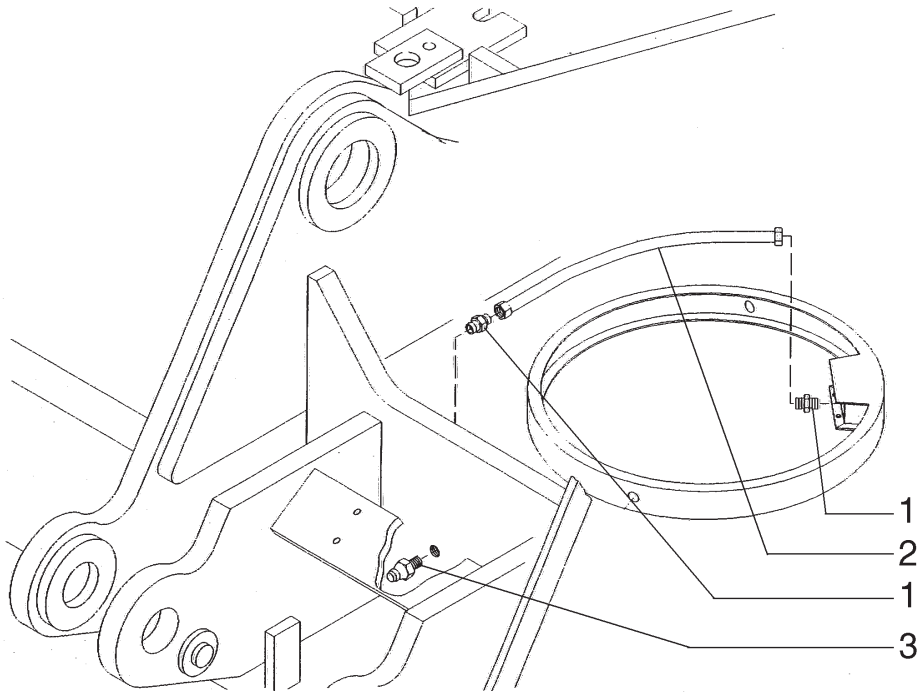

ITEM	PEÇA Nº	QTDE.	COD.	DESCRIÇÃO	DESCRIPCION
1	75254884	2	020R	CONEXÃO	RACOR
2	75256491	1	192T	MANGUEIRA	MANGA C/RACORDE
3	13407211	1	060I	PINO GRAXEIRO	ENGRASADOR

LUBRIFICAÇÃO DO ROLAMENTO DE GIRO
LUBRIFICACION DEL RODAMINETO DE GIRO

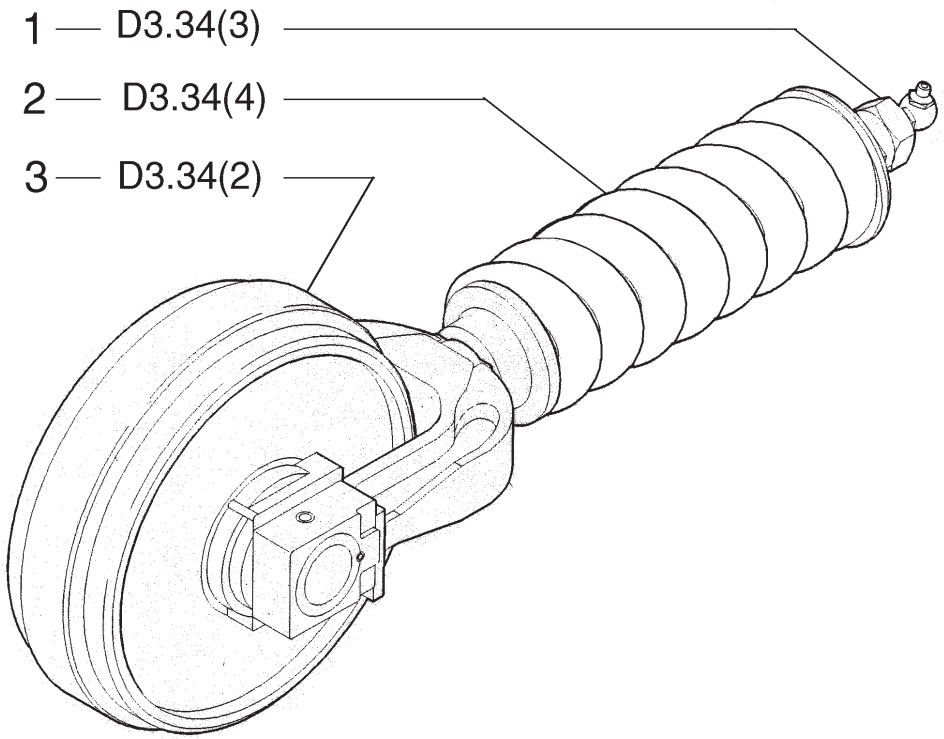

ITEM	PEÇA Nº	QTDE.	COD.	DESCRIÇÃO	DESCRIPCION
1	71401346	1	010V	VÁLVULA	VALVULA
2	71401334	1	50G2	ESTICADOR	TENSOR CADENA
3	71401319	1	166R	RODA	GUIA

GUIA DA ESTEIRA
GUIA DE LA ORUGA

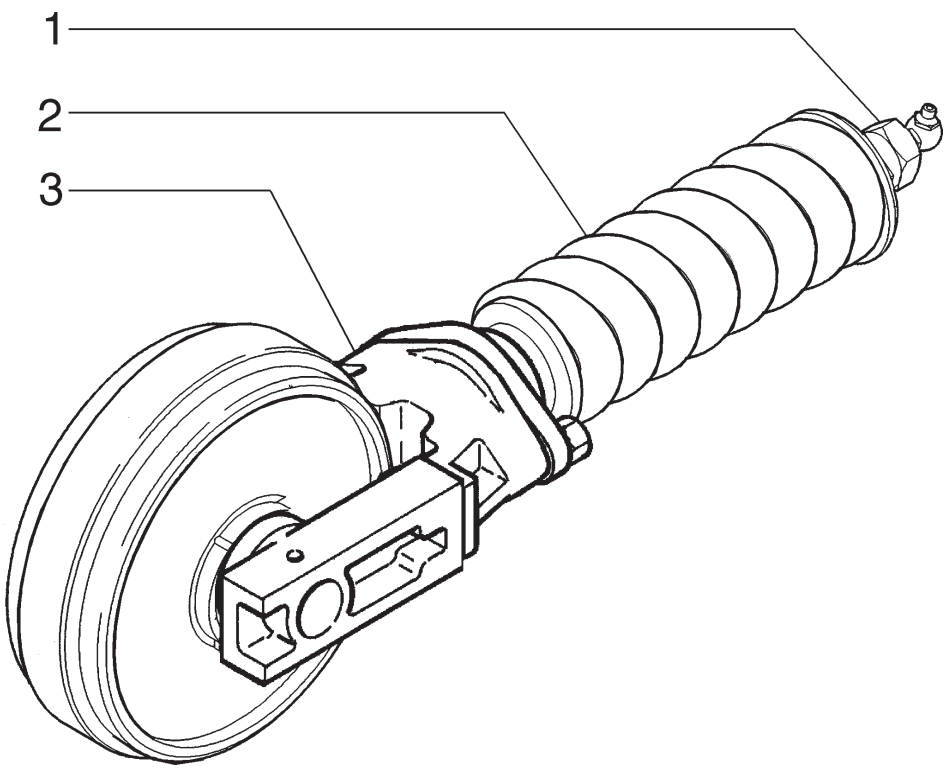

ITEM	PEÇA Nº	QTDE.	COD.	DESCRIÇÃO	DESCRIPCION
1	75259401	1	010V	VÁLVULA	VALVULA
2	75259038	1	50G2	ESTICADOR	TENSOR CADENA
3	75259039	1	166R	RODA	GUIA

A PARTIR DO CHASSI 378 EXCETO 382,387,388,407,415,411

GUIA DA ESTEIRA
GUIA DE LA ORUGA

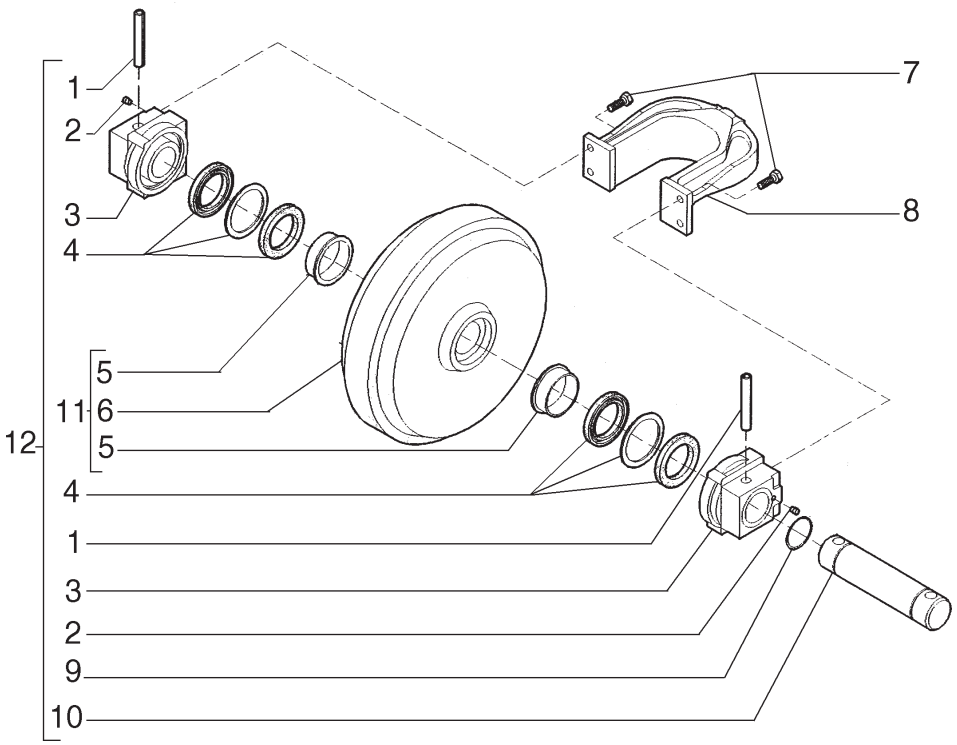

ITEM	PEÇA Nº	QTDE.	COD.	DESCRIÇÃO	DESCRIPCION
1	71401331	2	080P	PINO	BULON
2	71401352	2	050T	BUJÃO	TAPON
3	71401326	2	341C	ROLAMENTO	RODAMIENTO
4	71401322	1	122G	RETENTOR	JUNTA
5	71401325	2	095B	BUCHA	BUJE
6	71401323	1	116R	REVESTIMENTO	REVESTIMIENTO
7	71401333	4	040V	PARAFUSO	TORNILLO
8	71401332	1	085F	FORQUILHA	HORQUILLA
9	71401327	2	158G	O'RING	JUNTA TORICA
10	71401324	1	016A	EIXO	ARBOL
11	71401321	1	166R	RODA GUIA	RUEDA GUIA
12	71401320	1	166R	RODA GUIA	RUEDA GUIA

RODA GUIA - 71401319
RUEDA GUIA - 71401319

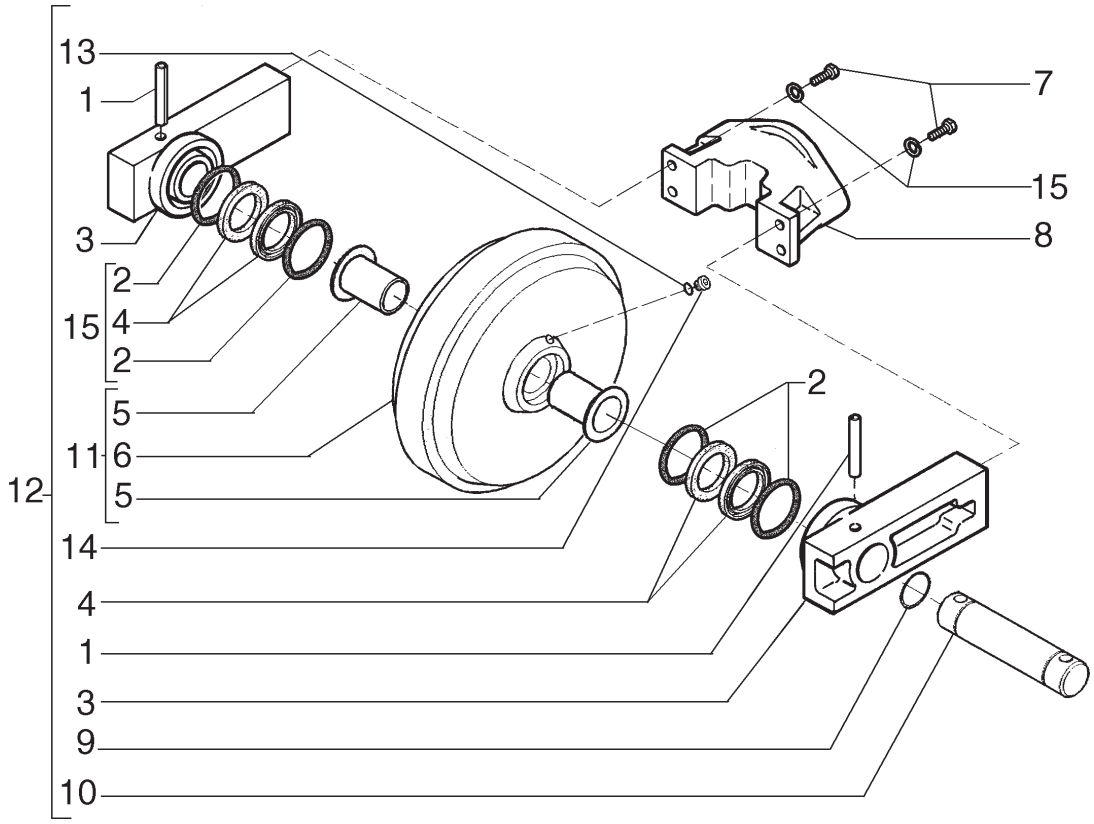

ITEM	PEÇA Nº	QTDE.	COD.	DESCRIÇÃO	DESCRIPCION
1	71401331	2	080P	PINO	BULON
2	75259028	4	158G	O'RING	JUNTA TORICA
3	75259029	2	300S	SUPORTE	SOPORTE
4	75259027	4	122G	RETENTOR	JUNTA
5	75259031	2	095B	BUCHA	BUJE
6	75259033	1	166R	RODA GUIA	RUEDA GUIA
7	75259024	4	040V	PARAFUSO	TORNILLO
8	75259025	1	085F	FORQUILHA	HORQUILLA
9	75259030	2	158G	O'RING	JUNTA TORICA
10	75259032	1	016A	EIXO	ARBOL
11	75259037	1	166R	RODA GUIA	RUEDA GUIA
12	75259040	1	166R	RODA GUIA	RUEDA GUIA
13	75259034	1	122G	RETENTOR	JUNTA
14	75259026	1	050T	BUJÃO	TAPON
15	75259036	4	170R	ARRUELA PRESSÃO	ARANDELA ELAST.

A PARTIR DO CHASSI 378 EXCETO 382,387,388,407,415,411

RODA GUIA - 71401319
RUEDA GUIA - 71401319

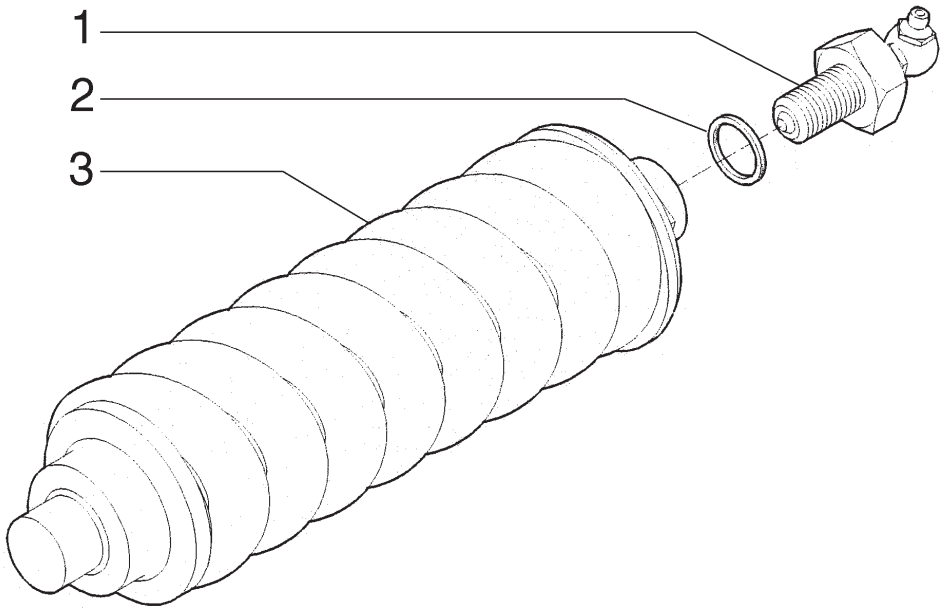

ITEM	PEÇA Nº	QTDE.	COD.	DESCRIÇÃO	DESCRIPCION
1	71401346	1	010V	VÁLVULA	VALVULA
2	45481993	1	122G	RETENTOR	JUNTA
3	71401334	1	50G2	ESTICADOR	TENSOR CADENA

ESTICADOR DA CORRENTE
TENSOR DE LA CADENA

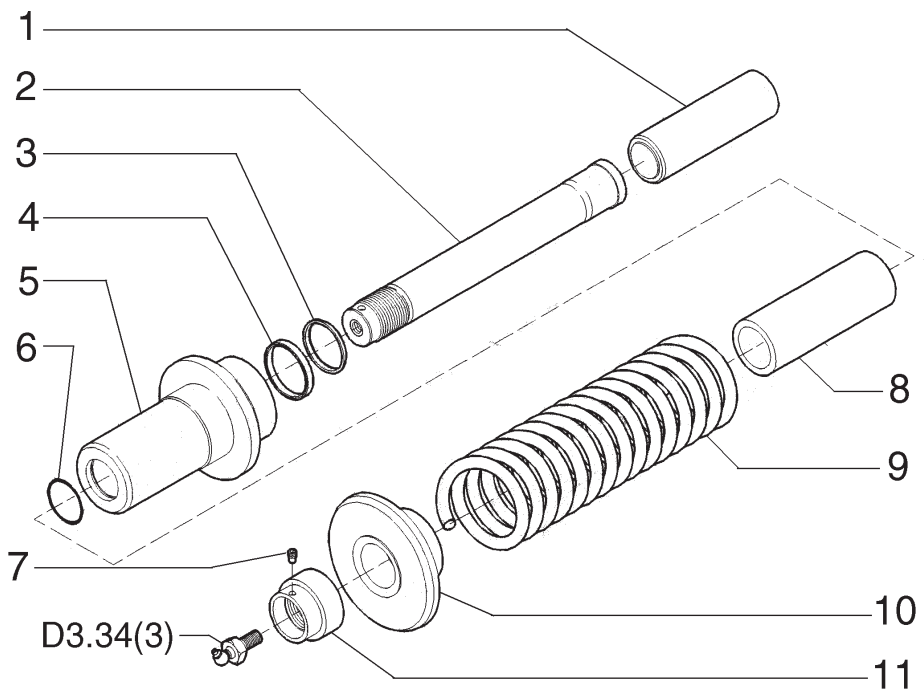

ITEM	PEÇA Nº	QTDE.	COD.	DESCRIÇÃO	DESCRIPCION
1	71401336	1	130P	PISTÃO	PISTON
2	71401337	1	016A	EIXO	ARBOL
3	71401342	1	122G	RETENTOR	JUNTA
4	71401341	1	122G	RETENTOR	JUNTA
5	71401335	1	164C	CILINDRO	CILINDRO
6	71401343	1	158G	O'RING	JUNTA TORICA
7	71401345	1	050T	BUJÃO	TAPON
8	71401340	1	193T	TUBO	TUBO
9	71401338	1	100M	MOLA	MUELLE
10	71401339	1	069S	SEDE	ASIENTO
11	71401344	1	010D	PORCA	TUERCA

ESTICADOR DA CORRENTE - 71401334
TENSOR DE LA CADENA - 71401334

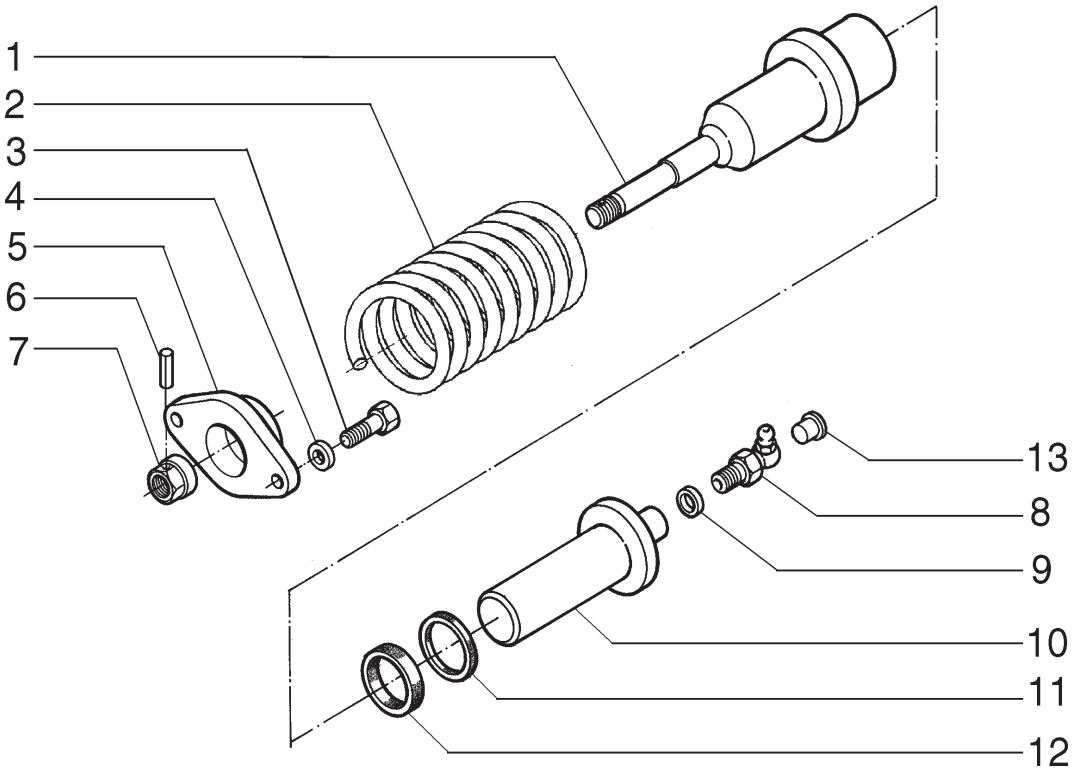

ITEM	PEÇA Nº	QTDE.	COD.	DESCRIÇÃO	DESCRIPCION
1	75259020	1	164C	CILINDRO	CILINDRO
2	75259021	1	100M	MOLA	MUELLE
3	75259023	2	040V	PARAFUSO	TORNILLO
4	75259035	2	170R	ARRUELA PRESSÃO	ARANDELA ELAST.
5	75259022	1	069S	SEDE	ASIENTO
6	75259019	1	202S	PINO ELÁSTICO	PASADOR ELAST.
7	75259018	1	010D	PORCA	TUERCA
8	75259401	1	010V	VÁLVULA	VALVULA
9	45481993	1	122G	RETENTOR	JUNTA
10	75259015	1	130P	PISTÃO	EMBOLO
11	75259016	1	122G	RETENTOR	JUNTA
12	75259017	1	122G	RETENTOR	JUNTA
13	71400902	1	050T	BUJÃO	TAPON

A PARTIR DO CHASSI 378 EXCETO 382,387,388,407,415,411

ESTICADOR DA CORRENTE - 71401334
TENSOR DE LA CADENA - 71401334

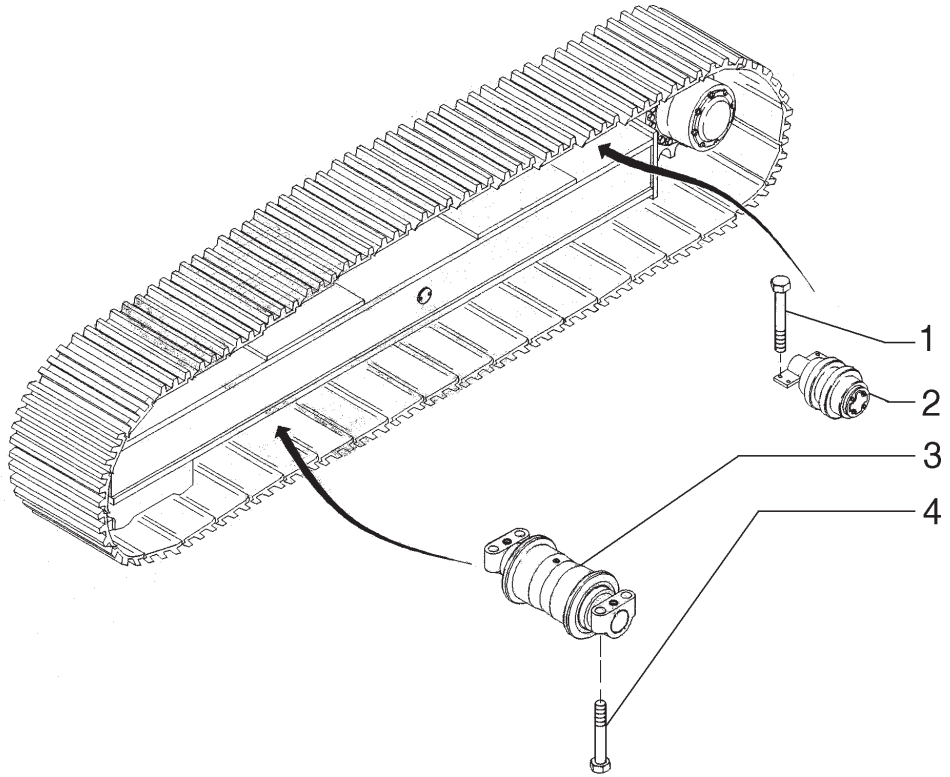

ITEM	PEÇA Nº	QTDE.	COD.	DESCRIÇÃO	DESCRIPCION
1	11118537	8	040V	PARAFUSO	TORNILLO
2	71400963	2	157R	ROLETE *	RODILLO *
2	71401347	2	157R	ROLETE	RODILLO
3	71401360	8	157R	ROLETE	RODILLO
3	71401468	8	157R	ROLETE *	RODILLO *
4	16040031	32	040V	PARAFUSO	TORNILLO

* HEAVY DUTY(OPCIONAL)

ROLETES DA ESTEIRA
RODILLOS DE LA ORUGA

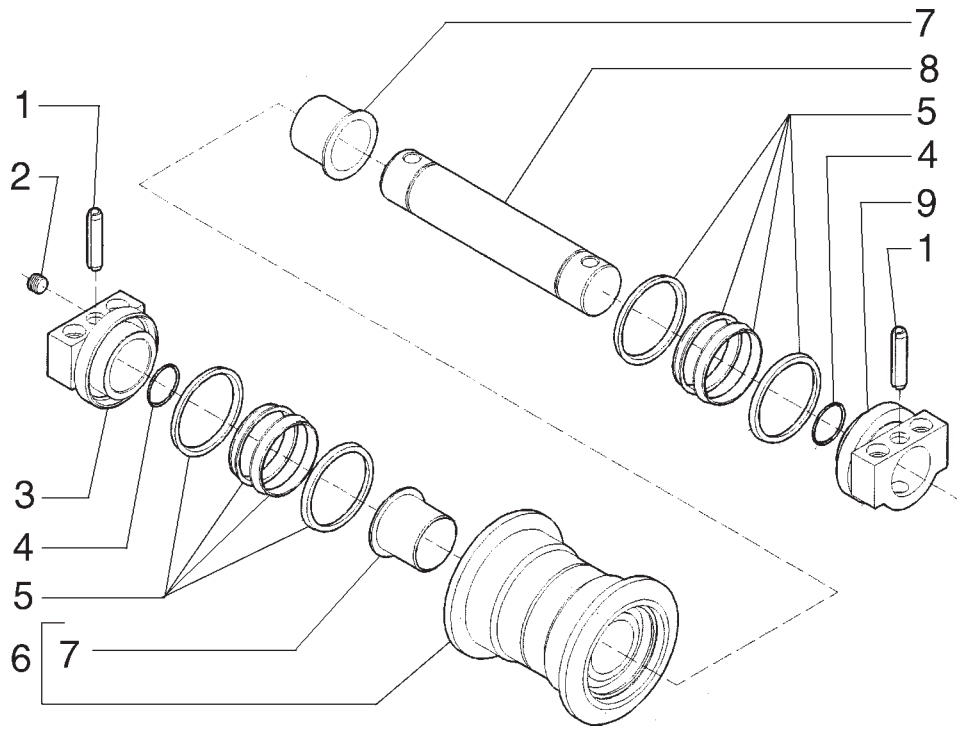

ITEM	PEÇA Nº	QTDE.	COD.	DESCRIÇÃO	DESCRIPCION
1	71401372	2	080P	PINO	BULON
2	71401352	1	050T	BUJÃO	TAPON
3	71401369	1	341C	ROLAMENTO	RODAMIENTO
4	71401371	2	158G	O'RING	JUNTA TORICA
5	71401362	1	122G	RETENTOR	JUNTA
6	71401361	1	157R	ROLETE	RODILLO
7	71401366	2	095B	BUCHA	BUJE
8	71401364	1	016A	EIXO	ARBOL
9	71401370	1	341C	ROLAMENTO	RODAMIENTO

ROLETE DE SUPORTE DA ESTEIRA - 71401360
RODILLO DE SOPORTE DE LA ORUGA - 71401360

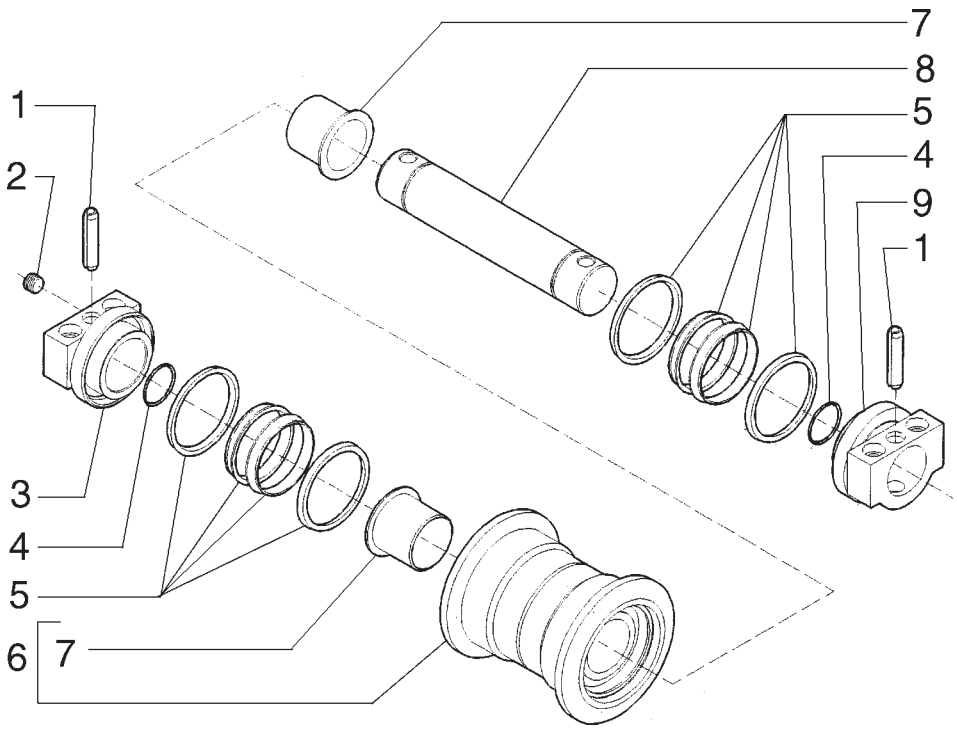

ITEM	PEÇA Nº	QTDE.	COD.	DESCRIÇÃO	DESCRIPCION
1	71401372	2	080P	PINO	BULON
2	71401352	1	050T	BUJÃO	TAPON
3	71401471	1	341C	ROLAMENTO	RODAMIENTO
4	71401371	2	158G	O'RING	JUNTA TORICA
5	71401362	1	122G	RETENTOR	JUNTA
6	71401470	1	157R	ROLETE	RODILLO
7	71401366	2	095B	BUCHA	BUJE
8	71401364	1	016A	EIXO	ARBOL
9	71401472	1	341C	ROLAMENTO	RODAMIENTO

OPCIONAL

ROLETE HEAVY DUTY DE SUPORTE DA ESTEIRA - 71401468
RODILLO HEAVY DUTY DE SOPORTE DE LA ORUGA - 71401468

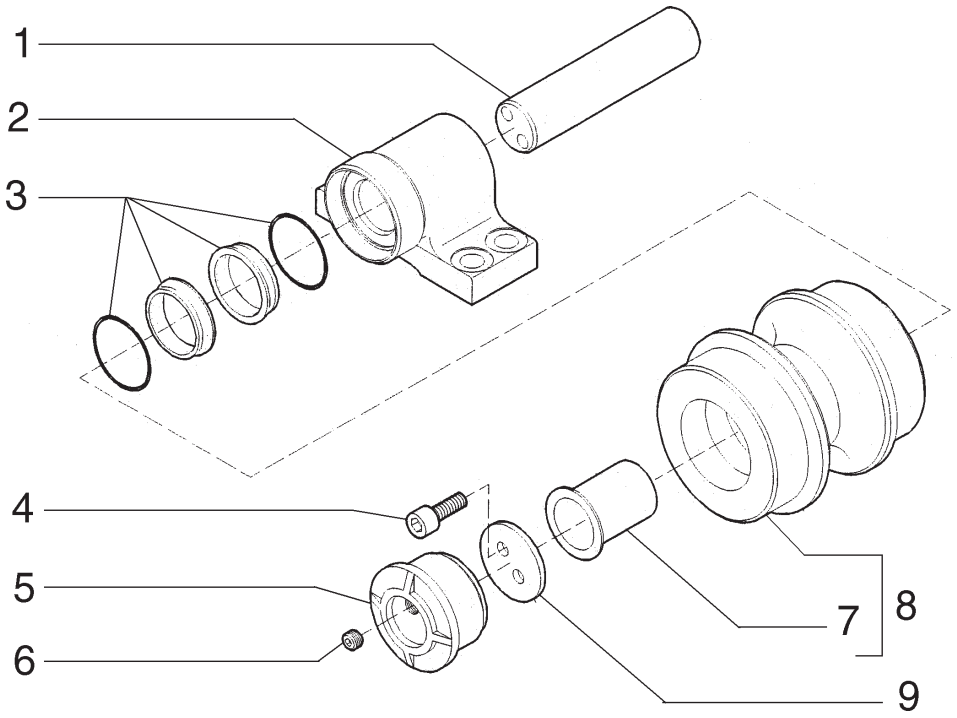

ITEM	PEÇA Nº	QTDE.	COD.	DESCRIÇÃO	DESCRIPCION
1	71401351	1	016A	EIXO	ARBOL
2	71401356	1	300S	SUPORTE	SOPORTE
3	71401349	1	122G	RETENTOR	JUNTA
4	71401502	2	040V	PARAFUSO	TORNILLO
5	71401357	1	265C	TAMPA	TAPA
6	71401352	1	050T	BUJÃO	TAPON
7	71401353	1	095B	BUCHA	BUJE
8	71401348	1	157R	ROLETE	RODILLO
9	71401358	1	131R	ARRUELA	ARANDELA

ROLETE DE APOIO DA ESTEIRA - 71401347
RODILLO DE APOIO DE LA ORUGA - 71401347

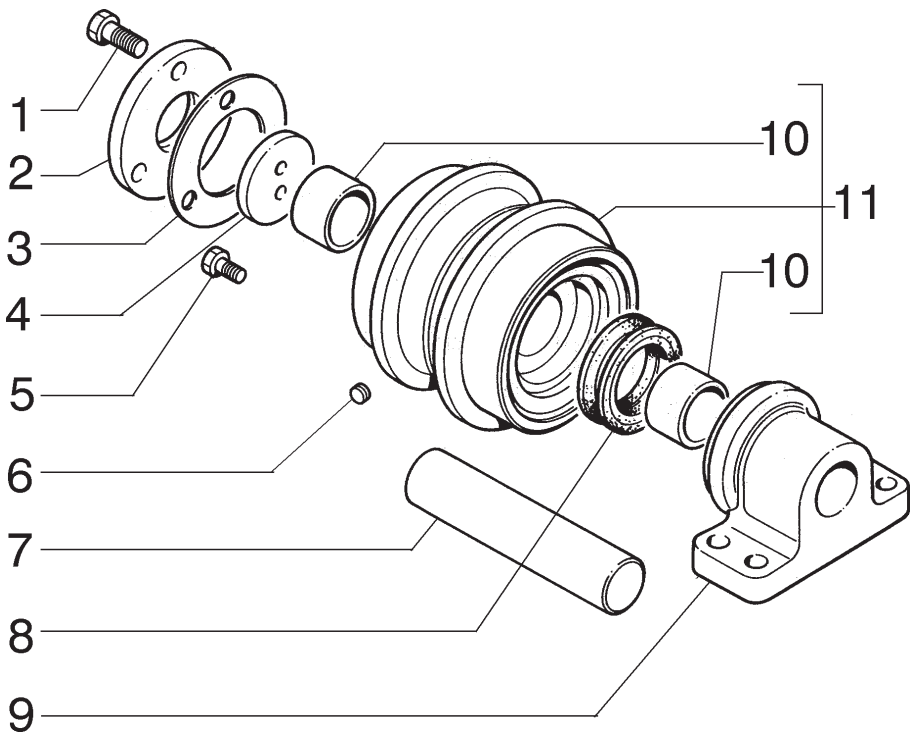

ITEM	PEÇA Nº	QTDE.	COD.	DESCRIÇÃO	DESCRIPCION
1	71400950	1	040V	PARAFUSO	TORNILLO
2	71400948	1	265C	TAMPA	TAPA
3	71400951	1	198S	CALÇO	CALCE
4	71400952	1	131R	ARRUELA	ARANDELA
5	71400949	2	040V	PARAFUSO	TORNILLO
6	71400954	1	050T	BUJÃO	TAPON
7	71400964	1	016A	EIXO	ARBOL
8	71400956	1	122G	RETENTOR	JUNTA
9	71400965	1	300S	SUPORTE	SOPORTE
10	71400968	2	095B	BUCHA	BUJE
11	71400966	1	157R	ROLETE	RODILLO

OPCIONAL

ROLETE HEAVY DUTY DE APOIO DA ESTEIRA - 71400963
RODILLO HEAVY DUTY DE APOIO DE LA ORUGA - 71400963

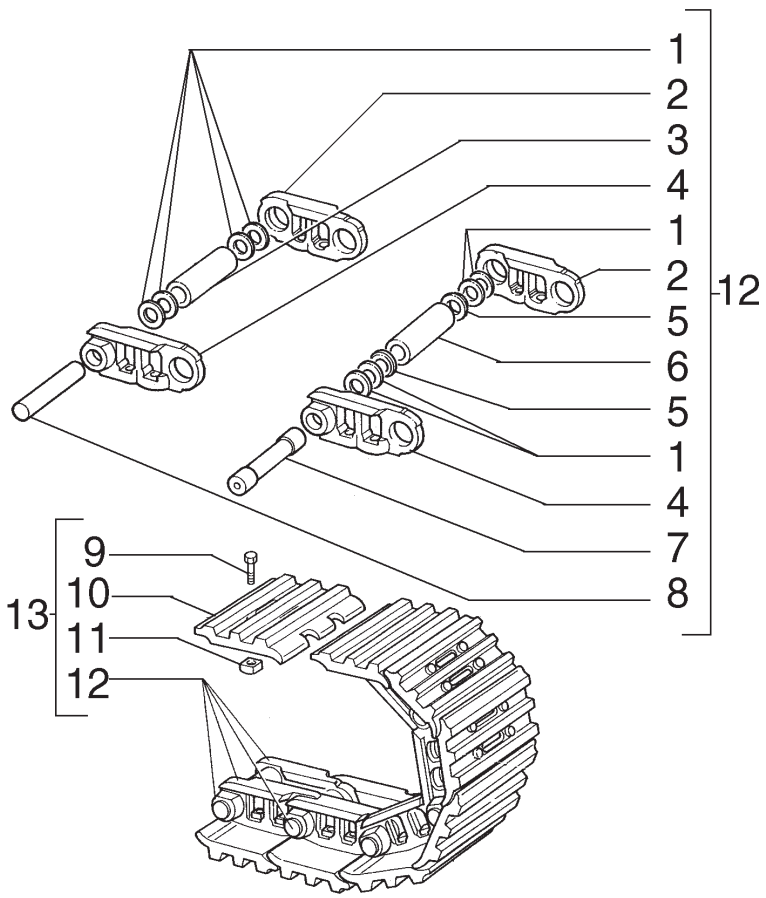

ITEM	PEÇA Nº	QTDE.	COD.	DESCRIÇÃO	DESCRIPCION
1	71401303	200	131R	ARRUELA	DISCO
2	71401298	50	010M	ELO DIREITO	MALLA DER.
3	71401301	49	095B	BUCHA	BUJE
4	71401299	50	010M	ELO ESQUERDO	MALLA IZQ.
5	71401304	2	075D	ESPAÇADOR	SEPARADOR
6	71401302	1	095B	BUCHA	BUJE
7	71401305	1	080P	PINO	BULON
8	71401300	49	080P	PINO	BULON
9	71401296	200	040V	PARAFUSO	TORNILLO
10	71401503	50	295S	SAPATA 500MM	ZAPATA 500MM
10	71401504	50	295S	SAPATA 600MM	ZAPATA 600MM
10	71401309	50	295S	SAPATA 700MM	ZAPATA 700MM
10	71401311	50	295S	SAPATA 800MM	ZAPATA 800MM
10	71401313	50	295S	SAPATA 900MM	ZAPATA 900MM
11	79004261	200	010D	PORCA	TUERCA
12	71100350	1	095C	CORRENTE	CADENA
13	75254858	1	097C	ESTEIRA 500MM	CADENA DE ORUGA
13	75254799	1	097C	ESTEIRA 600MM	CADENA DE ORUGA
13	75254801	1	097C	ESTEIRA 700MM	CADENA DE ORUGA
13	75254860	1	097C	ESTEIRA 800MM	CADENA DE ORUGA
13	75254862	1	097C	ESTEIRA 900MM	CADENA DE ORUGA

ESTEIRA
ORUGA

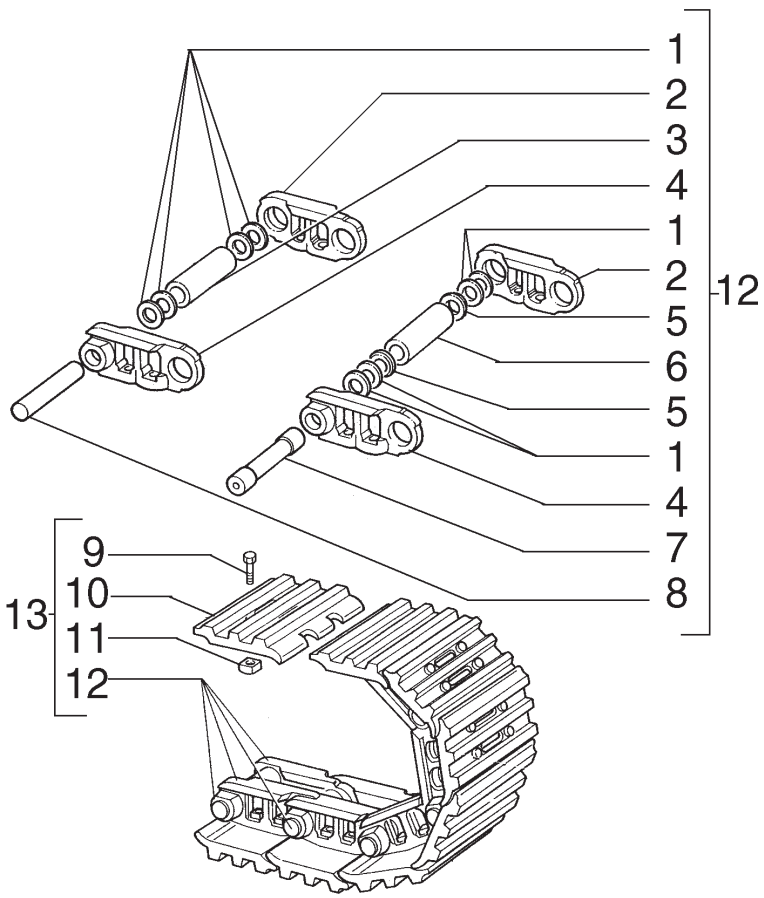

ITEM	PEÇA Nº	QTDE.	COD.	DESCRIÇÃO	DESCRIPCION
1	71401303	200	131R	ARRUELA	DISCO
2	71401449	50	010M	ELO DIREITO	MALLA DER.
3	71401301	49	095B	BUCHA	BUJE
4	71401450	50	010M	ELO ESQUERDO	MALLA IZQ.
5	71401304	2	075D	ESPAÇADOR	SEPARADOR
6	71401302	1	095B	BUCHA	BUJE
7	71401305	1	080P	PINO	BULON
8	71401300	49	080P	PINO	BULON
9	71401451	200	040V	PARAFUSO	TORNILLO
10	71100371	50	295S	SAPATA 500MM	ZAPATA 500MM
10	71401452	50	295S	SAPATA 600MM	ZAPATA 600MM
10	71401454	50	295S	SAPATA 700MM	ZAPATA 700MM
10	71401456	50	295S	SAPATA 800MM	ZAPATA 800MM
10	71401458	50	295S	SAPATA 900MM	ZAPATA 900MM
11	79035816	200	010D	PORCA	TUERCA
12	71100370	1	095C	CORRENTE	CADENA
13	75257568	1	097C	ESTEIRA 500MM	CADENA DE ORUGA
13	75257569	1	097C	ESTEIRA 600MM	CADENA DE ORUGA
13	75257570	1	097C	ESTEIRA 700MM	CADENA DE ORUGA
13	75257571	1	097C	ESTEIRA 800MM	CADENA DE ORUGA
13	75257572	1	097C	ESTEIRA 900MM	CADENA DE ORUGA

OPCIONAL

ESTEIRA REFORÇADA
ORUGA REFORÇADA

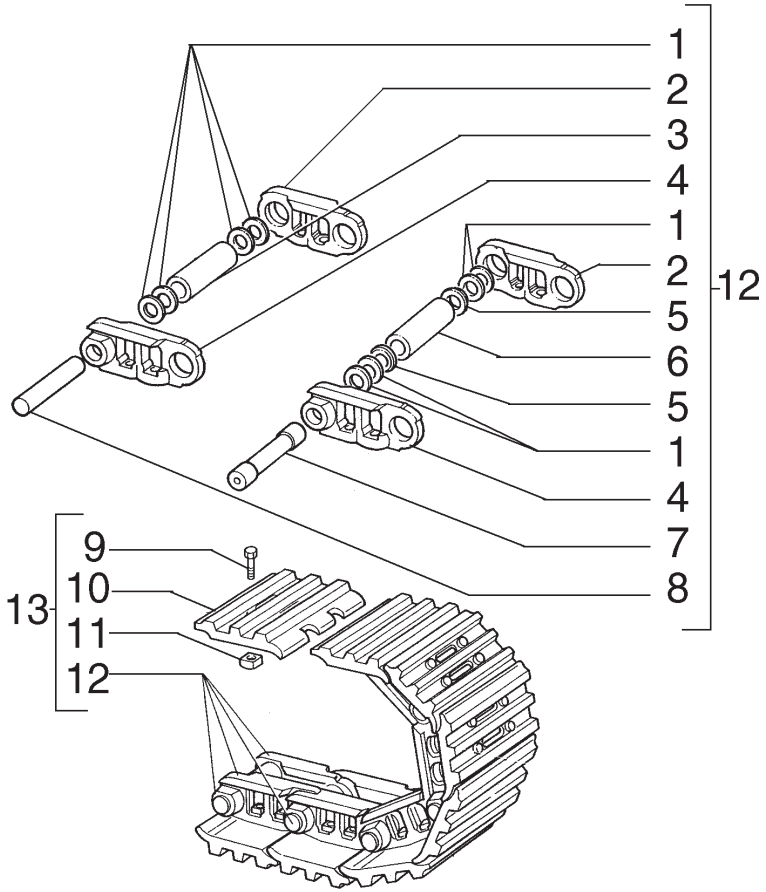

ITEM	PEÇA Nº	QTDE.	COD.	DESCRIÇÃO	DESCRIPCION
1	71401303	200	131R	ARRUELA	DISCO
2	71401449	50	010M	ELO DIREITO	MALLA DER.
3	71401301	49	095B	BUCHA	BUJE
4	71401450	50	010M	ELO ESQUERDO	MALLA IZQ.
5	71401304	2	075D	ESPAÇADOR	SEPARADOR
6	71401302	1	095B	BUCHA	BUJE
7	71401305	1	080P	PINO	BULON
8	71401300	49	080P	PINO	BULON
9	71401179	200	040V	PARAFUSO	TORNILLO
10	75259972	50	295S	SAPATA 500MM	ZAPATA 500MM
10	75259973	50	295S	SAPATA 600MM	ZAPATA 600MM
10	71434239	50	295S	SAPATA 700MM	ZAPATA 700MM
10	75259974	50	295S	SAPATA 800MM	ZAPATA 800MM
10	75259975	50	295S	SAPATA 900MM	ZAPATA 900MM
11	79035816	200	010D	PORCA	TUERCA
12	71100370	1	095C	CORRENTE	CADENA
13	75259945	1	097C	ESTEIRA 500MM	CADENA DE ORUGA
13	75259946	1	097C	ESTEIRA 600MM	CADENA DE ORUGA
13	75259947	1	097C	ESTEIRA 700MM	CADENA DE ORUGA
13	75259948	1	097C	ESTEIRA 800MM	CADENA DE ORUGA
13	75259949	1	097C	ESTEIRA 900MM	CADENA DE ORUGA

OPCIONAL

ESTEIRA HEAVY DUTY
ORUGA HEAVY DUTY

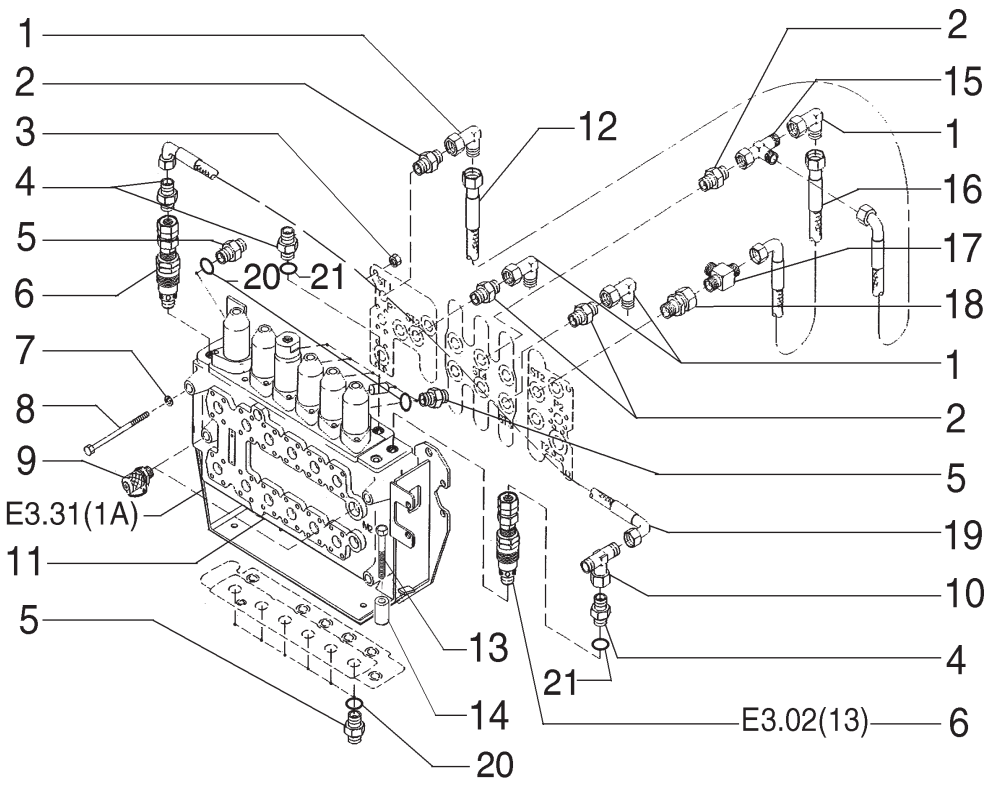

ITEM	PEÇA Nº	QTDE.	COD.	DESCRIÇÃO	DESCRIPCION
1	73175203	4	085G	COTOVELO	CODO
2	73171890	4	020R	CONEXÃO	RACOR
3	73170162	3	010D	PORCA	TUERCA
4	73170510	3	020R	CONEXÃO	RACOR
5	73170296	14	020R	CONEXÃO	RACOR
6	73175396	2	010V	VÁLVULA	VALVULA
7	73170715	3	131R	ARRUELA	ARANDELA
8	73186755	3	040V	PARAFUSO	TORNILLO
9	73170489	2	020R	CONEXÃO	RACOR
10	73170393	1	020R	CONEXÃO	RACOR
11	73188728	1	083D	DISTRIBUIDOR	DISTRIBUIDOR
12	73179992	1	192T	MANGUEIRA	MANGA C/RACORDE
13	11119331	4	040V	PARAFUSO	TORNILLO
14	75256948	4	075D	ESPAÇADOR	SEPARADOR
15	73171892	1	020R	CONEXÃO	RACOR
16	73179991	1	192T	MANGUEIRA	MANGA C/RACORDE
17	73171877	1	010V	VÁLVULA	VALVULA
18	73171876	1	020R	CONEXÃO	RACOR
19	73181288	1	192T	MANGUEIRA	MANGA C/RACORDE
20	14457181	14	158G	O'RING	JUNTA TORICA
21	14457281	3	158G	O'RING	JUNTA TORICA

COMANDO DO DISTRIBUIDOR
MANDO DEL DISTRIBUIDOR

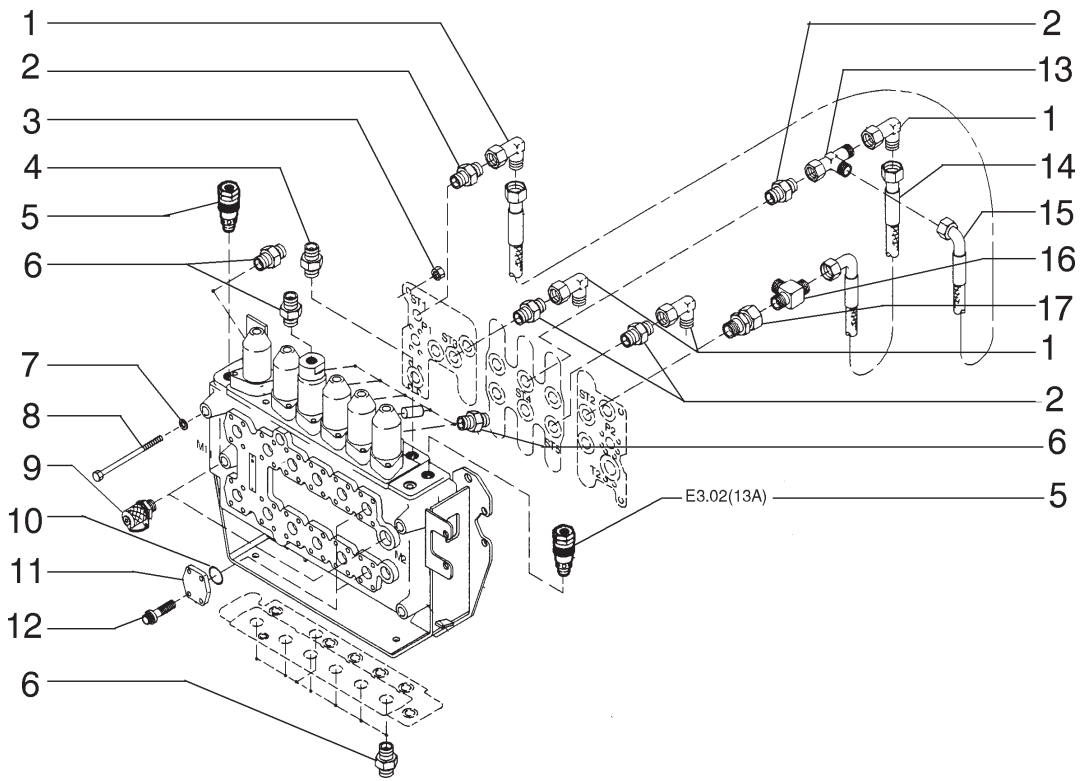

ITEM	PEÇA Nº	QTDE.	COD.	DESCRIÇÃO	DESCRIPCION
1	73175203	4	085G	COTOVELO	CODO
2	73171890	3	020R	CONEXÃO	RACOR
3	73170922	3	010D	PORCA	TUERCA
4	73170510	1	020R	CONEXÃO	RACOR
5	73187692	2	010V	VÁLVULA	VALVULA
6	73170296	14	020R	CONEXÃO	RACOR
7	73188245	3	131R	ARRUELA	ARANDELA
8	73186755	3	040V	PARAFUSO	TORNILLO
9	73170489	2	020R	CONEXÃO	RACOR
10	73170327	2	158G	O'RING	JUNTA TORICA
11	73170526	2	070F	FLANGE	BRIDA
12	73170328	8	040V	PARAFUSO	TORNILLO
13	73171892	1	020R	CONEXÃO	RACOR
14	73179991	1	192T	MANGUEIRA	MANGA C/RACORDE
15	73179992	1	192T	MANGUEIRA	MANGA C/RACORDE
16	73171877	1	010V	VÁLVULA	VALVULA
17	73171876	1	020R	CONEXÃO	RACOR

COMANDO DO DISTRIBUIDOR
MANDO DEL DISTRIBUIDOR

E3.02 | 1A

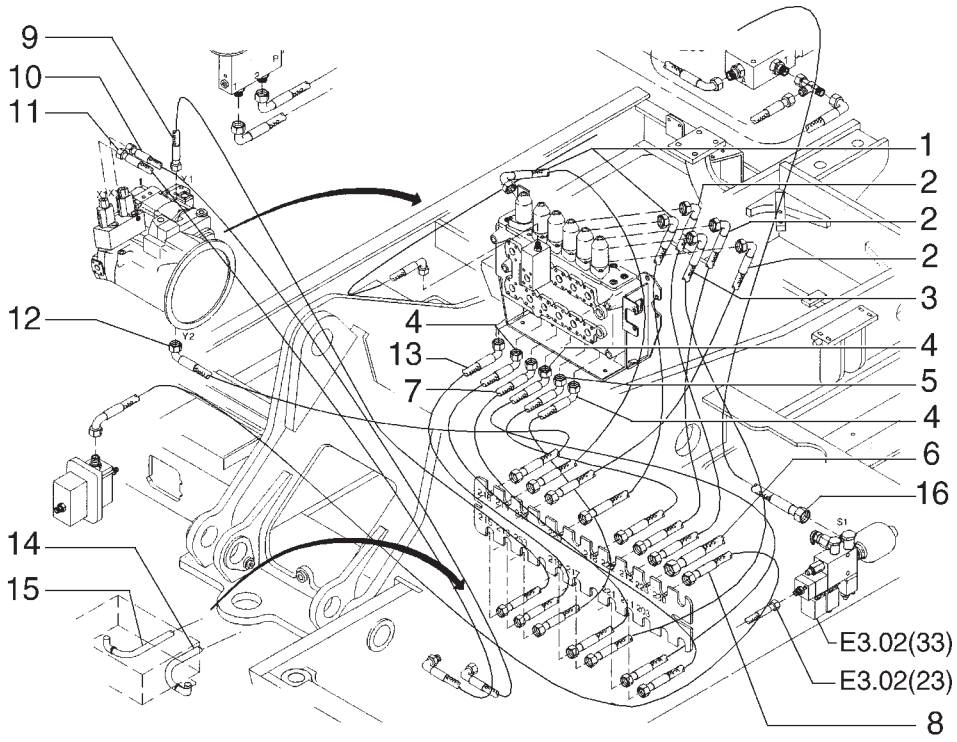

ITEM	PEÇA Nº	QTDE.	COD.	DESCRIÇÃO	DESCRIPCION
1	73183406	1	192T	MANGUEIRA	MANGA C/RACORDE
2	73172536	3	192T	MANGUEIRA	MANGA C/RACORDE
3	73180584	1	192T	MANGUEIRA	MANGA C/RACORDE
4	73171812	1	192T	MANGUEIRA	MANGA C/RACORDE
5	73171808	1	192T	MANGUEIRA	MANGA C/RACORDE
6	73171314	1	192T	MANGUEIRA	MANGA C/RACORDE
7	73171792	1	192T	MANGUEIRA	MANGA C/RACORDE
8	73183412	1	192T	MANGUEIRA	MANGA C/RACORDE
9	73183407	1	192T	MANGUEIRA	MANGA C/RACORDE
10	73183414	1	192T	MANGUEIRA	MANGA C/RACORDE
11	73183413	1	192T	MANGUEIRA	MANGA C/RACORDE
12	73183408	1	192T	MANGUEIRA	MANGA C/RACORDE
13	73171793	1	192T	MANGUEIRA	MANGA C/RACORDE
14	73183410	1	192T	MANGUEIRA	MANGA C/RACORDE
15	73183409	1	192T	MANGUEIRA	MANGA C/RACORDE
16	73177228	1	192T	MANGUEIRA	MANGA C/RACORDE

SISTEMA HIDRÁULICO
SISTEMA HIDRAULICO

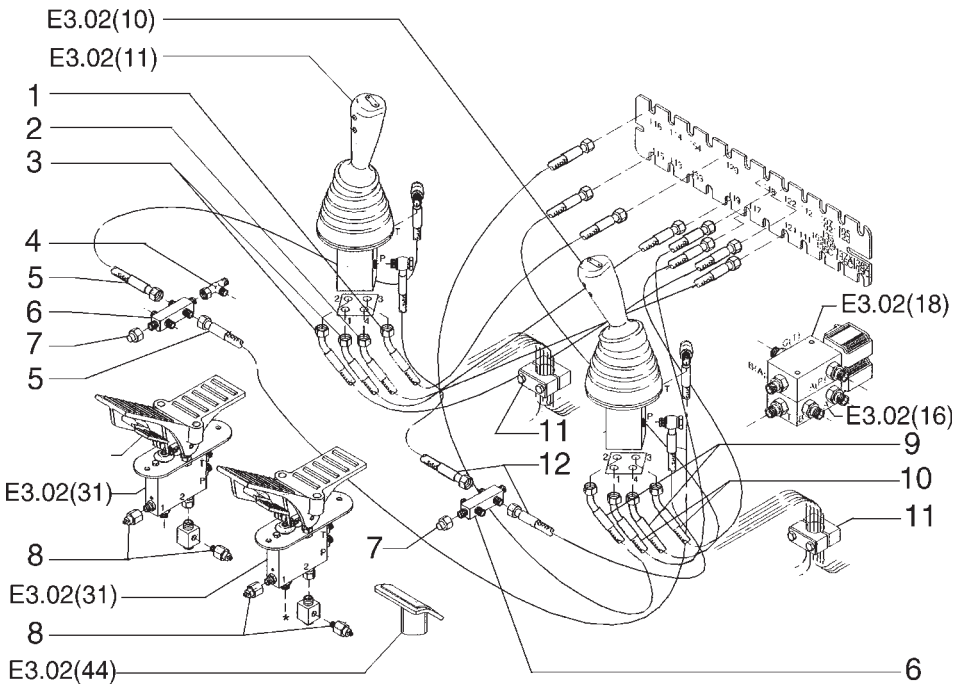

ITEM	PEÇA Nº	QTDE.	COD.	DESCRIÇÃO	DESCRIPCION
1	73171271	1	192T	MANGUEIRA	MANGA C/RACORDE
2	73171272	1	192T	MANGUEIRA	MANGA C/RACORDE
3	73171270	1	192T	MANGUEIRA	MANGA C/RACORDE
4	73170392	1	020R	CONEXÃO	RACOR
5	73171267	1	192T	MANGUEIRA	MANGA C/RACORDE
6	73171264	1	020R	CONEXÃO	RACOR
7	73170255	2	050T	BUJÃO	TAPON
8	73171266	4	133S	SENSOR	SENSOR
9	73171268	2	192T	MANGUEIRA	MANGA C/RACORDE
10	73171269	2	192T	MANGUEIRA	MANGA C/RACORDE
11	73171262	2	031F	ABRAÇADEIRA	ABRAZADERA
12	73175233	2	192T	MANGUEIRA	MANGA C/RACORDE

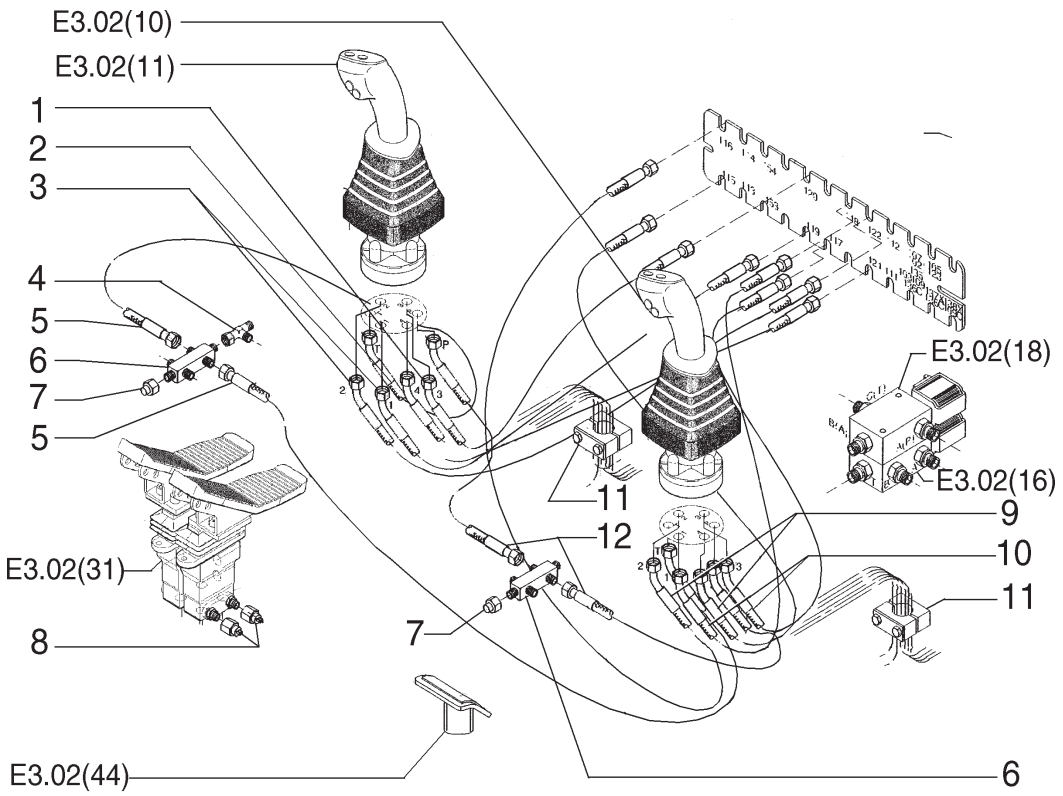

ITEM	PEÇA Nº	QTDE.	COD.	DESCRIÇÃO	DESCRIPCION
1	73187263	1	192T	MANGUEIRA	MANGA C/RACORDE
2	73171272	1	192T	MANGUEIRA	MANGA C/RACORDE
3	73171270	1	192T	MANGUEIRA	MANGA C/RACORDE
4	73170392	1	020R	CONEXÃO	RACOR
5	73189080	1	192T	MANGUEIRA	MANGA C/RACORDE
6	73171264	1	020R	CONEXÃO	RACOR
7	73170255	2	050T	BUJÃO	TAPON
8	73171266	4	133S	SENSOR	SENSOR
9	73171268	2	192T	MANGUEIRA	MANGA C/RACORDE
10	73171269	2	192T	MANGUEIRA	MANGA C/RACORDE
11	73171262	2	031F	ABRAÇADEIRA	ABRAZADERA
12	73189081	2	192T	MANGUEIRA	MANGA C/RACORDE

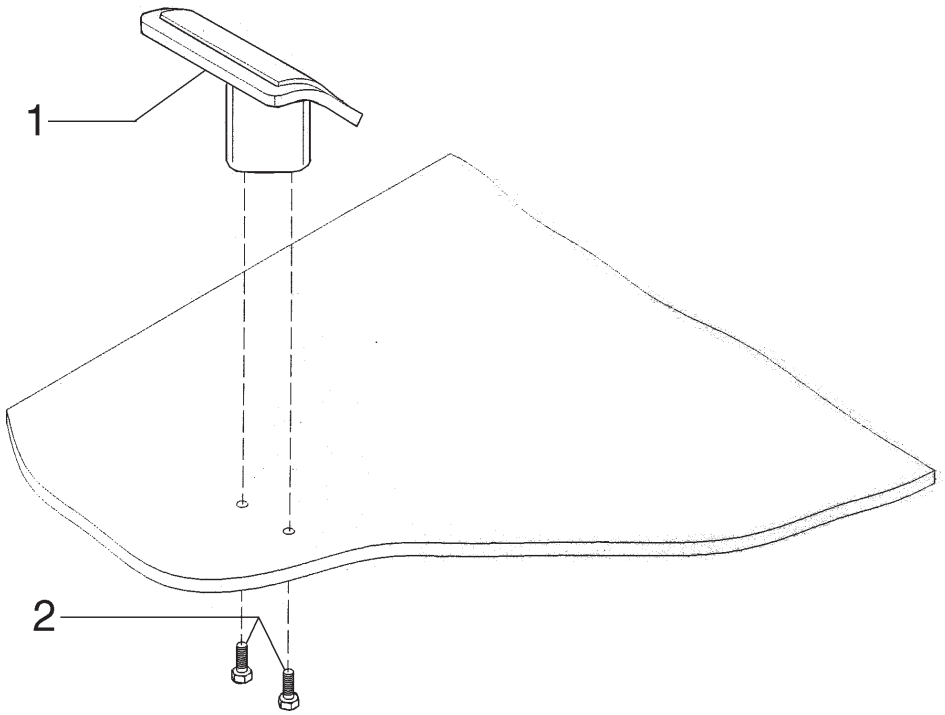

ITEM	PEÇA Nº	QTDE.	COD.	DESCRIÇÃO	DESCRIPCION
1	73171189	1	300S	SUPORTE	SOPORTE
2	73170176	2	040V	PARAFUSO	TORNILLO

APOIO DE PÉ
APOYO DE PE

E3.02 | 4

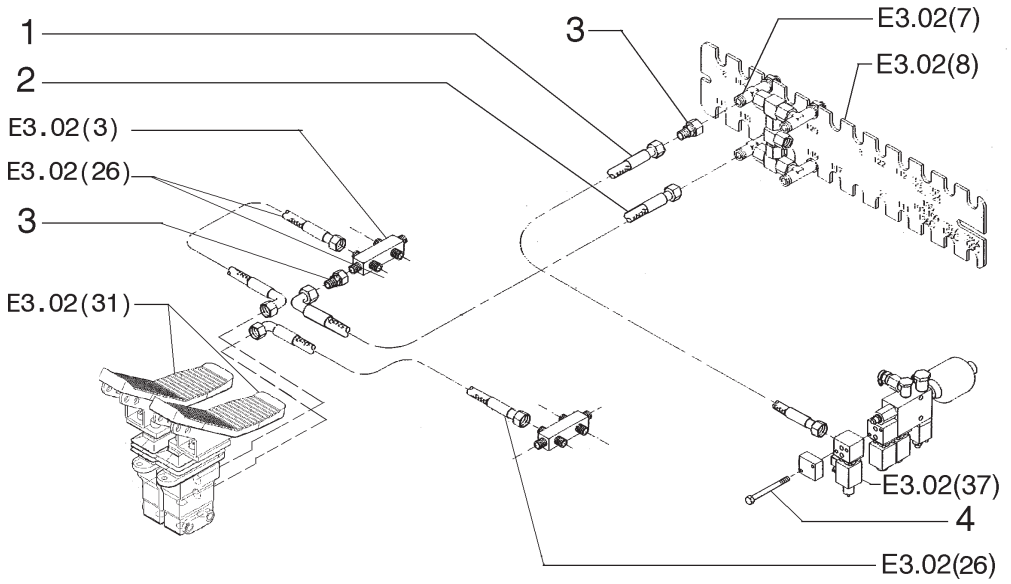

ITEM	PEÇA Nº	QTDE.	COD.	DESCRIÇÃO	DESCRIPCION
1	73178499	1	192T	MANGUEIRA	MANGA C/RACORDE
2	73179419	1	192T	MANGUEIRA	MANGA C/RACORDE
3	73180322	2	020R	CONEXÃO	RACOR
4	73176464	2	040V	PARAFUSO	TORNILLO

SISTEMA HIDRÁULICO-SERVO COMANDO
SISTEMA HIDRAULIC-SERVO MANDO

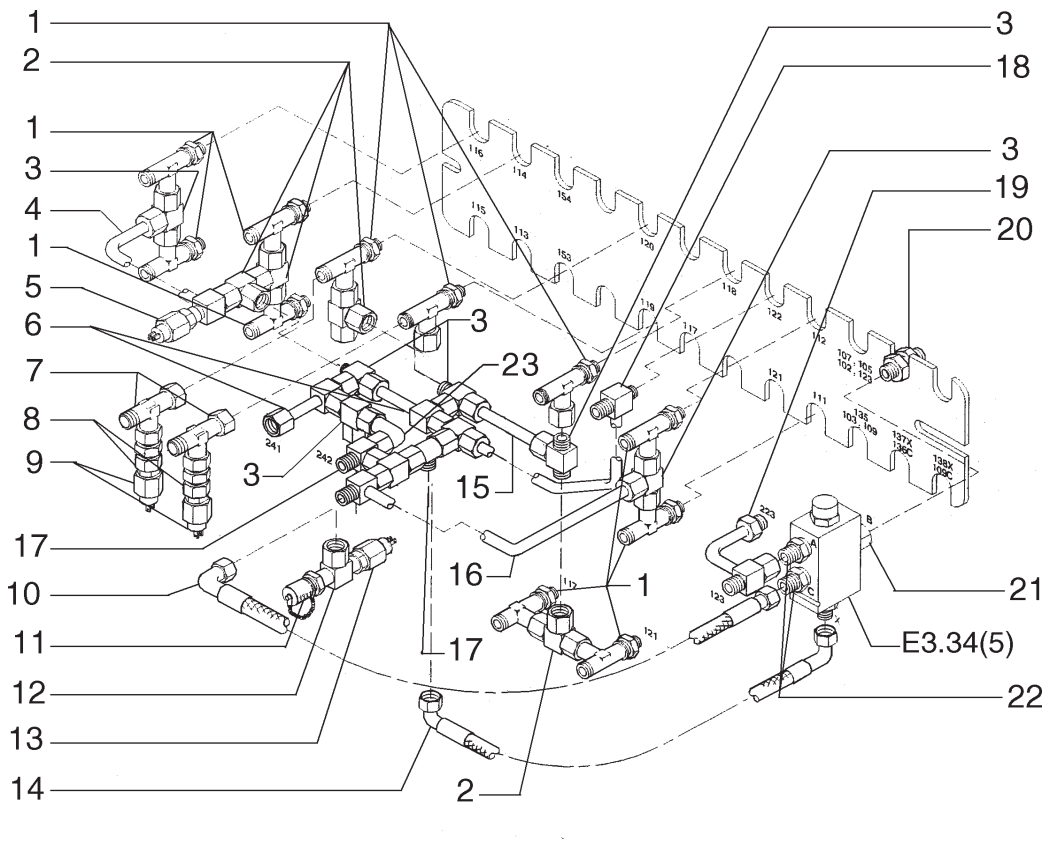

ITEM	PEÇA Nº	QTDE.	COD.	DESCRIÇÃO	DESCRIPCION
1	73171278	11	020R	CONEXÃO	RACOR
2	73171276	6	010V	VÁLVULA	VALVULA
3	73171277	6	010V	VÁLVULA	VALVULA
4	73171285	1	193T	TUBO	TUBO
5	73171265	1	133S	SENSOR	SENSOR
6	73171284	1	193T	TUBO	TUBO
7	73170392	2	020R	CONEXÃO	RACOR
8	73171281	2	020R	CONEXÃO	RACOR
9	73171266	2	133S	SENSOR	SENSOR
10	73171291	1	192T	MANGUEIRA	MANGA C/RACORDE
11	73171289	1	020R	CONEXÃO	RACOR
12	73171288	1	020R	CONEXÃO	RACOR
13	73180746	1	133S	SENSOR	SENSOR
14	73171292	1	192T	MANGUEIRA	MANGA C/RACORDE
15	73171283	1	193T	TUBO	TUBO
16	73171287	1	193T	TUBO	TUBO
17	73170392	2	020R	CONEXÃO	RACOR
18	73171286	1	193T	TUBO	TUBO
19	73171282	1	193T	TUBO	TUBO
20	73171279	1	020R	CONEXÃO	RACOR
21	73171290	1	020R	CONEXÃO	RACOR
22	73170296	3	020R	CONEXÃO	RACOR
23	73170391	1	020R	CONEXÃO	RACOR

SISTEMA HIDRÁULICO
SISTEMA HIDRAULICO

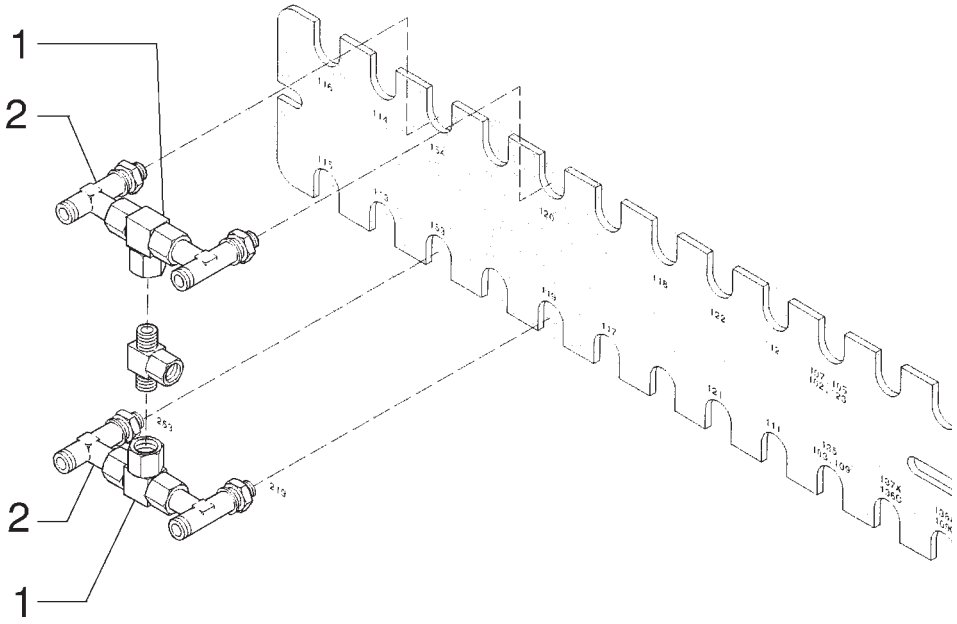

ITEM	PEÇA Nº	QTDE.	COD.	DESCRIÇÃO	DESCRIPCION
1	73171276	2	010V	VÁLVULA	VALVULA
2	73171278	2	020R	CONEXÃO	RACOR

SISTEMA HIDRÁULICO
SISTEMA HIDRAULICO

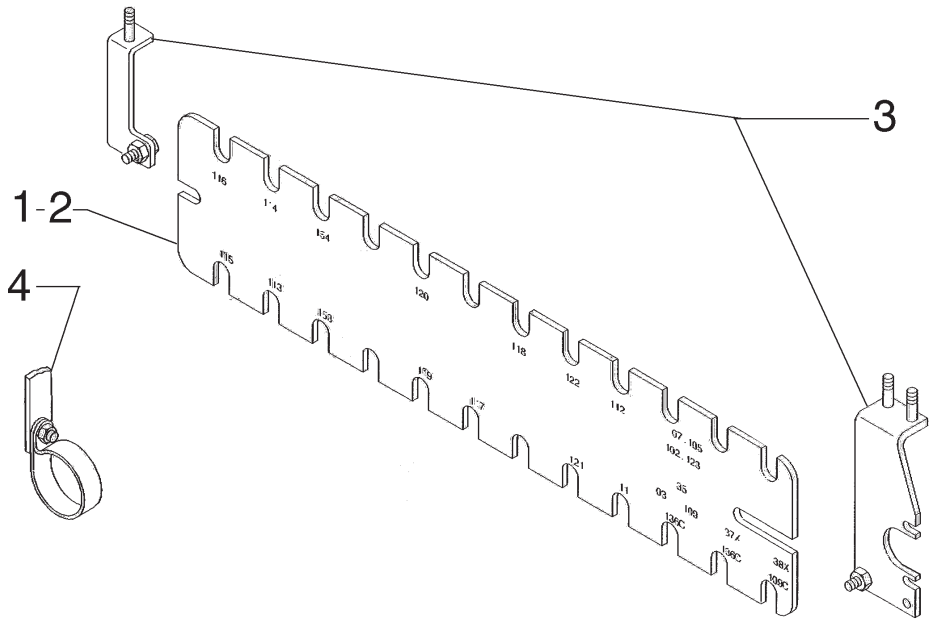

ITEM	PEÇA Nº	QTDE.	COD.	DESCRIÇÃO	DESCRIPCION
1	73171275	1	300S	SUPORTE	SOPORTE
2	73183402	1	105P	CHAPA	PLACA
3	73183415	1	300S	SUPORTE	SOPORTE
4	73171274	1	300S	SUPORTE	SOPORTE

SISTEMA HIDRÁULICO
SISTEMA HIDRAULICO

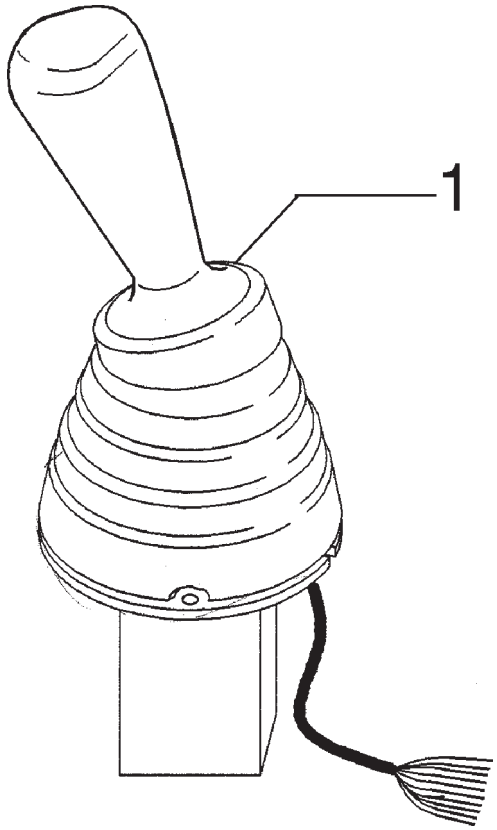

ITEM	PEÇA Nº	QTDE.	COD.	DESCRIÇÃO	DESCRIPCION
1	73189533	1	144M	MANIPULADOR	MANIPULADOR

SERVO VÁLVULA
SERVO VALVULA

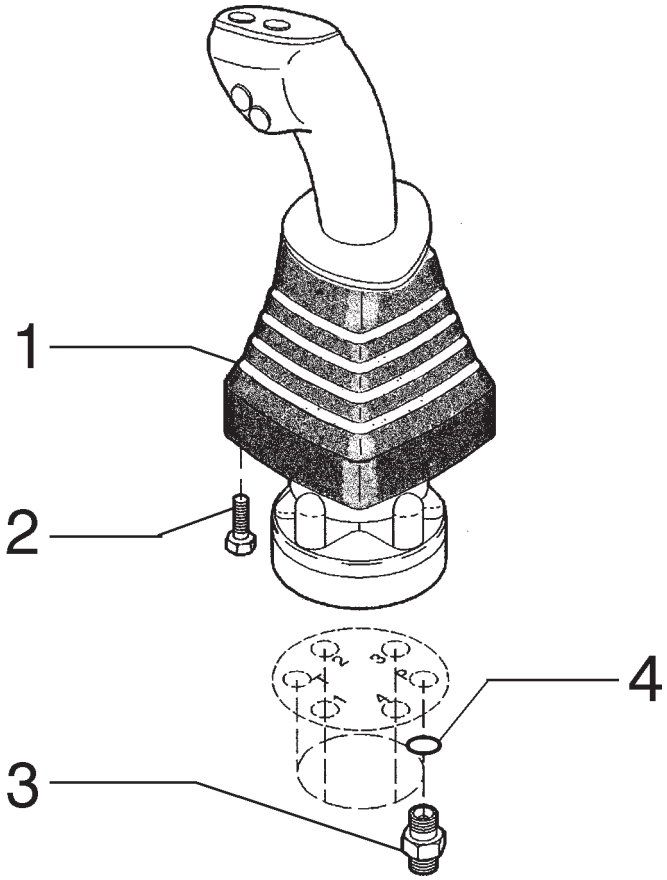

ITEM	PEÇA Nº	QTDE.	COD.	DESCRIÇÃO	DESCRIPCION
1	73189533	1	144M	MANIPULADOR	MANIPULADOR
2	73189532	4	040V	PARAFUSO	TORNILLO
3	73170380	6	020R	CONEXÃO	RACOR
4	14453181	6	158G	O'RING	JUNTA TORICA

SERVO VÁLVULA - DIREITO
SERVO VALVULA - DERECHO

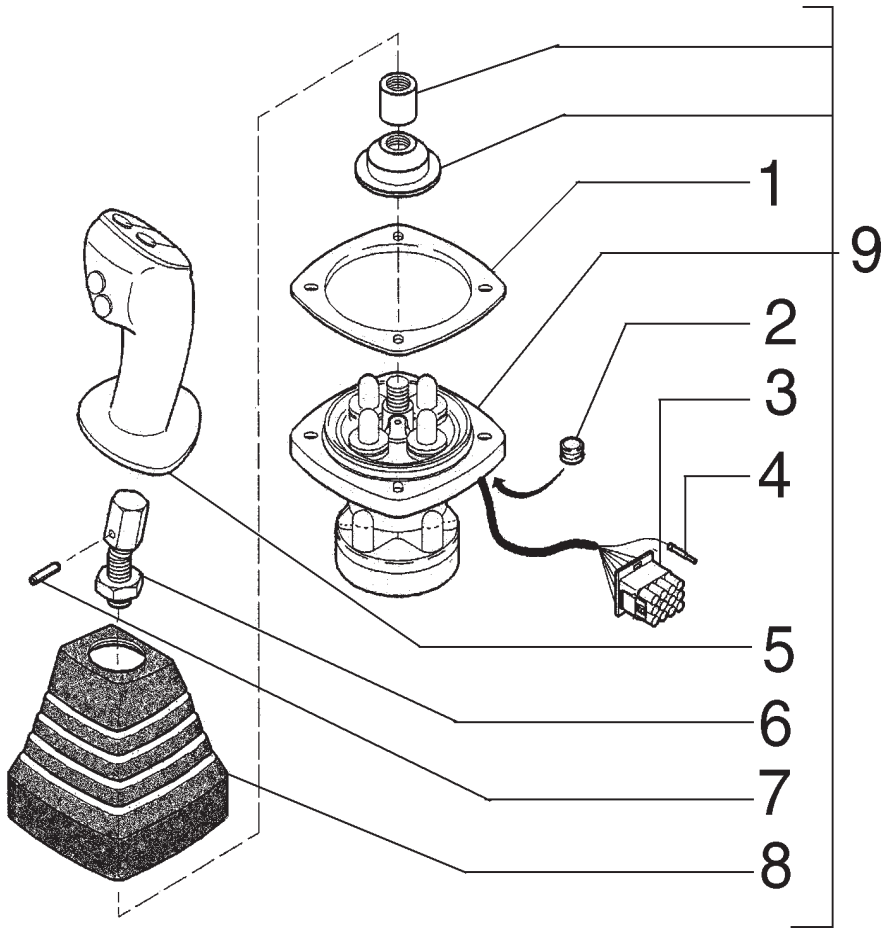

ITEM	PEÇA Nº	QTDE.	COD.	DESCRIÇÃO	DESCRIPCION
1	87000714	1	105P	CHAPA	PLACA
2	87000717	1	045A	ANEL	ARO
3	73172635	1	035S	CARCAÇA	CAJA
4	87000718	8	080P	PINO	BULON
5	87000716	1	025I	EMPUNHADURA	EMPUNADURA
6	87000715	1	045L	ALAVANCA	PALANCA
7	72180923	1	187A	ANEL ELÁSTICO	ANILLO ELASTICO
8	87000719	1	166S	SANFONA	FUELLE
9	73189533	1	144M	MANIPULADOR	MANIPULADOR

SERVO VÁLVULA - DIREITO
SERVO VALVULA - DERECHO

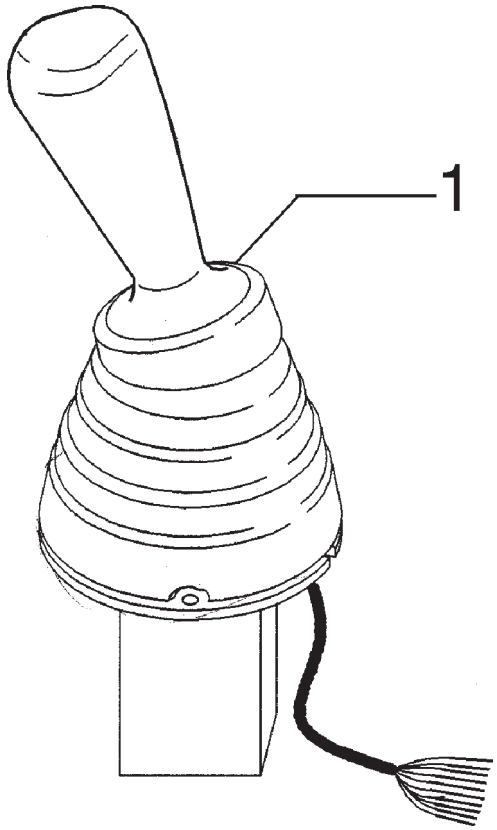

ITEM	PEÇA Nº	QTDE.	COD.	DESCRIÇÃO	DESCRIPCION
1	73189534	1	144M	MANIPULADOR	MANIPULADOR

SERVO VÁLVULA
SERVO VALVULA

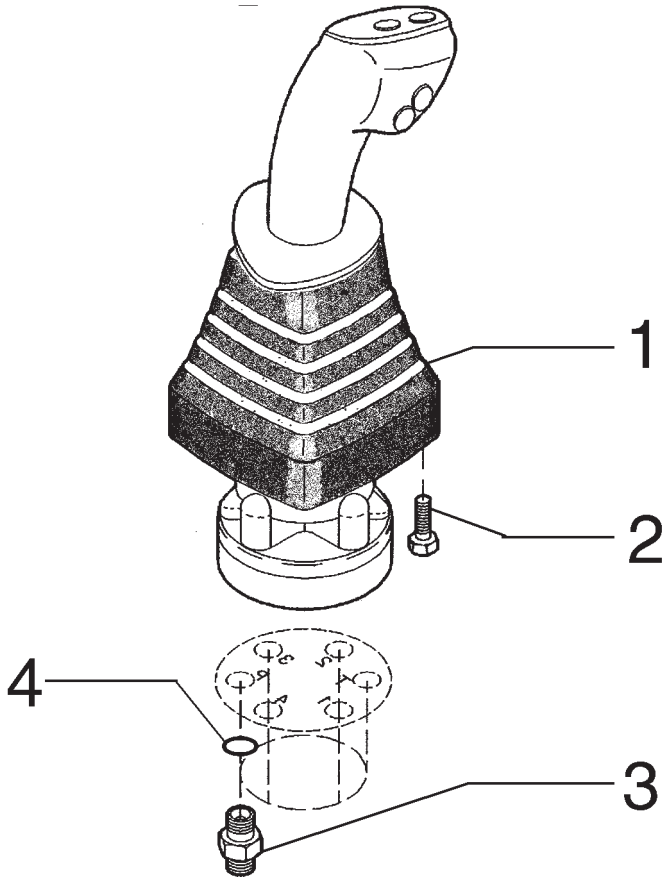

ITEM	PEÇA Nº	QTDE.	COD.	DESCRIÇÃO	DESCRIPCION
1	73189534	1	144M	MANIPULADOR	MANIPULADOR
2	73189532	4	040V	PARAFUSO	TORNILLO
3	73170380	6	020R	CONEXÃO	RACOR
4	14453181	6	158G	O'RING	JUNTA TORICA

SERVO VÁLVULA - ESQUERDO
SERVO VALVULA - IZQUIERDO

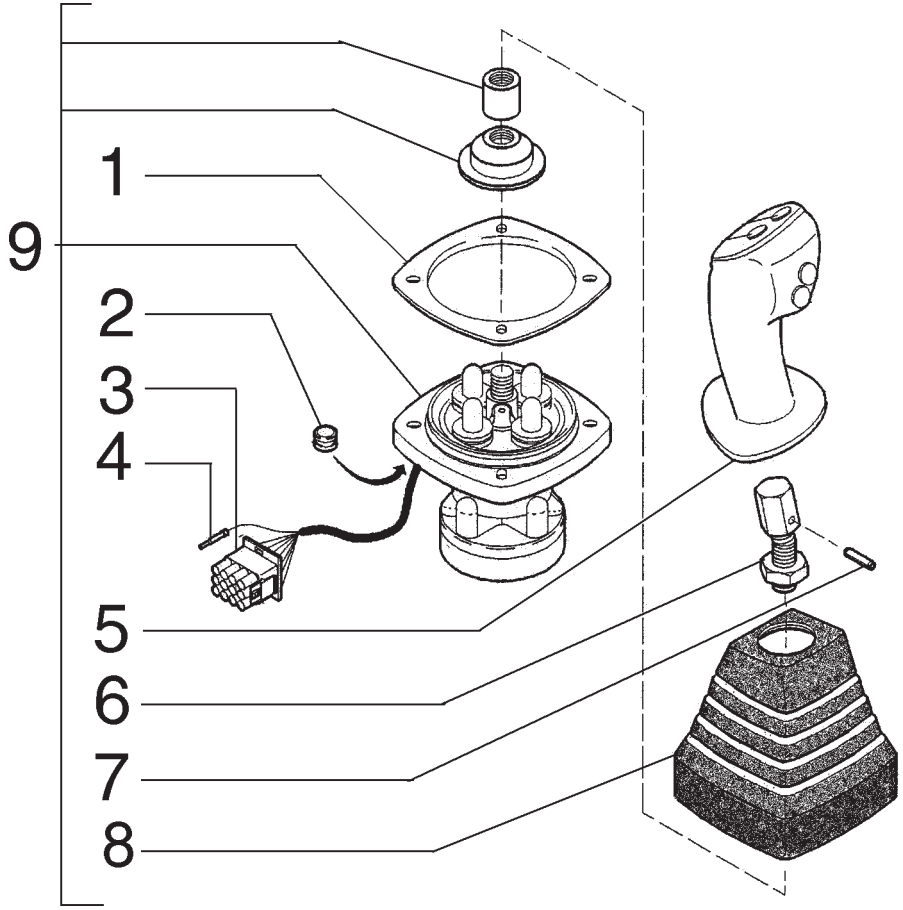

ITEM	PEÇA Nº	QTDE.	COD.	DESCRIÇÃO	DESCRIPCION
1	87000714	1	105P	CHAPA	PLACA
2	87000717	1	045A	ANEL	ARO
3	73172635	1	035S	CARCAÇA	CAJA
4	87000718	8	080P	PINO	BULON
5	87000716	1	025I	EMPUNHADURA	EMPUNADURA
6	87000715	1	045L	ALAVANCA	PALANCA
7	72180923	1	187A	ANEL ELÁSTICO	ANILLO ELASTICO
8	87000719	1	166S	SANFONA	FUELLE
9	73189534	1	144M	MANIPULADOR	MANIPULADOR

SERVO VÁLVULA - ESQUERDO
SERVO VALVULA - IZQUIERDO

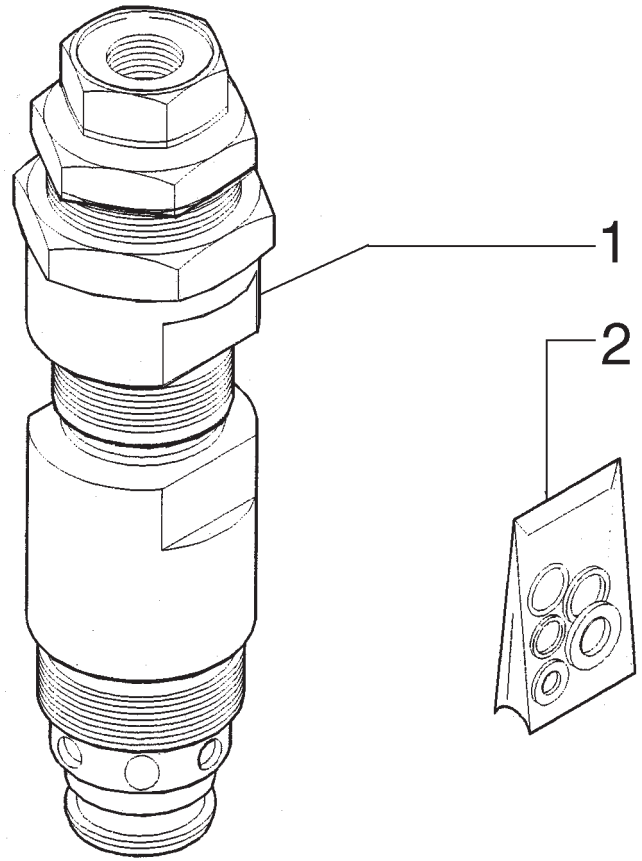

ITEM	PEÇA Nº	QTDE.	COD.	DESCRIÇÃO	DESCRIPCION
1	73175396	1	010V	VÁLVULA	VALVULA
2	73175901	1	002K	KIT	JUEGO

VÁLVULA LIMITADORA DE PRESSÃO
VALVULA LIMITADOR DE PRESSION

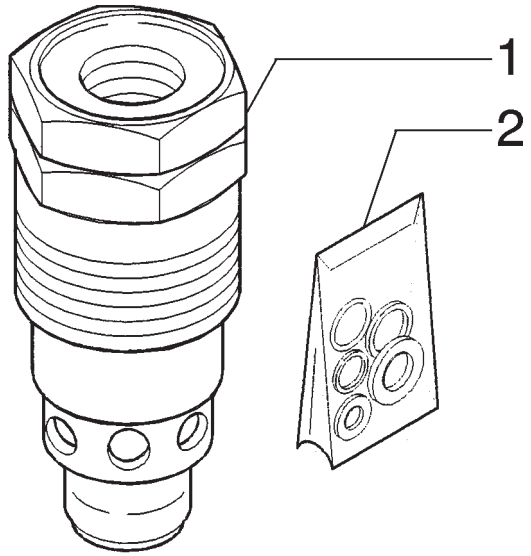

ITEM	PEÇA Nº	QTDE.	COD.	DESCRIÇÃO	DESCRIPCION
1	73187692	1	010V	VÁLVULA	VALVULA
2	73175901	1	002K	KIT	JUEGO

VÁLVULA LIMITADORA DE PRESSÃO
VALVULA LIMITADOR DE PRESSION

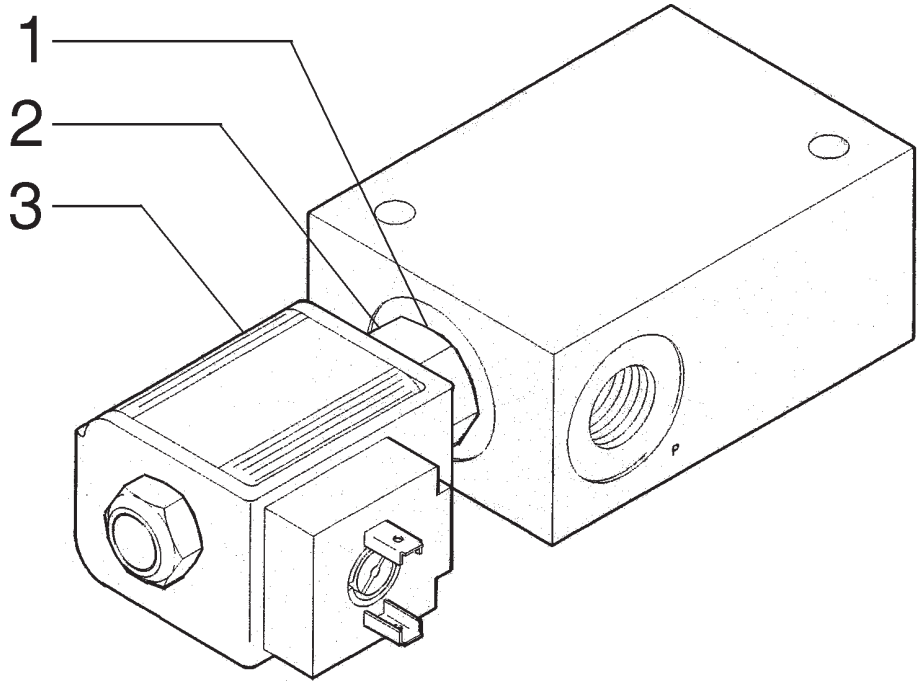

ITEM	PEÇA Nº	QTDE.	COD.	DESCRIÇÃO	DESCRIPCION
1	73178587	1	122G	RETENTOR	JUNTA
2	73183360	1	012M	MAGNETO	MAGNETO
3	73178586	1	083B	BOBINA	BOBINA

VÁLVULA SOLENOIDE - 87000200
VALVULA SOLENOIDE - 87000200

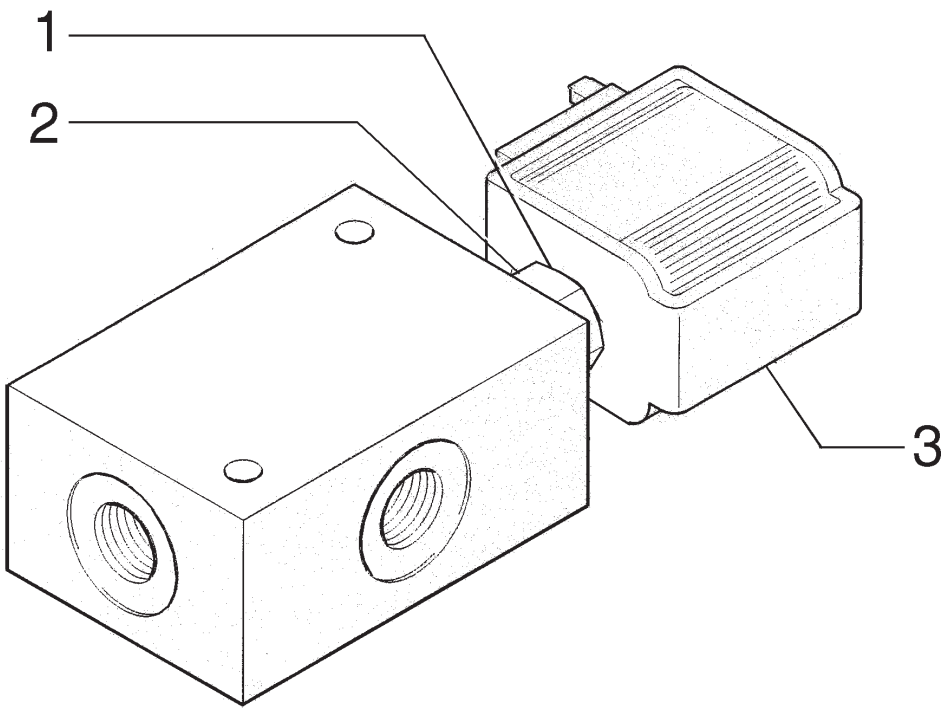

ITEM	PEÇA Nº	QTDE.	COD.	DESCRIÇÃO	DESCRIPCION
1	73170503	1	122G	RETENTOR	JUNTA
2	73170501	1	010V	VÁLVULA	VALVULA
3	73170502	1	012M	MAGNETO	MAGNETO

VÁLVULA SOLENOIDE - 73170500
VALVULA SOLENOIDE - 73170500

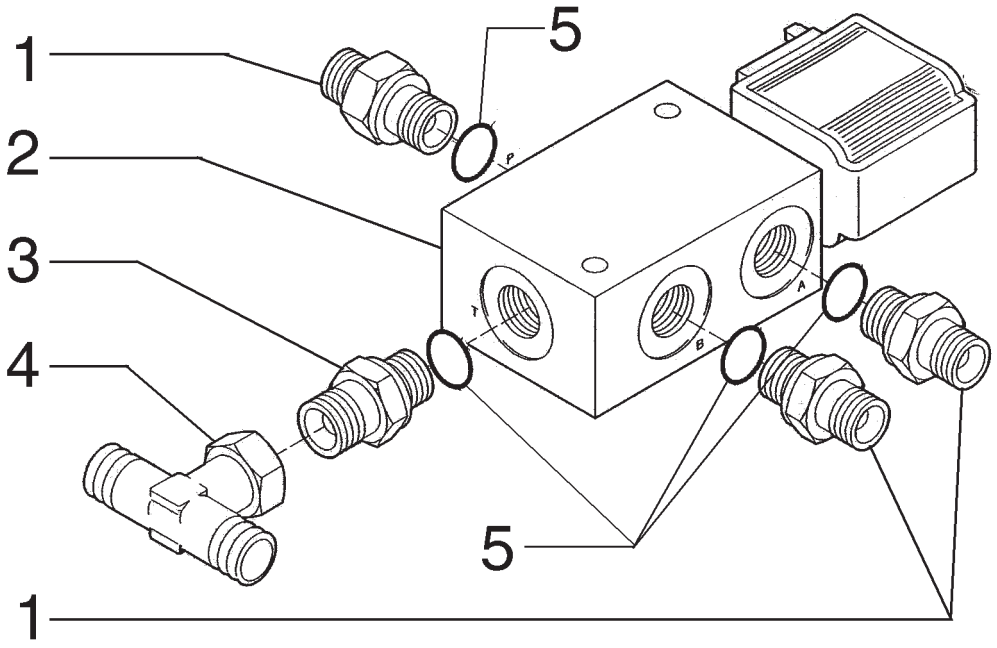

ITEM	PEÇA Nº	QTDE.	COD.	DESCRIÇÃO	DESCRIPCION
1	73170296	4	020R	CONEXÃO	RACOR
2	87000200	1	010V	VÁLVULA	VALVULA
3	73188830	1	020R	CONEXÃO	RACOR
4	73170393	1	020R	CONEXÃO	RACOR
5	14457181	4	158G	O'RING	JUNTA TORICA

VÁLVULA SOLENOIDE E CONEXÃO
VALVULA SOLENOIDE Y RACOR

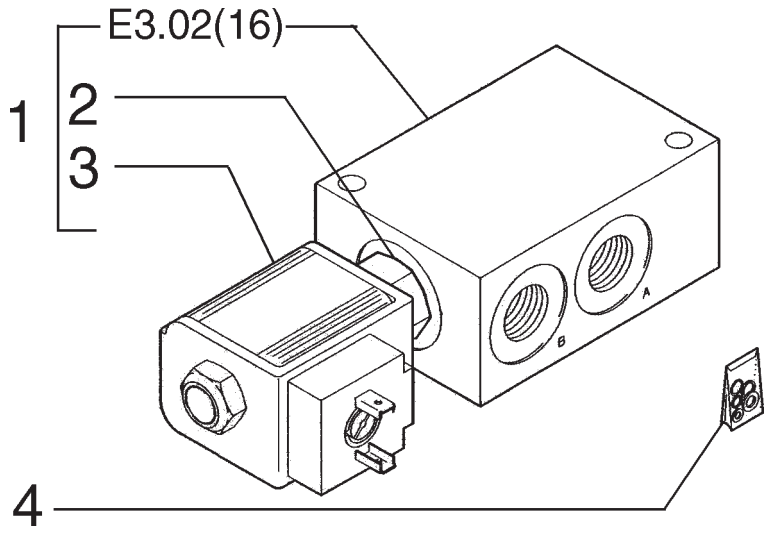

ITEM	PEÇA Nº	QTDE.	COD.	DESCRIÇÃO	DESCRIPCION
1	87000200	1	010V	VÁLVULA	VALVULA
2	73188827	1	054I	ROSCA POSTIÇA	ROSCA POSTIZA
3	73188828	1	083B	BOBINA	BOBINA
4	73188829	1	002K	KIT	JUEGO

VÁLVULA SOLENOIDE
VALVULA SOLENOIDE

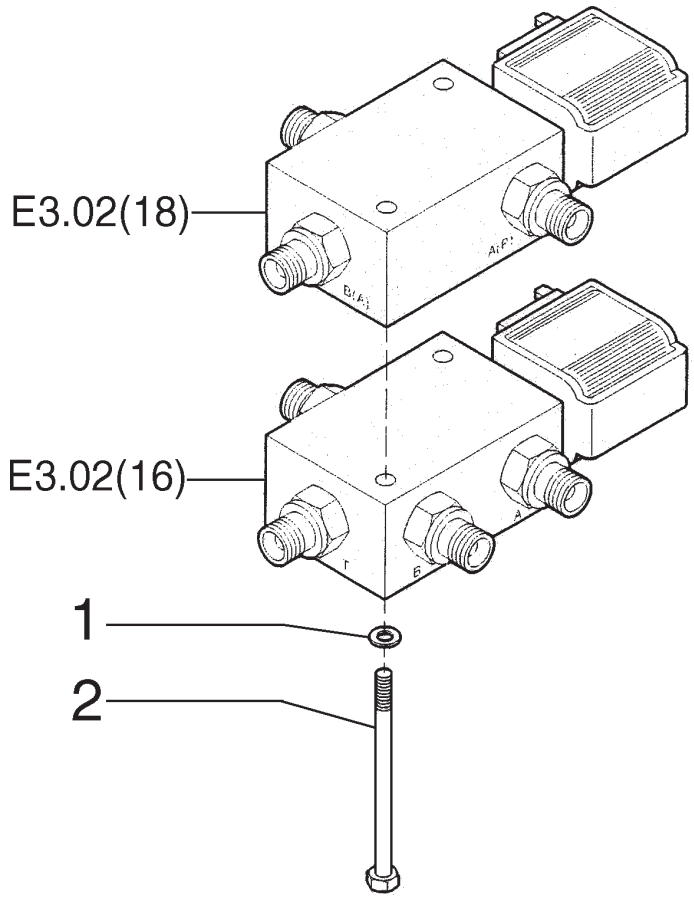

ITEM	PEÇA Nº	QTDE.	COD.	DESCRIÇÃO	DESCRIPCION
1	73178578	2	040V	PARAFUSO	TORNILLO
2	73170185	2	131R	ARRUELA	ARANDELA

VÁLVULA SOLENOIDE
VALVULA SOLENOIDE

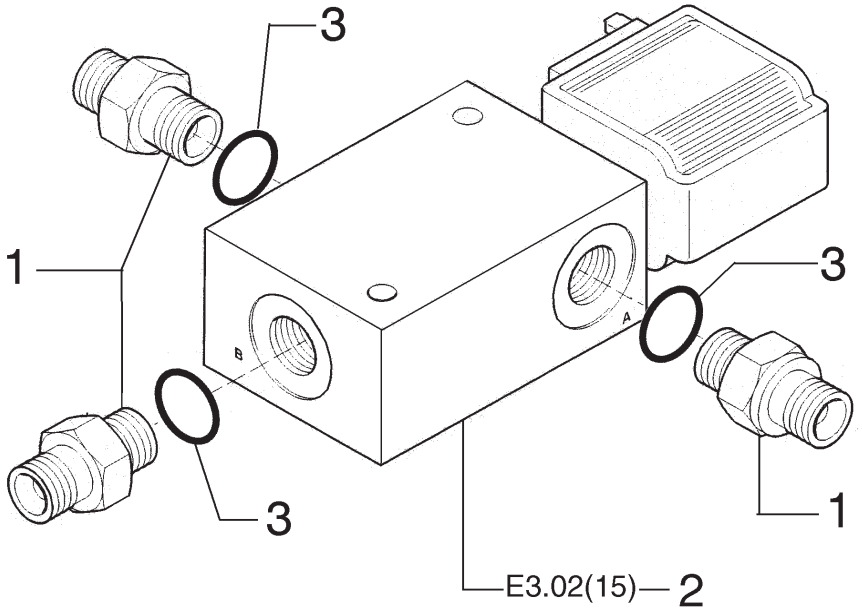

ITEM	PEÇA Nº	QTDE.	COD.	DESCRIÇÃO	DESCRIPCION
1	73170296	3	020R	CONEXÃO	RACOR
2	73170500	1	010V	VÁLVULA	VALVULA
3	14457181	3	158G	O'RING	JUNTA TORICA

VÁLVULA SOLENOIDE
VALVULA SOLENOIDE

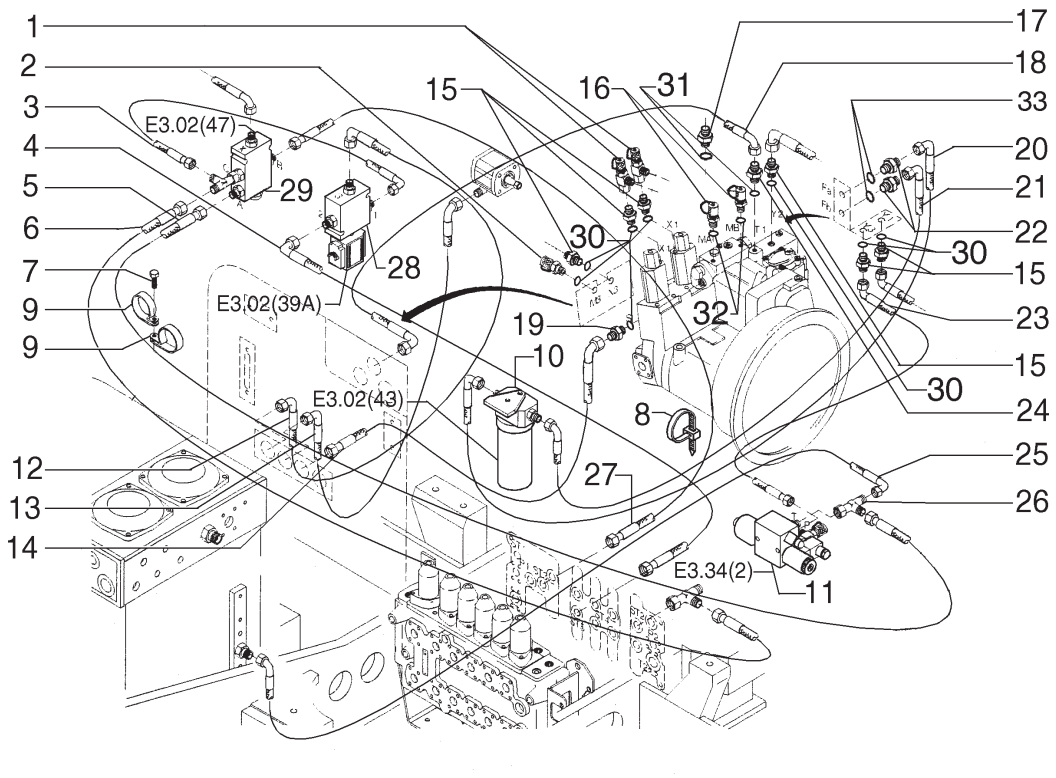

ITEM	PEÇA Nº	QTDE.	COD.	DESCRIÇÃO	DESCRIPCION
1	73170383	2	020R	CONEXÃO	RACOR
2	75255090	1	020R	CONEXÃO	RACOR
3	73183320	1	192T	MANGUEIRA	MANGA C/RACORDE
4	73183319	1	192T	MANGUEIRA	MANGA C/RACORDE
5	75255204	1	192T	MANGUEIRA	MANGA C/RACORDE
6	73179925	1	192T	MANGUEIRA	MANGA C/RACORDE
7	11106231	4	040V	PARAFUSO	TORNILLO
8	70198775	6	031F	ABRAÇADEIRA	ABRAZADERA
9	70927390	4	031F	ABRAÇADEIRA	ABRAZADERA
10	73170667	1	067F	FILTRO	FILTRO
11	75255079	1	010V	VÁLVULA	VALVULA
12	75256658	1	192T	MANGUEIRA	MANGA C/RACORDE
13	73183316	1	192T	MANGUEIRA	MANGA C/RACORDE
14	75255208	1	192T	MANGUEIRA	MANGA C/RACORDE
15	75254886	6	020R	CONEXÃO	RACOR
16	75255089	2	020R	CONEXÃO	RACOR
17	75256677	1	020R	CONEXÃO	RACOR
18	75255210	1	192T	MANGUEIRA	MANGA C/RACORDE
19	75255086	1	020R	CONEXÃO	RACOR
20	75255205	1	192T	MANGUEIRA	MANGA C/RACORDE
21	75255209	1	192T	MANGUEIRA	MANGA C/RACORDE
22	75254868	2	020R	CONEXÃO	RACOR
23	75255207	1	192T	MANGUEIRA	MANGA C/RACORDE
24	75255087	1	020R	CONEXÃO	RACOR
25	75255206	1	192T	MANGUEIRA	MANGA C/RACORDE
26	75256585	1	020R	CONEXÃO	RACOR
27	73179926	1	192T	MANGUEIRA	MANGA C/RACORDE
28	75256676	1	010V	VÁLVULA	VALVULA
29	75255078	1	010V	VÁLVULA	VALVULA
30	14453181	8	158G	O'RING	JUNTA TORICA
31	14457281	2	158G	O'RING	JUNTA TORICA
32	14452981	2	158G	O'RING	JUNTA TORICA
33	14457781	2	158G	O'RING	JUNTA TORICA

SISTEMA HIDRÁULICO
SISTEMA HIDRAULICO

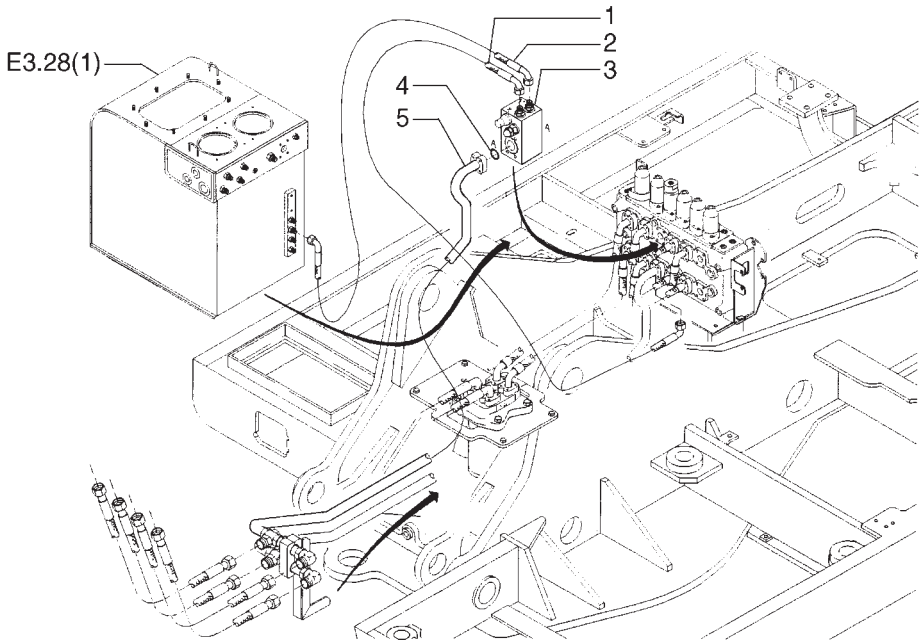

ITEM	PEÇA Nº	QTDE.	COD.	DESCRIÇÃO	DESCRIPCION
1	75257044	1	192T	MANGUEIRA	MANGA C/RACORDE
2	75257045	1	192T	MANGUEIRA	MANGA C/RACORDE
3	73183431	1	010V	VÁLVULA	VALVULA
4	73170341	1	158G	O'RING	JUNTA TORICA
5	73183434	1	193T	TUBO	TUBO

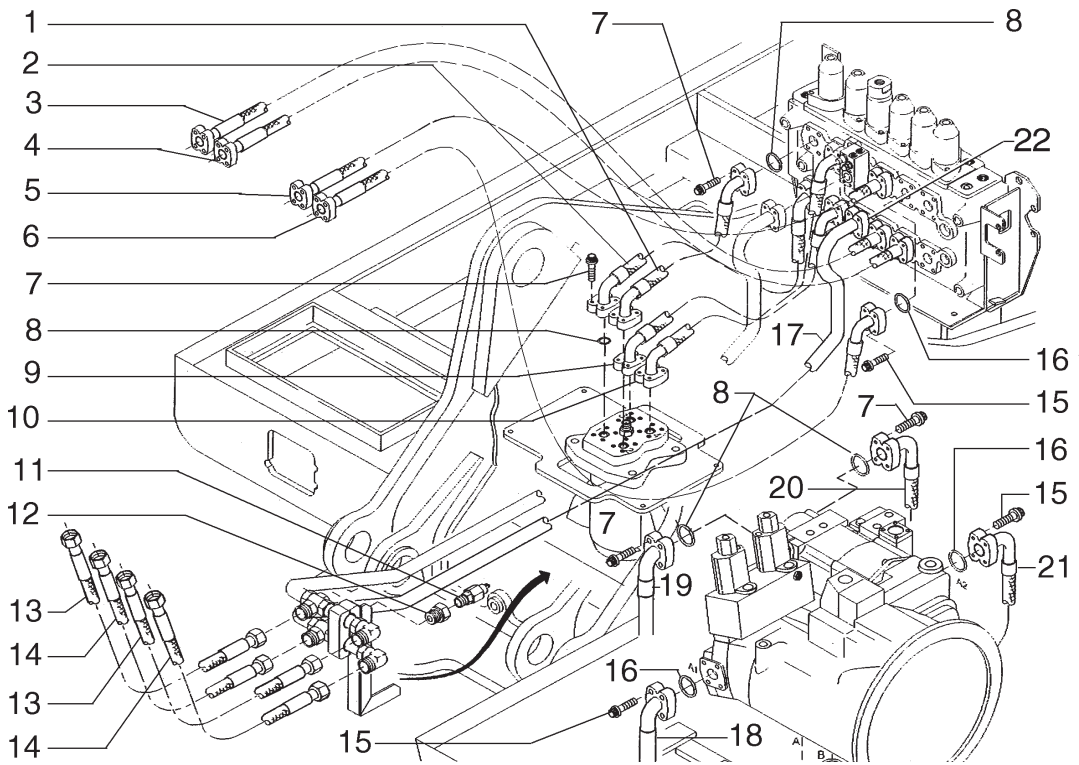

ITEM	PEÇA Nº	QTDE.	COD.	DESCRIÇÃO	DESCRIPCION
1	73186758	1	192T	MANGUEIRA	MANGA C/RACORDE
2	73179935	1	192T	MANGUEIRA	MANGA C/RACORDE
3	73179942	1	192T	MANGUEIRA	MANGA C/RACORDE
4	73179938	1	192T	MANGUEIRA	MANGA C/RACORDE
5	73179943	1	192T	MANGUEIRA	MANGA C/RACORDE
6	73179939	1	192T	MANGUEIRA	MANGA C/RACORDE
7	14420320	56	040V	PARAFUSO	TORNILLO
8	73170341	14	158G	O'RING	JUNTA TORICA
9	73186756	1	192T	MANGUEIRA	MANGA C/RACORDE
10	73186757	1	192T	MANGUEIRA	MANGA C/RACORDE
11	73188172	1	133S	SENSOR	SENSOR
12	75256741	1	020R	CONEXÃO	RACOR
13	73183392	2	192T	MANGUEIRA	MANGA C/RACORDE
14	73183393	2	192T	MANGUEIRA	MANGA C/RACORDE
15	14422231	24	040V	PARAFUSO	TORNILLO
16	73170327	9	158G	O'RING	JUNTA TORICA
17	73183383	1	193T	TUBO	TUBO
18	73189073	1	192T	MANGUEIRA	MANGA C/RACORDE
19	73183390	1	192T	MANGUEIRA	MANGA C/RACORDE
20	73183391	1	192T	MANGUEIRA	MANGA C/RACORDE
21	73189074	1	192T	MANGUEIRA	MANGA C/RACORDE
22	73170326	8	417S	SEMI-FLANGE	SEMI-FLANGE

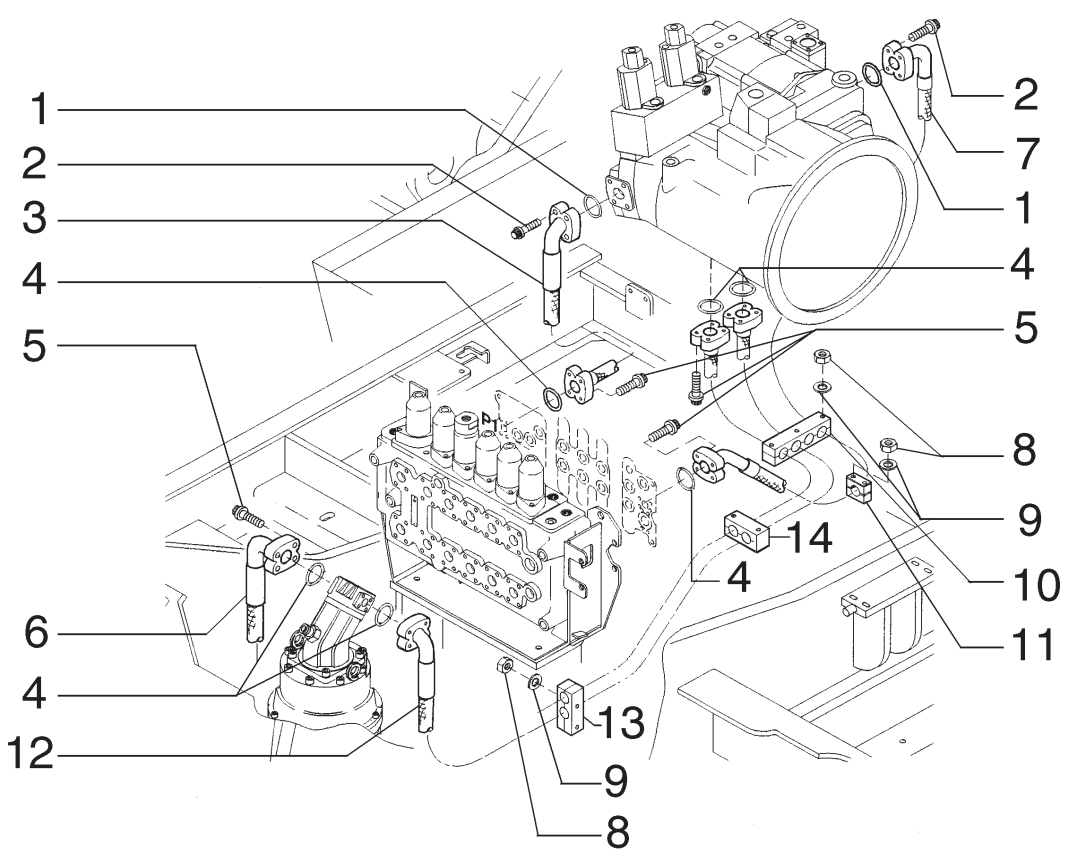

ITEM	PEÇA Nº	QTDE.	COD.	DESCRIÇÃO	DESCRIPCION
1	73170327	8	158G	O'RING	JUNTA TORICA
2	14422231	24	040V	PARAFUSO	TORNILLO
3	73189073	1	192T	MANGUEIRA	MANGA C/RACORDE
4	73170341	14	158G	O'RING	JUNTA TORICA
5	14420331	60	040V	PARAFUSO	TORNILLO
6	73183390	1	192T	MANGUEIRA	MANGA C/RACORDE
7	73189074	1	192T	MANGUEIRA	MANGA C/RACORDE
8	15500121	3	010D	PORCA	TUERCA
9	14496621	13	131R	ARRUELA	ARANDELA
10	73180736	2	031F	ABRAÇADEIRA	ABRAZADERA
11	73180737	1	031F	ABRAÇADEIRA	ABRAZADERA
12	73183391	1	192T	MANGUEIRA	MANGA C/RACORDE
13	73183385	2	031F	ABRAÇADEIRA	ABRAZADERA
14	87002208	2	031F	ABRAÇADEIRA	ABRAZADERA

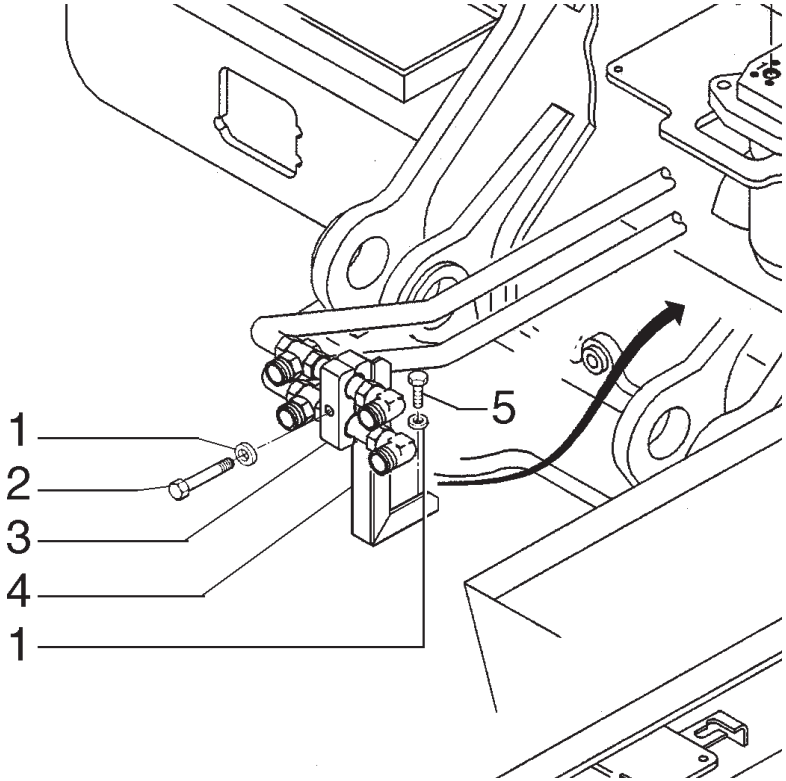

ITEM	PEÇA Nº	QTDE.	COD.	DESCRIÇÃO	DESCRIPCION
1	14496621	3	131R	ARRUELA	ARANDELA
2	11107831	1	040V	PARAFUSO	TORNILLO
3	75256589	1	031F	ABRAÇADEIRA	ABRAZADERA
4	75256588	1	300S	SUPORTE	SOPORTE
5	11106031	2	040V	PARAFUSO	TORNILLO

SISTEMA HIDRÁULICO
SISTEMA HIDRAULICO

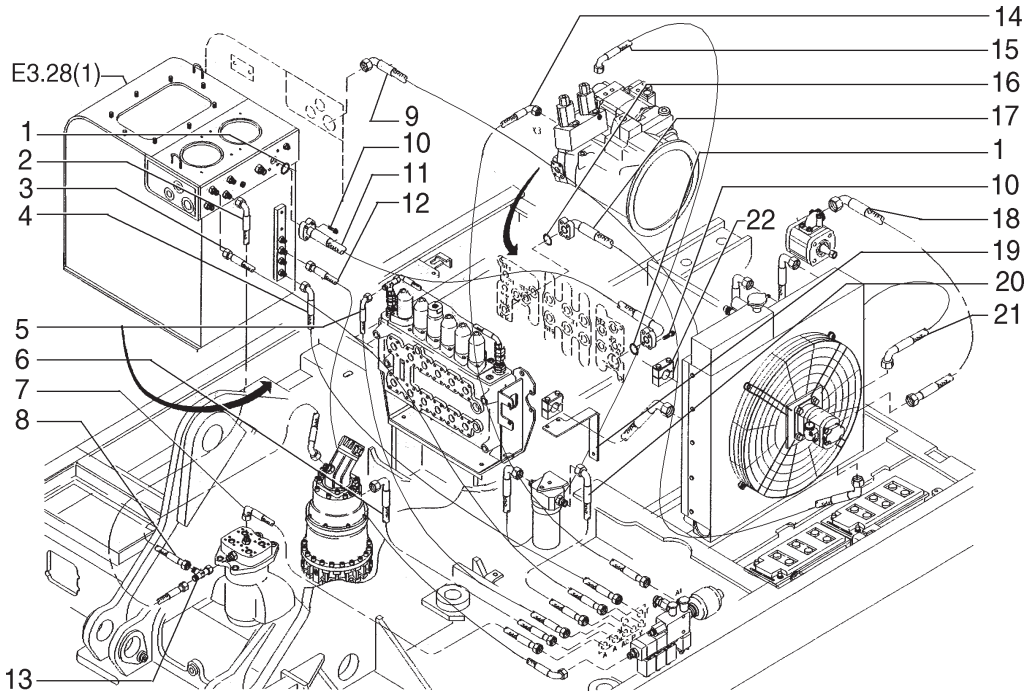

ITEM	PEÇA Nº	QTDE.	COD.	DESCRIÇÃO	DESCRIPCION
1	73170346	2	158G	O'RING	JUNTA TORICA
2	75256957	1	192T	MANGUEIRA	MANGA C/RACORDE
3	75255327	1	192T	MANGUEIRA	MANGA C/RACORDE
4	75255324	1	192T	MANGUEIRA	MANGA C/RACORDE
5	75255318	1	192T	MANGUEIRA	MANGA C/RACORDE
6	75255329	2	192T	MANGUEIRA	MANGA C/RACORDE
7	75255319	1	192T	MANGUEIRA	MANGA C/RACORDE
8	75256958	1	192T	MANGUEIRA	MANGA C/RACORDE
9	75256581	1	192T	MANGUEIRA	MANGA C/RACORDE
10	14420230	12	040V	PARAFUSO	TORNILLO
11	73185859	1	192T	MANGUEIRA	MANGA C/RACORDE
12	73179954	1	192T	MANGUEIRA	MANGA C/RACORDE
13	75256605	1	020R	CONEXÃO	RACOR
14	75256583	1	192T	MANGUEIRA	MANGA C/RACORDE
15	75256582	1	192T	MANGUEIRA	MANGA C/RACORDE
16	73170327	1	158G	O'RING	JUNTA TORICA
17	75256584	1	192T	MANGUEIRA	MANGA C/RACORDE
18	73185861	1	192T	MANGUEIRA	MANGA C/RACORDE
19	75256663	1	300S	SUPORTE	SOPORTE
20	75256956	1	192T	MANGUEIRA	MANGA C/RACORDE
21	75256580	1	192T	MANGUEIRA	MANGA C/RACORDE
22	73170362	1	031F	ABRAÇADEIRA	ABRAZADERA

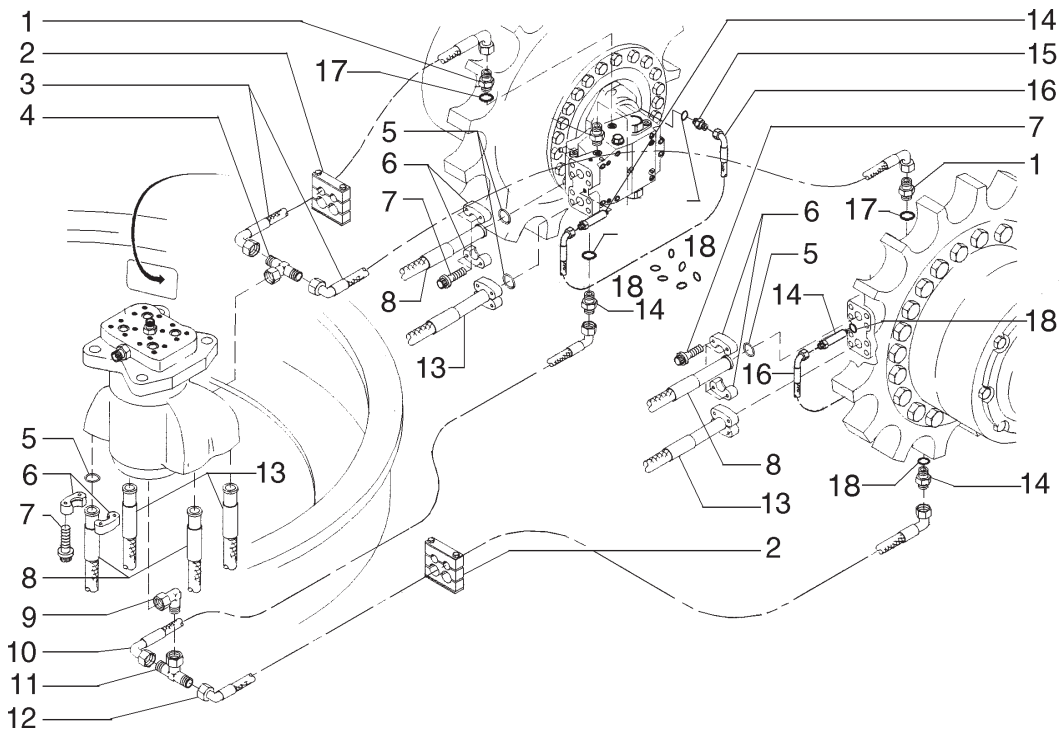

ITEM	PEÇA Nº	QTDE.	COD.	DESCRIÇÃO	DESCRIPCION
1	75254868	2	020R	CONEXÃO	RACOR
2	87002879	4	031F	ABRAÇADEIRA	ABRAZADERA
3	75254874	2	192T	MANGUEIRA	MANGA C/RACORDE
4	75254869	1	020R	CONEXÃO	RACOR
5	73170341	8	158G	O'RING	JUNTA TORICA
6	73171756	20	417S	SEMI-FLANGE	SEMI-FLANGE
7	14420331	32	040V	PARAFUSO	TORNILLO
8	73179909	2	192T	MANGUEIRA	MANGA C/RACORDE
9	75254875	1	085G	COTOVELO	CODO
10	75254882	1	192T	MANGUEIRA	MANGA C/RACORDE
11	75254876	1	020R	CONEXÃO	RACOR
12	75254877	1	192T	MANGUEIRA	MANGA C/RACORDE
13	73179794	1	192T	MANGUEIRA	MANGA C/RACORDE
14	75254886	4	020R	CONEXÃO	RACOR
15	75254884	2	020R	CONEXÃO	RACOR
16	75254885	2	192T	MANGUEIRA	MANGA C/RACORDE
17	14457281	2	158G	O'RING	JUNTA TORICA
18	14453181	4	158G	O'RING	JUNTA TORICA

SISTEMA HIDRÁULICO TRANSLAÇÃO
SISTEMA HIDRAULICO TRANSLACION

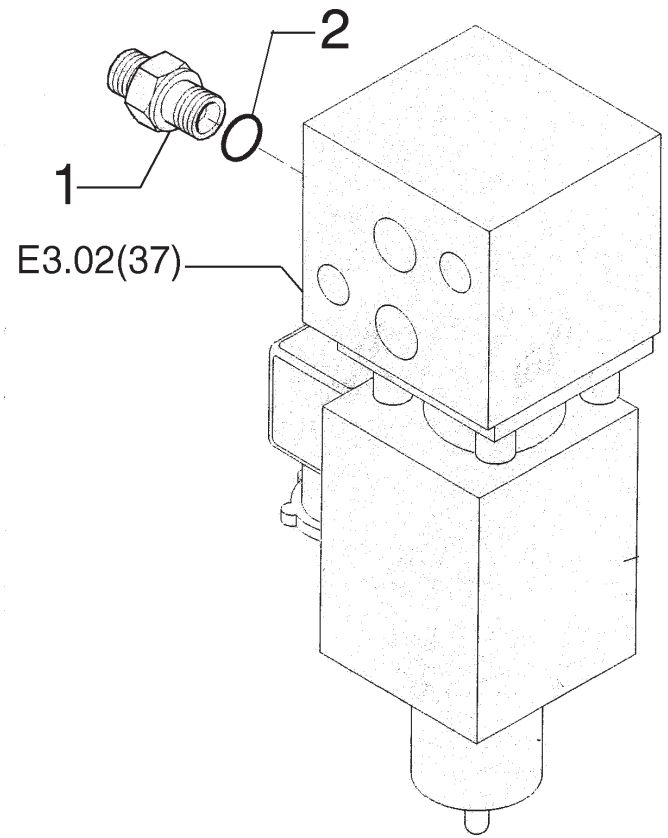

ITEM	PEÇA Nº	QTDE.	COD.	DESCRIÇÃO	DESCRIPCION
1	73170510	1	020R	CONEXÃO	RACOR
2	14457281	1	158G	O'RING	JUNTA TORICA

VÁLVULA PROPORCIONAL
VALVULA PROPORCIONAL

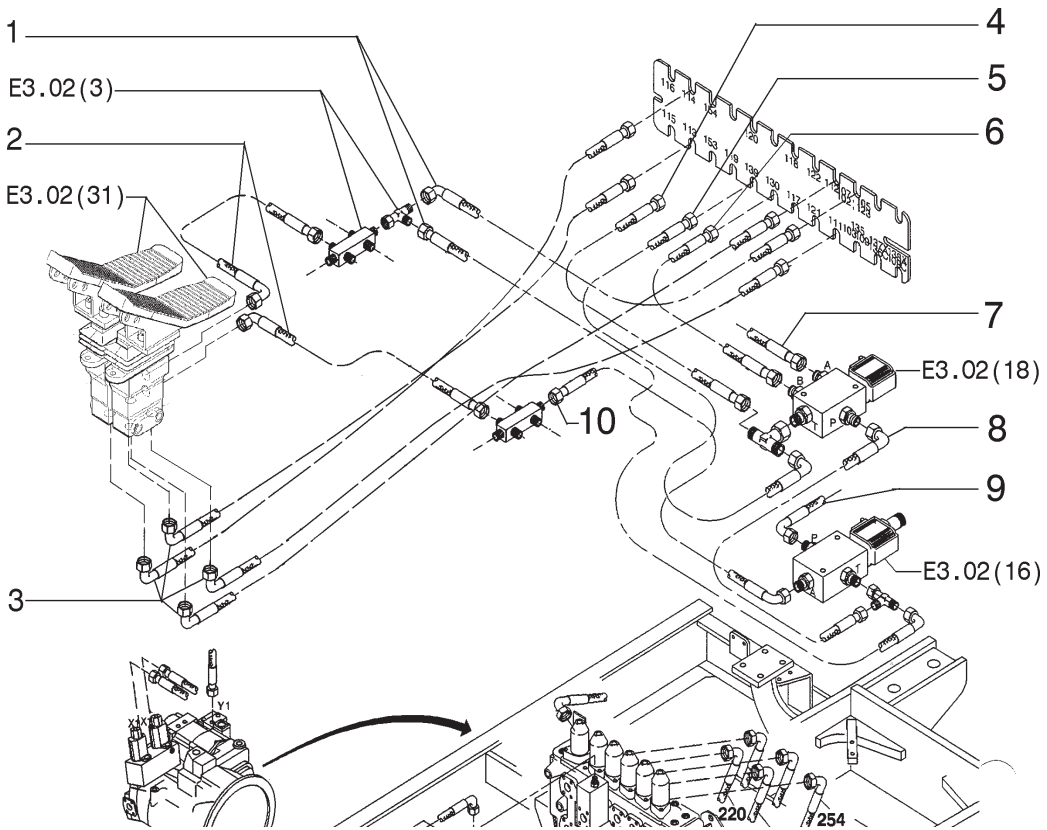

ITEM	PEÇA Nº	QTDE.	COD.	DESCRIÇÃO	DESCRIPCION
1	73171806	2	192T	MANGUEIRA	MANGA C/RACORDE
2	73171805	4	192T	MANGUEIRA	MANGA C/RACORDE
3	73171298	4	192T	MANGUEIRA	MANGA C/RACORDE
4	73183404	1	192T	MANGUEIRA	MANGA C/RACORDE
5	73183405	1	192T	MANGUEIRA	MANGA C/RACORDE
6	73183403	1	192T	MANGUEIRA	MANGA C/RACORDE
7	73171297	1	192T	MANGUEIRA	MANGA C/RACORDE
8	73177228	1	192T	MANGUEIRA	MANGA C/RACORDE
9	73183411	1	192T	MANGUEIRA	MANGA C/RACORDE

SISTEMA HIDRÁULICO - SERVO COMANDO
SISTEMA HIDRAULICO - SERVO MANDO

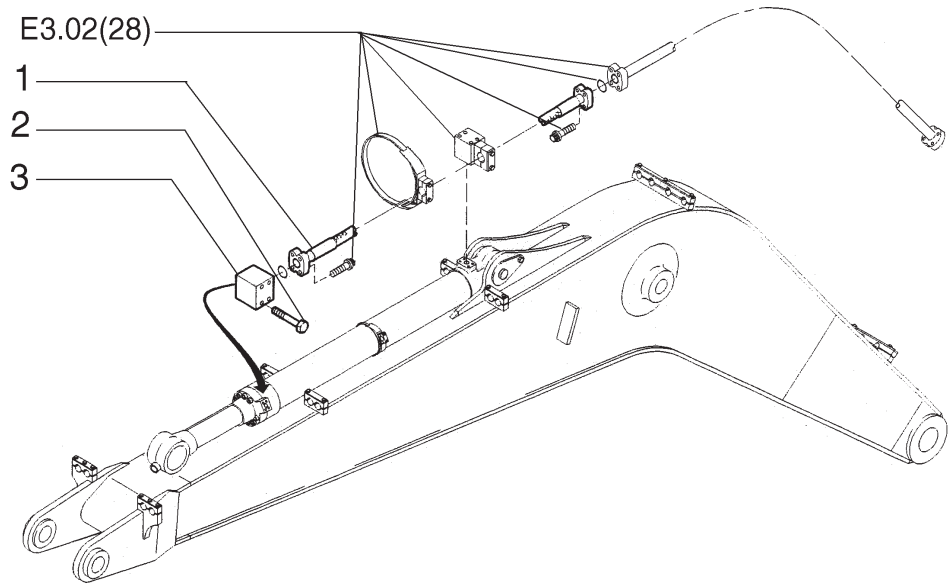

ITEM	PEÇA Nº	QTDE.	COD.	DESCRIÇÃO	DESCRIPCION
1	73180095	1	192T	MANGUEIRA	MANGA C/RACORDE
2	11114231	4	040V	PARAFUSO	TORNILLO
3	73170357	1	070F	FLANGE	BRIDA

TUBULAÇÃO BRAÇO MONOBLOCO 5,7 M
TUBERIAS BRAZO MONOBLOCO 5,7 M

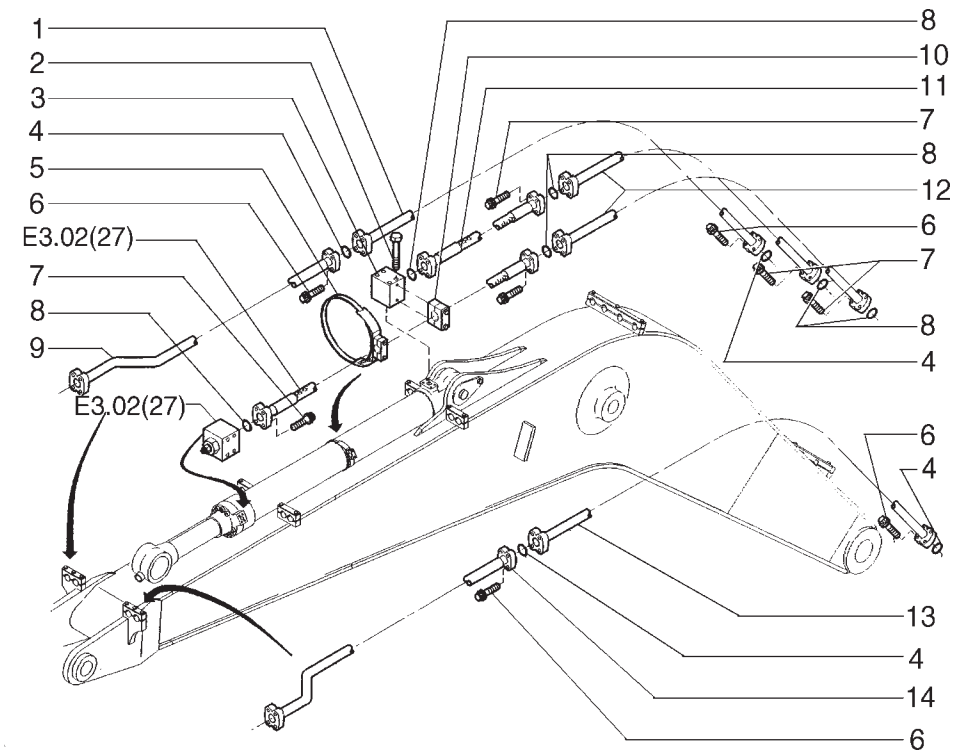

ITEM	PEÇA Nº	QTDE.	COD.	DESCRIÇÃO	DESCRIPCION
1	73183453	1	193T	TUBO	TUBO
2	11113831	4	040V	PARAFUSO	TORNILLO
3	73180084	1	070F	FLANGE	BRIDA
4	73170341	4	158G	O'RING	JUNTA TORICA
5	73180091	1	031F	ABRAÇADEIRA	ABRAZADERA
6	14420331	16	040V	PARAFUSO	TORNILLO
7	14422231	20	040V	PARAFUSO	TORNILLO
8	73170327	8	158G	O'RING	JUNTA TORICA
9	73183452	1	193T	TUBO	TUBO
10	75256089	1	031F	ABRAÇADEIRA	ABRAZADERA
11	73180090	1	192T	MANGUEIRA	MANGA C/RACORDE
12	73183454	2	193T	TUBO	TUBO
13	73183451	1	193T	TUBO	TUBO
14	73183450	1	193T	TUBO	TUBO

TUBULAÇÃO BRAÇO MONOBLOCO 5,7 M
TUBERIAS BRAZO MONOBLOCO 5,7 M

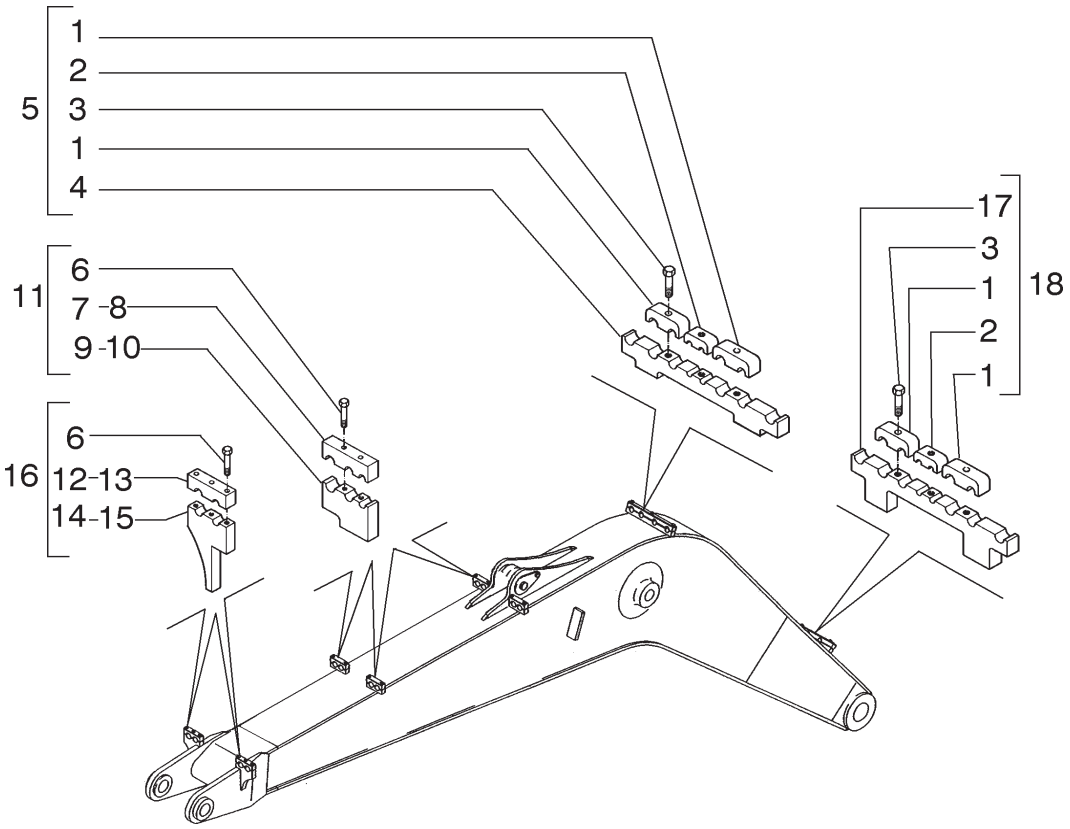

ITEM	PEÇA Nº	QTDE.	COD.	DESCRIÇÃO	DESCRIPCION
1	75322122	4	031F	ABRAÇADEIRA	ABRAZADERA
2	75322125	2	031F	ABRAÇADEIRA	ABRAZADERA
3	11113231	6	040V	PARAFUSO	TORNILLO
4	75322060	1	300S	SUPORTE	SOPORTE
5	75322136	1	031F	ABRAÇADEIRA	ABRAZADERA
6	11107031	10	040V	PARAFUSO	TORNILLO
7	75258647	2	300S	SUPORTE	SOPORTE
8	75258649	2	300S	SUPORTE	SOPORTE
9	75258646	2	300S	SUPORTE	SOPORTE
10	75258648	2	300S	SUPORTE	SOPORTE
11	75321463	2	031F	ABRAÇADEIRA	ABRAZADERA
11	75321464	2	031F	ABRAÇADEIRA	ABRAZADERA
12	75254663	1	300S	SUPORTE	SOPORTE
13	75254649	1	300S	SUPORTE	SOPORTE
14	75254662	1	300S	SUPORTE	SOPORTE
15	75254648	1	300S	SUPORTE	SOPORTE
16	75254650	1	031F	ABRAÇADEIRA	ABRAZADERA
16	75254647	1	031F	ABRAÇADEIRA	ABRAZADERA
17	75322080	1	300S	SUPORTE	SOPORTE
18	75322116	1	031F	ABRAÇADEIRA	ABRAZADERA

TUBULAÇÃO BRAÇO MONOBLOCO- SUPORTES
TUBERIAS BRAZO MONOBLOCO - SOPORTES

E3.02 | 28A

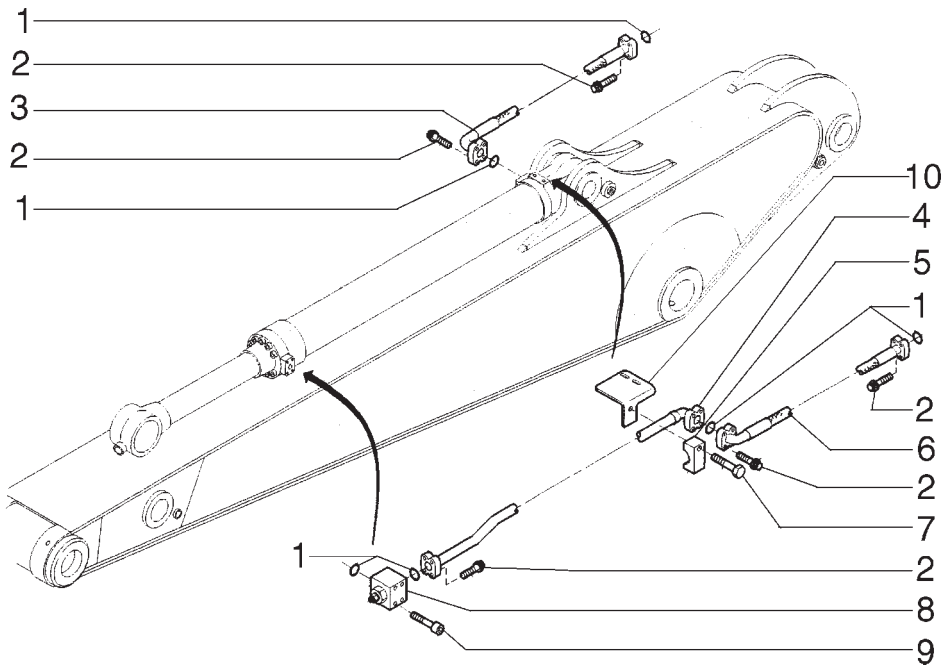

ITEM	PEÇA Nº	QTDE.	COD.	DESCRIÇÃO	DESCRIPCION
1	73170341	6	158G	O'RING	JUNTA TORICA
2	73170342	20	040V	PARAFUSO	TORNILLO
3	73186936	1	192T	MANGUEIRA	MANGA C/RACORDE
4	73186759	1	193T	TUBO	TUBO
5	71416090	1	031F	ABRAÇADEIRA	ABRAZADERA
6	73186935	1	192T	MANGUEIRA	MANGA C/RACORDE
7	11112431	1	040V	PARAFUSO	TORNILLO
8	73179565	1	010V	VÁLVULA	VALVULA
9	14420931	4	040V	PARAFUSO	TORNILLO
10	75256447	1	300S	SUPORTE	SOPORTE

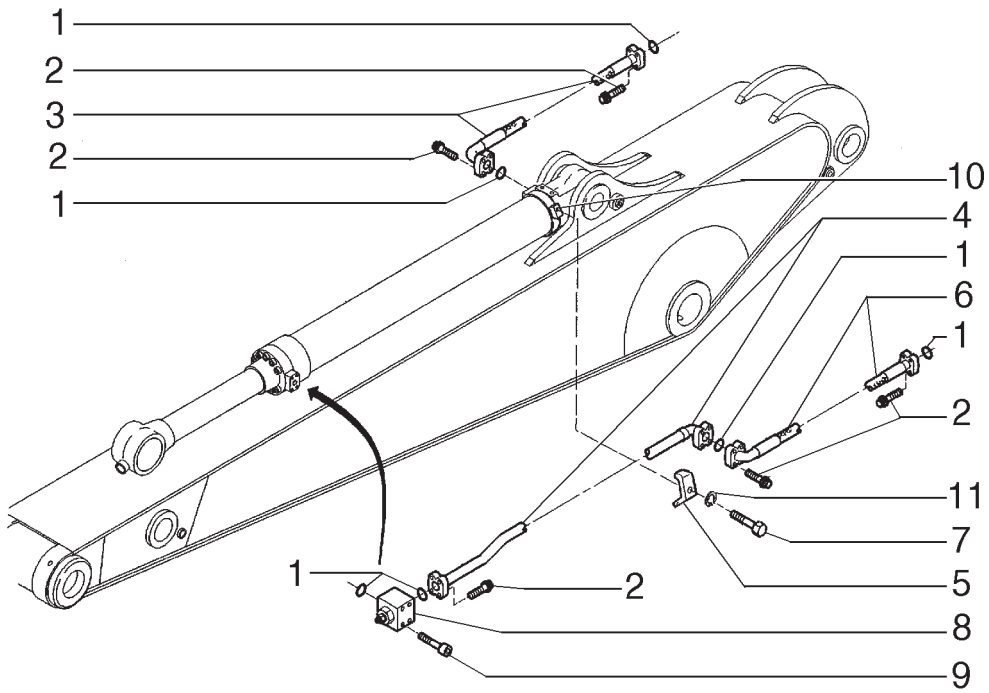

ITEM	PEÇA Nº	QTDE.	COD.	DESCRIÇÃO	DESCRIPCION
1	73170341	6	158G	O'RING	JUNTA TORICA
2	14420331	20	040V	PARAFUSO	TORNILLO
3	73186936	1	192T	MANGUEIRA	MANGA C/RACORDE
4	73186759	1	193T	TUBO	TUBO
5	71416080	1	031F	ABRAÇADEIRA	ABRAZADERA
6	73186935	1	192T	MANGUEIRA	MANGA C/RACORDE
7	11113231	1	040V	PARAFUSO	TORNILLO
8	73179565	1	010V	VÁLVULA	VALVULA
9	14420931	4	040V	PARAFUSO	TORNILLO
10	73188153	1	300S	SUPORTE	SOPORTE
11	75258307	1	170R	ARRUELA PRESSÃO	ARANDELA FRENO

SISTEMA HIDRÁULICO - BRAÇO 2,4 M
SISTEMA HIDRAULICO - BRAZO 2,4 M

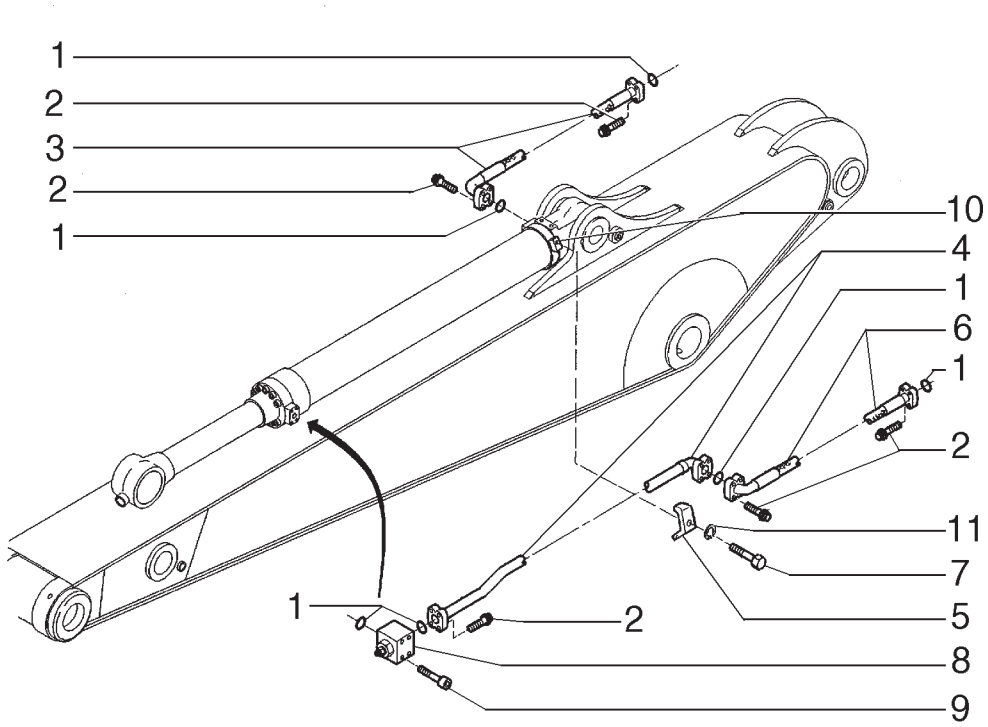

ITEM	PEÇA Nº	QTDE.	COD.	DESCRIÇÃO	DESCRIPCION
1	73170341	6	158G	O'RING	JUNTA TORICA
2	14420331	20	040V	PARAFUSO	TORNILLO
3	73188156	1	192T	MANGUEIRA	MANGA C/RACORDE
4	73186759	1	193T	TUBO	TUBO
5	71416080	1	031F	ABRAÇADEIRA	ABRAZADERA
6	73188155	1	192T	MANGUEIRA	MANGA C/RACORDE
7	11113231	1	040V	PARAFUSO	TORNILLO
8	73179565	1	010V	VÁLVULA	VALVULA
9	14420931	4	040V	PARAFUSO	TORNILLO
10	73188153	1	300S	SUPORTE	SOPORTE
11	75258307	1	170R	ARRUELA PRESSÃO	ARANDELA FRENO

SISTEMA HIDRÁULICO - SERVO COMANDO BRAÇO 2,9 M
SISTEMA HIDRAULICO - SERVO MANDO BRAZO 2,9 M

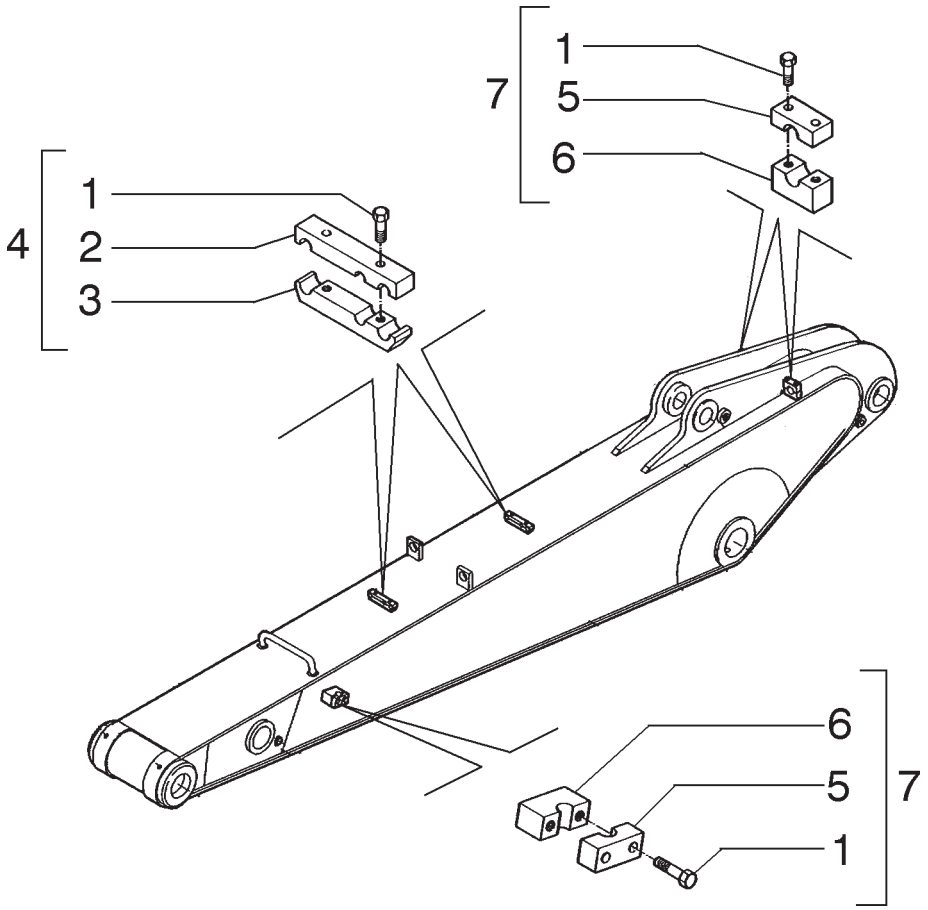

ITEM	PEÇA Nº	QTDE.	COD.	DESCRIÇÃO	DESCRIPCION
1	11106231	12	040V	PARAFUSO	TORNILLO
2	75283530	2	300S	SUPORTE	SOPORTE
3	75283529	2	300S	SUPORTE	SOPORTE
4	75283524	2	031F	ABRAÇADEIRA	ABRAZADERA
5	75283514	4	300S	SUPORTE	SOPORTE
6	75283513	4	300S	SUPORTE	SOPORTE
7	75283505	4	031F	ABRAÇADEIRA	ABRAZADERA

SUPORTES DA TUBULAÇÃO DO BRAÇO
SOPORTES DE LAS TUBERIAS DEL BRAZO

E3.02 | 29C

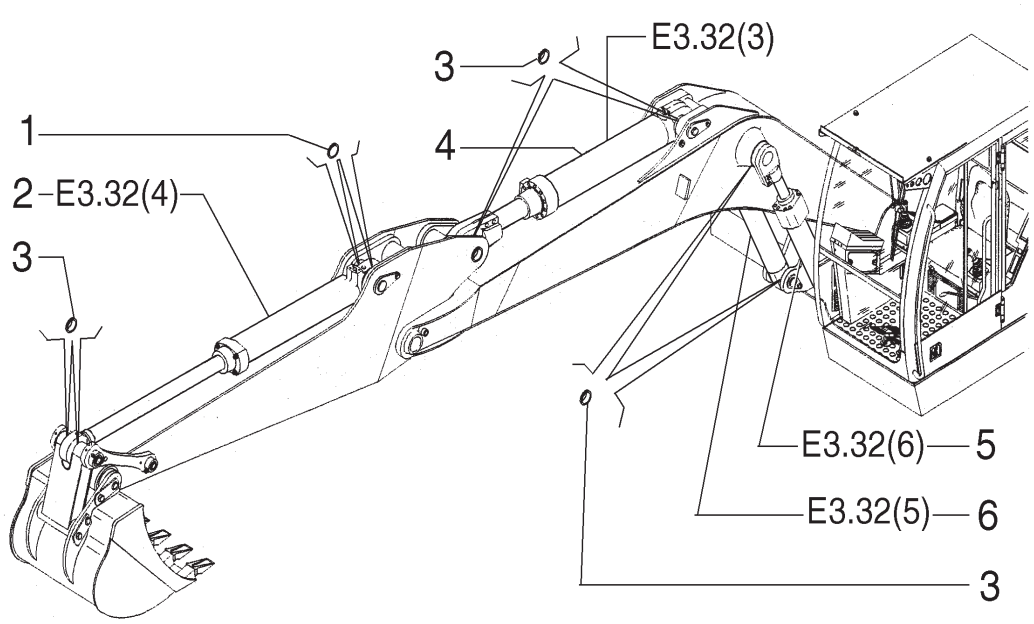

ITEM	PEÇA Nº	QTDE.	COD.	DESCRIÇÃO	DESCRIPCION
1	71415159	2	122G	RETENTOR	JUNTA
2	71456803	1	164C	CILINDRO	CILINDRO
3	71415158	14	122G	RETENTOR	JUNTA
4	71456802	1	164C	CILINDRO	CILINDRO
5	71456800	1	164C	CILINDRO	CILINDRO
6	71456801	1	164C	CILINDRO	CILINDRO

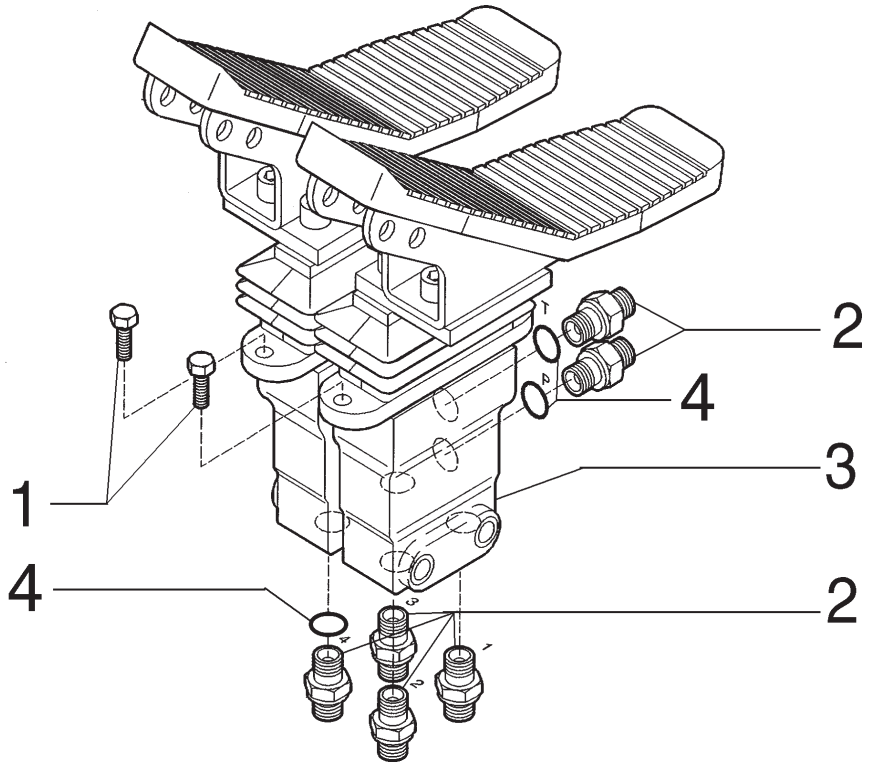

ITEM	PEÇA Nº	QTDE.	COD.	DESCRIÇÃO	DESCRIPCION
1	73189535	4	040V	PARAFUSO	TORNILLO
2	73170380	6	020R	CONEXÃO	RACOR
3	73189536	1	010V	VÁLVULA	VALVULA
4	14453181	6	158G	O'RING	JUNTA TORICA

VÁLVULA DE PEDAL
VALVULA DE PEDAL

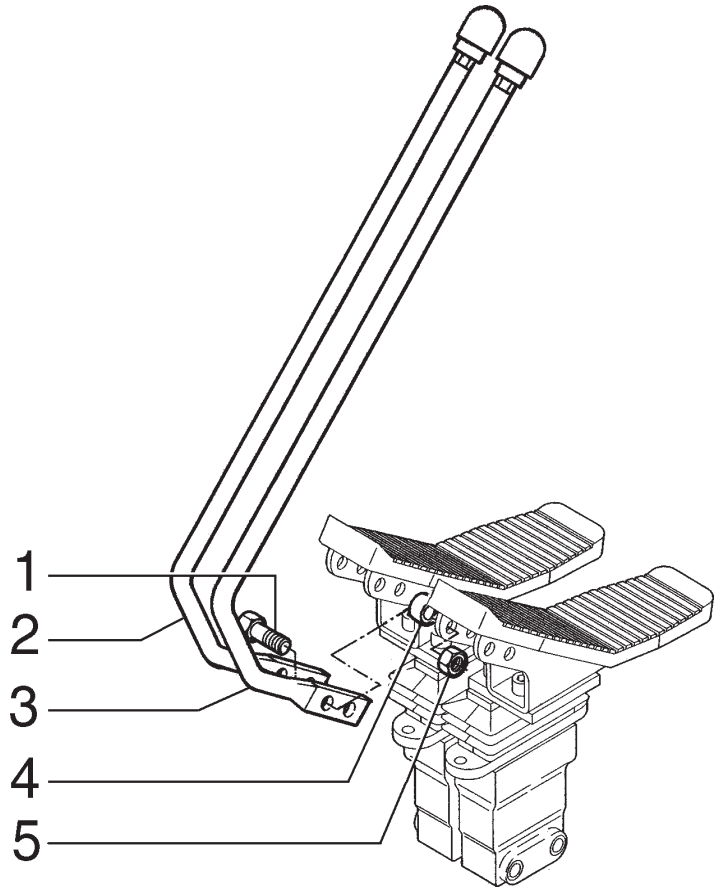

ITEM	PEÇA Nº	QTDE.	COD.	DESCRIÇÃO	DESCRIPCION
1	11106631	4	040V	PARAFUSO	TORNILLO
2	73189083	1	045L	ALAVANCA	PALANCA
3	73189084	1	045L	ALAVANCA	PALANCA
4	75320363	4	075D	ESPAÇADOR	SEPARADOR
5	15500121	4	010D	PORCA	TUERCA

VÁLVULA DE PEDAL E ALAVANCA
VALVULA DE PEDAL Y PALANCA

E3.02 | 31A

EH.CPR-008/2001

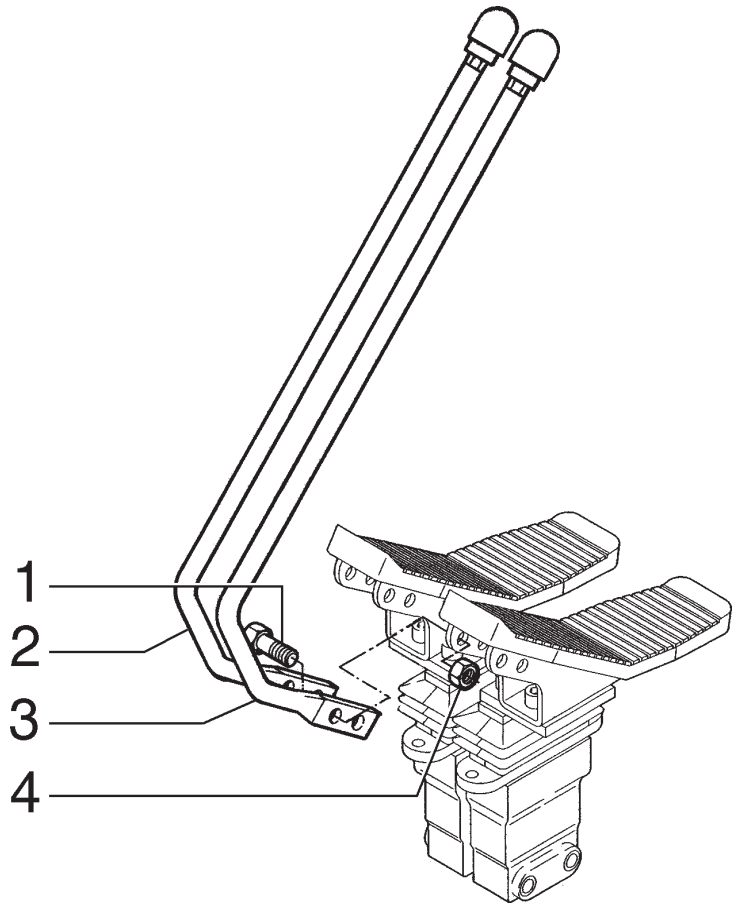

ITEM	PEÇA Nº	QTDE.	COD.	DESCRIÇÃO	DESCRIPCION
1	11106631	4	040V	PARAFUSO	TORNILLO
2	87002206	1	045L	ALAVANCA	PALANCA
3	87002207	1	045L	ALAVANCA	PALANCA
4	15500121	4	010D	PORCA	TUERCA

VÁLVULA DE PEDAL E ALAVANCA
VALVULA DE PEDAL Y PALANCA

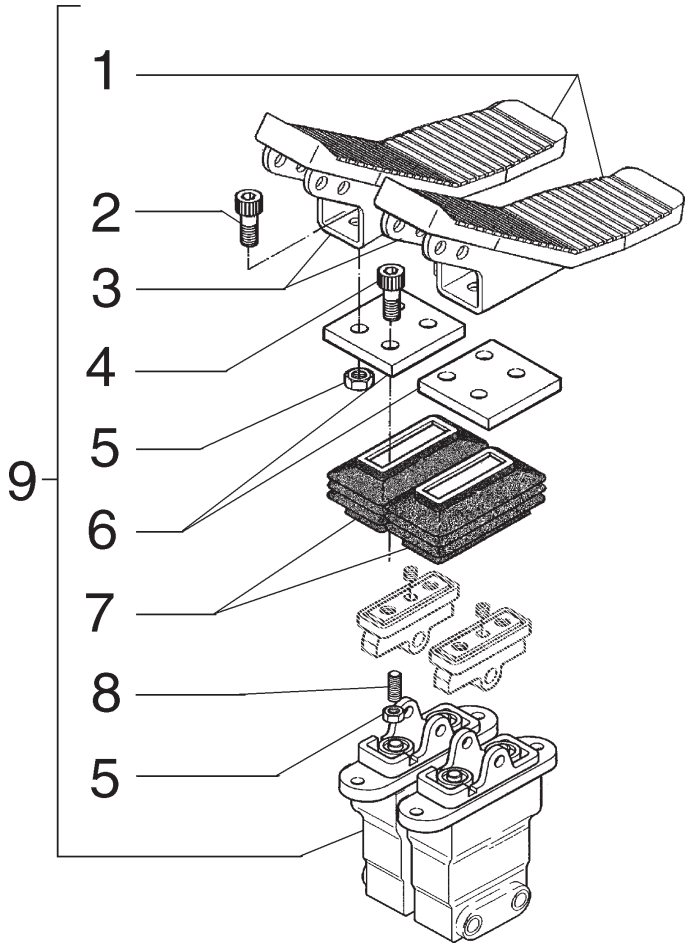

ITEM	PEÇA Nº	QTDE.	COD.	DESCRIÇÃO	DESCRIPCION
1	71100195	2	116R	REVESTIMENTO	REVESTIMIENTO
2	71100196	4	040V	PARAFUSO	TORNILLO
3	71100197	2	060P	PEDAL	PEDAL
4	71100198	4	040V	PARAFUSO	TORNILLO
5	71100199	8	010D	PORCA	TUERCA
6	71100200	2	105P	CHAPA	PLACA
7	71100201	2	065C	SANFONA	CAPUCHON
8	71100202	4	210P	PRISIONEIRO	ESPARRAGO
9	73189536	1	010V	VÁLVULA	VALVULA

VÁLVULA DE PEDAL
VALVULA DE PEDAL

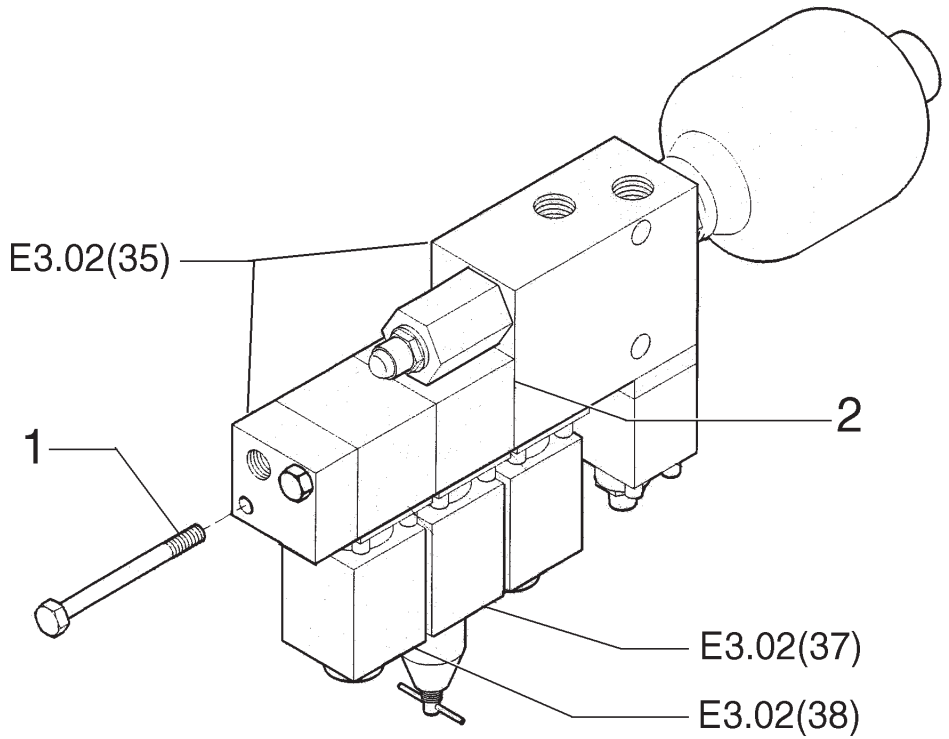

ITEM	PEÇA Nº	QTDE.	COD.	DESCRIÇÃO	DESCRIPCION
1	73170415	2	040V	PARAFUSO	TORNILLO
2	73170416	*	141M	MASSA P/VEDAÇÃO	MASTIQUE

VÁLVULA PROPORCIONAL
VALVULA PROPORCIONAL

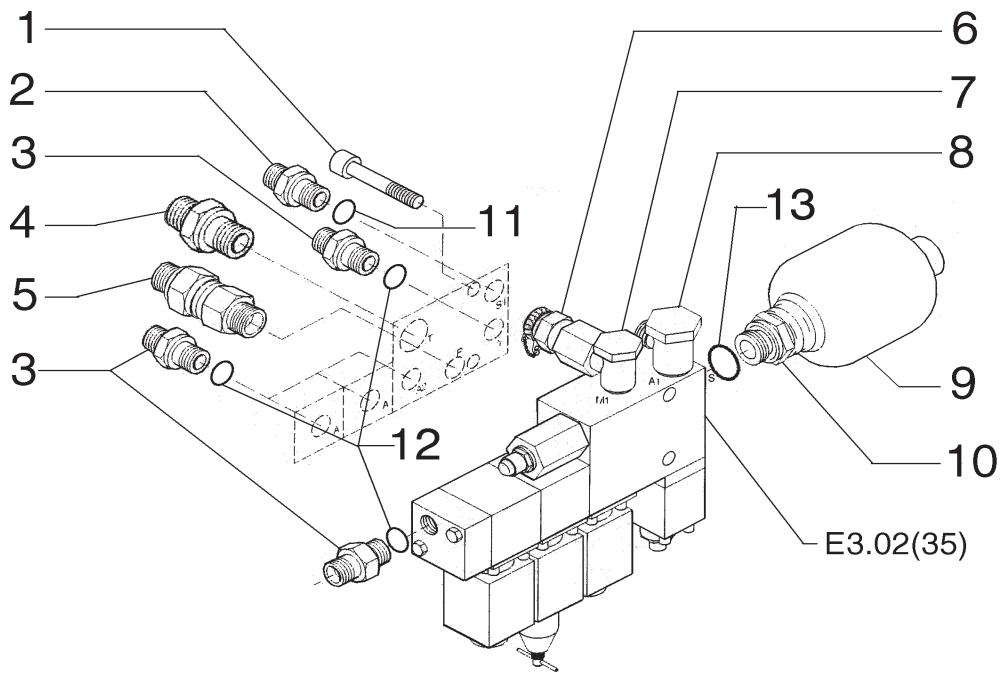

ITEM	PEÇA Nº	QTDE.	COD.	DESCRIÇÃO	DESCRIPCION
1	73170457	2	040V	PARAFUSO	TORNILLO
2	73170296	1	020R	CONEXÃO	RACOR
3	73170510	5	020R	CONEXÃO	RACOR
4	73170653	1	020R	CONEXÃO	RACOR
5	73176866	1	010V	VÁLVULA	VALVULA
6	73170658	1	010V	VÁLVULA	VALVULA
7	73171883	1	020R	CONEXÃO	RACOR
8	73171993	1	020R	CONEXÃO	RACOR
9	73170659	1	033A	ACUMULADOR	ACUMULADOR HIDR
10	73170652	1	020R	CONEXÃO	RACOR
11	14457181	1	158G	O'RING	JUNTA TORICA
12	14457281	3	158G	O'RING	JUNTA TORICA
13	14453081	1	158G	O'RING	JUNTA TORICA

VÁLVULA PROPORCIONAL
VALVULA PROPORCIONAL

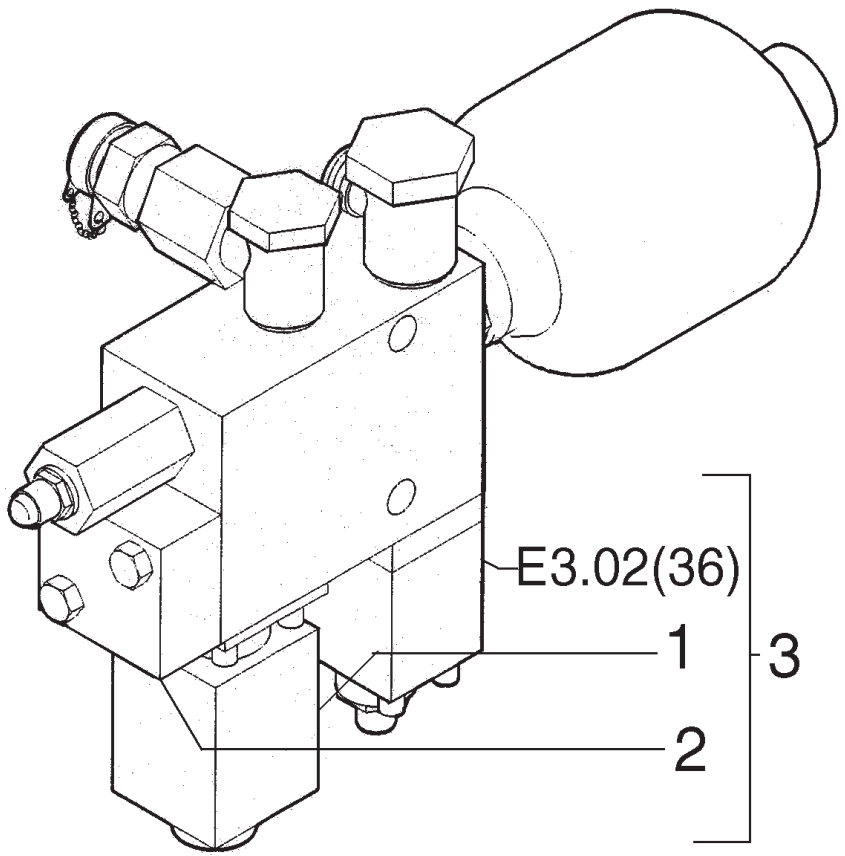

ITEM	PEÇA Nº	QTDE.	COD.	DESCRIÇÃO	DESCRIPCION
1	73170664	1	010V	VÁLVULA	VALVULA
2	73170665	1	265C	TAMPA	TAPA
3	73186916	1	010V	VÁLVULA	VALVULA

VÁLVULA PROPORCIONAL
VALVULA PROPORCIONAL

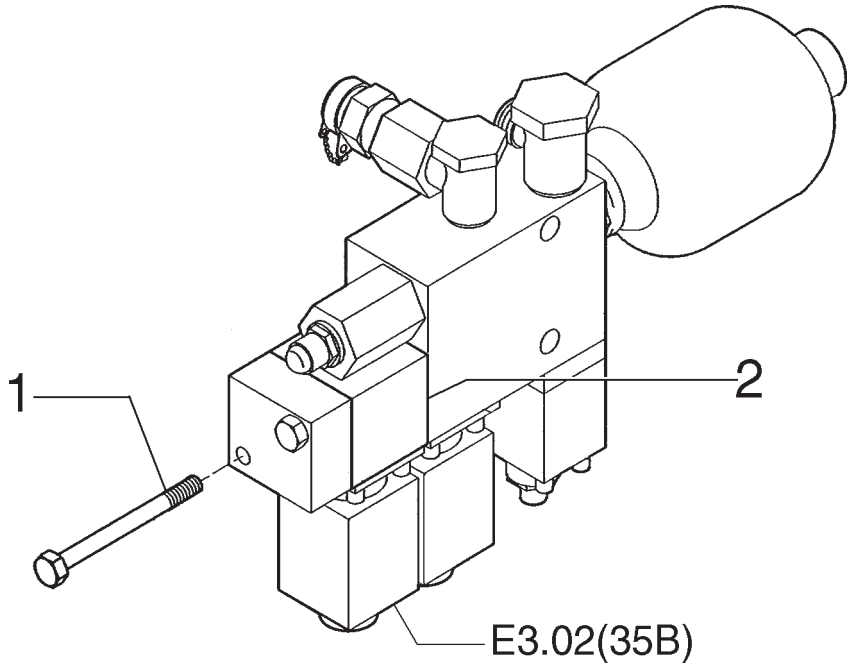

ITEM	PEÇA Nº	QTDE.	COD.	DESCRIÇÃO	DESCRIPCION
1	73178588	2	040V	PARAFUSO	TORNILLO
2	73170416	*	141M	MASSA P/ VEDAÇÃO	MASTIQUE

* CONFORME NECESSIDADE

VÁLVULA PROPORCIONAL - 73188175
VALVULA PROPORCIONAL - 73188175

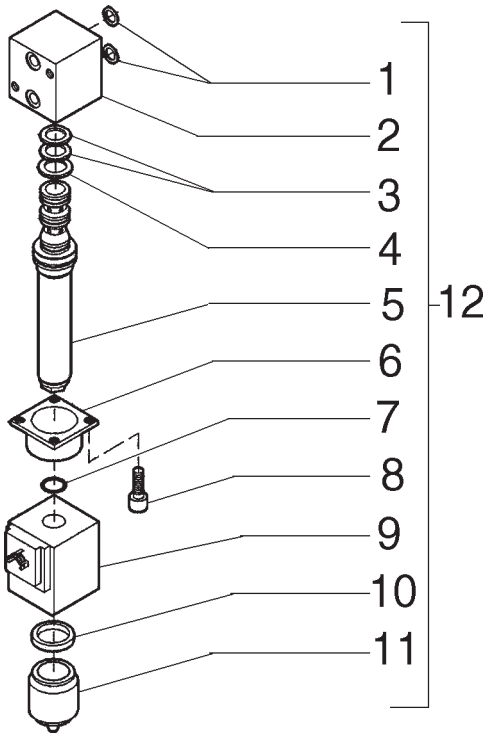

ITEM	PEÇA Nº	QTDE.	COD.	DESCRIÇÃO	DESCRIPCION
1	73180310	2	158G	O'RING	JUNTA TORICA
2	73188327	1	035S	CARCAÇA	CAJA
3	73171256	2	158G	O'RING	JUNTA TORICA
4	73171257	1	158G	O'RING	JUNTA TORICA
5	73188328	1	192T	MANGUEIRA	MANGA C/RACORDE
6	73188329	1	070F	FLANGE	BRIDA
7	73171260	1	158G	O'RING	JUNTA TORICA
8	73182112	4	040V	PARAFUSO	TORNILLO
9	73171254	1	083B	BOBINA	BOBINA
10	73188330	1	158G	O'RING	JUNTA TORICA
11	73188331	1	010V	VÁLVULA	VALVULA
12	73183394	1	010V	VÁLVULA	VALVULA

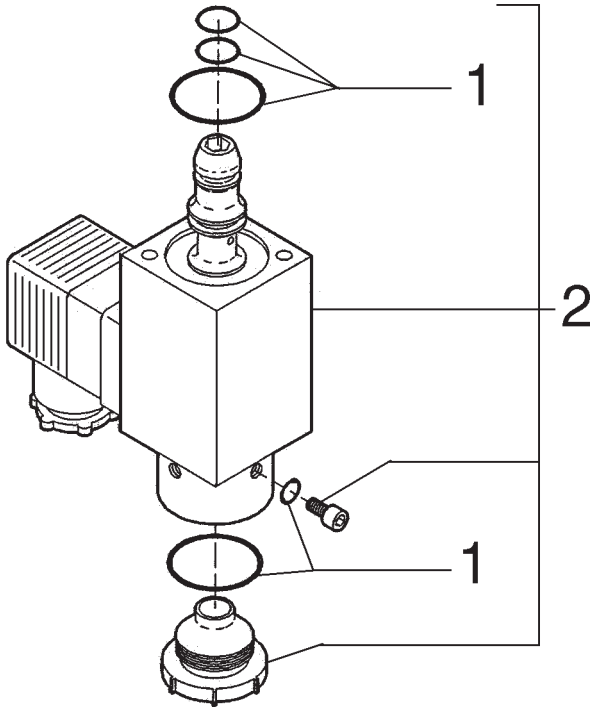

ITEM	PEÇA Nº	QTDE.	COD.	DESCRIÇÃO	DESCRIPCION
1	73170493	1	002K	KIT	JUEGO
2	73170492	1	010V	VÁLVULA	VALVULA

VÁLVULA PROPORCIONAL
VALVULA PROPORCIONAL

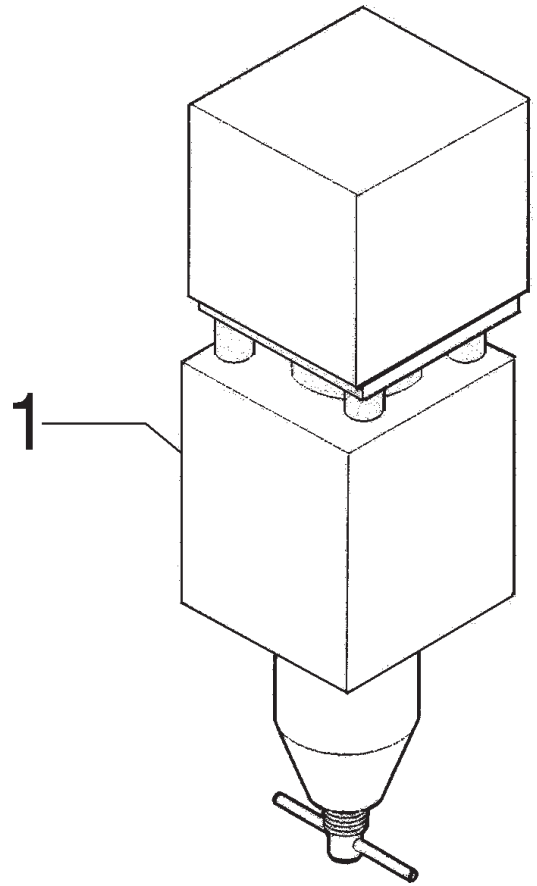

ITEM	PEÇA Nº	QTDE.	COD.	DESCRIÇÃO	DESCRIPCION
1	73183394	1	010V	VÁLVULA	VALVULA

VÁLVULA SOLENOIDE
VALVULA SOLENOIDE

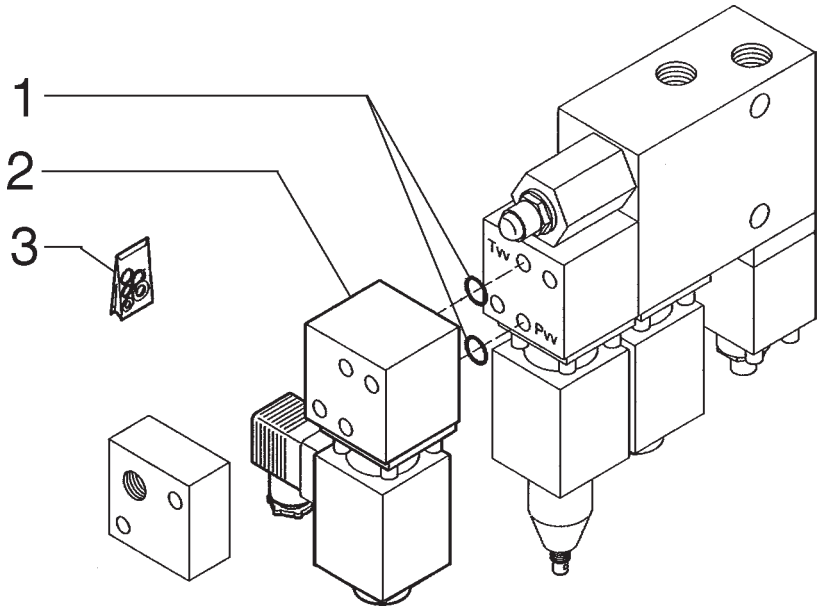

ITEM	PEÇA Nº	QTDE.	COD.	DESCRIÇÃO	DESCRIPCION
1	73170496	2	158G	O'RING	JUNTA TORICA
2	73170664	1	010V	VÁLVULA	VALVULA
3	73171252	1	002K	KIT	JUEGO

VÁLVULA SOLENOIDE - 73171251
VALVULA SOLENOIDE - 73171251

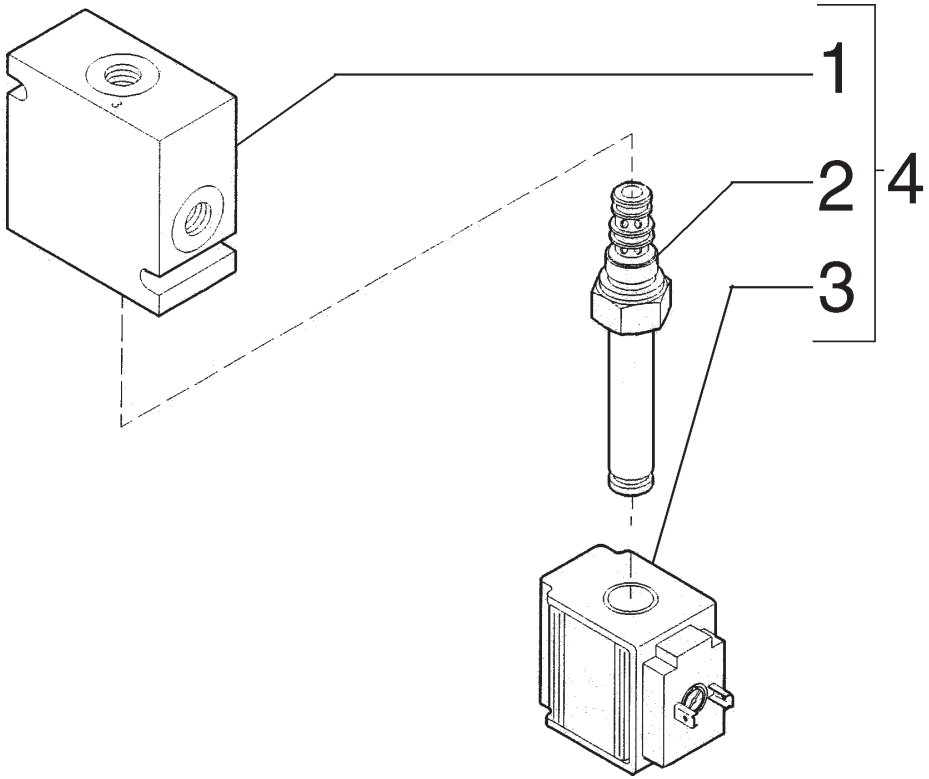

ITEM	PEÇA Nº	QTDE.	COD.	DESCRIÇÃO	DESCRIPCION
1	73183309	1	300C	CORPO	CUERPO
2	73183310	1	010V	VÁLVULA	VALVULA
3	73183311	1	083B	BOBINA	BOBINA
4	73187973	1	010V	VÁLVULA	VALVULA

VÁLVULA DE CONTROLE
VALVULA DE CONTROLE

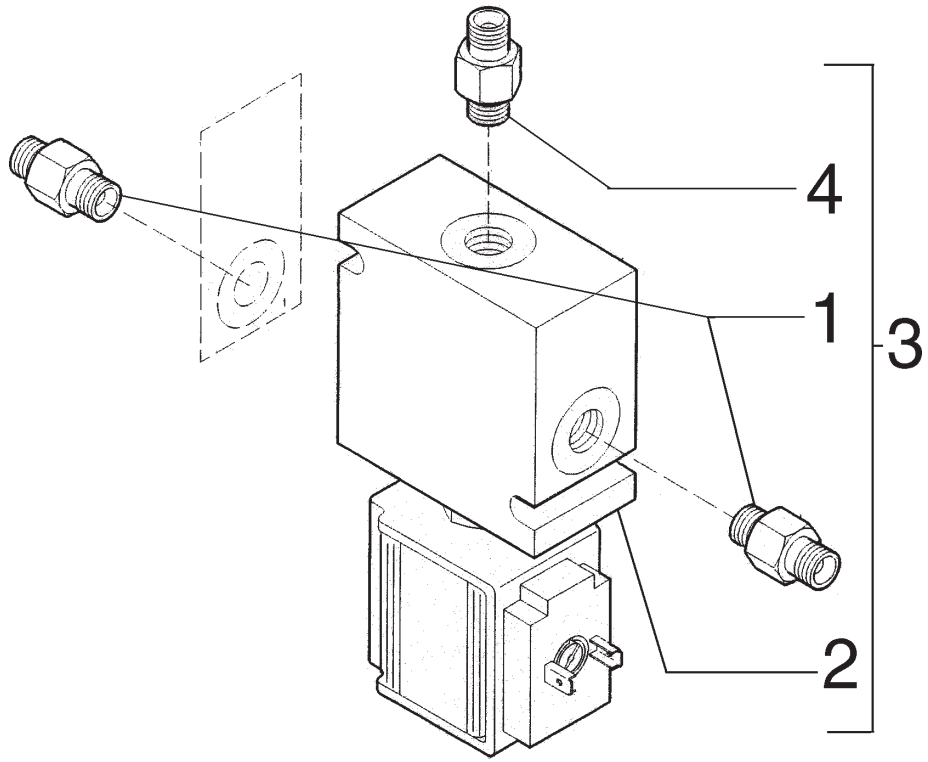

ITEM	PEÇA Nº	QTDE.	COD.	DESCRIÇÃO	DESCRIPCION
1	75256565	2	020R	CONEXÃO	RACOR
2	73187973	1	010V	VÁLVULA	VALVULA
3	75256676	1	010V	VÁLVULA	VALVULA
4	75257655	1	020R	CONEXÃO	RACOR

VÁLVULA DE CONTROLE
VALVULA DE CONTROLE

E3.02 | 39A

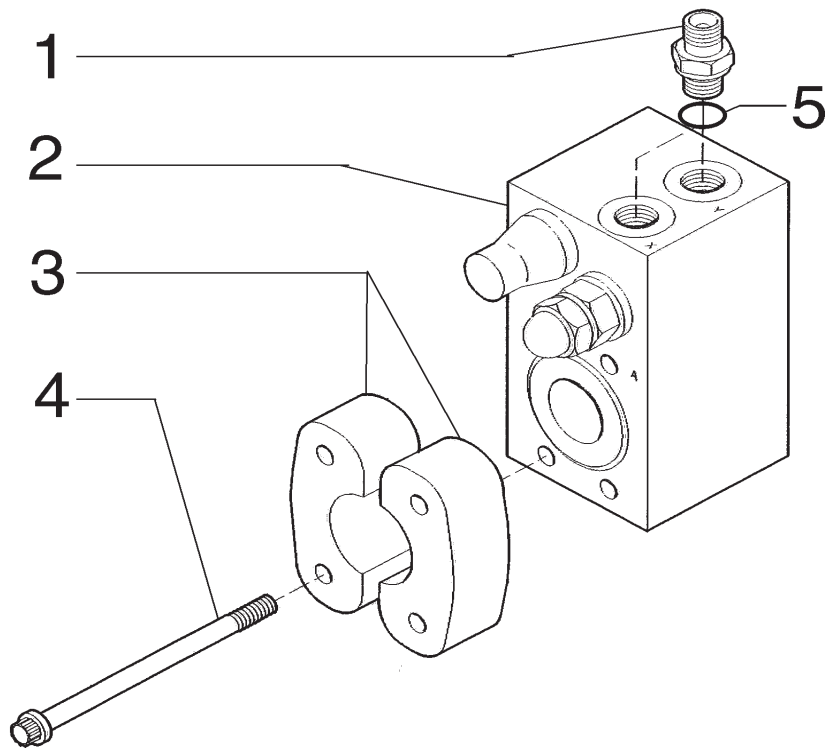

ITEM	PEÇA Nº	QTDE.	COD.	DESCRIÇÃO	DESCRIPCION
1	75254884	2	020R	CONEXÃO	RACOR
2	73183431	1	010V	VÁLVULA	VALVULA
3	73170326	2	417S	SEMI-FLANGE	SEMI-FLANGE
4	75257042	4	040V	PARAFUSO	TORNILLO
5	14457181	1	158G	O'RING	JUNTA TORICA

VÁLVULA DE SEGURANÇA
VALVULA DE SEGURANÇA

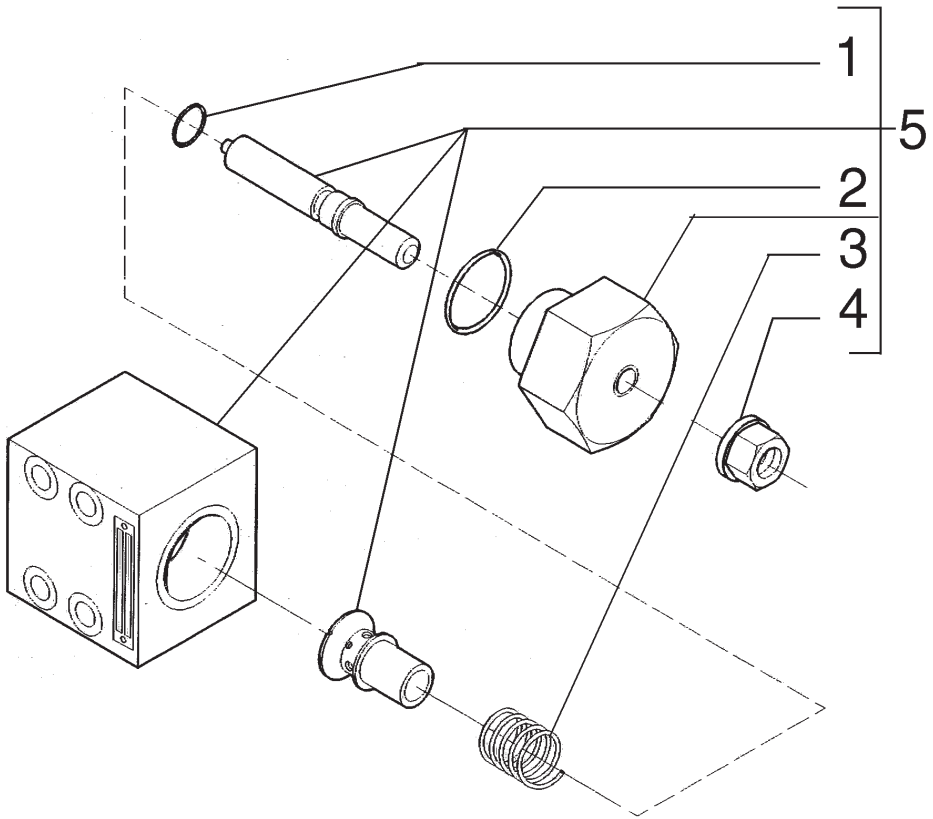

ITEM	PEÇA Nº	QTDE.	COD.	DESCRIÇÃO	DESCRIPCION
1	73178666	1	158G	O'RING	JUNTA TORICA
2	72183333	1	158G	O'RING	JUNTA TORICA
3	72183332	1	100M	MOLA	MUELLE
4	73170736	1	010D	PORCA	TUERCA
5	73179565	1	010V	VÁLVULA	VALVULA

VÁLVULA DE ALIVIO
VALVULA DE ALIVIO

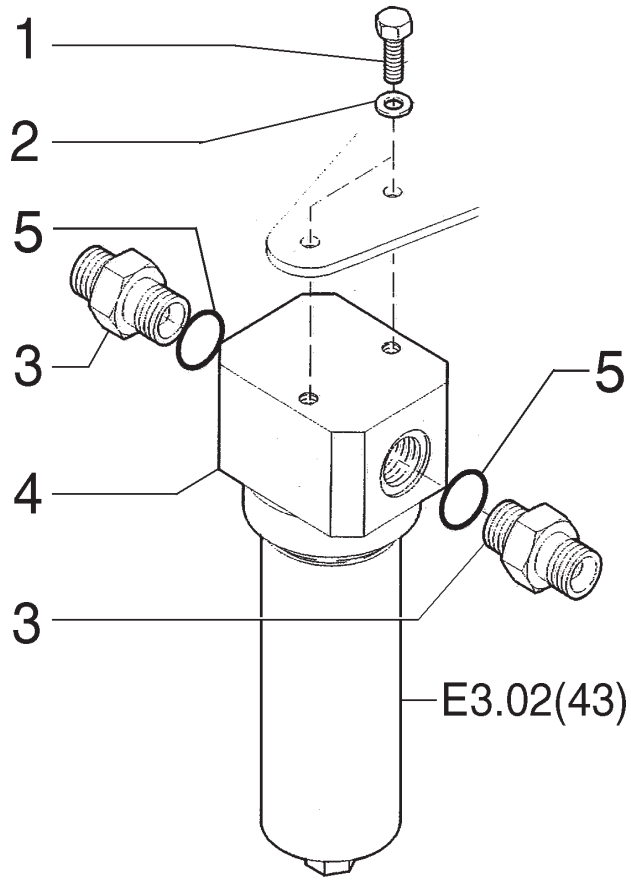

ITEM	PEÇA Nº	QTDE.	COD.	DESCRIÇÃO	DESCRIPCION
1	11106231	2	040V	PARAFUSO	TORNILLO
2	14496621	2	131R	ARRUELA	ARANDELA
3	75256953	2	020R	CONEXÃO	RACOR
4	73170667	1	067F	FILTRO DE ÓLEO	FILTRO ACEITE
5	14453081	2	158G	O'RING	JUNTA TORICA

FILTRO HIDRÁULICO
FILTRO HIDRAULICO

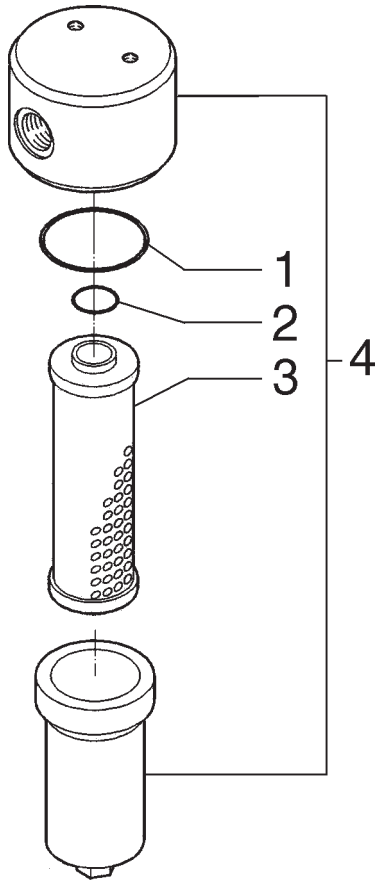

ITEM	PEÇA Nº	QTDE.	COD.	DESCRIÇÃO	DESCRIPCION
1	73188716	1	158G	O'RING	JUNTA TORICA
2	73170670	1	158G	O'RING	JUNTA TORICA
3	73170668	1	020E	ELEM. FILTRANTE	FILTRO
4	73170667	1	067F	FILTRO DE ÓLEO	FILTRO ACEITE

FILTRO HIDRÁULICO
FILTRO HIDRAULICO

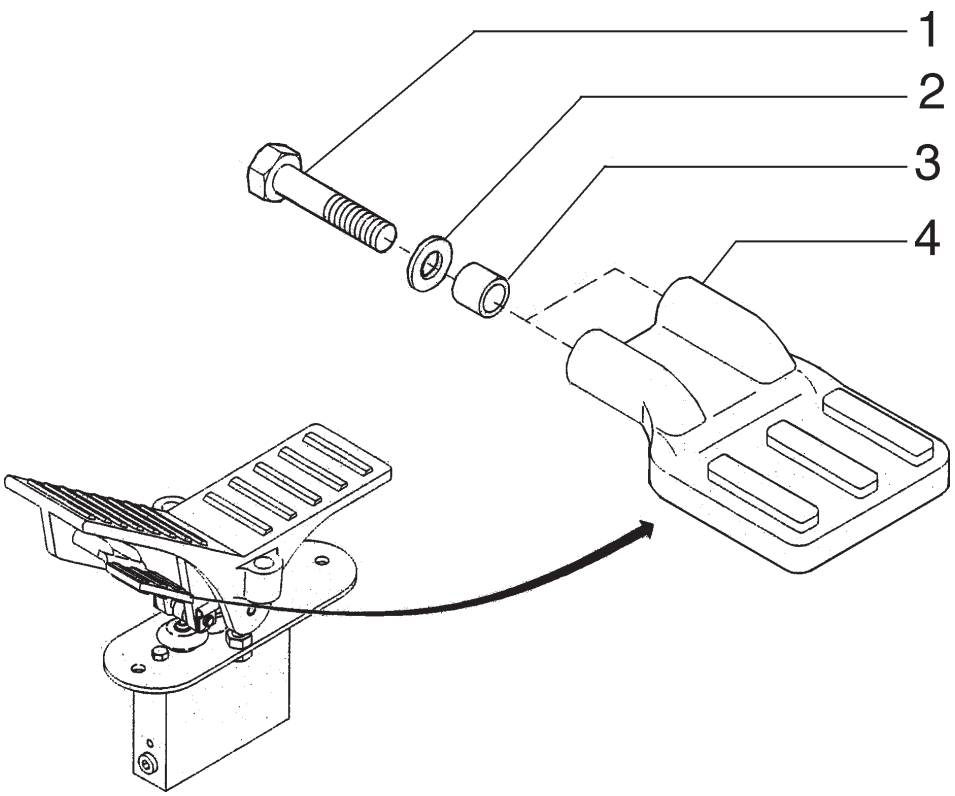

ITEM	PEÇA Nº	QTDE.	COD.	DESCRIÇÃO	DESCRIPCION
1	73170176	2	040V	PARAFUSO	TORNILLO
2	73170212	2	131R	ARRUELA	ARANDELA
3	73171325	2	095B	BUCHA	BUJE
4	73171324	1	060P	PEDAL	PEDAL

VÁLVULA DO PEDAL
VALVULA DEL PEDAL

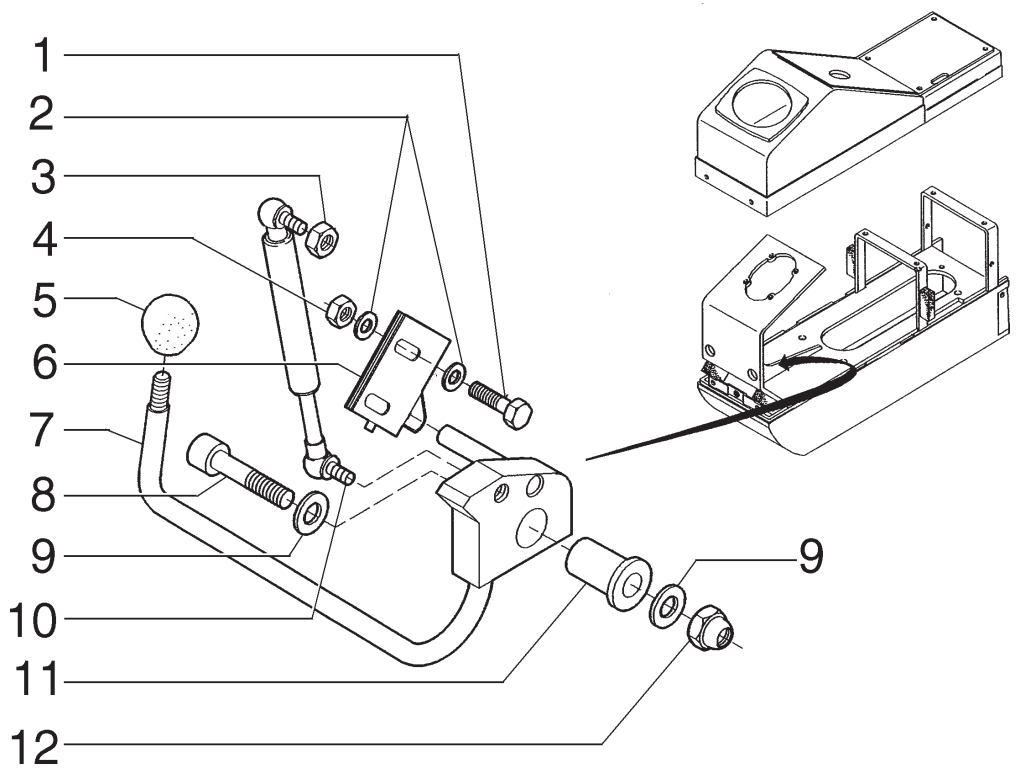

ITEM	PEÇA Nº	QTDE.	COD.	DESCRIÇÃO	DESCRIPCION
1	73171664	2	040V	PARAFUSO	TORNILLO
2	73170834	4	131R	ARRUELA	ARANDELA
3	73170283	1	010D	PORCA	TUERCA
4	72181827	2	010D	PORCA	TUERCA
5	73189106	1	025I	EMPUNHADURA	EMPUNADURA
6	73189108	1	075I	INTERRUPTOR	INTERRUPTOR
7	73189104	1	045L	ALAVANCA	PALANCA
8	73189109	1	040V	PARAFUSO	TORNILLO
9	73170182	2	131R	ARRUELA	ARANDELA
10	73189107	1	036A	AMORTEC.VIBRAÇÃO	AMORTIGUADOR
11	73189105	1	095B	BUCHA	BUJE
12	72180479	1	010D	PORCA	TUERCA

BLOQUEIO DO SISTEMA HIDRÁULICO
BLOQUEIO DEL SISTEMA HIDRÁULICO

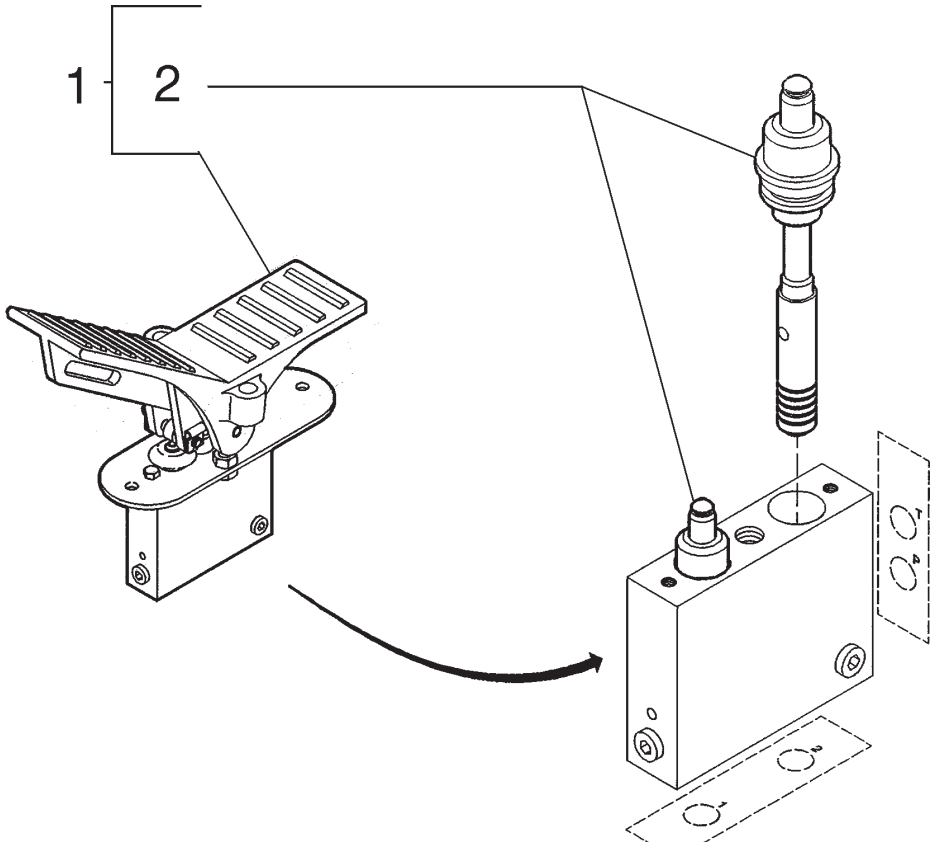

ITEM	PEÇA Nº	QTDE.	COD.	DESCRIÇÃO	DESCRIPCION
1	73182208	1	010V	VÁLVULA	VALVULA
2	73178012	2	145G	GUIA	GUIA

VÁLVULA DO PEDAL
VALVULA DEL PEDAL

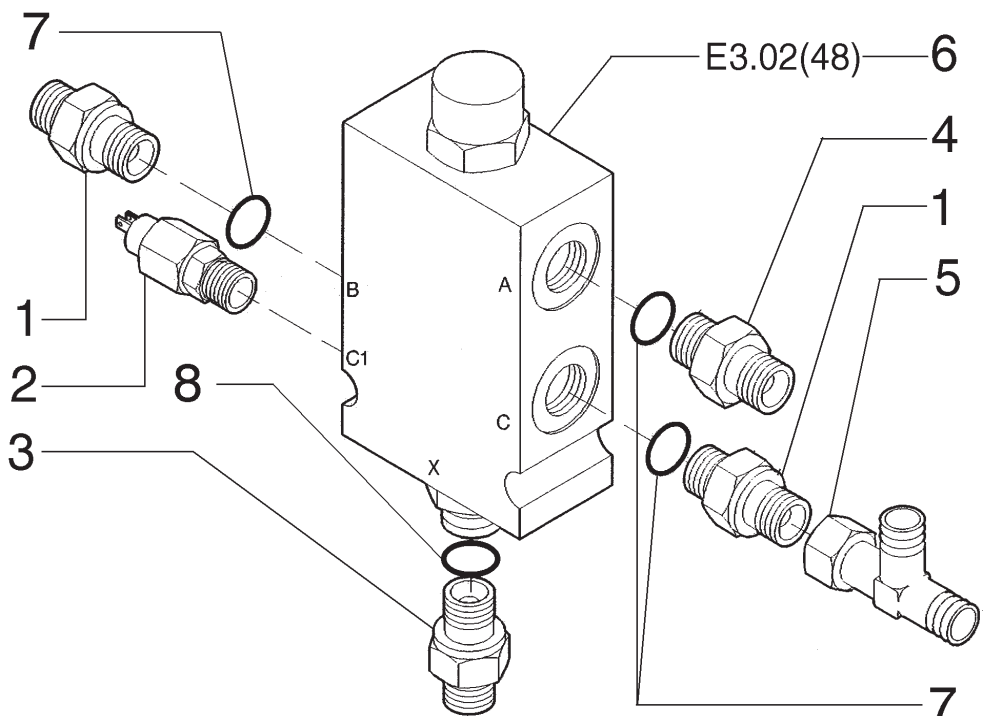

ITEM	PEÇA Nº	QTDE.	COD.	DESCRIÇÃO	DESCRIPCION
1	75255221	2	020R	CONEXÃO	RACOR
2	73179506	1	133S	SENSOR	SENSOR
3	75254884	1	020R	CONEXÃO	RACOR
4	75256677	1	020R	CONEXÃO	RACOR
5	75256678	1	020R	CONEXÃO	RACOR
6	73179505	1	010V	VÁLVULA	VALVULA
7	14457281	3	158G	O'RING	JUNTA TORICA
8	14457181	1	158G	O'RING	JUNTA TORICA

VÁLVULA SENSOR DE PRESSÃO
VALVULA SENSOR DE PRESSION

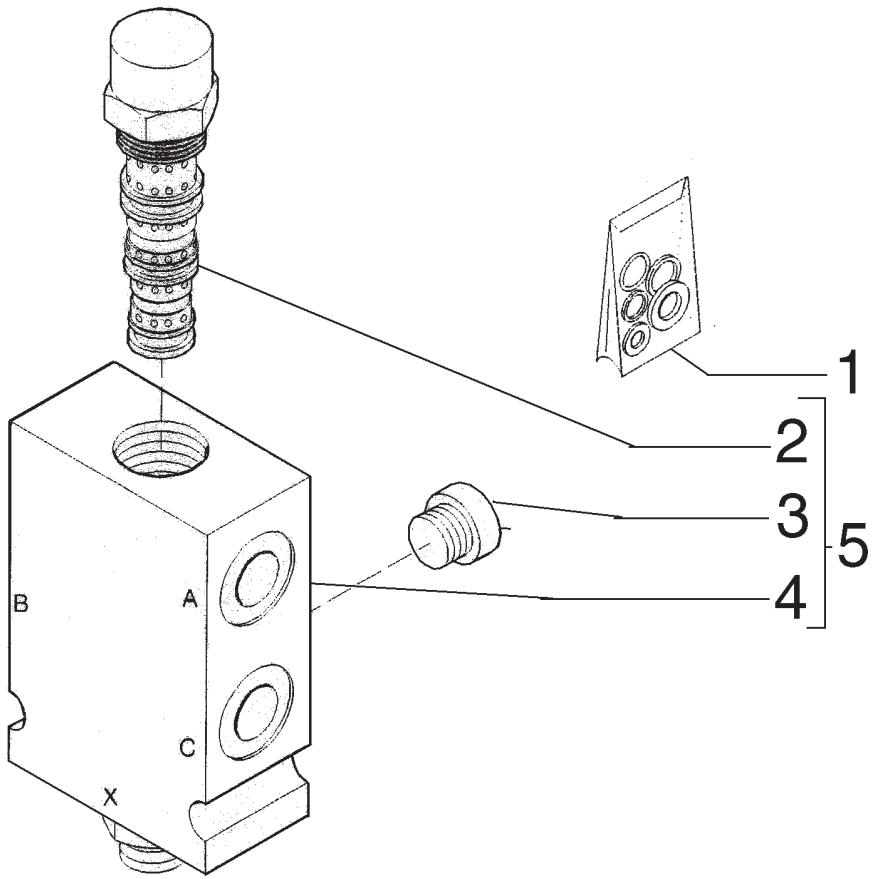

ITEM	PEÇA Nº	QTDE.	COD.	DESCRIÇÃO	DESCRIPCION
1	73181890	1	002K	KIT	JUEGO
2	73171881	1	010V	VÁLVULA	VALVULA
3	73181889	1	050T	BUJÃO	TAPON
4	73181888	1	300C	CORPO	CUERPO
5	73179505	1	010V	VÁLVULA	VALVULA

VÁLVULA DE CONTROLE DE PRESSÃO
VALVULA DE CONTROLE DE PRESSION

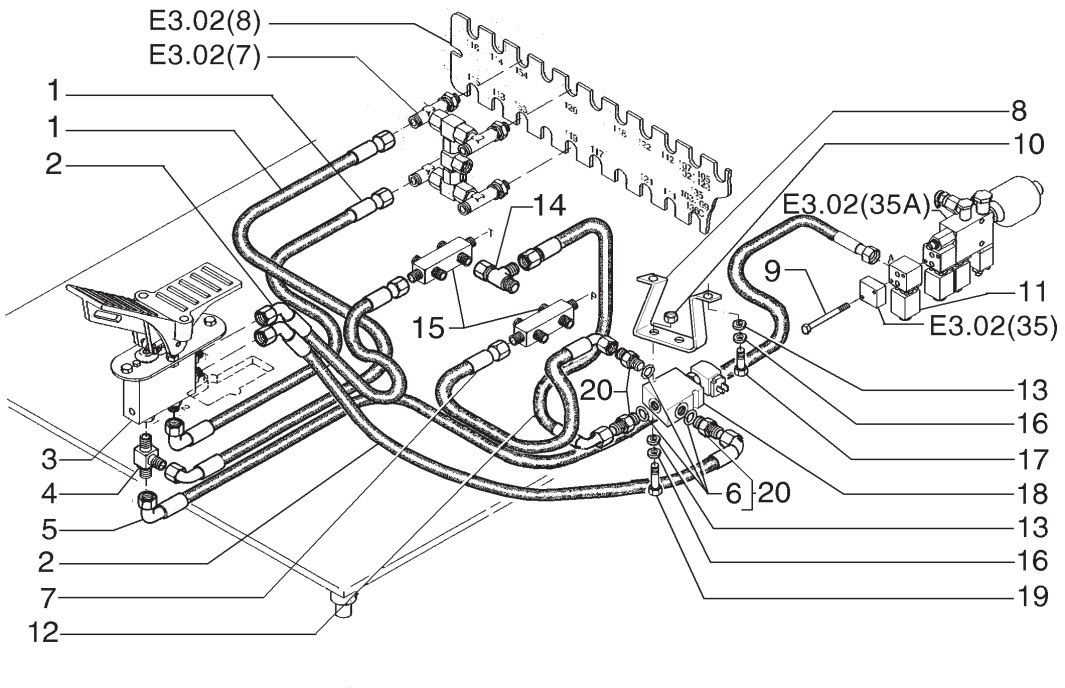

ITEM	PEÇA Nº	QTDE.	COD.	DESCRIÇÃO	DESCRIPCION
1	73179419	2	192T	MANGUEIRA	MANGA C/RACORDE
2	87002015	2	192T	MANGUEIRA	MANGA C/RACORDE
3	87002545	1	010V	VÁLVULA	VALVULA
4	73178496	1	010V	VÁLVULA	VALVULA
5	73178499	1	192T	MANGUEIRA	MANGA C/RACORDE
6	14457281	3	158G	O'RING	JUNTA TORICA
7	73171291	1	192T	MANGUEIRA	MANGA C/RACORDE
8	75324683	1	300S	SUPORTE	SOPORTE
9	73176464	2	040V	PARAFUSO	TORNILLO
10	15896221	2	010D	PORCA	TUERCA
11	73178495	1	010V	VÁLVULA	VALVULA
12	73171297	1	192T	MANGUEIRA	MANGA C/RACORDE
13	13577921	4	131R	ARRUELA	ARANDELA
14	75256585	1	020R	CONEXÃO	RACOR
15	73171364	2	020R	CONEXÃO	RACOR
16	10615479	4	131R	ARRUELA	ARANDELA
17	10902331	2	040V	PARAFUSO	TORNILLO
18	73187973	1	010V	VÁLVULA	VALVULA
19	10903431	2	040V	PARAFUSO	TORNILLO
20	75256565	3	020R	CONEXÃO	RACOR

OPCIONAL
OPCIONAL

SISTEMA HIDRÁULICO DO MARTELETE
SISTEMA HIDRAULICO DEL MARTILLO

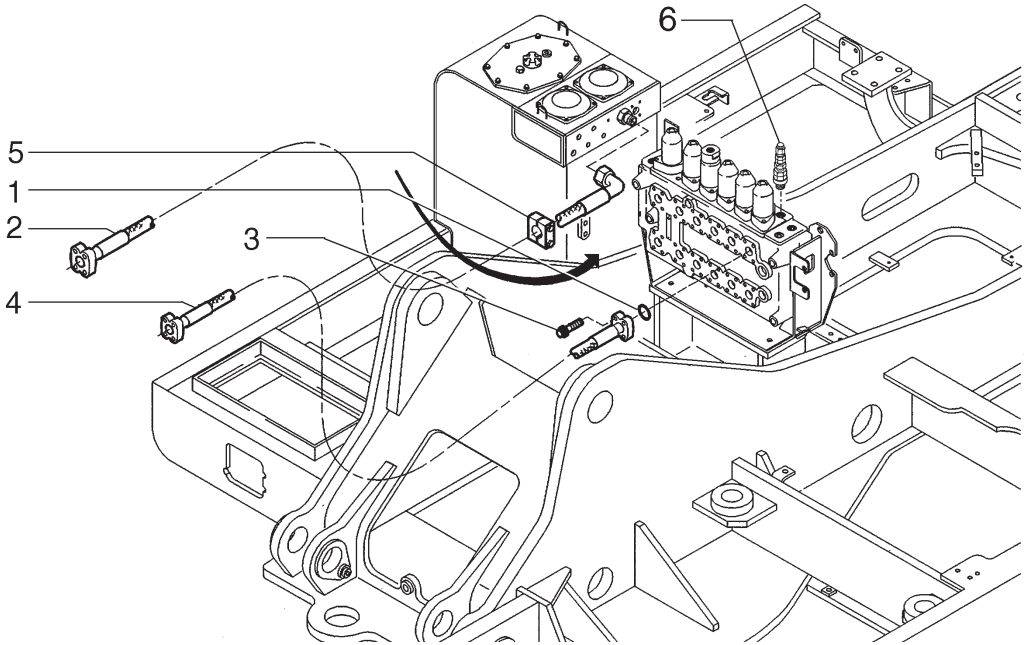

ITEM	PEÇA Nº	QTDE.	COD.	DESCRIÇÃO	DESCRIPCION
1	73170327	1	158G	O'RING	JUNTA TORICA
2	73185871	1	192T	MANGUEIRA	MANGA C/RACORDE
3	73170328	4	040V	PARAFUSO	TORNILLO
4	73179939	1	192T	MANGUEIRA	MANGA C/RACORDE
5	73179962	1	031F	ABRAÇADEIRA	ABRAZADERA
6	73173605	1	010V	VÁLVULA	VALVULA

OPCIONAL
OPCIONAL

SISTEMA HIDRÁULICO DO MARTELETE
SISTEMA HIDRAULICO DEL MARTILLO

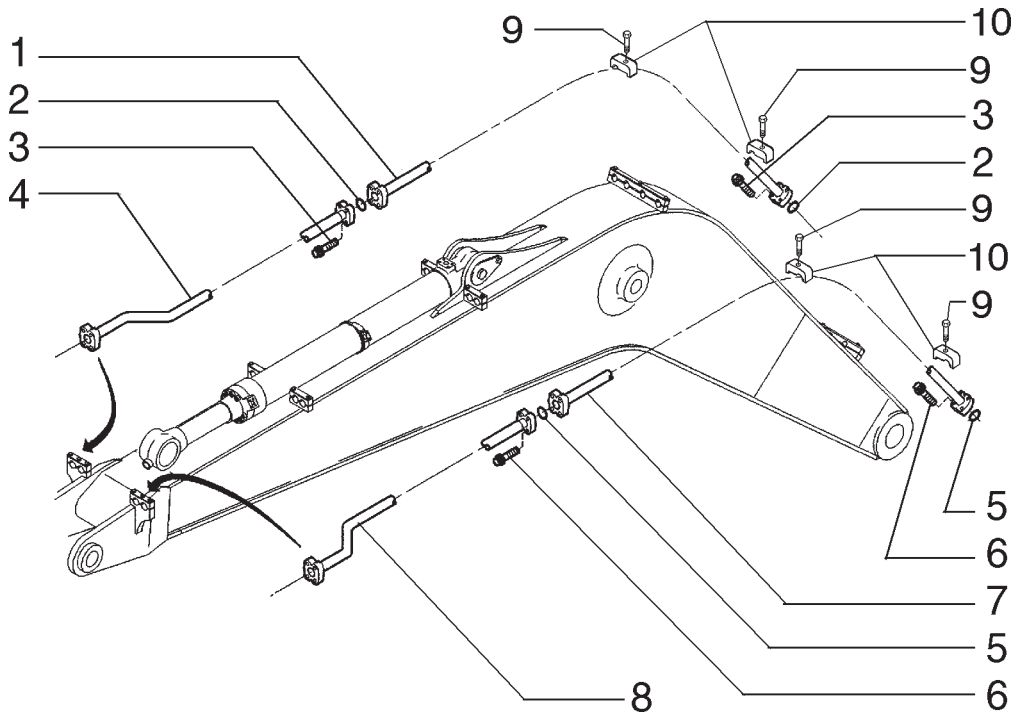

ITEM	PEÇA Nº	QTDE.	COD.	DESCRIÇÃO	DESCRIPCION
1	73183469	1	193T	TUBO	TUBO
2	73170346	2	158G	O'RING	JUNTA TORICA
3	73170347	8	040V	PARAFUSO	TORNILLO
4	73183468	1	193T	TUBO	TUBO
5	73170327	2	158G	O'RING	JUNTA TORICA
6	73170328	8	040V	PARAFUSO	TORNILLO
7	73183467	1	193T	TUBO	TUBO
8	73183466	1	193T	TUBO	TUBO
9	75320137	4	031F	ABRAÇADEIRA	ABRAZADERA
10	11599531	4	040V	PARAFUSO	TORNILLO

OPCIONAL
OPCIONAL

SISTEMA HIDRÁULICO DO MARTELETE - BRAÇO
SISTEMA HIDRAULICO DEL MARTILLO - BRAZO

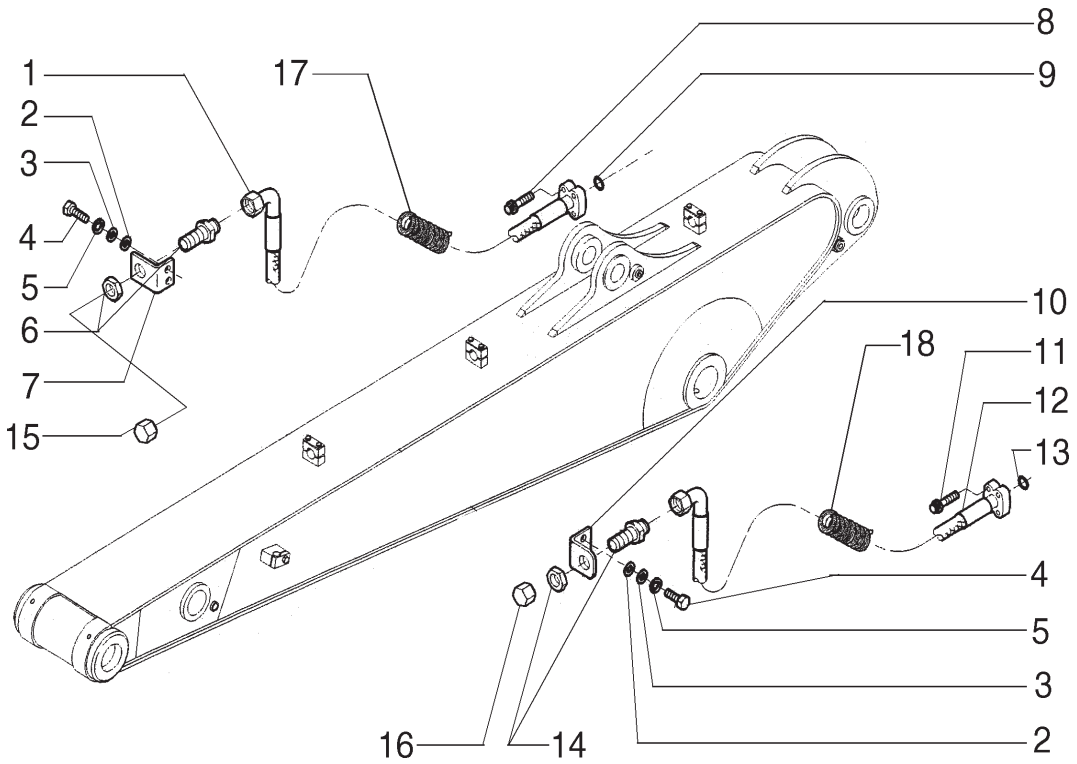

ITEM	PEÇA Nº	QTDE.	COD.	DESCRIÇÃO	DESCRIPCION
1	73189858	1	192T	MANGUEIRA	MANGA C/RACORDE
2	73180117	4	131R	ARRUELA	ARANDELA
3	73170182	4	131R	ARRUELA	ARANDELA
4	73170998	4	040V	PARAFUSO	TORNILLO
5	73170180	4	170R	ARRUELA PRESSÃO	ARANDELA ELAST.
6	73181847	1	020R	CONEXÃO	RACOR
7	73180116	1	300S	SUPORTE	SOPORTE
8	73170347	4	040V	PARAFUSO	TORNILLO
9	73170346	1	158G	O'RING	JUNTA TORICA
10	73180115	1	300S	SUPORTE	SOPORTE
11	73170328	4	040V	PARAFUSO	TORNILLO
12	73189859	1	192T	MANGUEIRA	MANGA C/RACORDE
13	73170327	1	158G	O'RING	JUNTA TORICA
14	73179576	1	020R	CONEXÃO	RACOR
15	73181849	1	050T	BUJÃO	TAPON
16	73181850	1	050T	BUJÃO	TAPON
17	75258947	1	070R	PROTEÇÃO	PROTECCION
18	75258953	1	070R	PROTEÇÃO	PROTECCION

OPCIONAL
OPCIONAL

SISTEMA HIDRÁULICO DO MARTELETE - BRAÇO 2,4 M
SISTEMA HIDRAULICO DEL MARTILLO - BRAZO 2,4 M

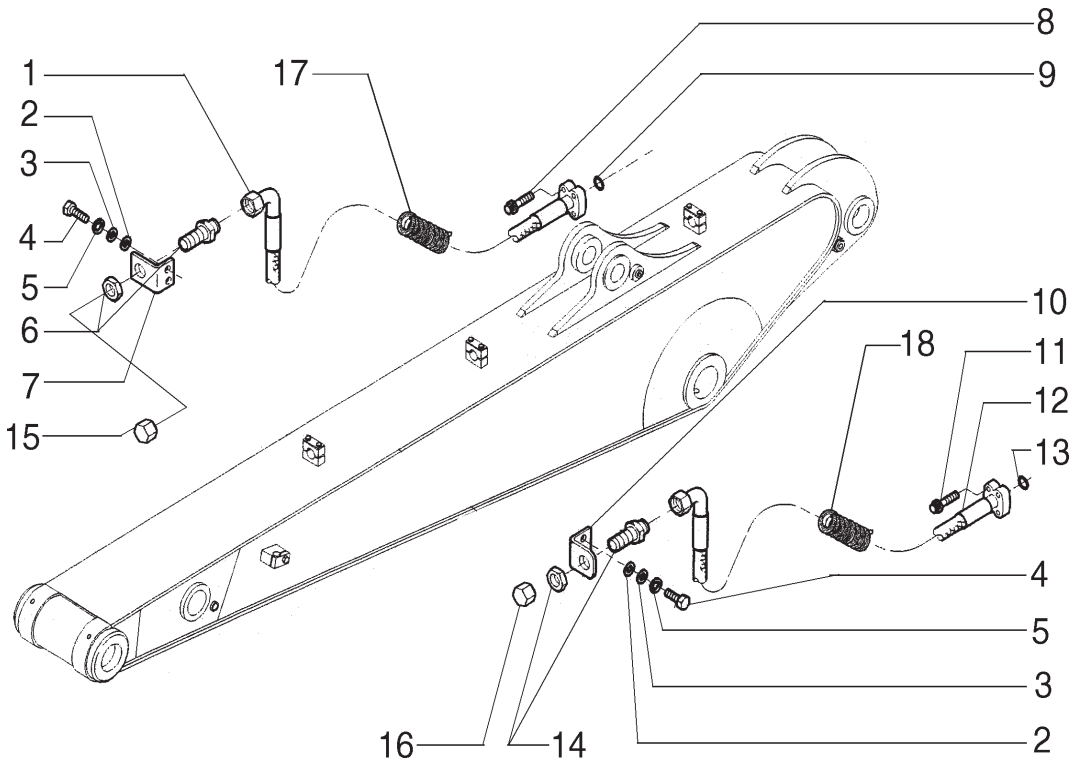

ITEM	PEÇA Nº	QTDE.	COD.	DESCRIÇÃO	DESCRIPCION
1	73180114	1	192T	MANGUEIRA	MANGA C/RACORDE
2	73180117	4	131R	ARRUELA	ARANDELA
3	73170182	4	131R	ARRUELA	ARANDELA
4	73170998	4	040V	PARAFUSO	TORNILLO
5	73170180	4	170R	ARRUELA PRESSÃO	ARANDELA ELAST.
6	73181847	1	020R	CONEXÃO	RACOR
7	73180116	1	300S	SUPORTE	SOPORTE
8	73170347	4	040V	PARAFUSO	TORNILLO
9	73170346	1	158G	O'RING	JUNTA TORICA
10	73180115	1	300S	SUPORTE	SOPORTE
11	73170328	4	040V	PARAFUSO	TORNILLO
12	73180113	1	192T	MANGUEIRA	MANGA C/RACORDE
13	73170327	1	158G	O'RING	JUNTA TORICA
14	73179576	1	020R	CONEXÃO	RACOR
15	73181849	1	050T	BUJÃO	TAPON
16	73181850	1	050T	BUJÃO	TAPON
17	75258947	1	070R	PROTEÇÃO	PROTECCION
18	75258953	1	070R	PROTEÇÃO	PROTECCION

OPCIONAL
OPCIONAL

SISTEMA HIDRÁULICO DO MARTELETE - BRAÇO 2,9 M
SISTEMA HIDRAULICO DEL MARTILLO - BRAZO 2,9 M

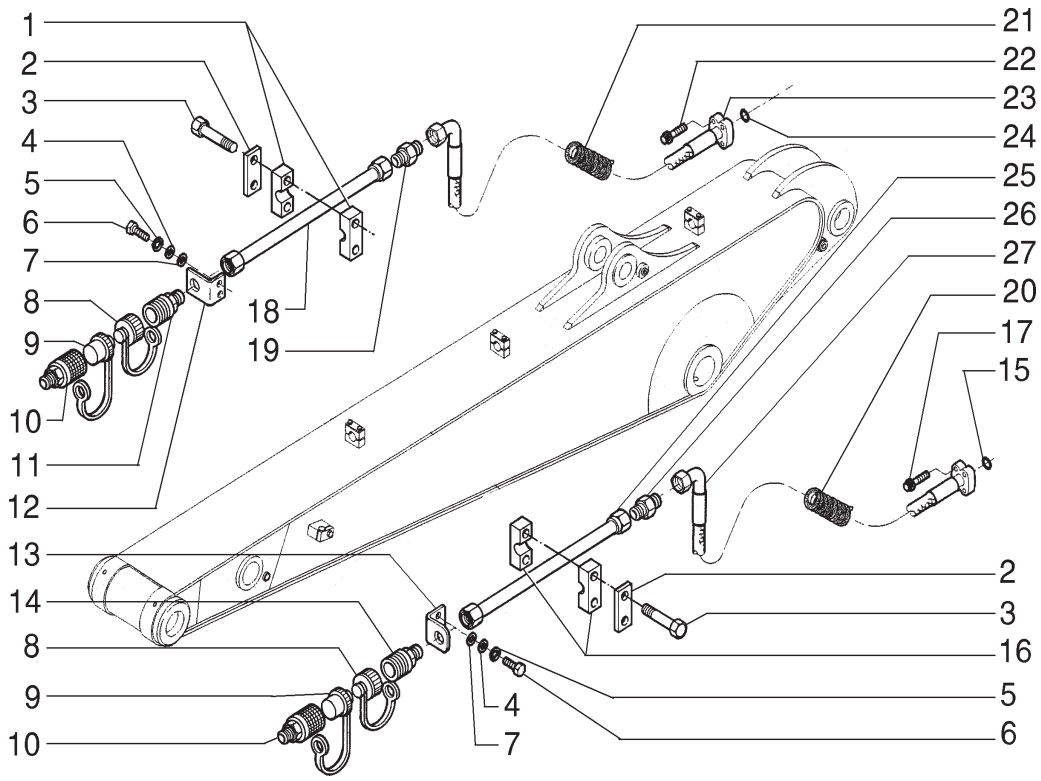

ITEM	PEÇA Nº	QTDE.	COD.	DESCRIÇÃO	DESCRIPCION
1	73176330	1	031F	ABRAÇADEIRA	ABRAZADERA
2	73180092	2	105P	CHAPA	PLACA
3	73175214	4	040V	PARAFUSO	TORNILLO
4	73170182	4	131R	ARRUELA	ARANDELA
5	73170180	4	170R	ARRUELA PRESSÃO	ARANDELA ELAST.
6	73170998	4	040V	PARAFUSO	TORNILLO
7	73180117	4	131R	ARRUELA	ARANDELA
8	73178575	2	265C	TAMPA	TAPA
9	73187354	2	265C	TAMPA	TAPA
10	73187353	2	020R	CONEXÃO	RACOR
11	73187355	1	020R	CONEXÃO	RACOR
12	73180116	1	300S	SUPORTE	SOPORTE
13	73180115	1	300S	SUPORTE	SOPORTE
14	73178574	1	020R	CONEXÃO	RACOR
15	73170327	1	158G	O'RING	JUNTA TORICA
16	73173746	1	031F	ABRAÇADEIRA	ABRAZADERA
17	73170328	4	040V	PARAFUSO	TORNILLO
18	87002530	1	193T	TUBO	TUBO
19	73180118	1	020R	CONEXÃO	RACOR
20	75258953	1	070R	PROTEÇÃO	PROTECCION
21	75258947	1	070R	PROTEÇÃO	PROTECCION
22	73170347	4	040V	PARAFUSO	TORNILLO
23	73180114	1	192T	MANGUEIRA	MANGA C/RACORDE
24	73170346	1	158G	O'RING	JUNTA TORICA
25	87002529	1	193T	TUBO	TUBO
26	73178756	1	020R	CONEXÃO	RACOR
27	73180113	1	192T	MANGUEIRA	MANGA C/RACORDE

OPCIONAL
OPCIONAL

SISTEMA HIDRÁULICO DO MARTELETE - BRAÇO 3,5 M
SISTEMA HIDRAULICO DEL MARTILLO - BRAZO 3,5 M

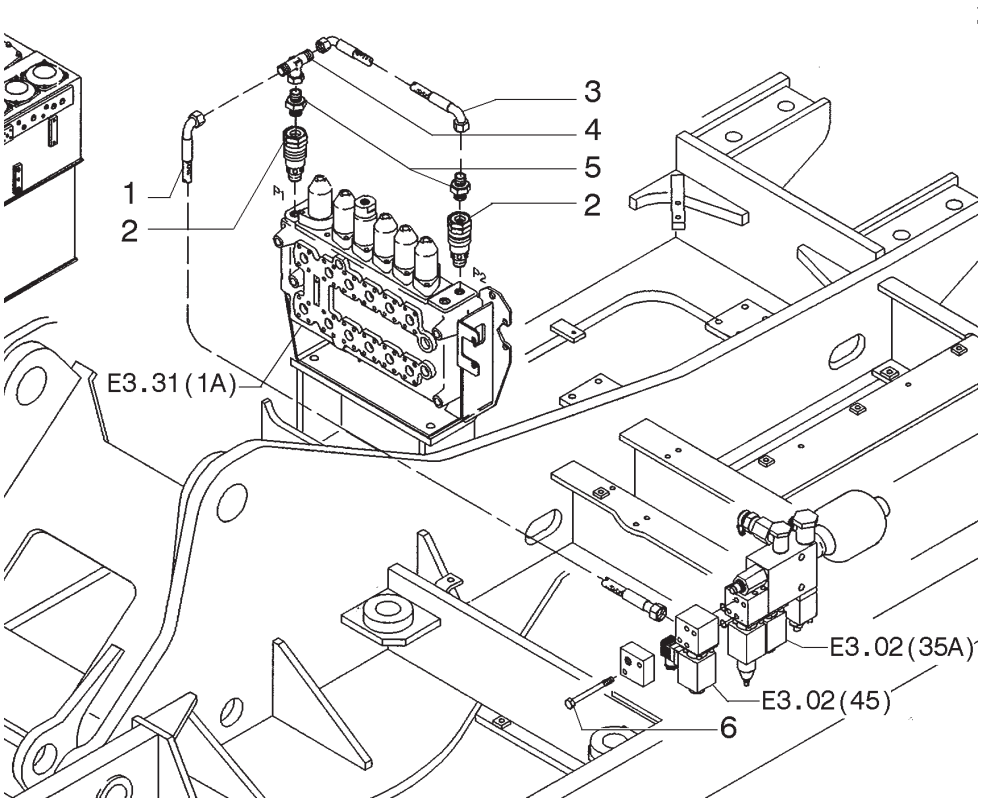

ITEM	PEÇA Nº	QTDE.	COD.	DESCRIÇÃO	DESCRIPCION
1	73176369	1	192T	HOSE ASSY	MANGUEIRA
2	73175396	2	010V	VALVE	VÁLVULA
3	73181288	1	192T	HOSE ASSY	MANGUEIRA
4	73170393	1	020R	FITTING	CONEXÃO
5	73170510	2	020R	FITTING	CONEXÃO
6	73170415	2	040V	SCREW	PARAFUSO

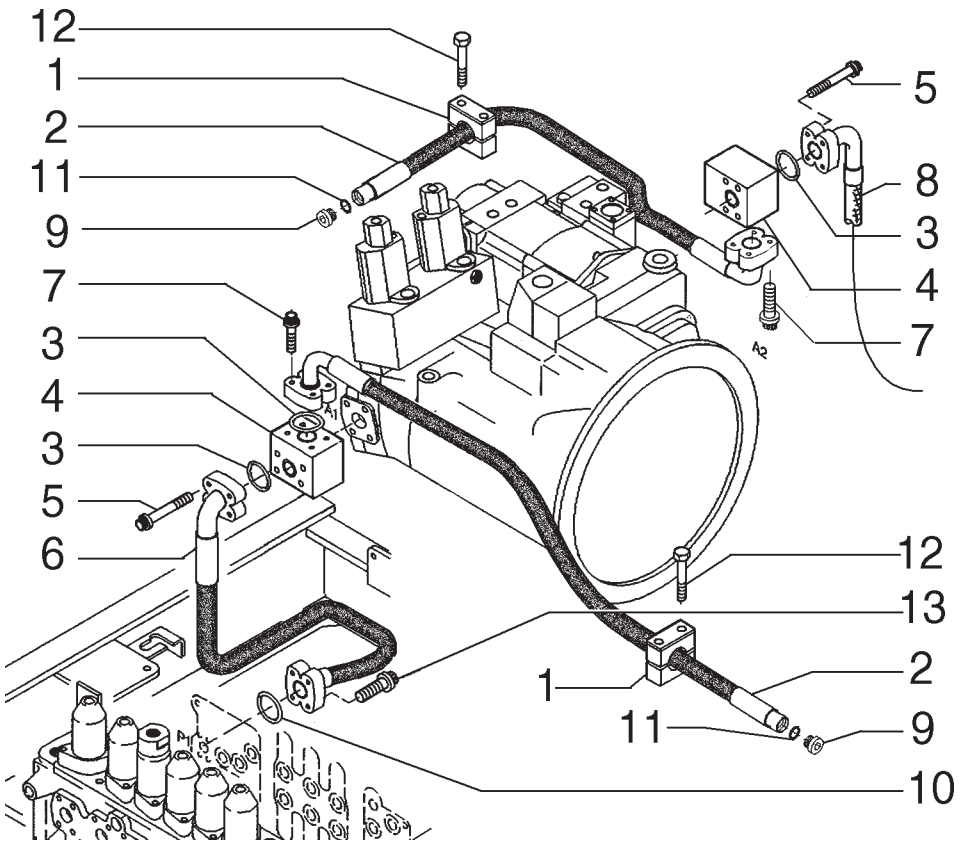

ITEM	PEÇA Nº	QTDE.	COD.	DESCRIÇÃO	DESCRIPCION
1	73170362	2	031F	ABRAÇADEIRA	ABRAZADERA
2	73189075	2	192T	MANGUEIRA	MANGA C/RACORDE
3	73170341	6	158G	O'RING	JUNTA TORICA
4	73188767	2	074B	BLOCO	CALCE
5	75321872	8	040V	PARAFUSO	TORNILLO
6	73189073	1	192T	MANGUEIRA	MANGA C/RACORDE
7	11112831	8	040V	PARAFUSO	TORNILLO
8	73183389	1	192T	MANGUEIRA	MANGA C/RACORDE
9	75258147	2	050T	BUJÃO	TAPON
10	73170341	2	158G	O'RING	JUNTA TORICA
11	10279985	2	055A	ANEL DE VEDAÇÃO	JUNTA HERMETICA
12	11107631	4	040V	PARAFUSO	TORNILLO
13	14420331	4	040V	PARAFUSO	TORNILLO

VÁLVULA DO PEDAL
VALVULA DEL PEDAL

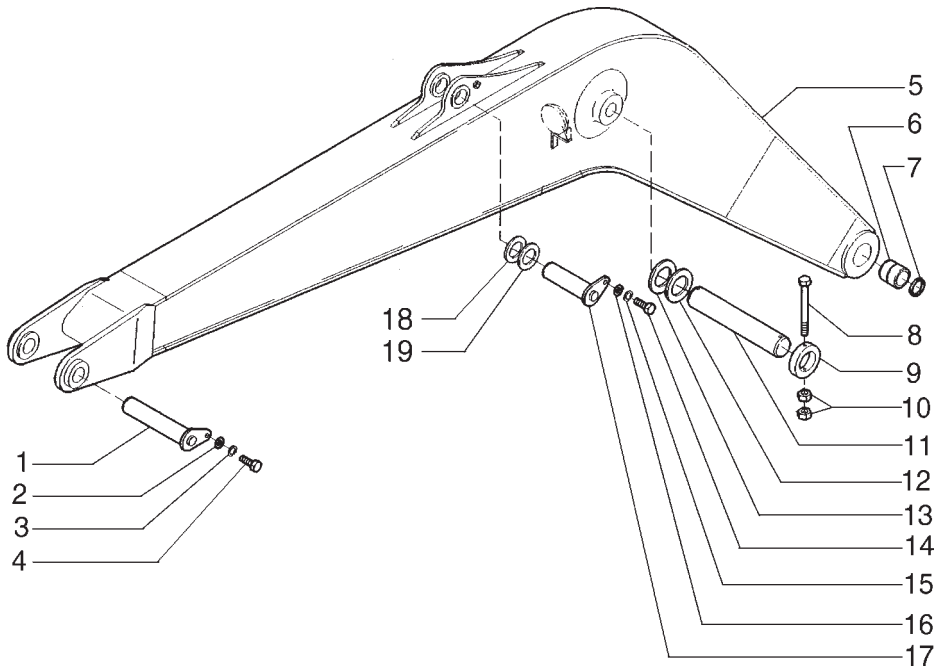

ITEM	PEÇA Nº	QTDE.	COD.	DESCRIÇÃO	DESCRIPCION
1	75254211	1	080P	PINO	BULON
2	75256026	1	131R	ARRUELA	ARANDELA
3	10517471	1	170R	ARRUELA PRES.	ARANDELA ELAST.
4	11124531	1	040V	PARAFUSO	TORNILLO
5	75258606	1	130B	BRAÇO	BRAZO
6	73180081	2	095B	BUCHA	BUJE
7	73171410	2	122G	RETENTOR	JUNTA
8	16039631	2	040V	PARAFUSO	TORNILLO
9	75254235	2	045A	ANEL	ARO
10	12163521	4	010D	PORCA	TUERCA
11	75254217	1	080P	PINO	BULON
12	75256951	*	198S	CALÇO 2,00MM	CALCE 2,00MM
13	75256952	*	198S	CALÇO 1,00MM	CALCE 1,00MM
14	15219531	1	040V	PARAFUSO	TORNILLO
15	10517271	1	170R	ARRUELA PRES.	ARANDELA ELAST.
16	75254238	1	131R	ARRUELA	ARANDELA
17	75254214	1	080P	PINO	BULON
18	71415098	*	131R	ARRUELA 2,00MM	ARANDELA 2,00MM
19	71415099	*	131R	ARRUELA 1,00MM	ARANDELA 1,00MM

* CONFORME NECESSIDADE

BRAÇO DE LEVANTAMENTO
BRAZO DE LEVANTAMIENTO

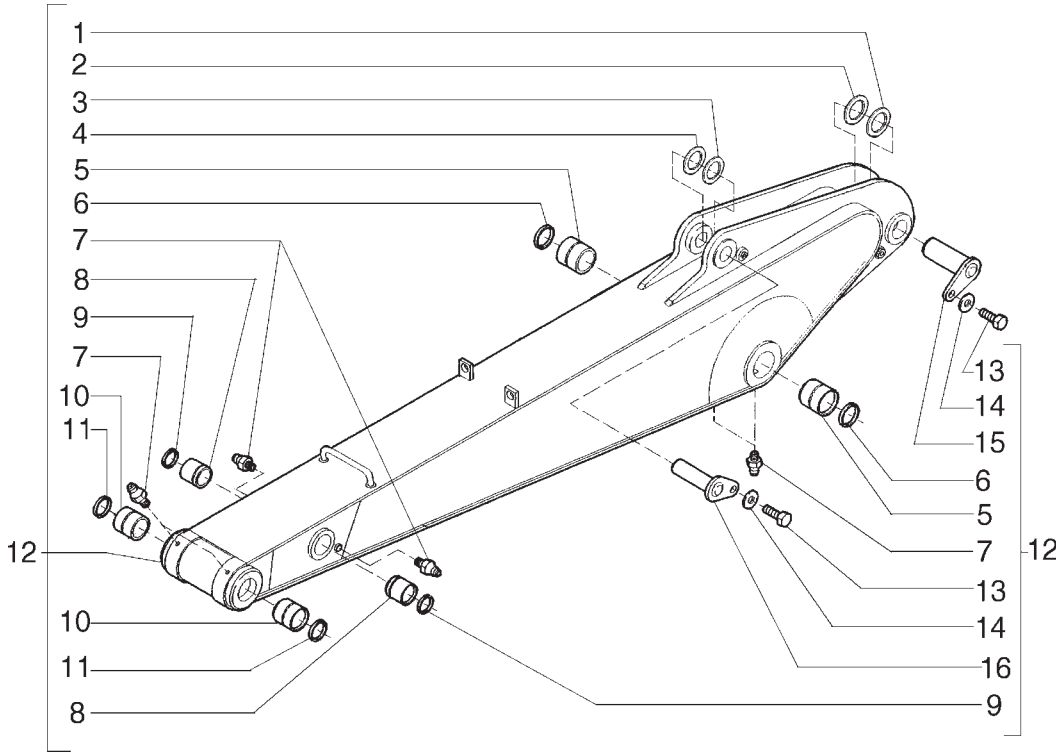

ITEM	PEÇA Nº	QTDE.	COD.	DESCRIÇÃO	DESCRIPCION
1	71415098	*	131R	ARRUELA 2,00MM	ARANDELA 2,00MM
2	71415099	*	131R	ARRUELA 1,00MM	ARANDELA 1,00MM
3	71415160	*	198S	CALÇO 1,00MM	CALCE 1,00MM
4	71415161	*	198S	CALÇO 2,50MM	CALCE 2,50MM
5	73176949	2	095B	BUCHA	BUJE
6	73171393	2	122G	RETENTOR	JUNTA
7	13407211	6	060I	PINO GRAXEIRO	ENGRASADOR
8	73180106	2	095B	BUCHA	BUJE
9	73175738	2	122G	RETENTOR	JUNTA
10	73180105	2	095B	BUCHA	BUJE
11	73172064	2	122G	RETENTOR	JUNTA
12	87002898	1	B163	BRAÇO	BRAZO TERMINAL
13	15219531	2	040V	PARAFUSO	TORNILLO
14	75254238	2	131R	ARRUELA	ARANDELA
15	75254214	1	080P	PINO	BULON
16	75254408	1	080P	PINO	BULON

* CONFORME NECESSIDADE

BRAÇO DE PENETRAÇÃO 2,0 M
BRAZO DE PENETRACION 2,0 M

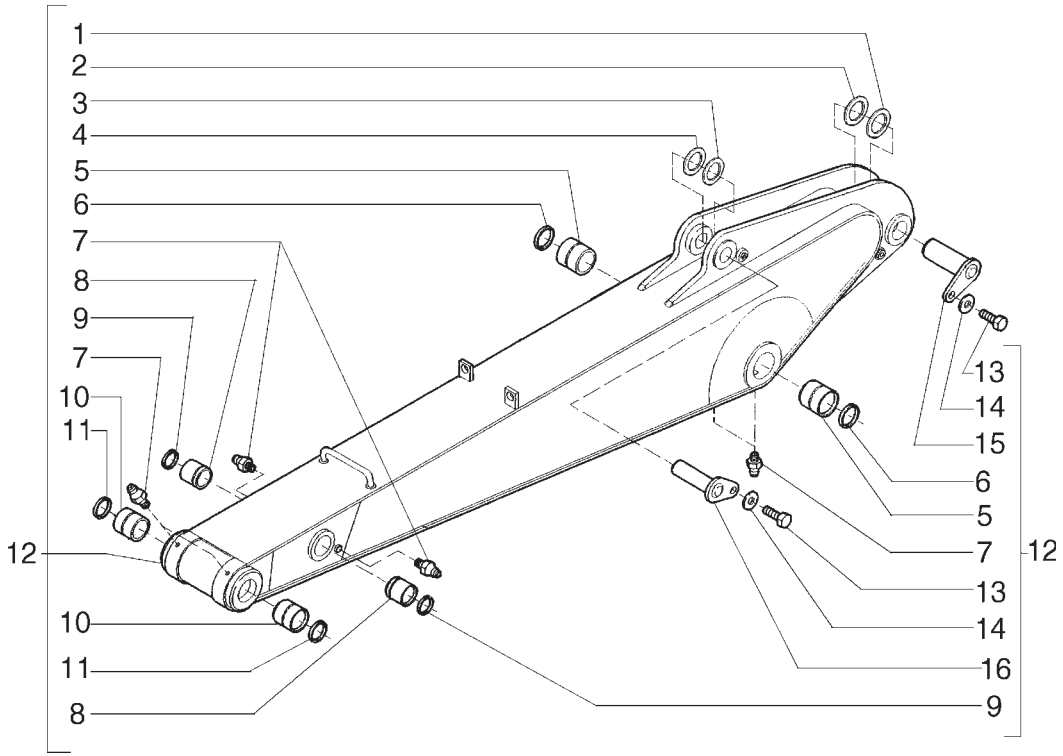

ITEM	PEÇA Nº	QTDE.	COD.	DESCRIÇÃO	DESCRIPCION
1	71415098	*	131R	ARRUELA 2,00MM	ARANDELA 2,00MM
2	71415099	*	131R	ARRUELA 1,00MM	ARANDELA 1,00MM
3	71415160	*	198S	CALÇO 1,00MM	CALCE 1,00MM
4	71415161	*	198S	CALÇO 2,50MM	CALCE 2,50MM
5	73176949	2	095B	BUCHA	BUJE
6	73171393	2	122G	RETENTOR	JUNTA
7	13407211	6	060I	PINO GRAXEIRO	ENGRASADOR
8	73180106	2	095B	BUCHA	BUJE
9	73175738	2	122G	RETENTOR	JUNTA
10	73180105	2	095B	BUCHA	BUJE
11	73172064	2	122G	RETENTOR	JUNTA
12	75256184	1	B163	BRAÇO	BRAZO TERMINAL
13	15219531	2	040V	PARAFUSO	TORNILLO
14	75254238	2	131R	ARRUELA	ARANDELA
15	75254214	1	080P	PINO	BULON
16	75254408	1	080P	PINO	BULON

* CONFORME NECESSIDADE

BRAÇO DE PENETRAÇÃO 2,4 M
BRAZO DE PENETRACION 2,4 M

E3.10 | 2A

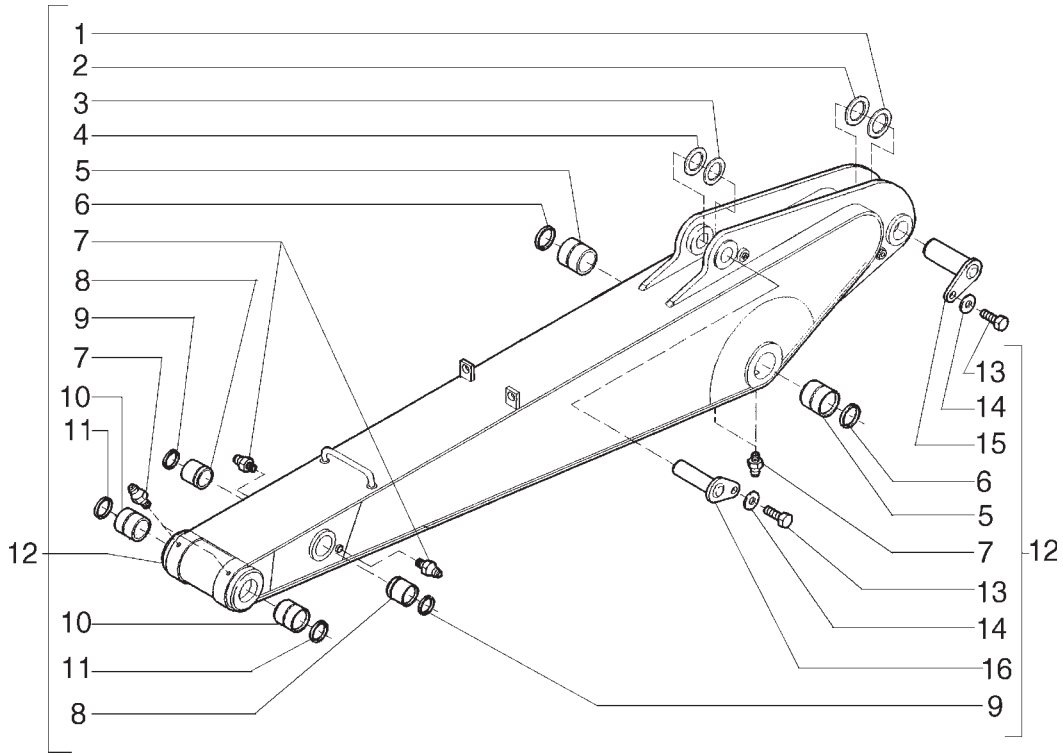

ITEM	PEÇA Nº	QTDE.	COD.	DESCRIÇÃO	DESCRIPCION
1	71415098	*	131R	ARRUELA 2,00MM	ARANDELA 2,00MM
2	71415099	*	131R	ARRUELA 1,00MM	ARANDELA 1,00MM
3	71415160	*	198S	CALÇO 1,00MM	CALCE 1,00MM
4	71415161	*	198S	CALÇO 2,50MM	CALCE 2,50MM
5	73176949	2	095B	BUCHA	BUJE
6	73171393	2	122G	RETENTOR	JUNTA
7	13407211	6	060I	PINO GRAXEIRO	ENGRASADOR
8	73180106	2	095B	BUCHA	BUJE
9	73175738	2	122G	RETENTOR	JUNTA
10	73180105	2	095B	BUCHA	BUJE
11	73172064	2	122G	RETENTOR	JUNTA
12	75257842	1	B163	BRAÇO	BRAZO TERMINAL
13	15219531	2	040V	PARAFUSO	TORNILLO
14	75254238	2	131R	ARRUELA	ARANDELA
15	75254214	1	080P	PINO	BULON
16	75254408	1	080P	PINO	BULON

* CONFORME NECESSIDADE

BRAÇO DE PENETRAÇÃO 2,9 M
BRAZO DE PENETRACION 2,9 M

E3.10 | 2B

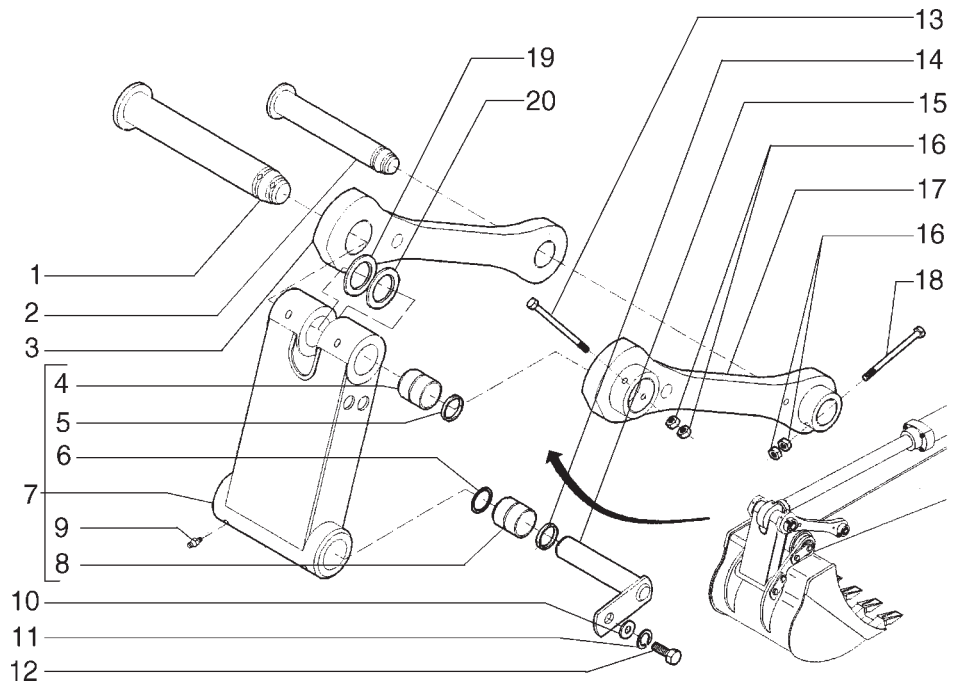

ITEM	PEÇA Nº	QTDE.	COD.	DESCRIÇÃO	DESCRIPCION
1	75255824	1	080P	PINO	BULON
2	75255825	1	080P	PINO	BULON
3	75255823	1	050B	BIELA	BIELA
4	73180126	2	095B	BUCHA	BUJE
5	73172083	4	122G	RETENTOR	JUNTA
6	73172064	2	122G	RETENTOR	JUNTA
7	75255821	1	050B	BIELA	BIELA
8	73180125	2	095B	BUCHA	BUJE
9	13407211	4	060I	PINO GRAXEIRO	ENGRASADOR
10	75256026	2	131R	ARRUELA	ARANDELA
11	10517471	2	170R	ARRUELA PRES.	ARANDELA ELAST.
12	11124431	2	040V	PARAFUSO	TORNILLO
13	15982131	1	040V	PARAFUSO	TORNILLO
14	75256219	2	158G	O'RING	JUNTA TORICA
15	75255826	2	080P	PINO	BULON
16	10791421	4	010D	PORCA	TUERCA
17	75255822	1	050B	BIELA	BIELA
18	15981837	1	040V	PARAFUSO	TORNILLO
19	71415098	*	131R	ARRUELA 0,2MM	ARANDELA 0,2MM
20	71415099	*	131R	ARRUELA 0,1MM	ARANDELA 0,1MM

*CONFORME NECESSIDADE

BIELA C/ PINOS E BUCHAS
BIELA C/ BULON Y BUJES

E3.10 | 3

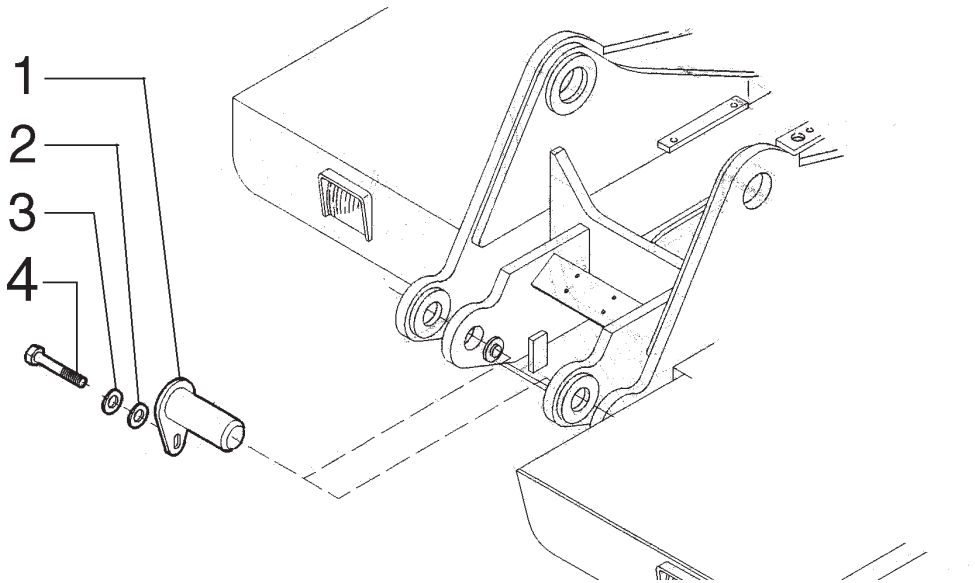

ITEM	PEÇA Nº	QTDE.	COD.	DESCRIÇÃO	DESCRIPCION
1	75254221	2	080P	PINO	BULON
2	75254238	2	131R	ARRUELA	ARANDELA
3	10517271	2	170R	ARRUELA PRES.	ARANDELA ELAST.
4	15219531	2	040V	PARAFUSO	TORNILLO

PINO DO CILINDRO
BULON DEL CILINDRO

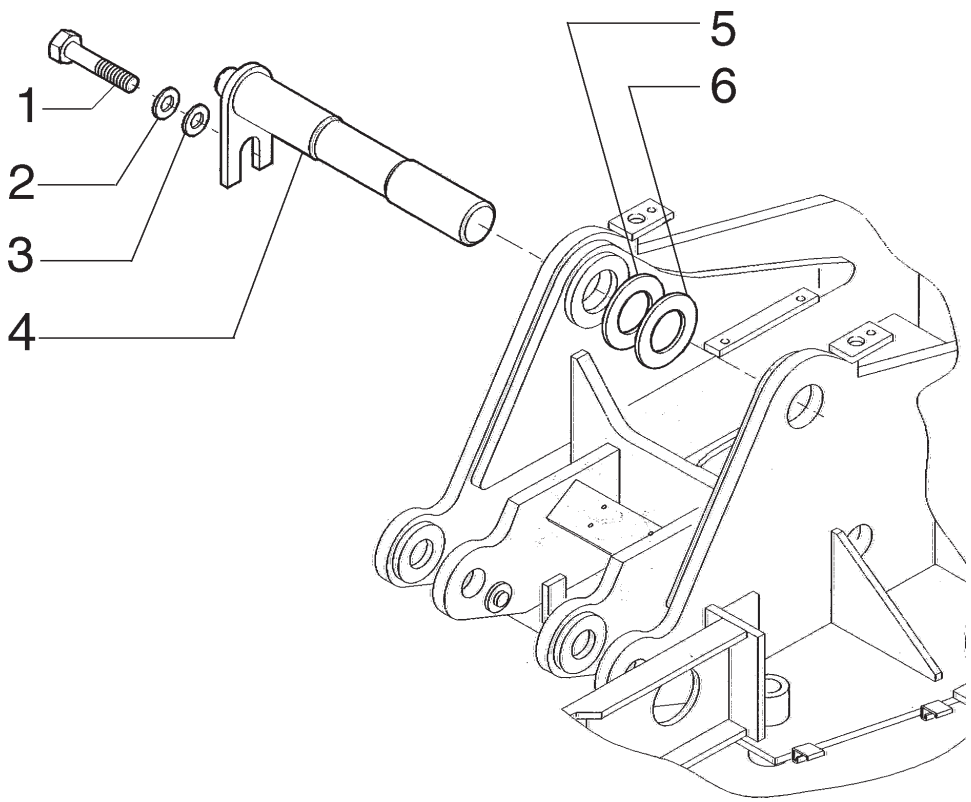

ITEM	PEÇA Nº	QTDE.	COD.	DESCRIÇÃO	DESCRIPCION
1	15219531	1	040V	PARAFUSO	TORNILLO
2	10517271	1	170R	ARRUELA PRES.	ARANDELA ELAST.
3	75254238	1	131R	ARRUELA	ARANDELA
4	75254226	1	080P	PINO	BULON
5	75284106	*	198S	CALÇO 1,00MM	CALCE 1,00MM
6	75284112	*	198S	CALÇO 2,00MM	CALCE 1,00MM

* CONFORME NECESSIDADE

PINO DO BRAÇO
PINO DEL BRAZO

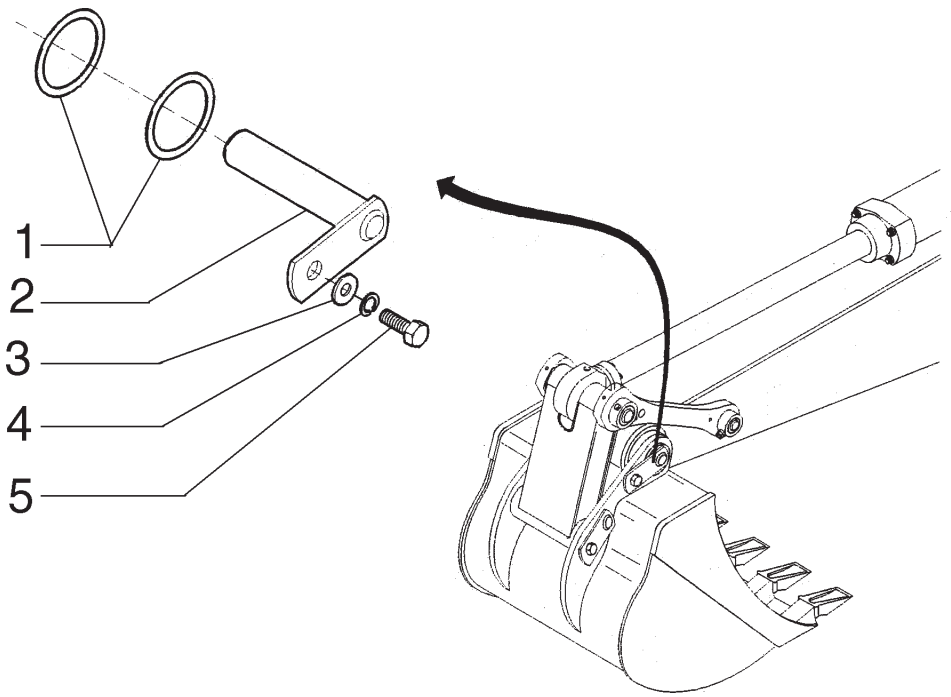

ITEM	PEÇA Nº	QTDE.	COD.	DESCRIÇÃO	DESCRIPCION
1	75256417	2	158G	O'RING	JUNTA TORICA
2	75255826	1	080P	PINO	BULON
3	75256026	1	131R	ARRUELA	ARANDELA
4	10517471	1	170R	ARRUELA PRES.	ARANDELA ELAST.
5	11124431	1	040V	PARAFUSO	TORNILLO

BIELA C/ PINO E BUCHA
BIELA C/ BULON Y BUJE

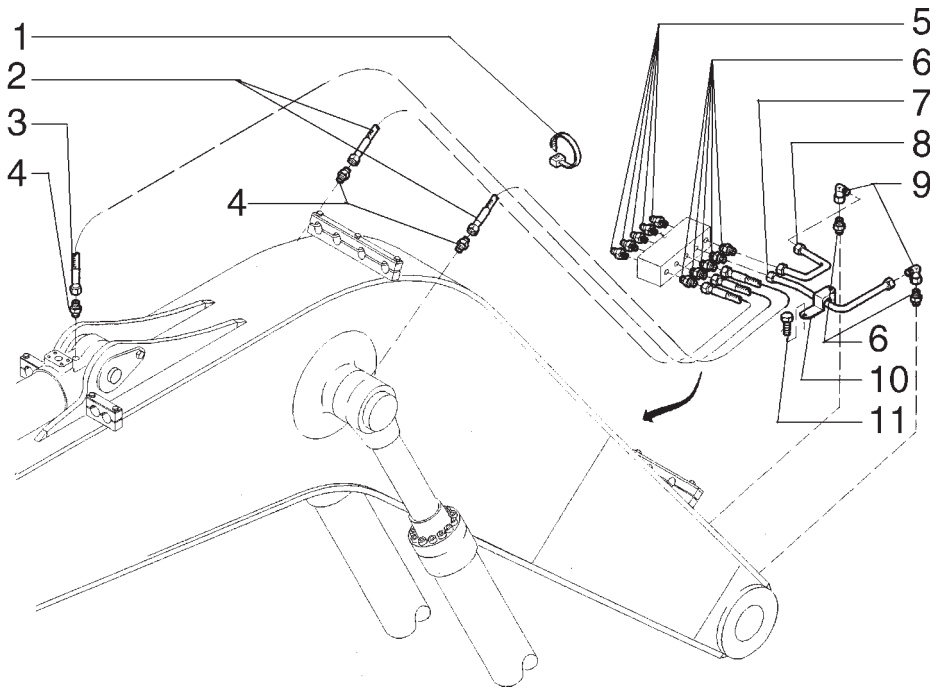

ITEM	PEÇA Nº	QTDE.	COD.	DESCRIÇÃO	DESCRIPCION
1	75201642	4	031F	ABRAÇADEIRA	ABRAZADERA
2	73176890	2	192T	MANGUEIRA	MANGA C/RACORDE
3	73183457	1	192T	MANGUEIRA	MANGA C/RACORDE
4	75255091	3	020R	CONEXÃO	RACOR
5	13407211	5	060I	PINO GRAXEIRO	ENGRASADOR
6	75255070	7	020R	CONEXÃO	RACOR
7	73183455	1	193T	TUBO	TUBO
8	73183456	1	193T	TUBO	TUBO
9	75255080	2	085G	COTOVELO	CODO
10	73180037	1	031F	ABRAÇADEIRA	ABRAZADERA
11	10902221	1	040V	PARAFUSO	TORNILLO

SISTEMA DE LUBRIFICAÇÃO DO BRAÇOPINO DO BRAÇO
SISTEMA DE ENGRASE DEL BRAZO

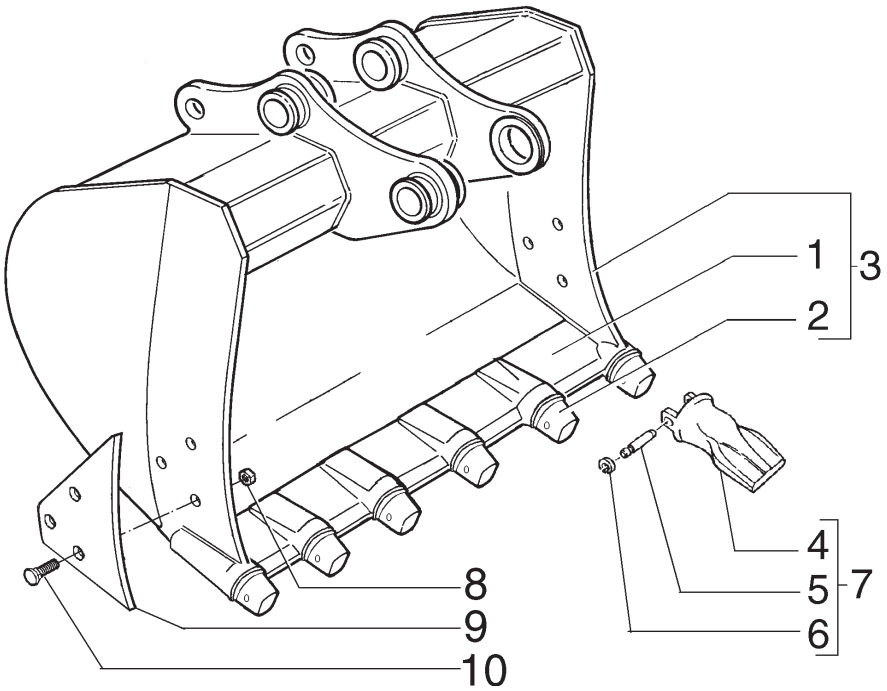

ITEM	PEÇA Nº	QTDE.	COD.	DESCRIÇÃO	DESCRIPCION
1	75257744	1	010L	LAMINA	HOJA
2	71465121	6	0092	PORTA DENTE	CUERPO DIENTE
3	75257688	1	035B	CAÇAMBA 1,105M^3	CUCHARA 1,105M^3
4	71465120	6	089D	DENTE CAÇAMBA	DIENTE CUCHARA
5	71465124	6	080P	PINO	BULON
6	71465125	6	187A	ANEL ELÁSTICO	ANILLO ELASTICO
7	75255521	6	089D	DENTE CAÇAMBA	DIENTE CUCHARA
8	70913728	6	010D	PORCA	TUERCA
9	75258306	2	019T	FACA LATERAL	CUCHILLA LATERAL
10	70920318	6	040V	PARAFUSO	TORNILLO

CAÇAMBA 1,105M^3
CUCHARA 1,105M^3

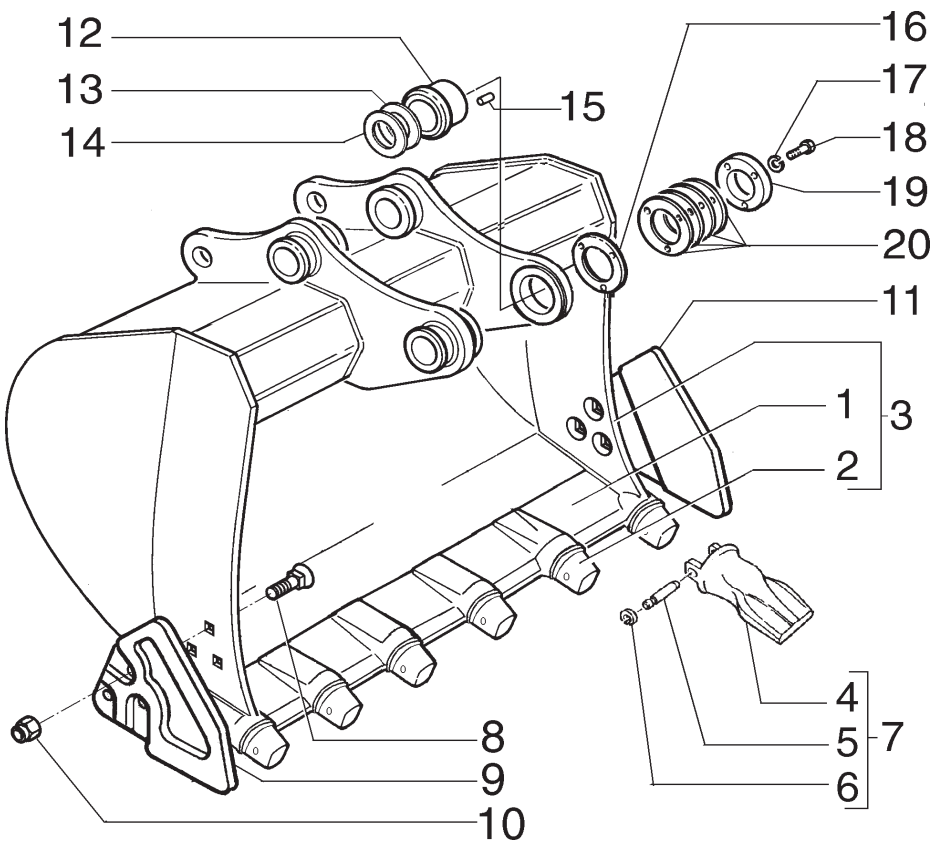

ITEM	PEÇA Nº	QTDE.	COD.	DESCRIÇÃO	DESCRIPCION
1	75257744	1	010L	MOLDBOARD	LÂMINA
2	71465121	6	0092	TOOTH SHANK	PORTA DENTE
3	75257688	1	035B	BUCKET	CAÇAMBA
4	71465120	6	089D	BUCKET TOOTH	DENTE CAÇAMBA
5	71465124	6	080P	PIN	PINO
6	71465125	6	187A	SNAP RING	ANEL ELÁSTICO
7	75260096	6	089D	BUCKET TOOTH	DENTE CAÇAMBA
8	8282270	6	040V	SCREW	PARAFUSO
9	Z1304030	1	019T	END BIT	FACA LATERAL
10	12575121	6	010D	NUT	PORCA
11	A1304031	1	019T	END BIT	FACA LATERAL
12	75323219	1	075D	SPACER	ESPAÇADOR
13	75323493	*	198S	SHIM	CALÇO
14	75323491	*	198S	SHIM	CALÇO
15	10493230	1	080P	PIN	PINO
16	71415410	*	075D	SPACER	ESPAÇADOR
17	10517273	3	131R	WASHER	ARRUELA
18	11118931	3	040V	SCREW	PARAFUSO
19	75323245	1	105P	PLATE	CHAPA
20	71415409	*	198S	SHIM	CALÇO

* CONFORME NECESSIDADE

CAÇAMBA 1,105M^3
CUCHARA 1,105M^3

E3.14 | 1A

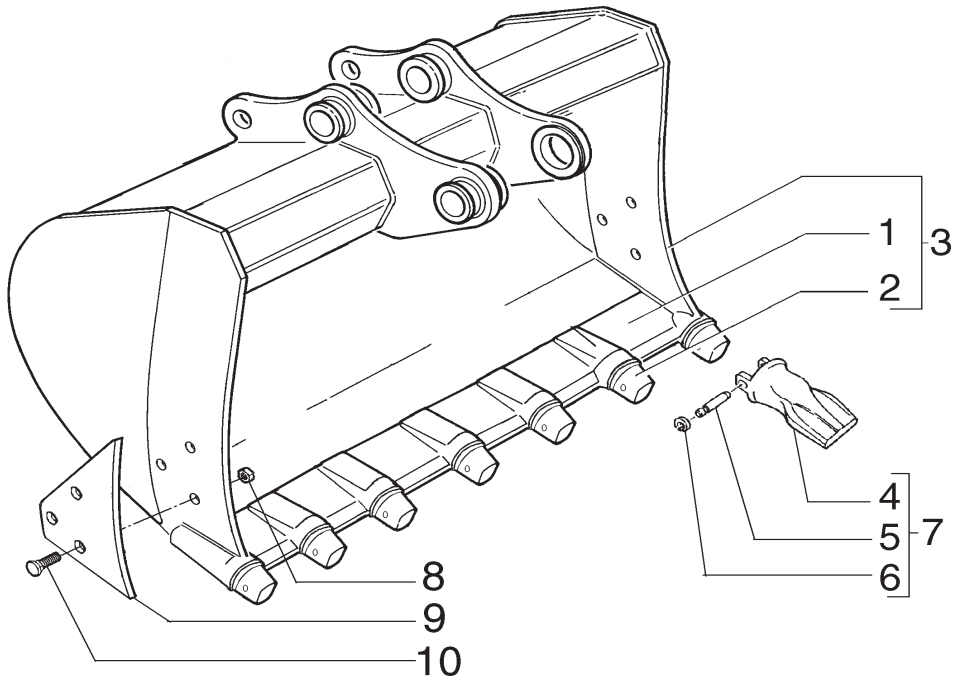

ITEM	PEÇA Nº	QTDE.	COD.	DESCRIÇÃO	DESCRIPCION
1	75257743	1	010L	LAMINA	HOJA
2	71465121	7	0092	PORTA DENTE	CUERPO DIENTE
3	75257691	1	035B	CAÇAMBA 1,315M^3	CUCHARA 1,315M^3
4	71465120	7	089D	DENTE CAÇAMBA	DIENTE CUCHARA
5	71465124	7	080P	PINO	BULON
6	71465125	7	187A	ANEL ELÁSTICO	ANILLO ELASTICO
7	75255529	7	089D	DENTE CAÇAMBA	DIENTE CUCHARA
8	70913728	6	010D	PORCA	TUERCA
9	75258306	2	019T	FACA LATERAL	CUCHILLA LATERAL
10	70920318	6	040V	PARAFUSO	TORNILLO

CAÇAMBA 1,315M^3
CUCHARA 1,315M^3

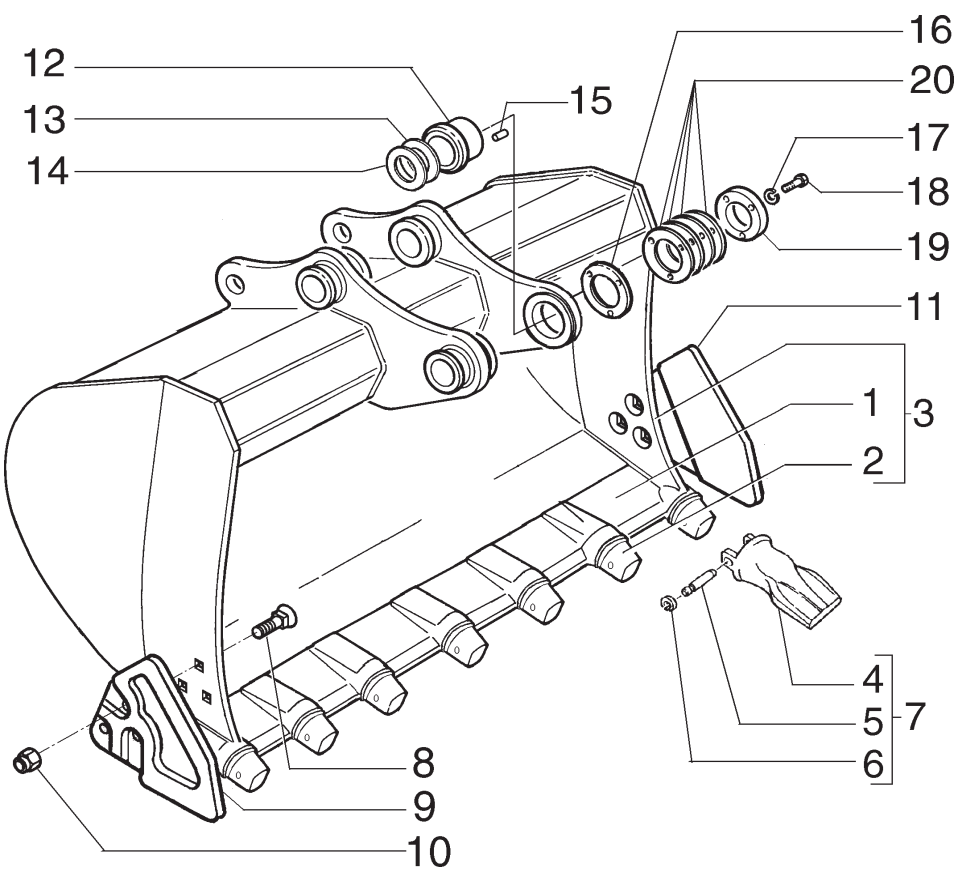

ITEM	PEÇA Nº	QTDE.	COD.	DESCRIÇÃO	DESCRIPCION
1	75257743	1	010L	MOLDBOARD	LÂMINA
2	71465121	7	0092	TOOTH SHANK	PORTA DENTE
3	75257691	1	035B	BUCKET	CAÇAMBA
4	71465120	7	089D	BUCKET TOOTH	DENTE CAÇAMBA
5	71465124	7	080P	PIN	PINO
6	71465125	7	187A	SNAP RING	ANEL ELÁSTICO
7	75260098	7	089D	BUCKET TOOTH	DENTE CAÇAMBA
8	8282270	6	040V	SCREW	PARAFUSO
9	Z1304030	1	019T	END BIT	FACA LATERAL
10	12575121	6	010D	NUT	PORCA
11	A1304031	1	019T	END BIT	FACA LATERAL
12	75323219	1	075D	SPACER	ESPAÇADOR
13	75323493	*	198S	SHIM	CALÇO
14	75323491	*	198S	SHIM	CALÇO
15	10493230	1	080P	PIN	PINO
16	71415410	*	075D	SPACER	ESPAÇADOR
17	10517273	3	131R	WASHER	ARRUELA
18	11118931	3	040V	SCREW	PARAFUSO
19	75323245	1	105P	PLATE	CHAPA
20	71415409	*	198S	SHIM	CALÇO

* CONFORME NECESSIDADE

CAÇAMBA 1,315M^3
CUCHARA 1,315M^3

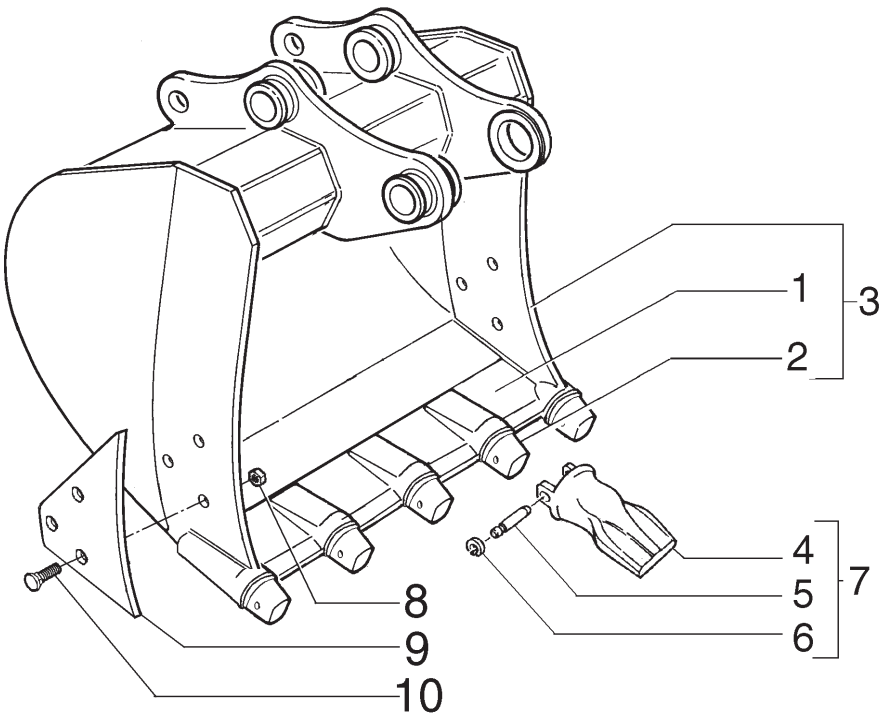

ITEM	PEÇA Nº	QTDE.	COD.	DESCRIÇÃO	DESCRIPCION
1	75257745	1	010L	LAMINA	HOJA
2	71465121	5	0092	PORTA DENTE	CUERPO DIENTE
3	75257690	1	035B	CAÇAMBA	CUCHARA
4	71465120	5	089D	DENTE CAÇAMBA	DIENTE CUCHARA
5	71465124	5	080P	PINO	BULON
6	71465125	5	187A	ANEL ELÁSTICO	ANILLO ELASTICO
7	75257105	5	089D	DENTE CAÇAMBA	DIENTE CUCHARA
8	70913728	6	010D	PORCA	TUERCA
9	75258306	2	019T	FACA LATERAL	CUCHILLA LATERAL
10	70920318	6	040V	PARAFUSO	TORNILLO

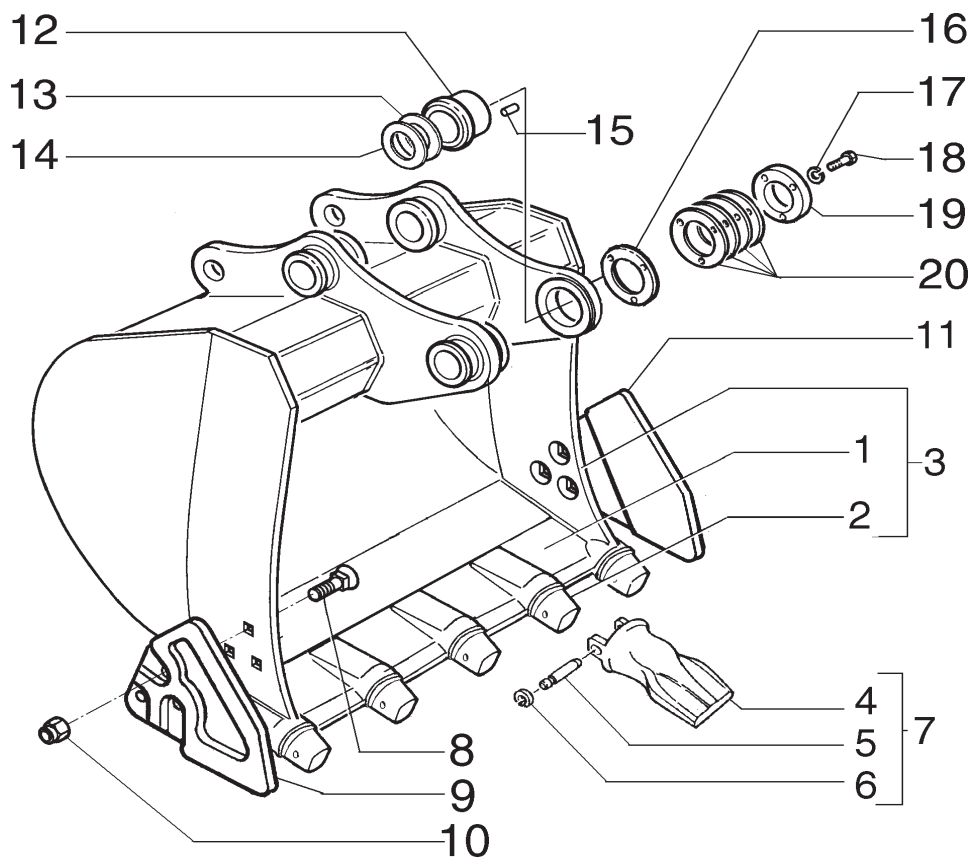

ITEM	PEÇA Nº	QTDE.	COD.	DESCRIÇÃO	DESCRIPCION
1	75257745	1	010L	MOLDBOARD	LÂMINA
2	71465121	5	0092	TOOTH SHANK	PORTA DENTE
3	75257690	1	035B	BUCKET	CAÇAMBA
4	71465120	5	089D	BUCKET TOOTH	DENTE CAÇAMBA
5	71465124	5	080P	PIN	PINO
6	71465125	5	187A	SNAP RING	ANEL ELÁSTICO
7	75260094	5	089D	BUCKET TOOTH	DENTE CAÇAMBA
8	8282270	6	040V	SCREW	PARAFUSO
9	Z1304030	1	019T	END BIT	FACA LATERAL
10	12575121	6	010D	NUT	PORCA
11	A1304031	1	019T	END BIT	FACA LATERAL
12	75323219	1	075D	SPACER	ESPAÇADOR
13	75323493	*	198S	SHIM	CALÇO
14	75323491	*	198S	SHIM	CALÇO
15	10493230	1	080P	PIN	PINO
16	71415410	*	075D	SPACER	ESPAÇADOR
17	10517273	3	131R	WASHER	ARRUELA
18	11118931	3	040V	SCREW	PARAFUSO
19	75323245	1	105P	PLATE	CHAPA
20	71415409	*	198S	SHIM	CALÇO

*CONFORME NECESSIDADE

CAÇAMBA 1,0 M^3
CUCHARA 1,0 M^3

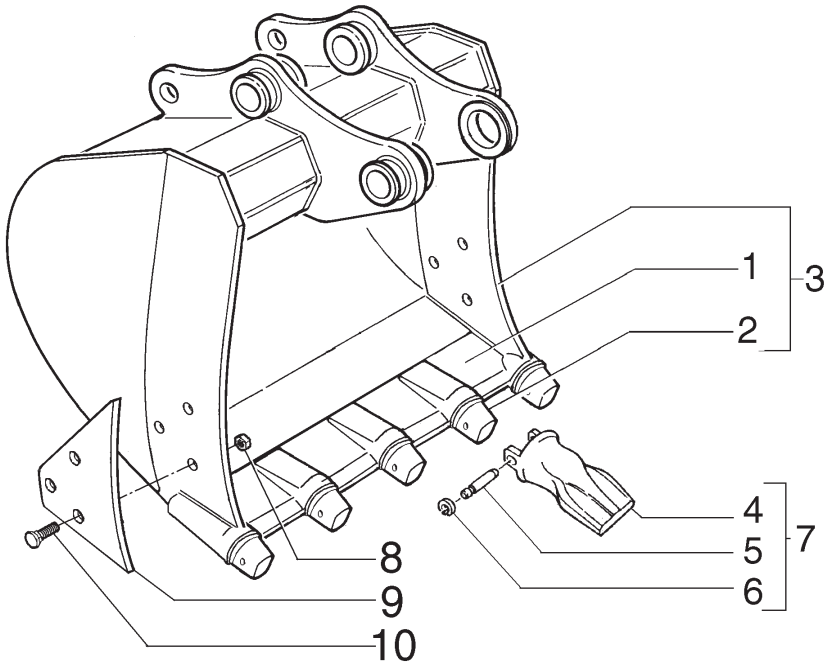

ITEM	PEÇA Nº	QTDE.	COD.	DESCRIÇÃO	DESCRIPCION
1	75257746	1	010L	LAMINA	HOJA
2	71465121	5	0092	PORTA DENTE	CUERPO DIENTE
3	75257689	1	035B	CAÇAMBA	CUCHARA
4	71465120	5	089D	DENTE CAÇAMBA	DIENTE CUCHARA
5	71465124	5	080P	PINO	BULON
6	71465125	5	187A	ANEL ELÁSTICO	ANILLO ELASTICO
7	75257105	5	089D	DENTE CAÇAMBA	DIENTE CUCHARA
8	70913728	6	010D	PORCA	TUERCA
9	75258306	2	019T	FACA LATERAL	CUCHILLA LATERAL
10	70920318	6	040V	PARAFUSO	TORNILLO

CAÇAMBA 0,780 M^3
CUCHARA 0,780 M^3

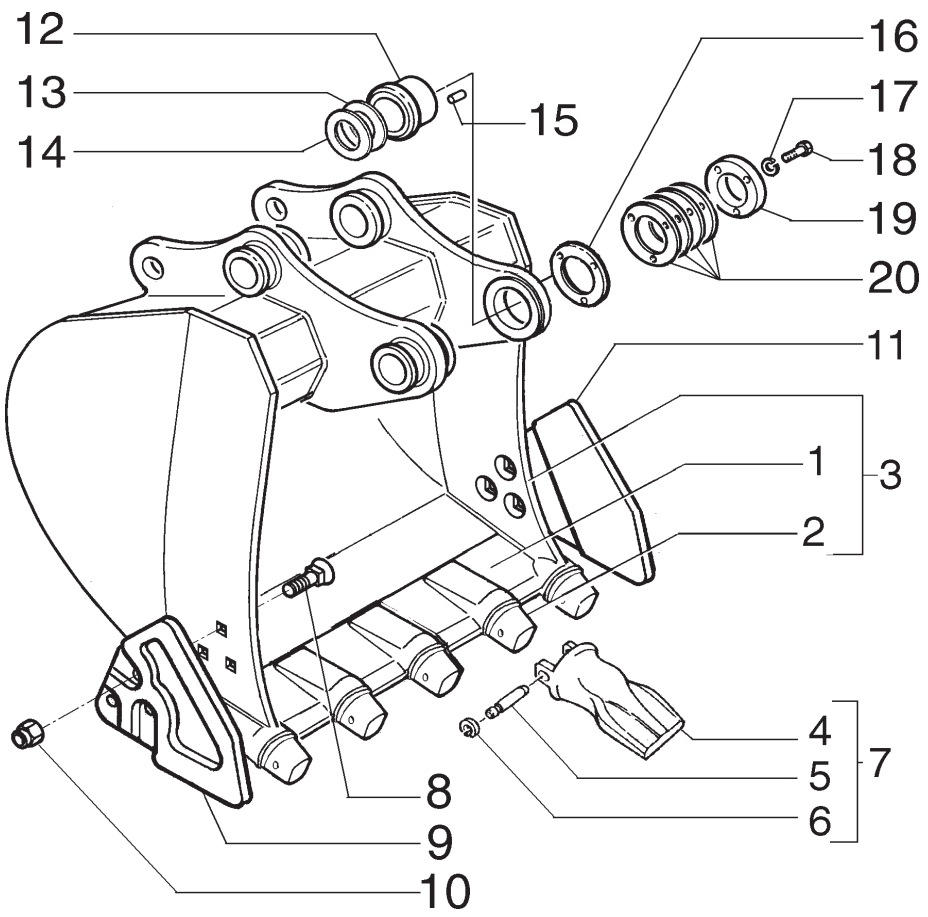

ITEM	PEÇA Nº	QTDE.	COD.	DESCRIÇÃO	DESCRIPCION
1	75257746	1	010L	MOLDBOARD	LÂMINA
2	71465121	5	0092	TOOTH SHANK	PORTA DENTE
3	75257689	1	035B	BUCKET	CAÇAMBA
4	71465120	5	089D	BUCKET TOOTH	DENTE CAÇAMBA
5	71465124	5	080P	PIN	PINO
6	71465125	5	187A	SNAP RING	ANEL ELÁSTICO
7	75260094	5	089D	BUCKET TOOTH	DENTE CAÇAMBA
8	8282270	6	040V	SCREW	PARAFUSO
9	Z1304030	1	019T	END BIT	FACA LATERAL
10	12575121	6	010D	NUT	PORCA
11	A1304031	1	019T	END BIT	FACA LATERAL
12	75323219	1	075D	SPACER	ESPAÇADOR
13	75323493	*	198S	SHIM	CALÇO
14	75323491	*	198S	SHIM	CALÇO
15	10493230	1	080P	PIN	PINO
16	71415410	*	075D	SPACER	ESPAÇADOR
17	10517273	3	131R	WASHER	ARRUELA
18	11118931	3	040V	SCREW	PARAFUSO
19	75323245	1	105P	PLATE	CHAPA
20	71415409	*	198S	SHIM	CALÇO

*CONFORME NECESSIDADE

CAÇAMBA 0,780 M^3
CUCHARA 0,780 M^3

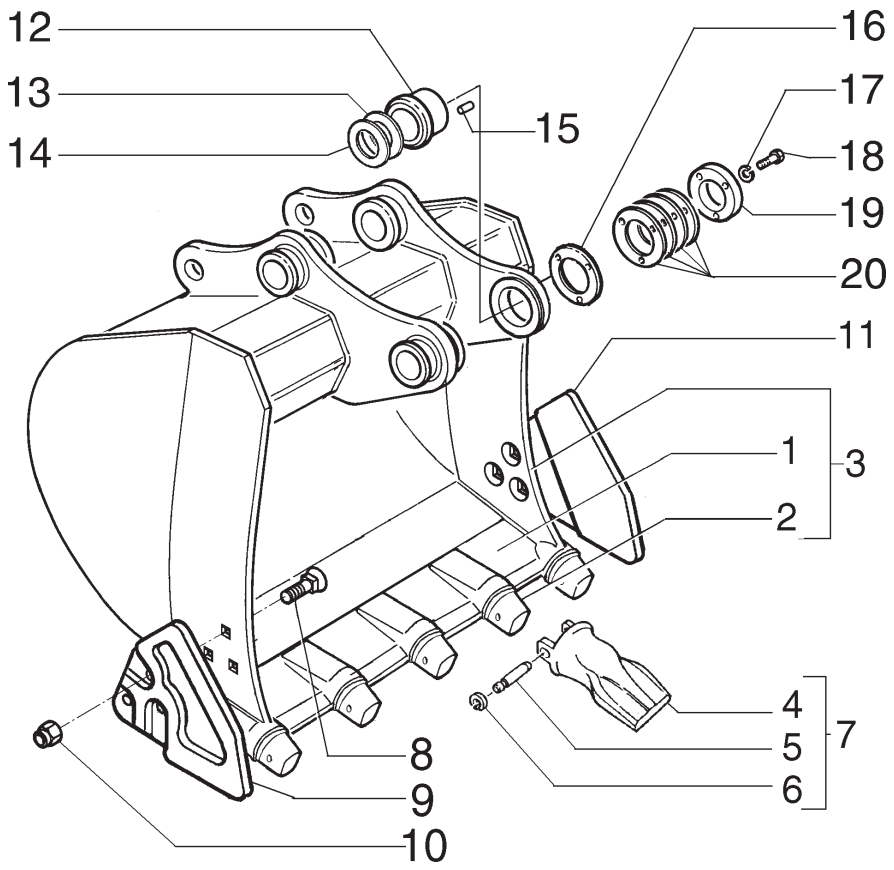

ITEM	PEÇA Nº	QTDE.	COD.	DESCRIÇÃO	DESCRIPCION
1	75322110	1	010L	MOLDBOARD	LÂMINA
2	71465121	5	0092	TOOTH SHANK	PORTA DENTE
3	75258599	1	035B	BUCKET	CAÇAMBA
4	71465120	5	089D	BUCKET TOOTH	DENTE CAÇAMBA
5	71465124	5	080P	PIN	PINO
6	71465125	5	187A	SNAP RING	ANEL ELÁSTICO
7	75260094	5	089D	BUCKET TOOTH	DENTE CAÇAMBA
8	8282270	6	040V	SCREW	PARAFUSO
9	Z1304030	1	019T	END BIT	FACA LATERAL
10	12575121	6	010D	NUT	PORCA
11	A1304031	1	019T	END BIT	FACA LATERAL
12	75323219	1	075D	SPACER	ESPAÇADOR
13	75323493	*	198S	SHIM	CALÇO
14	75323491	*	198S	SHIM	CALÇO
15	10493230	1	080P	PIN	PINO
16	71415410	*	075D	SPACER	ESPAÇADOR
17	10517273	3	131R	WASHER	ARRUELA
18	11118931	3	040V	SCREW	PARAFUSO
19	75323245	1	105P	PLATE	CHAPA
20	71415409	*	198S	SHIM	CALÇO

CAÇAMBA 1,45 M^3
CUCHARA 1,45 M^3

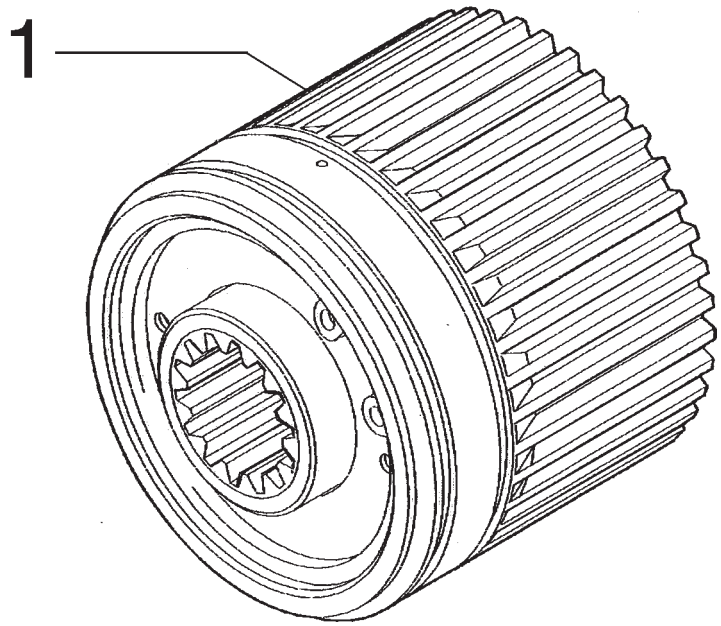

ITEM	PEÇA Nº	QTDE.	COD.	DESCRIÇÃO	DESCRIPCION
1	73186740	1	37G0	FREIO DA DIREÇ.	FRENO DE DIREC.

MOTOR HIDRÁULICO DE TRANSLAÇÃO
MOTOR HIDRAULICO DE TRANSLACION

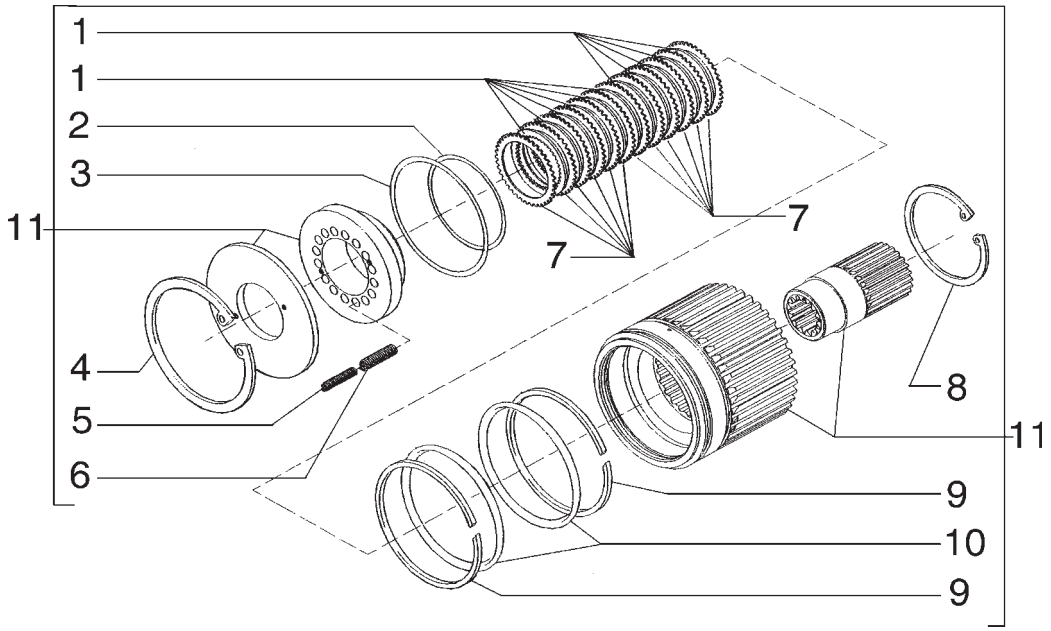

ITEM	PEÇA Nº	QTDE.	COD.	DESCRIÇÃO	DESCRIPCION
1	73186746	11	065D	DISCO EMBR.	DISCO EMBRAGUE
2	73186744	1	045A	ANEL	ARO
3	73186743	1	120G	JUNTA	JUNTA PLANA
4	73171750	1	187A	ANEL ELÁSTICO	ANILLO ELASTICO
5	73186741	16	100M	MOLA	MUELLE
6	73186742	16	100M	MOLA	MUELLE
7	73186745	12	065D	DISCO EMBR.	DISCO EMBRAGUE
8	73171751	1	187A	ANEL ELÁSTICO	ANILLO ELASTICO
9	73171725	2	045A	ANEL	ARO
10	73171726	2	158G	O'RING	JUNTA TORICA
11	73186740	1	37G0	FREIO DA DIREÇ.	FRENO DEL DIREC.

MOTOR HIDRÁULICO DE TRANSLAÇÃO
MOTOR HIDRAULICO DE TRANSLACION

E3.20 | 1A

EH.CPR-003/2002

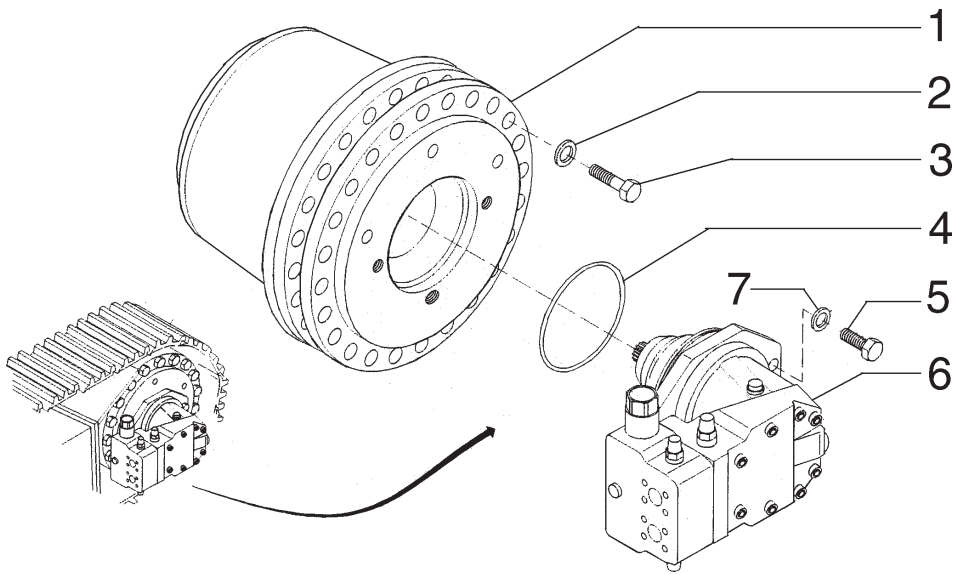

ITEM	PEÇA Nº	QTDE.	COD.	DESCRIÇÃO	DESCRIPCION
1	87000534	1	058R	REDUTOR	REDUCTOR
2	75322763	20	170R	ARRUELA PRES.	ARANDELA ELAST.
3	15988431	20	040V	PARAFUSO	TORNILLO
4	75254842	1	158G	O'RING	JUNTA TORICA
5	11118731	2	040V	PARAFUSO	TORNILLO
6	73179981	1	127M	MOTOR HIDRAUL.	MOTOR HIDRAUL.
7	10517271	2	170R	ARRUELA PRES.	ARANDELA ELAST.

MOTOR HIDRÁULICO DE TRANSLAÇÃO
MOTOR HIDRAULICO DE TRANSLACION

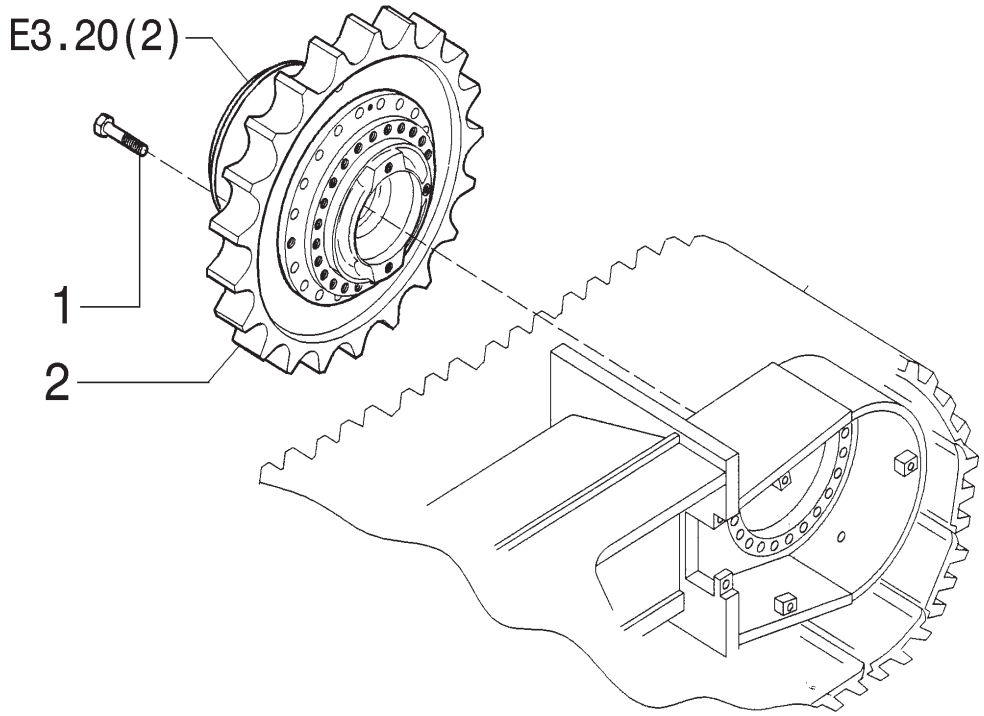

ITEM	PEÇA Nº	QTDE.	COD.	DESCRIÇÃO	DESCRIPCION
1	73171706	20	040V	PARAFUSO	TORNILLO
2	73172135	1	163R	RODA MOTRIZ	RUEDA MOTRIZ

MOTOR HIDRÁULICO DE TRANSLAÇÃO
MOTOR HIDRAULICO DE TRANSLACION

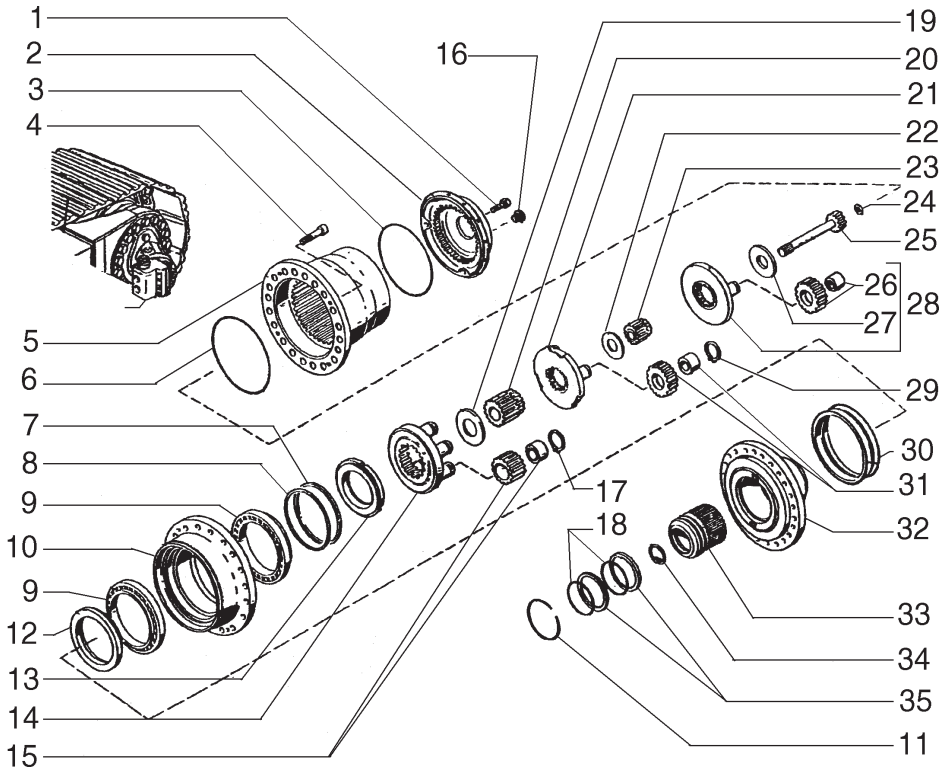

ITEM	PEÇA Nº	QTDE.	COD.	DESCRIÇÃO	DESCRIPCION
1	73170048	9	040V	PARAFUSO	TORNILLO
2	73171711	1	265C	TAMPA	TAPA
3	73171727	1	158G	O'RING	JUNTA TORICA
4	73171728	2	040V	PARAFUSO	TORNILLO
5	73171710	1	163R	RODA MOTRIZ	RUEDA MOTRIZ
6	73171730	1	158G	O'RING	JUNTA TORICA
7	73171723	1	045A	ANEL	ARO
8	73171722	1	045A	ANEL	ARO
9	73171718	2	341C	ROLAMENTO	RODAMIENTO
10	73171717	1	070F	FLANGE	BRIDA
11	73171724	1	187A	ANEL ELÁSTICO	ANILLO ELASTICO
12	73171720	1	045A	ANEL	ARO
13	73171719	1	010D	PORCA	TUERCA
14	73171740	1	196P	PORTA-SATÉLITE	CAJA SATELITES
15	73171738	1	050I	ENGRENAGEM	CORONA
16	73170051	2	050T	BUJÃO	TAPON
17	73170059	4	187A	ANEL ELÁSTICO	ANILLO ELASTICO
18	73171726	2	158G	O'RING	JUNTA TORICA
19	73171739	1	131R	ARRUELA	ARANDELA
20	73171712	1	050I	ENGRENAGEM	CORONA
21	73171736	1	145P	PLANETÁRIO	PINON PLANET.
22	73171735	1	131R	ARRUELA	ARANDELA
23	73171713	1	050I	ENGRENAGEM	CORONA
24	73171715	1	131R	ARRUELA	ARANDELA
25	73175563	1	016A	EIXO	ARBOL
26	73175564	1	050I	ENGRENAGEM	CORONA
27	73171733	1	131R	ARRUELA	ARANDELA
28	73175562	1	196P	PORTA-SATÉLITE	CAJA SATELITES
29	73171737	3	187A	ANEL ELÁSTICO	ANILLO ELASTICO
30	73171721	1	122G	RETENTOR	JUNTA
31	73171734	1	050I	ENGRENAGEM	CORONA
32	73171716	1	070F	FLANGE	BRIDA

REDUTOR DE TRANSLAÇÃO
REDUCTOR DE TRANSLACION

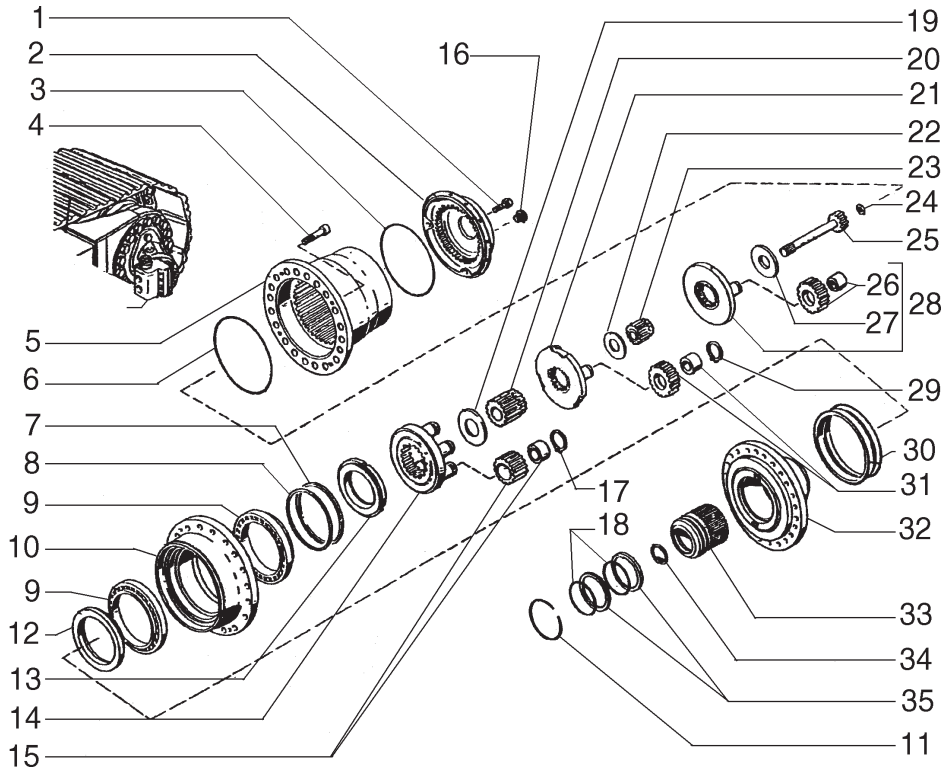

ITEM	PEÇA Nº	QTDE.	COD.	DESCRIÇÃO	DESCRIPCION
33	73171745	1	093F	FREIO	FRENO
34	73171731	1	187A	ANEL ELÁSTICO	ANILLO ELASTICO
35	73171725	2	045A	ANEL	ARO

REDUTOR DE TRANSLAÇÃO
REDUCTOR DE TRANSLACION

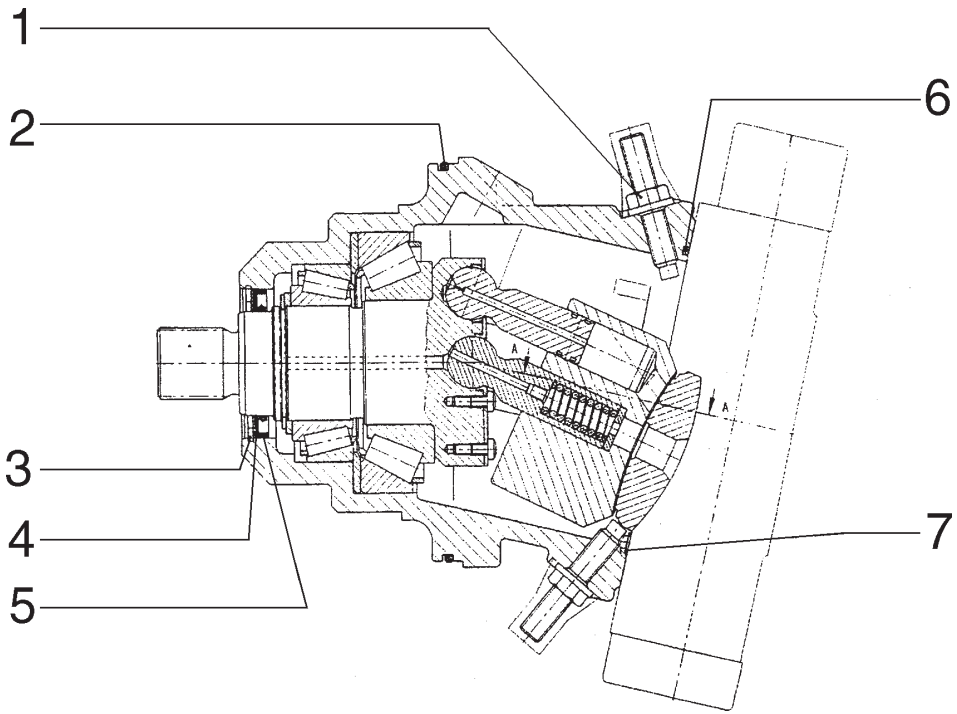

ITEM	PEÇA Nº	QTDE.	COD.	DESCRIÇÃO	DESCRIPCION
1	73171840	2	010D	PORCA	TUERCA
2	73179498	1	158G	O'RING	JUNTA TORICA
3	73175960	1	187A	ANEL ELÁSTICO	ANILLO ELASTICO
4	73179497	1	131R	ARRUELA	ARANDELA
5	73172363	1	122G	RETENTOR	JUNTA
6	73171819	1	158G	O'RING	JUNTA TORICA
7	73176857	1	158G	O'RING	JUNTA TORICA

MOTOR HIDRÁULICO DE TRANSLAÇÃO - 73179981
MOTOR HIDRAULICO DE TRANSLACION - 73179981

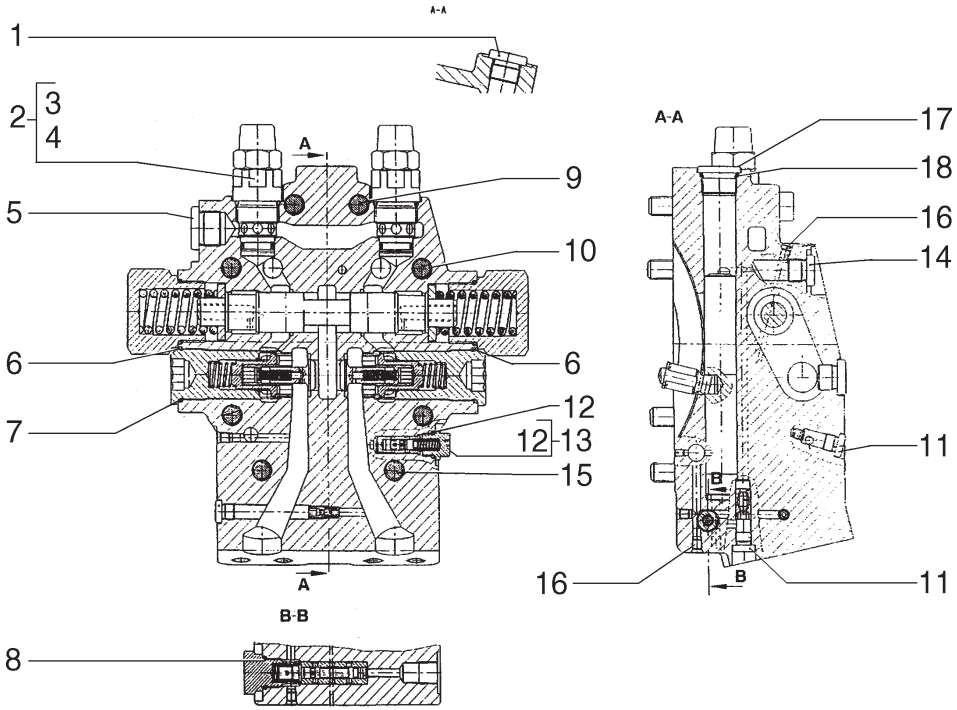

ITEM	PEÇA Nº	QTDE.	COD.	DESCRIÇÃO	DESCRIPCION
1	73175168	1	050T	BUJÃO	TAPON
2	73175171	2	010V	VÁLVULA	VALVULA
3	73175183	1	120G	JUNTA	JUNTA PLANA
4	73175820	1	050T	BUJÃO	TAPON
5	73175179	1	050T	BUJÃO	TAPON
6	73175822	2	158G	O'RING	JUNTA TORICA
7	73176863	1	158G	O'RING	JUNTA TORICA
8	73175176	1	158G	O'RING	JUNTA TORICA
9	73179499	2	040V	PARAFUSO	TORNILLO
10	73179501	2	040V	PARAFUSO	TORNILLO
11	73175174	4	050T	BUJÃO	TAPON
12	73175182	1	158G	O'RING	JUNTA TORICA
13	73175170	1	010V	VÁLVULA	VALVULA
14	73175172	2	050T	BUJÃO	TAPON
15	73179502	4	040V	PARAFUSO	TORNILLO
16	73175178	5	050T	BUJÃO	TAPON
17	73176855	1	050T	BUJÃO	TAPON
18	73176862	1	158G	O'RING	JUNTA TORICA

MOTOR HIDRÁULICO DE TRANSLAÇÃO - 73179981
MOTOR HIDRAULICO DE TRANSLACION - 73179981

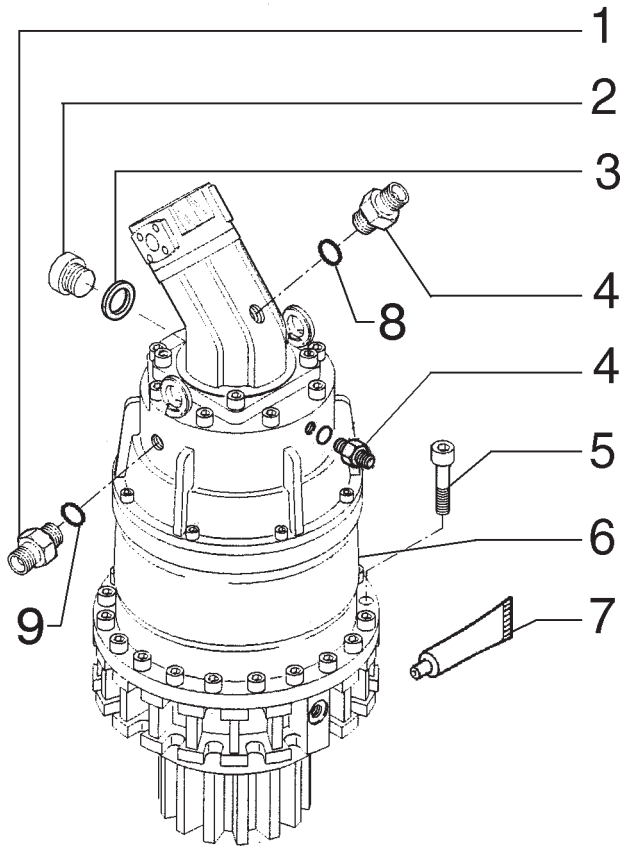

ITEM	PEÇA Nº	QTDE.	COD.	DESCRIÇÃO	DESCRIPCION
1	75254884	1	020R	CONEXÃO	RACOR
2	10300871	1	026T	TAMPÃO	TOPE DE GOMA
3	10259960	1	055A	ANEL DE VEDAÇÃO	JUNTA HERMETICA
4	75254868	2	020R	CONEXÃO	RACOR
5	14427131	18	040V	PARAFUSO	TORNILLO
6	73179905	1	127M	MOTOR HIDRAUL.	MOTOR HIDRAUL.
7	75245051	1	141M	MASSA P/VEDAÇÃO	MASTIQUE
8	14457281	2	158G	O'RING	JUNTA TORICA
9	14457181	1	158G	O'RING	JUNTA TORICA

REDUTOR DE ROTAÇÃO
REDUCTOR DE ROTACION

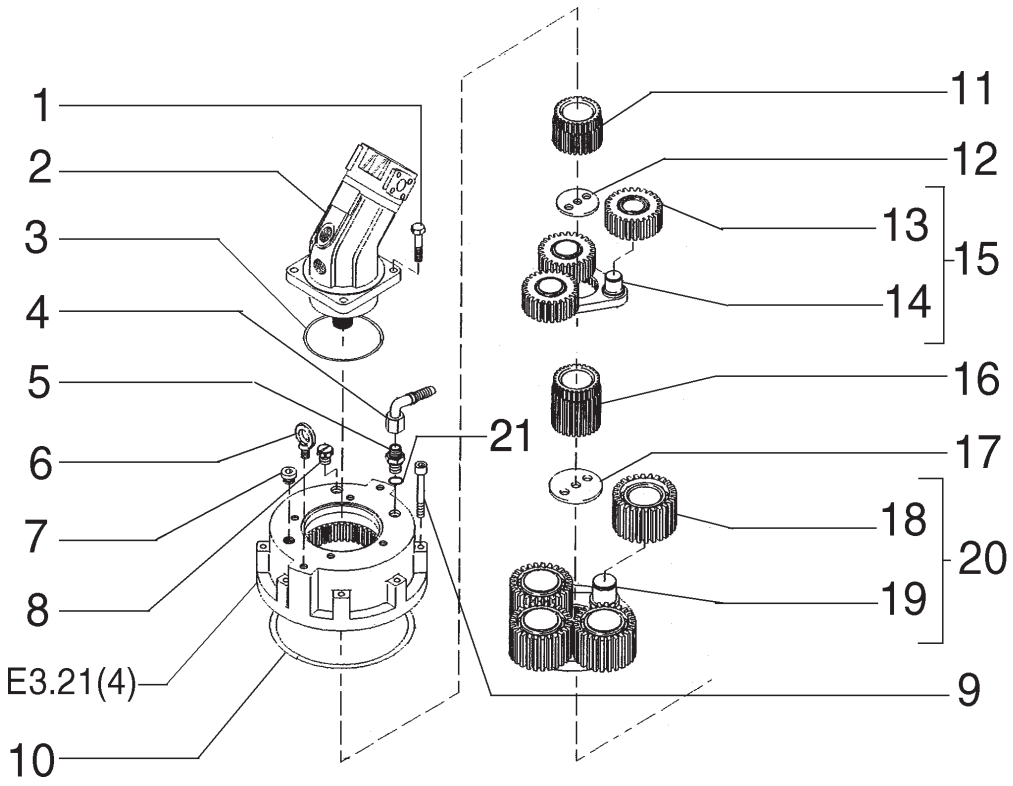

ITEM	PEÇA Nº	QTDE.	COD.	DESCRIÇÃO	DESCRIPCION
1	73170577	4	040V	PARAFUSO	TORNILLO
2	73170552	1	127M	MOTOR HIDRAUL.	MOTOR HIDRAUL.
3	73170579	1	158G	O'RING	JUNTA TORICA
4	73170598	1	193T	TUBO	TUBO
5	73170380	1	020R	CONEXÃO	RACOR
6	73170595	2	020M	ALÇA	MANIJA
7	73170359	1	050T	BUJÃO	TAPON
8	73170597	1	050T	BUJÃO	TAPON
9	73170593	12	040V	PARAFUSO	TORNILLO
10	73177071	1	158G	O'RING	JUNTA TORICA
11	73170590	1	050I	ENGRENAGEM	CORONA
12	73170582	1	131R	ARRUELA	ARANDELA
13	73170581	1	050I	ENGRENAGEM	CORONA
14	73170583	1	196P	PORTA-SATÉLITE	CAJA SATELITES
15	73170584	1	145P	PLANETÁRIO	PINON PLANET.
16	73170591	1	050I	ENGRENAGEM	CORONA
17	73170587	1	131R	ARRUELA	ARANDELA
18	73170586	1	050I	ENGRENAGEM	CORONA
19	73170588	1	196P	PORTA-SATÉLITE	CAJA SATELITES
20	73170585	1	145P	PLANETÁRIO	PINON PLANET.
21	14453181	1	158G	O'RING	JUNTA TORICA

REDUTOR DE ROTAÇÃO
REDUCTOR DE ROTACION

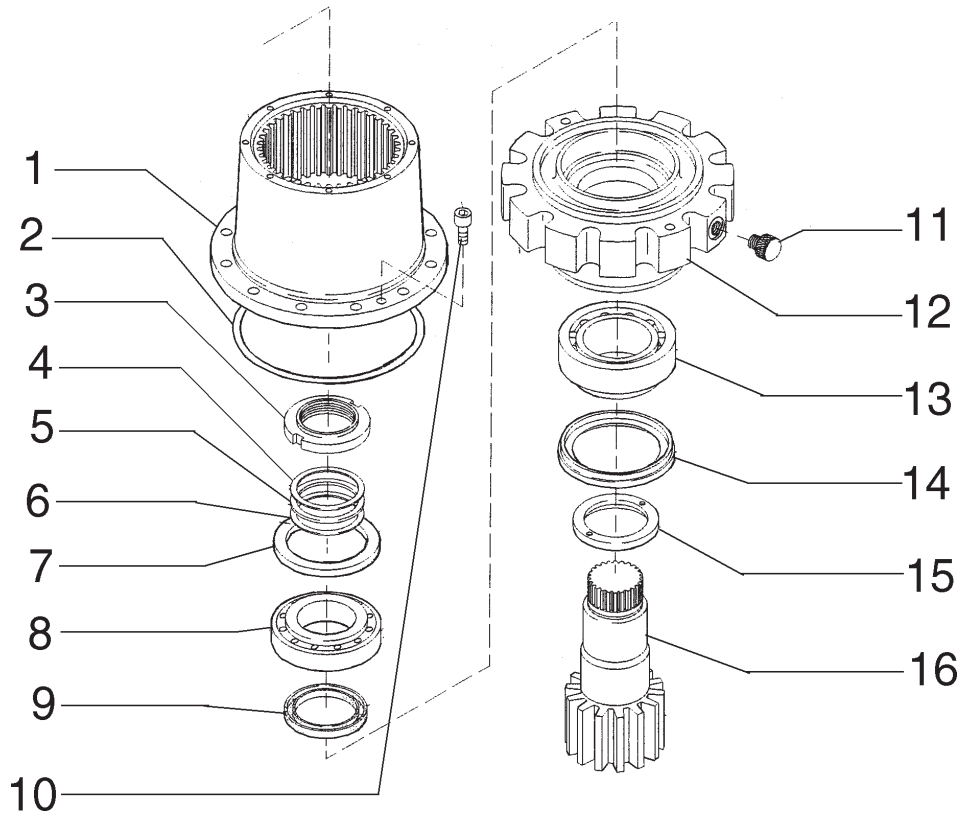

ITEM	PEÇA Nº	QTDE.	COD.	DESCRIÇÃO	DESCRIPCION
1	73170589	1	300C	CORPO	CUERPO
2	73170776	1	158G	O'RING	JUNTA TORICA
3	73170601	1	010D	PORCA	TUERCA
4	73170608	1	198S	CALÇO	CALCE
5	73170612	1	198S	CALÇO	CALCE
6	73170610	1	198S	CALÇO	CALCE
7	73170615	1	075D	ESPAÇADOR	SEPARADOR
8	73170603	1	341C	ROLAMENTO	RODAMIENTO
9	73170605	1	122G	RETENTOR	JUNTA
10	73170592	2	040V	PARAFUSO	TORNILLO
11	73179907	1	050T	BUJÃO	TAPON
12	73170599	1	035S	CARCAÇA	CAJA
13	73170604	1	341C	ROLAMENTO	RODAMIENTO
14	73170606	1	122G	RETENTOR	JUNTA
15	73170602	1	045A	ANEL	ARO
16	73179906	1	016A	EIXO	ARBOL

REDUTOR DE ROTAÇÃO
REDUCTOR DE ROTACION

E3.21 | 3

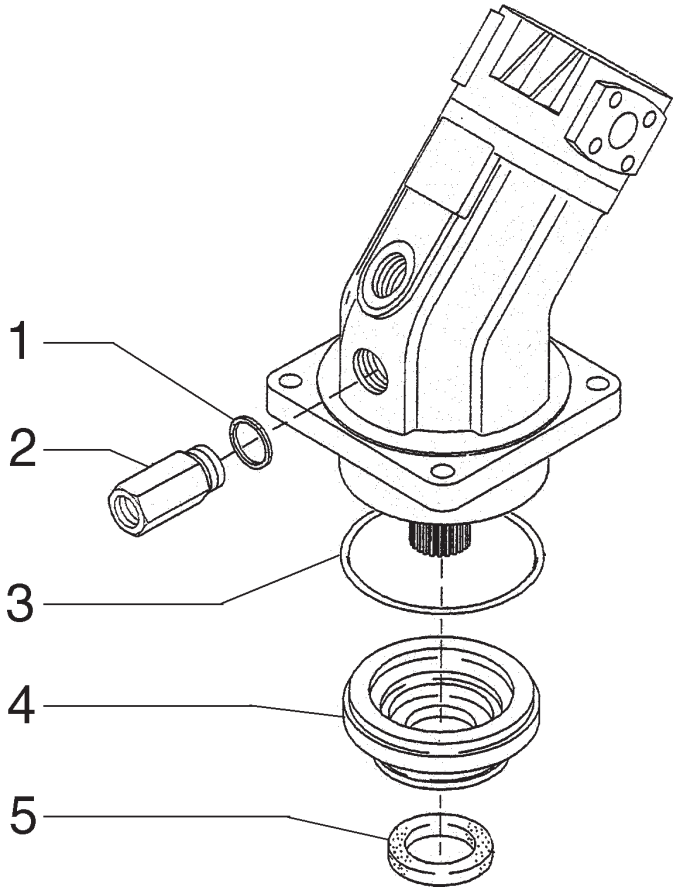

ITEM	PEÇA Nº	QTDE.	COD.	DESCRIÇÃO	DESCRIPCION
1	73170142	1	055A	ANEL DE VEDAÇÃO	JUNTA HERMETICA
2	73175448	1	020R	CONEXÃO	RACOR
3	73172358	1	158G	O'RING	JUNTA TORICA
4	73175446	1	045A	ANEL	ARO
5	73175447	1	122G	RETENTOR	JUNTA

REDUTOR DE ROTAÇÃO
REDUCTOR DE ROTACION

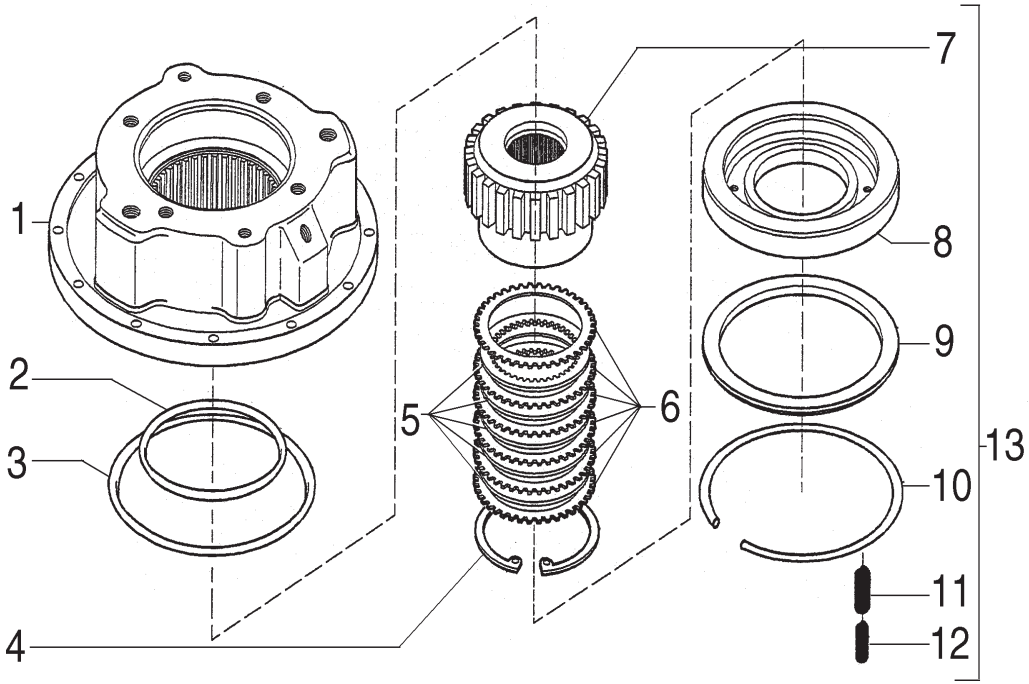

ITEM	PEÇA Nº	QTDE.	COD.	DESCRIÇÃO	DESCRIPCION
1	73170572	1	035S	CARCAÇA	CAJA
2	73175300	1	158G	O'RING	JUNTA TORICA
3	73175301	1	158G	O'RING	JUNTA TORICA
4	73188297	1	187A	ANEL ELÁSTICO	ANILLO ELASTICO
5	73172246	5	060D	DISCO	DISCO
6	73172245	6	060D	DISCO	DISCO
7	73170573	1	050I	ENGRENAGEM	CORONA
8	73175298	1	235S	ÊMBOLO	EMBOLO
9	73175299	1	265C	TAMPA	TAPA
10	73175302	1	187A	ANEL ELÁSTICO	ANILLO ELASTICO
11	73175303	30	100M	MOLA	MUELLE
12	73175304	30	100M	MOLA	MUELLE
13	73170574	1	235S	EMBOLO COMPLETO	EMBOLO COMPLETO

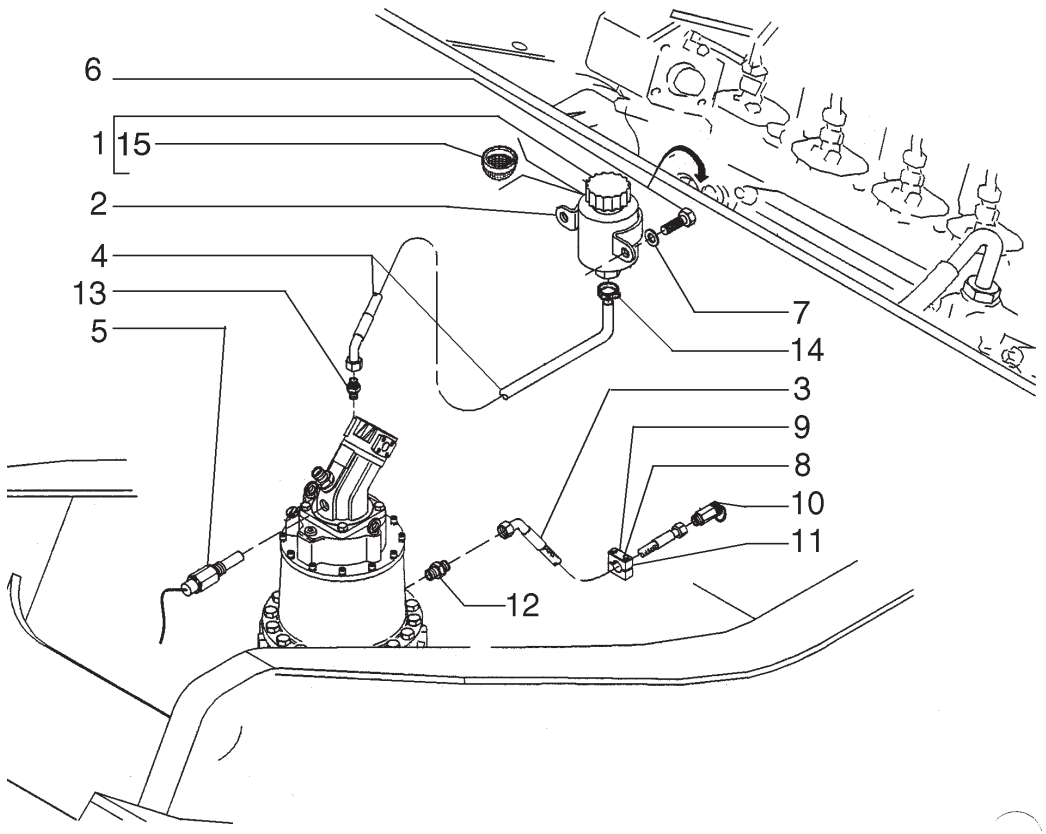

ITEM	PEÇA Nº	QTDE.	COD.	DESCRIÇÃO	DESCRIPCION
1	73177721	1	113S	RESERVATORIO	DEPOSITO
2	73170557	1	031F	ABRAÇADEIRA	ABRAZADERA
3	75255203	1	192T	MANGUEIRA	MANGA C/RACORDE
4	75258343	1	192T	MANGUEIRA	MANGA C/RACORDE
5	73171741	1	133S	SENSOR	SENSOR
6	10902131	2	040V	PARAFUSO	TORNILLO
7	14496401	4	131R	ARRUELA	ARANDELA
8	10903221	2	040V	PARAFUSO	TORNILLO
9	73176100	1	105P	CHAPA	PLACA
10	73177835	1	056T	BUJÃO DE DRENO	TAPON DESCARGA
11	73176103	1	031F	ABRAÇADEIRA	ABRAZADERA
12	75254868	1	020R	CONEXÃO	RACOR
13	75254886	1	020R	CONEXÃO	RACOR
14	79084753	1	031F	ABRAÇADEIRA	ABRAZADERA
15	73177722	1	065F	FILTRO	FILTRO

REDUTOR DE ROTAÇÃO
REDUCTOR DE ROTACION

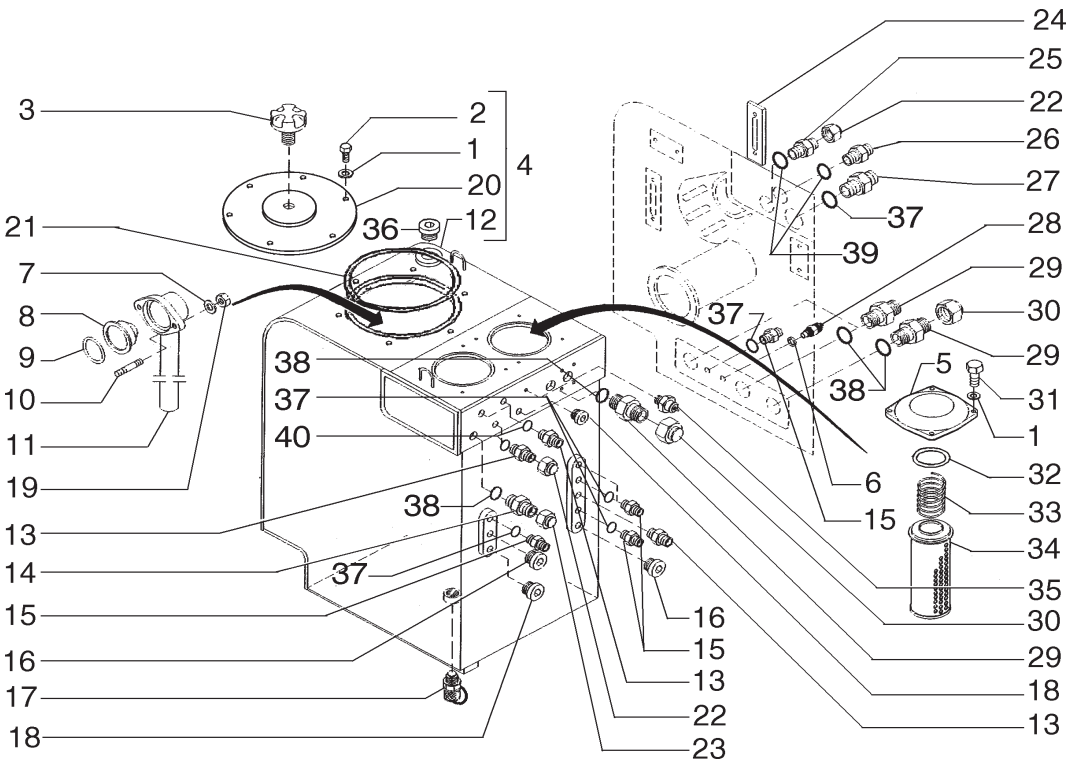

28 - SENSOR TEMPERATURA ÓLEO HIDRÁULICO
SENSOR TEMPERATURA ACEITE HIDRAULICO

ITEM	PEÇA Nº	QTDE.	COD.	DESCRIÇÃO	DESCRIPCION
1	14496621	16	131R	ARRUELA	ARANDELA
2	14054221	8	010D	PORCA	TUERCA
3	73189973	1	065F	FILTRO	FILTRO
4	75257714	1	410S	RESERV.OLEO HID	DEP.ACEITE HIDR
5	73171646	1	265C	TAMPA	TAPA
6	11270260	1	158G	O'RING	JUNTA TORICA
7	12638501	4	131R	ARRUELA	ARANDELA
8	73170277	2	010V	VÁLVULA	VALVULA
9	75256719	2	158G	O'RING	JUNTA TORICA
10	13517021	4	040V	PARAFUSO	TORNILLO
11	73170274	2	193T	TUBO	TUBO
12	75284915	1	410S	RESERV.OLEO HID	DEP.ACEITE HIDR
13	75254868	4	020R	CONEXÃO	RACOR
14	75256686	2	020R	CONEXÃO	RACOR
15	75254884	7	020R	CONEXÃO	RACOR
16	75256716	2	050T	BUJÃO	TAPON
17	73170251	1	050T	BUJÃO	TAPON
18	75256715	1	050T	BUJÃO	TAPON
19	16100811	4	010D	PORCA	TUERCA
20	75284893	1	265C	TAMPA	TAPA
21	75284876	1	158G	O'RING	JUNTA TORICA
22	75255138	3	050T	BUJÃO	TAPON
23	75255185	1	050T	BUJÃO	TAPON
24	87000251	1	I091	INDICADOR NIVEL	VARILLA NIVEL
25	75256687	1	020R	CONEXÃO	RACOR
26	75255087	1	020R	CONEXÃO	RACOR
27	75255086	1	020R	CONEXÃO	RACOR
28	73170245	1	133S	SENSOR	SENSOR
29	75256685	4	020R	CONEXÃO	RACOR
30	75255183	2	050T	BUJÃO	TAPON
31	11106231	8	040V	PARAFUSO	TORNILLO
32	75256720	2	158G	O'RING	JUNTA TORICA

RESERVATÓRIO HIDRÁULICO
DEPOSITO HIDRAULICO

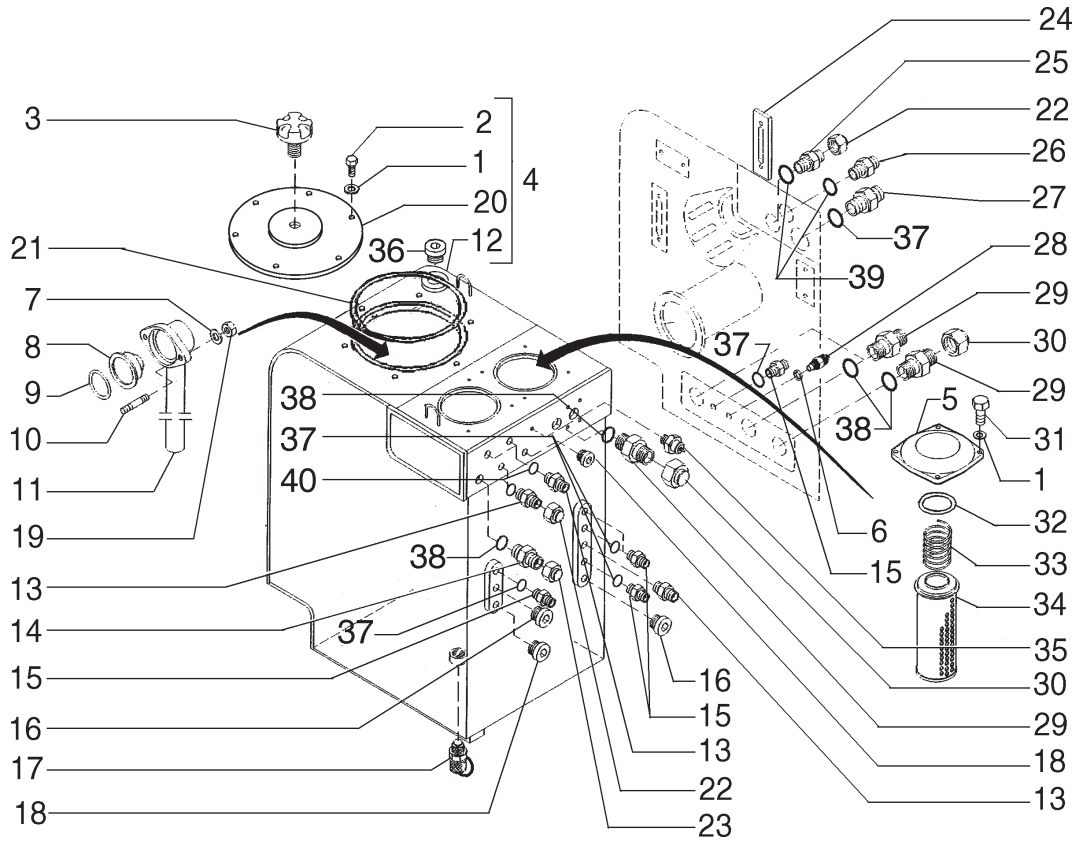

35 - SENSOR DE PRESSÃO ÓLEO HIDRÁULICO
SENSOR PRESSÃO ACEITE HIDRAULICO

ITEM	PEÇA Nº	QTDE.	COD.	DESCRIÇÃO	DESCRIPCION
33	73171649	2	100M	MOLA	MUELLE
34	73171648	2	065F	FILTRO	FILTRO
35	73170281	1	133S	SENSOR	SENSOR
36	75256714	1	050T	TAMPÃO	TAPON
37	14457181	5	158G	O'RING	JUNTA TORICA
38	14458781	5	158G	O'RING	JUNTA TORICA
39	14457581	2	158G	O'RING	JUNTA TORICA
40	14457281	4	158G	O'RING	JUNTA TORICA

RESERVATÓRIO HIDRÁULICO
DEPOSITO HIDRAULICO

E3.28 | 1

EH.CPR-010/2001

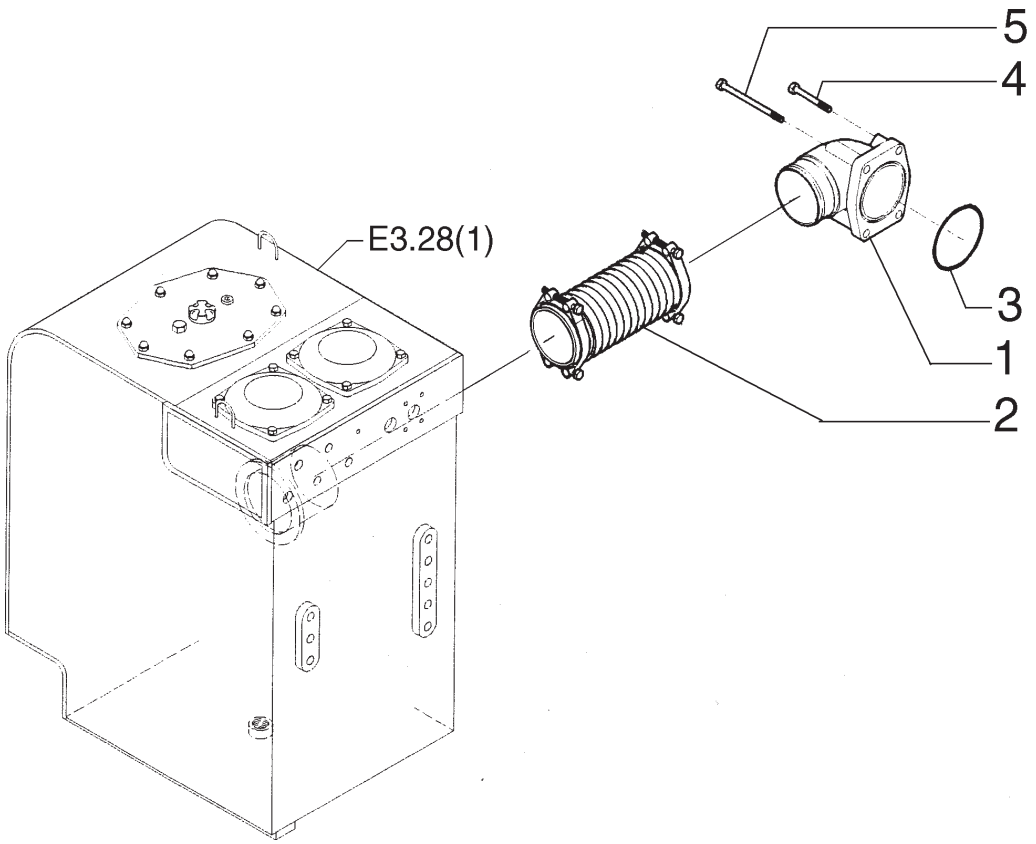

ITEM	PEÇA Nº	QTDE.	COD.	DESCRIÇÃO	DESCRIPCION
1	73171765	1	193T	TUBO	TUBO
2	73188227	1	192T	MANGUEIRA	MANGA C/RACORDE
3	75284926	1	158G	O'RING	JUNTA TORICA
4	11119231	2	040V	PARAFUSO	TORNILLO
5	11120371	2	040V	PARAFUSO	TORNILLO

RESERVATÓRIO HIDRÁULICO
DEPOSITO HIDRAULICO

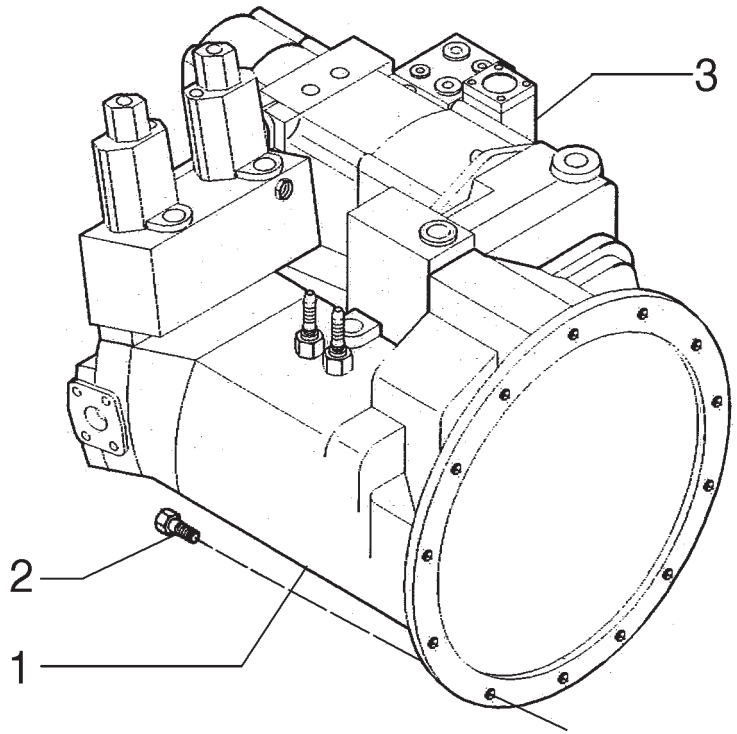

ITEM	PEÇA Nº	QTDE.	COD.	DESCRIÇÃO	DESCRIPCION
1	75254775	1	155P	BOMBA	BOMBA
2	11106631	9	040V	PARAFUSO	TORNILLO
3	75254774	1	155P	BOMBA	BOMBA

BOMBA DUPLA - 75254773
BOMBA DUPLA - 75254773

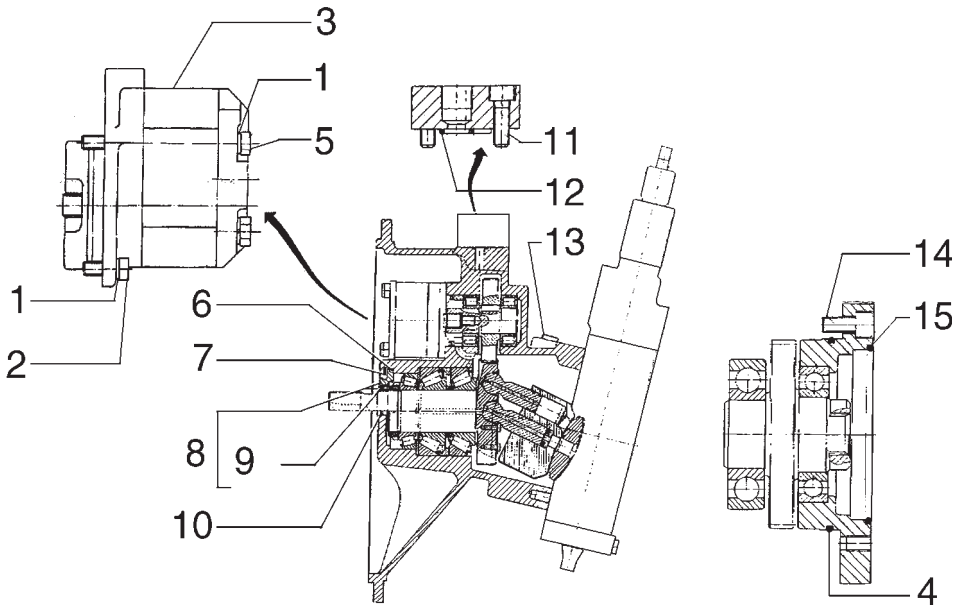

ITEM	PEÇA Nº	QTDE.	COD.	DESCRIÇÃO	DESCRIPCION
1	72182077	4	170R	ARRUELA PRES.	ARANDELA ELAST.
2	73186748	2	040V	PARAFUSO	TORNILLO
3	73186750	1	155P	BOMBA	BOMBA
4	73171819	1	158G	O'RING	JUNTA TORICA
5	73186749	2	040V	PARAFUSO	TORNILLO
6	73171825	1	158G	O'RING	JUNTA TORICA
7	73171750	1	187A	ANEL ELÁSTICO	ANILLO ELASTICO
8	73179975	1	045A	ANEL	ARO
9	73171824	1	122G	RETENTOR	JUNTA
10	73170459	1	050T	BUJÃO	TAPON
11	73170440	2	040V	PARAFUSO	TORNILLO
12	73186753	2	158G	O'RING	JUNTA TORICA
13	73170359	3	050T	BUJÃO	TAPON
14	73174331	4	040V	PARAFUSO	TORNILLO
15	73175963	1	158G	O'RING	JUNTA TORICA

BOMBA DUPLA - 73184538

BOMBA DUPLA - 73184538

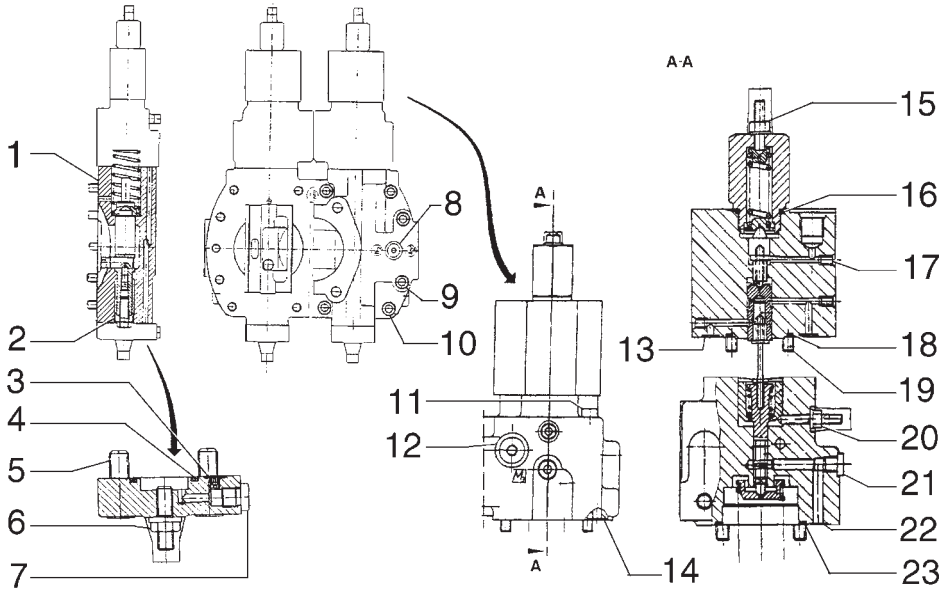

ITEM	PEÇA Nº	QTDE.	COD.	DESCRIÇÃO	DESCRIPCION
1	73179976	1	120G	JUNTA	JUNTA PLANA
2	73178546	4	045A	ANEL	ARO
3	73170496	1	158G	O'RING	JUNTA TORICA
4	73175961	1	158G	O'RING	JUNTA TORICA
5	73172360	4	040V	PARAFUSO	TORNILLO
6	73171840	1	010D	PORCA	TUERCA
7	73171665	1	040V	PARAFUSO	TORNILLO
8	73172442	2	020R	CONEXÃO	RACOR
9	73179977	4	040V	PARAFUSO	TORNILLO
10	73174325	8	040V	PARAFUSO	TORNILLO
11	73174054	6	040V	PARAFUSO	TORNILLO
12	73170359	1	050T	BUJÃO	TAPON
13	73171604	2	158G	O'RING	JUNTA TORICA
14	73170496	2	158G	O'RING	JUNTA TORICA
15	73171841	1	010D	PORCA	TUERCA
16	73171843	1	158G	O'RING	JUNTA TORICA
17	73176118	2	050T	BUJÃO	TAPON
18	73186751	1	158G	O'RING	JUNTA TORICA
19	73172452	4	040V	PARAFUSO	TORNILLO
20	73171841	2	010D	PORCA	TUERCA
21	73170459	2	050T	BUJÃO	TAPON
22	73171604	2	158G	O'RING	JUNTA TORICA
23	73186752	2	158G	O'RING	JUNTA TORICA

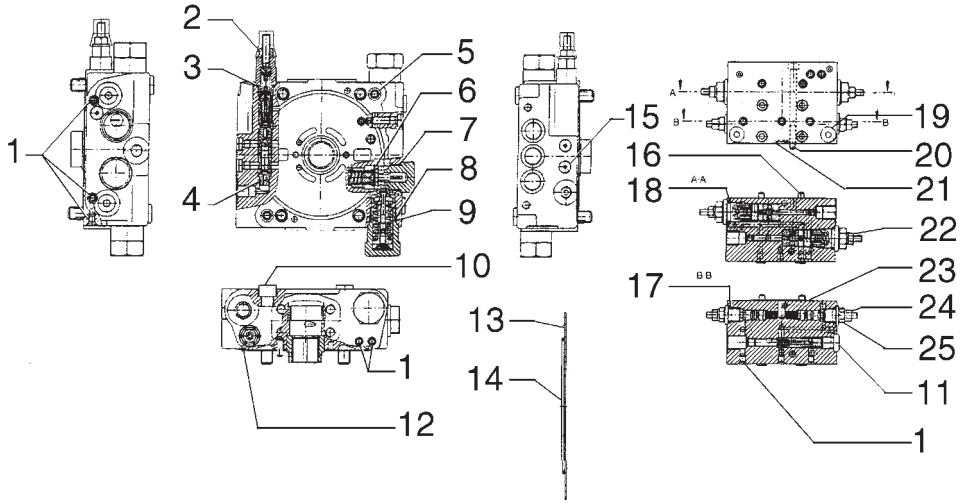

ITEM	PEÇA Nº	QTDE.	COD.	DESCRIÇÃO	DESCRIPCION
1	73175178	17	050T	BUJÃO	TAPON
2	72182088	1	010D	PORCA	TUERCA
3	73172470	1	158G	O'RING	JUNTA TORICA
4	73172471	1	158G	O'RING	JUNTA TORICA
5	73170496	2	158G	O'RING	JUNTA TORICA
6	72184101	1	045A	ANEL	ARO
7	73175175	1	158G	O'RING	JUNTA TORICA
8	73170755	1	158G	O'RING	JUNTA TORICA
9	73175929	1	045A	ANEL	ARO
10	73177371	4	040V	PARAFUSO	TORNILLO
11	73171665	1	040V	PARAFUSO	TORNILLO
12	73177372	1	158G	O'RING	JUNTA TORICA
13	73177376	1	105P	CHAPA	PLACA
14	73175933	1	122G	RETENTOR	JUNTA
15	73171833	8	050T	BUJÃO	TAPON
16	73175839	4	040V	PARAFUSO	TORNILLO
17	73170496	2	158G	O'RING	JUNTA TORICA
18	73171260	2	158G	O'RING	JUNTA TORICA
19	73170459	2	050T	BUJÃO	TAPON
20	73179495	1	040V	PARAFUSO	TORNILLO
21	73170749	1	158G	O'RING	JUNTA TORICA
22	73171841	2	010D	PORCA	TUERCA
23	73172473	1	120G	JUNTA	JUNTA PLANA
24	72183496	2	010D	PORCA	TUERCA
25	73182112	6	040V	PARAFUSO	TORNILLO

BOMBA DUPLA - 73184539

BOMBA DUPLA - 73184539

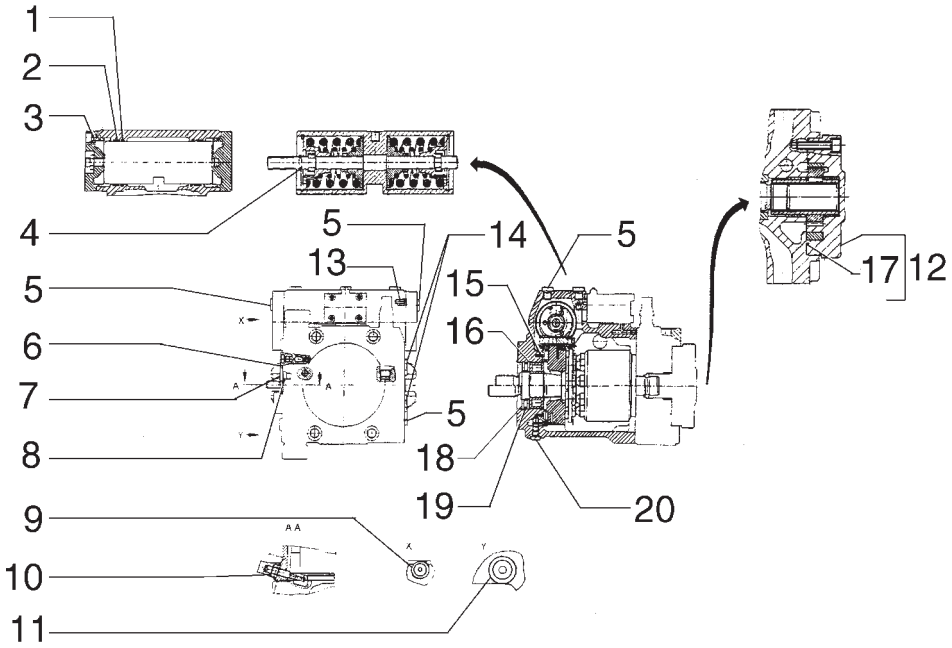

ITEM	PEÇA Nº	QTDE.	COD.	DESCRIÇÃO	DESCRIPCION
1	73177368	2	158G	O'RING	JUNTA TORICA
2	73177367	2	045A	ANEL	ARO
3	73177366	2	158G	O'RING	JUNTA TORICA
4	73170496	1	158G	O'RING	JUNTA TORICA
5	73171665	4	040V	PARAFUSO	TORNILLO
6	73177340	1	050T	BUJÃO	TAPON
7	73172459	1	158G	O'RING	JUNTA TORICA
8	73175919	1	050T	BUJÃO	TAPON
9	73170359	1	050T	BUJÃO	TAPON
10	73172586	1	010D	PORCA	TUERCA
11	73171864	1	050T	BUJÃO	TAPON
12	72182158	1	155P	BOMBA	BOMBA
13	73175178	2	050T	BUJÃO	TAPON
14	73172457	2	050T	BUJÃO	TAPON
15	72181416	2	080P	PINO	BULON
16	73177364	1	045A	ANEL	ARO
17	73175933	1	122G	RETENTOR	JUNTA
18	73177362	1	045A	ANEL	ARO
19	73177363	1	122G	RETENTOR	JUNTA
20	73170459	1	050T	BUJÃO	TAPON

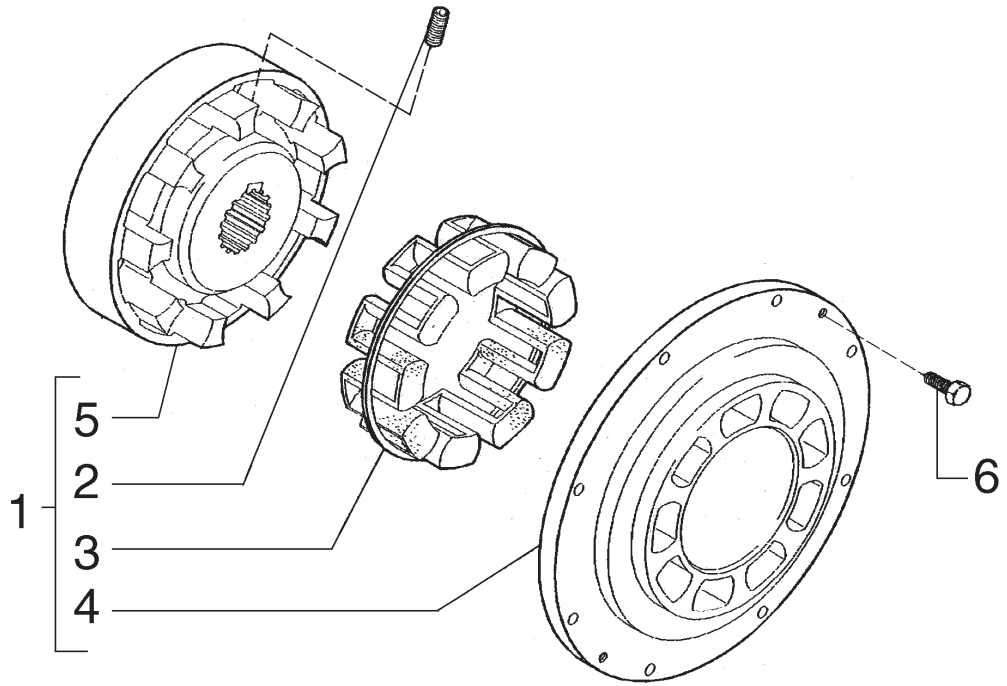

ITEM	PEÇA Nº	QTDE.	COD.	DESCRIÇÃO	DESCRIPCION
1	73171744	1	065I	ACOPLAMENTO	ACOPLAMIENTO
2	73170731	1	210P	PRISIONEIRO	ESPARRAGO
3	73174275	1	065I	ACOPLAMENTO	ACOPLAMIENTO
4	73175439	1	070F	FLANGE	BRIDA
5	73175440	1	065I	ACOPLAMENTO	ACOPLAMIENTO
6	70922262	8	040V	PARAFUSO	TORNILLO

ACIONAMENTO DA BOMBA HIDRÁULICA
ACIONAMENTO DE LA BOMBA HIDRAULICA

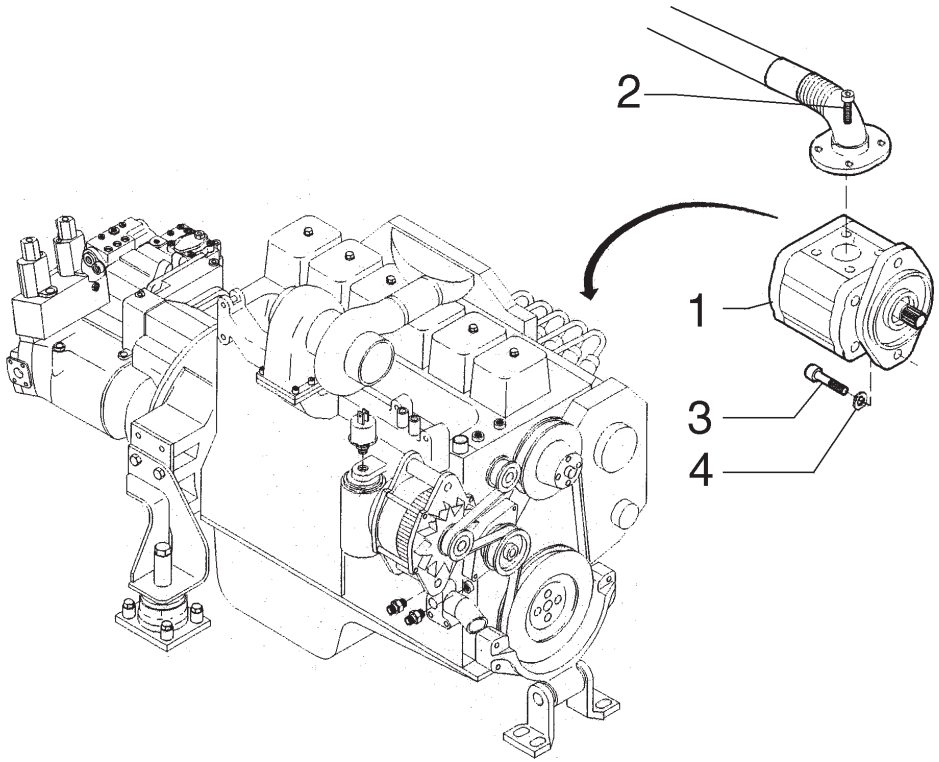

ITEM	PEÇA Nº	QTDE.	COD.	DESCRIÇÃO	DESCRIPCION
1	73183425	1	155P	BOMBA	BOMBA
2	14306431	4	040V	PARAFUSO	TORNILLO
3	11113731	2	040V	PARAFUSO	TORNILLO
4	12646921	2	131R	ARRUELA	ARANDELA

ACIONAMENTO DO VENTILADOR - BOMBA
ACCIONAMENTO DEL VENTILADOR - BOMBA

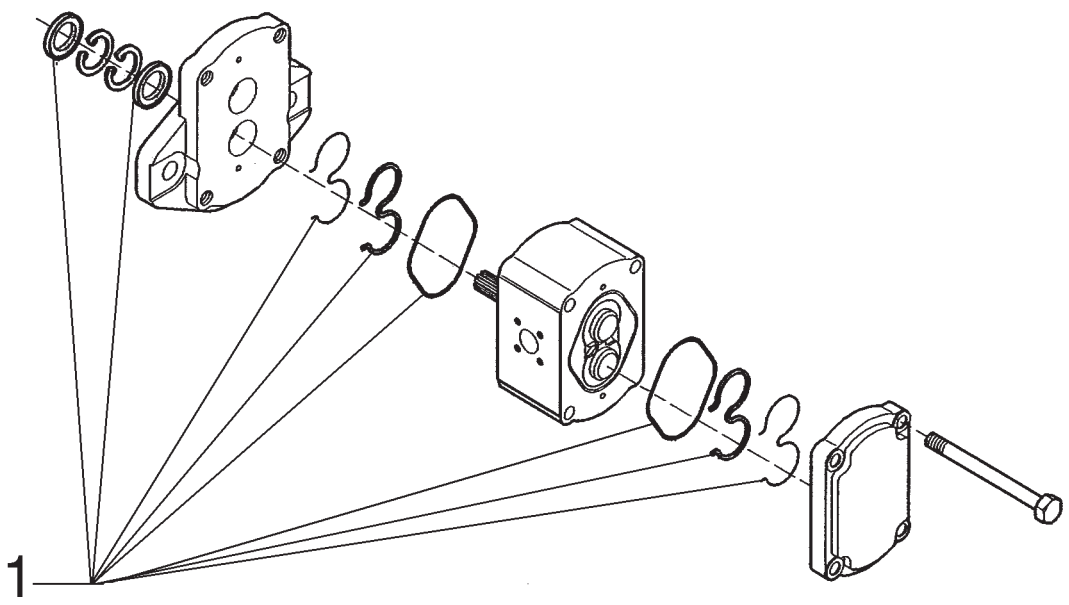

ITEM	PEÇA Nº	QTDE.	COD.	DESCRIÇÃO	DESCRIPCION
1	73188071	1	002K	KIT	JUEGO

ACIONAMENTO DO VENTILADOR - BOMBA
ACCIONAMENTO DEL VENTILADOR - BOMBA

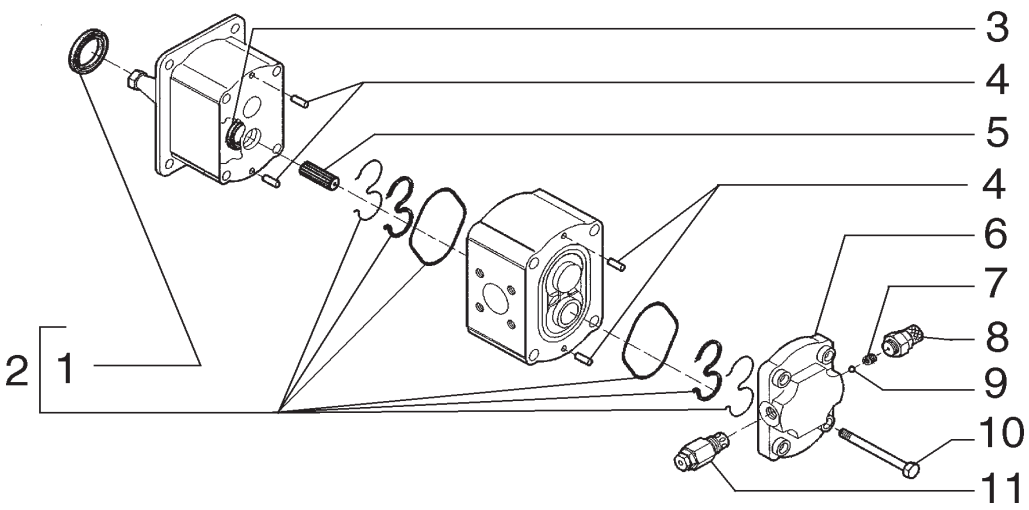

ITEM	PEÇA Nº	QTDE.	COD.	DESCRIÇÃO	DESCRIPCION
1	72182304	1	122G	RETENTOR	JUNTA
2	73176496	1	002K	KIT	JUEGO
3	73176497	1	122G	RETENTOR	JUNTA
4	73189011	4	080P	PINO	BULON
5	73189013	1	016A	EIXO	ARBOL
6	73189015	1	100M	MOLA	MUELLE
7	73189014	1	010V	VÁLVULA	VALVULA
8	73189016	1	140S	ESFERA	BOLA
9	73175740	4	040V	PARAFUSO	TORNILLO
10	73189012	1	265C	TAMPA	TAPA
11	73182656	1	010V	VÁLVULA	VALVULA

ACIONAMENTO DO VENTILADOR - MOTOR 73175917
ACCIONAMENTO DEL VENTILADOR - MOTOR 73157917

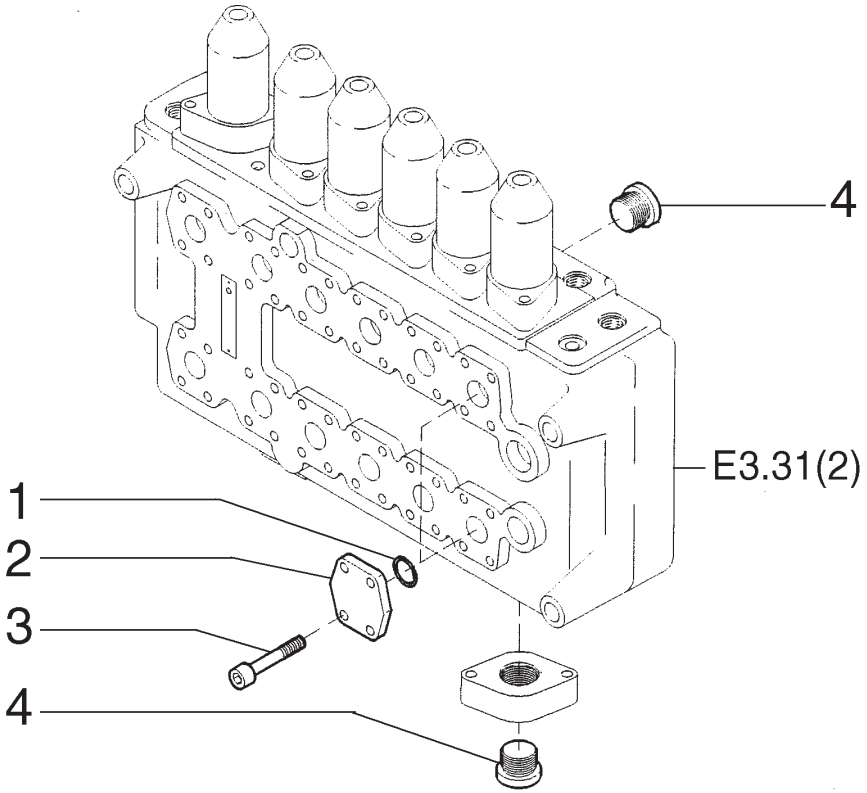

ITEM	PEÇA Nº	QTDE.	COD.	DESCRIÇÃO	DESCRIPCION
1	73170327	2	158G	O'RING	JUNTA TORICA
2	73170526	2	070F	FLANGE	BRIDA
3	14422231	8	040V	PARAFUSO	TORNILLO
4	73170255	2	050T	BUJÃO	TAPON

TAMPAS DO DISTRIBUIDOR
TAPAS DEL DISTRIBUIDOR

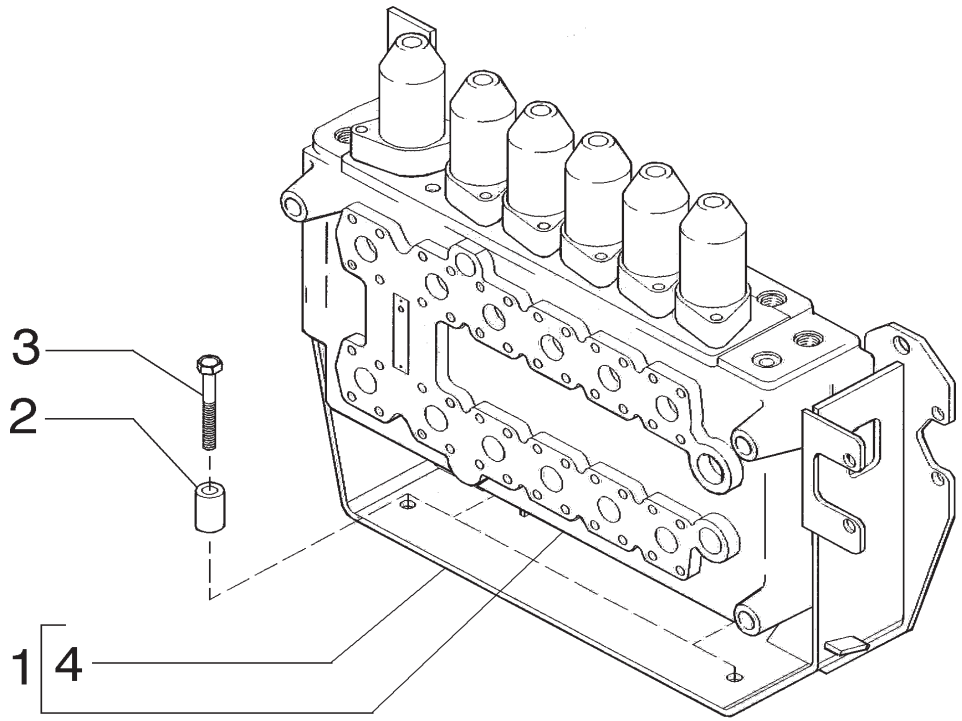

ITEM	PEÇA Nº	QTDE.	COD.	DESCRIÇÃO	DESCRIPCION
1	73188728	2	083D	DISTRIBUIDOR	DISTRIBUIDOR
2	75256948	4	075D	ESPAÇADOR	SEPARADOR
3	11119331	4	040V	PARAFUSO	TORNILLO
4	73187743	1	300S	SUPORTE	SOPORTE

CONJUNTO DO DISTRIBUIDOR
CONJUNTO DEL DISTRIBUIDOR

E3.31 | 1A

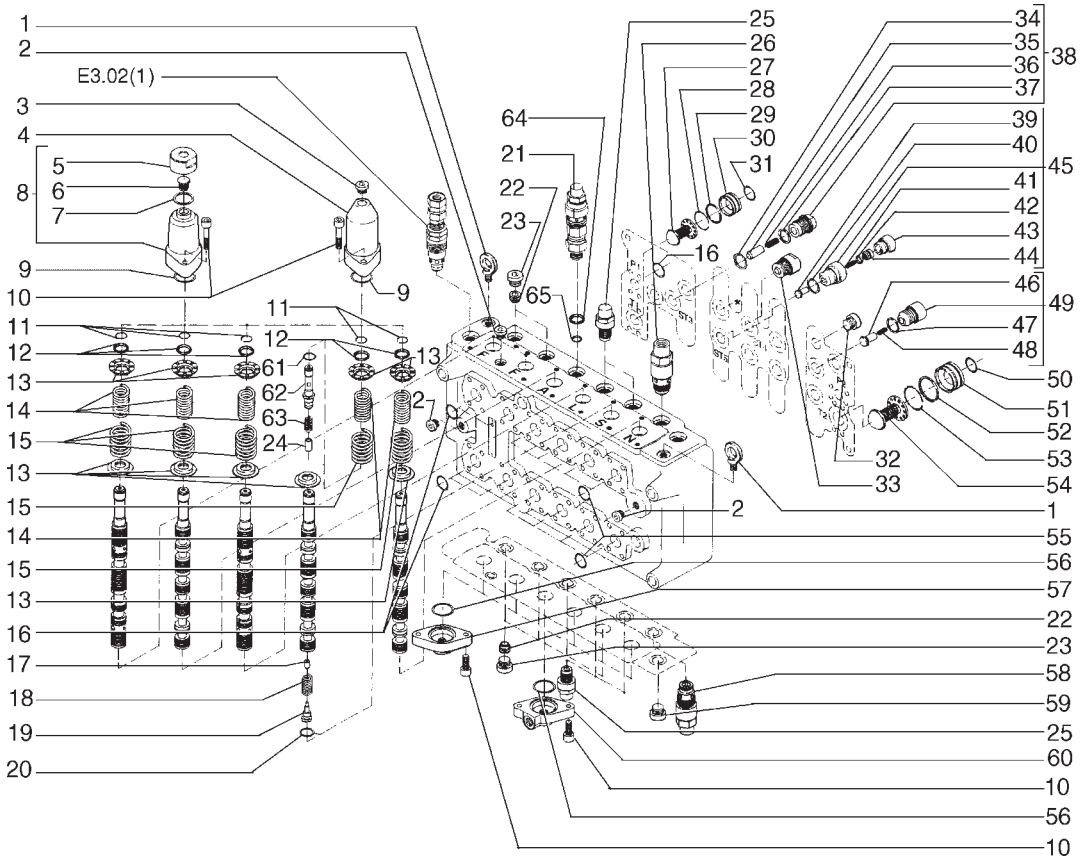

ITEM	PEÇA Nº	QTDE.	COD.	DESCRIÇÃO	DESCRIPCION
1	73170595	2	020M	ALÇA	MANIJA
2	73170359	3	050T	BUJÃO	TAPON
3	73170051	6	050T	BUJÃO	TAPON
4	73171900	5	265C	TAMPA	TAPA
5	73180000	1	265C	TAMPA	TAPA
6	73180001	1	130P	PISTAO	EMBOLO
7	73180002	1	158G	O'RING	JUNTA TORICA
8	73179995	1	265C	TAMPA	TAPA
9	73171912	6	158G	O'RING	JUNTA TORICA
10	73171918	24	040V	PARAFUSO	TORNILLO
11	73171935	5	187A	ANEL ELÁSTICO	ANILLO ELASTICO
12	73171932	5	045A	ANEL	ARO
13	73171931	10	069S	SEDE	ASIENTO
14	73171933	5	100M	MOLA	MUELLE
15	73171934	5	100M	MOLA	MUELLE
16	73170341	6	158G	O'RING	JUNTA TORICA
17	73183378	1	130P	PISTAO	EMBOLO
18	73183380	1	100M	MOLA	MUELLE
19	73183379	1	040V	PARAFUSO	TORNILLO
20	73183382	1	158G	O'RING	JUNTA TORICA
21	73183375	1	010V	VÁLVULA	VALVULA
22	73171927	4	010V	VÁLVULA	VALVULA
23	73171928	4	050T	BUJÃO	TAPON
24	73183377	1	130P	PISTAO	EMBOLO
25	73179996	5	010V	VÁLVULA	VALVULA
26	73176472	1	010V	VÁLVULA	VALVULA
27	73171923	1	010V	VÁLVULA	VALVULA
28	73171926	1	187A	ANEL ELÁSTICO	ANILLO ELASTICO
29	73171925	1	158G	O'RING	JUNTA TORICA
30	73171924	1	045A	ANEL	ARO
31	73173014	1	158G	O'RING	JUNTA TORICA
32	73170301	1	050T	BUJÃO	TAPON
33	73179999	1	010V	VÁLVULA	VALVULA

DISTRIBUIDOR - 73188584
DISTRIBUIDOR - 73188584

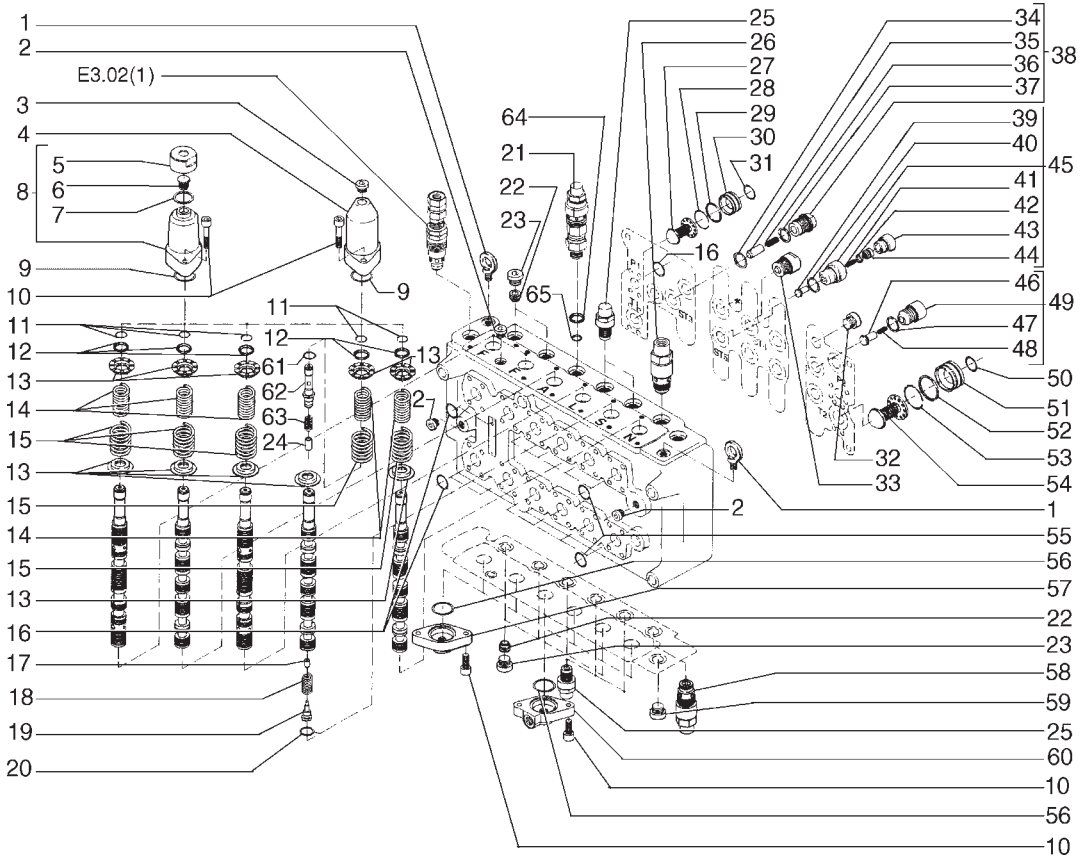

ITEM	PEÇA Nº	QTDE.	COD.	DESCRIÇÃO	DESCRIPCION
34	73171905	1	120G	JUNTA	JUNTA PLANA
35	73171904	1	130P	PISTAO	EMBOLO
36	73171903	1	100M	MOLA	MUELLE
37	73170508	1	158G	O'RING	JUNTA TORICA
38	73171901	1	010V	VÁLVULA	VALVULA
39	73187693	1	130P	PISTAO	EMBOLO
40	73178632	1	158G	O'RING	JUNTA TORICA
41	73187696	1	100M	MOLA	MUELLE
42	73187697	1	122G	RETENTOR	JUNTA
43	73187695	1	020R	CONEXÃO	RACOR
44	73187694	1	130P	PISTAO	EMBOLO
45	73187691	1	010V	VÁLVULA	VALVULA
46	73171909	1	130P	PISTAO	EMBOLO
47	73170508	1	158G	O'RING	JUNTA TORICA
48	73171908	1	100M	MOLA	MUELLE
49	73171906	8	010V	VÁLVULA	VALVULA
50	73179509	1	158G	O'RING	JUNTA TORICA
51	73171919	1	045A	ANEL	ARO
52	73171921	1	158G	O'RING	JUNTA TORICA
53	73171920	1	187A	ANEL ELÁSTICO	ANILLO ELASTICO
54	73171922	1	010V	VÁLVULA	VALVULA
55	73170327	8	158G	O'RING	JUNTA TORICA
56	73171913	6	158G	O'RING	JUNTA TORICA
57	73171899	5	265C	TAMPA	TAPA
58	73171910	1	100M	MOLA	MUELLE
59	73170295	1	050T	BUJÃO	TAPON
60	73171898	1	265C	TAMPA	TAPA
61	73181217	1	158G	O'RING	JUNTA TORICA
62	73183376	1	130P	PISTAO	EMBOLO
63	73183381	1	100M	MOLA	MUELLE
64	14458081	1	158G	O'RING	JUNTA TORICA
65	14457481	1	158G	O'RING	JUNTA TORICA

DISTRIBUIDOR - 73188584
DISTRIBUIDOR - 73188584

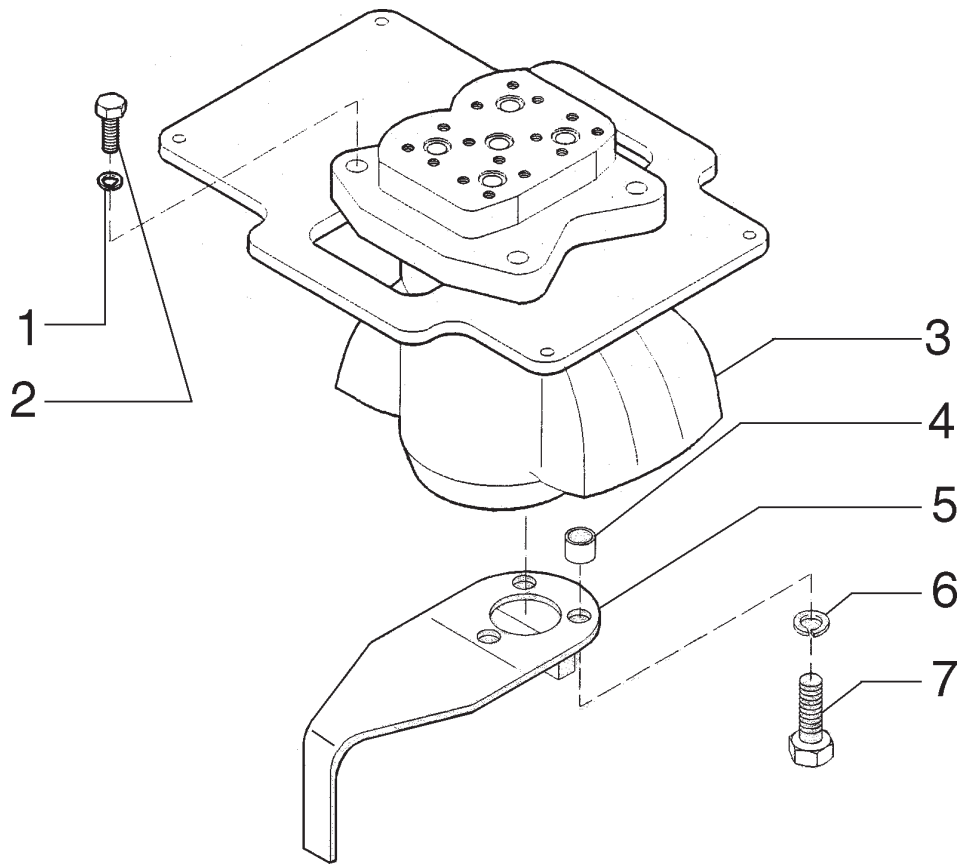

ITEM	PEÇA Nº	QTDE.	COD.	DESCRIÇÃO	DESCRIPCION
1	11118731	4	040V	PARAFUSO	TORNILLO
2	14496931	4	131R	ARRUELA	ARANDELA
3	73188727	1	081D	DISTR. ROTATIVO	ISTR.GIRATORIO
4	75256573	3	075D	ESPAÇADOR	SEPARADOR
5	75256593	1	300S	SUPORTE	SOPORTE
6	10517071	3	170R	ARRUELA PRES.	ARANDELA ELAST.
7	11113031	3	040V	PARAFUSO	TORNILLO

DISTRIBUIDOR ROTATIVO
DISTRIBUIDOR ROTATIVO

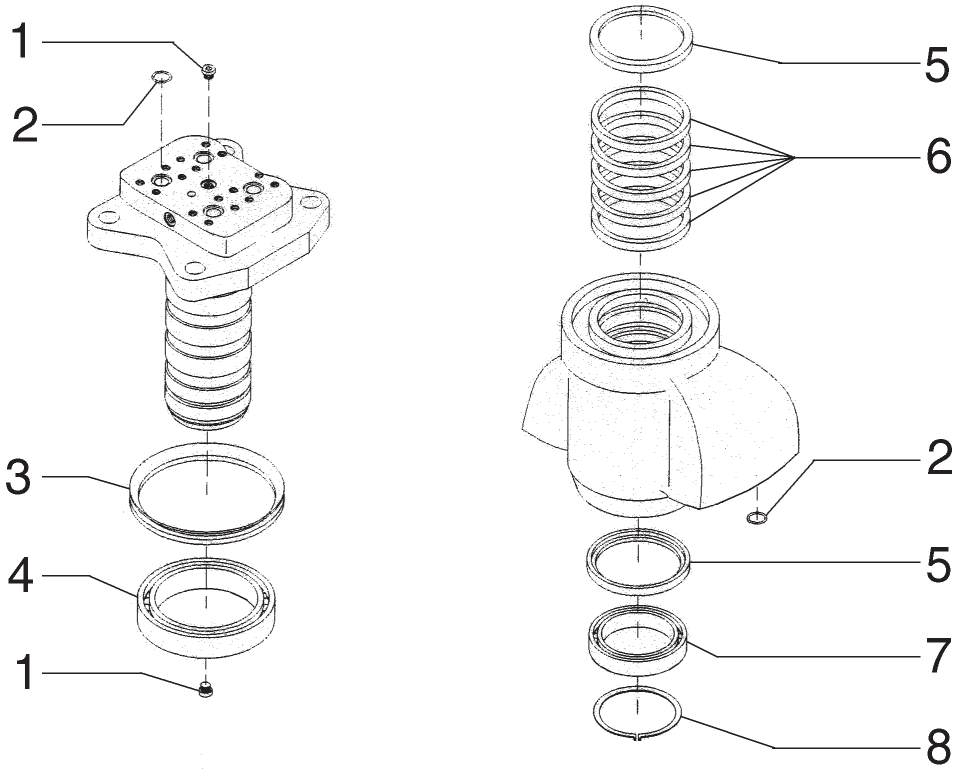

ITEM	PEÇA Nº	QTDE.	COD.	DESCRIÇÃO	DESCRIPCION
1	73170051	2	050T	BUJÃO	TAPON
2	73171871	8	158G	O'RING	JUNTA TORICA
3	73170335	1	122G	RETENTOR	JUNTA
4	73170333	1	341C	ROLAMENTO	RODAMIENTO
5	73170334	2	122G	RETENTOR	JUNTA
6	73170336	5	122G	RETENTOR	JUNTA
7	73170332	1	341C	ROLAMENTO	RODAMIENTO
8	73170331	1	187A	ANEL ELÁSTICO	ANILLO ELASTICO

DISTRIBUIDOR ROTATIVO - 73171870
DISTRIBUIDOR ROTATIVO - 73171870

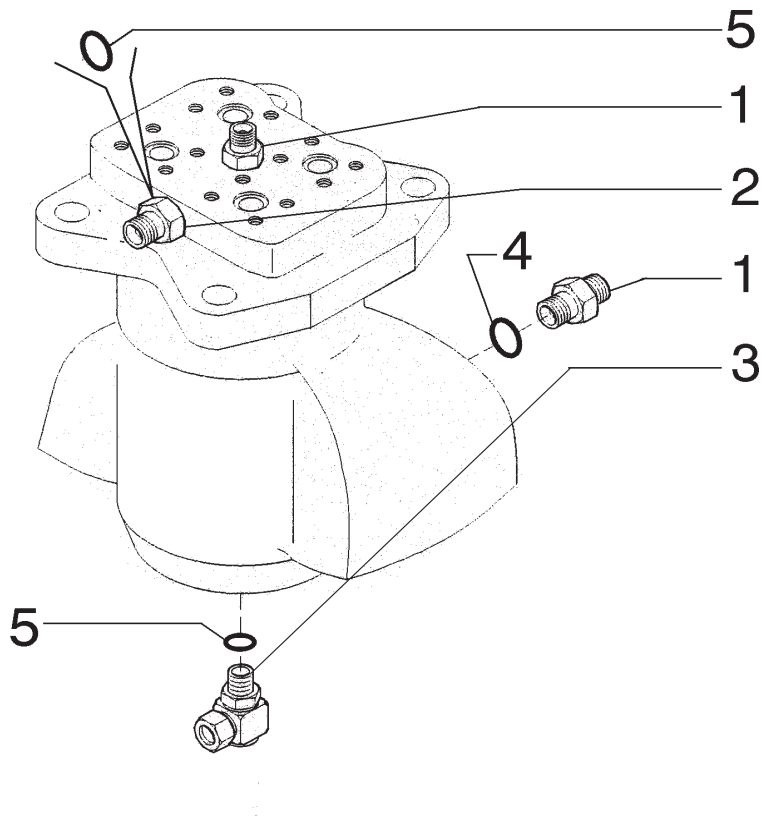

ITEM	PEÇA Nº	QTDE.	COD.	DESCRIÇÃO	DESCRIPCION
1	75254868	1	020R	CONEXÃO	RACOR
2	75254884	2	020R	CONEXÃO	RACOR
3	73170324	1	020R	CONEXÃO	RACOR
4	14457281	2	158G	O'RING	JUNTA TORICA
5	14457181	2	158G	O'RING	JUNTA TORICA

CONEXÕES DO DISTRIBUIDOR ROTATIVO
RACOR DEL DISTRIBUIDOR ROTATIVO

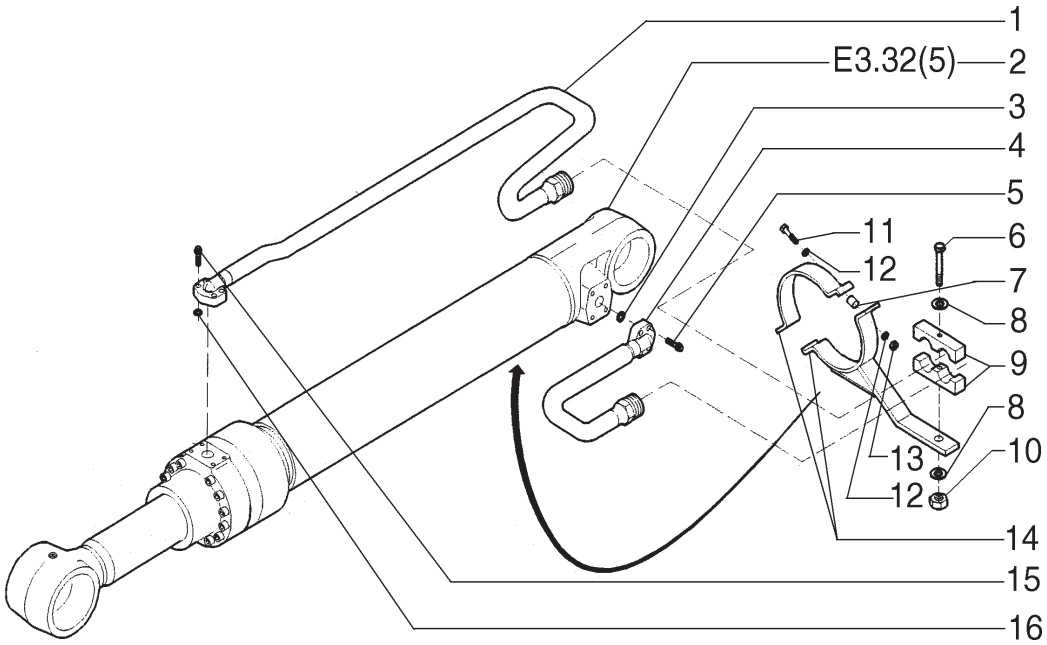

ITEM	PEÇA Nº	QTDE.	COD.	DESCRIÇÃO	DESCRIPCION
1	73183437	1	193T	TUBO	TUBO
2	71456800	1	164C	CILINDRO	CILINDRO
3	73170327	1	158G	O'RING	JUNTA TORICA
4	73183444	1	193T	TUBO	TUBO
5	14422131	4	040V	PARAFUSO	TORNILLO
6	11116831	1	040V	PARAFUSO	TORNILLO
7	75255241	2	075D	ESPAÇADOR	SEPARADOR
8	14496821	2	131R	ARRUELA	ARANDELA
9	71416112	2	031F	ABRAÇADEIRA	ABRAZADERA
10	12163221	1	010D	PORCA	TUERCA
11	11106831	2	040V	PARAFUSO	TORNILLO
12	14496621	4	131R	ARRUELA	ARANDELA
13	11701721	2	010D	PORCA	TUERCA
14	75255239	1	300S	SUPORTE	SOPORTE
15	73170341	1	158G	O'RING	JUNTA TORICA
16	14420331	4	040V	PARAFUSO	TORNILLO

CILINDRO DE LEVANTAMENTO DIR.
CILINDRO DE LEVANTAMIENTO DER.

E3.32 | 1

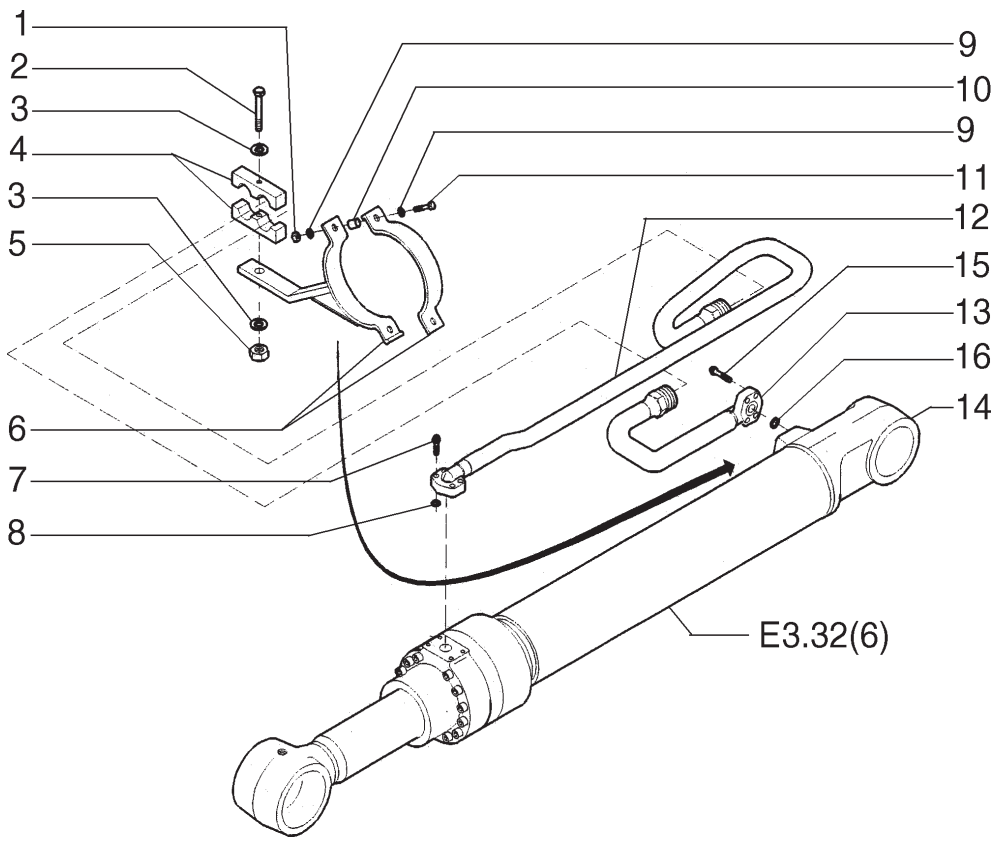

ITEM	PEÇA Nº	QTDE.	COD.	DESCRIÇÃO	DESCRIPCION
1	11701721	2	010D	PORCA	TUERCA
2	11116831	1	040V	PARAFUSO	TORNILLO
3	14496821	2	131R	ARRUELA	ARANDELA
4	71416112	2	031F	ABRAÇADEIRA	ABRAZADERA
5	12163221	1	010D	PORCA	TUERCA
6	75255239	1	300S	SUPORTE	SOPORTE
7	14420331	4	040V	PARAFUSO	TORNILLO
8	73170341	1	158G	O'RING	JUNTA TORICA
9	14496621	4	131R	ARRUELA	ARANDELA
10	75255241	2	075D	ESPAÇADOR	SEPARADOR
11	11106831	2	040V	PARAFUSO	TORNILLO
12	73183443	1	193T	TUBO	TUBO
13	73183445	1	193T	TUBO	TUBO
14	71456801	1	164C	CILINDRO	CILINDRO
15	14422131	4	040V	PARAFUSO	TORNILLO
16	73170327	1	158G	O'RING	JUNTA TORICA

CILINDRO DE LEVANTAMENTO ESQ.
CILINDRO DE LEVANTAMIENTO IZQ.

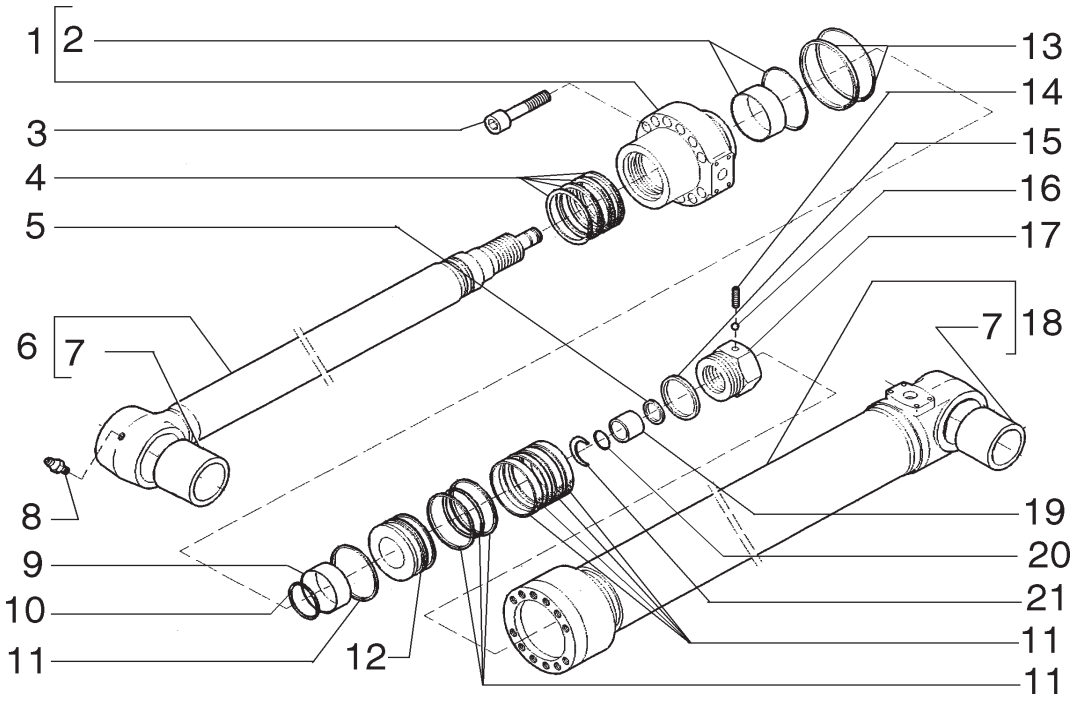

ITEM	PEÇA Nº	QTDE.	COD.	DESCRIÇÃO	DESCRIPCION
1	71418436	1	265C	TAMPA	TAPA
2	71447621	1	002K	KIT	JUEGO
3	14428774	12	040V	PARAFUSO	TORNILLO
4	71418431	1	002K	KIT	JUEGO
5	71418454	2	045A	ANEL	ARO
6	71418419	1	274S	HASTE	VASTAGO
7	71445956	2	095B	BUCHA	BUJE
8	13407211	1	060I	PINO GRAXEIRO	ENGRASADOR
9	71418443	1	095B	BUCHA	BUJE
10	71418441	1	158G	O'RING	JUNTA TORICA
11	71418444	1	045A	ANEL	ARO
12	71418449	1	235S	ÊMBOLO	EMBOLO
13	71418438	1	002K	KIT	JUEGO
14	71445626	1	040V	PARAFUSO	TORNILLO
15	71445625	1	198S	CALÇO	CALCE
16	71445627	1	140S	ESFERA	BOLA
17	71418450	1	010D	PORCA	TUERCA
18	71474372	1	053C	CAMISA CILINDRO	CAMISA CILINDRO
19	71418451	2	095B	BUCHA	BUJE
20	71418452	1	158G	O'RING	JUNTA TORICA
21	71418453	1	090S	SEMI- ANEL	SEMIARO

CILINDRO DO BRAÇO - 71456802
CILINDRO DEL BRAZO - 71456802

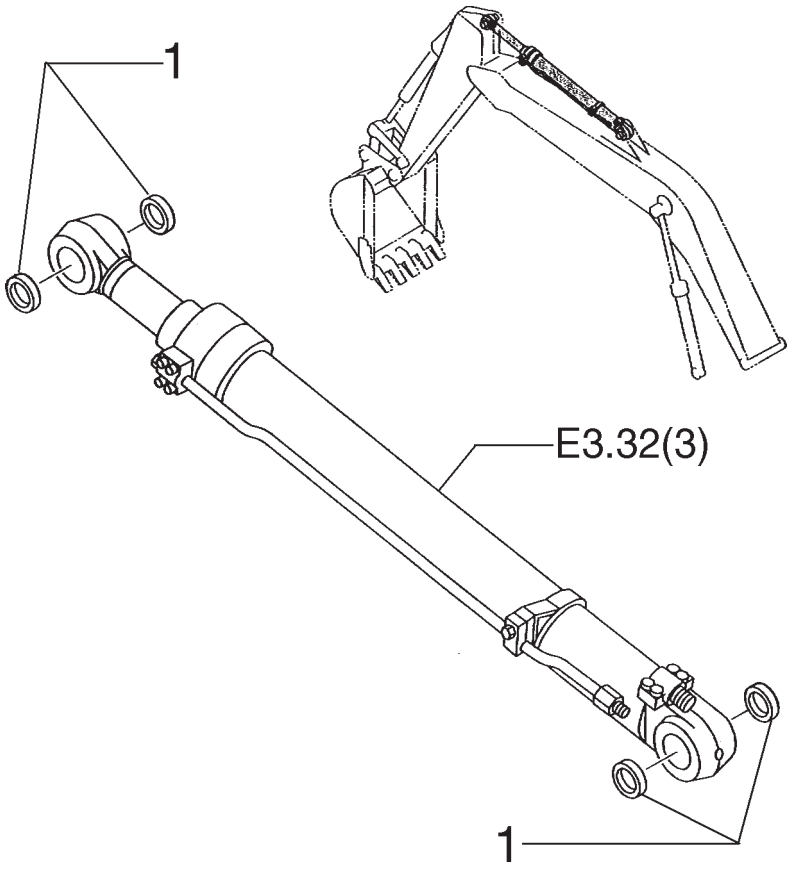

ITEM	PEÇA Nº	QTDE.	COD.	DESCRIÇÃO	DESCRIPCION
1	71415158	4	122G	RETENTOR	JUNTA

CILINDRO DO BRAÇO
CILINDRO DEL BRAZO

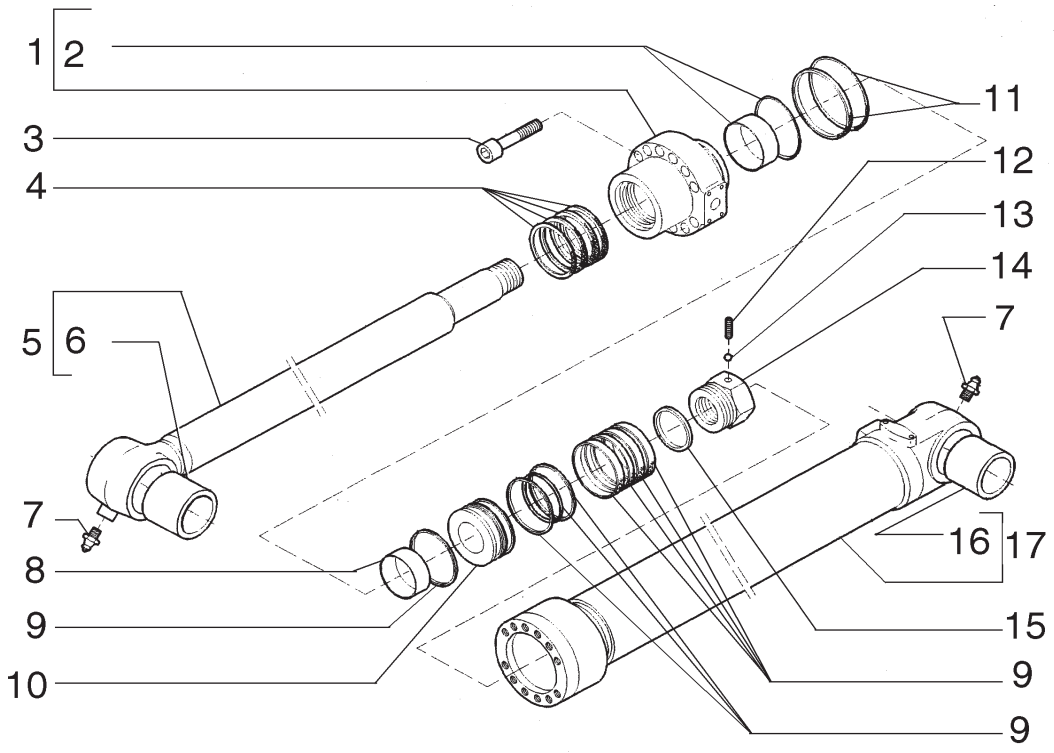

ITEM	PEÇA Nº	QTDE.	COD.	DESCRIÇÃO	DESCRIPCION
1	71418508	1	265C	TAMPA	TAPA
2	71447626	1	002K	KIT	JUEGO
3	14433374	12	040V	PARAFUSO	TORNILLO
4	71418505	1	002K	KIT	JUEGO
5	71418491	1	274S	HASTE	VASTAGO
6	71400206	1	095B	BUCHA	BUJE
7	13407211	2	060I	PINO GRAXEIRO	ENGRASADOR
8	71418513	1	095B	BUCHA	BUJE
9	71418514	1	002K	KIT	JUEGO
10	71418519	1	235S	ÊMBOLO	EMBOLO
11	71418510	1	002K	KIT	JUEGO
12	71445626	1	040V	PARAFUSO	TORNILLO
13	71445627	1	140S	ESFERA	BOLA
14	71418520	1	010D	PORCA	TUERCA
15	71418521	1	187A	ANEL ELÁSTICO	ANILLO ELASTICO
16	71400222	1	095B	BUCHA	BUJE
17	71418497	1	053C	CAMISA CILINDRO	CAMISA CILINDRO

CILINDRO DA CAÇAMBA - 71456803
CILINDRO DE LA CUCHARA - 71456803

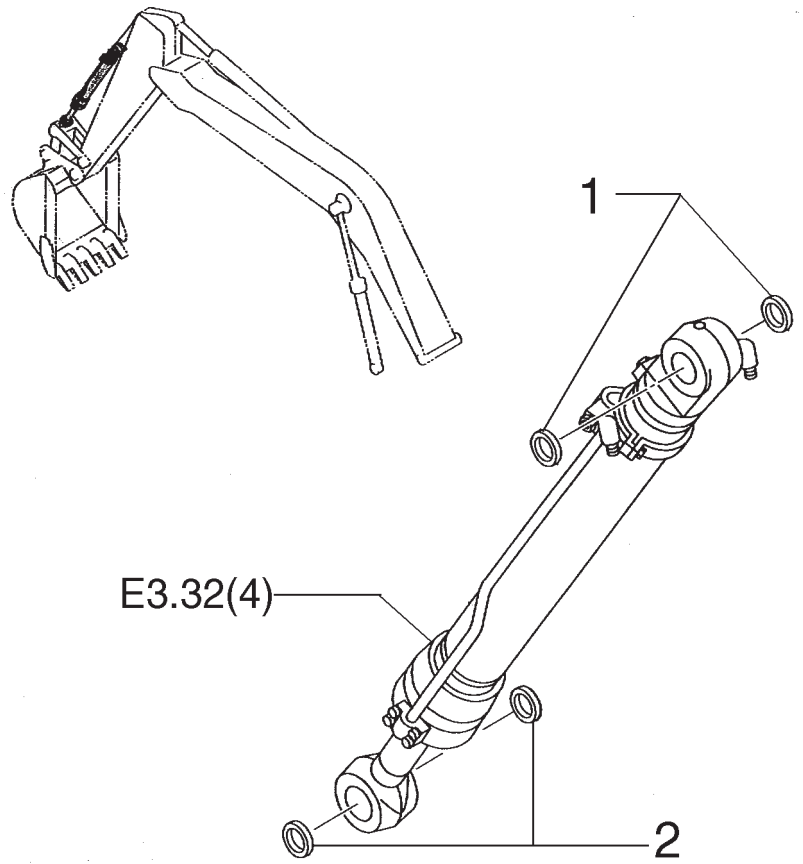

ITEM	PEÇA Nº	QTDE.	COD.	DESCRIÇÃO	DESCRIPCION
1	71415159	2	122G	RETENTOR	JUNTA
2	71415158	2	122G	RETENTOR	JUNTA

CILINDRO DO BRAÇO
CILINDRO DEL BRAZO

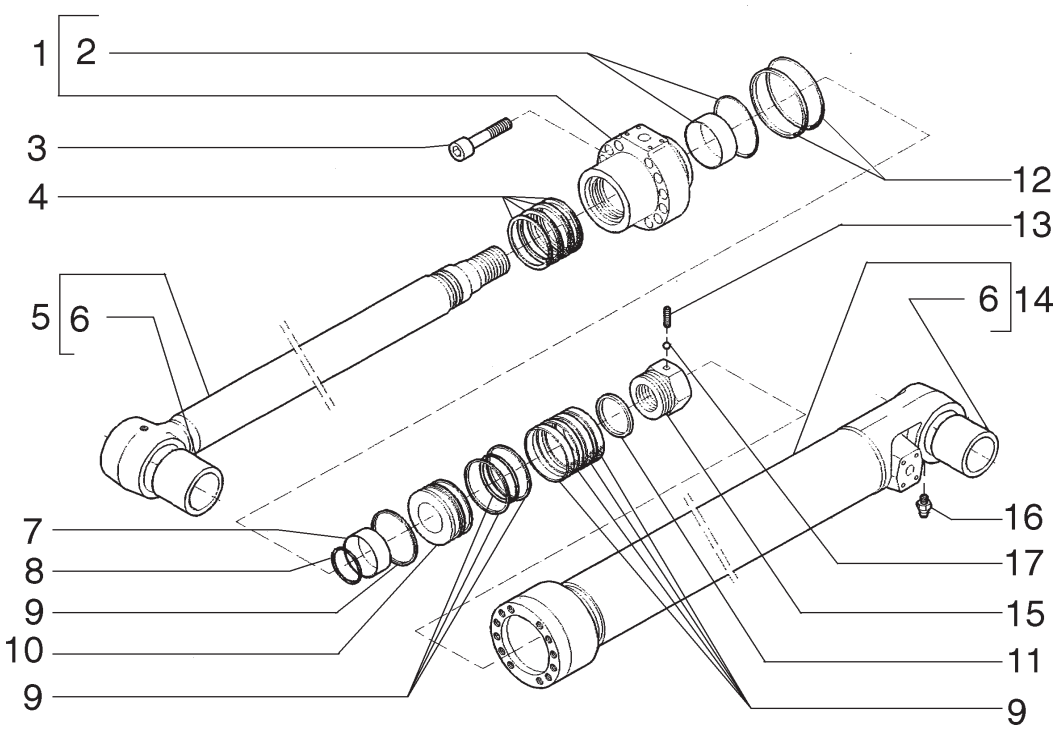

ITEM	PEÇA Nº	QTDE.	COD.	DESCRIÇÃO	DESCRIPCION
1	71418476	1	265C	TAMPA	TAPA
2	71447620	1	002K	KIT	JUEGO
3	14426874	12	040V	PARAFUSO	TORNILLO
4	71418473	1	002K	KIT	JUEGO
5	71418461	1	274S	HASTE	VASTAGO
6	71400206	2	095B	BUCHA	BUJE
7	71418480	1	095B	BUCHA	BUJE
8	71418479	1	158G	O'RING	JUNTA TORICA
9	71418481	1	045A	ANEL	ARO
10	71418483	1	235S	ÊMBOLO	EMBOLO
11	71445714	1	198S	CALÇO	CALCE
12	71445704	1	002K	KIT	JUEGO
13	71445626	1	040V	PARAFUSO	TORNILLO
14	71418466	1	053C	CAMISA CILINDRO	CAMISA CILINDRO
15	13407211	1	095B	BUCHA	BUJE
16	71445627	1	140S	ESFERA	BOLA
17	71418484	1	010D	PORCA	TUERCA

CILINDRO DE LEVANTAMENTO DIR. - 71456800
CILINDRO DE LEVANTAMIENTO DER. - 71456800

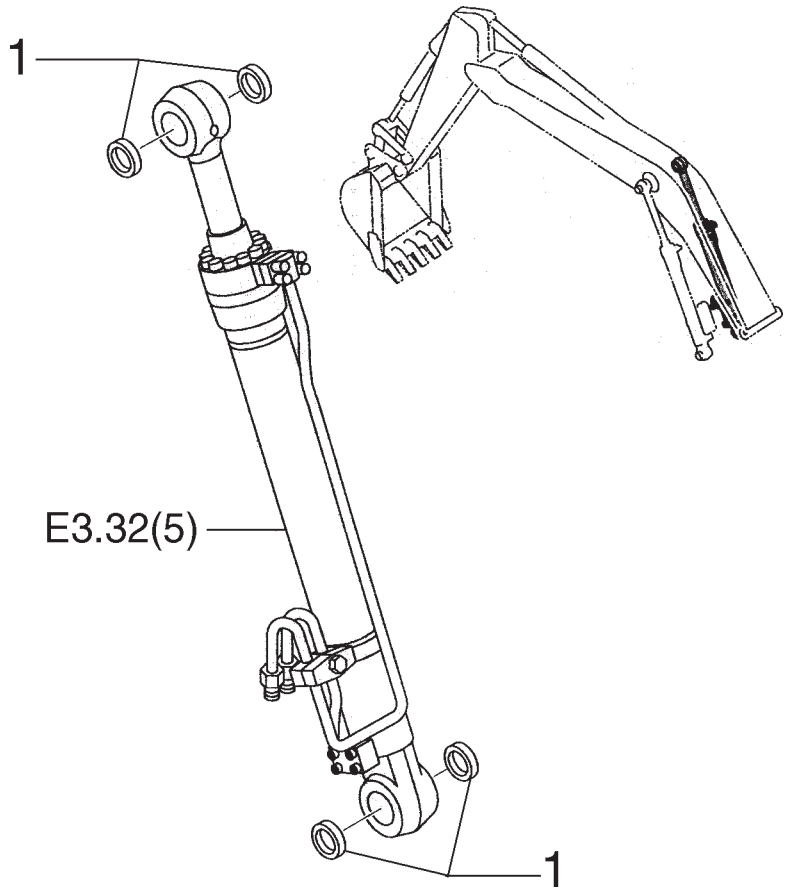

ITEM	PEÇA Nº	QTDE.	COD.	DESCRIÇÃO	DESCRIPCION
1	71415158	4	122G	RETENTOR	JUNTA

CILINDRO DE LEVANTAMENTO DIR.
CILINDRO DE LEVANTAMIENTO DER.

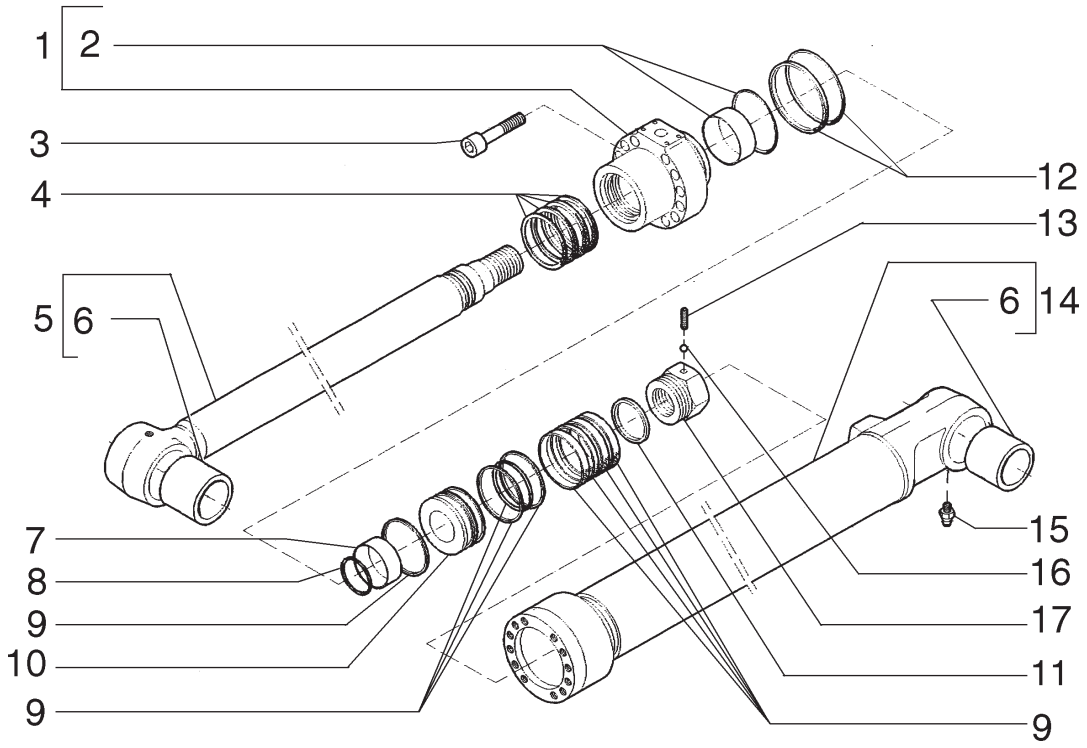

ITEM	PEÇA Nº	QTDE.	COD.	DESCRIÇÃO	DESCRIPCION
1	71418476	1	265C	TAMPA	TAPA
2	71447620	1	002K	KIT	JUEGO
3	14426874	12	040V	PARAFUSO	TORNILLO
4	71418473	1	002K	KIT	JUEGO
5	71418461	1	274S	HASTE	VASTAGO
6	71400206	2	095B	BUCHA	BUJE
7	71418480	1	095B	BUCHA	BUJE
8	71418479	1	158G	O'RING	JUNTA TORICA
9	71418481	1	045A	ANEL	ARO
10	71418483	1	235S	ÊMBOLO	EMBOLO
11	71445714	1	198S	CALÇO	CALCE
12	71445704	1	002K	KIT	JUEGO
13	71445626	1	040V	PARAFUSO	TORNILLO
14	71418466	1	053C	CAMISA CILINDRO	CAMISA CILINDRO
15	13407211	1	060I	PINO GRAXEIRO	ENGRASADOR
16	71445627	1	140S	ESFERA	BOLA
17	71418484	1	010D	PORCA	TUERCA

CILINDRO DE LEVANTAMENTO ESQ. - 71456801
CILINDRO DE LEVANTAMIENTO IZQ. - 71456801

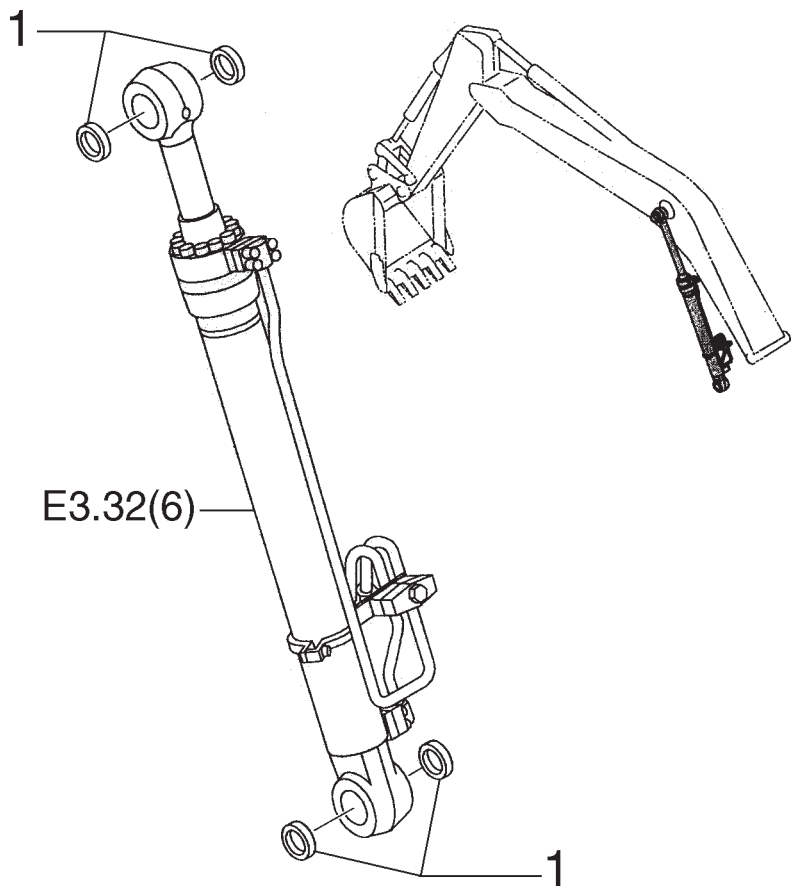

ITEM	PEÇA Nº	QTDE.	COD.	DESCRIÇÃO	DESCRIPCION
1	71415158	4	122G	RETENTOR	JUNTA

CILINDRO DE LEVANTAMENTO ESQ.
CILINDRO DE LEVANTAMIENTO IZQ.

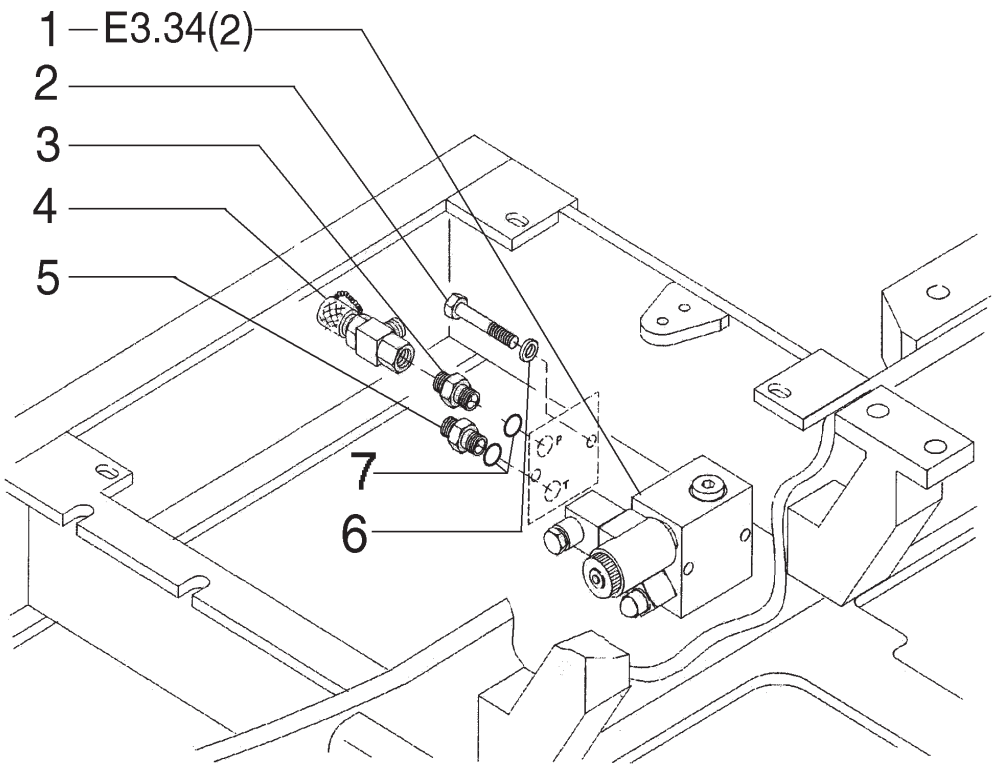

ITEM	PEÇA Nº	QTDE.	COD.	DESCRIÇÃO	DESCRIPCION
1	73176865	1	010V	VÁLVULA	VALVULA
2	14359331	2	040V	PARAFUSO	TORNILLO
3	75256681	1	020R	CONEXÃO	RACOR
4	73170383	1	020R	CONEXÃO	RACOR
5	75254884	1	020R	CONEXÃO	RACOR
6	12646721	2	131R	ARRUELA	ARANDELA
7	14457181	2	158G	O'RING	JUNTA TORICA

VÁLVULA DE CONTROLE PRESSÃO
VALVULA DE CONTROLE PRESSION

E3.34 | 1

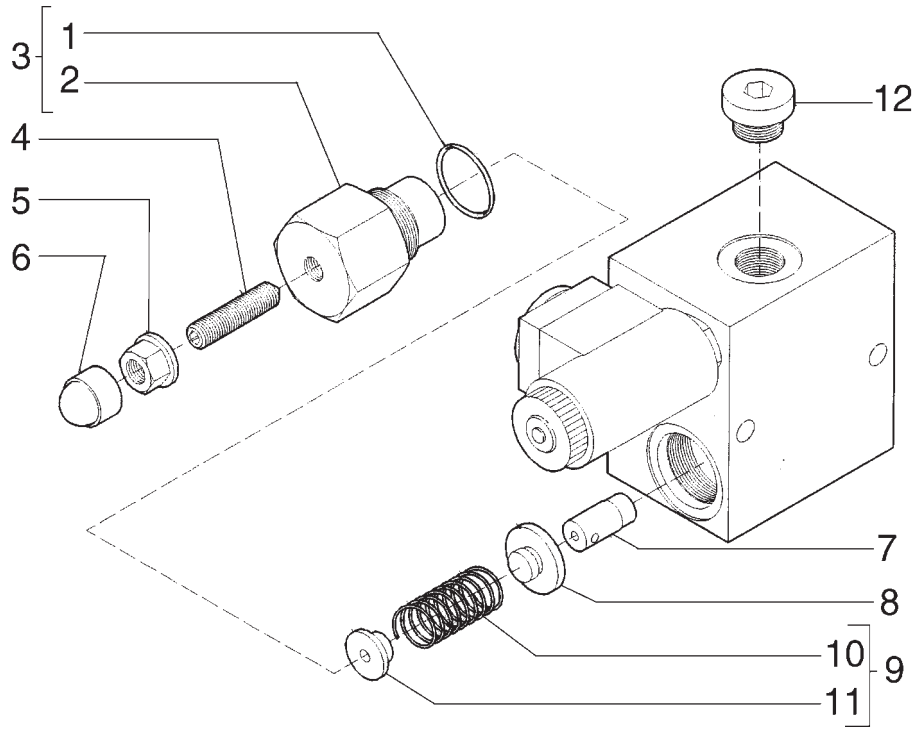

ITEM	PEÇA Nº	QTDE.	COD.	DESCRIÇÃO	DESCRIPCION
1	73177999	1	158G	O'RING	JUNTA TORICA
2	73177996	1	010V	VÁLVULA	VALVULA
3	73177990	1	010V	VÁLVULA	VALVULA
4	73177997	1	040V	PARAFUSO	TORNILLO
5	73177998	1	010D	PORCA	TUERCA
6	73177994	1	265C	TAMPA	TAPA
7	73177991	1	130P	PISTAO	EMBOLO
8	73178001	1	069S	SEDE	ASIENTO
9	73177992	1	100M	MOLA	MUELLE
10	73178000	1	100M	MOLA	MUELLE
11	73178002	1	069S	SEDE	ASIENTO
12	73177993	1	050T	BUJÃO	TAPON

VÁLVULA CONTROLE PRESSÃO
VALVULA CONTROLE PRESSION

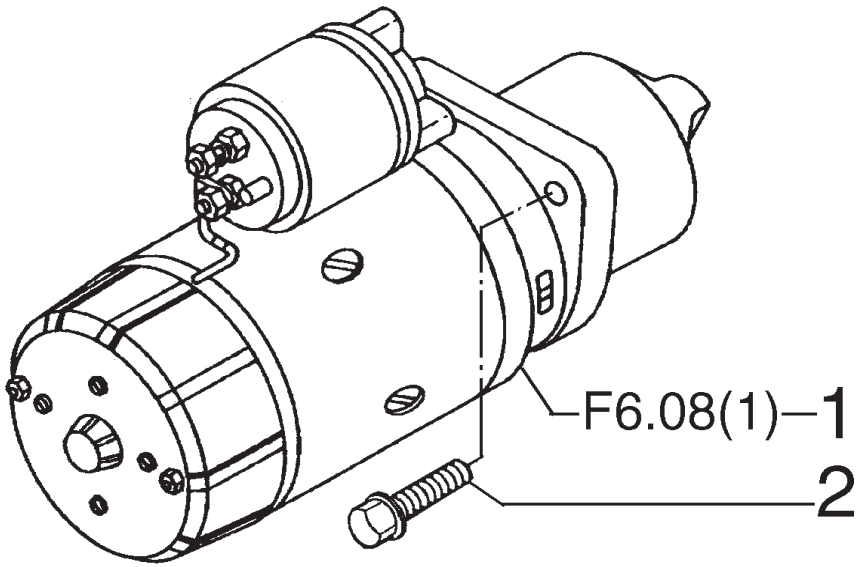

ITEM	PEÇA Nº	QTDE.	COD.	DESCRIÇÃO	DESCRIPCION
1	75312621	1	133M	MOTOR ARRANQUE	MOTOR ARRANQUE
2	75288059	3	040V	PARAFUSO	TORNILLO

MOTOR DE PARTIDA
MOTOR DE ARRANQUE

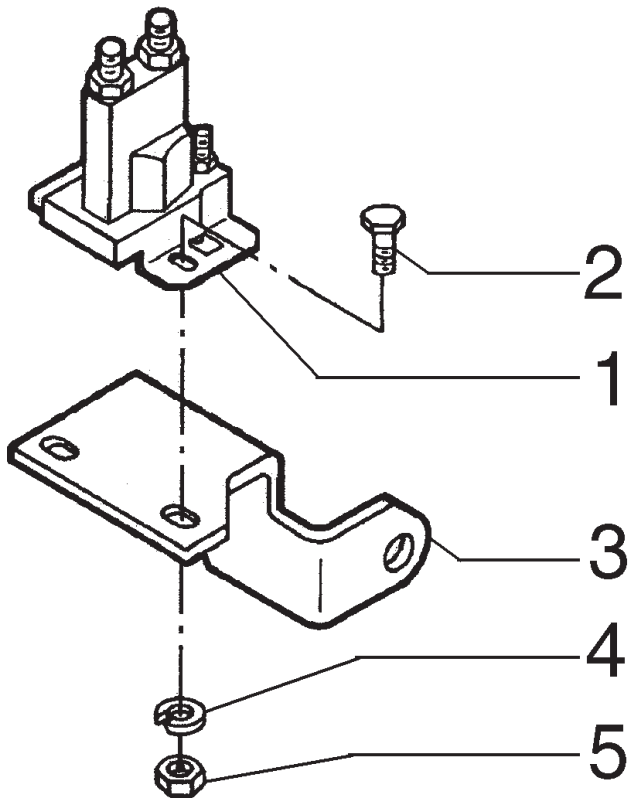

ITEM	PEÇA Nº	QTDE.	COD.	DESCRIÇÃO	DESCRIPCION
1	75286074	1	075I	INTERRUPTOR	INTERRUPTOR
2	75310278	2	040V	PARAFUSO	TORNILLO
3	75312142	1	300S	SUPORTE	SOPORTE
4	75312143	2	131R	ARRUELA	ARANDELA
5	75208170	2	010D	PORCA	TUERCA

CHAVE MAGNETICA
LLAVE MAGNETICA

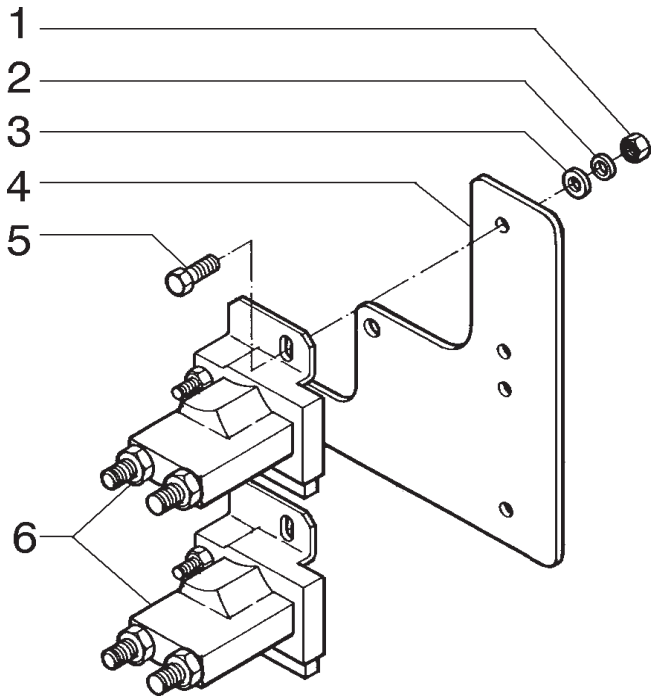

ITEM	PEÇA Nº	QTDE.	COD.	DESCRIÇÃO	DESCRIPCION
1	15896221	4	010D	PORCA	TUERCA
2	10516471	4	170R	ARRUELA PRESSÃO	ARANDELA ELAST.
3	10519401	4	131R	ARRUELA	ARANDELA
4	75284109	1	300S	SUPORTE	SOPORTE
5	10902221	4	040V	PARAFUSO	TORNILLO
6	75310278	2	075I	INTERRUPTOR	INTERRUPTOR

CHAVE MAGNETICA
LLAVE MAGNETICA

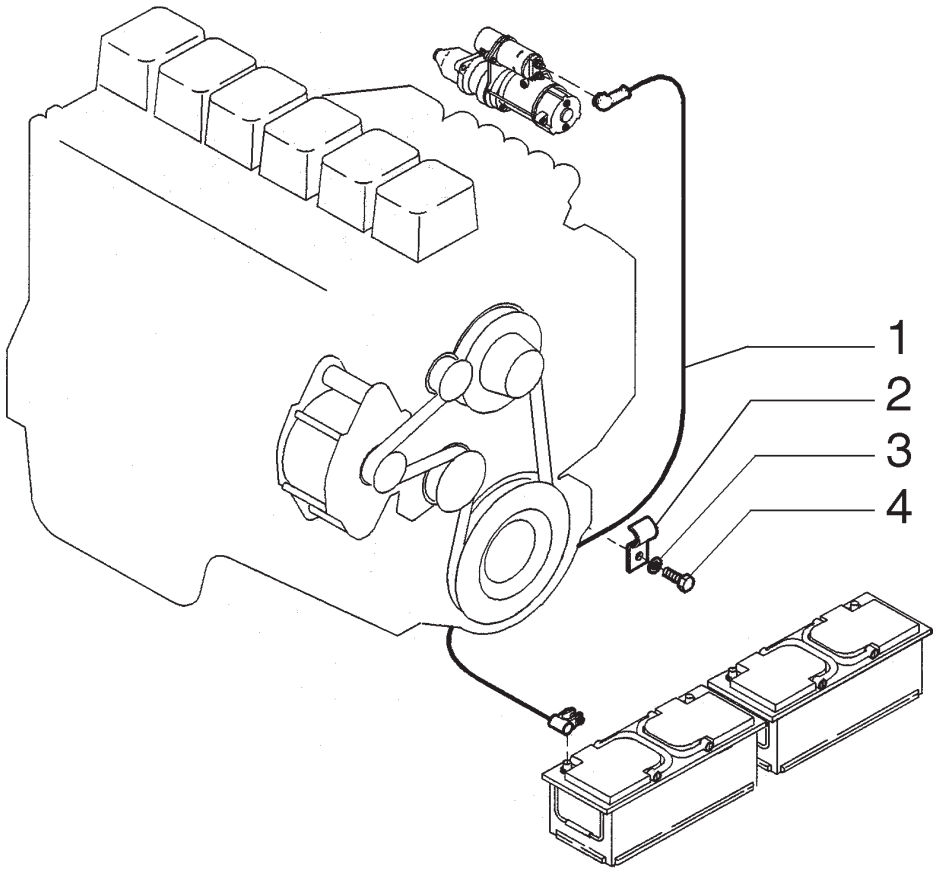

ITEM	PEÇA Nº	QTDE.	COD.	DESCRIÇÃO	DESCRIPCION
1	75321351	1	111C	CABO ELÉTRICO	CABLE
2	73172337	1	031F	ABRAÇADEIRA	ABRAZADERA
3	14496621	1	131R	ARRUELA	ARANDELA
4	11106231	1	040V	PARAFUSO	TORNILLO

CABO DO MOTOR DE PARTIDA
CABLE DEL MOTOR DE LA PARTIDA

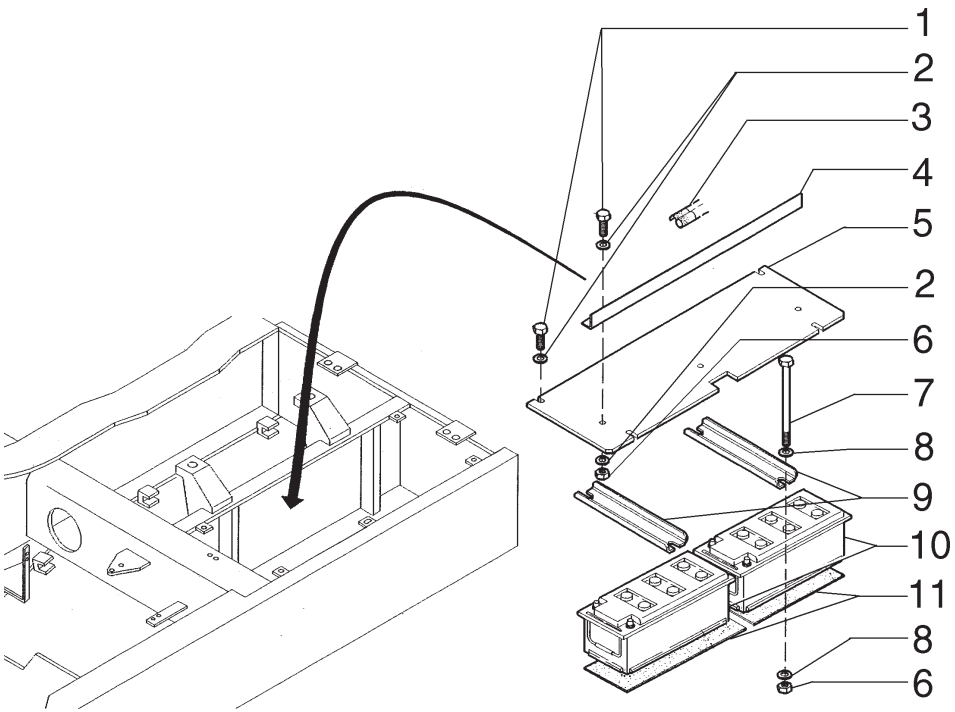

ITEM	PEÇA Nº	QTDE.	COD.	DESCRIÇÃO	DESCRIPCION
1	11106231	7	040V	PARAFUSO	TORNILLO
2	14496621	10	131R	ARRUELA	ARANDELA
3	75256772	1	122G	RETENTOR	JUNTA
4	75256754	1	105P	CHAPA	PLACA
5	75284532	1	105P	CHAPA	PLACA
6	11701721	7	010D	PORCA	TUERCA
7	75256759	1	040V	PARAFUSO	TORNILLO
8	12646821	8	131R	ARRUELA	ARANDELA
9	75256753	2	300S	SUPORTE	SOPORTE
10	75256761	2	025B	BATERIA	BATERIA
11	75240035	2	105P	CHAPA	PLACA

BATERIAS E SUPORTES
BATERIAS Y SOPORTES

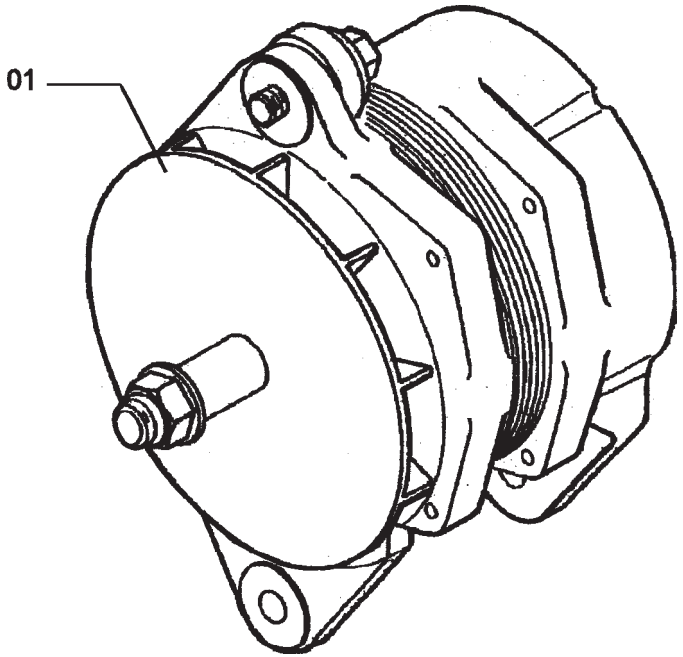

ITEM	PEÇA Nº	QTDE.	COD.	DESCRIÇÃO	DESCRIPCION
1	75312137	1	025A	ALTERNADOR	ALTERNADOR

ALTERNADOR
ALTERNADOR

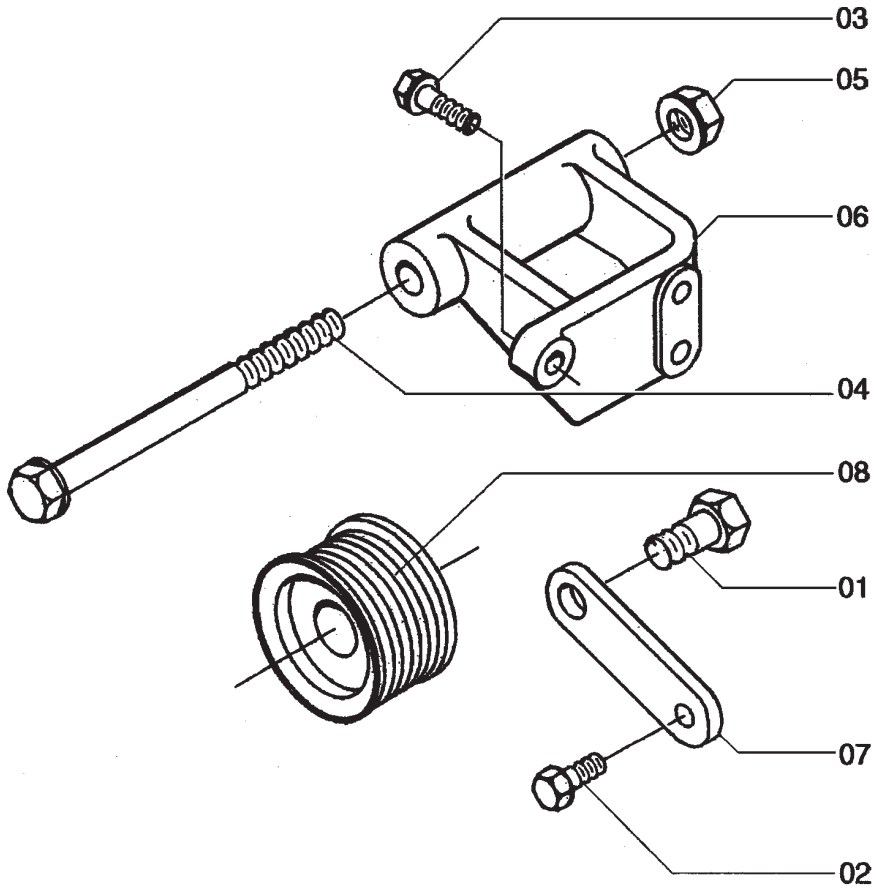

ITEM	PEÇA Nº	QTDE.	COD.	DESCRIÇÃO	DESCRIPCION
1	75311084	1	040V	PARAFUSO	TORNILLO
2	75208153	1	040V	PARAFUSO	TORNILLO
3	75208953	3	040V	PARAFUSO	TORNILLO
4	75311085	1	040V	PARAFUSO	TORNILLO
5	75206851	1	010D	PORCA	TUERCA
6	75311086	1	300S	SUPORTE	SOPORTE
7	75311087	1	105P	CHAPA	PLACA
8	75286607	1	230P	POLIA	POLEA

SUPORTES DO ALTERNADOR
SOPRTES DEL ALTERNADOR

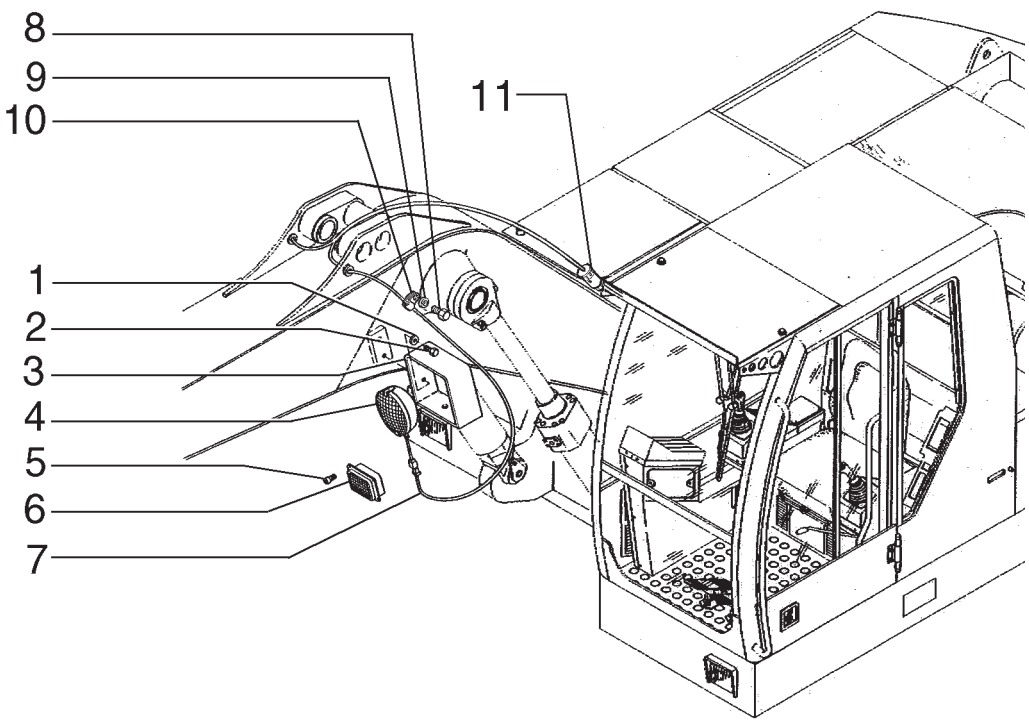

ITEM	PEÇA Nº	QTDE.	COD.	DESCRIÇÃO	DESCRIPCION
1	10517071	4	170R	ARRUELA PRES.	ARANDELA ELAST.
2	11112231	4	040V	PARAFUSO	TORNILLO
3	75283817	2	300S	SUPORTE	SOPORTE
4	73188455	2	0766	FAROIS DIANT.	PROYECTORES
5	73177378	4	040V	PARAFUSO	TORNILLO
6	73188454	1	0766	FAROIS DIANT.	PROYECTORES
7	73175150	2	111C	CABO ELETRICO	CABLE
8	16043031	2	040V	PARAFUSO	TORNILLO
9	13550321	2	131R	ARRUELA	ARANDELA
10	73172150	2	031F	ABRAÇADEIRA	ABRAZADERA
11	73181359	1	235C	CONEXÃO	RACOR

SISTEMA ELÉTRICO - FAROL
SISTEMA ELECTRICO - PROYECTORES

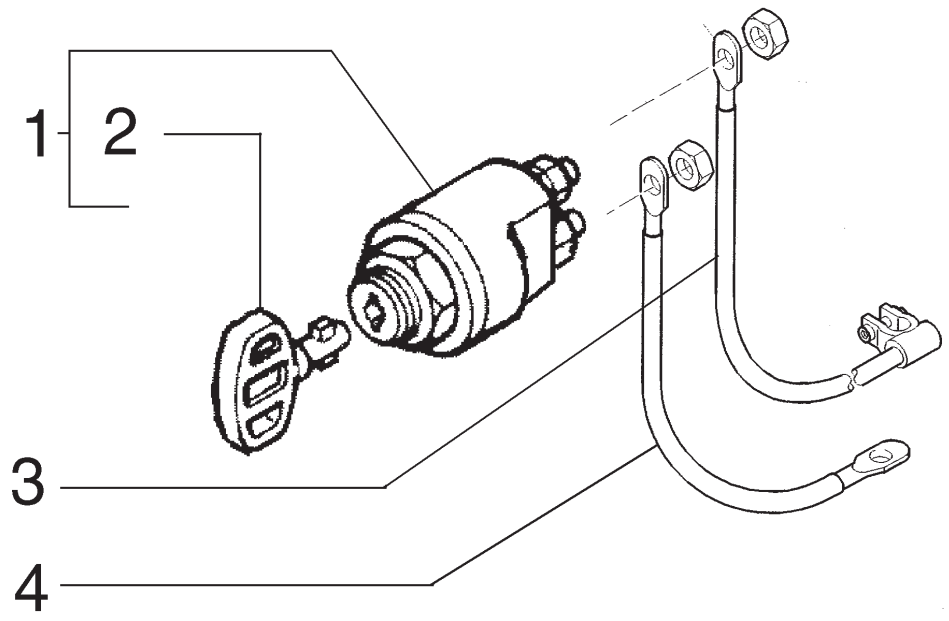

ITEM	PEÇA Nº	QTDE.	COD.	DESCRIÇÃO	DESCRIPCION
1	79073031	1	075I	INTERRUPTOR	INTERRUPTOR
2	79073033	1	150C	CHAVE	LLAVE
3	75322037	1	111C	CABO ELETRICO	CABLE
4	75322047	1	111C	CABO ELETRICO	CABLE

CHAVE GERAL
LLAVE GERAL

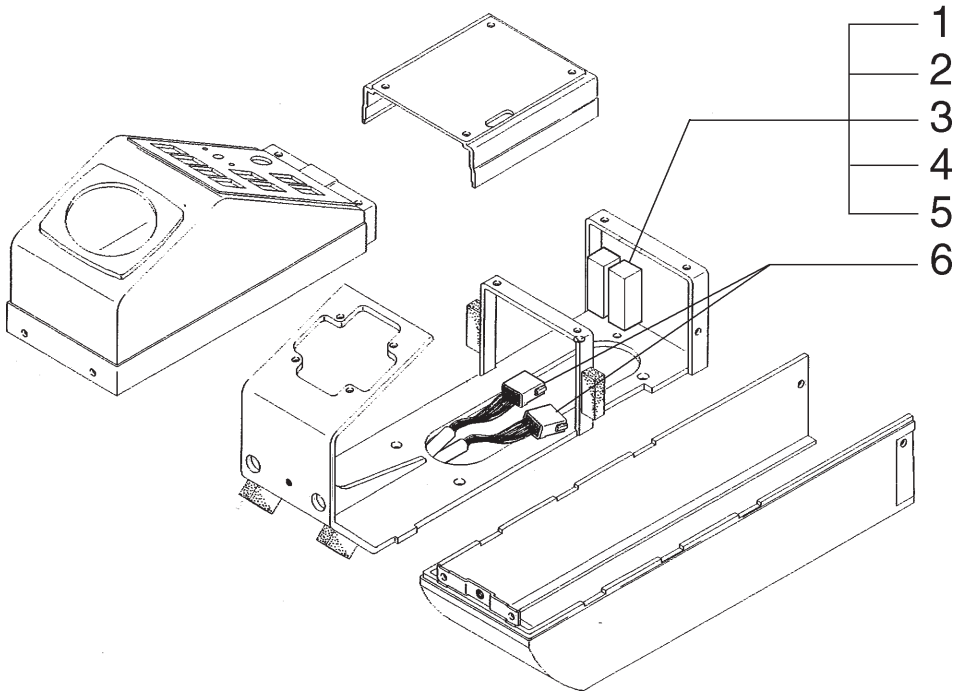

ITEM	PEÇA Nº	QTDE.	COD.	DESCRIÇÃO	DESCRIPCION
1	73174128	2	075I	INTERRUPTOR	INTERRUPTOR
2	73172001	1	300S	SUPORTE	SOPORTE
3	73178553	2	040V	PARAFUSO	TORNILLO
4	73170963	2	010D	PORCA	TUERCA
5	73170834	4	131R	ARRUELA	ARANDELA
6	73183358	1	111C	CABO ELETRICO	CABLE

SISTEMA ELÉTRICO
SISTEMA ELECTRICO

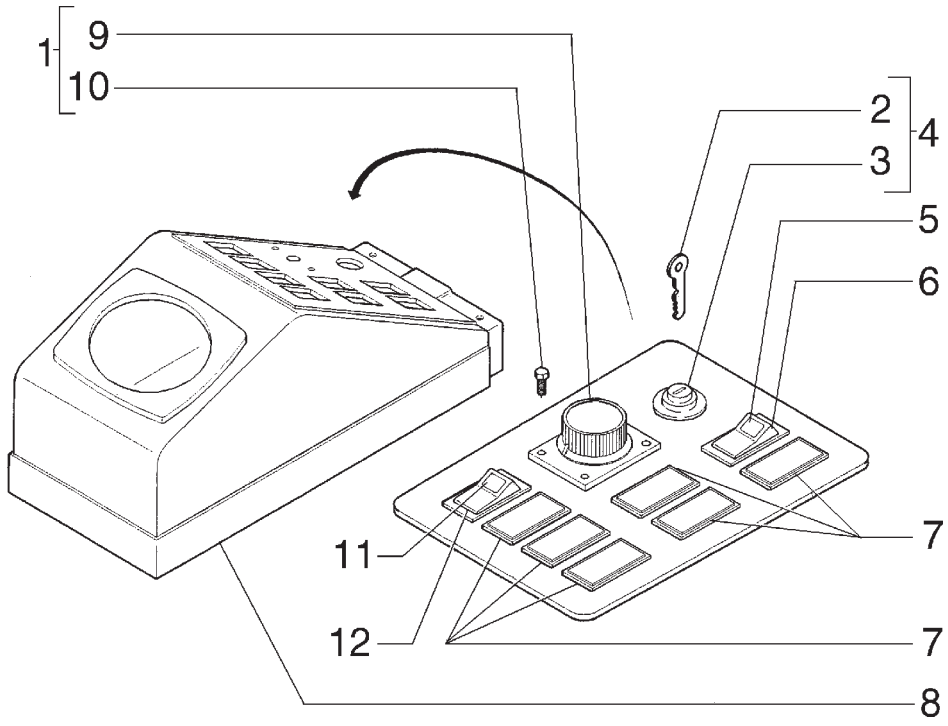

ITEM	PEÇA Nº	QTDE.	COD.	DESCRIÇÃO	DESCRIPCION
1	73176014	1	075I	INTERRUPTOR	INTERRUPTOR
2	73171247	2	150C	CHAVE	LLAVE
3	73171246	1	075I	INTERRUPTOR	INTERRUPTOR
4	73171240	1	075I	INTERRUPTOR	INTERRUPTOR
5	73172516	1	110P	PLACA	PLACA
6	73175267	1	075I	INTERRUPTOR	INTERRUPTOR
7	73171245	7	265C	TAMPA	TAPA
8	73171239	1	141P	PAINEL INSTRUM.	TABLERO BORDO
9	73177290	1	120B	BOTAO	BOTON
10	73177877	4	040V	PARAFUSO	TORNILLO
11	73175269	1	110P	PLACA	PLACA
12	73175268	1	075I	INTERRUPTOR	INTERRUPTOR

SISTEMA ELÉTRICO - PAINEL DE INSTRUMENTOS
SISTEMA ELECTRICO - PAINEL DE INSTRUMENTOS

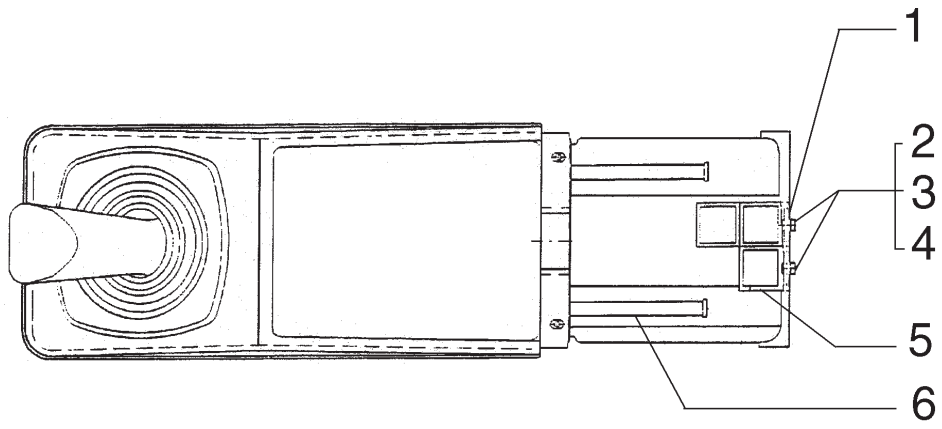

ITEM	PEÇA Nº	QTDE.	COD.	DESCRIÇÃO	DESCRIPCION
1	73172001	1	300S	SUPORTE	SOPORTE
2	73178553	2	040V	PARAFUSO	TORNILLO
3	73170834	2	131R	ARRUELA	ARANDELA
4	73170963	2	010D	PORCA	TUERCA
5	73174128	1	075I	INTERRUPTOR	INTERRUPTOR
6	73182650	1	111C	CABO ELETRICO	CABLE

SINALIZADOR GERAL
SINALISADOR GERAL

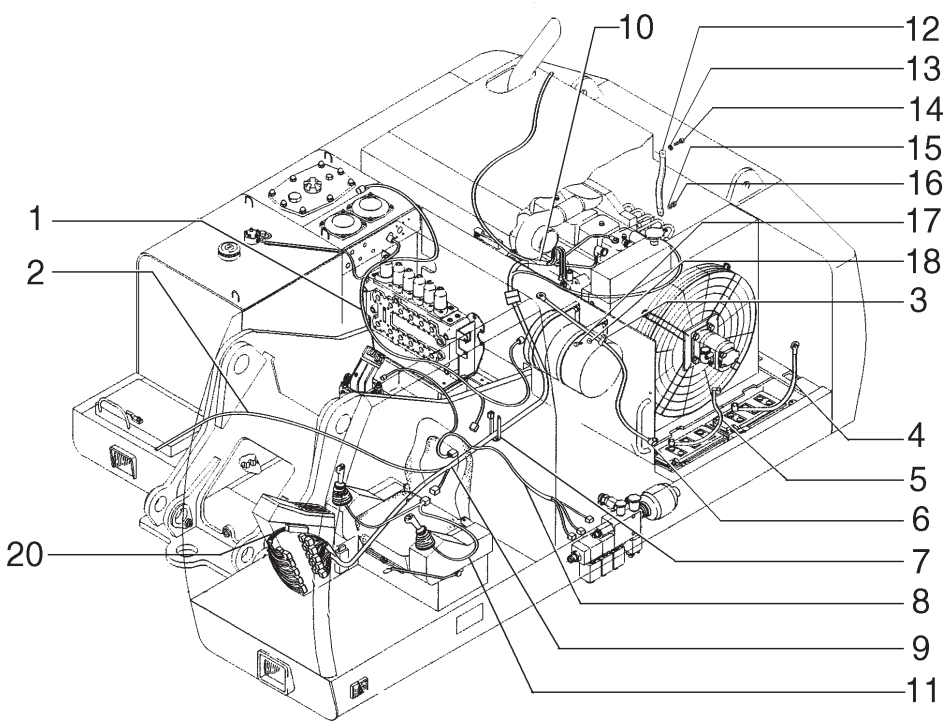

ITEM	PEÇA Nº	QTDE.	COD.	DESCRIÇÃO	DESCRIPCION
1	73188191	1	111C	CABO ELETRICO	CABLE
2	73175150	1	111C	CABO ELETRICO	CABLE
3	73172337	1	031F	ABRAÇADEIRA	ABRAZADERA
4	75322037	1	111C	CABO ELETRICO	CABLE
5	75321987	1	111C	CABO ELETRICO	CABLE
6	75321351	1	111C	CABO ELETRICO	CABLE
7	72183290	20	031F	ABRAÇADEIRA	ABRAZADERA
8	72183325	1	111C	CABO ELETRICO	CABLE
9	73188191	1	111C	CABO ELETRICO	CABLE
10	87002913	1	111C	CABO ELETRICO	CABLE
11	73172634	1	111C	CABO ELETRICO	CABLE
12	73173031	1	111C	CABO ELETRICO	CABLE
13	73179524	1	131R	ARRUELA	ARANDELA
14	11112131	1	040V	PARAFUSO	TORNILLO
15	14496621	1	131R	ARRUELA	ARANDELA
16	11701721	1	010D	PORCA	TUERCA
17	11106231	1	040V	PARAFUSO	TORNILLO
18	14496621	1	131R	ARRUELA	ARANDELA
19	73172337	1	031F	ABRAÇADEIRA	ABRAZADERA
20	72183323	1	111C	CABO ELETRICO	CABLE

SISTEMA ELÉTRICO
SISTEMA ELECTRICO

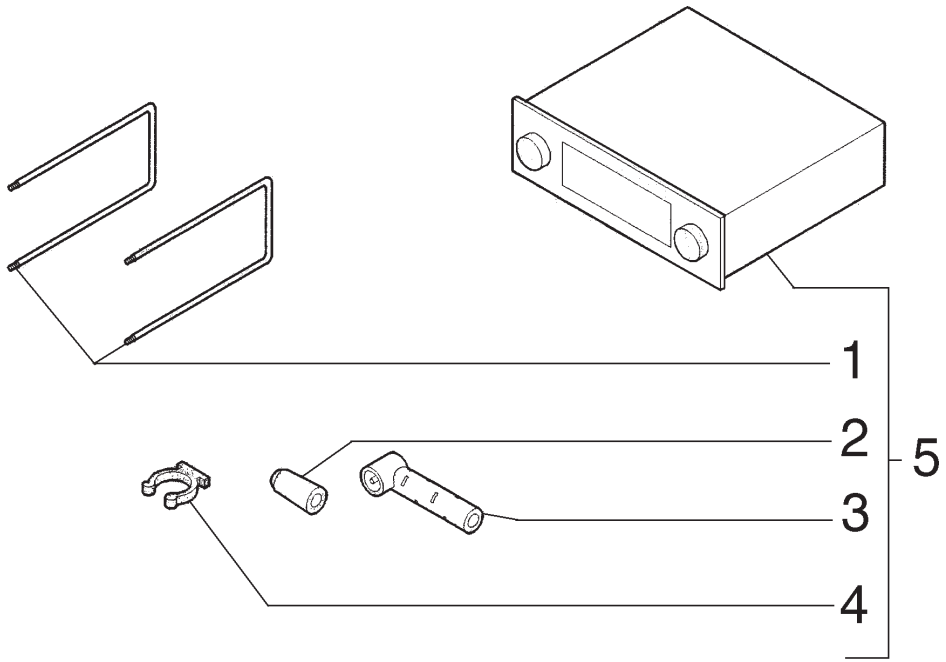

ITEM	PEÇA Nº	QTDE.	COD.	DESCRIÇÃO	DESCRIPCION
1	73180433	1	031F	ABRAÇADEIRA	ABRAZADERA
2	73180436	1	020R	CONEXÃO	RACOR
3	73180434	1	020R	CONEXÃO	RACOR
4	73180435	1	300S	SUPORTE	SOPORTE
5	84094508	1	192A	RADIO	RADIO

RÁDIO
RADIO

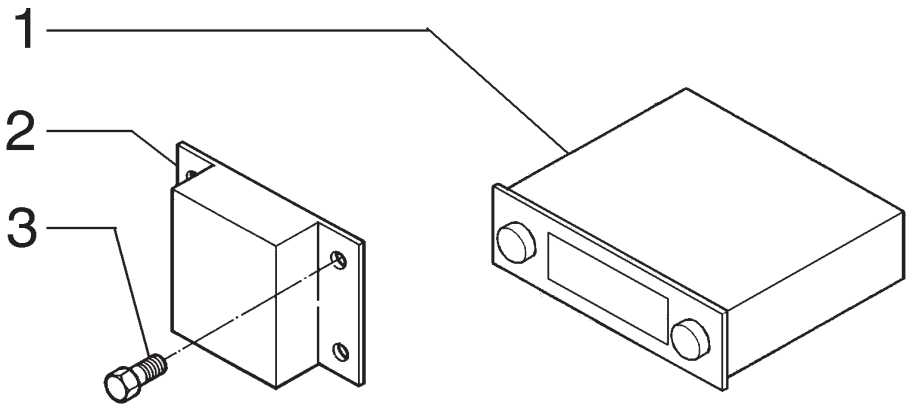

ITEM	PEÇA Nº	QTDE.	COD.	DESCRIÇÃO	DESCRIPCION
1	75322764	1	192A	RÁDIO	RADIO
2	73181373	1	169R	REGULADOR	REGULADOR
3	73177591	4	040V	PARAFUSO	TORNILLO

RÁDIO
RADIO

F4.01 | 7A

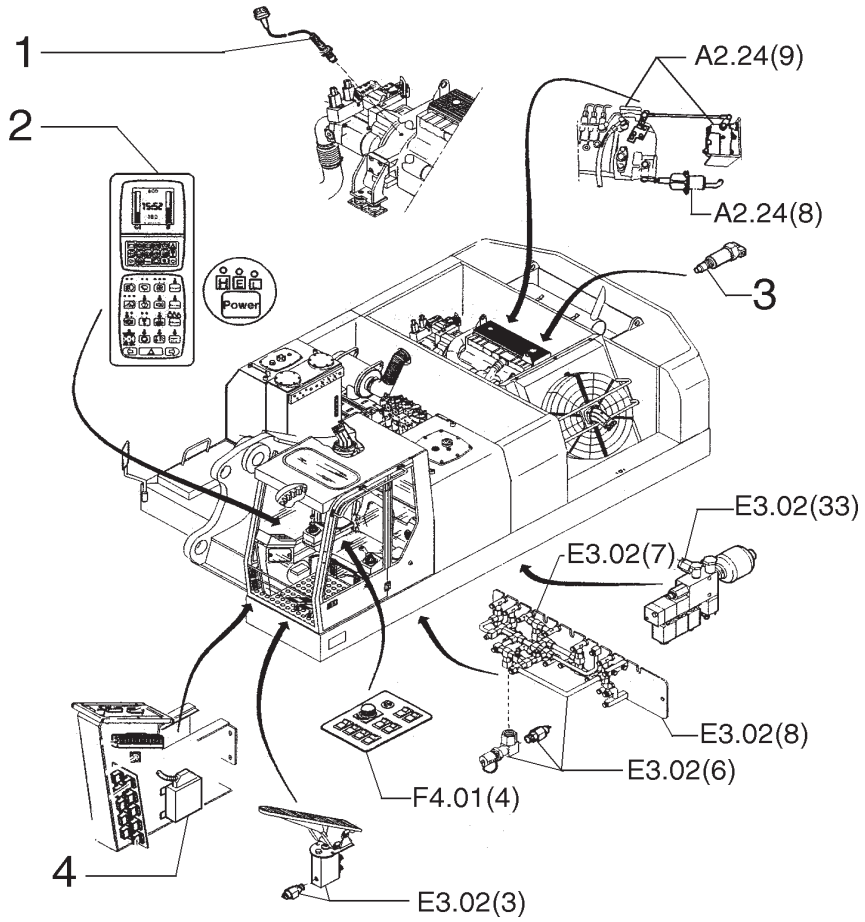

ITEM	PEÇA Nº	QTDE.	COD.	DESCRIÇÃO	DESCRIPCION
1	73187350	1	133S	SENSOR VELOC.	SENSOR VELOC.
2	73187361	1	141P	PAINEL INSTRUM.	TABLERO BORDO
3	73172594	1	133S	SENSOR TEMP.	SENSOR TEMP.
4	73186170	1	75GO	COMANDO ELETR.	MANDO ELECTR.

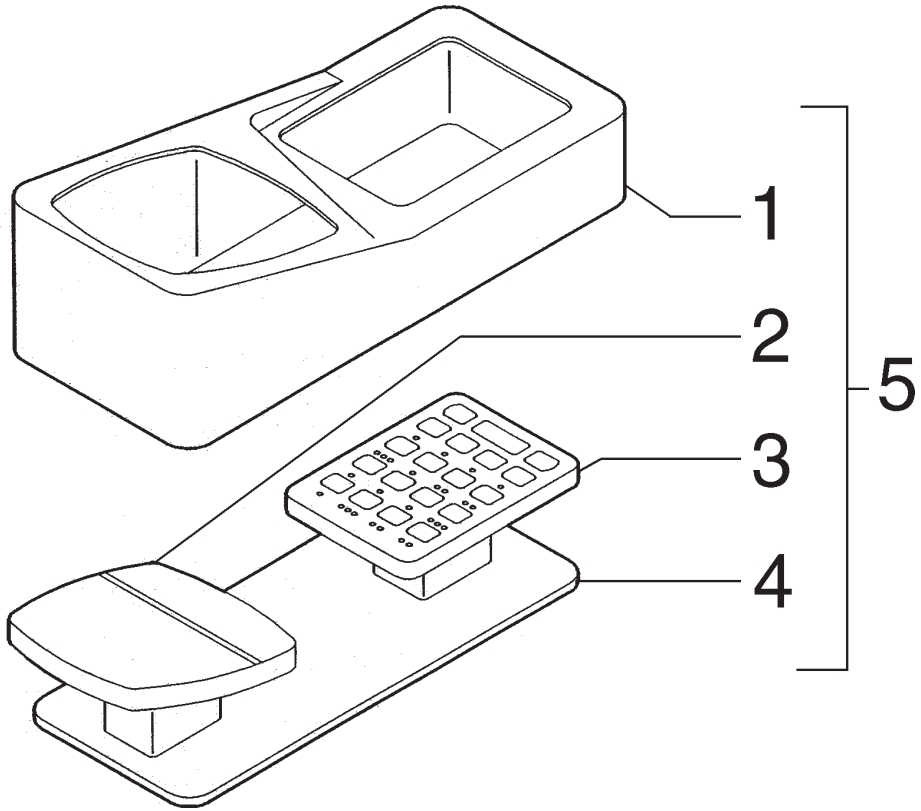

ITEM	PEÇA Nº	QTDE.	COD.	DESCRIÇÃO	DESCRIPCION
1	73188708	1	035S	CARCAÇA	CAJA
2	73188711	1	025P	PAINEL	PANEL
3	73188712	1	025P	PAINEL	PANEL
4	87000042	1	105P	CHAPA	PLACA
5	73187361	1	141P	PAINEL INSTRUM.	TABLERO BORDO

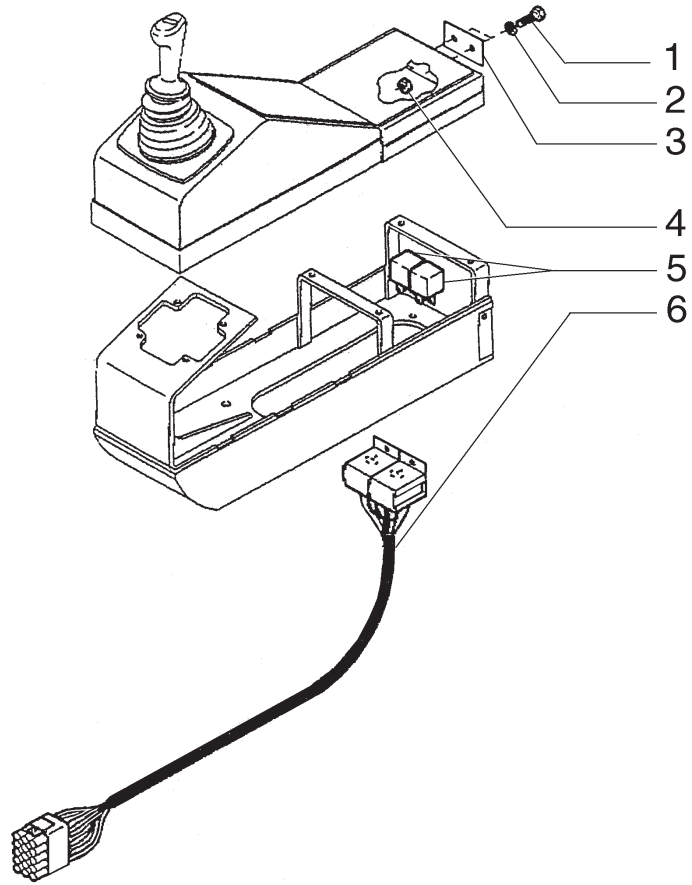

ITEM	PEÇA Nº	QTDE.	COD.	DESCRIÇÃO	DESCRIPCION
1	73178553	2	040V	PARAFUSO	TORNILLO
2	73170834	2	131R	ARRUELA	ARANDELA
3	73172001	1	300S	SUPORTE	SOPORTE
4	73170963	2	010D	PORCA	TUERCA
5	73174128	2	085T	RELE	RELE
6	73182650	1	111C	CABO ELETRICO	CABLE

SINALIZADOR GERAL
SINALIZADOR GERAL

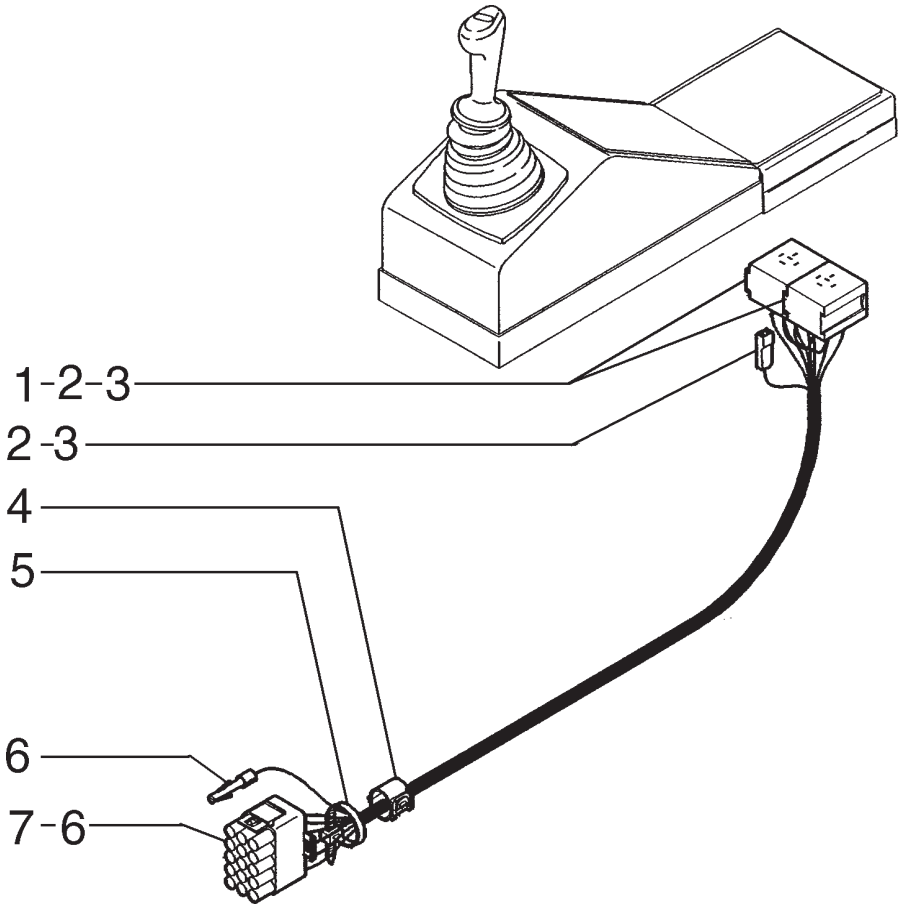

ITEM	PEÇA Nº	QTDE.	COD.	DESCRIÇÃO	DESCRIPCION
1	73179345	2	069S	SEDE	ASIENTO
2	73176063	9	030M	LUVA	MANGUITO
3	73174592	9	085I	ISOLANTE	AISLANTE
4	72184290	2	031F	ABRAÇADEIRA	ABRAZADERA
5	72182949	8	031F	ABRAÇADEIRA	ABRAZADERA
6	73176308	5	235C	CONEXÃO	CONEXION
7	73177972	1	035S	CARCAÇA	CAJA

SINALIZADOR GERAL
SINALIZADOR GERAL

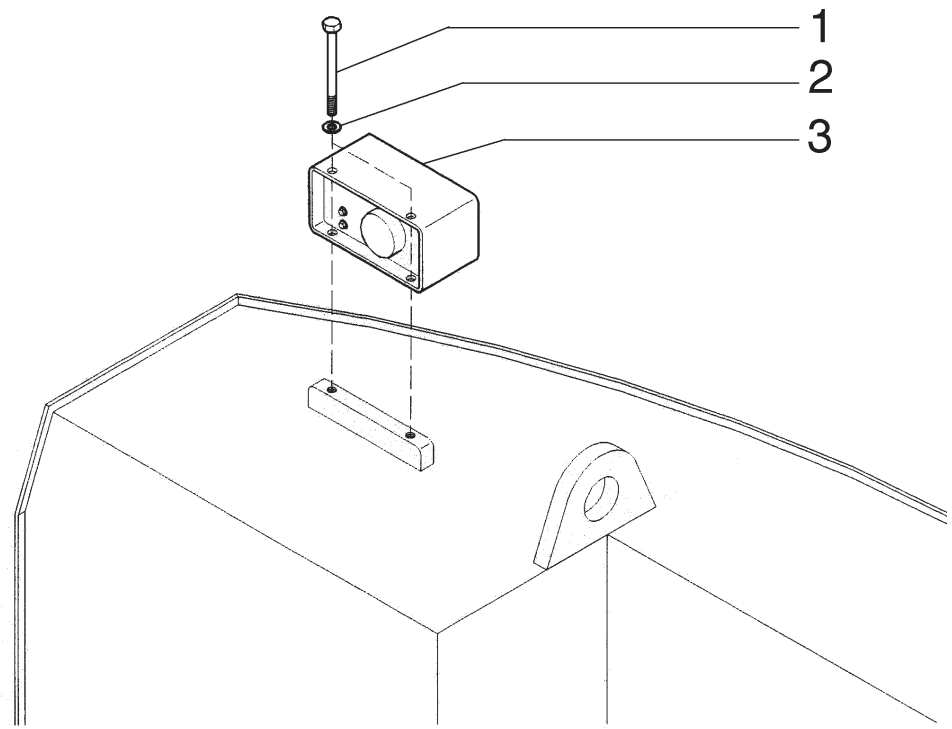

ITEM	PEÇA Nº	QTDE.	COD.	DESCRIÇÃO	DESCRIPCION
1	73176012	2	040V	PARAFUSO	TORNILLO
2	73170160	2	131R	ARRUELA	ARANDELA
3	73175766	1	0760	ALARME DE RÉ	AVISADOR ALARMA

ALARME DE RÉ
AVISADOR ALARMA

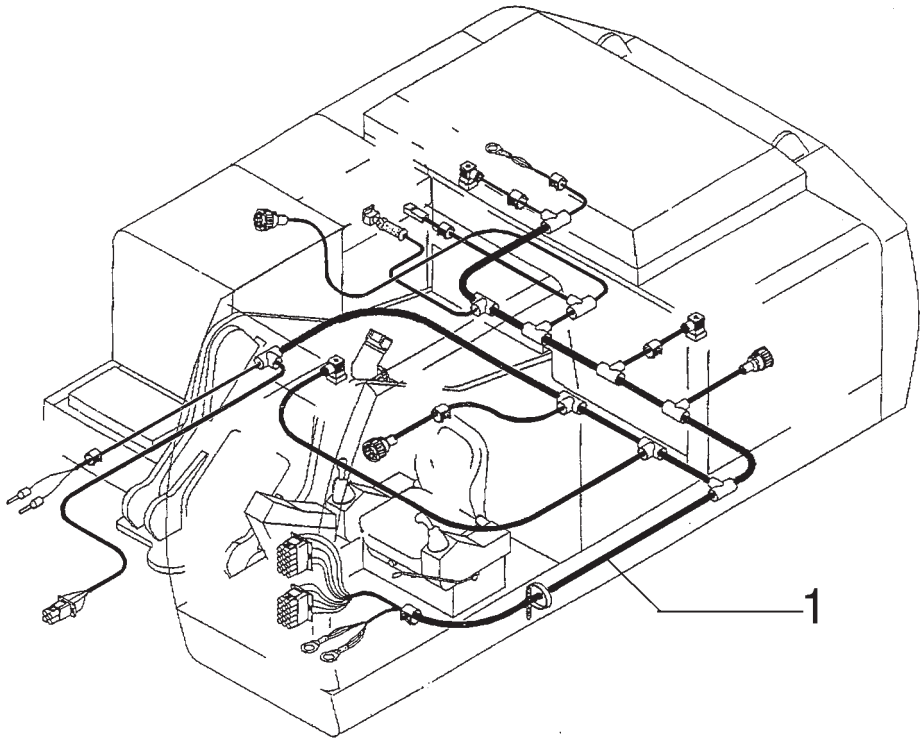

ITEM	PEÇA Nº	QTDE.	COD.	DESCRIÇÃO	DESCRIPCION
1	72183326	1	111C	CABO ELETRICO	CABLE

SISTEMA ELÉTRICO
SISTEMA ELECTRICO

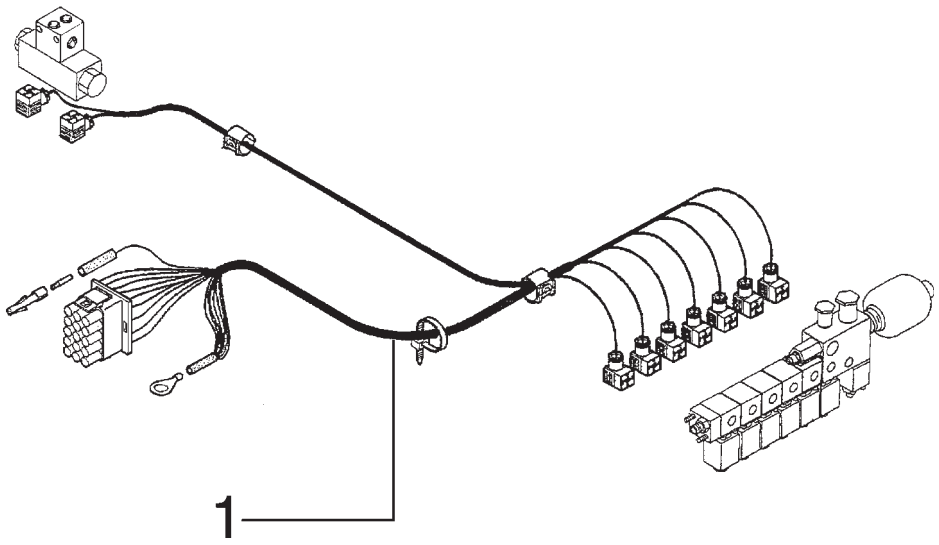

ITEM	PEÇA Nº	QTDE.	COD.	DESCRIÇÃO	DESCRIPCION
1	72183325	1	111C	CABO ELETRICO	CABLE

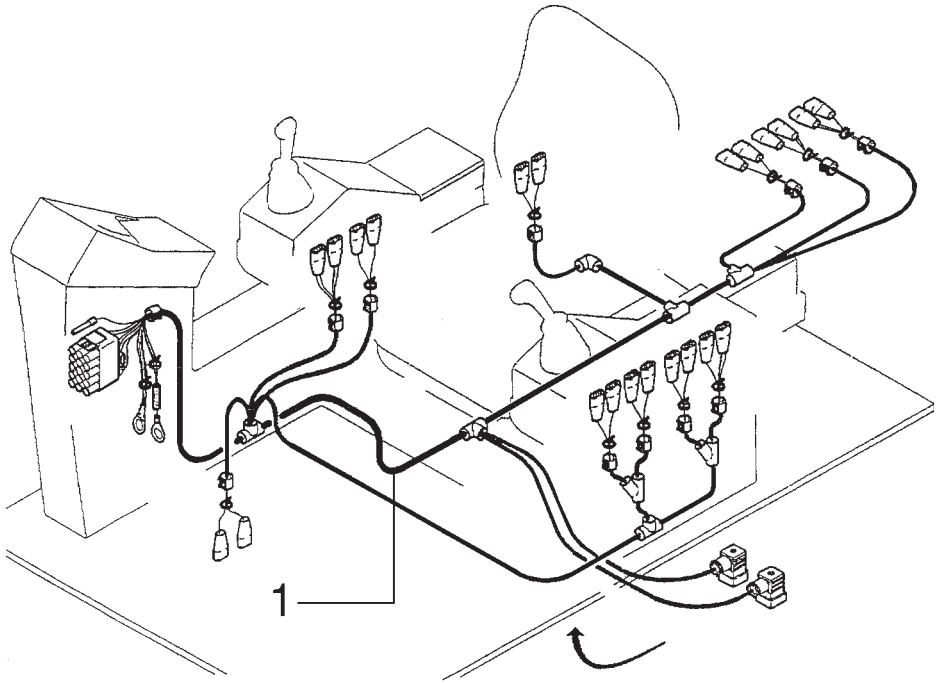

ITEM	PEÇA Nº	QTDE.	COD.	DESCRIÇÃO	DESCRIPCION
1	73182649	1	111C	CABO ELETRICO	CABLE

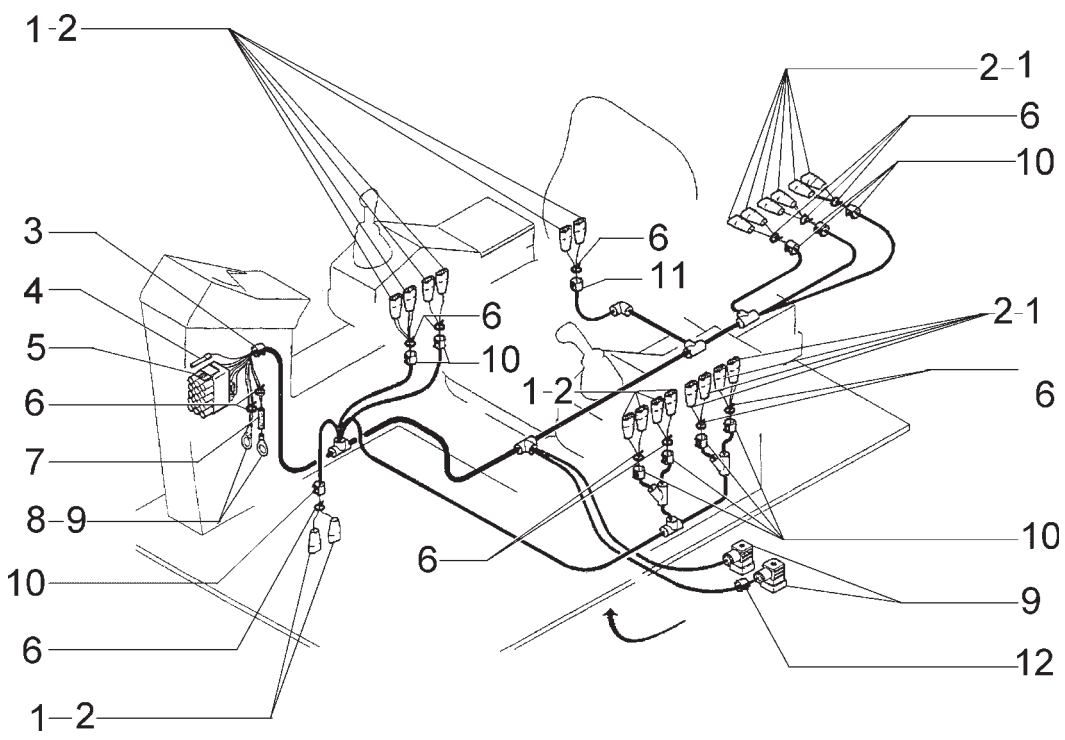

ITEM	PEÇA Nº	QTDE.	COD.	DESCRIÇÃO	DESCRIPCION
1	73172512	30	070R	PROTEÇÃO	PROTECCION
2	73176063	30	030M	LUVA	MANGUITO
3	73188672	1	031F	ABRAÇADEIRA	ABRAZADERA
4	73176308	12	235C	CONEXÃO	CONEXION
5	73177972	1	035S	CARCAÇA	CAJA
6	73170685	18	031F	ABRAÇADEIRA	ABRAZADERA
7	73174592	2	085I	ISOLANTE	AISLANTE
8	72184088	2	0120	OLHAL	OJAL
9	73176306	3	111C	CABO ELÉTRICO	CABLE
10	72184290	10	031F	ABRAÇADEIRA	ABRAZADERA
11	73188706	1	031F	ABRAÇADEIRA	ABRAZADERA

SISTEMA ELÉTRICO
SISTEMA ELECTRICO

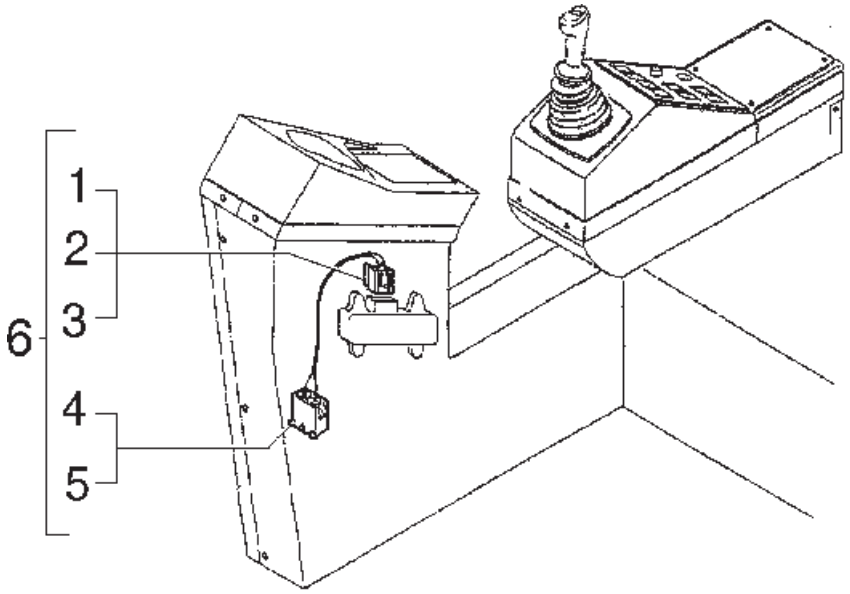

ITEM	PEÇA Nº	QTDE.	COD.	DESCRIÇÃO	DESCRIPCION
1	73175261	1	188P	PORTA-FUSÍVEL	PORTAFUSIBLE
2	73175262	1	030M	LUVA	MANGUITO
3	73172607	1	110F	FUSIVEL	FUSIBLE
4	73175272	1	035S	CARCAÇA	CAJA
5	73175275	2	163G	CONECTOR MACHO	EMPALME MACHO
6	73177291	1	111C	CABO ELÉTRICO	CABLE

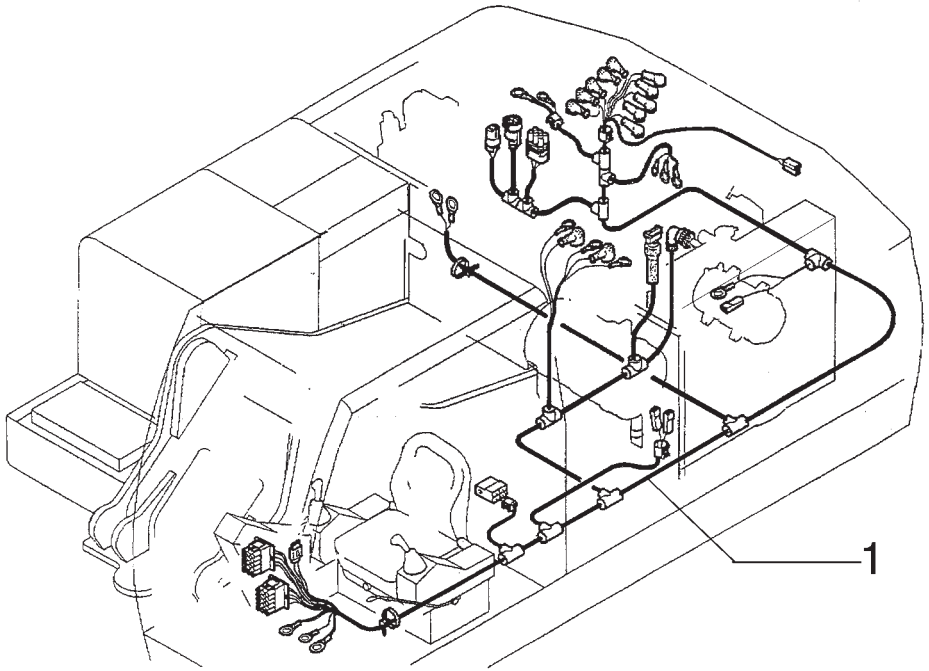

ITEM	PEÇA Nº	QTDE.	COD.	DESCRIÇÃO	DESCRIPCION
1	87002913	1	111C	CABO ELETRICO	CABLE

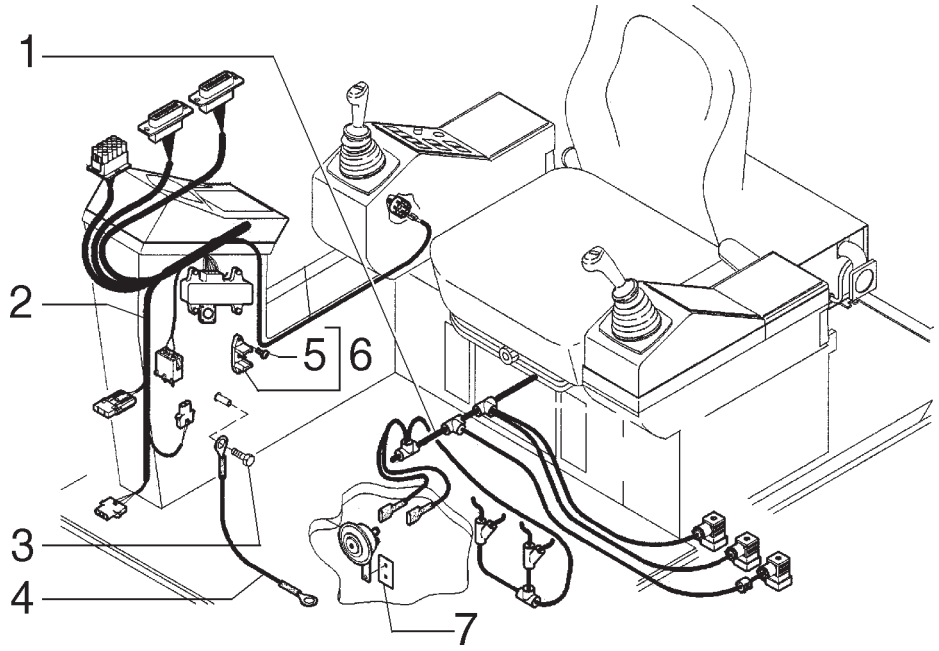

ITEM	PEÇA Nº	QTDE.	COD.	DESCRIÇÃO	DESCRIPCION
1	73182649	1	111C	CABO ELÉTRICO	CABLE
2	72183323	1	111C	CABO ELÉTRICO	CABLE
3	73170176	1	040V	PARAFUSO	TORNILLO
4	73172000	1	111C	CABO ELÉTRICO	CABLE
5	73171030	2	040V	PARAFUSO	TORNILLO
6	73188689	1	300S	SUPORTE	SOPORTE
7	73172001	1	105P	CHAPA	PLACA

SISTEMA ELÉTRICO - CABO DO MÓDULO
SISTEMA ELECTRICO - CABO DEL MODULO

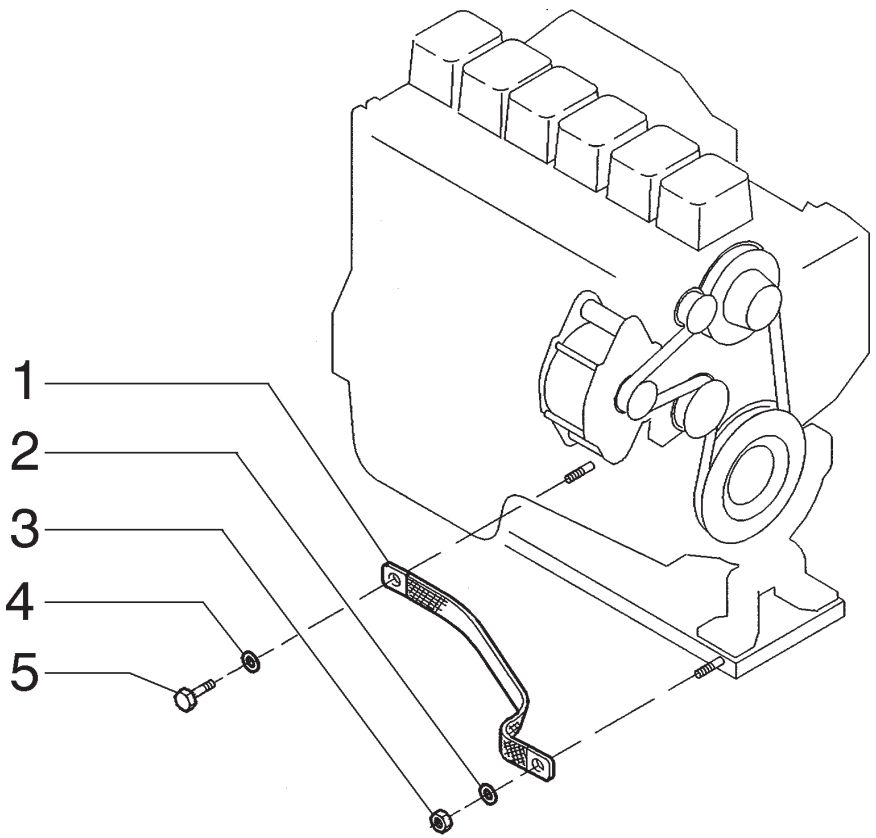

ITEM	PEÇA Nº	QTDE.	COD.	DESCRIÇÃO	DESCRIPCION
1	73173031	1	111C	CABO ELÉTRICO	CABLE
2	14496621	1	131R	ARRUELA	ARANDELA
3	11701721	1	010D	PORCA	TUERCA
4	73179524	1	131R	ARRUELA	ARANDELA
5	11112131	1	040V	PARAFUSO	TORNILLO

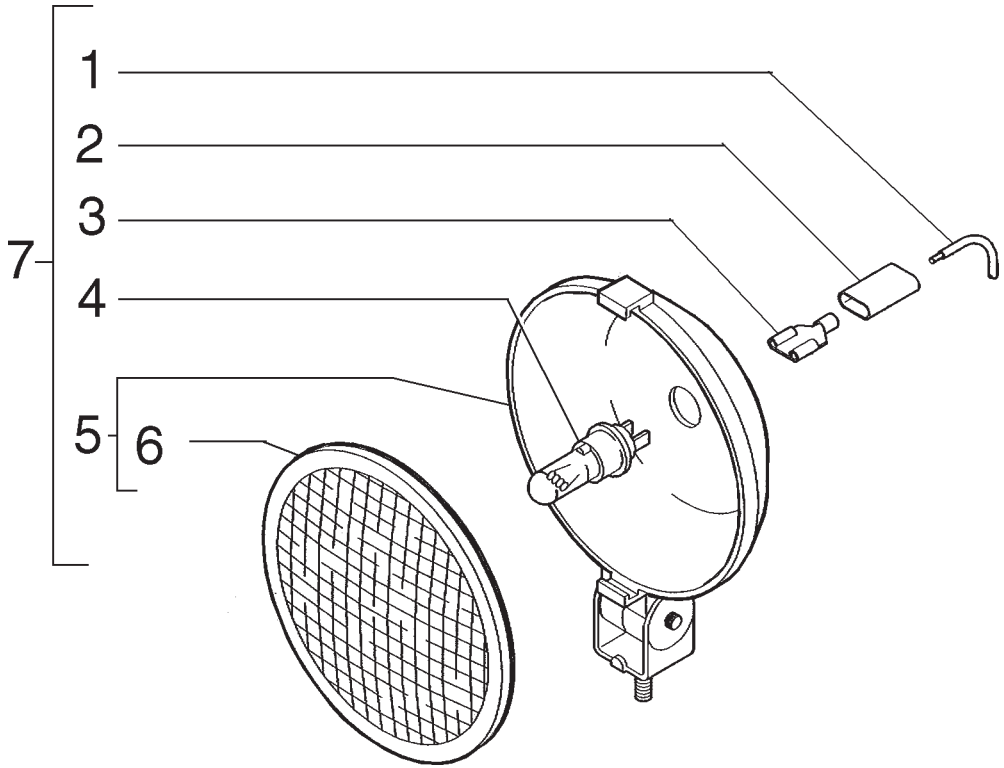

ITEM	PEÇA Nº	QTDE.	COD.	DESCRIÇÃO	DESCRIPCION
1	73172508	1	111C	CABO ELÉTRICO	CABLE
2	73172512	1	070R	PROTEÇÃO	PROTECCION
3	73172511	1	235C	CONEXÃO	CONEXION
4	73172510	1	030L	LÂMPADA	LAMPARA
5	73172602	1	220P	FAROL	PROYECTOR
6	72181947	1	170T	LENTE	TRANSLUCIDO
7	73188455	1	0766	FAROIS DIANT.	PROYECTORES

FAROL DO BRAÇO
PROYECTOR DEL BRAZO

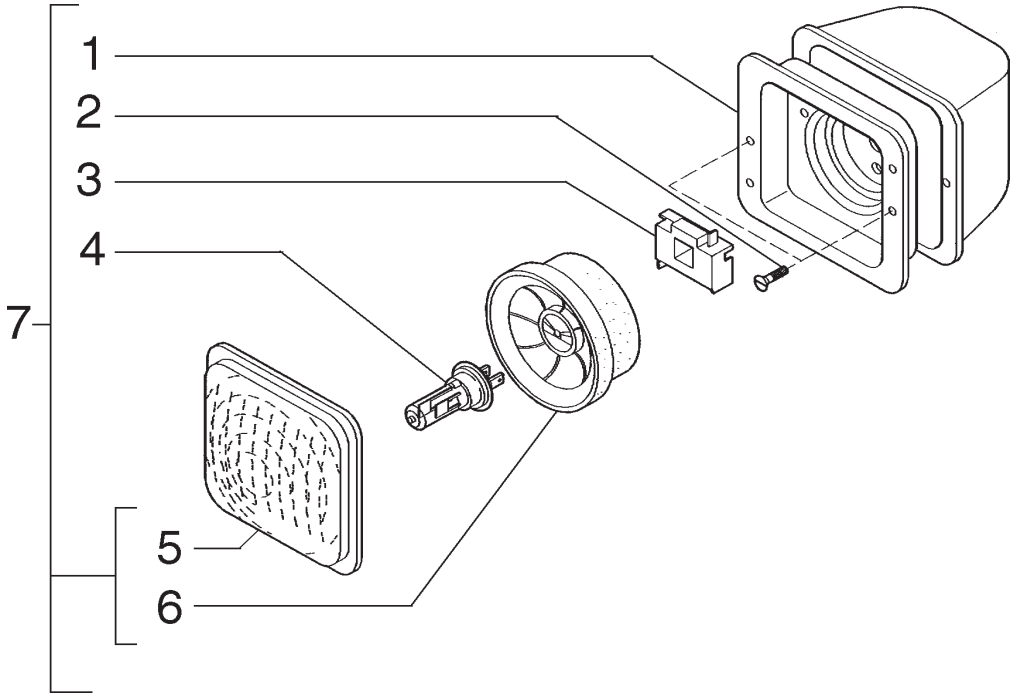

ITEM	PEÇA Nº	QTDE.	COD.	DESCRIÇÃO	DESCRIPCION
1	73172597	1	085I	ISOLANTE	AISLANTE
2	73177378	2	040V	PARAFUSO	TORNILLO
3	73172598	1	235C	CONEXAO	CONEXION
4	73172596	1	030L	LÂMPADA	LAMPARA
5	73188713	1	170T	LENTE	TRANSLUCIDO
6	73188714	1	300S	SUPORTE	SOPORTE
7	73172595	1	220P	FAROL	PROYECTOR

FAROL DO CHASSI
PROYECTOR DEL BASTIDOR

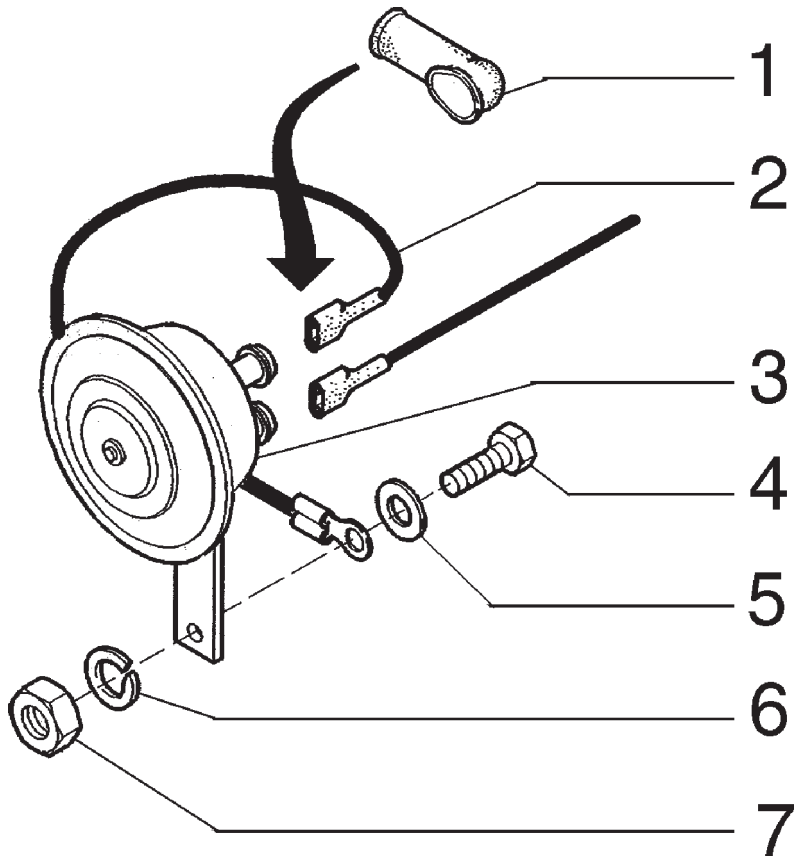

ITEM	PEÇA Nº	QTDE.	COD.	DESCRIÇÃO	DESCRIPCION
1	72180812	1	334C	COIFA PARA PÓ	CAPUCHA
2	72182550	1	111C	CABO ELÉTRICO	CABLE
3	73172611	1	105A	BUZINA	BOCINA
4	73170210	1	040V	PARAFUSO	TORNILLO
5	73189537	1	131R	ARRUELA	ARANDELA
6	73170180	1	170R	ARRUELA PRES.	ARANDELA ELAST.
7	73170215	1	010D	PORCA	TUERCA

SISTEMA ELÉTRICO - BUZINA
SISTEMA ELECTRICO - BOCINA

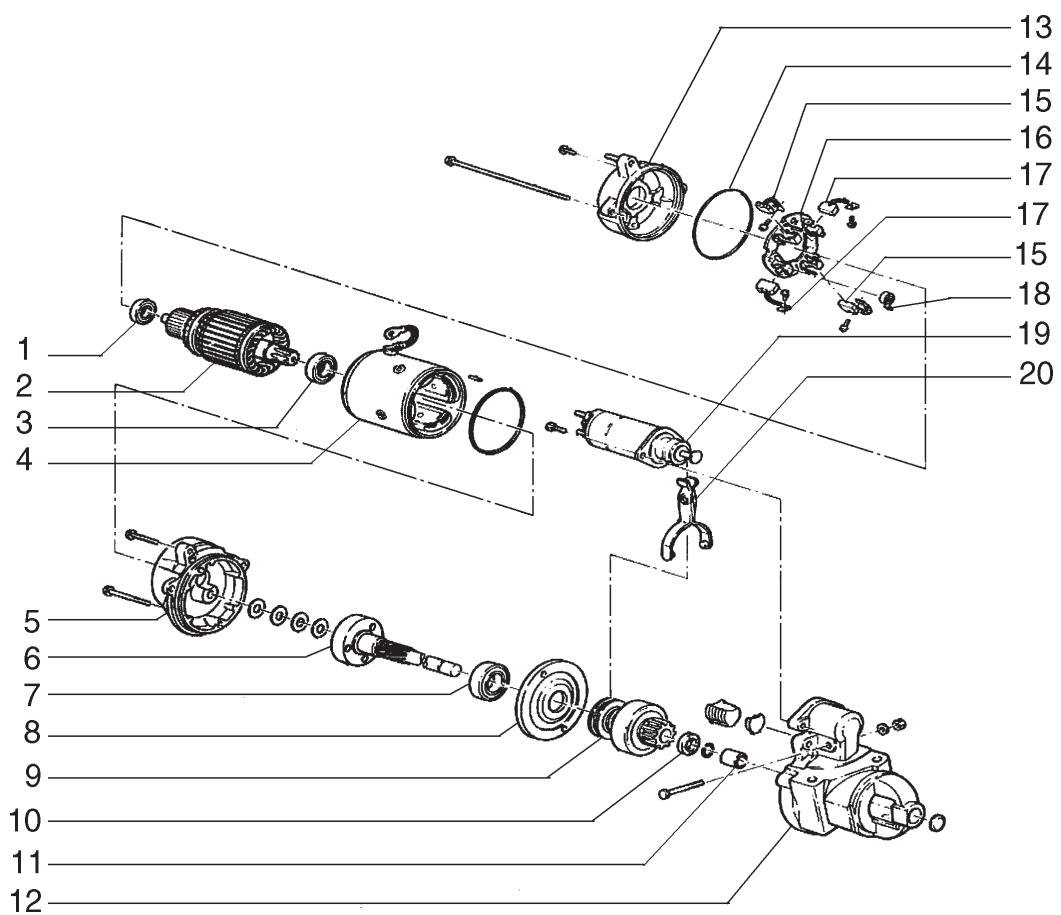

ITEM	PEÇA Nº	QTDE.	COD.	DESCRIÇÃO	DESCRIPCION
1	329761A1	1	341C	ROLAMENTO	RODAMIENTO
2	75313526	1	046I	INDUZIDO	INDUCIDO
3	329760A1	1	341C	ROLAMENTO	RODAMIENTO
4	75313527	1	083B	BOBINA	BOBINA
5	100584A1	1	300S	SUPORTE	SOPORTE
6	329773A1	1	016A	EIXO	ARBOL
7	329762A1	1	341C	ROLAMENTO	RODAMIENTO
8	329803A1	1	079L	MANCAL	LUNETA
9	75313746	1	050I	ENGRENAGEM	CORONA
10	329767A1	1	045A	ANEL	ARO
11	329751A1	1	095B	BUCHA	BUJE
12	75313750	1	079L	MANCAL	LUNETA
13	100582A1	1	079L	MANCAL	LUNETA
14	329794A1	1	158G	O'RING	JUNTA TORICA
15	75313529	2	177S	ESCOVA	ESCOBILLA
16	75313747	1	197P	PORTA-ESCOVA	PORTAESCOBILLA
17	75313528	2	177S	ESCOVA	ESCOBILLA
18	75313748	1	100M	MOLA	MUELLE
19	75313745	1	083B	BOBINA	BOBINA
20	75313749	1	085F	FORQUILHA	HORQUILLA

MOTOR DE PARTIDA - 75312621
MOTOR DE ARRANQUE - 75312621

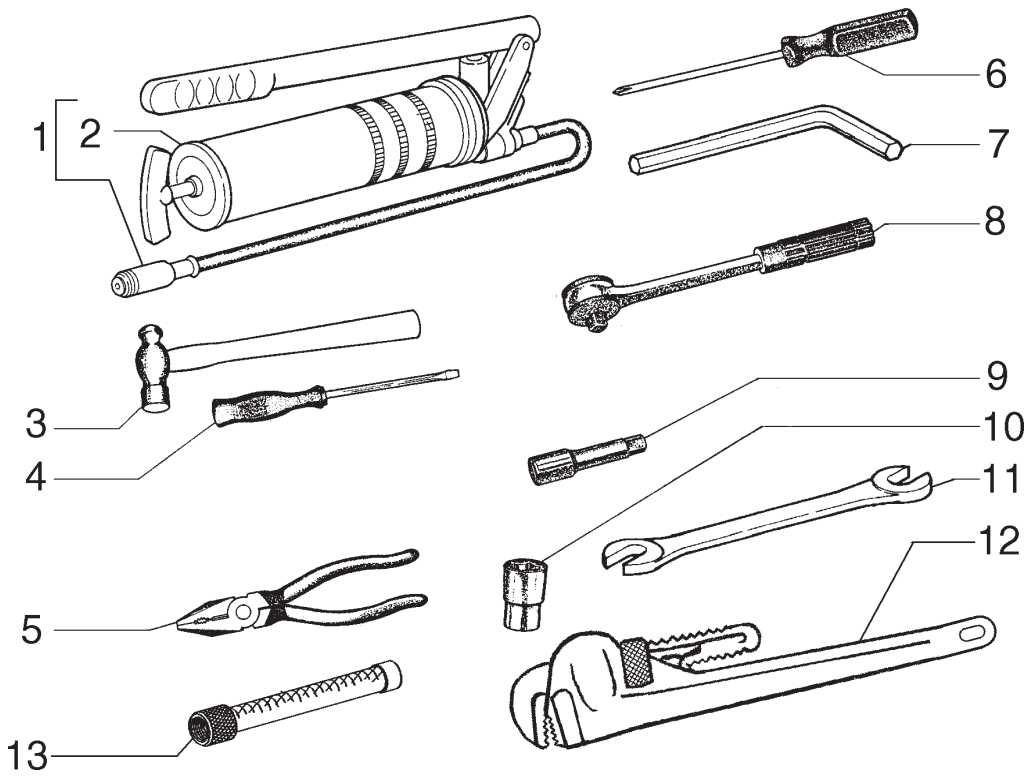

ITEM	PEÇA Nº	QTDE.	COD.	DESCRIÇÃO	DESCRIPCION
1	75210969	1	0992	BOMBA ENGRAXAM.	BOMBA
2	75210985	1	285T	MANGUEIRA	TUBO FLEXIBLE
3	75210881	1	051M	MARTELO	MARTILLO
4	75210867	1	010C	CHAVE DE FENDA	DESTORNILLADOR
5	75210878	1	125P	ALICATE	ALICATES
6	75210868	1	010C	CHAVE DE FENDA	DESTORNILLADOR
7	14534179	1	150C	CHAVE 5MM	LLAVE 5MM
7	75201162	1	150C	CHAVE 8MM	LLAVE 8MM
7	75201168	1	150C	CHAVE 6MM	LLAVE 6MM
7	75201170	1	150C	CHAVE 10MM	LLAVE 10MM
7	75245416	1	150C	CHAVE 4MM	LLAVE 4MM
7	75256865	1	150C	CHAVE 3MM	LLAVE 3MM
8	75215604	1	083A	CATRACA	ARPON
9	75215606	1	222P	EXTENSÃO	EXTENSION
10	75215593	1	150C	CHAVE 1/2X13MM	LLAVE 1/2X13MM
10	75215595	1	150C	CHAVE 1/2X15MM	LLAVE 1/2X15MM
10	75215601	1	150C	CHAVE 1/2X27MM	LLAVE 1/2X27MM
10	75256866	1	150C	CHAVE 1/2X11MM	LLAVE 1/2X11MM
11	75200678	1	150C	CHAVE19X22MM	LLAVE 19X22MM
11	75200679	1	150C	CHAVE24X27MM	LLAVE 24X27MM
11	75200681	1	150C	CHAVE 30X32MM	LLAVE 30X32MM
11	75215561	1	150C	CHAVE 10X11MM	LLAVE 10X11MM
11	75215562	1	150C	CHAVE12X13MM	LLAVE 12X13MM
11	75215563	1	150C	CHAVE 14X15MM	LLAVE 14X15MM
11	75215564	1	150C	CHAVE 16X17MM	LLAVE 16X17MM
11	75215565	1	150C	CHAVE 18X19MM	LLAVE 18X19MM
11	75245414	1	150C	CHAVE 36X41MM	LLAVE 36X41MM
12	75201705	1	150C	CHAVE	LLAVE
13	73171014	1	192T	MANGUEIRA	MANGA

CAIXA DE FERRAMENTAS - 75256814
CAJA DE HERRAMIENTAS - 75256814

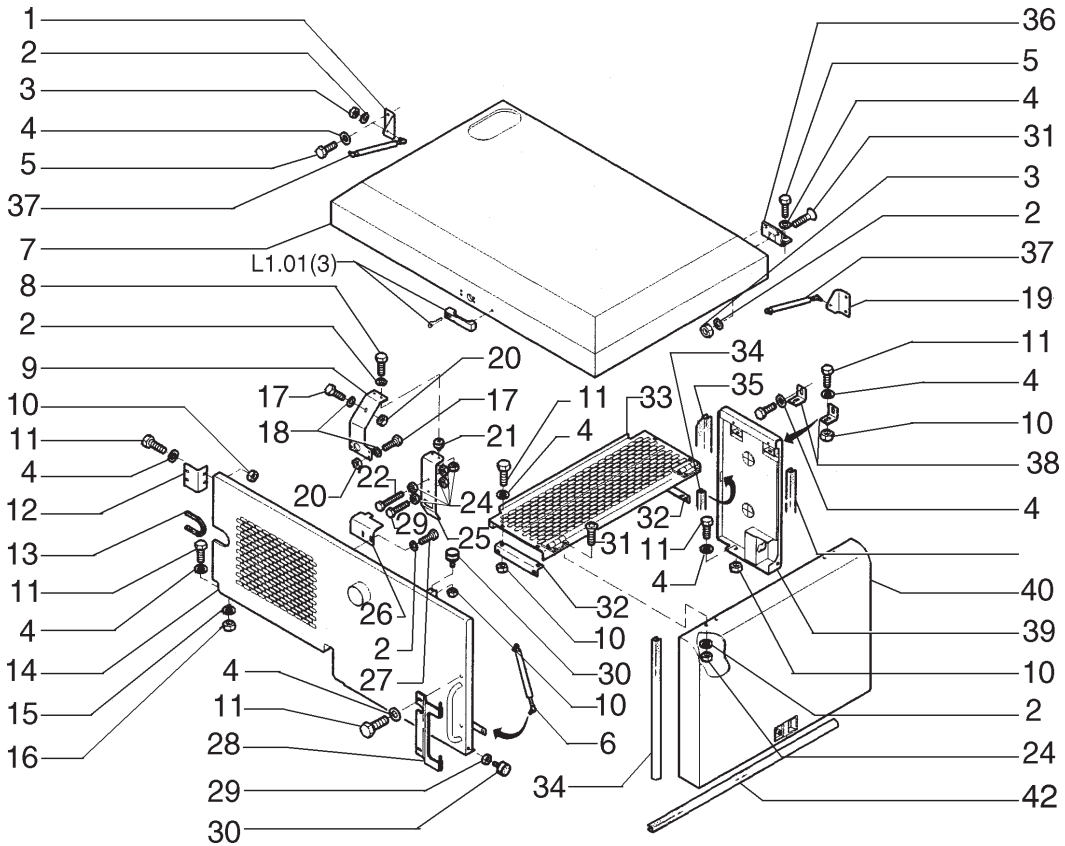

ITEM	PEÇA Nº	QTDE.	COD.	DESCRIÇÃO	DESCRIPCION
1	75256543	1	300S	SUPORTE	SOPORTE
2	12645031	22	131R	ARRUELA	ARANDELA
3	16100811	51	010D	PORCA	TUERCA
4	12646821	70	131R	ARRUELA	ARANDELA
5	10979231	14	040V	PARAFUSO	TORNILLO
6	73175457	2	036A	AMORTEC.VIBR.	AMORTIGUADOR
7	75284309	1	265C	TAMPA	TAPA
8	16042921	2	040V	PARAFUSO	TORNILLO
9	75256082	1	300S	SUPORTE	SOPORTE
10	15500121	30	010D	PORCA	TUERCA
11	11106231	20	040V	PARAFUSO	TORNILLO
12	75256088	1	105P	CHAPA	PLACA
13	75235891	1	070R	PROTEÇÃO	PROTECCION
14	75284467	1	265C	TAMPA	TAPA
15	10516873	24	170R	ARRUELA PRES.	ARANDELA ELAST.
16	15500121	30	010D	PORCA	TUERCA
17	10902221	5	040V	PARAFUSO	TORNILLO
18	13577921	10	131R	ARRUELA	ARANDELA
19	75256317	1	300S	SUPORTE	SOPORTE
20	15896221	15	010D	PORCA	TUERCA
21	73170200	2	345C	COXIM	COJIN
22	75284480	1	040V	PARAFUSO	TORNILLO
23	75321286	2	040V	PARAFUSO	TORNILLO
24	16100811	51	010D	PORCA	TUERCA
25	75256083	1	300S	SUPORTE	SOPORTE
26	75256068	1	300S	SUPORTE	SOPORTE
27	16043631	4	040V	PARAFUSO	TORNILLO
28	75284744	1	300S	SUPORTE	SOPORTE
29	15896221	15	010D	PORCA	TUERCA
30	73170811	7	345C	COXIM	COJIN
31	14442121	10	040V	PARAFUSO	TORNILLO
32	75256318	2	105P	CHAPA	PLACA
33	75256078	1	265C	TAMPA	TAPA

LATARIA E CAPUZ
LATARIA Y CAPOT

L1.01 | 1

EH.CPR-011/2001

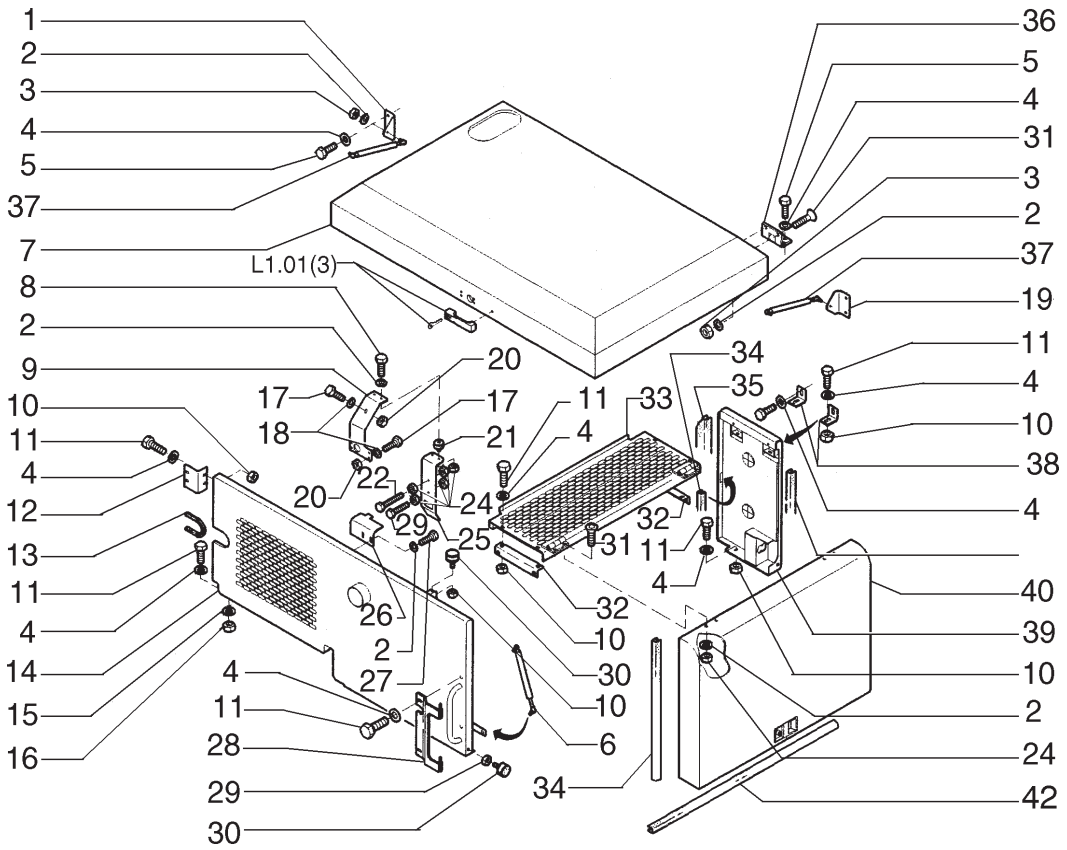

ITEM	PEÇA Nº	QTDE.	COD.	DESCRIÇÃO	DESCRIPCION
34	73174711	2	122G	RETENTOR	JUNTA
35	75281276	4	122G	RETENTOR	JUNTA
36	75256427	2	140C	DOBRADIÇA	BISAGRA, CHARNE
37	73175457	2	036A	AMORTECEDOR	AMORTIGUADOR
38	75256427	2	140C	DOBRADIÇA	BISAGRA, CHARNE
39	75255958	1	265C	TAMPA	TAPA
40	75284429	1	180P	PORTA	PUERTA
41	75256317	1	300S	SUPORTE	SOPORTE
42	75256772	1	122G	RETENTOR	JUNTA

LATARIA E CAPUZ
LATARIA Y CAPOT

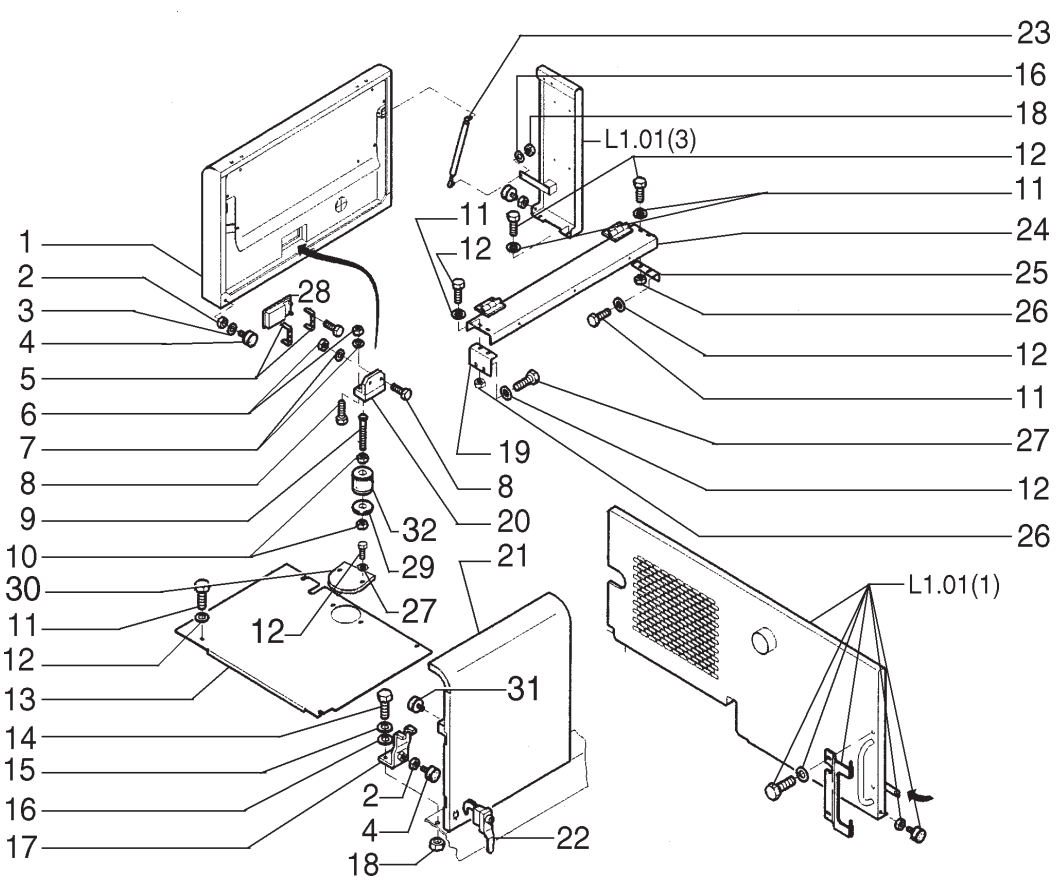

ITEM	PEÇA Nº	QTDE.	COD.	DESCRIÇÃO	DESCRIPCION
1	75284450	1	180P	PORTA	PUERTA
2	15896221	15	010D	PORCA	TUERCA
3	10516471	15	170R	ARRUELA PRES.	ARANDELA ELAST.
4	73170811	7	345C	COXIM	COJIN
5	73189043	4	105P	CHAPA	PLACA
6	15896221	15	010D	PORCA	TUERCA
7	13577921	10	131R	ARRUELA	ARANDELA
8	10902031	4	040V	PARAFUSO	TORNILLO
9	75284394	2	080P	PINO	BULON
10	15500121	4	010D	PORCA	TUERCA
11	11106231	20	040V	PARAFUSO	TORNILLO
12	12646821	70	131R	ARRUELA	ARANDELA
13	75284387	1	265C	TAMPA	TAPA
14	16043631	4	040V	PARAFUSO	TORNILLO
15	10516671	51	170R	ARRUELA PRES.	ARANDELA ELAST.
16	12645031	22	131R	ARRUELA	ARANDELA
17	73189042	1	300S	SUPORTE	SOPORTE
18	16100811	51	010D	PORCA	TUERCA
19	75256314	1	300S	SUPORTE	SOPORTE
20	73170233	1	120S	FECHADURA	CERRADURA
21	75284745	1	180P	PORTA	PUERTA
22	73170163	2	120S	FECHADURA	CERRADURA
23	73170196	2	036A	AMORTEC.VIBR.	AMORTIGUADOR
24	75284382	1	265C	TAMPA	TAPA
25	75256315	1	300S	SUPORTE	SOPORTE
26	15500121	30	010D	PORCA	TUERCA
27	10979231	14	040V	PARAFUSO	TORNILLO
28	73189044	2	120S	FECHADURA	CERRADURA
29	75256434	2	131R	ARRUELA	ARANDELA
30	75256500	1	265C	TAMPA	TAPA
31	75284768	1	100C	ENCOSTO	RETENEDOR
32	73189045	2	345C	COXIM	COJIM

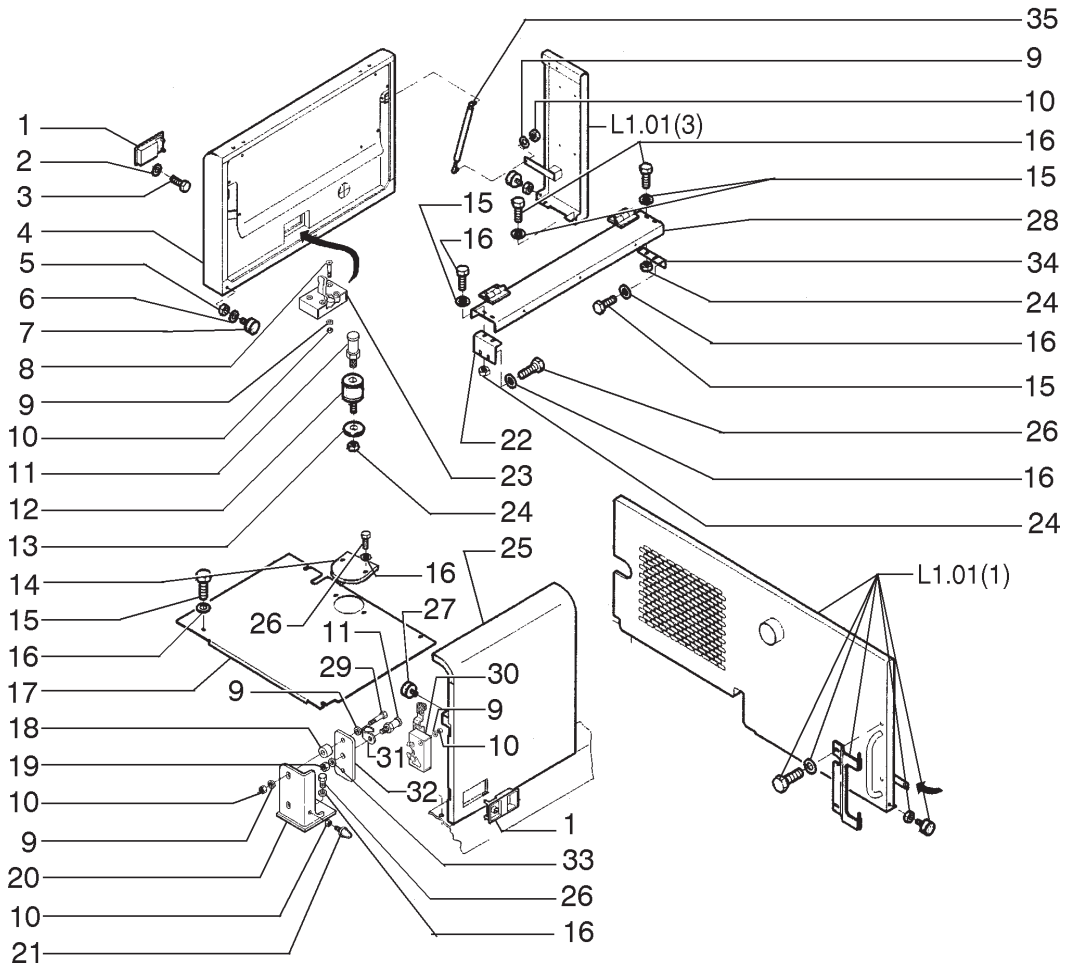

ITEM	PEÇA Nº	QTDE.	COD.	DESCRIÇÃO	DESCRIPCION
1	73189044	2	120S	FECHADURA	CERRADURA
2	13577921	8	131R	ARRUELA	ARANDELA
3	10902031	8	040V	PARAFUSO	TORNILLO
4	75284450	1	180P	PORTA	PUERTA
5	15896221	4	010D	PORCA	TUERCA
6	10516473	4	131R	ARRUELA	ARANDELA
7	73170811	3	345C	COXIM	COJIN
8	14442421	4	040V	PARAFUSO	TORNILLO
9	12645031	9	131R	ARRUELA	ARANDELA
10	16100811	11	010D	PORCA	TUERCA
11	75284394	3	080P	PINO	BULON
12	73189974	2	345C	COXIM	COJIN
13	75256434	2	131R	ARRUELA	ARANDELA
14	75256500	1	265C	TAMPA	TAPA
15	11106231	12	040V	PARAFUSO	TORNILLO
16	12646821	16	131R	ARRUELA	ARANDELA
17	75320325	1	265C	TAMPA	TAPA
18	73170200	2	345C	COXIM	COJIN
19	73171060	1	010D	PORCA	TUERCA
20	75284766	1	300S	SUPORTE	SOPORTE
21	73189972	1	345C	COXIM	COJIN
22	75256314	1	300S	SUPORTE	SOPORTE
23	73189043	1	105P	CHAPA	PLACA
24	15500121	6	010D	PORCA	TUERCA
25	75284745	1	180P	PORTA	PUERTA
26	10979231	6	040V	PARAFUSO	TORNILLO
27	75284768	1	100C	ENCOSTO	RETENEDOR
28	75284382	1	265C	TAMPA	TAPA
29	16043031	2	040V	PARAFUSO	TORNILLO
30	73189042	1	120S	FECHADURA	CERRADURA
31	73189041	1	105P	CHAPA	PLACA
32	75284768	1	100C	ENCOSTO	RETENEDOR

LATARIA E CAPUZ
LATARIA Y CAPOT

L1.01 | 2A

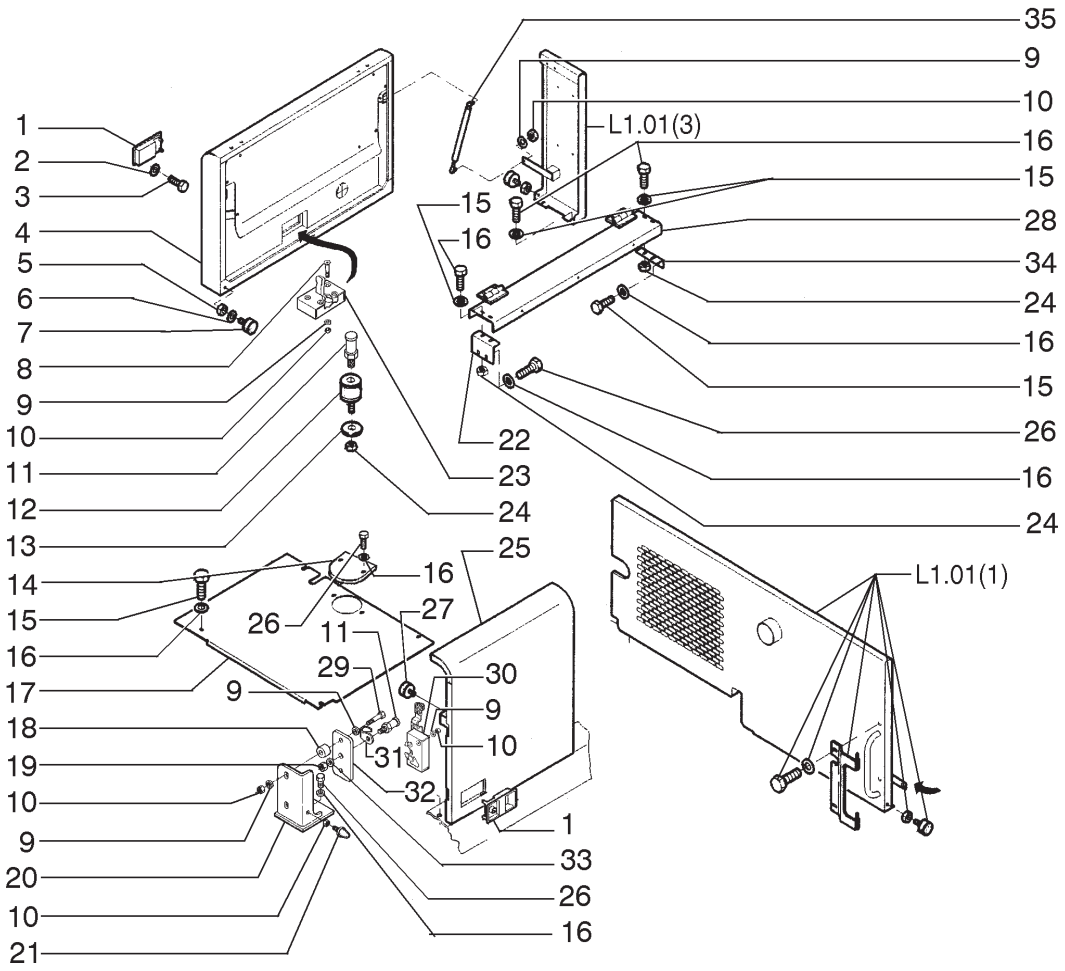

ITEM	PEÇA Nº	QTDE.	COD.	DESCRIÇÃO	DESCRIPCION
33	12648521	1	131R	ARRUELA	ARANDELA
34	75256315	1	300S	SUPORTE	SOPORTE
35	73175457	2	036A	AMORTEC.VIBRAÇÃO	AMORTIGUADOR

LATARIA E CAPUZ
LATARIA Y CAPOT

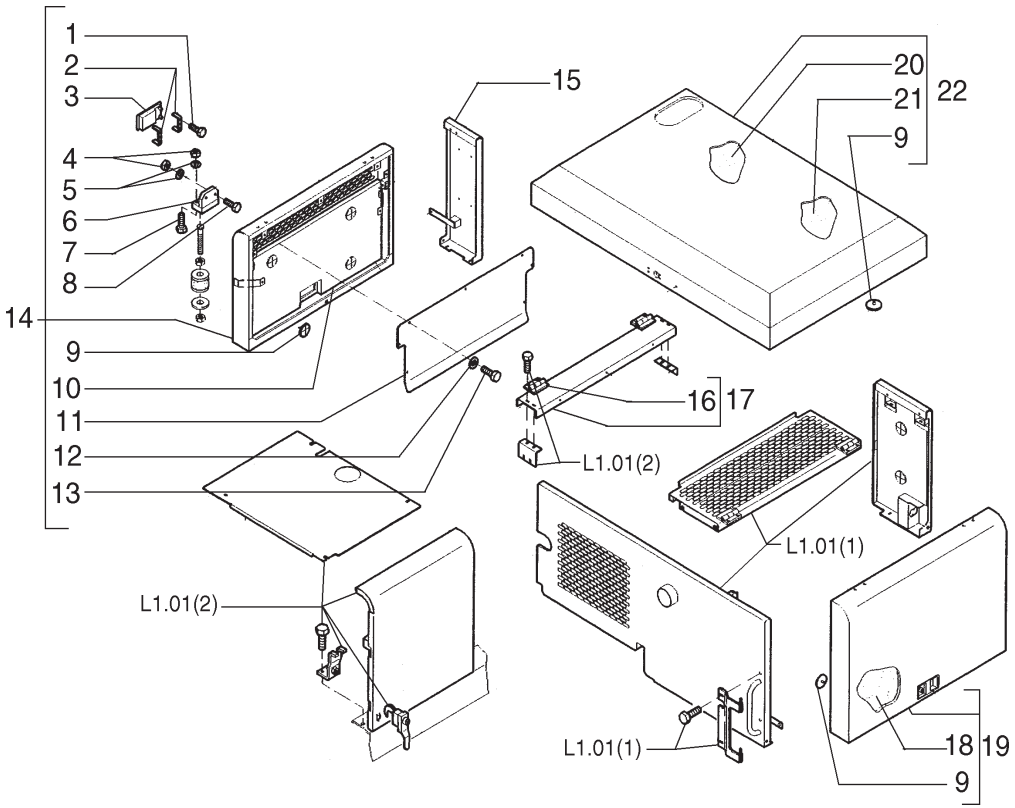

ITEM	PEÇA Nº	QTDE.	COD.	DESCRIÇÃO	DESCRIPCION
1	14442421	3	040V	PARAFUSO	TORNILLO
2	75256295	2	105P	CHAPA	PLACA
3	73189044	1	120S	FECHADURA	CERRADURA
4	15896221	2	010D	PORCA	TUERCA
5	10519401	2	131R	ARRUELA	ARANDELA
6	75284304	1	120S	FECHADURA	CERRADURA
7	10902831	2	040V	PARAFUSO	TORNILLO
8	10902031	2	040V	PARAFUSO	TORNILLO
9	75256034	4	120B	BOTAO	BOTON
10	75284452	1	085I	ISOLANTE	AISLANTE
11	75256294	1	105P	CHAPA	PLACA
12	12645031	7	131R	ARRUELA	ARANDELA
13	16043231	7	040V	PARAFUSO	TORNILLO
14	75284450	1	180P	PORTA	PUERTA
15	75284321	1	265C	TAMPA	TAPA
16	75256084	2	140C	DOBRADIÇA	BISAGRA, CHARNE
17	75284382	1	265C	TAMPA	TAPA
18	75284425	1	085I	ISOLANTE	AISLANTE
19	75284429	1	180P	PORTA	PUERTA
20	73187261	1	085I	ISOLANTE	AISLANTE
21	75256346	1	085I	ISOLANTE	AISLANTE
22	75284309	1	265C	TAMPA	TAPA

LATARIA E CAPUZ
LATARIA Y CAPOT

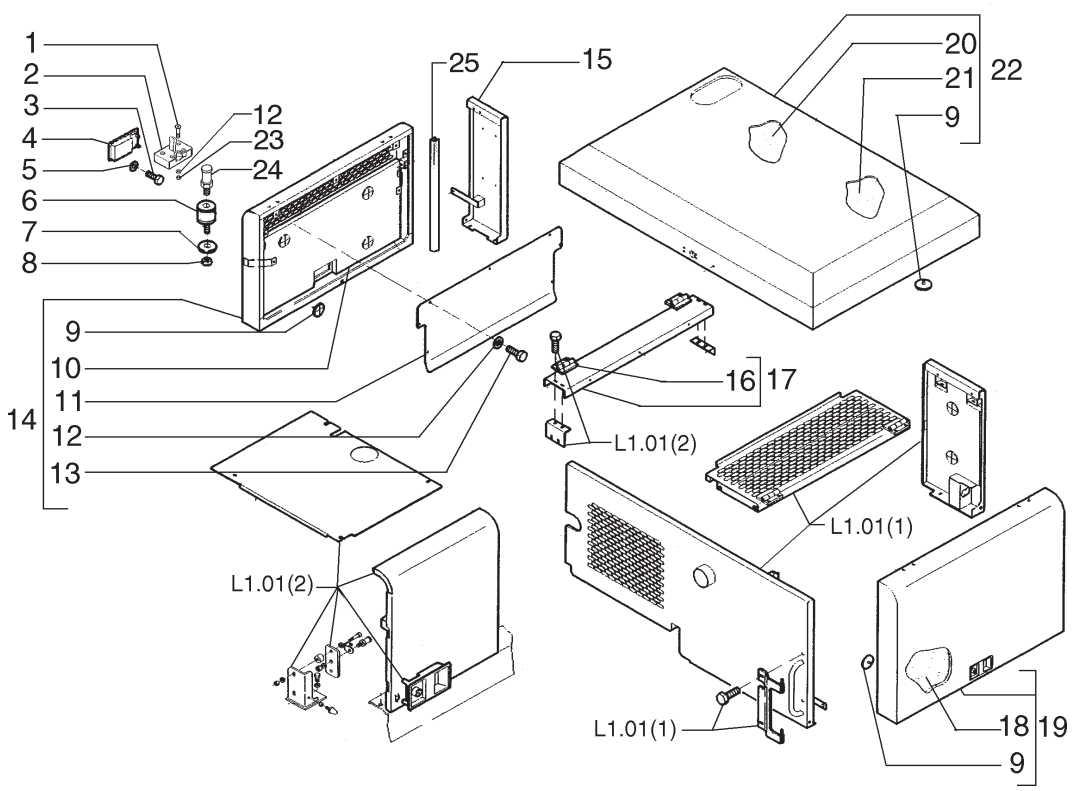

ITEM	PEÇA Nº	QTDE.	COD.	DESCRIÇÃO	DESCRIPCION
1	14442421	2	040V	PARAFUSO	TORNILLO
2	73189043	1	105P	CHAPA	PLACA
3	10902031	4	040V	PARAFUSO	TORNILLO
4	73189044	1	120S	FECHADURA	CERRADURA
5	13577921	4	131R	ARRUELA	ARANDELA
6	73189974	1	345C	COXIM	COJIN
7	75256434	1	131R	ARRUELA	ARANDELA
8	15500121	1	010D	PORCA	TUERCA
9	75256034	20	120B	BOTÃO	BOTON
10	75284452	1	085I	ISOLANTE	AISLANTE
11	75256294	1	105P	CHAPA	PLACA
12	12645031	7	131R	ARRUELA	ARANDELA
13	16043231	7	040V	PARAFUSO	TORNILLO
14	75284450	1	180P	PORTA	PUERTA
15	75284321	1	265C	TAMPA	TAPA
16	75256084	2	140C	DOBRADIÇA	BISAGRA, CHARNE
17	75284382	1	265C	TAMPA	TAPA
18	75284425	1	085I	ISOLANTE	AISLANTE
19	75284429	1	180P	PORTA	PUERTA
20	73187261	1	085I	ISOLANTE	AISLANTE
21	75256346	1	085I	ISOLANTE	AISLANTE
22	75284309	1	265C	TAMPA	TAPA
23	16100811	2	010D	PORCA	TUERCA
24	75284394	1	080P	PINO	BULON
25	73174711	2	122G	RETENTOR	JUNTA

LATARIA E CAPUZ
LATARIA Y CAPOT

L1.01 | 3A

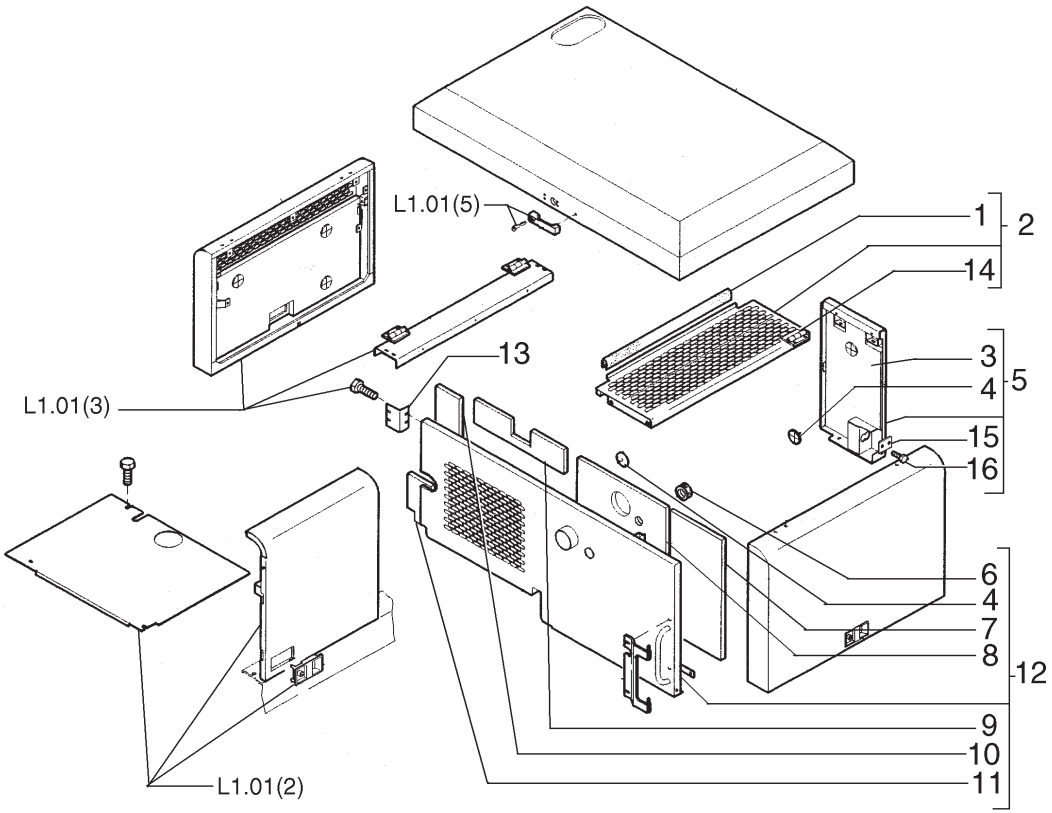

ITEM	PEÇA Nº	QTDE.	COD.	DESCRIÇÃO	DESCRIPCION
1	75256076	1	122G	RETENTOR	JUNTA
2	75256078	1	265C	TAMPA	TAPA
3	75255959	1	085I	ISOLANTE	AISLANTE
4	75256034	13	120B	BOTAO	BOTON
5	75255958	1	265C	TAMPA	TAPA
6	10397380	1	045A	ANEL	ARO
7	75256042	1	085I	ISOLANTE	AISLANTE
8	75256048	1	085I	ISOLANTE	AISLANTE
9	75256041	1	085I	ISOLANTE	AISLANTE
10	75256045	1	085I	ISOLANTE	AISLANTE
11	75256049	1	085I	ISOLANTE	AISLANTE
12	75284467	1	265C	TAMPA	TAPA
13	75256088	1	105P	CHAPA	PLACA
14	75256084	2	140C	DOBRADIÇA	BISAERA
15	75320977	1	265C	TAMPA	TAPA
16	10902031	2	040V	PARAFUSO	TORNILLO

LATARIA E CAPUZ
LATARIA Y CAPOT

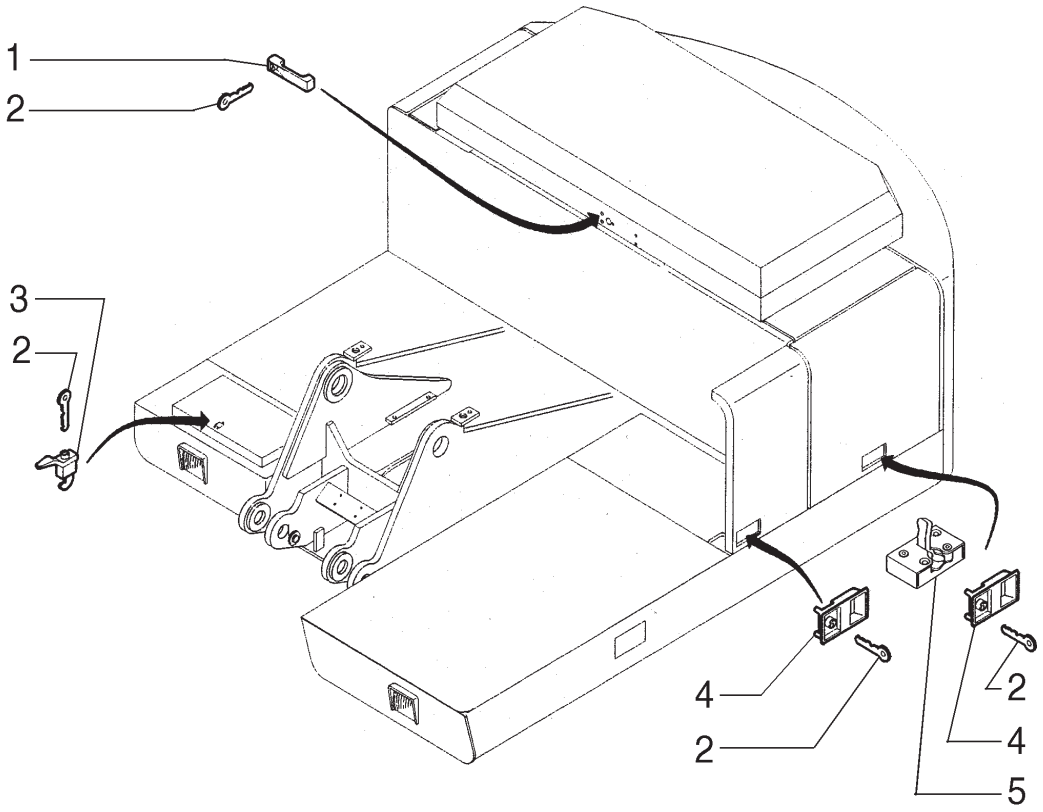

ITEM	PEÇA Nº	QTDE.	COD.	DESCRIÇÃO	DESCRIPCION
1	73170232	1	020M	ALÇA	MANIJA
2	73171247	2	150C	CHAVE	LLAVE
3	73170163	1	120S	FECHADURA	CERRADURA
4	73189044	2	120S	FECHADURA	CERRADURA
5	73189043	2	120S	FECHADURA	CERRADURA

LATARIA E CAPUZ
LATARIA Y CAPOT

L1.01 | 5

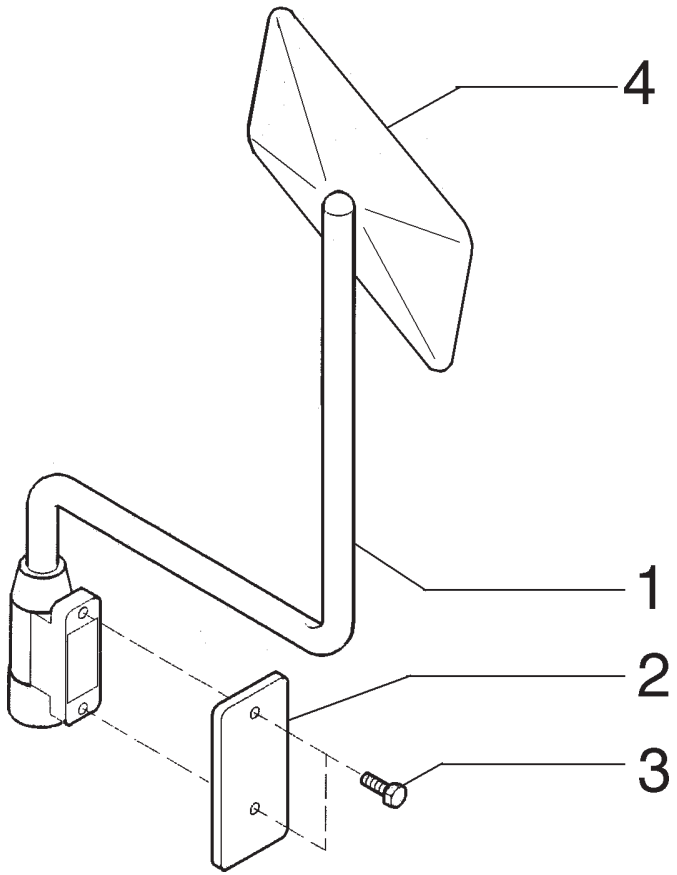

ITEM	PEÇA Nº	QTDE.	COD.	DESCRIÇÃO	DESCRIPCION
1	73170993	1	300S	SUPORTE	SOPORTE
2	75284344	1	105P	CHAPA	PLACA
3	16043231	2	040V	PARAFUSO	TORNILLO
4	73171016	1	0613	ESPELHO RETR.	ESPEJO RETROVISOR

SUPORTE DO ESPELHO RETROVISOR
SOPORTE DEL ESPEJO RETROVISOR

L1.01 | 6

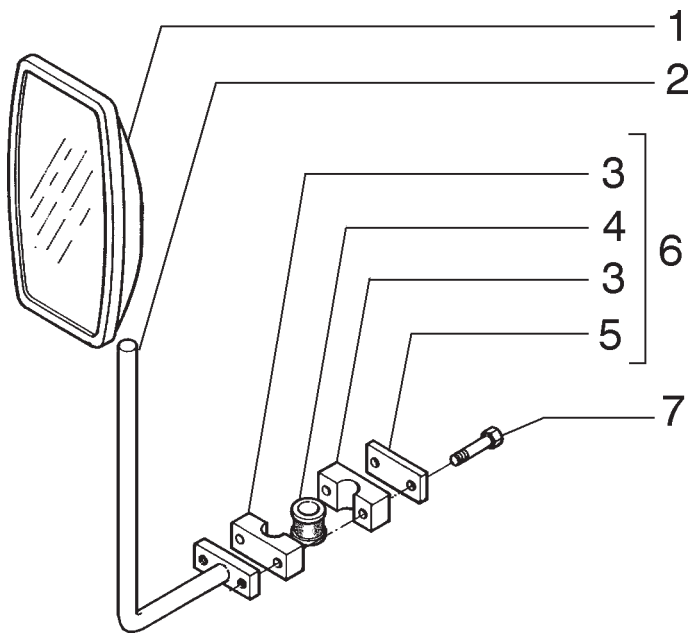

ITEM	PEÇA Nº	QTDE.	COD.	DESCRIÇÃO	DESCRIPCION
1	75322691	1	185S	RETROVISOR	ESPEJO RETROV.
2	75322587	1	300S	SUPORTE	SOPORTE
3	75259359	2	031F	ABRAÇADEIRA	ABRAZADERA
4	75259360	1	070R	PROTEÇÃO	PROTECCION
5	75259362	1	105P	CHAPA	PLACA
6	75259357	1	031F	ABRAÇADEIRA	ABRAZADERA
7	11107831	2	040V	PARAFUSO	TORNILLO

SUPORTE DO ESPELHO RETROVISOR
SOPORTE DEL ESPEJO RETROVISOR

L1.01 | 6A

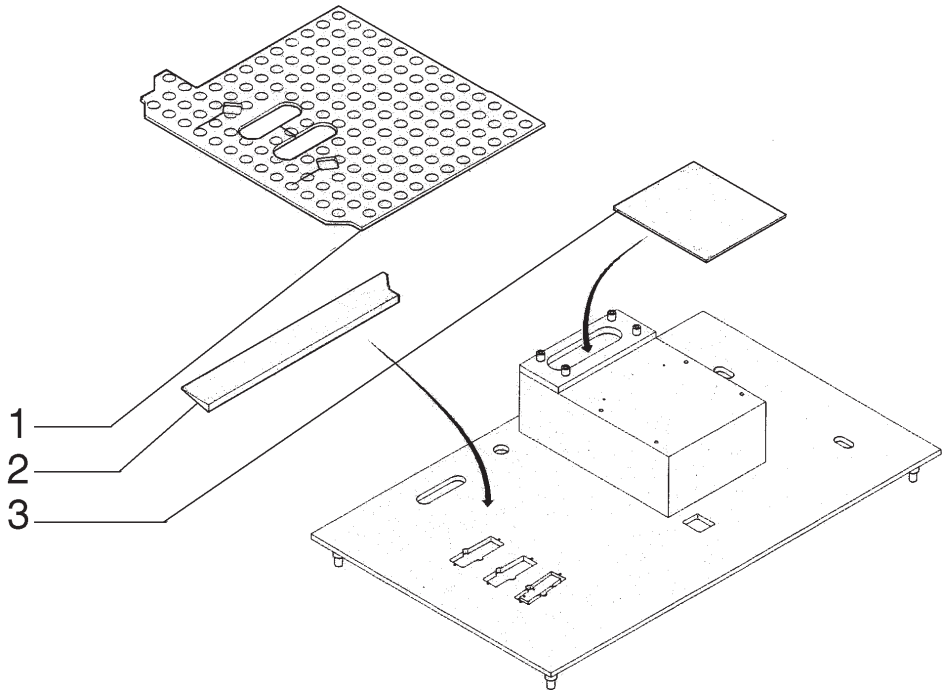

ITEM	PEÇA Nº	QTDE.	COD.	DESCRIÇÃO	DESCRIPCION
1	75320028	1	030T	TAPETE	ALFOMBRA
2	75256694	1	198S	CALÇO	CALCE
3	75256695	1	105P	CHAPA	PLACA

PISO DO OPERADOR
PISO DEL OPERADOR

L1.01 | 7

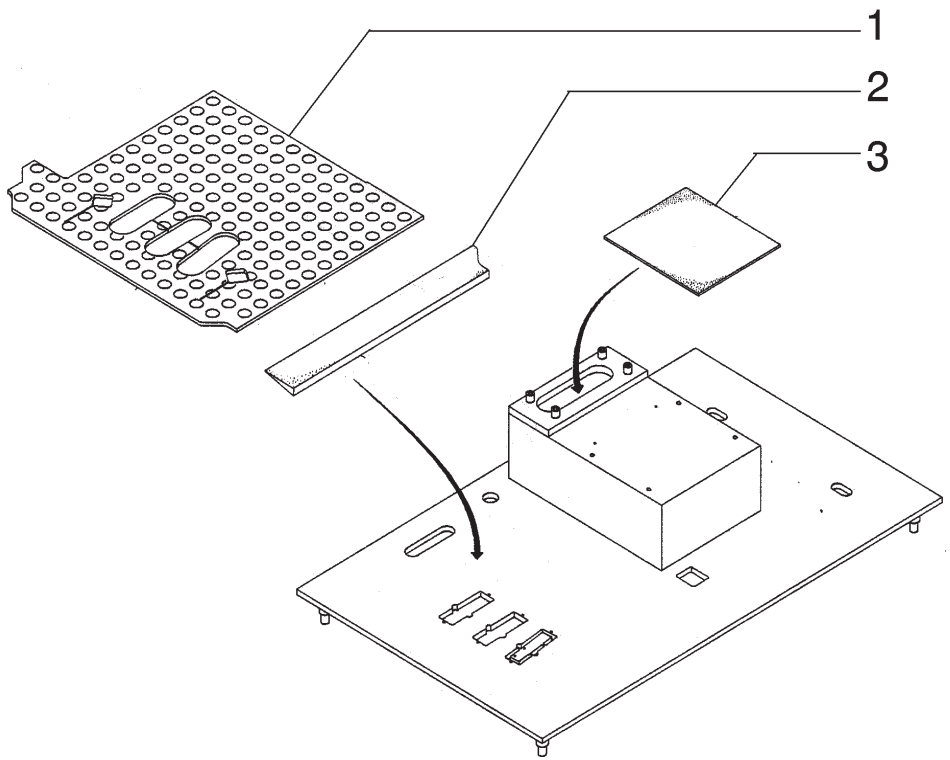

ITEM	PEÇA Nº	QTDE.	COD.	DESCRIÇÃO	DESCRIPCION
1	73189096	1	030T	TAPETE	ALFOMBRA
2	75256694	1	198S	CALÇO	CALCE
3	75256695	1	105P	CHAPA	PLACA

OPCIONAL MARTELETE HIDRÁULICO
OPCIONAL MARTILLO HIDRAULICO

PISO DO OPERADOR
PISO DEL OPERADOR

L1.01 | 7A

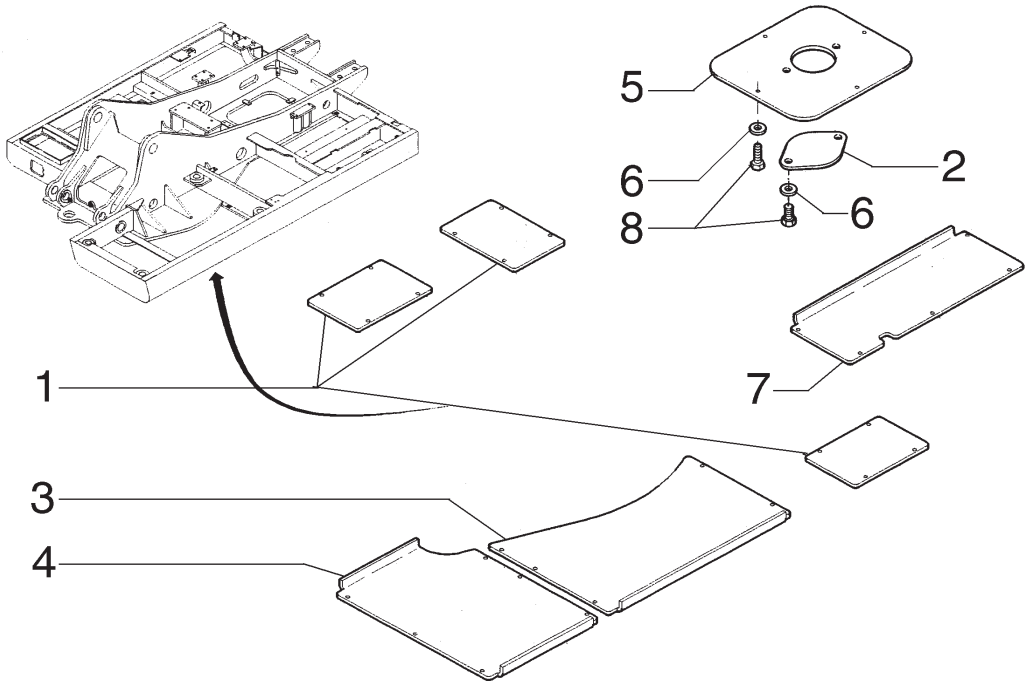

ITEM	PEÇA Nº	QTDE.	COD.	DESCRIÇÃO	DESCRIPCION
1	75256459	2	265C	TAMPA	TAPA
2	75256456	1	265C	TAMPA	TAPA
3	75256451	1	265C	TAMPA	TAPA
4	75284225	1	265C	TAMPA	TAPA
5	75256454	1	265C	TAMPA	TAPA
6	4952483	34	131R	ARRUELA	ARANDELA
7	75256453	1	265C	TAMPA	TAPA
8	11106231	34	040V	PARAFUSO	TORNILLO

TAMPA INFERIOR DO CHASSI
TAPA INFERIOR DEL CHASI

L1.01 | 8

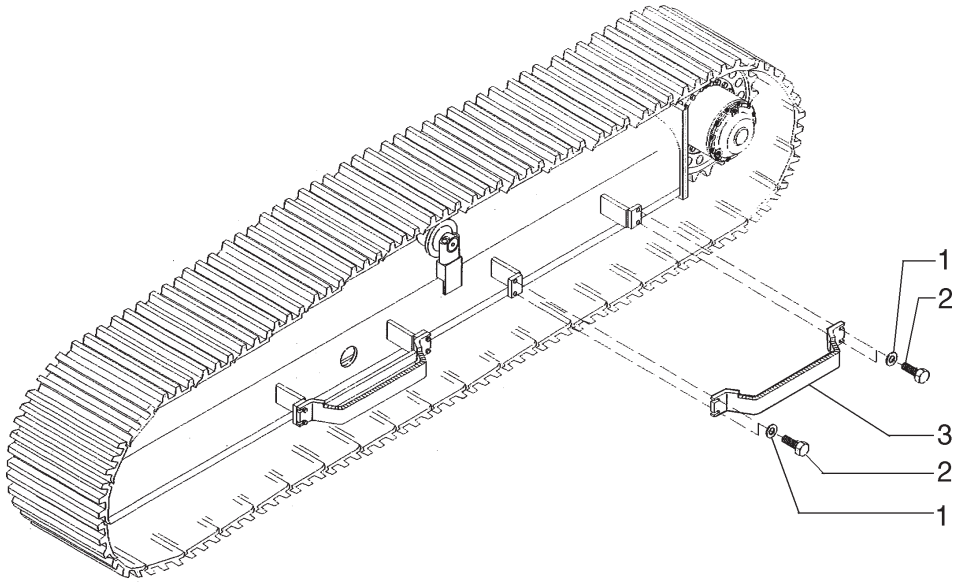

ITEM	PEÇA Nº	QTDE.	COD.	DESCRIÇÃO	DESCRIPCION
1	75254844	2	022S	ESCADA	ESCALERILLA
2	14496931	8	131R	ARRUELA	ARANDELA
3	11127531	8	040V	PARAFUSO	TORNILLO

ESTEIRA 500/600 MM
ORUGA 500/600 MM

CONJUNTO DA ESCADA
CONJUNTO DE LA ESCALERILLA

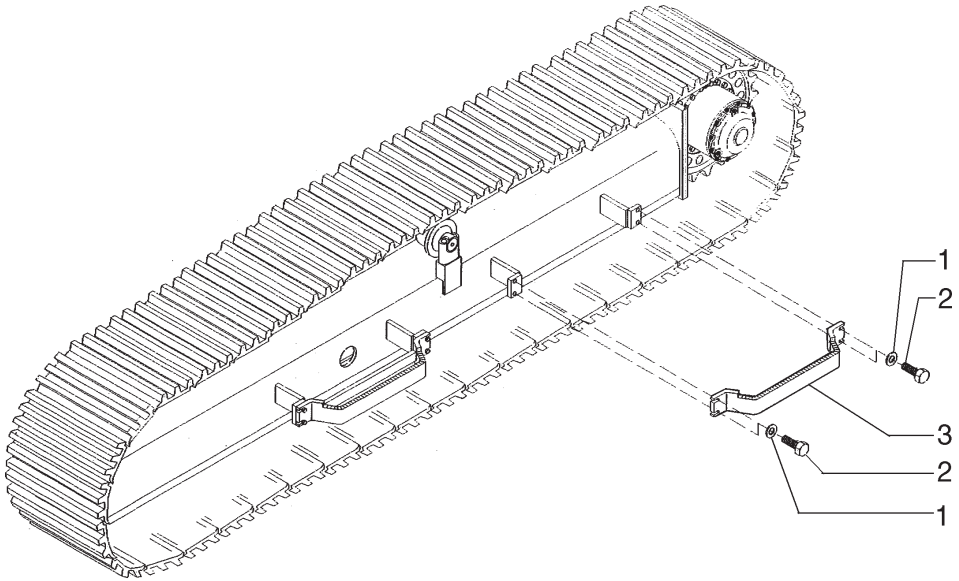

ITEM	PEÇA Nº	QTDE.	COD.	DESCRIÇÃO	DESCRIPCION
1	75321678	2	022S	ESCADA	ESCALERILLA
2	14496931	8	131R	ARRUELA	ARANDELA
3	11127531	8	040V	PARAFUSO	TORNILLO

ESTEIRA 700/800/900 MM
ORUGA 700/800/900 MM

CONJUNTO DA ESCADA
CONJUNTO DE LA ESCALERILLA

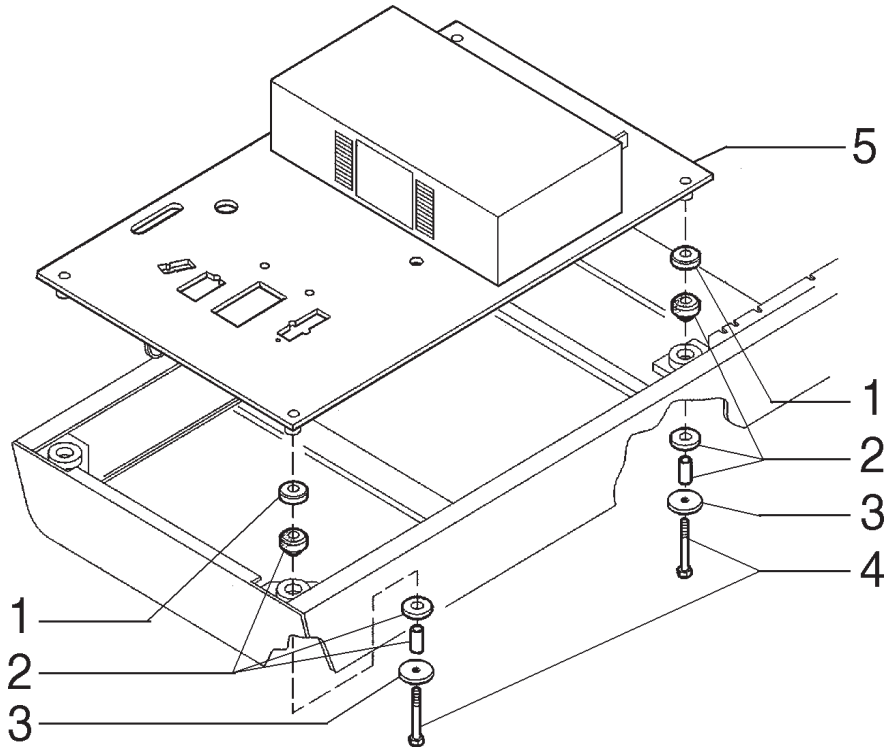

ITEM	PEÇA Nº	QTDE.	COD.	DESCRIÇÃO	DESCRIPCION
1	75321038	4	023R	CHAPA ENCOSTO	ANILLO EMPUJE
2	73183361	4	345C	COXIM	COJIN
3	75256675	4	131R	ARRUELA	ARANDELA
4	11125731	4	040V	PARAFUSO	TORNILLO
5	87002205	1	102P	PLATAFORMA	PLATAFORMA

MONTAGEM DA PLATAFORMA
MONTAGEM DE LA PLATAFORMA

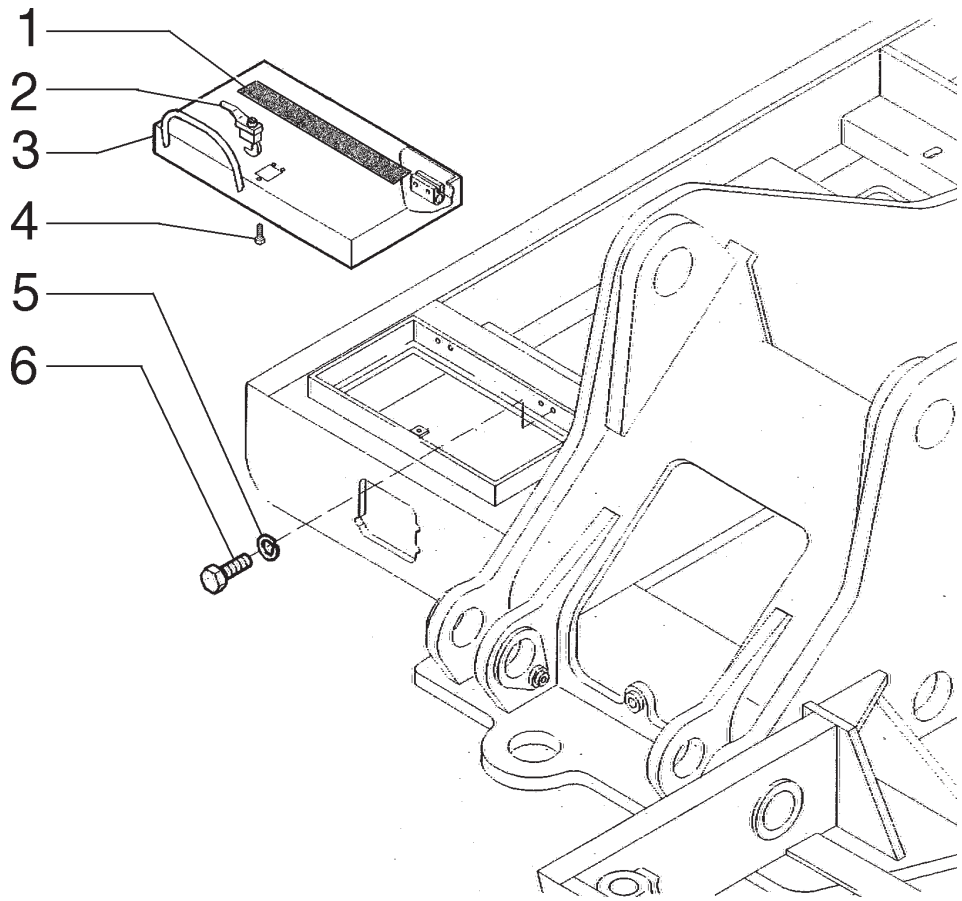

ITEM	PEÇA Nº	QTDE.	COD.	DESCRIÇÃO	DESCRIPCION
1	75256882	2	407S	FAIXA ANTI-DERR	ANTIDESLIZANTE
2	73170163	1	120S	FECHADURA	CERRADURA
3	75256400	1	265C	TAMPA	TAPA
4	10977531	3	040V	PARAFUSO	TORNILLO
5	10516471	4	170R	ARRUELA PRES.	ARANDELA ELAST.
6	10902030	4	040V	PARAFUSO	TORNILLO

TAMPA DA CAIXA DE FERRAMENTAS
TAPA DE LA CAJA DE HERRAMIENTAS

L1.01 | 11

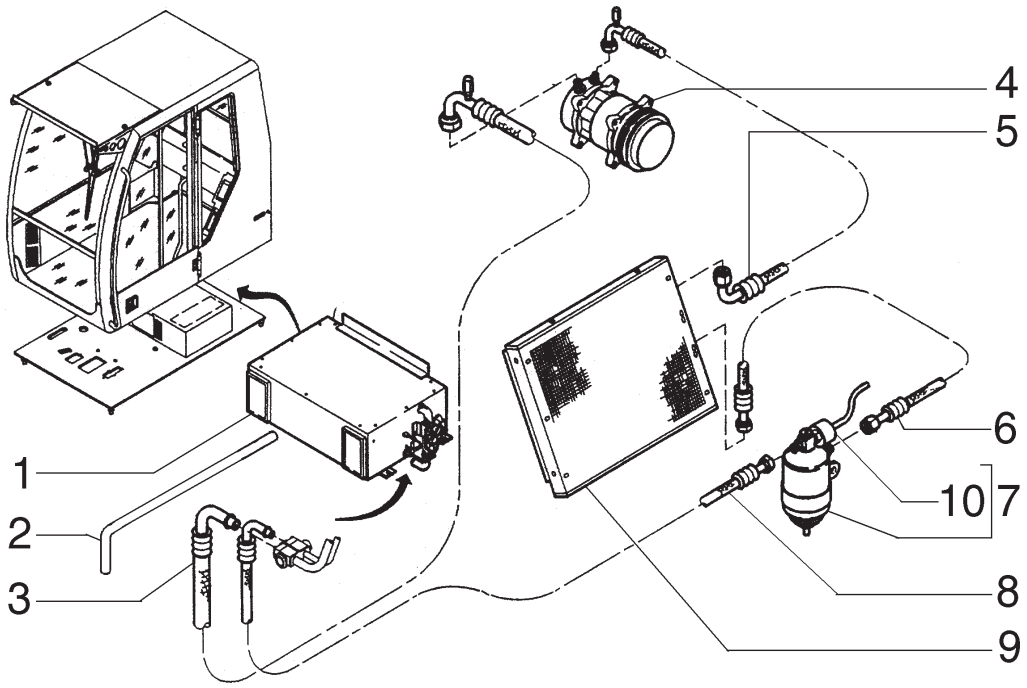

ITEM	PEÇA Nº	QTDE.	COD.	DESCRIÇÃO	DESCRIPCION
1	73186209	1	220C	CONDENSADOR	CONDENSADOR
2	75221741	1	193T	TUBO	TUBO
3	73186454	1	192T	MANGUEIRA	MANGA C/RACORDE
4	73177949	1	216C	COMPRESSOR	COMPRESOR
5	73188130	1	192T	MANGUEIRA	MANGA C/RACORDE
6	73188131	1	192T	MANGUEIRA	MANGA C/RACORDE
7	73186213	1	065F	FILTRO	FILTRO
8	73187310	1	192T	MANGUEIRA	MANGA C/RACORDE
9	73178045	1	220C	CONDENSADOR	CONDENSADOR
10	75313522	1	133S	SENSOR DE PRESSÃO	SENSOR

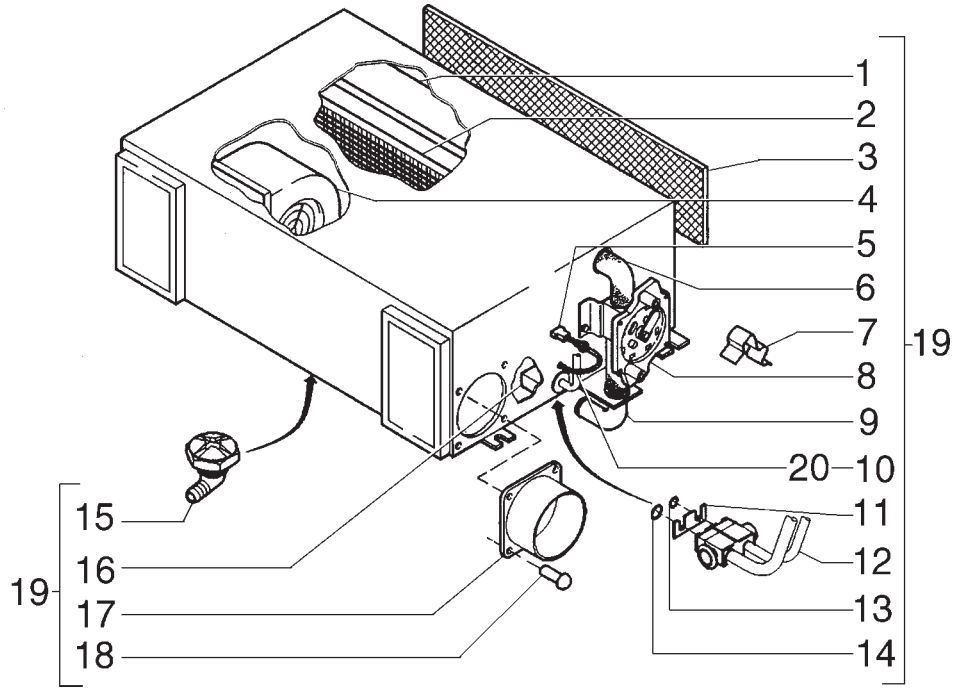

ITEM	PEÇA Nº	QTDE.	COD.	DESCRIÇÃO	DESCRIPCION
1	73186210	1	064E	EVAPORADOR	EVAPORADOR
2	73183186	1	105R	AQUECEDOR	CALORIFERO
3	73175255	1	071F	FILTRO DE AR	FILTRO DE AIRE
4	73181882	1	030V	VENTILADOR	VENTILADOR
5	73186212	1	162G	CONECTOR FEMEA	EMPALME HEMBRA
6	73177963	1	192T	MANGUEIRA	MANGA C/RACORDE
7	73178006	1	031F	ABRAÇADEIRA	ABRAZADERA
8	73175250	1	010V	VÁLVULA	VALVULA
9	73175253	1	193T	TUBO	TUBO
10	73178035	1	111C	CABO ELETRICO	CABLE
11	73178039	1	105P	CHAPA	PLACA
12	73178038	1	010V	VÁLVULA	VALVULA
13	73170497	1	158G	O'RING	JUNTA TORICA
14	73171256	1	158G	O'RING	JUNTA TORICA
15	73178036	1	020R	CONEXÃO	RACOR
16	73188226	1	096T	TERMOSTATO	TERMOSTATO
17	73178041	1	020R	CONEXÃO	RACOR
18	73178042	4	055R	REBITE	REMACHE
19	73186209	1	220C	CONDENSADOR	CONDENSADOR
20	73186211	1	111C	CABO ELETRICO	CABLE

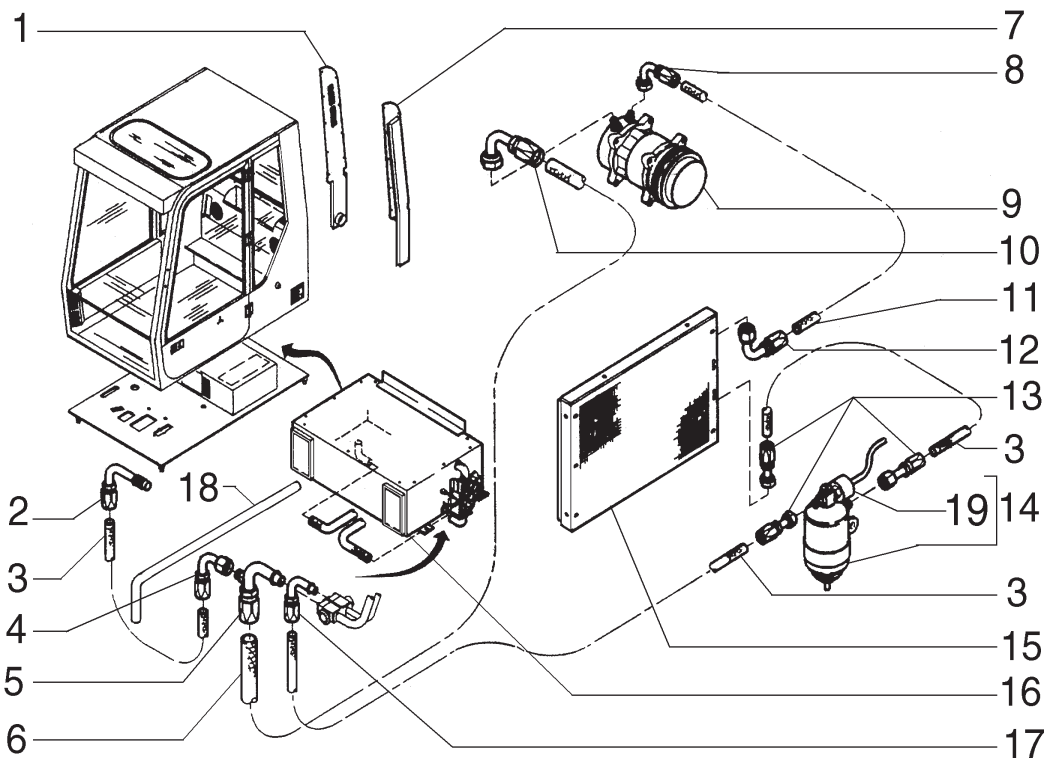

ITEM	PEÇA Nº	QTDE.	COD.	DESCRIÇÃO	DESCRIPCION
1	73177948	1	045D	DIFUSOR	DIFUSOR
2	73177961	1	020R	CONEXÃO	RACOR
3	73177953	8	192T	MANGUEIRA	MANGA C/RACORDE
4	73177960	1	020R	CONEXÃO	RACOR
5	73177957	1	020R	CONEXÃO	RACOR
6	73177951	1	192T	MANGUEIRA	MANGA C/RACORDE
7	73177947	1	045D	DIFUSOR	DIFUSOR
8	73177954	1	020R	CONEXÃO	RACOR
9	73177949	1	216C	COMPRESSOR	COMPRESOR
10	73177955	1	020R	CONEXÃO	RACOR
11	73177952	1	192T	MANGUEIRA	MANGA C/RACORDE
12	73177958	1	020R	CONEXÃO	RACOR
13	73177959	3	020R	CONEXÃO	RACOR
14	73186213	1	065F	FILTRO	FILTRO
15	73178045	1	220C	CONDENSADOR	CONDENSADOR
16	73186209	1	220C	CONDENSADOR	CONDENSADOR
17	73177956	1	020R	CONEXÃO	RACOR
18	75221741	1	193T	TUBO	TUBO
19	75313522	1	133S	SEMSOR DE PRESSÃO	SENSOR

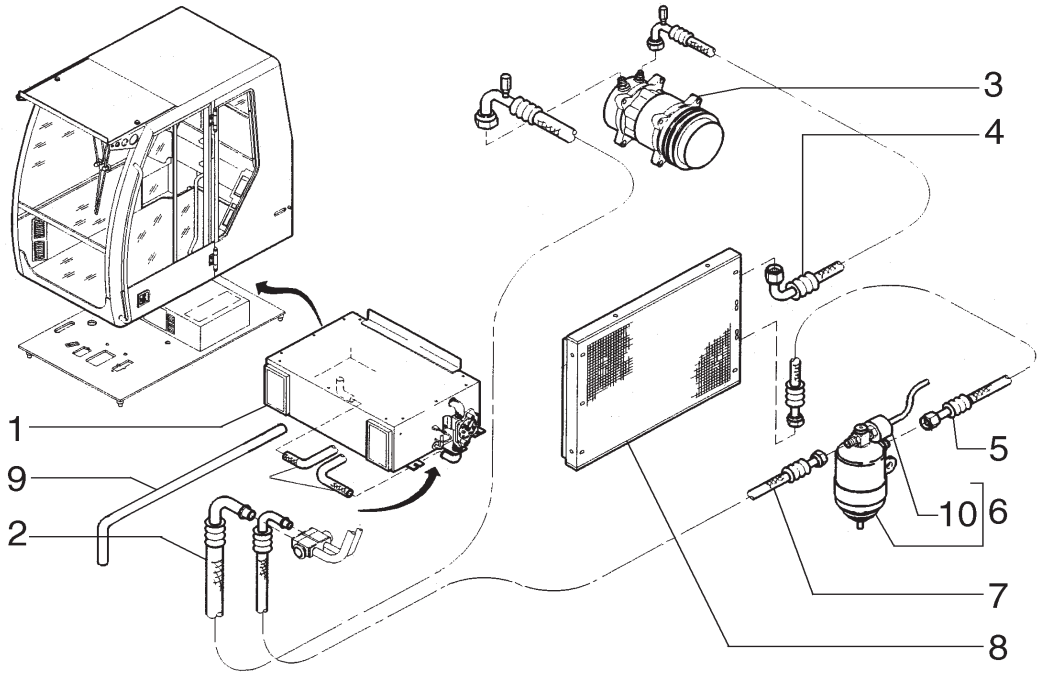

ITEM	PEÇA Nº	QTDE.	COD.	DESCRIÇÃO	DESCRIPCION
1	73189209	1	064E	EVAPORADOR	EVAPORADOR
2	73186454	1	192T	MANGUEIRA	MANGA C/RACORDE
3	73177949	1	216C	COMPRESSOR	COMPRESOR
4	73186215	1	192T	MANGUEIRA	MANGA C/RACORDE
5	73186455	1	192T	MANGUEIRA	MANGA C/RACORDE
6	73186213	1	065F	FILTRO	FILTRO
7	73186456	1	192T	MANGUEIRA	MANGA C/RACORDE
8	73178045	1	220C	CONDENSADOR	CONDENSADOR
9	75221741	1	193T	TUBO	TUBO
10	75313522	1	133S	SENSOR DE PRESSÃO	SENSOR

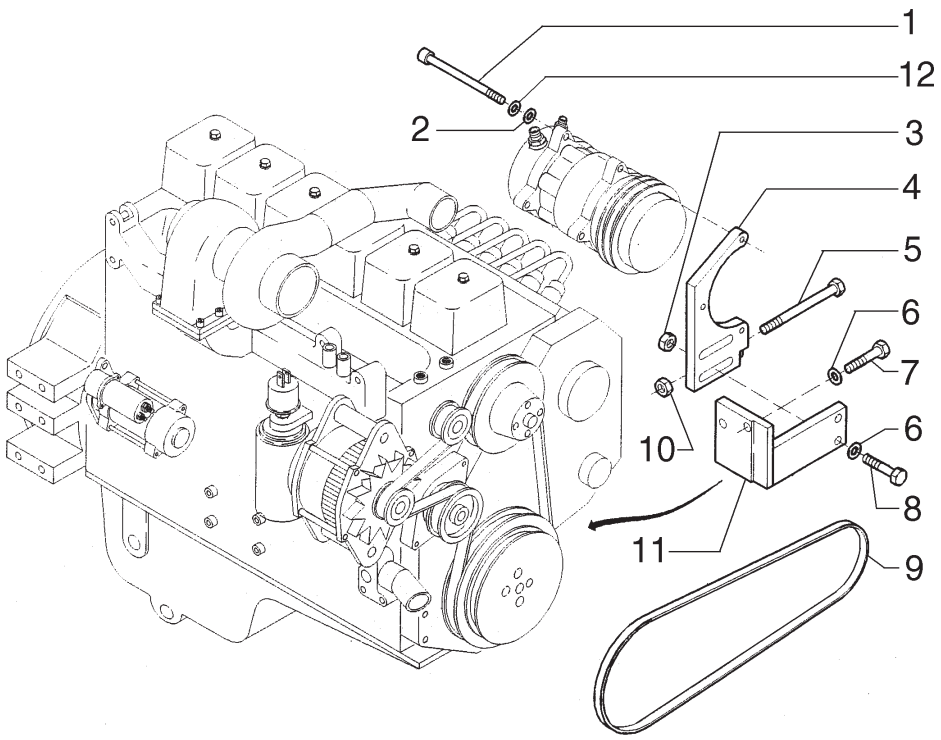

ITEM	PEÇA Nº	QTDE.	COD.	DESCRIÇÃO	DESCRIPCION
1	14359331	3	040V	PARAFUSO	TORNILLO
2	10569379	3	131R	ARRUELA	ARANDELA
3	10719321	2	010D	PORCA	TUERCA
4	75256758	1	300S	SUPORTE	SOPORTE
5	75284450	1	040V	PARAFUSO	TORNILLO
6	10520021	4	131R	ARRUELA	ARANDELA
7	11112631	2	040V	PARAFUSO	TORNILLO
8	11113231	2	040V	PARAFUSO	TORNILLO
9	75256773	1	173C	CORREIA	CORREA
10	15500121	1	010D	PORCA	TUERCA
11	75256750	1	300S	SUPORTE	SOPORTE
12	10569379	3	131R	ARRUELA	ARANDELA

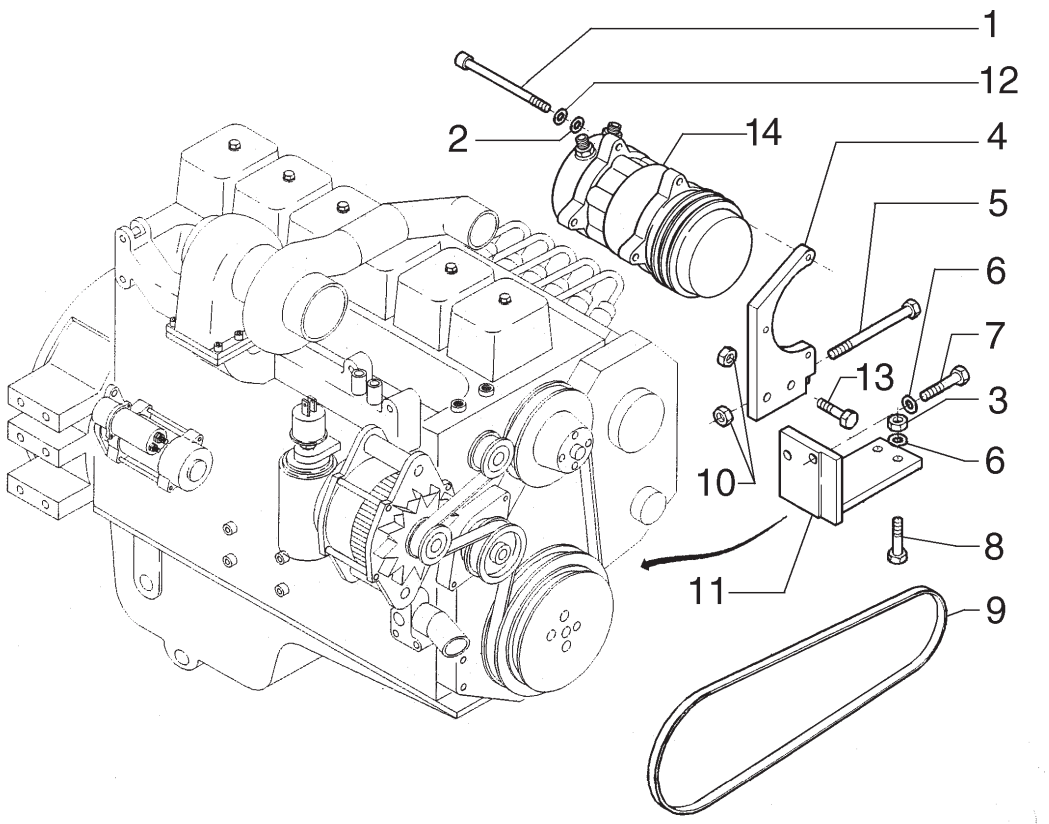

ITEM	PEÇA Nº	QTDE.	COD.	DESCRIÇÃO	DESCRIPCION
1	14359331	3	040V	PARAFUSO	TORNILLO
2	10519621	3	131R	ARRUELA	ARANDELA
3	10719321	2	010D	PORCA	TUERCA
4	75320894	1	300S	SUPORTE	SOPORTE
5	75284459	1	040V	PARAFUSO	TORNILLO
6	10520021	4	131R	ARRUELA	ARANDELA
7	11112631	2	040V	PARAFUSO	TORNILLO
8	11113231	2	040V	PARAFUSO	TORNILLO
9	75256773	1	173C	CORREIA	CORREA
10	15500121	1	010D	PORCA	TUERCA
11	75320893	1	300S	SUPORTE	SOPORTE
12	10569379	3	131R	ARRUELA	ARANDELA
13	11106431	2	040V	PARAFUSO	TORNILLO
14	73177949	1	216C	COMPRESSOR	COMPRESSOR

SISTEMA DE AR CONDICIONADO
SISTEMA DE AR CONDICIONADO

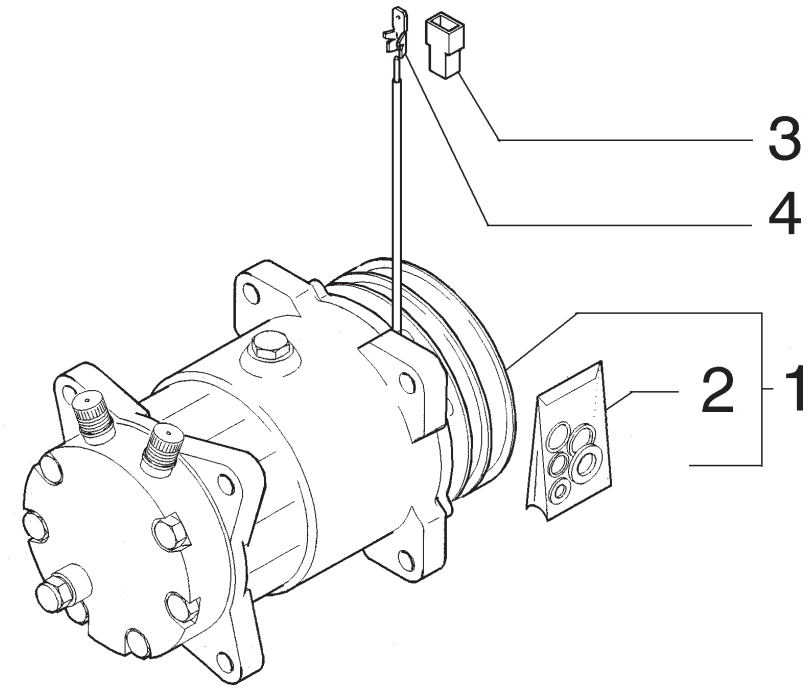

ITEM	PEÇA Nº	QTDE.	COD.	DESCRIÇÃO	DESCRIPCION
1	73177949	1	216C	COMPRESSOR	COMPRESOR
2	73177950	1	002K	KIT	JUEGO
3	12059980	1	075B	CONECTOR	PLOT DE EMPALME
4	12064144	1	163G	CONECTOR MACHO	EMPALME MACHO

SISTEMA DE AR CONDICIONADO - COMPRESSOR

SISTEMA DE AR CONDICIONADO - COMPRESSOR

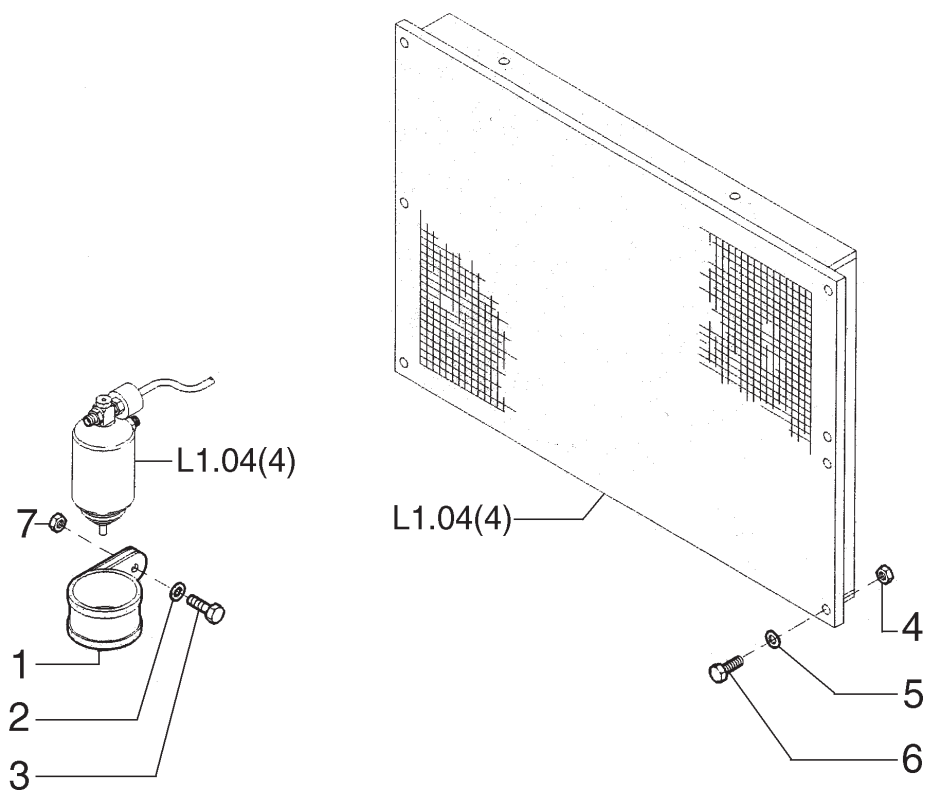

ITEM	PEÇA Nº	QTDE.	COD.	DESCRIÇÃO	DESCRIPCION
1	75256872	1	031F	ABRAÇADEIRA	ABRAZADERA
2	14496531	1	131R	ARRUELA	ARANDELA
3	16043431	1	040V	PARAFUSO	TORNILLO
4	15896221	7	010D	PORCA	TUERCA
5	10519401	7	131R	ARRUELA	ARANDELA
6	10902221	7	040V	PARAFUSO	TORNILLO
7	16100811	1	010D	PORCA	TUERCA

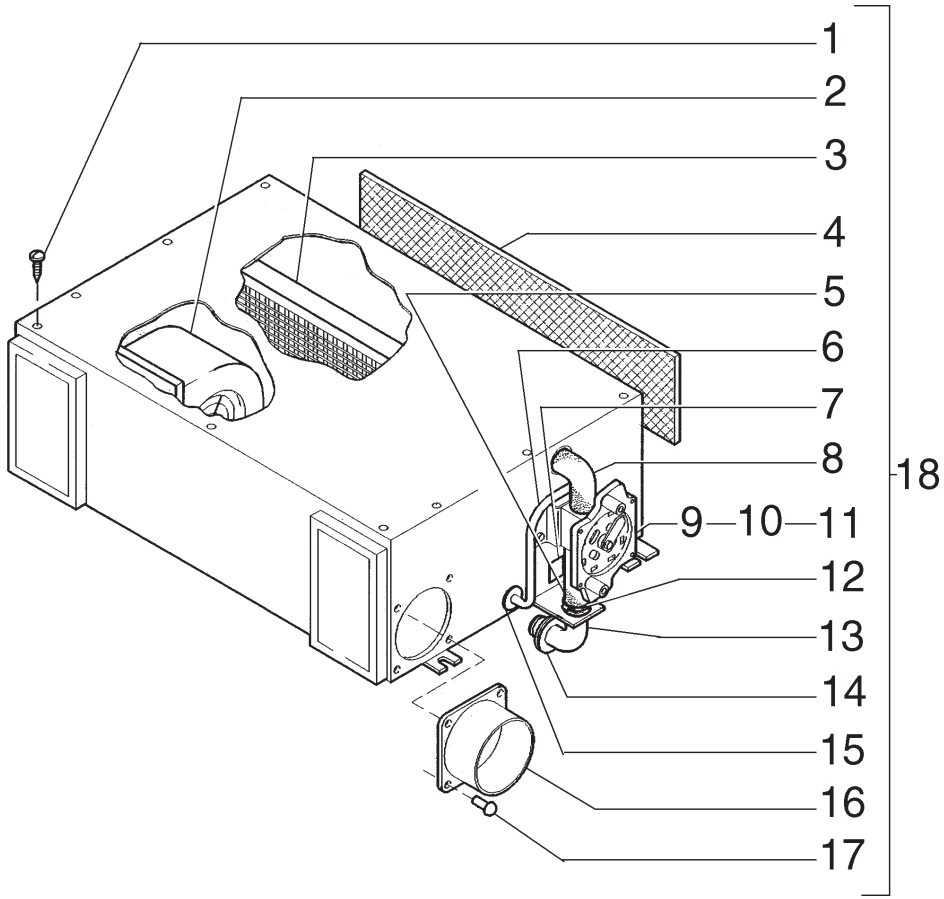

ITEM	PEÇA Nº	QTDE.	COD.	DESCRIÇÃO	DESCRIPCION
1	73172633	25	040V	PARAFUSO	TORNILLO
2	73181882	1	030V	VENTILADOR	VENTILADOR
3	73183186	1	105R	AQUECEDOR	CALORIFERO
4	73175255	1	071F	FILTRO DE AR	FILTRO DE AIRE
5	73183189	1	020R	CONEXÃO	RACOR
6	73178035	1	111C	CABO ELETRICO	CABLE
7	73183192	1	105P	CHAPA	PLACA
8	73177963	1	192T	MANGUEIRA	MANGA C/RACORDE
9	72182302	1	010V	VÁLVULA	VALVULA
10	73178006	1	031F	ABRAÇADEIRA	ABRAZADERA
11	73183188	1	045L	ALAVANCA	PALANCA
12	73183190	1	031F	ABRAÇADEIRA	ABRAZADERA
13	73175253	1	193T	TUBO	TUBO
14	73183191	1	085I	ISOLANTE	AISLANTE
15	73183185	1	085I	ISOLANTE	AISLANTE
16	73178041	2	020R	CONEXÃO	RACOR
17	73178042	8	055R	REBITE	REMACHE
18	73183184	1	105R	AQUECEDOR	CALORIFERO

AQUECEDOR
CALENTADOR

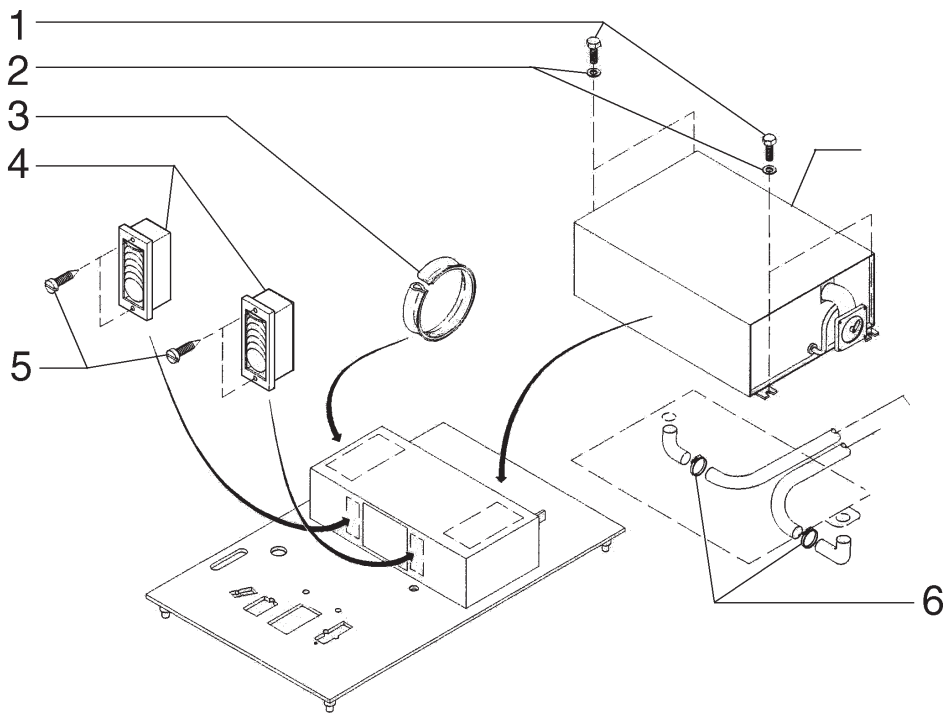

ITEM	PEÇA Nº	QTDE.	COD.	DESCRIÇÃO	DESCRIPCION
1	73170205	4	040V	PARAFUSO	TORNILLO
2	73170212	4	131R	ARRUELA	ARANDELA
3	73171035	1	070R	PROTEÇÃO	PROTECCION
4	73171033	2	045D	DIFUSOR	DIFUSOR
5	73171034	4	040V	PARAFUSO	TORNILLO
6	73170936	2	031F	ABRAÇADEIRA	ABRAZADERA

CONJUNTO DO AQUECEDOR
CONJUNTO DEL CALENTADOR

L1.04 | 8

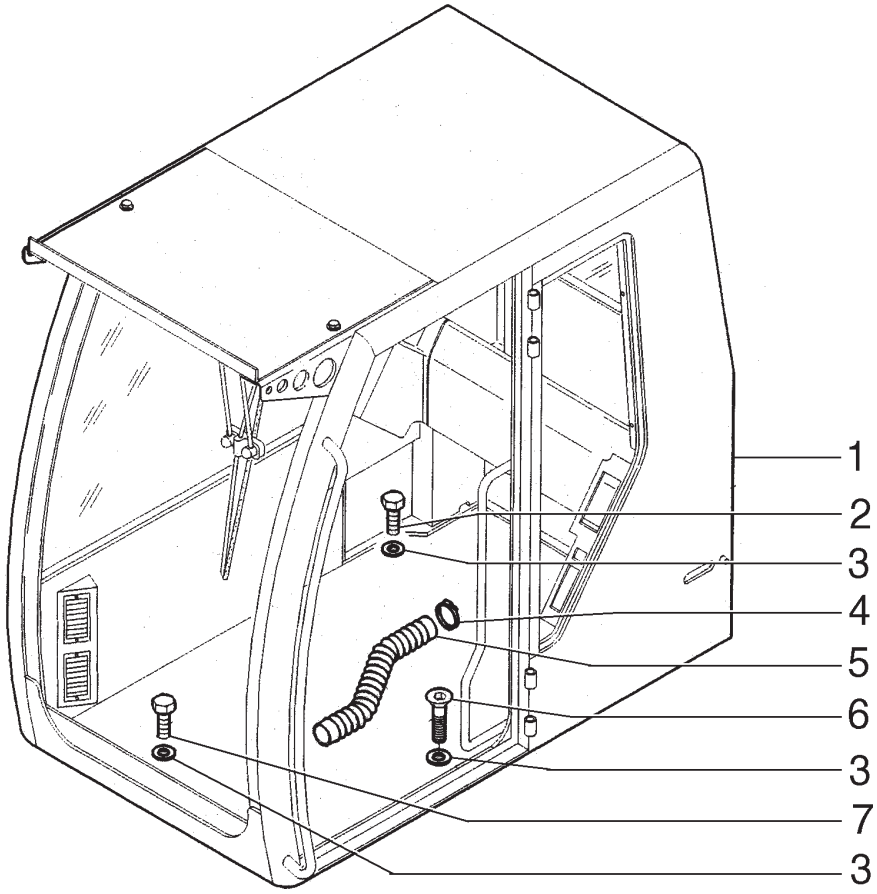

ITEM	PEÇA Nº	QTDE.	COD.	DESCRIÇÃO	DESCRIPCION
1	73183159	1	008C	CABINA	CABINA
2	10979231	7	040V	PARAFUSO	TORNILLO
3	70951059	11	131R	ARRUELA	ARANDELA
4	12174990	2	031F	ABRAÇADEIRA	ABRAZADERA
5	73179529	1	193T	TUBO	TUBO
6	11106831	1	040V	PARAFUSO	TORNILLO
7	11106231	3	040V	PARAFUSO	TORNILLO

CABINE
CABINA

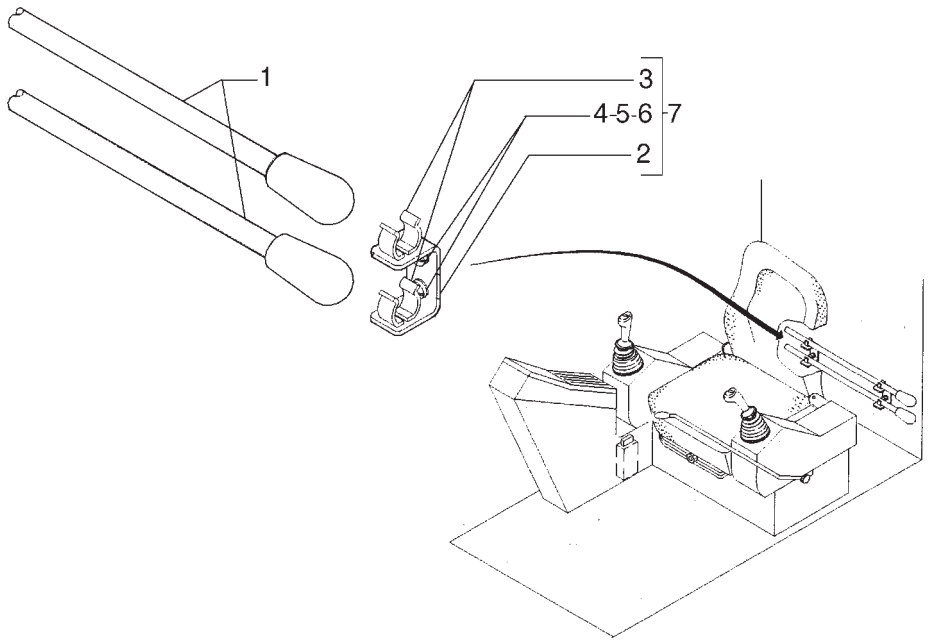

ITEM	PEÇA Nº	QTDE.	COD.	DESCRIÇÃO	DESCRIPCION
1	73170957	2	045L	ALAVANCA	PALANCA
2	73170961	2	300S	SUPORTE	SOPORTE
3	73170964	4	031F	ABRAÇADEIRA	ABRAZADERA
4	13274211	4	040V	PARAFUSO	TORNILLO
5	14496321	4	131R	ARRUELA	ARANDELA
6	15896411	4	010D	PORCA	TUERCA
7	73170960	2	300S	SUPORTE	SOPORTE

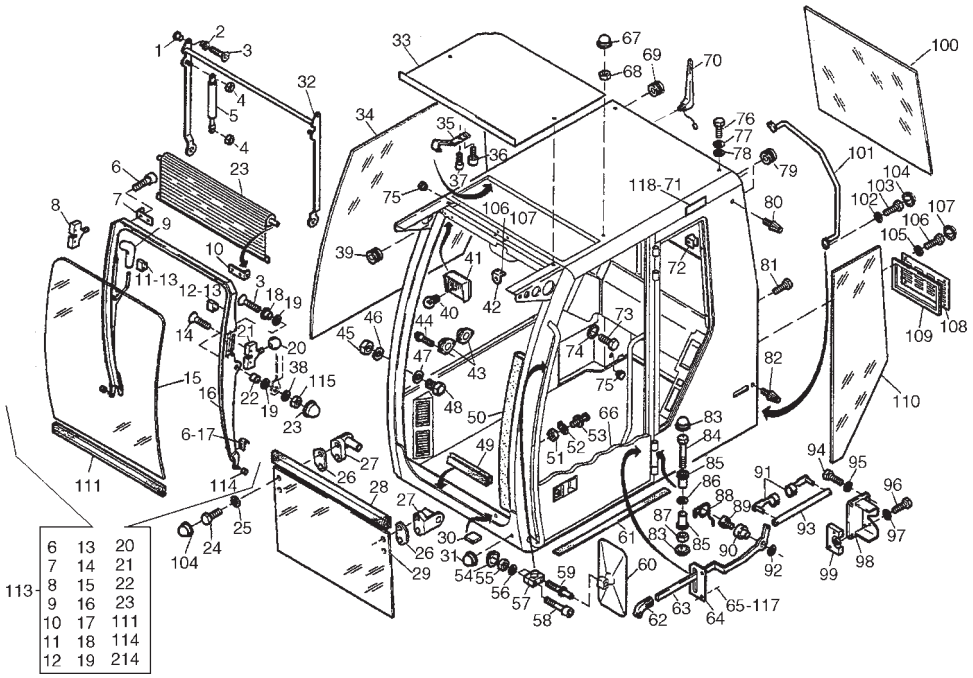

ITEM	PEÇA Nº	QTDE.	COD.	DESCRIÇÃO	DESCRIPCION
1	73177606	2	075D	ESPAÇADOR	SEPARADOR
2	73177607	2	075D	ESPAÇADOR	SEPARADOR
3	73171095	2	040V	PARAFUSO	TORNILLO
4	73170283	4	010D	PORCA	TUERCA
5	73177605	2	164C	CILINDRO	CILINDRO
6	73177653	8	040V	PARAFUSO	TORNILLO
7	73177658	1	300S	SUPORTE	SOPORTE
8	73177646	1	120S	FECHADURA	CERRADURA
9	73177647	2	025I	EMPUNHADURA	EMPUNADURA
10	73177657	1	300S	SUPORTE	SOPORTE
11	73177655	1	300S	SUPORTE	SOPORTE
12	73177654	1	300S	SUPORTE	SOPORTE
13	73177656	4	055R	REBITE	REMACHE
14	73177556	4	040V	PARAFUSO	TORNILLO
15	73177451	1	315C	VIDRO	CRISTAL
16	73177643	1	069F	JANELA	VENTANA
17	73177652	2	300S	SUPORTE	SOPORTE
18	73177649	2	075D	ESPAÇADOR	SEPARADOR
19	73177650	4	075D	ESPAÇADOR	SEPARADOR
20	73177647	2	025I	EMPUNHADURA	EMPUNADURA
21	73177645	1	120S	FECHADURA	CERRADURA
22	73177651	2	075D	ESPAÇADOR	SEPARADOR
23	73177463	2	265C	TAMPA	TAPA
24	73170203	4	040V	PARAFUSO	TORNILLO
25	73177670	4	131R	ARRUELA	ARANDELA
26	73183175	2	120G	JUNTA	JUNTA PLANA
27	73183174	2	300S	SUPORTE	SOPORTE
28	73177661	1	120G	JUNTA	JUNTA PLANA
29	73177452	1	315C	VIDRO	CRISTAL
30	73181709	2	120G	JUNTA	JUNTA PLANA
31	73181375	2	265C	TAMPA	TAPA
32	73177604	1	300S	SUPORTE	SOPORTE
33	73177540	1	265C	TAMPA	TAPA

CABINE
CABINA

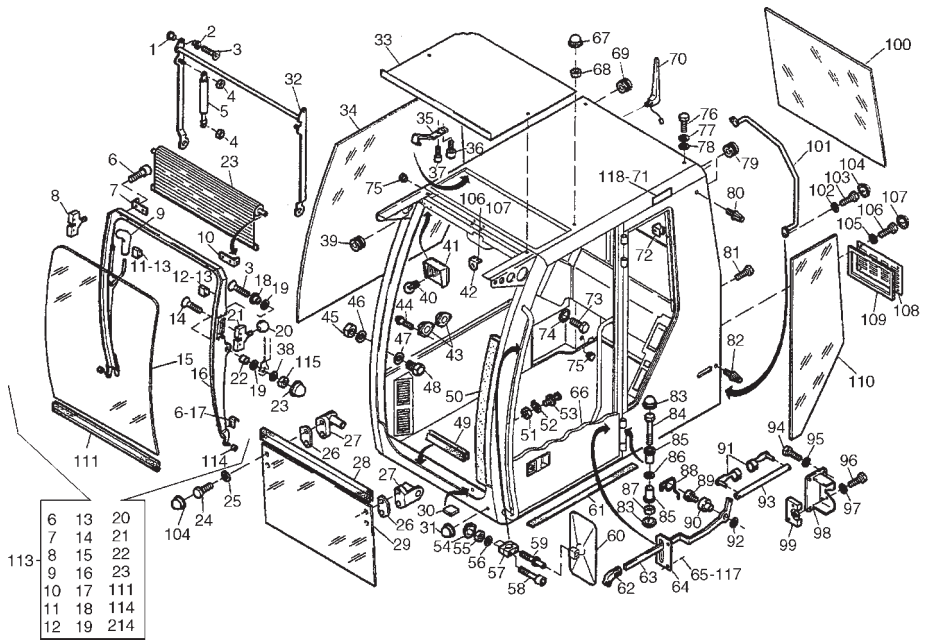

ITEM	PEÇA Nº	QTDE.	COD.	DESCRIÇÃO	DESCRIPCION
34	73177538	1	315C	VIDRO	CRISTAL
35	73177590	2	300S	SUPORTE	SOPORTE
36	73177592	2	040V	PARAFUSO	TORNILLO
37	73177591	2	040V	PARAFUSO	TORNILLO
38	73177461	2	131R	ARRUELA	ARANDELA
39	73177575	2	122G	RETENTOR	JUNTA
40	73183166	2	030L	LÂMPADA	LAMPARA
41	73177609	2	220P	FAROL	PROYECTOR
42	73177611	2	300S	SUPORTE	SOPORTE
43	73177568	2	075B	CONECTOR	PLOT DE EMPALME
44	73177569	4	040V	PARAFUSO	TORNILLO
45	73177614	2	010D	PORCA	TUERCA
46	73171116	2	131R	ARRUELA	ARANDELA
47	73177613	2	131R	ARRUELA	ARANDELA
48	73177582	2	040V	PARAFUSO	TORNILLO
49	73177584	1	122G	RETENTOR	JUNTA
50	73177585	1	122G	RETENTOR	JUNTA
51	73177163	1	010D	PORCA	TUERCA
52	73177587	1	131R	ARRUELA	ARANDELA
53	73177586	1	080P	PINO	BULON
54	73174663	2	265C	TAMPA	TAPA
55	73170215	2	010D	PORCA	TUERCA
56	73177484	2	131R	ARRUELA	ARANDELA
57	73177616	1	031F	ABRAÇADEIRA	ABRAZADERA
58	73177617	1	040V	PARAFUSO	TORNILLO
59	73177618	1	300S	SUPORTE	SOPORTE
60	73177615	1	185S	RETROVISOR	ESPEJO RETROV.
61	73177565	1	407S	FAIXA	ANTI-DERR
62	73181363	1	020I	FUNIL	EMBUDO
63	73177542	1	045L	ALAVANCA	PALANCA
64	73177541	1	300S	SUPORTE	SOPORTE
65	73170203	2	040V	PARAFUSO	TORNILLO
66	73188617	1	180P	PORTA	PUERTA

CABINE
CABINA

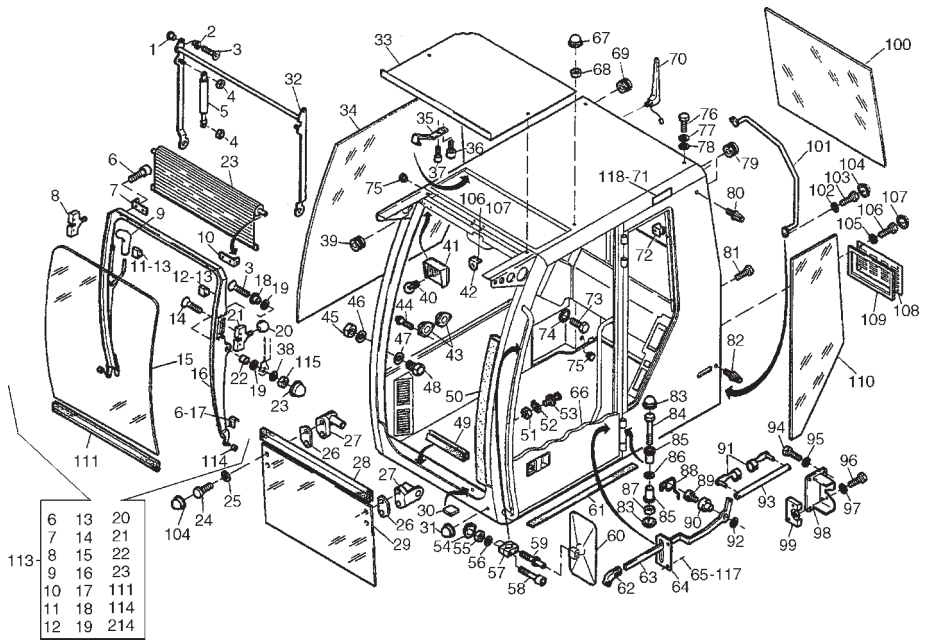

ITEM	PEÇA Nº	QTDE.	COD.	DESCRIÇÃO	DESCRIPCION
67	73177485	2	265C	TAMPA	TAPA
68	73170215	2	010D	PORCA	TUERCA
69	73177564	2	050T	BUJÃO	TAPON
70	73177566	1	090A	HASTE	VARILLA
71	73181368	1	087L	LÂMPADA	LAMPARA
72	73177479	6	031F	ABRAÇADEIRA	ABRAZADERA
73	73177626	1	040V	PARAFUSO	TORNILLO
74	73177477	1	131R	ARRUELA	ARANDELA
75	73177564	2	050T	BUJÃO	TAPON
76	73170316	4	040V	PARAFUSO	TORNILLO
77	73177580	4	131R	ARRUELA	ARANDELA
78	73177581	4	131R	ARRUELA	ARANDELA
79	73170205	2	040V	PARAFUSO	TORNILLO
80	73177574	1	100C	ENCOSTO	RETENEDOR
81	73177572	1	040V	PARAFUSO	TORNILLO
82	73177573	1	100C	ENCOSTO	RETENEDOR
83	73174663	4	265C	TAMPA	TAPA
84	73177589	2	040V	PARAFUSO	TORNILLO
85	73177588	4	341C	ROLAMENTO	RODAMIENTO
86	73181376	2	131R	ARRUELA	ARANDELA
87	73177163	2	010D	PORCA	TUERCA
88	73177547	1	100M	MOLA	MUELLE
89	73177546	1	040V	PARAFUSO	TORNILLO
90	73177545	1	131R	ARRUELA	ARANDELA
91	73177471	2	080P	PINO	BULON
92	73177544	1	131R	ARRUELA	ARANDELA
93	73177548	1	142T	TIRANTE	TIRANTE
94	73171058	4	040V	PARAFUSO	TORNILLO
95	73177551	4	131R	ARRUELA	ARANDELA
96	73171217	4	040V	PARAFUSO	TORNILLO
97	73177476	4	131R	ARRUELA	ARANDELA
98	73177550	1	300S	SUPORTE	SOPORTE
99	73177549	1	120S	FECHADURA	CERRADURA

CABINE
CABINA

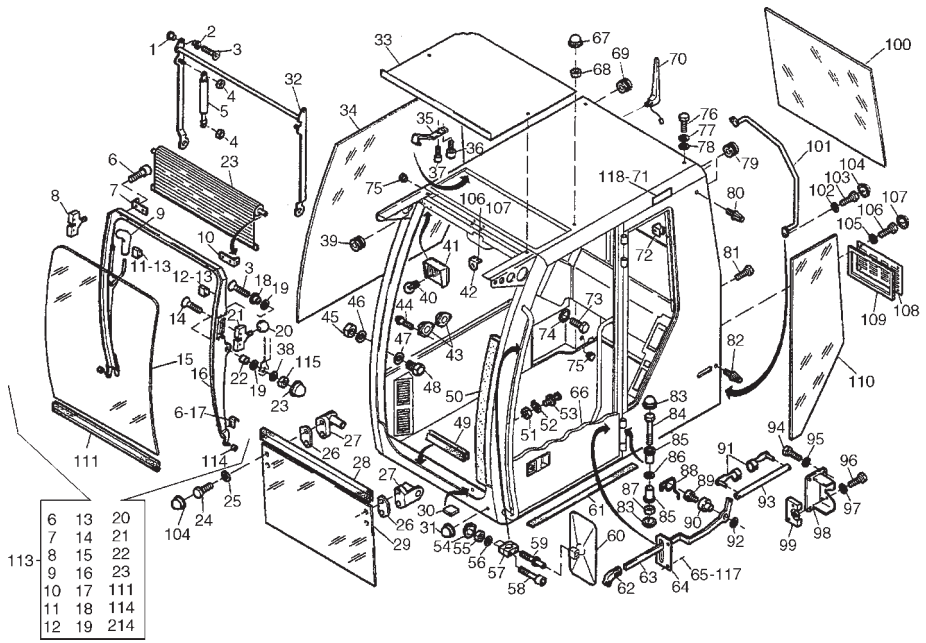

ITEM	PEÇA Nº	QTDE.	COD.	DESCRIÇÃO	DESCRIPCION
100	73177539	1	315C	VIDRO	CRISTAL
101	73181374	1	020M	ALÇA	MANIJA
102	73170181	2	170R	ARRUELA PRES.	ARANDELA ELAST.
103	73177551	2	131R	ARRUELA	ARANDELA
104	73177464	2	265C	TAMPA	TAPA
105	73177476	4	131R	ARRUELA	ARANDELA
106	73170696	4	040V	PARAFUSO	TORNILLO
107	73177577	4	010D	PORCA	TUERCA
108	73177576	1	265C	TAMPA	TAPA
109	73181369	1	120G	JUNTA	JUNTA PLANA
110	73177537	1	315C	VIDRO	CRISTAL
111	73177660	1	122G	RETENTOR	JUNTA
112	73177643	1	069F	JANELA	VENTANA
113	73177878	1	069F	JANELA	VENTANA
114	73177644	2	341C	ROLAMENTO	RODAMIENTO
115	73170161	2	010D	PORCA	TUERCA
116	73177612	2	040V	PARAFUSO	TORNILLO
117	73177476	2	131R	ARRUELA	ARANDELA
118	73181367	1	135P	LÂMPADA DO TETO	PANTALLA
119	73181368	1	087L	LÂMPADA	LAMPARA

CABINE
CABINA

L1.04 | 12

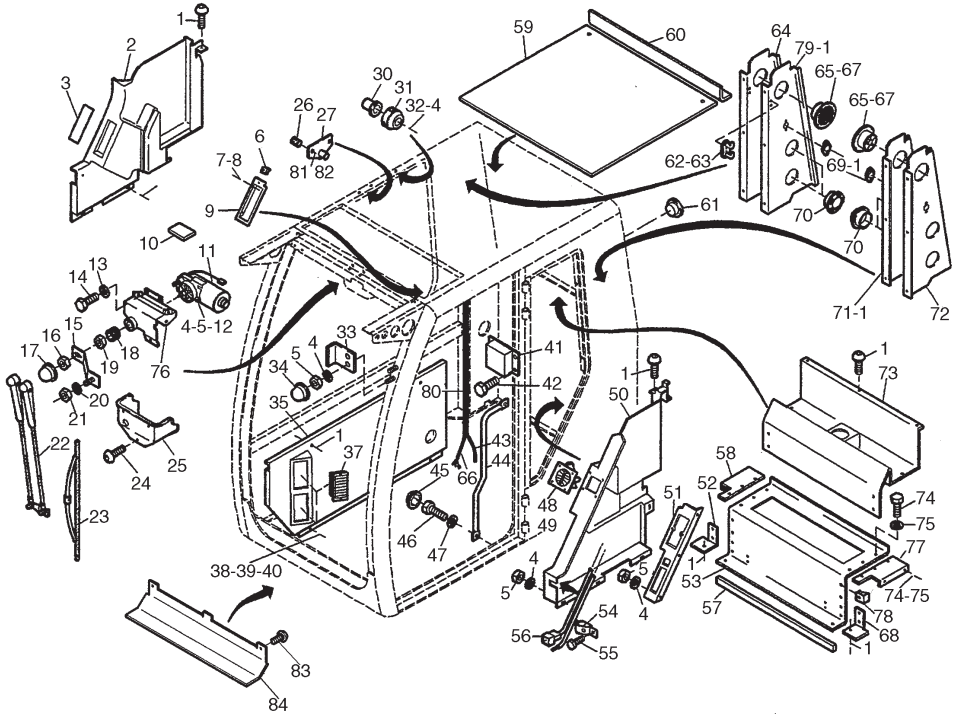

ITEM	PEÇA Nº	QTDE.	COD.	DESCRIÇÃO	DESCRIPCION
1	73177556	20	040V	PARAFUSO	TORNILLO
2	73183172	1	025P	PAINEL	PANEL
3	73177633	1	265C	TAMPA	TAPA
4	73177476	12	131R	ARRUELA	ARANDELA
5	73170184	12	010D	PORCA	TUERCA
6	73177479	1	031F	ABRAÇADEIRA	ABRAZADERA
7	73181364	2	131R	ARRUELA	ARANDELA
8	73170184	2	010D	PORCA	TUERCA
9	73183164	1	300S	SUPORTE	SOPORTE
10	73181371	1	120G	JUNTA	JUNTA PLANA
11	73177595	1	137M	MOTOR ELETRICO	MOTOR ELECTRICO
12	73177596	1	040V	PARAFUSO	TORNILLO
13	73177551	2	131R	ARRUELA	ARANDELA
14	73171058	2	040V	PARAFUSO	TORNILLO
15	73177599	1	300S	SUPORTE	SOPORTE
16	73177600	1	010D	PORCA	TUERCA
17	73177601	1	265C	TAMPA	TAPA
18	73177597	1	075D	ESPAÇADOR	SEPARADOR
19	73177598	1	010D	PORCA	TUERCA
20	73177461	1	131R	ARRUELA	ARANDELA
21	73170161	1	010D	PORCA	TUERCA
22	73177602	1	130B	BRAÇO	BRAZO
23	73181370	1	499P	PALHETA	ALABE
24	73177481	3	040V	PARAFUSO	TORNILLO
25	73177641	1	265C	TAMPA	TAPA
26	73177562	4	010D	PORCA	TUERCA
27	73177561	2	300S	SUPORTE	SOPORTE
28	73181365	4	040V	PARAFUSO	TORNILLO
29	73181366	4	131R	ARRUELA	ARANDELA
30	73177560	2	010D	PORCA	TUERCA
31	73177559	2	100C	ENCOSTO	RETENEDOR
32	73170204	2	040V	PARAFUSO	TORNILLO
33	73177593	1	300S	SUPORTE	SOPORTE

CABINE
CABINA

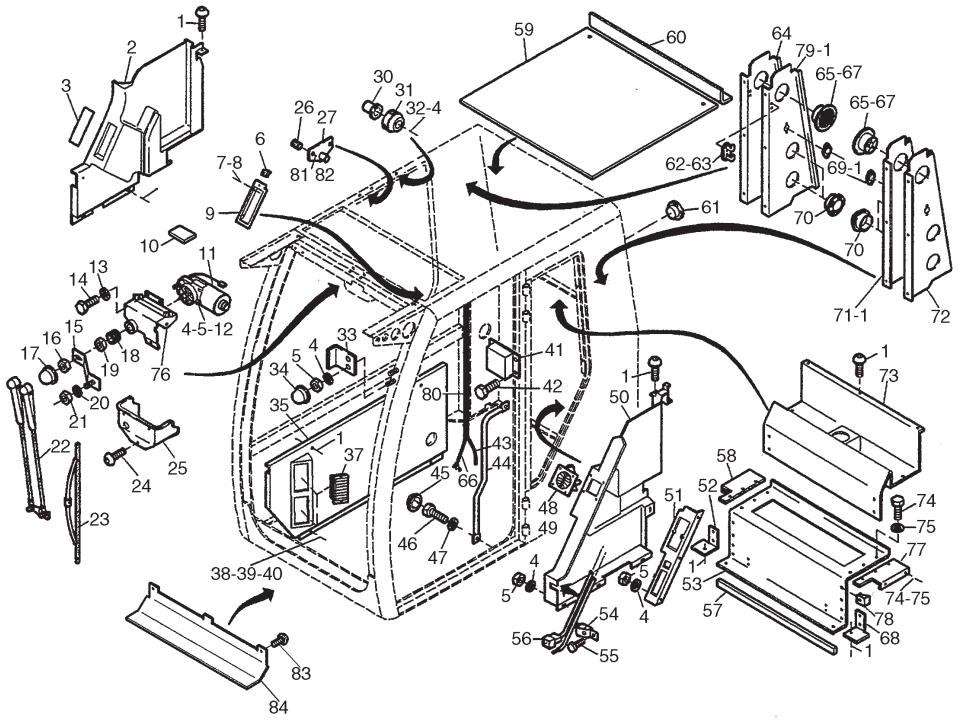

ITEM	PEÇA Nº	QTDE.	COD.	DESCRIÇÃO	DESCRIPCION
34	73177577	2	010D	PORCA	TUERCA
35	73177625	1	025P	PAINEL	PANEL
36	73177579	10	031F	ABRAÇADEIRA	ABRAZADERA
37	73177642	2	045D	DIFUSOR	DIFUSOR
38	73177626	2	040V	PARAFUSO	TORNILLO
39	73177628	2	131R	ARRUELA	ARANDELA
40	73177476	2	131R	ARRUELA	ARANDELA
41	73181373	1	169R	REGULADOR	REGULADOR
42	73177591	2	040V	PARAFUSO	TORNILLO
43	73177571	1	193T	TUBO	TUBO
44	73183165	1	020M	ALÇA	MANIJA
45	73177463	2	265C	TAMPA	TAPA
46	73171058	2	040V	PARAFUSO	TORNILLO
47	73177551	2	131R	ARRUELA	ARANDELA
48	73177631	4	040V	PARAFUSO	TORNILLO
49	73177630	1	045D	DIFUSOR	DIFUSOR
50	73183171	1	025P	PAINEL	PANEL
51	73183163	1	300S	SUPORTE	SOPORTE
52	73183169	1	300S	SUPORTE	SOPORTE
53	73183162	1	300S	SUPORTE	SOPORTE
54	73177568	1	040V	PARAFUSO	TORNILLO
55	73177569	2	040V	PARAFUSO	TORNILLO
56	73181372	1	111C	CABO ELETRICO	CABLE
57	73183167	1	120G	JUNTA	JUNTA PLANA
58	73183161	1	300S	SUPORTE	SOPORTE
59	73177619	1	025P	PAINEL	PANEL
60	73177620	1	025P	PAINEL	PANEL
61	73177564	1	050T	BUJÃO	TAPON
62	72180640	2	040V	PARAFUSO	TORNILLO
63	73177640	1	040V	PARAFUSO	TORNILLO
64	73177638	1	300S	SUPORTE	SOPORTE
65	73177636	2	039A	ALTO FALANTE	ALTIFALANTI
66	73177570	1	111C	CABO ELETRICO	CABLE

CABINE
CABINA

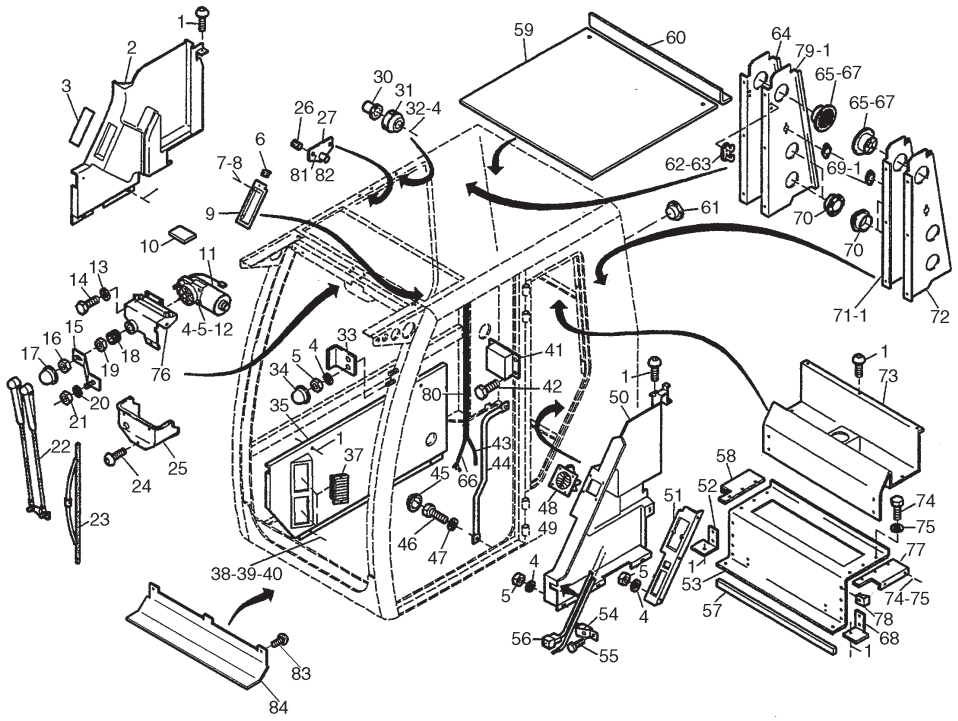

ITEM	PEÇA Nº	QTDE.	COD.	DESCRIÇÃO	DESCRIPCION
67	73177569	4	040V	PARAFUSO	TORNILLO
68	73183168	1	300S	SUPORTE	SOPORTE
69	73177555	1	040V	PARAFUSO	TORNILLO
70	73177637	4	045D	DIFUSOR	DIFUSOR
71	73177635	1	025P	PAINEL	PANEL
72	73177634	1	300S	SUPORTE	SOPORTE
73	73183170	1	025P	PAINEL	PANEL
74	73171058	4	040V	PARAFUSO	TORNILLO
75	73177551	4	131R	ARRUELA	ARANDELA
76	73177594	1	300S	SUPORTE	SOPORTE
77	73183160	1	300S	SUPORTE	SOPORTE
78	73177479	4	031F	ABRAÇADEIRA	ABRAZADERA
79	73177639	1	025P	PAINEL	PANEL
80	73177579	1	031F	ABRAÇADEIRA	ABRAZADERA
81	73181365	4	040V	PARAFUSO	TORNILLO
82	73181366	4	131R	ARRUELA	ARANDELA
83	73177591	2	040V	PARAFUSO	TORNILLO
84	73183173	1	025P	PAINEL	PANEL

CABINE
CABINA

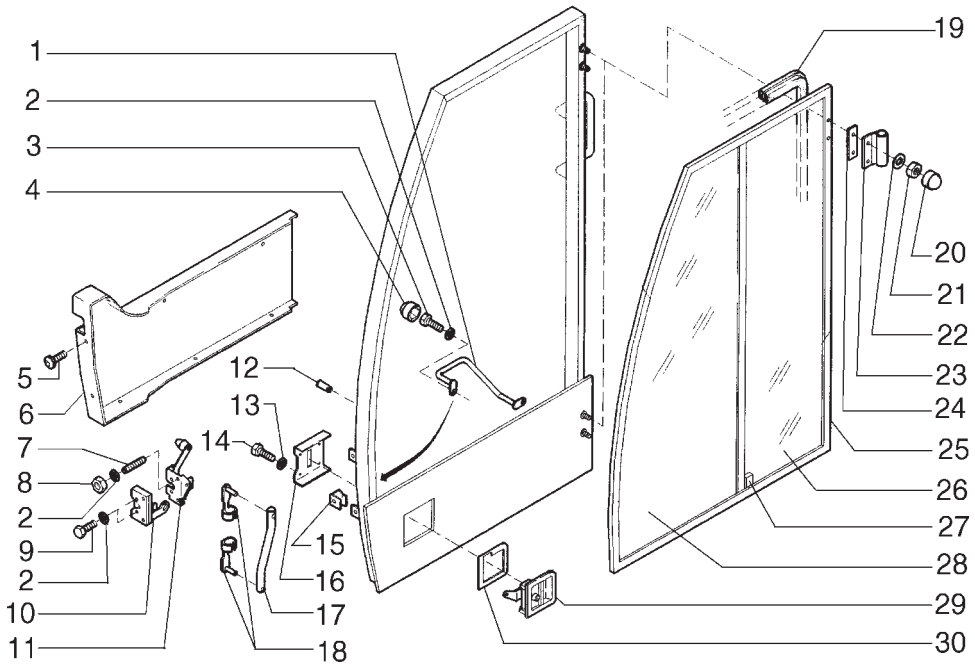

ITEM	PEÇA Nº	QTDE.	COD.	DESCRIÇÃO	DESCRIPCION
1	73177460	1	020M	ALÇA	MANIJA
2	73177476	2	131R	ARRUELA	ARANDELA
3	73170696	2	040V	PARAFUSO	TORNILLO
4	73177577	2	010D	PORCA	TUERCA
5	73183178	3	040V	PARAFUSO	TORNILLO
6	73177480	1	025P	PAINEL	PANEL
7	73177475	2	210P	PRISIONEIRO	ESPARRAGO
8	73170184	2	010D	PORCA	TUERCA
9	73177478	2	040V	PARAFUSO	TORNILLO
10	73177472	1	120S	FECHADURA	CERRADURA
11	73177473	1	045L	ALAVANCA	PALANCA
12	73183179	1	010D	PORCA	TUERCA
13	73177469	4	131R	ARRUELA	ARANDELA
14	73177468	4	040V	PARAFUSO	TORNILLO
15	73177479	2	031F	ABRAÇADEIRA	ABRAZADERA
16	73177465	1	265C	TAMPA	TAPA
17	73177470	1	142T	TIRANTE	TIRANTE
18	73177471	2	080P	PINO	BULON
19	73177459	1	122G	RETENTOR	JUNTA
20	73177485	4	265C	TAMPA	TAPA
21	73172159	4	010D	PORCA	TUERCA
22	73177484	4	131R	ARRUELA	ARANDELA
23	73177483	2	140C	DOBRADIÇA	BISAGRA, CHARNE
24	73177482	2	120G	JUNTA	JUNTA PLANA
25	73177458	1	180P	PORTA	PUERTA
26	73183181	1	315C	VIDRO	CRISTAL
27	73183182	1	120S	FECHADURA	CERRADURA
28	73183180	1	315C	VIDRO	CRISTAL
29	73177467	1	020M	ALÇA	MANIJA
30	73177466	1	120G	JUNTA	JUNTA PLANA

CABINE
CABINA

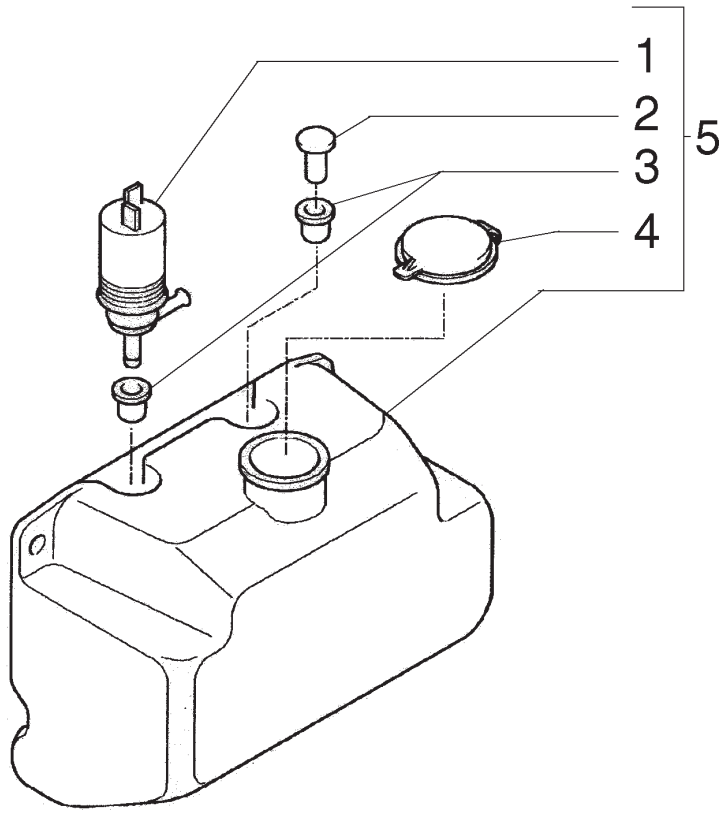

ITEM	PEÇA Nº	QTDE.	COD.	DESCRIÇÃO	DESCRIPCION
1	73171456	1	155P	BOMBA	BOMBA
2	73171459	1	050T	BUJÃO	TAPON
3	73171458	2	122G	RETENTOR	JUNTA
4	73171457	1	265C	TAMPA	TAPA
5	73171455	1	115S	RESERVATORIO	DEPOSITO

RESERVATÓRIO LAVA VIDRO
DEPOITO LAVA CRISTAL

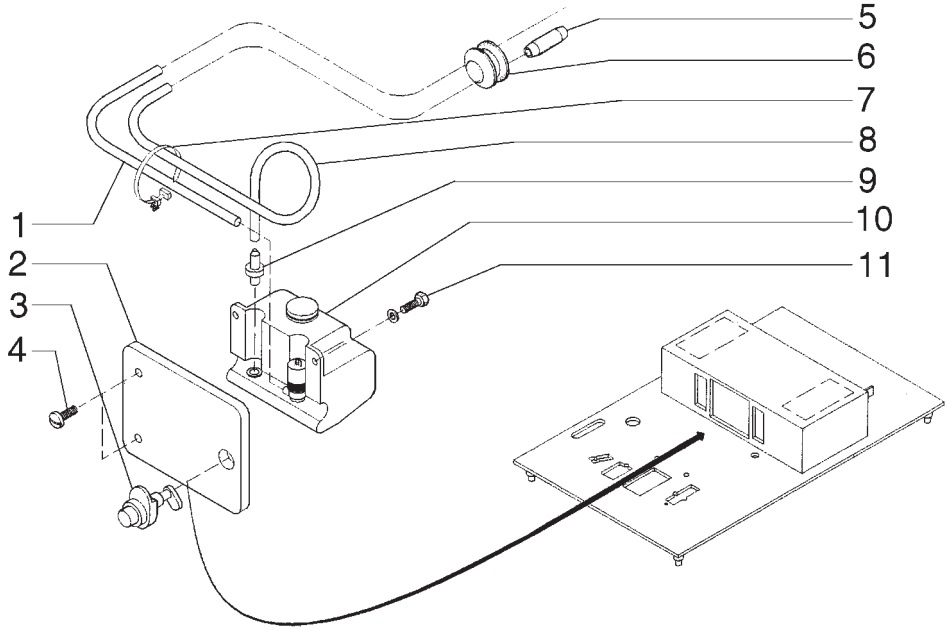

ITEM	PEÇA Nº	QTDE.	COD.	DESCRIÇÃO	DESCRIPCION
1	73171025	1	285T	MANGUEIRA	TUBO FLEXIBLE
2	73171029	1	265C	TAMPA	TAPA
3	73171032	1	120S	FECHADURA	CERRADURA
4	73171030	2	040V	PARAFUSO	TORNILLO
5	73171026	1	020R	CONEXÃO	RACOR
6	73171027	1	085I	ISOLANTE	AISLANTE
7	73170685	3	031F	ABRAÇADEIRA	ABRAZADERA
8	73171025	1	285T	MANGUEIRA	TUBO FLEXIBLE
9	73171024	1	020R	CONEXÃO	RACOR
10	73171455	1	115S	RESERVATORIO	DEPOSITO
11	73170205	2	040V	PARAFUSO	TORNILLO
12	73170160	2	131R	ARRUELA	ARANDELA

RESERVATÓRIO LAVA VIDROS
DEPOSITO LAVA CRISTAL

L1.04 | 16

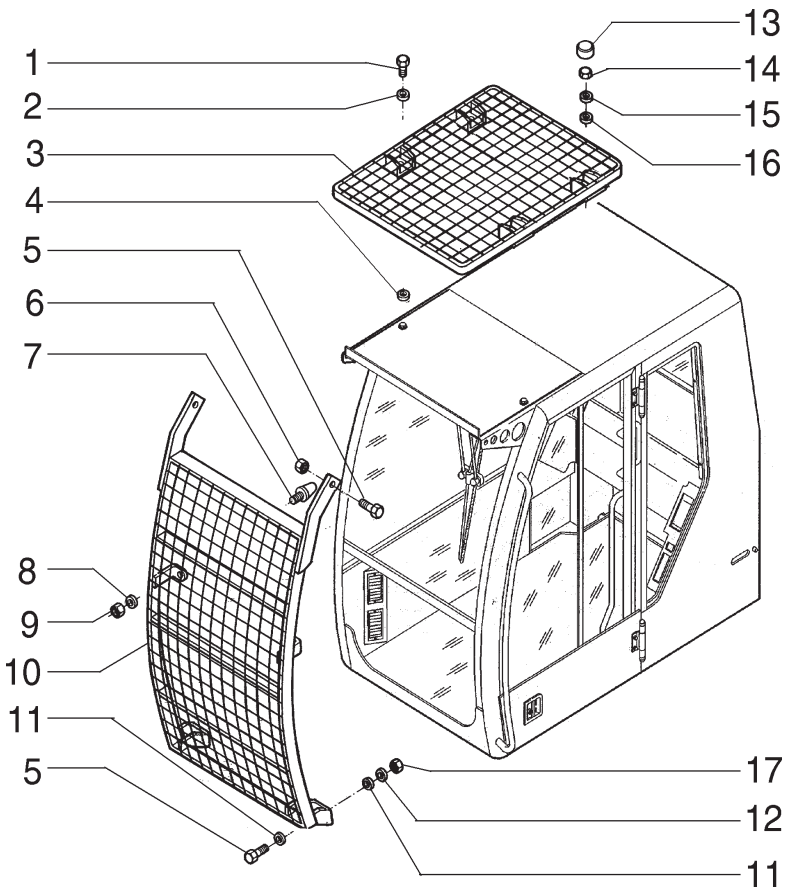

ITEM	PEÇA Nº	QTDE.	COD.	DESCRIÇÃO	DESCRIPCION
1	71100330	2	040V	PARAFUSO	TORNILLO
2	71100344	2	131R	ARRUELA	ARANDELA
3	71100332	1	101G	GRADE	REJILLA
4	71100333	2	131R	ARRUELA	ARANDELA
5	71100334	4	040V	PARAFUSO	TORNILLO
6	71100335	2	010D	PORCA	TUERCA
7	71100336	2	345C	COXIM	COJIN
8	71100338	2	131R	ARRUELA	ARANDELA
9	71100339	2	010D	PORCA	TUERCA
10	71100345	1	101G	GRADE	REJILLA
11	71100340	4	131R	ARRUELA	ARANDELA
12	71100343	2	131R	ARRUELA	ARANDELA
13	71100346	2	265C	TAMPA	TAPA
14	71100347	2	010D	PORCA	TUERCA
15	71100348	2	131R	ARRUELA	ARANDELA
16	71100349	2	131R	ARRUELA	ARANDELA
17	71100342	2	010D	PORCA	TUERCA

OPCIONAL

PROTEÇÃO DA CABINE
PROTECCION DE LA CABINA

L1.05 | 1

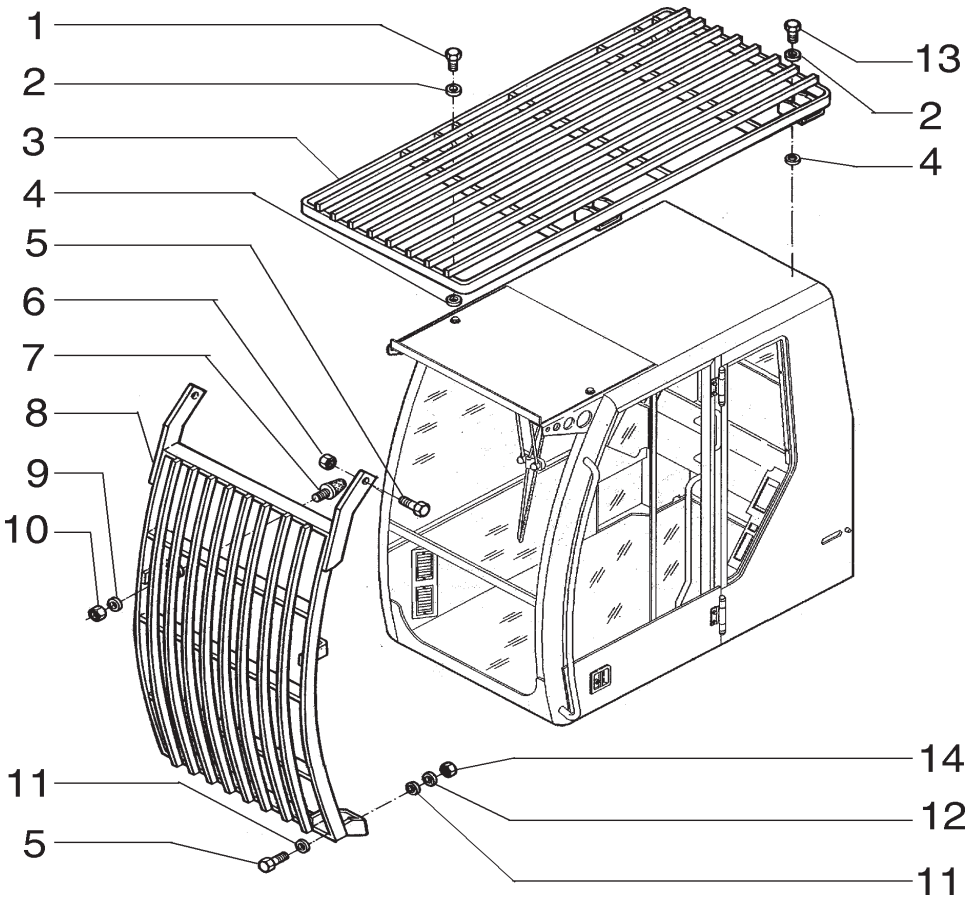

ITEM	PEÇA Nº	QTDE.	COD.	DESCRIÇÃO	DESCRIPCION
1	71100330	2	040V	PARAFUSO	TORNILLO
2	71100331	4	131R	ARRUELA	ARANDELA
3	71100332	1	101G	GRADE	REJILLA
4	71100333	4	131R	ARRUELA	ARANDELA
5	71100334	4	040V	PARAFUSO	TORNILLO
6	71100335	2	010D	PORCA	TUERCA
7	71100336	2	345C	COXIM	COJIN
8	71100337	1	101G	GRADE	REJILLA
9	71100338	2	131R	ARRUELA	ARANDELA
10	71100339	2	010D	PORCA	TUERCA
11	71100340	4	131R	ARRUELA	ARANDELA
12	71100343	2	131R	ARRUELA	ARANDELA
13	71100341	2	040V	PARAFUSO	TORNILLO
14	71100342	2	010D	PORCA	TUERCA

OPCIONAL

PROTEÇÃO DA CABINE
PROTECCION DE LA CABINA

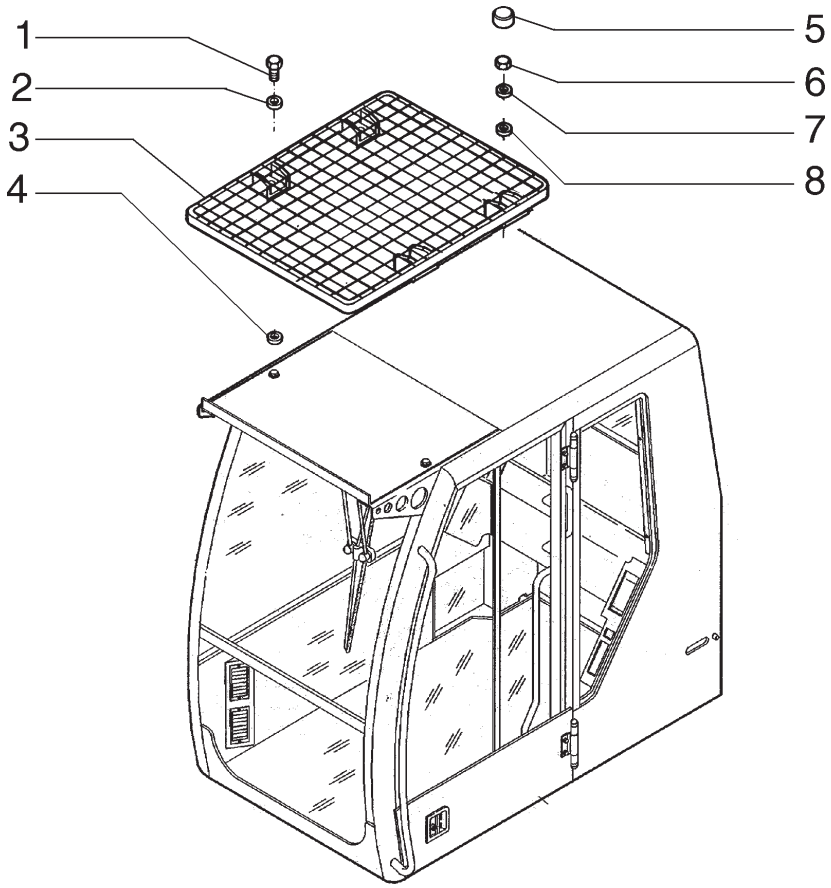

ITEM	PEÇA Nº	QTDE.	COD.	DESCRIÇÃO	DESCRIPCION
1	71100330	2	040V	PARAFUSO	TORNILLO
2	71100344	2	131R	ARRUELA	ARANDELA
3	71100332	1	101G	GRADE	REJILLA
4	71100333	2	131R	ARRUELA	ARANDELA
5	71100346	2	265C	TAMPA	TAPA
6	71100347	2	010D	PORCA	TUERCA
7	71100348	2	131R	ARRUELA	ARANDELA
8	71100349	2	131R	ARRUELA	ARANDELA

OPCIONAL

PROTEÇÃO DA CABINE
PROTECCION DE LA CABINA

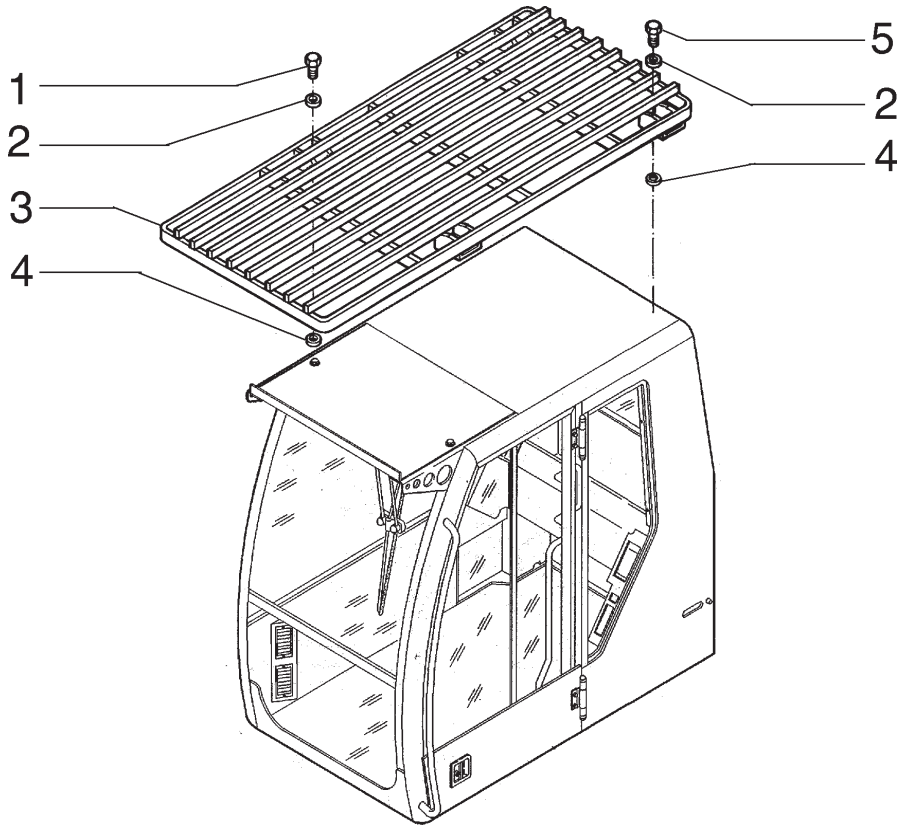

ITEM	PEÇA Nº	QTDE.	COD.	DESCRIÇÃO	DESCRIPCION
1	71100330	2	040V	PARAFUSO	TORNILLO
2	71100331	4	131R	ARRUELA	ARANDELA
3	71100332	1	101G	GRADE	REJILLA
4	71100333	4	131R	ARRUELA	ARANDELA
5	71100341	2	040V	PARAFUSO	TORNILLO

OPCIONAL

PROTEÇÃO DA CABINE
PROTECCION DE LA CABINA

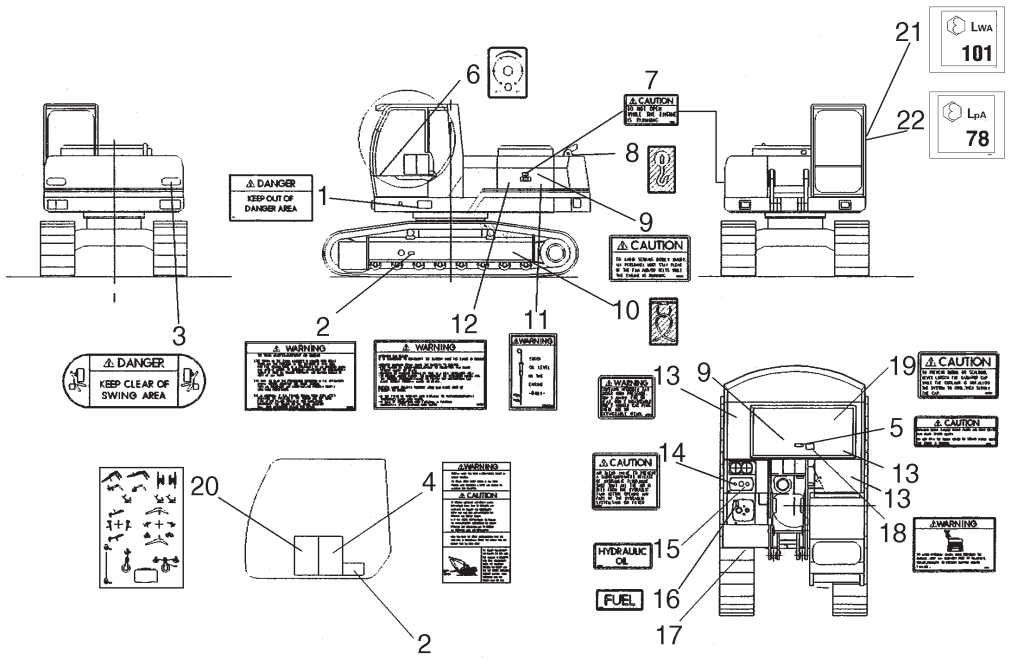

ITEM	PEÇA Nº	QTDE.	COD.	DESCRIÇÃO	DESCRIPCION
1	75256960	2	065T	ADESIVO	CALCOMANIA
2	75256971	3	065T	ADESIVO	CALCOMANIA
3	75256970	2	065T	ADESIVO	CALCOMANIA
4	75256964	1	065T	ADESIVO	CALCOMANIA
5	75256969	1	065T	ADESIVO	CALCOMANIA
6	73171243	2	065T	ADESIVO	CALCOMANIA
7	75256962	2	065T	ADESIVO	CALCOMANIA
8	75256993	2	065T	ADESIVO	CALCOMANIA
9	75256966	2	065T	ADESIVO	CALCOMANIA
10	75256994	6	065T	ADESIVO	CALCOMANIA
11	75256963	1	065T	ADESIVO	CALCOMANIA
12	75256967	1	065T	ADESIVO	CALCOMANIA
13	75256974	2	065T	ADESIVO	CALCOMANIA
14	75256961	1	065T	ADESIVO	CALCOMANIA
15	75256973	1	065T	ADESIVO	CALCOMANIA
16	75256972	1	065T	ADESIVO	CALCOMANIA
17	75256976	1	283T	PLACA DE IDENT.	PLACA IDENT.
18	75256968	1	065T	ADESIVO	CALCOMANIA
19	75256965	1	065T	ADESIVO	CALCOMANIA
20	75256981	1	065T	ADESIVO	CALCOMANIA
21	79100289	1	065T	ADESIVO	CALCOMANIA
22	79099619	1	065T	ADESIVO	CALCOMANIA

DECALQUE - PORTUQUES
CALCOMANIA - PORTUQUES

L1.25 | 1

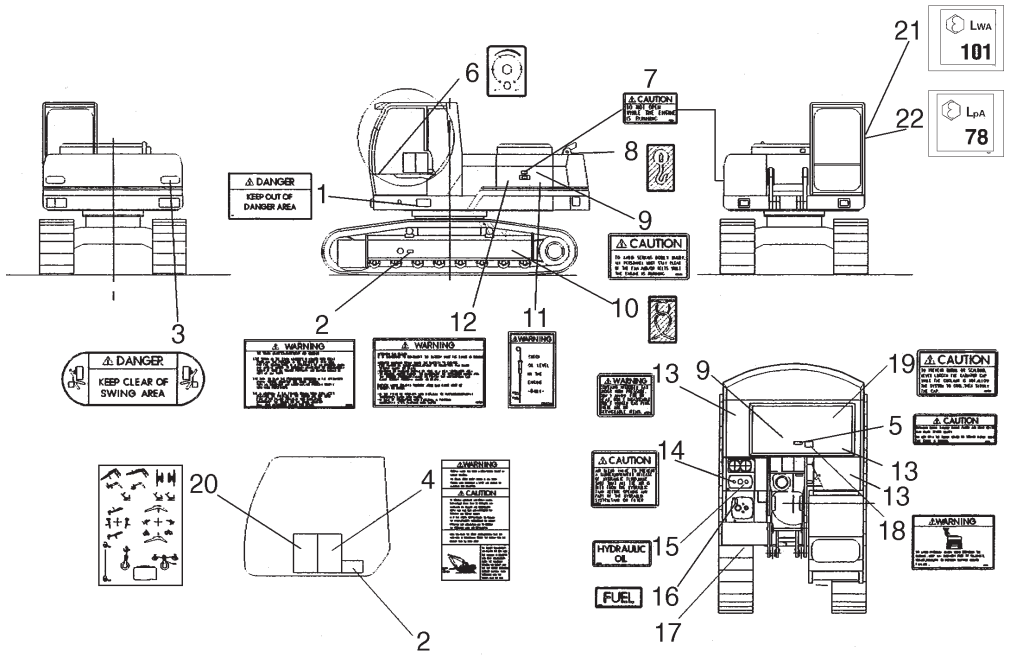

ITEM	PEÇA Nº	QTDE.	COD.	DESCRIÇÃO	DESCRIPCION
1	75256977	2	065T	ADESIVO	CALCOMANIA
2	75256989	3	065T	ADESIVO	CALCOMANIA
3	75257001	2	065T	ADESIVO	CALCOMANIA
4	75256982	1	065T	ADESIVO	CALCOMANIA
5	75256988	1	065T	ADESIVO	CALCOMANIA
6	73171243	1	065T	ADESIVO	CALCOMANIA
7	75256979	2	065T	ADESIVO	CALCOMANIA
8	75256993	2	065T	ADESIVO	CALCOMANIA
9	75256983	1	065T	ADESIVO	CALCOMANIA
10	75256994	6	065T	ADESIVO	CALCOMANIA
11	75256980	1	065T	ADESIVO	CALCOMANIA
12	75256985	1	065T	ADESIVO	CALCOMANIA
13	75256992	2	065T	ADESIVO	CALCOMANIA
14	75256978	1	065T	ADESIVO	CALCOMANIA
15	75256991	1	065T	ADESIVO	CALCOMANIA
16	75256990	1	065T	ADESIVO	CALCOMANIA
17	75256986	1	283T	PLACA DE IDENT.	PLACA IDENT.
18	75256987	1	065T	ADESIVO	CALCOMANIA
19	75256984	2	065T	ADESIVO	CALCOMANIA
20	75256981	1	065T	ADESIVO	CALCOMANIA
21	79100289	1	065T	ADESIVO	CALCOMANIA
22	79099619	1	065T	ADESIVO	CALCOMANIA

DECALQUE - ESPANHOL
CALCOMANIA - ESPANHOL

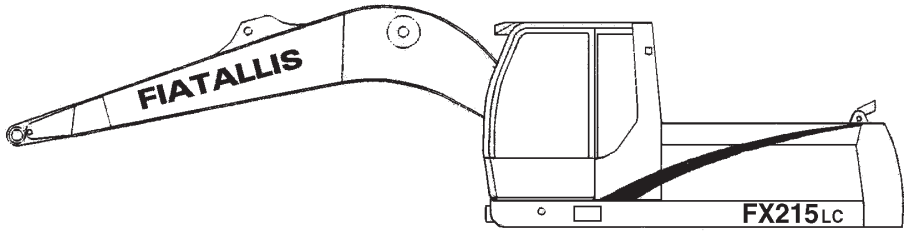

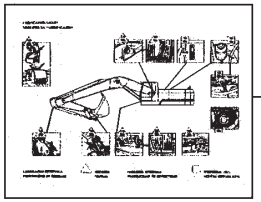

ITEM	PEÇA Nº	QTDE.	COD.	DESCRIÇÃO	DESCRIPCION
1	75256995	1	065T	ADESIVO	CALCOMANIA

DECALQUE
CALCOMANIA

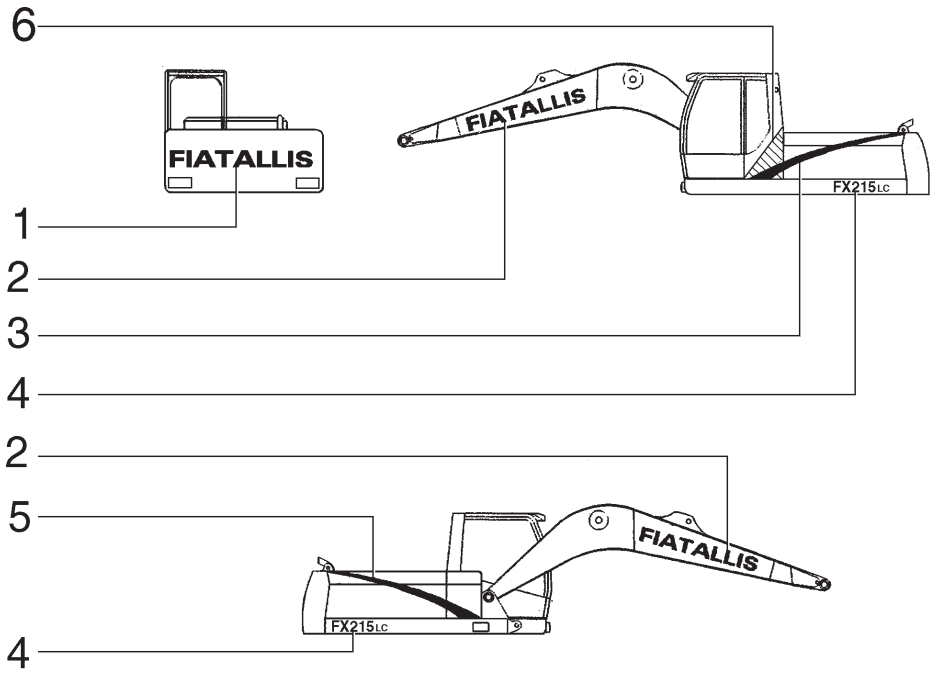

ITEM	PEÇA Nº	QTDE.	COD.	DESCRIÇÃO	DESCRIPCION
1	75257034	1	065T	ADESIVO	CALCOMANIA
2	75256975	2	065T	ADESIVO	CALCOMANIA
3	75257812	1	065T	ADESIVO ESQ.	CALCOMANIA IZQ.
4	75257031	2	065T	ADESIVO	CALCOMANIA
5	75257813	1	065T	ADESIVO DIR.	CALCOMANIA DER.
6	75320058	1	065T	ADESIVO	CALCOMANIA

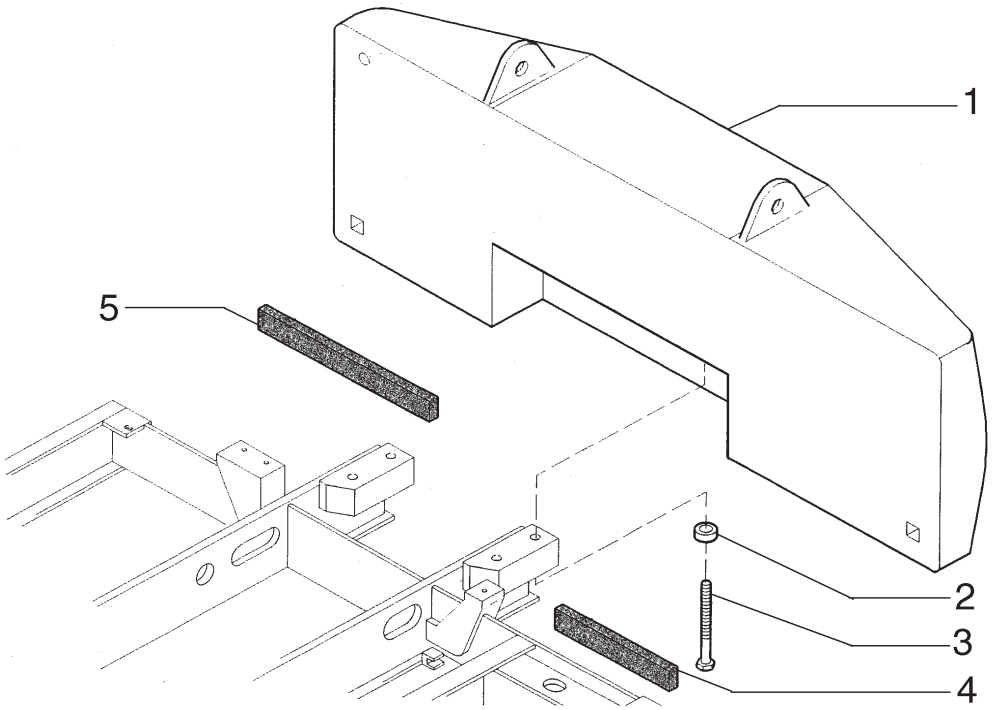

ITEM	PEÇA Nº	QTDE.	COD.	DESCRIÇÃO	DESCRIPCION
1	75258408	1	010Z	CONTRAPESO	LASTRE
2	75255100	4	075D	ESPAÇADOR	SEPARADOR
3	75258405	4	040V	PARAFUSO	TORNILLO
4	75256744	1	122G	RETENTOR	JUNTA
5	75255102	2	122G	RETENTOR	JUNTA

CONTRA PESO
LASTRE

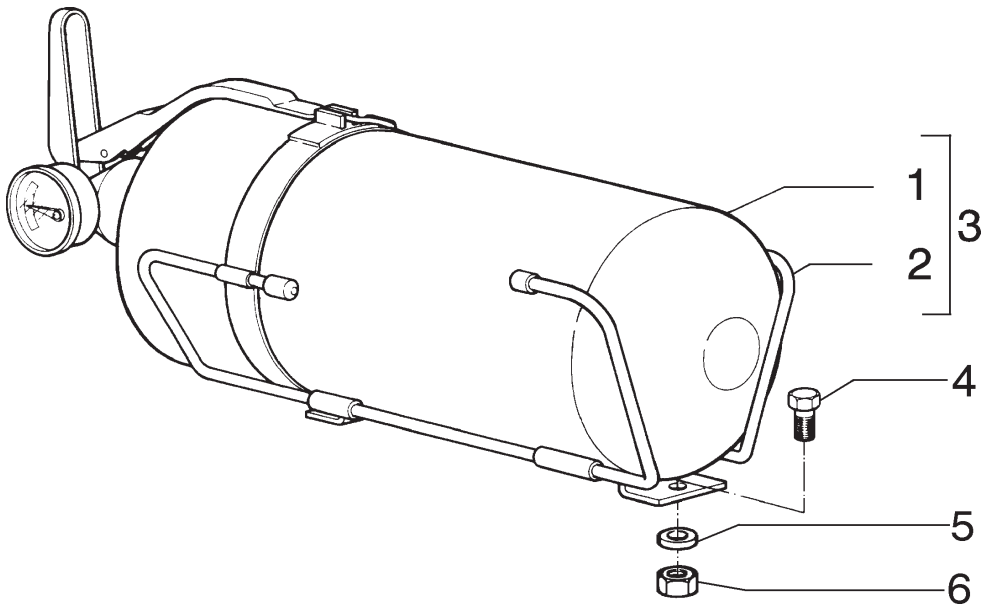

ITEM	PEÇA Nº	QTDE.	COD.	DESCRIÇÃO	DESCRIPCION
1	75245052	1	055E	EXTINTOR	EXTINTOR
2	75245053	1	300S	SUPORTE	SOPORTE
3	75211345	1	055E	EXTINTOR	EXTINTOR
4	10902431	2	040V	PARAFUSO	TORNILLO
5	12644421	2	131R	ARRUELA	ARANDELA
6	12575421	2	010D	PORCA	TUERCA

EXTINTOR E SUPORTE
EXTINTOR Y SOPORTE

L3.08 | 1

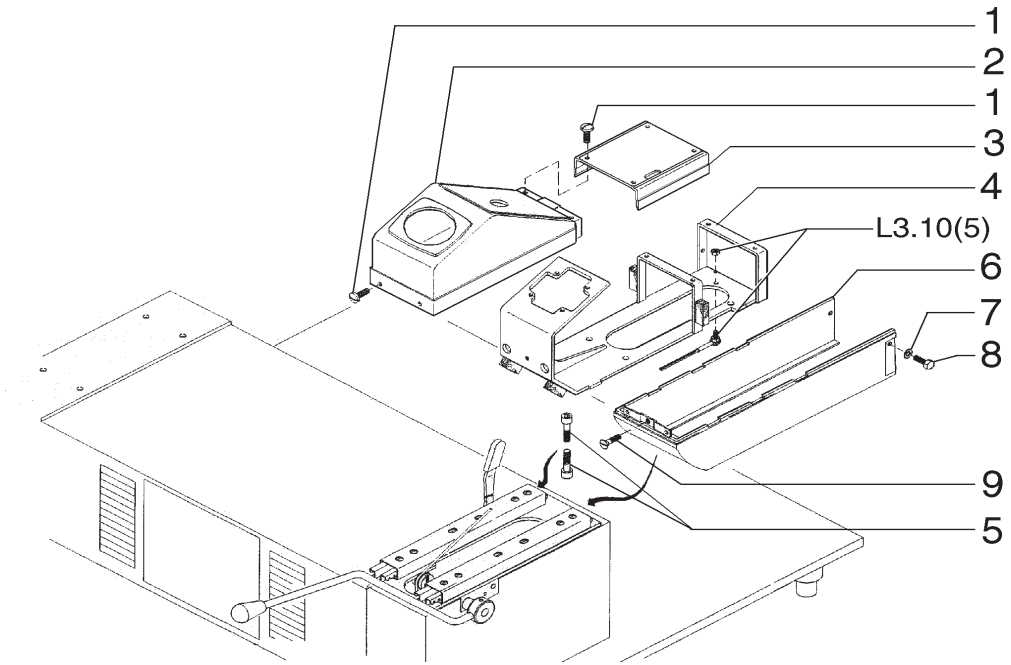

ITEM	PEÇA Nº	QTDE.	COD.	DESCRIÇÃO	DESCRIPCION
1	73171030	6	040V	PARAFUSO	TORNILLO
2	73171229	1	141P	PAINEL INSTRUM.	TABLERO BORDO
3	73171230	1	325C	PAINEL	TABLERO DE ABOR
4	73171228	1	080M	CONSOLE	MENZULA
5	73171188	4	040V	PARAFUSO	TORNILLO
6	73171231	1	080M	CONSOLE	MENZULA
7	73172190	2	131R	ARRUELA	ARANDELA
8	73171664	2	040V	PARAFUSO	TORNILLO
9	73171233	1	040V	PARAFUSO	TORNILLO

CONSOLE DO OPERADOR ESQ.
CONSOLE DEL CONDUTOR IZQ.

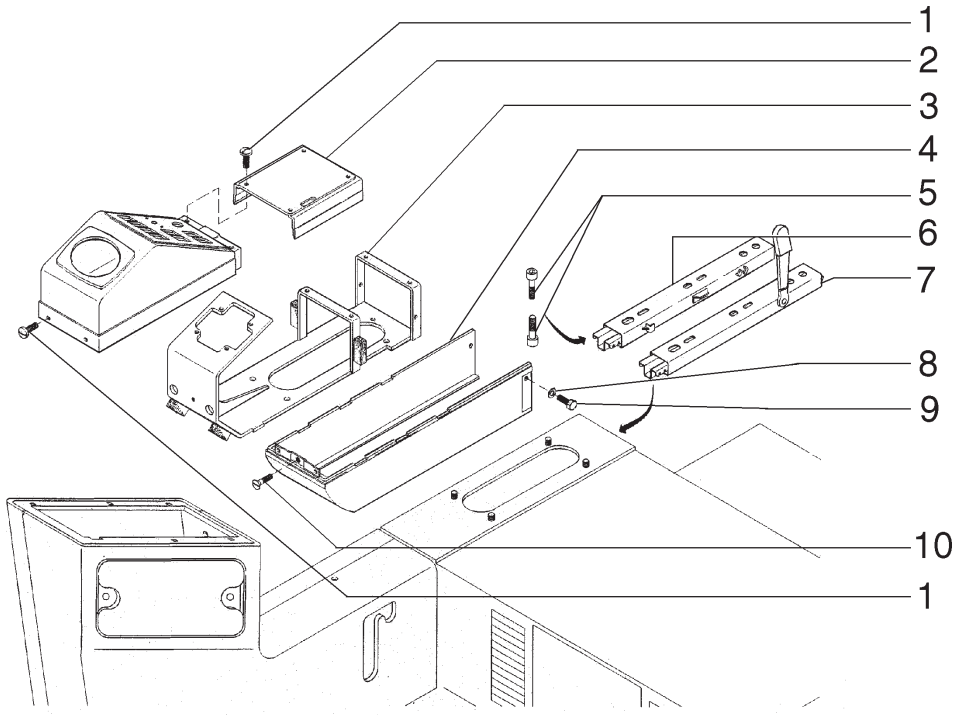

ITEM	PEÇA Nº	QTDE.	COD.	DESCRIÇÃO	DESCRIPCION
1	73171030	6	040V	PARAFUSO	TORNILLO
2	73171235	1	325C	PAINEL	TABLERO DE ABOR
3	73171234	1	300S	SUPORTE	SOPORTE
4	73171231	1	080M	CONSOLE	MENZULA
5	73171188	8	040V	PARAFUSO	TORNILLO
6	73172514	1	045P	GUIA	PATIN
7	73172513	1	045P	GUIA	PATIN
8	73172190	2	131R	ARRUELA	ARANDELA
9	73171664	2	040V	PARAFUSO	TORNILLO
10	73171233	1	040V	PARAFUSO	TORNILLO

CONSOLE DO OPERADOR DIR.
CONSOLE DEL CONDUTOR DER.

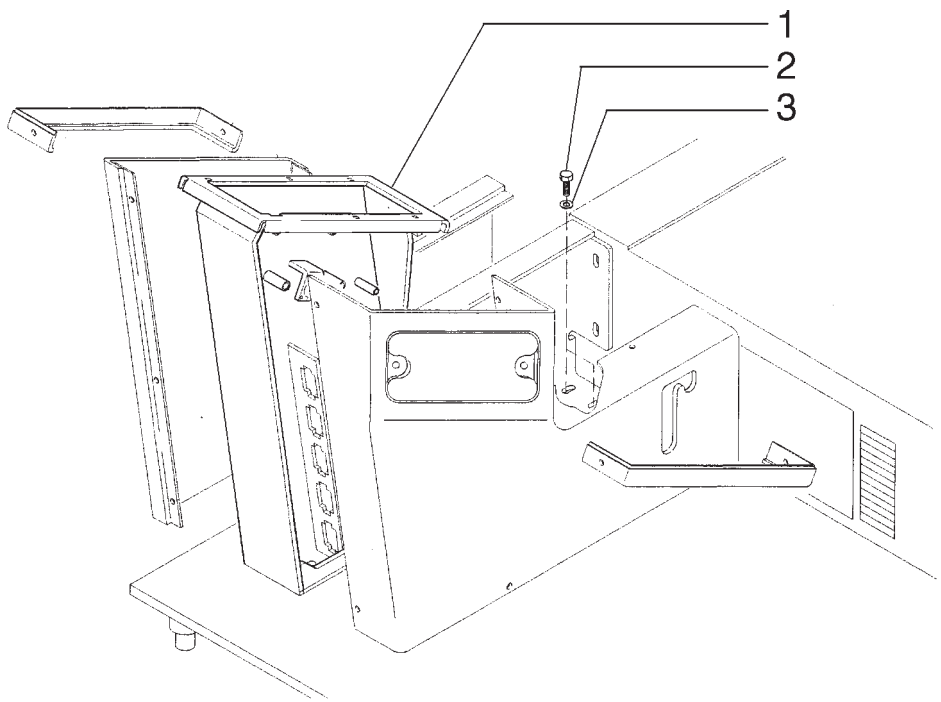

ITEM	PEÇA Nº	QTDE.	COD.	DESCRIÇÃO	DESCRIPCION
1	73171190	1	300S	SUPORTE	SOPORTE
2	73170205	6	040V	PARAFUSO	TORNILLO
3	73170212	6	131R	ARRUELA	ARANDELA

CONSOLE DO OPERADOR
CONSOLE DEL CONDUTOR

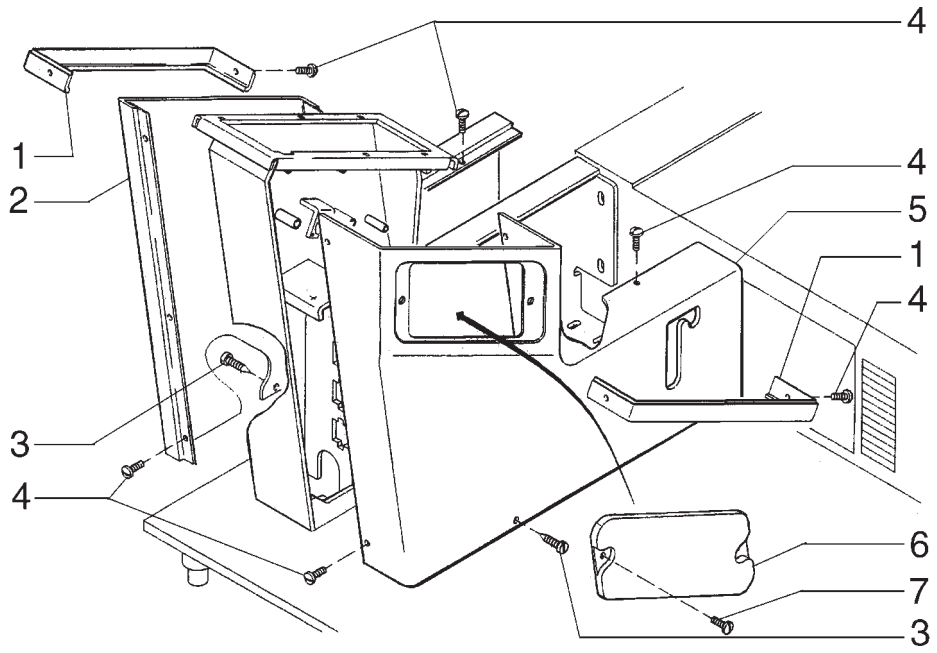

ITEM	PEÇA Nº	QTDE.	COD.	DESCRIÇÃO	DESCRIPCION
1	73171192	2	300S	SUPORTE	SOPORTE
2	73171191	1	025P	PAINEL	PANEL
3	73171093	4	040V	PARAFUSO	TORNILLO
4	73171030	10	040V	PARAFUSO	TORNILLO
5	73171193	1	025P	PAINEL	PANEL
6	73171194	1	265C	TAMPA	TAPA
7	73170962	2	040V	PARAFUSO	TORNILLO

CONSOLE DO OPERADOR
CONSOLE DEL CONDUTOR

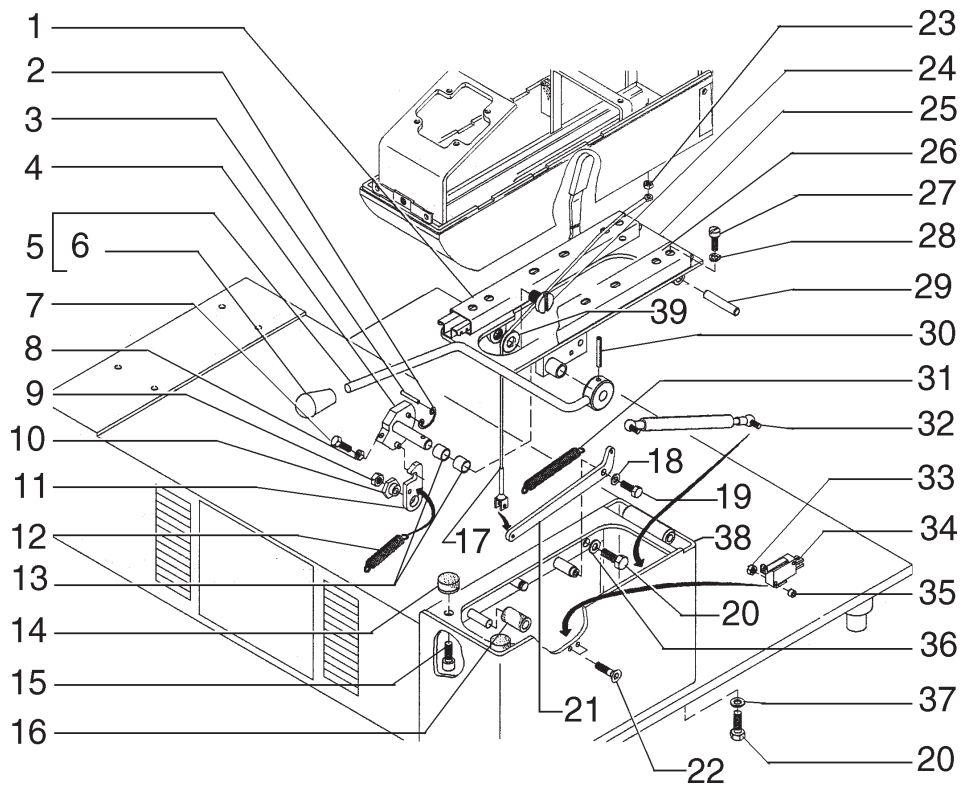

ITEM	PEÇA Nº	QTDE.	COD.	DESCRIÇÃO	DESCRIPCION
1	73171225	1	045P	GUIA	PATIN
2	73171205	1	100M	MOLA	MUELLE
3	73171213	1	080P	PINO	BULON
4	73171198	1	016A	EIXO	ARBOL
5	73171199	1	045L	ALAVANCA	PALANCA
6	73171207	1	025I	EMPUNHADURA	EMPUNADURA
7	73171217	1	040V	PARAFUSO	TORNILLO
8	73170184	1	010D	PORCA	TUERCA
9	73170161	1	010D	PORCA	TUERCA
10	73171203	1	016A	EIXO	ARBOL
11	73171202	1	120S	FECHADURA	CERRADURA
12	73171221	1	100M	MOLA	MUELLE
13	73171215	2	095B	BUCHA	BUJE
14	73171209	2	345C	COXIM	COJIN
15	73171219	2	040V	PARAFUSO	TORNILLO
16	73171208	1	192T	MANGUEIRA	MANGA C/RACORDE
17	73171204	1	105F	CABO	CABLE
18	73171220	1	131R	ARRUELA	ARANDELA
19	73170621	1	040V	PARAFUSO	TORNILLO
20	73170176	4	040V	PARAFUSO	TORNILLO
21	73171201	1	045L	ALAVANCA	PALANCA
22	73171216	2	040V	PARAFUSO	TORNILLO
23	73170184	1	010D	PORCA	TUERCA
24	73171218	1	040V	PARAFUSO	TORNILLO
25	73171196	1	265C	TAMPA	TAPA
26	73171224	1	045P	GUIA	PATIN
27	73171226	4	040V	PARAFUSO	TORNILLO
28	73170168	4	131R	ARRUELA	ARANDELA
29	73171212	1	080P	PINO	BULON
30	73171214	1	202S	PINO ELÁSTICO	PASADOR ELAST.
31	73171221	1	100M	MOLA	MUELLE
32	73171206	1	036A	AMORTECEDOR	AMORTIGUADOR
33	73171223	2	010D	PORCA	TUERCA

CONSOLE DO OPERADOR ESQUERDO
CONSOLE DEL CONDUTOR IZQUERDO

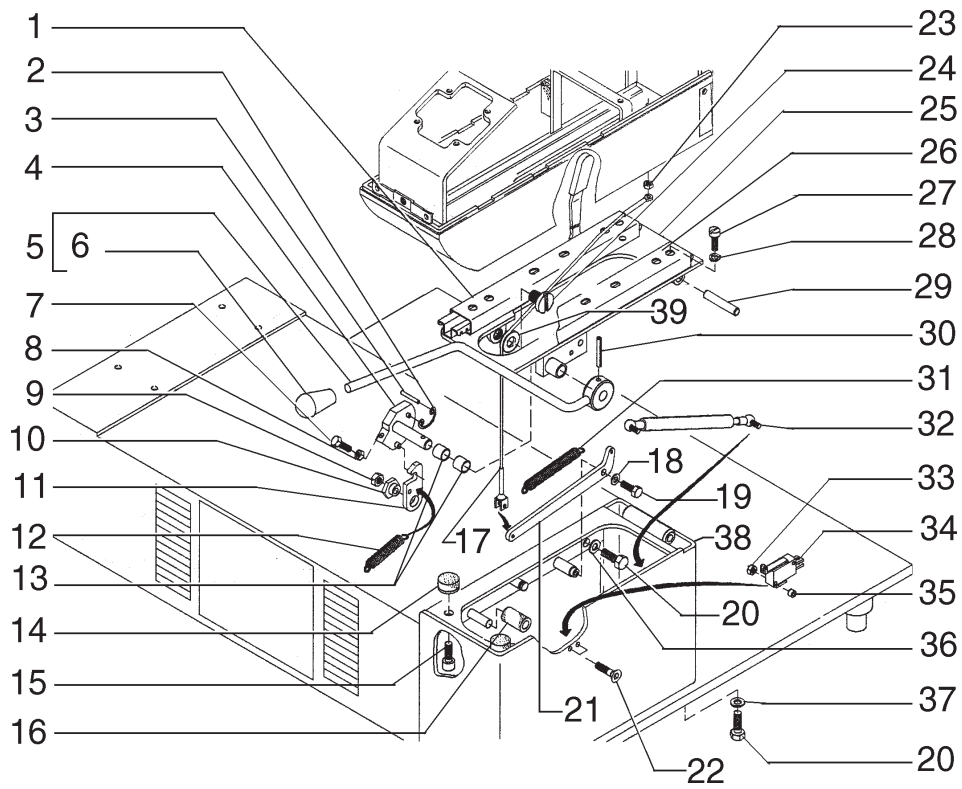

ITEM	PEÇA Nº	QTDE.	COD.	DESCRIÇÃO	DESCRIPCION
34	73171210	1	075I	INTERRUPTOR	INTERRUPTOR
35	73171227	2	095B	BUCHA	BUJE
36	73170160	2	131R	ARRUELA	ARANDELA
37	73170212	2	131R	ARRUELA	ARANDELA
38	73170621	1	040V	PARAFUSO	TORNILLO
39	73171200	1	230P	POLIA	POLEA

CONSOLE DO OPERADOR ESQUERDO
CONSOLE DEL CONDUTOR IZQUERDO

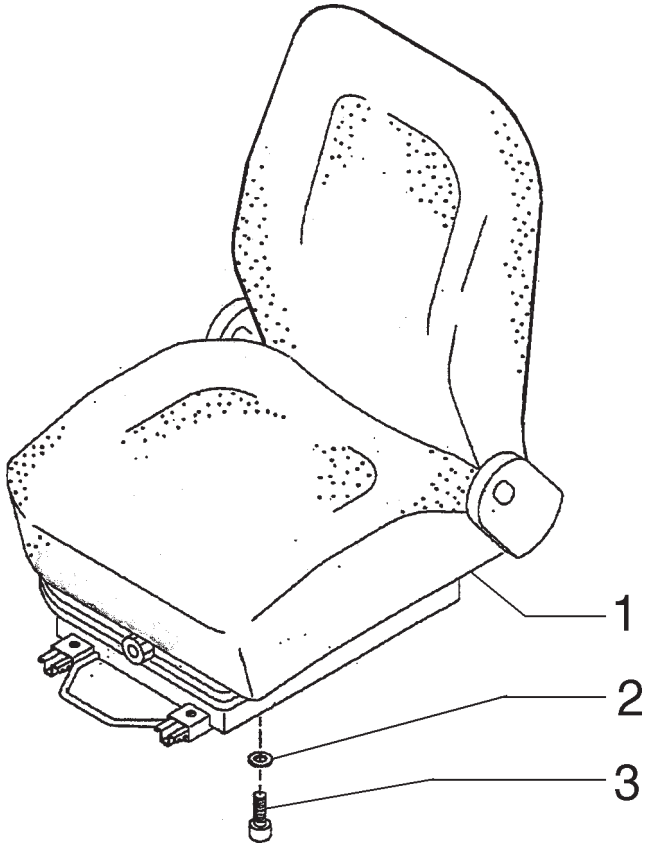

ITEM	PEÇA Nº	QTDE.	COD.	DESCRIÇÃO	DESCRIPCION
1	73175769	1	080S	ASSENTO	ASIENTO
2	12642701	4	131R	ARRUELA	ARANDELA
3	14306231	4	040V	PARAFUSO	TORNILLO

ASSENTO DO OPERADOR
ASIENTO DEL CONDUCTOR

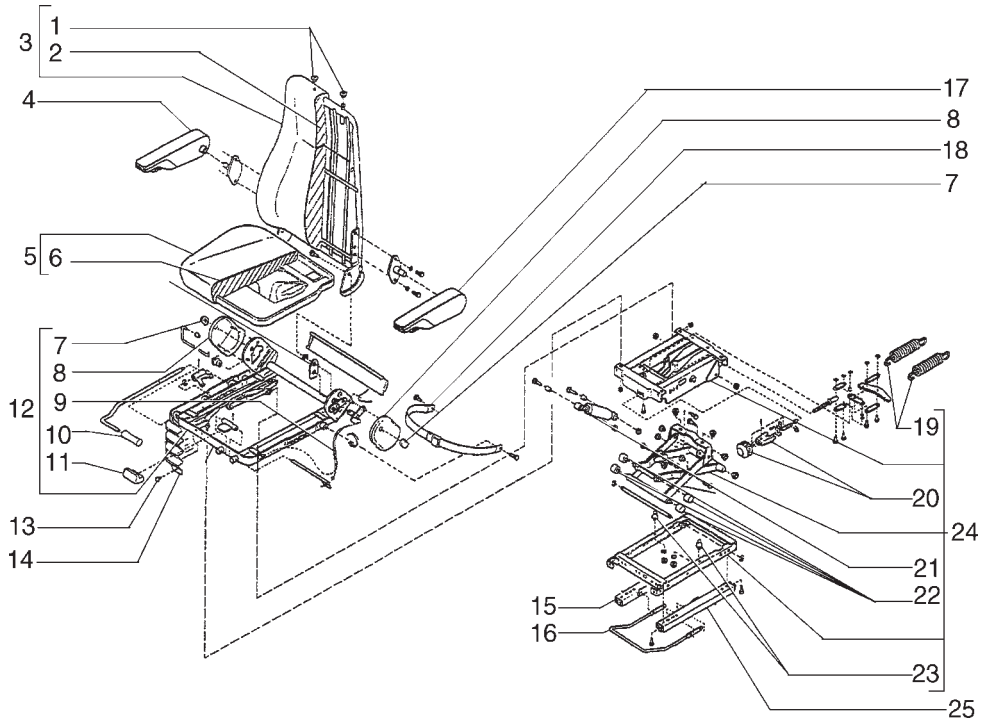

ITEM	PEÇA Nº	QTDE.	COD.	DESCRIÇÃO	DESCRIPCION
1	73176122	2	050T	BUJÃO	TAPON
2	73176123	1	116R	REVESTIMENTO	REVESTIMIENTO
3	73171067	1	050S	ENCOSTO	RESPALDO
4	73171084	1	124B	APOIA BRAÇO	APOIABRAZO
5	73171068	1	345C	COXIM	COJIN
6	73176124	1	116R	REVESTIMENTO	REVESTIMIENTO
7	73176128	2	265C	TAMPA	TAPA
8	73176126	2	265C	TAMPA	TAPA
9	73171071	1	105F	CABO	CABLE
10	73171069	1	150P	MANOPLA	EMPUNADURA
11	73171070	1	150P	MANOPLA	EMPUNADURA
12	73176125	1	300S	SUPORTE	SOPORTE
13	73176130	1	077T	CHASSI PRINCIP.	BASTIDOR
14	73171072	1	265C	TAMPA	TAPA
15	73171081	1	070L	LONGARINA	LONGRINA
16	73171080	1	020M	ALÇA	MANIJA
17	73171083	1	124B	APOIA BRAÇO	APOIABRAZO
18	73176133	1	182C	CINTO SEGUR.	CINTURON SEGUR.
19	73171073	2	100M	MOLA	MUELLE
20	73176132	1	150P	MANOPLA	EMPUNADURA
21	73171075	1	036A	AMORTECEDOR	AMORTIGUADOR
22	73171076	4	157R	ROLETE	RODILLO
23	73171077	2	036P	PARA-CHOQUES	PARACHOQUES
24	73176131	1	002K	KIT	JUEGO
25	73171078	1	070L	LONGARINA	LONGRINA

ASSENTO DO OPERADOR
ASIENTO DEL CONDUCTOR

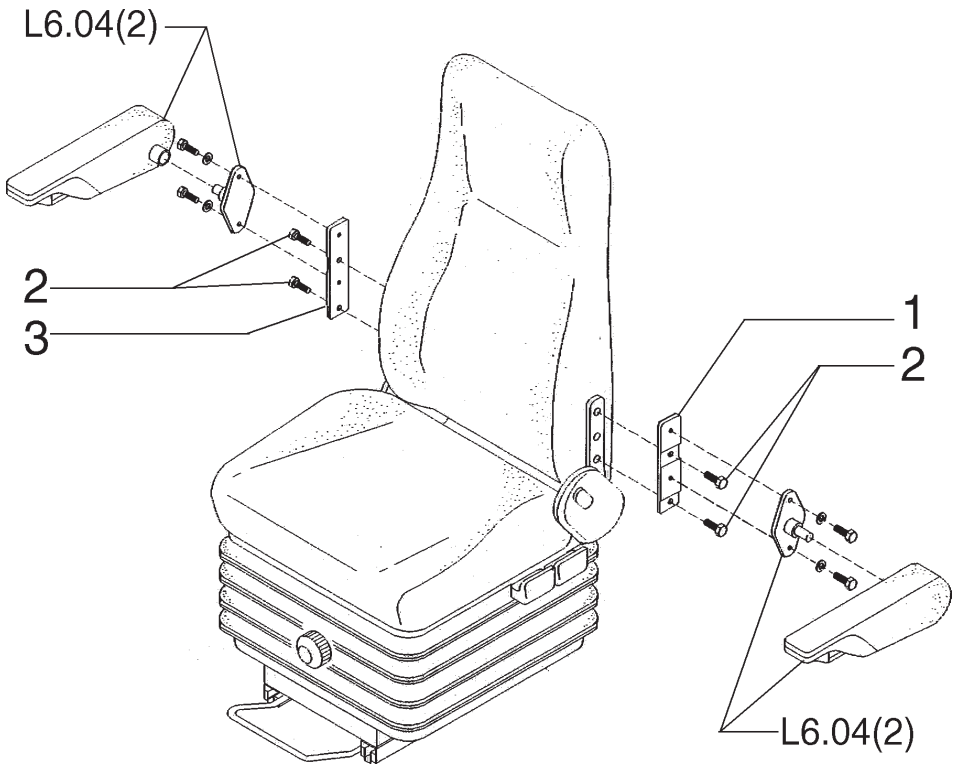

ITEM	PEÇA Nº	QTDE.	COD.	DESCRIÇÃO	DESCRIPCION
1	73186725	1	300S	SUPORTE	SOPORTE
2	73170201	4	040V	PARAFUSO	TORNILLO
3	73186724	1	300S	SUPORTE	SOPORTE

ASSENTO DO OPERADOR
ASIENTO DEL CONDUCTOR

ANOTAÇÕES - ANOTACIONES

GLOSSARY

Glossario

Lexicon

Glossaire

Glosario

FIATALLIS

COD.	PORTUGUÊS DEUTSCH	ENGLISH FRANÇAIS	ITALIANO ESPAÑOL
0001	Motor turbo alimentado Motor mit turbolader	Turbocharged Engine Moteur Suralimenté	Motore Sovralimentato Motor Sobrealimentado
0003	Aquecimento da água do motor Heizung fuer motorkuehlanlage	Engine Coolant Heater Chauffage D'eau Moteur	Riscaldatore Imp. Raffr Motore Calefaccion Agua Motor
001K	Kit veja pag. 9 Satz siehe seite 9	Kit See Page 9 Kit Voir Page 9	Kit Ved. Pag. 9 Juego Vease Pag 9
001M	Microfiches service Microfiches service	Microfiche Service Microfiches Service	Microfiches Service Microfichas Servicio
001N	Fita magnética Magnetband	Magnetic Tape Bande Magnetique	Nastro Magnetico Banda Magnetica
0020	Supressão de ruidos da cabine Schalldaemmung fuer kabine	Cab Sound Suppression Insonoriation Poste Conduite	Insonorizzazione Posto Guida Insonorizacion Puesto-conducc.
0021	Equipamento p/inverno Winterausruestung	Winterization Winterisation	Winterizzazione
0022	Supressão de ruidos Aussenschalldaemmung	Bystander Sound Suppression Insonorization Exterieure	Insonorizzazione Esterna Insonorizacion Exterior
0024	Equip.p/ operação em estrada Strassenfahrt ausruestung	Road Traffic Preparation Transf.circulation Sur Route	Trasform Circol Su Strada Acondicionamiento p/carretera
0026	Predisposição p/instal.TUV TUV-Zulassung	TUV Version Version TUV	Predisposizione TUV Version TUV
002C	Catálogo de peças sobressalentes Ersatzteilkatalog	Parts Catalog Catalog Pieces Detachees	Catalogo Parti Ricambio Catalogo Piezas Repuesto
002D	Especificação dos serviços Reparaturdaten	Service Specifications Donnees Pour Les Reparations	Dati Caratt Per Riparazioni Datos Caract.para Reparaciones
002E	Lista geral de peças sobressalentes Allgemeine ersatzteilliste	Master Numerical Index Liste General Pieces Rechange	Elenco Generale Ricambi Lista General Piezas Repuesto
002F	Até o motor ... Bis motor ...	Up To Engine ... Justqu'au Moteur ...	Fino Al Motore ... Hasta El Motor ...
002K	Kit Satz	Kit Kit	Kit Juego
002L	Lista de preço de peças sobressalentes Ersatzteil-preisliste	Parts Price List Tarif Pieces de Rechange	Listino Prezzi Ricambi Lista de Precios de Repuesto

FIATALLIS

COD.	PORTUGUÊS DEUTSCH	ENGLISH FRANÇAIS	ITALIANO ESPAÑOL
002M	Manual de serviços Werstatt handbuch	Service Manual Manuel D'atelier	Manuale Per Le Riparazioni Manual de Taller
002N	Boletim de peças sobressalentes Ersatzteilmitteilungsblatt	Parts Bulletin Bulletin de Pieces Detachees	Notiziario Tecnico Ricambi Notiziario Piezas de Repuesto
002T	Tabelas calibragem do sist. injeç. Einspritzanlage einstelldaten	Inject.syst.calibration Charts Tables Tarage Appar.injection	Tabelle Taratura App.iniezione Tablas Calibr. Apar.inyeccion
0030	Homologação p/ Itália Homologation Italien	Italian Road Traffic Approval Homologation Italie	Omologazione Italia Homologacion Italia
0031	Versão New York Version fuer N.Y	New York Version Version New-York	Allestimento New York Version Nueva York
0035	Homologação agrícola Landwirtschaftszulassung	Farm Provision Homologable Agriculture	Omologabile Agricolo Homologable Agricolo
003C	Catálogo de ferramentas Werzeugkatalog	Service Tool Catalog Catalogue Outillage Assistance	Catalogo Attrezzature Assist Catalogo Utilage Servicio
003D	À partir do motor ... Ab motor	From Engine ... A Partir Du Moteur ...	Dal Motore ... A Partir Del Motor ...
003F	Até o câmbio ... Bis getriebe ...	Up To Transm ... Jusqu'a La Boite de Vitesse ...	Fino Al Cambio ... Hasta El Cambio ...
003M	Manual de operação e manutenção Betriebs-und wartungsanleitung	Operat.mainten.instr.manual Manuel Conduite Et Entretien	Manuale Istr.uso Manutenzione Manual de Manejo Y Mantenim.
003T	Manual de tempos de manutenção Reparaturrichtzeiten handbuech	Repair Time Manual Manuel Temps Reparation	Tariffario Delle Riparazioni Catalogo Tiempos Reparaciones
0045	Proteção. reservat.combust. Schutz fuer kraftstofftank	Fuel Tank Guard Protectioin Reservoir Comb.	Riparo Serbatoio Combustibile Proteccion Deposito Combustib.
0046	Proteç.inf. reservat.combust. Panzerwanne fuer kraftstofftan	Fuel Tank Lower Guard Protection Inf.reservoir Comb.	Riparo Inf.serbatoio Combust. Proteccion Inf.deposito Aceite
004F	Até a cabina ... Bis fahrerhaus ...	Up To Cab ... Justqu'a La Cabine ...	Fino Alla Cabina ... Hasta La Cabina ...
004M	Manual de treinamento técnico Betriebsanweisungen	Service Training Manual Manuel Formation Technique	Manuale Addestr.assistenziale Manual de Formacion Post Venta
004T	Quadro Wandtafel	Wall Chart Planche Murale	Tavola Murale Laminas Didacticas

FIATALLIS

COD.	PORTUGUÊS DEUTSCH	ENGLISH FRANÇAIS	ITALIANO ESPAÑOL
0059	Escavo lateral Seitenversetzter aushub	Offset Digging Fouille Laterale	Scavo Laterale Excavacion Lateral
005A	Acendedor de cigarros Zigaretten anzuender	Cigarette Lighter Allume-cigare	Accendisigari Encendedor
005D	À partir do cilindro ... Ab zylinder ...	From Cylinder ... A Partir Du Cylindre ...	Dal Cilindro ... A Partir Del Cilindro
005F	Até o cilindro ... Bis zylinder ...	Up To Cylinder ... Justqu'au Cylindre ...	Fino Al Cilindro ... Hasta El Cilindro ...
0060	Retro escavadeira Heckbagger	Backhoe Pelle Retro	Retroescavatore Retroexcavadora
006V	Válvula de amortecimento Daempfungsventil	Damping Valve Soupape Amortiseuse	Valvola Ammortizzatrice Valvula Amortiguadora
0070	Martelo de demolição Abbruchhammer	Demolition Hammer Mateau de Demolition	Martello Demolitore Martillo Rompedor
0071	Faca da caçamba Schaufelschneide	Bucket Cutting Edge Taillant de Godet	Tagliente Benna Cuchilla de Cuchara
0072	Proteção superior da caçamba Abweisblech fuer ladeschaufel	Bucket Spill Plate Protection de Godet	Riparo Superiore Benna Proteccion Superior de Cuchara
007V	Válvula de sobrepressão Ueberdruckventil	Overpressure Valve Chepet de Surpression	Valvola Sovrapressione Valvula de Descarga
0085	Dente com ponta substituível Zahn mit eingesetzter spitze	Shank W/repl.le Tooth Dent Avec Pointe Rapportee	Denti C/punta Riportata Diente Con Punta Postiza
0087	Dente com ponta reforçada Zahn mit verstaerkter spitze	Tooth W/reinforced Tip Dent Avec Point Reforcee	Denti C/punta Rinforzata Dientes Con Punta Reforzada
0088	Dentes com ponta substituível (soldadas) Zahn aufgeschweisster spitzer	Tooth W/welded Tip Dent Avec Pointe Soudee	Denti C/punta Riportata (Sald) Dientes Con Punta Soldada
0089	Braço do guindaste Kranarm	Crane Boom Bras de Grue	Braccio Gru Brazo de Grua
008C	Cabina Fahrerhaus	Cab Cabine	Cabina Cabina
008D	Decalcomania Abziehbild	Decal Calque	Decalcomania Calcomania

FIATALLIS

COD.	PORTUGUÊS DEUTSCH	ENGLISH FRANÇAIS	ITALIANO ESPAÑOL
0091	Proteção dos dentes da caçamba Schaufelzahnschutz	Bucket Tooth Guard Protection Dents de Godet	Protezione Denti Benna Proteccion Dientes de Cuchara
0092	Porta dente da caçamba Zahnhalter	Bucket Tooth Shank Corps de Dent	Corpo Dente Cuerpo de Diente
0093	Translação com comando por pedal Fahrantrieb mit fusshebel	Travel With Foot Control Traslation Avec Commande Pied	Traslazione C/comando A Pedale Translacion Con Mando A Pedal
009F	Farol Scheinwerfer	Light Lanterne	Fanale Farol
009R	Bandeja Oelfangblech	Tray Classeur	Raccoglitore Clasificador
009V	Válvula de segurança Sicherheitsventil	Safety Valve Soupape de Surete	Valvola Sicurezza Valvula de Seguridad
00G5	Lista de equip. opcionais-trator Liste-zusatzausruestung-maschinen	Spec.equip.list-tractor Liste de Variantes - Tracteur	Elenco Varianti - Trattore Relacion de Variantes-tractor
00G6	Lista de equip. opcionais-implem Liste-zusatzausruestung-geraet	Spec.equip.list-implement Liste de Variantes - Outil	Elenco Varianti - Attrezzo Relacion Variantes-util
00G7	Lista de allied-equipment Zubehoerliste	Allied-equipment List Liste de Variantes - All.equip	Elenco Varianti-allied-equip. Relacion Variantes-all.equipm.
0103	Pesagem eletrônica Elektron.wiegeeinrichtung	Weighing System Pesage Electronique	Pesatura Eletronica Peso Electronico
010C	Chave de fenda Schraubenzieher	Screwdriver Tournevis	Cacciavite Destornillador
010D	Porca Mutter	Nut Ecrou	Dado Tuerca
010E	Came Excenter	Cam Excentrique	Eccentrico Excentrica
010I	Direção hidráulica Hydrostatische lenkung	Hydraulic Drive Direction Hydraulique	Idroguida Direccion Hidraulica
010L	Lâmina Schild	Moldboard Lame	Lama Hoja
010M	Elo Glied	Link Maillon	Maglia Malla

FIATALLIS

COD.	PORTUGUÊS DEUTSCH	ENGLISH FRANÇAIS	ITALIANO ESPAÑOL
010V	Válvula Ventil	Valve Soupape	Valvola Valvula
010Z	Contrapeso Kontergewicht	Counterweight Lest	Zavorra Lastre
0113	Proteção da tubulaç. cilindros Zylinderleitungsschutz	Cylinders Piping Guard Protection Tuyauteries Verins	Riparo Tubaz. Cilindri Proteccion Tuberias de Gatos
011B	Barra estabilizadora Stabilisierstange	Stabilizer Bar Barre Stabilisatrice	Barra Stabilizzatrice Barra Estabilizadora
0120	Olhal Augen	Eye Oeillet	Occhiello Ojal
012A	Eixo principal Hauptwelle	Main Shaft Arbre Primaire	Albero Primario Arbol Primario
012B	Barra de torção Drehstab	Torsion Bar Barre de Torsion	Barra Di Torsione Barra de Torsion
012M	Magneto Magnet	Magneto Magneto	Magnete Magneto
013A	Eixo intermediário Vorgelegewelle	Countershaft Arbre Secondaire	Albero Secondario Arbol Intermediario
013B	Barra de tração Zugstange	Drawbar Barre D'attelage	Barra Di Traino Barra de Remolque
0140	Ogiva Dichtkegel	Ogive Ogive	Ogiva Ogiva
014B	Cinta Band	Strap Bande	Bandella Cincho
0150	Silencioso c/ retentor de fagulhas Auspufftopf mit funkenschutz	Spark Arresting Muffler Silenciaux Avec Para-flamme	Silenziatore Con Parafiamma Silenciador Con Apagallamas
0151	Tampa para chuva Auspuffklappe	Rain Cap Couvercle Pare-pluie	Coperchietto Parapioggia Capota
015G	Gaiola Lagerkaefig	Cage Cage	Gabbia Jaula
015M	Corrimão Haltegriff	Hand-rail Main-coulante	Mancorrente Barandilla

FIATALLIS

COD.	PORTUGUÊS DEUTSCH	ENGLISH FRANÇAIS	ITALIANO ESPAÑOL
015N	Extremidade Keilnase	Dog-point Crochet	Nasello Dedo
015O	Lubrificador Schmierkanne	Lube Fitting Godet D'huile	Oliatore Aceiteira
0166	Sistema especial de refrig. Sonderkuehlsystem	Special Cooling System Syst.spec.refroidissement	Impianto Speciale Raffreddam. Sistema de Refrigeracion Epec.
0167	Purificador catalítico Katalyt-umwandler	Catalytic Converter Convertisseur Catalytique	Purificatore Catalitico Purificador Catalitico
016A	Eixo Welle	Shaft Arbre	Albero Arbol
016T	Velocímetro Tachometer	Speedometer Compteur de Vitesse	Tachimetro Velocimetro
016V	Variador de avanço Spritzzeitverteller	Advance Variator Correcteur D'avance	Variatore Di Anticipo Variador de Avance
0170	Implemento p/ escavação de rocha Ausruestung fuer steinbruch	Rock Digging Equipment Equip.p.creusement de Roches	Attrezzo Scavo Roccia Util Para Excavacion de Roca
0171	Cortina para radiador Kuehlerabdeckung	Curtain For Radiator Rideau Pour Radiateur	Tendina Per Radiatore Cortina Para Radiator
0173	Regulador da refrig. do radiador Kuehlerjalousie	Radiator Shutter Regulateur Refroid. Radiateur	Regolatore Raffred.radiatore Regulador de Refr.radiador
0174	Grade anti-areia Sandschutzgitter	Sand Screen Grille Antisable	Griglia Antisabbia Rejilla Antiarena
0176	Ventilador aspirante Sauglufter	Suction Fan Ventilateur Aspirant	Ventilatore Aspirante Ventilador Aspirador
0178	Ventilador de pás reversíveis Luefter/verstellbare fluegel	Reversible Fan Ventilateur A Pales Reversib.	Ventilatore A Pale Reversibili Verntilador de Aspas Reversib.
017A	Eixo do comando de válvulas Nockenwelle	Camshaft Arbre A Cames	Albero Ad Eccentrici Arbol de Levas
0187	Ejetor de poeira do filtro de ar Luftfilter mit duese	Air Cleaner Dust Ejector Depoussiereur de Filtre	Eiettore Polvere Filtro Aria Eyector de Polvo Filtro Aire
018A	Virabrequim Kubelwelle	Crankshaft Vilebrequin	Albero Motore Ciguenal

FIATALLIS

COD.	PORTUGUÊS DEUTSCH	ENGLISH FRANÇAIS	ITALIANO ESPAÑOL
018T	Faca Schneidmesser	Cutting Edge Lame Coupante	Tagliente Cuchilla
0190	Filtro de ar a seco Trockenluftfilter	Dry Air Cleaner Filtre Air A Sec	Filtro Aria A Secco Filtro de Aire Seco
0192	Extensão do filtro Filter verlangerung	Precleaner Extension Rallonge Filtre Air	Prolunga Filtro Aria Prolongador
019T	Faca lateral Eckmesser	 Coin de Lame	End Bit Tagliente Laterale Cuchilla Lateral
01G0	Desenho de conjunto Gesamtzeichnungen	Assembly Drawings Ensembles	Complessivi Conjuntos
01G9	Desenhos de conjunto (p/produção) Fertigungszeichnungen	Assy Dwgs For Manufacturing Ensenbles Pour Production	Complessivi Per Produzione Conjuntos Para Produccion
0204	Dispositivo de partida a frio Kaltstart-einrichtung	Cold Weather Starting Aid Demarrage A Froid	Avviamento A Freddo Dispositivo Termostarter
020B	Bloco do motor Kurbelgehause	Crankcase Bloc-cylindres	Basamento Motore Bloque de Cilindros
020C	Calota Kappe	Cap Calotte	Calotta Sombrerete
020D	Defletor Leitblech	Deflector Deflecteur	Deflettore Deflector
020E	Elemento filtrante Filtereinsatz	Filtering Element Element Filtrant	Elemento Filtrante Filtro
020G	Boia Schwimmer	Float Flotteur	Galleggiante Flotador
020I	Funil Trichter	Funnel Entonnoir	Imbuto Embudo
020M	Alça Griff	Handle Poigne	Maniglia Manija
020N	Fita Band	Band Ruban	Nastro Cinta
020P	Teto da cabina Kabinendach	Roof Panel Pavillion	Padiglione Techo

FIATALLIS

COD.	PORTUGUÊS DEUTSCH	ENGLISH FRANÇAIS	ITALIANO ESPAÑOL
020R	Conexão Stutzen	Fitting Raccord	Raccordo Racor
020S	Engrenagem planetária Planetenrad	Planetary Gear Satellite	Satellite Pinon Satelite
020T	Tambor Trommel	Drum Tambour	Tamburo Tambor
020U	Injetor Duese	Jet Gicleur	Ugello Inyector
0215	Contrapeso dianteiro Kontergewicht vorne	Front Counterweight Lest Avant	Zavorra Anteriore Latre Anterior
0218	Contrapeso suplementar Zusatzkontergewicht	Additional Counter Weight Lest Supplementaire	Zavorra Supplementare Lastre Suplementario
021A	Aleta do radiador Kuehlerrippe	Radiator Fin Ailette Radiateur	Aletta Radiatore Aleta,radiador
021U	Ferramenta Geraet	Tool Outil	Utensile
021V	Guincho Seilwinde	Winch Treuil	Verricello Torno
0221	Contrapeso traseiro Kontergewicht hinten	Rear Counterweight Lest Arriere	Zavorra Posteriore Lastre Posterior
0222	Contrapeso e gancho de tração Kontergewicht und zughaken	Counterweight And Drawbar Lest Et Crochet D'attaque	Zavorra E Gancio Traino Lastre Y Enganche de Remolque
022S	Escada Leiter	Ladder Echelle	Scaletta Escalerilla
023A	Eixo de transmissão Antriebswelle	Drive Shaft Arbre de Transmission	Albero Trasmissione Arbol de Transmission
023G	Haste do pedal Fusshebelsschaft	Pedal Stem Tige de Pedale	Gambo Del Pedale Mango de Pedal
023M	Alça de apoio Haltegriff	Grab Handle Poignee	Maniglia Di Appiglio Asa
023P	Palheta do ventilador Luefterfluegel	Blade Fan Aube	Paletta Ventilatore Aspa

FIATALLIS

COD.	PORTUGUÊS DEUTSCH	ENGLISH FRANÇAIS	ITALIANO ESPAÑOL
023R	Chapa de encosto Druckscheibe	Thrust Plate Rondelle de Butee	Ralla Di Spinta Anillo de Empuje
023S	Talhadeira Meissel	Chisel Burim	Scalpello Cortafrios
0240	Relógio Dieuhr	Clock Montre	Orologio Reloj
024I	Estofamento Polsterung	Padding Rembourrage	Imbottitura Almohadillado
024N	Lona de freio Bremsband	Brake Band Bande de Frein	Nastro Freno Cinta de Freno
0251	Caçamba de abertura de canal Grabenloeffel	Ditch Digging Bucket Godet Creusage Fosses	Benna Scavo Fossi Cuchara Para Zanjas
0252	Caçamba para limpeza de canal Grabenraeumloeffel	Ditch Cleaninng Bucket Benne de Talutage	Benna Pulizia Fossi Cuchara Limpia Zanjas
025A	Alternador Drehstromlichtmaschine	Alternator Alternateur	Alternatore Alternador
025B	Bateria Batterie	Battery Batterie	Batteria Bateria
025D	Dente do ripper Aufreisserzahn	Ripper Shank Dent de Ripper	Dente Ripper Diente de Escarificador
025F	Estrangulador Drosselklappe	Throttle Papillon	Farfalla Mariposa
025G	Sapata de freio Bremsbacke	Brake Shoe Machoire de Freins	Ganascia Freni Zapata de Frenos
025I	Empunhadura Griff	Handgrip Poignee	Impugnatura Empunadura
025P	Painel Verkleidung	Panel Panneau	Pannello Panel
025R	Radiador Kuehler	Radiator Radiator	Radiatore Radiador
025S	Trocador de calor Waermetauscher	Heat Exchanger Echangeur de Temperature	Scambiatore Di Calore Cambiador de Calor

FIATALLIS

COD.	PORTUGUÊS DEUTSCH	ENGLISH FRANÇAIS	ITALIANO ESPAÑOL
0266	Escovadeira Balayeuse	Brush Barredora	Spazzolatrice
026G	Pinça Backe	Jaw Machoire	Ganascia Mordaza
026N	Nervura Rippe	Rib Nervure	Nervatura Nervio
026T	Tampão Puffer	Wick Tampon	Tampone Tope de Goma
027D	Válvula de desvio Verteilerventil	Diverter Valve Deviateur	Deviatore Valvula de Desvio
0280	Estrutura Rahmenwerk	Structure Ossature	Ossatura Estructura
0281	Acionamento para trator lento Langsamgang antriebsraeder	Gears For Slow Tractor Pignons Pour Tracteur Lent	Ruotismi Per Trattore Lento Pinones de Tractor Lento
0284	Acionamento veloz para I e II I-II gang antriebsraeder	I and II Fast Speed Gears Pignons de I et II Rapides	Ruotismi Per I e II Veloce Pinones de I y II Velocidad
0285	Acionamento para velocidade comp Kriechgang antriebsraeder	Narrow Increment Speed Gears Pignons p/vitesses Compates	Ruotismi Per Velocita Compatte Pinones de Velocidades Cotas
0286	Acionamento para trator veloz Schnellgang antriebsraeder	Gears For Fast Tractor Pignons Pour Tracteur Rapide	Ruotismi Per Trattore Veloce Pinones de Tractor Rapido
028N	Niple Anschluss	Nipple Raccord	Nipplo Racor
0294	Retardador hidráulico Hydr.retarder	Hydraulic Retarder Retardeur Hydraulique	Ritardatore Idraulico Retardador Hidraulico
029F	Faixa Band	Band Bande	Fascia Banda
030C	Câmbio de velocidades Wechselgetriebe	Transmission Boite de Vitesses	Cambio Velocita Cambio de Velocidades
030E	Solenóide Elektromagnet	Solenoid Solenoide	Elettromagnete Solenoide
030G	Gancho Haken	Hook Crochet	Gancio Gancho

FIATALLIS

COD.	PORTUGUÊS DEUTSCH	ENGLISH FRANÇAIS	ITALIANO ESPAÑOL
030L	Lâmpada Gluehbirne	Lamp Lampe	Lampada Lampara
030M	Luva de aço Muffe	Sleeve Manchon	Manicotto Manguito
030S	Escarificador Aufreisser	Scarifier Scarificateur	Scarificatore Escarificador
030T	Tapete Bodenmatte	Mat Tapis	Tappeto Alfombra
030V	Ventilador Luefter	Fan Ventilateur	Ventilatore Ventilador
0310	Óleo Oel	Oil Huile	Olio Aceite
031D	A partir do câmbio ... Ab getrieb ...	From Transm ... A Partir de La Transmission...	Dal Cambio ... A Partir Del Cambio ...
031F	Abraçadeira Klemme	Clamp Collier	Fascetta Abrazadera
031P	Pára-lama Kotfluegel	Fender Aile	Parafango Guardabarros
032G	Gancho de tração Zughaken	Tow Hook Crochet D'attelage	Gancio Di Traino Enganche de Remolque
032R	Retificador Gleichrichter	Rectifier Redresseur	Raddrizzatore Rectificador
033A	Acumulador hidraulico Hydraul.druckspeicher	Hydraulic Accumulator Accumulateur Hydraulique	Accumulatore Idraulico Acumulador Hidraulico
033C	Câmara de ar Schlauch	Inner Tube Chambre A Air	Camera Daria Camara de Aire
033D	A partir da cabina ... Ab fahrerhaus ...	From Cab ... A Partir de La Cabine ...	Dalla Cabina ... A Partir de La Cabina ...
033E	Ventilador elétrico Elektroluefter	Electric Fan Ventilateur Electrique	Elettroventilatore Electroventilador
033P	Parede Wand	Wall Paroi	Parete Pared

FIATALLIS

COD.	PORTUGUÊS DEUTSCH	ENGLISH FRANÇAIS	ITALIANO ESPAÑOL
034S	Semi-caixa Gehaeusehalfte	Half Case Demi-carter	Semiscatola Semicaja
035B	Caçamba Ladeschaufel	Bucket Godet	Benna Cuchara
035C	Camisa do cilindro Zylinderlaufbuechse	Cylinder Liner Chemise Cylindre	Camicia Cilindro Motore Camisa de Cilindros
035D	Diafragma Membrane	Diaphragm Diaphragme	Diaframma Diafragma
035G	Gerador de corrente Stromerzeuger	Current Generator Generateur de Courant	Generatore Di Corrente Generador de Corriente
035I	Indicador Anzeigeinstrumente	Indicator Indicateur	Indicatore Indicador
035L	Lampejador Blinkgeber	Flasher Centrale Clignotante	Lampeggiatore Rele de Intermitencias
035R	Reostato Regelwinderstand	Rheostat Rheostat	Reostato Reostato
035S	Carcaça Gehaeuse	Case Carter	Scatola Caja
036A	Amortecedor de vibraçao Stossdaempfer	Shock Absorber Amortisseur	Ammortizzatore Amortiguador
036P	Pára-choques Stoss-stange	Bumper Pare-chocs	Paraurti Parachoques
036S	Caixa de direção Lenkgehaeuse	Steering Housing Boitier de Direction	Scatola Guida Caja de Direccion
036V	Ventoinha Geblaese	Blower Soufflerie	Ventola Soplador
0370	Comando combinado freio/embreage Betaetigung lenkkupplung/brems	Combined Steering-brake Control Commande Combinee Freins-embr.	Comando Combinato Freni-frizz. Mando Combinado Frenos Y Embr.
038A	Amperímetro Amperemeter	Ammeter Amperemetre	Amperometro Amperimetro
038L	Limpador de pára-brisa Scheibenwaschanlage	Windshield Washer Essui-glace	Lavacristalli Lava Vidrios

FIATALLIS

COD.	PORTUGUÊS DEUTSCH	ENGLISH FRANÇAIS	ITALIANO ESPAÑOL
038V	Vidro Glas	Panel Of Glass Vitre	Vetro Cristal
039P	Anteparo Trennblech	Bulkhead Cloison	Paratia Mamparo
039R	Resistor Winderstand	Resistor Resistor	Resistore Resistor
040A	Âncora Anker	Anchor Ancre	Ancora Ancla
040D	Diferencial Differential	Differential Differentiel	Differenziale Deferential
040M	Manometro de Água Manometer, wasser	Water Pressure Gauge Manometre Eau	Manometro Acqua Manometro Agua
040R	Resistência Winderstand	Resistance Resistance	Resistenza Resistencia
040V	Parafuso Schraube	Screw Vis	Vite Tornillo
041M	Manometro de ar Luftdruckmesser	Air Pressure Gauge Manometre Air	Manometro Aria Manometro de Aire
042M	Manêmetro de óleo Oeldruckmesser	Oil Pressure Gauge Manometre Huile	Manometro Olio Manometro Aceite
042P	Pastilha de freio Bremsbelag	Brake Lining Pastille de Frein	Pastiglia Freno Pastilla de Freno
042V	Parafuso sem-fim Schnecke	Worm Screw Vis Sans-fin	Vite Senza Fine Tornillo Sin Fin
043R	Malha do filtro Filter sieb	Filter Strainer Crepine	Reticella Del Filtro Malla de Filtro
0443	Diferencial auto blocante (No SPIN) Sperrdifferential	Differential (No Spin) Differentiel (No-spin)	Differenziale (No Spin) Diferencial (No-spin)
0444	Eixo “super-max-trac” Triebeasche “super max-trac”	Axle “Super-max-trac” Pont “Super Max-trac”	Assale “Super-max-trac” Puente “Super Max-trac”
0445	Dispos. de desengate eixo poster Hinterachsabschaltung	Rear Axle Disconnect Disp.decrapotage	Disp. Desinnesto Assale Post. Disposit.desacoplo Puente Post

FIATALLIS

COD.	PORTUGUÊS DEUTSCH	ENGLISH FRANÇAIS	ITALIANO ESPAÑOL
044R	Rede Netz	Net Grille	Rete Rejilla
045A	Anel Ring	Ring Bague	Anello Aro
045D	Difusor Luftduese	Diffuser Diffuseur	Diffusore Difusor
045F	Presilha Clip	Clip Arretoir	Fermaglio Abresadera
045L	Alavanca Hebel	Lever Levier	Leva Palanca
045P	Guia Gleitblock	Pad Patin	Pattino Patin
046D	Difusor venturi Ansaugtrichter	Choke Conduit Venturi	Diffusore Venturi Difusor Venturi
046E	Sapata polar Polschuh	Pole Shoe Massa Polaire	Espansione Polare Pieza Polar
046I	Induzido Anker	Armature Induit	Indotto Inducido
048V	Volante (de inércia) Schwungrad	Flywheel Volant	Volano Volante de Ciguenal
0490	Dispos. para inflar os pneus Reifenfuellanlage	Tire Inflator Apareil de Gonflage de Pneu	Dispositivo Gonfiaggio Pneum. Accesorio de Inflar Neumaticos
0505	Esteira lubrificada Kettenzug oelgeschmiert	Salt Track Chain Chenille Lubrifiee	Catenaria Lubrificata Cadena Engrasada
050B	Biela Gelenkstange	Link Bielle	Biella Biela
050D	Dínamo Lichtmaschine	Generator Dynamo	Dinamo Dinamo
050G	Porca de retenção Nutmutter	Ring Nut Ecrou	Ghiera Virola
050I	Engrenagem Zahnrad	Gear Engrenage	Ingranaggio Corona

FIATALLIS

COD.	PORTUGUÊS DEUTSCH	ENGLISH FRANÇAIS	ITALIANO ESPAÑOL
050N	Trava Klinke	Pawl Linguet	Nottolino Seguro
050P	Piso Boden	Floor Plancher	Pavimento Piso
050S	Encosto do assento Rueckenlehne	Seat Back Dossier	Schienale Respaldo
050T	Bujão Stopfen	Plug Bouchon	Tappo Tapon
050V	Volante (de direção) Lenkrad	 Volant de Direction	Steering Wheel Volante Volante de Direccion
0516	Sapatas (3 garras) Kettenplatte (3-steg)	Shoes (3 Grousers) Patin (3 Nervures)	Suole (3 Costole) Zapatas (3 Nervios)
0517	Sapatas (2 garras) Kettenplatte (2-steg)	Shoes (2 Grousers) Patin (2 Nervures)	Suole (2 Costole) Zapatas (2 Nervios)
0519	Sapatas (3 garras l=500 mm) Kettenplatte (3-steg l=500 mm)	Shoes (3 Grousers L=500 mm) Patin (3 Cotes L=500 mm)	Suole (3 Costole L=500 mm) Zapatas (3 Garras L=500 mm)
051B	Biela do motor Pleuel	Connecting Rod Bielle	Biella Motore Biela
051M	Martelo Hammer	Hammer Marteau	Martello Martillo
0520	Sapatas (3 garras l=380 mm) Kettenplatte (3-steg l=380 mm)	Shoes (3 Grousers L=380 mm) Patin (3 Cotes L=380 mm)	Suole (3 Costole L=380 mm) Zapatas (3 Garras L=380 mm)
0521	Sapatas (3 garras l=450 mm) Kettenplatte (3-steg l=450 mm)	Shoes (3 Grousers L=450 mm) Patin (3 Cotes L=450 mm)	Suole (3 Costole L=450 mm) Zapatas (3 Garras L=450 mm)
0522	Sapatas (2 garras l=450 mm) Kettenplatte (2-steg l=450 mm)	Shoes (2 Grousers L=450 mm) Patin (2 Cotes L=450 mm)	Suole (2 Costole L=450 mm) Zapatas (2 Garras L=450 mm)
0523	Sapatas (2 garras l=380 mm) Kettenplatte (2-steg l=380 mm)	Shoes (2 Grousers L=380 mm) Patin (2 Cotes L=380 mm)	Suole (2 Costole L=380 mm) Zapatas (2 Garras L=380 mm)
0524	Sapatas (2 garras l=500 mm) Kettenplatte (2-steg l=500 mm)	Shoes (2 Grousers L=500 mm) Patin (2 Cotes L=500 mm)	Suole (2 Costole L=500 mm) Zapatas (2 Garras L=500 mm)
0525	Sapatas (1 garra l=600 mm) Kettenplatte (1-steg l=600 mm)	Shoes (1 Grouser L=600 mm) Patin (1 Cote L=600 mm)	Suole (1 Costola L=600 mm) Zapatas (1 Garra L=600 mm)

FIATALLIS

COD.	PORTUGUÊS DEUTSCH	ENGLISH FRANÇAIS	ITALIANO ESPAÑOL
0526	Sapatas (1garra l=500 mm) Kettenplatte (1-steg l=550 mm)	Shoes (1 Grouser L=500 mm) Patin (1 Cote L=550 mm)	Suole (1 Costola L=500 mm) Zapatas (1 Garra L=500 mm)
052F	Painel lateral Seitenblech	Side Panel Tablier	Fianchetto Costado
052V	Voltímetro Voltmeter	Voltmeter Voltmetre	Voltmetro Voltimetro
0530	Sapatas (1 garra) Kettenplatte (1-steg)	Shoes (1 Grouser) Patin (1 Nervure)	Suole (1 Costola) Zapatas (1 Nervio)
0531	Sapatas auto limpantes Kettenplatte (selbstreinigend)	Self Cleaning Shoes Patins Autonettoyeurs	Suole Autopulenti Zapatas Autopulidoras
0534	Sapatas HD Kettenplatte (HD)	Shoes HD Patins Renforces	Suole HD Zapatas Reforzadas
053C	Camisa do cilindro Zylinderbuechse	Tube Fut de Cylindre	Canna Cilindro Camisa de Cilindro
053D	Diodo Diode	Diode Diode	Diodo Diodo
053V	Lâmina de chapa de aço Schneidkante	Push Plate Lame Versoir	Versoio Reja
0549	Sobre sapata-meia série Strassenschuhe-halbseiting	Street Plates-half Set Demi-jeu Patins de Route	Mezza Serie Soprasuole Medio Juego de Patines
054C	Vela magnética Magneteinsatz	Magnetic Rod Tige Magnetique	Candela Magnetica Barra Imanada
054I	Rosca postiça Gewindeeinsatz	Insert Insertion Filetee	Inserto Filettato Rosca Postiza
054T	Bujão de enchimento Einfuellstutzen-deckel	Filler Cap Bouchon de Remplissage	Tappo Introduzione Tapon de Llenado
055A	Anel de vedação Dichtring	Seal Ring Bague D'etancheite	Anello Tenuta Junta Hermetica
055B	Balancim Kipphebel	Rocker Culbuteur	Bilanciere Balancin
055E	Extintor Feuerloescher	Fire Extinguisher Extincteur	Estintore Extintor

FIATALLIS

COD.	PORTUGUÊS DEUTSCH	ENGLISH FRANÇAIS	ITALIANO ESPAÑOL
055F	Fivela Schalle	Buckle Boucle	Fibbia Hebilla
055R	Rebite Niet	Rivet Rivet	Ribattino Remache
0561	Proteções da guia da corrente Kettenfuehrung	Track Chain Guiding Guard Protection Guide-chenille	Ripari Guida Catena Protecciones de Oruga
0563	Proteções da roda da esteira Laufrollenschutz	Track Roller Guard Protections Galets	Ripari Ruote Carrello Proteccion. Rodillos de Oruga
0565	Guias do arco de força Schubrahmen fuehtung	C-frames Guides Guides D'etrier	Guide Per Arcone Guias de Bastidor
056C	Vela de pré-aquecimento Gluehkerze	Glow Plug Bugie Prechauffage	Candela Preriscaldo Bujia Bipolar
056L	Limitador Anschlag	Travel Limiter Limiteur	Limitatore Tope
056T	Bujão de dreno Ablass-stopfen	Drain Plug Bouchon de Vidange	Tappo Di Scarico Tapon de Descarga
0572	Aquecedor elétrico Elektroheizung	Electric Heater Rechauffeur Electrique	Elettroriscaldatore Calorifico Electrico
057T	Bujão magnético Magnetstopfen	Magnetic Plug Bouchon Magnetique	Tappo Magnetico Tapon Imanado
0580	Toldo solar Sonnenblende	Sun Canopy Toit Pare-soleil	Tettuccio Parasole Toldo Parasol
0581	Cabina rops (c/ar condic) Sicherheitskabine mit klimaanlage	Rops Cab (W/conditioner) Cabine de Securite (condition.)	Cabina Sicurezza (C/condizion) Cabina de Aire Acondicionado
0582	Cabina rops especial Rops-kabine sonderausfuehrung	Rops Cab - Special Cabine de Securite-speciale	Cabina Sicurezza Special Cabina Especial
058C	Imã Magnet	Magnet Aimant	Calamita Iman
058R	Redutor Untersetzungsgetriebe	Reduction Gear Reducteur	Riduttore Reductor
0599	Pré-disposição cabina c/ar condicionado Equip.condit. cabine	Air Conditioning Provision Equipo p/acondicionam. de Aire	Predisposiz.condizion. Cabina

FIATALLIS

COD.	PORTUGUÊS DEUTSCH	ENGLISH FRANÇAIS	ITALIANO ESPAÑOL
059D	Disco porta-freio Bremstraeger	Brake Back Plate Pateau de Freins	Disco Portafreno Disco Portafreno
0602	Aquecedor de alta capacidade Heizung, groesse ausfuehrung	Heater, High Capacity Rechauffeur Surdimensionne	Riscaldatore Maggiorato Calentador Mas Potente
0604	Cabina c/ ar condicionado Klimanlage	Air Conditioning Climatis. Cabine	Condizionamento Cabina Acondicionamiento Aire Cabina
0607	Viseira pára-sol Sonnenblende	Sun Visor Visiere Pare-soleil	Visiera Parasole Visiera Parasol
060A	Cantoneira Winkel	Angle Corniere	Angolare Angular
060B	Bolacha Lasche	Shackle Jumelle	Biscottino Enganche
060C	Terminal do fio Kabelschuh	Wire Terminal Cosse	Capocorda Terminal
060D	Disco Scheibe	Disc Disque	Disco Disco
060E	Extrator Abzieher	Puller Extracteur	Estrattore Extractor
060G	Rotor Pumpenrad	Impeller Turbine	Girante Impulsor
060I	Pino graxeiro Schmiernippel	Grease Fitting Graisseur	Ingrassatore Engrasador
060L	Chaveta Keil	Key Clavette	Linguetta Chaveta
060N	Nucleo Kern	Core Noyau	Nucleo Nucleo
060P	Pedal Pedal	Pedal Pedale	Pedale Pedal
060R	Reforço Verstaerkung	Reinforcement Refort	Rinforzo Refuerzo
060S	Prato Tellerscheibe	Cup Cuvette	Scodellino Arandela

FIATALLIS

COD.	PORTUGUÊS DEUTSCH	ENGLISH FRANÇAIS	ITALIANO ESPAÑOL
060T	Tarugo Block	Block Tasseau	Tassello Taco
0612	Espelho retrovisor interno Rueckspiegel innen	Inside Rear View Mirror Retroviseur Interieur	Specchio Retrovisore Interno Espejos Retrovisores Interior
0613	Espelho retrovisor externo Rueckspiegel aussen	Outside Rear View Mirror Retroviseur Exterieur	Specchio Retrovisore Esterno Espejos Retrovisores Exterior
0614	Vidros p/ homologação européia Glaces homol.europe	Cristales Homologacion Europea	Vetri p/omologazione Europea
0619	Lâmpada de aviso rotativa Rotationswarnlampe	Rotating Warning Beacon Lampe Clignotante A Rotation	Lampada Rotante Luz Giratoria
061C	Contrapeso Kontergewicht	Counterweight Contrepoids	Contrappeso Contrapeso
061E	Extremidade Endstueck	End Extremite	Estremita Extremo
061F	Arame de aço Stahldraht	Steel Wire Fil D'acier	Filo Acciaio Alambre de Acero
061L	Chaveta "woodruff" Scheibenfeder	Woodruff Key Clavette A Disque	Linguetta A Disco Chaveta A Disco
0630	Direção de emergência Notlenkanlage	Emergency Steering Direction de Secours	Emergenza Sterzatura Sistema Direccion Emergencia
0633	Frenagem diferencial Bremsverzoegerung	Proportional Braking Frenage Differencie	Frenatura Differenziata Frenada Differencial
0634	Sistema de freio Bremsanlage	Brake System Installation de Freinage	Impianto Freno Sistema de Frenos
063R	Alavanca angular Hebelrueckstellung	Bell Cranck Renvoi A Levier	Rinvio Reenvio de Palanca
064C	Tampão Deckel	Cap Chapeau	Cappello Sombrerete
064D	Disco de freio Bremsscheibe	Brake Disc Disque de Frein	Disco Freno Disco de Freno
064E	Evaporador Verdampfer	Evaporator Evaporateur	Evaporatore Evaporador

FIATALLIS

COD.	PORTUGUÊS DEUTSCH	ENGLISH FRANÇAIS	ITALIANO ESPAÑOL
064F	Filtro de combustível Kraftstoffilter	Fuel Filter Filtre Combustible	Filtro Combustibile Filtro Combustible
064P	Chapa do piso Trittblech	Floor Plate Plancher	Pedana Panel de Piso
064R	Acionamento angular Winkelantrieb	Miter Gearing Renvoi D'angle	Rinvio Angolare Reenvio Angular
065A	Anti-congelante Frostschutzmittell	Antifreeze Antigel	Anticongelante Anticongelante
065C	Sanfona Schutzkappe	Boot Capuchon	Cappuccio Capuchon
065D	Disco de embreagem Kupplungsscheibe	Clutch Disc Disque D'embrayage	Disco Frizione Disco de Embrague
065F	Filtro Filter	Filter Filtre	Filtro Filtro
065G	Junta cardan Kardangelenk	Universal Joint Joint de Cardan	Giunto Cardanico Junta Cardan
065I	Acoplamento Antrieb	Drive Enclenchement	Innesto Acoplamiento
065M	Massa de compensação Fliehgewicht	Flyweight Masselote	Massa Anticipo Contrapeso de Avance
065T	Adesivo Abziehbild	Decal Dacalque	Targa Calcomania
066F	Filtro de ar Luftfilter	Air Cleaner Filtre A Air	Filtro Aria Filtro de Aire
066G	Junta homocinética Homokinetisches gelenk	Constant Vel. Univ.joint Joint Homocinetique	Giunto Omocinetico Junta Homocinetica
067F	Filtro de óleo Oelfilter	Oil Filter Filtre A Huile	Filtro Olio Filtro de Aceite
067G	Eixo cardan Gelenk	Coupling Coupleur	Giunto Acoplamiento
067M	Massa de compensação Fliehgewicht	Flyweight Masselotte Centrifuge	Massa Centrifuga Contrapeso Centrifugo

FIATALLIS

COD.	PORTUGUÊS DEUTSCH	ENGLISH FRANÇAIS	ITALIANO ESPAÑOL
067S	Sede do dente da caçamba Schaufelzahntasche	Bucket Tooth Seat Emplacement Dent de Godet	Sede Dente Benna Asiento Diente Cuchara
0680	Dispos. de eliminação de umidade Wasserabscheider	Moisture Ejector Disp.elimination D'humidite'	Dispos. Eliminazione Umidita Supressor de Umedad
0684	Injetor de alcool Alkoholinjektor	Alcohol Injector Onjecteur D'alcool	Iniettore Alcool Inyector de Alcohol
068G	Junta elástica Elastische kupplung	Flexible Joint Joint Elastique	Giunto Elastico Junta Elastica
068S	Sede do dente do ripper Aufreisserzahntasche	Ripper Shank Seat Emplacement Dent Scarificateur	Sede Dente Ripper Asiento Diente Escarificador
069F	Janela Fenster	Window Baie	Finestra Ventana
069S	Sede Sitz	Seat Emplacement	Sede Asiento
0700	Dispos.de aviso de tombamento Ueberlastwarnanlage	Tilting Safety Device Indicat.de Basculement	Disp. Segnalatore Ribaltamento Indicador de Basculamiento
070F	Flange Flansch	Flange Bride	Flangia Brida
070G	Junta esférica Kugelgelenk	Ball Joint Joint A Rotule	Giunto Sferico Articulacion Esferica
070L	Longarina Laengsschiene	Side Rail Brancard	Longherina Longrina
070R	Proteção Schutz	Guard Protection	Riparo Proteccion
070T	Proteção Schutz blech	Protective Panel Dessus	Tegolo Teja
071D	Fechadura Riegel	Closing Device Dispositif de Fermure	Dispositivo Di Chiusura Cierre
071F	Filtro de ar a banho de óleo Oelbadluftfilter	Oil Bath Air Cleaner Filtre A Air A Bain D'huile	Filtro Aria Bagno Olio Filtro de Aire En Bano Aceite
071L	Viga Laengstraeger	Side Member Longeron	Longherone Larguero

FIATALLIS

COD.	PORTUGUÊS DEUTSCH	ENGLISH FRANÇAIS	ITALIANO ESPAÑOL
072F	Eixo flexível Biegsame welle	Flexible Shaft Transmission Flexible	Albero Flessibile Arbol Flexible
072I	Chassi Rahmen	Frame Charpente	Intelaiatura Bastidor
0736	Predisposição p/ instalação baterias Befestig. fuer sae batterien	Sae Batteries Provision Fixations Pour Batteries SAE	Predisposizione Batterie sae Preequipo Para Baterias SAE
0742	Sem bateria Ohne batterie	Batteries Deduction Sans Batteries	Senza Batterie Sin Bateria
0743	Ativador para bateria Batterieladung	Batteries Activation Activation Batteries	Attivazione Batterie Activacion de Baterias
0748	Bateria de alta capacidade Hochleitungsbatterien	High Capacity Batteries Batteries A Haute Capacite’	Batterie Maggiorate Baterias de Gran Capacidad
0749	Luzes para trânsito em estrada Licht fuer strassenfahrt	Road Traffic Lights Feux Pour Marche Sur Route	Luci Per Circolazione Stradale Luces de Carretera
074B	Bloco Block	Block Taquet	Blocchetto Calce
0755	Sem farol Ohne scheinwerfer	Without Light Sans Projeteur	Senza Proiettore Sin Proyector
0758	Farois traseiros Scheinwerfer hinten	Rear Floodlights Projectores Arriere	Proiettori Posteriori Proyectores Posteriores
0759	Predisposição p/ instalação alarme Warn.rueckqaerts.ohne hupe	Back Up Alarm Provision Predisp.avvert. Ma	Predisposizione Back-alarm Preequipo Alarma Sin Avisador
075B	Conector Verbindungsblock	Connector Plaque de Jonction	Blocchetto Connessione Plot de Empalme
075D	Espaçador Distanzstueck	Spacer Entretoise	Distanziale Separador
075I	Interruptor Schalter	Switch Interrupteur	Interruttore Interruptor
075M	Membrana Membrane	Diaphragm Membrane	Membrana Membrana
075S	Sede esférica Kugelpfanne	Ball Socket Emplacement Spherique	Sede Sferica Casquillo Esferico

FIATALLIS

COD.	PORTUGUÊS DEUTSCH	ENGLISH FRANÇAIS	ITALIANO ESPAÑOL
0760	Alarme de ré Warneinrichtung rueckwaerts.	Back Up Alarm Avertisseur Ma	Avvisatore Acustico Di Rm Avisador de Alarma
0762	Luzes limitadoras Bregenzungsleuchten	Overall Size Lights Feux de Gabarit	Luci Di Ingombro Luces de Calibo
0765	Farois para rops Scheinwerfer fuer rops	Rops Floodlights Projecteur Pour Rops	Proiettori Per Rops Proyectores Para Rops
0766	Farois dianteiros Frontscheinwerfer	Front Floodlight Projecteurs Avant	Proiettori Anteriori Proyectores Anteriores
0767	Farois para cabina Scheinwerfer fuer kabine	Cab Floodlights Projecteurs Sur Cabine	Proiettori Per Cabina Proyectores Para Cabina
0768	Refletores e adesivo de limite de velocidade Reflektierendes kennzeichen	Reflect And Speed Limit Decal Catadioptre Et Disque Vitesse	Catadiottri E Disco Velocita Catadioptr. Y Disco Velocidad
0769	Pisca-pisca Blinklicht	Turn Signals Clignotants de Direction	Fanali Direzione Laterale Luces de Direcction
076B	Chapa isolante Isolierblock	Insulating Block Bloc Isolant	Blocchetto Isolante Aislante
077T	Chassi principal Hauptrahmen	Main Frame Chassis Tracteur	Telaio Trattore Bastidor de Tractor
0780	Diagnóstico centralizado Zentrale fehlersuchanlage	Centralized Diagn. System Diagnostic Centralise	Diagnostica Centralizzata Diagnostico Centralizado
078A	Pedaleira Fussraste	Footrest Repose-pieds	Appoggiapiede Descansapie
078F	Forração Belag	Lining Housse	Fodera Forro
078I	Inversor Wendegetriece	Reverser Inverseur	Inversore Inversor
078P	Para ... Fuer ...	For ... Pour ...	Per ... Para ...
079L	Mancal Drehlager	Rest Lunette	Lunetta *** Luneta
0807	Eixo de tomada de força Zapfwelle	Power Take Off Shaft Arbre Prise de Force	Albero Presa Di Forza Arbol Toma de Fuerza

FIATALLIS

COD.	PORTUGUÊS DEUTSCH	ENGLISH FRANÇAIS	ITALIANO ESPAÑOL
080F	Fundo Bodenplatte	Botton Plate Bout	Fondello Fondo
080G	Gotejador Rinne	Channel Gouttiere	Gocciolatoio Gotera
080M	Console Konsole	Bracket Console	Mensola Mensula
080P	Pino Bolzen	Pin Axe	Perno Bulon
080S	Assento Sitz	Seat Siege	Sedile Asiento
0815	Sistema hidráulico remoto 3 vias Servosteuerung-3 steuerkreise	Remote Hydr.syst.3spools Syst.hydr.a Dist.-3 Tiroirs	Imp.idr.com.dist. -3 Cassetti Sistema Hid.mando Dist.-3 Cor.
0816	Sistema hidráulico remoto 4 vias Servosteuerung-4 steurkreise	Remote Hydr.syst.4spools Syst.hydr.a Dist.-4 Tiroirs	Imp.idr.com.dist. -4 Cassetti Sistema Hid.mando Dist.-4 Cor.
0819	Sem sistema hidráulico Ohne hydraulikanlage	Without Hydraulic System Sans Systeme Hydraulique	Senza Impianto Idraulico Sin Sistema Hidraulico
081A	Arco de força Schubrahmen	C-frame Etrier	Arcone Arcon
081D	Distribuidor rotativo Drehverteiler	Rotating Distributor Distributeur Rotatif	Distributore Rotante Distribuidor Giratorio
081L	Cadeado Vorhangschloss	Padlock Cadenas	Lucchetto Candado
0824	Distribuidor de 3 vias Steuerventil 3 steuerkreisen	3 Spool Valve Distributeur A 3 Tiroirs	Distributore 3 Cassetti Distribuidor de 3 Correderas
0829	Proteção do radiador reforçado Kuehlerschutz,verstaerkt	Radiator Guard (HD) Protection Renforcee Radiateur	Riparo Cuffia Rinforzato Proteccion Radiador Reforzada
082B	Tambor da fechadura Zylinderschloss	Lock Cylinder Barriler de Serrure	Blocchetto Serratura Cilindro Cerradura
082L	Lâmina all-hydraulic Mehrwegeschild	Hydraulic Moldboard Lame Hydraulique	Lama All-hydraulic Paleta All-hydraulic
0833	Capo perfurado Motorhaube gelocht	Perforated Hood Capot Perfore’	Cofano Forato Capot Perforado

FIATALLIS

COD.	PORTUGUÊS DEUTSCH	ENGLISH FRANÇAIS	ITALIANO ESPAÑOL
0835	Proteção adic. do radiador Kuehlerschutz zusaetzl	Additional Radiator Guard Protection Suppl. Radiateur	Riparo Supplementare Cuffia Proteccion Suplement.radiador
0836	Protetores laterais do capo Motorzeitenbleche, klappbar	Hood Side Plates Panneaux Lateraux Moteur	Fianchetti Mobili Motore Costados Postizos de Motor
0837	ProteçÃes laterais do motor Motorseitenbleche	Engine Side Guards Protections Laterales Moteur	Ripari Laterali Motore Costados Laterales de Motor
083A	Catraca Sperre	Ratchet Cliquet	Arpione Arpon
083B	Bobina Zuendspule	Coil Bobine	Bobina Bobina
083C	Roldana Seilrolle	Sheave Poulie	Carrucola Garrucha
083D	Distribuidor Steuerventil	Control Valve Distributeur	Distributore Distribuidor
083L	Lâmina angulavel (HA) Schwenkschild	Angle Moldboard (HA) Lame Biaise (HA)	Lama Angolabile (HA) Hoja Angulada (HA)
0842	Proteção anti-vandalismo Diebstahlschutz	Vandalism Prevention Disp.antivandalisme	Protezione Antivandalo Proteccion Antirraterias
0843	Tampa anti-vandalismo Schutzdeckel	Anti Vandalism Instrum Covers Capot Pour Planche de Bord	Coperchi Cruscotto Antivandalo Proteccion Del Tablero
084C	Elemento filtrante Filtereinsatz	Filter Element Cartouche Filtrante	Cartuccia Filtrante Cartucho de Filtro
084L	Lâmina reta (HS) Brutschild (HS)	Straight Moldboard (HS) Lame Dozer (HS)	Lama Diritta (HS) Paleta Recta (HS)
0850	Assento reclinável Klappsitz	Reclining Seat Siege Basculable	Sedile Ribaltabile Asiento Abatible
0852	Assento c/ suspensão elástica Schwingsitz	Suspension Seat Siege Sur Suspensions	Sedile C/ Sospensione Elastica Asiento de Suspension Elastica
0859	Pára-lamas diant.e tras. TUV Vordere/hintere kotfluegel TUV	Front & Rear Fenders TUV Ailes Avant Et Arrier TUV	Parafanghi Ant. Post. TUV Guardabarros Ant.y Post. TUV
085A	Eixo Asche	Axle Essieu	Assale Eje

FIATALLIS

COD.	PORTUGUÊS DEUTSCH	ENGLISH FRANÇAIS	ITALIANO ESPAÑOL
085F	Forquilha Gabel	Yoke Fourche	Forcella Horquilla
085G	Cotovelo Winkelstueck	Elbow Coude	Gomito Codo
085I	Isolante Isolierung	Insulator Isolant	Isolante Aislante
085L	Lâmina reta-larga (HS-L) Breites brustschild (HS-L)	Straight-wide Moldboard (HS-L) Lame Dozer Large (HS-L)	Lama Diritta-larga (HS-L) Paleta Recta-ancha (HS-L)
085M	Escaninho Kasten	Box Container Boite A Outils	Mobiletto Armario
085R	Divisor Verteilergetriebe	Splitter Repartiteur	Ripartitore Repartidor
085T	Relé Relais	Relay Telerrupteur	Teleruttore Telerruptor
0861	Pára-lamas dianteiros Kotfluegelvorne	Front Fenders Ailes Avant	Parafanghi Anteriori Guardabarros Anteriores
0863	Pára-lamas traseiros Kotfluegel hinten	Rear Fenders Ailes Arriere	Parafanghi Posteriori Guardabarros Posteriores
0868	Pára-lamas alongados Kotfluegel lange ausfuehrung	Full Lenght Fenders Ailes Allongees	Parafanghi Allungati Guardabaros Largos
086L	Lâmina semi-u (hsu) Semi-u-schild (hsu)	Semi-u Moldboard (Hsu) Lame Semi-u (Hsu)	Lama Semi-u (Hsu) Paleta Semi-u (Hsu)
086S	Segmento Segment	Segment Segment	Segmento Segmento
0870	Proteções florestais Schutz fuer forteinsatz	Forestry Protections Protection Deforestage	Protezioni Forestali Protecciones Forestales
0871	Telas post. e lat. do rops Rops-verkleidung seitlich/hint	Rops Side And Hear Screens Grilles Arriere,laterales Rops	Schermi Post. E Lat. Rops Rejillas Posterior,lateral.rops
0872	Proteçoes inferiores (2 pcs) Panzerwanne (2 teilig)	Bottom Guards (2 Pieces) Protections Inferieur.- 2pieces	Protezioni Inferiori (2 Pezzi) Protecciones Infer. (2 Piezas)
0873	Tela posterior Verkleidung hinten	Rear Screen Grille Arriere	Schermo Posteriore Rejilla Posterior

FIATALLIS

COD.	PORTUGUÊS DEUTSCH	ENGLISH FRANÇAIS	ITALIANO ESPAÑOL
0875	Proteções inferiores reforçadas Panzerwanne verstaerkt	Bottom Guards H.d Protections Inferieur. Renfor.	Protezioni Inferiori Rinforz Protecciones Infer. Refuerzadas
0879	Sweeps Abweiser	Sweeps Sweeps	Sweeps Sweeps
087C	Caixa de ferramentas Werkzeugkasten	Tool Box Cofre A Outils	Cassetta Attrezzi Caja Herramientas
087L	Lâmpada Gluehbirne	Bulb Ampoule	Lampadina Lampara
087T	Esticador da correia Riemenspanner	Belt Stretcher Tender de Courroie	Tendicinghia Tensor de Correa
0886	Pino de tração Anhaegenbolzen	Drawbar Pin Axe Crochet D'attelage	Perno Gancio Traino Bulon Enganche de Remolque
088D	Diagnóstico Diagnostik system	Diagnostic System Diagnostic	Diagnostica Diagnosrtico
088I	Símbolos Symbole	Symbols Ideogrammes	Ideogrammi Ideogramas
088L	Limitador de consumo de combustível Kraftstoffverbrauch-begrenzer	Fuel Cons.limiter Limiteur Cons.comb.	Limitatore Cons.combustibile Limitador Consumo Combustible
088T	Cortina Kuehlerabdeckung	Curtain Rideau	Tendina Cortina
0890	Barra de tração oscilante Zugpendel	Swinging Drawbar Barre Oscillante D'attelage	Barra Traino Oscillante Barre de Arrastre Oscilante
0891	Gancho de tração reforçado Verstaerkter	Drawbar HD Crocher D'attelage Renforce	Gancio Di Traino Rinforzato Enganche Remolque Reforzado
0895	Predisposição p/ instalação de SCRAPER Scraperanbau anhaenge kupplung	Scraper Installation Provision Predisp.install.decapeuse	Predisposiz.attacco Scraper Preequipo Enganche Trailla
089A	Haste posicionadora Regelstange	Positioning Rod Tige de Positionneur	Asta Posizionatore Varilla Posicionador
089C	Caixa do scraper Schuefkuebel	Scraper Bowl Benne de Decapeuse	Cassone Scraper Cajon de Trailla
089D	Dente da caçamba Schaufelzahn	Bucket Tooth Dent Godet	Dente Benna Diente de Cuchara

FIATALLIS

COD.	PORTUGUÊS DEUTSCH	ENGLISH FRANÇAIS	ITALIANO ESPAÑOL
089G	Grampo Clip	Clip Agrafe	Graffetta Grapa
089I	Injetor Duese	Injector Injecteur	Iniettore Inyector
090A	Haste Stange	Rod Tige	Asta Varilla
090B	Bocal de enchimento Einfuellstutzen	Filler Plug Tube Remplissage	Bocchettone Introduzione Boca de Carga
090C	Refletor Rueckstrahler	Reflector Catadioptre	Catadiottro Catadioptrico
090D	Disco magnético Magnetscheibe	Magnetic Disc Disque Magnetique	Disco Magnetico Disco Imanado
090G	Pino de centragem Passtift	Dowel Pion de Centrage	Grano Teton
090I	Invólucro Huelle	Holder Envelooppe	Involucro Envoltura
090S	Semi- anel Ringhaelfte	Half Ring Demi-bague	Semianello Semiaro
091A	Haste de nível Mess stab	Dipstick Jauge de Niveau	Asta Livello Varilla de Nivel
091D	Cubo da roda Radnabe	Wheel Disc Disque de Roue	Disco Ruota Disco de Rueda
0920	Ripper (PD) Heckaufreisser (PD)	Ripper (PD) Ripper (PD)	Ripper (PD) Escarificador (PD)
0921	Ripper (PMD) Heckaufreisser (PMD)	Ripper (PMD) Ripper (PMD)	Ripper (PMD) Escarificador (PMD)
092D	A partir do motor hidráulico ... Ab hydraulikmotor ...	From Hydr.motor ... A Partir Du Moteur Hydraulique	Dal Motore Idraulico ... A Partir Del Motor Hidraulico
092S	Semi-eixo Halbwelle	Half Shaft Demi-arbre	Semialbero Semieje
0933	Ripper rotativo Drehaufreisser	Radial Ripper Ripper Rotatif	Ripper Rotativo Escarificador Rotativo

FIATALLIS

COD.	PORTUGUÊS DEUTSCH	ENGLISH FRANÇAIS	ITALIANO ESPAÑOL
0935	Dente p/ripper Zahnhalter	Ripper Shank Outil Pour Ripper	Utensile Per Ripper Util Para Escarificador
0937	Dente (ripper PMD) Zahnhalter	Shank (Ripper PMD) Outil (Ripper PMD)	Utensile (Ripper PMD) Util (Escarificador PMD)
0938	Dente HD(ripper PMD) Zahnhalter (VA)	Shank HD (Ripper PMD) Outil (Ripper PMD)	Utensile HD (Ripper PMD) Util H.d (Escarificador PMD)
093D	A partir do redutor ... Ab untersetzungsgetriebe ...	From Reduction ... A Partir Du Reducteur ...	Dal Riduttore ... A Partir Del Reductor
093F	Freio Bremse	Brake Frein	Freno Freno
093T	Limpador de pára-brisa Scheibenwischer	Windshield Wiper Essuie-glace	Tergicristallo Limpia-parabrisas
0945	Dentes p/escarificador Zahnhalter	Scarifier Shank Outil Pour Scarificateur	Utensile Per Scarificatore Utiles Para Escarificador
094D	Dente do scraper Scraper zahn	Scraper Tooth Dent de Decapeuse	Dente Scraper Diente de Trailla
094S	Semi-colar Schellenhaelfte	Half Collar Demi-collier	Semicollare Semicollar
0953	Ripper (PL) Heckaufreisser (PL)	Ripper (PL) Ripper (PL)	Ripper (PL) Escarificador (PL)
095B	Bucha Buesche	Bushing Douille	Boccola Buje
095C	Corrente Kette	Chain Chaine	Catena Cadena
095F	Embreagem Kupplung	Clutch Embrayage	Frizione Embrague
095S	Semi-biela Schubstange	Half Link Demi-bielle	Semibiella Semibiela
095T	Termometro Themometer	Temperature Gauge Thermometre	Termometro Termometro
0960	Ripper (PVD) Heckaufreisser (PVD)	Ripper (PVD) Ripper (PVD)	Ripper (PVD) Escarificador (PVD)

FIATALLIS

COD.	PORTUGUÊS DEUTSCH	ENGLISH FRANÇAIS	ITALIANO ESPAÑOL
096S	Semi-bucha Buechsenhaelfte	Half Bushing Demi-douille	Semiboccola Semibuje
096T	Termostato Thermostat	Thermostat Thermostat	Termostato Termostato
097C	Esteira Kettenzug	Track Chain Chenilles	Catenaria Cadena de Oruga
097S	Semi-borne Klemmenhaelfte	Half Connector Demi-collier	Semimorsetto Semicollar
0988	Adesivo TUV em alemão Klebeschilder deutscher TUV	German TUV Decals Plaques TUV Allemano	Targhe TUV Tedesco Placas TUV En Aleman
098S	Semi-placa Halbstuetze	Half Bracket Demi-etrier	Semistaffa Semi Soporte
0992	Bomba de engraxamento Fettpresse	Greasing Pump Pompe de Graissage	Pompa Ingrassaggio Bomba de Engrase
0993	Bomba de transferência de combustível Kraftsoffordererpumpe	Fuel Transfer Pump Pompe de Travasement Combust.	Pompa Travaso Combustibile Bomba de Repostado Combustible
0995	Kit de ferramentas Bordwerkzeug	Tool Kit Outils	Accessori Manutenzione Herramientas de Servicio
0997	Elementos de 1ª manutenção Inspek.material-erste wartung	First Maintenance Package Elements Premier Entretien	Elementi Prima Manutenzione Elementos de Pronto Servicio
0998	Macaco hidráulico Hydraulikzilinder	Hydraulic Jack Crie Hydraulique	Martinetto Idraulico Gato Hidraulico
1003	Arco de força (all-hydraulic) Schubrahmen (mehrwegeschild)	C-frame (All-hydraulic) Etrier(all-hydraulic)	Arcone (All-hydraulic) Arcon (All-hydraulic)
100C	Encosto Klemmstueck	Retainer Cavalier	Cavallotto Retenedor
100M	Mola Feder	Spring Ressort	Molla Muelle
100S	Semi-cone Halbkegel	Lock Cone Demi-cone	Semicono Chaveta Conica
1011	Forquilhas Streben	Struts Fourches	Forcelle Horquillas

FIATALLIS

COD.	PORTUGUÊS DEUTSCH	ENGLISH FRANÇAIS	ITALIANO ESPAÑOL
1012	Forquilhas reforçadas Streben versrtaerkte ausfuehrun	Struts HD Fourches Renforcees	Forcelle Rinforzate Horquillas Reforzadas
101A	Porta objetos Huelse	Casing Etui	Astuccio Estuche
101E	Eletrólito Electrolyt	Electrolyte Electrolyte	Elettrolito Electrolito
101G	Grade Schutzgitter	Grid Grille	Griglia Rejilla
1022	Transmissor “laserplane” Laserplane-sender	Laserplane-transmitter Laserplane-transmetteur	Laserplane-trasmettitore Laserplane-transmisor
1023	Receptor “laserplane” Laserplane-empfaenger	Laserplane-receiver Laserplane-recepteur	Laserplane-ricevitore Laserplane-receptor
102B	Garrafa Flasche	Bottle Boutille	Bomboletta Botella
102E	Elevador Lift	Elevator Elevateur	Elevatore Elevador
102P	Plataforma Platte	Flatcar Plateau	Pianale Plataforma
1030	Cilindros de angulação Schwenkzylinder	Angle Cylinders Cylindres Ad	Cilindri Angolazione Gatos de Angulacion
103E	Ejetor Espulsore	Ejector Expulseur	Espulsore Expulsor
103P	Coluna de direção Lenksaeule	Steering Column Colonne Direction	Piantone Sterzo Columna Direccion
103S	Semi-rolamento Lagerhalbschalen	Half Bearing Demi-coussinet	Semicuscinetto Semi Cojinete
1040	Braços e tirantes (hsu) Schubarm und streben (hsu)	Pushbeams And Struts (Hsu) Bras Et Tirants (Hsu)	Bracci E Tiranti (Hsu) Brazos Y Tirantes (Hsu)
1041	Braços e tirantes (HS-L) Schubarme und streben (HS-L)	Pushbeams And Struts (HS-L) Bras Et Tirants (HS-L)	Bracci E Tiranti (HS-L) Brazos Y Tirantes (HS-L)
1042	Braços e tirantes (HS) Schubarme und streben (HS)	Pushbeams And Struts (HS) Bras Et Tirants (HS)	Bracci E Tiranti (HS) Brazos Y Tirantes (HS)

FIATALLIS

COD.	PORTUGUÊS DEUTSCH	ENGLISH FRANÇAIS	ITALIANO ESPAÑOL
1043	Braços e tirantes (tilt-pitch) Schubarme + streben(tilt-pitch	Pushbeams And Struts (Tilt-pitc Bras Et Tirants (Tilt-pitch)	Bracci E Tiranti (Tilt-pitch) Brazos Y Tirantes (Tilt-pitch)
104E	Compomentes internos da cabine Teile im fahrgastraum	Passenger Compartment Pieces Dans L'habitacle	Elementi Abitacolo Elementos Interno Cabina
104S	Semi-disco Halbscheibe	Half Disc Demi-disque	Semidisco Semidisco
105A	Buzina Hupe	Horn Avertisseur Sonore	Avvisatore Acustico Bocina
105F	Cabo Drahtseil	Cable Cable	Fune Cable
105M	Grampo elástico Klemmstueck	Spring Fastener Agrafe	Molletta Sujetador
105P	Chapa Platte	Plate Plaque	Piastra Placa
105R	Aquecedor Heizung	Heater Rechauffeur	Riscaldatore Calentador
105S	Semi-junta Halbgelenk	Half Coupling Demi-joint	Semigiunto Semiacoplamiento
1065	Cilindro tilt (all-hydr.) Tilt zylinder (all-hydraulic)	Tilt Cylinder (All-hydraulic) Verin de Tilt (All-hydraulic)	Cilindro Tilt (All-hydraulic) Gato de Tilt (All-hydraulic)
106S	Semi-vedação Dichtungshaelfte	Half Gasket Demi-joint	Semiguarnizione Semiguarnicion
1070	Cilindro de inclinação Tilt zylinder	Tilt Cylinder Verin de Tilt	Cilindro Inclinazione Gato de Tilt
1071	Cilindro tilt Tilt zylinder	Tilt Cylinder Verin de Tilt	Cilindro Tilt Gato de Tilt
1072	Cilindro tilt (HS) Tilt zylinder (HS)	Tilt Cylinder (HS) Verin de Tilt (HS)	Cilindro Tilt (HS) Gato de Tilt (HS)
1078	Comando do implemento posterior Steurung heckanbaugeraete	Rear Equipment Control Commande D'outil Ar	Comando Attrezzo Posteriore Mando Del Util Posterior
107S	Semi-polia Scheibenhaelfte	Half Pulley Demi-poulie	Semipuleggia Semipolea

FIATALLIS

COD.	PORTUGUÊS DEUTSCH	ENGLISH FRANÇAIS	ITALIANO ESPAÑOL
1082	Comando e tubulações Steuerleitungen	Piping And Control Commande Et Tuyauterie	Comando E Tubazioni Mando Y Tuberias
1083	Comando da 2ª haste Betaetigung des 2.steuerkreise	2nd Spool Control Commande de 2me Tiroir	Comando II Cassetto Mando 2.corredera
1084	Comando da 3ª haste Betaetigung des 3.steuerkreise	3rd Spool Control Commande Du 3me Tiroir	Comando III Cassetto Mando 3.a Corredera
1087	Comando e tubulação da válvula distr. Steuerleitung (umschaltventil)	Piping and Contr (Divert Valve) Commande Et Tuyauterie(deviat.)	Comando E Tubaz(dal Deviatore) Mando Y Tuberias (Desviador)
108M	Multiplicador de torque Drehmomentverstaerker	Overdrive Surmultiplicateur	Moltiplicatore Multiplicador
108S	Semi-pistão Kolbenhaelfte	Half Piston Demi-piston	Semistantuffo Semiembolo
1095	Suporte de pivotamento Aufhaengung	Trunnions Consoles	Mensole Incernieram Refuerzos
10G3	Estrangulador Motorabsteller	Engine Cut Off Arret Du Moteur	Arresto Motore Parada
1103	Tubulaç. com válvula de contra fluxo Leitungen mit ablassventil	Piping W/downflow Valve Tuyauterie Avec Clapet Retour	Tubaz.con Valvola Deflusso Tuberia Con Valvula Descarga
1107	Válvula de descida rápida Schnellentleerventil	Quick Release Valve Valve Descente Rapide	Valvola Discesa Rapida Valvula de Descenso Rapido
1108	Válvula de bloqueio Rueckschlagventil	Lock Valve Valve de Blocage	Valvola Di Blocco Valvula de Bloqueo
110F	Fusível Sicherung	Fuse Fusible	Fusibile Fusible
110P	Placa Plaettchen	Plate Plaquette	Piastrina Placa
1118	Braço demolidor para AD Abbrucharm (AD)	Tree Boom (AD) Bras Abattage (AD)	Braccio Abbattimento Per AD Brazo de Excavacion (AD)
1119	Braço demolidor para BD Abbrucharm (BD)	Tree Boom (BD) Bras Abattage (BD)	Braccio Abbattimento Per BD Brazo Excavacion (BD)
111C	Cabo elétrico Kabel	Cable Cable	Cavo Cable

FIATALLIS

COD.	PORTUGUÊS DEUTSCH	ENGLISH FRANÇAIS	ITALIANO ESPAÑOL
111V	Válvula de aspiração Einlassventil	Intake Valve Soupape D'admission	Valvola Aspirazione Valvula de Aspiracion
1120	Chapa de encosto p/ AD Schubplatte (AD)	Pusher Plate For AD Plaque de Poussee Pour AD	Piastra Di Spinta Per AD Placa de Empuje Para AD
1124	Tilt hidráulico (HA) Hydr.tiltversetellung (HA)	Hydraulic Tilt (HA) Tilt Hydraulique (HA)	Tilt Idraulico (HA) Tilt Hidraulico (HA)
1128	Tilt-pitch (HA) Tilt-pitch (HA)	Tilt-pitch (HA) Tilt-pitch (HA)	Tilt-pitch (HA) Tilt-pitch (HA)
112C	Cabo terra Massekabel	Ground Cable Fil de Mas	Cavo Massa Cable de Masa
112F	Pivo Achsschenkel	Steering Knuckle Fusee	Fuso A Snodo Mangueta
112V	Válvula de descarga Auslassventil	Exhaust Valve Soupape D'echappement	Valvola Scarico Valvula de Descarga
1130	Engate rápido Schnell-kuplung	Quick Coupling Prise Rapide	Attacco Rapido Enchufe Rapido
1135	Placa de encosto p/ BD Schubplatte (BD)	Pusher Plate For BD Plaque de Poussee Pour BD	Piastra Di Spinta Per BD Placa de Empuje Para BD
1138	Tilt-pitch Tilt-pitch	Tilt-pitch Tilt-pitch	Tilt-pitch Tilt-pitch
113B	Cadernal Umlenkrolle	Sheave Block Poulie	Bozzello Carrucola Polipasto
113M	Monoalavanca Einhebelbedienung	Single Lever Levier Unique	Monoleva Monopalanca
113P	Placa de travamento Sicherungsblech	Lockplate Plaquette Frein	Piastrina Di Sicurezza Placa de Freno
113S	Reservatório de óleo Oeltank	Oil Reservoir Reservoir D'huile	Serbatoio Olio Deposito Aceite
113T	Cabeça do cilindro Zylinderkopf	Cylinder Head Culasse de Cylindre	Testa Cilindri Culata
114S	Reservatório de combustível Kraftstofftank	Fuel Tank Reservoir de Combustible	Serbatoio Combustibile Deposito Combustible

FIATALLIS

COD.	PORTUGUÊS DEUTSCH	ENGLISH FRANÇAIS	ITALIANO ESPAÑOL
1159	Trava Caçamba/lança Arretierung Schaufel/hubarme	Bucket/boom Lock Blocage Godet/bras	Bloccaggio Benna//bracci Bloqueo Cuchara/brazos
115M	Montante Saeule	Pillar Montant	Montante Montante
115S	Reservatório Tank	Tank Reservoir	Serbatoio Deposito
1160	Trava da lança Hubarmarretierung	Boom Lock Blocage Bras	Bloccaggio Bracci Bloqueo de Brazos
1161	Trava da caçamba Schaufelarretierung	Bucket Lock Blocage Godet	Bloccaggio Benna Bloqueo de La Cuchara
116R	Revestimento Verkleidung	Covering Revetement	Rivestimento Revestimiento
1170	Indicador de nível da caçamba Schaufelstellungsanzeiger	Bucket Level Indicator Indicateur Position Godet	Indicatore Posizione Benna Indicador Posicion Cuchara
1171	Posicionador automático da caçamba Automat.schaufel-rueckstellung	Bucket Leveler Positionneur Autom.godet	Posizionatore Automatico Benna Posicionador Auto. Cuchara
1175	Posic./limit. autom. caçamba/braço Automat.schaufel Und Hubabscha.	Automatic Positioner/kick-out Posit.limit.auto Godet/bras	Posiz/limitaz.aut.benna/bracci Limitador Auto Cuchara/brazos
117R	Roda compactadora Kompaktor-rad	Landfill Wheel Roue Compacteuse	Ruota Compattatore Rodillo Pata de Cabra
1181	Disposit. limite autom. lança Automat.hubabschaltung	Boom Kick-out Arret Automatique Bras	Dispositivo Kick-out Tope Automatico Del Brazo
119M	Caixa de contatos Klemmleiste	Connection Block Plaque de Jonction	Morsettiera Caja de Empalme
119T	Cabeça Kopf	Head Tete	Testa Cabeza
11G0	Lanças e articulações Hubarm und Umlenkhebel	Boom/linkage Bras,fleche Et Articulation	Bracci E Articolazioni Articulacion Del Aguilon
11G1	Cilindros de elevação Hubzylinder	Lift Cylinders Verin Levage	Cilindri Sollevamento Gato de Elevacion
11G2	Cilindros de rotação da caçamba Kippzylinder	Dump Cylinders Verins Decharge	Cilindri Rotazione Benna Gato de Descarga

FIATALLIS

COD.	PORTUGUÊS DEUTSCH	ENGLISH FRANÇAIS	ITALIANO ESPAÑOL
11G3	Tubulaç. dos cilindros de levant. Leitungen fuer hubzylinder	Lift Cylinders Piping Conduites Verins Levage	Tubazioni Cilindri Sollev. Tuberias Gatos de Elevacion
11G4	Tubulaç. dos cilindros de rotação Leitungen fuer kippzylinder	Dump Cylinders Piping Tuyauterie Cylindres Basculage	Tubazioni Cilindri Rotazione Tuberias Gatos Basculamiento
11G5	Comandos do implemento Geraetebetaetigung	Equipment Controls Commandes D'outil	Comandi Attrezzo Mandos Del Util
11G8	Limitador do levant.dos braços Hubbegrezung	Lifting Kick-out Tope Elevacion Brazos	Limitazione Sollev.bracci
11GA	Implemento dianteiro Anbaugeraete, vorne	Front Implement Equipement Avant	Attrezzo Ant. Implemento Anterior
1200	Lança comprida Langer ladearm	Long Boom Bras Long	Bracci Caricatore Lunghi Brazos de Cargadora Largos
120B	Botão Knopf	Button Bouton	Bottone Boton
120G	Junta Flachdichtung	Gasket Joint A Plat	Guarnizione Piana Junta Plana
120M	Borne Kabelklemme	Terminal Connector Borne	Morsetto Elettrico Borne
120P	Prato Tellerscheibe	Plate Coupelle	Piattello Platillo
120R	Bobina Zuendspule	Reel Bobine	Rocchetto Bobina
120S	Fechadura Schloss	Lock Serrure	Serratura Cerradura
122F	Até o motor hidráulico ... Bis hydraulikmotor ...	Up To Hydr.motor ... Justqu'au Moteur Hydraulique ..	Fino Al Motore Idraulico ... Hasta El Motor Hidraulico ...
122G	Retentor Dichtung	Seal Joint	Guarnizione Junta
122P	Pinhão Ritzel	Pinion Pignon	Pignone Pinon
123F	Até o redutor ... Bis untersetzungsgetriebe ...	Up To Reduction ... Justqu'au Reducteur ...	Fino Al Riduttore ... Hasta El Reductor ...

FIATALLIS

COD.	PORTUGUÊS DEUTSCH	ENGLISH FRANÇAIS	ITALIANO ESPAÑOL
123G	Retentor de vedação frontal Life time-dichtung	Seal Assy Joint Frontal	Guarnizione Tenuta Frontale Empaquetadura
123P	Pinhão conico Kegelritzel	Bevel Pinion Pignon Conique	Pignone Conico Pinon Conico
124B	Apoia Armlehne	Braço Accoudoir de Siege	Armrest Bracciolo Sedile Apoiabrazo
124F	Até o ... Bis ...	Up To ... Jusqu'au ...	Fino Al ... Hasta El ...
125F	Garfo Gabel	Fork Fourche	Forca Horca
125P	Alicate Zange	Pliers Pinces	Pinza Alicates
125S	Servo freio Servobremse	Brake Booster Servo-frein	Servofreno Servofreno
126F	Até a bomba ... Bis pumpe ...	Up To Pump ... Justqu'a La Pompe ...	Fino Alla Pompa ... Hasta La Bomba ...
126P	Pinça do freio Bremszange	Caliper Etrier de Frein	Pinza Freno Pinza de Freno
1279	Tubulaç. e comando do implemento dianteiro Frontgeraet leitungen-steuerung	Front Attach Piping And Contr Tuyauterie Et C.de Outil Av.	Tubaz E Comando Attrezzo Ant Tuberia Y Mando Util Ant.
127M	Motor hidráulico Hydraulikmotor	Hydraulic Motor Moteur Hydraulique	Motore Idraulico Motor Hidraulico
127P	Lacre Plombe	Lead Seal Plomb	Piombino Precinto
1280	Tubulaç. traseira (da válvula de desv.) Leitungen,hinten(vom umschalv.)	Rear Pipe (From Diverter Valve) Tuyaut.ar (A Partir Du Deviat.)	Tubazioni Post (Dal Deviatore) Tuberia Post.(desde Desviador)
1281	Tubulaç. traseira (do distrib.) Leitungen,hinten(vom steuerven.	Rear Pipe (From Control Valve) Tuyaut.ar (A Partir Du Distr.)	Tubazioni Post (Dal Distrib) Tuberia Post.(desde Distrib.)
1288	Tubulaç. do implem. dianteiro Frontleitung	Front Attachement Piping Tuyauteries D'outil Avant	Tubazioni Attrezzo Ant Tuberia Del Util Anterior
12G2	Acessórios da caçamba Zubehoer ladeschaufel	Bucket Accessories Accessoires Godet	Accessori Benna Accesirios Cuchara

FIATALLIS

COD.	PORTUGUÊS DEUTSCH	ENGLISH FRANÇAIS	ITALIANO ESPAÑOL
130B	Braço Ausleger	Arm Bras	Braccio Brazo
130C	Unidade de comando El.steuerplatte	Control Unit Centrale de Commande	Centralina Centralilla
130F	Comando hidr. suplementar Zusaetzliche hydr.funktion	Addit.hydr.function Fonction Hydraulique Supplem.	Funzione Idr.suppl. Mando Hidraulico Suplementario
130M	Motor a explosão Motor	Engine Moteur Thermique	Motore Termico Motor
130P	Pistão Kolben	Plunger Piston	Pistoncino Embolo de Valvula
130S	Direção hidráulica Servolenkung	Power Steering Direction Assistee	Servosterzo Servodireccion
131F	Fire sleeve Buesche mit feuerrand	Fire Sleeve Manguito	Fire Sleeve
131R	Arruela Unterlegscheibe	Washer Rondelle	Rosetta Arandela
132B	Braço oscilante Schwingarm	Swinging Arm Balancier	Braccio Oscillante Brazo Oscilante
132F	Fundo dianteiro Bodenplatte,vorne	Head Culasse Avant	Fondello Anteriore Tapa Anterior
132P	Pistão Kolben	 Piston	PistonPistone Piston
132S	Sensor de aproximação Sensor	Inductive Proximity Switches Capteur de Proximité	Sensore Prossimita Sensor
133B	Lança de levantamento Hubarm	Lift Boom Bras de Levage	Braccio Sollevamento Brazo de Elevacion
133F	Fundo traseiro Bodenplatte,hinten	Bottom End Culasse Arriere	Fondello Posteriore Tapa Posterior
133M	Motor de partida Anlasser	Starter Motor Demarreur	Motorino Avviamento Motor de Arranque
133S	Sensor Sensor	Sensor Capteur	Sensore Sensor

FIATALLIS

COD.	PORTUGUÊS DEUTSCH	ENGLISH FRANÇAIS	ITALIANO ESPAÑOL
135C	Aro Felge	Rim Jante de Roue	Cerchio Ruota Llanta de Rueda
135M	Cubo Nabe	Hub Moyeu	Mozzo Cubo,buje
135P	Lâmpada do teto Deckenleuchte	Ceiling Light Plafonnier	Plafoniera Pantalla
135S	Setor dentado Zahnsegment	Toothed Sector Secteur Dente	Settore Dentato Sector Dentado
136S	Setor da roda motriz Antriebsradsegment	Sprocket Sector Secteur Barbotin	Settore Ruota Motrice Sector Rueda Motriz
137M	Motor elétrico Elektrmotor	Electric Motor Moteur Electrique	Motorino Elettrico Motor Electrico
1401	Lâmina demolidora Schneidschild	Shear Boom Lame Abattage	Lama Abbattimento Paleta Abatidora
140C	Dobradiça Scharnier	Hinge Charniere	Cerniera Bisagra, Charnela
140S	Esfera Kugel	Ball Bille	Sfera Bola
141M	Massa de vedação Dichtungsmasse	Putty Mastic Adhesif	Mastice Adesivo Mastique
141P	Painel de instrumentos Instrumentenbrett	Instrument Panel Tableau de Bord	Plancia Portastrumenti Tablero de Abordo
1421	Lâmina destocadora Stubbenroder	Stumper Moldboard Lame Dessoucheuse	Lama Cavaceppi Paleta Arranca Cepas
142G	Cobertura do cabo Schutzrohr	Sheath Gaine	Guaina Funda
142M	Feixe de molas Blattfeder	Leaf Spring Ressort A Lames	Molla A Balestra Muelle de Ballestra
142T	Tirante Stange	Tierod Tirant	Tirante Tirante
1431	Lâmina p/pedras Felsrechen	Rock Rake Lame Spierreuse	Lama Spietratrice Paleta Rompepiedras

FIATALLIS

COD.	PORTUGUÊS DEUTSCH	ENGLISH FRANÇAIS	ITALIANO ESPAÑOL
143M	Eixo motor Triebachse	Live Axle Essieu Moteur	Motoassale Eje Motor
1440	Lâmina p/desmatamento (AD) Roderechen (AD)	Rake Blade For AD Lame Debroussailleuse AD	Lama Decespugliatrice Per AD Paleta Desbrozadora de AD
1441	Lâmina p/desmatamento (BD) Roderechen (BD)	Rake Blade For BD Lame Debroussailleuse BD	Lama Decespugliatrice Per BD Paleta Desbrozadora de BD
144M	Manipulador Steurhebel	Manipulator Manipulateur	Manipolatore Manipulador
145G	Guia Fuehrung	Guide Guide	Guida Guia
145M	Elo de corrente Kettenglied	Track Link Maillon	Maglia Cingolo Eslabon de Oruga
145P	Planetário Planetenantrieb	Sun Gear Planretaire	Planetario Pinon Planetario
145R	Rotor Laufer	Rotor Rotor	Rotore Rotor
145S	Respiro Entluefter	Breather Reniflard	Sfiatatoio Respiradero
146M	Módulo dianteiro Vorderwagen	Front Module Module Avant	Modulo Anteriore Modulo Anterior
146R	Rotula esférica Kugelbuechse	Ball Joint Rotule	Rotula Sferica Rotula
147M	Módulo traseiro Hinterwagen	Rear Module Module Arriere	Modulo Posteriore Modulo Posteior
147P	Pneu Reifen	Tire Pneu	Pneumatico Neumatico
147T	Plataforma Oberwagen	Turret Tourelle	Torretta Caseta
148P	Pulverizador Einspritzduese	Nozzle Pulverisateur	Polverizzatore Pulverizador
1501	Barra porta ferramenta Montierhebel	Tool Bar Barre Porte-outil	Barra Portattrezzi Barra Portautiles

FIATALLIS

COD.	PORTUGUÊS DEUTSCH	ENGLISH FRANÇAIS	ITALIANO ESPAÑOL
150B	Bolsa Tasche	Bag Trousse	Borsa Bolsa
150C	Chave Schluessel	Key Cle	Chiave Llave
150P	Manopla Kenebelgriff	Knob Poigne	Pomello Empunadura
150R	Registro Hahn	Cock Robinet	Rubinetto Grifo
150S	Sigla Markenzeichen	Trade Mark Sigle	Sigla Sigla
150T	Timer Timer	Timer Timer	Timer Timer
151B	Barra Strebe	Bar Barre	Barra Barra
151S	Sigla do trator Typenschild	Type Plate Type	Sigla Trattore Sigla Tractor
152B	Caçamba de escavação Steinschaufel	Quarry Bucket Godet de Carriere	Benna da Cava Cuchara Para Cantera
153B	Caçamba “clamshell” Schalengreifer	Clamshell Bucket Benne Preneuse	Benna Mordente Cuchara Mordiente
154C	Chave de fechamento Schluessel	Lock Key Cleu de Serrure	Chiave Serratura Llave de Cerradura
154P	Bomba de alimentação Kraftstoffpumpe	Fuel Pump Pompe D’alimentation	Pompa Alimentazione Bomba de Alimentacion
155B	Caçamba para rocha Felsschaufel	Rock Bucket Godet de Roche	Benna da Roccia Cuchara Para Rocas
155G	Engate rápido Schenellkupplung	Quick-connecting Coupling Accouplement Rapide	Giunto Rapido Empalme Rapido
155P	Bomba Pumpe	Pump Pompe	Pompa Bomba
155R	Agulha de rolamento Nadel	Needle Roller Aiguille	Rullino Aguja

FIATALLIS

COD.	PORTUGUÊS DEUTSCH	ENGLISH FRANÇAIS	ITALIANO ESPAÑOL
156B	Caçamba trapezoidal Trapetzloeffel	Tapezoidal Bucket Godet Trapeze	Benna Trapezoidale Cuchara Trapezoidal
156G	Olhal rosqueado Kugelkopf	Eyebolt Chupe	Golfare Argolla
157B	Caçamba 4 em 1 4-in-1 schaufel	4-in-1 Bucket Godet Multiple	Benna 4 In 1 Cuchara Multi-uso
157G	Retentor p/ eixo Wellendichtring	Lip Seal Joint D'arbre	Guarnizione Albero Reten
157R	Rolete Rolle	Roller Galet	Rullo Rodillo
158B	Envelope Umschlag	Envelope Gaine	Busta Sobre
158G	O'ring O-ring	O'ring Joint Torique	Guarnizione O-r Junta Torica
158P	Bomba injetora Einspritzpumpe	Injection Pump Pompe D'injection	Pompa Iniezione Bomba de Inyeccion
158T	Transformador Transfomator	Transformer Transformateur	Trasformatore Transformador
159C	Cilindro de freio Bremszylinder	Brake Cylinder Cylindre de Frein	Cilindro Freno Cilindro de Freno
159G	Retentor líquido Fluessigdichtung	Liquid Gasket Colle D'etaincheité	Guarnizione Liquida Sellador
1605	Implemento scraper Scrapereinrichtung	Scraper Implement Equipement Decapeur	Atttrezzo Scraper Equipo de Trailla
160C	Fuso guia Spindel	Worm Screw Ecrou Vis-mere	Chiocciola Tuerca Sinfin
160G	Ferro granulado Koerniges eisen	Ferrous Granulate Granaille Ferreuse	Granulato Ferroso Granulado de Hierro
160R	Roda Rad	Wheel Roue	Ruota Rueda
160S	Silencioso Schalldaempfer	Muffler Silencieux	Silenziatore Silenciador

FIATALLIS

COD.	PORTUGUÊS DEUTSCH	ENGLISH FRANÇAIS	ITALIANO ESPAÑOL
160T	Medidor nível Kontaktgeber	Sending Unit Transmetteur	Trasmettitore Contactor
161G	Graxa Fett	Grease Graisse	Grasso Grasa
161S	Sincronizador Synchronieserung	Sycronizer Synchroniseur	Sincronizzattore Sincronizador
162G	Conector fõmea Gehaeuse fuer steckhuelse	Female Connector Connecteur Porte-femelle	Giunto p/femm. Empalme Hembra
163G	Conector macho Gehaeude fuer flachstecker	Male Connector Connecteur Porte-male	Giunto p/ Maschi Empalme Macho
163R	Roda motriz Antriebsrad	Sprocket Barbotin	Ruota Motrice Rueda Motriz
164C	Cilindro Zylinder	Cylinder Cylindre	Cilindro Cilindro
164S	Amortecedor de vibração Schwingungsdaempfer	Damper Amortisseur	Smorzatore Antivibrador
165P	Eixo diferencial Achse	Axle Pont	Ponte Puente
165S	Articulação Gelenk	Articulation Articulation	Snodo Articulacion
165T	Eixo flexível Biegsame welle	Flexible Shaft Transmission Flexible	Trasmissione Flessibile Arbol Flexible
166R	Roda guia Leitrad	Track Idler Roue Tendeuse	Ruota Tendicingolo Rueda Guia
166S	Sanfona Faltenbalg	Bellows Souffleur	Soffietto Fuelle
167R	Radiador de água Wasserkuehler	Water Radiator Radiateur de L'eau	Radiatore Acqua Radiador de Agua
167S	Elevador hidráulico Kraftheber hydraulisch	Hydraulic Lifter Relevage Hydraulique	Sollevatore Idraulico Elevador Hidraulico
168R	Radiador de óleo Oelkuehler	Oil Radiator Radiateur D'huile	Radiatore Olio Radiador de Aceite

FIATALLIS

COD.	PORTUGUÊS DEUTSCH	ENGLISH FRANÇAIS	ITALIANO ESPAÑOL
169R	Regulador Regler	Regulator Regulateur	Regolatore Regulador
170C	Cilindro mestre Hauptzylinder	Master Cylinder Maitre-cylindre	Cilindro Maestro Cilindro Maestro
170R	Arruela de pressão Federring	Lockwasher Rondelle Elastique	Rosetta Elastica Arandela Elastica
170T	Lente Scheinwerferglas	Lens Transparent	Trasparente Translucido
171R	Refletor Reflektor	Reflector Reflecteur	Riflettore Reflector
171S	Sapata para rua Strassenschuh	Street Plate Patin de Roue	Soprasuola Patin de Carretera
172S	Suspensão Aufhaengung	Suspension Suspension	Sospensione Suspension
173C	Correia Keilriemen	Belt Courroie	Cinghia Correa
173R	Engrenagem de giro Drehkranz	Bull Gear Rond A Galets	Ralla Rotazione Quicionera
174R	Círculo Kugelaufnahme	Circle Cercle Porte-lame	Ralla Portalama Corona Porta Paleta
175R	Regulador mecânico Mechanischer regler	Governor Regulateur	Regolatore Meccanico Regulador Mecanico
176C	Capo Motorhaube	Hood Capot	Cofano Capot
176R	Raspadora Abstreicher	Scraper Decapeuse	Ruspa Trailla
177S	Escova Kohlenbuerte	Brush Balai	Spazzola Escobilla
17G2	Tubulaç. de refrigeração do motor Leitungen motorkuehlsystem	Engine Cooling Piping Tuyaut.refroid.moteur	Tubaz Raffredd. Motore Tuberias de Refrigeracion
17G5	Elementos de vedação de ar Dichtung fuer luftanlage	Air-tight Element Elements Etancheité D'air	Elementi Tenuta Aria Elementos de Cierre Al Aire

FIATALLIS

COD.	PORTUGUÊS DEUTSCH	ENGLISH FRANÇAIS	ITALIANO ESPAÑOL
17GA	Refrigeração do motor Kuehlung des motors	Engine Cooling System Refroidissement Moteur	Raffreddamento Motore Refrigeracion Del Motor
180C	Colar Rohrschelle	Collar Collier	Collare Collar
180P	Porta Tuer	Door Porte	Porta Puerta
180T	Travessa Traverse	Cross Beam Traverse	Traversa Traviesa
1821	Elevador hidráulico (veloz) Kraftheber hydraulisch-schnell	Hydraulic Lift (Fast) Relevage Hydraulique (Rapide)	Sollevatore Idraulico (Veloce) Elevador Hidraulico (Rapido)
182C	Cinto de segurança Sicherheitsgurt	Safety Belt Ceinture de Securite'	Cintura Di Sicurezza Cinturon de Seguridad
183P	Cinzeiro Aschenbecher	Ashtray Cendrier	Portacenere Cenicero
184C	Distanciador Schraubenboltzen	Stud Colonnette	Colonnetta Esparrago
185C	Prego Niet	Nail Clou	Chiodo Clavo
185S	Espelho retrovisor Rueckelspiegel	Rear View Mirror Retrovisor	Specchio Retrovisore Espejo Retrovisor
186A	Eixo de reversão Welle-rueckwaertsang	Reverse Shaft Arbre de Marche Ar	Albero Retromarcia Eje de Marcha Atras
187A	Anel elástico Sprengring	Snap Ring Circlips	Anello Elastico Anillo Elasticox
188A	Cabide Kleiderhaken	Coat-hook Porte-manteaux	Appendiabiti Percha
188C	Coletor Kruemmer	Manifold Collecteur	Collettore Colector
188P	Porta-fusível Sicherungsshalter	Fuse Holder Porte-fusible	Portafusibile Portafudsible
189A	Atuador de giro Drehaggregat	Slewing Actuator Actuateur de Rotation	Attuatore Di Rotazione Mecanismo de Rotacion

FIATALLIS

COD.	PORTUGUÊS DEUTSCH	ENGLISH FRANÇAIS	ITALIANO ESPAÑOL
190A	Controle do excesso de combust. Mehrmengensystem	Excess Fuel Control Dispos. de Debit Addit.	Arricchitore Reforzador de Inyeccion
192A	Radio Radio	Radio	Autoradio
192T	Mangueira c/ conexões Schlauch mit stutzen	Hose Assy Tuyau Flexible Avec Raccord	Tubo Fless.c/raccordi Manga Con Racores
193P	Porta-lâmpada Lampenfassung	Bulb Holder Porte-lampe	Portalampada Soporte de Lampara
193T	Tubo Rohr	Tube Tuyau	Tubo Rigido Tubo
195P	Porta-pulverizador Duesenstock	Nozzle Holder Porte-injecteur	Portapolverizzatore Portainyector
196P	Porta-satélites Planetentraeger	Planetary Carrier Porte-satellites	Portasatelliti Caja de Satelites
196S	Extremidade do chassi Kettenfuehrung	Track Frame End Guide-chenilles	Sperone Espolon
197C	Comando do acelerador Gasregulierung	Throttle Control Commande D'accelerateur	Comando Acceleratore Mando Del Acelerador
197P	Porta-escova Buerstentraeger	Brush Holder Porte-balai	Portaspazzola Portaescobilla
198S	Calço Distanzscheibe	Shim Cale D'epassieur	Spessore Suplemento
19G7	Tubulaç. motor filtro de ar Leitungen fuer motorluftfilter	Engine To Air Cleaner Lines Tuyau Moteur-filtre Air	Tubaz Motore-filtro Aria Tuberias Motor-filtro Aire
200S	Pino Stift	Pin Goupille	Spina Pasador
201P	Pré-filtro Vorabscheider	Precleaner Prefiltre	Prefiltro Prefiltro
202P	Posicionador Rueckstellvorrichtung	Positioner Positionneur	Posizionatore Posicionador
202S	Pino elástico Spannstift	Spring Pin Goupille Elastique	Spina Elastica Pasador Elastico

FIATALLIS

COD.	PORTUGUÊS DEUTSCH	ENGLISH FRANÇAIS	ITALIANO ESPAÑOL
204P	Tomada de ar Lufteinlass	Air Intake Prise D'air	Presa Aria Boca de Aire
205P	Tomada Steckdose	Receptacle Prise de Courant	Presa Di Corrente Toma de Corriente
205S	Porta Klappe	Door Volet	Sportello Puerta
207P	Tomada de força Zapfwelle	Power Take-off Prise de Force	Presa Di Forza Toma de Fuerza
209T	Turbina Turbine	Turbine Turbine	Turbina Turbina
210C	Chave comutadora El.schalter	Switch Commutateur	Commutatore Conmutador
210P	Prisioneiro Stiftschraube	Stud Goujon	Prigioniero Esparrago
210T	Turbocompressor Turbolader	Turbocharger Turbocompresseur	Turbocompressore Turbocompressor
215P	Perfilado Profil	Channel Profile	Profilato Perfil
215S	Esquadro Winkel	Connecting Plate Equerre	Squadretta Escuadra
216C	Compressor de ar Luftkompressor	Air Compressor Compresseur D'air	Compressore Aria Compresor
21G3	Articulação do chassi Knickgelenk	Main Frame Articulation Articulation de Chassis	Articolazione Telai Articulacion de Bastidores
220C	Condensador Kondensator	Condenser Condensateur	Condensatore Condensador
220P	Farol Scheinwerfer	Floodlight Projecteur	Proiettore Proyector
220S	Estabilizador Stabilizator	Stabilizer Stabilisateur	Stabilizzatore Estabilizador
221C	Ar condicionado Klimaanlage	Air Conditioner Climatiseur	Condizionatore Climatizador

FIATALLIS

COD.	PORTUGUÊS DEUTSCH	ENGLISH FRANÇAIS	ITALIANO ESPAÑOL
222P	Extensão Verlaengerungsrohr	Extension Rallonge	Prolunga Extension
224C	Duto de ar Luftleitung	Air Duct Conduit D'air	Condotto Aria Conducto de Aire
225C	Coletor de admissão Ansaugrohr	Intake Manifold Collecteur D'admission	Collettore Aspirazione Colector de Admision
225S	Estribo Buegel	Bracket Support	Staffa Estribo
22G0	Rotação da retroescavadeira Drehaggregat fuer heckbagger	Backhoe Rotation Rotation Pelle Retro	Rotazione Retroscavatore Rotacion Retroexcavadora
230C	Coletor de escape Auspuffkruemmer	Exhaust Manifold Collecteur D'echappement	Collettore Di Scarico Colector de Escape
230P	Polia Riemenscheibe	Pulley Poulie	Pulegia Polea
231S	Estribo Halter	Clip Collier	Staffetta Abrazadera
231V	Tinta Lackierung	Paint Peinture	Vernice Pintura
235C	Conexão Verbindung	Connection Connexion	Connessione Conexion
235S	Õmbolo Kolben	Piston Piston	Stantuffo Embolo
236P	Interruptor Druckknopf	Push Button Bouton-poussoir	Pulsante Pulsador
238P	Vareta Druckstange	Push Rod Embout	Puntale Puntal
23G3	Controle do pedal Pedalier	Pedal Control Grupo de Pedales	Pedaliera
23G5	Tubulações do comando da transmissão Hydr.getriebe-steuerleitungen	Transmission Control Lines Tuyaut. C.de Trasm.hydraul.	Tubazioni Comando Trasm. Idr. Tuberias de Transm.hidraulica
240P	Pino articulado (tucho) Stoessel	Tappet Poussoir	Punteria Empujador

FIATALLIS

COD.	PORTUGUÊS DEUTSCH	ENGLISH FRANÇAIS	ITALIANO ESPAÑOL
242P	Ponta do dente do ripper Aufreisserzahnspitze	Ripper Shank Tip Point Dent Scarificateur	Punta Dente Ripper Pua de Diente Escarificador
244P	Tirante Strebe	Strut Etai	Puntone Tirante
247C	Tacometro Drehzahlmesser	Tachometer Compt-tours	Contagiri Tacometro
248C	Horímetro Stundenzaehler	Hourmeter Horametre	Contaore Horometro
248P	Punção Durchschlag	Punch Poincon	Punzone Punzon
24G4	Tubulações da trans. hidrostática Leitungen hydrostat.antrieb	Hydrostatic Drive System Lines Tuyaut.trasm.hydrostatique	Tubazioni Trasm.idrostatica Tuberias Transm.hidraulica
250C	Contato Kontakt	Contact Contact	Contatto Contacto
254C	Recipiente Behaelter	Container Conteneur	Contenitore Contenedor
255C	Carcaça do filtro Filtergehaeuse	Filter Shell Cuve de Filtre	Contenitore Filtro Cuerpo de Filtro
257C	Contraporca Kontermutter	Lock Nut Cotre-ecrou	Controdado Contra Tuerca
259C	Conversor de torque Drehmomentwandler	Torque Converter Convertiseur de Couple	Convertitore Di Coppia Convertidor de Par
25G1	Conexões do câmbio Getriebeanschluesse	Transmission Connections Accouplem.de Boite A Vitesses	Collegamenti Cambio Conexiones Del Cambio
25GA	Acoplamento motor-transmissão Motor/getriebe antrieb	Engine-transmission Coupling Enclenchement Trasm.	Innesto Trasmissione Acoplo de La Transmision
260C	Defletor Leitblech	Shroud Convoyeur	Convogliatore Canalizador
265C	Tampa Deckel	Cover Couvercle	Coperchio Tapa
270C	Contra pino Splint	Cotter Pin Coupille	Copiglia Chaveta Partida

FIATALLIS

COD.	PORTUGUÊS DEUTSCH	ENGLISH FRANÇAIS	ITALIANO ESPAÑOL
271S	Estator Stator	Stator Stator	Statore Estator
274S	Haste Kolbenstange	Rod Tige	Stelo Vastago
275C	Carter Oelwanne	Sump Carter D'huile	Coppa Carter de Aceite
280S	Mecha Schmierdocht	Wick Meche	Stoppino Mecha
282T	Adesivo de manutenção Abziehbild wartungsplan	Service And Lube Instruction Plaque Entretien	Targa Manutenzione Calcomania de Mantenimiento
283T	Placa de identificação Typenschild	Identification Plate Plaquette Recapitulative	Targhetta Identificazione Placa de Identificacion
284T	Limpador de pára-brisa traseiro Scheibenwischer,hinten	Windscreew Wiper Essuie-glace Ar	Tergicristallo Posteriore Limpia-luna
285C	Par conico Teller und kegelrad	Bevel Gear Set Couple Conique	Coppia Conica Par Conico
285T	Mangueira Schlauch	Hose Tuyau Flexible	Tubo Flessibile Tubo Flexible
286T	Chassi dianteiro Rahmen vorn	Front Main Frame Chassis Avant	Telaio Anteriore Bastidor Anterior
287T	Chassi traseiro Rahmen hinter	Rear Main Frame Chassis Arriere	Telaio Posteriore Bastidor Posterior
288S	Quadro de indic. multiplas Kombiinstrument	Instrument Cluster Combine de Bord	Strumento Multiplo Cuadro de Indicaciones Multipl.
288T	Alarme acustico Trompete hupe	Projector Trompe	Tromba Acustica Bocina
289T	Trator Maschine	Tractor Tracteur	Trattore Tractor
28G8	Sist. lubrificação do câmbio Getriebeschimierung	Trans.lubrication System Graissage de B.v.	Lubrificazione Cambio Engrase Del Cambio
290C	Cobre junta Lasche	Joint Covering Couvre-joint	Coprigiunto Cobrejuntas

FIATALLIS

COD.	PORTUGUÊS DEUTSCH	ENGLISH FRANÇAIS	ITALIANO ESPAÑOL
290T	Tubo de identificacão dos cabos Kabel kennzeichnungen	Cable Identif. Tube Tube D'identification Cables	Tubetto Identific. Cavi Tubito Identif. Cables
291T	Controle de torque Drehmoment-anschlag	Torque Control Torque Control	Torque Control
292T	Adesivos FANA Klebeschilder FANA	Fana Decals Plaques Fana	Targhe Fana
294S	Caixa de aspiração Saugsieb	Suction Rose Crepine	Succhieruola Colador de Aspiraccion
295C	Moldura Rahmen	Bezel Monture	Cornice Marco
295S	Sapata Kettenplatte	Shoe Patin	Suola Teja
297C	Coroa Zahnkranz	Ring Gear Couronne Dentee	Corona Dentata Corona Dentada
29G1	Comandos externos do câmbio Aeusere getriebeschaltung	Transmission Outer Controls Commandes Exter.boite Vitesse	Comandi Esterni Cambio Varillaje Cambio Velocidades
29G2	Comandos externos do redutor Zusatzgetriebeschaltung	Low Speed Outer Controls Commande Exter. Reducteur	Comandi Esterni Riduttore Mando Del Reductor Del Cambio
29G3	Dispos. de segurança do câmbio Getriebeschaltsperre	Transmission Safety Device Disp.securite' B.v.	Dispositivi Sicurezza Cambio Enclavamiento Del Cambio
3007	Pneus 23.5 x 25 Reifen 23.5 x 25	Tires 23.5 X 25 Pneus 23.5 X 25	Pneumatici 23.5 X 25 Neumatico 23.5 X 25
300C	Corpo Gehause	Body Corps	Corpo Cuerpo
300S	Suporte Traeger	Support Support	Supporto Soporte
3017	Pneus 20 x 24 Reifen 20 x 24	Tires 20 X 24 Pneus 20 X 24	Pneumatici 20 X 24 Neumatico 20 X 24
310S	Cilindro mestre do freio Druckversteller	Brake Booster Surpresseur de Freins	Supressore Freni Reforzador de Freno
312C	Cremalheira Zahnstange	Rack Cremalliere	Cremagliera Cremallera

FIATALLIS

COD.	PORTUGUÊS DEUTSCH	ENGLISH FRANÇAIS	ITALIANO ESPAÑOL
315C	Vidro Glasscheibe	Glass Glace	Cristallo Cristal
3176	Pneus 29.5 x 29 Reifen 29.5 x 29	Tires 29.5 X 29 Pneus 29.5 X 29	Pneumatici 29.5 X 29 Neumatico 29.5 X 29
319C	Vidro atérmico Scheibe,waermedaemmend	Athermic Glass Pane Glace Athermique	Cristallo Atermico Cristal Atermico
3201	Pneus 14.00 x 24 Reifen 14.00 x 24	Tires 14.00 X 24 Pneus 14.000 X 24	Pneumatici 14.00 X 24 Neumatico 14.00 X 24
3208	Pneus 15.5 x 25 Reifen 15.5 x 25	Tires 15.5 X 25 Pneus	Pneumatici 15.5 X 25 15.5 X 25 Neumatico 15.5 X 25
3209	Pneus 17.5 x 25 Reifen 17.5 x 25	Tires 17.5 X 25 Pneus 17.5 X 25	Pneumatici 17.5 X 25 Neumatico 17.5 X 25
320C	Cruzeta Kreuzstueck	Spider Crossillon	Crociera Cruceta
3210	Pneus 22 x 25 Reifen 22 x 25	Tires 22 X 25 Pneus 22 X 25	Pneumatici 22 X 25 Neumatico 22 X 25
3211	Pneus 20.5 x 25 Reifen 20.5 x 25	Tires 20.5 X 25 Pneus 20.5 X 25	Pneumatici 20.5 X 25 Neumatico 20.5 X 25
3213	Pneus 26.5 x 25 Reifen 26.5 x 25	Tires 26.5 X 25 Pneus 26.5 X 25	Pneumatici 26.5 X 25 Neumatico 26.5 X 25
3219	Pneus 29.5 x 25 Reifen 29.5 x 25	Tires 29.5 X 25 Pneus 29.5 X 25	Pneumatici 29.5 X 25 Neumatico 29.5 X 25
321C	Contagiros Stunderzaehler	Tachometer Horogyrometre	Cronogirometro Horotacometro
322C	Velocímetro Tachometer	Speedometer Horotachymetre	Cronotachimetro Horovelocimetro
325C	Painel Armaturenbrett	Dashboard Planche de Bordo	Cruscotto Tablero de Abordo
32GA	Transmissão traseira Hintere kraftuebertragung	Rear Transmission Transmission Arriere	Trasmissione Posteriore Transmission Posterior
330C	Capo do radiador Kuehlerhabe	Radiator Guard Grille de Radiateur	Cuffia Radiatore Coraza de Radiador

FIATALLIS

COD.	PORTUGUÊS DEUTSCH	ENGLISH FRANÇAIS	ITALIANO ESPAÑOL
333C	Cunha Keil	Wedge Coin	Cuneo Cuna
334C	Coifa para pó Staubschutzkappe	Dust Boot Capuchon Pare-poussiere	Cuffia Parapolvere Capucha Guardapolvo
3402	Rodas c/ aro 14.00-25 Raeder mit felge 14.00-25	Wheels W/ Rim 14.00-25 Roues Avec Jante 14.00-25	Ruote Con Cerchio 14.00-25 Ruedas Con Llanta 14.00-25
3403	Rodas c/ aro 8.00 TG-24 Raeder mit felge 8.00 TG-24	Wheels W/ Rim 8.00 TG-24 Roues Avec Jante 8.00 TG-24	Ruote Con Cerchio 8.00 TG-24 Ruedas Con Llanta 8.00 TG 24
341C	Rolamento Lager	Bearing Roulement	Cuscinetto Rodamiento
345C	Coxim Sitzpolster	Cushion Coussin	Cuscino Cojin
36G5	Trava hidráulica Hydraulische arretierung	Hydraulic Lock Blocage Hydraulique	Bloccaggio Idraulico Bloqueo Hidraulico
37G0	Freio da direção Lenkbremse	Steering Brake Frein de Direction	Freno Di Sterzo Freno de Direccion
37G3	Comando do freio de serviço Fussbremsbetaetigung	Brake Pedals Commande Freins Travail	Comando Freni Servizio Mandos Frenos de Servicio
37G4	Comando do freio de estacionamento Parkbremshebel	Parking Brake Freins de Stationemment	Comando Freni Stazionamento Mando Freno de Estacionamiento
393C	Cabina rops Rops-kabine	Rops Cab Cabine de Securite	Cabina Sicurezza Cabina de Seguridad
394C	Via do distribuidor Schieberstange	Control Valve Spool Tiroir Distributeur	Cassetto Distributore Corredera Del Distribuitor
395C	Cor Farbe	Color Couleur	Colore Color
396C	Corpo do trator Maschinenrahmen	Tractor Body Chassis-berceau	Corpo Trattore Cuerpo Tractor
397C	Chassi da esteira Laufwerksrahmen	Track Frame Chassis de Chenille	Corpo Carrello Armazon de Oruga
398C	Vidro colorido Scheibe,getoent	Tinted Glass Glace Athermique Coloree	Cristallo Colorato Cristal Coloreado

FIATALLIS

COD.	PORTUGUÊS DEUTSCH	ENGLISH FRANÇAIS	ITALIANO ESPAÑOL
399C	Servo freio hidropneumático Hydropneumatische servobremse	Power Cluster Servo-frein Hydropneumatique	Convertitore Pneumoidraulico Servofreno Neumohidraulico
39G0	Embreagem de direção Lenkkupplung	Steering Clutch Embrayage de Direction	Frizione Di Sterzo Embrague de Direccion
39G2	Comando da embreagem lateral Betaetigung lenkkupplungen	Steering Control Commande Embr.dir.	Comando Frizioni Di Sterzo Mando Embragues Direccion
39G6	Tubulaç. externa das embreagens Lenkkupplungen,aeussere leitun	Steering Outer Piping Tuyaut.ext.embr.dir.	Tubazioni Est Frizioni Sterzo Tuberias Exr.embrag.direccion
39G7	Tubulaç. ligação das embreagens Lenkkuplung anschlusseleituge	Steering Connecting Piping Tuyaut Embr. Dir.	Tubazioni Colleg.friz.sterzo Tuberias de Embrag. Direccion
3G42	Cilindro posicionador Stellzylinder	Positioner Cylinder Verin Positionneur	Cilindro Posizionatore Cilindro Posicionador
3G44	Cilindro de penetração Eindringzylinder	Dipper Cylinder Verin de Cavage	Cilindro Penetrazione Cilindro de Penetracion
400C	Combustível Kraftstoff	Fuel Combustible	Combustibile Combustible
401C	Conector moldado Raccord electrique	Mold-on Connector Racor Electrico	Costampato
401S	Válvula de gaveta Schieberventil	Gate Valve Vanne	Saracinesca Compuerta
402S	Caixa de câmbio Getriebegehaeuse	Transmission Housing Boite de Vitesses	Scatola Cambio Caja de Cambios
403C	Cilindro de direção Lenkzylinder	Steering Cylinder Verin de Direction Lateral	Cilindro Sterzo Cilindro de Direccion
403S	Caixa do redutor final Endantriebsgehaeuse	Final Drive Housing Carter de Reducteur	Scatola Riduttore Finale Caja de Reductor Final
404S	Caixa de transmissão Getriebegehaeuse	Rear Housing Carter de Transm.	Scatola Trasmissione Caja de Transmission
405S	Substância vedante Dichtmasse	Sealant Colle D'etancheite	Sigillante Producto Hermetico
406S	Nebulizador Duese	Nozzle Injecteur	Spruzzatore Tobera

FIATALLIS

COD.	PORTUGUÊS DEUTSCH	ENGLISH FRANÇAIS	ITALIANO ESPAÑOL
407S	Faixa anti-derrapante Rutschfester belag	Anti-skid Bande Antiderapante	Striscia Antisdrucciolo Banda Antideslizante
408S	Toldo r.o.p.s Rops-rahmen	Rops Canopy Structure de Protection	Struttura Protezione Estrutura de Proteccion
409S	Setor do freio Bremsbelag	Brake Lining Segment de Frein	Segmento Freno Segmento de Freno
410S	Reservatório de óleo hidráulico Tank fuer hydraulikoel	Hydraulic Tank Reservoir Hydraulique	Serbatoio Olio Imp. Idraulico Deposito Aceite Sistema Hidr.
411S	Reservatório de combustível e óleo Kraftstoff/oeltank	Fuel And Oil Tank Reservoir Combustible/huile	Serbatoio Combustibile E Olio Deposito Combustible Y Aceite
412S	Semi-elo de esteira Halbkettengleid	Half Track Link Dimi-maillon	Semimaglia Cingolo Semieslabon de Oruga
413S	Semi-dobradiça Halbscharnier	Half Hinge Demi-charniere	Semicerniera Hoja de Bisagra
414S	Esquema Schema	Schematic Schema	Schema Esquema
415S	Semi-faixa Halbitalteband	Half Band Demi-bande	Semifascia Semibanda
416S	Descongelante Entfroster	Defroster Degivreur	Sbrinatore Descongelador
417S	Semi-flange Halbflansch	Half Flange Demi-bride	Semiflangia Semibrida
418S	Jogo Satz	Set Jeu	Serie Juego
419S	Desengate do levantamento Degagement relevage	Lift Release Valve Desenganche Elevacion	Sgancio Sollevamento
420S	Reservatório de ar Lufttank	Air Reservoir Reservoir D'air	Serbatoio Aria Deposito de Aire
421S	Solvente Solvant	Solvent Disolvente	Solvente
48GA	Redutor lateral Seitlicher getriebe	Final Drive Reductor Lateral	Riduttore Laterale Reductor Final

FIATALLIS

COD.	PORTUGUÊS DEUTSCH	ENGLISH FRANÇAIS	ITALIANO ESPAÑOL
490P	Pino esférico Kugebolzen	Ball Pin Rotule	Perno A Sfera Rotula
491P	Depósito Sumpf	Sump Puisard	Pozzetto Pocillo
492P	Ponta do dente da caçamba Schaufelzahnspitze	Bucket Tooth Tip Pointe Dent Godet	Punta Dente Benna Pua de Diente Cuchara
493P	Plataforma Plattform	Platform Plate-forme	Piattaforma Plataforma
494P	Pressurização da cabina Ueberdruckerzeueger fuer kabin	Cab Pressurizer Pressurisation Cabine	Pressurizzazione Cabina Pressurizacion de Cabina
495P	Limpadores de roda Rad-reiniger	Wheel Cleaners Nettoyeurs de Roues	Pulitori Ruote Limpia Ruedas
499P	Palheta Schaufel	Blade Aube	Paletta Alabe
500P	Power train Power train	Power Train Power Train	Power Train Power Train
501P	Rodas duplas Zwillingsraeder	Coupled Tires Roues Jumelees	Ruote Gemellate Ruedas Dobles
502P	Pré aquecedor Duenstockvorwarmung	Nozzle Holder Preheating	Preriscaldatore
5076	Lubrificação pneumática Pneumatischer schmierung	Pneumatic Lubrication Lubrification Pneumatique	Lubrificaz.pneumatica Lubrificacion Neumatica
50G1	Rolete de apoio da esteira Laufrolle	Track Rollers Galets de Chenille	Ruote Carrello Cingolo Rodillos de Apoyo Oruga
50G2	Esticador da esteira Leitrad	Track Idler Tendeur de Chenille	Tendicingolo Tensor de Cadena
50G3	Rolete suporte da esteira Stuetzrolle	Track Carrier Roller Galet de Retour de Chenille	Rullo Sostegno Cingolo Rodillos de Soporte Oruga
50G4	Proteções da esteira Laufwerkschutz	Track Covers Protections de Chenille	Ripari Cingolo Blindaje de Cadenas
56G1	Suspensão dianteira esteira Laufwerksaufhaengung vorne	Track Front Suspension Suspension Av. Chenille	Sospensione Ant Cingolo Suspension Ant. de Cadena

FIATALLIS

COD.	PORTUGUÊS DEUTSCH	ENGLISH FRANÇAIS	ITALIANO ESPAÑOL
56G3	Conexões da esteira Ketten-fuehrungsplatten	Track Guiding Plates Liaisons Chassis Chenilles	Collegamento Carrelli Enlace Armazon Oruga
56G5	Suspensão traseira esteira Laufwerksaufhaengung hinten	Rear Suspension Suspension Ar.chenille	Sospensione Post Cingolo Suspension Post. Cadena
600J	Opcional Varianten	Special Equipment Equipement Special	Variante A Richiesta Variante Facultativa
600U	Providenciar no local Certlich besorgen	Obtain Locally A Procurer Sur Place	Provvedere In Loco A Comprar em La Placa
600W	Cortar na montagem Auf mass abschneiden	Cut At Assembly Couper Selon Besoin	Tagliare Di Misura Cortar A La Medida
600X	Até o num. de série... Bis rahmen ...	Up To Serial No ... Justqu'au Chassis ...	Fino Al Telaio... Hasta El Bastidor ...
600Y	Do num. de série ... Ab rahmen nr ...	Effective S/n Number ... A Partir Du Chassis ...	Dal Telaio ... A Partir Del Bastidor
601E	Ver nota Siehe anmerkung	See Note Voir Remarque	Vedere Nota Ver Nota
63G0	Comandos da direção Lenkungssystem	Steering System Commandes Directionnelles	Comandi Direzionali Mando de La Direccion
65G3	Comandos do freio Bremspedal	Brake Controls Commande de Freins	Comandi Freno Mandos Del Freno
7117	Alavancas de controle Steverhebel	Control Levers Tringleries	Leveraggi Timoniera
7211	Chassi inferior Rahmen unten	Lower Main Frame Chassis Inferieur	Telaio Inferiore Bastidor Inferior
7215	Chassi superior Rahmen oben	Upper Main Frame Chassis Superieur	Telaio Superiore Bastidor Superior
7480	Moto redutor de translação Fahrmotor-untersetzung	Drive Motoreduction Motoreducteur Traslut.	Motoriduttore Traslazione Motorreductor de Traslacion
7482	Moto redutor de rotação Schwenkmotor-untersetzung	Swing Motoreduction Motoreducteur Rotation	Motoriduttore Rotazione Motoreductor de Rotacion
74G0	Baterias,suportes e proteções Batterie halterung	Battery,seat And Support Batteries,siege Et Protections	Batterie,sede E Ripari Asiento Y Proteccion Baterias

FIATALLIS

COD.	PORTUGUÊS DEUTSCH	ENGLISH FRANÇAIS	ITALIANO ESPAÑOL
75G0	Comandos elétricos Elektrische steuerung	Electric Controls Commandes Electriques	Comandi Elettrici Mandos Electricos
75G1	Instrumentos elétricos Elektrische anzeigeinstrumente	Electrical Instruments Appareils Electriques	Apparecchi Elettrici Aparatos Electricos
75G3	Cabos de partida Starterkabel	Starting Cables Cables Demarrage	Cavi Avviamento
75G4	Cabos diversos Elektr. kabel	Electric Cables Cables Divers	Cavi Vari Cables Diversos
75G6	Iluminação Beleuchtung	Lights Appareils D'eclairage	Apparecchi Illuminazione Aparatos de Alumbrado
75G7	Componentes elétricos Elektrische einzelteile	Electric Components Composants Electriques	Componenti Elettrici Componentes Electricos
75G9	Termometros e manometros Thermometer und manometer	Temperature-pressure Gauges Thermometres Et Manometres	Termometri E Manometri Termometros Y Manometros
75GA	Sistema elétrico Elektrische anlage	Electrical System Systeme Electrique	Impianto Elettrico Instalacion Electrica
7873	Trava dos controles Steuerhebelarretierung	Controls Locking Blocage Commandes	Bloccaggio Comandi Bloqueo de Mandos
7874	Trava da plataforma Oberwagen-arretierung	Superstructure Locking Blocage Tourelle	Bloccaggio Torretta Bloqueo de La Caseta
7922	Lubrificação centralizada Zentralschmierung	Centralized Lubrication Graissage Centralisé	Lubrificazione Centr. Engrase Centralizado
8079	Caçamba de descarga bilateral Seitenkippschauel	Two-side Dump Bucket Godet Vidage Bilateral	Benna Scarico Bilaterale Cuchara de Descarga Bilateral
82G1	Filtros do reservatório de óleo Hydr.filter	Oil Tank Filters Filtres Reserv. Huile	Filtri Serbatoio Olio Filtros de Deposito de Aceite
82G3	Bomba do implemento Hydraulikpumpe	Equipament Pump Pompe Equipement	Pompa Attrezzo Bomba Del Implemento
82G4	Equipamentos do distribuidor Steurgeraet (arbeitshydraulik)	Equipment Control Valve Distributeur D'equipement	Distributore Attrezzo Distribuidor Del Util
82G5	Comando do distribuidor do implemento Hydraulik-steurung	Control Valve Drive Commande D'equipement	Comando Distributore Attrezzo Accionamiento Del Util

FIATALLIS

COD.	PORTUGUÊS DEUTSCH	ENGLISH FRANÇAIS	ITALIANO ESPAÑOL
82G6	Tubulaç. do sistema hidráulico Leitungen fuer hydrauliksystem	Hydraulic System Piping Tuyauterie Circuit Hydraulique	Tubazioni Impianto Idraulico Tuberias de Sistema Hidraulico
82GA	Sistema hidráulico Hydraulische anlage	Hydraulic System Systeme Hydraulique	Impianto Idraulico Sistema Hidraulico
82GD	Tubulações Leitungen	Piping Tuyauterie	Tubazioni Tuberias
83G0	Capos Motorhauben	Hoods Capots	Cofani Capots
83G6	Proteções laterais do capo Seitenbleche	Hood Side Guards Protections Laterales Capot	Ripari Laterali Cofano Costados de Capot
8501	Esteira vedada Kettenzug mit staubdichtung	Sealed Track Chain Chenille Scellee	Catenaria Antipolvere Cadena Cerrada
8582	Cabina reforçada Fahrehaus gepanzert	Armored Cab Cabine Blindee	Cabina Corazzata Cabina Blindada
85G0	Assento do operador Fahrersitz	Operator Seat Siege Operateur	Sedile Conduttore Asiento Conductor
85G2	Suporte do assento e proteção Sitzbefestigung und verkleidung	Seat Support And Guard Support Et Protection Siege	Sostegno E Ripari Sedile Soporte Y Proteccion Asiento
87G0	Pára-lamas - pisos Kotfluegel-trittblech	Fenders- Floors Ailes-planchers	Parafanghi-pedane Guardabarros Y Pisos
87G1	Proteções inferiores Panzerwanne	Bottom Guards Protections Inferieures	Protezioni Inferiori Protecciones Inferiores
87GA	Cabina do operador Fahrer-sitz	Operators Compartment Poste de Conduite	Posto Guida Puesto de Conducion
8833	Tesoura Scherer	Cutter Ciseaux	Cesoia Tijera
8877	Toldo rops revestido Rops rahmen verkleidet	 Structure Rops Revetue	Struttura Rops Rivestita Toldo Cerrado
9005	Troca rápida do óleo do motor Rempl.rapide huile moteur	Engine Oil Quick Change Cambio Rapido Aceite de Motor	Sostituz.rapida Olio Motore
9007	Sistema proteção do motor Motorschutzystem	Engine Protection Syst.protection Moteur	Imp.protezione Motore Proteccion Del Motor

FIATALLIS

COD.	PORTUGUÊS DEUTSCH	ENGLISH FRANÇAIS	ITALIANO ESPAÑOL
9016	Versão usaf Usaf-version	Usaf Version Version Usaf	Allestimento Usaf Version Usaf
9040	Versão alemanha Version fuer deutschland	Germany Version Variante Pur Allemagne	Allestimento Germania Version Para Alemana
9096	Kit sanitário Kit sanitario	Sanitary Landfill Package	Kit Sanitary Landfill
9110	Sem cilindros de levantamento Ohne hubzylinder	Lift Cylinders Deduction Sans Verins Relevage	Senza Cilindri Sollevamento Sin Gatos Elevadores
9113	Sem tubul. e cilindros de levantamento Ohne leitungen und hubzylinder	W/out Lift Cylinders & Piping Sans Tuyaut. Et Verins Relev.	Senza Tubaz E Cilindri Sollev Sin Tuberias Y Gatos Elevador.
9115	Trava de articulação da lança Hubgestengearretierung	Boom Linkage Lock Blocage Articulation Bras	Bloccaggio Articolaz Bracci Bloqueo Articulacion Brazos
9116	Versão FANA Version fuer nordamerica	Fana Version Version Fana	Allestimento Fana Version Fana
9117	Preparação p/ embarque Preparation pour exped.	Shipping Preparation Preparacion Para Expedicion	Preparazione p/spedizione
9119	Sem suporte de pivotamento Ohne kugelbolzen	Trunnions Deduction Sans Consoles	Senza Mensole Incernieramento Sin Consolas de Articulacion
9130	Sem dispositivo “equistatic” Ohne equistatik	Without Equistatic Device Sans Dispositif Equistatique	Senza Dispositivo Equistatic Sin Dispositivo Equistatic
9159	Sem pintura esmaltada Sans peinture laque	Without Enamel Paint Sin Pintura A Esmalte	Senza Vernicia A Smalto
9200	Sem moitão Ohne hakenseilblock	Hook Sheaves Deduction Sans Moufles de Crochet	Senza Bozzelli Gancio Sin Muflas de Gancho
9206	Contrato especial Contrat special	Special Contract Contrato Especial	Special Contract
9220	Sem contrapeso traseiro Ohne kontergewicht hinter	Without Rear Counterweigth Sans Lests Arriere	Senza Zavorra Posteriore Sin Lastre Posterior
9225	Sem comando de queda livre Ohne freitfall-einrichtung	Without Free Fall Control Sans Commande Free Fall	Senza Comando Free Fall Sin Mando Free-fall
9230	Sem contrapeso e suporte (dianteiro) Ohne kontergewicht/konsole vor.	W/out Ball Ast And Supp (Front) Sans Lest Et Supp (Av)	Senza Zavorra E Supporto (Ant) Sin Lastre Y Soporte Ant.

FIATALLIS

COD.	PORTUGUÊS DEUTSCH	ENGLISH FRANÇAIS	ITALIANO ESPAÑOL
9232	Sem contrapesos laterais Ohne seitliches kontergewicht	Without Side Counterweigth Sans Lests Lateraux	Senza Zavorre Laterali Sin Lastre Lateral
9242	Sem pneus Ohne reifen	Without Tire Sans Pneus	Senza Pneumatici Sin Neum+ticos
9291	Sem comando autom. do câmbio Ohne automat.getriebeschaltung	Automatic Shift Deduct. Sans C.de Ant. Vitesses	Senza com.automatico Cambio Sin Mando Automatico Cambio
9292	Sem caixa de câmbio Ohne getriebegehaeuse	W/out Transmission Housing Sans Boite de Vitesses	Senza Scatola com.cambio Sin Caja de Cambio
9491	Sem pneus e rodas Ohne reifen und felgen	Without Tire And Wheel Sans Pneus Et Jantes	Senza Pneumatici E Cerchi Sin Neumaticos E Llantas
9506	Sem sapatas Ohne kettenplatten	Without Shoes Sans Patins	Senza Suole Sin Zapatas
9512	Sem esteira e sapatas Ohne kettenzug und platten	Track Chains & Shoes Deduction Sans Chenille Et Patins	Senza Catenaria E Suole Sin Cadena Y Zapatas
9580	Sem cabina Ohne kabine	Without Cab Sans Cabine	Senza Cabina Sin Cabina
9602	Sem aquecimento Ohne heilzung	Without Heater Sans Chauffage	Senza Riscaldatore Sin Calorifero
9633	Sem direção de emergõncia Ohne notlenkung	Without Emergency Steering Sans Direction de Secours	Senza Emergency Steering Sin Direccion de Emergencia
9761	Sem alarme de ré Ohne rueckfahrwarnanlage	Backup Alarm Deduction Sans Avertisseur Ma	Senza Back Up Alarm Sin Alarma Back-up
97G5	Comandos do motor (motor PF) Motorsteuerung	Engine Controls (Engine PF) Commandes Moteur	Comandi Motore (PF Motore) Mandos Del Motor (PF Motor)
97GA	Fornecimentos externos Lieferung	Purchased Finish (P.F.) Fournitures Exter.	Forniture Esterne Provisiones de Terceros
9848	Sem reclinagem do assento Ohne sitz legen	Without Seat Tilting	Senza Ribaltamento Sedile
9850	Sem assento Ohne sitz	Without Seat Sans Siege	Senza Sedile Sin Asiento
9851	Sem assento e suporte Ohne sitz und konsole	Without Seat And Pedestal Sans Siege Et Support	Senza Sedile E Supporto Sin Asiento Y Soporte

FIATALLIS

COD.	PORTUGUÊS DEUTSCH	ENGLISH FRANÇAIS	ITALIANO ESPAÑOL
9859	Sem paralamas dianteiros e traseiros Ohne kotfluegel- vordere/hinten	Front & Rear Fenders Deduction Sans Ailes Avant Et Arriere	Senza Parafanghi Ant. e Post. Sin Guardabarros Ant. Y Post
9876	Sem estrutura de proteção Ohne ropsrahmen	Without Rops Canopy Sans Structure de Protection	Senza Struttura Protezione Sin Toldo
9890	Sem barra de tração Ohne zugpendel	Swinging Drawbar Deduction Sans Barre D'attelage	Senza Barra Di Traino Sin Barra de Arrastre
9891	Sem gancho de tração Ohne zughaken	Without Drawbar Sans Crochet D'ettalage	Senza Gancio Traino Sin Enganche de Remolque
98G0	Adesivos e manuais Klebeschilder und handbuecher	Manuals And Decals Plaques Et Manuels	Targhe E Manuali Calcomanias Y Manuales
98G1	Adesivos de identificação Typenschilder	Identification Plates Plaque D'identification	Targhe Di Identificazione Placas de Identificacion
98G2	Marcas registradas Firmenzeichen	Trade Marks Marque de Fabrique	Marchi Della Ditta Marcas de Fabrica
99G0	Preparações finais Fertigstellung	Final Preparation Dotations Finales	Dotazioni Finali Dotaciones Finales
99G8	Lubrificantes Schmierstoffe	Lubricants Lubrifiants	Lubrificanti Lubricantes
A061	Aneis de segmento Kolbenringe	Pistons Rings Segments	Anelli Stantuffo Aros de Embolo
A191	Eixo cardan Kardanwelle	Propeller Shafts Arbre de Transmission	Alberi Di Trasmissione Arbol de Transmission
ALT	em alternativa Als alternative	Optional En Alternative	In Alternativa Facultativo
ANT	Dianteiro (a) Vorn	Front Avant	Anteriore Anterior
B159	Caçamba e lanças Schaufel und arme	Bucket And Booms Godet Et Bras	Benna E Bracci Pala Y Brazos
B160	Lança monobloco Monoblock-ausleger	One Piece Boom Bras Monobloc	Braccio Monoblocco Brazo Monobloque
B161	Braço n. 1 Grundausleger	Boom Pied de Fleche	Braccio N. 1 Brazo de Elevacion

FIATALLIS

COD.	PORTUGUÊS DEUTSCH	ENGLISH FRANÇAIS	ITALIANO ESPAÑOL
B162	Braço n. 2 Ausleger-oberteil	Stick Fleche	Braccio N. 2 Brazo Central
B163	Braço n. 3 Loeffelsteil	Dipper Arm Balancier	Braccio N. 3 Brazo Terminal
C	Completo (a) Komplett	Assy Complet	Compl Completo
C189	Comando Betaetigungsvorricht	Control Commande	Comando Mando
C259	Grupo de conversor de torque Drehmomentwandlergruppe	Unit Torque Converter Groupe Convertisseur de Couple	Gruppo Convvertitore Di Coppia Grupo Convertidor de Par
C274	Carter do motor Motoroelwanne	Engine Oil Sump Carter D'huile	Coppa Olio Motore Carter de Aceite
C404	Comando da distribuição Verteilerantrieb	Timing Control Commande de Distribution	Comando Distribuzione Pinones de La Distribucion
C405	Componentes Einzelteile	Components Composants	Componenti Componentes
C406	Tampas do bloco do motor Deckel des kurbelgehauses	Crankcase Covers Couvrcles de Bloc-cylindres	Coperchi Basamento Tapas Del Bloque
C407	Vidros Glasscheiben	Glass Plates Glaces	Cristalli Cristales
C408	com aquecedor Mit heizgeraet	With Heater Avec Rechauffeur	Con Riscaldatore Con Calorifero
C409	Cilindro de basculamento Kippzylinder	Positioner Cylinder Cylindre de Renversement	Cilindro Rovescio Cilindro de Vuelco
CORR	Corrigir Richtig	Correct Corrigez	Corrige Lease
DS	Direito (a) Rechts	Right Droit	Destro Derecho
EL	Eliminado Entfallen	Deleted Elimine	Eliminato Eliminado
ERR	Errado(a) Falsch	Wrong Errata	Errata Donde Dice

FIATALLIS

COD.	PORTUGUÊS DEUTSCH	ENGLISH FRANÇAIS	ITALIANO ESPAÑOL
EST	Externo Aussen	Outer Exterieur	Esterno Exterior
FA00	Trator agrícola Ackerschlepper-raupen	Agricultural Crawler Tract.agricole Sur Chenilles	Agricolo A Cingole Tractor Agricola de Orugas
FB00	Retroescavadeira Baggerlader	Backhoe Loader Chargeuse-pelleteuse	Terna Terna Sobre Ruedas
FD00	Trator de esteiras Planierraupe	Crawler Dozer Bouteur Sur Chenilles	Apripista Cingoli Abretrochas
FD0P	Trator de esteiras LGP Planierraupe LGP	Crawler Dozer LGP Boteur Sur Chenilles LGP	Apripista Cingoli LGP Abretrochas LGP
FE00	Escavadeira de esteiras Raupenbagger	Crawler Excavator Pelle Sur Chenilles	Escavatore A Cingoli Excavadora de Orugas
FE0P	Escavadeira de esteiras LC Raupenbagger LC	Crawler Excavator LC Pelle Sur Chenilles LC	Escavatore A Cingoli LC Excavadora de Orugas LC
FE0R	Escavadeira de esteiras HD Raupenbagger HD	Crawler Excavator Pelle Sur Chenilles HD	HD Escavatore A Cingoli HD Excavadora de Orugas HD
FE0W	Escavadeira de rodas Radbagger	Wheel Excavator Pelle Sur Pneus	Escavatore A Ruote Excavadora de Ruedas
FG00	Motoniveladora Motorgrader	Motor-grader Niveleuse Sur Pneus	Motolivellatrice Motoniveladora
FL00	Carregador de esteiras Laderaupe	Crawler Loader Chargeuse Sur Chenilles	Caricatore A Cingoli Cargadora de Orugas
FL0P	Carregador de esteiras LGP Laderaupe LGP	Crawler Loader - LGP Chargeuse Sur Chenilles LGP	Caricatore A Cingoli LGP Cargadora de Orugas
FP00	Assentador de tubos Rohrleger	Pipe Layer Poseur de Tubes	Posatubi Tiendetubos
FR00	Pá-carregadeira sobre rodas Radlader	Wheel Loader Chargeur Sur Pneus	Caricatore Art Ruote Cargadora de Ruedas
FR0C	Compactador sobre rodas Rad-verdichter	Wheel Compactor Compacteur A Roues	Compattatore A Ruote Compactadora de Ruedas
FS00	Motoscraper Motorsctraper	Motor-scraper Decapeuse Sur Pneus	Motoruspa Mototrailla

FIATALLIS

COD.	PORTUGUÊS DEUTSCH	ENGLISH FRANÇAIS	ITALIANO ESPAÑOL
G109	Grupo de injeção Einspritzausruestung	Injection Equipment Groupe D'injection	Gruppo Iniezione Grupo de Inyeccion
G164	Ganchos de manobra Beweliger haken	Hooks Crochets de Manoeuvre	Ganci Manovra Ganvhos de Manoibra
G165	Gancho de levantamento Haken fuer heben	Hook,lift Crochet de Relevage	Gancio Di Sollevamento Gancho de Levantamiento
G214	Translação da retro-escavadeira Schwenkbewegung heckbagger	Back-hoe Travel Translation Pelle Retro	Traslazione Retroscavatore Traslacion Retroexcavadora
I091	Indicador do nível de óleo Oelmesstab	Oil Lever Indicator Jauge D'huile	Indicatore Livello Olio Varilla de Nivel de Aceite
INF	Inferior Unten	Lower Inferieur	Inferiore Inferior
INT	Interno Innen	Inner Interieur	Interno Interior
LAT	Lateral Seitlich	Side Lateral	Laterale Lateral
M148	Motor Motor	Engine Moteur	Motore Motor
M149	Eixo motor dianteiro Vordere triebachse	Front Axle Pont Av	Motoassale Anteriore Puente Anterior
M150	Eixo motor traseiro Hintere triebachse	Rear Axle Pont Ar	Motoassale Posteriore Puente Posterior
P152	Bomba d'água Wasserpumpe	Water Pump Pompe A Eau	Pompa Acqua Bomba de Agua
P153	Bomba de óleo Oelpumpe	Oil Pump Pompe A Huile	Pompa Olio Bomba de Aceite
P202	Posicionador automático Automatische rueckstelleinrich	Hydraulic Bucket Positioner Positionneur Automatique	Posizionatore Automatico Situador Automatico
P496	Peças sobressalentes Zusaetzlichen teile zum motor	Spare Parts Pieces Supplementaires	Parti Supplementari Piezas Suplementarias
P497	Bomba da direç.-recup. do conver Pumpe lenkung,wandlerolruckl.	Steering-convert Scavenge Pump Pompe Direction-recup.convert.	Pompa Sterzo-recupero Convert. Bomba Direccion-recup.convert.

FIATALLIS

COD.	PORTUGUÊS DEUTSCH	ENGLISH FRANÇAIS	ITALIANO ESPAÑOL
P498	Bomba transmissão-conversor Getriebe-wandler-pumpe	Transmission-converter Pump Pompe de B.v.-convertisseur	Pompa Cambio-convertitore Bomba Del Cambio-convertidor
POST	Traseiro Hinten	Rear Arriere	Posteriore Posterior
R178	Rodas Raeder	Wheels Roues	Ruote Ruedas
R179	Regulador de temperatura Temperatur-regler	Temperature Control Regulateur de Temperature	Regolatore Di Temperatura Regulador de Temperatura
S422	Suplementar Zusaetzlich	Supplementary Supplementaire	Supplementare Suplementario
SALD	A soldar Anzuschweissen	Requires Welding A Souder	Da Saldare A Soldar
SEM	Semi-acabado Halbzeug	Semifinished Demi-ouvre	Semilavorato Semielaborado
SN	Esquerdo Links	Left Gauche	Sinistro Izquierdo
SP	Espessura Distanzscheibe	Thickness Epasseur	Spessore Grueso
SUP	Superior Oben	Upper Superieur	Superiore Superior
T293	Tubulações do servo comando Leitungen fuer servosteuerung	Servocontrol Lines Tuyauterie de Servocommande	Tubazioni Servocomadi Tuberias de Servocomando
V232	Válvula prioritária Prioritaetsventil	Priority Valve Valve de Priorite	Valvola Prioritaria Valvula de Prioridad
V233	Válvula moduladora Modulierventil	Trimmer Valve Valve Moderatrice	Valvola Moderatrice Valvula Moderadora
VED	Ver sub-grupo Siehe untergruppe	See Sub Group Voir Sgr	Vedere Sgr Vease Sgr

ANOTAÇÕES - ANOTACIONES

ANOTAÇÕES - ANOTACIONES