RUTHZIL TRATOR COMERCIAL DE PEÇAS LTDA 11 97083-6812 ROLANDO CITRANGULO

PARTS CATALOG

G900 MODELS

S/N 39300 -

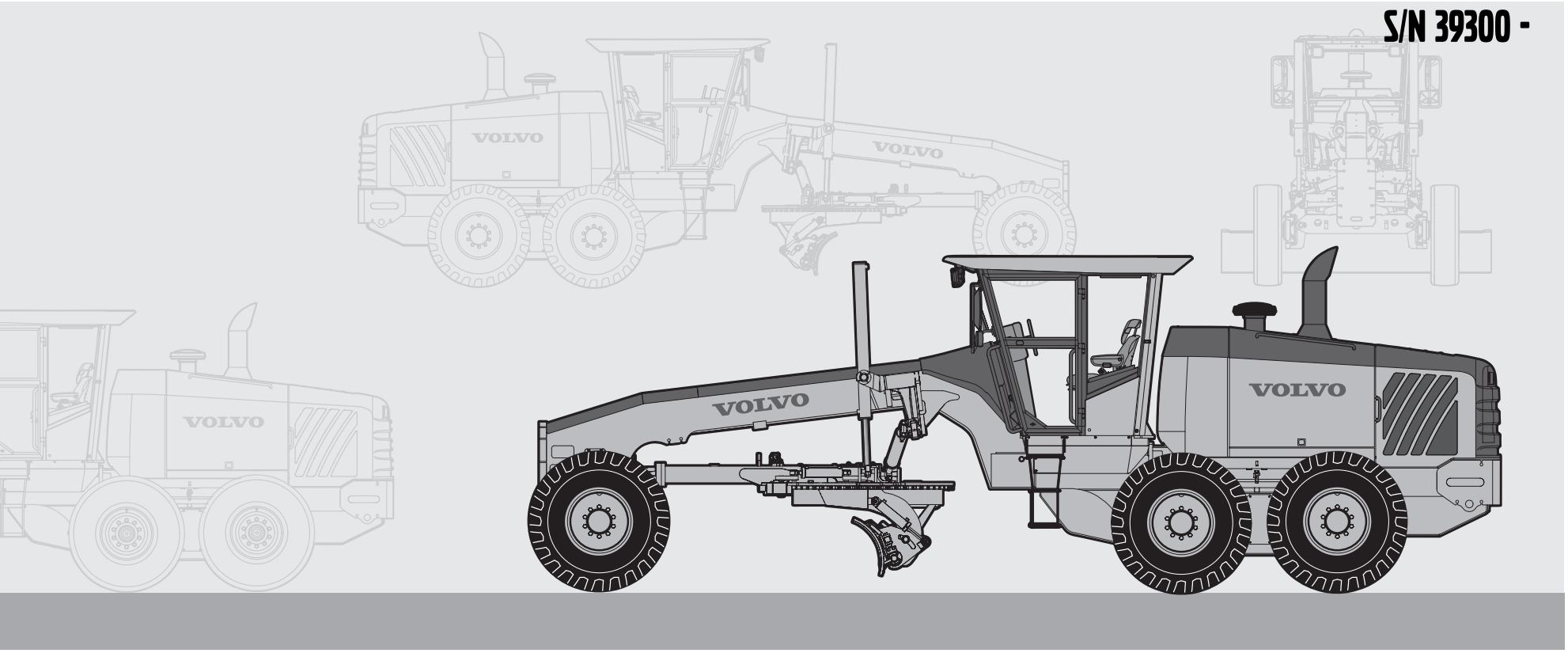

Publ. No. VOE 64E9920061

VOLVO

Construction Equipment

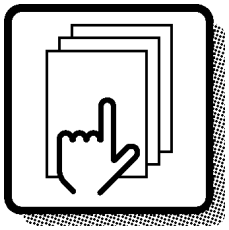

1

Preface and instructions
Préface et instructions
Vorwort und Anweisungen
Prefacio e instrucciones

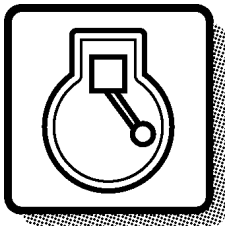

2

Engine
Moteur
Motor
Motor

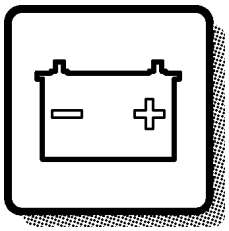

3

Electrical systems and instruments
Système électrique et instruments
Elektrisches System und Instrumente
Sistema eléctrico e instrumentos

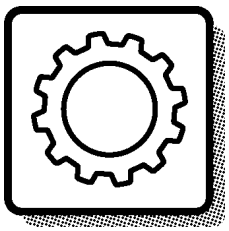

4

Power transmission
Transmission de force
Kraftübertragung
Transmisión de fuerza

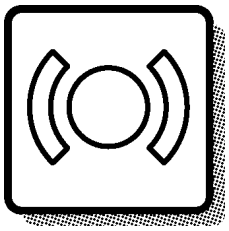

5

Brakes
Freins
Bremsen
Frenos

Steering system
Systèm de direction
Lenksystem
Sistema de dirección

6

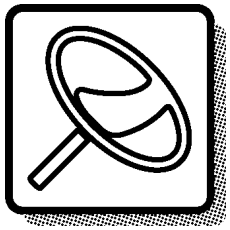

Frame and wheels
Bâti et roues
Rahmen und räder
Bastidor y ruedas

7

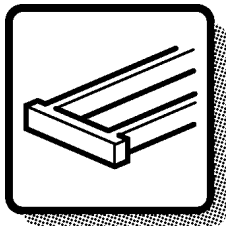

Body with associated parts
Carrosserie avec détails
Aufbau mit Zubehörteilen
Carroceria con detalles

8

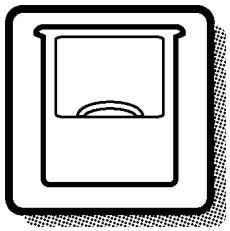

Miscellaneous equipment
Equipments divers
Übrige Ausrüstung
Equipo diverso

9

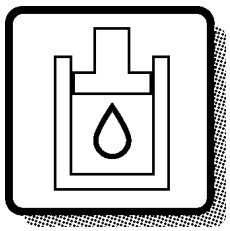

Numerical index
Répertoire numérique
Nummernverzeichnis
Indice numérico

10

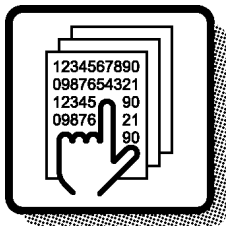

1	2	3	4	5	6	7	8	9	10

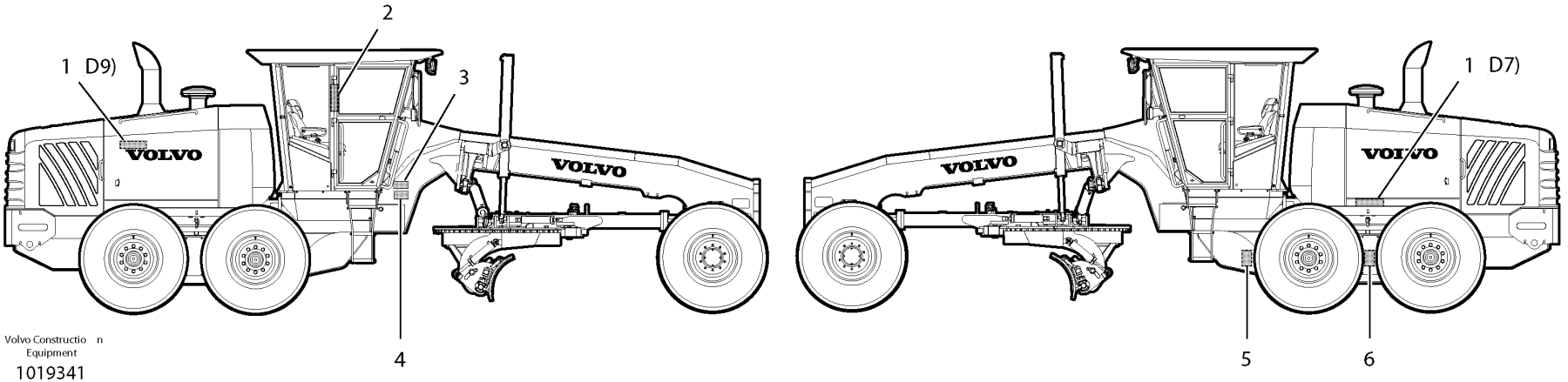

Volvo Construction Equipment

1019341

GBR	FRA	DEU	ESP
1 Engine sign plate	1 Enseigne de moteur	1 Motorschild	1 Muestra de motor
2 Driver's cab	2 Cabine du conducteur	2 Schutzfahrerhaus	2 Cabina de proteccion
3 Product sign plate (EU/EEA Countries)	3 Enseigne de produit (UE/EEE)	3 Produktschild (EU/EWR-Länder)	3 Muestra del producto (Países de la UE/EEE)
4 Product sign plate	4 Enseigne de produit	4 Produktschild	4 Muestra del producto
5 Transmission	5 Transmission	5 Getriebe	5 Transmision
6 Rear axle	6 Essieu arriere	6 Hinterachse	6 Eje posterior

Only genuine parts are presented in this catalogue. These parts have been subjected to the necessary function and endurance tests, and they comply with the high quality and safety requirements that have been set for Volvo Construction Equipment. You should note that warranties do not cover damages that are caused or aggravated by the fact that a non-genuine part was fitted.

The illustrations shown in the catalogues should not be used as assembly or workshop instructions. Separate literature for the various specific subject areas is available for that purpose.

The owner of the machine or equipment should state the model designation, manufacturing number, part number, quantity, and the name, or description, of the part when ordering parts.

For location of the model and engine designation plates, etc, see page 4 - 5.

See page 19 for a ”Catalogue Guide” on how to use the parts catalogue.

See page 26 for table of abbreviations.

This catalogue has been produced by
Volvo Construction Equipment Customer Support.
If you have any ”points of view” regarding the catalog, or if you detect any errors, please take a copy of the page in question, indicate the error(s), and send it to us at the following address:

Volvo Motor Graders Limited.
160 Maitland Road
Goderich, Ontario - Telephone: (519) 524-2601 - internat. dail.code 1
Canada, N7A 3Y6 - Telefax: (519) 524-3017 - internat. dail.code1
vce.parts.catalog@volvo.com

Articulated Motor Graders Volvo G900 MODELS
This catalog lists the spare parts for the following Volvo G900 Model Motor Graders stating at Product Identification Number (Serial Number) 39300.

Volvo G900 Motor Grader Model Numbers are:
G930, G940, G960, G970, G990 ¿ Machines without All Wheel Drive (AWD).
G946 and G976 ¿ Machines with All Wheel Drive (AWD) features.

ENGINES
12736433, D7EGCE3, MODEL G930
12736434, D7EGBE3, MODEL G940
12735836, D7EGAE3, MODELS G946, G960
8188713, D9BGAE3, MODEL G970
8188716, D9BGBE3, MODELS G976, G990

Custom-fitted Equipment and Accessories
Occasionally, motor graders are manufactured at the factory incorporating ¿Custom-fitted Equipment and Accessories¿ ordered by the customer. These custom options, along with their replacement parts are not identified in the Volvo Parts Catalog. However, the motor grader¿s ¿Order Specification Sheet¿ includes information about the custom options. Contact the Volvo Motor Graders Parts Department and provide the Motor Grader Product Identification Number (Serial Number).

Volvo manufactures only Articulated Motor Graders.

Volvo manufactures two models equipped with All Wheel Drive (AWD). They are Models G946 and G976. Any assemblies or components specific to these motor graders appear in group 400, or in isolated cases throughout the catalog and are identified as AWD or by their model numbers in the Note column and/or parts illustrations.

Model numbers listed in the Note column of the Parts List, Parts Illustration and in the Title or Quantities location, separated with a `¿`, indicate a range of models.

Examples are shown below:

1. G930¿G946
This range includes all models in ascending numerical order beginning with model G930, inclusive of model G946.

GBR

i.e. G930, G940 and G946

2. G930¿G976
This range includes all models in ascending numerical order beginning with model G930, inclusive of G976.
i.e. G930, G940, G946, G960, G970 and G976

3. G930¿G990
This range includes all models in ascending numerical order beginning with model G930, inclusive of G990.
i.e. G930, G940, G946, G960, G970, G976 and G990

Product Plates
When ordering spare parts, and in all telephone inquiries or correspondence, always quote the motor grader Model Number and the Product Identification Number [PIN] (Serial Number).

1. Engine
The engine model designation, serial number and power rating (plate attached on the engine).

2. Cab
The ROPS / FOPS number and ROPS / FOPS certificate number (plate attached on the R.H. door post).

3. Product Identification Plate (PIN)
The manufacture¿s name, address, machine model designation, machine PIN, machine weight, engine output, year of manufacture, year of delivery and position of CE mark (EU / EEA countries only). The CE mark is a self adhesive decal attached to the product plate.

4. Product Identification Plate for TUV (Germany)
Machine model designation, machine PIN, max. machine weight,
max. charge weight on front axle, max. charge weight on rear axle, year of manufacture.

5. Transmission
The manufacture¿s name, address and transmission CIN (plate attached to the housing).

6. Rear Axle
The manufacture¿s name, address and rear axle CIN (plate attached to the housing).

FRA

Seules les pièces d'origine sont présentées dans les catalogues de pièces de rechange. Toutes ces pièces ont été soumises à des tests de fonctionnement et de longévité pour être conformes aux exigences sévères de qualité et de sécurité posées par Volvo Construction Equipment. Notez que les garanties ne couvrent pas les dégâts et les dommages causés par le montage de pièces autres que d'origine.

Les illustrations du catalogue ne doivent pas être utilisées comme notice de montage ni comme instructions d'atelier. Pour ceci, nous vous renvoyons à la documentation spécifiquement éditée dans ce but.

Pour toute commande de pièces de rechange, indiquez la désignation du modèle, le numéro de fabrication, le numéro de référence, la quantité ainsi que la désignation de la pièce.

L'emplacement des plaques de désignation de modèle et de moteur etc. ressort de la figure ci-contre 4 - 5.

Guide pour l'utilisation des catalogues de pièces de rechange, voir page 21.

Pour la liste des abréviations employées, voir page 26.

Ce catalogue est édité par Volvo Construction Equipment Customer Support. Si vous avez des commentaires ou si vous découvrez des erreurs dans ce catalogue, nous vous serions reconnaissants de bien vouloir photocopier cette page, d'indiquer les erreurs relevées et de nous la renvoyer.

Volvo Motor Graders Limited.
160 Maitland Road
Goderich, Ontario, Canada - Tél. (519) 524-2601 - code international 1
Canada, N7A 3Y6 - Fax: (519) 524-3017 - code international 1
vce.parts.catalog@volvo.com

FRA

GB- **Niveleuses articulées Volvo MODÈLES G900**
Ce catalogue contient les pièces de rechange destinées aux niveleuses Volvo modèles G900 à partir du No de série 39300.

Les modèles concernés sont les suivants:
G930, G940, G960, G970, G990 ¿ Machines non AWD (toutes roues motrices).
G946 et G976 ¿ Machines AWD.

MOTEURS
12736433, D7EGCE3, MODÈLE G930
12736434, D7EGBE3, MODÈLE G940
12735836, D7EGAE3, MODÈLES G946, G960
8188713, D9BGAE3, MODÈLE G970
8188716, D9BGBE3, MODÈLES G976, G990

Equipements et accessoires personnalisés
Les niveleuses peuvent être dans certains cas munies en usine des équipements et accessoires en option commandés par le client. Ces options, ainsi que les pièces de rechange afférentes, ne figurent pas dans le catalogue de pièces Volvo. La fiche technique correspondant à la niveleuse concernée informe toutefois sur ces options. Veuillez contacter le service Pièces de rechange Niveleuses Volvo en indiquant le numéro de série de la niveleuse.

Volvo fabrique uniquement des niveleuses articulées.

Volvo propose par ailleurs deux modèles équipés AWD (toutes roues motrices): G946 et G976. Les sous-ensembles et composants spécifiques à ces niveleuses figurent dans le groupe 400 ou, dans certains cas, en différents points du catalogue, où ils sont alors identifiés par la mention AWD ou leur numéro de modèle dans la colonne Notes et/ou sur les illustrations des pièces.

Les numéros de modèles indiqués dans cette colonne ou sur les illustrations, séparés par '-', correspondent à une gamme déterminée.

Voir exemples ci-dessous:

1. G930¿G946
Cette gamme regroupe tous les modèles en ordre numérique ascendant à partir de G930

FRA

et jusqu'à G946 inclus, c'est-à-dire G930, G940 et G946

2. G930¿G976
Cette gamme regroupe tous les modèles en ordre numérique ascendant à partir de G930 et jusqu'à G976 inclus
c'està-dire G930, G940, G946, G960, G970 et G976

3. G930¿G990
Cette gamme regroupe tous les modèles en ordre numérique ascendant à partir de G930 et jusqu'à G990 inclus,
c'est-à-dire G930, G940, G946, G960, G970, G976 et G990

Plaques signalétiques
Pour toute commande de pièces de rechange, ainsi que toute demande d'information par téléphone ou par courrier, veuillez obligatoirement indiquer le numéro de modèle de la niveleuse et son numéro de série. .

1. Moteur
Désignation de modèle du moteur, son numéro de série et sa puissance (plaque fixée sur le moteur).

2. Cabine
Numéro ROPS / FOPS et numéro de certification ROPS/FOPS (plaque fixée sur le montant de porte du côté droit)

3. Plaque signalétique (PIN)
Nom du fabricant, adresse, désignation de modèle de la machine, poids de la machine, puissance du moteur, année de fabrication, année de livraison et label CE (UE/EEE uniquement). Le label CE figure sur un autocollant apposé sur la plaque signalétique.

4. Plaque d'identification TUV (Allemagne)
Désignation de modèle de la machine, No de série, poids total en charge,
charge maxi sur le pont AV, charge maxi sur le pont AR, année de fabrication.

5. Boîte de vitesses
Nom du fabricant, adresse et numéro de référence de la boîte de vitesses (plaque fixée sur la boîte)

6. Pont AR
Nom du fabricant, adresse et numéro de référence du pont (plaque fixée sur le carter de pont.

In den Ersatzteilkatalogen sind nur Originalteile verzeichnet.
Diese Teile haben die notwendigen Funktions- und Lebensdauertests durchlaufen und erfüllen die hohen Qualitäts- und Sicherheitsanforderungen von Volvo Construction Equipment. Beachten Sie
bitte, dass die Garantien keine Schäden umfassen, die durch die Montage von Fremdteilen verursacht oder verschlimmert wurden.

Die Abbildungen in dem Katalog dürfen nicht als Montageanweisungen oder Werkstattanleitungen verwendet werden. Wir verweisen stattdessen auf die separate Literatur für diesen Zweck.

Der Maschinenbesitzer muss bei der Bestellung von Ersatzteilen die Modellbezeichnung, Fabriksnummer, Artikelnummer sowie Anzahl und Bezeichnung des Teils angeben.

Die Anbringung der Schilder für Modell- und Motorbezeichnung usw. geht aus der Abbildung auf Seite 4 - 5 hervor.

Die Anweisung auf Seite 19 hilft Ihnen, sich im Ersatzteilkatalog zurechtzufinden.

Abkürzungsverzeichnis, siehe Seite 26.

Dieser Katalog wurde von
Volvo Construction Equipment Customer Support
herausgegeben. Wenn Sie Kommentare zu diesem Katalog haben oder Fehler darin finden, kopieren Sie bitte die entsprechende Seite, machen Sie eine Notiz und schicken Sie diese an:

Volvo Motor Graders Limited.
160 Maitland Road
Goderich, Ontario - Telephone: (519) 524-2601 - internat. dail.code 1
Canada, N7A 3Y6 - Telefax: (519) 524-3017 - internat. dail.code 1
vce.parts.catalog@volvo.com

-**Knickgelenkte Motorgrader Volvo G900**
Dieser Katalog enthält ein Ersatzteilverzeichnis für die folgenden Volvo G900 Motorgrader ab Produktidentifizierungsnummer (Fert.-Nr.) 39300.

Die Volvo G900 Baureihe umfasst folgende Modelle:
G930, G940, G960, G970, G990. Maschinen ohne Allradantrieb (AWD).
G946 and G976 - Maschinen mit Allradantrieb (AWD).

MOTOREN
12736433,D7EGCE3, MODELL G930
12736434, D7EGBE3, MODELL G940
12735836, D7EGAE3, MODELL G946, G960
8188713, D9BGAE3, MODELL G970
8188716, D9BGBE3, MODELL G976, G990

Kundenspezifische Geräte und Zubehöre
Mitunter werden Motorgrader mit vom Kunden bestellten Geräten und Zubehören ab Fabrik ausgeliefert. Diese kundenspezifischen Zusatzausrüstungen und zugehörigen Ersatzteile sind nicht im Volvo Ersatzteilkatalog enthalten. Informationen über die Zusatzausrüstungen sind jedoch in der ”Auftragsspezifikation” zu finden. Bitte wenden Sie sich an die Volvo Motor Grader Ersatzteilabteilung und geben Sie die Produktindentifizierungsnummer (Fert.-Nr.) des Motorgraders an.

Volvo erzeugt nur knickgelenkte Motorgrader.

Volvo erzeugt zwei Modelle mit Allradantrieb (AWD). Es sind dies die Modelle G946 und G976. Alle Baugruppen und Bauteile für diese Motorgrader scheinen in Gruppe 400 auf, vereinzelt auch an anderer Stelle im Verzeichnis, und sind in der Spalte ”Anmerkung” als AWD oder durch die Modellnummer und/oder eine Abbildung gekennzeichnet.

Modellnummern in der Spalte ”Anmerkung”, auf Abbildungen, in Überschriften oder unter ”Anzahl”, die durch einen Bindestrich (-) getrennt sind, bezeichnen einen Modellbereich.

Nachstehend einige Beispiele:

1. G930¿G946
Dieser Bereich umfasst alle Modelle in aufsteigender Nummernfolge ab Modell G930 bis einschl. Modell 946,

DEU

d.h. G930, G940 und G946

2. G930¿G976
Dieser Bereich umfasst alle Modelle in aufsteigender Nummernfolge ab Modell 930 bis einschl. G976,
d.h. G930, G940, G946, G960, G970 und G976

3. G930¿G990
Dieser Bereich umfasst alle Modelle in aufsteigender Nummernfolge ab Modell 930 bis einschl. G990,
d.h. G930, G940, G946, G960, G970, G976 und G990

- **Produktschilder**
Bitte geben Sie bei Bestellung von Ersatzteilen sowie bei telefonischen oder schriftlichen Anfragen immer die Modellnummer des Motorgraders und die Produktidentifizierung-snummer [PIN] (Fert.-Nr.) an.

1. Motor
Motormodell, Fert.-Nr. und Nennleistung (Schild auf dem Motor).

2. Kabine
Die ROPS- bzw. FOPS-Nummer und ROPS- bzw. FOPS-Zertifikatsnummer (Schild auf dem rechten Türpfosten).

. 3. Produktidentifizierungschild (PIN)
Name und Anschrift des Herstellers, Maschinenmodell, Maschinen-PIN, Maschinengewicht, Motorleistung, Baujahr, Lieferjahr und Position des CE-Zeichens (nur EU-/EAA-Länder). Das CE-Zeichen ist ein Aufkleber auf dem Produktschild.

4. Produktidentifizierungsschild für den TÜV (Deutschland).
Maschinenmodell, Maschinen-PIN, max. Maschinengewicht,
max. Belastung der Vorderachse und Hinterachse, Baujahr.

5. Getriebe
Name und Anschrift des Herstellers, Getriebe-CIN (Schild auf dem Gehäuse).

6. Hinterachse
Name und Anschrift des Herstellers, Hinterachs-CIN (Schild auf dem Gehäuse).

En los catálogos de repuestos se presentan únicamente piezas originales que han sido sometidas a las necesarias pruebas de funcionamiento y duración y que cumplen las elevadas exigencias de seguridad y calidad de Volvo Construction Equipment.
Recuerde que las garantías no cubren los daños ocasionados o agravados por no haber montado una pieza original.

Las ilustraciones del catálogo no deben utilizarse como base para el montaje ni como instrucciones de taller. Para ello recomendamos utilizar los manuales de taller editados a propósito.

Al hacer el pedido de repuestos, el propietario de la máquina debe indicar el modelo de la misma, su número de fabricación, la referencia de la pieza, la cantidad y la denominación.

La ubícación de letreros con las denominaciones de modelo y motor etc., puede verse en la página 4 - 5.

Guía para el uso del catálogo, puede verse en la página 25.

La tabla de abreviaturas puede verse en la página 26.

Esté catálogo ha sido editado por
Volvo Construction Equipment Customer Support.
Si tiene algún comentario que hacer sobre el catálogo, o detecta algún error, le rogamos que haga una copia de la página en cuestión y nos la remita junto con sus comentarios a:

Volvo Motor Graders Limited.
160 Maitland Road
Goderich, Ontario - Telephone: (519) 524-2601 - internat. dail.code 1
Canada, N7A 3Y6 - Telefax: (519) 524-3017 - internat. dail.code 1
vce.parts.catalog@volvo.com

Motoniveladoras articuladas modelos Volvo G900
Este catálogo ofrece las piezas de repuesto de los siguientes modelos de motoniveladoras Volvo G900 indicadas según en número de identificación de producto (Número de fabricación) 39300.

Los números de motoniveladoras Volvo G900 son:
G930, G940, G960, G970, G990 - Máquinas sin tracción integral (AWD).
G946 y G976 - Máquinas con sistema de tracción integral (AWD).

Motores
12736433, D7EGCE3, MODELO G930
12736434, D7EGBE3, MODELO G940
12735836, D7EGAE3, MODELOS G946, G960
8188713, D9BGAE3, MODELO G970
8188716, D9BGBE3, MODELOS G976, G990

Equipos y accesorios personalizados
De vez en cuando, las motoniveladoras se elaboran en la fábrica con ”Equipos y accesorios personalizados” pedidos por el cliente. Estas opciones de cliente, así como los recambios correspondientes, no aparecen identificadas en el catálogo de piezas de repuesto. Sin embargo, la ”Hoja de especificación del pedido” de la motoniveladora incluye información sobre las opciones de cliente. Póngase en contacto con el departamento de repuestos de Volvo Motor Graders e indique el número de identificación de producto (número de fabricación) de la motoniveladora.

Volvo sólo fabrica motoniveladoras articuladas.

Volvo fabrica dos modelos equipados con tracción integral (AWD). Son los modelos G946 y G976. Cualquier conjunto o componente específico para estas motoniveladoras aparece en el grupo 400 o, en casos aislados, en otras partes del catálogo y se identifican con las letras AWD o su número de modelo en la columna de notas y/o las ilustraciones de las piezas.

Los números de modelo que figuran en la columna de notas o la lista de repuestos, la ilustración de las piezas y en el lugar del título o las cantidades separados con el signo'-', indican una gama de modelos.

A continuación ofrecemos algunos ejemplos:

ESP

1. G930-G946
Esta gama incluye todos los modelos por orden numérico ascendente empezando por el modelo G930 y hasta el modelo G946.
Es decir, G930, G940 y G946

2. G930-G976
Esta gama incluye todos los modelos por orden numérico ascendente empezando por el modelo G930 y hasta el modelo G976.
Es decir, G930, G940, G946, G960, G970 y G976

3. G930-G990
>Esta gama incluye todos los modelos por orden numérico ascendente empezando por el modelo G930 y hasta el modelo G990.
Es decir, G930, G940, G946, G960, G970, G976 y G990

Placas de producto
Al pedir piezas de repuesto y en toda la comunicación por teléfono o por carta, indique siempre el número de modelo y el número de identificación de producto Number [PIN] (Número de fabricación) de la motoniveladora.

1. Motor
La designación de modelo del motor, el número de fabricación y la potencia nominal (placa fijada al motor).

2. Cabina
El número del sistema ROPS / FOPS y el número de certificación ROPS / FOPS (placa fijada en el montante derecho de la puerta).

3. La placa de identificación de producto (PIN)
El nombre y la dirección del fabricante, la designación de modelo de la máquina, el PIN de la máquina, el peso de la máquina, la potencia del motor, el año de fabricación, el año de entrega y el lugar de colocación de la marca CE (Sólo países UE / EEE). La marca CE es una etiqueta adhesiva que se fija a la placa de producto.

4. La placa de identificación de TUV (Alemania)
La designación de modelo de la máquina, el PIN de la máquina, el peso máximo de la máquina, el peso máximo de carga sobre el eje delantero, el peso máximo de carga sobre el eje trasero, el año de fabricación.

5. Transmisión
El nombre y la dirección del fabricante y el CIN de la transmisión (placa fijada a la carcasa).

6. Eje trasero
El nombre y la dirección del fabricante y el CIN del eje trasero (placa fijada a la carcasa).

Fig.	Part No.	Quantity 1	2	3	PS	KIT	Description	Dénomination	Bezeichnung	Denominatición	Notes
1		1	2		NS		Steering Column	Colonne Volant	Lenksäule	Columna Direcci	CPL
2	**VOE 13960151**	2	3				••Washer	••Rondelle	••Scheibe	••Arandela	(ZM 2099130) BRB 34X62X
3	**ZM 2099140**	2	3				••Gasket	••Joint	••Dichtung	••Junta	G8x6
4	**ZM 2120650**	6	3		SS		•Housing	•Carter	•Gehäuse	•Carter	1) CPL
5	**ZM 2099180**	1	1				••Spring Ring	••Annea.elastique	••Federring	••Anillo Elastico	
6	**ZM 2099190**	2	2				••Needle Holder	••Porte-aiguille	••Nadelkäfig	••Portaagujas	
7	**ZM 2099650**	1	1				Steering Wheel	Volant	Lenkrad	Volante	

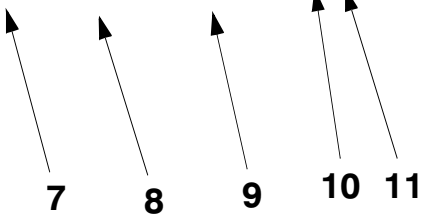



1) **GB:** Replacement version **FR:** Version piéce de rechange. **DE:** Ersatzteil-ausführung. **ES:** Versión piezas de repuesto.

1	**1800001**	**1800199**
2	**1810001**	
3		
4		
5		

Columna de dirección, montaje
Lenksäule, Einbauteilen
Colonne de direction, montage
Steering column, assembly

Catalogue id **07501**	Group **641**
Illustr. No **1000351**	Section **100**
Issue **VOE64A9907501**	Page **423**

VOLVO

GBR

In addition to part numbers, the Parts Catalogue also includes a vast amount of essential information which you, the operator, should be acquainted with.
With the ”Catalogue Guide”, we want to show clearly how the catalogues are arranged and what sort of information is presented therein.

Group 1 Preface and Instructions
Here you can find the following information:
- Title page and publication number
- Group index
- Product signs
- Preface
- List of items of equipment adapted to market requirements that have been introduced
- Catalogue Guide
- Table of abbreviations

Group 2 - 9 Text and illustration pages

- The table of contents shows the division of the main groups into sub-groups, with reference to page number and section.
- Illustration page. The position number of the illustration refers to the text page.
- Text page
  1. Heading.
  2. Additional text which limits the validity of the section. An example is information relating to manufacturing numbers and equipment adapted to market requirements.
  3. Designation for quantity columns.
  4. Illustrations.
  5. Group, section, page, which you should use when you search for information in the catalogue.
  6. Catalogue identification and issue designation.
  7. Position number of the part on the associated drawing.
  8. Part number
  9. Quantity. The column designation indicates the version which is shown in each column. The quantity stated refers to the quantity for each machine or, where appropriate, for each complete unit.
     ”REQ” refers to the required amount. See also ”Notes” column.
  10. PS (Parts Status) indicates the status code of the part.
      ”NS” means that the part is not kept in stock.
      ”OP” means that the part is no longer in stock.
      ”SE” means that an alternative part shall be used.
      ”SS” means that the part has been replaced.
      Refer to Group 10 Replaced parts for further information.
  11. KIT. Parts that are marked with a ”K” are included in a kit. The number of the kit is often indicated after other part numbers.
  12. Description. The indentations indicate if one or more parts are included in the assembled unit described above. The parts are included when a complete unit is ordered.
  13. Notes. Other information relating to a particular part is given here.
      - Footnote number (1 for example) is given at the bottom of the page.
      - Replaced parts (ZM 2099130, for example).
      - Product or manufacturing number.
      - Abbreviations and technical information.
      - Reference to page and group.

Group 10 Replaced parts / Number index

- Replaced parts. The part numbers of parts marked with ”SS” (in the PS column) are indicated here, together with their replacement numbers.
  The replacement parts may in turn be also replaced, and so on.
- Number index. All parts included in the catalogue are indicated here, together with a reference to group, section and page.

Continued improvements and successes in design could result in modifications to your equipment which are not covered by this publication. Each publication is revised when required to include these modifications in later issues. For additional information, you should contact Volvo Construction Equipment Customer Support, Catalogue Department.

Any unauthorized reproduction of any part of this document would be in violation of Volvo Construction Equipment AB, Customer Support division's rights and will be prosecuted to the fullest extent allowed by law. We reserve the right to make changes without prior notice.

Fig.	Part No.	Quantity 1	2	3	PS	KIT	Description	Dénomination	Bezeichnung	Denominatición	Notes
1		1	2		NS		Steering Column	Colonne Volant	Lenksäule	Columna Direcci	CPL
2	**VOE 13960151**	2	3				••Washer	••Rondelle	••Scheibe	••Arandela	(ZM 2099130) BRB 34X62X
3	**ZM 2099140**	2	3				••Gasket	••Joint	••Dichtung	••Junta	G8x6
4	**ZM 2120650**	6	3		SS		•Housing	•Carter	•Gehäuse	•Carter	1) CPL
5	**ZM 2099180**	1	1				••Spring Ring	••Annea.elastique	••Federring	••Anillo Elastico	
6	**ZM 2099190**	2	2				••Needle Holder	••Porte-aiguille	••Nadelkäfig	••Portaagujas	
7	**ZM 2099650**	1	1				Steering Wheel	Volant	Lenkrad	Volante	

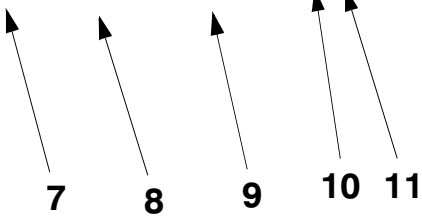



1) **GB:** Replacement version **FR:** Version piéce de rechange. **DE:** Ersatzteil-ausführung. **ES:** Versión piezas de repuesto.

1	**1800001**	**1800199**
2	**1810001**	
3		
4		
5		

Columna de dirección, montaje
Lenksäule, Einbauteilen
Colonne de direction, montage
Steering column, assembly

Catalogue id **07501**	Group **641**
Illustr. No **1000351**	Section **100**
Issue **VOE64A9907501**	Page **423**

VOLVO

FRA

Le catalogue de pièces de rechange présente, non seulement les numéros de référence, mais également d'autres informations qu'un opérateur se doit de connaître. Ce guide de catalogue vous indique, d'une façon générale, comment sont conçus nos catalogues et quelles informations ils vous apportent.

Groupe 1 Avant-propos et instructions
Sous ce groupe, vous trouvez :
- La page de titre avec le numéro de publication
- Le registre des groupes
- Les plaques de produit
- Un avant-propos
- Une liste des équipements introduits suivant les pays
- Un guide de catalogue
- Un tableau des abréviations

Groupes 2 - 9 Pages de texte et d'illustration
- Le sommaire indique la division des groupes principaux en sous-groupes avec des renvois aux pages et aux sections.
- La page d'illustration. L'illustration donne les numéros de position qui renvoient à la page de texte.
- La page de texte
  1. Rubrique
  2. Texte supplémentaire qui limite la validité de la section, par exemple numéro de série et équipements adaptés aux pays
  3. Désignation des modèles pour les différentes colonnes
  4. Illustrations
  5. Groupe, section, page utilisés pour la recherche dans le catalogue
  6. Identification du catalogue et de l'édition
  7. Numéro de position de la pièce sur l'illustration afférente
  8. Numéro de référence
  9. Quantité. La désignation des colonnes indique le modèle qui se réfère à chaque colonne. La quantité indiquée correspond à la quantité par engin ou, suivant les cas, par unité complète. ”REQ” signifie quantité nécessaire, voir la colonne Notes
  10. PS (Parts Status) indique le code d'état de la pièce.
      -”NS” signifie que la pièce n'existe pas en magasin.
      ”OP” signifie que la pièce n¿est plus en magasin.
      ”SE” signifie qu¿une autre pièce devrait être employée. .
      ”SS” signifie que la pièce a été remplacée.
      Voir le groupe 10, pièces remplacées, pour de plus amples informations.
  11. KIT. Les pièces marquées ”K” font partie d'un kit. Le numéro du kit est le plus souvent indiqué après les autres numéros de référence.
  12. Description. Le décalage indique si une ou plusieurs pièces font partie de l'unité complète indiquée au-dessus. Ces pièces sont envoyées pour une commande d'une unité complète.
  13. Notes (Remarques). Diverses informations relatives à une pièce sont notées ici.
      - Un numéro de note de bas de page (par exemple 1) est donné au bas de la page.
      - Pièces remplacées (par exemple ZM 2099130).
      - Numéro de produit ou numéro de fabrication.
      - Abréviations et explications techniques.
      - Renvoi aux pages et aux groupes.

Groupe 10 Pièces remplacées/Registre des numéros

- Pièces remplacées. Les numéros de référence marquées ”SS” (dans la colonne PS) sont repris ici avec leur numéro de remplacement. Ces pièces remplacées peuvent, à leur tour, être remplacées par d'autres, etc.
- Registre des numéros. Tous les numéros de référence du catalogue se retrouvent ici avec un renvoi au groupe, à la section et à la page.

Les perfectionnements continus et les progrès réalisés dans la conception peuvent entraîner, sur votre engin, des modifications qui ne sont pas prises en compte dans cette publication. Chaque publication est remise à jour suivant les besoins pour inclure toutes ces modifications dans les dernières éditions. Pour plus d¿informations, veuillez contacter Volvo Construction Equipment Customer Support, Catalogue Department.

La reproduction non autorisée de toute partie de ce document constitue une violation des droits d'auteur de Volvo Construction Equipment AB, Customer Support Division et entraînera des poursuites aux termes de la loi. Nous nous réservons le droit d'apporter des modifications sans préavis.

Fig.	Part No.	Quantity 1	2	3	PS	KIT	Description	Dénomination	Bezeichnung	Denominatición	Notes
1		1	2		NS		Steering Column	Colonne Volant	Lenksäule	Columna Direcci	CPL
2	**VOE 13960151**	2	3				••Washer	••Rondelle	••Scheibe	••Arandela	(ZM 2099130) BRB 34X62X
3	**ZM 2099140**	2	3				••Gasket	••Joint	••Dichtung	••Junta	G8x6
4	**ZM 2120650**	6	3		SS		•Housing	•Carter	•Gehäuse	•Carter	1) CPL
5	**ZM 2099180**	1	1				••Spring Ring	••Annea.elastique	••Federring	••Anillo Elastico	
6	**ZM 2099190**	2	2				••Needle Holder	••Porte-aiguille	••Nadelkäfig	••Portaagujas	
7	**ZM 2099650**	1	1				Steering Wheel	Volant	Lenkrad	Volante	

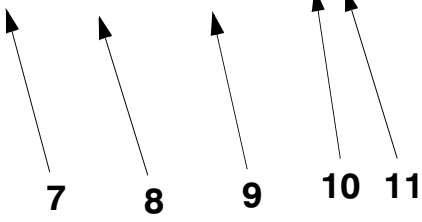



1) **GB:** Replacement version **FR:** Version piéce de rechange. **DE:** Ersatzteil-ausführung. **ES:** Versión piezas de repuesto.

1	**1800001**	**1800199**
2	**1810001**	
3		
4		
5		

Columna de dirección, montaje
Lenksäule, Einbauteilen
Colonne de direction, montage
Steering column, assembly

Catalogue id **07501**	Group **641**
Illustr. No **1000351**	Section **100**
Issue **VOE64A9907501**	Page **423**

VOLVO

DEU

Im Ersatzteilkatalog sind außer den Artikelnummern auch eine Reihe von wichtigen Informationen aufgeführt, die man unbedingt kennen sollte.
Mit der Kataloganweisung wollen wir auf eine überschaubare Art und Weise zeigen, wie unsere Kataloge aufgebaut und welche Informationen hier enthalten sind.

Gruppe 1 Vorwort und Anweisungen
Hier findet man folgendes:
- Titelseite mit Publikationsnummer
- Gruppenregister
- Produktschilder
- Vorwort
- Verzeichnis über eingeführte marktangepasste Ausrüstungen
- Kataloganweisung
- Abkürzungstabelle

Gruppe 2 - 9 Text- und Bildseiten

- Das Inhaltsverzeichnis zeigt die Einteilung der Hauptgruppe in Untergruppen mit Hinweis auf Seite und Abschnitt.
- Bildseite. Die Positionsnummer der Abbildung weist auf die Textseite hin.
- Textseite.
  1. Überschrift
  2. Zusatztext, der die Gültigkeit des Abschnitts begrenzt, z.B. Information über Herstellungsnummer und marktangepasste Ausrüstungen.
  3. Bezeichnung für die Anzahl-Spalten
  4. Abbildungen
  5. Gruppe, Abschnitt, Seite, die bei der Suche im Katalog verwendet werden.
  6. Katalogkennung und Ausgabebezeichnung
  7. Positionsnummer des Artikels mit dazugehöriger Abbildung.
  8. Artikelnummer
  9. Anzahl. Die Spaltenbezeichnung zeigt, welche Ausführung per Spalte aufgeführt ist. Die angegebene Anzahl betrifft Anzahl pro Maschine oder ggf. pro komplette Einheit. ”REQ” bezeichnet die erforderliche Menge, siehe Anmerkungsspalte.
  10. PS (Parts Status) zeigt den Statuscode des Artikels.
  -”NS” bedeutet, dass der Artikel nicht mehr auf Lager gehalten wird.
  ”OP” bedeutet, dass das Teil nicht mehr geführt wird.
  ”SE” bedeutet, dass ein alternatives Teil zu verwenden ist.
  -”SS” bedeutet, dass der Artikel ersetzt wurde.
  Siehe Gruppe 10, Ersetzte Artikel, für weitere Information.
  11. KIT. Artikel, die mit einem ”K” gekennzeichnet sind, gehören zu einem Satz. Die Nummer des Satzes wird in den meisten Fällen nach den übrigen Artikelnummern angegeben.
  12. Bezeichnung. Die Einrückung zeigt, dass ein oder mehrere Artikel in einer oben aufgeführten zusammengesetzten Einheit enthalten sind. Die Artikel sind in der Bestellung der kompletten Einheit enthalten.
  13. Notes (Anmerkungen). Hier werden übrige Informationen für einen Artikel aufgeführt:
  - Fußnotennummer, (beispielsweise 1), wird ganz unten auf der Seite angegeben.
  - Ersetzte Artikel, (beispielsweise ZM 2099130)
  - Produkt- oder Herstellungsnummer
  - Abkürzungen oder technische Informationen
  - Seiten- und Gruppenhinweis

Gruppe 10 Ersetzte Artikel / Nummernregister

- Ersetzte Artikel. Hier sind die mit ”SS” markierten (in der PS-Spalte) Artikelnummern mit ihrem Ersatz aufgeführt. Die ersetzten Artikel können wiederum ersetzt worden sein usw.
- Nummernregister. Hier sind alle im Katalog vorkommenden Artikel aufgeführt, und zwar mit Hinweis auf Gruppe, Abschnitt und Seite.

Fortlaufende Verbesserungen und Fortschritte in der Konstruktion können auch bei Ihrer Maschine zu Änderungen führen, die nicht von dieser Schrift umfasst werden. Jede Ausgabe wird bei Bedarf überarbeitet, um diese Veränderungen bei späteren Ausgaben mit zu berücksichtigen. Um weitere Informationen wenden Sie sich bitte an Volvo Construction Equipment Customer Support, Catalogue Department.

Jegliche Reproduktion dieses Dokumentes in Auszügen oder in vollem Umfang stellt eine Verletzung der Rechte von Volvo Construction Equipment AB, Customer Support dar und wird unter voller Ausschöpfung der gesetzlichen Möglichkeiten strafrechtlich verfolgt. Wir behalten uns das Recht auf Änderungen ohne vorherige Ankündigung vor.

Fig.	Part No.	Quantity 1	2	3	PS	KIT	Description	Dénomination	Bezeichnung	Denominatición	Notes
1		1	2		NS		Steering Column	Colonne Volant	Lenksäule	Columna Direcci	CPL
2	**VOE 13960151**	2	3				••Washer	••Rondelle	••Scheibe	••Arandela	(ZM 2099130) BRB 34X62X
3	**ZM 2099140**	2	3				••Gasket	••Joint	••Dichtung	••Junta	G8x6
4	**ZM 2120650**	6	3		SS		•Housing	•Carter	•Gehäuse	•Carter	1) CPL
5	**ZM 2099180**	1	1				••Spring Ring	••Annea.elastique	••Federring	••Anillo Elastico	
6	**ZM 2099190**	2	2				••Needle Holder	••Porte-aiguille	••Nadelkäfig	••Portaagujas	
7	**ZM 2099650**	1	1				Steering Wheel	Volant	Lenkrad	Volante	

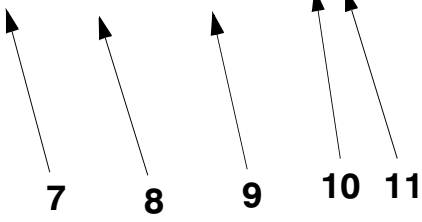



1) **GB:** Replacement version **FR:** Version piéce de rechange. **DE:** Ersatzteil-ausführung. **ES:** Versión piezas de repuesto.

1	**1800001**	**1800199**
2	**1810001**	
3		
4		
5		

Columna de dirección, montaje
Lenksäule, Einbauteilen
Colonne de direction, montage
Steering column, assembly

Catalogue id **07501**	Group **641**
Illustr. No **1000351**	Section **100**
Issue **VOE64A9907501**	Page **423**

VOLVO

ESP

En el catálogo de repuestos se incluye, además de los números de artículo, numerosa información muy útil.
El propósito de la guía es explicar la estructura de los catálogos y la información que se ofrece en los mismos.

Grupo 1 Prefacio e instrucciones
Se encontrará aquí:
- El título y el número de publicación
- El índice de grupos
- Los letreros de producto
- El prefacio
- Una lista sobre los equipos adaptados a los mercados
- La guía al catálogo
- Una tabla de abreviaturas

Grupo 2 - 9 páginas con texto e ilustraciones

- El índice muestra la clasificación de los grupos principales en subgrupos con remisiones a páginas y secciones.
- Página de ilustraciones. Los números de posición de las ilustraciones. Remisiones a páginas de texto.
- Páginas de texto
  1. Rúbrica
  2. Texto adicional que delimita la validez de la sección, por ejemplo, información sobre números de fabricación y equipos según mercado.
  3. Designación para columnas de cantidades.
  4. Número de ilustración.
  5. Grupo, sección, página. Se utilizan al manejar el catálogo
  6. Identificación e indicación de la edición del catálogo.
  7. Números de posición en la ilustración correspondiente.
  8. Números de artículo
  9. Cantidad. Se indica en esta columna la ejecución. El número indicado se refiere a la cantidad por máquina o, si procede, por unidad completa. ”REQ” significa la cantidad necesaria, véase la columna de las notas.

  10. PS (Parts Status) indica el código de estado del artículo.
  -”NS” indica que el artículo no se tiene en stock.
  ”OP” significa que ya no se mantiene la pieza en stock.
  ”SE” significa que se puede usar una pieza alternativa.
  -”SS” indica que el artículo ha sido sustituido.
  Para más información, véase el grupo 10, artículos sustituidos.
  11. KIT. Los artículos marcados con una ”K” forman parte de un juego. El número de juego suele indicarse detrás de los demás números de artículo.
  12. Denominación. El desplazamiento indica que en la unidad indicada se incluyen uno o varios artículos. Estos se incluyen en la unidad completa pedida.
  13. Notas. Aparecen aquí diversas informaciones relativas a los artículos:
  - Números de notas de pie de página; ej. 1) aparece al final de la página.
  - Artículos sustituidos. Ej. (ZM 2099130)
  - Números de producto o fabricación.
  - Abreviaturas e información técnica.
  - Remisiones a páginas y grupos.

Grupo 10 Artículos sustituidos/Índice de números

- Artículos sustituidos. Se marcan aquí con ”SS” (en la columna PS) los números de artículo con sus sustituciones. Los artículos sustituidos, a su vez, pueden haber sido sustituidos, etc.
- Índice de números. Aparecen aquí todos los artículos existentes en el catálogo con remisión a grupo, sección y página.

En su modelo de máquina pueden haberse introducido mejoras que no aparecen en esta publicación. Las publicaciones son revisadas para incluir las mejoras en ediciones posteriores.

Toda reproducción no autorizada de cualquier parte de este documento implicaría una violación de los derechos de Volvo Construction Equipment AB, Customer Support Division, y será perseguida en la máxima extensión que permite la ley. La infracción de esta prohibición será penalizada. Reservado el derecho a introducir modificaciones.

TABLE OF ABBREVIATION **ABKÜRZUNGSVERZEICHNIS**

POUR LA LISTE DES ABRÉVIATIONS EMPLOYÉES **PABLO DE ABREVIATIONS**

ABBREVIATION	ENGLISH	FRANÇAIS	DEUTSCH	ESPAÑOL
A	ampere	ampère	Ampere	amperio
ALT	alternative	alternative	wahlweise	alternativa
AWD	All Wheel Drive	Toutes roues motrices	Allradantrieb	Tracción en las todas las ruedas
AX ####-	as from axle No.	à partir du N° d'essieu	ab Achsennr.	a partir del eje nro
AX - ####	up to and incl. axle No.	jusqu'au N° d'essieu	bis Achsennr.	hasta el eje nro
BL	black	noir	schwarz	negro
BLUE	blue	bleu	blau	azul
BR	brown	brun	braun	marrón
BRA	Brazil	Brésil	Brasilien	Brasil
CAB #### -	as from cab No.	à partir du N° de cabine	ab Kabinen-herstellnr.	a partir de la cabina
CAB - ####	up to and incl. cab No.	jusqu'au N° de cabine	bis Kabinen-herstellnr.	hasta la cabina nro
CAN	Canada	Canada	Kanada	Canadá
CENT	centre	au milieu	Mittere	central
CHN	China	Chine	China	China
CIN	component identification number	Numéro de référence de sous-ensemble	Bauteil-Identifizierungsnummer	Número de identificación del componente
CPL	complete	complet	komplett	completo
CU M	cubic metre	mètre cube	Kubikmeter	metro cúbico
DEG	numbers of degrees, C°	nombres de degré de chaleur, C°	Anzahl in Graden C°	numero de grado de calor, C°
DELETED	deleted	supprimé	Nicht mehr lieferbar	Retirado
DEU	Germany	Allemagne	Deutschland	Alemania
DNK	Denmark	Danemark	Dänemark	Dinamarca
EEC	European Economic Community (EEC)	pays du marche commun (EEC)	EU-Markt (EEC)	el mercado común (EEC)
ENG	Engine	moteur	Motor	motor
ENG #### -	as from engine No.	à partir du N° de moteur	ab Motornr.	a partir del motor nro
ENG - ####	up to and incl. engine No.	jusqu'au N° de moteur	bis Motornr.	hasta el motor nro
E PROD	early production	production antérieure	Frühere Ausführung	producción anterior
ESP	Spain	Espagne	Spanien	España
EU	European Union	Union Européenne	Europäische Union	Unión Europea
EXC ### -	as from excavator unit No.	à partir du N° d'excavateur	Ab Bagger-Aggregatnr.	a partir de agregado excavador nro
EXC - ###	up to and incl. excavator unit No.	jusqu'au N° d'excavateur	bis Bagger-Aggregatnr	hasta el agregado excavador nro
EXCL	excluding	exclus	auschliesslich	exclusivo
FIN	Finland	Finlande	Finnland	Finlandia

ABBREVIATION	ENGLISH	FRANÇAIS	DEUTSCH	ESPAÑOL
FORW	forward	avant	vordere	delante
FRA	France	France	Frankreich	Francia
GBR	Great Britain	Angleterre	England	Inglaterra
GRAM	gram	gramme	Gramm	gramo
GREEN	green	vert	grün	verde
GREY	grey	gris	grau	gris
HD	Heavy Duty	Heavy Duty	Heavy Duty	Heavy Duty
HT #### -	as from hydraulic transmission No.	à partir du transmission hydraulique Nº	ab Hydraulikgetriebe	a partir de transmisión hidráulico nro
HT - ####	up to and incl. hydraulic transmission No.	jusqu'au transmission hydraulique Nº	bis Hydraulikgetriebe	hasta el transmisión hidráulico nro
ID	diameter, inner	diamètre, intérieur	Innendurchmesser	diámetro, interior
IN	inch(es)	pouce	Zoll	pulgada
INCL	inclusive	inclus	einschliesslich	inclusive
INCL IN	included in	inclus dans	gehört zur	forma parte de
INLET	inlet	entrée	Einlass	entrada
INNER	inner	intérieur	innen	interior
IRN	Iran	Iran	Iran	Iran
ITA	Italy	Italie	Italien	Italia
ITEM NO	see item No.	voir position	siehe Position Nr.	véase posición
K	included in parts kits	fait partie du jeu complet de réparation	gehört zur Satzverpackung	forma parte del juego por juego
KOR	Korea	Corée	Korea	Corea
L	litre, length	litre, longueur	Liter, Länge	litros, longitud
LH	left	gauche	links	izquierdo
LOAD #### -	as from loading unit No.	à partir du N° de chargeur	ab Hubaggregatnr.	a partir du unibad carga nro
LOAD - ####	up to and incl. loading unit No.	jusqu'au N° de chargeur	bis Hubaggregatnr.	hasta unidad carga nro
LOW	lower	dessous	unten	inferior
L PROD	late production	production postérieure	jetzige Ausführung	producción posterior
MARKED	marked	marque de	gekennzeichnet mit	marcado
MODEL	model designation	Désignation de modèle	Modellbezeichnung	Designación de modelo
ML	millilitre	millilitre	Milliliter	milílitro
MM	millimetre	millimètre	Millimeter	milimetros
NLD	Netherlands	Pays-Bas	Holland	Holanda
NO	number	numéro	Nummer	número

TABLE OF ABBREVIATION **ABKÜRZUNGSVERZEICHNIS**

POUR LA LISTE DES ABRÉVIATIONS EMPLOYÉES **PABLO DE ABREVIATIONS**

ABBREVIATION	ENGLISH	FRANÇAIS	DEUTSCH	ESPAÑOL
NOR	Norway	Norvège	Norwegen	Noruega
NS	part not stocked as spare part	n`est pas stocké comme pièce de rechange	nicht als Ersatzteil vorrätig	no disponible como repuesto pieza de repuesto
OP	The part is no longer in stock	La pièce n'est plus en stock	Der Artikel wird nicht länger geführt	El artículo no se mantiene ya en stock
O SZ	over size	côte supérieur	Übergrösse	sobredimensión
OD	diameter, outer	diamètre extérieur	Aussendurchmesser	diámetro, exterior
OR	orange	orange	orange	naranja
ORDER	order	commander	bestellen	hacer un pedido
OUTER	outer	extérieur	aussen	exterior
OUTLET	outlet	échappement	Auslass	escape
PAGE	see page	voir page	siehe Seite	véase página
PAIR	pair	paire	Paar	par
PCS	piece(s)	pièce	Stück	cada uno
PIN	product identification number	Numéro d'identification de produit	Produktidentifizierungs-Nummer	Número de identificación del producto
PINK	pink	rose	rosa	rosa
PROD NO	product No.	Nº de produit	Produktnr.	nro de producto
PRT	Portugal	Portugal	Portugal	Portugal
Q	Quantity l/min	Quantité l/min	Quantität l/min	Cantidad l/min
REAR	rear	arrière	hinten	detrás
RED	red	rouge	rot	rojo
REPL BY -	replaced by	remplacé par	ersetzt durch	substituido por
REQ#	order as required,	quantité nécessaire,	erforderliche Anzahl	cantidad necesaria,
RH	right	droite	rechts	derecha
SE	alternative spare part version exists	une version pièce de rechange existe également	Alternative Ersatzteilausführung lieferbar	Existen otras versiones de las piezas de repuesto
SEE GROUP	see group	voir groupe	siehe Gruppe	véase grupo
SEE SB	see Service Bulletin	voir bulletin de service	siehe Kundendienstmitteilung	ver boletin de servicio
SER NO # -	as from serial No.	à partir du N° de fabrication	ab Fabrikationsnr.	a partir de fabric. nro
SER NO - #	up to and incl.serial No.	jusqu'au N° de fabrication	bis Fabrikationsnr.	hasta el fabric. nro
S/N #### -	as from serial No.	à partir du N° de série	ab Fabrikationsnr.	a partir de fabricación nro.
S/N - ####	up to and incl. serial No.	jusqu'au N° de série	bis Fabrikationsnr.	hasta el fabricación nro.
SUPPL	supplementary details, no spare part	indication compléter	zuzätliche Angaben	parte completar
SPECIAL	special model	construction spéciale	Sonderausführung	modelo especial
SQ MM	square millimeters	millimètre carré	Quadratmillimeter	milimetros cuadrados
SS	superseded part	pièce remplacée	ersetztes Teil	pieza substituida
STD	standard version	version standard	Standardausführung	versión standard

ABBREVIATION	ENGLISH	FRANÇAIS	DEUTSCH	ESPAÑOL
STD SZ	standard size	dimension standard	Standardabmessung	dimensión standard
SWE	Sweden	Suède	Schweden	Suecia
THICK	thickness	épaisseur	Dicke	espesor
TM NO # -	as from transmission No.	à partir du N° de transmission	ab Getriebenr.	a partir de transmisión nro
TM NO - #	up to and incl. transmission No.	jusqu'au N° de transmission	bis Getriebenr.	hasta el de transmisión nro
UPPER	upper	supérieur	oben	superior
USA	United States of America	États-Unis	Vereinigte Staaten	Estados Unidos
U SZ	under size	côte interieur	Untergrösse	subdimensión
V	volt	volt	Volt	voltio
VIOL	violet	violet	violett	violeta
W	Watt	watt	Watt	watio
WHITE	white	blanc	weiss	blanco
WID	width	largeur	Breite	ancho
YELL	yellow	jaune	gelb	amarillo
ZAF	South Africa	Afrique du Sud	Südafrika	Sudáfrica

Equipment	Kit No	Description
12735836		Engine Moteur Motor Motor *D7E GAE3*
12736433		Engine Moteur Motor Motor *D7E GCE3*
12736434		Engine Moteur Motor Motor *D7E GBE3*
22557		Transmission 8-speed Transmission hydraulique, 8-rapports. Hydraulikantrieb, Achtganggetriebe. Transmision hidraulica, 8-marchas. *HTE8400*
22559		Transmission 11-speed Boîte de vitesses 11 rapports Hydraulikantrieb, 11-Ganggetriebe. Transmision hidraulica, 11 marchas.
8188713		Engine Moteur Motor Motor *D9BGAE3*
8188716		Engine Moteur Motor Motor *D9BGBE3*

GROUP		Section	Page
210	Repair kits for engine - D7	100	37
210	Repair kits for engine - D9	200	39
210	Engine - D7	300	41
210	Engine - D9	400	43
211	Cylinder head	100	45
211	Cylinder head - D9	200	49
212	Cylinder block	100	53
212	Cylinder block - frame - D9	300	57
212	Cylinder block - Water manifold cover - D9	400	59
212	Crankcase ventilation	500	61
212	Crankcase ventilation - D9	600	63
213	Cylinder liner and piston - D7	100	65
213	Cylinder liner and piston - D9	200	67
214	Valve mechanism - D7	100	69
214	Valve mechanism - rocker assembly - D9	300	71
214	Valve mechanism - control valve - D9	400	73
215	Timing gear casing - D7	100	75
215	Timing gear casing and gears - D9	200	77
215	Camshaft	300	79
216	Crankshaft and related parts	100	81
216	Crankshaft and related parts - D9	200	83
216	Flywheel housing - D7	300	87
216	Flywheel housing - D9	400	89
217	Oil sump	100	91
217	Oil sump - D9	200	93
217	Oil drain	300	97
218	Engine mounts - D7	100	99
218	Engine mounting D7	130	101
218	Engine mounting D9	150	103
218	Engine mounts - D9	200	105
221	Lubricating oil system and oil pump - D7	100	107
221	Lubrication oil system - D9	200	109
221	Oil pump - D9	300	111
222	Oil filter - D7	100	113
222	Oil filter - D9	200	115
222	Oil filter housing	300	117
223	Oil cooler - D7	100	119
223	Oil cooler - D9	200	121
233	Fuel pump - D7	100	123
233	Fuel pump - D9	150	125
233	Filter/water separator - D7	200	127
233	Fuel filter - D7	300	129
233	Fuel filter D9	400	131
234	Fuel tank	100	133
235	Fuel circuits - D7	100	135
235	Fuel circuits - D9	200	137
235	Fuel pipes, fuel pump - D7	250	139
235	Fuel pipes, fuel pump D9	300	141
237	Delivery pipe - injector	100	147
237	Injectors - D9	200	149
251	Inlet manifold and exhaust manifold - D7	100	151
251	Inlet manifold and exhaust manifold - D9	200	153
252	Muffler and exhaust stack - D7	100	155
252	Muffler and exhaust stack - D9	200	157
255	Turbocharger with fitting parts - D7	100	159
255	Turbocharger with fitting parts - D9	200	161
256	Air cleaner and inlet assembly - D7	100	163
256	Air cleaner and inlet assembly - D9	200	165
256	Oil bath air cleaner - D7	300	167
256	Oil-bath air cleaner - D9	400	169
258	Intercooler with connectors - D7	100	171
258	Intercooler with connectors - D9	200	175

GROUP		Section	Page
258	Intercooler - D9	300	177
261	Radiator installation - D7	100	179
261	Radiator installation - D9	150	183
262	Water pump and thermostat housing	100	185
262	Coolant pump and thermostat housing - D9	200	187
262	Coolant pump - D9	300	191
263	Fan housing	100	193
263	Belt transmission - D7	200	197
263	Belt transmission - D9	300	199
269	Recirculating coolant heater installation - D7	100	201
269	Recirculating coolant heater installation - D9	200	203
269	Oil Sump Heater - D7	300	205
269	Engine block heater G930, G940, G946, G960	350	207
269	Oil Sump Heater - D9	400	209
269	Engine block heater MODELS G970, G976, G990	500	211

GROUPE		Section	Page
210	Kits de réparation moteur - D7	100	37
210	Kits de réparation moteur - D9	200	39
210	Moteur - D7	300	41
210	Moteur - D9	400	43
211	Culasse	100	45
211	Culasse - D9	200	49
212	Bloc-cylindres	100	53
212	Bloc-cylindres - châssis - D9	300	57
212	Bloc-cylindres - carter de tubulure de refroidissement - D9	400	59
212	Ventilation de carter	500	61
212	Ventilation du carter de vilebrequin - D9	600	63
213	Chemise de cylindre et piston - D7	100	65
213	Chemise de cylindre et piston - D9	200	67
214	Mécanisme de soupape - D7	100	69
214	Mécanisme de soupapes - culbuterie - D9	300	71
214	Mécanisme de soupapes - distributeur de commande - D9	400	73
215	Carter de distribution - D7	100	75
215	Carter de distribution et pignons - D9	200	77
215	Arbre à cames	300	79
216	Axe à vilebreguintas	100	81
216	Ensemble vilebrequin - D9	200	83
216	Carter de volant - D7	300	87
216	Carter de volant - D9	400	89
217	Carter d'huile	100	91
217	Carter d'huile - D9	200	93
217	Vidange de l'huile	300	97
218	Fixations de moteur - D7	100	99
218	Suspension du moteur D7	130	101
218	Suspension du moteur D9	150	103
218	Fixations de moteur - D9	200	105
221	Système de lubrification et pompe à huile - D7	100	107
221	Système d'alimentation en huile de graissage - D9	200	109
221	Pompe à huile - D9	300	111
222	Filtre à huile - D7	100	113
222	Filtre à huile - D9	200	115
222	Filtre à huile	300	117
223	Refroidisseur d'huile - D7	100	119
223	Refroidisseur d'huile - D9	200	121
233	Pompe à carburant - D7	100	123
233	Pompe à carburant - D9	150	125
233	Filtre/séparateur d'eau - D7	200	127
233	Filtre à carburant - D7	300	129
233	Filtre à carburant D9	400	131
234	Réservoir de carburant	100	133
235	Circuits de carburant - D7	100	135
235	Circuits d'alimentation en carburant - D9	200	137
235	Tuyaux de carburant, pompe à carburant - D7	250	139
235	Canalisations à combus.pompe carburant D9	300	141
237	Tuyau refoulement - injecteur	100	147
237	Injecteurs - D9	200	149
251	Collecteur d'admission et collecteur d'échappement - D7	100	151
251	Tubulure d'admission et collecteur d'échappement - D9	200	153
252	Cheminée de pot d'échappement - D7	100	155
252	Cheminée de pot d'échappement - D9	200	157
255	Turbocompresseur avec pièces d'assemblage - D7	100	159
255	Turbocompresseur et accessoires de fixation - D9	200	161
256	Filtre à air et ensemble d'admission - D7	100	163
256	Filtre à air et ensemble d'admission - D9	200	165
256	Filtre à air à bain d'huile - D7	300	167
256	Filtre à air à bain d'huile - D9	400	169
258	Filtre à air à bain d'huile - D7	100	171
258	Refroidisseur d'air de suralim. avec connecteurs - D9	200	175

GROUPE		Section	Page
258	Refroidisseur d'air de suralimentation - D9	300	177
261	Dispositif de radiateur - D7	100	179
261	Ensemble radiateur - D9	150	183
262	Pompe à eau et boitier thermostat	100	185
262	Pompe à eau et boîtier de thermostat - D9	200	187
262	Pompe à eau - D9	300	191
263	Carter de ventilateur	100	193
263	Transmission par courroie - D7	200	197
263	Transmission par courroies - D9	300	199
269	Dispositif de chauffage de recirculation de liquide de refroidissement - D7	100	201
269	Dispositif de chauffage de recirculation de liquide de refroidissement - D9	200	203
269	Réchauffeur de carter d'huile - D7	300	205
269	Chauffe-moteur G930, G940, G946, G960	350	207
269	Réchauffeur de carter d'huile - D9	400	209
269	Chauffe-moteur MODELS G970, G976, G990	500	211

GRUPPE		Abschnitt	Seite
210	Reparatursatz für Motor - D7	100	37
210	Reparatursatz für Motor - D9	200	39
210	Motor - D7	300	41
210	Motor - D9	400	43
211	Zylinderkopf	100	45
211	Zylinderkopf - D9	200	49
212	Zylinderblock	100	53
212	Zylinderblock - Rahmen - D9	300	57
212	Zylinderblock - Wasserverteilerhaube - D9	400	59
212	Kurbelgehäusebelüftung	500	61
212	Kurbelgehäuseentlüftung - D9	600	63
213	Zylinderlaufbuchse und Kolben - D7	100	65
213	Zylinderlaufbuchse und Kolben - D9	200	67
214	Ventilsteuerung - D7	100	69
214	Ventilsteuerung - Steuerventil - D9	300	71
214	Ventilsteuerung - Steuerventil - D9	400	73
215	Steuergehäuse - D7	100	75
215	Steuergehäusedeckel und Steuerräder - D9	200	77
215	Nockenwelle	300	79
216	Kurbelbewegung	100	81
216	Kurbelwelle und zugehörige Teile - D9	200	83
216	Schwungradgehäuse - D7	300	87
216	Schwungradgehäuse - D9	400	89
217	Ölwanne	100	91
217	Ölwanne - D9	200	93
217	Ölablass	300	97
218	Motorträger - D7	100	99
218	Motorbefestigung D7	130	101
218	Motorbefestigung D9	150	103
218	Motorträger - D9	200	105
221	Schmierölsystem und Ölpumpe - D7	100	107
221	Schmieranlage - D9	200	109
221	Ölpumpe - D9	300	111
222	Ölfilter - D7	100	113
222	Ölfilter - D9	200	115
222	Ölfiltergehäuse	300	117
223	Ölkühler - D7	100	119
223	Ölkühler - D9	200	121
233	Kraftstoffpumpe - D7	100	123
233	Kraftstoffpumpe - D9	150	125
233	Filter/Wasserabscheider - D7	200	127
233	Kraftstofffilter - D7	300	129
233	Kraftstoffilter D9	400	131
234	Kraftstofftank	100	133
235	Kraftstoffkreise - D7	100	135
235	Kraftstoffkreise - D9	200	137
235	Kraftstoffleitungen, Kraftstoffpumpe - D7	250	139
235	Brennstoffrohre, Kraftstoffpumpe D9	300	141
237	Fullrohr - Einspritzduse	100	147
237	Einspritzer - D9	200	149
251	Einlasskrümmer und Abgaskrümmer - D7	100	151
251	Einlasskrümmer und Auslasskrümmer - D9	200	153
252	Schalldämpfer und Auspuff - D7	100	155
252	Schalldämpfer und Auspuff - D9	200	157
255	Turbolader mit Montageteilen - D7	100	159
255	Turbolader mit Anbauteilen - D9	200	161
256	Luftfiltereinheit und Einlasseinheit - D7	100	163
256	Luftfiltereinheit und Einlasseinheit - D9	200	165
256	Ölbad Luftfiltereinheit - D7	300	167
256	Ölbadluftfilter - D9	400	169
258	Ladeluftkühler mit Anschlüssen - D7	100	171
258	Ladeluftkühler mit Anschlüssen - D9	200	175

GRUPPE		Abschnitt	Seite
258	Ladeluftkühler - D9	300	177
261	Kühlereinheit - D7	100	179
261	Heizungseinbau - D9	150	183
262	Wasserpumpe und Thermostatgehäuse	100	185
262	Wasserpumpe und Thermostatgehäuse - D9	200	187
262	Wasserpumpe - D9	300	191
263	Lüftergehäuse	100	193
263	Riemenantrieb - D7	200	197
263	Riemenantrieb - D9	300	199
269	Umluft-Kühlmittelheizung Montage - D7	100	201
269	Umluft-Kühlmittelheizung Montage - D9	200	203
269	Ölwannenheizung - D7	300	205
269	Motorwärmer G930, G940, G946, G960	350	207
269	Ölwannenheizung - D9	400	209
269	Motorwärmer MODELS G970, G976, G990	500	211

GRUPO		Sección	Página
210	Kit de reparación del motor - D7	100	37
210	Kit de reparación del motor - D9	200	39
210	Motor - D7	300	41
210	Motor - D9	400	43
211	Culata	100	45
211	Culata - D9	200	49
212	Bloque de cilindros	100	53
212	Instalación del radiador - D9	300	57
212	Bloque de cilindros - cubierta de colector de agua - D9	400	59
212	Ventilación del cárter	500	61
212	Ventilación del cárter - D9	600	63
213	Camisa de cilindro y pistón - D7	100	65
213	Camisa de cilindro y pistón - D9	200	67
214	Mecanismo de válvulas - D7	100	69
214	Mecanismo de válvula - conjunto de balancín - D9	300	71
214	Mecanismo de válvula - válvula de control - D9	400	73
215	Carcasa de engranaje de distribución - D7	100	75
215	Caja y engranajes de la distribución - D9	200	77
215	Eje de levas	300	79
216	Cigüeñal	100	81
216	Cigüeñal y piezas relacionadas - D9	200	83
216	Carcasa del volante - D7	300	87
216	Carcasa del volante - D9	400	89
217	Cárter	100	91
217	Cárter de aceite - D9	200	93
217	Vaciado de aceite	300	97
218	Soportes del motor - D7	100	99
218	Suspensión del motor D7	130	101
218	Suspensión del motor D9	150	103
218	Soportes del motor - D9	200	105
221	Sistema de aceite lubricante y bomba de aceite - D7	100	107
221	Sistema de aceite de lubricación - D9	200	109
221	Bomba de aceite - D9	300	111
222	Filtro de aceite - D7	100	113
222	Filtro de aceite - D9	200	115
222	Caja de filtro de aceite	300	117
223	Enfriador de aceite - D7	100	119
223	Enfriador de aceite - D9	200	121
233	Bomba de combustible - D7	100	123
233	Bomba de combustible - D9	150	125
233	Filtro separador de agua - D7	200	127
233	Filtro de combustible - D7	300	129
233	Filtro de combustible D9	400	131
234	Depósito de combustible	100	133
235	Circuitos de combustible - D7	100	135
235	Circuitos de combustible - D9	200	137
235	Tubos de combustible, bomba de combustible - D7	250	139
235	Tuberias de combustible, bomba de combustible D9	300	141
237	Tubo presion - inyector	100	147
237	Inyectores - D9	200	149
251	Colector de admisión y colector de escape - D7	100	151
251	Colector de admisión y colector de escape - D9	200	153
252	Silenciador y tubo de escape - D7	100	155
252	Silenciador y tubo de escape - D9	200	157
255	Turboalimentador con piezas de montaje - D7	100	159
255	Turbocompresor con elementos de unión - D9	200	161
256	Filtro de aire y conjunto de admisión - D7	100	163
256	Filtro de aire y conjunto de admisión - D9	200	165
256	Filtro de aire en baño de aceite - D7	300	167
256	Filtro de aire en baño de aceite - D9	400	169
258	Intercooler con conectores - D7	100	171
258	Intercooler con conectores - D9	200	175

GRUPO		Sección	Página
258	Intercooler - D9	300	177
261	Instalación del radiador - D7	100	179
261	Instalación del radiador - D9	150	183
262	Bomba de agua y caja de termostato	100	185
262	Bomba de agua y caja de termostato - D9	200	187
262	Bomba de agua - D9	300	191
263	Caja del ventilador	100	193
263	Transmisión por correa - D7	200	197
263	Transmisión por correa - D9	300	199
269	Instalación de calentador de refrigerante recirculante - D7	100	201
269	Instalación de calentador de refrigerante recirculante - D9	200	203
269	Calefactor del cárter de aceite - D7	300	205
269	Calefactor G930, G940, G946, G960	350	207
269	Calefactor del cárter de aceite - D9	400	209
269	Calefactor MODELS G970, G976, G990	500	211

VOLVO

Construction Equipment

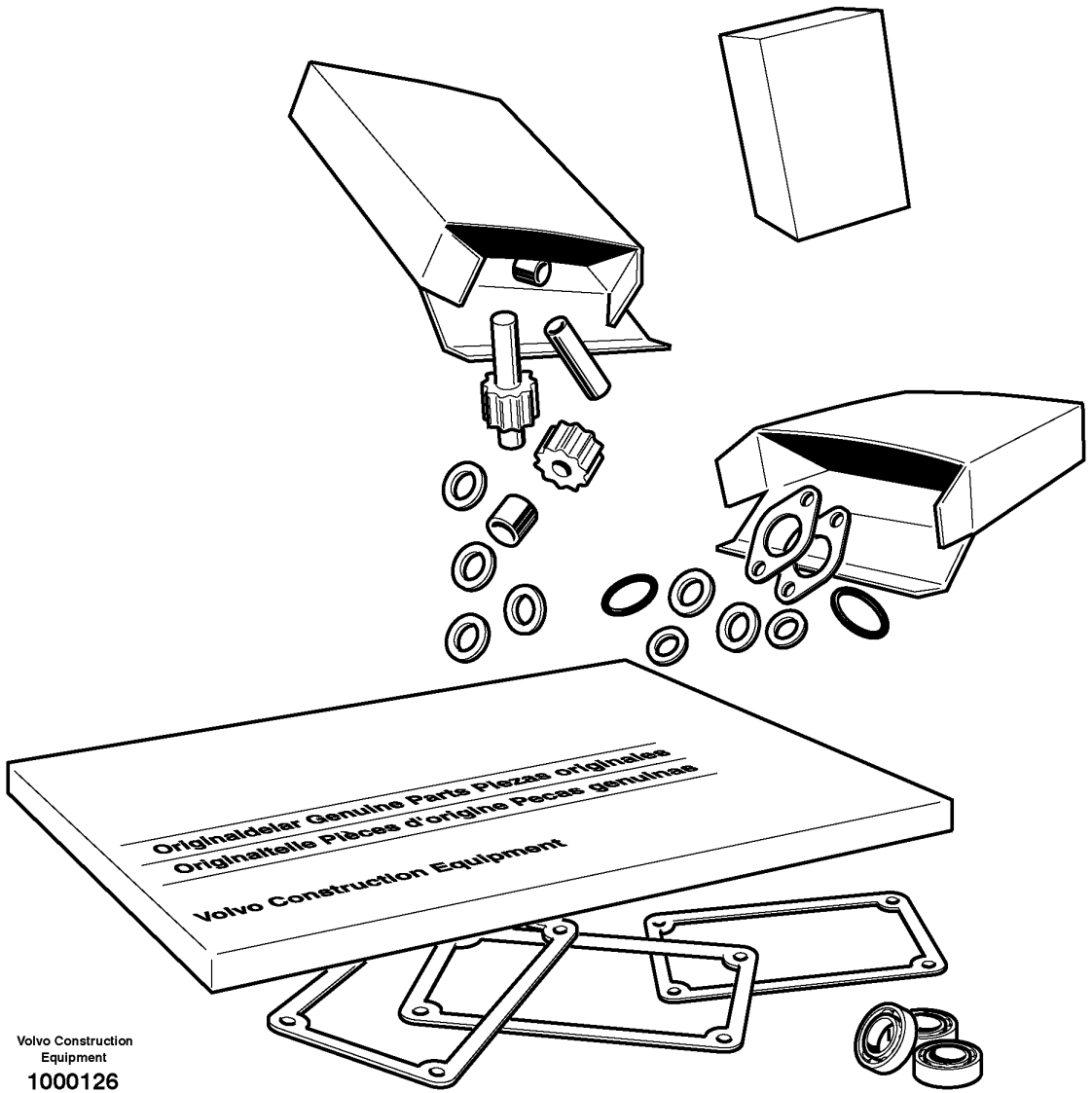

Volvo Construction Equipment

1000126

Fig.	Part No.	Quantity 1	2	3	PS	KIT	Description	Dénomination	Bezeichnung	Denominación	Notes
	VOE 15011490	1					Overhaul Kit	Kit Renovation	Uberholungssatz	Juego Reacondic	NO BEARINGS
	VOE 15011483	1					•Cyl Head Kit	•Jeu De Culasse	•Zyl.kopfsats	•Juego De Culata	
	VOE 20865990	1					•Cyl Liner Kit	•Jeu Chemises	•Cyl Buchsensatz	•Jg Camisa Cil	

1		**Kit de reparación del motor - D7** **Reparatursatz für Motor - D7** **Kits de réparation moteur - D7** **Repair kits for engine - D7**	Catalogue id **20061**	Group **210**
2			Illustr. No **1000126**	Section **100**
3			Issue **VOE 64E9920061**	Page **37**
4				
5				

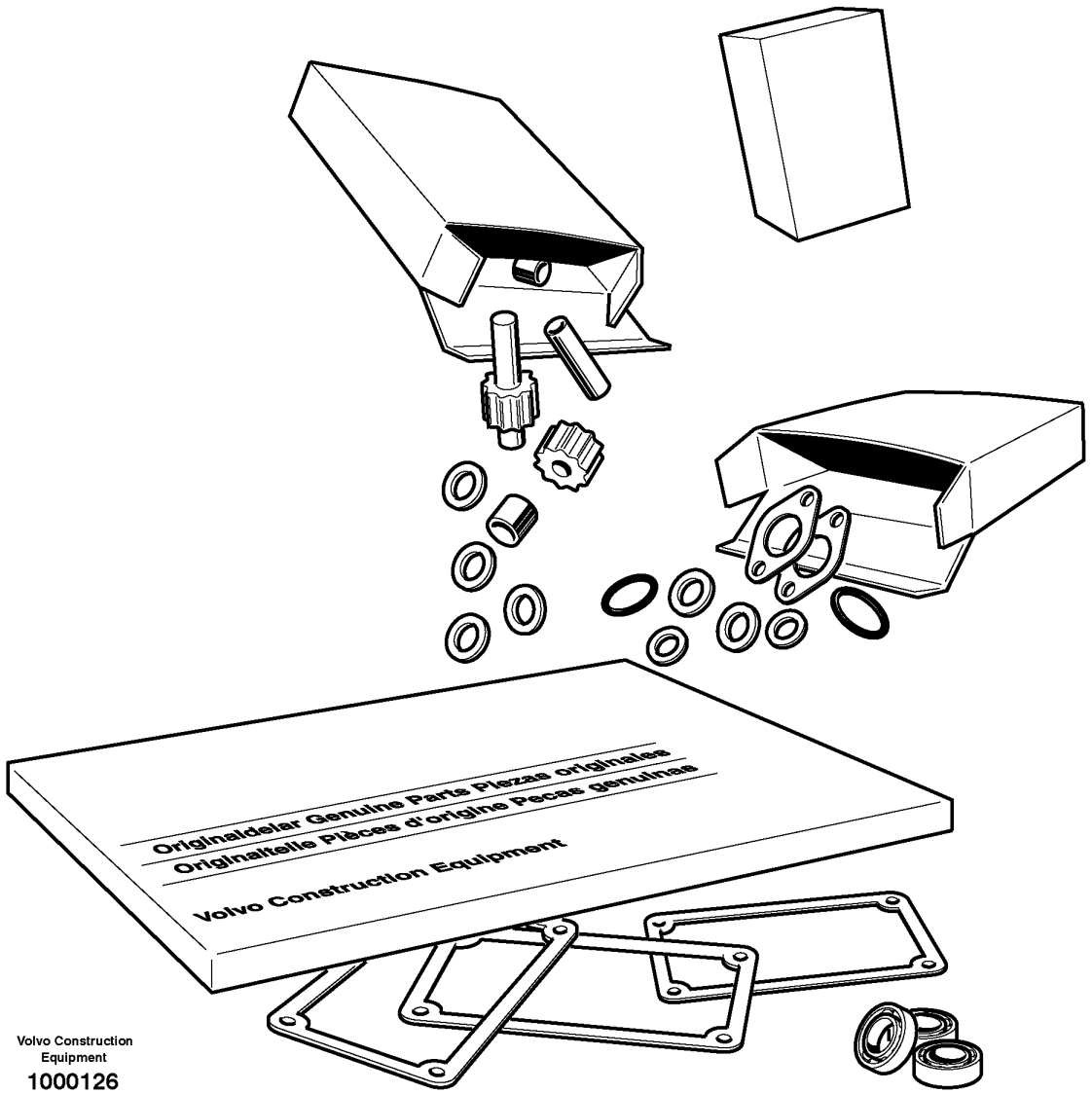

Volvo Construction Equipment

1000126

Fig.	Part No.	Quantity 1	2	3	P S	K I T	Description	Dénomination	Bezeichnung	Denominación	Notes
	VOE 20801975	6					Cyl Liner Kit	Jeu Chemises	Cyl Buchsensatz	Jg Camisa Cil	See 213/200
	VOE 85103699	6					•Seg Ring Kit	•Kit Joint Etan.	•Dichtringsatz	•Jueg Anil Reten	
		6					•Piston Ring Kit	•Jeu Segm.piston	•Kolbenringsatz	•Jg Segm Piston	
		6					Big end brg kit	Jeu.cous.biell.	Pleuellagersatz	Jueg coj biela	See 216/200
		7					Mn bearing kit	Kit pal.vilebr.	Hauptlagersatz	Jgo coj bancada	See 216/200
		4					Thrust washer kit	Kit rondelles butee	Druckscheibensatz	Juego arandela	See 216/200

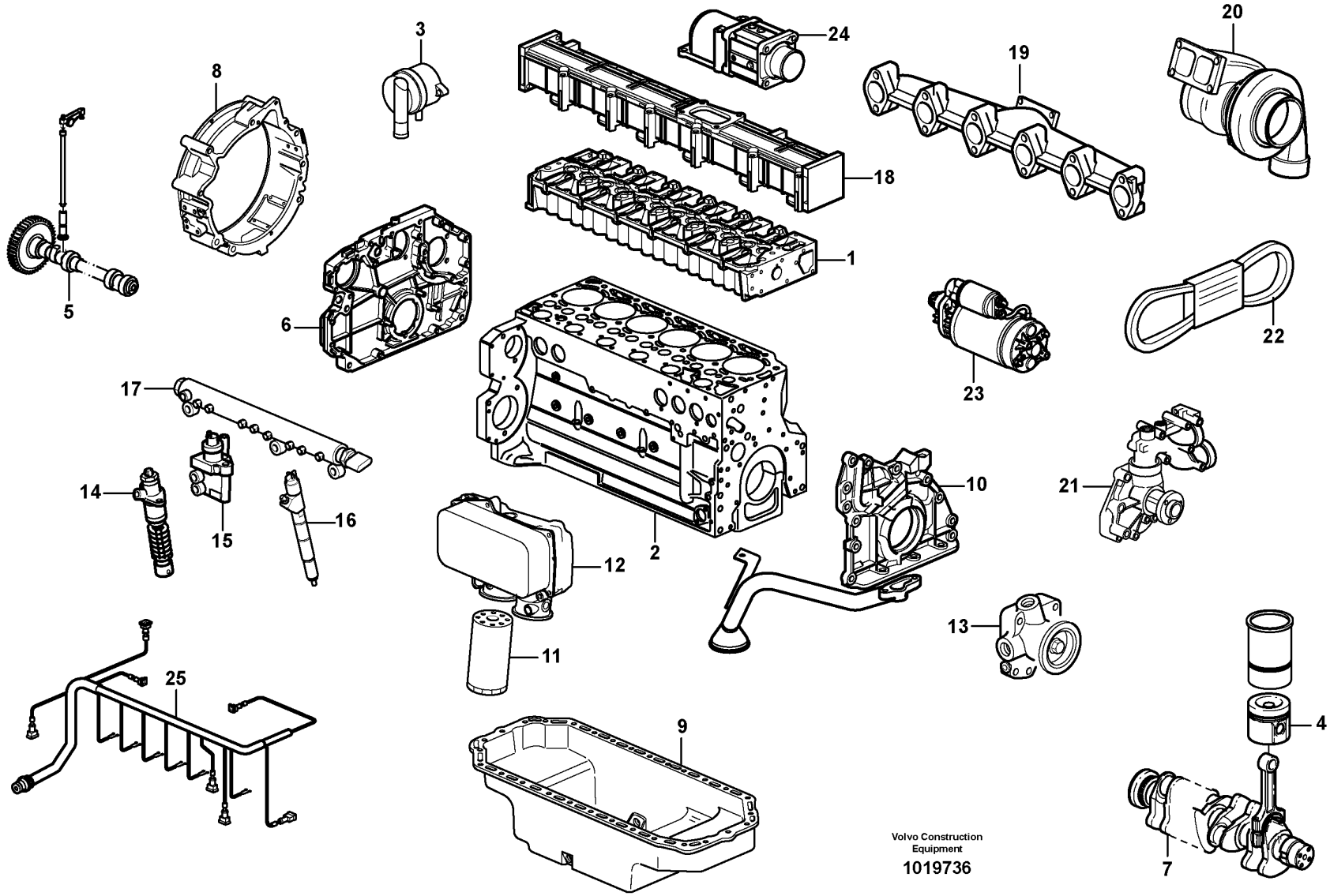
1
2
3
4
5
6
7
8
9
10
11
12
13
14
15
16
17
18
19
20
21
22
23
24
25
Volvo Construction Equipment
1019736

Fig.	Part No.	Quantity 1	2	3	PS	KIT	Description	Dénomination	Bezeichnung	Denominación	Notes
	VOE 12736433						Engine	Moteur	Verbrenn Motor	Motor	D7EGCE3, G930
	VOE 12736434						Engine	Moteur	Verbrenn Motor	Motor	D7EGBE3, G940
	VOE 12735836						Engine	Moteur	Verbrenn Motor	Motor	D7EGAE3, G946/G960
1		1					•Cylinder head	•Culasse	•Zylinderkopf	•Culata	See group 211, Page 45
2		1					•Cylinder block	•Bloc-cylindres	•Zylinderblock	•Bloque cilindro	See group 212, Page 53
3		1					•Crankcase ventilation	•Aération de carter	•Kurbelgehäuse,entlü	•Ventilación del ca	See group 212, Page 61
4		6					•Piston	•Piston	•Kolben	•Piston	See group 213, Page 65
5		1					•Valve mechanism	•Commande des soupape	•Ventilmechanismus	•Mecanismo de valvulas	See group 214, Page 69
6		1					•Timing gear casing	•Carter distribution	•Steuergehäuse	•Cubierta distribucion	See group 215, Page 75
7		1					•Crankshaft	•Vilebrequin	•Räderkasten Kubelw	•Cigüeñal	See group 216, Page 81
8		1					•Flywheel Hsg	•Carter Volant	•Schwungradgeh	•Cubiert Volante	See group 216, Page 87
9		1					•Oil sump	•Carter d'huile	•Ölsumpf	•Carter de aceite	See group 217, Page 91
10		1					•Lubricating system	•Syst.de graissage	•Schmierölsystem	•Sist.lubrificante	See group 221, Page 107
11		1					•Oil filter	•Filtre huile	•Ölfilter	•Filtro aceite	See group 222, Page 113
12		1					•Oil cooler	•Radiateur huile	•Ölkühler	•Enfriador aceite	See group 223, Page 119
13		1					•Fuel pump	•Pompe Carburant	•Kraftstoffpumpe	•Bomba Combustib	See group 233, Page 123
14		2					•Injcection pump	•Pompe injection	•Einspritzpumpe	•Bomba injeccion	See group 237, Page 147
15		1					•Regulator	•Regulateur	•Regler	•Regulador	See group 237, Page 147
16		6					•Injector	•Injecteur	•Einspritzdüse	•Inyector	See group 237, Page 147
17		1					•Rail	•Rail	•Schiene	•Rail	See group 237, Page 147
18		1					•Inlet pipe	•Tubulure	•Einlassrohr	•Tubo admision	See group 251, Page 151
19		1					•Exhaust pipe	•Tuyau echappem.	•Abgasschlauch	•Tubo escape	See group 251, Page 151
20		1					•Turbocharger	•Turbocompresse.	•Abgasturbolader	•Turbocompresor	See group 255, Page 159
21		1					•Coolant Pump	•Pompe a eau	•Kuhlwasserpumpe	•Bomba Ag.refr	See group 262, Page 185
22		1					•Belt Xmsn	•Transm.courroie	•Riemenantrieb	•Correa Distrib	See group 263, Page 197
23		1					•Starter motor	•Demarreur	•Anlasser	•Motor arranque	See group 331, Page 227
24		1					•Pre-heater	•Prechauffeur	•Vorwärmer	•Precalentador	See group 333, Page 233
25		1					•Cable harness	•Faisceau cables	•Kabelbaum	•Manojo cables	See group 371, Page 289

1		**Motor - D7** **Motor - D7** **Moteur - D7** **Engine - D7**	Catalogue id **20061**	Group **210**
2				
3			Illustr. No **1019736**	Section **300**
4				
5			Issue **VOE 64E9920061**	Page **41**

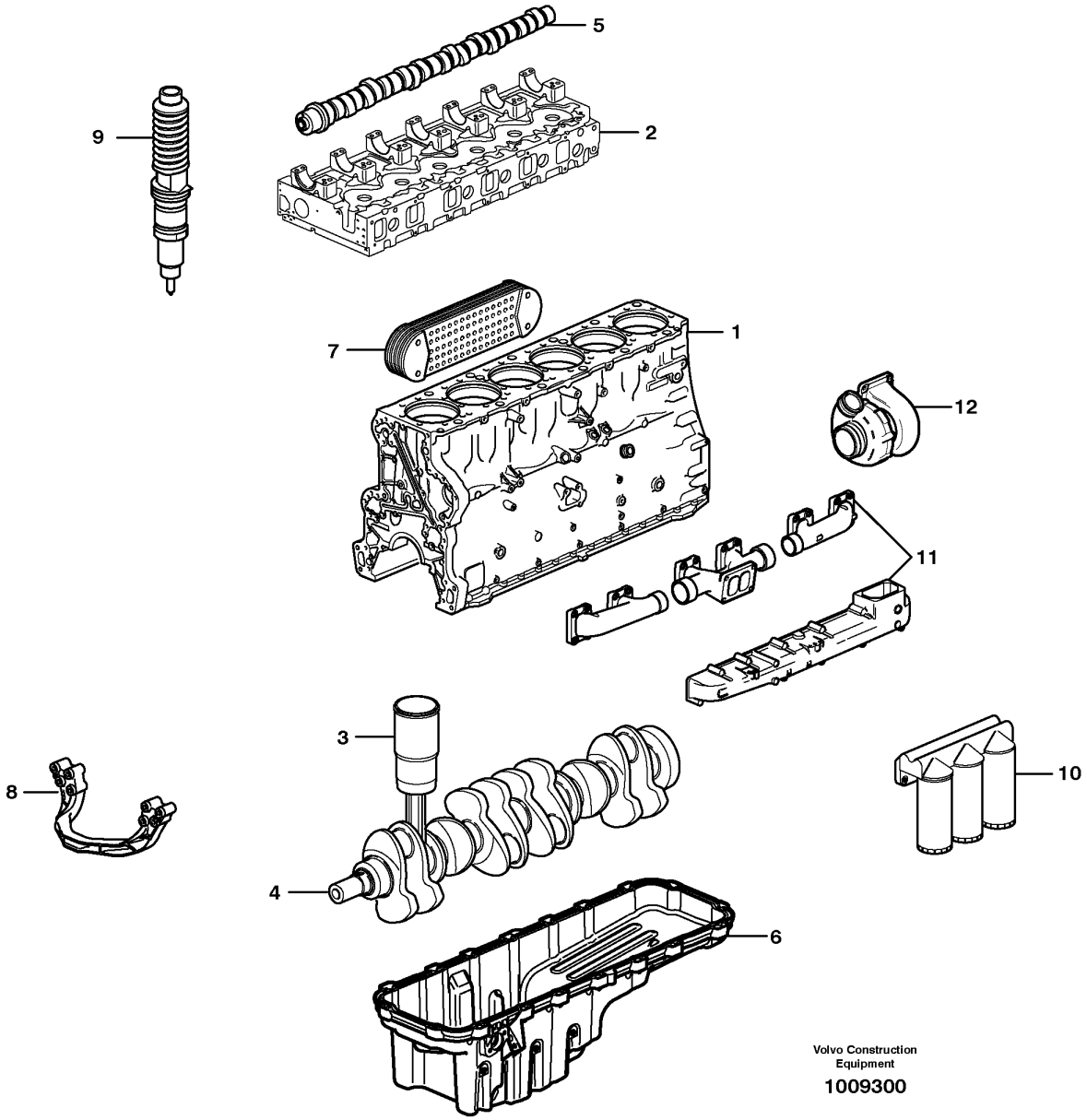

Volvo Construction Equipment

1009300

Fig.	Part No.	Quantity 1	2	3	PS	KIT	Description	Dénomination	Bezeichnung	Denominación	Notes
	VOE 8188713	1					Engine	Moteur	Verbrenn Motor	Motor	D9BGAE3 - G970
	VOE 8188716	1					Engine	Moteur	Verbrenn Motor	Motor	D9BGBE3 - G976, G990
1		1					•Cylinder block	•Bloc-cylindres	•Zylinderblock	•Bloque cilindro	See 212/100
2		1					•Cylinder head	•Culasse	•Zylinderkopf	•Culata	See 211/100
3		6					•Cylinder liner,piston	•Chemise cyl.piston	•Zyl buchse,kolben	•Camisa,piston	See 213/100
4		1					•Crankshaft	•Vilebrequin	•Räderkasten Kubelw	•Cigüeñal	See 216/100
5		1					•Camshaft	•Arbre cames	•Nockenwelle	•Arbol levas	See 215/150
6		1					•Oil sump	•Carter d'huile	•Ölsumpf	•Carter de aceite	See 217/100
7		1					•Oil cooler	•Radiateur huile	•Ölkühler	•Enfriador aceite	See 223/100
8		1					•Engine mounting	•Silentbloc moteur	•Motorbefestigung	•Fijacion motor	See 218/100
9		1					•Injector	•Injecteur	•Einspritzventil	•Inyector	See 237/100
10		1					•Oil filter	•Filtre huile	•Ölfilter	•Filtro aceite	See 222/100
11		1					•Inlet, exhaust syst.	•Admiss.&syst.echapp.	•Ansaug&auspuffan	•Admis.&sist.escape	See 251/100
12		1					•Turbocharger	•Turbocompresse.	•Turbolader	•Turbocompresor	See 255/100

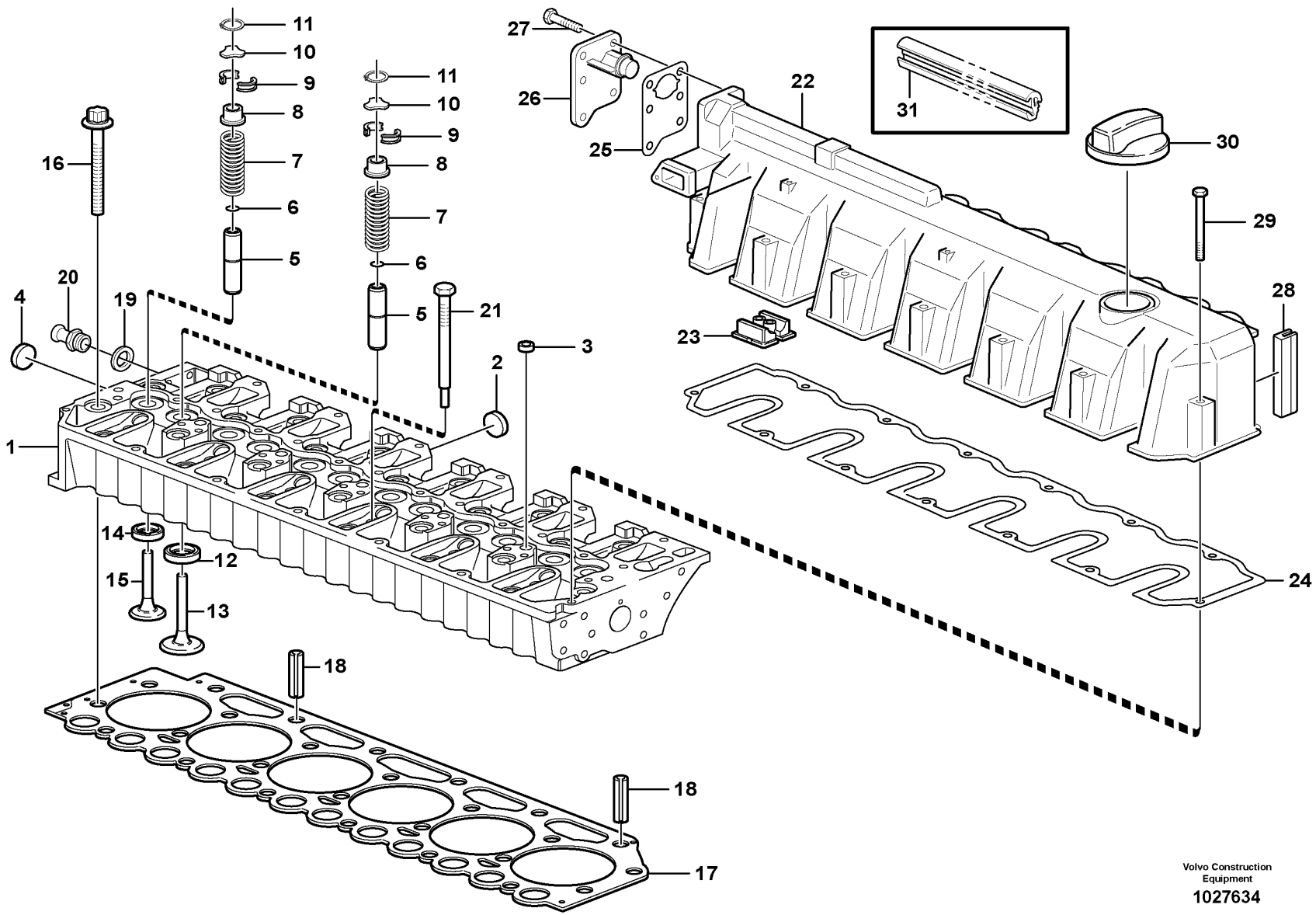

Volvo Construction Equipment

1027634

Fig.	Part No.	Quantity 1	2	3	PS	KIT	Description	Dénomination	Bezeichnung	Denominación	Notes
1	**VOE 20799762**	1					Cylinder head	Culasse	Zylinderkopf	Culata	
2	**VOE 20799722**	5					•Plug	•Bouchon	•Stopfen	•Tapon	
3	**VOE 20412733**	5					•Core Plug	•Ronde.fermeture	•Fullscheibe	•Tapon	
4	**VOE 20914266**	2					•Core Plug	•Ronde.fermeture	•Fullscheibe	•Tapon	
5	**VOE 20405897**	12					•Valve Guide	•Guide Soupape	•Ventilführung	•Guia Valvula	
6	**VOE 11700348**	12					•O-ring	•Joint Torique	•O-Ring	•Junta torica	
7	**VOE 11700347**	12					•Valve Spring	•Ressort Soupape	•Ventilfeder	•Resorte Valvula	
8	**VOE 20847155**	12					•Retainer	•Retenue	•Halter	•Soporte	
9	**VOE 11700345**	24					•Valve Collet	•Clavette soupape	•Ventilschloss	•Cierre Valvula	
10	**VOE 20840807**	12					•Thrust Washer	•Rondelle Butee	•Druckscheibe	•Arandela Presio	
11	**VOE 20840772**	12					•Snap Ring	•Circlip	•Nutring	•Circlip	
12	**VOE 20459962**	6					•Valve seat	•Siege de soupape	•Ventilsitz	•Asiento de valvula	
13	**VOE 20758481**	6					•Inlet valve	•Soupape d'entrée	•Einlassventil	•Valvula de entrada	
14	**VOE 20845144**	6					•Valve seat	•Siege soupape	•Ventilsitz	•Asiento valvula	
15	**VOE 20755883**	6					•Exhaust Valve	•Soupape Echappement	•Auslassventil	•Valvula Escape	
16	**VOE 11700334**	26					Screw	Vis	Schraube	Tornillo	
17	**VOE 20943385**	1					Cyl Head Gasket	Joint Culasse	Zyl Kopfdichtfg	Junta Culata	THICK=1,4MM, 1 HOLE
	VOE 20949868	1					Cyl Head Gasket	Joint Culasse	Zyl Kopfdichtfg	Junta Culata	THICK=1,5MM, 2 HOLE
	VOE 20943389	1					Cyl Head Gasket	Joint Culasse	Zyl Kopfdichtfg	Junta Culata	THICK=1,6MM, 3 HOLE
18	**VOE 20405521**	2					Guide Pin	Goupille Guide	Fuhrungszapfen	Eje Guia	
19	**VOE 13947281**	1					Gasket	Joint	Dichtung	Junta	
20	**VOE 20483764**	1					Nipple	Raccord	Nippel	Niple	
21	**VOE 20405895**	6					Plug	Bouchon	Stopfen	Tapon	
22	**VOE 21036771**	1					Valve Cover	Cache-soupapes	Zylkopfhaube	Cubier Valvula	
23	**VOE 20412600**	1					•Cover	•Couvercle	•Deckel	•Tapa	
24	**VOE 20792871**	1					•Gasket	•Joint	•Dichtung	•Junta	
25	**VOE 20840801**	1					•Gasket	•Joint	•Dichtung	•Junta	
26	**VOE 20933359**	1					•Oil Separator	•Deshuileur	•Ölabscheider	•Separad Aceite	
27	**VOE 20797542**	6					•Screw	•Vis	•Schraube	•Tornillo	
28	**VOE 20847667**	1					•Sealing	•Joint d'étanchéité	•Dichtung	•Junta	

1	
2	
3	
4	
5	

Culata
Zylinderkopf
Culasse
Cylinder head

Catalogue id	Group
20061	**211**
Illustr. No **1027634**	Section **100**
Issue **VOE 64E9920061**	Page **45**

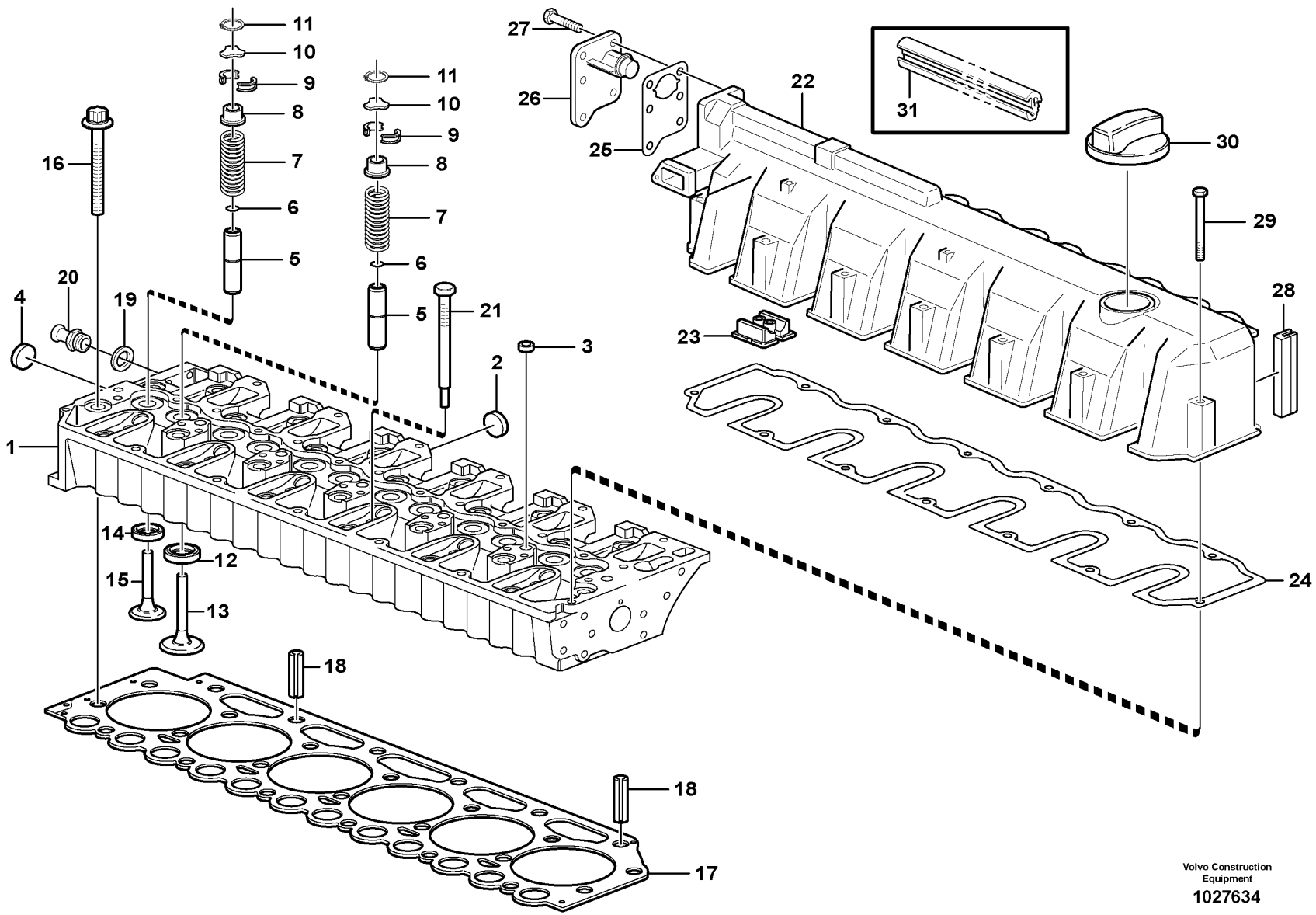

Volvo Construction Equipment

1027634

Fig.	Part No.	Quantity 1	2	3	PS	KIT	Description	Dénomination	Bezeichnung	Denominación	Notes
29	**VOE 20412601**	13					Screw	Vis	Schraube	Tornillo	
30	**VOE 20412589**	1					Filler cap	Bouchon Remplissage	Tankverschluss	Tapa Llenado	
31	**VOE 20996748**	1					Sealing Strip	Ruban Etanche	Dichtstreifen	Cinta Reten	

1		**Culata** **Zylinderkopf** **Culasse** **Cylinder head**	Catalogue id **20061**	Group **211**
2				
3			Illustr. No **1027634**	Section **100**
4				
5			Issue **VOE 64E9920061**	Page **47**

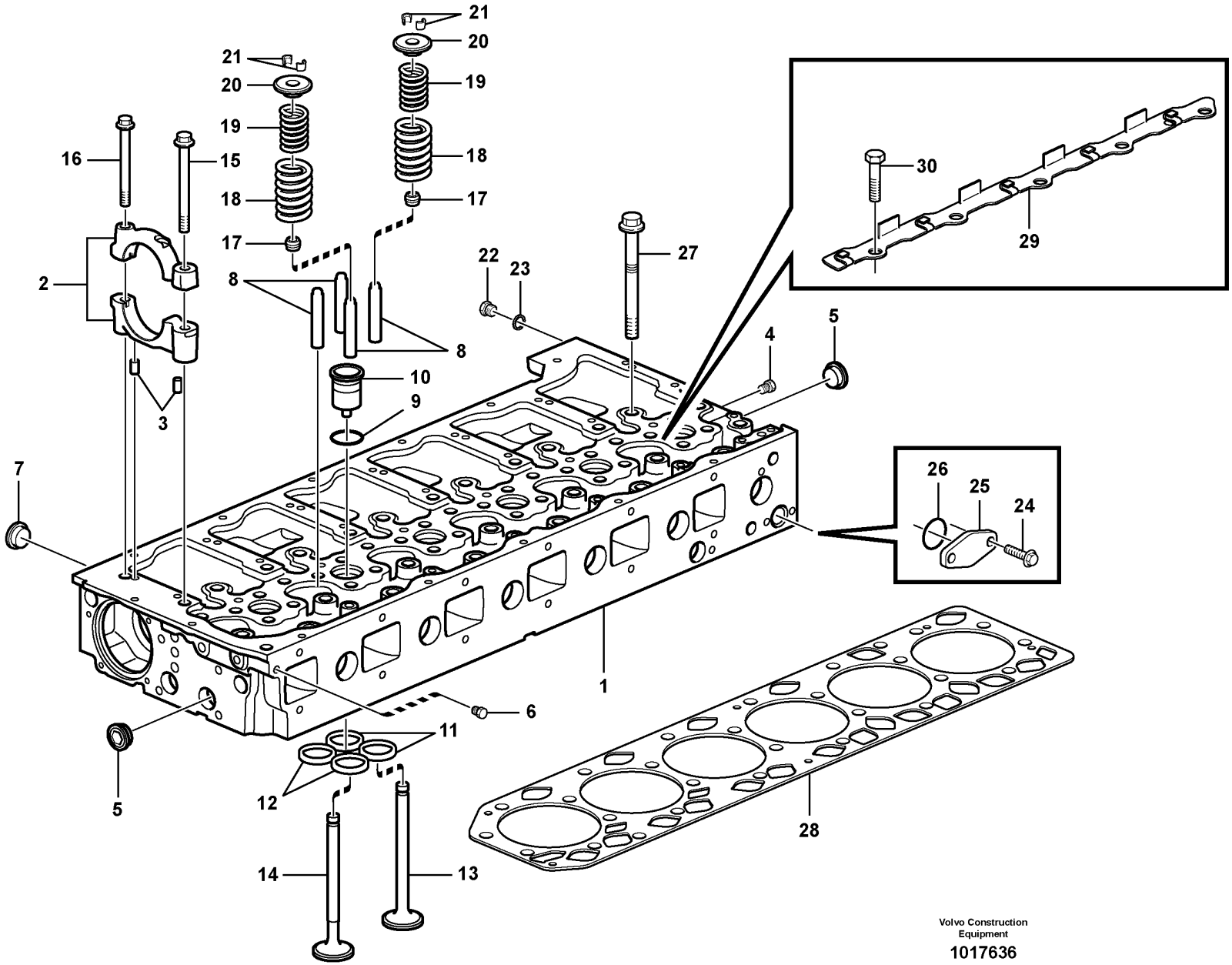

Volvo Construction Equipment

1017636

Fig.	Part No.	Quantity 1	2	3	PS	KIT	Description	Dénomination	Bezeichnung	Denominación	Notes
1	**VOE 20805355**	1					Cylinder head	Culasse	Zylinderkopf	Culata	
2	**VOE 20411303**	7					•Bearing Housing	•Carter Palier	•Lagergehäuse	•Caja Cojinete	
3	**VOE 950562**	14					••Pin	••Goupille	••Stift	••Pasador	
4	**VOE 13968062**	2					•Plug	•Bouchon	•Stopfen	•Tapon	
5	**VOE 24426721**	18					•Cap Plug	•Boucho.capuchon	•Bundschraube	•Tapon	
6	**VOE 968060**	1					•Plug	•Bouchon	•Stopfen	•Tapon	
7	**VOE 24426722**	6					•Cap Plug	•Boucho.capuchon	•Bundschraube	•Tapon	
8	**VOE 3165303**	24					•Valve Guide	•Guide Soupape	•Ventilführung	•Guia Valvula	
9	**VOE 20536487**	6					•O-ring	•Joint Torique	•O-Ring	•Junta torica	
10	**VOE 3183368**	6					•Sleeve	•Douille	•Hülse	•Manguito	
11	**VOE 20528265**	12					•Valve seat	•Siege de soupape	•Ventilsitz	•Asiento de valvula	
12	**VOE 20522783**	12					•Valve seat	•Siege de soupape	•Ventilsitz	•Asiento de valvula	
13	**VOE 20570965**	12					•Exhaust Valve	•Soupape Echappement	•Auslassventil	•Valvula Escape	
14	**VOE 20551761**	12					•Inlet valve	•Soupape d'entrée	•Einlassventil	•Valvula de entrada	
15	**VOE 20412482**	7					•Flange screw	•Vis à bride	•Flanschschraube	•Torn embridado	
16	**VOE 13975105**	7					•Flange screw	•Vis à bride	•Flanschschraube	•Torn embridado	
17	**VOE 859171**	24					•Valve Seal	•Joint Soupape	•Ventildichtung	•Reten Valvula	
18	**VOE 3183210**	24					•Valve Spring	•Ressort Soupape	•Ventilfeder	•Resorte Valvula	
19	**VOE 3183211**	24					•Valve Spring	•Ressort Soupape	•Ventilfeder	•Resorte Valvula	
20	**VOE 20510743**	24					•V Spr Washer	•Rond.ress.soup.	•Ventilfedertell	•Arand Resor Val	
21	**VOE 20510747**	48					•Valve Collet	•Clavette soupape	•Ventilschloss	•Cierre Valvula	
22	**VOE 960628**	1					Plug	Bouchon	Stopfen	Tapon	
23	**VOE 13947281**	1					Gasket	Joint	Dichtung	Junta	
24	**VOE 946440**	2					Flange screw	Vis à bride	Flanschschraube	Torn embridado	
	VOE 13946173	1					Flange screw	Vis à bride	Flanschschraube	Torn embridado	
25	**VOE 20451868**	1					Flange	Flasque	Flansch	Brida	
26	**VOE 949658**	1					O-ring	Joint Torique	O-Ring	Junta torica	
27	**VOE 1547419**	26					Screw	Vis	Schraube	Tornillo	
28	**VOE 20495935**	1					Gasket	Joint	Dichtung	Junta	
29	**VOE 20563964**	1					Bracket	Console	Konsole	Ménsula	

1		**Culata - D9** **Zylinderkopf - D9** **Culasse - D9** **Cylinder head - D9**	Catalogue id **20061**	Group **211**
2			Illustr. No **1017636**	Section **200**
3				
4			Issue **VOE 64E9920061**	Page **49**
5				

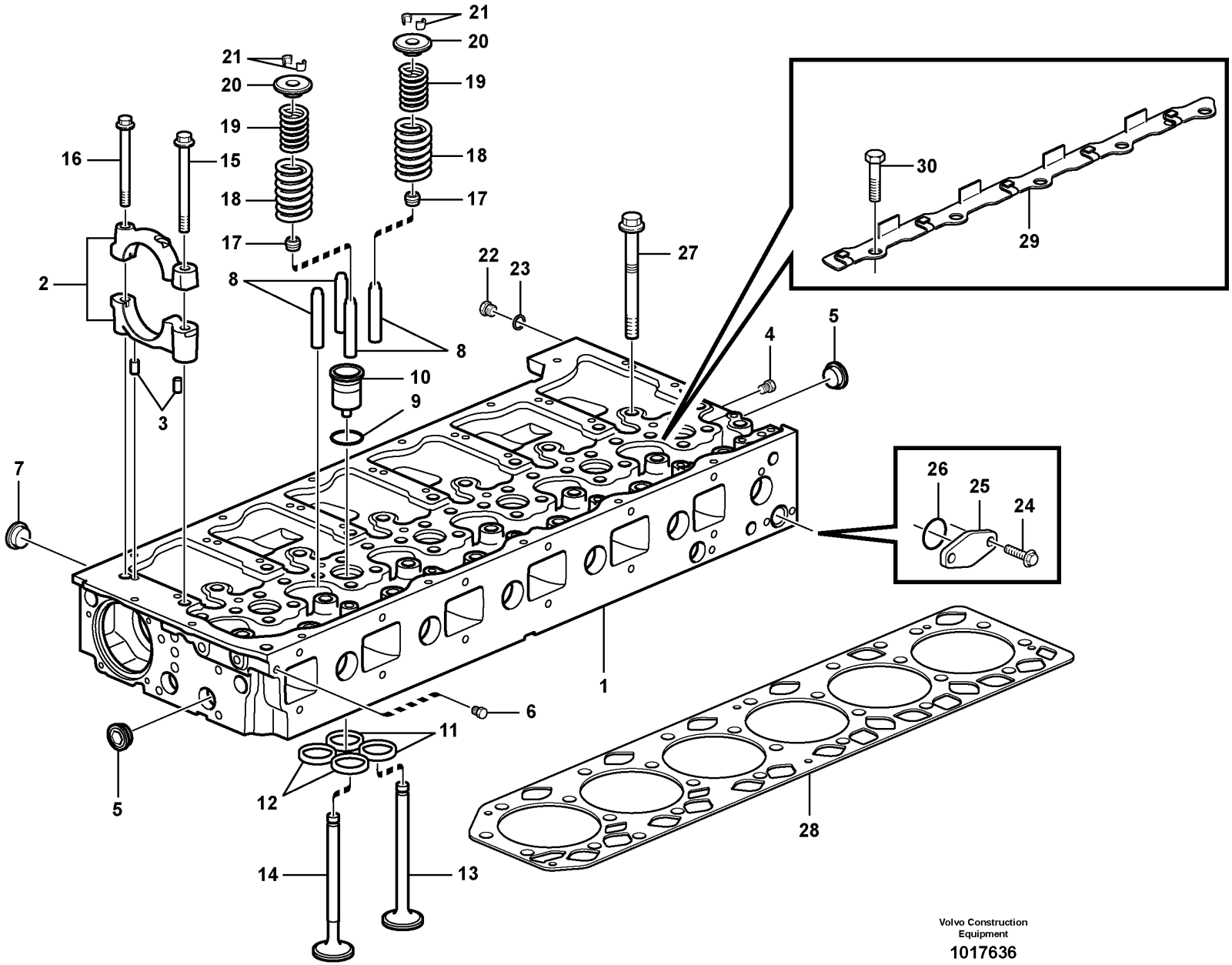

Volvo Construction Equipment

1017636

Fig.	Part No.	Quantity 1	2	3	PS	KIT	Description	Dénomination	Bezeichnung	Denominación	Notes
30	**VOE 13944926**	5					Screw	Vis	Schraube	Tornillo	

1		**Culata - D9** **Zylinderkopf - D9** **Culasse - D9** **Cylinder head - D9**	Catalogue id **20061**	Group **211**
2				
3			Illustr. No **1017636**	Section **200**
4				
5			Issue **VOE 64E9920061**	Page **51**

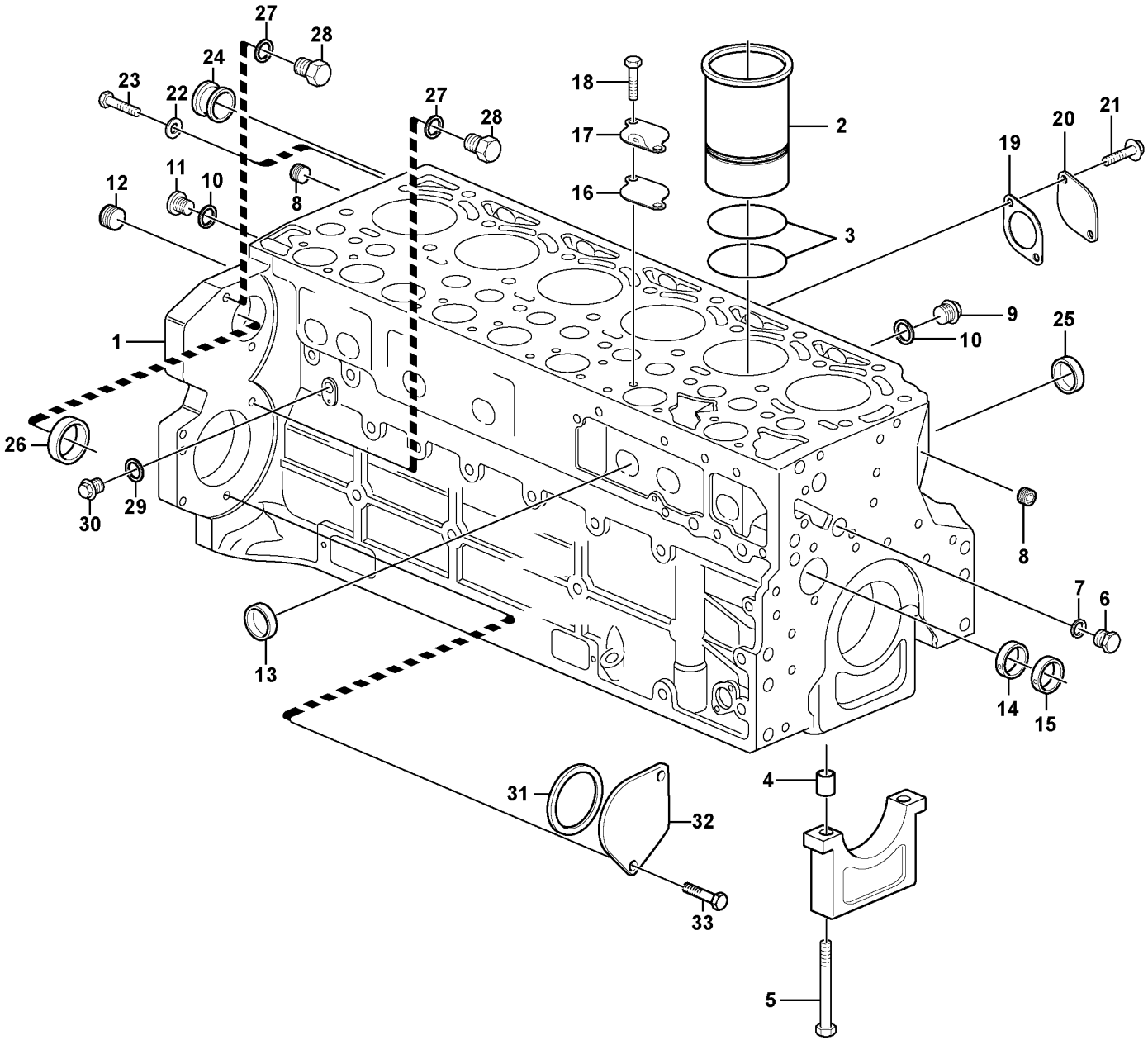

Volvo Construction Equipment

1030473

Fig.	Part No.	Quantity 1	2	3	PS	KIT	Description	Dénomination	Bezeichnung	Denominación	Notes
1	**VOE 20851922**	1					Cylinder Block	Bloc-cylindres	Zylinderblock	Bloque Cilindro	
2		6					•Cyl Liner Kit	•Jeu Chemises	•Cyl Buchsensatz	•Jg Camisa Cil	
3		12					••O-ring	••Joint Torique	••O-Ring	••Junta torica	
4	**VOE 11700278**	14					•Bushing	•Bague	•Buchse	•Casquillo	
5	**VOE 20405583**	14					•Bolt	•Boulon	•Bolzen	•Perno	
6	**VOE 20998904**	1					•Plug	•Bouchon	•Stopfen	•Tapon	
7	**VOE 20998903**	1					•Sealing ring	•Bague d'étanchéité	•Runddichtring	•Anillo reten	
8	**VOE 20508600**	2					•Plug	•Bouchon	•Stopfen	•Tapon	
9	**VOE 20405716**	2					•Plug	•Bouchon	•Stopfen	•Tapon	
10	**VOE 20459972**	3					•Sealing ring	•Bague d'étanchéité	•Runddichtring	•Anillo reten	
11	**VOE 945065**	1					•Plug	•Bouchon	•Stopfen	•Tapon	
12	**VOE 20785813**	1					•Plug	•Bouchon	•Stopfen	•Tapon	
13	**VOE 20405721**	10					•Hood	•Capuchon	•Verschlussdeckel	•Cubierta de tapón	
14	**VOE 11700285**	1					•Bearing Bushing	•Coussinet	•Lagerbuchse	•Casq Cojinete	
15	**VOE 11700284**	6					•Bearing Bushing	•Coussinet	•Lagerbuchse	•Casq Cojinete	
16	**VOE 20933203**	1					Gasket	Joint	Dichtung	Junta	
17	**VOE 20840812**	1					Cover	Capot	Haube	Capo	
18	**VOE 20405792**	2					Screw	Vis	Schraube	Tornillo	
19	**VOE 20412341**	1					Gasket	Joint	Dichtung	Junta	
20	**VOE 20796823**	1					Flange	Flasque	Flansch	Brida	
21	**VOE 13949578**	2					Screw	Vis	Schraube	Tornillo	
22	**VOE 20460087**	1					Washer	Rondelle	Scheibe	Arandela	
23	**VOE 20460101**	1					Screw	Vis	Schraube	Tornillo	
24	**VOE 20794126**	1					Bushing	Bague	Buchse	Casquillo	
25	**VOE 20405986**	1					Plug	Bouchon	Stopfen	Tapon	
26	**VOE 20450778**	1					Core Plug	Ronde.fermeture	Fullscheibe	Tapon	
27	**VOE 13947281**	3					Gasket	Joint	Dichtung	Junta	
28	**VOE 20441859**	3					Plug	Bouchon	Stopfen	Tapon	
29	**VOE 13947621**	1					Plane Gasket	Joint Plan	Flachdichtung	Junta Plana	
30	**VOE 20405716**	1					Plug	Bouchon	Stopfen	Tapon	

1	
2	
3	
4	
5	

Bloque de cilindros
Zylinderblock
Bloc-cylindres
Cylinder block

Catalogue id	Group
20061	**212**
Illustr. No **1030473**	Section **100**
Issue **VOE 64E9920061**	Page **53**

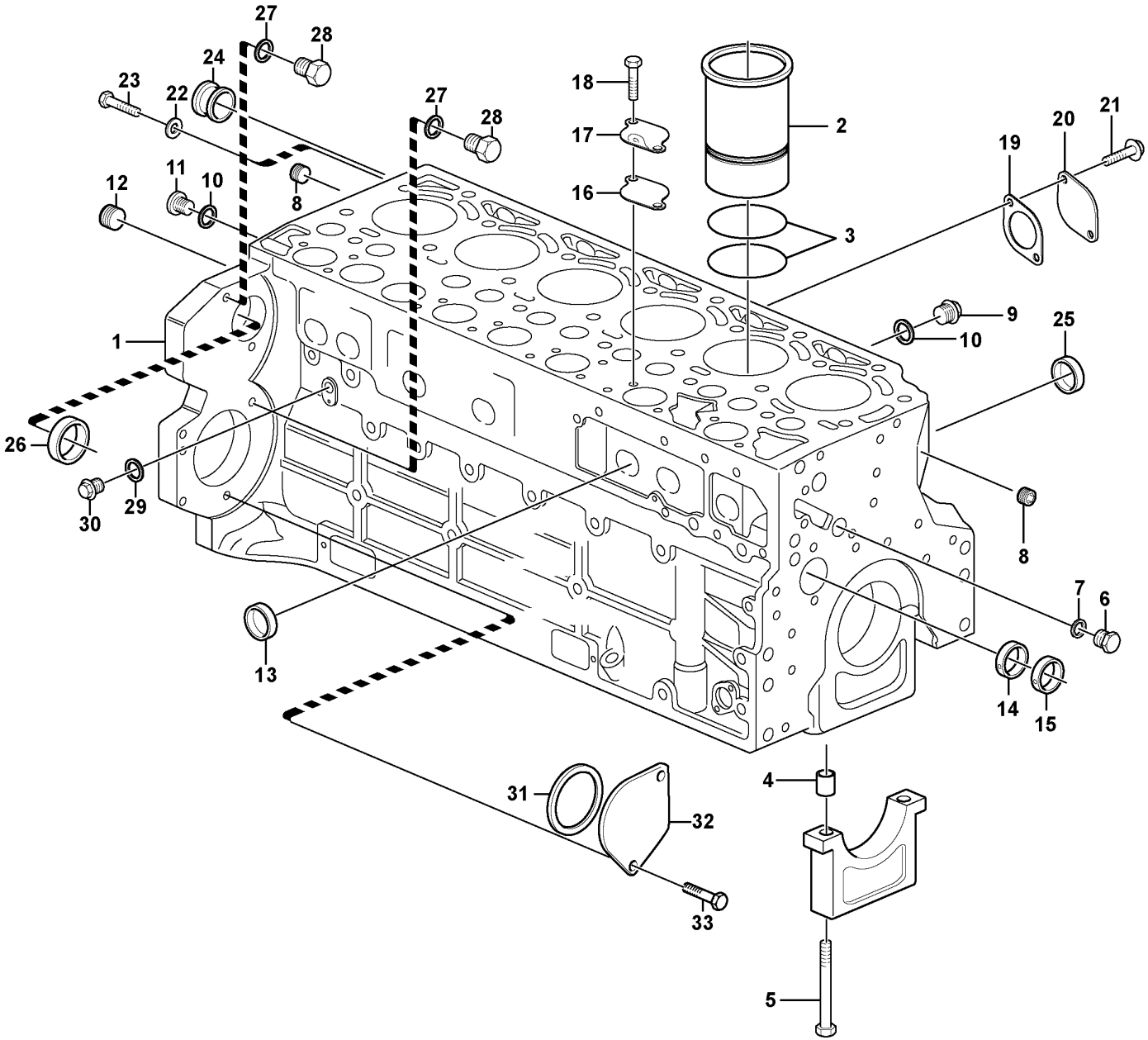

Volvo Construction Equipment

1030473

Fig.	Part No.	Quantity 1	2	3	PS	KIT	Description	Dénomination	Bezeichnung	Denominación	Notes
31	**VOE 20412359**	1					Sealing ring	Bague d'étanchéité	Runddichtring	Anillo reten	
32	**VOE 24426064**	1					Cover	Capot	Haube	Capo	
33	**VOE 888289**	2					Hexagon screw	Vis tête hexagonale	Sechskantschraube	Tornillo hexago	

1		**Bloque de cilindros** **Zylinderblock** **Bloc-cylindres** **Cylinder block**	Catalogue id **20061**	Group **212**
2			Illustr. No **1030473**	Section **100**
3			Issue **VOE 64E9920061**	Page **55**
4				
5				

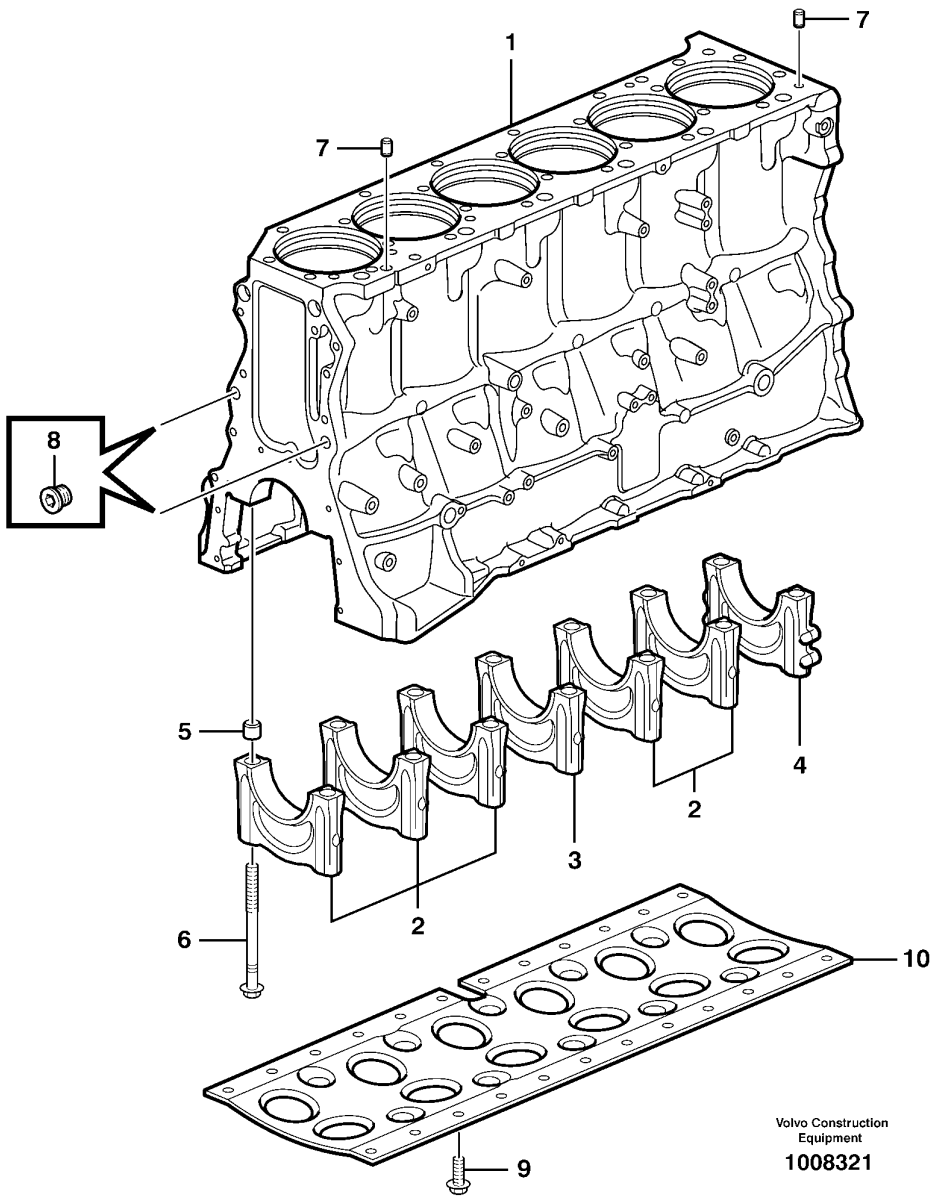
1
7
7
8
5
4
2
3
2
6
10
9
Volvo Construction Equipment
1008321

Fig.	Part No.	Quantity 1	2	3	PS	KIT	Description	Dénomination	Bezeichnung	Denominación	Notes
1	**VOE 20463774**	1					Cylinder Block	Bloc-cylindres	Zylinderblock	Bloque Cilindro	See group 212, Page 59
	204426731		1								
2		5	5		NS		•Bearing Cap	•Chapeau Palier	•Lagerdeckel	•Sombretere Coj	
3		1	1		NS		•Bearing Cap	•Chapeau Palier	•Lagerdeckel	•Sombretere Coj	
4		1	1		NS		•Bearing Cap	•Chapeau Palier	•Lagerdeckel	•Sombretere Coj	
5		14	14		NS		•Guide Sleeve	•Manchon guide	•Führungshülse	•Manguito guia	
6	**VOE 1547040**	14	14				•Screw	•Vis	•Schraube	•Tornillo	
7	**VOE 20485996**	2	2				Guide Sleeve	Manchon guide	Führungshülse	Manguito guia	
8	**VOE 20459641**	5	5				Plug	Bouchon	Stopfen	Tapon	
	VOE 983333	5	5		OP		•O-ring	•Joint Torique	•O-Ring	•Junta torica	
9	**VOE 946472**	16	16				Flange screw	Vis à bride	Flanschschraube	Torn embridado	
10	**VOE 20533652**	1	1				Frame	Chassis	Rahmen	Bastidor	

1	**ENG - 134693**
2	**ENG 134694 -**
3	
4	
5	

Instalación del radiador - D9
Zylinderblock - Rahmen - D9
Bloc-cylindres - châssis - D9
Cylinder block - frame - D9

Catalogue id	Group
20061	**212**
Illustr. No **1008321**	Section **300**
Issue **VOE 64E9920061**	Page **57**

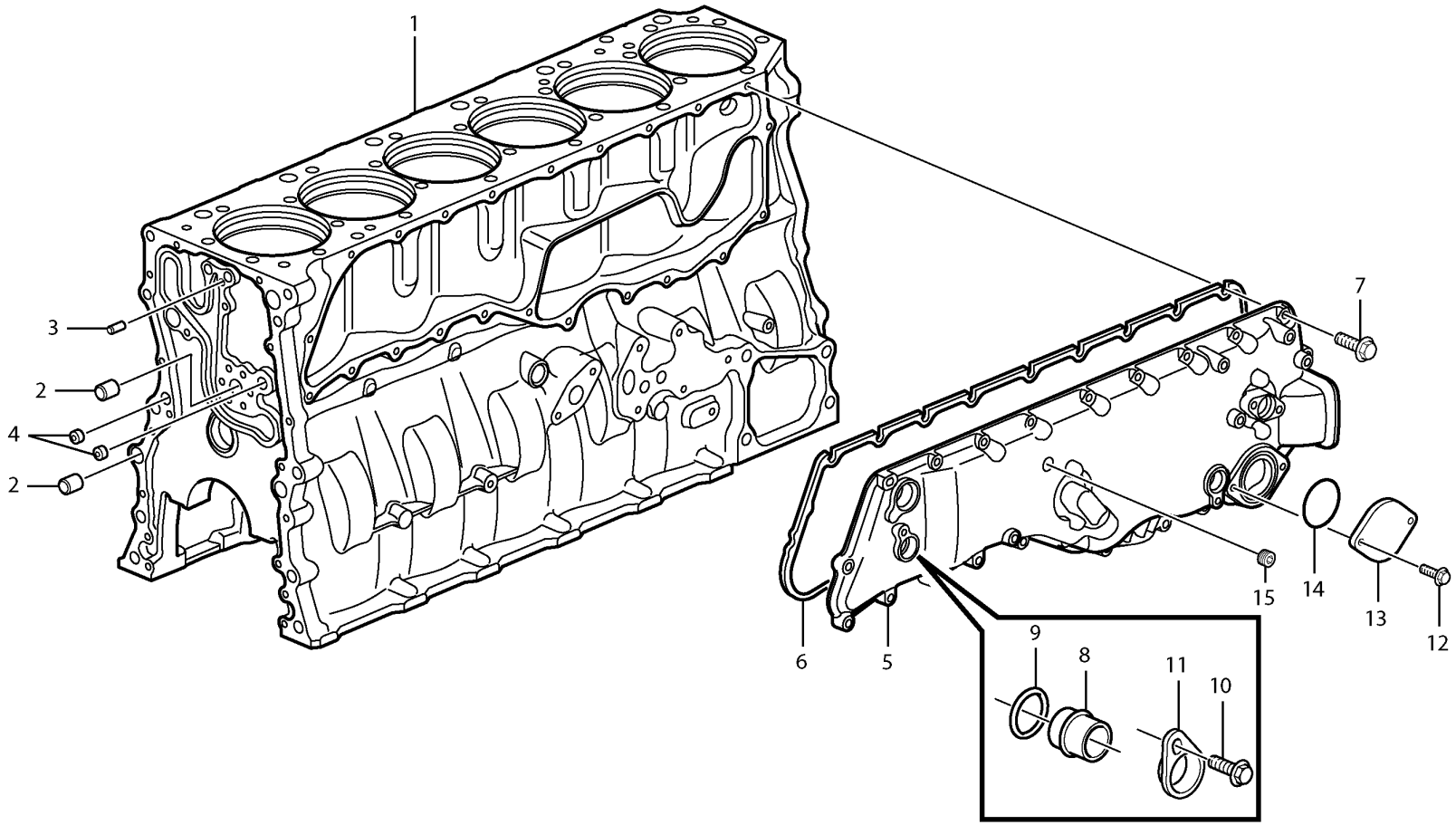

Volvo Construction Equipment

1019490

Fig.	Part No.	Quantity 1	2	3	PS	KIT	Description	Dénomination	Bezeichnung	Denominación	Notes
1		1					Cylinder Block	Bloc-cylindres	Zylinderblock	Bloque Cilindro	
2	**VOE 8131145**	2					Guide Sleeve	Manchon guide	Führungshülse	Manguito guia	
3	**VOE 950588**	1					Pin	Goupille	Stift	Pasador	
4	**VOE 20459641**	3					Plug	Bouchon	Stopfen	Tapon	
	VOE 983333	3			OP		•O-ring	•Joint Torique	•O-Ring	•Junta torica	
5	**VOE 8148235**	1					Cover	Couvercle	Deckel	Tapa	
6	**VOE 20584639**	1					Seg moulding	Joint Etancheite	Dichtprofil	Liston reten	
7	**VOE 946671**	22					Flange screw	Vis à bride	Flanschschraube	Torn embridado	
8	**VOE 1546528**	1					Plug	Bouchon	Stopfen	Tapon	
9	**VOE 1547252**	1					Sealing ring	Bague d'étanchéité	Runddichtring	Anillo reten	
10	**VOE 13946173**	1					Flange screw	Vis à bride	Flanschschraube	Torn embridado	
11	**VOE 20718731**	1					Yoke	Chape	Joch	Horquilla	
12	**VOE 13945444**	2					Flange screw	Vis à bride	Flanschschraube	Torn embridado	
13		1			NS		Flange	Flasque	Flansch	Brida	
14	**VOE 13975675**	1					O-ring	Joint Torique	O-Ring	Junta torica	
15	**VOE 13968063**	1					Plug	Bouchon	Stopfen	Tapon	

1	
2	
3	
4	
5	

Bloque de cilindros - cubierta de colector de agua - D9
Zylinderblock - Wasserverteilerhaube - D9
Bloc-cylindres - carter de tubulure de refroidissement - D9
Cylinder block - Water manifold cover - D9

Catalogue id	Group
20061	**212**
Illustr. No **1019490**	Section **400**
Issue **VOE 64E9920061**	Page **59**

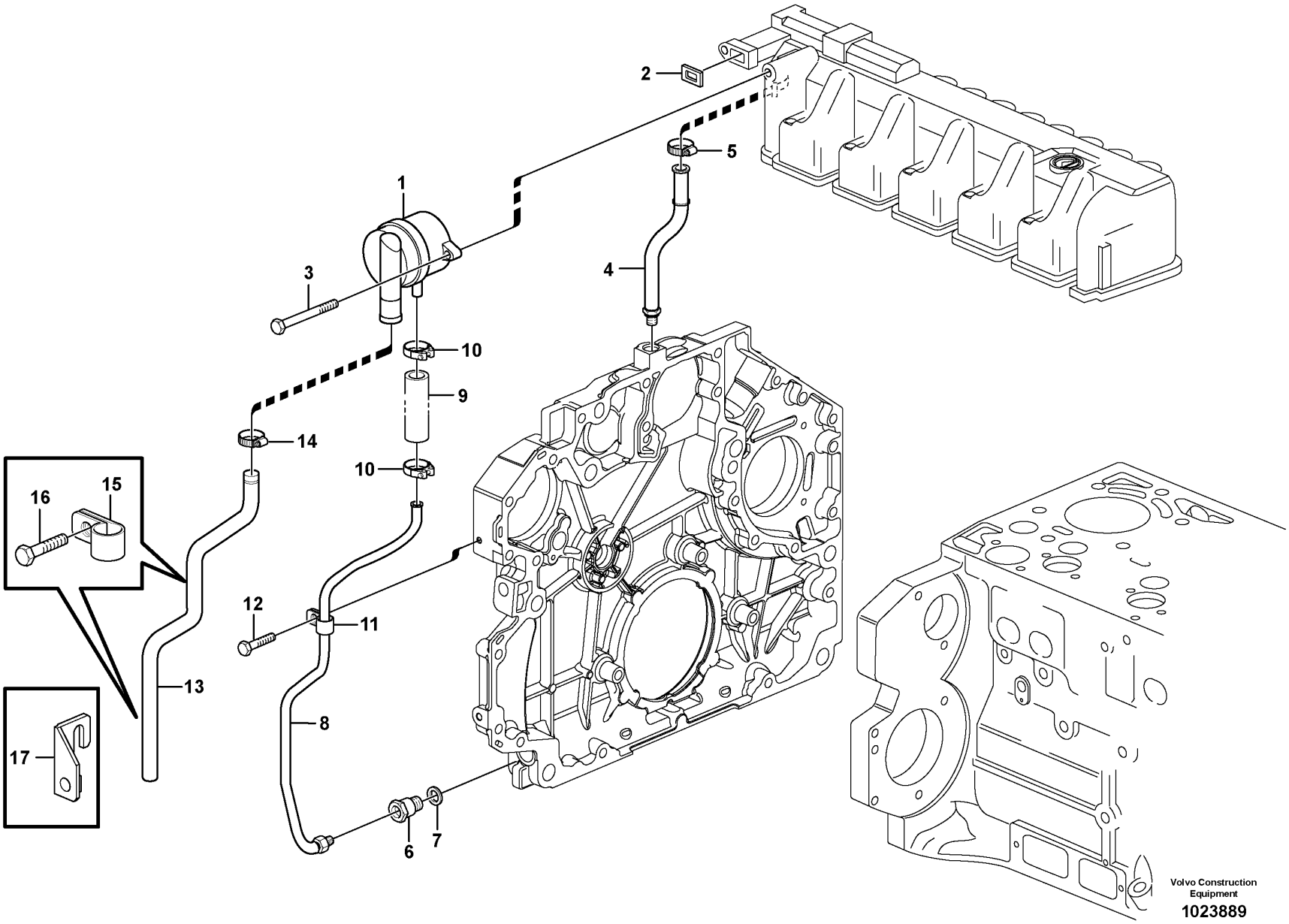
1
2
3
4
5
6
7
8
9
10
10
11
12
13
14
15
16
17
Volvo Construction Equipment
1023889

Fig.	Part No.	Quantity 1	2	3	PS	KIT	Description	Dénomination	Bezeichnung	Denominación	Notes
1	**VOE 20930510**	1					Pressure Regulator	Régulateur de pression	Druckregler	Regulador de presión	
2	**VOE 21038626**	1					•Gasket	•Joint	•Dichtung	•Junta	
3	**VOE 20405504**	2					Screw	Vis	Schraube	Tornillo	
4	**VOE 20820967**	1					Oil Line	Conduit Huile	Ölleitung	Tubo Aceite	
5	**VOE 20799673**	1					Hose Clamp	Collier Serrage	Schlauchschelle	Abraz Manguera	
6	**VOE 20841133**	1					Dtt Regulator	Valve Blocage	Auslöseventil	Valvula Bloqueo	
7	**VOE 20460026**	1					Sealing ring	Bague d'étanchéité	Runddichtring	Anillo reten	
8	**VOE 20904725**	1					Oil Line	Conduit Huile	Ölleitung	Tubo Aceite	
9		1			NS		•Rubber hose	•Durit caoutcho	•Gummischlauch	•Manguera	
10	**VOE 20405568**	2					•Clip	•Clip	•Klemme	•Clip	
11	**VOE 20798831**	1					•Clamp	•Pince Serrage	•Klemme	•Abrazadera	
12	**VOE 20405729**	1					Screw	Vis	Schraube	Tornillo	
13	**VOE 20799590**	1					Tube	Tube	Rohr	Tubo	
14	**VOE 20405755**	1					Clamping Band	Ruban Serrage	Spannband	Banda Apriete	
15	**VOE 20798837**	2					Clamp	Pince Serrage	Klemme	Abrazadera	
16	**VOE 20405885**	2					Screw	Vis	Schraube	Tornillo	
17	**20798898**	1									

1		**Ventilación del cárter** **Kurbelgehäusebelüftung** **Ventilation de carter** **Crankcase ventilation**	Catalogue id **20061**	Group **212**
2			Illustr. No **1023889**	Section **500**
3			Issue **VOE 64E9920061**	Page **61**
4				
5				

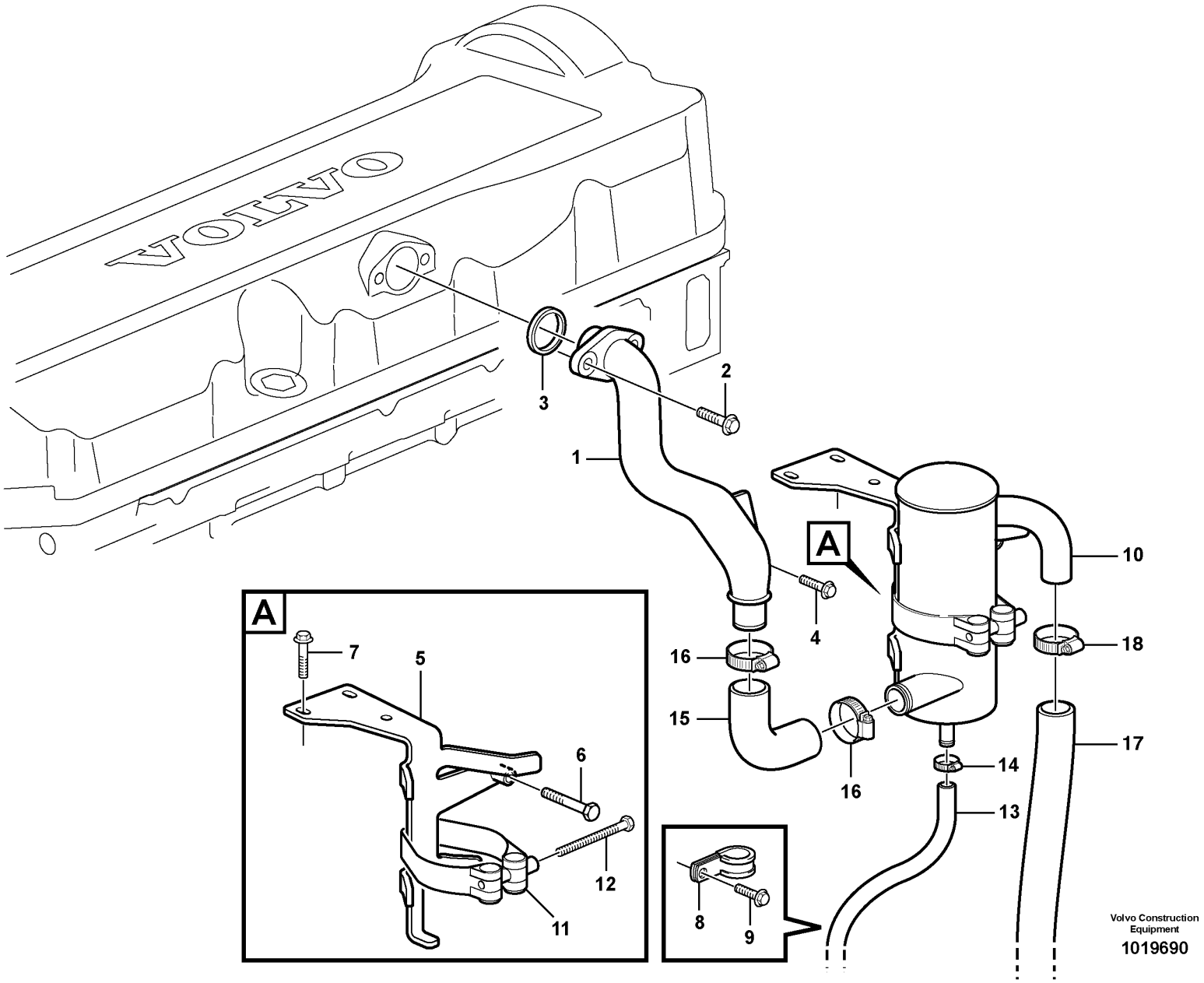
VOLVO
A
A
1
2
3
4
5
6
7
8
9
10
11
12
13
14
15
16
16
17
18
Volvo Construction Equipment
1019690

Fig.	Part No.	Quantity 1	2	3	PS	KIT	Description	Dénomination	Bezeichnung	Denominación	Notes
1	**VOE 20397944**	1					Pipe	Canalisation	Rohrleitung	Canalizacion	
2	**VOE 13945444**	2					Flange screw	Vis à bride	Flanschschraube	Torn embridado	
3	**VOE 421629**	1					Sealing ring	Bague d'étanchéité	Runddichtring	Anillo reten	
4	**VOE 946440**	1					Flange screw	Vis à bride	Flanschschraube	Torn embridado	
5		1			NS		Bracket	Console	Konsole	Ménsula	
6	**VOE 955302**	1					Hexagon screw	Vis tête hexagonale	Sechskantschraube	Tornillo hexago	
7	**VOE 946440**	2					Flange screw	Vis à bride	Flanschschraube	Torn embridado	
8	**VOE 942810**	3					Clamp	Pince Serrage	Klemme	Abrazadera	
9	**VOE 13945444**	3					Flange screw	Vis à bride	Flanschschraube	Torn embridado	
10	**VOE 11033878**	1					Oil Trap	Capteur Huile	Ölfalle	Captador Aceite	
11	**VOE 1545256**	1					Tensioning Band	Ruban Serrage	Spannband	Cinta Tensora	
12	**VOE 1545257**	1					Screw	Vis	Schraube	Tornillo	
13	**VOE 983342**	REQ					Hose	Durit	Schlauch	Tubo flexible	L=950
14	**VOE 943470**	2					Hose Clamp	Collier Serrage	Schlauchschelle	Abraz Manguera	
15	**VOE 11128756**	1					Hose	Flexible	Schlauch	Manguera	
16	**VOE 943476**	2					Hose Clamp	Collier Serrage	Schlauchschelle	Abraz Manguera	
17	**VOE 13942707**	REQ					Hose	Durit	Schlauch	Tubo flexible	L=700
18	**VOE 943476**	1					Hose Clamp	Collier Serrage	Schlauchschelle	Abraz Manguera	

1	
2	
3	
4	
5	

Ventilación del cárter - D9
Kurbelgehäuseentlüftung - D9
Ventilation du carter de vilebrequin - D9
Crankcase ventilation - D9

Catalogue id **20061**	Group **212**
Illustr. No **1019690**	Section **600**
Issue **VOE 64E9920061**	Page **63**

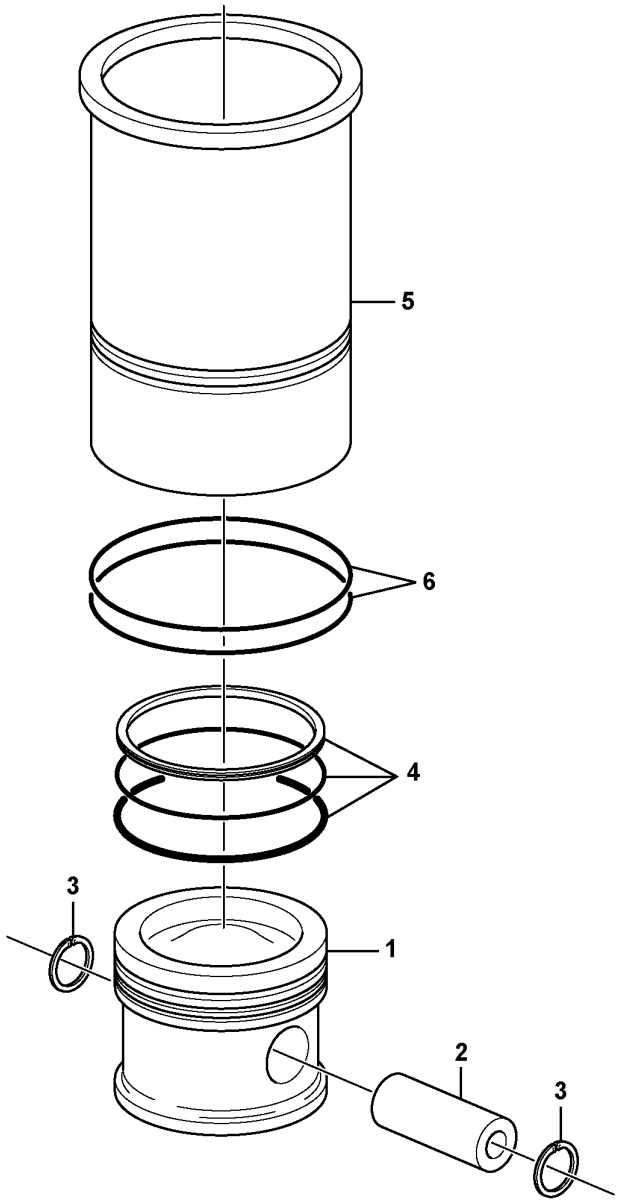
5
6
4
3
1
2
3

Fig.	Part No.	Quantity 1	2	3	PS	KIT	Description	Dénomination	Bezeichnung	Denominación	Notes
	VOE 20865990	6					Cyl Liner Kit	Jeu Chemises	Cyl Buchsensatz	Jg Camisa Cil	
1		6			NS		•Piston	•Piston	•Kolben	•Piston	
2	**VOE 20405577**	6					••Piston Pin	••Axe Piston	••Kolbenbolzen	••Bulon	
3	**VOE 20405576**	12					••Snap Ring	••Circlip	••Nutring	••Circlip	
4	**VOE 20450775**	6					••Piston Ring Kit	••Jeu Segm.piston	••Kolbenringsatz	••Jg Segm Piston	
5		6			NS		•Cylinder Liner	•Chemise Cylind.	•Zyl Buchse	•Camisa	
6	**VOE 20412762**	12					••O-ring	••Joint Torique	••O-Ring	••Junta torica	

1		**Camisa de cilindro y pistón - D7** **Zylinderlaufbuchse und Kolben - D7** **Chemise de cylindre et piston - D7** **Cylinder liner and piston - D7**	Catalogue id **20061**	Group **213**
2			Illustr. No **1019005**	Section **100**
3			Issue **VOE 64E9920061**	Page **65**
4				
5				

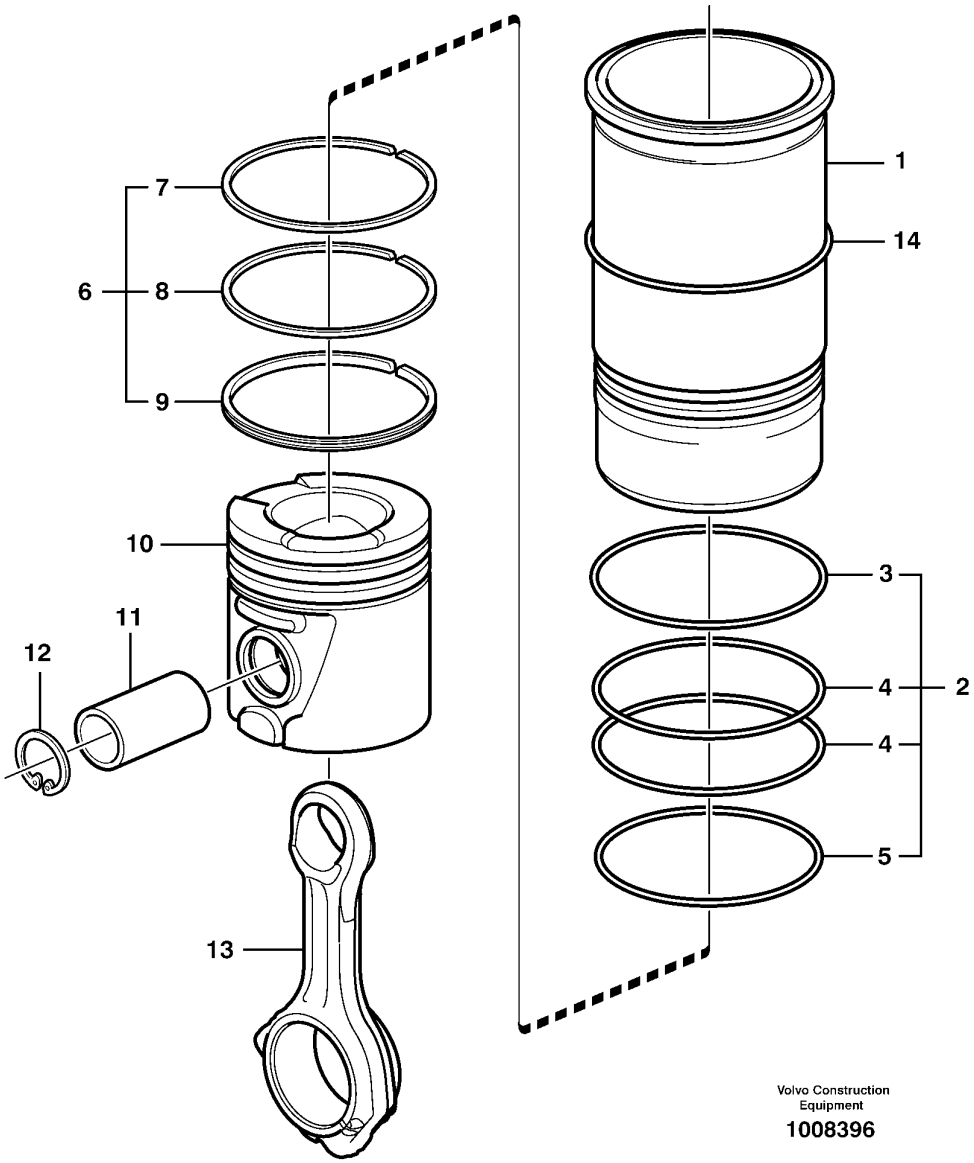
1
14
7
6
8
9
10
11
12
3
2
4
4
5
13
Volvo Construction
Equipment
1008396

Fig.	Part No.	Quantity 1	2	3	PS	KIT	Description	Dénomination	Bezeichnung	Denominación	Notes
	VOE 20801975	6					Cyl Liner Kit	Jeu Chemises	Cyl Buchsensatz	Jg Camisa Cil	
1		6			NS		•Cylinder Liner	•Chemise Cylind.	•Zyl Buchse	•Camisa	
2	**VOE 85103699**	6					•Seg Ring Kit	•Kit Joint Etan.	•Dichtringsatz	•Jueg Anil Reten	
3		6			NS		••Sealing ring	••Bague d'étanchéité	••Runddichtring	••Anillo reten	
4	**VOE 8148066**	12					••Sealing ring	••Bague d'étanchéité	••Runddichtring	••Anillo reten	Upper
5	**VOE 8148067**	6					••Sealing ring	••Bague d'étanchéité	••Runddichtring	••Anillo reten	Cent
6	**VOE 20842165**	6					•Piston ring	•Segment piston	•Kolbenring	•Segmento piston	
7		6			NS		••Compression ring	••Segment compression	••Verdichtungsring	••Segmento compresion	Upper
8		6			NS		••Compression ring	••Segment compression	••Verdichtungsring	••Segmento compresion	Low
9		6			NS		••Oil scraper ring	••Racleur huile	••Ölabstreifring	••Raspador aceite	
10		6			NS		•Piston	•Piston	•Kolben	•Piston	
11	**VOE 3161285**	6					•Piston Pin	•Axe Piston	•Kolbenbolzen	•Bulon	
12	**VOE 3161087**	12					•Retaining ring	•Bague retenue	•Haltering	•Anillo de apoyo	
13		6					Connecting rod	Barre de connexion	Verbindungsstange	Barra de connexion	See 216/200
14	**VOE 20463853**	REQ					Shim	Cale Reglage	Nachstellblech	Cuna de calzar	Thick = 0,2MM
	VOE 20463854	REQ					Shim	Cale Reglage	Nachstellblech	Cuna de calzar	Thick = 0,3MM
	VOE 20463855	REQ					Shim	Cale Reglage	Nachstellblech	Cuna de calzar	Thick = 0,5MM

1		**Camisa de cilindro y pistón - D9** **Zylinderlaufbuchse und Kolben - D9** **Chemise de cylindre et piston - D9** **Cylinder liner and piston - D9**	Catalogue id **20061**	Group **213**
2			Illustr. No **1008396**	Section **200**
3			Issue **VOE 64E9920061**	Page **67**
4				
5				

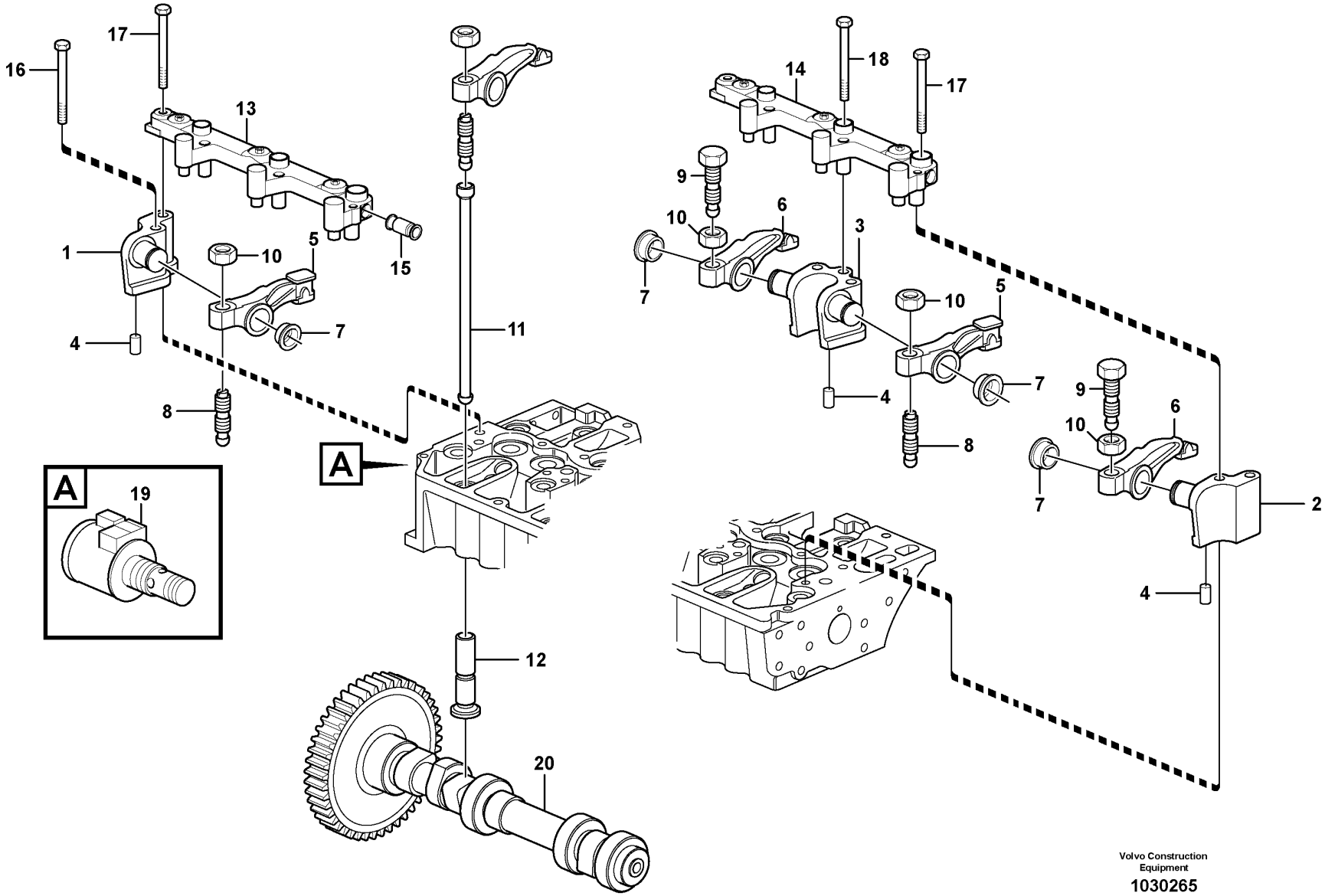

Volvo Construction Equipment

1030265

Fig.	Part No.	Quantity 1	2	3	PS	KIT	Description	Dénomination	Bezeichnung	Denominación	Notes
1	**VOE 21066484**	1					Iron Support	Ferrure-support	Tragstütze	Soporte de hierro	
2	**VOE 21066474**	1					Iron Support	Ferrure-support	Tragstütze	Soporte de hierro	
3	**VOE 21066482**	5					Iron Support	Ferrure-support	Tragstütze	Soporte de hierro	
4	**VOE 20790837**	7					Pin	Goupille	Zapfen	Pasador	
5	**VOE 20792878**	6					Rocker Arm	Culbuteur	Kipphebel	Balancin	
6	**VOE 20792876**	6					Rocker Arm	Culbuteur	Kipphebel	Balancin	
7	**VOE 20794115**	12					Retaining ring	Bague retenue	Haltering	Anillo de apoyo	
8	**VOE 20913851**	6					Adjusting Screw	Vis De Reglage	Stellschraube	Tornillo Ajuste	
9	**VOE 20816389**	6					Adjusting Screw	Vis De Reglage	Stellschraube	Tornillo Ajuste	
10	**VOE 11700373**	12					Nut	Ecrou	Mutter	Tuerca	
11	**VOE 20405534**	12					Push Rod	Tige-poussoir	Druckstange	Varilla Presion	
12	**VOE 20792475**	12					Tappet	Poussoir Pompe	Pumpdrucker	Balancin	
	VOE 20799402	1					Mounting Kit	Kit Montage	Einbausatz	Juego Montaje	
13		1			NS		•Actuator	•Dispositif Mano	•Betätigun Organ	•Organos Mando	
14		1			NS		•Actuator	•Dispositif Mano	•Betätigun Organ	•Organos Mando	
15	**VOE 20798864**	1					•Plug	•Bouchon	•Stopfen	•Tapon	
16	**VOE 20405723**	7					Screw	Vis	Schraube	Tornillo	
17	**VOE 20450802**	7					Screw	Vis	Schraube	Tornillo	
18	**VOE 20450802**	3					Screw	Vis	Schraube	Tornillo	
19	**VOE 20795296**	1					Solenoid valve	Vanne electrom.	Magnetventil	Electrovalvula	
20	**VOE 21012455**	1					Camshaft	Arbre a cames	Nockenwelle	Eje de levas	

1	
2	
3	
4	
5	

Mecanismo de válvulas - D7
Ventilsteuerung - D7
Mécanisme de soupape - D7
Valve mechanism - D7

Catalogue id	Group
20061	**214**
Illustr. No **1030265**	Section **100**
Issue **VOE 64E9920061**	Page **69**

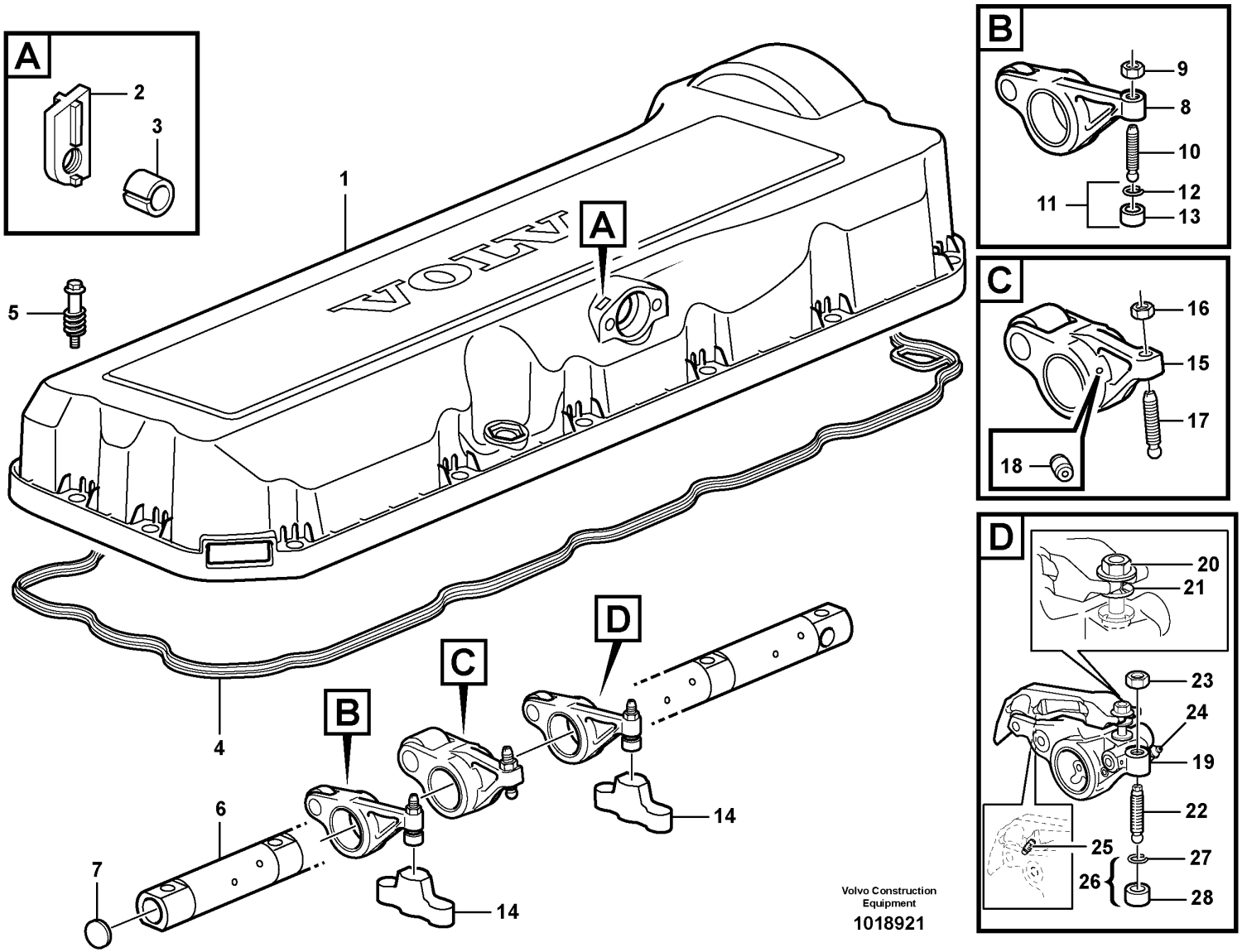
A
2
3
1
5
A
4
B
C
D
6
7
14
14
B
9
8
10
11
12
13
C
16
15
17
18
D
20
21
23
24
19
22
25
27
26
28
Volvo Construction Equipment
1018921

Fig.	Part No.	Quantity 1	2	3	4	5	PS	KIT	Description	Dénomination	Bezeichnung	Denominación	Notes
1	**VOE 20815331**	1							Valve Cover	Cache-soupapes	Zylkopfhaube	Cubier Valvula	
2	**VOE 24427518**	2							•Nut Washer	•Plaque Filetee	•Mutterscheibe	•Arandela Tuerca	
3	**VOE 20450320**	2							•Spacer Sleeve	•Doui.entretoise	•Distanzhülse	•Manguito Dist	
4	**VOE 8148049**	1							Seg moulding	Joint Etancheite	Dichtprofil	Liston reten	
5	**VOE 20538726**	16							Flange screw	Vis à bride	Flanschschraube	Torn embridado	
6	**VOE 20715792**	1							Rkr Arm Shaft	Axe Culbuteurs	Kipphebelachse	Eje Balancin	
7	**VOE 980176**	2							•Plug	•Bouchon	•Stopfen	•Tapon	
8	**VOE 8148082**	6							Rocker Arm	Culbuteur	Kipphebel	Balancin	
9	**VOE 13946911**	6							•Nut	•Ecrou	•Mutter	•Tuerca	
10	**VOE 1546458**	6							•Screw	•Vis	•Schraube	•Tornillo	
11	**VOE 20441753**	6							•Ball Socket	•Siege de bille	•Kugelschale	•Asiento de bola	
12	**VOE 944364**	6							••O-ring	••Joint Torique	••O-Ring	••Junta torica	
13		6					NS		••Ball Socket	••Siege de bille	••Kugelschale	••Asiento de bola	
14	**VOE 20751464**	12							Valve	Soupape	Ventil	Valvula	(VOE 20516004)
15	**VOE 20381702**	6							Rocker arm	Culbuteur	Kipphebel	Brazo basculant	
16	**VOE 1677396**	6							•Hexagon Nut	•Ecrou Hexagonal	•Sechskantmutter	•Tuerca Hexagon	
17	**VOE 1546775**	6							•Screw	•Vis	•Schraube	•Tornillo	
18	**VOE 3964817**	6							•Nozzle	•Gicleur	•Düse	•Difusor	
19	**VOE 20528934**	6							Rocker Arm	Culbuteur	Kipphebel	Balancin	
20	**VOE 20524958**	6							•Nut	•Ecrou	•Mutter	•Tuerca	
21	**VOE 20524954**	6					OP		•Sleeve	•Manchon	•Muffe	•Manguito	
22	**VOE 1546458**	6							•Screw	•Vis	•Schraube	•Tornillo	
23	**VOE 13946911**	6							•Nut	•Ecrou	•Mutter	•Tuerca	
24	**VOE 20525248**	6							•Nipple	•Raccord	•Nippel	•Niple	
25	**VOE 3964817**	6							•Nozzle	•Gicleur	•Düse	•Difusor	
26	**VOE 20441753**	6							•Ball Socket	•Siege de bille	•Kugelschale	•Asiento de bola	
27	**VOE 944364**	6							••O-ring	••Joint Torique	••O-Ring	••Junta torica	
28		6					NS		••Ball Socket	••Siege de bille	••Kugelschale	••Asiento de bola	

1	
2	
3	
4	
5	

Mecanismo de válvula - conjunto de balancín - D9
Ventilsteuerung - Steuerventil - D9
Mécanisme de soupapes - culbuterie - D9
Valve mechanism - rocker assembly - D9

Catalogue id	Group
20061	**214**
Illustr. No **1018921**	Section **300**
Issue **VOE 64E9920061**	Page **71**

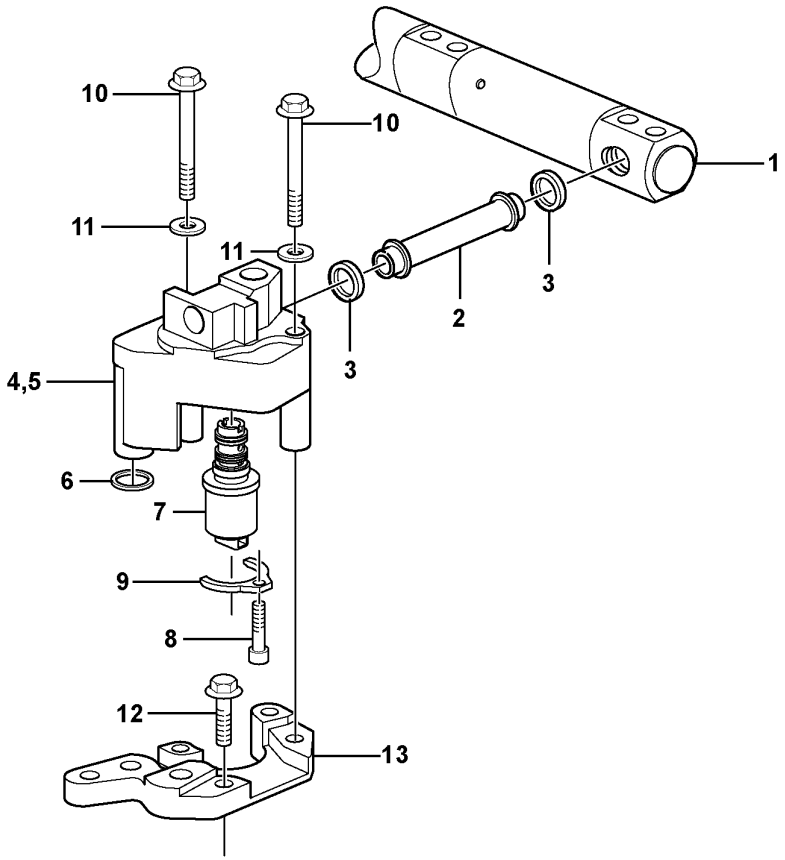

Volvo Construction Equipment
1018952

Fig.	Part No.	Quantity 1	2	3	PS	KIT	Description	Dénomination	Bezeichnung	Denominación	Notes
1		1					Rkr Arm Shaft	Axe Culbuteurs	Kipphebelachse	Eje Balancin	See 214/300
2	**VOE 20786034**	1					Connecting Pipe	Tuyau Connexion	Verbindungsrohr	Tubo Conexion	
3	**VOE 1677370**	2					Sealing ring	Bague d'étanchéité	Runddichtring	Anillo reten	
4	**VOE 20574700**	1					Control valve	Valve controle	Steuerventil	Válvula control	
5		1			NS		•Housing	•Carter	•Gehäuse	•Carter	
6	**VOE 20526428**	1					•Sealing ring	•Bague d'étanchéité	•Runddichtring	•Anillo reten	
7	**VOE 20574690**	1			OP		•Control valve	•Valve controle	•Steuerventil	•Válvula control	
8	**VOE 20574688**	1			OP		•Screw	•Vis	•Schraube	•Tornillo	
9	**VOE 20574694**	1			OP		•Clip	•Clip	•Klemme	•Clip	
10	**VOE 969225**	2					Flange screw	Vis à bride	Flanschschraube	Torn embridado	
11	**VOE 192288**	2					Washer	Rondelle	Scheibe	Arandela	
12	**VOE 13946173**	3					Flange screw	Vis à bride	Flanschschraube	Torn embridado	
13		1			NS		Adapter	Raccord Reduct.	Verbind Stutzen	Adaptador	

1	
2	
3	
4	
5	

Mecanismo de válvula - válvula de control - D9
Ventilsteuerung - Steuerventil - D9
Mécanisme de soupapes - distributeur de commande - D9
Valve mechanism - control valve - D9

Catalogue id	Group
20061	**214**
Illustr. No **1018952**	Section **400**
Issue **VOE 64E9920061**	Page **73**

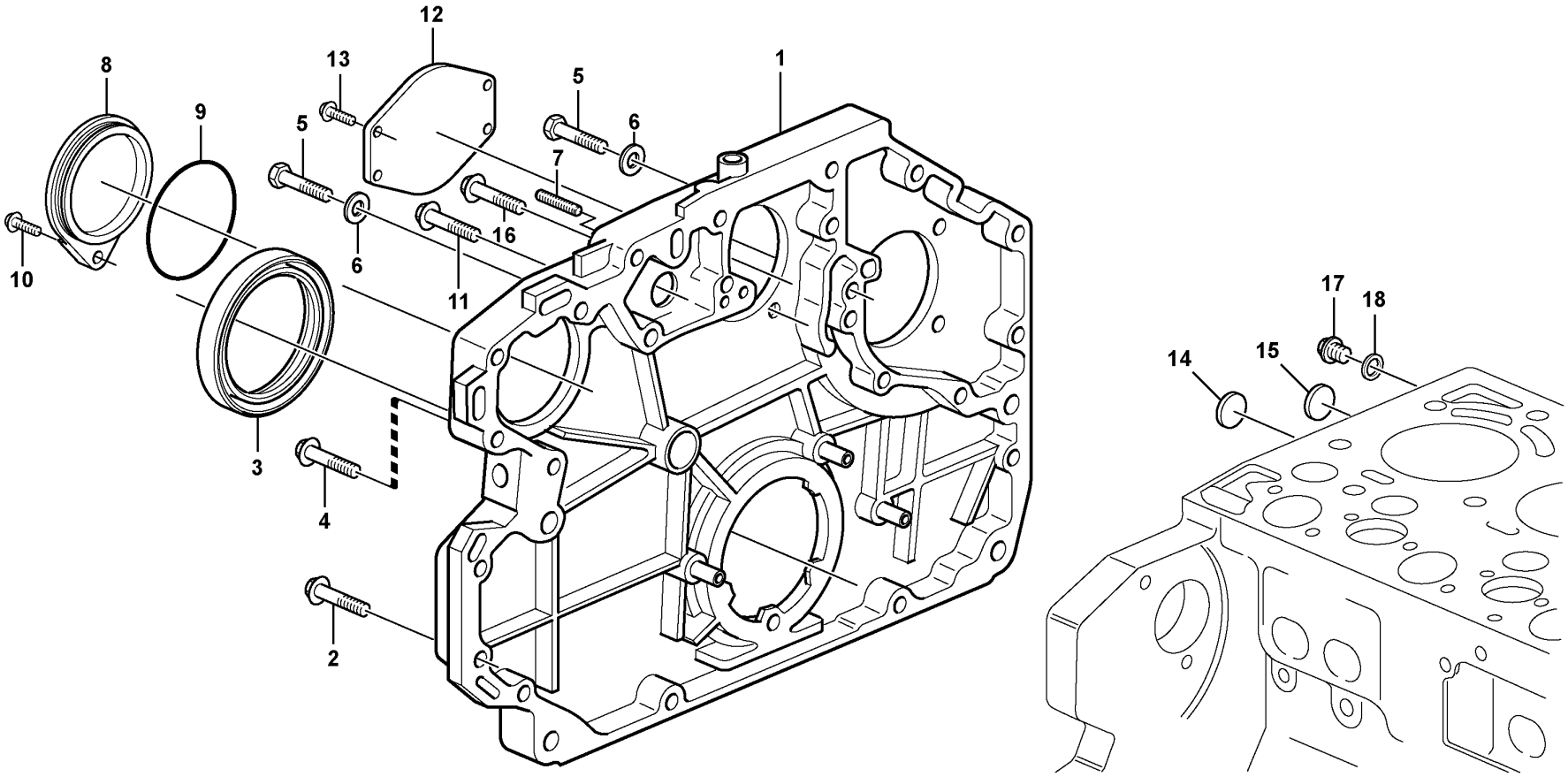

Volvo Construction Equipment

1019507

Fig.	Part No.	Quantity 1	2	3	PS	KIT	Description	Dénomination	Bezeichnung	Denominación	Notes
1	**VOE 20972356**	1					Tmg Gear Casing	Carter Distrib.	Steuergehäuse	Cubiert Distrib	
2	**VOE 20412324**	12					Screw	Vis	Schraube	Tornillo	
3	**VOE 20857601**	1					Lip seal	Joint à lèvre	Lippendichtung	Junta de labio	
4	**VOE 20405709**	4					Screw	Vis	Schraube	Tornillo	
5	**VOE 20534597**	2					Screw	Vis	Schraube	Tornillo	
6	**VOE 13955900**	2					Washer	Rondelle	Scheibe	Arandela	
7	**VOE 20450795**	1					Set Screw	Vis Butee	Anschlagschraub	Tornillo Tope	
8	**VOE 20950063**	1					Cover	Capot	Haube	Capo	
9	**VOE 20405652**	1					Sealing ring	Bague d'étanchéité	Runddichtring	Anillo reten	
10	**VOE 20450802**	1					Screw	Vis	Schraube	Tornillo	
11	**VOE 20405709**	3					Screw	Vis	Schraube	Tornillo	
12	**VOE 20450799**	1					Cover	Capot	Haube	Capo	
13	**VOE 20405709**	4					Screw	Vis	Schraube	Tornillo	
14	**VOE 20412745**	1					Core Plug	Ronde fermeture	Fullscheibe	Tapon	
15	**VOE 20490808**	1					Cover	Capot	Haube	Capo	
16	**VOE 20450801**	1					Screw	Vis	Schraube	Tornillo	
17	**VOE 20451012**	1					Plug	Bouchon	Stopfen	Tapon	
18	**VOE 13947621**	1					Plane Gasket	Joint Plan	Flachdichtung	Junta Plana	

1		**Carcasa de engranaje de distribución - D7** **Steuergehäuse - D7** **Carter de distribution - D7** **Timing gear casing - D7**		Catalogue id **20061**	Group **215**
2				Illustr. No **1019507**	Section **100**
3					
4				Issue **VOE 64E9920061**	Page **75**
5					

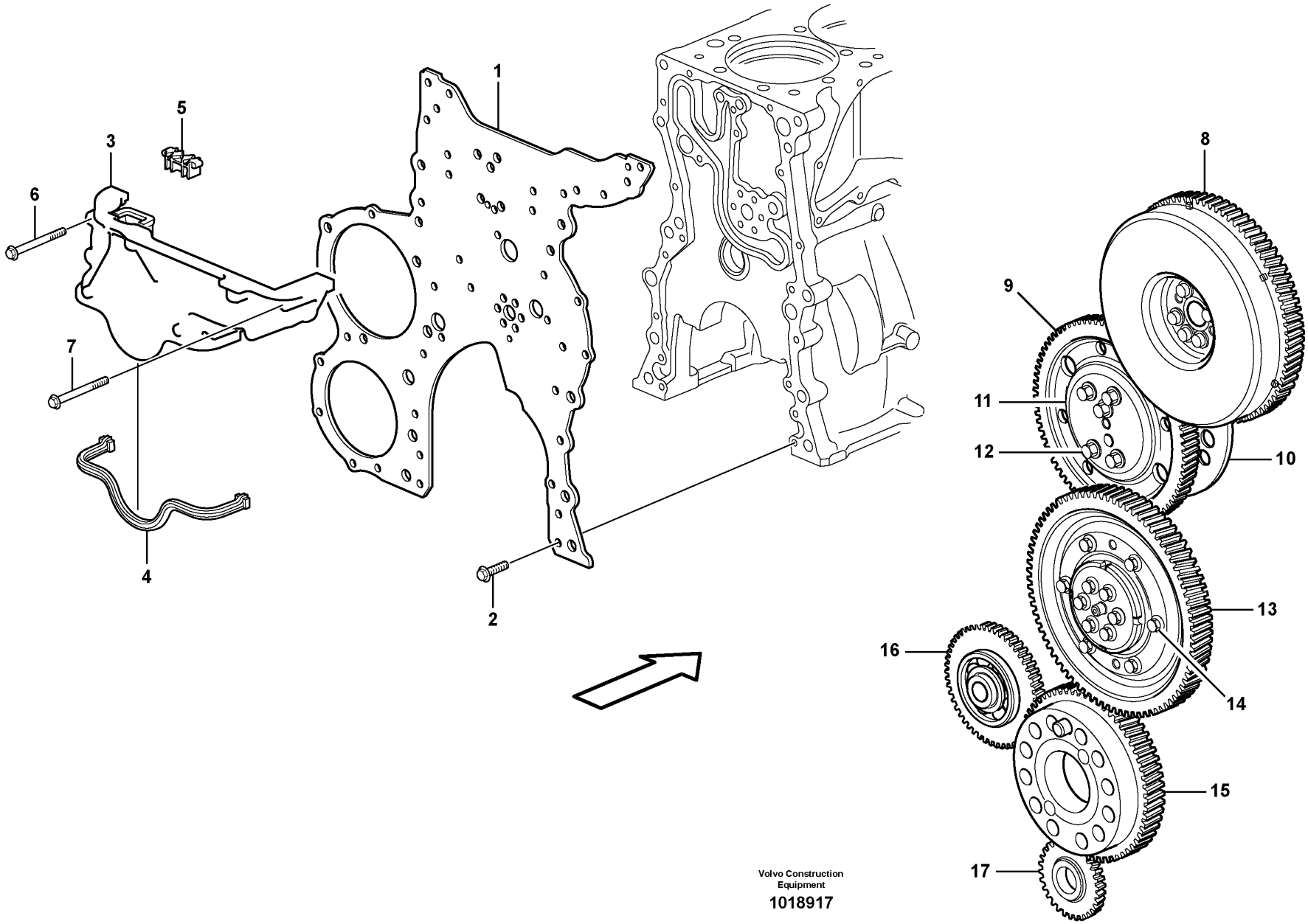

Volvo Construction Equipment

1018917

Fig.	Part No.	Quantity 1	2	3	PS	KIT	Description	Dénomination	Bezeichnung	Denominación	Notes
1	**VOE 3835908**	1					Plate	Plaque	Platte	Placa	
2	**VOE 13966378**	22					Flange screw	Vis à bride	Flanschschraube	Torn embridado	
3	**VOE 20498372**	1					Tmg Gear Cover	Couv.distribut.	Steuergeh Deck	Tapa Distribuc	
4	**VOE 20564008**	1					Sealing strip	Lisse etancheite	Dichtleiste	Moldura reten	
5	**VOE 20572441**	2					Seal	Joint	Dichtung	Reten	
6	**VOE 13965180**	2					Flange screw	Vis à bride	Flanschschraube	Torn embridado	
7	**VOE 13965182**	3					Flange screw	Vis à bride	Flanschschraube	Torn embridado	
8	**VOE 8131386**	1					Gear	Pignon	Zahnradgetriebe	Engranaje	See 215/300
9	**VOE 8148100**	1					Idler Gear	Pignon Fou	Vorgelegerad	Engranaj Interm	
10	**VOE 8131850**	1					Thrust Washer	Rondelle Butee	Druckscheibe	Arandela Presio	
	VOE 950588	1					Pin	Goupille	Stift	Pasador	
11	**VOE 20520535**	1					Hub	Bossage	Nabe	Asiento	
12	**VOE 20477171**	5					Screw	Vis	Schraube	Tornillo	
13	**VOE 20480566**	1					Idler Gear	Pignon Fou	Vorgelegerad	Engranaj Interm	
14	**VOE 20483919**	6					Screw	Vis	Schraube	Tornillo	
15	**VOE 8148111**	1					Gear	Pignon	Zahnradgetriebe	Engranaje	See 216/200
16	**VOE 20484803**	1					Idler Gear	Pignon Fou	Vorgelegerad	Engranaj Interm	
17		1			NS		Gear	Pignon	Zahnradgetriebe	Engranaje	See 221/300

1		**Caja y engranajes de la distribución - D9** **Steuergehäusedeckel und Steuerräder - D9** **Carter de distribution et pignons - D9** **Timing gear casing and gears - D9**	Catalogue id **20061**	Group **215**
2				
3			Illustr. No **1018917**	Section **200**
4				
5			Issue **VOE 64E9920061**	Page **77**

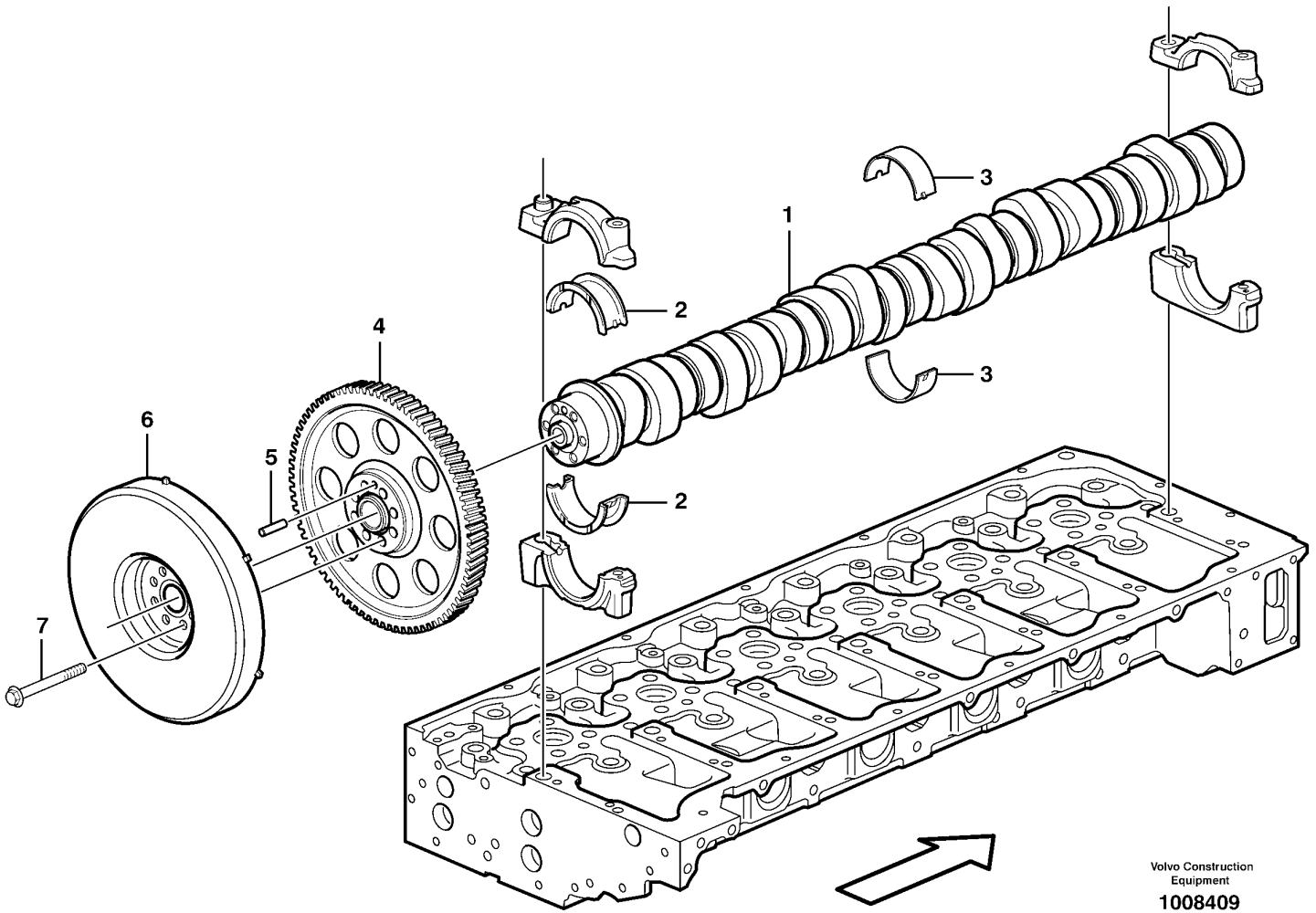
1
2
2
3
3
4
5
6
7
Volvo Construction Equipment
1008409

Fig.	Part No.	Quantity 1	2	3	PS	KIT	Description	Dénomination	Bezeichnung	Denominación	Notes
1	**VOE 20708824**	1					Camshaft	Arbre a cames	Nockenwelle	Eje de levas	
2	**VOE 85103719**	2					Bearing Shell	Coussine.palier	Lagerschale	Casq Cojinete	
3	**VOE 85103723**	12					Brg Shell Kit	Jeu Coussinets	Lagerschal Satz	Jueg Casq Cojin	
4	**VOE 8131386**	1					Gear	Pignon	Zahnradgetriebe	Engranaje	
5		1			NS		•Pin	•Goupille	•Zapfen	•Pasador	
6	**VOE 20450049**	1					Damper	Amortisseur	Dämpfer	Amortiguador	
7	**VOE 8131597**	6					Flange screw	Vis à bride	Flanschschraube	Torn embridado	

1	
2	
3	
4	
5	

Eje de levas
Nockenwelle
Arbre à cames
Camshaft

Catalogue id	Group
20061	**215**
Illustr. No **1008409**	Section **300**
Issue **VOE 64E9920061**	Page **79**

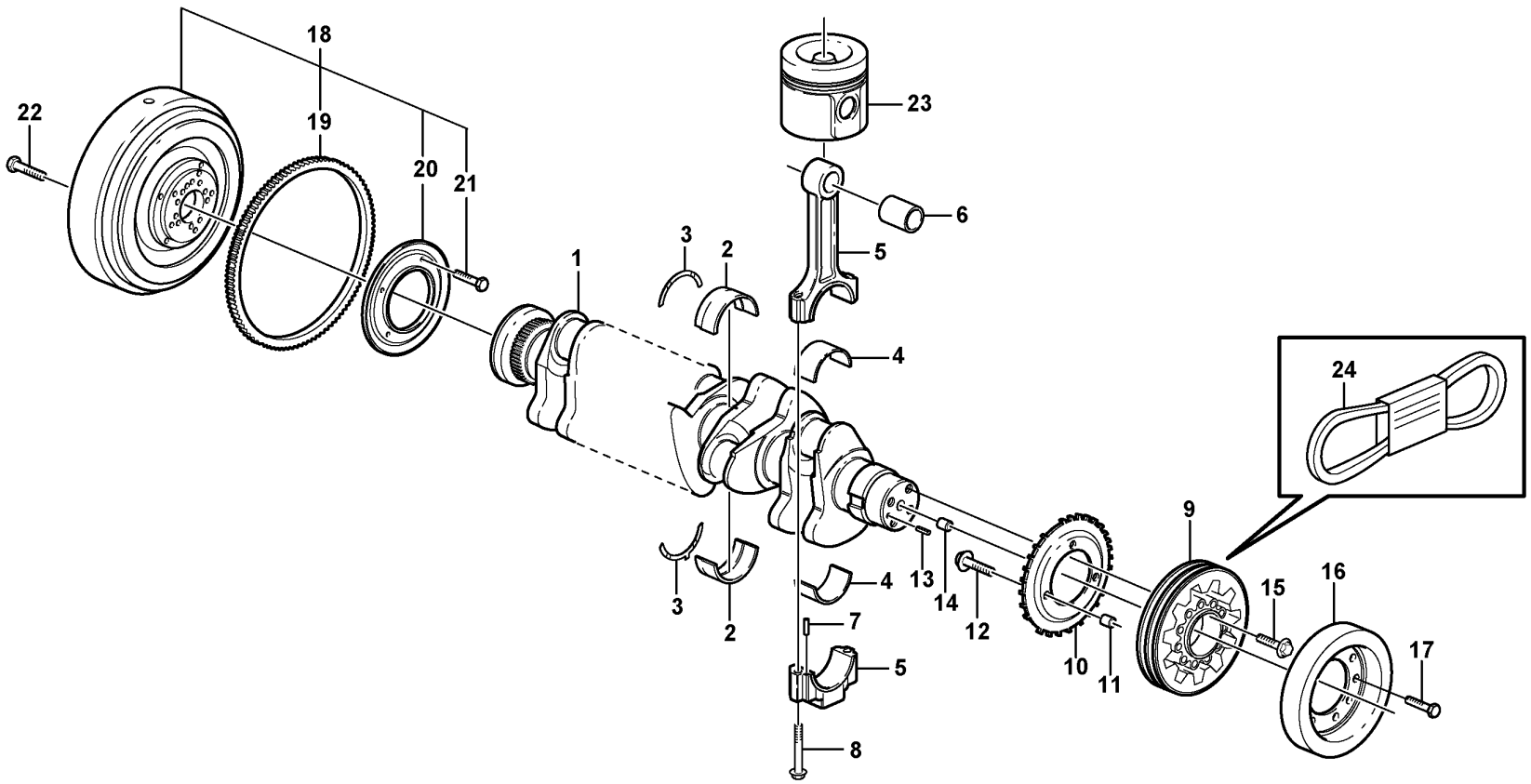

Volvo Construction Equipment

1019567

Fig.	Part No.	Quantity 1	2	3	PS	KIT	Description	Dénomination	Bezeichnung	Denominación	Notes
1	**VOE 20875042**	1					Crankshaft	Vilebrequin	Kurbelwelle	Ciguenal	
2	**VOE 20405516**	7					Crankshaft bearing	Palier de villebrequin	Kurbelwellenlager	Cojinetes del cigüeñal	STD = 85,00 MM
	VOE 20405529	REQ					Crankshaft bearing	Palier de villebrequin	Kurbelwellenlager	Cojinetes del cigüeñal	U SZ = 84,75 MM
	VOE 20405541	REQ					Crankshaft bearing	Palier de villebrequin	Kurbelwellenlager	Cojinetes del cigüeñal	U SZ = 84,50 MM
3	**VOE 20405899**	1					Thrust Washer	Rondelle Butee	Druckscheibe	Arandela Presio	STD = 2,9 MM
	VOE 11700315	REQ					Thrust Washer	Rondelle Butee	Druckscheibe	Arandela Presio	O SZ = 3,1 MM
4	**VOE 20766790**	6					Big-end Bearing	Coussinet de tête de bielle	Pleuellager	Cojinete de cabeza de biel	STD = 68,00 MM
	VOE 20790423	REQ					Big-end Bearing	Coussinet de tête de bielle	Pleuellager	Cojinete de cabeza de biel	U SZ = 67,75 MM
	VOE 20790428	REQ					Big-end Bearing	Coussinet de tête de bielle	Pleuellager	Cojinete de cabeza de biel	U SZ = 67,50 MM
5	**VOE 20585982**	6					Connecting Rod	Bielle	Pleuel	Biela	
6	**VOE 11700325**	6					•Bushing	•Bague	•Buchse	•Casquillo	
7	**VOE 20459134**	12					•Pin	•Goupille	•Zapfen	•Pasador	
8	**VOE 11700326**	12					•Bolt	•Boulon	•Bolzen	•Perno	
9	**VOE 20850171**	1					V-belt Pulley	Poulie Trapezo.	Keiriemscheibe	Pol Corr Trapez	
10	**VOE 20792423**	1					Lock Washer	Rondel.verroui.	Sicher Scheibe	Arandel Segurid	
11	**VOE 20450628**	1					Pin	Goupille	Zapfen	Pasador	
12	**VOE 888289**	3					Hexagon screw	Vis tête hexagonale	Sechskantschraube	Tornillo hexago	
13	**VOE 20450838**	1					Pin	Goupille	Zapfen	Pasador	
14	**VOE 20405634**	1					Spring Pin	Axe de ressort	Federstift	Pasador Resorte	
15	**VOE 20405724**	4					Screw	Vis	Schraube	Tornillo	
16	**VOE 20412598**	1					Vib Damper	Amort.vibration	Schwingdämpfer	Amortig Vibrac	
17	**VOE 888289**	9					Hexagon screw	Vis tête hexagonale	Sechskantschraube	Tornillo hexago	
18	**VOE 21000433**	1					Flywheel	Volant	Schwungrad	Volante	
19	**VOE 20450830**	1					•Gear	•Pignon	•Zahnradgetriebe	•Engranaje	
20	**VOE 20918003**	1					•Ring	•Anneau	•Ring	•Anillo	
21	**VOE 20933839**	4					•Screw	•Vis	•Schraube	•Tornillo	
22	**VOE 20450835**	10					Screw	Vis	Schraube	Tornillo	
23		6					Piston	Piston	Kolben	Piston	See group 213, Page 65
24		1					V-belt	Courroie Trape.	Keilriemen	Correa Trapez	See group 263, Page 197

1	
2	
3	
4	
5	

Cigüeñal
Kurbelbewegung
Axe à vilebreguintas
Crankshaft and related parts

Catalogue id	Group
20061	**216**
Illustr. No	Section
1019567	**100**
Issue	Page
VOE 64E9920061	**81**

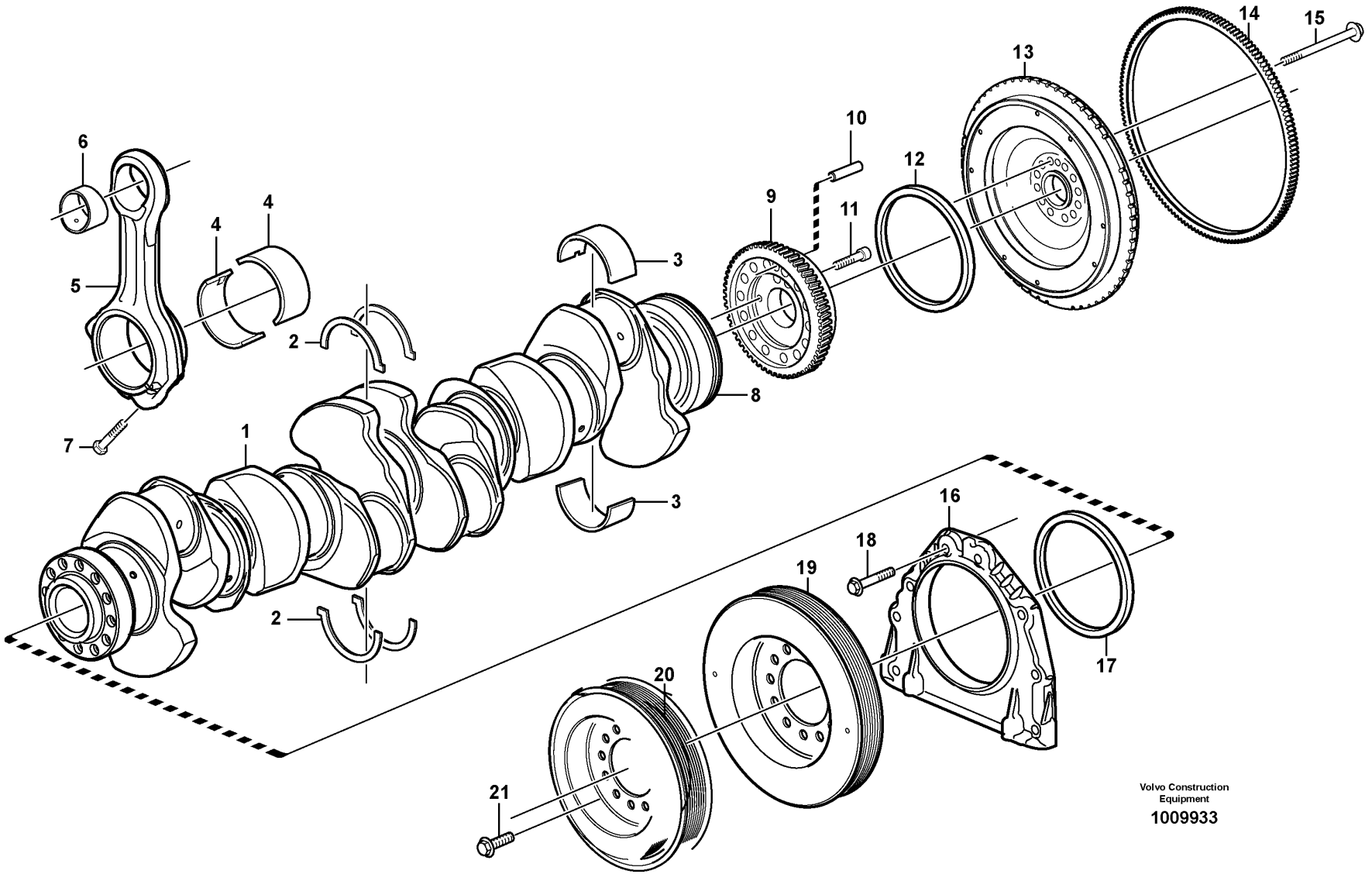

Volvo Construction Equipment

1009933

Fig.	Part No.	Quantity 1	2	3	PS	KIT	Description	Dénomination	Bezeichnung	Denominación	Notes
1	**VOE 8148110**	1					Crankshaft	Vilebrequin	Kurbelwelle	Ciguenal	
2	**VOE 3093651**	1					Thr Washer Kit	Kit Ronde.butee	Druckscheibsatz	Juego Arandela	STD
	VOE 3093652	1					Thr Washer Kit	Kit Ronde.butee	Druckscheibsatz	Juego Arandela	0,1 MM O SZ
	VOE 3093653	1					Thr Washer Kit	Kit Ronde.butee	Druckscheibsatz	Juego Arandela	0,2 MM O SZ
	VOE 3093654	1					Thr Washer Kit	Kit Ronde.butee	Druckscheibsatz	Juego Arandela	0,3 MM O SZ
3	**VOE 85103707**	7					Mn Bearing Kit	Kit Pal.vilebr.	Hauptlagersatz	Jgo Coj Bancada	STD
	VOE 85103708	7					Mn Bearing Kit	Kit Pal.vilebr.	Hauptlagersatz	Jgo Coj Bancada	0,25 MM U SZ
	VOE 85103709	7					Mn Bearing Kit	Kit Pal.vilebr.	Hauptlagersatz	Jgo Coj Bancada	0,50 MM U SZ
	VOE 85103710	7					Mn Bearing Kit	Kit Pal.vilebr.	Hauptlagersatz	Jgo Coj Bancada	0,75 MM U SZ
	VOE 85103711	7					Mn Bearing Kit	Kit Pal.vilebr.	Hauptlagersatz	Jgo Coj Bancada	1,0 MM U SZ
	VOE 85103712	7					Mn Bearing Kit	Kit Pal.vilebr.	Hauptlagersatz	Jgo Coj Bancada	1,25 MM U SZ
4	**VOE 85103713**	12					Bearing	Palier	Lager	Cojinete	STD
	VOE 85103714	12					Bearing	Palier	Lager	Cojinete	0,25 MM U SZ
	VOE 85103715	12					Bearing	Palier	Lager	Cojinete	0,50 MM U SZ
	VOE 85103716	12					Bearing	Palier	Lager	Cojinete	0,75 MM U SZ
	VOE 85103717	12					Bearing	Palier	Lager	Cojinete	1,00 MM U SZ
	VOE 85103718	12					Bearing	Palier	Lager	Cojinete	1,25 MM U SZ
	VOE 20584675	6					Connecting Rod	Bielle	Pleuel	Biela	
5		6			NS		•Connecting rod	•Barre de connexion	•Verbindungsstange	•Barra de connexion	
6		6			NS		•Bushing	•Bague	•Buchse	•Casquillo	
7	**VOE 8192804**	24					•Screw	•Vis	•Schraube	•Tornillo	
8	**VOE 13949656**	1					O-ring	Joint Torique	O-Ring	Junta torica	
	VOE 8148111	1					Gear	Pignon	Zahnradgetriebe	Engranaje	
9		1			NS		•Gear	•Pignon	•Zahnradgetriebe	•Engranaje	
10		1			NS		•Pin	•Goupille	•Zapfen	•Pasador	
11	**VOE 941761**	2					Allen Hd Screw	Vis A 6 Pans Cr	Inbusschraube	Torn Hex Embut	
12	**VOE 13949736**	1					O-ring	Joint Torique	O-Ring	Junta torica	
	VOE 11129496	1					Flywheel	Volant	Schwungrad	Volante	

1	
2	
3	
4	
5	

Cigüeñal y piezas relacionadas - D9
Kurbelwelle und zugehörige Teile - D9
Ensemble vilebrequin - D9
Crankshaft and related parts - D9

Catalogue id **20061**	Group **216**
Illustr. No **1009933**	Section **200**
Issue **VOE 64E9920061**	Page **83**

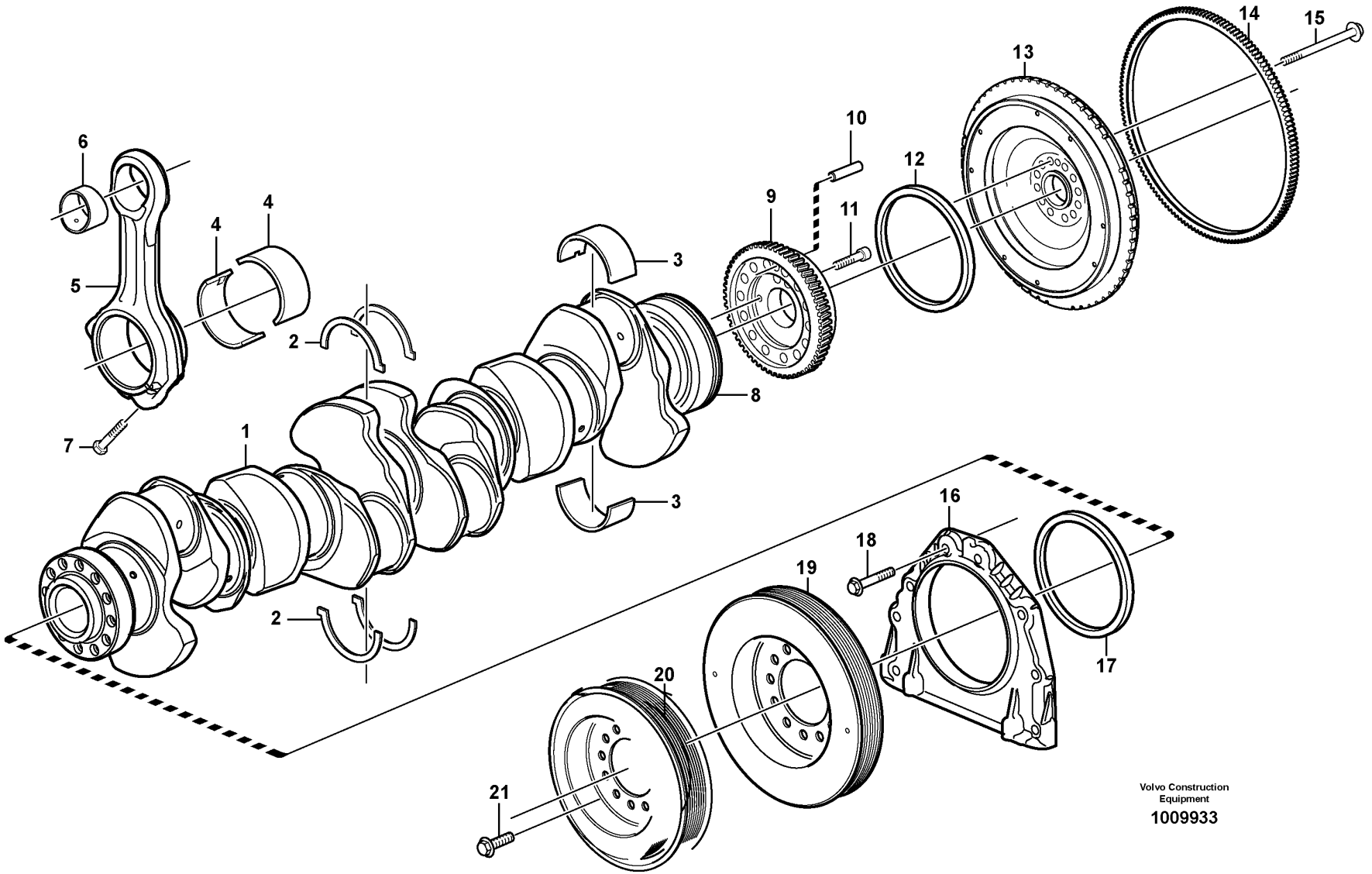

Volvo Construction Equipment

1009933

Fig.	Part No.	Quantity 1	2	3	PS	KIT	Description	Dénomination	Bezeichnung	Denominación	Notes
13		1			NS		•Flywheel	•Volant	•Schwungrad	•Volante	
14		1			NS		•Gear Ring	•Couronne dentee	•Zahnkranz	•Corona Dentada	
15	**VOE 3155075**	12					Flange screw	Vis à bride	Flanschschraube	Torn embridado	
16	**VOE 20777233**	1					Cover	Capot	Haube	Capo	
17	**VOE 1549398**	1					Crankshaft Seal	Joint Vilebreq.	Kurbelw Dichtg	Reten Ciguenal	
18	**VOE 946671**	8					Flange screw	Vis à bride	Flanschschraube	Torn embridado	
19	**VOE 20364131**	1					Vib Damper	Amort.vibration	Schwingdämpfer	Amortig Vibrac	
20	**VOE 20397344**	1					Pulley	Poulie	Z-riemenscheibe	Polea Corr Dent	
21	**VOE 13965191**	6					Flange screw	Vis à bride	Flanschschraube	Torn embridado	

1	
2	
3	
4	
5	

Cigüeñal y piezas relacionadas - D9
Kurbelwelle und zugehörige Teile - D9
Ensemble vilebrequin - D9
Crankshaft and related parts - D9

Catalogue id	Group
20061	**216**
Illustr. No **1009933**	Section **200**
Issue **VOE 64E9920061**	Page **85**

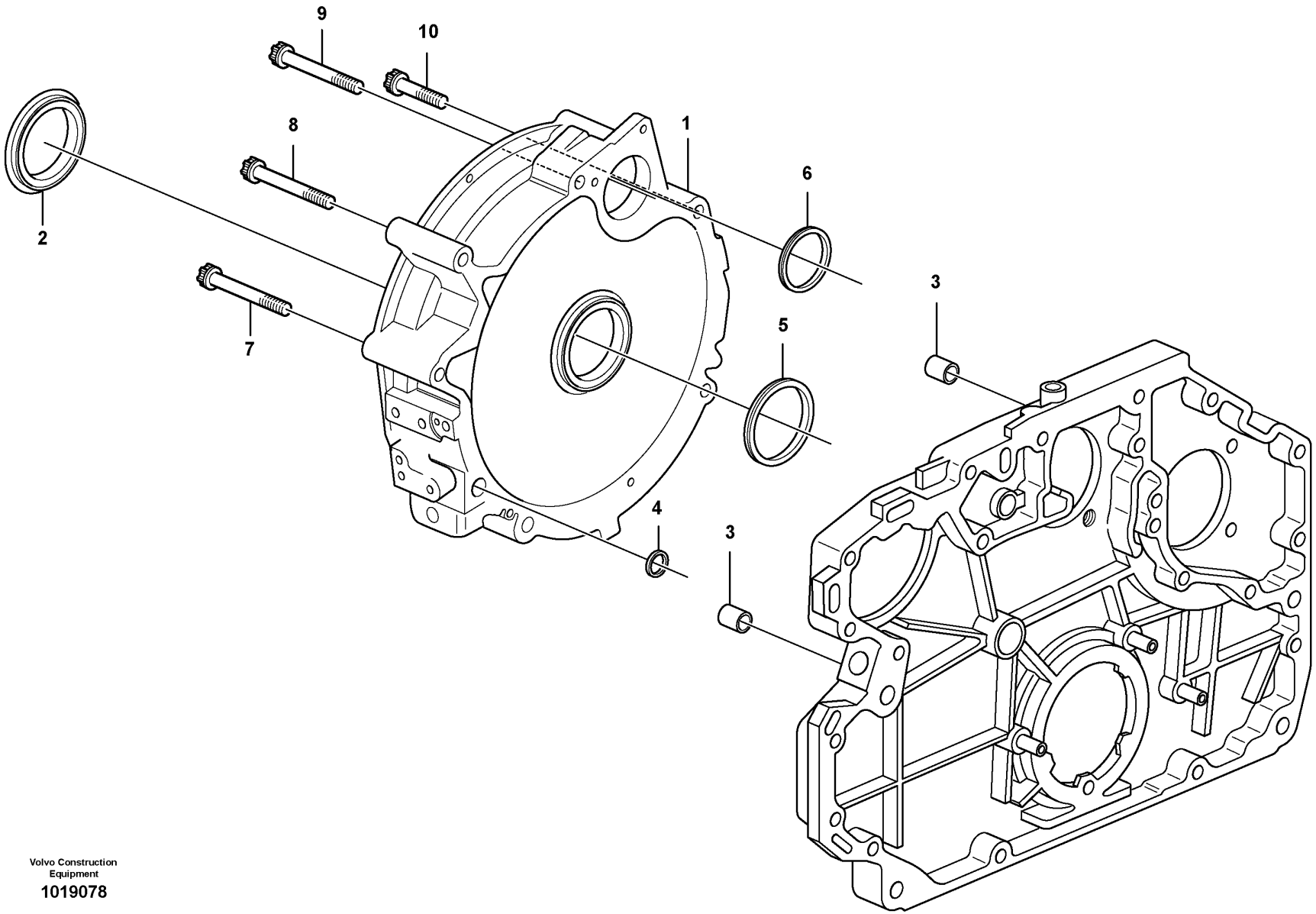

Volvo Construction Equipment

1019078

Fig.	Part No.	Quantity 1	2	3	PS	KIT	Description	Dénomination	Bezeichnung	Denominación	Notes
1	**VOE 20459987**	1					Flywheel Hsg	Carter Volant	Schwungradgeh	Cubiert Volante	
2	**VOE 20450784**	1					Sealing Ring	Bagu.etancheite	Runddichtring	Anillo Reten	(VOE 11700592)
3	**VOE 20585971**	2					Bushing	Bague	Buchse	Casquillo	
4	**VOE 20459993**	4					O-ring	Joint Torique	O-Ring	Junta torica	
5	**VOE 20450786**	1					Sealing ring	Bague d'étanchéité	Runddichtring	Anillo reten	
6	**VOE 20459994**	1					Sealing ring	Bague d'étanchéité	Runddichtring	Anillo reten	
7	**VOE 20405714**	1					Screw	Vis	Schraube	Tornillo	
8	**VOE 20405715**	1					Screw	Vis	Schraube	Tornillo	
9	**VOE 20405710**	3					Screw	Vis	Schraube	Tornillo	
10	**VOE 20405713**	1					Screw	Vis	Schraube	Tornillo	

1		**Carcasa del volante - D7** **Schwungradgehäuse - D7** **Carter de volant - D7** **Flywheel housing - D7**	Catalogue id **20061**	Group **216**
2			Illustr. No **1019078**	Section **300**
3			Issue **VOE 64E9920061**	Page **87**
4				
5				

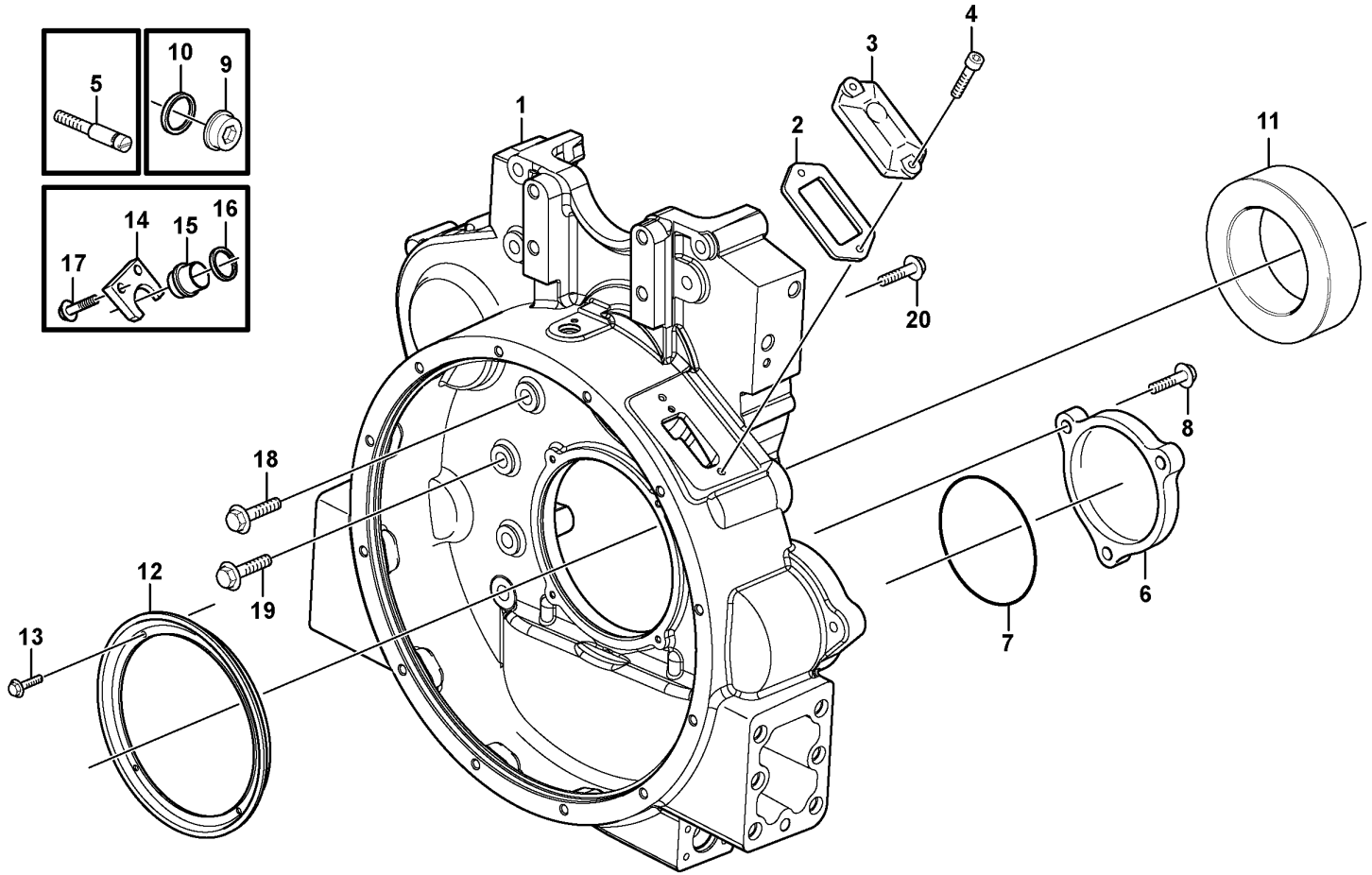

Volvo Construction Equipment

1018953

Fig.	Part No.	Quantity 1	2	3	PS	KIT	Description	Dénomination	Bezeichnung	Denominación	Notes
1	**VOE 11129402**	1					Flywheel Hsg	Carter Volant	Schwungradgeh	Cubiert Volante	
2	**VOE 4804167**	1					Gasket	Joint	Dichtung	Junta	
3	**VOE 4772168**	1					Cap	Chapeau	Kappe	Caperuza	
4	**VOE 13946934**	2					Screw	Vis	Schraube	Tornillo	
5	**VOE 1543173**	1					Setting Indicator	Indicateur Reglage	Einstellzeiger	Indicador Ajuste	
6		1			NS		Cover	Couvercle	Deckel	Tapa	
7	**VOE 13949735**	1					O-ring	Joint Torique	O-Ring	Junta torica	
8	**VOE 13965192**	3					Flange screw	Vis à bride	Flanschschraube	Torn embridado	
9	**VOE 467367**	1					Plug	Bouchon	Stopfen	Tapon	
10	**VOE 1556907**	1					Gasket	Joint	Dichtung	Junta	
11	**VOE 11128052**	1					Crankshaft Seal	Joint Vilebreq.	Kurbelw Dichtg	Reten Ciguenal	
12	**VOE 11127965**	1					Ring	Anneau	Ring	Anillo	
13	**VOE 967949**	4					Flange screw	Vis a bride	Flanschschraube	Torn embridado	
14	**VOE 11031769**	1					Lock Washer	Rondel.verroui.	Sicher Scheibe	Arandel Segurid	
15	**VOE 11031785**	1					Plug	Bouchon	Stopfen	Tapon	
16	**VOE 421158**	1					Sealing ring	Bague d'étanchéité	Runddichtring	Anillo reten	
17	**VOE 13966378**	2					Flange screw	Vis à bride	Flanschschraube	Torn embridado	
18	**VOE 13966367**	6					Flange screw	Vis à bride	Flanschschraube	Torn embridado	L = 100 MM
19	**VOE 13966369**	1					Flange screw	Vis à bride	Flanschschraube	Torn embridado	L = 120 MM
20	**VOE 13946173**	6					Flange screw	Vis à bride	Flanschschraube	Torn embridado	L = 20 MM
	VOE 975199	2					Flange screw	Vis à bride	Flanschschraube	Torn embridado	L = 35 MM

1		**Carcasa del volante - D9** **Schwungradgehäuse - D9** **Carter de volant - D9** **Flywheel housing - D9**	Catalogue id **20061**	Group **216**
2			Illustr. No **1018953**	Section **400**
3				
4			Issue **VOE 64E9920061**	Page **89**
5				

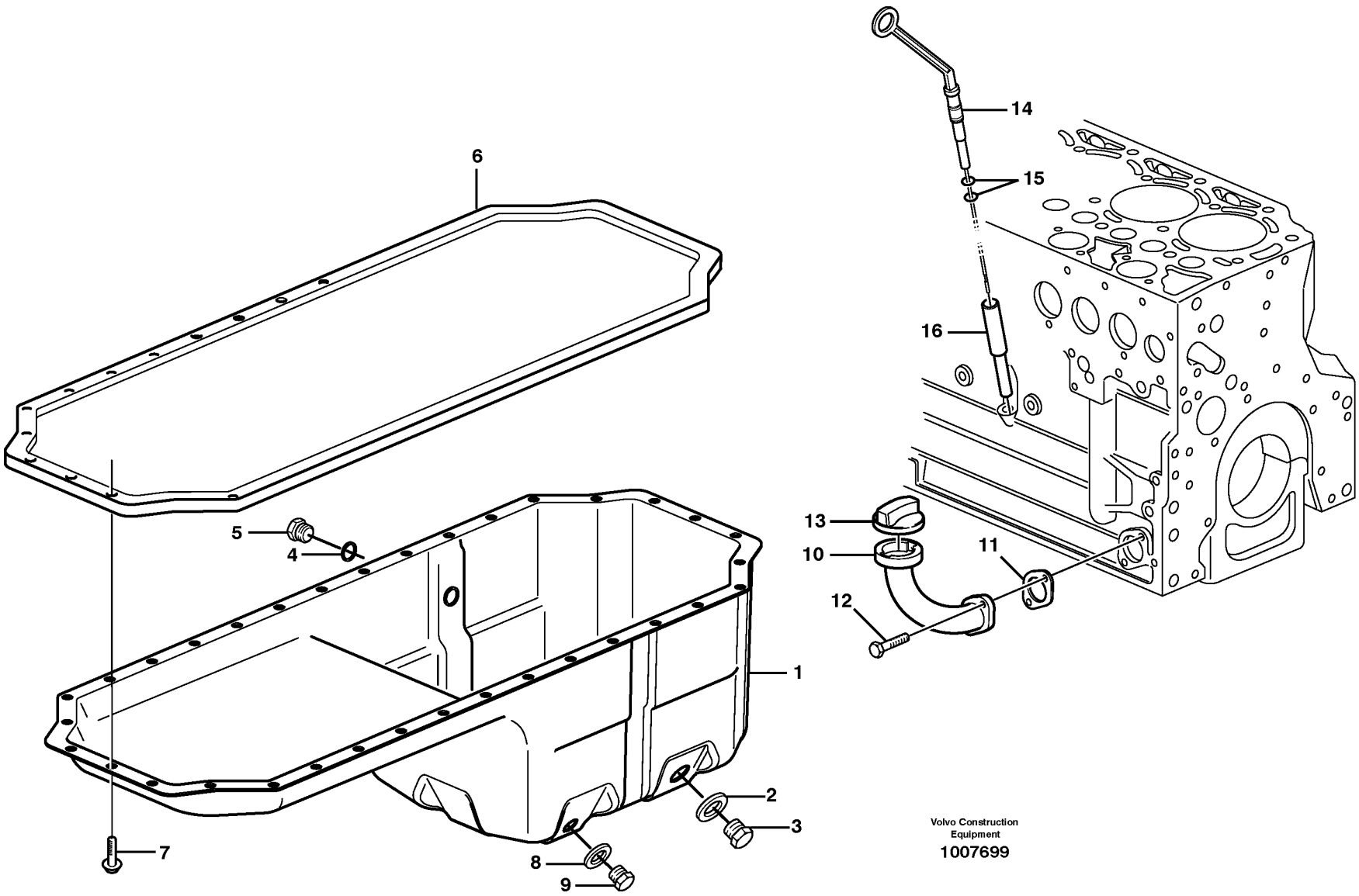

Volvo Construction Equipment

1007699

Fig.	Part No.	Quantity 1	2	3	PS	KIT	Description	Dénomination	Bezeichnung	Denominación	Notes
1	**VOE 20814391**	1					Oil Pan	Carter d'huile	Ölwanne	Carter de aceite	
2	**VOE 20496256**	1					Gasket	Joint	Dichtung	Junta	
3	**VOE 20496257**	1					Plug	Tampon	Stopfen	Tapon	
4	**VOE 20460026**	1					Sealing ring	Bague d'étanchéité	Runddichtring	Anillo reten	
5	**VOE 20460024**	1					Screw plug	Bouchon à vis	Schraube	Tapón roscado	
6	**VOE 20405915**	1					Gasket	Joint	Dichtung	Junta	
7	**VOE 20405792**	34					Screw	Vis	Schraube	Tornillo	
8	**VOE 13947624**	1					Plane Gasket	Joint Plan	Flachdichtung	Junta Plana	
9	**VOE 20405506**	1					Screw plug	Bouchon à vis	Verschlussschraube	Tornillo de cierre	
10	**VOE 20977060**	1					Tube	Tube	Rohr	Tubo	
11	**VOE 20405825**	1					Gasket	Joint	Dichtung	Junta	
12	**VOE 20405885**	2					Screw	Vis	Schraube	Tornillo	
13	**VOE 20405835**	1					Oil Filler Cap	Buochon D'huile	Ölfulldeckel	Tapa Llen Aceit	
14	**VOE 20912376**	1					Dipstick	Jauge	Messtab	Varill Medic	
15	**VOE 20412343**	2					•Sealing ring	•Bague d'étanchéité	•Runddichtring	•Anillo reten	
16	**VOE 20450869**	1					Guide Tube	Tube Guide	Fuhrungsrohr	Tubo Guia	

1		**Cárter** **Ölwanne** **Carter d'huile** **Oil sump**	Catalogue id **20061**	Group **217**
2			Illustr. No **1007699**	Section **100**
3				
4			Issue **VOE 64E9920061**	Page **91**
5				

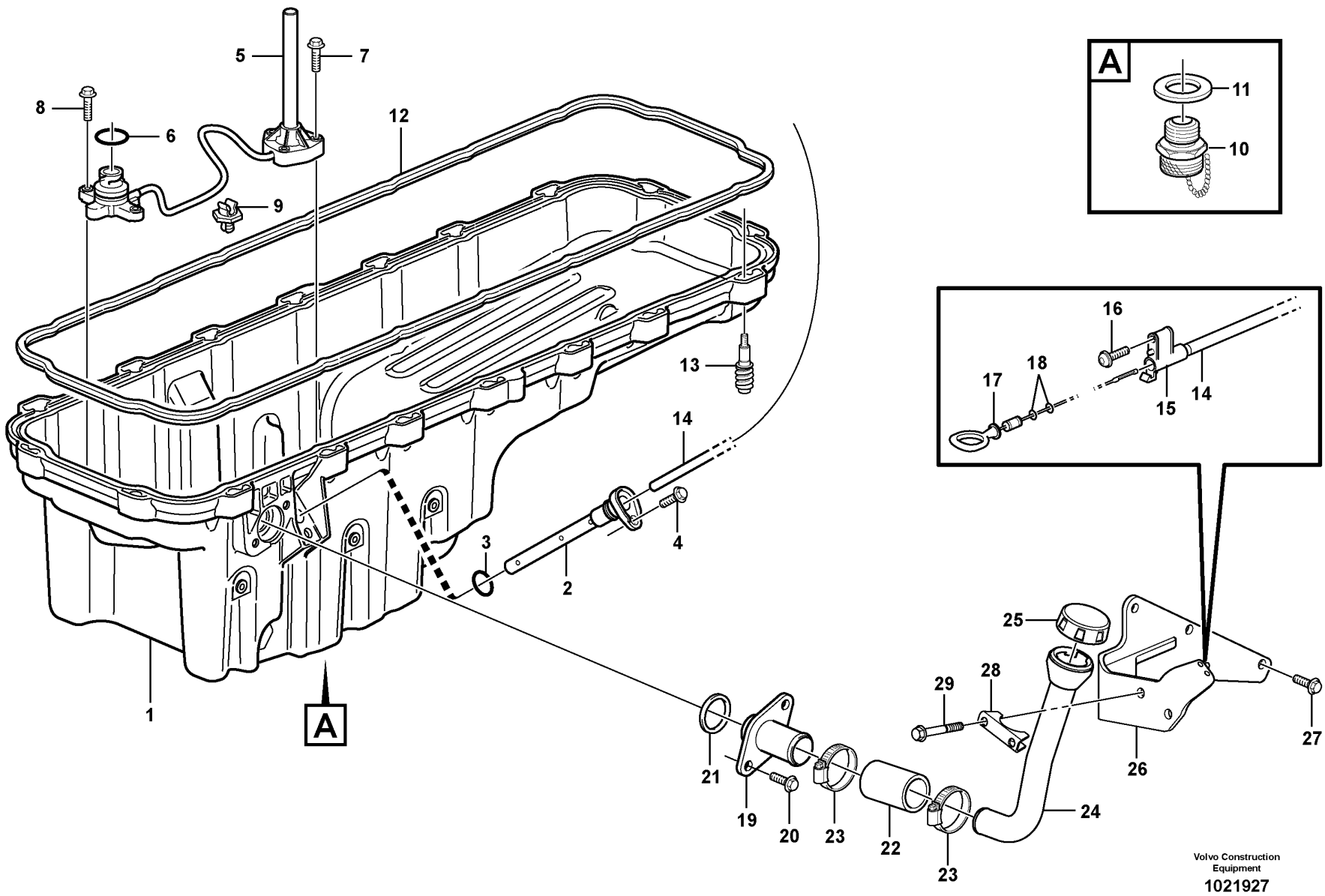

Volvo Construction Equipment

1021927

Fig.	Part No.	Quantity 1	2	3	PS	KIT	Description	Dénomination	Bezeichnung	Denominación	Notes
1	**VOE 20571596**	1					Oil Pan	Carter d'huile	Ölwanne	Carter de aceite	
2	**VOE 20464233**	1					•Pipe	•Canalisation	•Rohrleitung	•Canalizacion	
3	**VOE 13949656**	1					••O-ring	••Joint Torique	••O-Ring	••Junta torica	
4	**VOE 946440**	1					•Flange screw	•Vis à bride	•Flanschschraube	•Torn embridado	
5	**VOE 3173797**	1					•Oil Lvl Sensor	•Capteur Niv Hui	•Ölstandgeber	•Sensor Niv Acei	SE2202/2205
6	**VOE 944126**	1					•O-ring	•Joint Torique	•O-Ring	•Junta torica	
7	**VOE 13948356**	3					•Flange screw	•Vis à bride	•Flanschschraube	•Torn embridado	
8	**VOE 946934**	2					•Flange screw	•Vis à bride	•Flanschschraube	•Torn embridado	
9	**VOE 8130088**	2					•Clip	•Clip	•Klemme	•Clip	
10	**VOE 11054692**	1					Valve	Soupape	Ventil	Valvula	
11	**VOE 949329**	1					Gasket	Joint	Dichtung	Junta	
12	**VOE 8148213**	1					Seg moulding	Joint Etancheite	Dichtprofil	Liston reten	
13	**VOE 20538726**	18					Flange screw	Vis à bride	Flanschschraube	Torn embridado	
14	**VOE 11128282**	1					Dipstick Tube	Tube De Jauge	Messtabrohr	Tubo Medicion	
15	**VOE 20364858**	1			SS		Bracket	Console	Konsole	Ménsula	
16	**VOE 975371**	1					Screw	Vis	Schraube	Tornillo	
17	**VOE 11128281**	1					Dipstick	Jauge	Messtab	Varill Medic	
18	**VOE 949187**	1					•O-ring	•Joint Torique	•O-Ring	•Junta torica	
19	**VOE 3837033**	1					Adapter	Raccord Reduct.	Verbind Stutzen	Adaptador	
20	**VOE 947107**	2					Flange screw	Vis à bride	Flanschschraube	Torn embridado	
21	**VOE 421629**	1					Sealing ring	Bague d'étanchéité	Runddichtring	Anillo reten	
22	**VOE 11162126**	1					Hose	Durit	Schlauch	Tubo flexible	
23	**VOE 943477**	2					Hose Clamp	Collier Serrage	Schlauchschelle	Abraz Manguera	
24	**VOE 11128279**	1					Oil Filler Pipe	Tube Remp.huile	Ölfullstutzen	Tub Llen Aceite	E PROD
24	**VOE 11129598**	1					Oil Filler Pipe	Tube Remp.huile	Ölfullstutzen	Tub Llen Aceite	L PROD
25	**VOE 11423437**	1					Oil Filler Cap	Buochon D'huile	Ölfulldeckel	Tapa Llen Aceit	E PROD
25	**VOE 20807510**	1					Oil Filler Cap	Buochon D'huile	Ölfulldeckel	Tapa Llen Aceit	L PROD
26	**VOE 11127871**	1					Bracket	Console	Konsole	Ménsula	
27	**VOE 946440**	2					Flange screw	Vis à bride	Flanschschraube	Torn embridado	
28	**VOE 968129**	1					Clamp	Pince Serrage	Klemme	Abrazadera	

1	
2	
3	
4	
5	

Cárter de aceite - D9
Ölwanne - D9
Carter d'huile - D9
Oil sump - D9

Catalogue id **20061**	Group **217**
Illustr. No **1021927**	Section **200**
Issue **VOE 64E9920061**	Page **93**

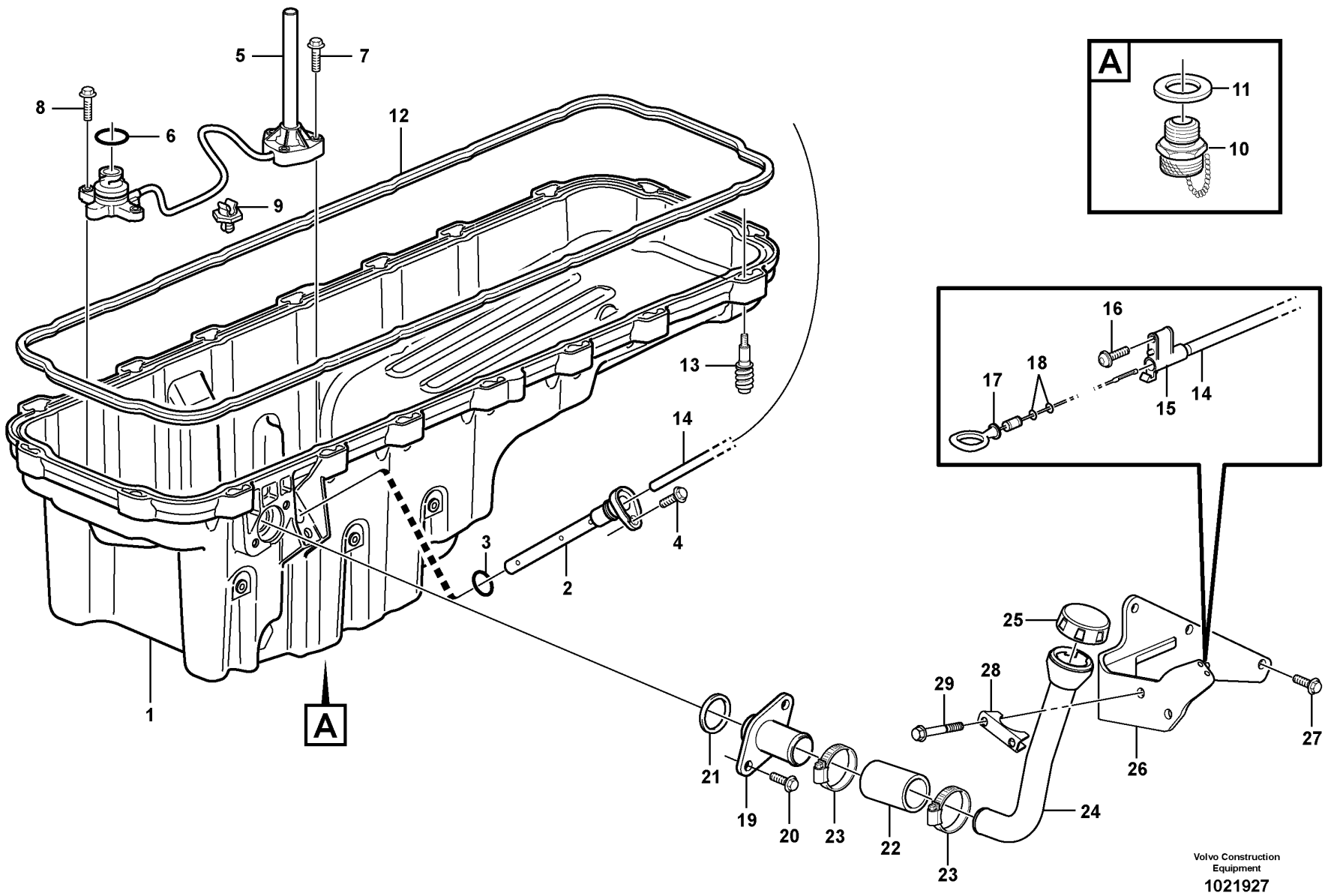

Volvo Construction Equipment

1021927

Fig.	Part No.	Quantity 1	2	3	P S	K I T	Description	Dénomination	Bezeichnung	Denominación	Notes
29	**VOE 965180**	2					Screw	Vis	Schraube	Tornillo	

1		**Cárter de aceite - D9** **Ölwanne - D9** **Carter d'huile - D9** **Oil sump - D9**	Catalogue id **20061**	Group **217**
2				
3			Illustr. No **1021927**	Section **200**
4			Issue **VOE 64E9920061**	Page **95**
5				

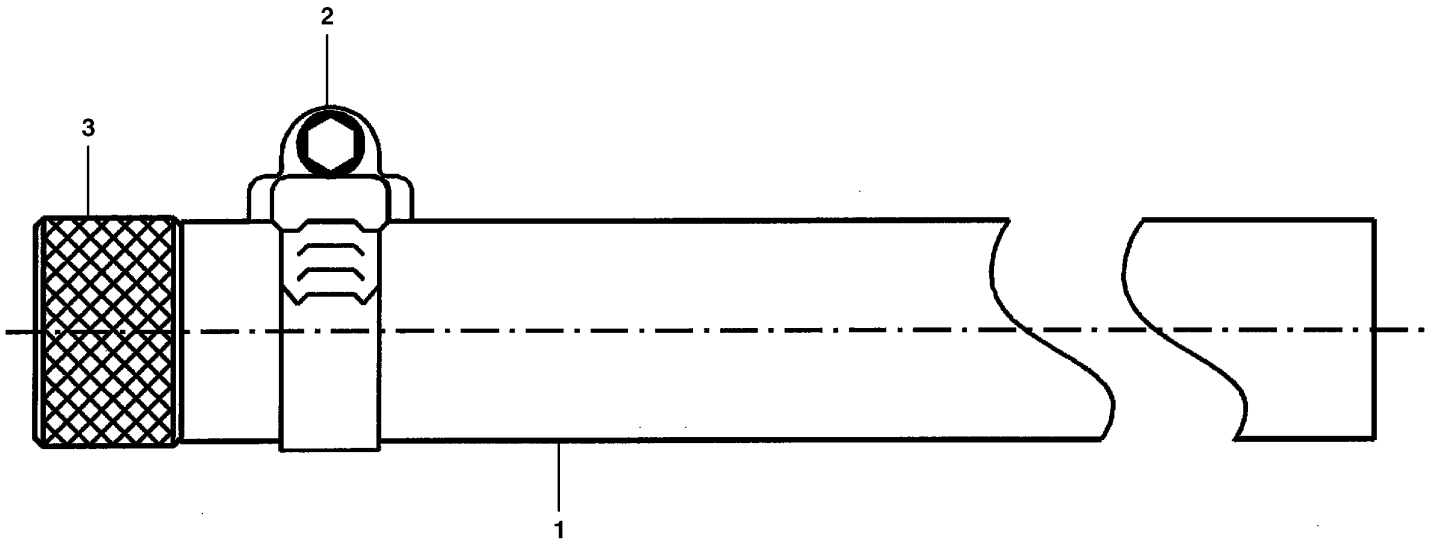

Volvo Construction Equipment
G0008099

Fig.	Part No.	Quantity 1	2	3	PS	KIT	Description	Dénomination	Bezeichnung	Denominación	Notes
	VOE 11127320	1					Hose	Durit	Schlauch	Tubo flexible	1677) CPL, INCL 1 - 3
1	**VOE 11000285**	1					•Rubber hose	•Durit caoutcho.	•Gummischlauch	•Manguera	
2	**VOE 943473**	1					•Hose Clamp	•Collier Serrage	•Schlauchschelle	•Abraz Manguera	
3	**VOE 11054659**	1					•Connector	•Raccord	•Anschluss	•Union	

1677) **GB:** In toolbox **FR:** Dans le coffre d'outillage **DE:** In Werkzeugkasten **ES:** En la caja de herramientas

1		**Vaciado de aceite** **Ölablass** **Vidange de l'huile** **Oil drain**	Catalogue id **20061**	Group **217**
2				
3			Illustr. No **G0008099**	Section **300**
4				
5			Issue **VOE 64E9920061**	Page **97**

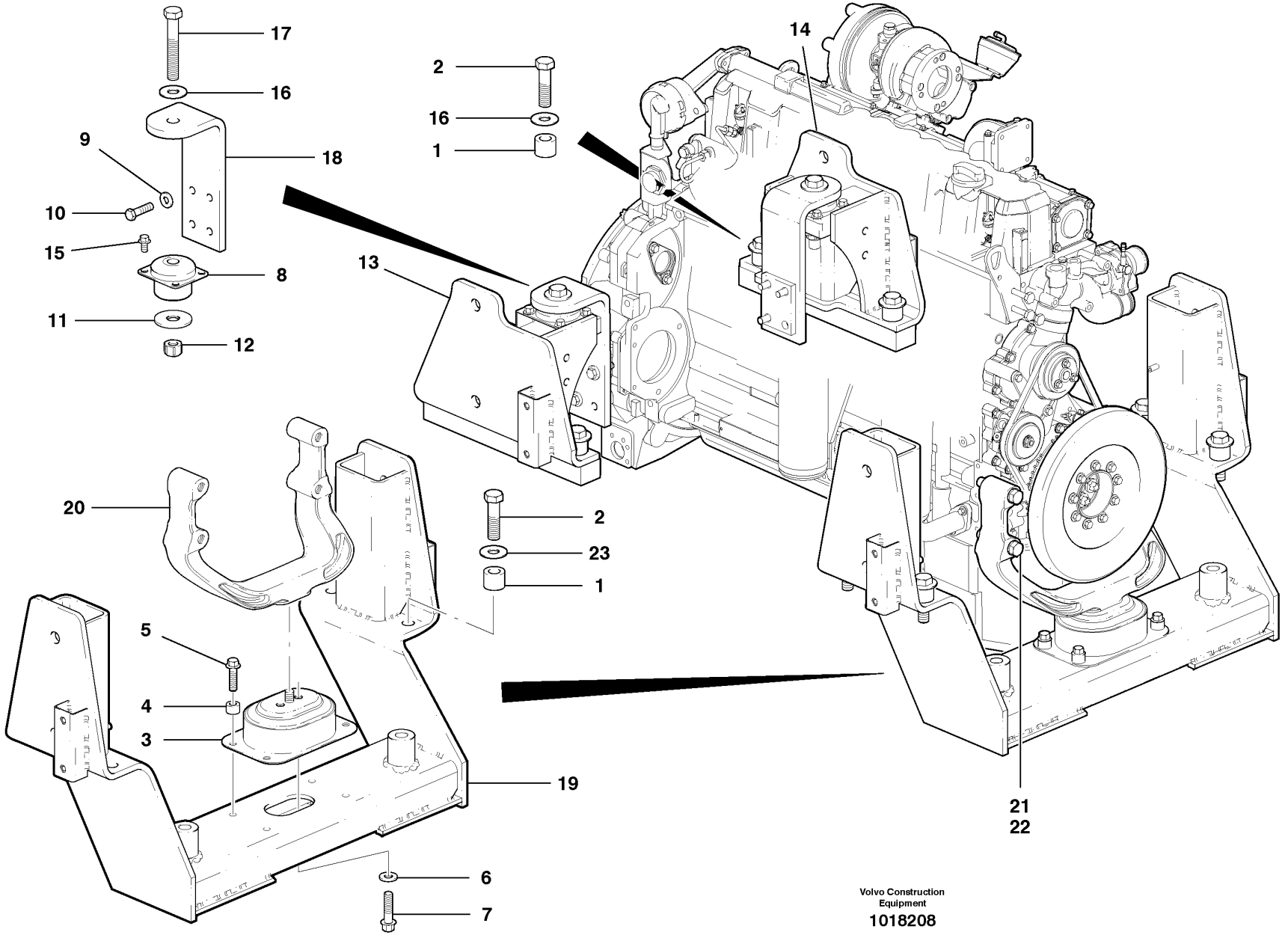

Volvo Construction Equipment

1018208

Fig.	Part No.	Quantity 1	2	3	PS	KIT	Description	Dénomination	Bezeichnung	Denominación	Notes
1	**VOE 12747114**	8					Spacer Ring	Bagu.entretoise	Abstandring	Anillo Dist	
2	**VOE 978949**	8					Hexagon screw	Vis a tête hexagonale	Sechskantschr.	Tornillo hexago	
3	**VOE 20503552**	1					Rubber cushion	Coussin caoutc	Gummikissen	Cojin goma	
4	**VOE 11025923**	4					Spacer	Entretoise	Abstandstueck	Casquillo distanciad	
5	**VOE 13965193**	4					Flange screw	Vis à bride	Flanschschraube	Torn embridado	
6	**VOE 983337**	2					Washer	Rondelle	Scheibe	Arandela	
7	**VOE 966362**	2					Flange screw	Vis à bride	Flanschschraube	Torn embridado	
8	**VOE 12738116**	2					Damper	Amortisseur	Dämpfer	Amortiguador	
9	**VOE 983336**	6					Washer	Rondelle	Scheibe	Arandela	
10	**VOE 983281**	6					Hexagon screw	Vis a tête hexagonale	Sechskantschr.	Tornillo hexago	
11	**VOE 12737955**	2					Washer	Rondelle	Scheibe	Arandela	
12	**VOE 983376**	2					Lock nut	Contre-ecrou	Sicherungsmutter	Contratuerca	
13	**VOE 12748389**	1					Engine Bracket	Console Moteur	Motorbock	Soporte Motor	(VOE 12746798) LH
14	**VOE 12748388**	1					Engine Bracket	Console Moteur	Motorbock	Soporte Motor	(VOE 12746797) RH
15	**VOE 946441**	8					Flange screw	Vis à bride	Flanschschraube	Torn embridado	
16	**VOE 983339**	2					Washer	Rondelle	Scheibe	Arandela	
17	**VOE 983299**	2					Hexagon screw	Vis a tête hexagonale	Sechskantschr.	Tornillo hexago	
18	**VOE 12736363**	2			SS		Engine Bracket	Console Moteur	Motorbock	Soporte Motor	
19	**VOE 12748196**	1					Member	Poutre	Träger	Viga	
20	**VOE 11411335**	1					Engine Mounting	Silentbl.moteur	Motorbefestg	Fijacion Motor	Incl with engine
21	**VOE 983288**	4					Hexagon screw	Vis tête hexagonale	Sechskantschraube	Tornillo hexago	
22	**VOE 12729935**	4					Washer	Rondelle	Scheibe	Arandela	
23	**VOE 12729862**	8					Washer	Rondelle	Scheibe	Arandela	

1	
2	
3	
4	
5	

Soportes del motor - D7
Motorträger - D7
Fixations de moteur - D7
Engine mounts - D7

Catalogue id	Group
20061	**218**
Illustr. No **1018208**	Section **100**
Issue **VOE 64E9920061**	Page **99**

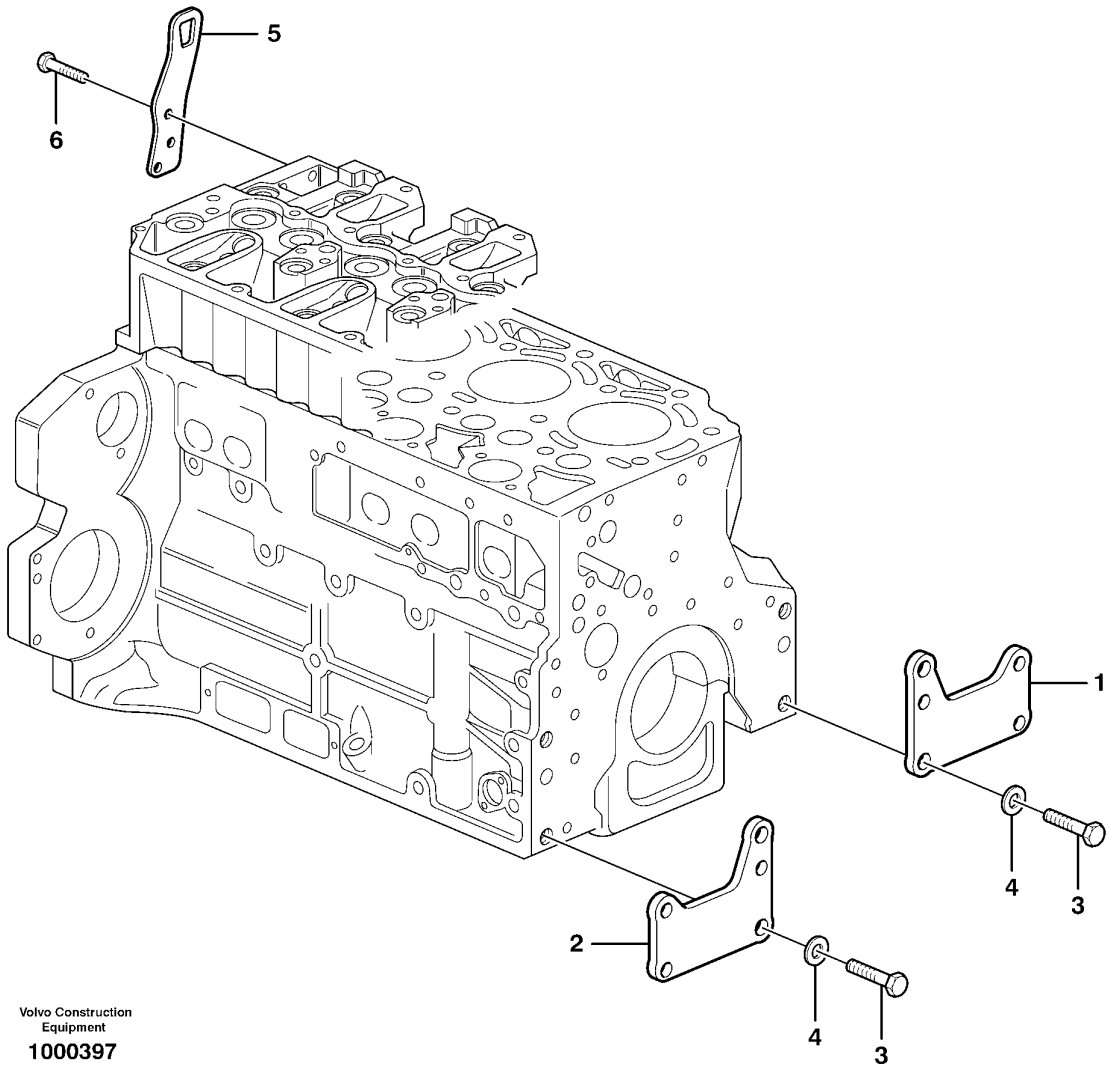

Volvo Construction Equipment

1000397

Fig.	Part No.	Quantity 1	2	3	PS	KIT	Description	Dénomination	Bezeichnung	Denominación	Notes
1	**VOE 20723978**	1					Bracket	Console	Konsole	Ménsula	
2	**VOE 20723984**	1					Bracket	Console	Konsole	Ménsula	
3	**VOE 20535027**	4					Screw	Vis	Schraube	Tornillo	
4	**VOE 20405606**	4					Washer	Rondelle	Scheibe	Arandela	
5		2			NS		Lifting eye	Oeillet levage	Hebeöse	Argoll elev	
6	**VOE 20450756**	6					Screw	Vis	Schraube	Tornillo	

1		**Suspensión del motor** **Motorbefestigung** **Suspension du moteur** **Engine mounting**	Catalogue id **20061**	Group **218**
2			Illustr. No **1000397**	Section **130**
3				
4			Issue **VOE 64E9920061**	Page **101**
5		**D7**		

VOLVO

G900 MODELS

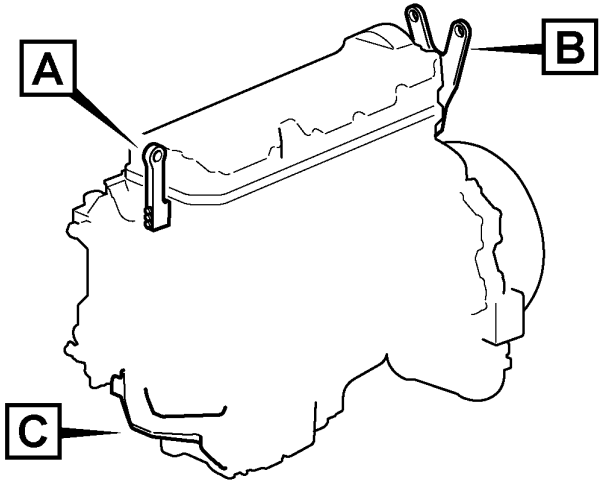

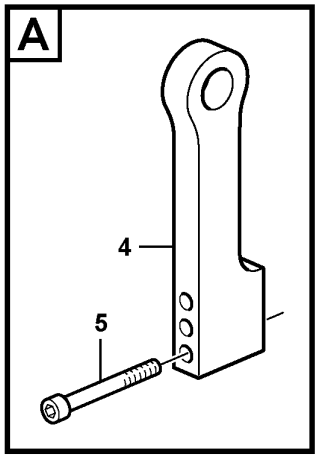

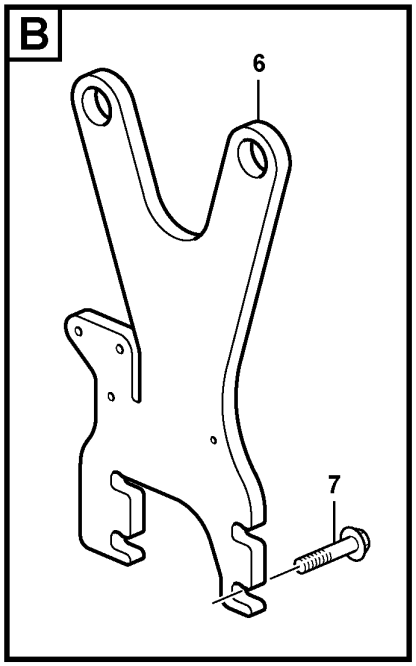

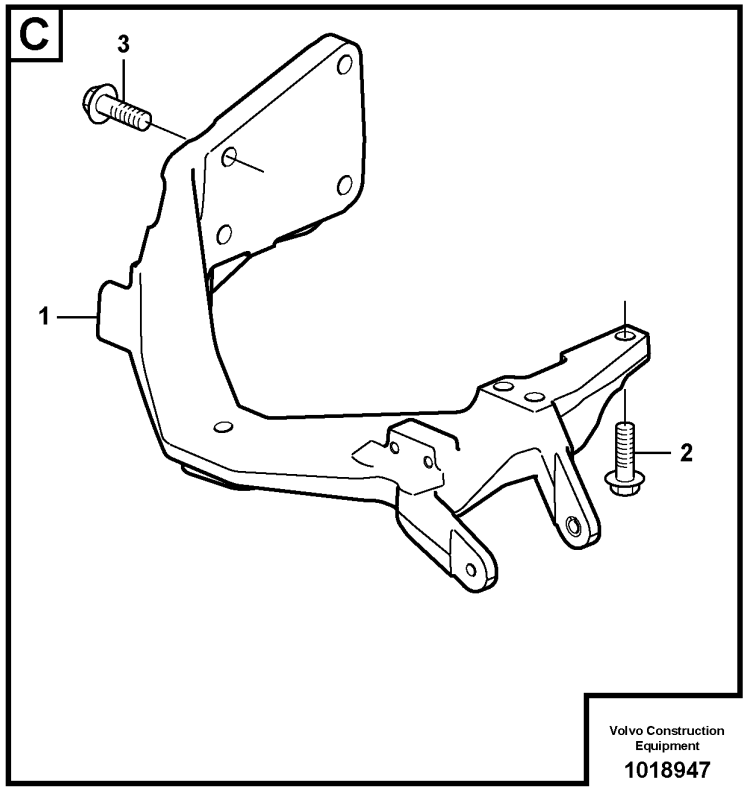

Volvo Construction Equipment

1018947

Fig.	Part No.	Quantity 1	2	3	PS	KIT	Description	Dénomination	Bezeichnung	Denominación	Notes
1	**VOE 11128006**	1					Engine Mounting	Silentbl.moteur	Motorbefestg	Fijacion Motor	
2	**VOE 975127**	3					Flange screw	Vis à bride	Flanschschraube	Torn embridado	
3	**VOE 975126**	4					Flange screw	Vis à bride	Flanschschraube	Torn embridado	
4	**VOE 11127818**	1			OP		Lifting eye	Oeillet levage	Hebeöse	Argoll elev	
5	**VOE 959265**	3					Allen Hd Screw	Vis A 6 Pans Cr	Inbusschraube	Torn Hex Embut	
6	**VOE 11127875**	1			OP		Lifting eye	Oeillet levage	Hebeöse	Argoll elev	
7	**VOE 975120**	4					Flange screw	Vis à bride	Flanschschraube	Torn embridado	

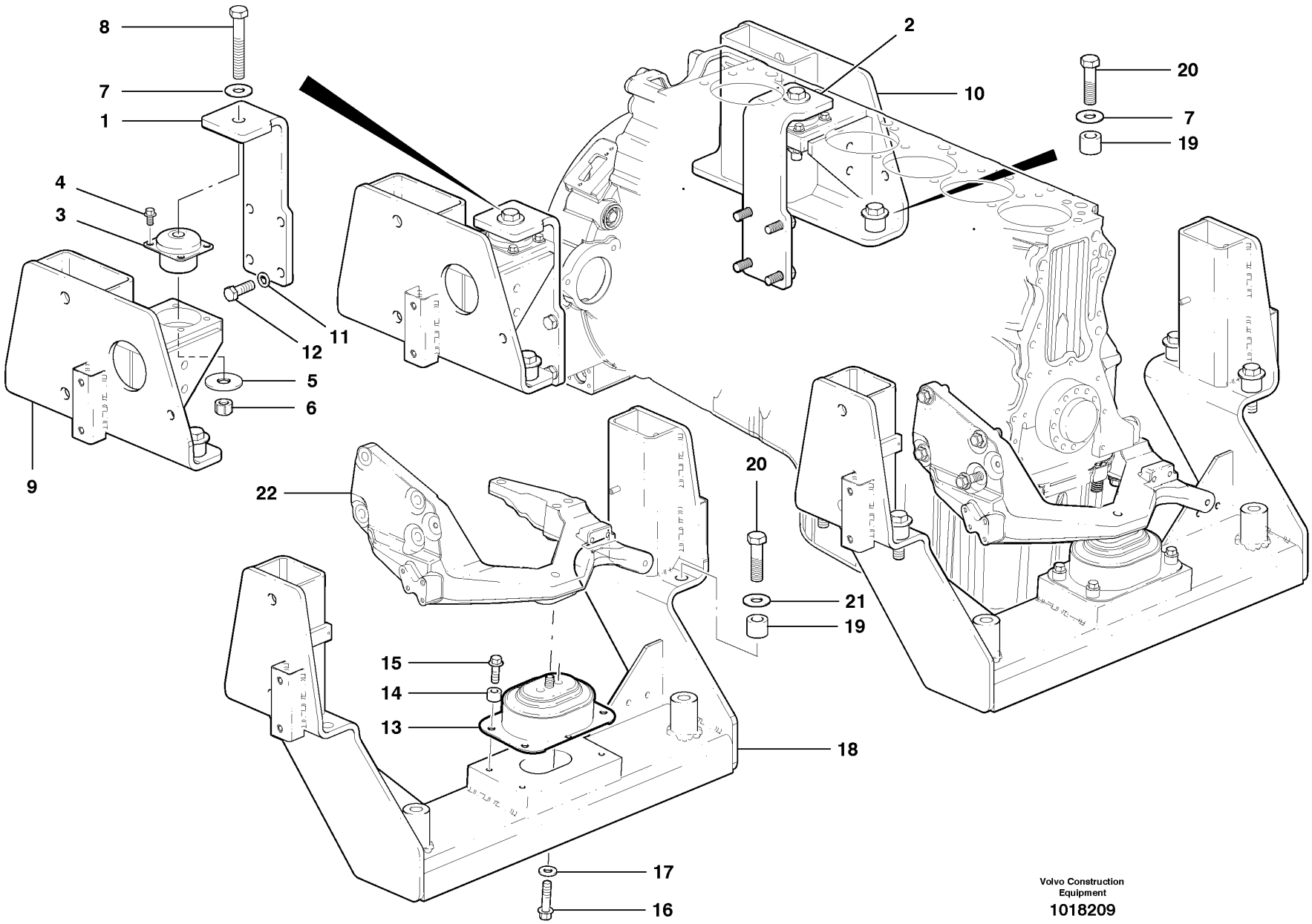

Volvo Construction Equipment

1018209

Fig.	Part No.	Quantity 1	2	3	PS	KIT	Description	Dénomination	Bezeichnung	Denominación	Notes
1	**VOE 12748366**	1					Mounting Plate	Plaque Montage	Montageplatte	Placa Montaje	LH
2	**VOE 12748365**	1					Mounting Plate	Plaque Montage	Montageplatte	Placa Montaje	(VOE 12744399) RH
3	**VOE 12737833**	2					Damper	Amortisseur	Dämpfer	Amortiguador	
4	**VOE 946441**	8					Flange screw	Vis à bride	Flanschschraube	Torn embridado	
5	**VOE 12737955**	2					Washer	Rondelle	Scheibe	Arandela	
6	**VOE 983376**	2					Lock nut	Contre-ecrou	Sicherungsmutter	Contratuerca	
7	**VOE 983339**	2					Washer	Rondelle	Scheibe	Arandela	
8	**VOE 983299**	2					Hexagon screw	Vis a tête hexagonale	Sechskantschr.	Tornillo hexago	
9	**VOE 12748391**	1					Engine Bracket	Console Moteur	Motorbock	Soporte Motor	(VOE 12745928) LH
10	**VOE 12748390**	1					Engine Bracket	Console Moteur	Motorbock	Soporte Motor	(VOE 12745966) RH
11	**VOE 12729935**	8					Washer	Rondelle	Scheibe	Arandela	
12	**VOE 983284**	8					Hexagon screw	Vis a tête hexagonale	Sechskantschr.	Tornillo hexago	
13	**VOE 20503552**	1					Rubber cushion	Coussin caoutc.	Gummikissen	Cojin goma	
14	**VOE 11025923**	4					Spacer	Entretoise	Abstandstueck	Casquillo distanciad	
15	**VOE 13965192**	4					Flange screw	Vis à bride	Flanschschraube	Torn embridado	
16	**VOE 983337**	2					Washer	Rondelle	Scheibe	Arandela	
17	**VOE 966362**	2					Flange screw	Vis à bride	Flanschschraube	Torn embridado	
18	**VOE 12745691**	1					Bracket	Console	Konsole	Ménsula	
19	**VOE 12747114**	8					Spacer Ring	Bagu.entretoise	Abstandring	Anillo Dist	
20	**VOE 978949**	8					Hexagon screw	Vis a tête hexagonale	Sechskantschr.	Tornillo hexago	
21	**VOE 12729862**	8					Washer	Rondelle	Scheibe	Arandela	
22							Engine Bracket	Console Moteur	Motorbock	Soporte Motor	See group 218, Page 103

1	
2	
3	
4	
5	

Soportes del motor - D9
Motorträger - D9
Fixations de moteur - D9
Engine mounts - D9

Catalogue id	Group
20061	**218**
Illustr. No **1018209**	Section **200**
Issue **VOE 64E9920061**	Page **105**

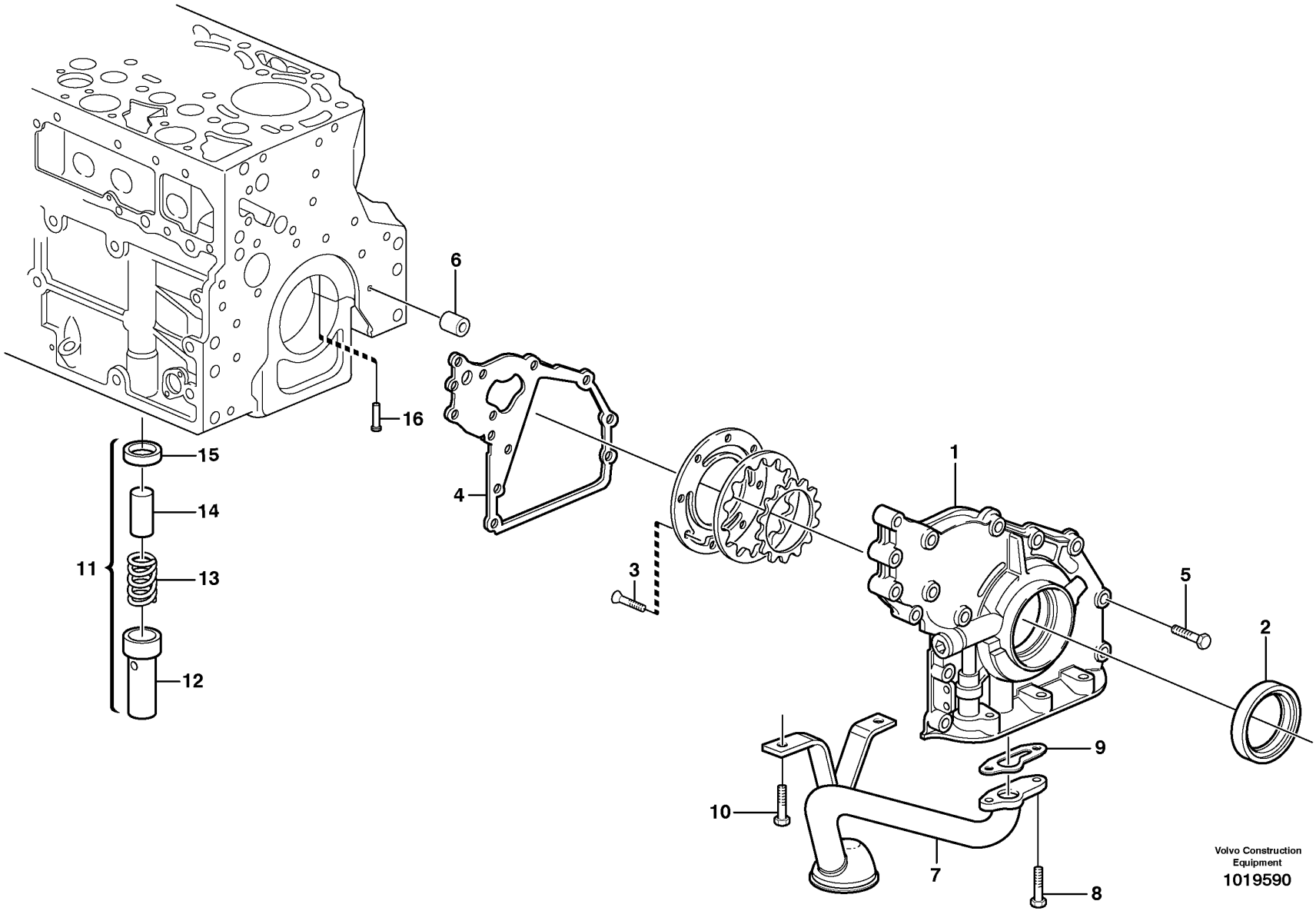
6
16
15
14
11
13
12
4
3
1
5
2
9
10
7
8
Volvo Construction Equipment
1019590

Fig.	Part No.	Quantity 1	2	3	P S	K I T	Description	Dénomination	Bezeichnung	Denominación	Notes
1	**VOE 20875082**	1					Front Cover	Porte Service	Frontdeckel	Tapa Delantera	
2	**VOE 20412568**	1					•Sealing ring	•Bague d'étanchéité	•Runddichtring	•Anillo reten	
3	**VOE 20451738**	1					•Screw	•Vis	•Schraube	•Tornillo	
4	**VOE 20742661**	1					Gasket	Joint	Dichtung	Junta	
5	**VOE 20412324**	14					Screw	Vis	Schraube	Tornillo	
6	**VOE 20405603**	1					Spring Pin	Axe de ressort	Federstift	Pasador Resorte	
7	**VOE 20544517**	1					Suction pipe	Tuyau aspiration	Saugrohr	Tubo aspiracion	
8	**VOE 13949578**	2					Screw	Vis	Schraube	Tornillo	
9	**VOE 20405888**	1					Gasket	Joint	Dichtung	Junta	
10	**VOE 20405792**	2					Screw	Vis	Schraube	Tornillo	
11	**VOE 11700271**	1					Delivery Valve	Soup.refouleme.	Druckventil	Valvula Presion	
12	**VOE 20405937**	1					•Sleeve	•Douille	•Hülse	•Manguito	
13	**VOE 20405896**	1					•Compression spring	•Ressort pression	•Druckfeder	•Resort presion	
14	**VOE 20405936**	1			OP		•Valve	•Soupape	•Ventil	•Valvula	
15	**VOE 20405904**	1					•Ring	•Anneau	•Ring	•Anillo	
16	**VOE 20405561**	6					Pstn Cool Jet	Buse Refr.pist	Kolbenkühldüse	Boq.enfr Piston	

1		**Sistema de aceite lubricante y bomba de aceite - D7** **Schmierölsystem und Ölpumpe - D7** **Système de lubrification et pompe à huile - D7** **Lubricating oil system and oil pump - D7**	Catalogue id **20061**	Group **221**
2			Illustr. No **1019590**	Section **100**
3				
4			Issue **VOE 64E9920061**	Page **107**
5				

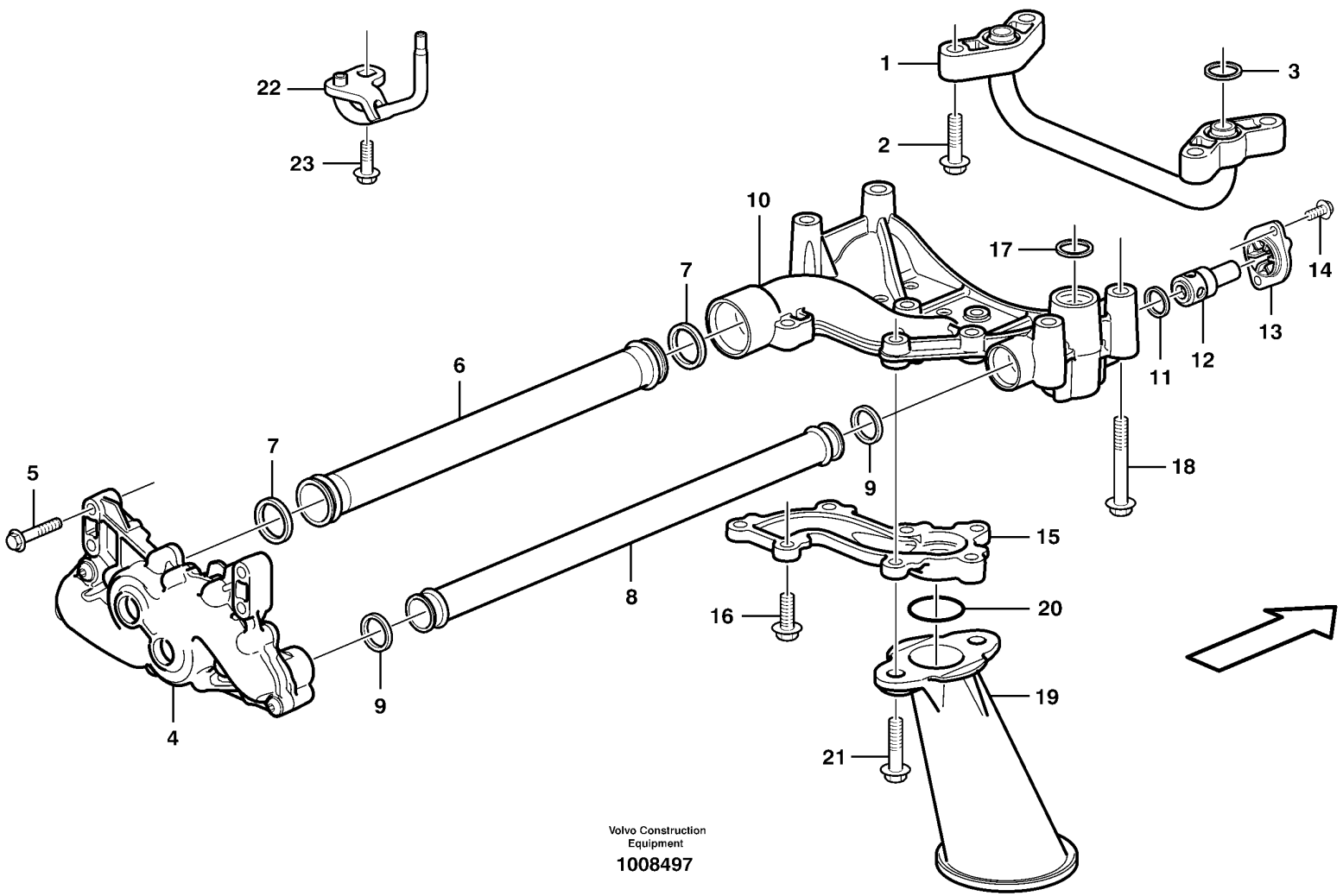
1
2
3
4
5
6
7
7
8
9
9
10
11
12
13
14
15
16
17
18
19
20
21
22
23
Volvo Construction Equipment
1008497

Fig.	Part No.	Quantity 1	2	3	PS	KIT	Description	Dénomination	Bezeichnung	Denominación	Notes
1	**VOE 20412574**	1					Pipe	Canalisation	Rohrleitung	Canalizacion	
2	**VOE 13965186**	4					Flange screw	Vis à bride	Flanschschraube	Torn embridado	
3	**VOE 471956**	4					Sealing ring	Bague d'étanchéité	Runddichtring	Anillo reten	
4		1					Oil Pump	Pompe a huile	Ölpumpe	Bomba de aceite	See 221/300
5	**VOE 13947760**	4					Flange screw	Vis à bride	Flanschschraube	Torn embridado	
6	**VOE 20405083**	1					Suction pipe	Tuyau aspiration	Saugrohr	Tubo aspiracion	
7	**VOE 20451487**	2					Sealing ring	Bague d'étanchéité	Runddichtring	Anillo reten	
8	**VOE 20405081**	1					Pressure Pipe	Condui.pression	Druckrohr	Tubo Presion	
9	**VOE 8170558**	2					Sealing ring	Bague d'étanchéité	Runddichtring	Anillo reten	
10	**VOE 20412866**	1					Valve Housing	Carter Soupape	Ventilgehäuse	Cuerpo Valvula	
11	**VOE 469846**	1					•Sealing ring	•Bague d'étanchéité	•Runddichtring	•Anillo reten	
12	**VOE 3826265**	1					•Reducing Valve	•Soupape Reduc.	•Reduzierventil	•Valv Reductora	
13	**VOE 471648**	1					•Cap	•Chapeau	•Kappe	•Caperuza	
14	**VOE 946934**	2					•Flange screw	•Vis à bride	•Flanschschraube	•Torn embridado	
15		1			NS		•Cover	•Capot	•Haube	•Capo	
16	**VOE 946671**	5					•Flange screw	•Vis à bride	•Flanschschraube	•Torn embridado	
17	**VOE 8170558**	1					Sealing ring	Bague d'étanchéité	Runddichtring	Anillo reten	
18	**VOE 13947790**	4					Flange screw	Vis à bride	Flanschschraube	Torn embridado	
19	**VOE 3161262**	1					Oil Strainer	Crepine D'huile	Ölsieb	Colador	
20	**VOE 13948610**	1					O-ring	Joint Torique	O-Ring	Junta torica	
21	**VOE 13973924**	2					Flange screw	Vis à bride	Flanschschraube	Torn embridado	
22	**VOE 20727702**	6					Pstn Cool Jet	Buse Refr.pist.	Kolbenkühldüse	Boq.enfr Piston	
23	**VOE 13966378**	6					Flange screw	Vis à bride	Flanschschraube	Torn embridado	

1	
2	
3	
4	
5	

Sistema de aceite de lubricación - D9
Schmieranlage - D9
Système d'alimentation en huile de graissage - D9
Lubrication oil system - D9

Catalogue id **20061**	Group **221**
Illustr. No **1008497**	Section **200**
Issue **VOE 64E9920061**	Page **109**

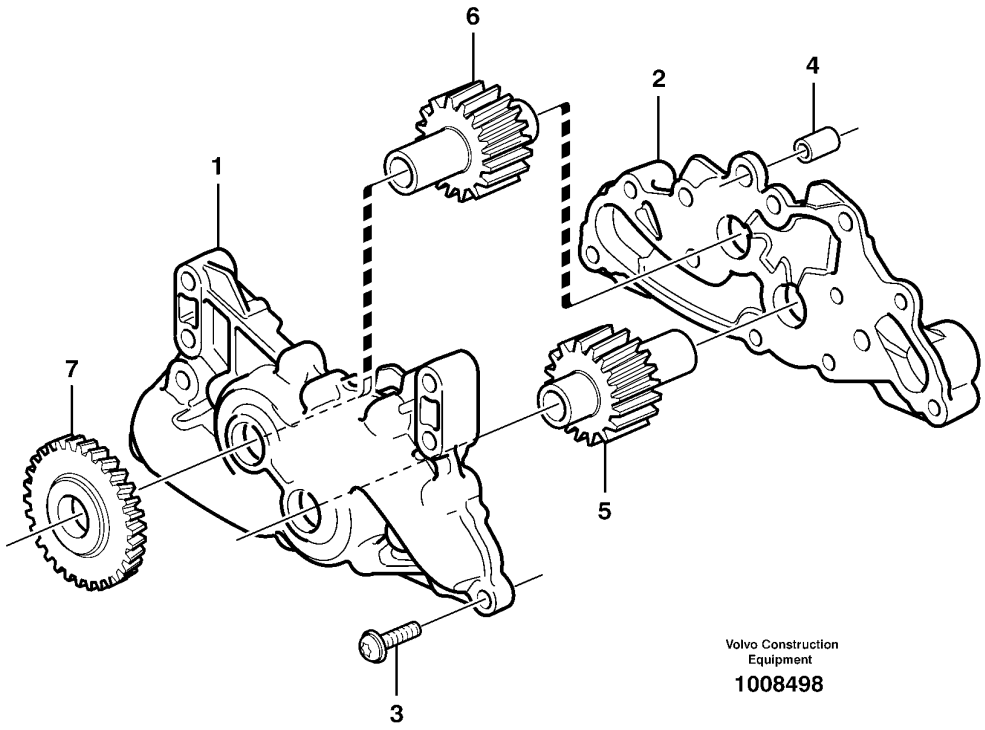

Volvo Construction Equipment

1008498

Fig.	Part No.	Quantity 1	2	3	PS	KIT	Description	Dénomination	Bezeichnung	Denominación	Notes
	VOE 20758237	1					Oil Pump	Pompe a huile	Ölpumpe	Bomba de aceite	
1		1			NS		•Oil pump housing	•Carter pompe huile	•Ölpumpengehäuse	•Caja bomba aceite	
2		1			NS		•Cover	•Capot	•Haube	•Capo	
3	**VOE 969600**	10					•Screw	•Vis	•Schraube	•Tornillo	
4		2			NS		•Locating pin	•Goupille guide	•Fuhrungsstift	•Pasador guia	
5		1			NS		•Gear	•Pignon	•Zahnradgetriebe	•Engranaje	
6		1			NS		•Gear	•Pignon	•Zahnradgetriebe	•Engranaje	
7		1			NS		•Gear	•Pignon	•Zahnradgetriebe	•Engranaje	

1		**Bomba de aceite - D9** **Ölpumpe - D9** **Pompe à huile - D9** **Oil pump - D9**	Catalogue id **20061**	Group **221**
2			Illustr. No **1008498**	Section **300**
3			Issue **VOE 64E9920061**	Page **111**
4				
5				

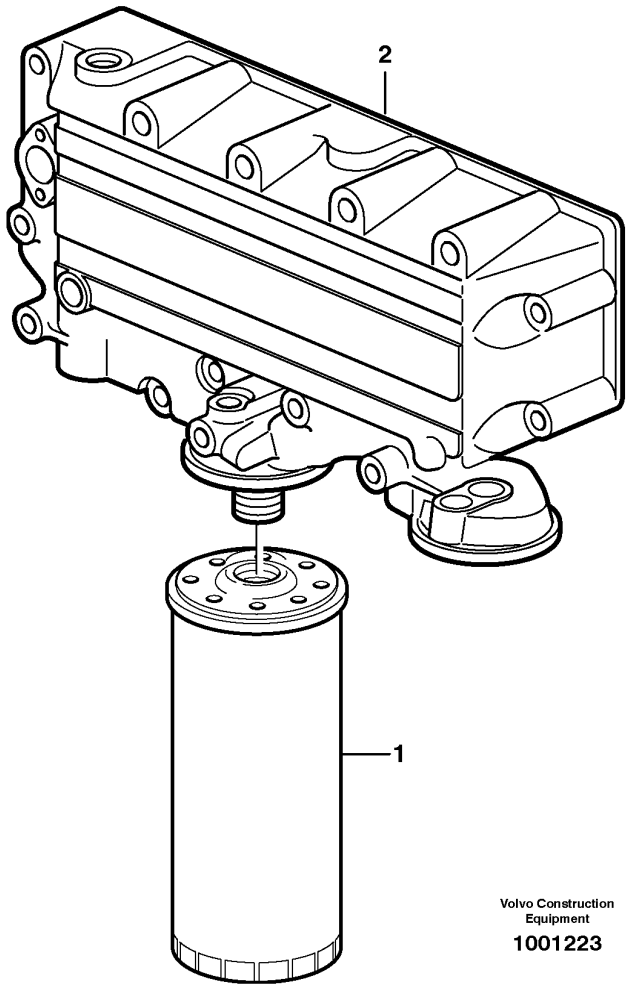

Volvo Construction Equipment

1001223

Fig.	Part No.	Quantity 1	2	3	PS	KIT	Description	Dénomination	Bezeichnung	Denominación	Notes
1	**VOE 3831236**	1					Oil filter	Filtre à huile	Ölfilter	Filtro de aceite	
2		1					Housing	Carter	Gehäuse	Carter	See 223/100

1		**Filtro de aceite - D7** **Ölfilter - D7** **Filtre à huile - D7** **Oil filter - D7**	Catalogue id **20061**	Group **222**
2			Illustr. No **1001223**	Section **100**
3				
4			Issue **VOE 64E9920061**	Page **113**
5				

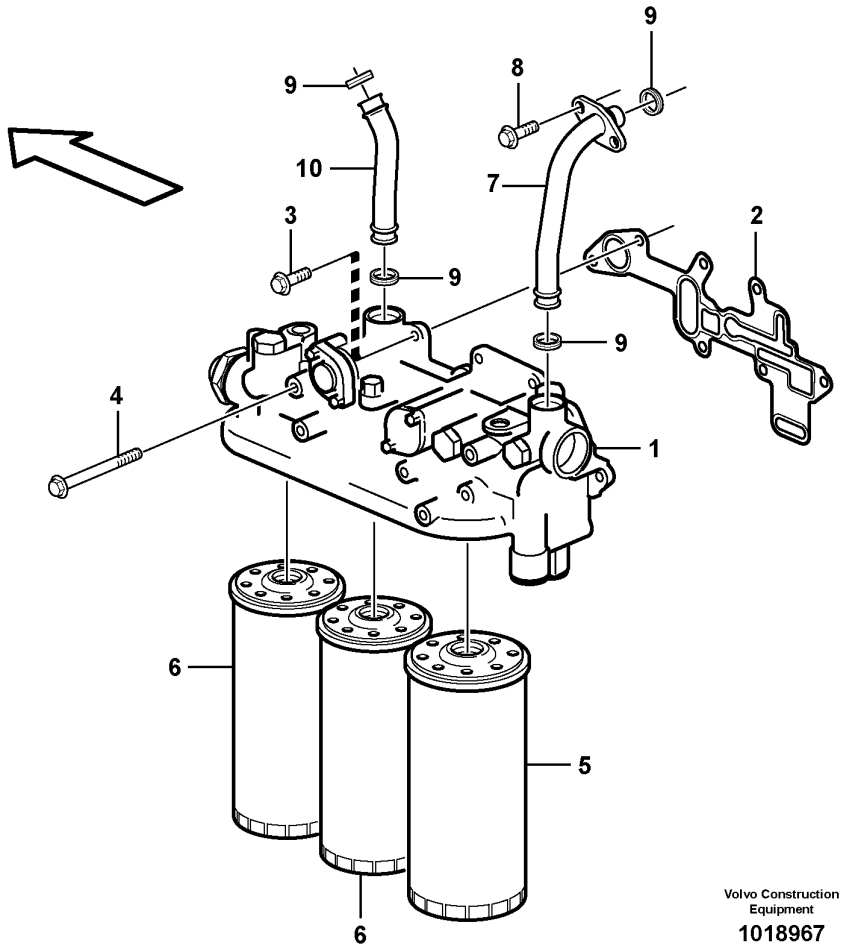

Volvo Construction Equipment

1018967

Fig.	Part No.	Quantity 1	2	3	PS	KIT	Description	Dénomination	Bezeichnung	Denominación	Notes
1							Oil Filter Hsg	Boitier Filt Hu	Ölfiltergehäuse	Caja Filt Aceit	See 222/300
2	**VOE 20480827**	1					Gasket	Joint	Dichtung	Junta	
3	**VOE 13946173**	4					Flange screw	Vis à bride	Flanschschraube	Torn embridado	
4	**VOE 969225**	3					Flange screw	Vis à bride	Flanschschraube	Torn embridado	
5	**VOE 477556**	1					Oil Filter	Filtre Huile	Ölfilter	Filtro Aceite	Bypass
6	**VOE 478736**	2					Oil Filter	Filtre Huile	Ölfilter	Filtro Aceite	
7	**VOE 3161224**	1					Pipe	Canalisation	Rohrleitung	Canalizacion	
8	**VOE 13946173**	2					Flange screw	Vis à bride	Flanschschraube	Torn embridado	
9	**VOE 471626**	4					Sealing ring	Bague d'étanchéité	Runddichtring	Anillo reten	
10	**VOE 20734497**	1					Pipe	Tuyau	Rohrleitung	Tubo	(VOE 3161223)

1		**Filtro de aceite - D9** **Ölfilter - D9** **Filtre à huile - D9** **Oil filter - D9**	Catalogue id **20061**	Group **222**
2			Illustr. No **1018967**	Section **200**
3			Issue **VOE 64E9920061**	Page **115**
4				
5				

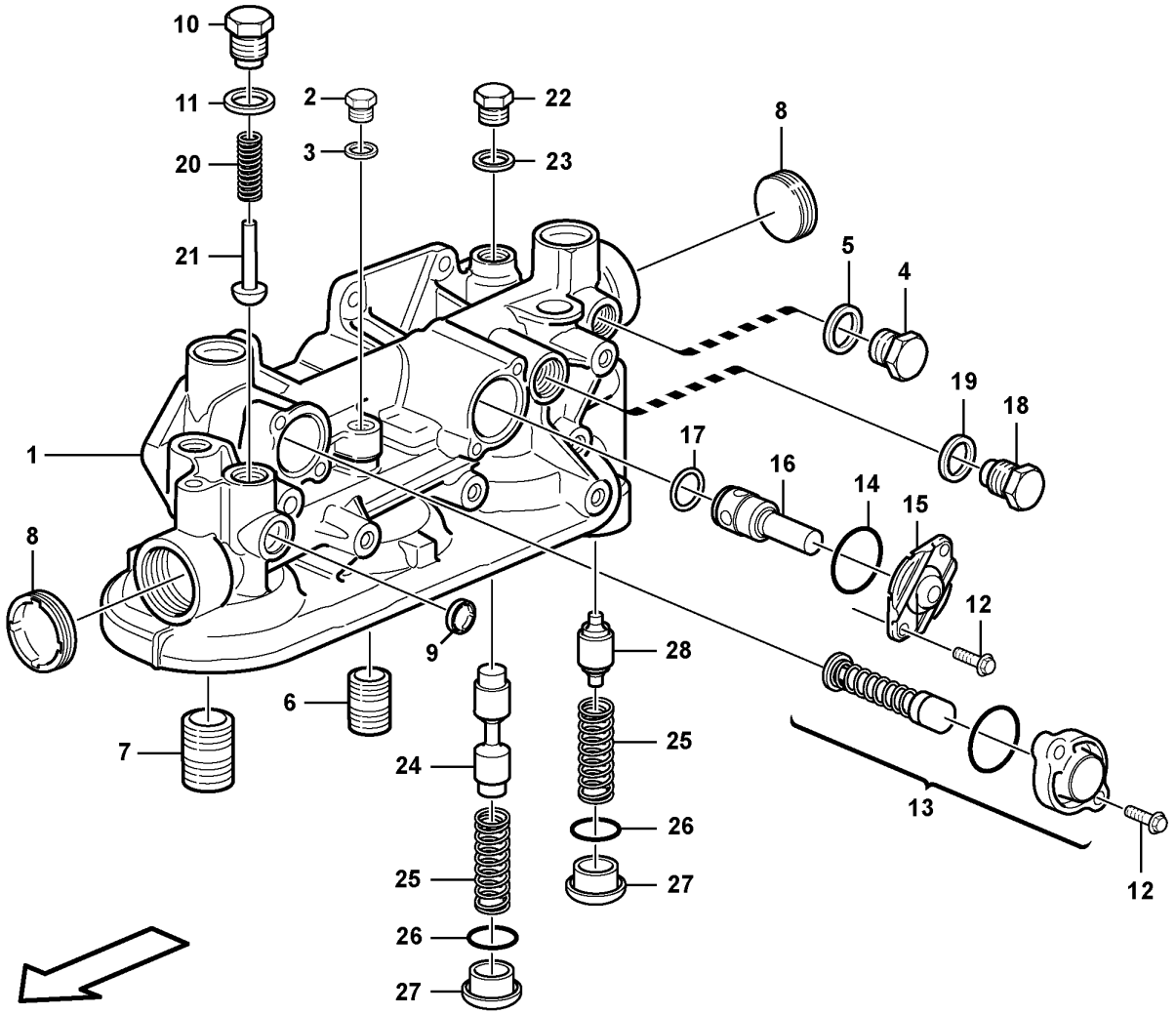

Volvo Construction Equipment

1018965

Fig.	Part No.	Quantity 1	2	3	PS	KIT	Description	Dénomination	Bezeichnung	Denominación	Notes
	VOE 20538895	1					Oil Filter Housing	Boîtier de filtre à huile	Ölfiltergehäuse	Caja de filtro de aceite	
	VOE 20744725		1				Oil Filter Hsg	Boitier Filt Hu	Ölfiltergehäuse	Caja Filt Aceit	
1		1			NS		•Oil filter housing	•Boitier filtre a huil	•Ölfiltergehäuse	•Caja filtro aceite	
2	**VOE 960629**	1					•Plug	•Bouchon	•Stopfen	•Tapon	
3	**VOE 13947282**	1					•Gasket	•Joint	•Dichtung	•Junta	(VOE 7011994)
4	**VOE 13960632**	1					•Plug	•Bouchon	•Stopfen	•Tapon	
5	**VOE 13947624**	1					•Plane Gasket	•Joint Plan	•Flachdichtung	•Junta Plana	
6	**VOE 466623**	2					•Nipple	•Raccord	•Nippel	•Niple	
7	**VOE 469904**	1					•Nipple	•Raccord	•Nippel	•Niple	
8	**VOE 8131707**	2					•Cap Plug	•Boucho.capuchon	•Bundschraube	•Tapon	
9	**VOE 946778**	1					•Cap Plug	•Boucho.capuchon	•Bundschraube	•Tapon	
10	**VOE 471598**	1					•Plug	•Bouchon	•Stopfen	•Tapon	
11	**VOE 13947627**	1					•Plane Gasket	•Joint Plan	•Flachdichtung	•Junta Plana	
12	**VOE 13947542**	4					•Screw	•Vis	•Schraube	•Tornillo	
13	**VOE 3169689**	1					•Relief valve	•Limiteur - pression	•Druckbegrenzer	•Limitador presion	
14	**VOE 949659**	1					•O-ring	•Joint Torique	•O-Ring	•Junta torica	
15	**VOE 471648**	1					•Cap	•Chapeau	•Kappe	•Caperuza	
16	**VOE 471706**	1					•Reduction Valve	•Soupap.decharge	•Reduzierventil	•Valv Reductora	
17	**VOE 469846**	1					•Sealing ring	•Bague d'étanchéité	•Runddichtring	•Anillo reten	
18	**VOE 471598**	1					•Plug	•Bouchon	•Stopfen	•Tapon	
19	**VOE 13947627**	1					•Plane Gasket	•Joint Plan	•Flachdichtung	•Junta Plana	
20	**VOE 466653**	1					•Compression Spring	•Ressort compression	•Druckfeder	•Muelle compresion	
21	**VOE 471085**	1					•Valve	•Soupape	•Ventil	•Valvula	
22	**VOE 960631**	1					•Plug	•Bouchon	•Stopfen	•Tapon	
23	**VOE 13947622**	1					•Plane Gasket	•Joint Plan	•Flachdichtung	•Junta Plana	
24	**VOE 20440781**	1			OP		•Piston	•Piston	•Kolben	•Piston	
25		2			NS		•Spring	•Ressort	•Feder	•Muelle	
26	**VOE 13947629**	2					•Plane Gasket	•Joint Plan	•Flachdichtung	•Junta Plana	
27		2			NS		•Plug	•Bouchon	•Stopfen	•Tapon	
28	**VOE 20440779**	1			OP		•Valve Cone	•Taquet	•Ventilkegelst	•Valvula Cono	

1	**ENG - 134693**
2	**ENG 134694 -**
3	
4	
5	

Caja de filtro de aceite
Ölfiltergehäuse
Filtre à huile
Oil filter housing

Catalogue id **20061**	Group **222**
Illustr. No **1018965**	Section **300**
Issue **VOE 64E9920061**	Page **117**

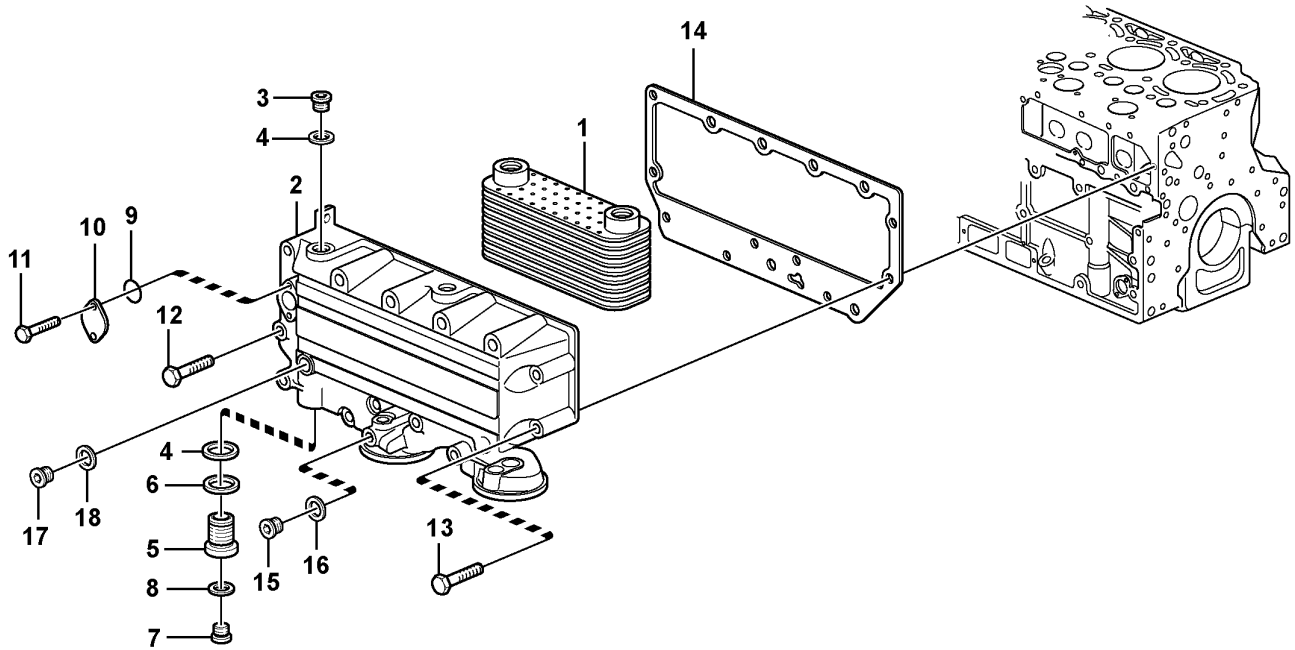

Volvo Construction Equipment

1019517

Fig.	Part No.	Quantity 1	2	3	PS	KIT	Description	Dénomination	Bezeichnung	Denominación	Notes
1	**VOE 20715681**	1					Oil Cooler	Refroidisseur huile	Ölkühler	Enfriadores aceite	
2	**VOE 20819716**	1					Housing	Carter	Gehäuse	Carter	
3	**VOE 20459195**	1					Plug	Bouchon	Stopfen	Tapon	
4	**VOE 13947628**	2					Plane Gasket	Joint Plan	Flachdichtung	Junta Plana	
5	**VOE 20405752**	1					Screw	Vis	Schraube	Tornillo	
6	**VOE 20405569**	1					•Seal	•Joint	•Dichtring	•Junta	
7	**VOE 20549897**	1					Plug	Bouchon	Stopfen	Tapon	
8	**VOE 20405578**	1					Sealing ring	Bague d'étanchéité	Runddichtring	Anillo reten	
9	**VOE 20405599**	1					Sealing ring	Bague d'étanchéité	Runddichtring	Anillo reten	
10	**VOE 11700609**	1					Cap	Chapeau	Kappe	Caperuza	
11	**VOE 20460241**	2					Screw	Vis	Schraube	Tornillo	
12	**VOE 20405917**	10					Screw	Vis	Schraube	Tornillo	
13	**VOE 20405672**	3					Screw	Vis	Schraube	Tornillo	
14	**VOE 20405747**	1					Gasket	Joint	Dichtung	Junta	
15	**VOE 20450895**	1					Plug	Bouchon	Stopfen	Tapon	E PROD
15	**VOE 21011809**	1					Plug	Bouchon	Stopfen	Tapon	L PROD
16	**VOE 13947281**	1					Gasket	Joint	Dichtung	Junta	E PROD
17	**VOE 888474**	1					Plug	Bouchon	Stopfen	Tapon	
18	**VOE 20450890**	1					Sealing ring	Bague d'étanchéité	Runddichtring	Anillo reten	

1		**Enfriador de aceite - D7** **Ölkühler - D7** **Refroidisseur d'huile - D7** **Oil cooler - D7**	Catalogue id **20061**	Group **223**
2			Illustr. No **1019517**	Section **100**
3				
4			Issue **VOE 64E9920061**	Page **119**
5				

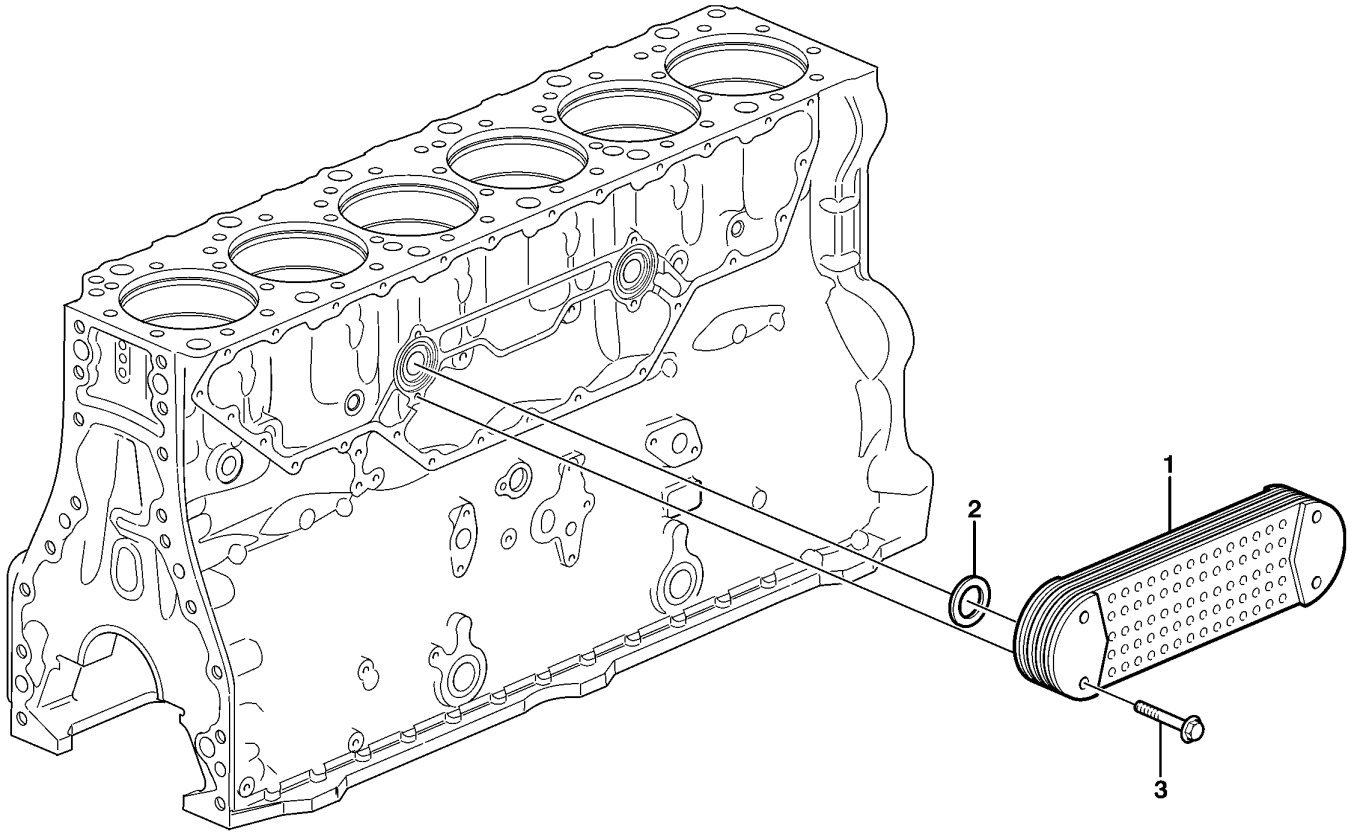

Volvo Construction
Equipment Group

BT 131

Fig.	Part No.	Quantity 1	2	3	PS	KIT	Description	Dénomination	Bezeichnung	Denominación	Notes
1	**VOE 8170816**	1					Oil Cooler	Refroidisseur huile	Ölkühler	Enfriadores aceite	
2	**VOE 20551483**	2					Sealing ring	Bague d'étanchéité	Runddichtring	Anillo reten	
3	**VOE 980366**	4					Flange screw	Vis à bride	Flanschschraube	Torn embridado	

1		**Enfriador de aceite - D9** **Ölkühler - D9** **Refroidisseur d'huile - D9** **Oil cooler - D9**	Catalogue id **20061**	Group **223**
2				
3			Illustr. No **BT131**	Section **200**
4				
5			Issue **VOE 64E9920061**	Page **121**

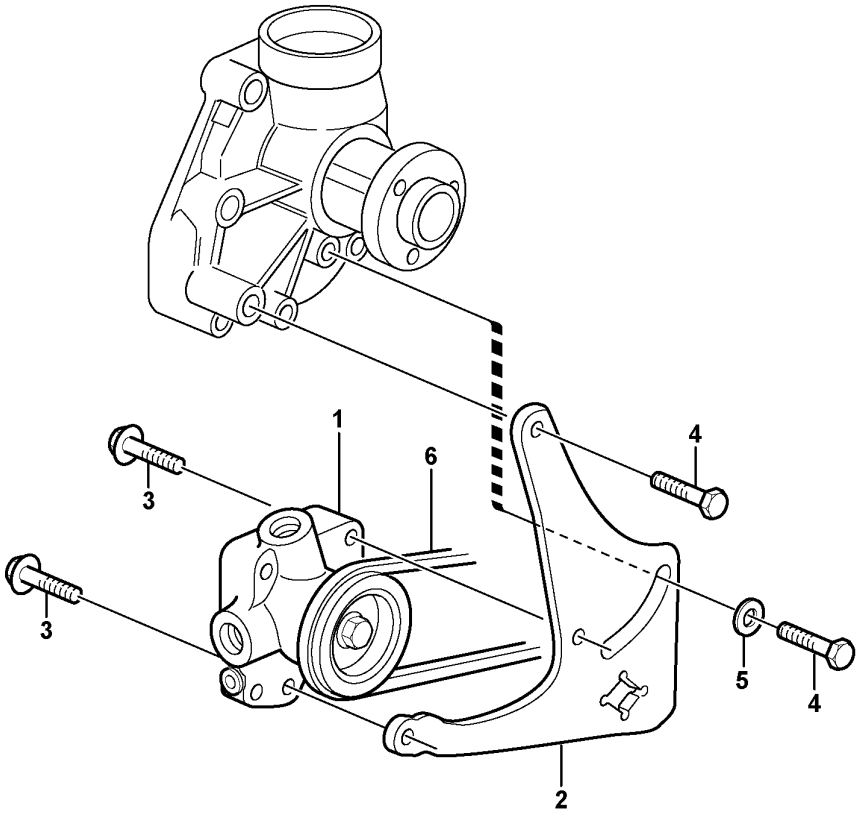

Volvo Construction Equipment

1019562

Fig.	Part No.	Quantity 1	2	3	PS	KIT	Description	Dénomination	Bezeichnung	Denominación	Notes
1	**VOE 21021484**	1					Fuel pump	Pompe Carburant	Kraftstoffpumpe	Bomba Combustib	
2	**VOE 20405708**	1					Bracket	Console	Konsole	Consola	
3	**VOE 13949578**	2					Screw	Vis	Schraube	Tornillo	
4	**VOE 20441860**	2					Screw	Vis	Schraube	Tornillo	
5	**VOE 20405734**	1					Washer	Rondelle	Scheibe	Arandela	
6		1					V-belt	Courroie Trape.	Keilriemen	Correa Trapez	See 263/200

1		**Bomba de combustible - D7** **Kraftstoffpumpe - D7** **Pompe à carburant - D7** **Fuel pump - D7**	Catalogue id **20061**	Group **233**
2				
3			Illustr. No **1019562**	Section **100**
4			Issue **VOE 64E9920061**	Page **123**
5				

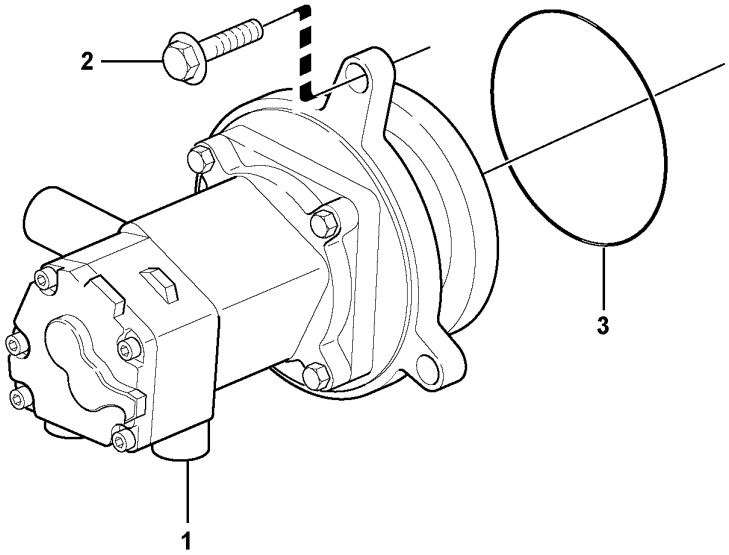
2
3
1

Fig.	Part No.	Quantity 1	2	3	PS	KIT	Description	Dénomination	Bezeichnung	Denominación	Notes
1	**VOE 3837998**	1					Fuel pump	Pompe Carburant	Kraftstoffpumpe	Bomba Combustib	
2	**VOE 946671**	3					Flange screw	Vis à bride	Flanschschraube	Torn embridado	
3	**VOE 977030**	1					O-ring	Joint Torique	O-Ring	Junta torica	

1		**Bomba de combustible - D9** **Kraftstoffpumpe - D9** **Pompe à carburant - D9** **Fuel pump - D9**	Catalogue id **20061**	Group **233**
2			Illustr. No **1018959**	Section **150**
3			Issue **VOE 64E9920061**	Page **125**
4				
5				

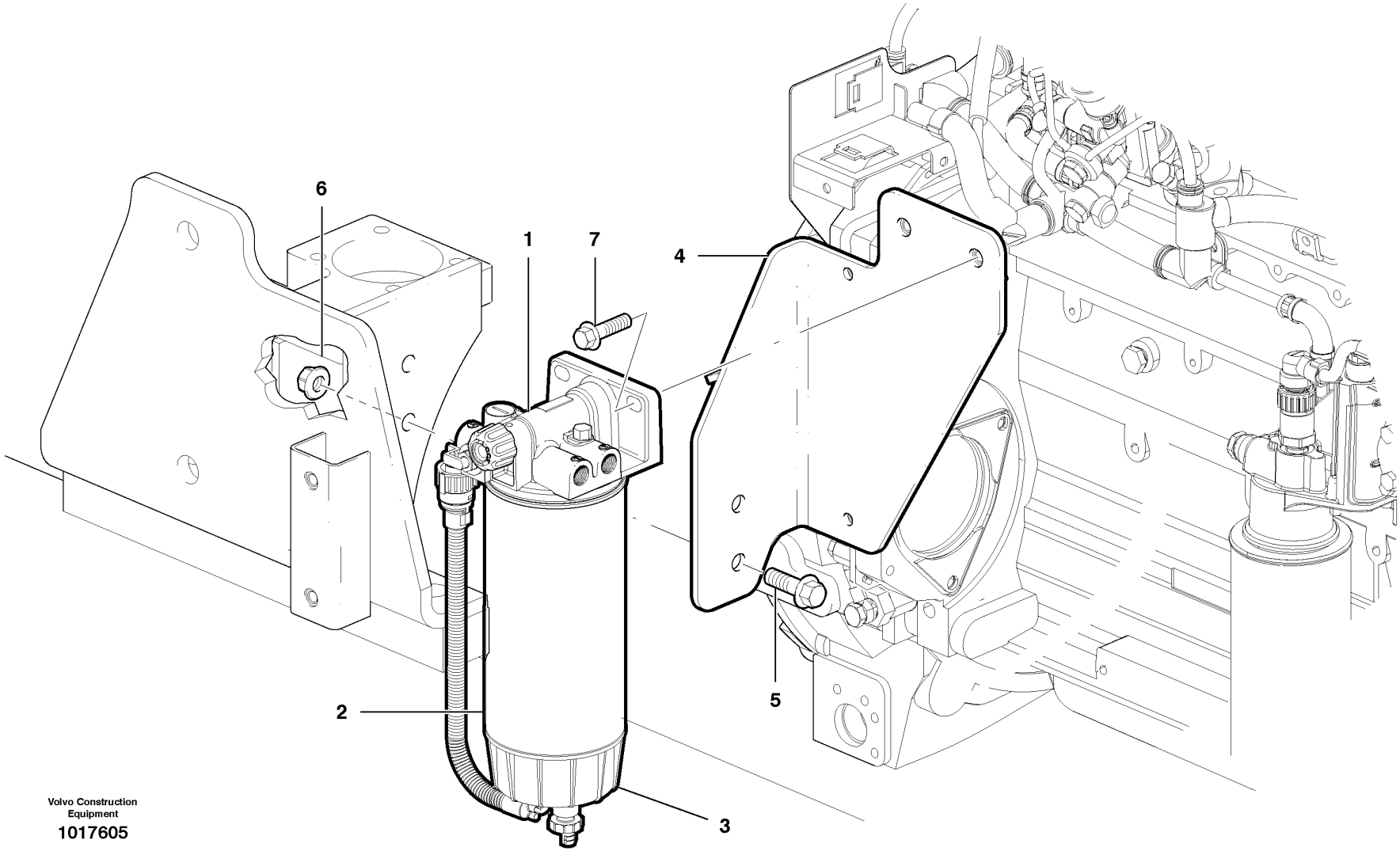

Volvo Construction Equipment
1017605

Fig.	Part No.	Quantity 1	2	3	PS	KIT	Description	Dénomination	Bezeichnung	Denominación	Notes
1	**VOE 11110709**	1					Water Separator	Separateur Eau	Wasserabscheidr	Separador Agua	
2	**VOE 11110683**	1					•Primary Filter	•Prefiltre	•Vorfilter	•Prefiltro	
3	**VOE 11110737**	1					•Bowl	•Coussinet	•Schale	•Taza	
4	**VOE 12746181**	1					Bracket	Console	Konsole	Ménsula	
5	**VOE 13965192**	2					Flange screw	Vis à bride	Flanschschraube	Torn embridado	
6	**VOE 971099**	1					Flange Lock Nut	Contre écrou bride	Flanschmutter	Contratuer Embr	
7	**VOE 965185**	2					Flange screw	Vis à bride	Flanschschraube	Torn embridado	

1	
2	
3	
4	
5	

Filtro separador de agua - D7
Filter/Wasserabscheider - D7
Filtre/séparateur d'eau - D7
Filter/water separator - D7

Catalogue id	Group
20061	**233**
Illustr. No **1017605**	Section **200**
Issue **VOE 64E9920061**	Page **127**

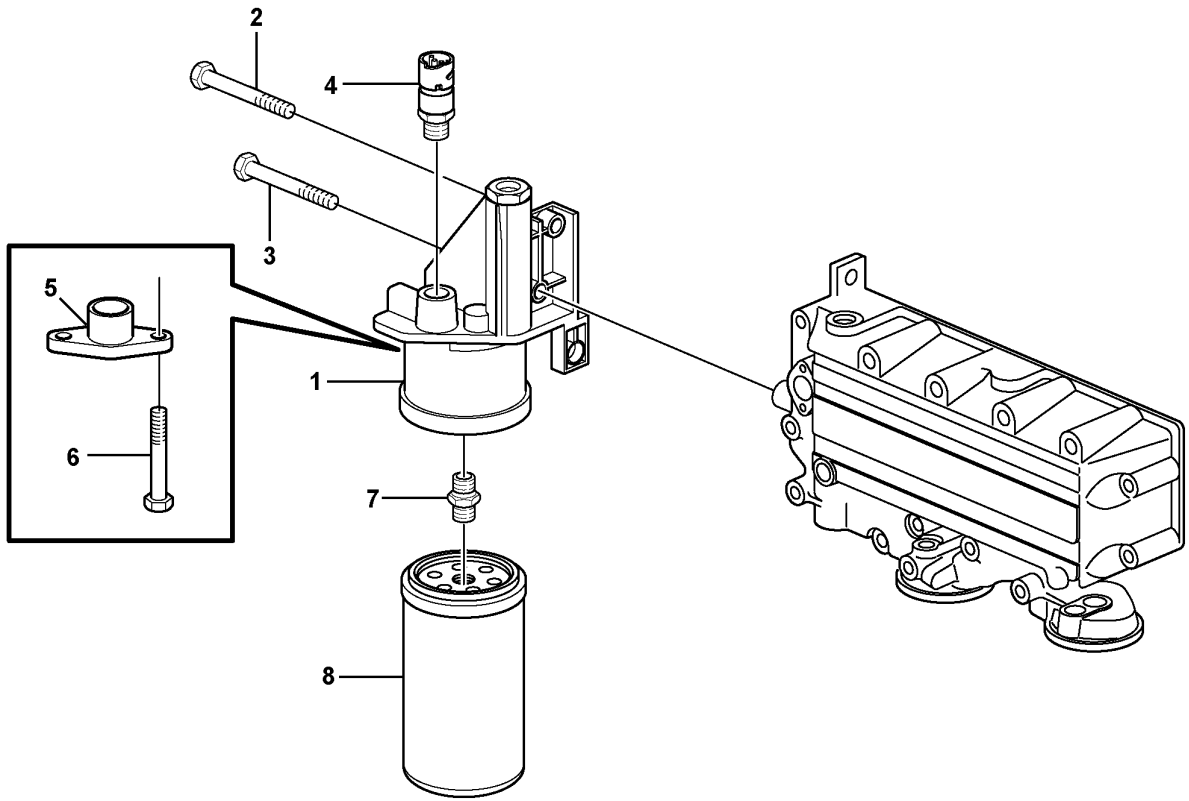

Volvo Construction Equipment

1019504

Fig.	Part No.	Quantity 1	2	3	PS	KIT	Description	Dénomination	Bezeichnung	Denominación	Notes
1	**VOE 20816379**	1					Fuel Filter Housing	Boîtier de filtre à carburant	Kraftstoff-Filtergehäuse	Caja de filtro de combustib.	N.B. Pos 5
2	**VOE 20450801**	2					Screw	Vis	Schraube	Tornillo	
3	**VOE 11700269**	1					Screw	Vis	Schraube	Tornillo	
4		1					Sensor	Capteur	Geber	Captador	See 371/1000
5	**VOE 20798139**	1					Cover	Capot	Haube	Capo	
6	**VOE 20799087**	2					Screw	Vis	Schraube	Tornillo	
7	**VOE 20818370**	1					Screw Bushing	Douille Filetee	Gewindemuffe	Manguit Roscad	
8	**VOE 20805349**	1					Fuel Filter	Filtre carburant	Kraftstoffilter	Filtro Combust	

1	
2	
3	
4	
5	

Filtro de combustible - D7
Kraftstofffilter - D7
Filtre à carburant - D7
Fuel filter - D7

Catalogue id **20061**	Group **233**
Illustr. No **1019504**	Section **300**
Issue **VOE 64E9920061**	Page **129**

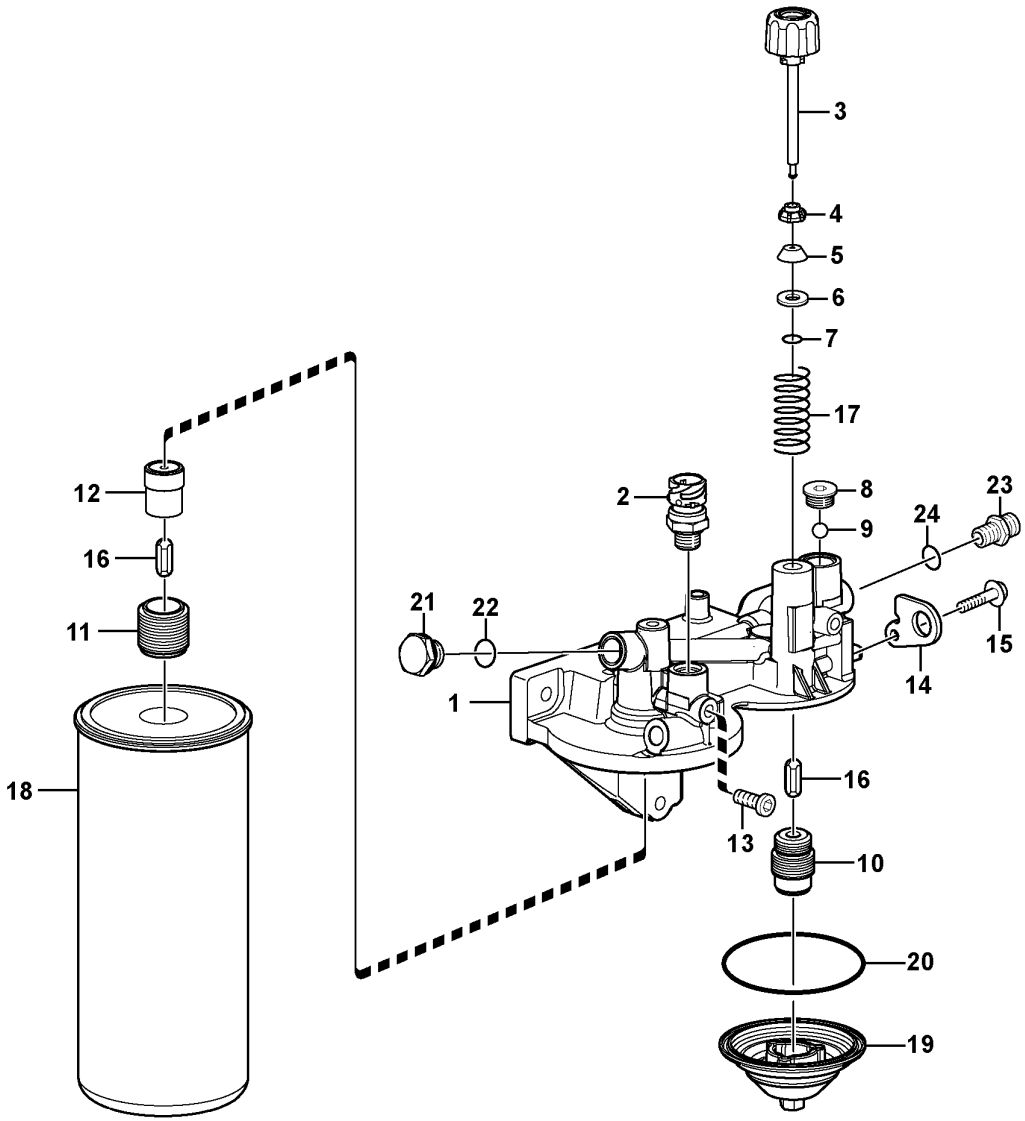

Volvo Construction Equipment

1023198

Fig.	Part No.	Quantity 1	2	3	PS	KIT	Description	Dénomination	Bezeichnung	Denominación	Notes
1	**VOE 21023287**	1					Filter Housing	Corps de filtre	Filtergehäuse	Cuerpo de filtro	
2	**VOE 20898038**	1					•Pressure Sensor	•Detect.pression	•Druckmelder	•Sensor Presion	(VOE 20796740)
3		1			NS		•Pump shaft	•Arbre de pompe	•Pumpenwelle	•Eje de bomba	
4		1			NS		•Support ring	•Anneau de support	•Stützring	•Aro de apoyo	
5		1			NS		•Plunger	•Plongeur	•Tauchkolben	•Embolo-buzo	
6		1			NS		•Washer	•Rondelle	•Scheibe	•Arandela	
7		1			NS		•O-ring	•Joint Torique	•O-Ring	•Junta torica	
8		1			NS		•Cap	•Chapeau	•Kappe	•Caperuza	
9		2			NS		•Ball	•Bille	•Kugel	•Bola	
10		1			NS		•Nipple	•Raccord	•Nippel	•Niple	
11		1			NS		•Nipple	•Raccord	•Nippel	•Niple	
12		1			NS		•Sleeve	•Manchon	•Muffe	•Manguito	
13		1			NS		•Plug	•Bouchon	•Stopfen	•Tapon	
14		1			NS		•Bracket	•Console	•Konsole	•Ménsula	
15		1			NS		•Flange screw	•Vis à bride	•Flanschschraube	•Torn embridado	
16		1			NS		•Valve	•Soupape	•Ventil	•Valvula	
17		1			NS		•Spring	•Ressort	•Feder	•Muelle	
18	**VOE 20430751**	1					Fuel Filter	Filtre carburant	Kraftstoffilter	Filtro Combust	
19		1			NS		Cover	Capot	Haube	Capo	
20	**VOE 967344**	1					O-ring	Joint Torique	O-Ring	Junta torica	
21	**VOE 13960632**	1					Plug	Bouchon	Stopfen	Tapon	
22	**VOE 948884**	1					Plane Gasket	Joint Plan	Flachdichtung	Junta Plana	
23	**VOE 13946602**	1					Nipple	Raccord	Nippel	Niple	
24	**VOE 982723**	1					Gasket	Joint	Dichtung	Junta	

1		**Filtro de combustible** **Kraftstoffilter** **Filtre à carburant** **Fuel filter**		Catalogue id **20061**	Group **233**
2					
3				Illustr. No **1023198**	Section **400**
4					
5		**D9**		Issue **VOE 64E9920061**	Page **131**

VOLVO

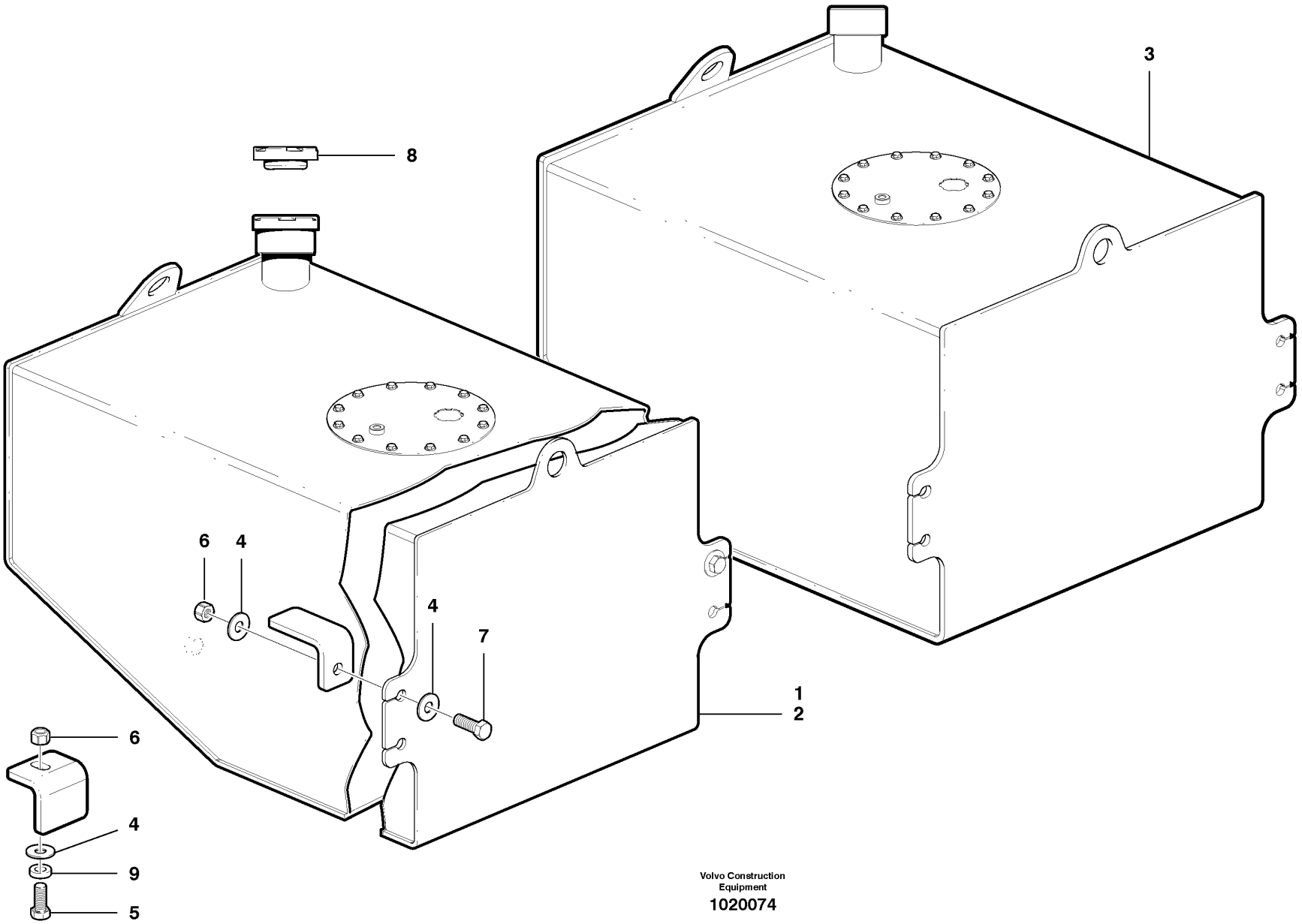

Volvo Construction Equipment

1020074

Fig.	Part No.	Quantity 1	2	3	PS	KIT	Description	Dénomination	Bezeichnung	Denominación	Notes
1	**VOE 12742996**	1					Fuel tank	Réservoir carburant	Kraftstofftank	Deposit combust	C/W Item 8
2	**VOE 12744011**		1				Fuel tank	Réservoir carburant	Kraftstofftank	Deposit combust	C/W Item 8
3	**VOE 12744014**			1			Fuel tank	Réservoir carburant	Kraftstofftank	Deposit combust	C/W Item 8
4	**VOE 983339**	5	5	5			Washer	Rondelle	Scheibe	Arandela	
5	**VOE 983295**	1	1	1			Hexagon screw	Vis tête hexagonale	Sechskantschraube	Tornillo hexago	
6	**VOE 983376**	2	2	2			Lock nut	Contre-ecrou	Sicherungsmutter	Contratuerca	
7	**VOE 984984**	2	2	2			Screw	Vis	Schraube	Tornillo	
8	**VOE 1189577**	1	1	1			Filler cap	Bouchon Remplissage	Tankverschluss	Tapa Llenado	
9	**VOE 12747114**	1	1	1			Spacer Ring	Bagu.entretoise	Abstandring	Anillo Dist	

1	**G930**
2	**G940, G946, G960**
3	**G970, G976, G990**
4	
5	

Depósito de combustible
Kraftstofftank
Réservoir de carburant
Fuel tank

Catalogue id **20061**	Group **234**
Illustr. No **1020074**	Section **100**
Issue **VOE 64E9920061**	Page **133**

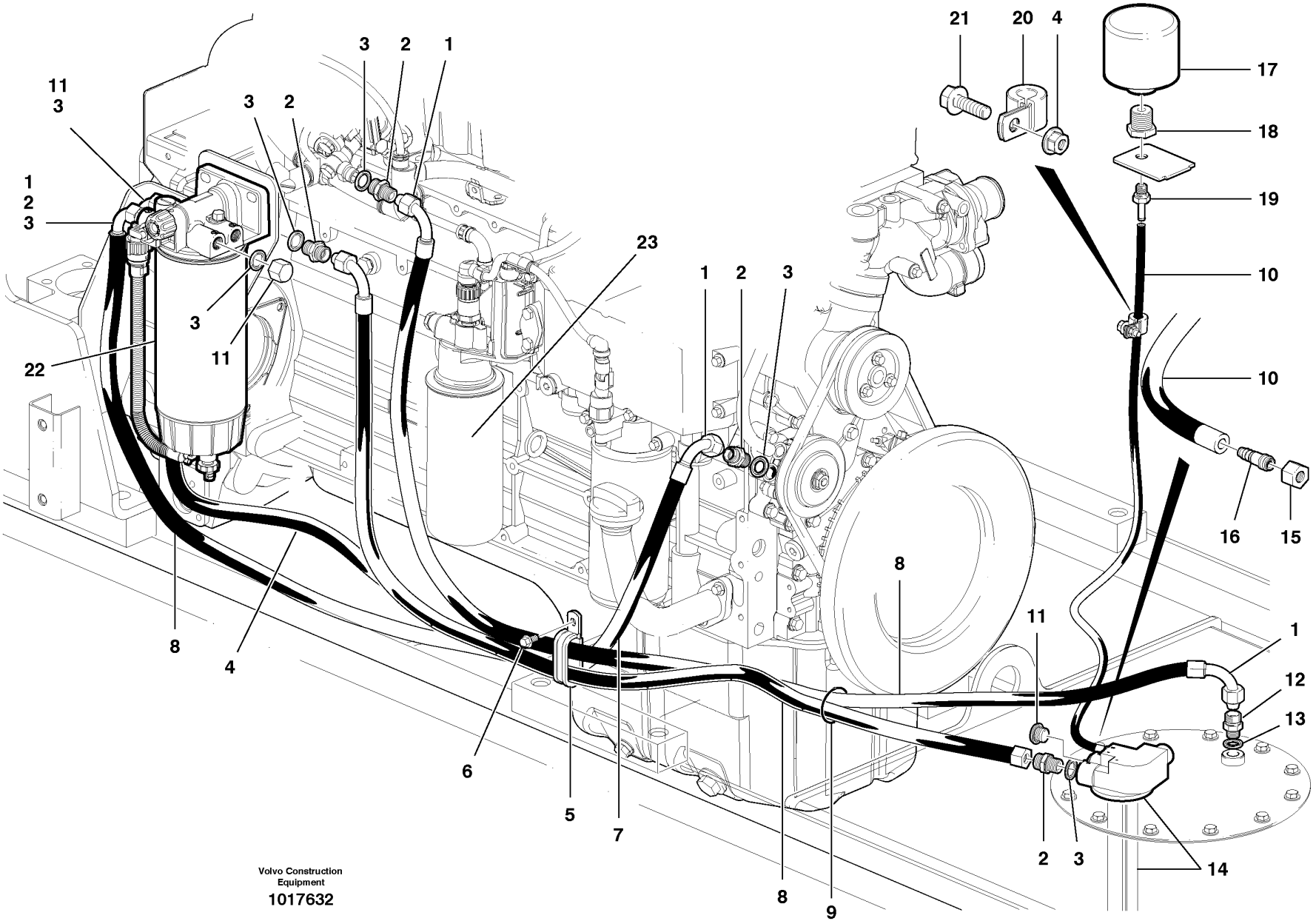

Volvo Construction Equipment

1017632

Fig.	Part No.	Quantity 1	2	3	PS	KIT	Description	Dénomination	Bezeichnung	Denominación	Notes
1	**VOE 11031348**	5					Nipple	Raccord	Nippel	Niple	
2	**VOE 14213266**	5					Fitting	Ecrou raccord	Verschraubung	Racor	
3	**VOE 982724**	7					Gasket	Joint	Dichtung	Junta	
4	**VOE 949278**	1			SS		Nut	Ecrou	Mutter	Tuerca	
5	**VOE 968136**	1					Clamp	Pince Serrage	Klemme	Abrazadera	
6	**VOE 946440**	1					Flange screw	Vis à bride	Flanschschraube	Torn embridado	
7	**VOE 978881**	1					Tube	Tube	Rohr	Tubo	
8	**VOE 12748245**	2					Fuel hose	Flexi.carburant	Kraftstoffschlauch	Manguera comb	
9	**VOE 4881440**	1					Strip Clamp	Ruban Serrage	Kabelbinder	Abraz Cinta	
10	**VOE 990771**	1					Hose	Durit	Schlauch	Tubo flexible	
11	**VOE 13966143**	3					Plug	Bouchon	Stopfen	Tapon	
12	**VOE 13946602**	1					Nipple	Raccord	Nippel	Niple	
13	**VOE 976929**	1					Gasket	Joint	Dichtung	Junta	
14	**VOE 12736437**	1					Sensor	Capteur	Geber	Captador	See group 371, Page 273
15	**VOE 956984**	1					Fitting Nut	Ecrou Accouple.	Überwurfmutter	Tuerca Acoplam	
16	**VOE 976503**	1					Nipple	Raccord	Nippel	Niple	
17	**VOE 11172907**	1					Air filter	Filtre à air	Luftfilter	Filtro de aire	
18	**VOE 4854955**	1					Nipple	Raccord	Nippel	Niple	
19	**VOE 949221**	1					Hose Nipple	Raccor.flexible	Schlauchnippel	Niple Manguera	
20	**VOE 952625**	1					Clamp	Pince Serrage	Klemme	Abrazadera	
21	**VOE 946934**	1					Flange screw	Vis à bride	Flanschschraube	Torn embridado	
22							Water Separator	Separateur Eau	Wasserabscheidr	Separador Agua	See group 233, Page 127
23							Fuel Filter	Filtre carburant	Kraftstoffilter	Filtro Combust	See group 233, Page 129

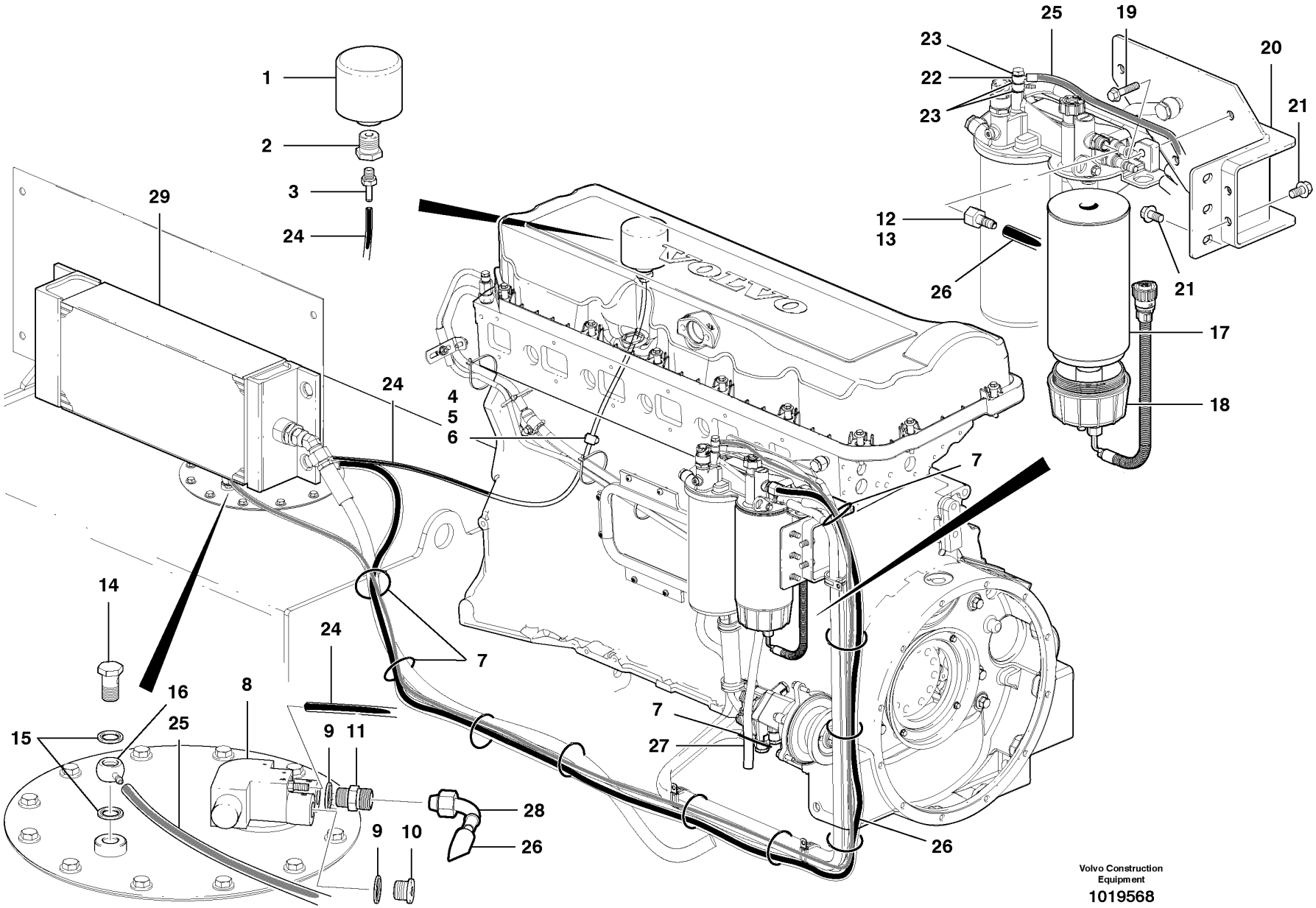

Volvo Construction Equipment

1019568

Fig.	Part No.	Quantity 1	2	3	PS	KIT	Description	Dénomination	Bezeichnung	Denominación	Notes
1	**VOE 11172907**	1					Air filter	Filtre à air	Luftfilter	Filtro de aire	
2	**VOE 4854955**	1					Nipple	Raccord	Nippel	Niple	
3	**VOE 949221**	1					Hose Nipple	Raccor.flexible	Schlauchnippel	Niple Manguera	
4	**VOE 952625**	1					Clamp	Pince Serrage	Klemme	Abrazadera	
5	**VOE 13946934**	1					Screw	Vis	Schraube	Tornillo	
6	**VOE 13949278**	1					Flange Lock Nut	Contre écrou bride	Flanschmutter	Contratuer Embr	
7	**CH 65776**	11					Tie wrap	Ruban de fixation	Kabelbinder	Abrazadera de plástico	
8	**VOE 12736437**	1					Sensor	Capteur	Geber	Captador	See group 371, Page 273
9	**VOE 982724**	2					Gasket	Joint	Dichtung	Junta	
10	**VOE 13966143**	1					Plug	Bouchon	Stopfen	Tapon	
11	**VOE 14213266**	1					Fitting	Ecrou raccord	Verschraubung	Racor	
12	**VOE 956984**	1					Fitting Nut	Ecrou Accouple.	Überwurfmutter	Tuerca Acoplam	
13	**VOE 976503**	1					Nipple	Raccord	Nippel	Niple	
14	**VOE 7025167**	1					Hollow Screw	Vis Creuse	Hohlschraube	Tornillo hueco	
15	**VOE 982723**	2					Gasket	Joint	Dichtung	Junta	
16	**VOE 13978283**	1					Banjo Nipple	Raccord Banjo	Schwenknippel	Racor Banjo	
17	**VOE 11110668**	1					Filter	Filtre	Filter	Filtro	
18	**VOE 11110735**	1					Bowl	Coussinet	Schale	Taza	
19	**VOE 13947760**	3					Flange screw	Vis à bride	Flanschschraube	Torn embridado	
20	**VOE 12746089**	1					Bracket	Console	Konsole	Ménsula	
21	**VOE 946441**	5					Flange screw	Vis à bride	Flanschschraube	Torn embridado	
22	**VOE 980431**	1					Banjo Nipple	Raccord Banjo	Schwenknippel	Racor Banjo	
23	**VOE 982721**	3					Gasket	Joint	Dichtung	Junta	
24	**VOE 990771**	1					Hose	Durit	Schlauch	Tubo flexible	
25	**VOE 12746783**	1					Fuel hose	Flexi.carburant	Kraftstoffschlauch	Manguera comb	
26	**VOE 12748977**	1			SS		Fuel hose	Flexi.carburant	Kraftstoffschlauch	Manguera comb	
27	**VOE 12746782**	1					Fuel hose	Flexi.carburant	Kraftstoffschlauch	Manguera comb	
28	**VOE 11031348**	1					Nipple	Raccord	Nippel	Niple	
29							Hydraulic oil cooler	Radiateur d'huile	Hydraulikölkühler	Radiador de aceite	See group 911, Page 701

1	
2	
3	
4	
5	

Circuitos de combustible - D9
Kraftstoffkreise - D9
Circuits d'alimentation en carburant - D9
Fuel circuits - D9

Catalogue id	Group
20061	**235**
Illustr. No	Section
1019568	**200**
Issue	Page
VOE 64E9920061	**137**

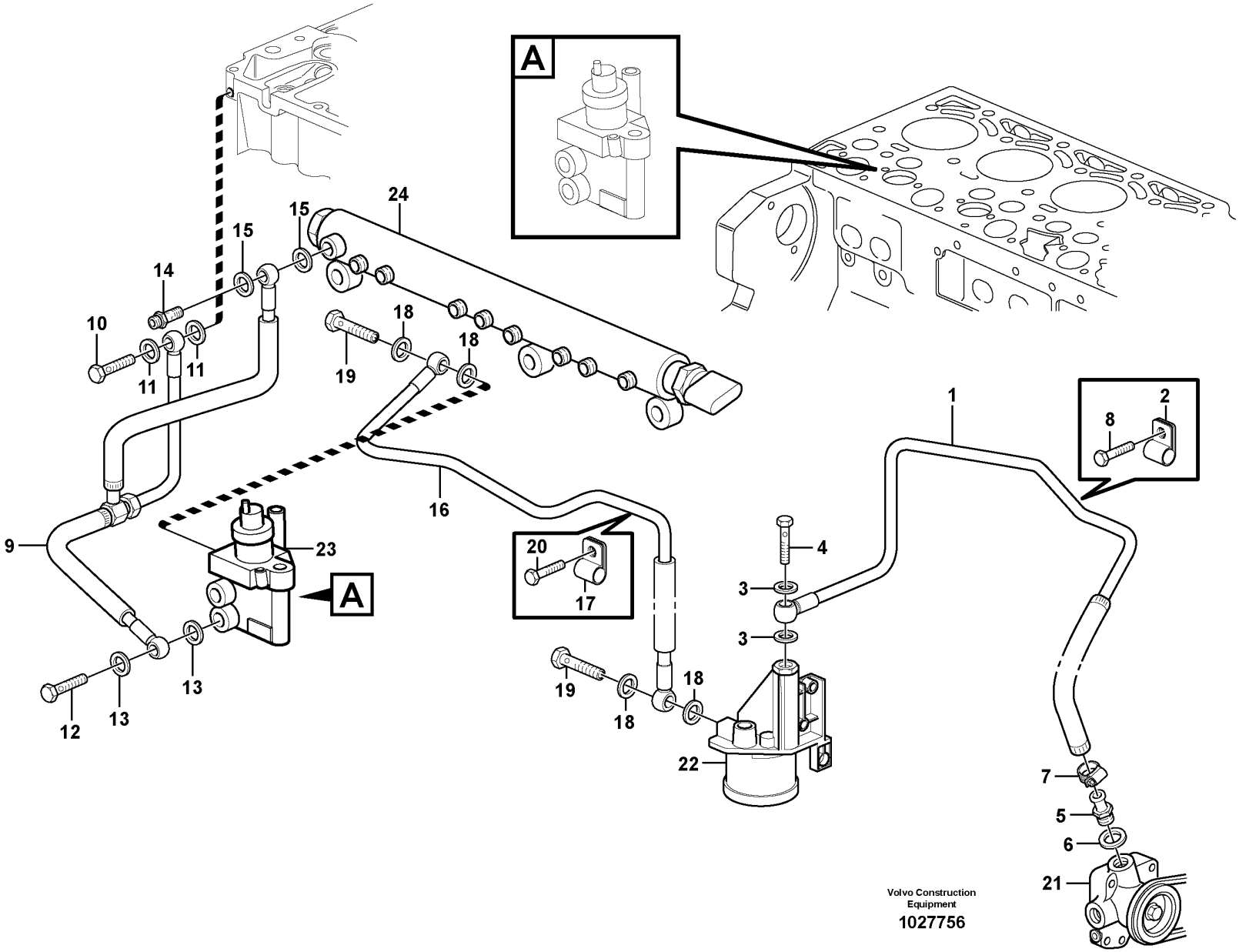

Volvo Construction Equipment

1027756

Fig.	Part No.	Quantity 1	2	3	PS	KIT	Description	Dénomination	Bezeichnung	Denominación	Notes
1	**VOE 20829077**	1					Fuel pipe	Conduit carbura	Kraftstoffleitung	Tubo combustib	
2	**VOE 20460045**	1					•Clamp	•Pince Serrage	•Klemme	•Abrazadera	
3	**VOE 13969011**	2					•Gasket	•Joint	•Dichtung	•Junta	
4	**VOE 20460231**	1					•Hollow screw	•Vis creuse	•Hohlschraube	•Racor-surtidor	
5	**VOE 20405767**	1					Hose nipple	Nipple de tuyau flexible	Schlauchnippel	Boquilla del tubo flexibl	
6	**VOE 13969011**	1					Gasket	Joint	Dichtung	Junta	
7	**VOE 20405568**	1					Clip	Clip	Klemme	Clip	
8	**VOE 20460055**	1					Screw	Vis	Schraube	Tornillo	
9	**VOE 20972320**	1					Return Line	Conduit Retour	Rückaufleitung	Conduct Retorn	
10	**VOE 20781218**	1					•Hollow Screw	•Vis Creuse	•Hohlschraube	•Tornillo hueco	
11	**VOE 21022796**	2					•Sealing ring	•Bague d'étanchéité	•Runddichtring	•Anillo reten	
12	**VOE 20460400**	1					•Hollow screw	•Vis creuse	•Hohlschraube	•Racor-surtidor	
13	**VOE 21022842**	2					•Sealing ring	•Bague d'étanchéité	•Runddichtring	•Anillo reten	
14	**VOE 21023622**	1					•Hollow Screw	•Vis Creuse	•Hohlschraube	•Tornillo hueco	
15	**VOE 21022795**	2					•Sealing ring	•Bague d'étanchéité	•Runddichtring	•Anillo reten	
16	**VOE 20797400**	1					Fuel line	Flexible carburant	Kraftstoffschlauch	Manguera combustible	
17	**VOE 20450987**	1					•Clamp	•Pince Serrage	•Klemme	•Abrazadera	
18	**VOE 13969011**	4					•Gasket	•Joint	•Dichtung	•Junta	
19	**VOE 20460231**	2					•Hollow screw	•Vis creuse	•Hohlschraube	•Racor-surtidor	
20	**VOE 20405792**	1					Screw	Vis	Schraube	Tornillo	
21		1					Fuel pump	Pompe Carburant	Kraftstoffpumpe	Bomba Combustib	See group 233, Page 123
22		1					Fuel Filter Housing	Boîtier de filtre à carburant	Kraftstoff-Filtergehäuse	Caja de filtro de combustib	See group 233, Page 129
23		1					Regulator	Regulateur	Regler	Regulador	See group 237, Page 147
24		1					Rail	Rail	Schiene	Rail	See group 237, Page 147

1	
2	
3	
4	
5	

Tubos de combustible, bomba de combustible - D7
Kraftstoffleitungen, Kraftstoffpumpe - D7
Tuyaux de carburant, pompe à carburant - D7
Fuel pipes, fuel pump - D7

Catalogue id	Group
20061	**235**
Illustr. No **1027756**	Section **250**
Issue **VOE 64E9920061**	Page **139**

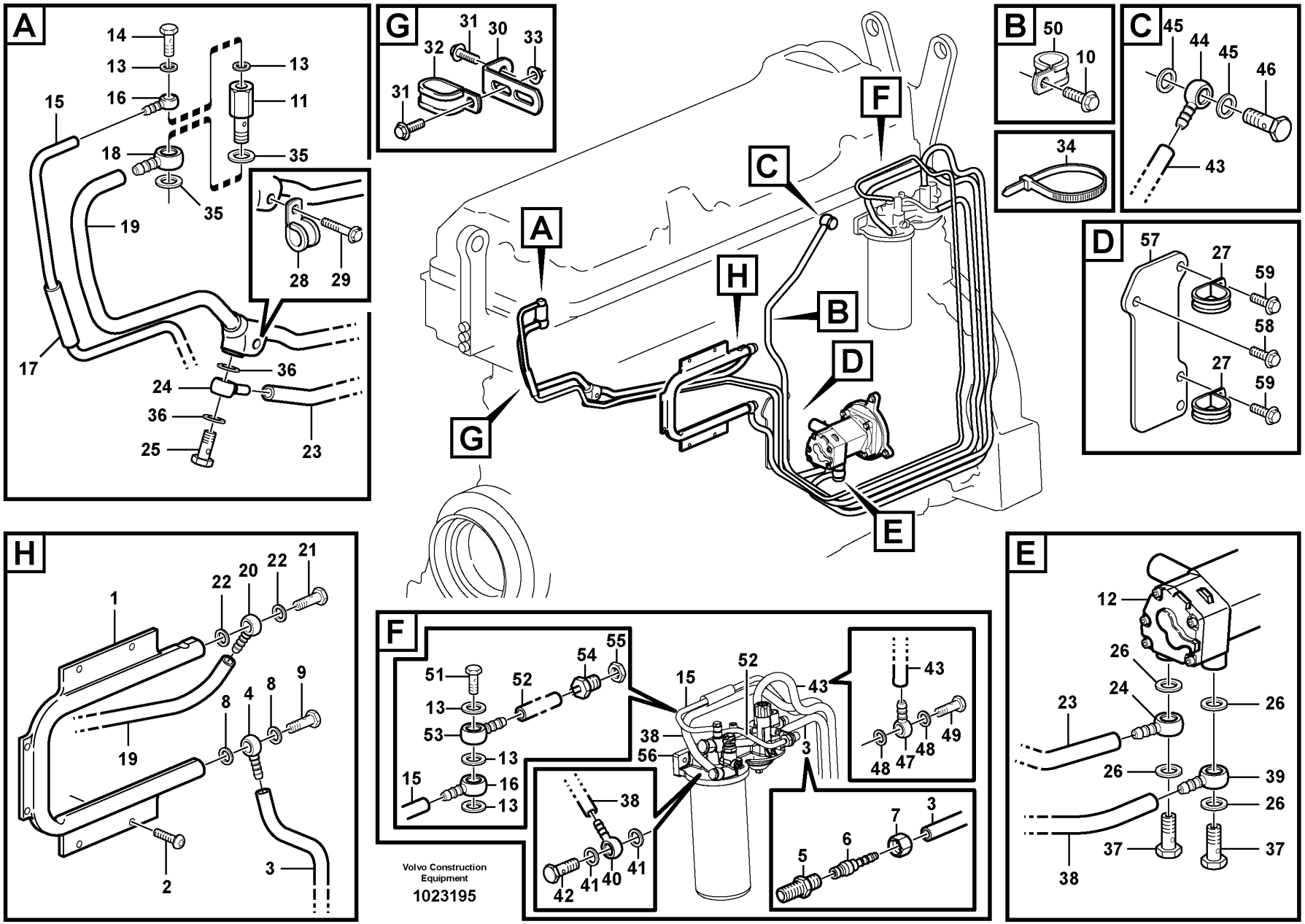
A
14
13
16
15
18
35
13
11
35
19
28
29
17
36
24
36
25
23
G
31
30
33
32
31
B
50
10
34
C
45
44
45
46
43
F
C
A
H
B
D
G
E
D
57
27
59
58
27
59
H
1
22
20
22
21
19
8
4
8
9
2
3
F
51
52
54
55
13
53
13
15
16
13
15
52
43
38
56
3
43
48
47
48
49
38
42
41
40
41
5
6
7
3
Volvo Construction Equipment
1023195
E
12
26
24
23
26
26
26
39
26
37
37
38

Fig.	Part No.	Quantity 1	2	3	PS	KIT	Description	Dénomination	Bezeichnung	Denominación	Notes
1	**VOE 20562394**	1					Radiator	Radiateur	Radiator	Radiador	ENG - 134693
	VOE 11129568	1					Radiator	Radiateur	Radiator	Radiador	ENG 134694 -
2	**VOE 975979**	6					6-pt skt screw	Vis creuse de 6	Hohlschraube	Racor 6-dientes	
3	**VOE 11129405**	1					Fuel hose	Flexi.carburant	Kraftstoffschlauch	Manguera comb	
4	**VOE 977753**	1					•Banjo Nipple	•Raccord Banjo	•Schwenknippel	•Racor Banjo	
5	**VOE 13946602**	1					•Nipple	•Raccord	•Nippel	•Niple	
6	**VOE 976503**	1					•Nipple	•Raccord	•Nippel	•Niple	
7	**VOE 956984**	1					•Fitting Nut	•Ecrou Accouple	•Überwurfmutter	•Tuerca Acoplam	
8	**VOE 982723**	3					Gasket	Joint	Dichtung	Junta	
9	**VOE 7025167**	1					Hollow Screw	Vis Creuse	Hohlschraube	Tornillo hueco	
10	**VOE 946440**	1					Flange screw	Vis à bride	Flanschschraube	Torn embridado	
11	**VOE 20450468**	1					Overflow valve	Soupape by-pass	Überstromventil	Valvula rebose	
12		1					Fuel pump	Pompe Carburant	Kraftstoffpumpe	Bomba Combustib	See group 233, Page 125
13	**VOE 982721**	5					Gasket	Joint	Dichtung	Junta	
14	**VOE 7048634**	1					Hollow Screw	Vis Creuse	Hohlschraube	Tornillo hueco	
	VOE 11129406	1					Fuel hose	Flexi.carburant	Kraftstoffschlauch	Manguera comb	
15	**VOE 978879**	1					•Tube	•Tube	•Rohr	•Tubo	L = 1810 MM
16	**VOE 980431**	2					•Banjo Nipple	•Raccord Banjo	•Schwenknippel	•Racor Banjo	
17	**VOE 983342**	1					•Hose	•Durit	•Schlauch	•Tubo flexible	L = 75 MM
	VOE 11129331	1					Fuel hose	Flexi.carburant	Kraftstoffschlauch	Manguera comb	
18	**VOE 977754**	1					•Banjo Nipple	•Raccord Banjo	•Schwenknippel	•Racor Banjo	
19	**VOE 978881**	2					•Tube	•Tube	•Rohr	•Tubo	L = 544 MM, L = 391 MM
20	**VOE 977753**	1					•Banjo Nipple	•Raccord Banjo	•Schwenknippel	•Racor Banjo	
21	**VOE 7025167**	1					Hollow Screw	Vis Creuse	Hohlschraube	Tornillo hueco	
22	**VOE 982723**	2					Gasket	Joint	Dichtung	Junta	
	VOE 11129332	1					Fuel hose	Flexi.carburant	Kraftstoffschlauch	Manguera comb	
23	**VOE 978881**	1					•Tube	•Tube	•Rohr	•Tubo	L = 946 MM

1		**Tuberias de combustible, bomba de combustible** **Brennstoffrohre, Kraftstoffpumpe** **Canalisations à combus.pompe carburant** **Fuel pipes, fuel pump**	Catalogue id **20061**	Group **235**
2			Illustr. No **1023195**	Section **300**
3				
4			Issue **VOE 64E9920061**	Page **141**
5		**D9**		

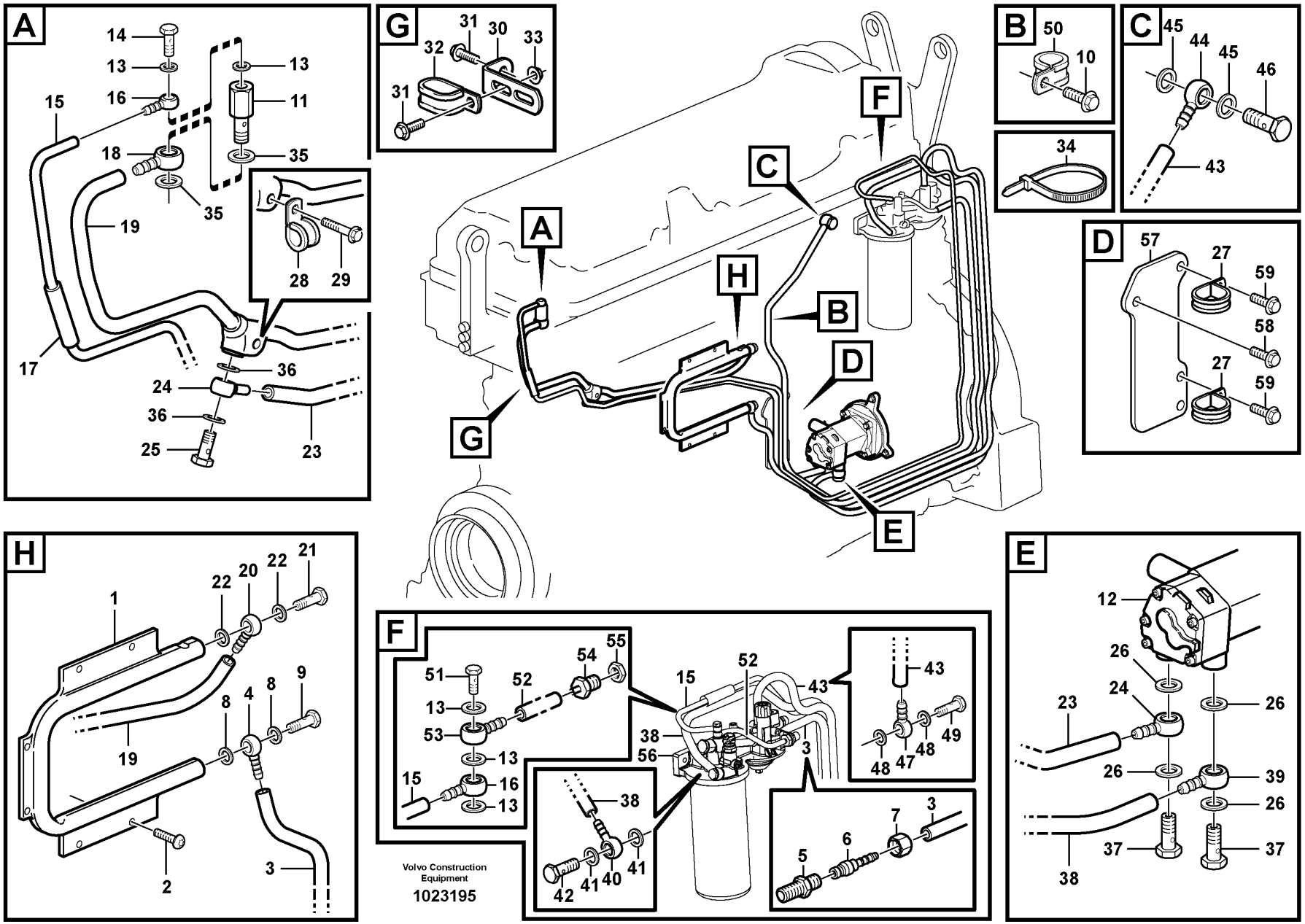
A
14
13
16
15
18
35
13
11
35
19
28
29
17
36
24
36
25
23
G
31
30
33
32
31
B
50
10
34
C
45
44
45
46
43
F
C
A
H
B
D
G
E
D
57
27
59
58
27
59
H
1
22
20
22
21
19
8
4
8
9
2
3
F
51
52
54
55
13
53
13
15
16
13
15
52
43
38
56
3
43
48
47
48
49
38
42
41
40
41
5
6
7
3
Volvo Construction Equipment
1023195
E
12
26
24
23
26
26
26
39
26
37
37
38

Fig.	Part No.	Quantity 1	2	3	PS	KIT	Description	Dénomination	Bezeichnung	Denominación	Notes
24	**VOE 977753**	2					•Banjo Nipple	•Raccord Banjo	•Schwenknippel	•Racor Banjo	
25	**VOE 7025167**	1					Hollow Screw	Vis Creuse	Hohlschraube	Tornillo hueco	
26	**VOE 982724**	4					Gasket	Joint	Dichtung	Junta	
27	**VOE 13949997**	2					Clamp	Pince Serrage	Klemme	Abrazadera	
28	**VOE 13946834**	1					Clamp	Pince Serrage	Klemme	Abrazadera	
29	**VOE 13947760**	1					Flange screw	Vis à bride	Flanschschraube	Torn embridado	
30	**VOE 13965558**	1					Bracket	Console	Konsole	Consola	
31	**VOE 946440**	2					Flange screw	Vis à bride	Flanschschraube	Torn embridado	
32	**VOE 981664**	1					Clamp	Pince Serrage	Klemme	Abrazadera	
33	**VOE 13945408**	1					Nut	Ecrou	Mutter	Tuerca	
34	**VOE 4881440**	REQ					Strip Clamp	Ruban Serrage	Kabelbinder	Abraz Cinta	
35	**VOE 982724**	2					Gasket	Joint	Dichtung	Junta	
36	**VOE 982723**	2					Gasket	Joint	Dichtung	Junta	
37	**VOE 941686**	2					Hollow Screw	Vis Creuse	Hohlschraube	Tornillo hueco	
	VOE 11129404	1					Fuel hose	Flexi.carburant	Kraftstoffschlauch	Manguera comb	
38	**VOE 978881**	1					•Tube	•Tube	•Rohr	•Tubo	L = 447 MM
39	**VOE 977754**	1					•Banjo Nipple	•Raccord Banjo	•Schwenknippel	•Racor Banjo	
40	**VOE 977753**	1					•Banjo Nipple	•Raccord Banjo	•Schwenknippel	•Racor Banjo	
41	**VOE 982723**	2					•Gasket	•Joint	•Dichtung	•Junta	
42	**VOE 7025167**	1					•Hollow Screw	•Vis Creuse	•Hohlschraube	•Tornillo hueco	
	VOE 11129403	1					Fuel hose	Flexi.carburant	Kraftstoffschlauch	Manguera comb	
43	**VOE 978881**	1					•Tube	•Tube	•Rohr	•Tubo	L = 1032 MM
44	**VOE 977754**	1					•Banjo Nipple	•Raccord Banjo	•Schwenknippel	•Racor Banjo	
45	**VOE 982724**	2					•Gasket	•Joint	•Dichtung	•Junta	
46	**VOE 941686**	1					•Hollow Screw	•Vis Creuse	•Hohlschraube	•Tornillo hueco	
47	**VOE 977753**	1					•Banjo Nipple	•Raccord Banjo	•Schwenknippel	•Racor Banjo	
48	**VOE 982723**	2					•Gasket	•Joint	•Dichtung	•Junta	
49	**VOE 7025167**	1					•Hollow Screw	•Vis Creuse	•Hohlschraube	•Tornillo hueco	

1		**Tuberias de combustible, bomba de combustible** **Brennstoffrohre, Kraftstoffpumpe** **Canalisations à combus.pompe carburant** **Fuel pipes, fuel pump**	Catalogue id **20061**	Group **235**
2			Illustr. No **1023195**	Section **300**
3				
4			Issue **VOE 64E9920061**	Page **143**
5		**D9**		

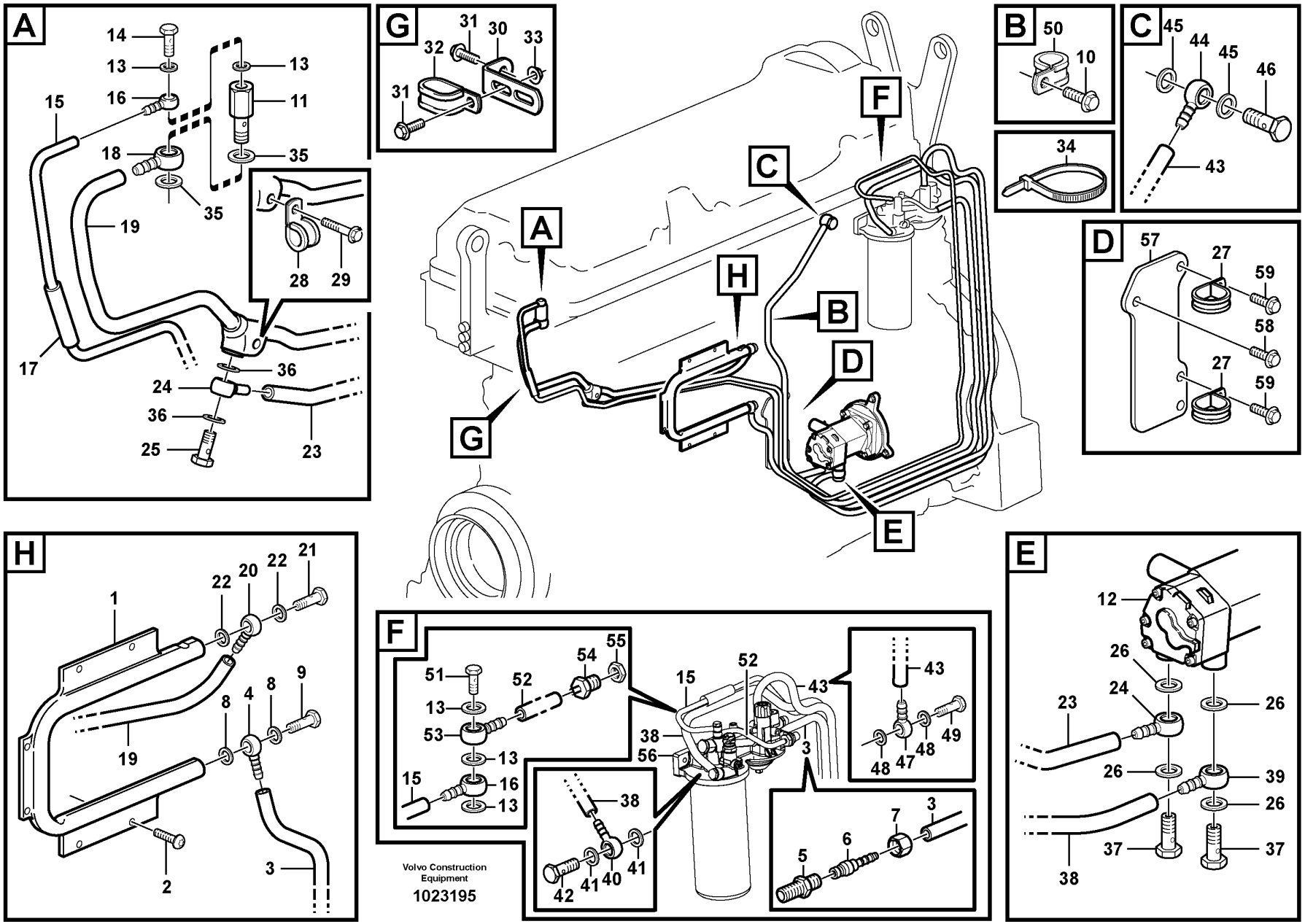
A
14
13
16
15
18
35
13
11
35
19
28
29
17
36
24
36
25
23
G
31
30
33
32
31
B
50
10
34
C
45
44
45
46
43
F
C
A
H
B
D
G
E
D
57
27
59
58
27
59
H
1
22
20
22
21
19
8
4
8
9
2
3
F
51
52
54
55
13
53
13
15
16
13
15
52
43
38
56
3
43
48
47
48
49
38
42
41
40
41
5
6
7
3
Volvo Construction Equipment
1023195
E
12
26
24
23
26
26
26
39
26
37
37
38

Fig.	Part No.	Quantity 1	2	3	PS	KIT	Description	Dénomination	Bezeichnung	Denominación	Notes
50	**VOE 13949747**	1					Clamp	Pince Serrage	Klemme	Abrazadera	
51	**VOE 981425**	1					Hollow Screw	Vis Creuse	Hohlschraube	Tornillo hueco	
	VOE 11129409						Fuel hose	Flexi.carburant	Kraftstoffschlauch	Manguera comb	
52	**VOE 978879**	1					•Tube	•Tube	•Rohr	•Tubo	
53	**VOE 980431**	1					•Banjo Nipple	•Raccord Banjo	•Schwenknippel	•Racor Banjo	
54		1			NS		•Nipple	•Raccord	•Nippel	•Niple	
55	**VOE 957018**	1					Hexagon Nut	Ecrou Hexagonal	Sechskantmutter	Tuerca Hexagon	
56		1					Filter Housing	Corps de filtre	Filtergehäuse	Cuerpo de filtro	See group 233, Page 131
57		1			NS		Bracket	Console	Konsole	Ménsula	
58	**VOE 13945444**	2					Flange screw	Vis à bride	Flanschschraube	Torn embridado	
59	**VOE 946440**	2					Flange screw	Vis à bride	Flanschschraube	Torn embridado	

1		**Tuberias de combustible, bomba de combustible** **Brennstoffrohre, Kraftstoffpumpe** **Canalisations à combus.pompe carburant** **Fuel pipes, fuel pump**	Catalogue id **20061**	Group **235**
2			Illustr. No **1023195**	Section **300**
3				
4			Issue **VOE 64E9920061**	Page **145**
5		**D9**		

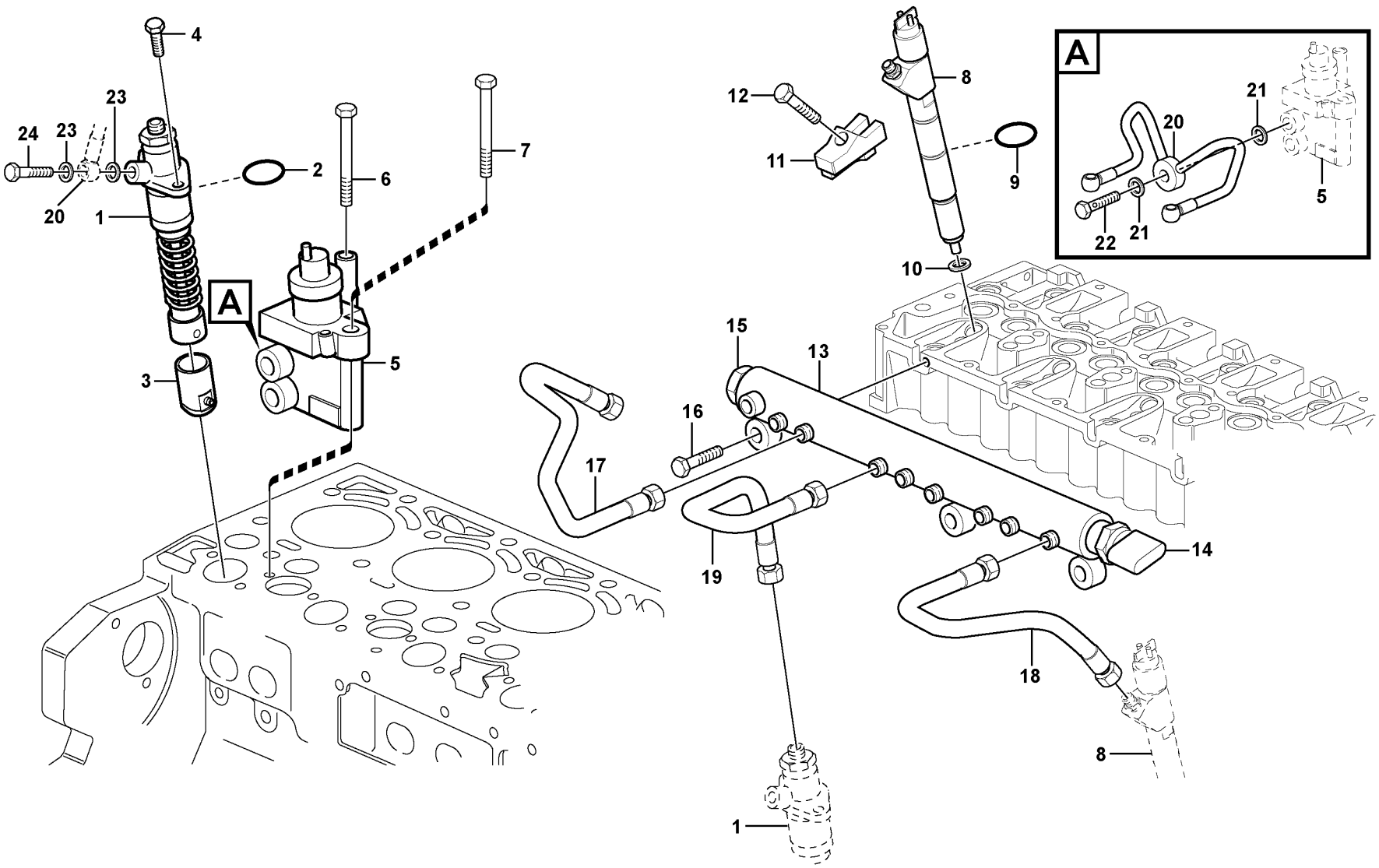

Volvo Construction Equipment

1026102

Fig.	Part No.	Quantity 1	2	3	PS	KIT	Description	Dénomination	Bezeichnung	Denominación	Notes
1	**VOE 20795413**	2					Pump Unit	Unite Pompe	Pumpwerk	Unidad Bomba	
2	**VOE 20792162**	2					•O-ring	•Joint Torique	•O-Ring	•Junta torica	
3	**VOE 20795661**	2					Tappet	Poussoir Pompe	Pumpdrucker	Balancin	
4	**VOE 20793558**	4					Screw	Vis	Schraube	Tornillo	
5	**VOE 21060258**	1					Fuel Regulator	Regul.carburant	Kraftstoffreglr	Regul Combustib	
6	**VOE 20405723**	1					Screw	Vis	Schraube	Tornillo	
7	**VOE 20792140**	1					Hexagon screw	Vis tête hexagonale	Sechskantschraube	Tornillo hexago	
8	**VOE 20798114**	6					Injector	Injecteur	Einspritzdüse	Inyector	
9	**VOE 20798827**	6					•O-ring	•Joint Torique	•O-Ring	•Junta torica	
10	**VOE 20799064**	6					•Sealing ring	•Bague d'étanchéité	•Runddichtring	•Anillo reten	
11	**VOE 20799714**	6					Yoke	Etrier	Joch	Mordaza	
12	**VOE 20799719**	6					Bolt	Boulon	Bolzen	Perno	
13	**VOE 20795719**	1					Rail	Rail	Schiene	Rail	
14		1					•Pressure Sensor	•Detect.pression	•Druckmelder	•Sensor Presion	See group 371, Page 289
15	**VOE 20793590**	1					•Valve	•Soupape	•Ventil	•Valvula	
16	**VOE 20405504**	3					Screw	Vis	Schraube	Tornillo	
17	**VOE 20795392**	3					Pressure Pipe	Condui.pression	Druckrohr	Tubo Presion	
18	**VOE 20795405**	3					Pressure Pipe	Condui.pression	Druckrohr	Tubo Presion	
19	**VOE 21022833**	2					Pressure Pipe	Condui.pression	Druckrohr	Tubo Presion	
20	**VOE 20799833**	1					Fuel pipe	Conduit carbura	Kraftstoffleitung	Tubo combustib	
21	**VOE 13947621**	2					•Plane Gasket	•Joint Plan	•Flachdichtung	•Junta Plana	
22	**VOE 20460231**	1					•Hollow screw	•Vis creuse	•Hohlschraube	•Racor-surtidor	
23	**VOE 20460061**	4					•Seal	•Joint	•Dichtring	•Junta	
24	**VOE 20460936**	2					•Hollow screw	•Vis creuse	•Hohlschraube	•Racor-surtidor	

1	
2	
3	
4	
5	

Tubo presion - inyector
Fullrohr - Einspritzduse
Tuyau refoulement - injecteur
Delivery pipe - injector

Catalogue id	Group
20061	**237**
Illustr. No **1026102**	Section **100**
Issue **VOE 64E9920061**	Page **147**

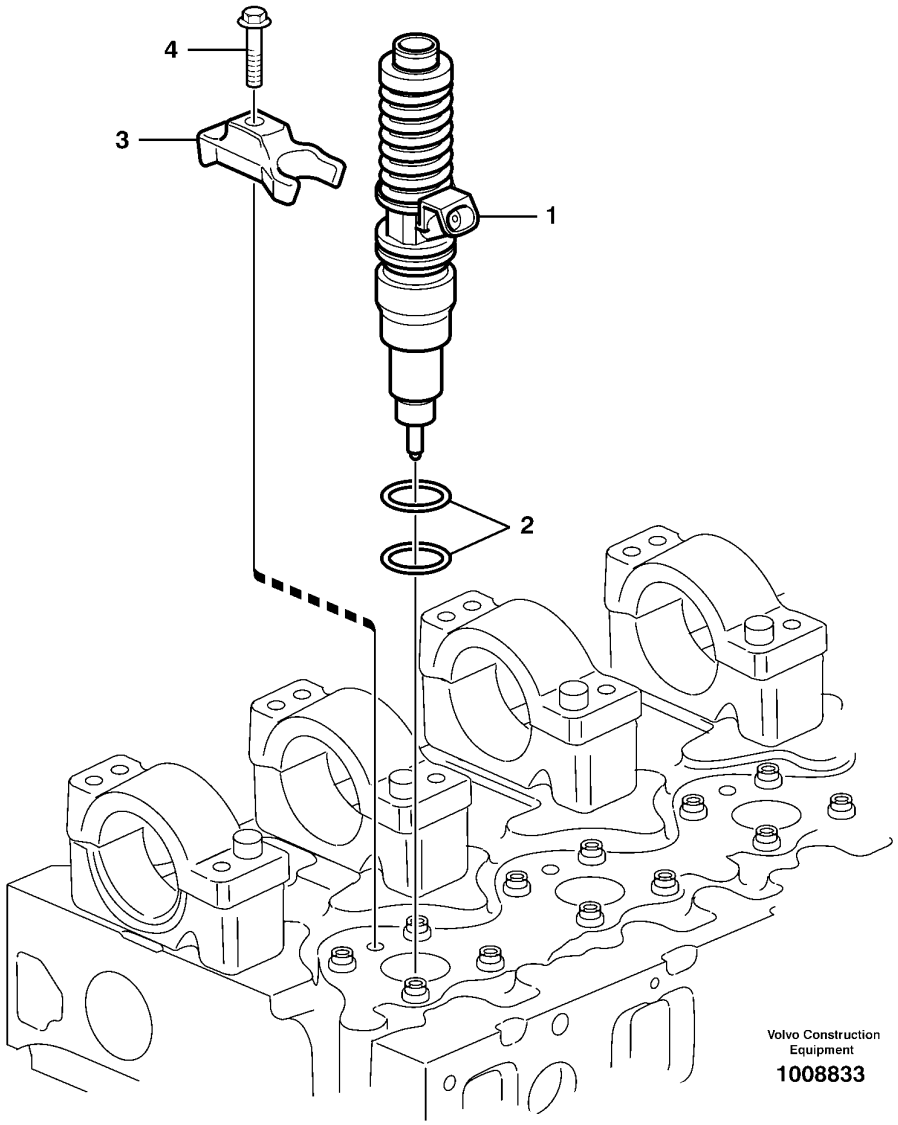
4
3
1
2
Volvo Construction Equipment
1008833

Fig.	Part No.	Quantity 1	2	3	PS	KIT	Description	Dénomination	Bezeichnung	Denominación	Notes
1	**VOE 20708597**	6					Unit Injector	Injecteur Unita	Einspritzduse	Inyector Unitar	
	VOE 85103176	6			OP		Repair Kit	Kit Réparation	Reparatursatz	Kit Reparacion	
2	**VOE 276935**	6					Seg Ring Kit	Kit Joint Etan.	Dichtringsatz	Jueg Anil Reten	
3	**VOE 20440280**	6					Yoke	Etrier	Joch	Mordaza	
4	**VOE 8131597**	6					Flange screw	Vis à bride	Flanschschraube	Torn embridado	

1		**Inyectores - D9** **Einspritzer - D9** **Injecteurs - D9** **Injectors - D9**	Catalogue id **20061**	Group **237**
2			Illustr. No **1008833**	Section **200**
3			Issue **VOE 64E9920061**	Page **149**
4				
5				

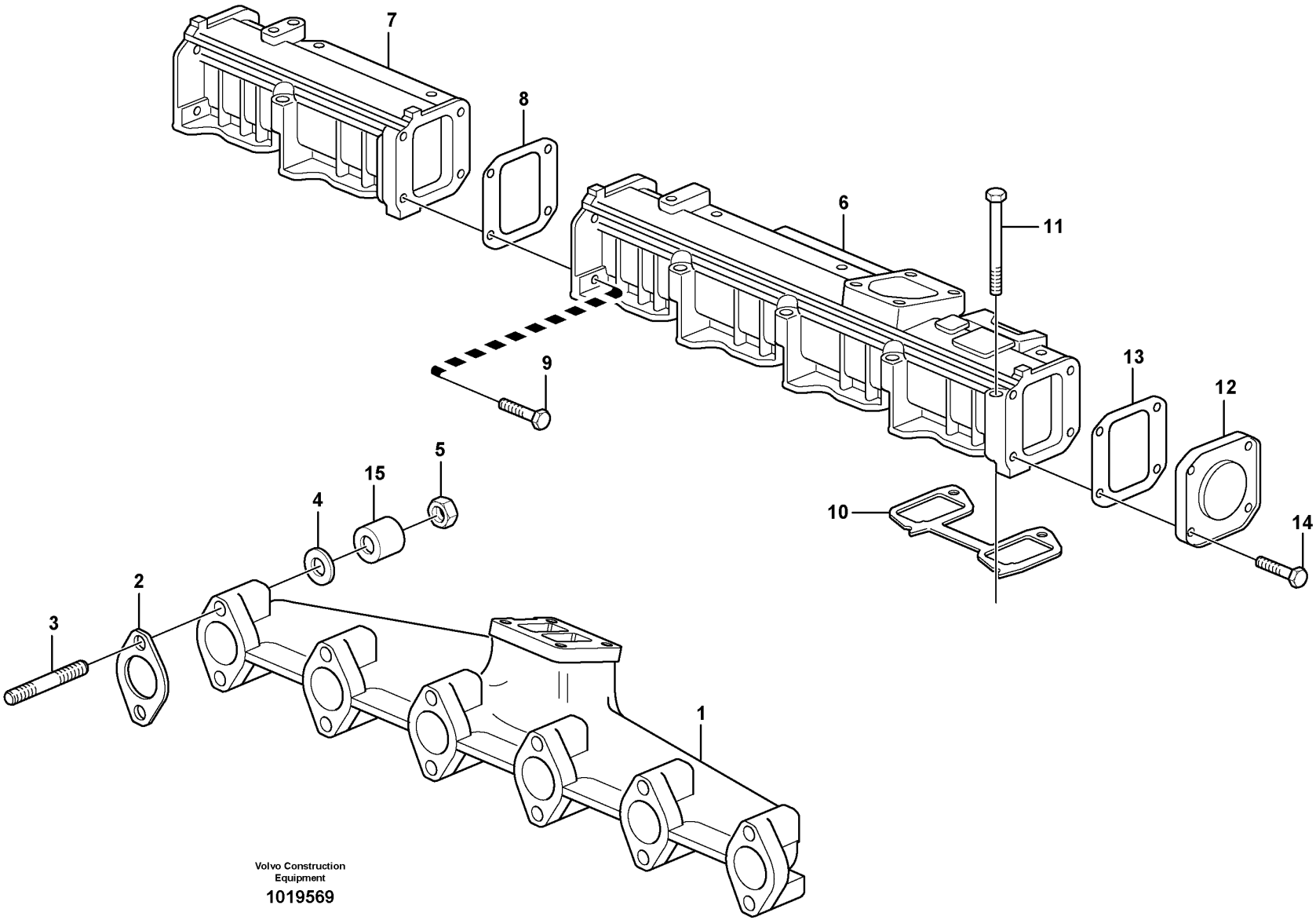
7
8
6
11
9
13
12
5
15
4
10
14
2
3
1
Volvo Construction Equipment
1019569

Fig.	Part No.	Quantity 1	2	3	PS	KIT	Description	Dénomination	Bezeichnung	Denominación	Notes
1	**VOE 20580033**	1					Exhaust Pipe	Tuyau d'échappement	Auspuffrohr	Tubo Escape	
2	**VOE 20933261**	6					Gasket	Joint	Dichtung	Junta	
3	**VOE 20575919**	12					Stud	Goujon	Stiftschraube	Esparrago	
4		12					Washer	Rondelle	Scheibe	Arandela	
5	**VOE 20505959**	12					Hexagon Nut	Ecrou Hexagonal	Sechskantmutter	Tuerca Hexagon	
6	**VOE 21011717**	1					Charge Air Pipe	Tuyau Suralimen	Ladeluftrohr	Tubo Admis Aire	
7	**VOE 20792899**	1					Charge Air Pipe	Tuyau Suralimen	Ladeluftrohr	Tubo Admis Aire	
8	**VOE 20999790**	1					Gasket	Joint	Dichtung	Junta	
9	**VOE 20459228**	4					Bolt	Boulon	Bolzen	Perno	
10	**VOE 20591706**	3					Gasket	Joint	Dichtung	Junta	
11	**VOE 20412601**	12					Screw	Vis	Schraube	Tornillo	
12	**VOE 20405614**	1					Cap	Chapeau	Kappe	Caperuza	
13	**VOE 20405613**	1					Gasket	Joint	Dichtung	Junta	
14	**VOE 20405792**	4					Screw	Vis	Schraube	Tornillo	
15	**VOE 20847865**	12					Spacer Sleeve	Doui.entretoise	Distanzhülse	Manguito Dist	

1	
2	
3	
4	
5	

Colector de admisión y colector de escape - D7
Einlasskrümmer und Abgaskrümmer - D7
Collecteur d'admission et collecteur d'échappement - D7
Inlet manifold and exhaust manifold - D7

Catalogue id **20061**	Group **251**
Illustr. No **1019569**	Section **100**
Issue **VOE 64E9920061**	Page **151**

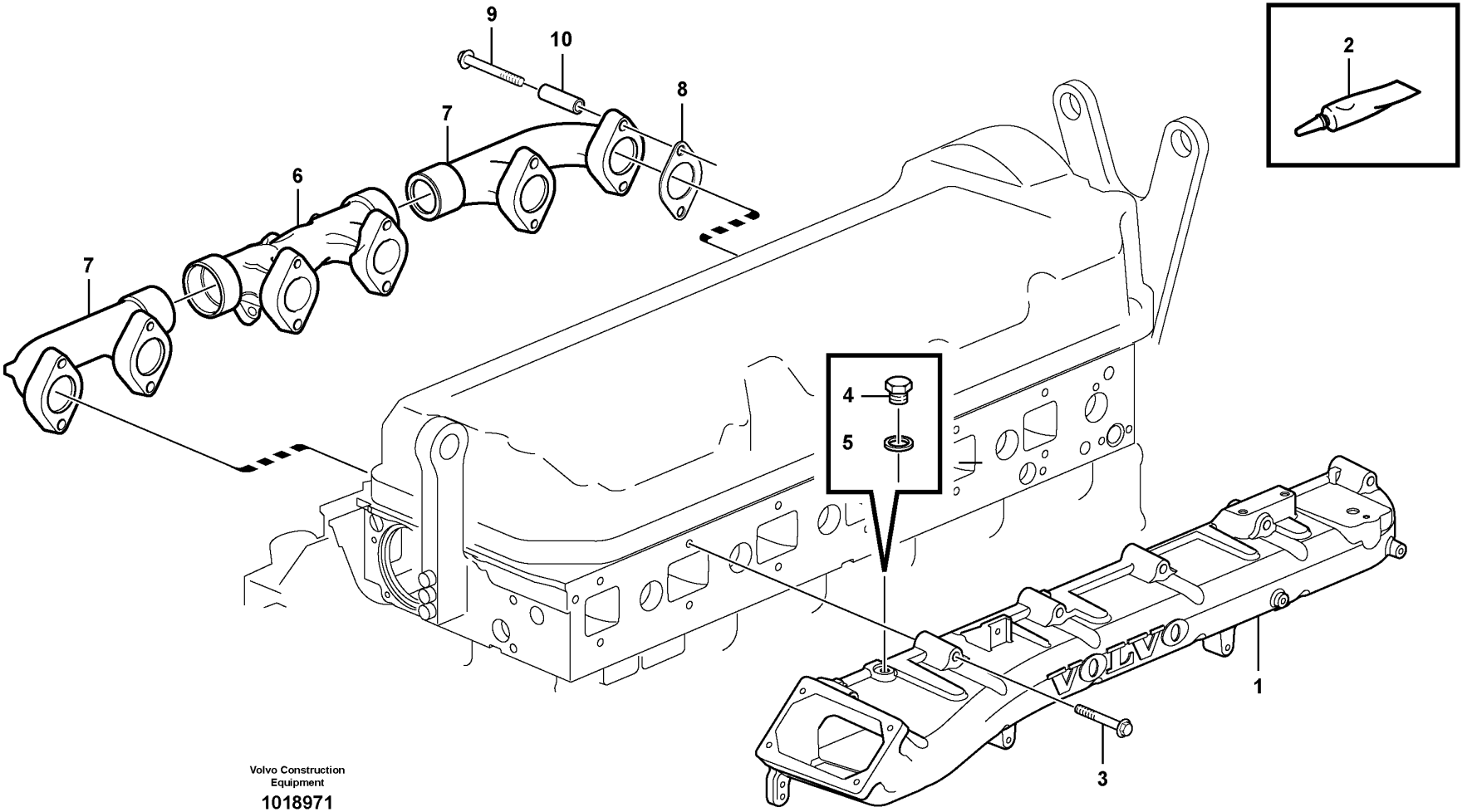

Volvo Construction Equipment

1018971

Fig.	Part No.	Quantity 1	2	3	P S	K I T	Description	Dénomination	Bezeichnung	Denominación	Notes
1	**VOE 20708331**	1					Inlet Manifold	Tubul.admission	Einlassrohr	Tubo Admision	
2	**VOE 1161277**	REQ					Sealant	Prod.etancheite	Dichtmittel	Product Estanq	20 GRAM
3	**VOE 13965180**	12					Flange screw	Vis à bride	Flanschschraube	Torn embridado	
4	**VOE 960628**	1					Plug	Bouchon	Stopfen	Tapon	
5	**VOE 13947281**	1					Gasket	Joint	Dichtung	Junta	
	VOE 11128274	1					Exh Manifold	Tub.echappement	Auspuffkrummer	Multiple Escape	
6	**VOE 11128275**	1					•Exh Manifold	•Tub.echappement	•Auspuffkrummer	•Multiple Escape	
7	**VOE 8148171**	2					•Exh Manifold	•Tub.echappement	•Auspuffkrummer	•Multiple Escape	
8	**VOE 8148172**	6					Gasket	Joint	Dichtung	Junta	
9	**VOE 13965189**	12					Flange screw	Vis a bride	Flanschschraube	Torn embridado	
10	**VOE 1546517**	12					Spacer Sleeve	Doui.entretoise	Distanzhülse	Manguito Dist	

1		**Colector de admisión y colector de escape - D9** **Einlasskrümmer und Auslasskrümmer - D9** **Tubulure d'admission et collecteur d'échappement - D9** **Inlet manifold and exhaust manifold - D9**	Catalogue id **20061**	Group **251**
2			Illustr. No **1018971**	Section **200**
3				
4			Issue **VOE 64E9920061**	Page **153**
5				

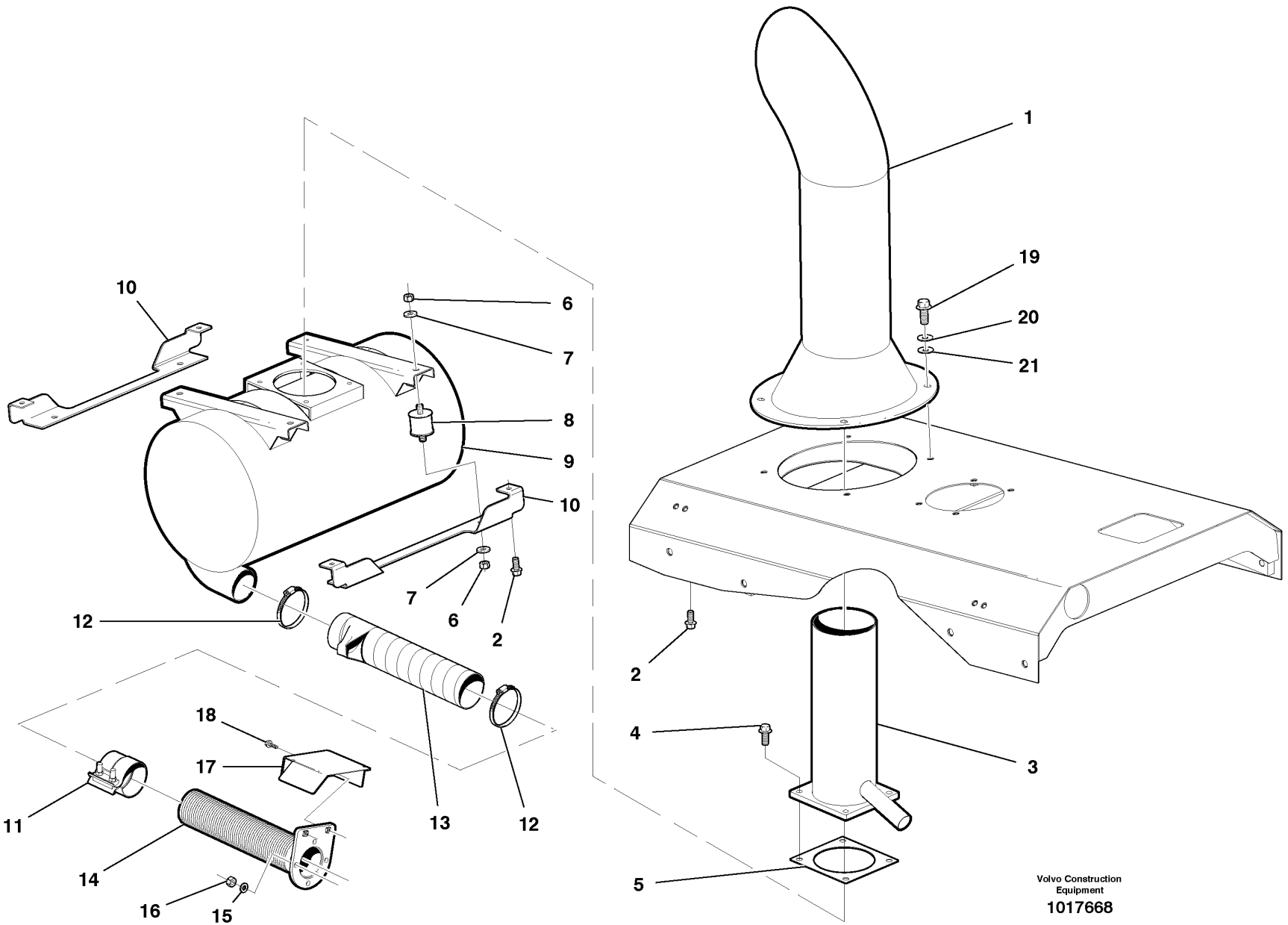

Volvo Construction Equipment

1017668

Fig.	Part No.	Quantity 1	2	3	PS	KIT	Description	Dénomination	Bezeichnung	Denominación	Notes
1	**VOE 11148403**	1					Ejector Pipe	Tube Ejecteur	Ejektorrohr	Tubo Eyector	
2	**VOE 946329**	4					Flange screw	Vis à bride	Flanschschraube	Torn embridado	
3	**VOE 11110468**	1					Ejector	Ejecteur	Ejektor	Eyector	
4	**VOE 13965191**	4					Flange screw	Vis à bride	Flanschschraube	Torn embridado	
5	**VOE 11110469**	1					Gasket	Joint	Dichtung	Junta	
6	**VOE 13971072**	8					Hexagon Nut	Ecrou Hexagonal	Sechskantmutter	Tuerca Hexagon	
7	**VOE 983336**	8					Washer	Rondelle	Scheibe	Arandela	
8	**VOE 11110276**	4					Rubber cushion	Coussin caoutc	Gummikissen	Cojin goma	
9	**VOE 12745980**	1					Muffler	Silencieux	Schalldämpfer	Silencioso	
10	**VOE 12742700**	2					Bracket	Console	Konsole	Ménsula	
11	**VOE 12739145**	1					Clamp	Pince Serrage	Klemme	Abrazadera	
12	**VOE 11059299**	2					Hose Clamp	Collier Serrage	Schlauchschelle	Abraz Manguera	
13	**VOE 12742780**	1					Heat Shield	Pare-chaleur	Wärmeschild	Defensa Termica	
14	**VOE 12742169**	1					Exhaust Pipe	Tuyau d'échappement	Auspuffrohr	Tubo Escape	
15	**VOE 12727850**	4					Washer	Rondelle	Scheibe	Arandela	
16	**VOE 13971068**	4					Hexagon Nut	Ecrou Hexagonal	Sechskantmutter	Tuerca Hexagon	
17	**VOE 12742695**	1					Heat Shield	Pare-chaleur	Wärmeschild	Defensa Termica	
18	**VOE 946934**	2					Flange screw	Vis à bride	Flanschschraube	Torn embridado	
19	**VOE 984768**	4					Bolt	Boulon	Bolzen	Perno	
20	**VOE 983335**	4					Washer	Rondelle	Scheibe	Arandela	
21	**VOE 12745040**	4					Washer	Rondelle	Scheibe	Arandela	

1	
2	
3	
4	
5	

Silenciador y tubo de escape - D7
Schalldämpfer und Auspuff - D7
Cheminée de pot d'échappement - D7
Muffler and exhaust stack - D7

Catalogue id **20061**	Group **252**
Illustr. No **1017668**	Section **100**
Issue **VOE 64E9920061**	Page **155**

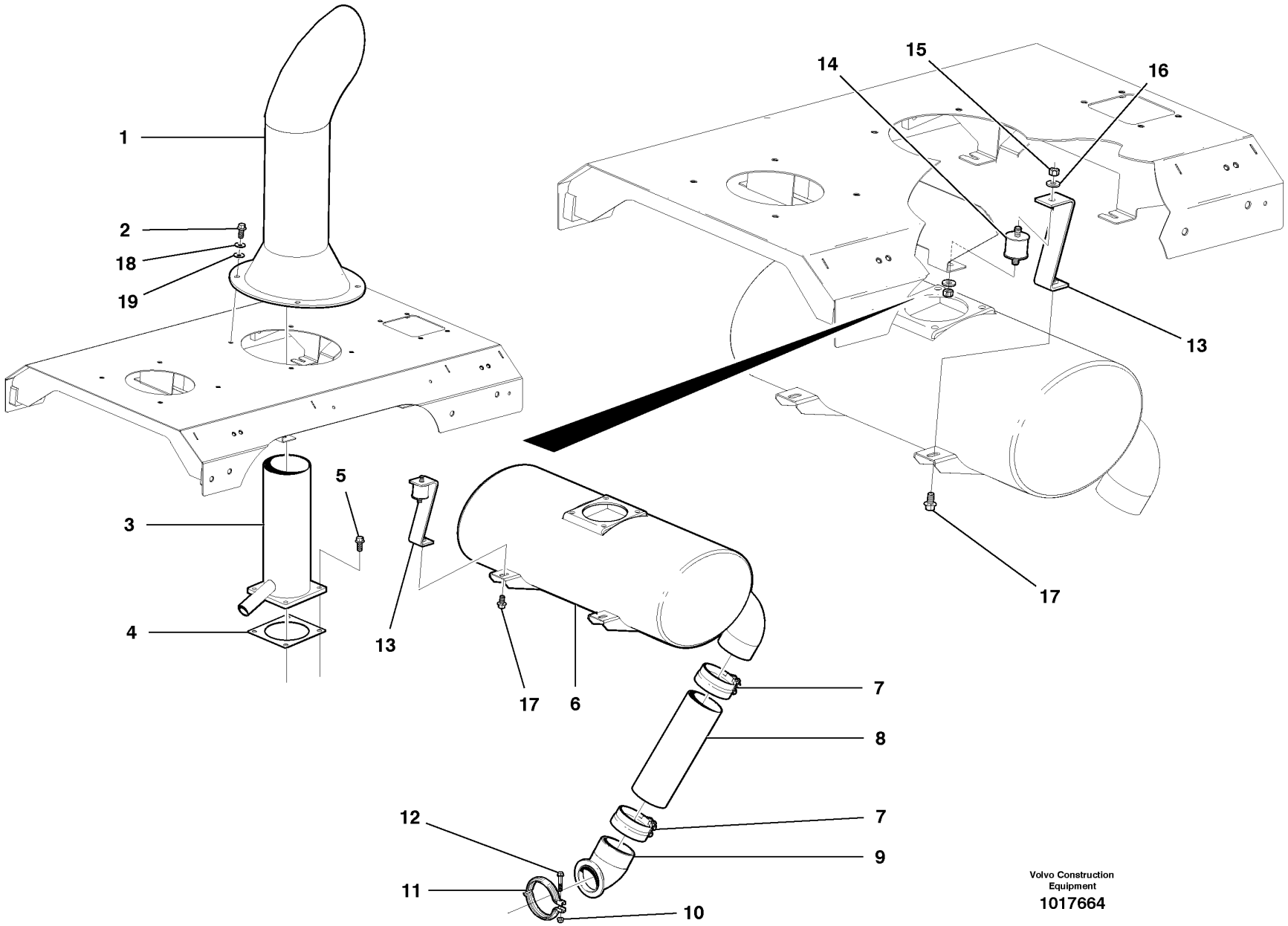

Volvo Construction Equipment

1017664

Fig.	Part No.	Quantity 1	2	3	PS	KIT	Description	Dénomination	Bezeichnung	Denominación	Notes
1	**VOE 11148403**	1					Ejector Pipe	Tube Ejecteur	Ejektorrohr	Tubo Eyector	
2	**VOE 984768**	4					Bolt	Boulon	Bolzen	Perno	
3	**VOE 11110468**	1					Ejector	Ejecteur	Ejektor	Eyector	
4	**VOE 11110469**	1					Gasket	Joint	Dichtung	Junta	
5	**VOE 13965191**	4					Flange screw	Vis à bride	Flanschschraube	Torn embridado	
6	**VOE 11110456**	1					Muffler	Silencieux	Schalldämpfer	Silencioso	
7	**VOE 11110491**	2					Clamp	Collier serrage	Klemme	Abrazadera	
8	**VOE 20442239**	1					Exhaust Hose	Flex.echappeme	Auspuffschlauch	Manguera Tub Es	
9	**VOE 11110455**	1					Exhaust Pipe	Tuyau d'échappement	Auspuffrohr	Tubo Escape	
10	**VOE 969391**	1					Flange nut	Ecrou accouple.	Bundmutter	Tuerca embridad	
11	**VOE 3033054**	1					Clamp	Pince Serrage	Klemme	Abrazadera	
12	**VOE 977400**	1					Flange screw	Vis à bride	Flanschschraube	Torn embridado	
13	**VOE 12744915**	4					Bracket	Console	Konsole	Ménsula	
14	**VOE 11110276**	4					Rubber cushion	Coussin caoutc	Gummikissen	Cojin goma	
15	**VOE 13971072**	8					Hexagon Nut	Ecrou Hexagonal	Sechskantmutter	Tuerca Hexagon	
16	**VOE 983336**	8					Washer	Rondelle	Scheibe	Arandela	
17	**VOE 946441**	4					Flange screw	Vis à bride	Flanschschraube	Torn embridado	
18	**VOE 983335**	4					Washer	Rondelle	Scheibe	Arandela	
19	**VOE 12745040**	4					Washer	Rondelle	Scheibe	Arandela	

1	
2	
3	
4	
5	

Silenciador y tubo de escape - D9
Schalldämpfer und Auspuff - D9
Cheminée de pot d'échappement - D9
Muffler and exhaust stack - D9

Catalogue id **20061**	Group **252**
Illustr. No **1017664**	Section **200**
Issue **VOE 64E9920061**	Page **157**

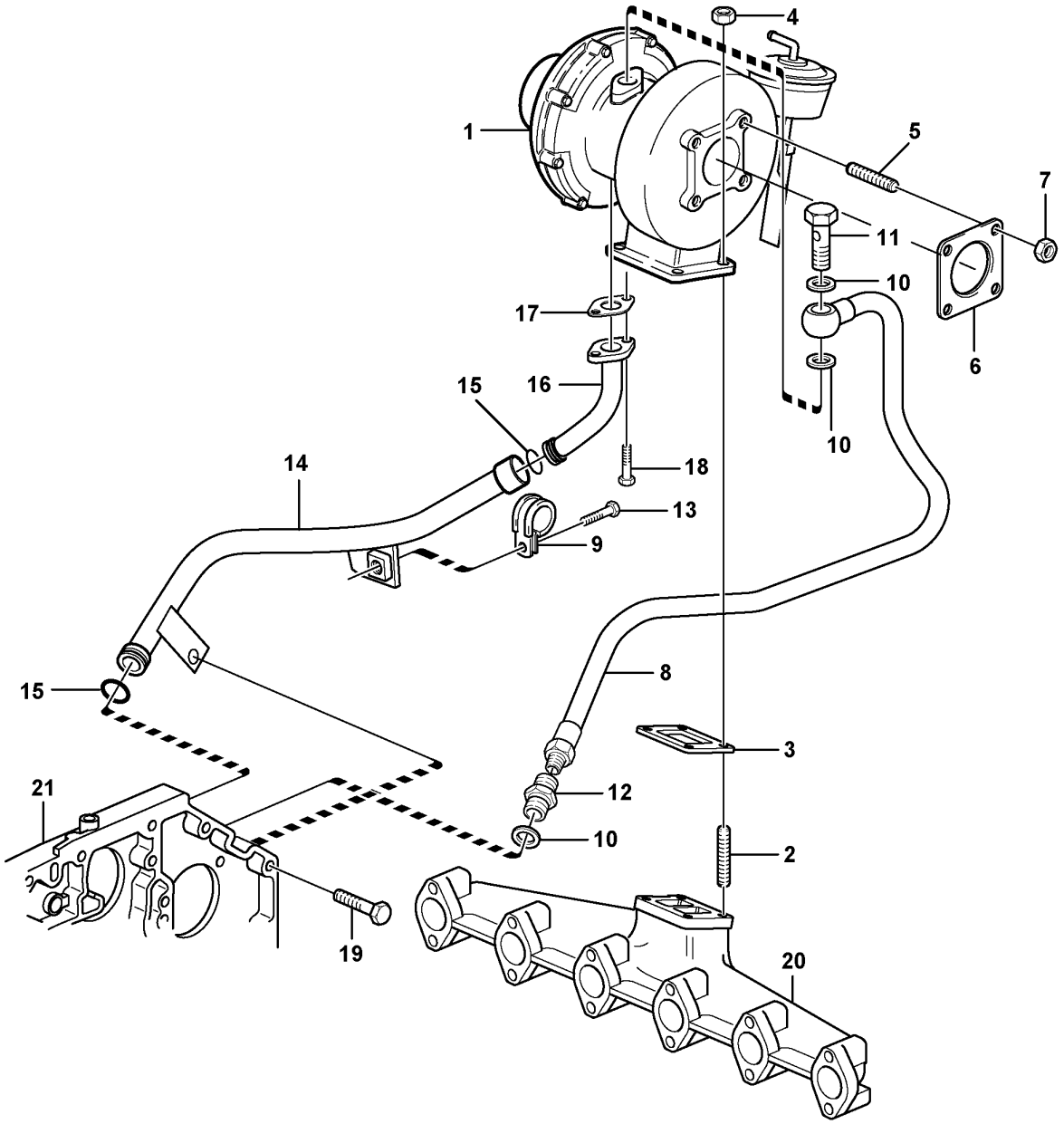

Volvo Construction Equipment

1021369

Fig.	Part No.	Quantity 1	2	3	PS	KIT	Description	Dénomination	Bezeichnung	Denominación	Notes
1	**VOE 20856791**	1					Turbocharger	Turbocompresse.	Abgasturbolader	Turbocompresor	
2	**VOE 20990106**	4					Stud	Goujon	Stiftschraube	Esparrago	
3	**VOE 20559835**	1					Gasket	Joint	Dichtung	Junta	
4	**VOE 20412308**	4					Hexagon Nut	Ecrou Hexagonal	Sechskantmutter	Tuerca Hexagon	
5	**VOE 20412314**	4					Stud	Goujon	Stiftschraube	Esparrago	
6	**VOE 20792408**	1					Gasket	Joint	Dichtung	Junta	
7	**VOE 20412308**	4					Hexagon Nut	Ecrou Hexagonal	Sechskantmutter	Tuerca Hexagon	
8	**VOE 20800759**	1					Oil Line	Conduit Huile	Ölleitung	Tubo Aceite	
9	**VOE 20450987**	1					•Clamp	•Pince Serrage	•Klemme	•Abrazadera	
10	**VOE 13947621**	3					Plane Gasket	Joint Plan	Flachdichtung	Junta Plana	
11	**VOE 20460231**	1					Hollow screw	Vis creuse	Hohlschraube	Racor-surtidor	
12	**VOE 20485280**	1					Adapter	Raccord Reduct.	Verbind Stutzen	Adaptador	
13	**VOE 20405885**	1					Screw	Vis	Schraube	Tornillo	
14	**VOE 20800762**	1					Return Line	Conduit Retour	Rückaufleitung	Conduct Retorn	
15	**VOE 20405822**	2					Sealing ring	Bague d'étanchéité	Runddichtring	Anillo reten	
16	**VOE 20795352**	1					Return Line	Conduit Retour	Rückaufleitung	Conduct Retorn	
17	**VOE 20405790**	1					Gasket	Joint	Dichtung	Junta	
18	**VOE 20405885**	2					Screw	Vis	Schraube	Tornillo	
19	**VOE 13949578**	1					Screw	Vis	Schraube	Tornillo	
20		1					Exhaust Pipe	Tuyau d'échappement	Auspuffrohr	Tubo Escape	See 251/100
21		1					Gear Housing	Carter Boite	Getriebegehäuse	Caja Engranaje	See 215/100

1	
2	
3	
4	
5	

Turboalimentador con piezas de montaje - D7
Turbolader mit Montageteilen - D7
Turbocompresseur avec pièces d'assemblage - D7
Turbocharger with fitting parts - D7

Catalogue id	Group
20061	**255**
Illustr. No **1021369**	Section **100**
Issue **VOE 64E9920061**	Page **159**

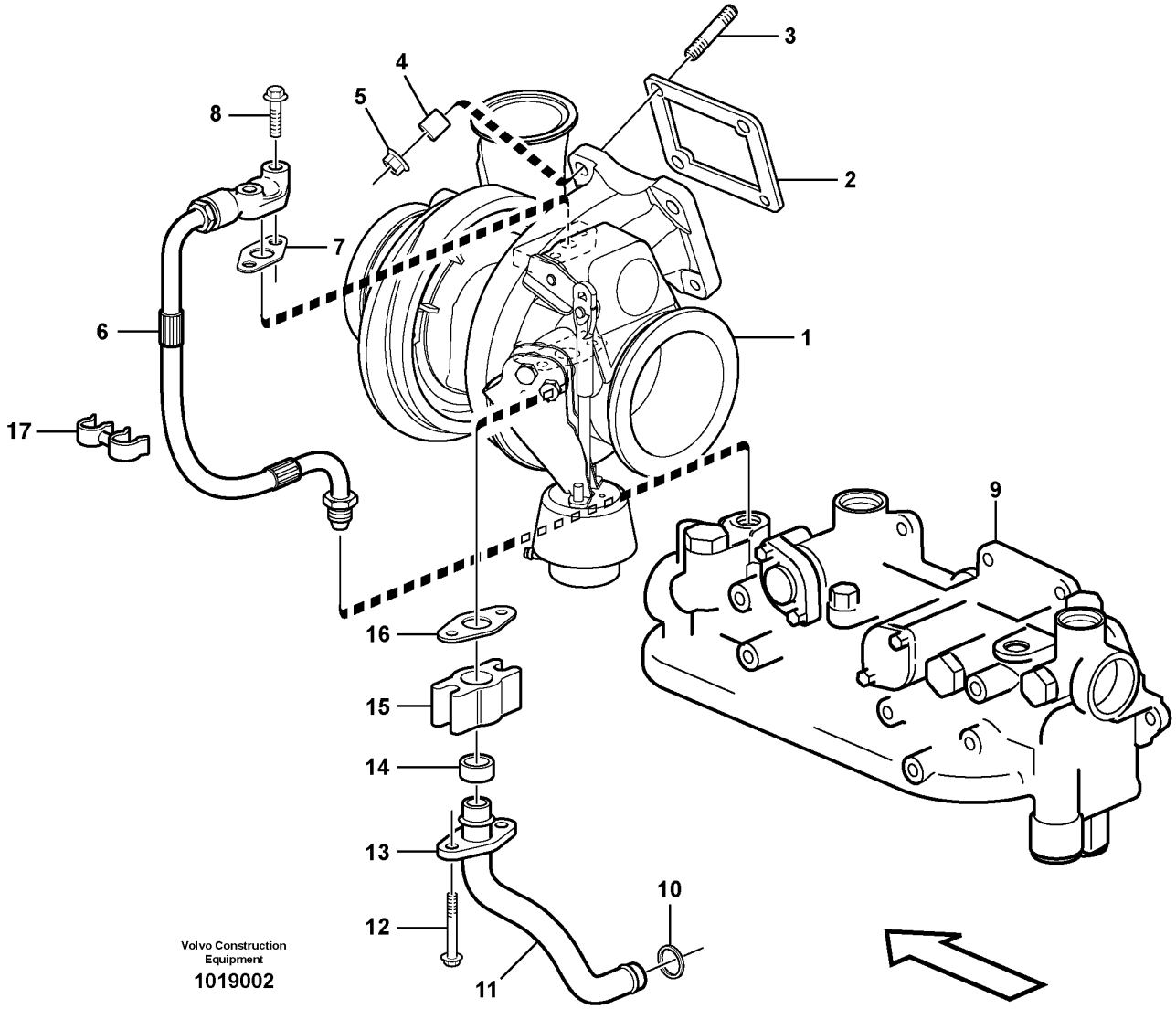
1
2
3
4
5
6
7
8
9
10
11
12
13
14
15
16
17
Volvo Construction Equipment
1019002

Fig.	Part No.	Quantity 1	2	3	PS	KIT	Description	Dénomination	Bezeichnung	Denominación	Notes
1	**VOE 11129602**	1					Turbocharger	Turbocompresse.	Abgasturbolader	Turbocompresor	
2	**VOE 8194365**	1					Gasket	Joint	Dichtung	Junta	
3	**VOE 977299**	4					Stud	Goujon	Stiftschraube	Esparrago	
4	**VOE 478344**	4					Spacer Sleeve	Doui.entretoise	Distanzhülse	Manguito Dist	
5	**VOE 471622**	4					Nut	Ecrou	Mutter	Tuerca	
6	**VOE 11129587**	1					Oil Hose	Durit Huile	Ölschlauch	Manguera Aceite	
7	**VOE 420641**	1					Gasket	Joint	Dichtung	Junta	
8	**VOE 973523**	2					Allen Hd Screw	Vis A 6 Pans Cr	Inbusschraube	Torn Hex Embut	
9		1					Oil filter housing	Boitier filtre a huil	Ölfiltergehäuse	Caja filtro aceite	See 222/300
10	**VOE 1547255**	1					Sealing ring	Bague d'étanchéité	Runddichtring	Anillo reten	
11	**VOE 11129236**	1					Oil Return Pipe	Retour D'huile	Rückölleitung	Tubo Aceite Ret	
12	**VOE 13947760**	2					Flange screw	Vis à bride	Flanschschraube	Torn embridado	
13	**VOE 11129494**	1					Flange	Bride	Flansch	Brida	
14	**VOE 469601**	1					Sealing ring	Bague d'étanchéité	Runddichtring	Anillo reten	
15	**VOE 8148729**	1					Connector	Raccord	Anschluss	Union	
16	**VOE 420643**	1					Gasket	Joint	Dichtung	Junta	
17	**VOE 3121512**	1					Retaining clip	Retenue	Halteklammer	Retenedor	

1	
2	
3	
4	
5	

Turbocompresor con elementos de unión - D9
Turbolader mit Anbauteilen - D9
Turbocompresseur et accessoires de fixation - D9
Turbocharger with fitting parts - D9

Catalogue id	Group
20061	**255**
Illustr. No **1019002**	Section **200**
Issue **VOE 64E9920061**	Page **161**

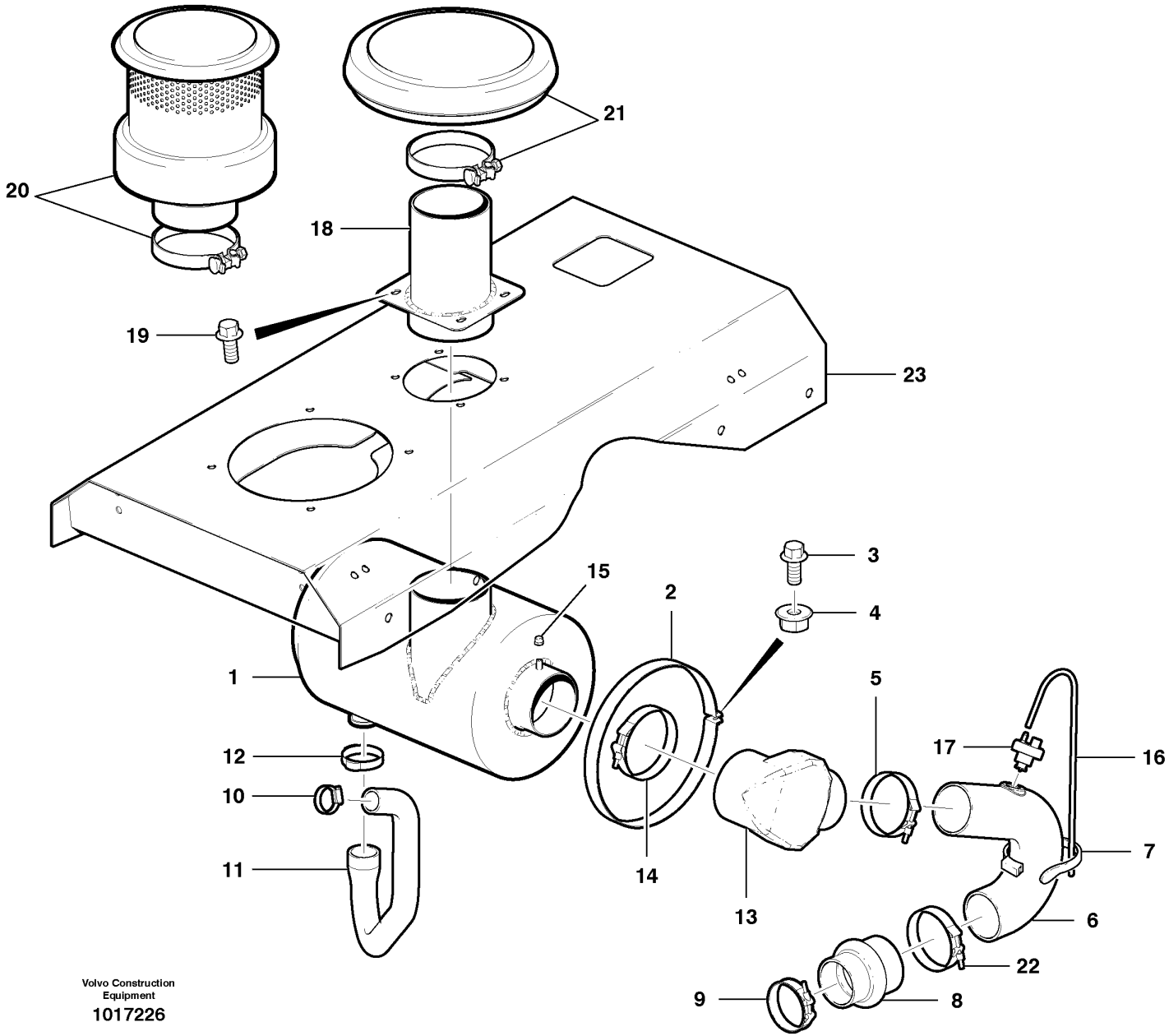

Volvo Construction Equipment
1017226

Fig.	Part No.	Quantity 1	2	3	PS	KIT	Description	Dénomination	Bezeichnung	Denominación	Notes
1	**VOE 11110109**	1					Air Cleaner	Filtre Air	Luftfilter	Filtro Aire	
2	**VOE 14340767**	2					Clamp	Pince Serrage	Klemme	Abrazadera	
3	**VOE 946671**	2					Flange screw	Vis à bride	Flanschschraube	Torn embridado	
4	**VOE 948645**	2					Flange Lock Nut	Contre écrou bride	Flanschmutter	Contratuer Embr	
5	**VOE 1544733**	1					Band	Etrier Serrage	Schelle	Cinta	
6	**VOE 12736873**	1					Pipe	Canalisation	Rohrleitung	Canalizacion	Incl. bushing
7	**VOE 949902**	1					Strip Clamp	Ruban Serrage	Kabelbinder	Abraz Cinta	
8	**VOE 12739000**	1					Reducer	Reducteur	Reduzierstuck	Reductor	
9	**VOE 865575**	1					Hose Clamp	Collier Serrage	Schlauchschelle	Abraz Manguera	
10	**VOE 984997**	1					Hose Clamp	Collier Serrage	Schlauchschelle	Abraz Manguera	
11	**VOE 12739086**	1					Hose	Durit	Schlauch	Tubo flexible	
12	**VOE 984998**	1					Hose Clamp	Collier Serrage	Schlauchschelle	Abraz Manguera	
13	**VOE 12723646**	1					Elbow	Coude	Winkelstueck	Tubo acodado	
14	**VOE 12735538**	1					Clamp	Pince Serrage	Klemme	Abrazadera	
15	**VOE 12739624**	1					Cap	Chapeau	Kappe	Caperuza	
16	**VOE 12724492**	1					Hose	Durit	Schlauch	Tubo flexible	
17	**VOE 20560843**	1					Vacuum Switch	Contact Depres.	Vakuumschalter	Contacto Vacio	
18	**VOE 12740809**	1					Pipe	Canalisation	Rohrleitung	Canalizacion	
19	**VOE 946329**	4					Flange screw	Vis à bride	Flanschschraube	Torn embridado	
20	**CH 46498**	1					Pre-cleaner	Prefiltre	Vorreiniger	Prefiltro	
21	**CH 87787**	1					Hood	Capot Moteur	Motorhaube	Tapa motor	
22	**VOE 1660909**	1					Hose Clamp	Collier Serrage	Schlauchschelle	Abraz Manguera	
23							Hood	Capot Moteur	Motorhaube	Tapa motor	See group 821, Page 579

1	
2	
3	
4	
5	

Filtro de aire y conjunto de admisión - D7
Luftfiltereinheit und Einlasseinheit - D7
Filtre à air et ensemble d'admission - D7
Air cleaner and inlet assembly - D7

Catalogue id **20061**	Group **256**
Illustr. No **1017226**	Section **100**
Issue **VOE 64E9920061**	Page **163**

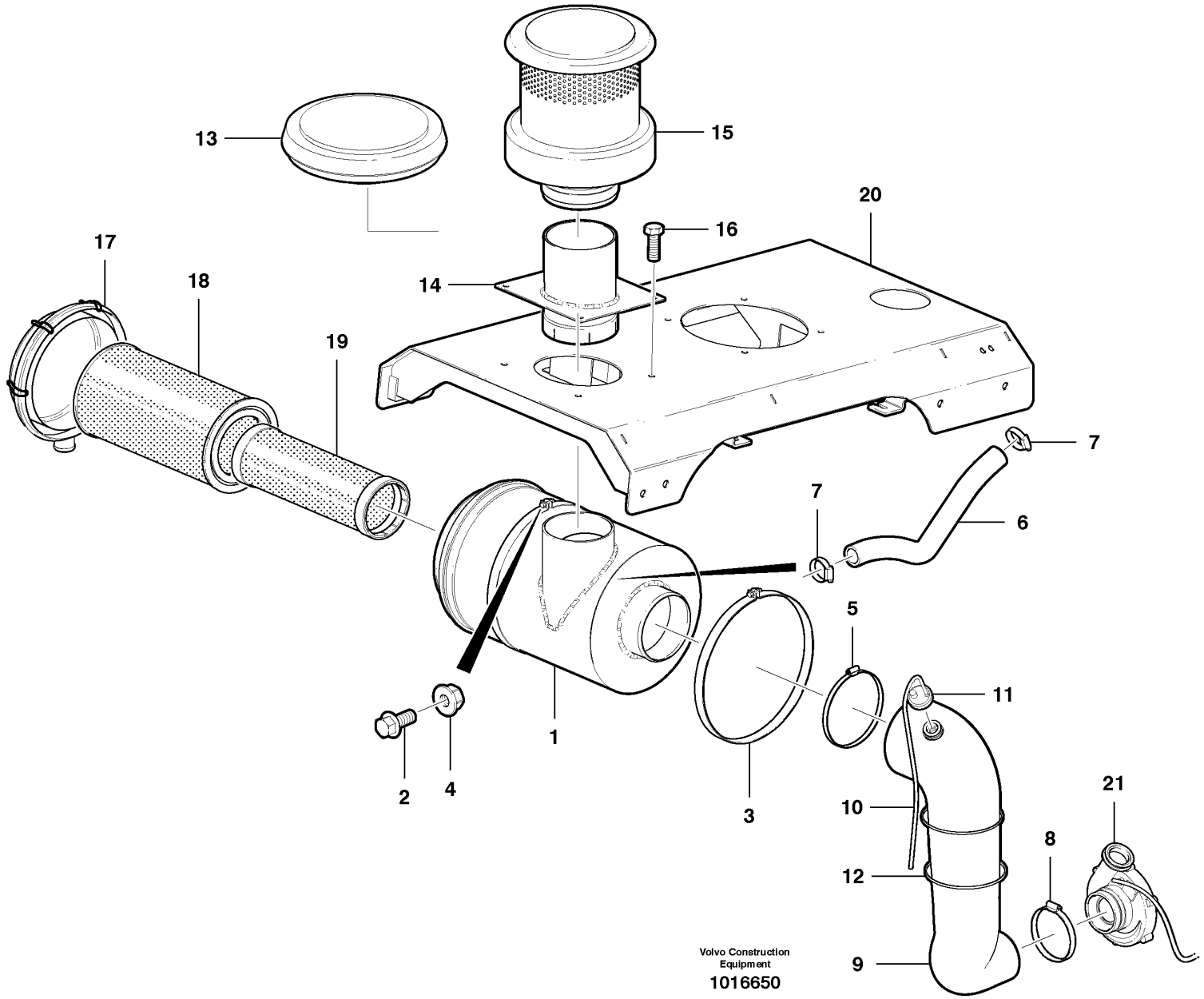
13
15
20
16
17
18
14
19
7
7
6
5
11
1
2
4
3
10
21
8
12
9
Volvo Construction
Equipment
1016650

Fig.	Part No.	Quantity 1	2	3	PS	KIT	Description	Dénomination	Bezeichnung	Denominación	Notes
1	**VOE 11110207**	1					Air Cleaner	Filtre Air	Luftfilter	Filtro Aire	
2	**VOE 946671**	2					Flange screw	Vis à bride	Flanschschraube	Torn embridado	
3	**VOE 11027036**	2					Tensioning Band	Ruban Serrage	Spannband	Cinta Tensora	
4	**VOE 13945408**	2					Nut	Ecrou	Mutter	Tuerca	
5	**VOE 942921**	1					Hose Clamp	Collier Serrage	Schlauchschelle	Abraz Manguera	
6	**VOE 11410766**	1					Air Hose	Durit Air Comp	Dl-schlauch	Mang Aire Pres	
7	**VOE 984997**	2					Hose Clamp	Collier Serrage	Schlauchschelle	Abraz Manguera	
8	**VOE 943484**	1					Hose Clamp	Collier Serrage	Schlauchschelle	Abraz Manguera	
9	**VOE 11410075**	1					Air Hose	Durit Air Comp	Dl-schlauch	Mang Aire Pres	Incl. bushing
10	**VOE 12724492**	1					Hose	Durit	Schlauch	Tubo flexible	
11	**VOE 20560843**	1					Vacuum Switch	Contact Depres.	Vakuumschalter	Contacto Vacio	
12	**VOE 949902**	2					Strip Clamp	Ruban Serrage	Kabelbinder	Abraz Cinta	
13	**VOE 12730080**	1					Housing	Carter	Gehäuse	Carter	Incl. clamp
14	**VOE 12742533**	1					Extension pipe	Tuyau Allonge	Verlängerungsrohr	Tubo Prolong	
15	**VOE 12730081**	1					Pre-cleaner	Prefiltre	Vorreiniger	Prefiltro	Incl. clamp
16	**VOE 946441**	4					Flange screw	Vis à bride	Flanschschraube	Torn embridado	
17	**VOE 11703426**	1					Cover	Couvercle	Deckel	Tapa	
18	**VOE 11033998**	1					Air filter	Filtre à air	Luftfilter	Filtro de aire	
19	**VOE 11033999**	1					Safety filter	Filtre de sécurité	Sicherheitsfilter	Filtro de seguridad	
20							Hood	Capot Moteur	Motorhaube	Tapa motor	See group 821, Page 583
21							Inlet Manifold	Tubul.admission	Einlassrohr	Tubo Admision	See group 251, Page 153

1		**Filtro de aire y conjunto de admisión - D9** **Luftfiltereinheit und Einlasseinheit - D9** **Filtre à air et ensemble d'admission - D9** **Air cleaner and inlet assembly - D9**	Catalogue id **20061** / Group **256**
2			Illustr. No **1016650** / Section **200**
3			
4			Issue **VOE 64E9920061** / Page **165**
5			

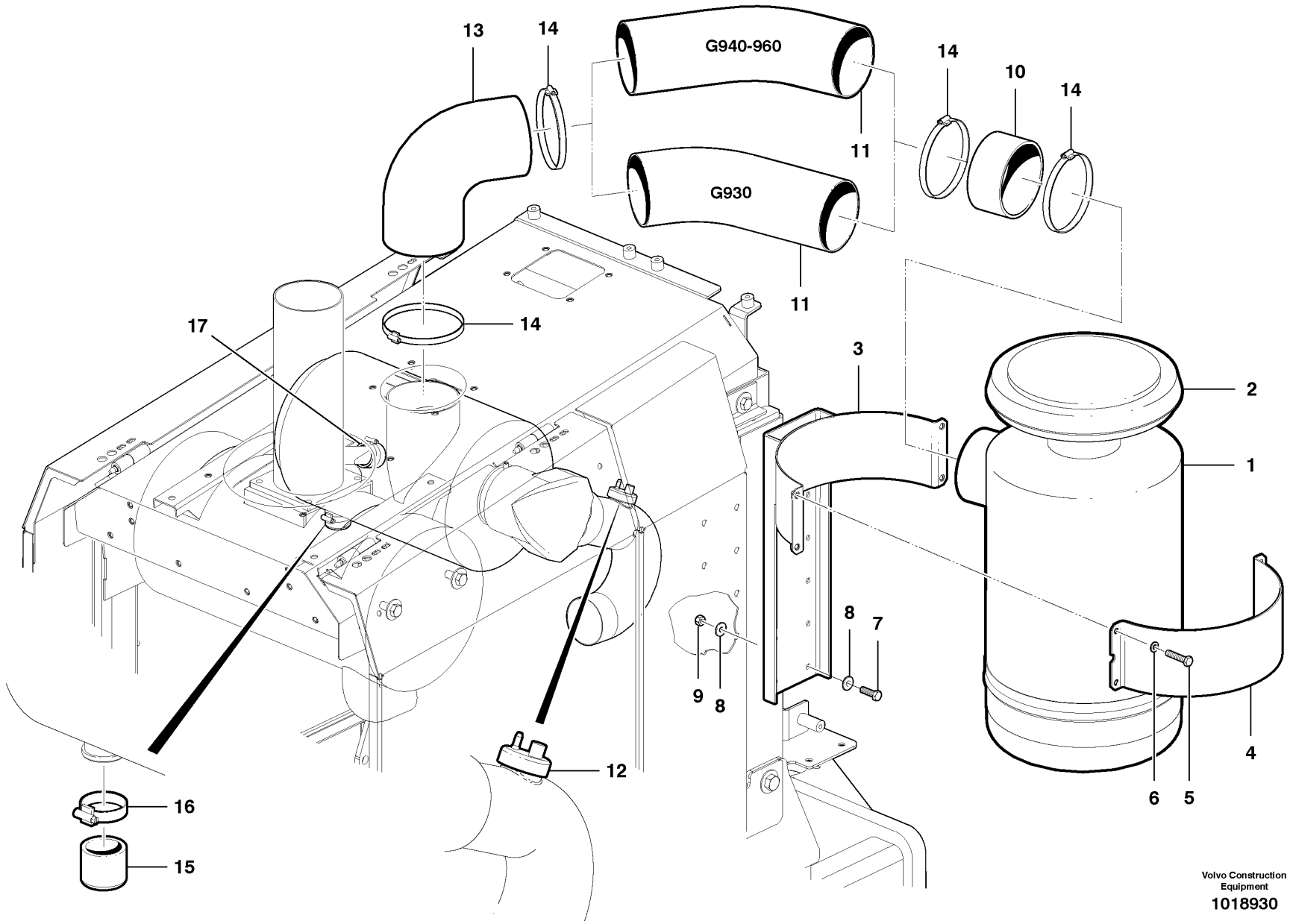

Volvo Construction Equipment

1018930

Fig.	Part No.	Quantity 1	2	3	PS	KIT	Description	Dénomination	Bezeichnung	Denominación	Notes
1	**VOE 11110614**	1					Oil Bath Air Cl	Filt.bain Huile	Ölbadluftfilter	Filt Ban Aceit	
2	**CH 87787**	1					Hood	Capot Moteur	Motorhaube	Tapa motor	
3	**VOE 12738889**	1					Bracket	Console	Konsole	Ménsula	
4	**VOE 12746486**	1					Brace	Etrier	Bügel	Brida	
5	**VOE 983274**	4					Hexagon screw	Vis tête hexagonale	Sechskantschraube	Tornillo hexago	
6	**VOE 12727850**	4					Washer	Rondelle	Scheibe	Arandela	
7	**VOE 983688**	8					Hexagon screw	Vis tête hexagonale	Sechskantschraube	Tornillo hexago	
8	**VOE 983335**	16					Washer	Rondelle	Scheibe	Arandela	
9	**VOE 983313**	8					Lock nut	Contre-ecrou	Sicherungsmutter	Contratuerca	
10	**VOE 12735493**	1					Sleeve	Manchon	Muffe	Manguito	
11	**VOE 12745620**	1					Air Tube	Tuyau Air	Luftrohr	Conducto Aire	G930
11	**VOE 12744957**	1					Air Tube	Tuyau Air	Luftrohr	Conducto Aire	G940, G946, G960
12	**VOE 20565673**	1					Vacuum Switch	Contact Depres.	Vakuumschalter	Contacto Vacio	
13	**VOE 12745396**	1					Air Hose	Durit Air Comp	Dl-schlauch	Mang Aire Pres	
14	**VOE 943485**	4					Hose Clamp	Collier Serrage	Schlauchschelle	Abraz Manguera	
15	**VOE 14342769**	1					Rubber Sleeve	Douille Caoutch	Gummimanschette	Manguito Goma	
16	**VOE 984998**	1					Hose Clamp	Collier Serrage	Schlauchschelle	Abraz Manguera	
17	**VOE 14344606**	1					Rubber Sleeve	Douille Caoutch	Gummimanschette	Manguito Goma	

1	
2	
3	
4	
5	

Filtro de aire en baño de aceite - D7
Ölbad Luftfiltereinheit - D7
Filtre à air à bain d'huile - D7
Oil bath air cleaner - D7

Catalogue id	Group
20061	**256**
Illustr. No **1018930**	Section **300**
Issue **VOE 64E9920061**	Page **167**

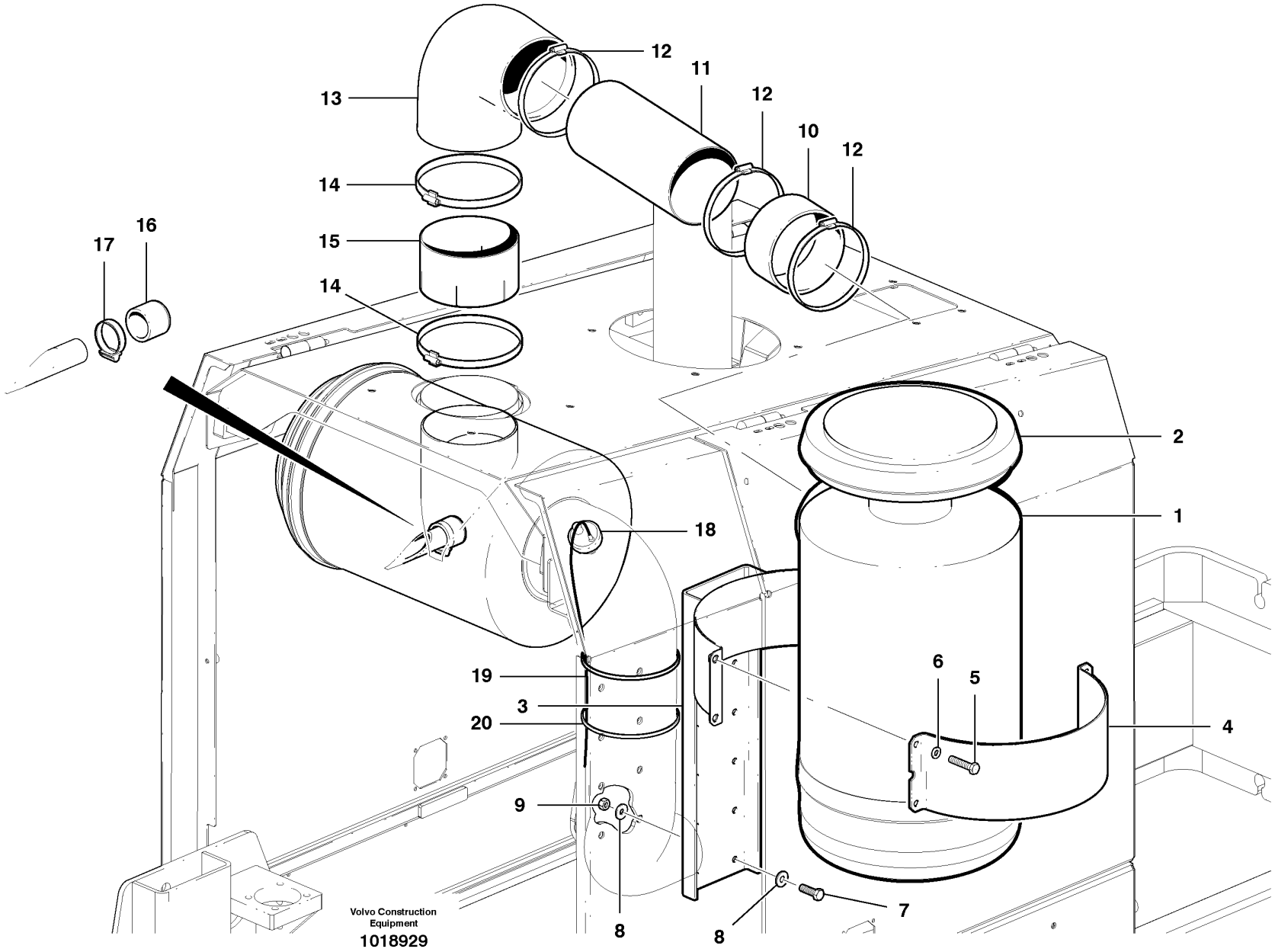
12
11
12
10
12
13
14
15
14
16
17
2
1
18
19
3
20
6
5
4
9
8
8
7
Volvo Construction Equipment
1018929

Fig.	Part No.	Quantity 1	2	3	PS	KIT	Description	Dénomination	Bezeichnung	Denominación	Notes
1	**VOE 11110614**	1					Oil Bath Air Cl	Filt.bain Huile	Ölbadluftfilter	Filt Ban Aceit	
2	**CH 87787**	1					Hood	Capot Moteur	Motorhaube	Tapa motor	
3	**VOE 12738889**	1					Bracket	Console	Konsole	Ménsula	
4	**VOE 12746486**	1					Brace	Etrier	Bügel	Brida	
5	**VOE 983274**	4					Hexagon screw	Vis tête hexagonale	Sechskantschraube	Tornillo hexago	
6	**VOE 12727850**	4					Washer	Rondelle	Scheibe	Arandela	
7	**VOE 983688**	8					Hexagon screw	Vis tête hexagonale	Sechskantschraube	Tornillo hexago	
8	**VOE 983335**	16					Washer	Rondelle	Scheibe	Arandela	
9	**VOE 983313**	8					Lock nut	Contre-ecrou	Sicherungsmutter	Contratuerca	
10	**VOE 12735493**	1					Sleeve	Manchon	Muffe	Manguito	
11	**VOE 12745628**	1					Air Tube	Tuyau Air	Luftrohr	Conducto Aire	
12	**VOE 968941**	3					Clamp	Pince Serrage	Klemme	Abrazadera	
13	**CH 67581**	1					Elbow	Coude	Winkelstueck	Tubo acodado	
14	**VOE 942921**	2					Hose Clamp	Collier Serrage	Schlauchschelle	Abraz Manguera	
15	**VOE 11174236**	1					Extension pipe	Tuyau Allonge	Verlängerungsrohr	Tubo Prolong	
16	**VOE 14344606**	2					Rubber Sleeve	Douille Caoutch	Gummimanschette	Manguito Goma	
17	**VOE 984997**	2					Hose Clamp	Collier Serrage	Schlauchschelle	Abraz Manguera	
18	**VOE 20565673**	1					Vacuum Switch	Contact Depres.	Vakuumschalter	Contacto Vacio	
19	**CH 401017**	2					Hose	Durit	Schlauch	Tubo flexible	
20	**VOE 949902**	2					Strip Clamp	Ruban Serrage	Kabelbinder	Abraz Cinta	

1	
2	
3	
4	
5	

Filtro de aire en baño de aceite - D9
Ölbadluftfilter - D9
Filtre à air à bain d'huile - D9
Oil-bath air cleaner - D9

Catalogue id	Group
20061	**256**
Illustr. No **1018929**	Section **400**
Issue **VOE 64E9920061**	Page **169**

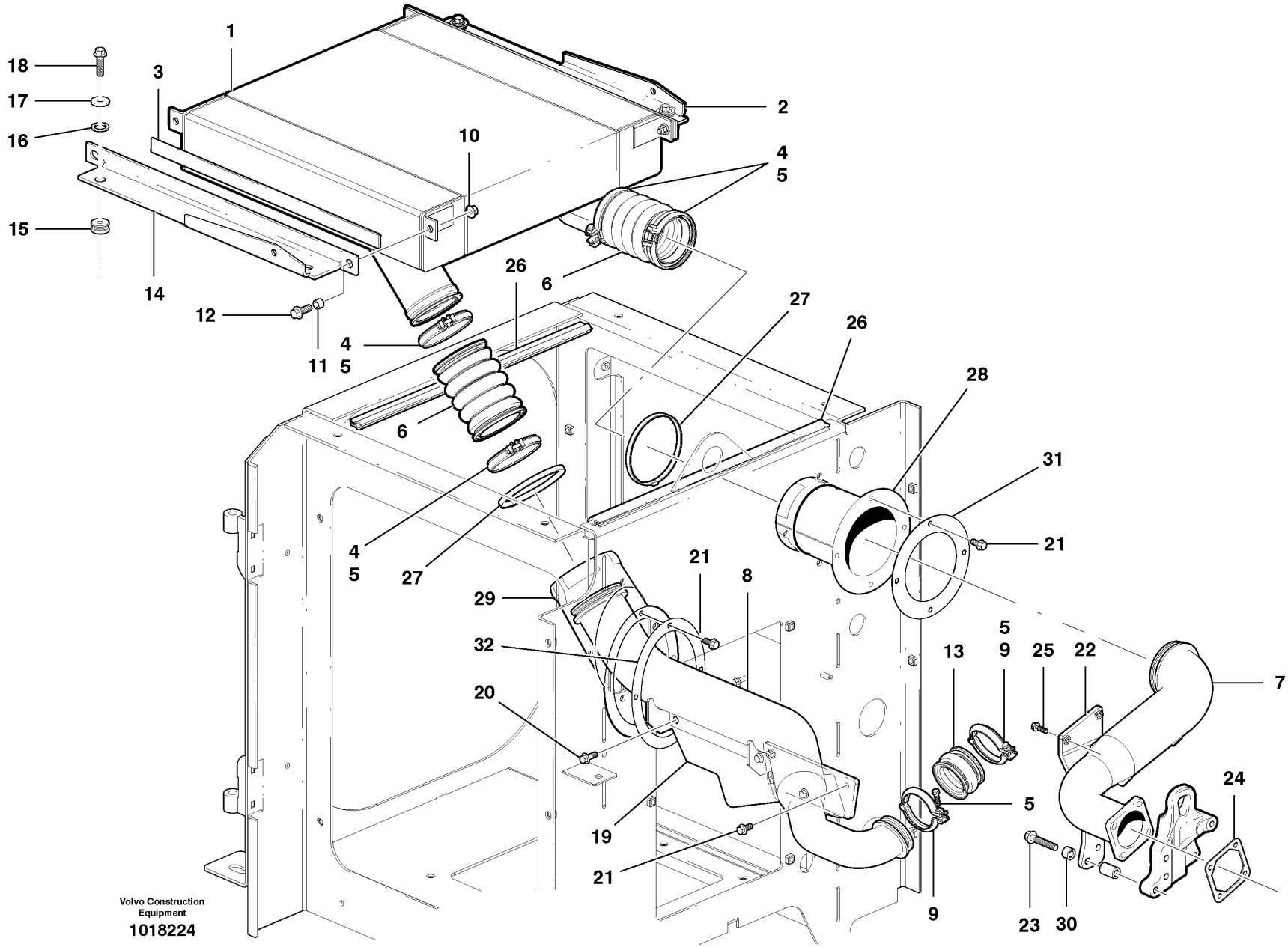

Volvo Construction Equipment
1018224

Fig.	Part No.	Quantity 1	2	3	PS	KIT	Description	Dénomination	Bezeichnung	Denominación	Notes
1	**VOE 12744244**	1					Chg Air Cooler	Refoi.air Sural	Ladeluftkuhler	Enfriad Air Car	
1	**VOE 12744245**		1				Chg Air Cooler	Refoi.air Sural	Ladeluftkuhler	Enfriad Air Car	
2	**VOE 12747914**	1			SS		Bracket	Console	Konsole	Ménsula	L.H.
2	**VOE 12747916**		1		SS		Bracket	Console	Konsole	Ménsula	L.H.
3	**VOE 12744096**	2					Sponge Neoprene-25.4 X ..	Néoprène mousse - 25.4 X .	Neopren-Schwamm-25,4 x..	Esponja Neoprene-25.4 X ...	
3	**VOE 12744103**		2				Sponge Neoprene-25.4 X ..	Néoprène mousse - 25.4 X .	Neopren-Schwamm-25,4 x..	Esponja Neoprene-25.4 X ...	
4	**VOE 1676424**	4	4				Clamp	Pince Serrage	Klemme	Abrazadera	
5	**VOE 13949335**	6	6				Screw	Vis	Schraube	Tornillo	
6	**VOE 11110594**	2	2				Charge Air Hose	Flexible d'air de suraliment .	Ladeluftschl.	Mang Carga Aire	
7	**VOE 12742175**	1	1				Charge Air Pipe	Tuyau Suralimen	Ladeluftrohr	Tubo Admis Aire	
8	**VOE 12746820**	1	1				Charge Air Pipe	Tuyau Suralimen	Ladeluftrohr	Tubo Admis Aire	
9	**VOE 3183622**	2	2				Clamp	Pince Serrage	Klemme	Abrazadera	
10	**VOE 13971098**	4	4				Flange nut	Ecrou accouple.	Bundmutter	Tuerca embridad	
11	**VOE 940432**	4	4				Spacer Ring	Bagu.entretoise	Abstandring	Anillo Dist	
12	**VOE 965185**	4	4				Flange screw	Vis à bride	Flanschschraube	Torn embridado	
13	**VOE 3183620**	1	1				Charge Air Hose	Flexible d'air de suraliment .	Ladeluftschl.	Mang Carga Aire	
14	**VOE 12747915**	1			SS		Bracket	Console	Konsole	Ménsula	R.H.
14	**VOE 12747917**		1		SS		Bracket	Console	Konsole	Ménsula	R.H.
15	**VOE 12726650**	4	4				Mount	Plot	Unterlage	Soporte	
16	**VOE 12729862**	4	4				Washer	Rondelle	Scheibe	Arandela	
17	**VOE 12735041**	4	4				Washer	Rondelle	Scheibe	Arandela	
18	**VOE 965185**	4	4				Flange screw	Vis à bride	Flanschschraube	Torn embridado	
19	**VOE 12742290**	1	1				Bracket	Console	Konsole	Ménsula	
20	**VOE 13945444**	2	2				Flange screw	Vis à bride	Flanschschraube	Torn embridado	
21	**VOE 13946173**	11	11				Flange screw	Vis à bride	Flanschschraube	Torn embridado	
22	**VOE 12742337**	1	1				Bracket	Console	Konsole	Ménsula	
23	**VOE 983275**	3	3				Hexagon screw	Vis tête hexagonale	Sechskantschraube	Tornillo hexago	
24	**VOE 20531832**	1	1				Gasket	Joint	Dichtung	Junta	
25	**VOE 13947542**	1	1				Screw	Vis	Schraube	Tornillo	
26	**VOE 12746335**	2	2		SS		Rubber Moulding	Joint Caoutchouc	Gummileiste	Liston Goma	

1	**G930, G940**
2	**G946, G960**
3	
4	
5	

Intercooler con conectores - D7
Ladeluftkühler mit Anschlüssen - D7
Filtre à air à bain d'huile - D7
Intercooler with connectors - D7

Catalogue id **20061**	Group **258**
Illustr. No **1018224**	Section **100**
Issue **VOE 64E9920061**	Page **171**

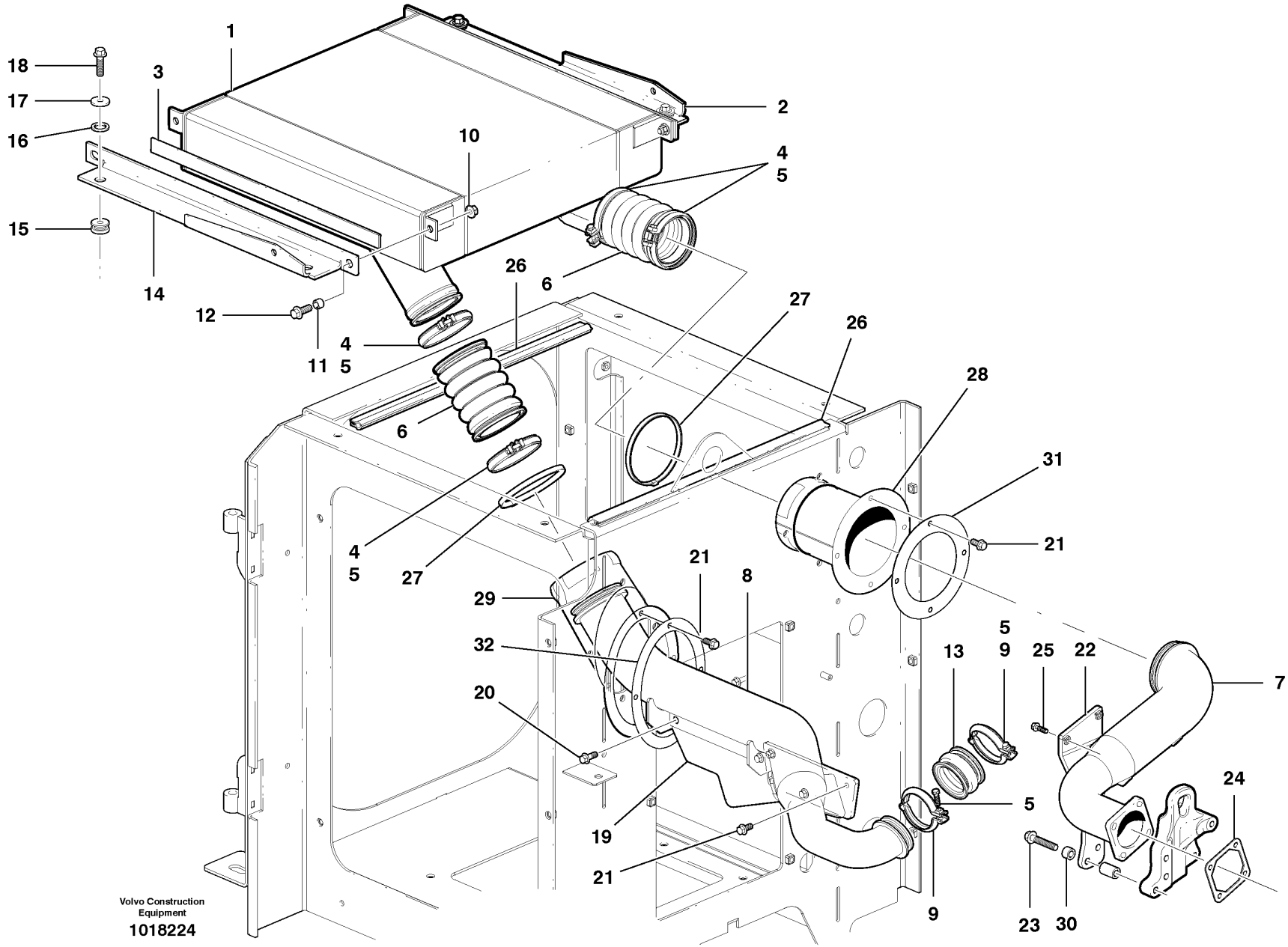

Volvo Construction Equipment
1018224

Fig.	Part No.	Quantity 1	2	3	P S	K I T	Description	Dénomination	Bezeichnung	Denominación	Notes
27	**VOE 949902**	2	2				Strip Clamp	Ruban Serrage	Kabelbinder	Abraz Cinta	
28	**VOE 12745787**	1	1				Sealing Cloth	Toile Etanchei.	Dichtfilz	Tejido Obturac	
29	**VOE 12745133**	1	1				Sealing Cloth	Toile Etanchei.	Dichtfilz	Tejido Obturac	
30	**VOE 983335**	3	3				Washer	Rondelle	Scheibe	Arandela	
31	**VOE 12745559**	1	1				Flange	Flasque	Flansch	Brida	
32	**VOE 12745603**	1	1				Flange	Bride	Flansch	Brida	

1	**G930, G940**
2	**G946, G960**
3	
4	
5	

Intercooler con conectores - D7
Ladeluftkühler mit Anschlüssen - D7
Filtre à air à bain d'huile - D7
Intercooler with connectors - D7

Catalogue id **20061**	Group **258**
Illustr. No **1018224**	Section **100**
Issue **VOE 64E9920061**	Page **173**

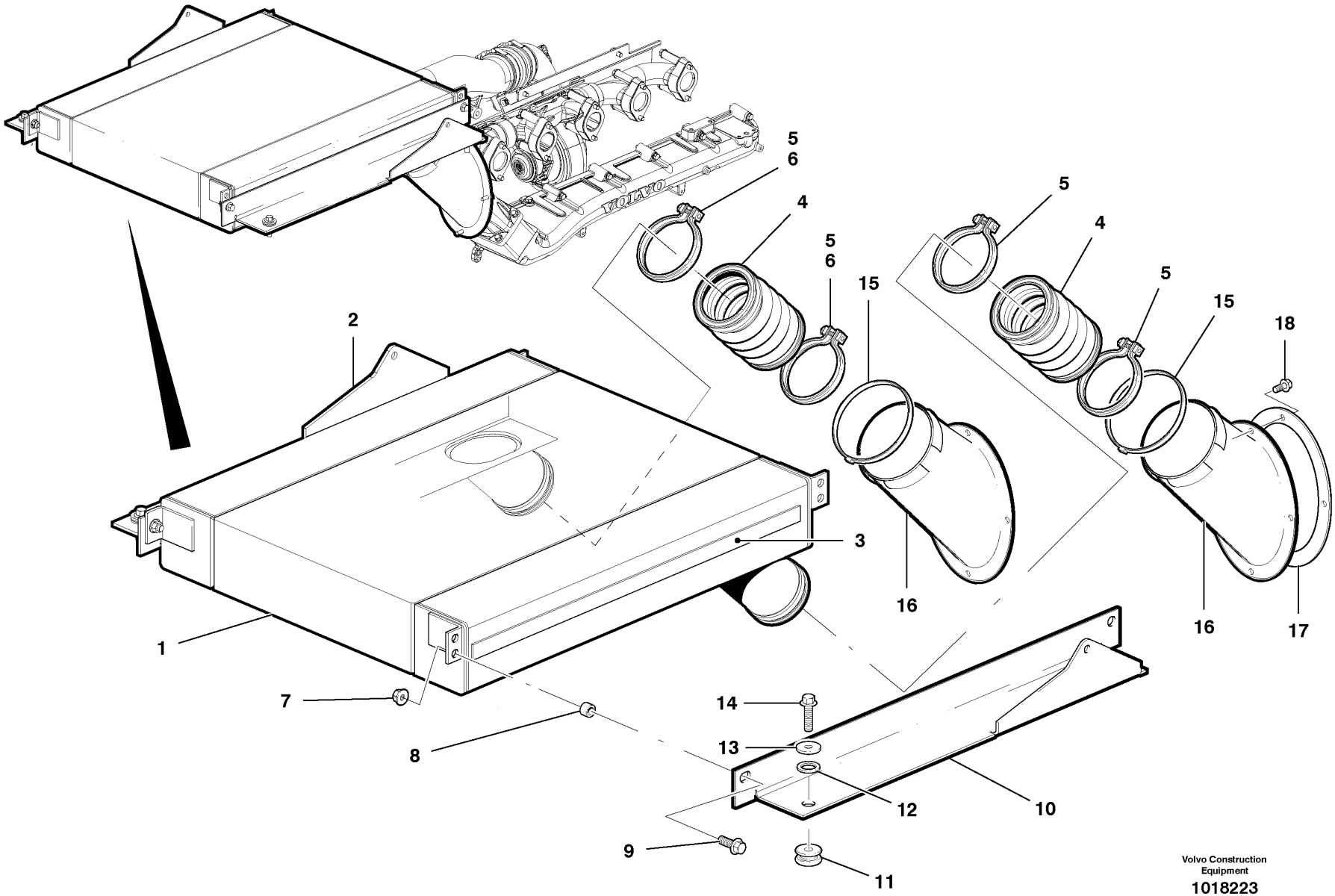

Volvo Construction Equipment
1018223

Fig.	Part No.	Quantity 1	2	3	PS	KIT	Description	Dénomination	Bezeichnung	Denominación	Notes
1	**VOE 12744246**	1					Chg Air Cooler	Refoi.air Sural	Ladeluftkuhler	Enfriad Air Car	
2	**VOE 12746691**	1					Bracket	Console	Konsole	Ménsula	L.H.
3	**VOE 12744103**	2					Sponge Neoprene-25.4 X	Néoprène mousse - 25.4 X	Neopren-Schwamm-25,4 x	Esponja Neoprene-25.4 X	
4	**VOE 11110594**	2					Charge Air Hose	Flexible d'air de suraliment	Ladeluftschl.	Mang Carga Aire	
5	**VOE 13949335**	4					Screw	Vis	Schraube	Tornillo	
6	**VOE 1676424**	4					Clamp	Pince Serrage	Klemme	Abrazadera	
7	**VOE 13971098**	4					Flange nut	Ecrou accouple.	Bundmutter	Tuerca embridad	
8	**VOE 930432**	4					Spacer Ring	Bagu.entretoise	Abstandring	Anillo Dist	
9	**VOE 965185**	4					Flange screw	Vis à bride	Flanschschraube	Torn embridado	
10	**VOE 12746692**	1			SS		Bracket	Console	Konsole	Ménsula	R.H.
11	**VOE 12726650**	4					Mount	Plot	Unterlage	Soporte	
12	**VOE 12729862**	4					Washer	Rondelle	Scheibe	Arandela	
13	**VOE 12735041**	4					Washer	Rondelle	Scheibe	Arandela	
14	**VOE 965185**	4					Flange screw	Vis à bride	Flanschschraube	Torn embridado	
15	**VOE 949902**	2					Strip Clamp	Ruban Serrage	Kabelbinder	Abraz Cinta	
16	**VOE 12745559**	2					Flange	Flasque	Flansch	Brida	
17	**VOE 12745133**	2					Sealing Cloth	Toile Etanchei.	Dichtfilz	Tejido Obturac	
18	**VOE 13946173**	8					Flange screw	Vis à bride	Flanschschraube	Torn embridado	

1	
2	
3	
4	
5	

Intercooler con conectores - D9
Ladeluftkühler mit Anschlüssen - D9
Refroidisseur d'air de suralim. avec connecteurs - D9
Intercooler with connectors - D9

Catalogue id	Group
20061	**258**
Illustr. No **1018223**	Section **200**
Issue **VOE 64E9920061**	Page **175**

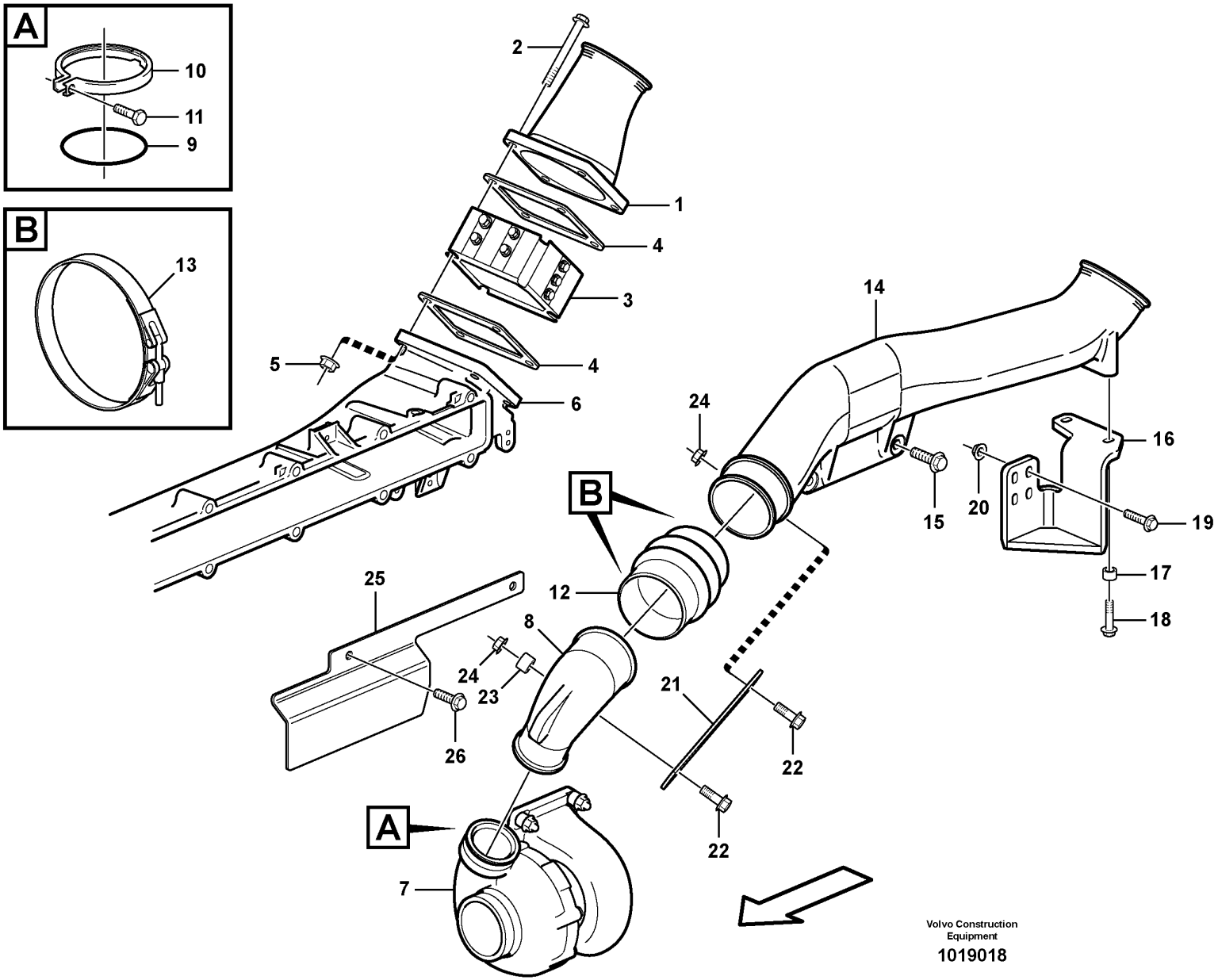
A
10
11
9
B
13
2
1
4
3
4
5
6
14
24
16
15
20
19
B
12
25
8
17
18
24
23
21
22
26
22
A
7
Volvo Construction Equipment
1019018

Fig.	Part No.	Quantity 1	2	3	PS	KIT	Description	Dénomination	Bezeichnung	Denominación	Notes
1	**VOE 11128206**	1					Charge Air Pipe	Tuyau Suralimen	Ladeluftrohr	Tubo Admis Aire	
2	**VOE 13965184**	4					Flange screw	Vis a bride	Flanschschraube	Torn embridado	
3		1					Starter Element	Eleme.demarrage	Kaltstartelemt	Calentador Arr	See 333/200
4	**VOE 3979639**	2					Gasket	Joint	Dichtung	Junta	
5	**VOE 7017624**	1					Nut	Ecrou	Mutter	Tuerca	
6		1					Inlet Manifold	Tubul.admission	Einlassrohr	Tubo Admision	See 251/200
7		1					Turbo	Turbo	Turbo	Turbo	See 255/200
8	**VOE 11030375**	1					Connecting Pipe	Tuyau Connexion	Verbindungsrohr	Tubo Conexion	
9	**VOE 1542781**	1					Sealing ring	Bague d'étanchéité	Runddichtring	Anillo reten	
10	**VOE 3183622**	1					Clamp	Pince Serrage	Klemme	Abrazadera	
11	**VOE 13949335**	1					Screw	Vis	Schraube	Tornillo	
12	**VOE 865127**	1					Charge Air Hose	Flexible d'air de suraliment	Ladeluftschl.	Mang Carga Aire	
13	**VOE 865575**	2					Hose Clamp	Collier Serrage	Schlauchschelle	Abraz Manguera	
14	**VOE 11128207**	1					Charge Air Pipe	Tuyau Suralimen	Ladeluftrohr	Tubo Admis Aire	
15	**VOE 965187**	2					Flange screw	Vis a bride	Flanschschraube	Torn embridado	
16		1			NS		Bracket	Console	Konsole	Ménsula	
17	**VOE 842350**	2					Spacer Sleeve	Doui.entretoise	Distanzhülse	Manguito Dist	
18	**VOE 13947760**	2					Flange screw	Vis à bride	Flanschschraube	Torn embridado	
19	**VOE 13973924**	4					Flange screw	Vis à bride	Flanschschraube	Torn embridado	
20	**VOE 948645**	4					Flange Lock Nut	Contre écrou bride	Flanschmutter	Contratuer Embr	
21	**VOE 13965546**	1					Bracket	Ferrure-support	Tragstütze	Hierro Apoyo	
22	**VOE 946671**	2					Flange screw	Vis à bride	Flanschschraube	Torn embridado	
23	**VOE 860699**	1					Spacer Sleeve	Doui.entretoise	Distanzhülse	Manguito Dist	
24	**VOE 948645**	2					Flange Lock Nut	Contre écrou bride	Flanschmutter	Contratuer Embr	
25	**VOE 11128073**	1			OP		Plate	Plaque	Platte	Placa	
26	**VOE 946441**	2					Flange screw	Vis à bride	Flanschschraube	Torn embridado	

1	
2	
3	
4	
5	

Intercooler - D9
Ladeluftkühler - D9
Refroidisseur d'air de suralimentation - D9
Intercooler - D9

Catalogue id	Group
20061	**258**
Illustr. No	Section
1019018	**300**
Issue	Page
VOE 64E9920061	**177**

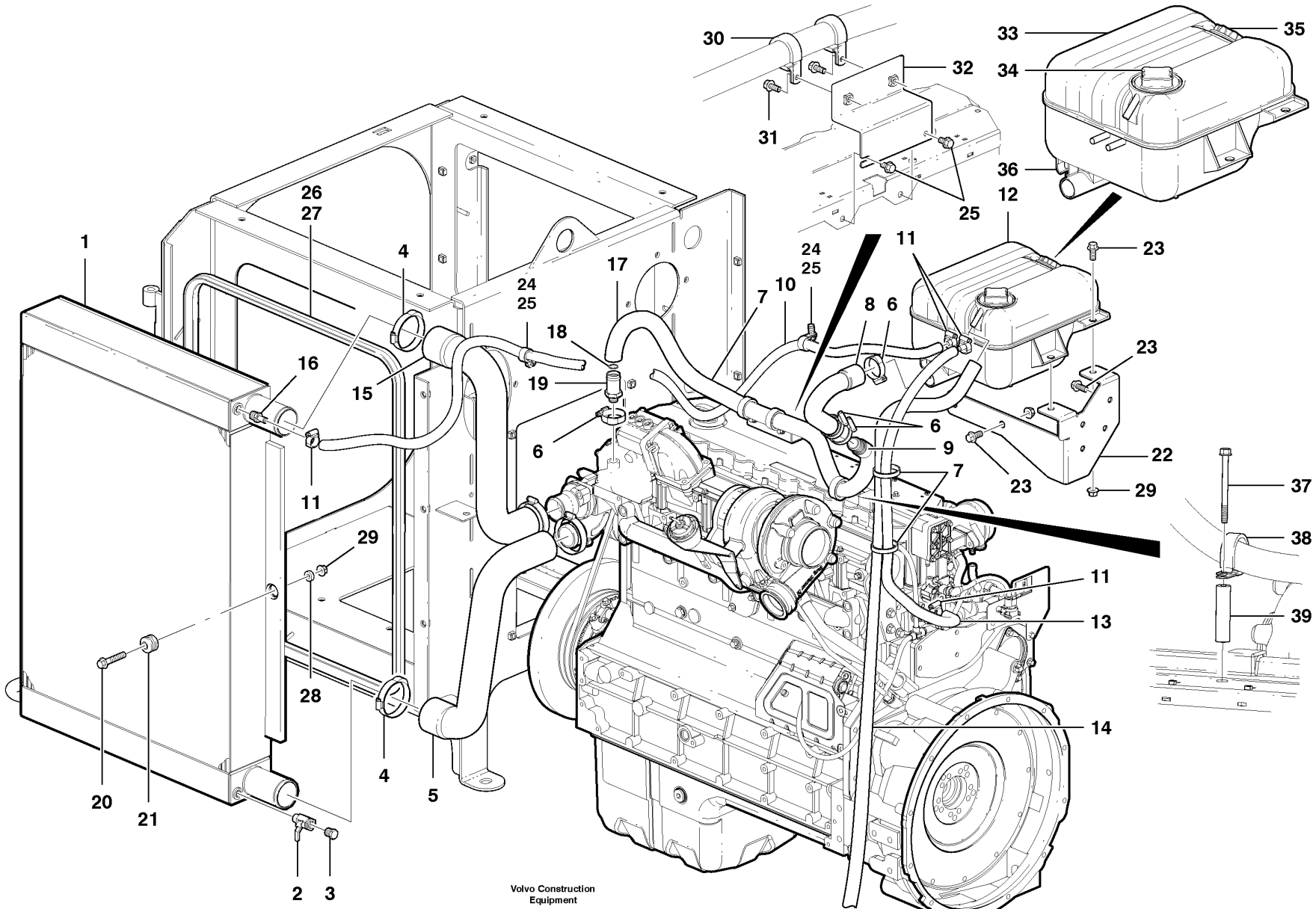

Volvo Construction Equipment

1019588

Fig.	Part No.	Quantity 1	2	3	PS	KIT	Description	Dénomination	Bezeichnung	Denominación	Notes
1	**VOE 12744008**	1					Radiator	Radiateur	Radiator	Radiador	G930, G940 -See 823/200
1	**VOE 12744038**	1			SS		Radiator	Radiateur	Radiator	Radiador	G946, G960 -See 823/200
2	**VOE 12739627**	1					Ball Valve	Pointeau	Kugelhahnventil	Valvula Bola	
3	**VOE 479976**	1					Plug	Bouchon	Stopfen	Tapon	
4	**VOE 984998**	4					Hose Clamp	Collier Serrage	Schlauchschelle	Abraz Manguera	
5	**VOE 12746492**	1					Radiator Hose	Durit Radiateur	Kuhlerschlauch	Manguera Radiad	
6	**VOE 984996**	4					Hose Clamp	Collier Serrage	Schlauchschelle	Abraz Manguera	
7	**VOE 4881440**	3					Strip Clamp	Ruban Serrage	Kabelbinder	Abraz Cinta	
8	**VOE 12742756**	1					Hose	Durit	Schlauch	Tubo flexible	
9	**VOE 990758**	1					Nipple	Raccord	Nippel	Niple	
10	**VOE 980381**	1					Hose	Durit	Schlauch	Tubo flexible	
11	**VOE 984993**	4					Hose Clamp	Collier Serrage	Schlauchschelle	Abraz Manguera	
12	**VOE 20880612**	1					Expansion Tank	Vase Expansion	Dehngefäss	Tanque Expansio	C/W Items 33-36
13	**VOE 981505**	1					Hose	Durit	Schlauch	Tubo flexible	
14	**VOE 943367**	1					Hose	Durit	Schlauch	Tubo flexible	
15	**VOE 12737132**	1					Radiator Hose	Durit Radiateur	Kuhlerschlauch	Manguera Radiad	
16	**VOE 990864**	1					Hose Nipple	Raccor.flexible	Schlauchnippel	Niple Manguera	
17	**VOE 991654**	1					Hose	Durit	Schlauch	Tubo flexible	
18	**VOE 13947622**	1					Plane Gasket	Joint Plan	Flachdichtung	Junta Plana	
19	**VOE 12739314**	1					Nipple	Raccord	Nippel	Niple	
20	**VOE 13965187**	3					Flange screw	Vis à bride	Flanschschraube	Torn embridado	
21	**VOE 12724232**	3					Bushing	Bague	Buchse	Casquillo	
22	**VOE 12748965**	1					Mounting Plate	Plaque Montage	Montageplatte	Placa Montaje	
23	**VOE 946329**	8					Flange screw	Vis à bride	Flanschschraube	Torn embridado	
24	**VOE 952630**	2					Clamp	Pince Serrage	Klemme	Abrazadera	
25	**VOE 13965175**	4					Screw	Vis	Schraube	Tornillo	
26	**VOE 12748449**	1			SS		Sealing Strip	Ruban Etanche	Dichtstreifen	Cinta Reten	G930-G940
27	**VOE 12727765**	1					Trim moulding	Baguette Decor.	Zierleiste	Moldura Adorno	(VOE 12748450) G946-G960
28	**VOE 12747258**	3					Spacer Ring	Bagu.entretoise	Abstandring	Anillo Dist	

1	
2	
3	
4	
5	

Instalación del radiador - D7
Kühlereinheit - D7
Dispositif de radiateur - D7
Radiator installation - D7

Catalogue id	Group
20061	**261**
Illustr. No **1019588**	Section **100**
Issue **VOE 64E9920061**	Page **179**

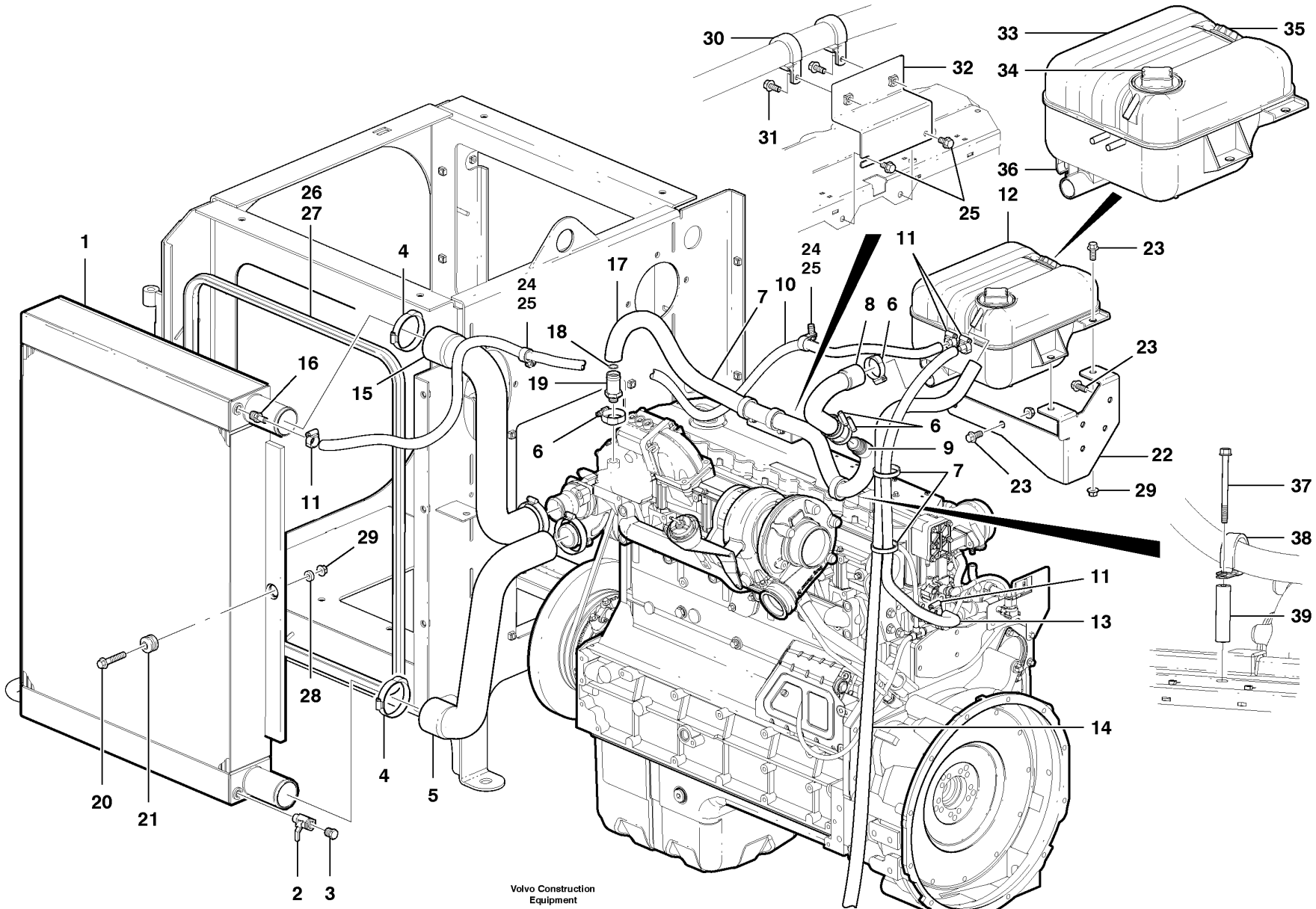

Volvo Construction Equipment

1019588

Fig.	Part No.	Quantity 1	2	3	PS	KIT	Description	Dénomination	Bezeichnung	Denominación	Notes
29	**VOE 13971098**	5					Flange nut	Ecrou accouple.	Bundmutter	Tuerca embridad	
30	**VOE 952640**	2					Clamp	Pince Serrage	Klemme	Abrazadera	
31	**VOE 13946544**	2					Flange screw	Vis à bride	Flanschschraube	Torn embridado	
32	**VOE 12748564**	1					Bracket	Console	Konsole	Ménsula	
33	**VOE 1675922**	1					Expansion Tank	Vase Expansion	Dehngefäss	Tanque Expansio	
34	**VOE 20879316**	1					Filler cap	Bouchon Remplissage	Tankverschluss	Tapa Llenado	
35	**VOE 20879323**	1					Pressure Cap	Boucho.pression	Druckverschluss	Tapa Presion	
36	**VOE 8140024**	1					Level Sensor	Detecteu.niveau	Niveaufuhler	Sensor Nivel	
37	**VOE 969981**	1					Flange screw	Vis à bride	Flanschschraube	Torn embridado	
38	**VOE 952643**	1					Clamp	Pince Serrage	Klemme	Abrazadera	
39	**VOE 12749481**	1					Spacer Ring	Bagu.entretoise	Abstandring	Anillo Dist	

1		**Instalación del radiador - D7** **Kühlereinheit - D7** **Dispositif de radiateur - D7** **Radiator installation - D7**	Catalogue id **20061**	Group **261**
2			Illustr. No **1019588**	Section **100**
3			Issue **VOE 64E9920061**	Page **181**
4				
5				

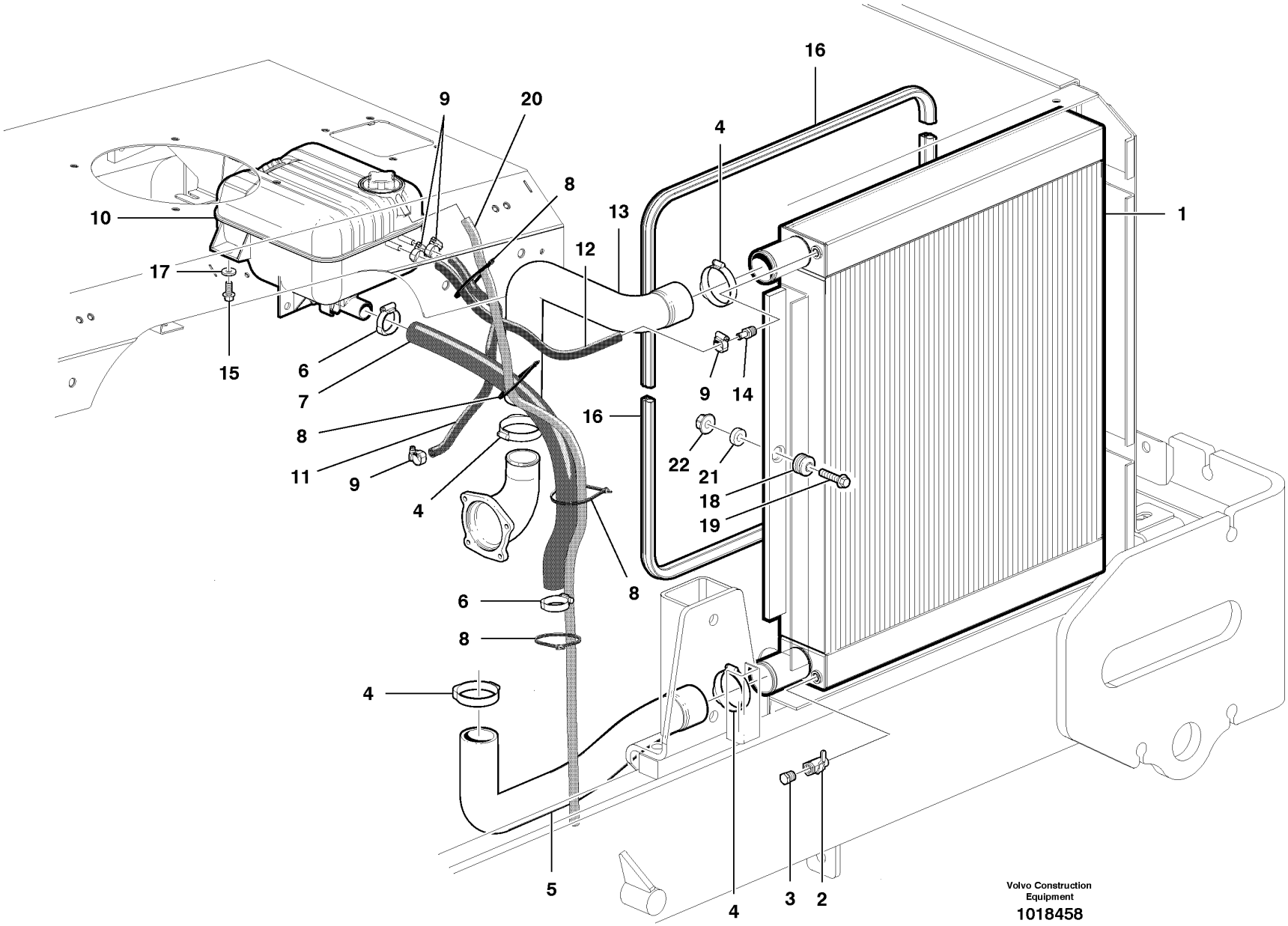
16
9
20
4
8
10
13
1
12
17
15
6
7
8
11
9
4
9
14
16
22
21
18
19
8
6
8
4
5
4
3
2
Volvo Construction Equipment
1018458

Fig.	Part No.	Quantity 1	2	3	PS	KIT	Description	Dénomination	Bezeichnung	Denominación	Notes
1	**VOE 12744038**	1			SS		Radiator	Radiateur	Radiator	Radiador	See group 823, Page 593
2	**VOE 12739627**	1					Ball Valve	Pointeau	Kugelhahnventil	Valvula Bola	
3	**VOE 479976**	1					Plug	Bouchon	Stopfen	Tapon	
4	**VOE 984998**	4					Hose Clamp	Collier Serrage	Schlauchschelle	Abraz Manguera	
5	**VOE 12745286**	1					Radiator Hose	Durit Radiateur	Kuhlerschlauch	Manguera Radiad	Lower
6	**VOE 984996**	2					Hose Clamp	Collier Serrage	Schlauchschelle	Abraz Manguera	
7	**VOE 991632**	1					Hose	Durit	Schlauch	Tubo flexible	
8	**VOE 4881440**	5					Strip Clamp	Ruban Serrage	Kabelbinder	Abraz Cinta	
9	**VOE 984993**	4					Hose Clamp	Collier Serrage	Schlauchschelle	Abraz Manguera	
10	**VOE 20880612**	1					Expansion Tank	Vase Expansion	Dehngefäss	Tanque Expansio	See group 261, Page 179
11	**VOE 980376**	1					Hose	Durit	Schlauch	Tubo flexible	
12	**VOE 981456**	1					Hose	Durit	Schlauch	Tubo flexible	
13	**VOE 12745285**	1					Radiator Hose	Durit Radiateur	Kuhlerschlauch	Manguera Radiad	Upper
14	**VOE 990864**	1					Hose Nipple	Raccor.flexible	Schlauchnippel	Niple Manguera	
15	**VOE 946329**	3					Flange screw	Vis à bride	Flanschschraube	Torn embridado	
16	**VOE 12727765**	REQ					Trim moulding	Baguette Decor.	Zierleiste	Moldura Adorno	per ft.
17	**VOE 12727850**	3					Washer	Rondelle	Scheibe	Arandela	
18	**VOE 12724232**	3					Bushing	Bague	Buchse	Casquillo	
19	**VOE 13965187**	3					Flange screw	Vis à bride	Flanschschraube	Torn embridado	
20	**VOE 943367**	1					Hose	Durit	Schlauch	Tubo flexible	
21	**VOE 12747258**	3					Spacer Ring	Bagu.entretoise	Abstandring	Anillo Dist	
22	**VOE 13971098**	1					Flange nut	Ecrou accouple.	Bundmutter	Tuerca embridad	
	VOE 20777630	1					Label	Etiquette	Etikett	Etiqueta	See group 841, Page 619

1	
2	
3	
4	
5	

Instalación del radiador - D9
Heizungseinbau - D9
Ensemble radiateur - D9
Radiator installation - D9

Catalogue id	Group
20061	**261**
Illustr. No **1018458**	Section **150**
Issue **VOE 64E9920061**	Page **183**

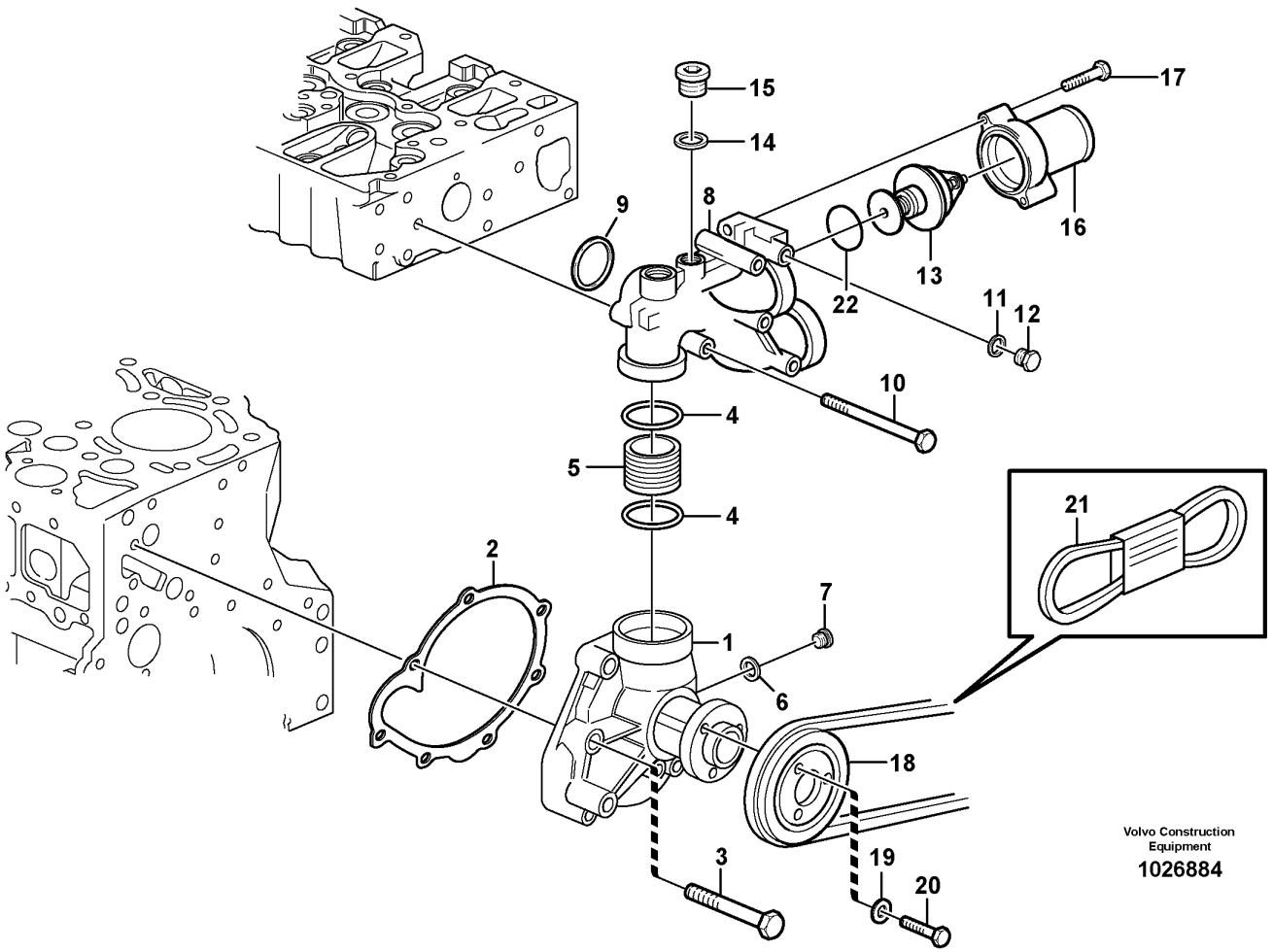
15
14
17
9
8
16
13
22
11
12
10
4
5
4
21
2
7
1
6
18
3
19
20
Volvo Construction Equipment
1026884

Fig.	Part No.	Quantity 1	2	3	PS	KIT	Description	Dénomination	Bezeichnung	Denominación	Notes
1	**VOE 20726083**	1					Coolant Pump	Pompe a eau	Kuhlwasserpumpe	Bomba Ag.refr	
2	**VOE 20405691**	1					Gasket	Joint	Dichtung	Junta	
3	**VOE 20412324**	8					Screw	Vis	Schraube	Tornillo	
4	**VOE 20412325**	2					Seal	Joint	Dichtring	Junta	
5	**VOE 20405693**	1					Connecting piece	Pièce de connexion	Verbindungsstück	Pieza de conexión	
6	**VOE 13947622**	1					Plane Gasket	Joint Plan	Flachdichtung	Junta Plana	
7	**VOE 20459196**	1					Plug	Bouchon	Stopfen	Tapon	
8	**VOE 20818351**	1					Thermostat Housing	Boitier Thermostat	Thermostatgehäuse	Caja Termostato	
9	**VOE 20798076**	1					O-ring	Joint Torique	O-Ring	Junta torica	
10	**VOE 20792140**	3					Hexagon screw	Vis tête hexagonale	Sechskantschraube	Tornillo hexago	
11	**VOE 13947281**	1					Gasket	Joint	Dichtung	Junta	
12	**VOE 20459941**	1					Screw plug	Bouchon à vis	Verschlussschraube	Tornillo de cierre	
13	**VOE 20450736**	1					Thermostat	Thermostat	Thermostat	Termostato	(VOE 888848)
14	**VOE 13947622**	1					Plane Gasket	Joint Plan	Flachdichtung	Junta Plana	(VOE 20549894)
15	**VOE 20502245**	1					Screw plug	Bouchon à vis	Schraube	Tapón roscado	
16	**VOE 20817900**	1					Connector	Raccord	Anschluss	Union	
17	**VOE 20412324**	2					Screw	Vis	Schraube	Tornillo	
18	**VOE 20483478**	1					Pulley	Poulie	Z-riemenscheibe	Polea Corr Dent	
19	**VOE 20450745**	3					Washer	Rondelle	Scheibe	Arandela	
20	**VOE 20405792**	3					Screw	Vis	Schraube	Tornillo	
21		1					V-belt	Courroie Trape.	Keilriemen	Correa Trapez	See group 263, Page 197
22	**VOE 20459961**	1					Sealing ring	Bague d'étanchéité	Runddichtring	Anillo reten	

1		**Bomba de agua y caja de termostato** **Wasserpumpe und Thermostatgehäuse** **Pompe à eau et boitier thermostat** **Water pump and thermostat housing**	Catalogue id **20061**	Group **262**
2			Illustr. No **1026884**	Section **100**
3			Issue **VOE 64E9920061**	Page **185**
4				
5				

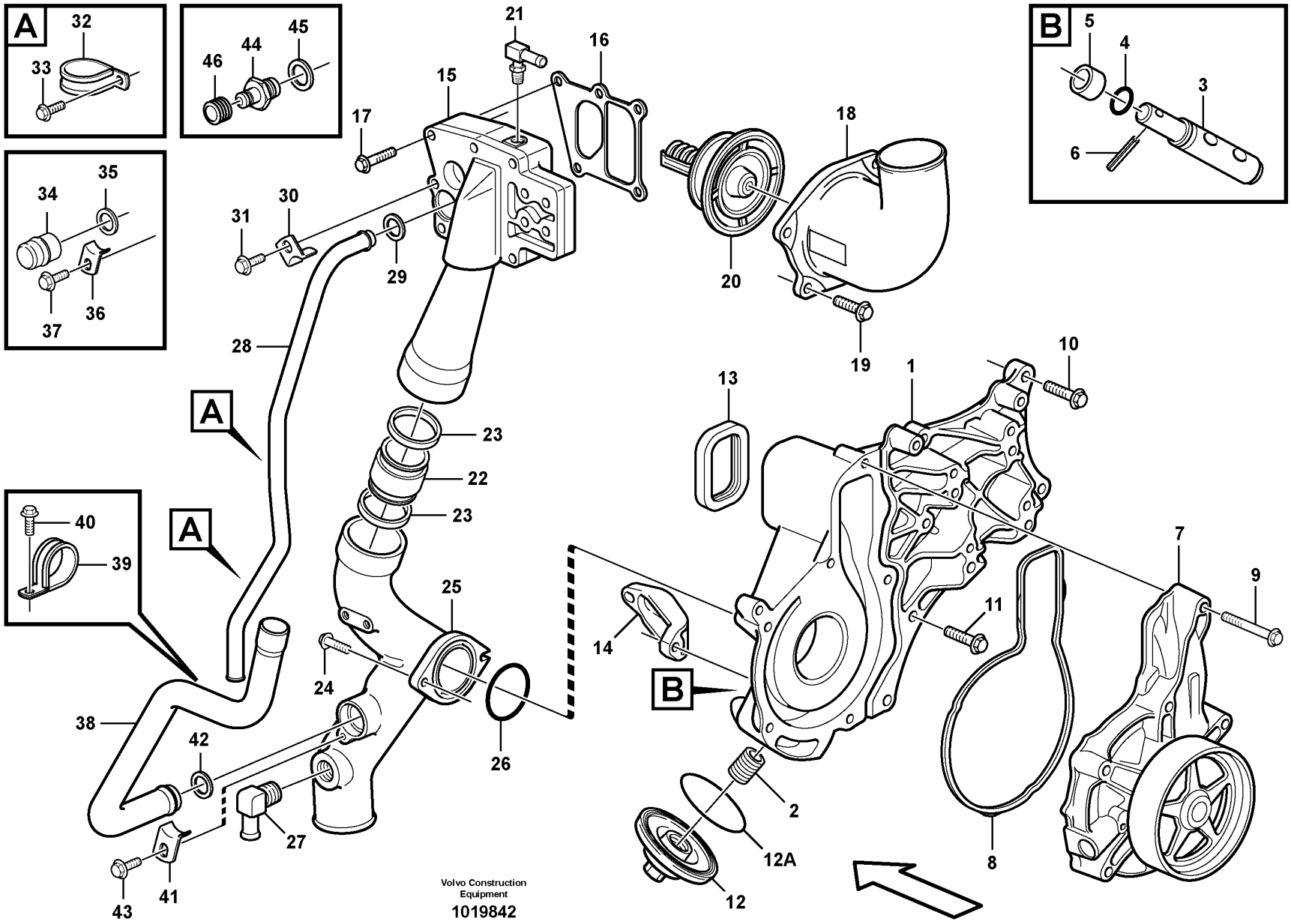
A
32
33
45
44
46
B
5
4
3
6
21
16
15
17
18
20
19
35
34
31
30
29
37
36
28
10
1
13
23
22
23
A
40
39
25
7
9
11
14
B
24
26
38
42
2
12A
27
8
41
43
12
Volvo Construction
Equipment
1019842

Fig.	Part No.	Quantity 1	2	3	PS	KIT	Description	Dénomination	Bezeichnung	Denominación	Notes
	VOE 20464403	1			SS		Coolant Pump	Pompe a eau	Kuhlwasserpumpe	Bomba Ag.refr	
1	**VOE 20431584**	1					•Coolant Pump	•Pompe a eau	•Kuhlwasserpumpe	•Bomba Ag.refr	
2	**VOE 1676554**	1					••Nipple	••Raccord	••Nippel	••Niple	
3	**VOE 3979940**	1					••Spindle	••Fusee	••Spindel	••Mangueta	
4	**VOE 968725**	1					••O-ring	••Joint Torique	••O-Ring	••Junta torica	
5	**VOE 1677695**	1					••Socket	••Douille	••Buchse	••Hembrilla	
6	**VOE 951968**	1					••Spring Pin	••Axe de ressort	••Federstift	••Pasador Resorte	
7		1					•Coolant Pump	•Pompe a eau	•Kuhlwasserpumpe	•Bomba Ag.refr	See 262/300
8	**VOE 8131097**	1					•Sealing ring	•Bague d'étanchéité	•Runddichtring	•Anillo reten	
9	**VOE 13965180**	6					•Flange screw	•Vis à bride	•Flanschschraube	•Torn embridado	
10	**VOE 946671**	2					Flange screw	Vis à bride	Flanschschraube	Torn embridado	
11	**VOE 946472**	6					Flange screw	Vis à bride	Flanschschraube	Torn embridado	
12	**VOE 20810238**	1					Cover	Capot	Haube	Capo	
12A	**VOE 13975675**	1					O-ring	Joint Torique	O-Ring	Junta torica	
13	**VOE 20430678**	1					Sealing ring	Bague d'étanchéité	Runddichtring	Anillo reten	
14		1			NS		Bracket	Console	Konsole	Ménsula	
15	**VOE 11128290**	1					Connecting Pipe	Tuyau Connexion	Verbindungsrohr	Tubo Conexion	
16	**VOE 3161465**	1					Gasket	Joint	Dichtung	Junta	
17	**VOE 13946173**	4					Flange screw	Vis à bride	Flanschschraube	Torn embridado	
18	**VOE 11128297**	1					Thermo Housing	Boît. thermostat	Thermostatgehäuse	Caja del termostato	
19	**VOE 13973924**	5					Flange screw	Vis à bride	Flanschschraube	Torn embridado	
20	**VOE 20560249**	1					Thermostat	Thermostat	Thermostat	Termostato	
21	**VOE 980568**	1					Elbow nipple	Raccord angulaire	Winkelnippel	Niple angular	
22	**VOE 20451178**	1					Pipe	Canalisation	Rohrleitung	Canalizacion	
23	**VOE 1547254**	2					Sealing ring	Bague d'étanchéité	Runddichtring	Anillo reten	
24	**VOE 13945444**	2					Flange screw	Vis à bride	Flanschschraube	Torn embridado	
25	**VOE 11129240**	1					Tube	Tube	Rohr	Tubo	
26	**VOE 925073**	1					O-ring	Joint Torique	O-Ring	Junta torica	
27	**VOE 990039**	1					Elbow nipple	Raccord angulaire	Winkelnippel	Niple angular	
28	**VOE 11128211**	1					Coolant Pipe	Conduit.refroi	Kuhlmittelrohr	Tubo Refrig	

1	
2	
3	
4	
5	

Bomba de agua y caja de termostato - D9
Wasserpumpe und Thermostatgehäuse - D9
Pompe à eau et boîtier de thermostat - D9
Coolant pump and thermostat housing - D9

Catalogue id **20061**	Group **262**
Illustr. No **1019842**	Section **200**
Issue **VOE 64E9920061**	Page **187**

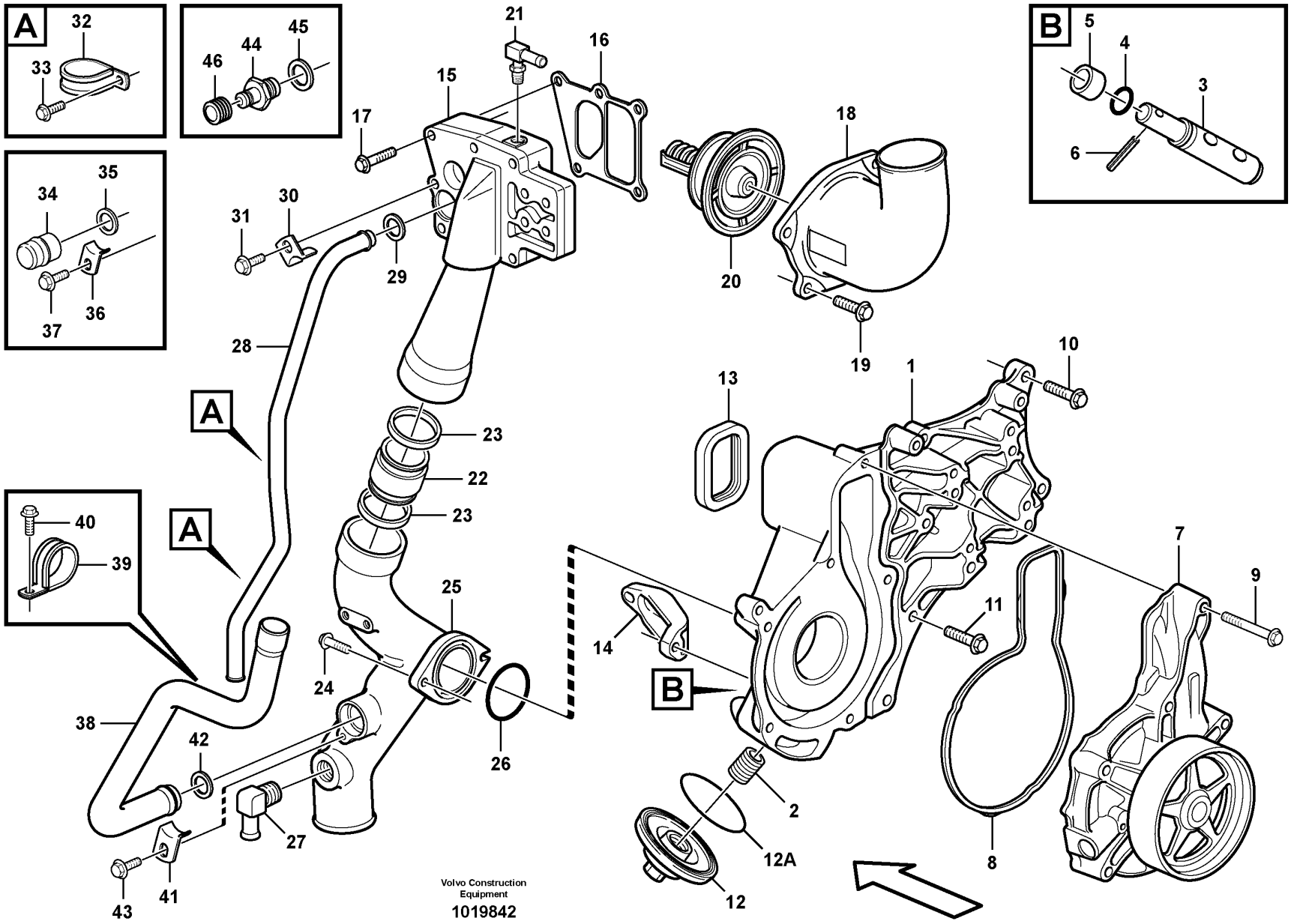
A
32
33
45
44
46
B
5
4
3
6
21
16
15
17
18
20
19
35
34
31
30
29
37
36
28
10
1
13
23
22
23
A
40
39
25
7
9
11
14
B
24
26
38
42
2
12A
27
8
41
43
12
Volvo Construction
Equipment
1019842

Fig.	Part No.	Quantity 1	2	3	PS	KIT	Description	Dénomination	Bezeichnung	Denominación	Notes
29	**VOE 1547252**	1					Sealing ring	Bague d'étanchéité	Runddichtring	Anillo reten	
30	**VOE 1546531**	1					Lock brace	Etrier de verrouillage	Sperrklinke	Brazo Seguridad	
31	**VOE 946440**	2					Flange screw	Vis à bride	Flanschschraube	Torn embridado	
32	**VOE 13977599**	2					Clamp	Pince Serrage	Klemme	Abrazadera	
33	**VOE 946440**	1					Flange screw	Vis à bride	Flanschschraube	Torn embridado	
34	**VOE 1546528**	1					Plug	Bouchon	Stopfen	Tapon	
35	**VOE 1547252**	1					Sealing ring	Bague d'étanchéité	Runddichtring	Anillo reten	
36	**VOE 1546531**	1					Lock brace	Etrier de verrouillage	Sperrklinke	Brazo Seguridad	
37	**VOE 13946173**	1					Flange screw	Vis à bride	Flanschschraube	Torn embridado	
38	**VOE 11128234**	1					Coolant Pipe	Conduit.refroi	Kuhlmittelrohr	Tubo Refrig	
39	**VOE 952636**	1					Clamp	Pince Serrage	Klemme	Abrazadera	
40	**VOE 13946544**	1					Flange screw	Vis à bride	Flanschschraube	Torn embridado	
41	**VOE 1546531**	1					Lock brace	Etrier de verrouillage	Sperrklinke	Brazo Seguridad	
42	**VOE 471708**	1					Sealing ring	Bague d'étanchéité	Runddichtring	Anillo reten	
43	**VOE 946440**	1					Flange screw	Vis à bride	Flanschschraube	Torn embridado	
44	**VOE 1676622**	1					Nipple	Raccord	Nippel	Niple	
45	**VOE 979099**	1					Gasket	Joint	Dichtung	Junta	
46	**VOE 476279**	1					Protecting Sleeve	Manchon Protection	Schutzhulle	Manguito Protec	

1	
2	
3	
4	
5	

Bomba de agua y caja de termostato - D9
Wasserpumpe und Thermostatgehäuse - D9
Pompe à eau et boîtier de thermostat - D9
Coolant pump and thermostat housing - D9

Catalogue id **20061**	Group **262**
Illustr. No **1019842**	Section **200**
Issue **VOE 64E9920061**	Page **189**

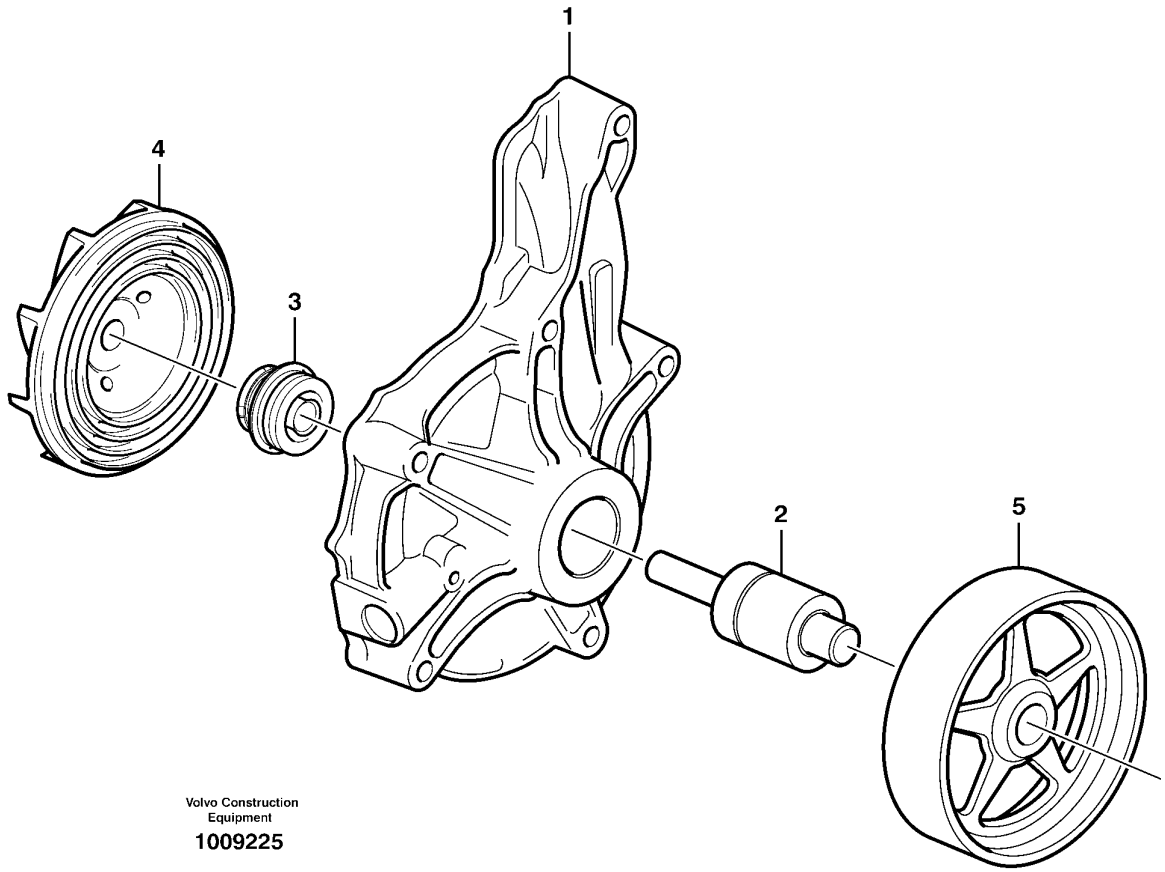

Volvo Construction Equipment

1009225

Fig.	Part No.	Quantity 1	2	3	P S	K I T	Description	Dénomination	Bezeichnung	Denominación	Notes
1	**VOE 3161436**	1					Pump Unit	Unite Pompe	Pumpwerk	Unidad Bomba	
2		1			NS		•Bearing	•Palier	•Lager	•Cojinete	
3	**VOE 1676432**	1					•Sealing ring	•Bague d'étanchéité	•Runddichtring	•Anillo reten	
4	**VOE 8131801**	1					•Impeller	•Roue Aubes	•Flugelrad	•Rueda Alabes	
5	**VOE 3161498**	1					•Pulley	•Poulie	•Z-riemenscheibe	•Polea Corr Dent	

1		**Bomba de agua - D9** **Wasserpumpe - D9** **Pompe à eau - D9** **Coolant pump - D9**		Catalogue id **20061**	Group **262**
2				Illustr. No **1009225**	Section **300**
3				Issue **VOE 64E9920061**	Page **191**
4					
5					

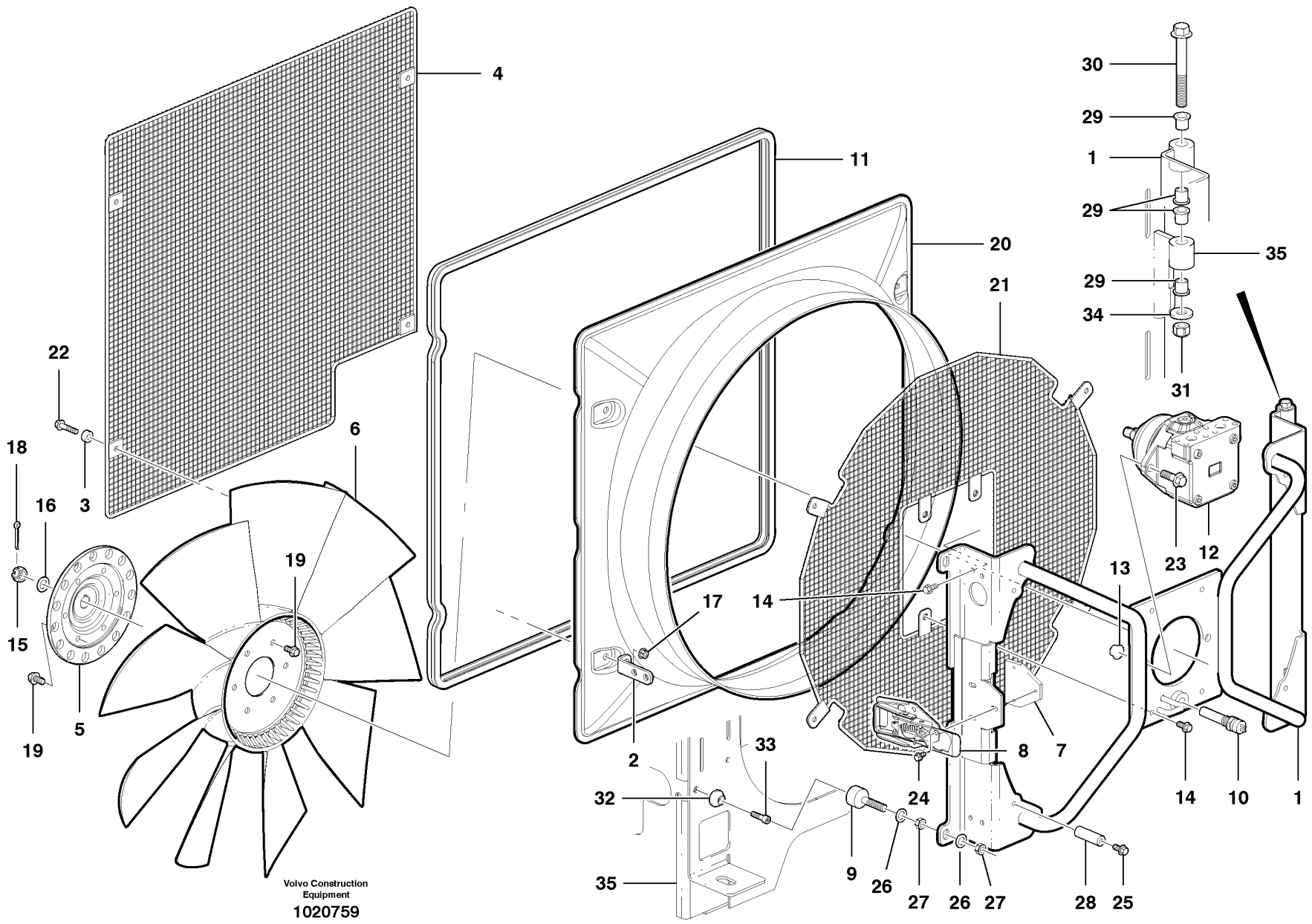
4
11
20
21
30
29
1
29
35
29
34
31
22
3
6
18
16
19
15
19
5
17
14
2
33
32
9
35
26
24
27
26
27
8
7
28
25
13
23
12
14
10
1
Volvo Construction Equipment
1020759

Fig.	Part No.	Quantity 1	2	3	P S	K I T	Description	Dénomination	Bezeichnung	Denominación	Notes
	VOE 12748050	1					Fan Housing	Boit.ventilate	Gebläseschacht	Caja Ventil	CPL. INCL ITEMS 1 - 28
1	**VOE 12747979**	1					•Bracket	•Console	•Konsole	•Ménsula	
2	**VOE 12736474**	4					•Bracket	•Console	•Konsole	•Ménsula	
3	**VOE 11175960**	4					•Spacer	•Partie Intermédiaire	•Zwischenstück	•Espaciador	
4	**VOE 12748441**	1					•Fan Protector	•Protege-ventilateur	•Lufterverkleidung	•Proteccion Ventilador	
5	**VOE 12744271**	1					•Fan Hub	•Moyeu Ventilat.	•Lufternabe	•Cubo Ventilador	
6	**VOE 3827491**	1					•Fan	•Ventilateur	•Ventilator	•Ventilador	
7	**VOE 12742183**	1					•Nut Plate	•Plaque Filetee	•Gewindeplatte	•Placa Tuerca	
8	**VOE 11147562**	1					•Platform Catch	•Ver.plate-forme	•Pritschenschlos	•Seguro Platafor	
9	**VOE 11400658**	2					•Guide	•Rail	•Führung	•Guia	
10	**VOE 11039557**	1					•Ind Sensor	•Emett.induction	•Induktionsgeber	•Sensor Inducc	
11	**VOE 12746777**	1			SS		•Seal	•Joint	•Dichtring	•Junta	
12	**VOE 12736393**	1					•Fan Motor	•Moteur Ventilat	•Gebläsemotor	•Motor Ventil	
13	**VOE 971099**	2					•Flange Lock Nut	•Contre écrou bride	•Flanschmutter	•Contratuer Embr	
14	**VOE 13946173**	12					•Flange screw	•Vis à bride	•Flanschschraube	•Torn embridado	
15	**VOE 11174158**	1					•Castle Nut	•Ecrou a creneau	•Kronenmutter	•Tuerca entallada	
16	**VOE 12729935**	1					•Washer	•Rondelle	•Scheibe	•Arandela	
17	**VOE 948645**	4					•Flange Lock Nut	•Contre écrou bride	•Flanschmutter	•Contratuer Embr	
18	**VOE 13907863**	1					•Pin	•Goupille	•Stift	•Pasador	
19	**VOE 946441**	6					•Flange screw	•Vis à bride	•Flanschschraube	•Torn embridado	
20	**VOE 12746286**	1					•Fan Shroud	•Boitier Ventilateur	•Lufterhaube	•Cubierta Ventilador	
21	**VOE 12748047**	1					•Fan Protector	•Protege-ventilateur	•Lufterverkleidung	•Proteccion Ventilador	
22	**VOE 13947760**	4					•Flange screw	•Vis à bride	•Flanschschraube	•Torn embridado	
23	**VOE 13965192**	2					•Flange screw	•Vis à bride	•Flanschschraube	•Torn embridado	
24	**VOE 13946544**	3					•Flange screw	•Vis à bride	•Flanschschraube	•Torn embridado	
25	**VOE 13965182**	4					•Flange screw	•Vis à bride	•Flanschschraube	•Torn embridado	
26	**VOE 983336**	4					•Washer	•Rondelle	•Scheibe	•Arandela	
27	**VOE 971081**	4					•Hexagon Nut	•Ecrou Hexagonal	•Sechskantmutter	•Tuerca Hexagon	
28	**VOE 12748013**	4					•Spacer Tube	•Tube Entretoise	•Abstandrohr	•Tubo Dist	
29	**VOE 1588548**	8					Bushing	Bague	Buchse	Casquillo	

1		**Caja del ventilador** **Lüftergehäuse** **Carter de ventilateur** **Fan housing**	Catalogue id **20061**	Group **263**
2			Illustr. No **1020759**	Section **100**
3			Issue **VOE 64E9920061**	Page **193**
4				
5				

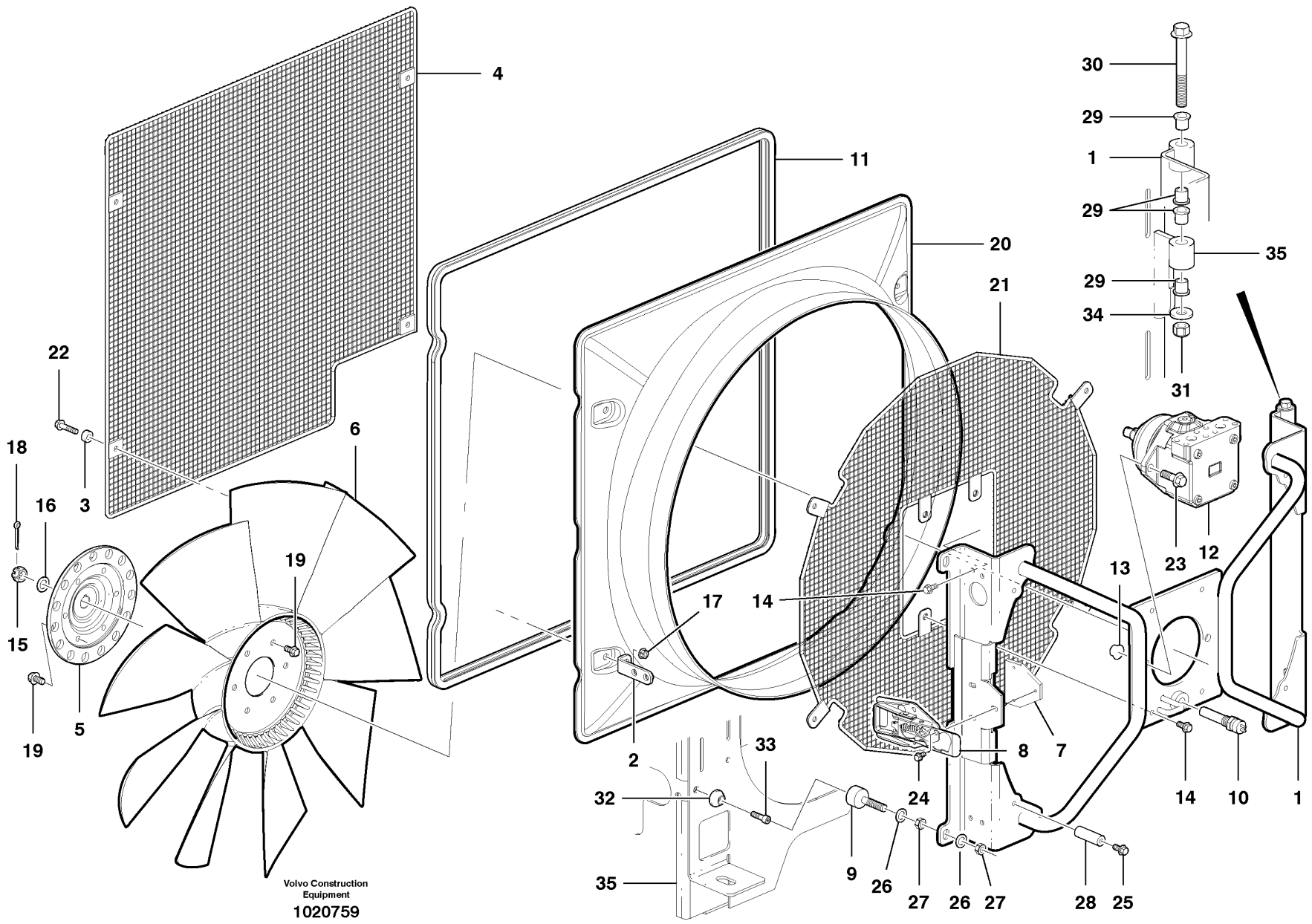
4
11
20
21
30
29
1
29
35
29
34
31
22
3
6
18
16
19
15
19
5
17
14
2
33
32
9
35
26
24
27
26
27
8
7
28
25
13
23
12
14
10
1
Volvo Construction Equipment
1020759

Fig.	Part No.	Quantity 1	2	3	PS	KIT	Description	Dénomination	Bezeichnung	Denominación	Notes
30	**VOE 965197**	2					Screw	Vis	Schraube	Tornillo	
31	**VOE 981315**	2					Lock nut	Contre-ecrou	Sicherungsmutter	Contratuerca	
32	**VOE 11174484**	2					Set Ring	Butee	Halbscheibe	Anillo Montaje	
33	**VOE 959222**	2					Allen Hd Screw	Vis A 6 Pans Cr	Inbusschraube	Torn Hex Embut	
34	**VOE 983336**	2					Washer	Rondelle	Scheibe	Arandela	
35		1					Support Frame	Chassis-porteur	Hilfsrahmen	Brazo Empuje	See group 823, Page 593

1		**Caja del ventilador** **Lüftergehäuse** **Carter de ventilateur** **Fan housing**	Catalogue id **20061**	Group **263**
2				
3			Illustr. No **1020759**	Section **100**
4			Issue **VOE 64E9920061**	Page **195**
5				

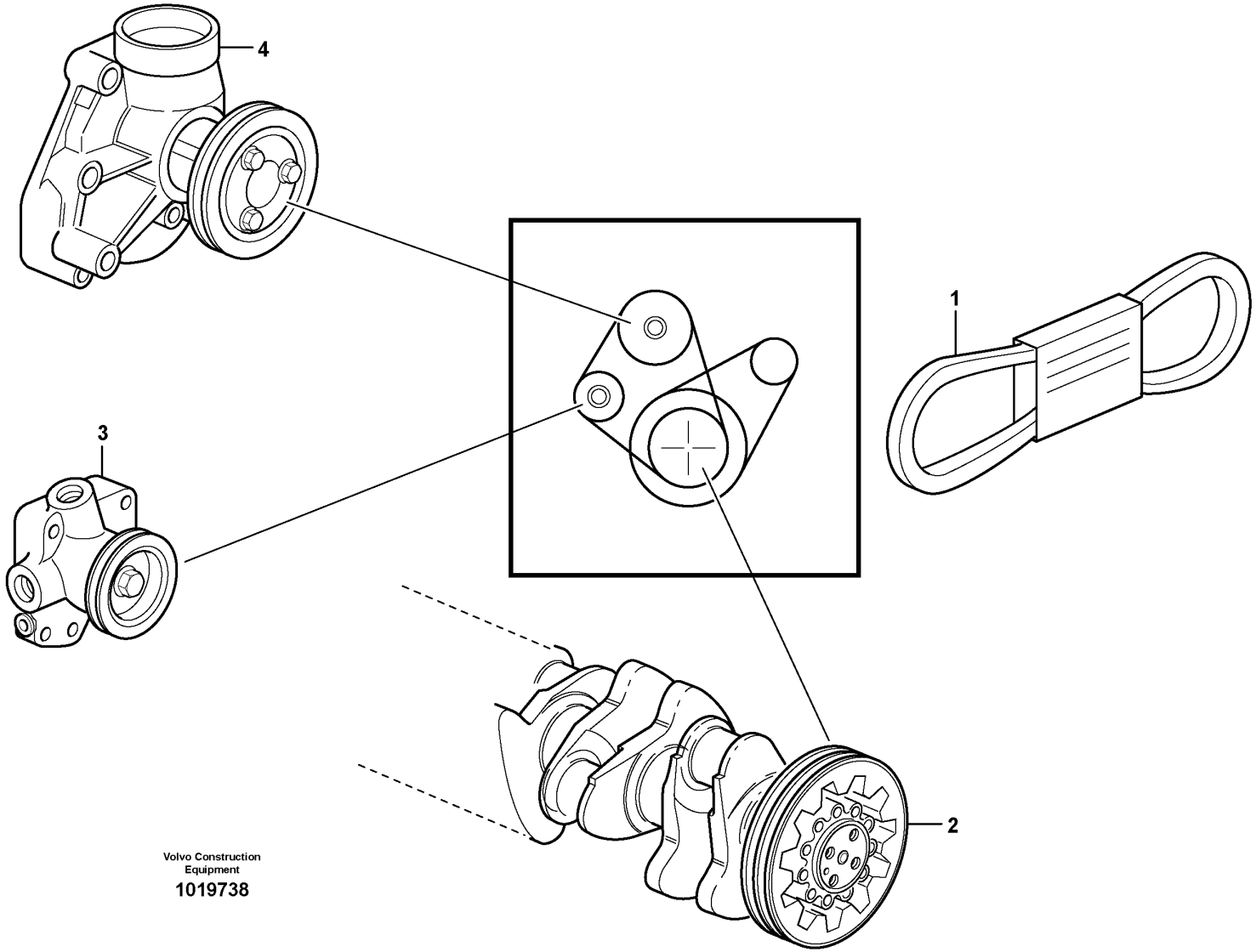

Volvo Construction Equipment

1019738

Fig.	Part No.	Quantity 1	2	3	P S	K I T	Description	Dénomination	Bezeichnung	Denominación	Notes
1	**VOE 978722**	1					V-belt	Courroie Trape.	Keilriemen	Correa Trapez	(VOE 20793522)
2		1					Crankshaft	Vilebrequin	Kurbelwelle	Ciguenal	See 216/100
3		1					Fuel pump	Pompe Carburant	Kraftstoffpumpe	Bomba Combustib	See 233/100
4		1					Coolant Pump	Pompe a eau	Kuhlwasserpumpe	Bomba Ag.refr	See 262/100

1	
2	
3	
4	
5	

Transmisión por correa - D7
Riemenantrieb - D7
Transmission par courroie - D7
Belt transmission - D7

Catalogue id	Group
20061	**263**
Illustr. No **1019738**	Section **200**
Issue **VOE 64E9920061**	Page **197**

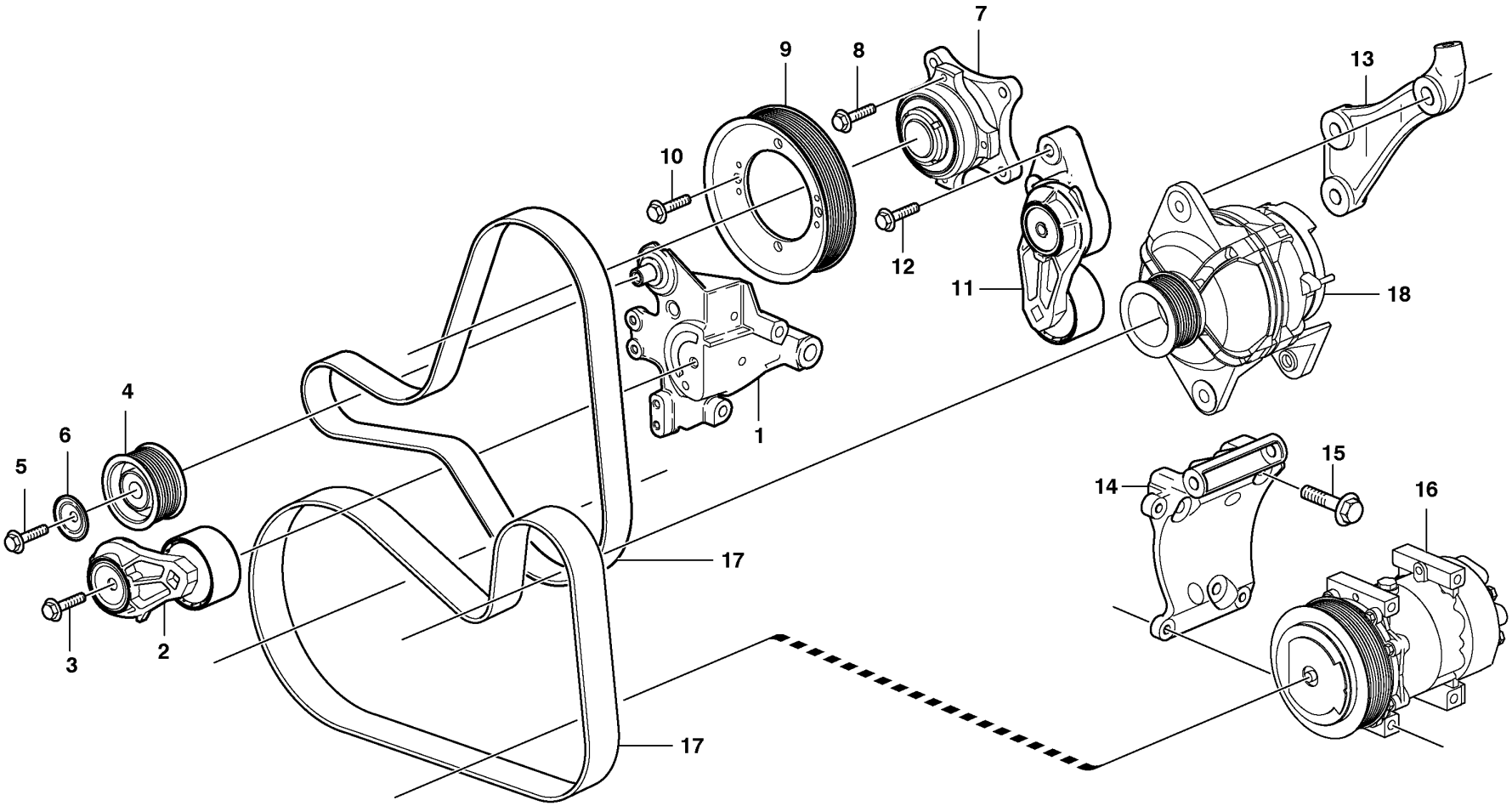

Volvo Construction Equipment

1019945

Fig.	Part No.	Quantity 1	2	3	PS	KIT	Description	Dénomination	Bezeichnung	Denominación	Notes
1	**VOE 20590012**	1					Bracket	Console	Konsole	Consola	
2	**VOE 20739751**	1					Belt Tensioner	Tendeu.courroie	Riemenspanner	Tensor Correa	
3	**VOE 13965188**	1					Flange screw	Vis à bride	Flanschschraube	Torn embridado	
4	**VOE 8086970**	1					Idler Pulley	Galet-tendeur	Umlenkrolle	Rodillo Ruptura	
5	**VOE 946441**	1					Flange screw	Vis à bride	Flanschschraube	Torn embridado	
6	**VOE 8097084**	1					Cover	Capot	Haube	Capo	
7	**VOE 20564240**	1					Fan Hub	Moyeu Ventilat.	Lufternabe	Cubo Ventilador	
8	**VOE 13965186**	4					Flange screw	Vis à bride	Flanschschraube	Torn embridado	
9	**VOE 8149875**	1					Pulley	Poulie	Z-riemenscheibe	Polea Corr Dent	
10	**VOE 13946173**	4					Flange screw	Vis à bride	Flanschschraube	Torn embridado	
11	**VOE 20762060**	1					Belt Tensioner	Tendeu.courroie	Riemenspanner	Tensor Correa	
12	**VOE 13965222**	4					Screw	Vis	Schraube	Tornillo	
13	**VOE 20590239**	1					Bracket	Console	Konsole	Ménsula	
14	**VOE 20590242**	1					Bracket	Console	Konsole	Ménsula	
15	**VOE 13965183**	3					Flange screw	Vis à bride	Flanschschraube	Torn embridado	
16							Compressor	Compresseur	Kompressor	Compresor	See 874/300
17							Belt	Courroie	Riemen	Correa	See 874/300
18							Alternator	Alternateur	Lichtmaschine	Alternador	See 321/200

1	
2	
3	
4	
5	

Transmisión por correa - D9
Riemenantrieb - D9
Transmission par courroies - D9
Belt transmission - D9

Catalogue id **20061**	Group **263**
Illustr. No **1019945**	Section **300**
Issue **VOE 64E9920061**	Page **199**

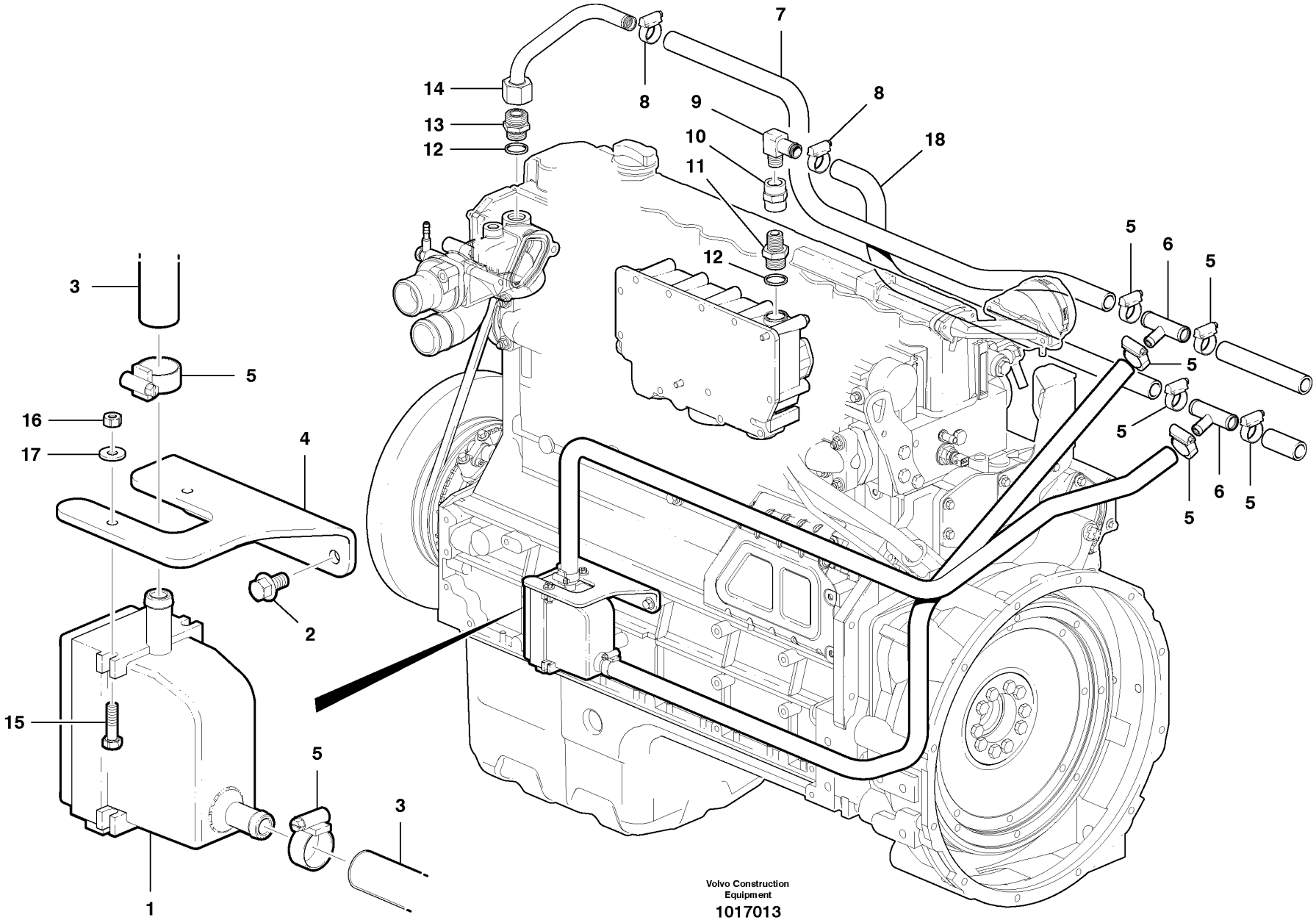
1
2
3
4
5
6
7
8
9
10
11
12
13
14
15
16
17
18
Volvo Construction Equipment
1017013

Fig.	Part No.	Quantity 1	2	3	PS	KIT	Description	Dénomination	Bezeichnung	Denominación	Notes
1	**CH 93323**	1					Heater	Elément de chauffage	Heizkörper	Calefaccion	120 VOLT
1	**VOE 12740167**	1					Heater	Elément de chauffage	Heizkörper	Calefaccion	220 VOLT
2	**VOE 946440**	2					Flange screw	Vis à bride	Flanschschraube	Torn embridado	
3	**VOE 12741604**	2					Rubber hose	Durit caoutcho.	Gummischlauch	Manguera	
4	**VOE 12741283**	1					Bracket	Console	Konsole	Ménsula	
5	**VOE 984994**	8					Hose Clamp	Collier Serrage	Schlauchschelle	Abraz Manguera	
6	**VOE 12740141**	2					Fitting	Ecrou raccord	Verschraubung	Racor	
7	**VOE 12727195**	1					Rubber hose	Durit caoutcho.	Gummischlauch	Manguera	(VOE 12741480)
8	**VOE 943473**	2					Hose Clamp	Collier Serrage	Schlauchschelle	Abraz Manguera	
9	**VOE 961610**	1					Nipple	Raccord	Nippel	Niple	
10	**VOE 12741436**	1					Coupling	Accouplement	Kupplung	Acoplamiento	
11	**VOE 12723918**	1					Fitting	Ecrou raccord	Verschraubung	Racor	
12	**VOE 13947628**	1					Plane Gasket	Joint Plan	Flachdichtung	Junta Plana	
13	**VOE 12741049**	1					Nipple	Raccord	Nippel	Niple	
14	**VOE 12741096**	1					Tube Assembly	Tuyauterie	Rohrleitung	Tuberia	
15	**CH 50A-0408ZI**	2					Hexagon screw	Vis tête hexagonale	Sechskantschraube	Tornillo hexago	
16	**CH 36V-04ZI**	2					Lock nut	Contre-ecrou	Sicherungsmutter	Contratuerca	
17	**VOE 983380**	2					Washer	Rondelle	Scheibe	Arandela	
18	**VOE 12741479**	1			SS		Hose	Durit	Schlauch	Tubo flexible	

1	
2	
3	
4	
5	

Instalación de calentador de refrigerante recirculante - D7
Umluft-Kühlmittelheizung Montage - D7
Dispositif de chauffage de recirculation de liquide de refroidissement - D7
Recirculating coolant heater installation - D7

Catalogue id **20061**	Group **269**
Illustr. No **1017013**	Section **100**
Issue **VOE 64E9920061**	Page **201**

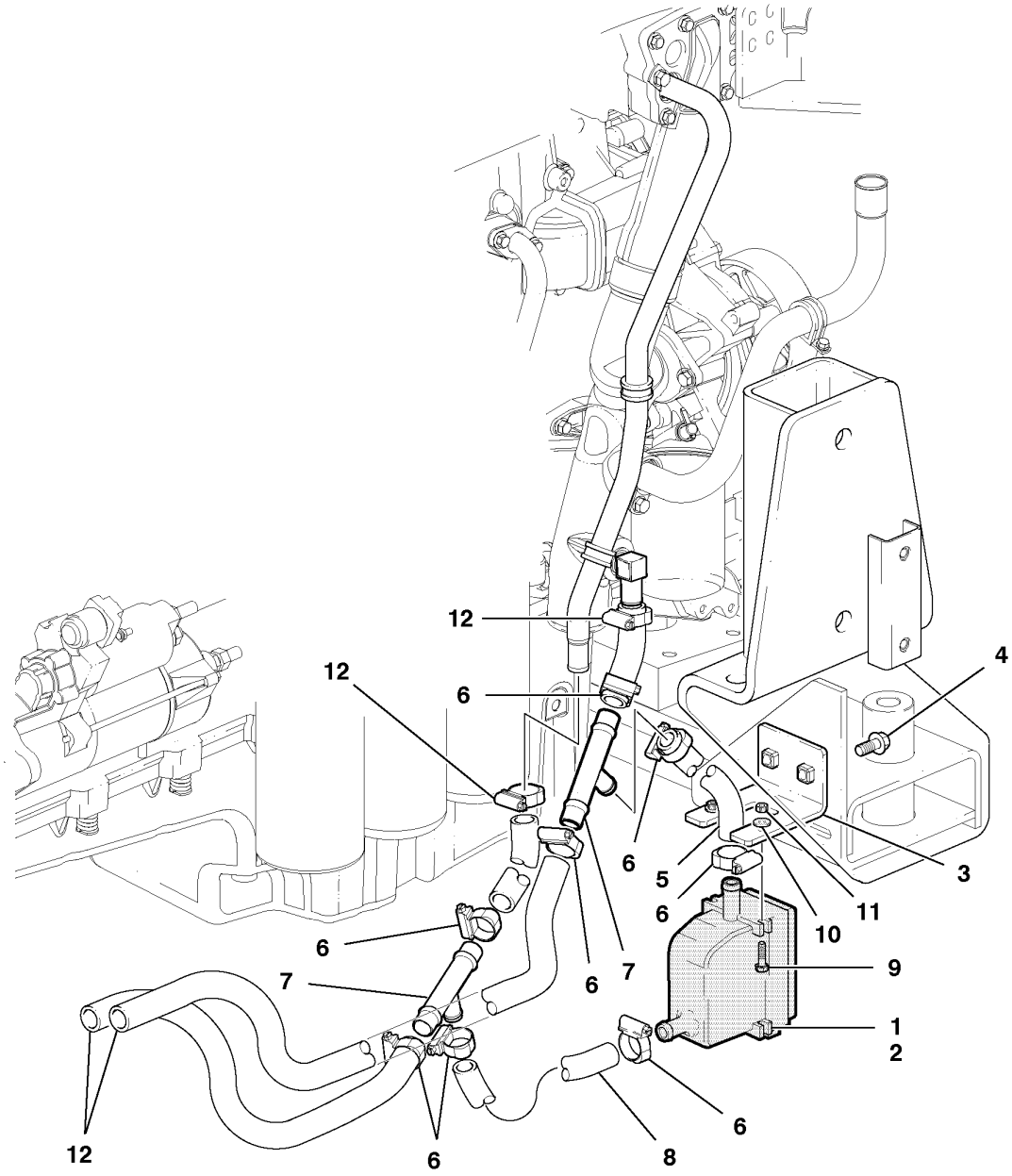

Volvo Construction Equipment

1018222

Fig.	Part No.	Quantity 1	2	3	PS	KIT	Description	Dénomination	Bezeichnung	Denominación	Notes
1	**VOE 12740167**	1					Heater	Elément de chauffage	Heizkörper	Calefaccion	240 VOLT
2	**CH 93323**	1					Heater	Elément de chauffage	Heizkörper	Calefaccion	120 VOLT
3	**VOE 12740179**	1					Bracket	Console	Konsole	Ménsula	
4	**VOE 946329**	2					Flange screw	Vis à bride	Flanschschraube	Torn embridado	
5	**VOE 12744836**	1					Rubber hose	Durit caoutcho.	Gummischlauch	Manguera	
6	**VOE 984994**	8					Hose Clamp	Collier Serrage	Schlauchschelle	Abraz Manguera	
7	**VOE 12740141**	2					Fitting	Ecrou raccord	Verschraubung	Racor	
8	**VOE 12744837**	1					Rubber hose	Durit caoutcho.	Gummischlauch	Manguera	
9	**VOE 955513**	1					Hexagon screw	Vis tête hexagonale	Sechskantschraube	Tornillo hexago	
10	**VOE 983334**	1					Washer	Rondelle	Scheibe	Arandela	
11	**VOE 955825**	1					Nut	Ecrou	Mutter	Tuerca	
12							Cab Heater	Chauffage cabine	Kabinenheizung	Calef Cabina	See 873/300

1	
2	
3	
4	
5	

Instalación de calentador de refrigerante recirculante - D9
Umluft-Kühlmittelheizung Montage - D9
Dispositif de chauffage de recirculation de liquide de refroidissement - D9
Recirculating coolant heater installation - D9

Catalogue id **20061**	Group **269**
Illustr. No **1018222**	Section **200**
Issue **VOE 64E9920061**	Page **203**

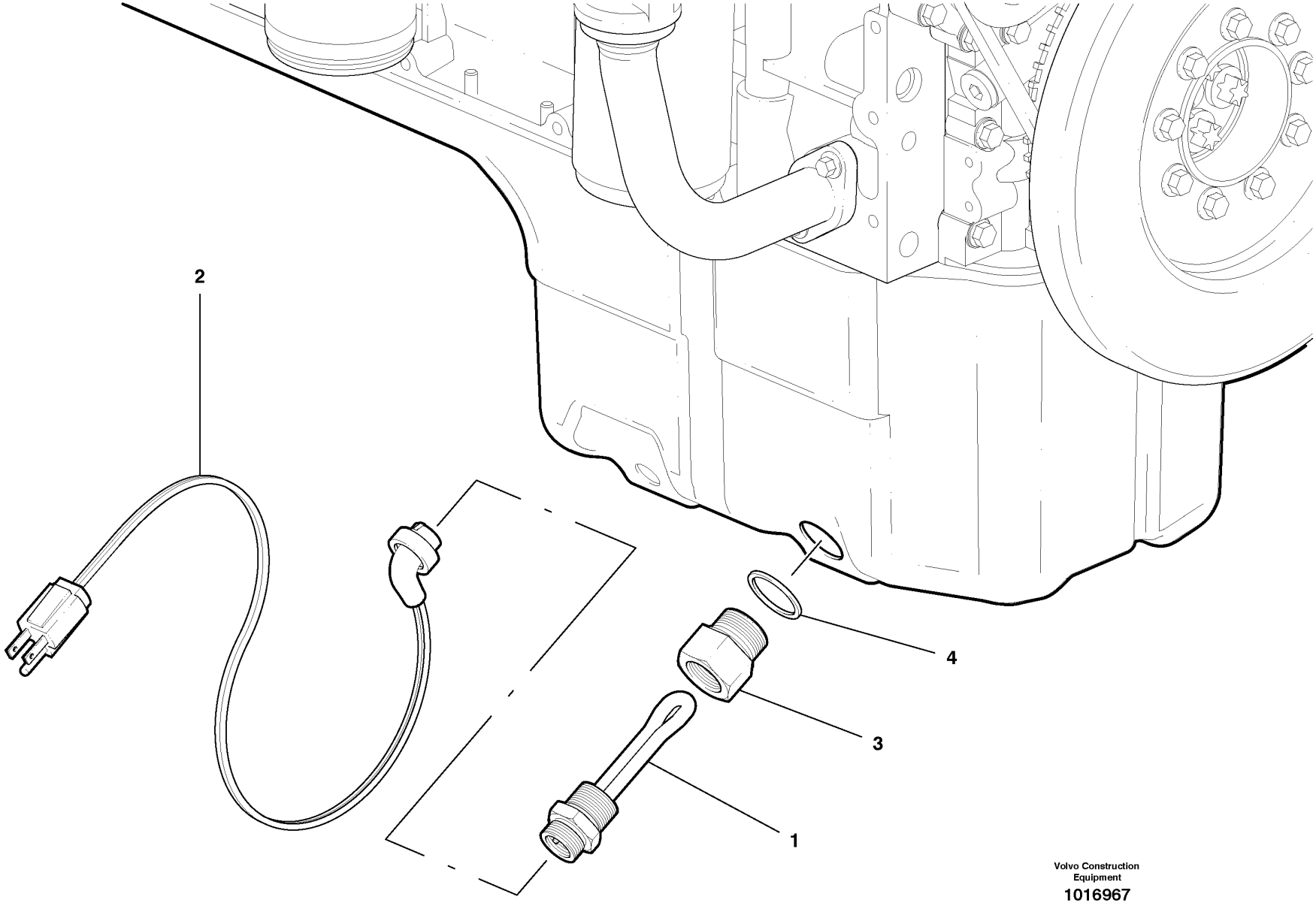

Volvo Construction Equipment
1016967

Fig.	Part No.	Quantity 1	2	3	PS	KIT	Description	Dénomination	Bezeichnung	Denominación	Notes
1	**VOE 20470159**	1					Oil Heater	Rechauffe Huile	Ölwärmer	Calefact Aceite	
2	**VOE 12740172**	1					Cable	Câble	Seil	Cable	
3	**VOE 12749149**	1					Thread Insert	Fiche Filetage	Gewindeeinsatz	Roscador	
4	**VOE 13947630**	1					Gasket	Joint	Dichtung	Junta	

1		**Calefactor del cárter de aceite - D7** **Ölwannenheizung - D7** **Réchauffeur de carter d'huile - D7** **Oil Sump Heater - D7**	Catalogue id **20061**	Group **269**
2			Illustr. No **1016967**	Section **300**
3			Issue **VOE 64E9920061**	Page **205**
4				
5				

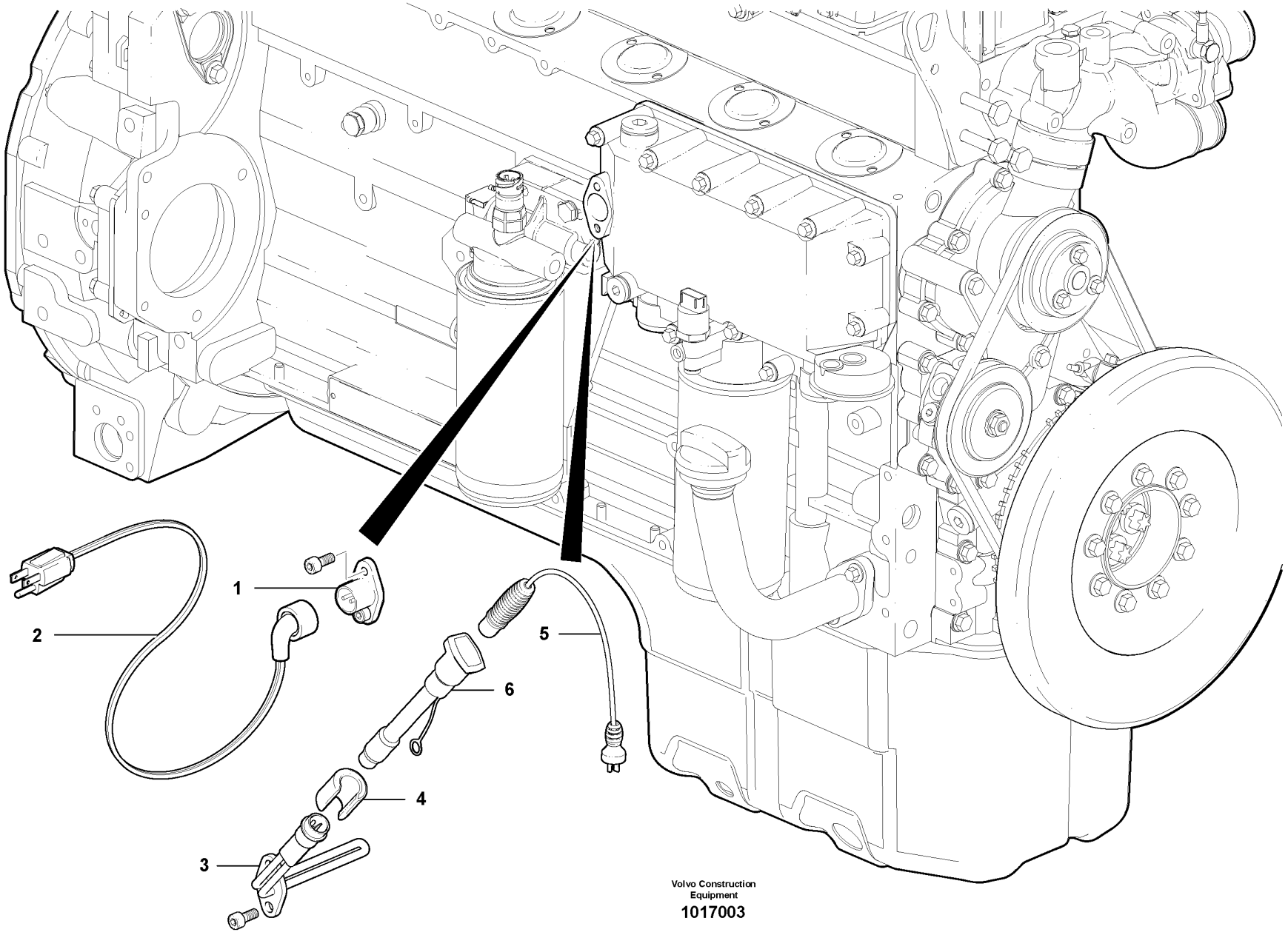
1
2
3
4
5
6
Volvo Construction
Equipment
1017003

Fig.	Part No.	Quantity 1	2	3	P S	K I T	Description	Dénomination	Bezeichnung	Denominación	Notes
1	**VOE 11170745**	1					Heater	Elément de chauffage	Heizkörper	Calefaccion	110 Volt
2	**VOE 12727408**	1					Electrical cable	Fil électrique	Elektr. Leitung	Cable electrico	110 Volt
3	**VOE 11099237**	1					Heater	Elément de chauffage	Heizkörper	Calefaccion	220 Volt
4	**VOE 11004943**	1					Locking Device	Ens. verrouillage	Verriegelung	Dispos Cierre	220 Volt
5	**VOE 3986351**	1					Cable	Câble	Kabel	Cable	220 Volt
6	**VOE 11121664**	1					Cable	Câble	Kabel	Cable	220 Volt

1		**Calefactor** **Motorwärmer** **Chauffe-moteur** **Engine block heater**	Catalogue id **20061**	Group **269**
2				
3			Illustr. No **1017003**	Section **350**
4				
5		**G930, G940, G946, G960**	Issue **VOE 64E9920061**	Page **207**

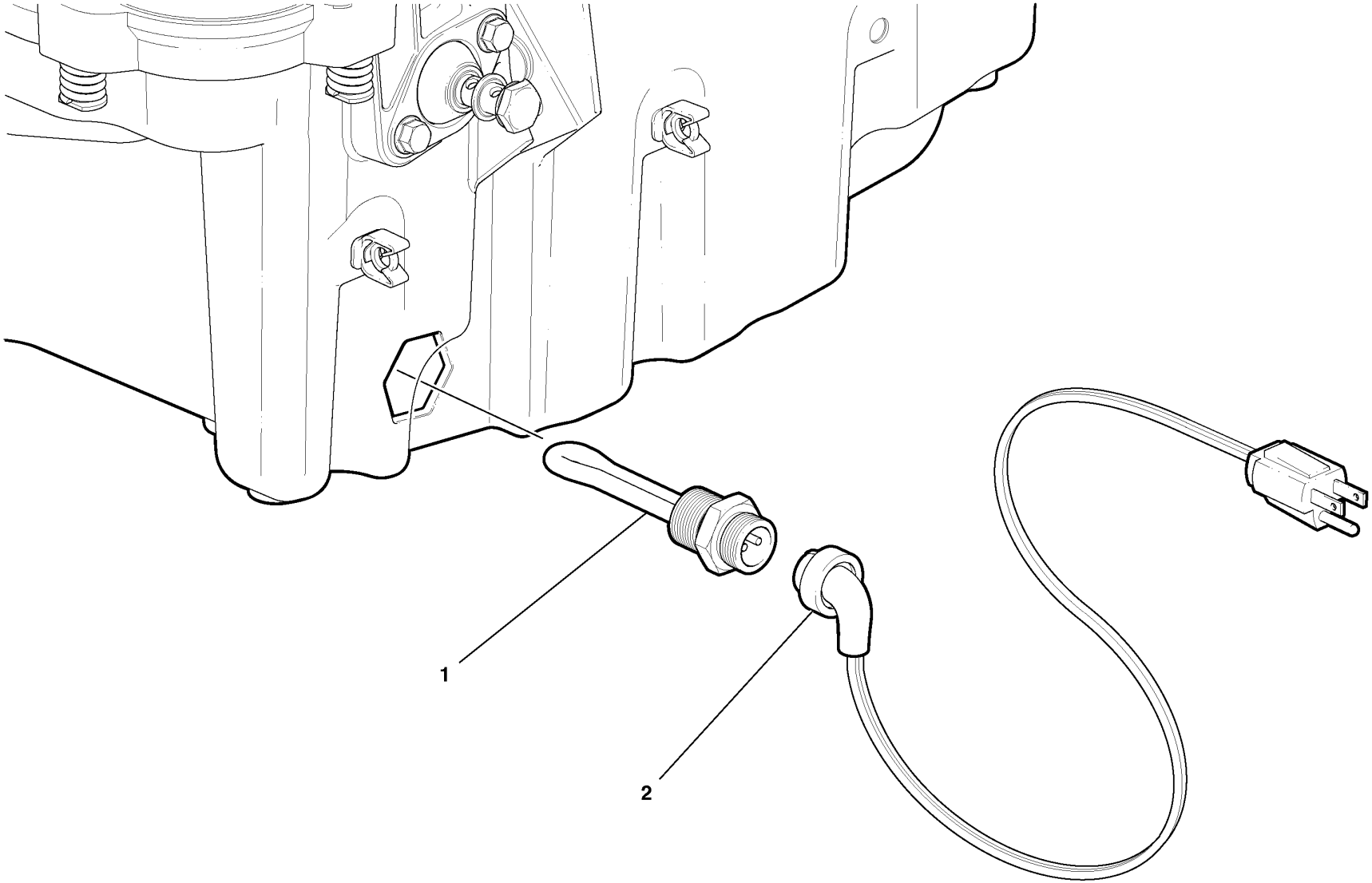

Volvo Construction Equipment
1016968

Fig.	Part No.	Quantity 1	2	3	P S	K I T	Description	Dénomination	Bezeichnung	Denominación	Notes
1	**VOE 20470159**	1					Oil Heater	Rechauffe Huile	Ölwärmer	Calefact Aceite	
2	**VOE 12740172**	1					Cable	Câble	Seil	Cable	

1		**Calefactor del cárter de aceite - D9** **Ölwannenheizung - D9** **Réchauffeur de carter d'huile - D9** **Oil Sump Heater - D9**	Catalogue id **20061**	Group **269**
2			Illustr. No **1016968**	Section **400**
3			Issue **VOE 64E9920061**	Page **209**
4				
5				

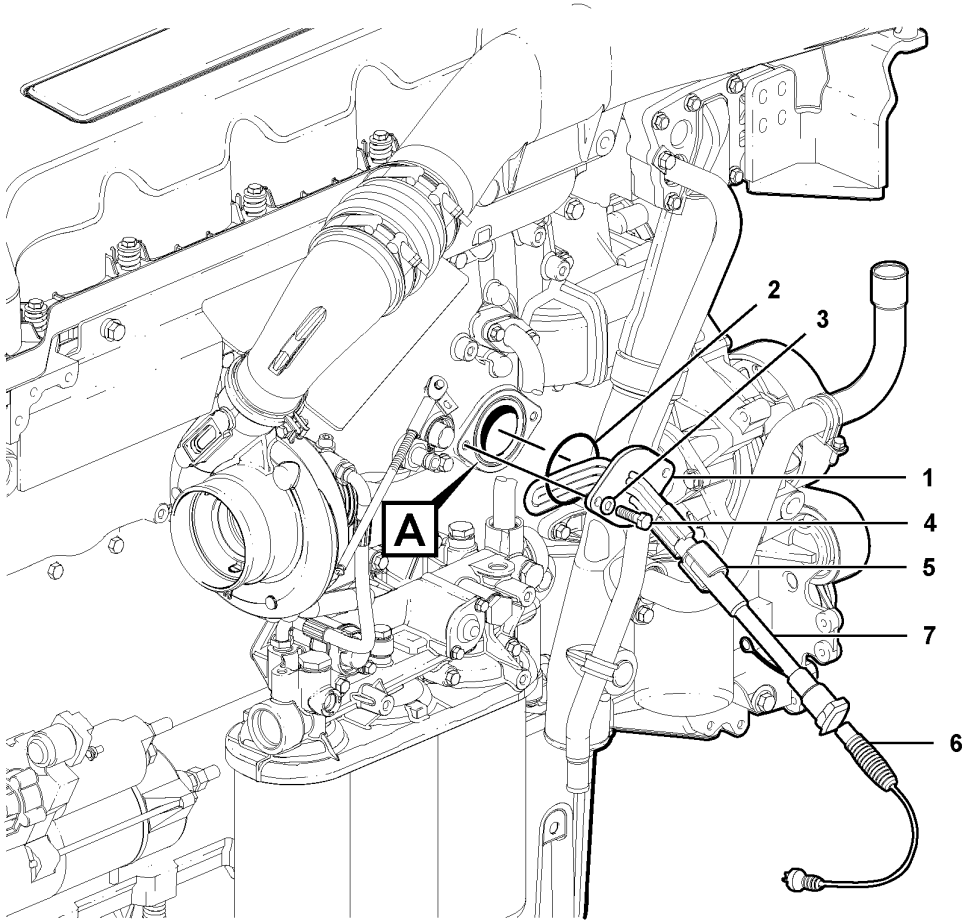
A
1
2
3
4
5
6
7

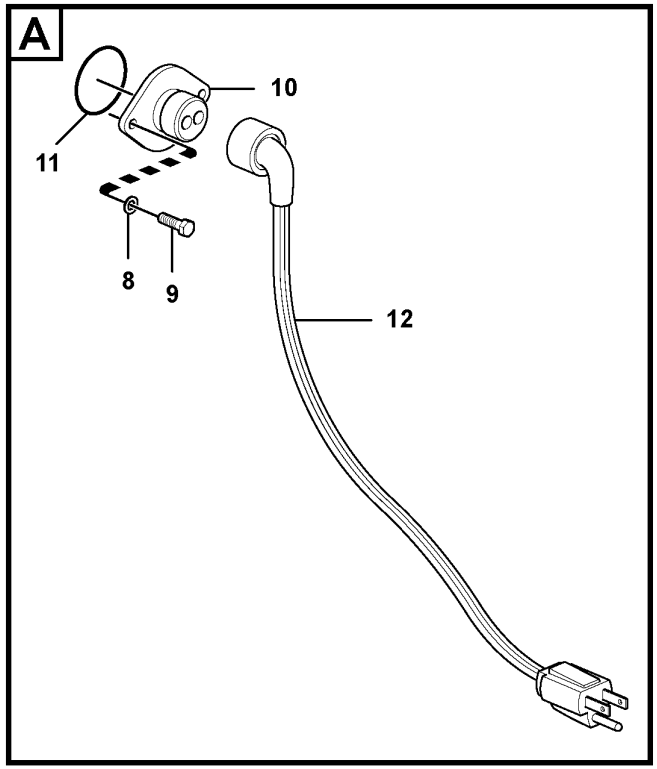
A
8
9
10
11
12

Fig.	Part No.	Quantity 1	2	3	PS	KIT	Description	Dénomination	Bezeichnung	Denominación	Notes
1	**VOE 20412169**	1					Engine Heater	Chauffe-moteur	Motorwärmer	Calefact Motor	220 Volt
2	**VOE 13975675**	1					O-ring	Joint Torique	O-Ring	Junta torica	220 Volt
3	**VOE 12727853**	2					Washer	Rondelle	Scheibe	Arandela	220 Volt
4	**VOE 983264**	2					Hexagon screw	Vis tête hexagonale	Sechskantschraube	Tornillo hexago	220 Volt
5	**VOE 11004943**	1					Locking Device	Ens. verrouillage	Verriegelung	Dispos Cierre	220 Volt
6	**VOE 3986351**	1					Cable	Câble	Kabel	Cable	220 Volt
7	**VOE 11121664**	1					Cable	Câble	Kabel	Cable	220 Volt
8	**VOE 12727853**	2					Washer	Rondelle	Scheibe	Arandela	110 Volt
9	**VOE 983264**	2					Hexagon screw	Vis tête hexagonale	Sechskantschraube	Tornillo hexago	110 Volt
10	**VOE 11128242**	1					Engine Heater	Chauffe-moteur	Motorwärmer	Calefact Motor	110 Volt
11	**VOE 13975675**	1					O-ring	Joint Torique	O-Ring	Junta torica	110 Volt
12	**VOE 12727408**	1					Electrical cable	Fil électrique	Elektr. Leitung	Cable electrico	110 Volt

VOLVO

Construction Equipment

GROUP		Section	Page
311	Battery	100	219
313	Battery box	100	221
321	Alternator - D7	100	223
321	Alternator - D9	200	225
331	Starter Motor & Heat Shield - D7	100	227
331	Starter motor with assembling details - D7	150	229
331	Starter motor with assembling details - D9	200	231
333	Pre-heater - D7	100	233
333	Pre-heater - D9	200	235
352	Cab Lights With Mounting	100	237
353	Lights - Rear - Incl. Harness	100	241
356	Extra Lights - Front - Incl. Harness	100	243
361	Direction indicator	100	245
362	Horn and back-up warning	100	247
362	Rotating Beacon/strobe	200	249
363	Window Wipers Low Profile Cab Front & Rear 2 Arm	100	251
363	Window Wipers Low Profile Cab Front & Rear 1 Arm	200	253
363	Window Wipers High Profile Cab Front & Rear	300	255
363	Window Wipers Lower Front	400	257
363	Washer	500	259
364	Switches	100	261
371	Cable Harness - Extra Front	100	265
371	Cable Harness - Front	200	267
371	Cable Harness - Front Cab	300	269
371	Cable Harness - Cab Upper	400	271
371	Cable Harness - Cab Rear	500	273
371	Cable Harness - Rear - D7	600	275
371	Cable Harness - Rear - D9	650	277
371	Cable Harness - Rear Cowling S/N 39300 - 40375	700	279
371	Cable Harness - Rear Cowling S/N 40376 -	750	281
371	Battery Cable D-7	800	283
371	Battery Cable D-9	900	287
371	Cable Harness - Engine ECU - D7	1000	289
371	Cable Harness - Engine ECU - D9	1100	293
371	Cable harness, secondary steering system.	1200	297
371	Cable harness, secondary steering system.	1300	299
372	Electrical distribution box	100	301
387	Contronics and display unit	100	303
387	Display unit for Auto Blade Control	200	305
393	Radio, Cassette, CD Player	100	307
393	Converters	200	309

TABLE DES MATIÈRES

GROUPE		Section	Page
311	Batterie	100	219
313	Cage batterie	100	221
321	Alternateur - D7	100	223
321	Alternateur - D9	200	225
331	Démarreur et bouclier thermique - D7	100	227
331	Démarreur avec pièces d'assemblage - D7	150	229
331	Démarreur avec pièces d'assemblage - D9	200	231
333	Pré-réchauffeur - D7	100	233
333	Pré-réchauffeur - D9	200	235
352	Eclairage cabine, avec fixations	100	237
353	Eclairage - AR, avec faisceau de câbles	100	241
356	Éclairage supplémentaire - Avant - Faisceau inclus	100	243
361	Indicateur de direction	100	245
362	Avertisseur sonore et avertisseur sonore de marche AR	100	247
362	Gyrophare/éclairage stroboscopique	200	249
363	Essuie-glace AV et AR, 2 bras, cabine surbaissée	100	251
363	Essuie-glace AV et AR, 1 bras, cabine surbaissée	200	253
363	Essuie-glace AV et AR, cabine rehaussée	300	255
363	Essuie-glace, moitié inférieure de pare-brise	400	257
363	Lave-glace	500	259
364	Commutateurs	100	261
371	Faisceau de câbles supplémentaire AV	100	265
371	Faisceau de câbles - AV	200	267
371	Faisceau de câbles - AV cabine	300	269
371	Faisceau de câbles - partie supérieure cabine	400	271
371	Faisceau de câbles - AR cabine	500	273
371	Faisceau de câblage - Arrière - D7	600	275
371	Faisceau de câblage - Arrière - D9	650	277
371	Faisceau de câbles - capot AR S/N 39300 - 40375	700	279
371	Faisceau de câbles - capot AR S/N 40376 -	750	281
371	Câble de batterie D-7	800	283
371	Câble de batterie D-9	900	287
371	Faisceau de câbles - Moteur E C U - D7	1000	289
371	Faisceau de câbles - Moteur E C U - D9	1100	293
371	Faisceau de câbles, direction de secours.	1200	297
371	Faisceau de câbles, direction de secours.	1300	299
372	Unité de distribution électrique	100	301
387	Système Contronics et écran d'information	100	303
387	Ecran de visualisation, commande automatique de lame	200	305
393	Radio, cassette, lecteur CD	100	307
393	Transformateurs	200	309

GRUPPE		Abschnitt	Seite
311	Batterie	100	219
313	Batteriekasten	100	221
321	Generator - D7	100	223
321	Generator - D9	200	225
331	Anlasser und Wärmeleitblech - D7	100	227
331	Anlasser mit Montageteilen - D7	150	229
331	Anlasser mit Montageteilen - D9	200	231
333	Vorwärmer - D7	100	233
333	Vorwärmer - D9	200	235
352	Kabinenscheinwerfer mit Befestigung	100	237
353	Beleuchtung rückwärts einschl. Kabel	100	241
356	Zusatzscheinwerfer - vorn - einschl. Kabelbaum	100	243
361	Blinker	100	245
362	Hupe und Rückfahrwarnanlage	100	247
362	Rotierende Warnleuchte / Stroboskop	200	249
363	Scheibenwischer für Niedrigprofilkabine, vorne und hinten 2 Arme	100	251
363	Scheibenwischer für Niedrigprofilkabine, vorne und hinten 1 Arm	200	253
363	Scheibenwischer für Hochprofilkabine, vorne und hinten	300	255
363	Scheibenwischer Frontseite unten	400	257
363	Waschanlage	500	259
364	Schalter	100	261
371	Kabelbaum - extra vorne	100	265
371	Kabelbaum - vorne	200	267
371	Kabelbaum - Kabine vorne	300	269
371	Kabelbaum - Kabine oben	400	271
371	Kabelbaum - Kabine hinten	500	273
371	Kabelsatz hinten - D7	600	275
371	Kabelsatz hinten - D9	650	277
371	Kabelbaum - hintere Motorhaube S/N 39300 - 40375	700	279
371	Kabelbaum - hintere Motorhaube S/N 40376 -	750	281
371	Batteriekabel D-7	800	283
371	Batteriekabel D-9	900	287
371	Kabelbaum - Motorsteuergerät - D7	1000	289
371	Kabelbaum - Motorsteuergerät - D9	1100	293
371	Kabelbäume, Hilfslenkung.	1200	297
371	Kabelbäume, Hilfslenkung.	1300	299
372	Elektrozentrale	100	301
387	Contronics und Display	100	303
387	Displayeinheit für automatische Scharsteuerung	200	305
393	Radio, Kassetten-, CD-Spieler	100	307
393	Wandler	200	309

INDICE

GRUPO		Sección	Página
311	Batería	100	219
313	Caja bateria	100	221
321	Alternador - D7	100	223
321	Alternador - D9	200	225
331	Motor de arranque y pantalla térmica - D7	100	227
331	Motor de arranque con piezas de montaje - D7	150	229
331	Motor de arranque con piezas de montaje - D9	200	231
333	Precalentador - D7	100	233
333	Precalentador - D9	200	235
352	Luces de cabina con fijación	100	237
353	Luces - traseras con cableado	100	241
356	Faros adicionales - Delante - Incl. haz de cables	100	243
361	Indicador de dirección	100	245
362	Bocina y aviso de marcha atrás	100	247
362	Rotativo/estroboscopio	200	249
363	Limpiaparabrisas, cabina de perfil bajo, delantero y trasero, 2 brazos	100	251
363	Limpiaparabrisas, cabina de perfil bajo, delantero y trasero, 1 brazo	200	253
363	Limpiaparabrisas, cabina de perfil alto, delantero y trasero	300	255
363	Limpiaparabrisas, ventana delantera inferior	400	257
363	Lavacristales	500	259
364	Interruptores	100	261
371	Mazo de cables - complementario parte delantera	100	265
371	Mazo de cables - parte delantera	200	267
371	Mazo de cables - parte delantera cabina	300	269
371	Mazo de cables - cabina parte superior	400	271
371	Mazo de cables - cabina parte trasera	500	273
371	Haz de cables - detrás - D7	600	275
371	Haz de cables - detrás - D9	650	277
371	Mazo de cables - parte trasera cubierta S/N 39300 - 40375	700	279
371	Mazo de cables - parte trasera cubierta S/N 40376 -	750	281
371	Cable de batería D-7	800	283
371	Cable de batería D-9	900	287
371	Haz de cables - Motor ECU - D7	1000	289
371	Haz de cables - Motor ECU - D9	1100	293
371	Manojo de cables, equipo de dirección de reserva.	1200	297
371	Manojo de cables, equipo de dirección de reserva.	1300	299
372	Unidad de distribución eléctrica	100	301
387	Contronic y visualizador	100	303
387	Unidad de pantalla para control automático de hoja	200	305
393	Radio, casete y reproductor de CD	100	307
393	Transformadores	200	309

VOLVO

Construction Equipment

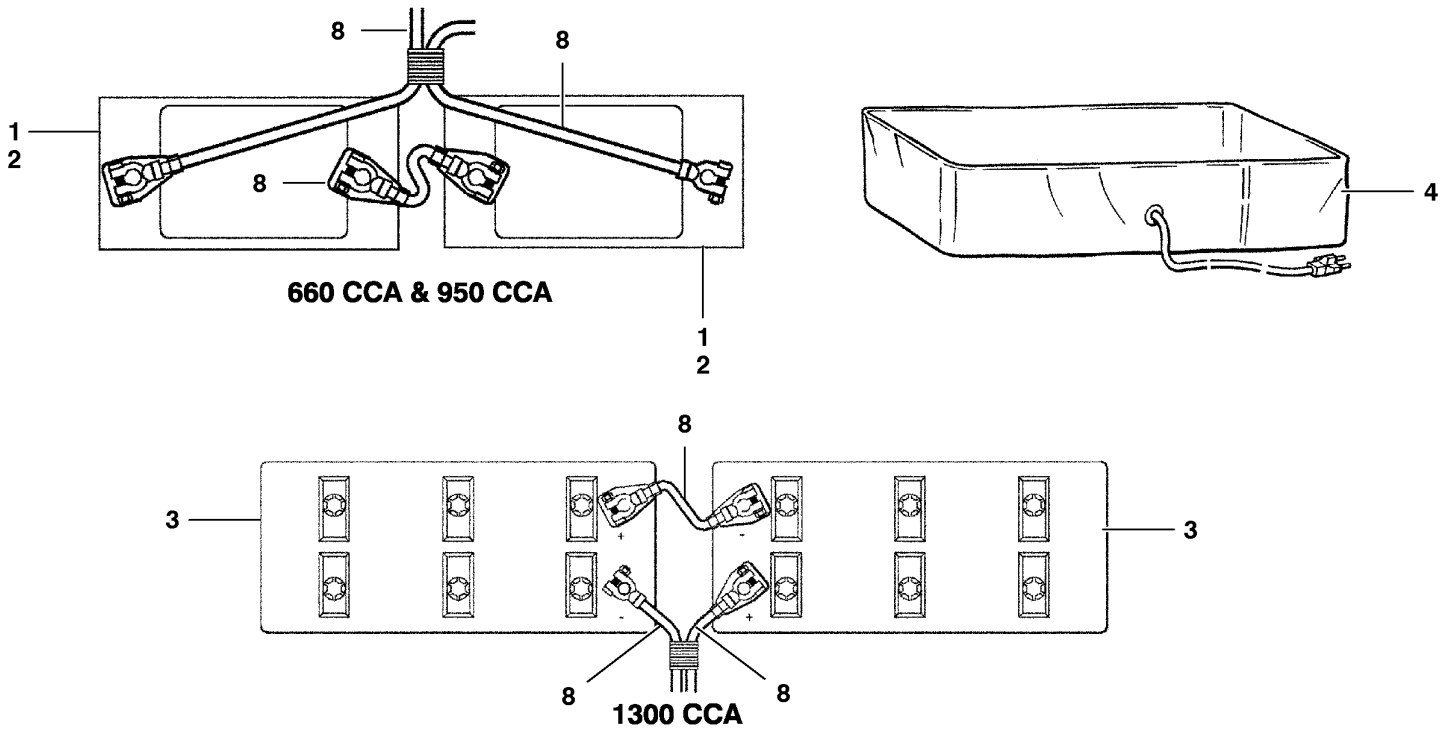

Volvo Construction Equipment

1018648

Fig.	Part No.	Quantity 1	2	3	PS	KIT	Description	Dénomination	Bezeichnung	Denominación	Notes
1	**VOE 20393421**	2					Battery	Batterie	Batterie	Bateria	660 CCA - dry state
2	**VOE 11709900**	2					Battery	Batterie	Batterie	Bateria	950 CCA - dry state
3	**VOE 12735541**	2					Battery	Batterie	Batterie	Bateria	1300 CCA - dry state
4	**CH 41510**	1					Battery Cover	Capot batterie	Batteriehaube	Capo bateria	660 CCA, 950 CCA
5	**VOE 12733441**	1					Pad	Patin	Belag	Pastilla	1300 CCA
6	**VOE 12733442**	1					Pad	Patin	Belag	Pastilla	1300 CCA
7	**VOE 12733443**	1					Extension Cord	Prolongateur	Verläng.kabel	Extension	1300 CCA
8							Battery Cable	Câble batterie	Batterieleitung	Cable Bateria	See group 371, Page 283
8							Battery Cable	Câble batterie	Batterieleitung	Cable Bateria	See group 371, Page 287

1		**Batería** **Batterie** **Batterie** **Battery**	Catalogue id **20061**	Group **311**
2				
3			Illustr. No **1018648**	Section **100**
4				
5			Issue **VOE 64E9920061**	Page **219**

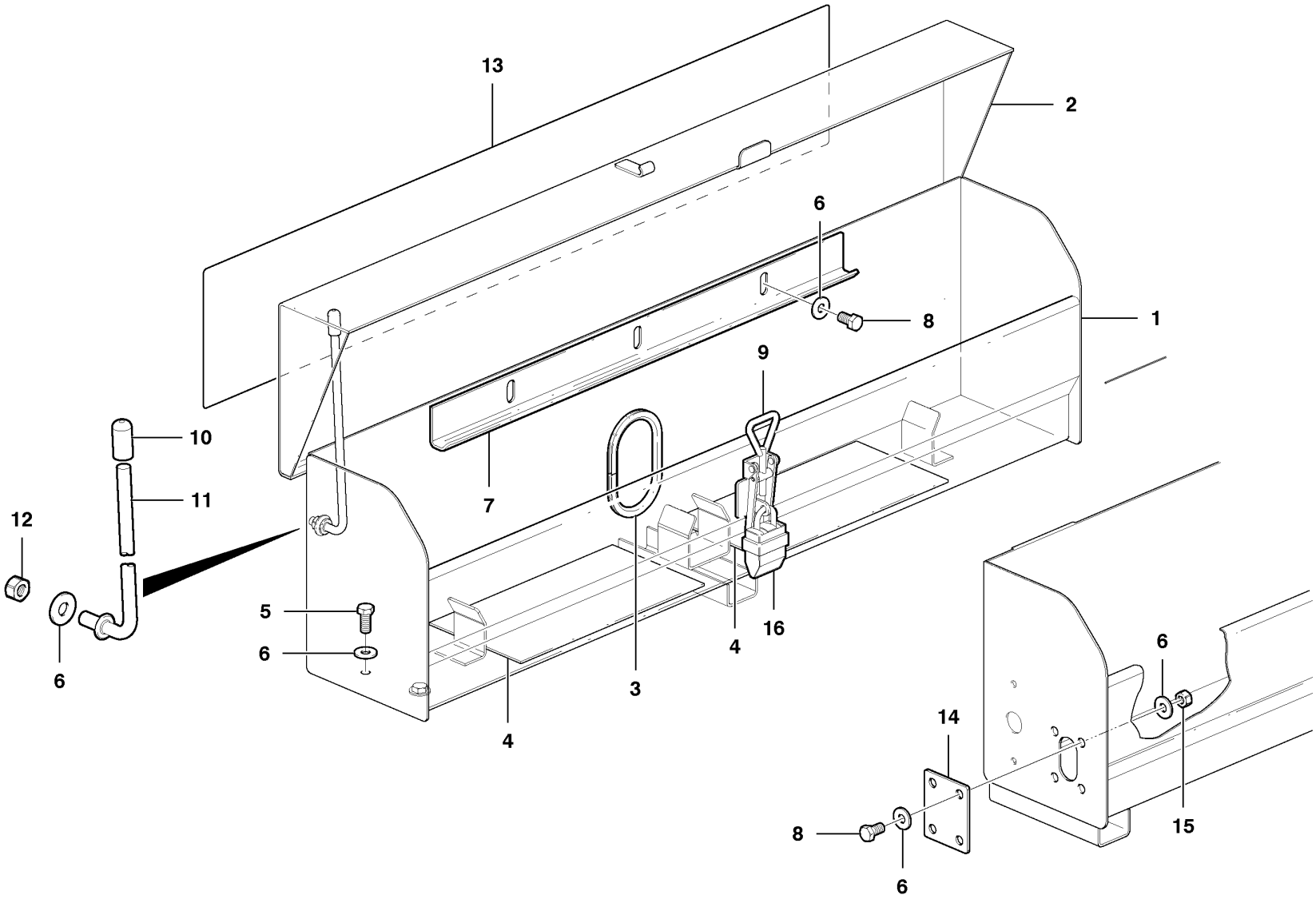

Volvo Construction Equipment

1018640

Fig.	Part No.	Quantity 1	2	3	PS	KIT	Description	Dénomination	Bezeichnung	Denominación	Notes
1	**VOE 12745898**	1					Battery Box	Cage Batterie	Batteriekasten	Caja Bateria	
1	**VOE 12745902**		1				Battery Box	Cage Batterie	Batteriekasten	Caja Bateria	
2	**VOE 12748514**	1					Cover Plate	Protection en tole	Schutzblech	Placa Tapa	
2	**VOE 12748847**		1				Cover Plate	Protection en tole	Schutzblech	Placa Tapa	
3	**VOE 12745994**	1	1				Trim	Garniture	Verkleidung	Tapizado	
4	**VOE 12748609**	2					Pad	Patin	Belag	Pastilla	
4	**VOE 12740768**		2				Pad	Patin	Belag	Pastilla	
5	**VOE 983251**	4	4				Hexagon screw	Vis tête hexagonale	Sechskantschraube	Tornillo hexago	
6	**VOE 983335**	REQ	REQ				Washer	Rondelle	Scheibe	Arandela	2223)
7	**VOE 12745503**	1					Retainer	Retenue	Halter	Soporte	
7	**VOE 12740559**		1		SS		Retainer	Retenue	Halter	Soporte	
8	**VOE 983270**	REQ	REQ				Hexagon screw	Vis tête hexagonale	Sechskantschraube	Tornillo hexago	2223)
9	**VOE 11015640**	1	1				Eye Bolt	Boulon Oeillet	Ringschraube	Perno De Aro	
10	**VOE 12739601**	1	1				Rubber Cap	Capuchon caoutchouc	Gummikappe	Caperuzon Goma	
11	**VOE 12747252**	1	1				Brace	Etrier	Bügel	Brida	
12	**VOE 13971089**	1	1				Lock nut	Contre-ecrou	Sicherungsmutter	Contratuerca	
13	**VOE 12746414**	1	1				Tape	Scotch	Klebeband	Cinta	
14	**VOE 12740673**	1	1				Cover Plate	Protection en tole	Schutzblech	Placa Tapa	2223)
15	**VOE 13971068**	4	4				Hexagon Nut	Ecrou Hexagonal	Sechskantmutter	Tuerca Hexagon	2223)
16	**VOE 12749288**	1	1				Padlock	Cadenas	Vorhängeschloss	Cerrojo	

2223) **GB:** No Remote Battery Connector **FR:** Pas de coupe-batteries commandé à distance **DE:** Kein Anschluss für externe Batterie **ES:** Sin conector remoto de batería

1	**660-950 BOX**
2	**1300 BOX**
3	
4	
5	

Caja bateria
Batteriekasten
Cage batterie
Battery box

Catalogue id **20061**	Group **313**
Illustr. No **1018640**	Section **100**
Issue **VOE 64E9920061**	Page **221**



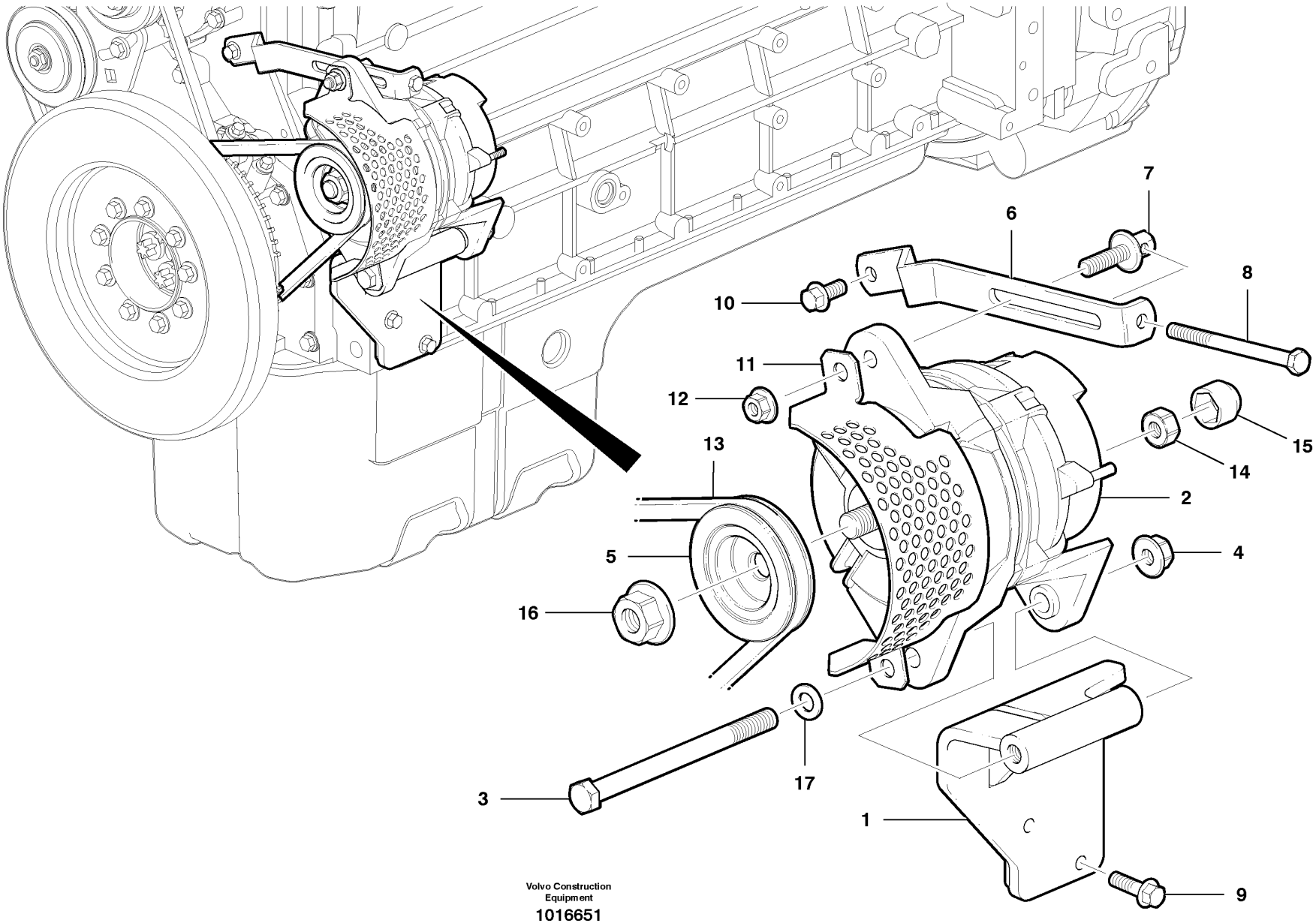

Volvo Construction Equipment

1016651

Fig.	Part No.	Quantity 1	2	3	PS	KIT	Description	Dénomination	Bezeichnung	Denominación	Notes
1	**VOE 12745949**	1					Bracket	Console	Konsole	Ménsula	
2	**VOE 11170321**	1					Alternator	Alternateur	Lichtmaschine	Alternador	80 AMP
2	**VOE 20849352**	1					Alternator	Alternateur	Lichtmaschine	Alternador	110 AMP
3	**VOE 970988**	1					Hexagon screw	Vis tête hexagonale	Sechskantschraube	Tornillo hexago	(VOE 13970988)
4	**VOE 971099**	1					Flange Lock Nut	Contre écrou bride	Flanschmutter	Contratuer Embr	
5	**VOE 12741011**	1					Pulley	Poulie	Z-riemenscheibe	Polea Corr Dent	
	VOE 11411235	1					Tensioner	Tendeur	Spanner	Tensor	c/w items 6-8
6	**VOE 11411161**	1					•Tensioner	•Tendeur	•Spanner	•Tensor	
7	**VOE 1675830**	1					•Flange screw	•Vis à bride	•Flanschschraube	•Torn embridado	
8	**VOE 977820**	1					•Hexagon screw	•Vis a tête hexagonale	•Sechskantschr.	•Tornillo hexago	
9	**VOE 946671**	3					Flange screw	Vis à bride	Flanschschraube	Torn embridado	
10	**VOE 13946173**	1					Flange screw	Vis à bride	Flanschschraube	Torn embridado	
11	**VOE 11170091**	1					Belt Protector	Garde-courroie	Riemenschutz	Protec Correa	
12	**VOE 13971098**	1					Flange nut	Ecrou accouple.	Bundmutter	Tuerca embridad	
13	**VOE 978710**	1					V-belt	Courroie Trape.	Keilriemen	Correa Trapez	
14	**VOE 961991**	2					Hexagon Nut	Ecrou Hexagonal	Sechskantmutter	Tuerca Hexagon	
15	**VOE 20576874**	2					Nut Cap	Capot Ecrou	Mutterdeckkappe	Tapa Tuerca	
16	**VOE 967934**	1					Flange Lock Nut	Contre écrou bride	Flanschmutter	Contratuer Embr	
17	**VOE 12731594**	1					Washer	Rondelle	Scheibe	Arandela	

1		**Alternador - D7** **Generator - D7** **Alternateur - D7** **Alternator - D7**	Catalogue id **20061**	Group **321**
2			Illustr. No **1016651**	Section **100**
3			Issue **VOE 64E9920061**	Page **223**
4				
5				

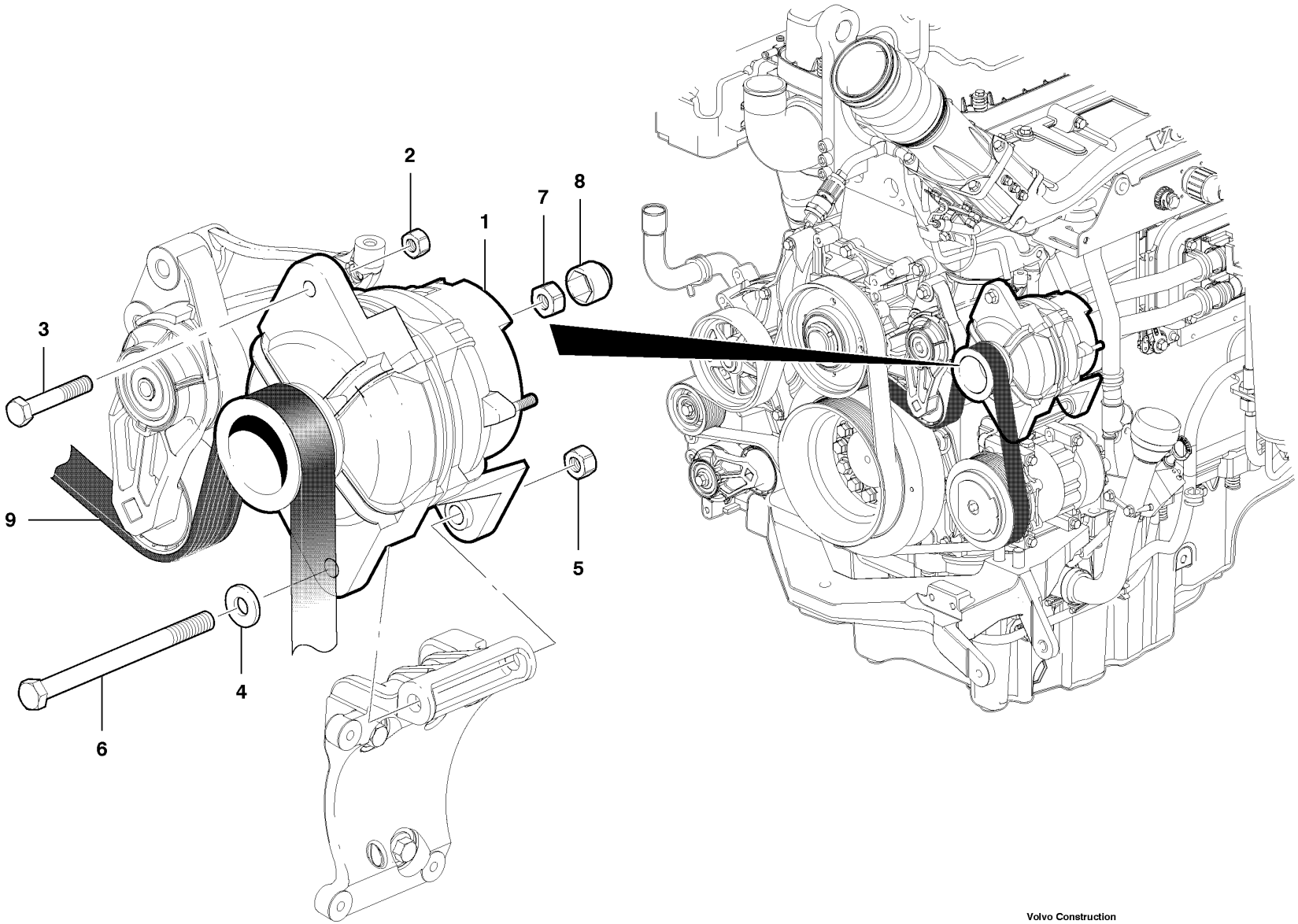

Volvo Construction Equipment

1017874

Fig.	Part No.	Quantity 1	2	3	PS	KIT	Description	Dénomination	Bezeichnung	Denominación	Notes
1	**VOE 20849350**	1					Alternator	Alternateur	Lichtmaschine	Alternador	80 AMP
1	**VOE 20849352**	1					Alternator	Alternateur	Lichtmaschine	Alternador	110 AMP
2	**VOE 13971098**	1					Flange nut	Ecrou accouple.	Bundmutter	Tuerca embridad	
3	**VOE 13965186**	1					Flange screw	Vis à bride	Flanschschraube	Torn embridado	
4	**VOE 983336**	1					Washer	Rondelle	Scheibe	Arandela	
5	**VOE 971099**	1					Flange Lock Nut	Contre écrou bride	Flanschmutter	Contratuer Embr	
6	**VOE 970988**	1					Hexagon screw	Vis tête hexagonale	Sechskantschraube	Tornillo hexago	
7	**VOE 961991**	2					Hexagon Nut	Ecrou Hexagonal	Sechskantmutter	Tuerca Hexagon	
8	**VOE 20576874**	2					Nut Cap	Capot Ecrou	Mutterdeckkappe	Tapa Tuerca	
9		2					Belt	Courroie	Riemen	Correa	See group 874, Page 673

1	
2	
3	
4	
5	

Alternador - D9
Generator - D9
Alternateur - D9
Alternator - D9

Catalogue id	Group
20061	**321**
Illustr. No **1017874**	Section **200**
Issue **VOE 64E9920061**	Page **225**

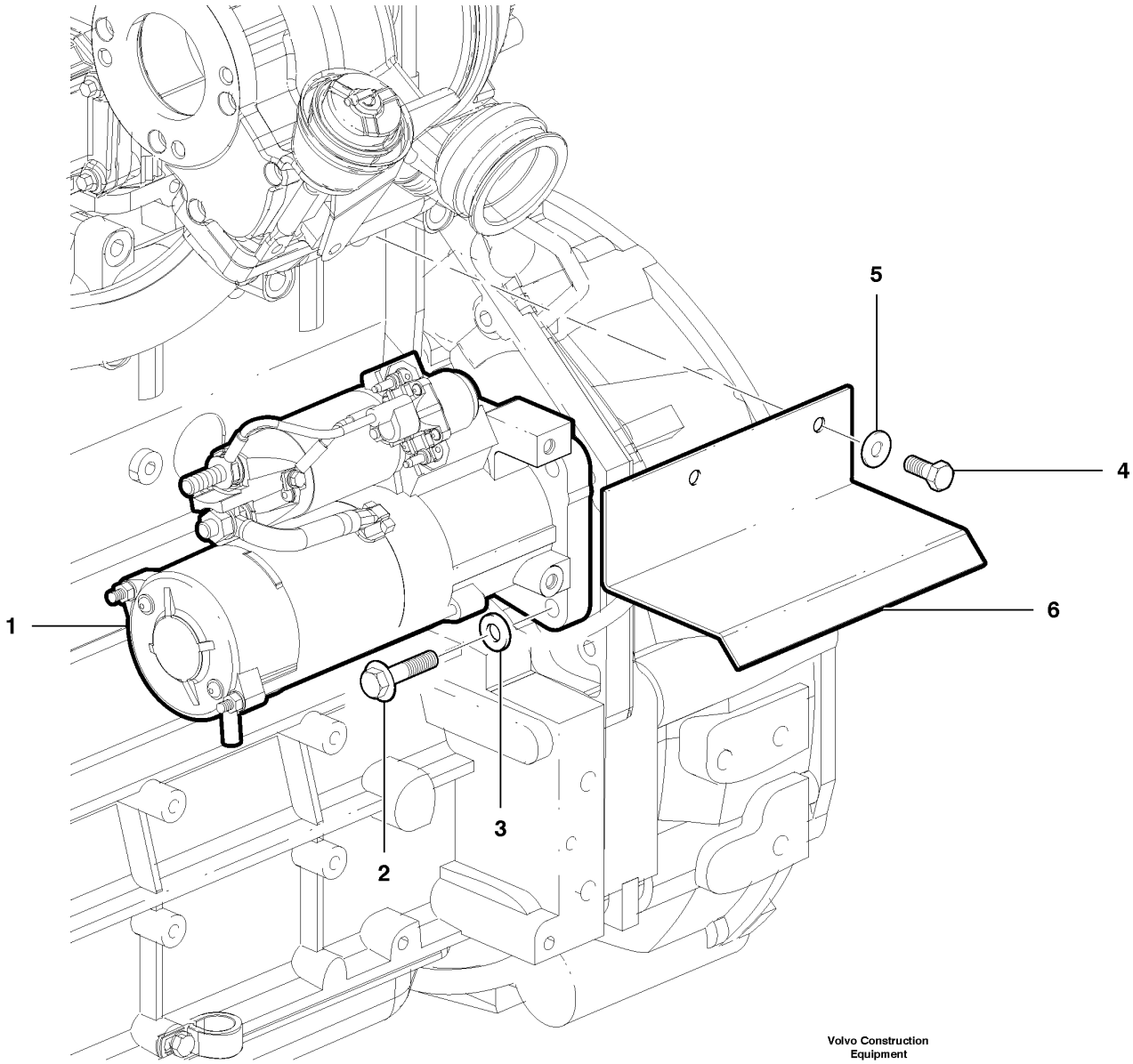

Volvo Construction Equipment

1020354

Fig.	Part No.	Quantity 1	2	3	P S	K I T	Description	Dénomination	Bezeichnung	Denominación	Notes
1		1					Starter Motor	Demarreur	Anlasser	Motor de arranque	See group 331, Page 229
2	**VOE 20412751**	3					Screw	Vis	Schraube	Tornillo	
3	**VOE 973495**	3					Washer	Rondelle	Scheibe	Arandela	
4	**VOE 983242**	2					Screw	Vis	Schraube	Tornillo	
5	**VOE 983334**	2					Washer	Rondelle	Scheibe	Arandela	
6	**VOE 12748482**	1					Heat Shield	Pare-chaleur	Wärmeschild	Defensa Termica	

1	
2	
3	
4	
5	

Motor de arranque y pantalla térmica - D7
Anlasser und Wärmeleitblech - D7
Démarreur et bouclier thermique - D7
Starter Motor & Heat Shield - D7

Catalogue id **20061**	Group **331**
Illustr. No **1020354**	Section **100**
Issue **VOE 64E9920061**	Page **227**

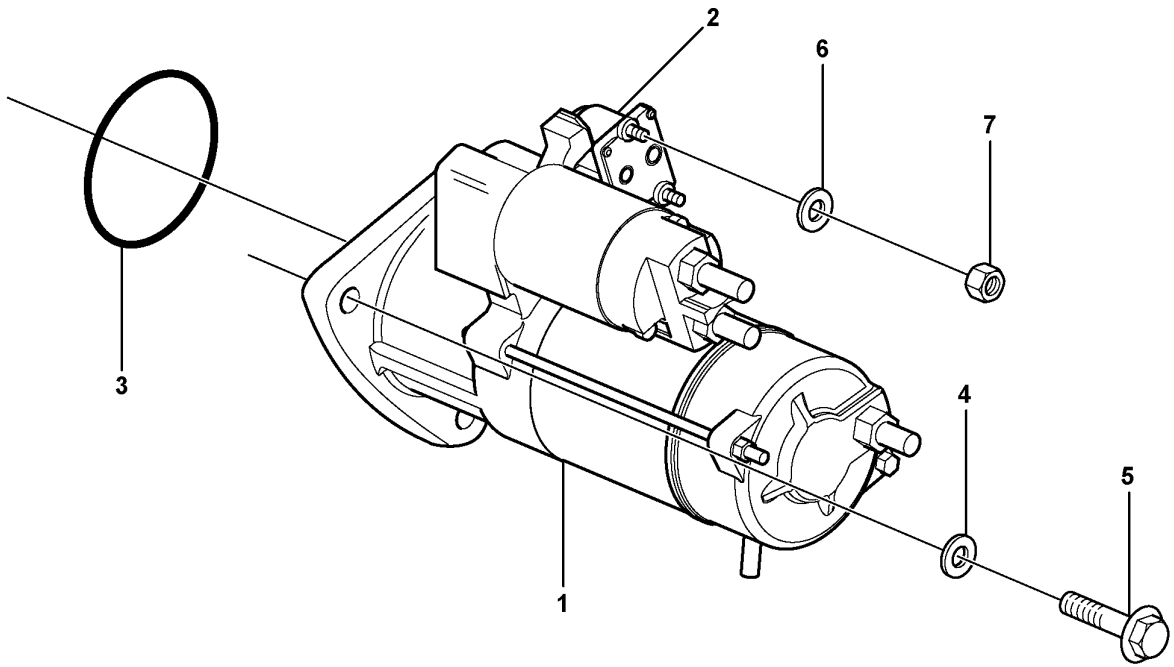

Volvo Construction Equipment

1023999

Fig.	Part No.	Quantity 1	2	3	P S	K I T	Description	Dénomination	Bezeichnung	Denominación	Notes
1	**VOE 20900793**	1					Starter Motor	Demarreur	Anlasser	Motor de arranque	
2	**VOE 20796066**	1					•Relay	•Relais	•Relais	•Rele	
3	**VOE 20981752**	1					•O-ring	•Joint Torique	•O-Ring	•Junta torica	
4	**VOE 973495**	3					Washer	Rondelle	Scheibe	Arandela	
5	**VOE 20593357**	3					Hexagon screw	Vis tête hexagonale	Sechskantschraube	Tornillo hexago	
6	**VOE 13940090**	2					Washer	Rondelle	Scheibe	Arandela	
7	**VOE 20459037**	2					Nut	Ecrou	Mutter	Tuerca	

1	
2	
3	
4	
5	

Motor de arranque con piezas de montaje - D7
Anlasser mit Montageteilen - D7
Démarreur avec pièces d'assemblage - D7
Starter motor with assembling details - D7

Catalogue id **20061**	Group **331**
Illustr. No **1023999**	Section **150**
Issue **VOE 64E9920061**	Page **229**

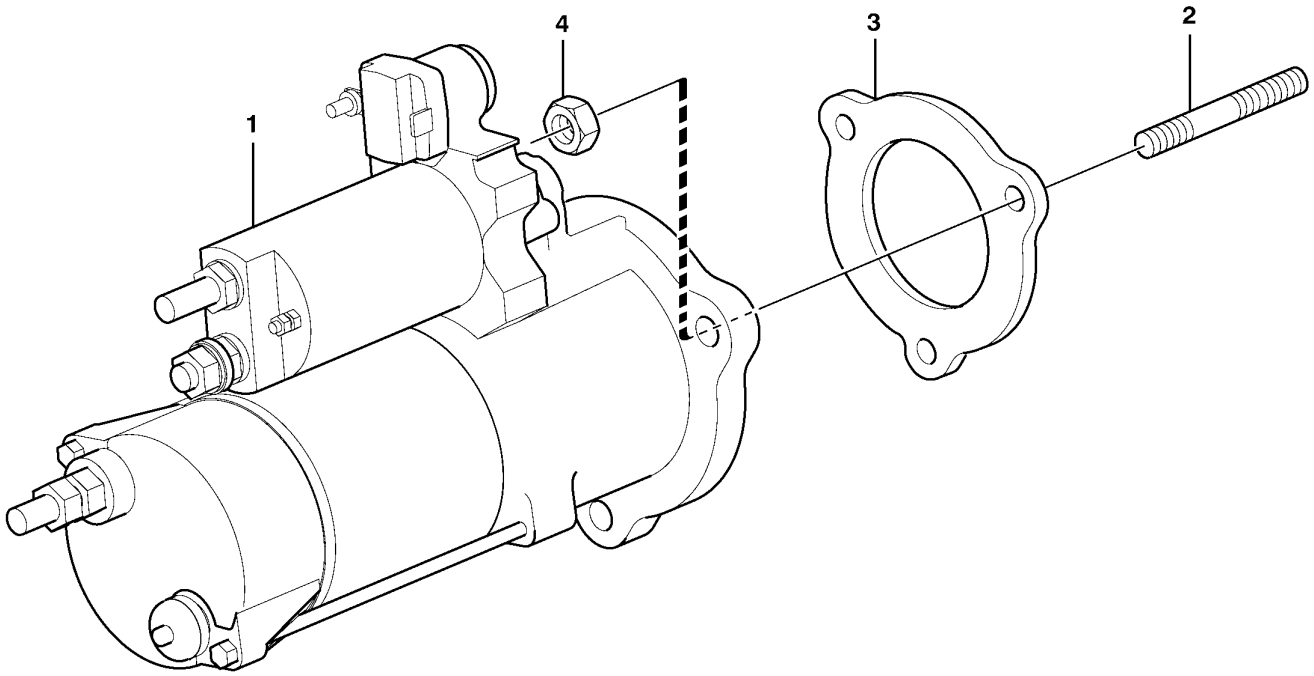

Volvo Construction Equipment

1009488

Fig.	Part No.	Quantity 1	2	3	PS	KIT	Description	Dénomination	Bezeichnung	Denominación	Notes
1	**VOE 11129448**	1					Starter Motor	Demarreur	Anlasser	Motor de arranque	
2	**VOE 953098**	3					Stud	Goujon	Stiftschraube	Esparrago	
3	**VOE 11127393**	1					Gasket	Joint	Dichtung	Junta	
4	**VOE 971096**	3					Flange nut	Ecrou accouple.	Bundmutter	Tuerca embridad	

1		**Motor de arranque con piezas de montaje - D9** **Anlasser mit Montageteilen - D9** **Démarreur avec pièces d'assemblage - D9** **Starter motor with assembling details - D9**	Catalogue id **20061**	Group **331**
2				
3			Illustr. No **1009488**	Section **200**
4				
5			Issue **VOE 64E9920061**	Page **231**

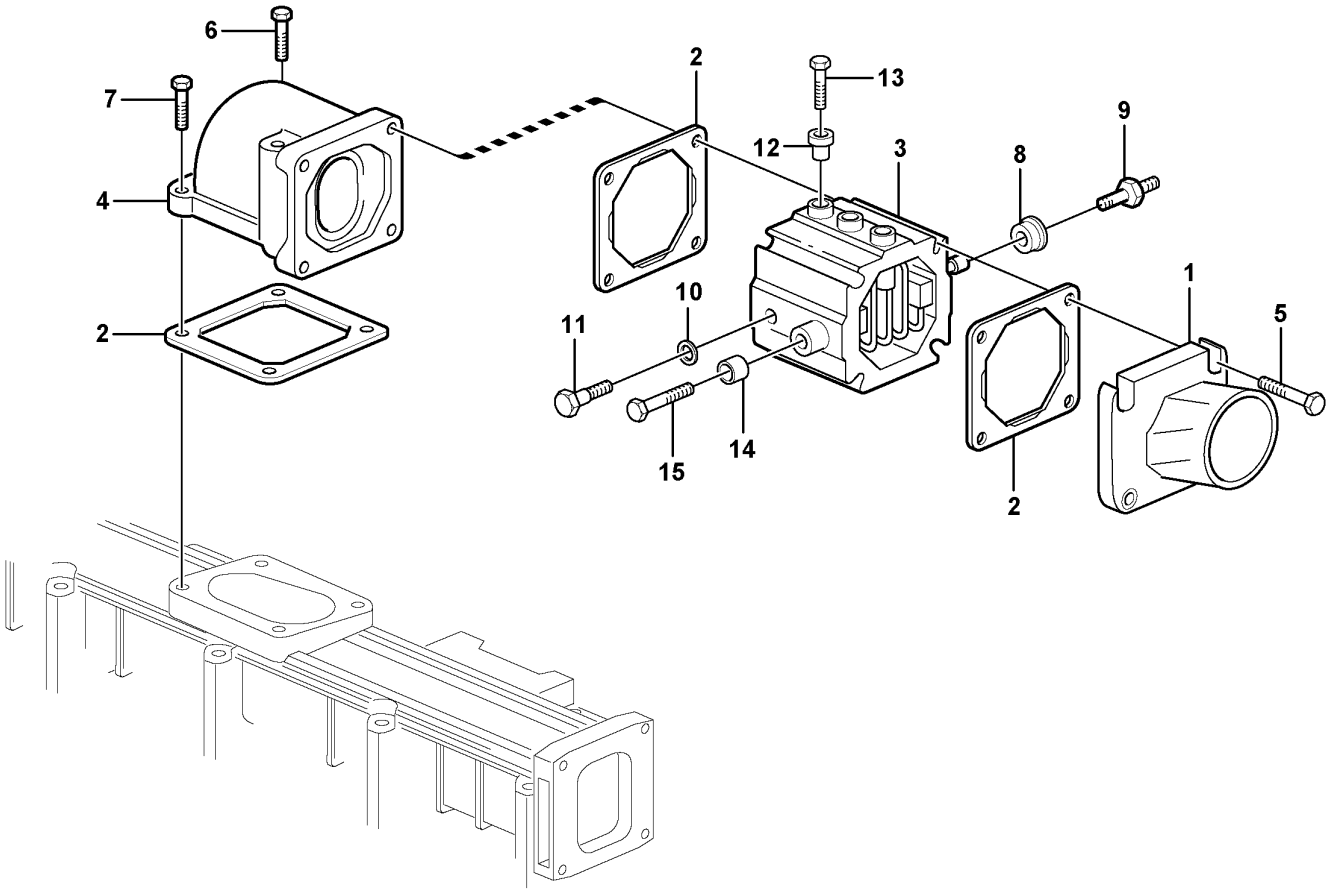

Volvo Construction Equipment

1019508

Fig.	Part No.	Quantity 1	2	3	PS	KIT	Description	Dénomination	Bezeichnung	Denominación	Notes
1	**VOE 20498528**	1					Hose Nipple	Raccor.flexible	Schlauchnippel	Niple Manguera	
2	**VOE 20531832**	3					Gasket	Joint	Dichtung	Junta	
3	**VOE 20758403**	1					Heater	Elément de chauffage	Heizkörper	Calefaccion	
4	**VOE 20459938**	1					Elbow	Coude	Winkelstueck	Tubo acodado	
5	**VOE 20460123**	4					Screw	Vis	Schraube	Tornillo	
6	**VOE 20460124**	2					Screw	Vis	Schraube	Tornillo	
7	**VOE 20405504**	2					Screw	Vis	Schraube	Tornillo	
8	**VOE 20521558**	3					Insulator	Isolateur	Isolator	Aislador	
9	**VOE 20726089**	1					Connector	Raccord	Anschluss	Union	
10	**VOE 20498524**	1					Sealing ring	Bague d'étanchéité	Runddichtring	Anillo reten	
11	**VOE 20498498**	1					Connector	Raccord	Anschluss	Union	
12	**VOE 20550336**	3					Insulator	Isolateur	Isolator	Aislador	
13	**VOE 20550356**	3					Bolt	Boulon	Bolzen	Perno	
14	**VOE 20758437**	2					Insulator	Isolateur	Isolator	Aislador	
15	**VOE 13949578**	2					Screw	Vis	Schraube	Tornillo	

1		**Precalentador - D7** **Vorwärmer - D7** **Pré-réchauffeur - D7** **Pre-heater - D7**	Catalogue id **20061**	Group **333**
2				
3			Illustr. No **1019508**	Section **100**
4				
5			Issue **VOE 64E9920061**	Page **233**

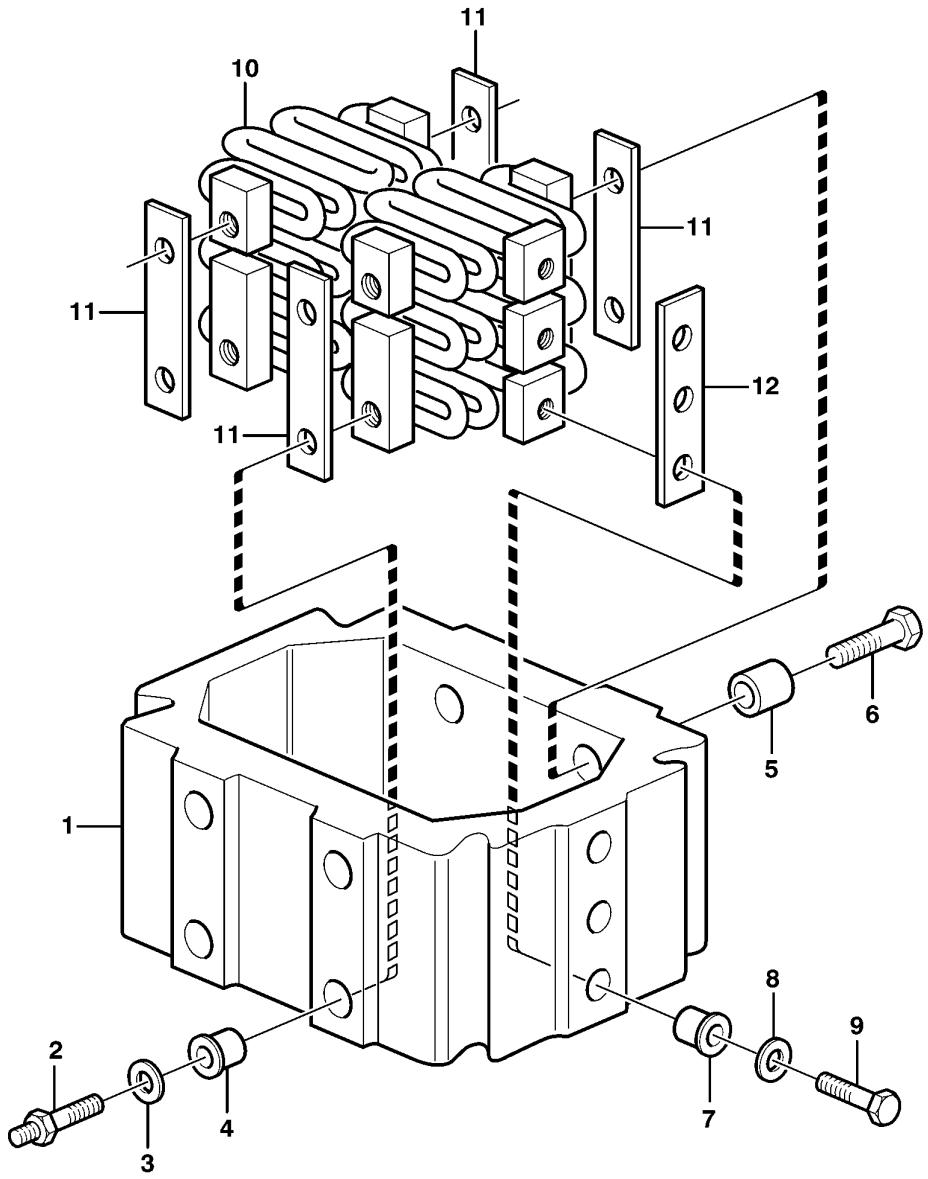
11
10
11
11
12
11
6
5
1
8
9
2
7
4
3

Fig.	Part No.	Quantity 1	2	3	PS	KIT	Description	Dénomination	Bezeichnung	Denominación	Notes
	VOE 477275	1					Starter Element	Eleme.demarrage	Kaltstartelemt	Calentador Arr	
1		1			NS		•Intermediate section	•Piece intermediaire	•Einsatzstuck	•Pieza distanciadora	
2	**VOE 468825**	1					•Screw	•Vis	•Schraube	•Tornillo	
3	**VOE 192288**	1					•Washer	•Rondelle	•Scheibe	•Arandela	
4	**VOE 468511**	1					•Bushing	•Bague	•Buchse	•Casquillo	
5	**VOE 478896**	1					•Sleeve	•Douille	•Hülse	•Manguito	
6	**VOE 13949578**	1					•Screw	•Vis	•Schraube	•Tornillo	
7	**VOE 468468**	12					•Sleeve	•Douille	•Hülse	•Manguito	
8	**VOE 191156**	12					•Washer	•Rondelle	•Scheibe	•Arandela	
9	**VOE 13949652**	12					•Screw	•Vis	•Schraube	•Tornillo	
10		1			NS		•Wire element	•Résistance électrique	•Heizelement	•Elemento de cable	
11		4			NS		•Insulating plate	•Plaque isolante	•Isolierplatte	•Placa aislamiento	
12		2			NS		•Insulating plate	•Plaque isolante	•Isolierplatte	•Placa aislamiento	

1		**Precalentador - D9** **Vorwärmer - D9** **Pré-réchauffeur - D9** **Pre-heater - D9**	Catalogue id **20061**	Group **333**
2				
3			Illustr. No **BS272**	Section **200**
4				
5			Issue **VOE 64E9920061**	Page **235**

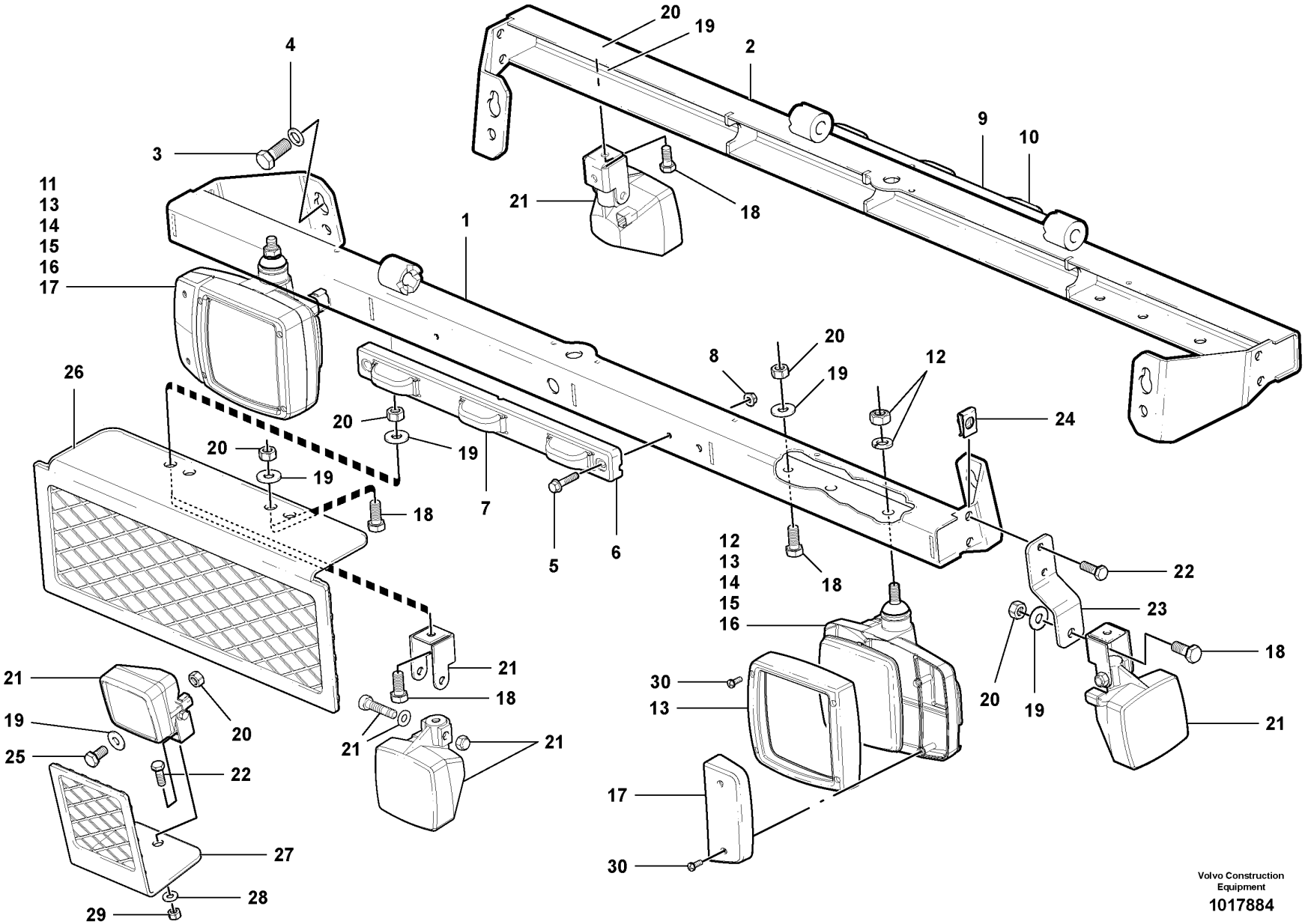

Volvo Construction Equipment

1017884

Fig.	Part No.	Quantity 1	2	3	PS	KIT	Description	Dénomination	Bezeichnung	Denominación	Notes
1	**VOE 12746824**	1					Support Frame	Chassis-porteur	Hilfsrahmen	Brazo Empuje	Front
2	**VOE 12746810**	1					Support Frame	Chassis-porteur	Hilfsrahmen	Brazo Empuje	Rear
3	**VOE 983279**	8					Hexagon screw	Vis tête hexagonale	Sechskantschraube	Tornillo hexago	
4	**VOE 12731594**	8					Washer	Rondelle	Scheibe	Arandela	
5	**VOE 13948356**	4					Flange screw	Vis à bride	Flanschschraube	Torn embridado	
6	**VOE 12741700**	1					Lamp	Lampe	Leuchte	Lampara	
7	**CH 98741**	3					•Lamp	•Lampe	•Leuchte	•Lampara	Amber
8	**VOE 13949278**	4					Flange Lock Nut	Contre écrou bride	Flanschmutter	Contratuer Embr	
9	**VOE 12741699**	1					Lamp	Lampe	Leuchte	Lampara	
10	**CH 98742**	3					•Lamp	•Lampe	•Leuchte	•Lampara	Red
11	**VOE 11170125**	1					Headlamp	Phare	Scheinwerfer	Faro	RH Incl. 13 - 17
12	**VOE 11170124**	1					Headlamp	Phare	Scheinwerfer	Faro	LH Incl. 13 - 17
13	**CH 402075**	1			OP		•Housing	•Carter	•Gehäuse	•Carter	RH
13	**CH 402076**	1					•Housing	•Carter	•Gehäuse	•Carter	LH
14	**CH 404223**	1					•Headlamp	•Phare	•Scheinwerfer	•Faro	
15	**CH 63379**	1					•Bulb	•Ampoule	•Glühlampe	•Ampolla	
16	**VOE 12726301**	2					•Bulb	•Ampoule	•Glühlampe	•Ampolla	
17	**CH 402074**	1					•Lens	•Verre	•Lichtscheibe	•Lente	
18	**VOE 983251**	REQ					Hexagon screw	Vis tête hexagonale	Sechskantschraube	Tornillo hexago	
19	**VOE 983335**	REQ					Washer	Rondelle	Scheibe	Arandela	
20	**VOE 13971068**	REQ					Hexagon Nut	Ecrou Hexagonal	Sechskantmutter	Tuerca Hexagon	
21	**VOE 11039846**	REQ					Work Lamp	Lampe Travail	Arbeitslampe	Lampara Trabajo	
22	**VOE 983243**	REQ					Screw	Vis	Schraube	Tornillo	
23	**VOE 12745045**	2					Bracket	Console	Konsole	Ménsula	
24	**VOE 13949867**	4					Spring Nut	Ecrou Ressort	Fed. Schliessmutter	Tuerca Resorte	
25	**VOE 983270**	2					Hexagon screw	Vis tête hexagonale	Sechskantschraube	Tornillo hexago	
26	**VOE 12745344**	REQ					Guard	Protection	Schutz	Protección	
27	**VOE 12741686**	2					Guard	Protection	Schutz	Protección	
28	**VOE 983334**	2					Washer	Rondelle	Scheibe	Arandela	
29	**VOE 961991**	2					Hexagon Nut	Ecrou Hexagonal	Sechskantmutter	Tuerca Hexagon	

1	
2	
3	
4	
5	

Luces de cabina con fijación
Kabinenscheinwerfer mit Befestigung
Eclairage cabine, avec fixations
Cab Lights With Mounting

Catalogue id **20061**	Group **352**
Illustr. No **1017884**	Section **100**
Issue **VOE 64E9920061**	Page **237**

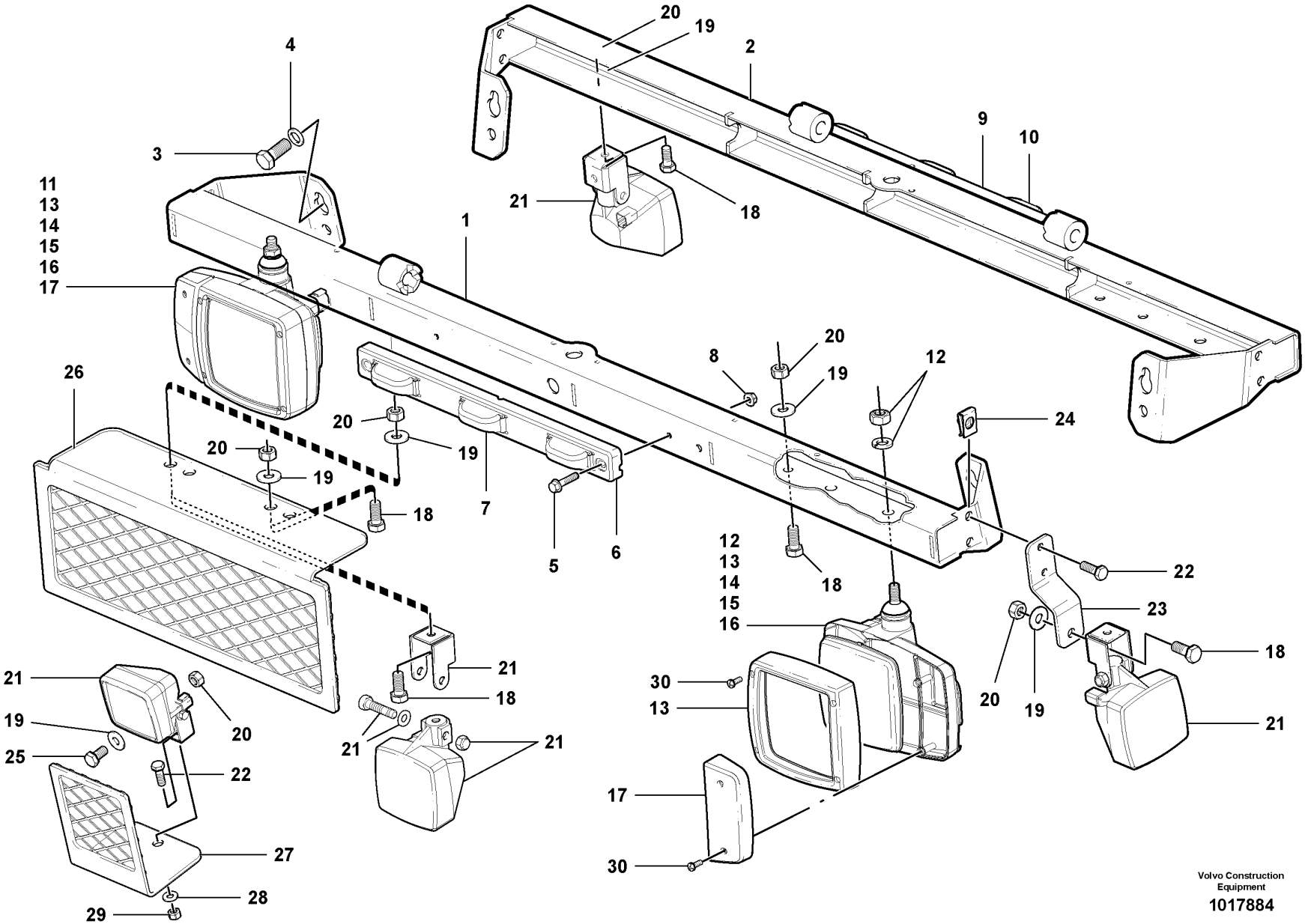

Volvo Construction Equipment

1017884

Fig.	Part No.	Quantity 1	2	3	PS	KIT	Description	Dénomination	Bezeichnung	Denominación	Notes
30		REQ					Screw	Vis	Schraube	Tornillo	c/w item 12

1		**Luces de cabina con fijación** **Kabinenscheinwerfer mit Befestigung** **Eclairage cabine, avec fixations** **Cab Lights With Mounting**	Catalogue id **20061**	Group **352**
2				
3			Illustr. No **1017884**	Section **100**
4				
5			Issue **VOE 64E9920061**	Page **239**

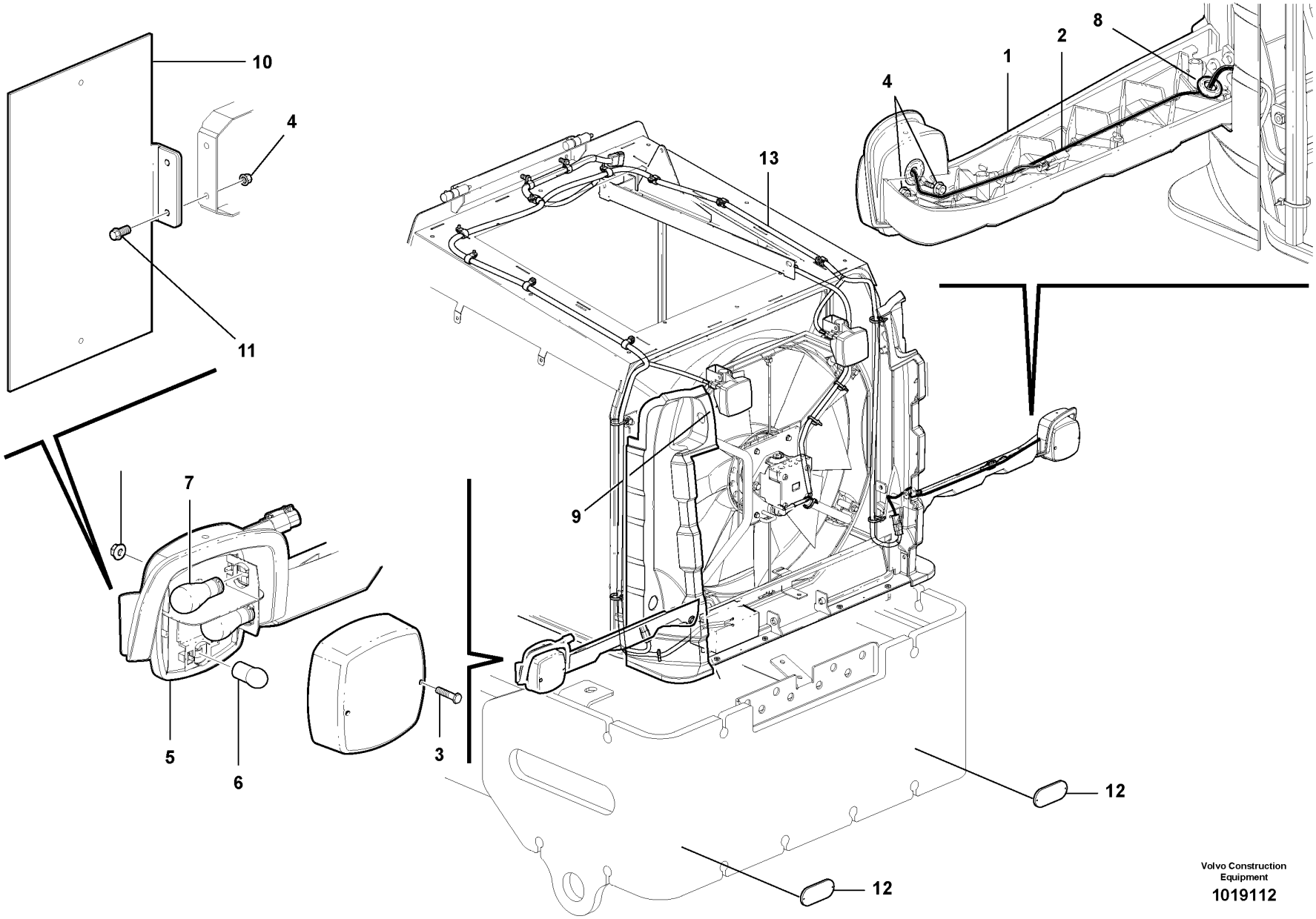

Volvo Construction Equipment

1019112

Fig.	Part No.	Quantity 1	2	3	PS	KIT	Description	Dénomination	Bezeichnung	Denominación	Notes
1	**VOE 12744371**	1					Side Arm	Bras Lateral	Nebenarm	Brazo Lateral	RH
1	**VOE 12744372**	1					Side Arm	Bras Lateral	Nebenarm	Brazo Lateral	LH
2	**VOE 12736017**	2					Cable harness	Faisceau cables	Kabelbaum	Manojo cables	
3	**VOE 969423**	4					6-pt skt screw	Vis creuse de 6	Hohlschraube	Racor 6-dientes	
4	**VOE 13949278**	6					Flange Lock Nut	Contre écrou bride	Flanschmutter	Contratuer Embr	
5	**VOE 11039553**	2					Tail Light	Feu Ar	Heckleuchte	Piloto Trasero	
6	**VOE 967710**	2					Bulb	Ampoule	Glühlampe	Bombilla	
7	**VOE 967708**	4					Bulb	Ampoule	Glühlampe	Ampolla	
8	**VOE 941269**	2					Plug	Bouchon	Stopfen	Tapon	
9	**VOE 11039846**	2					Work Lamp	Lampe Travail	Arbeitslampe	Lampara Trabajo	
	VOE 943903	2					•Bulb	•Ampoule	•Glühlampe	•Bombilla	
10	**VOE 12749041**	1					Bracket	Console	Konsole	Ménsula	
11	**VOE 13946544**	1					Flange screw	Vis à bride	Flanschschraube	Torn embridado	
12	**CH 81663**	2					Reflector	Catadioptre	Reflektor	Reflector	
13		1					Cable harness	Faisceau cables	Kabelbaum	Manojo cables	See group 371, Page 279

1	
2	
3	
4	
5	

Luces - traseras con cableado
Beleuchtung rückwärts einschl. Kabel
Eclairage - AR, avec faisceau de câbles
Lights - Rear - Incl. Harness

Catalogue id **20061**	Group **353**
Illustr. No **1019112**	Section **100**
Issue **VOE 64E9920061**	Page **241**

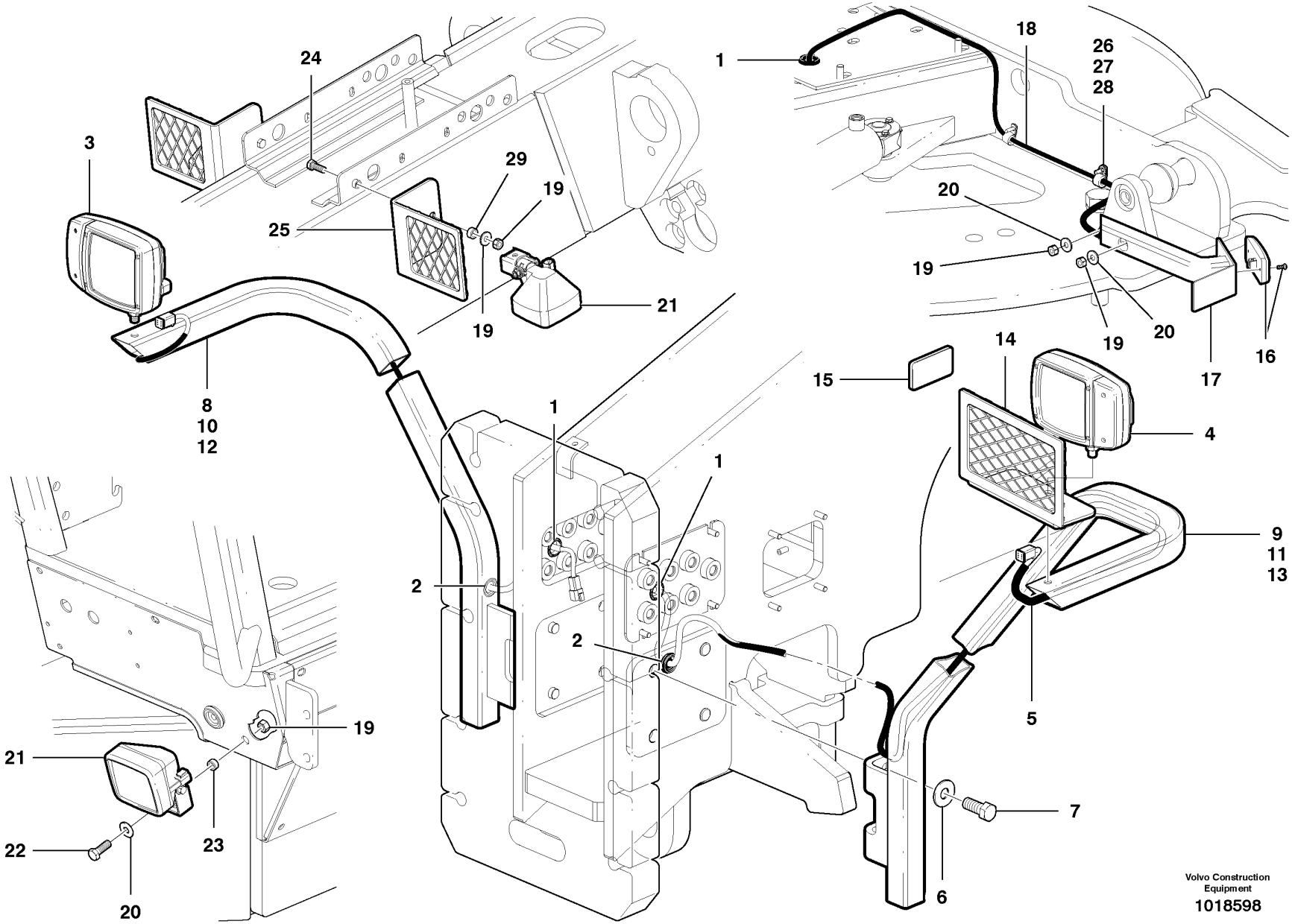

Volvo Construction Equipment
1018598

Fig.	Part No.	Quantity 1	2	3	PS	KIT	Description	Dénomination	Bezeichnung	Denominación	Notes
1	**VOE 961971**	3					Plug	Bouchon	Stopfen	Tapon	
2	**VOE 961970**	2					Plug	Bouchon	Stopfen	Tapon	
3	**VOE 11170060**	1					Headlamp	Phare	Scheinwerfer	Faro	RH
4	**VOE 11170059**	1					Headlamp	Phare	Scheinwerfer	Faro	LH
5	**VOE 12737727**	2					Cable harness	Faisceau cables	Kabelbaum	Manojo cables	
6	**VOE 983340**	REQ					Washer	Rondelle	Scheibe	Arandela	
7	**VOE 983396**	4					Hexagon screw	Vis tête hexagonale	Sechskantschraube	Tornillo hexago	
7	**VOE 991180**	4					Screw	Vis	Schraube	Tornillo	with no scarifier
8	**VOE 12747568**	1					Arm	Bras	Arm	Brazo	RH TUV
9	**VOE 12747567**	1					Arm	Bras	Arm	Brazo	LH TUV
10	**VOE 12747564**	1					Arm	Bras	Arm	Brazo	RH High
11	**VOE 12747563**	1					Arm	Bras	Arm	Brazo	LH High
12	**VOE 12748230**	1					Arm	Bras	Arm	Brazo	RH EU
13	**VOE 12748229**	1					Arm	Bras	Arm	Brazo	LH EU
14	**VOE 12741779**	2					Guard	Protection	Schutz	Protección	
15	**CH 68993**	2					Reflector	Catadioptre	Reflektor	Reflector	
16	**VOE 11170068**	2					Side Mkg Lamp	Feu Gaba.later.	Seitbegr Leucht	Lamp Enmarcac	
17	**VOE 12747177**	2					Mounting	Fixation	Befestigung	Soporte	
18	**VOE 12737162**	1					Cable harness	Faisceau cables	Kabelbaum	Manojo cables	
19	**VOE 13971068**	REQ					Hexagon Nut	Ecrou Hexagonal	Sechskantmutter	Tuerca Hexagon	
20	**VOE 983335**	REQ					Washer	Rondelle	Scheibe	Arandela	
21	**VOE 11039846**	4					Work Lamp	Lampe Travail	Arbeitslampe	Lampara Trabajo	
22	**VOE 983272**	2					Hexagon screw	Vis tête hexagonale	Sechskantschraube	Tornillo hexago	
23	**VOE 930444**	2					Spacer Ring	Bagu.entretoise	Abstandring	Anillo Dist	
24	**VOE 983273**	2					Hexagon screw	Vis tête hexagonale	Sechskantschraube	Tornillo hexago	
25	**VOE 12741686**	2					Guard	Protection	Schutz	Protección	
26	**VOE 952627**	4					Clamp	Pince Serrage	Klemme	Abrazadera	
27	**VOE 983305**	4					Hexagon Nut	Ecrou Hexagonal	Sechskantmutter	Tuerca Hexagon	
28	**VOE 983380**	4					Washer	Rondelle	Scheibe	Arandela	
29	**VOE 930432**	2					Spacer Ring	Bagu.entretoise	Abstandring	Anillo Dist	

1	
2	
3	
4	
5	

Faros adicionales - Delante - Incl. haz de cables
Zusatzscheinwerfer - vorn - einschl. Kabelbaum
Éclairage supplémentaire - Avant - Faisceau inclus
Extra Lights - Front - Incl. Harness

Catalogue id	Group
20061	**356**
Illustr. No **1018598**	Section **100**
Issue **VOE 64E9920061**	Page **243**

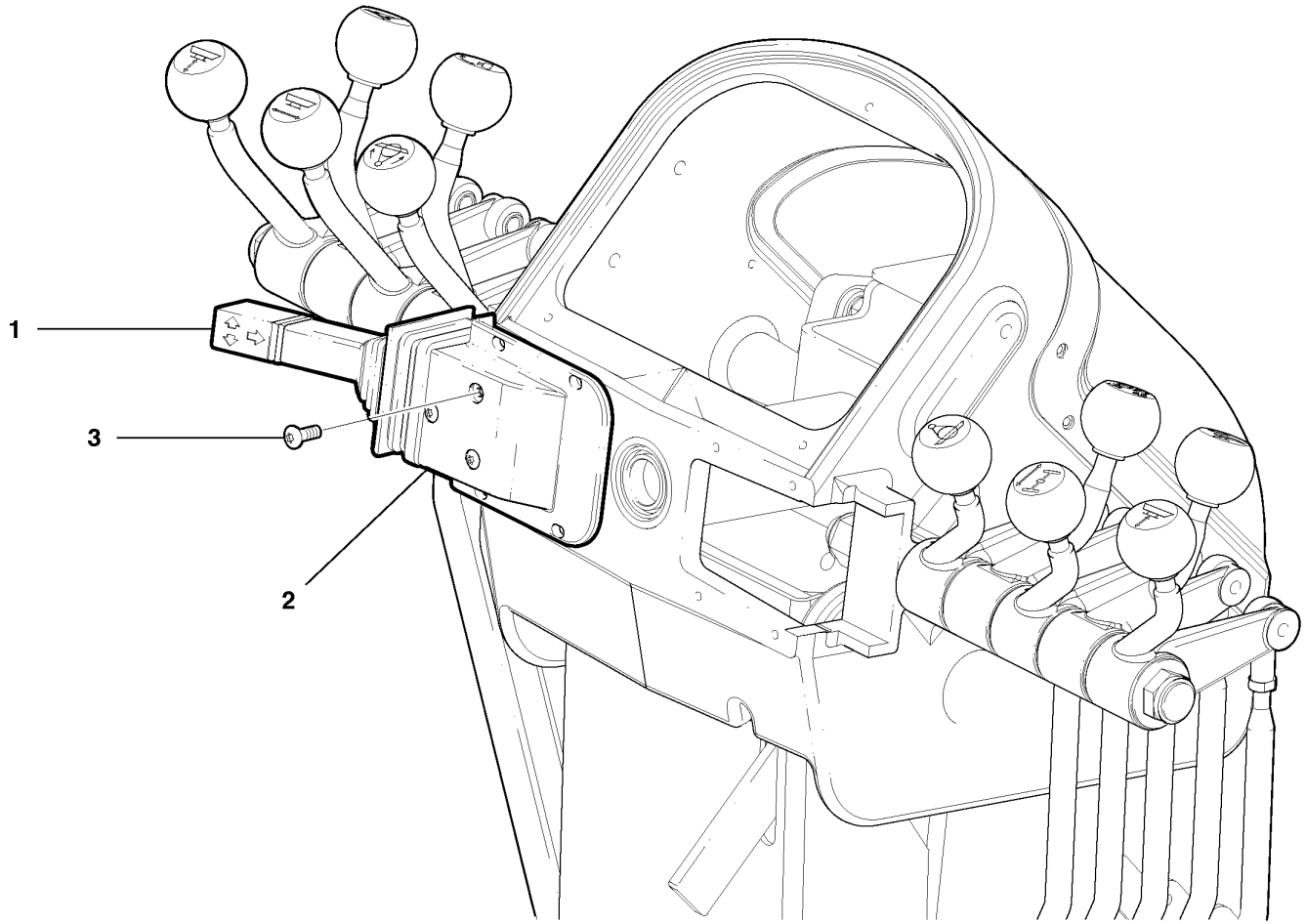

Volvo Construction Equipment

1018478

Fig.	Part No.	Quantity 1	2	3	PS	KIT	Description	Dénomination	Bezeichnung	Denominación	Notes
1	**CH 400085**	1					Switch	Commutateur	Schalter	Contactor	
2	**VOE 12726192**	1					Casting	Moulage Fonte	Gussteil	Material	See group 641, Page 507
3	**VOE 975367**	3					6-pt skt screw	Vis creuse de 6	Hohlschraube	Racor 6-dientes	

1		**Indicador de dirección** **Blinker** **Indicateur de direction** **Direction indicator**	Catalogue id **20061**	Group **361**
2			Illustr. No **1018478**	Section **100**
3				
4			Issue **VOE 64E9920061**	Page **245**
5				

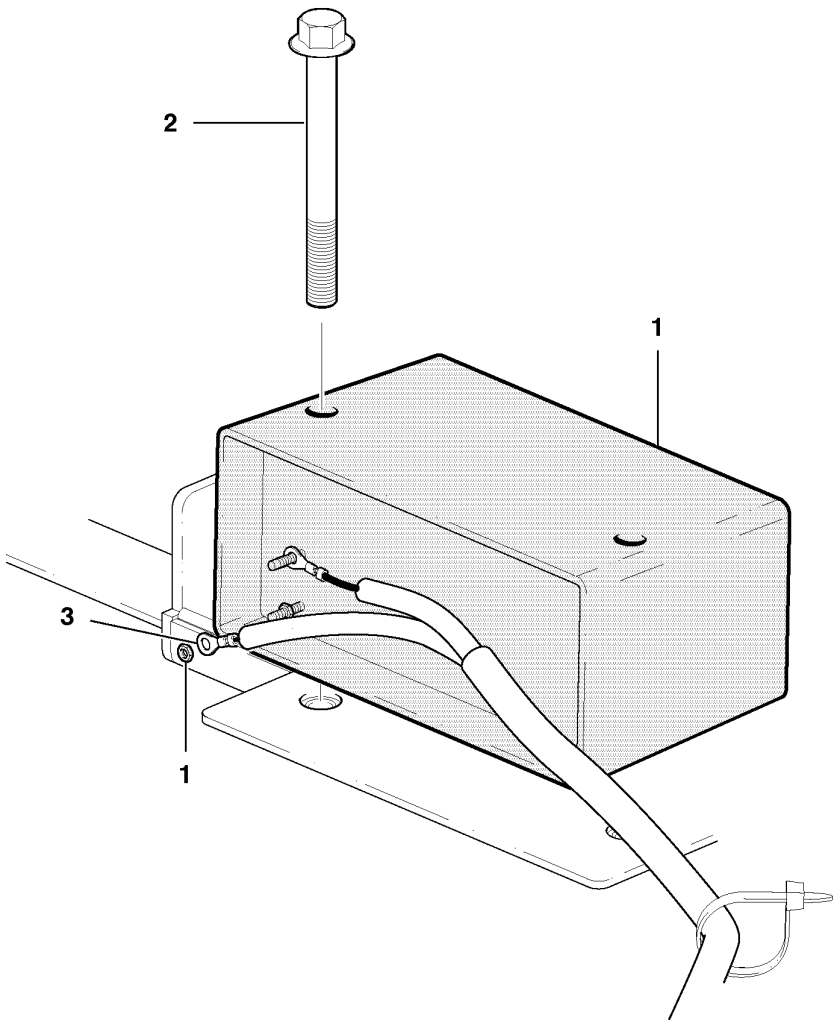

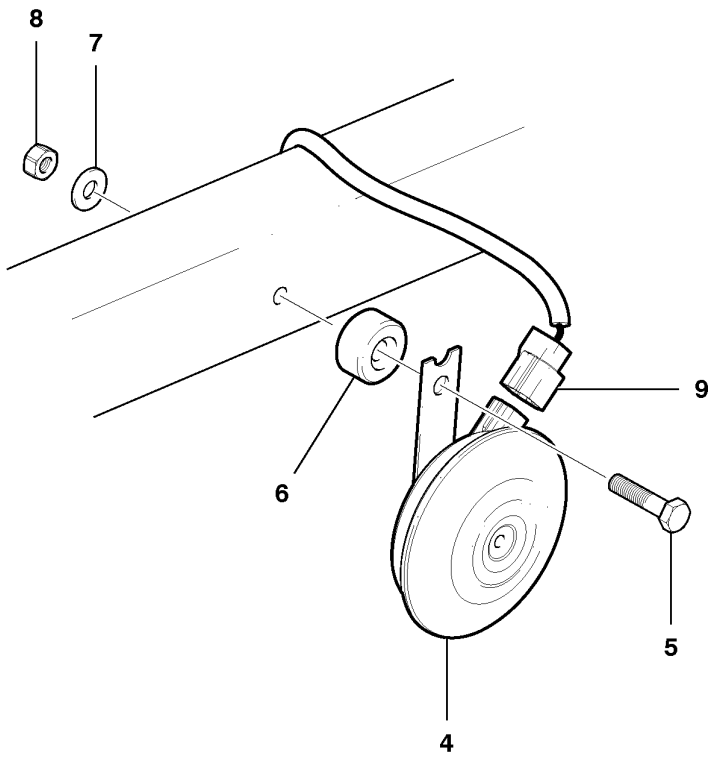

Volvo Construction Equipment

1018282

Fig.	Part No.	Quantity 1	2	3	PS	KIT	Description	Dénomination	Bezeichnung	Denominación	Notes
1	**VOE 11039563**	1					Back-Up Alarm	Avertisseur sonore de mar	Rückfahrwarner	Alarma de emergencia	
2	**VOE 13965190**	2					Screw	Vis	Schraube	Tornillo	
3		1					Cable harness	Faisceau cables	Kabelbaum	Manojo cables	See group 371, Page 279
4	**VOE 14514356**	1					Horn	Avertisseur sonore	Signalhorn	Avisador sonoro	
5	**VOE 13947760**	1					Flange screw	Vis à bride	Flanschschraube	Torn embridado	
6	**CH 69357**	1					Spacer	Partie Intermédiaire	Zwischenstück	Espaciador	
7	**VOE 983334**	1					Washer	Rondelle	Scheibe	Arandela	
8	**VOE 948645**	1					Flange Lock Nut	Contre écrou bride	Flanschmutter	Contratuer Embr	
9		1					Cable harness	Faisceau cables	Kabelbaum	Manojo cables	See group 371, Page 271

1		**Bocina y aviso de marcha atrás** **Hupe und Rückfahrwarnanlage** **Avertisseur sonore et avertisseur sonore de marche AR** **Horn and back-up warning**	Catalogue id **20061**	Group **362**
2			Illustr. No **1018282**	Section **100**
3			Issue **VOE 64E9920061**	Page **247**
4				
5				

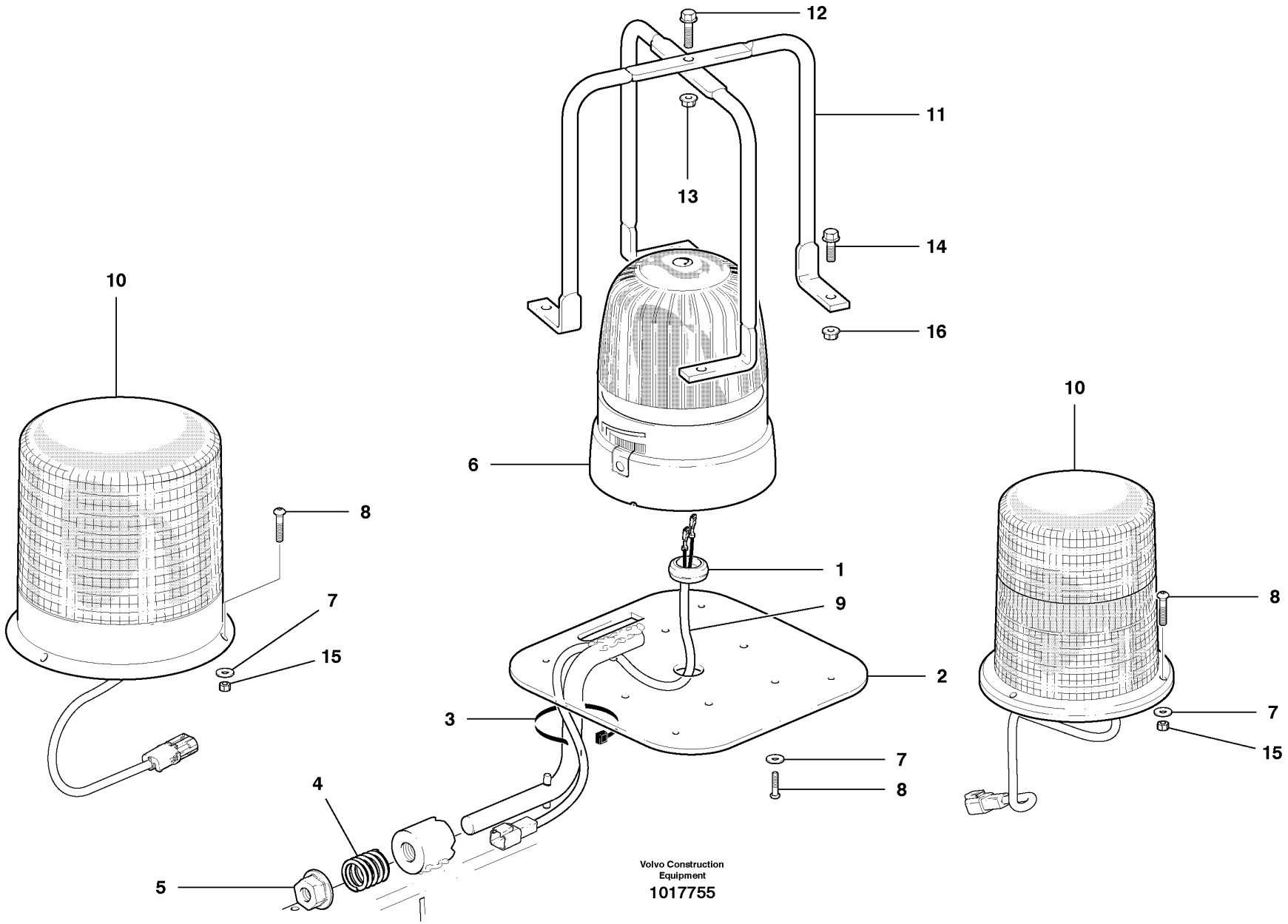
12
11
13
14
16
10
6
8
7
15
1
9
2
3
4
5
10
8
7
15
7
8
Volvo Construction Equipment
1017755

Fig.	Part No.	Quantity 1	2	3	PS	KIT	Description	Dénomination	Bezeichnung	Denominación	Notes
1	**VOE 961968**	1					Plug	Bouchon	Stopfen	Tapon	
2	**VOE 12748460**	1					Bracket	Console	Konsole	Ménsula	
3	**VOE 4881438**	1					Strip Clamp	Ruban Serrage	Kabelbinder	Abraz Cinta	
4	**VOE 4935756**	1					Spring	Ressort	Feder	Muelle	
5	**VOE 984768**	1					Bolt	Boulon	Bolzen	Perno	
6	**VOE 11170098**	1					Rotating Beacon	Gyrophare	Rundumkennleuchte	Luz Rotativa Emergencia	Amber
6	**VOE 12745356**	1					Lens	Verre	Lichtscheibe	Lente	Blue
7	**VOE 983379**	3					Washer	Rondelle	Scheibe	Arandela	
8	**VOE 975371**	3					Screw	Vis	Schraube	Tornillo	
9	**VOE 12739144**	1					Cable harness	Faisceau cables	Kabelbaum	Manojo cables	
10	**VOE 12744233**	1					Rotating Beacon	Gyrophare	Rundumkennleuchte	Luz Rotativa Emergencia	Amber
10	**VOE 12744234**	1					Rotating Beacon	Gyrophare	Rundumkennleuchte	Luz Rotativa Emergencia	Blue
	VOE 12741758	REQ					Brace	Etrier	Bügel	Brida	
11	**VOE 12741752**	2					•Bracket	•Console	•Konsole	•Ménsula	
12	**VOE 13947542**	1					•Screw	•Vis	•Schraube	•Tornillo	
13	**VOE 13949278**	1					•Flange Lock Nut	•Contre écrou bride	•Flanschmutter	•Contratuer Embr	
14	**VOE 13946934**	4					Screw	Vis	Schraube	Tornillo	
15	**VOE 983404**	3					Hexagon Nut	Ecrou Hexagonal	Sechskantmutter	Tuerca Hexagon	
16	**VOE 13949278**	4					Flange Lock Nut	Contre écrou bride	Flanschmutter	Contratuer Embr	
17	**VOE 13960143**	1					Washer	Rondelle	Scheibe	Arandela	
18	**VOE 12729935**	1					Washer	Rondelle	Scheibe	Arandela	

1		**Rotativo/estroboscopio** **Rotierende Warnleuchte / Stroboskop** **Gyrophare/éclairage stroboscopique** **Rotating Beacon/strobe**		Catalogue id **20061**	Group **362**
2				Illustr. No **1017755**	Section **200**
3					
4				Issue **VOE 64E9920061**	Page **249**
5					

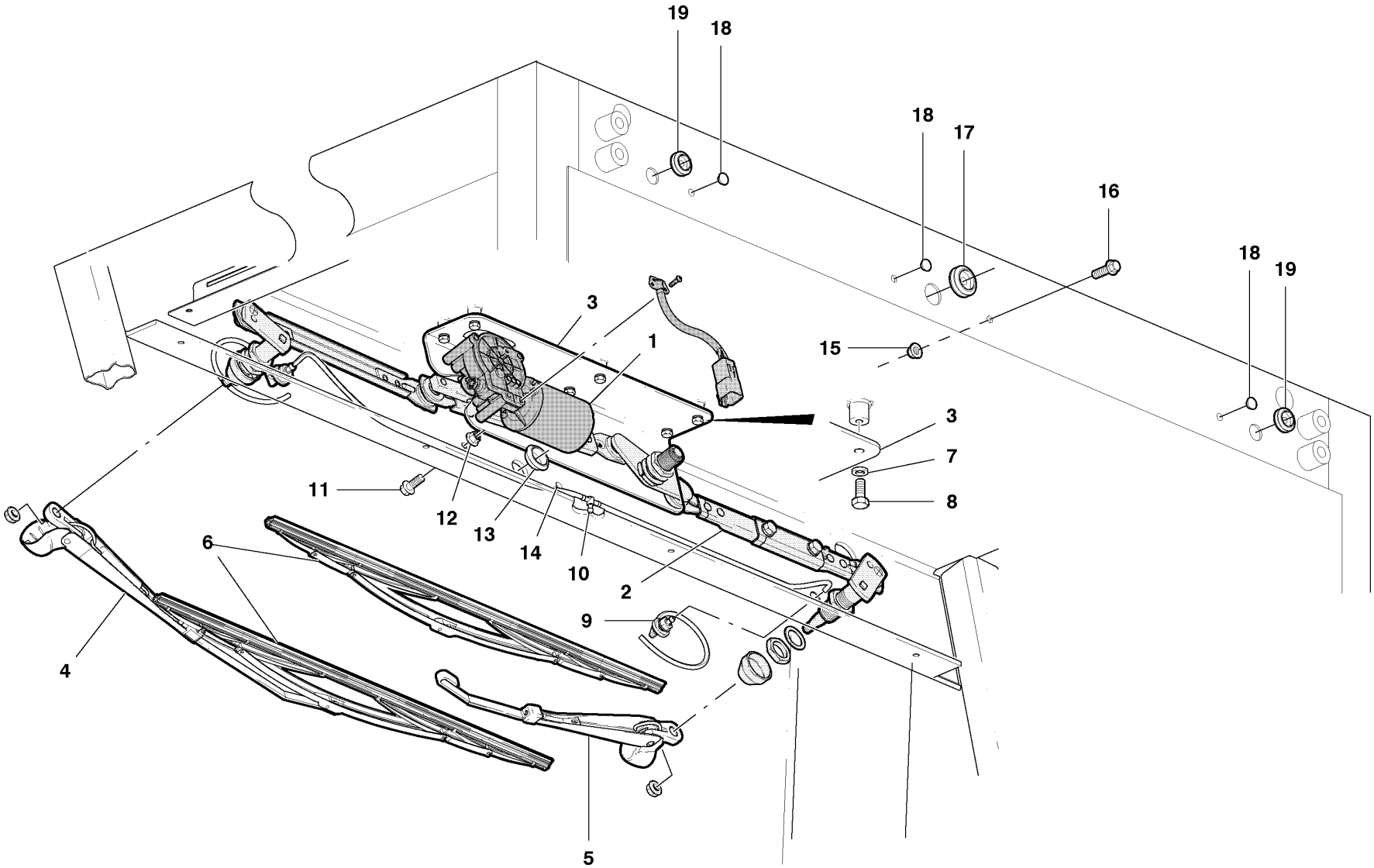

Volvo Construction Equipment

1016681

Fig.	Part No.	Quantity 1	2	3	PS	KIT	Description	Dénomination	Bezeichnung	Denominación	Notes
1	**VOE 12738080**	1					Wiper Motor	Moteur essuie glace	Wischermotor	Motor l.p	lower position
2	**VOE 12740351**	1					Linkage	Syst.articulat	Gelenksystem	Sistem Articul	c/w hardware
3	**VOE 12738059**	1					Bracket	Console	Konsole	Ménsula	Front
3	**VOE 12738131**	1					Bracket	Console	Konsole	Ménsula	Rear
4	**VOE 12740352**	1					Wiper Arm	Bras Essu.glac.	Wischerarm	Brazo Limpiapar	lower position
5	**VOE 12740353**	1					Wiper Arm	Bras Essu.glac.	Wischerarm	Brazo Limpiapar	upper position
6	**VOE 12740354**	2					Wiper blade	Balai essuie glace	Wischerblatt	Escobilla l.p	
7	**VOE 12731786**	6					Washer	Rondelle	Scheibe	Arandela	
8	**VOE 983897**	6					Hexagon screw	Vis tête hexagonale	Sechskantschraube	Tornillo hexago	
9	**VOE 12738086**	2					Fitting	Ecrou raccord	Verschraubung	Racor	
10	**VOE 11870433**	1					Connector	Raccord	Anschluss	Union	
11	**VOE 13965175**	1					Screw	Vis	Schraube	Tornillo	
12	**VOE 949278**	1			SS		Nut	Ecrou	Mutter	Tuerca	
13	**VOE 961968**	1					Plug	Bouchon	Stopfen	Tapon	
14	**VOE 13969162**	1					Fuse	Fusible	Schmelzsicherung	Fusible	
15	**VOE 949278**	1			SS		Nut	Ecrou	Mutter	Tuerca	2325)
16	**VOE 13965175**	1					Screw	Vis	Schraube	Tornillo	2325)
17	**VOE 961968**	1					Plug	Bouchon	Stopfen	Tapon	2325)
18	**VOE 946569**	3					Plug	Bouchon	Stopfen	Tapon	2325)
19	**VOE 961966**	2					Plug	Bouchon	Stopfen	Tapon	2325)

2325) **GB:** Use if there are no rear wipers **FR:** Utiliser s'il n'y a pas d'essuie-glace arrière **DE:** Bei Fehlen der Heckscheibenwischer zu verwenden **ES:** Úselo si no hay limpiaparabrisas traseros

1	
2	
3	
4	
5	

Limpiaparabrisas, cabina de perfil bajo, delantero y trasero, 2 brazos
Scheibenwischer für Niedrigprofilkabine, vorne und hinten 2 Arme
Essuie-glace AV et AR, 2 bras, cabine surbaissée
Window Wipers Low Profile Cab Front & Rear 2 Arm

Catalogue id	Group
20061	**363**
Illustr. No **1016681**	Section **100**
Issue **VOE 64E9920061**	Page **251**

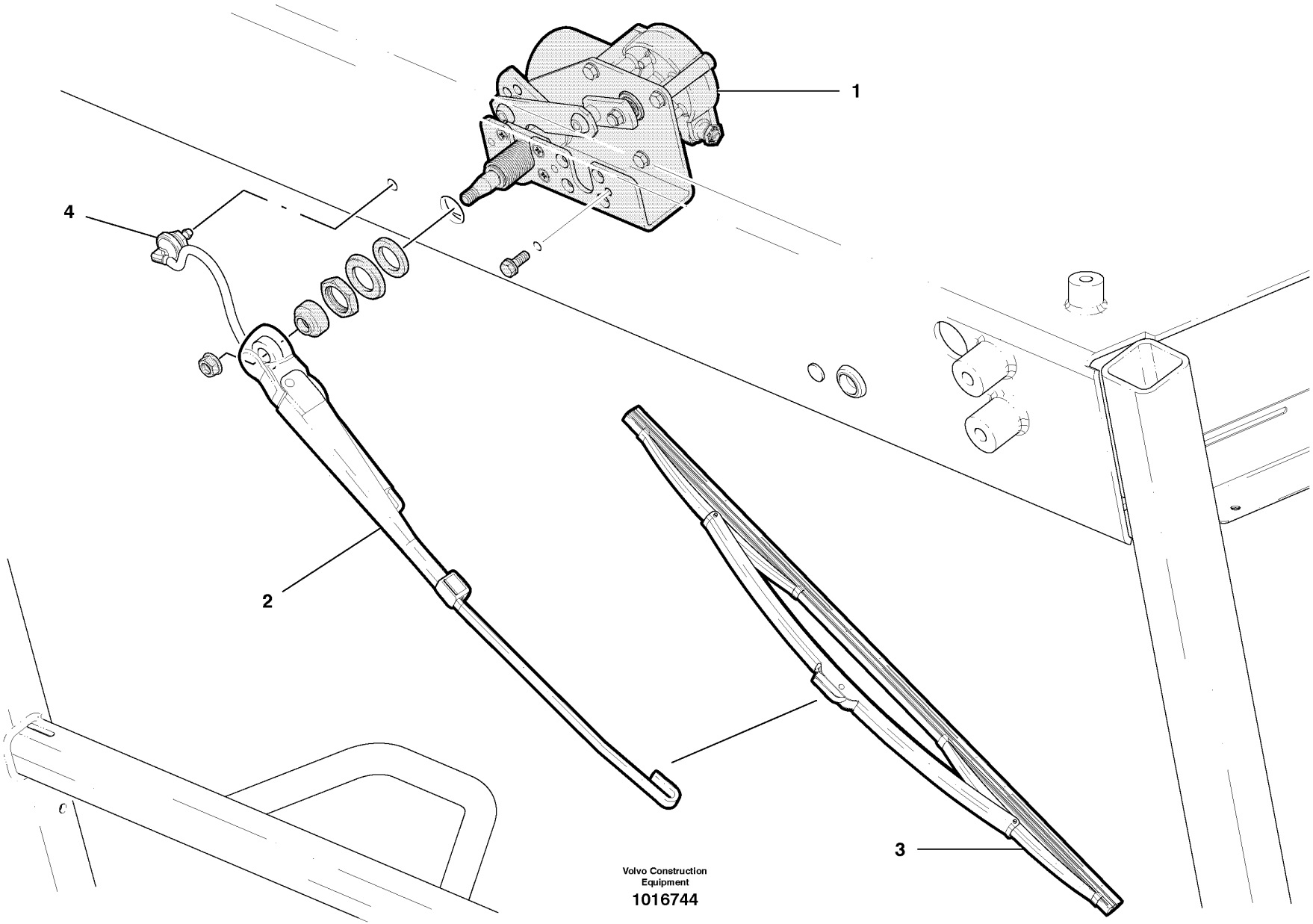
1
4
2
3
Volvo Construction
Equipment
1016744

Fig.	Part No.	Quantity 1	2	3	P S	K I T	Description	Dénomination	Bezeichnung	Denominación	Notes
1	**VOE 12741500**	1					Wiper Motor	Moteur essuie glace	Wischermotor	Motor l.p	c/w hardware
2	**VOE 12741499**	1					Wiper Arm	Bras Essu.glac.	Wischerarm	Brazo Limpiapar	
3	**VOE 12741498**	1					Wiper blade	Balai essuie glace	Wischerblatt	Escobilla l.p	
4	**VOE 12738086**	1					Fitting	Ecrou raccord	Verschraubung	Racor	

1		**Limpiaparabrisas, cabina de perfil bajo, delantero y trasero, 1 brazo** **Scheibenwischer für Niedrigprofilkabine, vorne und hinten 1 Arm** **Essuie-glace AV et AR, 1 bras, cabine surbaissée** **Window Wipers Low Profile Cab Front & Rear 1 Arm**	Catalogue id **20061**	Group **363**
2			Illustr. No **1016744**	Section **200**
3			Issue **VOE 64E9920061**	Page **253**
4				
5				

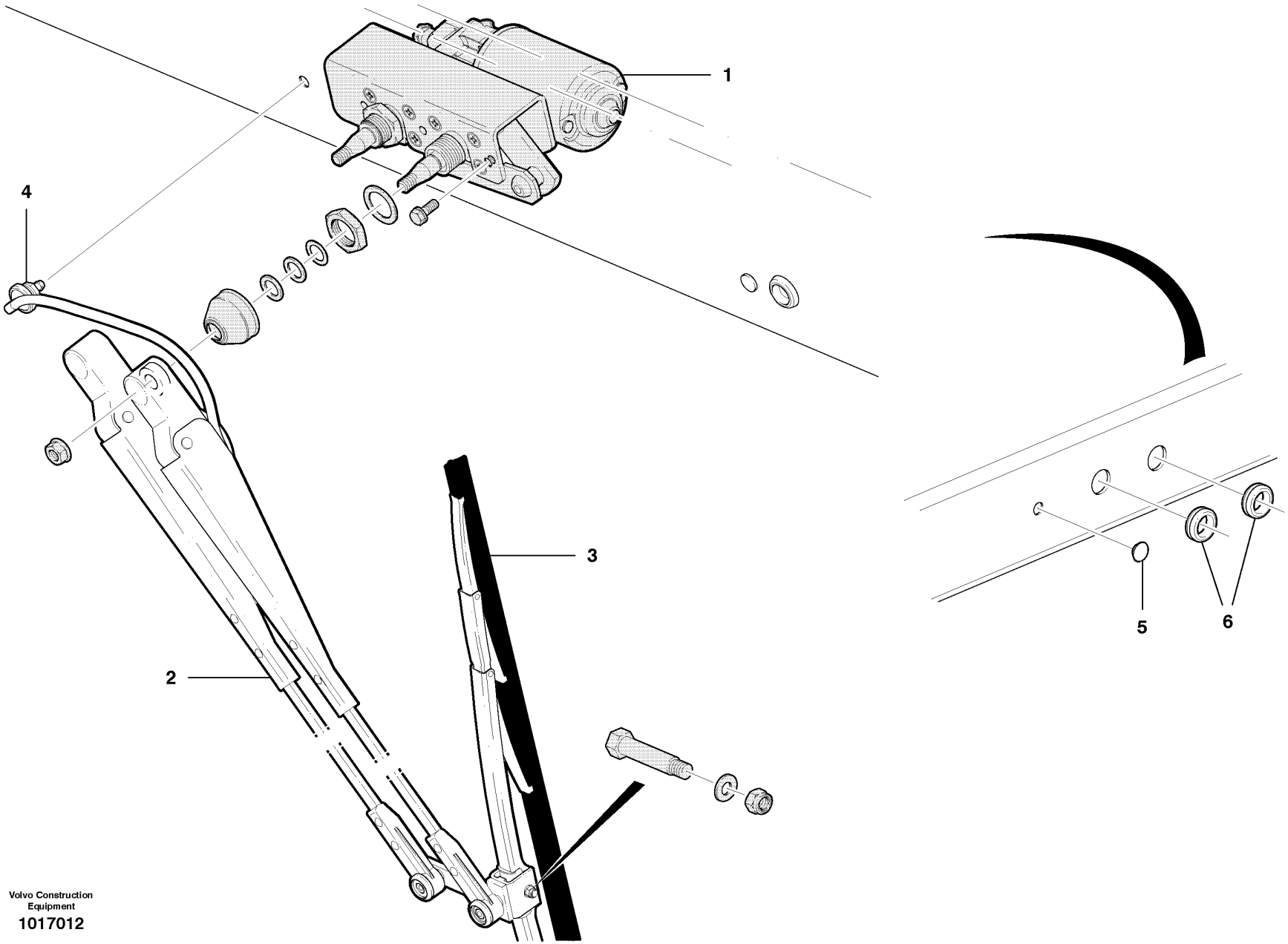

Volvo Construction Equipment
1017012

Fig.	Part No.	Quantity 1	2	3	PS	KIT	Description	Dénomination	Bezeichnung	Denominación	Notes
1	**VOE 12742759**	1					Wiper Motor	Moteur essuie glace	Wischermotor	Motor l.p	c/w hardware
2	**VOE 12742760**	1					Wiper Arm	Bras Essu.glac.	Wischerarm	Brazo Limpiapar	
3	**VOE 12740376**	1					Wiper blade	Balai essuie glace	Wischerblatt	Escobilla l.p	c/w hardware
4	**VOE 12738086**	1					Fitting	Ecrou raccord	Verschraubung	Racor	
5	**VOE 946569**	1					Plug	Bouchon	Stopfen	Tapon	2325)
6	**VOE 961966**	2					Plug	Bouchon	Stopfen	Tapon	2325)

2325) **GB:** Use if there are no rear wipers **FR:** Utiliser s'il n'y a pas d'essuie-glace arrière **DE:** Bei Fehlen der Heckscheibenwischer zu verwenden **ES:** Úselo si no hay limpiaparabrisas traseros

1	
2	
3	
4	
5	

Limpiaparabrisas, cabina de perfil alto, delantero y trasero
Scheibenwischer für Hochprofilkabine, vorne und hinten
Essuie-glace AV et AR, cabine rehaussée
Window Wipers High Profile Cab Front & Rear

Catalogue id **20061**	Group **363**
Illustr. No **1017012**	Section **300**
Issue **VOE 64E9920061**	Page **255**

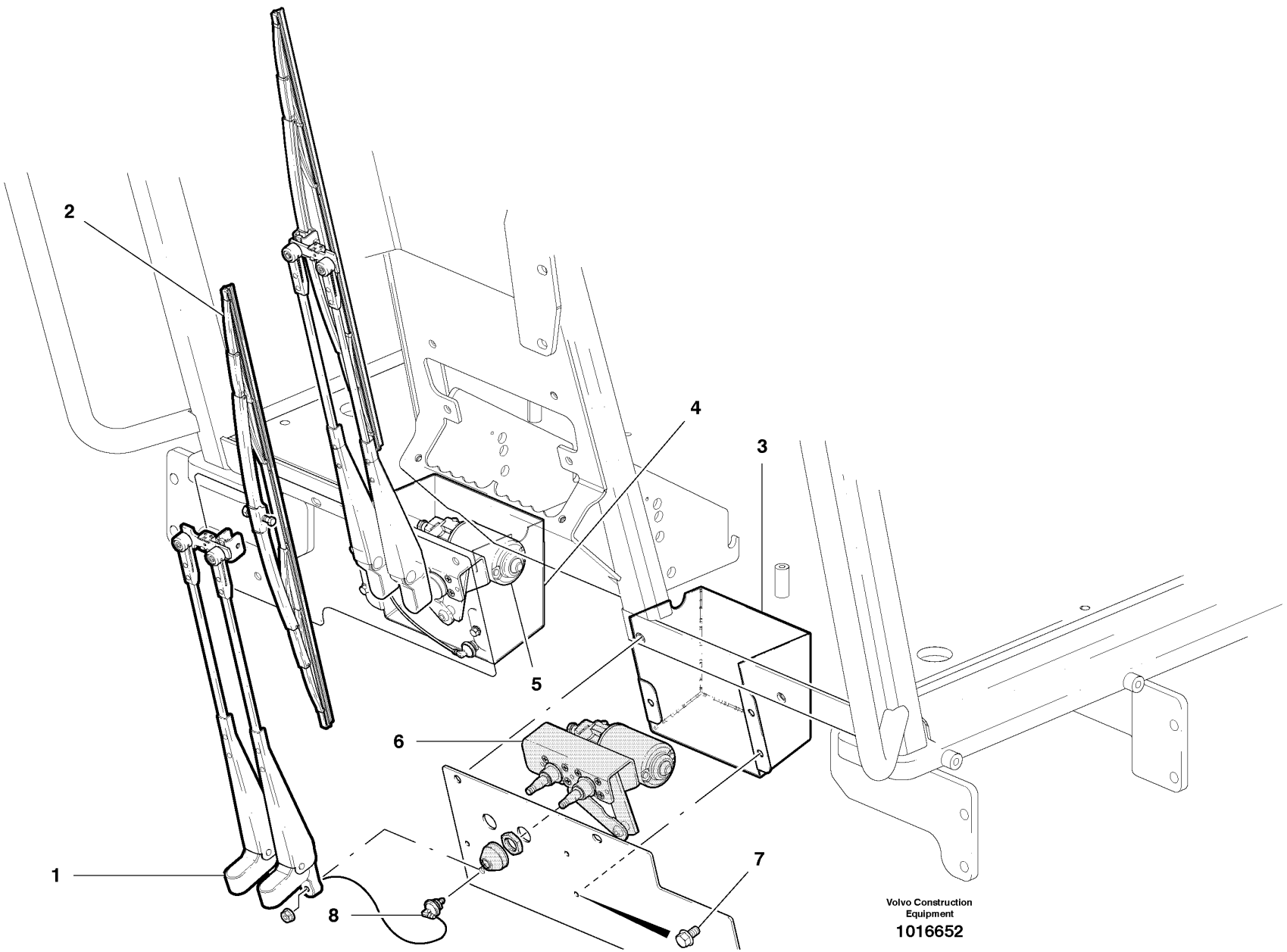
2
4
3
5
6
1
8
7
Volvo Construction Equipment
1016652

Fig.	Part No.	Quantity 1	2	3	PS	KIT	Description	Dénomination	Bezeichnung	Denominación	Notes
1	**VOE 12740377**	2					Wiper Arm	Bras Essu.glac.	Wischerarm	Brazo Limpiapar	c/w hardware
2	**VOE 12740376**	2					Wiper blade	Balai essuie glace	Wischerblatt	Escobilla l.p	
3	**VOE 12746293**	1					Cover	Capot	Haube	Capo	LH
4	**VOE 12746294**	1					Cover	Capot	Haube	Capo	RH
5	**VOE 12741591**	1					Wiper Motor	Moteur essuie glace	Wischermotor	Motor l.p	RH
6	**VOE 12741617**	1					Wiper Motor	Moteur essuie glace	Wischermotor	Motor l.p	LH
7	**VOE 13965175**	6					Screw	Vis	Schraube	Tornillo	
8	**VOE 12738086**	2					Fitting	Ecrou raccord	Verschraubung	Racor	c/w harness

1	
2	
3	
4	
5	

Limpiaparabrisas, ventana delantera inferior
Scheibenwischer Frontseite unten
Essuie-glace, moitié inférieure de pare-brise
Window Wipers Lower Front

Catalogue id	Group
20061	**363**
Illustr. No **1016652**	Section **400**
Issue **VOE 64E9920061**	Page **257**

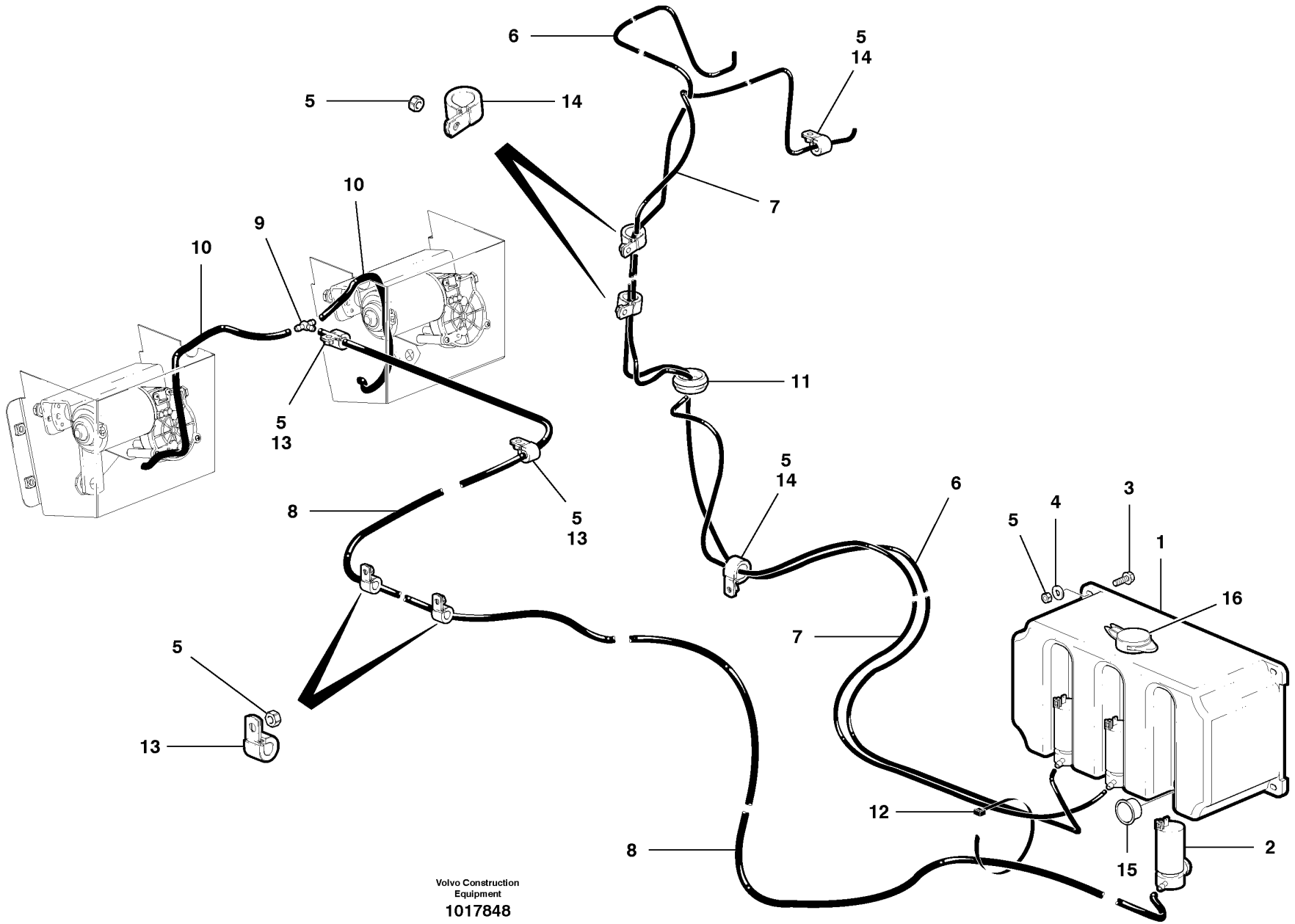

Volvo Construction Equipment

1017848

Fig.	Part No.	Quantity 1	2	3	PS	KIT	Description	Dénomination	Bezeichnung	Denominación	Notes
1	**VOE 12742123**	1					Reservoir	Reservoir	Behälter	Deposito	
2	**VOE 12741878**	REQ					Pump	Pompe	Pumpe	Bomba	
3	**VOE 13946934**	4					Screw	Vis	Schraube	Tornillo	
4	**VOE 983380**	4					Washer	Rondelle	Scheibe	Arandela	
5	**VOE 983305**	10					Hexagon Nut	Ecrou Hexagonal	Sechskantmutter	Tuerca Hexagon	
6	**VOE 12744628**	1					Rubber hose	Durit caoutcho.	Gummischlauch	Manguera	
7	**VOE 12744627**	1			SS		Rubber hose	Durit caoutcho.	Gummischlauch	Manguera	
8	**VOE 12744629**	1					Rubber hose	Durit caoutcho.	Gummischlauch	Manguera	
9	**VOE 11870433**	1					Connector	Raccord	Anschluss	Union	
10	**CH 401017**	2					Hose	Durit	Schlauch	Tubo flexible	
11	**VOE 961971**	1					Plug	Bouchon	Stopfen	Tapon	
12	**VOE 4881438**	REQ					Strip Clamp	Ruban Serrage	Kabelbinder	Abraz Cinta	
13	**VOE 952625**	4					Clamp	Pince Serrage	Klemme	Abrazadera	
14	**VOE 952630**	4					Clamp	Pince Serrage	Klemme	Abrazadera	
15	**VOE 12742121**	REQ					Plug	Bouchon	Stopfen	Tapon	
16	**VOE 12749333**	1					Cap	Chapeau	Kappe	Caperuza	

1	
2	
3	
4	
5	

Lavacristales
Waschanlage
Lave-glace
Washer

Catalogue id **20061**	Group **363**
Illustr. No **1017848**	Section **500**
Issue **VOE 64E9920061**	Page **259**

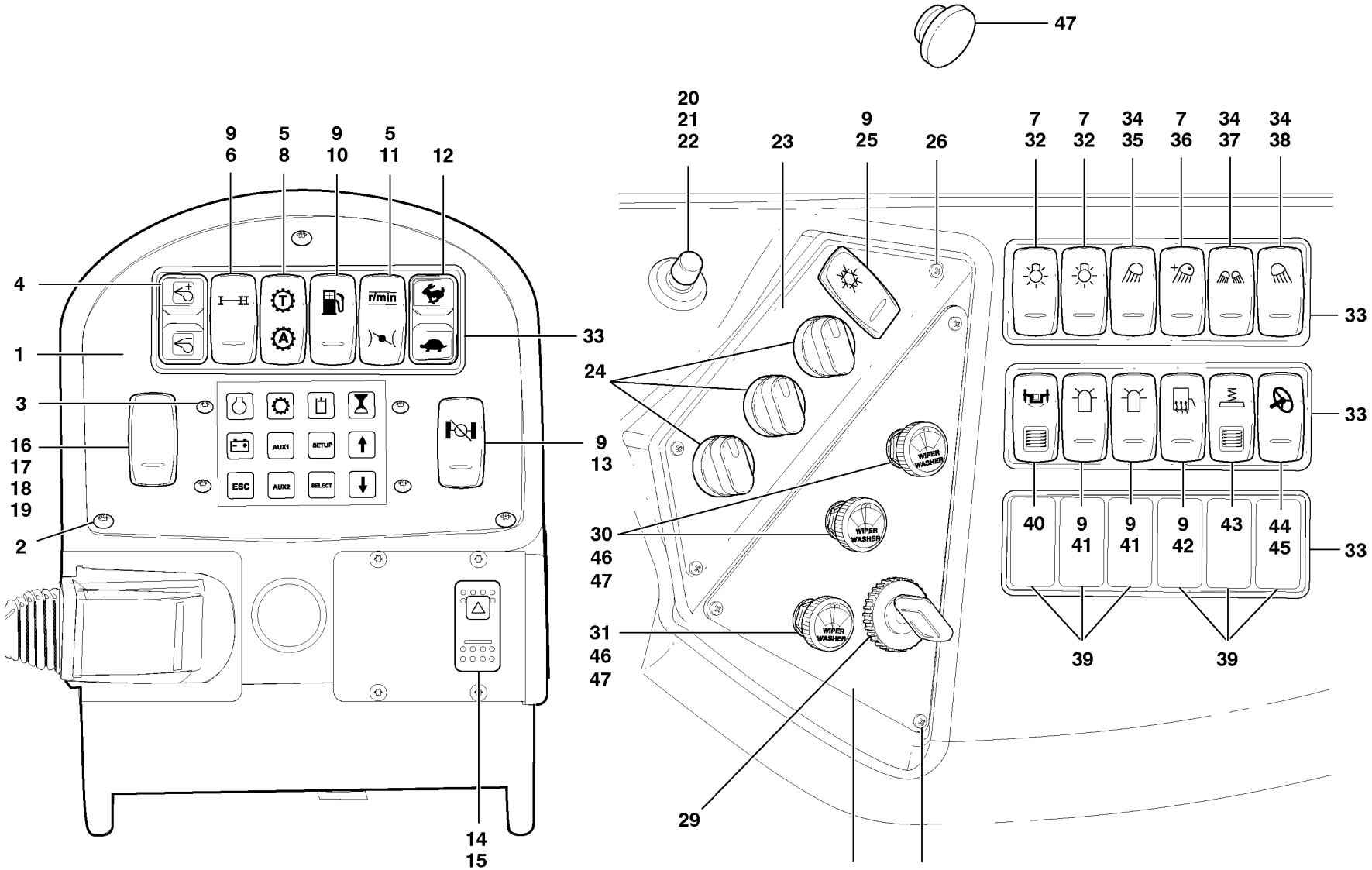

Volvo Construction Equipment

1020353

Fig.	Part No.	Quantity 1	2	3	PS	KIT	Description	Dénomination	Bezeichnung	Denominación	Notes
1	**VOE 12745688**	1					Plate	Plaque	Platte	Placa	
2	**VOE 9694080**	1					Nut Washer	Plaque Filetee	Mutterscheibe	Arandela Tuerca	
3	**VOE 969558**	4					6-pt skt screw	Vis creuse de 6	Hohlschraube	Racor 6-dientes	
4	**VOE 12745912**	1					Switch	Commutateur	Schalter	Commutador	
5	**VOE 12746401**	2					Base	Pied	Fuss	Base	
6	**VOE 11428157**	1					Rocker Arm	Culbuteur	Kipphebel	Balancin	
7	**VOE 70369702**	3					Switch	Commutateur	Schalter	Contactor	
8	**VOE 11428153**	1					Switch	Commutateur	Schalter	Contactor	
9	**VOE 70377101**	8					Switch	Commutateur	Schalter	Contactor	
10	**VOE 11428141**	1					Switch	Commutateur	Schalter	Contactor	
11	**VOE 11428152**	1					Switch	Commutateur	Schalter	Contactor	
12	**VOE 12745911**	1					Switch	Commutateur	Schalter	Contactor	
13	**VOE 11428150**	1					Switch	Commutateur	Schalter	Contactor	
14	**VOE 70377112**	1					Switch	Commutateur	Schalter	Contactor	
15	**VOE 11428012**	1					Rocker Arm	Culbuteur	Kipphebel	Balancin	
16	**VOE 70377127**	1					Switch	Commutateur	Schalter	Contactor	2326)
17	**VOE 11428165**	1					Actuator	Dispositif Mano	Betätigun Organ	Organos Mando	2326)
18	**VOE 70377100**	1					Switch	Commutateur	Schalter	Contactor	2327)
19	**VOE 11428164**	1					Actuator	Dispositif Mano	Betätigun Organ	Organos Mando	2327)
20	**VOE 1578846**	1					Rheostat	Rheostat	Rheostat	Reostato	
21	**VOE 1212770**	1					Nut Washer	Plaque Filetee	Mutterscheibe	Arandela Tuerca	
22	**VOE 1258492**	1					Knob	Bouton	Knauf	Boton	
23	**VOE 12745690**	1					Switch Panel	Panneau Interr.	Schaltertafel	Panel Interrupt	
24	**CH 96740**	3					•Knob	•Bouton	•Knopf	•Boton	
25	**VOE 11428001**	1					Rocker Arm	Culbuteur	Kipphebel	Balancin	
26	**VOE 13969516**	3					Screw	Vis	Schraube	Tornillo	
27	**VOE 12744519**	1					Plate	Plaque	Platte	Placa	
28	**VOE 969513**	3					Screw	Vis	Schraube	Tornillo	

2326) **GB:** Auxiliary - with float **FR:** Auxiliaire - avec flottement **DE:** Zusätzlich - mit Schwimmen **ES:** Auxiliar - con flotación

2327) **GB:** Auxiliary - no float **FR:** Auxiliaire - sans flottement **DE:** Zusätzlich - ohne Schwimmen **ES:** Auxiliar - sin flotación

1	
2	
3	
4	
5	

Interruptores
Schalter
Commutateurs
Switches

Catalogue id **20061**	Group **364**
Illustr. No **1020353**	Section **100**
Issue **VOE 64E9920061**	Page **261**

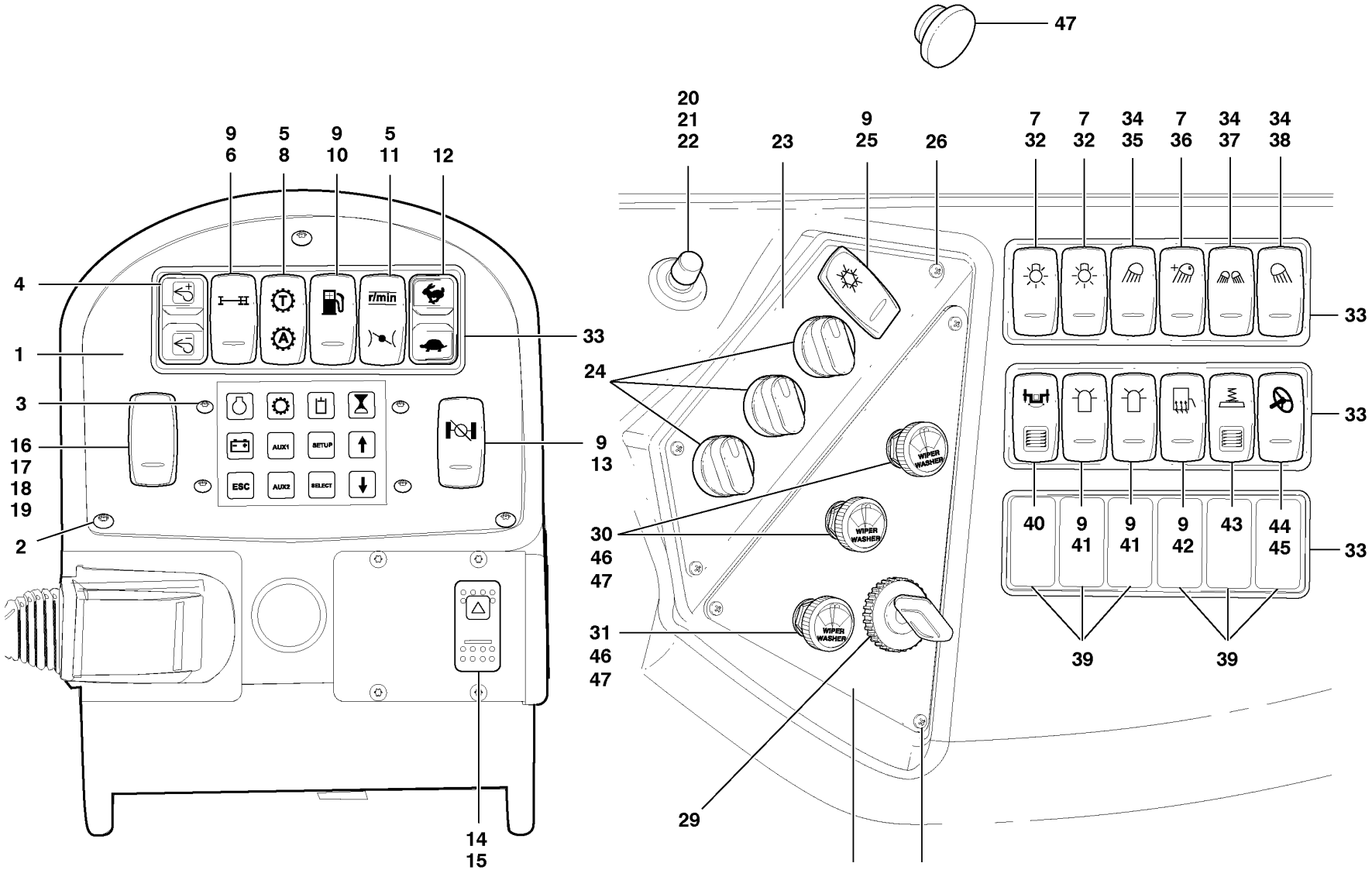

Volvo Construction Equipment

1020353

Fig.	Part No.	Quantity 1	2	3	PS	KIT	Description	Dénomination	Bezeichnung	Denominación	Notes
29	**VOE 11039220**	1					Starter switch	Interru. ocontact	Startschloss	Cerradur arranq	
	VOE 11039228	1					•Pass Key	•Cle Principale	•Hauptschlussel	•Llave Maestra	
30	**VOE 12732916**	2					Switch	Commutateur	Schalter	Contactor	
31	**VOE 12736685**	1					Switch	Commutateur	Schalter	Contactor	
32	**VOE 11428009**	2					Rocker Arm	Culbuteur	Kipphebel	Balancin	
33	**VOE 12739529**	4					Switch Panel	Panneau Interr.	Schaltertafel	Panel Interrupt	
34	**VOE 70369700**	1					Switch	Commutateur	Schalter	Contactor	
35	**VOE 11428010**	1					Rocker Arm	Culbuteur	Kipphebel	Balancin	
36	**VOE 11428154**	1					Switch	Commutateur	Schalter	Contactor	
37	**VOE 11428156**	1					Switch	Commutateur	Schalter	Contactor	
38	**VOE 11428011**	1					Rocker Arm	Culbuteur	Kipphebel	Balancin	
39	**VOE 70377148**	1					Cover	Capot	Haube	Capo	
40	**VOE 20796215**	1					Switch	Commutateur	Schalter	Contactor	
41	**VOE 11428013**	2					Rocker Arm	Culbuteur	Kipphebel	Balancin	
42	**VOE 11428018**	1					Rocker Arm	Culbuteur	Kipphebel	Balancin	
43	**VOE 20796234**	1					Switch	Commutateur	Schalter	Contactor	
44	**VOE 70369707**	1					Switch	Commutateur	Schalter	Contactor	
45	**VOE 11428151**	1					Actuator	Dispositif Mano	Betätigun Organ	Organos Mando	
46	**VOE 12731594**	3					Washer	Rondelle	Scheibe	Arandela	
47	**CH 73598**	REQ					Plug	Bouchon	Stopfen	Tapon	2354)

2354)

1		**Interruptores** **Schalter** **Commutateurs** **Switches**	Catalogue id **20061**	Group **364**
2			Illustr. No **1020353**	Section **100**
3				
4			Issue **VOE 64E9920061**	Page **263**
5				

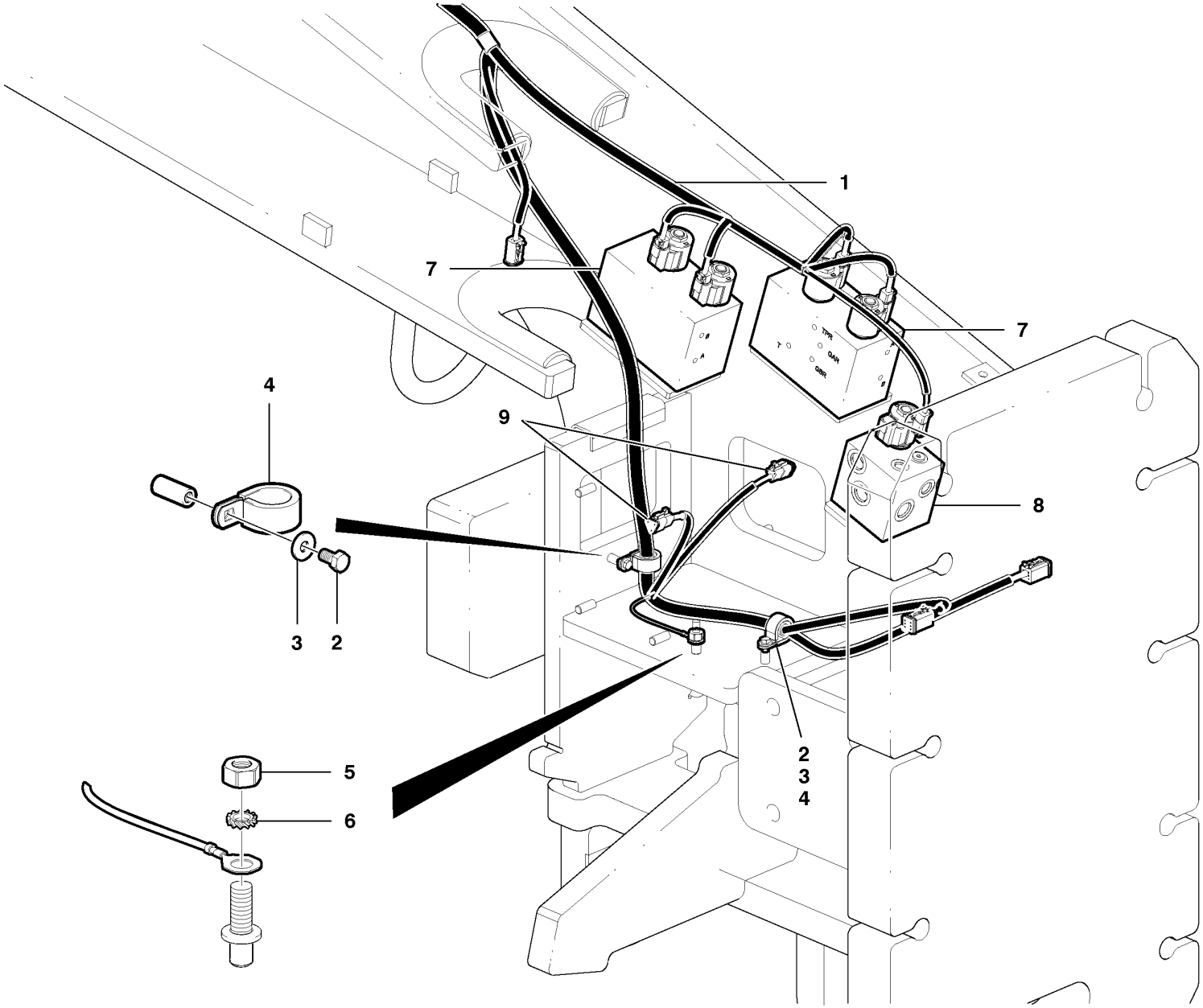

Volvo Construction Equipment

1018280

Fig.	Part No.	Quantity 1	2	3	PS	KIT	Description	Dénomination	Bezeichnung	Denominación	Notes
1	**VOE 12747056**	1					Cable harness	Faisceau cables	Kabelbaum	Manojo cables	
2	**VOE 983896**	2					Hexagon screw	Vis tête hexagonale	Sechskantschraube	Tornillo hexago	
3	**VOE 983380**	2					Washer	Rondelle	Scheibe	Arandela	
4	**VOE 952633**	2					Clamp	Pince Serrage	Klemme	Abrazadera	
5	**VOE 13983307**	1					Hexagon Nut	Ecrou Hexagonal	Sechskantmutter	Tuerca Hexagon	
6	**VOE 942767**	1					Toothed Washer	Rondelle Dentee	Zahnscheibe	Arandela Dentad	
7		2					Valve	Soupape	Ventil	Valvula	See group 445, Page 417
8		1					Valve	Soupape	Ventil	Valvula	See group 445, Page 419
9		2					Speed sensors	Détecteurs de vitesse	Geschwindigkeitssensore	Sensores de velocidad	See group 444, Page 383

1	
2	
3	
4	
5	

Mazo de cables - complementario parte delantera
Kabelbaum - extra vorne
Faisceau de câbles supplémentaire AV
Cable Harness - Extra Front

Catalogue id	Group
20061	**371**
Illustr. No **1018280**	Section **100**
Issue **VOE 64E9920061**	Page **265**

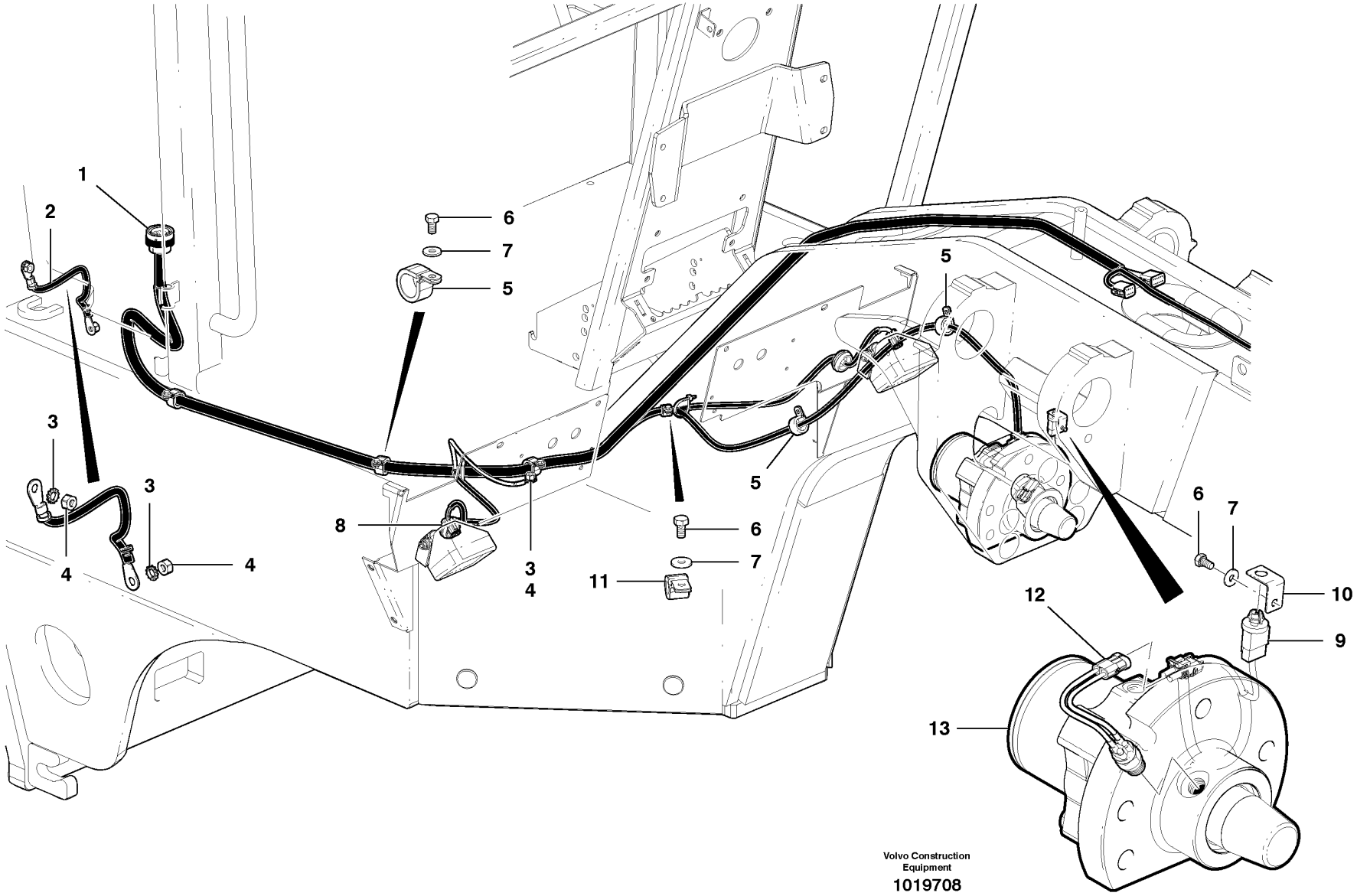

Volvo Construction Equipment

1019708

Fig.	Part No.	Quantity 1	2	3	PS	KIT	Description	Dénomination	Bezeichnung	Denominación	Notes
1	**VOE 12739193**	1					Cable harness	Faisceau cables	Kabelbaum	Manojo cables	
2	**VOE 12745551**	1					Ground cable	Câble masse	Masseleitung	Cable masa	
3	**VOE 13940109**	3					Toothed Washer	Rondelle Dentee	Zahnscheibe	Arandela Dentad	
4	**VOE 13971068**	3					Hexagon Nut	Ecrou Hexagonal	Sechskantmutter	Tuerca Hexagon	
5	**VOE 952632**	3					Clamp	Pince Serrage	Klemme	Abrazadera	
6	**VOE 983896**	5					Hexagon screw	Vis tête hexagonale	Sechskantschraube	Tornillo hexago	
7	**VOE 983380**	5					Washer	Rondelle	Scheibe	Arandela	
8	**VOE 961971**	6					Plug	Bouchon	Stopfen	Tapon	
9	**VOE 1347010**	1					Temp Sensor	Detecteur Temp.	Temperaturgeber	Sensor Temperat	SE 3802
10	**VOE 11006229**	1					Anchorage	Fixation	Halterung	Fijacion	
11	**VOE 952625**	1					Clamp	Pince Serrage	Klemme	Abrazadera	
12	**CH 79451**	1					Switch	Commutateur	Schalter	Contactor	
13		1					Hydraulic cylinder	Vérin hydraulique	Hydraulzylinder	Cilindro hidráulico	See group 986, Page 897

1		**Mazo de cables - parte delantera** **Kabelbaum - vorne** **Faisceau de câbles - AV** **Cable Harness - Front**	Catalogue id **20061**	Group **371**
2				
3			Illustr. No **1019708**	Section **200**
4				
5			Issue **VOE 64E9920061**	Page **267**

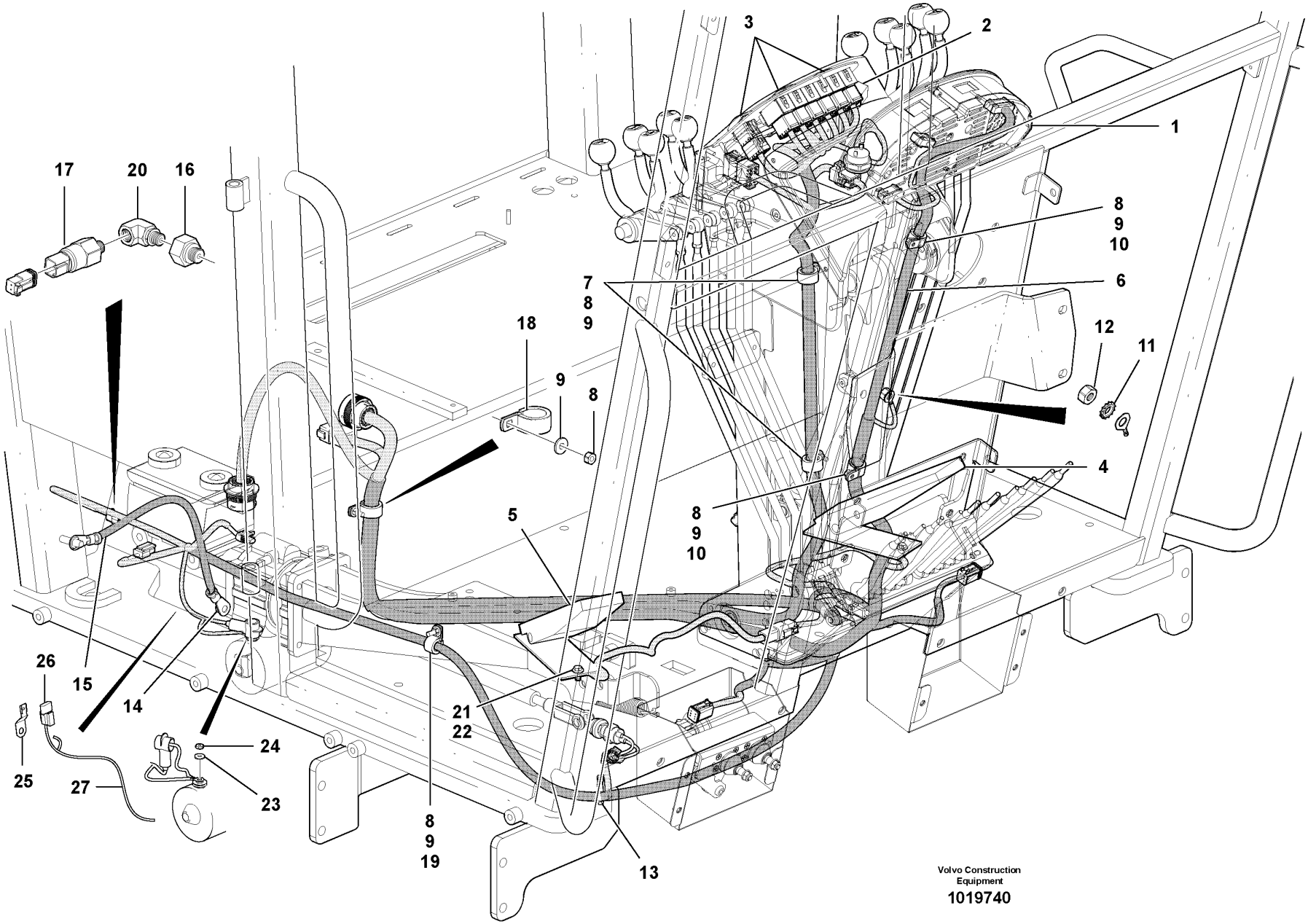

Volvo Construction Equipment

1019740

Fig.	Part No.	Quantity 1	2	3	PS	KIT	Description	Dénomination	Bezeichnung	Denominación	Notes
1		1					ECU	ECU	ECU	ECU	See group 387, Page 303
2		1					Switch	Commutateur	Schalter	Contactor	See group 364, Page 261
3		1					Head Board	Planche Av	V-pritschenwand	Seccion Delant	See group 364, Page 261
4	**VOE 12744523**	1					Clutch Pedal	Pedal.embrayage	Kupplungspedal	Pedal Embrague	SE4101, SE4102
5	**VOE 12746941**	1					Accel Pedal	Pedale Acceler.	Gaspedal	Pedal Acelerad	SE2702, SE2704
6	**VOE 12746418**	1					Cable harness	Faisceau cables	Kabelbaum	Manojo cables	
7	**VOE 952632**	2					Clamp	Pince Serrage	Klemme	Abrazadera	
8	**VOE 983305**	6					Hexagon Nut	Ecrou Hexagonal	Sechskantmutter	Tuerca Hexagon	
9	**VOE 983380**	6					Washer	Rondelle	Scheibe	Arandela	
10	**VOE 952629**	2					Clamp	Pince Serrage	Klemme	Abrazadera	
11	**VOE 13940109**	1					Toothed Washer	Rondelle Dentee	Zahnscheibe	Arandela Dentad	
12	**VOE 13971068**	1					Hexagon Nut	Ecrou Hexagonal	Sechskantmutter	Tuerca Hexagon	
13	**VOE 4881438**	1					Strip Clamp	Ruban Serrage	Kabelbinder	Abraz Cinta	
14	**VOE 13955827**	1					Nut	Ecrou	Mutter	Tuerca	
15	**VOE 12746638**	1					Ground cable	Câble masse	Masseleitung	Cable masa	
16	**VOE 12739949**	1					Bushing	Bague	Buchse	Casquillo	AWD
17	**VOE 12739907**	1					Pressure Switch	Mano contact	Druckschalter	Manocontacto	AWD
18	**VOE 952633**	1					Clamp	Pince Serrage	Klemme	Abrazadera	
19	**VOE 952628**	1					Clamp	Pince Serrage	Klemme	Abrazadera	
20	**VOE 12730476**	1					Elbow nipple	Raccord angulaire	Winkelnippel	Niple angular	AWD
21	**VOE 983241**	4					Hexagon screw	Vis a tête hexagonale	Sechskantschr.	Tornillo hexago	
22	**VOE 983334**	4					Washer	Rondelle	Scheibe	Arandela	
23	**VOE 983379**	1					Washer	Rondelle	Scheibe	Arandela	
24	**VOE 13940092**	1					Nut	Ecrou	Mutter	Tuerca	
25	**VOE 14522575**	1					Clip	Clip	Klemme	Clip	
26	**VOE 12744586**	1					Diode	Diode	Diode	Diodo	
27	**VOE 12749414**	1					Cable harness	Faisceau cables	Kabelbaum	Manojo cables	

1	
2	
3	
4	
5	

Mazo de cables - parte delantera cabina
Kabelbaum - Kabine vorne
Faisceau de câbles - AV cabine
Cable Harness - Front Cab

Catalogue id	Group
20061	**371**
Illustr. No **1019740**	Section **300**
Issue **VOE 64E9920061**	Page **269**

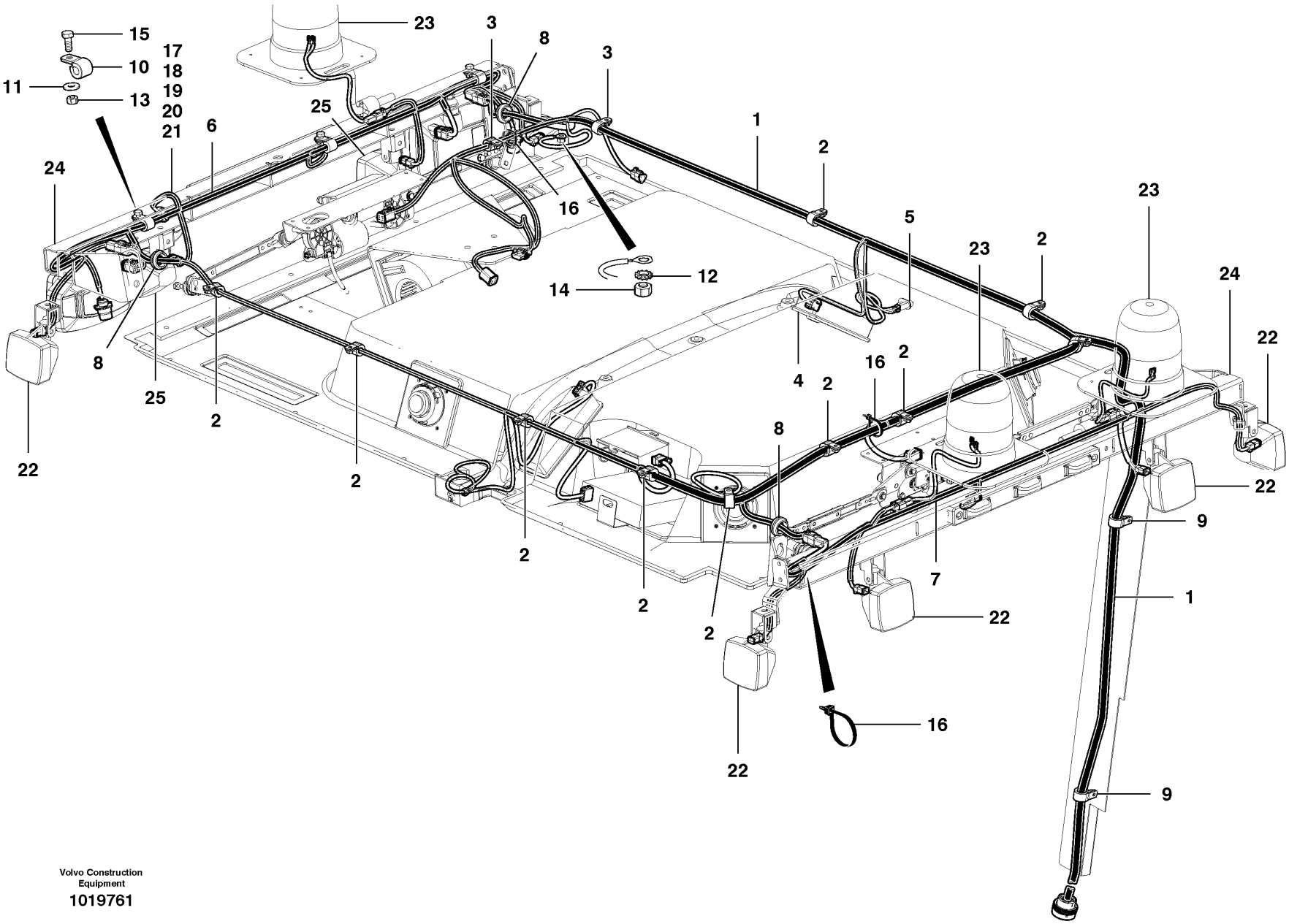

Volvo Construction Equipment

1019761

Fig.	Part No.	Quantity 1	2	3	PS	KIT	Description	Dénomination	Bezeichnung	Denominación	Notes
1	**VOE 12746523**	1					Cable harness	Faisceau cables	Kabelbaum	Manojo cables	
2	**VOE 952628**	11					Clamp	Pince Serrage	Klemme	Abrazadera	
3	**VOE 952626**	3					Clamp	Pince Serrage	Klemme	Abrazadera	
4	**VOE 20438083**	2					Interior Lamp	Lampe Inter.	Innenleuchte	Lamp Interior	
5	**VOE 3987417**	2					Switch	Interrupteur	Trennschalter	Interruptor	
6	**VOE 12741710**	1					Cable harness	Faisceau cables	Kabelbaum	Manojo cables	Front
7	**VOE 12741711**	1					Cable harness	Faisceau cables	Kabelbaum	Manojo cables	Rear
8	**VOE 961971**	3					Plug	Bouchon	Stopfen	Tapon	
9	**VOE 952630**	2					Clamp	Pince Serrage	Klemme	Abrazadera	
10	**VOE 952624**	6					Clamp	Pince Serrage	Klemme	Abrazadera	
11	**VOE 960139**	6					Washer	Rondelle	Scheibe	Arandela	
12	**VOE 13971068**	2					Hexagon Nut	Ecrou Hexagonal	Sechskantmutter	Tuerca Hexagon	
13	**VOE 13949278**	22					Flange Lock Nut	Contre écrou bride	Flanschmutter	Contratuer Embr	
14	**VOE 13971068**	2					Hexagon Nut	Ecrou Hexagonal	Sechskantmutter	Tuerca Hexagon	
15	**VOE 13946544**	6					Flange screw	Vis à bride	Flanschschraube	Torn embridado	
16	**VOE 4881438**	7					Strip Clamp	Ruban Serrage	Kabelbinder	Abraz Cinta	
17		1					Screw	Vis	Schraube	Tornillo	See group 362, Page 247
18		1					Horn	Avertisseur sonore	Signalhorn	Avisador sonoro	See group 362, Page 247
19		1					Spacer	Partie Intermédiaire	Zwischenstück	Espaciador	See group 362, Page 247
20		1					Washer	Rondelle	Scheibe	Arandela	See group 362, Page 247
21		1					Hexagon Nut	Ecrou Hexagonal	Sechskantmutter	Tuerca Hexagon	See group 362, Page 247
22		REQ					Lamp	Lampe	Leuchte	Lampara	See group 352, Page 237
23		REQ					Rotating Beacon	Gyrophare	Rundumkennleuchte	Luz Rotativa Emergencia	See group 362, Page 249
24		2					Support Frame	Chassis-porteur	Hilfsrahmen	Brazo Empuje	See group 352, Page 237
25		2					Headlamp	Phare	Scheinwerfer	Faro	See group 352, Page 237

1	
2	
3	
4	
5	

Mazo de cables - cabina parte superior
Kabelbaum - Kabine oben
Faisceau de câbles - partie supérieure cabine
Cable Harness - Cab Upper

Catalogue id	Group
20061	**371**
Illustr. No **1019761**	Section **400**
Issue **VOE 64E9920061**	Page **271**

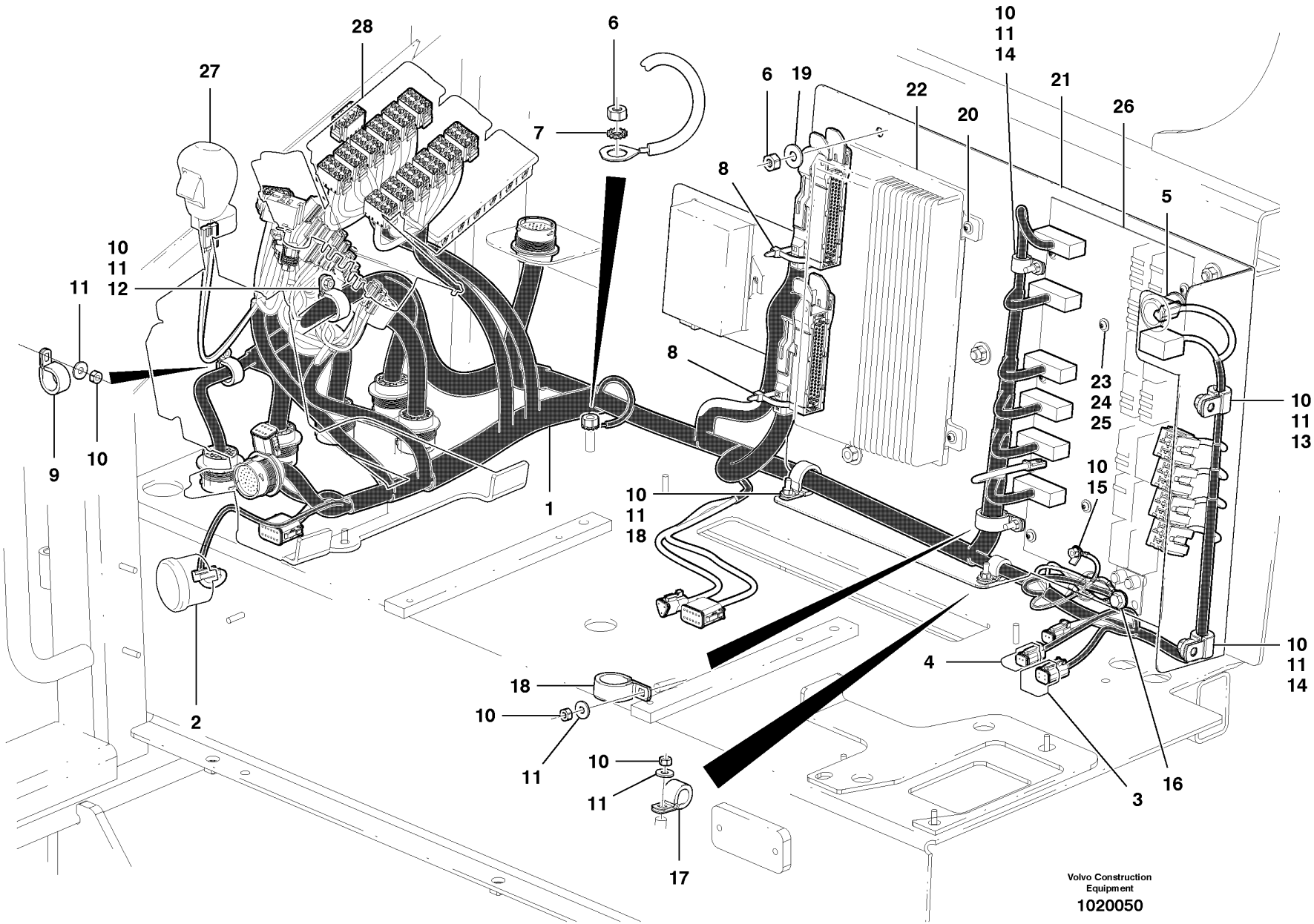
28
27
6
7
6
19
10
11
14
22
21
20
26
8
5
10
11
12
11
8
23
24
25
10
11
13
9
10
1
10
15
10
11
18
18
10
11
10
11
17
4
10
11
14
2
3
16
Volvo Construction
Equipment
1020050

Fig.	Part No.	Quantity 1	2	3	PS	KIT	Description	Dénomination	Bezeichnung	Denominación	Notes
1	**VOE 12746161**	1					Cable harness	Faisceau cables	Kabelbaum	Manojo cables	
2	**VOE 11170147**	1					Hour counter	Compteur horaire	Stundenzähler	Contador horario	
3	**VOE 12741735**	1					Diode	Diode	Diode	Diodo	
4	**VOE 12744586**	1					Diode	Diode	Diode	Diodo	
5	**VOE 11039750**	1					Electrical plug	Fiche	Steckdose	Toma eléctrica	
6	**VOE 13971068**	6					Hexagon Nut	Ecrou Hexagonal	Sechskantmutter	Tuerca Hexagon	
7	**VOE 13940109**	1					Toothed Washer	Rondelle Dentee	Zahnscheibe	Arandela Dentad	
8	**VOE 4881438**	3					Strip Clamp	Ruban Serrage	Kabelbinder	Abraz Cinta	
9	**VOE 952629**	1					Clamp	Pince Serrage	Klemme	Abrazadera	
10	**VOE 983305**	9					Hexagon Nut	Ecrou Hexagonal	Sechskantmutter	Tuerca Hexagon	
11	**VOE 983380**	8					Washer	Rondelle	Scheibe	Arandela	
12	**VOE 952633**	1					Clamp	Pince Serrage	Klemme	Abrazadera	
13	**VOE 952624**	1					Clamp	Pince Serrage	Klemme	Abrazadera	
14	**VOE 952626**	2					Clamp	Pince Serrage	Klemme	Abrazadera	
15	**VOE 942605**	1					Toothed Washer	Rondelle Dentee	Zahnscheibe	Arandela Dentad	
16	**VOE 947107**	1					Flange screw	Vis à bride	Flanschschraube	Torn embridado	
17	**VOE 952628**	1					Clamp	Pince Serrage	Klemme	Abrazadera	
18	**VOE 952635**	2					Clamp	Pince Serrage	Klemme	Abrazadera	
19	**VOE 983335**	5					Washer	Rondelle	Scheibe	Arandela	
20	**VOE 969407**	3					6-pt skt screw	Vis creuse de 6	Hohlschraube	Racor 6-dientes	
21	**VOE 12746803**	1					Mounting Plate	Plaque Montage	Montageplatte	Placa Montaje	
22	**VOE 11443600**	1					Electronic unit	Unité électronique	Elektronikeinheit	Unidad electrón	
23	**VOE 947107**	8					Flange screw	Vis à bride	Flanschschraube	Torn embridado	
24	**VOE 12749133**	16					Washer	Rondelle	Scheibe	Arandela	
25	**VOE 984771**	8					O-ring	Joint Torique	O-Ring	Junta torica	
26							Ptd Circuit Bd	Carte Circuit	Leiterbahnpl	Placa Circuito	See group 372, Page 301
27							Lever	Levier	Hebel	Palanca	See group 424, Page 353
28							Switch	Commutateur	Schalter	Contactor	See group 364, Page 261

1		**Mazo de cables - cabina parte trasera** **Kabelbaum - Kabine hinten** **Faisceau de câbles - AR cabine** **Cable Harness - Cab Rear**	Catalogue id **20061** / Group **371**
2			
3			Illustr. No **1020050** / Section **500**
4			
5			Issue **VOE 64E9920061** / Page **273**

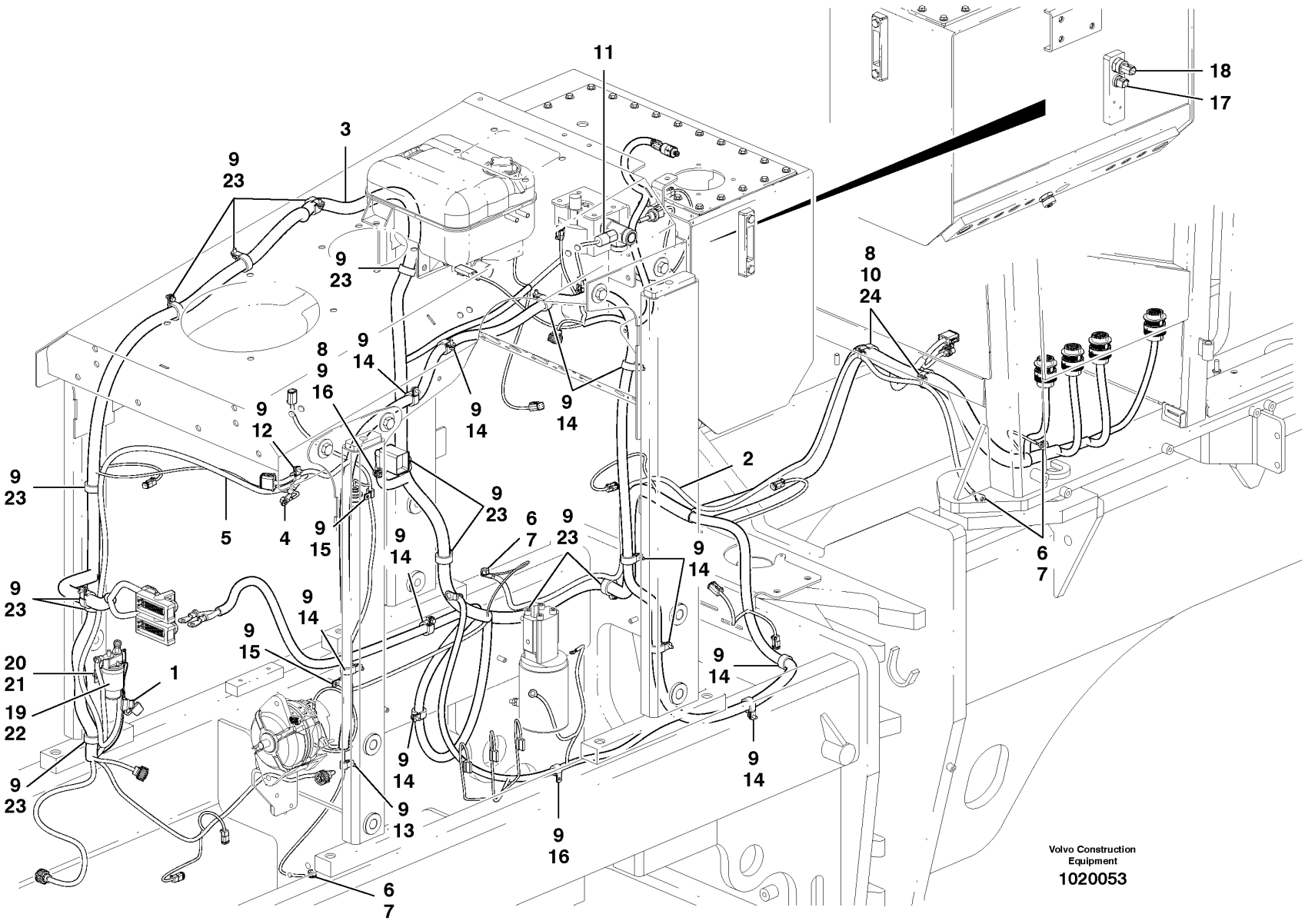
11
18
17
3
9
23
9
23
8
10
24
8
9
16
9
14
9
14
9
14
9
12
2
9
23
5
4
9
15
9
23
6
7
9
23
9
14
9
14
6
7
9
23
9
14
9
15
20
21
1
19
22
9
23
9
14
9
14
9
14
9
13
9
16
6
7
Volvo Construction
Equipment
1020053

Fig.	Part No.	Quantity 1	2	3	PS	KIT	Description	Dénomination	Bezeichnung	Denominación	Notes
1	**VOE 13969160**	1					Fuse	Fusible	Schmelzsicherung	Fusible	
2	**VOE 12746131**	1					Ground cable	Câble masse	Masseleitung	Cable masa	
3	**VOE 12746370**	1					Cable harness	Faisceau cables	Kabelbaum	Manojo cables	
4	**VOE 7017624**	1					Nut	Ecrou	Mutter	Tuerca	
5	**VOE 12742628**	1					Cable harness	Faisceau cables	Kabelbaum	Manojo cables	
6	**VOE 13971068**	4					Hexagon Nut	Ecrou Hexagonal	Sechskantmutter	Tuerca Hexagon	
7	**VOE 13940109**	4					Toothed Washer	Rondelle Dentee	Zahnscheibe	Arandela Dentad	
8	**VOE 983305**	3					Hexagon Nut	Ecrou Hexagonal	Sechskantmutter	Tuerca Hexagon	
9	**VOE 13946544**	29					Flange screw	Vis à bride	Flanschschraube	Torn embridado	
10	**VOE 983380**	2					Washer	Rondelle	Scheibe	Arandela	
11	**CH 402101**	1					Switch	Commutateur	Schalter	Contactor	AWD
12	**VOE 952625**	1					Clamp	Pince Serrage	Klemme	Abrazadera	
13	**VOE 952623**	1					Clamp	Pince Serrage	Klemme	Abrazadera	
14	**VOE 952633**	11					Clamp	Pince Serrage	Klemme	Abrazadera	
15	**VOE 952624**	2					Clamp	Pince Serrage	Klemme	Abrazadera	
16	**VOE 952629**	2					Clamp	Pince Serrage	Klemme	Abrazadera	
17	**VOE 11419486**	1					Temp Sensor	Detecteur Temp.	Temperaturgeber	Sensor Temperat	
18	**VOE 11144494**	1					Oil Lvl Sensor	Capteur Niv Hui	Ölstandgeber	Sensor Niv Acei	
19	**VOE 11000258**	1					Cover	Capot	Haube	Capo	
20	**VOE 983893**	2					Screw	Vis	Schraube	Tornillo	
21	**VOE 983379**	2					Washer	Rondelle	Scheibe	Arandela	
22	**VOE 20367490**	1					Relay	Relais	Relais	Rele	
23	**VOE 952637**	12					Clamp	Pince Serrage	Klemme	Abrazadera	
24	**VOE 952640**	2					Clamp	Pince Serrage	Klemme	Abrazadera	

1	
2	
3	
4	
5	

Haz de cables - detrás - D7
Kabelsatz hinten - D7
Faisceau de câblage - Arrière - D7
Cable Harness - Rear - D7

Catalogue id	Group
20061	**371**
Illustr. No **1020053**	Section **600**
Issue **VOE 64E9920061**	Page **275**

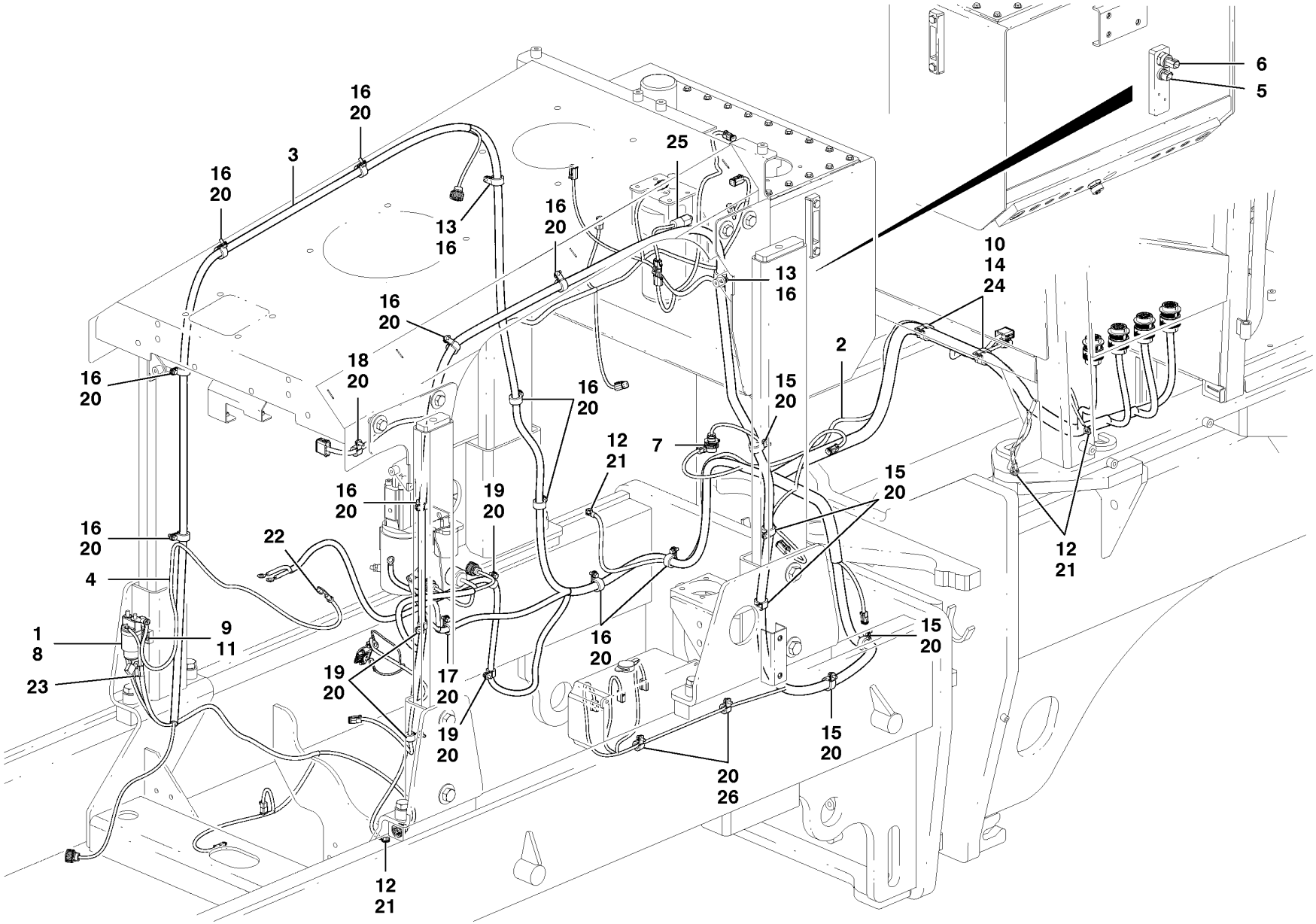
16
20
3
16
20
13
16
16
20
25
13
16
10
14
24
2
16
20
18
20
16
20
15
20
7
12
21
16
20
19
20
22
16
20
4
1
8
9
11
23
19
20
17
20
19
20
16
20
15
20
15
20
20
26
12
21
6
5
12
21

Fig.	Part No.	Quantity 1	2	3	PS	KIT	Description	Dénomination	Bezeichnung	Denominación	Notes
1	**VOE 20367490**	1					Relay	Relais	Relais	Rele	
2	**VOE 12746131**	1					Ground cable	Câble masse	Masseleitung	Cable masa	
3	**VOE 12744430**	1					Cable harness	Faisceau cables	Kabelbaum	Manojo cables	
4	**VOE 12744430**	1					Cable harness	Faisceau cables	Kabelbaum	Manojo cables	
5	**VOE 11419486**	1					Temp Sensor	Detecteur Temp.	Temperaturgeber	Sensor Temperat	
6	**VOE 11144494**	1					Oil Lvl Sensor	Capteur Niv Hui	Ölstandgeber	Sensor Niv Acei	
7	**VOE 3963413**	1					Lock Ring	Anneau Verrouillage	Schlossring	Anillo Segurid	
8	**VOE 11000258**	1					Cover	Capot	Haube	Capo	
9	**VOE 983893**	2					Screw	Vis	Schraube	Tornillo	
10	**VOE 983380**	2					Washer	Rondelle	Scheibe	Arandela	
11	**VOE 983379**	2					Washer	Rondelle	Scheibe	Arandela	
12	**VOE 13971068**	4					Hexagon Nut	Ecrou Hexagonal	Sechskantmutter	Tuerca Hexagon	
13	**VOE 13965175**	2					Screw	Vis	Schraube	Tornillo	
14	**VOE 952637**	2					Clamp	Pince Serrage	Klemme	Abrazadera	
15	**VOE 952633**	5					Clamp	Pince Serrage	Klemme	Abrazadera	
16	**VOE 952632**	13					Clamp	Pince Serrage	Klemme	Abrazadera	
17	**VOE 952630**	1					Clamp	Pince Serrage	Klemme	Abrazadera	
18	**VOE 952628**	1					Clamp	Pince Serrage	Klemme	Abrazadera	
19	**VOE 952627**	4					Clamp	Pince Serrage	Klemme	Abrazadera	
20	**VOE 13946544**	24					Flange screw	Vis à bride	Flanschschraube	Torn embridado	
21	**VOE 13940109**	4					Toothed Washer	Rondelle Dentee	Zahnscheibe	Arandela Dentad	
22	**VOE 7017624**	1					Nut	Ecrou	Mutter	Tuerca	
23	**VOE 13969160**	1					Fuse	Fusible	Schmelzsicherung	Fusible	
24	**VOE 983305**	2					Hexagon Nut	Ecrou Hexagonal	Sechskantmutter	Tuerca Hexagon	
25	**CH 402101**	1					Switch	Commutateur	Schalter	Contactor	AWD
26	**VOE 952629**	2					Clamp	Pince Serrage	Klemme	Abrazadera	

1	
2	
3	
4	
5	

Haz de cables - detrás - D9
Kabelsatz hinten - D9
Faisceau de câblage - Arrière - D9
Cable Harness - Rear - D9

Catalogue id	Group
20061	**371**
Illustr. No **1020054**	Section **650**
Issue **VOE 64E9920061**	Page **277**

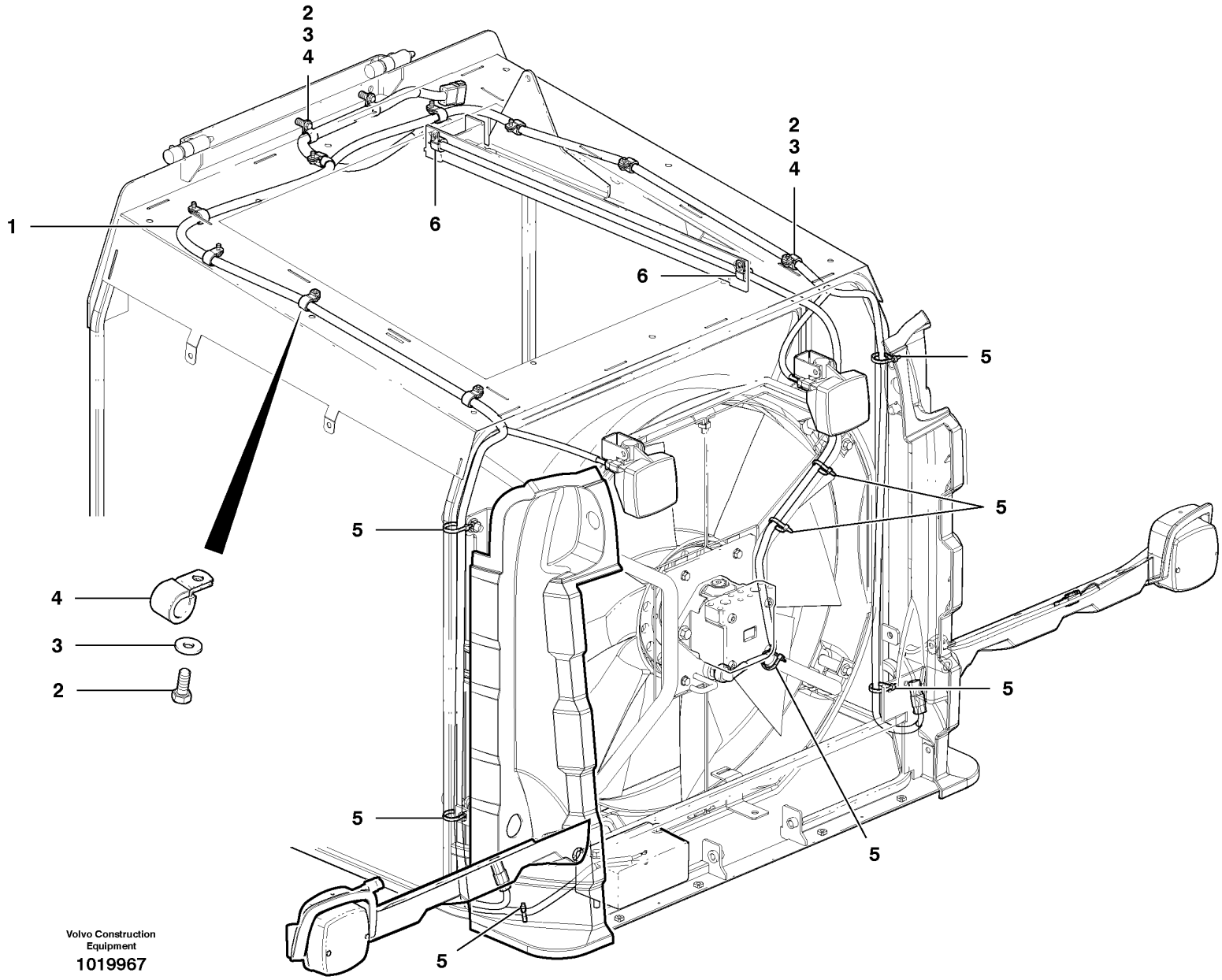

Volvo Construction Equipment
1019967

Fig.	Part No.	Quantity 1	2	3	PS	KIT	Description	Dénomination	Bezeichnung	Denominación	Notes
1	**VOE 12747597**	1					Cable harness	Faisceau cables	Kabelbaum	Manojo cables	
1	**VOE 12746631**	1					Cable harness	Faisceau cables	Kabelbaum	Manojo cables	EEC
2	**VOE 13946544**	11					Flange screw	Vis à bride	Flanschschraube	Torn embridado	
3	**VOE 983380**	11					Washer	Rondelle	Scheibe	Arandela	
4	**VOE 952627**	11					Clamp	Pince Serrage	Klemme	Abrazadera	
5	**VOE 4881438**	8					Strip Clamp	Ruban Serrage	Kabelbinder	Abraz Cinta	
6	**VOE 980614**	2					Clamp	Pince Serrage	Klemme	Abrazadera	See group 258, Page 171

1	
2	
3	
4	
5	

Mazo de cables - parte trasera cubierta
Kabelbaum - hintere Motorhaube
Faisceau de câbles - capot AR
Cable Harness - Rear Cowling

S/N 39300 - 40375

Catalogue id	Group
20061	**371**
Illustr. No **1019967**	Section **700**
Issue **VOE 64E9920061**	Page **279**

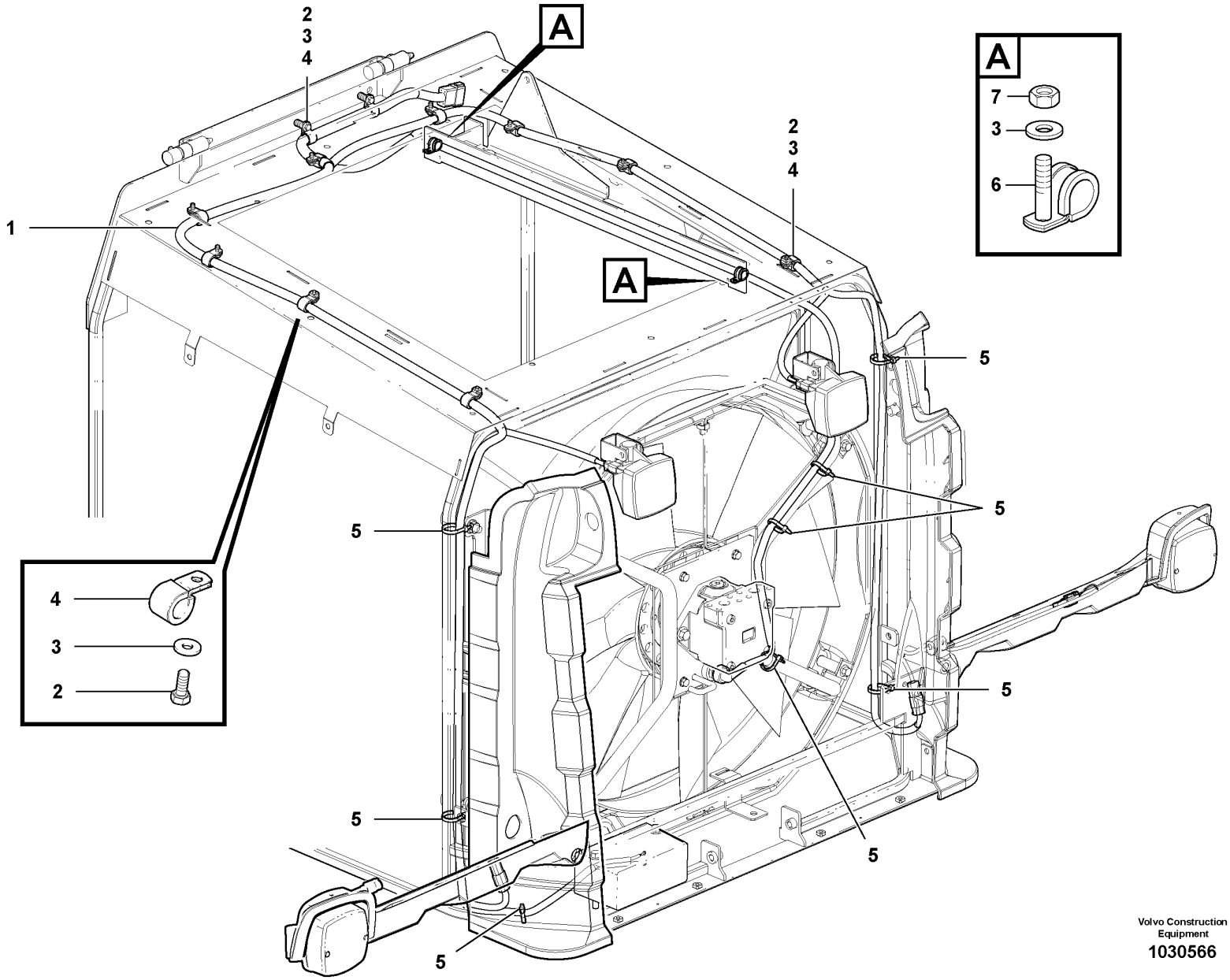

Volvo Construction Equipment

1030566

Fig.	Part No.	Quantity 1	2	3	PS	KIT	Description	Dénomination	Bezeichnung	Denominación	Notes
1	**VOE 12747597**	1					Cable harness	Faisceau cables	Kabelbaum	Manojo cables	
1	**VOE 12746631**	1					Cable harness	Faisceau cables	Kabelbaum	Manojo cables	EEC
2	**VOE 13946544**	11					Flange screw	Vis à bride	Flanschschraube	Torn embridado	
3	**VOE 983380**	13					Washer	Rondelle	Scheibe	Arandela	
4	**VOE 952627**	11					Clamp	Pince Serrage	Klemme	Abrazadera	
5	**VOE 4881438**	8					Strip Clamp	Ruban Serrage	Kabelbinder	Abraz Cinta	
6	**VOE 952628**	2					Clamp	Pince Serrage	Klemme	Abrazadera	
7	**VOE 983305**	2					Hexagon Nut	Ecrou Hexagonal	Sechskantmutter	Tuerca Hexagon	

1	
2	
3	
4	
5	

Mazo de cables - parte trasera cubierta
Kabelbaum - hintere Motorhaube
Faisceau de câbles - capot AR
Cable Harness - Rear Cowling

S/N 40376 -

Catalogue id **20061**	Group **371**
Illustr. No **1030566**	Section **750**
Issue **VOE 64E9920061**	Page **281**

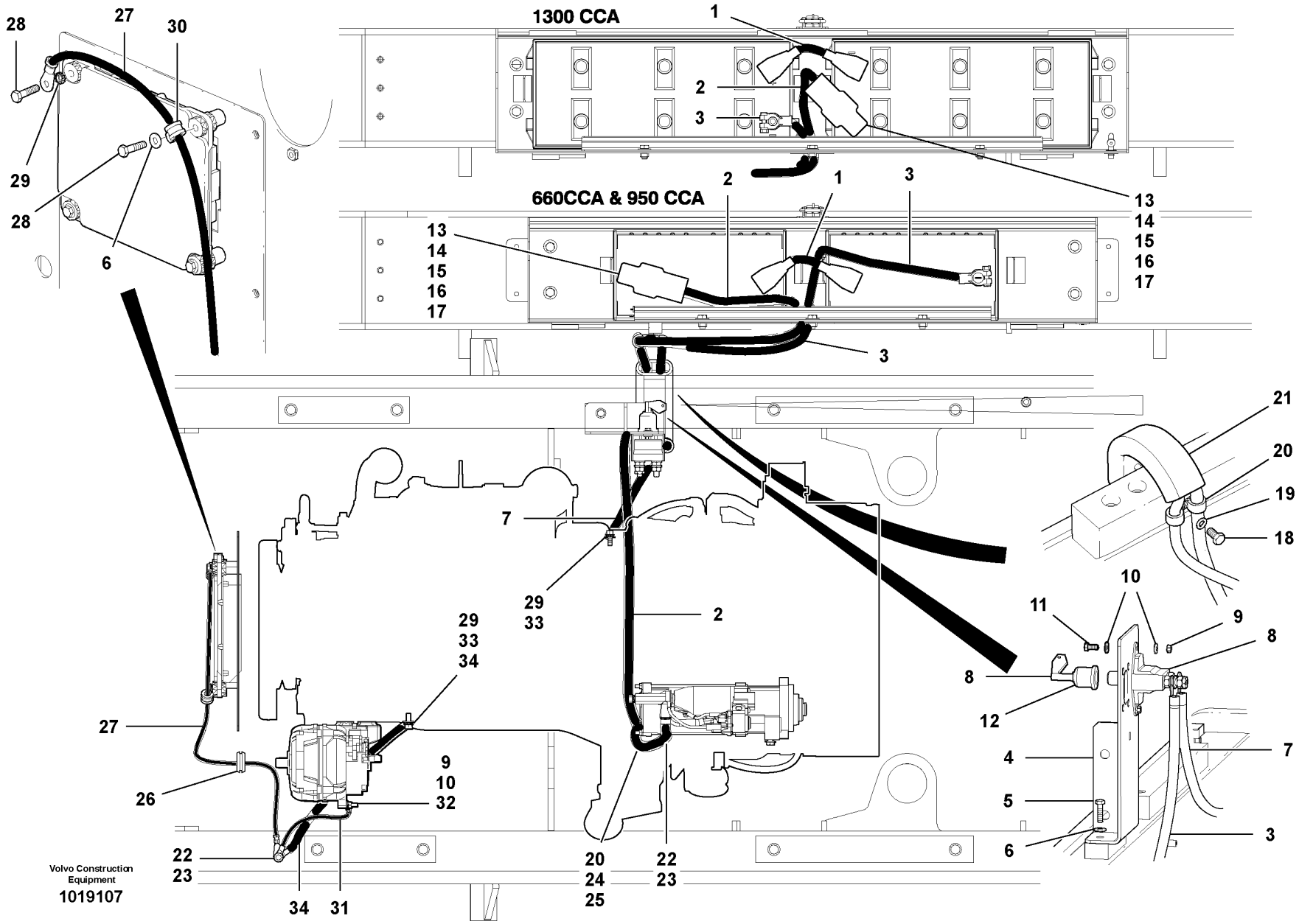
1300 CCA
660CCA & 950 CCA
Volvo Construction Equipment
1019107

Fig.	Part No.	Quantity 1	2	3	PS	KIT	Description	Dénomination	Bezeichnung	Denominación	Notes
1	**CH 68835**	1	1				Battery Cable	Câble batterie	Batterieleitung	Cable Bateria	
2	**VOE 12746024**	1	1				Battery Cable	Câble batterie	Batterieleitung	Cable Bateria	
3	**VOE 12746316**	1					Battery Cable	Câble batterie	Batterieleitung	Cable Bateria	
3	**VOE 12746288**		1				Battery Cable	Câble batterie	Batterieleitung	Cable Bateria	
4	**VOE 12745914**	1	1				Base	Pied	Fuss	Base	
5	**VOE 983251**	2	2				Hexagon screw	Vis tête hexagonale	Sechskantschraube	Tornillo hexago	
6	**VOE 983335**	5	5				Washer	Rondelle	Scheibe	Arandela	
7	**VOE 12746287**	1	1				Cable	Câble	Seil	Cable	
8	**VOE 3987034**	1	1				Battery main switch	Robinet batterie	Batterietrennschalter	Desconectador bateria	
9	**VOE 983305**	3	3				Hexagon Nut	Ecrou Hexagonal	Sechskantmutter	Tuerca Hexagon	
10	**VOE 983380**	5	5				Washer	Rondelle	Scheibe	Arandela	
11	**VOE 983897**	2	2				Hexagon screw	Vis tête hexagonale	Sechskantschraube	Tornillo hexago	
12	**VOE 1582293**	1	1				Bellows	Capot Caoutcho.	Gummimantel	Cubierta Goma	
13	**VOE 14375182**	1	1				Terminal	Fiche Connexion	Anschlusstift	Espiga Terminal	
14	**VOE 12737458**	1	1				Fuse	Fusible	Schmelzsicherung	Fusible	
15	**VOE 14376362**	1	1				Fuse	Fusible	Schmelzsicherung	Fusible	
16	**VOE 14375184**	2	2				Nut	Ecrou	Mutter	Tuerca	
17	**VOE 14376106**	1	1				Cover	Capotage	Deckel	Cubierta	
18	**VOE 983270**	2	2				Hexagon screw	Vis tête hexagonale	Sechskantschraube	Tornillo hexago	
19	**VOE 12727850**	2	2				Washer	Rondelle	Scheibe	Arandela	
20	**VOE 967531**	5	5				Clamp	Pince Serrage	Klemme	Abrazadera	
21	**CH 27455**	1	1				Ptct Cover	Couver.protect	Schutzdeckel	Tapa Proteccion	
22	**VOE 13940109**	2	2				Toothed Washer	Rondelle Dentee	Zahnscheibe	Arandela Dentad	
23	**VOE 13971068**	2	2				Hexagon Nut	Ecrou Hexagonal	Sechskantmutter	Tuerca Hexagon	
24	**VOE 983262**	3	3		SS		Hexagon screw	Vis tête hexagonale	Sechskantschraube	Tornillo hexago	
25	**VOE 12727853**	1	1				Washer	Rondelle	Scheibe	Arandela	
26	**VOE 961971**	1	1				Plug	Bouchon	Stopfen	Tapon	
27	**VOE 12745621**	1	1				Ground cable	Câble masse	Masseleitung	Cable masa	
28	**VOE 983900**	4	4				Screw	Vis	Schraube	Tornillo	
29	**VOE 942767**	3	3				Toothed Washer	Rondelle Dentee	Zahnscheibe	Arandela Dentad	

1	**660CCA-950CCA**	**Cable de batería** **Batteriekabel** **Câble de batterie** **Battery Cable**	Catalogue id **20061**	Group **371**
2	**1300CCA**		Illustr. No **1019107**	Section **800**
3			Issue **VOE 64E9920061**	Page **283**
4				
5		**D-7**		

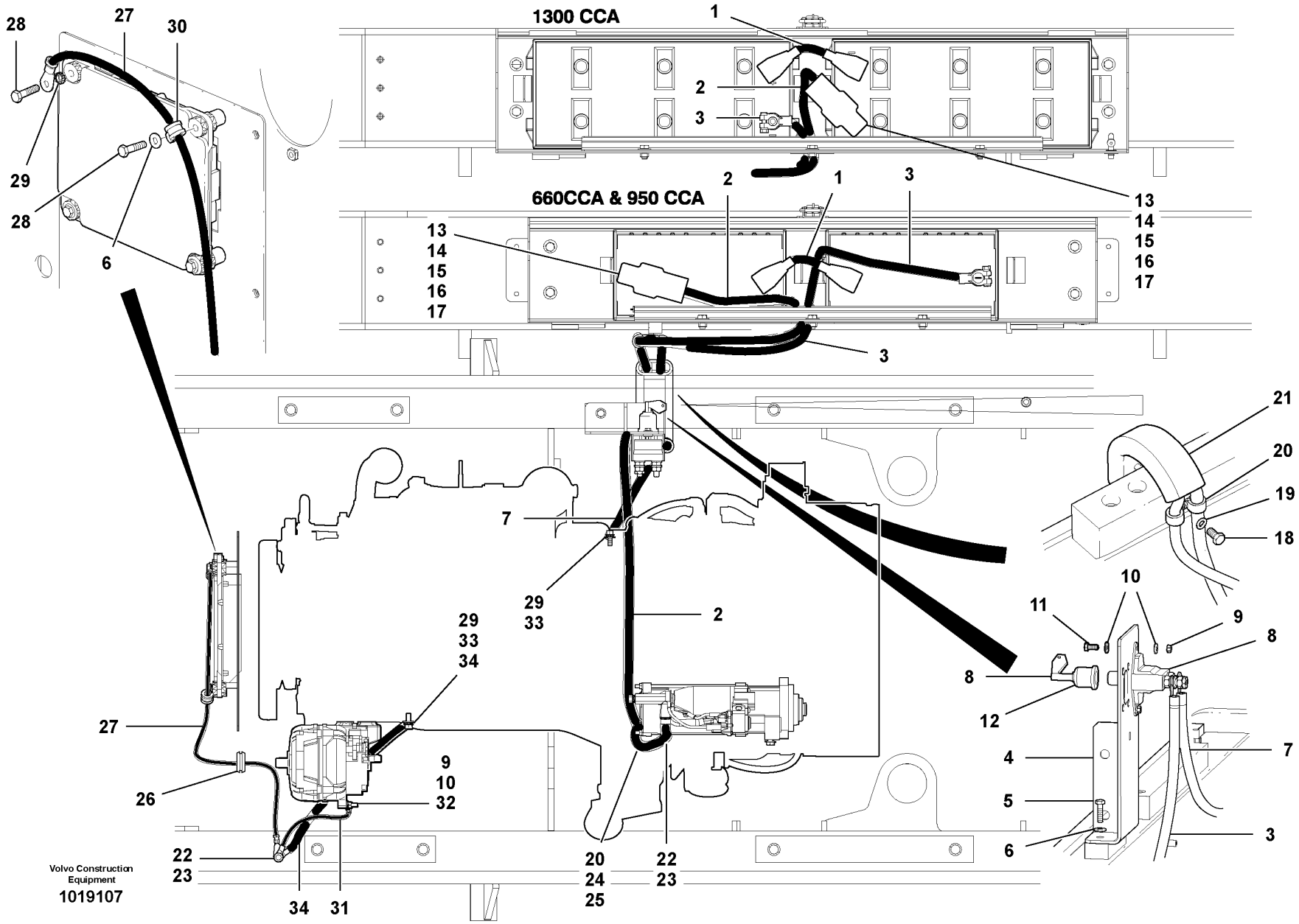
1300 CCA
660CCA & 950 CCA
Volvo Construction Equipment
1019107

Fig.	Part No.	Quantity 1	2	3	PS	KIT	Description	Dénomination	Bezeichnung	Denominación	Notes
30	**VOE 13949746**	1	1				Clamp	Pince Serrage	Klemme	Abrazadera	
31	**VOE 12732759**	1	1				Ground cable	Câble masse	Masseleitung	Cable masa	
32	**VOE 942605**	1	1				Toothed Washer	Rondelle Dentee	Zahnscheibe	Arandela Dentad	
33	**VOE 13946173**	2	2				Flange screw	Vis à bride	Flanschschraube	Torn embridado	
34	**VOE 12741290**	1	1				Ground cable	Câble masse	Masseleitung	Cable masa	

1	**660CCA-950CCA**	**Cable de batería** **Batteriekabel** **Câble de batterie** **Battery Cable**	Catalogue id **20061**	Group **371**
2	**1300CCA**		Illustr. No **1019107**	Section **800**
3			Issue **VOE 64E9920061**	Page **285**
4				
5		**D-7**		

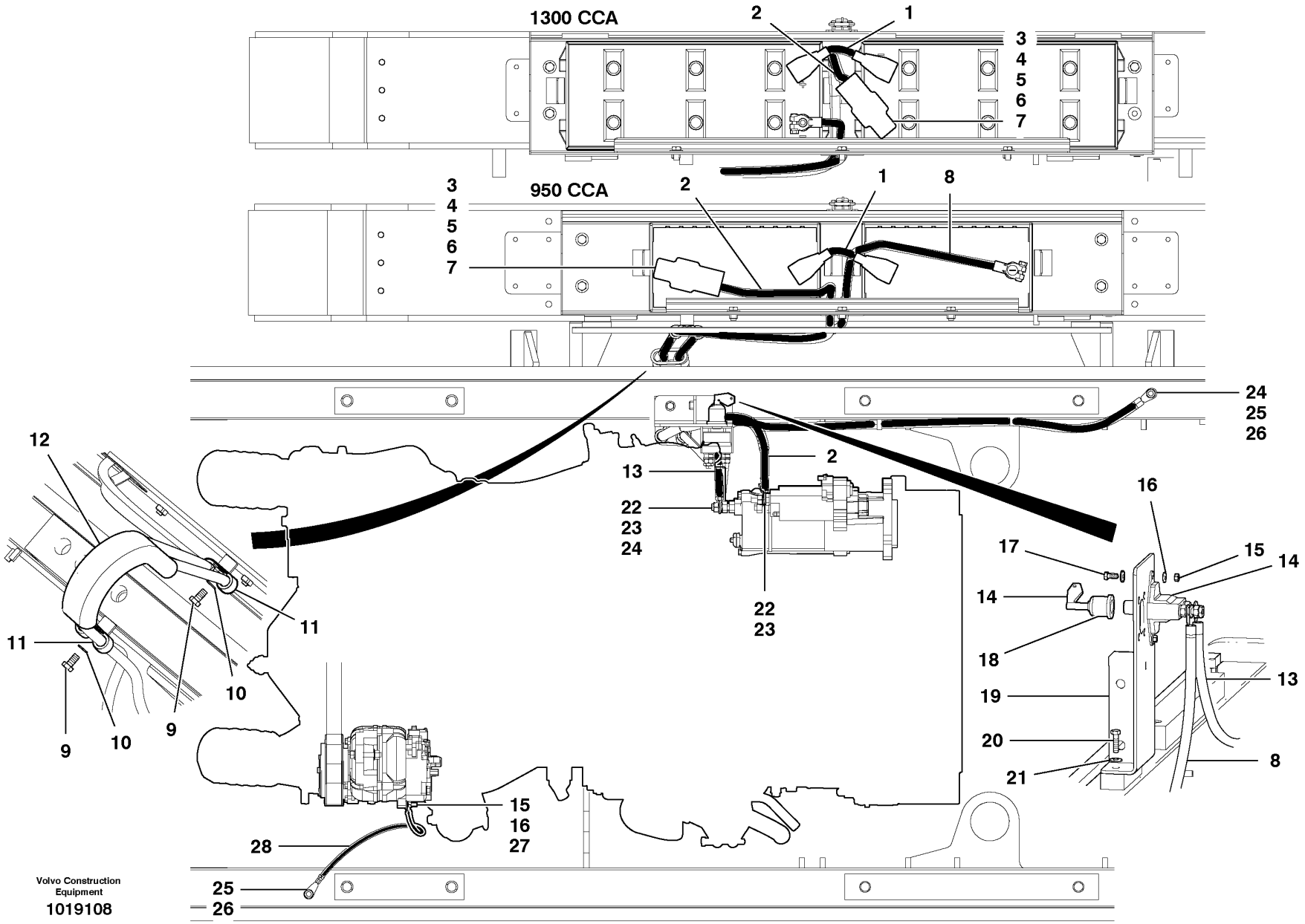

Volvo Construction Equipment
1019108

Fig.	Part No.	Quantity 1	2	3	PS	KIT	Description	Dénomination	Bezeichnung	Denominación	Notes
1	**CH 68835**	1	1				Battery Cable	Câble batterie	Batterieleitung	Cable Bateria	
2	**VOE 12745926**	1	1				Battery Cable	Câble batterie	Batterieleitung	Cable Bateria	
3	**VOE 14375182**	1	1				Terminal	Fiche Connexion	Anschlusstift	Espiga Terminal	
4	**VOE 12737458**	1	1				Fuse	Fusible	Schmelzsicherung	Fusible	
5	**VOE 14376362**	1	1				Fuse	Fusible	Schmelzsicherung	Fusible	
6	**VOE 14375184**	2	2				Nut	Ecrou	Mutter	Tuerca	
7	**VOE 14376106**	1	1				Cover	Capotage	Deckel	Cubierta	
8	**VOE 12746316**	1					Battery Cable	Câble batterie	Batterieleitung	Cable Bateria	
8	**VOE 12746288**		1				Battery Cable	Câble batterie	Batterieleitung	Cable Bateria	
9	**VOE 983270**	2	2				Hexagon screw	Vis tête hexagonale	Sechskantschraube	Tornillo hexago	
10	**VOE 12727850**	2	2				Washer	Rondelle	Scheibe	Arandela	
11	**VOE 967531**	4	4				Clamp	Pince Serrage	Klemme	Abrazadera	
12	**CH 27455**	1	1				Ptct Cover	Couver.protect	Schutzdeckel	Tapa Proteccion	
13	**VOE 12746413**	1	1				Cable	Câble	Seil	Cable	
14	**VOE 3987034**	1	1				Battery main switch	Robinet batterie	Batterietrennschalter	Desconectador bateria	
15	**VOE 983305**	3	3				Hexagon Nut	Ecrou Hexagonal	Sechskantmutter	Tuerca Hexagon	
16	**VOE 983380**	5	5				Washer	Rondelle	Scheibe	Arandela	
17	**VOE 983897**	2	2				Hexagon screw	Vis tête hexagonale	Sechskantschraube	Tornillo hexago	
18	**VOE 1582293**	1	1				Bellows	Capot Caoutcho.	Gummimantel	Cubierta Goma	
19	**VOE 12745914**	1	1				Base	Pied	Fuss	Base	
20	**VOE 983251**	2	2				Hexagon screw	Vis tête hexagonale	Sechskantschraube	Tornillo hexago	
21	**VOE 983335**	2	2				Washer	Rondelle	Scheibe	Arandela	
22	**VOE 983308**	2	2				Hexagon Nut	Ecrou Hexagonal	Sechskantmutter	Tuerca Hexagon	
23	**VOE 12731594**	2	2				Washer	Rondelle	Scheibe	Arandela	
24	**VOE 12745930**	1	1				Ground cable	Câble masse	Masseleitung	Cable masa	
25	**VOE 13971068**	2	2				Hexagon Nut	Ecrou Hexagonal	Sechskantmutter	Tuerca Hexagon	
26	**VOE 13940109**	2	2				Toothed Washer	Rondelle Dentee	Zahnscheibe	Arandela Dentad	
27	**VOE 942605**	1	1				Toothed Washer	Rondelle Dentee	Zahnscheibe	Arandela Dentad	
28	**VOE 12732759**	1	1				Ground cable	Câble masse	Masseleitung	Cable masa	

1	**950CCA**
2	**1300CCA**
3	
4	
5	

Cable de batería
Batteriekabel
Câble de batterie
Battery Cable

D-9

Catalogue id **20061**	Group **371**
Illustr. No **1019108**	Section **900**
Issue **VOE 64E9920061**	Page **287**

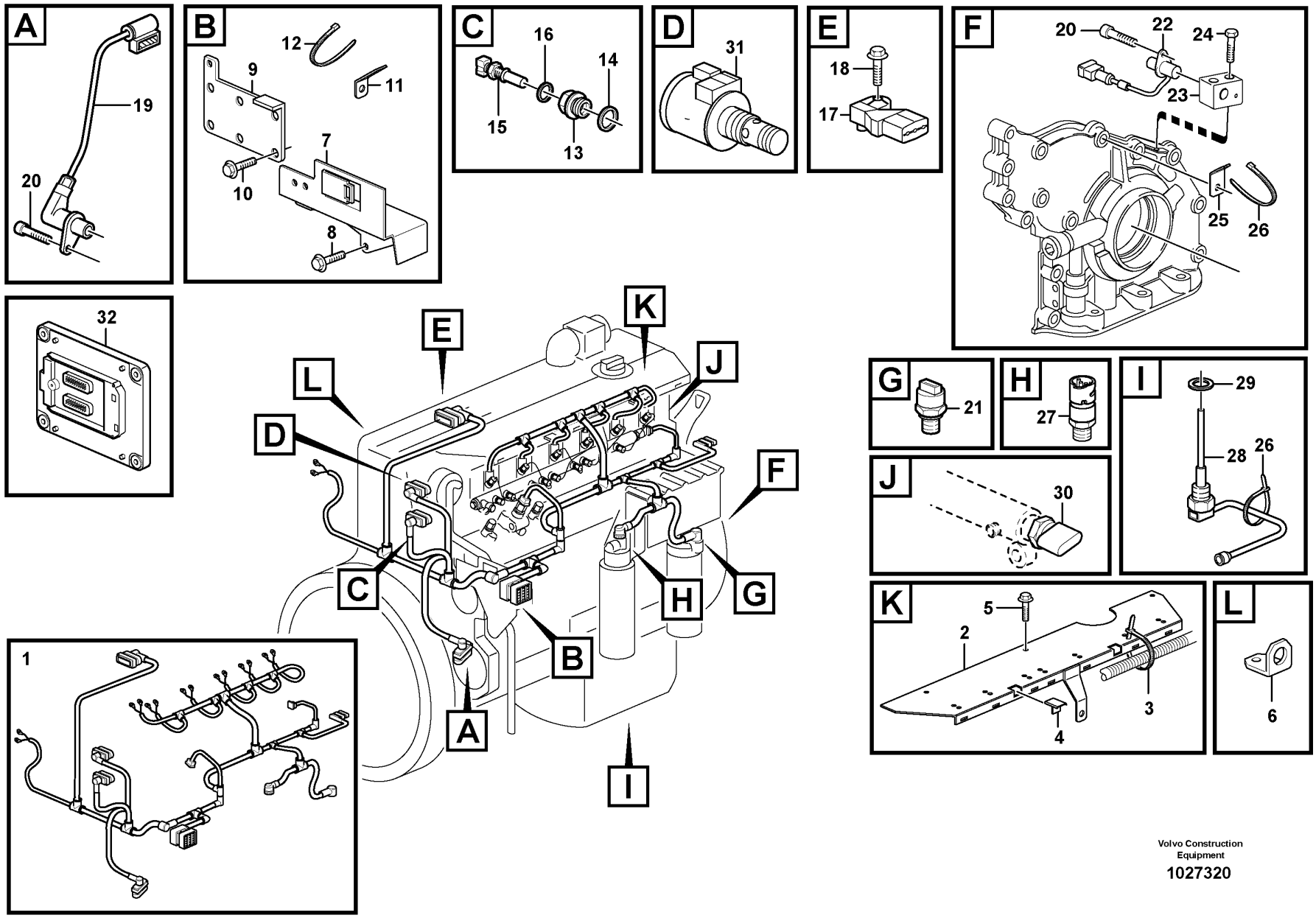

Volvo Construction Equipment

1027320

Fig.	Part No.	Quantity 1	2	3	PS	KIT	Description	Dénomination	Bezeichnung	Denominación	Notes
1	**VOE 20889784**	1					Cable harness	Faisceau cables	Kabelbaum	Manojo cables	
							•CONNECTED TO:	•CONNECTÉ A:	•ANGESCHLOSSEN:	•CONECTADO A:	
							••Connector	••Raccord	••Anschluss	••Union	
							••Engine speed,camshaft	••Com. tachym. arbre ca	••Drehzahlschalt. Nocke	••Sensor tacom. arbol l	SE2703
							••Solenoid valve	••Vanne electrom.	••Magnetventil	••Electrovalvula	
							••Coolant temperature	••Liquide refroi.temp.	••Kühlfussigkeit temp.	••Anticongelente temp.	SE2606
							••Charge-air temperature	••Température d'air de sur	••Ladelufttemperatur	••Temperatura del aire de	SE2507, SE2508
							••Fuel Regulator	••Regul.carburant	••Kraftstoffreglr	••Regul Combustib	
							••Fuel Nozzle	••Injecteur carburant	••Kraftstoffduse	••Atomizador	MA2301-MA2306
							••Fuel filter	••Filtre à carburant	••Kraftstofffilter	••Filtro de combustible	SE2301
							••Oil pressure sensor	••Manocontact huile	••Öldruckschalter	••Emisor presion Aceite	SE2203
							••Engine speed	••Régime du moteur	••Motordrehzahl	••Régimen del motor	SE2701
							••Pressure Sensor	••Detect.pression	••Druckmelder	••Sensor Presion	SE2309
2	**VOE 20864600**	1					Iron bracket	Ferrure-support	Tragstütze	Soporte de hierro	
3	**VOE 20711847**	2					Cable Clamp	Serre-câble	Kabelklammer	Abrazadera de cables	
4	**VOE 20460347**	7					Clamping Band	Ruban Serrage	Spannband	Banda Apriete	
5	**VOE 20460055**	3					Screw	Vis	Schraube	Tornillo	
6		1			NS		Bracket	Console	Konsole	Ménsula	
7		1			NS		Bracket	Console	Konsole	Ménsula	
8	**VOE 20450802**	2					Screw	Vis	Schraube	Tornillo	
9	**VOE 20951647**	1					Retaining Plate	Plaque Retenue	Halteplatte	Placa Soporte	
10	**VOE 20405672**	4					Screw	Vis	Schraube	Tornillo	
11		1			NS		Bracket	Console	Konsole	Ménsula	
12	**VOE 4881440**	REQ					Strip Clamp	Ruban Serrage	Kabelbinder	Abraz Cinta	
13	**VOE 20450683**	1					Adapter	Raccord Reduct.	Verbind Stutzen	Adaptador	
14	**VOE 13947628**	1					Plane Gasket	Joint Plan	Flachdichtung	Junta Plana	
15	**VOE 20513340**	1					Temp Sensor	Detecteur Temp.	Temperaturgeber	Sensor Temperat	SE2606
16		1			NS		Seal	Joint	Dichtring	Junta	
17	**VOE 20556500**	1					Sensor	Capteur	Geber	Captador	SE2507, SE2508
18	**VOE 20450728**	1					Bolt	Boulon	Bolzen	Perno	

1	
2	
3	
4	
5	

Haz de cables - Motor ECU - D7
Kabelbaum - Motorsteuergerät - D7
Faisceau de câbles - Moteur E C U - D7
Cable Harness - Engine ECU - D7

Catalogue id **20061**	Group **371**
Illustr. No **1027320**	Section **1000**
Issue **VOE 64E9920061**	Page **289**

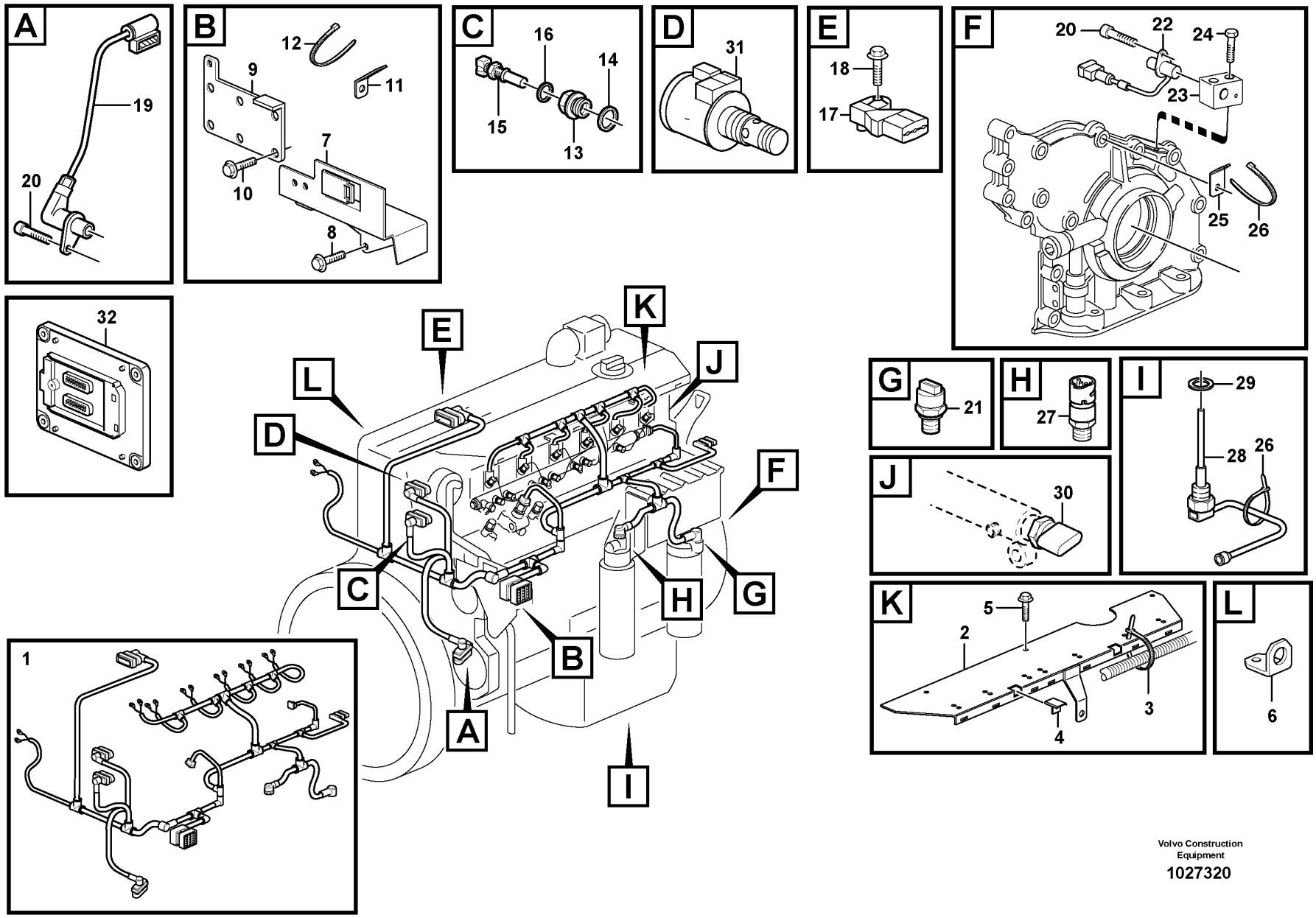

Volvo Construction Equipment

1027320

Fig.	Part No.	Quantity 1	2	3	PS	KIT	Description	Dénomination	Bezeichnung	Denominación	Notes
19	**VOE 20820494**	1					Sensor	Capteur	Geber	Captador	SE2703
20	**VOE 20450694**	2					Screw	Vis	Schraube	Tornillo	
21	**VOE 20585158**	1					Sensor	Capteur	Geber	Captador	SE2203
22	**VOE 20450707**	1					Tachometer sensor	Commande tachymetre	Drehzahlschalter	Sensor tacometro	SE2701
23	**VOE 20700252**	1					Bracket	Console	Konsole	Ménsula	
24	**VOE 20763699**	2					Screw	Vis	Schraube	Tornillo	
25	**VOE 20450997**	2					Bracket	Console	Konsole	Consola	
26	**VOE 4881440**	4					Strip Clamp	Ruban Serrage	Kabelbinder	Abraz Cinta	
27	**VOE 20484678**	1					Sensor	Detecteur	Geber	Sensor	SE2301
28	**VOE 20829076**	1					Level Sensor	Detecteu.niveau	Niveaufuhler	Sensor Nivel	SE2205, SE2202
29	**VOE 20515173**	1					Gasket	Joint	Dichtung	Junta	
30	**VOE 20792328**	1					Pressure Sensor	Detect.pression	Druckmelder	Sensor Presion	SE2309
31		1					Solenoid valve	Vanne electrom.	Magnetventil	Electrovalvula	
32	**VOE 60100000**	1					ECU	ECU	ECU	ECU	E-ECU

1	
2	
3	
4	
5	

Haz de cables - Motor ECU - D7
Kabelbaum - Motorsteuergerät - D7
Faisceau de câbles - Moteur E C U - D7
Cable Harness - Engine ECU - D7

Catalogue id **20061**	Group **371**
Illustr. No **1027320**	Section **1000**
Issue **VOE 64E9920061**	Page **291**

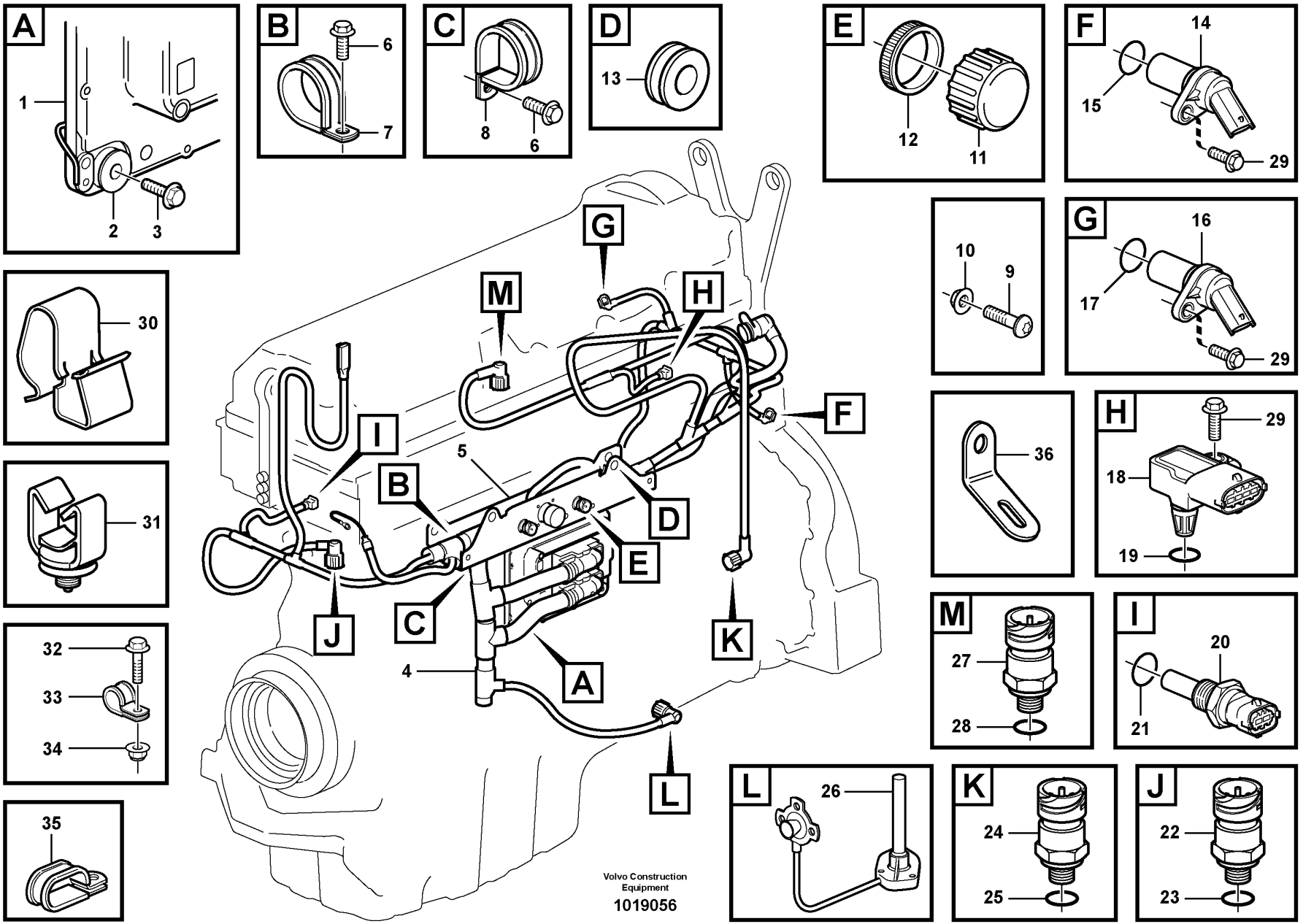
A
1
2
3
B
6
7
C
8
6
D
13
E
12
11
F
14
15
29
10
9
G
16
17
29
30
31
32
33
34
35
36
H
29
18
19
M
27
28
I
20
21
L
26
K
24
25
J
22
23
G
M
H
I
F
5
B
D
E
C
J
K
4
A
L
Volvo Construction Equipment
1019056

Fig.	Part No.	Quantity 1	2	3	PS	KIT	Description	Dénomination	Bezeichnung	Denominación	Notes
1	**VOE 20814604**	1					ECU	ECU	ECU	ECU	
2		4			NS		•Damping Element	•Eleme.amortiss.	•Dämpforgan	•Elemento Amorti	
3	**VOE 13947760**	4					Flange screw	Vis à bride	Flanschschraube	Torn embridado	
4	**VOE 11129483**	1					Wire harness	Faisceau electrique	Kabelbaum	Manojo cables	
5		1					•Cover	•Capot	•Haube	•Capo	
6	**VOE 946440**	3					•Flange screw	•Vis à bride	•Flanschschraube	•Torn embridado	
7	**VOE 941976**	1					•Clamp	•Pince Serrage	•Klemme	•Abrazadera	
8	**VOE 13949997**	2					•Clamp	•Pince Serrage	•Klemme	•Abrazadera	
9	**VOE 969407**	4					•6-pt skt screw	•Vis creuse de 6	•Hohlschraube	•Racor 6-dientes	
10	**VOE 13949874**	4					•Flange Lock Nut	•Contre écrou bride	•Flanschmutter	•Contratuer Embr	
11	**VOE 20374157**	2					•Cap	•Chapeau	•Kappe	•Caperuza	
12	**VOE 3963413**	2					•Lock Ring	•Anneau Verrouillage	•Schlossring	•Anillo Segurid	
13	**VOE 4780802**	4					•Ptct Bushing	•Bague Protection	•Schutzhulse	•Buje Proteccion	
14	**VOE 20513343**	1					Sensor	Capteur	Geber	Captador	SE2701
15		1			NS		•O-ring	•Joint Torique	•O-Ring	•Junta torica	
16	**VOE 20513343**	1					Sensor	Capteur	Geber	Captador	SE2703
17		1					•O-ring	•Joint Torique	•O-Ring	•Junta torica	
18	**VOE 20524936**	1					Sensor	Capteur	Geber	Captador	SE2507
19	**VOE 975632**	1					•O-ring	•Joint Torique	•O-Ring	•Junta torica	
20	**VOE 20513340**	1					Temp Sensor	Detecteur Temp.	Temperaturgeber	Sensor Temperat	SE2606
21		1			NS		•O-ring	•Joint Torique	•O-Ring	•Junta torica	
22	**VOE 20886108**	1					Sensor	Capteur	Geber	Captador	SE2203
23	**VOE 968559**	1					•O-ring	•Joint Torique	•O-Ring	•Junta torica	
24	**VOE 20886108**	1					Sensor	Capteur	Geber	Captador	SE2301
25	**VOE 968559**	1					•O-ring	•Joint Torique	•O-Ring	•Junta torica	
26	**VOE 3173797**	1					Oil Lvl Sensor	Capteur Niv Hui	Ölstandgeber	Sensor Niv Acei	SE2202, SE2205
27	**VOE 20499340**	1					Pressure Sensor	Detect.pression	Druckmelder	Sensor Presion	SE2509
28	**VOE 968559**	1					•O-ring	•Joint Torique	•O-Ring	•Junta torica	
29	**VOE 13946544**	3					Flange screw	Vis à bride	Flanschschraube	Torn embridado	
30	**VOE 944216**	4					Retainer	Retenue	Halter	Soporte	

1	
2	
3	
4	
5	

Haz de cables - Motor ECU - D9
Kabelbaum - Motorsteuergerät - D9
Faisceau de câbles - Moteur E C U - D9
Cable Harness - Engine ECU - D9

Catalogue id **20061**	Group **371**
Illustr. No **1019056**	Section **1100**
Issue **VOE 64E9920061**	Page **293**

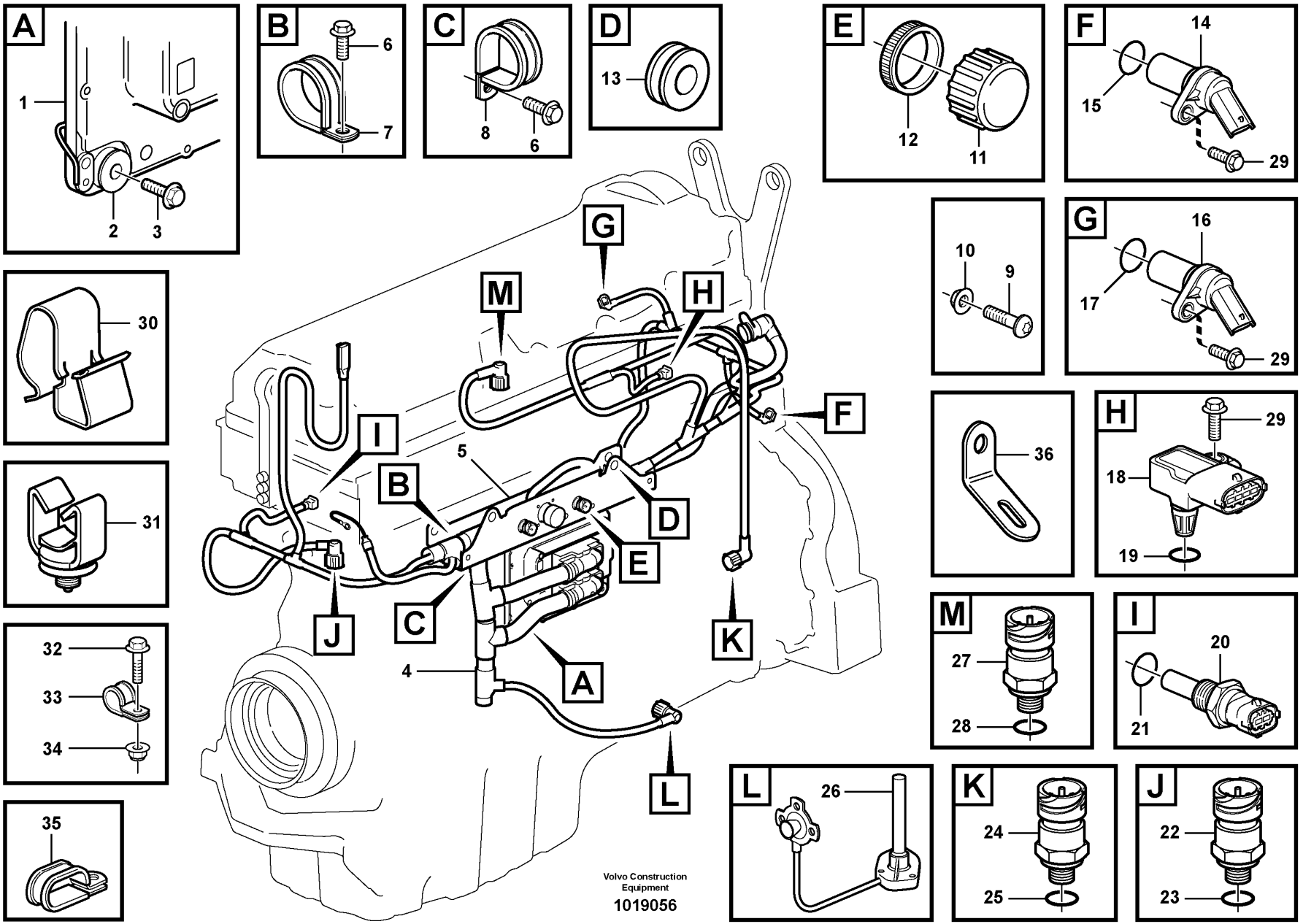
A
1
2
3
B
6
7
C
8
6
D
13
E
12
11
F
14
15
29
10
9
G
16
17
29
30
31
32
33
34
35
36
H
29
18
19
M
27
28
I
20
21
L
26
K
24
25
J
22
23
G
M
H
I
F
5
B
D
E
C
J
K
4
A
L
Volvo Construction Equipment
1019056

Fig.	Part No.	Quantity 1	2	3	PS	KIT	Description	Dénomination	Bezeichnung	Denominación	Notes
31	**VOE 20440939**	2					Clamp	Collier serrage	Klemme	Abrazadera	
32	**VOE 946440**	10					Flange screw	Vis à bride	Flanschschraube	Torn embridado	
33	**VOE 13949746**	10					Clamp	Pince Serrage	Klemme	Abrazadera	
34	**VOE 13945408**	3					Nut	Ecrou	Mutter	Tuerca	
35	**VOE 11132105**	1					Clamp	Pince Serrage	Klemme	Abrazadera	
36	**VOE 965570**	1					Bracket	Ferrure-support	Tragstütze	Hierro Apoyo	

1		**Haz de cables - Motor ECU - D9** **Kabelbaum - Motorsteuergerät - D9** **Faisceau de câbles - Moteur E C U - D9** **Cable Harness - Engine ECU - D9**	Catalogue id **20061**	Group **371**
2			Illustr. No **1019056**	Section **1100**
3			Issue **VOE 64E9920061**	Page **295**
4				
5				

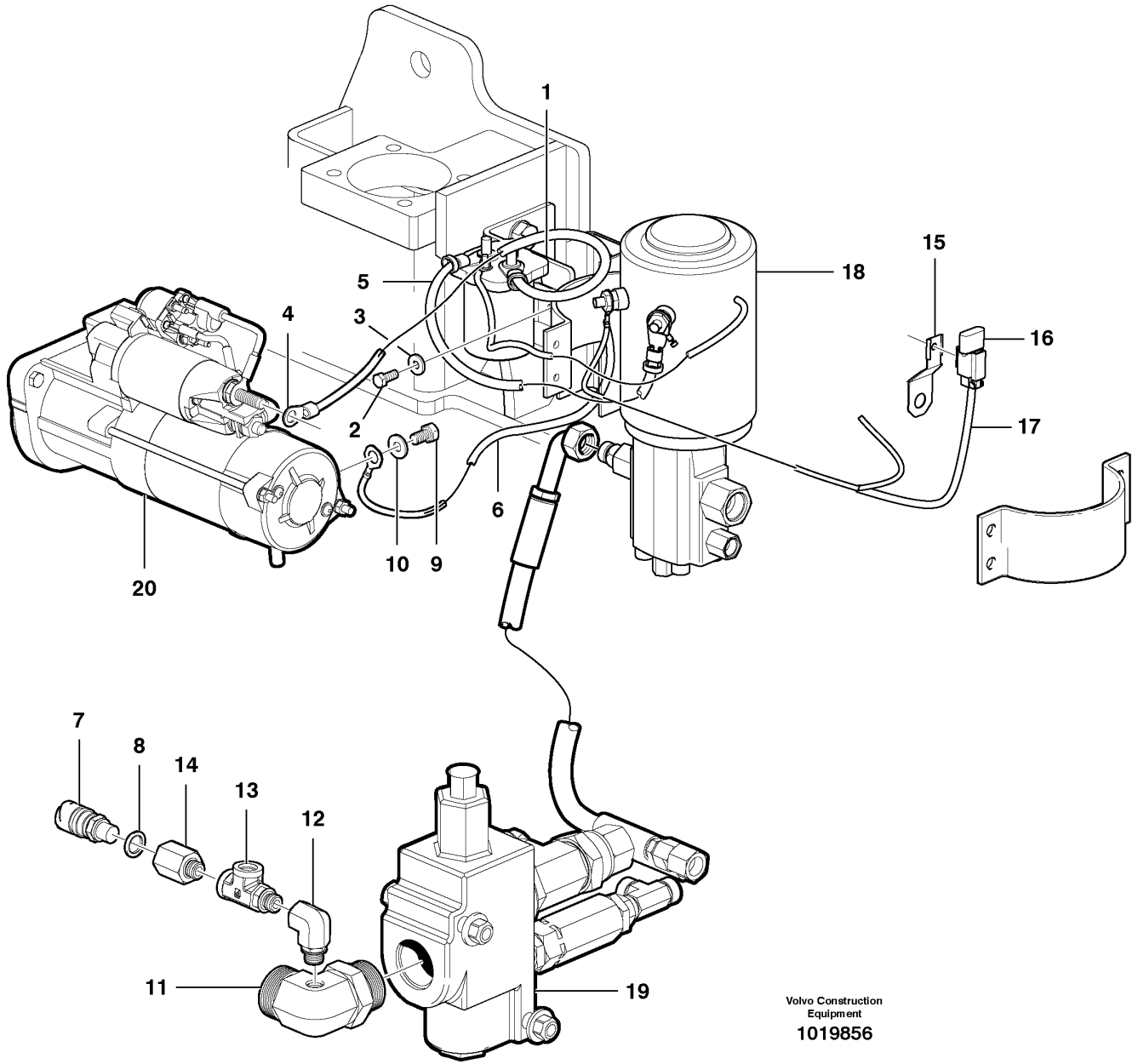

Volvo Construction Equipment

1019856

Fig.	Part No.	Quantity 1	2	3	PS	KIT	Description	Dénomination	Bezeichnung	Denominación	Notes
1	**CH 73277**	1					Solenoid	Solénoide	Magnet	Solenoide	
2	**VOE 983897**	2					Hexagon screw	Vis tête hexagonale	Sechskantschraube	Tornillo hexago	
3	**VOE 983380**	2					Washer	Rondelle	Scheibe	Arandela	
4	**VOE 12746802**	1					Cable	Câble	Seil	Cable	
5	**VOE 12746801**	1					Cable	Câble	Seil	Cable	
6	**VOE 12746146**	1					Ground cable	Câble masse	Masseleitung	Cable masa	
7	**VOE 11170253**	1					Pressure Sensor	Detect.pression	Druckmelder	Sensor Presion	SE6401
8	**VOE 13947621**	1					Plane Gasket	Joint Plan	Flachdichtung	Junta Plana	
9	**VOE 983241**	1					Hexagon screw	Vis a tête hexagonale	Sechskantschr.	Tornillo hexago	
10	**VOE 983334**	1					Washer	Rondelle	Scheibe	Arandela	
11	**VOE 12741775**	1					Elbow nipple	Raccord angulaire	Winkelnippel	Niple angular	
12	**VOE 937301**	1					Nipple	Raccord	Nippel	Niple	
13	**VOE 937288**	1					T-nipple	Raccord-t	T-Nippel	Niple T	
14	**VOE 12746759**	1					Adapter	Raccord Reduct.	Verbind Stutzen	Adaptador	
15	**VOE 14522575**	1					Clip	Clip	Klemme	Clip	
16	**VOE 12744586**	1					Diode	Diode	Diode	Diodo	
17	**VOE 12749471**	1					Cable harness	Faisceau cables	Kabelbaum	Manojo cables	
18		1					Motor	Moteur	Motor	Motor	See group 647, Page 519
19		1					Priority Valve	Valve prioritaire	Folgeventil	Valv Prioridad	See group 912, Page 727
20		1					Starter Motor	Demarreur	Anlasser	Motor de arranque	See group 331, Page 227

1	**G930-G960**	**Manojo de cables, equipo de dirección de reserva.** **Kabelbäume, Hilfslenkung.** **Faisceau de câbles, direction de secours.** **Cable harness, secondary steering system.**	Catalogue id **20061**	Group **371**
2			Illustr. No **1019856**	Section **1200**
3				
4			Issue **VOE 64E9920061**	Page **297**
5				

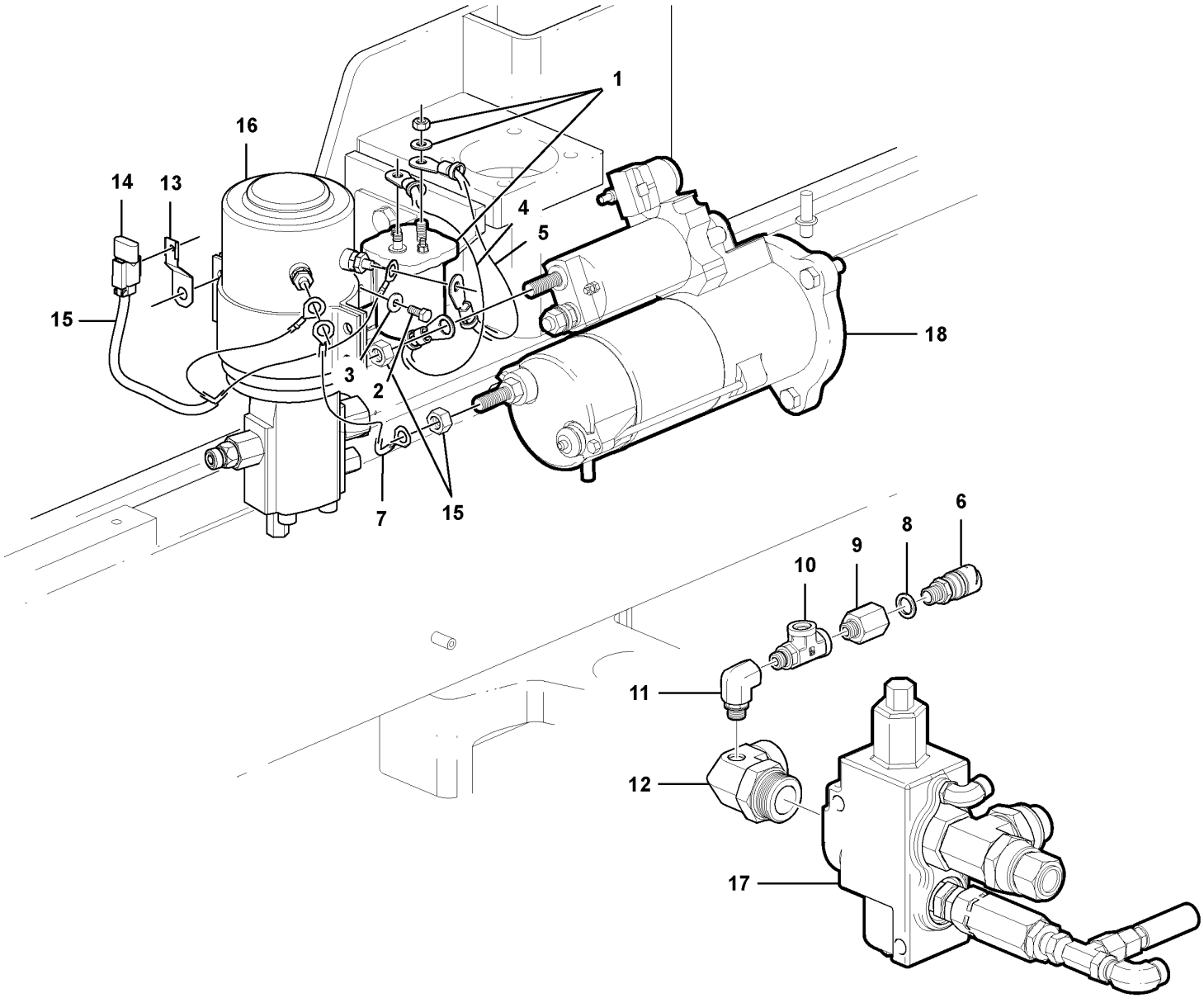

Volvo Construction Equipment
1019858

Fig.	Part No.	Quantity 1	2	3	PS	KIT	Description	Dénomination	Bezeichnung	Denominación	Notes
1	**CH 73277**	1					Solenoid	Solénoide	Magnet	Solenoide	
2	**VOE 983897**	2					Hexagon screw	Vis tête hexagonale	Sechskantschraube	Tornillo hexago	
3	**VOE 983380**	2					Washer	Rondelle	Scheibe	Arandela	
4	**VOE 12746802**	1					Cable	Câble	Seil	Cable	
5	**VOE 12746801**	1					Cable	Câble	Seil	Cable	
6	**VOE 11170253**	1					Pressure Sensor	Detect.pression	Druckmelder	Sensor Presion	SE6401
7	**VOE 12746883**	1					Cable	Câble	Seil	Cable	
8	**VOE 13947621**	1					Plane Gasket	Joint Plan	Flachdichtung	Junta Plana	
9	**VOE 12746759**	1					Adapter	Raccord Reduct.	Verbind Stutzen	Adaptador	
10	**VOE 937288**	1					T-nipple	Raccord-t	T-Nippel	Niple T	
11	**VOE 937301**	1					Nipple	Raccord	Nippel	Niple	
12	**VOE 12741775**	1					Elbow nipple	Raccord angulaire	Winkelnippel	Niple angular	
13	**VOE 14522575**	1					Clip	Clip	Klemme	Clip	
14	**VOE 12744586**	1					Diode	Diode	Diode	Diodo	
15	**VOE 12749471**	1					Cable harness	Faisceau cables	Kabelbaum	Manojo cables	
16		1					Motor	Moteur	Motor	Motor	See group 647, Page 519
17		1					Priority Valve	Valve prioritaire	Folgeventil	Valv Prioridad	See group 912, Page 727
18		1					Starter Motor	Demarreur	Anlasser	Motor de arranque	See group 331, Page 231

1	**G970-G990**	**Manojo de cables, equipo de dirección de reserva.** **Kabelbäume, Hilfslenkung.** **Faisceau de câbles, direction de secours.** **Cable harness, secondary steering system.**	Catalogue id **20061**	Group **371**
2			Illustr. No **1019858**	Section **1300**
3				
4			Issue **VOE 64E9920061**	Page **299**
5				

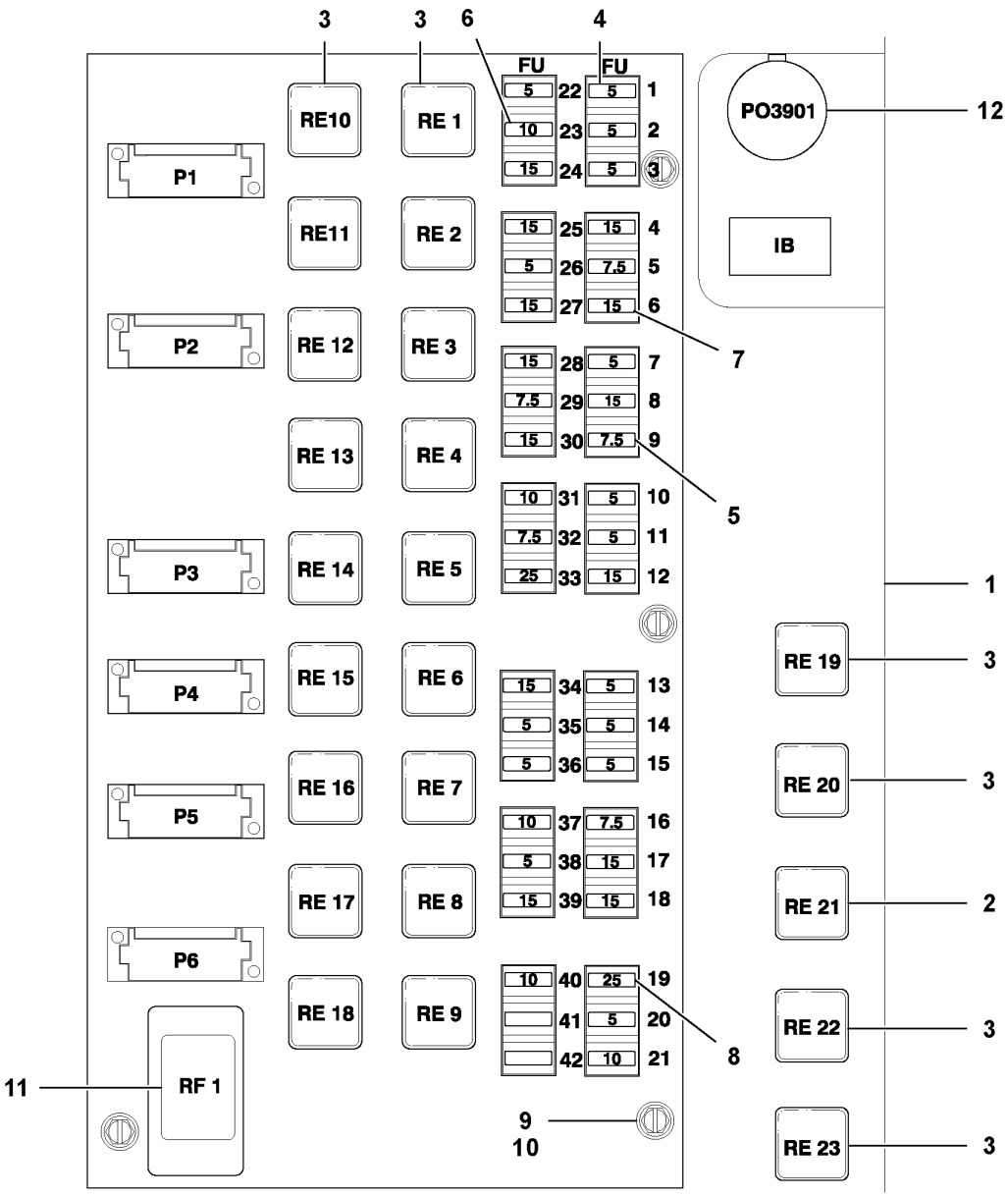

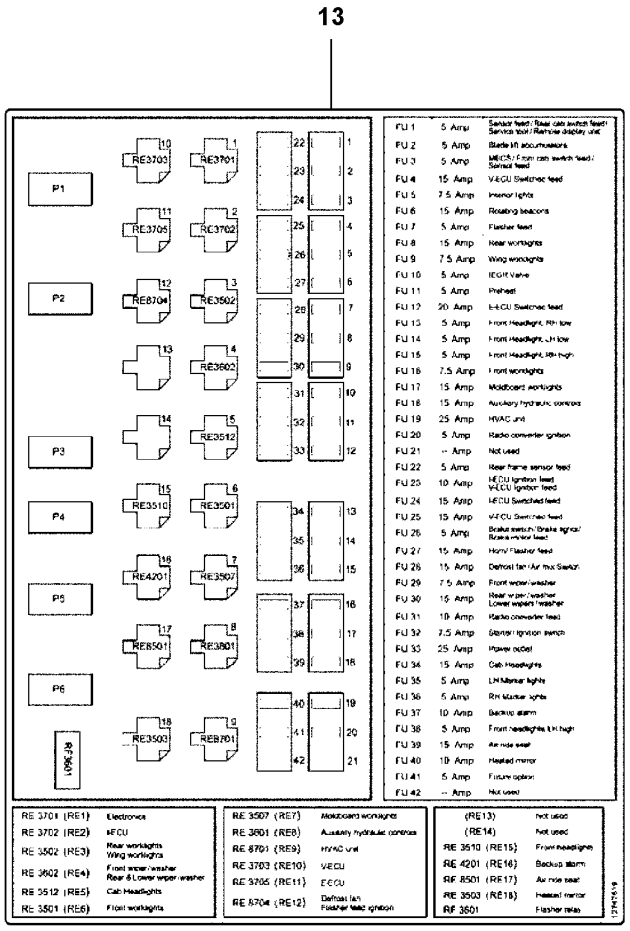

Volvo Construction Equipment
1020374

Fig.	Part No.	Quantity 1	2	3	PS	KIT	Description	Dénomination	Bezeichnung	Denominación	Notes
1	**VOE 11193776**	1					Ptd Circuit Bd	Carte Circuit	Leiterbahnpl	Placa Circuito	
2	**VOE 20390648**	1					Relay	Relais	Relais	Rele	
3	**VOE 20374662**	REQ					Relay	Relais	Relais	Rele	
4	**VOE 13969160**	REQ					Fuse	Fusible	Schmelzsicherung	Fusible	5 AMP
5	**VOE 980555**	REQ					Fuse	Fusible	Schmelzsicherung	Fusible	7.5 AMP
6	**VOE 969161**	REQ					Fuse	Fusible	Schmelzsicherung	Fusible	10 AMP
7	**VOE 13969162**	REQ					Fuse	Fusible	Schmelzsicherung	Fusible	15 AMP
8	**VOE 969163**	REQ					Fuse	Fusible	Schmelzsicherung	Fusible	25 AMP
9	**VOE 969408**	8					6-pt skt screw	Vis creuse de 6	Hohlschraube	Racor 6-dientes	
10	**VOE 983379**	8					Washer	Rondelle	Scheibe	Arandela	
11	**VOE 11170048**	1					Flasher Relay	Relais Clignot	Blinkrelais	Rele Intermit	1 Set Headlights
11	**VOE 11170049**	1					Flasher Relay	Relais Clignot	Blinkrelais	Rele Intermit	2 Sets Headlights
12	**VOE 11039750**	1					Electrical plug	Fiche	Steckdose	Toma eléctrica	
13	**VOE 12749555**	1					Decal	Decalcomanie	Abziehbild	Decalcomania	

1	
2	
3	
4	
5	

Unidad de distribución eléctrica
Elektrozentrale
Unité de distribution électrique
Electrical distribution box

Catalogue id **20061**	Group **372**
Illustr. No **1020374**	Section **100**
Issue **VOE 64E9920061**	Page **301**

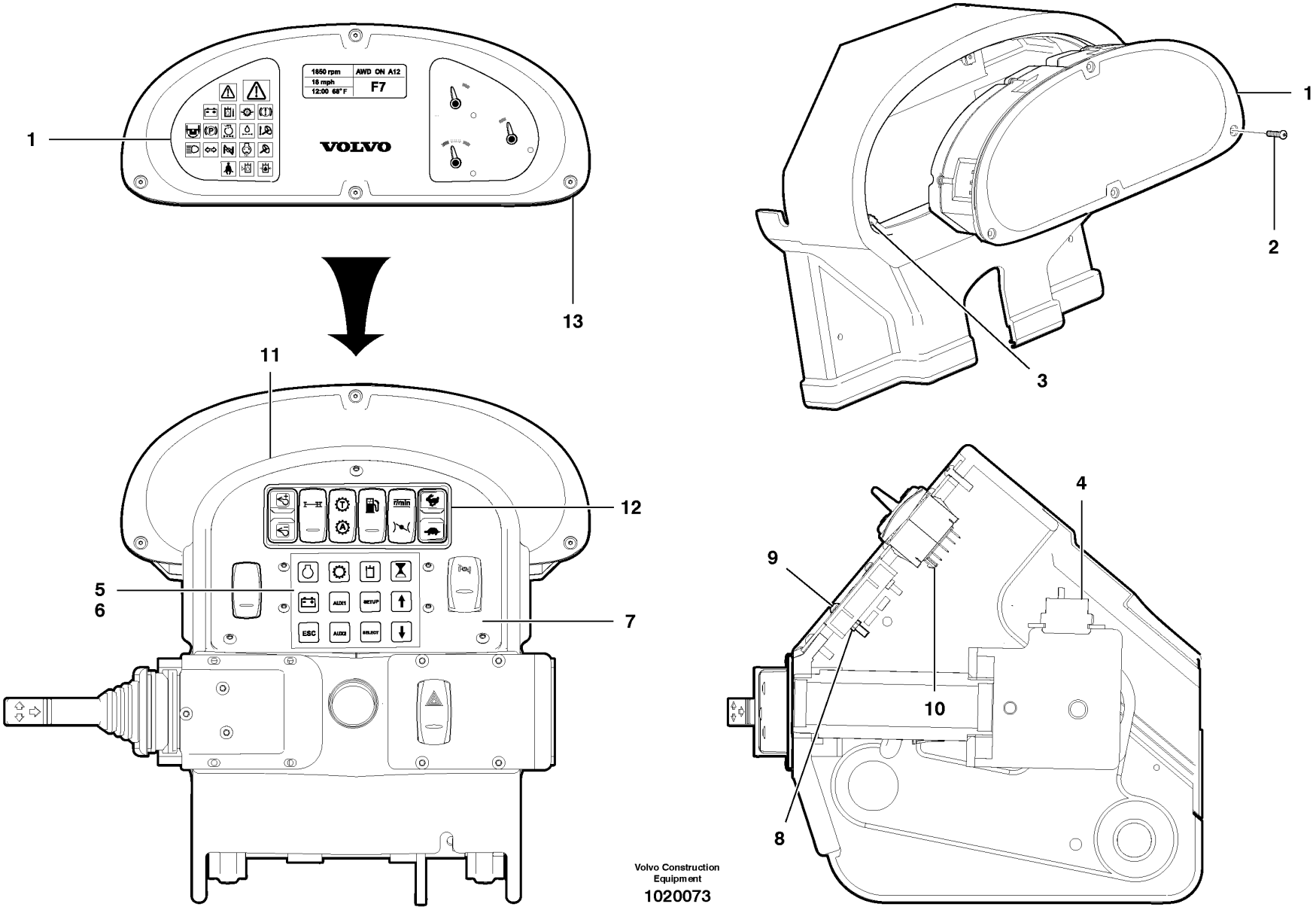

Volvo Construction Equipment

1020073

Fig.	Part No.	Quantity 1	2	3	PS	KIT	Description	Dénomination	Bezeichnung	Denominación	Notes
1	**VOE 11185248**	1					Electronic unit	Unité électronique	Elektronikeinheit	Unidad electrón	
	VOE 13966327	1					•Bulb	•Ampoule	•Glühlampe	•Ampolla	
2	**VOE 975371**	4					Screw	Vis	Schraube	Tornillo	
3	**VOE 977980**	4					Spring Nut	Ecrou Ressort	Fed. Schliessmutter	Tuerca Resorte	
4	**VOE 828587**	1					Buzzer	Répétiteur acoustique	Summer	Zumbador	
5	**VOE 12724932**	1					Control Unit	Unité de commande	Steuereinheit	Unidad de mando	
6	**VOE 12723990**	1					•Display	•Indicateur	•Display	•Visualizador	
7	**VOE 12745688**	1					Plate	Plaque	Platte	Placa	
8	**VOE 955779**	4					Hexagon Nut	Ecrou Hexagonal	Sechskantmutter	Tuerca Hexagon	
9	**VOE 1274559**	4					Spacer Sleeve	Doui.entretoise	Distanzhülse	Manguito Dist	
10	**VOE 4881438**	1					Strip Clamp	Ruban Serrage	Kabelbinder	Abraz Cinta	
11		1					Cover Moulding	Lisse Recouvre.	Abdeckleiste	Liston Recubric	See group 851, Page 639
12		1					Switch Panel	Panneau Interr.	Schaltertafel	Panel Interrupt	See group 364, Page 261
13		1					Cover Moulding	Lisse Recouvre.	Abdeckleiste	Liston Recubric	See group 641, Page 507

1		**Contronic y visualizador** **Contronics und Display** **Système Contronics et écran d'information** **Contronics and display unit**	Catalogue id **20061**	Group **387**
2				
3			Illustr. No **1020073**	Section **100**
4				
5			Issue **VOE 64E9920061**	Page **303**

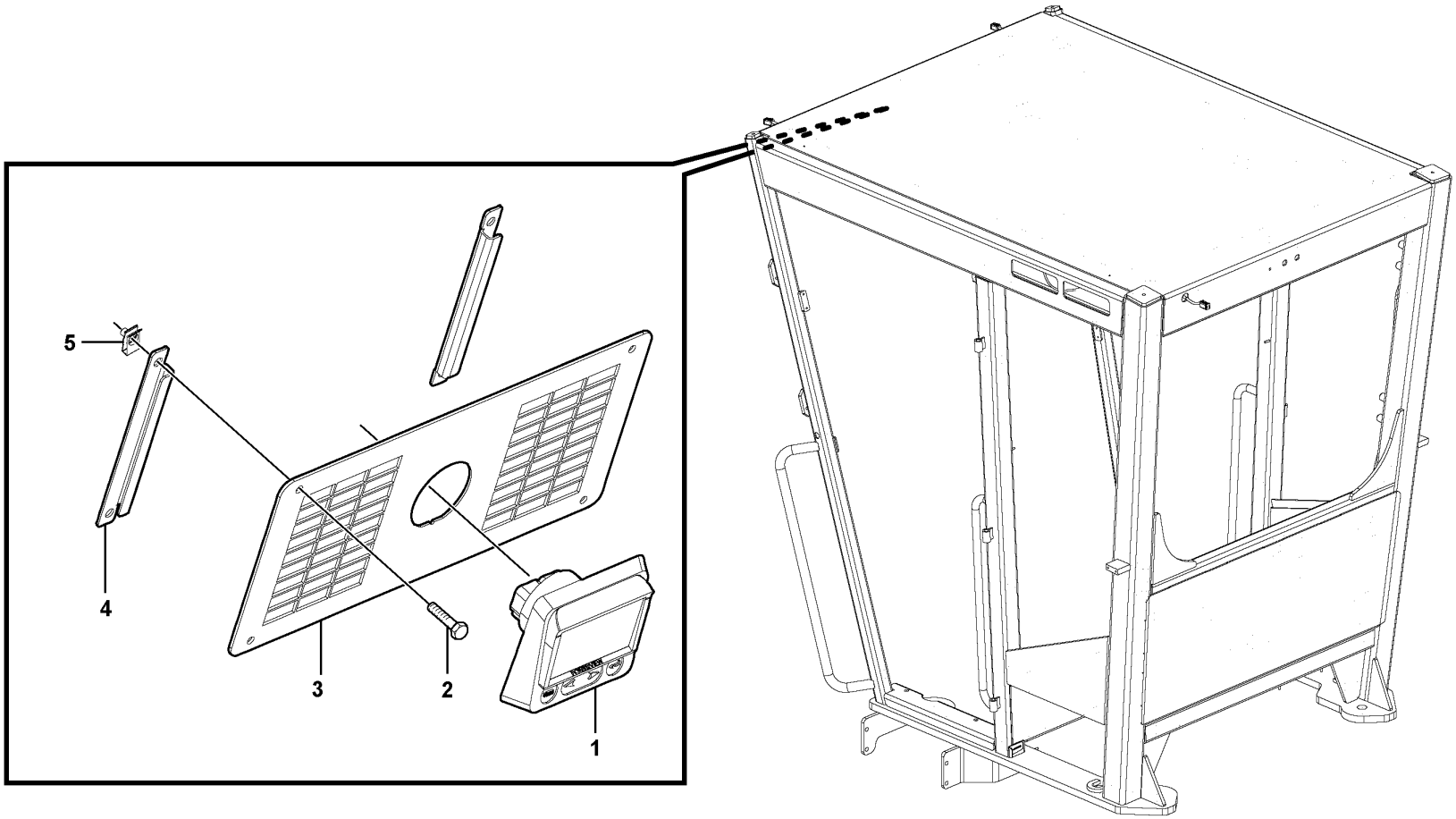

Volvo Construction Equipment
1026157

Fig.	Part No.	Quantity 1	2	3	PS	KIT	Description	Dénomination	Bezeichnung	Denominación	Notes
1	**VOE 12748958**	1					Display	Indicateur	Display	Visualizador	
2	**VOE 13969516**	4					Screw	Vis	Schraube	Tornillo	
3	**VOE 12745504**	1					Plate	Plaque	Platte	Placa	
4	**VOE 12746876**	2					Mounting Plate	Plaque Montage	Montageplatte	Placa Montaje	
5	**VOE 990762**	4					Spring Nut	Ecrou Ressort	Fed. Schliessmutter	Tuerca Resorte	

1		**Unidad de pantalla para control automático de hoja** **Displayeinheit für automatische Scharsteuerung** **Ecran de visualisation, commande automatique de lame** **Display unit for Auto Blade Control**	Catalogue id **20061**	Group **387**
2			Illustr. No **1026157**	Section **200**
3			Issue **VOE 64E9920061**	Page **305**
4				
5				

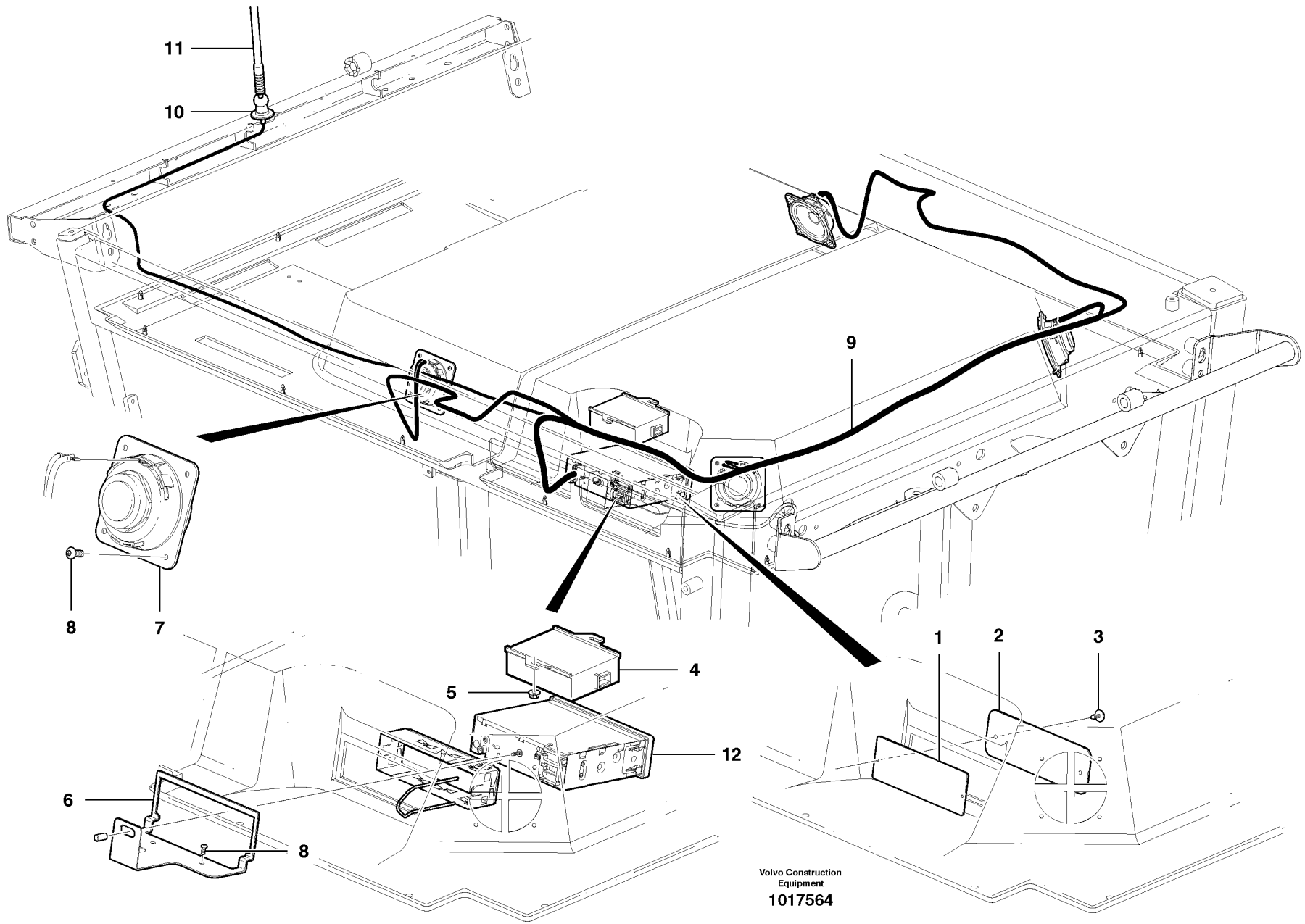

Volvo Construction Equipment

1017564

Fig.	Part No.	Quantity 1	2	3	PS	KIT	Description	Dénomination	Bezeichnung	Denominación	Notes
1	**VOE 12747620**	1					Plate	Plaque	Platte	Placa	with no radio
2	**VOE 12747621**	1					Plate	Plaque	Platte	Placa	with no radio
3	**VOE 13972081**	2					Screw	Vis	Schraube	Tornillo	with no radio
4	**VOE 20555710**	1					V Converter	Transformateur	Transformator	Transformador	
5	**VOE 13949278**	2					Flange Lock Nut	Contre écrou bride	Flanschmutter	Contratuer Embr	
6	**VOE 12741448**	1					Bracket	Console	Konsole	Ménsula	
7	**VOE 11201898**	4					Speaker	Haut-parleur	Lautsprecher	Altavoz	
8	**VOE 969513**	18					Screw	Vis	Schraube	Tornillo	
9	**VOE 12740497**	1					Cable harness	Faisceau cables	Kabelbaum	Manojo cables	
10	**VOE 20565961**	1					Attachment	Fixation	Halterung	Fijacion	Base
11	**VOE 1083597**	1					Antenna	Antenne	Antenne	Antena	
12	**VOE 11803635**	1					Radio	Auto-radio	Radio	Radio	Radio/Cassette
12	**VOE 11886866**	1					Radio	Auto-radio	Radio	Radio	Radio/CD

1		**Radio, casete y reproductor de CD** **Radio, Kassetten-, CD-Spieler** **Radio, cassette, lecteur CD** **Radio, Cassette, CD Player**	Catalogue id **20061**	Group **393**
2			Illustr. No **1017564**	Section **100**
3			Issue **VOE 64E9920061**	Page **307**
4				
5				

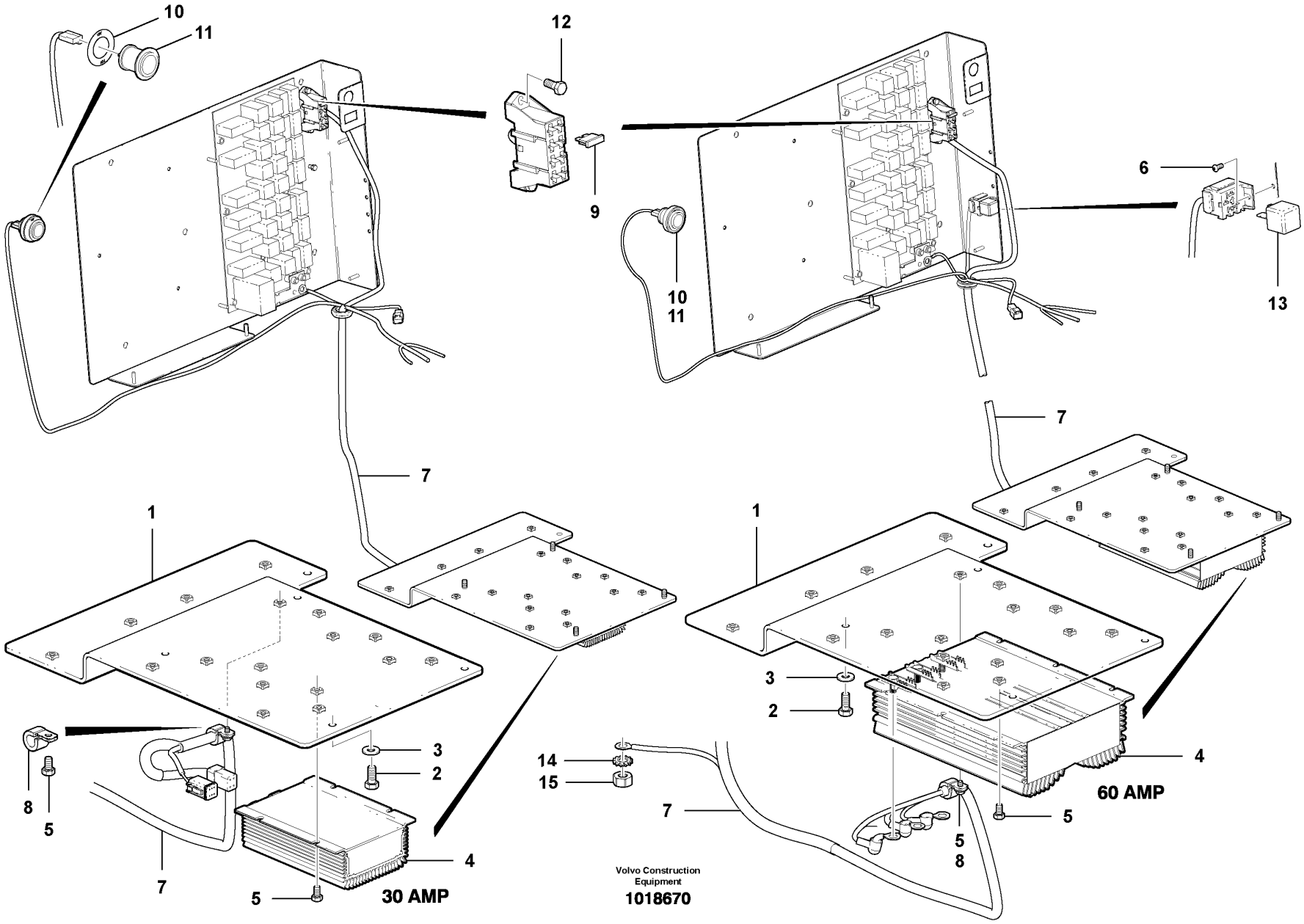
10
11
12
9
6
13
10
11
7
1
3
2
8
5
4
7
5
30 AMP
7
1
3
2
4
14
15
7
5
5
8
60 AMP
Volvo Construction Equipment
1018670

Fig.	Part No.	Quantity 1	2	3	PS	KIT	Description	Dénomination	Bezeichnung	Denominación	Notes
1	**VOE 12746813**	1	1				Mounting Plate	Plaque Montage	Montageplatte	Placa Montaje	
2	**VOE 983242**	4	4				Screw	Vis	Schraube	Tornillo	
3	**VOE 983334**	4	4				Washer	Rondelle	Scheibe	Arandela	
4	**VOE 12740710**	1					Converter	Convertisseur	Wandler	Convertidor	
4	**VOE 12740711**		1				Converter	Convertisseur	Wandler	Convertidor	
5	**VOE 13946544**	5	7				Flange screw	Vis à bride	Flanschschraube	Torn embridado	
6	**VOE 971304**		1				Screw	Vis	Schraube	Tornillo	
7	**VOE 12740945**	1					Cable harness	Faisceau cables	Kabelbaum	Manojo cables	
7	**VOE 12740944**		1				Cable harness	Faisceau cables	Kabelbaum	Manojo cables	
8	**VOE 952627**	1	1				Clamp	Pince Serrage	Klemme	Abrazadera	
9	**VOE 969161**	1	1				Fuse	Fusible	Schmelzsicherung	Fusible	
10	**VOE 11006120**	1	1				Decal	Decalcomanie	Abziehbild	Decalcomania	
11	**VOE 11039750**	1	1				Electrical plug	Fiche	Steckdose	Toma eléctrica	
12	**VOE 971306**	2	2				Screw	Vis	Schraube	Tornillo	
13	**VOE 20390648**		1				Relay	Relais	Relais	Rele	
14	**VOE 13940109**		1				Toothed Washer	Rondelle Dentee	Zahnscheibe	Arandela Dentad	
15	**VOE 13971068**		1				Hexagon Nut	Ecrou Hexagonal	Sechskantmutter	Tuerca Hexagon	

1	**30 AMP**
2	**60 AMP**
3	
4	
5	

Transformadores
Wandler
Transformateurs
Converters

Catalogue id **20061**	Group **393**
Illustr. No **1018670**	Section **200**
Issue **VOE 64E9920061**	Page **309**



VOLVO

Construction Equipment

GROUP		Section	Page
421	Housing,covers and boltings 22557, 22559	100	317
421	Oil filter. 22557, 22559	150	321
421	Oil distributor and tube.	175	323
421	Hydraulic couplings	180	325
421	Hydraulic connection AB	200	327
421	Hydraulic connection HL, 22557, 22559	300	329
421	Hydraulic connection CD, 22557	400	331
421	Hydraulic connection D, 22559	425	333
421	Hydraulic connection EF, 22559	450	335
421	Hydraulic connection, Reverse 22557, 22559	500	337
421	Clutch shaft, secondary 22557	600	339
421	Valve housing 22557, 22559	700	341
421	Oil distributor	800	343
421	Lubricating oil valve with fitting parts 22557, 22559	900	345
421	Transmission Electrical	1000	347
421	Transmission	1100	349
424	Transmission controller	100	353
426	Transmission mounts	100	355
442	Front Axle Hydraulic Circuit - AWD	100	357
442	Hydraulic oil tank - AWD	400	361
442	Pump Drive - G930	600	363
442	Pump Drive - G940, G960, G970, G990	700	369
442	Pump Drive - G946, G976	800	375
442	Spring Coupling	900	381
444	Wheel motor assembly - AWD	100	383
444	Hydraulic Pump - AWD	200	385
444	Free wheeling valve - AWD	700	387
445	Fan Hydraulic Circuit - Front - AWD	100	389
445	Fan Hydraulic Circuit - Rear - AWD S/N 39300 - 40304	200	391
445	Fan Hydraulic Circuit - Rear - AWD S/N 40305 -	250	395
445	Charge Pump Hydraulic Circuit - AWD	500	399
445	Pump Drive - Lube/drain	600	401
445	Charge Pressure Filter Hydraulic Circuit - AWD	700	403
445	Cooler Bypass Valve Piping - A W D	800	405
445	Hydraulic Pump Circuit - AWD	900	407
445	Hydraulic Cooler Circuit - G946	1000	409
445	Hydraulic Cooler Circuit - G976	1050	411
445	Freewheeling Solenoid Hydraulic Circuit - AWD	1100	413
445	Freewheeling Valve Hydraulic Circuit - AWD	1200	415
445	Bypass Valve Hydraulic Circuit - AWD	1300	417
445	Two Speed Valve Hydraulic Circuit - AWD	1400	419
451	Upper drive shaft	100	421
451	Lower Drive Shaft - D7	200	423
451	Lower Drive Shaft - D9	300	425
463	Tandems	100	427
463	Rear Axle Installation	200	431
463	Final Drive G930-G960	300	433
463	Final Drive G970-G990	400	439
463	Differential Lock G930-G960	500	443
463	Differential Lock G960-G990	600	445
463	Planetary Axle with Fitting Parts G930-G960	700	447
463	Planetary Axle with Fitting Parts G970-G990	800	451
463	Planetary Axle G930-G960	900	455
463	Planetary Axle G970-G990	1000	459
468	Differential hydraulic circuit	100	463
491	Transmission oil cooler, hydraulic circuit	100	465

TABLE DES MATIÈRES

GROUPE		Section	Page
421	Housing,covers and boltings 22557, 22559	100	317
421	Filtre d'huile. 22557, 22559	150	321
421	Distributeur d'huile, tuyaux.	175	323
421	Raccords hydrauliques	180	325
421	Raccord hydraulique AB	200	327
421	Raccord hydraulique HL, 22557, 22559	300	329
421	Raccord hydraulique CD, 22557	400	331
421	Raccord hydraulique D, 22559	425	333
421	Raccord hydraulique EF, 22559	450	335
421	Raccord hydraulique, AR 22557, 22559	500	337
421	Arbre d'embrayage, secondaire 22557	600	339
421	Bloc-soupapes 22557, 22559	700	341
421	Distributeur d'huile	800	343
421	Soupape d'huile de graissage avec pièces de montage 22557, 22559	900	345
421	Transmission à commande électrique	1000	347
421	Transmission	1100	349
424	Commande de boîte de vitesses	100	353
426	Fixations, boîte de vitesses	100	355
442	Circuit hydraulique de pont avant - A W D	100	357
442	Réservoir hydraulique - AWD	400	361
442	Entraînement pompe - G930	600	363
442	Réducteur d'entraînement des pompes - G940, G960, G970, G990.	700	369
442	Réducteur d'entraînement des pompes - G946, G976	800	375
442	Raccord élastique	900	381
444	Moteur de roue - AWD	100	383
444	Pompe hydraulique - AWD	200	385
444	Valve de roue libre - AWD	700	387
445	Circuit hydraulique de ventilateur - Avant - A W D	100	389
445	Circuit hydraulique de ventilateur - Arrière - A W D S/N 39300 - 40304200		391
445	Circuit hydraulique de ventilateur - Arrière - A W D S/N 40305 -	250	395
445	Circuit hydraulique de pompe de charge - Awd	500	399
445	Entraîn. pompe - graissage/vidange	600	401
445	Circuit hydraulique de filtre de pression de charge - Awd	700	403
445	Plombage de la valve de by-pass du refroidisseur - AWD (Toutes roues motrices)	800	405
445	Circuit de pompe hydraulique - A W D	900	407
445	Circuit de refroidisseur hydraulique - G946	1000	409
445	Circuit de refroidisseur hydraulique - G976	1050	411
445	Circuit hydraulique de solénoïde de roue libre - A W D	1100	413
445	Circuit hydraulique de soupape de roue libre - A W D	1200	415
445	Circuit hydraulique de soupape de dérivation - A W D	1300	417
445	Circuit hydraulique de soupape à deux vitesses - A W D	1400	419
451	Arbre de transmission supérieur	100	421
451	Arbre de transmission inférieur - D7	200	423
451	Arbre de transmission inférieur - D9	300	425
463	Tandems	100	427
463	Dispositif de pont arrière	200	431
463	Transmission finale G930-G960	300	433
463	Transmission finale G970-G990	400	439
463	Verrouillage de différentiel G930-G960	500	443
463	Verrouillage de différentiel G960-G990	600	445
463	Essieu à planétaire avec pièces de montage G930-G960	700	447
463	Essieu à planétaire avec pièces de montage G970-G990	800	451
463	Essieu à planétaire G930-G960	900	455
463	Essieu à planétaire G970-G990	1000	459
468	Circuit hydraulique, différentiel	100	463
491	Circuit hydraulique de refroidisseur d'huile de transmission	100	465

GRUPPE		Abschnitt	Seite
421	Housing,covers and boltings 22557, 22559	100	317
421	Ölfilter. 22557, 22559	150	321
421	Ölverteiler und Rohr.	175	323
421	Hydraulikkupplungen	180	325
421	Hydraulikkupplung AB	200	327
421	Hydraulikkupplung HL, 22557, 22559	300	329
421	Hydraulikkupplung CD, 22557	400	331
421	Hydraulikkupplung D, 22559	425	333
421	Hydraulikkupplung EF, 22559	450	335
421	Hydraulikkupplung, rückwärts 22557, 22559	500	337
421	Kupplungswelle, sekundär 22557	600	339
421	Ventilblock 22557, 22559	700	341
421	Ölverteiler	800	343
421	Schmierölventil mit Anbauteilen 22557, 22559	900	345
421	Getriebe elektrisch	1000	347
421	Getriebe	1100	349
424	Getriebesteuerung	100	353
426	Getriebebefestigungen	100	355
442	Vorderachse Hydraulikkreis - Allrad	100	357
442	Hydrauliköltank - AWD	400	361
442	Pumpenantrieb - G930	600	363
442	Pumpenantrieb - G940, G960, G970, G990	700	369
442	Pumpenantrieb - G946, G976	800	375
442	Schraubenfederkupplung	900	381
444	Radmotor, Einbau - AWD	100	383
444	Hydraulikpumpe - Allrad	200	385
444	Freilaufventil - AWD	700	387
445	Lüfterhydraulikkreis - vorn - Allrad	100	389
445	Lüfter-Hydraulikkreis - hinten - Allrad S/N 39300 - 40304	200	391
445	Lüfter-Hydraulikkreis - hinten - Allrad S/N 40305 -	250	395
445	Ladepumpe, Hydraulikkreis - Allrad	500	399
445	Pumpenantrieb - Schmieren/Ablass	600	401
445	Ladedruckfilter Hydraulikkreis - Allrad	700	403
445	Kühler-Bypassventil, Rohrleitungen - AWD	800	405
445	Hydraulikpumpenkreis - Allrad	900	407
445	Hydraulikölkühlerkreis - G946	1000	409
445	Hydraulikölkühlerkreis - G976	1050	411
445	Freilauf Magnetschalter Hydraulikkreis - Allrad	1100	413
445	Freilauf Ventil Hydraulikkreis - Allrad	1200	415
445	Umgehungsventil Hydraulikkreis - Allrad	1300	417
445	Zweigangventil Hydraulikkreis - Allrad	1400	419
451	Obere Antriebswelle	100	421
451	Untere Antriebswelle - D7	200	423
451	Untere Antriebswelle - D9	300	425
463	Tandems	100	427
463	Hinterachse Montage	200	431
463	Hinterachsgetriebe G930-G960	300	433
463	Hinterachsgetriebe G970-G990	400	439
463	Differentialsperre G930-G960	500	443
463	Differentialsperre G960-G990	600	445
463	Planetenradachse mit Montageteilen G930-G960	700	447
463	Planetenradachse mit Montageteilen G970-G990	800	451
463	Planetenradachse G930-G960	900	455
463	Planetenradachse G970-G990	1000	459
468	Differentialhydraulikkreis	100	463
491	Getriebeölkühler, Hydraulikkreis	100	465

INDICE

GRUPO		Sección	Página
421	Housing,covers and boltings 22557, 22559	100	317
421	Filtro aceite. 22557, 22559	150	321
421	Distribuidor de aceite, tubos.	175	323
421	Acoplamientos hidráulicos	180	325
421	Embrague hidráulico AB	200	327
421	Embrague hidráulico HL, 22557, 22559	300	329
421	Embrague hidráulico CD, 22557	400	331
421	Embrague hidráulico D, 22559	425	333
421	Embrague hidráulico EF, 22559	450	335
421	Embrague hidráulico, marcha atrás 22557, 22559	500	337
421	Eje de acoplamiento, secundario 22557	600	339
421	Bloque de válvula 22557, 22559	700	341
421	Distributor de aceite	800	343
421	Válvula de lubricación con accesorios de montaje 22557, 22559	900	345
421	Transmisión eléctrica	1000	347
421	Transmision	1100	349
424	Control de la transmisión	100	353
426	Soportes de la transmisión	100	355
442	Circuito hidráulico de eje delantero - AWD	100	357
442	Depósito de aceite hidráulico, tracción en todas las ruedas	400	361
442	Mecanismo de bomba - G930	600	363
442	Mecanismo de bomba - G940, G960, G970, G990	700	369
442	Mecanismo de bomba - G946, G976	800	375
442	Acoplamiento de resorte	900	381
444	Montaje de motor de rueda, tracción en todas las ruedas	100	383
444	Bomba hidráulica - AWD	200	385
444	Válvula de rueda libre, tracción en todas las ruedas	700	387
445	Circuito hidráulico de ventilador - Delante - AWD	100	389
445	Circuito hidráulico de ventilador - Detrás - AWD S/N 39300 - 40304	200	391
445	Circuito hidráulico de ventilador - Detrás - AWD S/N 40305 -	250	395
445	Circuito hidráulico de bomba de carga - AWD	500	399
445	Mecanismo de bomba - lubricación/vaciado	600	401
445	Circuito hidráulico de filtro de presión de carga - AWD	700	403
445	Tubería de válvula de derivación enfriador - A W D	800	405
445	Circuito de bomba hidráulica - AWD	900	407
445	Circuito enfriador hidráulico - G946	1000	409
445	Circuito enfriador hidráulico - G976	1050	411
445	Circuito hidráulico de solenoide de rueda libre - AWD	1100	413
445	Circuito hidráulico de solenoide de rueda libre - AWD	1200	415
445	Circuito hidráulico de válvula de derivación - AWD	1300	417
445	Circuito hidráulico de válvula de dos velocidades - AWD	1400	419
451	Árbol de transmisión superior	100	421
451	Eje propulsor inferior - D7	200	423
451	Eje propulsor inferior - D9	300	425
463	Tándems	100	427
463	Instalación del eje trasero	200	431
463	Grupo cónico G930-G960	300	433
463	Grupo cónico G970-G990	400	439
463	Bloqueador del diferencial G930-G960	500	443
463	Bloqueador del diferencial G960-G990	600	445
463	Eje planetario con piezas de montaje G930-G960	700	447
463	Eje planetario con piezas de montaje G970-G990	800	451
463	Eje planetario G930-G960	900	455
463	Eje planetario G970-G990	1000	459
468	Circuito hidráulico del diferencial	100	463
491	Circuito hidráulico de enfriador de aceite de transmisión	100	465

VOLVO

Construction Equipment

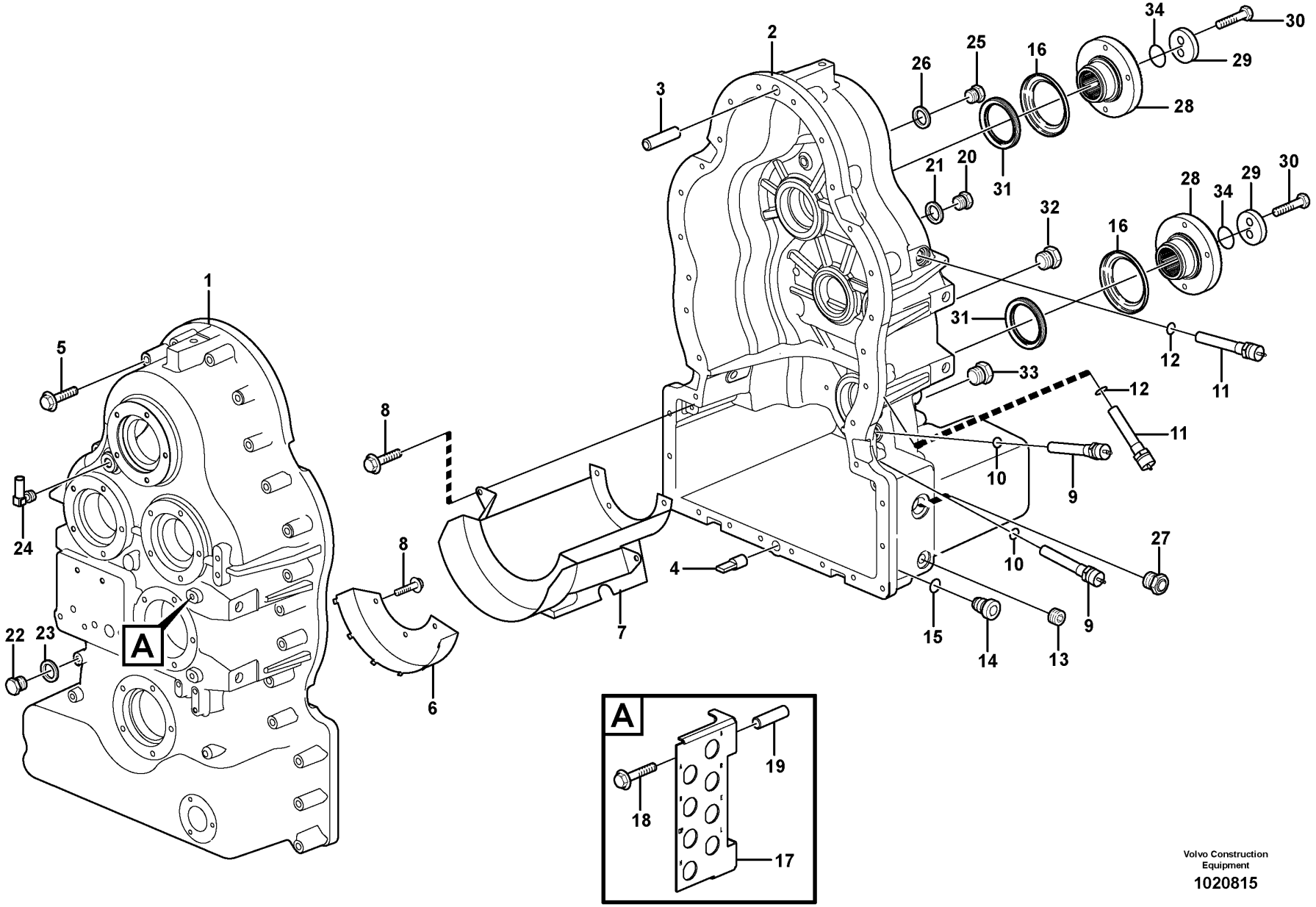

Volvo Construction Equipment

1020815

Fig.	Part No.	Quantity 1	2	3	PS	KIT	Description	Dénomination	Bezeichnung	Denominación	Notes
1	**VOE 11418452**	1					Housing	Carter	Gehäuse	Carter	
2	**VOE 11418605**	1					Housing	Carter	Gehäuse	Carter	
3	**VOE 950711**	1					Pin	Goupille	Stift	Pasador	
4	**VOE 4718167**	1					Pin	Goupille	Stift	Pasador	
5	**VOE 965229**	32					Flange screw	Vis à bride	Flanschschraube	Torn embridado	(VOE 13965229)
6	**VOE 11418555**	1					Oil Plate	Plaque Huile	Ölspritzblech	Reten De Aceite	
7	**VOE 11418560**	1					Oil Plate	Plaque Huile	Ölspritzblech	Reten De Aceite	
8	**VOE 946471**	9					Flange screw	Vis à bride	Flanschschraube	Torn embridado	
9	**VOE 11039662**	2					Ind Sensor	Emett.induction	Induktionsgeber	Sensor Inducc	
10	**VOE 13976109**	2					O-ring	Joint Torique	O-Ring	Junta torica	
11	**VOE 4880804**	2					Ind Sensor	Emett.induction	Induktionsgeber	Sensor Inducc	
12	**VOE 13976109**	2					O-ring	Joint Torique	O-Ring	Junta torica	
13	**VOE 991597**	1					Plug	Bouchon	Stopfen	Tapon	
14	**VOE 11102187**	1					Magnetic Plug	Bouchon Magnet.	Magnetstopfen	Tapon Magnetico	
15	**VOE 958228**	1					O-ring	Joint Torique	O-Ring	Junta torica	
16	**VOE 767795**	REQ					Ring	Anneau	Ring	Anillo	
17		1			NS		Attaching Bracket	Equerre Fixation	Befestigungswinkel	Fijacion Angular	
18	**VOE 969313**	2					Flange screw	Vis à bride	Flanschschraube	Torn embridado	
19	**VOE 991020**	2					Spacer Sleeve	Doui.entretoise	Distanzhülse	Manguito Dist	
20	**VOE 13960632**	2					Plug	Bouchon	Stopfen	Tapon	
21	**VOE 13947624**	2					Plane Gasket	Joint Plan	Flachdichtung	Junta Plana	
22	**VOE 984657**	1					Plug	Bouchon	Stopfen	Tapon	(VOE 11418636)
23		1					O-ring	Joint Torique	O-Ring	Junta torica	
24	**VOE 979272**	1					Elbow nipple	Raccord angulaire	Winkelnippel	Niple angular	
25	**VOE 13968610**	2					Plug	Bouchon	Stopfen	Tapon	
26	**VOE 13947282**	2					Gasket	Joint	Dichtung	Junta	
27	**VOE 11419506**	1					Lvl Insp Glass	Voyant contrôle niveau	Schauglas	Mirilla de nivel	
28	**VOE 11145740**	2					Comp Flange	Flasque Entrai.	Antriebsflansch	Brida	
29	**VOE 11145432**	2					Washer	Rondelle	Scheibe	Arandela	
30	**VOE 978933**	4					Screw	Vis	Schraube	Tornillo	

1		**Housing,covers and boltings**	Catalogue id **20061**	Group **421**
2		**Housing,covers and boltings**		
3		**Housing,covers and boltings**	Illustr. No **1020815**	Section **100**
4		**Housing,covers and boltings**		
5		**22557, 22559**	Issue **VOE 64E9920061**	Page **317**

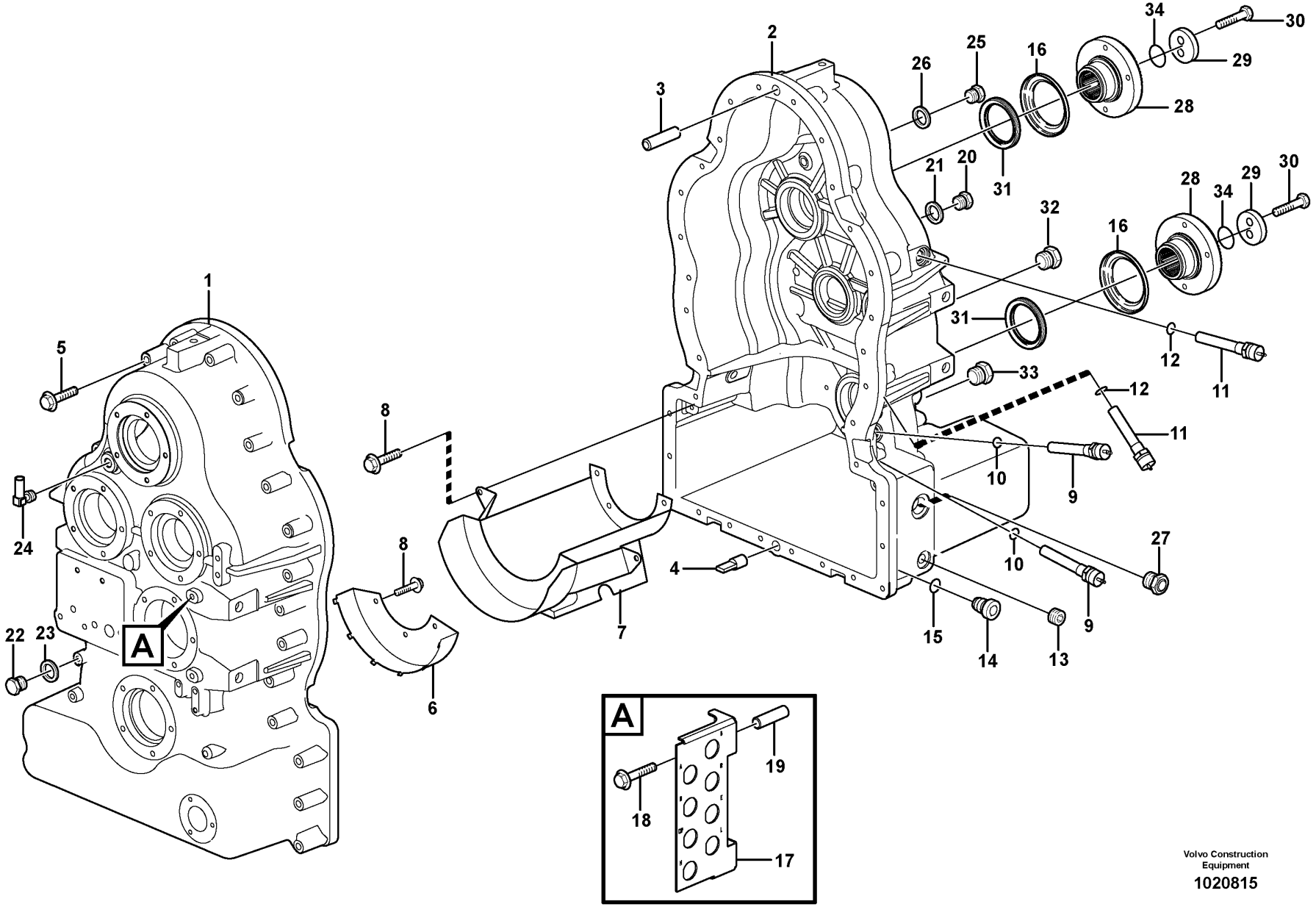

Volvo Construction Equipment

1020815

Fig.	Part No.	Quantity 1	2	3	PS	KIT	Description	Dénomination	Bezeichnung	Denominación	Notes
31	**VOE 968844**	2					Sealing ring	Bague d'étanchéité	Runddichtring	Anillo reten	
32	**VOE 984657**	2					Plug	Bouchon	Stopfen	Tapon	(VOE 11418636)
33		1					Plug	Bouchon	Stopfen	Tapon	
34	**VOE 11418598**	2					Gasket	Joint	Dichtung	Junta	

1		**Housing,covers and boltings**	Catalogue id **20061**	Group **421**
2		**Housing,covers and boltings**		
3		**Housing,covers and boltings**	Illustr. No **1020815**	Section **100**
4		**Housing,covers and boltings**		
5		**22557, 22559**	Issue **VOE 64E9920061**	Page **319**

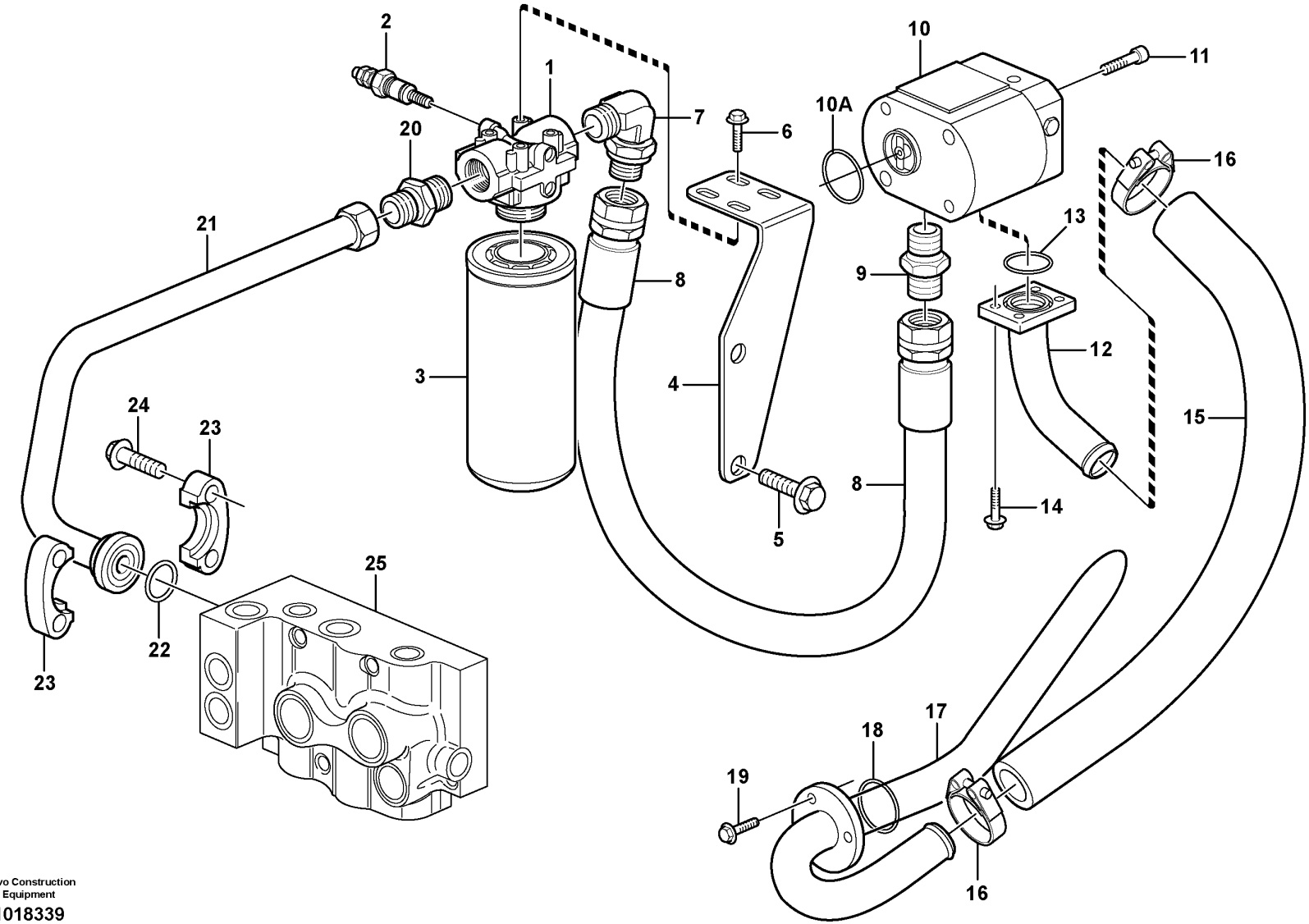

Volvo Construction Equipment

1018339

Fig.	Part No.	Quantity 1	2	3	PS	KIT	Description	Dénomination	Bezeichnung	Denominación	Notes
1	**VOE 11419289**	1					Filter	Filtre	Filter	Filtro	
2	**VOE 11705881**	1					•Sensor	•Capteur	•Geber	•Captador	
3	**VOE 11037868**	1					Filter Cartridge	Element Filtre	Filterpatrone	Patron Filtrant	
4	**VOE 11419530**	1					Bracket	Console	Konsole	Ménsula	
5	**VOE 968297**	2					Flange screw	Vis à bride	Flanschschraube	Torn embridado	
6	**VOE 946441**	4					Flange screw	Vis à bride	Flanschschraube	Torn embridado	
7	**VOE 935015**	1					Elbow nipple	Raccord angulaire	Winkelnippel	Niple angular	
8	**VOE 11418611**	1					Hose	Durit	Schlauch	Tubo flexible	
9	**VOE 935229**	1					Nipple	Raccord	Nippel	Niple	
10	**VOE 11418459**	1					Pump	Pompe	Pumpe	Bomba	
10A	**VOE 976041**	1					O-ring	Joint Torique	O-Ring	Junta torica	
11	**VOE 990777**	2					Allen Hd Screw	Vis A 6 Pans Cr	Inbusschraube	Torn Hex Embut	
12	**VOE 11418619**	1					Hose Connection	Racco.flexible	Schlauchanschl	Conex Manguera	(VOE 11419470)
13	**VOE 982194**	1					O-ring	Joint Torique	O-Ring	Junta torica	
14	**VOE 965225**	4					Flange screw	Vis à bride	Flanschschraube	Torn embridado	
15	**VOE 11418647**	REQ					Hose	Durit	Schlauch	Tubo flexible	
16	**VOE 11419570**	2					Hose Clamp	Collier Serrage	Schlauchschelle	Abraz Manguera	
17	**VOE 11418617**	1					Suction Connection	Raccord d'aspiration	Sauganschluss	Conexión de aspiración	(VOE 11419425)
18	**VOE 949660**	1					O-ring	Joint Torique	O-Ring	Junta torica	
19	**VOE 946329**	3					Flange screw	Vis à bride	Flanschschraube	Torn embridado	
20	**VOE 936170**	1					Nipple	Raccord	Nippel	Niple	
21	**VOE 11419535**	1					Tube	Tube	Rohr	Tubo	
22	**VOE 944707**	1					O-ring	Joint Torique	O-Ring	Junta torica	
23	**VOE 935308**	2					Flange Half	Demi-bride	Flanschhälfte	Media brida	
24	**VOE 13946752**	4					Screw	Vis	Schraube	Tornillo	
25		1					Valve Housing	Carter Soupape	Ventilgehäuse	Cuerpo Valvula	See group 421, Page 341

1		**Filtro aceite.** **Ölfilter.** **Filtre d'huile.** **Oil filter.**	Catalogue id **20061**	Group **421**
2			Illustr. No **1018339**	Section **150**
3				
4			Issue **VOE 64E9920061**	Page **321**
5		**22557, 22559**		

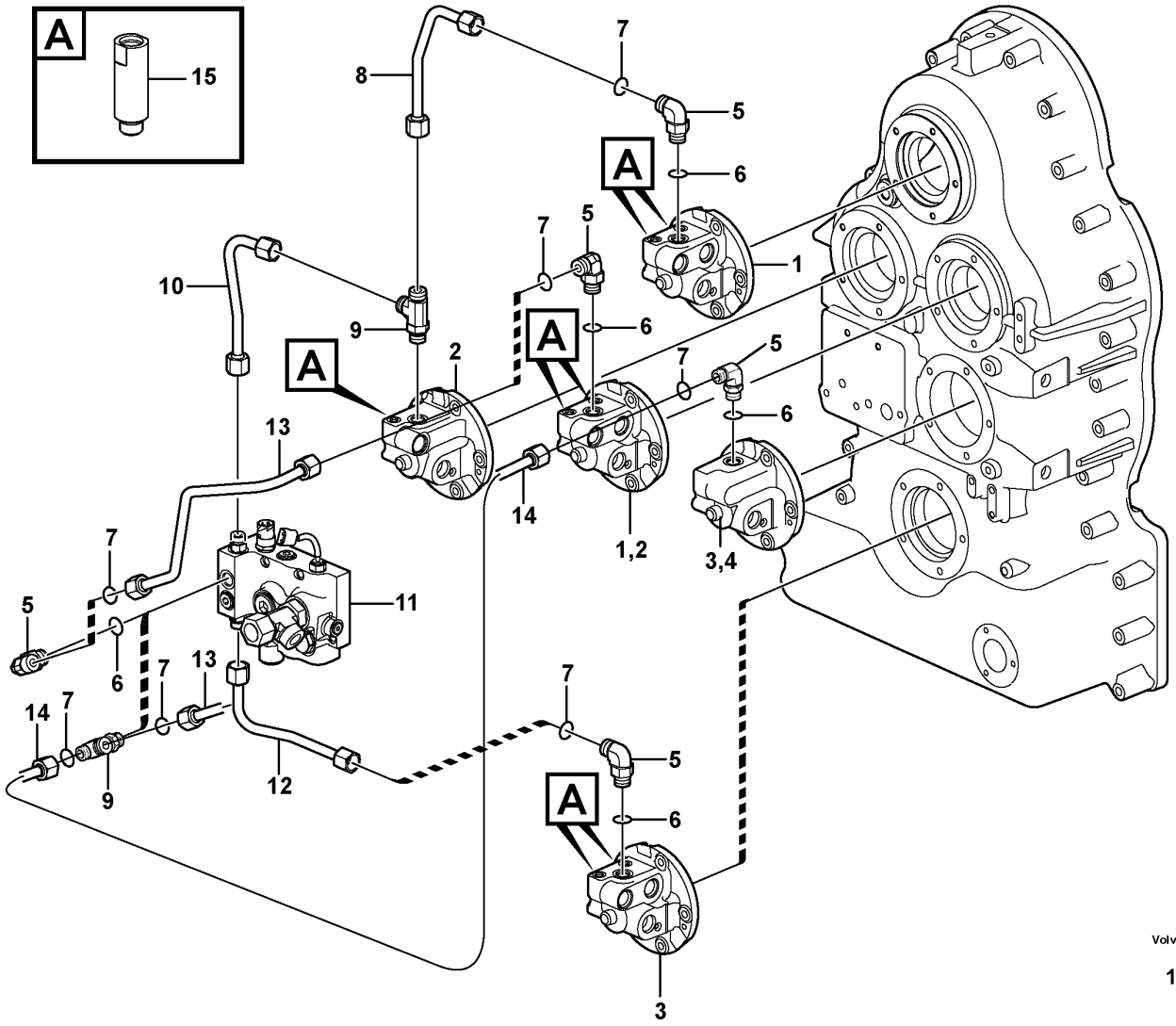

Volvo Construction Equipment

1026303

Fig.	Part No.	Quantity 1	2	3	PS	KIT	Description	Dénomination	Bezeichnung	Denominación	Notes
1	**VOE 11419397**	2	1				Oil Distributor	Distribut.huile	Ölverteiler	Distrib Aceite	See group 421, Page 343
2	**VOE 11419398**	1	2				Oil Distributor	Distribut.huile	Ölverteiler	Distrib Aceite	See group 421, Page 343
3	**VOE 11419399**	1	2				Oil Distributor	Distribut.huile	Ölverteiler	Distrib Aceite	See group 421, Page 343
4	**VOE 11419191**	1					Oil Distributor	Distribut.huile	Ölverteiler	Distrib Aceite	
5	**VOE 13933868**	4	5				Elbow Nipple	Raccord angulaire	Winkelnippel	Niple Angular	
6	**VOE 990738**	4	5				•O-ring	•Joint Torique	•O-Ring	•Junta torica	
7	**VOE 932040**	4	5				•O-ring	•Joint Torique	•O-Ring	•Junta torica	
8	**VOE 11419475**	1	1				Tube	Tube	Rohr	Tubo	
9	**VOE 936694**	1	2				T-nipple	Raccord-t	T-Nippel	Niple T	
10	**VOE 11419478**	1	1				Tube	Tube	Rohr	Tubo	
11		1	1				Valve Housing	Carter Soupape	Ventilgehäuse	Cuerpo Valvula	See group 421, Page 341
12	**VOE 11419474**	1	1				Tube	Tube	Rohr	Tubo	
13	**VOE 11419476**	1	1				Tube	Tube	Rohr	Tubo	
14	**VOE 11419477**		1				Tube	Tube	Rohr	Tubo	
15	**VOE 11418610**	7					Adapter	Raccord Reduct.	Verbind Stutzen	Adaptador	
	VOE 11418610		8				Adapter	Raccord Reduct.	Verbind Stutzen	Adaptador	

1	**22557**
2	**22559**
3	
4	
5	

Distribuidor de aceite, tubos.
Ölverteiler und Rohr.
Distributeur d'huile, tuyaux.
Oil distributor and tube.

Catalogue id **20061**	Group **421**
Illustr. No **1026303**	Section **175**
Issue **VOE 64E9920061**	Page **323**

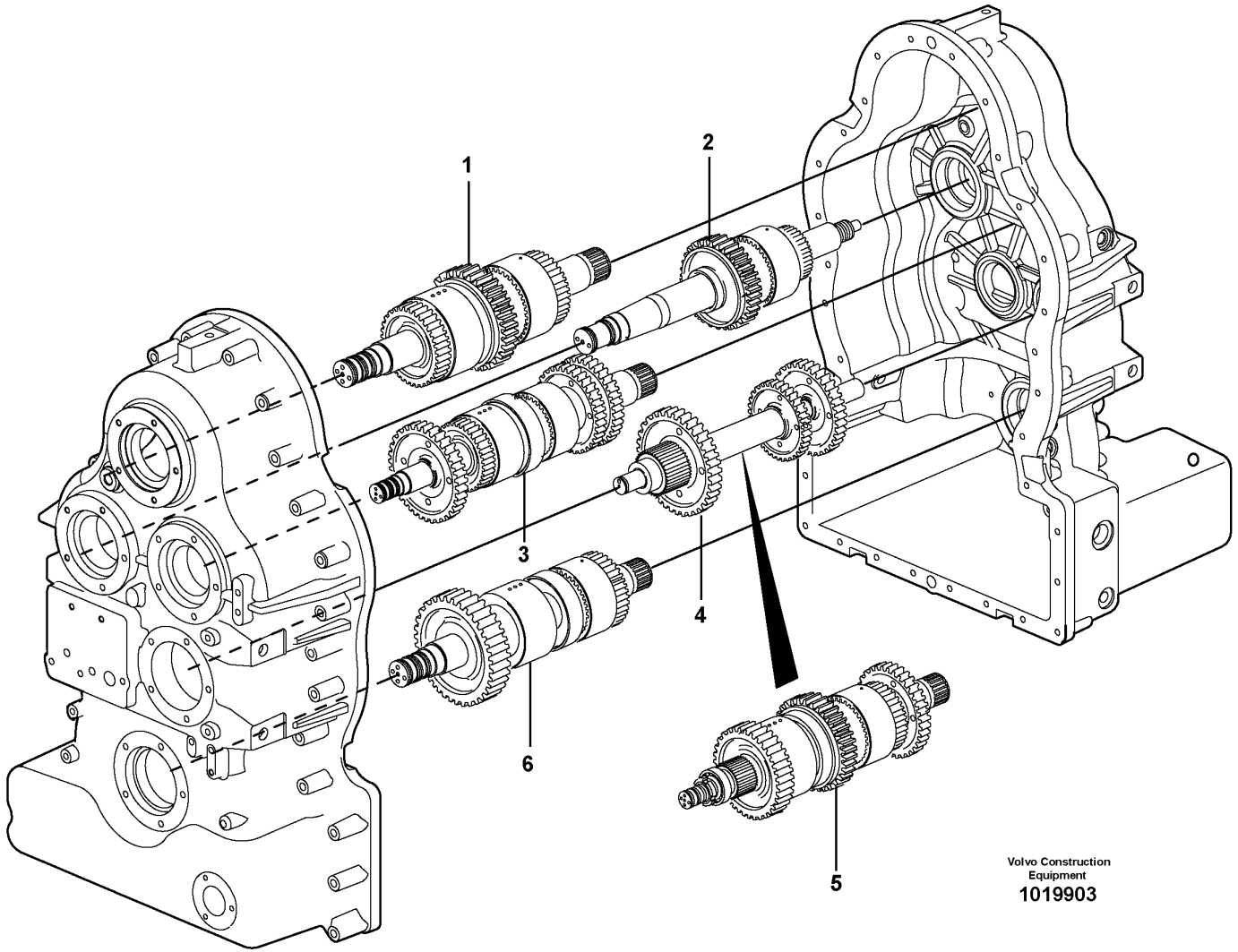
1
2
3
4
5
6
Volvo Construction
Equipment
1019903

Fig.	Part No.	Quantity 1	2	3	PS	KIT	Description	Dénomination	Bezeichnung	Denominación	Notes
1	**VOE 11419098**	1					Hydr Clutch	Accoupl Hydraul	Hydr Kuppl	Acopl Hidraul	See group 421, Page 327
	VOE 11419055		1				Hydr Clutch	Accoupl Hydraul	Hydr Kuppl	Acopl Hidraul	See group 421, Page 327
2	**VOE 11419592**	1	1				Hydr Clutch	Accoupl Hydraul	Hydr Kuppl	Acopl Hidraul	See group 421, Page 337
3	**VOE 11144780**	1					Hydr Clutch	Accoupl Hydraul	Hydr Kuppl	Acopl Hidraul	See group 421, Page 331
	VOE 11418512		1				Hydr Clutch	Accoupl Hydraul	Hydr Kuppl	Acopl Hidraul	See group 421, Page 333
4	**VOE 11144774**	1					Shaft	Arbre	Welle	Arbol	See group 421, Page 339
5	**VOE 11419540**		1				Hydr Clutch	Accoupl Hydraul	Hydr Kuppl	Acopl Hidraul	See group 421, Page 335
6	**VOE 11144758**	1	1				Hydr Clutch	Accoupl Hydraul	Hydr Kuppl	Acopl Hidraul	See group 421, Page 329

1	**22557**
2	**22559**
3	
4	
5	

Acoplamientos hidráulicos
Hydraulikkupplungen
Raccords hydrauliques
Hydraulic couplings

Catalogue id **20061**	Group **421**
Illustr. No **1019903**	Section **180**
Issue **VOE 64E9920061**	Page **325**

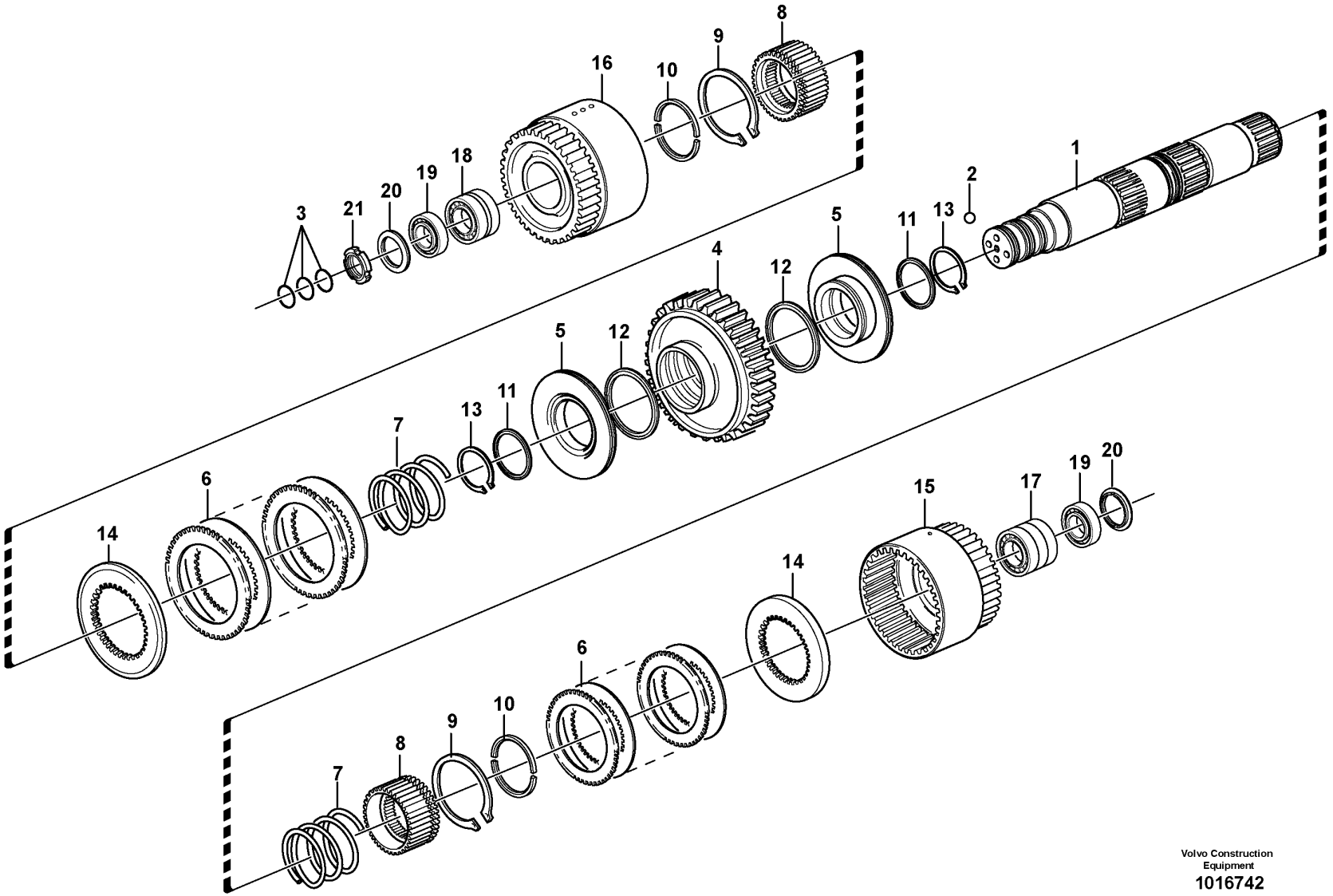

Volvo Construction Equipment
1016742

Fig.	Part No.	Quantity 1	2	3	PS	KIT	Description	Dénomination	Bezeichnung	Denominación	Notes
	VOE 11419098	1					Hydr Clutch	Accoupl Hydraul	Hydr Kuppl	Acopl Hidraul	
	VOE 11419055		1				Hydr Clutch	Accoupl Hydraul	Hydr Kuppl	Acopl Hidraul	
1		1	1		NS		•Clutch Shaft	•Arbre Embrayage	•Kupplungswelle	•Eje Acoplam	
2	**VOE 184645**	3	3				•Ball	•Bille	•Kugel	•Bola	
3	**VOE 11037814**	3	3				•Piston ring	•Segment de piston	•Kolbenring	•Segmento de piston	
4	**VOE 11419053**	1	1				•Gear	•Pignon	•Zahnradgetriebe	•Engranaje	
5	**VOE 11419097**	2	2				•Piston	•Piston	•Kolben	•Piston	
6	**VOE 11419059**	2	2				•Disc Kit	•Jeu Disques	•Lamellensatz	•Juego Frenos	
7	**VOE 11037652**	2	2				•Spring	•Ressort	•Feder	•Muelle	
8	**VOE 11037521**	2	2				•Clutch Hub	•Moyeu Embrayage	•Kupplungsnabe	•Cubo Embrague	
9	**VOE 11037596**	2	2				•Lock Ring	•Anneau Verrouillage	•Schlossring	•Anillo Segurid	
10	**VOE 11037525**	2	2				•Retainer	•Retenue	•Halter	•Soporte	
11	**VOE 11989795**	2	2				•Sealing ring	•Bague d'étanchéité	•Runddichtring	•Anillo reten	
12	**VOE 11989796**	2	2				•Sealing ring	•Bague d'étanchéité	•Runddichtring	•Anillo reten	
13	**VOE 11037595**	2	2				•Lock Ring	•Anneau Verrouillage	•Schlossring	•Anillo Segurid	
14	**VOE 11037642**	REQ	2				•Pressure Plate	•Platea.pression	•Druckplatte	•Placa Presion	THICK = 12,5MM
	VOE 11037643	REQ					•Pressure Plate	•Platea.pression	•Druckplatte	•Placa Presion	THICK = 12,8MM
	VOE 11037644	REQ					•Pressure Plate	•Platea.pression	•Druckplatte	•Placa Presion	THICK = 13,5MM
15	**VOE 11144723**	1	1				•Gear	•Pignon	•Zahnradgetriebe	•Engranaje	
16	**VOE 11144784**	1					•Gear	•Pignon	•Zahnradgetriebe	•Engranaje	
	VOE 11144725		1				•Gear	•Pignon	•Zahnradgetriebe	•Engranaje	
17	**VOE 984689**	1	1				•Roller Bearing	•Roulement rouleaux	•Rollenlager	•Cojinet Rodillo	
18	**VOE 984687**	1	1				•Roller Bearing	•Roulement rouleaux	•Rollenlager	•Cojinet Rodillo	
19	**VOE 11714673**	2	2				•Bearing	•Palier	•Lager	•Cojinete	
20	**VOE 11419148**	2	2				•Thrust Ring	•Bague Butee	•Druckring	•Anillo Presion	
21	**VOE 906638**	1	1				•Round Nut	•Ecrou Rond	•Rundmutter	•Tuerca Redonda	

1	**22557**
2	**22559**
3	
4	
5	

Embrague hidráulico
Hydraulikkupplung
Raccord hydraulique
Hydraulic connection

AB

Catalogue id	Group
20061	**421**
Illustr. No **1016742**	Section **200**
Issue **VOE 64E9920061**	Page **327**

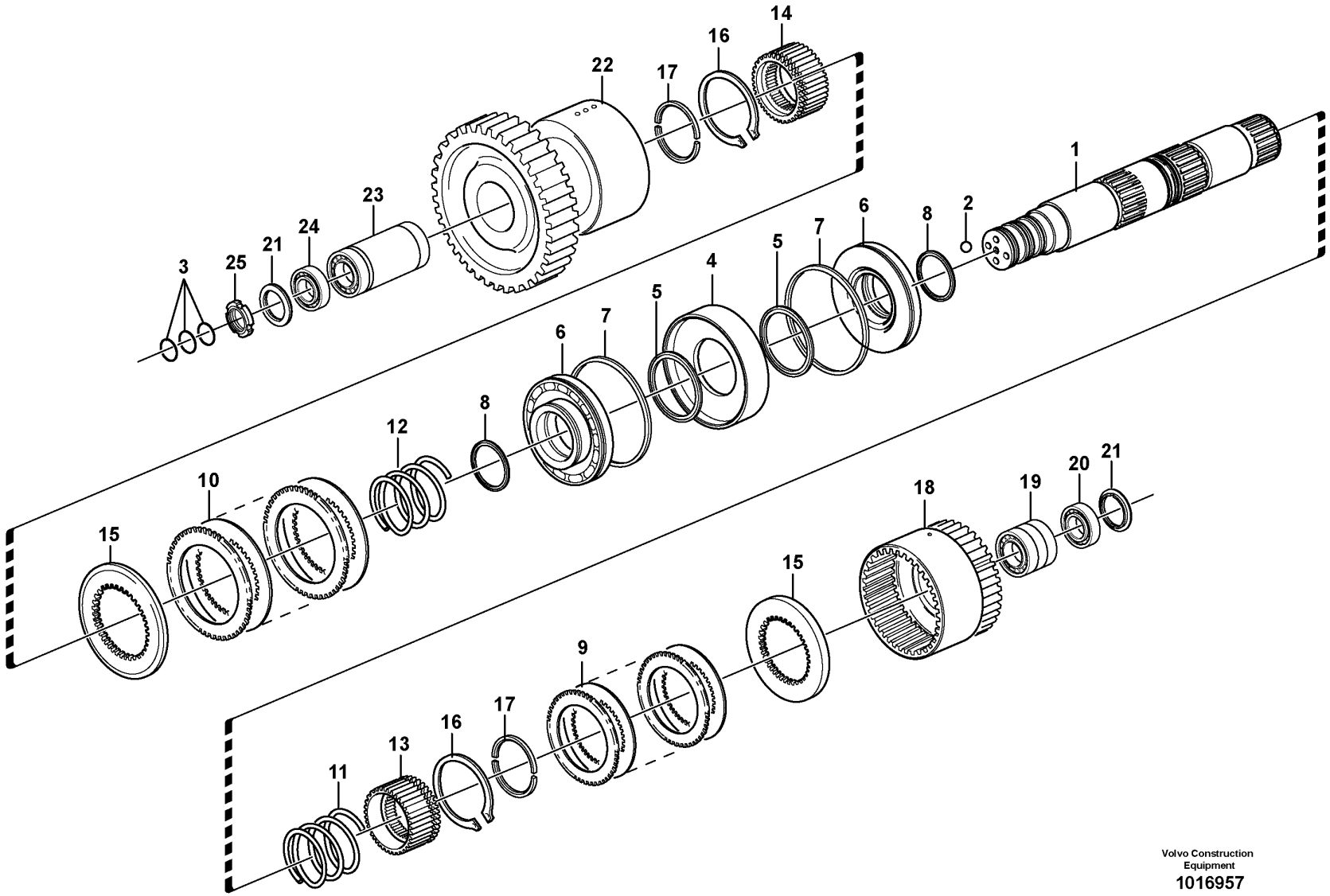

Volvo Construction Equipment

1016957

Fig.	Part No.	Quantity 1	2	3	PS	KIT	Description	Dénomination	Bezeichnung	Denominación	Notes
	VOE 11144758	1					Hydr Clutch	Accoupl Hydraul	Hydr Kuppl	Acopl Hidraul	
1		1			NS		•Clutch Shaft	•Arbre Embrayage	•Kupplungswelle	•Eje Acoplam	
2	**VOE 184645**	2					•Ball	•Bille	•Kugel	•Bola	
3	**VOE 11037814**	3					•Piston ring	•Segment de piston	•Kolbenring	•Segmento de piston	
4	**VOE 11419323**	1					•Partition Wall	•Paro.separation	•Trennwand	•Pared Separac	
5	**VOE 11037595**	2					•Lock Ring	•Anneau Verrouillage	•Schlossring	•Anillo Segurid	
6	**VOE 11419483**	2					•Piston	•Piston	•Kolben	•Piston	
7	**VOE 11145534**	2					•Sealing ring	•Bague d'étanchéité	•Runddichtring	•Anillo reten	
8	**VOE 11989792**	2					•Sealing ring	•Bague d'étanchéité	•Runddichtring	•Anillo reten	
9	**VOE 11037662**	1					•Disc Kit	•Jeu Disques	•Lamellensatz	•Juego Frenos	
10	**VOE 11037661**	1					•Disc Kit	•Jeu Disques	•Lamellensatz	•Juego Frenos	
11	**VOE 11037652**	1					•Spring	•Ressort	•Feder	•Muelle	
12	**VOE 11418328**	1					•Spring	•Ressort	•Feder	•Muelle	
13	**VOE 11037518**	1					•Clutch Hub	•Moyeu Embrayage	•Kupplungsnabe	•Cubo Embrague	
14	**VOE 11037521**	1					•Clutch Hub	•Moyeu Embrayage	•Kupplungsnabe	•Cubo Embrague	
15	**VOE 11037642**	REQ					•Pressure Plate	•Platea.pression	•Druckplatte	•Placa Presion	THICK = 12,5MM
	VOE 11037643	REQ					•Pressure Plate	•Platea.pression	•Druckplatte	•Placa Presion	THICK = 12,8MM
	VOE 11037644	REQ					•Pressure Plate	•Platea.pression	•Druckplatte	•Placa Presion	THICK = 13,5MM
16	**VOE 11037596**	2					•Lock Ring	•Anneau Verrouillage	•Schlossring	•Anillo Segurid	
17	**VOE 11037525**	2					•Retainer	•Retenue	•Halter	•Soporte	
18	**VOE 11144741**	1					•Gear	•Pignon	•Zahnradgetriebe	•Engranaje	
19	**VOE 984688**	1					•Roller Bearing	•Roulement rouleaux	•Rollenlager	•Cojinet Rodillo	
20	**VOE 11714673**	1					•Bearing	•Palier	•Lager	•Cojinete	
21	**VOE 11419148**	2					•Thrust Ring	•Bague Butee	•Druckring	•Anillo Presion	
22	**VOE 11144756**	1					•Gear	•Pignon	•Zahnradgetriebe	•Engranaje	
23	**VOE 984690**	1					•Roller Bearing	•Roulement rouleaux	•Rollenlager	•Cojinet Rodillo	
24	**VOE 11714676**	1					•Bearing	•Palier	•Lager	•Cojinete	
25	**VOE 906638**	1					•Round Nut	•Ecrou Rond	•Rundmutter	•Tuerca Redonda	

1		**Embrague hidráulico** **Hydraulikkupplung** **Raccord hydraulique** **Hydraulic connection**	Catalogue id **20061**	Group **421**
2			Illustr. No **1016957**	Section **300**
3				
4			Issue **VOE 64E9920061**	Page **329**
5		**HL, 22557, 22559**		

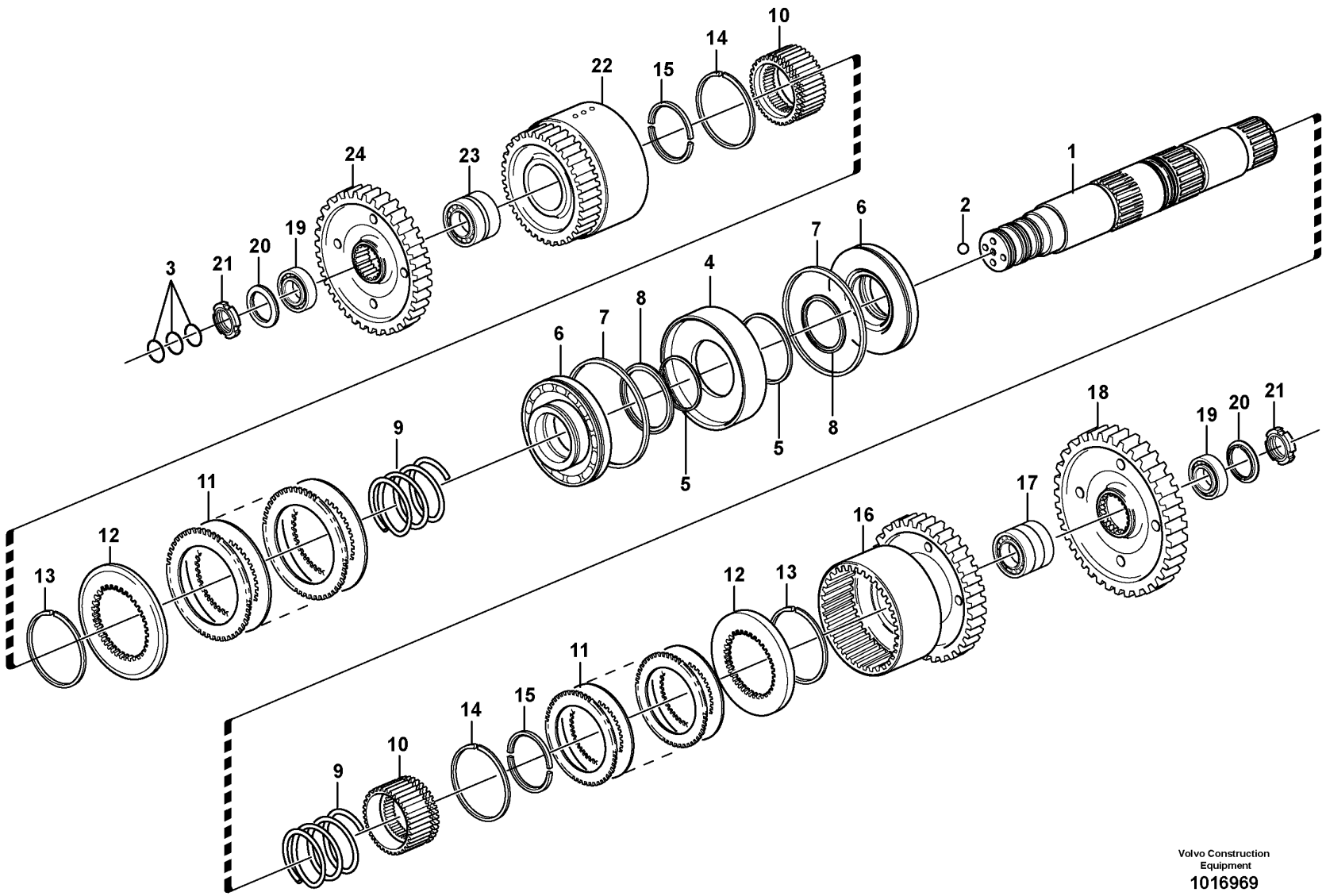

Volvo Construction Equipment

1016969

Fig.	Part No.	Quantity 1	2	3	PS	KIT	Description	Dénomination	Bezeichnung	Denominación	Notes
	VOE 11144780	1					Hydr Clutch	Accoupl Hydraul	Hydr Kuppl	Acopl Hidraul	
1		1			NS		•Clutch Shaft	•Arbre Embrayage	•Kupplungswelle	•Eje Acoplam	
2	**VOE 184645**	2					•Ball	•Bille	•Kugel	•Bola	
3	**VOE 11037814**	3					•Piston ring	•Segment de piston	•Kolbenring	•Segmento de piston	
4	**VOE 11419420**	1					•Partition Wall	•Paro.separation	•Trennwand	•Pared Separac	
5	**VOE 11145452**	2					•Lock Ring	•Anneau Verrouillage	•Schlossring	•Anillo Segurid	
6	**VOE 11145531**	2					•Sealing ring	•Bague d'étanchéité	•Runddichtring	•Anillo reten	
7	**VOE 4720869**	2					•Piston ring	•Segment de piston	•Kolbenring	•Segmento de piston	
8	**VOE 11989804**	2					•Sealing ring	•Bague d'étanchéité	•Runddichtring	•Anillo reten	
9	**VOE 4871532**	2					•Spring	•Ressort	•Feder	•Muelle	
10	**VOE 11145561**	2					•Clutch Hub	•Moyeu Embrayage	•Kupplungsnabe	•Cubo Embrague	
11	**VOE 11144991**	2					•Disc Kit	•Jeu Disques	•Lamellensatz	•Juego Frenos	
12	**VOE 11144448**	REQ					•Pressure Plate	•Platea.pression	•Druckplatte	•Placa Presion	THICK = 5,3MM
	VOE 11144449	REQ					•Pressure Plate	•Platea.pression	•Druckplatte	•Placa Presion	THICK = 5,85MM
13	**VOE 4786536**	2					•Lock Ring	•Anneau Verrouillage	•Schlossring	•Anillo Segurid	
14	**VOE 11037147**	2					•Lock Ring	•Anneau Verrouillage	•Schlossring	•Anillo Segurid	
15	**VOE 4871337**	2					•Retainer	•Retenue	•Halter	•Soporte	
16	**VOE 11144778**	1					•Gear	•Pignon	•Zahnradgetriebe	•Engranaje	
17	**VOE 984687**	1					•Roller Bearing	•Roulement rouleaux	•Rollenlager	•Cojinet Rodillo	
18	**VOE 11144781**	1					•Gear	•Pignon	•Zahnradgetriebe	•Engranaje	
19	**VOE 11714674**	2					•Bearing	•Palier	•Lager	•Cojinete	
20	**VOE 11419145**	2					•Thrust Ring	•Bague Butee	•Druckring	•Anillo Presion	
21	**VOE 906637**	2					•Round Nut	•Ecrou Rond	•Rundmutter	•Tuerca Redonda	
22	**VOE 11144775**	1					•Gear	•Pignon	•Zahnradgetriebe	•Engranaje	
23	**VOE 984688**	1					•Roller Bearing	•Roulement rouleaux	•Rollenlager	•Cojinet Rodillo	
24	**VOE 11144782**	1					•Gear	•Pignon	•Zahnradgetriebe	•Engranaje	

1		**Embrague hidráulico** **Hydraulikkupplung** **Raccord hydraulique** **Hydraulic connection**	Catalogue id **20061**	Group **421**
2				
3			Illustr. No **1016969**	Section **400**
4				
5		**CD, 22557**	Issue **VOE 64E9920061**	Page **331**

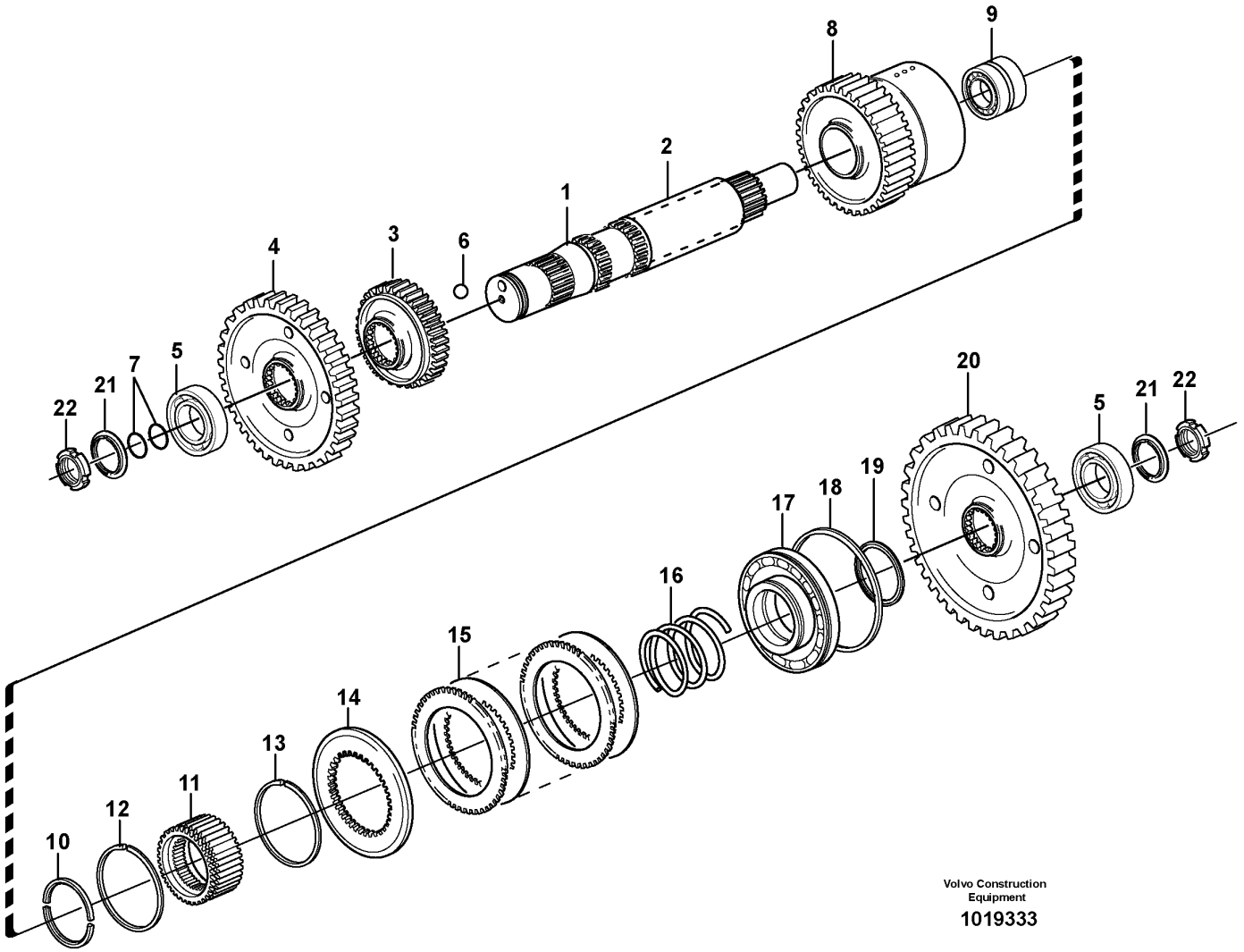
1
2
3
4
5
6
7
8
9
10
11
12
13
14
15
16
17
18
19
20
21
22
5
21
22
Volvo Construction Equipment
1019333

Fig.	Part No.	Quantity 1	2	3	PS	KIT	Description	Dénomination	Bezeichnung	Denominación	Notes
	VOE 11418512	1					Hydr Clutch	Accoupl Hydraul	Hydr Kuppl	Acopl Hidraul	
1		1			NS		•Clutch Shaft	•Arbre Embrayage	•Kupplungswelle	•Eje Acoplam	
2	**VOE 11419084**	1					•Spacer Ring	•Bagu.entretoise	•Abstandring	•Anillo Dist	
3	**VOE 11418509**	1					•Gear	•Pignon	•Zahnradgetriebe	•Engranaje	
4	**VOE 11418508**	1					•Gear	•Pignon	•Zahnradgetriebe	•Engranaje	
5	**VOE 11714674**	2					•Bearing	•Palier	•Lager	•Cojinete	
6	**VOE 184645**	1					•Ball	•Bille	•Kugel	•Bola	
7	**VOE 11037814**	2					•Piston ring	•Segment de piston	•Kolbenring	•Segmento de piston	
8	**VOE 11144767**	1					•Gear	•Pignon	•Zahnradgetriebe	•Engranaje	
9	**VOE 984688**	1					•Roller Bearing	•Roulement rouleaux	•Rollenlager	•Cojinet Rodillo	
10	**VOE 4871337**	1					•Retainer	•Retenue	•Halter	•Soporte	
11	**VOE 11145561**	1					•Clutch Hub	•Moyeu Embrayage	•Kupplungsnabe	•Cubo Embrague	
12	**VOE 11037147**	1					•Lock Ring	•Anneau Verrouillage	•Schlossring	•Anillo Segurid	
13	**VOE 4786536**	1					•Lock Ring	•Anneau Verrouillage	•Schlossring	•Anillo Segurid	
14	**VOE 11037153**	REQ					•Pressure Plate	•Platea.pression	•Druckplatte	•Placa Presion	
	VOE 11144448	REQ					•Pressure Plate	•Platea.pression	•Druckplatte	•Placa Presion	
15	**VOE 11144991**	1					•Disc Kit	•Jeu Disques	•Lamellensatz	•Juego Frenos	
16	**VOE 4871532**	1					•Spring	•Ressort	•Feder	•Muelle	
17	**VOE 11419421**	1					•Piston	•Piston	•Kolben	•Piston	
18	**VOE 11145531**	1					•Sealing ring	•Bague d'étanchéité	•Runddichtring	•Anillo reten	
19	**VOE 11989804**	1					•Sealing ring	•Bague d'étanchéité	•Runddichtring	•Anillo reten	
20	**VOE 11418510**	1					•Gear	•Pignon	•Zahnradgetriebe	•Engranaje	
21	**VOE 11419145**	2					•Thrust Ring	•Bague Butee	•Druckring	•Anillo Presion	
22	**VOE 906637**	2					•Round Nut	•Ecrou Rond	•Rundmutter	•Tuerca Redonda	

1		**Embrague hidráulico** **Hydraulikkupplung** **Raccord hydraulique** **Hydraulic connection**	Catalogue id **20061**	Group **421**
2			Illustr. No **1019333**	Section **425**
3				
4			Issue **VOE 64E9920061**	Page **333**
5		**D, 22559**		



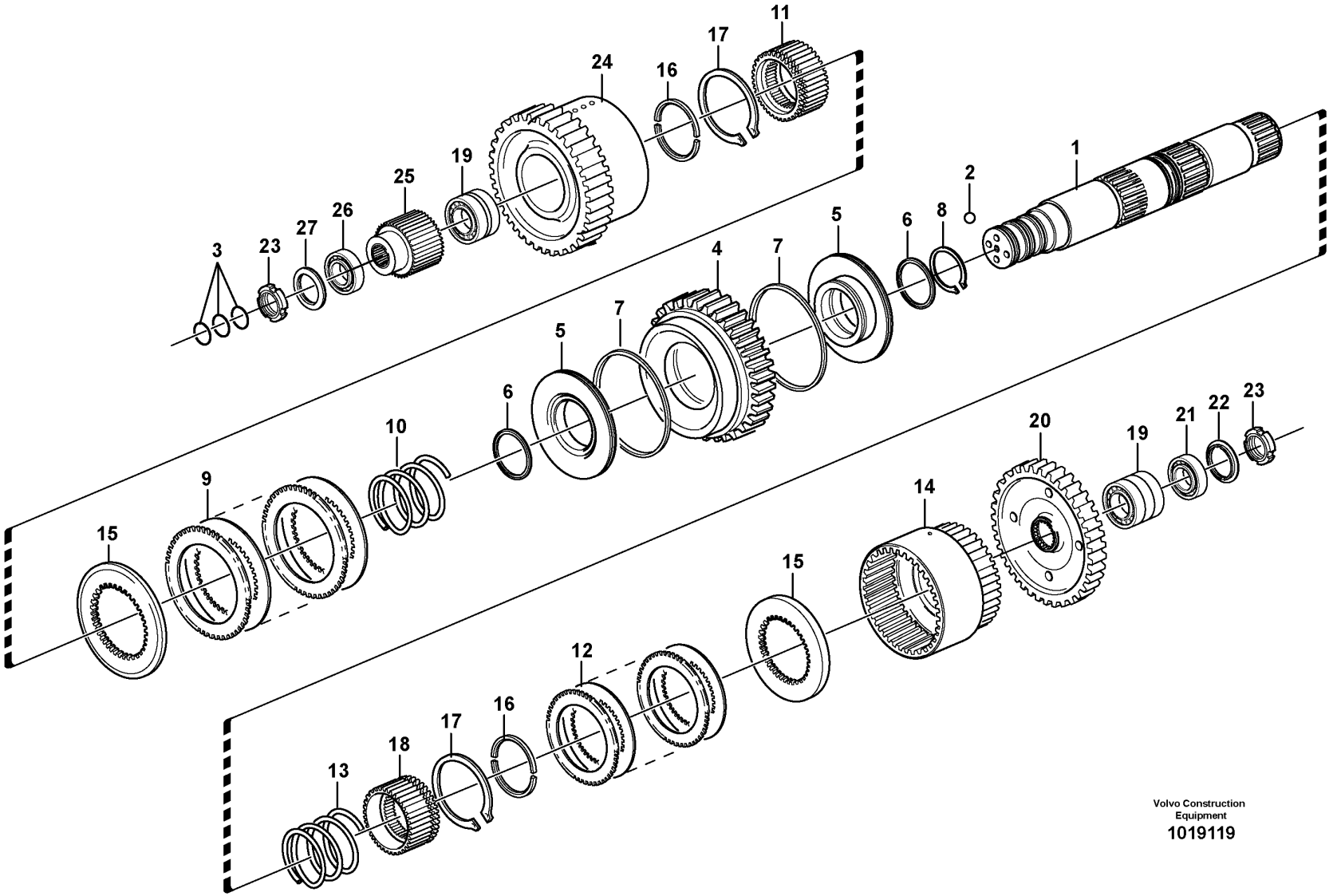

Volvo Construction Equipment

1019119

Fig.	Part No.	Quantity 1	2	3	PS	KIT	Description	Dénomination	Bezeichnung	Denominación	Notes
	VOE 11419540	1					Hydr Clutch	Accoupl Hydraul	Hydr Kuppl	Acopl Hidraul	
1	**VOE 11418573**	1					•Clutch Shaft	•Arbre Embrayage	•Kupplungswelle	•Eje Acoplam	
2	**VOE 184645**	2					•Ball	•Bille	•Kugel	•Bola	
3	**VOE 11037814**	3					•Piston ring	•Segment de piston	•Kolbenring	•Segmento de piston	
4	**VOE 11418572**	1					•Gear	•Pignon	•Zahnradgetriebe	•Engranaje	
5	**VOE 11419383**	2					•Piston	•Piston	•Kolben	•Piston	
6	**VOE 11989793**	2					•Sealing ring	•Bague d'étanchéité	•Runddichtring	•Anillo reten	
7	**VOE 11145532**	2					•Sealing ring	•Bague d'étanchéité	•Runddichtring	•Anillo reten	
8	**VOE 11037592**	1					•Lock Ring	•Anneau Verrouillage	•Schlossring	•Anillo Segurid	
9	**VOE 11037663**	1					•Disc Kit	•Jeu Disques	•Lamellensatz	•Juego Frenos	
10	**VOE 11037670**	1					•Spring	•Ressort	•Feder	•Muelle	
11	**VOE 11038371**	1					•Clutch Hub	•Moyeu Embrayage	•Kupplungsnabe	•Cubo Embrague	
12	**VOE 11037664**	1					•Disc Kit	•Jeu Disques	•Lamellensatz	•Juego Frenos	
13	**VOE 11037544**	1					•Spring	•Ressort	•Feder	•Muelle	
14	**VOE 11038831**	1					•Clutch Hub	•Moyeu Embrayage	•Kupplungsnabe	•Cubo Embrague	
15	**VOE 11418580**	REQ					•Thrust Plate	•Plaque de butee	•Spurplatte	•Placa de tope	THICK = 6,1 MM
	VOE 11037646	REQ					•Pressure Plate	•Platea.pression	•Druckplatte	•Placa Presion	THICK = 6,7 MM
	VOE 11037647	REQ					•Pressure Plate	•Platea.pression	•Druckplatte	•Placa Presion	THICK = 7,2 MM
16	**VOE 11037550**	2					•Retainer	•Retenue	•Halter	•Soporte	
17	**VOE 11037593**	2					•Lock Ring	•Anneau Verrouillage	•Schlossring	•Anillo Segurid	
18	**VOE 11144733**	1					•Gear	•Pignon	•Zahnradgetriebe	•Engranaje	
19	**VOE 984687**	2					•Roller Bearing	•Roulement rouleaux	•Rollenlager	•Cojinet Rodillo	
20	**VOE 11144752**	1					•Gear	•Pignon	•Zahnradgetriebe	•Engranaje	
21	**VOE 11714674**	1					•Bearing	•Palier	•Lager	•Cojinete	
22	**VOE 11419145**	1					•Thrust Ring	•Bague Butee	•Druckring	•Anillo Presion	
23	**VOE 906637**	2					•Round Nut	•Ecrou Rond	•Rundmutter	•Tuerca Redonda	
24	**VOE 11418563**	1					•Gear	•Pignon	•Zahnradgetriebe	•Engranaje	
25	**VOE 11144749**	1					•Gear	•Pignon	•Zahnradgetriebe	•Engranaje	
26	**VOE 11714675**	1					•Bearing	•Palier	•Lager	•Cojinete	
27	**VOE 11419146**	1					•Thrust Ring	•Bague Butee	•Druckring	•Anillo Presion	

1		**Embrague hidráulico** **Hydraulikkupplung** **Raccord hydraulique** **Hydraulic connection**	Catalogue id **20061**	Group **421**
2				
3			Illustr. No **1019119**	Section **450**
4				
5		**EF, 22559**	Issue **VOE 64E9920061**	Page **335**

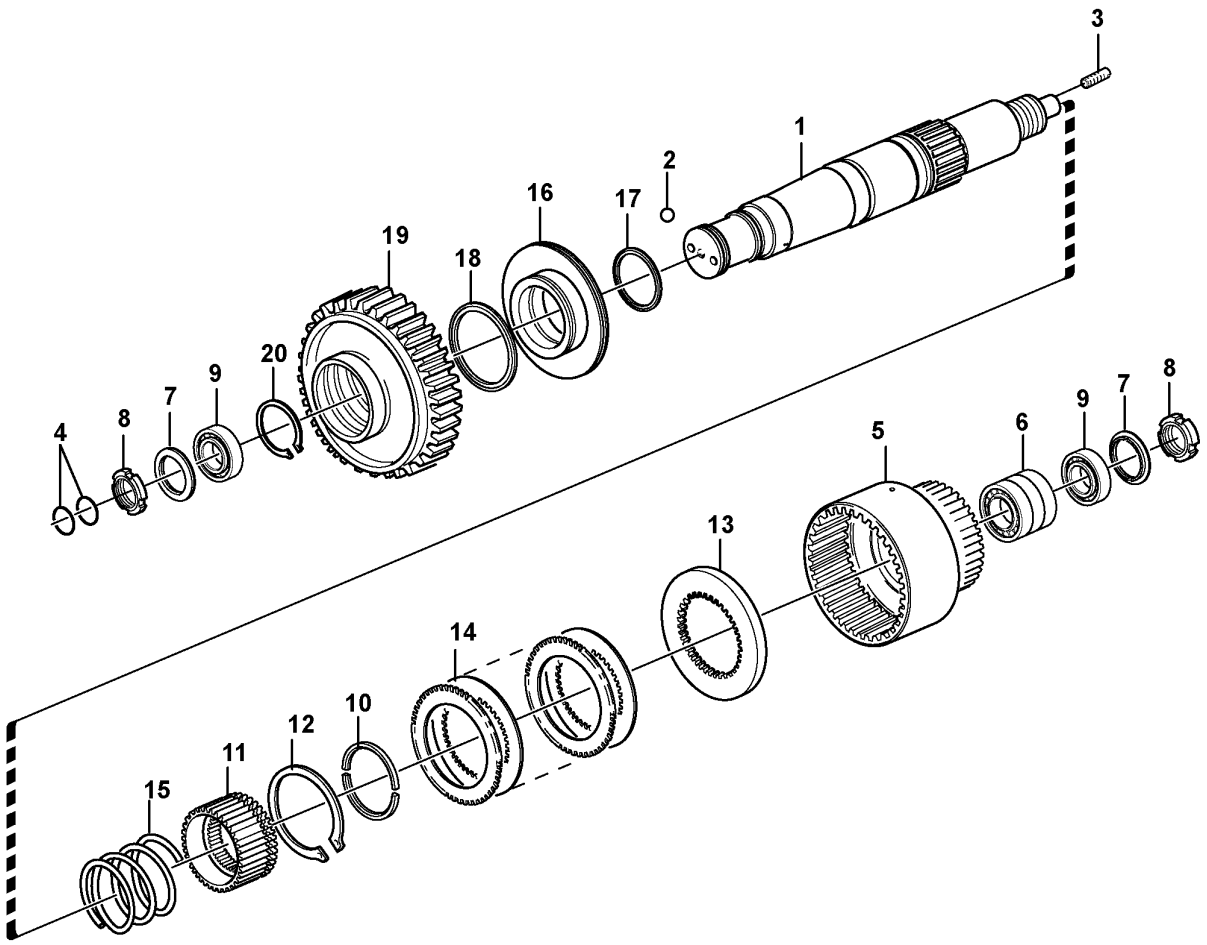

Volvo Construction Equipment

1016981

Fig.	Part No.	Quantity 1	2	3	PS	KIT	Description	Dénomination	Bezeichnung	Denominación	Notes
	VOE 11419592	1					Hydr Clutch	Accoupl Hydraul	Hydr Kuppl	Acopl Hidraul	
1		1			NS		•Clutch Shaft	•Arbre Embrayage	•Kupplungswelle	•Eje Acoplam	
2	**VOE 184645**	1					•Ball	•Bille	•Kugel	•Bola	
3	**VOE 11419529**	1					•Set Screw	•Vis Butee	•Anschlagschraub	•Tornillo Tope	
4	**VOE 11037814**	2					•Piston ring	•Segment de piston	•Kolbenring	•Segmento de piston	
5	**VOE 11144723**	1					•Gear	•Pignon	•Zahnradgetriebe	•Engranaje	
6	**VOE 984689**	1					•Roller Bearing	•Roulement rouleaux	•Rollenlager	•Cojinet Rodillo	
7	**VOE 11419148**	2					•Thrust Ring	•Bague Butee	•Druckring	•Anillo Presion	
8	**VOE 906638**	2					•Round Nut	•Ecrou Rond	•Rundmutter	•Tuerca Redonda	
9	**VOE 11714673**	2					•Bearing	•Palier	•Lager	•Cojinete	
10	**VOE 11037525**	1					•Retainer	•Retenue	•Halter	•Soporte	
11	**VOE 11037521**	1					•Clutch Hub	•Moyeu Embrayage	•Kupplungsnabe	•Cubo Embrague	
12	**VOE 11037596**	1					•Lock Ring	•Anneau Verrouillage	•Schlossring	•Anillo Segurid	
13	**VOE 11037643**	REQ					•Pressure Plate	•Platea.pression	•Druckplatte	•Placa Presion	THICK = 12,8MM
	VOE 11037644	REQ					•Pressure Plate	•Platea.pression	•Druckplatte	•Placa Presion	THICK = 13,5MM
14	**VOE 11419059**	1					•Disc Kit	•Jeu Disques	•Lamellensatz	•Juego Frenos	
15	**VOE 11037652**	1					•Spring	•Ressort	•Feder	•Muelle	
16	**VOE 11419097**	1					•Piston	•Piston	•Kolben	•Piston	
17	**VOE 11989795**	1					•Sealing ring	•Bague d'étanchéité	•Runddichtring	•Anillo reten	
18	**VOE 11989796**	1					•Sealing ring	•Bague d'étanchéité	•Runddichtring	•Anillo reten	
19	**VOE 11419054**	1					•Gear	•Pignon	•Zahnradgetriebe	•Engranaje	
20	**VOE 11037595**	1					•Lock Ring	•Anneau Verrouillage	•Schlossring	•Anillo Segurid	

1		**Embrague hidráulico, marcha atrás** **Hydraulikkupplung, rückwärts** **Raccord hydraulique, AR** **Hydraulic connection, Reverse**	Catalogue id **20061**	Group **421**
2			Illustr. No **1016981**	Section **500**
3				
4			Issue **VOE 64E9920061**	Page **337**
5		**22557, 22559**		

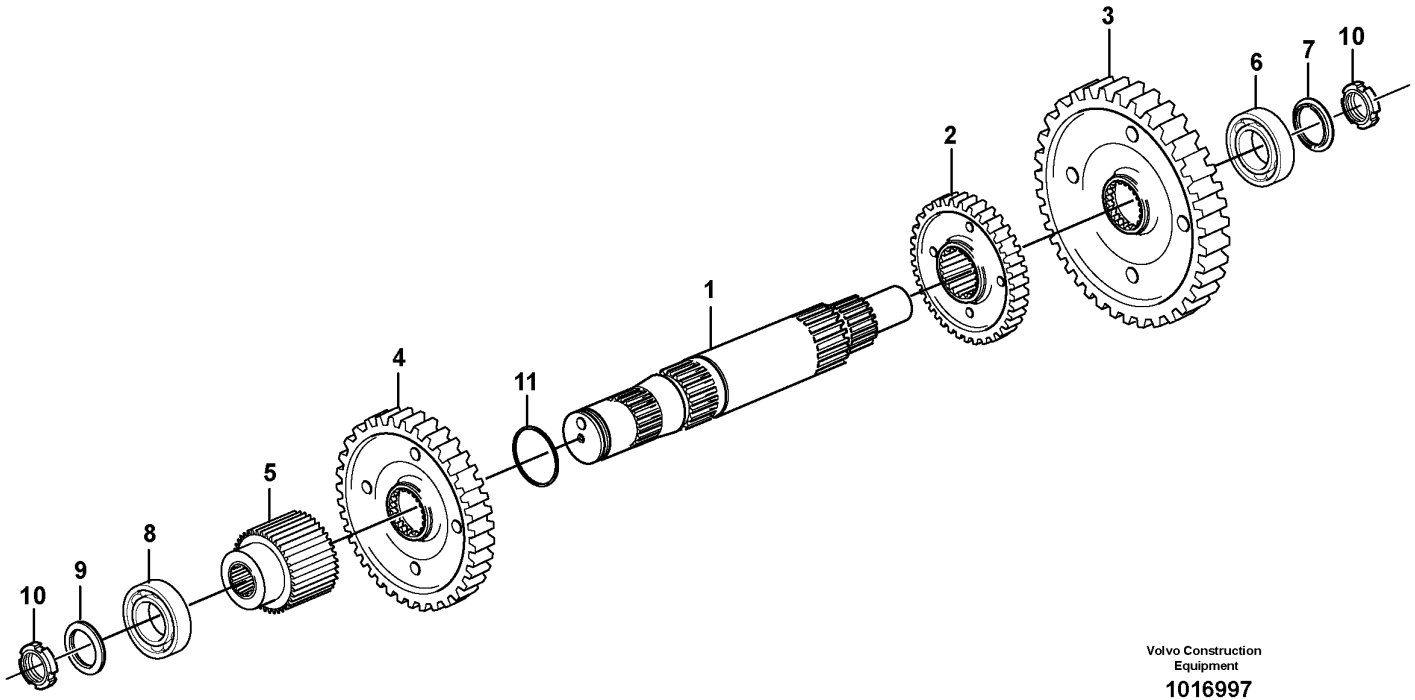

Volvo Construction Equipment

1016997

Fig.	Part No.	Quantity 1	2	3	PS	KIT	Description	Dénomination	Bezeichnung	Denominación	Notes
	VOE 11144774	1					Shaft	Arbre	Welle	Arbol	
1		1			NS		•Shaft	•Arbre	•Welle	•Arbol	
2	**VOE 11419498**	1					•Gear	•Pignon	•Zahnradgetriebe	•Engranaje	
3	**VOE 11144752**	1					•Gear	•Pignon	•Zahnradgetriebe	•Engranaje	
4	**VOE 11419497**	1					•Gear	•Pignon	•Zahnradgetriebe	•Engranaje	
5	**VOE 11144749**	1					•Gear	•Pignon	•Zahnradgetriebe	•Engranaje	
6	**VOE 11714674**	1					•Bearing	•Palier	•Lager	•Cojinete	
7	**VOE 11419145**	1					•Thrust Ring	•Bague Butee	•Druckring	•Anillo Presion	
8	**VOE 11714675**	1					•Bearing	•Palier	•Lager	•Cojinete	
9	**VOE 11419146**	1					•Thrust Ring	•Bague Butee	•Druckring	•Anillo Presion	
10	**VOE 906637**	2					•Round Nut	•Ecrou Rond	•Rundmutter	•Tuerca Redonda	
11	**VOE 11037814**	1					•Piston ring	•Segment de piston	•Kolbenring	•Segmento de piston	

1	
2	
3	
4	
5	

Eje de acoplamiento, secundario
Kupplungswelle, sekundär
Arbre d'embrayage, secondaire
Clutch shaft, secondary

22557

Catalogue id **20061**	Group **421**
Illustr. No **1016997**	Section **600**
Issue **VOE 64E9920061**	Page **339**

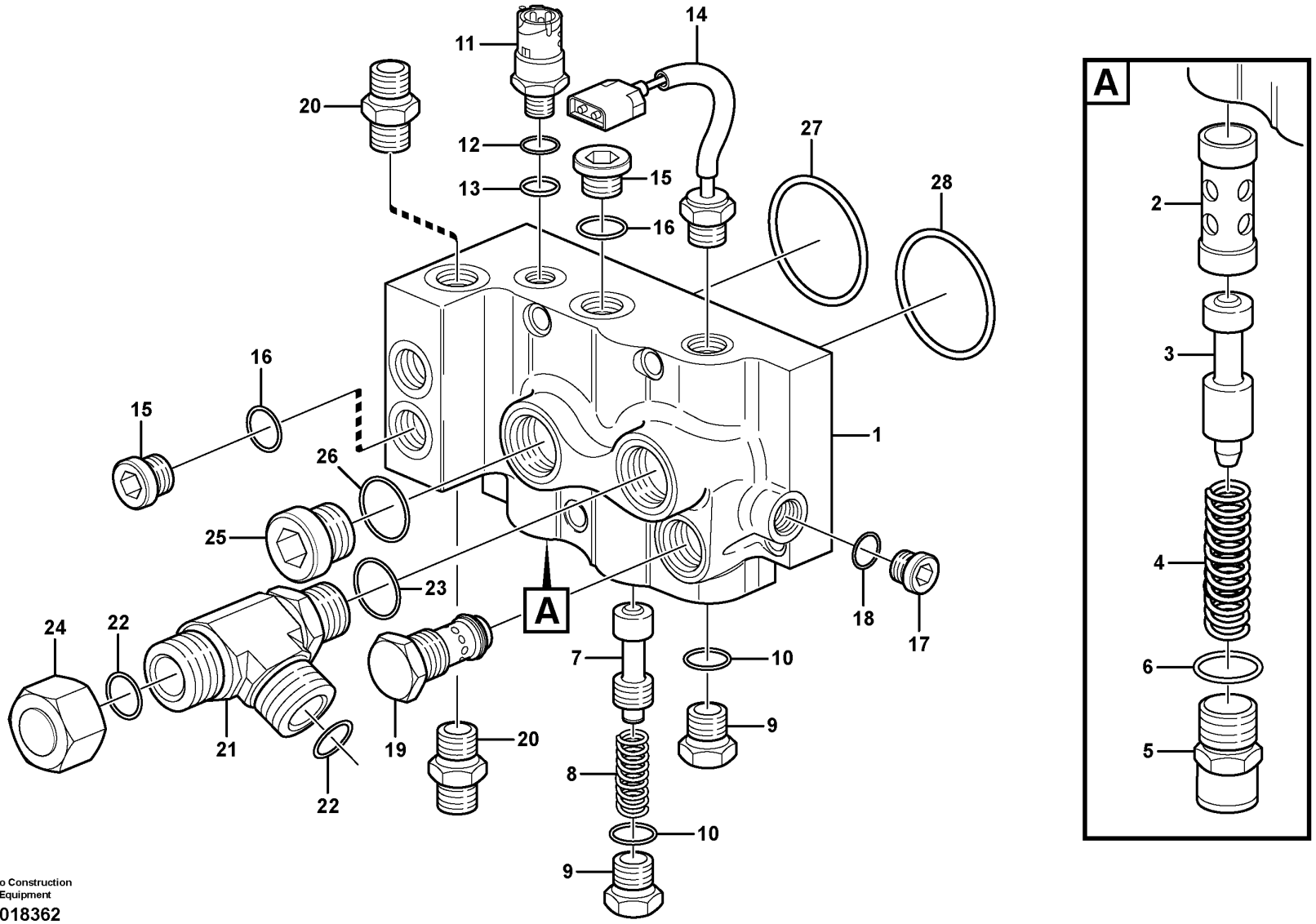

Volvo Construction Equipment

1018362

Fig.	Part No.	Quantity 1	2	3	PS	KIT	Description	Dénomination	Bezeichnung	Denominación	Notes
	VOE 11418650	1					Valve Housing	Carter Soupape	Ventilgehäuse	Cuerpo Valvula	
1		1			NS		•Valve Housing	•Carter Soupape	•Ventilgehäuse	•Cuerpo Valvula	
2	**VOE 11037894**	1					•Sleeve	•Douille	•Hülse	•Manguito	
3	**VOE 11418582**	1					•Slide	•Tiroir	•Schieber	•Corredera	
4	**VOE 11036947**	1					•Spring	•Ressort	•Feder	•Muelle	
5	**VOE 11037443**	1					•Spring Housing	•Boitier Ressort	•Federgehäuse	•Caja Resorte	
6	**VOE 964117**	1					•O-ring	•Joint Torique	•O-Ring	•Junta torica	
7	**VOE 4720787**	1					•Slide	•Tiroir	•Schieber	•Corredera	
8	**VOE 11418548**	1					•Spring	•Ressort	•Feder	•Muelle	
9	**VOE 11428635**	2					•Plug	•Bouchon	•Stopfen	•Tapon	
10		2			NS		•O-ring	•Joint Torique	•O-Ring	•Junta torica	
11	**VOE 11419573**	1					•Sensor	•Capteur	•Geber	•Captador	
12	**VOE 931209**	1					•O-ring	•Joint Torique	•O-Ring	•Junta torica	
13	**VOE 931216**	1					•Back-up ring	•Rondelle anti-extrusion	•Stützring	•Anillo Apoyo	
14	**VOE 11419486**	1					•Temp Sensor	•Detecteur Temp.	•Temperaturgeber	•Sensor Temperat	
15	**VOE 984655**	2					•Plug	•Bouchon	•Stopfen	•Tapon	(VOE 11418634)
16		2			NS		•O-ring	•Joint Torique	•O-Ring	•Junta torica	
17	**VOE 984654**	1					•Plug	•Tampon	•Stopfen	•Tapon	(VOE 11418633)
18		1			NS		•O-ring	•Joint Torique	•O-Ring	•Junta torica	
19	**VOE 11419333**	1					•Valve	•Soupape	•Ventil	•Valvula	
20	**VOE 13933923**	2					•Nipple	•Raccord	•Nippel	•Niple	
21	**VOE 935325**	1					•T-nipple	•Raccord-t	•T-Nippel	•Niple T	
22	**VOE 981290**	2					••O-ring	••Joint Torique	••O-Ring	••Junta torica	
23	**VOE 932043**	1					••O-ring	••Joint Torique	••O-Ring	••Junta torica	
24	**VOE 13933852**	1					•Plug	•Bouchon	•Stopfen	•Tapon	
25	**VOE 11418637**	1					•Plug	•Bouchon	•Stopfen	•Tapon	
26		1			NS		•O-ring	•Joint Torique	•O-Ring	•Junta torica	
27	**VOE 976051**	1					•O-ring	•Joint Torique	•O-Ring	•Junta torica	
28	**VOE 976054**	1					•O-ring	•Joint Torique	•O-Ring	•Junta torica	

1		**Bloque de válvula** **Ventilblock** **Bloc-soupapes** **Valve housing**	Catalogue id **20061**	Group **421**
2			Illustr. No **1018362**	Section **700**
3				
4			Issue **VOE 64E9920061**	Page **341**
5		**22557, 22559**		



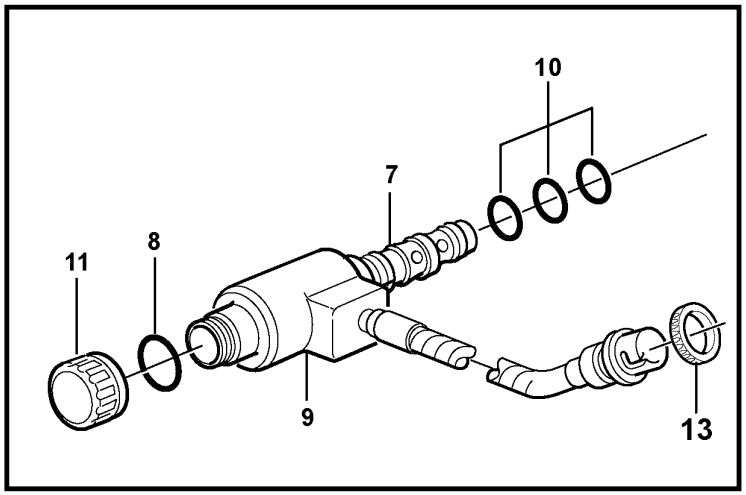

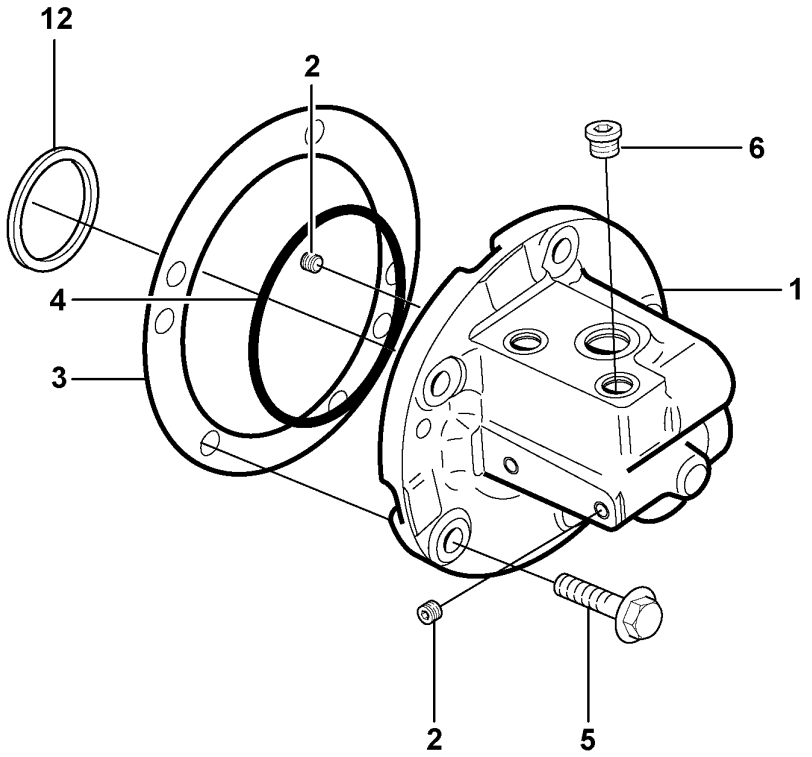

Volvo Construction Equipment

1018370

Fig.	Part No.	Quantity 1	2	3	4	5	PS	KIT	Description	Dénomination	Bezeichnung	Denominación	Notes
1		5	5						Oil Distributor	Distribut.huile	Ölverteiler	Distrib Aceite	See group 421, Page 323
2	**VOE 11145147**	11	11						•Sealing Plug	•Tampon Etanche	•Dichtstopfen	•Tapon Obturac	
3	**VOE 11037587**	REQ	REQ						Shim	Cale Reglage	Nachstellblech	Cuna de calzar	THICK = 1MM
	VOE 11037588	REQ	REQ						Shim	Cale Reglage	Nachstellblech	Cuna de calzar	THICK = 0,35MM
	VOE 11037589	REQ	REQ						Shim	Cale Reglage	Nachstellblech	Cuna de calzar	THICK = 0,10MM
4	**VOE 976047**	5	5						O-ring	Joint Torique	O-Ring	Junta torica	
5	**VOE 13946752**	25	25						Screw	Vis	Schraube	Tornillo	
6	**VOE 11418632**	9	8						Plug	Bouchon	Stopfen	Tapon	
7	**VOE 11144019**	7	8						Solenoid valve	Vanne electrom.	Magnetventil	Electrovalvula	
8	**VOE 11704525**	7	8						•O-ring	•Joint Torique	•O-Ring	•Junta torica	
9	**VOE 11705493**	7	8						•Coil	•Bobine	•Wickel	•Bobina	
10	**VOE 11707049**	7	8						•Sealing Kit	•Jeu Joints	•Dichtungssatz	•Juego Retenes	
11	**VOE 11708162**	7	8						•Plastic Nut	•Ecrou Plastique	•Plastikmutter	•Tuerca Plastica	
12	**VOE 11419202**	1	1						Spacer Washer	Rond.entretoise	Abstandscheibe	Arandela Dist	THICK = 7MM
	VOE 11419377	1	1						Spacer Washer	Rond.entretoise	Abstandscheibe	Arandela Dist	THICK = 4MM
13	**VOE 3963413**	7	8						Lock Ring	Anneau Verrouillage	Schlossring	Anillo Segurid	

1	**22557**
2	**22559**
3	
4	
5	

Distributor de aceite
Ölverteiler
Distributeur d'huile
Oil distributor

Catalogue id **20061**	Group **421**
Illustr. No **1018370**	Section **800**
Issue **VOE 64E9920061**	Page **343**



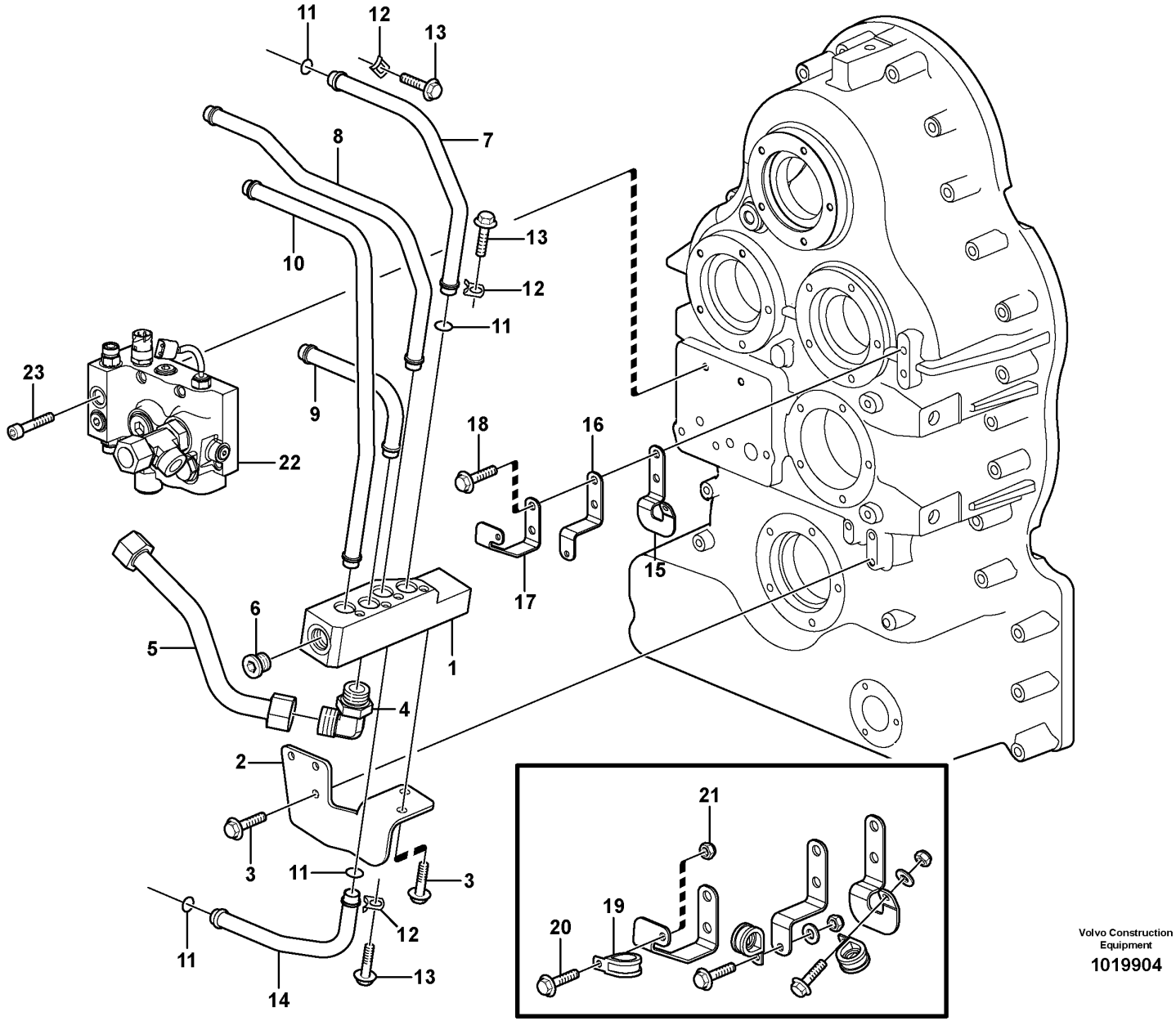

Volvo Construction Equipment

1019904

Fig.	Part No.	Quantity 1	2	3	PS	KIT	Description	Dénomination	Bezeichnung	Denominación	Notes
1	**VOE 11418648**	1					Manifold	Tubulure	Verzweigung	Bifurcacion	(VOE 11419188)
2	**VOE 11419190**	1					Bracket	Console	Konsole	Ménsula	
3	**VOE 946329**	5					Flange screw	Vis à bride	Flanschschraube	Torn embridado	
4	**VOE 935013**	1					Elbow nipple	Raccord angulaire	Winkelnippel	Niple angular	
5	**VOE 11419479**	1					Tube	Tube	Rohr	Tubo	
6	**VOE 984657**	1					Plug	Bouchon	Stopfen	Tapon	(VOE 11418636)
7	**VOE 11419163**	1					Tube	Tube	Rohr	Tubo	
8	**VOE 11419161**	1					Tube	Tube	Rohr	Tubo	
9	**VOE 11419162**	1					Tube	Tube	Rohr	Tubo	
10	**VOE 11419164**	1					Tube	Tube	Rohr	Tubo	
11	**VOE 1547255**	10					Sealing ring	Bague d'étanchéité	Runddichtring	Anillo reten	
12	**VOE 11419189**	10					Lock brace	Etrier de verrouillage	Sperrklinke	Brazo Seguridad	
13	**VOE 946440**	10					Flange screw	Vis à bride	Flanschschraube	Torn embridado	
14	**VOE 11419165**	1					Tube	Tube	Rohr	Tubo	
15	**VOE 11419280**	1					Bracket	Console	Konsole	Ménsula	
16	**VOE 11419281**	1					Bracket	Console	Konsole	Ménsula	
17	**VOE 11419282**	1					Bracket	Console	Konsole	Ménsula	
18	**VOE 946329**	2					Flange screw	Vis à bride	Flanschschraube	Torn embridado	
19	**VOE 952632**	3					Clamp	Pince Serrage	Klemme	Abrazadera	
20	**VOE 13946544**	3					Flange screw	Vis à bride	Flanschschraube	Torn embridado	
21	**VOE 13963105**	3					Lock nut	Contre-ecrou	Sicherungsmutter	Contratuerca	
22		1					Valve Housing	Carter Soupape	Ventilgehäuse	Cuerpo Valvula	See group 421, Page 341
23	**VOE 968931**	2					Allen Hd Screw	Vis A 6 Pans Cr	Inbusschraube	Torn Hex Embut	L = 45MM
	VOE 984934	3					Allen Hd Screw	Vis A 6 Pans Cr	Inbusschraube	Torn Hex Embut	L = 65MM

1		**Válvula de lubricación con accesorios de montaje** **Schmierölventil mit Anbauteilen** **Soupape d'huile de graissage avec pièces de montage** **Lubricating oil valve with fitting parts**	Catalogue id **20061**	Group **421**
2				
3			Illustr. No **1019904**	Section **900**
4				
5		**22557, 22559**	Issue **VOE 64E9920061**	Page **345**

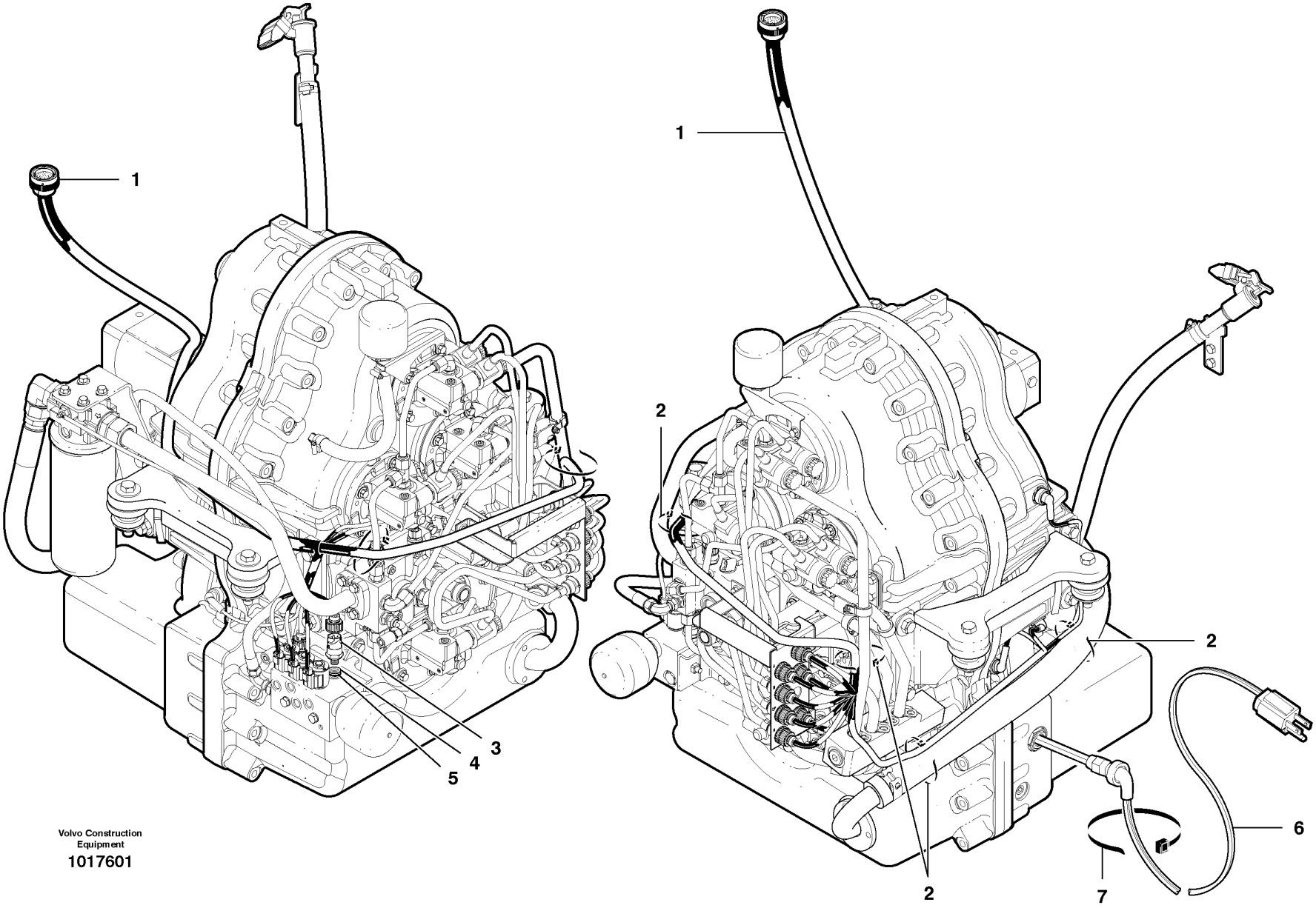

Volvo Construction Equipment
1017601

Fig.	Part No.	Quantity 1	2	3	PS	KIT	Description	Dénomination	Bezeichnung	Denominación	Notes
1	**VOE 12746528**	1					Cable harness	Faisceau cables	Kabelbaum	Manojo cables	
2	**VOE 4881440**	4					Strip Clamp	Ruban Serrage	Kabelbinder	Abraz Cinta	
3	**VOE 11419573**	2					Sensor	Capteur	Geber	Captador	
4	**VOE 931209**	2					O-ring	Joint Torique	O-Ring	Junta torica	
5	**VOE 931216**	2					Back-up ring	Rondelle anti-extrusion	Stützring	Anillo Apoyo	
6	**VOE 12731414**	1					Heater	Elément de chauffage	Heizkörper	Calefaccion	120 VAC
6	**VOE 12741704**	1					Heater	Elément de chauffage	Heizkörper	Calefaccion	240 VAC
7	**VOE 4881438**	1					Strip Clamp	Ruban Serrage	Kabelbinder	Abraz Cinta	

1		**Transmisión eléctrica** **Getriebe elektrisch** **Transmission à commande électrique** **Transmission Electrical**	Catalogue id **20061**	Group **421**
2			Illustr. No **1017601**	Section **1000**
3			Issue **VOE 64E9920061**	Page **347**
4				
5				

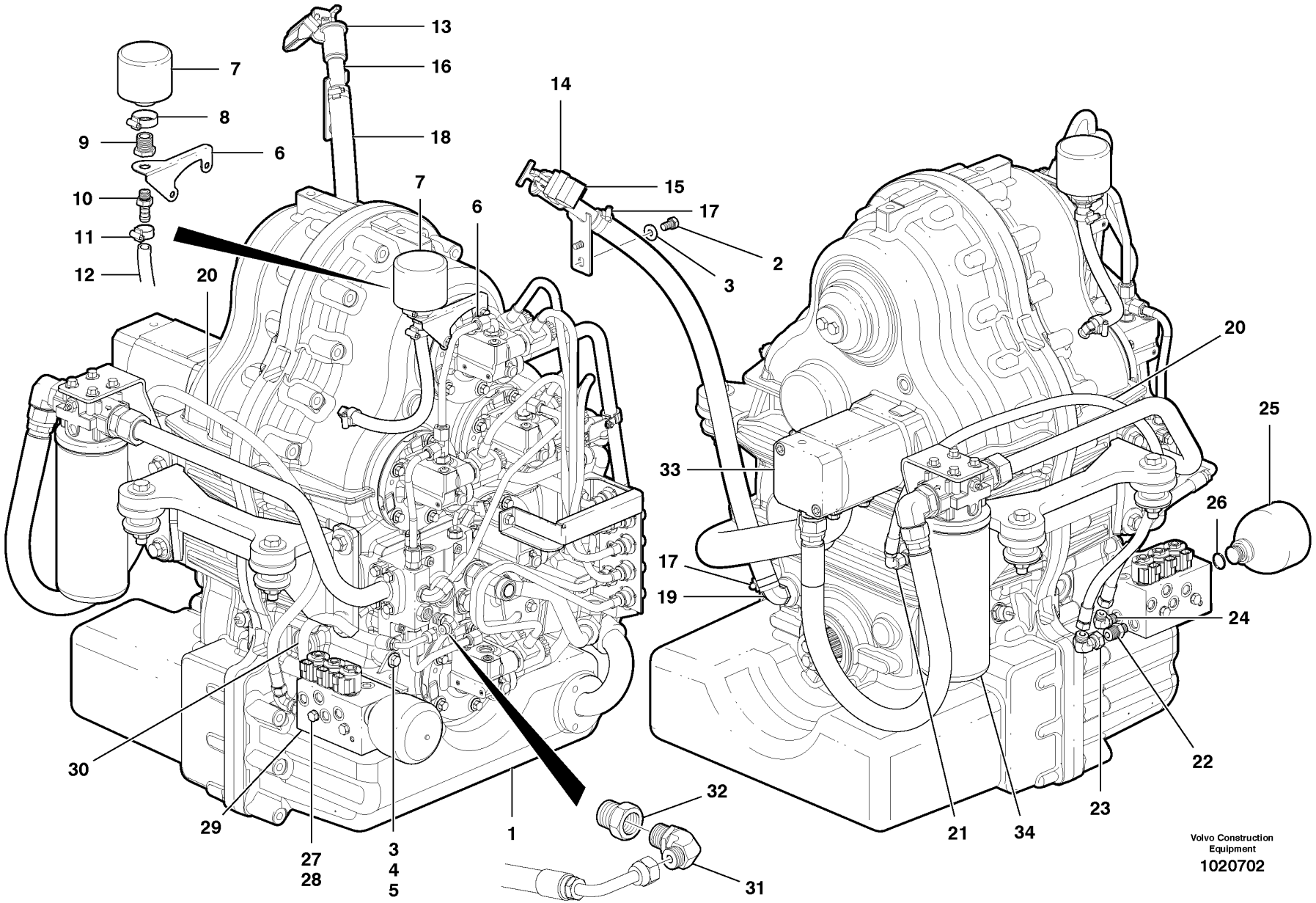
13
16
7
8
9
6
18
10
11
12
20
7
6
14
15
17
2
3
20
25
33
26
17
19
24
22
23
21
34
30
29
27
28
3
4
5
1
32
31
Volvo Construction Equipment
1020702

Fig.	Part No.	Quantity 1	2	3	PS	KIT	Description	Dénomination	Bezeichnung	Denominación	Notes
1	**VOE 22557**	1					Hydraulic Transmission	Transmission Hyd.	Hydraulikgetriebe	Transmisión hidraúlica	HTE 840
1	**VOE 22559**	1					Hydraulic Transmission	Transmission Hyd.	Hydraulikgetriebe	Transmisión hidraúlica	HTE 1160
2	**VOE 983270**	2					Hexagon screw	Vis tête hexagonale	Sechskantschraube	Tornillo hexago	
3	**VOE 983335**	4					Washer	Rondelle	Scheibe	Arandela	
4	**VOE 983251**	2					Hexagon screw	Vis tête hexagonale	Sechskantschraube	Tornillo hexago	
5	**VOE 12745968**	1					Bracket	Console	Konsole	Ménsula	
6	**VOE 12744662**	1					Bracket	Console	Konsole	Ménsula	
7	**VOE 11172907**	1					Air filter	Filtre à air	Luftfilter	Filtro de aire	
8	**VOE 943475**	1					Hose Clamp	Collier Serrage	Schlauchschelle	Abraz Manguera	
9	**VOE 11055905**	1					Nipple	Raccord	Nippel	Niple	
10	**VOE 945568**	1					Nipple	Raccord	Nippel	Niple	
11	**VOE 13943472**	2					Hose Clamp	Collier Serrage	Schlauchschelle	Abraz Manguera	
12	**VOE 12749675**	1					Rubber hose	Durit caoutcho.	Gummischlauch	Manguera	
13	**CH 62829**	1					Filler cap	Bouchon Remplissage	Tankverschluss	Tapa Llenado	
14	**CH 81946**	1					Cover	Capot	Haube	Capo	
15	**CH 18968**	1					Padlock	Cadenas	Vorhängeschloss	Cerrojo	
16	**VOE 12742124**	1					Filler pipe	Tube remplissa	Fullrohr	Tubo Llenado	
17	**VOE 13943474**	2					Hose Clamp	Collier Serrage	Schlauchschelle	Abraz Manguera	
18	**VOE 12742473**	1					Rubber hose	Durit caoutcho.	Gummischlauch	Manguera	
19	**VOE 991178**	1					Elbow	Coude	Winkelstueck	Tubo acodado	
20	**VOE 12747214**	1					Hose assembly	Conduit flexible	Schlauchleitung	Conducto	
21	**VOE 935031**	1					Nipple	Raccord	Nippel	Niple	
22	**VOE 935091**	1					Nipple	Raccord	Nippel	Niple	
23	**VOE 13933872**	1					Elbow nipple	Raccord angulaire	Winkelnippel	Niple angular	
24	**VOE 935069**	1					Elbow nipple	Raccord angulaire	Winkelnippel	Niple angular	
25	**VOE 12726152**	1					Accumulator	Accumulateur	Speicher	Acumulador	
26	**VOE 964116**	1					O-ring	Joint Torique	O-Ring	Junta torica	
27	**VOE 12727850**	2					Washer	Rondelle	Scheibe	Arandela	
28	**VOE 983393**	2					Hexagon screw	Vis tête hexagonale	Sechskantschraube	Tornillo hexago	
29	**VOE 12741729**	1					Valve	Soupape	Ventil	Valvula	

1		**Transmision** **Getriebe** **Transmission** **Transmission**		Catalogue id **20061**	Group **421**
2					
3				Illustr. No **1020702**	Section **1100**
4					
5				Issue **VOE 64E9920061**	Page **349**

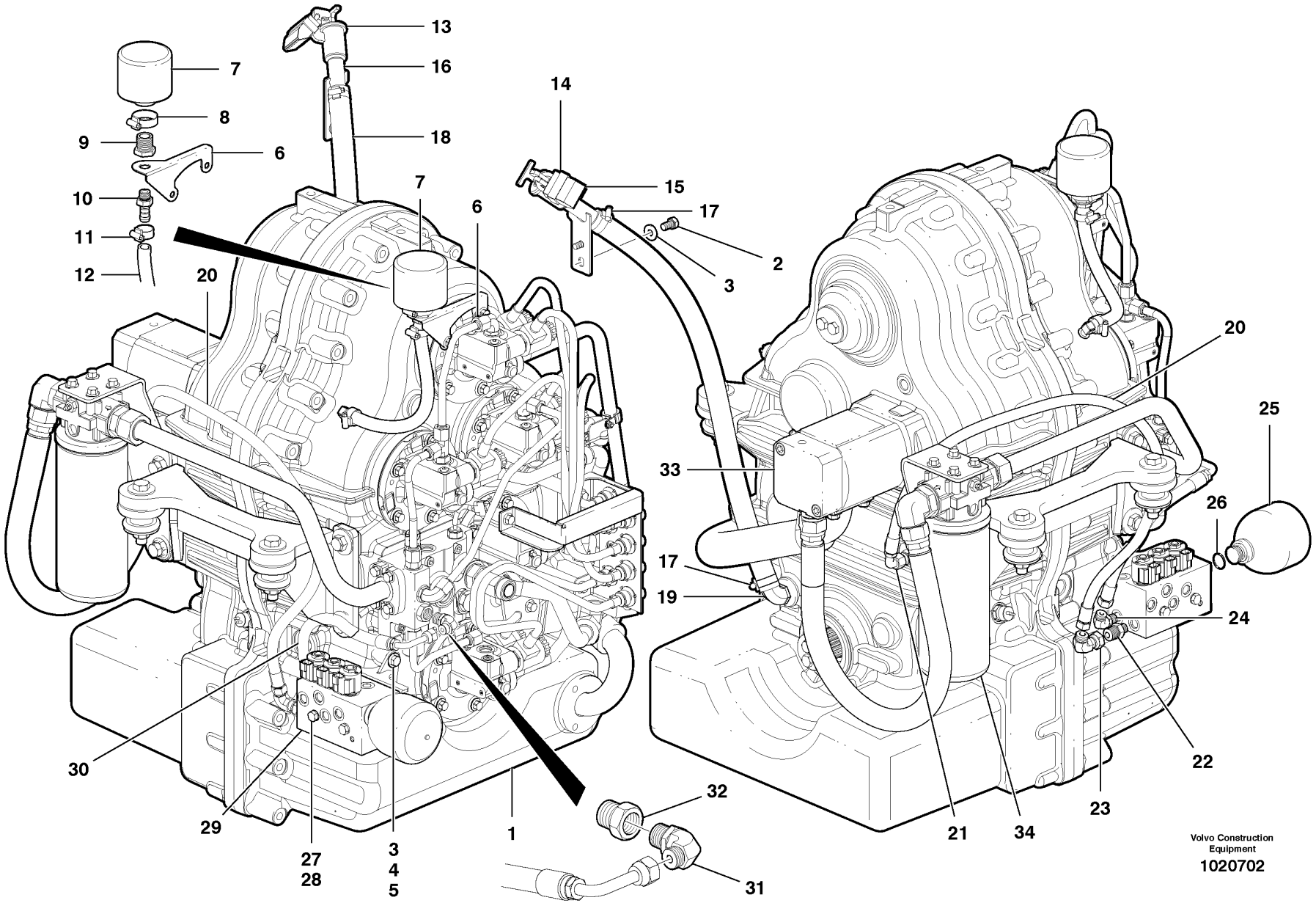
13
16
7
8
9
6
18
10
11
12
20
7
6
14
15
17
2
3
20
25
33
26
17
19
24
22
23
21
34
30
29
27
28
3
4
5
1
32
31
Volvo Construction Equipment
1020702

Fig.	Part No.	Quantity 1	2	3	PS	KIT	Description	Dénomination	Bezeichnung	Denominación	Notes
30	**VOE 12748131**	1					Hose assembly	Conduit flexible	Schlauchleitung	Conducto	
31	**VOE 935070**	1					Elbow nipple	Raccord angulaire	Winkelnippel	Niple angular	
32	**VOE 935089**	1					Nipple	Raccord	Nippel	Niple	
33		1					Pump	Pompe	Pumpe	Bomba	See group 421, Page 321
34		1					Filter	Filtre	Filter	Filtro	See group 421, Page 321



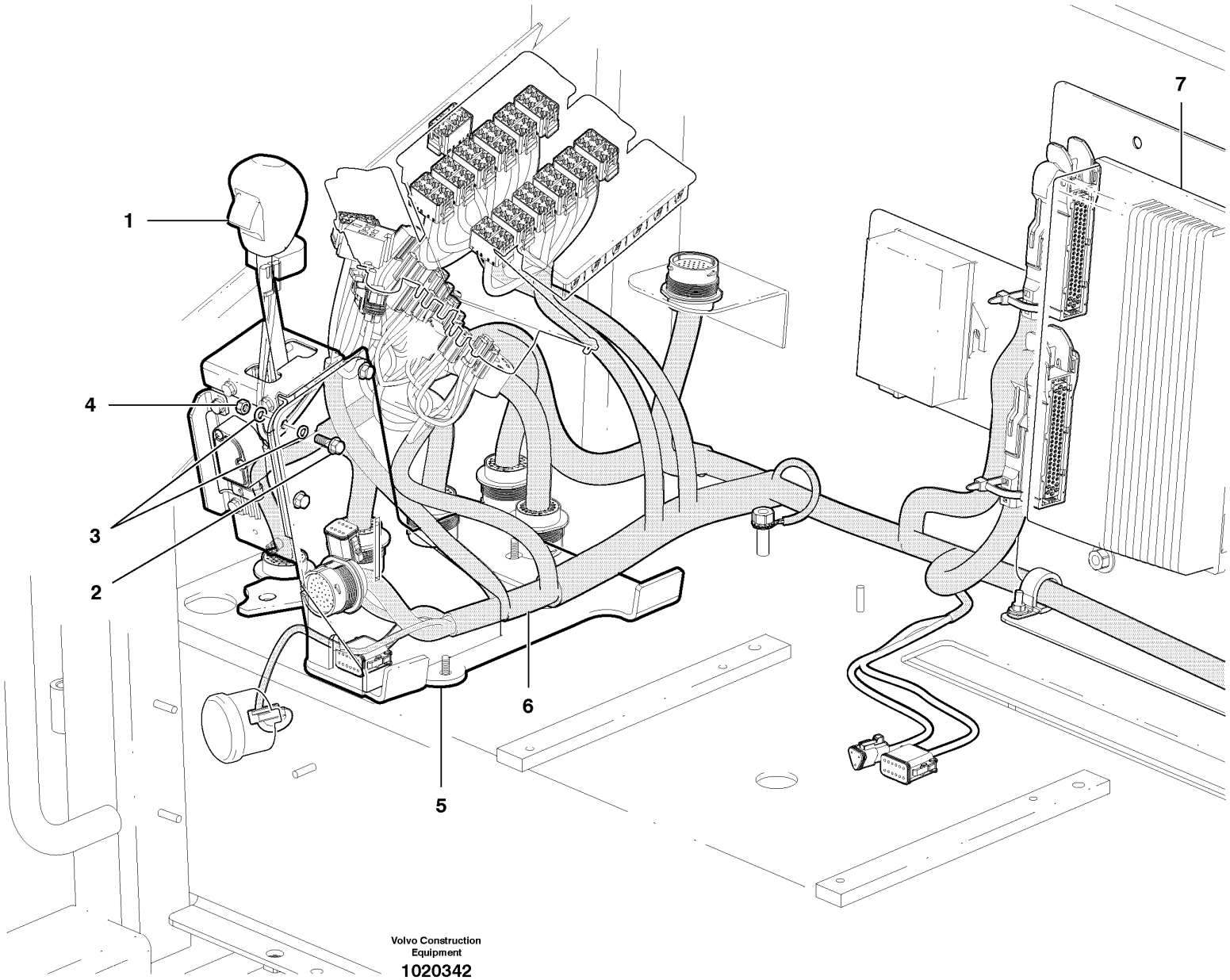

Volvo Construction Equipment

1020342

Fig.	Part No.	Quantity 1	2	3	PS	KIT	Description	Dénomination	Bezeichnung	Denominación	Notes
1	**VOE 12736975**	1					Lever	Levier	Hebel	Palanca	
2	**VOE 946934**	3					Flange screw	Vis à bride	Flanschschraube	Torn embridado	
3	**VOE 12731786**	6					Washer	Rondelle	Scheibe	Arandela	
4	**VOE 983305**	12					Hexagon Nut	Ecrou Hexagonal	Sechskantmutter	Tuerca Hexagon	
5		1					Plate	Plaque	Platte	Placa	See group 872, Page 653
6		1					Cable harness	Faisceau cables	Kabelbaum	Manojo cables	See group 371, Page 273
7		1									See group 371, Page 273

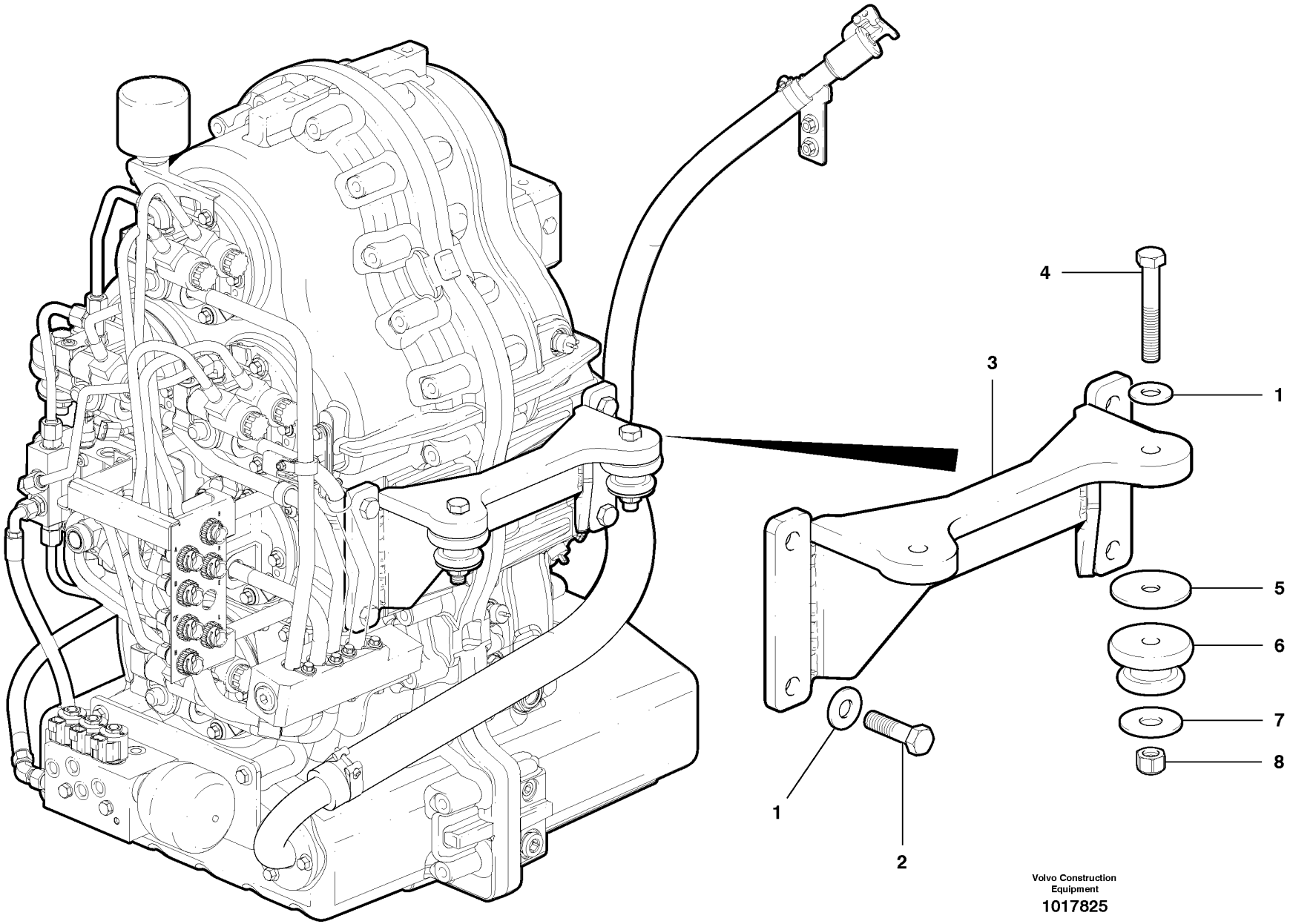

Volvo Construction Equipment

1017825

Fig.	Part No.	Quantity 1	2	3	PS	KIT	Description	Dénomination	Bezeichnung	Denominación	Notes
1	**VOE 983338**	12					Washer	Rondelle	Scheibe	Arandela	
2	**VOE 983285**	8					Hexagon screw	Vis tête hexagonale	Sechskantschraube	Tornillo hexago	
3	**VOE 12741529**	2					Bracket	Console	Konsole	Ménsula	
4	**VOE 983289**	4					Hexagon screw	Vis tête hexagonale	Sechskantschraube	Tornillo hexago	
5	**VOE 12733374**	4					Washer	Rondelle	Scheibe	Arandela	
6	**VOE 12739647**	4					Mount	Plot	Unterlage	Soporte	
7	**CH 59498**	4					Washer	Rondelle	Scheibe	Arandela	
8	**VOE 983316**	4					Lock nut	Contre-ecrou	Sicherungsmutter	Contratuerca	

1		**Soportes de la transmisión** **Getriebebefestigungen** **Fixations, boîte de vitesses** **Transmission mounts**	Catalogue id **20061**	Group **426**
2				
3			Illustr. No **1017825**	Section **100**
4				
5			Issue **VOE 64E9920061**	Page **355**

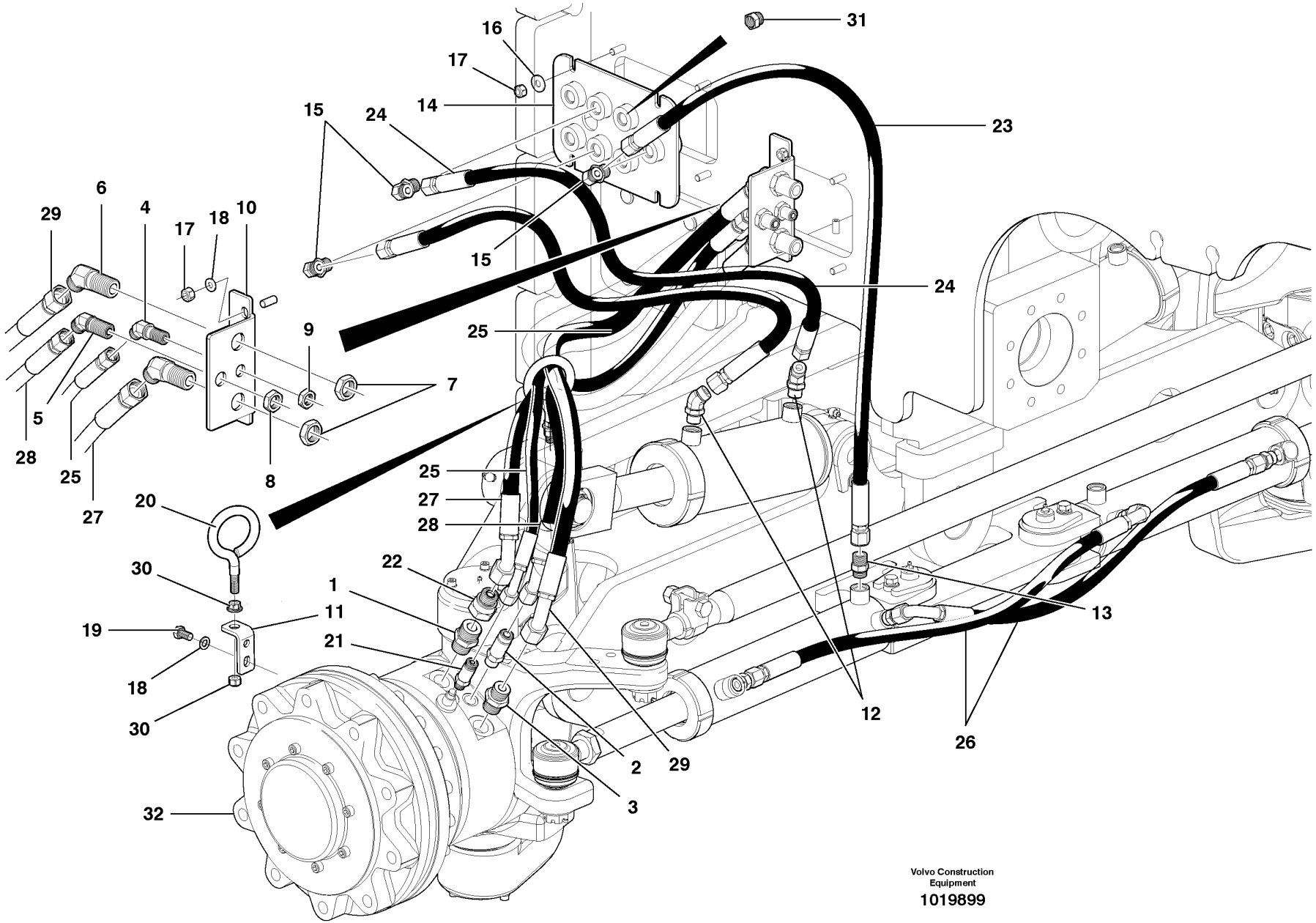
16
17
14
15
24
31
23
15
24
25
6
29
4
17
18
10
9
7
5
28
25
27
8
25
27
28
20
30
22
1
11
19
21
18
30
32
2
29
3
12
13
26
Volvo Construction Equipment
1019899

Fig.	Part No.	Quantity 1	2	3	PS	KIT	Description	Dénomination	Bezeichnung	Denominación	Notes
1	**VOE 13933862**	2	2				Nipple	Raccord	Nippel	Niple	
2	**VOE 937777**	2	2				Nipple	Raccord	Nippel	Niple	
3	**VOE 935032**	2	2				Nipple	Raccord	Nippel	Niple	
4	**VOE 937736**	2	2				Elbow nipple	Raccord angulaire	Winkelnippel	Niple angular	
5	**VOE 937275**	2	2				Union	Teton Connexion	Anschlussnippel	Niple Conexcion	
6	**VOE 937539**	4	4				Elbow nipple	Raccord angulaire	Winkelnippel	Niple angular	
7	**VOE 13933962**	4	4				Lock nut	Contre-ecrou	Sicherungsmutter	Contratuerca	
8	**VOE 13933867**	2	2				Lock nut	Contre-ecrou	Sicherungsmutter	Contratuerca	
9	**VOE 935429**	2	2				Lock nut	Contre-ecrou	Sicherungsmutter	Contratuerca	
10	**VOE 12746137**	2	2				Bracket	Console	Konsole	Ménsula	
11	**VOE 12746177**	2	2				Bracket	Console	Konsole	Ménsula	
12	**VOE 935772**	2	4				Nipple	Raccord	Nippel	Niple	
13	**VOE 13933923**	6	6				Nipple	Raccord	Nippel	Niple	
14	**VOE 12742525**	2	2				Cover Plate	Protection en tole	Schutzblech	Placa Tapa	
15	**VOE 13933868**	4	6				Elbow Nipple	Raccord angulaire	Winkelnippel	Niple Angular	
16	**VOE 983335**	8	8				Washer	Rondelle	Scheibe	Arandela	
17	**VOE 983313**	14	14				Lock nut	Contre-ecrou	Sicherungsmutter	Contratuerca	
18	**VOE 12727850**	8	8				Washer	Rondelle	Scheibe	Arandela	
19	**VOE 983270**	4	4				Hexagon screw	Vis tête hexagonale	Sechskantschraube	Tornillo hexago	
20	**VOE 12746204**	2	2				Ring	Anneau	Ring	Anillo	
21	**VOE 937536**	2	2				Nipple	Raccord	Nippel	Niple	
22	**VOE 935444**	2	2				Reduction nipple	Raccord Reduct	Reduziernippel	Niple Reductor	
23	**VOE 12746297**	2	2				Hose assembly	Conduit flexible	Schlauchleitung	Conducto	
24	**VOE 12742062**	2	4				Hose assembly	Conduit flexible	Schlauchleitung	Conducto	
25	**VOE 12742022**	2	2				Hose assembly	Conduit flexible	Schlauchleitung	Conducto	
26	**VOE 12746303**	2	2				Hose assembly	Conduit flexible	Schlauchleitung	Conducto	
27	**VOE 12746212**	2	2				Hose assembly	Conduit flexible	Schlauchleitung	Conducto	
28	**VOE 12746214**	2	2				Hose assembly	Conduit flexible	Schlauchleitung	Conducto	
29	**VOE 12746211**	2	2				Hose assembly	Conduit flexible	Schlauchleitung	Conducto	
30	**VOE 13971098**	2	2				Flange nut	Ecrou accouple.	Bundmutter	Tuerca embridad	

1	**G946**
2	**G976**
3	
4	
5	

Circuito hidráulico de eje delantero - AWD
Vorderachse Hydraulikkreis - Allrad
Circuit hydraulique de pont avant - A W D
Front Axle Hydraulic Circuit - AWD

Catalogue id **20061**	Group **442**
Illustr. No **1019899**	Section **100**
Issue **VOE 64E9920061**	Page **357**



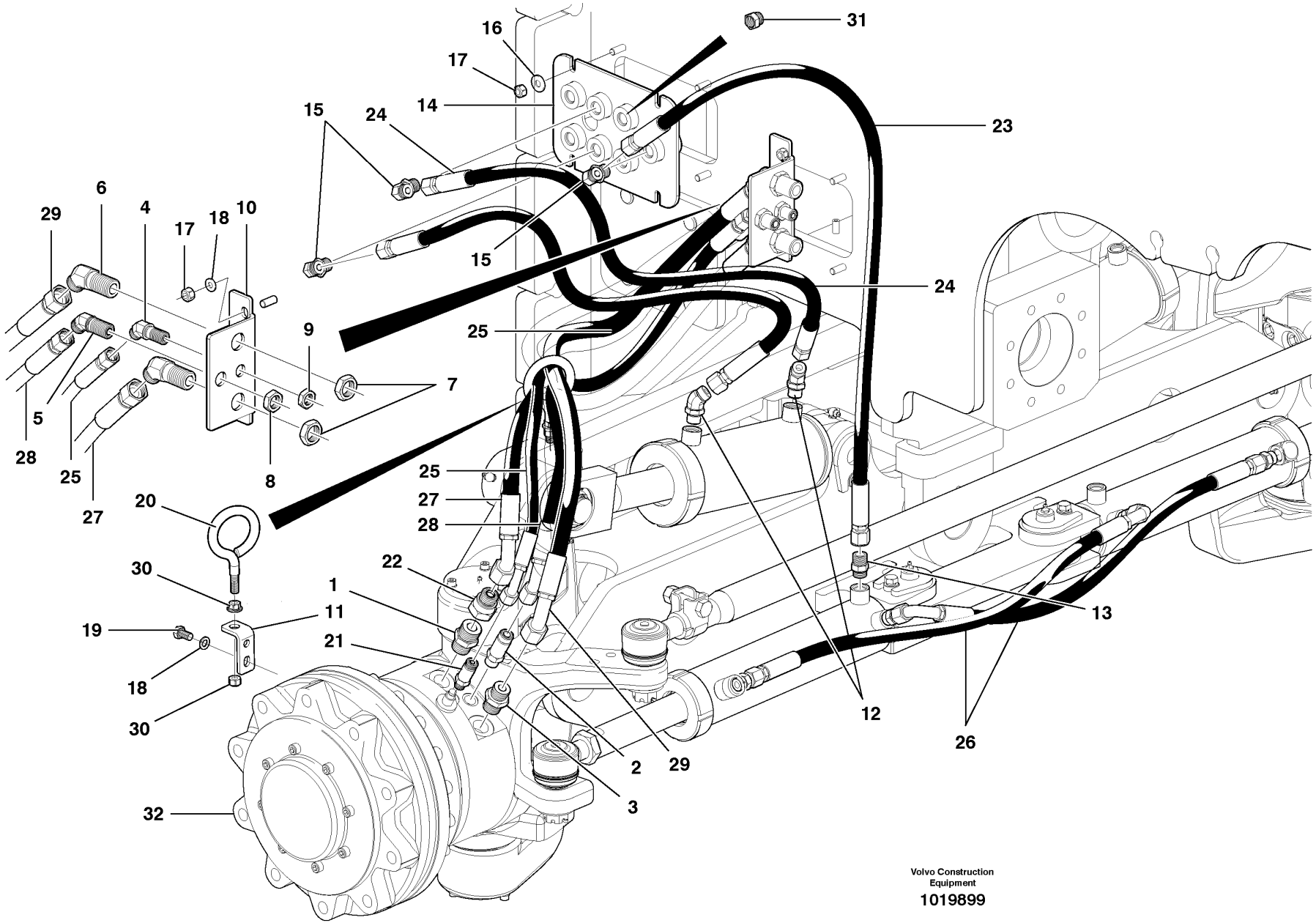
16
17
14
15
24
31
23
15
24
25
6
29
4
17
18
10
9
7
5
28
25
27
8
25
27
28
20
30
22
1
11
19
21
18
30
32
2
29
3
12
13
26
Volvo Construction Equipment
1019899

Fig.	Part No.	Quantity 1	2	3	PS	KIT	Description	Dénomination	Bezeichnung	Denominación	Notes
31	**VOE 984647**	2					Plug	Bouchon	Stopfen	Tapon	
32		2	2				Hydraulic motor	Moteur hydraulique	Hydraulischer Motor	Motor hidraulic	See group 444, Page 383

1	**G946**
2	**G976**
3	
4	
5	

Circuito hidráulico de eje delantero - AWD
Vorderachse Hydraulikkreis - Allrad
Circuit hydraulique de pont avant - A W D
Front Axle Hydraulic Circuit - AWD

Catalogue id **20061**	Group **442**
Illustr. No **1019899**	Section **100**
Issue **VOE 64E9920061**	Page **359**



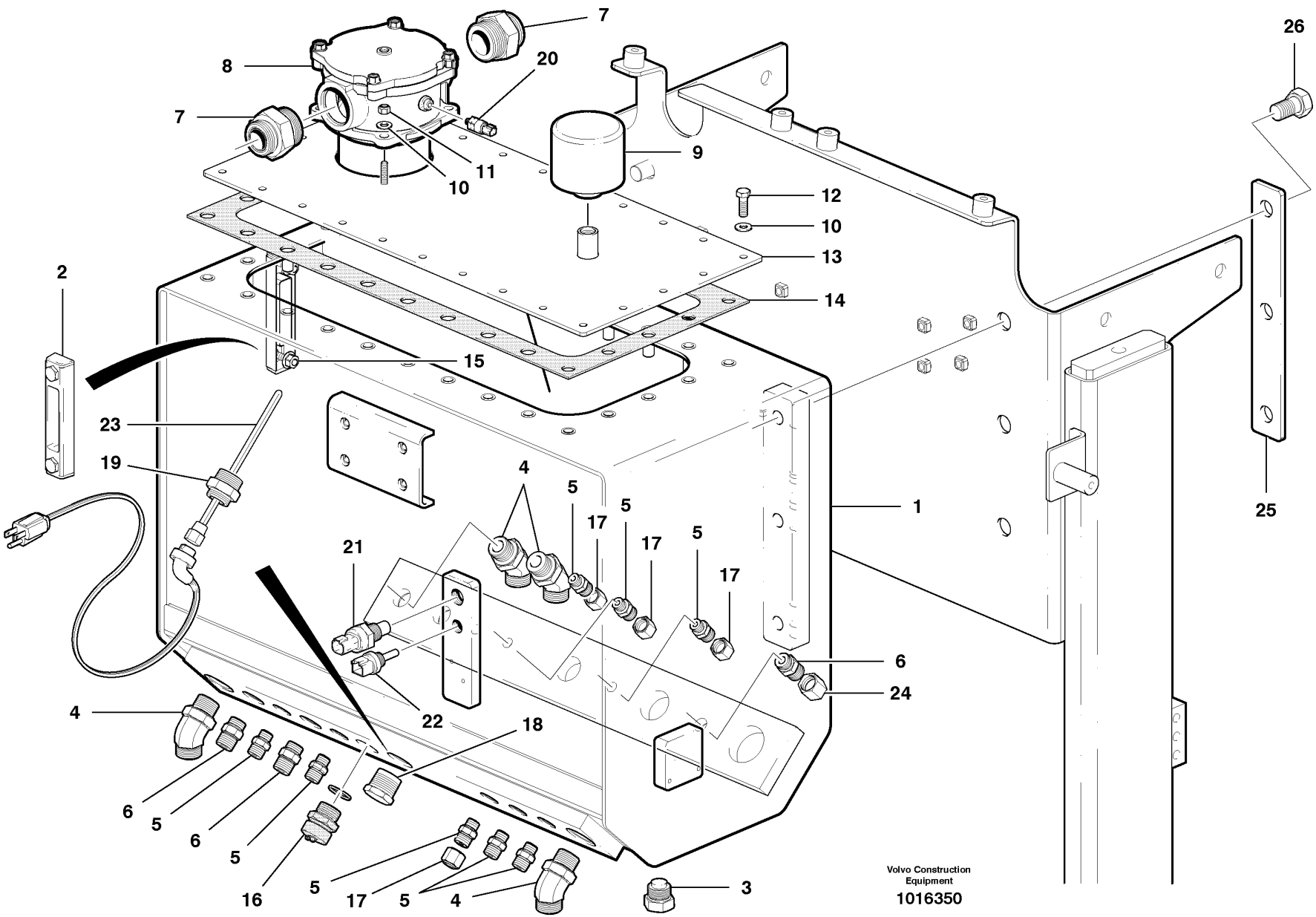
7
8
20
7
26
9
11
10
12
10
13
2
14
15
23
19
4
5
17
5
17
5
17
21
1
25
6
24
4
22
18
6
5
6
5
16
5
17
5
4
3
Volvo Construction Equipment
1016350

Fig.	Part No.	Quantity 1	2	3	PS	KIT	Description	Dénomination	Bezeichnung	Denominación	Notes
	VOE 12744580	1					Tank	Resérvoir	Behälter	Depósito	
1	**VOE 12746966**	1					•Hydr fluid tank	•Reser.fluid.hy.	•Druckölbehälter	•Dep aceit hidr	
2	**VOE 11148801**	1					•Level Inspection Glass	•Regard Vitre	•Schauglas	•Ventana Nivel	
3	**VOE 12730361**	1					•Magnetic Plug	•Bouchon Magnet.	•Magnetstopfen	•Tapon Magnetico	
4	**VOE 935544**	2					•Nipple	•Raccord	•Nippel	•Niple	
5	**VOE 935085**	5					•Nipple	•Raccord	•Nippel	•Niple	
6	**VOE 13933923**	2					•Nipple	•Raccord	•Nippel	•Niple	
7	**VOE 936844**	2					•Nipple	•Raccord	•Nippel	•Niple	
8	**VOE 12736313**	1					•Filter	•Filtre	•Filter	•Filtro	See group 911, Page 699
9	**VOE 11172907**	1					•Air filter	•Filtre à air	•Luftfilter	•Filtro de aire	
10	**VOE 983334**	REQ					•Washer	•Rondelle	•Scheibe	•Arandela	
11	**VOE 983403**	1					•Lock nut	•Contre-ecrou	•Sicherungsmutter	•Contratuerca	
12	**VOE 983263**	REQ			SS		•Hexagon screw	•Vis tête hexagonale	•Sechskantschraube	•Tornillo hexago	
13	**VOE 12744437**	1					•Cover Plate	•Protection en tole	•Schutzblech	•Placa Tapa	
14	**VOE 12740080**	1					•Gasket	•Joint	•Dichtung	•Junta	
15	**VOE 13971098**	2					•Flange nut	•Ecrou accouple.	•Bundmutter	•Tuerca embridad	
16	**VOE 11054692**	1					•Valve	•Soupape	•Ventil	•Valvula	c/w copper washer
17	**VOE 935100**	1					Plug	Bouchon	Stopfen	Tapon	2258)
18	**VOE 983711**	1					Plug	Tampon	Stopfen	Tapon	
19	**VOE 12746394**	1					Reduction nipple	Raccord réducteur	Reduziernippel	Racor de reducción	with 220 volt
20	**VOE 12739908**	1					Pressure Sensor	Detect.pression	Druckmelder	Sensor Presion	
21	**VOE 11144494**	1					Oil Lvl Sensor	Capteur Niv Hui	Ölstandgeber	Sensor Niv Acei	
22	**VOE 11419486**	1					Temp Sensor	Detecteur Temp.	Temperaturgeber	Sensor Temperat	
23	**VOE 12731413**	1					Heater	Elément de chauffage	Heizkörper	Calefaccion	110 volt
23	**VOE 12741704**	1					Heater	Elément de chauffage	Heizkörper	Calefaccion	220 volt
24	**VOE 935574**	REQ					Plug	Bouchon	Stopfen	Tapon	
25	**VOE 12741995**	2					Backing Plate	Plateau.support	Bremsschild	Defensa Freno	
26	**VOE 990682**	6					Hexagon screw	Vis tête hexagonale	Sechskantschraube	Tornillo hexago	

2258) **GB:** Used With Various Options **FR:** Avec différentes options **DE:** Mit verschiedenen Zusätzgeräten verwendbar **ES:** Utilizado con diversas opciones

1	
2	
3	
4	
5	

Depósito de aceite hidráulico, tracción en todas las ruedas
Hydrauliköltank - AWD
Réservoir hydraulique - AWD
Hydraulic oil tank - AWD

Catalogue id	Group
20061	**442**
Illustr. No **1016350**	Section **400**
Issue **VOE 64E9920061**	Page **361**



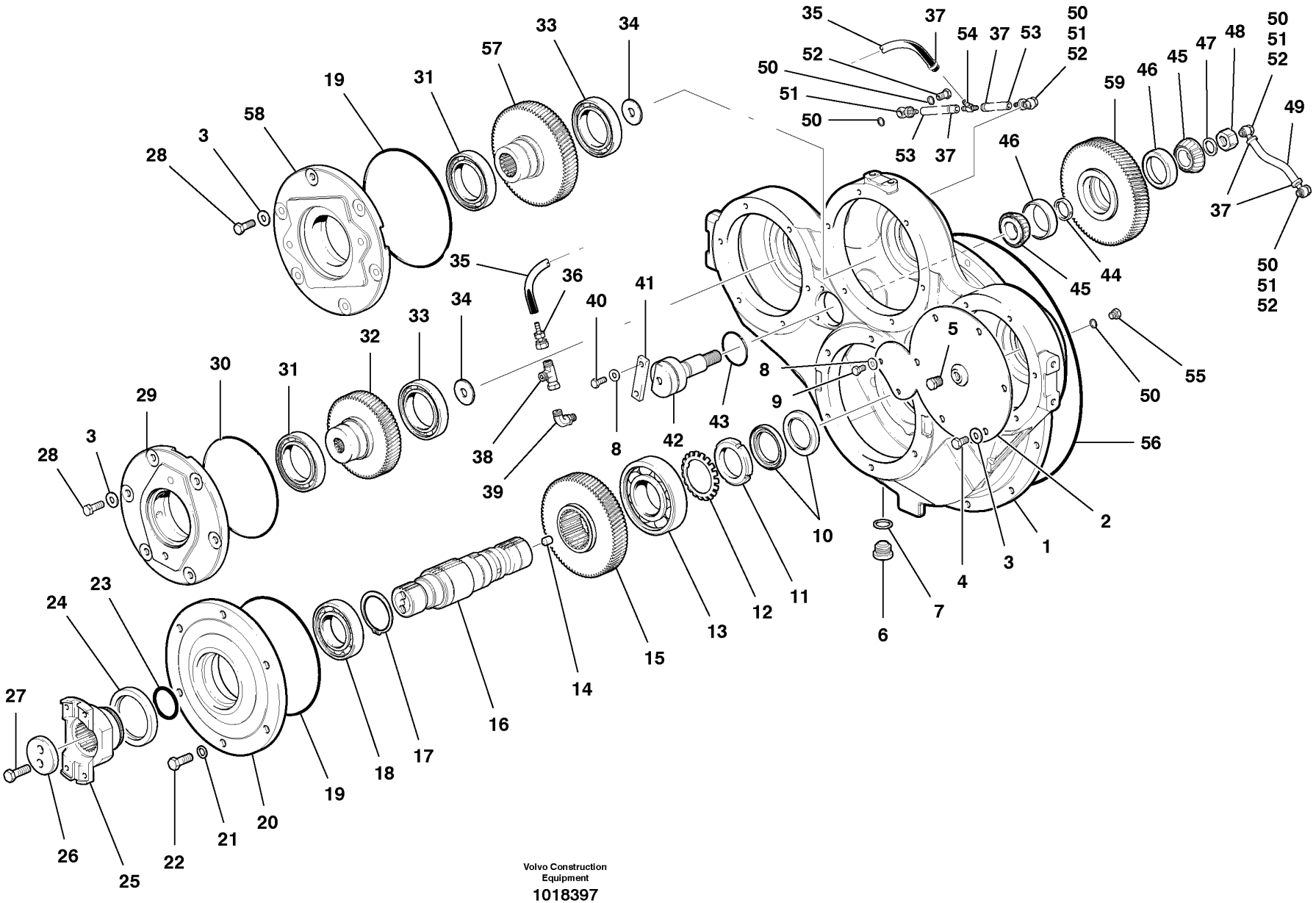
Volvo Construction Equipment
1018397

Fig.	Part No.	Quantity 1	2	3	PS	KIT	Description	Dénomination	Bezeichnung	Denominación	Notes
1	**VOE 12741363**	1					Housing	Carter	Gehäuse	Carter	
2	**VOE 12744983**	1					Cover Plate	Protection en tole	Schutzblech	Placa Tapa	
3	**VOE 983335**	18					Washer	Rondelle	Scheibe	Arandela	
4	**VOE 983270**	6					Hexagon screw	Vis tête hexagonale	Sechskantschraube	Tornillo hexago	
5	**VOE 479976**	1					Plug	Bouchon	Stopfen	Tapon	
6	**VOE 11102187**	1					Magnetic Plug	Bouchon Magnet.	Magnetstopfen	Tapon Magnetico	
7	**VOE 13947628**	1					Plane Gasket	Joint Plan	Flachdichtung	Junta Plana	
8	**VOE 983334**	4					Washer	Rondelle	Scheibe	Arandela	
9	**VOE 983241**	2					Hexagon screw	Vis a tête hexagonale	Sechskantschr.	Tornillo hexago	
10	**CH 59922**	2					Seal	Joint	Dichtring	Junta	
11	**VOE 906640**	1			OP		Round Nut	Ecrou Rond	Rundmutter	Tuerca Redonda	
12	**VOE 907030**	1					Lock Washer	Rondel.verroui.	Sicher Scheibe	Arandel Segurid	
13	**VOE 181641**	1					Ball Bearing	Roulemen.billes	Kugellager	Cojinete Bolas	
14	**VOE 13963077**	1					Set Screw	Vis Butee	Anschlagschraub	Tornillo Tope	
15	**VOE 12738734**	1					Gear	Pignon	Zahnradgetriebe	Engranaje	
16	**VOE 12740949**	1					Shaft	Arbre	Welle	Arbol	
17	**VOE 12739354**	1					Retaining ring	Bague retenue	Haltering	Anillo de apoyo	
18	**VOE 181212**	1					Ball Bearing	Roulemen.billes	Kugellager	Cojinete Bolas	
19	**VOE 990435**	2					O-ring	Joint Torique	O-Ring	Junta torica	
20	**VOE 12738708**	1					Housing	Carter	Gehäuse	Carter	
21	**VOE 12731594**	6					Washer	Rondelle	Scheibe	Arandela	
22	**VOE 983720**	6					Hexagon screw	Vis tête hexagonale	Sechskantschraube	Tornillo hexago	
23	**VOE 925070**	1					O-ring	Joint Torique	O-Ring	Junta torica	
24	**VOE 968844**	1					Sealing ring	Bague d'étanchéité	Runddichtring	Anillo reten	
25		1					Yoke	Chape	Joch	Horquilla	See group 451, Page 423
26	**VOE 11145432**	1					Washer	Rondelle	Scheibe	Arandela	
27	**VOE 978933**	2					Screw	Vis	Schraube	Tornillo	
28	**VOE 983272**	12					Hexagon screw	Vis tête hexagonale	Sechskantschraube	Tornillo hexago	
29	**VOE 12736493**	1					Bearing Cap	Chapeau Palier	Lagerdeckel	Sombretere Coj	
30	**VOE 990434**	1					O-ring	Joint Torique	O-Ring	Junta torica	

1	
2	
3	
4	
5	

Mecanismo de bomba - G930
Pumpenantrieb - G930
Entraînement pompe - G930
Pump Drive - G930

Catalogue id **20061**	Group **442**
Illustr. No **1018397**	Section **600**
Issue **VOE 64E9920061**	Page **363**



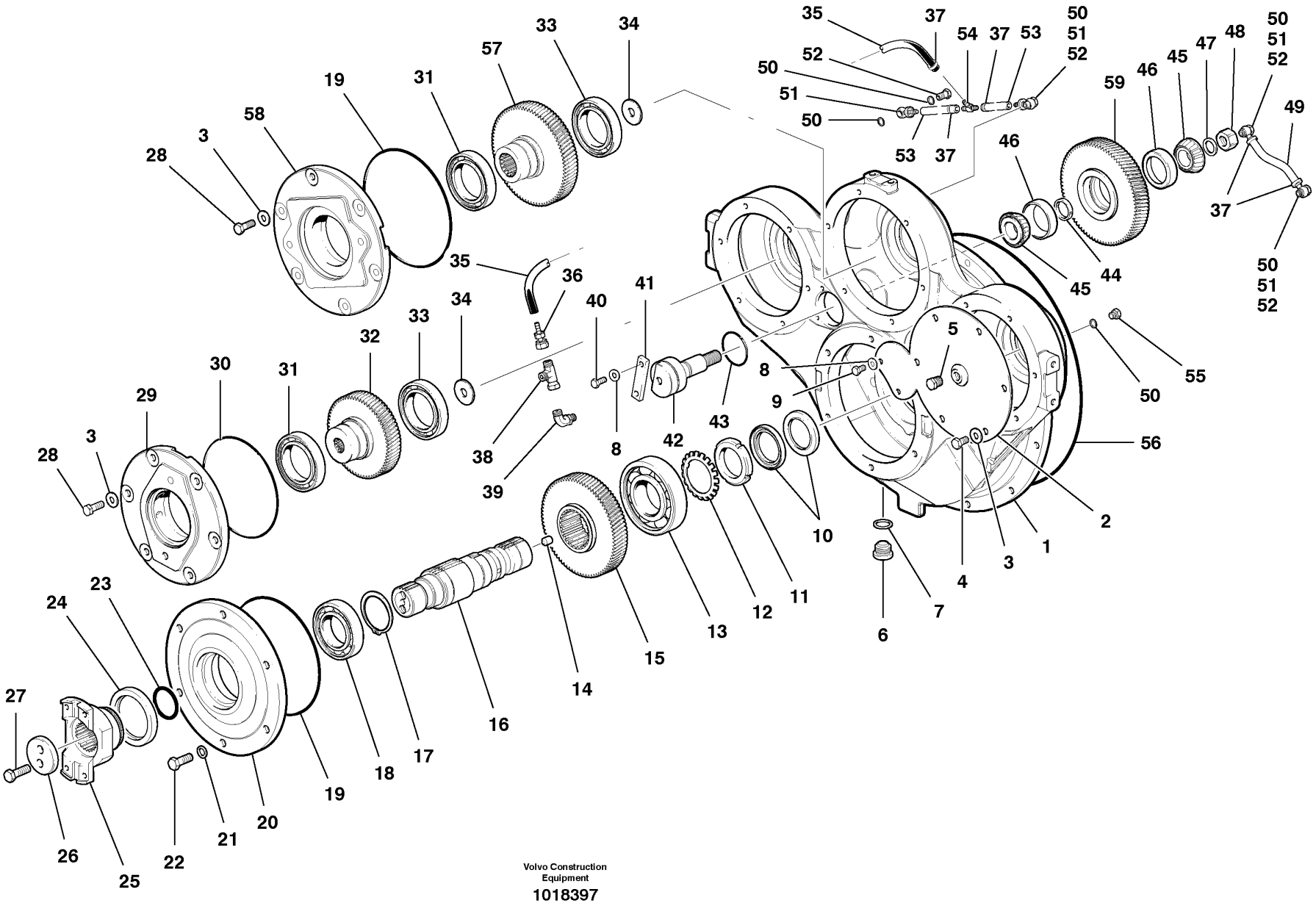
Volvo Construction Equipment
1018397

Fig.	Part No.	Quantity 1	2	3	PS	KIT	Description	Dénomination	Bezeichnung	Denominación	Notes
31	**VOE 990804**	2					Ball Bearing	Roulemen.billes	Kugellager	Cojinete Bolas	
32	**VOE 12739191**	1					Gear	Pignon	Zahnradgetriebe	Engranaje	
33	**VOE 183727**	2					Ball Bearing	Roulemen.billes	Kugellager	Cojinete Bolas	
34	**VOE 12739473**	2					Plug	Bouchon	Stopfen	Tapon	
35	**VOE 12745156**	1					Hose	Durit	Schlauch	Tubo flexible	
36	**VOE 937063**	1					Nipple	Raccord	Nippel	Niple	
37	**VOE 945712**	5					Hose Clamp	Collier Serrage	Schlauchschelle	Abraz Manguera	
38	**VOE 13933859**	1					Nipple	Raccord	Nippel	Niple	
39	**VOE 935067**	1					Elbow nipple	Raccord angulaire	Winkelnippel	Niple angular	
40	**VOE 983262**	2			SS		Hexagon screw	Vis tête hexagonale	Sechskantschraube	Tornillo hexago	
41	**VOE 12741369**	1					Lock Plate	Plaque Verroui.	Verschl Platte	Placa Seguridad	
42	**VOE 12741364**	1					Pin	Goupille	Zapfen	Pasador	
43	**VOE 925092**	1					O-ring	Joint Torique	O-Ring	Junta torica	
44	**VOE 4771366**	1					Spacer Ring	Bagu.entretoise	Abstandring	Anillo Dist	6.20 MM
44	**VOE 4771367**	1					Spacer Ring	Bagu.entretoise	Abstandring	Anillo Dist	6.25 MM
44	**VOE 4771368**	1					Spacer Ring	Bagu.entretoise	Abstandring	Anillo Dist	6.30 MM
44	**VOE 4771369**	1					Spacer Ring	Bagu.entretoise	Abstandring	Anillo Dist	6.35 MM
44	**VOE 4771370**	1					Spacer Ring	Bagu.entretoise	Abstandring	Anillo Dist	6.40 MM
44	**VOE 4771371**	1					Spacer Ring	Bagu.entretoise	Abstandring	Anillo Dist	6.45 MM
44	**VOE 4771372**	1					Spacer Ring	Bagu.entretoise	Abstandring	Anillo Dist	6.50 MM
44	**VOE 4771373**	1					Spacer Ring	Bagu.entretoise	Abstandring	Anillo Dist	6.55 MM
44	**VOE 4771374**	1					Spacer Ring	Bagu.entretoise	Abstandring	Anillo Dist	6.60 MM
44	**VOE 4771375**	1					Spacer Ring	Bagu.entretoise	Abstandring	Anillo Dist	6.65 MM
44	**VOE 4771376**	1					Spacer Ring	Bagu.entretoise	Abstandring	Anillo Dist	6.70 MM
44	**VOE 4771377**	1					Spacer Ring	Bagu.entretoise	Abstandring	Anillo Dist	6.75 MM
44	**VOE 4771378**	1					Spacer Ring	Bagu.entretoise	Abstandring	Anillo Dist	6.80 MM
44	**VOE 4771379**	1					Spacer Ring	Bagu.entretoise	Abstandring	Anillo Dist	6.85 MM
44	**VOE 4771380**	1					Spacer Ring	Bagu.entretoise	Abstandring	Anillo Dist	6.90 MM
44	**VOE 4771381**	1					Spacer Ring	Bagu.entretoise	Abstandring	Anillo Dist	6.95 MM
44	**VOE 4771382**	1					Spacer Ring	Bagu.entretoise	Abstandring	Anillo Dist	7.00 MM

1		**Mecanismo de bomba - G930** **Pumpenantrieb - G930** **Entraînement pompe - G930** **Pump Drive - G930**	Catalogue id **20061**	Group **442**
2			Illustr. No **1018397**	Section **600**
3			Issue **VOE 64E9920061**	Page **365**
4				
5				

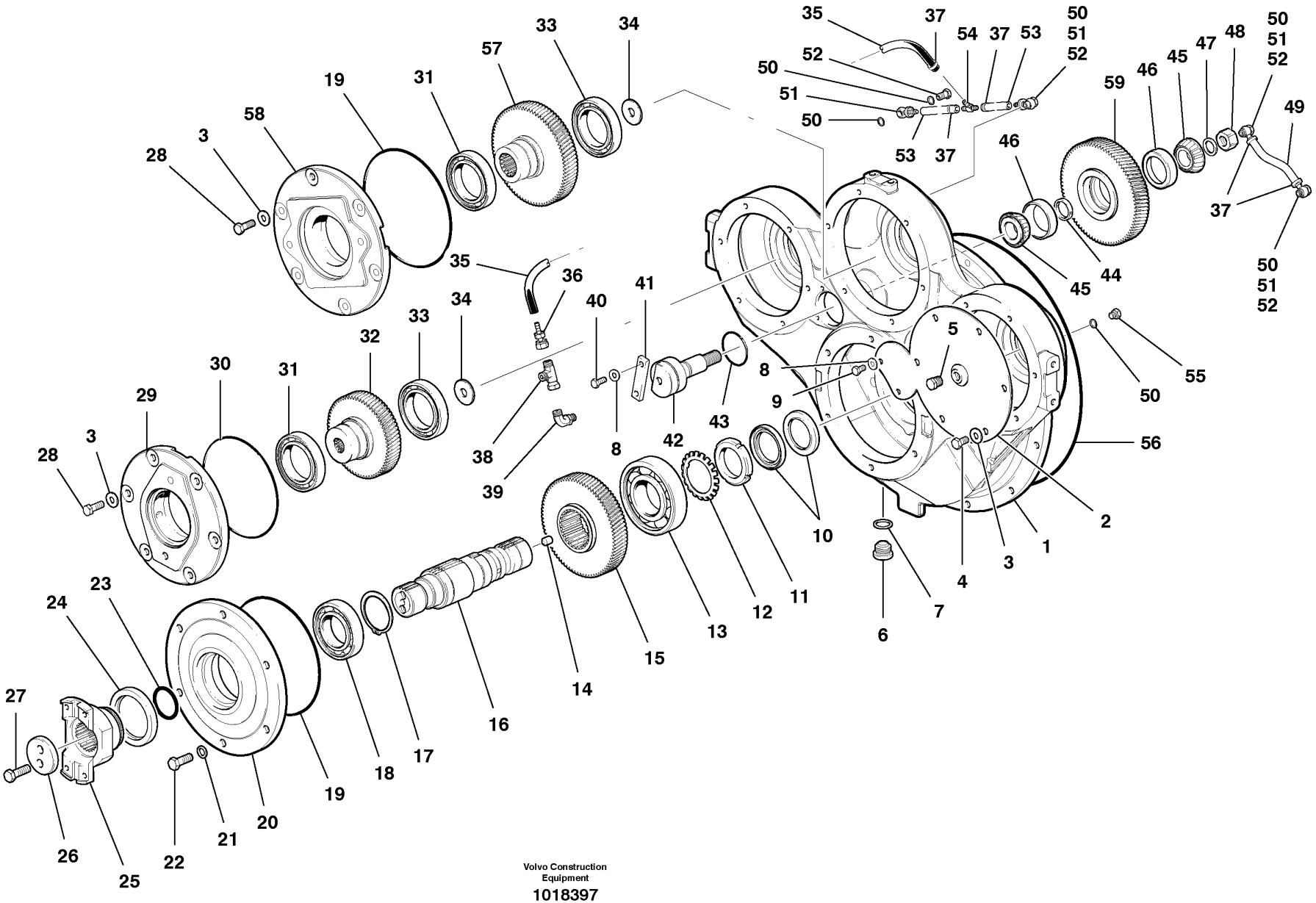
Volvo Construction Equipment
1018397

Fig.	Part No.	Quantity 1	2	3	PS	KIT	Description	Dénomination	Bezeichnung	Denominación	Notes
45	**VOE 183839**	2					Roller Bearing	Roulement rouleaux	Rollenlager	Cojinet Rodillo	
46	**VOE 181302**	2			SS		Cup	Coupelle	Laufring	Copita	
47	**VOE 12729862**	1					Washer	Rondelle	Scheibe	Arandela	
48	**VOE 983311**	1					Hexagon Nut	Ecrou Hexagonal	Sechskantmutter	Tuerca Hexagon	
49	**VOE 12745158**	1					Hose	Durit	Schlauch	Tubo flexible	
50	**VOE 13947281**	9					Gasket	Joint	Dichtung	Junta	
51	**VOE 982548**	4					Banjo Nipple	Raccord Banjo	Schwenknippel	Racor Banjo	
52	**VOE 7048634**	4					Hollow Screw	Vis Creuse	Hohlschraube	Tornillo hueco	
53	**VOE 12745014**	2					Hose	Durit	Schlauch	Tubo flexible	
54	**VOE 990822**	1					Tee	Connexion en T	T-stuck	Acoplamiento T	
55	**VOE 960628**	1					Plug	Bouchon	Stopfen	Tapon	
56	**VOE 926101**	1					O-ring	Joint Torique	O-Ring	Junta torica	
57	**VOE 12736304**	1					Gear	Pignon	Zahnradgetriebe	Engranaje	
58	**VOE 12736494**	1					Bearing Cap	Chapeau Palier	Lagerdeckel	Sombretere Coj	
59	**VOE 12736419**	1					Idler Gear	Pignon Fou	Vorgelegerad	Engranaj Interm	

1		**Mecanismo de bomba - G930** **Pumpenantrieb - G930** **Entraînement pompe - G930** **Pump Drive - G930**	Catalogue id **20061**	Group **442**
2			Illustr. No **1018397**	Section **600**
3			Issue **VOE 64E9920061**	Page **367**
4				
5				

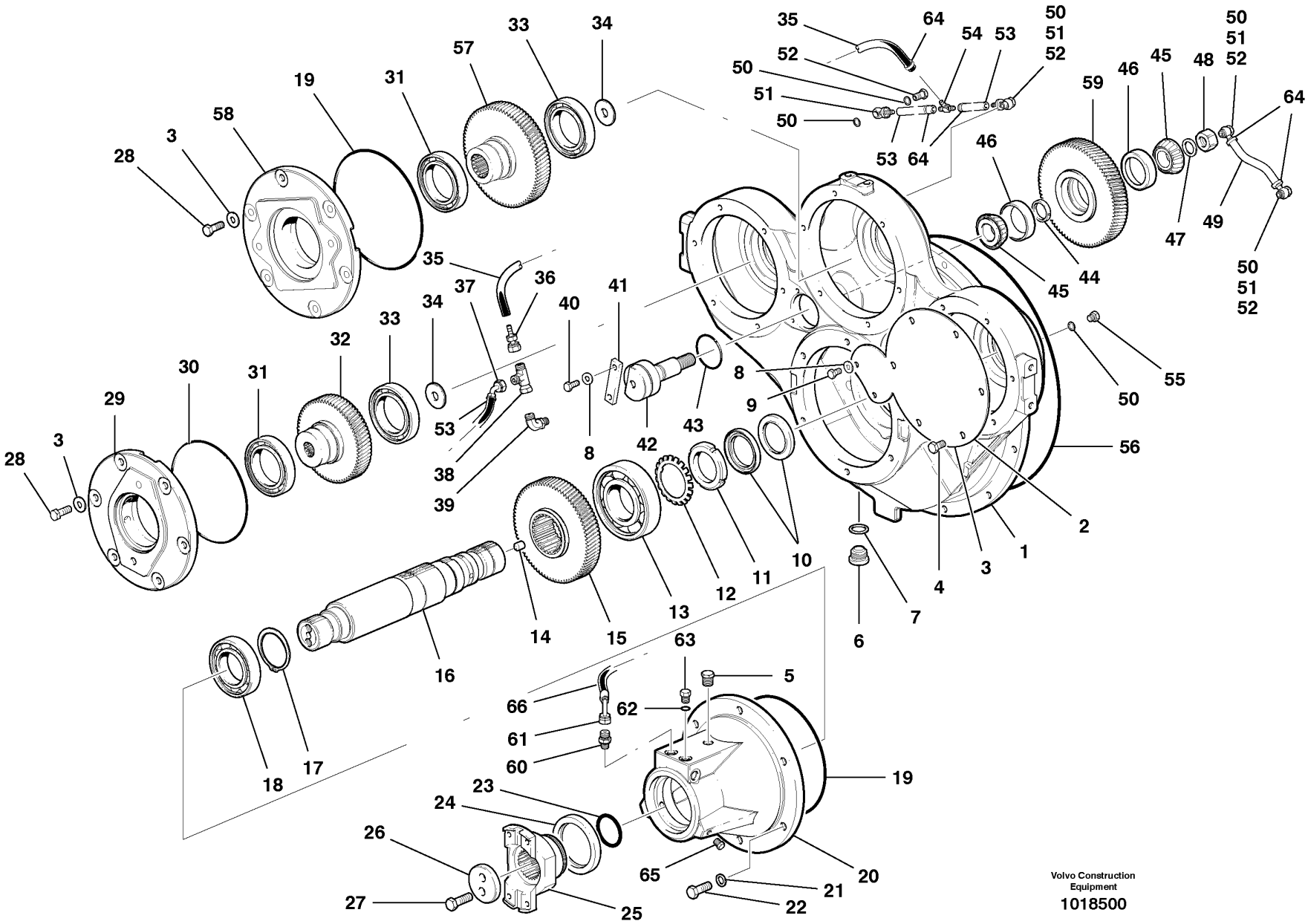
Volvo Construction Equipment
1018500

Fig.	Part No.	Quantity 1	2	3	PS	KIT	Description	Dénomination	Bezeichnung	Denominación	Notes
1	**VOE 12741363**	1					Housing	Carter	Gehäuse	Carter	
2	**VOE 12741813**	1					Cover Plate	Protection en tole	Schutzblech	Placa Tapa	
3	**VOE 983335**	18					Washer	Rondelle	Scheibe	Arandela	
4	**VOE 983270**	6					Hexagon screw	Vis tête hexagonale	Sechskantschraube	Tornillo hexago	
5	**VOE 479976**	1					Plug	Bouchon	Stopfen	Tapon	
6	**VOE 11102187**	1					Magnetic Plug	Bouchon Magnet.	Magnetstopfen	Tapon Magnetico	
7	**VOE 13947628**	1					Plane Gasket	Joint Plan	Flachdichtung	Junta Plana	
8	**VOE 983334**	4					Washer	Rondelle	Scheibe	Arandela	
9	**VOE 983241**	2					Hexagon screw	Vis a tête hexagonale	Sechskantschr.	Tornillo hexago	
10	**CH 59922**	2					Seal	Joint	Dichtring	Junta	
11	**VOE 906640**	1			OP		Round Nut	Ecrou Rond	Rundmutter	Tuerca Redonda	
12	**VOE 907030**	1					Lock Washer	Rondel.verroui.	Sicher Scheibe	Arandel Segurid	
13	**VOE 181641**	1					Ball Bearing	Roulemen.billes	Kugellager	Cojinete Bolas	
14	**VOE 13963077**	1					Set Screw	Vis Butee	Anschlagschraub	Tornillo Tope	
15	**VOE 12738734**	1					Gear	Pignon	Zahnradgetriebe	Engranaje	
16	**VOE 12737292**	1					Shaft	Arbre	Welle	Arbol	
17	**VOE 12739354**	1					Retaining ring	Bague retenue	Haltering	Anillo de apoyo	
18	**VOE 181212**	1					Ball Bearing	Roulemen.billes	Kugellager	Cojinete Bolas	
19	**VOE 990435**	2					O-ring	Joint Torique	O-Ring	Junta torica	
20	**VOE 12736759**	1					Housing	Carter	Gehäuse	Carter	
21	**VOE 12731594**	6					Washer	Rondelle	Scheibe	Arandela	
22	**VOE 983720**	6					Hexagon screw	Vis tête hexagonale	Sechskantschraube	Tornillo hexago	
23	**VOE 925070**	1					O-ring	Joint Torique	O-Ring	Junta torica	
24	**VOE 968844**	1					Sealing ring	Bague d'étanchéité	Runddichtring	Anillo reten	
25		1					Yoke	Chape	Joch	Horquilla	See group 451, Page 423
25		1					Yoke	Chape	Joch	Horquilla	See group 451, Page 423
26	**VOE 11145432**	1					Washer	Rondelle	Scheibe	Arandela	
27	**VOE 978933**	2					Screw	Vis	Schraube	Tornillo	
28	**VOE 983272**	12					Hexagon screw	Vis tête hexagonale	Sechskantschraube	Tornillo hexago	
29	**VOE 12736493**	1					Bearing Cap	Chapeau Palier	Lagerdeckel	Sombretere Coj	

1	
2	
3	
4	
5	

Mecanismo de bomba - G940, G960, G970, G990
Pumpenantrieb - G940, G960, G970, G990
Réducteur d'entraînement des pompes - G940, G960, G970, G990
Pump Drive - G940, G960, G970, G990

Catalogue id	Group
20061	**442**
Illustr. No **1018500**	Section **700**
Issue **VOE 64E9920061**	Page **369**

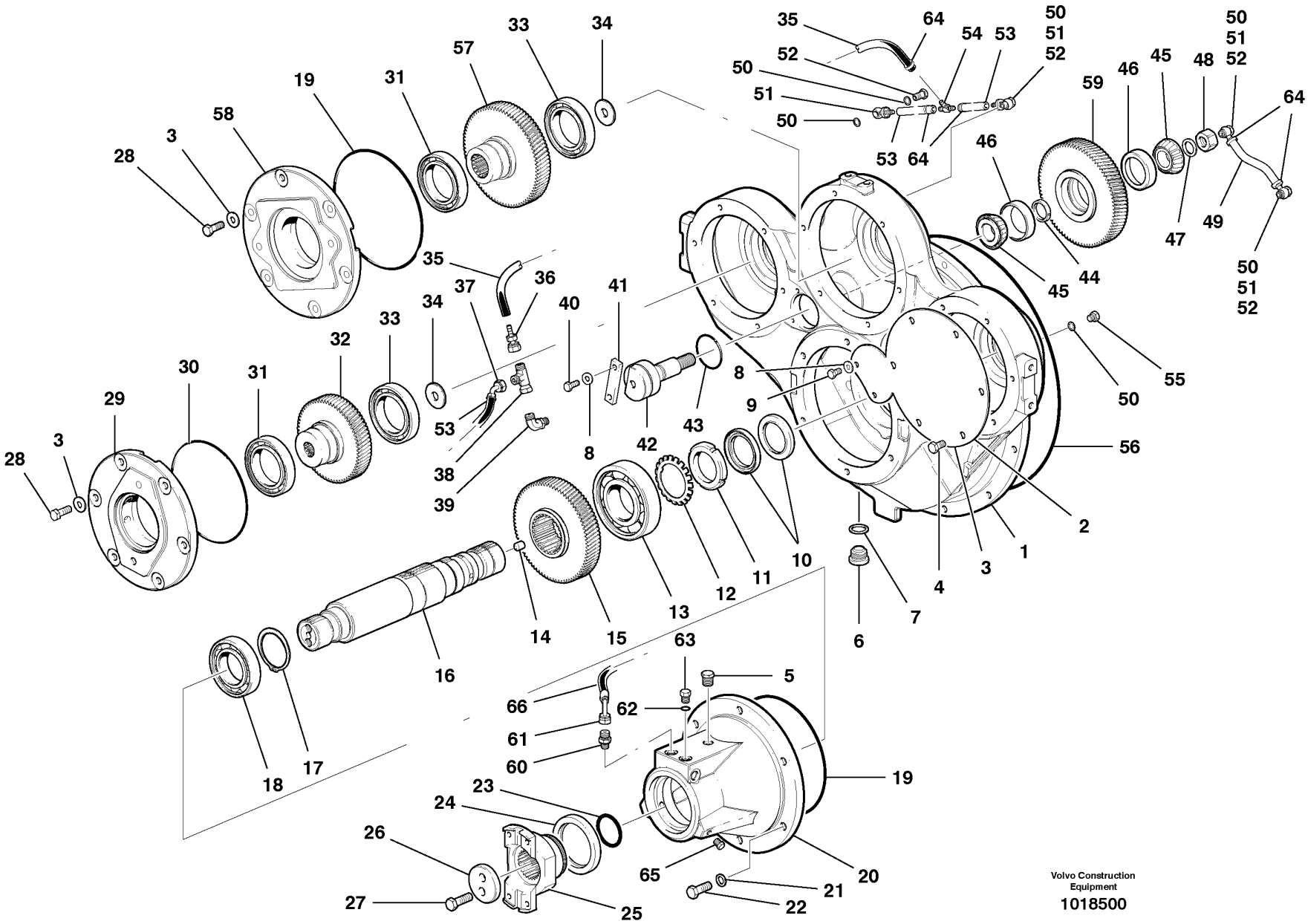
Volvo Construction Equipment
1018500

Fig.	Part No.	Quantity 1	2	3	PS	KIT	Description	Dénomination	Bezeichnung	Denominación	Notes
30	**VOE 990434**	1					O-ring	Joint Torique	O-Ring	Junta torica	
31	**VOE 990804**	2					Ball Bearing	Roulemen.billes	Kugellager	Cojinete Bolas	
32	**VOE 12739191**	1					Gear	Pignon	Zahnradgetriebe	Engranaje	
33	**VOE 183727**	2					Ball Bearing	Roulemen.billes	Kugellager	Cojinete Bolas	
34	**VOE 12739473**	2					Plug	Bouchon	Stopfen	Tapon	
35	**VOE 12745156**	1					Hose	Durit	Schlauch	Tubo flexible	
36	**VOE 937063**	1					Nipple	Raccord	Nippel	Niple	
37	**VOE 937064**	1					Nipple	Raccord	Nippel	Niple	
38	**VOE 13933859**	1					Nipple	Raccord	Nippel	Niple	
39	**VOE 935067**	1					Elbow nipple	Raccord angulaire	Winkelnippel	Niple angular	
40	**VOE 983262**	2			SS		Hexagon screw	Vis tête hexagonale	Sechskantschraube	Tornillo hexago	
41	**VOE 12741369**	1					Lock Plate	Plaque Verroui.	Verschl Platte	Placa Seguridad	
42	**VOE 12741364**	1					Pin	Goupille	Zapfen	Pasador	
43	**VOE 925092**	1					O-ring	Joint Torique	O-Ring	Junta torica	
44	**VOE 4771366**	1					Spacer Ring	Bagu.entretoise	Abstandring	Anillo Dist	6.20 MM
44	**VOE 4771367**	1					Spacer Ring	Bagu.entretoise	Abstandring	Anillo Dist	6.25 MM
44	**VOE 4771368**	1					Spacer Ring	Bagu.entretoise	Abstandring	Anillo Dist	6.30 MM
44	**VOE 4771369**	1					Spacer Ring	Bagu.entretoise	Abstandring	Anillo Dist	6.35 MM
44	**VOE 4771370**	1					Spacer Ring	Bagu.entretoise	Abstandring	Anillo Dist	6.40 MM
44	**VOE 4771371**	1					Spacer Ring	Bagu.entretoise	Abstandring	Anillo Dist	6.45 MM
44	**VOE 4771372**	1					Spacer Ring	Bagu.entretoise	Abstandring	Anillo Dist	6.50 MM
44	**VOE 4771373**	1					Spacer Ring	Bagu.entretoise	Abstandring	Anillo Dist	6.55 MM
44	**VOE 4771374**	1					Spacer Ring	Bagu.entretoise	Abstandring	Anillo Dist	6.60 MM
44	**VOE 4771375**	1					Spacer Ring	Bagu.entretoise	Abstandring	Anillo Dist	6.65 MM
44	**VOE 4771376**	1					Spacer Ring	Bagu.entretoise	Abstandring	Anillo Dist	6.70 MM
44	**VOE 4771377**	1					Spacer Ring	Bagu.entretoise	Abstandring	Anillo Dist	6.75 MM
44	**VOE 4771378**	1					Spacer Ring	Bagu.entretoise	Abstandring	Anillo Dist	6.80 MM
44	**VOE 4771379**	1					Spacer Ring	Bagu.entretoise	Abstandring	Anillo Dist	6.85 MM
44	**VOE 4771380**	1					Spacer Ring	Bagu.entretoise	Abstandring	Anillo Dist	6.90 MM
44	**VOE 4771381**	1					Spacer Ring	Bagu.entretoise	Abstandring	Anillo Dist	6.95 MM

1	
2	
3	
4	
5	

Mecanismo de bomba - G940, G960, G970, G990
Pumpenantrieb - G940, G960, G970, G990
Réducteur d'entraînement des pompes - G940, G960, G970, G990
Pump Drive - G940, G960, G970, G990

Catalogue id	Group
20061	**442**
Illustr. No	Section
1018500	**700**
Issue	Page
VOE 64E9920061	**371**



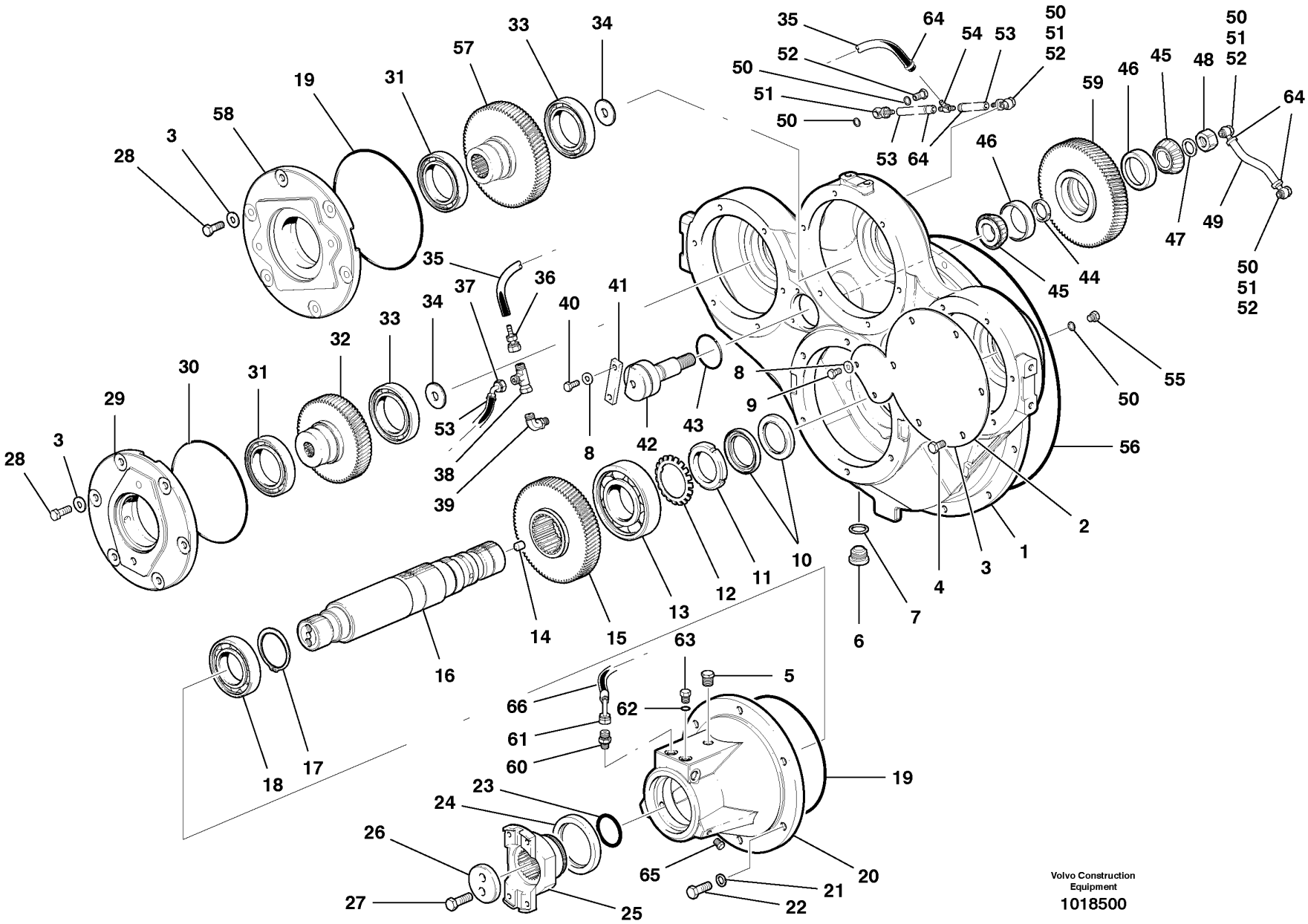
Volvo Construction Equipment
1018500

Fig.	Part No.	Quantity 1	2	3	PS	KIT	Description	Dénomination	Bezeichnung	Denominación	Notes
44	**VOE 4771382**	1					Spacer Ring	Bagu.entretoise	Abstandring	Anillo Dist	7.00 MM
45	**VOE 183839**	2					Roller Bearing	Roulement rouleaux	Rollenlager	Cojinet Rodillo	
46	**VOE 181302**	2			SS		Cup	Coupelle	Laufring	Copita	
47	**VOE 12729862**	1					Washer	Rondelle	Scheibe	Arandela	
48	**VOE 983311**	1					Hexagon Nut	Ecrou Hexagonal	Sechskantmutter	Tuerca Hexagon	
49	**VOE 12745158**	1					Hose	Durit	Schlauch	Tubo flexible	
50	**VOE 13947281**	9					Gasket	Joint	Dichtung	Junta	
51	**VOE 982548**	4					Banjo Nipple	Raccord Banjo	Schwenknippel	Racor Banjo	
52	**VOE 7048634**	4					Hollow Screw	Vis Creuse	Hohlschraube	Tornillo hueco	
53	**VOE 12745014**	2					Hose	Durit	Schlauch	Tubo flexible	
54	**VOE 990822**	1					Tee	Connexion en T	T-stuck	Acoplamiento T	
55	**VOE 960628**	1					Plug	Bouchon	Stopfen	Tapon	
56	**VOE 926101**	1					O-ring	Joint Torique	O-Ring	Junta torica	
57	**VOE 12736304**	1					Gear	Pignon	Zahnradgetriebe	Engranaje	
58	**VOE 12736494**	1					Bearing Cap	Chapeau Palier	Lagerdeckel	Sombretere Coj	
59	**VOE 12736419**	1					Idler Gear	Pignon Fou	Vorgelegerad	Engranaj Interm	
60	**VOE 935082**	1					Nipple	Raccord	Nippel	Niple	
61	**VOE 937065**	1					Nipple	Raccord	Nippel	Niple	
62	**VOE 990414**	1					O-ring	Joint Torique	O-Ring	Junta torica	
63	**VOE 984645**	1					Plug	Tampon	Stopfen	Tapon	
64	**VOE 945712**	5					Hose Clamp	Collier Serrage	Schlauchschelle	Abraz Manguera	
65	**VOE 479979**	2					Plug	Bouchon	Stopfen	Tapon	
66	**VOE 12745157**	1					Hose	Durit	Schlauch	Tubo flexible	

1	
2	
3	
4	
5	

Mecanismo de bomba - G940, G960, G970, G990
Pumpenantrieb - G940, G960, G970, G990
Réducteur d'entraînement des pompes - G940, G960, G970, G990
Pump Drive - G940, G960, G970, G990

Catalogue id	Group
20061	**442**
Illustr. No **1018500**	Section **700**
Issue **VOE 64E9920061**	Page **373**



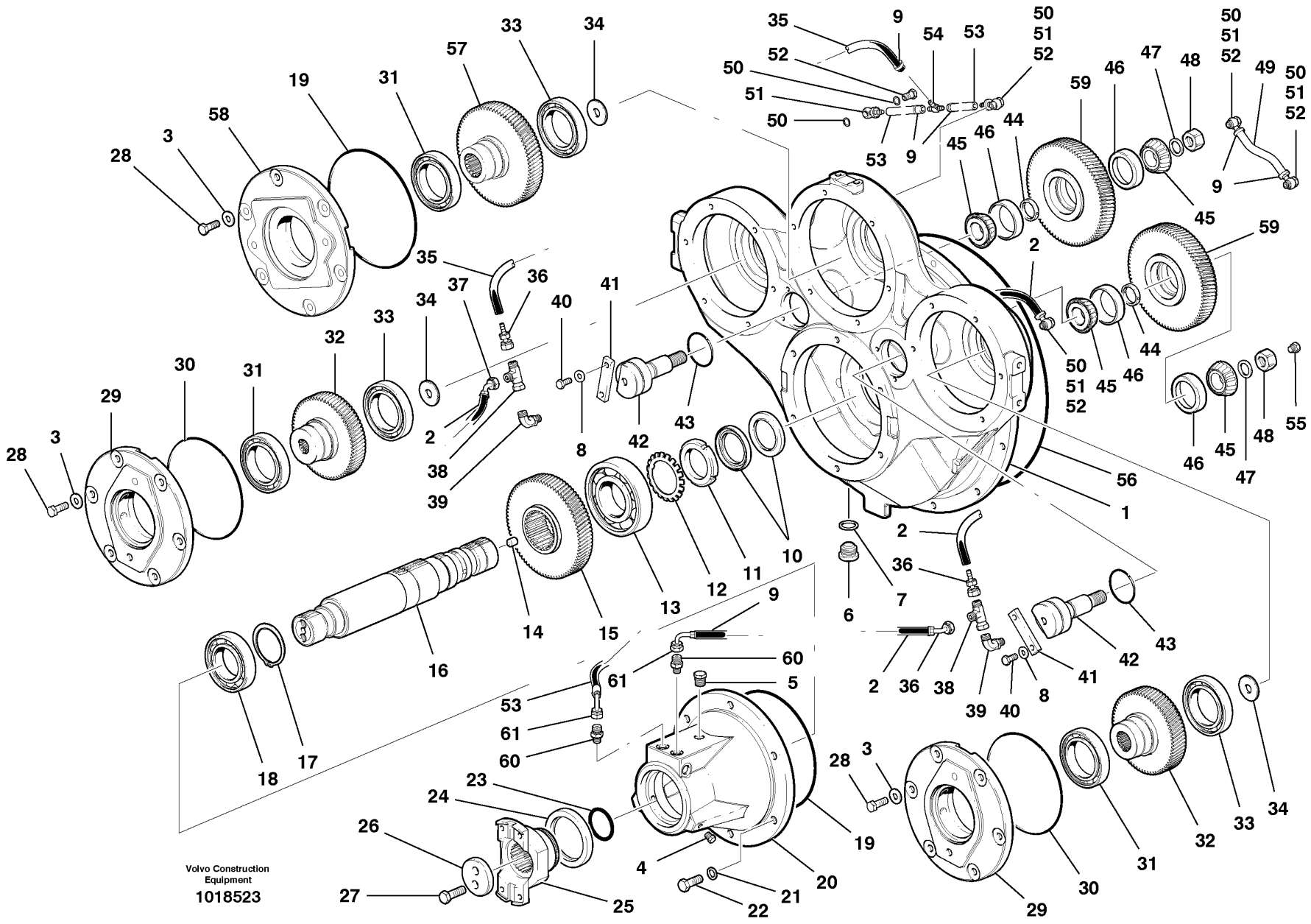
Volvo Construction Equipment
1018523

Fig.	Part No.	Quantity 1	2	3	PS	KIT	Description	Dénomination	Bezeichnung	Denominación	Notes
1	**VOE 12741363**	1					Housing	Carter	Gehäuse	Carter	
2	**VOE 12745157**	3					Hose	Durit	Schlauch	Tubo flexible	
3	**VOE 983335**	18					Washer	Rondelle	Scheibe	Arandela	
4	**VOE 479979**	2					Plug	Bouchon	Stopfen	Tapon	
5	**VOE 479976**	1					Plug	Bouchon	Stopfen	Tapon	
6	**VOE 11102187**	1					Magnetic Plug	Bouchon Magnet.	Magnetstopfen	Tapon Magnetico	
7	**VOE 13947628**	1					Plane Gasket	Joint Plan	Flachdichtung	Junta Plana	
8	**VOE 983334**	4					Washer	Rondelle	Scheibe	Arandela	
9	**VOE 945712**	5					Hose Clamp	Collier Serrage	Schlauchschelle	Abraz Manguera	
10	**CH 59922**	2					Seal	Joint	Dichtring	Junta	
11	**VOE 906640**	1			OP		Round Nut	Ecrou Rond	Rundmutter	Tuerca Redonda	
12	**VOE 907030**	1					Lock Washer	Rondel.verroui.	Sicher Scheibe	Arandel Segurid	
13	**VOE 181641**	1					Ball Bearing	Roulemen.billes	Kugellager	Cojinete Bolas	
14	**VOE 13963077**	1					Set Screw	Vis Butee	Anschlagschraub	Tornillo Tope	
15	**VOE 12738734**	1					Gear	Pignon	Zahnradgetriebe	Engranaje	
16	**VOE 12737292**	1					Shaft	Arbre	Welle	Arbol	
17	**VOE 12739354**	1					Retaining ring	Bague retenue	Haltering	Anillo de apoyo	
18	**VOE 181212**	1					Ball Bearing	Roulemen.billes	Kugellager	Cojinete Bolas	
19	**VOE 990435**	2					O-ring	Joint Torique	O-Ring	Junta torica	
20	**VOE 12736759**	1					Housing	Carter	Gehäuse	Carter	
21	**VOE 12731594**	6					Washer	Rondelle	Scheibe	Arandela	
22	**VOE 983720**	6					Hexagon screw	Vis tête hexagonale	Sechskantschraube	Tornillo hexago	
23	**VOE 925070**	1					O-ring	Joint Torique	O-Ring	Junta torica	
24	**VOE 968844**	1					Sealing ring	Bague d'étanchéité	Runddichtring	Anillo reten	
25	**VOE 12739535**	1					Yoke	Chape	Joch	Horquilla	G946 See group 451, Page 423
25	**VOE 12739538**	1					Yoke	Chape	Joch	Horquilla	G976 See group 451, Page 423
26	**VOE 11145432**	1					Washer	Rondelle	Scheibe	Arandela	
27	**VOE 978933**	2					Screw	Vis	Schraube	Tornillo	

1	
2	
3	
4	
5	

Mecanismo de bomba - G946, G976
Pumpenantrieb - G946, G976
Réducteur d'entraînement des pompes - G946, G976
Pump Drive - G946, G976

Catalogue id	Group
20061	**442**
Illustr. No **1018523**	Section **800**
Issue **VOE 64E9920061**	Page **375**

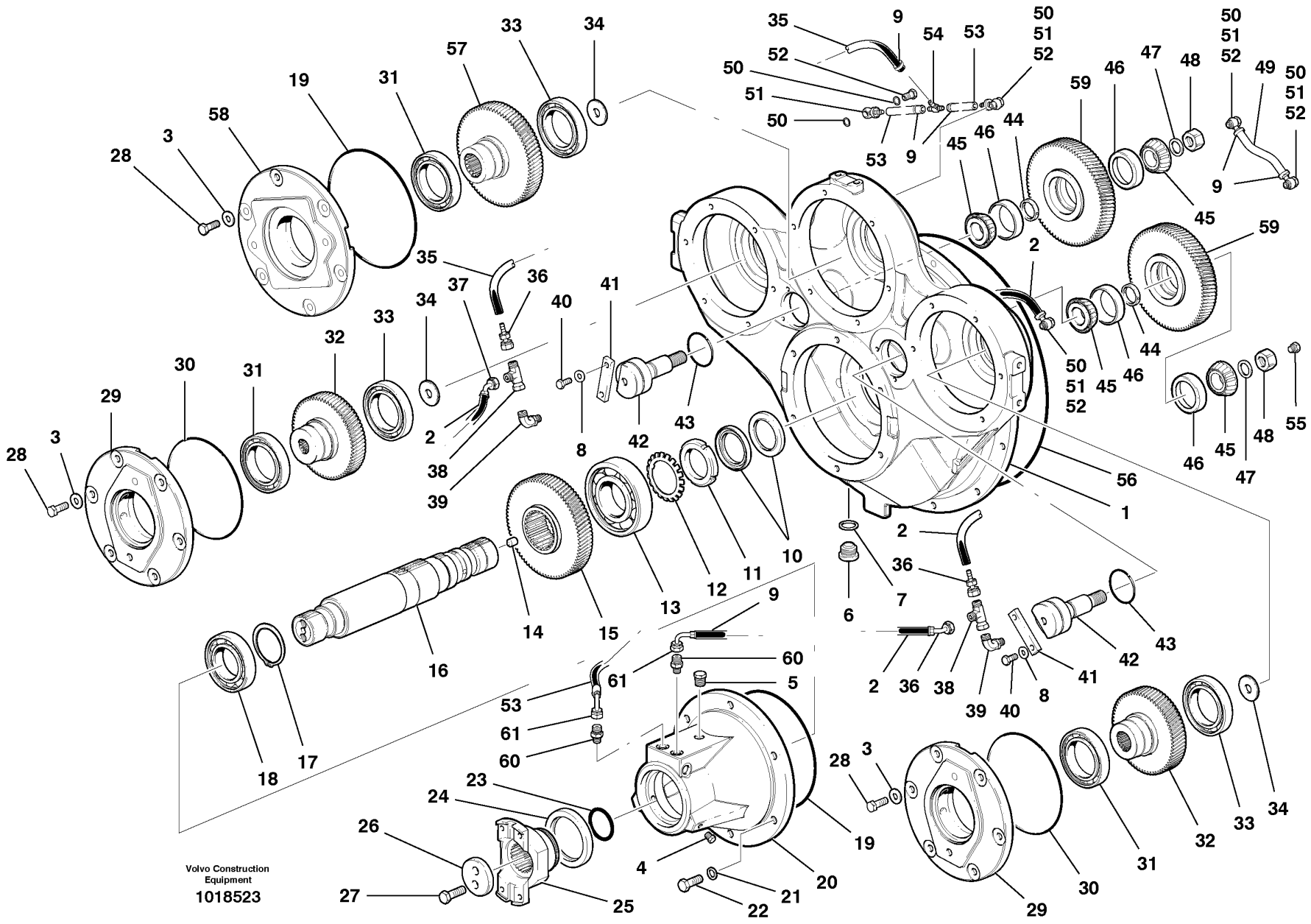
Volvo Construction Equipment
1018523

Fig.	Part No.	Quantity 1	2	3	PS	KIT	Description	Dénomination	Bezeichnung	Denominación	Notes
28	**VOE 983272**	18					Hexagon screw	Vis tête hexagonale	Sechskantschraube	Tornillo hexago	
29	**VOE 12736493**	2					Bearing Cap	Chapeau Palier	Lagerdeckel	Sombretere Coj	
30	**VOE 990434**	2					O-ring	Joint Torique	O-Ring	Junta torica	
31	**VOE 990804**	3					Ball Bearing	Roulemen.billes	Kugellager	Cojinete Bolas	
32	**VOE 12736303**	2					Gear	Pignon	Zahnradgetriebe	Engranaje	
33	**VOE 183727**	3					Ball Bearing	Roulemen.billes	Kugellager	Cojinete Bolas	
34	**VOE 12739473**	3					Plug	Bouchon	Stopfen	Tapon	
35	**VOE 12745156**	1					Hose	Durit	Schlauch	Tubo flexible	
36	**VOE 937063**	3					Nipple	Raccord	Nippel	Niple	
37	**VOE 937064**	1					Nipple	Raccord	Nippel	Niple	
38	**VOE 13933859**	2					Nipple	Raccord	Nippel	Niple	
39	**VOE 935067**	2					Elbow nipple	Raccord angulaire	Winkelnippel	Niple angular	
40	**VOE 983262**	4			SS		Hexagon screw	Vis tête hexagonale	Sechskantschraube	Tornillo hexago	
41	**VOE 12741369**	2					Lock Plate	Plaque Verroui.	Verschl Platte	Placa Seguridad	
42	**VOE 12741364**	2					Pin	Goupille	Zapfen	Pasador	
43	**VOE 925092**	2					O-ring	Joint Torique	O-Ring	Junta torica	
44	**VOE 4771366**	2					Spacer Ring	Bagu.entretoise	Abstandring	Anillo Dist	6.20 MM
44	**VOE 4771367**	2					Spacer Ring	Bagu.entretoise	Abstandring	Anillo Dist	6.25 MM
44	**VOE 4771368**	2					Spacer Ring	Bagu.entretoise	Abstandring	Anillo Dist	6.30 MM
44	**VOE 4771369**	2					Spacer Ring	Bagu.entretoise	Abstandring	Anillo Dist	6.35 MM
44	**VOE 4771370**	2					Spacer Ring	Bagu.entretoise	Abstandring	Anillo Dist	6.40 MM
44	**VOE 4771371**	2					Spacer Ring	Bagu.entretoise	Abstandring	Anillo Dist	6.45 MM
44	**VOE 4771372**	2					Spacer Ring	Bagu.entretoise	Abstandring	Anillo Dist	6.50 MM
44	**VOE 4771373**	2					Spacer Ring	Bagu.entretoise	Abstandring	Anillo Dist	6.55 MM
44	**VOE 4771374**	2					Spacer Ring	Bagu.entretoise	Abstandring	Anillo Dist	6.60 MM
44	**VOE 4771375**	2					Spacer Ring	Bagu.entretoise	Abstandring	Anillo Dist	6.65 MM
44	**VOE 4771376**	2					Spacer Ring	Bagu.entretoise	Abstandring	Anillo Dist	6.70 MM
44	**VOE 4771377**	2					Spacer Ring	Bagu.entretoise	Abstandring	Anillo Dist	6.75 MM
44	**VOE 4771378**	2					Spacer Ring	Bagu.entretoise	Abstandring	Anillo Dist	6.80 MM
44	**VOE 4771379**	2					Spacer Ring	Bagu.entretoise	Abstandring	Anillo Dist	6.85 MM

1		**Mecanismo de bomba - G946, G976** **Pumpenantrieb - G946, G976** **Réducteur d'entraînement des pompes - G946, G976** **Pump Drive - G946, G976**	Catalogue id **20061**	Group **442**
2				
3			Illustr. No **1018523**	Section **800**
4				
5			Issue **VOE 64E9920061**	Page **377**

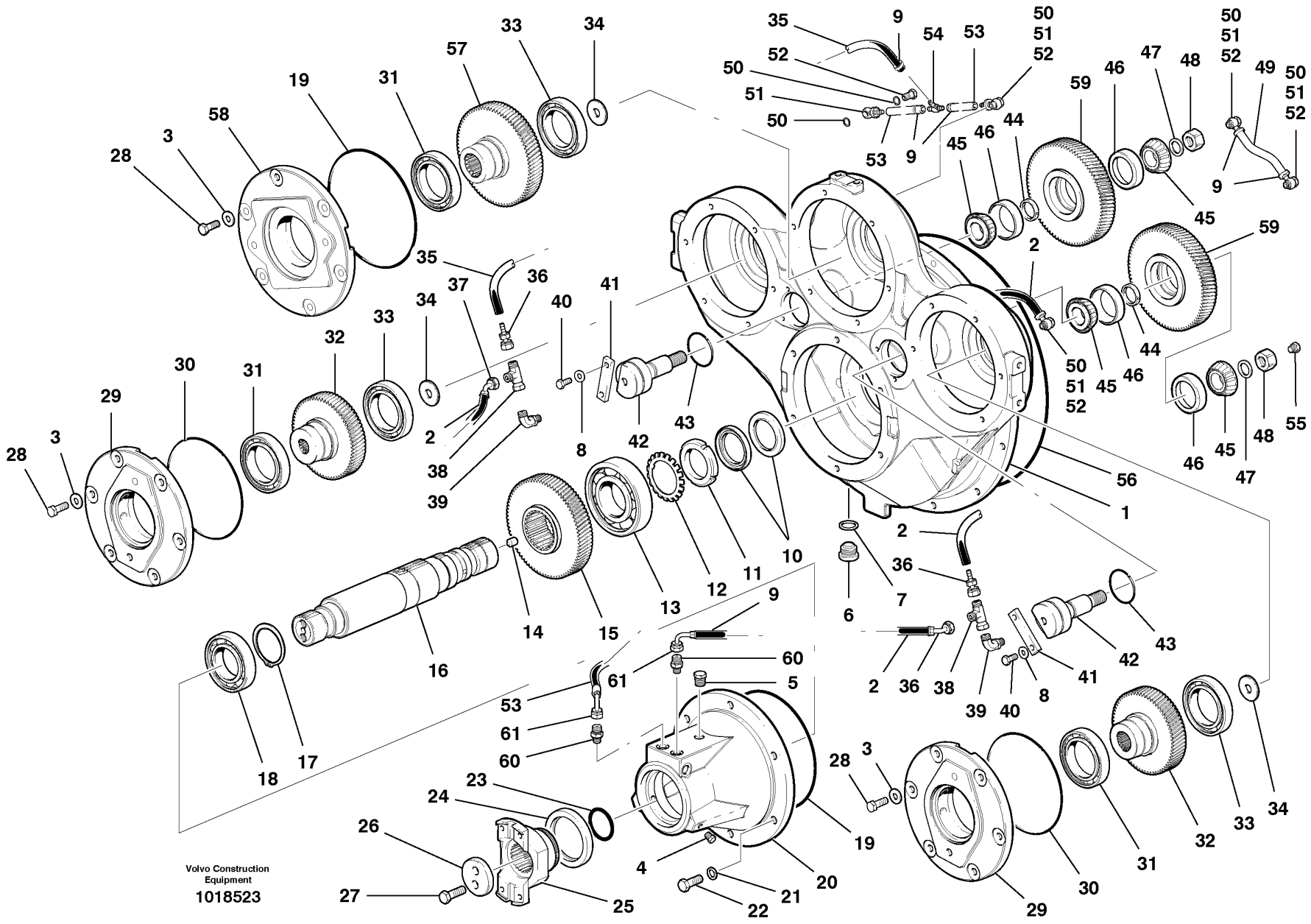
Volvo Construction Equipment
1018523

Fig.	Part No.	Quantity 1	2	3	PS	KIT	Description	Dénomination	Bezeichnung	Denominación	Notes
44	**VOE 4771380**	2					Spacer Ring	Bagu.entretoise	Abstandring	Anillo Dist	6.90 MM
44	**VOE 4771381**	2					Spacer Ring	Bagu.entretoise	Abstandring	Anillo Dist	6.95 MM
44	**VOE 4771382**	2					Spacer Ring	Bagu.entretoise	Abstandring	Anillo Dist	7.00 MM
45	**VOE 183839**	4					Roller Bearing	Roulement rouleaux	Rollenlager	Cojinet Rodillo	
46	**VOE 181302**	4			SS		Cup	Coupelle	Laufring	Copita	
47	**VOE 12729862**	2					Washer	Rondelle	Scheibe	Arandela	
48	**VOE 983311**	2					Hexagon Nut	Ecrou Hexagonal	Sechskantmutter	Tuerca Hexagon	
49	**VOE 12745158**	1					Hose	Durit	Schlauch	Tubo flexible	
50	**VOE 13947281**	11					Gasket	Joint	Dichtung	Junta	
51	**VOE 982548**	5					Banjo Nipple	Raccord Banjo	Schwenknippel	Racor Banjo	
52	**VOE 7048634**	5					Hollow Screw	Vis Creuse	Hohlschraube	Tornillo hueco	
53	**VOE 12745014**	2					Hose	Durit	Schlauch	Tubo flexible	
54	**VOE 990822**	1					Tee	Connexion en T	T-stuck	Acoplamiento T	
55	**VOE 960628**	1					Plug	Bouchon	Stopfen	Tapon	
56	**VOE 926101**	1					O-ring	Joint Torique	O-Ring	Junta torica	
57	**VOE 12736304**	1					Gear	Pignon	Zahnradgetriebe	Engranaje	
58	**VOE 12736494**	1					Bearing Cap	Chapeau Palier	Lagerdeckel	Sombretere Coj	
59	**VOE 12736419**	2					Idler Gear	Pignon Fou	Vorgelegerad	Engranaj Interm	
60	**VOE 935082**	2					Nipple	Raccord	Nippel	Niple	
61	**VOE 937065**	2					Nipple	Raccord	Nippel	Niple	

1	
2	
3	
4	
5	

Mecanismo de bomba - G946, G976
Pumpenantrieb - G946, G976
Réducteur d'entraînement des pompes - G946, G976
Pump Drive - G946, G976

Catalogue id	Group
20061	**442**
Illustr. No **1018523**	Section **800**
Issue **VOE 64E9920061**	Page **379**

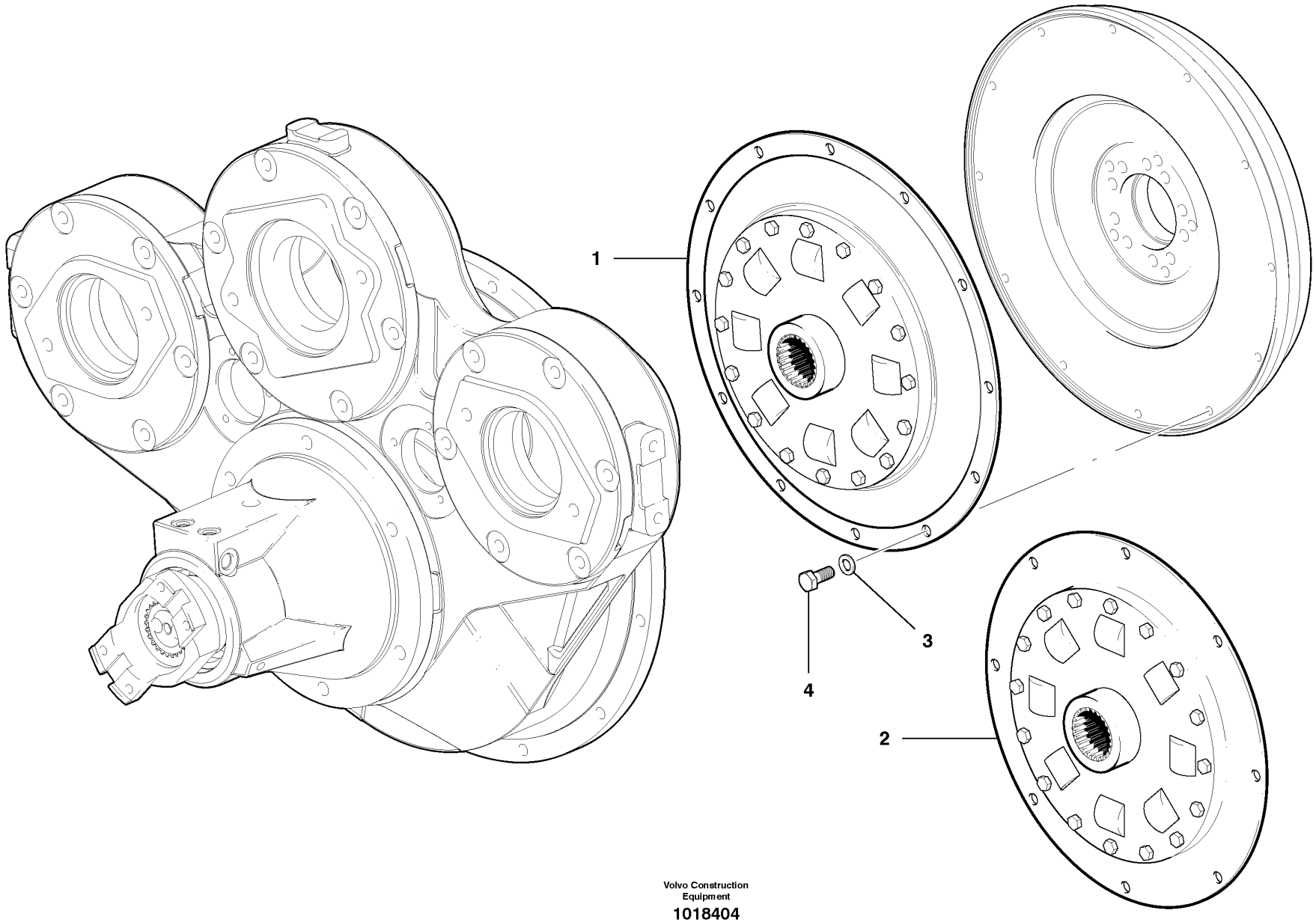

Volvo Construction Equipment

1018404

Fig.	Part No.	Quantity 1	2	3	PS	KIT	Description	Dénomination	Bezeichnung	Denominación	Notes
1	**VOE 12745386**	1					Coupling	Accouplement	Kupplung	Acoplamiento	
2	**VOE 12739122**		1				Coupling	Accouplement	Kupplung	Acoplamiento	
3	**VOE 12727850**	12	8				Washer	Rondelle	Scheibe	Arandela	
4	**VOE 991028**	12	8				Screw	Vis	Schraube	Tornillo	

1	**G930-G960**	**Acoplamiento de resorte** **Schraubenfederkupplung** **Raccord élastique** **Spring Coupling**	Catalogue id **20061**	Group **442**
2	**G970-G990**		Illustr. No **1018404**	Section **900**
3			Issue **VOE 64E9920061**	Page **381**
4				
5				

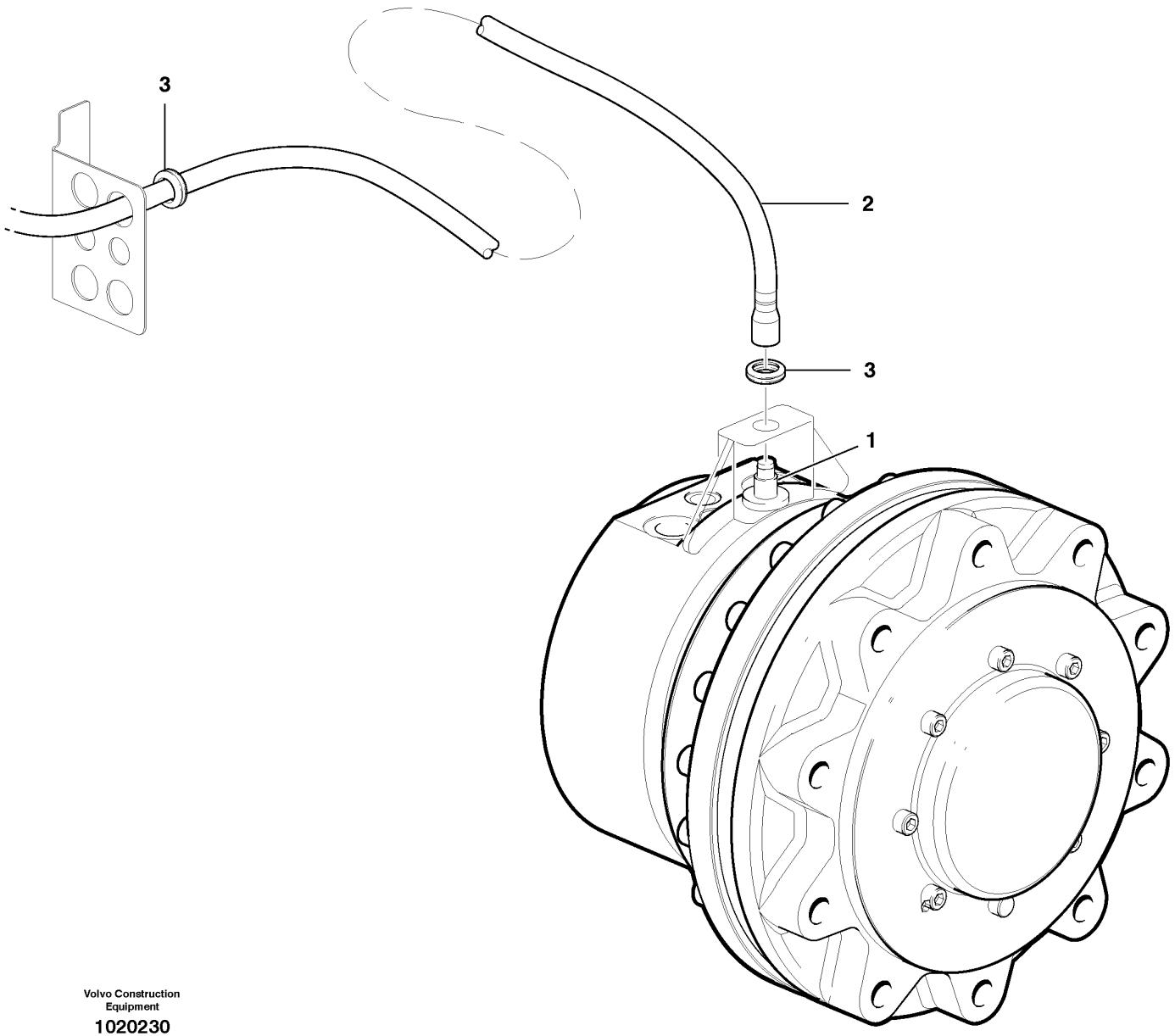

Volvo Construction Equipment

1020230

Fig.	Part No.	Quantity 1	2	3	PS	KIT	Description	Dénomination	Bezeichnung	Denominación	Notes
	VOE 12747617	2					Hydraulic motor	Moteur hydraulique	Hydraulischer Motor	Motor hidraulic	
1	**VOE 12747526**	2					•Sensor	•Capteur	•Geber	•Captador	
2	**VOE 12735644**	2					Cable harness	Faisceau cables	Kabelbaum	Manojo cables	See group 371, Page 265
3	**VOE 961960**	4					Grommet	Passe fil	Durchführung	Aislador pasapanel	

1		**Montaje de motor de rueda, tracción en todas las ruedas** **Radmotor, Einbau - AWD** **Moteur de roue - AWD** **Wheel motor assembly - AWD**	Catalogue id **20061**	Group **444**
2				
3			Illustr. No **1020230**	Section **100**
4				
5			Issue **VOE 64E9920061**	Page **383**

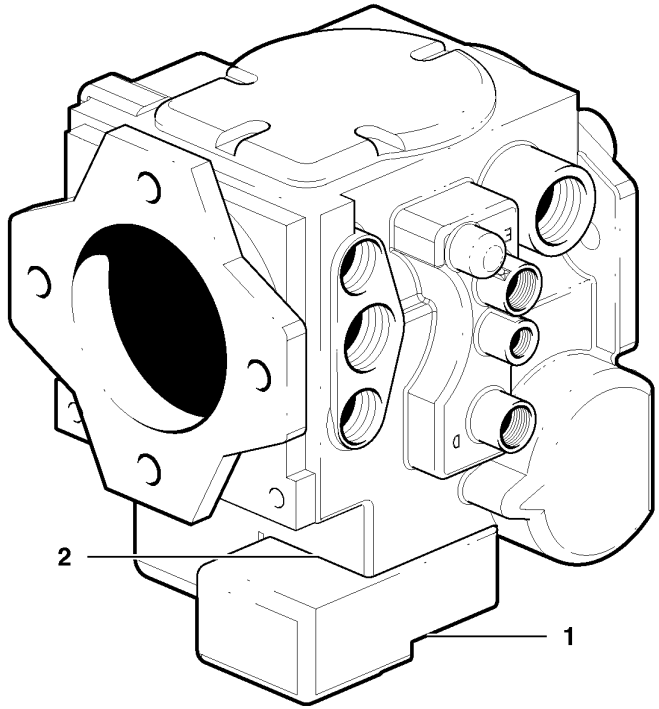
2
1

Fig.	Part No.	Quantity 1	2	3	PS	KIT	Description	Dénomination	Bezeichnung	Denominación	Notes
	VOE 12735909						Hydraulic Pump	Pompe Hydraulique	Hydraulikpumpe	Bomba Hidraulica	
1	**VOE 12743397**	1					•Control	•Commande	•Regelung	•Mando	
2	**VOE 12743396**	1					•Gasket	•Joint	•Dichtung	•Junta	

1		**Bomba hidráulica - AWD** **Hydraulikpumpe - Allrad** **Pompe hydraulique - AWD** **Hydraulic Pump - AWD**	Catalogue id **20061**	Group **444**
2			Illustr. No **1020250**	Section **200**
3			Issue **VOE 64E9920061**	Page **385**
4				
5				

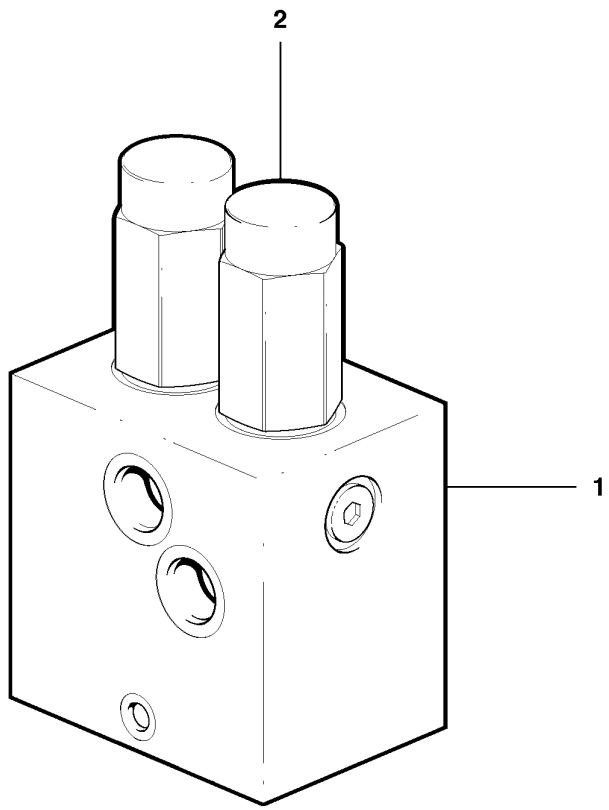
2
1

Fig.	Part No.	Quantity 1	2	3	PS	KIT	Description	Dénomination	Bezeichnung	Denominación	Notes
	VOE 12738514	1					Valve	Soupape	Ventil	Valvula	L.H.
	VOE 12738515	1					Valve	Soupape	Ventil	Valvula	R.H.
1	**VOE 12743494**	1					•Block	•Bloc	•Block	•Bloque	
2	**VOE 12743491**	2					•Cartridge	•Cartouche	•Patrone	•Patron	
3	**VOE 12743495**	1					•Sealing Kit	•Jeu Joints	•Dichtungssatz	•Juego Retenes	

1		**Válvula de rueda libre, tracción en todas las ruedas** **Freilaufventil - AWD** **Valve de roue libre - AWD** **Free wheeling valve - AWD**	Catalogue id **20061**	Group **444**
2				
3			Illustr. No **1019594**	Section **700**
4				
5			Issue **VOE 64E9920061**	Page **387**

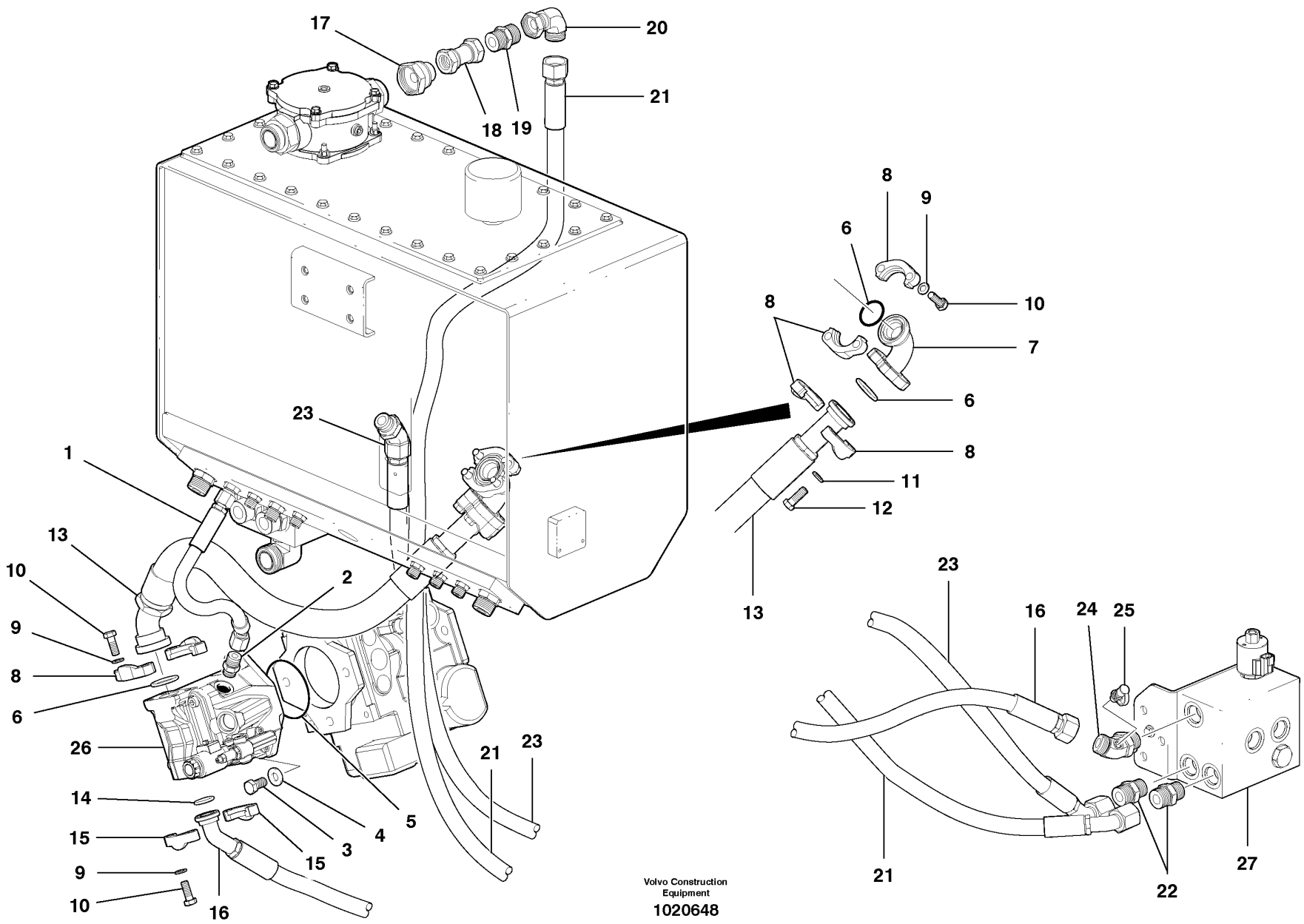

Volvo Construction Equipment

1020648

Fig.	Part No.	Quantity 1	2	3	PS	KIT	Description	Dénomination	Bezeichnung	Denominación	Notes
1	**VOE 12746275**	1	1				Hose assembly	Conduit flexible	Schlauchleitung	Conducto	
2	**VOE 13933923**	1	1				Nipple	Raccord	Nippel	Niple	
3	**VOE 12746645**	2	2				Screw	Vis	Schraube	Tornillo	
4	**VOE 983336**	2	2				Washer	Rondelle	Scheibe	Arandela	
5	**VOE 991069**	1	1				O-ring	Joint Torique	O-Ring	Junta torica	
6	**VOE 13949238**	3	3				O-ring	Joint Torique	O-Ring	Junta torica	
7	**VOE 12741688**	1	1				Fitting	Ecrou raccord	Verschraubung	Racor	
8	**VOE 936616**	2	2				Flange	Flasque	Flansch	Brida	
9	**VOE 12727850**	12	12				Washer	Rondelle	Scheibe	Arandela	
10	**VOE 983272**	12	12				Hexagon screw	Vis tête hexagonale	Sechskantschraube	Tornillo hexago	
11	**VOE 12731594**	4	4				Washer	Rondelle	Scheibe	Arandela	
12	**VOE 13940134**	4	4				Screw	Vis	Schraube	Tornillo	
13	**VOE 12741979**	1	1				Hose assembly	Conduit flexible	Schlauchleitung	Conducto	
14	**VOE 948699**	1	1		SS		O-ring	Joint Torique	O-Ring	Junta torica	
15	**VOE 936616**	2	2				Flange	Flasque	Flansch	Brida	
16	**VOE 12746263**	1					Hose assembly	Conduit flexible	Schlauchleitung	Conducto	
16	**VOE 12746264**		1				Hose assembly	Conduit flexible	Schlauchleitung	Conducto	
17	**VOE 937049**	1	1				Reduction nipple	Raccord Reduct	Reduziernippel	Niple Reductor	
18	**VOE 936886**	1	1				Nipple	Raccord	Nippel	Niple	
19	**VOE 936665**	1	1				Nipple	Raccord	Nippel	Niple	
20	**VOE 13933910**	1	1				Elbow Nipple	Raccord angulaire	Winkelnippel	Niple Angular	
21	**VOE 12746269**	1					Hose assembly	Conduit flexible	Schlauchleitung	Conducto	
21	**VOE 12746270**		1				Hose assembly	Conduit flexible	Schlauchleitung	Conducto	
22	**VOE 13933862**	2	2				Nipple	Raccord	Nippel	Niple	
23	**VOE 12746266**	1					Hose assembly	Conduit flexible	Schlauchleitung	Conducto	
23	**VOE 12746261**		1				Hose assembly	Conduit flexible	Schlauchleitung	Conducto	
24	**VOE 12746398**	1	1				Nipple	Raccord	Nippel	Niple	
25	**VOE 936445**	1	1				Testing Nipple	Raccord contrôle	Prufnippel	Niple Medicion	
26		1	1				Hydraulic Pump	Pompe Hydraulique	Hydraulikpumpe	Bomba Hidraulica	See group 913, Page 765
27		1	1				Control valve	Valve controle	Steuerventil	Válvula control	See group 912, Page 731

1	**G946**
2	**G976**
3	
4	
5	

Circuito hidráulico de ventilador - Delante - AWD
Lüfterhydraulikkreis - vorn - Allrad
Circuit hydraulique de ventilateur - Avant - A W D
Fan Hydraulic Circuit - Front - AWD

Catalogue id **20061**	Group **445**
Illustr. No **1020648**	Section **100**
Issue **VOE 64E9920061**	Page **389**

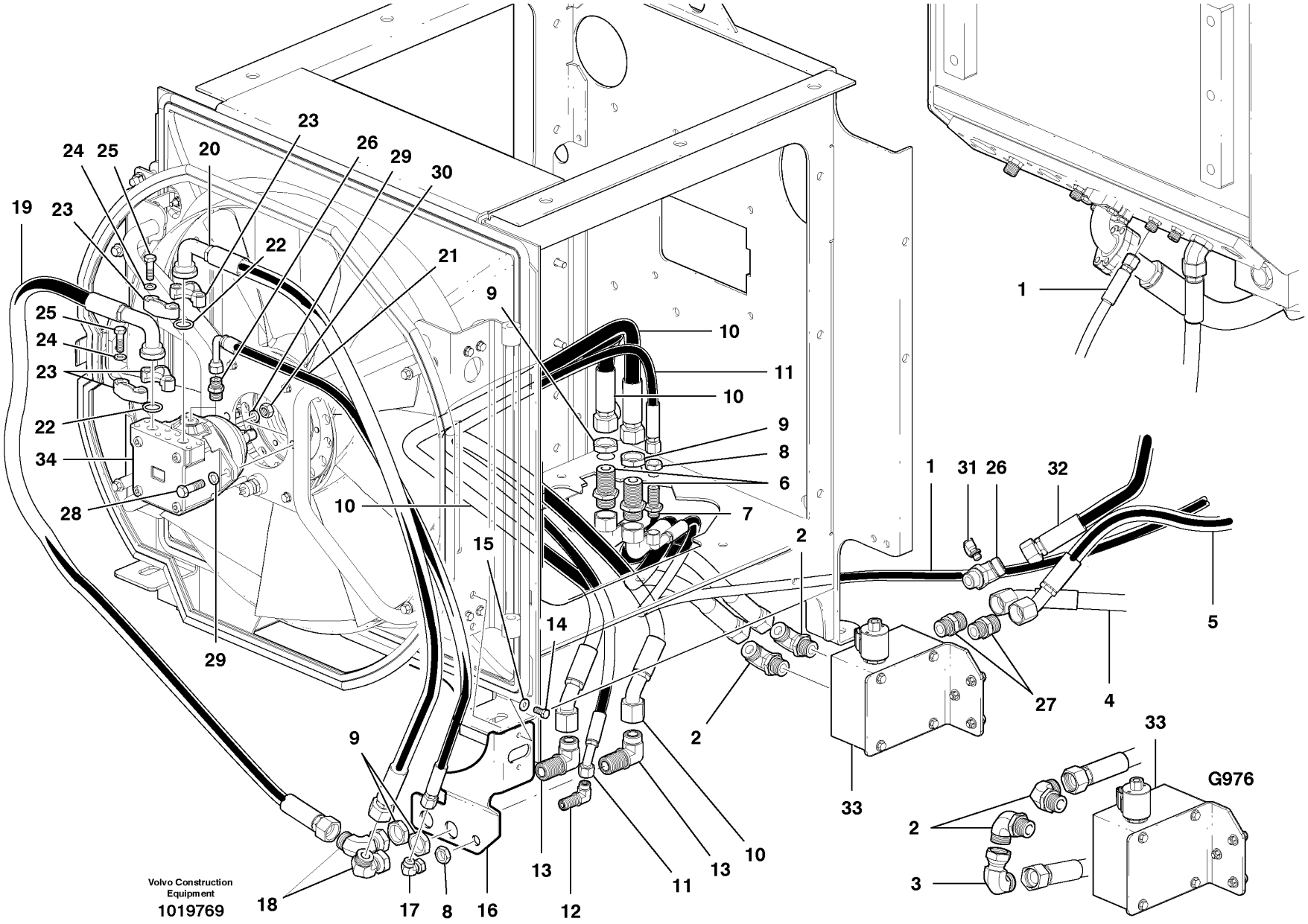
19
23
24
25
20
23
26
29
30
22
21
9
10
11
10
9
8
6
7
25
24
23
22
34
28
29
10
15
2
14
1
31
26
32
5
4
27
2
33
9
18
17
8
16
13
12
11
13
10
2
3
33
G976
Volvo Construction Equipment
1019769

Fig.	Part No.	Quantity 1	2	3	PS	KIT	Description	Dénomination	Bezeichnung	Denominación	Notes
1	**VOE 12746258**	1					Hose assembly	Conduit flexible	Schlauchleitung	Conducto	
1	**VOE 12746272**		1				Hose assembly	Conduit flexible	Schlauchleitung	Conducto	
2	**VOE 13933864**	2	2				Elbow nipple	Raccord angulaire	Winkelnippel	Niple angular	
3	**VOE 935427**		1				Elbow nipple	Raccord angulaire	Winkelnippel	Niple angular	
4	**VOE 12745666**	1					Hose assembly	Conduit flexible	Schlauchleitung	Conducto	
4	**VOE 12746274**		1				Hose assembly	Conduit flexible	Schlauchleitung	Conducto	
5	**VOE 12745665**	1					Hose assembly	Conduit flexible	Schlauchleitung	Conducto	
5	**VOE 12746274**		1				Hose assembly	Conduit flexible	Schlauchleitung	Conducto	
6	**VOE 935285**	2	2				Nipple	Raccord	Nippel	Niple	
7	**VOE 935425**	1	1				Nipple	Raccord	Nippel	Niple	
8	**VOE 935429**	2	2				Lock nut	Contre-ecrou	Sicherungsmutter	Contratuerca	
9	**VOE 935286**	4	4				Lock nut	Contre-ecrou	Sicherungsmutter	Contratuerca	
10	**VOE 12745660**	1	1				Hose assembly	Conduit flexible	Schlauchleitung	Conducto	
11	**VOE 12745661**	1	1				Hose assembly	Conduit flexible	Schlauchleitung	Conducto	
12	**VOE 935427**	1	1				Elbow nipple	Raccord angulaire	Winkelnippel	Niple angular	
13	**VOE 935442**	2	2				Nipple	Raccord	Nippel	Niple	
14	**VOE 983262**	2	2		SS		Hexagon screw	Vis tête hexagonale	Sechskantschraube	Tornillo hexago	
15	**VOE 983334**	2	2				Washer	Rondelle	Scheibe	Arandela	
16	**VOE 12745521**	1	1				Bracket	Console	Konsole	Ménsula	
17	**VOE 13933900**	1	1				Elbow nipple	Raccord angulaire	Winkelnippel	Niple angular	
18	**VOE 13933910**	2	2				Elbow Nipple	Raccord angulaire	Winkelnippel	Niple Angular	
19	**VOE 12745821**	1	1				Hose assembly	Conduit flexible	Schlauchleitung	Conducto	
20	**VOE 12745822**	1	1				Hose assembly	Conduit flexible	Schlauchleitung	Conducto	
21	**VOE 12745820**	1	1				Hose assembly	Conduit flexible	Schlauchleitung	Conducto	
22	**VOE 948699**	2	2		SS		O-ring	Joint Torique	O-Ring	Junta torica	
23	**VOE 936623**	4	4				Flange	Flasque	Flansch	Brida	
24	**VOE 12727850**	8	8				Washer	Rondelle	Scheibe	Arandela	
25	**VOE 983688**	8	8				Hexagon screw	Vis tête hexagonale	Sechskantschraube	Tornillo hexago	
26	**VOE 12746398**	1	1				Nipple	Raccord	Nippel	Niple	
27	**VOE 13933862**	2	2				Nipple	Raccord	Nippel	Niple	

1	**G946**
2	**G976**
3	
4	
5	

Circuito hidráulico de ventilador - Detrás - AWD
Lüfter-Hydraulikkreis - hinten - Allrad
Circuit hydraulique de ventilateur - Arrière - A W D
Fan Hydraulic Circuit - Rear - AWD

S/N 39300 - 40304

Catalogue id	Group
20061	**445**
Illustr. No **1019769**	Section **200**
Issue **VOE 64E9920061**	Page **391**

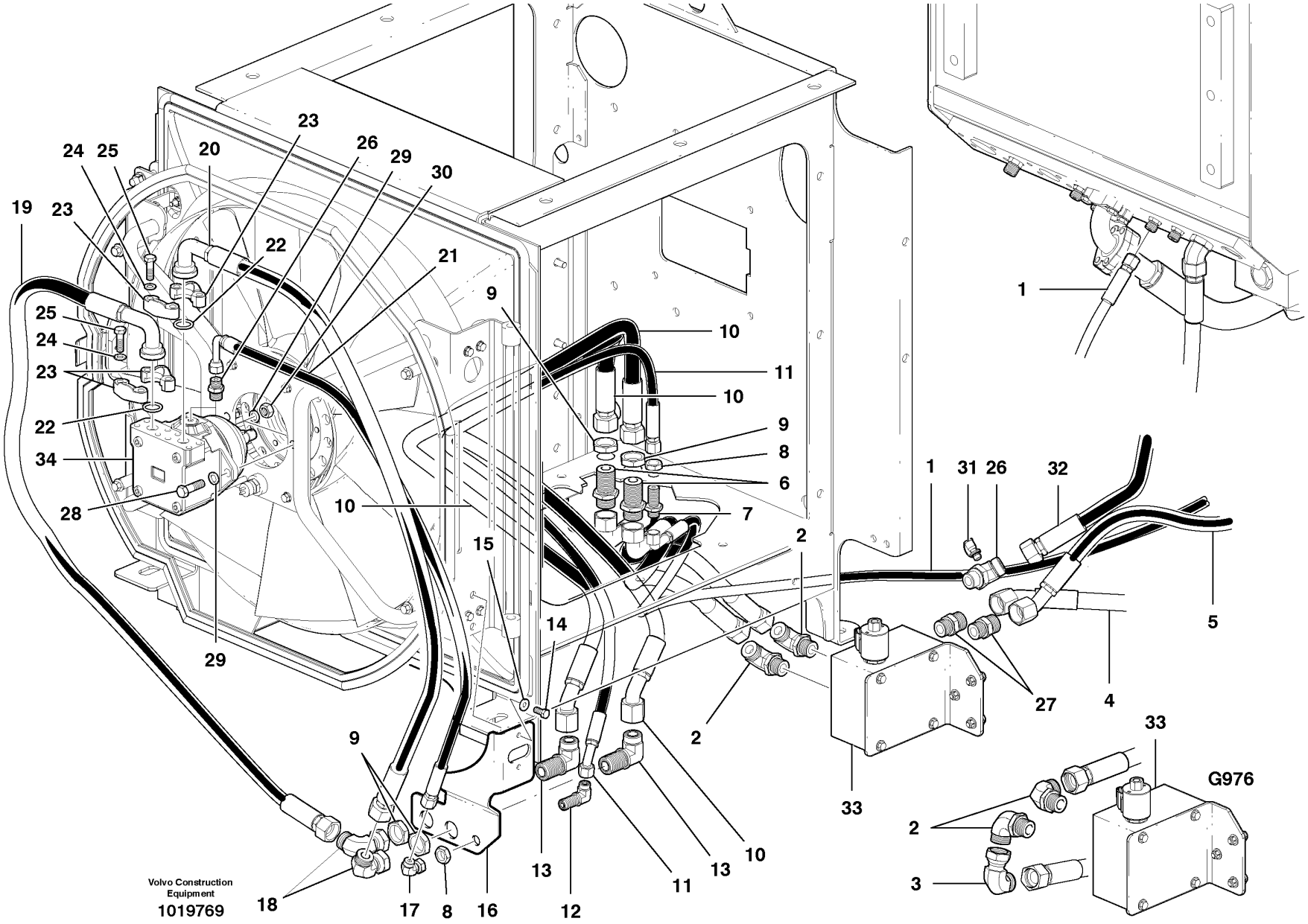
19
23
24
25
20
23
26
29
30
22
21
9
10
11
10
9
8
6
7
25
24
23
22
34
28
29
10
15
2
14
1
31
26
32
5
4
27
2
33
9
18
17
8
16
13
12
11
13
10
2
3
33
G976
Volvo Construction Equipment
1019769

Fig.	Part No.	Quantity 1	2	3	PS	KIT	Description	Dénomination	Bezeichnung	Denominación	Notes
28	**VOE 978933**	2	2				Screw	Vis	Schraube	Tornillo	
29	**VOE 12731594**	2	2				Washer	Rondelle	Scheibe	Arandela	
30	**VOE 981315**	2	2				Lock nut	Contre-ecrou	Sicherungsmutter	Contratuerca	
31	**VOE 936445**	1	1				Testing Nipple	Raccord contrôle	Prufnippel	Niple Medicion	
32	**VOE 12746263**	1	1				Hose assembly	Conduit flexible	Schlauchleitung	Conducto	
33		1	1				Control valve	Valve controle	Steuerventil	Válvula control	See group 912, Page 731
34		1	1				Fan Motor	Moteur Ventilat	Gebläsemotor	Motor Ventil	See group 263, Page 193

1	**G946**	**Circuito hidráulico de ventilador - Detrás - AWD** **Lüfter-Hydraulikkreis - hinten - Allrad** **Circuit hydraulique de ventilateur - Arrière - A W D** **Fan Hydraulic Circuit - Rear - AWD**	Catalogue id **20061**	Group **445**
2	**G976**		Illustr. No **1019769**	Section **200**
3			Issue **VOE 64E9920061**	Page **393**
4				
5		**S/N 39300 - 40304**		

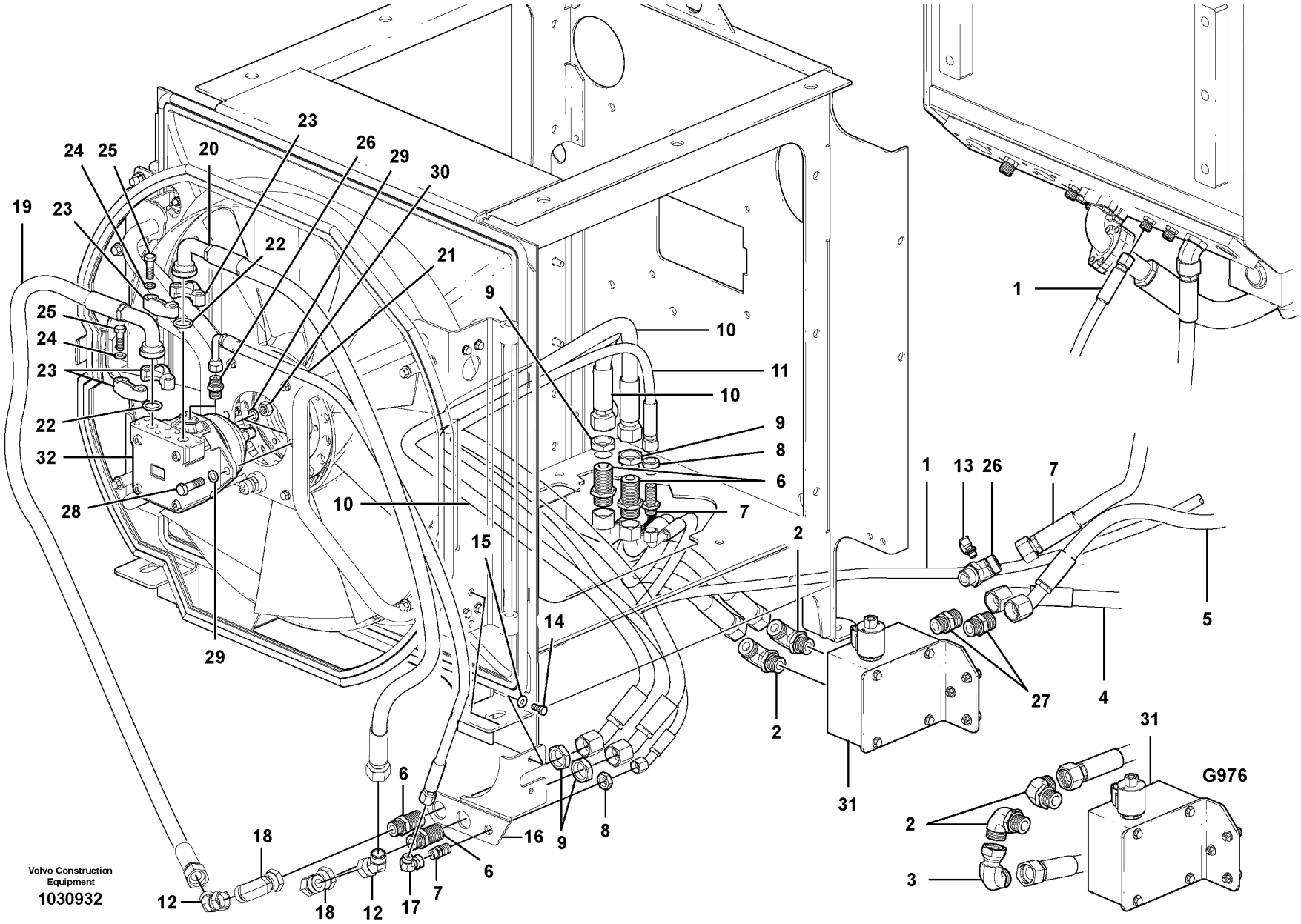

Volvo Construction Equipment

1030932

Fig.	Part No.	Quantity 1	2	3	PS	KIT	Description	Dénomination	Bezeichnung	Denominación	Notes
1	**VOE 12746258**	1					Hose assembly	Conduit flexible	Schlauchleitung	Conducto	
1	**VOE 12746272**		1				Hose assembly	Conduit flexible	Schlauchleitung	Conducto	
2	**VOE 13933864**	2	2				Elbow nipple	Raccord angulaire	Winkelnippel	Niple angular	
3	**VOE 935427**		1				Elbow nipple	Raccord angulaire	Winkelnippel	Niple angular	
4	**VOE 12745666**	1					Hose assembly	Conduit flexible	Schlauchleitung	Conducto	
4	**VOE 12746274**		1				Hose assembly	Conduit flexible	Schlauchleitung	Conducto	
5	**VOE 12745665**	1					Hose assembly	Conduit flexible	Schlauchleitung	Conducto	
5	**VOE 12746274**		1				Hose assembly	Conduit flexible	Schlauchleitung	Conducto	
6	**VOE 935285**	4	4				Nipple	Raccord	Nippel	Niple	
7	**VOE 12746263**	1	1				Hose assembly	Conduit flexible	Schlauchleitung	Conducto	
8	**VOE 935429**	2	2				Lock nut	Contre-ecrou	Sicherungsmutter	Contratuerca	
9	**VOE 935286**	4	4				Lock nut	Contre-ecrou	Sicherungsmutter	Contratuerca	
10	**VOE 12745660**	1	1				Hose assembly	Conduit flexible	Schlauchleitung	Conducto	
11	**VOE 12745661**	1	1				Hose assembly	Conduit flexible	Schlauchleitung	Conducto	
12	**VOE 936157**	2	4				Elbow nipple	Raccord angulaire	Winkelnippel	Niple angular	
13	**VOE 936445**	2	2				Testing Nipple	Raccord contrôle	Prufnippel	Niple Medicion	
14	**VOE 983262**	2	2		SS		Hexagon screw	Vis tête hexagonale	Sechskantschraube	Tornillo hexago	
15	**VOE 983334**	2	2				Washer	Rondelle	Scheibe	Arandela	
16	**VOE 12748834**	1	1				Iron Support	Ferrure-support	Tragstütze	Soporte de hierro	
17	**VOE 13933900**	1	1				Elbow nipple	Raccord angulaire	Winkelnippel	Niple angular	
18	**VOE 13933910**	2	2				Elbow Nipple	Raccord angulaire	Winkelnippel	Niple Angular	
19	**VOE 12748970**	1	1				Hose assembly	Conduit flexible	Schlauchleitung	Conducto	
20	**VOE 12748971**	1	1				Hose assembly	Conduit flexible	Schlauchleitung	Conducto	
21	**VOE 12744544**	1	1				Hose assembly	Conduit flexible	Schlauchleitung	Conducto	
22	**VOE 948699**	2	2		SS		O-ring	Joint Torique	O-Ring	Junta torica	
23	**VOE 936623**	4	4				Flange	Flasque	Flansch	Brida	
24	**VOE 12727850**	8	8				Washer	Rondelle	Scheibe	Arandela	
25	**VOE 983688**	8	8				Hexagon screw	Vis tête hexagonale	Sechskantschraube	Tornillo hexago	
26	**VOE 12746398**	1	1				Nipple	Raccord	Nippel	Niple	
27	**VOE 13933862**	2	2				Nipple	Raccord	Nippel	Niple	

1	**G946**
2	**G976**
3	
4	
5	

Circuito hidráulico de ventilador - Detrás - AWD
Lüfter-Hydraulikkreis - hinten - Allrad
Circuit hydraulique de ventilateur - Arrière - A W D
Fan Hydraulic Circuit - Rear - AWD

S/N 40305 -

Catalogue id	Group
20061	**445**
Illustr. No **1030932**	Section **250**
Issue **VOE 64E9920061**	Page **395**

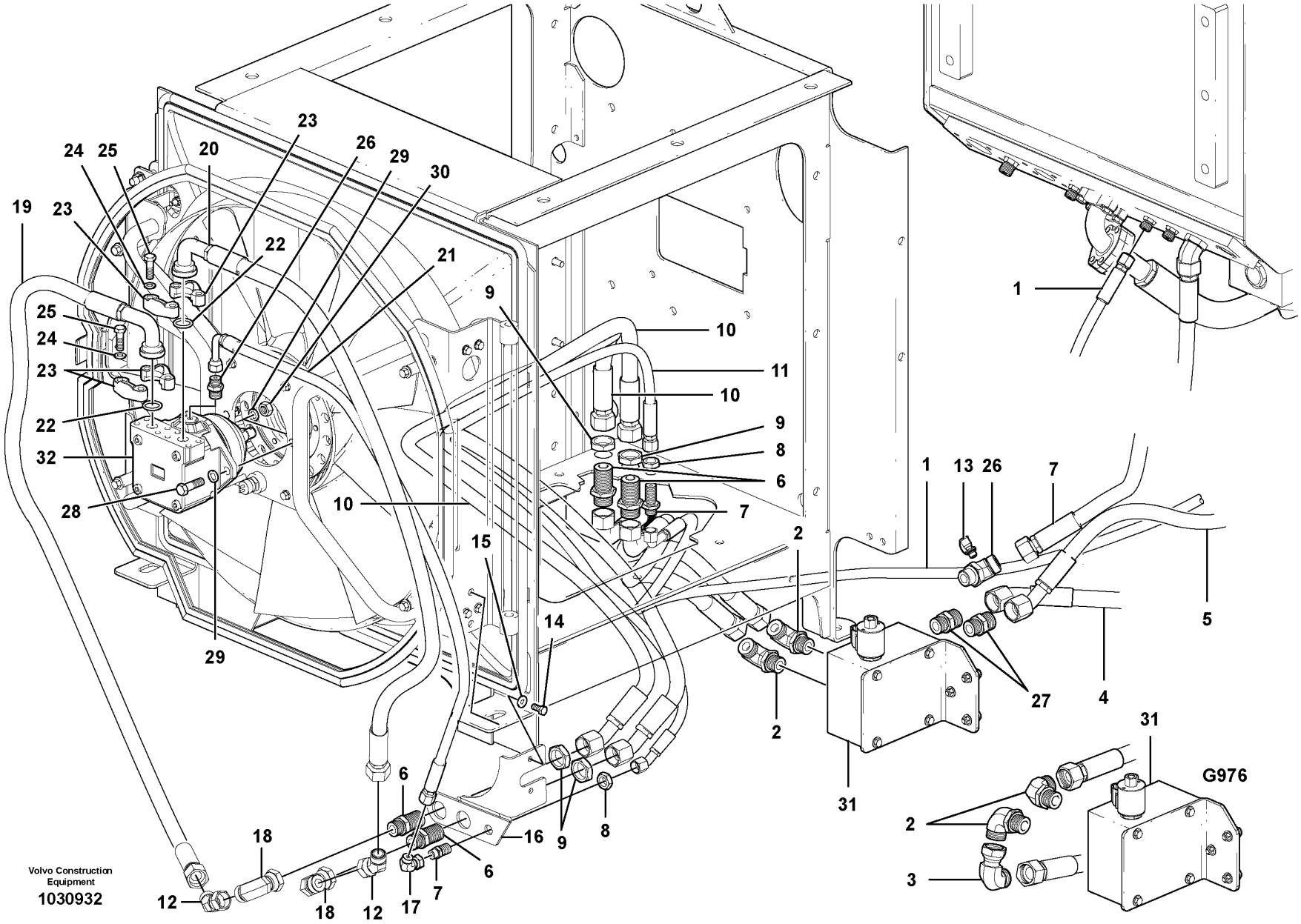

Volvo Construction Equipment

1030932

Fig.	Part No.	Quantity 1	2	3	PS	KIT	Description	Dénomination	Bezeichnung	Denominación	Notes
28	**VOE 978933**	2	2				Screw	Vis	Schraube	Tornillo	
29	**VOE 12731594**	2	2				Washer	Rondelle	Scheibe	Arandela	
30	**VOE 981315**	2	2				Lock nut	Contre-ecrou	Sicherungsmutter	Contratuerca	
31		1	1				Control valve	Valve controle	Steuerventil	Válvula control	
32		1	1				Fan Motor	Moteur Ventilat	Gebläsemotor	Motor Ventil	

1	**G946**	**Circuito hidráulico de ventilador - Detrás - AWD** **Lüfter-Hydraulikkreis - hinten - Allrad** **Circuit hydraulique de ventilateur - Arrière - A W D** **Fan Hydraulic Circuit - Rear - AWD**	Catalogue id **20061**	Group **445**
2	**G976**		Illustr. No **1030932**	Section **250**
3				
4			Issue **VOE 64E9920061**	Page **397**
5		**S/N 40305 -**		

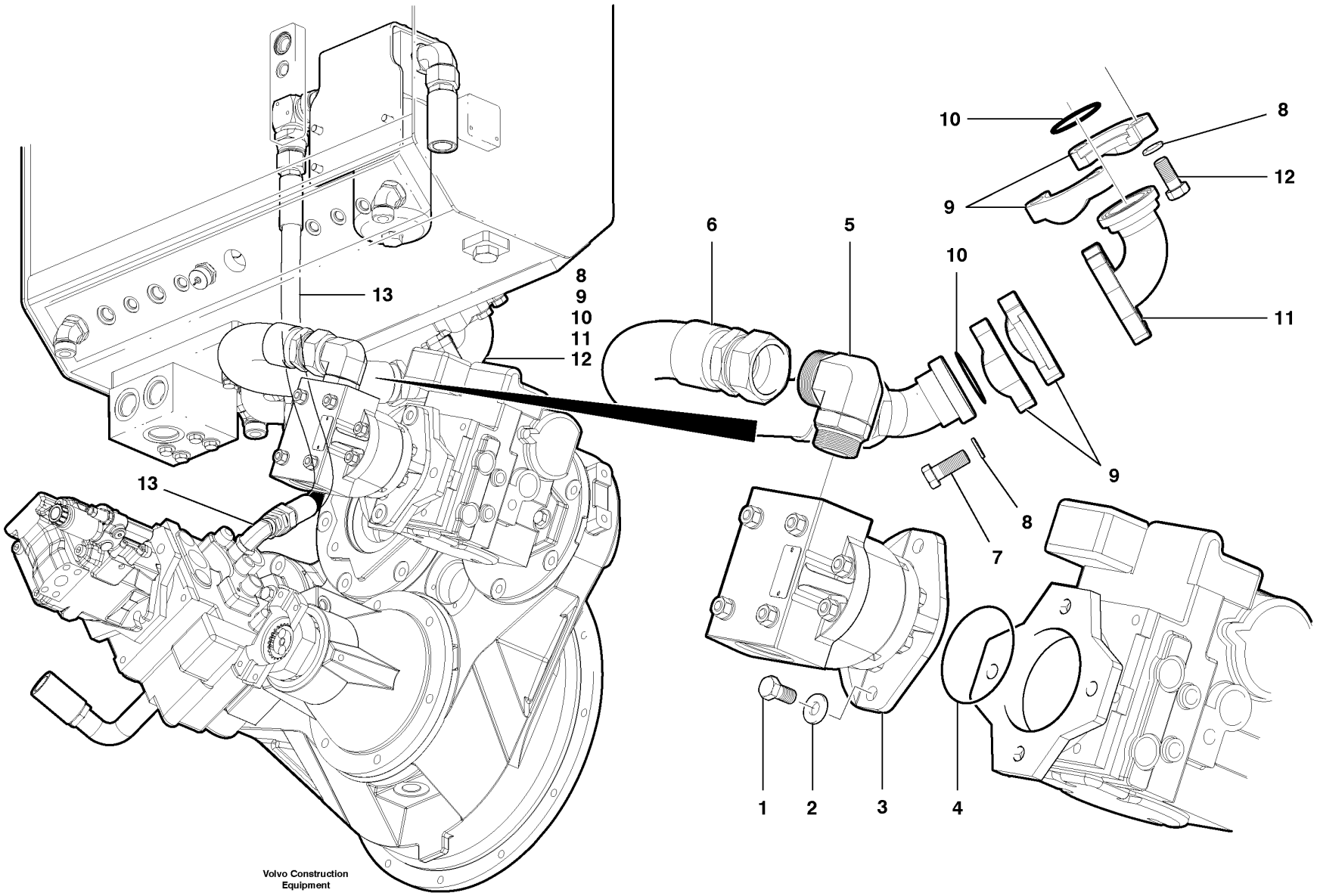

Volvo Construction Equipment

1019942

Fig.	Part No.	Quantity 1	2	3	PS	KIT	Description	Dénomination	Bezeichnung	Denominación	Notes
1	**VOE 12746645**	2					Screw	Vis	Schraube	Tornillo	
2	**VOE 983336**	2					Washer	Rondelle	Scheibe	Arandela	
3	**VOE 12735908**	1					Hydraulic Pump	Pompe Hydraulique	Hydraulikpumpe	Bomba Hidraulica	
4	**VOE 991069**	1					O-ring	Joint Torique	O-Ring	Junta torica	
5	**VOE 937743**	1					Elbow nipple	Raccord angulaire	Winkelnippel	Niple angular	
6	**VOE 12746180**	1					Hose assembly	Conduit flexible	Schlauchleitung	Conducto	
7	**VOE 955562**	4					Screw	Vis	Schraube	Tornillo	
8	**VOE 12731594**	8					Washer	Rondelle	Scheibe	Arandela	
9	**VOE 926885**	4					Flange Half	Demi-bride	Flanschhälfte	Media brida	
10	**VOE 13949239**	2					O-ring	Joint Torique	O-Ring	Junta torica	
11	**VOE 12741689**	1					Fitting	Ecrou raccord	Verschraubung	Racor	
12	**VOE 983279**	4					Hexagon screw	Vis tête hexagonale	Sechskantschraube	Tornillo hexago	
13		1					Hose assembly	Conduit flexible	Schlauchleitung	Conducto	See group 445, Page 403

1		**Circuito hidráulico de bomba de carga - AWD** **Ladepumpe, Hydraulikkreis - Allrad** **Circuit hydraulique de pompe de charge - Awd** **Charge Pump Hydraulic Circuit - AWD**	Catalogue id **20061**	Group **445**
2			Illustr. No **1019942**	Section **500**
3			Issue **VOE 64E9920061**	Page **399**
4				
5				

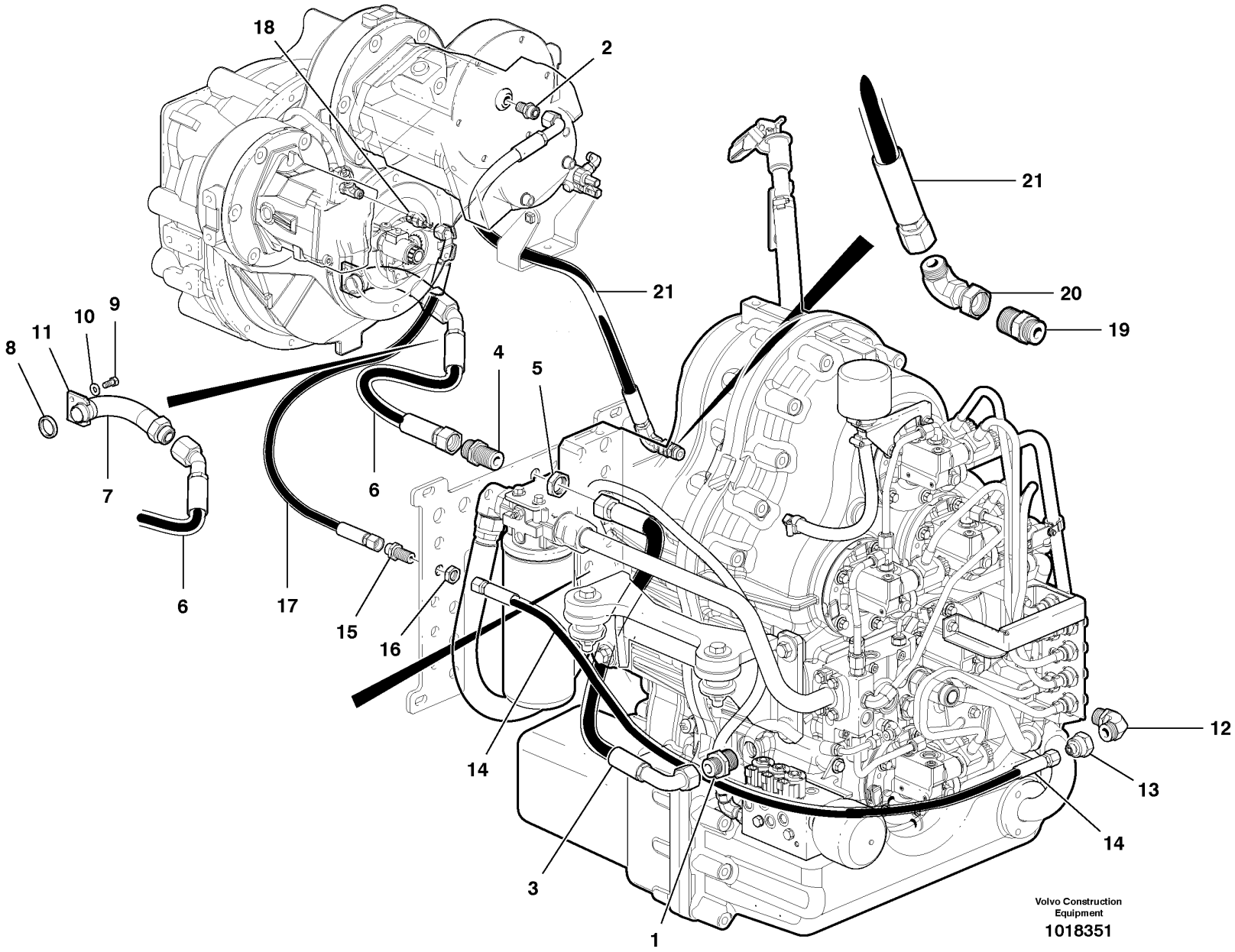
18
2
21
21
20
19
8
11
10
9
4
5
6
7
6
17
15
16
14
3
1
12
13
14
Volvo Construction Equipment
1018351

Fig.	Part No.	Quantity 1	2	3	PS	KIT	Description	Dénomination	Bezeichnung	Denominación	Notes
1	**VOE 985098**	1					Nipple	Raccord	Nippel	Niple	
2	**VOE 937496**	1					Nipple	Raccord	Nippel	Niple	
2	**VOE 935091**		1				Nipple	Raccord	Nippel	Niple	
3	**VOE 12747237**	1	1				Hose assembly	Conduit flexible	Schlauchleitung	Conducto	
4	**VOE 935285**	1	1				Nipple	Raccord	Nippel	Niple	
5	**VOE 935286**	1	1				Lock nut	Contre-ecrou	Sicherungsmutter	Contratuerca	
6	**VOE 12746467**	1					Hose assembly	Conduit flexible	Schlauchleitung	Conducto	
6	**VOE 12746728**		1				Hose assembly	Conduit flexible	Schlauchleitung	Conducto	
7	**VOE 12740555**	1	1				Tube	Tube	Rohr	Tubo	
8	**VOE 421158**	1	1				Sealing ring	Bague d'étanchéité	Runddichtring	Anillo reten	
9	**VOE 983262**	2	2		SS		Hexagon screw	Vis tête hexagonale	Sechskantschraube	Tornillo hexago	
10	**VOE 983334**	2	2				Washer	Rondelle	Scheibe	Arandela	
11	**VOE 11031769**	1	1				Lock Washer	Rondel.verroui.	Sicher Scheibe	Arandel Segurid	
12	**VOE 13933864**	1	1				Elbow nipple	Raccord angulaire	Winkelnippel	Niple angular	
13	**VOE 937694**	1	1				Nipple	Raccord	Nippel	Niple	
14	**VOE 12744543**	1	1				Hose assembly	Conduit flexible	Schlauchleitung	Conducto	
15	**VOE 935425**	1	1				Nipple	Raccord	Nippel	Niple	
16	**VOE 935429**	1	1				Lock nut	Contre-ecrou	Sicherungsmutter	Contratuerca	
17	**VOE 12742037**	1					Hose assembly	Conduit flexible	Schlauchleitung	Conducto	
17	**VOE 12744544**		1				Hose assembly	Conduit flexible	Schlauchleitung	Conducto	
18	**VOE 12744560**	1					Fitting	Ecrou raccord	Verschraubung	Racor	
18	**VOE 12744532**		1				Nipple	Raccord	Nippel	Niple	
19	**VOE 935031**	1	1				Nipple	Raccord	Nippel	Niple	
20	**VOE 13933872**	1	1				Elbow nipple	Raccord angulaire	Winkelnippel	Niple angular	
21	**VOE 12727214**	1					Hose assembly	Conduit flexible	Schlauchleitung	Conducto	
21	**VOE 12747238**		1				Hose assembly	Conduit flexible	Schlauchleitung	Conducto	

1	**G930**
2	**G940-G990**
3	
4	
5	

Mecanismo de bomba - lubricación/vaciado
Pumpenantrieb - Schmieren/Ablass
Entraîn. pompe - graissage/vidange
Pump Drive - Lube/drain

Catalogue id **20061**	Group **445**
Illustr. No **1018351**	Section **600**
Issue **VOE 64E9920061**	Page **401**



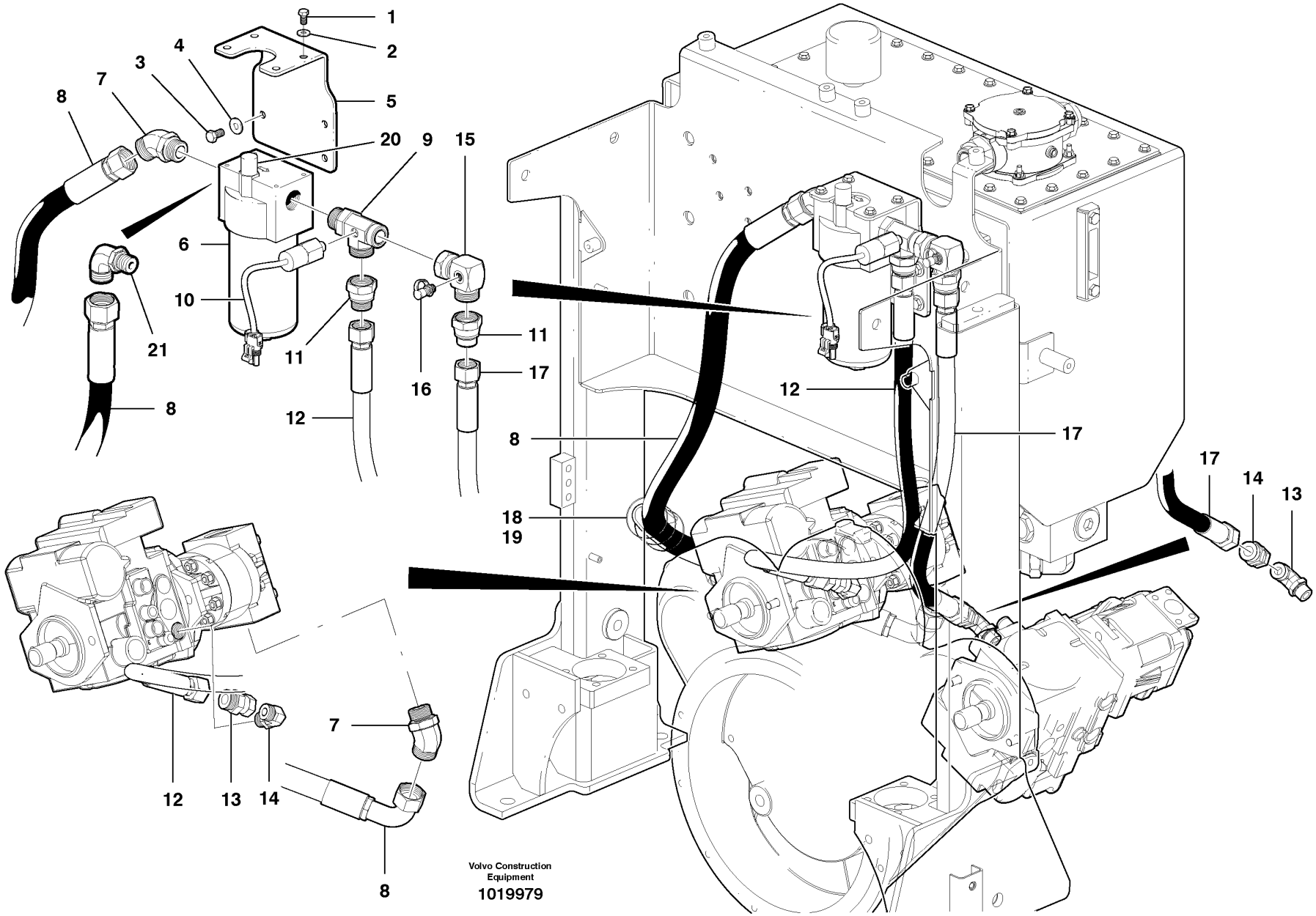
1
2
3
4
5
6
7
8
9
10
11
12
13
14
15
16
17
18
19
20
21
Volvo Construction Equipment
1019979

Fig.	Part No.	Quantity 1	2	3	PS	KIT	Description	Dénomination	Bezeichnung	Denominación	Notes
1	**VOE 13955523**	4	4				Screw	Vis	Schraube	Tornillo	
2	**VOE 983334**	4	4				Washer	Rondelle	Scheibe	Arandela	
3	**VOE 983270**	3	3				Hexagon screw	Vis tête hexagonale	Sechskantschraube	Tornillo hexago	
4	**VOE 983335**	3	3				Washer	Rondelle	Scheibe	Arandela	
5	**VOE 12739986**	1	1				Bracket	Console	Konsole	Ménsula	
6	**VOE 12738510**	1	1				Filter	Filtre	Filter	Filtro	
7	**VOE 935016**	1	2				Elbow nipple	Raccord angulaire	Winkelnippel	Niple angular	
8	**VOE 12747643**	1					Hose assembly	Conduit flexible	Schlauchleitung	Conducto	See group 445, Page 399
8	**VOE 12747630**		1				Hose assembly	Conduit flexible	Schlauchleitung	Conducto	
9	**VOE 12733404**	1	1				T-nipple	Raccord-t	T-Nippel	Niple T	
10	**CH 402101**	1	1				Switch	Commutateur	Schalter	Contactor	See group 371, Page 275
11	**VOE 13933893**	2	2				Reduction nipple	Raccord Reduct	Reduziernippel	Niple Reductor	
12	**VOE 12746156**	1	1				Hose assembly	Conduit flexible	Schlauchleitung	Conducto	
13	**VOE 937040**	2	2				Expander	Expandeur	Schwellkörper	Expansor	See group 445, Page 407
14	**VOE 935077**	2	2				Elbow nipple	Raccord angulaire	Winkelnippel	Niple angular	See group 445, Page 407
15	**VOE 12726752**	1	1				Elbow	Coude	Winkelstueck	Tubo acodado	
16	**VOE 936445**	2	2				Testing Nipple	Raccord contrôle	Prufnippel	Niple Medicion	
17	**VOE 12746157**	1	1				Hose assembly	Conduit flexible	Schlauchleitung	Conducto	
18	**VOE 12734713**	1	1				Hose Protection	Cache-flexible	Schlauchhulle	Prot Manguera	
19	**CH 65776**	3	3				Tie wrap	Ruban de fixation	Kabelbinder	Abrazadera de plástico	
20	**VOE 12743309**	1	1				Switch	Commutateur	Schalter	Contactor	c/w filter
21	**VOE 935013**	1					Elbow nipple	Raccord angulaire	Winkelnippel	Niple angular	

1	**G946**
2	**G976**
3	
4	
5	

Circuito hidráulico de filtro de presión de carga - AWD
Ladedruckfilter Hydraulikkreis - Allrad
Circuit hydraulique de filtre de pression de charge - Awd
Charge Pressure Filter Hydraulic Circuit - AWD

Catalogue id **20061**	Group **445**
Illustr. No **1019979**	Section **700**
Issue **VOE 64E9920061**	Page **403**

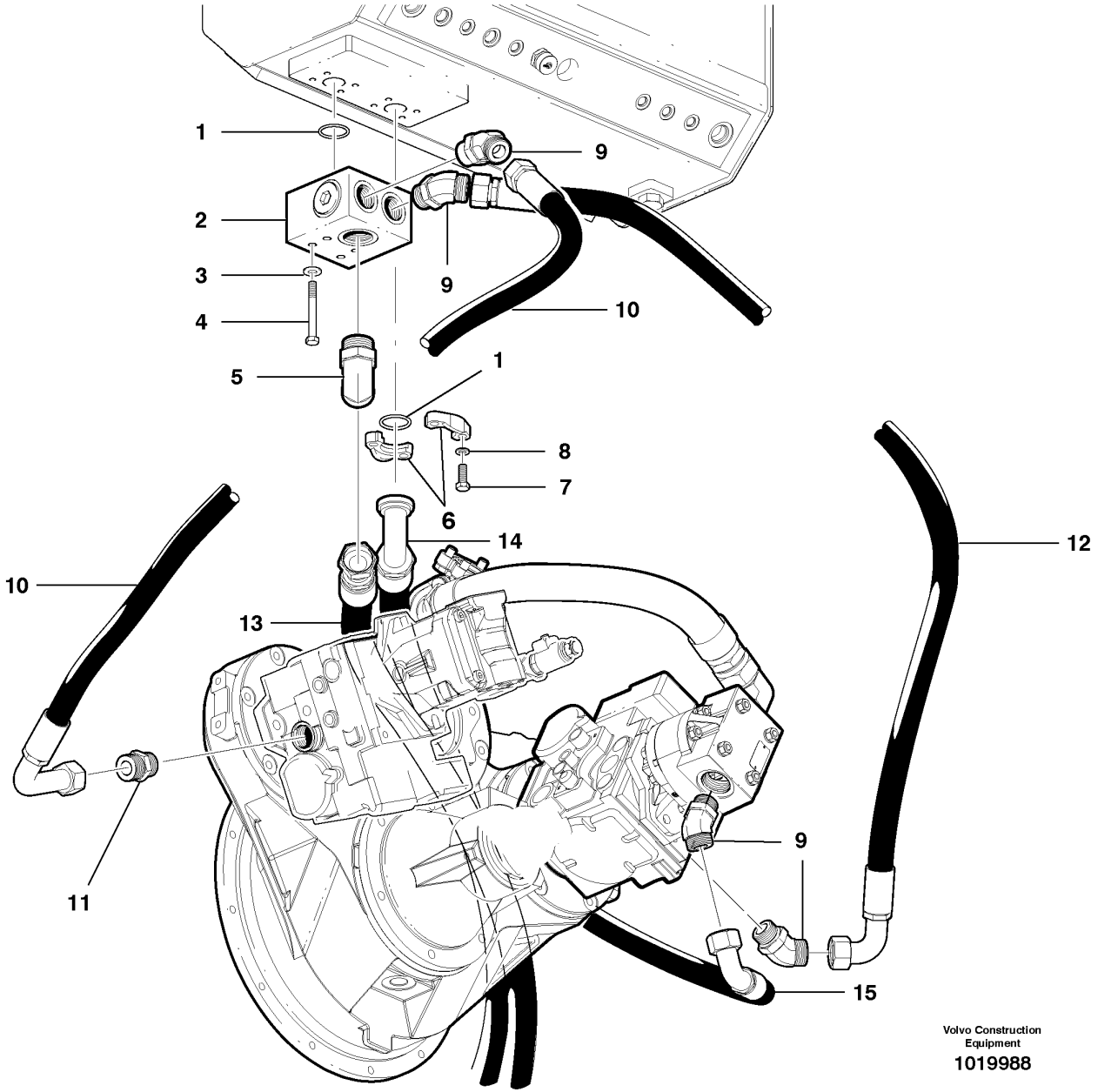

Volvo Construction Equipment

1019988

Fig.	Part No.	Quantity 1	2	3	PS	KIT	Description	Dénomination	Bezeichnung	Denominación	Notes
1	**VOE 13949238**	2	2				O-ring	Joint Torique	O-Ring	Junta torica	
2	**VOE 12724805**	1	1				Valve	Soupape	Ventil	Valvula	
3	**VOE 983335**	3	3				Washer	Rondelle	Scheibe	Arandela	
4	**VOE 983278**	4	4				Hexagon screw	Vis tête hexagonale	Sechskantschraube	Tornillo hexago	
5	**VOE 935276**	1	1				Elbow nipple	Raccord angulaire	Winkelnippel	Niple angular	
6	**VOE 926732**	2	2				Flange Half	Demi-bride	Flanschhälfte	Media brida	
7	**VOE 983272**	4	4				Hexagon screw	Vis tête hexagonale	Sechskantschraube	Tornillo hexago	
8	**VOE 12727850**	4	4				Washer	Rondelle	Scheibe	Arandela	
9	**VOE 935016**	4	4				Elbow nipple	Raccord angulaire	Winkelnippel	Niple angular	
10	**VOE 12746145**	1	1				Hose assembly	Conduit flexible	Schlauchleitung	Conducto	See group 445, Page 407
11	**VOE 935229**	1	1				Nipple	Raccord	Nippel	Niple	
12	**VOE 12746144**	1	1				Hose assembly	Conduit flexible	Schlauchleitung	Conducto	See group 445, Page 407
13	**VOE 12746249**	1					Hose assembly	Conduit flexible	Schlauchleitung	Conducto	See group 445, Page 409
13	**VOE 12746332**		1				Hose assembly	Conduit flexible	Schlauchleitung	Conducto	See group 445, Page 409
14	**VOE 12746248**	1					Hose assembly	Conduit flexible	Schlauchleitung	Conducto	See group 445, Page 409
14	**VOE 12746331**		1				Hose assembly	Conduit flexible	Schlauchleitung	Conducto	See group 445, Page 409
15	**VOE 12746162**	1	1				Hose assembly	Conduit flexible	Schlauchleitung	Conducto	

1	**G946**
2	**G976**
3	
4	
5	

Tubería de válvula de derivación enfriador - A W D
Kühler-Bypassventil, Rohrleitungen - AWD
Plombage de la valve de by-pass du refroidisseur - AWD (Toutes roues motrices)
Cooler Bypass Valve Piping - A W D

Catalogue id **20061**	Group **445**
Illustr. No **1019988**	Section **800**
Issue **VOE 64E9920061**	Page **405**

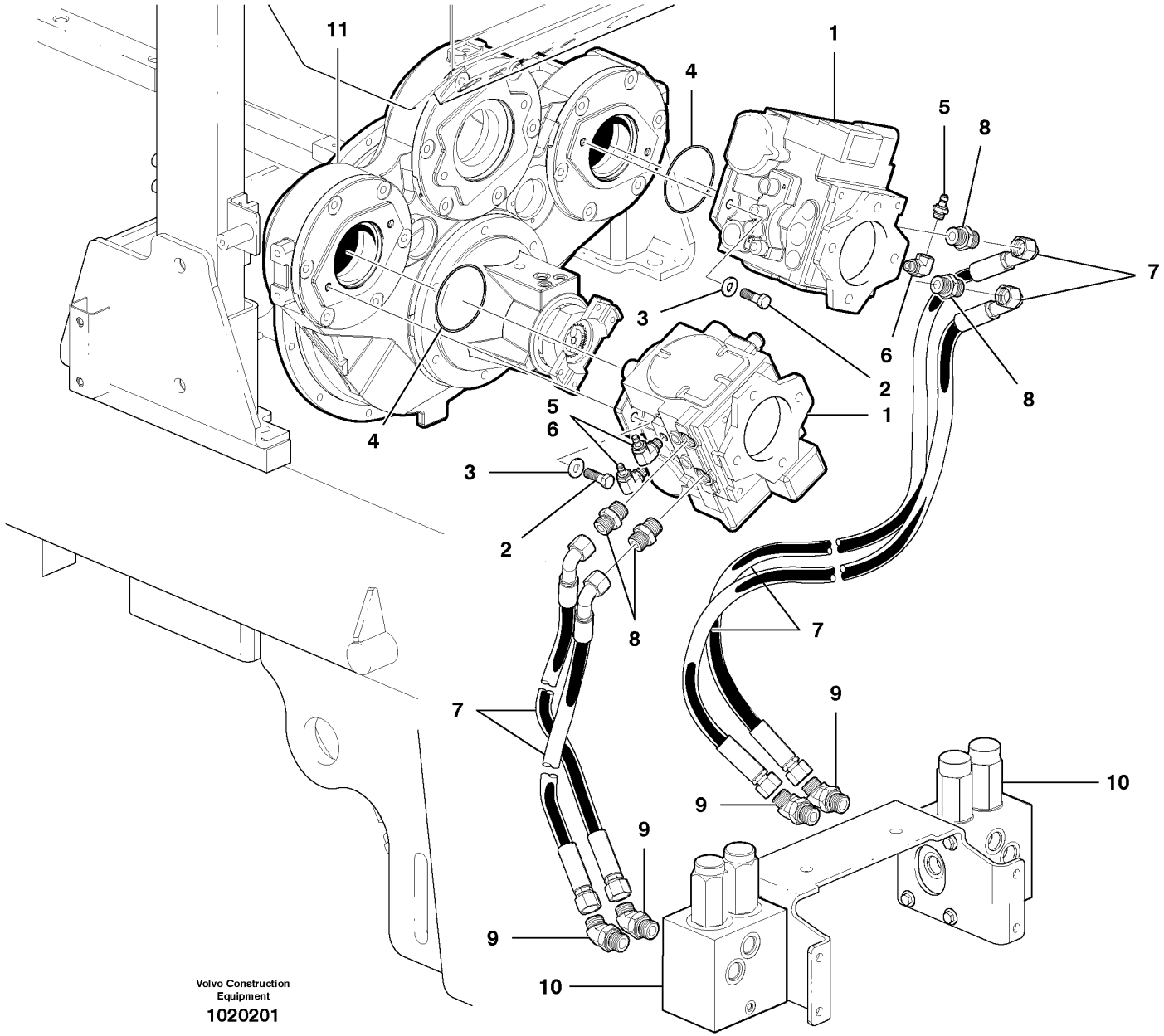

Volvo Construction Equipment

1020201

Fig.	Part No.	Quantity 1	2	3	PS	KIT	Description	Dénomination	Bezeichnung	Denominación	Notes
1	**VOE 12735909**	2					Hydraulic Pump	Pompe Hydraulique	Hydraulikpumpe	Bomba Hidraulica	
2	**VOE 978933**	4					Screw	Vis	Schraube	Tornillo	
3	**VOE 983336**	4					Washer	Rondelle	Scheibe	Arandela	
4	**VOE 990210**	2					O-ring	Joint Torique	O-Ring	Junta torica	
5	**VOE 936446**	3					Testing Nipple	Raccord contrôle	Prufnippel	Niple Medicion	
6	**VOE 937301**	3					Nipple	Raccord	Nippel	Niple	
7	**VOE 12746056**	4					Hose assembly	Conduit flexible	Schlauchleitung	Conducto	
8	**VOE 935032**	4					Nipple	Raccord	Nippel	Niple	
9	**VOE 937869**	4					Elbow nipple	Racco.angulaire	Winkelnippel	Niple angular	
10		2					Valve	Soupape	Ventil	Valvula	See group 445, Page 415
11		1					Housing	Carter	Gehäuse	Carter	See group 442, Page 375

1		**Circuito de bomba hidráulica - AWD** **Hydraulikpumpenkreis - Allrad** **Circuit de pompe hydraulique - A W D** **Hydraulic Pump Circuit - AWD**	Catalogue id **20061**	Group **445**
2				
3			Illustr. No **1020201**	Section **900**
4				
5			Issue **VOE 64E9920061**	Page **407**

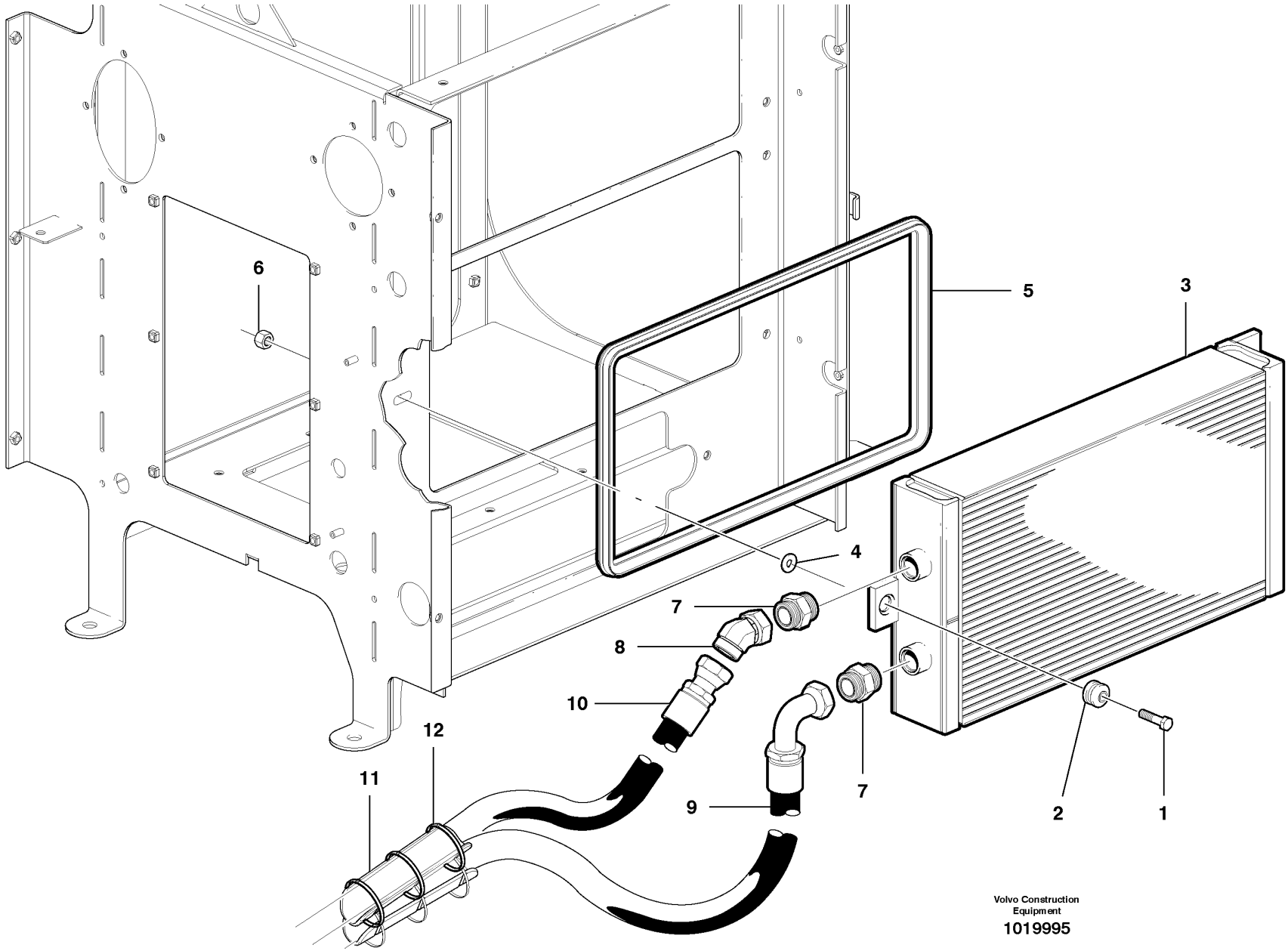
6
5
3
4
7
8
10
12
11
9
7
2
1
Volvo Construction Equipment
1019995

Fig.	Part No.	Quantity 1	2	3	PS	KIT	Description	Dénomination	Bezeichnung	Denominación	Notes
1	**VOE 965187**	3					Flange screw	Vis a bride	Flanschschraube	Torn embridado	
2	**VOE 12724232**	3					Bushing	Bague	Buchse	Casquillo	
3	**VOE 12744041**	1					Oil Cooler	Refroidisseur huile	Ölkühler	Enfriadores aceite	
4	**VOE 12747258**	3					Spacer Ring	Bagu.entretoise	Abstandring	Anillo Dist	
5	**VOE 12747755**	1			SS		Sealing	Joint d'étanchéité	Dichtung	Junta	
6	**VOE 13971098**	1					Flange nut	Ecrou accouple.	Bundmutter	Tuerca embridad	
7	**VOE 937776**	2					Nipple	Raccord	Nippel	Niple	
8	**VOE 935451**	1					Elbow	Coude	Winkelstueck	Tubo acodado	
9	**VOE 12747628**	1					Hose assembly	Conduit flexible	Schlauchleitung	Conducto	
10	**VOE 12747629**	1					Hose assembly	Conduit flexible	Schlauchleitung	Conducto	
11	**VOE 12734713**	REQ					Hose Protection	Cache-flexible	Schlauchhulle	Prot Manguera	
12	**CH 65776**	REQ					Tie wrap	Ruban de fixation	Kabelbinder	Abrazadera de plástico	

1		**Circuito enfriador hidráulico - G946** **Hydraulikölkühlerkreis - G946** **Circuit de refroidisseur hydraulique - G946** **Hydraulic Cooler Circuit - G946**	Catalogue id **20061**	Group **445**
2			Illustr. No **1019995**	Section **1000**
3			Issue **VOE 64E9920061**	Page **409**
4				
5				

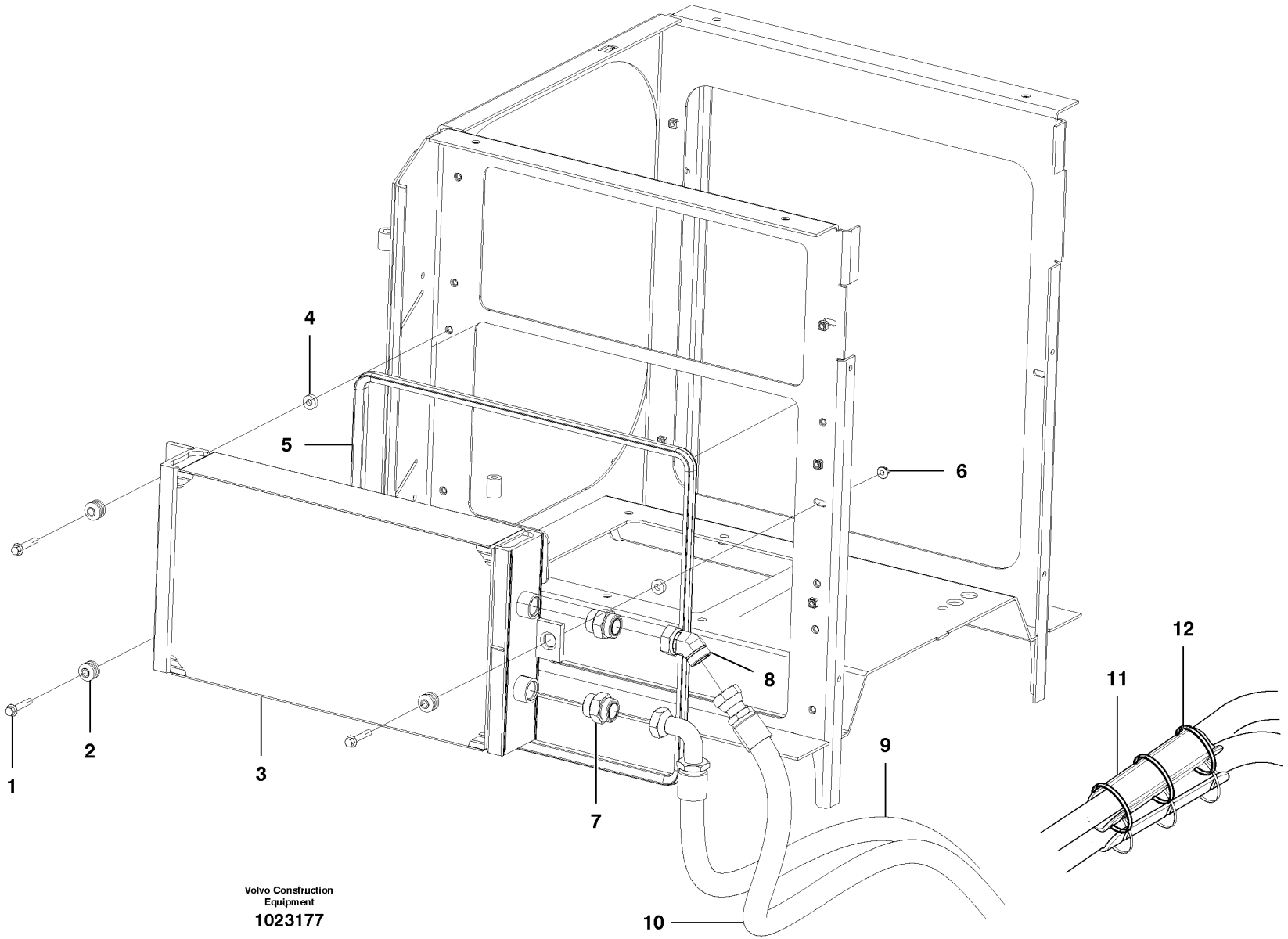

Volvo Construction Equipment

1023177

Fig.	Part No.	Quantity 1	2	3	PS	KIT	Description	Dénomination	Bezeichnung	Denominación	Notes
1	**VOE 965187**	3					Flange screw	Vis a bride	Flanschschraube	Torn embridado	
2	**VOE 12724232**	3					Bushing	Bague	Buchse	Casquillo	
3	**VOE 12744041**	1					Oil Cooler	Refroidisseur huile	Ölkühler	Enfriadores aceite	
4	**VOE 12747258**	3					Spacer Ring	Bagu.entretoise	Abstandring	Anillo Dist	
5	**VOE 12747755**	1			SS		Sealing	Joint d'étanchéité	Dichtung	Junta	
6	**VOE 13971098**	1					Flange nut	Ecrou accouple.	Bundmutter	Tuerca embridad	
7	**VOE 937776**	2					Nipple	Raccord	Nippel	Niple	
8	**VOE 937775**	1					Elbow nipple	Raccord angulaire	Winkelnippel	Niple angular	
9	**VOE 12747626**	1					Hose assembly	Conduit flexible	Schlauchleitung	Conducto	
10	**VOE 12747627**	1					Hose assembly	Conduit flexible	Schlauchleitung	Conducto	
11	**VOE 12734713**	REQ					Hose Protection	Cache-flexible	Schlauchhulle	Prot Manguera	
12	**CH 65776**	REQ					Tie wrap	Ruban de fixation	Kabelbinder	Abrazadera de plástico	

1		**Circuito enfriador hidráulico - G976** **Hydraulikölkühlerkreis - G976** **Circuit de refroidisseur hydraulique - G976** **Hydraulic Cooler Circuit - G976**	Catalogue id **20061**	Group **445**
2			Illustr. No **1023177**	Section **1050**
3			Issue **VOE 64E9920061**	Page **411**
4				
5				

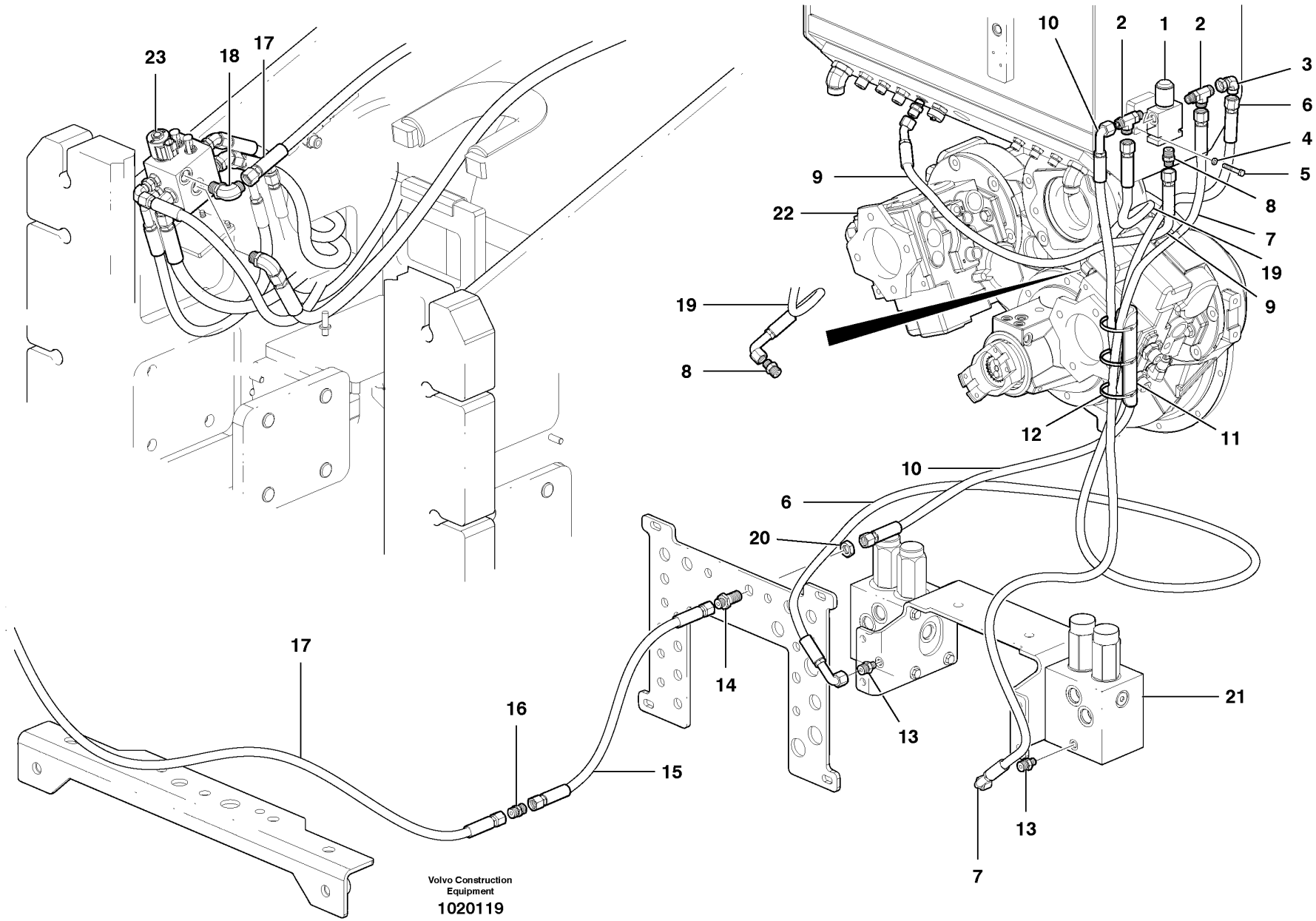

Volvo Construction Equipment
1020119

Fig.	Part No.	Quantity 1	2	3	PS	KIT	Description	Dénomination	Bezeichnung	Denominación	Notes
1	**VOE 12738517**	1					Solenoid	Solenoide	Solenoid	Solenoide	
2	**VOE 936932**	2					Nipple	Raccord	Nippel	Niple	
3	**VOE 13933900**	1					Elbow nipple	Raccord angulaire	Winkelnippel	Niple angular	
4	**VOE 12731786**	2					Washer	Rondelle	Scheibe	Arandela	
5	**VOE 983899**	2					Hexagon screw	Vis tête hexagonale	Sechskantschraube	Tornillo hexago	
6	**VOE 12745724**	1					Hose assembly	Conduit flexible	Schlauchleitung	Conducto	
7	**VOE 12745723**	1					Hose assembly	Conduit flexible	Schlauchleitung	Conducto	
8	**VOE 935085**	2					Nipple	Raccord	Nippel	Niple	
9	**VOE 12745725**	1					Hose assembly	Conduit flexible	Schlauchleitung	Conducto	
10	**VOE 12745728**	1					Hose assembly	Conduit flexible	Schlauchleitung	Conducto	
11	**VOE 12734713**	1					Hose Protection	Cache-flexible	Schlauchhulle	Prot Manguera	
12	**CH 45699**	3					Strip	Bande	Streifen	Cinta	
13	**VOE 935084**	2					Nipple	Raccord	Nippel	Niple	
14	**VOE 935425**	1					Nipple	Raccord	Nippel	Niple	
15	**VOE 12746218**	1					Hose assembly	Conduit flexible	Schlauchleitung	Conducto	
16	**VOE 935437**	1					Nipple	Raccord	Nippel	Niple	
17	**VOE 12746217**	1					Hose assembly	Conduit flexible	Schlauchleitung	Conducto	
18	**VOE 935070**	1					Elbow nipple	Raccord angulaire	Winkelnippel	Niple angular	
19	**VOE 12745726**	1					Hose assembly	Conduit flexible	Schlauchleitung	Conducto	
20	**VOE 935429**	1					Lock nut	Contre-ecrou	Sicherungsmutter	Contratuerca	
21		1					Valve	Soupape	Ventil	Valvula	See group 445, Page 415
22		2					Hydraulic Pump	Pompe Hydraulique	Hydraulikpumpe	Bomba Hidraulica	See group 445, Page 407
23		1					Valve assembly	Bloc-soupape	Ventilgruppe	Bloque de valvula	See group 445, Page 419

1	
2	
3	
4	
5	

Circuito hidráulico de solenoide de rueda libre - AWD
Freilauf Magnetschalter Hydraulikkreis - Allrad
Circuit hydraulique de solénoïde de roue libre - A W D
Freewheeling Solenoid Hydraulic Circuit - AWD

Catalogue id	Group
20061	**445**
Illustr. No **1020119**	Section **1100**
Issue **VOE 64E9920061**	Page **413**

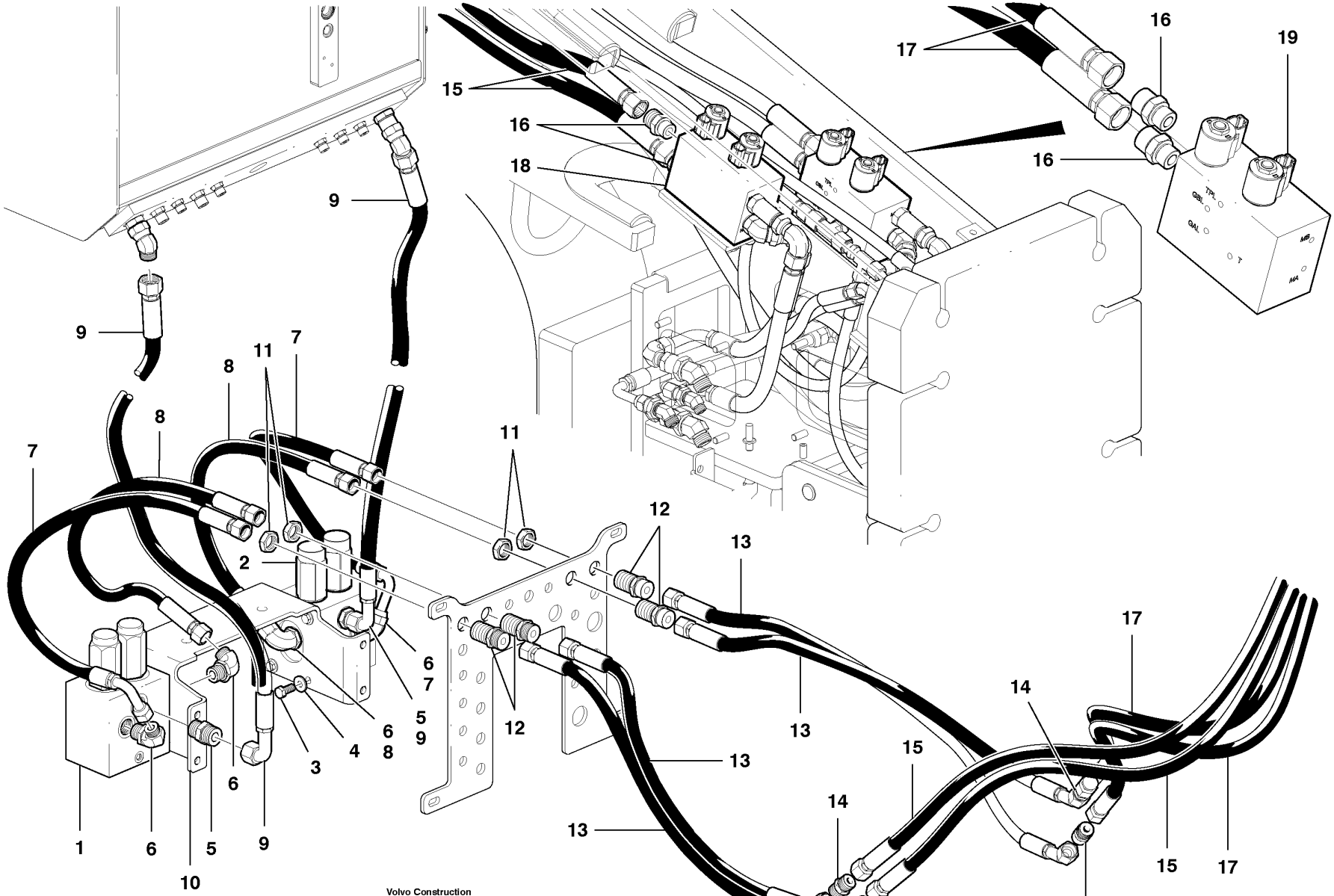
1
2
3
4
5
6
7
8
9
10
11
12
13
14
15
16
17
18
19
Volvo Construction Equipment
1020203

Fig.	Part No.	Quantity 1	2	3	PS	KIT	Description	Dénomination	Bezeichnung	Denominación	Notes
1	**VOE 12738515**	1					Valve	Soupape	Ventil	Valvula	RH See group 444, Page 387
2	**VOE 12738514**	1					Valve	Soupape	Ventil	Valvula	LH See group 444, Page 387
3	**VOE 983251**	8					Hexagon screw	Vis tête hexagonale	Sechskantschraube	Tornillo hexago	
4	**VOE 983335**	8					Washer	Rondelle	Scheibe	Arandela	
5	**VOE 13933862**	2					Nipple	Raccord	Nippel	Niple	
6	**VOE 935033**	4					Elbow nipple	Raccord angulaire	Winkelnippel	Niple angular	
7	**VOE 12745706**	2					Hose assembly	Conduit flexible	Schlauchleitung	Conducto	
8	**VOE 12745705**	2					Hose assembly	Conduit flexible	Schlauchleitung	Conducto	
9	**VOE 12744459**	2					Hose assembly	Conduit flexible	Schlauchleitung	Conducto	
10	**VOE 12740894**	1					Mounting Plate	Plaque Montage	Montageplatte	Placa Montaje	
11	**VOE 13933962**	4					Lock nut	Contre-ecrou	Sicherungsmutter	Contratuerca	
12	**VOE 13933961**	4					Nipple	Raccord	Nippel	Niple	
13	**VOE 12744590**	4					Hose assembly	Conduit flexible	Schlauchleitung	Conducto	
14	**VOE 935665**	4					Nipple	Raccord	Nippel	Niple	
15	**VOE 12745631**	2					Hose assembly	Conduit flexible	Schlauchleitung	Conducto	
16	**VOE 935095**	4					Nipple	Raccord	Nippel	Niple	
17	**VOE 12746215**	2					Hose assembly	Condui.flexible	Schlauchleitung	Conducto	
18		1					Valve	Soupape	Ventil	Valvula	RH See group 445, Page 417
19		1					Valve	Soupape	Ventil	Valvula	LH See group 445, Page 417

1	
2	
3	
4	
5	

Circuito hidráulico de solenoide de rueda libre - AWD
Freilauf Ventil Hydraulikkreis - Allrad
Circuit hydraulique de soupape de roue libre - A W D
Freewheeling Valve Hydraulic Circuit - AWD

Catalogue id **20061**	Group **445**
Illustr. No **1020203**	Section **1200**
Issue **VOE 64E9920061**	Page **415**

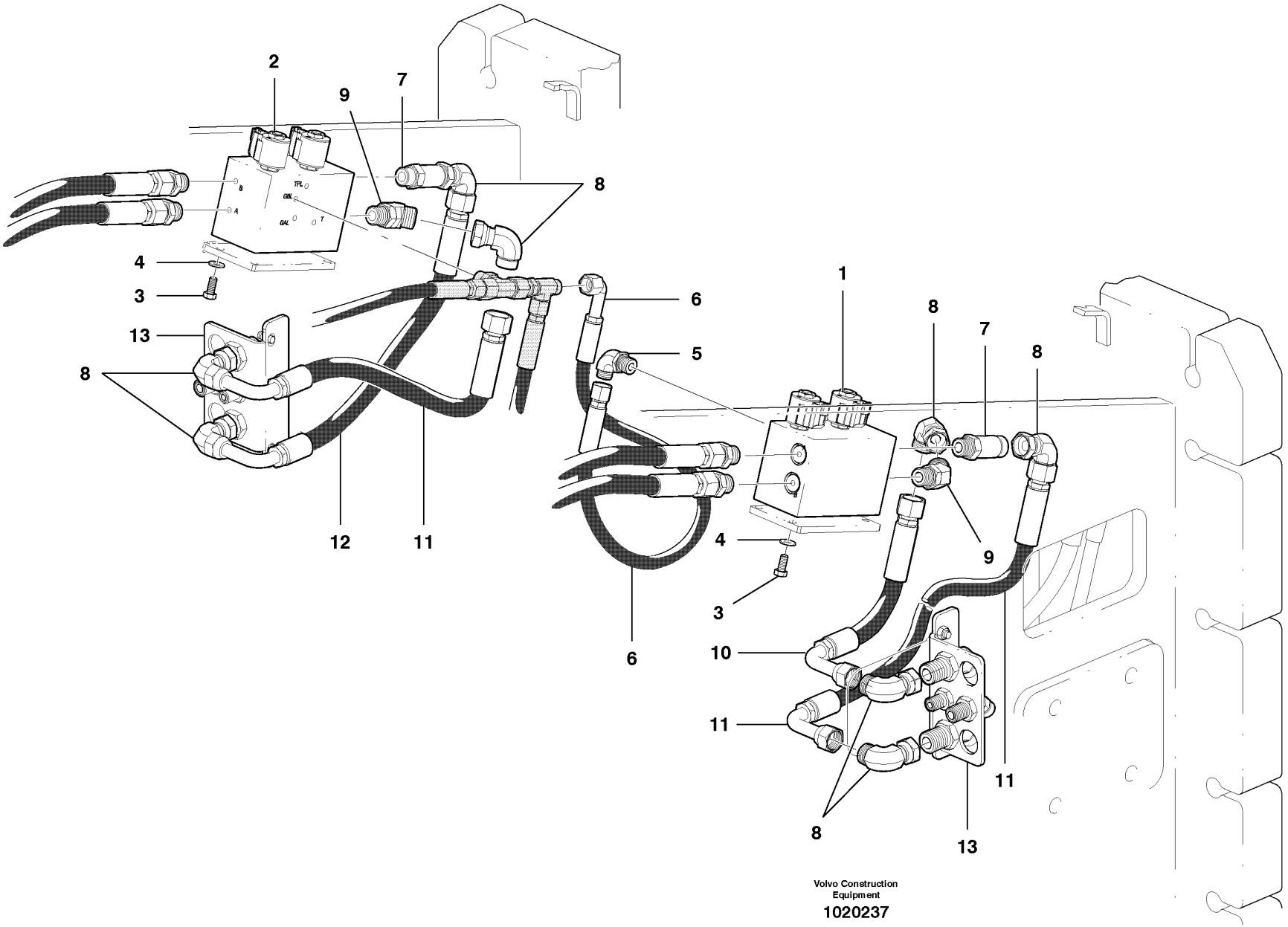
2
9
7
8
4
3
13
8
12
11
6
5
1
8
7
8
4
3
9
6
10
11
11
8
13
Volvo Construction Equipment
1020237

Fig.	Part No.	Quantity 1	2	3	PS	KIT	Description	Dénomination	Bezeichnung	Denominación	Notes
1	**VOE 12738512**	1					Valve assembly	Bloc-soupape	Ventilgruppe	Bloque de valvula	RH
2	**VOE 12738511**	1					Valve assembly	Bloc-soupape	Ventilgruppe	Bloque de valvula	LH
3	**VOE 983262**	8			SS		Hexagon screw	Vis tête hexagonale	Sechskantschraube	Tornillo hexago	
4	**VOE 983334**	8					Washer	Rondelle	Scheibe	Arandela	
5	**VOE 935070**	1					Elbow nipple	Raccord angulaire	Winkelnippel	Niple angular	
6	**VOE 12745726**	1					Hose assembly	Conduit flexible	Schlauchleitung	Conducto	
7	**VOE 937840**	2					Nipple	Raccord	Nippel	Niple	
8	**VOE 935423**	8					Elbow nipple	Raccord angulaire	Winkelnippel	Niple angular	
9	**VOE 936767**	2					Nipple	Raccord	Nippel	Niple	
10	**VOE 12746168**	1					Hose assembly	Conduit flexible	Schlauchleitung	Conducto	
11	**VOE 12746169**	2					Hose assembly	Conduit flexible	Schlauchleitung	Conducto	
12	**VOE 12746170**	1					Hose Assy	Flexible	Schlauchmontage	Conjunto de manguera	
13		2					Bracket	Console	Konsole	Ménsula	See group 442, Page 357

1	
2	
3	
4	
5	

Circuito hidráulico de válvula de derivación - AWD
Umgehungsventil Hydraulikkreis - Allrad
Circuit hydraulique de soupape de dérivation - A W D
Bypass Valve Hydraulic Circuit - AWD

Catalogue id **20061**	Group **445**
Illustr. No **1020237**	Section **1300**
Issue **VOE 64E9920061**	Page **417**

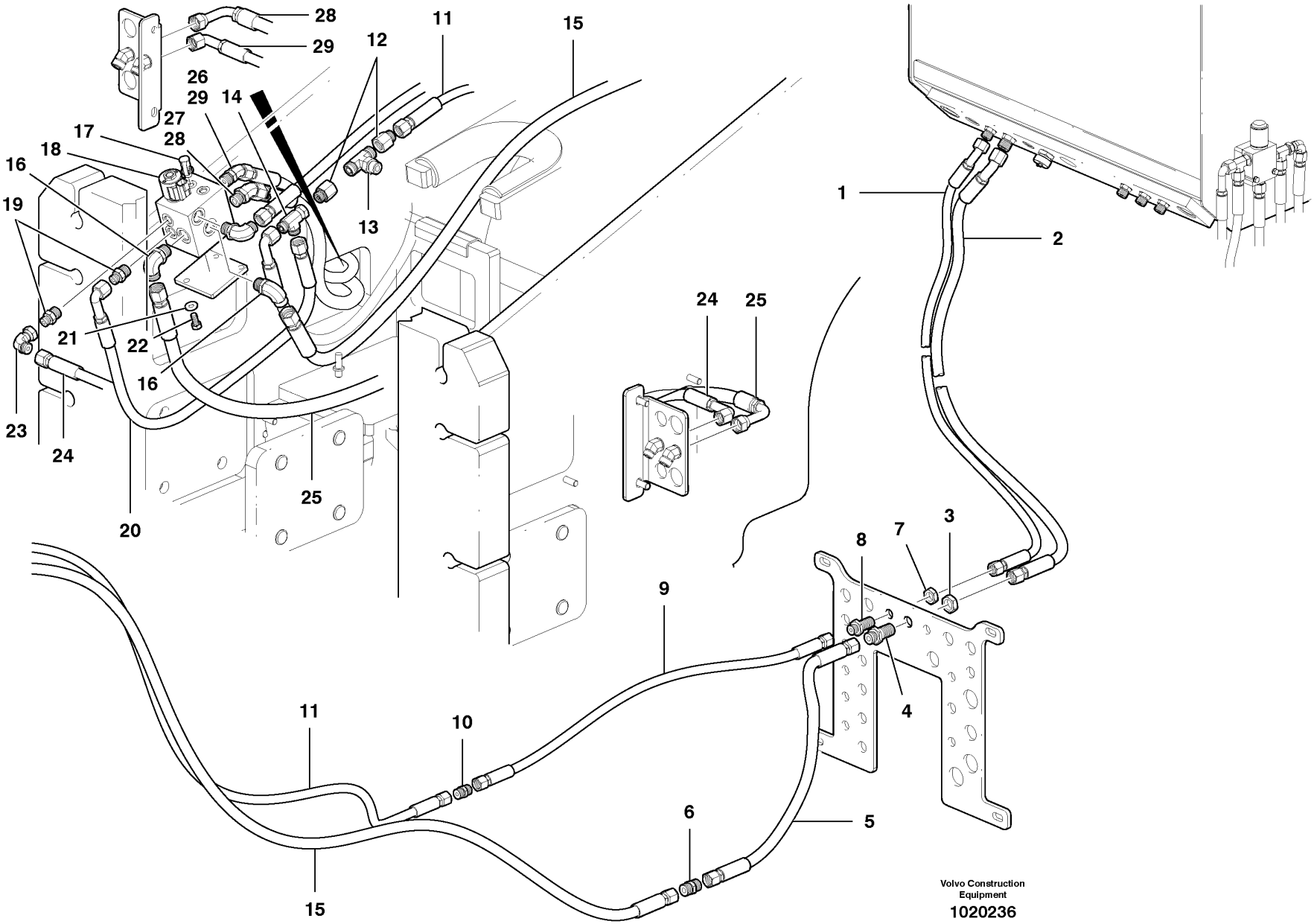

Volvo Construction Equipment

1020236

Fig.	Part No.	Quantity 1	2	3	PS	KIT	Description	Dénomination	Bezeichnung	Denominación	Notes
1	**VOE 12745729**	1					Hose assembly	Conduit flexible	Schlauchleitung	Conducto	
2	**VOE 12745727**	1					Hose assembly	Conduit flexible	Schlauchleitung	Conducto	
3	**VOE 13933867**	1					Lock nut	Contre-ecrou	Sicherungsmutter	Contratuerca	
4	**VOE 13933922**	1					Nipple	Raccord	Nippel	Niple	
5	**VOE 12742042**	1					Hose assembly	Conduit flexible	Schlauchleitung	Conducto	
6	**VOE 935664**	1					Nipple	Raccord	Nippel	Niple	
7	**VOE 935429**	1					Lock nut	Contre-ecrou	Sicherungsmutter	Contratuerca	
8	**VOE 935425**	1					Nipple	Raccord	Nippel	Niple	
9	**VOE 12746218**	1					Hose assembly	Conduit flexible	Schlauchleitung	Conducto	
10	**VOE 935437**	1					Nipple	Raccord	Nippel	Niple	
11	**VOE 12746219**	1					Hose assembly	Conduit flexible	Schlauchleitung	Conducto	
12	**VOE 11141272**	2					Fitting	Ecrou raccord	Verschraubung	Racor	
13	**VOE 936607**	1					T-nipple	Raccord-t	T-Nippel	Niple T	
14	**VOE 13933936**	1					T-nipple	Raccord-t	T-Nippel	Niple T	
15	**VOE 12746216**	1					Hose assembly	Conduit flexible	Schlauchleitung	Conducto	
16	**VOE 13933868**	2					Elbow Nipple	Raccord angulaire	Winkelnippel	Niple Angular	
17	**VOE 936445**	2					Testing Nipple	Raccord contrôle	Prufnippel	Niple Medicion	
18	**VOE 12738513**	1					Valve assembly	Bloc-soupape	Ventilgruppe	Bloque de valvula	
19	**VOE 935085**	2					Nipple	Raccord	Nippel	Niple	
20	**VOE 12742037**	1					Hose assembly	Conduit flexible	Schlauchleitung	Conducto	
21	**VOE 983334**	4					Washer	Rondelle	Scheibe	Arandela	
22	**VOE 983262**	4			SS		Hexagon screw	Vis tête hexagonale	Sechskantschraube	Tornillo hexago	
23	**VOE 13933900**	1					Elbow nipple	Raccord angulaire	Winkelnippel	Niple angular	
24	**VOE 12746171**	1					Hose assembly	Conduit flexible	Schlauchleitung	Conducto	
25	**VOE 12746172**	1					Hose Assy	Flexible	Schlauchmontage	Conjunto de manguera	
26	**VOE 935640**	1					Nipple	Raccord	Nippel	Niple	
27	**VOE 935772**	1					Nipple	Raccord	Nippel	Niple	
28	**VOE 12746174**	1					Hose assembly	Conduit flexible	Schlauchleitung	Conducto	
29	**VOE 12746173**	1					Hose assembly	Conduit flexible	Schlauchleitung	Conducto	

1	
2	
3	
4	
5	

Circuito hidráulico de válvula de dos velocidades - AWD
Zweigangventil Hydraulikkreis - Allrad
Circuit hydraulique de soupape à deux vitesses - A W D
Two Speed Valve Hydraulic Circuit - AWD

Catalogue id **20061**	Group **445**
Illustr. No **1020236**	Section **1400**
Issue **VOE 64E9920061**	Page **419**

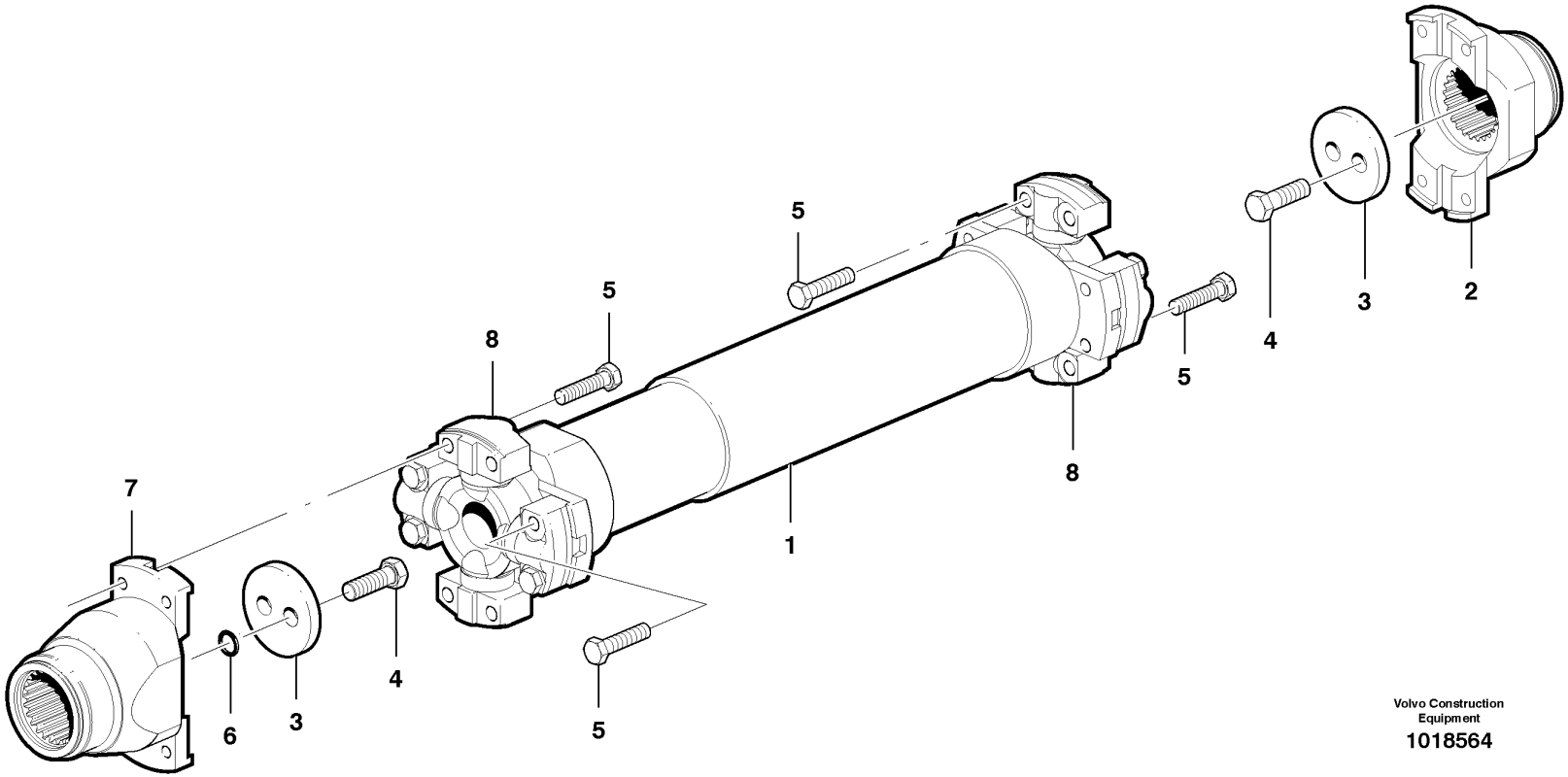

Volvo Construction Equipment
1018564

Fig.	Part No.	Quantity 1	2	3	PS	KIT	Description	Dénomination	Bezeichnung	Denominación	Notes
1	**VOE 12739534**	1					Driveshaft	Arbre Helice	Propellerwelle	Arbol Transm	
1	**VOE 12739537**		1				Driveshaft	Arbre Helice	Propellerwelle	Arbol Transm	
2	**VOE 12739535**	1					Yoke	Chape	Joch	Horquilla	2311)
2	**VOE 12739538**		1				Yoke	Chape	Joch	Horquilla	2311)
3	**VOE 11145432**	2	2				Washer	Rondelle	Scheibe	Arandela	
4	**VOE 978933**	4	4				Screw	Vis	Schraube	Tornillo	
5	**VOE 990887**	16					Hexagon screw	Vis a tête hexagonale	Sechskantschr.	Tornillo hexago	
5	**VOE 990888**		16				Hexagon screw	Vis tête hexagonale	Sechskantschraube	Tornillo hexago	
6	**VOE 946065**	2	2				O-ring	Joint Torique	O-Ring	Junta torica	
7	**VOE 12739536**	1					Yoke	Chape	Joch	Horquilla	2312)
7	**VOE 12739539**		1				Yoke	Chape	Joch	Horquilla	2312)
8	**VOE 12731893**	2					Universal joint	Joint cardan	Universalgelenk	Junta universal	2310)
8	**VOE 12731894**		2				Universal joint	Joint cardan	Universalgelenk	Junta universal	2310)

2310) **GB:** Complete with shaft **FR:** Complet avec arbre **DE:** Komplett mit Welle **ES:** Completo con eje
2311) **GB:** Pump drive end **FR:** Côté entraînement de pompe **DE:** Pumpenantriebsende **ES:** Extremo de accionamiento de bomba
2312) **GB:** Transmission end **FR:** Côté transmission **DE:** Getriebeende **ES:** Extremo de transmisión

1	**G930-G960**
2	**G970-G990**
3	
4	
5	

Árbol de transmisión superior
Obere Antriebswelle
Arbre de transmission supérieur
Upper drive shaft

Catalogue id **20061**	Group **451**
Illustr. No **1018564**	Section **100**
Issue **VOE 64E9920061**	Page **421**

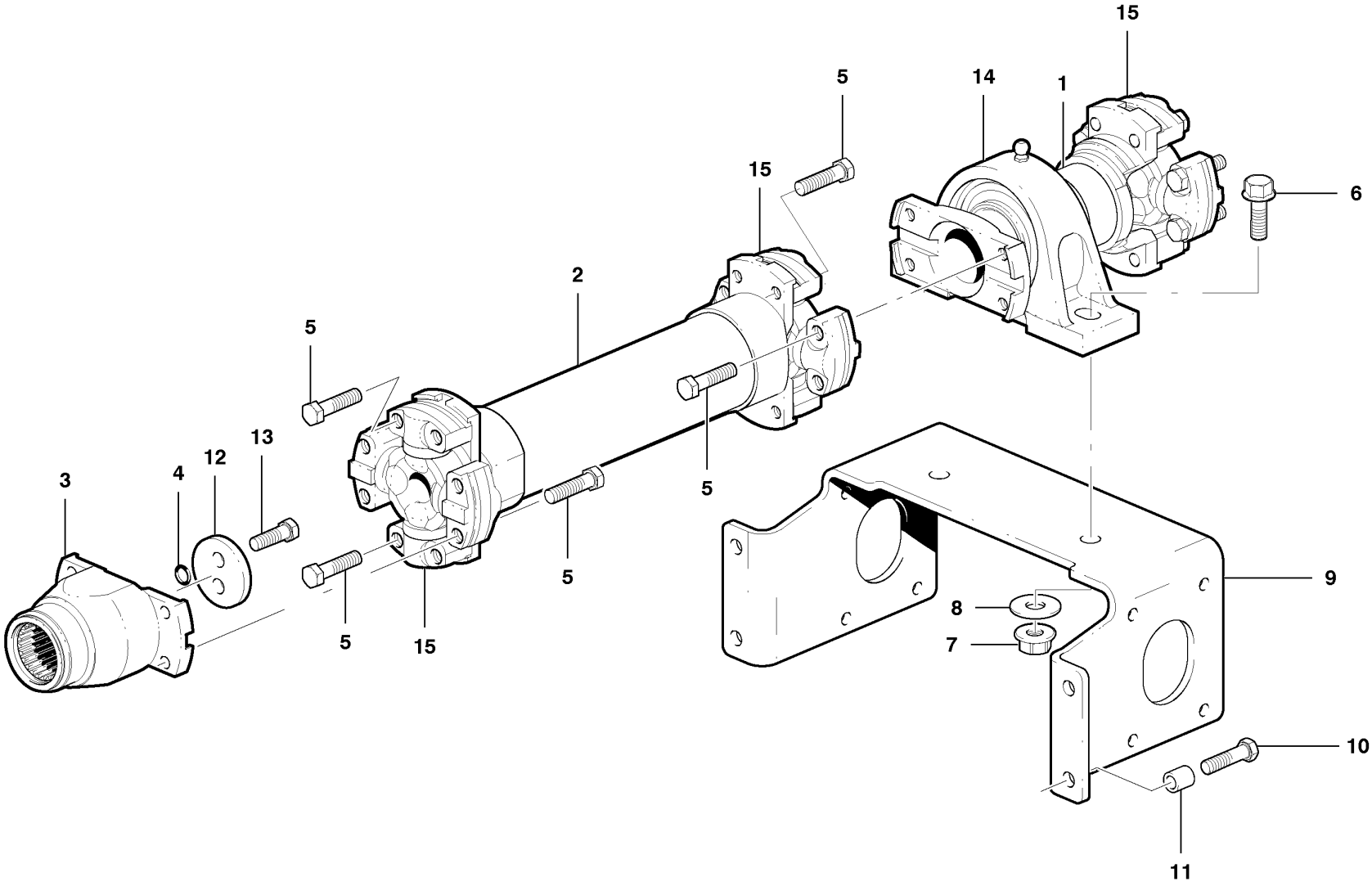

Volvo Construction Equipment

1019370

Fig.	Part No.	Quantity 1	2	3	PS	KIT	Description	Dénomination	Bezeichnung	Denominación	Notes
1	**VOE 12739541**	1					Shaft	Arbre	Welle	Arbol	
2	**VOE 12739540**	1					Driveshaft	Arbre Helice	Propellerwelle	Arbol Transm	
3	**VOE 12739539**	1					Yoke	Chape	Joch	Horquilla	
4	**VOE 946065**	2					O-ring	Joint Torique	O-Ring	Junta torica	
5	**VOE 990888**	16					Hexagon screw	Vis tête hexagonale	Sechskantschraube	Tornillo hexago	
6	**VOE 968297**	2					Flange screw	Vis à bride	Flanschschraube	Torn embridado	
7	**VOE 967934**	2					Flange Lock Nut	Contre écrou bride	Flanschmutter	Contratuer Embr	
8	**VOE 983338**	2					Washer	Rondelle	Scheibe	Arandela	
9	**VOE 12740894**	1					Mounting Plate	Plaque Montage	Montageplatte	Placa Montaje	
10	**VOE 983281**	4					Hexagon screw	Vis a tête hexagonale	Sechskantschr.	Tornillo hexago	
11	**VOE 12749188**	4					Spacer Ring	Bagu.entretoise	Abstandring	Anillo Dist	
12	**VOE 11145432**	1					Washer	Rondelle	Scheibe	Arandela	
13	**VOE 978933**	2					Screw	Vis	Schraube	Tornillo	
14	**VOE 12742743**	1					Bearing Block	Butee Palier	Lagerstein	Bloque Cojinete	2310)
15	**VOE 12731894**	3					Universal joint	Joint cardan	Universalgelenk	Junta universal	2310)

2310) **GB:** Complete with shaft **FR:** Complet avec arbre **DE:** Komplett mit Welle **ES:** Completo con eje

1	
2	
3	
4	
5	

Eje propulsor inferior - D7
Untere Antriebswelle - D7
Arbre de transmission inférieur - D7
Lower Drive Shaft - D7

Catalogue id	Group
20061	**451**
Illustr. No **1019370**	Section **200**
Issue **VOE 64E9920061**	Page **423**

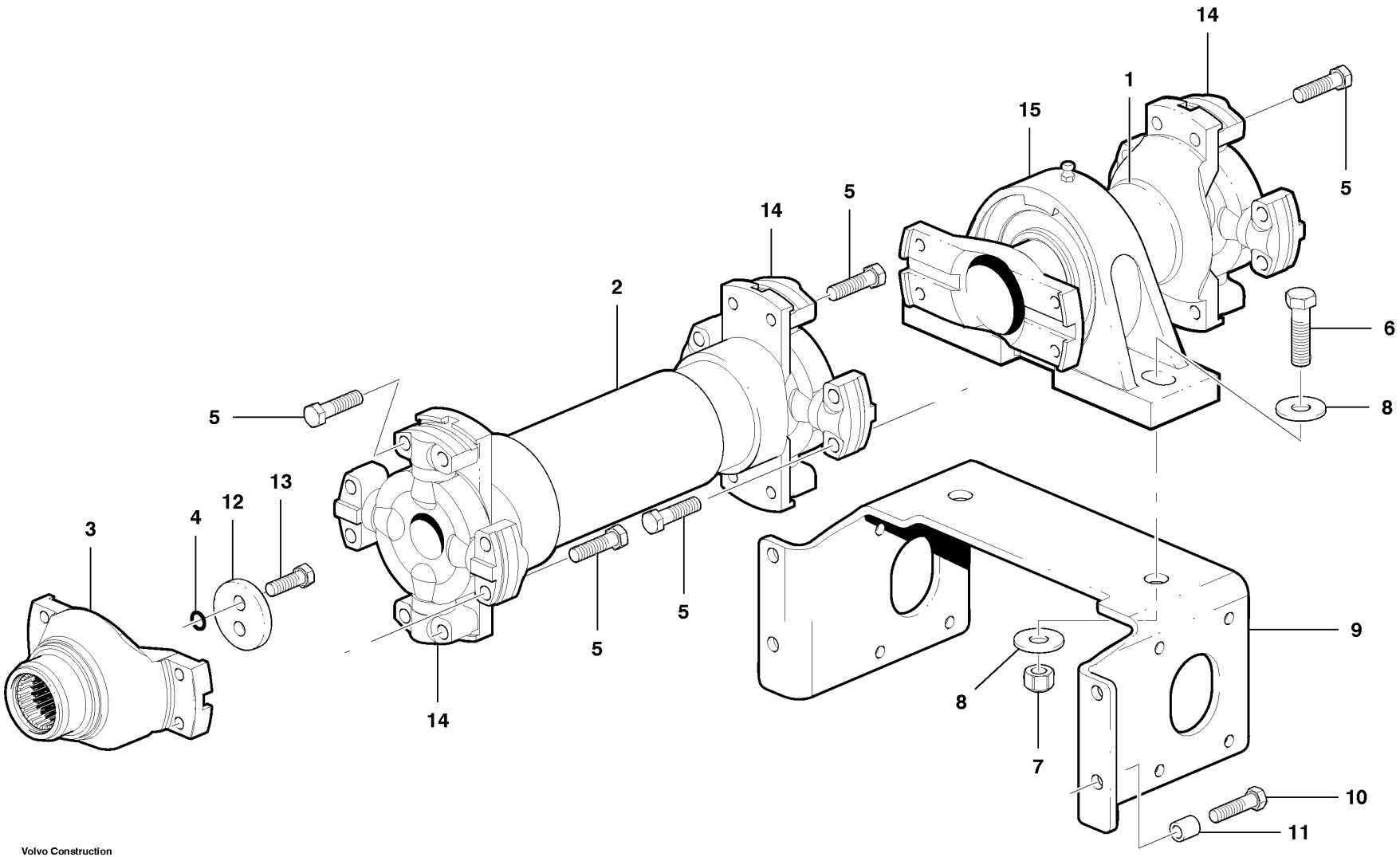

Volvo Construction Equipment

1019371

Fig.	Part No.	Quantity 1	2	3	PS	KIT	Description	Dénomination	Bezeichnung	Denominación	Notes
1	**VOE 12739544**	1					Shaft	Arbre	Welle	Arbol	
2	**VOE 12739543**	1					Driveshaft	Arbre Helice	Propellerwelle	Arbol Transm	
3	**VOE 12739542**	1					Yoke	Chape	Joch	Horquilla	
4	**VOE 946065**	2					O-ring	Joint Torique	O-Ring	Junta torica	
5	**VOE 990888**	16					Hexagon screw	Vis tête hexagonale	Sechskantschraube	Tornillo hexago	
6	**VOE 978949**	2					Hexagon screw	Vis a tête hexagonale	Sechskantschr.	Tornillo hexago	
7	**VOE 983376**	2					Lock nut	Contre-ecrou	Sicherungsmutter	Contratuerca	
8	**VOE 983339**	4					Washer	Rondelle	Scheibe	Arandela	
9	**VOE 12749242**	1					Mounting Plate	Plaque Montage	Montageplatte	Placa Montaje	
10	**VOE 983281**	4					Hexagon screw	Vis a tête hexagonale	Sechskantschr.	Tornillo hexago	
11	**VOE 12749188**	4					Spacer Ring	Bagu.entretoise	Abstandring	Anillo Dist	
12	**VOE 11145432**	1					Washer	Rondelle	Scheibe	Arandela	
13	**VOE 978933**	2					Screw	Vis	Schraube	Tornillo	
14	**VOE 12742792**	3					Universal joint	Joint cardan	Universalgelenk	Junta universal	2310)
15	**VOE 12742794**	1					Bearing Block	Butee Palier	Lagerstein	Bloque Cojinete	2310)

2310) **GB:** Complete with shaft **FR:** Complet avec arbre **DE:** Komplett mit Welle **ES:** Completo con eje

1	
2	
3	
4	
5	

Eje propulsor inferior - D9
Untere Antriebswelle - D9
Arbre de transmission inférieur - D9
Lower Drive Shaft - D9

Catalogue id	Group
20061	**451**
Illustr. No **1019371**	Section **300**
Issue **VOE 64E9920061**	Page **425**

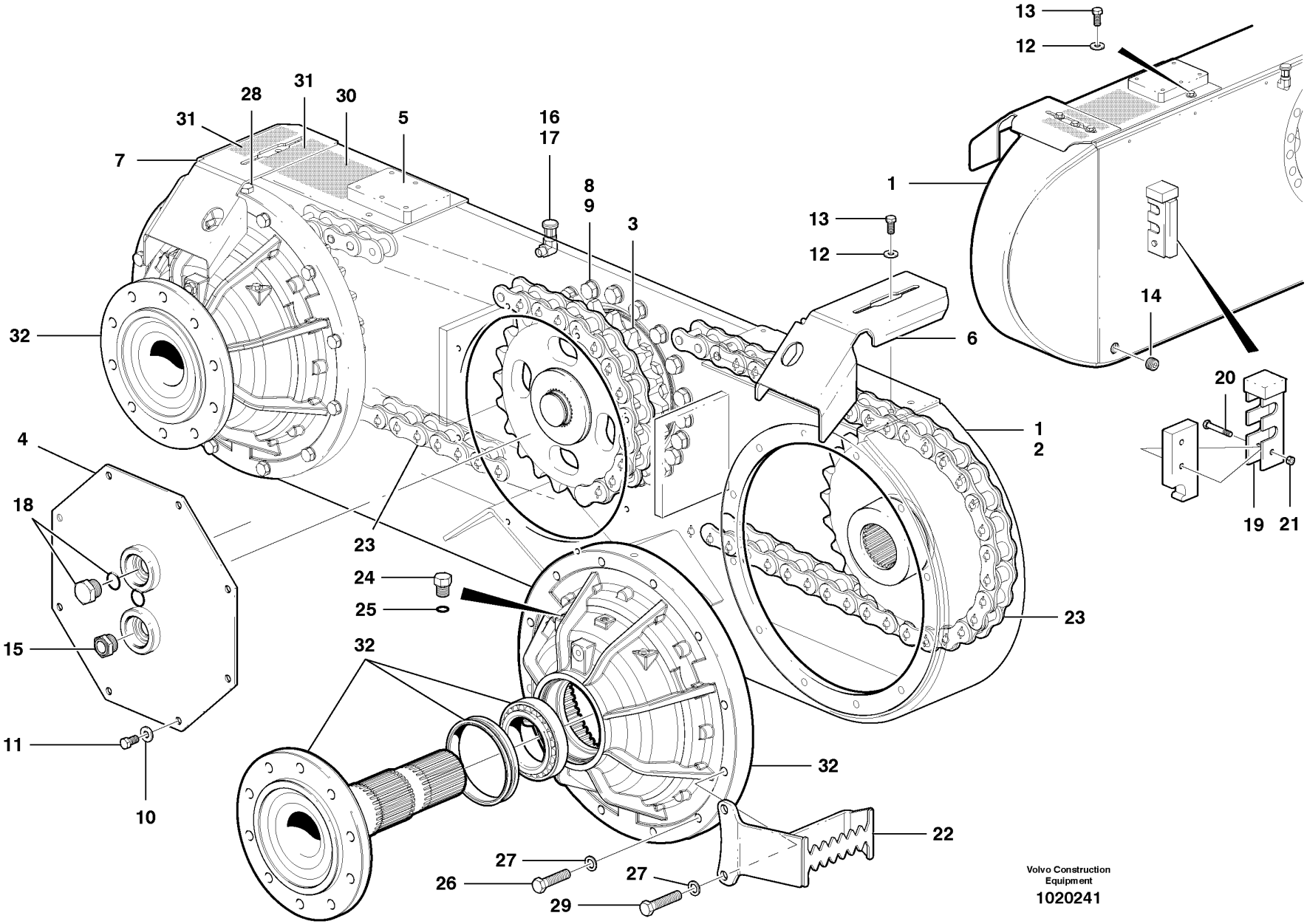

Volvo Construction Equipment

1020241

Fig.	Part No.	Quantity 1	2	3	PS	KIT	Description	Dénomination	Bezeichnung	Denominación	Notes
1	**VOE 12748247**	1					Case	Etui	Futteral	Funda	G930-G960 RH
1	**VOE 12748251**	2					Case	Etui	Futteral	Funda	G970-G976 RH & LH
1	**VOE 12748253**	1					Case	Etui	Futteral	Funda	2315) G990,G970-RH
2	**VOE 12748249**	1					Case	Etui	Futteral	Funda	G930-G960 LH
2	**VOE 12748255**	1					Case	Etui	Futteral	Funda	2315) G990, G970-LH
3	**VOE 12747965**	2					Sprocket	Barbotin	Kettenrad	Rueda de cadena	(VOE 12747466) G930-G960
3	**VOE 12747508**	2					Sprocket	Barbotin	Kettenrad	Rueda de cadena	G970-G976
3	**VOE 12747510**	2					Sprocket	Barbotin	Kettenrad	Rueda de cadena	2315) G990
4	**VOE 12745225**	2					Cover Plate	Protection en tole	Schutzblech	Placa Tapa	
5	**VOE 12745325**	4					Insc Cover	Porte Inspecti.	Schaudeckel	Tapa Inspeccion	
6	**VOE 12737731**	2					Brake Shield	Couvre-frein	Bremsenschutz	Proteccion Fren	
7	**VOE 12737740**	2					Brake Shield	Couvre-frein	Bremsenschutz	Proteccion Fren	
8	**VOE 11055609**	46					Washer	Rondelle	Scheibe	Arandela	
9	**VOE 983295**	46					Hexagon screw	Vis tête hexagonale	Sechskantschraube	Tornillo hexago	
10	**VOE 983336**	16					Washer	Rondelle	Scheibe	Arandela	
11	**VOE 983911**	16					Hexagon screw	Vis tête hexagonale	Sechskantschraube	Tornillo hexago	
12	**VOE 983335**	20					Washer	Rondelle	Scheibe	Arandela	
13	**VOE 983251**	20					Hexagon screw	Vis tête hexagonale	Sechskantschraube	Tornillo hexago	
14	**VOE 980573**	4					Magnetic Plug	Bouchon Magnet.	Magnetstopfen	Tapon Magnetico	
15	**CH 74036**	2					Glass	Glace	Scheibe	Vidrio	
16	**VOE 191114**	2					Elbow	Coude	Winkelstueck	Tubo acodado	
17	**CH 4341**	2					Breather	Racc Aeration	Entlufter	Respiradero	
18	**VOE 12744267**	2					Plug	Bouchon	Stopfen	Tapon	
19	**VOE 12748275**	2					Adapter	Raccord Reduct.	Verbind Stutzen	Adaptador	
20	**VOE 983267**	2					Hexagon screw	Vis a tête hexagonale	Sechskantschr.	Tornillo hexago	
21	**VOE 961991**	2					Hexagon Nut	Ecrou Hexagonal	Sechskantmutter	Tuerca Hexagon	
22	**VOE 12737744**	2					Step	Marche Escalier	Treppenstufe	Escalon	
23	**VOE 12739262**	4					Roller chain	Chaine rouleaux	Rollenkette	Rodillo cadena	G930-G940

2315) **GB:** Option on G970 **FR:** Option sur G970 **DE:** Optional bei G970 **ES:** Opcional en G970

1		**Tándems** **Tandems** **Tandems** **Tandems**	Catalogue id **20061**	Group **463**
2				
3			Illustr. No **1020241**	Section **100**
4				
5			Issue **VOE 64E9920061**	Page **427**

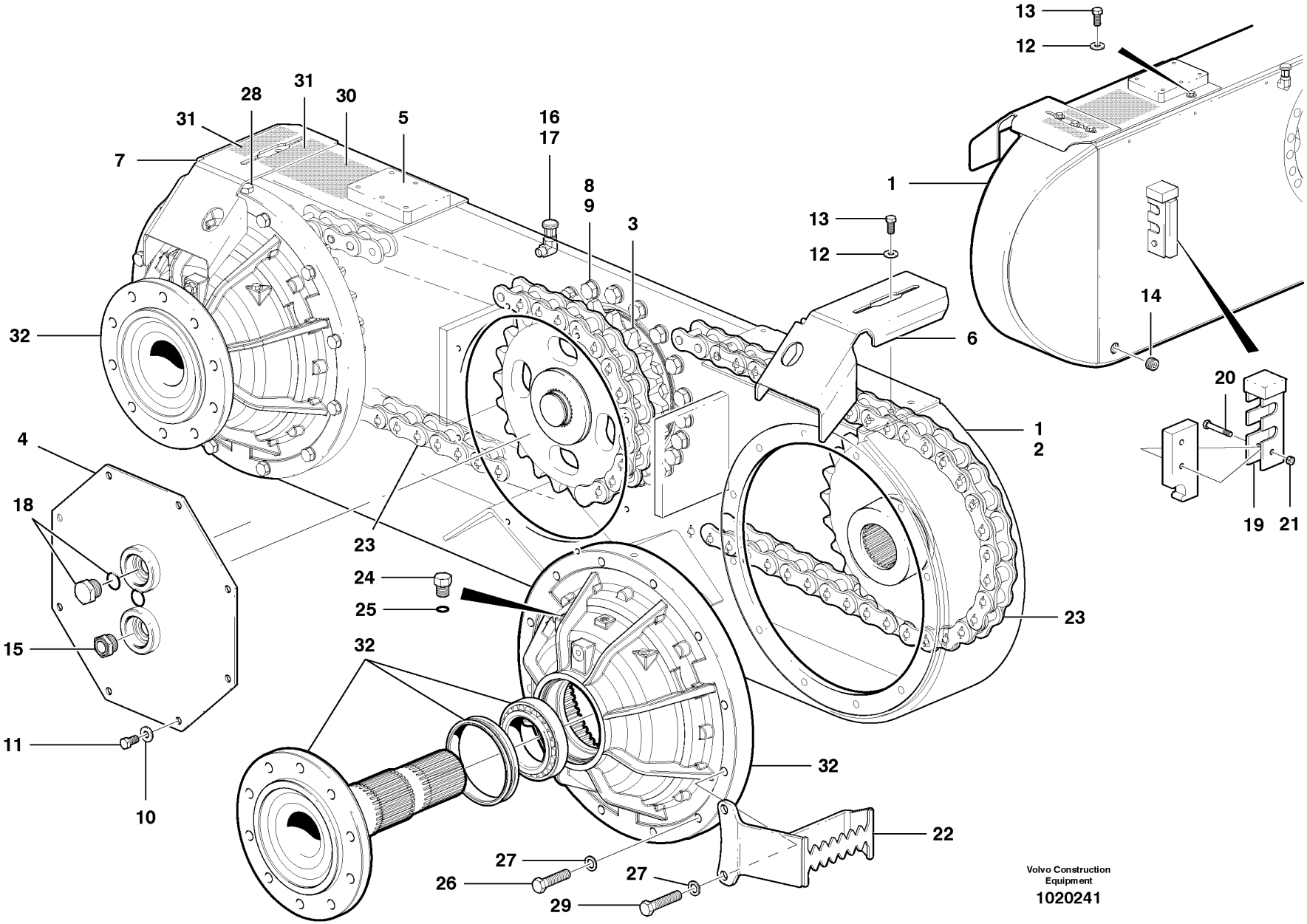

Volvo Construction Equipment

1020241

Fig.	Part No.	Quantity 1	2	3	PS	KIT	Description	Dénomination	Bezeichnung	Denominación	Notes
23	**VOE 12739315**	4					Roller chain	Chaine rouleaux	Rollenkette	Rodillo cadena	G946-G976
23	**VOE 12739381**	4					Roller chain	Chaine rouleaux	Rollenkette	Rodillo cadena	2315) G990
24	**VOE 984645**	4					Plug	Tampon	Stopfen	Tapon	
25	**VOE 932037**	4					O-ring	Joint Torique	O-Ring	Junta torica	
26	**VOE 983286**	44					Hexagon screw	Vis tête hexagonale	Sechskantschraube	Tornillo hexago	
27	**VOE 12729935**	48					Washer	Rondelle	Scheibe	Arandela	
28	**VOE 982229**	4					Hexagon screw	Vis tête hexagonale	Sechskantschraube	Tornillo hexago	
29	**VOE 983287**	4					Hexagon screw	Vis tête hexagonale	Sechskantschraube	Tornillo hexago	
30	**VOE 12748407**	4					Tape	Scotch	Klebeband	Cinta	EU
31	**VOE 12748408**	8					Tape	Scotch	Klebeband	Cinta	EU
32		4					Brake	Frein	Bremse	Freno	See group 517, Page 473

2315) **GB:** Option on G970 **FR:** Option sur G970 **DE:** Optional bei G970 **ES:** Opcional en G970

1		**Tándems** **Tandems** **Tandems** **Tandems**	Catalogue id **20061**	Group **463**
2				
3			Illustr. No **1020241**	Section **100**
4				
5			Issue **VOE 64E9920061**	Page **429**

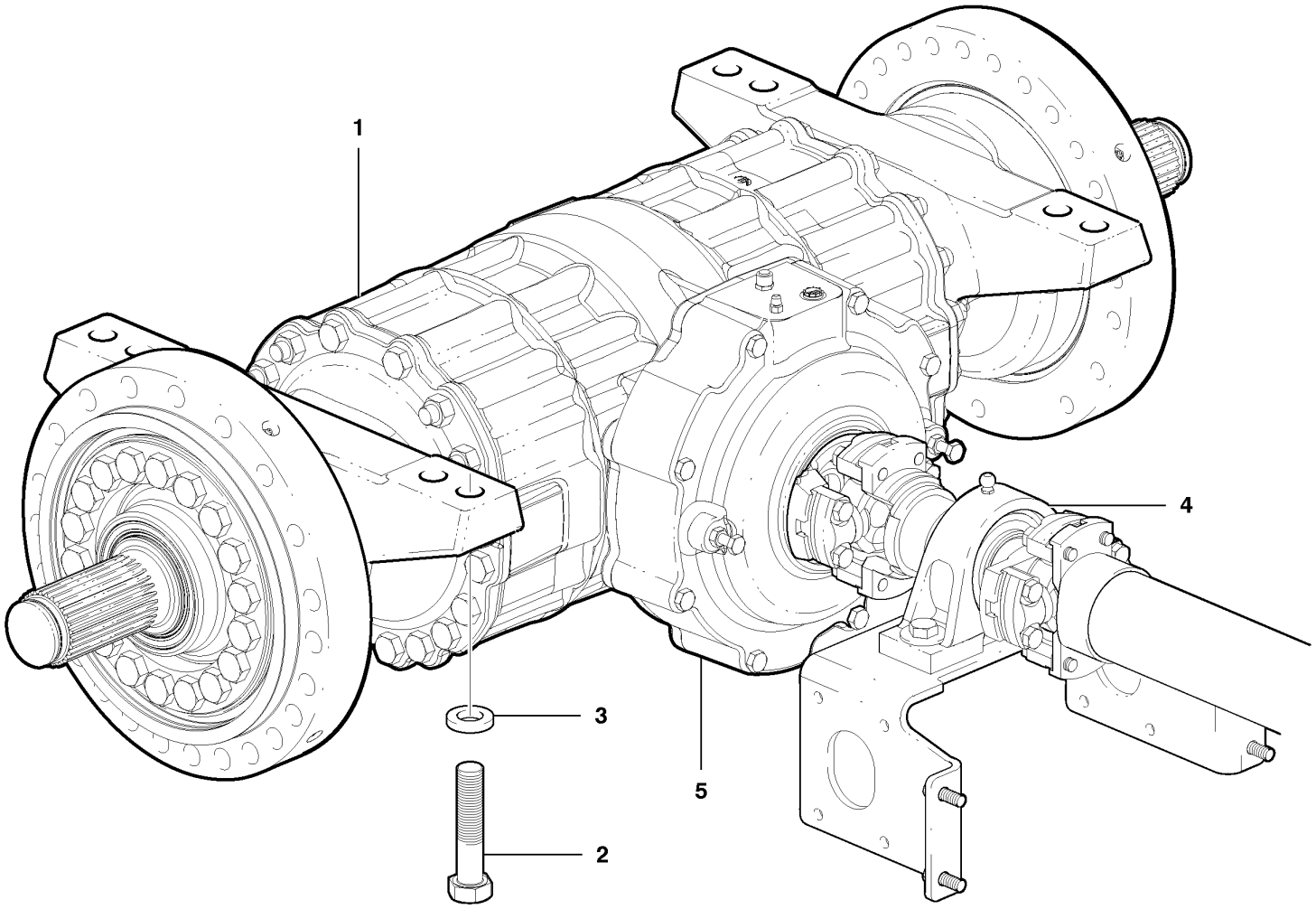

Volvo Construction Equipment

1020066

Fig.	Part No.	Quantity 1	2	3	PS	KIT	Description	Dénomination	Bezeichnung	Denominación	Notes
1	**VOE 12734169**	1					Rear axle	Essieu AR	Hinterachse	Eje posterior	See 463-300/500/700/900
1	**VOE 12734170**		1				Rear axle	Essieu AR	Hinterachse	Eje posterior	See 463-400/600/800/1000
2	**VOE 983946**	8					Hexagon screw	Vis a tête hexagonale	Sechskantschr.	Tornillo hexago	
2	**VOE 13963365**		8				Hexagon screw	Vis tête hexagonale	Sechskantschraube	Tornillo hexago	
3	**VOE 11055610**	8	8				Washer	Rondelle	Scheibe	Arandela	
4		1	1				Driveshaft	Arbre Helice	Propellerwelle	Arbol Transm	See 451/200/300
5		1	1				Parking Brake	Frein Parking	Feststellbremse	Freno Estacion	2282)

See group 551, Page 483

2282) Parking break assembly comes with rear axle

1	**G930-G960**
2	**G970-G990**
3	
4	
5	

Instalación del eje trasero
Hinterachse Montage
Dispositif de pont arrière
Rear Axle Installation

Catalogue id **20061**	Group **463**
Illustr. No **1020066**	Section **200**
Issue **VOE 64E9920061**	Page **431**

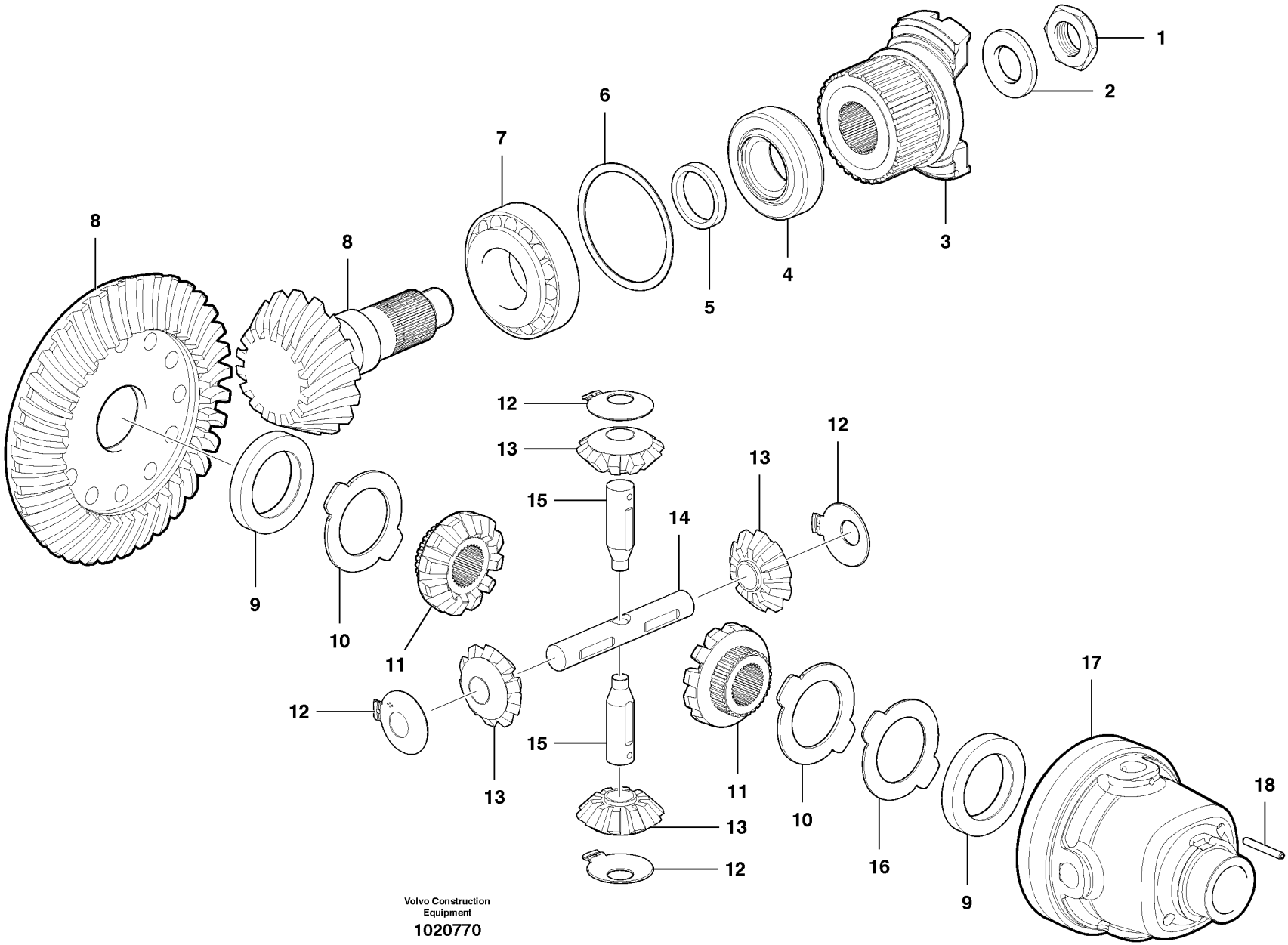

Volvo Construction Equipment
1020770

Fig.	Part No.	Quantity 1	2	3	PS	KIT	Description	Dénomination	Bezeichnung	Denominación	Notes
1	**VOE 1668945**	1					Hexagon Nut	Ecrou Hexagonal	Sechskantmutter	Tuerca Hexagon	
2	**VOE 12743057**	1					Washer	Rondelle	Scheibe	Arandela	
3	**VOE 12743059**	1					Flange	Flasque	Flansch	Brida	
4	**VOE 11704955**	1					Roller Bearing	Roulement rouleaux	Rollenlager	Cojinet Rodillo	
5	**VOE 12743169**	REQ					Spacer Washer	Rond.entretoise	Abstandscheibe	Arandela Dist	8.10 mm
5	**VOE 12743170**	REQ					Spacer Washer	Rond.entretoise	Abstandscheibe	Arandela Dist	8.13 mm
5	**VOE 12743171**	REQ					Spacer Washer	Rond.entretoise	Abstandscheibe	Arandela Dist	8.16 mm
5	**VOE 12743510**	REQ					Spacer Washer	Rond.entretoise	Abstandscheibe	Arandela Dist	8.20 mm
5	**VOE 12743173**	REQ					Spacer Washer	Rond.entretoise	Abstandscheibe	Arandela Dist	8.23 mm
5	**VOE 12743174**	REQ					Spacer Washer	Rond.entretoise	Abstandscheibe	Arandela Dist	8.26 mm
5	**VOE 12743175**	REQ					Spacer Washer	Rond.entretoise	Abstandscheibe	Arandela Dist	8.3 mm
5	**VOE 12743176**	REQ					Spacer Washer	Rond.entretoise	Abstandscheibe	Arandela Dist	8.33 mm
5	**VOE 12743177**	REQ					Spacer Washer	Rond.entretoise	Abstandscheibe	Arandela Dist	8.36 mm
5	**VOE 12743178**	REQ					Spacer Washer	Rond.entretoise	Abstandscheibe	Arandela Dist	8.4 mm
5	**VOE 12743179**	REQ					Spacer Washer	Rond.entretoise	Abstandscheibe	Arandela Dist	8.43 mm
5	**VOE 12743180**	REQ					Spacer Washer	Rond.entretoise	Abstandscheibe	Arandela Dist	8.46 mm
5	**VOE 12743181**	REQ					Spacer Washer	Rond.entretoise	Abstandscheibe	Arandela Dist	8.5 mm
5	**VOE 12743182**	REQ					Spacer Washer	Rond.entretoise	Abstandscheibe	Arandela Dist	8.53 mm
5	**VOE 12743183**	REQ					Spacer Washer	Rond.entretoise	Abstandscheibe	Arandela Dist	8.56 mm
5	**VOE 12743184**	REQ					Spacer Washer	Rond.entretoise	Abstandscheibe	Arandela Dist	8.6 mm
5	**VOE 12743185**	REQ					Spacer Washer	Rond.entretoise	Abstandscheibe	Arandela Dist	8.63 mm
5	**VOE 12743186**	REQ					Spacer Washer	Rond.entretoise	Abstandscheibe	Arandela Dist	8.66 mm
5	**VOE 12743187**	REQ					Spacer Washer	Rond.entretoise	Abstandscheibe	Arandela Dist	8.7 mm
5	**VOE 12743188**	REQ					Spacer Washer	Rond.entretoise	Abstandscheibe	Arandela Dist	8.73 mm
5	**VOE 12743189**	REQ					Spacer Washer	Rond.entretoise	Abstandscheibe	Arandela Dist	8.76 mm
5	**VOE 12743190**	REQ					Spacer Washer	Rond.entretoise	Abstandscheibe	Arandela Dist	8.8 mm
5	**VOE 12743191**	REQ					Spacer Washer	Rond.entretoise	Abstandscheibe	Arandela Dist	8.83 mm
5	**VOE 12743192**	REQ					Spacer Washer	Rond.entretoise	Abstandscheibe	Arandela Dist	8.86 mm
5	**VOE 12743193**	REQ					Spacer Washer	Rond.entretoise	Abstandscheibe	Arandela Dist	8.9 mm
5	**VOE 12743194**	REQ					Spacer Washer	Rond.entretoise	Abstandscheibe	Arandela Dist	8.93 mm

1		**Grupo cónico** **Hinterachsgetriebe** **Transmission finale** **Final Drive**	Catalogue id **20061**	Group **463**
2			Illustr. No **1020770**	Section **300**
3				
4			Issue **VOE 64E9920061**	Page **433**
5		**G930-G960**		

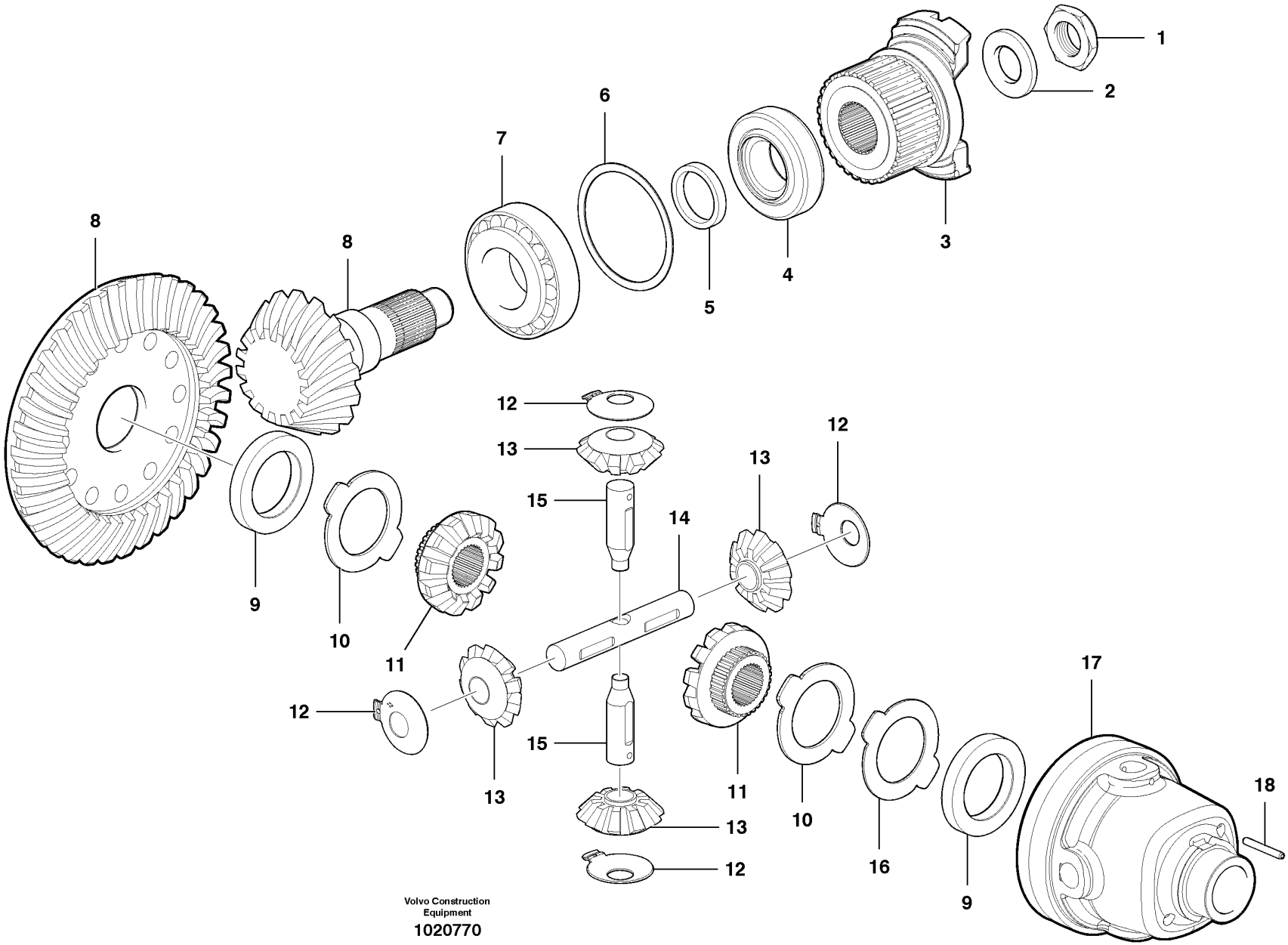

Volvo Construction Equipment
1020770

Fig.	Part No.	Quantity 1	2	3	PS	KIT	Description	Dénomination	Bezeichnung	Denominación	Notes
5	**VOE 12743195**	REQ					Spacer Washer	Rond.entretoise	Abstandscheibe	Arandela Dist	8.96 mm
5	**VOE 12743196**	REQ					Spacer Washer	Rond.entretoise	Abstandscheibe	Arandela Dist	9.0 mm
5	**VOE 12743197**	REQ					Spacer Washer	Rond.entretoise	Abstandscheibe	Arandela Dist	9.03 mm
5	**VOE 12743198**	REQ					Spacer Washer	Rond.entretoise	Abstandscheibe	Arandela Dist	9.06 mm
5	**VOE 12743199**	REQ					Spacer Washer	Rond.entretoise	Abstandscheibe	Arandela Dist	9.1 mm
5	**VOE 12743200**	REQ					Spacer Washer	Rond.entretoise	Abstandscheibe	Arandela Dist	9.13 mm
5	**VOE 12743201**	REQ					Spacer Washer	Rond.entretoise	Abstandscheibe	Arandela Dist	9.16 mm
5	**VOE 12743202**	REQ					Spacer Washer	Rond.entretoise	Abstandscheibe	Arandela Dist	9.2 mm
5	**VOE 12743203**	REQ					Spacer Washer	Rond.entretoise	Abstandscheibe	Arandela Dist	9.23 mm
5	**VOE 12743204**	REQ					Spacer Washer	Rond.entretoise	Abstandscheibe	Arandela Dist	9.26 mm
5	**VOE 12743205**	REQ					Spacer Washer	Rond.entretoise	Abstandscheibe	Arandela Dist	9.3 mm
5	**VOE 12743206**	REQ					Spacer Washer	Rond.entretoise	Abstandscheibe	Arandela Dist	9.33 mm
5	**VOE 12743207**	REQ					Spacer Washer	Rond.entretoise	Abstandscheibe	Arandela Dist	9.36 mm
5	**VOE 12743208**	REQ					Spacer Washer	Rond.entretoise	Abstandscheibe	Arandela Dist	9.4 mm
5	**VOE 12743209**	REQ					Spacer Washer	Rond.entretoise	Abstandscheibe	Arandela Dist	9.43 mm
5	**VOE 12743210**	REQ					Spacer Washer	Rond.entretoise	Abstandscheibe	Arandela Dist	9.46 mm
5	**VOE 12743211**	REQ					Spacer Washer	Rond.entretoise	Abstandscheibe	Arandela Dist	9.5 mm
5	**VOE 12743212**	REQ					Spacer Washer	Rond.entretoise	Abstandscheibe	Arandela Dist	9.53 mm
5	**VOE 12743213**	REQ					Spacer Washer	Rond.entretoise	Abstandscheibe	Arandela Dist	9.56 mm
6	**VOE 12743143**	REQ					Shim	Cale d'épaisseur	Passcheibe	Arandela Ajuste	.3 mm
6	**VOE 12743144**	REQ					Shim	Cale d'épaisseur	Passcheibe	Arandela Ajuste	.5 mm
6	**VOE 12743145**	REQ					Shim	Cale d'épaisseur	Passcheibe	Arandela Ajuste	.6 mm
6	**VOE 12743146**	REQ					Shim	Cale d'épaisseur	Passcheibe	Arandela Ajuste	.7 mm
6	**VOE 12743147**	REQ					Shim	Cale d'épaisseur	Passcheibe	Arandela Ajuste	.8 mm
6	**VOE 12743148**	REQ					Shim	Cale d'épaisseur	Passcheibe	Arandela Ajuste	.9 mm
6	**VOE 12743149**	REQ					Shim	Cale d'épaisseur	Passcheibe	Arandela Ajuste	1.0 mm
6	**VOE 12743150**	REQ					Shim	Cale d'épaisseur	Passcheibe	Arandela Ajuste	1.1 mm
6	**VOE 12743151**	REQ					Shim	Cale d'épaisseur	Passcheibe	Arandela Ajuste	1.15 mm
6	**VOE 12743152**	REQ					Shim	Cale d'épaisseur	Passcheibe	Arandela Ajuste	1.2 mm
6	**VOE 12743153**	REQ					Shim	Cale d'épaisseur	Passcheibe	Arandela Ajuste	1.25 mm

1		**Grupo cónico** **Hinterachsgetriebe** **Transmission finale** **Final Drive**	Catalogue id **20061**	Group **463**
2			Illustr. No **1020770**	Section **300**
3			Issue **VOE 64E9920061**	Page **435**
4				
5		**G930-G960**		

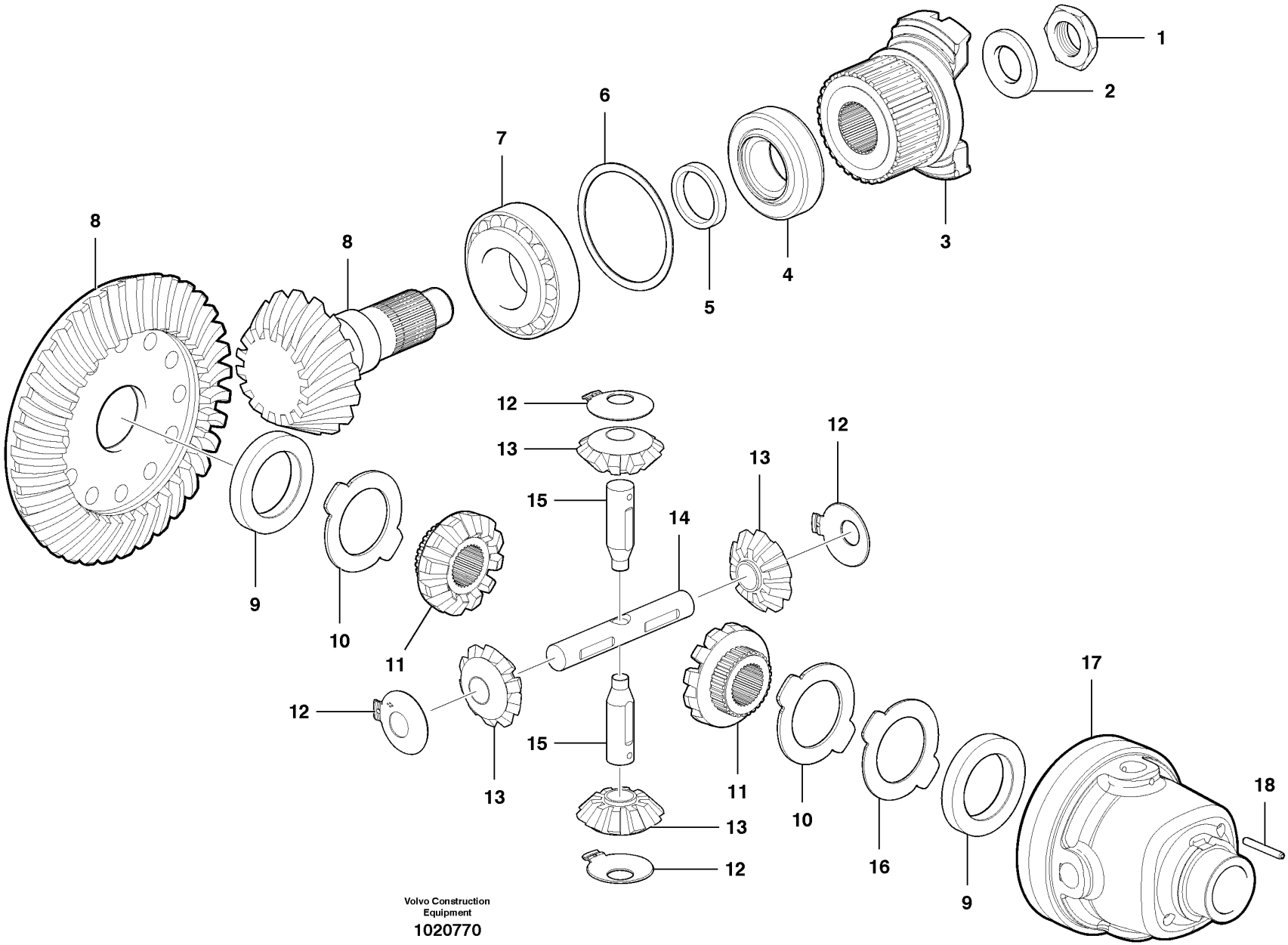

Volvo Construction Equipment
1020770

Fig.	Part No.	Quantity 1	2	3	PS	KIT	Description	Dénomination	Bezeichnung	Denominación	Notes
6	**VOE 12743154**	REQ					Shim	Cale d'épaisseur	Passcheibe	Arandela Ajuste	1.3 mm
6	**VOE 12743155**	REQ					Shim	Cale d'épaisseur	Passcheibe	Arandela Ajuste	1.35 mm
6	**VOE 12743156**	REQ					Shim	Cale d'épaisseur	Passcheibe	Arandela Ajuste	1.4 mm
6	**VOE 12743157**	REQ					Shim	Cale d'épaisseur	Passcheibe	Arandela Ajuste	1.45 mm
6	**VOE 12743158**	REQ					Shim	Cale d'épaisseur	Passcheibe	Arandela Ajuste	1.5 mm
6	**VOE 12743159**	REQ					Shim	Cale d'épaisseur	Passcheibe	Arandela Ajuste	1.55 mm
6	**VOE 12743160**	REQ					Shim	Cale d'épaisseur	Passcheibe	Arandela Ajuste	1.6 mm
6	**VOE 12743161**	REQ					Shim	Cale d'épaisseur	Passcheibe	Arandela Ajuste	1.65 mm
6	**VOE 12743162**	REQ					Shim	Cale d'épaisseur	Passcheibe	Arandela Ajuste	1.7 mm
6	**VOE 12743163**	REQ					Shim	Cale d'épaisseur	Passcheibe	Arandela Ajuste	1.75 mm
6	**VOE 12743164**	REQ					Shim	Cale d'épaisseur	Passcheibe	Arandela Ajuste	1.8 mm
6	**VOE 12743165**	REQ					Shim	Cale d'épaisseur	Passcheibe	Arandela Ajuste	1.85 mm
6	**VOE 12743166**	REQ					Shim	Cale d'épaisseur	Passcheibe	Arandela Ajuste	1.9 mm
6	**VOE 12743167**	REQ					Shim	Cale d'épaisseur	Passcheibe	Arandela Ajuste	1.95 mm
6	**VOE 12743168**	REQ					Shim	Cale d'épaisseur	Passcheibe	Arandela Ajuste	2.0 mm
7	**VOE 12743055**	1					Roller Bearing	Roulement rouleaux	Rollenlager	Cojinet Rodillo	
8	**VOE 12743054**	1					Drive Gear	Pignon	Triebrad	Pinon	
9	**VOE 12743062**	2					Spacer Ring	Bagu.entretoise	Abstandring	Anillo Dist	
10	**VOE 12743063**	2					Thrust Washer	Rondelle Butee	Druckscheibe	Arandela Presio	
11	**VOE 12743064**	2					Gear	Pignon	Zahnradgetriebe	Engranaje	
12	**VOE 12743066**	4					Thrust Washer	Rondelle Butee	Druckscheibe	Arandela Presio	
13	**VOE 12743065**	4					Gear	Pignon	Zahnradgetriebe	Engranaje	
14	**VOE 12743067**	1					Axle Shaft	Arbre Commande	Antriebswelle	Eje Propulsor	
15	**VOE 12743068**	2					Axle Shaft	Arbre Commande	Antriebswelle	Eje Propulsor	
16	**VOE 12743061**	1					Disc Clutch	Embrayag.disque	Lamellenkupplg	Disco Embrague	
17	**VOE 12743060**	1					Diff Housing	Carter differentiel	Differentialgehäuse	Carter diferencial	
18	**VOE 12743069**	2					Axle	Axe Rotatif	Wellenzapfen	Eje	

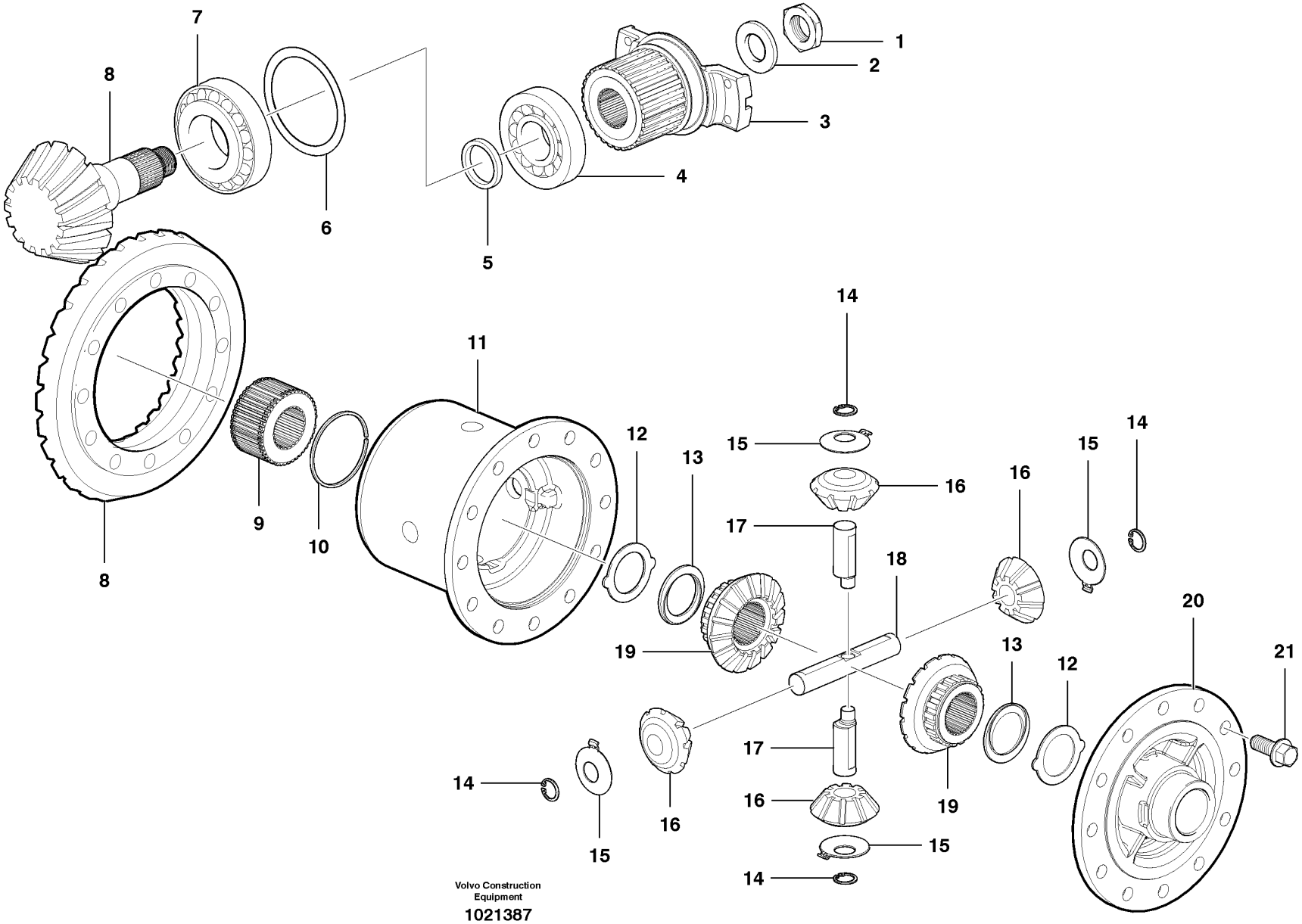
1
2
3
4
5
6
7
8
8
9
10
11
12
13
14
15
16
17
18
19
20
21
Volvo Construction Equipment
1021387

Fig.	Part No.	Quantity 1	2	3	PS	KIT	Description	Dénomination	Bezeichnung	Denominación	Notes
1	**VOE 1668945**	1					Hexagon Nut	Ecrou Hexagonal	Sechskantmutter	Tuerca Hexagon	
2	**VOE 12743057**	1					Washer	Rondelle	Scheibe	Arandela	
3	**VOE 12743290**	1					Flange	Flasque	Flansch	Brida	
4	**VOE 12743289**	1					Roller Bearing	Roulement rouleaux	Rollenlager	Cojinet Rodillo	
5	**VOE 12743190**	REQ					Spacer Washer	Rond.entretoise	Abstandscheibe	Arandela Dist	8.8 mm
5	**VOE 12743187**	REQ					Spacer Washer	Rond.entretoise	Abstandscheibe	Arandela Dist	8.7 mm
5	**VOE 12743184**	REQ					Spacer Washer	Rond.entretoise	Abstandscheibe	Arandela Dist	8.6 mm
5	**VOE 12743181**	REQ					Spacer Washer	Rond.entretoise	Abstandscheibe	Arandela Dist	8.5 mm
5	**VOE 12743178**	REQ					Spacer Washer	Rond.entretoise	Abstandscheibe	Arandela Dist	8.4 mm
5	**VOE 12743175**	REQ					Spacer Washer	Rond.entretoise	Abstandscheibe	Arandela Dist	8.3 mm
5	**VOE 12743193**	REQ					Spacer Washer	Rond.entretoise	Abstandscheibe	Arandela Dist	8.9 mm
5	**VOE 12743199**	REQ					Spacer Washer	Rond.entretoise	Abstandscheibe	Arandela Dist	9.1 mm
5	**VOE 12743202**	REQ					Spacer Washer	Rond.entretoise	Abstandscheibe	Arandela Dist	9.2 mm
5	**VOE 12743205**	REQ					Spacer Washer	Rond.entretoise	Abstandscheibe	Arandela Dist	9.3 mm
5	**VOE 12743208**	REQ					Spacer Washer	Rond.entretoise	Abstandscheibe	Arandela Dist	9.4 mm
6	**VOE 12743501**	REQ					Washer	Rondelle	Scheibe	Arandela	.7 mm
6	**VOE 12743502**	REQ					Washer	Rondelle	Scheibe	Arandela	.8 mm
6	**VOE 12743503**	REQ					Washer	Rondelle	Scheibe	Arandela	.9 mm
6	**VOE 12743280**	REQ					Washer	Rondelle	Scheibe	Arandela	1.0 mm
6	**VOE 12743281**	REQ					Washer	Rondelle	Scheibe	Arandela	1.1 mm
6	**VOE 12743282**	REQ					Washer	Rondelle	Scheibe	Arandela	1.2 mm
6	**VOE 12743283**	REQ					Washer	Rondelle	Scheibe	Arandela	1.3 mm
6	**VOE 12743284**	REQ					Washer	Rondelle	Scheibe	Arandela	1.4 mm
6	**VOE 12743285**	REQ					Washer	Rondelle	Scheibe	Arandela	1.5 mm
6	**VOE 12743286**	REQ					Washer	Rondelle	Scheibe	Arandela	.2 mm
6	**VOE 12743287**	REQ					Washer	Rondelle	Scheibe	Arandela	.1 mm
7	**VOE 12743088**	1					Disc Hub	Moyeu Disque	Lamellennabe	Cubo Disco	
8	**VOE 12743500**	1					Drive Gear Set	Kit Pignon	Triebsatz	Juego Pinon	
9	**VOE 12743324**	1					Disc Hub	Moyeu Disque	Lamellennabe	Cubo Disco	
10	**VOE 12743325**	2					Snap Ring	Circlip	Nutring	Circlip	

1		**Grupo cónico** **Hinterachsgetriebe** **Transmission finale** **Final Drive**	Catalogue id **20061**	Group **463**
2			Illustr. No **1021387**	Section **400**
3				
4			Issue **VOE 64E9920061**	Page **439**
5		**G970-G990**		

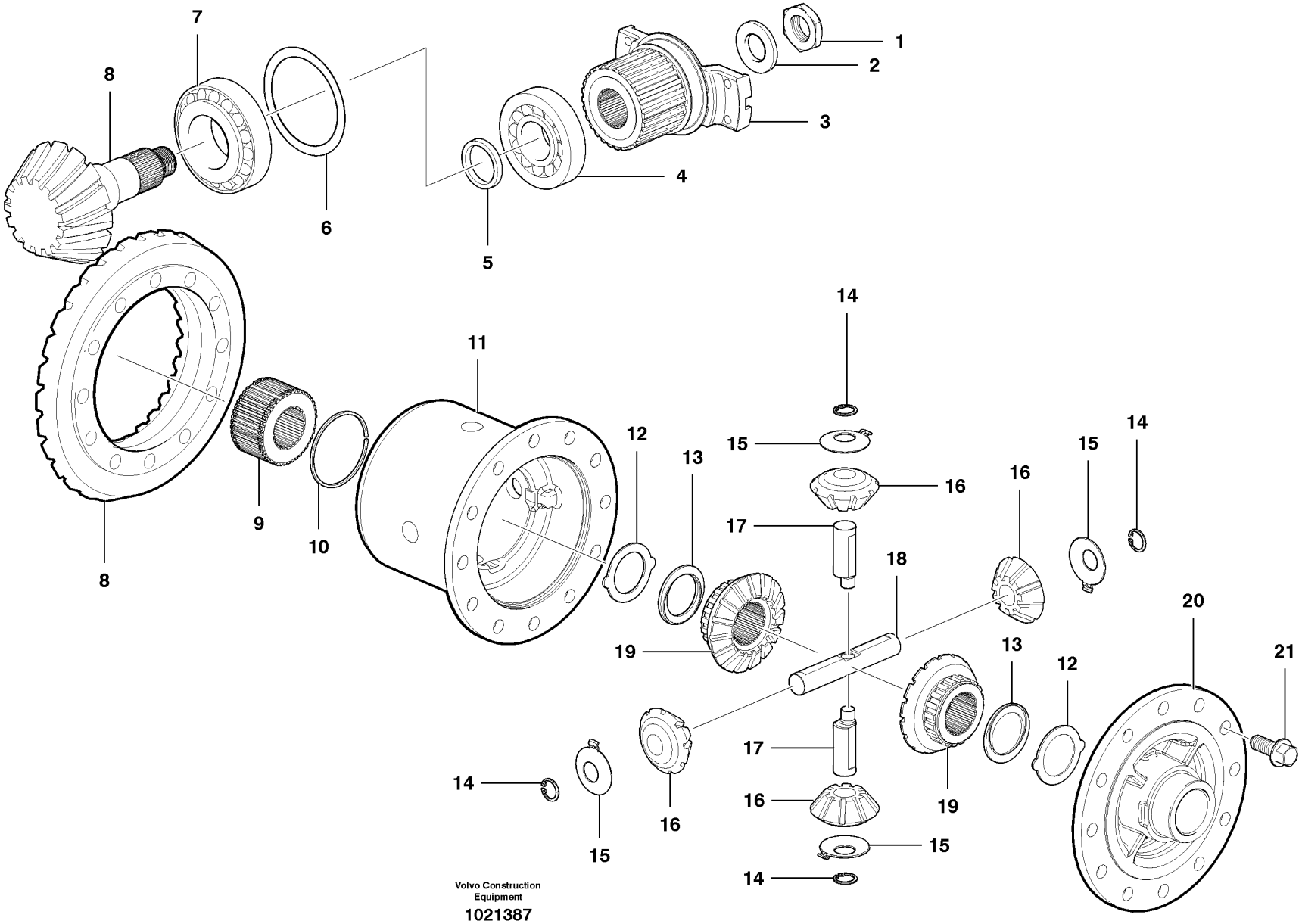
1
2
3
4
5
6
7
8
8
9
10
11
12
13
14
15
16
17
18
19
20
21
Volvo Construction Equipment
1021387

Fig.	Part No.	Quantity 1	2	3	PS	KIT	Description	Dénomination	Bezeichnung	Denominación	Notes
11	**VOE 12743294**	1					Diff Carrier	Reducteur Cent.	Ausgl.getriebe	Grupo Conico	
12	**VOE 12743293**	2					Shim	Cale d'épaisseur	Passcheibe	Arandela Ajuste	
13	**VOE 12743292**	2					Thrust Washer	Rondelle Butee	Druckscheibe	Arandela Presio	
14	**VOE 12743301**	4					Retaining ring	Bague retenue	Haltering	Anillo de apoyo	
15	**VOE 12743297**	4					Thrust Washer	Rondelle Butee	Druckscheibe	Arandela Presio	
16	**VOE 12743296**	4					Gear	Pignon	Zahnradgetriebe	Engranaje	
17	**VOE 12743300**	2					Axle Shaft	Arbre Commande	Antriebswelle	Eje Propulsor	
18	**VOE 12743299**	1					Axle Shaft	Arbre Commande	Antriebswelle	Eje Propulsor	
19	**VOE 12743298**	2					Gear	Pignon	Zahnradgetriebe	Engranaje	
20	**VOE 12743295**	1					Housing Cover	Gaine Isolante	Isolatorhulle	Funda Aislador	
21	**VOE 12743291**	12					Lock Screw	Vis Verrouilla.	Sich Schraube	Torn Seguridad	

1		**Grupo cónico** **Hinterachsgetriebe** **Transmission finale** **Final Drive**	Catalogue id **20061**	Group **463**
2				
3			Illustr. No **1021387**	Section **400**
4				
5		**G970-G990**	Issue **VOE 64E9920061**	Page **441**

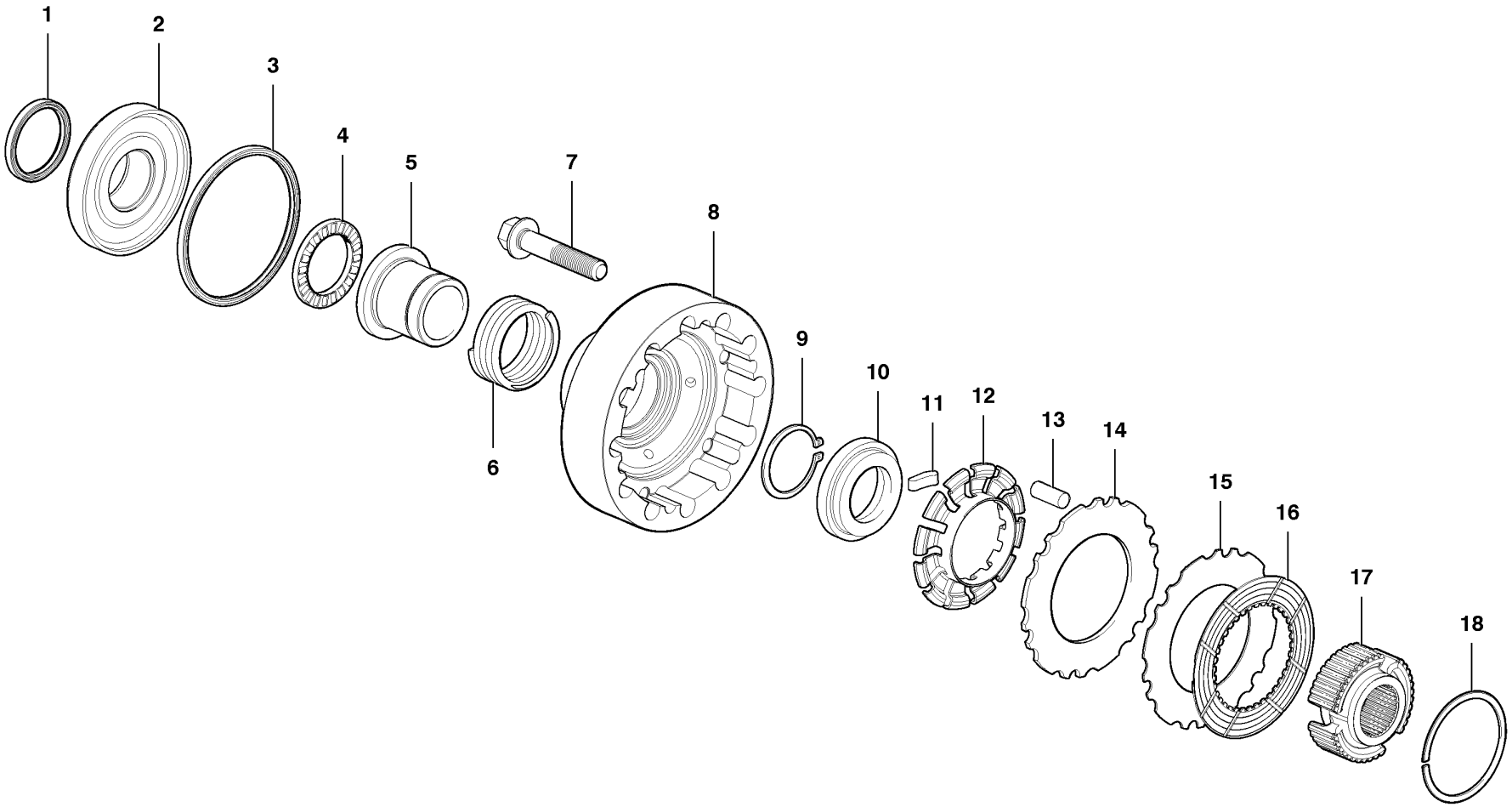

Volvo Construction Equipment

1021507

Fig.	Part No.	Quantity 1	2	3	PS	KIT	Description	Dénomination	Bezeichnung	Denominación	Notes
1	**VOE 12743081**	1					O-ring	Joint Torique	O-Ring	Junta torica	
2	**VOE 12743080**	1					Piston	Piston	Kolben	Piston	
3	**VOE 12743082**	1					O-ring	Joint Torique	O-Ring	Junta torica	
4	**VOE 12743083**	1					Roller Cage	Cage Rouleaux	Rollenkäfig	Reten Rodillo	
5	**VOE 12743084**	1					Sliding Sleeve	Manchon Guidage	Gleitbuchse	Manguito Desliz	
6	**VOE 12743085**	1					Spring	Ressort	Feder	Muelle	
7	**VOE 12743079**	12					Lock Screw	Vis Verrouilla.	Sich Schraube	Torn Seguridad	
8	**VOE 12743078**	1					Cover	Capot	Haube	Capo	
9	**VOE 12743086**	1					Retaining ring	Bague retenue	Haltering	Anillo de apoyo	
10	**VOE 12743087**	1					Pressure Plate	Platea.pression	Druckplatte	Placa Presion	
11	**VOE 12743076**	12					Lever	Levier	Hebel	Palanca	
12	**VOE 12743077**	1					Bearing Carrier	Porte-palier	Lagerhalter	Portacojinete	
13	**VOE 12743070**	6					Pin	Goupille	Zapfen	Pasador	
14	**VOE 12743075**	1					Steel Disc	Disque Acier	Stahllamelle	Disco De Acero	
15	**VOE 12743071**	8					Steel Disc	Disque Acier	Stahllamelle	Disco De Acero	1.2 mm
15	**VOE 12743072**	8					Steel Disc	Disque Acier	Stahllamelle	Disco De Acero	1.3 mm
15	**VOE 12743073**	8					Steel Disc	Disque Acier	Stahllamelle	Disco De Acero	1.4 mm
16	**VOE 12743074**	9					Friction Disc	Disque friction	Reibscheibe	Disco friccion	
17	**VOE 12743088**	1					Disc Hub	Moyeu Disque	Lamellennabe	Cubo Disco	
18	**VOE 12743089**	1					Snap Ring	Circlip	Nutring	Circlip	

1		**Bloqueador del diferencial** **Differentialsperre** **Verrouillage de différentiel** **Differential Lock**	Catalogue id **20061**	Group **463**
2				
3			Illustr. No **1021507**	Section **500**
4				
5		**G930-G960**	Issue **VOE 64E9920061**	Page **443**

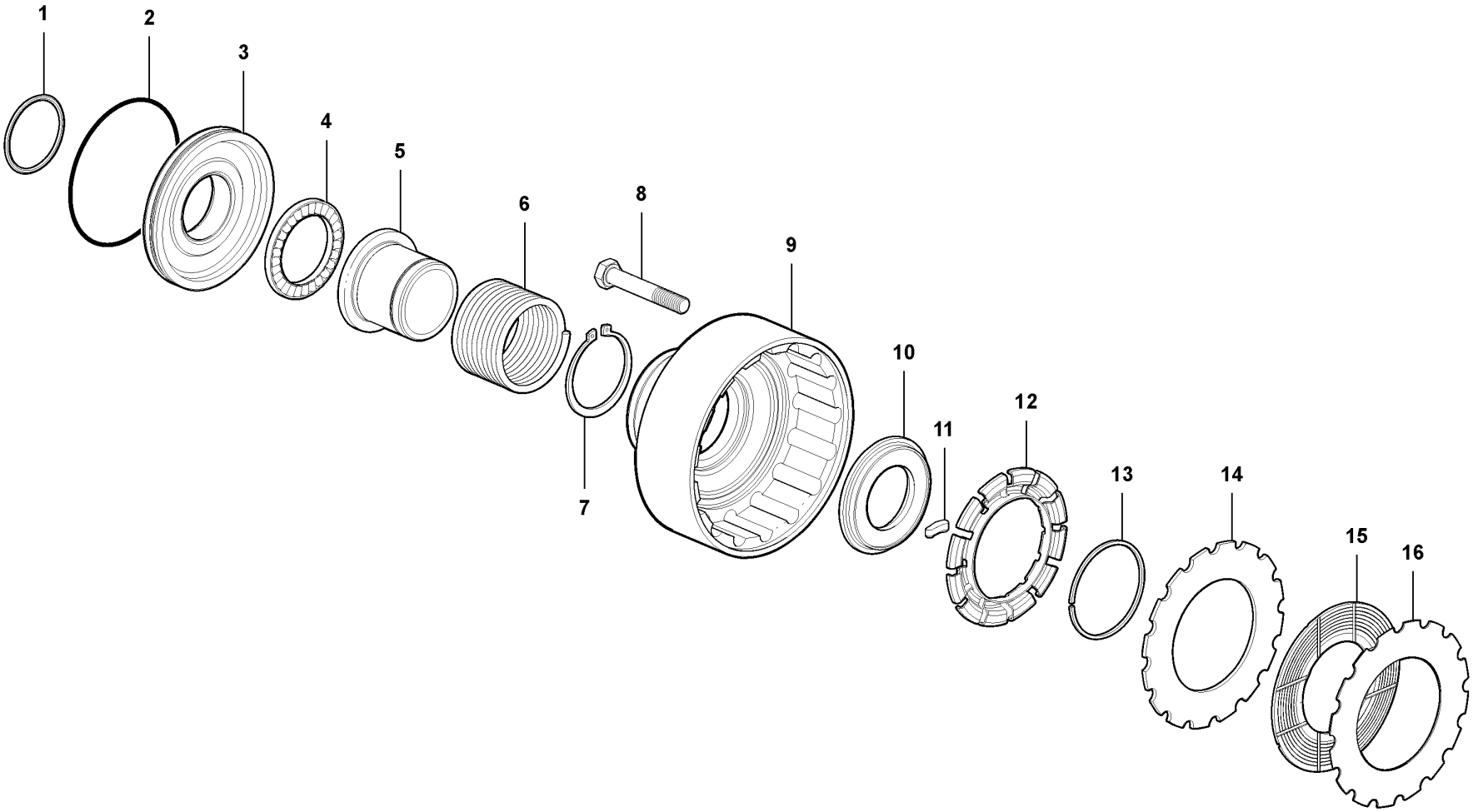

Volvo Construction Equipment

1021528

Fig.	Part No.	Quantity 1	2	3	PS	KIT	Description	Dénomination	Bezeichnung	Denominación	Notes
1	**VOE 12743318**	1					O-ring	Joint Torique	O-Ring	Junta torica	
2	**VOE 12743317**	1					O-ring	Joint Torique	O-Ring	Junta torica	
3	**VOE 12743509**	1					Piston	Piston	Kolben	Piston	
4	**VOE 12743319**	1					Roller Cage	Cage Rouleaux	Rollenkäfig	Reten Rodillo	
5	**VOE 12743320**	1					Sliding Sleeve	Manchon Guidage	Gleitbuchse	Manguito Desliz	
6	**VOE 12743321**	1					Compression Spring	Ressort compression	Druckfeder	Muelle compresion	
7	**VOE 12743322**	1					Retaining ring	Bague retenue	Haltering	Anillo de apoyo	
8	**VOE 12743508**	16					Hexagon screw	Vis tête hexagonale	Sechskantschraube	Tornillo hexago	
9	**VOE 12743507**	1					Cover	Capot	Haube	Capo	
10	**VOE 12743323**	1					Plate	Plaque	Platte	Placa	
11	**VOE 12743076**	12					Lever	Levier	Hebel	Palanca	
12	**VOE 12743506**	1					Cage	Support	Halter	Soporte	
13	**VOE 12743325**	1					Snap Ring	Circlip	Nutring	Circlip	
14	**VOE 12743505**	1					Steel Disc	Disque Acier	Stahllamelle	Disco De Acero	
15	**VOE 12743504**	10					Friction Disc	Disque friction	Reibscheibe	Disco friccion	
16	**VOE 12743302**	10					Steel Disc	Disque Acier	Stahllamelle	Disco De Acero	1.2 mm
16	**VOE 12743303**	10					Steel Disc	Disque Acier	Stahllamelle	Disco De Acero	1.3 mm
16	**VOE 12743304**	10					Steel Disc	Disque Acier	Stahllamelle	Disco De Acero	1.4 mm

1	
2	
3	
4	
5	

Bloqueador del diferencial
Differentialsperre
Verrouillage de différentiel
Differential Lock

G960-G990

Catalogue id	Group
20061	**463**
Illustr. No **1021528**	Section **600**
Issue **VOE 64E9920061**	Page **445**

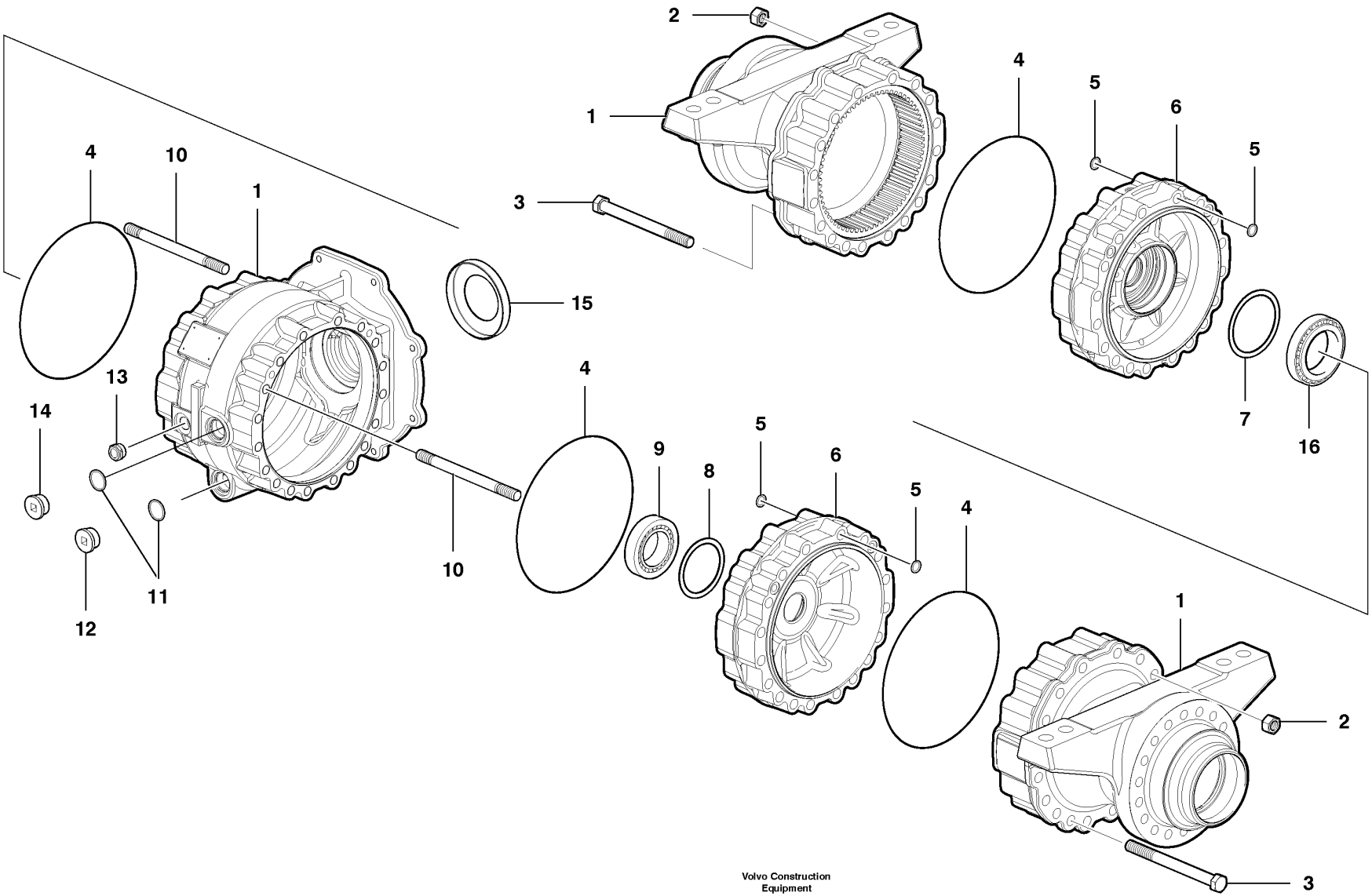

Volvo Construction Equipment

1021529

Fig.	Part No.	Quantity 1	2	3	PS	KIT	Description	Dénomination	Bezeichnung	Denominación	Notes
1	**VOE 12743100**	1					Diff Housing	Carter differentiel	Differentialgehäuse	Carter diferencial	
2	**VOE 12743092**	12					Hexagon Nut	Ecrou Hexagonal	Sechskantmutter	Tuerca Hexagon	
3	**VOE 12743093**	24					Hexagon screw	Vis tête hexagonale	Sechskantschraube	Tornillo hexago	
4	**VOE 12743091**	4					O-ring	Joint Torique	O-Ring	Junta torica	
5	**VOE 12743099**	8					O-ring	Joint Torique	O-Ring	Junta torica	
6	**VOE 12743101**	1					Bearing Housing	Carter Palier	Lagergehäuse	Caja Cojinete	
7	**VOE 12743230**	REQ					Shim	Cale d'épaisseur	Passcheibe	Arandela Ajuste	.1 mm
7	**VOE 12743231**	REQ					Shim	Cale d'épaisseur	Passcheibe	Arandela Ajuste	.15 mm
7	**VOE 12743232**	REQ					Shim	Cale d'épaisseur	Passcheibe	Arandela Ajuste	.2 mm
7	**VOE 12743143**	REQ					Shim	Cale d'épaisseur	Passcheibe	Arandela Ajuste	.3 mm
7	**VOE 12743144**	REQ					Shim	Cale d'épaisseur	Passcheibe	Arandela Ajuste	.5 mm
7	**VOE 12743145**	REQ					Shim	Cale d'épaisseur	Passcheibe	Arandela Ajuste	.6 mm
7	**VOE 12743146**	REQ					Shim	Cale d'épaisseur	Passcheibe	Arandela Ajuste	.7 mm
7	**VOE 12743147**	REQ					Shim	Cale d'épaisseur	Passcheibe	Arandela Ajuste	.8 mm
7	**VOE 12743148**	REQ					Shim	Cale d'épaisseur	Passcheibe	Arandela Ajuste	.9 mm
7	**VOE 12743149**	REQ					Shim	Cale d'épaisseur	Passcheibe	Arandela Ajuste	1.0 mm
7	**VOE 12743150**	REQ					Shim	Cale d'épaisseur	Passcheibe	Arandela Ajuste	1.1 mm
7	**VOE 12743152**	REQ					Shim	Cale d'épaisseur	Passcheibe	Arandela Ajuste	1.2 mm
7	**VOE 12743154**	REQ					Shim	Cale d'épaisseur	Passcheibe	Arandela Ajuste	1.3 mm
7	**VOE 12743160**	REQ					Shim	Cale d'épaisseur	Passcheibe	Arandela Ajuste	1.6 mm
7	**VOE 12743162**	REQ					Shim	Cale d'épaisseur	Passcheibe	Arandela Ajuste	1.7 mm
7	**VOE 12743164**	REQ					Shim	Cale d'épaisseur	Passcheibe	Arandela Ajuste	1.8 mm
7	**VOE 12743168**	REQ					Shim	Cale d'épaisseur	Passcheibe	Arandela Ajuste	2.0 mm
7	**VOE 12743249**	REQ					Shim	Cale d'épaisseur	Passcheibe	Arandela Ajuste	2.3 mm
7	**VOE 12743250**	REQ					Shim	Cale d'épaisseur	Passcheibe	Arandela Ajuste	2.35 mm
7	**VOE 12743251**	REQ					Shim	Cale d'épaisseur	Passcheibe	Arandela Ajuste	2.4 mm
7	**VOE 12743252**	REQ					Shim	Cale d'épaisseur	Passcheibe	Arandela Ajuste	2.45 mm
7	**VOE 12743253**	REQ					Shim	Cale d'épaisseur	Passcheibe	Arandela Ajuste	2.5 mm
7	**VOE 12743254**	REQ					Shim	Cale d'épaisseur	Passcheibe	Arandela Ajuste	2.65 mm
7	**VOE 12743255**	REQ					Shim	Cale d'épaisseur	Passcheibe	Arandela Ajuste	2.75 mm

1		**Eje planetario con piezas de montaje** **Planetenradachse mit Montageteilen** **Essieu à planétaire avec pièces de montage** **Planetary Axle with Fitting Parts**	Catalogue id **20061**	Group **463**
2				
3			Illustr. No **1021529**	Section **700**
4				
5		**G930-G960**	Issue **VOE 64E9920061**	Page **447**

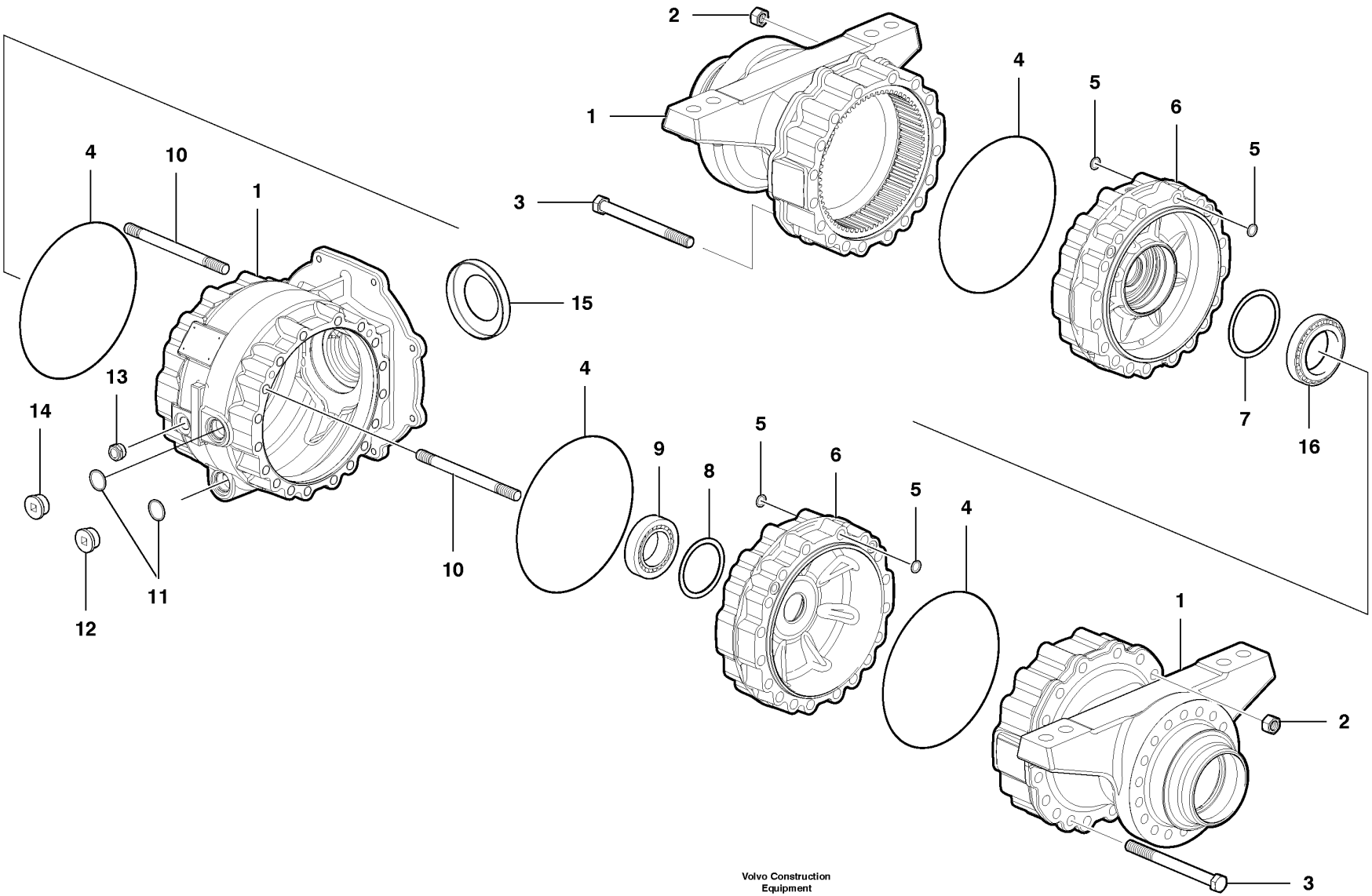

Volvo Construction Equipment

1021529

Fig.	Part No.	Quantity 1	2	3	PS	KIT	Description	Dénomination	Bezeichnung	Denominación	Notes
7	**VOE 12743256**	REQ					Shim	Cale d'épaisseur	Passcheibe	Arandela Ajuste	2.85 mm
8	**VOE 12743214**	REQ					Washer	Rondelle	Scheibe	Arandela	1.5 mm
8	**VOE 12743215**	REQ					Washer	Rondelle	Scheibe	Arandela	1.4 mm
8	**VOE 12743216**	REQ					Washer	Rondelle	Scheibe	Arandela	1.3 mm
8	**VOE 12743217**	REQ					Washer	Rondelle	Scheibe	Arandela	1.2 mm
8	**VOE 12743218**	REQ					Washer	Rondelle	Scheibe	Arandela	1.1 mm
8	**VOE 12743219**	REQ					Washer	Rondelle	Scheibe	Arandela	1.0 mm
8	**VOE 12743220**	REQ					Washer	Rondelle	Scheibe	Arandela	.95 mm
8	**VOE 12743221**	REQ					Washer	Rondelle	Scheibe	Arandela	.9 mm
8	**VOE 12743222**	REQ					Washer	Rondelle	Scheibe	Arandela	.85 mm
8	**VOE 12743223**	REQ					Washer	Rondelle	Scheibe	Arandela	.8 mm
8	**VOE 12743224**	REQ					Washer	Rondelle	Scheibe	Arandela	.75 mm
8	**VOE 12743276**	REQ					Washer	Rondelle	Scheibe	Arandela	.7 mm
8	**VOE 12743226**	REQ					Washer	Rondelle	Scheibe	Arandela	.5 mm
8	**VOE 12743227**	REQ					Washer	Rondelle	Scheibe	Arandela	.4 mm
8	**VOE 12743228**	REQ					Washer	Rondelle	Scheibe	Arandela	.3 mm
8	**VOE 12743229**	REQ					Washer	Rondelle	Scheibe	Arandela	.2 mm
9	**VOE 12743102**	1					Roller Bearing	Roulement rouleaux	Rollenlager	Cojinet Rodillo	
10	**VOE 12743090**	12					Stud	Goujon	Stiftschraube	Esparrago	
11	**VOE 12743096**	2					O-ring	Joint Torique	O-Ring	Junta torica	
12	**VOE 12743097**	1					Drain	Drainage	Abflussleitung	Drenaje	
13	**VOE 12743098**	1					Level	Niveau	Niveau	Nivel	
14	**VOE 12743095**	1					Filler	Mat.remplissage	Fullstoff	Prod Relleno	
15	**VOE 12743271**	1					Baffle	Paroi Intermed	Spritzwand	Pared Intermed	
16	**VOE 12743270**	1					Roller Bearing	Roulement rouleaux	Rollenlager	Cojinet Rodillo	

1		**Eje planetario con piezas de montaje** **Planetenradachse mit Montageteilen** **Essieu à planétaire avec pièces de montage** **Planetary Axle with Fitting Parts**	Catalogue id **20061**	Group **463**
2				
3			Illustr. No **1021529**	Section **700**
4			Issue **VOE 64E9920061**	Page **449**
5		**G930-G960**		

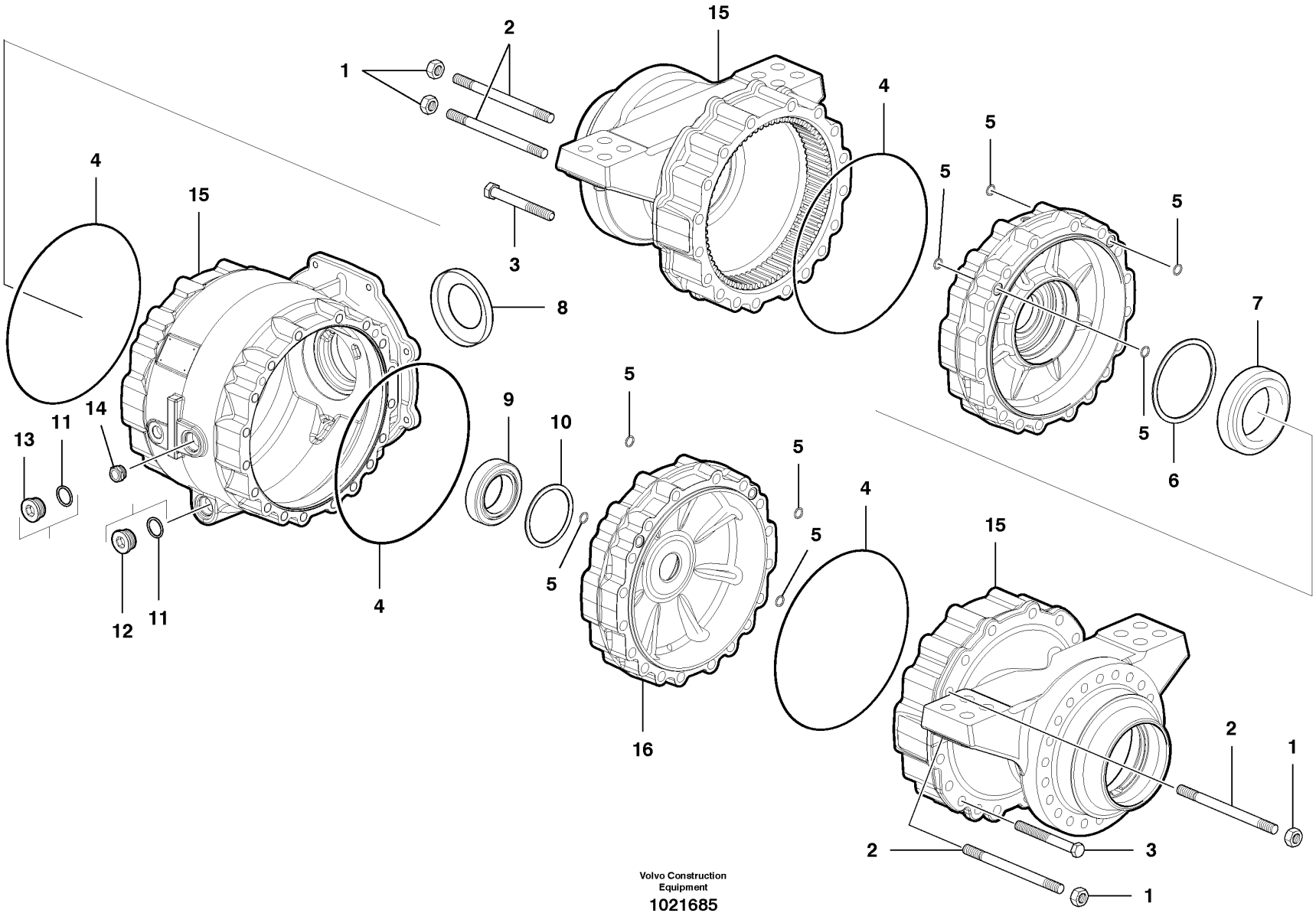

Volvo Construction Equipment

1021685

Fig.	Part No.	Quantity 1	2	3	PS	KIT	Description	Dénomination	Bezeichnung	Denominación	Notes
1	**VOE 12743092**	8					Hexagon Nut	Ecrou Hexagonal	Sechskantmutter	Tuerca Hexagon	
2	**VOE 12743090**	8					Stud	Goujon	Stiftschraube	Esparrago	
3	**VOE 12743093**	28					Hexagon screw	Vis tête hexagonale	Sechskantschraube	Tornillo hexago	
4	**VOE 12743326**	4					O-ring	Joint Torique	O-Ring	Junta torica	
5	**VOE 12743099**	8					O-ring	Joint Torique	O-Ring	Junta torica	
6	**VOE 12743357**	REQ					Shim	Cale d'épaisseur	Passcheibe	Arandela Ajuste	1.9 mm
6	**VOE 12743358**	REQ					Shim	Cale d'épaisseur	Passcheibe	Arandela Ajuste	1.8 mm
6	**VOE 12743359**	REQ					Shim	Cale d'épaisseur	Passcheibe	Arandela Ajuste	1.7 mm
6	**VOE 12743360**	REQ					Shim	Cale d'épaisseur	Passcheibe	Arandela Ajuste	1.6 mm
6	**VOE 12743361**	REQ					Shim	Cale d'épaisseur	Passcheibe	Arandela Ajuste	1.5 mm
6	**VOE 12743362**	REQ					Shim	Cale d'épaisseur	Passcheibe	Arandela Ajuste	1.4 mm
6	**VOE 12743363**	REQ					Shim	Cale d'épaisseur	Passcheibe	Arandela Ajuste	1.3 mm
6	**VOE 12743364**	REQ					Shim	Cale d'épaisseur	Passcheibe	Arandela Ajuste	1.2 mm
6	**VOE 12743511**	REQ					Shim	Cale d'épaisseur	Passcheibe	Arandela Ajuste	1.1 mm
6	**VOE 12743366**	REQ					Shim	Cale d'épaisseur	Passcheibe	Arandela Ajuste	1.0 mm
7	**VOE 12743367**	1					Roller Bearing	Roulement rouleaux	Rollenlager	Cojinet Rodillo	
8	**VOE 12743271**	1					Baffle	Paroi Intermed	Spritzwand	Pared Intermed	
9	**VOE 12743355**	1					Roller Bearing	Roulement rouleaux	Rollenlager	Cojinet Rodillo	
10	**VOE 12747098**	REQ					Washer	Rondelle	Scheibe	Arandela	2.0 mm
10	**VOE 12747099**	REQ					Washer	Rondelle	Scheibe	Arandela	1.9 mm
10	**VOE 12743327**	REQ					Washer	Rondelle	Scheibe	Arandela	1.85 mm
10	**VOE 12743328**	REQ					Washer	Rondelle	Scheibe	Arandela	1.80 mm
10	**VOE 12743329**	REQ					Washer	Rondelle	Scheibe	Arandela	1.75 mm
10	**VOE 12743330**	REQ					Washer	Rondelle	Scheibe	Arandela	1.70 mm
10	**VOE 12743331**	REQ					Washer	Rondelle	Scheibe	Arandela	1.65 mm
10	**VOE 12743332**	REQ					Washer	Rondelle	Scheibe	Arandela	1.60 mm
10	**VOE 12743333**	REQ					Washer	Rondelle	Scheibe	Arandela	1.55 mm
10	**VOE 12743334**	REQ					Washer	Rondelle	Scheibe	Arandela	1.50 mm
10	**VOE 12743335**	REQ					Washer	Rondelle	Scheibe	Arandela	1.45 mm
10	**VOE 12743336**	REQ					Washer	Rondelle	Scheibe	Arandela	1.40 mm

1		**Eje planetario con piezas de montaje** **Planetenradachse mit Montageteilen** **Essieu à planétaire avec pièces de montage** **Planetary Axle with Fitting Parts**	Catalogue id **20061**	Group **463**
2			Illustr. No **1021685**	Section **800**
3			Issue **VOE 64E9920061**	Page **451**
4				
5		**G970-G990**		

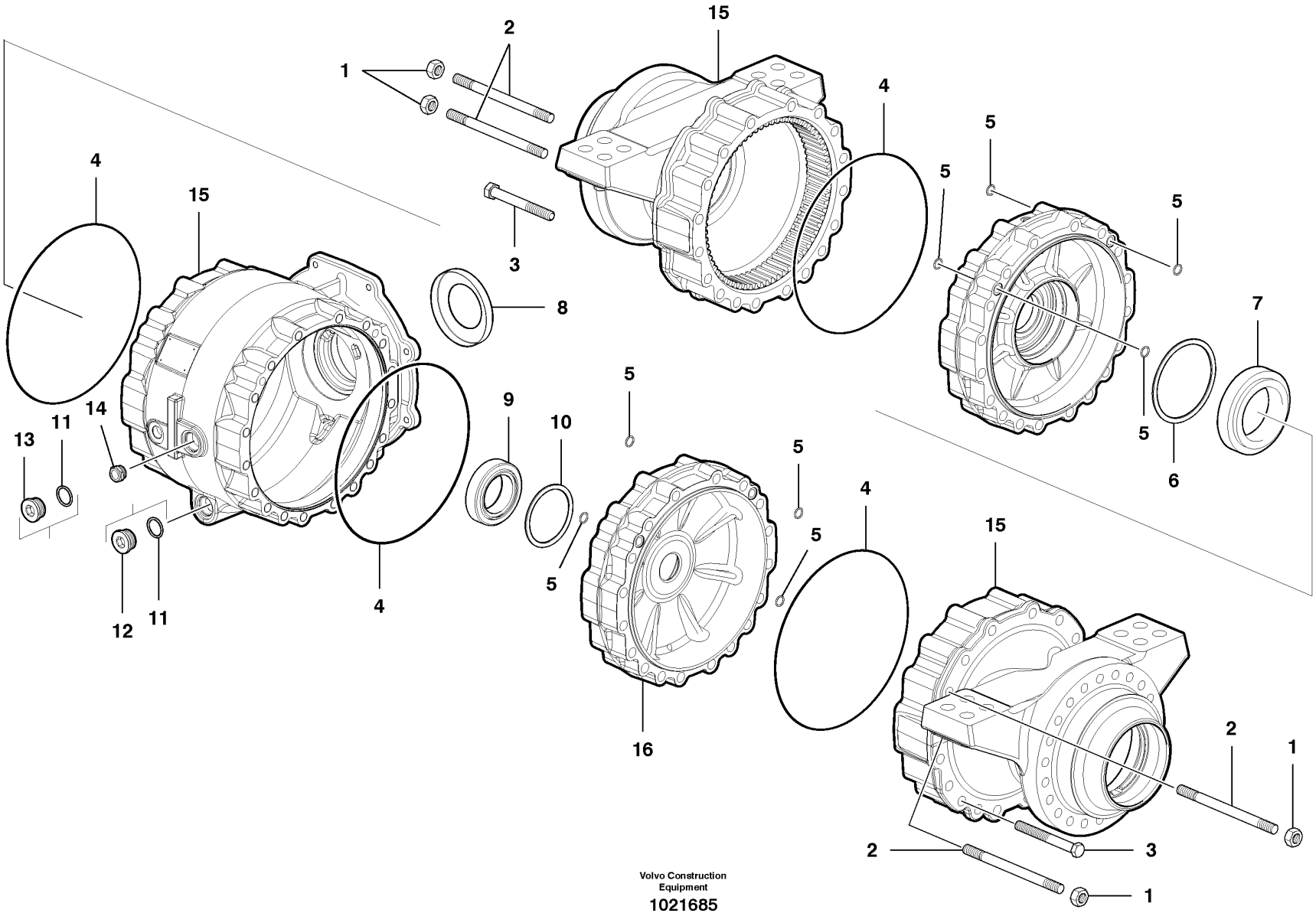

Volvo Construction Equipment

1021685

Fig.	Part No.	Quantity 1	2	3	P S	K I T	Description	Dénomination	Bezeichnung	Denominación	Notes
10	**VOE 12743337**	REQ					Washer	Rondelle	Scheibe	Arandela	1.35 mm
10	**VOE 12743338**	REQ					Washer	Rondelle	Scheibe	Arandela	1.30 mm
10	**VOE 12743339**	REQ					Washer	Rondelle	Scheibe	Arandela	1.25 mm
10	**VOE 12743340**	REQ					Washer	Rondelle	Scheibe	Arandela	1.20 mm
10	**VOE 12743341**	REQ					Washer	Rondelle	Scheibe	Arandela	1.15 mm
10	**VOE 12743342**	REQ					Washer	Rondelle	Scheibe	Arandela	1.10 mm
10	**VOE 12743343**	REQ					Washer	Rondelle	Scheibe	Arandela	1.05 mm
10	**VOE 12743344**	REQ					Washer	Rondelle	Scheibe	Arandela	1.00 mm
10	**VOE 12743345**	REQ					Washer	Rondelle	Scheibe	Arandela	.95 mm
10	**VOE 12743346**	REQ					Washer	Rondelle	Scheibe	Arandela	.90 mm
10	**VOE 12743347**	REQ					Washer	Rondelle	Scheibe	Arandela	.85 mm
10	**VOE 12743348**	REQ					Washer	Rondelle	Scheibe	Arandela	.80 mm
10	**VOE 12743349**	REQ					Washer	Rondelle	Scheibe	Arandela	.75 mm
10	**VOE 12743350**	REQ					Washer	Rondelle	Scheibe	Arandela	.70 mm
10	**VOE 12743351**	REQ					Washer	Rondelle	Scheibe	Arandela	.65 mm
10	**VOE 12743352**	REQ					Washer	Rondelle	Scheibe	Arandela	.60 mm
10	**VOE 12743353**	REQ					Washer	Rondelle	Scheibe	Arandela	.55 mm
10	**VOE 12743354**	REQ					Washer	Rondelle	Scheibe	Arandela	.50 mm
11	**VOE 12743096**	2					O-ring	Joint Torique	O-Ring	Junta torica	
12	**VOE 12743095**	1					Filler	Mat.remplissage	Fullstoff	Prod Relleno	
13	**VOE 12743097**	1					Drain	Drainage	Abflussleitung	Drenaje	
14	**VOE 12743098**	1					Level	Niveau	Niveau	Nivel	
15							Axle housing	Carter de pont	Achsgehäuse	Tubo del eje	2318)
16							Bearing Housing	Carter Palier	Lagergehäuse	Caja Cojinete	2318)

2318) **GB:** Do not service - order complete assembly **FR:** Ne pas réparer - commander un ensemble complet **DE:** Nicht warten - komplette Einheit bestellen **ES:** No haga el servicio - encargue conjunto completo

1		**Eje planetario con piezas de montaje** **Planetenradachse mit Montageteilen** **Essieu à planétaire avec pièces de montage** **Planetary Axle with Fitting Parts**	Catalogue id **20061**	Group **463**
2			Illustr. No **1021685**	Section **800**
3			Issue **VOE 64E9920061**	Page **453**
4				
5		**G970-G990**		

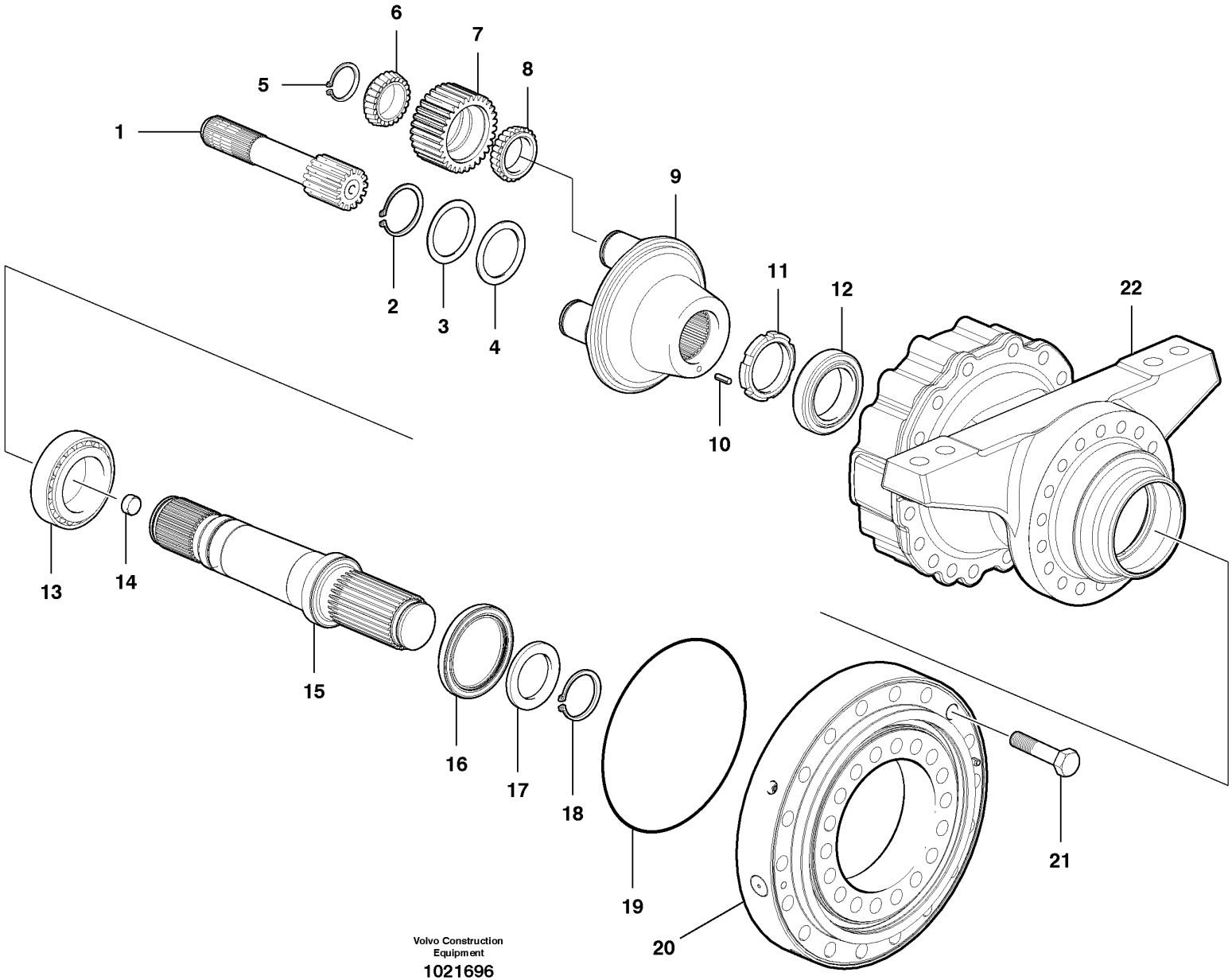

Volvo Construction Equipment
1021696

Fig.	Part No.	Quantity 1	2	3	PS	KIT	Description	Dénomination	Bezeichnung	Denominación	Notes
1	**VOE 12743119**	2					Shaft	Arbre	Welle	Arbol	
2	**VOE 12743114**	2					Retaining ring	Bague retenue	Haltering	Anillo de apoyo	
3	**VOE 12743257**	REQ					Shim	Cale d'épaisseur	Passcheibe	Arandela Ajuste	1.4 mm
3	**VOE 12743258**	REQ					Shim	Cale d'épaisseur	Passcheibe	Arandela Ajuste	1.3 mm
3	**VOE 12743259**	REQ					Shim	Cale d'épaisseur	Passcheibe	Arandela Ajuste	1.2 mm
3	**VOE 12743260**	REQ					Shim	Cale d'épaisseur	Passcheibe	Arandela Ajuste	1.1 mm
3	**VOE 12743261**	REQ					Shim	Cale d'épaisseur	Passcheibe	Arandela Ajuste	1.0 mm
3	**VOE 12743262**	REQ					Shim	Cale d'épaisseur	Passcheibe	Arandela Ajuste	.9 mm
3	**VOE 12743263**	REQ					Shim	Cale d'épaisseur	Passcheibe	Arandela Ajuste	.8 mm
3	**VOE 12743264**	REQ					Shim	Cale d'épaisseur	Passcheibe	Arandela Ajuste	.7 mm
3	**VOE 12743265**	REQ					Shim	Cale d'épaisseur	Passcheibe	Arandela Ajuste	.6 mm
3	**VOE 12743266**	REQ					Shim	Cale d'épaisseur	Passcheibe	Arandela Ajuste	.1 mm
3	**VOE 12743267**	REQ					Shim	Cale d'épaisseur	Passcheibe	Arandela Ajuste	.3 mm
3	**VOE 12743268**	REQ					Shim	Cale d'épaisseur	Passcheibe	Arandela Ajuste	.5 mm
3	**VOE 12743269**	REQ					Shim	Cale d'épaisseur	Passcheibe	Arandela Ajuste	.15 mm
4	**VOE 12743113**	2					Washer	Rondelle	Scheibe	Arandela	
5	**VOE 12743111**	8					Retaining ring	Bague retenue	Haltering	Anillo de apoyo	
6	**VOE 12743110**	8					Bearing	Palier	Lager	Cojinete	
7	**VOE 12743109**	8					Planet Gear	Planetaire	Planetenrad	Planetario	
8	**VOE 12743108**	8					Bearing	Palier	Lager	Cojinete	
9	**VOE 12743107**	2					Planet Carrier	Porte-satellite	Planetenträger	Portasatelites	
10	**VOE 12743112**	2					Grooved Pin	Goupille Cannel	Rändelstift	Pasador Ranurad	
11	**VOE 12743106**	2					Hexagon Nut	Ecrou Hexagonal	Sechskantmutter	Tuerca Hexagon	
12	**VOE 12743105**	2					Roller Bearing	Roulement rouleaux	Rollenlager	Cojinet Rodillo	
13	**VOE 12743104**	2					Roller Bearing	Roulement rouleaux	Rollenlager	Cojinet Rodillo	
14	**VOE 12743115**	2					Bolt	Boulon	Bolzen	Perno	
15	**VOE 12743121**	2					Shaft	Arbre	Welle	Arbol	
16	**VOE 12743118**	2					Seal	Joint	Dichtring	Junta	
17	**VOE 12743116**	2					Washer	Rondelle	Scheibe	Arandela	
18	**VOE 12743117**	2					Retaining ring	Bague retenue	Haltering	Anillo de apoyo	

1		**Eje planetario** **Planetenradachse** **Essieu à planétaire** **Planetary Axle**	Catalogue id **20061**	Group **463**
2			Illustr. No **1021696**	Section **900**
3				
4			Issue **VOE 64E9920061**	Page **455**
5		**G930-G960**		

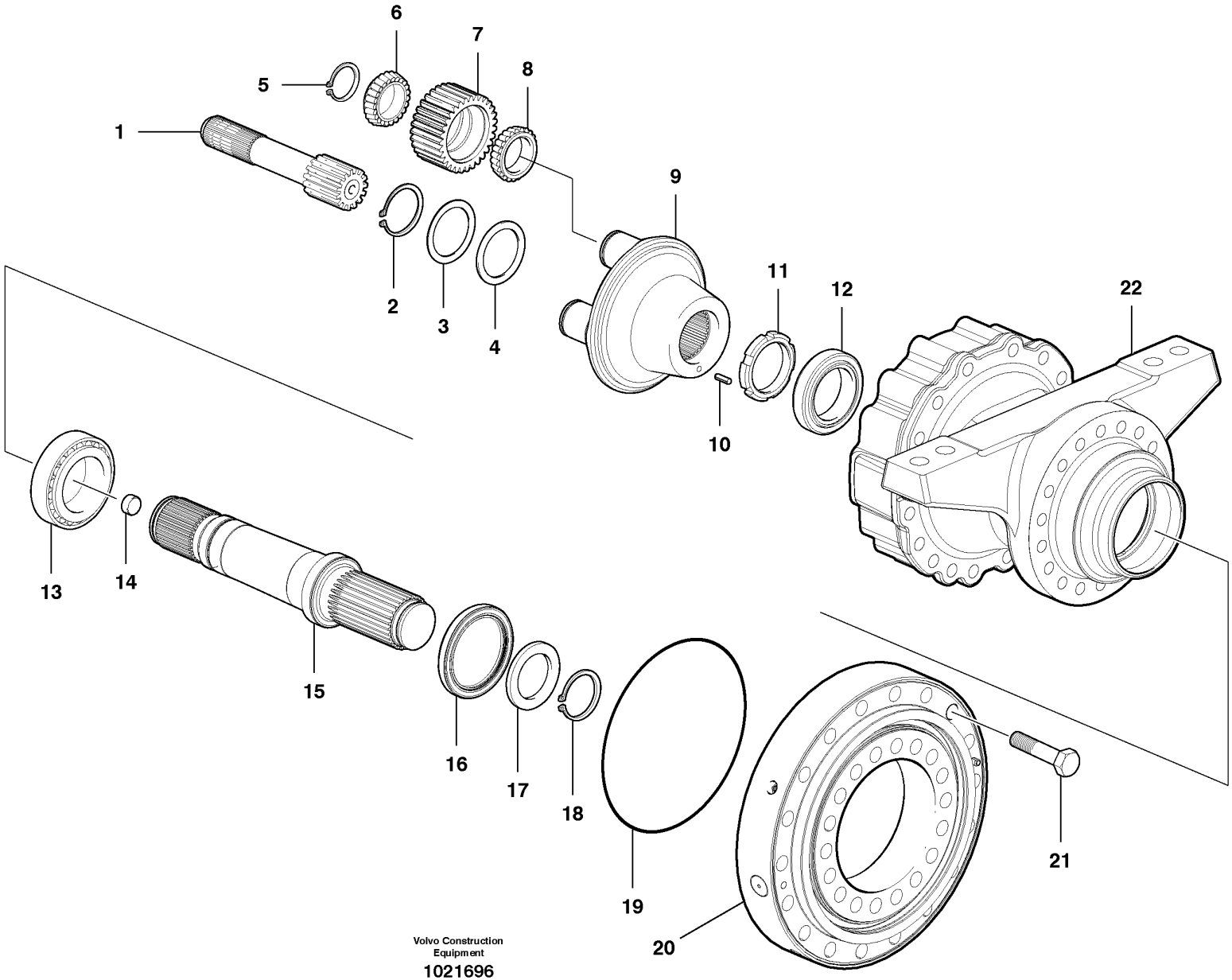

Volvo Construction Equipment
1021696

Fig.	Part No.	Quantity 1	2	3	PS	KIT	Description	Dénomination	Bezeichnung	Denominación	Notes
19	**VOE 12743123**	2					O-ring	Joint Torique	O-Ring	Junta torica	
20	**VOE 12743122**	2					Radial Bearing	Palier Radial	Radiallager	Rodamiento Radi	
21	**VOE 12743124**	36					Hexagon screw	Vis tête hexagonale	Sechskantschraube	Tornillo hexago	
22							Axle Casing	Boite Essieu	Achsgehäuse	Carter Eje	See group 463, Page 447

1		**Eje planetario** **Planetenradachse** **Essieu à planétaire** **Planetary Axle**	Catalogue id **20061**	Group **463**
2			Illustr. No **1021696**	Section **900**
3			Issue **VOE 64E9920061**	Page **457**
4				
5		**G930-G960**		

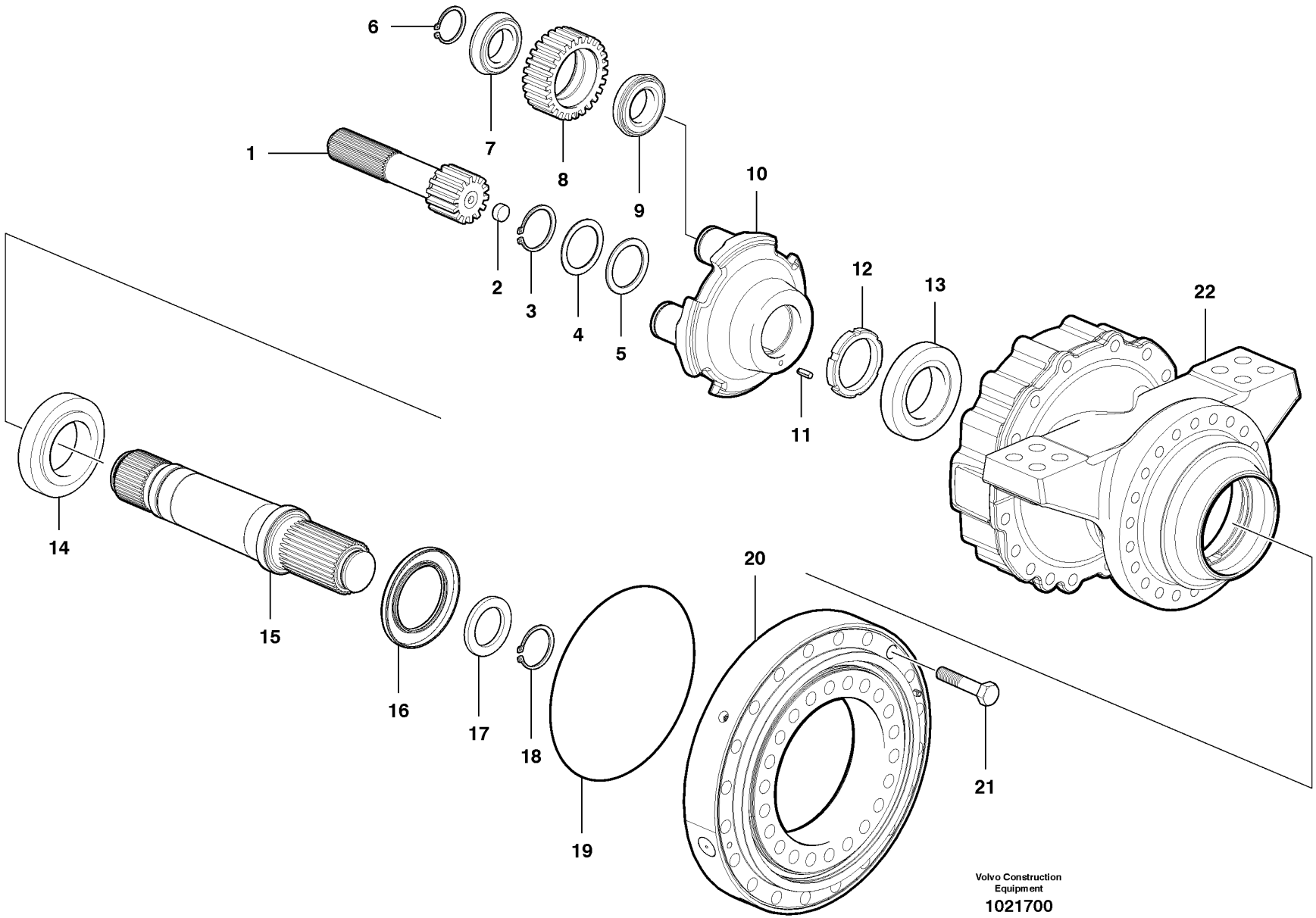
6
7
8
9
1
10
2
3
4
5
12
13
22
11
14
15
16
17
18
19
20
21
Volvo Construction Equipment
1021700

Fig.	Part No.	Quantity 1	2	3	PS	KIT	Description	Dénomination	Bezeichnung	Denominación	Notes
1	**VOE 12743378**	2					Shaft	Arbre	Welle	Arbol	
2	**VOE 12743115**	2					Bolt	Boulon	Bolzen	Perno	
3	**VOE 12743114**	2					Retaining ring	Bague retenue	Haltering	Anillo de apoyo	
4	**VOE 12743257**	REQ					Shim	Cale d'épaisseur	Passcheibe	Arandela Ajuste	1.4 mm
4	**VOE 12743258**	REQ					Shim	Cale d'épaisseur	Passcheibe	Arandela Ajuste	1.3 mm
4	**VOE 12743259**	REQ					Shim	Cale d'épaisseur	Passcheibe	Arandela Ajuste	1.2 mm
4	**VOE 12743260**	REQ					Shim	Cale d'épaisseur	Passcheibe	Arandela Ajuste	1.1 mm
4	**VOE 12743261**	REQ					Shim	Cale d'épaisseur	Passcheibe	Arandela Ajuste	1.0 mm
4	**VOE 12743262**	REQ					Shim	Cale d'épaisseur	Passcheibe	Arandela Ajuste	.9 mm
4	**VOE 12743263**	REQ					Shim	Cale d'épaisseur	Passcheibe	Arandela Ajuste	.8 mm
4	**VOE 12743264**	REQ					Shim	Cale d'épaisseur	Passcheibe	Arandela Ajuste	.7 mm
4	**VOE 12743265**	REQ					Shim	Cale d'épaisseur	Passcheibe	Arandela Ajuste	.6 mm
4	**VOE 12743266**	REQ					Shim	Cale d'épaisseur	Passcheibe	Arandela Ajuste	.1 mm
4	**VOE 12743267**	REQ					Shim	Cale d'épaisseur	Passcheibe	Arandela Ajuste	.5 mm
4	**VOE 12743268**	REQ					Shim	Cale d'épaisseur	Passcheibe	Arandela Ajuste	.5 mm
4	**VOE 12743269**	REQ					Shim	Cale d'épaisseur	Passcheibe	Arandela Ajuste	.15 mm
5	**VOE 12743113**	2					Washer	Rondelle	Scheibe	Arandela	
6	**VOE 12743376**	8					Retaining ring	Bague retenue	Haltering	Anillo de apoyo	
7	**VOE 12743375**	8					Bearing	Palier	Lager	Cojinete	
8	**VOE 12743374**	8					Planet Gear	Planetaire	Planetenrad	Planetario	
9	**VOE 12743373**	8					Bearing	Palier	Lager	Cojinete	
10	**VOE 12743372**	2					Planet Carrier	Porte-satellite	Planetenträger	Portasatelites	
11	**VOE 12743112**	2					Grooved Pin	Goupille Cannel	Rändelstift	Pasador Ranurad	
12	**VOE 12743371**	2					Hexagon Nut	Ecrou Hexagonal	Sechskantmutter	Tuerca Hexagon	
13	**VOE 12743370**	2					Roller Bearing	Roulement rouleaux	Rollenlager	Cojinet Rodillo	
14	**VOE 12743369**	2					Roller Bearing	Roulement rouleaux	Rollenlager	Cojinet Rodillo	
15	**VOE 12743380**	2					Shaft	Arbre	Welle	Arbol	
16	**VOE 12743377**	2					Seal	Joint	Dichtring	Junta	
17	**VOE 12743116**	2					Washer	Rondelle	Scheibe	Arandela	
18	**VOE 12743117**	2					Retaining ring	Bague retenue	Haltering	Anillo de apoyo	

1		**Eje planetario** **Planetenradachse** **Essieu à planétaire** **Planetary Axle**	Catalogue id **20061**	Group **463**
2			Illustr. No **1021700**	Section **1000**
3				
4			Issue **VOE 64E9920061**	Page **459**
5		**G970-G990**		

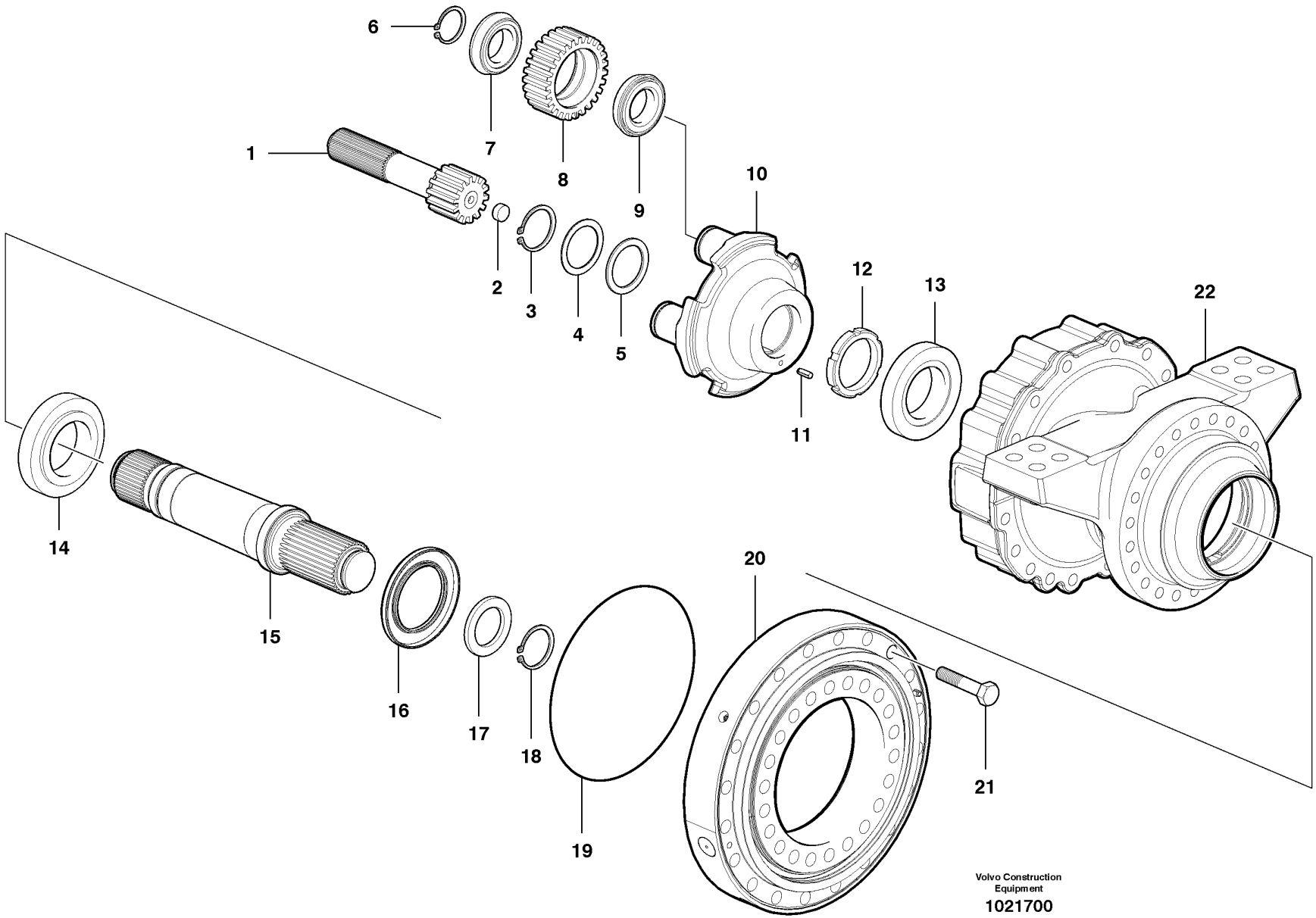
6
7
8
9
1
10
2
3
4
5
12
13
22
11
14
15
16
17
18
19
20
21
Volvo Construction Equipment
1021700

Fig.	Part No.	Quantity 1	2	3	PS	KIT	Description	Dénomination	Bezeichnung	Denominación	Notes
19	**VOE 12743382**	2					O-ring	Joint Torique	O-Ring	Junta torica	
20	**VOE 12743381**	2					Radial Bearing	Palier Radial	Radiallager	Rodamiento Radi	
21	**VOE 12743383**	44					Hexagon screw	Vis tête hexagonale	Sechskantschraube	Tornillo hexago	
22							Axle Casing	Boite Essieu	Achsgehäuse	Carter Eje	See group 463, Page 451

1		**Eje planetario** **Planetenradachse** **Essieu à planétaire** **Planetary Axle**	Catalogue id **20061**	Group **463**
2			Illustr. No **1021700**	Section **1000**
3				
4			Issue **VOE 64E9920061**	Page **461**
5		**G970-G990**		

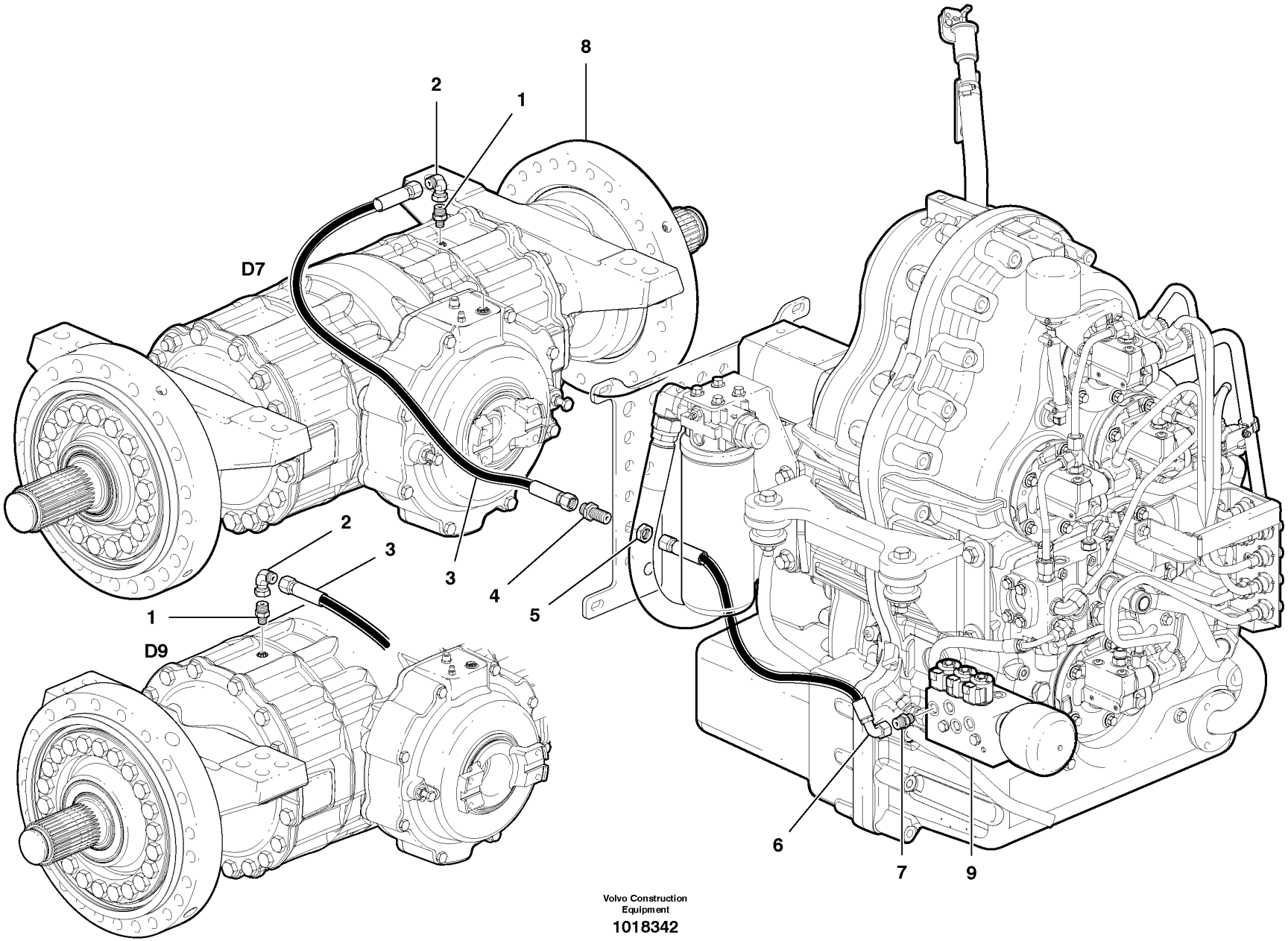

Volvo Construction Equipment

1018342

Fig.	Part No.	Quantity 1	2	3	PS	KIT	Description	Dénomination	Bezeichnung	Denominación	Notes
1	**VOE 935084**	1	1				Nipple	Raccord	Nippel	Niple	
2	**VOE 13933900**	1	1				Elbow nipple	Raccord angulaire	Winkelnippel	Niple angular	
3	**VOE 12742900**	1					Hose assembly	Conduit flexible	Schlauchleitung	Conducto	
3	**VOE 12744206**		1				Hose assembly	Conduit flexible	Schlauchleitung	Conducto	
4	**VOE 935425**	1	1				Nipple	Raccord	Nippel	Niple	
5	**VOE 935429**	1	1				Lock nut	Contre-ecrou	Sicherungsmutter	Contratuerca	
6	**VOE 12746171**	1	1				Hose assembly	Conduit flexible	Schlauchleitung	Conducto	
7	**VOE 935085**	1	1				Nipple	Raccord	Nippel	Niple	
8		1					Final drive	Reducteur Final	Achsgetriebe	Transm Final	See group 463, Page 431
9		1					Valve	Soupape	Ventil	Valvula	See group 421, Page 349

1	**D7**
2	**D9**
3	
4	
5	

Circuito hidráulico del diferencial
Differentialhydraulikkreis
Circuit hydraulique, différentiel
Differential hydraulic circuit

Catalogue id **20061**	Group **468**
Illustr. No **1018342**	Section **100**
Issue **VOE 64E9920061**	Page **463**

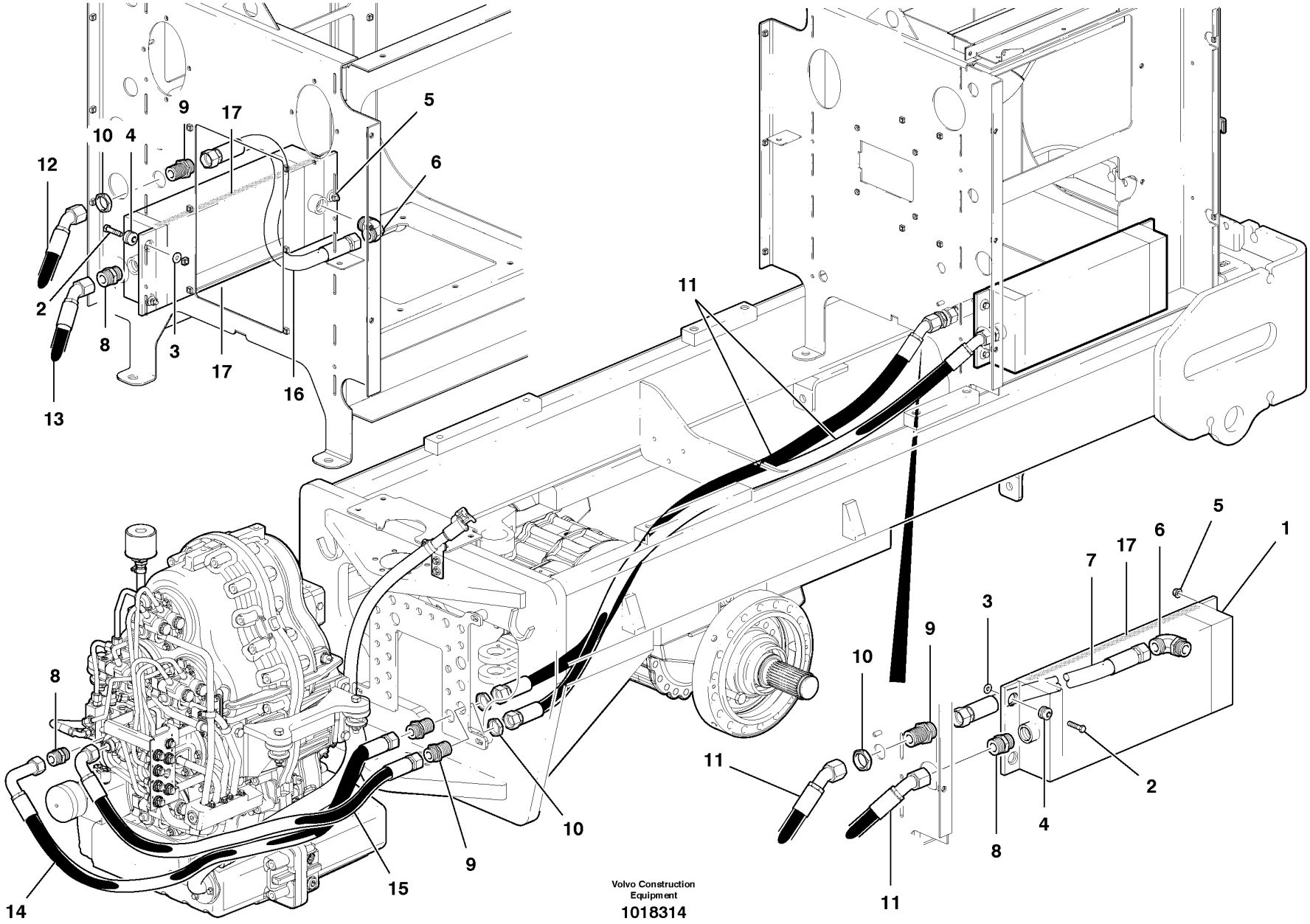

Volvo Construction Equipment

1018314

Fig.	Part No.	Quantity 1	2	3	PS	KIT	Description	Dénomination	Bezeichnung	Denominación	Notes
1	**VOE 12744039**	1	1				Oil Cooler	Refroidisseur huile	Ölkühler	Enfriadores aceite	
2	**VOE 965187**	3	3				Flange screw	Vis a bride	Flanschschraube	Torn embridado	
3	**VOE 12747258**	3	3				Spacer Ring	Bagu.entretoise	Abstandring	Anillo Dist	
4	**VOE 12724232**	3	3				Bushing	Bague	Buchse	Casquillo	
5	**VOE 13971098**	1	1				Flange nut	Ecrou accouple.	Bundmutter	Tuerca embridad	
6	**VOE 935013**	1	1				Elbow nipple	Raccord angulaire	Winkelnippel	Niple angular	
7	**VOE 12744357**	1					Hose assembly	Conduit flexible	Schlauchleitung	Conducto	
8	**VOE 935229**	2	2				Nipple	Raccord	Nippel	Niple	
9	**VOE 935472**	3	3				Nipple	Raccord	Nippel	Niple	
10	**VOE 935473**	3	3				Lock nut	Contre-ecrou	Sicherungsmutter	Contratuerca	
11	**VOE 12746488**	2					Hose assembly	Conduit flexible	Schlauchleitung	Conducto	
12	**VOE 12746479**		1				Hose assembly	Conduit flexible	Schlauchleitung	Conducto	
13	**VOE 12746478**		1				Hose assembly	Conduit flexible	Schlauchleitung	Conducto	
14	**VOE 12744353**	1	1				Hose assembly	Conduit flexible	Schlauchleitung	Conducto	
15	**VOE 12748130**	1	1				Hose assembly	Conduit flexible	Schlauchleitung	Conducto	
16	**VOE 12747041**		1				Hose assembly	Conduit flexible	Schlauchleitung	Conducto	
17	**VOE 12744096**	1	1				Sponge Neoprene-25.4 X	Néoprène mousse - 25.4 X	Neopren-Schwamm-25,4 x	Esponja Neoprene-25.4 X	

1	**G930-G960**
2	**G970-G990**
3	
4	
5	

Circuito hidráulico de enfriador de aceite de transmisión
Getriebeölkühler, Hydraulikkreis
Circuit hydraulique de refroidisseur d'huile de transmission
Transmission oil cooler, hydraulic circuit

Catalogue id **20061**	Group **491**
Illustr. No **1018314**	Section **100**
Issue **VOE 64E9920061**	Page **465**



VOLVO

Construction Equipment

GROUP		Section	Page
517	Oil disc brakes	100	473
520	Brake linkage	100	477
521	Brake master cylinder and booster	100	479
522	Brake circuit	100	481
551	Parking Brake Circuit	100	483
551	Parking brake	200	485

TABLE DES MATIÈRES

GROUPE		Section	Page
517	Freins à disques en bain d'huile	100	473
520	Biellette de frein	100	477
521	Maître-cylindre de frein et servofrein	100	479
522	Circuit de freinage	100	481
551	Circuit frein de stationnement	100	483
551	Frein parking	200	485

GRUPPE		Abschnitt	Seite
517	Nasse Scheibenbremsen	100	473
520	Bremsgestänge	100	477
521	Hauptbremszylinder und Verstärker	100	479
522	Bremskreis	100	481
551	Feststellbremskreis	100	483
551	Feststellbremse	200	485



GRUPO		Sección	Página
517	Frenos de disco en baño de aceite	100	473
520	Conexión de freno	100	477
521	Cilindro maestro de freno y servofreno	100	479
522	Circuito de freno	100	481
551	Circuito de freno de estacionamiento	100	483
551	Freno estacionamiento	200	485

VOLVO

Construction Equipment

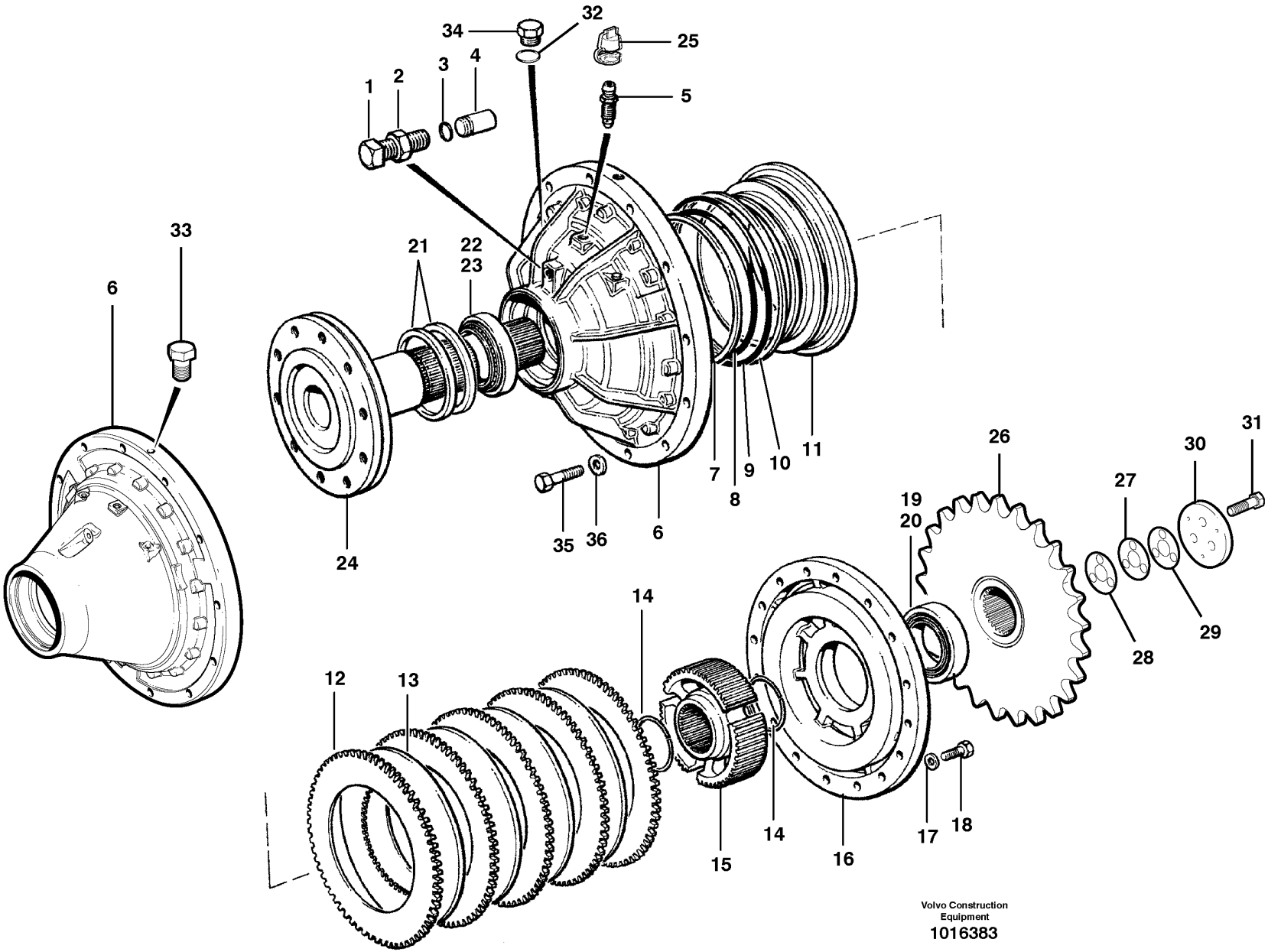
1
2
3
4
5
6
7
8
9
10
11
12
13
14
15
16
17
18
19
20
21
22
23
24
25
26
27
28
29
30
31
32
33
34
35
36
Volvo Construction Equipment
1016383

Fig.	Part No.	Quantity 1	2	3	PS	KIT	Description	Dénomination	Bezeichnung	Denominación	Notes
1	**VOE 990251**	1					Set Screw	Vis Butee	Anschlagschraub	Tornillo Tope	
2	**VOE 940118**	1					Nut	Ecrou	Mutter	Tuerca	
3	**VOE 983544**	1					O-ring	Joint Torique	O-Ring	Junta torica	
4	**CH 56267**	1					Pin	Goupille	Zapfen	Pasador	
5	**CH 8317**	1					Bleeder Screw	Vis Purge	Entluftungsrohr	Tornillo Purga	
6	**VOE 89301**	1					Brake	Frein	Bremse	Freno	G930-G960
6	**CH 12738333**	1					Brake Housing	Boitier Frein	Bremsgehäuse	Cuerpo De Freno	G970-G990
7	**CH 37873**	1					Back-up ring	Rondelle anti-extrusion	Stützring	Anillo Apoyo	
8	**VOE 983578**	1					O-ring	Joint Torique	O-Ring	Junta torica	
9	**VOE 983580**	1					O-ring	Joint Torique	O-Ring	Junta torica	
10	**CH 37874**	1					Back-up ring	Rondelle anti-extrusion	Stützring	Anillo Apoyo	
11	**CH 37861**	1					Piston	Piston	Kolben	Piston	
12	**CH 37935**	4					Brake Disc	Disque Frein	Bremslamelle	Disco De Freno	G930
12	**CH 37935**	5					Brake Disc	Disque Frein	Bremslamelle	Disco De Freno	G940-G960
12	**CH 37935**	6					Brake Disc	Disque Frein	Bremslamelle	Disco De Freno	G970-G900
13	**CH 37934**	3					Disc	Disque	Scheibe	Disco	G930
13	**CH 37934**	4					Disc	Disque	Scheibe	Disco	G940-G960
13	**CH 37934**	5					Disc	Disque	Scheibe	Disco	G970-G990
14	**CH 37945**	2					Snap Ring	Circlip	Nutring	Circlip	
15	**CH 37933**	1					Hub	Bossage	Nabe	Asiento	
16	**VOE 12745694**	1					Housing	Carter	Gehäuse	Carter	G930
16	**VOE 12745695**	1					Housing	Carter	Gehäuse	Carter	G940-G960
16	**VOE 12740842**	1					Housing	Carter	Gehäuse	Carter	G970-G990
17	**VOE 983336**	16					Washer	Rondelle	Scheibe	Arandela	G930-G960
17	**VOE 930843**	16					Washer	Rondelle	Scheibe	Arandela	G970-G900
18	**VOE 990252**	16					Hexagon screw	Vis tête hexagonale	Sechskantschraube	Tornillo hexago	
19	**VOE 12740668**	1					Cup	Coupelle	Laufring	Copita	
20	**VOE 12740667**	1					Cone	Bague Interieu.	Innenring	Anillo Interior	
21	**CH 89267**	1					Seal	Joint	Dichtring	Junta	
22	**VOE 12740665**	1					Cone	Bague Interieu.	Innenring	Anillo Interior	

1	
2	
3	
4	
5	

Frenos de disco en baño de aceite
Nasse Scheibenbremsen
Freins à disques en bain d'huile
Oil disc brakes

Catalogue id	Group
20061	**517**
Illustr. No **1016383**	Section **100**
Issue **VOE 64E9920061**	Page **473**

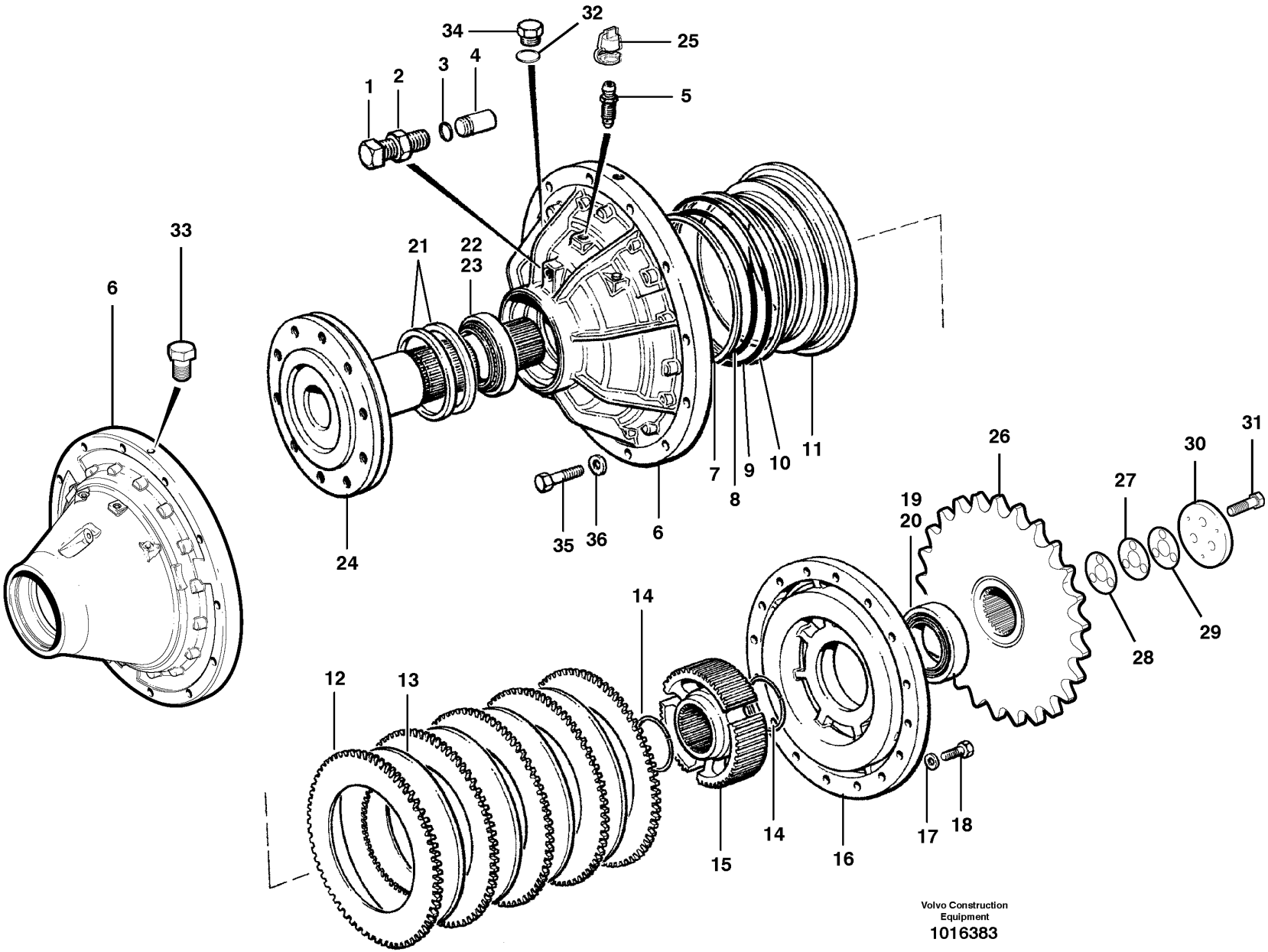
1
2
3
4
5
6
7
8
9
10
11
12
13
14
15
16
17
18
19
20
21
22
23
24
25
26
27
28
29
30
31
32
33
34
35
36
Volvo Construction Equipment
1016383

Fig.	Part No.	Quantity 1	2	3	PS	KIT	Description	Dénomination	Bezeichnung	Denominación	Notes
23	**VOE 12740666**	1					Cup	Coupelle	Laufring	Copita	
24	**VOE 12745573**	1					Axle	Axe Rotatif	Wellenzapfen	Eje	G930-G976
24	**VOE 12739665**	1					Axle	Axe Rotatif	Wellenzapfen	Eje	2315) G990
25	**CH 34196**	1					Cap	Chapeau	Kappe	Caperuza	
26	**VOE 12745692**	1					Sprocket	Barbotin	Kettenrad	Rueda de cadena	G930-G976
26	**VOE 12738862**	1					Sprocket	Barbotin	Kettenrad	Rueda de cadena	G990
27	**CH 37864**	3					Shim	Cale d'épaisseur	Passcheibe	Arandela Ajuste	
28	**CH 37865**	3					Shim	Cale d'épaisseur	Passcheibe	Arandela Ajuste	
29	**CH 37866**	5					Shim	Cale d'épaisseur	Passcheibe	Arandela Ajuste	
30	**CH 89303**	1					Washer	Rondelle	Scheibe	Arandela	
31	**VOE 960787**	3					Screw	Vis	Schraube	Tornillo	
32	**VOE 932037**	1					O-ring	Joint Torique	O-Ring	Junta torica	
33	**VOE 982229**	1					Hexagon screw	Vis tête hexagonale	Sechskantschraube	Tornillo hexago	
34	**VOE 984645**	1					Plug	Tampon	Stopfen	Tapon	
35	**VOE 983286**	10					Hexagon screw	Vis tête hexagonale	Sechskantschraube	Tornillo hexago	Rear
35	**VOE 983287**	2					Hexagon screw	Vis tête hexagonale	Sechskantschraube	Tornillo hexago	Rear
35	**VOE 983286**	12					Hexagon screw	Vis tête hexagonale	Sechskantschraube	Tornillo hexago	Front
36	**VOE 12729935**	12					Washer	Rondelle	Scheibe	Arandela	

2315) **GB:** Option on G970 **FR:** Option sur G970 **DE:** Optional bei G970 **ES:** Opcional en G970

1		**Frenos de disco en baño de aceite** **Nasse Scheibenbremsen** **Freins à disques en bain d'huile** **Oil disc brakes**	Catalogue id **20061**	Group **517**
2			Illustr. No **1016383**	Section **100**
3			Issue **VOE 64E9920061**	Page **475**
4				
5				

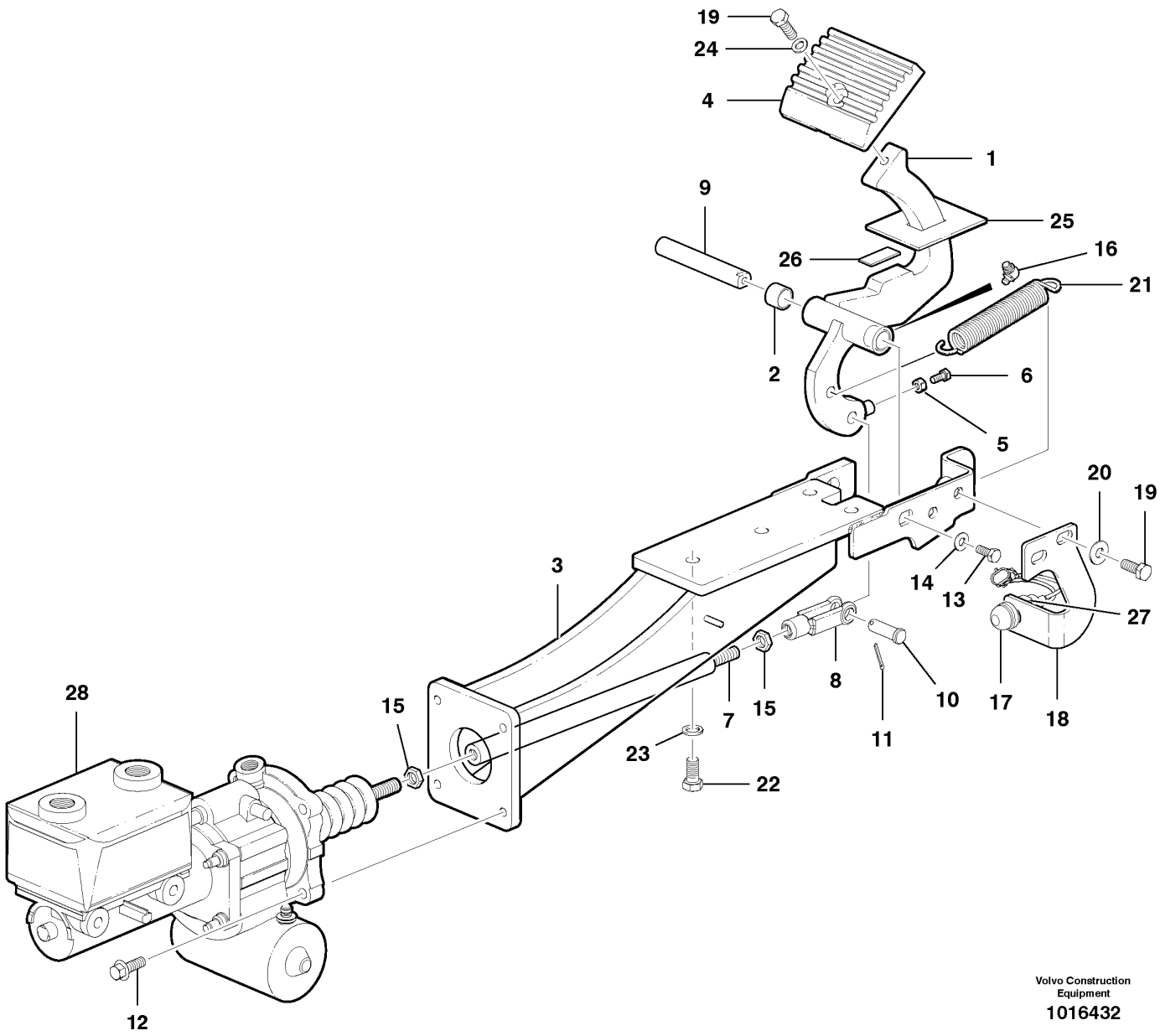

Volvo Construction Equipment

1016432

Fig.	Part No.	Quantity 1	2	3	PS	KIT	Description	Dénomination	Bezeichnung	Denominación	Notes
1	**VOE 12746954**	1					Brake Pedal	Pedale Frein	Bremspedal	Pedal Frenos	Bearings Incl.
2	**CH 69809**	2					•Bearing	•Palier	•Lager	•Cojinete	
3	**VOE 12746282**	1					Bracket	Console	Konsole	Ménsula	
4	**VOE 12741509**	1					Brake Pedal	Pedale Frein	Bremspedal	Pedal Frenos	
5	**VOE 983305**	1					Hexagon Nut	Ecrou Hexagonal	Sechskantmutter	Tuerca Hexagon	
6	**VOE 983897**	1					Hexagon screw	Vis tête hexagonale	Sechskantschraube	Tornillo hexago	
7	**VOE 12740917**	1					Rod	Monture	Fuhler	Varilla	
8	**CH 602**	1					Clevis	Fourche	Gabel	Horquilla	
9	**VOE 12740676**	1					Shaft	Arbre	Welle	Arbol	
10	**VOE 990256**	1					Clevis Pin	Vis A Oeuillet	Zylinderbolzen	Espiga	
11	**VOE 13907851**	1					Cotter Pin	Goupille Fendue	Splint	Pasador Hendido	
12	**VOE 946472**	4					Flange screw	Vis à bride	Flanschschraube	Torn embridado	
13	**VOE 983242**	1					Screw	Vis	Schraube	Tornillo	
14	**VOE 983334**	1					Washer	Rondelle	Scheibe	Arandela	
15	**VOE 192182**	2					Hexagon Nut	Ecrou Hexagonal	Sechskantmutter	Tuerca Hexagon	
16	**VOE 990427**	1					Nipple	Raccord	Nippel	Niple	
17	**CH 65852**	1					Switch	Commutateur	Schalter	Contactor	
18	**VOE 12746951**	1					Bracket	Console	Konsole	Ménsula	
19	**VOE 983251**	3					Hexagon screw	Vis tête hexagonale	Sechskantschraube	Tornillo hexago	
20	**VOE 983335**	2					Washer	Rondelle	Scheibe	Arandela	
21	**VOE 12735591**	1					Spring	Ressort	Feder	Resorte	
22	**VOE 983911**	4					Hexagon screw	Vis tête hexagonale	Sechskantschraube	Tornillo hexago	
23	**VOE 12731594**	4					Washer	Rondelle	Scheibe	Arandela	
24	**VOE 12727850**	1					Washer	Rondelle	Scheibe	Arandela	
25	**VOE 15403251**	1					Sealing Flange	Bride Etanchei.	Dichtflansch	Brida Reten	
26	**VOE 15402874**	1					Pad	Patin	Belag	Pastilla	
27	**VOE 127299351**	1					Hexagon screw	Vis tête hexagonale	Sechskantschraube	Tornillo hexago	
28		1					Master Cylinder	Maitre-cylindre	Hauptzylinder	Cilindro de mando	See group 521, Page 479

1	
2	
3	
4	
5	

Conexión de freno
Bremsgestänge
Biellette de frein
Brake linkage

Catalogue id	Group
20061	**520**
Illustr. No **1016432**	Section **100**
Issue **VOE 64E9920061**	Page **477**

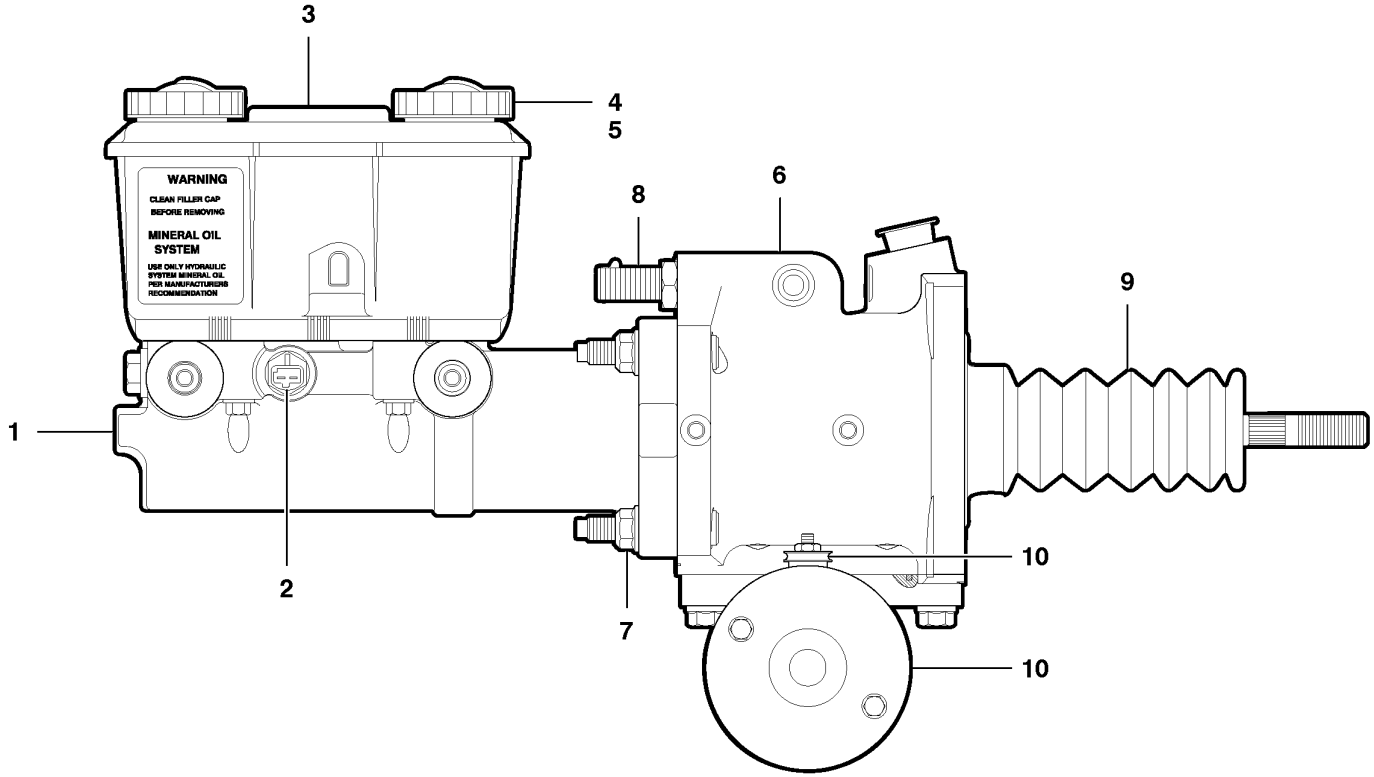

Volvo Construction Equipment

1021351

Fig.	Part No.	Quantity 1	2	3	PS	KIT	Description	Dénomination	Bezeichnung	Denominación	Notes
	VOE 12724047	1					Master Cylinder	Maitre-cylindre	Hauptzylinder	Cilindro de mando	incl. items 1-10
1	**CH 76282**	1					Master Cylinder	Maitre-cylindre	Hauptzylinder	Cilindro de mando	
2	**CH 53034**	1					Switch	Commutateur	Schalter	Contactor	
3	**CH 58747**	1					Reservoir	Reservoir	Behälter	Deposito	
4	**CH 58748**	2					Cap	Chapeau	Kappe	Caperuza	
5	**CH 58749**	2					Diaphragm	Diaphragme	Membrane	Diafragma	
6	**VOE 12724048**	1					Booster	Amplificateur	Verstärker	Amplificador	
7	**CH 53044**	4					Nut	Ecrou	Mutter	Tuerca	
8	**CH 76288**	1					Switch	Commutateur	Schalter	Contactor	
9	**CH 53045**	1					Boot	Soufflet	Manschette	Proteccion	
10	**CH 76287**	1					Repair Kit	Kit Réparation	Reparatursatz	Kit Reparacion	incl. pump, motor seals & decal

1	
2	
3	
4	
5	

Cilindro maestro de freno y servofreno
Hauptbremszylinder und Verstärker
Maître-cylindre de frein et servofrein
Brake master cylinder and booster

Catalogue id	Group
20061	**521**
Illustr. No **1021351**	Section **100**
Issue **VOE 64E9920061**	Page **479**

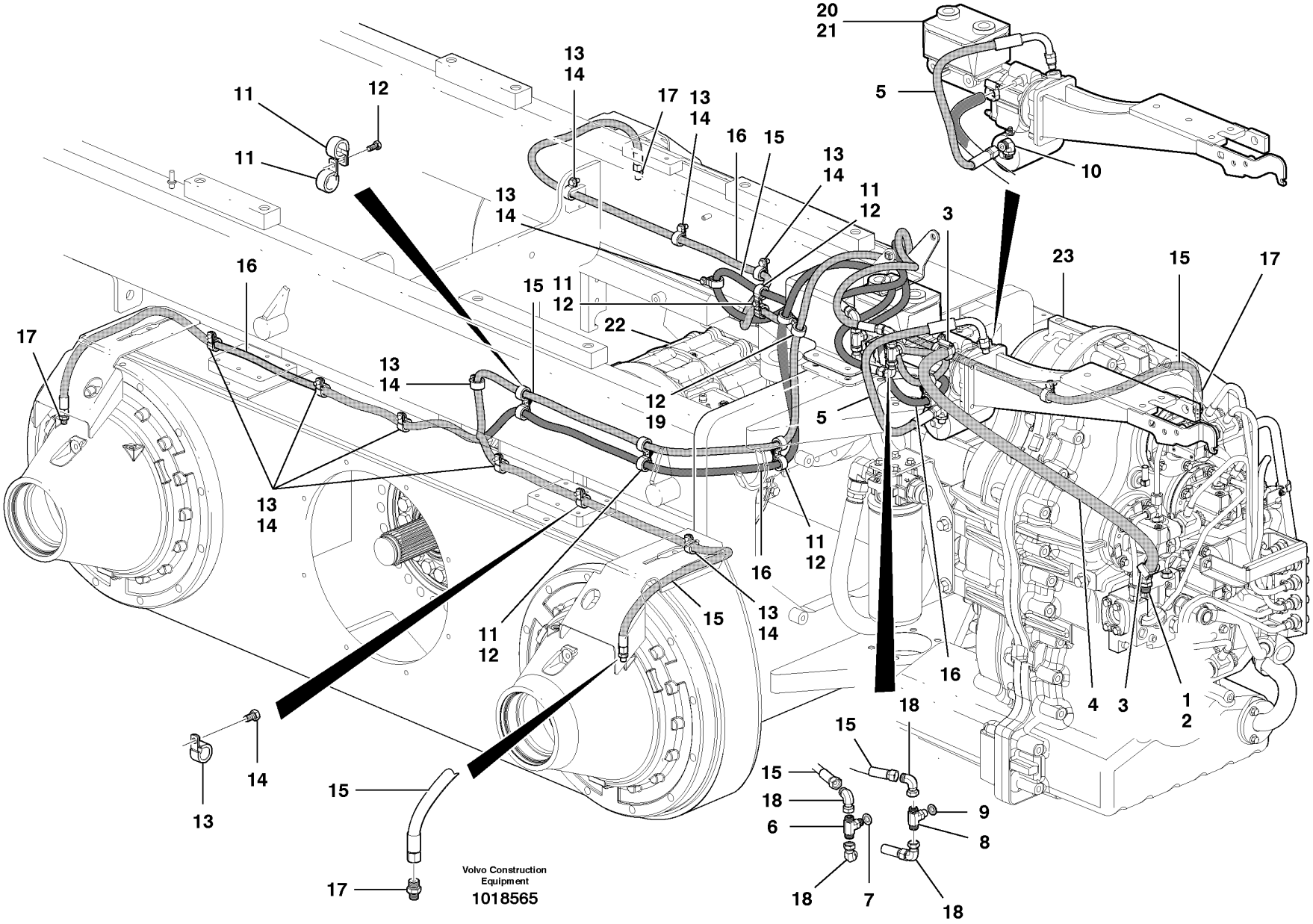
20
21
5
10
13
14
17
13
14
16
15
13
14
11
12
11
12
11
11
12
13
14
16
15
11
12
22
3
23
15
17
17
13
14
12
19
5
13
14
11
12
16
15
13
14
11
12
16
4
3
1
2
18
15
15
18
6
9
8
18
7
18
15
14
13
15
17
Volvo Construction
Equipment
1018565

Fig.	Part No.	Quantity 1	2	3	PS	KIT	Description	Dénomination	Bezeichnung	Denominación	Notes
1	**VOE 935772**	1					Nipple	Raccord	Nippel	Niple	
2	**VOE 936983**	1					Fitting	Ecrou raccord	Verschraubung	Racor	
3	**VOE 13943472**	2					Hose Clamp	Collier Serrage	Schlauchschelle	Abraz Manguera	
4	**VOE 12749676**	1					Rubber hose	Durit caoutcho.	Gummischlauch	Manguera	
5	**VOE 12742750**	1					Hose assembly	Conduit flexible	Schlauchleitung	Conducto	
6	**VOE 936606**	1					T-nipple	Raccord-t	T-Nippel	Niple T	
7	**CH 56794**	1					Seal	Joint	Dichtring	Junta	
8	**VOE 937551**	1					T-nipple	Raccord-t	T-Nippel	Niple T	
9	**CH 56793**	1					Seal	Joint	Dichtring	Junta	
10	**VOE 935072**	1					Elbow nipple	Raccord angulaire	Winkelnippel	Niple angular	
11	**VOE 952632**	14					Clamp	Pince Serrage	Klemme	Abrazadera	
12	**VOE 948544**	10					Hexagon screw	Vis tête hexagonale	Sechskantschraube	Tornillo hexago	
13	**VOE 977742**	12					Clamp	Pince Serrage	Klemme	Abrazadera	
14	**VOE 948540**	12					Hexagon screw	Vis a tête hexagonale	Sechskantschr.	Tornillo hexago	
15	**VOE 12747606**	2					Hose assembly	Conduit flexible	Schlauchleitung	Conducto	
16	**VOE 12747607**	2					Hose assembly	Conduit flexible	Schlauchleitung	Conducto	
17	**VOE 935082**	4					Nipple	Raccord	Nippel	Niple	
18	**VOE 13933900**	4					Elbow nipple	Raccord angulaire	Winkelnippel	Niple angular	
19	**VOE 968136**	2					Clamp	Pince Serrage	Klemme	Abrazadera	
20		1					Booster	Amplificateur	Verstärker	Amplificador	See group 521, Page 479
21		1					Brake master cylinder	Maître-cylindre de frein	Hauptbremszylinder	Cilindro maestro de freno	See group 527, Page
22		1					Rear axle	Essieu AR	Hinterachse	Eje posterior	See group 463, Page 431
23		1					Hydraulic Transmission	Transmission Hyd.	Hydraulikgetriebe	Transmisión hidraúlica	See group 421, Page 317

1	
2	
3	
4	
5	

Circuito de freno
Bremskreis
Circuit de freinage
Brake circuit

Catalogue id	Group
20061	**522**
Illustr. No **1018565**	Section **100**
Issue **VOE 64E9920061**	Page **481**

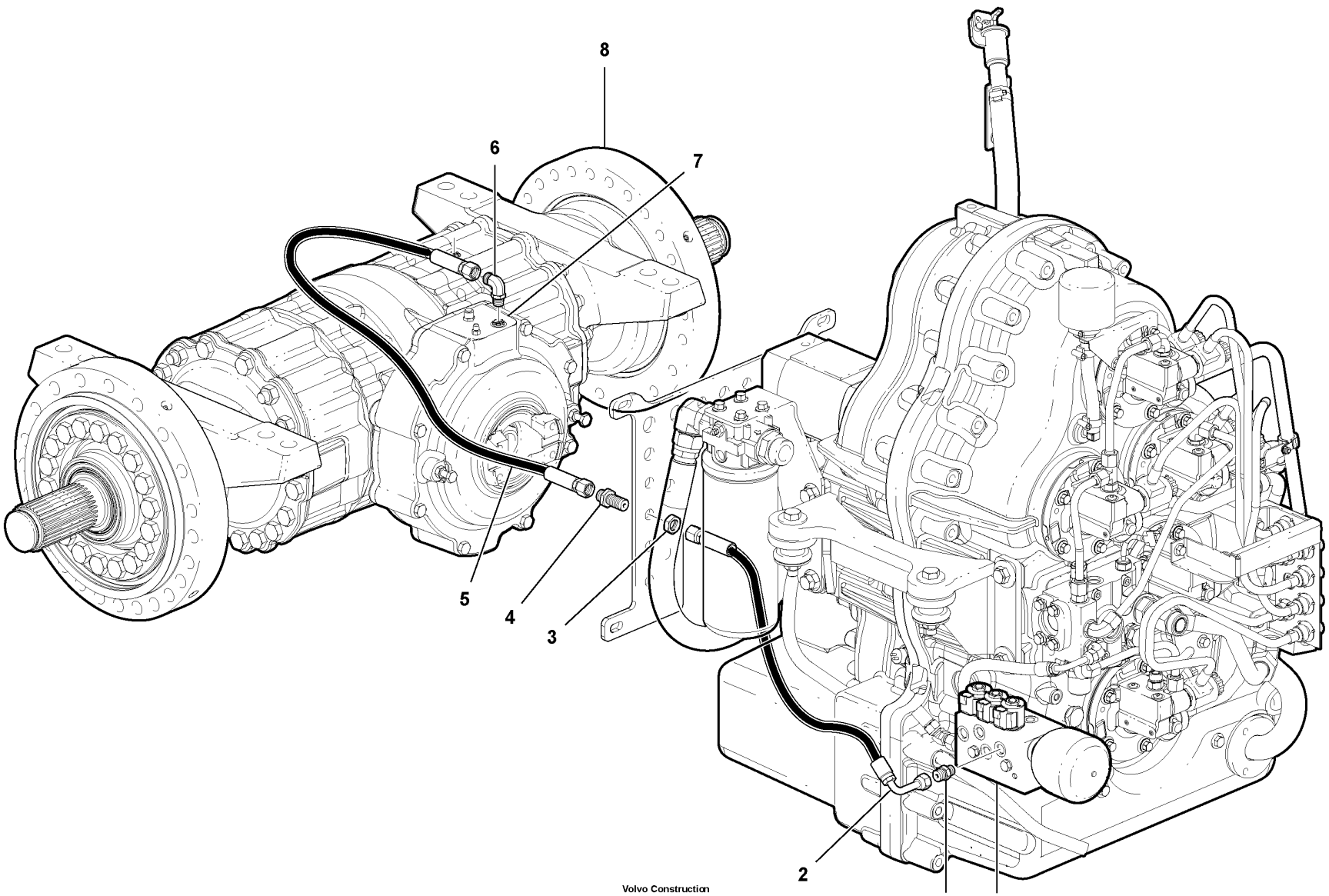

Volvo Construction Equipment

1018373

Fig.	Part No.	Quantity 1	2	3	PS	KIT	Description	Dénomination	Bezeichnung	Denominación	Notes
1	**VOE 935085**	1					Nipple	Raccord	Nippel	Niple	
2	**VOE 12747257**	1					Hose assembly	Conduit flexible	Schlauchleitung	Conducto	
3	**VOE 935429**	1					Lock nut	Contre-ecrou	Sicherungsmutter	Contratuerca	
4	**VOE 935425**	1					Nipple	Raccord	Nippel	Niple	
5	**VOE 12742901**	1					Hose assembly	Conduit flexible	Schlauchleitung	Conducto	
6	**VOE 935069**	1					Elbow nipple	Raccord angulaire	Winkelnippel	Niple angular	
7		1					Parking Brake	Frein Parking	Feststellbremse	Freno Estacion	See group 551, Page 485
8		1					Final drive	Reducteur Final	Achsgetriebe	Transm Final	See group 463, Page 431
9		1					Valve	Soupape	Ventil	Valvula	See group 421, Page 349

1	
2	
3	
4	
5	

Circuito de freno de estacionamiento
Feststellbremskreis
Circuit frein de stationnement
Parking Brake Circuit

Catalogue id	Group
20061	**551**
Illustr. No **1018373**	Section **100**
Issue **VOE 64E9920061**	Page **483**

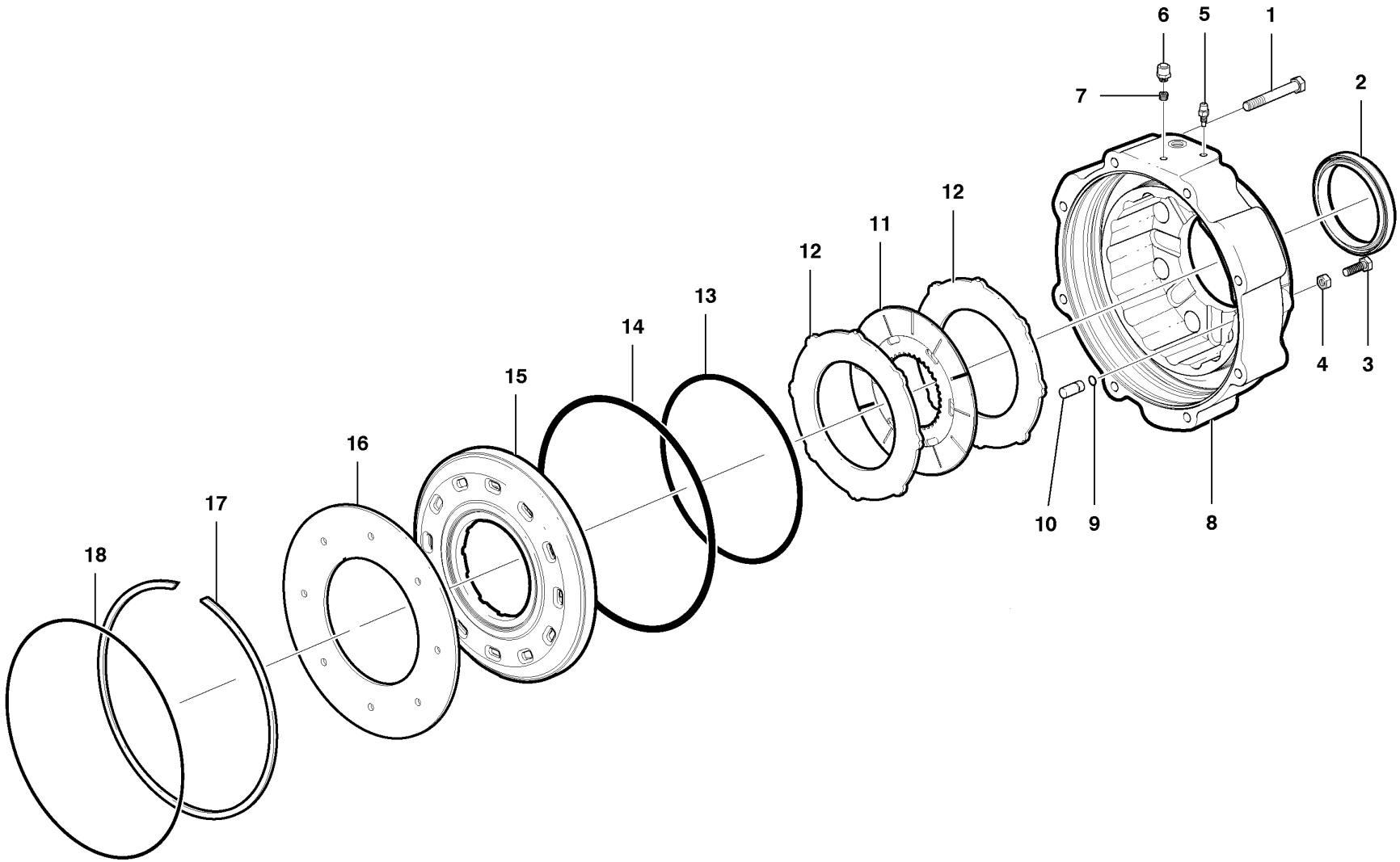

Volvo Construction Equipment

1020242

Fig.	Part No.	Quantity 1	2	3	PS	KIT	Description	Dénomination	Bezeichnung	Denominación	Notes
1	**VOE 12743386**	1	1				Hexagon screw	Vis tête hexagonale	Sechskantschraube	Tornillo hexago	
2	**VOE 12743137**	1	1				Seal	Joint	Dichtring	Junta	
3	**VOE 12743135**	1	1				Hexagon screw	Vis tête hexagonale	Sechskantschraube	Tornillo hexago	
4	**VOE 12743136**	1	1				Hexagon Nut	Ecrou Hexagonal	Sechskantmutter	Tuerca Hexagon	
5	**VOE 11705144**	1	1				Air Vent Valve	Robinet Purge	Entluft Vent	Valvula Purga	
6	**VOE 12743141**	1	1				Air Vent Valve	Robinet Purge	Entluft Vent	Valvula Purga	
7	**VOE 12743142**	1	1				Plug	Bouchon	Stopfen	Tapon	
8	**VOE 12743125**	1					Housing	Carter	Gehäuse	Carter	
8	**VOE 12743384**		1				Housing	Carter	Gehäuse	Carter	
9	**VOE 12743126**	1	1				O-ring	Joint Torique	O-Ring	Junta torica	
10	**VOE 12743127**	1	1				Pin	Goupille	Zapfen	Pasador	
11	**VOE 12743128**	6	8				Steel Disc	Disque Acier	Stahllamelle	Disco De Acero	
11	**VOE 12743385**		8				Steel Disc	Disque Acier	Stahllamelle	Disco De Acero	2286)
12	**VOE 12743129**	5	7				Friction Disc	Disque friction	Reibscheibe	Disco friccion	
13	**VOE 12743130**	1	1				O-ring	Joint Torique	O-Ring	Junta torica	
14	**VOE 12743131**	1	1				O-ring	Joint Torique	O-Ring	Junta torica	
15	**VOE 12743132**	1	1				Piston	Piston	Kolben	Piston	
16	**VOE 12743133**	1	1				Disc Spring	Rondel Ressort	Scheibenfeder	Arandela Elast	
17	**VOE 12743134**	1	1				Snap Ring	Circlip	Nutring	Circlip	
18	**VOE 12743138**	1	1				O-ring	Joint Torique	O-Ring	Junta torica	

2286) **GB:** If a thicker disc is required **FR:** Si un disque plus épais est requis **DE:** Wenn eine dickere Scheibe benötigt wird **ES:** Si se necesita un disco más grueso

1	**G930-G960**
2	**G970-G990**
3	
4	
5	

Freno estacionamiento
Feststellbremse
Frein parking
Parking brake

Catalogue id **20061**	Group **551**
Illustr. No **1020242**	Section **200**
Issue **VOE 64E9920061**	Page **485**

VOLVO

Construction Equipment

GROUP		Section	Page
622	Front axle MODEL G930, G940, G946, G960	100	493
622	Front axle MODEL G970, G976, G990	200	497
622	Hub and knuckle	300	501
641	Steering column	100	505
641	Control head assembly	200	507
641	Pedestal adjuster	300	511
645	Steering circuit	100	513
645	Steering cylinders	200	517
647	Secondary steering circuit - D7	100	519
647	Secondary steering circuit - D9	200	523
647	Secondary Steering Pump Unit	300	527
648	Single wheel lean circuit - D7	100	529
648	Dual wheel lean circuit - D9	200	531
648	Wheel lean cylinders	300	533



TABLE DES MATIÈRES

GROUPE		Section	Page
622	Essieu Av MODEL G930, G940, G946, G960	100	493
622	Essieu Av MODEL G970, G976, G990	200	497
622	Moyeu et cardan	300	501
641	Colonne volant	100	505
641	Tableau de bord, montage	200	507
641	Réglage, colonne de direction	300	511
645	Circuit de direction	100	513
645	Vérins de direction	200	517
647	Circuit de direction de secours - D7	100	519
647	Circuit de direction de secours - D9	200	523
647	Unité de pompe de direction secondaire	300	527
648	Circuit simple d'inclinaison des roues - D7	100	529
648	Circuit double d'inclinaison des roues - D9	200	531
648	Vérins d'inclinaison des roues	300	533

GRUPPE		Abschnitt	Seite
622	Vorederachse MODEL G930, G940, G946, G960	100	493
622	Vorederachse MODEL G970, G976, G990	200	497
622	Nabe und Kardangelenk	300	501
641	Lenksäule	100	505
641	Bedienungspult, Einbau	200	507
641	Abwinklungsbares Pedal	300	511
645	Lenkkreis	100	513
645	Lenkzylinder	200	517
647	Reservelenkungskreis - D7	100	519
647	Reservelenkungskreis - D9	200	523
647	Reservelenkungspumpe	300	527
648	Radneigekreis Einzelrad - D7	100	529
648	Radneigekreis zwei Räder - D9	200	531
648	Radneigungszylinder	300	533

GRUPO		Sección	Página
622	Eje delantero MODEL G930, G940, G946, G960	100	493
622	Eje delantero MODEL G970, G976, G990	200	497
622	Cubo y pivote de dirección	300	501
641	Columna direccion	100	505
641	Montaje de panel de control	200	507
641	Dispositivo de ajuste del pedestal	300	511
645	Circuito de dirección	100	513
645	Cilindros de dirección	200	517
647	Circuito de dirección de reserva - D7	100	519
647	Circuito de dirección de reserva - D9	200	523
647	Unidad de bomba de dirección secundaria	300	527
648	Circuito de inclinación de una sola rueda - D7	100	529
648	Circuito de inclinación de dos ruedas - D9	200	531
648	Cilindros de inclinación de las ruedas	300	533

VOLVO

Construction Equipment

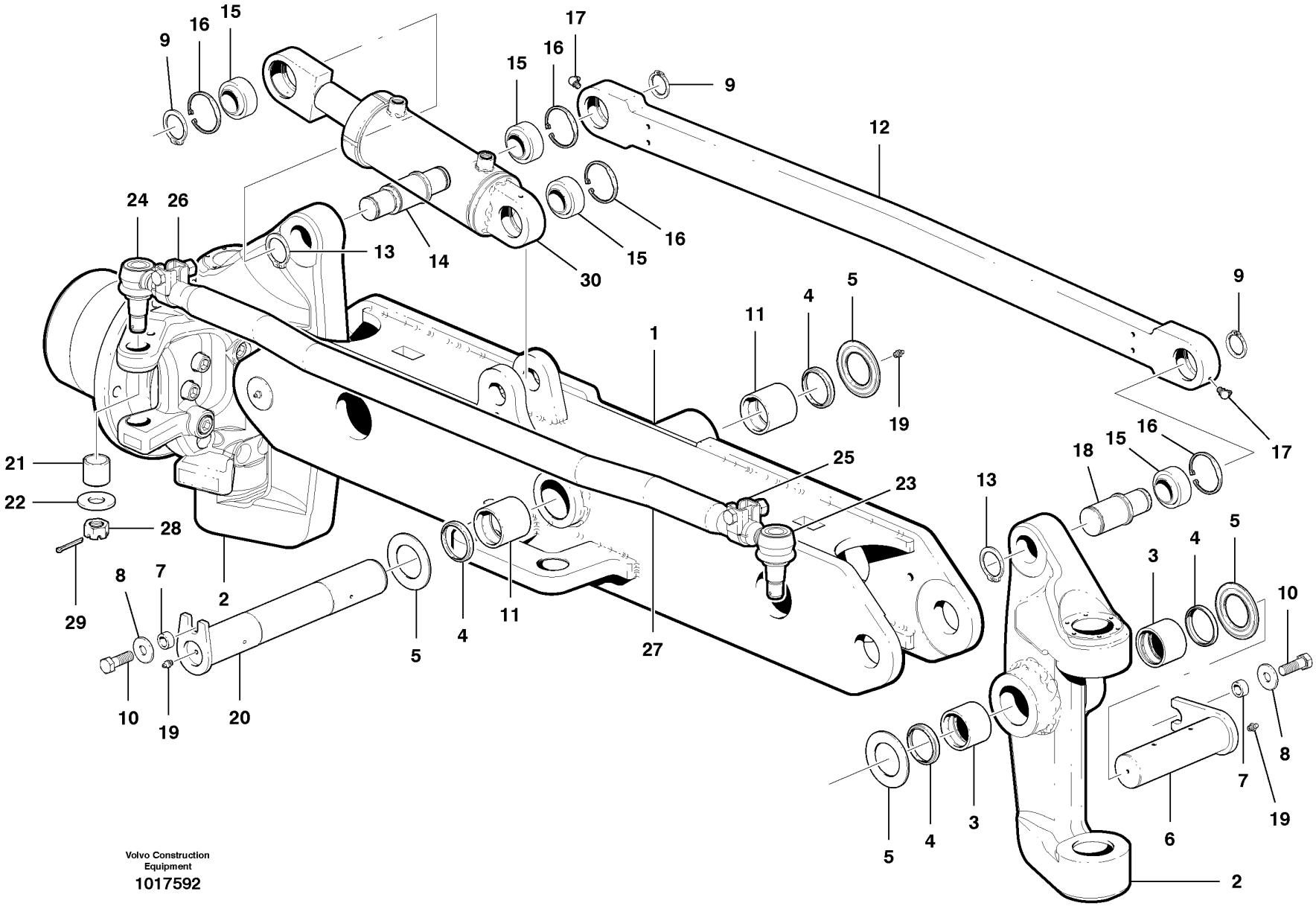

Volvo Construction Equipment

1017592

Fig.	Part No.	Quantity 1	2	3	PS	KIT	Description	Dénomination	Bezeichnung	Denominación	Notes
1	**VOE 12747956**	1					Axle	Essieu	Achse	Eje de rueda	
2		2					Strg Knuckle	Arbre Direction	Lenkspindel	Mangueta Guia	LH/RH See group 622, Page 501
3	**VOE 12746142**	4					Bearing	Palier	Lager	Cojinete	
4	**VOE 12735741**	6					Seal	Joint	Dichtring	Junta	
5	**VOE 12746143**	6					Washer	Rondelle	Scheibe	Arandela	
6	**VOE 12746710**	2					Pin	Goupille	Zapfen	Pasador	
7	**VOE 12746709**	3					Spacer	Partie Intermédiaire	Zwischenstück	Espaciador	
8	**VOE 983338**	3					Washer	Rondelle	Scheibe	Arandela	
9	**VOE 990254**	2					Snap Ring	Circlip	Nutring	Circlip	
10	**VOE 978936**	3					Hexagon screw	Vis a tête hexagonale	Sechskantschr.	Tornillo hexago	
11	**VOE 12746141**	2					Bearing	Palier	Lager	Cojinete	
12	**VOE 12746701**	1					Bracket	Console	Konsole	Ménsula	
13	**CH 69510**	2					Snap Ring	Circlip	Nutring	Circlip	
14	**VOE 12747931**	1					Pin	Goupille	Zapfen	Pasador	
15	**VOE 184840**	2					Spher bearing	Palier articulé	Pendellager	Cojin Articul	
16	**VOE 914535**	4					Snap Ring	Circlip	Nutring	Circlip	
17	**VOE 990427**	2					Nipple	Raccord	Nippel	Niple	
18	**VOE 12747932**	1					Bearing spindle	Axe	Achszapfen	Gorron	
19	**VOE 983718**	4					Lub Nipple	Graisseur	Schmiernippel	Engrasador	
20	**VOE 12746723**	1					Pin	Goupille	Zapfen	Pasador	
21	**VOE 12747744**	2					Bushing	Bague	Buchse	Casquillo	
22	**VOE 983340**	2					Washer	Rondelle	Scheibe	Arandela	
	VOE 12748385	1					Tie Rod	Barre Accouple	Spurstange	Barra Acoplam	
23	**VOE 12742701**	1					•Socket	•Socle	•Sockel	•Zocalo	RH
24	**VOE 12749827**	1					•Socket	•Socle	•Steckdose	•Toma De Corrien	LH
25	**VOE 12743312**	1					•Clamp	•Pince Serrage	•Klemme	•Abrazadera	RH
26	**VOE 12743313**	1					•Clamp	•Pince Serrage	•Klemme	•Abrazadera	LH
27	**VOE 12749828**	1					•Tie Rod	•Barre Accouple.	•Spurstange	•Barra Acoplam	
28	**VOE 948532**	2					Castle Nut	Ecrou a creneau	Kronenmutter	Tuerca entallada	

1		**Eje delantero** **Vorederachse** **Essieu Av** **Front axle**	Catalogue id **20061**	Group **622**
2			Illustr. No **1017592**	Section **100**
3				
4			Issue **VOE 64E9920061**	Page **493**
5		**MODEL G930, G940, G946, G960**		

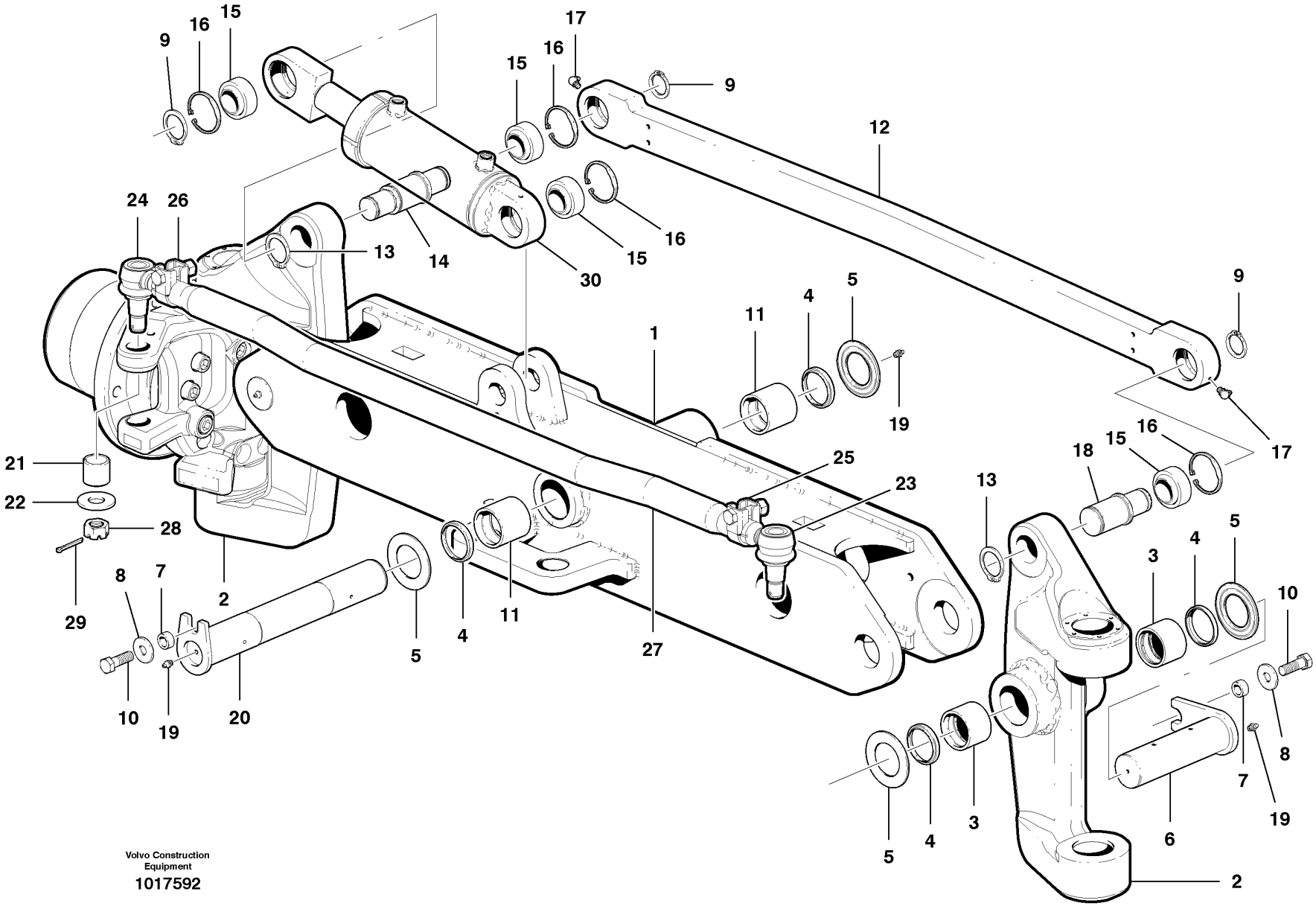

Volvo Construction Equipment

1017592

Fig.	Part No.	Quantity 1	2	3	P S	K I T	Description	Dénomination	Bezeichnung	Denominación	Notes
29	**VOE 907864**	2					Cotter Pin	Goupille Fendue	Splint	Pasador Hendido	
30							Wheel lean cylinder	Vérin d'inclinaison des rou	Radneigungszylinder	Cilindro de inclinación de l	See group 648, Page 533

1		**Eje delantero** **Vorederachse** **Essieu Av** **Front axle**	Catalogue id **20061**	Group **622**
2				
3			Illustr. No **1017592**	Section **100**
4				
5		**MODEL G930, G940, G946, G960**	Issue **VOE 64E9920061**	Page **495**

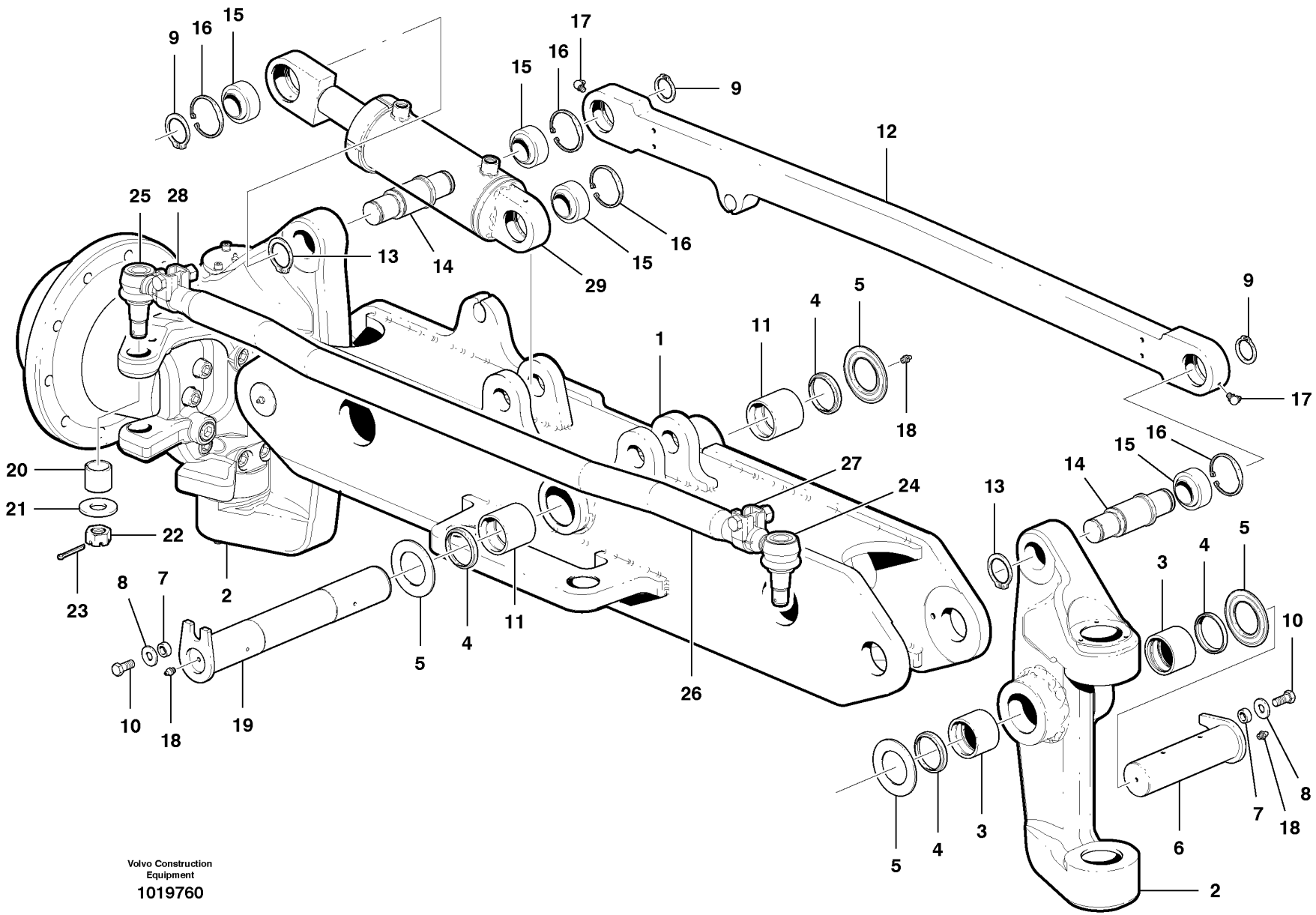

Volvo Construction Equipment
1019760

Fig.	Part No.	Quantity 1	2	3	PS	KIT	Description	Dénomination	Bezeichnung	Denominación	Notes
1	**VOE 12747955**	1					Axle	Axe Rotatif	Wellenzapfen	Eje	
2		2					Strg Knuckle	Arbre Direction	Lenkspindel	Mangueta Guia	RH/LH See group 622, Page 501
3	**VOE 12746142**	4					Bearing	Palier	Lager	Cojinete	
4	**VOE 12735741**	6					Seal	Joint	Dichtring	Junta	
5	**VOE 12746143**	6					Washer	Rondelle	Scheibe	Arandela	
6	**VOE 12746710**	2					Pin	Goupille	Zapfen	Pasador	
7	**VOE 12746709**	3					Spacer	Partie Intermédiaire	Zwischenstück	Espaciador	
8	**VOE 983338**	3					Washer	Rondelle	Scheibe	Arandela	
9	**VOE 990254**	2					Snap Ring	Circlip	Nutring	Circlip	
10	**VOE 978936**	3					Hexagon screw	Vis a tête hexagonale	Sechskantschr.	Tornillo hexago	
11	**VOE 12746141**	2					Bearing	Palier	Lager	Cojinete	
12	**VOE 12746701**	1					Bracket	Console	Konsole	Ménsula	
13	**CH 69510**	2					Snap Ring	Circlip	Nutring	Circlip	
14	**VOE 12747931**	2					Pin	Goupille	Zapfen	Pasador	
15	**VOE 184840**	4					Spher bearing	Palier articulé	Pendellager	Cojin Articul	
16	**VOE 914535**	4					Snap Ring	Circlip	Nutring	Circlip	
17	**VOE 990427**	2					Nipple	Raccord	Nippel	Niple	
18	**VOE 983718**	4					Lub Nipple	Graisseur	Schmiernippel	Engrasador	
19	**VOE 12746723**	1					Pin	Goupille	Zapfen	Pasador	
20	**VOE 12747744**	2					Bushing	Bague	Buchse	Casquillo	
21	**VOE 983340**	2					Washer	Rondelle	Scheibe	Arandela	
22	**VOE 948532**	2					Castle Nut	Ecrou a creneau	Kronenmutter	Tuerca entallada	
23	**VOE 907864**	2					Cotter Pin	Goupille Fendue	Splint	Pasador Hendido	
	VOE 12748385	1					Tie Rod	Barre Accouple	Spurstange	Barra Acoplam	
24	**VOE 12742701**	1					•Socket	•Socle	•Sockel	•Zocalo	RH
25	**VOE 12749827**	1					•Socket	•Socle	•Steckdose	•Toma De Corrien	LH
26	**VOE 12749828**	1					•Tie Rod	•Barre Accouple.	•Spurstange	•Barra Acoplam	c/w items 24 & 25
27	**VOE 12743312**	1					•Clamp	•Pince Serrage	•Klemme	•Abrazadera	RH
28	**VOE 12743313**	1					•Clamp	•Pince Serrage	•Klemme	•Abrazadera	LH

1		**Eje delantero** **Vorederachse** **Essieu Av** **Front axle**	Catalogue id **20061**	Group **622**
2				
3			Illustr. No **1019760**	Section **200**
4				
5		**MODEL G970, G976, G990**	Issue **VOE 64E9920061**	Page **497**

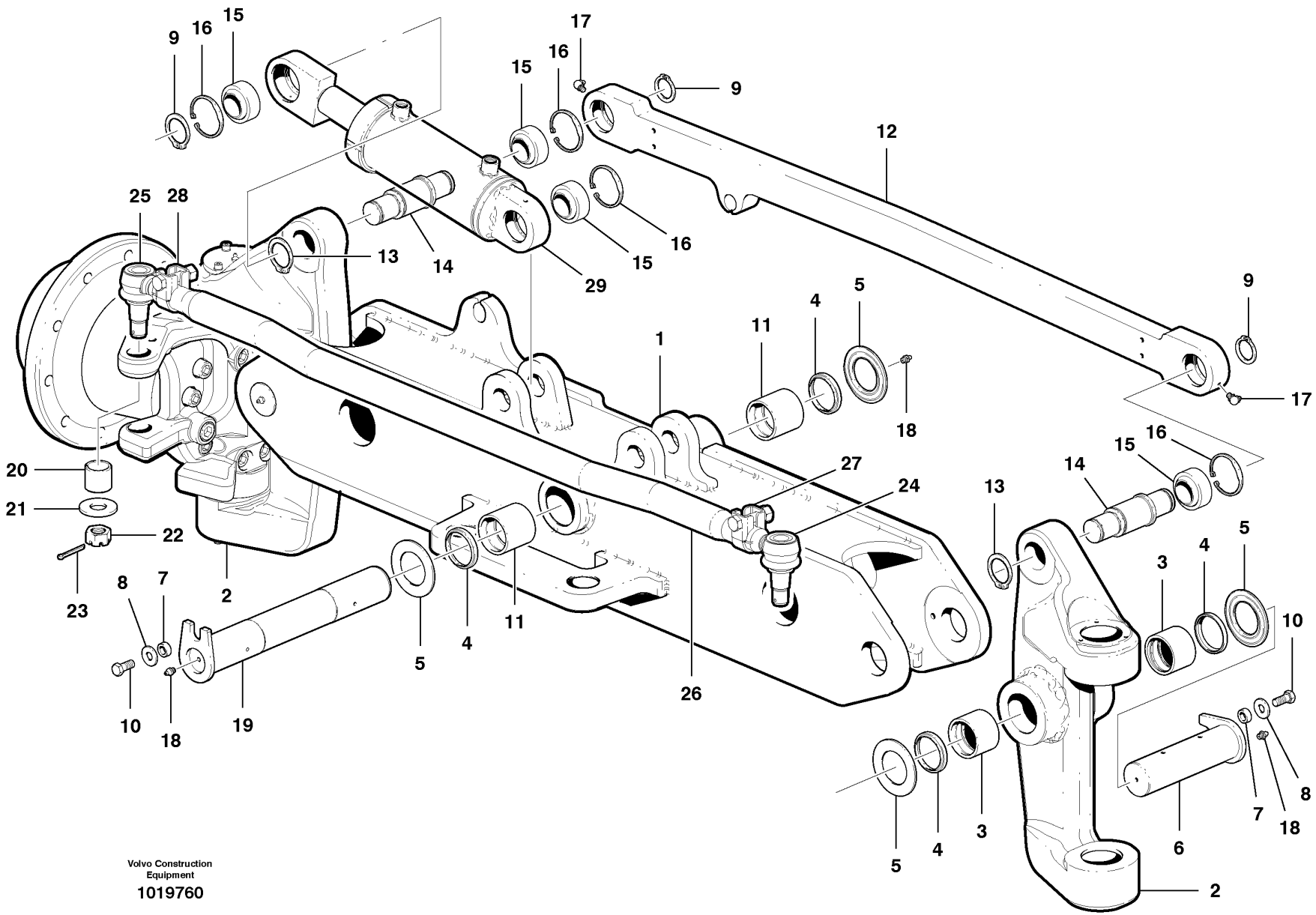

Volvo Construction Equipment
1019760

Fig.	Part No.	Quantity 1	2	3	P S	K I T	Description	Dénomination	Bezeichnung	Denominación	Notes
29		2					Wheel lean cylinder.....	Vérin d'inclinaison des rou ..	Radneigungszylinder.....	Cilindro de inclinación de l..	See group 648, Page 533

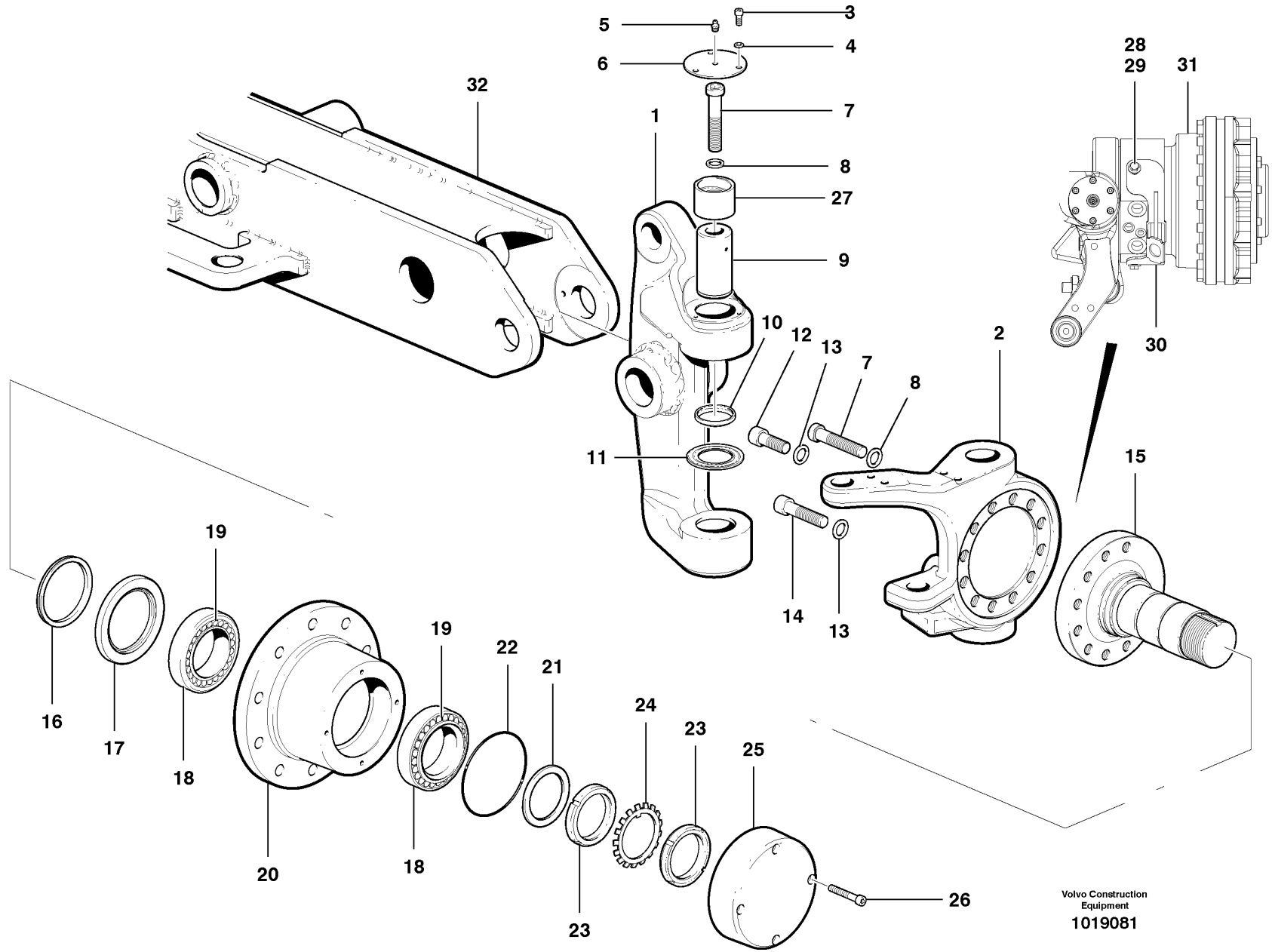

Volvo Construction Equipment

1019081

Fig.	Part No.	Quantity 1	2	3	PS	KIT	Description	Dénomination	Bezeichnung	Denominación	Notes
1	**VOE 12747929**	1	1	1			Strg Knuckle	Arbre Direction	Lenkspindel	Mangueta Guia	R.H.
1	**VOE 12747930**	1	1	1			Strg Knuckle	Arbre Direction	Lenkspindel	Mangueta Guia	L.H.
2	**VOE 12748395**	1	1	1			Spindle	Fusee	Spindel	Mangueta	R.H.
2	**VOE 12748394**	1	1	1			Spindle	Fusee	Spindel	Mangueta	L.H.
3	**VOE 967630**	24	24	24			Allen Hd Screw	Vis A 6 Pans Cr	Inbusschraube	Torn Hex Embut	
4	**VOE 12727853**	24	24	24			Washer	Rondelle	Scheibe	Arandela	
5	**VOE 990426**	4	4	4			Nipple	Raccord	Nippel	Niple	
6	**VOE 12748083**	4	4	4			Cover Plate	Protection en tole	Schutzblech	Placa Tapa	
7	**VOE 990202**	12	12	12			Screw	Vis	Schraube	Tornillo	
8	**VOE 12729862**	4	4	4			Washer	Rondelle	Scheibe	Arandela	
9	**VOE 12746019**	4	4	4			King Pin	Pivot Fusee	Achsschenkelbolzen	Perno Mangueta	
10	**VOE 12735741**	10	10	10			Seal	Joint	Dichtring	Junta	
11	**VOE 12746143**	8	8	8			Washer	Rondelle	Scheibe	Arandela	
12	**VOE 990200**	14	14	14			Screw	Vis	Schraube	Tornillo	
13	**VOE 12741621**	24	24	24			Washer	Rondelle	Scheibe	Arandela	
14	**VOE 990201**	2	2	2			Screw	Vis	Schraube	Tornillo	
15	**VOE 12741680**	2					Bearing	Palier	Lager	Cojinete	
15	**VOE 12741682**		2				Bearing	Palier	Lager	Cojinete	
16	**VOE 12736496**	2					Sealing ring	Bague d'étanchéité	Runddichtring	Anillo reten	
16	**VOE 12740963**		2				Sealing ring	Bague d'étanchéité	Runddichtring	Anillo reten	
17	**VOE 12736497**	2					Seal	Joint	Dichtring	Junta	
18	**VOE 12736498**	4					Cone	Bague Interieu	Innenring	Anillo Interior	
18	**VOE 12740665**		4				Cone	Bague Interieu	Innenring	Anillo Interior	
19	**VOE 12736499**	4					Cup	Coupelle	Laufring	Copita	
19	**VOE 12740666**		4				Cup	Coupelle	Laufring	Copita	
20	**VOE 12746330**	2					Wheel Hub	Moyeu de roue	Radnabe	Cubo Rueda	
20	**VOE 12746400**		2				Wheel Hub	Moyeu de roue	Radnabe	Cubo Rueda	
21	**VOE 12735791**	2					Bearing	Palier	Lager	Cojinete	
21	**VOE 12738055**		2				Ring	Anneau	Ring	Anillo	
22	**VOE 13948511**	2					O-ring	Joint Torique	O-Ring	Junta torica	

1	**G930, G940, G960**
2	**G970, G990**
3	**G946, G976**
4	
5	

Cubo y pivote de dirección
Nabe und Kardangelenk
Moyeu et cardan
Hub and knuckle

Catalogue id **20061**	Group **622**
Illustr. No **1019081**	Section **300**
Issue **VOE 64E9920061**	Page **501**

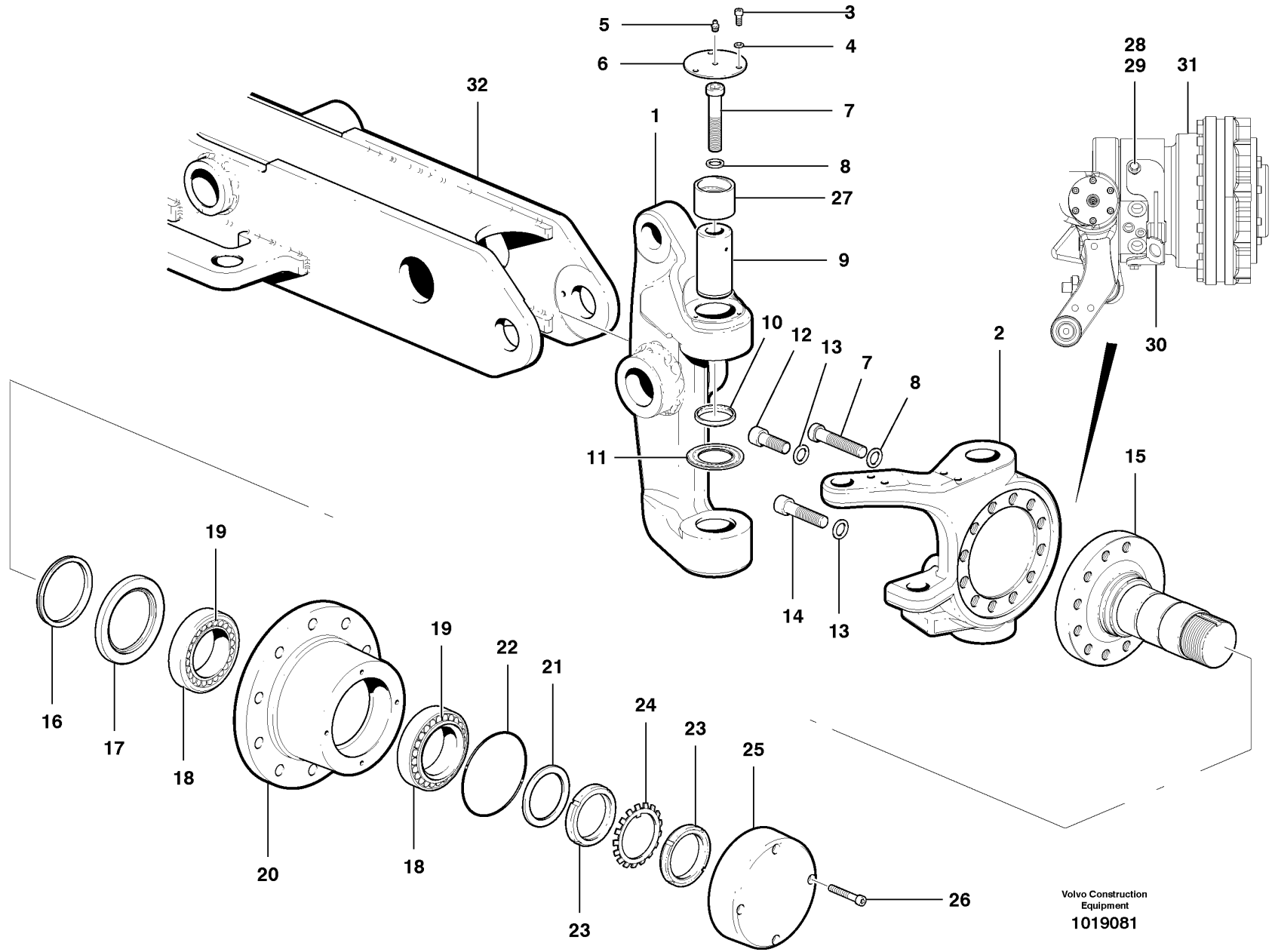

Volvo Construction Equipment

1019081

Fig.	Part No.	Quantity 1	2	3	PS	KIT	Description	Dénomination	Bezeichnung	Denominación	Notes
22	**VOE 983554**		2				O-ring	Joint Torique	O-Ring	Junta torica	
23	**VOE 906645**	4					Nut	Ecrou	Mutter	Tuerca	
23	**VOE 906647**		4		SS		Nut	Ecrou	Mutter	Tuerca	
24	**VOE 907035**	2					Lock Washer	Rondel.verroui.	Sicher Scheibe	Arandel Segurid	
24	**VOE 907037**		2				Lock Washer	Rondel.verroui.	Sicher Scheibe	Arandel Segurid	
25	**VOE 12741901**	2					Cap	Chapeau	Kappe	Caperuza	
25	**VOE 12741903**		2				Cap	Chapeau	Kappe	Caperuza	
26	**VOE 967638**	8	8				Screw	Vis	Schraube	Tornillo	
27	**VOE 12746142**	4	4	4			Bearing	Palier	Lager	Cojinete	
28	**VOE 983336**			4			Washer	Rondelle	Scheibe	Arandela	
29	**VOE 983911**			4			Hexagon screw	Vis tête hexagonale	Sechskantschraube	Tornillo hexago	
30	**VOE 12748561**			2			Guard	Protection	Schutz	Protección	
31				2			Hydraulic motor	Moteur hydraulique	Hydraulischer Motor	Motor hidraulic	See group 444, Page 383
32		1	1	1			Front axle	Pont avant	Vorderachse	Eje delantero	See 622/100/200
33							Wheels and rims	Roues et jantes	Räder und Felgen	Ruedas y llantas	See group 771, Page 563

1	**G930, G940, G960**
2	**G970, G990**
3	**G946, G976**
4	
5	

Cubo y pivote de dirección
Nabe und Kardangelenk
Moyeu et cardan
Hub and knuckle

Catalogue id **20061**	Group **622**
Illustr. No **1019081**	Section **300**
Issue **VOE 64E9920061**	Page **503**

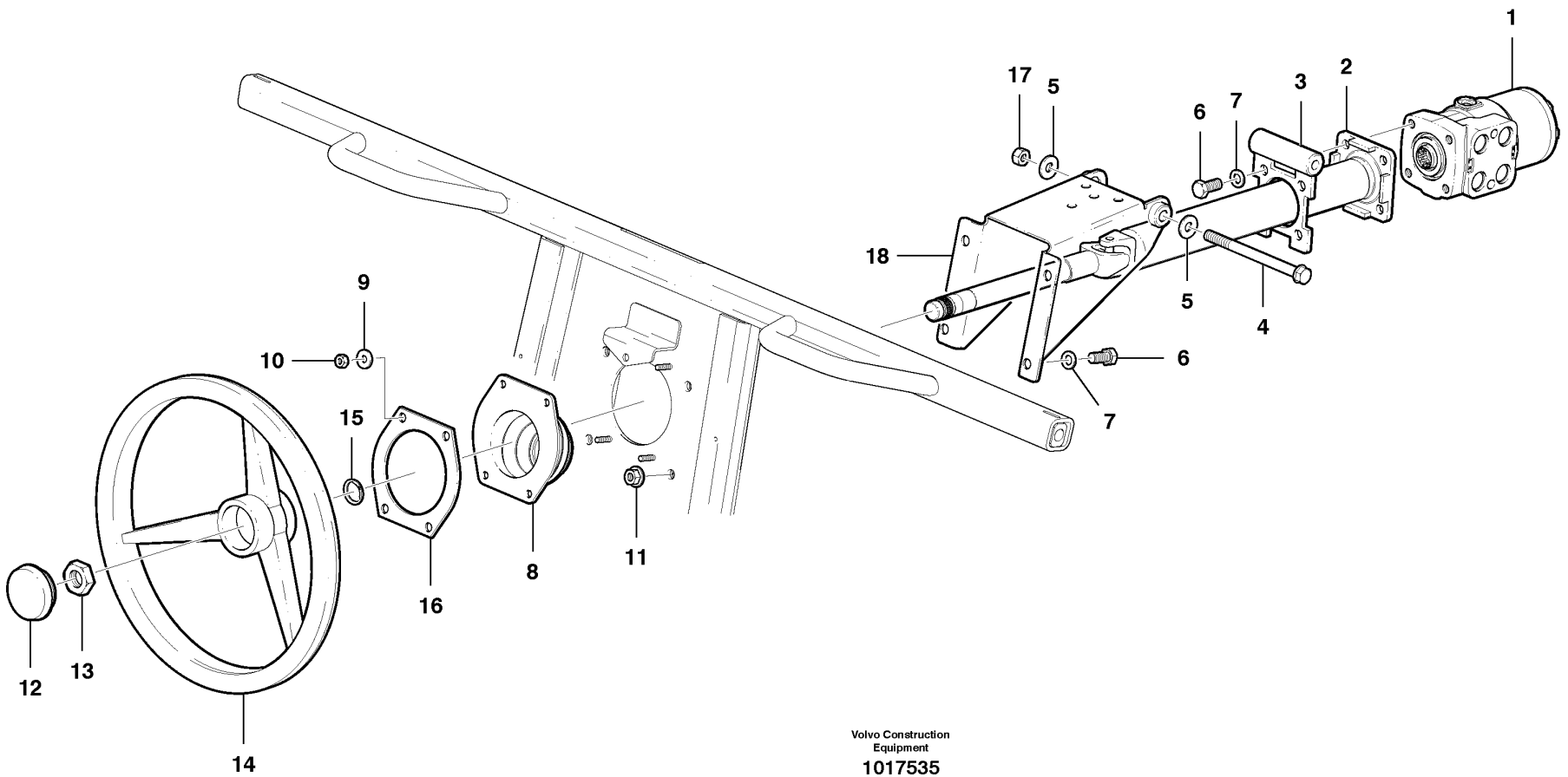

Volvo Construction Equipment

1017535

Fig.	Part No.	Quantity 1	2	3	PS	KIT	Description	Dénomination	Bezeichnung	Denominación	Notes
1	**VOE 12738501**	1					Control Unit	Unité de commande	Steuereinheit	Unidad de mando	
2	**VOE 12739189**	1					Steering Column	Colonne direction	Lenksäule	Columna direccion	
3	**VOE 12740758**	1					Mounting Plate	Plaque Montage	Montageplatte	Placa Montaje	
4	**VOE 973097**	1					Flange screw	Vis à bride	Flanschschraube	Torn embridado	
5	**VOE 983335**	2					Washer	Rondelle	Scheibe	Arandela	
6	**VOE 983251**	8					Hexagon screw	Vis tête hexagonale	Sechskantschraube	Tornillo hexago	
7	**VOE 12727850**	8					Washer	Rondelle	Scheibe	Arandela	
8	**CH 84131**	1					Boot	Soufflet	Manschette	Proteccion	
9	**VOE 983380**	4					Washer	Rondelle	Scheibe	Arandela	
10	**VOE 983305**	4					Hexagon Nut	Ecrou Hexagonal	Sechskantmutter	Tuerca Hexagon	
11	**VOE 13971098**	4					Flange nut	Ecrou accouple.	Bundmutter	Tuerca embridad	
12	**CH 400342**	1					Cap	Chapeau	Kappe	Caperuza	
13	**CH 12406**	1					Nut	Ecrou	Mutter	Tuerca	
14	**CH 400343**	1					Steering Wheel	Volant direction	Lenkrad	Volante de direccion	
15	**CH 69867**	1					Retaining ring	Bague retenue	Haltering	Anillo de apoyo	
16	**VOE 12740759**	1					Flange	Flasque	Flansch	Brida	
17	**VOE 983313**	1					Lock nut	Contre-ecrou	Sicherungsmutter	Contratuerca	
18	**VOE 12746152**	1					Mounting block	Fixation	Aufhängung	Bloque de montaje	

1		**Columna direccion** **Lenksäule** **Colonne volant** **Steering column**		Catalogue id **20061**	Group **641**
2				Illustr. No **1017535**	Section **100**
3					
4				Issue **VOE 64E9920061**	Page **505**
5					

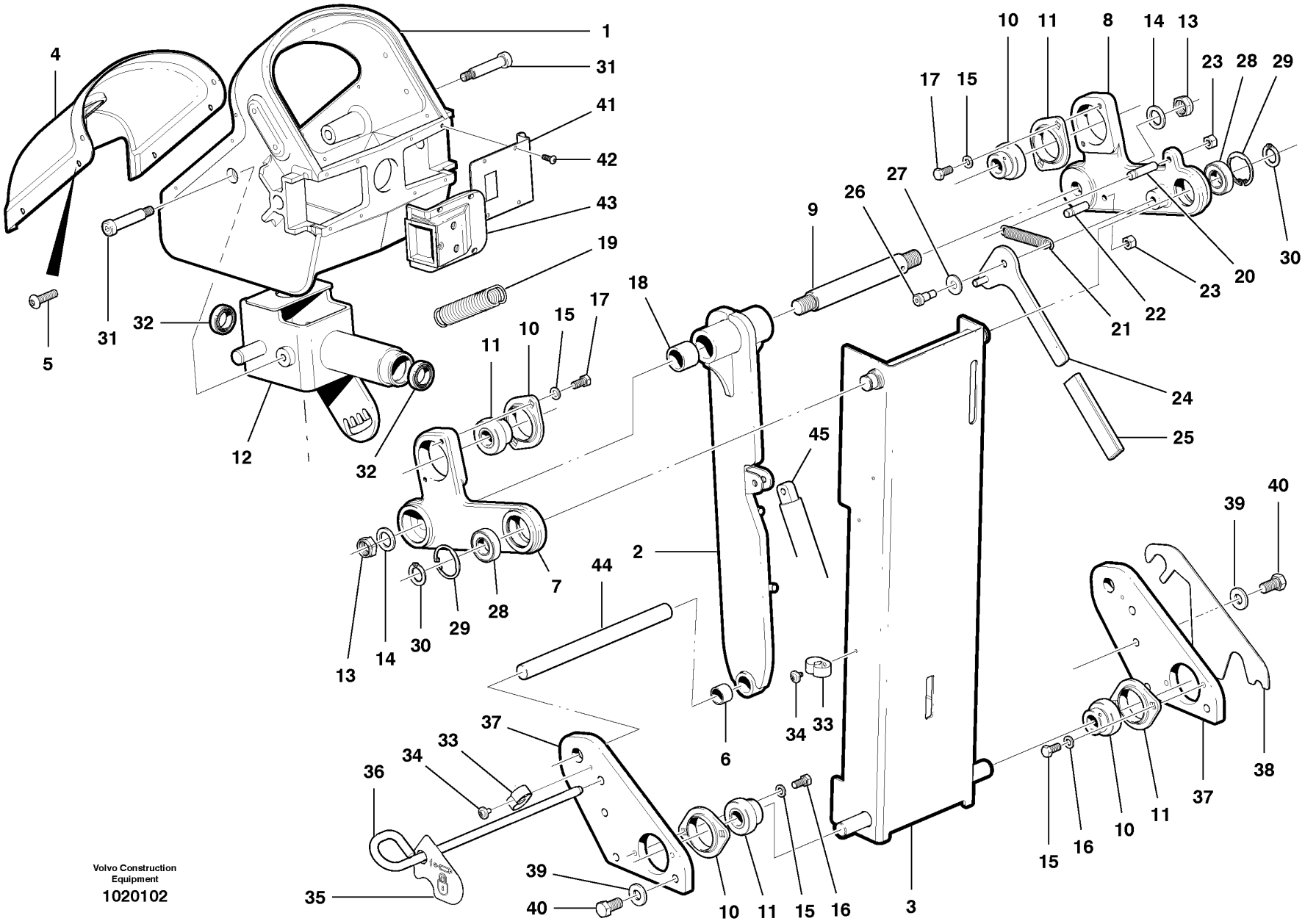

Volvo Construction Equipment

1020102

Fig.	Part No.	Quantity 1	2	3	PS	KIT	Description	Dénomination	Bezeichnung	Denominación	Notes
1	**VOE 12741121**	1					Head Board	Planche Av	V-pritschenwand	Seccion Delant	
2	**VOE 12741023**	1					Support Member	Poutre Support	Stützträger	Viga Apoyo	
3	**VOE 12740878**	1					Support Member	Poutre Support	Stützträger	Viga Apoyo	
4	**VOE 12740448**	1					Cover	Capot	Haube	Capo	
5	**VOE 13969516**	6					Screw	Vis	Schraube	Tornillo	
6	**CH 69809**	1					Bearing	Palier	Lager	Cojinete	
7	**CH 69816**	1					Link	Articulation	Gelenk	Articulacion	L.H.
8	**CH 69814**	1					Link	Articulation	Gelenk	Articulacion	R.H.
9	**CH 69807**	1					Shaft	Arbre	Welle	Arbol	
10	**CH 78696**	4					Housing	Carter	Gehäuse	Carter	
11	**CH 78695**	4					Bearing	Palier	Lager	Cojinete	
12	**VOE 12729829**	1					Bracket	Console	Konsole	Ménsula	
13	**VOE 12741316**	2					Hexagon Nut	Ecrou Hexagonal	Sechskantmutter	Tuerca Hexagon	
14	**VOE 12729862**	2					Washer	Rondelle	Scheibe	Arandela	
15	**VOE 12727853**	8					Washer	Rondelle	Scheibe	Arandela	
16	**VOE 983241**	4					Hexagon screw	Vis a tête hexagonale	Sechskantschr.	Tornillo hexago	
17	**VOE 955524**	4					Hexagon screw	Vis tête hexagonale	Sechskantschraube	Tornillo hexago	
18	**CH 69808**	2					Bearing	Palier	Lager	Cojinete	
19	**CH 96363**	1					Spring	Ressort	Feder	Muelle	
20	**CH 69658**	1					Pin	Goupille	Zapfen	Pasador	
21	**CH 69739**	1					Spring	Ressort	Feder	Muelle	
22	**CH 69660**	1					Spring Pin	Axe de ressort	Federstift	Pasador Resorte	
23	**VOE 13955827**	2					Nut	Ecrou	Mutter	Tuerca	
24	**CH 96616**	1					Lever	Levier	Hebel	Palanca	
25	**CH 69890**	1					Handle	Poignee	Handgriff	Manilla	
26	**VOE 12741189**	1					Shoulder Screw	Vis Appui	Ansatzschraube	Tornillo Tope	
27	**VOE 983335**	1					Washer	Rondelle	Scheibe	Arandela	
28	**CH 69621**	2					Bearing	Palier	Lager	Cojinete	
29	**VOE 914524**	2					Snap Ring	Circlip	Nutring	Circlip	
30	**VOE 914454**	2					Snap Ring	Circlip	Nutring	Circlip	

1		**Montaje de panel de control** **Bedienungspult, Einbau** **Tableau de bord, montage** **Control head assembly**	Catalogue id **20061**	Group **641**
2			Illustr. No **1020102**	Section **200**
3				
4			Issue **VOE 64E9920061**	Page **507**
5				

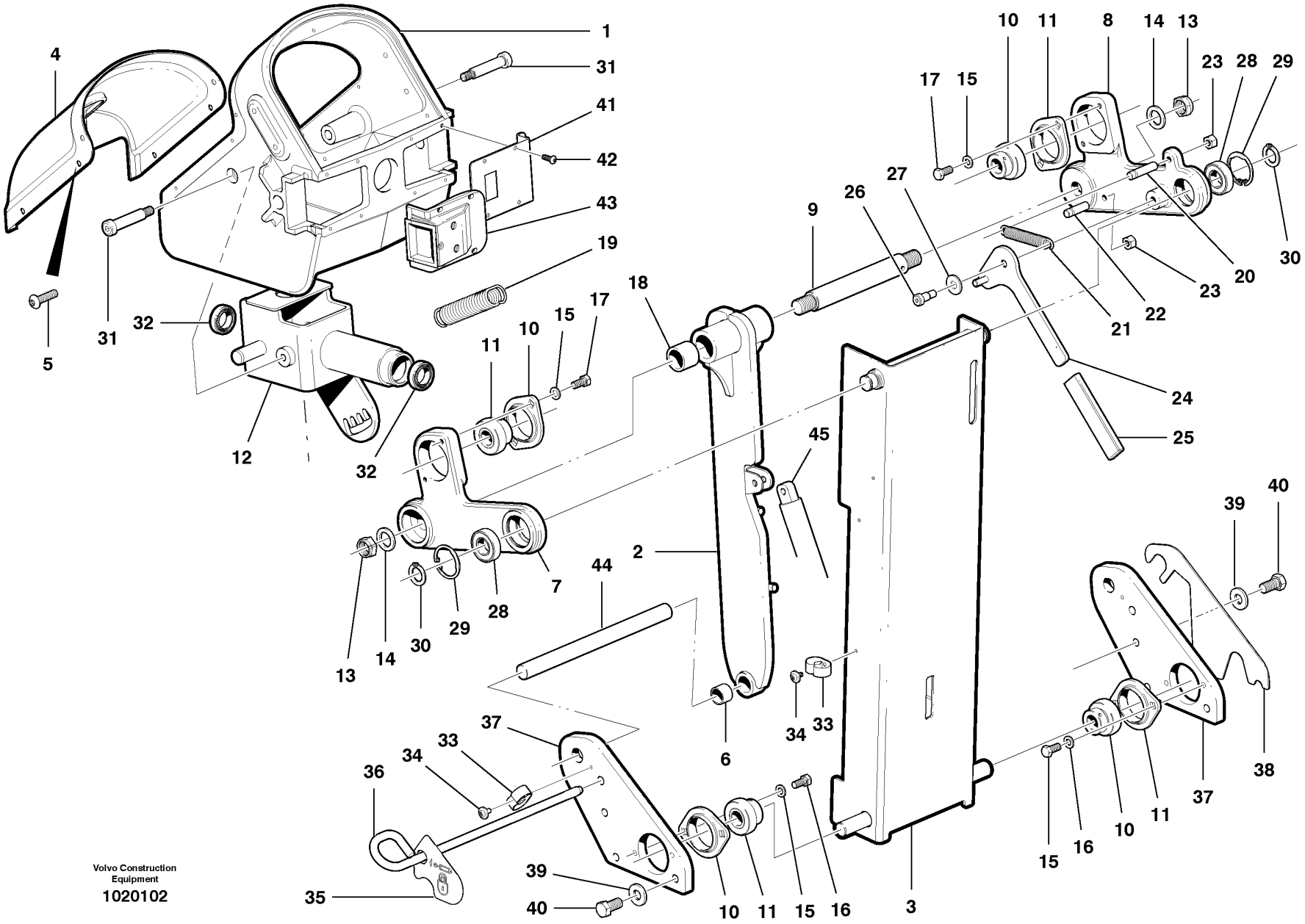

Volvo Construction Equipment

1020102

Fig.	Part No.	Quantity 1	2	3	PS	KIT	Description	Dénomination	Bezeichnung	Denominación	Notes
31	**CH 78536**	2					Screw	Vis	Schraube	Tornillo	
32	**CH 69866**	2					Roller Bearing	Roulement rouleaux	Rollenlager	Cojinet Rodillo	
33	**VOE 12730558**	4					Clip	Clip	Klemme	Clip	TUV
34	**VOE 972079**	4					Screw	Vis	Schraube	Tornillo	TUV
35	**VOE 12745909**	1					Decal	Decalcomanie	Abziehbild	Decalcomania	TUV
36	**VOE 12730554**	1					Locking Pin	Groupille Arret	Sperrstift	Varilla Bloqueo	TUV
37	**VOE 12746732**	2					Side Plate	Tole Laterale	Seitenwandblech	Placa Lateral	
38	**VOE 12740872**	1					Shim	Cale d'épaisseur	Passcheibe	Arandela Ajuste	
39	**VOE 983336**	6					Washer	Rondelle	Scheibe	Arandela	
40	**VOE 983911**	6					Hexagon screw	Vis tête hexagonale	Sechskantschraube	Tornillo hexago	
41	**VOE 12739404**	1					Switch Plate	Plaque Contact	Kontaktplatte	Placa Contacto	
42	**VOE 969407**	4					6-pt skt screw	Vis creuse de 6	Hohlschraube	Racor 6-dientes	
43	**VOE 12726192**	1					Casting	Moulage Fonte	Gussteil	Material	See 361/100
44	**CH 96296**	1					Shaft	Arbre	Welle	Arbol	
45							Pedestal adjuster	Réglage, colonne de direct	Abwinklungsbares Pedal	Dispositivo de ajuste del p..	See 641/300

1		**Montaje de panel de control** **Bedienungspult, Einbau** **Tableau de bord, montage** **Control head assembly**	Catalogue id **20061**	Group **641**
2			Illustr. No **1020102**	Section **200**
3			Issue **VOE 64E9920061**	Page **509**
4				
5				

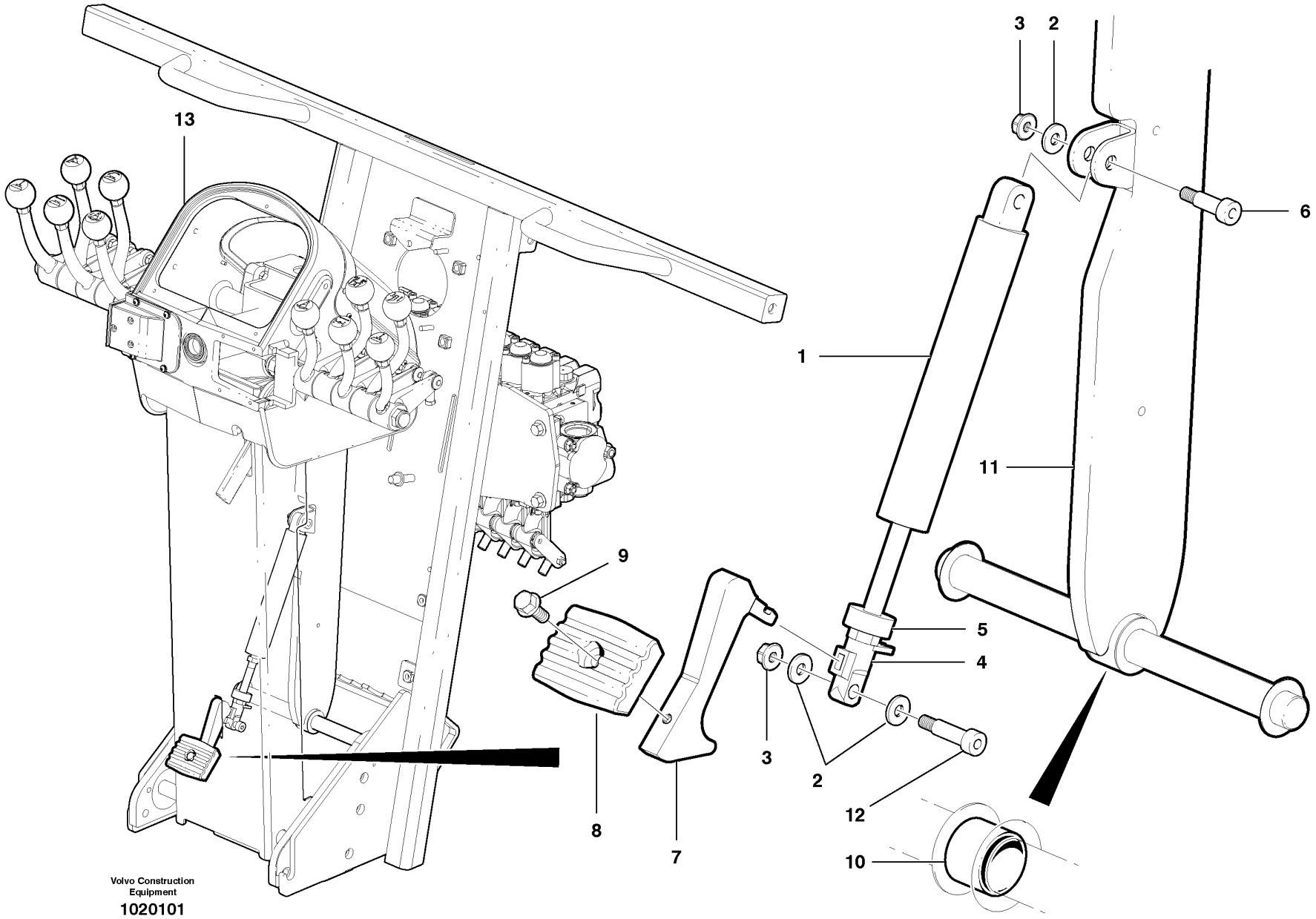

Volvo Construction Equipment

1020101

Fig.	Part No.	Quantity 1	2	3	PS	KIT	Description	Dénomination	Bezeichnung	Denominación	Notes
1	**VOE 12730392**	1					Gas Spring	Ressort Gaz	Gasfeder	Resorte A Gas	
2	**VOE 983380**	2					Washer	Rondelle	Scheibe	Arandela	
3	**VOE 949278**	2			SS		Nut	Ecrou	Mutter	Tuerca	
4	**CH 115714**	1					Actuator	Dispositif Mano	Betätigun Organ	Organos Mando	
5	**VOE 12733885**	1					Spacer	Partie Intermédiaire	Zwischenstück	Espaciador	
6	**VOE 12733350**	1					Shoulder Screw	Vis Appui	Ansatzschraube	Tornillo Tope	
7	**VOE 12732681**	1					Lever	Levier	Hebel	Palanca	
8	**VOE 12730443**	1					Pad	Patin	Belag	Pastilla	
9	**VOE 13946544**	1					Flange screw	Vis à bride	Flanschschraube	Torn embridado	
10	**CH 69809**	1					Bearing	Palier	Lager	Cojinete	
11	**VOE 12727853**	2					Washer	Rondelle	Scheibe	Arandela	
12	**VOE 12733351**	1					Shoulder Screw	Vis Appui	Ansatzschraube	Tornillo Tope	
13							Control head	Tableau de bord	Bedienungspult	Panel de control	CPL -See 641/200

1		**Dispositivo de ajuste del pedestal** **Abwinklungsbares Pedal** **Réglage, colonne de direction** **Pedestal adjuster**	Catalogue id **20061**	Group **641**
2			Illustr. No **1020101**	Section **300**
3				
4			Issue **VOE 64E9920061**	Page **511**
5				

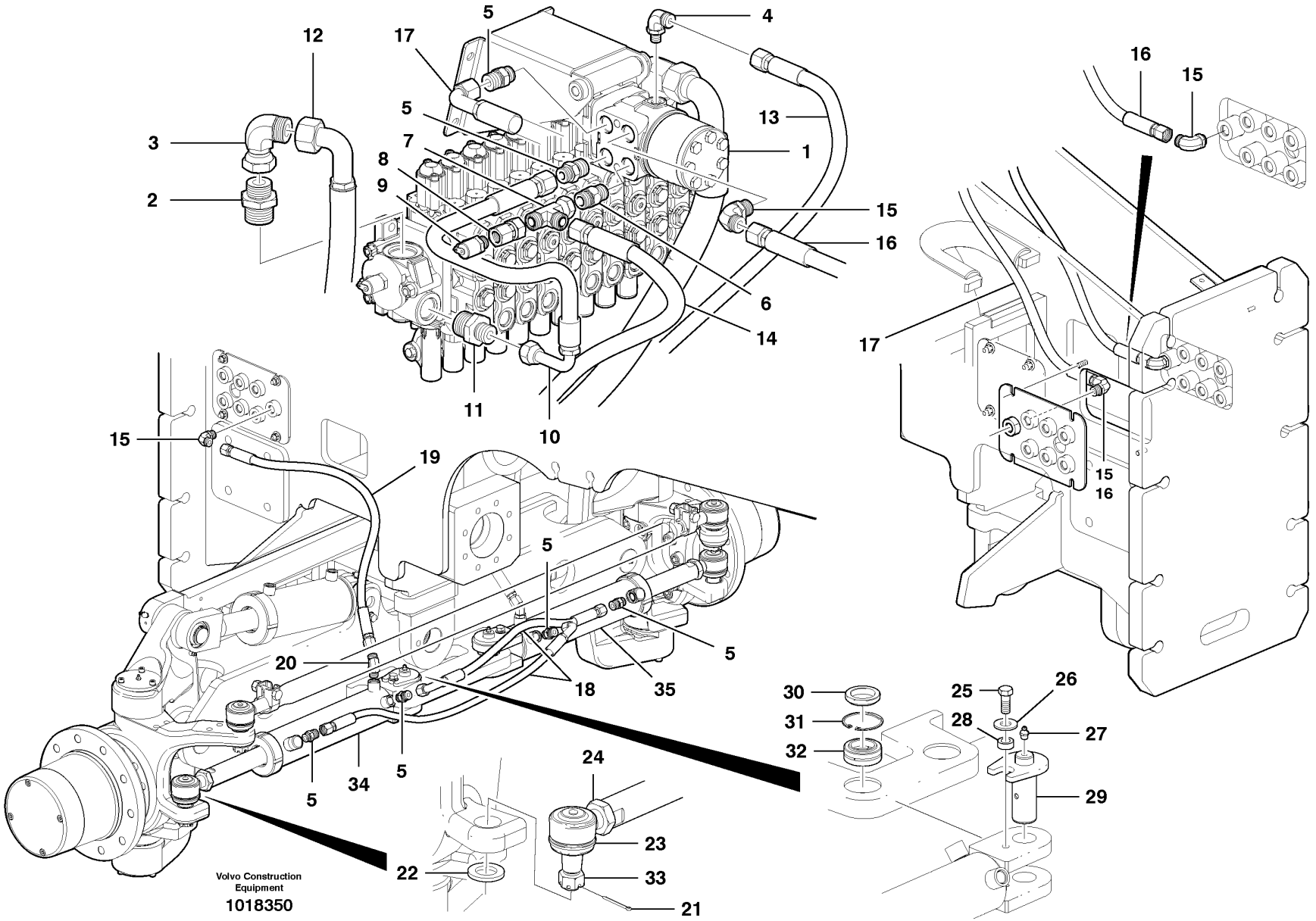

Volvo Construction Equipment
1018350

Fig.	Part No.	Quantity 1	2	3	PS	KIT	Description	Dénomination	Bezeichnung	Denominación	Notes
1							Manifold valve	Distributeur	Mehrwegventil	Válvula múltiple	See 912/200
2	**VOE 935098**	1					Nipple	Raccord	Nippel	Niple	
3	**VOE 13933910**	1					Elbow Nipple	Raccord angulaire	Winkelnippel	Niple Angular	
4	**VOE 935068**	1					Elbow nipple	Raccord angulaire	Winkelnippel	Niple angular	
5	**VOE 13933923**	1					Nipple	Raccord	Nippel	Niple	
5	**VOE 13933923**	4					Nipple	Raccord	Nippel	Niple	4WD
6	**VOE 12738507**	1					Check valve	Valve antiretour	Rückschlagventil	Válvula de retención	
7	**VOE 13933878**	1					Nipple	Raccord	Nippel	Niple	
8	**VOE 937052**	1					Connector	Raccord	Anschluss	Union	
9	**VOE 936446**	1					Testing Nipple	Raccord contrôle	Prufnippel	Niple Medicion	
10	**VOE 12745347**	1					Hose assembly	Conduit flexible	Schlauchleitung	Conducto	
11	**VOE 935093**	1					Union	Teton Connexion	Anschlussnippel	Niple Conexcion	
12	**VOE 937072**	1					Hose assembly	Conduit flexible	Schlauchleitung	Conducto	
13	**VOE 12742020**	1					Hose assembly	Conduit flexible	Schlauchleitung	Conducto	
14	**VOE 12745348**	1					Hose assembly	Conduit flexible	Schlauchleitung	Conducto	
15	**VOE 13933868**	3					Elbow Nipple	Raccord angulaire	Winkelnippel	Niple Angular	
15	**VOE 13933868**	2					Elbow Nipple	Raccord angulaire	Winkelnippel	Niple Angular	4WD
16	**VOE 12746072**	2					Hose assembly	Conduit flexible	Schlauchleitung	Conducto	G930/G940/G946/G960
16	**VOE 12746074**	1					Hose assembly	Conduit flexible	Schlauchleitung	Conducto	G970/G976
16	**VOE 12746076**	1					Hose assembly	Conduit flexible	Schlauchleitung	Conducto	G990
17	**VOE 12746073**	1					Hose assembly	Conduit flexible	Schlauchleitung	Conducto	G930/G940/G946/G960
17	**VOE 12746075**	1					Hose assembly	Conduit flexible	Schlauchleitung	Conducto	G970/G976
17	**VOE 12746077**	1					Hose assembly	Conduit flexible	Schlauchleitung	Conducto	G990
18	**VOE 12746303**	2					Hose assembly	Conduit flexible	Schlauchleitung	Conducto	4WD
18		2					Hose assembly	Conduit flexible	Schlauchleitung	Conducto	AWD See group 442, Page 357
19	**VOE 12746297**	2					Hose assembly	Conduit flexible	Schlauchleitung	Conducto	4WD
19		2					Hose assembly	Conduit flexible	Schlauchleitung	Conducto	AWD See group 442, Page 357
20	**VOE 935772**	2					Nipple	Raccord	Nippel	Niple	

1	
2	
3	
4	
5	

Circuito de dirección
Lenkkreis
Circuit de direction
Steering circuit

Catalogue id **20061**	Group **645**
Illustr. No **1018350**	Section **100**
Issue **VOE 64E9920061**	Page **513**

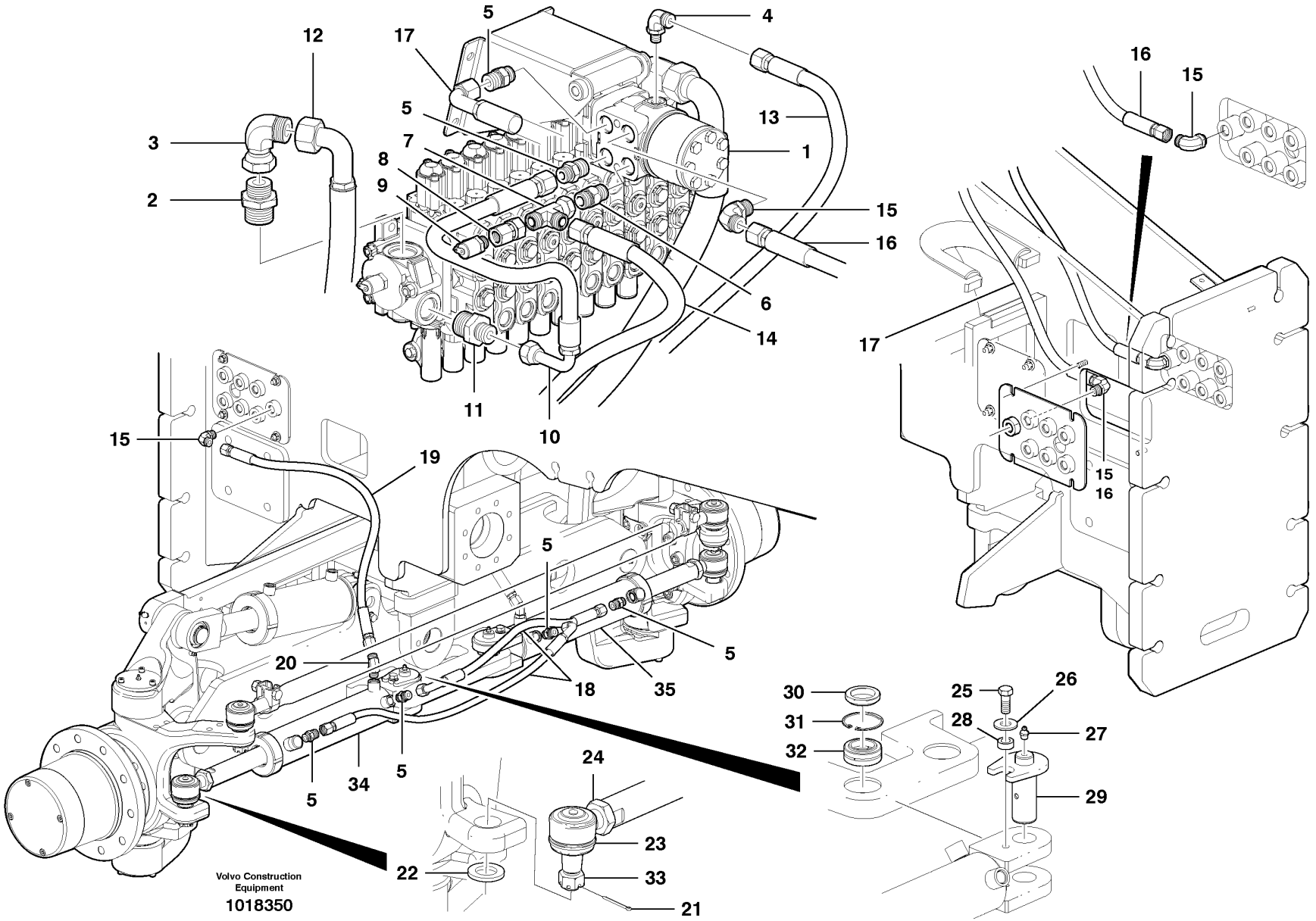

Volvo Construction Equipment
1018350

Fig.	Part No.	Quantity 1	2	3	PS	KIT	Description	Dénomination	Bezeichnung	Denominación	Notes
21	**VOE 907864**	2					Cotter Pin	Goupille Fendue	Splint	Pasador Hendido	
22	**VOE 983340**	2					Washer	Rondelle	Scheibe	Arandela	
23	**VOE 12742701**	2					Socket	Socle	Sockel	Zocalo	
24	**VOE 948532**	2					Castle Nut	Ecrou a creneau	Kronenmutter	Tuerca entallada	
25	**VOE 984988**	2					Screw	Vis	Schraube	Tornillo	
26	**VOE 13960145**	2					Washer	Rondelle	Scheibe	Arandela	
27	**VOE 914167**	2					Nipple	Raccord	Nippel	Niple	
28	**VOE 12742259**	2					Spacer	Partie Intermédiaire	Zwischenstück	Espaciador	
29	**VOE 12740365**	2					Pin	Goupille	Zapfen	Pasador	
30	**VOE 12740443**	2					Spacer Tube	Tube Entretoise	Abstandrohr	Tubo Dist	
31	**VOE 914530**	2					Snap Ring	Circlip	Nutring	Circlip	
32	**CH 19629**	2					Bearing	Palier	Lager	Cojinete	
33	**VOE 948532**	2					Castle Nut	Ecrou a creneau	Kronenmutter	Tuerca entallada	
34		1					Cylinder	Verin	Zylinder	Cilindro	See group 645, Page 517
35		1					Cylinder	Verin	Zylinder	Cilindro	See group 645, Page 517

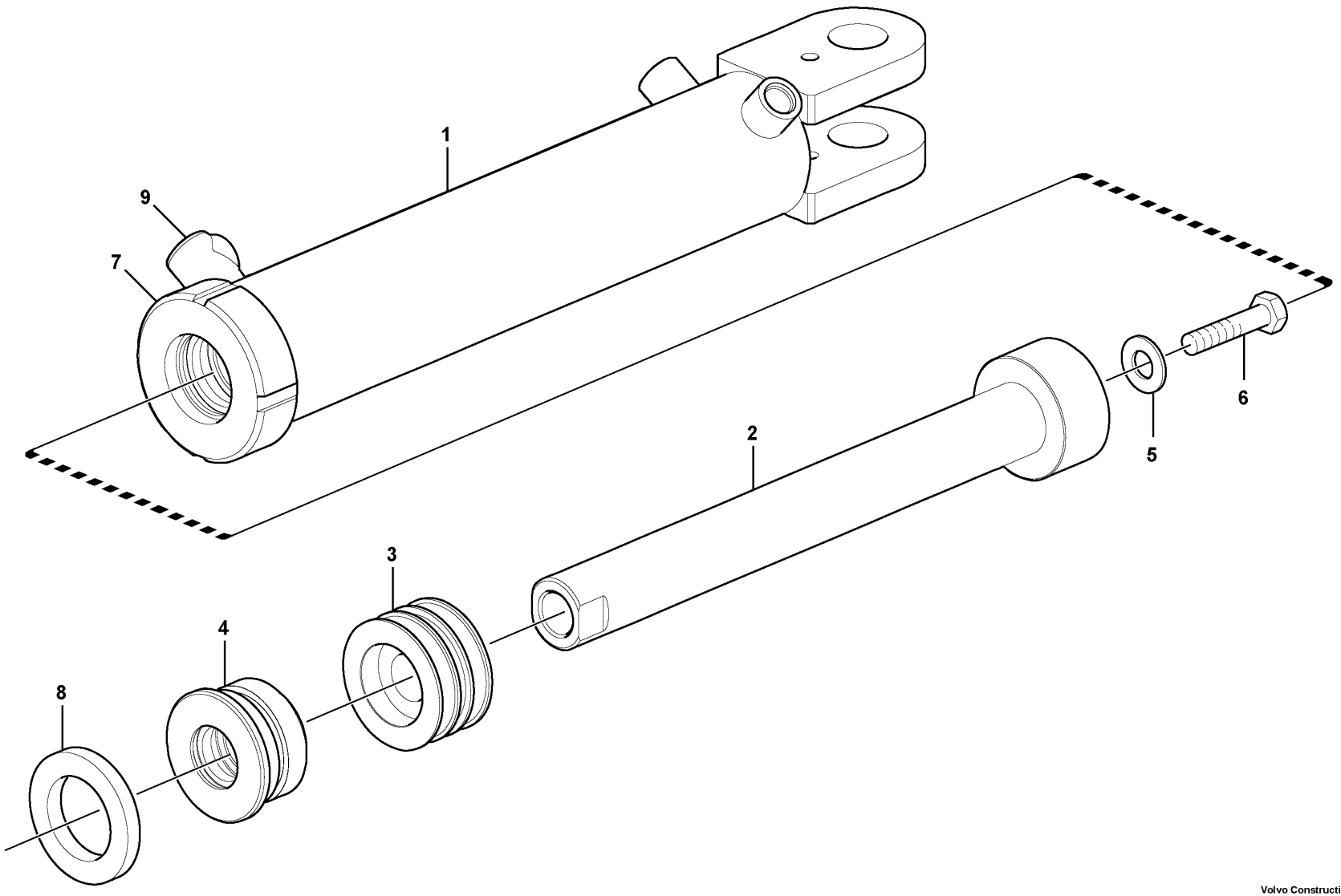

Volvo Construction Equipment

1026340

Fig.	Part No.	Quantity 1	2	3	PS	KIT	Description	Dénomination	Bezeichnung	Denominación	Notes
	VOE 12746713	1					Cylinder	Verin	Zylinder	Cilindro	R.H.
	VOE 12746714	1					Cylinder	Verin	Zylinder	Cilindro	L.H.
1	**VOE 12749849**	1					•Cylinder tube	•Tube cylindre	•Zylinderrohr	•Tubo cilindro	R.H.
1	**VOE 12749850**	1					•Cylinder tube	•Tube cylindre	•Zylinderrohr	•Tubo cilindro	L.H.
2	**VOE 12749851**	1					•Piston rod	•Bielle de piston	•Kolbenstange	•Biela de piston	
3	**VOE 12734781**	1					•Piston	•Piston	•Kolben	•Piston	
4	**VOE 12734779**	1					•Cylinder head	•Culasse	•Zylinderkopf	•Culata	
5	**CH 49380**	1					•Washer	•Rondelle	•Scheibe	•Arandela	
6	**VOE 12743046**	1					•Hexagon screw	•Vis tête hexagonale	•Sechskantschraube	•Tornillo hexago	
7	**VOE 12734783**	1					•Nut	•Ecrou	•Mutter	•Tuerca	
8	**VOE 12743275**	1					•Sealing Kit	•Jeu Joints	•Dichtungssatz	•Juego Retenes	
9	**VOE 12743053**	1					•Plug	•Bouchon	•Stopfen	•Tapon	

1		**Cilindros de dirección** **Lenkzylinder** **Vérins de direction** **Steering cylinders**	Catalogue id **20061**	Group **645**
2				
3			Illustr. No **1026340**	Section **200**
4				
5			Issue **VOE 64E9920061**	Page **517**

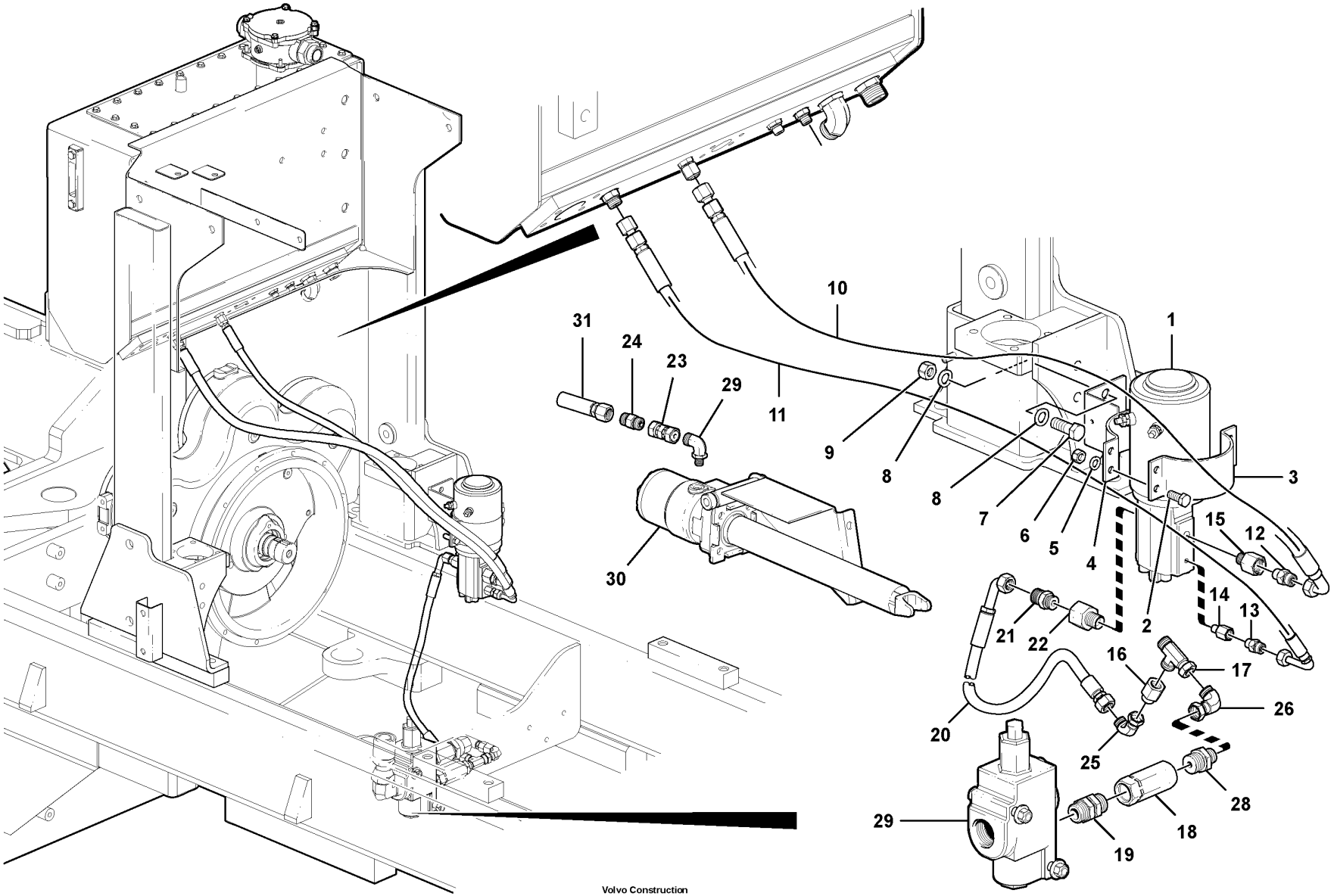

Volvo Construction Equipment

1017437

Fig.	Part No.	Quantity 1	2	3	PS	KIT	Description	Dénomination	Bezeichnung	Denominación	Notes
1	**VOE 12738890**	1					Motor	Moteur	Motor	Motor	See group 647, Page 527
2	**VOE 983688**	4					Hexagon screw	Vis tête hexagonale	Sechskantschraube	Tornillo hexago	
3	**VOE 12739106**	1					Clamp	Pince Serrage	Klemme	Abrazadera	
4	**VOE 12745426**	1					Anchorage	Fixation	Halterung	Fijacion	
5	**VOE 12727850**	4					Washer	Rondelle	Scheibe	Arandela	
6	**VOE 983313**	4					Lock nut	Contre-ecrou	Sicherungsmutter	Contratuerca	
7	**VOE 978933**	2					Screw	Vis	Schraube	Tornillo	
8	**VOE 12731594**	4					Washer	Rondelle	Scheibe	Arandela	
9	**VOE 983315**	2					Lock nut	Contre-ecrou	Sicherungsmutter	Contratuerca	
10	**VOE 12749751**	1					Hose assembly	Conduit flexible	Schlauchleitung	Conducto	
11	**VOE 12749752**	1					Hose assembly	Conduit flexible	Schlauchleitung	Conducto	
12	**VOE 935092**	1					Nipple	Raccord	Nippel	Niple	
13	**VOE 935085**	1					Nipple	Raccord	Nippel	Niple	
14	**VOE 937092**	1					Nipple	Raccord	Nippel	Niple	
15	**VOE 937093**	1					Nipple	Raccord	Nippel	Niple	
16	**VOE 11141272**	1					Fitting	Ecrou raccord	Verschraubung	Racor	
17	**VOE 13933878**	1					Nipple	Raccord	Nippel	Niple	
18	**VOE 12724707**	1					Check valve	Valve antiretour	Rückschlagventil	Válvula de retención	
19	**VOE 12742237**	1					Union	Teton Connexion	Anschlussnippel	Niple Conexcion	
20	**VOE 12745726**	1					Hose assembly	Conduit flexible	Schlauchleitung	Conducto	
21	**VOE 12741707**	1					Check valve	Valve antiretour	Rückschlagventil	Válvula de retención	
22	**VOE 937062**	1					Nipple	Raccord	Nippel	Niple	
23	**VOE 936779**	1					Nipple	Raccord	Nippel	Niple	
24	**VOE 12725723**	1					Check valve	Valve antiretour	Rückschlagventil	Válvula de retención	
25	**VOE 13933900**	1					Elbow nipple	Raccord angulaire	Winkelnippel	Niple angular	
26	**VOE 13933872**	1					Elbow nipple	Raccord angulaire	Winkelnippel	Niple angular	
27	**VOE 935068**	1					Elbow nipple	Raccord angulaire	Winkelnippel	Niple angular	
28	**VOE 935093**	1					Union	Teton Connexion	Anschlussnippel	Niple Conexcion	
29		1					Priority Valve	Valve prioritaire	Folgeventil	Valv Prioridad	See 912/600
30		1					Control Unit	Unité de commande	Steuereinheit	Unidad de mando	See 641/100

1	
2	
3	
4	
5	

Circuito de dirección de reserva - D7
Reservelenkungskreis - D7
Circuit de direction de secours - D7
Secondary steering circuit - D7

Catalogue id	Group
20061	**647**
Illustr. No **1017437**	Section **100**
Issue **VOE 64E9920061**	Page **519**

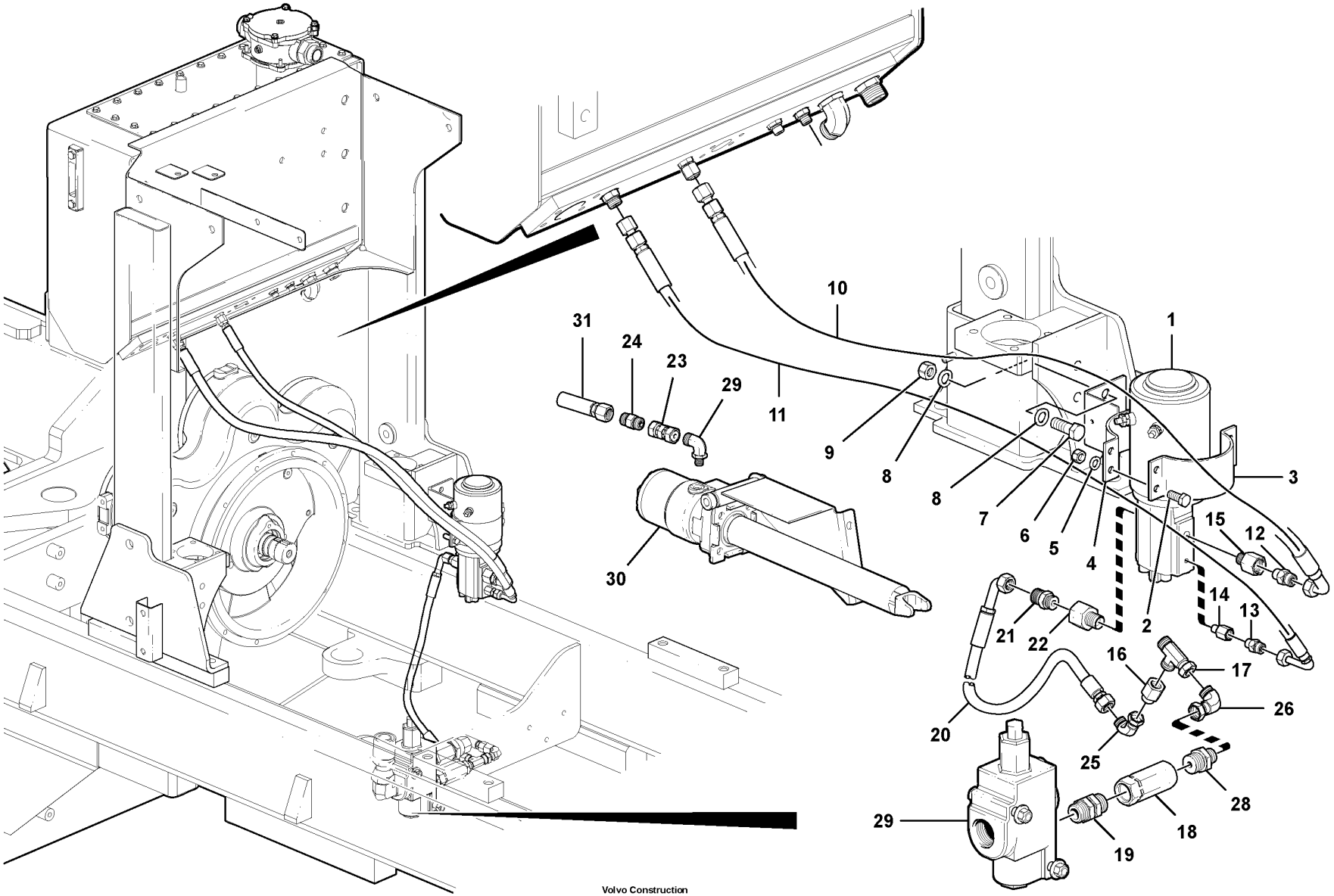

Volvo Construction Equipment

1017437

Fig.	Part No.	Quantity 1	2	3	P S	K I T	Description	Dénomination	Bezeichnung	Denominación	Notes
31		1					Hose assembly	Conduit flexible.....	Schlauchleitung	Conducto.....	See 645/100

1		**Circuito de dirección de reserva - D7** **Reservelenkungskreis - D7** **Circuit de direction de secours - D7** **Secondary steering circuit - D7**	Catalogue id **20061**	Group **647**
2				
3			Illustr. No **1017437**	Section **100**
4			Issue **VOE 64E9920061**	Page **521**
5				

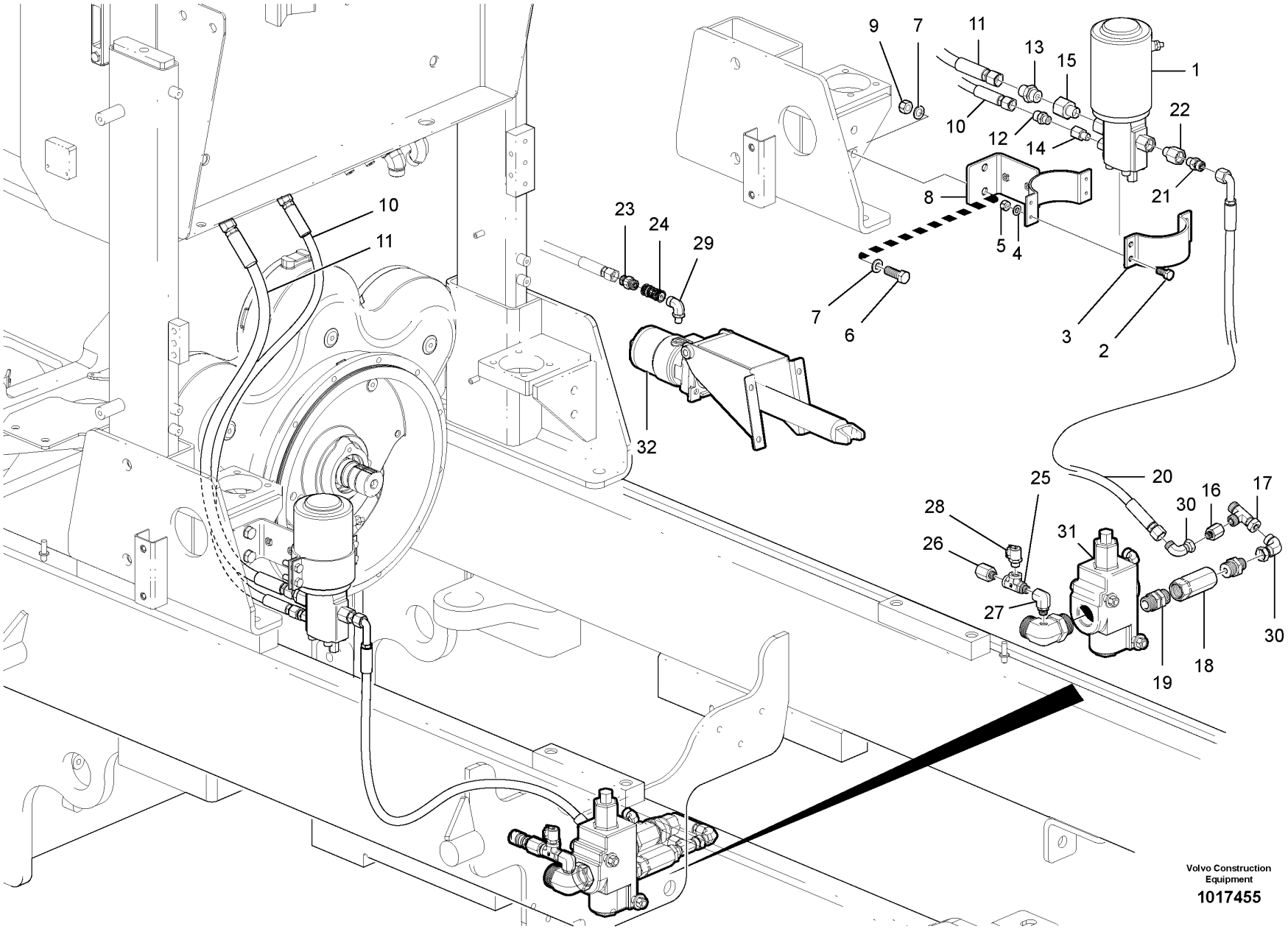

Volvo Construction Equipment

1017455

Fig.	Part No.	Quantity 1	2	3	PS	KIT	Description	Dénomination	Bezeichnung	Denominación	Notes
1	**VOE 12738890**	1					Motor	Moteur	Motor	Motor	
2	**VOE 983688**	4					Hexagon screw	Vis tête hexagonale	Sechskantschraube	Tornillo hexago	
3	**VOE 12739106**	1					Clamp	Pince Serrage	Klemme	Abrazadera	
4	**VOE 12727850**	4					Washer	Rondelle	Scheibe	Arandela	
5	**VOE 983313**	4					Lock nut	Contre-ecrou	Sicherungsmutter	Contratuerca	
6	**VOE 978933**	2					Screw	Vis	Schraube	Tornillo	
7	**VOE 12731594**	4					Washer	Rondelle	Scheibe	Arandela	
8	**VOE 12745426**	1					Anchorage	Fixation	Halterung	Fijacion	
9	**VOE 981315**	2					Lock nut	Contre-ecrou	Sicherungsmutter	Contratuerca	
10	**VOE 12749770**	1					Hose assembly	Conduit flexible	Schlauchleitung	Conducto	
11	**VOE 12749771**	1					Hose assembly	Conduit flexible	Schlauchleitung	Conducto	
12	**VOE 935085**	1					Nipple	Raccord	Nippel	Niple	
13	**VOE 935092**	1					Nipple	Raccord	Nippel	Niple	
14	**VOE 937092**	1					Nipple	Raccord	Nippel	Niple	
15	**VOE 937093**	1					Nipple	Raccord	Nippel	Niple	
16	**VOE 11141272**	1					Fitting	Ecrou raccord	Verschraubung	Racor	
17	**VOE 13933878**	1					Nipple	Raccord	Nippel	Niple	
18	**VOE 12724707**	1					Check valve	Valve antiretour	Rückschlagventil	Válvula de retención	
19	**VOE 12742237**	1					Union	Teton Connexion	Anschlussnippel	Niple Conexcion	
20	**VOE 12749769**	1					Hose assembly	Conduit flexible	Schlauchleitung	Conducto	
21	**VOE 12741707**	1					Check valve	Valve antiretour	Rückschlagventil	Válvula de retención	
22	**VOE 937062**	1					Nipple	Raccord	Nippel	Niple	
23	**VOE 12725723**	1					Check valve	Valve antiretour	Rückschlagventil	Válvula de retención	
24	**VOE 936779**	1					Nipple	Raccord	Nippel	Niple	
25	**VOE 937288**	1					T-nipple	Raccord-t	T-Nippel	Niple T	
26	**VOE 12746759**	1					Adapter	Raccord Reduct.	Verbind Stutzen	Adaptador	
27	**VOE 937301**	1					Nipple	Raccord	Nippel	Niple	
28	**VOE 936446**	1					Testing Nipple	Raccord contrôle	Prufnippel	Niple Medicion	
29	**VOE 935068**	1					Elbow nipple	Raccord angulaire	Winkelnippel	Niple angular	
30	**VOE 13933900**	1					Elbow nipple	Raccord angulaire	Winkelnippel	Niple angular	

1	
2	
3	
4	
5	

Circuito de dirección de reserva - D9
Reservelenkungskreis - D9
Circuit de direction de secours - D9
Secondary steering circuit - D9

Catalogue id	Group
20061	**647**
Illustr. No **1017455**	Section **200**
Issue **VOE 64E9920061**	Page **523**

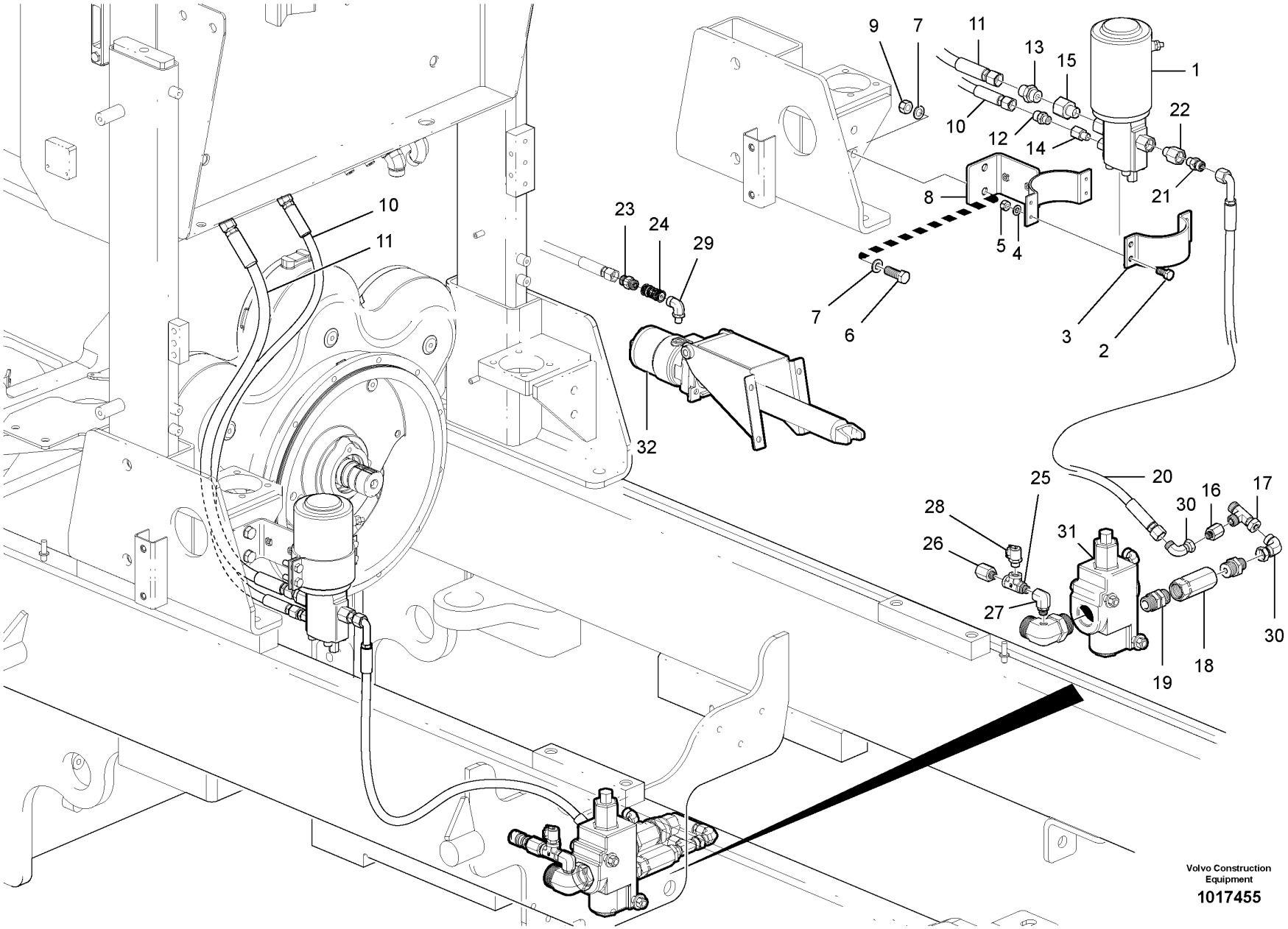

Volvo Construction Equipment

1017455

Fig.	Part No.	Quantity 1	2	3	PS	KIT	Description	Dénomination	Bezeichnung	Denominación	Notes
31							Priority Valve	Valve prioritaire	Folgeventil	Valv Prioridad	See 912/600
32							Control Unit	Unité de commande	Steuereinheit	Unidad de mando	See 641/100

1		**Circuito de dirección de reserva - D9** **Reservelenkungskreis - D9** **Circuit de direction de secours - D9** **Secondary steering circuit - D9**	Catalogue id **20061**	Group **647**
2				
3			Illustr. No **1017455**	Section **200**
4				
5			Issue **VOE 64E9920061**	Page **525**

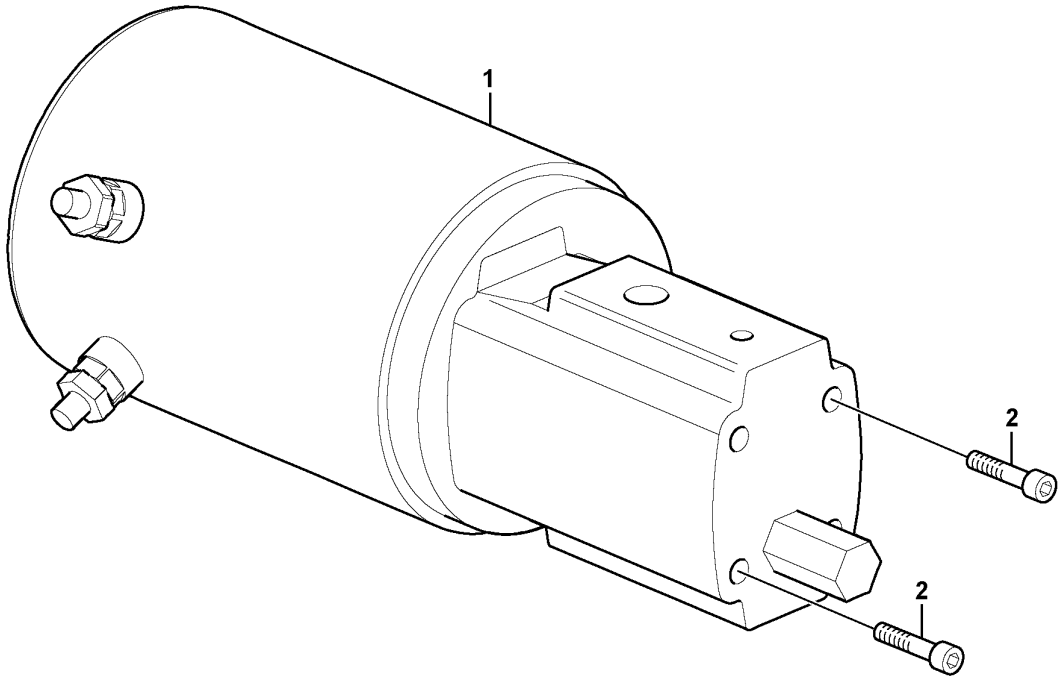

Volvo Construction Equipment

1030478

Fig.	Part No.	Quantity 1	2	3	P S	K I T	Description	Dénomination	Bezeichnung	Denominación	Notes
	VOE 12738890						Motor	Moteur	Motor	Motor	
1	**VOE 11709637**	1					•El Motor	•Moteur électrique	•Elektromotor	•Motor eléctrico	
2	**VOE 946127**	2					•Allen Hd Screw	•Vis A 6 Pans Cr	•Inbusschraube	•Torn Hex Embut	

1		**Unidad de bomba de dirección secundaria** **Reservelenkungspumpe** **Unité de pompe de direction secondaire** **Secondary Steering Pump Unit**	Catalogue id **20061**	Group **647**
2				
3			Illustr. No **1030478**	Section **300**
4			Issue **VOE 64E9920061**	Page **527**
5				

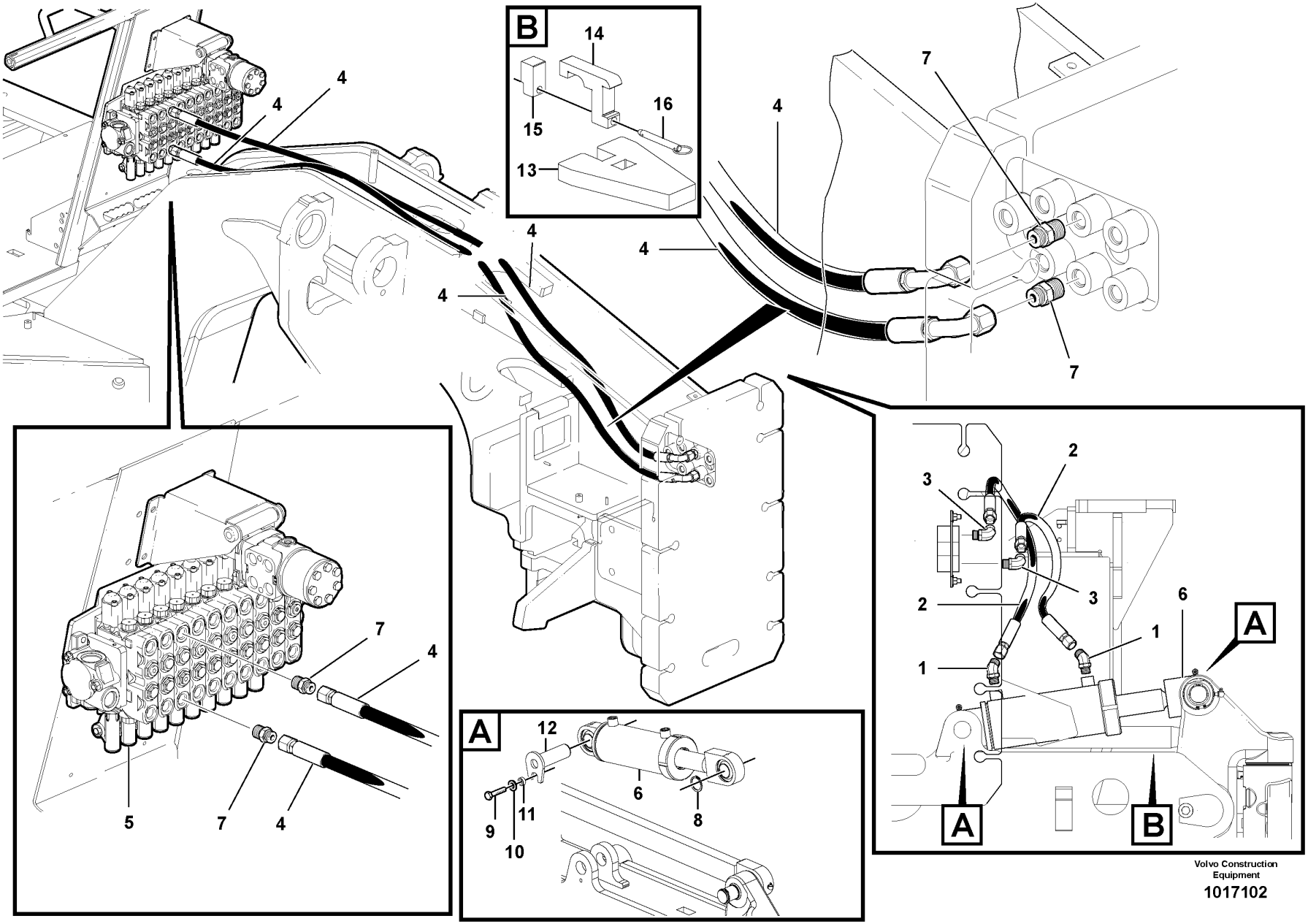

Volvo Construction Equipment

1017102

Fig.	Part No.	Quantity 1	2	3	PS	KIT	Description	Dénomination	Bezeichnung	Denominación	Notes
1	**VOE 935772**	2					Nipple	Raccord	Nippel	Niple	
2	**VOE 12742062**	2					Hose assembly	Conduit flexible	Schlauchleitung	Conducto	
3	**VOE 13933868**	2					Elbow Nipple	Raccord angulaire	Winkelnippel	Niple Angular	
4	**VOE 12742046**	2					Hose assembly	Conduit flexible	Schlauchleitung	Conducto	
5							Manifold valve	Distributeur	Mehrwegventil	Válvula múltiple	See group 912, Page 705
6							Wheel lean cylinder	Vérin d'inclinaison des rou	Radneigungszylinder	Cilindro de inclinación de l	See group 648, Page 533
7	**VOE 13933923**	4					Nipple	Raccord	Nippel	Niple	
8	**VOE 990254**	1					Snap Ring	Circlip	Nutring	Circlip	
9	**VOE 984988**	1					Screw	Vis	Schraube	Tornillo	
10	**VOE 13960145**	1					Washer	Rondelle	Scheibe	Arandela	
11	**VOE 12742259**	1					Spacer	Partie Intermédiaire	Zwischenstück	Espaciador	
12	**VOE 12749131**	1					Pin	Goupille	Zapfen	Pasador	
13	**VOE 12748489**	2					Top Plate	Tole Superieure	Deckblech	Placa Superior	TUV
14	**VOE 12748490**	2					Bottom Plate	Tole Couverture	Bodenblech	Placa Fondo	TUV
15	**VOE 12748491**	2					Wedge	Clavette	Keil	Chaveta	TUV
16	**VOE 12748525**	2					Pin	Goupille	Zapfen	Pasador	TUV

1		**Circuito de inclinación de una sola rueda - D7** **Radneigekreis Einzelrad - D7** **Circuit simple d'inclinaison des roues - D7** **Single wheel lean circuit - D7**	Catalogue id **20061**	Group **648**
2			Illustr. No **1017102**	Section **100**
3			Issue **VOE 64E9920061**	Page **529**
4				
5				

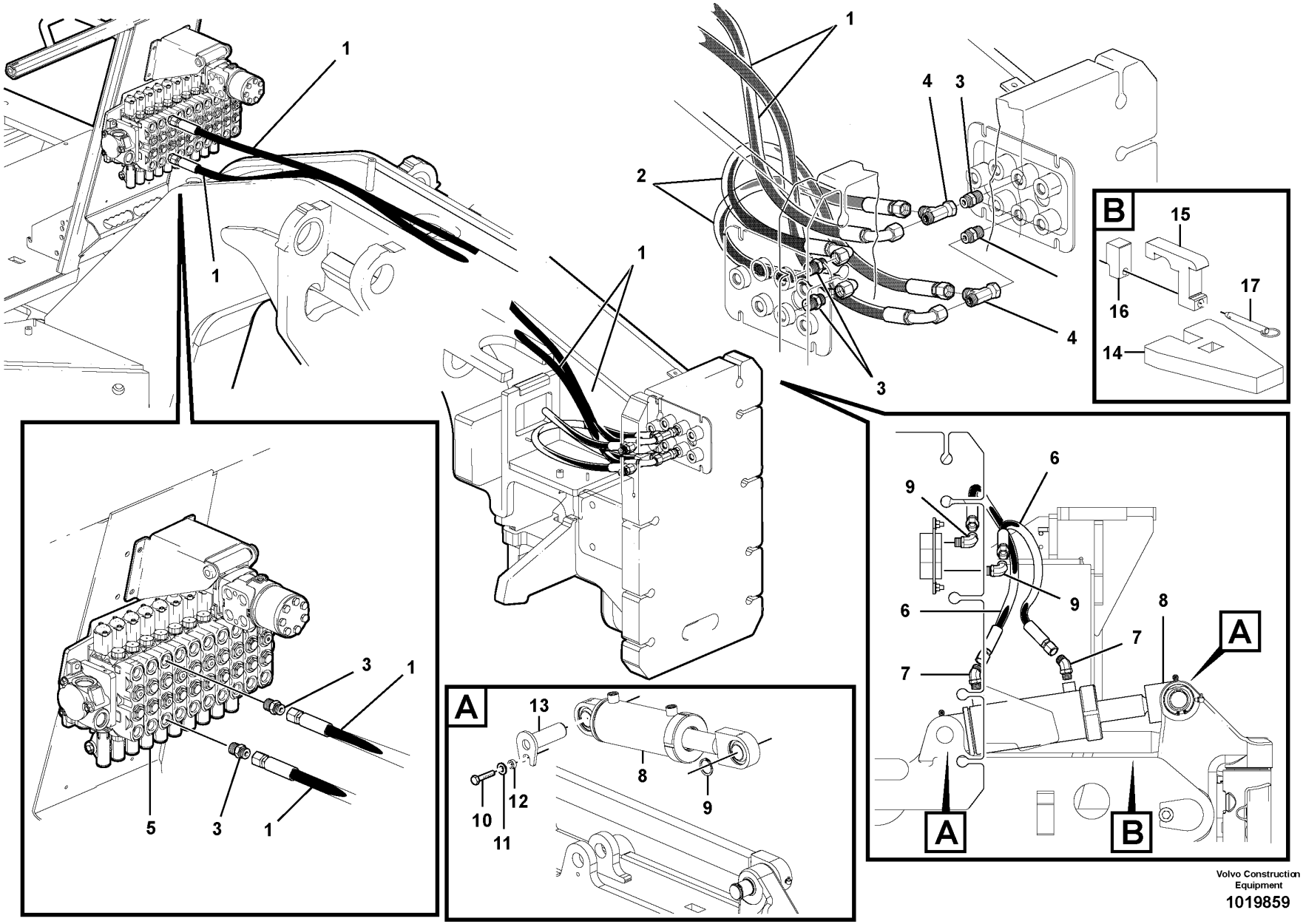

Volvo Construction Equipment

1019859

Fig.	Part No.	Quantity 1	2	3	PS	KIT	Description	Dénomination	Bezeichnung	Denominación	Notes
1	**VOE 12742058**	2					Hose Assy	Flexible	Schlauchmontage	Conjunto de manguera	G970, G976
1	**VOE 12742063**	2					Hose assembly	Conduit flexible	Schlauchleitung	Conducto	G990
2	**VOE 12742087**	2					Hose assembly	Conduit flexible	Schlauchleitung	Conducto	
3	**VOE 13933923**	4					Nipple	Raccord	Nippel	Niple	
4	**VOE 13933878**	2					Nipple	Raccord	Nippel	Niple	
5							Manifold valve	Distributeur	Mehrwegventil	Válvula múltiple	See group 912, Page 713
6	**VOE 12742062**	4					Hose assembly	Conduit flexible	Schlauchleitung	Conducto	
7	**VOE 935772**	4					Nipple	Raccord	Nippel	Niple	
8							Wheel lean cylinder	Vérin d'inclinaison des rou	Radneigungszylinder	Cilindro de inclinación de l	See group 648, Page 533
9	**VOE 990245**	2					O-ring	Joint Torique	O-Ring	Junta torica	
10	**VOE 984988**	2					Screw	Vis	Schraube	Tornillo	
11	**VOE 13960145**	2					Washer	Rondelle	Scheibe	Arandela	
12	**VOE 12742259**	2					Spacer	Partie Intermédiaire	Zwischenstück	Espaciador	
13	**VOE 12749131**	2					Pin	Goupille	Zapfen	Pasador	
14	**VOE 12748489**	2					Top Plate	Tole Superieure	Deckblech	Placa Superior	TUV
15	**VOE 12748490**	2					Bottom Plate	Tole Couverture	Bodenblech	Placa Fondo	TUV
16	**VOE 12748491**	2					Wedge	Clavette	Keil	Chaveta	TUV
17	**VOE 12748525**	2					Pin	Goupille	Zapfen	Pasador	TUV

1		**Circuito de inclinación de dos ruedas - D9** **Radneigekreis zwei Räder - D9** **Circuit double d'inclinaison des roues - D9** **Dual wheel lean circuit - D9**	Catalogue id **20061**	Group **648**
2			Illustr. No **1019859**	Section **200**
3			Issue **VOE 64E9920061**	Page **531**
4				
5				

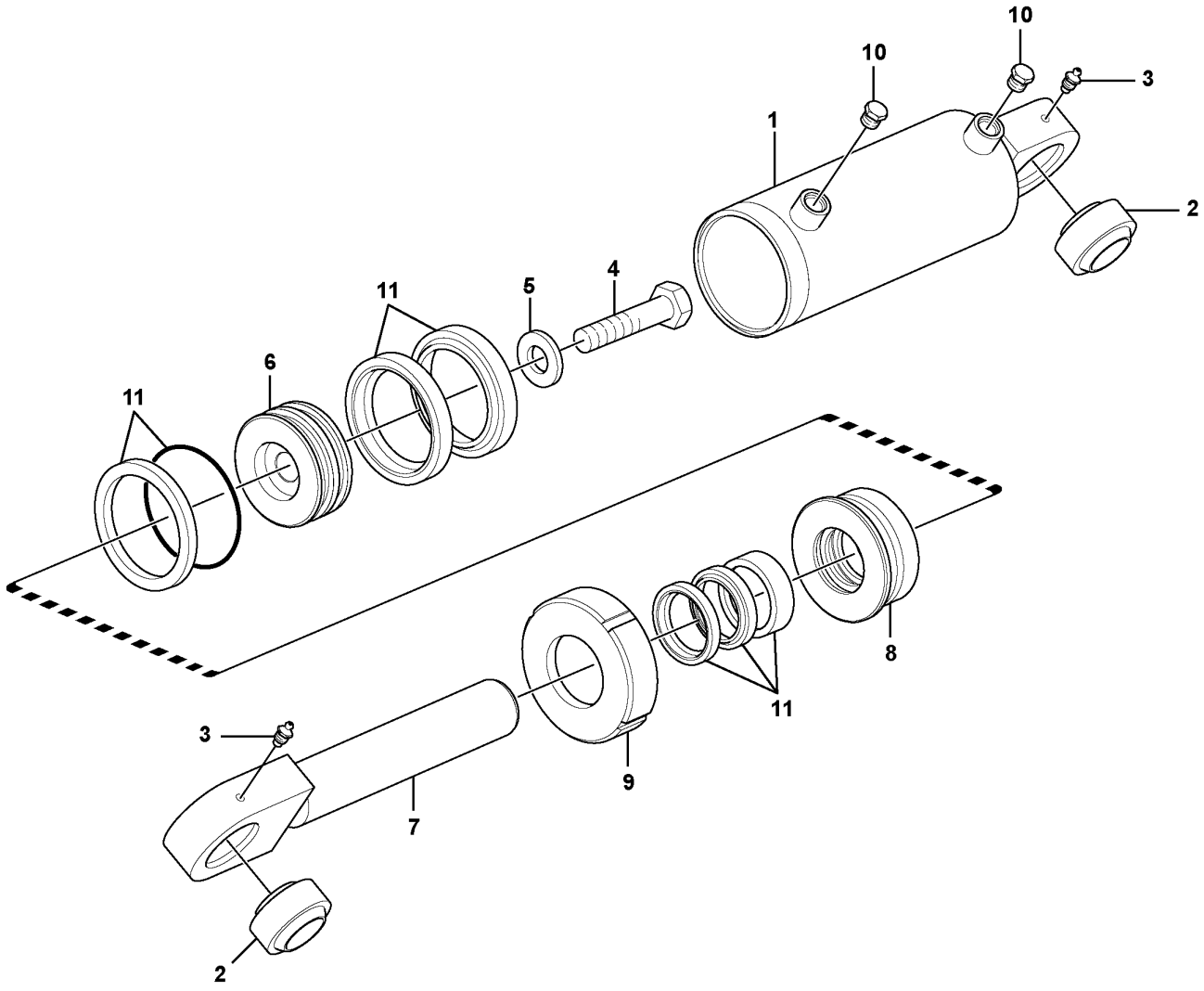

Volvo Construction Equipment

1026326

Fig.	Part No.	Quantity 1	2	3	PS	KIT	Description	Dénomination	Bezeichnung	Denominación	Notes
	VOE 12744453	1	2				Cylinder	Verin	Zylinder	Cilindro	
1	**VOE 12743400**	1	2				•Cylinder tube	•Tube cylindre	•Zylinderrohr	•Tubo cilindro	
2	**VOE 12743403**	2	4				•Bearing	•Palier	•Lager	•Cojinete	
3	**VOE 12743405**	2	4				•Grease Fitting	•Graisseur	•Fettnippel	•Engrasador	
4	**VOE 12743046**	1	2				•Hexagon screw	•Vis tête hexagonale	•Sechskantschraube	•Tornillo hexago	
5	**CH 49380**	1	2				•Washer	•Rondelle	•Scheibe	•Arandela	
6	**CH 59670**	1	2				•Cylinder Piston	•Piston Cylindre	•Zylinderkolben	•Piston	
7	**VOE 12743401**	1	2				•Piston rod	•Bielle de piston	•Kolbenstange	•Biela de piston	
8	**VOE 12724061**	1	2				•Cylinder head	•Culasse	•Zylinderkopf	•Culata	
9	**CH 62147**	1	2				•Nut	•Ecrou	•Mutter	•Tuerca	
10	**VOE 12743053**	2	4				•Plug	•Bouchon	•Stopfen	•Tapon	
11	**VOE 12743047**	1	2				•Sealing Kit	•Jeu Joints	•Dichtungssatz	•Juego Retenes	

1	**G930-G960**
2	**G970-G990**
3	
4	
5	

Cilindros de inclinación de las ruedas
Radneigungszylinder
Vérins d'inclinaison des roues
Wheel lean cylinders

Catalogue id **20061**	Group **648**
Illustr. No **1026326**	Section **300**
Issue **VOE 64E9920061**	Page **533**

VOLVO

Construction Equipment

GROUP		Section	Page
711	Frames S/N 39300 - 40681	100	541
711	Frames S/N 40682 -	150	543
715	Transmission guard	100	545
715	Covers	200	547
716	Push block	100	549
740	Articulation hinge assembly	100	551
742	Articulation hydraulic circuit	100	553
742	Articulation cylinders	200	555
742	Articulation cylinder installation - D7	300	557
742	Articulation cylinder installation - D9	400	559
742	Articulation indicator	500	561
771	Wheels and rims	100	563

TABLE DES MATIÈRES

GROUPE		Section	Page
711	Châssis S/N 39300 - 40681	100	541
711	Châssis S/N 40682 -	150	543
715	Protection de boîte de vitesses	100	545
715	Volets	200	547
716	Bloc de poussée	100	549
740	Articulation de châssis	100	551
742	Circuit hydraulique d'articulation	100	553
742	Vérins d'articulation	200	555
742	Dispositif de vérin d'articulation - D7	300	557
742	Dispositif de vérin d'articulation - D9	400	559
742	Indicateur d'articulation	500	561
771	Roues et jantes	100	563

GRUPPE		Abschnitt	Seite
711	Rahmen S/N 39300 - 40681	100	541
711	Rahmen S/N 40682 -	150	543
715	Getriebeschutz	100	545
715	Abdeckungen	200	547
716	Schiebeblock	100	549
740	Knickgelenk, Einbau	100	551
742	Knickgelenkzylinderkreis	100	553
742	Knickgelenkzylinder	200	555
742	Knickgelenkzylinder Montage - D7	300	557
742	Knickgelenkzylinder Montage - D9	400	559
742	Knickgelenkanzeige	500	561
771	Räder und Felgen	100	563

INDICE

GRUPO		Sección	Página
711	Bastidores S/N 39300 - 40681	100	541
711	Bastidores S/N 40682 -	150	543
715	Protección de la transmisión	100	545
715	Cubiertas	200	547
716	Bloque de empuje	100	549
740	Conjunto de bisagra de articulación	100	551
742	Circuito hidráulico de articulación	100	553
742	Cilindro de articulación	200	555
742	Instalación de cilindro de articulación - D7	300	557
742	Instalación de cilindro de articulación - D9	400	559
742	Indicador de articulación	500	561
771	Ruedas y llantas	100	563

VOLVO

Construction Equipment

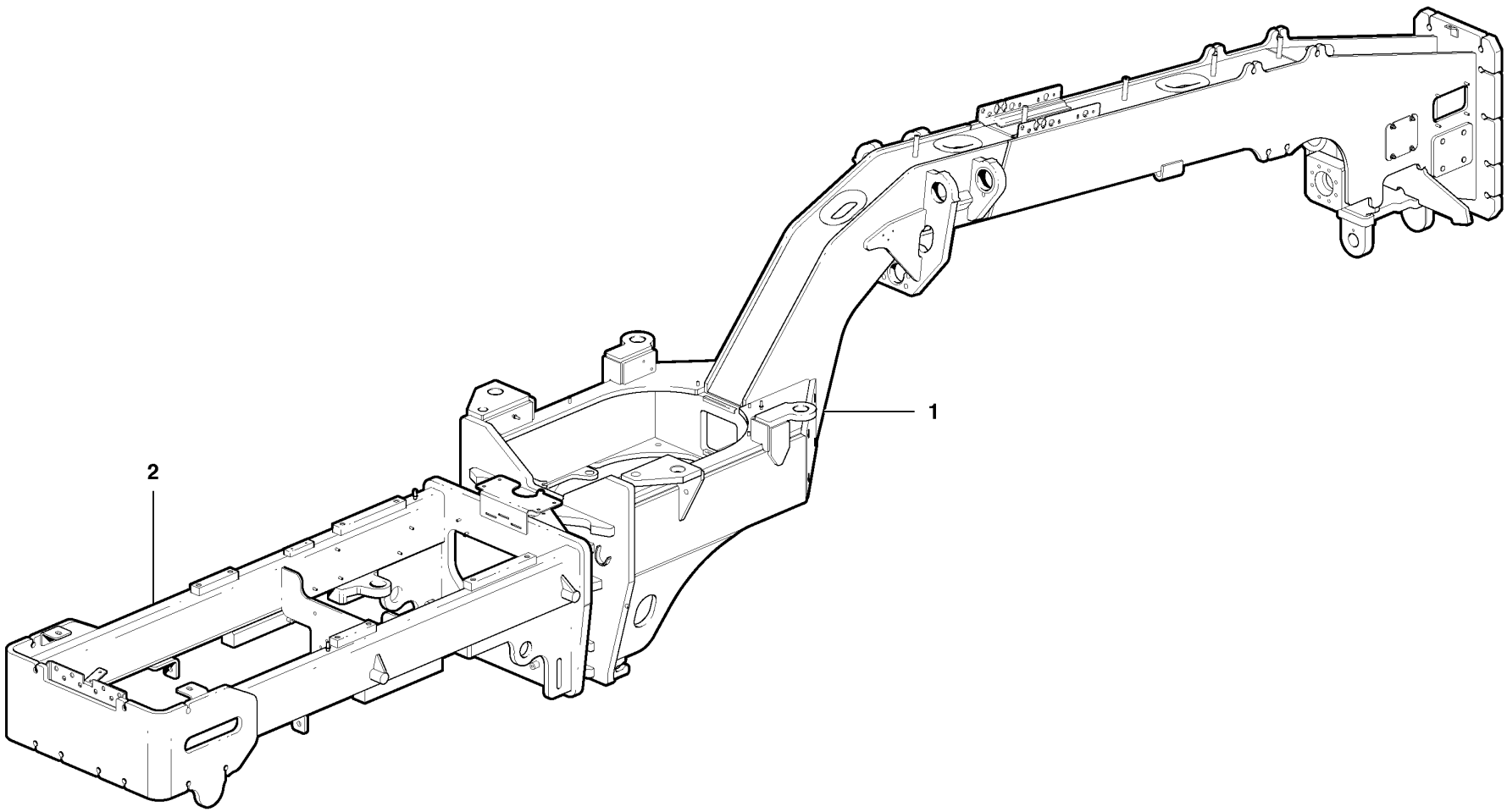

Volvo Construction Equipment

1020088

Fig.	Part No.	Quantity 1	2	3	PS	KIT	Description	Dénomination	Bezeichnung	Denominación	Notes
1	**VOE 12742941**	1					Front frame	Chassis AV	Vorderfahrgestell	Marco Delantero	G930, G940
1	**VOE 12742942**	1					Front frame	Chassis AV	Vorderfahrgestell	Marco Delantero	G946
1	**VOE 12742943**	1					Front frame	Chassis AV	Vorderfahrgestell	Marco Delantero	G960
1	**VOE 12742944**	1					Front frame	Chassis AV	Vorderfahrgestell	Marco Delantero	G970
1	**VOE 12742945**	1					Front frame	Chassis AV	Vorderfahrgestell	Marco Delantero	G976
1	**VOE 12742946**	1					Front frame	Chassis AV	Vorderfahrgestell	Marco Delantero	G990
2	**VOE 12742552**	1			SS		Rear frame	Chassis Ar	Hinterrahmen	Bastidor post	G930
2	**VOE 12742553**	1			SS		Rear frame	Chassis Ar	Hinterrahmen	Bastidor post	G940, G946
2	**VOE 12742554**	1			SS		Rear frame	Chassis Ar	Hinterrahmen	Bastidor post	G960
2	**VOE 12742555**	1					Rear frame	Chassis Ar	Hinterrahmen	Bastidor post	G970, G976
2	**VOE 12742556**	1					Rear frame	Chassis Ar	Hinterrahmen	Bastidor post	G990

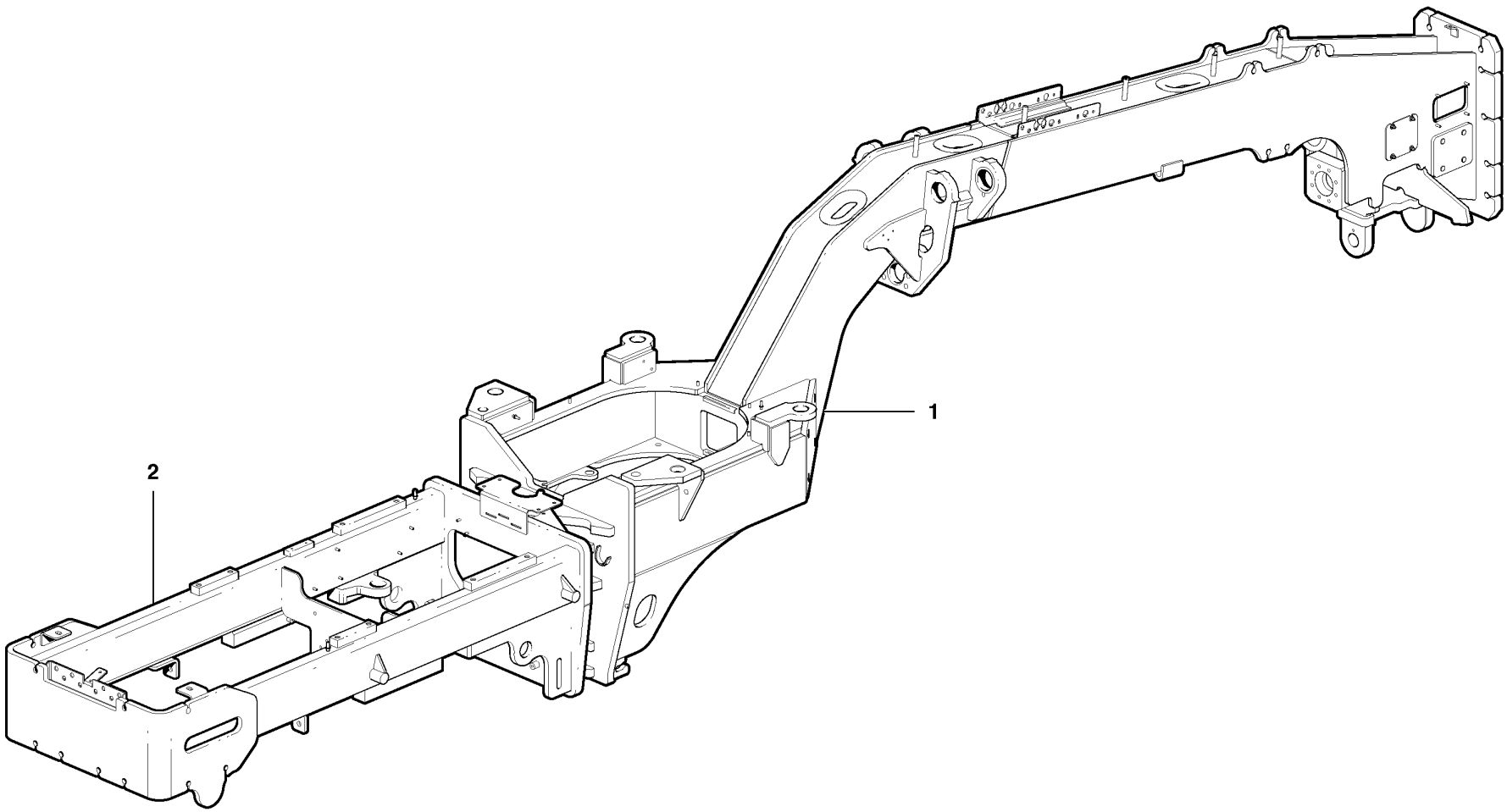

Volvo Construction Equipment

1020088

Fig.	Part No.	Quantity 1	2	3	PS	KIT	Description	Dénomination	Bezeichnung	Denominación	Notes
1	**VOE 12742941**	1					Front frame	Chassis AV	Vorderfahrgestell	Marco Delantero	G930, G940
1	**VOE 12742942**	1					Front frame	Chassis AV	Vorderfahrgestell	Marco Delantero	G946
1	**VOE 12742943**	1					Front frame	Chassis AV	Vorderfahrgestell	Marco Delantero	G960
1	**VOE 12742944**	1					Front frame	Chassis AV	Vorderfahrgestell	Marco Delantero	G970
1	**VOE 12742945**	1					Front frame	Chassis AV	Vorderfahrgestell	Marco Delantero	G976
1	**VOE 12742946**	1					Front frame	Chassis AV	Vorderfahrgestell	Marco Delantero	G990
2	**VOE 12749511**	1					Rear frame	Chassis Ar	Hinterrahmen	Bastidor post	G930
2	**VOE 12749512**	1					Rear frame	Chassis Ar	Hinterrahmen	Bastidor post	G940, G946
2	**VOE 12749513**	1					Rear frame	Chassis Ar	Hinterrahmen	Bastidor post	G960
2	**VOE 12742555**	1					Rear frame	Chassis Ar	Hinterrahmen	Bastidor post	G970, G976
2	**VOE 12742556**	1					Rear frame	Chassis Ar	Hinterrahmen	Bastidor post	G990

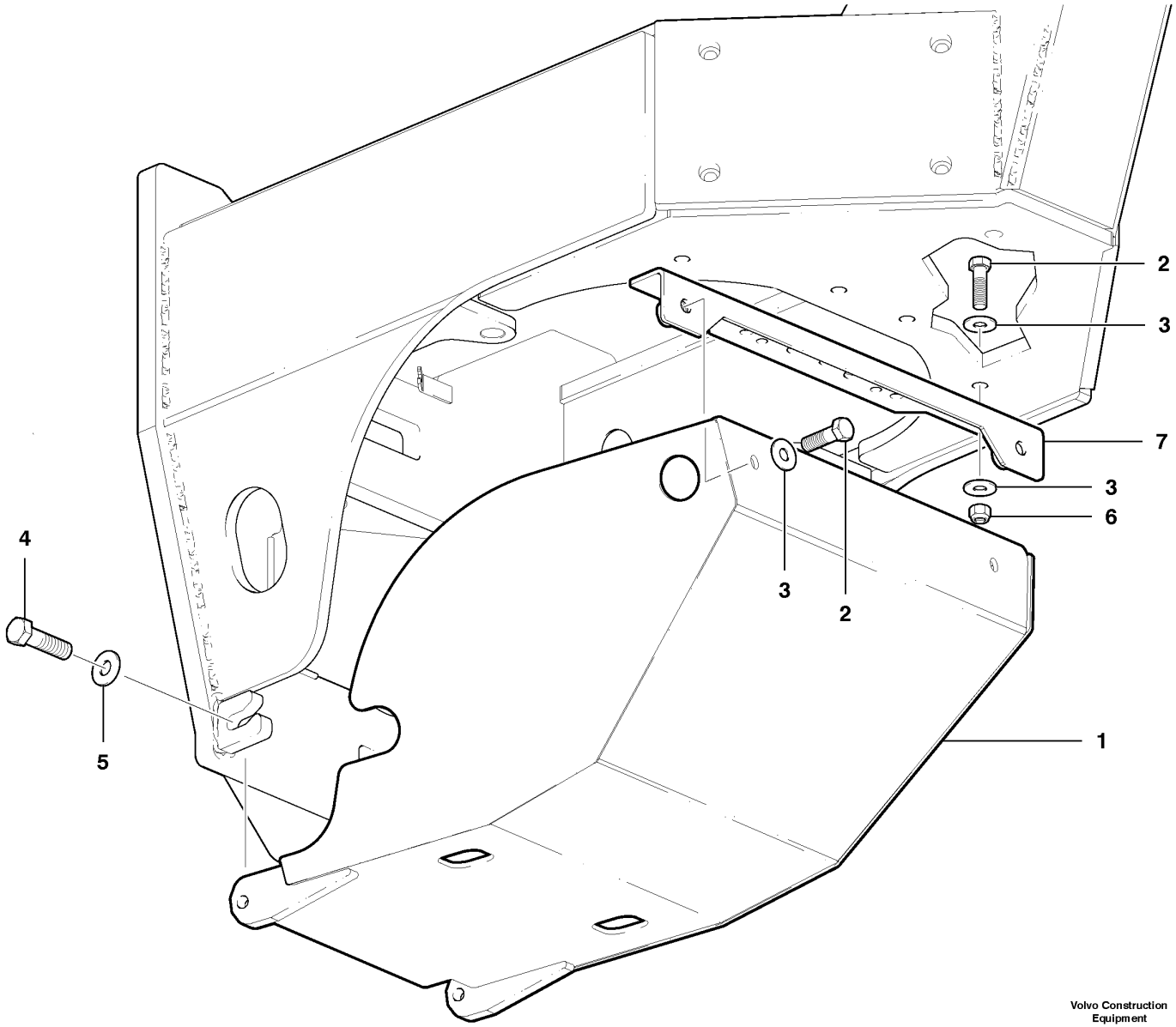

Volvo Construction Equipment

1017670

Fig.	Part No.	Quantity 1	2	3	PS	KIT	Description	Dénomination	Bezeichnung	Denominación	Notes
1	**VOE 12748399**	1					Guard	Protection	Schutz	Protección	
2	**VOE 978949**	4					Hexagon screw	Vis a tête hexagonale	Sechskantschr.	Tornillo hexago	
3	**VOE 983339**	6					Washer	Rondelle	Scheibe	Arandela	
4	**VOE 983396**	2					Hexagon screw	Vis tête hexagonale	Sechskantschraube	Tornillo hexago	
5	**VOE 11055610**	2					Washer	Rondelle	Scheibe	Arandela	
6	**VOE 983376**	2					Lock nut	Contre-ecrou	Sicherungsmutter	Contratuerca	
7	**VOE 12745269**	1					Bracket	Console	Konsole	Ménsula	

1		**Protección de la transmisión** **Getriebeschutz** **Protection de boîte de vitesses** **Transmission guard**	Catalogue id **20061**	Group **715**
2			Illustr. No **1017670**	Section **100**
3			Issue **VOE 64E9920061**	Page **545**
4				
5				

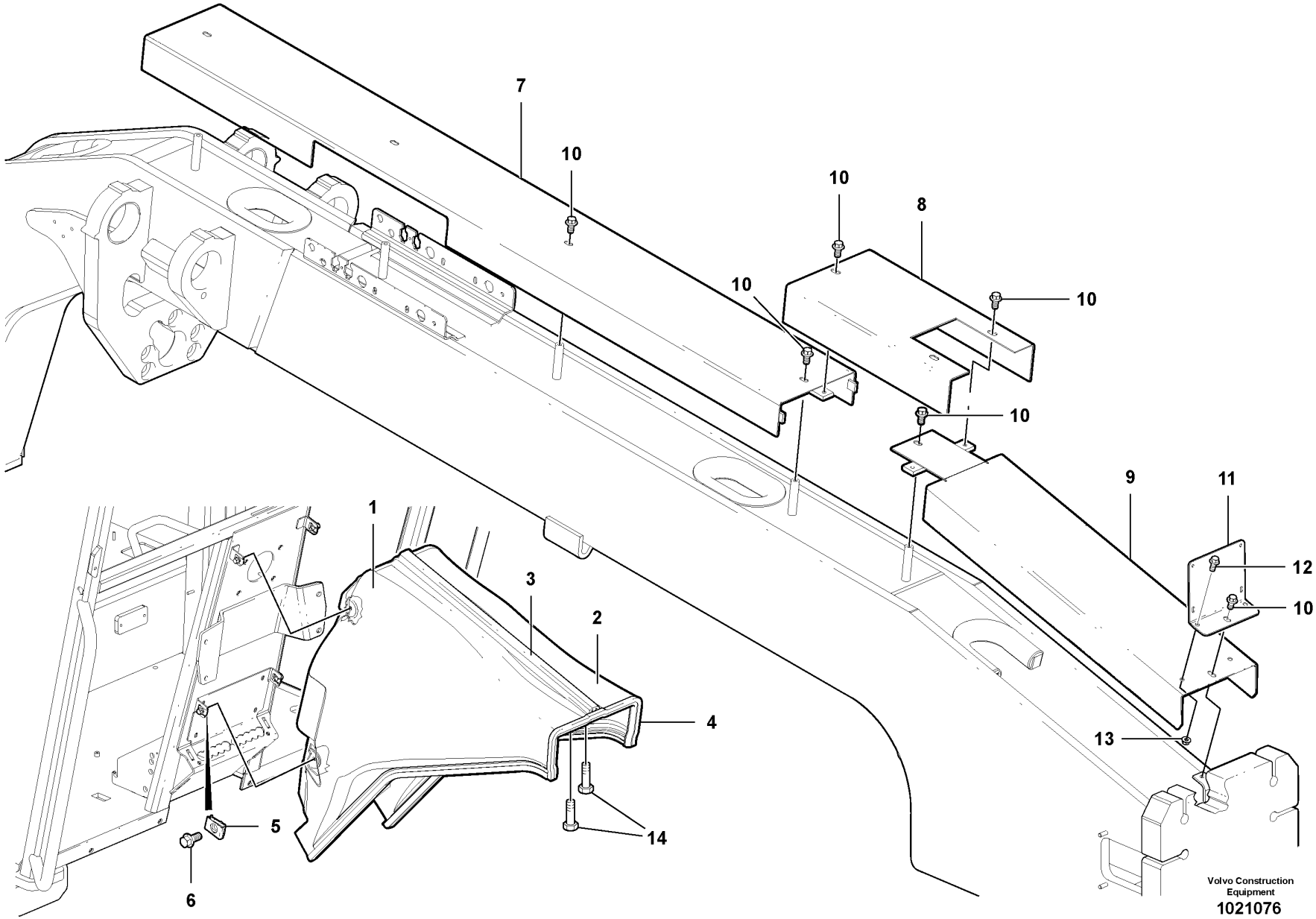
7
10
10
8
10
10
10
9
11
12
10
1
3
2
4
13
5
14
6
Volvo Construction Equipment
1021076

Fig.	Part No.	Quantity 1	2	3	PS	KIT	Description	Dénomination	Bezeichnung	Denominación	Notes
1	**VOE 15403014**	1					Cover	Capot	Haube	Capo	
2	**VOE 15403011**	1					Cover	Capot	Haube	Capo	
3	**VOE 12748825**	1					Lock Strip	Lisse Fixation	Sicher Leiste	Liston Bloqueo	
4	**VOE 12727765**	REQ					Trim moulding	Baguette Decor.	Zierleiste	Moldura Adorno	per foot
5	**VOE 13949867**	4					Spring Nut	Ecrou Ressort	Fed. Schliessmutter	Tuerca Resorte	
6	**VOE 13946173**	4					Flange screw	Vis à bride	Flanschschraube	Torn embridado	
7	**VOE 12746500**	1					Cover	Capot	Haube	Capo	G930 - G960
7	**VOE 12746501**	1					Cover	Capot	Haube	Capo	G970 - G976
7	**VOE 12746502**	1					Cover	Capot	Haube	Capo	G990
8	**VOE 12739580**	1					Cover	Capot	Haube	Capo	Mid section
9	**VOE 12742445**	1					Cover	Capot	Haube	Capo	Front
10	**VOE 13946817**	9					Screw	Vis	Schraube	Tornillo	
11	**VOE 12746499**	1					Retainer	Retenue	Halter	Soporte	
12	**VOE 946329**	2					Flange screw	Vis à bride	Flanschschraube	Torn embridado	
13	**VOE 13971098**	2					Flange nut	Ecrou accouple.	Bundmutter	Tuerca embridad	
14	**VOE 972079**	2					Screw	Vis	Schraube	Tornillo	

1		**Cubiertas** **Abdeckungen** **Volets** **Covers**	Catalogue id **20061**	Group **715**
2				
3			Illustr. No **1021076**	Section **200**
4				
5			Issue **VOE 64E9920061**	Page **547**

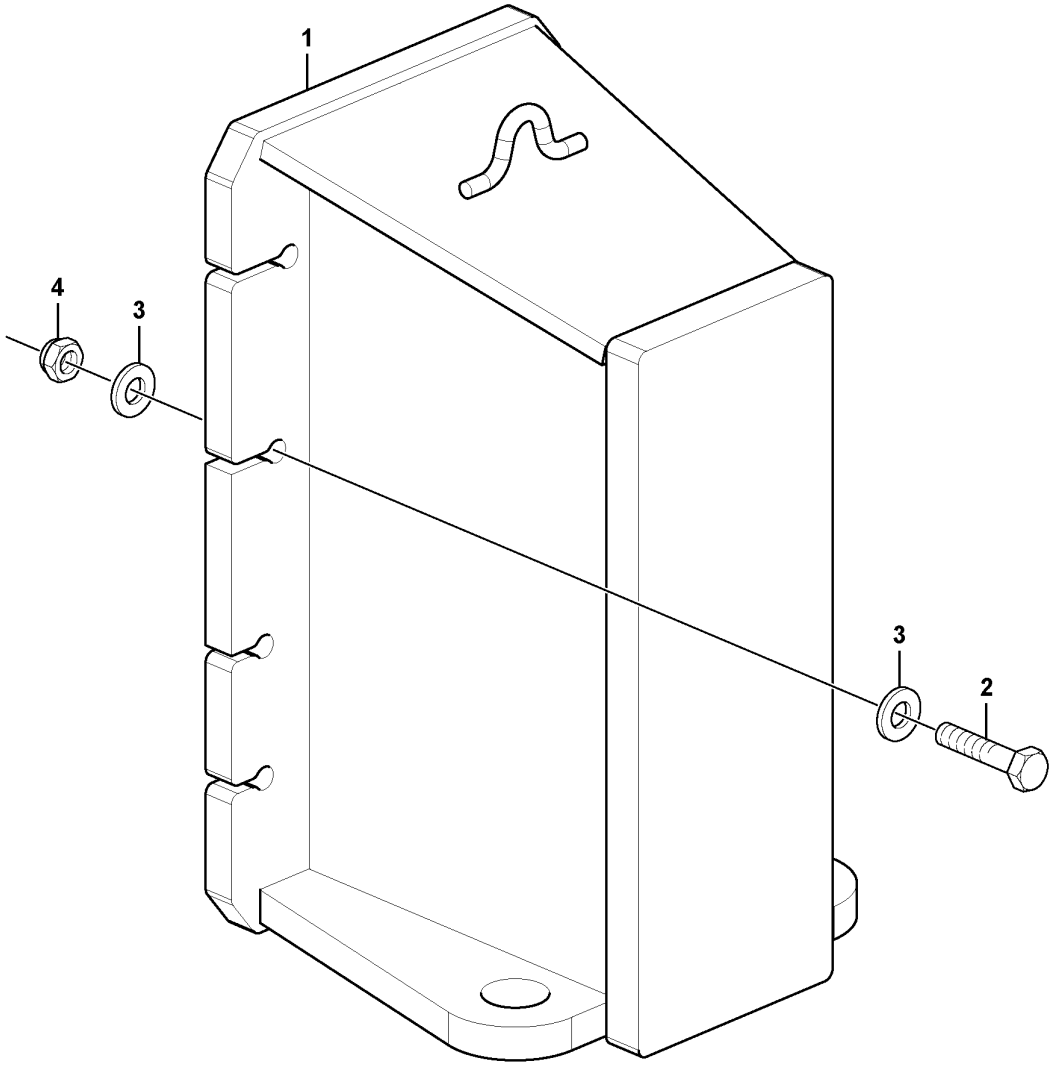

Volvo Construction Equipment

1015266

Fig.	Part No.	Quantity 1	2	3	PS	KIT	Description	Dénomination	Bezeichnung	Denominación	Notes
1	**VOE 12749143**	1					Counterweight	Contrepoids	Gegengewicht	Contrapeso	
2	**VOE 983946**	8					Hexagon screw	Vis a tête hexagonale	Sechskantschr.	Tornillo hexago	G930
2	**VOE 13963365**	8					Hexagon screw	Vis tête hexagonale	Sechskantschraube	Tornillo hexago	G940-G960
2	**VOE 983743**	8					Hexagon screw	Vis tête hexagonale	Sechskantschraube	Tornillo hexago	G970-G990
3	**VOE 983340**	16					Washer	Rondelle	Scheibe	Arandela	
4	**VOE 983377**	8					Lock nut	Contre-ecrou	Sicherungsmutter	Contratuerca	

1		**Bloque de empuje** **Schiebeblock** **Bloc de poussée** **Push block**	Catalogue id **20061**	Group **716**
2				
3			Illustr. No **1015266**	Section **100**
4				
5			Issue **VOE 64E9920061**	Page **549**

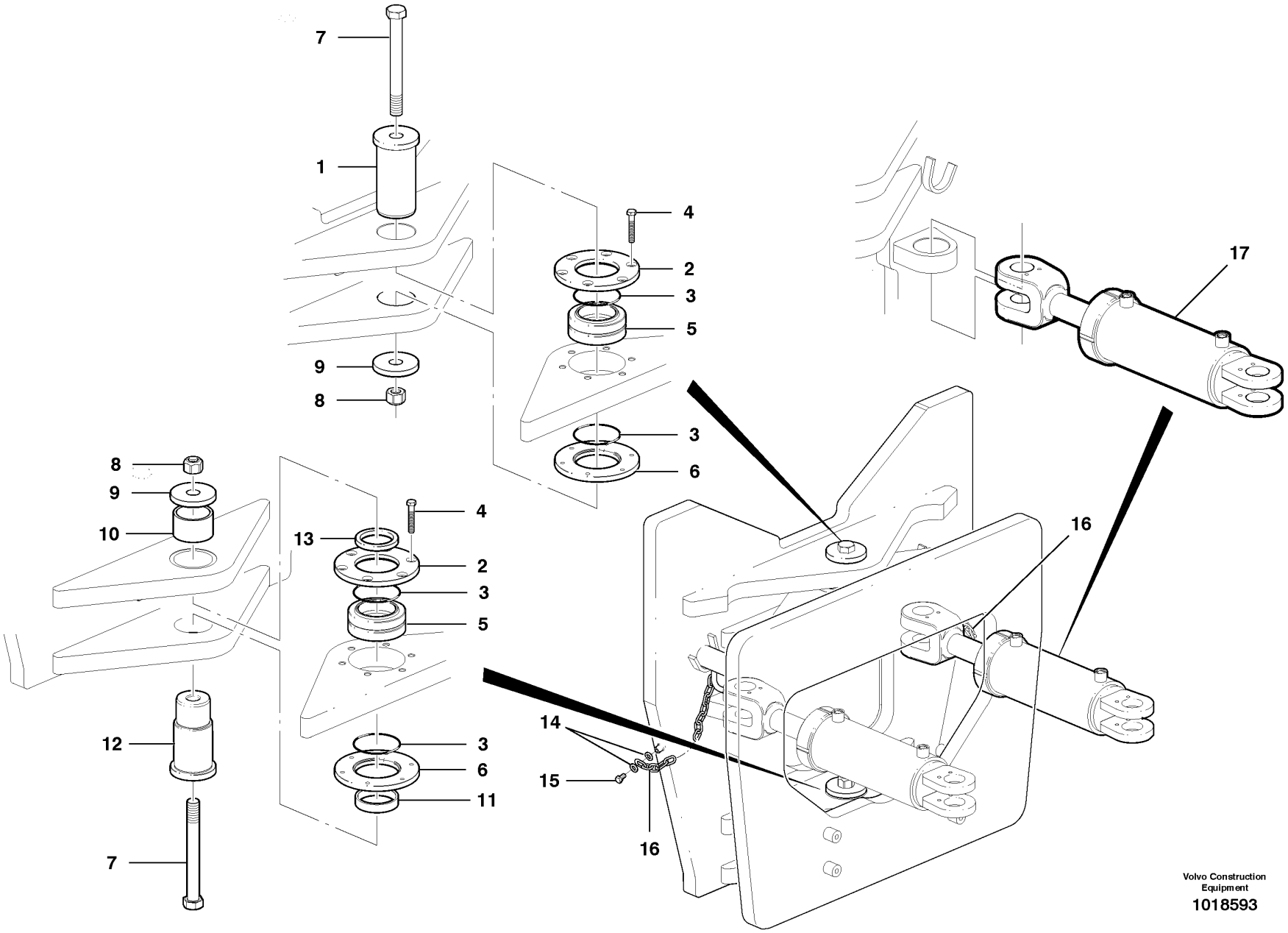

Volvo Construction Equipment

1018593

Fig.	Part No.	Quantity 1	2	3	PS	KIT	Description	Dénomination	Bezeichnung	Denominación	Notes
1	**VOE 12736167**	1					Hinge Pin	Axe Charniere	Scharnierstift	Pasador Bisagra	
2	**VOE 12746887**	2					Retaining Plate	Plaque Retenue	Halteplatte	Placa Soporte	
3	**VOE 942791**	4					O-ring	Joint Torique	O-Ring	Junta torica	
4	**VOE 983904**	12					Hexagon screw	Vis tête hexagonale	Sechskantschraube	Tornillo hexago	
5	**CH 12764**	2					Bearing	Palier	Lager	Cojinete	
6	**VOE 12736168**	2					Retaining Plate	Plaque Retenue	Halteplatte	Placa Soporte	
7	**VOE 984950**	2					Screw	Vis	Schraube	Tornillo	
8	**VOE 983377**	2					Lock nut	Contre-ecrou	Sicherungsmutter	Contratuerca	
9	**VOE 12736166**	2					Washer	Rondelle	Scheibe	Arandela	
10	**CH 34134**	1					Ring	Anneau	Ring	Anillo	
11	**VOE 12736165**	1					Spacer	Partie Intermédiaire	Zwischenstück	Espaciador	
12	**VOE 12736164**	1					Hinge Pin	Axe Charniere	Scharnierstift	Pasador Bisagra	
13	**VOE 12736163**	1					Spacer	Partie Intermédiaire	Zwischenstück	Espaciador	
14	**VOE 983334**	4					Washer	Rondelle	Scheibe	Arandela	
15	**VOE 983241**	2					Hexagon screw	Vis a tête hexagonale	Sechskantschr.	Tornillo hexago	
16	**VOE 12746463**	2					Lock Pin	Goupille Verro.	Sicherungsstift	Pasador Segurid	
17							Articulation cylinder	Vérin d'articulation	Knickgelenkzylinder	Cilindro de articulación	See 742/300 (G930-G960)
17							Articulation cylinder	Vérin d'articulation	Knickgelenkzylinder	Cilindro de articulación	See 742/400 (G960-G990)
							Hydraulic circuit	Circuit hydraulique	Hydraulikkreis	Circuito hidráulico	See 742/100

1	
2	
3	
4	
5	

Conjunto de bisagra de articulación
Knickgelenk, Einbau
Articulation de châssis
Articulation hinge assembly

Catalogue id **20061**	Group **740**
Illustr. No **1018593**	Section **100**
Issue **VOE 64E9920061**	Page **551**

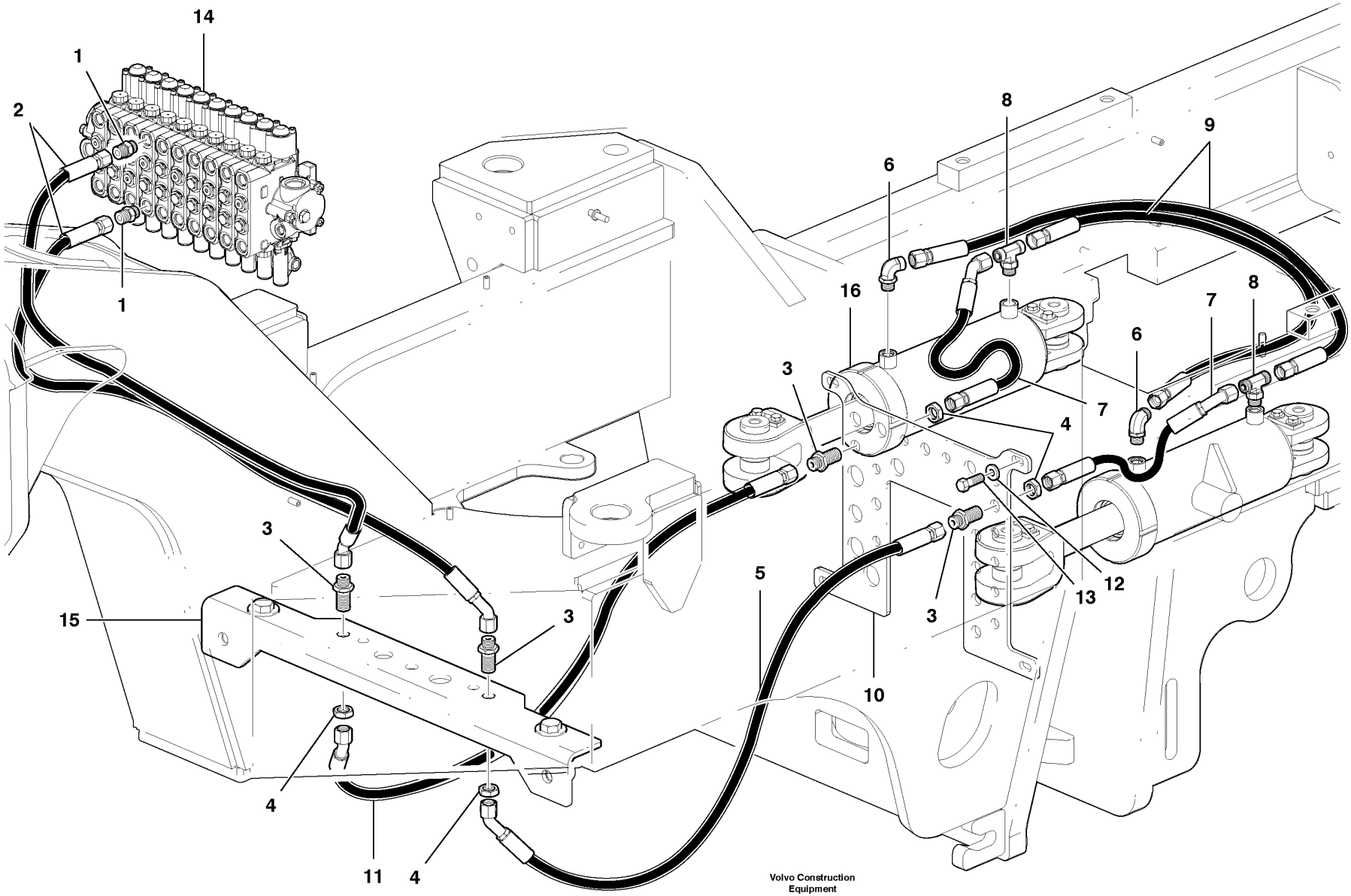

Volvo Construction Equipment

1018463

Fig.	Part No.	Quantity 1	2	3	PS	KIT	Description	Dénomination	Bezeichnung	Denominación	Notes
1	**VOE 13933923**	2					Nipple	Raccord	Nippel	Niple	
2	**VOE 12742017**	2					Hose assembly	Conduit flexible	Schlauchleitung	Conducto	
3	**VOE 13933922**	4					Nipple	Raccord	Nippel	Niple	
4	**VOE 13933867**	4					Lock nut	Contre-ecrou	Sicherungsmutter	Contratuerca	
5	**VOE 12742018**	1					Hose assembly	Conduit flexible	Schlauchleitung	Conducto	
6	**VOE 13933868**	2					Elbow Nipple	Raccord angulaire	Winkelnippel	Niple Angular	
7	**VOE 12742098**	2					Hose assembly	Conduit flexible	Schlauchleitung	Conducto	
8	**VOE 936607**	2					T-nipple	Raccord-t	T-Nippel	Niple T	
9	**VOE 12742097**	2					Hose assembly	Conduit flexible	Schlauchleitung	Conducto	
10	**VOE 12747943**	1					Mounting Plate	Plaque Montage	Montageplatte	Placa Montaje	G930-G960
10	**VOE 12747944**	1					Mounting Plate	Plaque Montage	Montageplatte	Placa Montaje	G970-G990
11	**VOE 12748129**	1					Hydraulic Hose	Flexible Hydra	Druckölschlauch	Conducto Hidr	
12	**VOE 983336**	4					Washer	Rondelle	Scheibe	Arandela	
13	**VOE 983720**	4					Hexagon screw	Vis tête hexagonale	Sechskantschraube	Tornillo hexago	
14							Control valve	Valve controle	Steuerventil	Válvula control	See group 912, Page 705
15							Bracket	Console	Konsole	Ménsula	See group 715, Page 545
16							Hydraulic cylinder	Vérin hydraulique	Hydraulzylinder	Cilindro hidráulico	See group 742, Page 557

1	
2	
3	
4	
5	

Circuito hidráulico de articulación
Knickgelenkzylinderkreis
Circuit hydraulique d'articulation
Articulation hydraulic circuit

Catalogue id	Group
20061	**742**
Illustr. No **1018463**	Section **100**
Issue **VOE 64E9920061**	Page **553**

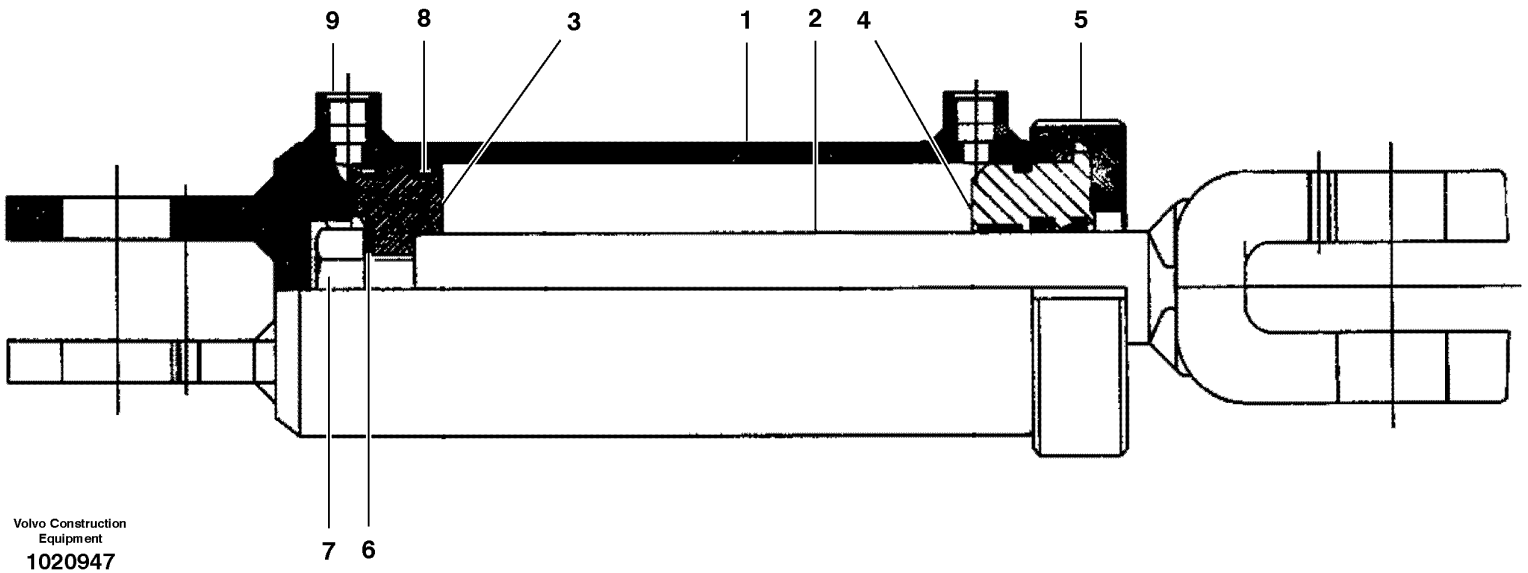

Volvo Construction Equipment
1020947

Fig.	Part No.	Quantity 1	2	3	PS	KIT	Description	Dénomination	Bezeichnung	Denominación	Notes
	VOE 12744475	2					Hydraulic cylinder	Vérin hydraulique	Hydraulzylinder	Cilindro hidráulico	4.5” CPL INCL 1 - 9
	VOE 12744476		2				Hydraulic cylinder	Vérin hydraulique	Hydraulzylinder	Cilindro hidráulico	5” CPL INCL 1 - 9
1	**VOE 12743305**	1					•Cylinder tube	•Tube cylindre	•Zylinderrohr	•Tubo cilindro	
1	**VOE 12743413**		1				•Cylinder tube	•Tube cylindre	•Zylinderrohr	•Tubo cilindro	
2	**VOE 12743306**	1					•Piston rod	•Bielle de piston	•Kolbenstange	•Biela de piston	
2	**VOE 12743414**		1				•Piston rod	•Bielle de piston	•Kolbenstange	•Biela de piston	
3	**VOE 12743244**	1					•Piston	•Piston	•Kolben	•Piston	
3	**CH 59671**		1				•Piston	•Piston	•Kolben	•Piston	
4	**VOE 12724163**	1					•Cylinder head	•Culasse	•Zylinderkopf	•Culata	
4	**VOE 12724164**		1				•Cylinder head	•Culasse	•Zylinderkopf	•Culata	
5	**VOE 12743307**	1					•Nut	•Ecrou	•Mutter	•Tuerca	
5	**VOE 12743415**		1				•Nut	•Ecrou	•Mutter	•Tuerca	
6	**CH 49380**	1	1				•Washer	•Rondelle	•Scheibe	•Arandela	
7	**VOE 12743050**	1	1				•Hexagon screw	•Vis tête hexagonale	•Sechskantschraube	•Tornillo hexago	
8	**VOE 12743310**	1					•Sealing Kit	•Jeu Joints	•Dichtungssatz	•Juego Retenes	
8	**VOE 12743418**		1				•Sealing Kit	•Jeu Joints	•Dichtungssatz	•Juego Retenes	
9	**VOE 12743053**	1	1				•Plug	•Bouchon	•Stopfen	•Tapon	

1	**G930 - G960**
2	**G970 - G990**
3	
4	
5	

Cilindro de articulación
Knickgelenkzylinder
Vérins d'articulation
Articulation cylinders

Catalogue id **20061**	Group **742**
Illustr. No **1020947**	Section **200**
Issue **VOE 64E9920061**	Page **555**

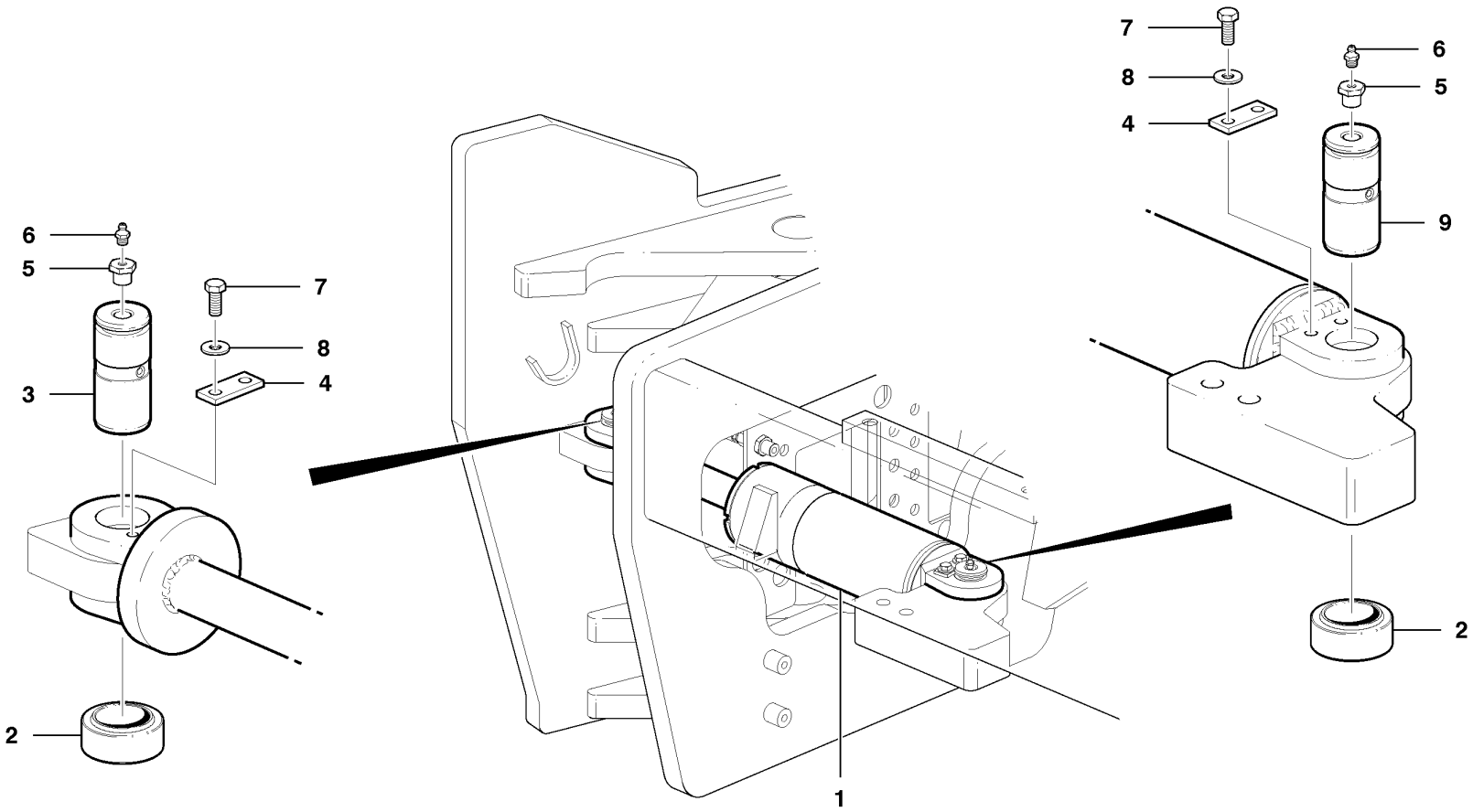

Volvo Construction Equipment

1017055

Fig.	Part No.	Quantity 1	2	3	PS	KIT	Description	Dénomination	Bezeichnung	Denominación	Notes
1	**VOE 12744475**	2					Hydraulic cylinder	Vérin hydraulique	Hydraulzylinder	Cilindro hidráulico	
2	**CH 19630**	4					Spherical plain bearing	Palier articule	Pendellager	Cojinete articulacion	
3	**VOE 12742548**	4					Pin	Goupille	Zapfen	Pasador	
4	**VOE 12742604**	4					Lock Plate	Plaque Verroui.	Verschl Platte	Placa Seguridad	
5	**CH 62501**	4					Plug	Bouchon	Stopfen	Tapon	
6	**VOE 914167**	4					Nipple	Raccord	Nippel	Niple	
7	**VOE 983275**	8					Hexagon screw	Vis tête hexagonale	Sechskantschraube	Tornillo hexago	
8	**VOE 983335**	8					Washer	Rondelle	Scheibe	Arandela	
9	**VOE 12745234**	1					Pin	Goupille	Zapfen	Pasador	

1	
2	
3	
4	
5	

Instalación de cilindro de articulación - D7
Knickgelenkzylinder Montage - D7
Dispositif de vérin d'articulation - D7
Articulation cylinder installation - D7

Catalogue id	Group
20061	**742**
Illustr. No **1017055**	Section **300**
Issue **VOE 64E9920061**	Page **557**

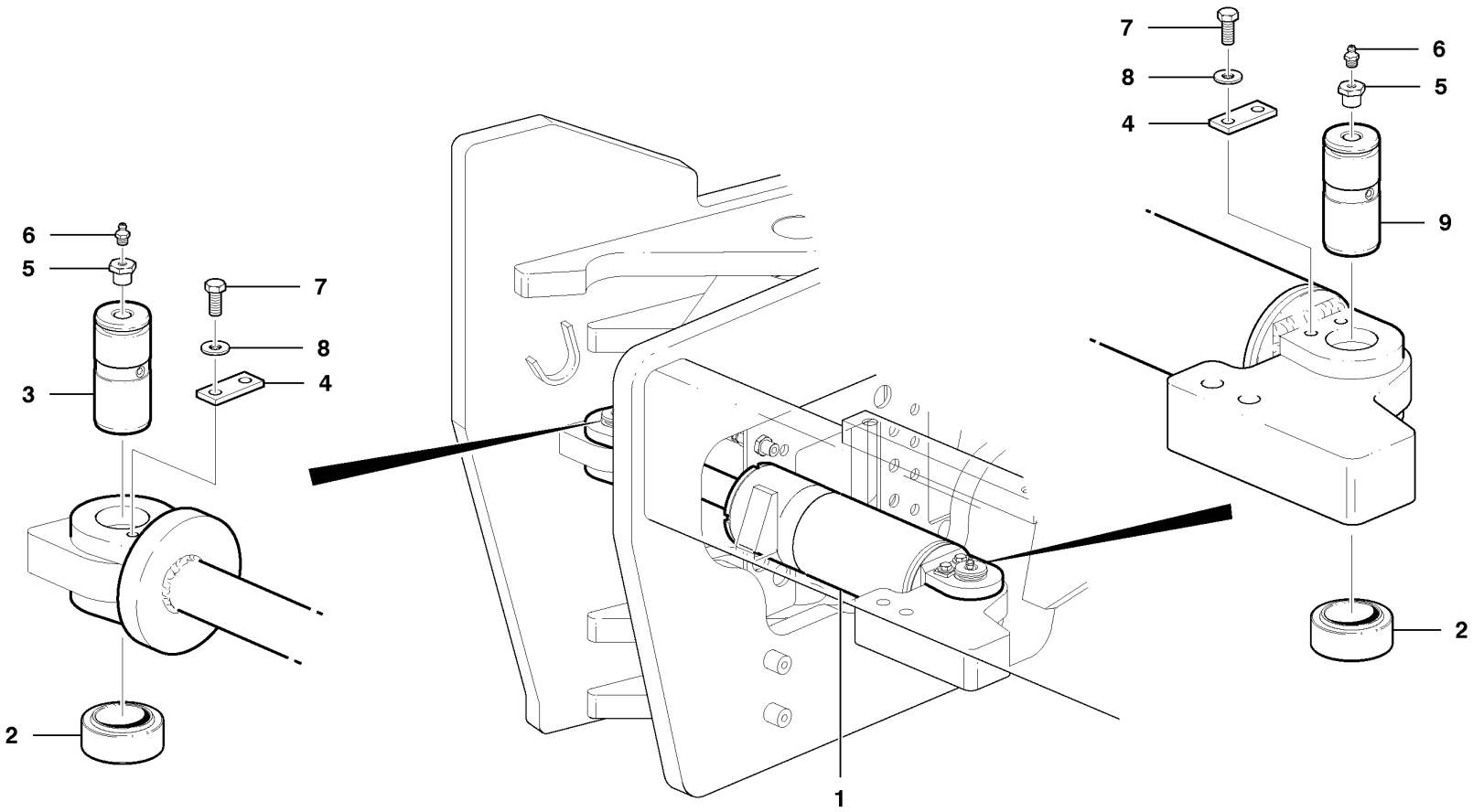

Volvo Construction Equipment

1017756

Fig.	Part No.	Quantity 1	2	3	PS	KIT	Description	Dénomination	Bezeichnung	Denominación	Notes
1	**VOE 12744476**	2					Hydraulic cylinder	Vérin hydraulique	Hydraulzylinder	Cilindro hidráulico	
2	**CH 19630**	4					Spherical plain bearing	Palier articule	Pendellager	Cojinete articulacion	
3	**VOE 12745236**	2					Pin	Goupille	Zapfen	Pasador	
4	**VOE 12742604**	4					Lock Plate	Plaque Verroui.	Verschl Platte	Placa Seguridad	
5	**CH 62501**	4					Plug	Bouchon	Stopfen	Tapon	
6	**VOE 914167**	4					Nipple	Raccord	Nippel	Niple	
7	**VOE 983251**	8					Hexagon screw	Vis tête hexagonale	Sechskantschraube	Tornillo hexago	
8	**VOE 983335**	8					Washer	Rondelle	Scheibe	Arandela	
9	**VOE 12745234**	2					Pin	Goupille	Zapfen	Pasador	

1	
2	
3	
4	
5	

Instalación de cilindro de articulación - D9
Knickgelenkzylinder Montage - D9
Dispositif de vérin d'articulation - D9
Articulation cylinder installation - D9

Catalogue id	Group
20061	**742**
Illustr. No **1017756**	Section **400**
Issue **VOE 64E9920061**	Page **559**

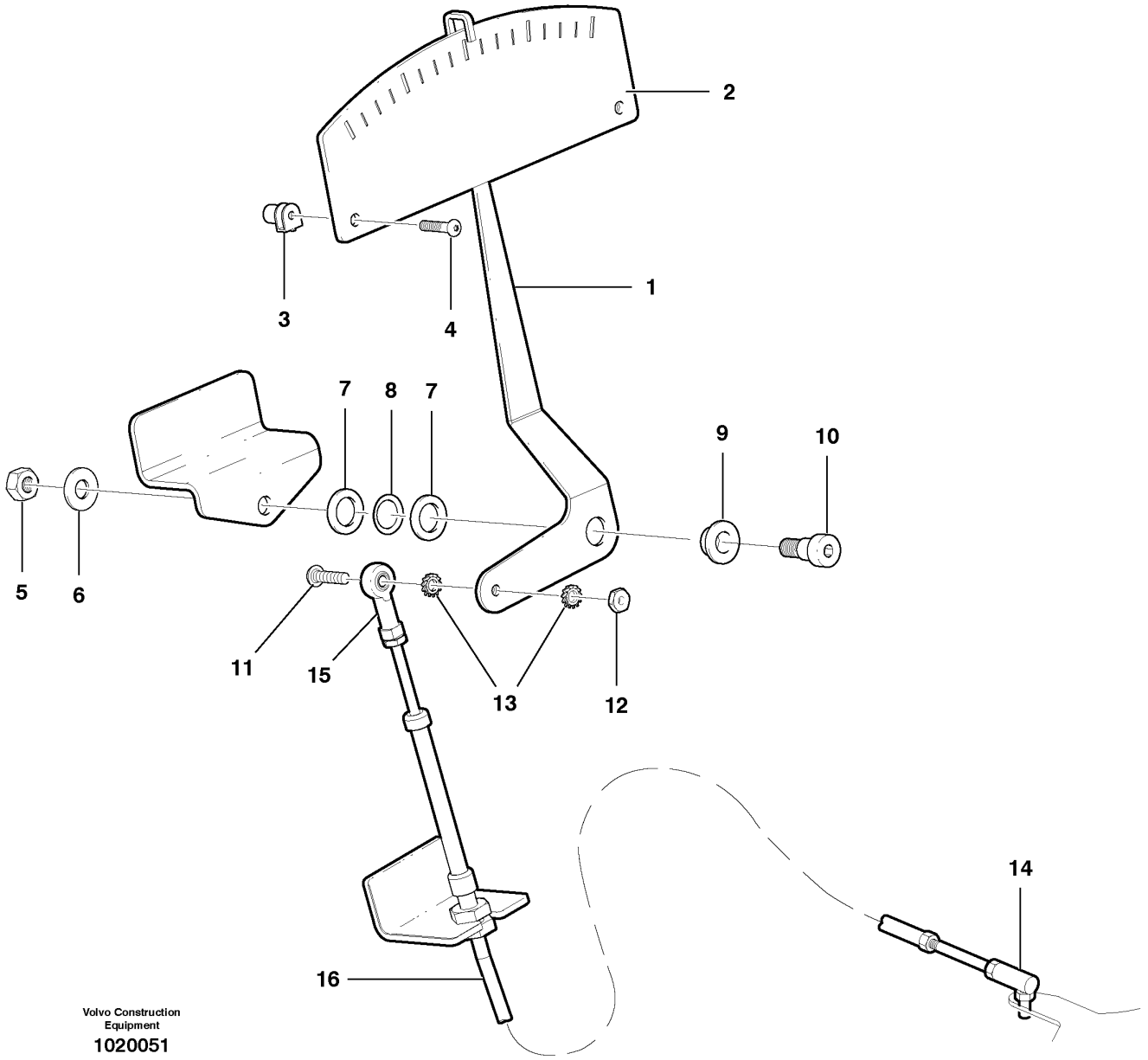

Volvo Construction Equipment

1020051

Fig.	Part No.	Quantity 1	2	3	PS	KIT	Description	Dénomination	Bezeichnung	Denominación	Notes
1	**VOE 12731866**	1					Indicator	Indicateur	Indikator	Indicador	
2	**VOE 12747948**	1					Indicator	Indicateur	Indikator	Indicador	
3	**VOE 977980**	2					Spring Nut	Ecrou Ressort	Fed. Schliessmutter	Tuerca Resorte	
4	**VOE 975371**	2					Screw	Vis	Schraube	Tornillo	
5	**VOE 955826**	1					Nut	Ecrou	Mutter	Tuerca	
6	**VOE 983334**	1					Washer	Rondelle	Scheibe	Arandela	
7	**VOE 12731594**	2					Washer	Rondelle	Scheibe	Arandela	
8	**VOE 12731640**	1					Washer	Rondelle	Scheibe	Arandela	
9	**VOE 12731374**	1					Washer	Rondelle	Scheibe	Arandela	
10	**CH 78537**	1					Screw	Vis	Schraube	Tornillo	
11	**VOE 12734885**	1					Screw	Vis	Schraube	Tornillo	
12	**VOE 13940092**	1					Nut	Ecrou	Mutter	Tuerca	
13	**VOE 967599**	2					Toothed Washer	Rondelle Dentee	Zahnscheibe	Arandela Dentad	
14	**CH 96256**	1					Ball joint	Rotule articul.	Kugelgelenk	Rotula	
15	**CH 73087**	1					Ball joint	Rotule articul.	Kugelgelenk	Rotula	
16	**CH 84805**	1					Control Cable	Câble Commande	Regelzug	Alambre Mando	

1	
2	
3	
4	
5	

Indicador de articulación
Knickgelenkanzeige
Indicateur d'articulation
Articulation indicator

Catalogue id **20061**	Group **742**
Illustr. No **1020051**	Section **500**
Issue **VOE 64E9920061**	Page **561**



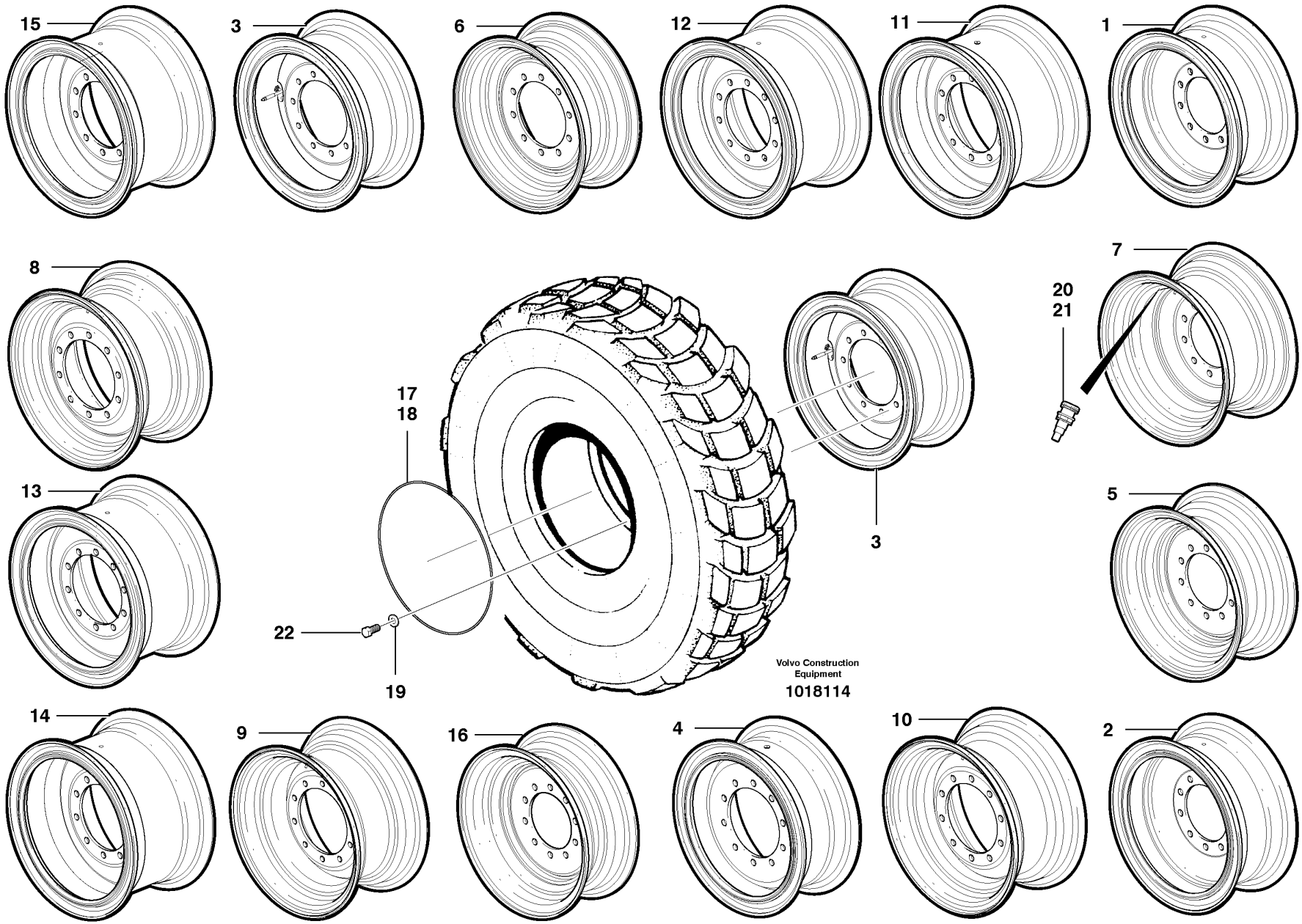
15
3
6
12
11
1
8
7
20
21
17
18
13
5
22
19
3
Volvo Construction Equipment
1018114
14
9
16
4
10
2

Fig.	Part No.	Quantity 1	2	3	PS	KIT	Description	Dénomination	Bezeichnung	Denominación	Notes
1	**VOE 12735620**	6					Rim	Cadre	Zarge	Marco	10” x 24” (3 piece) MODEL G946
2	**VOE 12735621**	6					Rim	Cadre	Zarge	Marco	10” x 24” (3 piece) MODEL G930-G960
3	**VOE 12740315**	6					Rim	Cadre	Zarge	Marco	10” x 24” (3 piece) 25mm Offset, MODEL G970-G990
4	**VOE 12740303**	6					Rim	Cadre	Zarge	Marco	10” x 24” (3 piece), AWD 60mm,Offset,MODEL G976
5	**VOE 12735623**	6					Rim	Cadre	Zarge	Marco	10” X 24” (1 piece) MODEL G930-G960
6	**VOE 12740358**	6					Rim	Cadre	Zarge	Marco	10” x 24” (1 piece), 25mm Offset, MODEL G970, G990
7	**VOE 12735624**	6					Rim	Cadre	Zarge	Marco	13” x 25” (1 piece) MODEL G930-G960
8	**VOE 12735625**	6					Rim	Cadre	Zarge	Marco	13” x 25” (1 piece), AWD MODEL G946
9	**VOE 12740301**	6					Rim	Cadre	Zarge	Marco	13” x 25” (1 piece), 25mm Offset, MODEL G970-G976
10	**VOE 12740304**	6					Rim	Cadre	Zarge	Marco	13” x 25” (1 piece), AWD MODEL G976
11	**VOE 12740305**	6					Rim	Cadre	Zarge	Marco	14” x 25” (3 piece), AWD MODEL G976
12	**VOE 12735626**	6					Rim	Cadre	Zarge	Marco	14” x 25” (3 piece), MODEL G930-G960
13	**VOE 12735627**	6					Rim	Cadre	Zarge	Marco	14” x 25” (3 piece), AWD MODEL G946
14	**VOE 12740302**	6					Rim	Cadre	Zarge	Marco	14” x 25” (3 piece), 25mm Offset, MODEL G970-G976
15	**VOE 12740316**	6					Rim	Cadre	Zarge	Marco	17” x 25” (3 piece) MODEL G970-G990

1	
2	
3	
4	
5	

Ruedas y llantas
Räder und Felgen
Roues et jantes
Wheels and rims

Catalogue id **20061**	Group **771**
Illustr. No **1018114**	Section **100**
Issue **VOE 64E9920061**	Page **563**

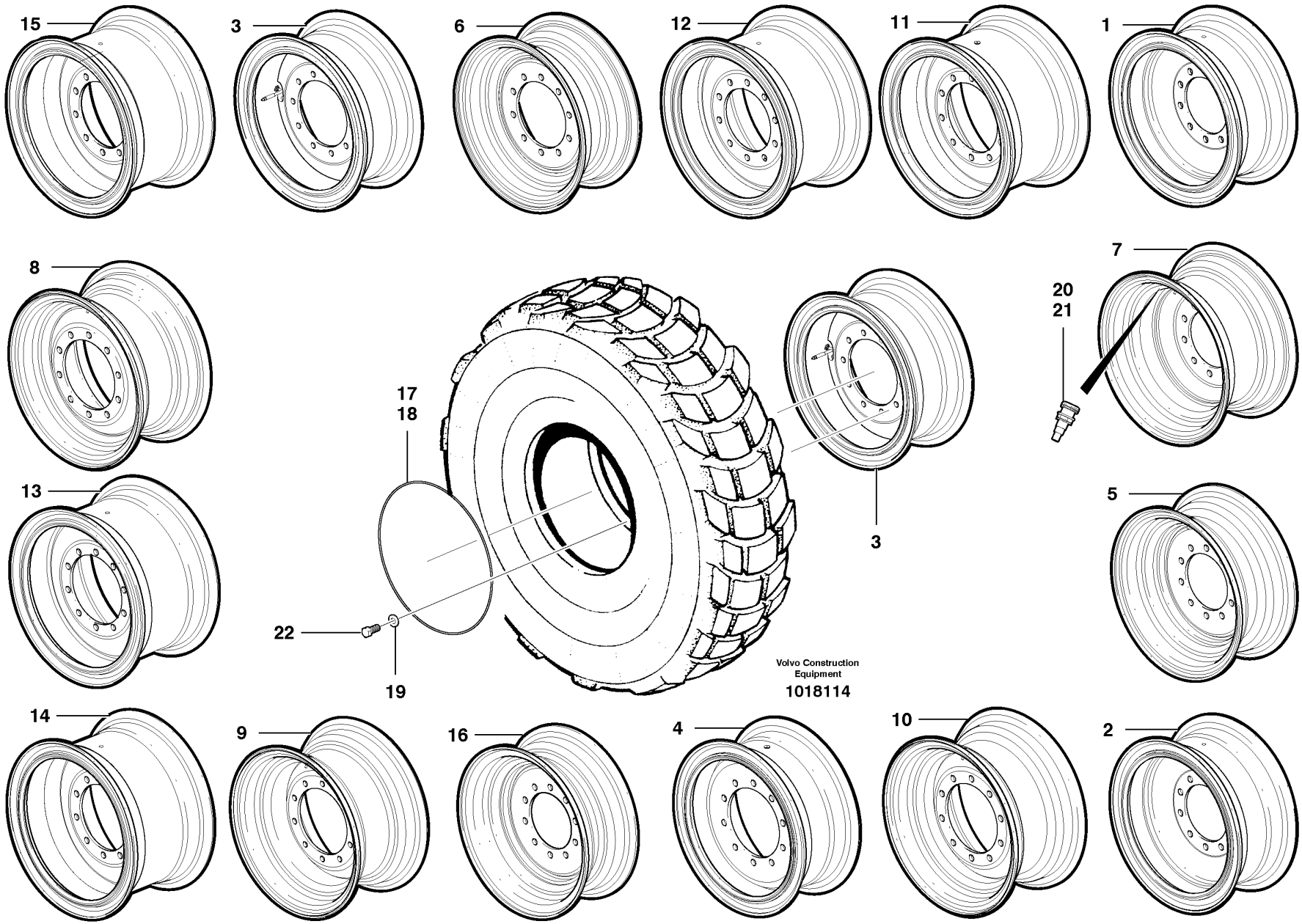
15
3
6
12
11
1
8
7
20
21
17
18
13
5
22
19
3
Volvo Construction Equipment
1018114
14
9
16
4
10
2

Fig.	Part No.	Quantity 1	2	3	PS	KIT	Description	Dénomination	Bezeichnung	Denominación	Notes
16	**VOE 12735619**	6					Rim	Cadre	Zarge	Marco	9” x 24” (1 piece) MODEL G930-G970
17	**CH 10852-4**	REQ					O-ring	Joint Torique	O-Ring	Junta torica	1711) 14”, 17”
18	**CH 4275-4**	REQ					O-ring	Joint Torique	O-Ring	Junta torica	1711) 10”
19	**CH 56445**	REQ					Washer	Rondelle	Scheibe	Arandela	4 Per
20	**CH 4275-5**	REQ					Valve	Soupape	Ventil	Valvula	2206) Per rim
21	**CH 87424**	REQ					Valve	Soupape	Ventil	Valvula	1711,1713) Per rim, extended
22	**VOE 984971**	REQ					Screw	Vis	Schraube	Tornillo	

1711) **GB:** Tubeless tires only **FR:** Pneus sans chambre uniquement **DE:** Nur schlauchlose Reifen **ES:** Sólo neumáticos sin tubo

1713) **GB:** Used on 10”, 14”, 17” rims, 10” front rims (AWD) **FR:** Pour jantes 10”, 14” et 17”, ou jantes AV 10” (AWD) **DE:** Verwendet auf 10”, 14”, 17” Felgen, 10” Vorderradfelgen (AWD) **ES:** Utilizados en llantas de 10”, 14”, 17”, llantas delanteras de 10” (tracción en todas las ruedas)

2206) **GB:** Used on 9”, 10”, 13” rims **FR:** Sur jantes 9”, 10”, 13” **DE:** Bei 9”, 10” und 13” Felgen verwendet **ES:** Utilizado en llantas de 9”, 10”, 13”

1	
2	
3	
4	
5	

Ruedas y llantas
Räder und Felgen
Roues et jantes
Wheels and rims

Catalogue id	Group
20061	**771**
Illustr. No **1018114**	Section **100**
Issue **VOE 64E9920061**	Page **565**

VOLVO

Construction Equipment

GROUP		Section	Page
810	Cab body	50	573
810	Cab Exterior Trim	100	575
818	Cab mounts	100	577
821	Engine Cowl - D7	100	579
821	Engine Cowl - D9	200	583
821	Winter Covers	300	587
821	Engine Cowl With Oil-Bath	400	589
823	Radiator Housing - D7	100	593
823	Radiator Housing - D9	200	595
823	Radiator Casing Installation	300	597
823	Radiator casing	400	599
823	Hydraulic Tank Cowl - D7	500	603
823	Hydraulic Tank Cowl - D9	600	605
825	Front fender	100	607
826	Fender, rear	100	609
827	Cab step	100	611
831	Doors and latch	100	613
834	Door lock and handle	100	615
841	Decals-information	100	619
841	Decals - grader models	200	621
841	Safety Signs	300	623
841	Decals	400	625
841	Decals - Extra	500	627
841	External Mirrors and Brackets	600	629
841	Breakaway mirror bracket & interior mirror	700	631
843	Cab Glass	100	633
844	Lower front vent window	100	635
851	Headliner	100	637
851	Floor Mat and Front Cab Plastic	200	639
851	Sun Visor Assembly	400	641
852	Suspension seat installation	100	643
852	Air suspension seat assembly	200	645
852	Operator comfort kit	300	647
865	Sound suppression - engine cowl	100	649
872	Air Duct & Cab Interior Plastic	100	653
872	Defrost Duct and Fan	200	657
873	Cab Heater & AC/heater Installation	100	659
873	Cab Heater Plumbing - D7	200	661
873	Cab Heater Plumbing - D9	300	663
874	Air Conditioning Installation - D7	100	665
874	Air Conditioning Installation - D9	200	667
874	Air Conditioning Compressor & Receiver/dryer	300	669
874	No Air Conditioning Capacity - D7	400	671
874	No Air Conditioning Capacity - D9	500	673
881	Angle meter installation	100	675
882	Cab blind - rear window	100	677
891	Toolbox, Tools and paint	100	679
891	Slow moving vehicle sign.	200	683
891	Front license plate bracket TUV	300	685

TABLE DES MATIÈRES

GROUPE		Section	Page
810	Corps de cabine	50	573
810	Garnitures extér. cabine	100	575
818	Silentblocs de fixation de la cabine	100	577
821	Capot moteur - D7	100	579
821	Capot moteur - D9	200	583
821	Capots hiver	300	587
821	Capot moteur avec bain d'huile	400	589
823	Carter de radiateur - D7	100	593
823	Carter de radiateur - D9	200	595
823	Carter de radiateur	300	597
823	Boitier radiateur	400	599
823	Capotage réserv. hydraul. - D7	500	603
823	Capotage réserv. hydraul. - D9	600	605
825	Aile avant	100	607
826	Aile, AR	100	609
827	Marchepied	100	611
831	Portes et verrou	100	613
834	Serrure et poignée de porte	100	615
841	Autocollants d'information	100	619
841	Autocollants - modèles de niveleuses	200	621
841	Plaques sécurité	300	623
841	Calcomanies	400	625
841	Étiquettes - Supplémentaires	500	627
841	Rétroviseurs extérieurs et supports	600	629
841	Support de rétroviseur amovible et rétroviseur intérieur	700	631
843	Vitre cabine	100	633
844	Vitre de ventilation inférieure AV	100	635
851	Pavillon	100	637
851	Tapis de sol et plastique de cabinet avant	200	639
851	Pare-soleil	400	641
852	Siège avec suspension	100	643
852	Siège à suspension pneumatique	200	645
852	Kit confort conducteur	300	647
865	Insonorisation - capot moteur	100	649
872	Gaine d'air et éléments intérieurs plastiques cabine	100	653
872	Conduit de dégivrage et ventilateur	200	657
873	Installation de chauffage et clim./chauffage de cabine	100	659
873	Conduits chauffage cabine - D7	200	661
873	Conduits chauffage cabine - D9	300	663
874	Climatisation - D7	100	665
874	Climatisation - D9	200	667
874	Compresseur et dessiccateur de climatisation	300	669
874	Capacité insuffisante pour la climatisation - D7	400	671
874	Capacité insuffisante pour la climatisation - D9	500	673
881	Inclinomètre	100	675
882	Store de cabine - fenêtre arrière	100	677
891	Coffre d'outillage, outils et peinture	100	679
891	Plaque Lgf(véhicule lent)	200	683
891	Support de plaque d'immatriculation avant TUV	300	685

GRUPPE		Abschnitt	Seite
810	Fahrerhausgerippe	50	573
810	Leiste, Kabinenexterieur	100	575
818	Kabinenbefestigungen	100	577
821	Motorhaube - D7	100	579
821	Motorhaube - D9	200	583
821	Winterabdeckungen	300	587
821	Motorhaube mit Ölbad	400	589
823	Kühlergehäuse - D7	100	593
823	Kühlergehäuse - D9	200	595
823	Kühlergehäuse, Einbau	300	597
823	Kühlerhaube	400	599
823	Hydrauliköltankabdeckung - D7	500	603
823	Hydrauliköltankabdeckung - D9	600	605
825	Vorderkotflügel	100	607
826	Kotflügel, hinten	100	609
827	Kabinenstufe	100	611
831	Türen und Schnäpper	100	613
834	Türschloss und Griff	100	615
841	Aufkleber - Information	100	619
841	Aufkleber - Straßenhobel	200	621
841	Sicherheitsschilder	300	623
841	Aufklebeschild	400	625
841	Aufkleber - Extra	500	627
841	Außenspiegel und Halterungen	600	629
841	Umklappbare Spiegelhalterung und Innenspiegel	700	631
843	Kabinenglas	100	633
844	Unteres Entlüftungsfenster vorne	100	635
851	Abdeckleiste	100	637
851	Bodenmatte und Kabinen-Kunststoffe, vorn	200	639
851	Sonnenblende	400	641
852	Gefederter Sitz, Einbau	100	643
852	Luftgefederter Sitz, Einbau	200	645
852	Fahrerkomfortpaket	300	647
865	Schallisolierung - Motorhaube	100	649
872	Luftkanal und Kabinenausstattung Kunststoff	100	653
872	Entfrosterkanal und Gebläse	200	657
873	Kabinenheizung und Klima/Heizung, Montage	100	659
873	Kabinenheizungsrohre - D7	200	661
873	Kabinenheizungsrohre - D9	300	663
874	Klimaanlage, Einbau - D7	100	665
874	Klimaanlage, Einbau - D9	200	667
874	Klimaanlage, Kompressor und Sammelgefäß/Trockner	300	669
874	Keine Klimaanlage - D7	400	671
874	Keine Klimaanlage - D9	500	673
881	Neigungsmesser, Einbau	100	675
882	Sichtblende, Kabinenheckscheibe	100	677
891	Werkzeugkasten, Werkzeuge und Lack	100	679
891	Lgf - Warndreieck.	200	683
891	Halter für vordere Kennzeichentafel TUV	300	685

INDICE

GRUPO		Sección	Página
810	Cuerpo de cabina	50	573
810	Equipamiento exterior cabina	100	575
818	Soportes de cabina	100	577
821	Capó del motor - D7	100	579
821	Capó del motor - D9	200	583
821	Protecciones de invierno	300	587
821	Capó del motor con baño de aceite	400	589
823	Caja de radiador - D7	100	593
823	Caja de radiador - D9	200	595
823	Instalación de caja del radiador	300	597
823	Cubierta del radiador	400	599
823	Cuba del depósito hidráulico - D7	500	603
823	Cuba del depósito hidráulico - D9	600	605
825	Guardabarro delantero	100	607
826	Guardabarros, trasero	100	609
827	Estribos de cabina	100	611
831	Puertas y cierres	100	613
834	Cerradura y manija de la puerta	100	615
841	Información sobre placas	100	619
841	Letreros, modelos de motoniveladoras	200	621
841	Letreros de seguridad	300	623
841	Calcomanías	400	625
841	Pegatinas - Adicionales	500	627
841	Espejos exteriores y soportes	600	629
841	Separación soporte del espejo y espejo interior	700	631
843	Cristal de cabina	100	633
844	Ventana de ventilación delantera inferior	100	635
851	Laterales del techo	100	637
851	Alfombrilla y frente de cabina, plástico	200	639
851	Conjunto de visera	400	641
852	Montaje de asiento suspendido	100	643
852	Montaje de asiento de suspensión neumática	200	645
852	Equipo de comodidad del conductor	300	647
865	Insonorización, carena del motor	100	649
872	Conducto de aire y plástico interior cabina	100	653
872	Conducto antivaho y ventilador	200	657
873	Alimentador de cabina e instalación de AC/calentador	100	659
873	Tubería de calefactor de cabina - D7	200	661
873	Tubería de calefactor de cabina - D9	300	663
874	Instalación de aire acondicionado - D7	100	665
874	Instalación de aire acondicionado - D9	200	667
874	Compresor y receptor/secador de aire acondicionado	300	669
874	Sin capacidad de aire acondicionado - D7	400	671
874	Sin capacidad de aire acondicionado - D9	500	673
881	Montaje de un indicador de pendientes	100	675
882	Persiana de cabina - ventana trasera	100	677
891	Caja de herramientas, herramientas y pintura	100	679
891	Placa de caracteristicas	200	683
891	Soporte para matrícula delantera TUV	300	685

VOLVO

Construction Equipment

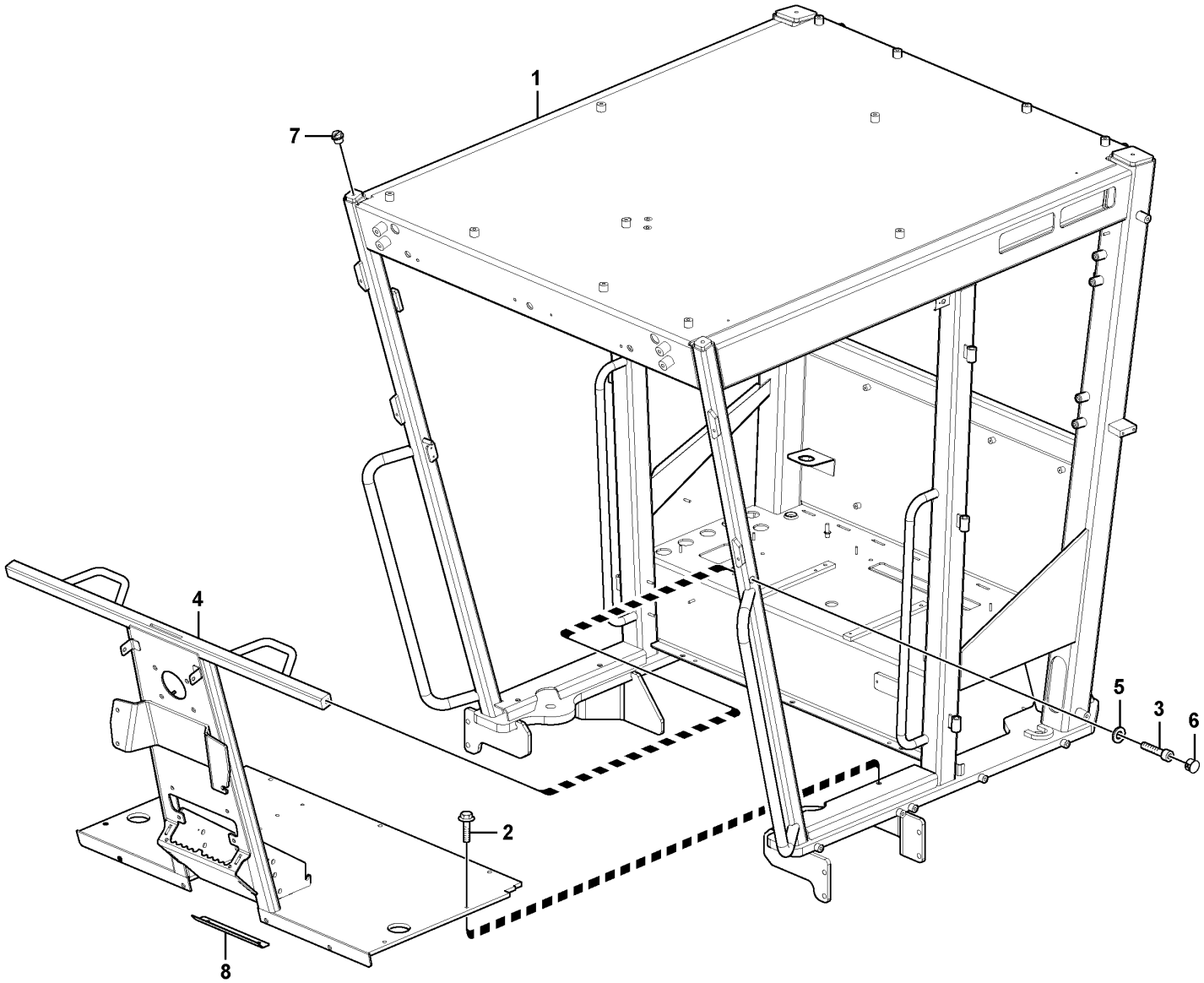

Volvo Construction Equipment

1030559

Fig.	Part No.	Quantity 1	2	3	PS	KIT	Description	Dénomination	Bezeichnung	Denominación	Notes
1	**VOE 12738478**	1					Cab	Cabine	Kabine	Cabina	LPC
1	**VOE 12738477**	1					Cab	Cabine	Kabine	Cabina	HPC
1	**VOE 12746491**	1					Cab	Cabine	Kabine	Cabina	LPC Canopy
2	**VOE 946329**	7					Flange screw	Vis à bride	Flanschschraube	Torn embridado	
3	**VOE 13944938**	2					Screw	Vis	Schraube	Tornillo	
4	**VOE 12746340**	1					Front Frame-wa-cab				
5	**VOE 12731594**	2					Washer	Rondelle	Scheibe	Arandela	
6	**VOE 12744905**	2					Plug-dia 22.2	Plug-dia 22.2	Plug-dia 22.2	Plug-dia 22.2	
7	**VOE 12748651**	4					Plug-threaded 1	Plug-threaded 1	Plug-threaded 1	Plug-threaded 1	
8	**VOE 15401579**	1					Cover Plate	Protection en tole	Schutzblech	Placa Tapa	

1	
2	
3	
4	
5	

Cuerpo de cabina
Fahrerhausgerippe
Corps de cabine
Cab body

Catalogue id **20061**	Group **810**
Illustr. No **1030559**	Section **50**
Issue **VOE 64E9920061**	Page **573**

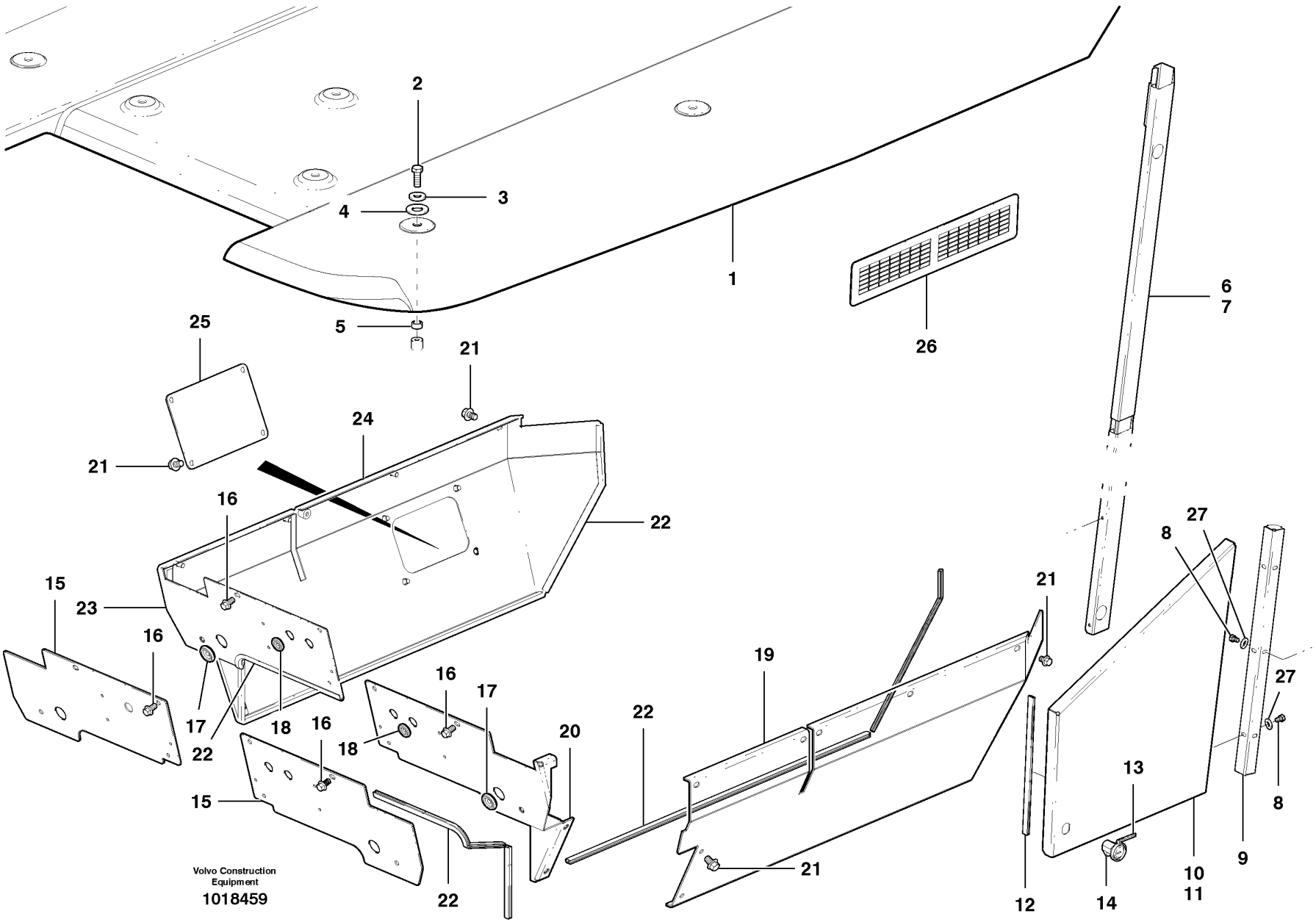
2
3
4
1
5
26
6
7
25
21
24
21
16
22
15
23
16
17
18
22
16
17
18
20
15
22
19
22
21
21
12
8
27
13
14
10
11
9
27
8
Volvo Construction Equipment
1018459

Fig.	Part No.	Quantity 1	2	3	PS	KIT	Description	Dénomination	Bezeichnung	Denominación	Notes
1	**VOE 12747113**	1	1				Roof	Toit	Dach	Techo	
2	**VOE 983251**	12	12				Hexagon screw	Vis tête hexagonale	Sechskantschraube	Tornillo hexago	
3	**VOE 983336**	12	12				Washer	Rondelle	Scheibe	Arandela	
4	**VOE 12740440**	12	12				Washer	Rondelle	Scheibe	Arandela	
5	**VOE 12740439**	12	12				Spacer	Entretoise	Abstandkörper	Distanciador	
6	**VOE 12744328**	1					Cover	Capot	Haube	Capo	LH
6	**VOE 12744326**		1				Cover	Capot	Haube	Capo	LH
7	**VOE 12744329**	1					Cover	Capot	Haube	Capo	RH
7	**VOE 12744327**		1				Cover	Capot	Haube	Capo	RH
8	**VOE 983896**	12	12				Hexagon screw	Vis tête hexagonale	Sechskantschraube	Tornillo hexago	
9	**VOE 12739702**	2	2				Hinge	Charniere	Scharnier	Bisagra	
10	**VOE 12745834**	1	1				Panel	Panneau	Verkleidung	Plancha	RH
11	**VOE 12745833**	1	1				Panel	Panneau	Verkleidung	Plancha	LH
12	**VOE 12744365**	2	2				Trim	Garniture	Verkleidung	Tapizado	
13	**VOE 12741909**	2	2				Cover	Capot	Haube	Capo	
14	**VOE 12741910**	2	2				Latch	Poignee Blocage	Knebel	Mango Seguridad	
15	**VOE 15401933**	2	2				Front Plate	Tole Frontale	Frontblech	Placa Frontal	2214)
16	**VOE 946441**	4	4				Flange screw	Vis à bride	Flanschschraube	Torn embridado	
17	**VOE 961970**	2	2				Plug	Bouchon	Stopfen	Tapon	
18	**VOE 941269**	4	4				Plug	Bouchon	Stopfen	Tapon	
19	**VOE 12746879**	1	1				Side Plate	Tole Laterale	Seitenwandblech	Placa Lateral	LH
20	**VOE 15401940**	1	1				Front Plate	Tole Frontale	Frontblech	Placa Frontal	LH
21	**VOE 946471**	18	18				Flange screw	Vis à bride	Flanschschraube	Torn embridado	
22	**VOE 12744947**	2	2				Trim	Garniture	Verkleidung	Tapizado	
23	**VOE 15401946**	1	1				Front Plate	Tole Frontale	Frontblech	Placa Frontal	RH
24	**VOE 12746880**	1	1				Side Plate	Tole Laterale	Seitenwandblech	Placa Lateral	RH
25	**VOE 12745018**	1	1				Cover Plate	Protection en tole	Schutzblech	Placa Tapa	
26	**VOE 12745310**	1	1				Grille	Grille	Kühlergrill	Calandra	
27	**VOE 12731786**	12	12				Washer	Rondelle	Scheibe	Arandela	

2214) **GB:** With no cab skirt **FR:** Sans pare-boue **DE:** Ohne Kabinenschürze **ES:** Sin faldones de cabina

1	**LPC**
2	**HPC**
3	
4	
5	

Equipamiento exterior cabina
Leiste, Kabinenexterieur
Garnitures extér. cabine
Cab Exterior Trim

Catalogue id **20061**	Group **810**
Illustr. No **1018459**	Section **100**
Issue **VOE 64E9920061**	Page **575**

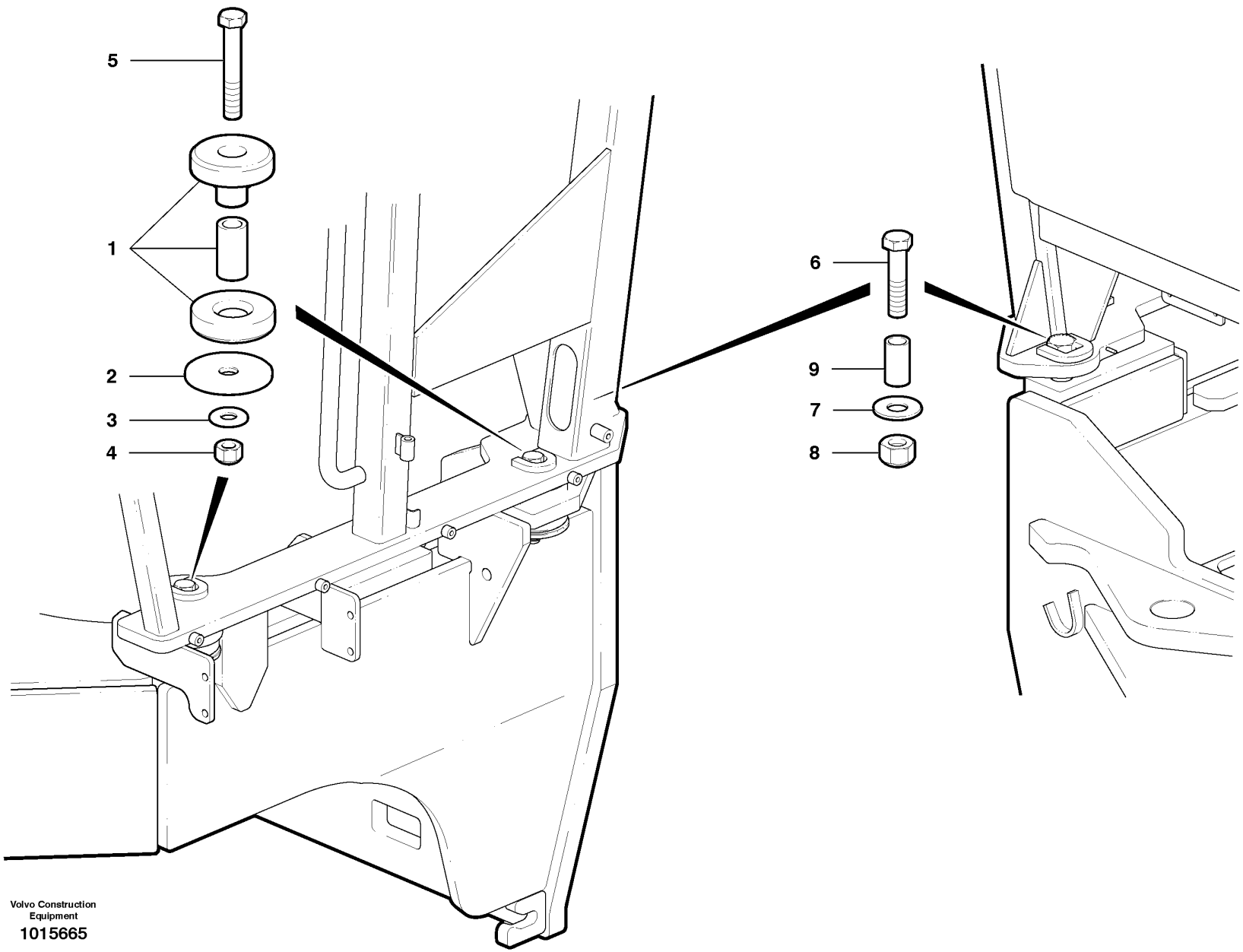
5
1
2
3
4
6
9
7
8
Volvo Construction Equipment
1015665

Fig.	Part No.	Quantity 1	2	3	PS	KIT	Description	Dénomination	Bezeichnung	Denominación	Notes
1	**VOE 12736336**	4					Damper	Amortisseur	Dämpfer	Amortiguador	
2	**VOE 12749039**	4					Washer	Rondelle	Scheibe	Arandela	
3	**VOE 983340**	4					Washer	Rondelle	Scheibe	Arandela	
4	**VOE 983377**	4					Lock nut	Contre-ecrou	Sicherungsmutter	Contratuerca	
5	**VOE 990695**	4					Hexagon screw	Vis a tête hexagonale	Sechskantschr.	Tornillo hexago	
6	**VOE 990695**	2					Hexagon screw	Vis a tête hexagonale	Sechskantschr.	Tornillo hexago	
7	**VOE 983381**	2					Washer	Rondelle	Scheibe	Arandela	
8	**VOE 983378**	2					Lock nut	Contre-ecrou	Sicherungsmutter	Contratuerca	
9	**VOE 12741507**	2					Sleeve	Manchon	Muffe	Manguito	

1		**Soportes de cabina** **Kabinenbefestigungen** **Silentblocs de fixation de la cabine** **Cab mounts**	Catalogue id **20061**	Group **818**
2				
3			Illustr. No **1015665**	Section **100**
4				
5			Issue **VOE 64E9920061**	Page **577**

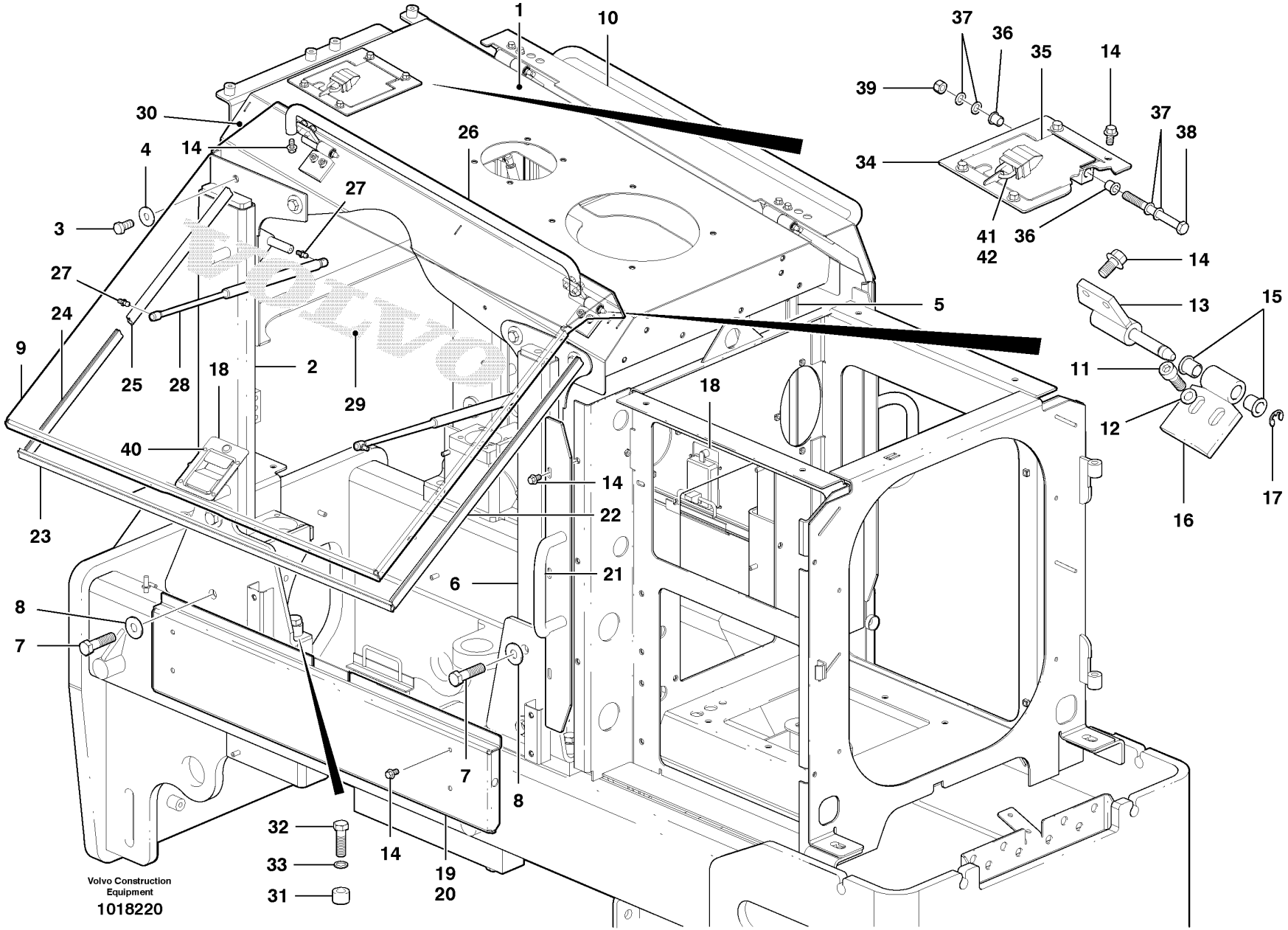

Volvo Construction Equipment
1018220

Fig.	Part No.	Quantity 1	2	3	PS	KIT	Description	Dénomination	Bezeichnung	Denominación	Notes
1	**VOE 12748203**	1	1				Hood	Capot Moteur	Motorhaube	Tapa motor	
2	**VOE 12748184**	1					Support	Support	Stütze	Apoyo	
2	**VOE 12748185**		1				Support	Support	Stütze	Apoyo	
3	**VOE 978936**	8	8				Hexagon screw	Vis a tête hexagonale	Sechskantschr.	Tornillo hexago	
4	**VOE 983338**	8	8				Washer	Rondelle	Scheibe	Arandela	
5	**VOE 12745703**	1	1				Support Frame	Chassis-porteur	Hilfsrahmen	Brazo Empuje	RH
6	**VOE 12747110**	1	1				Support	Support	Stütze	Apoyo	LH
7	**VOE 983295**	8	8				Hexagon screw	Vis tête hexagonale	Sechskantschraube	Tornillo hexago	
8	**VOE 983339**	8	8				Washer	Rondelle	Scheibe	Arandela	
9	**VOE 12746535**	1					Door Panel	Panneau Porte	Turverkleidung	Panel Puerta	LH
9	**VOE 12746568**		1				Door Panel	Panneau Porte	Turverkleidung	Panel Puerta	LH
10	**VOE 12746537**	1					Door Panel	Panneau Porte	Turverkleidung	Panel Puerta	RH
10	**VOE 12746510**		1				Door Panel	Panneau Porte	Turverkleidung	Panel Puerta	RH
11	**VOE 967635**	8	8				Allen Hd Screw	Vis A 6 Pans Cr	Inbusschraube	Torn Hex Embut	
12	**VOE 983335**	8	8				Washer	Rondelle	Scheibe	Arandela	
13	**VOE 12741811**	4	4				Hinge	Charniere	Scharnier	Bisagra	
14	**VOE 946441**	26	26				Flange screw	Vis à bride	Flanschschraube	Torn embridado	
15	**VOE 1588548**	8	8				Bushing	Bague	Buchse	Casquillo	
16	**VOE 12747961**	4	4				Hinge Half	Demi-articulat.	Gelenkhälfte	Mitad Charnela	
17	**VOE 951671**	4	4				Retaining ring	Bague retenue	Haltering	Anillo de apoyo	
18	**CH 65033**	2	2				Latch	Poignee Blocage	Knebel	Mango Seguridad	
19	**VOE 12747165**	1					Side Panel	Panneau Lateral	Seit Verkl	Panel Lateral	RH
19	**VOE 12746604**		1				Side Panel	Panneau Lateral	Seit Verkl	Panel Lateral	RH
20	**VOE 12747166**	1					Side Panel	Panneau Lateral	Seit Verkl	Panel Lateral	LH
20	**VOE 12747128**		1				Side Panel	Panneau Lateral	Seit Verkl	Panel Lateral	LH
21	**VOE 12747141**	2	2				Grab Arm	Bras Pince	Greifarm	Brazo Agarre	LH
22	**VOE 12746069**	2			SS		Seg moulding	Joint Etancheite	Dichtprofil	Liston reten	
22	**VOE 12746049**		2				Seg moulding	Joint Etancheite	Dichtprofil	Liston reten	
23	**VOE 12746067**	2			SS		Seg moulding	Joint Etancheite	Dichtprofil	Liston reten	
23	**VOE 12746047**		2		SS		Seg moulding	Joint Etancheite	Dichtprofil	Liston reten	

1	**G930**
2	**G940 - G960**
3	
4	
5	

Capó del motor - D7
Motorhaube - D7
Capot moteur - D7
Engine Cowl - D7

Catalogue id **20061**	Group **821**
Illustr. No **1018220**	Section **100**
Issue **VOE 64E9920061**	Page **579**



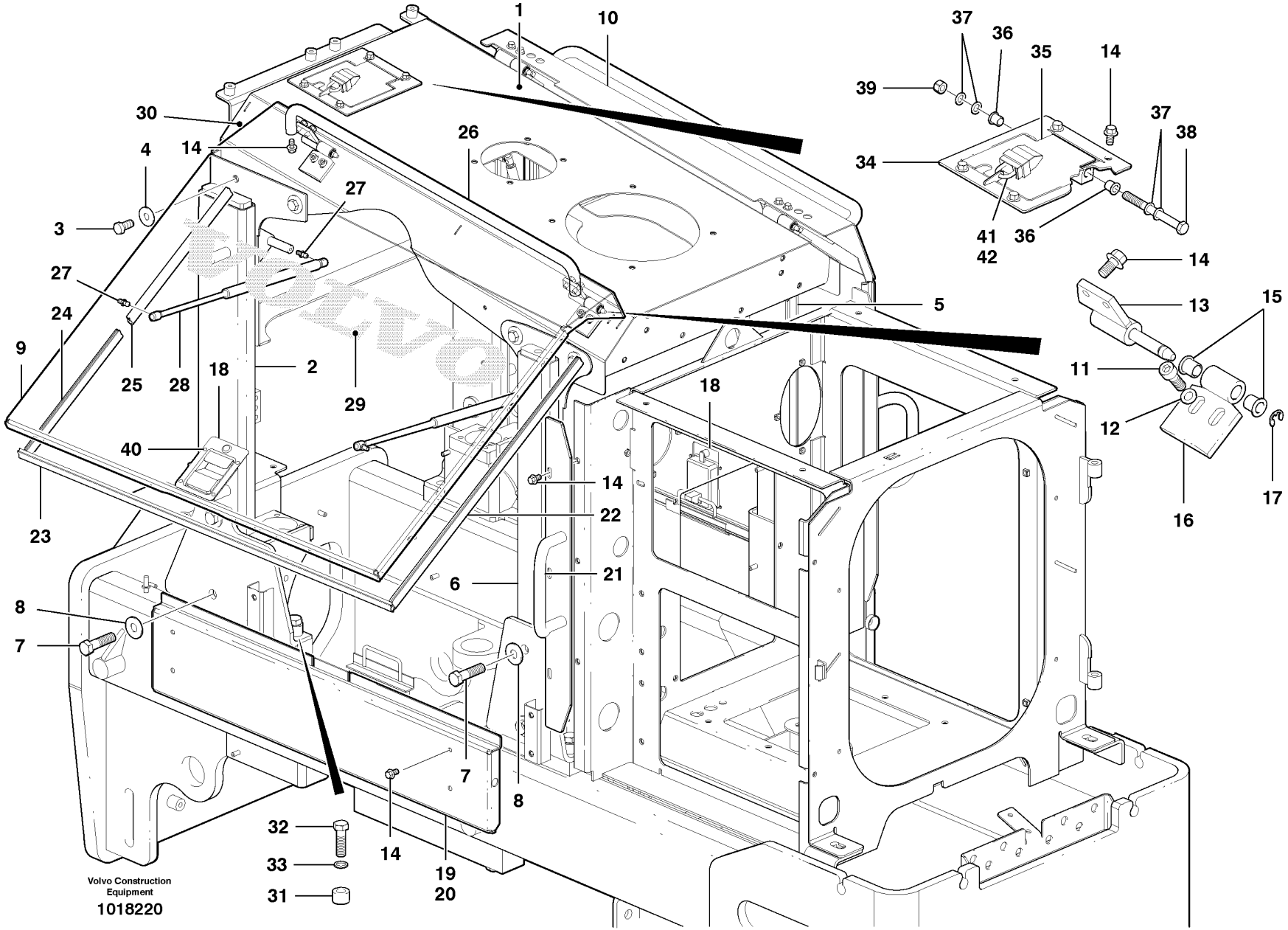

Volvo Construction Equipment
1018220

Fig.	Part No.	Quantity 1	2	3	PS	KIT	Description	Dénomination	Bezeichnung	Denominación	Notes
24	**VOE 12746259**	2			SS		Seg moulding	Joint Etancheite	Dichtprofil	Liston reten	
24	**VOE 12746048**		2				Seg moulding	Joint Etancheite	Dichtprofil	Liston reten	
25	**VOE 12746068**	2			SS		Seg moulding	Joint Etancheite	Dichtprofil	Liston reten	
26	**VOE 12724330**	2	2				Hand-hold	Poignee Soutien	Einstieggriff	Asa Acceso	
27	**VOE 12726756**	2	2				Ball Stud	Axe Bille	Kugelzapfen	Gorron De Bola	
28	**VOE 12747129**	4	4				Gas Spring	Ressort Gaz	Gasfeder	Resorte A Gas	(VOE 12745793)
29		2	2				Decal	Decalcomanie	Abziehbild	Decalcomania	See group 841, Page 619
30		2	2				Decal	Decalcomanie	Abziehbild	Decalcomania	See group 841, Page 619
31		8	8				Spacer Ring	Bagu.entretoise	Abstandring	Anillo Dist	See group 218, Page 99
32		8	8				Hexagon screw	Vis tête hexagonale	Sechskantschraube	Tornillo hexago	See group 218, Page 99
33		8	8				Washer	Rondelle	Scheibe	Arandela	See group 218, Page 99
34	**VOE 12749291**	1	1				Cover Plate	Protection en tole	Schutzblech	Placa Tapa	(VOE 12746956)
35	**VOE 12746607**	1	1				Vandal Protection	Protection antivandalisme	Wandalenschutz	Proteccion antivandalismo	
36	**VOE 1588548**	2	2				Bushing	Bague	Buchse	Casquillo	
37	**VOE 12731594**	4	4				Washer	Rondelle	Scheibe	Arandela	
38	**VOE 983446**	1	1				Hexagon screw	Vis tête hexagonale	Sechskantschraube	Tornillo hexago	
39	**VOE 981315**	1	1				Lock nut	Contre-ecrou	Sicherungsmutter	Contratuerca	
40	**VOE 946441**	4	4				Flange screw	Vis à bride	Flanschschraube	Torn embridado	
41	**CH 18968**	1	1				Padlock	Cadenas	Vorhängeschloss	Cerrojo	
42	**CH 81946**	1	1				Cover	Capot	Haube	Capo	

1	**G930**
2	**G940 - G960**
3	
4	
5	

Capó del motor - D7
Motorhaube - D7
Capot moteur - D7
Engine Cowl - D7

Catalogue id	Group
20061	**821**
Illustr. No **1018220**	Section **100**
Issue **VOE 64E9920061**	Page **581**

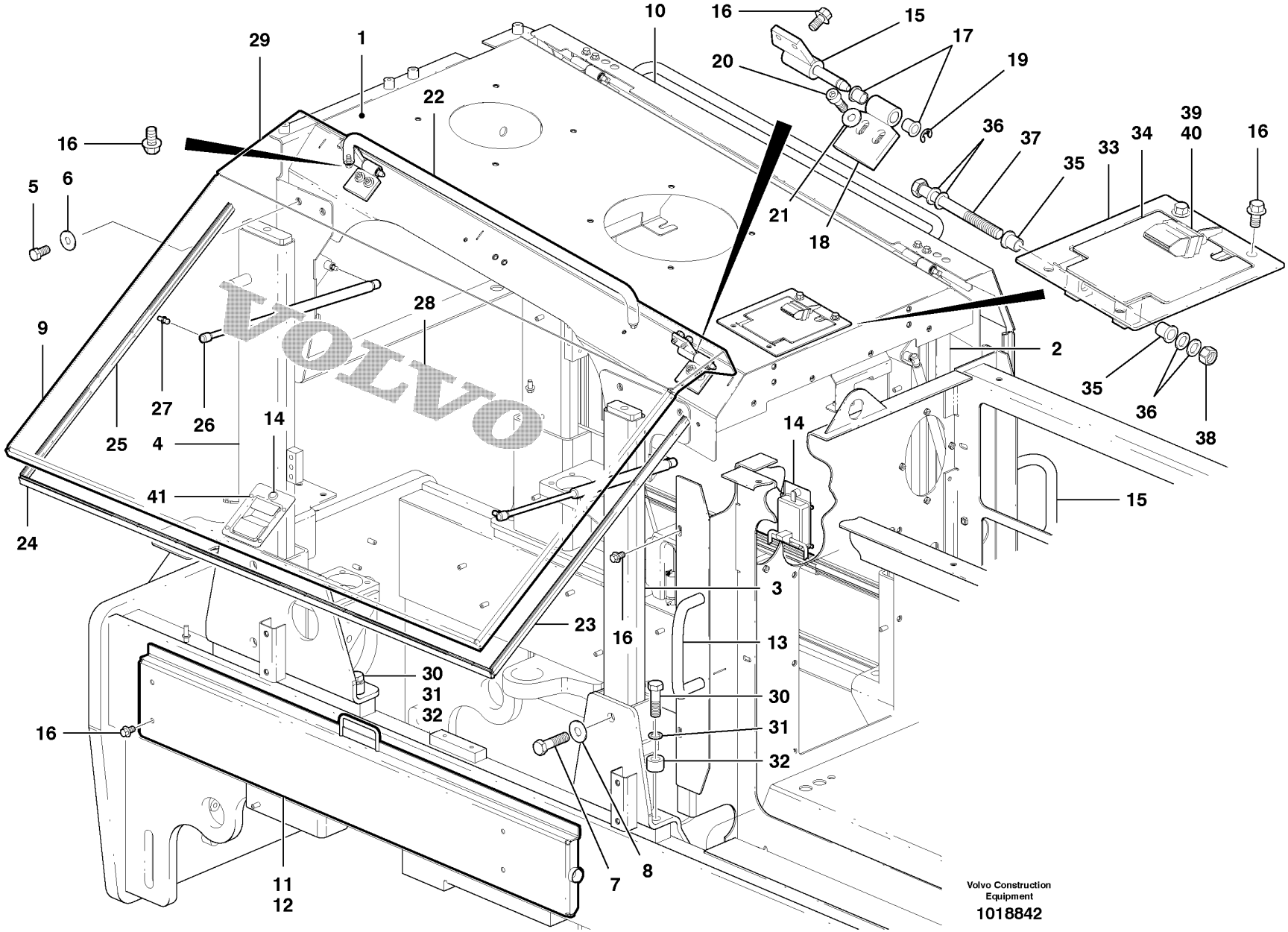
10
16
15
17
20
19
29
1
22
36
37
39
40
16
33
34
35
16
5
6
21
18
35
28
9
2
27
26
14
14
25
4
36
38
41
15
24
3
23
16
13
30
31
32
30
31
32
16
11
12
7
8
Volvo Construction Equipment
1018842

Fig.	Part No.	Quantity 1	2	3	PS	KIT	Description	Dénomination	Bezeichnung	Denominación	Notes
1	**VOE 12748206**	1					Cover	Capot	Haube	Capo	
2	**VOE 12745762**	1					Support Member	Poutre Support	Stützträger	Viga Apoyo	LH
3	**VOE 12745763**	1					Support Member	Poutre Support	Stützträger	Viga Apoyo	RH
4	**VOE 12748277**	1					Support Member	Poutre Support	Stützträger	Viga Apoyo	
5	**VOE 978936**	8					Hexagon screw	Vis a tête hexagonale	Sechskantschr.	Tornillo hexago	
6	**VOE 983338**	8					Washer	Rondelle	Scheibe	Arandela	
7	**VOE 983295**	8					Hexagon screw	Vis tête hexagonale	Sechskantschraube	Tornillo hexago	
8	**VOE 983339**	8					Washer	Rondelle	Scheibe	Arandela	
9	**VOE 12746614**	1					Door Panel	Panneau Porte	Turverkleidung	Panel Puerta	LH
10	**VOE 12746612**	1					Door Panel	Panneau Porte	Turverkleidung	Panel Puerta	RH
11	**VOE 12747168**	1					Side Panel	Panneau Lateral	Seit Verkl	Panel Lateral	LH
12	**VOE 12747167**	1					Side Panel	Panneau Lateral	Seit Verkl	Panel Lateral	RH
13	**VOE 12747171**	2					Grab Arm	Bras Pince	Greifarm	Brazo Agarre	LH
14	**VOE 65033**	2					Latch	Poignee Blocage	Knebel	Mango Seguridad	
15	**VOE 12741811**	4					Hinge	Charniere	Scharnier	Bisagra	
16	**VOE 946441**	26					Flange screw	Vis à bride	Flanschschraube	Torn embridado	
17	**VOE 1588548**	8					Bushing	Bague	Buchse	Casquillo	
18	**VOE 12747961**	4					Hinge Half	Demi-articulat.	Gelenkhälfte	Mitad Charnela	
19	**VOE 951671**	4					Retaining ring	Bague retenue	Haltering	Anillo de apoyo	
20	**VOE 967635**	8					Allen Hd Screw	Vis A 6 Pans Cr	Inbusschraube	Torn Hex Embut	
21	**VOE 983335**	8					Washer	Rondelle	Scheibe	Arandela	
22	**VOE 12724330**	2					Hand-hold	Poignee Soutien	Einstieggriff	Asa Acceso	
23	**VOE 12746049**	2					Seg moulding	Joint Etancheite	Dichtprofil	Liston reten	
24	**VOE 12746078**	2			SS		Seg moulding	Joint Etancheite	Dichtprofil	Liston reten	
25	**VOE 12746048**	2					Seg moulding	Joint Etancheite	Dichtprofil	Liston reten	
26	**VOE 12748035**	4					Gas Spring	Ressort Gaz	Gasfeder	Resorte A Gas	(VOE 12745793)
27	**VOE 12726756**	8					Ball Stud	Axe Bille	Kugelzapfen	Gorron De Bola	
28		2					Decal	Decalcomanie	Abziehbild	Decalcomania	See group 841, Page 619
29		2					Decal	Decalcomanie	Abziehbild	Decalcomania	See group 841, Page 619
30		8					Hexagon screw	Vis tête hexagonale	Sechskantschraube	Tornillo hexago	See group 218, Page 105

1	
2	
3	
4	
5	

Capó del motor - D9
Motorhaube - D9
Capot moteur - D9
Engine Cowl - D9

Catalogue id	Group
20061	**821**
Illustr. No **1018842**	Section **200**
Issue **VOE 64E9920061**	Page **583**

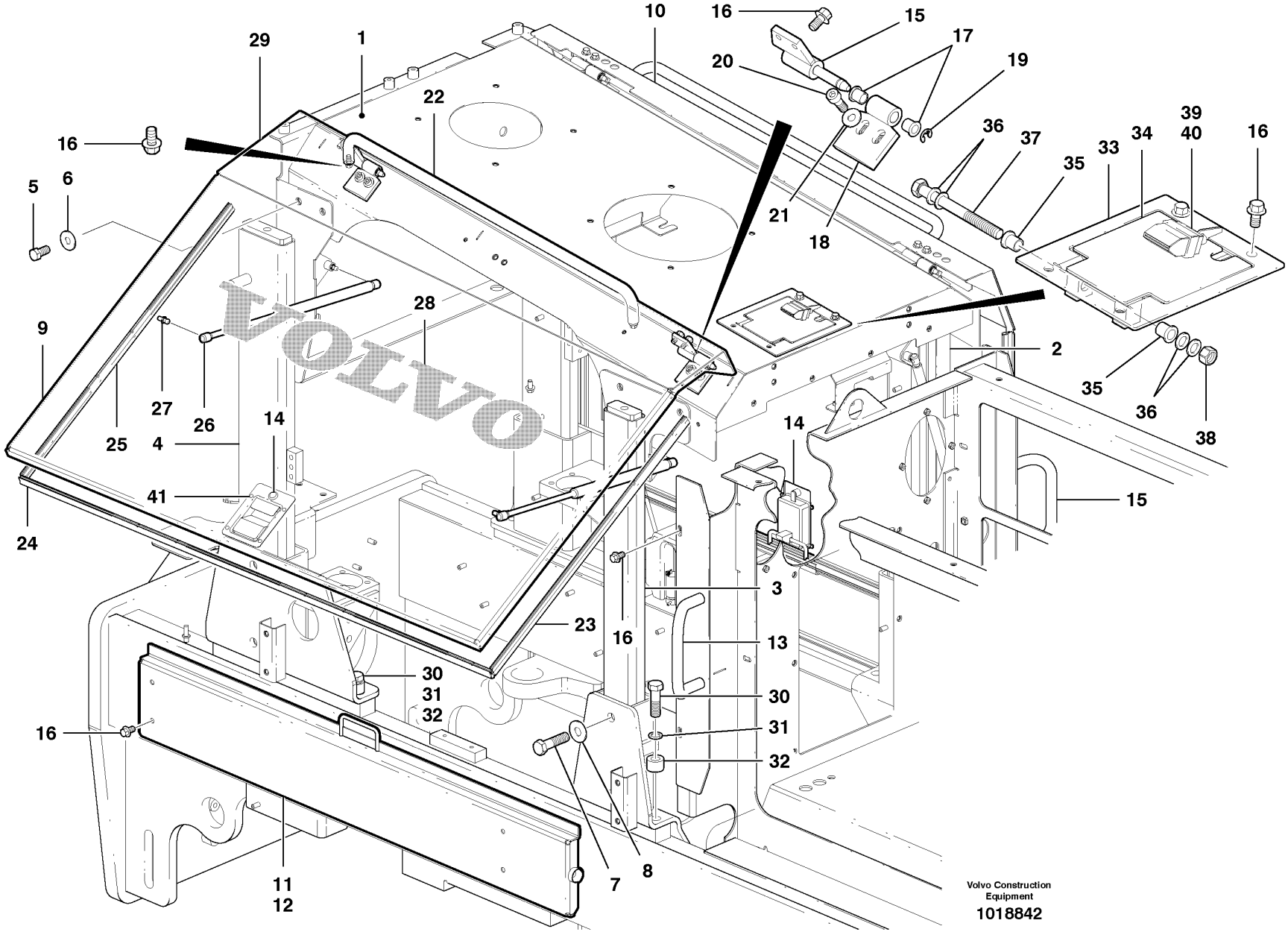
10
16
15
17
20
19
29
1
22
36
37
39
40
16
33
34
35
16
5
6
21
18
35
28
9
2
27
26
14
14
25
4
36
38
41
15
24
3
23
16
13
30
31
32
30
31
32
16
11
12
7
8
Volvo Construction Equipment
1018842

Fig.	Part No.	Quantity 1	2	3	P S	K I T	Description	Dénomination	Bezeichnung	Denominación	Notes
31		8					Washer	Rondelle	Scheibe	Arandela	See group 218, Page 105
32		8					Spacer Ring	Bagu.entretoise	Abstandring	Anillo Dist.	See group 218, Page 105
33	**VOE 12749291**	1					Cover Plate	Protection en tole	Schutzblech	Placa Tapa	(VOE 12746956)
34	**VOE 12746607**	1					Vandal Protection	Protection antivandalisme	Wandalenschutz	Proteccion antivandalismo	
35	**VOE 1588548**	2					Bushing	Bague	Buchse	Casquillo	
36	**VOE 12731594**	4					Washer	Rondelle	Scheibe	Arandela	
37	**VOE 983446**	1					Hexagon screw	Vis tête hexagonale	Sechskantschraube	Tornillo hexago	
38	**VOE 981315**	1					Lock nut	Contre-ecrou	Sicherungsmutter	Contratuerca	
39	**CH 18968**	1					Padlock	Cadenas	Vorhängeschloss	Cerrojo	
40	**CH 81946**	1					Cover	Capot	Haube	Capo	
41	**CH 65034**	8					Pop Rivet	Rivet Pop	Blindniet	Remache Ciego	

1		**Capó del motor - D9** **Motorhaube - D9** **Capot moteur - D9** **Engine Cowl - D9**	Catalogue id **20061**	Group **821**
2				
3			Illustr. No **1018842**	Section **200**
4				
5			Issue **VOE 64E9920061**	Page **585**

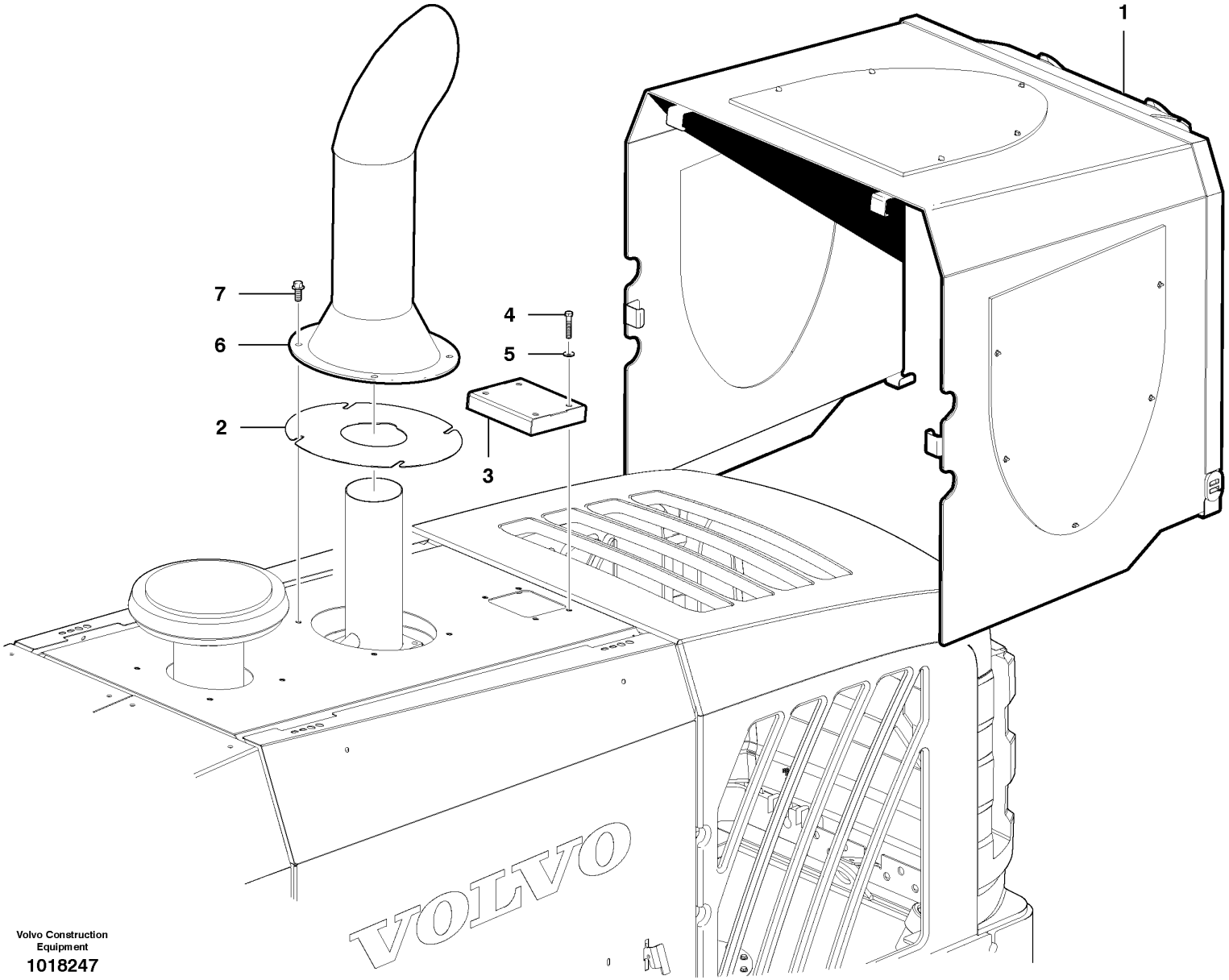

Volvo Construction Equipment

1018247

Fig.	Part No.	Quantity 1	2	3	PS	KIT	Description	Dénomination	Bezeichnung	Denominación	Notes
1	**VOE 12747291**	1					Cover	Capot	Haube	Capo	
1	**VOE 12745328**		1				Cover	Capot	Haube	Capo	
1	**VOE 12742834**			1			Cover	Capot	Haube	Capo	
2	**VOE 12747292**	1	1	1			Cover	Capot	Haube	Capo	
3	**VOE 12742779**	1	1				Cover Panel	Panneau Recouv	Verkleidung	Panel Recubric	
3	**VOE 12742823**			1			Cover Panel	Panneau Recouv	Verkleidung	Panel Recubric	
4	**VOE 983275**	4	4	4			Hexagon screw	Vis tête hexagonale	Sechskantschraube	Tornillo hexago	
5	**VOE 983335**	4	4	4			Washer	Rondelle	Scheibe	Arandela	
6		1	1				Ejector Pipe	Tube Ejecteur	Ejektorrohr	Tubo Eyector	See group 252, Page 155
6				1			Ejector Pipe	Tube Ejecteur	Ejektorrohr	Tubo Eyector	See group 252, Page 157
7		4	4				Flange screw	Vis à bride	Flanschschraube	Torn embridado	See group 252, Page 155
7				4			Flange screw	Vis à bride	Flanschschraube	Torn embridado	See group 252, Page 157

1	**G930**
2	**G940-G960**
3	**G970-G990**
4	
5	

Protecciones de invierno
Winterabdeckungen
Capots hiver
Winter Covers

Catalogue id **20061**	Group **821**
Illustr. No **1018247**	Section **300**
Issue **VOE 64E9920061**	Page **587**

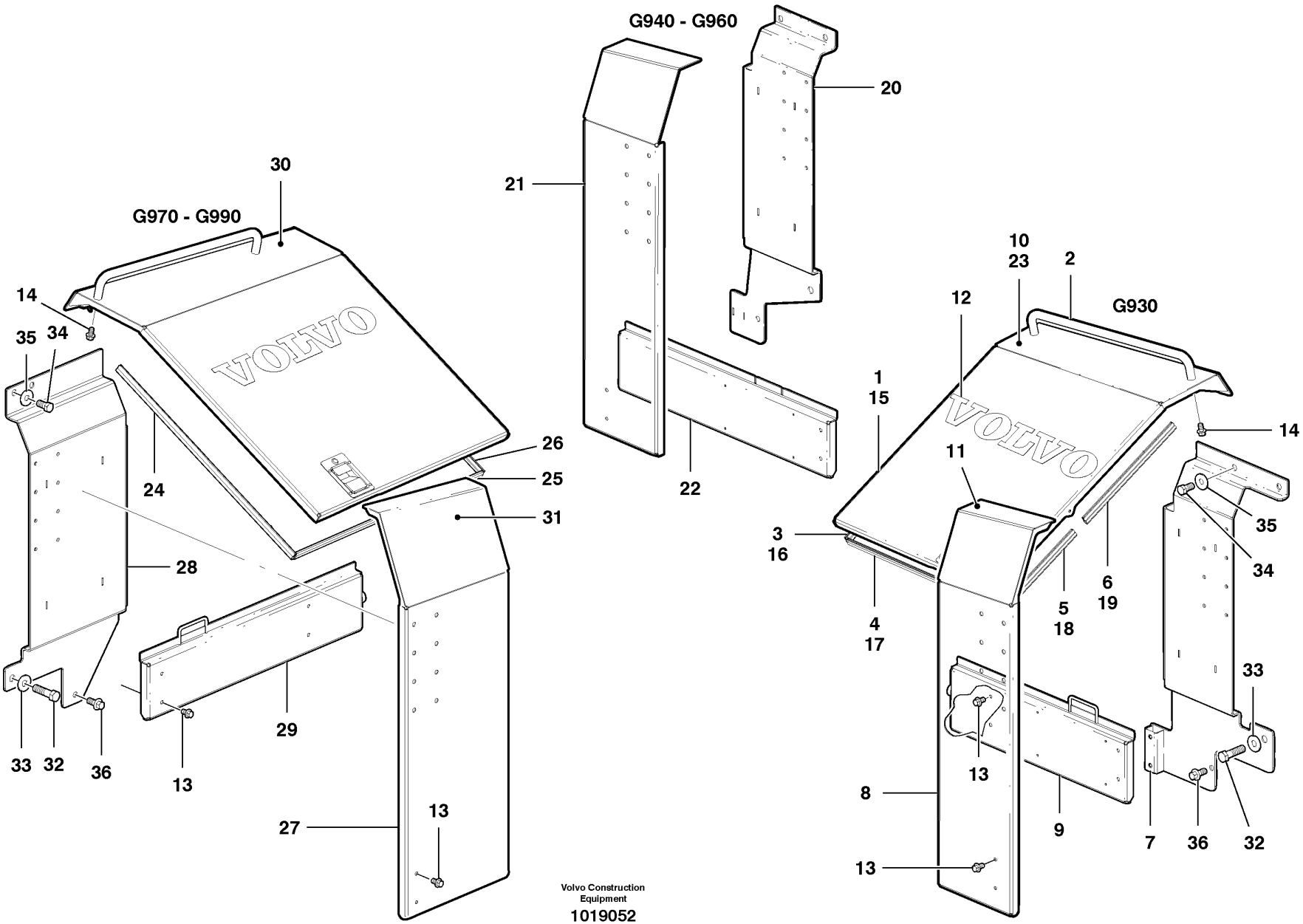

Volvo Construction Equipment
1019052

Fig.	Part No.	Quantity 1	2	3	PS	KIT	Description	Dénomination	Bezeichnung	Denominación	Notes
1	**VOE 12747192**	1					Door Panel	Panneau Porte	Turverkleidung	Panel Puerta	
2	**VOE 12745674**	1	1	1			Handle	Poignee	Handgriff	Manilla	
3	**VOE 12746069**	1			SS		Seg moulding	Joint Etancheite	Dichtprofil	Liston reten	
4	**VOE 12746372**	1			SS		Rubber Moulding	Joint Caoutchouc	Gummileiste	Liston Goma	
5	**VOE 12746373**	1			SS		Rubber Moulding	Joint Caoutchouc	Gummileiste	Liston Goma	
6	**VOE 12746374**	1			SS		Rubber Moulding	Joint Caoutchouc	Gummileiste	Liston Goma	
7	**VOE 12747201**	1					Base	Pied	Fuss	Base	
8	**VOE 12745663**	1					Panel	Panneau	Verkleidung	Plancha	
9	**VOE 12747189**	1					Side Panel	Panneau Lateral	Seit Verkl	Panel Lateral	RH
10	**VOE 12746341**	1			SS		Decal	Decalcomanie	Abziehbild	Decalcomania	
11	**VOE 12746309**	1	1		SS		Decal	Decalcomanie	Abziehbild	Decalcomania	
12	**VOE 12736491**	1	1	1			Decal	Decalcomanie	Abziehbild	Decalcomania	
13	**VOE 13946173**	6	6	6			Flange screw	Vis à bride	Flanschschraube	Torn embridado	
14	**VOE 946441**	2	2	2			Flange screw	Vis à bride	Flanschschraube	Torn embridado	
15	**VOE 12747193**		1				Side Panel	Panneau Lateral	Seit Verkl	Panel Lateral	RH
16	**VOE 12746049**		1				Seg moulding	Joint Etancheite	Dichtprofil	Liston reten	
17	**VOE 12746310**		1		SS		Molding	Moulure	Leiste	Moldura	
18	**VOE 12746311**		1		SS		Seal	Joint	Dichtring	Junta	
19	**VOE 12746324**		1		SS		Seal	Joint	Dichtring	Junta	
20	**VOE 12747603**		1				Support Frame	Chassis-porteur	Hilfsrahmen	Brazo Empuje	
21	**VOE 12744966**		1				Panel	Panneau	Verkleidung	Plancha	
22	**VOE 12747194**		1				Side Panel	Panneau Lateral	Seit Verkl	Panel Lateral	
23	**VOE 12747240**			1			Door Panel	Panneau Porte	Turverkleidung	Panel Puerta	LH
24	**VOE 12746259**			1	SS		Seg moulding	Joint Etancheite	Dichtprofil	Liston reten	
25	**VOE 12746323**			1			Seal	Joint	Dichtring	Junta	
26	**VOE 12746049**			1			Seg moulding	Joint Etancheite	Dichtprofil	Liston reten	
27	**VOE 12745651**			1			Door Panel	Panneau Porte	Turverkleidung	Panel Puerta	
28	**VOE 12747591**			1			Support Frame	Chassis-porteur	Hilfsrahmen	Brazo Empuje	
29	**VOE 12746612**			1			Door Panel	Panneau Porte	Turverkleidung	Panel Puerta	
30	**VOE 12746306**			1	SS		Decal	Decalcomanie	Abziehbild	Decalcomania	

1	**G930**
2	**G940-G960**
3	**G970-G990**
4	
5	

Capó del motor con baño de aceite
Motorhaube mit Ölbad
Capot moteur avec bain d'huile
Engine Cowl With Oil-Bath

Catalogue id **20061**	Group **821**
Illustr. No **1019052**	Section **400**
Issue **VOE 64E9920061**	Page **589**



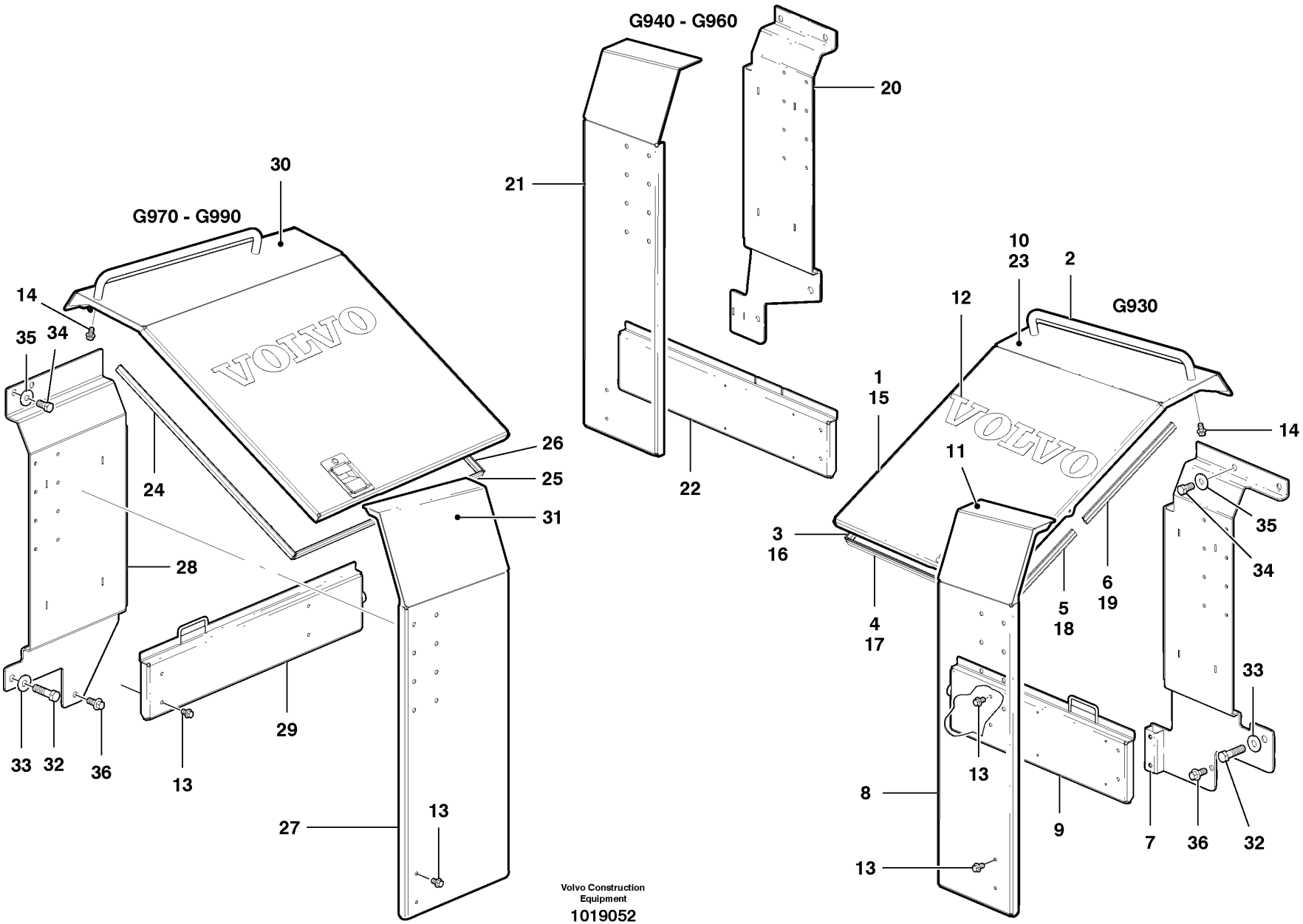

Volvo Construction Equipment
1019052

Fig.	Part No.	Quantity 1	2	3	PS	KIT	Description	Dénomination	Bezeichnung	Denominación	Notes
31	**VOE 12746307**			1	SS		Decal	Autocollant	Aufklebeschild	Calcomania	
32	**VOE 983295**	1	1	1			Hexagon screw	Vis tête hexagonale	Sechskantschraube	Tornillo hexago	
33	**VOE 983339**	1	1	1			Washer	Rondelle	Scheibe	Arandela	
34	**VOE 978936**	1	1	1			Hexagon screw	Vis a tête hexagonale	Sechskantschr.	Tornillo hexago	
35	**VOE 983338**	1	1	1			Washer	Rondelle	Scheibe	Arandela	
36	**VOE 968435**	1	1	1			Flange screw	Vis à bride	Flanschschraube	Torn embridado	
37	**VOE 12746068**			1	SS		Seg moulding	Joint Etancheite	Dichtprofil	Liston reten	
		1	1				Door Panel	Panneau Porte	Turverkleidung	Panel Puerta	LH See group 821, Page 579
				1			Door Panel	Panneau Porte	Turverkleidung	Panel Puerta	RH See group 821, Page 583

1	**G930**
2	**G940-G960**
3	**G970-G990**
4	
5	

Capó del motor con baño de aceite
Motorhaube mit Ölbad
Capot moteur avec bain d'huile
Engine Cowl With Oil-Bath

Catalogue id **20061**	Group **821**
Illustr. No **1019052**	Section **400**
Issue **VOE 64E9920061**	Page **591**

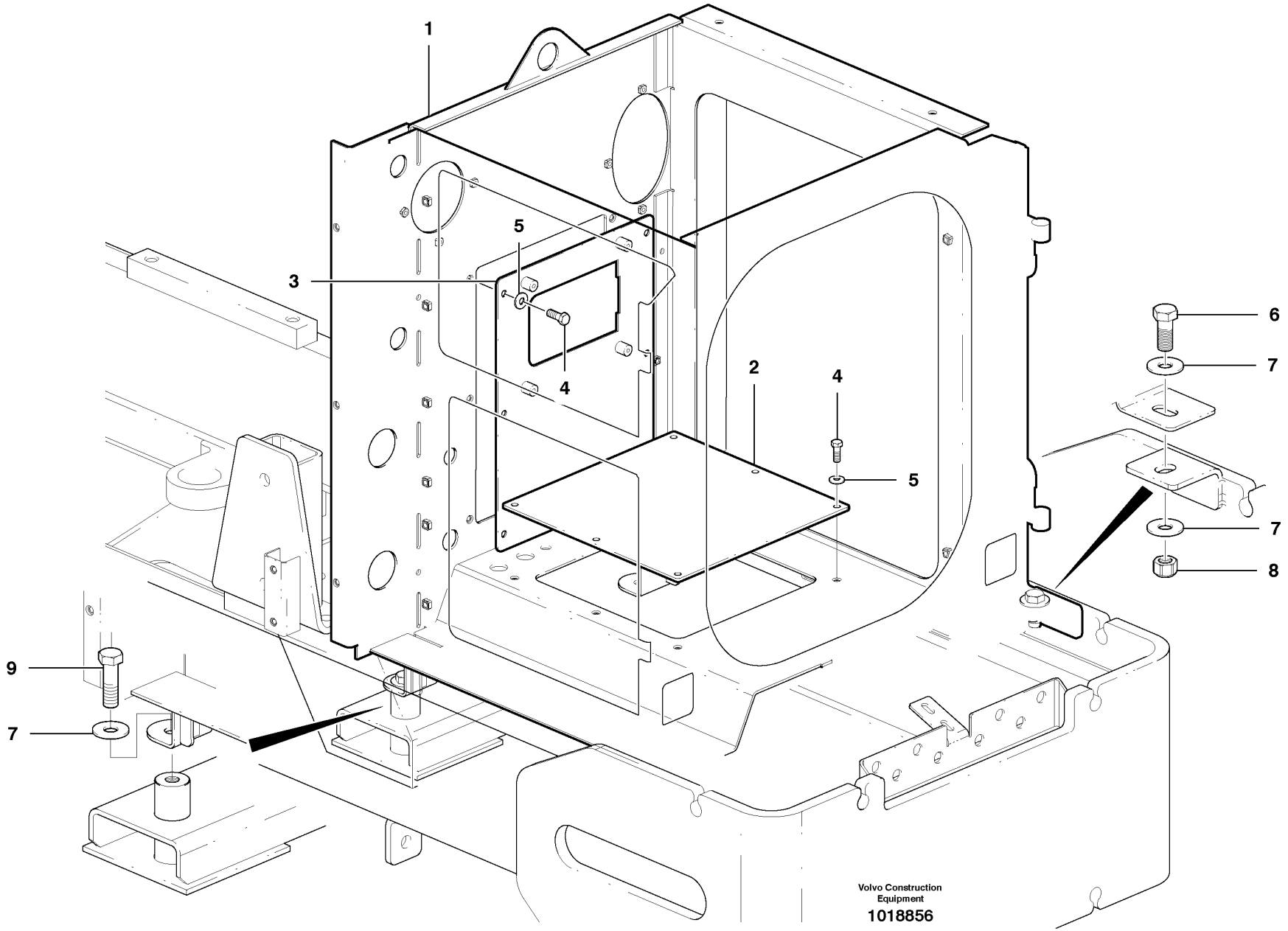
1
5
3
4
2
4
5
6
7
7
8
9
7
Volvo Construction Equipment
1018856

Fig.	Part No.	Quantity 1	2	3	PS	KIT	Description	Dénomination	Bezeichnung	Denominación	Notes
1	**VOE 12748102**	1			SS		Support Frame	Chassis-porteur	Hilfsrahmen	Brazo Empuje	
1	**VOE 12748103**		1		SS		Support Frame	Chassis-porteur	Hilfsrahmen	Brazo Empuje	
1	**VOE 12748104**			1	SS		Support Frame	Chassis-porteur	Hilfsrahmen	Brazo Empuje	
2	**VOE 12737639**	1	1	1			Cover Plate	Protection en tole	Schutzblech	Placa Tapa	
3	**VOE 12745462**	1	1	1			Mounting Plate	Plaque Montage	Montageplatte	Placa Montaje	
4	**VOE 983272**	12	12	12			Hexagon screw	Vis tête hexagonale	Sechskantschraube	Tornillo hexago	
5	**VOE 983335**	12	12	12			Washer	Rondelle	Scheibe	Arandela	
6	**VOE 984205**	2	2	2			Hexagon screw	Vis a tête hexagonale	Sechskantschr.	Tornillo hexago	
7	**VOE 983339**	6	6	6			Washer	Rondelle	Scheibe	Arandela	
8	**VOE 983376**	2	2	2			Lock nut	Contre-ecrou	Sicherungsmutter	Contratuerca	
9	**VOE 978949**	2	2	2			Hexagon screw	Vis a tête hexagonale	Sechskantschr.	Tornillo hexago	

1	**G930**
2	**G940**
3	**G946-G960**
4	
5	

Caja de radiador - D7
Kühlergehäuse - D7
Carter de radiateur - D7
Radiator Housing - D7

Catalogue id	Group
20061	**823**
Illustr. No **1018856**	Section **100**
Issue **VOE 64E9920061**	Page **593**

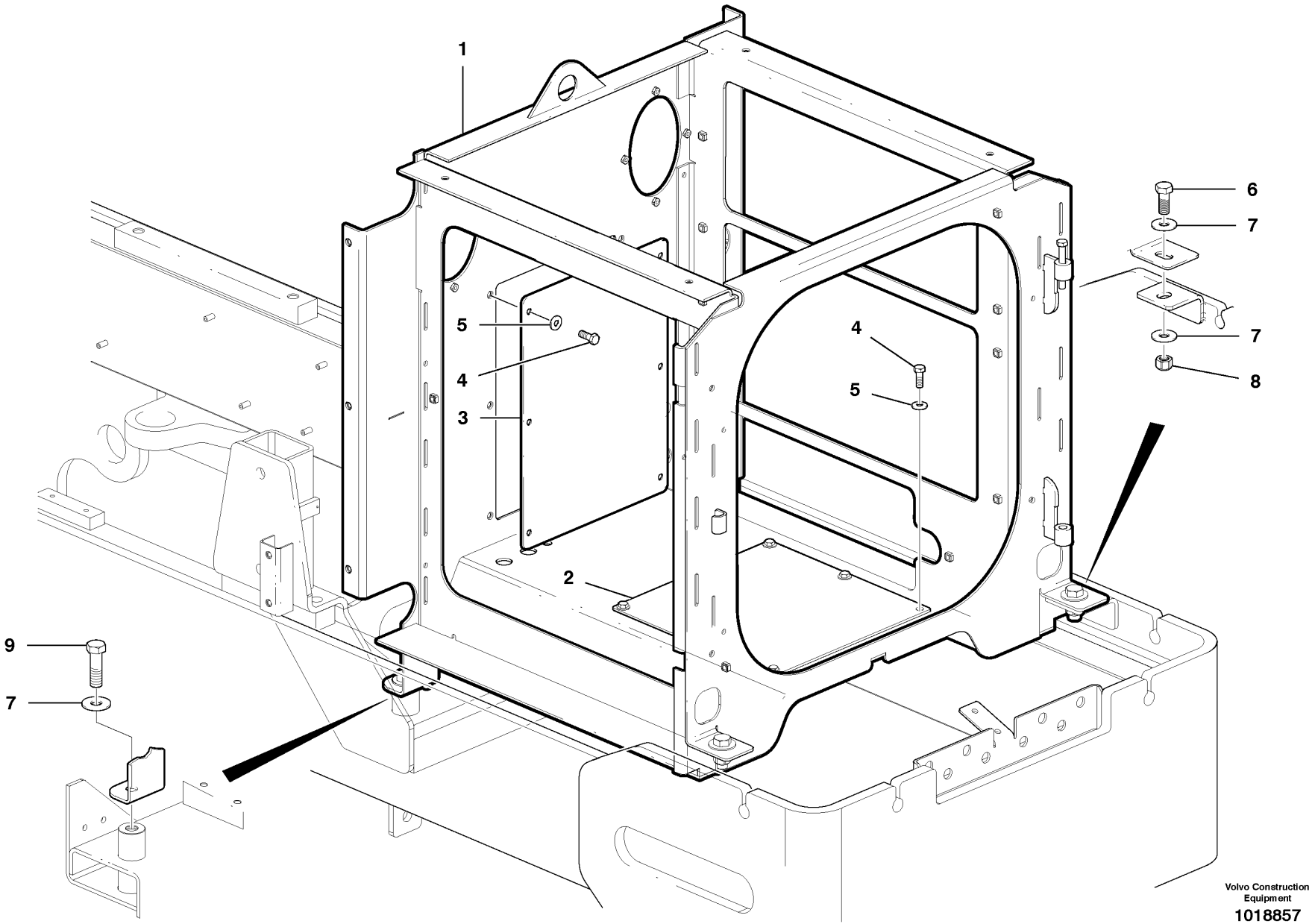

Volvo Construction Equipment

1018857

Fig.	Part No.	Quantity 1	2	3	PS	KIT	Description	Dénomination	Bezeichnung	Denominación	Notes
1	**VOE 12748051**	1			SS		Support Frame	Chassis-porteur	Hilfsrahmen	Brazo Empuje	
2	**VOE 12737639**	1					Cover Plate	Protection en tole	Schutzblech	Placa Tapa	
3	**VOE 12745424**	1					Mounting Plate	Plaque Montage	Montageplatte	Placa Montaje	
4	**VOE 983272**	12					Hexagon screw	Vis tête hexagonale	Sechskantschraube	Tornillo hexago	
5	**VOE 983335**	12					Washer	Rondelle	Scheibe	Arandela	
6	**VOE 984205**	2					Hexagon screw	Vis a tête hexagonale	Sechskantschr.	Tornillo hexago	
7	**VOE 983339**	6					Washer	Rondelle	Scheibe	Arandela	
8	**VOE 983376**	2					Lock nut	Contre-ecrou	Sicherungsmutter	Contratuerca	
9	**VOE 978949**	2					Hexagon screw	Vis a tête hexagonale	Sechskantschr.	Tornillo hexago	

1	
2	
3	
4	
5	

Caja de radiador - D9
Kühlergehäuse - D9
Carter de radiateur - D9
Radiator Housing - D9

Catalogue id	Group
20061	**823**
Illustr. No **1018857**	Section **200**
Issue **VOE 64E9920061**	Page **595**

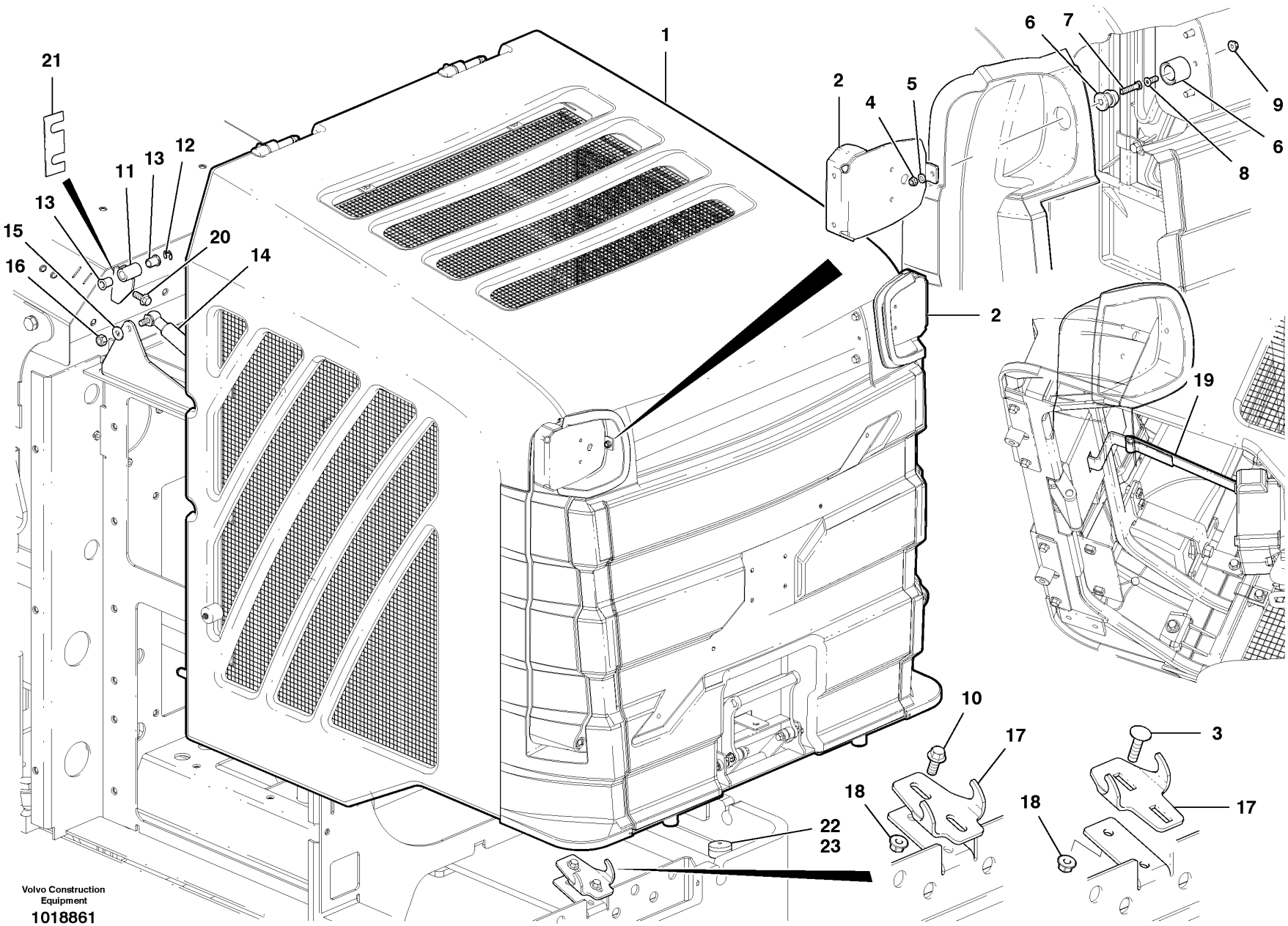

Volvo Construction Equipment

1018861

Fig.	Part No.	Quantity 1	2	3	PS	KIT	Description	Dénomination	Bezeichnung	Denominación	Notes
1		1	1	1			Radiator Casing	Boiti.radiateur	Kuhlerhaube	Cubiert Radiado	See group 823, Page 599
2	**VOE 12746736**	2	2	2			Plate	Plaque	Platte	Placa	
3	**VOE 12748200**			2			Screw	Vis	Schraube	Tornillo	
4	**VOE 990710**	2	2	2			Lock nut	Contre-ecrou	Sicherungsmutter	Contratuerca	
5	**VOE 12730362**	2	2	2			Washer	Rondelle	Scheibe	Arandela	
6	**VOE 12745448**	2	2	2			Retainer	Retenue	Halter	Soporte	
7	**VOE 983895**	2	2	2			Hexagon screw	Vis tête hexagonale	Sechskantschraube	Tornillo hexago	
8	**VOE 969800**	2	2	2			Screw	Vis	Schraube	Tornillo	
9	**VOE 949874**	2	2	2			Lock nut	Contre-ecrou	Sicherungsmutter	Contratuerca	
10	**VOE 946441**	2	2				Flange screw	Vis à bride	Flanschschraube	Torn embridado	
11	**VOE 12747983**	1	1	1			Hinge	Charniere	Scharnier	Bisagra	
12	**VOE 951671**	2	2	2			Retaining ring	Bague retenue	Haltering	Anillo de apoyo	
13	**VOE 1588548**	4	4	4			Bushing	Bague	Buchse	Casquillo	
14	**VOE 12747461**	2	2	2			Gas Spring	Ressort Gaz	Gasfeder	Resorte A Gas	
15	**VOE 983335**	4	4	4			Washer	Rondelle	Scheibe	Arandela	
16	**VOE 983313**	4	4	4			Lock nut	Contre-ecrou	Sicherungsmutter	Contratuerca	
17	**VOE 12748121**	1	1				Latch	Poignee Blocage	Knebel	Mango Seguridad	
17	**VOE 12748120**			1			Latch	Poignee Blocage	Knebel	Mango Seguridad	
18	**VOE 13971098**	2	2	2			Flange nut	Ecrou accouple.	Bundmutter	Tuerca embridad	
19	**VOE 12746092**	1	1	1			Strap	Sangle	Riemen	Cinta	
20	**VOE 946472**	2	2	2			Flange screw	Vis à bride	Flanschschraube	Torn embridado	
21	**VOE 12747953**	2	2	2			Shim	Cale d'épaisseur	Passcheibe	Arandela Ajuste	
22	**VOE 12748462**	2	2	2			Bumper	Pare-chocs	Stossfänger	Parachoques	
23	**VOE 13971068**	2	2	2			Hexagon Nut	Ecrou Hexagonal	Sechskantmutter	Tuerca Hexagon	

1	**G930**
2	**G940-G960**
3	**G970-G990**
4	
5	

Instalación de caja del radiador
Kühlergehäuse, Einbau
Carter de radiateur
Radiator Casing Installation

Catalogue id **20061**	Group **823**
Illustr. No **1018861**	Section **300**
Issue **VOE 64E9920061**	Page **597**

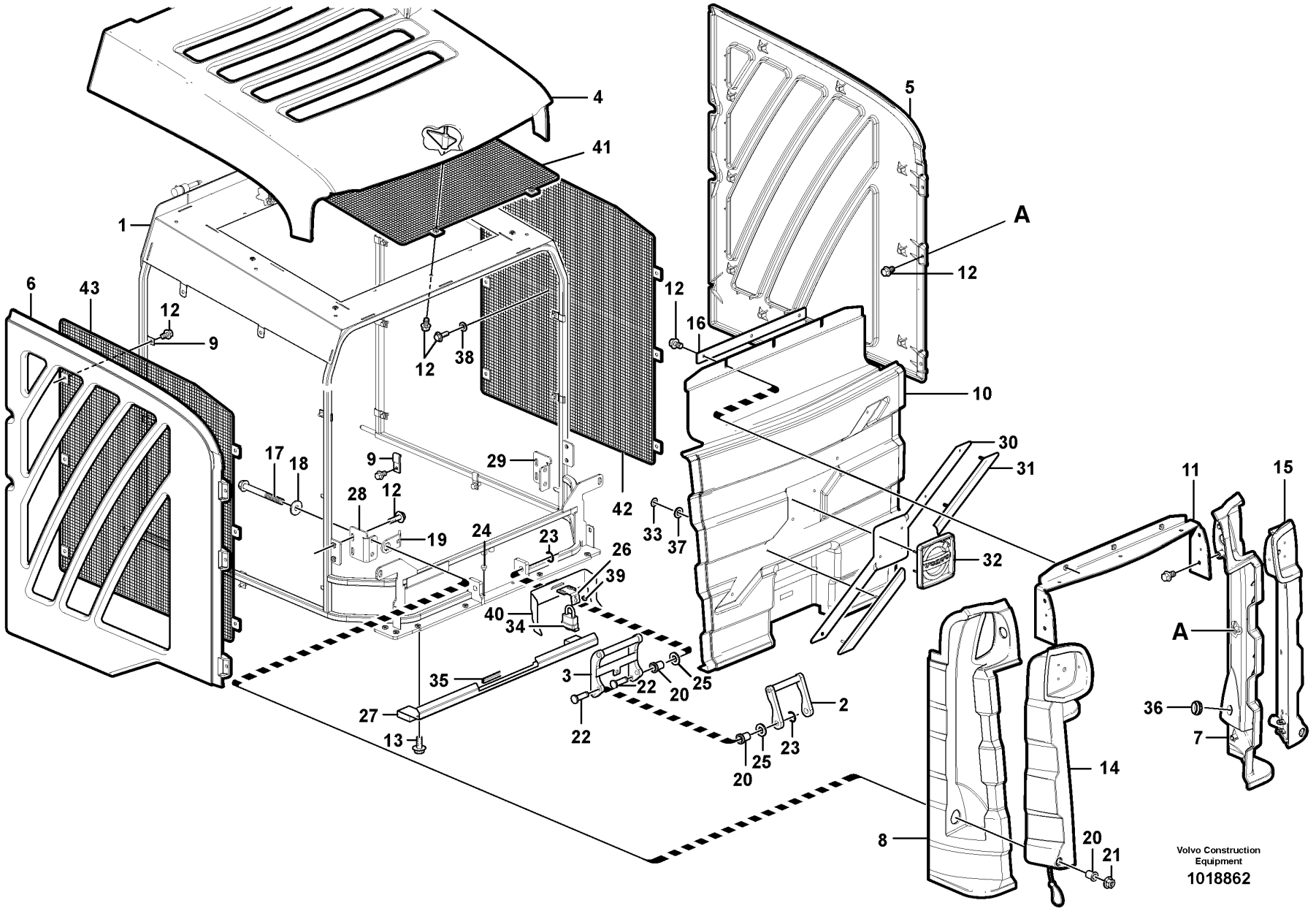
1
2
3
4
5
6
7
8
9
10
11
12
13
14
15
16
17
18
19
20
21
22
23
24
25
26
27
28
29
30
31
32
33
34
35
36
37
38
39
40
41
42
43
A
A
Volvo Construction Equipment
1018862

Fig.	Part No.	Quantity 1	2	3	PS	KIT	Description	Dénomination	Bezeichnung	Denominación	Notes
1	**VOE 12748007**	1					Frame	Chassis	Rahmen	Bastidor	
1	**VOE 12748009**		1				Frame	Chassis	Rahmen	Bastidor	
1	**VOE 12747950**			1			Frame	Chassis	Rahmen	Bastidor	
2	**VOE 12748117**	1	1	1			Latch	Poignee Blocage	Knebel	Mango Seguridad	
3	**VOE 12748119**	1	1	1			Latch	Poignee Blocage	Knebel	Mango Seguridad	
4	**VOE 12742517**	1					Cover	Capot	Haube	Capo	
4	**VOE 12742514**		1				Cover	Capot	Haube	Capo	
4	**VOE 12742512**			1			Cover	Capot	Haube	Capo	
5	**VOE 12742516**	1					Side Panel	Panneau Lateral	Seit Verkl	Panel Lateral	
5	**VOE 12742510**		1	1			Side Panel	Panneau Lateral	Seit Verkl	Panel Lateral	
6	**VOE 12742515**	1					Side Panel	Panneau Lateral	Seit Verkl	Panel Lateral	
6	**VOE 12742511**		1	1			Side Panel	Panneau Lateral	Seit Verkl	Panel Lateral	
7	**VOE 12744370**	1	1	1			Corner Panel	Cornier	Eckblech	Plancha Esquina	
8	**VOE 12744369**	1	1	1			Corner Panel	Cornier	Eckblech	Plancha Esquina	
9	**VOE 12744481**	16	16	16			Lug	Talon	Absatz	Talon	
10	**VOE 12747243**	1	1				Grille	Grille	Kühlergrill	Calandra	
10	**VOE 12747242**			1			Grille	Grille	Kühlergrill	Calandra	
11	**VOE 12748985**	1	1				Panel Plate	Tole Panneau	Paneelblech	Placa Panel	
11	**VOE 12748987**			1			Panel Plate	Tole Panneau	Paneelblech	Placa Panel	
12	**VOE 946440**	62	62	62			Flange screw	Vis à bride	Flanschschraube	Torn embridado	
13	**VOE 946173**	4	4	4			Flange screw	Vis à bride	Flanschschraube	Torn embridado	
14	**VOE 12747124**	1	1	1			Side Arm	Bras Lateral	Nebenarm	Brazo Lateral	
15	**VOE 12747127**	1	1	1			Side Arm	Bras Lateral	Nebenarm	Brazo Lateral	
16	**VOE 12745923**	1	1	1			Clamping Plate	Plaque Serrage	Klemmplatte	Placa Apriete	
17	**VOE 979934**	2	2	2			Flange screw	Vis à bride	Flanschschraube	Torn embridado	
18	**VOE 13960145**	4	4	4			Washer	Rondelle	Scheibe	Arandela	
19	**VOE 12747963**	2	2	2			Plate	Plate	Platte	Chapa	
20	**VOE 1588548**	2	2	2			Bushing	Bague	Buchse	Casquillo	
21	**VOE 971099**	2	2	2			Flange Lock Nut	Contre écrou bride	Flanschmutter	Contratuer Embr	
22	**VOE 12747014**	4	4	4			Pin	Goupille	Zapfen	Pasador	

1	**G930**
2	**G940-G960**
3	**G970-G990**
4	
5	

Cubierta del radiador
Kühlerhaube
Boitier radiateur
Radiator casing

Catalogue id **20061**	Group **823**
Illustr. No **1018862**	Section **400**
Issue **VOE 64E9920061**	Page **599**

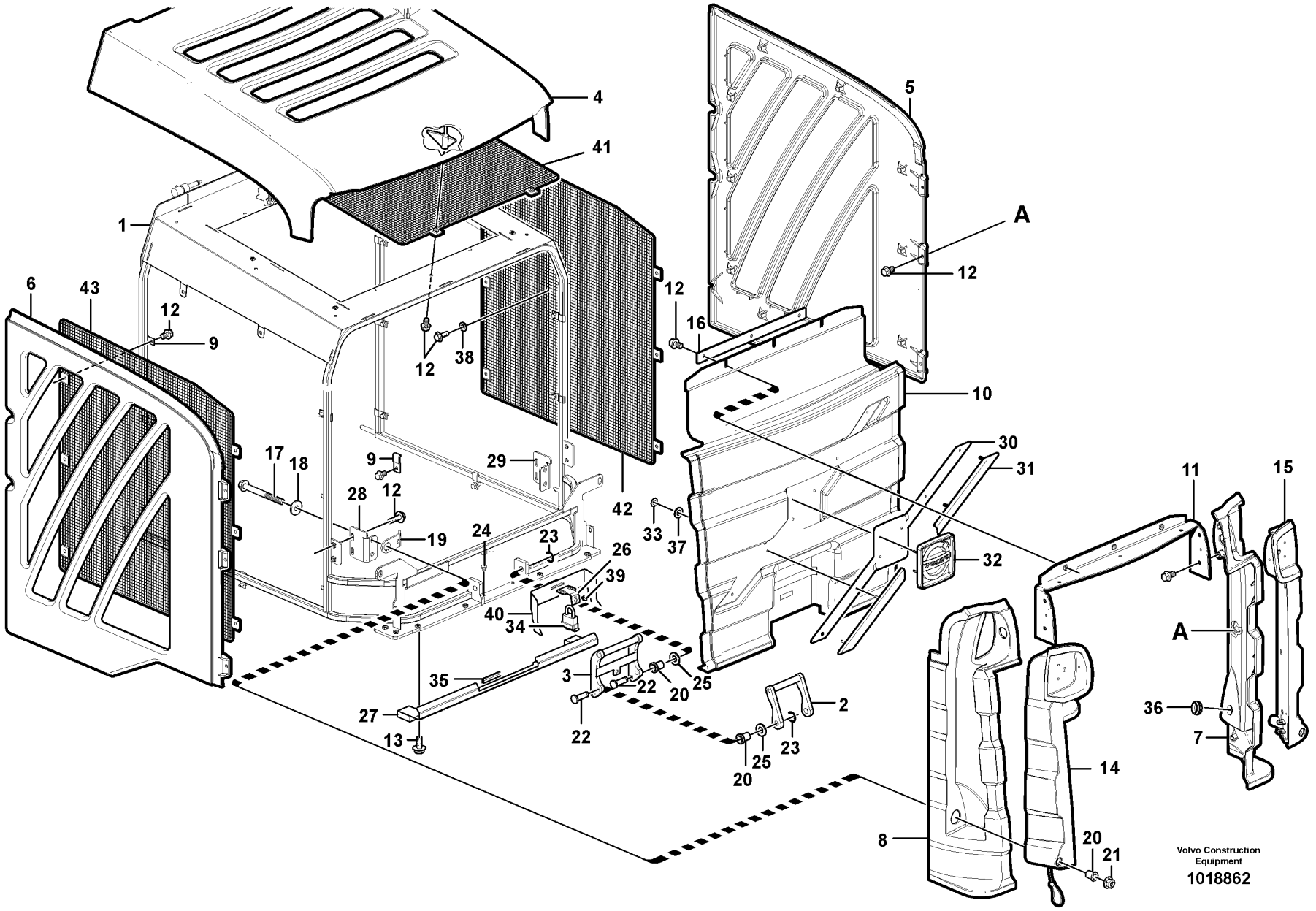
1
2
3
4
5
6
7
8
9
10
11
12
13
14
15
16
17
18
19
20
21
22
23
24
25
26
27
28
29
30
31
32
33
34
35
36
37
38
39
40
41
42
43
A
A
Volvo Construction Equipment
1018862

Fig.	Part No.	Quantity 1	2	3	PS	KIT	Description	Dénomination	Bezeichnung	Denominación	Notes
23	**VOE 951671**	4	4	4			Retaining ring	Bague retenue	Haltering	Anillo de apoyo	
24	**VOE 12748012**	2	2	2			Bumper	Pare-chocs	Stossfänger	Parachoques	
25	**VOE 930845**	4	4	4			Washer	Rondelle	Scheibe	Arandela	
26	**VOE 12748122**	1	1	1			Lock Lug	Oreille de verrouillage	Sperrlasche	Talón de bloqueo	
27	**VOE 12748432**	1	1				Clamping Plate	Plaque Serrage	Klemmplatte	Placa Apriete	
27	**VOE 12748433**			1			Clamping Plate	Plaque Serrage	Klemmplatte	Placa Apriete	
28	**VOE 12747131**	1	1	1			Support Plate-w	Plaque de support-w	Stützplatte	Chapa de soporte	
29	**VOE 12747130**	1	1	1			Support Plate-w	Plaque de support-w	Stützplatte	Chapa de soporte	
30	**VOE 12747236**	1	1	1			Backing Plate	Plateau.support	Bremsschild	Defensa Freno	
31	**VOE 11205060**	2	2	2			Emblem	Monogramme	Emblem	Emblema	
32	**VOE 11204556**	1	1	1			Emblem	Monogramme	Emblem	Emblema	
33	**VOE 967579**	8	8	8			Clip	Clip	Klemme	Clip	
34	**VOE 12749288**	1	1	1			Padlock	Cadenas	Vorhängeschloss	Cerrojo	
35	**VOE 12748745**	1	1	1			Trim Moulding-rear Cowl-2	Moulure-arrière Cowl-2	Zierleiste hinten Haube-2	Moldura de capó trasero 2	
36	**VOE 961971**	2	2	2			Plug	Bouchon	Stopfen	Tapon	
37	**VOE 960139**	8	8	8			Washer	Rondelle	Scheibe	Arandela	
38	**VOE 13960141**	10	10	10			Washer	Rondelle	Scheibe	Arandela	
39	**VOE 12748124**	1	1	1			Bumper-rear Cow	Pare-chocs-arrière Cow	Stoßstange hintere Haube	Paragolpes trasero	
40	**VOE 12748527**	1	1	1			Cover Plate	Protection en tole	Schutzblech	Placa Tapa	
41		1	1	1			Protecting Scre	Écran De Protec	BerÜhrungsschut	Pantalla Protec	c/w item 1
42		1	1	1			Protecting Scre	Écran De Protec	BerÜhrungsschut	Pantalla Protec	c/w item 1
43		1	1	1			Protecting Scre	Écran De Protec	BerÜhrungsschut	Pantalla Protec	c/w item 1

1	**G930**
2	**G940-G960**
3	**G970-G990**
4	
5	

Cubierta del radiador
Kühlerhaube
Boitier radiateur
Radiator casing

Catalogue id **20061**	Group **823**
Illustr. No **1018862**	Section **400**
Issue **VOE 64E9920061**	Page **601**

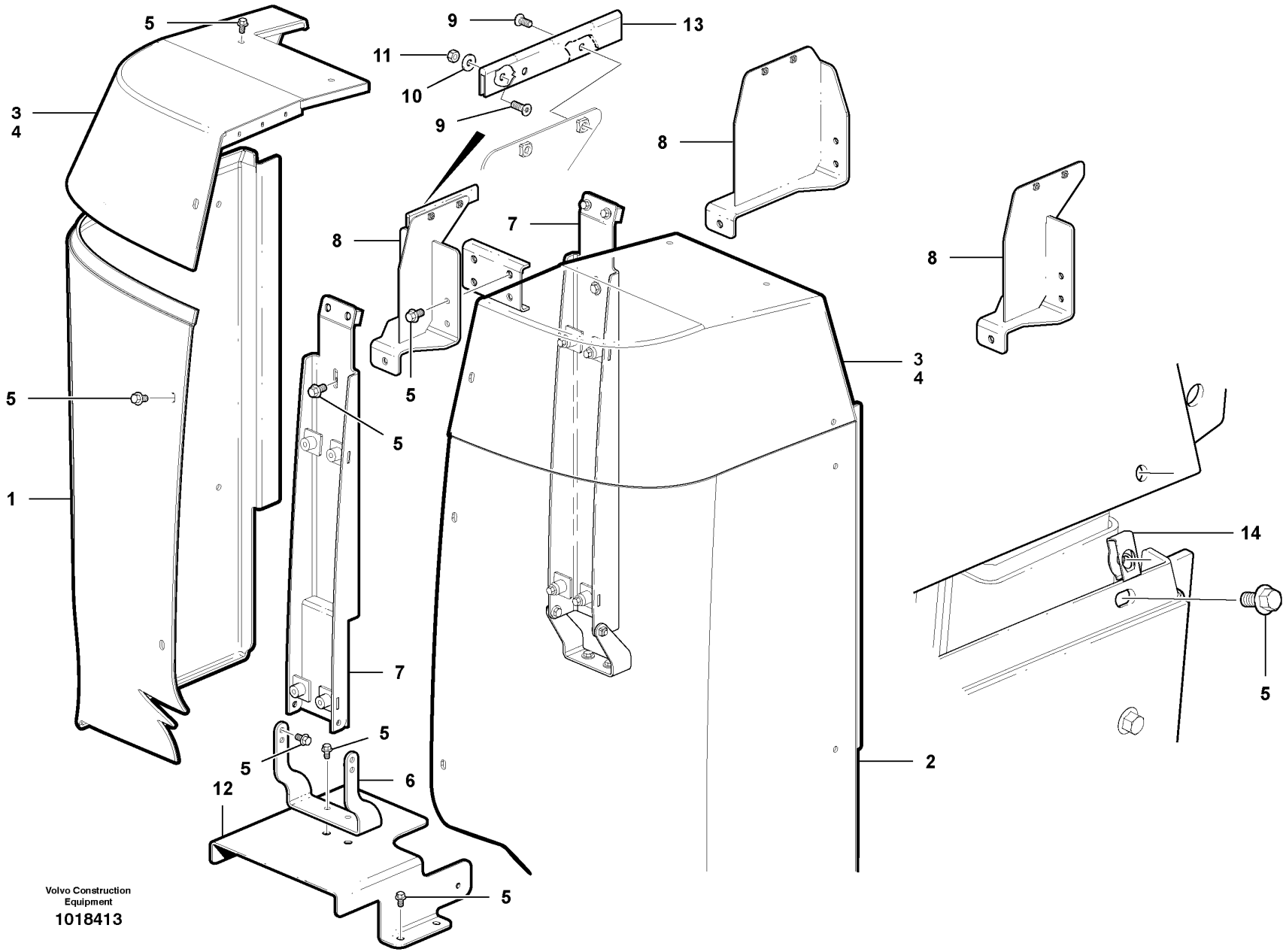

Volvo Construction Equipment

1018413

Fig.	Part No.	Quantity 1	2	3	PS	KIT	Description	Dénomination	Bezeichnung	Denominación	Notes
1	**VOE 12742509**	1	1	1			Panel	Panneau	Verkleidung	Plancha	RH
2	**VOE 12742508**	1	1	1			Panel	Panneau	Verkleidung	Plancha	LH
3	**VOE 12745101**	1					Cover	Capot	Haube	Capo	RH
3	**VOE 12745100**		1	1			Cover	Capot	Haube	Capo	RH
4	**VOE 12742852**	1					Cover	Capot	Haube	Capo	LH
4	**VOE 12742513**		1	1			Cover	Capot	Haube	Capo	LH
5	**VOE 946441**	29	29	29			Flange screw	Vis à bride	Flanschschraube	Torn embridado	
6	**VOE 12749026**	1	1	1			Anchorage	Fixation	Halterung	Fijacion	
7	**VOE 12748269**	1	1	1			Support	Support	Stütze	Apoyo	
8	**VOE 12748259**	1					Support Frame	Chassis-porteur	Hilfsrahmen	Brazo Empuje	
8	**VOE 12748214**		1				Support Frame	Chassis-porteur	Hilfsrahmen	Brazo Empuje	
8	**VOE 12748262**			1			Support Frame	Chassis-porteur	Hilfsrahmen	Brazo Empuje	
9	**VOE 969738**	5	5	5			6-pt skt screw	Vis creuse de 6	Hohlschraube	Racor 6-dientes	
10	**VOE 983380**	3	3	3			Washer	Rondelle	Scheibe	Arandela	
11	**VOE 983305**	3	3	3			Hexagon Nut	Ecrou Hexagonal	Sechskantmutter	Tuerca Hexagon	
12	**VOE 12747933**	1	1	1			Cover	Capot	Haube	Capo	
13	**VOE 12747425**	1	1	1			Hinge	Charniere	Scharnier	Bisagra	
14	**VOE 992010**	2	2	2			Spring Nut	Ecrou Ressort	Fed. Schliessmutter	Tuerca Resorte	

1	**G930**
2	**G940/G960**
3	**G946**
4	
5	

Cuba del depósito hidráulico - D7
Hydrauliköltankabdeckung - D7
Capotage réserv. hydraul. - D7
Hydraulic Tank Cowl - D7

Catalogue id	Group
20061	**823**
Illustr. No **1018413**	Section **500**
Issue **VOE 64E9920061**	Page **603**

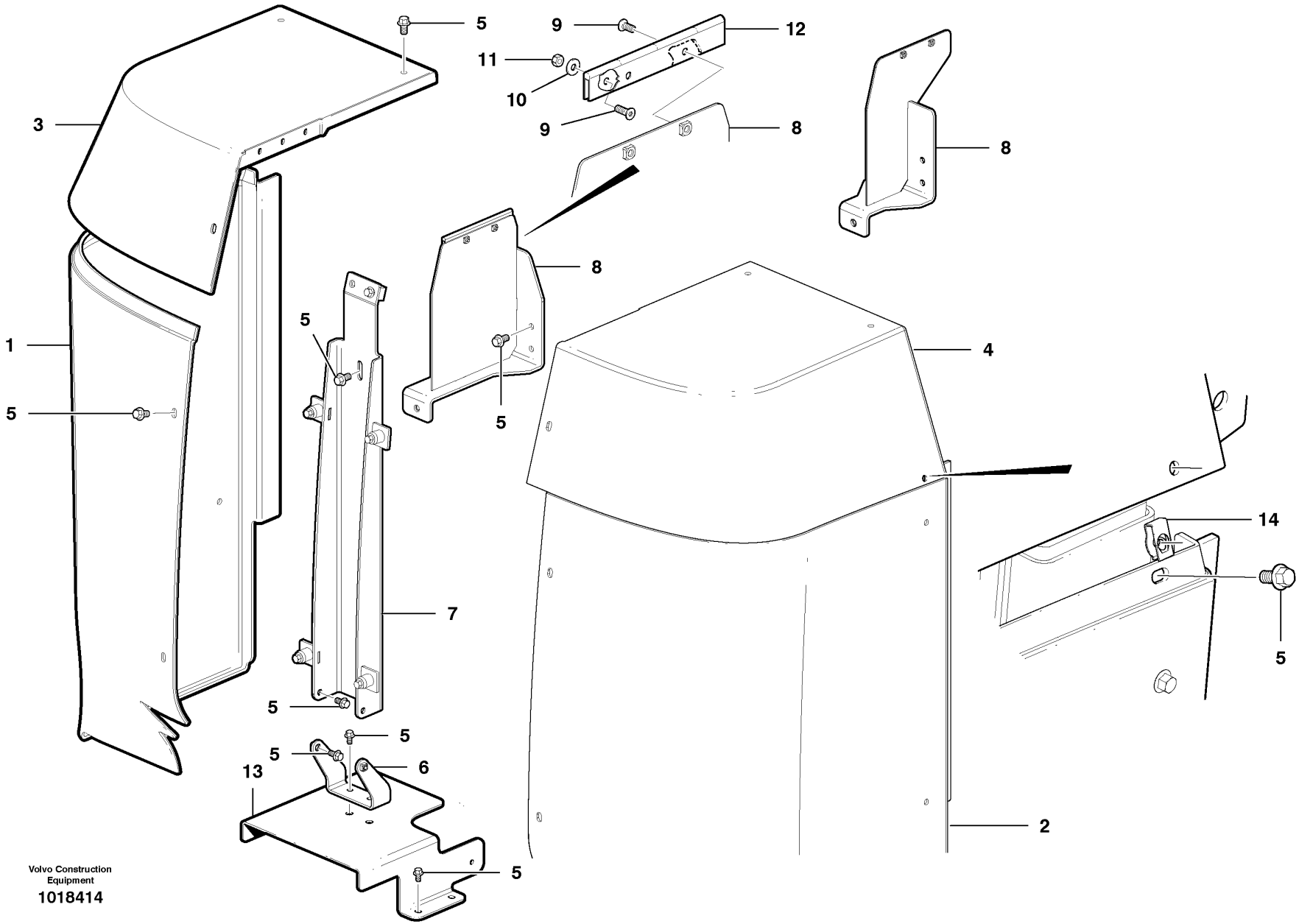

Volvo Construction Equipment

1018414

Fig.	Part No.	Quantity 1	2	3	PS	KIT	Description	Dénomination	Bezeichnung	Denominación	Notes
1	**VOE 12742509**	1	1				Panel	Panneau	Verkleidung	Plancha	RH
2	**VOE 12742508**	1	1				Panel	Panneau	Verkleidung	Plancha	LH
3	**VOE 12745108**	1	1				Cover	Capot	Haube	Capo	RH
4	**VOE 12742507**	1	1				Cover	Capot	Haube	Capo	LH
5	**VOE 946441**	29	29				Flange screw	Vis à bride	Flanschschraube	Torn embridado	
6	**VOE 12747271**	1	1				Base	Pied	Fuss	Base	
7	**VOE 12747272**	1	1				Support	Support	Stütze	Apoyo	
8	**VOE 12748264**	1					Frame	Chassis	Rahmen	Bastidor	
8	**VOE 12748218**		1				Frame	Chassis	Rahmen	Bastidor	
9	**VOE 969422**	5	5				6-pt skt screw	Vis creuse de 6	Hohlschraube	Racor 6-dientes	
10	**VOE 983380**	3	3				Washer	Rondelle	Scheibe	Arandela	
11	**VOE 983305**	3	3				Hexagon Nut	Ecrou Hexagonal	Sechskantmutter	Tuerca Hexagon	
12	**VOE 12747425**	1	1				Hinge	Charniere	Scharnier	Bisagra	
13	**VOE 12746865**	1	1				Shield	Tole-ecran	Schirmblech	Placa Guardab	
14	**VOE 992010**	2	2				Spring Nut	Ecrou Ressort	Fed. Schliessmutter	Tuerca Resorte	

1	**G970/G990**
2	**G976**
3	
4	
5	

Cuba del depósito hidráulico - D9
Hydrauliköltankabdeckung - D9
Capotage réserv. hydraul. - D9
Hydraulic Tank Cowl - D9

Catalogue id	Group
20061	**823**
Illustr. No **1018414**	Section **600**
Issue **VOE 64E9920061**	Page **605**

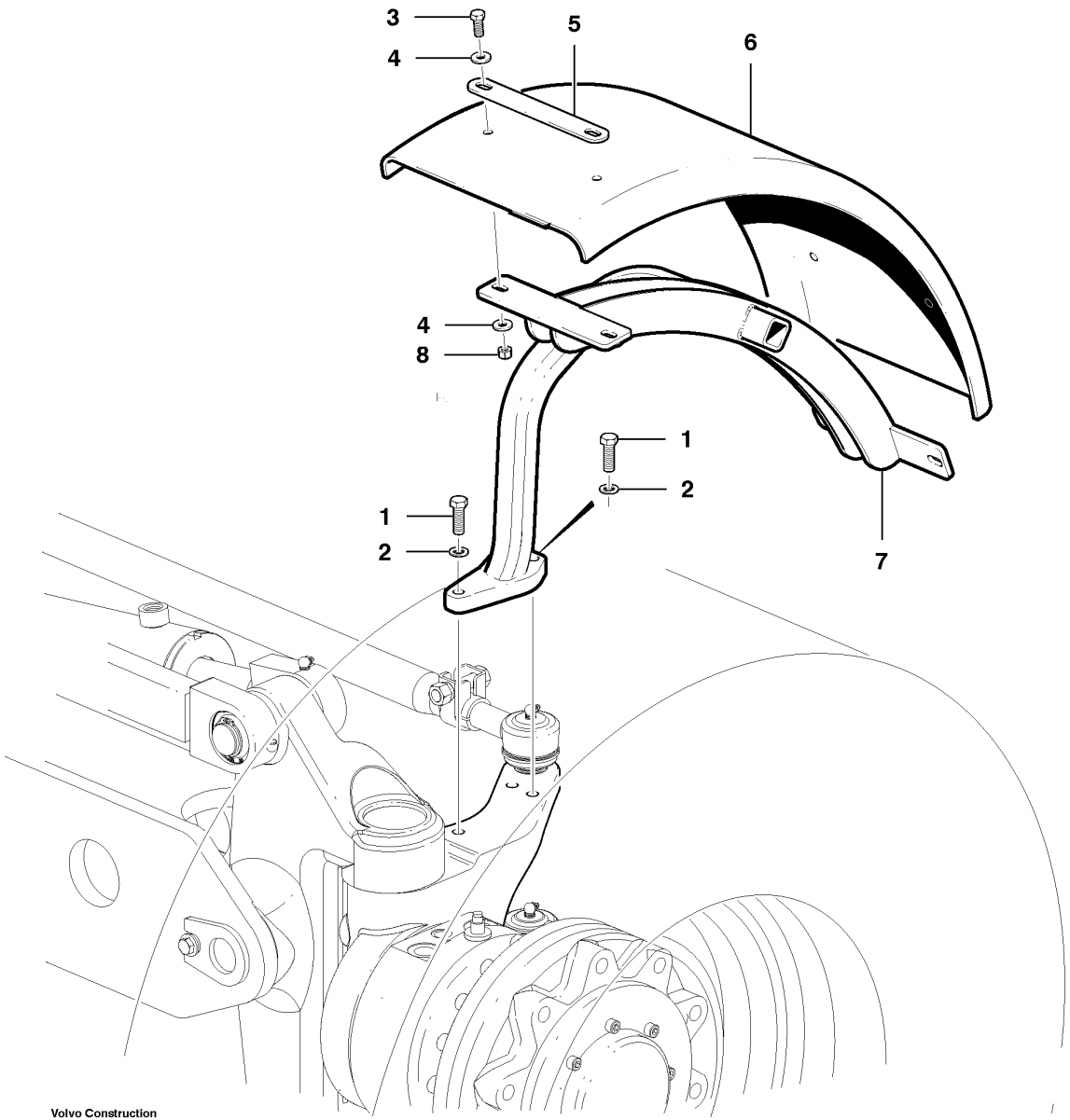

Volvo Construction Equipment

1018246

Fig.	Part No.	Quantity 1	2	3	PS	KIT	Description	Dénomination	Bezeichnung	Denominación	Notes
	VOE 12748284	1					Fender	Aile	Kotflügel	Guardabarro	Incl.3-8
	VOE 12748283		1				Fender	Aile	Kotflügel	Guardabarro	Incl. 3-8
1	**VOE 983284**	3	3				Hexagon screw	Vis a tête hexagonale	Sechskantschr.	Tornillo hexago	
2	**VOE 12729935**	3	3				Washer	Rondelle	Scheibe	Arandela	
3	**VOE 983720**	4	4				•Hexagon screw	•Vis tête hexagonale	•Sechskantschraube	•Tornillo hexago	
4	**VOE 983336**	8	8				•Washer	•Rondelle	•Scheibe	•Arandela	
5	**VOE 12748270**	2	2				•Support	•Support	•Stütze	•Apoyo	
6	**VOE 12730446**	1	1				•Fender	•Aile	•Kotflügel	•Guardabarro	
7	**VOE 12748286**	1					•Mudguard	•Aile	•Kotflügel	•Guardabarro	
7	**VOE 12748285**		1				•Fender Bracket	•Support Aile	•Kotflugelstutze	•Consola Guardab	
8	**VOE 981315**	4	4				•Lock nut	•Contre-ecrou	•Sicherungsmutter	•Contratuerca	

1	**RH**
2	**LH**
3	
4	
5	

Guardabarro delantero
Vorderkotflügel
Aile avant
Front fender

Catalogue id **20061**	Group **825**
Illustr. No **1018246**	Section **100**
Issue **VOE 64E9920061**	Page **607**

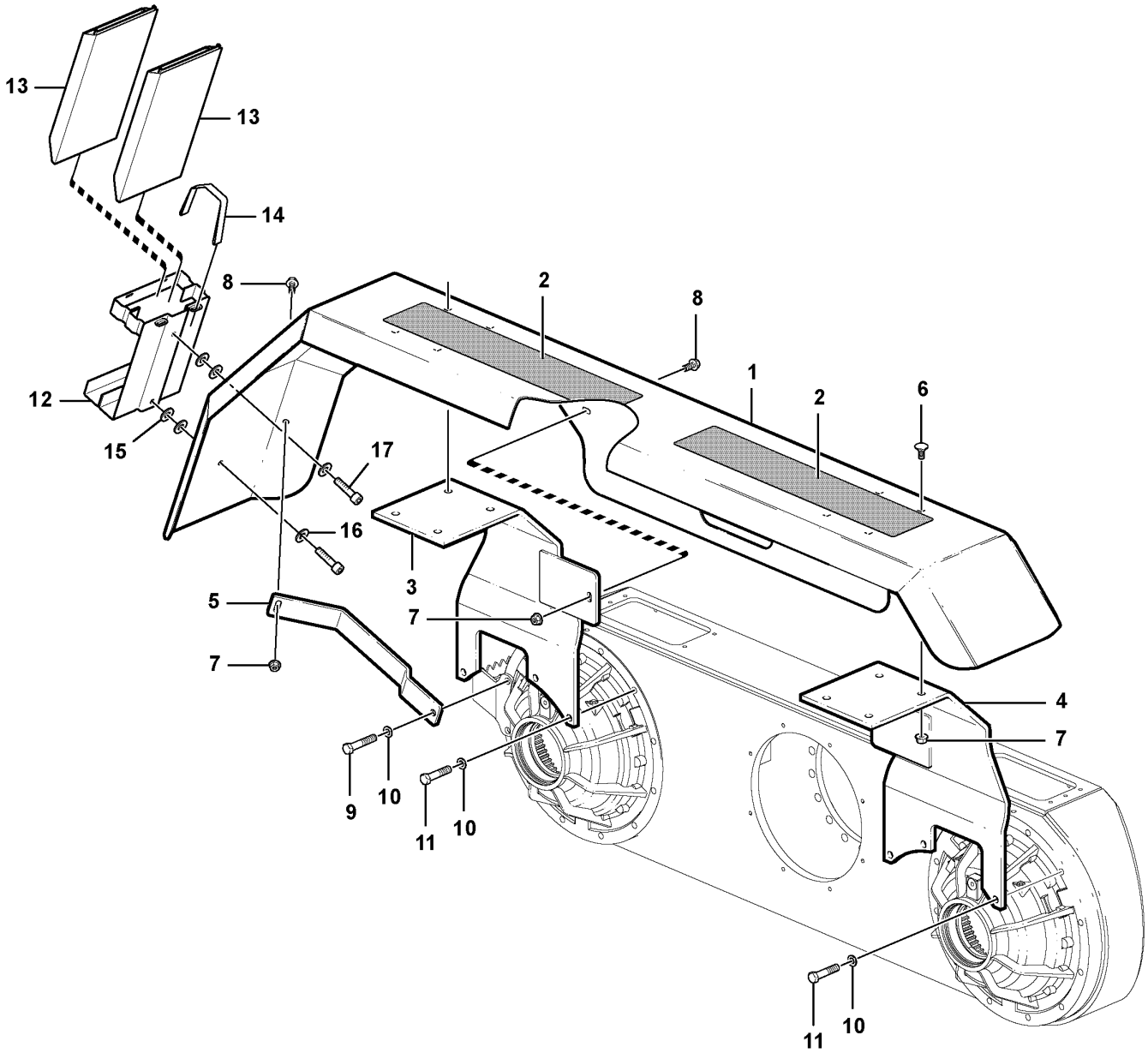

Volvo Construction Equipment
1018252

Fig.	Part No.	Quantity 1	2	3	PS	KIT	Description	Dénomination	Bezeichnung	Denominación	Notes
1	**VOE 12744384**	1					Fender	Aile	Kotflügel	Guardabarro	LH
1	**VOE 12744195**		1				Fender	Aile	Kotflügel	Guardabarro	LH
1	**VOE 12744382**	1					Fender	Aile	Kotflügel	Guardabarro	RH
1	**VOE 12744193**		1				Fender	Aile	Kotflügel	Guardabarro	RH
2	**CH 58432**	4	4				Tape	Scotch	Klebeband	Cinta	
3	**VOE 12744133**	2	2				Fender Bracket	Support Aile	Kotflugelstutze	Consola Guardab	RH Front/LH Rear
4	**VOE 12744134**	2	2				Fender Bracket	Support Aile	Kotflugelstutze	Consola Guardab	LH Front/RH Rear
5	**VOE 12744135**	2					Support	Support	Stutze	Apoyo	
5	**VOE 12744196**		2				Bracket	Console	Konsole	Ménsula	
6	**VOE 12730206**	16	16				Screw	Vis	Schraube	Tornillo	
7	**VOE 971099**	22	22				Flange Lock Nut	Contre écrou bride	Flanschmutter	Contratuer Embr	
8	**VOE 13965191**	6	6				Flange screw	Vis à bride	Flanschschraube	Torn embridado	
9	**VOE 983288**	2	2				Hexagon screw	Vis tête hexagonale	Sechskantschraube	Tornillo hexago	
10	**VOE 12729935**	14	14				Washer	Rondelle	Scheibe	Arandela	
11	**VOE 983287**	12	12				Hexagon screw	Vis tête hexagonale	Sechskantschraube	Tornillo hexago	
12	**VOE 11027417**	1	1				Retainer	Retenue	Halter	Soporte	TUV
13	**VOE 11020526**	2	2				Key	Clavette	Keil	Llave (cuna)	TUV
14	**VOE 11104606**	2	2				Retaining Strap	Courroi.serrage	Halteriemen	Correa Tensora	TUV
15	**VOE 983336**	4	4				Washer	Rondelle	Scheibe	Arandela	TUV
16	**VOE 983335**	2	2				Washer	Rondelle	Scheibe	Arandela	TUV
17	**VOE 983251**	2	2				Hexagon screw	Vis tête hexagonale	Sechskantschraube	Tornillo hexago	TUV

1	**G930 - G976**
2	**G990**
3	
4	
5	

Guardabarros, trasero
Kotflügel, hinten
Aile, AR
Fender, rear

Catalogue id **20061**	Group **826**
Illustr. No **1018252**	Section **100**
Issue **VOE 64E9920061**	Page **609**

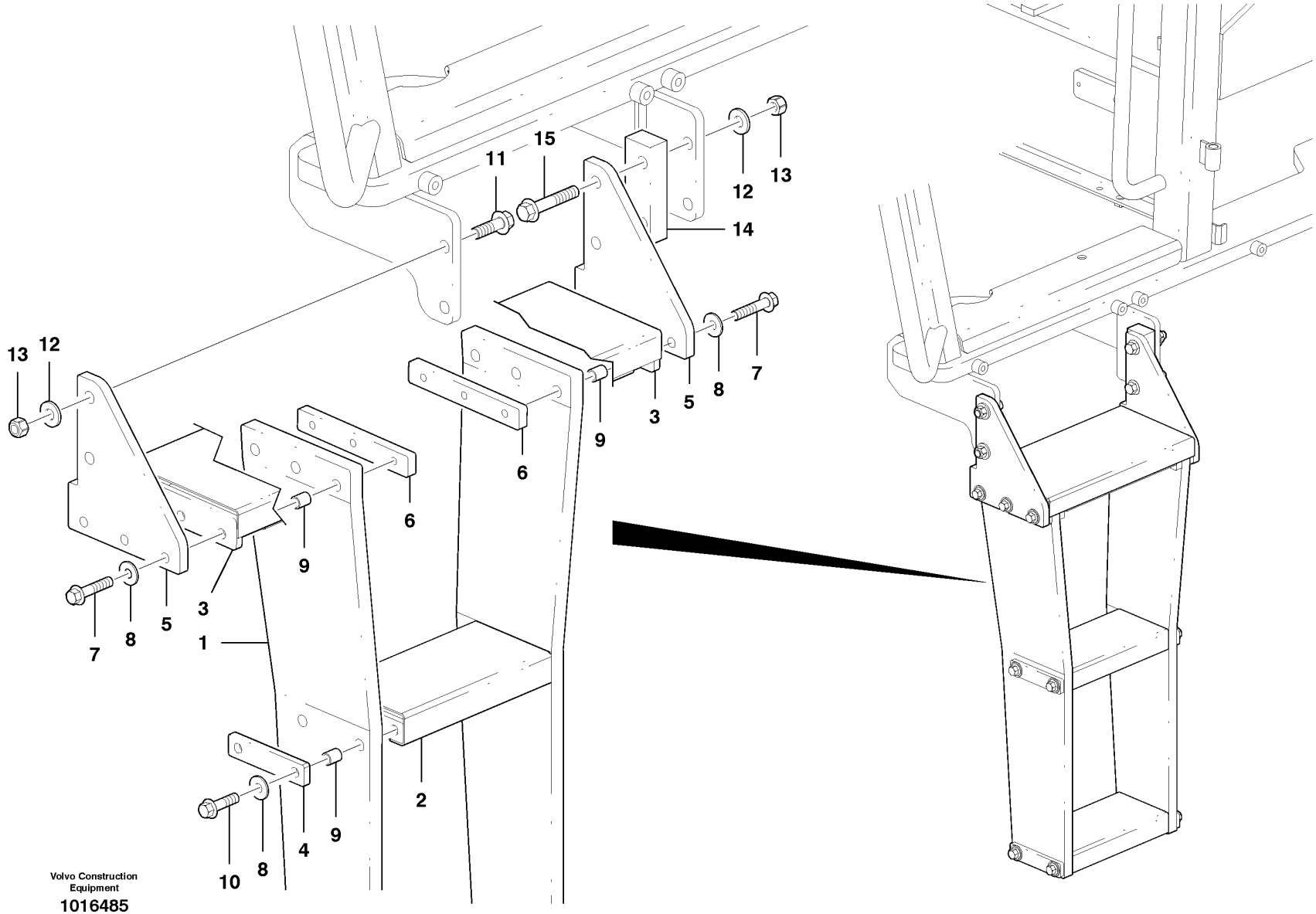

Volvo Construction Equipment

1016485

Fig.	Part No.	Quantity 1	2	3	PS	KIT	Description	Dénomination	Bezeichnung	Denominación	Notes
	VOE 12746934	2					Step	Marche Escalier	Treppenstufe	Escalon	
1	**CH 402027**	2					•Support	•Support	•Stütze	•Apoyo	
2	**VOE 12740741**	2					•Step	•Marche Escalier	•Treppenstufe	•Escalon	
3	**VOE 12740742**	1					•Step	•Marche Escalier	•Treppenstufe	•Escalon	
4	**VOE 12740745**	4					•Backing plate	•Tole support	•Stützblech	•Chapa apoyo	
5	**VOE 12746933**	2					•Support	•Support	•Stutze	•Apoyo	
6	**VOE 12740689**	2					•Backing plate	•Tole support	•Stützblech	•Chapa apoyo	
7	**VOE 13965186**	6					•Flange screw	•Vis à bride	•Flanschschraube	•Torn embridado	
8	**VOE 13960143**	14					•Washer	•Rondelle	•Scheibe	•Arandela	
9	**VOE 12740696**	14					•Bushing	•Bague	•Buchse	•Casquillo	
10	**VOE 13965185**	8					•Flange screw	•Vis à bride	•Flanschschraube	•Torn embridado	
11	**VOE 13965192**	4					Flange screw	Vis à bride	Flanschschraube	Torn embridado	
12	**VOE 983336**	8					Washer	Rondelle	Scheibe	Arandela	
13	**VOE 981315**	8					Lock nut	Contre-ecrou	Sicherungsmutter	Contratuerca	
14	**VOE 12748354**	2					Spacer	Entretoise	Abstandkörper	Distanciador	
15	**VOE 965195**	4					Flange screw	Vis à bride	Flanschschraube	Torn embridado	

1		**Estribos de cabina** **Kabinenstufe** **Marchepied** **Cab step**	Catalogue id **20061**	Group **827**
2				
3			Illustr. No **1016485**	Section **100**
4				
5			Issue **VOE 64E9920061**	Page **611**

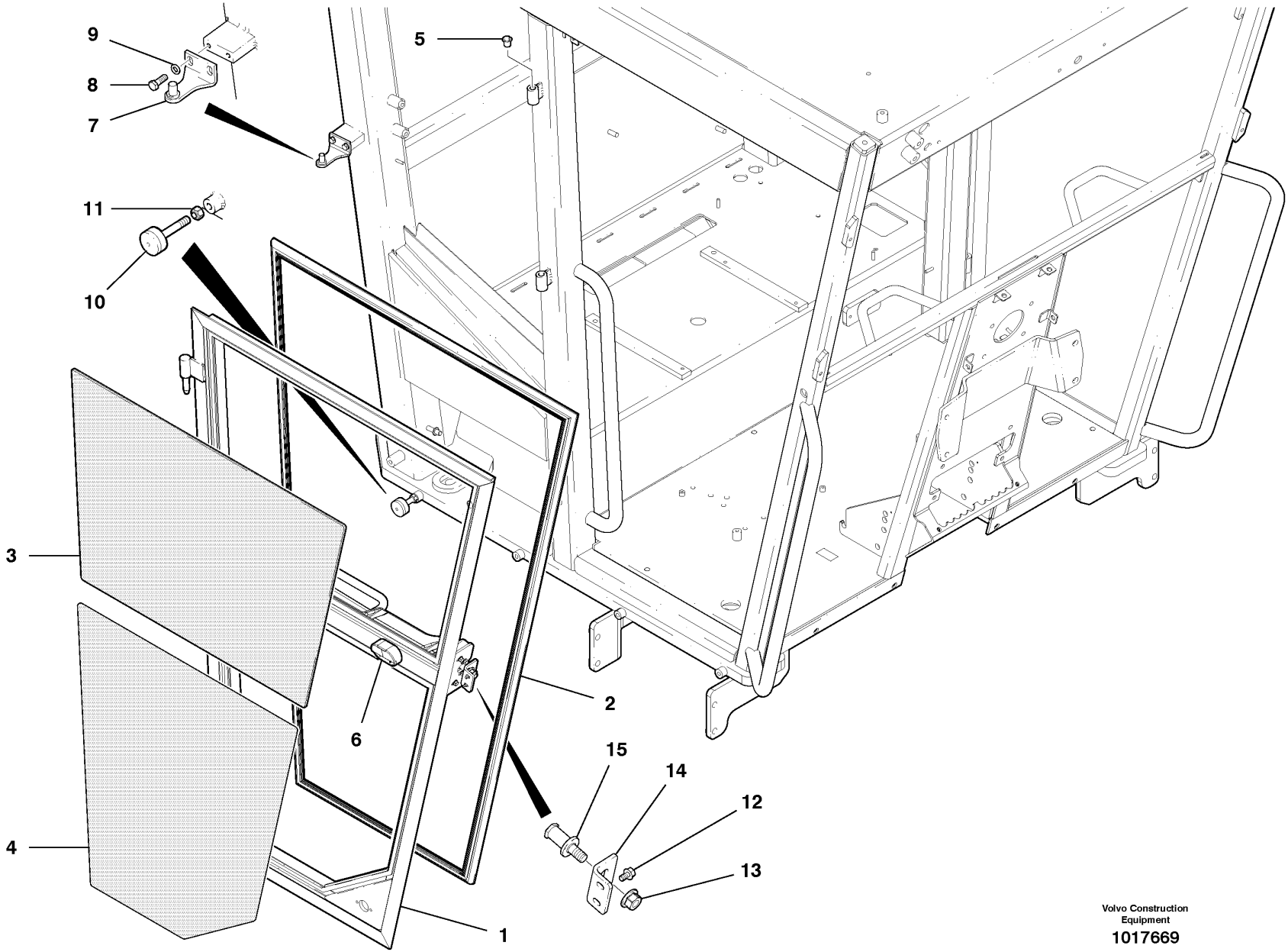

Volvo Construction Equipment
1017669

Fig.	Part No.	Quantity 1	2	3	PS	KIT	Description	Dénomination	Bezeichnung	Denominación	Notes
1	**VOE 12745477**	1					Door	Porte	Tür	Puerta	RH
1	**VOE 12745478**	1					Door	Porte	Tür	Puerta	LH
1	**VOE 12745486**		1				Door	Porte	Tür	Puerta	RH
1	**VOE 12745487**		1				Door	Porte	Tür	Puerta	LH
2	**VOE 12738653**	1					Seal	Joint	Dichtring	Junta	RH
2	**VOE 12738853**	1					Seal	Joint	Dichtring	Junta	LH
2	**VOE 12739172**		1				Seal	Joint	Dichtring	Junta	RH
2	**VOE 12739178**		1				Seal	Joint	Dichtring	Junta	LH
3	**VOE 12738855**	1					Glass	Glace	Scheibe	Vidrio	RH
3	**VOE 12738857**	1					Glass	Glace	Scheibe	Vidrio	LH
3	**VOE 12739168**		1				Glass	Glace	Scheibe	Vidrio	RH
3	**VOE 12739177**		1				Glass	Glace	Scheibe	Vidrio	LH
4	**VOE 12738854**	1	1				Glass	Glace	Scheibe	Vidrio	RH
4	**VOE 12738856**	1	1				Glass	Glace	Scheibe	Vidrio	LH
5	**VOE 12744466**	6	6				Bearing	Palier	Lager	Cojinete	
6	**VOE 12744202**	2	2				Seal	Joint	Dichtring	Junta	
7	**VOE 12740015**	2	2				Striker	Butee	Hammer	Cerrojo	
8	**VOE 983263**	4	4		SS		Hexagon screw	Vis tête hexagonale	Sechskantschraube	Tornillo hexago	
9	**VOE 12727853**	6	6				Washer	Rondelle	Scheibe	Arandela	
10	**VOE 12738898**	4	4				Stop	Arrêt	Anschlag	Parada	
11	**VOE 13971068**	4	4				Hexagon Nut	Ecrou Hexagonal	Sechskantmutter	Tuerca Hexagon	
12	**VOE 13965175**	4	4				Screw	Vis	Schraube	Tornillo	
13	**VOE 971099**	2	2				Flange Lock Nut	Contre écrou bride	Flanschmutter	Contratuer Embr	
14	**VOE 12738739**	2	2				Bracket	Console	Konsole	Ménsula	
15	**VOE 12735881**	2	2				Bolt	Boulon	Bolzen	Perno	

1	**LPC**
2	**HPC**
3	
4	
5	

Puertas y cierres
Türen und Schnäpper
Portes et verrou
Doors and latch

Catalogue id **20061**	Group **831**
Illustr. No **1017669**	Section **100**
Issue **VOE 64E9920061**	Page **613**

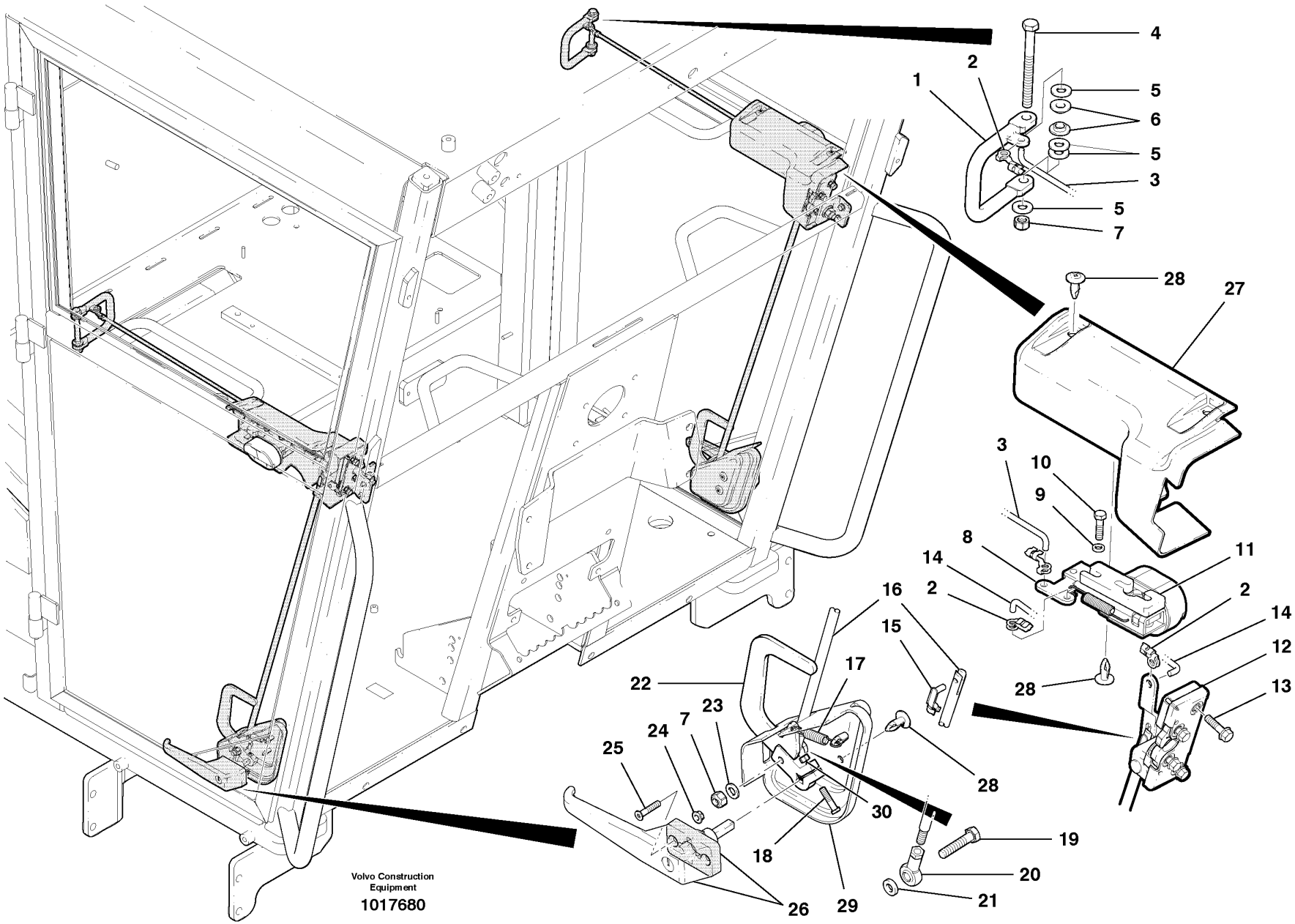
1
2
3
4
5
6
7
8
9
10
11
12
13
14
15
16
17
18
19
20
21
22
23
24
25
26
27
28
29
30
Volvo Construction Equipment
1017680

Fig.	Part No.	Quantity 1	2	3	PS	KIT	Description	Dénomination	Bezeichnung	Denominación	Notes
1	**VOE 12746125**	1					Handle	Poignee	Handgriff	Manilla	
1	**VOE 12746129**		1				Handle	Poignee	Handgriff	Manilla	
2	**VOE 12740168**	4					Clip	Clip	Klemme	Clip	
2	**VOE 12740169**		4				Clip	Clip	Klemme	Clip	
3	**VOE 12741005**	1	1				Rod	Monture	Fuhler	Varilla	
4	**VOE 983624**	1	1				Hexagon screw	Vis tête hexagonale	Sechskantschraube	Tornillo hexago	
5	**VOE 983334**	4	4				Washer	Rondelle	Scheibe	Arandela	
6	**VOE 12741008**	2	2				Washer	Rondelle	Scheibe	Arandela	
7	**VOE 983403**	2	2				Lock nut	Contre-ecrou	Sicherungsmutter	Contratuerca	
8	**VOE 12744084**	1					Latch	Poignee Blocage	Knebel	Mango Seguridad	
8	**VOE 12744083**		1				Latch	Poignee Blocage	Knebel	Mango Seguridad	
9	**VOE 12731786**	3	3				Washer	Rondelle	Scheibe	Arandela	
10	**VOE 983898**	3	3				Screw	Vis	Schraube	Tornillo	
11	**VOE 12739692**	1	1				Spacer Plate	Plaq.entretoise	Abstandplatte	Placa Distancia	
12	**VOE 12739183**	1					Latch	Poignee Blocage	Knebel	Mango Seguridad	
12	**VOE 12739182**		1				Latch	Poignee Blocage	Knebel	Mango Seguridad	
13	**VOE 13947542**	4	4				Screw	Vis	Schraube	Tornillo	
14	**VOE 12741248**	1					Rod	Monture	Fuhler	Varilla	
14	**VOE 12741247**		1				Rod	Monture	Fuhler	Varilla	
15	**VOE 12735882**	1	1				Clip	Clip	Klemme	Clip	
16	**VOE 12739186**	1	1				Rod	Monture	Fuhler	Varilla	
17	**VOE 12741974**	1	1				Spring	Ressort	Feder	Muelle	
18	**VOE 983895**	1	1				Hexagon screw	Vis tête hexagonale	Sechskantschraube	Tornillo hexago	
19	**VOE 983265**	1	1				Hexagon screw	Vis tête hexagonale	Sechskantschraube	Tornillo hexago	
20	**VOE 12738289**	1	1				Rod	Monture	Fuhler	Varilla	
21	**VOE 12744021**	1	1				Spacer	Partie Intermédiaire	Zwischenstück	Espaciador	
22	**VOE 12746775**	1	1				Handle	Poignee	Handgriff	Manilla	
23	**VOE 12727853**	1	1				Washer	Rondelle	Scheibe	Arandela	
24	**VOE 949874**	2	2				Lock nut	Contre-ecrou	Sicherungsmutter	Contratuerca	
25	**VOE 969727**	2	2				6-pt Skt Screw	Vis Creuse 6 De	6-zahn Hohlschr	Racor 6-dientes	

1	**LH DOOR**
2	**RH DOOR**
3	
4	
5	

Cerradura y manija de la puerta
Türschloss und Griff
Serrure et poignée de porte
Door lock and handle

Catalogue id **20061**	Group **834**
Illustr. No **1017680**	Section **100**
Issue **VOE 64E9920061**	Page **615**

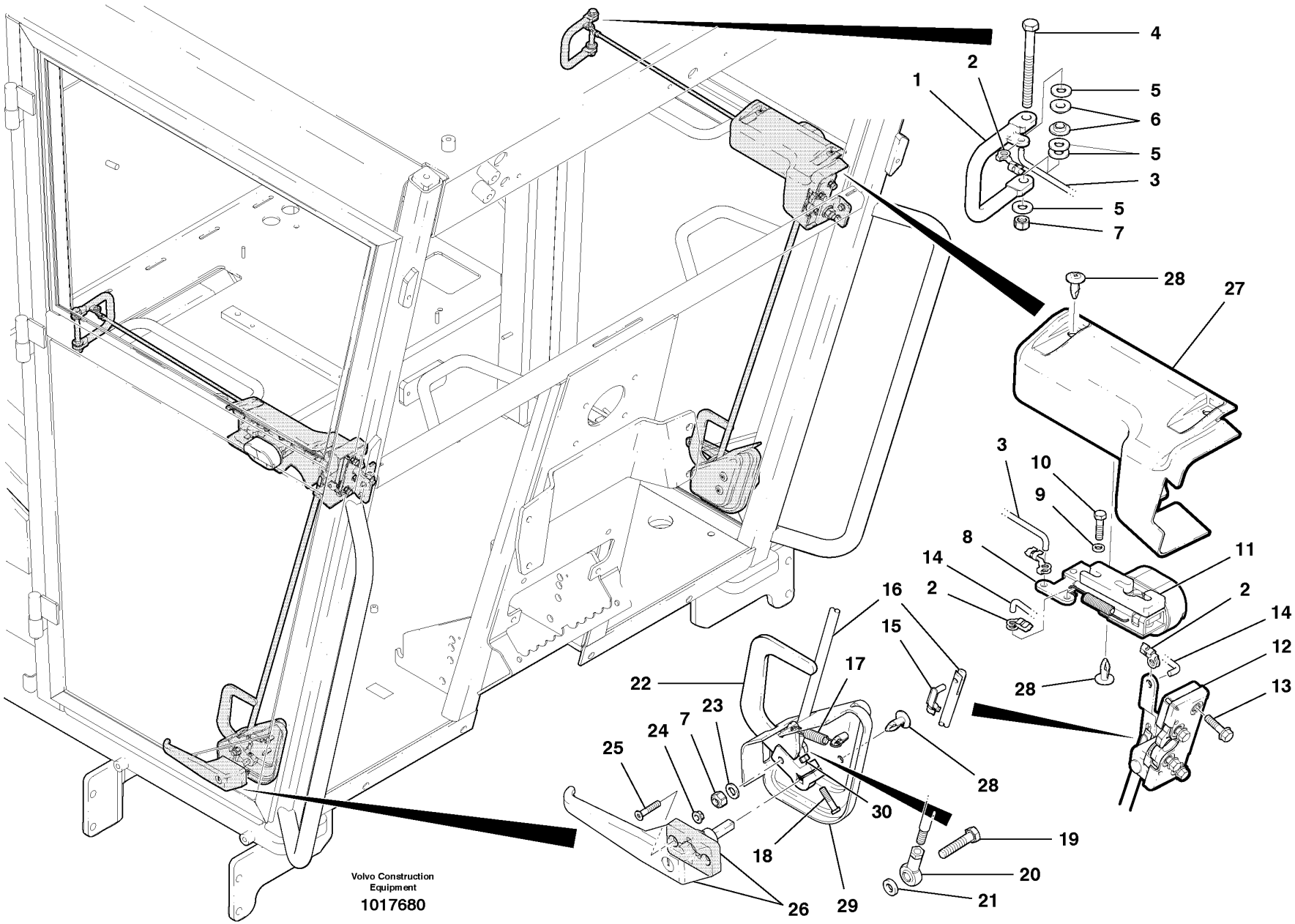
1
2
3
4
5
6
7
8
9
10
11
12
13
14
15
16
17
18
19
20
21
22
23
24
25
26
27
28
29
30
Volvo Construction Equipment
1017680

Fig.	Part No.	Quantity 1	2	3	PS	KIT	Description	Dénomination	Bezeichnung	Denominación	Notes
26	**VOE 12746338**	1	1				Door Handle	Poignee de porte	Türdrücker	Empunadura de puerta	
	CH 68095	1	1				•Key	•Clavette	•Keil	•Llave (cuna)	
27	**VOE 12744100**	1					Cover	Capot	Haube	Capo	
27	**VOE 12744099**		1				Cover	Capot	Haube	Capo	
28	**VOE 11201200**	5	5				Plastic Rivet	Rivet Plastique	Kunststoffniet	Remache Plast	
29	**VOE 12741495**	1					Cover	Capot	Haube	Capo	
29	**VOE 12741493**		1				Cover	Capot	Haube	Capo	
30	**VOE 983404**	1	1				Hexagon Nut	Ecrou Hexagonal	Sechskantmutter	Tuerca Hexagon	

1	**LH DOOR**
2	**RH DOOR**
3	
4	
5	

Cerradura y manija de la puerta
Türschloss und Griff
Serrure et poignée de porte
Door lock and handle

Catalogue id **20061**	Group **834**
Illustr. No **1017680**	Section **100**
Issue **VOE 64E9920061**	Page **617**

13

For optimal fuel economy in most grading applications, operate engine between 1300 and 1600 rpm.

12739611

16

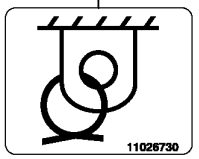

17

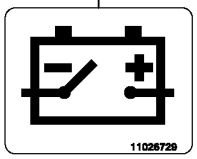

7

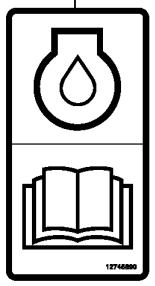

6

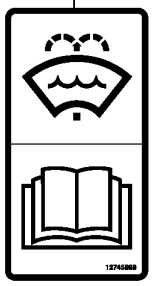

5

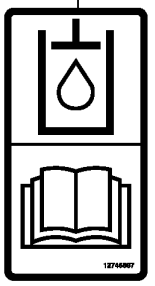

8



15

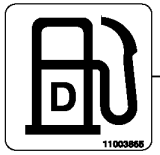

1

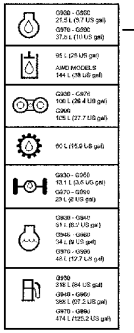

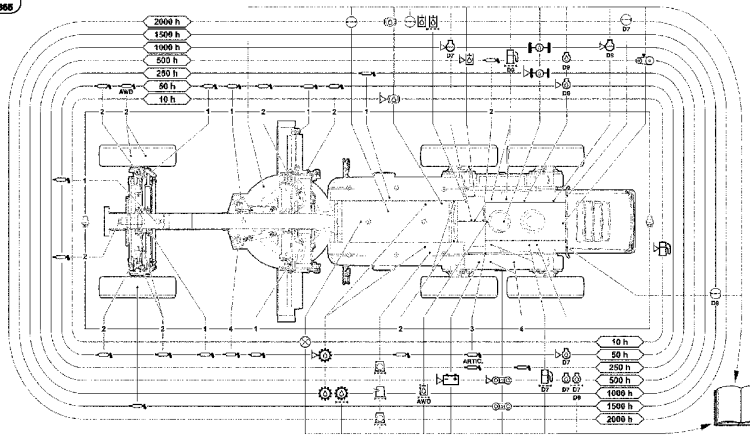

12

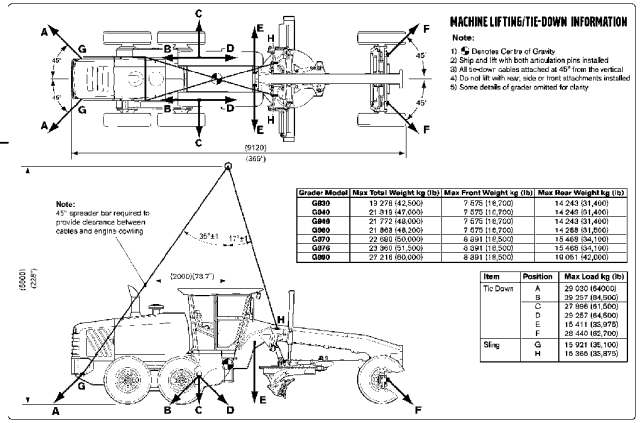

Grader Model	Max Total Weight kg (lb)	Max Front Weight kg (lb)	Max Rear Weight kg (lb)
G930	13 278 (42,500)	7 575 (16,700)	14 243 (31,400)
G940	21 315 (47,000)	7 575 (16,700)	14 240 (51,400)
G946	21 772 (48,000)	7 575 (16,700)	14 243 (31,400)
G960	21 863 (48,200)	7 575 (16,700)	14 288 (31,500)
G970	22 680 (50,000)	8 891 (18,500)	15 468 (34,100)
G976	23 360 (51,500)	8 991 (18,500)	15 468 (34,100)
G980	27 216 (60,000)	8 891 (18,500)	18 051 (42,000)

Item	Position	Max Load kg (lb)
Tie Down	A	29 030 (64000)
	B	29 257 (64,500)
	C	27 896 (61,500)
	D	25 287 (54,600)
	E	15 411 (33,975)
	F	28 440 (62,700)
Sling	G	15 921 (35,100)
	H	16 366 (35,975)

	SAE 10W30
	ISO HVI 46
	CHEVRON SYNTHETIC HEAVY DUTY ATF
	-52°C -62°F
	WB101
	WB101

12746884

4

	SAE 15W40
	ISO HVI 46
	CHEVRON SYNTHETIC HEAVY DUTY ATF
	-52°C -62°F
	WB101
	WB101

12746883

3

	SAE 0W30
	ISO HVI 46
	CHEVRON SYNTHETIC HEAVY DUTY ATF
	-52°C -62°F
	WB101
	WB101

12746882

2

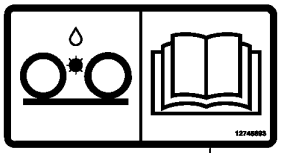

10

Volvo Construction Equipment
1019871



11

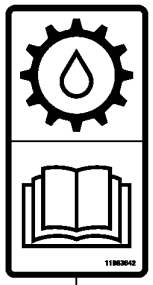

14

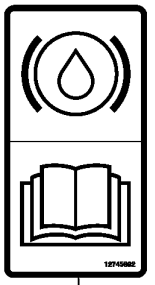

9

Fig.	Part No.	Quantity 1	2	3	PS	KIT	Description	Dénomination	Bezeichnung	Denominación	Notes
1	**VOE 12747500**	1					Decal	Autocollant	Aufklebeschild	Calcomania	Lubrication Chart
2	**VOE 12746562**	1					Decal	Decalcomanie	Abziehbild	Decalcomania	Factory Fill Low Ambient
3	**VOE 12746563**	1					Decal	Decalcomanie	Abziehbild	Decalcomania	Factory Fill Apr-Sept
4	**VOE 12746564**	1					Decal	Decalcomanie	Abziehbild	Decalcomania	Factory Fill Oct-Mar
5	**VOE 12745887**	1					Decal	Decalcomanie	Abziehbild	Decalcomania	Hydraulic Oil Fill
6	**VOE 12745888**	1					Decal	Decalcomanie	Abziehbild	Decalcomania	Windshield Washer Fill
7	**VOE 12745890**	1					Decal	Decalcomanie	Abziehbild	Decalcomania	Engine Oil Fill
8	**VOE 11445056**	1					Decal	Decalcomanie	Abziehbild	Decalcomania	Engine Coolant Fill
9	**VOE 12745892**	1					Decal	Decalcomanie	Abziehbild	Decalcomania	Brake System Fluid Fill
10	**VOE 12745893**	2					Decal	Decalcomanie	Abziehbild	Decalcomania	Tandem Oil Fill
11	**VOE 11004094**	4					Decal	Decalcomanie	Abziehbild	Decalcomania	Lift
12	**VOE 12746201**	1					Decal	Decalcomanie	Abziehbild	Decalcomania	Sling/Tie Down Chart
13	**VOE 12739611**	1					Decal	Decalcomanie	Abziehbild	Decalcomania	Fuel Economy
14	**VOE 11883642**	1					Decal	Decalcomanie	Abziehbild	Decalcomania	Transmission Fill
15	**VOE 11003865**	1					Decal	Decalcomanie	Abziehbild	Decalcomania	Fuel Fill
16	**VOE 11026730**	7					Decal	Decalcomanie	Abziehbild	Decalcomania	Tie Down
17	**VOE 11026729**	1					Decal	Decalcomanie	Abziehbild	Decalcomania	Battery Disconnect

1		**Información sobre placas** **Aufkleber - Information** **Autocollants d'information** **Decals-information**	Catalogue id **20061**	Group **841**
2			Illustr. No **1019871**	Section **100**
3			Issue **VOE 64E9920061**	Page **619**
4				
5				

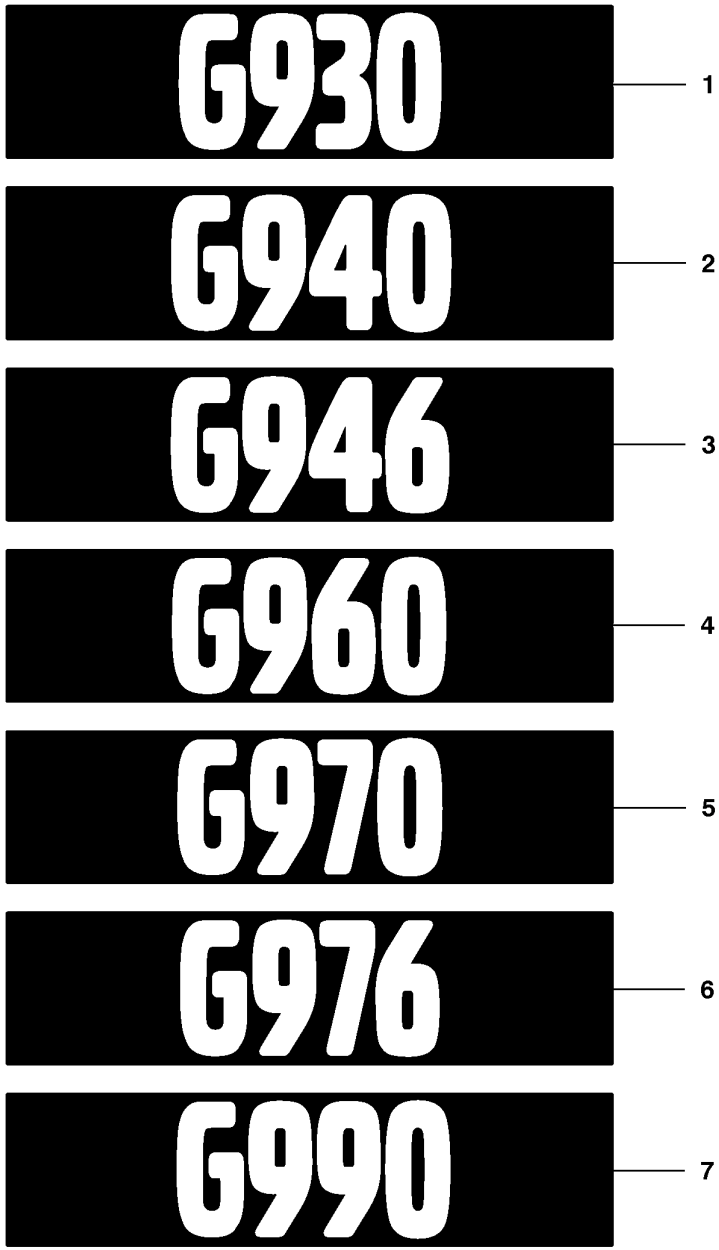

Volvo Construction Equipment

1018602

Fig.	Part No.	Quantity 1	2	3	PS	KIT	Description	Dénomination	Bezeichnung	Denominación	Notes
1	**VOE 12745851**	2					Decal	Decalcomanie	Abziehbild	Decalcomania	MODEL G930
2	**VOE 12745852**	2					Decal	Decalcomanie	Abziehbild	Decalcomania	MODEL G940
3	**VOE 12745853**	2					Decal	Decalcomanie	Abziehbild	Decalcomania	MODEL G946
4	**VOE 12745854**	2					Decal	Decalcomanie	Abziehbild	Decalcomania	MODEL G960
5	**VOE 12745855**	2					Decal	Decalcomanie	Abziehbild	Decalcomania	MODEL G970
6	**VOE 12745856**	2					Decal	Decalcomanie	Abziehbild	Decalcomania	MODEL G976
7	**VOE 12745857**	2					Decal	Autocollant	Aufklebeschild	Calcomania	MODEL G990

1		**Letreros, modelos de motoniveladoras** **Aufkleber - Straßenhobel** **Autocollants - modèles de niveleuses** **Decals - grader models**	Catalogue id **20061**	Group **841**
2			Illustr. No **1018602**	Section **200**
3			Issue **VOE 64E9920061**	Page **621**
4				
5				

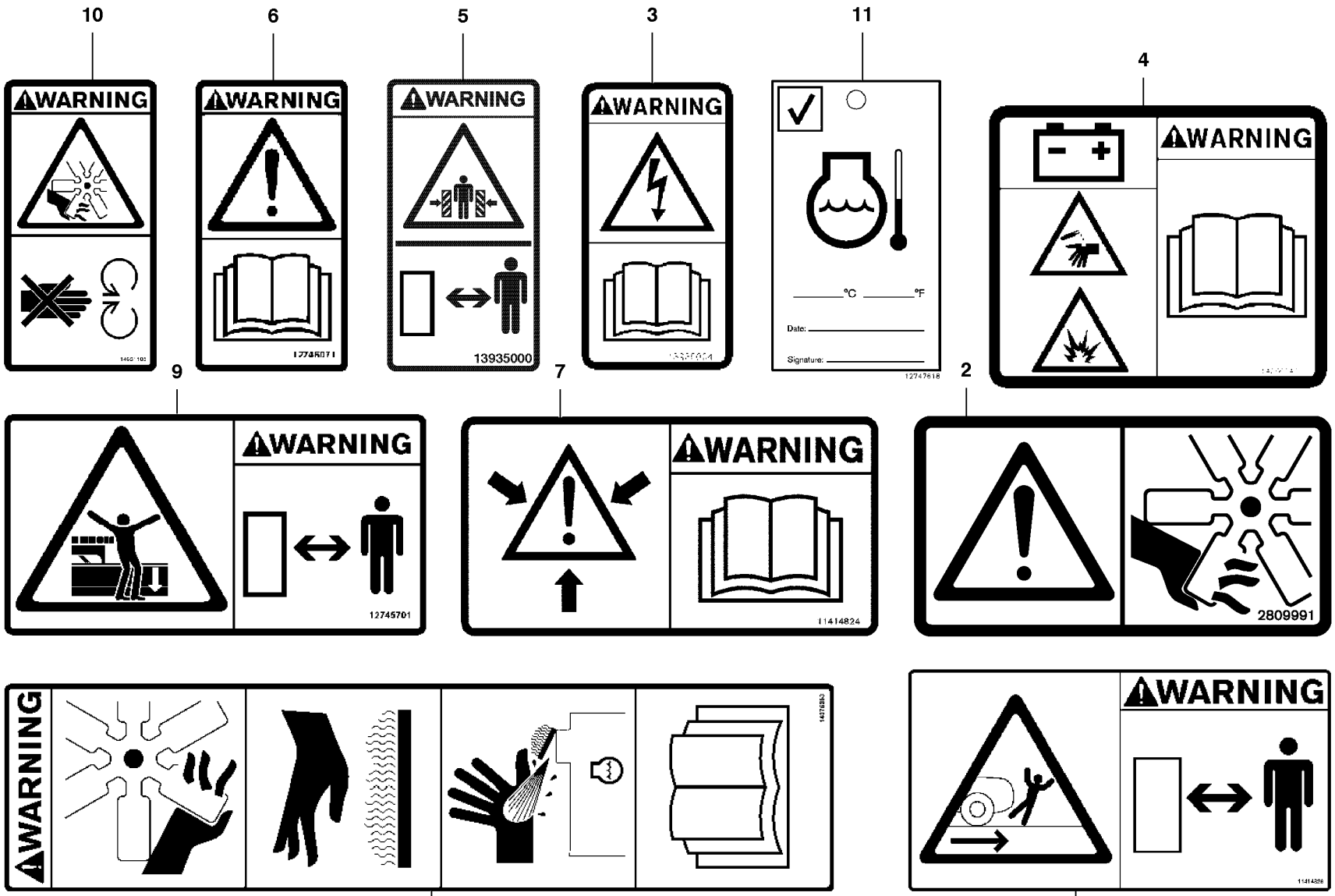

Volvo Construction Equipment

1019633

Fig.	Part No.	Quantity 1	2	3	PS	KIT	Description	Dénomination	Bezeichnung	Denominación	Notes
1	**VOE 11414828**	1					Decal	Decalcomanie	Abziehbild	Decalcomania	Reversing
2	**ZM 2809991**	1					Decal	Decalcomanie	Abziehbild	Decalcomania	Rotating components
3	**VOE 13935004**	1					Decal	Decalcomanie	Abziehbild	Decalcomania	Battery
4	**VOE 14266040**	1					Decal	Decalcomanie	Abziehbild	Decalcomania	Battery
5	**VOE 13935000**	2					Decal	Decalcomanie	Abziehbild	Decalcomania	Articulation
6	**VOE 12746071**	3					Decal	Decalcomanie	Abziehbild	Decalcomania	Read Manual
7	**VOE 11414824**	4					Decal	Decalcomanie	Abziehbild	Decalcomania	Accumulator
8	**VOE 14376363**	3					Decal	Decalcomanie	Abziehbild	Decalcomania	Belts/Hot/High Pressure
9	**VOE 12745701**	3					Decal	Decalcomanie	Abziehbild	Decalcomania	Keep Clear of Moldboard
10	**VOE 14531182**	2					Decal	Decalcomanie	Abziehbild	Decalcomania	Rotating components
11	**VOE 12747618**	1					Decal	Decalcomanie	Abziehbild	Decalcomania	Anti-freeze coolant

1		**Letreros de seguridad** **Sicherheitsschilder** **Plaques sécurité** **Safety Signs**	Catalogue id **20061** / Group **841**
2			Illustr. No **1019633** / Section **300**
3			
4			Issue **VOE 64E9920061** / Page **623**
5			

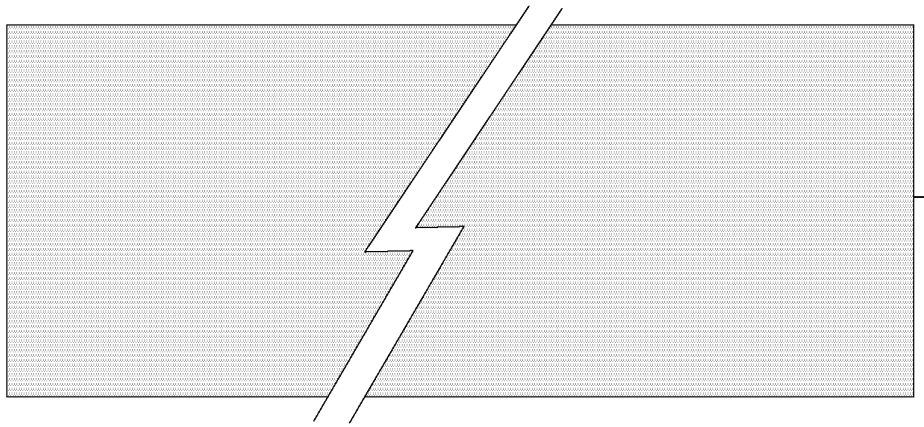

4

ALL WHEEL DRIVE

2

3

VOLVO

VOLVO

3

VOLVO

1

1

VOLVO

Volvo Construction Equipment

1020400

Fig.	Part No.	Quantity 1	2	3	PS	KIT	Description	Dénomination	Bezeichnung	Denominación	Notes
1	**VOE 12727485**	4					Decal	Decalcomanie	Abziehbild	Decalcomania	Frame/Engine Doors
1	**VOE 12736491**	1					Decal	Decalcomanie	Abziehbild	Decalcomania	2299) Engine Door
2	**VOE 12730829**	2					Decal	Decalcomanie	Abziehbild	Decalcomania	G946 & G976
3	**VOE 12744650**	1					Decal	Decalcomanie	Abziehbild	Decalcomania	Sunshade HPC
3	**VOE 12744858**	1					Decal	Decalcomanie	Abziehbild	Decalcomania	Sunshade LPC
4	**VOE 12746084**	2			SS		Decal	Decalcomanie	Abziehbild	Decalcomania	G930 Engine Doors
4	**VOE 12746309**	1			SS		Decal	Decalcomanie	Abziehbild	Decalcomania	2299) G930-G960 Engine Door
4	**VOE 12746341**	1			SS		Decal	Decalcomanie	Abziehbild	Decalcomania	2299) G930-G960 Engine Door
4	**VOE 12746085**	2			SS		Decal	Decalcomanie	Abziehbild	Decalcomania	G940-G960 Engine Doors
4	**VOE 12746308**	1			SS		Decal	Decalcomanie	Abziehbild	Decalcomania	2299) G940-G960 Engine Door
4	**VOE 12746086**	2			SS		Decal	Decalcomanie	Abziehbild	Decalcomania	G970-G990 Engine Doors
4	**VOE 12746307**	1			SS		Decal	Autocollant	Aufklebeschild	Calcomania	2299) G970-G990 Engine Door
4	**VOE 12746306**	1			SS		Decal	Decalcomanie	Abziehbild	Decalcomania	2299) G970-G990 Engine Door

2299) **GB:** Complete with Oil Bath **FR:** Complet avec bain d'huile **DE:** Komplett mit Ölbad **ES:** Completo con baño de aceite

1		**Calcomanías** **Aufklebeschild** **Calcomanies** **Decals**	Catalogue id **20061**	Group **841**
2			Illustr. No **1020400**	Section **400**
3				
4			Issue **VOE 64E9920061**	Page **625**
5				

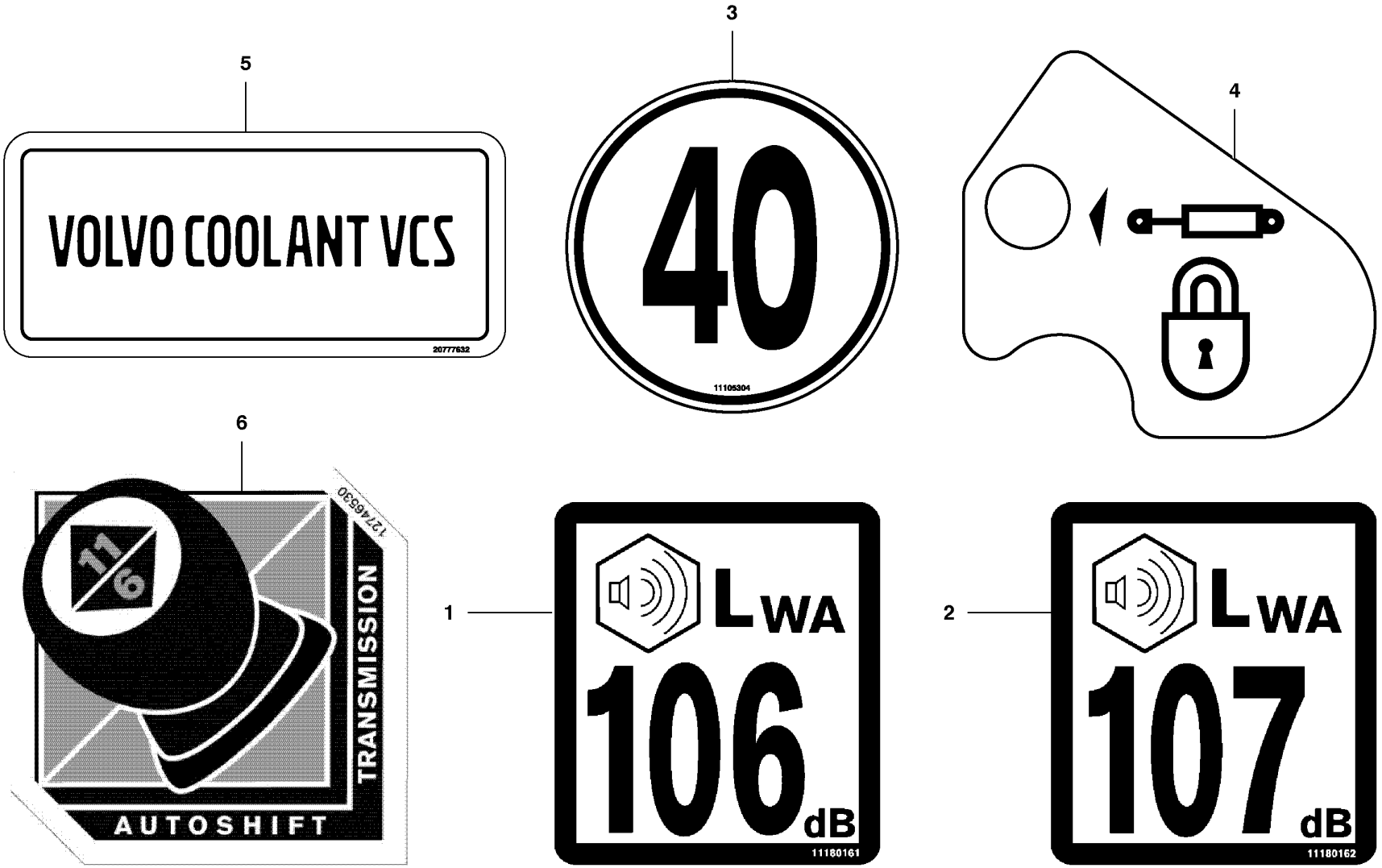
5
VOLVO COOLANT VCS
20777632
3
40
11105304
4
6
11/6
TRANSMISSION
AUTOSHIFT
1274530
1
LWA
106 dB
11180161
2
LWA
107 dB
11180162

Fig.	Part No.	Quantity 1	2	3	PS	KIT	Description	Dénomination	Bezeichnung	Denominación	Notes
1	**VOE 11180161**	REQ			OP		Decal	Decalcomanie	Abziehbild	Decalcomania	Sound
2	**VOE 11180162**	REQ			OP		Decal	Decalcomanie	Abziehbild	Decalcomania	Sound
3	**VOE 11105304**	REQ					Decal	Decalcomanie	Abziehbild	Decalcomania	Max Speed
4	**VOE 12745909**	REQ					Decal	Decalcomanie	Abziehbild	Decalcomania	Control Rod Lock
5	**VOE 20777630**	REQ					Label	Etiquette	Etikett	Etiqueta	Coolant Expansion Tank
6	**VOE 12746530**	REQ					Decal	Decalcomanie	Abziehbild	Decalcomania	Autoshift Transmission

1		**Pegatinas - Adicionales** **Aufkleber - Extra** **Étiquettes - Supplémentaires** **Decals - Extra**	Catalogue id **20061**	Group **841**
2				
3			Illustr. No **1020429**	Section **500**
4			Issue **VOE 64E9920061**	Page **627**
5				

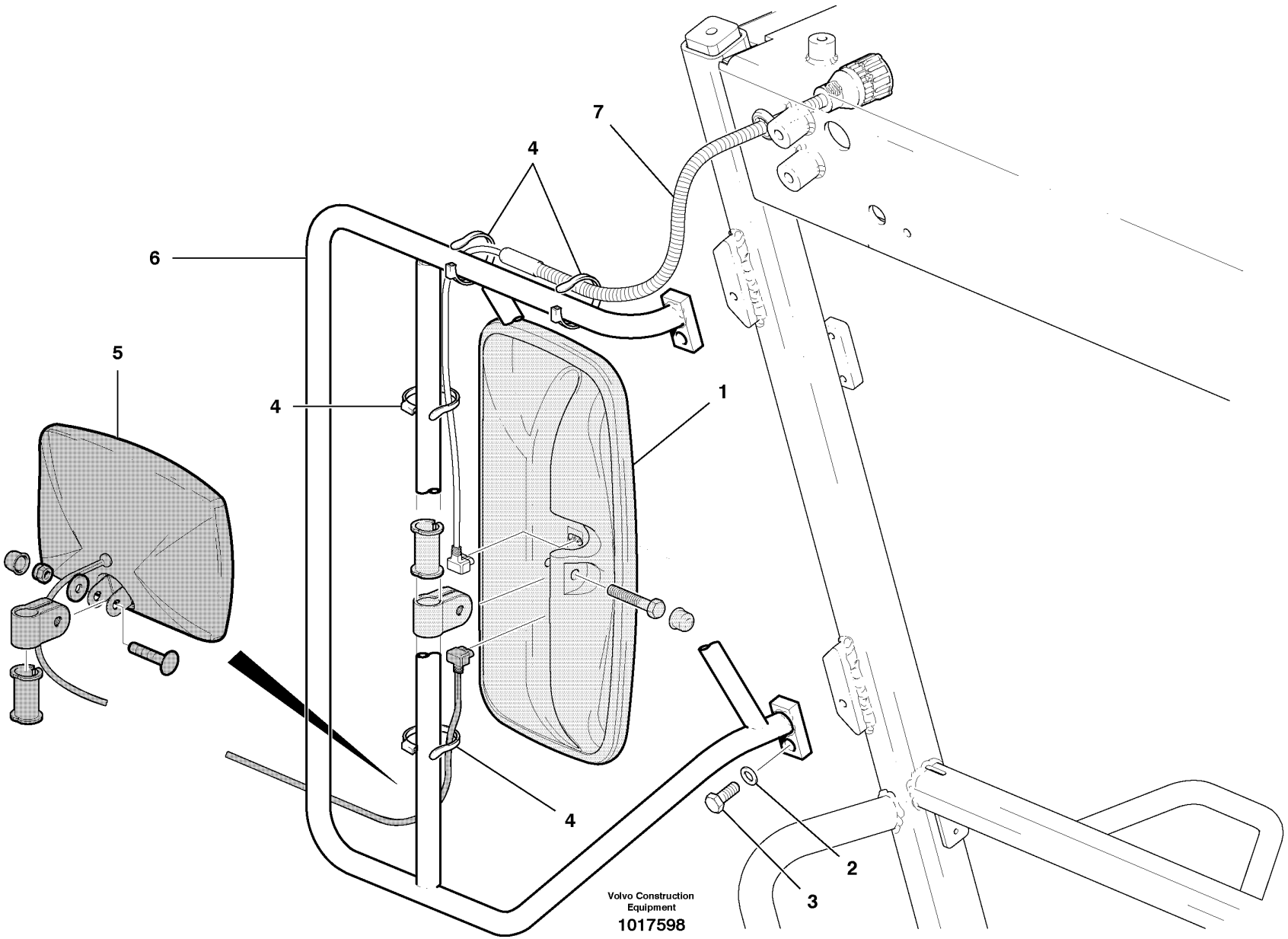
7
4
6
5
4
1
4
2
3
Volvo Construction
Equipment
1017598

Fig.	Part No.	Quantity 1	2	3	PS	KIT	Description	Dénomination	Bezeichnung	Denominación	Notes
1	**VOE 11121153**	2					R V Mirror	Retroviseur	Rückspiegel	Retrovisor	Heated
1	**VOE 11121152**	2					R V Mirror	Retroviseur	Rückspiegel	Retrovisor	
2	**VOE 12727850**	4					Washer	Rondelle	Scheibe	Arandela	
3	**VOE 983251**	4					Hexagon screw	Vis tête hexagonale	Sechskantschraube	Tornillo hexago	
4	**VOE 4881440**	8					Strip Clamp	Ruban Serrage	Kabelbinder	Abraz Cinta	
5	**VOE 11121365**	2					Kerb Obs Mirror	Miroir Vu.proc.	Nahsichtspiegel	Retrovisor	Heated
5	**VOE 11121366**	2					Kerb Obs Mirror	Miroir Vu.proc.	Nahsichtspiegel	Retrovisor	
6	**VOE 12727897**	1					Bracket	Console	Konsole	Ménsula	RH Fixed
6	**VOE 12727896**	1					Bracket	Console	Konsole	Ménsula	LH Fixed
7	**VOE 11121364**	2					Cable	Câble	Seil	Cable	

1	
2	
3	
4	
5	

Espejos exteriores y soportes
Außenspiegel und Halterungen
Rétroviseurs extérieurs et supports
External Mirrors and Brackets

Catalogue id	Group
20061	**841**
Illustr. No **1017598**	Section **600**
Issue **VOE 64E9920061**	Page **629**

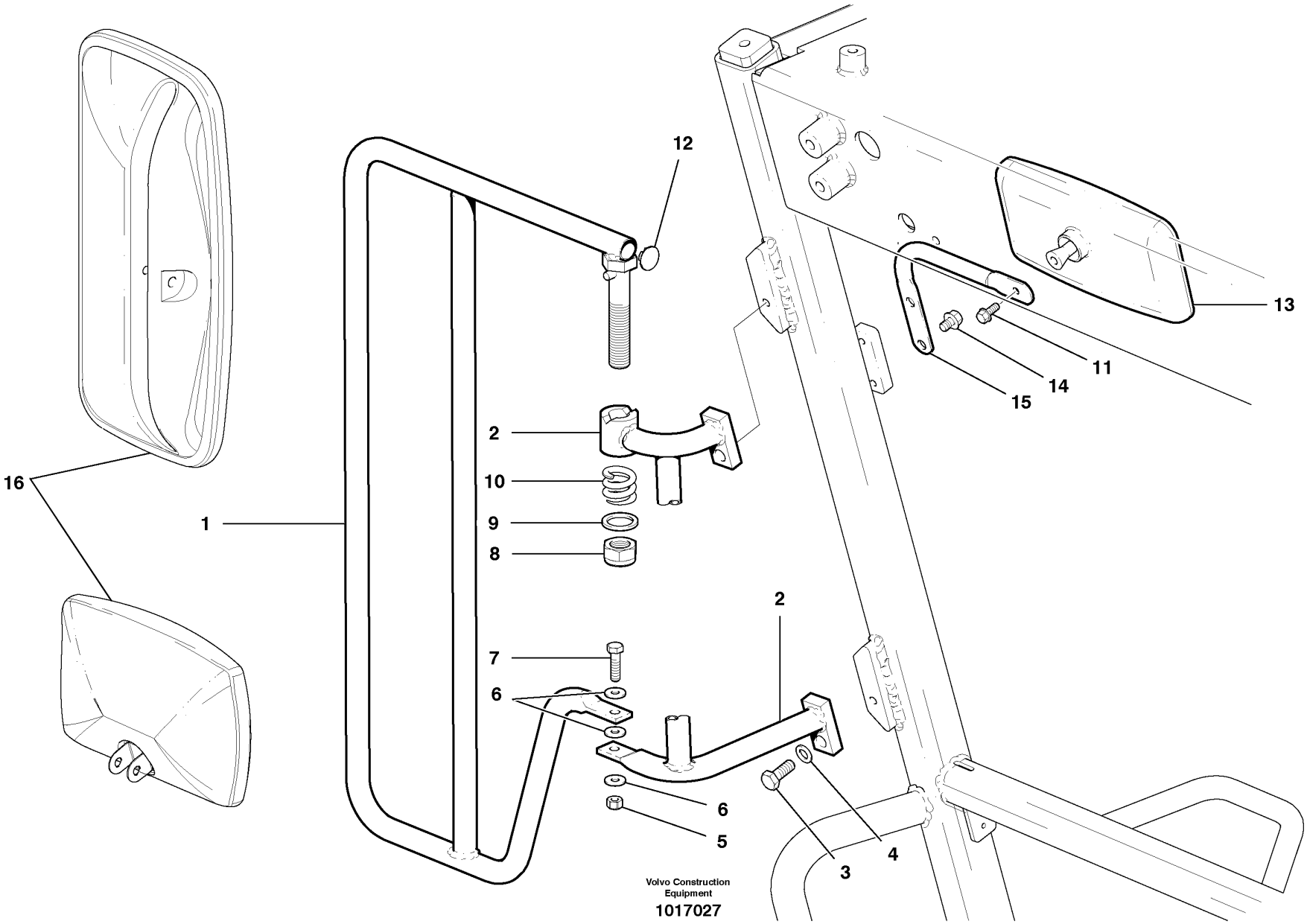
12
13
11
14
15
16
2
10
1
9
8
2
7
6
6
5
3
4
Volvo Construction
Equipment
1017027

Fig.	Part No.	Quantity 1	2	3	PS	KIT	Description	Dénomination	Bezeichnung	Denominación	Notes
1	**VOE 12730048**	2					Bracket	Console	Konsole	Ménsula	
2	**VOE 12730051**	1					Bracket	Console	Konsole	Ménsula	RH
2	**VOE 12730045**	1					Bracket	Console	Konsole	Ménsula	LH
3	**VOE 983251**	4					Hexagon screw	Vis tête hexagonale	Sechskantschraube	Tornillo hexago	
4	**VOE 12727850**	4					Washer	Rondelle	Scheibe	Arandela	
5	**VOE 983403**	2					Lock nut	Contre-ecrou	Sicherungsmutter	Contratuerca	
6	**VOE 983334**	6					Washer	Rondelle	Scheibe	Arandela	
7	**VOE 983264**	2					Hexagon screw	Vis tête hexagonale	Sechskantschraube	Tornillo hexago	
8	**VOE 950369**	2			OP		Lock nut	Contre-ecrou	Sicherungsmutter	Contratuerca	
9	**VOE 12727975**	2					Washer	Rondelle	Scheibe	Arandela	
10	**VOE 4843577**	2					Spring	Ressort	Feder	Muelle	
11	**VOE 13947542**	2					Screw	Vis	Schraube	Tornillo	
12	**VOE 12730337**	2					Plug	Bouchon	Stopfen	Tapon	
13	**VOE 11164488**	2					Mirror	Miroir	Spiegel	Espejo	
14	**VOE 947107**	4					Flange screw	Vis à bride	Flanschschraube	Torn embridado	
15	**VOE 12741046**	2					Arm	Bras	Arm	Brazo	
16							Mirror	Miroir	Spiegel	Espejo	See group 841, Page 629

1		**Separación soporte del espejo y espejo interior** **Umklappbare Spiegelhalterung und Innenspiegel** **Support de rétroviseur amovible et rétroviseur intérieur** **Breakaway mirror bracket & interior mirror**	Catalogue id **20061**	Group **841**
2			Illustr. No **1017027**	Section **700**
3				
4			Issue **VOE 64E9920061**	Page **631**
5				

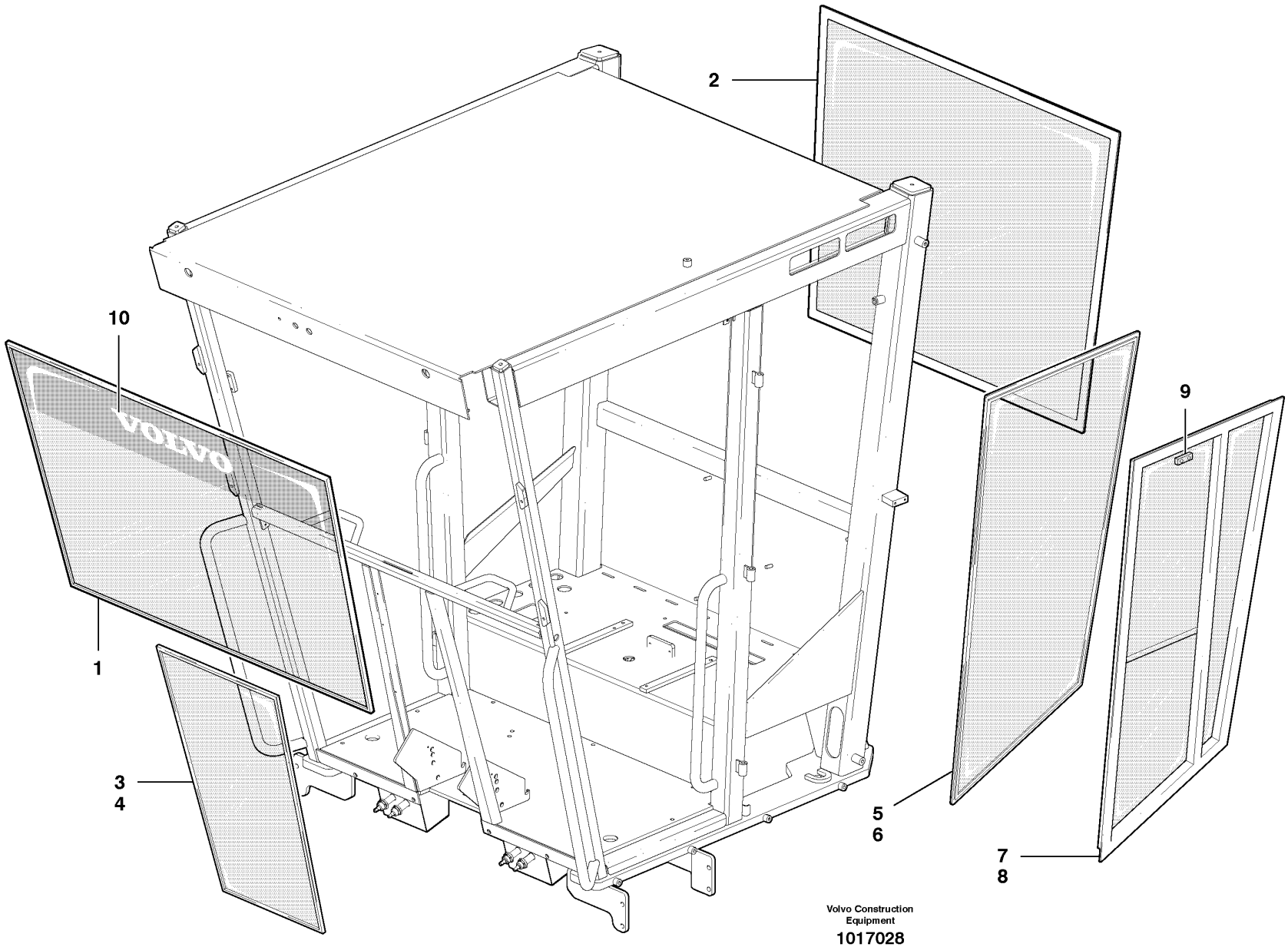
2
10
9
1
3
4
5
6
7
8
Volvo Construction Equipment
1017028

Fig.	Part No.	Quantity 1	2	3	PS	KIT	Description	Dénomination	Bezeichnung	Denominación	Notes
1	**VOE 12744564**	1					Windshield	Pare-brise	Frontscheibe	Parabrisas	FRONT
1	**VOE 12744562**		1				Windshield	Pare-brise	Frontscheibe	Parabrisas	FRONT
2	**VOE 12744220**	1					Window	Vitre	Fensterscheibe	Ventana	REAR
2	**VOE 12744223**		1				Window	Vitre	Fensterscheibe	Ventana	REAR
3	**VOE 12744567**	1	1				Window	Vitre	Fensterscheibe	Ventana	LH LOWER FRONT
4	**VOE 12744568**	1	1				Window	Vitre	Fensterscheibe	Ventana	RH LOWER FRONT
5	**VOE 12744218**	1					Window	Vitre	Fensterscheibe	Ventana	RH SIDE FIXED
5	**VOE 12744221**		1				Window	Vitre	Fensterscheibe	Ventana	RH SIDE FIXED
6	**VOE 12744219**	1					Window	Vitre	Fensterscheibe	Ventana	LH SIDE FIXED
6	**VOE 12744222**		1				Window	Vitre	Fensterscheibe	Ventana	LH SIDE FIXED
7	**VOE 15403426**	1					Window	Vitre	Fensterscheibe	Ventana	RH SIDE SLIDER
7	**VOE 15403424**		1				Window	Vitre	Fensterscheibe	Ventana	RH SIDE SLIDER
8	**VOE 15403427**	1					Window	Vitre	Fensterscheibe	Ventana	LH SIDE SLIDER
8	**VOE 15403425**		1				Window	Vitre	Fensterscheibe	Ventana	LH SIDE SLIDER
9	**VOE 12727067**	2	2				Latch	Poignee Blocage	Knebel	Mango Seguridad	
10		1					Decal	Decalcomanie	Abziehbild	Decalcomania	See group 841, Page 625
10			1				Decal	Decalcomanie	Abziehbild	Decalcomania	See group 841, Page 625

1	**LOW PROFILE CAB**
2	**HIGH PROFILE CAB**
3	
4	
5	

Cristal de cabina
Kabinenglas
Vitre cabine
Cab Glass

Catalogue id **20061**	Group **843**
Illustr. No **1017028**	Section **100**
Issue **VOE 64E9920061**	Page **633**

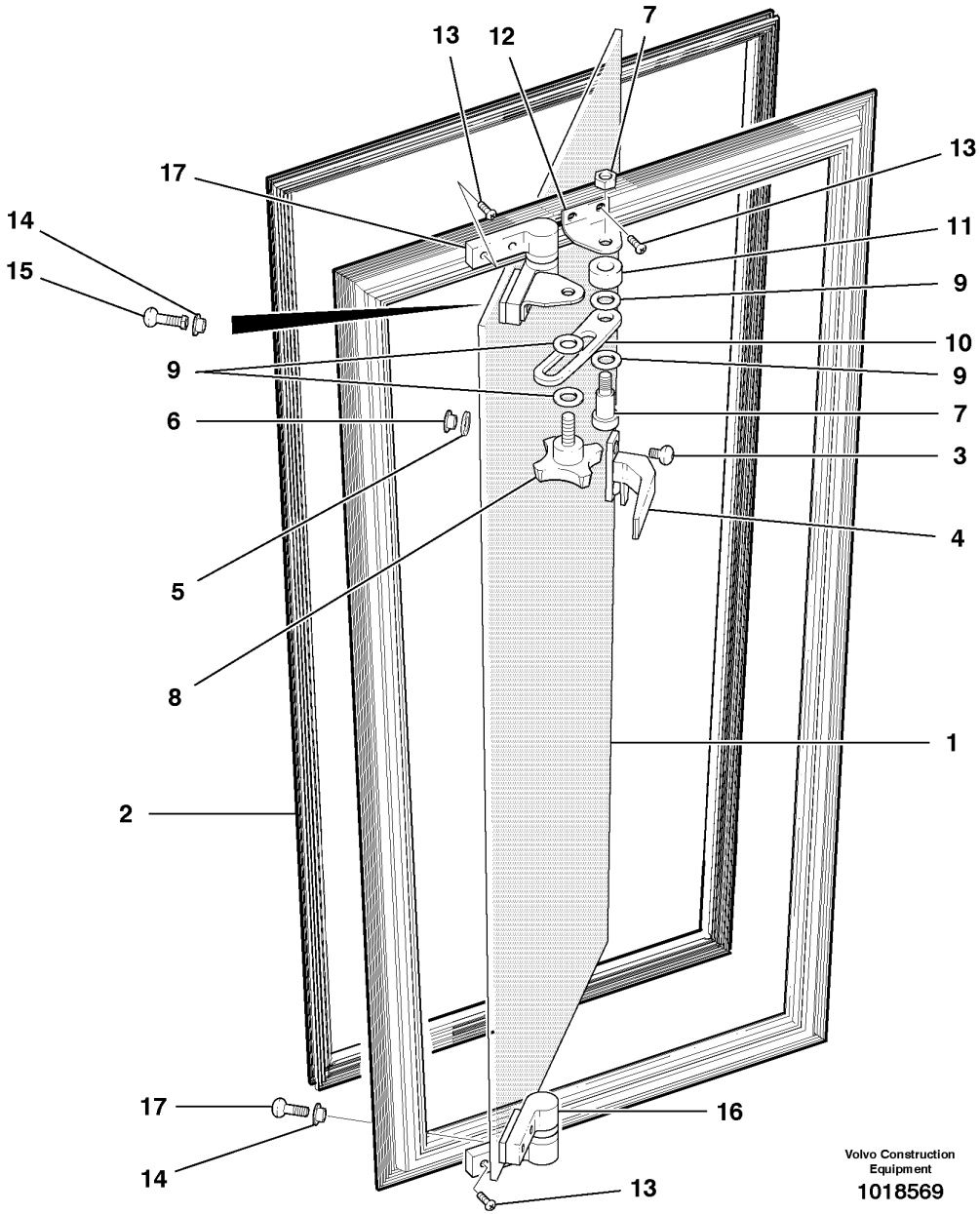

Volvo Construction Equipment

1018569

Fig.	Part No.	Quantity 1	2	3	P S	K I T	Description	Dénomination	Bezeichnung	Denominación	Notes
	VOE 12739476	1					Window	Vitre	Fensterscheibe	Ventana	RH
	VOE 12739477	1					Window	Vitre	Fensterscheibe	Ventana	LH
1	**VOE 12745886**	1					•Glass	•Glace	•Scheibe	•Vidrio	
2	**VOE 12745753**	1					•Rubber Seal	•Lèvre Caoutchouc	•Gummilippe	•Labio Goma	
3	**VOE 12745746**	2					•Screw	•Vis	•Schraube	•Tornillo	
4	**VOE 12745754**	1					•Handle	•Poignee	•Handgriff	•Manilla	RH
4	**VOE 12745755**	1					•Handle	•Poignee	•Handgriff	•Manilla	LH
5	**VOE 12745751**	1					•Washer	•Rondelle	•Scheibe	•Arandela	
6	**VOE 12745747**	2					•Sleeve Nut	•Ecrou Douille	•Gewindehulse	•Tuerca Manguito	
7	**VOE 12745742**	1					•Screw	•Vis	•Schraube	•Tornillo	
8	**VOE 12745738**	1					•Knob	•Bouton	•Knopf	•Boton	
9	**VOE 12745752**	4					•Washer	•Rondelle	•Scheibe	•Arandela	
10	**VOE 12745740**	1					•Slide Plate	•Plaque Guidage	•Gleitplatte	•Disco Desliz	
11	**VOE 12745750**	1					•Washer	•Rondelle	•Scheibe	•Arandela	
12	**VOE 12745739**	2					•Angle Bracket	•Suppo.angulaire	•Winkelkonsole	•Consola Angular	
13	**VOE 12745743**	6					•Screw	•Vis	•Schraube	•Tornillo	
14	**VOE 12745748**	4					•Insulator	•Boitier isolant	•Isolatorgehäuse	•Aislador	
15	**VOE 12745744**	2					•Screw	•Vis	•Schraube	•Tornillo	
16	**VOE 12745741**	2					•Hinge	•Charniere	•Scharnier	•Bisagra	c/w spacer
17	**VOE 12745745**	2					•Screw	•Vis	•Schraube	•Tornillo	

1		**Ventana de ventilación delantera inferior** **Unteres Entlüftungsfenster vorne** **Vitre de ventilation inférieure AV** **Lower front vent window**	Catalogue id **20061**	Group **844**
2			Illustr. No **1018569**	Section **100**
3			Issue **VOE 64E9920061**	Page **635**
4				
5				

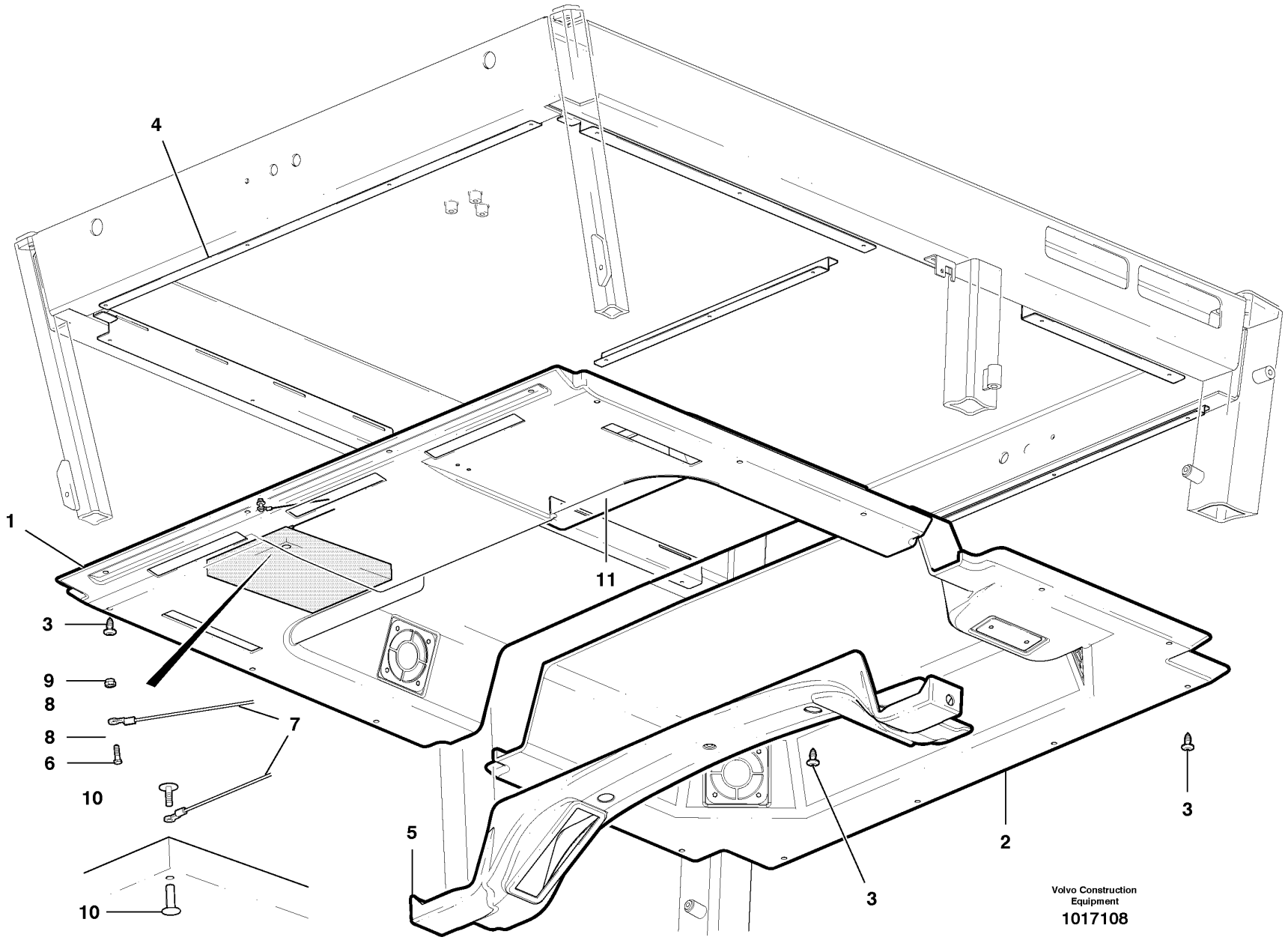
4
1
11
3
9
8
8
6
10
7
10
5
3
2
3
3
Volvo Construction Equipment
1017108

Fig.	Part No.	Quantity 1	2	3	PS	KIT	Description	Dénomination	Bezeichnung	Denominación	Notes
1	**VOE 12738056**	1					Headliner	Pavillon	Abdeckleiste	Laterales del techo	Front
2	**VOE 12738057**	1					Headliner	Pavillon	Abdeckleiste	Laterales del techo	Rear
3	**VOE 11201200**	23					Plastic Rivet	Rivet Plastique	Kunststoffniet	Remache Plast	
4	**VOE 12744649**	1					Channel	Barre U	U-träger	Barra-u	
5	**VOE 12745319**	1					Headlining	Garnit.pavillon	Dachhimmel	Techo Interior	
6	**VOE 983894**	1					Screw	Vis	Schraube	Tornillo	
7	**VOE 12745379**	1					Cable	Câble	Seil	Cable	
8	**VOE 983379**	2					Washer	Rondelle	Scheibe	Arandela	
9	**VOE 990710**	1					Lock nut	Contre-ecrou	Sicherungsmutter	Contratuerca	
10	**CH 52004**	1					Rivet	Rivet	Niet	Remache	
11		1					Duct	Conduit	Leitung	Conducto	See group 872, Page 657

1		**Laterales del techo** **Abdeckleiste** **Pavillon** **Headliner**		Catalogue id **20061**	Group **851**
2				Illustr. No **1017108**	Section **100**
3					
4				Issue **VOE 64E9920061**	Page **637**
5					

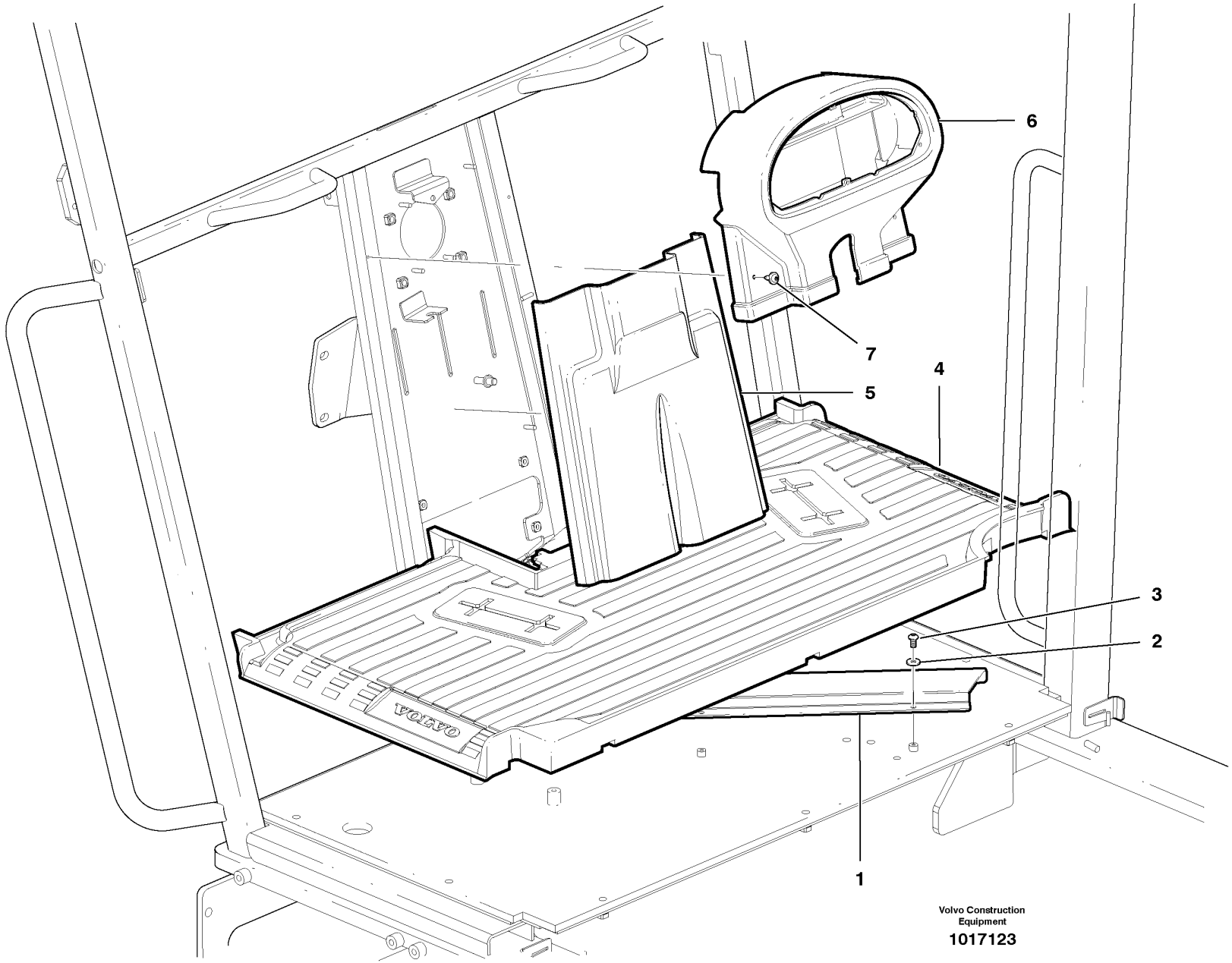

Volvo Construction Equipment

1017123

Fig.	Part No.	Quantity 1	2	3	PS	KIT	Description	Dénomination	Bezeichnung	Denominación	Notes
1	**VOE 12744156**	1					Cover Plate	Protection en tole	Schutzblech	Placa Tapa	
2	**VOE 983380**	2					Washer	Rondelle	Scheibe	Arandela	
3	**VOE 969420**	2					6-pt skt screw	Vis creuse de 6	Hohlschraube	Racor 6-dientes	
4	**VOE 12735970**	1					Floor mat	Tapis sol	Bodenmatte	Alfombra piso	
5	**VOE 12740446**	1					Cover	Capot	Haube	Capo	
6	**VOE 12740445**	1					Cover	Capot	Haube	Capo	
7	**VOE 13972081**	2					Screw	Vis	Schraube	Tornillo	

1		**Alfombrilla y frente de cabina, plástico** **Bodenmatte und Kabinen-Kunststoffe, vorn** **Tapis de sol et plastique de cabinet avant** **Floor Mat and Front Cab Plastic**		Catalogue id **20061**	Group **851**
2				Illustr. No **1017123**	Section **200**
3					
4				Issue **VOE 64E9920061**	Page **639**
5					

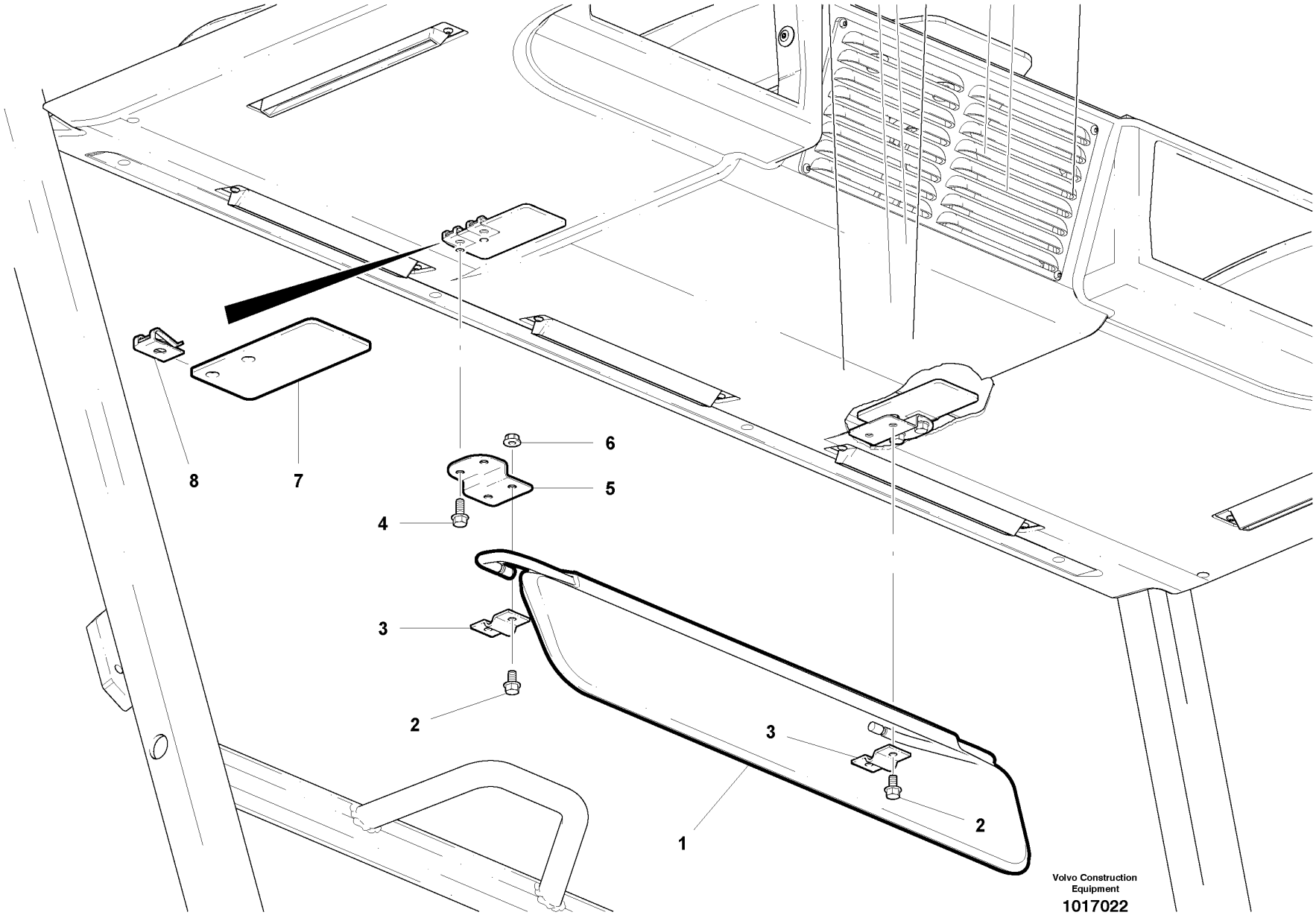
8
7
6
5
4
3
2
3
2
1
Volvo Construction Equipment
1017022

Fig.	Part No.	Quantity 1	2	3	PS	KIT	Description	Dénomination	Bezeichnung	Denominación	Notes
1	**VOE 11006992**	1					Sun Visor	Pare soleil	Sonnenblende	Pafasol	
2	**VOE 13965175**	4					Screw	Vis	Schraube	Tornillo	
3	**VOE 14343206**	2					Cap	Cavalier	Überwurf	Sombrerete	
4	**VOE 13946934**	4					Screw	Vis	Schraube	Tornillo	
5	**VOE 12742282**	2					Mounting Plate	Plaque Montage	Montageplatte	Placa Montaje	
6	**VOE 13949278**	4					Flange Lock Nut	Contre écrou bride	Flanschmutter	Contratuer Embr.	
7	**VOE 12748652**	2					Mounting Plate	Plaque Montage	Montageplatte	Placa Montaje	
8	**VOE 949921**	4					Spring Nut	Ecrou Ressort	Fed. Schliessmutter	Tuerca Resorte	

1		**Conjunto de visera** **Sonnenblende** **Pare-soleil** **Sun Visor Assembly**	Catalogue id **20061**	Group **851**
2			Illustr. No **1017022**	Section **400**
3				
4			Issue **VOE 64E9920061**	Page **641**
5				

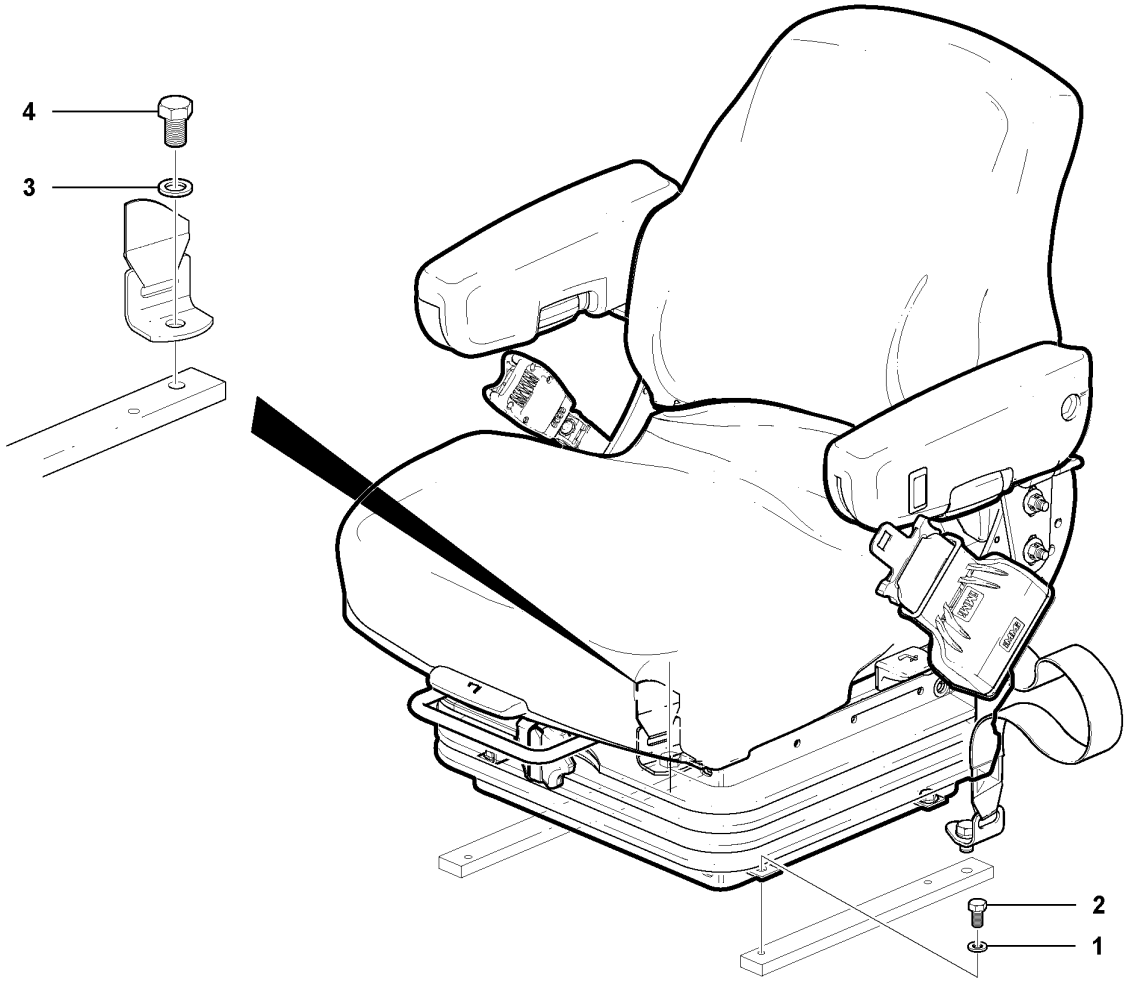

Volvo Construction Equipment

1020048

Fig.	Part No.	Quantity 1	2	3	PS	KIT	Description	Dénomination	Bezeichnung	Denominación	Notes
	VOE 12747080						Seat	Siege	Sitz	Asiento	2371) Vinyl
	VOE 12747079						Seat	Siege	Sitz	Asiento	2371) Cloth
	VOE 12747078						Seat	Siege	Sitz	Asiento	1834) Cloth
	VOE 12747609						Seat	Siege	Sitz	Asiento	2371) Cloth EEC
1	**VOE 12727853**	4					Washer	Rondelle	Scheibe	Arandela	
2	**VOE 983241**	4					Hexagon screw	Vis a tête hexagonale	Sechskantschr.	Tornillo hexago	1833)
2	**VOE 959219**	4					Allen Hd Screw	Vis A 6 Pans Cr	Inbusschraube	Torn Hex Embut	2371)
3	**VOE 12731594**	2					Washer	Rondelle	Scheibe	Arandela	
4	**VOE 983699**	2					Screw	Vis	Schraube	Tornillo	

1833) **GB:** Suspension seat **FR:** Siège avec suspension **DE:** Gefederter Sitz **ES:** Asiento suspendido
1834) **GB:** Air suspension seat **FR:** Siège à suspension pneumatique **DE:** Luftgefederter Sitz **ES:** Asiento de suspensión neumática
2371) Mechanical suspension seat

1		**Montaje de asiento suspendido** **Gefederter Sitz, Einbau** **Siège avec suspension** **Suspension seat installation**	Catalogue id **20061**	Group **852**
2			Illustr. No **1020048**	Section **100**
3				
4			Issue **VOE 64E9920061**	Page **643**
5				

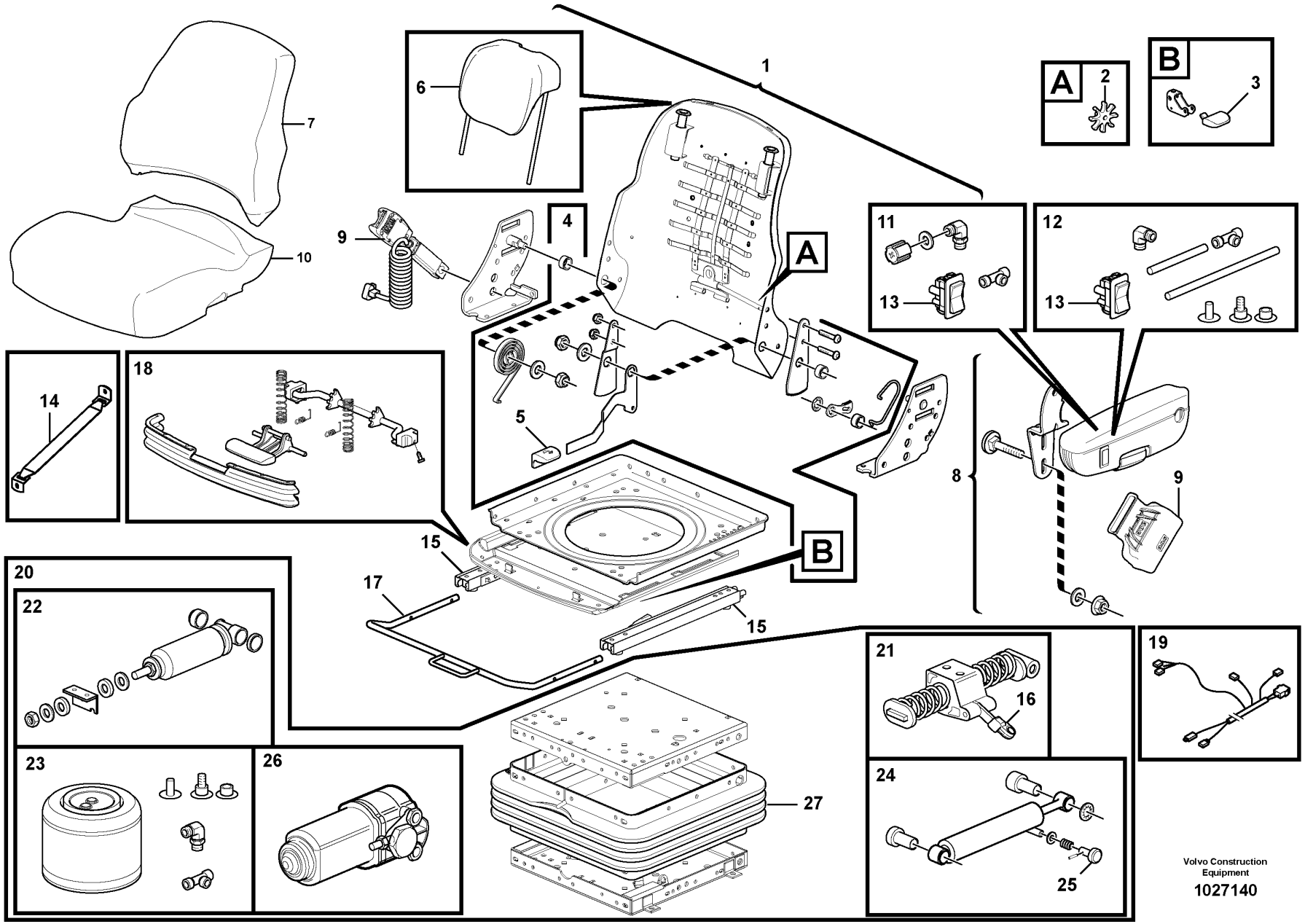
1
2
3
4
5
6
7
8
9
10
11
12
13
14
15
16
17
18
19
20
21
22
23
24
25
26
27
A
B
Volvo Construction Equipment
1027140

Fig.	Part No.	Quantity 1	2	3	PS	KIT	Description	Dénomination	Bezeichnung	Denominación	Notes
1	**VOE 12743625**	1					Seat frame	cadre Siege	Sitzrahmen	Marco asiento	
2	**VOE 12743638**	1					•Knob	•Bouton	•Knopf	•Boton	
3	**VOE 12743640**	1					•Knob	•Bouton	•Knopf	•Boton	
4	**VOE 12743644**	1					•Reclining Mech	•Mec.rabattement	•Sitzbeslag	•Guarnic Llanta	
5	**VOE 12743631**	1					••Knob	••Bouton	••Knopf	••Boton	
6	**VOE 12743648**	1					Head Restraint	Appui-tete	Nackenstutze	Respaldo Nuca	
7	**VOE 12743650**	1					Backrest	Dossier	Rucken	Respaldo	
8	**VOE 12743628**	1					Arm Rest Kit	Kit Accoudoir	Armlehnensatz	Juego Reposabra	L.H.
8	**VOE 12743629**	1					Arm Rest Kit	Kit Accoudoir	Armlehnensatz	Juego Reposabra	R.H.
9	**VOE 12743634**	1					Seatbelt kit	Kit de ceinture de sécurité	Gurtsatz	Juego de cinturón de segu	
10	**VOE 12743649**	1					Seat cushion	Coussin siege	Sitzkissen	Cojin asiento	
11	**VOE 12743665**	1					Kit	Jeu	Bausatz	Juego	
12	**VOE 12743642**	1					Kit	Jeu	Bausatz	Juego	
13	**VOE 12743652**	1					•Switch	•Commutateur	•Schalter	•Contactor	c/w items 11 & 12
14	**VOE 12743660**	2					Strap	Sangle	Riemen	Cinta	
15	**VOE 12743647**	2					Slide Rail	Rail Guidage	Gleitschiene	Riel Deslizam	
16	**VOE 12743661**	1					Knob	Bouton	Knopf	Boton	
17	**VOE 12743658**	1					Handle	Poignee	Handgriff	Manilla	
18	**VOE 12743627**	1					Tilting Cradle	Berceau Bascul.	Kippständer	Cuna Basculante	
19	**VOE 12743664**	1					Cable harness	Faisceau cables	Kabelbaum	Manojo cables	
20	**VOE 12743653**	1					Suspension	Suspension	Aufhängung	Suspension	
21	**VOE 12743657**	1					•Latch	•Poignee Blocage	•Knebel	•Mango Seguridad	
22	**VOE 12743663**	1					•Shock Absorber	•Amortis.confort	•Komf Stossdfr	•Amortiguador	
23	**VOE 12743656**	1					•Air Spring	•Ressort Pneuma.	•Luftfeder	•Resorte Neumat	
24	**VOE 12743662**	1					•Shock Absorber	•Amortis.confort	•Komf Stossdfr	•Amortiguador	
25	**VOE 12743659**	1					••Knob	••Bouton	••Knopf	••Boton	
26	**VOE 12743655**	1					•Compressor	•Compresseur	•Kompressor	•Compresor	
27	**VOE 12743654**	1					•Bellows	•Capot Caoutcho.	•Gummimantel	•Cubierta Goma	

1	
2	
3	
4	
5	

Montaje de asiento de suspensión neumática
Luftgefederter Sitz, Einbau
Siège à suspension pneumatique
Air suspension seat assembly

Catalogue id	Group
20061	**852**
Illustr. No **1027140**	Section **200**
Issue **VOE 64E9920061**	Page **645**

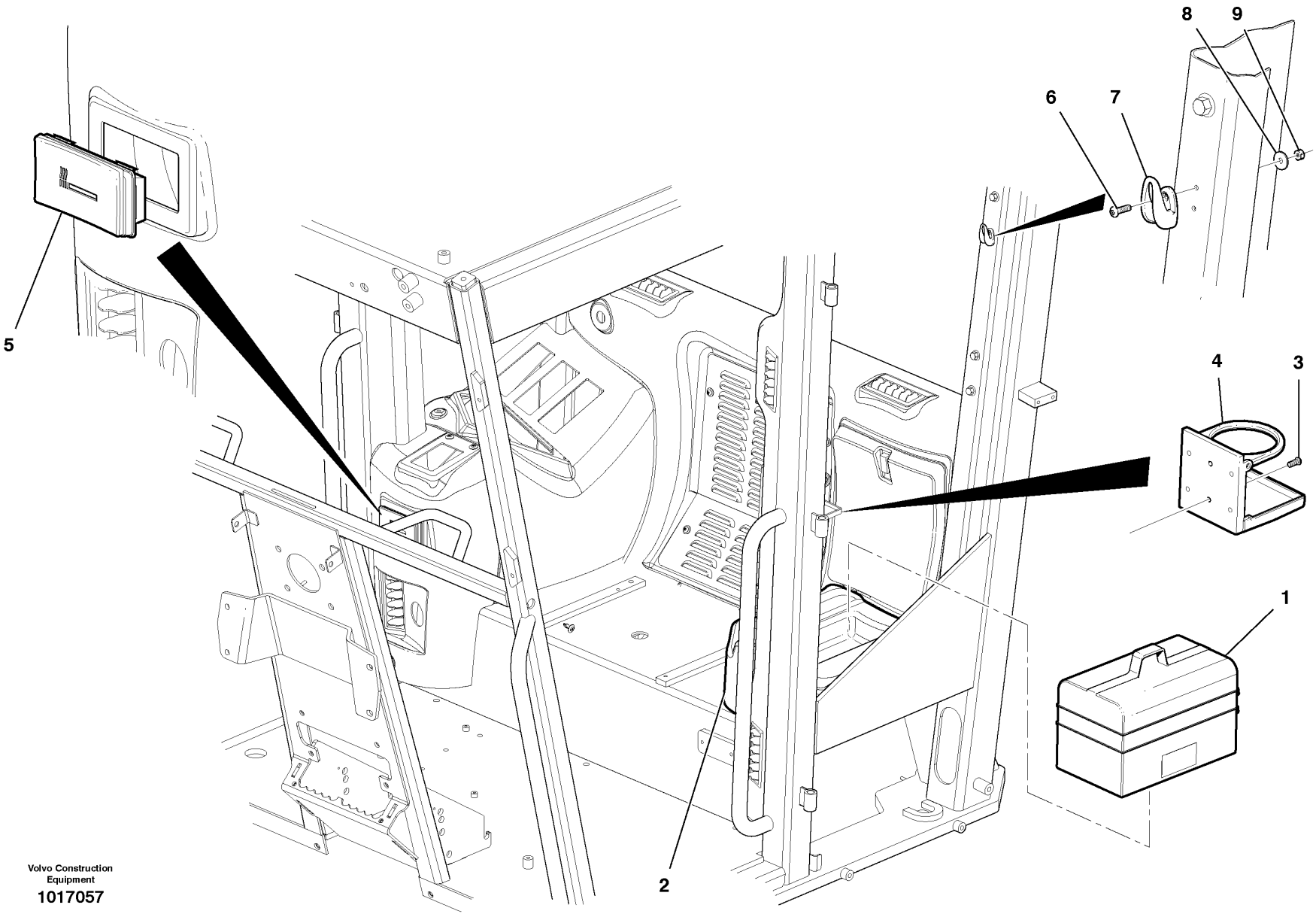

Volvo Construction Equipment

1017057

Fig.	Part No.	Quantity 1	2	3	PS	KIT	Description	Dénomination	Bezeichnung	Denominación	Notes
1	**VOE 12735106**	1					Accessories Kit	Kit Accessoire	Zubehörsatz	Jg Accesorios	c/w Thermos
2		1					Cover	Capot	Haube	Capo	See group 872, Page 653
3	**VOE 969407**	2					6-pt skt screw	Vis creuse de 6	Hohlschraube	Racor 6-dientes	
4	**VOE 11058997**	1					Cup Holder	Porte-gobelet	Tassenhalter	Soporte Vasos	
5	**VOE 12731952**	1					Ashtray	Cendrier	Aschenbecher	Cenicero	
6	**VOE 13969516**	2					Screw	Vis	Schraube	Tornillo	
7	**VOE 11078015**	1					Coat hanger	Porte manteau	Kleiderhaken	Percha	
8	**VOE 960137**	2					Washer	Rondelle	Scheibe	Arandela	
9	**VOE 975237**	2					Lock nut	Contre-ecrou	Sicherungsmutter	Contratuerca	(VOE 13975237)

1		**Equipo de comodidad del conductor** **Fahrerkomfortpaket** **Kit confort conducteur** **Operator comfort kit**	Catalogue id **20061**	Group **852**
2			Illustr. No **1017057**	Section **300**
3			Issue **VOE 64E9920061**	Page **647**
4				
5				

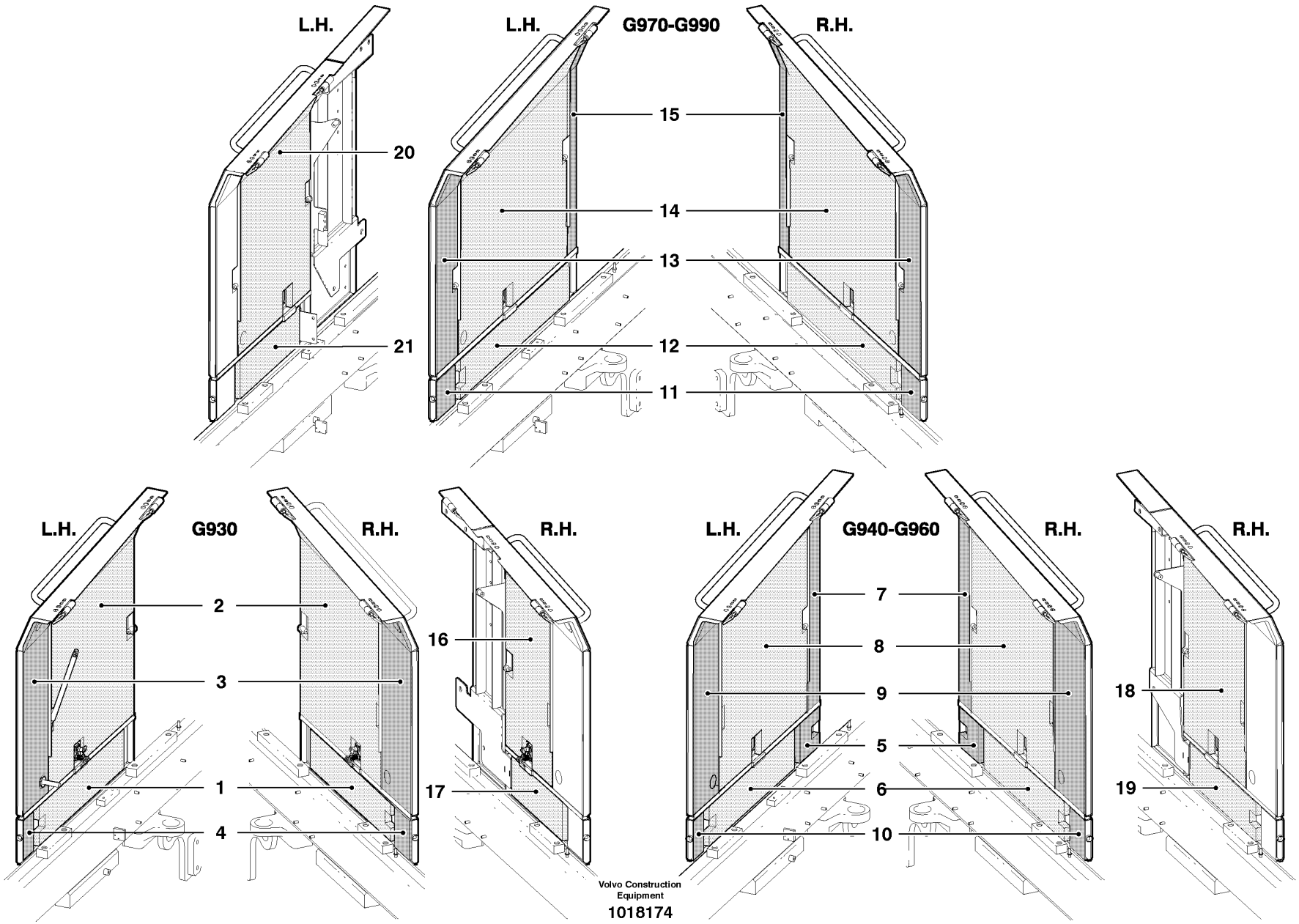
L.H.
20
21
L.H.
G970-G990
R.H.
15
14
13
12
11
L.H.
G930
R.H.
2
3
1
4
R.H.
16
17
L.H.
G940-G960
R.H.
7
8
9
5
6
10
R.H.
18
19
Volvo Construction Equipment
1018174

Fig.	Part No.	Quantity 1	2	3	PS	KIT	Description	Dénomination	Bezeichnung	Denominación	Notes
1	**VOE 12744784**	1					Sound Insulation	Isolation phonique	Schallisolierung-	Insonorización	RH
1	**VOE 12744780**	1					Sound Insulation	Isolation phonique	Schallisolierung-	Insonorización	LH
2	**VOE 12748143**	1					Sound	Son	Ton	Sonido	RH
2	**VOE 12748141**	1					Sound insulation	Insonorisation	Schallisolierung	Insonorización	LH
3	**VOE 12746185**	1					Sound Insulation	Isolation phonique	Schallisolierung-	Insonorización	RH
3	**VOE 12746183**	1					Sound Insulation	Isolation phonique	Schallisolierung-	Insonorización	LH
4	**VOE 12744785**	1					Sound Insulation	Isolation phonique	Schallisolierung-	Insonorización	RH
4	**VOE 12744781**	1					Sound Insulation	Isolation phonique	Schallisolierung-	Insonorización	LH
5	**VOE 12744779**		2				Sound Insulation	Isolation phonique	Schallisolierung-	Insonorización	
6	**VOE 12744784**		1				Sound Insulation	Isolation phonique	Schallisolierung-	Insonorización	RH
6	**VOE 12744780**		1				Sound Insulation	Isolation phonique	Schallisolierung-	Insonorización	LH
7	**VOE 12746197**		1				Sound Insulation	Isolation phonique	Schallisolierung-	Insonorización	RH
7	**VOE 12746200**		1				Sound Insulation	Isolation phonique	Schallisolierung-	Insonorización	LH
8	**VOE 12748146**		1				Sound insulation	Insonorisation	Schallisolierung	Insonorización	RH
8	**VOE 12748145**		1				Sound insulation	Insonorisation	Schallisolierung	Insonorización	LH
9	**VOE 12746195**		1				Sound Insulation	Isolation phonique	Schallisolierung-	Insonorización	RH
9	**VOE 12746198**		1				Sound Insulation	Isolation phonique	Schallisolierung-	Insonorización	LH
10	**VOE 12744785**		1				Sound Insulation	Isolation phonique	Schallisolierung-	Insonorización	RH
10	**VOE 12744781**		1				Sound Insulation	Isolation phonique	Schallisolierung-	Insonorización	LH
11	**VOE 12744763**			2			Sound Insulation	Isolation phonique	Schallisolierung-	Insonorización	
12	**VOE 12744764**			2			Sound Insulation	Isolation phonique	Schallisolierung-	Insonorización	
13	**VOE 12746227**			1			Sound Insulation	Isolation phonique	Schallisolierung-	Insonorización	RH
13	**VOE 12746224**			1			Sound Insulation	Isolation phonique	Schallisolierung-	Insonorización	LH
14	**VOE 12748147**			1			Sound insulation	Insonorisation	Schallisolierung	Insonorización	RH
14	**VOE 12748149**			1			Sound Insul	Insonorisant	Schallisolierg	Aislac Insonor	LH
15	**VOE 12746229**			1			Sound Insulation	Isolation phonique	Schallisolierung-	Insonorización	RH
15	**VOE 12746226**			1			Sound Insulation	Isolation phonique	Schallisolierung-	Insonorización	LH
16	**VOE 12748142**	1					Sound insulation	Insonorisation	Schallisolierung	Insonorización	2236) RH
17	**VOE 12746251**	1					Sound Insulation	Isolation phonique	Schallisolierung-	Insonorización	2236) RH

2236) **GB:** With Oil Bath **FR:** A bain d'huile **DE:** Mit Ölbad **ES:** Sin baño de aceite

1	**G930**
2	**G940-G960**
3	**G970-G990**
4	
5	

Insonorización, carena del motor
Schallisolierung - Motorhaube
Insonorisation - capot moteur
Sound suppression - engine cowl

Catalogue id **20061**	Group **865**
Illustr. No **1018174**	Section **100**
Issue **VOE 64E9920061**	Page **649**

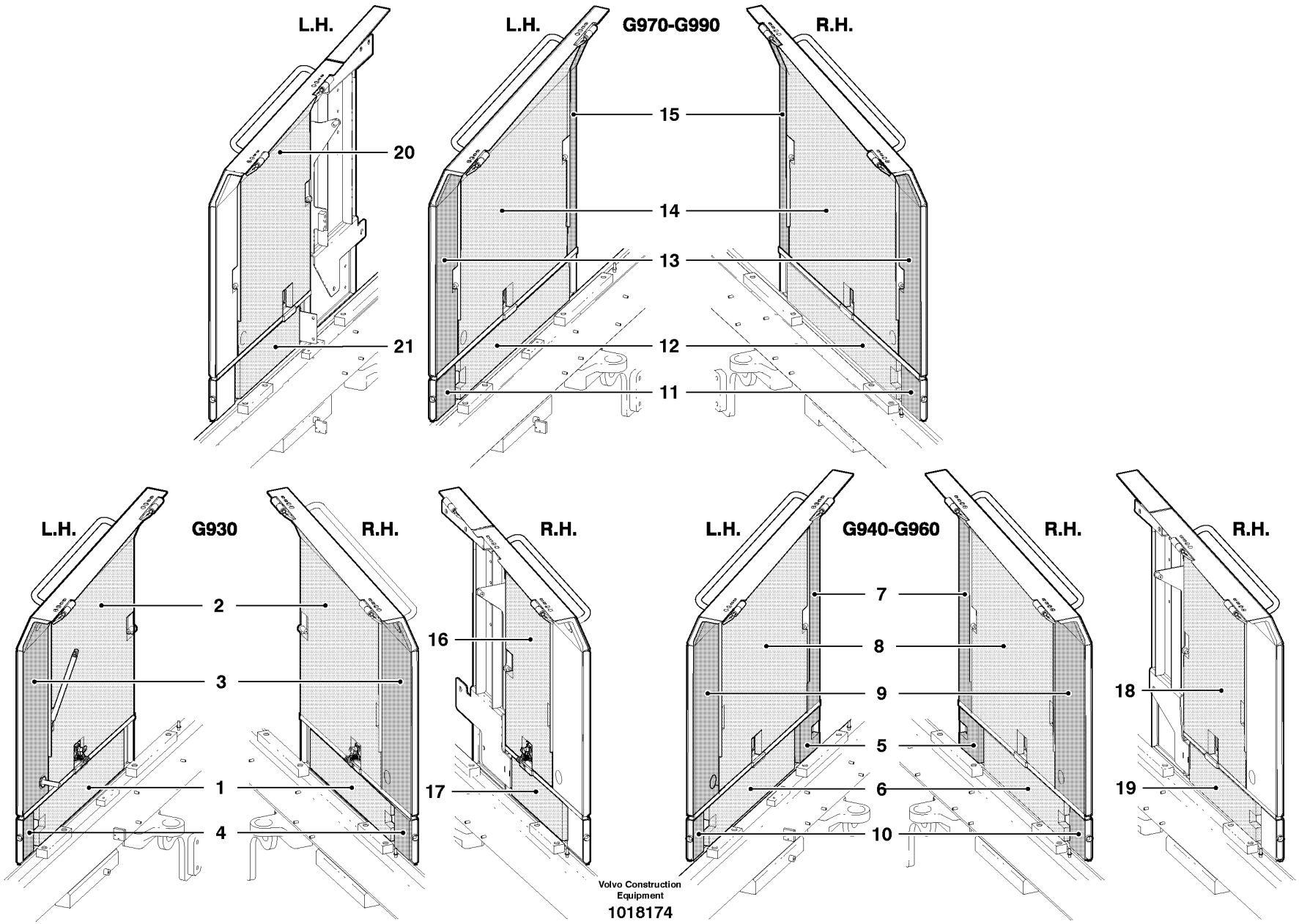
L.H.
20
21
L.H.
G970-G990
R.H.
15
14
13
12
11
L.H.
G930
R.H.
2
3
1
4
R.H.
16
17
L.H.
G940-G960
R.H.
7
8
9
5
6
10
R.H.
18
19
Volvo Construction Equipment
1018174

Fig.	Part No.	Quantity 1	2	3	PS	KIT	Description	Dénomination	Bezeichnung	Denominación	Notes
18	**VOE 12748144**		1				Sound Insulation	Isolation phonique	Schallisolierung-	Insonorización	2236) RH
19	**VOE 12746256**		1				Sound Insulation	Isolation phonique	Schallisolierung-	Insonorización	2236) RH
20	**VOE 12748148**			1			Sound Insulation	Isolation phonique	Schallisolierung-	Insonorización	2236) LH
21	**VOE 12746253**			1			Sound Insulation	Isolation phonique	Schallisolierung-	Insonorización	2236) LH

2236) **GB:** With Oil Bath **FR:** A bain d'huile **DE:** Mit Ölbad **ES:** Sin baño de aceite

1	**G930**
2	**G940-G960**
3	**G970-G990**
4	
5	

Insonorización, carena del motor
Schallisolierung - Motorhaube
Insonorisation - capot moteur
Sound suppression - engine cowl

Catalogue id **20061**	Group **865**
Illustr. No **1018174**	Section **100**
Issue **VOE 64E9920061**	Page **651**

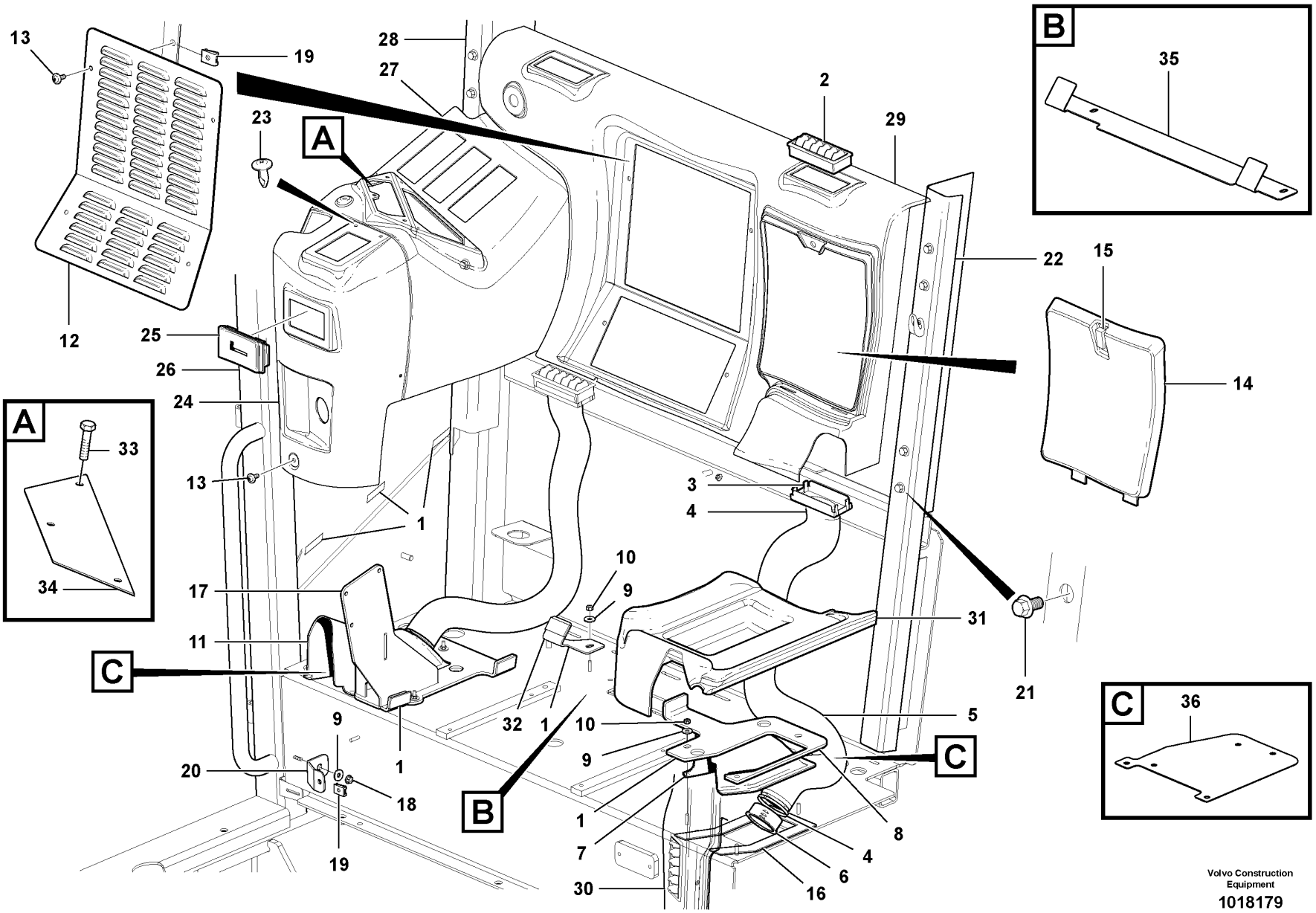

Volvo Construction Equipment

1018179

Fig.	Part No.	Quantity 1	2	3	PS	KIT	Description	Dénomination	Bezeichnung	Denominación	Notes
1	**VOE 12725458**	14					Adhesive	Adhesif	Klebstoff	Adhesivo	
2	**VOE 12732351**	10					Vent	Sortie D'air	Entluftung	Purga De Aire	
3	**VOE 12732005**	2					Adapter	Adaptateur	Adapter	Adaptador	
4	**CH 45699**	4					Strip	Bande	Streifen	Cinta	
5	**VOE 12732006**	2					Hose	Flexible	Schlauch	Manguera	(VOE 12732805)
6	**VOE 12744024**	2					Connector	Raccord	Anschluss	Union	
7	**VOE 12737245**	1					Adapter	Raccord Reduct.	Verbind Stutzen	Adaptador	LH
8	**VOE 12745180**	1					Plate	Plaque	Platte	Placa	
9	**VOE 983380**	13					Washer	Rondelle	Scheibe	Arandela	
10	**VOE 983305**	8					Hexagon Nut	Ecrou Hexagonal	Sechskantmutter	Tuerca Hexagon	
11	**VOE 12737247**	1					Adapter	Raccord Reduct.	Verbind Stutzen	Adaptador	RH
12	**VOE 12745300**	1					Cover	Capot	Haube	Capo	
13	**VOE 971322**	5					Screw	Vis	Schraube	Tornillo	
14	**VOE 12737238**	1					Cover Panel	Panneau Recouv	Verkleidung	Panel Recubric	
15	**VOE 12745071**	1					Latch	Poignee Blocage	Knebel	Mango Seguridad	
16	**VOE 12744109**	2					Sponge	Eponge	Schwamm	Esponja	
17	**VOE 12748762**	1					Plate	Plaque	Platte	Placa	
18	**VOE 13949278**	5					Flange Lock Nut	Contre écrou bride	Flanschmutter	Contratuer Embr	
19	**VOE 949921**	5					Spring Nut	Ecrou Ressort	Fed. Schliessmutter	Tuerca Resorte	
20	**VOE 12748046**	1					Bracket	Console	Konsole	Ménsula	
21	**VOE 946441**	8					Flange screw	Vis à bride	Flanschschraube	Torn embridado	
22	**VOE 12739485**	1					Cover	Capot	Haube	Capo	LPC
22	**VOE 12739483**	1					Cover	Capot	Haube	Capo	HPC
23	**VOE 11201200**	3					Plastic Rivet	Rivet Plastique	Kunststoffniet	Remache Plast	
24	**VOE 12737242**	1					Front Cover	Porte Service	Frontdeckel	Tapa Delantera	
24	**VOE 12737243**	1					Front Cover	Porte Service	Frontdeckel	Tapa Delantera	Canopy Cab
25		1					Ashtray	Cendrier	Aschenbecher	Cenicero	See group 852, Page 647
26	**VOE 12737260**	1					Air Duct	Tambour Air	Lufttrommel	Conducto Aire	LPC
26	**VOE 12749021**	1					Air Duct	Tambour Air	Lufttrommel	Conducto Aire	HPC
27	**VOE 12747107**	1					Cover	Capot	Haube	Capo	

1	
2	
3	
4	
5	

Conducto de aire y plástico interior cabina
Luftkanal und Kabinenausstattung Kunststoff
Gaine d'air et éléments intérieurs plastiques cabine
Air Duct & Cab Interior Plastic

Catalogue id	Group
20061	**872**
Illustr. No **1018179**	Section **100**
Issue **VOE 64E9920061**	Page **653**

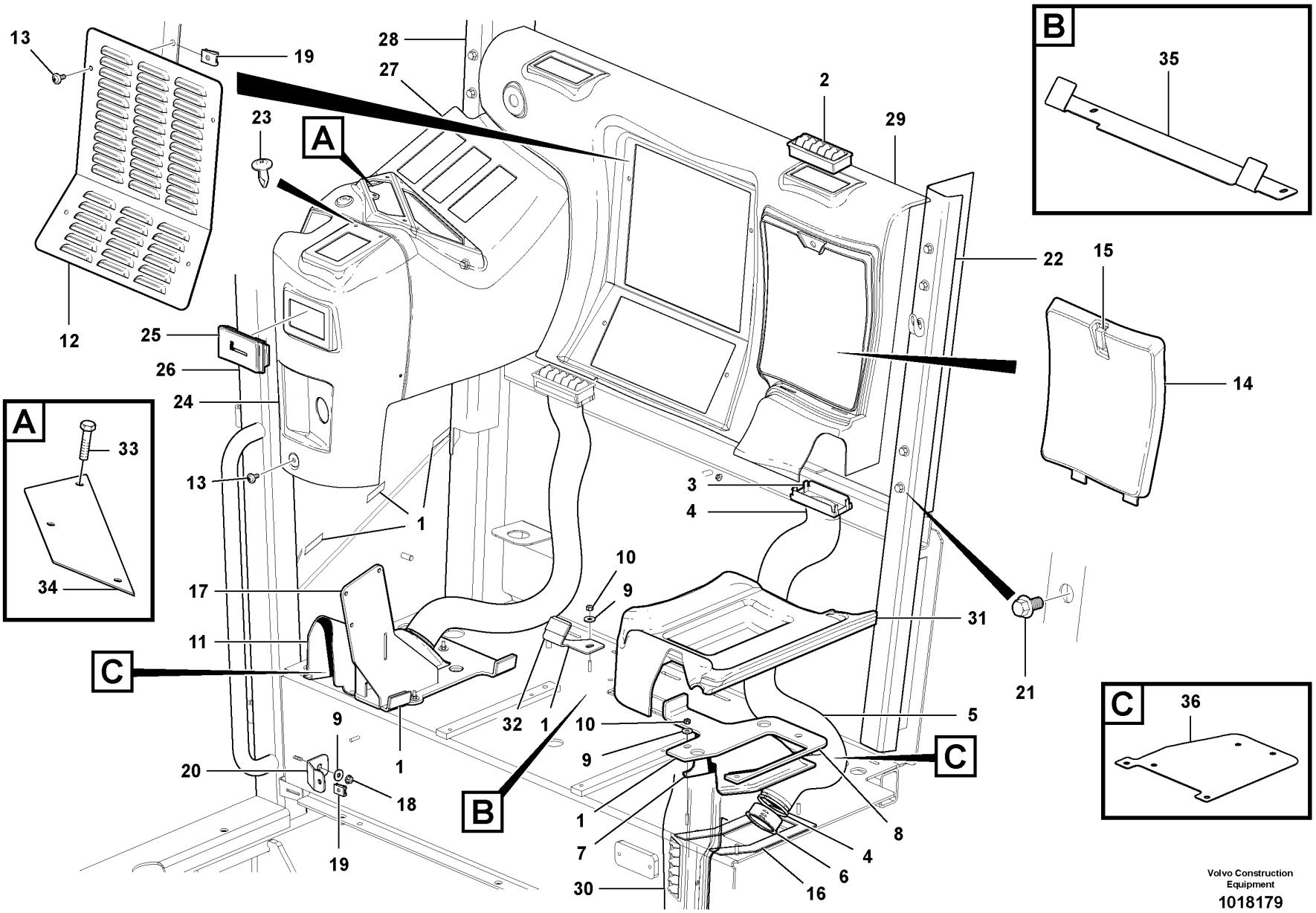

Volvo Construction Equipment

1018179

Fig.	Part No.	Quantity 1	2	3	PS	KIT	Description	Dénomination	Bezeichnung	Denominación	Notes
28	**VOE 12739486**	1					Cover	Capot	Haube	Capo	LPC
28	**VOE 12739484**	1					Cover	Capot	Haube	Capo	HPC
29	**VOE 12749112**	1					Cover	Capot	Haube	Capo	(VOE 12744980) LPC
29	**VOE 12746565**	1			SS		Cover	Capot	Haube	Capo	HPC
30	**VOE 12737257**	1					Air duct	Canal air	Luftkanal	Canal aire	LPC
30	**VOE 12749020**	1					Air Duct	Tambour Air	Lufttrommel	Conducto Aire	HPC
31	**VOE 12745086**	1					Cover	Capot	Haube	Capo	
31	**VOE 12745087**	1					Cover	Capot	Haube	Capo	Canopy Cab
32	**VOE 12744190**	2					Mounting Plate	Plaque Montage	Montageplatte	Placa Montaje	
33	**VOE 13969516**	3					Screw	Vis	Schraube	Tornillo	Canopy Cab
34	**VOE 12747731**	1					Cover Plate	Protection en tole	Schutzblech	Placa Tapa	Canopy Cab
35	**VOE 12747732**	1					Mounting Plate	Plaque Montage	Montageplatte	Placa Montaje	Canopy Cab
36	**VOE 12747733**	2					Cover Plate	Protection en tole	Schutzblech	Placa Tapa	Canopy Cab

1	
2	
3	
4	
5	

Conducto de aire y plástico interior cabina
Luftkanal und Kabinenausstattung Kunststoff
Gaine d'air et éléments intérieurs plastiques cabine
Air Duct & Cab Interior Plastic

Catalogue id **20061**	Group **872**
Illustr. No **1018179**	Section **100**
Issue **VOE 64E9920061**	Page **655**

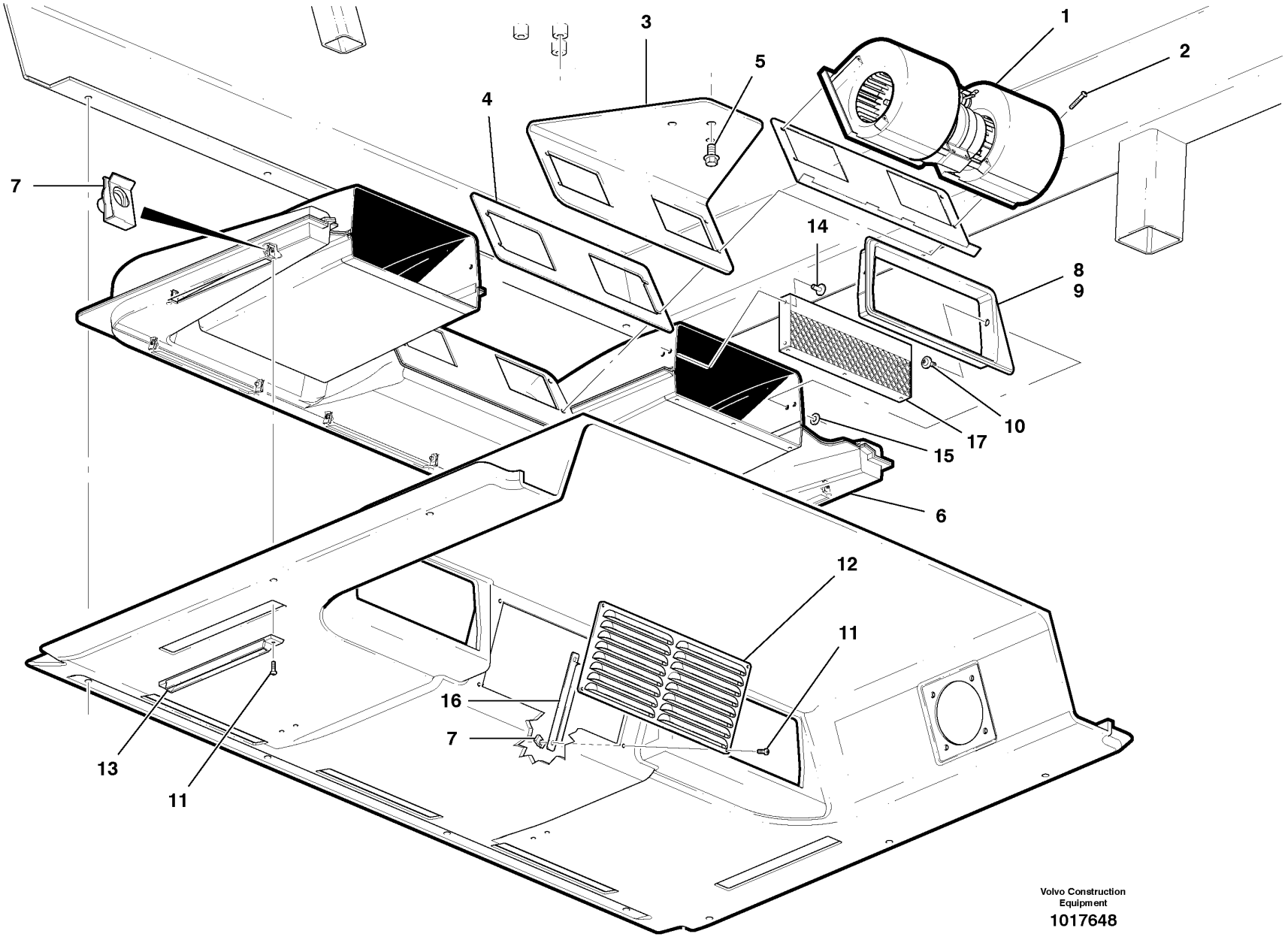
1
2
3
4
5
6
7
8
9
10
11
12
13
14
15
16
17
Volvo Construction Equipment
1017648

Fig.	Part No.	Quantity 1	2	3	PS	KIT	Description	Dénomination	Bezeichnung	Denominación	Notes
1	**VOE 12739123**	1					Fan	Ventilateur	Ventilator	Ventilador	
	VOE 12743600	1					•Resistor	•Resistance	•Widerstand	•Resistencia	
	VOE 12743601	1					•Bracket	•Console	•Konsole	•Ménsula	
	VOE 12743602	1					•Cable harness	•Faisceau cables	•Kabelbaum	•Manojo cables	
2	**VOE 969558**	4					6-pt skt screw	Vis creuse de 6	Hohlschraube	Racor 6-dientes	
3	**VOE 12748344**	1					Bracket	Console	Konsole	Ménsula	
4	**VOE 12742273**	1					Sealing plate	Tole etancheite	Dichtblech	Placa reten	
5	**VOE 946441**	3					Flange screw	Vis à bride	Flanschschraube	Torn embridado	
6	**VOE 12740515**	1					Duct	Conduit	Leitung	Conducto	
7	**VOE 990762**	14					Spring Nut	Ecrou Ressort	Fed. Schliessmutter	Tuerca Resorte	
8	**VOE 12739565**	1					Bezel	Porte Phare	Scheinw Einfass	Marco Faro	RH
9	**VOE 12739564**	1					Bezel	Porte Phare	Scheinw Einfass	Marco Faro	LH
10	**VOE 971306**	4					Screw	Vis	Schraube	Tornillo	
11	**VOE 13969516**	14					Screw	Vis	Schraube	Tornillo	
12	**VOE 12740823**	1					Vent	Sortie D'air	Entluftung	Purga De Aire	
13	**VOE 12738601**	5					Louver	Ouie	Luftungsschlitz	Rejilla	
14	**VOE 12747287**	14					Rivet	Rivet	Niet	Remache	
15	**VOE 12747288**	14					Washer	Rondelle	Scheibe	Arandela	
16	**VOE 12746876**	2					Mounting Plate	Plaque Montage	Montageplatte	Placa Montaje	
17	**VOE 12747286**	2					Baggage Net	Filet A Bagages	Gepäcknetz	Red Maletero	

1		**Conducto antivaho y ventilador** **Entfrosterkanal und Gebläse** **Conduit de dégivrage et ventilateur** **Defrost Duct and Fan**		Catalogue id **20061**	Group **872**
2					
3				Illustr. No **1017648**	Section **200**
4					
5				Issue **VOE 64E9920061**	Page **657**

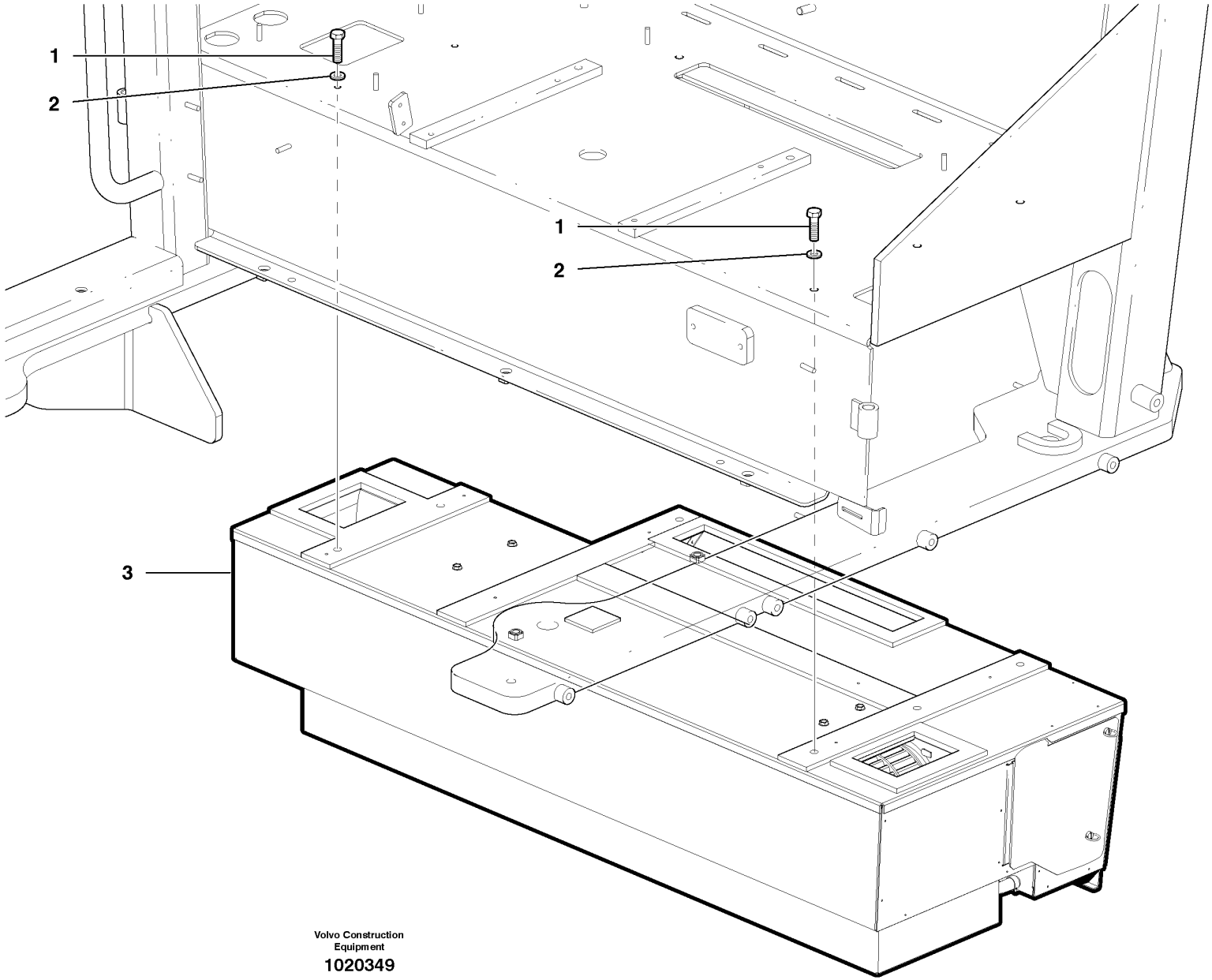

Volvo Construction Equipment

1020349

Fig.	Part No.	Quantity 1	2	3	PS	KIT	Description	Dénomination	Bezeichnung	Denominación	Notes
1	**VOE 983264**	6					Hexagon screw	Vis tête hexagonale	Sechskantschraube	Tornillo hexago	
2	**VOE 12745690**	6					Switch Panel	Panneau Interr.	Schaltertafel	Panel Interrupt	
3	**VOE 12745884**	1					Heater unit	Chaufferette	Heizgerät	Calefactor	
3	**VOE 12745885**	1					Air Cond Unit	Conditionne.air	Klimator Agg	Unid Aire Acond	See 873/150

1		**Alimentador de cabina e instalación de AC/calentador** **Kabinenheizung und Klima/Heizung, Montage** **Installation de chauffage et clim./chauffage de cabine** **Cab Heater & AC/heater Installation**	Catalogue id **20061**	Group **873**
2			Illustr. No **1020349**	Section **100**
3			Issue **VOE 64E9920061**	Page **659**
4				
5				

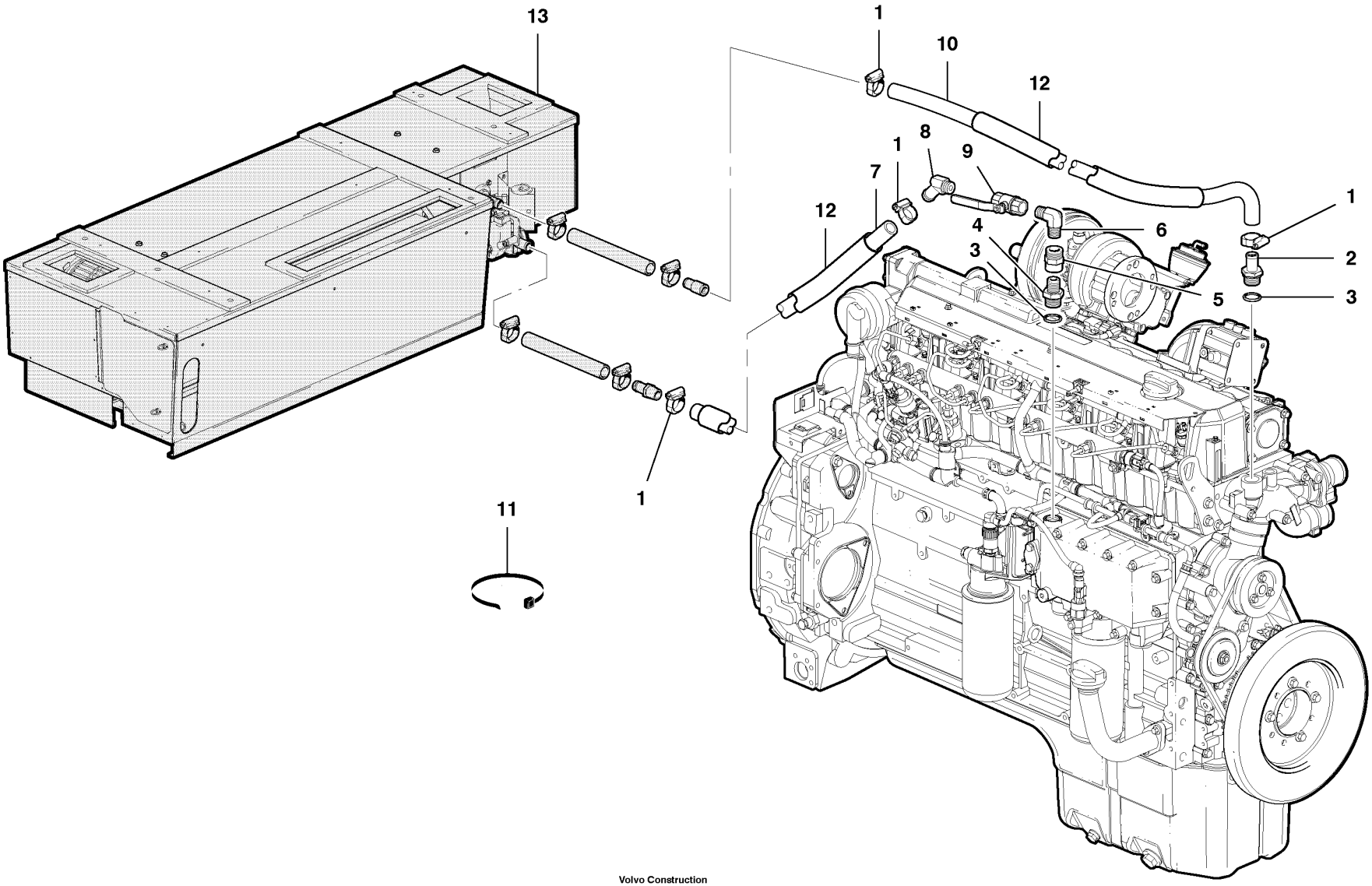

Volvo Construction Equipment

1017211

Fig.	Part No.	Quantity 1	2	3	PS	KIT	Description	Dénomination	Bezeichnung	Denominación	Notes
1	**VOE 984994**	4					Hose Clamp	Collier Serrage	Schlauchschelle	Abraz Manguera	
2	**VOE 12744599**	1					Nipple	Raccord	Nippel	Niple	
3	**VOE 13947628**	2					Plane Gasket	Joint Plan	Flachdichtung	Junta Plana	
4	**VOE 12723918**	1					Fitting	Ecrou raccord	Verschraubung	Racor	
5	**VOE 12741436**	1					Coupling	Accouplement	Kupplung	Acoplamiento	
6	**VOE 12748333**	1					Pipe elbow	Tuyau coude	Rohrbiegung	Acodadura tubo	
7	**VOE 12741479**	1			SS		Hose	Durit	Schlauch	Tubo flexible	
8	**VOE 992063**	1					Elbow nipple	Raccord angulaire	Winkelnippel	Niple angular	
9	**VOE 12739488**	1					Valve	Soupape	Ventil	Valvula	
10	**VOE 12727195**	1					Rubber hose	Durit caoutcho.	Gummischlauch	Manguera	(VOE 12744759)
11	**CH 65776**	REQ					Tie wrap	Ruban de fixation	Kabelbinder	Abrazadera de plástico	
12	**VOE 12748515**	2					Convolut Tubing	Durit Accordeon	Spiralschlauch	Mang Espiral	
13		1					Cab Heater	Chauffage cabine	Kabinenheizung	Calef Cabina	See Group 873 Section 100

1	
2	
3	
4	
5	

Tubería de calefactor de cabina - D7
Kabinenheizungsrohre - D7
Conduits chauffage cabine - D7
Cab Heater Plumbing - D7

Catalogue id **20061**	Group **873**
Illustr. No **1017211**	Section **200**
Issue **VOE 64E9920061**	Page **661**

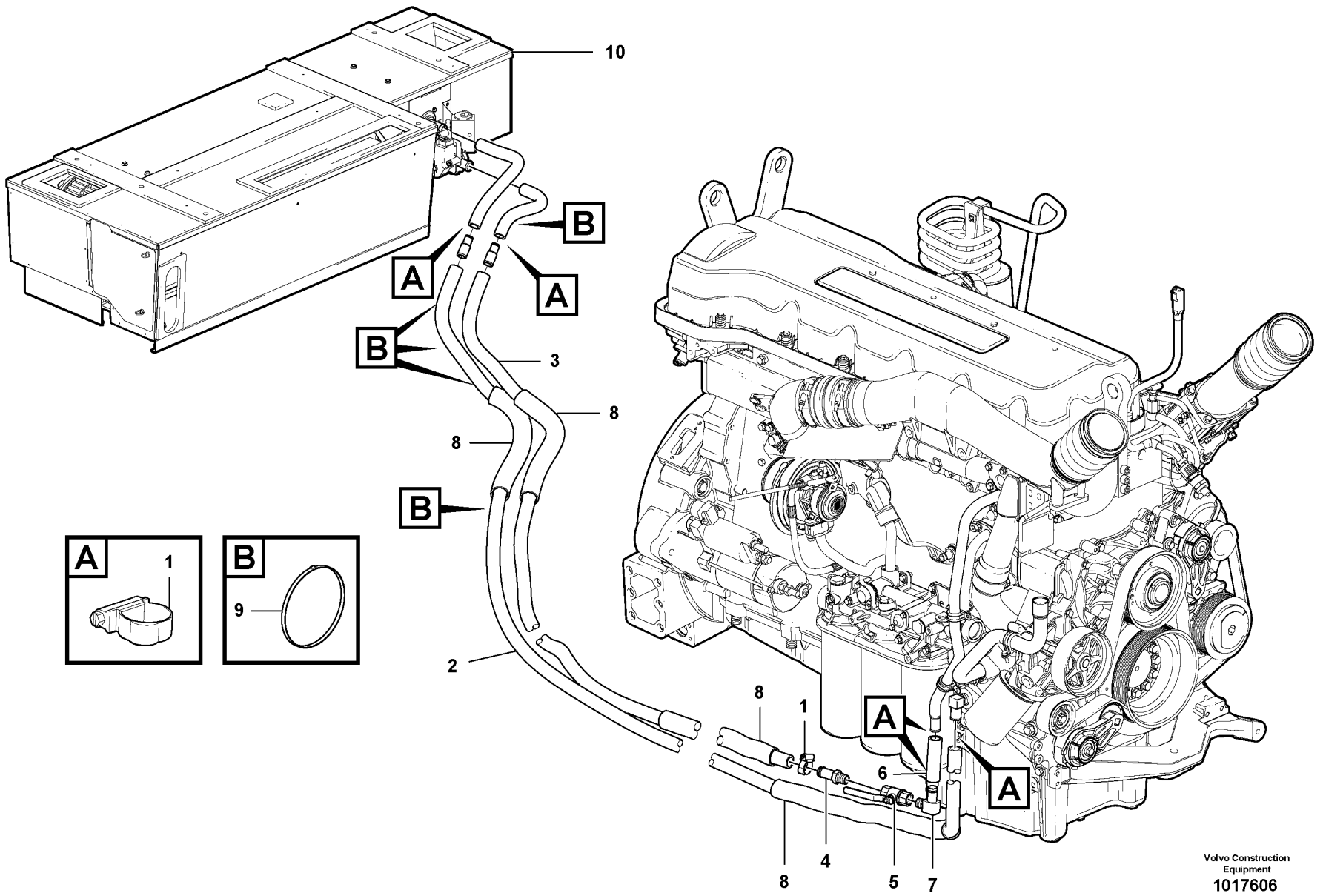

Volvo Construction Equipment
1017606

Fig.	Part No.	Quantity 1	2	3	PS	KIT	Description	Dénomination	Bezeichnung	Denominación	Notes
1	**VOE 984994**	6					Hose Clamp	Collier Serrage	Schlauchschelle	Abraz Manguera	
2	**VOE 12727195**	REQ					Rubber hose	Durit caoutcho.	Gummischlauch	Manguera	per foot
3	**VOE 12727195**	REQ					Rubber hose	Durit caoutcho.	Gummischlauch	Manguera	per foot
4	**VOE 980535**	1					Hose Nipple	Raccor.flexible	Schlauchnippel	Niple Manguera	
5	**VOE 12739488**	1					Valve	Soupape	Ventil	Valvula	
6	**VOE 12748338**	1					Rubber hose	Durit caoutcho.	Gummischlauch	Manguera	(VOE 12744778)
7	**VOE 961610**	1					Nipple	Raccord	Nippel	Niple	
8	**VOE 12748515**	4					Convolut Tubing	Durit Accordeon	Spiralschlauch	Mang Espiral	
9	**CH 65776**	5					Tie wrap	Ruban de fixation	Kabelbinder	Abrazadera de plástico	
10		1					Cab Heater	Chauffage cabine	Kabinenheizung	Calef Cabina	See group 873, Page 659

1	
2	
3	
4	
5	

Tubería de calefactor de cabina - D9
Kabinenheizungsrohre - D9
Conduits chauffage cabine - D9
Cab Heater Plumbing - D9

Catalogue id	Group
20061	**873**
Illustr. No **1017606**	Section **300**
Issue **VOE 64E9920061**	Page **663**

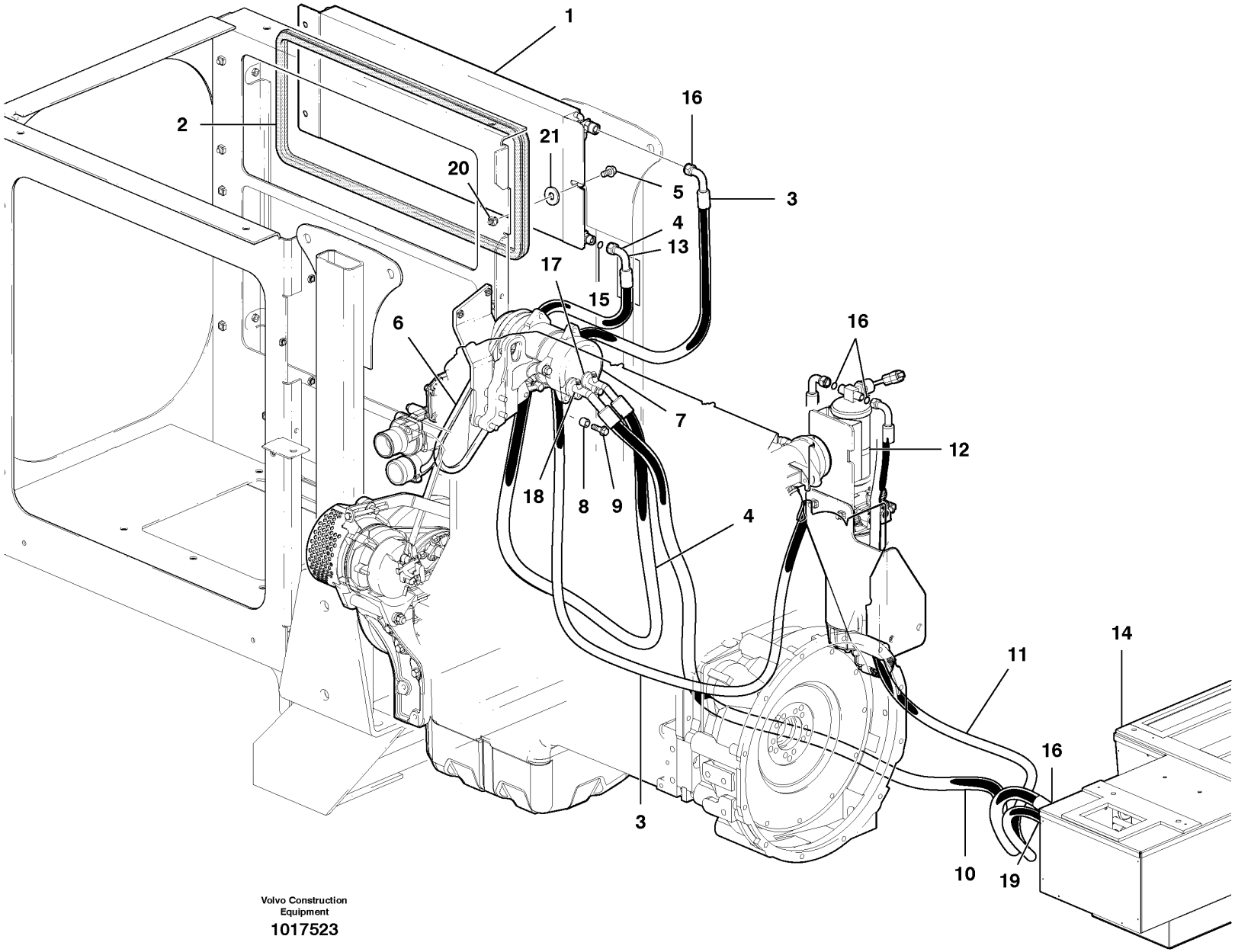

Volvo Construction Equipment

1017523

Fig.	Part No.	Quantity 1	2	3	PS	KIT	Description	Dénomination	Bezeichnung	Denominación	Notes
1	**VOE 12746538**	1					Condenser	Condenseur	Kondensator	Condensador	
1	**VOE 12745906**		1				Condenser	Condenseur	Kondensator	Condensador	
2	**VOE 12746233**	1			SS		Seal	Joint	Dichtring	Junta	
2	**VOE 12746234**		1		SS		Seal	Joint	Dichtring	Junta	
3	**VOE 12748831**	1	1				Hose assembly	Conduit flexible	Schlauchleitung	Conducto	
4	**VOE 12745999**	1	1				Hose assembly	Conduit flexible	Schlauchleitung	Conducto	
5	**VOE 946472**	3	3				Flange screw	Vis à bride	Flanschschraube	Torn embridado	
6	**VOE 977525**	1	1				V-belt	Courroie Trape.	Keilriemen	Correa Trapez	
7		1	1				Compressor	Compresseur	Kompressor	Compresor	See group 874, Page 669
8	**VOE 930431**	2	2				Spacer Ring	Bagu.entretoise	Abstandring	Anillo Dist	
9	**VOE 946671**	2	2				Flange screw	Vis à bride	Flanschschraube	Torn embridado	
10	**VOE 12746000**	1	1				Hose assembly	Conduit flexible	Schlauchleitung	Conducto	
11	**VOE 12748832**	1	1				Hose assembly	Conduit flexible	Schlauchleitung	Conducto	
12		1	1				Receiver Drier	Deshydrateur	Entfeuchter	Secador	See group 874, Page 669
13		1	1				Decal	Decalcomanie	Abziehbild	Decalcomania	See group 841, Page 619
14		1	1				Air Cond Unit	Conditionne.air	Klimator Agg	Unid Aire Acond	See group 873, Page 659
15	**VOE 12723729**	1	1				O-ring	Joint Torique	O-Ring	Junta torica	
16	**VOE 12723728**	4	4				O-ring	Joint Torique	O-Ring	Junta torica	
17	**VOE 3537507**	1	1				O-ring	Joint Torique	O-Ring	Junta torica	
18	**VOE 3537521**	1	1				O-ring	Joint Torique	O-Ring	Junta torica	
19	**VOE 12723730**	1	1				O-ring	Joint Torique	O-Ring	Junta torica	
20	**VOE 13971098**	3	3				Flange nut	Ecrou accouple.	Bundmutter	Tuerca embridad	
21	**VOE 12747258**	3	3				Spacer Ring	Bagu.entretoise	Abstandring	Anillo Dist	

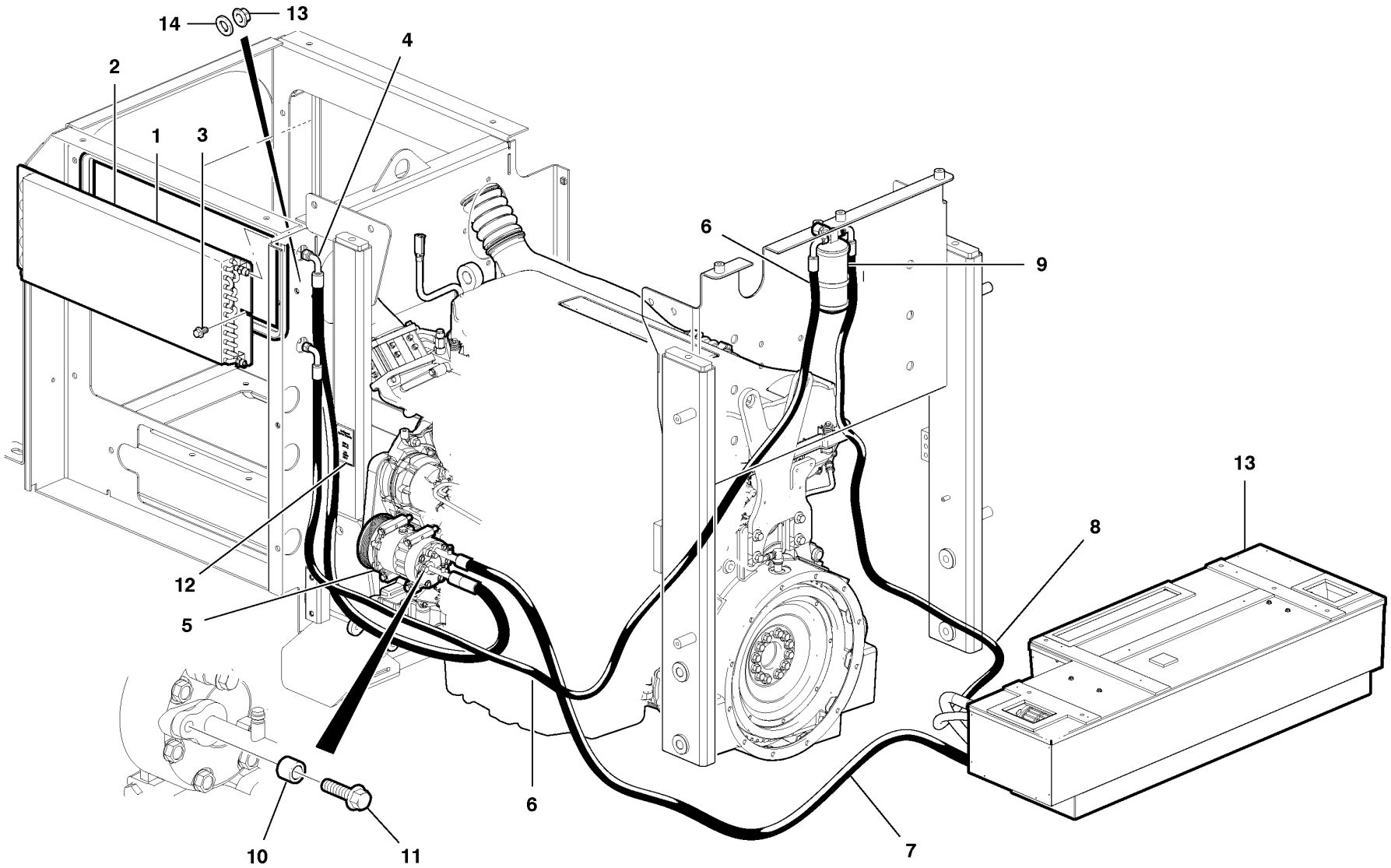

Volvo Construction Equipment

1017209

Fig.	Part No.	Quantity 1	2	3	PS	KIT	Description	Dénomination	Bezeichnung	Denominación	Notes
1	**VOE 12746070**	1					Condensor	Condenseur	Kondensator	Condensador	
2	**VOE 12746234**	1			SS		Seal	Joint	Dichtring	Junta	
3	**VOE 946472**	3					Flange screw	Vis à bride	Flanschschraube	Torn embridado	
4	**VOE 12739554**	1					Hose assembly	Conduit flexible	Schlauchleitung	Conducto	
5	**VOE 11412631**	1					Compressor	Compresseur	Kompressor	Compresor	See group 874, Page 667
6	**VOE 12746002**	1					Hose assembly	Conduit flexible	Schlauchleitung	Conducto	
7	**VOE 12748054**	1					Hose assembly	Conduit flexible	Schlauchleitung	Conducto	
8	**VOE 12746001**	1					Hose assembly	Conduit flexible	Schlauchleitung	Conducto	
9	**VOE 12745393**	1					Receiver Drier	Deshydrateur	Entfeuchter	Secador	See group 874, Page 667
10	**VOE 930431**	2					Spacer Ring	Bagu.entretoise	Abstandring	Anillo Dist	
11	**VOE 946671**	2					Flange screw	Vis à bride	Flanschschraube	Torn embridado	
12	**VOE 12746130**	1					Decal	Decalcomanie	Abziehbild	Decalcomania	
13	**VOE 12747258**	3					Spacer Ring	Bagu.entretoise	Abstandring	Anillo Dist	
14	**VOE 13971098**	1					Flange nut	Ecrou accouple.	Bundmutter	Tuerca embridad	
15		1					Air Cond Unit	Conditionne.air	Klimator Agg	Unid Aire Acond	See group 873, Page 659

1	**G970-G990**
2	
3	
4	
5	

Instalación de aire acondicionado - D9
Klimaanlage, Einbau - D9
Climatisation - D9
Air Conditioning Installation - D9

Catalogue id	Group
20061	**874**
Illustr. No **1017209**	Section **200**
Issue **VOE 64E9920061**	Page **667**

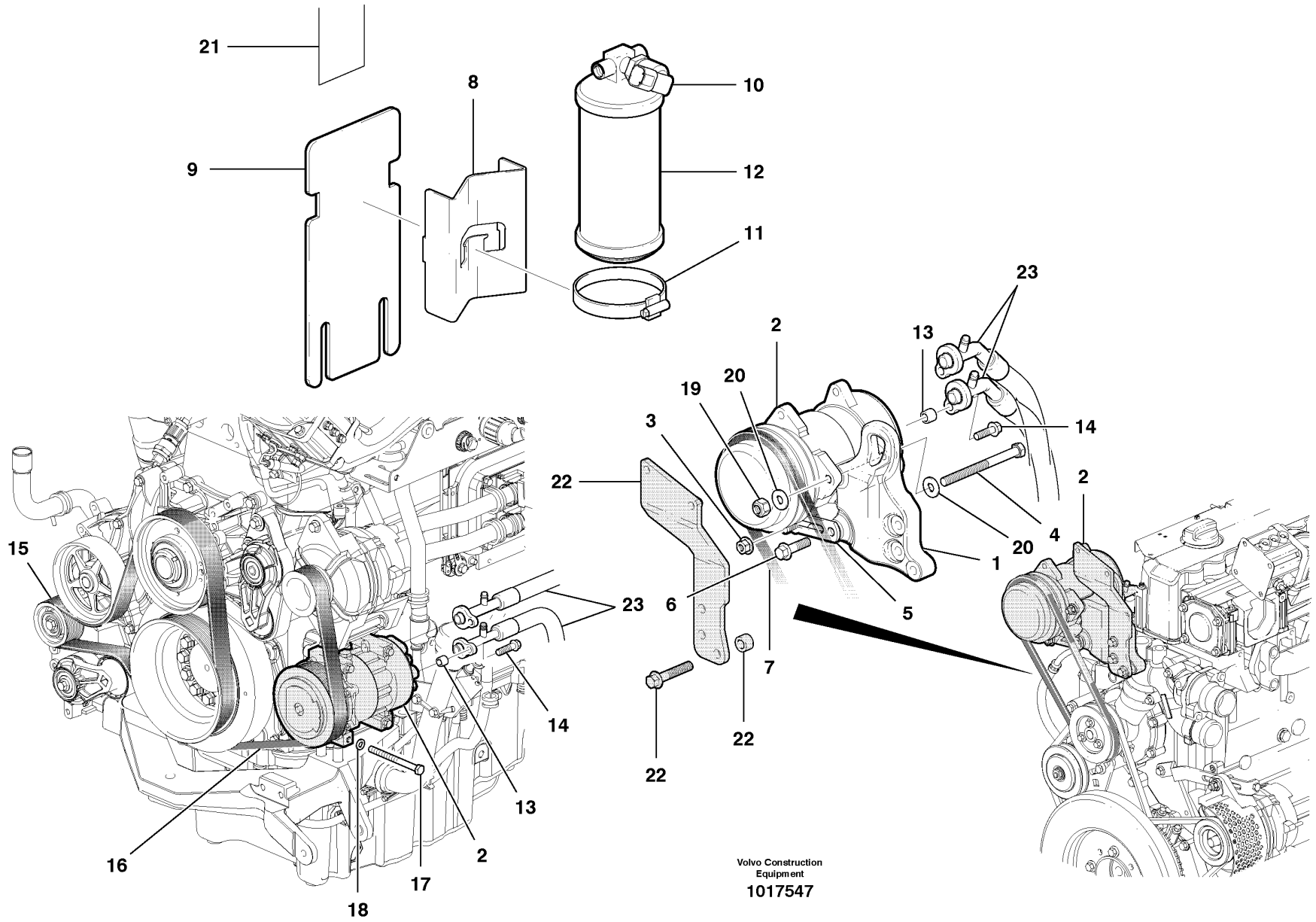

Volvo Construction Equipment

1017547

Fig.	Part No.	Quantity 1	2	3	PS	KIT	Description	Dénomination	Bezeichnung	Denominación	Notes
1	**VOE 11410465**	1					Anchorage	Fixation	Halterung	Fijacion	
2	**VOE 11412632**	1					Compressor	Compresseur	Kompressor	Compresor	
2	**VOE 11412631**		1				Compressor	Compresseur	Kompressor	Compresor	
3	**VOE 13971098**	1					Flange nut	Ecrou accouple.	Bundmutter	Tuerca embridad	
4	**VOE 973096**	1					Flange screw	Vis à bride	Flanschschraube	Torn embridado	
5	**VOE 1676586**	1					Tensioner	Tendeur	Spanner	Tensor	
6	**VOE 965185**	1					Flange screw	Vis à bride	Flanschschraube	Torn embridado	
7	**VOE 977525**	1					V-belt	Courroie Trape.	Keilriemen	Correa Trapez	
	VOE 12741821	1					Bracket	Console	Konsole	Ménsula	
8	**VOE 12739879**	1	1				•Bracket	•Ferrure-support	•Tragstütze	•Hierro Apoyo	
9	**VOE 12741820**	1					•Bracket	•Ferrure-support	•Tragstütze	•Hierro Apoyo	
10	**VOE 12739590**	1	1				Switch	Commutateur	Schalter	Contactor	
11	**VOE 943481**	1	1				Hose Clamp	Collier Serrage	Schlauchschelle	Abraz Manguera	
12	**VOE 12745393**	1	1				Receiver Drier	Deshydrateur	Entfeuchter	Secador	
13		2	2				Spacer Ring	Bagu.entretoise	Abstandring	Anillo Dist	See 874/100-200
14		2	2				Flange screw	Vis à bride	Flanschschraube	Torn embridado	See 874/100-200
15	**VOE 20411420**		1				Belt	Courroie	Riemen	Correa	
16	**VOE 20412535**		1				Belt	Courroie	Riemen	Correa	
17	**VOE 990040**		4				Hexagon screw	Vis tête hexagonale	Sechskantschraube	Tornillo hexago	
18	**VOE 12727853**		4				Washer	Rondelle	Scheibe	Arandela	
19	**VOE 983313**	1					Lock nut	Contre-ecrou	Sicherungsmutter	Contratuerca	
20	**VOE 983335**	2					Washer	Rondelle	Scheibe	Arandela	
21	**VOE 12746130**	1	1				Decal	Decalcomanie	Abziehbild	Decalcomania	
22		1					Bracket	Console	Konsole	Ménsula	See 258/100
23		2	2				Hose assembly	Conduit flexible	Schlauchleitung	Conducto	See 874/100-200

1	**G930-G960**
2	**G970-G990**
3	
4	
5	

Compresor y receptor/secador de aire acondicionado
Klimaanlage, Kompressor und Sammelgefäß/Trockner
Compresseur et dessiccateur de climatisation
Air Conditioning Compressor & Receiver/dryer

Catalogue id **20061**	Group **874**
Illustr. No **1017547**	Section **300**
Issue **VOE 64E9920061**	Page **669**

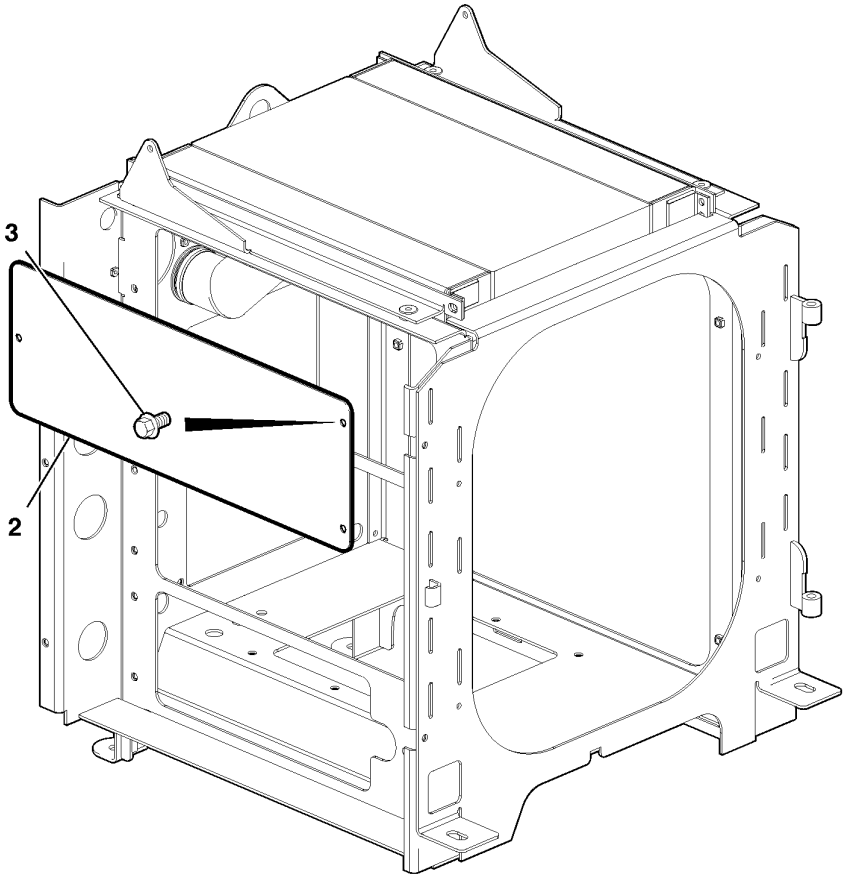

G946 / G960

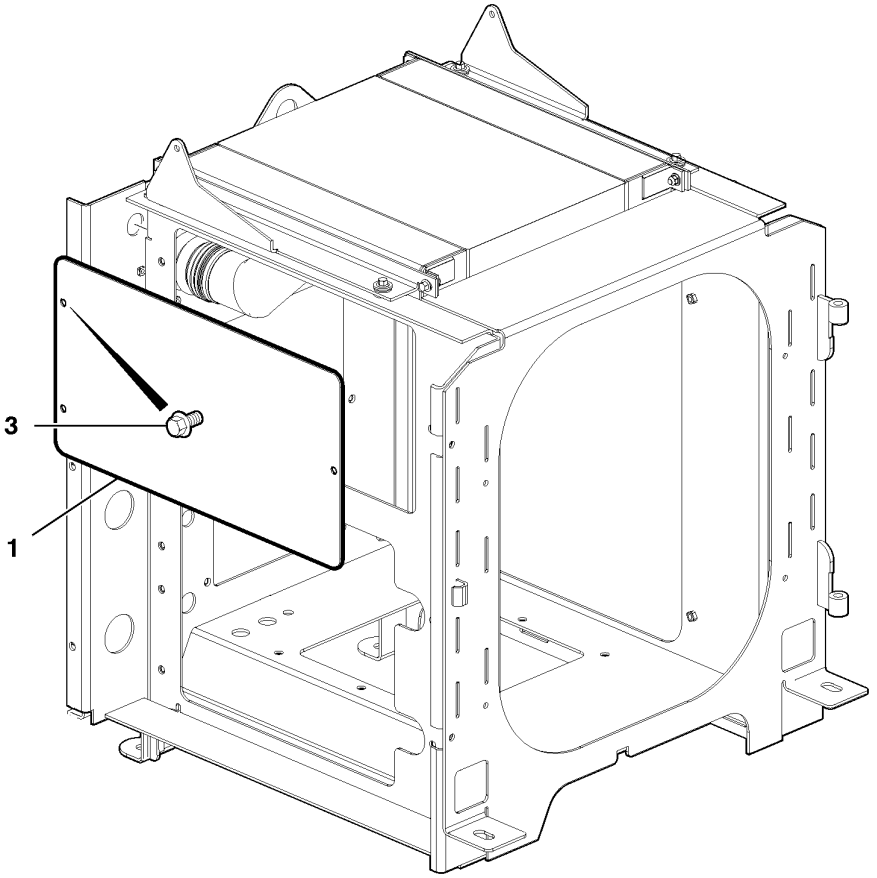

G930 / G940

Fig.	Part No.	Quantity 1	2	3	PS	KIT	Description	Dénomination	Bezeichnung	Denominación	Notes
1	**CH 12745816**	1			OP		Sealing plate	Tole plombage	Verschlussblech	Placa precinto	
2	**VOE 12745842**		1				Sealing plate	Tole plombage	Verschlussblech	Placa precinto	
3	**VOE 946441**	3	3				Flange screw	Vis à bride	Flanschschraube	Torn embridado	

1	**G930-G940**	**Sin capacidad de aire acondicionado - D7** **Keine Klimaanlage - D7** **Capacité insuffisante pour la climatisation - D7** **No Air Conditioning Capacity - D7**	Catalogue id **20061**	Group **874**
2	**G946-G960**		Illustr. No **1018946**	Section **400**
3			Issue **VOE 64E9920061**	Page **671**
4				
5				

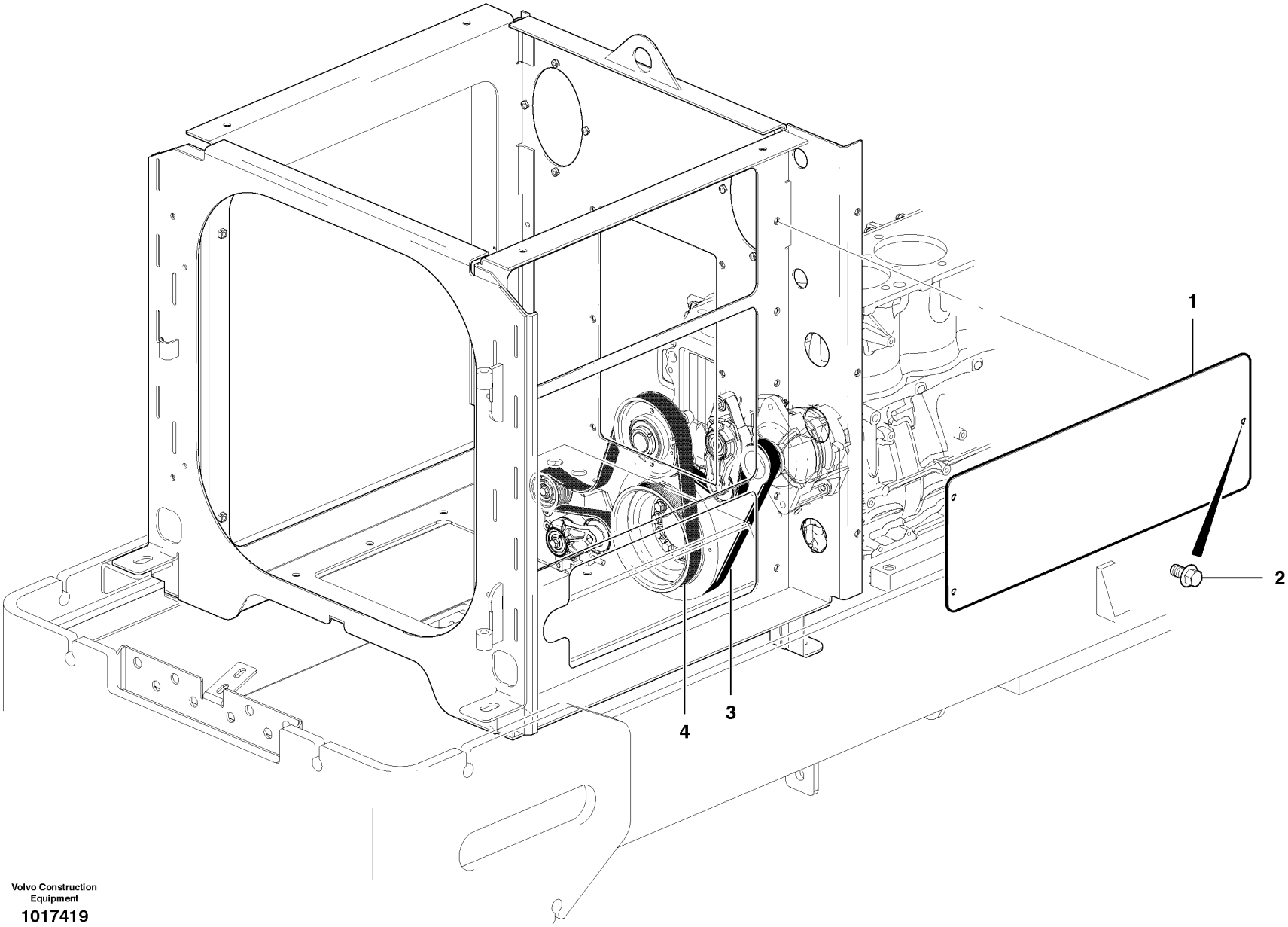

Volvo Construction Equipment

1017419

Fig.	Part No.	Quantity 1	2	3	PS	KIT	Description	Dénomination	Bezeichnung	Denominación	Notes
1	**VOE 12745842**	1					Sealing plate	Tole plombage	Verschlussblech	Placa precinto	
2	**VOE 946441**	3					Flange screw	Vis à bride	Flanschschraube	Torn embridado	
3	**VOE 20412534**	1					Belt	Courroie	Riemen	Correa	
4		1					Belt	Courroie	Riemen	Correa	See group 874, Page 665

1		**Sin capacidad de aire acondicionado - D9** **Keine Klimaanlage - D9** **Capacité insuffisante pour la climatisation - D9** **No Air Conditioning Capacity - D9**	Catalogue id **20061**	Group **874**
2				
3			Illustr. No **1017419**	Section **500**
4				
5			Issue **VOE 64E9920061**	Page **673**

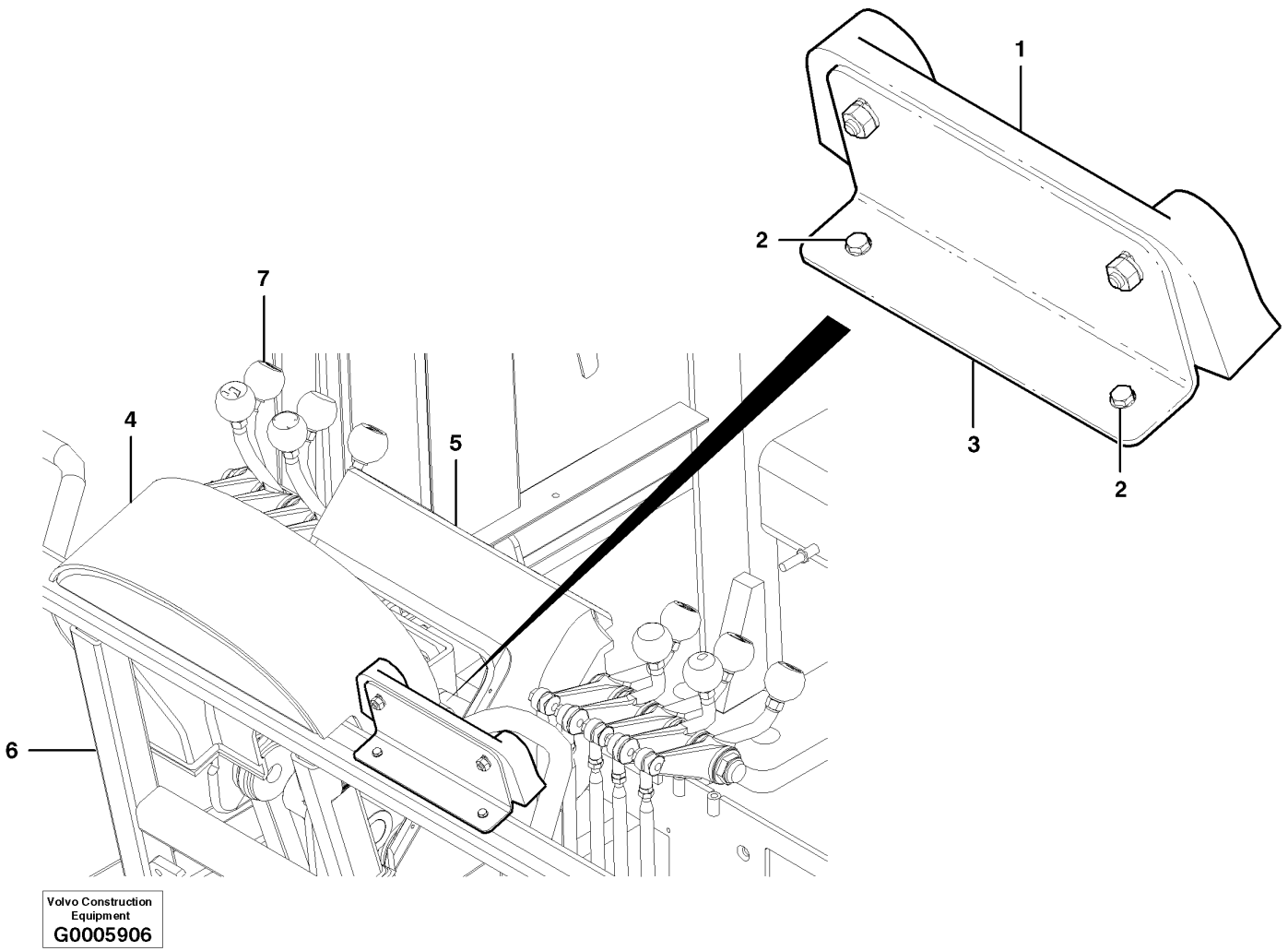
1
2
7
4
5
3
2
6
Volvo Construction Equipment
G0005906

Fig.	Part No.	Quantity 1	2	3	PS	KIT	Description	Dénomination	Bezeichnung	Denominación	Notes
1	**VOE 12741343**	1					Bracket	Ferrure-support	Tragstütze	Hierro Apoyo	
2	**CH 51640**	1					Meter	Rotor	Rotor	Rotor	
3	**VOE 13972081**	2					Screw	Vis	Schraube	Tornillo	
4							Contronics	Contronics	Contronics	Contronics	and display unit
5							Control head	Tableau de bord	Bedienungspult	Panel de control	CPL
6							Cab	Cabine	Kabine	Cabina	Standard and Canopy
6							Cab	Cabine	Kabine	Cabina	Low profile
6							Cab	Cabine	Kabine	Cabina	Split Rops
7							Control levers	Leviers de commande	Steuerhebel	Palancas de control	Control Lever

1		**Montaje de un indicador de pendientes** **Neigungsmesser, Einbau** **Inclinomètre** **Angle meter installation**	Catalogue id **20061**	Group **881**
2				
3			Illustr. No **G0005906**	Section **100**
4				
5			Issue **VOE 64E9920061**	Page **675**

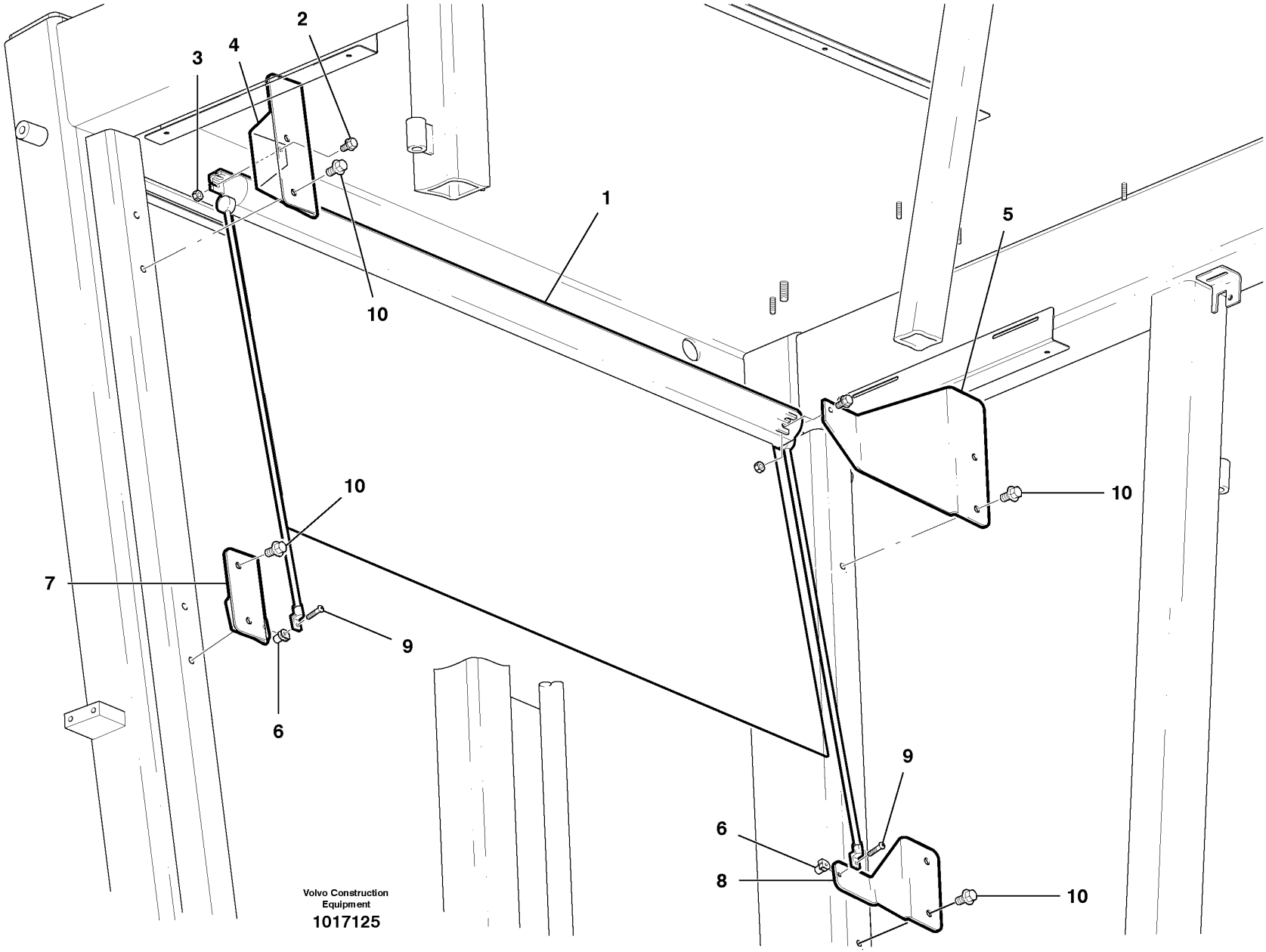
2
3
4
1
10
5
10
10
7
9
6
9
6
8
10
Volvo Construction
Equipment
1017125

Fig.	Part No.	Quantity 1	2	3	PS	KIT	Description	Dénomination	Bezeichnung	Denominación	Notes
1	**VOE 12730581**	1					Blind	Persienne	Jalousie	Cortina	
2	**VOE 13965175**	2					Screw	Vis	Schraube	Tornillo	
3	**VOE 983305**	2					Hexagon Nut	Ecrou Hexagonal	Sechskantmutter	Tuerca Hexagon	
4	**VOE 12748851**	1					Bracket	Console	Konsole	Ménsula	RH
5	**VOE 12748850**	1					Bracket	Console	Konsole	Ménsula	LH
6	**VOE 977980**	2					Spring Nut	Ecrou Ressort	Fed. Schliessmutter	Tuerca Resorte	
7	**VOE 12748852**	1					Bracket	Console	Konsole	Ménsula	RH
8	**VOE 12748853**	1					Bracket	Console	Konsole	Ménsula	LH
9	**VOE 975371**	2					Screw	Vis	Schraube	Tornillo	
10	**VOE 946441**	8					Flange screw	Vis à bride	Flanschschraube	Torn embridado	

1	
2	
3	
4	
5	

Persiana de cabina - ventana trasera
Sichtblende, Kabinenheckscheibe
Store de cabine - fenêtre arrière
Cab blind - rear window

Catalogue id **20061**	Group **882**
Illustr. No **1017125**	Section **100**
Issue **VOE 64E9920061**	Page **677**

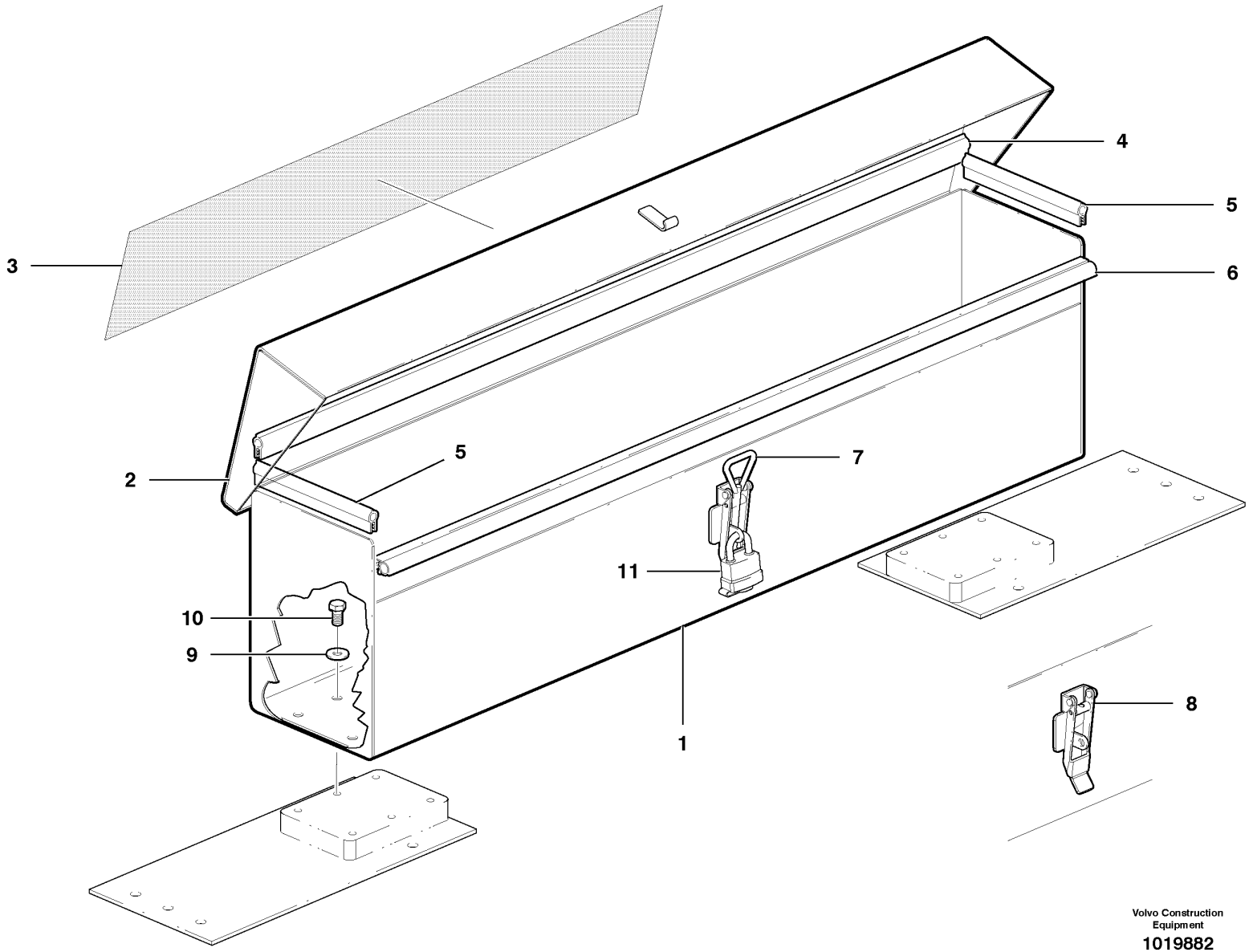

Volvo Construction Equipment
1019882

Fig.	Part No.	Quantity 1	2	3	PS	KIT	Description	Dénomination	Bezeichnung	Denominación	Notes
	VOE 12746822	1					Tool Box	Boite a outils	Werkzeugkasten	Caja herramientas	INCL items 1 - 8
1	**VOE 12748021**	1					•Base	•Pied	•Fuss	•Base	
2	**VOE 12748018**	1					•Cover	•Capot	•Haube	•Capo	
3	**VOE 12746414**	1					•Tape	•Scotch	•Klebeband	•Cinta	
4	**VOE 12740787**	1			SS		•Seal	•Joint	•Dichtring	•Junta	
5	**VOE 12746854**	2					•Seal	•Joint	•Dichtring	•Junta	
6	**VOE 12745320**	1					•Seal	•Joint	•Dichtring	•Junta	
7	**VOE 11015640**	1					•Eye Bolt	•Boulon Oeillet	•Ringschraube	•Perno De Aro	
8	**VOE 11015641**	1					•Eccentric Lock	•Verrou Excentr.	•Exz Sicherung	•Cerrad Excentr.	
9	**VOE 983335**	4					Washer	Rondelle	Scheibe	Arandela	
10	**VOE 983270**	4					Hexagon screw	Vis tête hexagonale	Sechskantschraube	Tornillo hexago	
11	**VOE 12749288**	1					Padlock	Cadenas	Vorhängeschloss	Cerrojo	
	CH 93377	1					Tool	Outil	Gerät	Aparejo	Adjustable wrench, 12”
	CH 93378	1					Grease Gun	Pompe a graisse	Fettpresse	Bomba de grasa	Grease gun, INCL hose
	CH 93379	1					Tool	Outil	Gerät	Aparejo	Large screwdriver
	CH 93380	1					Tool	Outil	Gerät	Aparejo	15/16” Socket, 3/4” drive
	CH 93381	1					Tool	Outil	Gerät	Aparejo	1 15/16” Socket, 3/4” drive
	CH 93382	1					Tool	Outil	Gerät	Aparejo	15” Extension, 3/4” drive
	CH 93383	1					Tool	Outil	Gerät	Aparejo	Johnson bar, 3/4” drive
	CH 93385	1					Tool	Outil	Gerät	Aparejo	Hand scraper
	CH 93386	1					Tool	Outil	Gerät	Aparejo	Large vise grip
	CH 93387	1					Tool	Outil	Gerät	Aparejo	Small screwdriver, Flat
	CH 93388	1					Tool	Outil	Gerät	Aparejo	Allen wrench set
	CH 93390	1					Tool	Outil	Gerät	Aparejo	Spanner set
	VOE 12730517	1					Tool kit	Kit outils	Werkzeugsatz	Juego herramien	Wrench set
	VOE 12730518	1					Screwdriver	Tournevis	Schraubenzieher	Destornillador	Screwdriver, Phillips
	VOE 12730519	1					Tool kit	Kit outils	Werkzeugsatz	Juego herramien	Allen wrench set, Metric
	VOE 12730520	1					Tool Bag	Trousse outils	Werkzeugtasche	Estuche herramientas	
	CH 300A-166C						Paint	Peinture	Farbe	Pintura	YELL, 1 US gallon

1	
2	
3	
4	
5	

Caja de herramientas, herramientas y pintura
Werkzeugkasten, Werkzeuge und Lack
Coffre d'outillage, outils et peinture
Toolbox, Tools and paint

Catalogue id	Group
20061	**891**
Illustr. No **1019882**	Section **100**
Issue **VOE 64E9920061**	Page **679**

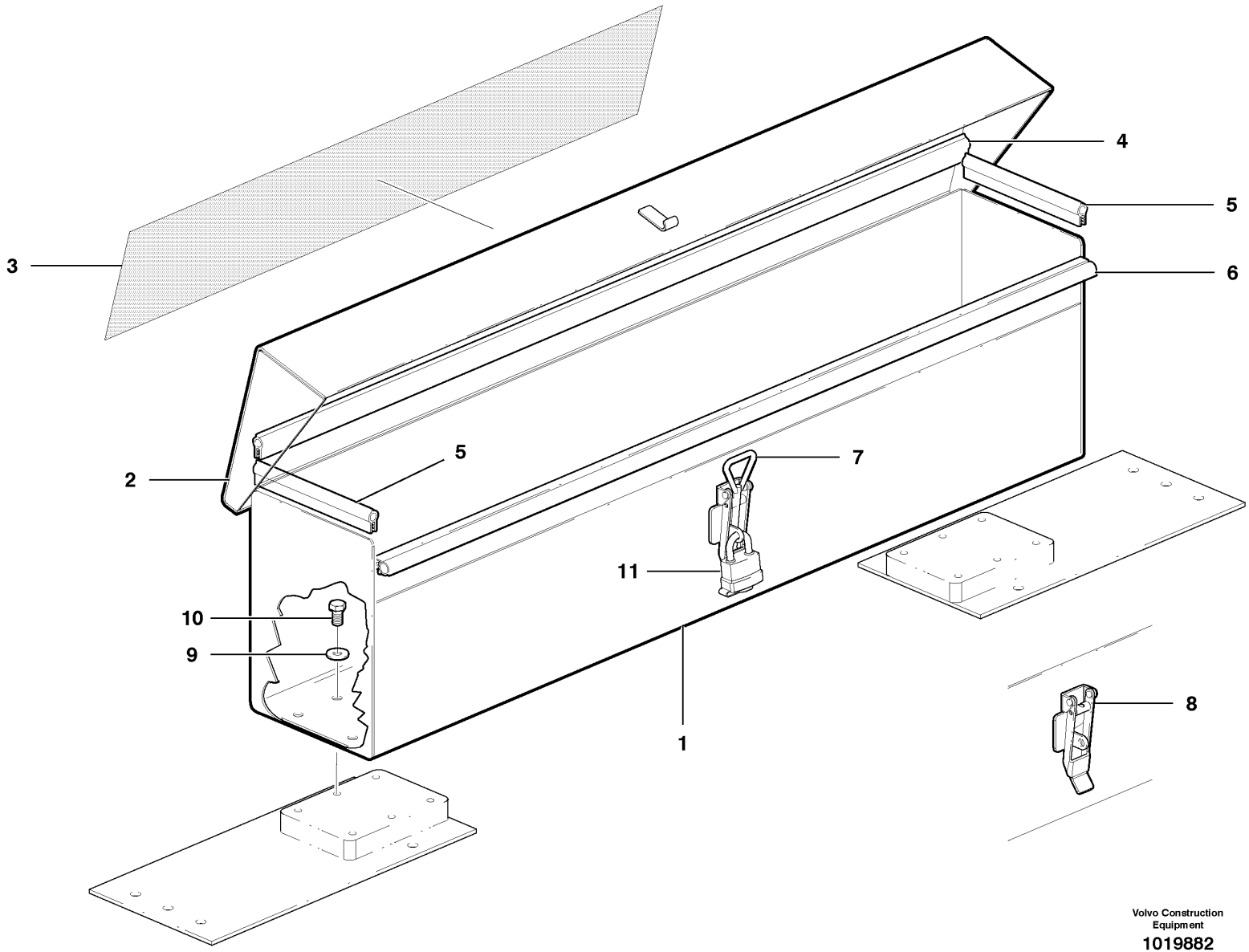

Volvo Construction Equipment
1019882

Fig.	Part No.	Quantity 1	2	3	PS	KIT	Description	Dénomination	Bezeichnung	Denominación	Notes
	CH 300A-166S						Paint	Peinture	Farbe	Pintura	YELL, Aerosol can
	CH 300C-100S						Paint	Peinture	Farbe	Pintura	GREY, Aerosol can

1		**Caja de herramientas, herramientas y pintura** **Werkzeugkasten, Werkzeuge und Lack** **Coffre d'outillage, outils et peinture** **Toolbox, Tools and paint**	Catalogue id **20061**	Group **891**
2			Illustr. No **1019882**	Section **100**
3			Issue **VOE 64E9920061**	Page **681**
4				
5				

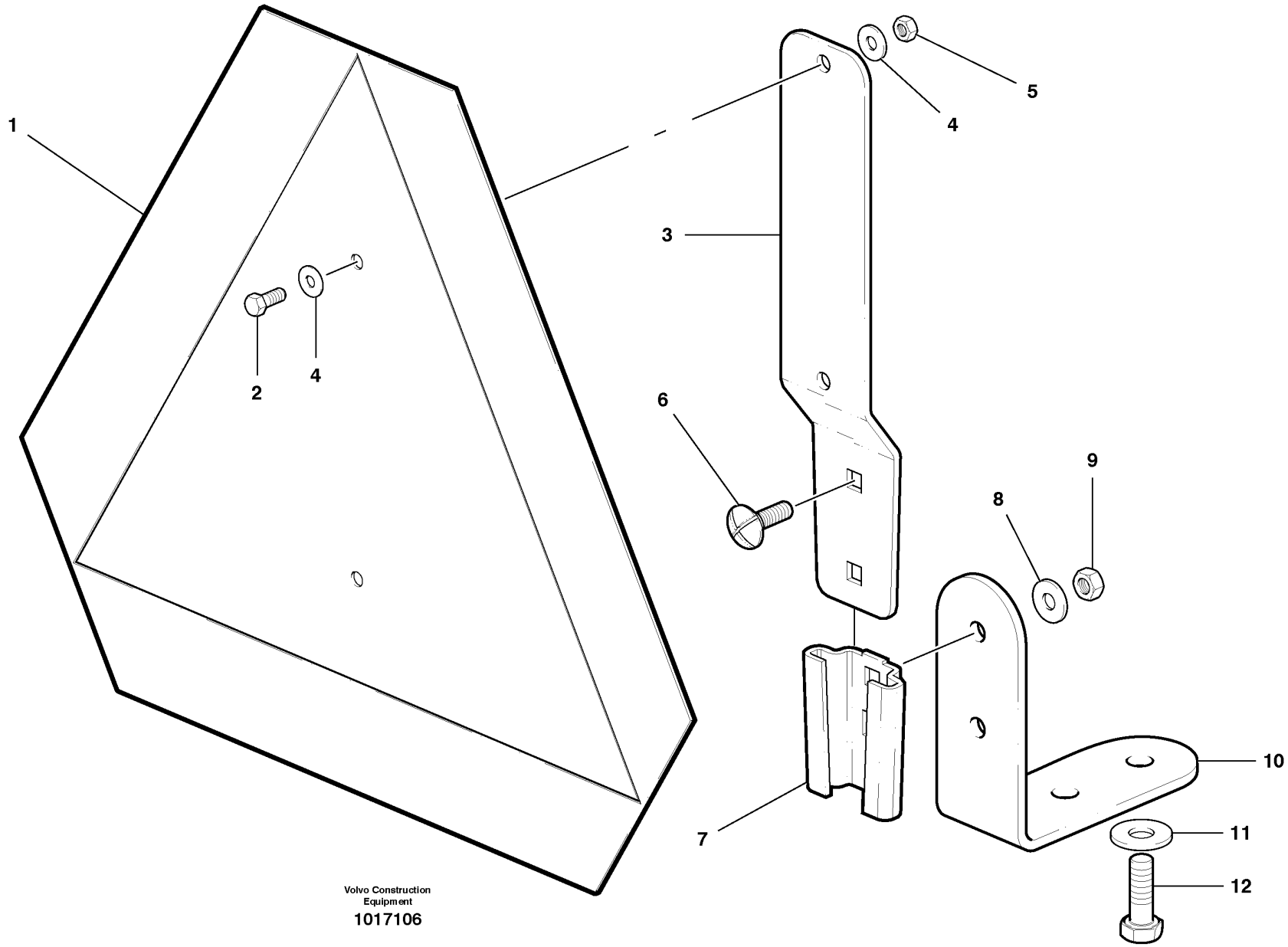

Volvo Construction Equipment

1017106

Fig.	Part No.	Quantity 1	2	3	PS	KIT	Description	Dénomination	Bezeichnung	Denominación	Notes
1	**CH 51484**	1					Sign	Enseigne	Schild	Letrero	
2	**VOE 983893**	2					Screw	Vis	Schraube	Tornillo	
3	**CH 57043**	1					Bracket	Console	Konsole	Ménsula	
4	**VOE 983379**	4					Washer	Rondelle	Scheibe	Arandela	
5	**VOE 990710**	2					Lock nut	Contre-ecrou	Sicherungsmutter	Contratuerca	
6	**VOE 12727917**	2					Square Neck Screw	Vis à collet carré	Schraube mit Vierkantansa	Tornillo de cuello cuadrad	
7	**CH 57044**	1					Socket	Socle	Sockel	Zocalo	
8	**VOE 983334**	2					Washer	Rondelle	Scheibe	Arandela	
9	**VOE 983403**	2					Lock nut	Contre-ecrou	Sicherungsmutter	Contratuerca	
10	**VOE 12742827**	1					Bracket	Console	Konsole	Ménsula	
11	**VOE 983335**	1					Washer	Rondelle	Scheibe	Arandela	
12	**VOE 984768**	1					Bolt	Boulon	Bolzen	Perno	

1		**Placa de caracteristicas** **Lgf - Warndreieck.** **Plaque Lgf(véhicule lent)** **Slow moving vehicle sign.**	Catalogue id **20061**	Group **891**
2			Illustr. No **1017106**	Section **200**
3			Issue **VOE 64E9920061**	Page **683**
4				
5				

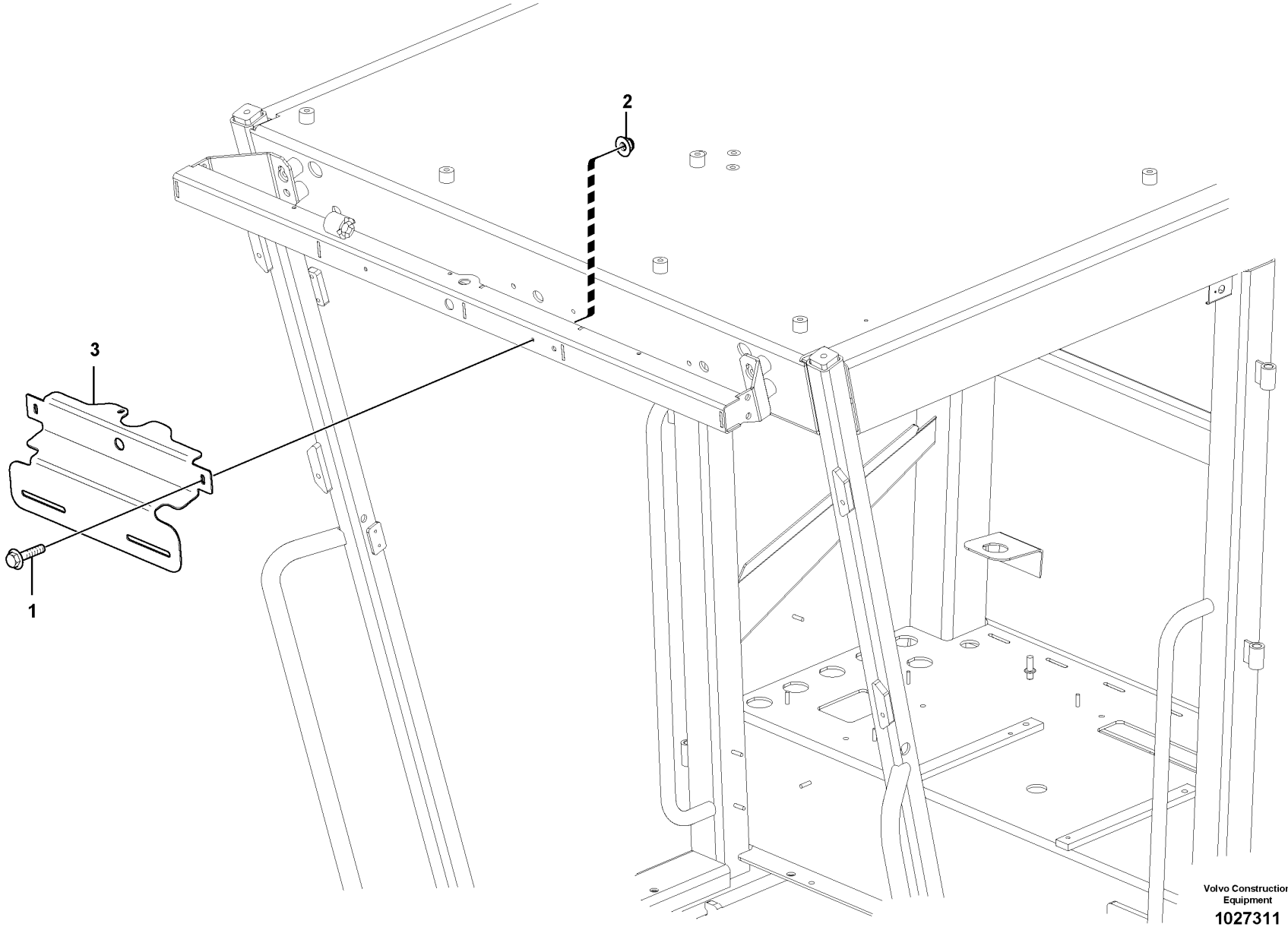
2
3
1
Volvo Construction Equipment
1027311

Fig.	Part No.	Quantity 1	2	3	PS	KIT	Description	Dénomination	Bezeichnung	Denominación	Notes
1	**VOE 13946544**	2					Flange screw	Vis à bride	Flanschschraube	Torn embridado	
2	**VOE 13949278**	2					Flange Lock Nut	Contre écrou bride	Flanschmutter	Contratuer Embr	
3	**VOE 12749453**	1					Bracket	Ferrure-support	Tragstütze	Hierro Apoyo	

1		**Soporte para matrícula delantera** **Halter für vordere Kennzeichentafel** **Support de plaque d'immatriculation avant** **Front license plate bracket**	Catalogue id **20061**	Group **891**
2				
3			Illustr. No **1027311**	Section **300**
4				
5		**TUV**	Issue **VOE 64E9920061**	Page **685**

VOLVO

Construction Equipment

GROUP		Section	Page
911	Hydraulic oil tank	100	697
911	Hydraulic filter	200	699
911	Hydraulic filter return line	300	701
912	Load sensing relief valve plumbing	100	703
912	Manifold valve - D7 WITHOUT FLOATS	200	705
912	Manifold valve - D7 COMPLETE WITH FLOATS	250	709
912	Manifold valve - D9 WITHOUT FLOATS	300	713
912	Manifold valve - D9 COMPLETE WITH FLOATS	350	717
912	Rear Auxiliary Manifold Valve - 2 Bank	400	721
912	Front Auxiliary Manifold Valve - 2 Bank	450	723
912	Auxiliary manifold valve - 3 bank	500	725
912	Priority valve and plumbing	600	727
912	Fan control valves	700	729
912	Fan circuit - front MODEL G930, G940, G960	800	731
912	Fan circuit - rear MODEL G930, G940, G960 S/N 39300 - 40304	850	733
912	Fan circuit - rear MODEL G930, G940, G960 S/N 40305 -	860	737
912	Fan circuit - front MODEL G970, G990	900	741
912	Fan circuit - rear MODEL G970, G990 S/N 39300 - 40304	950	743
912	Fan circuit - rear MODEL G970, G990 S/N 40305 -	960	747
912	Control levers	1000	751
912	Shuttle valve and plumbing	1100	755
913	Steering and implement pump	100	757
913	Steering and implement pump - front circuit	200	759
913	Steering and implement pump - rear circuit	300	763
913	Fan drive hydraulic pump	400	765
916	Ten Bank Auxiliary Circuit To Front	100	767
916	Ten Bank Auxiliary Circuit To Rear	200	769
916	Auxiliary 3 Bank Circuit - tank to valve	300	771
916	Auxiliary 3 Bank Circuit - valve to rear	400	773
916	Two Bank Auxiliary Circuits - Rear	500	775
916	Auxiliary 2 or 3 Bank Rear Mount Circuit - Valve to Side	700	777
916	Auxiliary 2 Bank Front Mount Circuit - Tank to Valve	800	779
916	Auxiliary 2 Bank Front Mount Circuit - Valve to Side	900	781
916	Auxiliary 2 Bank Front Mount Circuit - Valve to Front	1000	783
916	Auxiliary 2 Bank Front Mount Circuit - Valve to Rear	1100	785
922	Towing hook	100	787
926	Ripper	100	789
926	Mid mount scarifier	150	793
926	Mid mount scarifier hydraulic cylinder	200	797
926	Mid mount scarifier hydraulic circuit	250	799
926	Front Mount Scarifier	300	801
926	Parallel lift	400	803
926	Parallel Lift Circuit	450	805
926	Attaching Frame Hydraulic Cylinder	500	807
926	Dozer Blade Assembly	600	809
926	Support Arch	800	811
926	Sound Trap & Skid Protection	900	813
981	Moldboards MODEL G930 - G976	100	815
981	Moldboards MODEL G990	200	819
982	Moldboard installation MODEL G930, G940, G946, G960	100	821
982	Moldboard installation MODEL G970, G976	200	825
982	Moldboard installation MODEL G990	300	829
982	Blade tilt circuit MODEL G930	400	833
982	Blade tilt circuit MODEL G940 - G990	450	835
982	Blade tilt cylinder MODEL G930	500	837
982	Blade tilt cylinder MODEL G940, G946, G960, G970, G976, G990	600	839
983	Blade lift	100	843
983	Blade lift circuit	200	847
983	Blade lift cylinders	300	849
983	Accumulators	400	855
984	Slide shift circuit MODEL G930	100	857
984	Slide shift circuit	200	859

INDEX OF CONTENTS

GROUP		Section	Page
984	Swivel Joint	300	861
984	Slide shift cylinder MODEL G930, G940, G946	400	863
984	Slide shift cylinder MODEL G960, G970, G976	500	865
984	Slide shift cylinder MODEL G990	600	867
985	Circle turn - front MODEL G930, G940, G946, G960, G970, G976	100	869
985	Circle turn - rear MODELS G930, G940, G946, G960, G970, G976	200	871
985	Circle turn - front MODEL G990	300	873
985	Circle turn - rear MODEL G990	400	877
985	Circle turn circuit	500	879
985	Circle turn valve	600	881
985	Circle turn cylinders MODELS G930, G940, G946, G960, G970, G976	700	883
985	Circle turn cylinders MODEL G990	800	885
986	Circle shift circuit	100	887
986	Circle shift cylinder	300	889
986	Circle shift cylinder	400	893
986	Lock cylinder circuit - blade lift system	500	895
986	Lock Cylinder	600	897
987	Drawbar - front MODELS G930, G940, G946, G960, G970, G976	100	899
987	Drawbar - rear MODEL G930 - G976	200	903
987	Drawbar - front MODEL G990	300	905
987	Drawbar - rear MODEL G990	400	907
987	Drawbar/moldboard support TUV	500	909
992	Anti-vandalism equipment	100	911
993	Remote greasing	100	913

GROUPE		Section	Page
911	Réservoir d'huile hydraulique	100	697
911	Filtre à huile hydraulique	200	699
911	Conduit de retour de filtre hydraulique	300	701
912	Syst. de soupape de décharge asservie à la charge	100	703
912	Soupape de collecteur - D7 WITHOUT FLOATS	200	705
912	Soupape de collecteur - D7 COMPLETE WITH FLOATS	250	709
912	Soupape de collecteur - D9 WITHOUT FLOATS	300	713
912	Soupape de collecteur - D9 COMPLETE WITH FLOATS	350	717
912	Soupape de collecteur auxiliaire arrière - 2e rangée	400	721
912	Soupape de collecteur auxiliaire avant - 2e rangée	450	723
912	Distributeur auxiliaire à 3 tiroirs	500	725
912	Soupape préférentielle	600	727
912	Valves de commande ventilateur	700	729
912	Circuit de ventilateur - avant MODEL G930, G940, G960	800	731
912	Circuit de ventilateur -arrière MODEL G930, G940, G960 S/N 39300 - 40304	850	733
912	Circuit de ventilateur -arrière MODEL G930, G940, G960 S/N 40305 -860		737
912	Circuit de ventilateur - avant MODEL G970, G990	900	741
912	Circuit de ventilateur -arrière MODEL G970, G990 S/N 39300 - 40304950		743
912	Circuit de ventilateur -arrière MODEL G970, G990 S/N 40305 -	960	747
912	Leviers de commande	1000	751
912	Sélecteur de circuit et conduits	1100	755
913	Pompe de direction et d'instrument	100	757
913	Pompe de direction et d'instrument - circuit avant	200	759
913	Pompe de direction et de secours	300	763
913	Pompe hydraulique d'entraînement de ventilateur	400	765
916		100	767
916		200	769
916		300	771
916		400	773
916	Circuits auxiliaires à deux rangées - Arrière	500	775
916		700	777
916		800	779
916		900	781
916		1000	783
916		1100	785
922	Crochet de remorquage	100	787
926	Scarificateur	100	789
926	Scarificateur monté au milieu	150	793
926	Vérin hydraulique central de scarificateur	200	797
926	Circuit hydraulique, scarificateur monté au milieu	250	799
926	Scarificateur monté à l'avant	300	801
926	Système de levage parallèle	400	803
926	Circuit de levage parallèle	450	805
926	Vérin hydraulique, bâti de fixation	500	807
926	Ensemble de lame de bouteur	600	809
926	Arche de soutien	800	811
926	Piège à sons et protection antipatinage	900	813
981	Lames niveleuses MODEL G930 - G976	100	815
981	Lames niveleuses MODEL G990	200	819
982	Lame niveleuse MODEL G930, G940, G946, G960	100	821
982	Lame niveleuse MODEL G970, G976	200	825
982	Lame niveleuse MODEL G990	300	829
982	Circuit d'inclinaison de lame MODEL G930	400	833
982	Circuit d'inclinaison de lame MODEL G940 - G990	450	835
982	Vérin d'inclinaison de lame MODEL G930	500	837
982	Vérin d'inclinaison de lame MODEL G940, G946, G960, G970, G976, G990	600	839
983	Levage de lame	100	843
983	Circuit de levage de lame	200	847
983	Vérins de relevage de lame	300	849
983	Accumulateurs	400	855

GROUPE		Section	Page
984	Circuit d'inversion de la glissière MODEL G930	100	857
984	Circuit d'inversion de la glissière	200	859
984	Joint tournant	300	861
984	Vérin d'inversion du sens de translation MODEL G930, G940, G946	400	863
984	Vérin d'inversion du sens de translation MODEL G960, G970, G976	500	865
984	Vérin d'inversion du sens de translation MODEL G990	600	867
985	Mécanisme de rotation de la couronne - AV MODEL G930, G940, G946, G960, G970, G976	100	869
985	Mécanisme de rotation de la couronne - AR MODELS G930, G940, G946, G960, G970, G976	200	871
985	Mécanisme de rotation de la couronne - AV MODEL G990	300	873
985	Mécanisme de rotation de la couronne - AR MODEL G990	400	877
985	Circuit de rotation de la couronne	500	879
985	Valve de rotation de la couronne	600	881
985	Vérins de rotation de la couronne MODELS G930, G940, G946, G960, G970, G976	700	883
985	Vérins de rotation de la couronne MODEL G990	800	885
986	Circuit d'inversion du sens de rotation	100	887
986	Vérin d'inversion du sens de rotation de la couronne	300	889
986	Vérin d'inversion du sens de rotation de la couronne	400	893
986	Circuit vérin verrouill. - levage lame	500	895
986	Vérin de verrouillage	600	897
987	Barre de remorquage - AV MODELS G930, G940, G946, G960, G970, G976	100	899
987	Barre de remorquage - AR MODEL G930 - G976	200	903
987	Barre de remorquage - AV MODEL G990	300	905
987	Barre de remorquage - AR MODEL G990	400	907
987	Support de barre de traction/versoir TUV	500	909
992	Equipement antivandalisme	100	911
993	Graissage centralisé	100	913

GRUPPE		Abschnitt	Seite
911	Hydraulikölтank	100	697
911	Hydraulikfilter	200	699
911	Rücklaufleitung des Hydraulikfilters	300	701
912	Rohrleitungen des lastabhängigen Überdruckventils	100	703
912	Krümmerventil - D7 WITHOUT FLOATS	200	705
912	Krümmerventil - D7 COMPLETE WITH FLOATS	250	709
912	Krümmerventil - D9 WITHOUT FLOATS	300	713
912	Krümmerventil - D9 COMPLETE WITH FLOATS	350	717
912	Zusätzliches hinteres Krümmerventil - Zweibank	400	721
912	Zusätzliches vorderes Krümmerventil - Zweibank	450	723
912	Hilfswegeventil - Dreiwegeventil	500	725
912	Vorrangventil und Rohrleitungen	600	727
912	Lüftersteuerventile	700	729
912	Lüfterkreis - vorn MODEL G930, G940, G960	800	731
912	Lüfterkreis - hinten MODEL G930, G940, G960 S/N 39300 - 40304	850	733
912	Lüfterkreis - hinten MODEL G930, G940, G960 S/N 40305 -	860	737
912	Lüfterkreis - vorn MODEL G970, G990	900	741
912	Lüfterkreis - hinten MODEL G970, G990 S/N 39300 - 40304	950	743
912	Lüfterkreis - hinten MODEL G970, G990 S/N 40305 -	960	747
912	Steuerhebel	1000	751
912	Wechselventil und Rohrleitungen	1100	755
913	Lenkung und Arbeitsgerät-Pumpe	100	757
913	Lenkung und Arbeitsgerät-Pumpe - Vorderkreis	200	759
913	Lenk- und Gerätepumpe	300	763
913	Hydraulikpumpe des Lüfterantriebs	400	765
916		100	767
916		200	769
916		300	771
916		400	773
916	Zweibank-Zusatzkreise - hinten	500	775
916		700	777
916		800	779
916		900	781
916		1000	783
916		1100	785
922	Abschlepphaken	100	787
926	Reisszahn	100	789
926	Mittig montierter Aufkratzer	150	793
926	Hydraulikzylinder des mittleren Aufreißers	200	797
926	Mittig montierter Aufkratzer und Hydraulikkreis	250	799
926	Frontseitig montierter Aufreisser	300	801
926	Parallelheber	400	803
926	Paralleler Hubkreis	450	805
926	Befestigungsrahmen Hydraulikzylinder	500	807
926	Planierschildeinheit	600	809
926	Stützbogen	800	811
926	Schalldämpfung & Schleuderschutz	900	813
981	Hobelschar MODEL G930 - G976	100	815
981	Hobelschar MODEL G990	200	819
982	Hobelschar, Einbau MODEL G930, G940, G946, G960	100	821
982	Hobelschar, Einbau MODEL G970, G976	200	825
982	Hobelschar, Einbau MODEL G990	300	829
982	Schildkippkreis MODEL G930	400	833
982	Schildkippkreis MODEL G940 - G990	450	835
982	Schildkippzylinder MODEL G930	500	837
982	Schildkippzylinder MODEL G940, G946, G960, G970, G976, G990	600	839
983	Scharhubsystem	100	843
983	Scharhubkreis	200	847
983	Schildhubzylinder	300	849
983	Druckspeicher	400	855
984	Schieberumschaltkreis MODEL G930	100	857
984	Schieberumschaltkreis	200	859

INHALTSVERZEICHNIS

GRUPPE		Abschnitt	Seite
984	Drehgelenk	300	861
984	Seitenschubzylinder MODEL G930, G940, G946	400	863
984	Seitenschubzylinder MODEL G960, G970, G976	500	865
984	Seitenschubzylinder MODEL G990	600	867
985	Drehkranz - vorn MODEL G930, G940, G946, G960, G970, G976	100	869
985	Drehkranz - hinten MODELS G930, G940, G946, G960, G970, G976	200	871
985	Drehkranz - vorn MODEL G990	300	873
985	Drehkranz - hinten MODEL G990	400	877
985	Drehkranzkreis	500	879
985	Drehkranzventil	600	881
985	Drehkranzzylinder MODELS G930, G940, G946, G960, G970, G976	700	883
985	Drehkranzzylinder MODEL G990	800	885
986	Drehkranzverstellkreis	100	887
986	Drehkranzverstellzylinder	300	889
986	Drehkranzverstellzylinder	400	893
986	Verriegelungszylinderkreis - Schildhubsystem	500	895
986	Schließzylinder	600	897
987	Zugstange - vorn MODELS G930, G940, G946, G960, G970, G976	100	899
987	Zugstange - hinten MODEL G930 - G976	200	903
987	Zugstange - vorn MODEL G990	300	905
987	Zugstange - hinten MODEL G990	400	907
987	Zugstange/Planierscharstütze TUV	500	909
992	Vandalismusschutzausrüstung	100	911
993	Schmiersystem	100	913

GRUPO		Sección	Página
911	Depósito de aceite hidráulico	100	697
911	Filtro hidráulico	200	699
911	Tubería de retorno del filtro hidráulico	300	701
912	Tubería de válvula de seguridad sensible a la carga	100	703
912	Válvula del colector - D7 WITHOUT FLOATS	200	705
912	Válvula distribuidora - D7 COMPLETE WITH FLOATS	250	709
912	Válvula del colector - D9 WITHOUT FLOATS	300	713
912	Válvula del colector - D9 COMPLETE WITH FLOATS	350	717
912	Válvula colectora auxiliar trasera - 2 bancos	400	721
912	Válvula colectora auxiliar delantera - 2 bancos	450	723
912	Válvula múltiple auxiliar, banco 3	500	725
912	Válvula de prioridad y tubería	600	727
912	Válvulas de control del ventilador	700	729
912	Circuito del ventilador - delante MODEL G930, G940, G960	800	731
912	Circuito del ventilador - detrás MODEL G930, G940, G960 S/N 39300 - 40304	850	733
912	Circuito del ventilador - detrás MODEL G930, G940, G960 S/N 40305 -	860	737
912	Circuito del ventilador - delante MODEL G970, G990	900	741
912	Circuito del ventilador - detrás MODEL G970, G990 S/N 39300 - 40304	950	743
912	Circuito del ventilador - detrás MODEL G970, G990 S/N 40305 -	960	747
912	Palancas de mando	1000	751
912	Válvula de corredera y tubería	1100	755
913	Bomba de dirección e implemento	100	757
913	Bomba de dirección e implemento - circuito delantero	200	759
913	Bomba de dirección e implemento	300	763
913	Bomba hidráulica de accionamiento del motor	400	765
916		100	767
916		200	769
916		300	771
916		400	773
916	Circuitos auxiliares de 2 bancos - detrás	500	775
916		700	777
916		800	779
916		900	781
916		1000	783
916		1100	785
922	Enganche para remolque	100	787
926	Ripper	100	789
926	Escarificadora de montaje central	150	793
926	Cilindro hidráulico de escarificador en monajte central	200	797
926	Escarificadora de montaje central y circuito hidráulico	250	799
926	Escarificadora de montaje delantero	300	801
926	Elevación paralela	400	803
926	Circuito de elevaión paralelo	450	805
926	Attaching Frame Hydraulic Cylinder	500	807
926	Armado de hoja niveladora	600	809
926	Arco de soporte	800	811
926	Silenciador y protección antideslizamiento	900	813
981	Vertederas MODEL G930 - G976	100	815
981	Vertederas MODEL G990	200	819
982	Montaje de vertedera MODEL G930, G940, G946, G960	100	821
982	Montaje de vertedera MODEL G970, G976	200	825
982	Montaje de vertedera MODEL G990	300	829
982	Circuito de volteo de la hoja MODEL G930	400	833
982	Circuito de volteo de la hoja MODEL G940 - G990	450	835
982	Cilindro de volteo de la hoja MODEL G930	500	837
982	Cilindro de volteo de la hoja MODEL G940, G946, G960, G970, G976, G990	600	839
983	Elevador de la hoja	100	843
983	Circuito del elevador de la hoja	200	847

INDICE

GRUPO		Sección	Página
983	Cilindros del mecanismo elevación de la hoja	300	849
983	Acumuladores	400	855
984	Circuito de desplazamiento lateral MODEL G930	100	857
984	Circuito de desplazamiento lateral	200	859
984	Junta de giro	300	861
984	Cilindro de desplazamiento lateral MODEL G930, G940, G946	400	863
984	Cilindro de desplazamiento lateral MODEL G960, G970, G976	500	865
984	Cilindro de desplazamiento lateral MODEL G990	600	867
985	Giro de la corona, parte delantera MODEL G930, G940, G946, G960, G970, G976	100	869
985	Giro de la corona, parte trasera MODELS G930, G940, G946, G960, G970, G976	200	871
985	Giro de la corona, parte delantera MODEL G990	300	873
985	Giro de la corona, parte trasera MODEL G990	400	877
985	Circuito de giro de la corona	500	879
985	Válvula de giro de la corona	600	881
985	Cilindros de giro de la corona MODELS G930, G940, G946, G960, G970, G976	700	883
985	Cilindros de giro de la corona MODEL G990	800	885
986	Circuito de desplazamiento de la corona	100	887
986	Cilindro de desplazamiento de la corona	300	889
986	Cilindro de desplazamiento de la corona	400	893
986	Circuito de cilindro de cierre - sistema de elevación de la hoja	500	895
986	Cilindro de cierre	600	897
987	Barra de tracción, parte delantera MODELS G930, G940, G946, G960, G970, G976	100	899
987	Barra de tracción, parte trasera MODEL G930 - G976	200	903
987	Barra de tracción, parte delantera MODEL G990	300	905
987	Barra de tracción, parte trasera MODEL G990	400	907
987	Soporte de barra de tiro/vertedera TUV	500	909
992	Equipo antivandalismo	100	911
993	Lubricación a distancia	100	913

VOLVO

Construction Equipment

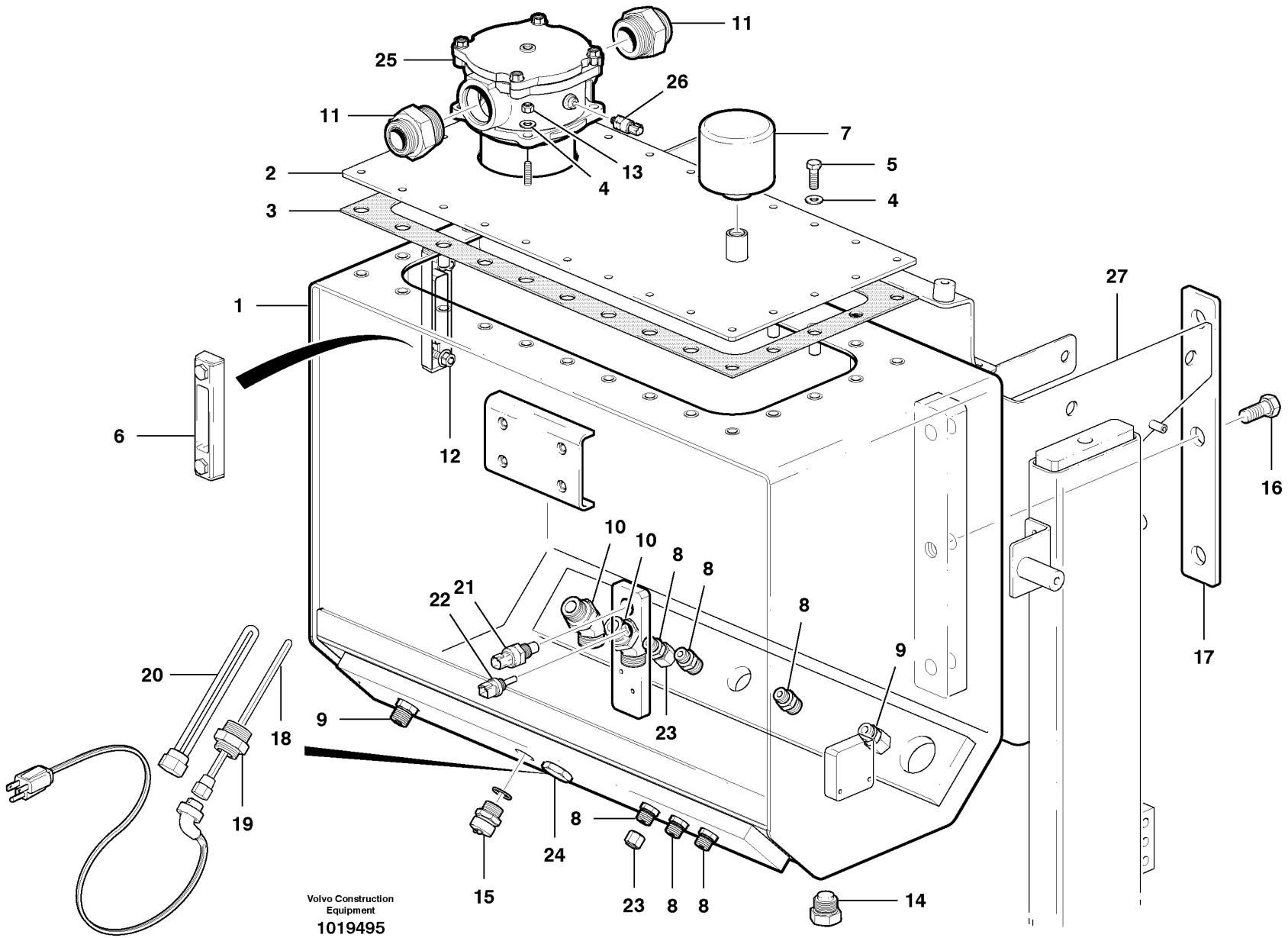
11
25
26
11
7
13
4
5
2
4
3
1
27
6
12
16
10
10
8
8
22
21
8
9
17
20
9
18
23
19
8
24
15
23
8
8
14
Volvo Construction Equipment
1019495

Fig.	Part No.	Quantity 1	2	3	PS	KIT	Description	Dénomination	Bezeichnung	Denominación	Notes
1	**VOE 12746749**	1					Hydr fluid tank	Reservoir fluid.hydr.	Druckölbehälter	Dep Aceit Hidr	CPL
2	**VOE 12744582**	1					Cover Plate	Protection en tole	Schutzblech	Placa Tapa	
3	**VOE 12740079**	1					Gasket	Joint	Dichtung	Junta	
4	**VOE 983334**	28					Washer	Rondelle	Scheibe	Arandela	
5	**VOE 983263**	25			SS		Hexagon screw	Vis tête hexagonale	Sechskantschraube	Tornillo hexago	
6	**VOE 11148801**	1					Level Inspection Glass	Regard Vitre	Schauglas	Ventana Nivel	
7	**VOE 11172907**	1					Air filter	Filtre à air	Luftfilter	Filtro de aire	
8	**VOE 935085**	6					Nipple	Raccord	Nippel	Niple	
9	**VOE 13933923**	2					Nipple	Raccord	Nippel	Niple	
10	**VOE 935544**	2					Nipple	Raccord	Nippel	Niple	
11	**VOE 936844**	2					Nipple	Raccord	Nippel	Niple	
12	**VOE 13971098**	2					Flange nut	Ecrou accouple.	Bundmutter	Tuerca embridad	
13	**VOE 961991**	4					Hexagon Nut	Ecrou Hexagonal	Sechskantmutter	Tuerca Hexagon	
14	**VOE 12730361**	1					Magnetic Plug	Bouchon Magnet.	Magnetstopfen	Tapon Magnetico	
15	**VOE 11054692**	1					Valve	Soupape	Ventil	Valvula	
16	**VOE 990682**	6					Hexagon screw	Vis tête hexagonale	Sechskantschraube	Tornillo hexago	
17	**VOE 12741995**	2					Backing Plate	Plateau.support	Bremsschild	Defensa Freno	
18	**VOE 12741704**	1					Heater	Elément de chauffage	Heizkörper	Calefaccion	220V
19	**VOE 12746394**	1					Reduction nipple	Raccord réducteur	Reduziernippel	Racor de reducción	
20	**VOE 12731413**	1					Heater	Elément de chauffage	Heizkörper	Calefaccion	110V
21	**VOE 11144494**	1					Oil Lvl Sensor	Capteur Niv Hui	Ölstandgeber	Sensor Niv Acei	SE9104
22	**VOE 11419486**	1					Temp Sensor	Detecteur Temp.	Temperaturgeber	Sensor Temperat	SE9105
23	**VOE 935100**	REQ					Plug	Bouchon	Stopfen	Tapon	2258)
24	**VOE 983711**	1					Plug	Tampon	Stopfen	Tapon	
25		1					Return Filter	Filtre Retour	Ruckstromfilter	Filtro Retorno	See group 911, Page 699
26							Pressure Sensor	Detect.pression	Druckmelder	Sensor Presion	See group 911, Page 699
27							Support Frame	Chassis-porteur	Hilfsrahmen	Brazo Empuje	See group 821, Page 579

2258) **GB:** Used With Various Options **FR:** Avec différentes options **DE:** Mit verschiedenen Zusätzgeräten verwendbar **ES:** Utilizado con diversas opciones

1		**Depósito de aceite hidráulico** **Hydrauliköltank** **Réservoir d'huile hydraulique** **Hydraulic oil tank**	Catalogue id **20061** / Group **911**
2			
3			Illustr. No **1019495** / Section **100**
4			
5			Issue **VOE 64E9920061** / Page **697**

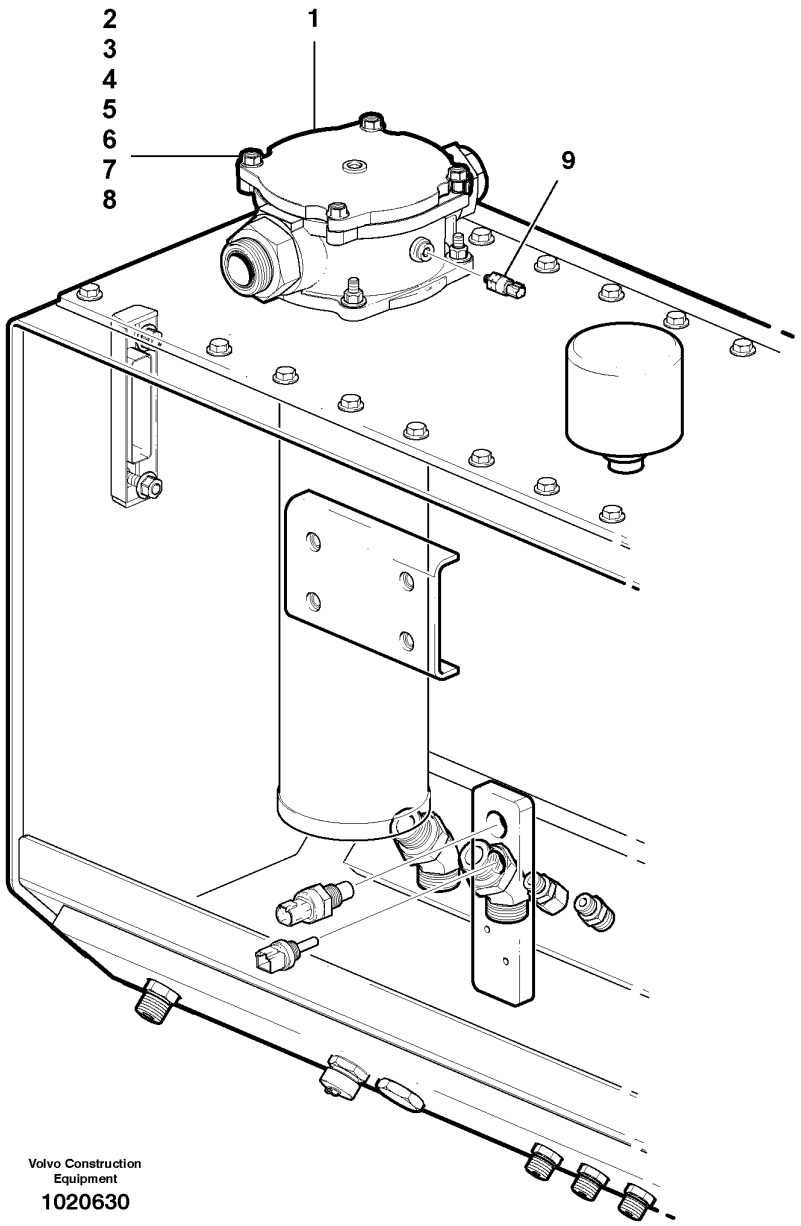
2
3
4
5
6
7
8
1
9
Volvo Construction Equipment
1020630

Fig.	Part No.	Quantity 1	2	3	PS	KIT	Description	Dénomination	Bezeichnung	Denominación	Notes
1	**VOE 12736313**	1					Filter	Filtre	Filter	Filtro	CPL. INCL items 2 - 8
2	**VOE 12743446**	1					•Cover	•Capot	•Haube	•Capo	
3	**VOE 12743407**	1					•O-ring	•Joint Torique	•O-Ring	•Junta torica	
4	**VOE 12743408**	1					•Element	•Elément	•Element	•Elemento	
5	**VOE 12743411**	1					•Screw	•Vis	•Schraube	•Tornillo	
6	**VOE 12743412**	1					•Plug	•Bouchon	•Stopfen	•Tapon	
7	**VOE 12743416**	1					•Housing	•Carter	•Gehäuse	•Carter	
8	**VOE 12743417**	1					•O-ring	•Joint Torique	•O-Ring	•Junta torica	
9	**VOE 12739908**	1					Pressure Sensor	Detect.pression	Druckmelder	Sensor Presion	SE9107

1	
2	
3	
4	
5	

Filtro hidráulico
Hydraulikfilter
Filtre à huile hydraulique
Hydraulic filter

Catalogue id **20061**	Group **911**
Illustr. No **1020630**	Section **200**
Issue **VOE 64E9920061**	Page **699**

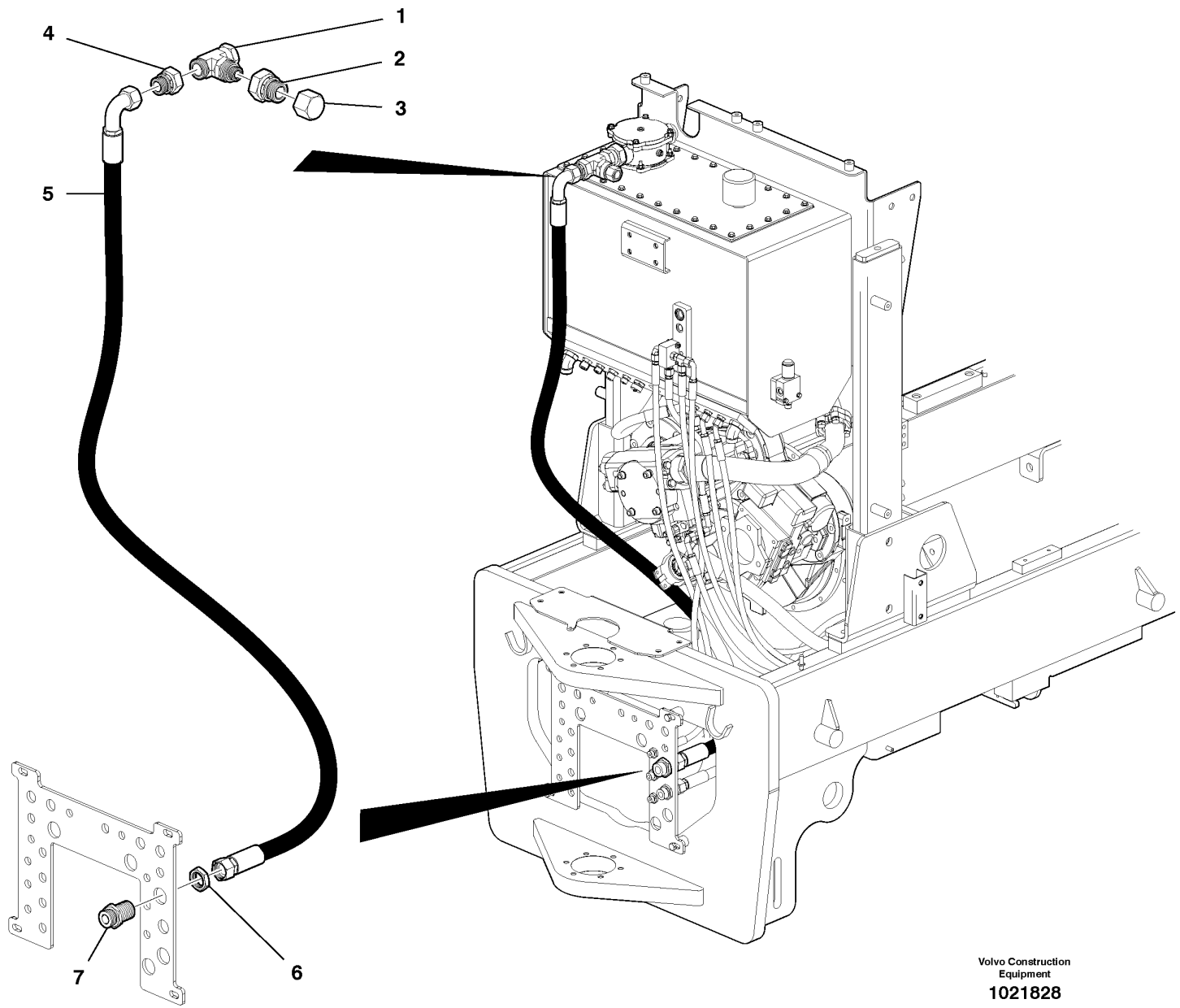

Volvo Construction Equipment

1021828

Fig.	Part No.	Quantity 1	2	3	PS	KIT	Description	Dénomination	Bezeichnung	Denominación	Notes
1	**VOE 937270**	1					Nipple	Raccord	Nippel	Niple	
2	**VOE 937049**	1					Reduction nipple	Raccord Reduct	Reduziernippel	Niple Reductor	
3	**VOE 935576**	1					Plug	Bouchon	Stopfen	Tapon	
4	**VOE 937050**	1					Reduction nipple	Raccord Reduct	Reduziernippel	Niple Reductor	
5	**VOE 12742065**	1					Hose assembly	Conduit flexible	Schlauchleitung	Conducto	

1	
2	
3	
4	
5	

Tubería de retorno del filtro hidráulico
Rücklaufleitung des Hydraulikfilters
Conduit de retour de filtre hydraulique
Hydraulic filter return line

Catalogue id **20061**	Group **911**
Illustr. No **1021828**	Section **300**
Issue **VOE 64E9920061**	Page **701**

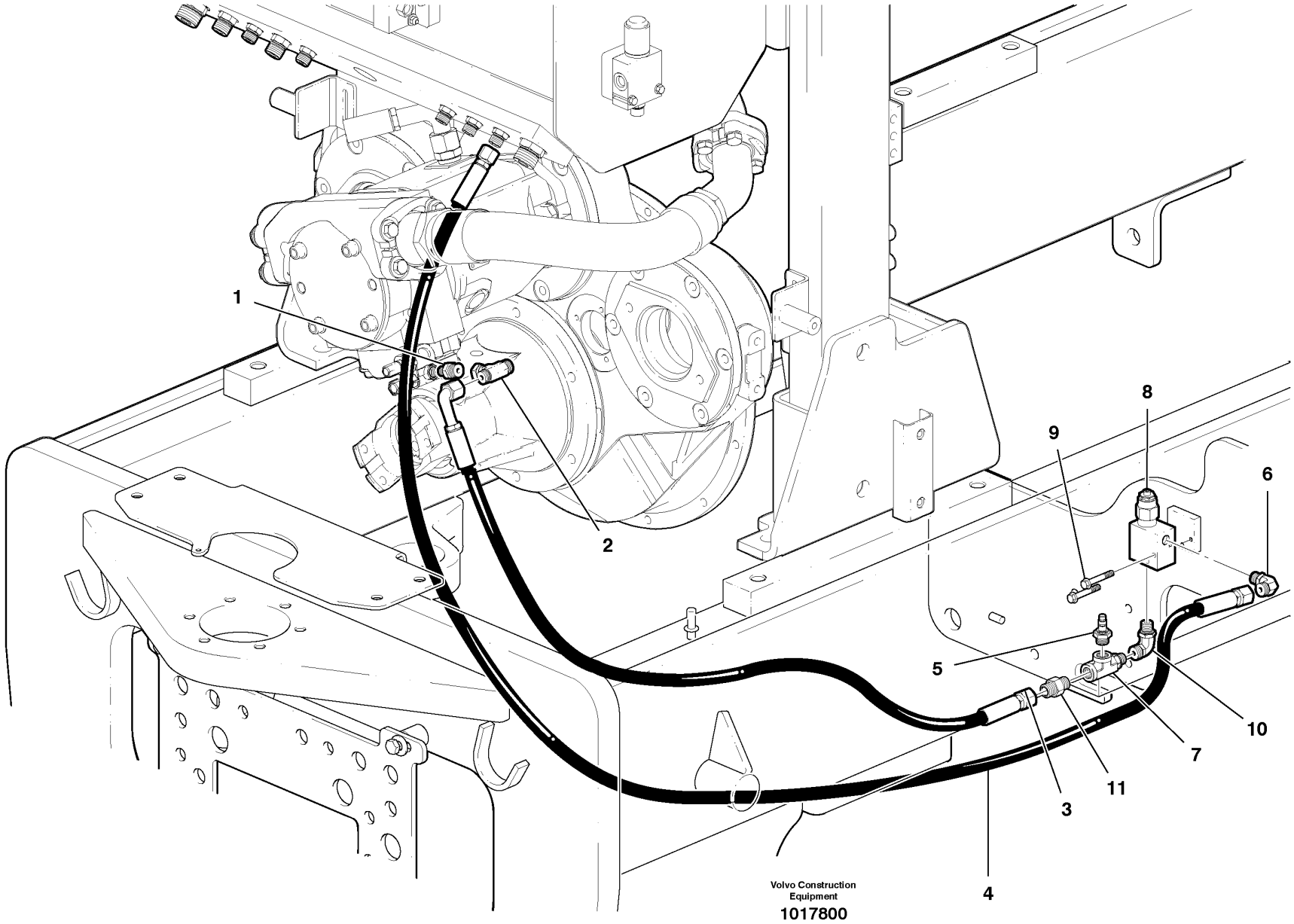
1
2
3
4
5
6
7
8
9
10
11
Volvo Construction Equipment
1017800

Fig.	Part No.	Quantity 1	2	3	PS	KIT	Description	Dénomination	Bezeichnung	Denominación	Notes
1	**VOE 935084**	1					Nipple	Raccord	Nippel	Niple	
2	**VOE 13933912**	1					T-nipple	Raccord-t	T-Nippel	Niple T	
3	**VOE 12742898**	1					Hose assembly	Conduit flexible	Schlauchleitung	Conducto	G930
3	**VOE 12742071**	1					Hose assembly	Conduit flexible	Schlauchleitung	Conducto	G940, G946, G960
3	**VOE 12744574**	1					Hose assembly	Conduit flexible	Schlauchleitung	Conducto	G970, G976, G990
4	**VOE 12744334**	1					Hose assembly	Conduit flexible	Schlauchleitung	Conducto	G930 - G960
4	**VOE 12745089**	1					Hose assembly	Conduit flexible	Schlauchleitung	Conducto	G970 - G990
5	**VOE 936446**	1					Testing Nipple	Raccord contrôle	Prufnippel	Niple Medicion	
6	**VOE 935069**	1					Elbow nipple	Raccord angulaire	Winkelnippel	Niple angular	
7	**VOE 937288**	1					T-nipple	Raccord-t	T-Nippel	Niple T	
8	**VOE 12738502**	1					Valve	Soupape	Ventil	Valvula	
9	**VOE 965176**	2					Screw	Vis	Schraube	Tornillo	
10	**VOE 937301**	1					Nipple	Raccord	Nippel	Niple	
11	**VOE 12744588**	1					Nipple	Raccord	Nippel	Niple	

1	
2	
3	
4	
5	

Tubería de válvula de seguridad sensible a la carga
Rohrleitungen des lastabhängigen Überdruckventils
Syst. de soupape de décharge asservie à la charge
Load sensing relief valve plumbing

Catalogue id	Group
20061	**912**
Illustr. No **1017800**	Section **100**
Issue **VOE 64E9920061**	Page **703**

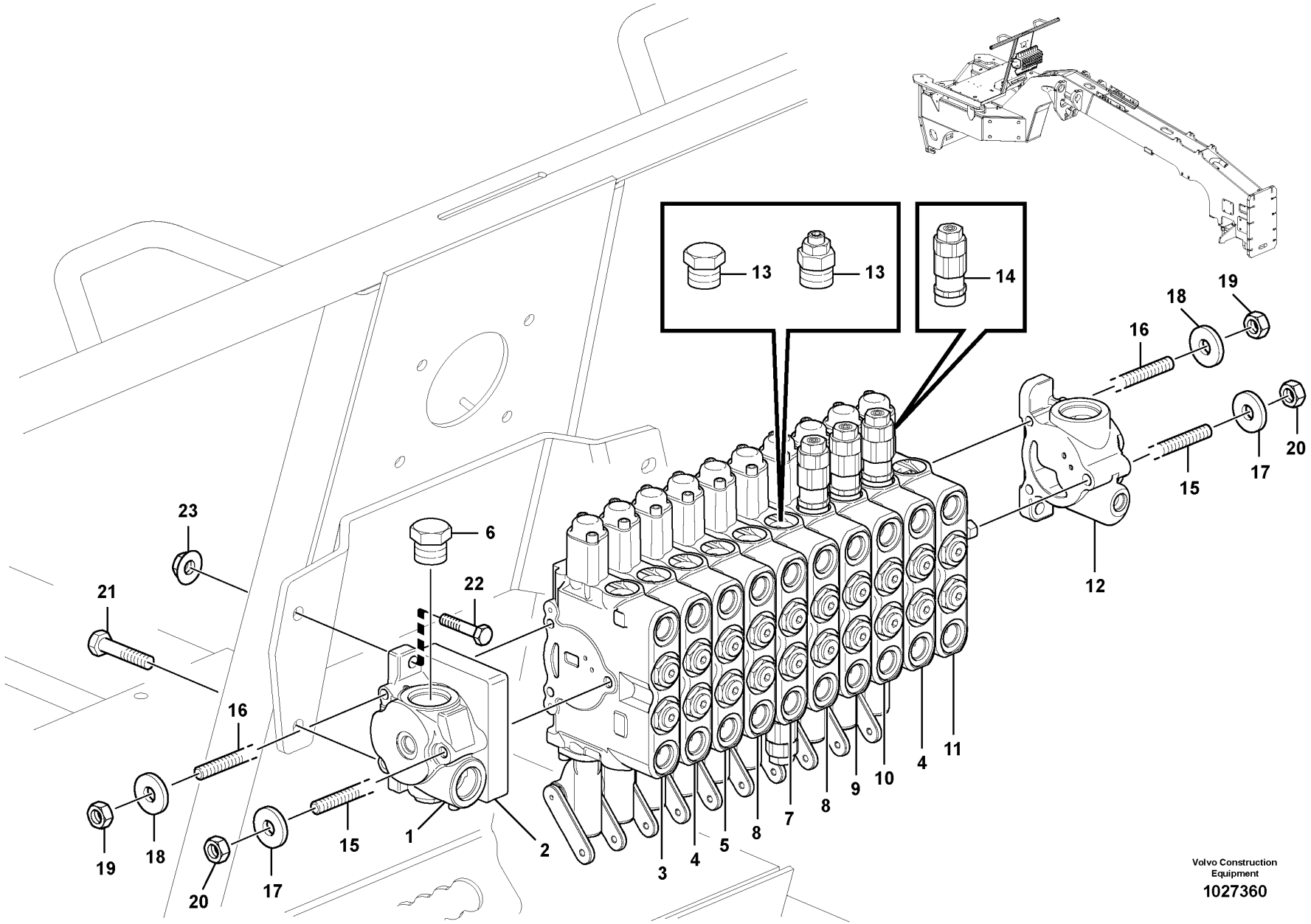

Volvo Construction Equipment

1027360

Fig.	Part No.	Quantity 1	2	3	PS	KIT	Description	Dénomination	Bezeichnung	Denominación	Notes
	VOE 12748746	1					Control valve	Valve controle	Steuerventil	Válvula control	
	VOE 12748747		1				Control valve	Valve controle	Steuerventil	Válvula control	
1	**VOE 12747329**	1	1				•Inlet valve	•Soupape d'entrée	•Einlassventil	•Valvula de entrada	
2	**VOE 12747330**	1	1				•Spacer	•Entretoise	•Abstandkörper	•Distanciador	
3	**VOE 12747308**	1	1				•Control valve	•Valve controle	•Steuerventil	•Válvula control	2246)
4	**VOE 12747312**	2	2				•Control valve	•Valve controle	•Steuerventil	•Válvula control	2238,2245)
5	**VOE 12747327**	1	1				•Control valve	•Valve controle	•Steuerventil	•Válvula control	2244)
6	**VOE 12747340**	1	1				•Plug	•Bouchon	•Stopfen	•Tapon	
7	**VOE 12747318**	1	1				•Control valve	•Valve controle	•Steuerventil	•Válvula control	2242)
8	**VOE 12747317**	2	2				•Control valve	•Valve controle	•Steuerventil	•Válvula control	2241,2243)
9	**VOE 12747316**	1	1				•Control valve	•Valve controle	•Steuerventil	•Válvula control	2240)
10	**VOE 12747314**	1	1				•Control valve	•Valve controle	•Steuerventil	•Válvula control	2239)
11	**VOE 12747320**	1	1				•Control valve	•Valve controle	•Steuerventil	•Válvula control	2237)
12	**VOE 12747331**	1	1				•Outlet	•Sortie	•Auslass	•Salida	
13	**VOE 12747332**	16					•Plug	•Bouchon	•Stopfen	•Tapon	
13	**VOE 12747341**		18				•Plug	•Bouchon	•Stopfen	•Tapon	
14	**VOE 12747333**	4	2				•Valve	•Soupape	•Ventil	•Valvula	
15	**VOE 12747334**	1	1				•Tie Rod	•Barre Accouple.	•Spurstange	•Barra Acoplam	
16	**VOE 12747335**	2	2				•Tie Rod	•Barre Accouple.	•Spurstange	•Barra Acoplam	
17	**VOE 12747336**	2	2				•Washer	•Rondelle	•Scheibe	•Arandela	

2237) **GB:** L.H. blade lift **FR:** Levage de lame L.H. **DE:** L.H. Scharhubsystem **ES:** Elevador de hoja L.H.
2238) **GB:** Parallel lift **FR:** Levage parallèle **DE:** Parallelheber **ES:** Elevador paralelo
2239) **GB:** Blade slide **FR:** Déport latéral de lame **DE:** Planierschild, Schieber **ES:** Deslizamiento de la hoja
2240) **GB:** Blade tilt **FR:** Basculement de lame **DE:** Planierschild, Kippen **ES:** Basculamiento de la hoja
2241) **GB:** Circle turn **FR:** Couronne d'orientation **DE:** Drehkranz **ES:** Giro de la corona
2242) **GB:** Circle side shift **FR:** Déport latéral de couronne **DE:** Drehkranzverstellung **ES:** Desplazamiento lateral de la corona
2243) **GB:** Articulation **FR:** Articulation **DE:** Knickgelenk **ES:** Articulación
2244) **GB:** Wheel lean **FR:** Inclinaison des roues **DE:** Radsturz **ES:** Inclinación de rueda
2245) **GB:** Scarifier **FR:** Scarificateur **DE:** Aufreißer **ES:** Escarificador
2246) **GB:** R.H. blade lift **FR:** Levage de lame R.H. **DE:** R.H. Scharhubsystem **ES:** Elevador de hoja R.H.

1	**NON EU**
2	**EU**
3	
4	
5	

Válvula del colector - D7
Krümmerventil - D7
Soupape de collecteur - D7
Manifold valve - D7

WITHOUT FLOATS

Catalogue id	Group
20061	**912**
Illustr. No **1027360**	Section **200**
Issue **VOE 64E9920061**	Page **705**

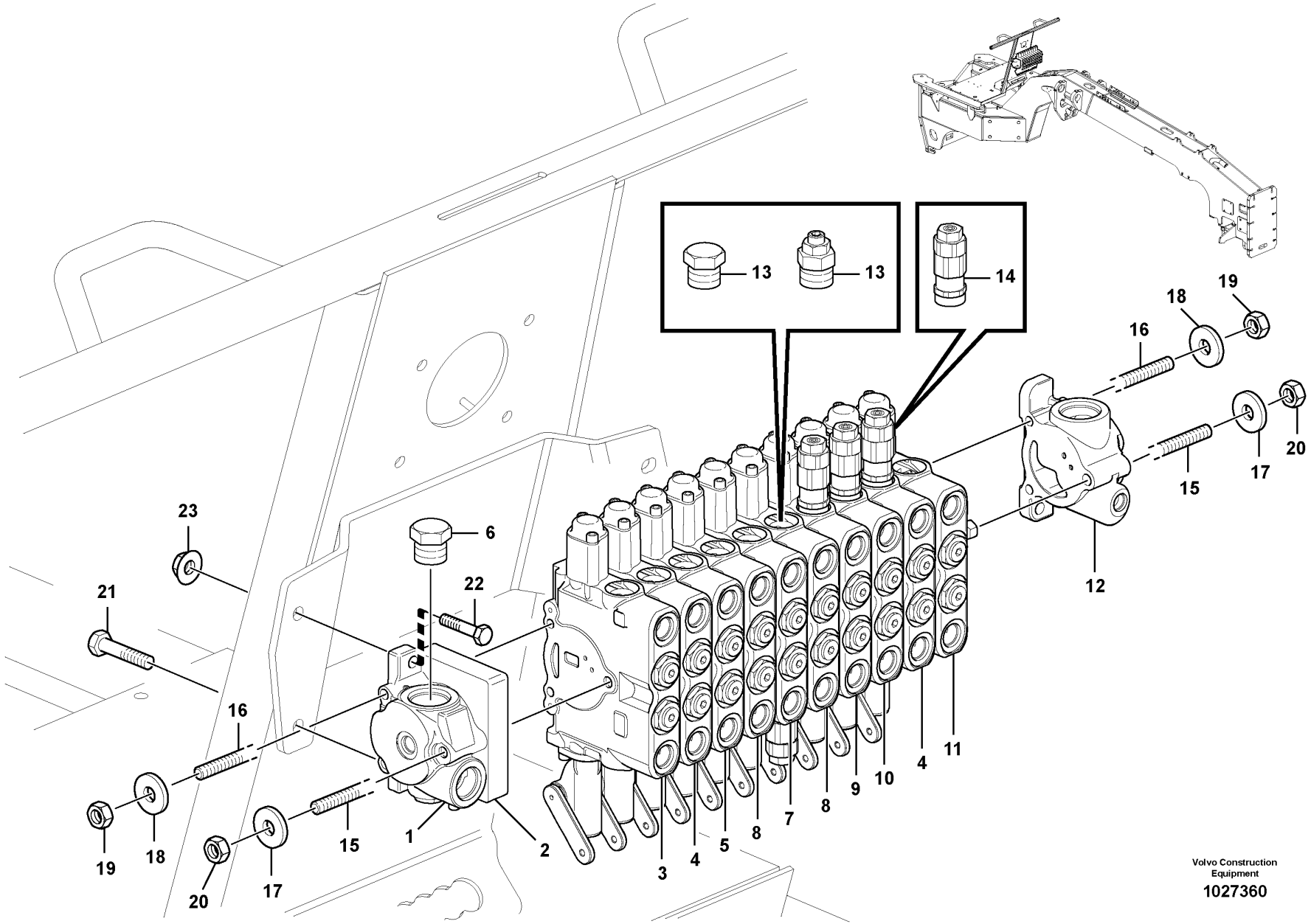

Volvo Construction Equipment

1027360

Fig.	Part No.	Quantity 1	2	3	PS	KIT	Description	Dénomination	Bezeichnung	Denominación	Notes
18	**VOE 12747337**	4	4				•Washer	•Rondelle	•Scheibe	•Arandela	
19	**VOE 12747338**	4	4				•Nut	•Ecrou	•Mutter	•Tuerca	
20	**VOE 12747339**	2	2				•Nut	•Ecrou	•Mutter	•Tuerca	
21	**VOE 13946752**	2	2				Screw	Vis	Schraube	Tornillo	
22	**VOE 983688**	1	1				Hexagon screw	Vis tête hexagonale	Sechskantschraube	Tornillo hexago	
23	**VOE 13971098**	3	3				Flange nut	Ecrou accouple.	Bundmutter	Tuerca embridad	

1	**NON EU**
2	**EU**
3	
4	
5	

Válvula del colector - D7
Krümmerventil - D7
Soupape de collecteur - D7
Manifold valve - D7

WITHOUT FLOATS

Catalogue id **20061**	Group **912**
Illustr. No **1027360**	Section **200**
Issue **VOE 64E9920061**	Page **707**

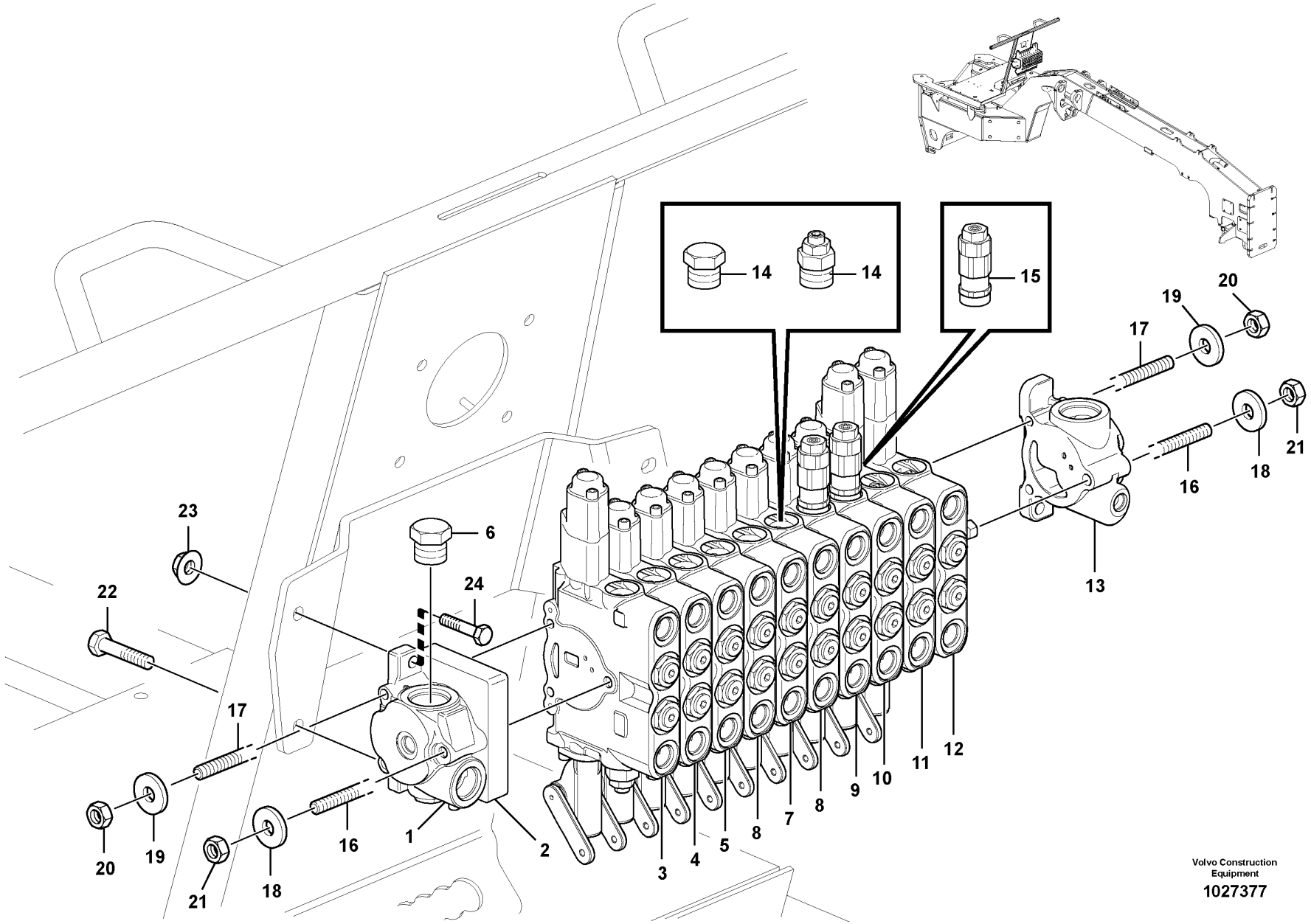

Volvo Construction Equipment

1027377

Fig.	Part No.	Quantity 1	2	3	PS	KIT	Description	Dénomination	Bezeichnung	Denominación	Notes
	VOE 12748748	1					Control valve	Valve controle	Steuerventil	Válvula control	
	VOE 12748749		1				Control valve	Valve controle	Steuerventil	Válvula control	
1	**VOE 12747329**	1	1				•Inlet valve	•Soupape d'entrée	•Einlassventil	•Valvula de entrada	
2	**VOE 12747330**	1	1				•Spacer	•Entretoise	•Abstandkörper	•Distanciador	
3	**VOE 12747310**	1	1				•Control valve	•Valve controle	•Steuerventil	•Válvula control	2246)
4	**VOE 12747312**	1	1				•Control valve	•Valve controle	•Steuerventil	•Válvula control	2245)
5	**VOE 12747327**	1	1				•Control valve	•Valve controle	•Steuerventil	•Válvula control	2244)
6	**VOE 12747340**	1	1				•Plug	•Bouchon	•Stopfen	•Tapon	
7	**VOE 12747318**	1	1				•Control valve	•Valve controle	•Steuerventil	•Válvula control	2242)
8	**VOE 12747317**	2	2				•Control valve	•Valve controle	•Steuerventil	•Válvula control	2241,2243)
9	**VOE 12747316**	1	1				•Control valve	•Valve controle	•Steuerventil	•Válvula control	2240)
10	**VOE 12747313**	1	1				•Control valve	•Valve controle	•Steuerventil	•Válvula control	2239)
11	**VOE 12747314**	1	1				•Control valve	•Valve controle	•Steuerventil	•Válvula control	2238)
12	**VOE 12747323**	1	1				•Control valve	•Valve controle	•Steuerventil	•Válvula control	
13	**VOE 12747331**	1	1				•Outlet	•Sortie	•Auslass	•Salida	
14	**VOE 12747332**	16					•Plug	•Bouchon	•Stopfen	•Tapon	
14	**VOE 12747341**		18				•Plug	•Bouchon	•Stopfen	•Tapon	
15	**VOE 12747333**	4	2				•Valve	•Soupape	•Ventil	•Valvula	
16	**VOE 12747334**	1	1				•Tie Rod	•Barre Accouple.	•Spurstange	•Barra Acoplam	
17	**VOE 12747335**	2	2				•Tie Rod	•Barre Accouple.	•Spurstange	•Barra Acoplam	
18	**VOE 12747336**	2	2				•Washer	•Rondelle	•Scheibe	•Arandela	

2238) **GB:** Parallel lift **FR:** Levage parallèle **DE:** Parallelheber **ES:** Elevador paralelo
2239) **GB:** Blade slide **FR:** Déport latéral de lame **DE:** Planierschild, Schieber **ES:** Deslizamiento de la hoja
2240) **GB:** Blade tilt **FR:** Basculement de lame **DE:** Planierschild, Kippen **ES:** Basculamiento de la hoja
2241) **GB:** Circle turn **FR:** Couronne d'orientation **DE:** Drehkranz **ES:** Giro de la corona
2242) **GB:** Circle side shift **FR:** Déport latéral de couronne **DE:** Drehkranzverstellung **ES:** Desplazamiento lateral de la corona
2243) **GB:** Articulation **FR:** Articulation **DE:** Knickgelenk **ES:** Articulación
2244) **GB:** Wheel lean **FR:** Inclinaison des roues **DE:** Radsturz **ES:** Inclinación de rueda
2245) **GB:** Scarifier **FR:** Scarificateur **DE:** Aufreißer **ES:** Escarificador
2246) **GB:** R.H. blade lift **FR:** Levage de lame R.H. **DE:** R.H. Scharhubsystem **ES:** Elevador de hoja R.H.

1	**NON EU**
2	**EU**
3	
4	
5	

Válvula distribuidora - D7
Krümmerventil - D7
Soupape de collecteur - D7
Manifold valve - D7

COMPLETE WITH FLOATS

Catalogue id	Group
20061	**912**
Illustr. No **1027377**	Section **250**
Issue **VOE 64E9920061**	Page **709**

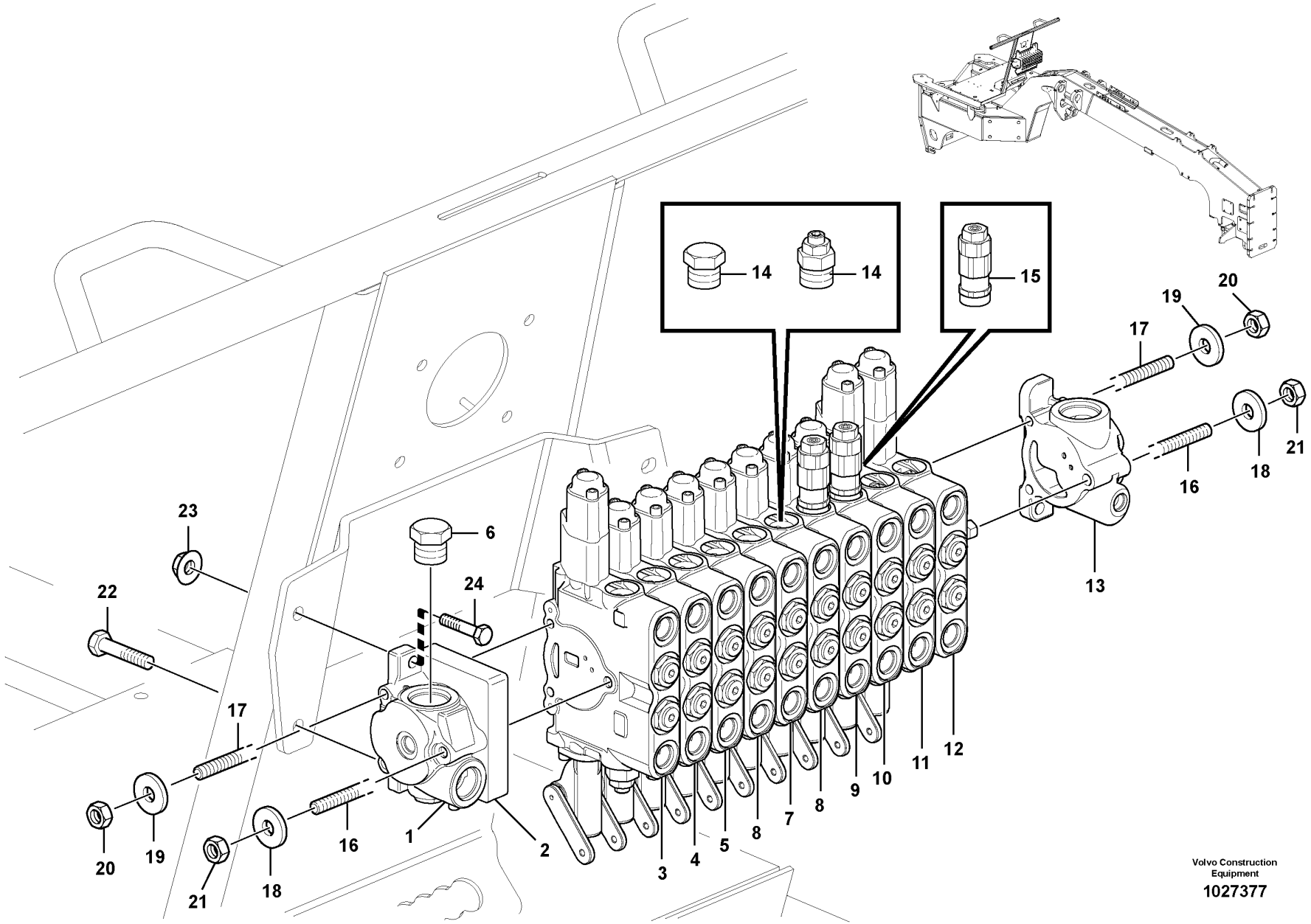

Volvo Construction Equipment

1027377

Fig.	Part No.	Quantity 1	2	3	PS	KIT	Description	Dénomination	Bezeichnung	Denominación	Notes
19	**VOE 12747337**	4	4				•Washer	•Rondelle	•Scheibe	•Arandela	
20	**VOE 12747338**	4	4				•Nut	•Ecrou	•Mutter	•Tuerca	
21	**VOE 12747339**	2	2				•Nut	•Ecrou	•Mutter	•Tuerca	
22	**VOE 13946752**	2	2				Screw	Vis	Schraube	Tornillo	
23	**VOE 13971098**	3	3				Flange nut	Ecrou accouple.	Bundmutter	Tuerca embridad	
24	**VOE 983688**	1	1				Hexagon screw	Vis tête hexagonale	Sechskantschraube	Tornillo hexago	

1	**NON EU**
2	**EU**
3	
4	
5	

Válvula distribuidora - D7
Krümmerventil - D7
Soupape de collecteur - D7
Manifold valve - D7

COMPLETE WITH FLOATS

Catalogue id **20061**	Group **912**
Illustr. No **1027377**	Section **250**
Issue **VOE 64E9920061**	Page **711**

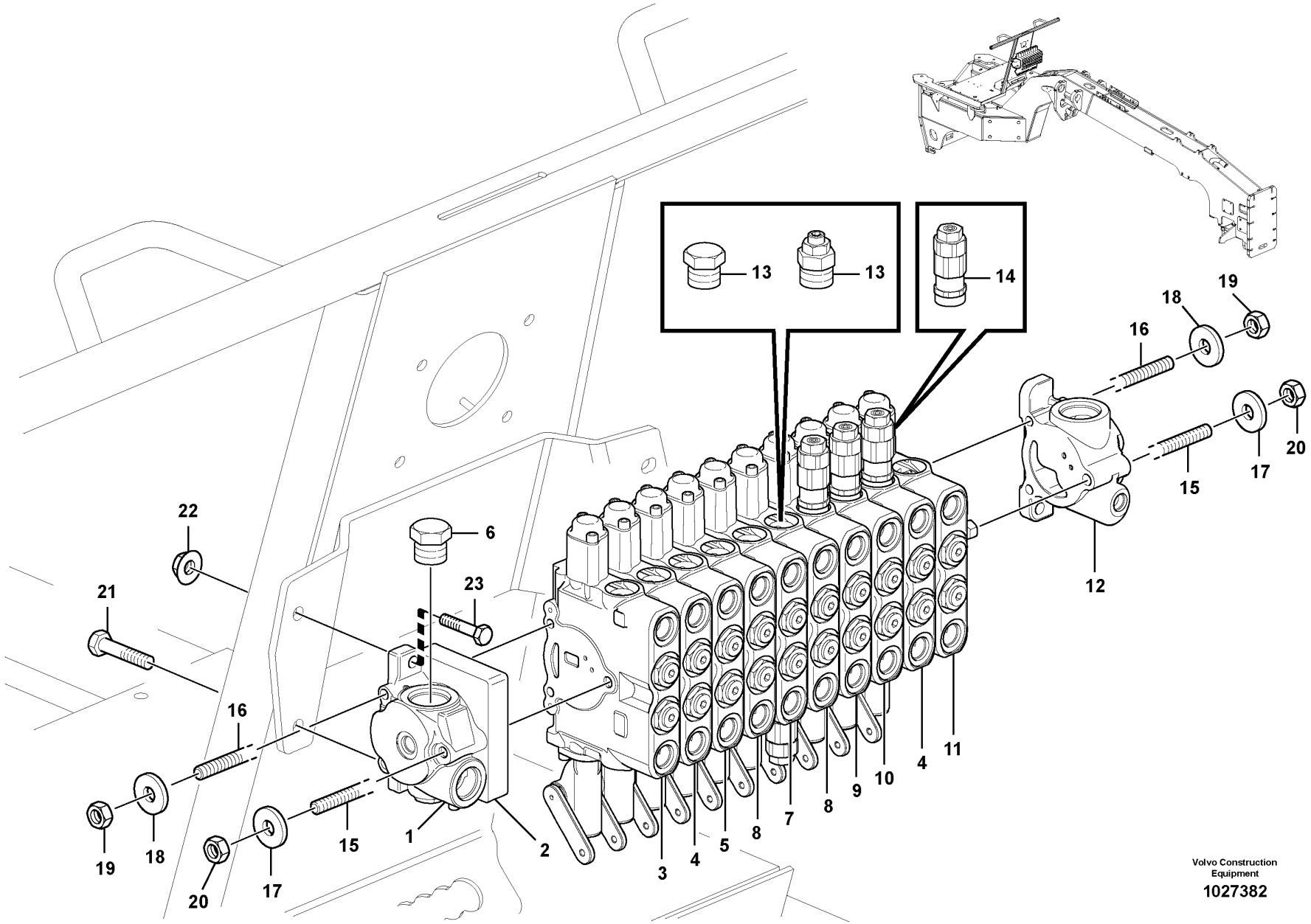

Volvo Construction Equipment

1027382

Fig.	Part No.	Quantity 1	2	3	PS	KIT	Description	Dénomination	Bezeichnung	Denominación	Notes
	VOE 12748750	1					Control valve	Valve controle	Steuerventil	Válvula control	
	VOE 12748751		1				Control valve	Valve controle	Steuerventil	Válvula control	
1	**VOE 12747329**	1	1				•Inlet valve	•Soupape d'entrée	•Einlassventil	•Valvula de entrada	
2	**VOE 12747330**	1	1				•Spacer	•Entretoise	•Abstandkörper	•Distanciador	
3	**VOE 12747309**	1	1				•Control valve	•Valve controle	•Steuerventil	•Válvula control	2246)
4	**VOE 12747312**	2	2				•Control valve	•Valve controle	•Steuerventil	•Válvula control	2238,2245)
5	**VOE 12747322**	1	1				•Control valve	•Valve controle	•Steuerventil	•Válvula control	2244)
6	**VOE 12747340**	1	1				•Plug	•Bouchon	•Stopfen	•Tapon	
7	**VOE 12747319**	1	1				•Control valve	•Valve controle	•Steuerventil	•Válvula control	2242)
8	**VOE 12747317**	2	2				•Control valve	•Valve controle	•Steuerventil	•Válvula control	2241,2243)
9	**VOE 12747316**	1	1				•Control valve	•Valve controle	•Steuerventil	•Válvula control	2240)
10	**VOE 12747315**	1	1				•Control valve	•Valve controle	•Steuerventil	•Válvula control	2239)
11	**VOE 12747321**	1	1				•Control valve	•Valve controle	•Steuerventil	•Válvula control	2237)
12	**VOE 12747331**	1	1				•Outlet	•Sortie	•Auslass	•Salida	
13	**VOE 12747332**	16					•Plug	•Bouchon	•Stopfen	•Tapon	
13	**VOE 12747341**		18				•Plug	•Bouchon	•Stopfen	•Tapon	
14	**VOE 12747333**	4	2				•Valve	•Soupape	•Ventil	•Valvula	
15	**VOE 12747334**	1	1				•Tie Rod	•Barre Accouple.	•Spurstange	•Barra Acoplam	
16	**VOE 12747335**	2	2				•Tie Rod	•Barre Accouple.	•Spurstange	•Barra Acoplam	
17	**VOE 12747336**	2	2				•Washer	•Rondelle	•Scheibe	•Arandela	

2237) **GB:** L.H. blade lift **FR:** Levage de lame L.H. **DE:** L.H. Scharhubsystem **ES:** Elevador de hoja L.H.
2238) **GB:** Parallel lift **FR:** Levage parallèle **DE:** Parallelheber **ES:** Elevador paralelo
2239) **GB:** Blade slide **FR:** Déport latéral de lame **DE:** Planierschild, Schieber **ES:** Deslizamiento de la hoja
2240) **GB:** Blade tilt **FR:** Basculement de lame **DE:** Planierschild, Kippen **ES:** Basculamiento de la hoja
2241) **GB:** Circle turn **FR:** Couronne d'orientation **DE:** Drehkranz **ES:** Giro de la corona
2242) **GB:** Circle side shift **FR:** Déport latéral de couronne **DE:** Drehkranzverstellung **ES:** Desplazamiento lateral de la corona
2243) **GB:** Articulation **FR:** Articulation **DE:** Knickgelenk **ES:** Articulación
2244) **GB:** Wheel lean **FR:** Inclinaison des roues **DE:** Radsturz **ES:** Inclinación de rueda
2245) **GB:** Scarifier **FR:** Scarificateur **DE:** Aufreißer **ES:** Escarificador
2246) **GB:** R.H. blade lift **FR:** Levage de lame R.H. **DE:** R.H. Scharhubsystem **ES:** Elevador de hoja R.H.

1	**NON EU**
2	**EU**
3	
4	
5	

Válvula del colector - D9
Krümmerventil - D9
Soupape de collecteur - D9
Manifold valve - D9

WITHOUT FLOATS

Catalogue id	Group
20061	**912**
Illustr. No **1027382**	Section **300**
Issue **VOE 64E9920061**	Page **713**

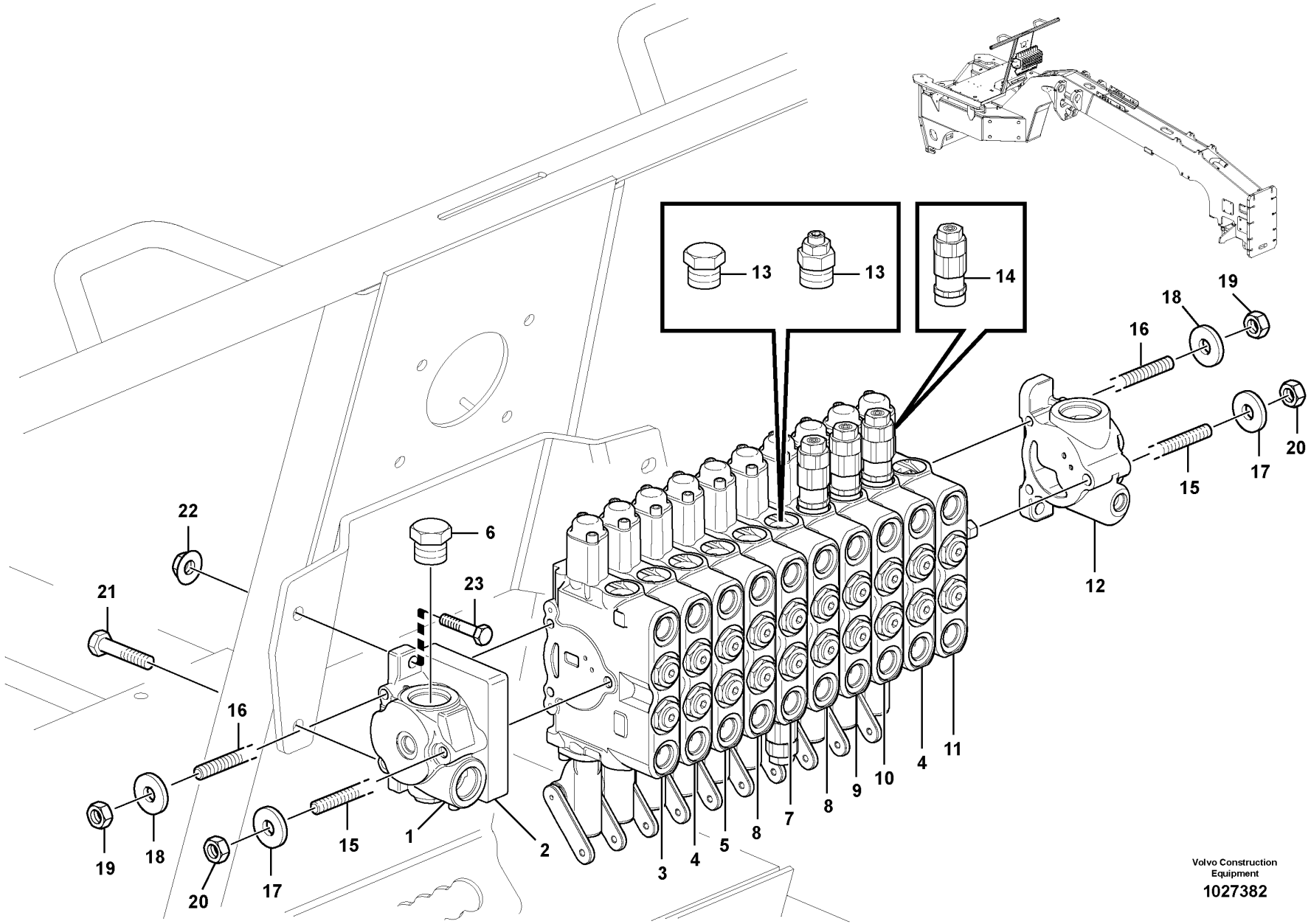

Volvo Construction Equipment

1027382

Fig.	Part No.	Quantity 1	2	3	P S	K I T	Description	Dénomination	Bezeichnung	Denominación	Notes
18	**VOE 12747337**	4	4				•Washer	•Rondelle	•Scheibe	•Arandela	
19	**VOE 12747338**	4	4				•Nut	•Ecrou	•Mutter	•Tuerca	
20	**VOE 12747339**	2	2				•Nut	•Ecrou	•Mutter	•Tuerca	
21	**VOE 13946752**	2	2				Screw	Vis	Schraube	Tornillo	
22	**VOE 13971098**	3	3				Flange nut	Ecrou accouple.	Bundmutter	Tuerca embridad	
23	**VOE 983688**	1	1				Hexagon screw	Vis tête hexagonale	Sechskantschraube	Tornillo hexago	

1	**NON EU**
2	**EU**
3	
4	
5	

Válvula del colector - D9
Krümmerventil - D9
Soupape de collecteur - D9
Manifold valve - D9

WITHOUT FLOATS

Catalogue id **20061**	Group **912**
Illustr. No **1027382**	Section **300**
Issue **VOE 64E9920061**	Page **715**

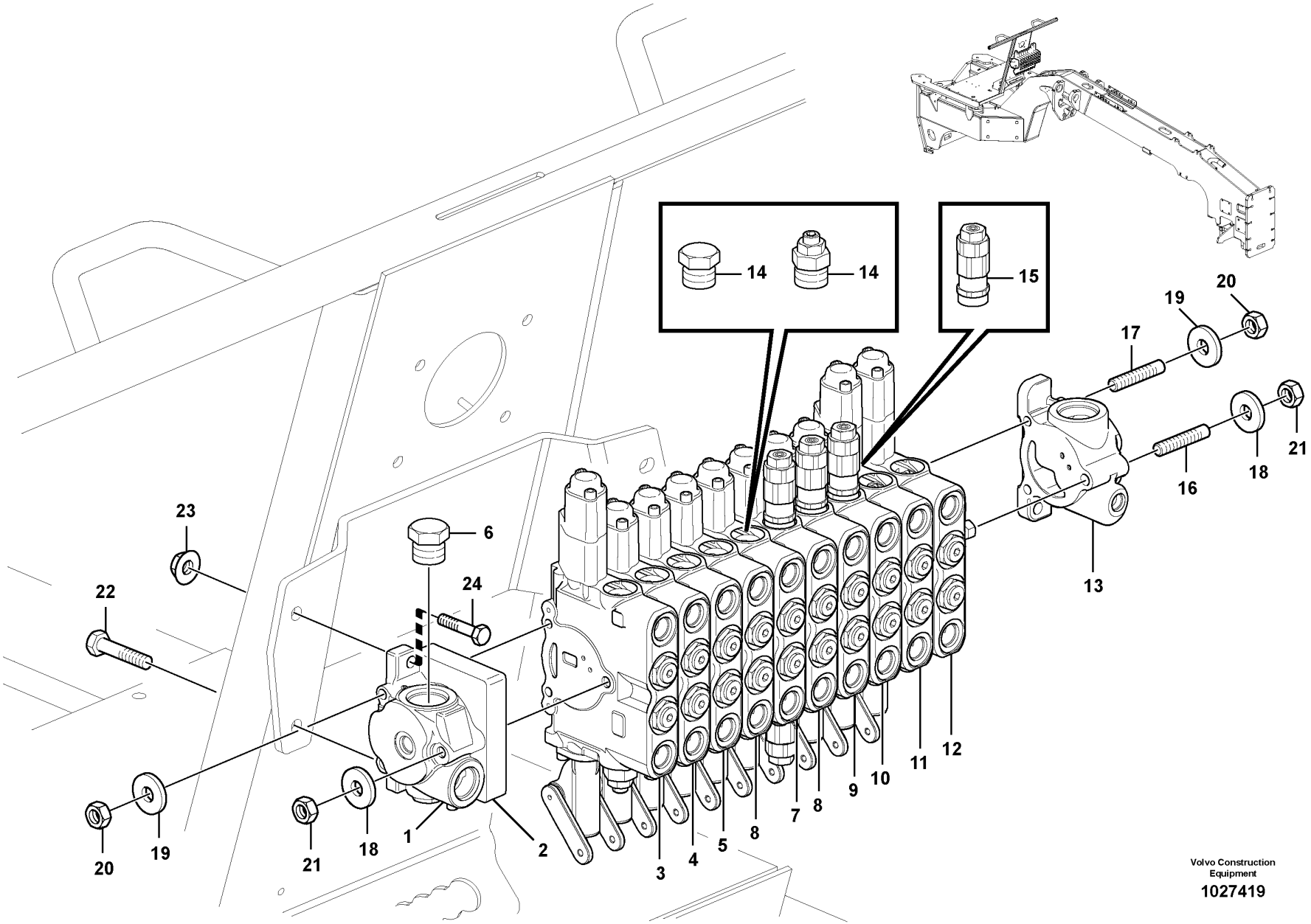

Volvo Construction Equipment

1027419

Fig.	Part No.	Quantity 1	2	3	PS	KIT	Description	Dénomination	Bezeichnung	Denominación	Notes
	VOE 12748752	1					Control	Commande	Regelung	Mando	
	VOE 12748753		1				Control valve	Valve controle	Steuerventil	Válvula control	
1	**VOE 12747329**	1	1				Inlet valve	Soupape d'entrée	Einlassventil	Valvula de entrada	
2	**VOE 12747330**	1	1				Spacer	Entretoise	Abstandkörper	Distanciador	
3	**VOE 12747311**	1	1				Control valve	Valve controle	Steuerventil	Válvula control	2246)
4	**VOE 12747312**	1	1				Control valve	Valve controle	Steuerventil	Válvula control	2245)
5	**VOE 12747322**	1	1				Control valve	Valve controle	Steuerventil	Válvula control	2244)
6	**VOE 12747340**	1	1				•Plug	•Bouchon	•Stopfen	•Tapon	
7	**VOE 12747319**	1	1				•Control valve	•Valve controle	•Steuerventil	•Válvula control	2242)
8	**VOE 12747317**	2	2				•Control valve	•Valve controle	•Steuerventil	•Válvula control	2241,2243)
9	**VOE 12747316**	1	1				•Control valve	•Valve controle	•Steuerventil	•Válvula control	2240)
10	**VOE 12747315**	1	1				•Control valve	•Valve controle	•Steuerventil	•Válvula control	2239)
11	**VOE 12747313**	1	1				•Control valve	•Valve controle	•Steuerventil	•Válvula control	2238)
12	**VOE 12747324**	1	1				•Control valve	•Valve controle	•Steuerventil	•Válvula control	2237)
13	**VOE 12747331**	1	1				•Outlet	•Sortie	•Auslass	•Salida	
14	**VOE 12747332**	16					•Plug	•Bouchon	•Stopfen	•Tapon	
14	**VOE 12747341**		18				•Plug	•Bouchon	•Stopfen	•Tapon	
15	**VOE 12747333**	4	2				•Valve	•Soupape	•Ventil	•Valvula	
16	**VOE 12747334**	1	1				•Tie Rod	•Barre Accouple.	•Spurstange	•Barra Acoplam	
17	**VOE 12747335**	2	2				•Tie Rod	•Barre Accouple.	•Spurstange	•Barra Acoplam	

2237) **GB:** L.H. blade lift **FR:** Levage de lame L.H. **DE:** L.H. Scharhubsystem **ES:** Elevador de hoja L.H.
2238) **GB:** Parallel lift **FR:** Levage parallèle **DE:** Parallelheber **ES:** Elevador paralelo
2239) **GB:** Blade slide **FR:** Déport latéral de lame **DE:** Planierschild, Schieber **ES:** Deslizamiento de la hoja
2240) **GB:** Blade tilt **FR:** Basculement de lame **DE:** Planierschild, Kippen **ES:** Basculamiento de la hoja
2241) **GB:** Circle turn **FR:** Couronne d'orientation **DE:** Drehkranz **ES:** Giro de la corona
2242) **GB:** Circle side shift **FR:** Déport latéral de couronne **DE:** Drehkranzverstellung **ES:** Desplazamiento lateral de la corona
2243) **GB:** Articulation **FR:** Articulation **DE:** Knickgelenk **ES:** Articulación
2244) **GB:** Wheel lean **FR:** Inclinaison des roues **DE:** Radsturz **ES:** Inclinación de rueda
2245) **GB:** Scarifier **FR:** Scarificateur **DE:** Aufreißer **ES:** Escarificador
2246) **GB:** R.H. blade lift **FR:** Levage de lame R.H. **DE:** R.H. Scharhubsystem **ES:** Elevador de hoja R.H.

1	**NON EU**
2	**EU**
3	
4	
5	

Válvula del colector - D9
Krümmerventil - D9
Soupape de collecteur - D9
Manifold valve - D9

COMPLETE WITH FLOATS

Catalogue id	Group
20061	**912**
Illustr. No **1027419**	Section **350**
Issue **VOE 64E9920061**	Page **717**

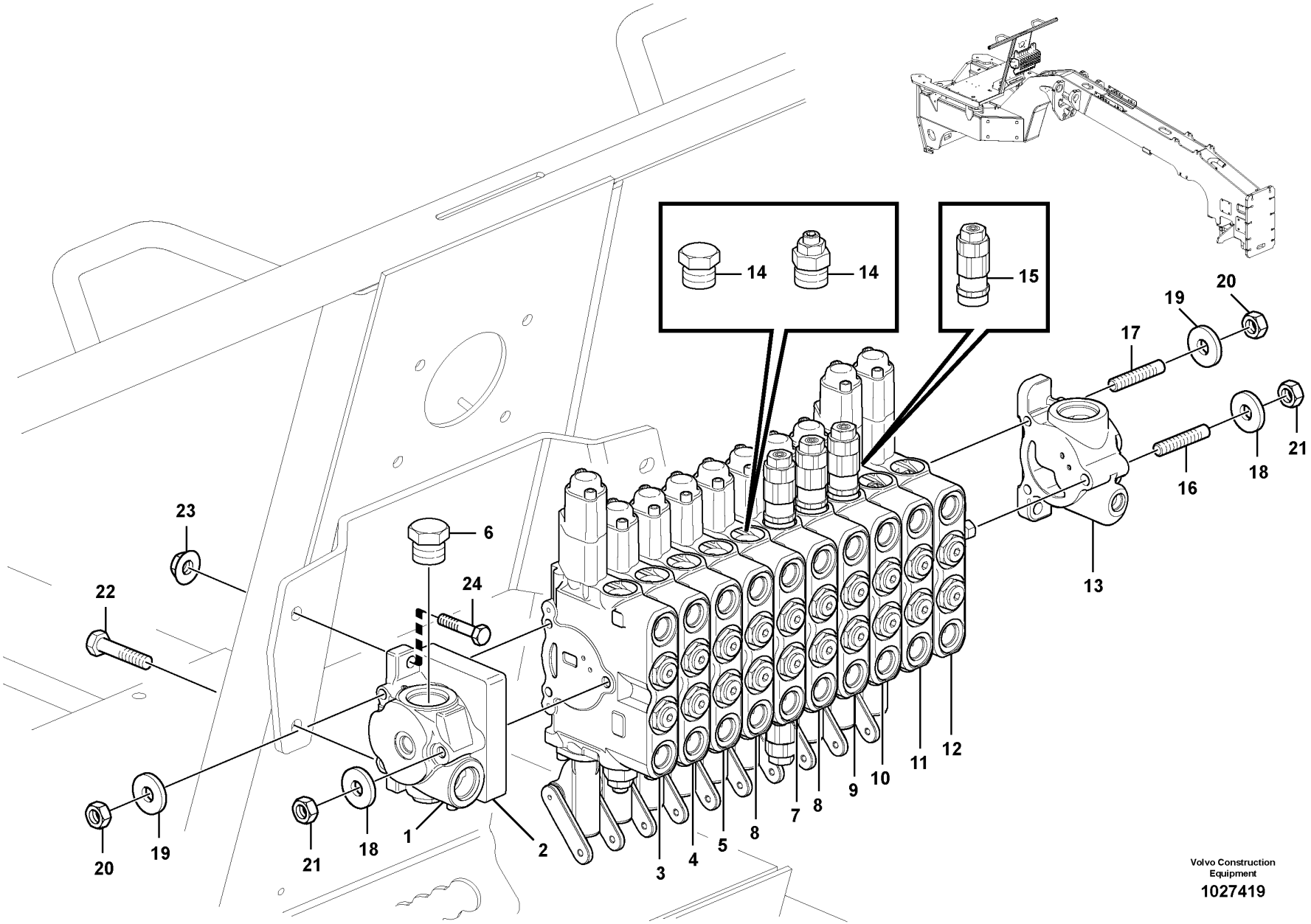

Volvo Construction Equipment

1027419

Fig.	Part No.	Quantity 1	2	3	PS	KIT	Description	Dénomination	Bezeichnung	Denominación	Notes
18	**VOE 12747336**	2	2				•Washer	•Rondelle	•Scheibe	•Arandela	
19	**VOE 12747336**	4	4				•Washer	•Rondelle	•Scheibe	•Arandela	
20	**VOE 12747338**	4	4				•Nut	•Ecrou	•Mutter	•Tuerca	
21	**VOE 12747339**	2	2				•Nut	•Ecrou	•Mutter	•Tuerca	
22	**VOE 13946752**	2	2				Screw	Vis	Schraube	Tornillo	
23	**VOE 13971098**	3	3				Flange nut	Ecrou accouple.	Bundmutter	Tuerca embridad	
24	**VOE 983688**	1	1				Hexagon screw	Vis tête hexagonale	Sechskantschraube	Tornillo hexago	

1	**NON EU**
2	**EU**
3	
4	
5	

Válvula del colector - D9
Krümmerventil - D9
Soupape de collecteur - D9
Manifold valve - D9

COMPLETE WITH FLOATS

Catalogue id **20061**	Group **912**
Illustr. No **1027419**	Section **350**
Issue **VOE 64E9920061**	Page **719**

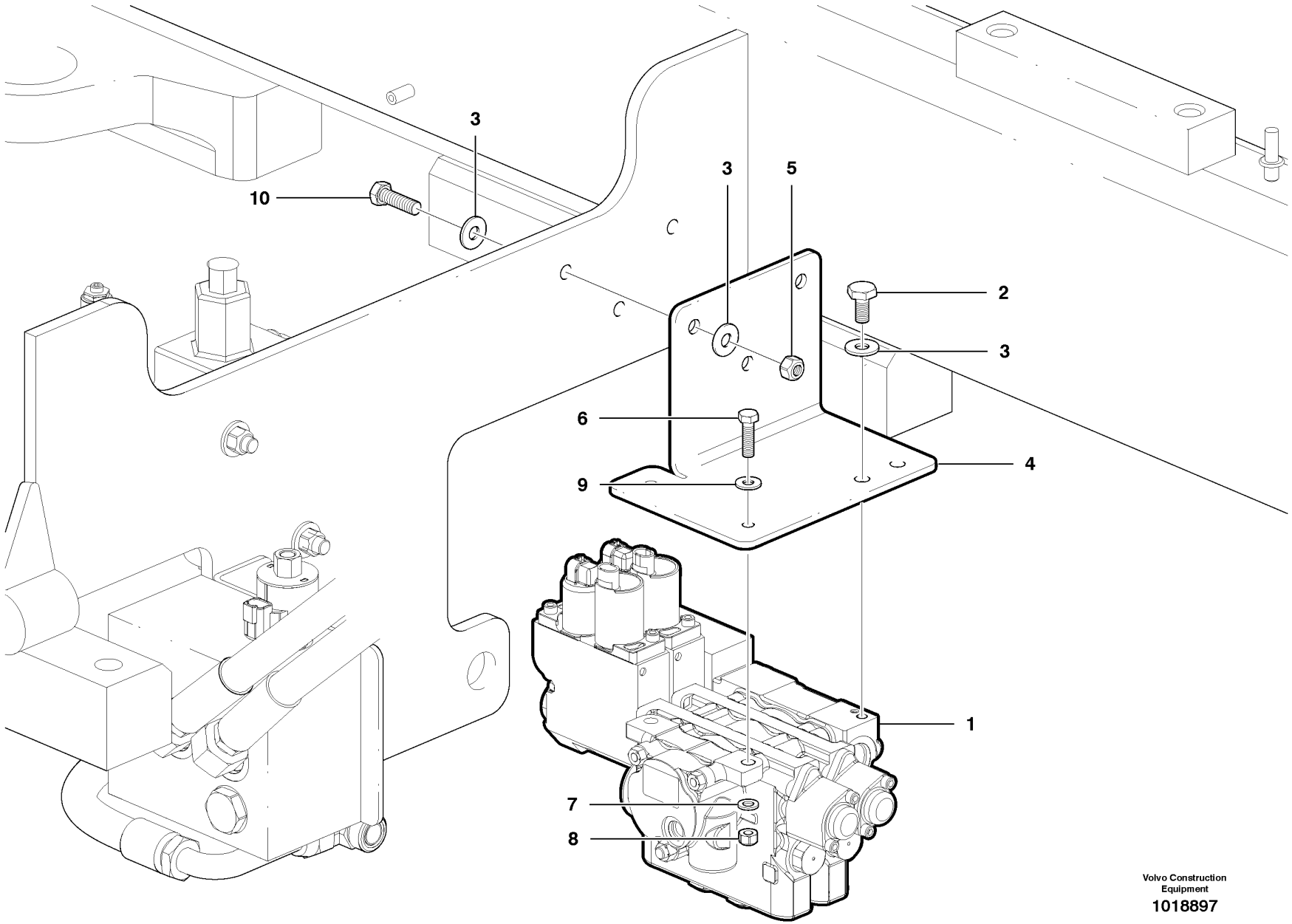

Volvo Construction Equipment

1018897

Fig.	Part No.	Quantity 1	2	3	PS	KIT	Description	Dénomination	Bezeichnung	Denominación	Notes
1	**VOE 12747485**	1					Control valve	Valve controle	Steuerventil	Válvula control	
1	**VOE 12747486**	1					Control valve	Valve controle	Steuerventil	Válvula control	EU
2	**VOE 13940114**	1					Screw	Vis	Schraube	Tornillo	
3	**VOE 983335**	7					Washer	Rondelle	Scheibe	Arandela	
4	**VOE 12745449**	1					Mounting Plate	Plaque Montage	Montageplatte	Placa Montaje	
5	**VOE 983313**	3					Lock nut	Contre-ecrou	Sicherungsmutter	Contratuerca	
6	**VOE 983264**	2					Hexagon screw	Vis tête hexagonale	Sechskantschraube	Tornillo hexago	
7	**VOE 12727853**	2					Washer	Rondelle	Scheibe	Arandela	
8	**VOE 983403**	2					Lock nut	Contre-ecrou	Sicherungsmutter	Contratuerca	
9	**VOE 983334**	2					Washer	Rondelle	Scheibe	Arandela	
10	**VOE 983688**	3					Hexagon screw	Vis tête hexagonale	Sechskantschraube	Tornillo hexago	

1	
2	
3	
4	
5	

Válvula colectora auxiliar trasera - 2 bancos
Zusätzliches hinteres Krümmerventil - Zweibank
Soupape de collecteur auxiliaire arrière - 2e rangée
Rear Auxiliary Manifold Valve - 2 Bank

Catalogue id **20061**	Group **912**
Illustr. No **1018897**	Section **400**
Issue **VOE 64E9920061**	Page **721**

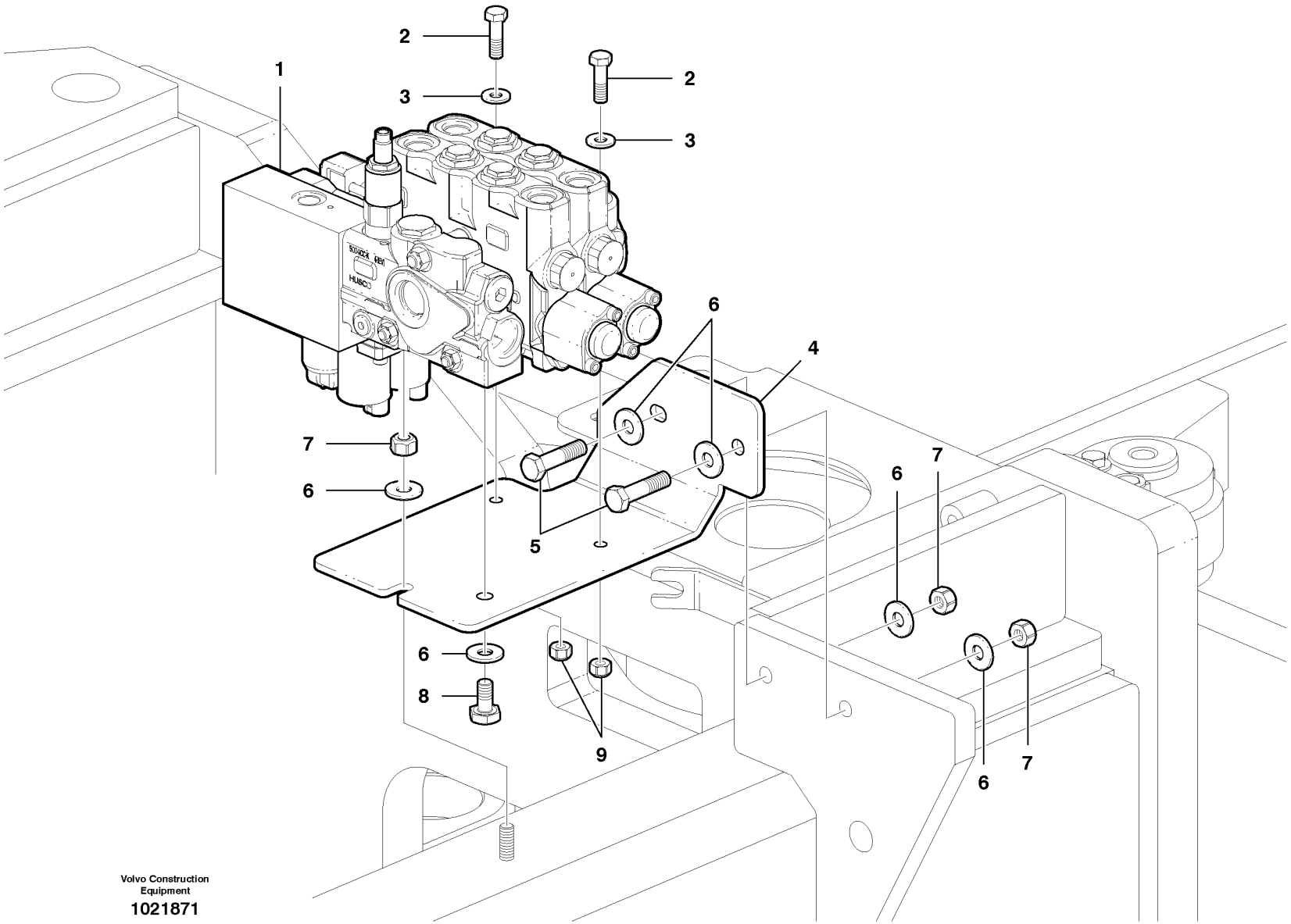

Volvo Construction Equipment
1021871

Fig.	Part No.	Quantity 1	2	3	PS	KIT	Description	Dénomination	Bezeichnung	Denominación	Notes
1	**VOE 12747485**	1					Control valve	Valve controle	Steuerventil	Válvula control	
1	**VOE 12747486**	1					Control valve	Valve controle	Steuerventil	Válvula control	EU
2	**VOE 983264**	2					Hexagon screw	Vis tête hexagonale	Sechskantschraube	Tornillo hexago	
3	**VOE 983334**	2					Washer	Rondelle	Scheibe	Arandela	
4	**VOE 12748588**	1					Bracket	Console	Konsole	Ménsula	
5	**VOE 983689**	2					Hexagon screw	Vis tête hexagonale	Sechskantschraube	Tornillo hexago	
6	**VOE 983335**	6					Washer	Rondelle	Scheibe	Arandela	
7	**VOE 983313**	3					Lock nut	Contre-ecrou	Sicherungsmutter	Contratuerca	
8	**VOE 13940114**	1					Screw	Vis	Schraube	Tornillo	
9	**VOE 983403**	2					Lock nut	Contre-ecrou	Sicherungsmutter	Contratuerca	

1	
2	
3	
4	
5	

Válvula colectora auxiliar delantera - 2 bancos
Zusätzliches vorderes Krümmerventil - Zweibank
Soupape de collecteur auxiliaire avant - 2e rangée
Front Auxiliary Manifold Valve - 2 Bank

Catalogue id **20061**	Group **912**
Illustr. No **1021871**	Section **450**
Issue **VOE 64E9920061**	Page **723**

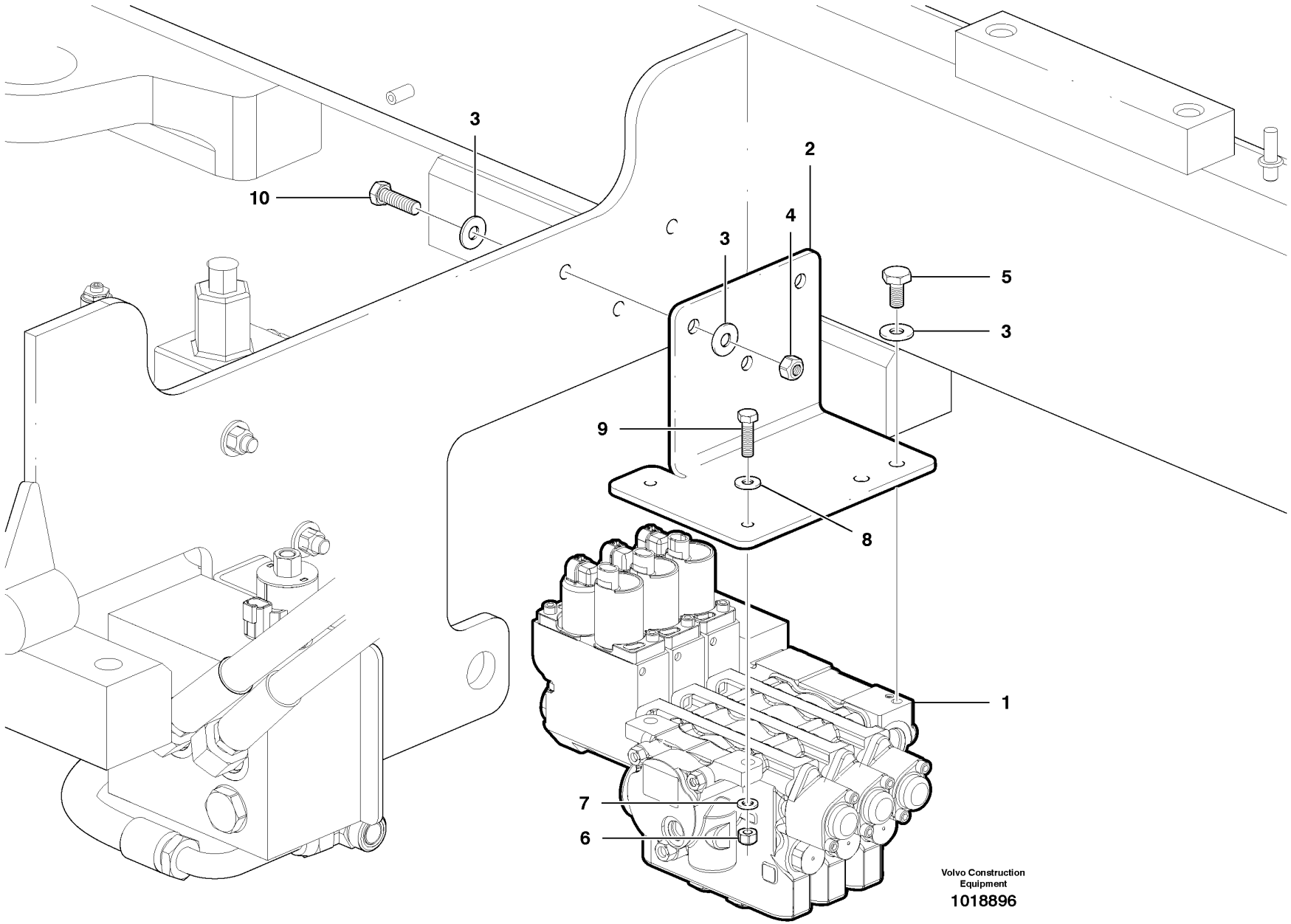
3
10
2
4
3
5
3
9
8
1
7
6
Volvo Construction Equipment
1018896

Fig.	Part No.	Quantity 1	2	3	PS	KIT	Description	Dénomination	Bezeichnung	Denominación	Notes
1	**VOE 12747481**	1					Control valve	Valve controle	Steuerventil	Válvula control	
1	**VOE 12747482**	1					Control valve	Valve controle	Steuerventil	Válvula control	c/w floats
1	**VOE 12747483**	1					Control valve	Valve controle	Steuerventil	Válvula control	EU
1	**VOE 12747484**	1					Control valve	Valve controle	Steuerventil	Válvula control	EU - c/w floats
2	**VOE 12745449**	1					Mounting Plate	Plaque Montage	Montageplatte	Placa Montaje	
3	**VOE 983335**	7					Washer	Rondelle	Scheibe	Arandela	
4	**VOE 983313**	3					Lock nut	Contre-ecrou	Sicherungsmutter	Contratuerca	
5	**VOE 13940114**	1					Screw	Vis	Schraube	Tornillo	
6	**VOE 983403**	2					Lock nut	Contre-ecrou	Sicherungsmutter	Contratuerca	
7	**VOE 12727853**	2					Washer	Rondelle	Scheibe	Arandela	
8	**VOE 983334**	2					Washer	Rondelle	Scheibe	Arandela	
9	**VOE 983264**	2					Hexagon screw	Vis tête hexagonale	Sechskantschraube	Tornillo hexago	
10	**VOE 983688**	3					Hexagon screw	Vis tête hexagonale	Sechskantschraube	Tornillo hexago	

1	
2	
3	
4	
5	

Válvula múltiple auxiliar, banco 3
Hilfswegeventil - Dreiwegeventil
Distributeur auxiliaire à 3 tiroirs
Auxiliary manifold valve - 3 bank

Catalogue id	Group
20061	**912**
Illustr. No **1018896**	Section **500**
Issue **VOE 64E9920061**	Page **725**

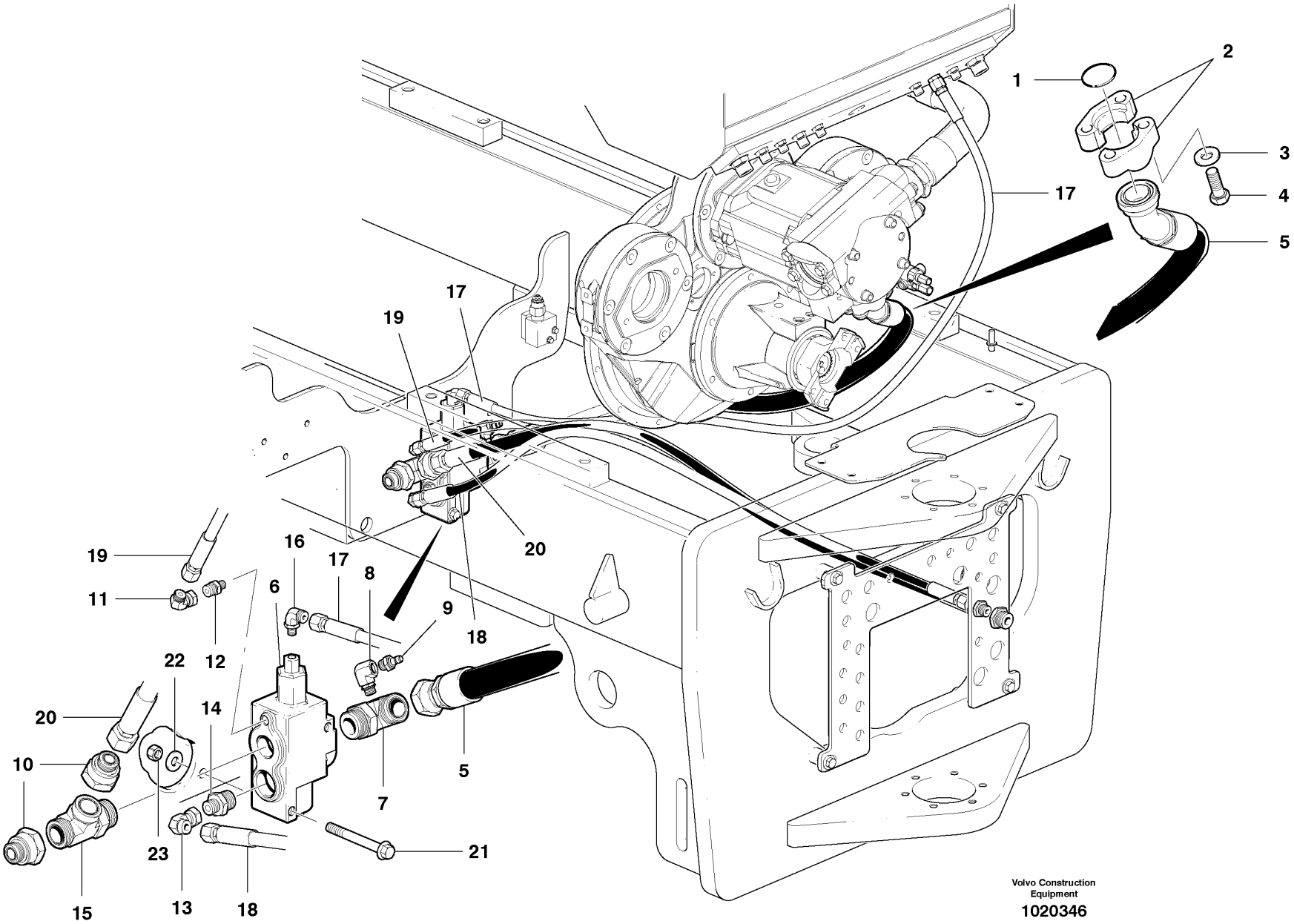

Volvo Construction Equipment
1020346

Fig.	Part No.	Quantity 1	2	3	PS	KIT	Description	Dénomination	Bezeichnung	Denominación	Notes
1	**VOE 13949238**	1					O-ring	Joint Torique	O-Ring	Junta torica	
2	**VOE 936626**	2					Clamp	Pince Serrage	Klemme	Abrazadera	
3	**VOE 12727880**	4					Washer	Rondelle	Scheibe	Arandela	
4	**VOE 991067**	4					Screw	Vis	Schraube	Tornillo	
5	**VOE 12745106**	1					Hose assembly	Conduit flexible	Schlauchleitung	Conducto	G930
5	**VOE 12742084**	1					Hose assembly	Conduit flexible	Schlauchleitung	Conducto	G940 - G960
5	**VOE 12744575**	1					Hose assembly	Conduit flexible	Schlauchleitung	Conducto	G970 - G990
6	**VOE 12749641**	1					Valve	Soupape	Ventil	Valvula	
7	**VOE 12741775**	1					Elbow nipple	Raccord angulaire	Winkelnippel	Niple angular	
8	**VOE 937301**	1					Nipple	Raccord	Nippel	Niple	
9	**VOE 936446**	1					Testing Nipple	Raccord contrôle	Prufnippel	Niple Medicion	
10	**VOE 937049**	2					Reduction nipple	Raccord Reduct	Reduziernippel	Niple Reductor	
11	**VOE 13933900**	1					Elbow nipple	Raccord angulaire	Winkelnippel	Niple angular	
12	**VOE 935084**	1					Nipple	Raccord	Nippel	Niple	
13	**VOE 13933872**	1					Elbow nipple	Raccord angulaire	Winkelnippel	Niple angular	
14	**VOE 935093**	1					Union	Teton Connexion	Anschlussnippel	Niple Conexcion	
15	**VOE 12724352**	1					T-nipple	Raccord-t	T-Nippel	Niple T	
16	**VOE 935068**	1					Elbow nipple	Raccord angulaire	Winkelnippel	Niple angular	
17	**VOE 12744335**	1					Hose Assy	Flexible	Schlauchmontage	Conjunto de manguera	G930 - G960
17	**VOE 12745090**	1					Hose assembly	Conduit flexible	Schlauchleitung	Conducto	G970 - G990
18	**VOE 12747104**	1					Hose assembly	Conduit flexible	Schlauchleitung	Conducto	G930
18	**VOE 12745346**	1					Hose assembly	Conduit flexible	Schlauchleitung	Conducto	G940 - G960
18	**VOE 12744589**	1					Hose assembly	Conduit flexible	Schlauchleitung	Conducto	G970 - G990
19		1					Hose assembly	Conduit flexible	Schlauchleitung	Conducto	See group 912, Page 755
20	**VOE 12747077**	1					Hose assembly	Conduit flexible	Schlauchleitung	Conducto	G930
20	**VOE 12742085**	1					Hose assembly	Conduit flexible	Schlauchleitung	Conducto	G940 - G960
20	**VOE 12746029**	1					Hose assembly	Conduit flexible	Schlauchleitung	Conducto	G970 - G990
21	**VOE 965229**	2					Flange screw	Vis à bride	Flanschschraube	Torn embridado	
22	**VOE 983336**	2					Washer	Rondelle	Scheibe	Arandela	
23	**VOE 983315**	2					Lock nut	Contre-ecrou	Sicherungsmutter	Contratuerca	

1	
2	
3	
4	
5	

Válvula de prioridad y tubería
Vorrangventil und Rohrleitungen
Soupape préférentielle
Priority valve and plumbing

Catalogue id	Group
20061	**912**
Illustr. No **1020346**	Section **600**
Issue **VOE 64E9920061**	Page **727**

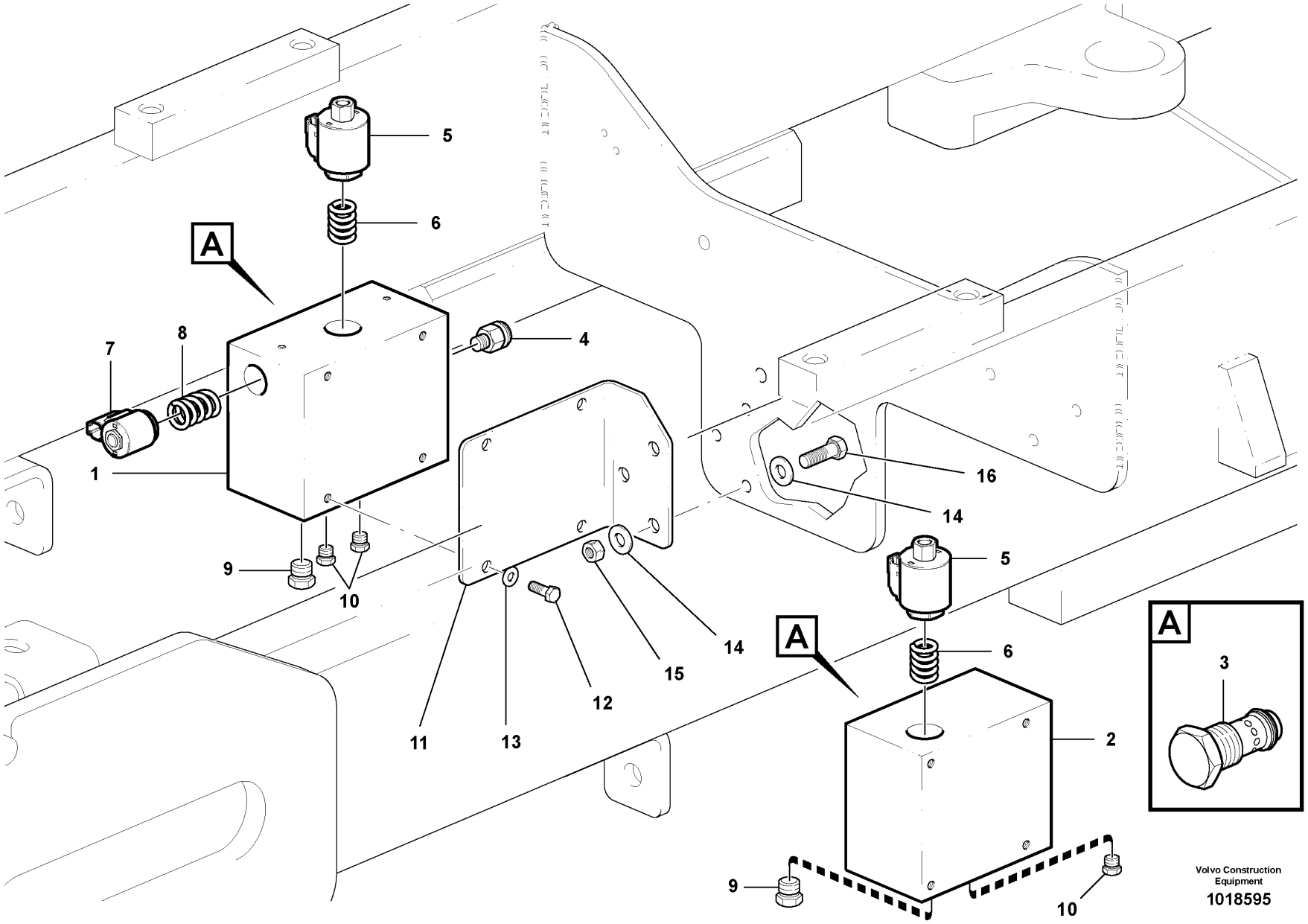

Volvo Construction Equipment

1018595

Fig.	Part No.	Quantity 1	2	3	PS	KIT	Description	Dénomination	Bezeichnung	Denominación	Notes
1	**VOE 12738198**	1					Control valve	Valve controle	Steuerventil	Válvula control	2230)
2	**VOE 12738197**		1				Control valve	Valve controle	Steuerventil	Válvula control	2231)
3	**VOE 12743387**	1	1				•Valve	•Soupape	•Ventil	•Valvula	
4	**VOE 12743389**	1					•Cartridge	•Cartouche	•Patrone	•Patron	
5	**VOE 12743390**	1	1				•Cartridge	•Cartouche	•Patrone	•Patron	
6	**VOE 12743391**	1	1				•Coil	•Spirale	•Spirale	•Espiral	
7	**VOE 12743392**	1					•Cartridge	•Cartouche	•Patrone	•Patron	
8	**VOE 12743393**	1					•Coil	•Spirale	•Spirale	•Espiral	
9	**VOE 12743394**	1	1				•Plug	•Bouchon	•Stopfen	•Tapon	
10	**VOE 12743395**	2	1				•Plug	•Bouchon	•Stopfen	•Tapon	
11	**VOE 12744480**	1					Mounting Plate	Plaque Montage	Montageplatte	Placa Montaje	
12	**VOE 983243**	4					Screw	Vis	Schraube	Tornillo	
13	**VOE 983334**	4					Washer	Rondelle	Scheibe	Arandela	
14	**VOE 983336**	6					Washer	Rondelle	Scheibe	Arandela	
15	**VOE 13971072**	3					Hexagon Nut	Ecrou Hexagonal	Sechskantmutter	Tuerca Hexagon	
16	**VOE 978933**	3					Screw	Vis	Schraube	Tornillo	

2230) **GB:** Reversing **FR:** Réversible **DE:** Umkehrbar **ES:** Reversible
2231) **GB:** Non-reversing **FR:** Non réversible **DE:** Nicht umkehrbar **ES:** No reversible

1	**2230**
2	**2231**
3	
4	
5	

Válvulas de control del ventilador
Lüftersteuerventile
Valves de commande ventilateur
Fan control valves

Catalogue id	Group
20061	**912**
Illustr. No **1018595**	Section **700**
Issue **VOE 64E9920061**	Page **729**

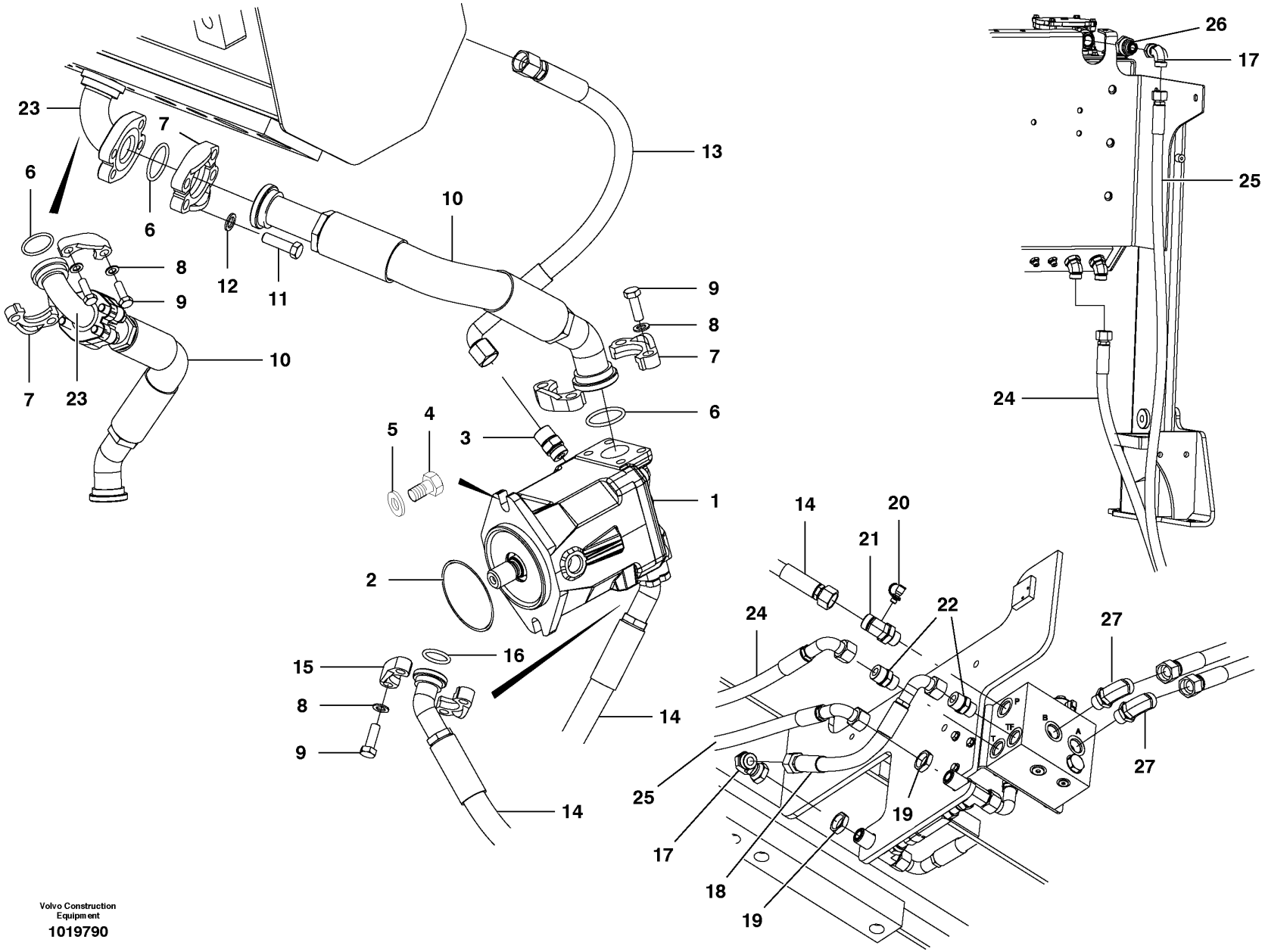

Volvo Construction Equipment
1019790

Fig.	Part No.	Quantity 1	2	3	PS	KIT	Description	Dénomination	Bezeichnung	Denominación	Notes
1	**VOE 12735906**	1					Hydraulic Pump	Pompe Hydraulique	Hydraulikpumpe	Bomba Hidraulica	
2	**VOE 990210**	1					O-ring	Joint Torique	O-Ring	Junta torica	
3	**VOE 13933923**	1					Nipple	Raccord	Nippel	Niple	
4	**VOE 978933**	2					Screw	Vis	Schraube	Tornillo	
5	**VOE 983336**	2					Washer	Rondelle	Scheibe	Arandela	
6	**VOE 13949238**	3					O-ring	Joint Torique	O-Ring	Junta torica	
7	**VOE 926732**	6					Flange Half	Demi-bride	Flanschhälfte	Media brida	
8	**VOE 12727850**	12					Washer	Rondelle	Scheibe	Arandela	
9	**VOE 983272**	12					Hexagon screw	Vis tête hexagonale	Sechskantschraube	Tornillo hexago	
10	**VOE 12742851**	1					Hose assembly	Conduit flexible	Schlauchleitung	Conducto	
11	**VOE 13940134**	4					Screw	Vis	Schraube	Tornillo	
12	**VOE 12731594**	4					Washer	Rondelle	Scheibe	Arandela	
13	**VOE 12744458**	1					Hose assembly	Conduit flexible	Schlauchleitung	Conducto	
14	**VOE 12746268**	1					Hose assembly	Conduit flexible	Schlauchleitung	Conducto	
15	**VOE 936616**	2					Flange	Flasque	Flansch	Brida	
16	**VOE 948699**	1			SS		O-ring	Joint Torique	O-Ring	Junta torica	
17	**VOE 13933910**	2					Elbow Nipple	Raccord angulaire	Winkelnippel	Niple Angular	
18	**VOE 12742044**	1					Hose assembly	Conduit flexible	Schlauchleitung	Conducto	
19	**VOE 935286**	2					Lock nut	Contre-ecrou	Sicherungsmutter	Contratuerca	
20	**VOE 936445**	1					Testing Nipple	Raccord contrôle	Prufnippel	Niple Medicion	
21	**VOE 12746398**	1					Nipple	Raccord	Nippel	Niple	
22	**VOE 13933862**	2					Nipple	Raccord	Nippel	Niple	
23	**VOE 12741688**	1					Fitting	Ecrou raccord	Verschraubung	Racor	
24	**VOE 12747082**	1					Hose assembly	Conduit flexible	Schlauchleitung	Conducto	
25	**VOE 12747083**	1					Hose assembly	Conduit flexible	Schlauchleitung	Conducto	
26	**VOE 937049**	1					Reduction nipple	Raccord Reduct	Reduziernippel	Niple Reductor	
27	**VOE 13933864**	2					Elbow nipple	Raccord angulaire	Winkelnippel	Niple angular	

1	
2	
3	
4	
5	

Circuito del ventilador - delante
Lüfterkreis - vorn
Circuit de ventilateur - avant
Fan circuit - front

MODEL G930, G940, G960

Catalogue id **20061**	Group **912**
Illustr. No **1019790**	Section **800**
Issue **VOE 64E9920061**	Page **731**

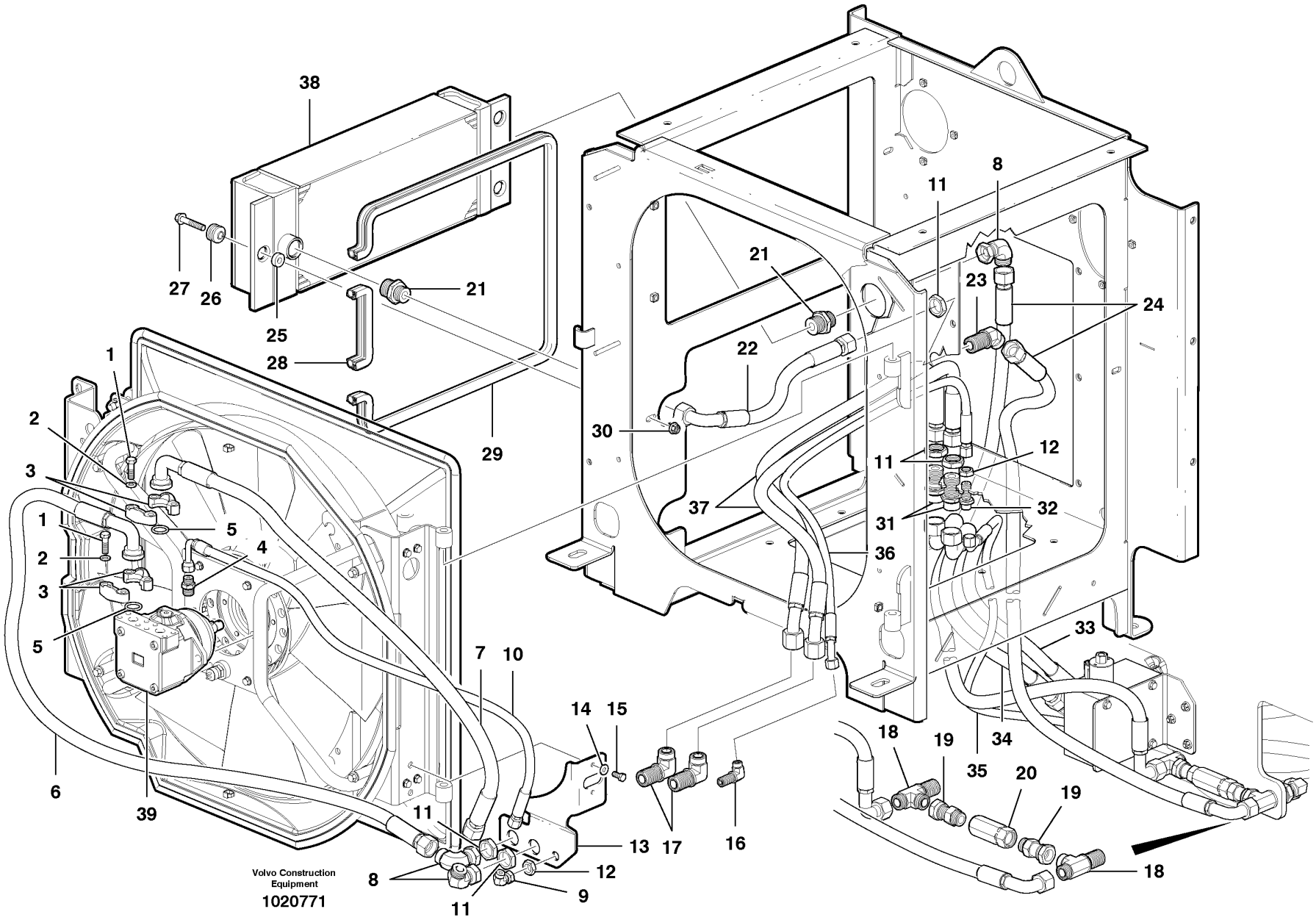

Volvo Construction Equipment

1020771

Fig.	Part No.	Quantity 1	2	3	P S	K I T	Description	Dénomination	Bezeichnung	Denominación	Notes
1	**VOE 983688**	8					Hexagon screw	Vis tête hexagonale	Sechskantschraube	Tornillo hexago	
2	**VOE 12727850**	8					Washer	Rondelle	Scheibe	Arandela	
3	**VOE 936623**	4					Flange	Flasque	Flansch	Brida	
4	**VOE 935089**	1					Nipple	Raccord	Nippel	Niple	
5	**VOE 13948699**	2					O-ring	Joint Torique	O-Ring	Junta torica	
6	**VOE 12745821**	1					Hose assembly	Conduit flexible	Schlauchleitung	Conducto	
7	**VOE 12745822**	1					Hose assembly	Conduit flexible	Schlauchleitung	Conducto	
8	**VOE 13933910**	3					Elbow Nipple	Raccord angulaire	Winkelnippel	Niple Angular	
9	**VOE 13933900**	1					Elbow nipple	Raccord angulaire	Winkelnippel	Niple angular	
10	**VOE 12745820**	1					Hose assembly	Conduit flexible	Schlauchleitung	Conducto	
11	**VOE 935286**	5					Lock nut	Contre-ecrou	Sicherungsmutter	Contratuerca	
12	**VOE 935429**	2					Lock nut	Contre-ecrou	Sicherungsmutter	Contratuerca	
13	**VOE 12745521**	1					Bracket	Console	Konsole	Ménsula	
14	**VOE 983334**	2					Washer	Rondelle	Scheibe	Arandela	
15	**VOE 983242**	2					Screw	Vis	Schraube	Tornillo	
16	**VOE 935427**	1					Elbow nipple	Raccord angulaire	Winkelnippel	Niple angular	
17	**VOE 935442**	2					Nipple	Raccord	Nippel	Niple	
18	**VOE 935290**	2					T-nipple	Raccord-t	T-Nippel	Niple T	
19	**VOE 936937**	2					Fitting	Ecrou raccord	Verschraubung	Racor	
20	**VOE 12725790**	1					Check valve	Valve antiretour	Rückschlagventil	Válvula de retención	
21	**VOE 935098**	2					Nipple	Raccord	Nippel	Niple	
22	**VOE 12747496**	1					Hose assembly	Conduit flexible	Schlauchleitung	Conducto	
23	**VOE 937491**	1					Elbow nipple	Raccord angulaire	Winkelnippel	Niple angular	
24	**VOE 12747084**	2					Hose assembly	Conduit flexible	Schlauchleitung	Conducto	
25	**VOE 12747258**	3					Spacer Ring	Bagu.entretoise	Abstandring	Anillo Dist	
26	**VOE 12724232**	3					Bushing	Bague	Buchse	Casquillo	
27	**VOE 965187**	3					Flange screw	Vis a bride	Flanschschraube	Torn embridado	
28	**VOE 12727765**	1					Trim moulding	Baguette Decor.	Zierleiste	Moldura Adorno	
29	**VOE 12727765**	6					Trim moulding	Baguette Decor.	Zierleiste	Moldura Adorno	
30	**VOE 13971098**	1					Flange nut	Ecrou accouple.	Bundmutter	Tuerca embridad	

1	
2	
3	
4	
5	

Circuito del ventilador - detrás
Lüfterkreis - hinten
Circuit de ventilateur -arrière
Fan circuit - rear

MODEL G930, G940, G960 S/N 39300 - 40304

Catalogue id	Group
20061	**912**
Illustr. No **1020771**	Section **850**
Issue **VOE 64E9920061**	Page **733**

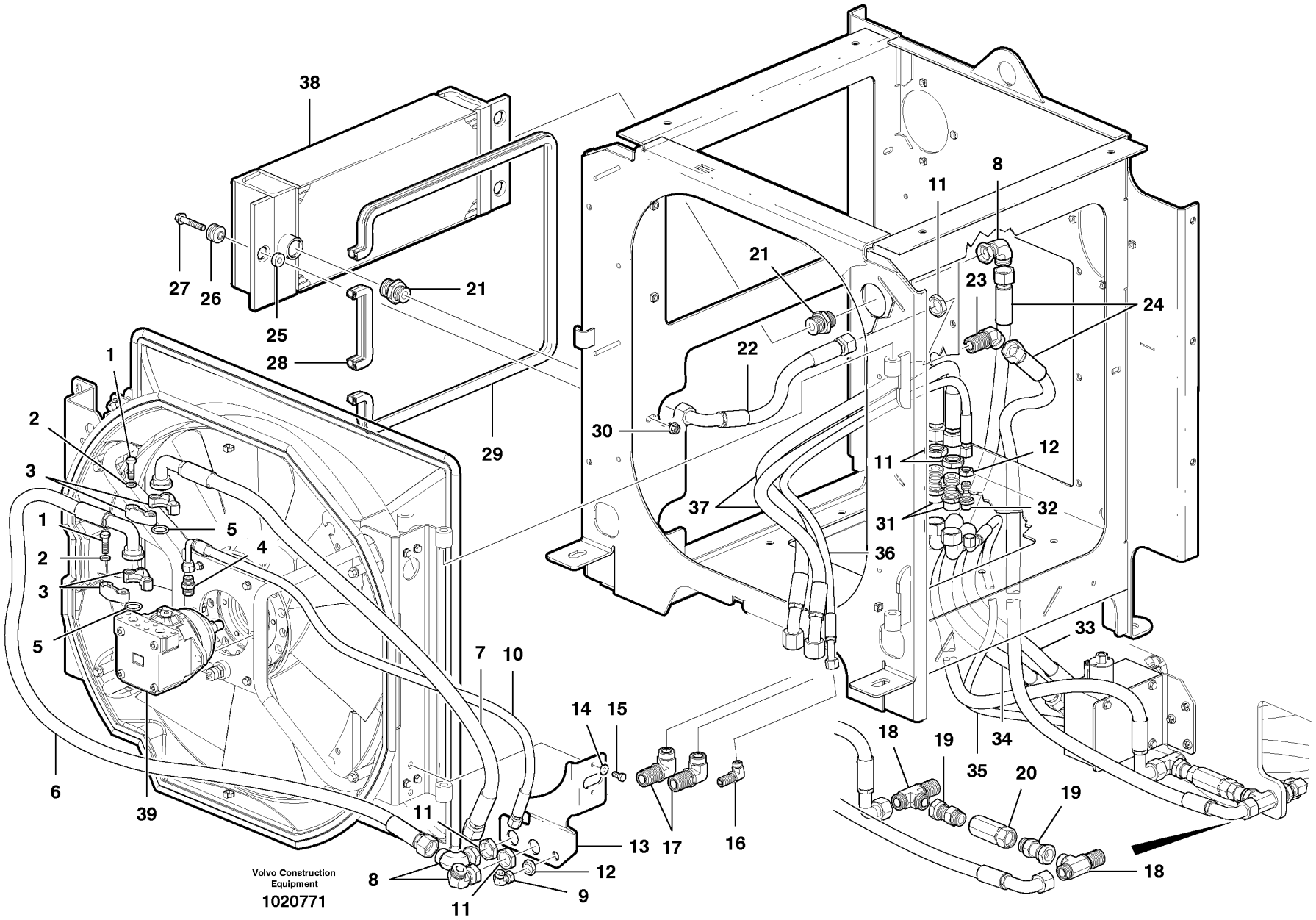

Volvo Construction Equipment

1020771

Fig.	Part No.	Quantity 1	2	3	PS	KIT	Description	Dénomination	Bezeichnung	Denominación	Notes
31	**VOE 935285**	2					Nipple	Raccord	Nippel	Niple	
32	**VOE 935425**	1					Nipple	Raccord	Nippel	Niple	
33	**VOE 12745666**	1					Hose assembly	Conduit flexible	Schlauchleitung	Conducto	
34	**VOE 12745665**	1					Hose assembly	Conduit flexible	Schlauchleitung	Conducto	
35	**VOE 12746271**	1					Hose assembly	Conduit flexible	Schlauchleitung	Conducto	
36	**VOE 12745661**	1					Hose assembly	Conduit flexible	Schlauchleitung	Conducto	
37	**VOE 12745660**	2					Hose assembly	Conduit flexible	Schlauchleitung	Conducto	
38	**VOE 12744039**	1					Oil Cooler	Refroidisseur huile	Ölkühler	Enfriadores aceite	
39		1					Fan Motor	Moteur Ventilat	Gebläsemotor	Motor Ventil	See group 263, Page 193

1		**Circuito del ventilador - detrás** **Lüfterkreis - hinten** **Circuit de ventilateur -arrière** **Fan circuit - rear**	Catalogue id **20061**	Group **912**
2			Illustr. No **1020771**	Section **850**
3			Issue **VOE 64E9920061**	Page **735**
4				
5		**MODEL G930, G940, G960 S/N 39300 - 40304**		

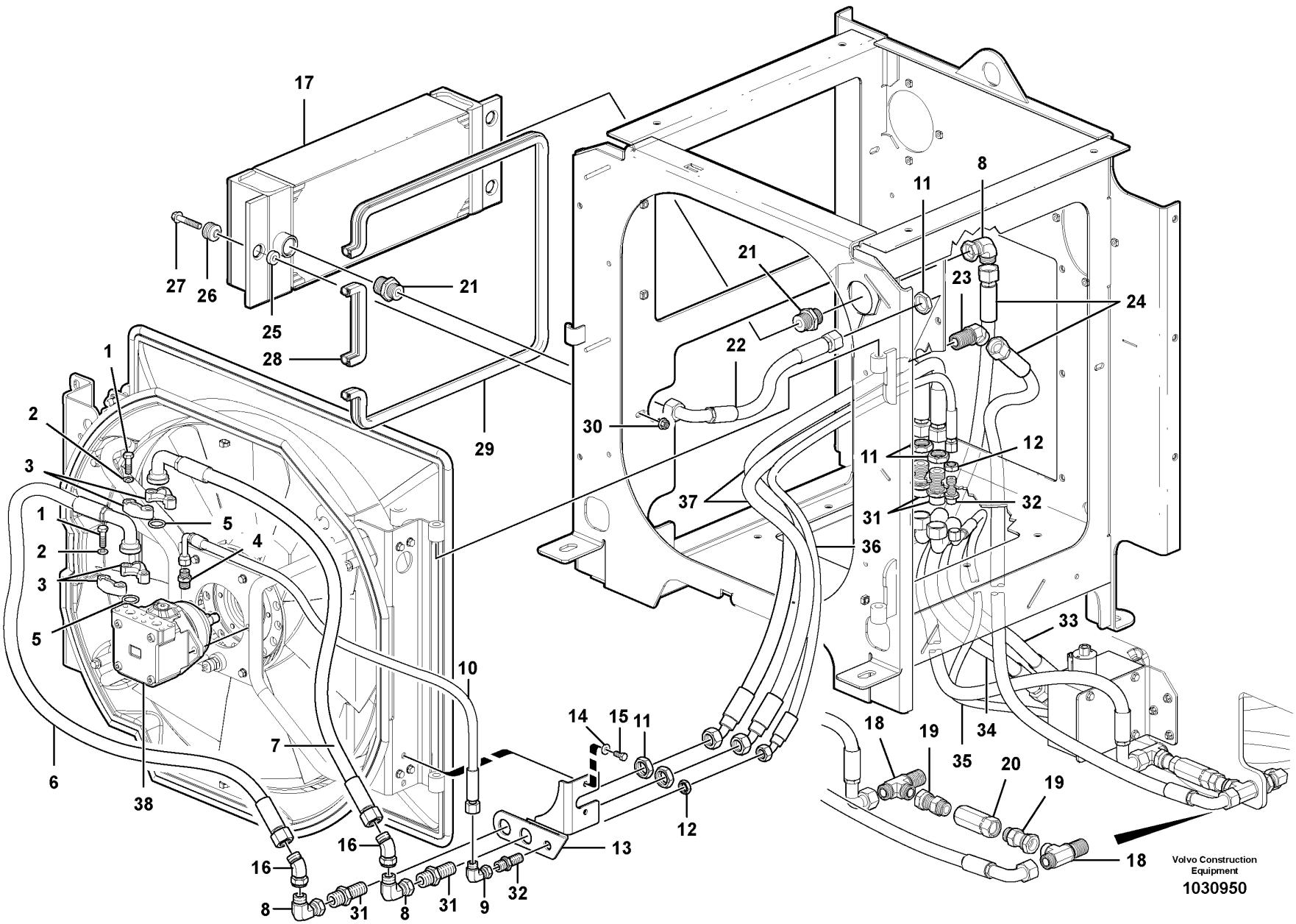
17
27
26
25
28
21
29
1
2
3
1
2
3
5
5
4
38
6
7
10
14
15
11
12
13
16
16
8
31
8
31
9
32
21
11
8
23
24
22
30
11
12
37
31
32
36
33
34
35
18
19
20
19
18
Volvo Construction Equipment
1030950

Fig.	Part No.	Quantity 1	2	3	P S	K I T	Description	Dénomination	Bezeichnung	Denominación	Notes
1	**VOE 983688**	8					Hexagon screw	Vis tête hexagonale	Sechskantschraube	Tornillo hexago	
2	**VOE 12727850**	8					Washer	Rondelle	Scheibe	Arandela	
3	**VOE 936623**	4					Flange	Flasque	Flansch	Brida	
4	**VOE 935089**	1					Nipple	Raccord	Nippel	Niple	
5	**VOE 13948699**	2					O-ring	Joint Torique	O-Ring	Junta torica	
6	**VOE 12748870**	1					Hose assembly	Conduit flexible	Schlauchleitung	Conducto	
7	**VOE 12748871**	1					Hose assembly	Conduit flexible	Schlauchleitung	Conducto	
8	**VOE 13933910**	3					Elbow Nipple	Raccord angulaire	Winkelnippel	Niple Angular	
9	**VOE 13933900**	1					Elbow nipple	Raccord angulaire	Winkelnippel	Niple angular	
10	**VOE 12744544**	1					Hose assembly	Conduit flexible	Schlauchleitung	Conducto	
11	**VOE 935286**	5					Lock nut	Contre-ecrou	Sicherungsmutter	Contratuerca	
12	**VOE 935429**	2					Lock nut	Contre-ecrou	Sicherungsmutter	Contratuerca	
13	**VOE 12748834**	1					Iron Support	Ferrure-support	Tragstütze	Soporte de hierro	
14	**VOE 983334**	2					Washer	Rondelle	Scheibe	Arandela	
15	**VOE 983242**	2					Screw	Vis	Schraube	Tornillo	
16	**VOE 936157**	2					Elbow nipple	Raccord angulaire	Winkelnippel	Niple angular	
17	**VOE 12744039**	1					Oil Cooler	Refroidisseur huile	Ölkühler	Enfriadores aceite	
18	**VOE 935290**	2					T-nipple	Raccord-t	T-Nippel	Niple T	
19	**VOE 936937**	2					Fitting	Ecrou raccord	Verschraubung	Racor	
20	**VOE 12725790**	1					Check valve	Valve antiretour	Rückschlagventil	Válvula de retención	
21	**VOE 935098**	2					Nipple	Raccord	Nippel	Niple	
22	**VOE 12747496**	1					Hose assembly	Conduit flexible	Schlauchleitung	Conducto	
23	**VOE 937491**	1					Elbow nipple	Raccord angulaire	Winkelnippel	Niple angular	
24	**VOE 12747084**	2					Hose assembly	Conduit flexible	Schlauchleitung	Conducto	
25	**VOE 12747258**	3					Spacer Ring	Bagu.entretoise	Abstandring	Anillo Dist	
26	**VOE 12724232**	3					Bushing	Bague	Buchse	Casquillo	
27	**VOE 965187**	3					Flange screw	Vis a bride	Flanschschraube	Torn embridado	
28	**VOE 12727765**	1					Trim moulding	Baguette Decor.	Zierleiste	Moldura Adorno	
29	**VOE 12727765**	6					Trim moulding	Baguette Decor.	Zierleiste	Moldura Adorno	
30	**VOE 13971098**	1					Flange nut	Ecrou accouple.	Bundmutter	Tuerca embridad	

1		**Circuito del ventilador - detrás** **Lüfterkreis - hinten** **Circuit de ventilateur -arrière** **Fan circuit - rear**	Catalogue id **20061**	Group **912**
2			Illustr. No **1030950**	Section **860**
3				
4			Issue **VOE 64E9920061**	Page **737**
5		**MODEL G930, G940, G960 S/N 40305 -**		

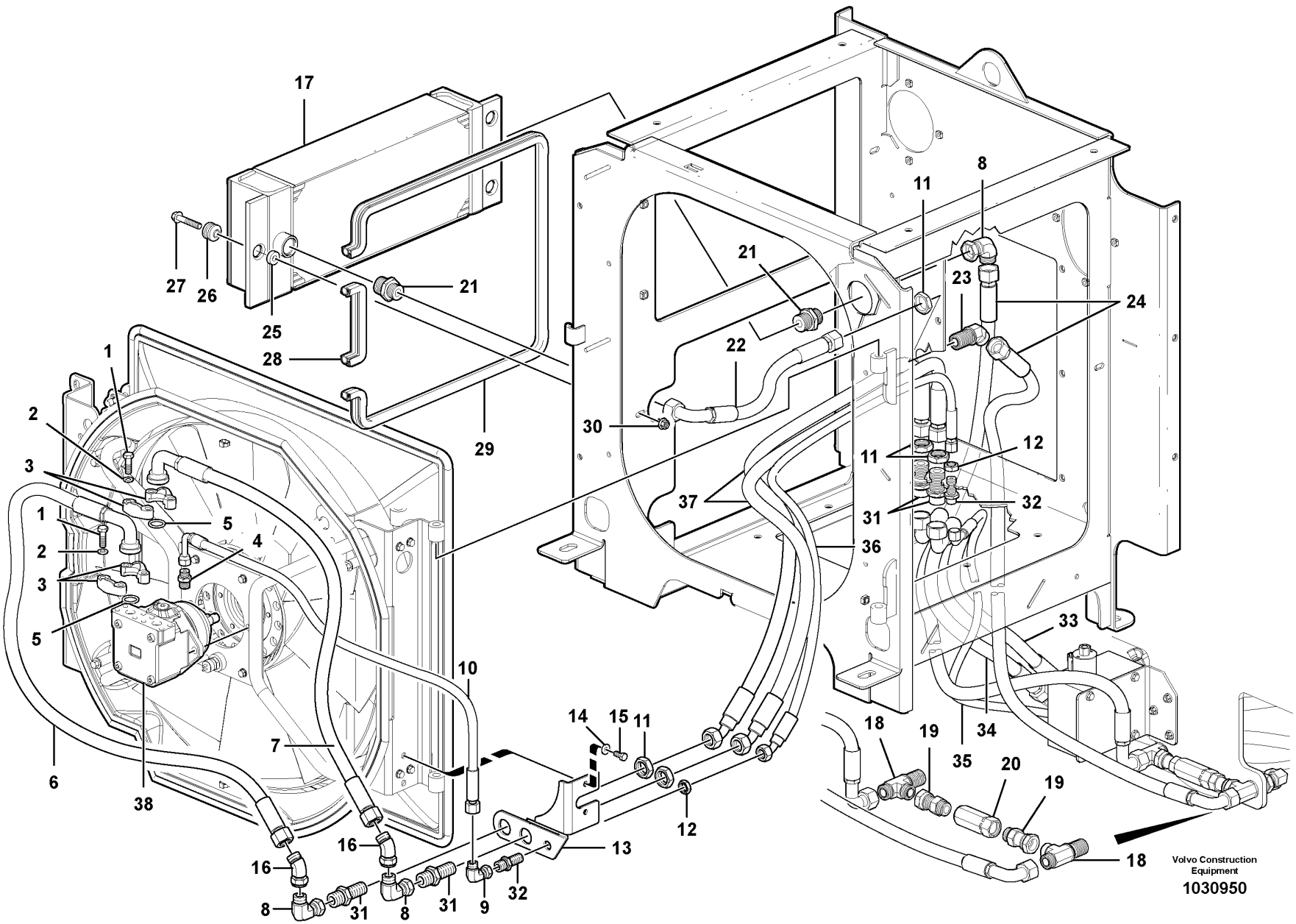
17
27
26
25
28
21
29
1
2
3
1
2
3
5
5
4
38
6
7
10
14
15
11
12
13
16
16
8
31
8
31
9
32
21
11
8
23
24
22
30
11
12
37
31
32
36
33
34
35
18
19
20
19
18
Volvo Construction Equipment
1030950

Fig.	Part No.	Quantity 1	2	3	P S	K I T	Description	Dénomination	Bezeichnung	Denominación	Notes
31	**VOE 935285**	4					Nipple	Raccord	Nippel	Niple	
32	**VOE 935425**	2					Nipple	Raccord	Nippel	Niple	
33	**VOE 12745666**	1					Hose assembly	Conduit flexible	Schlauchleitung	Conducto	
34	**VOE 12745665**	1					Hose assembly	Conduit flexible	Schlauchleitung	Conducto	
35	**VOE 12746271**	1					Hose assembly	Conduit flexible	Schlauchleitung	Conducto	
36	**VOE 12745661**	1					Hose assembly	Conduit flexible	Schlauchleitung	Conducto	
37	**VOE 12745660**	2					Hose assembly	Conduit flexible	Schlauchleitung	Conducto	
38		1					Fan Motor	Moteur Ventilat	Gebläsemotor	Motor Ventil	

1		**Circuito del ventilador - detrás** **Lüfterkreis - hinten** **Circuit de ventilateur -arrière** **Fan circuit - rear**	Catalogue id **20061**	Group **912**
2			Illustr. No **1030950**	Section **860**
3				
4			Issue **VOE 64E9920061**	Page **739**
5		**MODEL G930, G940, G960 S/N 40305 -**		

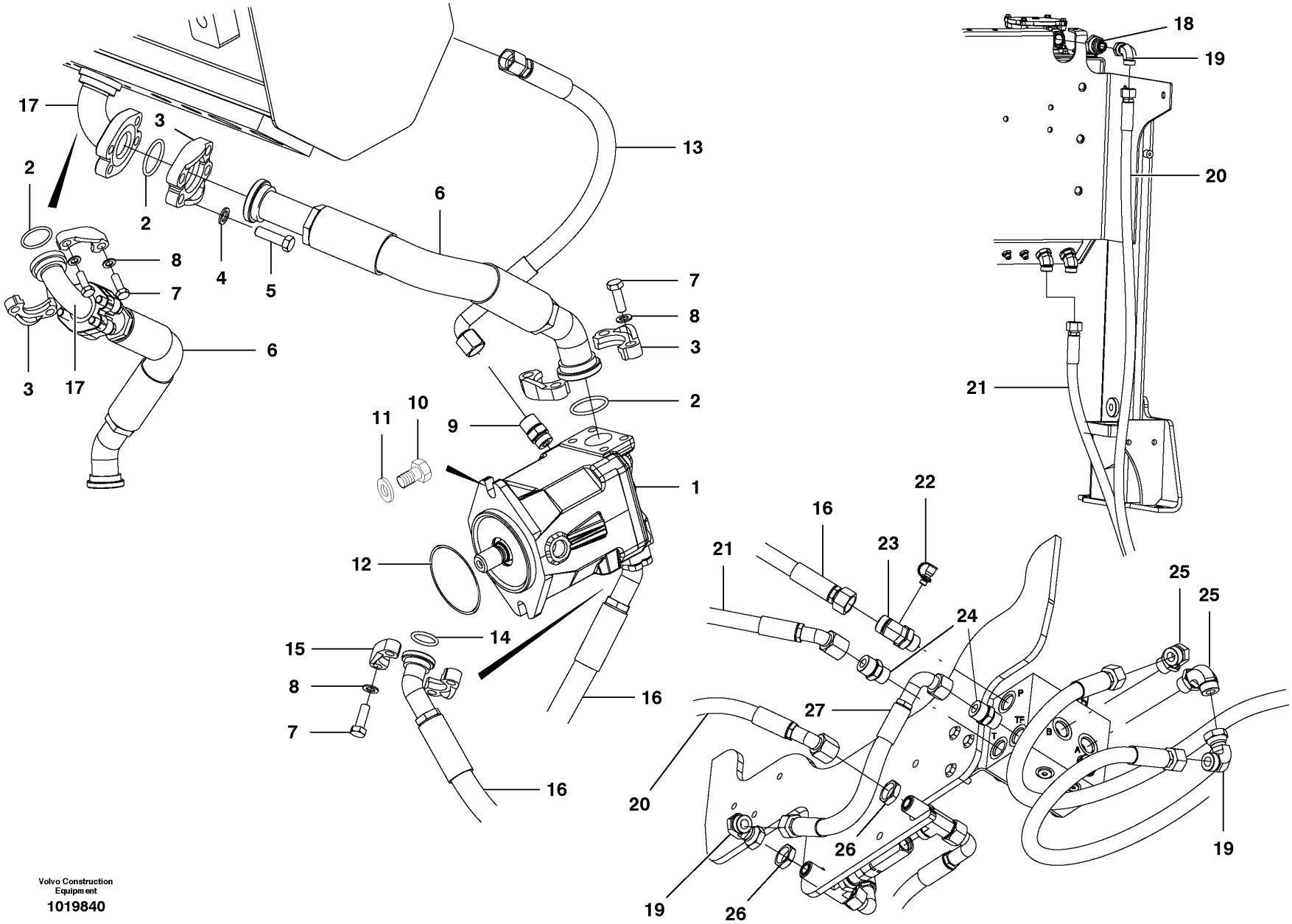

Volvo Construction Equipment

1019840

Fig.	Part No.	Quantity 1	2	3	PS	KIT	Description	Dénomination	Bezeichnung	Denominación	Notes
1	**VOE 12735906**	1					Hydraulic Pump	Pompe Hydraulique	Hydraulikpumpe	Bomba Hidraulica	See group 913, Page 765
2	**VOE 13949238**	3					O-ring	Joint Torique	O-Ring	Junta torica	
3	**VOE 926732**	6					Flange Half	Demi-bride	Flanschhälfte	Media brida	
4	**VOE 12731594**	4					Washer	Rondelle	Scheibe	Arandela	
5	**VOE 13940134**	4					Screw	Vis	Schraube	Tornillo	
6	**VOE 12742851**	1					Hose assembly	Conduit flexible	Schlauchleitung	Conducto	
7	**VOE 983272**	12					Hexagon screw	Vis tête hexagonale	Sechskantschraube	Tornillo hexago	
8	**VOE 12727850**	12					Washer	Rondelle	Scheibe	Arandela	
9	**VOE 13933923**	1					Nipple	Raccord	Nippel	Niple	
10	**VOE 978933**	2					Screw	Vis	Schraube	Tornillo	
11	**VOE 983336**	2					Washer	Rondelle	Scheibe	Arandela	
12	**VOE 990210**	1					O-ring	Joint Torique	O-Ring	Junta torica	
13	**VOE 12744458**	1					Hose assembly	Conduit flexible	Schlauchleitung	Conducto	
14	**VOE 948699**	1			SS		O-ring	Joint Torique	O-Ring	Junta torica	
15	**VOE 936616**	2					Flange	Flasque	Flansch	Brida	
16	**VOE 12746273**	1					Hose assembly	Conduit flexible	Schlauchleitung	Conducto	
17	**VOE 12741688**	1					Fitting	Ecrou raccord	Verschraubung	Racor	
18	**VOE 937049**	1					Reduction nipple	Raccord Reduct	Reduziernippel	Niple Reductor	
19	**VOE 13933910**	3					Elbow Nipple	Raccord angulaire	Winkelnippel	Niple Angular	
20	**VOE 12746269**	1					Hose assembly	Conduit flexible	Schlauchleitung	Conducto	
21	**VOE 12746261**	1					Hose assembly	Conduit flexible	Schlauchleitung	Conducto	
22	**VOE 936445**	1					Testing Nipple	Raccord contrôle	Prufnippel	Niple Medicion	
23	**VOE 12746398**	1					Nipple	Raccord	Nippel	Niple	
24	**VOE 13933862**	2					Nipple	Raccord	Nippel	Niple	
25	**VOE 13933864**	2					Elbow nipple	Raccord angulaire	Winkelnippel	Niple angular	
26	**VOE 935286**	2					Lock nut	Contre-ecrou	Sicherungsmutter	Contratuerca	
27	**VOE 12746734**	1					Hose assembly	Conduit flexible	Schlauchleitung	Conducto	

1	
2	
3	
4	
5	

Circuito del ventilador - delante
Lüfterkreis - vorn
Circuit de ventilateur - avant
Fan circuit - front

MODEL G970, G990

Catalogue id **20061**	Group **912**
Illustr. No **1019840**	Section **900**
Issue **VOE 64E9920061**	Page **741**

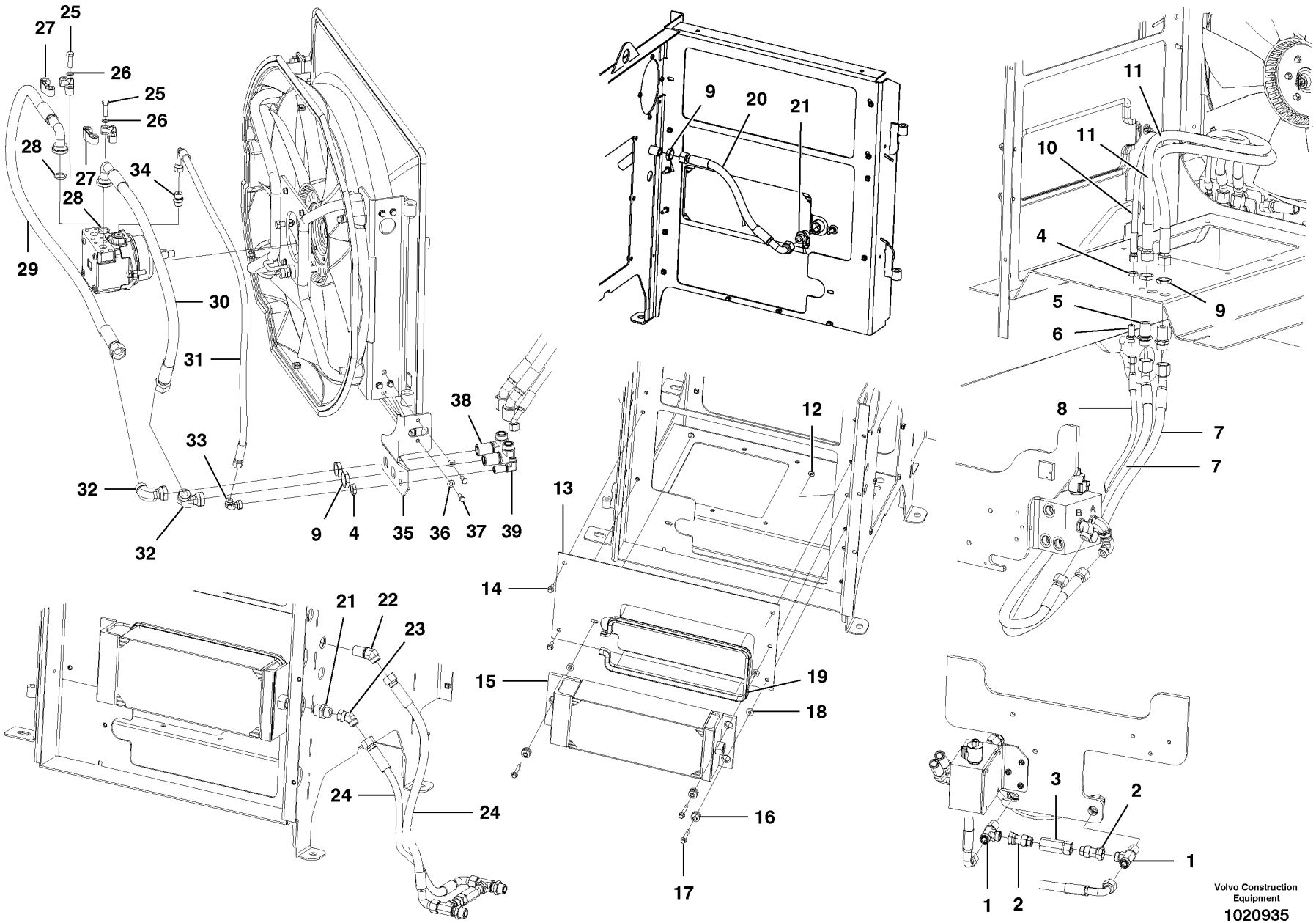

Volvo Construction Equipment

1020935

Fig.	Part No.	Quantity 1	2	3	P S	K I T	Description	Dénomination	Bezeichnung	Denominación	Notes
1	**VOE 935290**	2					T-nipple	Raccord-t	T-Nippel	Niple T	
2	**VOE 936937**	2					Fitting	Ecrou raccord	Verschraubung	Racor	
3	**VOE 12725790**	1					Check valve	Valve antiretour	Rückschlagventil	Válvula de retención	
4	**VOE 935429**	2					Lock nut	Contre-ecrou	Sicherungsmutter	Contratuerca	
5	**VOE 935285**	2					Nipple	Raccord	Nippel	Niple	
6	**VOE 935425**	1					Nipple	Raccord	Nippel	Niple	
7	**VOE 12746274**	2					Hose assembly	Conduit flexible	Schlauchleitung	Conducto	
8	**VOE 12746272**	1					Hose assembly	Conduit flexible	Schlauchleitung	Conducto	
9	**VOE 935286**	5					Lock nut	Contre-ecrou	Sicherungsmutter	Contratuerca	
10	**VOE 12745661**	1					Hose assembly	Conduit flexible	Schlauchleitung	Conducto	
11	**VOE 12745660**	2					Hose assembly	Conduit flexible	Schlauchleitung	Conducto	
12	**VOE 13971098**	2					Flange nut	Ecrou accouple.	Bundmutter	Tuerca embridad	
13	**VOE 12747059**	1					Cover Plate	Protection en tole	Schutzblech	Placa Tapa	
14	**VOE 946329**	3					Flange screw	Vis à bride	Flanschschraube	Torn embridado	
15	**VOE 12744039**	1					Oil Cooler	Refroidisseur huile	Ölkühler	Enfriadores aceite	
16	**VOE 12724232**	3					Bushing	Bague	Buchse	Casquillo	
17	**VOE 965187**	3					Flange screw	Vis a bride	Flanschschraube	Torn embridado	
18	**VOE 12747258**	3					Spacer Ring	Bagu.entretoise	Abstandring	Anillo Dist	
19	**VOE 12745476**	1			SS		Sealing Strip	Ruban Etanche	Dichtstreifen	Cinta Reten	
20	**VOE 12744461**	1					Hose assembly	Conduit flexible	Schlauchleitung	Conducto	
21	**VOE 935098**	2					Nipple	Raccord	Nippel	Niple	
22	**VOE 937491**	1					Elbow nipple	Raccord angulaire	Winkelnippel	Niple angular	
23	**VOE 936157**	1					Elbow nipple	Raccord angulaire	Winkelnippel	Niple angular	
24	**VOE 12744459**	2					Hose assembly	Conduit flexible	Schlauchleitung	Conducto	
25	**VOE 983688**	8					Hexagon screw	Vis tête hexagonale	Sechskantschraube	Tornillo hexago	
26	**VOE 12727850**	8					Washer	Rondelle	Scheibe	Arandela	
27	**VOE 936623**	4					Flange	Flasque	Flansch	Brida	
28	**VOE 948699**	2			SS		O-ring	Joint Torique	O-Ring	Junta torica	
29	**VOE 12745821**	1					Hose assembly	Conduit flexible	Schlauchleitung	Conducto	
30	**VOE 12745822**	1					Hose assembly	Conduit flexible	Schlauchleitung	Conducto	

1		**Circuito del ventilador - detrás** **Lüfterkreis - hinten** **Circuit de ventilateur -arrière** **Fan circuit - rear**	Catalogue id **20061**	Group **912**
2			Illustr. No **1020935**	Section **950**
3				
4			Issue **VOE 64E9920061**	Page **743**
5		**MODEL G970, G990 S/N 39300 - 40304**		

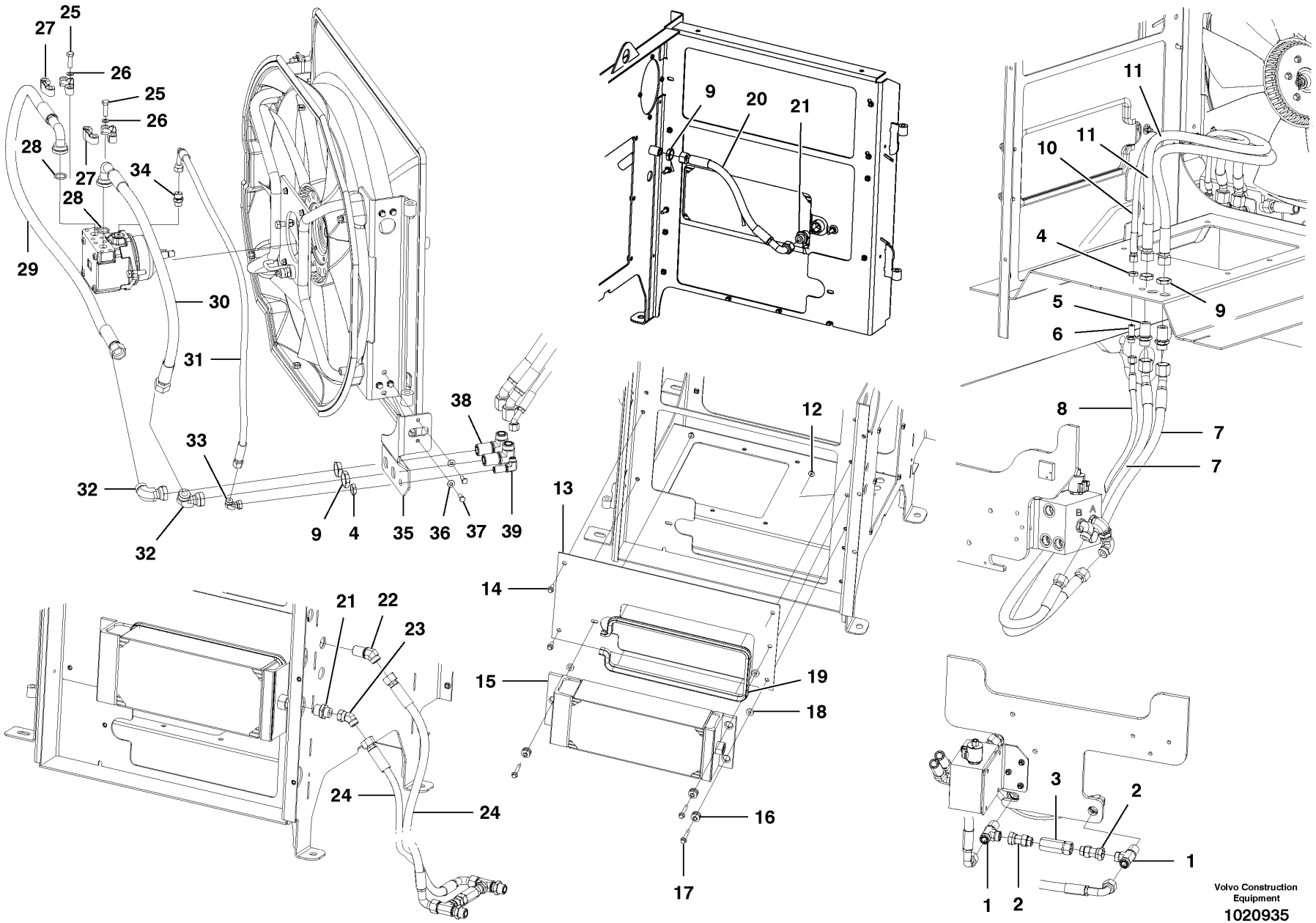

Volvo Construction Equipment

1020935

Fig.	Part No.	Quantity 1	2	3	PS	KIT	Description	Dénomination	Bezeichnung	Denominación	Notes
31	**VOE 12745820**	1					Hose assembly	Conduit flexible	Schlauchleitung	Conducto	
32	**VOE 13933910**	2					Elbow Nipple	Raccord angulaire	Winkelnippel	Niple Angular	
33	**VOE 13933900**	1					Elbow nipple	Raccord angulaire	Winkelnippel	Niple angular	
34	**VOE 935089**	1					Nipple	Raccord	Nippel	Niple	
35	**VOE 12745521**	1					Bracket	Console	Konsole	Ménsula	
36	**VOE 983334**	2					Washer	Rondelle	Scheibe	Arandela	
37	**VOE 983262**	2			SS		Hexagon screw	Vis tête hexagonale	Sechskantschraube	Tornillo hexago	
38	**VOE 935442**	2					Nipple	Raccord	Nippel	Niple	
39	**VOE 935427**	1					Elbow nipple	Raccord angulaire	Winkelnippel	Niple angular	

1		**Circuito del ventilador - detrás** **Lüfterkreis - hinten** **Circuit de ventilateur -arrière** **Fan circuit - rear**	Catalogue id **20061**	Group **912**
2			Illustr. No **1020935**	Section **950**
3			Issue **VOE 64E9920061**	Page **745**
4				
5		**MODEL G970, G990 S/N 39300 - 40304**		

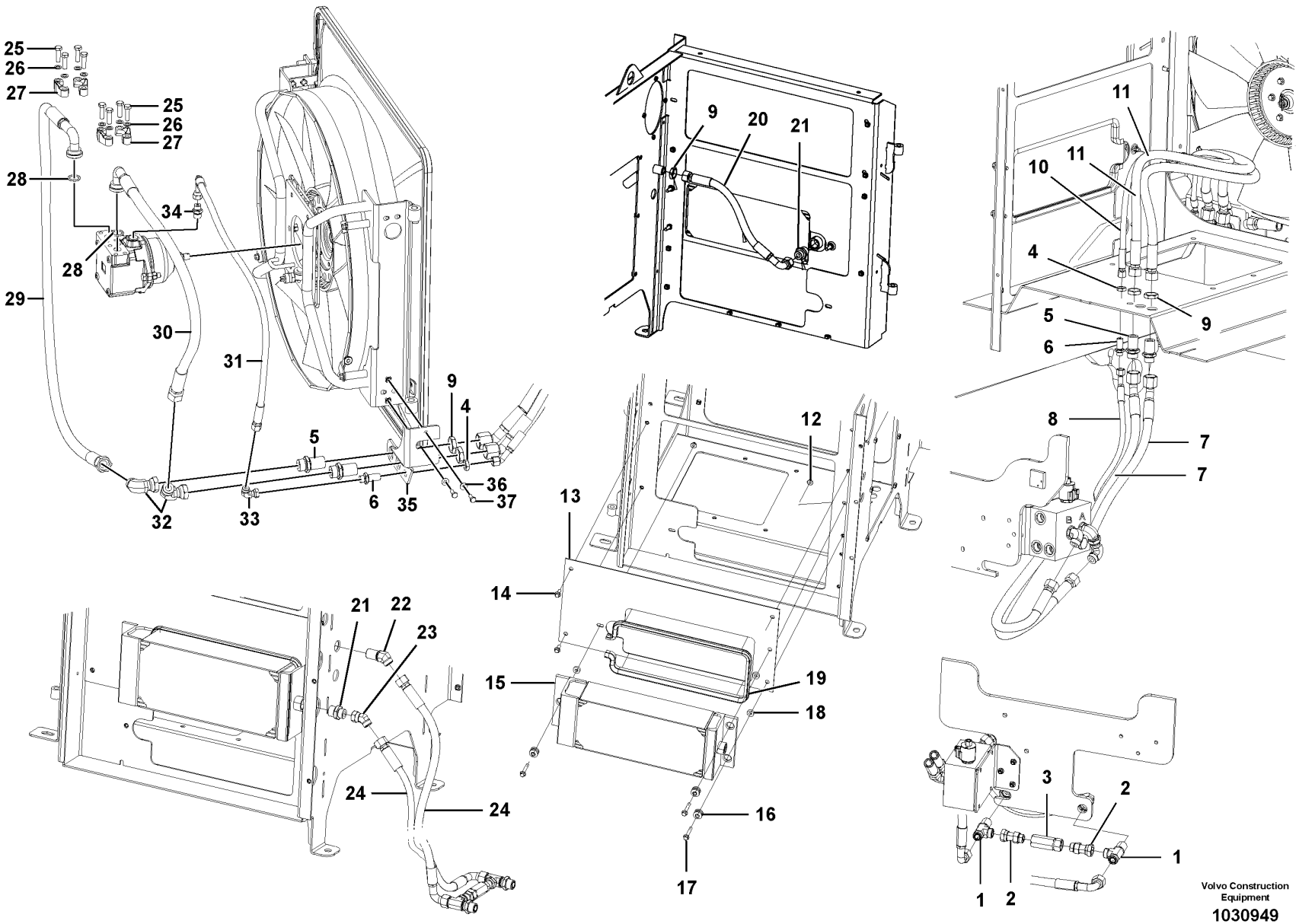
25
26
27
28
29
30
31
32
33
34
35
36
37
9
4
5
6
20
21
11
10
12
13
14
15
16
17
18
19
22
23
24
1
2
3
7
8
Volvo Construction Equipment
1030949

Fig.	Part No.	Quantity 1	2	3	PS	KIT	Description	Dénomination	Bezeichnung	Denominación	Notes
1	**VOE 935290**	2					T-nipple	Raccord-t	T-Nippel	Niple T	
2	**VOE 936937**	2					Fitting	Ecrou raccord	Verschraubung	Racor	
3	**VOE 12725790**	1					Check valve	Valve antiretour	Rückschlagventil	Válvula de retención	
4	**VOE 935429**	2					Lock nut	Contre-ecrou	Sicherungsmutter	Contratuerca	
5	**VOE 935285**	4					Nipple	Raccord	Nippel	Niple	
6	**VOE 935425**	2					Nipple	Raccord	Nippel	Niple	
7	**VOE 12746274**	2					Hose assembly	Conduit flexible	Schlauchleitung	Conducto	
8	**VOE 12746272**	1					Hose assembly	Conduit flexible	Schlauchleitung	Conducto	
9	**VOE 935286**	5					Lock nut	Contre-ecrou	Sicherungsmutter	Contratuerca	
10	**VOE 12745661**	1					Hose assembly	Conduit flexible	Schlauchleitung	Conducto	
11	**VOE 12745660**	2					Hose assembly	Conduit flexible	Schlauchleitung	Conducto	
12	**VOE 13971098**	2					Flange nut	Ecrou accouple.	Bundmutter	Tuerca embridad	
13	**VOE 12747059**	1					Cover Plate	Protection en tole	Schutzblech	Placa Tapa	
14	**VOE 946329**	3					Flange screw	Vis à bride	Flanschschraube	Torn embridado	
15	**VOE 12744039**	1					Oil Cooler	Refroidisseur huile	Ölkühler	Enfriadores aceite	
16	**VOE 12724232**	3					Bushing	Bague	Buchse	Casquillo	
17	**VOE 965187**	3					Flange screw	Vis a bride	Flanschschraube	Torn embridado	
18	**VOE 12747258**	3					Spacer Ring	Bagu.entretoise	Abstandring	Anillo Dist	
19	**VOE 12727765**	1					Trim moulding	Baguette Decor.	Zierleiste	Moldura Adorno	
20	**VOE 12744461**	1					Hose assembly	Conduit flexible	Schlauchleitung	Conducto	
21	**VOE 935098**	2					Nipple	Raccord	Nippel	Niple	
22	**VOE 937491**	1					Elbow nipple	Raccord angulaire	Winkelnippel	Niple angular	
23	**VOE 936157**	1					Elbow nipple	Raccord angulaire	Winkelnippel	Niple angular	
24	**VOE 12744459**	2					Hose assembly	Conduit flexible	Schlauchleitung	Conducto	
25	**VOE 983688**	8					Hexagon screw	Vis tête hexagonale	Sechskantschraube	Tornillo hexago	
26	**VOE 12727850**	8					Washer	Rondelle	Scheibe	Arandela	
27	**VOE 936623**	4					Flange	Flasque	Flansch	Brida	
28	**VOE 13948699**	2					O-ring	Joint Torique	O-Ring	Junta torica	
29	**VOE 12745821**	1					Hose assembly	Conduit flexible	Schlauchleitung	Conducto	
30	**VOE 12748972**	1					Hose assembly	Conduit flexible	Schlauchleitung	Conducto	

1		**Circuito del ventilador - detrás** **Lüfterkreis - hinten** **Circuit de ventilateur -arrière** **Fan circuit - rear**	Catalogue id **20061**	Group **912**
2			Illustr. No **1030949**	Section **960**
3				
4			Issue **VOE 64E9920061**	Page **747**
5		**MODEL G970, G990 S/N 40305 -**		

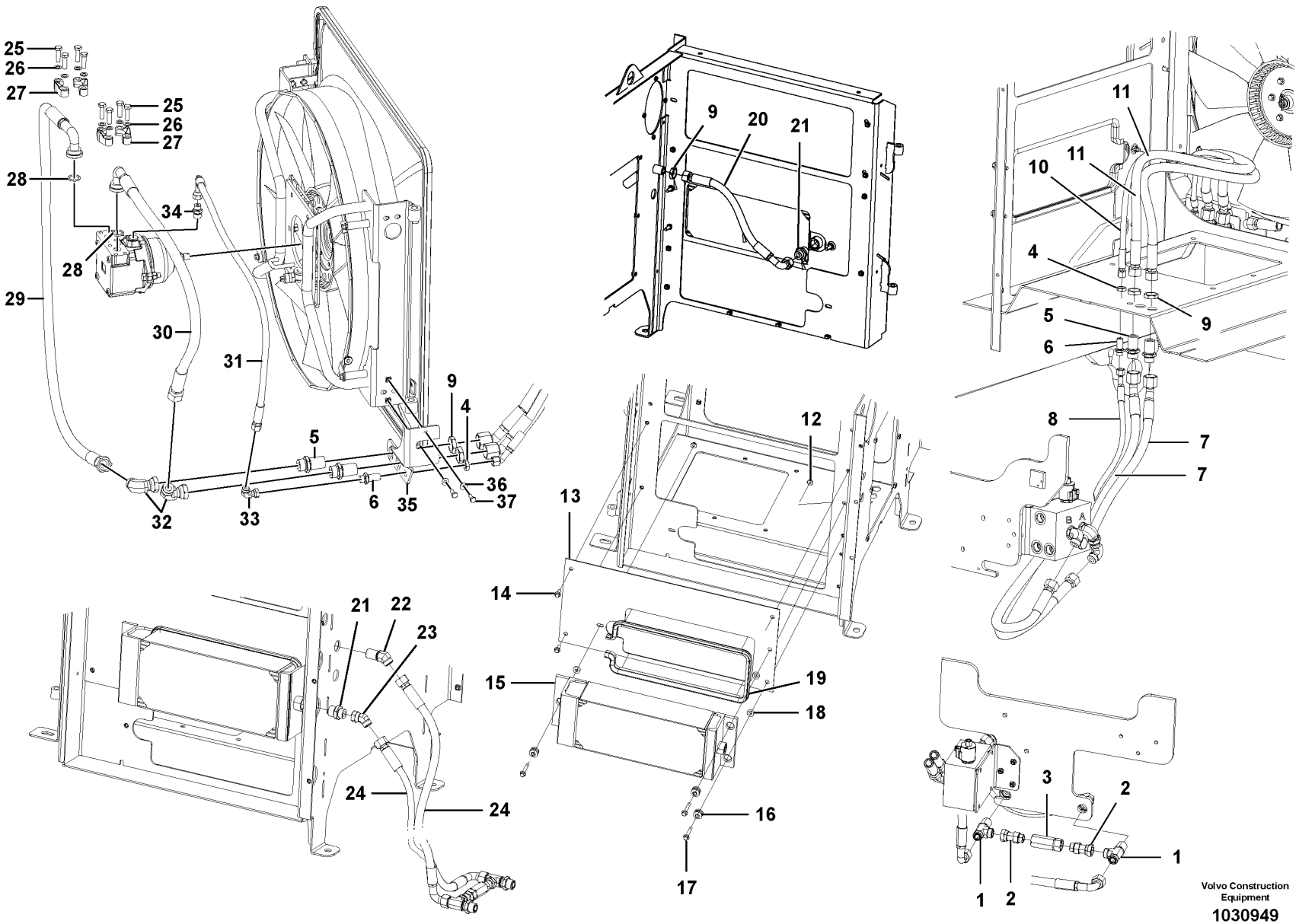
25
26
27
28
29
30
31
32
33
34
35
36
37
9
4
5
6
20
21
11
10
12
13
14
15
16
17
18
19
22
23
24
1
2
3
7
8
Volvo Construction Equipment
1030949

Fig.	Part No.	Quantity 1	2	3	PS	KIT	Description	Dénomination	Bezeichnung	Denominación	Notes
31	**VOE 12748969**	1					Hose assembly	Conduit flexible	Schlauchleitung	Conducto	
32	**VOE 13933910**	2					Elbow Nipple	Raccord angulaire	Winkelnippel	Niple Angular	
33	**VOE 13933900**	1					Elbow nipple	Raccord angulaire	Winkelnippel	Niple angular	
34	**VOE 935089**	1					Nipple	Raccord	Nippel	Niple	
35	**VOE 12748834**	1					Iron Support	Ferrure-support	Tragstütze	Soporte de hierro	
36	**VOE 983334**	2					Washer	Rondelle	Scheibe	Arandela	
37	**VOE 983252**	2					Screw	Vis	Schraube	Tornillo	

1		**Circuito del ventilador - detrás** **Lüfterkreis - hinten** **Circuit de ventilateur -arrière** **Fan circuit - rear**	Catalogue id **20061**	Group **912**
2			Illustr. No **1030949**	Section **960**
3				
4			Issue **VOE 64E9920061**	Page **749**
5		**MODEL G970, G990 S/N 40305 -**		

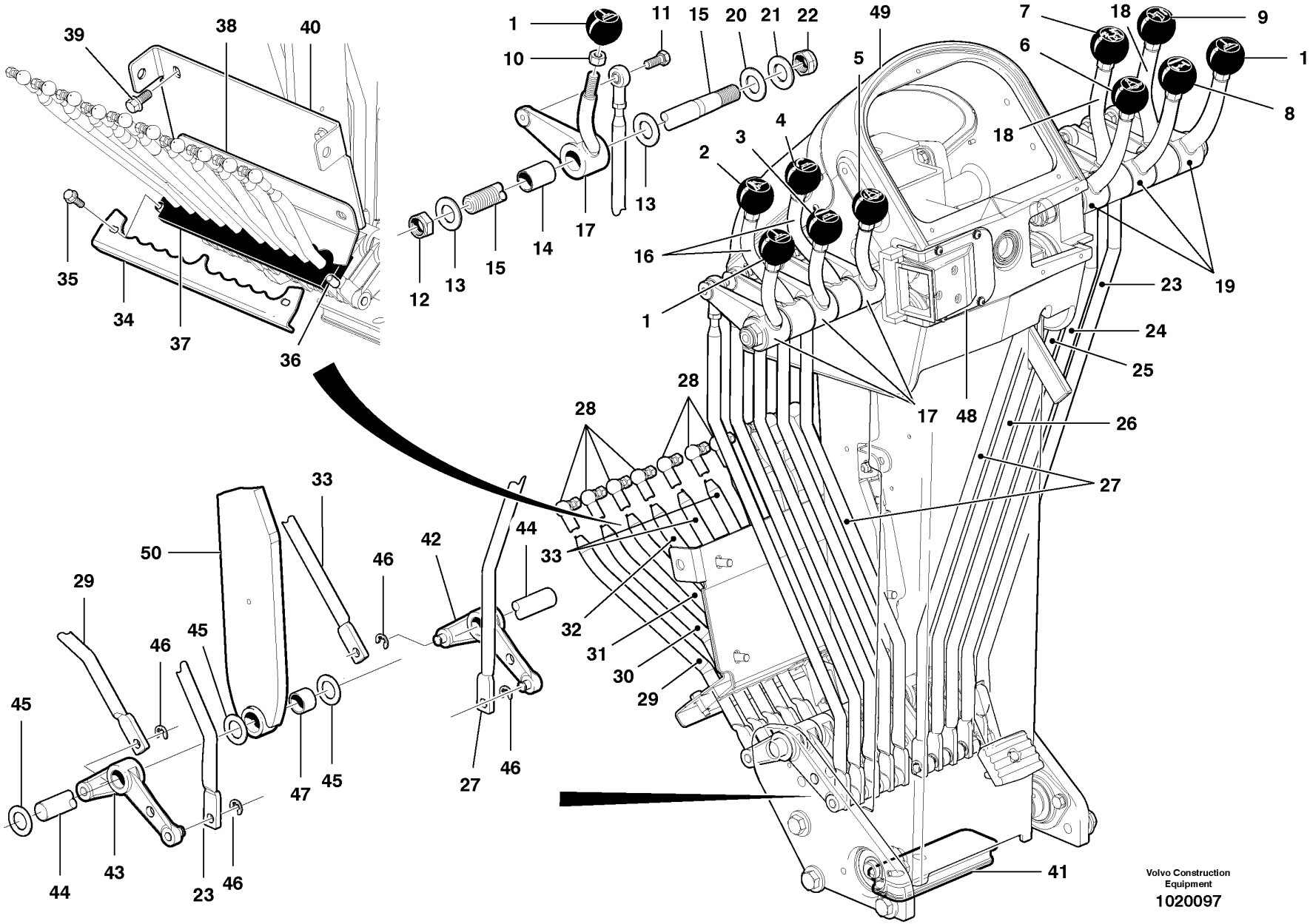
1
10
11
15
20
21
22
49
7
18
9
6
1
8
5
4
3
2
18
16
1
12
13
15
14
17
13
39
38
40
35
34
37
36
23
19
24
25
17
48
26
28
28
27
33
44
42
46
50
29
46
45
45
46
47
45
27
46
33
32
31
30
29
45
44
43
23
46
41
Volvo Construction Equipment
1020097

Fig.	Part No.	Quantity 1	2	3	PS	KIT	Description	Dénomination	Bezeichnung	Denominación	Notes
1	**CH 73590**	2					Control Knob	Bouton Commande	Bedienungsknopf	Boton Mando	Blade lift
2	**VOE 12741273**	1					Control Knob	Bouton Commande	Bedienungsknopf	Boton Mando	Parallel lift
3	**CH 73593**	1					Control Knob	Bouton Commande	Bedienungsknopf	Boton Mando	Side shift
4	**CH 73591**	1					Control Knob	Bouton Commande	Bedienungsknopf	Boton Mando	Blade tilt
5	**CH 73592**	1					Control Knob	Bouton Commande	Bedienungsknopf	Boton Mando	Circle turn
6	**CH 73594**	1					Control Knob	Bouton Commande	Bedienungsknopf	Boton Mando	Circle shift
7	**CH 73587**	1					Control Knob	Bouton Commande	Bedienungsknopf	Boton Mando	Articulation
8	**CH 73589**	1					Control Knob	Bouton Commande	Bedienungsknopf	Boton Mando	Wheel lean
9	**CH 73588**	1					Control Knob	Bouton Commande	Bedienungsknopf	Boton Mando	Scarifier
10	**VOE 13955827**	10					Nut	Ecrou	Mutter	Tuerca	
11	**VOE 13940135**	10					Screw	Vis	Schraube	Tornillo	
12	**VOE 12741316**	2					Hexagon Nut	Ecrou Hexagonal	Sechskantmutter	Tuerca Hexagon	
13	**CH 69593**	10					Thrust Bearing	Palier Butee	Drucklager	Cojinet Presion	
14	**CH 69589**	10					Bearing	Palier	Lager	Cojinete	
15	**CH 69709**	2					Shaft	Arbre	Welle	Arbol	
16	**VOE 12742622**	2					Control Lever	Levier Commande	Bedienungshebel	Palanca Mando	L.H. front
17	**VOE 12742623**	3					Control Lever	Levier Commande	Bedienungshebel	Palanca Mando	L.H. rear
18	**VOE 12742624**	2					Control Lever	Levier Commande	Bedienungshebel	Palanca Mando	R.H. front
19	**VOE 12742625**	3					Control Lever	Levier Commande	Bedienungshebel	Palanca Mando	R.H. rear
20	**CH 69592**	2					Thrust Bearing	Palier Butee	Drucklager	Cojinet Presion	
21	**VOE 12729935**	2					Washer	Rondelle	Scheibe	Arandela	
22	**VOE 950358**	2			OP		Lock nut	Contre-ecrou	Sicherungsmutter	Contratuerca	
23	**CH 96139**	2					Control Rod	Tige Commande	Schaltstange	Barra De Mando	Upper
24	**CH 96140**	2					Control Rod	Tige Commande	Schaltstange	Barra De Mando	Upper
25	**CH 96141**	2					Control Rod	Tige Commande	Schaltstange	Barra De Mando	Upper
26	**CH 96142**	2					Control Rod	Tige Commande	Schaltstange	Barra De Mando	Upper
27	**CH 96143**	2					Control Rod	Tige Commande	Schaltstange	Barra De Mando	Upper
28	**VOE 12745258**	10					Rod End	Extrémité d'étai	Stangenkopf	Extremo de barra	
29	**VOE 12741956**	2					Control Rod	Tige Commande	Schaltstange	Barra De Mando	Lower
30	**VOE 12741955**	2					Control Rod	Tige Commande	Schaltstange	Barra De Mando	Lower

1	
2	
3	
4	
5	

Palancas de mando
Steuerhebel
Leviers de commande
Control levers

Catalogue id **20061**	Group **912**
Illustr. No **1020097**	Section **1000**
Issue **VOE 64E9920061**	Page **751**

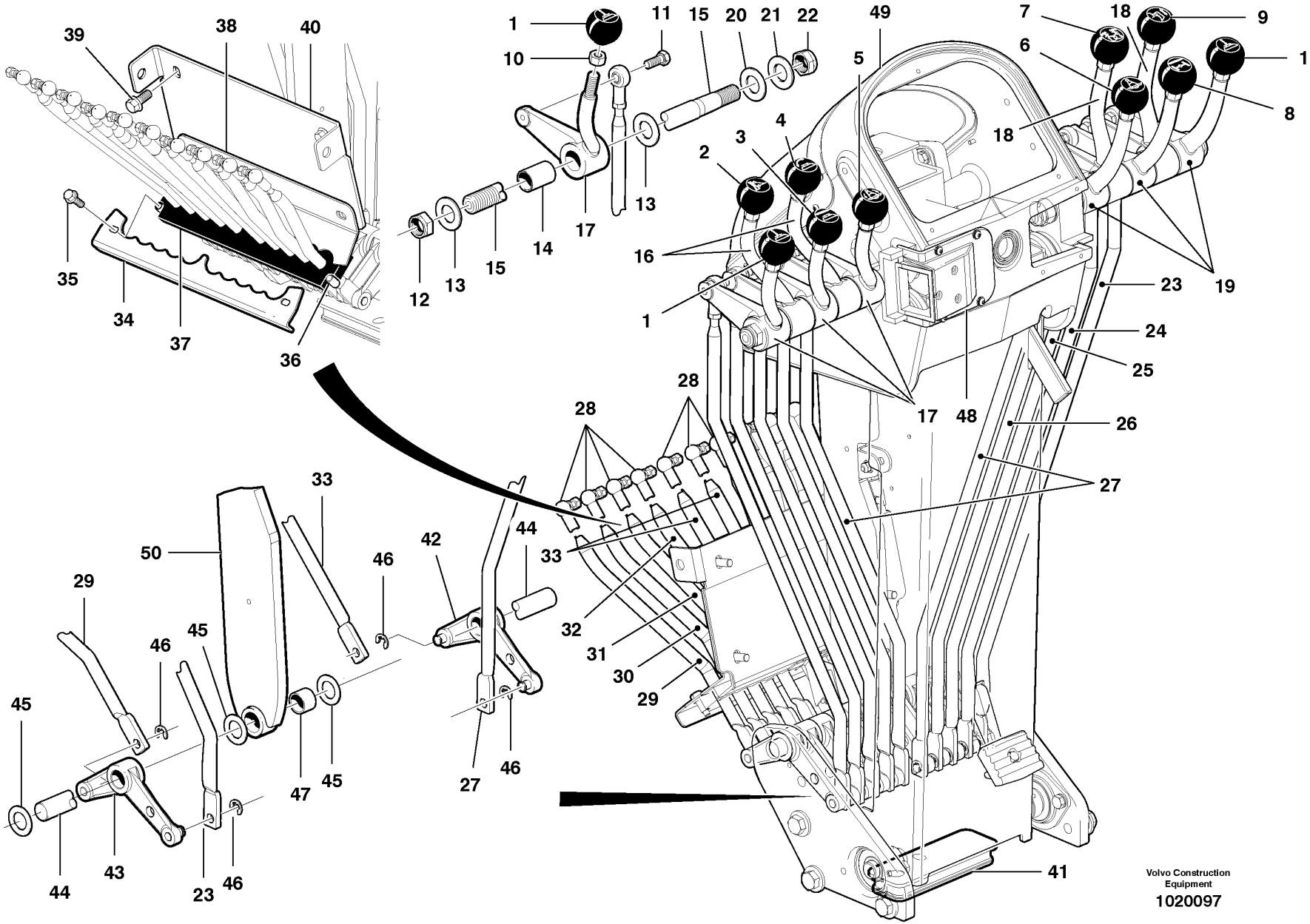
1
10
11
15
20
21
22
49
7
18
9
6
1
8
5
4
3
2
18
16
1
12
13
15
14
17
13
39
38
40
35
34
37
36
23
19
24
25
17
48
26
28
28
27
33
44
42
46
50
29
46
45
45
46
47
45
27
46
33
32
31
30
29
45
44
43
23
46
41
Volvo Construction Equipment
1020097

Fig.	Part No.	Quantity 1	2	3	PS	KIT	Description	Dénomination	Bezeichnung	Denominación	Notes
31	**VOE 12741954**	2					Control Rod	Tige Commande	Schaltstange	Barra De Mando	Lower
32	**VOE 12741953**	2					Control Rod	Tige Commande	Schaltstange	Barra De Mando	Lower
33	**VOE 12741952**	2					Control Rod	Tige Commande	Schaltstange	Barra De Mando	Lower
34	**VOE 12741733**	1					Retaining Plate	Plaque Retenue	Halteplatte	Placa Soporte	
35	**VOE 946934**	2					Flange screw	Vis à bride	Flanschschraube	Torn embridado	
36	**VOE 12744838**	2					Spacer	Partie Intermédiaire	Zwischenstück	Espaciador	
37	**VOE 12745398**	1					Grommet	Passe fil	Durchführung	Aislador pasapanel	
38	**VOE 12741734**	1					Cover	Capot	Haube	Capo	
39	**VOE 13946173**	4					Flange screw	Vis à bride	Flanschschraube	Torn embridado	
40	**VOE 12744902**	1					Cover	Capot	Haube	Capo	
41	**VOE 12744758**	1					Grommet	Passe fil	Durchführung	Aislador pasapanel	
42	**VOE 12741103**	5					Bellcrank	Levier Coude	Umlenker	Manivela	L.H.
43	**VOE 12741102**	5					Bellcrank	Levier Coude	Umlenker	Manivela	R.H.
44	**CH 96296**	1					Shaft	Arbre	Welle	Arbol	Lower bell crank
45	**CH 87031**	4					Thrust Bearing	Palier Butee	Drucklager	Cojinet Presion	
46	**VOE 13966237**	20			OP		Retaining ring	Bague retenue	Haltering	Anillo de apoyo	
47	**CH 69809**	1					Bearing	Palier	Lager	Cojinete	
48							Casting	Moulage Fonte	Gussteil	Material	See 361/100
49							Head Board	Planche Av	V-pritschenwand	Seccion Delant	See 641/200
50							Support Member	Poutre Support	Stützträger	Viga Apoyo	See 641/200

1		**Palancas de mando** **Steuerhebel** **Leviers de commande** **Control levers**	Catalogue id **20061**	Group **912**
2			Illustr. No **1020097**	Section **1000**
3				
4			Issue **VOE 64E9920061**	Page **753**
5				

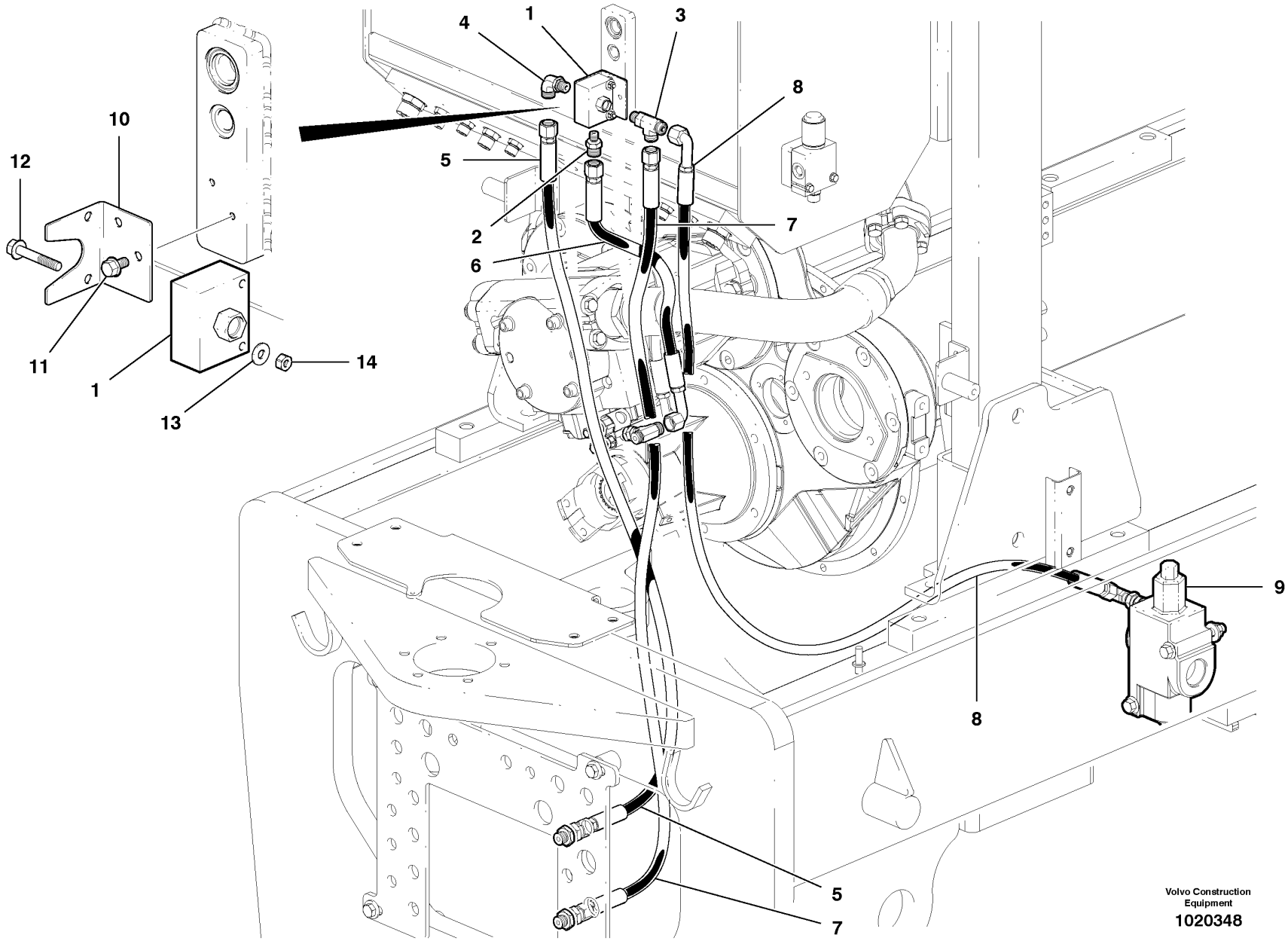

Volvo Construction Equipment

1020348

Fig.	Part No.	Quantity 1	2	3	PS	KIT	Description	Dénomination	Bezeichnung	Denominación	Notes
1	**VOE 12738503**	1					Valve	Soupape	Ventil	Valvula	
2	**VOE 935084**	1					Nipple	Raccord	Nippel	Niple	
3	**VOE 12725655**	1					T-nipple	Raccord-t	T-Nippel	Niple T	
4	**VOE 935069**	1					Elbow nipple	Raccord angulaire	Winkelnippel	Niple angular	
5	**VOE 12742077**	1					Hose assembly	Conduit flexible	Schlauchleitung	Conducto	
6	**VOE 12742073**	1					Hose assembly	Conduit flexible	Schlauchleitung	Conducto	
7	**VOE 12742076**	1					Hose assembly	Conduit flexible	Schlauchleitung	Conducto	
8	**VOE 12744587**	1					Hose assembly	Conduit flexible	Schlauchleitung	Conducto	G970, G976, G990
8	**VOE 12742075**	1					Hose assembly	Conduit flexible	Schlauchleitung	Conducto	G930, G940, G946, G960
9							Priority Valve	Valve prioritaire	Folgeventil	Valv Prioridad	See group 912, Page 727
10	**VOE 12741593**	1					Bracket	Console	Konsole	Ménsula	
11	**VOE 13965175**	2					Screw	Vis	Schraube	Tornillo	
12	**VOE 965176**	2					Screw	Vis	Schraube	Tornillo	
13	**VOE 983380**	2					Washer	Rondelle	Scheibe	Arandela	
14	**VOE 983305**	2					Hexagon Nut	Ecrou Hexagonal	Sechskantmutter	Tuerca Hexagon	

1		**Válvula de corredera y tubería** **Wechselventil und Rohrleitungen** **Sélecteur de circuit et conduits** **Shuttle valve and plumbing**	Catalogue id **20061**	Group **912**
2				
3			Illustr. No **1020348**	Section **1100**
4				
5			Issue **VOE 64E9920061**	Page **755**

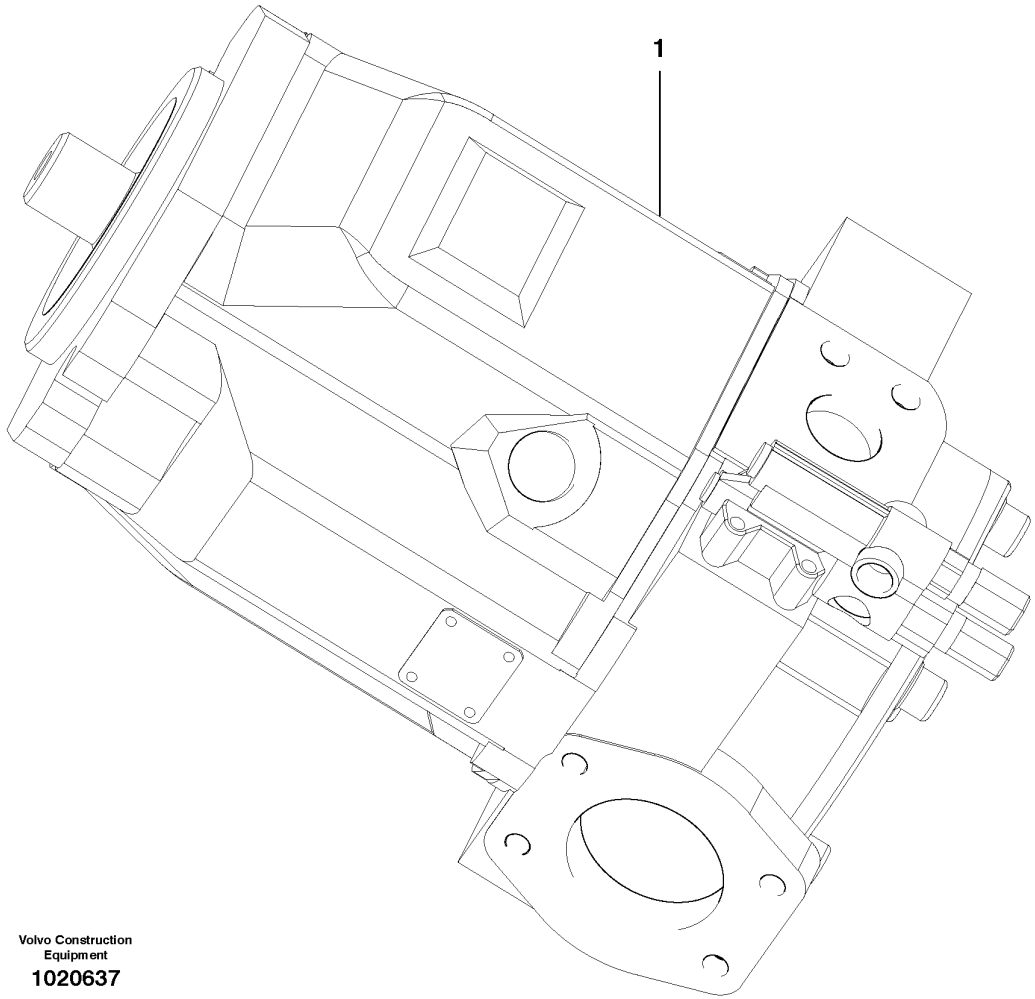

Volvo Construction Equipment

1020637

Fig.	Part No.	Quantity 1	2	3	PS	KIT	Description	Dénomination	Bezeichnung	Denominación	Notes
1	**VOE 12735905**	1					Hydraulic Pump	Pompe Hydraulique	Hydraulikpumpe	Bomba Hidraulica	
	VOE 12743499	1					•Coil	•Spirale	•Spirale	•Espiral	

1		**Bomba de dirección e implemento** **Lenkung und Arbeitsgerät-Pumpe** **Pompe de direction et d'instrument** **Steering and implement pump**	Catalogue id **20061**	Group **913**
2			Illustr. No **1020637**	Section **100**
3			Issue **VOE 64E9920061**	Page **757**
4				
5				

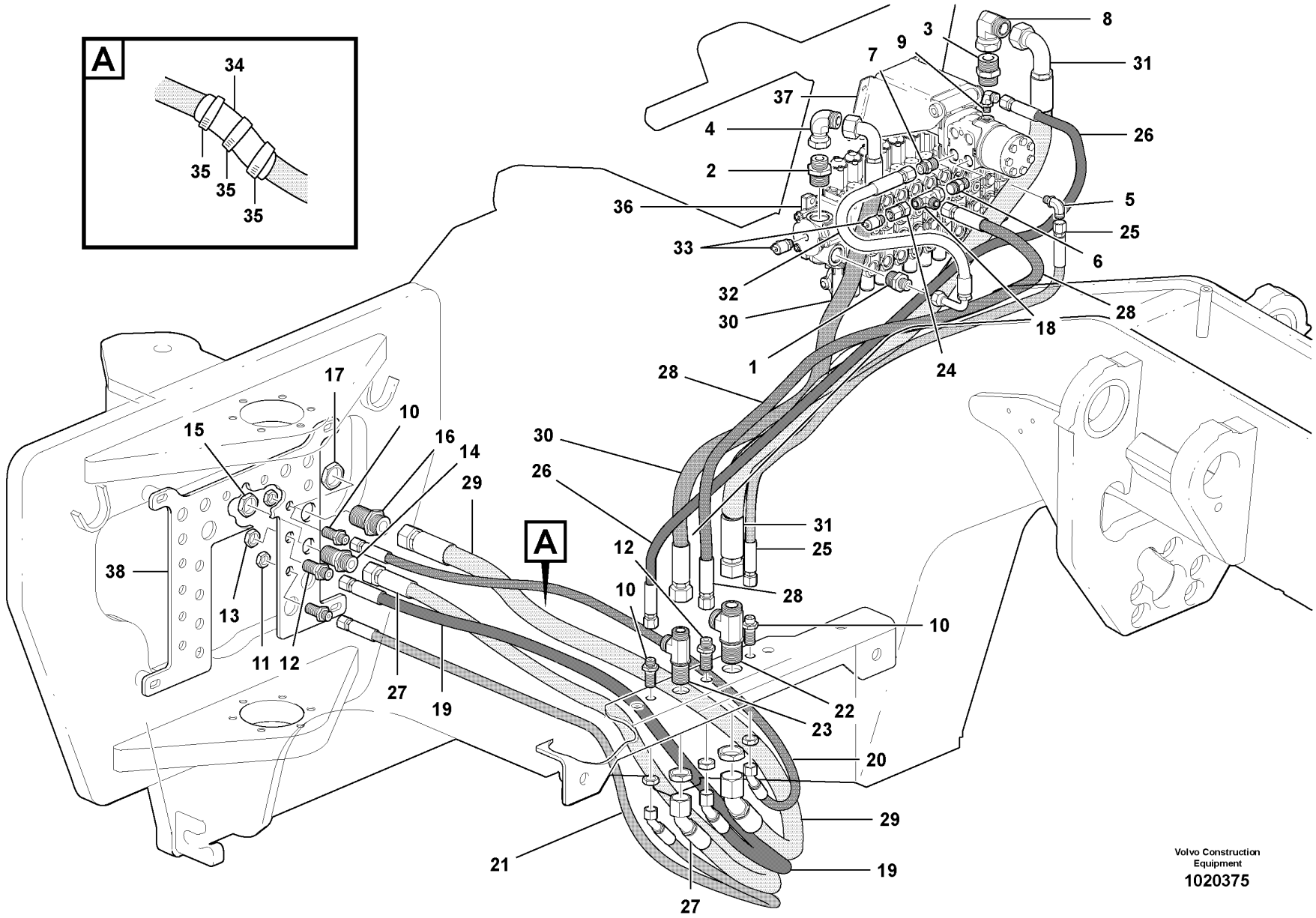
A
34
35
35
35
8
3
9
7
31
37
4
26
2
5
36
25
33
6
32
28
30
18
1
24
28
17
10
15
16
14
29
30
26
31
25
12
38
A
28
10
10
13
11
12
27
19
22
23
20
29
21
19
27
Volvo Construction Equipment
1020375

Fig.	Part No.	Quantity 1	2	3	PS	KIT	Description	Dénomination	Bezeichnung	Denominación	Notes
1	**VOE 935093**	1					Union	Teton Connexion	Anschlussnippel	Niple Conexcion	
2	**VOE 935098**	1					Nipple	Raccord	Nippel	Niple	
3	**VOE 935229**	1					Nipple	Raccord	Nippel	Niple	
4	**VOE 13933910**	1					Elbow Nipple	Raccord angulaire	Winkelnippel	Niple Angular	
5	**VOE 935069**	1					Elbow nipple	Raccord angulaire	Winkelnippel	Niple angular	
6	**VOE 12738507**	1					Check valve	Valve antiretour	Rückschlagventil	Válvula de retención	
7	**VOE 13933923**	1					Nipple	Raccord	Nippel	Niple	
8	**VOE 13933851**	1					Elbow nipple	Raccord angulaire	Winkelnippel	Niple angular	
9	**VOE 935068**	1					Elbow nipple	Raccord angulaire	Winkelnippel	Niple angular	
10	**VOE 935425**	4					Nipple	Raccord	Nippel	Niple	
11	**VOE 935429**	4					Lock nut	Contre-ecrou	Sicherungsmutter	Contratuerca	
12	**VOE 13933922**	2					Nipple	Raccord	Nippel	Niple	
13	**VOE 13933867**	2					Lock nut	Contre-ecrou	Sicherungsmutter	Contratuerca	
14	**VOE 935285**	1					Nipple	Raccord	Nippel	Niple	
15	**VOE 935286**	2					Lock nut	Contre-ecrou	Sicherungsmutter	Contratuerca	
16	**VOE 935472**	1					Nipple	Raccord	Nippel	Niple	
17	**VOE 935473**	2					Lock nut	Contre-ecrou	Sicherungsmutter	Contratuerca	
18	**VOE 13933878**	1					Nipple	Raccord	Nippel	Niple	
19	**VOE 12742026**	1					Hose assembly	Conduit flexible	Schlauchleitung	Conducto	
20	**VOE 12742022**	1					Hose assembly	Conduit flexible	Schlauchleitung	Conducto	
21	**VOE 12748133**	1					Hydraulic Hose	Flexible Hydra	Druckölschlauch	Conducto Hidr	
22	**VOE 935542**	1					Nipple	Raccord	Nippel	Niple	
23	**VOE 935290**	1					T-nipple	Raccord-t	T-Nippel	Niple T	
24	**VOE 937052**	1					Connector	Raccord	Anschluss	Union	
25	**VOE 12742021**	1					Hose assembly	Conduit flexible	Schlauchleitung	Conducto	
26	**VOE 12742020**	1					Hose assembly	Conduit flexible	Schlauchleitung	Conducto	
27	**VOE 937057**	1					Hose assembly	Conduit flexible	Schlauchleitung	Conducto	
28	**VOE 12745348**	1					Hose assembly	Conduit flexible	Schlauchleitung	Conducto	
29	**VOE 12742027**	1					Hose assembly	Conduit flexible	Schlauchleitung	Conducto	
30	**VOE 937072**	1					Hose assembly	Conduit flexible	Schlauchleitung	Conducto	

1	
2	
3	
4	
5	

Bomba de dirección e implemento - circuito delantero
Lenkung und Arbeitsgerät-Pumpe - Vorderkreis
Pompe de direction et d'instrument - circuit avant
Steering and implement pump - front circuit

Catalogue id **20061**	Group **913**
Illustr. No **1020375**	Section **200**
Issue **VOE 64E9920061**	Page **759**

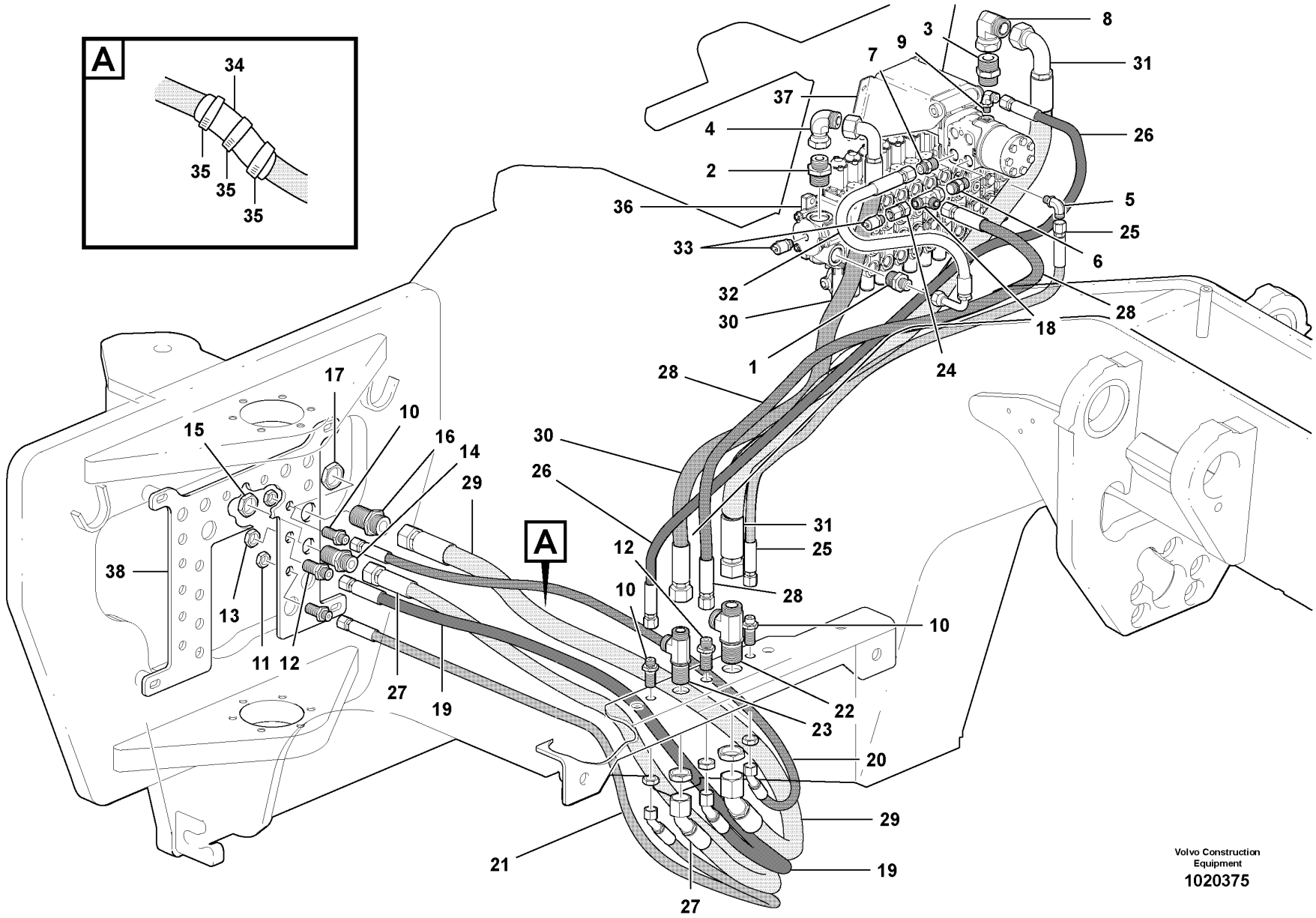
A
34
35
35
35
8
3
9
7
31
37
4
26
2
5
36
25
33
6
32
28
30
18
1
24
28
17
10
15
16
14
29
30
26
31
25
12
38
A
28
10
10
13
11
12
27
19
22
23
20
29
21
19
27
Volvo Construction Equipment
1020375

Fig.	Part No.	Quantity 1	2	3	PS	KIT	Description	Dénomination	Bezeichnung	Denominación	Notes
31	**VOE 12742025**	1					Hose assembly	Conduit flexible	Schlauchleitung	Conducto	
32	**VOE 12745347**	1					Hose assembly	Conduit flexible	Schlauchleitung	Conducto	
33	**VOE 936446**	3					Testing Nipple	Raccord contrôle	Prufnippel	Niple Medicion	
34	**CH 65776**	3					Tie wrap	Ruban de fixation	Kabelbinder	Abrazadera de plástico	
35	**VOE 12734713**	1					Hose Protection	Cache-flexible	Schlauchhulle	Prot Manguera	
36		1					Manifold valve	Distributeur	Mehrwegventil	Válvula múltiple	See group 912, Page 705
37		1					Control Unit	Unité de commande	Steuereinheit	Unidad de mando	See group 641, Page 505
38		1					Mounting Plate	Plaque Montage	Montageplatte	Placa Montaje	See group 742, Page 553

1		**Bomba de dirección e implemento - circuito delantero** **Lenkung und Arbeitsgerät-Pumpe - Vorderkreis** **Pompe de direction et d'instrument - circuit avant** **Steering and implement pump - front circuit**	Catalogue id **20061**	Group **913**
2			Illustr. No **1020375**	Section **200**
3			Issue **VOE 64E9920061**	Page **761**
4				
5				

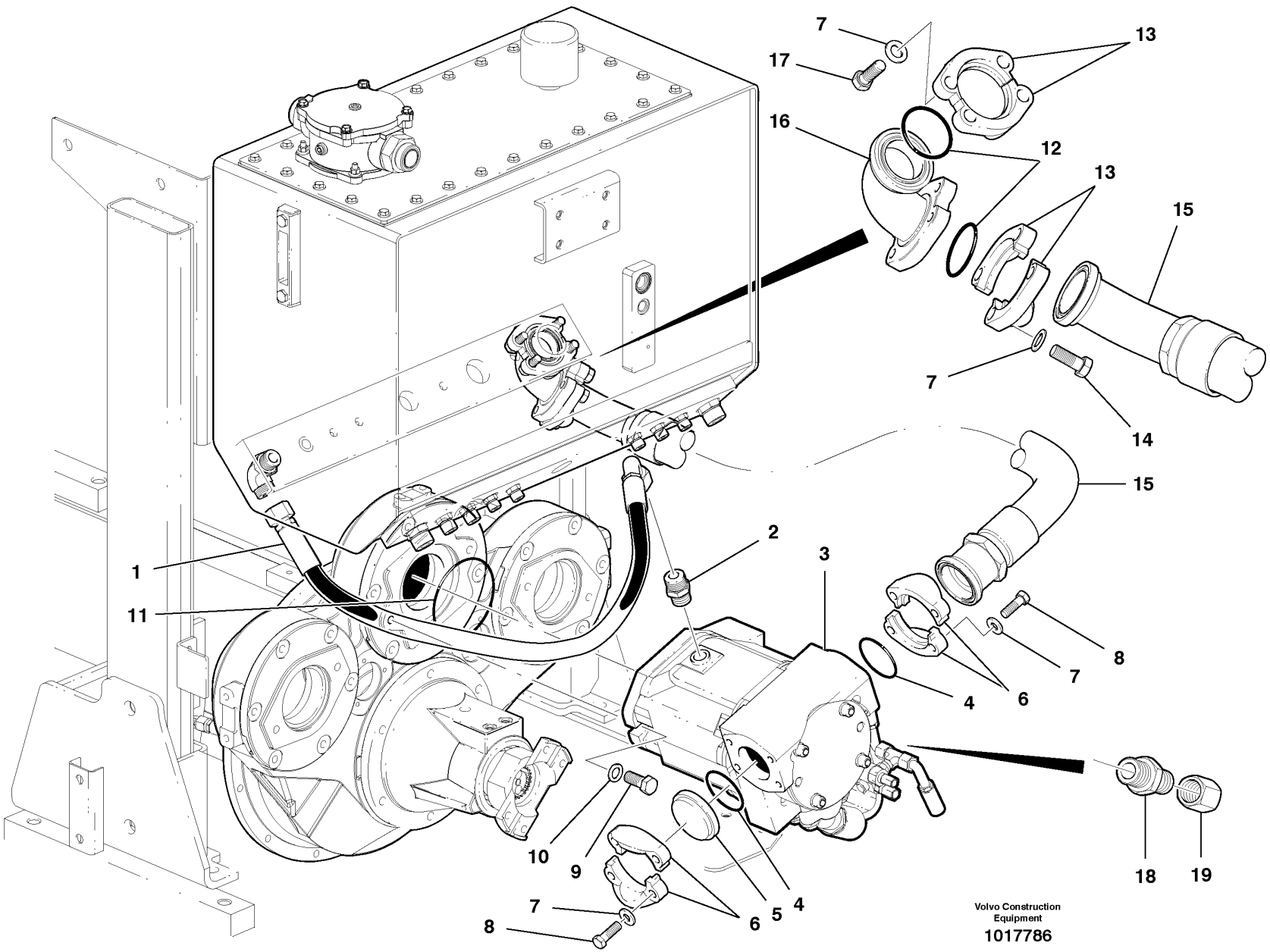

Volvo Construction Equipment
1017786

Fig.	Part No.	Quantity 1	2	3	PS	KIT	Description	Dénomination	Bezeichnung	Denominación	Notes
1	**VOE 12742069**	1					Hose assembly	Conduit flexible	Schlauchleitung	Conducto	
2	**VOE 13933862**	1					Nipple	Raccord	Nippel	Niple	
3	**VOE 12735905**	1					Hydraulic Pump	Pompe Hydraulique	Hydraulikpumpe	Bomba Hidraulica	
4	**VOE 980102**	2					O-ring	Joint Torique	O-Ring	Junta torica	
5	**VOE 937291**	1					Plug	Bouchon	Stopfen	Tapon	
6	**VOE 13933484**	4					Flange Half	Demi-bride	Flanschhälfte	Media brida	
7	**VOE 12731594**	16					Washer	Rondelle	Scheibe	Arandela	
8	**VOE 983720**	8					Hexagon screw	Vis tête hexagonale	Sechskantschraube	Tornillo hexago	
9	**VOE 983692**	2					Hexagon screw	Vis tête hexagonale	Sechskantschraube	Tornillo hexago	
10	**VOE 12729935**	2					Washer	Rondelle	Scheibe	Arandela	
11	**VOE 990242**	1					O-ring	Joint Torique	O-Ring	Junta torica	
12	**VOE 949240**	2					O-ring	Joint Torique	O-Ring	Junta torica	
13	**VOE 936621**	4					Flange Half	Demi-bride	Flanschhälfte	Media brida	
14	**VOE 955562**	4					Screw	Vis	Schraube	Tornillo	
15	**VOE 12742070**	1					Hose assembly	Conduit flexible	Schlauchleitung	Conducto	
16	**VOE 12741690**	1					Flange	Flasque	Flansch	Brida	
17	**VOE 983279**	4					Hexagon screw	Vis tête hexagonale	Sechskantschraube	Tornillo hexago	
18	**VOE 935093**	1					Union	Teton Connexion	Anschlussnippel	Niple Conexcion	
19	**VOE 935574**	1					Plug	Bouchon	Stopfen	Tapon	

1	
2	
3	
4	
5	

Bomba de dirección e implemento
Lenk- und Gerätepumpe
Pompe de direction et de secours
Steering and implement pump - rear circuit

Catalogue id	Group
20061	**913**
Illustr. No **1017786**	Section **300**
Issue **VOE 64E9920061**	Page **763**

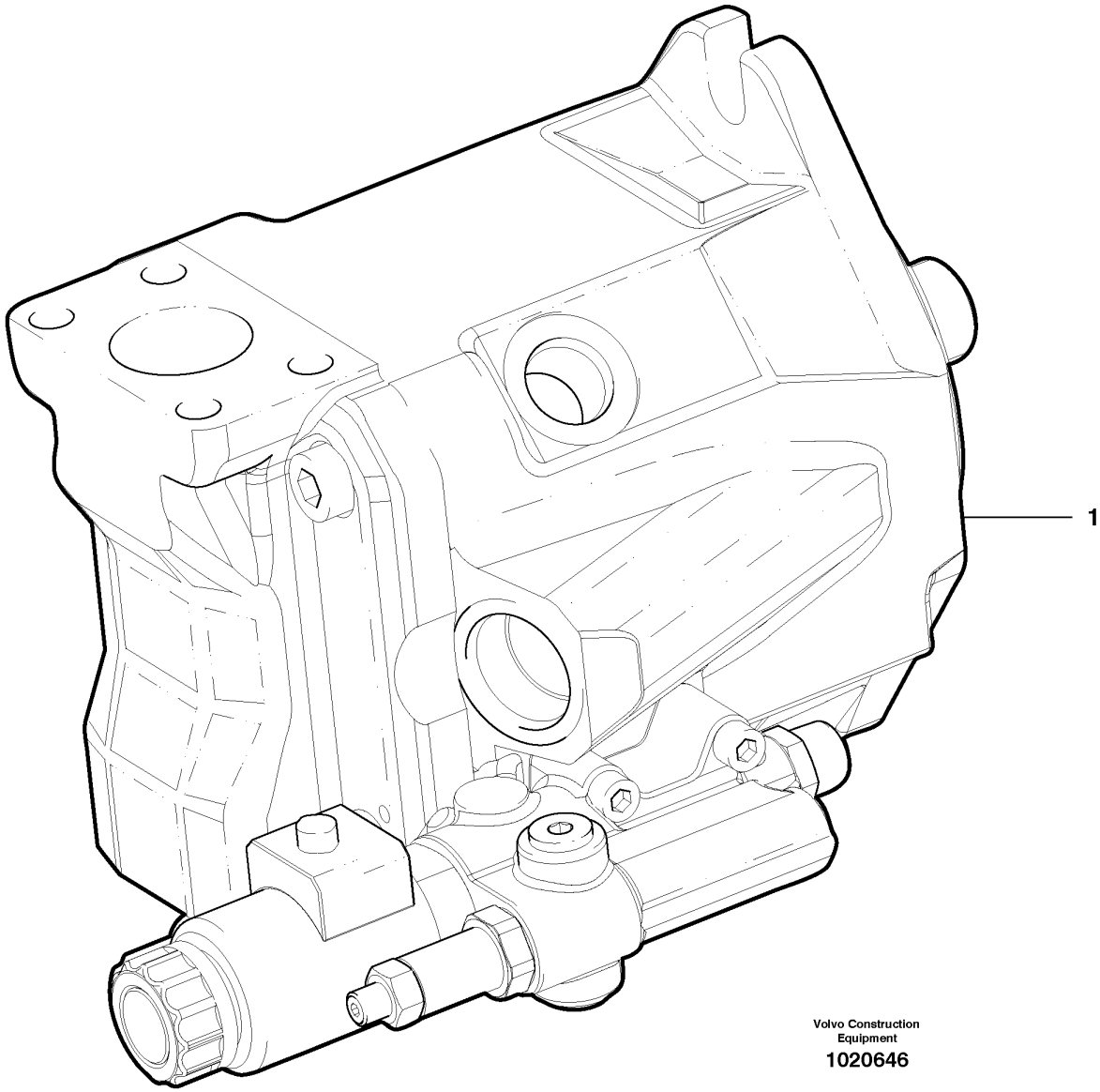
1
Volvo Construction
Equipment
1020646

Fig.	Part No.	Quantity 1	2	3	P S	K I T	Description	Dénomination	Bezeichnung	Denominación	Notes
1	**VOE 12735906**	1					Hydraulic Pump	Pompe Hydraulique	Hydraulikpumpe	Bomba Hidraulica	
	VOE 12743273	1					•Coil	•Spirale	•Spirale	•Espiral	

1		**Bomba hidráulica de accionamiento del motor** **Hydraulikpumpe des Lüfterantriebs** **Pompe hydraulique d'entraînement de ventilateur** **Fan drive hydraulic pump**	Catalogue id **20061**	Group **913**
2			Illustr. No **1020646**	Section **400**
3			Issue **VOE 64E9920061**	Page **765**
4				
5				

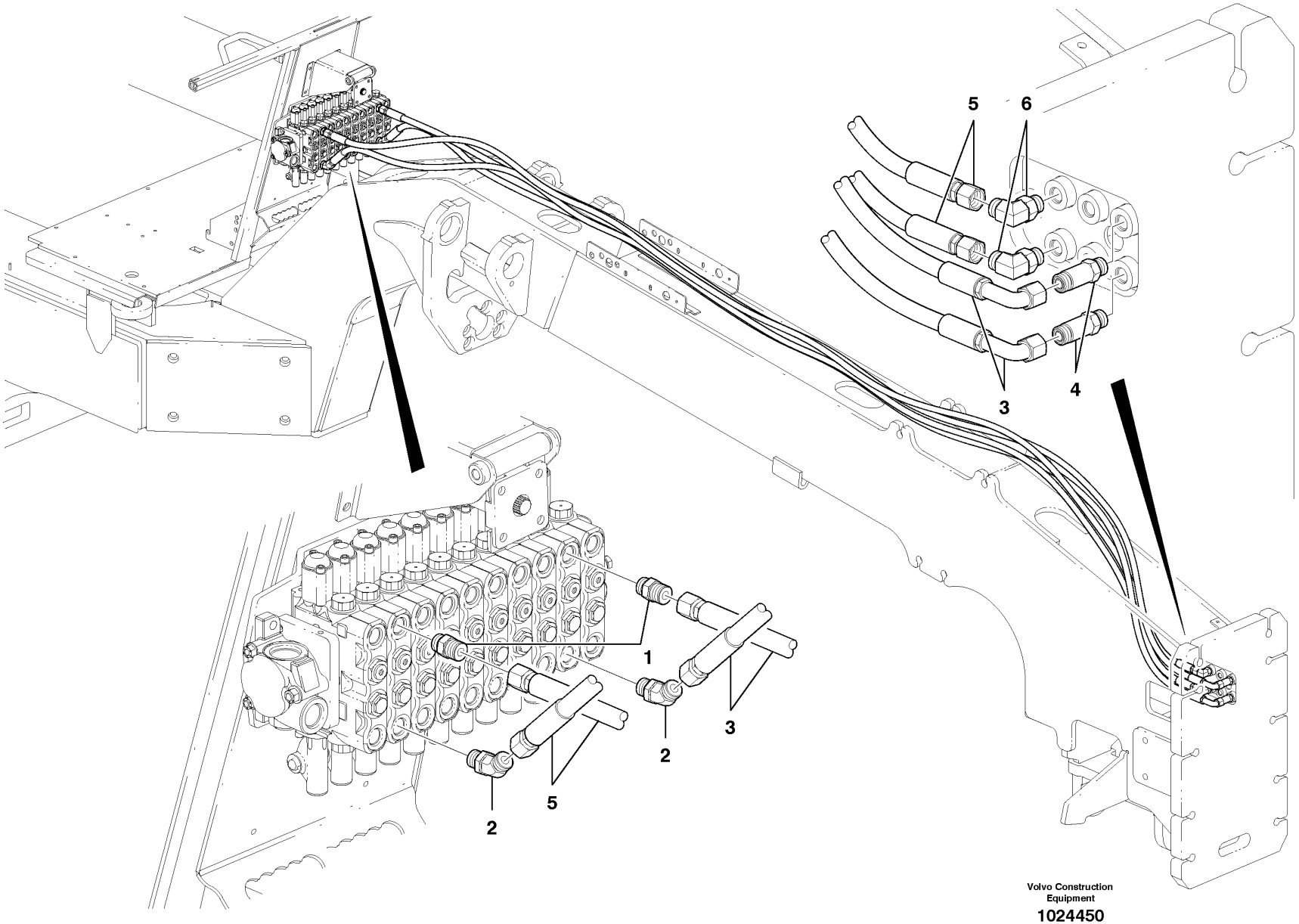

Volvo Construction Equipment

1024450

Fig.	Part No.	Quantity 1	2	3	PS	KIT	Description	Dénomination	Bezeichnung	Denominación	Notes
1	**VOE 13933923**	1	1	1			Nipple	Raccord	Nippel	Niple	
2	**VOE 935772**	1	1	1			Nipple	Raccord	Nippel	Niple	
3	**VOE 12744505**	2					Hose assembly	Conduit flexible	Schlauchleitung	Conducto	
3	**VOE 12744506**		2				Hose assembly	Conduit flexible	Schlauchleitung	Conducto	
3	**VOE 12744507**			2			Hose assembly	Conduit flexible	Schlauchleitung	Conducto	
4	**VOE 12726813**	2	2	2			Nipple	Raccord	Nippel	Niple	
5	**VOE 12744508**	2					Hose assembly	Conduit flexible	Schlauchleitung	Conducto	
5	**VOE 12744509**		2				Hose assembly	Conduit flexible	Schlauchleitung	Conducto	
5	**VOE 12744510**			2			Hose assembly	Conduit flexible	Schlauchleitung	Conducto	
6	**VOE 13933868**	2	2	2			Elbow Nipple	Raccord angulaire	Winkelnippel	Niple Angular	

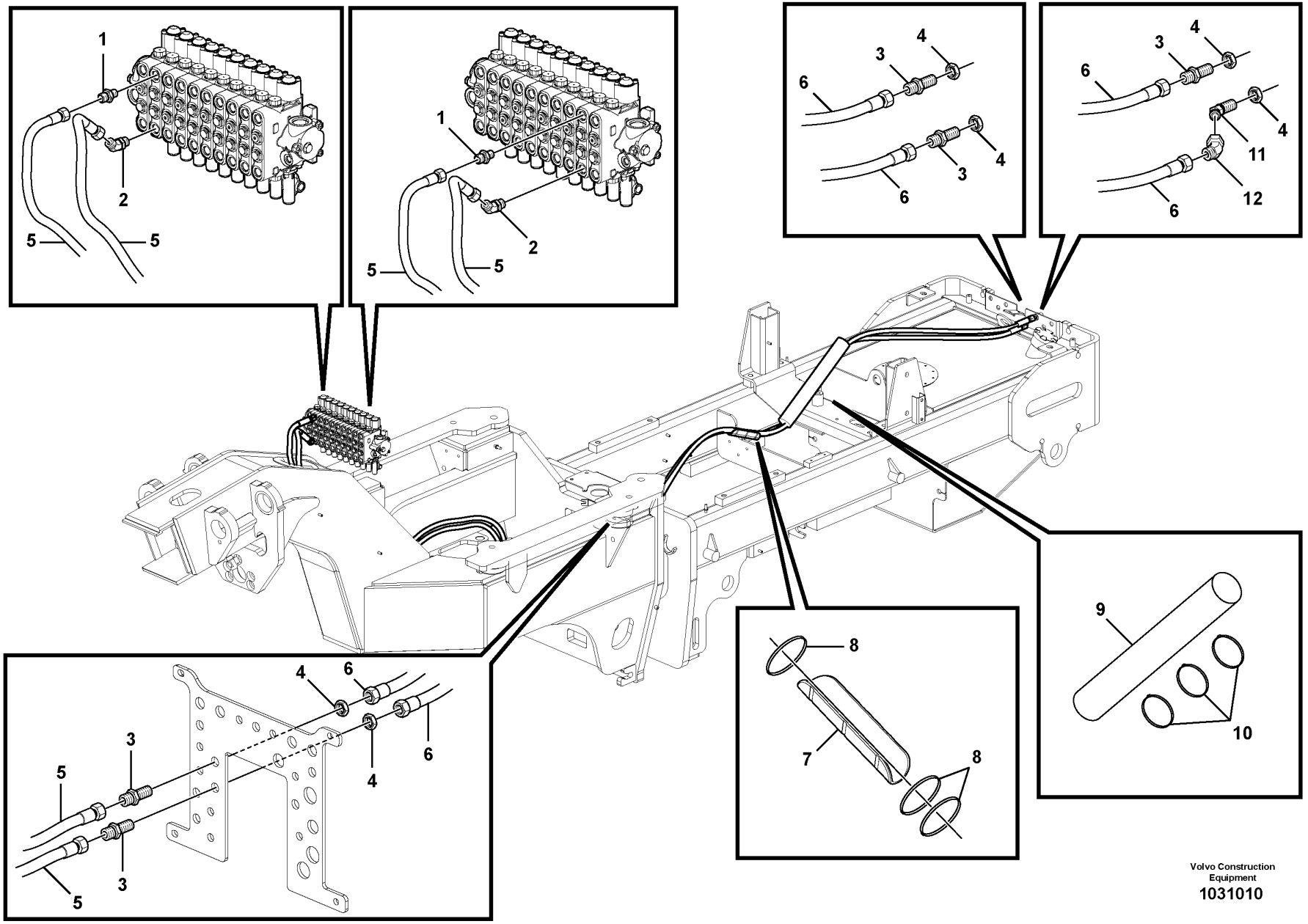

Volvo Construction Equipment

1031010

Fig.	Part No.	Quantity 1	2	3	PS	KIT	Description	Dénomination	Bezeichnung	Denominación	Notes
1	**VOE 13933923**	1	1	1			Nipple	Raccord	Nippel	Niple	
2	**VOE 935772**	1	1	1			Nipple	Raccord	Nippel	Niple	
3	**VOE 13933922**	3	3	3			Nipple	Raccord	Nippel	Niple	
4	**VOE 13933867**	4	4	4			Lock nut	Contre-ecrou	Sicherungsmutter	Contratuerca	
5	**VOE 12744987**	2	2	2			Hose assembly	Conduit flexible	Schlauchleitung	Conducto	
6	**VOE 12744839**	2					Hose assembly	Conduit flexible	Schlauchleitung	Conducto	
6	**VOE 12744987**		2				Hose assembly	Conduit flexible	Schlauchleitung	Conducto	
6	**VOE 12744988**			2			Hose assembly	Conduit flexible	Schlauchleitung	Conducto	
7	**VOE 12734713**	1	1	1			Hose Protection	Cache-flexible	Schlauchhulle	Prot Manguera	
8	**CH 65776**	3	3	3			Tie wrap	Ruban de fixation	Kabelbinder	Abrazadera de plástico	
9	**VOE 12747444**	1	1	1			Hose Protection	Cache-flexible	Schlauchhulle	Prot Manguera	
10	**CH 45699**	3	3	3			Strip	Bande	Streifen	Cinta	
11	**VOE 937275**	1	1	1			Union	Teton Connexion	Anschlussnippel	Niple Conexcion	2386)
12	**VOE 936081**	1	1	1			Nipple	Raccord	Nippel	Niple	2386)

2386) Use if circuit is used in port 9 of the manifold

1	**G930**
2	**G940-G960**
3	**G970-G990**
4	
5	

Ten Bank Auxiliary Circuit To Rear

Catalogue id **20061**	Group **916**
Illustr. No **1031010**	Section **200**
Issue **VOE 64E9920061**	Page **769**

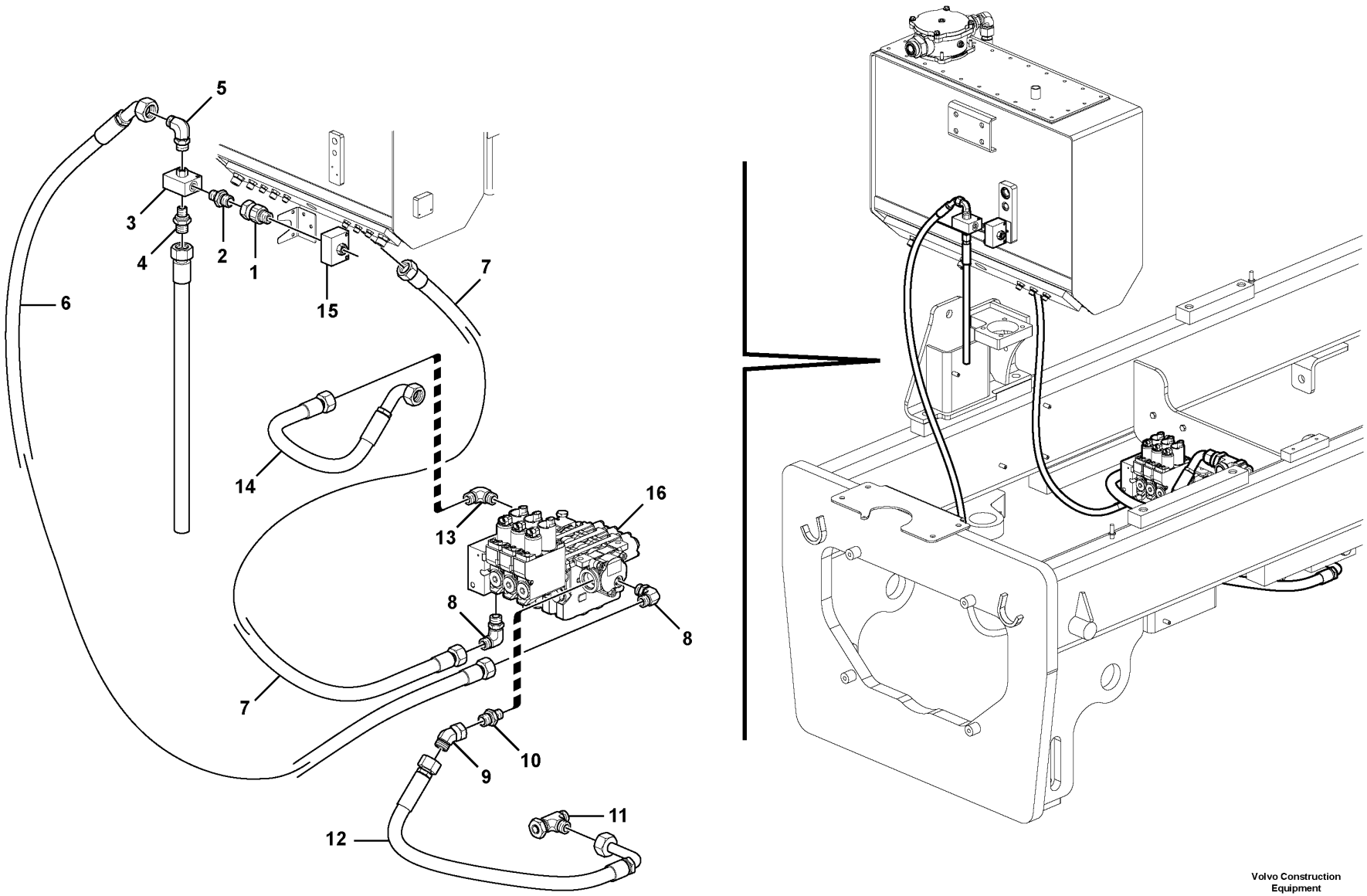

Volvo Construction Equipment

1030503

Fig.	Part No.	Quantity 1	2	3	PS	KIT	Description	Dénomination	Bezeichnung	Denominación	Notes
1	**VOE 937287**	1					Adapter	Raccord Reduct.	Verbind Stutzen	Adaptador	
2	**VOE 935084**	1					Nipple	Raccord	Nippel	Niple	
3	**VOE 12738503**	1					Valve	Soupape	Ventil	Valvula	
4	**VOE 935085**	1					Nipple	Raccord	Nippel	Niple	
5	**VOE 935069**	1					Elbow nipple	Raccord angulaire	Winkelnippel	Niple angular	See group 912, Page 755
6	**VOE 12745090**	1					Hose assembly	Conduit flexible	Schlauchleitung	Conducto	
7	**VOE 12742089**	1					Hose assembly	Conduit flexible	Schlauchleitung	Conducto	
8	**VOE 935069**	2					Elbow nipple	Raccord angulaire	Winkelnippel	Niple angular	
9	**VOE 936157**	1					Elbow nipple	Raccord angulaire	Winkelnippel	Niple angular	2384)
10	**VOE 935098**	1					Nipple	Raccord	Nippel	Niple	
11	**VOE 13933874**	1					Nipple	Raccord	Nippel	Niple	
12	**VOE 15401501**	1					Hose assembly	Conduit flexible	Schlauchleitung	Conducto	
12	**VOE 15401499**	1					Hose assembly	Conduit flexible	Schlauchleitung	Conducto	AWD
13	**VOE 13933864**	1					Elbow nipple	Raccord angulaire	Winkelnippel	Niple angular	
14	**VOE 12742091**	1					Hose assembly	Conduit flexible	Schlauchleitung	Conducto	
15		1					Valve	Soupape	Ventil	Valvula	See group 912, Page 755
16		1					Control valve	Valve controle	Steuerventil	Válvula control	See group 912, Page 725

2384) **GB:** Not used on Awd **FR:** **DE:** **ES:**

1			Catalogue id **20061**	Group **916**
2				
3			Illustr. No **1030503**	Section **300**
4		**Auxiliary 3 Bank Circuit - tank to valve**		
5			Issue **VOE 64E9920061**	Page **771**

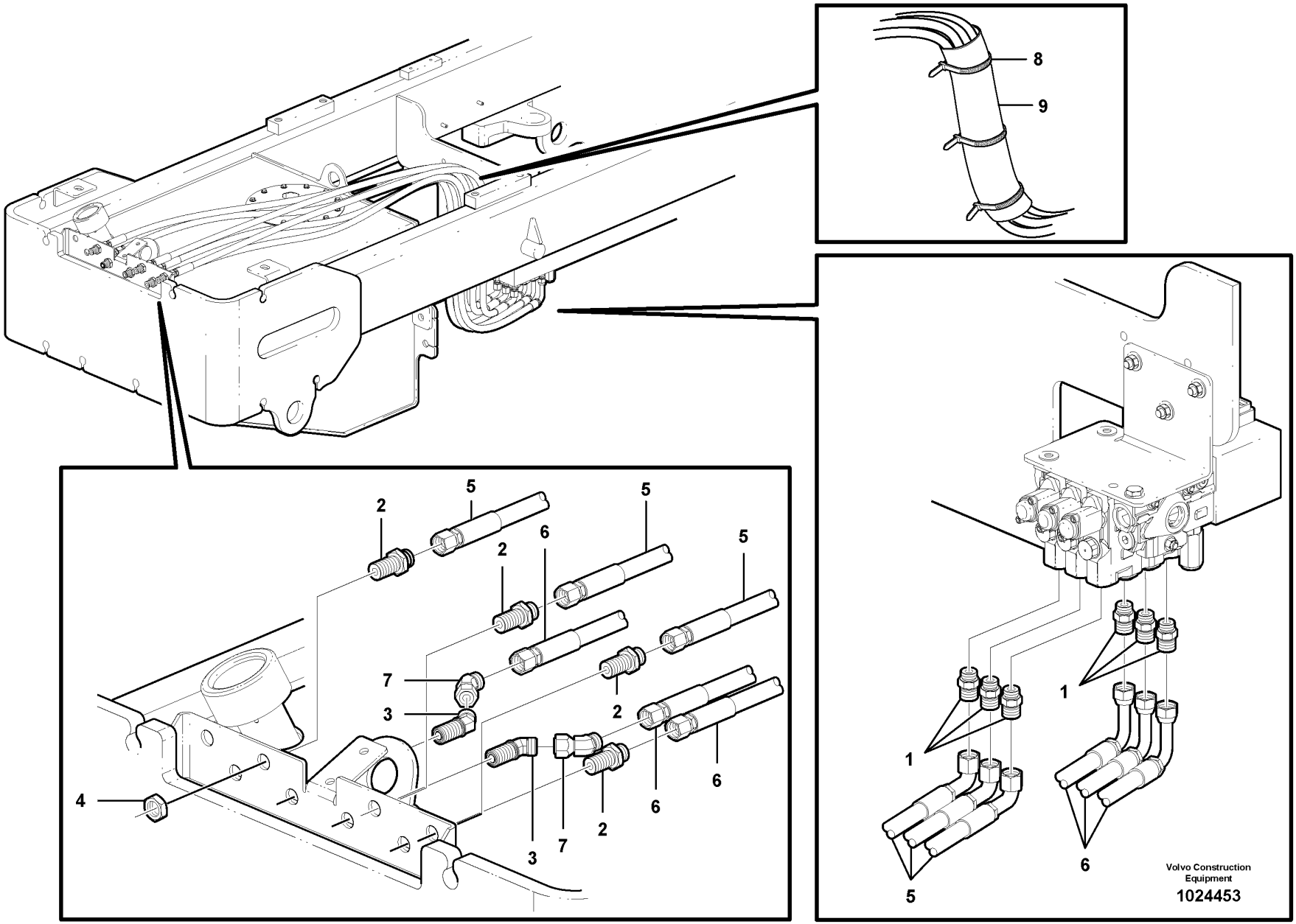
8
9
2
5
5
2
6
5
7
3
2
4
3
7
2
6
6
6
1
1
5
6
Volvo Construction Equipment
1024453

Fig.	Part No.	Quantity 1	2	3	PS	KIT	Description	Dénomination	Bezeichnung	Denominación	Notes
1	**VOE 13933923**	6	6	6			Nipple	Raccord	Nippel	Niple	2343)
2	**VOE 13933922**	4	4	4			Nipple	Raccord	Nippel	Niple	2343)
3	**VOE 937275**	2	2	2			Union	Teton Connexion	Anschlussnippel	Niple Conexcion	2343)
4	**VOE 13933867**	6	6	6			Lock nut	Contre-ecrou	Sicherungsmutter	Contratuerca	2343)
5	**VOE 12744634**	3					Hose assembly	Conduit flexible	Schlauchleitung	Conducto	2343)
5	**VOE 12742093**		3				Hose assembly	Conduit flexible	Schlauchleitung	Conducto	2343)
5	**VOE 12744640**			3			Hose assembly	Conduit flexible	Schlauchleitung	Conducto	2343)
6	**VOE 12744635**	3					Hose assembly	Conduit flexible	Schlauchleitung	Conducto	2343)
6	**VOE 12744635**		3				Hose assembly	Conduit flexible	Schlauchleitung	Conducto	2343)
6	**VOE 12744641**			3			Hose assembly	Conduit flexible	Schlauchleitung	Conducto	2343)
7	**VOE 936081**	2	2	2			Nipple	Raccord	Nippel	Niple	2343)
8	**VOE 45699**	3	3	3			Strip Clamp	Ruban Serrage	Kabelbinder	Abraz Cinta	2343)
9	**VOE 12747444**	1	1	1			Hose Protection	Cache-flexible	Schlauchhulle	Prot Manguera	

2343) **GB:** Quantities required depending on dual or triple circuits **FR:** Quantité nécessaire pour double ou triple circuit selon le cas **DE:** Erforderliche Anzahl je nach Zwei- oder Dreifachkreisen **ES:** Las cantidades necesarias varían según sean circuitos dobles o triples

1	**G930**		Catalogue id **20061**	Group **916**
2	**G940-G960**		Illustr. No **1024453**	Section **400**
3	**G970-G990**	**Auxiliary 3 Bank Circuit - valve to rear**	Issue **VOE 64E9920061**	Page **773**
4				
5				

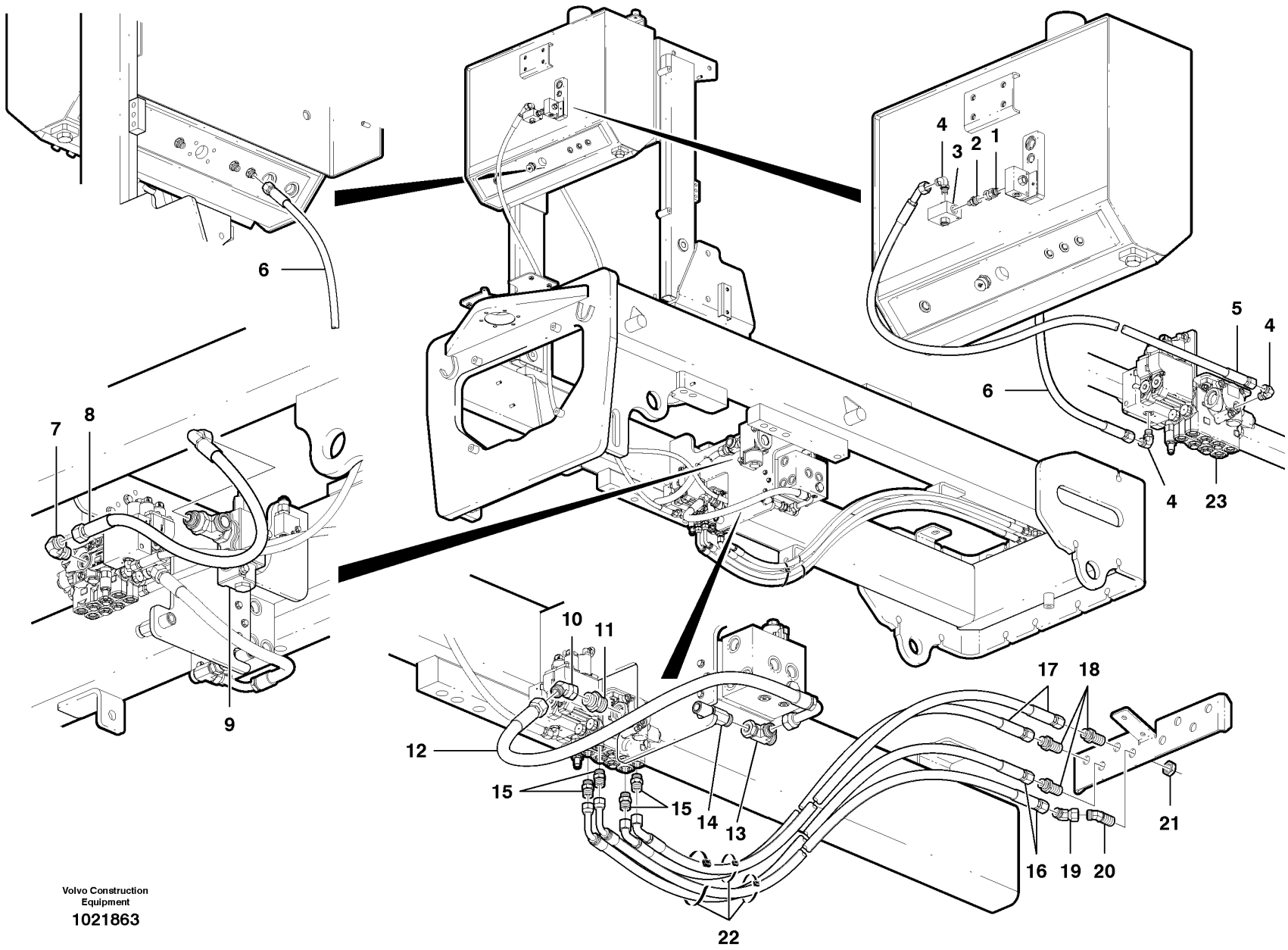

Volvo Construction Equipment

1021863

Fig.	Part No.	Quantity 1	2	3	PS	KIT	Description	Dénomination	Bezeichnung	Denominación	Notes
1	**VOE 937287**	1	1	1			Adapter	Raccord Reduct.	Verbind Stutzen	Adaptador	
2	**VOE 935084**	1	1	1			Nipple	Raccord	Nippel	Niple	
3	**VOE 12738503**	1	1	1			Valve	Soupape	Ventil	Valvula	
4	**VOE 935069**	3	3	3			Elbow nipple	Raccord angulaire	Winkelnippel	Niple angular	
5	**VOE 15401501**	1	1	1			Hose assembly	Conduit flexible	Schlauchleitung	Conducto	
6	**VOE 12745090**	1	1	1			Hose assembly	Conduit flexible	Schlauchleitung	Conducto	
7	**VOE 12742089**	1	1	1			Hose assembly	Conduit flexible	Schlauchleitung	Conducto	
8	**VOE 12742091**	1	1	1			Hose assembly	Conduit flexible	Schlauchleitung	Conducto	
9		1	1	1			Priority Valve	Valve prioritaire	Folgeventil	Valv Prioridad	See group 912, Page 727
10	**VOE 936157**	1	1	1			Elbow nipple	Raccord angulaire	Winkelnippel	Niple angular	
11	**VOE 935098**	1	1	1			Nipple	Raccord	Nippel	Niple	
12	**VOE 15401501**	1	1	1			Hose assembly	Conduit flexible	Schlauchleitung	Conducto	
12	**VOE 15401499**		1	1			Hose assembly	Conduit flexible	Schlauchleitung	Conducto	AWD
13	**VOE 13933874**	1	1	1			Nipple	Raccord	Nippel	Niple	
14	**VOE 935290**	1	1	1			T-nipple	Raccord-t	T-Nippel	Niple T	
15	**VOE 13933923**	4	4	4			Nipple	Raccord	Nippel	Niple	
16	**VOE 12744635**	2					Hose assembly	Conduit flexible	Schlauchleitung	Conducto	
16	**VOE 12742094**		2				Hose assembly	Conduit flexible	Schlauchleitung	Conducto	
16	**VOE 12744641**			2			Hose assembly	Conduit flexible	Schlauchleitung	Conducto	
17	**VOE 12744634**	2					Hose assembly	Conduit flexible	Schlauchleitung	Conducto	
17	**VOE 12742093**		2				Hose assembly	Conduit flexible	Schlauchleitung	Conducto	
17	**VOE 12744640**			2			Hose assembly	Conduit flexible	Schlauchleitung	Conducto	
18	**VOE 13933922**	3	3	3			Nipple	Raccord	Nippel	Niple	
19	**VOE 936081**	1	1	1			Nipple	Raccord	Nippel	Niple	
20	**VOE 937275**	1	1	1			Union	Teton Connexion	Anschlussnippel	Niple Conexcion	
21	**VOE 13933867**	4	4	4			Lock nut	Contre-ecrou	Sicherungsmutter	Contratuerca	
22	**VOE 4881440**	3	3	3			Strip Clamp	Ruban Serrage	Kabelbinder	Abraz Cinta	
23		1	1	1			Control valve	Valve controle	Steuerventil	Válvula control	See group 912, Page 721

1	**G930**
2	**G940-G960**
3	**G970-G990**
4	
5	

Circuitos auxiliares de 2 bancos - detrás
Zweibank-Zusatzkreise - hinten
Circuits auxiliaires à deux rangées - Arrière
Two Bank Auxiliary Circuits - Rear

Catalogue id **20061**	Group **916**
Illustr. No **1021863**	Section **500**
Issue **VOE 64E9920061**	Page **775**

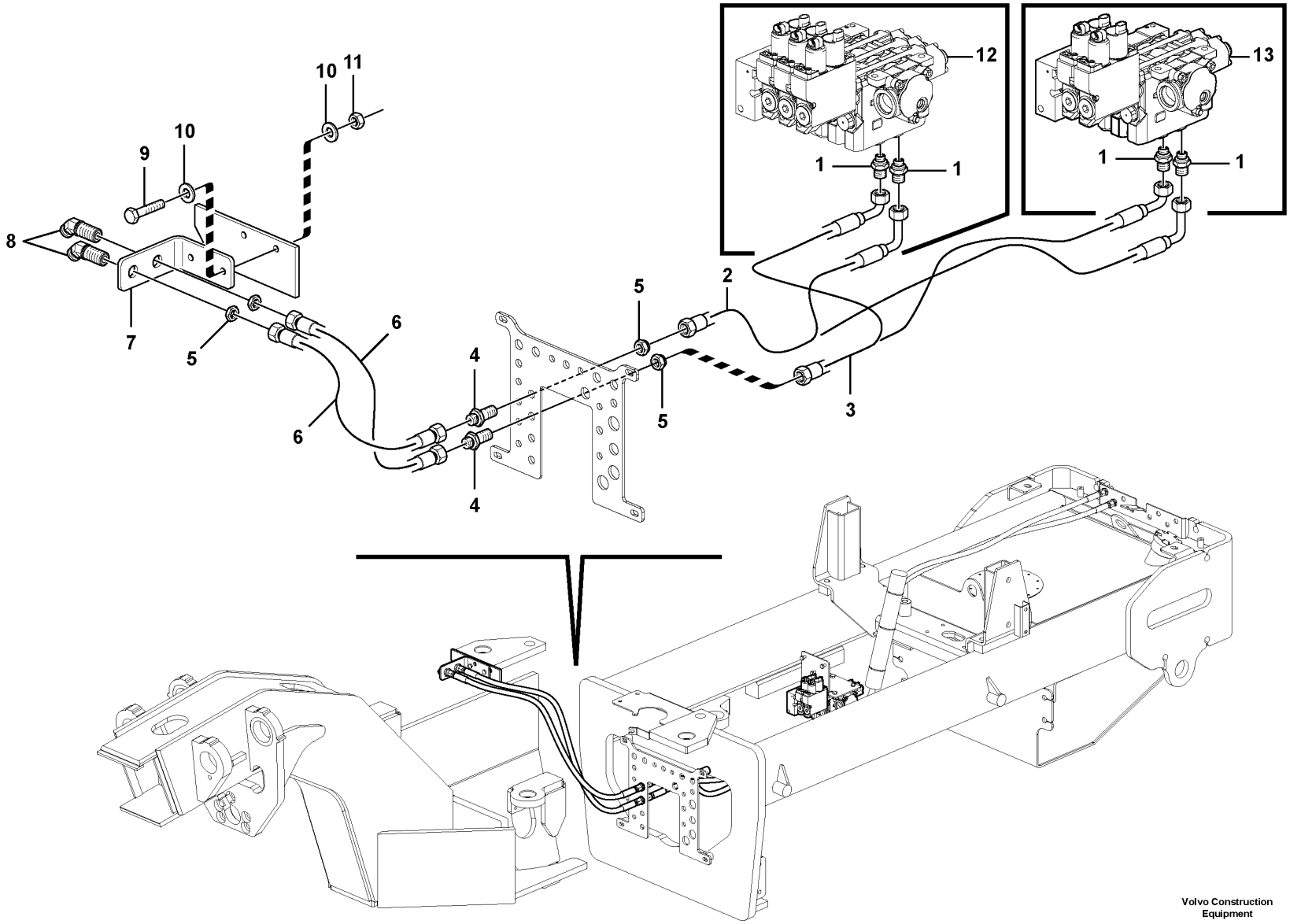

Volvo Construction Equipment

1024455

Fig.	Part No.	Quantity 1	2	3	PS	KIT	Description	Dénomination	Bezeichnung	Denominación	Notes
1	**VOE 13933923**	2	2	2			Nipple	Raccord	Nippel	Niple	
2	**VOE 12748222**	1					Hose assembly	Conduit flexible	Schlauchleitung	Conducto	
2	**VOE 12744830**		1				Hose assembly	Conduit flexible	Schlauchleitung	Conducto	
2	**VOE 12747972**			1			Hose assembly	Conduit flexible	Schlauchleitung	Conducto	
3	**VOE 12748221**	1					Hose assembly	Conduit flexible	Schlauchleitung	Conducto	
3	**VOE 12746931**		1				Hose assembly	Conduit flexible	Schlauchleitung	Conducto	
3	**VOE 12747971**			1			Hose assembly	Conduit flexible	Schlauchleitung	Conducto	
4	**VOE 13933922**	2	2	2			Nipple	Raccord	Nippel	Niple	
5	**VOE 13933867**	4	4	4			Lock nut	Contre-ecrou	Sicherungsmutter	Contratuerca	
6	**VOE 12745142**	2	2	2			Hose assembly	Conduit flexible	Schlauchleitung	Conducto	
7	**VOE 12745012**	1	1	1			Plate	Plaque	Platte	Placa	
8	**VOE 937275**	2	2	2			Union	Teton Connexion	Anschlussnippel	Niple Conexcion	
9	**VOE 983689**	2	2	2			Hexagon screw	Vis tête hexagonale	Sechskantschraube	Tornillo hexago	
10	**VOE 983335**	4	4	4			Washer	Rondelle	Scheibe	Arandela	
11	**VOE 13971068**	2	2	2			Hexagon Nut	Ecrou Hexagonal	Sechskantmutter	Tuerca Hexagon	
12							Control valve	Valve controle	Steuerventil	Válvula control	See group 912, Page 725
13							Control valve	Valve controle	Steuerventil	Válvula control	See group 912, Page 721

1	**G930**	**Auxiliary 2 or 3 Bank Rear Mount Circuit - Valve to Side**	Catalogue id **20061**	Group **916**
2	**G940-G960**		Illustr. No **1024455**	Section **700**
3	**G970-G990**		Issue **VOE 64E9920061**	Page **777**
4				
5				

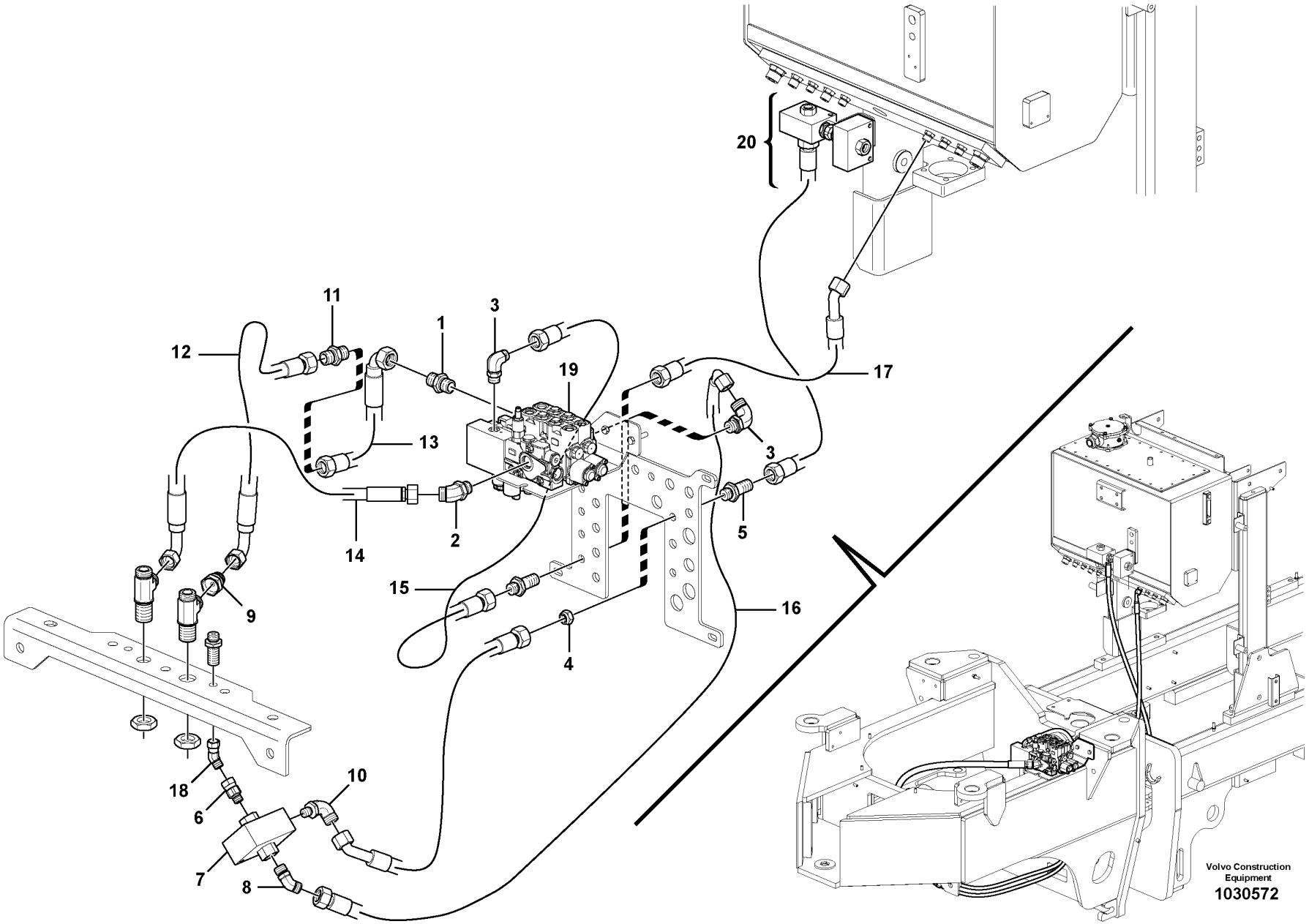
20
11
12
1
3
19
17
13
3
14
2
5
15
16
9
4
18
10
6
7
8
Volvo Construction Equipment
1030572

Fig.	Part No.	Quantity 1	2	3	PS	KIT	Description	Dénomination	Bezeichnung	Denominación	Notes
1	**VOE 935098**	1					Nipple	Raccord	Nippel	Niple	
2	**VOE 935544**	1					Nipple	Raccord	Nippel	Niple	
3	**VOE 935069**	2					Elbow nipple	Raccord angulaire	Winkelnippel	Niple angular	
4	**VOE 935429**	1					Lock nut	Contre-ecrou	Sicherungsmutter	Contratuerca	
5	**VOE 935425**	1					Nipple	Raccord	Nippel	Niple	
6	**VOE 937287**	1					Adapter	Raccord Reduct.	Verbind Stutzen	Adaptador	
7	**VOE 12738503**	1					Valve	Soupape	Ventil	Valvula	
8	**VOE 935640**	1					Nipple	Raccord	Nippel	Niple	
9	**VOE 13933893**	1					Reduction nipple	Raccord Reduct	Reduziernippel	Niple Reductor	
10	**VOE 935068**	1					Elbow nipple	Raccord angulaire	Winkelnippel	Niple angular	
11	**VOE 936665**	1					Nipple	Raccord	Nippel	Niple	
12	**VOE 12742069**	1					Hose assembly	Conduit flexible	Schlauchleitung	Conducto	
13	**VOE 12742078**	1					Hose assembly	Conduit flexible	Schlauchleitung	Conducto	
14	**VOE 12742091**	1					Hose assembly	Conduit flexible	Schlauchleitung	Conducto	
15	**VOE 12742021**	1					Hose assembly	Conduit flexible	Schlauchleitung	Conducto	
16	**VOE 12744574**	1					Hose assembly	Conduit flexible	Schlauchleitung	Conducto	
17	**VOE 12744424**	1					Hose assembly	Conduit flexible	Schlauchleitung	Conducto	
18	**VOE 936929**	1					Elbow nipple	Raccord angulaire	Winkelnippel	Niple angular	
19		1					Control valve	Valve controle	Steuerventil	Válvula control	See group 912, Page 723
20		1					Valve	Soupape	Ventil	Valvula	See group 916, Page 771

1			Catalogue id **20061**	Group **916**
2				
3			Illustr. No **1030572**	Section **800**
4		**Auxiliary 2 Bank Front Mount Circuit - Tank to Valve**		
5			Issue **VOE 64E9920061**	Page **779**

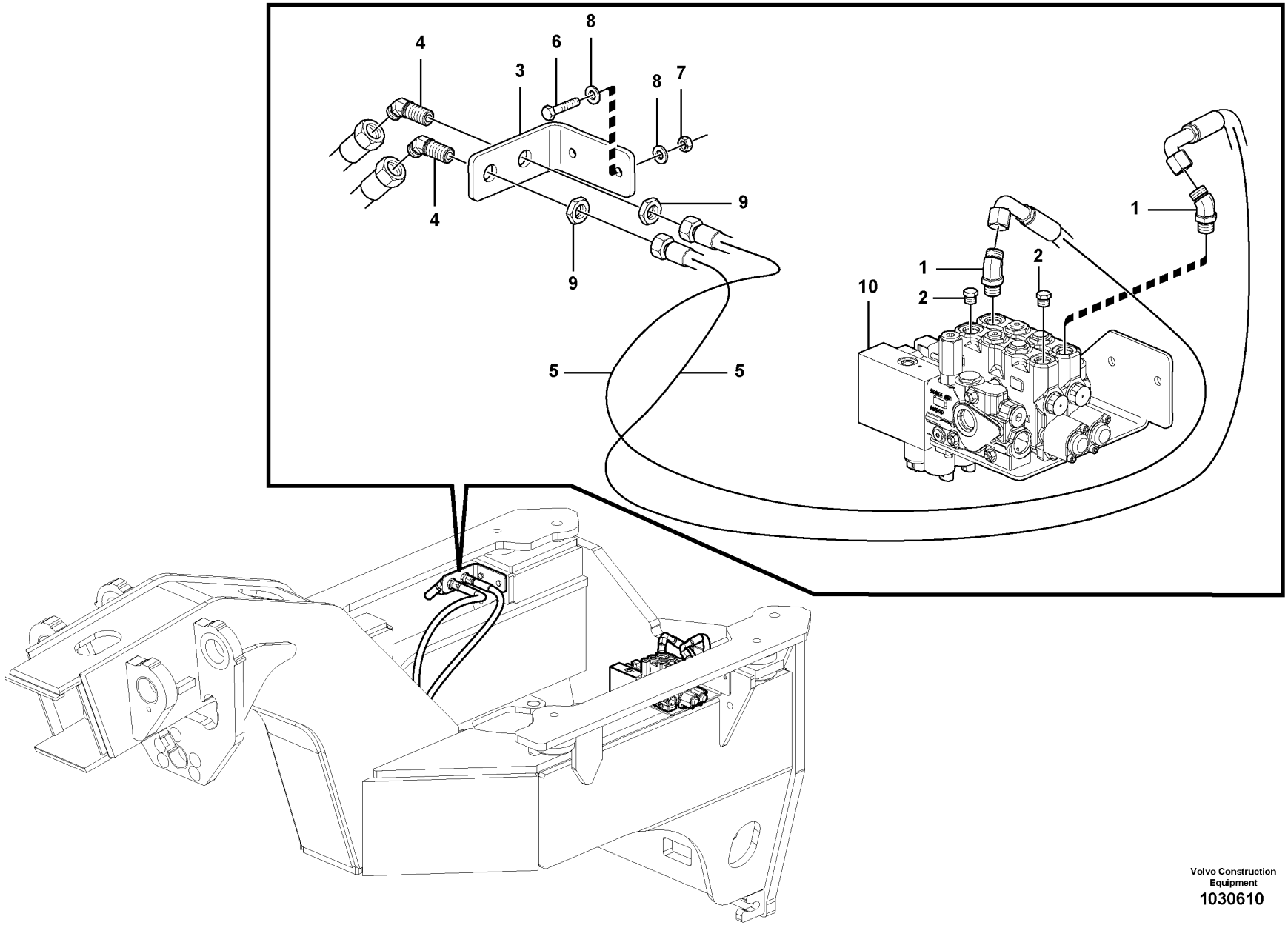

Volvo Construction Equipment

1030610

Fig.	Part No.	Quantity 1	2	3	PS	KIT	Description	Dénomination	Bezeichnung	Denominación	Notes
1	**VOE 935772**	2					Nipple	Raccord	Nippel	Niple	
2	**VOE 984647**	2					Plug	Bouchon	Stopfen	Tapon	
3	**VOE 12745012**	1					Plate	Plaque	Platte	Placa	
4	**VOE 937275**	2					Union	Teton Connexion	Anschlussnippel	Niple Conexcion	
5	**VOE 12747209**	2					Hose assembly	Conduit flexible	Schlauchleitung	Conducto	
6	**VOE 983689**	2					Hexagon screw	Vis tête hexagonale	Sechskantschraube	Tornillo hexago	
7	**VOE 983313**	2					Lock nut	Contre-ecrou	Sicherungsmutter	Contratuerca	
8	**VOE 983335**	4					Washer	Rondelle	Scheibe	Arandela	
9	**VOE 13933867**	2					Lock nut	Contre-ecrou	Sicherungsmutter	Contratuerca	
10		1					Control valve	Valve controle	Steuerventil	Válvula control	See group 912, Page 723

1			Catalogue id **20061**	Group **916**
2				
3			Illustr. No **1030610**	Section **900**
4		**Auxiliary 2 Bank Front Mount Circuit - Valve to Side**	Issue **VOE 64E9920061**	Page **781**
5				

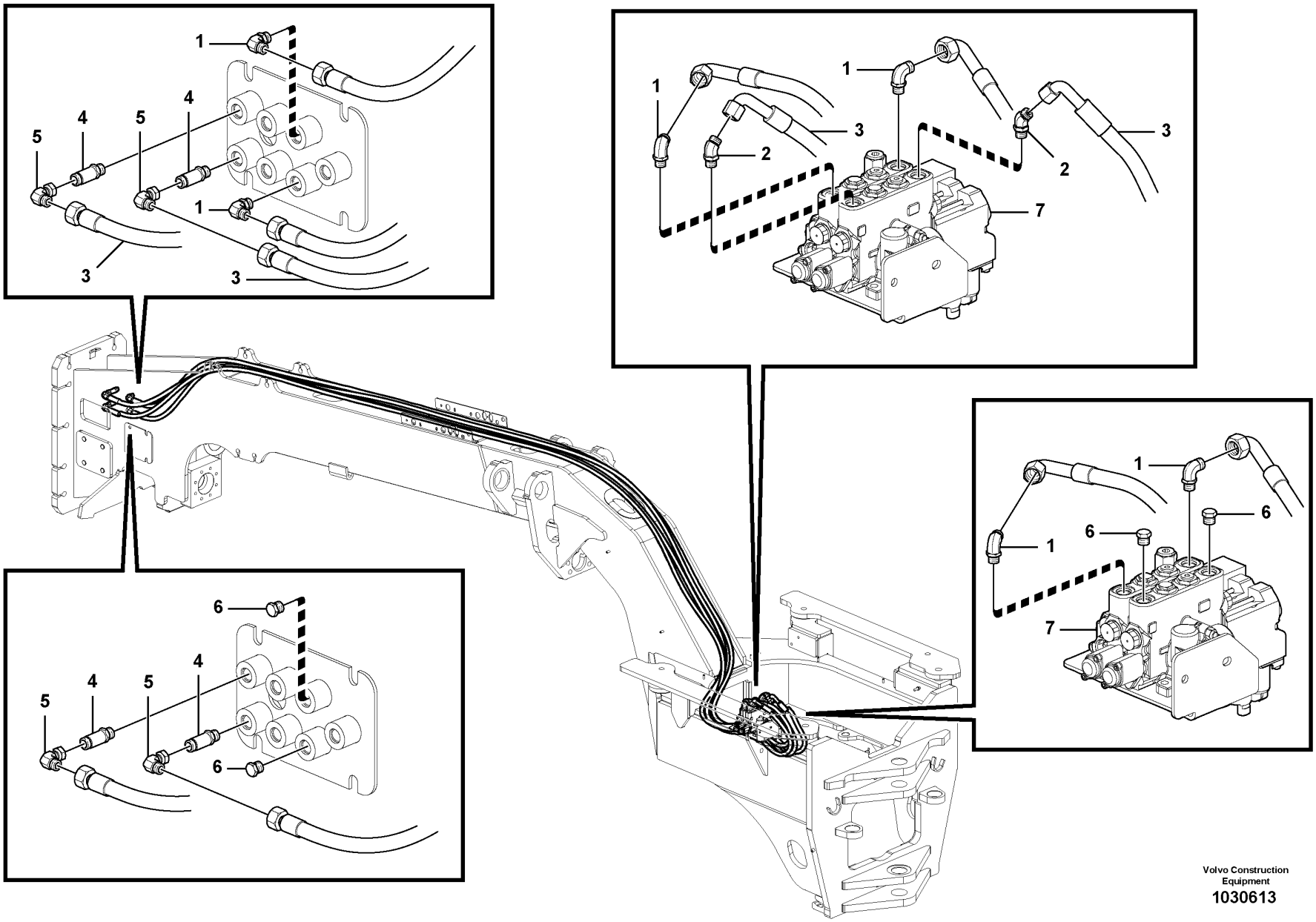

Volvo Construction Equipment

1030613

Fig.	Part No.	Quantity 1	2	3	PS	KIT	Description	Dénomination	Bezeichnung	Denominación	Notes
1	**VOE 13933868**	4	2				Elbow Nipple	Raccord angulaire	Winkelnippel	Niple Angular	
2	**VOE 935772**	2					Nipple	Raccord	Nippel	Niple	
3	**VOE 12744578**	4	2				Hose assembly	Conduit flexible	Schlauchleitung	Conducto	G930-G960
3	**VOE 12744579**	4	2				Hose assembly	Conduit flexible	Schlauchleitung	Conducto	G970-G976
3	**VOE 12745685**	4	2				Hose assembly	Conduit flexible	Schlauchleitung	Conducto	G990
4	**VOE 937777**	2					Nipple	Raccord	Nippel	Niple	
4	**VOE 12726813**		2				Nipple	Raccord	Nippel	Niple	
5	**VOE 13933872**	2	2				Elbow nipple	Raccord angulaire	Winkelnippel	Niple angular	
6	**VOE 984647**		4				Plug	Bouchon	Stopfen	Tapon	
7		1	1				Control valve	Valve controle	Steuerventil	Válvula control	See group 912, Page 723

1	**DUEL CIRCUIT**
2	**SINGLE CIRCUIT**
3	
4	
5	

Auxiliary 2 Bank Front Mount Circuit - Valve to Front

Catalogue id **20061**	Group **916**
Illustr. No **1030613**	Section **1000**
Issue **VOE 64E9920061**	Page **783**

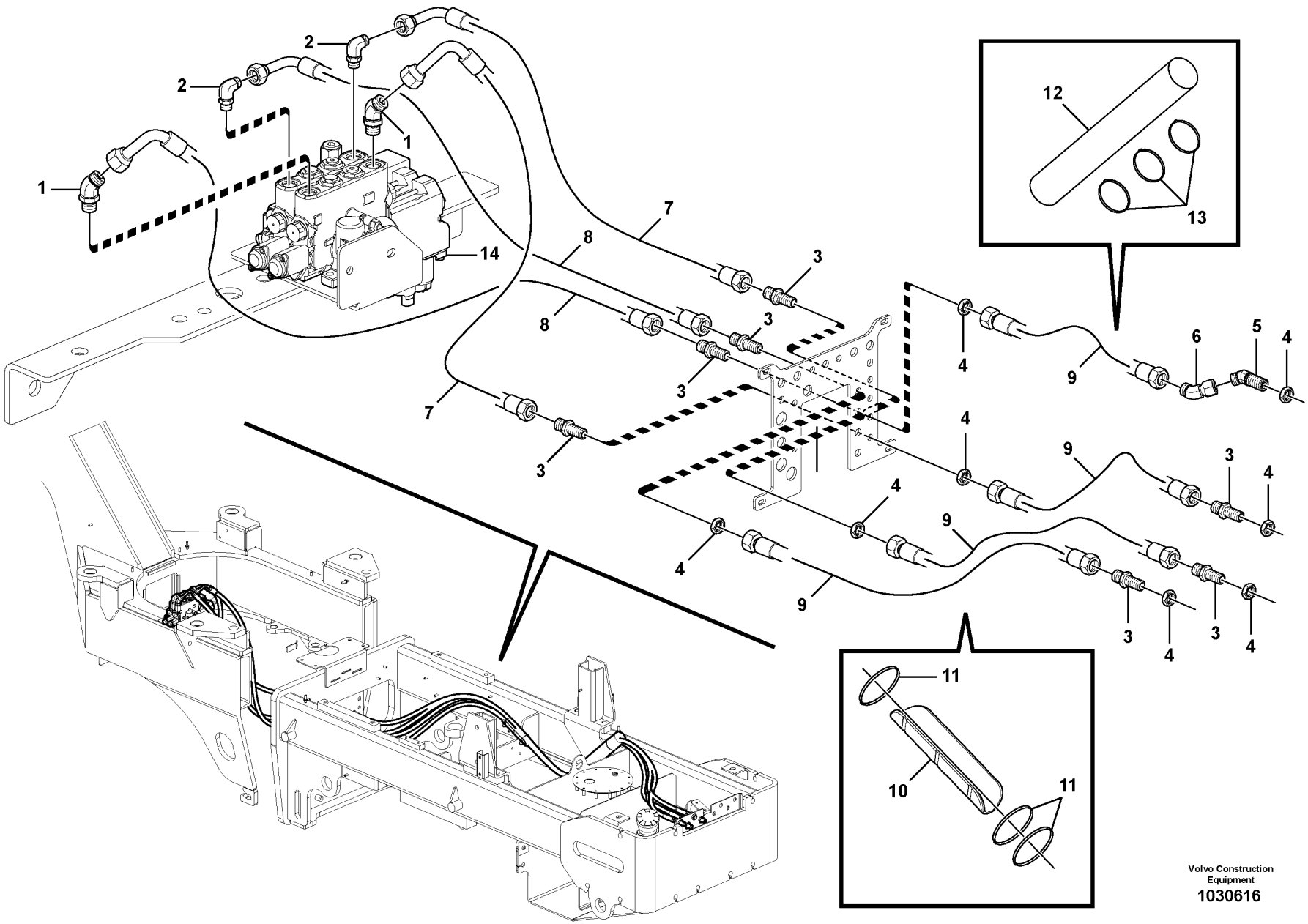

Volvo Construction Equipment

1030616

Fig.	Part No.	Quantity 1	2	3	PS	KIT	Description	Dénomination	Bezeichnung	Denominación	Notes
1	**VOE 935772**	2					Nipple	Raccord	Nippel	Niple	
2	**VOE 13933868**	2					Elbow Nipple	Raccord angulaire	Winkelnippel	Niple Angular	
3	**VOE 13933922**	7					Nipple	Raccord	Nippel	Niple	
4	**VOE 13933867**	8					Lock nut	Contre-ecrou	Sicherungsmutter	Contratuerca	
5	**VOE 937275**	1					Union	Teton Connexion	Anschlussnippel	Niple Conexcion	
6	**VOE 936081**	1					Nipple	Raccord	Nippel	Niple	
7	**VOE 12744830**	2					Hose assembly	Conduit flexible	Schlauchleitung	Conducto	
8	**VOE 12744753**	2					Hose assembly	Conduit flexible	Schlauchleitung	Conducto	
9	**VOE 12744839**	4					Hose assembly	Conduit flexible	Schlauchleitung	Conducto	G930
9	**VOE 12744987**	4					Hose assembly	Conduit flexible	Schlauchleitung	Conducto	G940-G960
9	**VOE 12744988**	4					Hose assembly	Conduit flexible	Schlauchleitung	Conducto	G970-G990
10	**VOE 12734713**	1					Hose Protection	Cache-flexible	Schlauchhulle	Prot Manguera	
11	**CH 65776**	3					Tie wrap	Ruban de fixation	Kabelbinder	Abrazadera de plástico	
12	**VOE 12747444**	1					Hose Protection	Cache-flexible	Schlauchhulle	Prot Manguera	
13	**CH 45699**	3					Strip	Bande	Streifen	Cinta	
14		1					Control valve	Valve controle	Steuerventil	Válvula control	See group 912, Page 723

1			Catalogue id **20061**	Group **916**
2				
3			Illustr. No **1030616**	Section **1100**
4		**Auxiliary 2 Bank Front Mount Circuit - Valve to Rear**	Issue **VOE 64E9920061**	Page **785**
5				

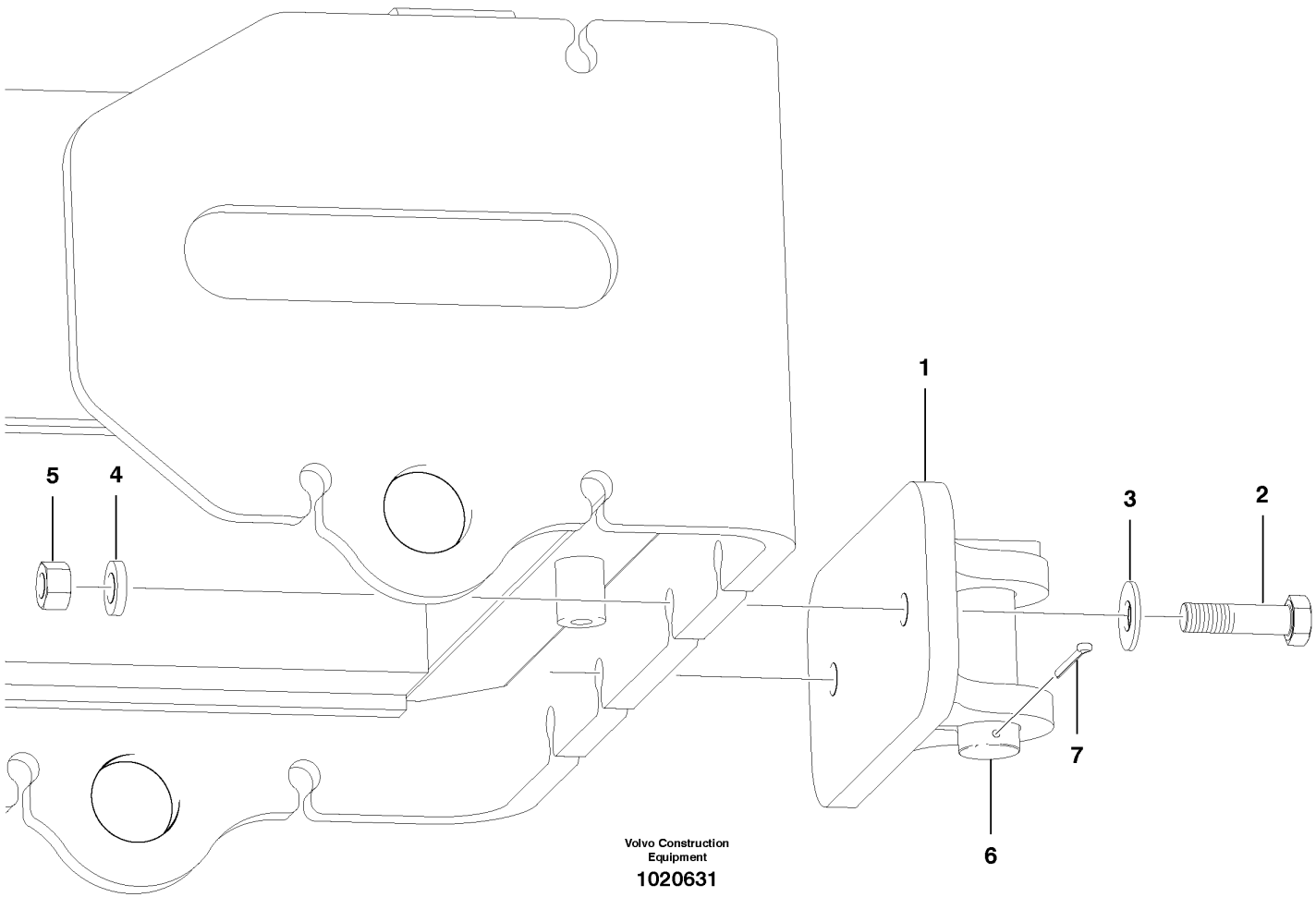
1
2
3
4
5
6
7
Volvo Construction Equipment
1020631

Fig.	Part No.	Quantity 1	2	3	PS	KIT	Description	Dénomination	Bezeichnung	Denominación	Notes
1	**VOE 12745400**	1					Pull Link	Articu.attelage	Zuggelenk	Artic Traccion	
2	**VOE 983397**	2					Hexagon screw	Vis tête hexagonale	Sechskantschraube	Tornillo hexago	
3	**VOE 983340**	2					Washer	Rondelle	Scheibe	Arandela	
4	**VOE 11055610**	2					Washer	Rondelle	Scheibe	Arandela	
5	**VOE 983377**	2					Lock nut	Contre-ecrou	Sicherungsmutter	Contratuerca	
6	**CH 49844**	1					Towing Pin	Boulon Attelage	Zugbolzen	Perno Traccion	
7	**VOE 907893**	1					Cotter Pin	Goupille Fendue	Splint	Pasador Hendido	

1		**Enganche para remolque** **Abschlepphaken** **Crochet de remorquage** **Towing hook**		Catalogue id **20061**	Group **922**
2				Illustr. No **1020631**	Section **100**
3					
4				Issue **VOE 64E9920061**	Page **787**
5					

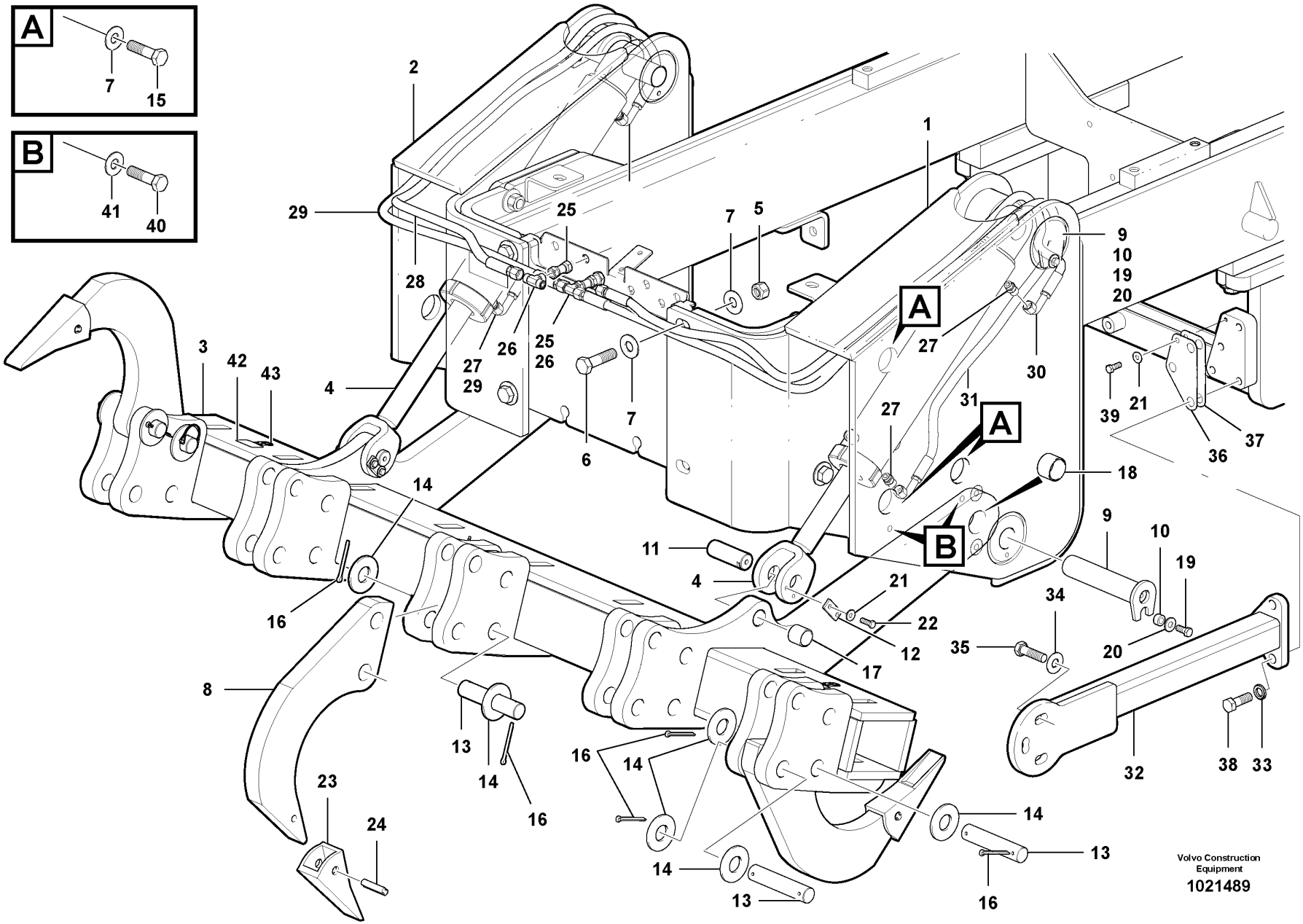
A
7
15
B
41
40
2
29
28
25
7
5
1
9
10
19
20
A
27
30
3
42
43
4
27
26
25
26
27
29
6
7
31
27
A
39
21
36
37
18
14
B
9
10
19
11
4
21
22
12
17
34
35
20
16
8
13
14
16
16
14
14
23
24
14
13
16
38
33
32
Volvo Construction Equipment
1021489

Fig.	Part No.	Quantity 1	2	3	PS	KIT	Description	Dénomination	Bezeichnung	Denominación	Notes
	VOE 12745110	1					Ripper	Benne Racleuse	Aufreisser	Rascador	
	VOE 12745111		1				Ripper	Benne Racleuse	Aufreisser	Rascador	
	VOE 12745112			1			Ripper	Benne Racleuse	Aufreisser	Rascador	
1	**VOE 12748086**	1	1	1			•Mounting Base	•Fondement	•Fundament	•Fundamento	RH
2	**VOE 12748087**	1	1	1			•Mounting Base	•Fondement	•Fundament	•Fundamento	LH
3	**VOE 12744241**	1	1				•Ripper	•Benne Racleuse	•Aufreisser	•Rascador	
3	**VOE 12740509**			1			•Ripper	•Benne Racleuse	•Aufreisser	•Rascador	
4	**VOE 12744478**	2	2	2			•Hydraulic cylinder	•Vérin hydraulique	•Hydraulzylinder	•Cilindro hidráulico	
5	**VOE 983377**	10	10	10			•Lock nut	•Contre-ecrou	•Sicherungsmutter	•Contratuerca	
6	**VOE 983397**	4	4	4			•Hexagon screw	•Vis tête hexagonale	•Sechskantschraube	•Tornillo hexago	
7	**VOE 983340**	20	20	20			•Washer	•Rondelle	•Scheibe	•Arandela	
8	**CH 9934**	3	3	3			•Shank	•Jambe	•Schenkel	•Rabo	
9	**VOE 12744226**	4	4	4			•Pin	•Goupille	•Zapfen	•Pasador	
10	**CH 78767**	4	4	4			•Spacer	•Partie Intermédiaire	•Zwischenstück	•Espaciador	
11	**VOE 12727498**	2	2	2			•Pin	•Goupille	•Zapfen	•Pasador	
12	**CH 56909**	2	2	2			•Locking Plate	•Plaque Verroui.	•Sperrblech	•Placa Bloqueo	
13	**CH 48286**	6	6	6			•Pin	•Goupille	•Zapfen	•Pasador	
14	**VOE 990005**	12	12	12			•Screw	•Vis	•Schraube	•Tornillo	
15	**VOE 984922**	6	6	6			•Hexagon screw	•Vis tête hexagonale	•Sechskantschraube	•Tornillo hexago	
16	**VOE 907893**	6	6	6			•Cotter Pin	•Goupille Fendue	•Splint	•Pasador Hendido	
17	**VOE 12733746**	2	2	2			•Bearing	•Palier	•Lager	•Cojinete	
18	**VOE 12738557**	2	2	2			•Bearing	•Palier	•Lager	•Cojinete	
19	**VOE 984988**	4	4	4			•Screw	•Vis	•Schraube	•Tornillo	
20	**VOE 983337**	4	4	4			•Washer	•Rondelle	•Scheibe	•Arandela	
21	**VOE 983335**	6	6	6			•Washer	•Rondelle	•Scheibe	•Arandela	
22	**VOE 984987**	4	4	4			•Screw	•Vis	•Schraube	•Tornillo	
23	**CH 9937**	3	3	3			•Tooth	•Dent	•Zahn	•Diente	
24	**CH 9938**	3	3	3			•Lock	•Serrure	•Schloß	•Cierre	
25	**VOE 936682**	2	2	2			•Nipple	•Raccord	•Nippel	•Niple	
26	**VOE 935453**	2	2	2			•T-nipple	•Raccord-t	•T-Nippel	•Niple T	

1	**G930**
2	**G940-G960**
3	**G970-G990**
4	
5	

Ripper
Reisszahn
Scarificateur
Ripper

Catalogue id **20061**	Group **926**
Illustr. No **1021489**	Section **100**
Issue **VOE 64E9920061**	Page **789**

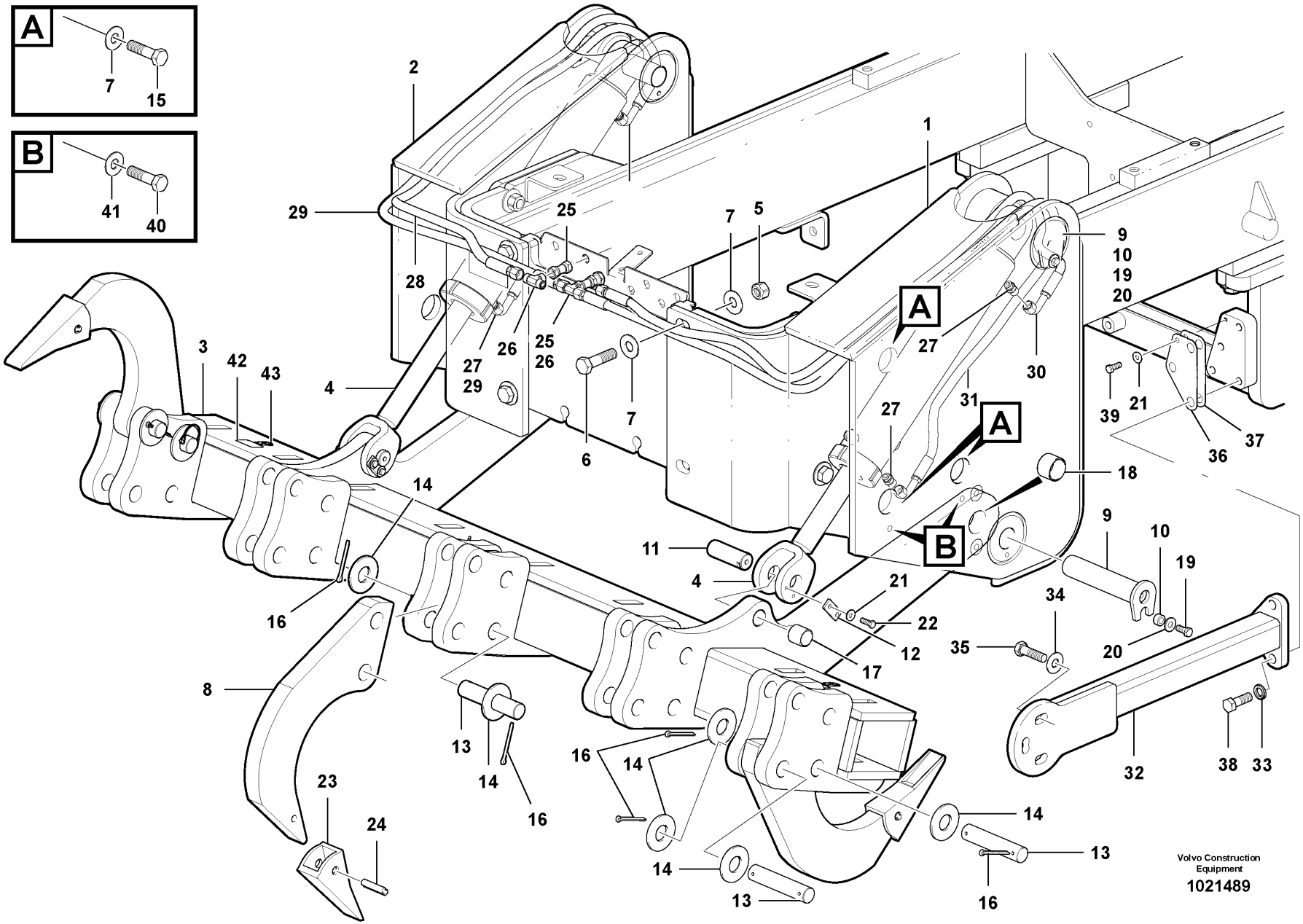
A
7
15
B
41
40
2
29
28
25
7
5
1
9
10
19
20
A
27
30
3
42
43
4
27
26
25
26
27
29
6
7
31
27
A
39
21
36
37
18
14
B
9
10
19
11
4
21
22
12
17
34
35
20
16
8
13
14
16
16
14
14
23
24
14
13
16
38
33
32
Volvo Construction Equipment
1021489

Fig.	Part No.	Quantity 1	2	3	PS	KIT	Description	Dénomination	Bezeichnung	Denominación	Notes
27	**VOE 13933923**	4	4	4			•Nipple	•Raccord	•Nippel	•Niple	
28	**VOE 12742080**	1	1				•Hose assembly	•Conduit flexible	•Schlauchleitung	•Conducto	
28	**VOE 12746945**			1			•Hose assembly	•Conduit flexible	•Schlauchleitung	•Conducto	
29	**VOE 12746946**	1	1				•Hose assembly	•Conduit flexible	•Schlauchleitung	•Conducto	
29	**VOE 12746947**			1			•Hose assembly	•Conduit flexible	•Schlauchleitung	•Conducto	
30	**VOE 12746945**	1	1				•Hose assembly	•Conduit flexible	•Schlauchleitung	•Conducto	
30	**VOE 12744634**			1			•Hose assembly	•Conduit flexible	•Schlauchleitung	•Conducto	
31	**VOE 12742067**	1	1				•Hose assembly	•Conduit flexible	•Schlauchleitung	•Conducto	
31	**VOE 12746946**			1			•Hose assembly	•Conduit flexible	•Schlauchleitung	•Conducto	
32	**VOE 12749393**	1					•Link Arm	•Bras Commande	•Gelenkhebel	•Brazo Artic	
32	**VOE 12749392**		1				•Link Arm	•Bras Commande	•Gelenkhebel	•Brazo Artic	
32	**VOE 12749391**			1			•Link Arm	•Bras Commande	•Gelenkhebel	•Brazo Artic	
33	**VOE 11055609**	4	4	4			•Washer	•Rondelle	•Scheibe	•Arandela	
34	**VOE 983339**	6	6	6			•Washer	•Rondelle	•Scheibe	•Arandela	
35	**VOE 978949**	6	6	6			•Hexagon screw	•Vis a tête hexagonale	•Sechskantschr.	•Tornillo hexago	
36	**VOE 12744114**	4	4	4			•Shim	•Cale d'épaisseur	•Passcheibe	•Arandela Ajuste	
37	**VOE 12744115**	2	2	2			•Shim	•Cale d'épaisseur	•Passcheibe	•Arandela Ajuste	
38	**VOE 984984**	4	4	4			•Screw	•Vis	•Schraube	•Tornillo	
39	**VOE 983272**	2	2	2			•Hexagon screw	•Vis tête hexagonale	•Sechskantschraube	•Tornillo hexago	
40	**VOE 983692**	4	4	4			•Hexagon screw	•Vis tête hexagonale	•Sechskantschraube	•Tornillo hexago	
41	**VOE 983338**	1	1	1			•Washer	•Rondelle	•Scheibe	•Arandela	
42		2	2	2			•Decal	•Decalcomanie	•Abziehbild	•Decalcomania	See group 841, Page 619
43		2	2	2			•Decal	•Decalcomanie	•Abziehbild	•Decalcomania	See group 841, Page 619

1	**G930**
2	**G940-G960**
3	**G970-G990**
4	
5	

Ripper
Reisszahn
Scarificateur
Ripper

Catalogue id **20061**	Group **926**
Illustr. No **1021489**	Section **100**
Issue **VOE 64E9920061**	Page **791**

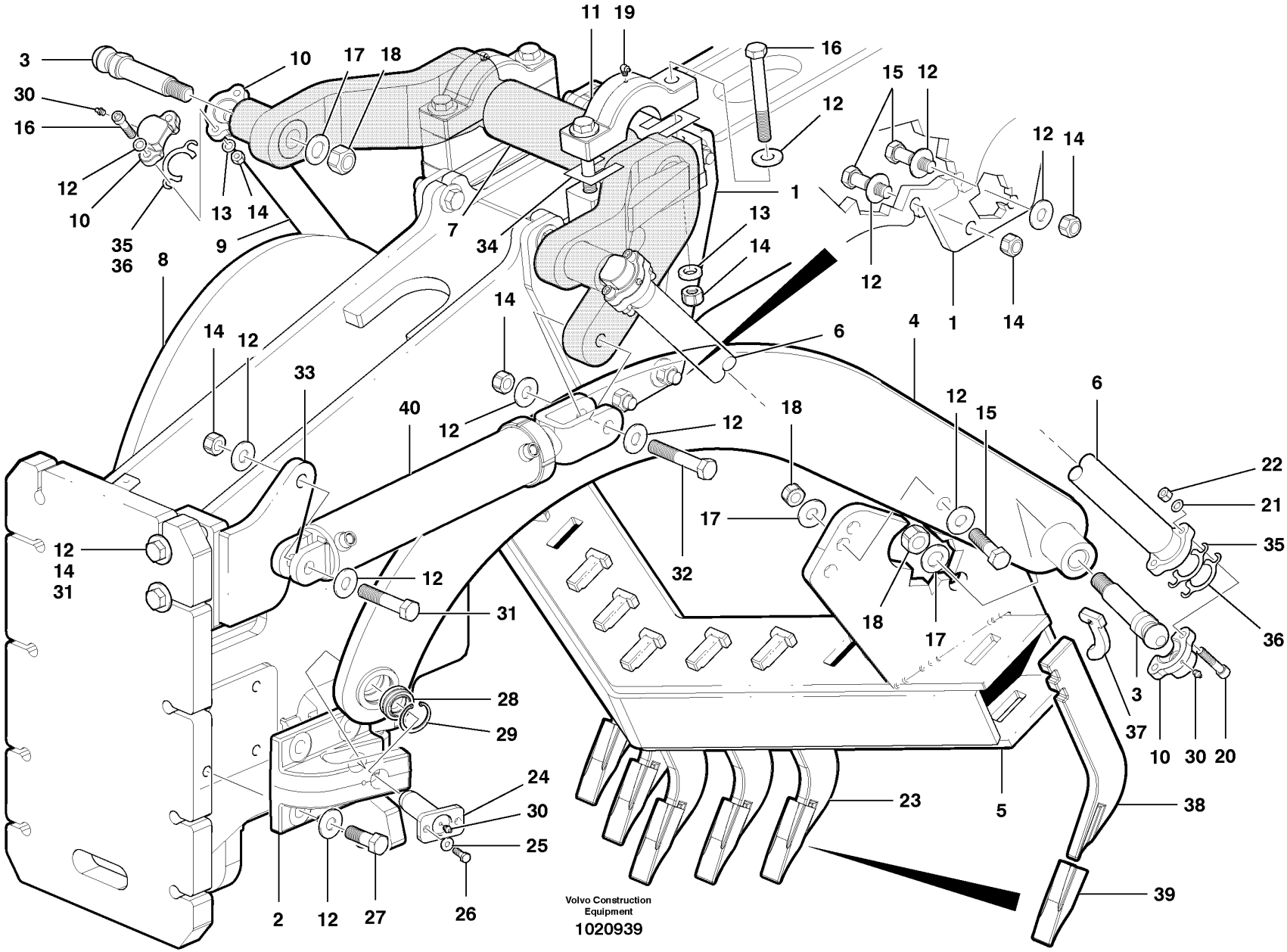
Volvo Construction Equipment
1020939

Fig.	Part No.	Quantity 1	2	3	PS	KIT	Description	Dénomination	Bezeichnung	Denominación	Notes
	VOE 12741284	1					Scarifier	Scarificateur	Aufkratzer	Escarificadora	CPL INCL 1 - 37
1	**VOE 12746744**	2					Bracket	Console	Konsole	Ménsula	
2	**VOE 12748161**	2					Pivot	Pivot	Lagerzapfen	Pivote	
3	**VOE 12739948**	4					Ball Stud	Axe Bille	Kugelzapfen	Gorron De Bola	
4	**VOE 12748179**	1					Arm	Bras	Arm	Brazo	Left side
5	**VOE 12741305**	1					Box	Boîte	Kasten	Caja	
6	**VOE 12746771**	1					Lifting Arm	Bras Levage	Hubarm	Brazo Elevacion	Left side
7	**VOE 12741295**	1					Shaft	Arbre	Welle	Arbol	
8	**VOE 12748178**	1					Arm	Bras	Arm	Brazo	Right side
9	**VOE 12746772**	1					Lifting Arm	Bras Levage	Hubarm	Brazo Elevacion	Right side
10	**CH 55119**	4					Ball Socket	Siege de bille	Kugelschale	Asiento de bola	
11	**VOE 12741367**	2					Block	Bloc	Block	Bloque	
12	**VOE 983340**	36					Washer	Rondelle	Scheibe	Arandela	
13	**VOE 11055610**	4					Washer	Rondelle	Scheibe	Arandela	
14	**VOE 983377**	16					Lock nut	Contre-ecrou	Sicherungsmutter	Contratuerca	
15	**VOE 983397**	10					Hexagon screw	Vis tête hexagonale	Sechskantschraube	Tornillo hexago	
16	**VOE 990336**	4					Screw	Vis	Schraube	Tornillo	
17	**VOE 12727644**	4					Washer	Rondelle	Scheibe	Arandela	
18	**VOE 983378**	4					Lock nut	Contre-ecrou	Sicherungsmutter	Contratuerca	
19	**VOE 990427**	2					Nipple	Raccord	Nippel	Niple	
20	**VOE 4755949**	8					Screw	Vis	Schraube	Tornillo	
21	**VOE 12727860**	8					Washer	Rondelle	Scheibe	Arandela	
22	**VOE 983309**	8					Hexagon Nut	Ecrou Hexagonal	Sechskantmutter	Tuerca Hexagon	
23	**CH 75703**	5					Tooth	Dent	Zahn	Diente	
24	**CH 57160**	2					Pin	Goupille	Zapfen	Pasador	
25	**VOE 983335**	2					Washer	Rondelle	Scheibe	Arandela	
26	**VOE 983688**	2					Hexagon screw	Vis tête hexagonale	Sechskantschraube	Tornillo hexago	
27	**VOE 983396**	8					Hexagon screw	Vis tête hexagonale	Sechskantschraube	Tornillo hexago	
28	**CH 18340**	2					Spherical plain bearing	Palier articule	Pendellager	Cojinete articulacion	
29	**VOE 914533**	2					Snap Ring	Circlip	Nutring	Circlip	

1	
2	
3	
4	
5	

Escarificadora de montaje central
Mittig montierter Aufkratzer
Scarificateur monté au milieu
Mid mount scarifier

Catalogue id	Group
20061	**926**
Illustr. No **1020939**	Section **150**
Issue **VOE 64E9920061**	Page **793**

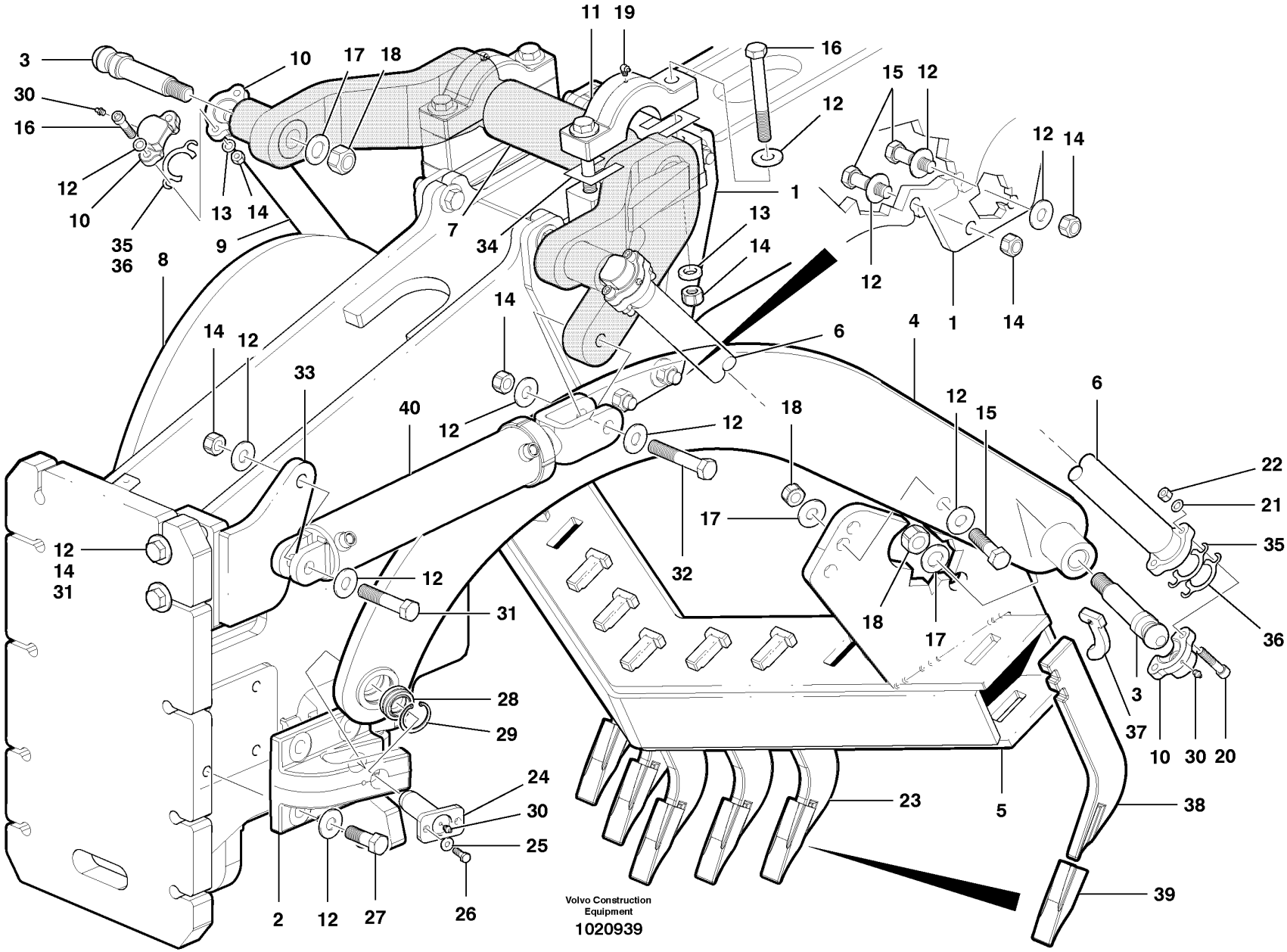
Volvo Construction Equipment
1020939

Fig.	Part No.	Quantity 1	2	3	PS	KIT	Description	Dénomination	Bezeichnung	Denominación	Notes
30	**VOE 990426**	6					Nipple	Raccord	Nippel	Niple	
31	**VOE 983946**	2					Hexagon screw	Vis a tête hexagonale	Sechskantschr.	Tornillo hexago	
32	**VOE 13963365**	1					Hexagon screw	Vis tête hexagonale	Sechskantschraube	Tornillo hexago	
33	**VOE 12741450**	1					Base	Pied	Fuss	Base	
34	**VOE 12741368**	16					Shim	Cale d'épaisseur	Passcheibe	Arandela Ajuste	
35	**CH 96419**	4					Shim	Cale d'épaisseur	Passcheibe	Arandela Ajuste	
36	**CH 96420**	12					Shim	Cale d'épaisseur	Passcheibe	Arandela Ajuste	
37	**CH 98551**	REQ					Wedge	Clavette	Keil	Chaveta	
38	**CH 8110**	REQ					Shank	Jambe	Schenkel	Rabo	
39	**CH 8111**	REQ					Tooth Tip	Pointe de dent	Zahnspitze	Agusa Reparaci	
40		1					Cylinder	Verin	Zylinder	Cilindro	See group 926, Page 797

1		**Escarificadora de montaje central** **Mittig montierter Aufkratzer** **Scarificateur monté au milieu** **Mid mount scarifier**	Catalogue id **20061**	Group **926**
2			Illustr. No **1020939**	Section **150**
3			Issue **VOE 64E9920061**	Page **795**
4				
5				

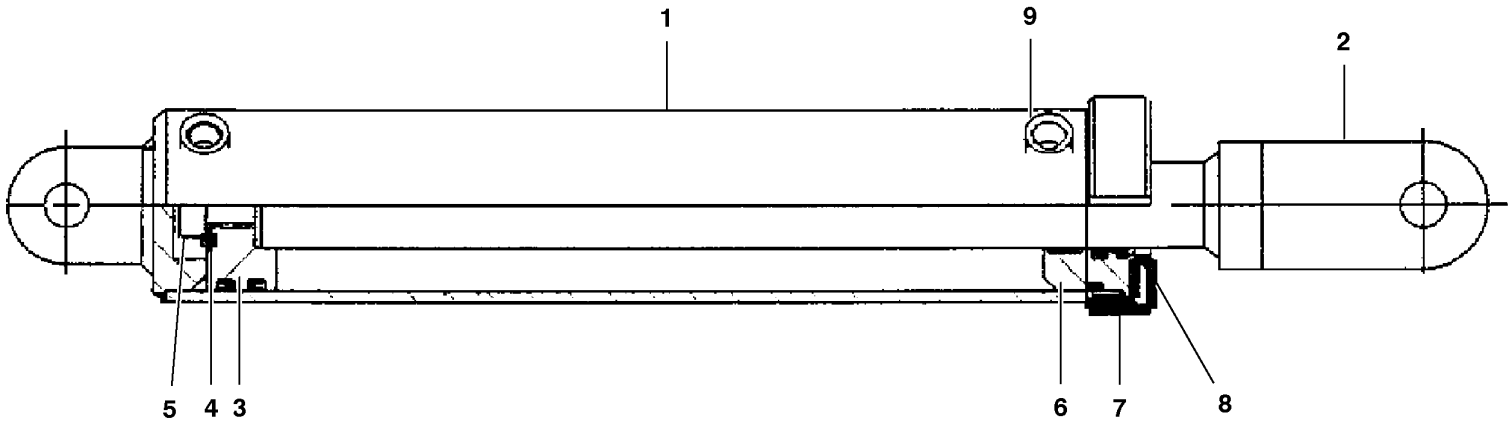

Volvo Construction Equipment

1020763

Fig.	Part No.	Quantity 1	2	3	PS	KIT	Description	Dénomination	Bezeichnung	Denominación	Notes
	VOE 12744477	1					Cylinder	Verin	Zylinder	Cilindro	CPL, INCL 1 - 9
1	**VOE 12743488**	1					•Cylinder	•Verin	•Zylinder	•Cilindro	
2	**VOE 12743489**	1					•Piston rod	•Bielle de piston	•Kolbenstange	•Biela de piston	
3	**CH 59670**	1					•Cylinder Piston	•Piston Cylindre	•Zylinderkolben	•Piston	
4	**CH 49380**	1					•Washer	•Rondelle	•Scheibe	•Arandela	
5	**VOE 12743046**	1					•Hexagon screw	•Vis tête hexagonale	•Sechskantschraube	•Tornillo hexago	
6	**VOE 12724061**	1					•Cylinder head	•Culasse	•Zylinderkopf	•Culata	
7	**CH 62147**	1					•Nut	•Ecrou	•Mutter	•Tuerca	
8	**VOE 12743047**	1					•Sealing Kit	•Jeu Joints	•Dichtungssatz	•Juego Retenes	
9	**VOE 12743490**	1					•Cap	•Chapeau	•Kappe	•Caperuza	

1	
2	
3	
4	
5	

Cilindro hidráulico de escarificador en monajte central
Hydraulikzylinder des mittleren Aufreißers
Vérin hydraulique central de scarificateur
Mid mount scarifier hydraulic cylinder

Catalogue id **20061**	Group **926**
Illustr. No **1020763**	Section **200**
Issue **VOE 64E9920061**	Page **797**

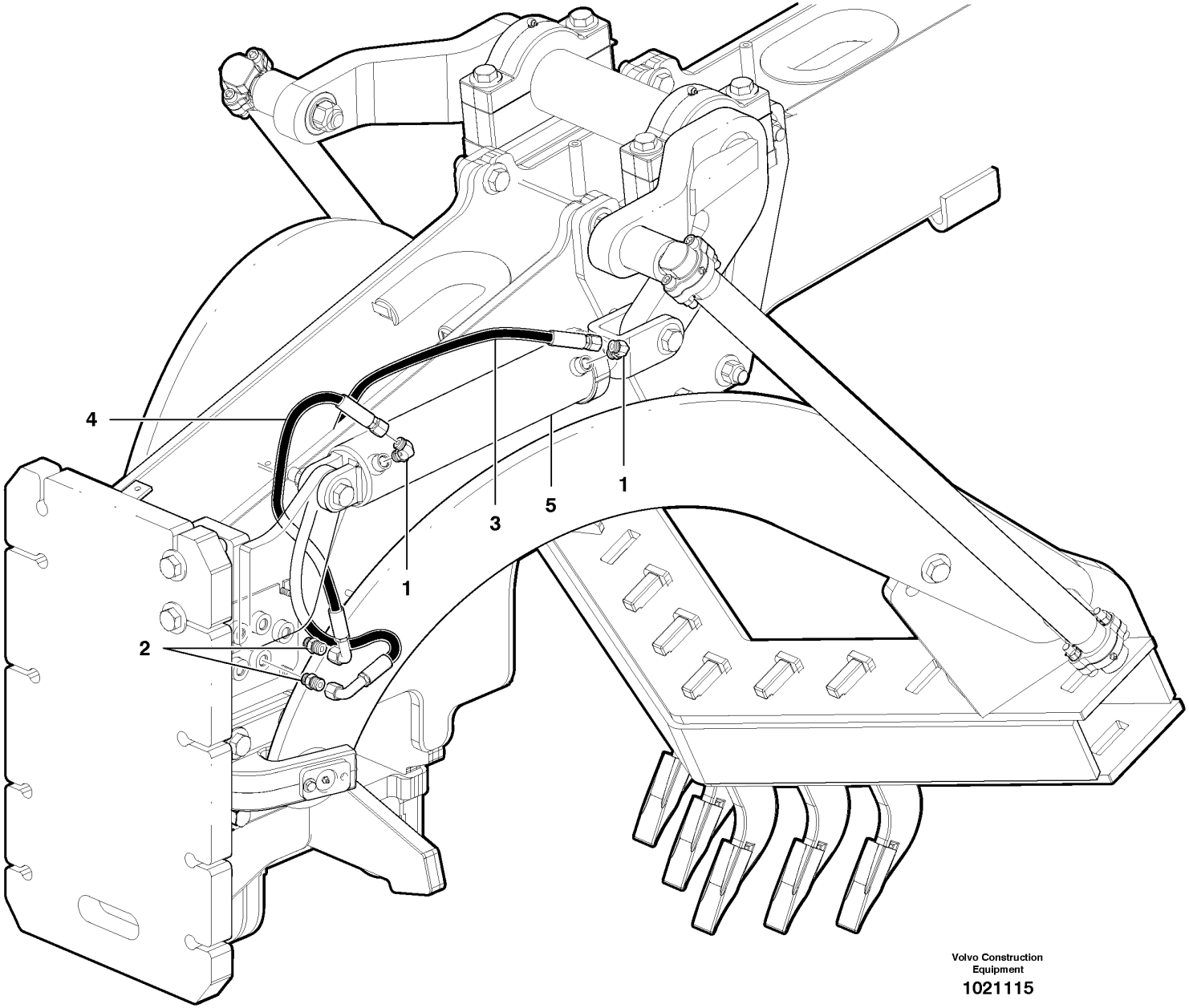

Volvo Construction Equipment

1021115

Fig.	Part No.	Quantity 1	2	3	P S	K I T	Description	Dénomination	Bezeichnung	Denominación	Notes
1	**VOE 13933868**	2					Elbow Nipple	Raccord angulaire	Winkelnippel	Niple Angular	
2	**VOE 13933923**	2					Nipple	Raccord	Nippel	Niple	
3	**VOE 12744554**	1					Hose	Durit	Schlauch	Tubo flexible	
4	**VOE 12742081**	1					Hose	Durit	Schlauch	Tubo flexible	
5							Cylinder	Verin	Zylinder	Cilindro	See group 926, Page 797

1		**Escarificadora de montaje central y circuito hidráulico** **Mittig montierter Aufkratzer und Hydraulikkreis** **Circuit hydraulique, scarificateur monté au milieu** **Mid mount scarifier hydraulic circuit**	Catalogue id **20061**	Group **926**
2			Illustr. No **1021115**	Section **250**
3			Issue **VOE 64E9920061**	Page **799**
4				
5				

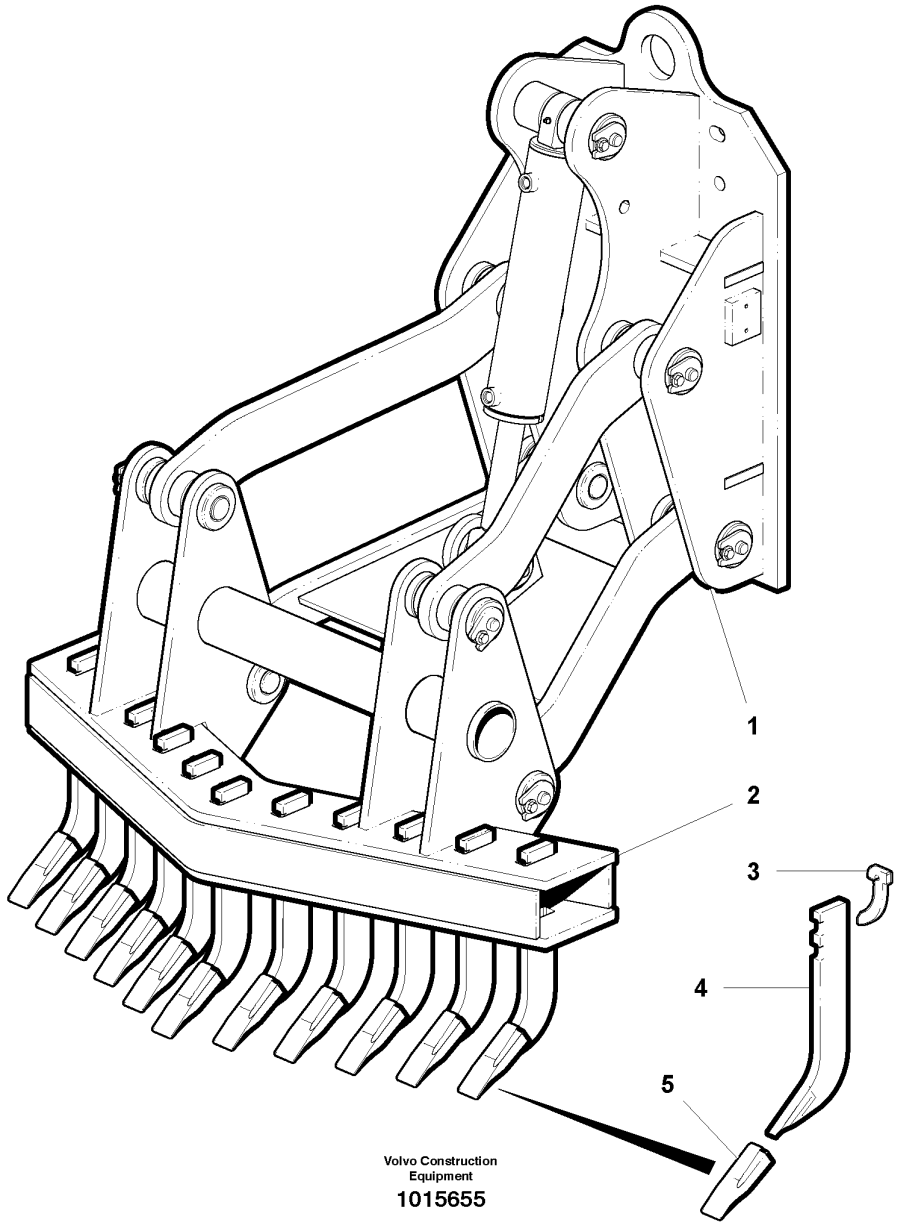
1
2
3
4
5
Volvo Construction
Equipment
1015655

Fig.	Part No.	Quantity 1	2	3	PS	KIT	Description	Dénomination	Bezeichnung	Denominación	Notes
1							Attaching Frame	Cadre Fixation	Bef Rahmen	Marco Fijacion	
2	**VOE 12735718**	1					Scarifier	Scarificateur	Aufkratzer	Escarificadora	
3	**CH 98551**	REQ					Wedge	Clavette	Keil	Chaveta	
4	**CH 8110**	REQ					Shank	Jambe	Schenkel	Rabo	
5	**CH 8111**	REQ					Tooth Tip	Pointe de dent	Zahnspitze	Agusa Reparaci	

1		**Escarificadora de montaje delantero** **Frontseitig montierter Aufreisser** **Scarificateur monté à l'avant** **Front Mount Scarifier**	Catalogue id **20061**	Group **926**
2			Illustr. No **1015655**	Section **300**
3				
4			Issue **VOE 64E9920061**	Page **801**
5				

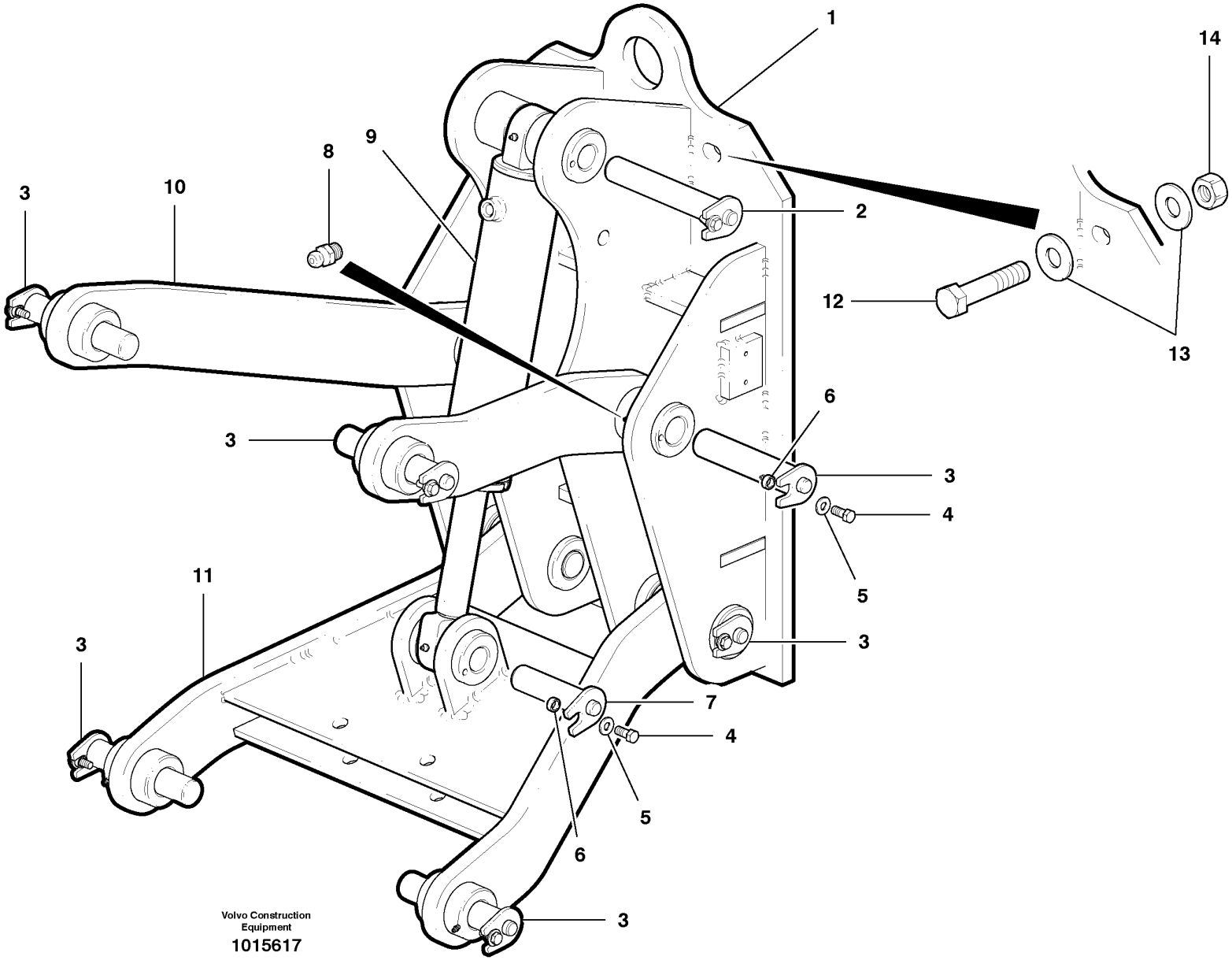
1
14
9
8
3
10
2
12
13
6
3
3
4
5
11
3
3
7
4
5
6
3
Volvo Construction
Equipment
1015617

Fig.	Part No.	Quantity 1	2	3	PS	KIT	Description	Dénomination	Bezeichnung	Denominación	Notes
1	**VOE 12742214**	1					Base Plate	Plaque Base	Bodenplatte	Placa Fondo	
2	**VOE 12742843**	1					Lock Pin	Goupille Verro.	Sicherungsstift	Pasador Segurid	
3	**VOE 12742842**	8					Lock Pin	Goupille Verro.	Sicherungsstift	Pasador Segurid	
4	**VOE 984988**	10					Screw	Vis	Schraube	Tornillo	
5	**VOE 13960145**	10					Washer	Rondelle	Scheibe	Arandela	
6	**VOE 12742259**	10					Spacer	Partie Intermédiaire	Zwischenstück	Espaciador	
7	**VOE 12742844**	1					Lock Pin	Goupille Verro.	Sicherungsstift	Pasador Segurid	
8	**VOE 12740784**	8					Nipple	Raccord	Nippel	Niple	
9		1					Cylinder	Verin	Zylinder	Cilindro	See group 926, Page 807
10	**VOE 12739146**	2					Bracket	Console	Konsole	Ménsula	
11	**VOE 12744350**	1					Lifting Bracket	Console Levage	Hubstutze	Consola Elev	
12	**VOE 983946**	8					Hexagon screw	Vis a tête hexagonale	Sechskantschr	Tornillo hexago	G930-G960
12	**VOE 13963365**	8					Hexagon screw	Vis tête hexagonale	Sechskantschraube	Tornillo hexago	G970-G990
13	**VOE 983340**	16					Washer	Rondelle	Scheibe	Arandela	
14	**VOE 983337**	8					Washer	Rondelle	Scheibe	Arandela	

1	
2	
3	
4	
5	

Elevación paralela
Parallelheber
Système de levage parallèle
Parallel lift

Catalogue id **20061**	Group **926**
Illustr. No **1015617**	Section **400**
Issue **VOE 64E9920061**	Page **803**

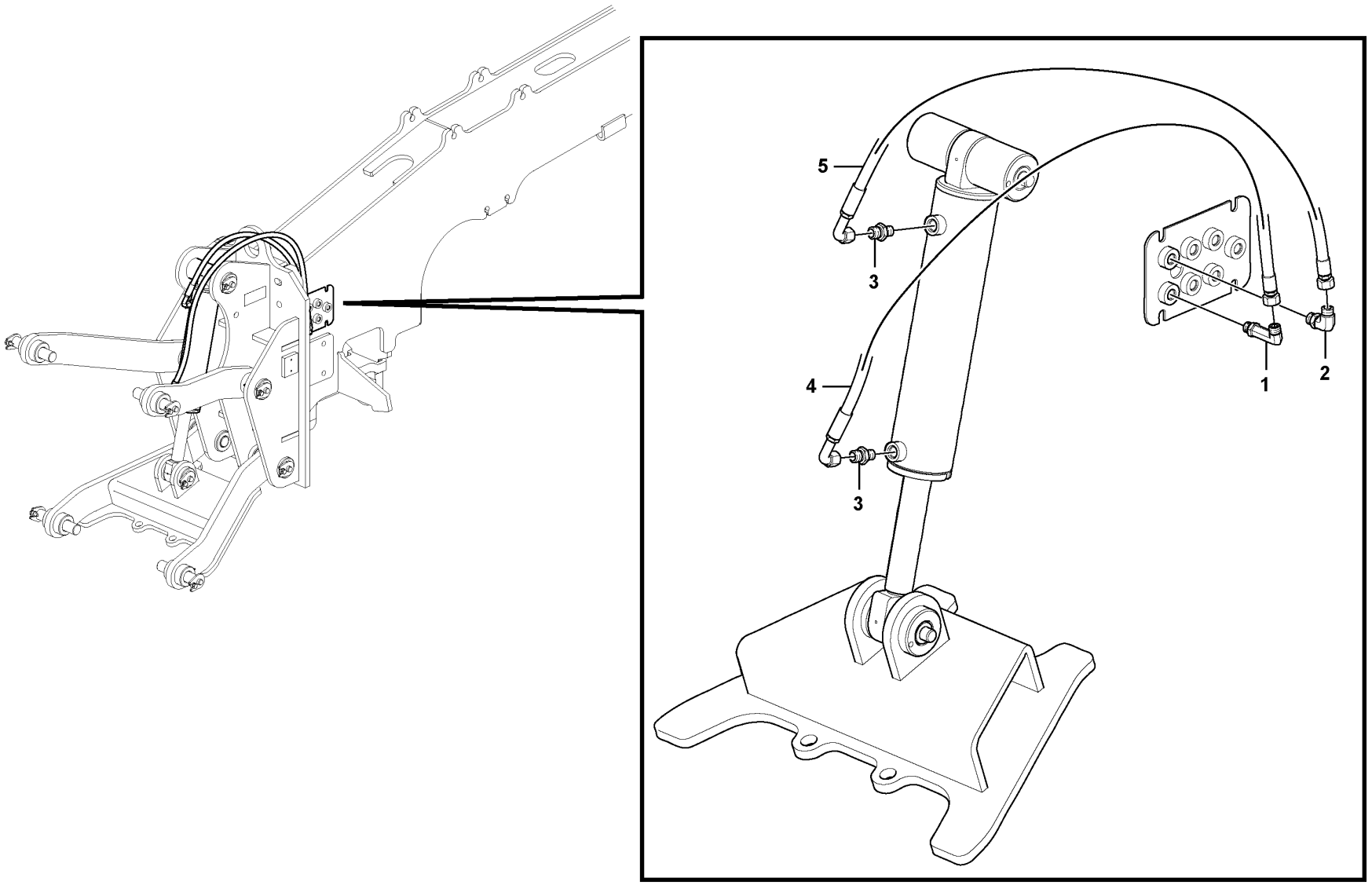

Volvo Construction Equipment
1027630

Fig.	Part No.	Quantity 1	2	3	P S	K I T	Description	Dénomination	Bezeichnung	Denominación	Notes
1	**VOE 936912**	1					Elbow nipple	Raccord angulaire	Winkelnippel	Niple angular	
2	**VOE 13933868**	1					Elbow Nipple	Raccord angulaire	Winkelnippel	Niple Angular	
3	**VOE 13933923**	2					Nipple	Raccord	Nippel	Niple	
4	**VOE 12746931**	1					Hose assembly	Conduit flexible	Schlauchleitung	Conducto	
5	**VOE 12742087**	1					Hose assembly	Conduit flexible	Schlauchleitung	Conducto	

1		**Circuito de elevaión paralelo** **Paralleler Hubkreis** **Circuit de levage parallèle** **Parallel Lift Circuit**	Catalogue id **20061**	Group **926**
2			Illustr. No **1027630**	Section **450**
3				
4			Issue **VOE 64E9920061**	Page **805**
5				

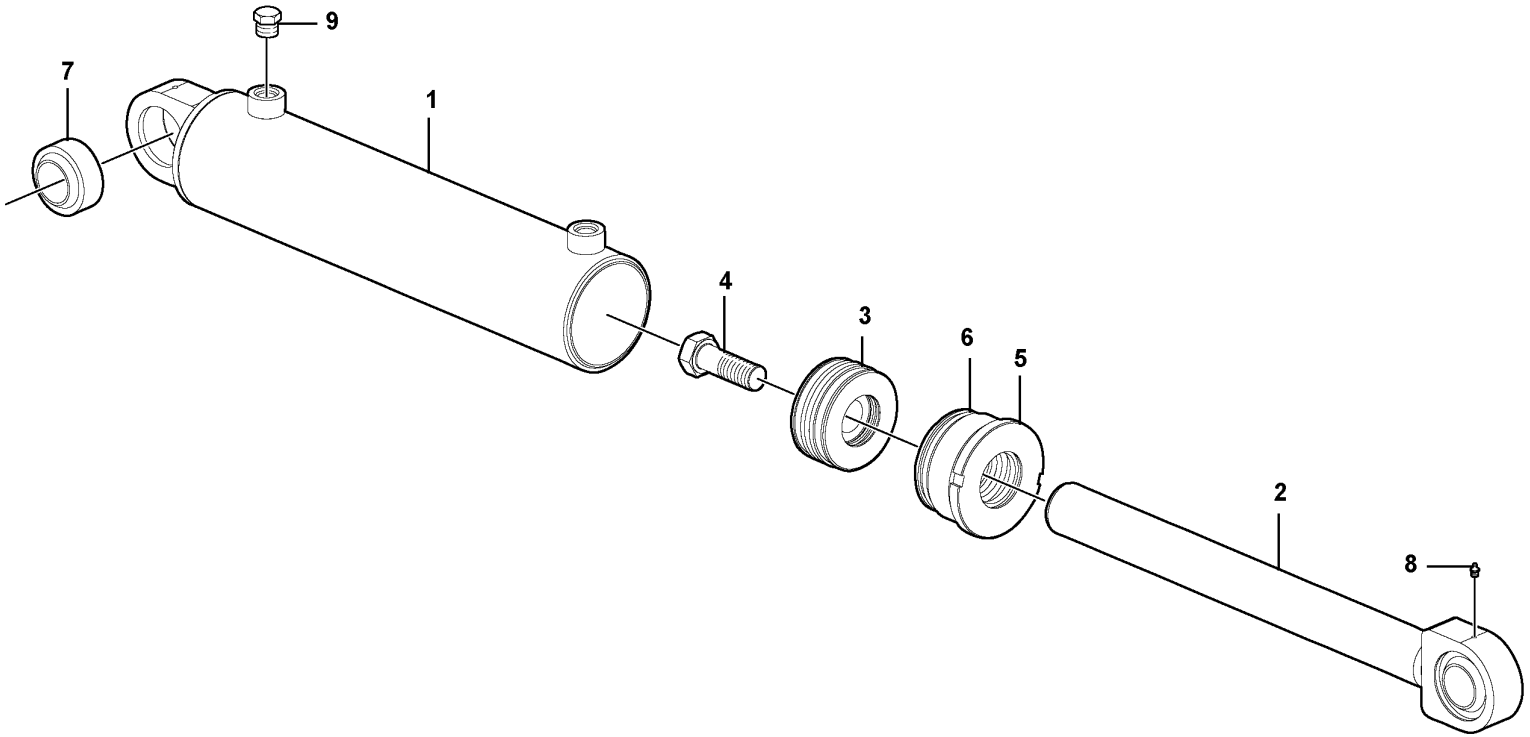

Volvo Construction Equipment
1018468

Fig.	Part No.	Quantity 1	2	3	PS	KIT	Description	Dénomination	Bezeichnung	Denominación	Notes
	VOE 12739279	1					Cylinder	Verin	Zylinder	Cilindro	
1	**VOE 12743044**	1					•Cylinder tube	•Tube cylindre	•Zylinderrohr	•Tubo cilindro	
2	**VOE 12743048**	1					•Piston rod	•Bielle de piston	•Kolbenstange	•Biela de piston	
3	**VOE 12743049**	1					•Piston	•Piston	•Kolben	•Piston	
4	**VOE 12743051**	1					•Hexagon screw	•Vis tête hexagonale	•Sechskantschraube	•Tornillo hexago	
5	**VOE 12743172**	1					•Seal	•Joint	•Dichtring	•Junta	
6	**VOE 12743225**	1					•Sealing Kit	•Jeu Joints	•Dichtungssatz	•Juego Retenes	
7	**VOE 12743403**	1					•Bearing	•Palier	•Lager	•Cojinete	
8	**VOE 12743233**	1					•Grease Fitting	•Graisseur	•Fettnippel	•Engrasador	
9	**VOE 12743053**	1					•Plug	•Bouchon	•Stopfen	•Tapon	

1	
2	
3	
4	
5	

Attaching Frame Hydraulic Cylinder
Befestigungsrahmen Hydraulikzylinder
Vérin hydraulique, bâti de fixation
Attaching Frame Hydraulic Cylinder

Catalogue id **20061**	Group **926**
Illustr. No **1018468**	Section **500**
Issue **VOE 64E9920061**	Page **807**

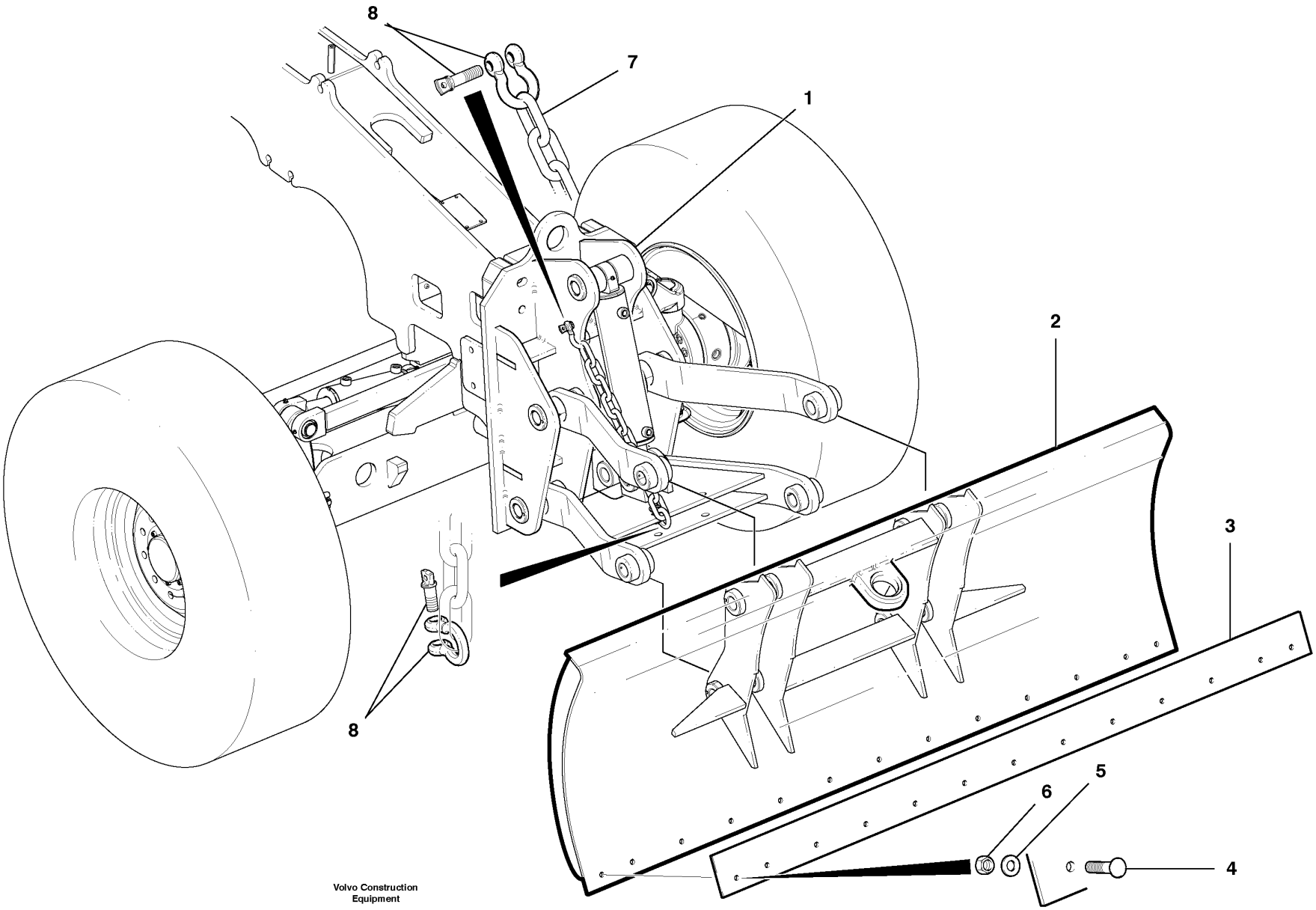

Volvo Construction Equipment

1016391

Fig.	Part No.	Quantity 1	2	3	PS	KIT	Description	Dénomination	Bezeichnung	Denominación	Notes
1							Attaching Frame	Cadre Fixation	Bef Rahmen	Marco Fijacion	See group 926, Page 803
	VOE 12739782						Dozer Blade	Lame Bulldozer	Frontschar	Hoja Diagonal	3000 mm
	VOE 12739783						Dozer Blade	Lame Bulldozer	Frontschar	Hoja Diagonal	2750 mm
	VOE 12739784						Dozer Blade	Lame Bulldozer	Frontschar	Hoja Diagonal	2500 mm
2	**VOE 12739368**	1					•Blade	•Tôle usure	•Verschl Klinge	•Hoja	3000 mm
2	**VOE 12739431**	1					•Blade	•Tôle usure	•Verschl Klinge	•Hoja	2750 mm
2	**VOE 12739432**	1					•Blade	•Tôle usure	•Verschl Klinge	•Hoja	2500 mm
3	**VOE 12739779**	1					•Cutting edge	•Tranchant godet	•Löffelschneide	•Resalte cuchara	3000 mm
3	**VOE 12739780**	1					•Cutting edge	•Tranchant godet	•Löffelschneide	•Resalte cuchara	2750 mm
3	**VOE 12739781**	1					•Cutting edge	•Tranchant godet	•Löffelschneide	•Resalte cuchara	2500 mm
4	**VOE 984507**	REQ					•Bolt	•Boulon	•Bolzen	•Perno	
5	**VOE 12729935**	REQ					•Washer	•Rondelle	•Scheibe	•Arandela	
6	**VOE 955829**	REQ					•Nut	•Ecrou	•Mutter	•Tuerca	
7	**VOE 12739288**	1					Chain	Chaine	Kette	Cadena	TUV
8	**CH 22129**	2					Shackle	Anneau Accoupl.	Schäkel	Grillete	TUV

1	
2	
3	
4	
5	

Armado de hoja niveladora
Planierschildeinheit
Ensemble de lame de bouteur
Dozer Blade Assembly

Catalogue id	Group
20061	**926**
Illustr. No	Section
1016391	**600**
Issue	Page
VOE 64E9920061	**809**

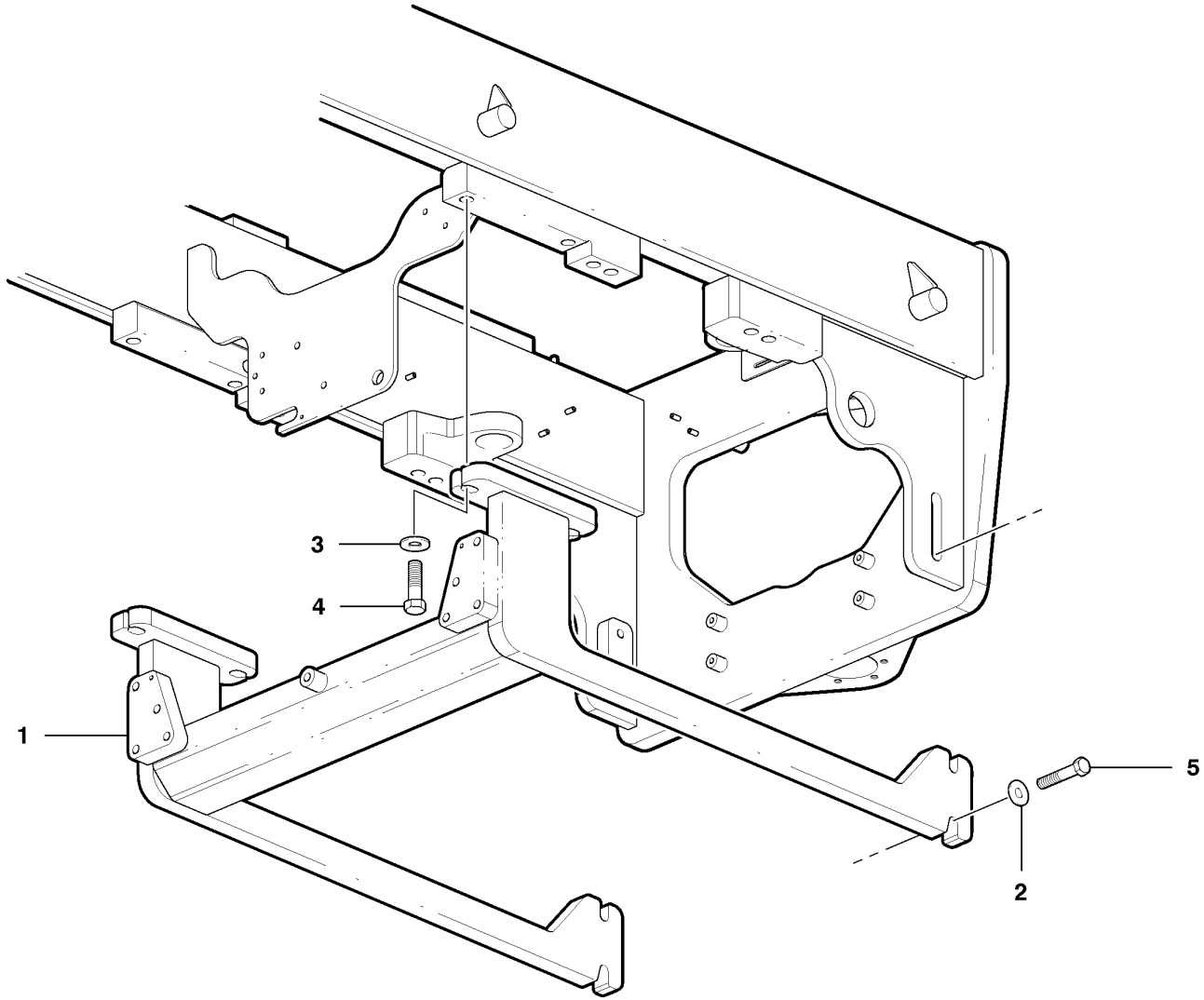

Volvo Construction Equipment

1021484

Fig.	Part No.	Quantity 1	2	3	PS	KIT	Description	Dénomination	Bezeichnung	Denominación	Notes
1	**VOE 12749550**	1					Support	Support	Stütze	Apoyo	(VOE 12746997)
1	**VOE 12748605**		1				Support	Support	Stütze	Apoyo	
2	**VOE 983339**	4	4				Washer	Rondelle	Scheibe	Arandela	
3	**VOE 983340**	4	4				Washer	Rondelle	Scheibe	Arandela	
4	**VOE 983397**	4	4				Hexagon screw	Vis tête hexagonale	Sechskantschraube	Tornillo hexago	
5	**VOE 983298**	4	4				Hexagon screw	Vis tête hexagonale	Sechskantschraube	Tornillo hexago	

1	**G930-G960**
2	**G970-G990**
3	
4	
5	

Arco de soporte
Stützbogen
Arche de soutien
Support Arch

Catalogue id **20061**	Group **926**
Illustr. No **1021484**	Section **800**
Issue **VOE 64E9920061**	Page **811**

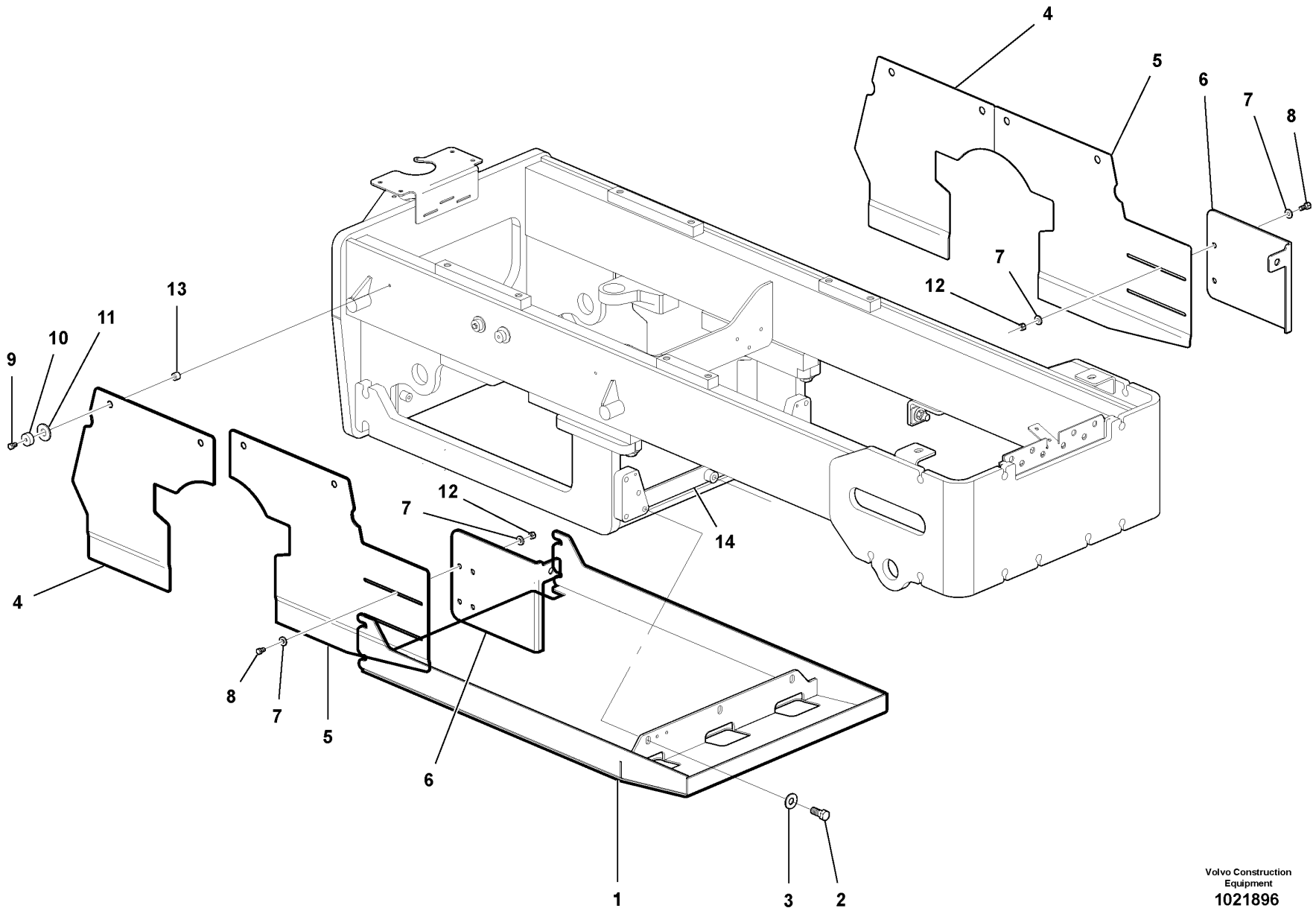

Volvo Construction Equipment
1021896

Fig.	Part No.	Quantity 1	2	3	PS	KIT	Description	Dénomination	Bezeichnung	Denominación	Notes
1	**VOE 12749493**	1					Skid	Patin	Schlitten	Plato de freno	G930
1	**VOE 12749492**	1					Plate	Plaque	Platte	Placa	G940-G960
1	**VOE 12749491**	1					Skid	Patin	Schlitten	Plato de freno	G970-G990
2	**VOE 990720**	3					Hexagon screw	Vis tête hexagonale	Sechskantschraube	Tornillo hexago	
3	**VOE 983339**	3					Washer	Rondelle	Scheibe	Arandela	
4	**VOE 12747551**	1					Panel	Panneau	Verkleidung	Plancha	Front LH
4	**VOE 12747552**	1					Panel	Panneau	Paneel	Panel	Front RH
5	**VOE 12748507**	1					Panel	Panneau	Verkleidung	Plancha	Rear LH
5	**VOE 12748508**	1					Panel	Panneau	Verkleidung	Plancha	Rear RH
6	**VOE 12748505**	1					Sound Trap	Insonorisant	Schallschlucker	Captador Ruidos	LH
6	**VOE 12748506**	1					Sound Trap	Insonorisant	Schallschlucker	Captador Ruidos	RH
7	**VOE 983336**	8					Washer	Rondelle	Scheibe	Arandela	
8	**VOE 983911**	8					Hexagon screw	Vis tête hexagonale	Sechskantschraube	Tornillo hexago	
9	**VOE 983270**	8					Hexagon screw	Vis tête hexagonale	Sechskantschraube	Tornillo hexago	
10	**VOE 12747754**	8					Spacer Ring	Bagu.entretoise	Abstandring	Anillo Dist	
11	**VOE 983340**	8					Washer	Rondelle	Scheibe	Arandela	
12	**VOE 983308**	4					Hexagon Nut	Ecrou Hexagonal	Sechskantmutter	Tuerca Hexagon	
13	**VOE 984515**	8					Set Ring	Butee	Halbscheibe	Anillo Montaje	
14		1					Support	Support	Stutze	Apoyo	See group 926, Page 811

1		**Silenciador y protección antideslizamiento** **Schalldämpfung & Schleuderschutz** **Piège à sons et protection antipatinage** **Sound Trap & Skid Protection**	Catalogue id **20061**	Group **926**
2			Illustr. No **1021896**	Section **900**
3				
4			Issue **VOE 64E9920061**	Page **813**
5				

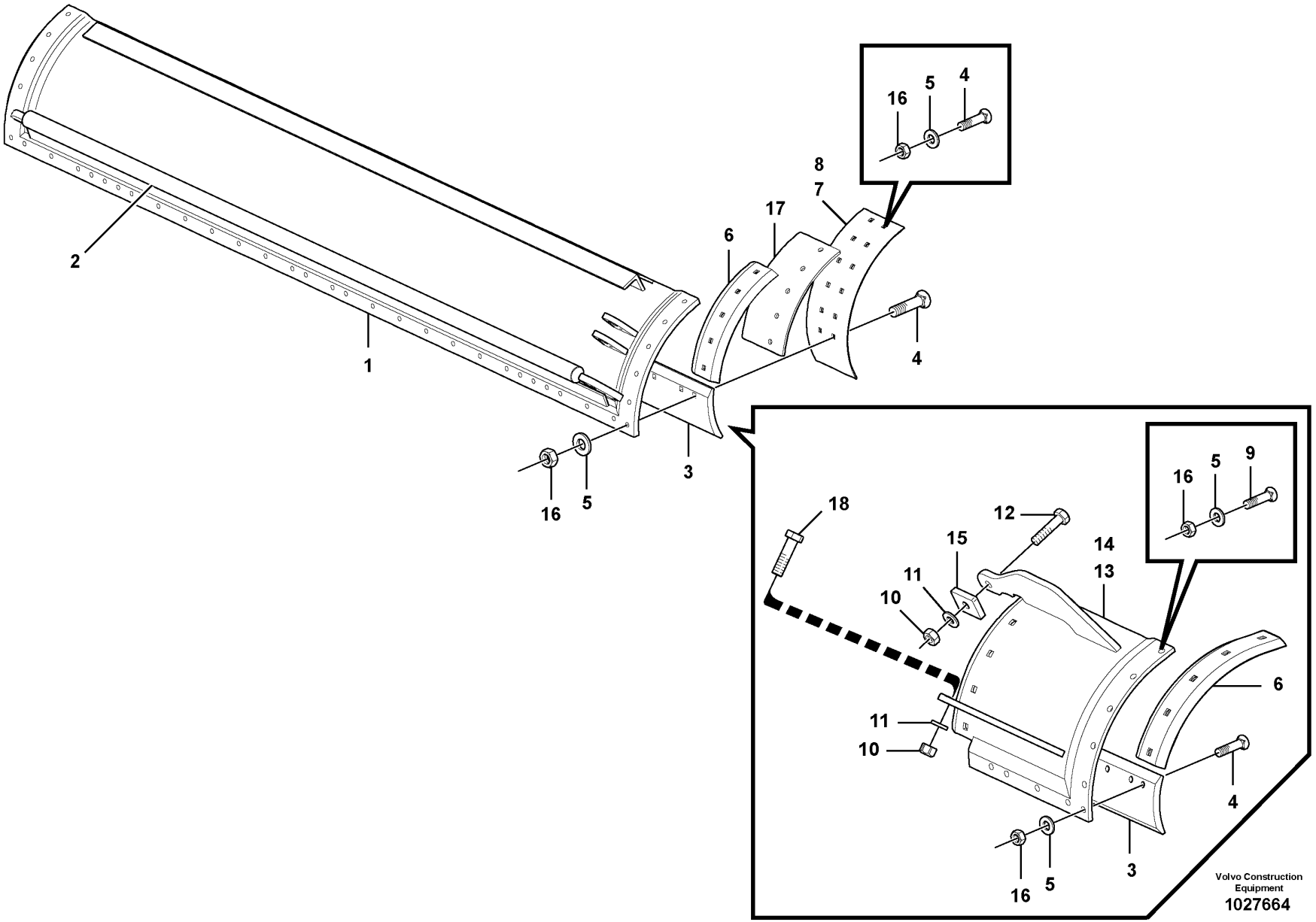
16
5
4
8
7
17
6
2
1
4
3
16
5
18
12
15
14
13
11
10
16
5
9
6
11
10
4
3
16
5
Volvo Construction Equipment
1027664

Fig.	Part No.	Quantity 1	2	3	PS	KIT	Description	Dénomination	Bezeichnung	Denominación	Notes
1	**VOE 12745605**	1					Blade	Tôle usure	Verschl Klinge	Hoja	7/8” x 22” x 12'
1	**VOE 12745608**		1				Blade	Tôle usure	Verschl Klinge	Hoja	1” x 26” x 12'
1	**VOE 12745606**	1					Blade	Tôle usure	Verschl Klinge	Hoja	7/8” x 22” x 13'
1	**VOE 12745609**		1				Blade	Tôle usure	Verschl Klinge	Hoja	1” x 26” x 13'
1	**VOE 12745607**	1					Blade	Tôle usure	Verschl Klinge	Hoja	7/8” x 22” x 14'
1	**VOE 12745610**		1				Blade	Tôle usure	Verschl Klinge	Hoja	1” x 26” x 14'
2	**VOE 12747095**	1	1				•Slide Rail	•Rail Guidage	•Gleitschiene	•Riel Deslizam	12'
2	**VOE 12747096**	1	1				•Slide Rail	•Rail Guidage	•Gleitschiene	•Riel Deslizam	13'
2	**VOE 12747097**	1	1				•Slide Rail	•Rail Guidage	•Gleitschiene	•Riel Deslizam	14'
3	**CH 75527**	REQ	REQ				Cutting edge	Tranchant godet	Löffelschneide	Resalte cuchara	2114) 5/8” x 6” x 2'
3	**CH 75438**	REQ	REQ				Cutting edge	Tranchant godet	Löffelschneide	Resalte cuchara	2114) 5/8” x 6” x 6'
3	**CH 75439**	REQ	REQ				Cutting edge	Tranchant godet	Löffelschneide	Resalte cuchara	2114) 5/8” x 6” x 7'
3	**CH 75529**	REQ	REQ				Cutting edge	Tranchant godet	Löffelschneide	Resalte cuchara	2117) 1” x 8” x 2'
3	**CH 75443**	REQ	REQ				Cutting edge	Tranchant godet	Löffelschneide	Resalte cuchara	2117) 1” x 8” x 6'
3	**CH 75442**	REQ	REQ				Cutting edge	Tranchant godet	Löffelschneide	Resalte cuchara	2117) 1” x 8” x 7'
3	**CH 75530**	REQ	REQ				Cutting edge	Tranchant godet	Löffelschneide	Resalte cuchara	1770) 7/8” x 5 1/4” x 2'
3	**CH 75536**	REQ	REQ				Cutting edge	Tranchant godet	Löffelschneide	Resalte cuchara	1770) 7/8” x 5 1/4” x 3'
3	**CH 75537**	REQ	REQ				Cutting edge	Tranchant godet	Löffelschneide	Resalte cuchara	1770) 7/8” x 5 1/4” x 4'
4	**VOE 984507**	REQ	REQ				Bolt	Boulon	Bolzen	Perno	
5	**VOE 12729935**	REQ	REQ				Washer	Rondelle	Scheibe	Arandela	
6	**VOE 12745093**	2					End Bolt	Boulon D'accoup	Endbolzen	Perno	
6	**VOE 12745102**		2				End Bolt	Boulon D'accoup	Endbolzen	Perno	
7	**VOE 12745114**	1					Wear Part	Piece Usure	Verschleissteil	Secc Desgaste	22” mldb. - 6” edge
7	**VOE 12745115**	1					Wear Part	Piece Usure	Verschleissteil	Secc Desgaste	22” mldb. - 8” edge
8	**VOE 12745116**		1				Wear Part	Piece Usure	Verschleissteil	Secc Desgaste	26”mldb. - 6” edge
8	**VOE 12745117**		1				Wear Part	Piece Usure	Verschleissteil	Secc Desgaste	26”mldb. - 8” edge
9	**VOE 984508**	REQ	REQ				Bolt	Boulon	Bolzen	Perno	

1770) **GB:** Carbide tip **FR:** Dent carbure **DE:** Hartmetallspitze **ES:** Cuchilla de carburo metálico

2114) **GB:** Heat Treated Alloy **FR:** Alliage traité thermiquement **DE:** Wärmebehandelte Legierung **ES:** Aleación termotratada

2117) **GB:** Heat Treated **FR:** Traité thermiquement **DE:** Wärmebehandelt **ES:** Termotratado

1	**G930 - G960**
2	**G970 - G976**
3	
4	
5	

Vertederas
Hobelschar
Lames niveleuses
Moldboards

MODEL G930 - G976

Catalogue id	Group
20061	**981**
Illustr. No **1027664**	Section **100**
Issue **VOE 64E9920061**	Page **815**

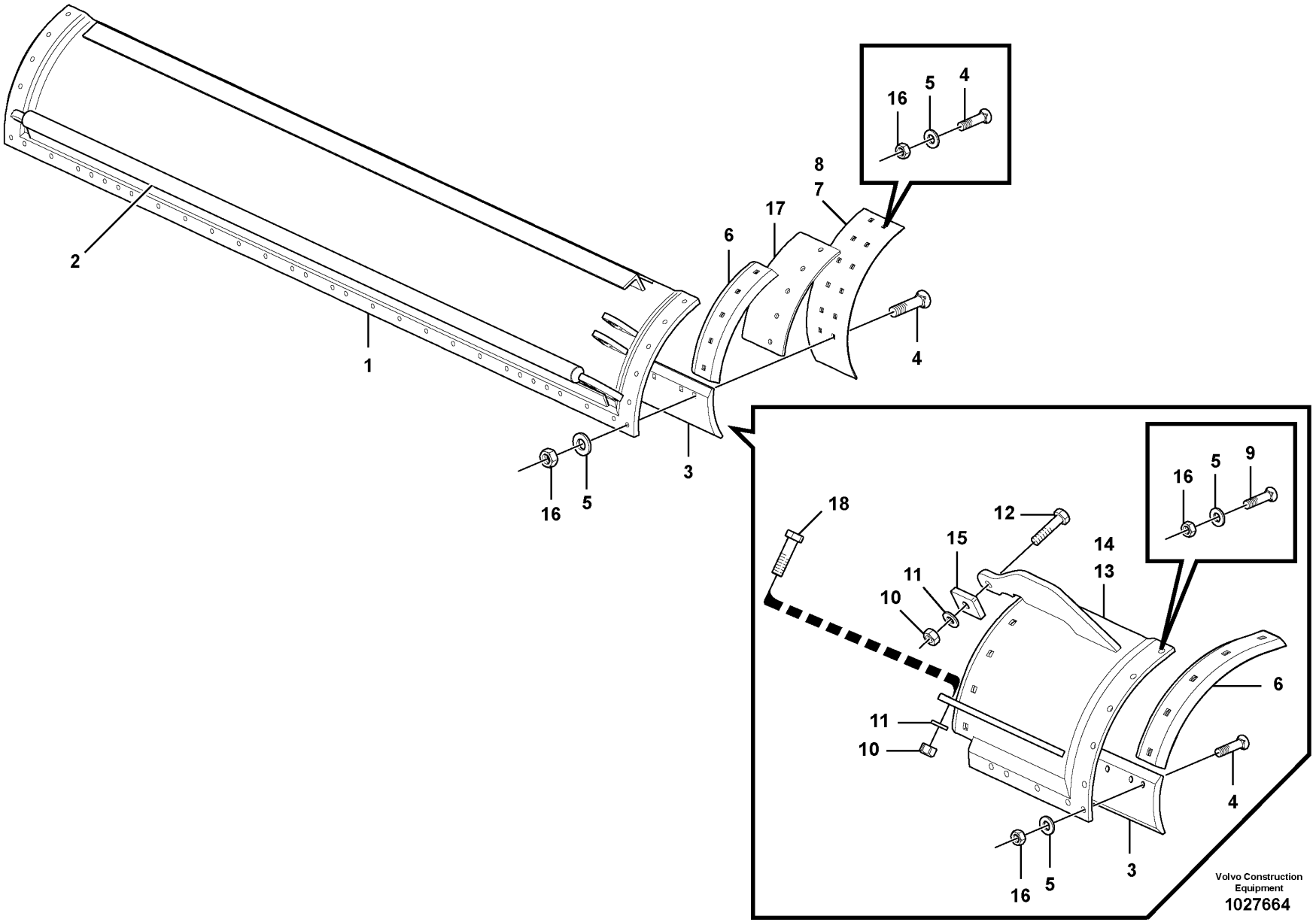
16
5
4
8
7
17
6
2
1
4
3
16
5
18
12
15
14
13
11
10
16
5
9
6
11
10
4
3
16
5
Volvo Construction Equipment
1027664

Fig.	Part No.	Quantity 1	2	3	PS	KIT	Description	Dénomination	Bezeichnung	Denominación	Notes
10	**VOE 983377**	REQ	REQ				Lock nut	Contre-ecrou	Sicherungsmutter	Contratuerca	
11	**VOE 983340**	REQ	REQ				Washer	Rondelle	Scheibe	Arandela	
12	**VOE 983396**	REQ	REQ				Hexagon screw	Vis tête hexagonale	Sechskantschraube	Tornillo hexago	
13	**VOE 12745642**	1					Extension	Allonge	Verlängerer	Prolongador	R.H. - 22”
13	**VOE 12745644**		1				Extension	Allonge	Verlängerer	Prolongador	R.H. - 26”
14	**VOE 12745643**	1					Extension	Allonge	Verlängerer	Prolongador	L.H. - 22”
14	**VOE 12745645**		1				Extension	Allonge	Verlängerer	Prolongador	L.H. - 26”
15	**VOE 12748846**	REQ	REQ				Lug	Talon	Absatz	Talon	
16	**VOE 991039**	REQ	REQ				Hexagon Nut	Ecrou Hexagonal	Sechskantmutter	Tuerca Hexagon	
17	**VOE 12745119**	REQ	REQ				Spacer	Partie Intermédiaire	Zwischenstück	Espaciador	use with 22”mldb.8”edge
17	**VOE 12745120**	REQ	REQ				Spacer	Partie Intermédiaire	Zwischenstück	Espaciador	use with 26”mldb.8”edge
18	**VOE 983397**	REQ	REQ				Hexagon screw	Vis tête hexagonale	Sechskantschraube	Tornillo hexago	

1	**G930 - G960**	**Vertederas** **Hobelschar** **Lames niveleuses** **Moldboards**	Catalogue id **20061**	Group **981**
2	**G970 - G976**		Illustr. No **1027664**	Section **100**
3			Issue **VOE 64E9920061**	Page **817**
4				
5		**MODEL G930 - G976**		

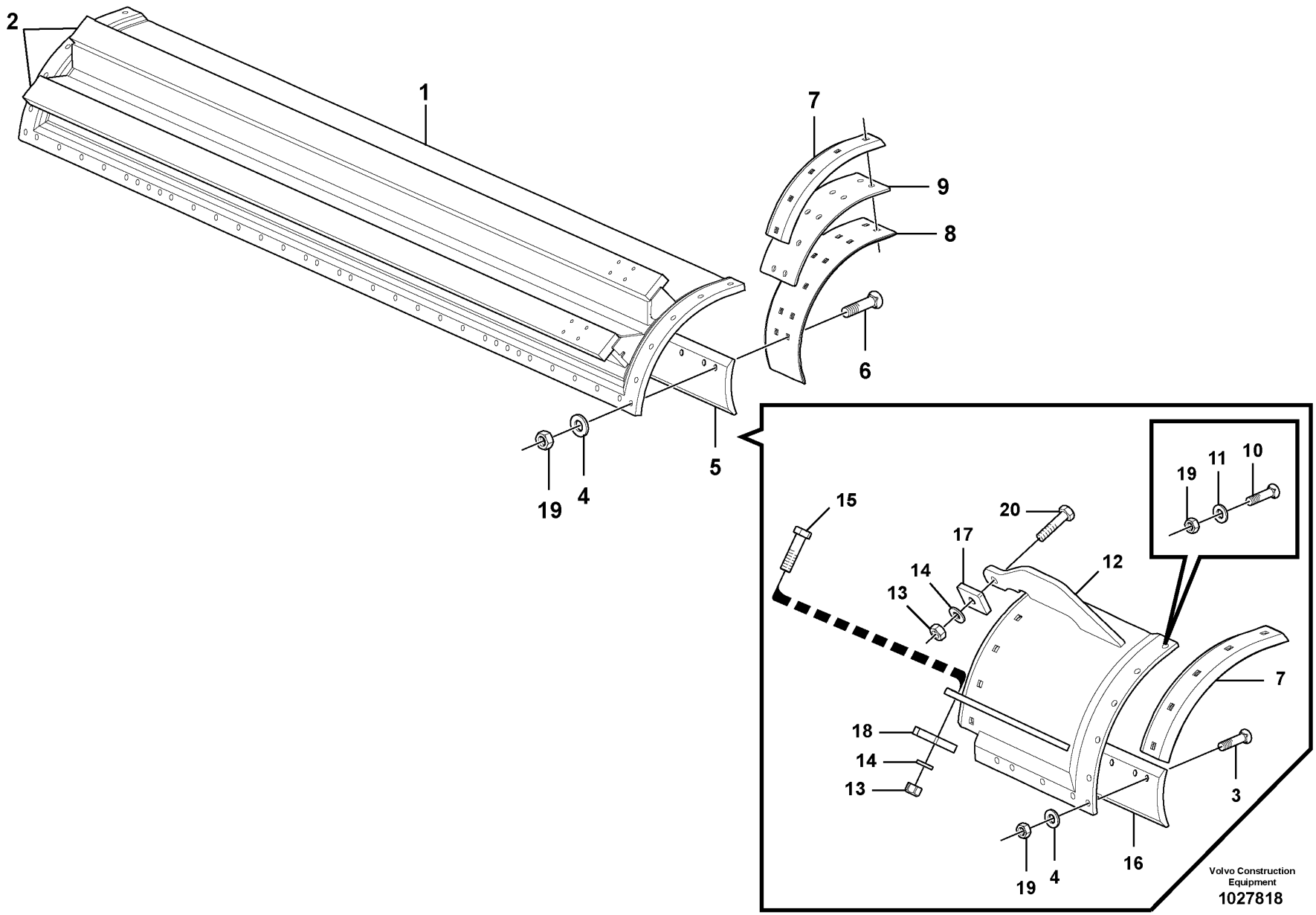
2
1
7
9
8
6
5
19
4
15
20
17
14
13
12
19
11
10
7
18
14
13
3
16
19
4
Volvo Construction Equipment
1027818

Fig.	Part No.	Quantity 1	2	3	P S	K I T	Description	Dénomination	Bezeichnung	Denominación	Notes
1	**VOE 12745611**	1					Blade	Tôle usure	Verschl Klinge	Hoja	1” x 26” x 14'
1	**VOE 12745612**	1					Blade	Tôle usure	Verschl Klinge	Hoja	1” x 26” x 16'
2	**VOE 12745582**	2					•Slide Rail	•Rail Guidage	•Gleitschiene	•Riel Deslizam	14'
2	**VOE 12745583**	2					•Slide Rail	•Rail Guidage	•Gleitschiene	•Riel Deslizam	16'
3	**VOE 984511**	REQ					Bolt	Boulon	Bolzen	Perno	
4	**VOE 12729862**	REQ					Washer	Rondelle	Scheibe	Arandela	1770)
5	**CH 75441**	2					Cutting edge	Tranchant godet	Löffelschneide	Resalte cuchara	7' for 14' moldboard
5	**CH 75440**	2					Cutting edge	Tranchant godet	Löffelschneide	Resalte cuchara	8' for 16' moldboard
5	**CH 44977**	2					Cutting edge	Tranchant godet	Löffelschneide	Resalte cuchara	1770) 3' for 14' moldboard
5	**CH 44978**	2					Cutting edge	Tranchant godet	Löffelschneide	Resalte cuchara	1770) 4' for 16' moldboard
6	**VOE 984510**	REQ					Bolt	Boulon	Bolzen	Perno	
7	**VOE 12745103**	2					End Bolt	Boulon D'accoup	Endbolzen	Perno	
8	**VOE 12745118**	2					Wear Part	Piece Usure	Verschleissteil	Secc Desgaste	
9	**VOE 12745121**	2					Spacer	Partie Intermédiaire	Zwischenstück	Espaciador	
10	**VOE 984512**	14					Bolt	Boulon	Bolzen	Perno	
11	**VOE 12729862**	14					Washer	Rondelle	Scheibe	Arandela	
12	**VOE 12745646**	1					Extension	Allonge	Verlängerer	Prolongador	R.H.
12	**VOE 12745647**	1					Extension	Allonge	Verlängerer	Prolongador	L.H.
13	**VOE 983377**	REQ					Lock nut	Contre-ecrou	Sicherungsmutter	Contratuerca	
14	**VOE 983340**	REQ					Washer	Rondelle	Scheibe	Arandela	
15	**VOE 983397**	REQ					Hexagon screw	Vis tête hexagonale	Sechskantschraube	Tornillo hexago	
16	**CH 75528**	1					Cutting edge	Tranchant godet	Löffelschneide	Resalte cuchara	Extension
17	**VOE 12748846**	1					Lug	Talon	Absatz	Talon	
18	**VOE 12745639**	1					Bracket	Console	Konsole	Ménsula	
19	**VOE 991040**	REQ					Hexagon Nut	Ecrou Hexagonal	Sechskantmutter	Tuerca Hexagon	
20	**VOE 983396**	REQ					Hexagon screw	Vis tête hexagonale	Sechskantschraube	Tornillo hexago	

1770) **GB:** Carbide tip **FR:** Dent carbure **DE:** Hartmetallspitze **ES:** Cuchilla de carburo metálico

1		**Vertederas** **Hobelschar** **Lames niveleuses** **Moldboards**	Catalogue id **20061**	Group **981**
2			Illustr. No **1027818**	Section **200**
3				
4			Issue **VOE 64E9920061**	Page **819**
5		**MODEL G990**		

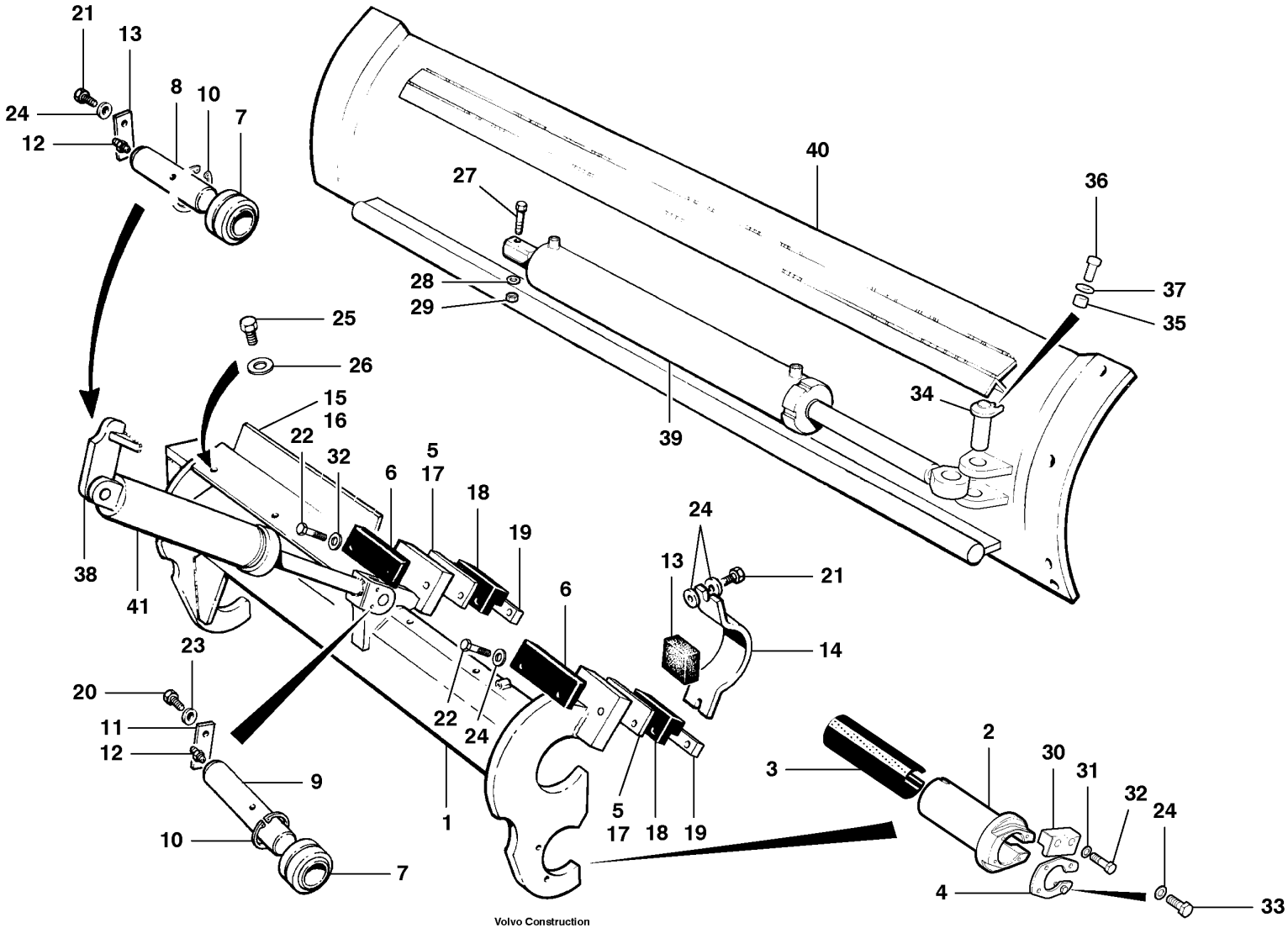

Volvo Construction Equipment

1007682

Fig.	Part No.	Quantity 1	2	3	PS	KIT	Description	Dénomination	Bezeichnung	Denominación	Notes
1	**VOE 12731658**	1					Quadrant	Quadrant	Quadrant	Cuadrante	CPL
2	**VOE 12727387**	2					Tube	Tube	Rohr	Tubo	
3	**VOE 12732300**	1					Bearing	Palier	Lager	Cojinete	High temperature
3	**VOE 12727728**	2					Bearing	Palier	Lager	Cojinete	
4	**VOE 12727729**	2					End cap	Capuchon d'extrémité	Verschlusskappe	Tapa extrema	
5	**CH 79008**	REQ					Shim	Cale d'épaisseur	Passcheibe	Arandela Ajuste	11 gauge
6	**CH 78684**	3					Wear Plate	Plaque Usure	Verschl Platte	Placa Desgaste	
7	**CH 19629**	2					Bearing	Palier	Lager	Cojinete	35 mm
8	**CH 62500**	1					Pin	Goupille	Zapfen	Pasador	Barrel end
9	**CH 87295**	1					Pin	Goupille	Zapfen	Pasador	Rod end
10	**CH 19B-218**	2					Retaining ring	Bague retenue	Haltering	Anillo de apoyo	
11	**CH 56909**	2					Locking Plate	Plaque Verroui.	Sperrblech	Placa Bloqueo	
12	**CH 29A-02**	2					Grease Fitting	Graisseur	Fettnippel	Engrasador	
13	**CH 78921**	1					Block	Bloc	Block	Bloque	
14	**CH 78920**	1					Clamping Plate	Plaque Serrage	Klemmplatte	Placa Apriete	
15	**CH 78494**	1					Stone Guard	Pare-pierres	Steinschutz	Guardapiedras	L.H.
16	**CH 78493**	1					Stone Guard	Pare-pierres	Steinschutz	Guardapiedras	R.H.
17	**CH 78789**	3					Shim	Cale d'épaisseur	Passcheibe	Arandela Ajuste	16 gauge
18	**CH 78685**	3					Wear Plate	Plaque Usure	Verschl Platte	Placa Desgaste	
19	**CH 78686**	3					Clamping Plate	Plaque Serrage	Klemmplatte	Placa Apriete	
20	**CH 50A-0608ZI**	4					Hexagon screw	Vis tête hexagonale	Sechskantschraube	Tornillo hexago	
21	**CH 50A-0610ZI**	6					Hexagon screw	Vis tête hexagonale	Sechskantschraube	Tornillo hexago	
22	**VOE 983276**	6					Hexagon screw	Vis tête hexagonale	Sechskantschraube	Tornillo hexago	
23	**VOE 983335**	10					Washer	Rondelle	Scheibe	Arandela	
24	**VOE 12727850**	18					Washer	Rondelle	Scheibe	Arandela	
25	**CH 50A-0808ZI**	6					Hexagon screw	Vis tête hexagonale	Sechskantschraube	Tornillo hexago	
26	**VOE 983337**	6					Washer	Rondelle	Scheibe	Arandela	
27	**CH 50A-1640ZI**	1					Hexagon screw	Vis tête hexagonale	Sechskantschraube	Tornillo hexago	
28	**VOE 983400**	1					Washer	Rondelle	Scheibe	Arandela	
29	**CH 31A-16ZI**	1					Hexagon Nut	Ecrou Hexagonal	Sechskantmutter	Tuerca Hexagon	

1	
2	
3	
4	
5	

Montaje de vertedera
Hobelschar, Einbau
Lame niveleuse
Moldboard installation

MODEL G930, G940, G946, G960

Catalogue id	Group
20061	**982**
Illustr. No **1007682**	Section **100**
Issue **VOE 64E9920061**	Page **821**

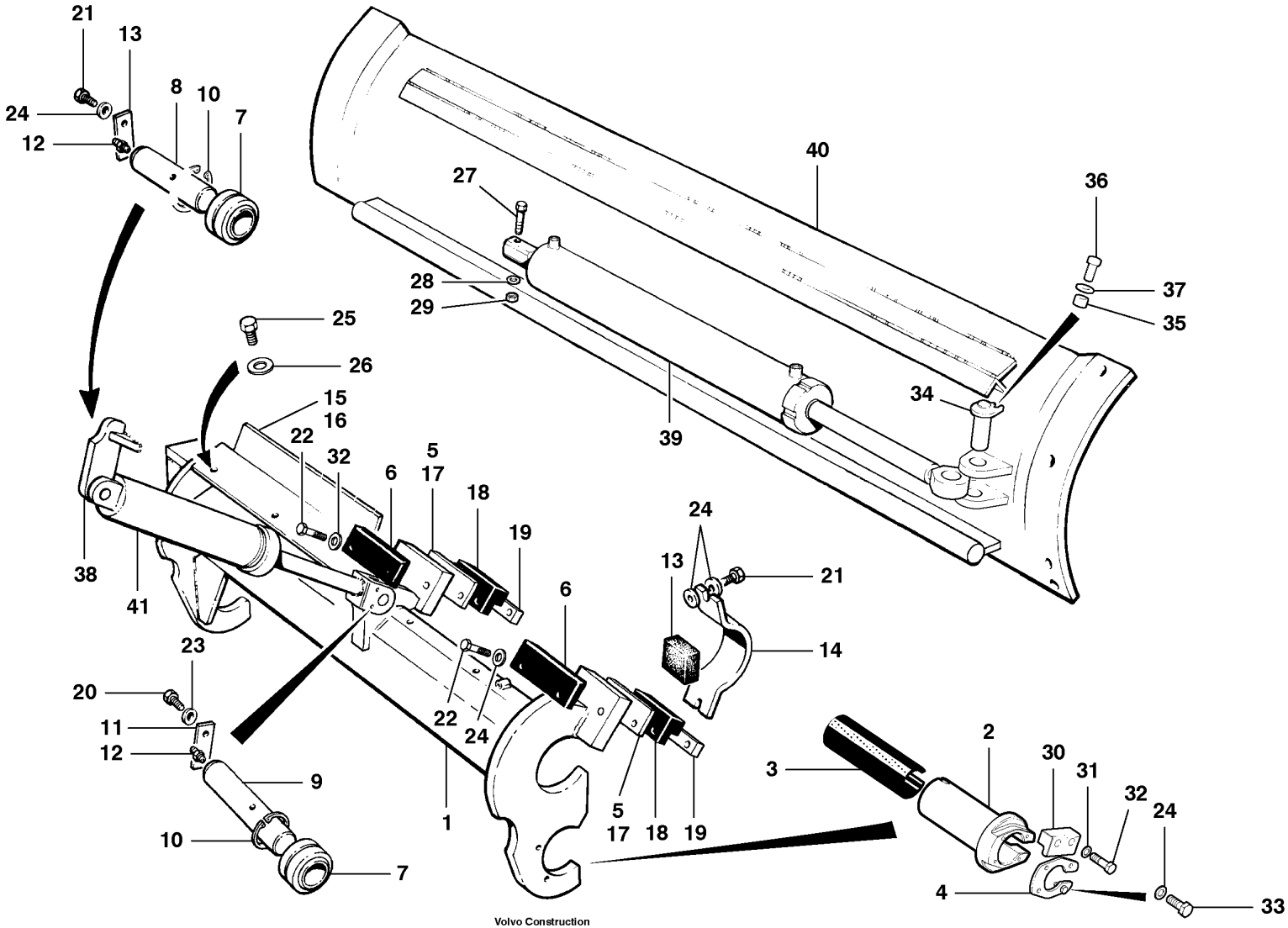

Volvo Construction Equipment

1007682

Fig.	Part No.	Quantity 1	2	3	PS	KIT	Description	Dénomination	Bezeichnung	Denominación	Notes
30	**VOE 12730758**	2					Clamp	Pince Serrage	Klemme	Abrazadera	
31	**VOE 12729935**	4					Washer	Rondelle	Scheibe	Arandela	
32	**CH 983285**	4					Hexagon screw	Vis tête hexagonale	Sechskantschraube	Tornillo hexago	
33	**VOE 983272**	8					Hexagon screw	Vis tête hexagonale	Sechskantschraube	Tornillo hexago	
34	**VOE 12732239**	1					Retaining pin	Goupille elast	Federsplint	Pasador resorte	
35	**CH 80025**	1					Bushing	Bague	Buchse	Casquillo	
36	**VOE 983279**	1					Hexagon screw	Vis tête hexagonale	Sechskantschraube	Tornillo hexago	
37	**VOE 983336**	1					Washer	Rondelle	Scheibe	Arandela	
38							Circle turn and drawbar	Couronne d'orientation et b	Drehkranz und Zugstange	Giro de corona y barra de tr	Front See group 985, Page 869
38							Circle turn and drawbar	Couronne d'orientation et b	Drehkranz und Zugstange	Giro de corona y barra de tr	Front See group 987, Page 899
39							Slide shift cylinder	Vérin d'inversion du sens d	Seitenschubzylinder	Cilindro de desplazamient	984/400, 984/500
40							Moldboards	Lames niveleuses	Hobelschar	Vertederas	See group 981, Page 815
41							Blade tilt cylinder	Vérin d'inclinaison de lame	Schildkippzylinder	Cilindro de volteo de la hoj	982/500, 982/600

1		**Montaje de vertedera** **Hobelschar, Einbau** **Lame niveleuse** **Moldboard installation**	Catalogue id **20061**	Group **982**
2				
3			Illustr. No **1007682**	Section **100**
4				
5		**MODEL G930, G940, G946, G960**	Issue **VOE 64E9920061**	Page **823**

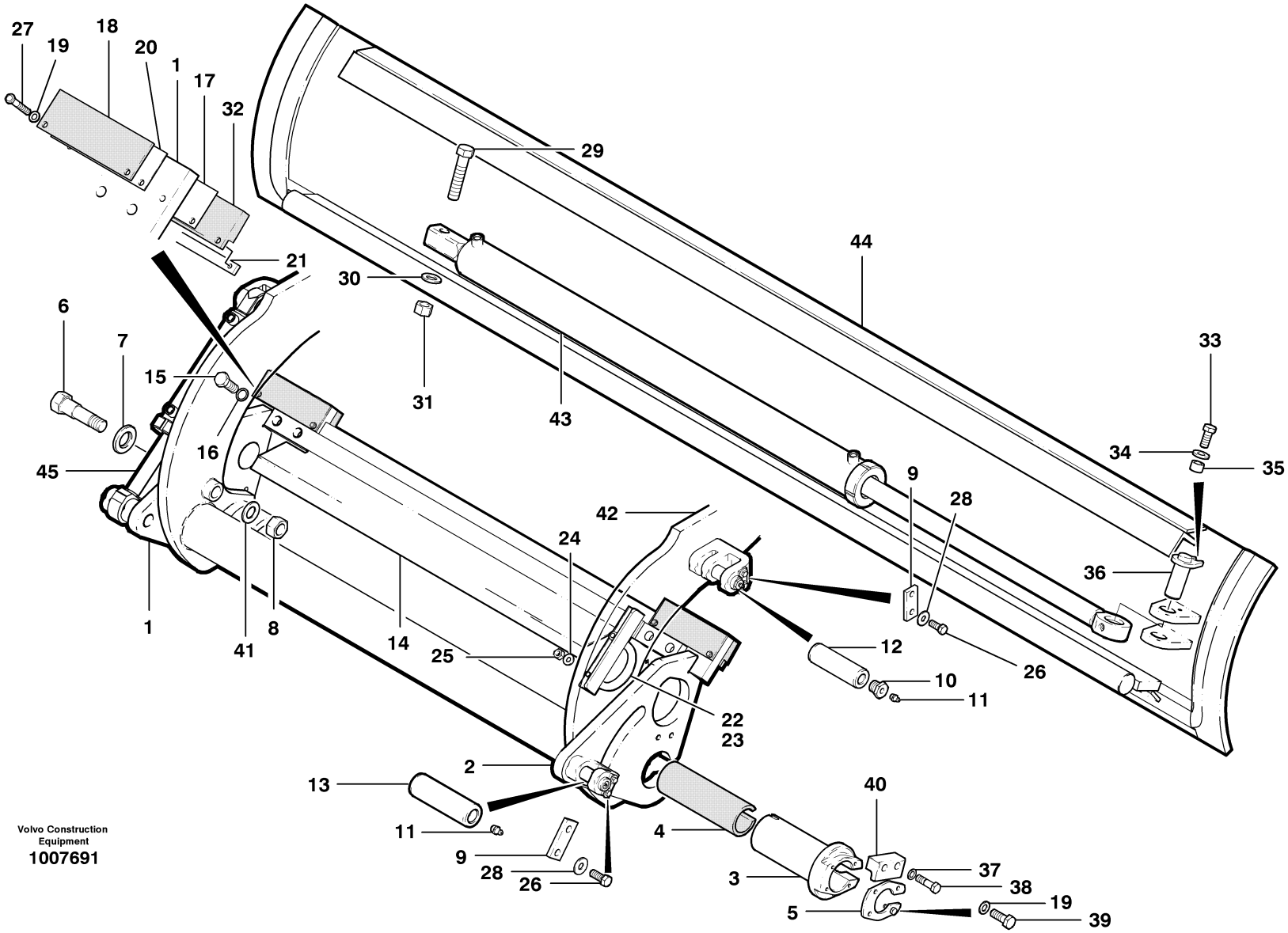

Volvo Construction Equipment

1007691

Fig.	Part No.	Quantity 1	2	3	PS	KIT	Description	Dénomination	Bezeichnung	Denominación	Notes
1	**VOE 12731655**	1					Quadrant	Quadrant	Quadrant	Cuadrante	L.H.
2	**VOE 12731656**	1					Quadrant	Quadrant	Quadrant	Cuadrante	R.H.
3	**VOE 12727387**	2					Tube	Tube	Rohr	Tubo	
4	**VOE 12727728**	2					Bearing	Palier	Lager	Cojinete	
4	**VOE 12732300**	1					Bearing	Palier	Lager	Cojinete	High temperature
5	**VOE 12727729**	2					End cap	Capuchon d'extrémité	Verschlusskappe	Tapa extrema	
6	**CH 19598**	2					Bolt	Boulon	Bolzen	Perno	
7	**CH 19599**	2					Washer	Rondelle	Scheibe	Arandela	
8	**CH 984841**	2					Nut	Ecrou	Mutter	Tuerca	
9	**CH 56909**	4					Locking Plate	Plaque Verroui.	Sperrblech	Placa Bloqueo	
10	**CH 62501**	REQ					Plug	Bouchon	Stopfen	Tapon	2 - 4, Special
11	**CH 29A-02**	5					Grease Fitting	Graisseur	Fettnippel	Engrasador	
12	**CH 62502**	2					Pin	Goupille	Zapfen	Pasador	Upper
13	**CH 62503**	2					Pin	Goupille	Zapfen	Pasador	Lower
14	**CH 78923**	1					Guard	Protection	Schutz	Protección	Slide shift cylinder
15	**CH 50A-1420ZI**	4					Hexagon screw	Vis tête hexagonale	Sechskantschraube	Tornillo hexago	
16	**VOE 12727975**	4					Washer	Rondelle	Scheibe	Arandela	
17	**CH 78675**	2					Shim	Cale d'épaisseur	Passcheibe	Arandela Ajuste	.06”
18	**CH 78673**	2					Wear Plate	Plaque Usure	Verschl Platte	Placa Desgaste	
19	**VOE 12727850**	8					Washer	Rondelle	Scheibe	Arandela	
20	**CH 79007**	REQ					Shim	Cale d'épaisseur	Passcheibe	Arandela Ajuste	.12”
21	**CH 81767**	2					Clamp	Pince Serrage	Klemme	Abrazadera	
22	**CH 9513X11.5**	1					Rubber hose	Durit caoutcho.	Gummischlauch	Manguera	(used with item 23)
23	**CH 78924**	1					U-bolt	Etrier Ressort	Federbride	Abrazadera-u	
24	**VOE 983336**	2					Washer	Rondelle	Scheibe	Arandela	
25	**CH 36N-08ZI**	2					Lock nut	Contre-ecrou	Sicherungsmutter	Contratuerca	
26	**CH 50A-0608ZI**	12					Hexagon screw	Vis tête hexagonale	Sechskantschraube	Tornillo hexago	
27	**CH 50A-0620ZI**	4					Hexagon screw	Vis tête hexagonale	Sechskantschraube	Tornillo hexago	
28	**VOE 983335**	12					Washer	Rondelle	Scheibe	Arandela	
29	**CH 50A-1640ZI**	1					Hexagon screw	Vis tête hexagonale	Sechskantschraube	Tornillo hexago	

1		**Montaje de vertedera** **Hobelschar, Einbau** **Lame niveleuse** **Moldboard installation**	Catalogue id **20061**	Group **982**
2			Illustr. No **1007691**	Section **200**
3				
4			Issue **VOE 64E9920061**	Page **825**
5		**MODEL G970, G976**		

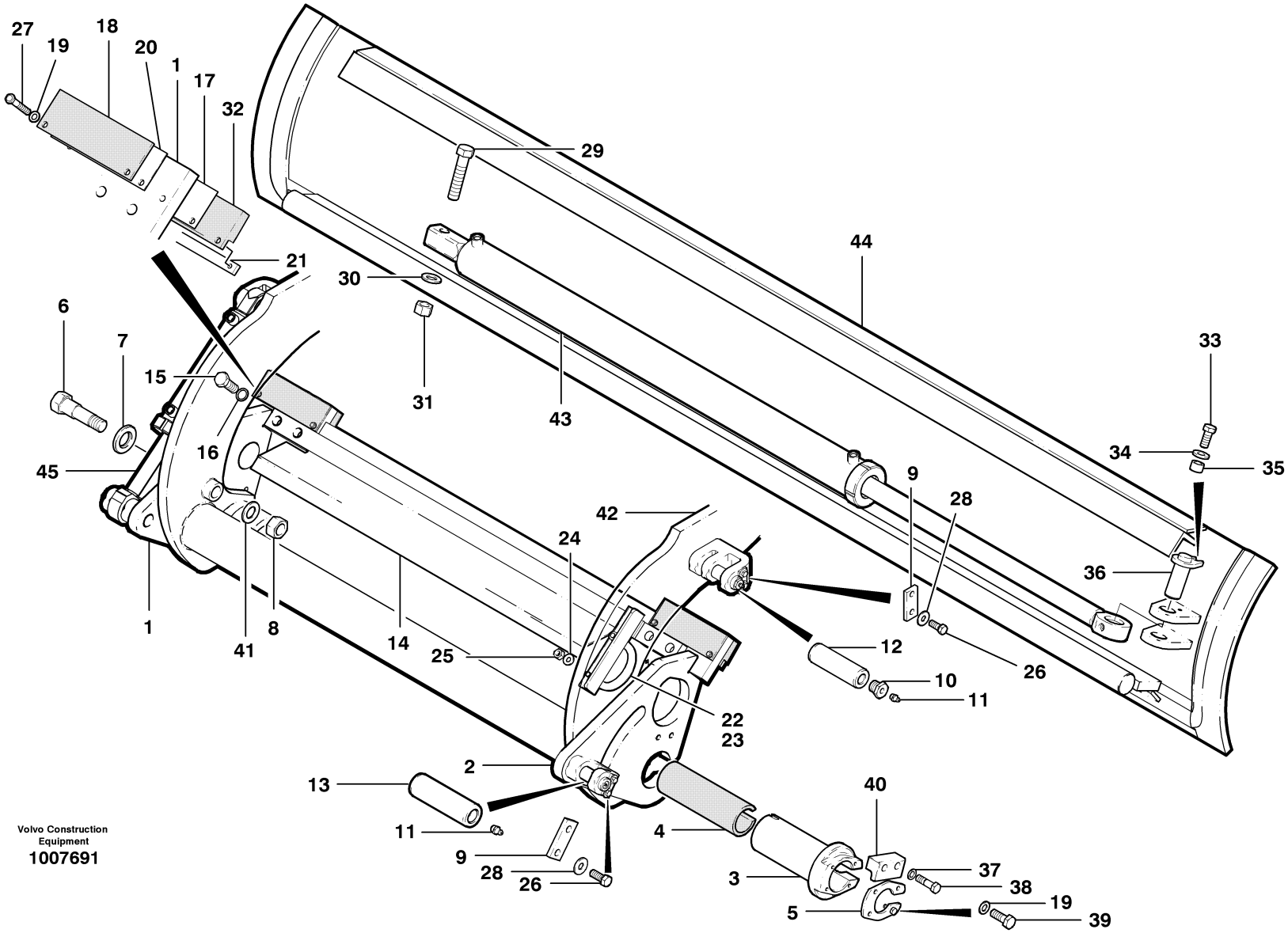

Volvo Construction Equipment

1007691

Fig.	Part No.	Quantity 1	2	3	PS	KIT	Description	Dénomination	Bezeichnung	Denominación	Notes
30	**VOE 12729999**	1					Washer	Rondelle	Scheibe	Arandela	
31	**CH 30D-16ZI**	1					Nut	Ecrou	Mutter	Tuerca	
32	**CH 78646**	2					Wear Plate	Plaque Usure	Verschl Platte	Placa Desgaste	
33	**VOE 983279**	1					Hexagon screw	Vis tête hexagonale	Sechskantschraube	Tornillo hexago	
34	**VOE 983336**	1					Washer	Rondelle	Scheibe	Arandela	
35	**CH 80025**	1					Bushing	Bague	Buchse	Casquillo	
36	**VOE 12732239**	1					Retaining pin	Goupille elast	Federsplint	Pasador resorte	
37	**VOE 12729935**	4					Washer	Rondelle	Scheibe	Arandela	
38	**CH 983285**	4					Hexagon screw	Vis tête hexagonale	Sechskantschraube	Tornillo hexago	
39	**VOE 983272**	8					Hexagon screw	Vis tête hexagonale	Sechskantschraube	Tornillo hexago	
40	**VOE 12730758**	2					Clamp	Pince Serrage	Klemme	Abrazadera	
41	**CH 14A-20ZI**	2					Washer	Rondelle	Scheibe	Arandela	
42							Circle turn and drawbar	Couronne d'orientation et b	Drehkranz und Zugstange	Giro de corona y barra de tr	See 985/100
43							Slide shift cylinder	Vérin d'inversion du sens d	Seitenschubzylinder	Cilindro de desplazamient	See 984/500
44							Moldboards	Lames niveleuses	Hobelschar	Vertederas	See 981/100
45							Blade tilt cylinder	Vérin d'inclinaison de lame	Schildkippzylinder	Cilindro de volteo de la hoj	See 982/600

1		**Montaje de vertedera** **Hobelschar, Einbau** **Lame niveleuse** **Moldboard installation**	Catalogue id **20061**	Group **982**
2				
3			Illustr. No **1007691**	Section **200**
4			Issue **VOE 64E9920061**	Page **827**
5		**MODEL G970, G976**		

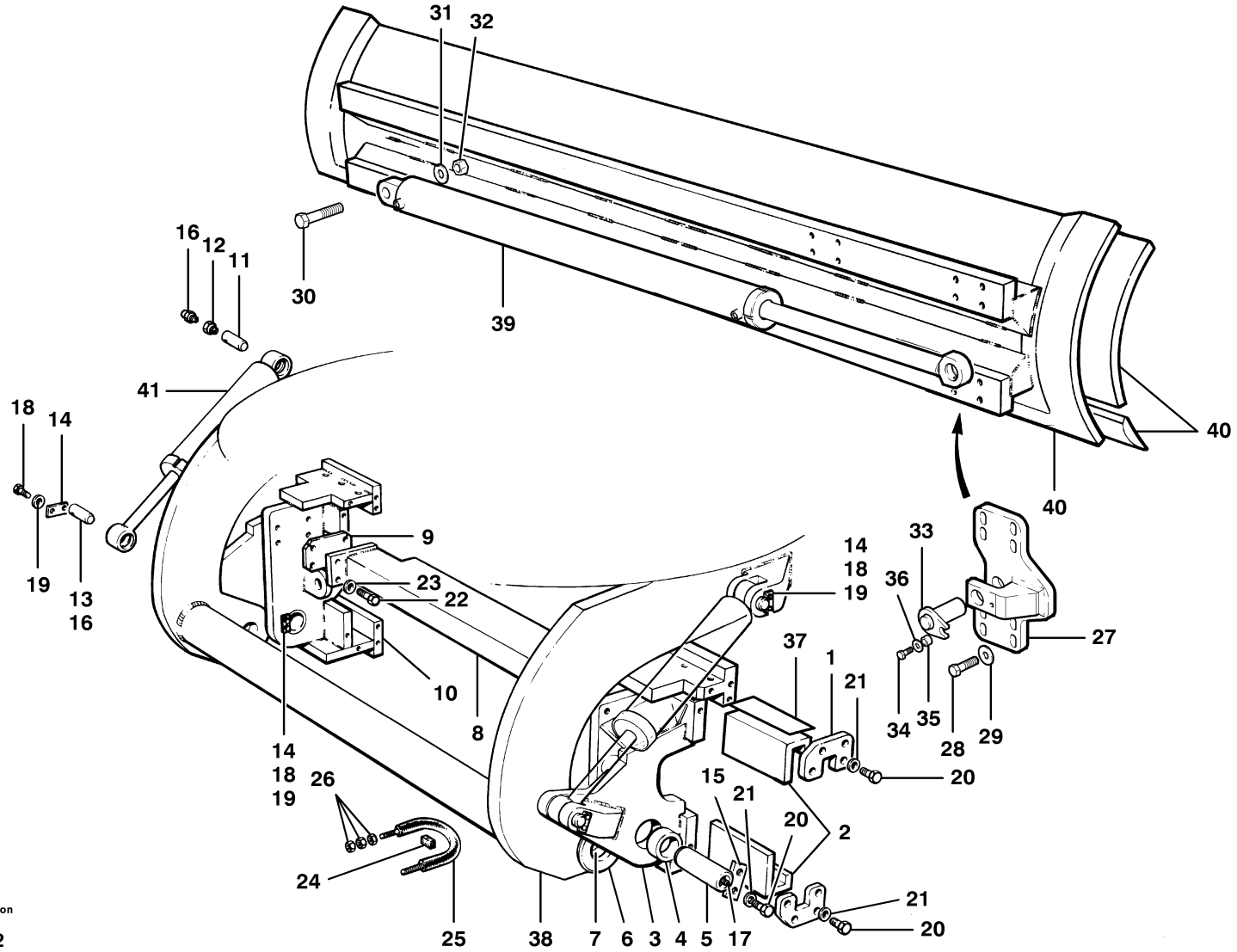

Volvo Construction Equipment
1007692

Fig.	Part No.	Quantity 1	2	3	PS	KIT	Description	Dénomination	Bezeichnung	Denominación	Notes
1	**CH 45705**	8					Retainer	Retenue	Halter	Soporte	
2	**CH 69579**	4					Slide Bearing	Palier Glissage	Gleitlager	Cojinete Fricci	
3	**CH 66893**	1					Quadrant	Quadrant	Quadrant	Cuadrante	R.H.
4	**CH 42438**	4					Bushing	Bague	Buchse	Casquillo	
5	**CH 58962**	2					Pivot Pin	Goupille-guide	Gelenkstift	Pasador Artic	
6	**CH 54347**	4					Pivot Pin	Goupille-guide	Gelenkstift	Pasador Artic	
7	**CH 36968**	2					Ring	Anneau	Ring	Anillo	
8	**CH 69287**	1					Tie Rod	Barre Accouple	Spurstange	Barra Acoplam	
9	**CH 78073**	REQ					Shim	Cale d'épaisseur	Passcheibe	Arandela Ajuste	
10	**CH 69402**	1					Quadrant	Quadrant	Quadrant	Cuadrante	L.H.
11	**CH 62502**	2					Pin	Goupille	Zapfen	Pasador	Upper
12	**CH 62501**	2					Plug	Bouchon	Stopfen	Tapon	Special
13	**CH 62503**	2					Pin	Goupille	Zapfen	Pasador	Lower
14	**CH 56909**	6					Locking Plate	Plaque Verroui.	Sperrblech	Placa Bloqueo	
15	**CH 58799**	2					Lock Plate	Plaque Verroui.	Verschl Platte	Placa Seguridad	
16	**CH 29A-02**	4					Grease Fitting	Graisseur	Fettnippel	Engrasador	
17	**CH 29E-04**	2					Grease Fitting	Graisseur	Fettnippel	Engrasador	
18	**CH 50A-0608ZI**	12					Hexagon screw	Vis tête hexagonale	Sechskantschraube	Tornillo hexago	
19	**VOE 983335**	12					Washer	Rondelle	Scheibe	Arandela	
20	**CH 50A-0810ZI**	36					Hexagon screw	Vis tête hexagonale	Sechskantschraube	Tornillo hexago	
21	**VOE 12727860**	36					Washer	Rondelle	Scheibe	Arandela	
22	**CH 50A-1216ZI**	8					Hexagon screw	Vis tête hexagonale	Sechskantschraube	Tornillo hexago	
23	**VOE 12729862**	8					Washer	Rondelle	Scheibe	Arandela	
24	**CH 78928**	1					Pad	Patin	Belag	Pastilla	
25	**CH 66891**	1					U-bolt	Etrier Ressort	Federbride	Abrazadera-u	
26	**CH 30D-12ZI**	6					Hexagon Nut	Ecrou Hexagonal	Sechskantmutter	Tuerca Hexagon	
27	**VOE 12733343**	1					Suspension	Suspension	Aufhängung	Suspension	
28	**CH 983285**	8					Hexagon screw	Vis tête hexagonale	Sechskantschraube	Tornillo hexago	
29	**VOE 983338**	8					Washer	Rondelle	Scheibe	Arandela	
30	**CH 50A-1644ZI**	1					Hexagon screw	Vis tête hexagonale	Sechskantschraube	Tornillo hexago	

1	
2	
3	
4	
5	

Montaje de vertedera
Hobelschar, Einbau
Lame niveleuse
Moldboard installation

MODEL G990

Catalogue id **20061**	Group **982**
Illustr. No **1007692**	Section **300**
Issue **VOE 64E9920061**	Page **829**

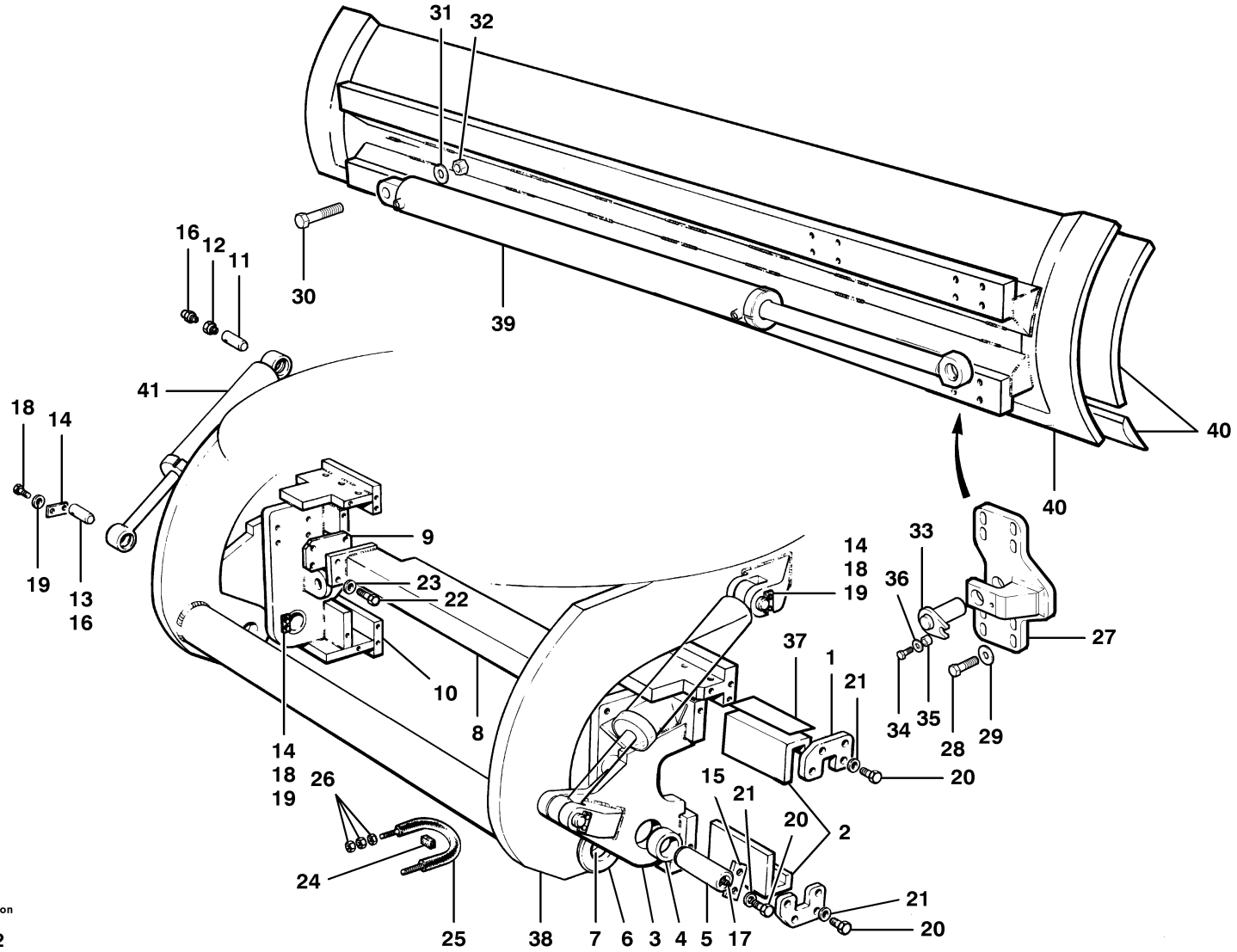

Volvo Construction Equipment
1007692

Fig.	Part No.	Quantity 1	2	3	PS	KIT	Description	Dénomination	Bezeichnung	Denominación	Notes
31	**VOE 983340**	1					Washer	Rondelle	Scheibe	Arandela	
32	**CH 30A-16ZI**	1					Nut	Ecrou	Mutter	Tuerca	
33	**VOE 12732239**	1					Retaining pin	Goupille elast	Federsplint	Pasador resorte	
34	**VOE 983279**	1					Hexagon screw	Vis tête hexagonale	Sechskantschraube	Tornillo hexago	
35	**CH 80025**	1					Bushing	Bague	Buchse	Casquillo	
36	**VOE 983336**	1					Washer	Rondelle	Scheibe	Arandela	
37	**CH 55321**	2					Shim	Cale d'épaisseur	Passcheibe	Arandela Ajuste	
38							Circle turn and drawbar	Couronne d'orientation et b	Drehkranz und Zugstange	Giro de corona y barra de tr	Front, See 985/300
38							Circle turn and drawbar	Couronne d'orientation et b	Drehkranz und Zugstange	Giro de corona y barra de tr	See 987/300
39							Slide shift cylinder	Vérin d'inversion du sens d	Seitenschubzylinder	Cilindro de desplazamient	See 984/600
40							Moldboards	Lames niveleuses	Hobelschar	Vertederas	See 981/200
41							Blade tilt cylinder	Vérin d'inclinaison de lame	Schildkippzylinder	Cilindro de volteo de la hoj	See 982/600

1	
2	
3	
4	
5	

Montaje de vertedera
Hobelschar, Einbau
Lame niveleuse
Moldboard installation

MODEL G990

Catalogue id	Group
20061	**982**
Illustr. No	Section
1007692	**300**
Issue	Page
VOE 64E9920061	**831**

VOLVO

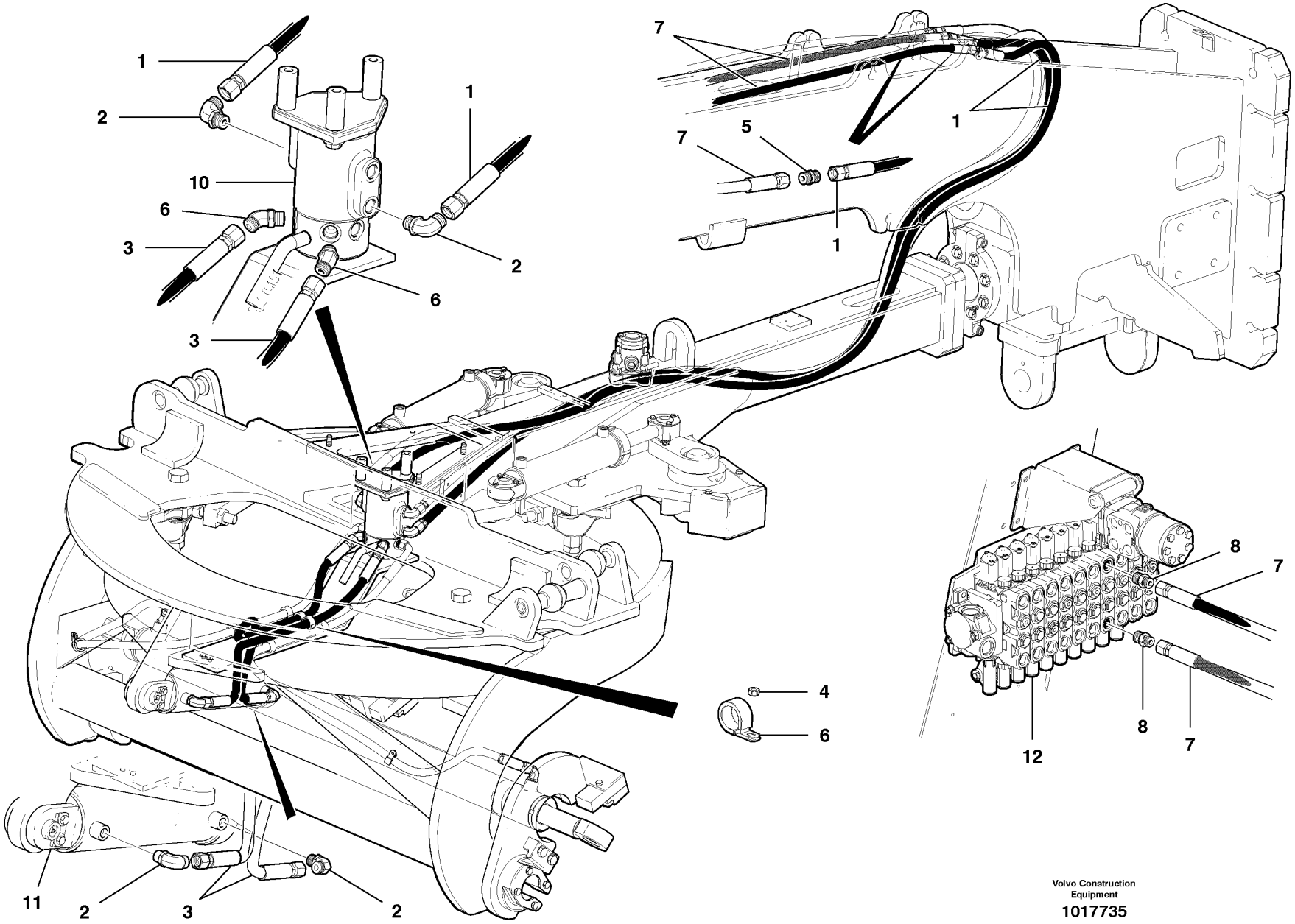

Volvo Construction Equipment

1017735

Fig.	Part No.	Quantity 1	2	3	PS	KIT	Description	Dénomination	Bezeichnung	Denominación	Notes
1	**VOE 12742057**	2					Hose assembly	Conduit flexible	Schlauchleitung	Conducto	
2	**VOE 13933868**	4					Elbow Nipple	Raccord angulaire	Winkelnippel	Niple Angular	
3	**VOE 12742062**	2					Hose assembly	Conduit flexible	Schlauchleitung	Conducto	
4	**VOE 13949278**	4					Flange Lock Nut	Contre écrou bride	Flanschmutter	Contratuer Embr	
5	**VOE 935664**	2					Nipple	Raccord	Nippel	Niple	
6	**VOE 935772**	2					Nipple	Raccord	Nippel	Niple	
7	**VOE 12742059**	2					Hose assembly	Conduit flexible	Schlauchleitung	Conducto	
8	**VOE 13933923**	2					Nipple	Raccord	Nippel	Niple	
9	**VOE 12749599**	8					Band	Etrier Serrage	Schelle	Cinta	
10		1					Swivel	Rotule pivot	Schwingel	Rotula pivote	See group 984, Page 861
11		1					Hydraulic cylinder	Verin hydraulique	Hydraulzylinder	Cilindro hidraulico	See group 982, Page 839
12							Manifold valve	Distributeur	Mehrwegventil	Válvula múltiple	See group 912, Page 705

1	
2	
3	
4	
5	

Circuito de volteo de la hoja
Schildkippkreis
Circuit d'inclinaison de lame
Blade tilt circuit

MODEL G930

Catalogue id	Group
20061	**982**
Illustr. No **1017735**	Section **400**
Issue **VOE 64E9920061**	Page **833**

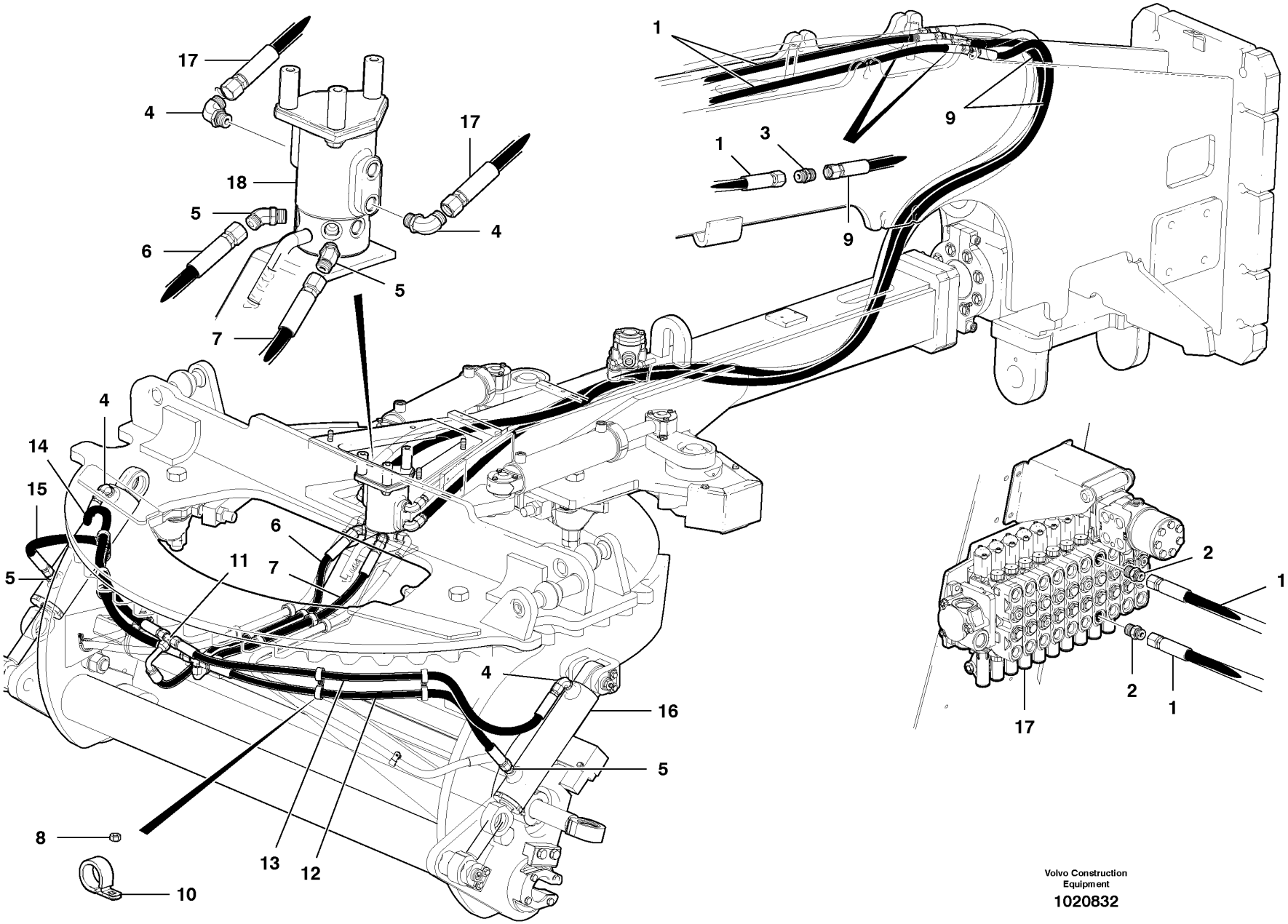

Volvo Construction Equipment

1020832

Fig.	Part No.	Quantity 1	2	3	PS	KIT	Description	Dénomination	Bezeichnung	Denominación	Notes
1	**VOE 12742059**	2					Hose assembly	Conduit flexible	Schlauchleitung	Conducto	G940 - G976
1	**VOE 12744988**	2					Hose assembly	Conduit flexible	Schlauchleitung	Conducto	G990
2	**VOE 13933923**	2					Nipple	Raccord	Nippel	Niple	
3	**VOE 935664**	2					Nipple	Raccord	Nippel	Niple	
4	**VOE 13933868**	4					Elbow Nipple	Raccord angulaire	Winkelnippel	Niple Angular	
5	**VOE 935772**	4					Nipple	Raccord	Nippel	Niple	
6	**VOE 12742082**	1					Hose assembly	Conduit flexible	Schlauchleitung	Conducto	
7	**VOE 12742081**	1					Hose	Durit	Schlauch	Tubo flexible	
8	**VOE 13949278**	6					Flange Lock Nut	Contre écrou bride	Flanschmutter	Contratuer Embr	
9	**VOE 12742057**	2					Hose assembly	Conduit flexible	Schlauchleitung	Conducto	
10	**VOE 952633**	12					Clamp	Pince Serrage	Klemme	Abrazadera	
11	**VOE 935453**	2					T-nipple	Raccord-t	T-Nippel	Niple T	
12	**VOE 12742088**	1					Hose assembly	Conduit flexible	Schlauchleitung	Conducto	
13	**VOE 12742097**	1					Hose assembly	Conduit flexible	Schlauchleitung	Conducto	
14	**VOE 12742083**	1					Hose assembly	Conduit flexible	Schlauchleitung	Conducto	
15	**VOE 12744897**	1					Hose assembly	Conduit flexible	Schlauchleitung	Conducto	
16							Hydraulic cylinder	Verin hydraulique	Hydraulzylinder	Cilindro hidraulico	See group 982, Page 839
17							Manifold valve	Distributeur	Mehrwegventil	Válvula múltiple	See group 912, Page 705
18							Swivel joint	Joint tournant	Drehverteiler	Unión giratoria	See group 984, Page 861

1		**Circuito de volteo de la hoja** **Schildkippkreis** **Circuit d'inclinaison de lame** **Blade tilt circuit**	Catalogue id **20061**	Group **982**
2			Illustr. No **1020832**	Section **450**
3			Issue **VOE 64E9920061**	Page **835**
4				
5		**MODEL G940 - G990**		

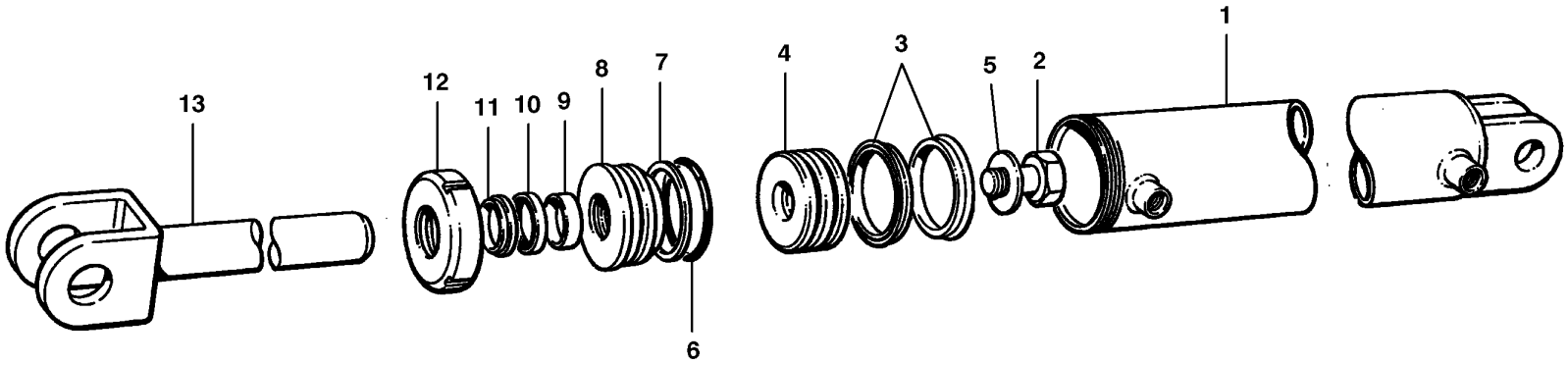

Volvo Construction Equipment
G0008423

Fig.	Part No.	Quantity 1	2	3	PS	KIT	Description	Dénomination	Bezeichnung	Denominación	Notes
	VOE 12724766	1					Hydraulic cylinder	Verin hydraulique	Hydraulzylinder	Cilindro hidraulico	CPL, INCL 1 - 13
1	**CH 79218**	1					•Barrel	•Cylindre	•Zyl. Laufbuchse	•Cilindro	INCL 12
2	**CH 50A-1622UP**	1					•Hexagon screw	•Vis tête hexagonale	•Sechskantschraube	•Tornillo hexago	
3	**VOE 12724821**	2				K	•Seal	•Joint	•Dichtring	•Junta	
4	**CH 59670**	1					•Cylinder Piston	•Piston Cylindre	•Zylinderkolben	•Piston	
5	**CH 49380**	1					•Washer	•Rondelle	•Scheibe	•Arandela	
6	**CH 44244**	1				K	•O-ring	•Joint Torique	•O-Ring	•Junta torica	
7	**CH 44266**	1				K	•Back-up ring	•Rondelle anti-extrusion	•Stützring	•Anillo Apoyo	
8	**VOE 12724061**	1					•Cylinder head	•Culasse	•Zylinderkopf	•Culata	
9	**VOE 12724222**	1				K	•Wear Ring	•Bague Usure	•Verschleissring	•Anillo Desgaste	
10	**VOE 12724223**	1				K	•Seal	•Joint	•Dichtring	•Junta	
11	**VOE 12724224**	1				K	•Wiper	•Essuie-glace	•Wischer	•Limpiaparabrisa	
12	**CH 62147**	1					•Nut	•Ecrou	•Mutter	•Tuerca	
13	**CH 87291**	1					•Piston rod	•Bielle de piston	•Kolbenstange	•Biela de piston	
	VOE 12724303	REQ					Repair Kit	Kit Réparation	Reparatursatz	Kit Reparacion	1 per, for 12724766, Cylinder CPL, INCL 3, 6, 9 - 11

1		**Cilindro de volteo de la hoja** **Schildkippzylinder** **Vérin d'inclinaison de lame** **Blade tilt cylinder**	Catalogue id **20061**	Group **982**
2			Illustr. No **G0008423**	Section **500**
3				
4			Issue **VOE 64E9920061**	Page **837**
5		**MODEL G930**		

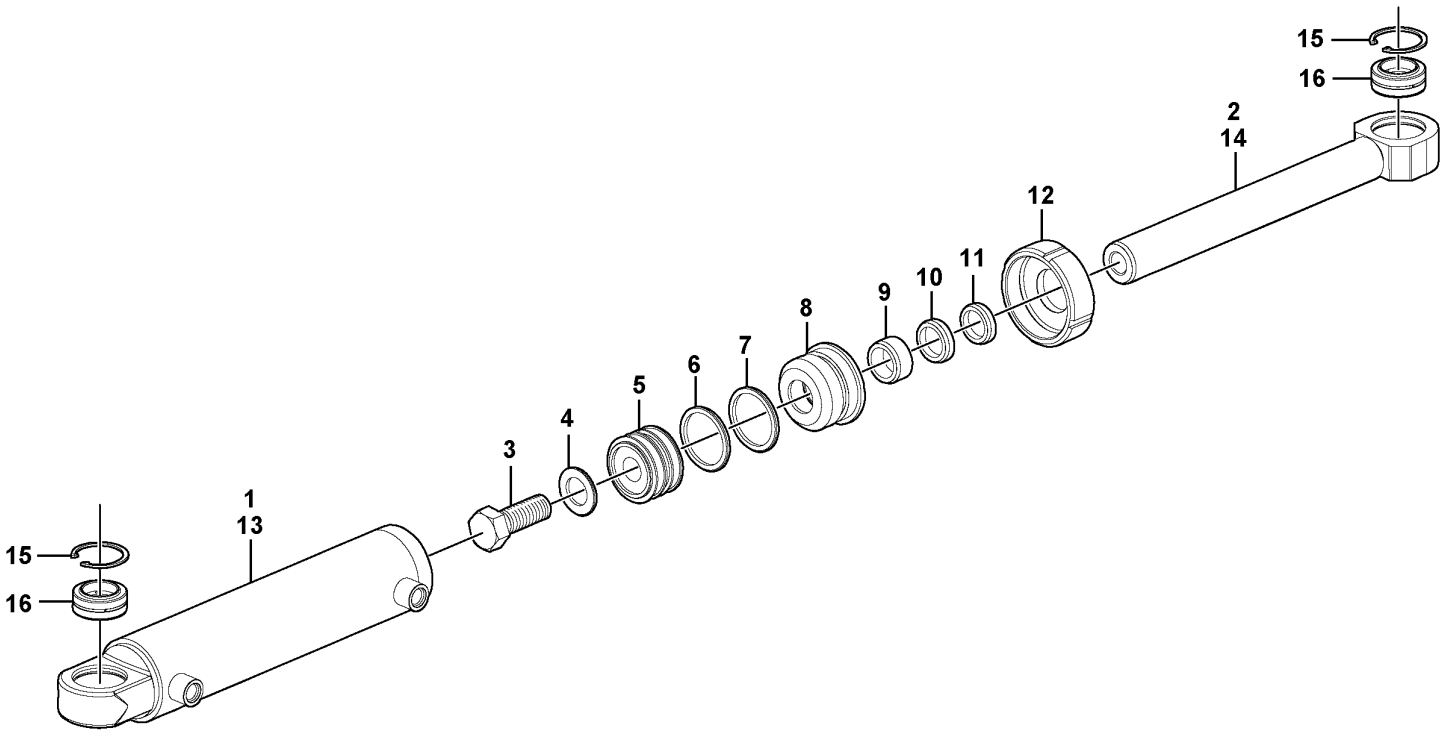

Volvo Construction Equipment

G0008424

Fig.	Part No.	Quantity 1	2	3	PS	KIT	Description	Dénomination	Bezeichnung	Denominación	Notes
	VOE 12724642	2					Hydraulic cylinder	Verin hydraulique	Hydraulzylinder	Cilindro hidraulico	CPL, INCL 1 - 12, Model G940 - G976
	VOE 12734749		2				Hydraulic cylinder	Vérin hydraulique	Hydraulzylinder	Cilindro hidráulico	CPL, INCL 3 - 14, Model G990
1	**CH 79188**	1					•Barrel	•Cylindre	•Zyl. Laufbuchse	•Cilindro	INCL 12, Model G940-G976
2	**CH 79189**	1					•Piston rod	•Bielle de piston	•Kolbenstange	•Biela de piston	MODEL G940 - G976
3	**CH 50A-1220UP**	1					•Hexagon screw	•Vis tête hexagonale	•Sechskantschraube	•Tornillo hexago	
3	**CH 50A-1622UP**		1				•Hexagon screw	•Vis tête hexagonale	•Sechskantschraube	•Tornillo hexago	
4	**CH 69360**	1					•Washer	•Rondelle	•Scheibe	•Arandela	
4	**CH 49380**		1				•Washer	•Rondelle	•Scheibe	•Arandela	
5	**CH 404001**	1					•Piston	•Piston	•Kolben	•Piston	
5	**VOE 12734781**		1				•Piston	•Piston	•Kolben	•Piston	
6	**CH 44243**	1	1			K	•O-ring	•Joint Torique	•O-Ring	•Junta torica	
7	**CH 52020**	1	1			K	•Back-up ring	•Rondelle anti-extrusion	•Stützring	•Anillo Apoyo	
8	**CH 406027**	1					•Cylinder head	•Culasse	•Zylinderkopf	•Culata	
8	**VOE 12734779**		1				•Cylinder head	•Culasse	•Zylinderkopf	•Culata	
9	**VOE 12724214**	1				K	•Wear Ring	•Bague Usure	•Verschleissring	•Anillo Desgaste	
9	**VOE 12724228**		1			K	•Wear Ring	•Bague Usure	•Verschleissring	•Anillo Desgaste	
10	**VOE 12724215**	1				K	•Seal	•Joint	•Dichtring	•Junta	
10	**VOE 12724217**		1			K	•Seal	•Joint	•Dichtring	•Junta	
11	**VOE 12724216**	1				K	•Wiper	•Essuie-glace	•Wischer	•Limpiaparabrisa	
11	**VOE 12724218**		1			K	•Wiper	•Essuie-glace	•Wischer	•Limpiaparabrisa	
12	**CH 62146**	1	1				•Nut	•Ecrou	•Mutter	•Tuerca	
13	**VOE 12734930**		1				•Cylinder tube	•Tube cylindre	•Zylinderrohr	•Tubo cilindro	
14	**VOE 12734787**		1				•Piston rod	•Bielle de piston	•Kolbenstange	•Biela de piston	Model G990
15	**CH 19B-218**	2	2				Retaining ring	Bague retenue	Haltering	Anillo de apoyo	
16	**CH 19629**	2	2				Bearing	Palier	Lager	Cojinete	
	VOE 12724304	REQ					Repair Kit	Kit Réparation	Reparatursatz	Kit Reparacion	1 per, for 12724642, CPL, INCL 6, 7, 9, 10, 11

1	**G940-G976**
2	**G990**
3	
4	
5	

Cilindro de volteo de la hoja
Schildkippzylinder
Vérin d'inclinaison de lame
Blade tilt cylinder

MODEL G940, G946, G960, G970, G976, G990

Catalogue id **20061**	Group **982**
Illustr. No **G0008424**	Section **600**
Issue **VOE 64E9920061**	Page **839**

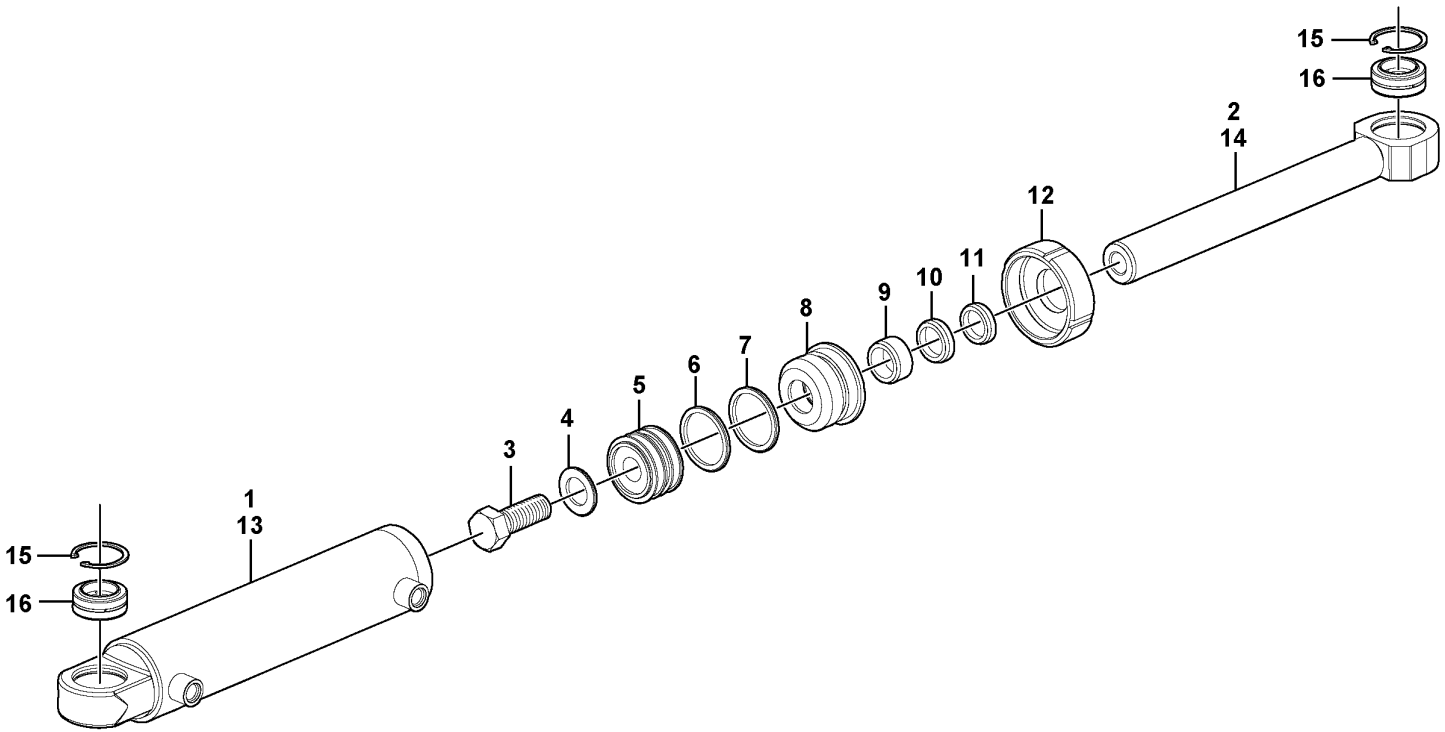

Volvo Construction Equipment

G0008424

Fig.	Part No.	Quantity 1	2	3	PS	KIT	Description	Dénomination	Bezeichnung	Denominación	Notes
	VOE 12734836	REQ					Repair Kit	Kit Réparation	Reparatursatz.....	Kit Reparacion.....	1 per, for 12734749, CPL, INCL 6, 7, 9, 10, 11

1	**G940-G976**	**Cilindro de volteo de la hoja** **Schildkippzylinder** **Vérin d'inclinaison de lame** **Blade tilt cylinder**	Catalogue id **20061**	Group **982**
2	**G990**		Illustr. No **G0008424**	Section **600**
3			Issue **VOE 64E9920061**	Page **841**
4				
5		**MODEL G940, G946, G960, G970, G976, G990**		

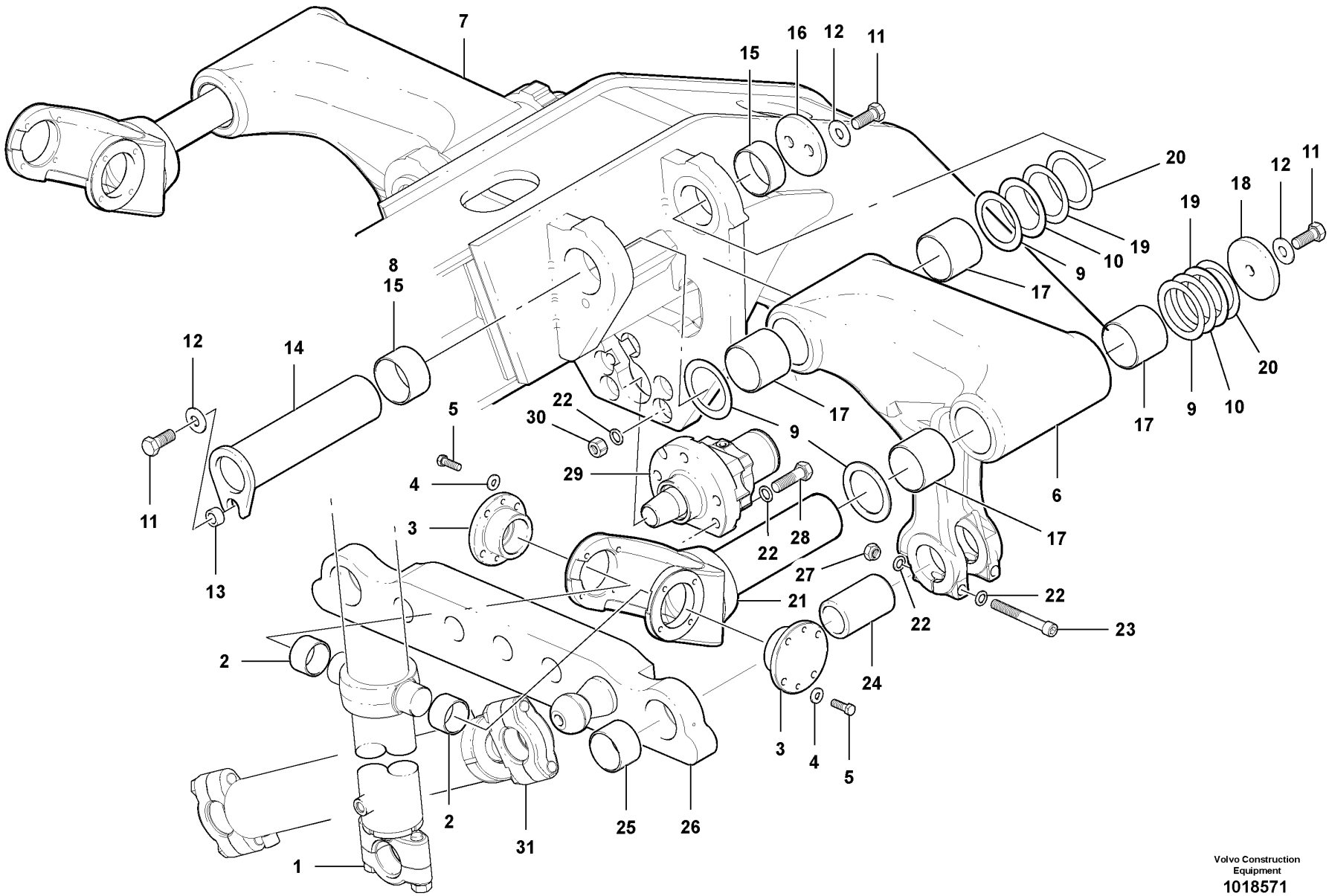

Volvo Construction Equipment
1018571

Fig.	Part No.	Quantity 1	2	3	PS	KIT	Description	Dénomination	Bezeichnung	Denominación	Notes
1							Blade lift cylinder	Vérin de relevage de lame	Schildhubzylinder	Cilindro de elevación de la	See 983/300
2	**VOE 12741789**	4	4	4			Bushing	Bague	Buchse	Casquillo	
3	**VOE 12749617**	4	4	4			Protection	Protection	Schutz	Proteccion	
4	**VOE 983336**	16	16	16			Washer	Rondelle	Scheibe	Arandela	
5	**VOE 978933**	16	16	16			Screw	Vis	Schraube	Tornillo	
6	**VOE 12742917**	1	1				Arm	Bras	Arm	Brazo	L.H.
6	**VOE 12742915**			1			Arm	Bras	Arm	Brazo	L.H.
7	**VOE 12742916**	1	1				Arm	Bras	Arm	Brazo	R.H.
7	**VOE 12742914**			1			Arm	Bras	Arm	Brazo	R.H.
8	**VOE 12724039**	2	2				Bearing	Palier	Lager	Cojinete	
9	**VOE 12748734**	REQ	REQ				Washer	Rondelle	Scheibe	Arandela	
9	**VOE 12748735**			REQ			Washer	Rondelle	Scheibe	Arandela	(VOE 12741972)
10	**CH 87241**	REQ	REQ				Shim	Cale d'épaisseur	Passcheibe	Arandela Ajuste	0.040”
10	**CH 87245**			REQ			Shim	Cale d'épaisseur	Passcheibe	Arandela Ajuste	0.040”
11	**VOE 990720**	8	8	8			Hexagon screw	Vis tête hexagonale	Sechskantschraube	Tornillo hexago	
12	**VOE 983339**	8	8	8			Washer	Rondelle	Scheibe	Arandela	
13	**VOE 12742617**	2	2	2			Spacer	Partie Intermédiaire	Zwischenstück	Espaciador	
14	**VOE 12746453**	2	2				Retaining pin	Goupille elast	Federsplint	Pasador resorte	
14	**VOE 12742144**			2			Pin	Goupille	Zapfen	Pasador	
15	**VOE 12724038**	2	2				Bearing	Palier	Lager	Cojinete	
15	**VOE 12741791**			4			Bushing	Bague	Buchse	Casquillo	
16	**VOE 12742138**	2	2				Cap	Chapeau	Kappe	Caperuza	
16	**VOE 12742145**			2			Cap	Chapeau	Kappe	Caperuza	
17	**VOE 12724040**	8	8				Bearing	Palier	Lager	Cojinete	
17	**VOE 12741792**			8			Bushing	Bague	Buchse	Casquillo	
18	**VOE 12742134**	2					Cap	Chapeau	Kappe	Caperuza	
18	**VOE 12727355**		2				Cap	Chapeau	Kappe	Caperuza	
18	**VOE 12742141**			2			Cap	Chapeau	Kappe	Caperuza	
19	**CH 87243**	REQ	REQ				Shim	Cale d'épaisseur	Passcheibe	Arandela Ajuste	0.010”
19	**CH 87247**			REQ			Shim	Cale d'épaisseur	Passcheibe	Arandela Ajuste	0.010”

1	**G930/G940/G946/G960**
2	**G970/G976**
3	**G990**
4	
5	

Elevador de la hoja
Scharhubsystem
Levage de lame
Blade lift

Catalogue id **20061**	Group **983**
Illustr. No **1018571**	Section **100**
Issue **VOE 64E9920061**	Page **843**

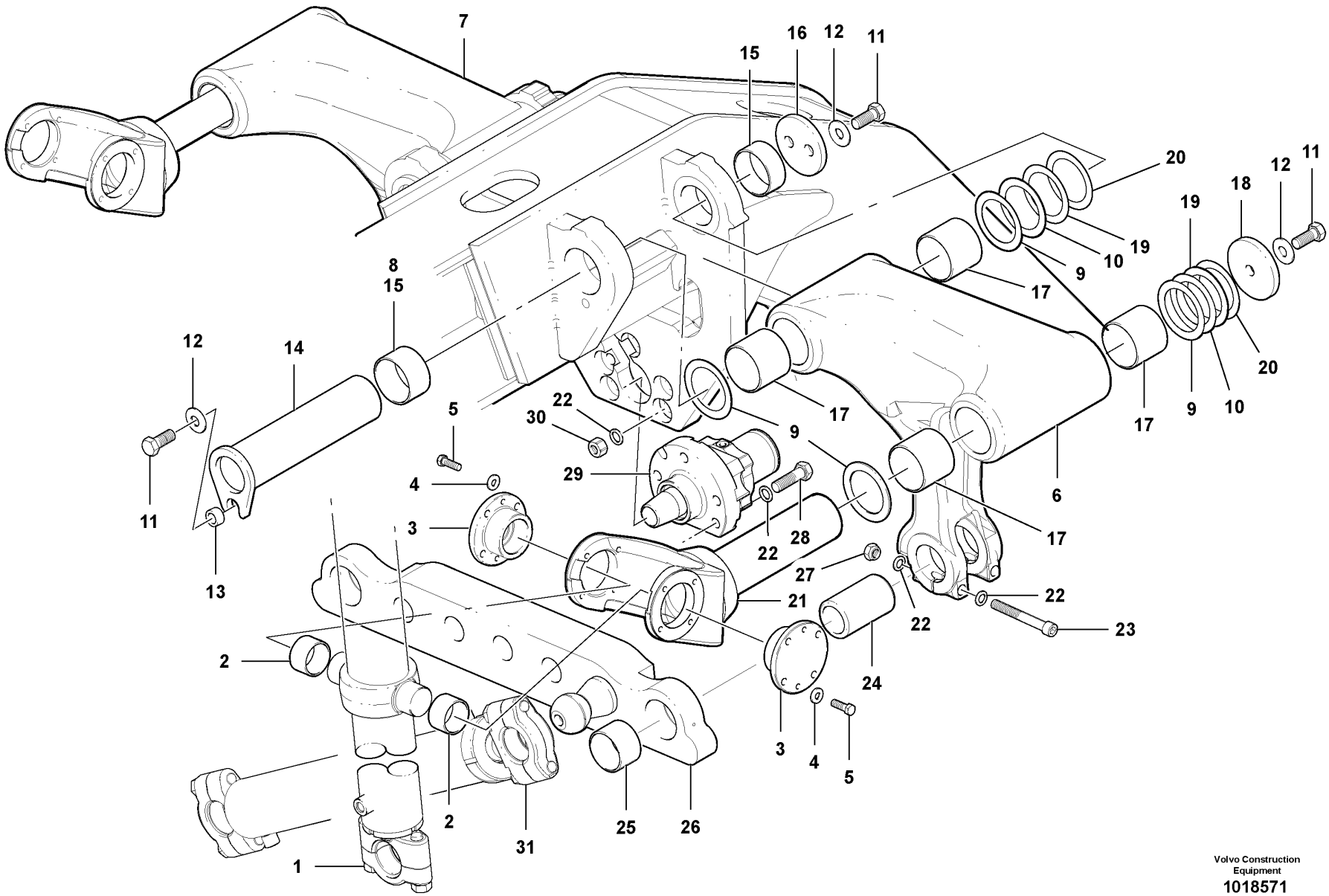

Volvo Construction Equipment
1018571

Fig.	Part No.	Quantity 1	2	3	PS	KIT	Description	Dénomination	Bezeichnung	Denominación	Notes
20	**CH 87242**	REQ	REQ				Shim	Cale d'épaisseur	Passcheibe	Arandela Ajuste	0.020”
20	**CH 87246**			REQ			Shim	Cale d'épaisseur	Passcheibe	Arandela Ajuste	0.020”
21	**VOE 12748731**	2	2				Cyl Anchorage	Fixat.cylindre	Zylinderstutze	Ancl Cilindro	
21	**VOE 12748732**			2			Cyl Anchorage	Fixat.cylindre	Zylinderstutze	Ancl Cilindro	
22	**VOE 12729862**	18	18	18			Washer	Rondelle	Scheibe	Arandela	
23	**VOE 984880**	4	4				Screw	Vis	Schraube	Tornillo	
23	**VOE 983321**			4			Allen Hd Screw	Vis A 6 Pans Cr	Inbusschraube	Torn Hex Embut	
24	**VOE 12727651**	2	2				Locking Device	Ens. verrouillage	Verriegelung	Dispos Cierre	
24	**VOE 12724051**			2			Locking Device	Ens. verrouillage	Verriegelung	Dispos Cierre	
25	**VOE 12746572**	2	2				Bushing	Bague	Buchse	Casquillo	
25	**VOE 12741793**			2			Bushing	Bague	Buchse	Casquillo	
26	**VOE 12749613**	1	1				Locking Device	Ens. verrouillage	Verriegelung	Dispos Cierre	
26	**VOE 12749616**			1			Locking Device	Ens. verrouillage	Verriegelung	Dispos Cierre	
27	**VOE 983376**	4	4	4			Lock nut	Contre-ecrou	Sicherungsmutter	Contratuerca	
28	**VOE 983295**	5	5				Hexagon screw	Vis tête hexagonale	Sechskantschraube	Tornillo hexago	
28	**VOE 983296**			5			Hexagon screw	Vis a tête hexagonale	Sechskantschr.	Tornillo hexago	
29		1	1				Lock Cylinder	Barille.serrure	Schliesszyl	Cilindro Cierre	See group 986, Page 897
29				1			Lock Cylinder	Barille.serrure	Schliesszyl	Cilindro Cierre	See group 986, Page 897
30	**VOE 983311**	5	5	5			Hexagon Nut	Ecrou Hexagonal	Sechskantmutter	Tuerca Hexagon	
31							Circle shift cylinder	Vérin d'invers. sens de rota.	Drehkranzverstellzylinder	Cilindro de desplazamient..	See 986/300 (G930-G976)
31							Circle shift cylinder	Vérin d'invers. sens de rota.	Drehkranzverstellzylinder	Cilindro de desplazamient..	See 986/400 (G990)

1	**G930/G940/G946/G960**
2	**G970/G976**
3	**G990**
4	
5	

Elevador de la hoja
Scharhubsystem
Levage de lame
Blade lift

Catalogue id **20061**	Group **983**
Illustr. No **1018571**	Section **100**
Issue **VOE 64E9920061**	Page **845**

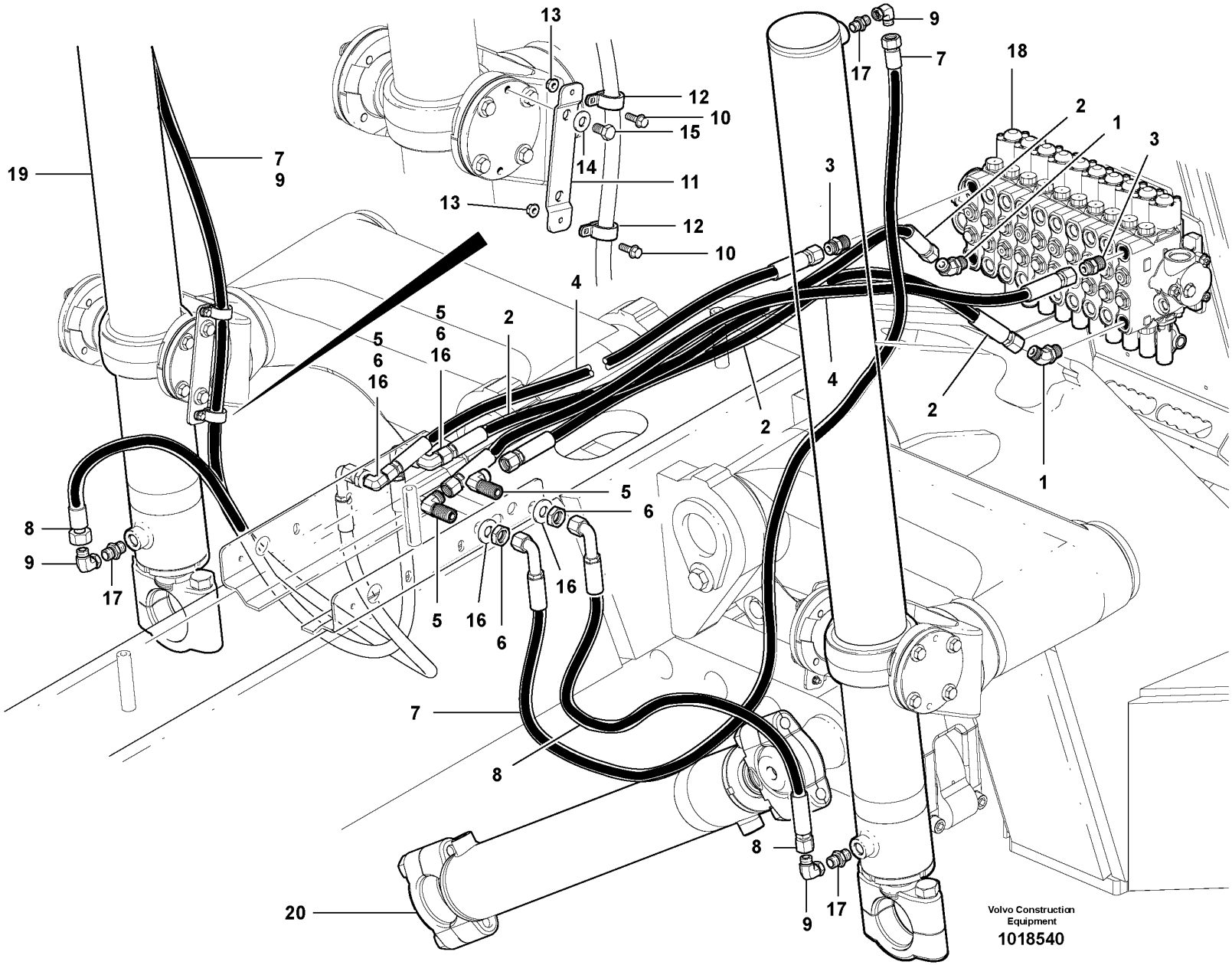
13
12
10
15
14
11
13
12
10
19
7
9
4
5
6
16
2
5
6
16
8
9
17
5
16
6
16
5
6
7
8
20
9
17
8
9
17
7
18
2
1
3
3
4
2
4
2
1
Volvo Construction Equipment
1018540

Fig.	Part No.	Quantity 1	2	3	PS	KIT	Description	Dénomination	Bezeichnung	Denominación	Notes
1	**VOE 935772**	2					Nipple	Raccord	Nippel	Niple	
2	**VOE 12742066**	2					Hose assembly	Conduit flexible	Schlauchleitung	Conducto	
3	**VOE 13933923**	2					Nipple	Raccord	Nippel	Niple	
4	**VOE 12742097**	2					Hose assembly	Conduit flexible	Schlauchleitung	Conducto	
5	**VOE 13933866**	4					Elbow nipple	Raccord angulaire	Winkelnippel	Niple angular	
6	**VOE 13933867**	4					Lock nut	Contre-ecrou	Sicherungsmutter	Contratuerca	
7	**VOE 12742067**	2					Hose assembly	Conduit flexible	Schlauchleitung	Conducto	
8	**VOE 12742068**	2					Hose assembly	Conduit flexible	Schlauchleitung	Conducto	
9	**VOE 13933872**	4					Elbow nipple	Raccord angulaire	Winkelnippel	Niple angular	
10	**VOE 13947542**	4					Screw	Vis	Schraube	Tornillo	
11	**VOE 12748833**	2					Bracket	Console	Konsole	Ménsula	
12	**VOE 12749599**	4					Band	Etrier Serrage	Schelle	Cinta	
13	**VOE 13949278**	4					Flange Lock Nut	Contre écrou bride	Flanschmutter	Contratuer Embr	
14	**VOE 983336**	4					Washer	Rondelle	Scheibe	Arandela	
15	**VOE 983699**	4					Screw	Vis	Schraube	Tornillo	
16	**VOE 12729862**	4					Washer	Rondelle	Scheibe	Arandela	
17	**VOE 12748738**	4					Check valve	Valve antiretour	Rückschlagventil	Válvula de retención	
18		1					Control valve	Valve controle	Steuerventil	Válvula control	See group 912, Page 705
19		2					Blade lift cylinder	Vérin de relevage de lame	Schildhubzylinder	Cilindro de elevación de la	See group 983, Page 849
20		1					Circle shift cylinder	Vérin d'invers. sens de rota	Drehkranzverstellzylinder	Cilindro de desplazamient	See group 986, Page 893

1		**Circuito del elevador de la hoja** **Scharhubkreis** **Circuit de levage de lame** **Blade lift circuit**	Catalogue id **20061**	Group **983**
2			Illustr. No **1018540**	Section **200**
3				
4			Issue **VOE 64E9920061**	Page **847**
5				

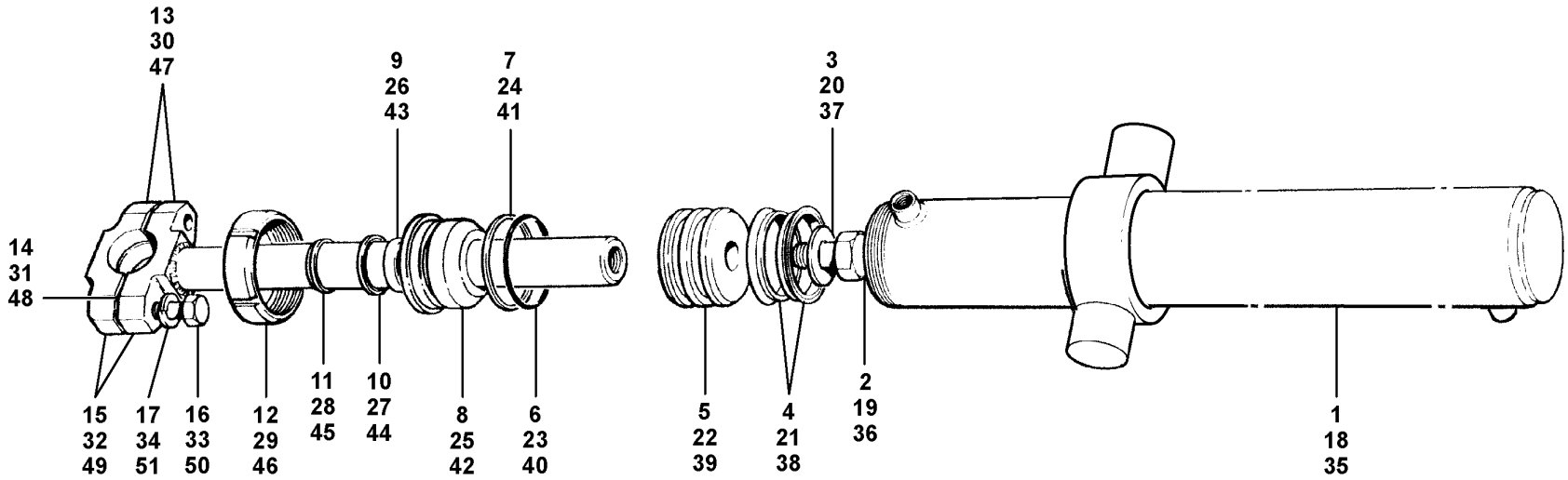
13
30
47
9
26
43
7
24
41
3
20
37
14
31
48
15
32
49
17
34
51
16
33
50
12
29
46
11
28
45
10
27
44
8
25
42
6
23
40
5
22
39
4
21
38
2
19
36
1
18
35

Fig.	Part No.	Quantity 1	2	3	PS	KIT	Description	Dénomination	Bezeichnung	Denominación	Notes
	VOE 12744472	2					Hydraulic cylinder	Vérin hydraulique	Hydraulzylinder	Cilindro hidráulico	CPL, INCL 1-13, 8, 15-17 MODEL G930-G960
	VOE 12724306	REQ					Repair Kit	Kit Réparation	Reparatursatz	Kit Reparacion	1 per, for 12744472, Cylinder CPL, INCL 4,6, 7, 9, 10, 11
1	**VOE 12743043**	1					Cylinder tube	Tube cylindre	Zylinderrohr	Tubo cilindro	INCL 12
2	**VOE 12743046**	1					Hexagon screw	Vis tête hexagonale	Sechskantschraube	Tornillo hexago	
3	**CH 49380**	1					Washer	Rondelle	Scheibe	Arandela	
4	**VOE 12724824**	2					Seal	Joint	Dichtring	Junta	
5	**CH 74694**	1					Piston	Piston	Kolben	Piston	
6	**CH 74696**	1					O-ring	Joint Torique	O-Ring	Junta torica	
7	**CH 74697**	1					Back-up ring	Rondelle anti-extrusion	Stützring	Anillo Apoyo	
8	**CH 406028**	1					Cylinder head	Culasse	Zylinderkopf	Culata	
9	**VOE 12724222**	1					Wear Ring	Bague Usure	Verschleissring	Anillo Desgaste	
10	**VOE 12724223**	1					Seal	Joint	Dichtring	Junta	
11	**VOE 12724224**	1					Wiper	Essuie-glace	Wischer	Limpiaparabrisa	
12	**CH 74692**	1					Nut	Ecrou	Mutter	Tuerca	
13	**CH 89038**	1					Piston rod	Bielle de piston	Kolbenstange	Biela de piston	CPL, INCL 15-17
14	**CH 87356**	REQ					Shim	Cale d'épaisseur	Passcheibe	Arandela Ajuste	.010”
14	**CH 87357**	REQ					Shim	Cale d'épaisseur	Passcheibe	Arandela Ajuste	.020”
15	**CH 62287**	1					Cap	Chapeau	Kappe	Caperuza	1681)
16	**CH 50A-1436ZI**	2					Hexagon screw	Vis tête hexagonale	Sechskantschraube	Tornillo hexago	
17	**VOE 12727975**	2					Washer	Rondelle	Scheibe	Arandela	
	VOE 12744473		2				Hydraulic cylinder	Vérin hydraulique	Hydraulzylinder	Cilindro hidráulico	CPL, INCL 18-30, 32-34, MODEL G970-G976
	VOE 12743047		1				Sealing Kit	Jeu Joints	Dichtungssatz	Juego Retenes	PCS 1 per, for 12744473, Cylinder CPL, INCL 21, 23, 24, 26, 27, 28
18	**VOE 12743045**		1				Cylinder tube	Tube cylindre	Zylinderrohr	Tubo cilindro	INCL 29

1681) **GB:** Matched set **FR:** Ensemble assorti **DE:** Angepasster Satz **ES:** Juego

1	**G930/G940/G946/G960**
2	**G970/G976**
3	**G990**
4	
5	

Cilindros del mecanismo elevación de la hoja
Schildhubzylinder
Vérins de relevage de lame
Blade lift cylinders

Catalogue id **20061**	Group **983**
Illustr. No **1018570**	Section **300**
Issue **VOE 64E9920061**	Page **849**

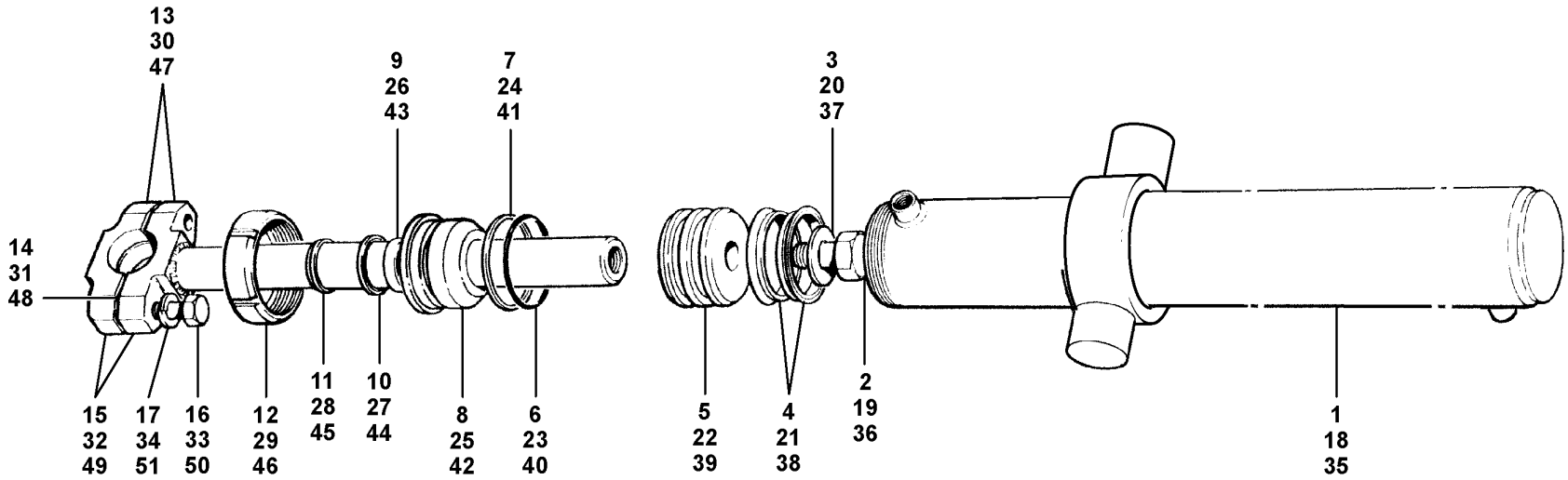
13
30
47
9
26
43
7
24
41
3
20
37
14
31
48
15
32
49
17
34
51
16
33
50
12
29
46
11
28
45
10
27
44
8
25
42
6
23
40
5
22
39
4
21
38
2
19
36
1
18
35

Fig.	Part No.	Quantity 1	2	3	PS	KIT	Description	Dénomination	Bezeichnung	Denominación	Notes
19	**VOE 12743046**		1				Hexagon screw	Vis tête hexagonale	Sechskantschraube	Tornillo hexago	
20	**CH 49380**		1				Washer	Rondelle	Scheibe	Arandela	
21	**VOE 12724821**		2				Seal	Joint	Dichtring	Junta	
22	**CH 59670**		1				Cylinder Piston	Piston Cylindre	Zylinderkolben	Piston	
23	**CH 44244**		1				O-ring	Joint Torique	O-Ring	Junta torica	
24	**CH 44266**		1				Back-up ring	Rondelle anti-extrusion	Stützring	Anillo Apoyo	
25	**VOE 12724061**		1				Cylinder head	Culasse	Zylinderkopf	Culata	
26	**VOE 12724222**		1				Wear Ring	Bague Usure	Verschleissring	Anillo Desgaste	
27	**VOE 12724223**		1				Seal	Joint	Dichtring	Junta	
28	**VOE 12724224**		1				Wiper	Essuie-glace	Wischer	Limpiaparabrisa	
29	**CH 62147**		1				Nut	Ecrou	Mutter	Tuerca	
30	**CH 89038**		1				Piston rod	Bielle de piston	Kolbenstange	Biela de piston	CPL, INCL 32-34
31	**VOE 12731487**	REQ					Shim	Cale d'épaisseur	Passcheibe	Arandela Ajuste	.005”
31	**CH 87356**	REQ					Shim	Cale d'épaisseur	Passcheibe	Arandela Ajuste	.010”
31	**CH 87357**	REQ					Shim	Cale d'épaisseur	Passcheibe	Arandela Ajuste	.020”
32	**CH 62287**		1				Cap	Chapeau	Kappe	Caperuza	1681)
33	**CH 50A-1436ZI**		2				Hexagon screw	Vis tête hexagonale	Sechskantschraube	Tornillo hexago	
34	**VOE 12727975**		2				Washer	Rondelle	Scheibe	Arandela	
	VOE 12744474			2			Hydraulic cylinder	Vérin hydraulique	Hydraulzylinder	Cilindro hidráulico	CPL, INCL 35 , 47, 49-51, MODEL G990
	VOE 12743052			REQ			Sealing Kit	Jeu Joints	Dichtungssatz	Juego Retenes	1 per, for 12744474, Cylinder CPL, INCL 38, 40, 41, 43, 44, 45
35	**VOE 12743045**			1			Cylinder tube	Tube cylindre	Zylinderrohr	Tubo cilindro	INCL 46
36	**VOE 12743050**			1			Hexagon screw	Vis tête hexagonale	Sechskantschraube	Tornillo hexago	
37	**CH 62160**			1			Washer	Rondelle	Scheibe	Arandela	
38	**VOE 12724821**			2			Seal	Joint	Dichtring	Junta	
39	**CH 59945**			1			Piston	Piston	Kolben	Piston	
40	**CH 44244**			1			O-ring	Joint Torique	O-Ring	Junta torica	

1681) **GB:** Matched set **FR:** Ensemble assorti **DE:** Angepasster Satz **ES:** Juego

1	**G930/G940/G946/G960**
2	**G970/G976**
3	**G990**
4	
5	

Cilindros del mecanismo elevación de la hoja
Schildhubzylinder
Vérins de relevage de lame
Blade lift cylinders

Catalogue id **20061**	Group **983**
Illustr. No **1018570**	Section **300**
Issue **VOE 64E9920061**	Page **851**

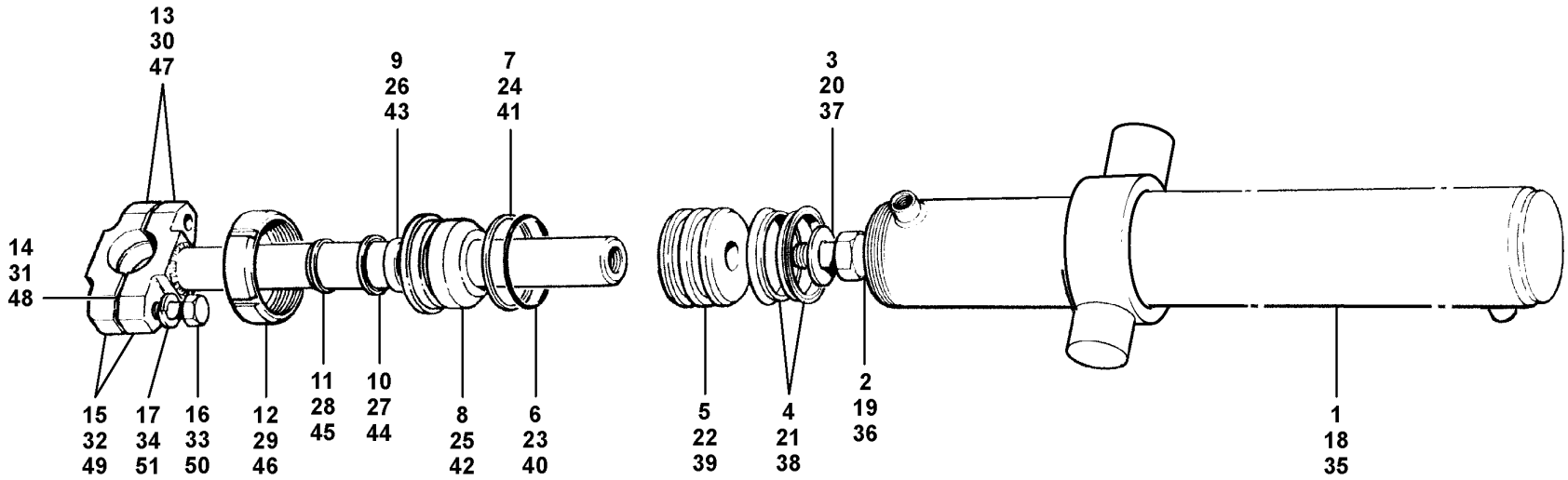
13
30
47
9
26
43
7
24
41
3
20
37
14
31
48
15
32
49
17
34
51
16
33
50
12
29
46
11
28
45
10
27
44
8
25
42
6
23
40
5
22
39
4
21
38
2
19
36
1
18
35

Fig.	Part No.	Quantity 1	2	3	PS	KIT	Description	Dénomination	Bezeichnung	Denominación	Notes
41	**CH 44266**			1			Back-up ring	Rondelle anti-extrusion	Stützring	Anillo Apoyo	
42	**VOE 12724062**			1			Cylinder head	Culasse	Zylinderkopf	Culata	
43	**VOE 12724219**			1			Wear Ring	Bague Usure	Verschleissring	Anillo Desgaste	
44	**VOE 12724220**			1			Seal	Joint	Dichtring	Junta	
45	**VOE 12724221**			1			Wiper	Essuie-glace	Wischer	Limpiaparabrisa	
46	**CH 62147**			1			Nut	Ecrou	Mutter	Tuerca	
47	**CH 97691**			1			Piston rod	Bielle de piston	Kolbenstange	Biela de piston	CPL, INCL 49-51
48	**CH 87356**			REQ			Shim	Cale d'épaisseur	Passcheibe	Arandela Ajuste	010”
48	**CH 87357**			REQ			Shim	Cale d'épaisseur	Passcheibe	Arandela Ajuste	020”
49	**CH 87315**			1			Ball Socket	Siege de bille	Kugelschale	Asiento de bola	1681)
50	**CH 50A-1436ZI**			2			Hexagon screw	Vis tête hexagonale	Sechskantschraube	Tornillo hexago	
51	**VOE 12727975**			2			Washer	Rondelle	Scheibe	Arandela	

1681) **GB:** Matched set **FR:** Ensemble assorti **DE:** Angepasster Satz **ES:** Juego

1	**G930/G940/G946/G960**
2	**G970/G976**
3	**G990**
4	
5	

Cilindros del mecanismo elevación de la hoja
Schildhubzylinder
Vérins de relevage de lame
Blade lift cylinders

Catalogue id **20061**	Group **983**
Illustr. No **1018570**	Section **300**
Issue **VOE 64E9920061**	Page **853**

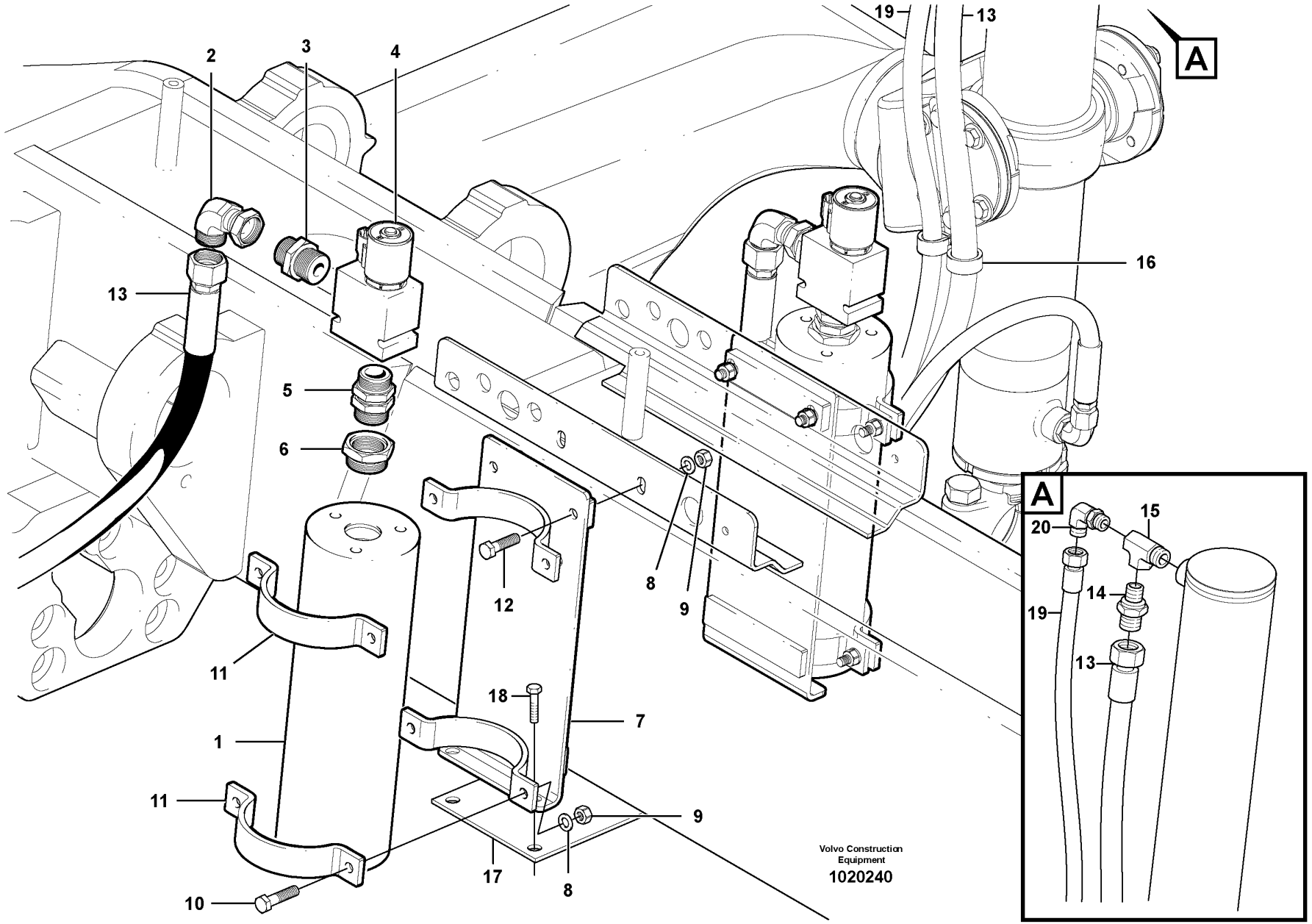
19
13
A
2
3
4
16
13
5
6
8
9
12
11
18
7
1
11
9
17
8
10
A
15
20
14
19
13
Volvo Construction Equipment
1020240

Fig.	Part No.	Quantity 1	2	3	PS	KIT	Description	Dénomination	Bezeichnung	Denominación	Notes
1	**VOE 12738936**	2					Accumulator	Accumulateur	Speicher	Acumulador	
1	**VOE 12738937**		2				Accumulator	Accumulateur	Speicher	Acumulador	
2	**VOE 13933910**	2	2				Elbow Nipple	Raccord angulaire	Winkelnippel	Niple Angular	
3	**VOE 935098**	2	2				Nipple	Raccord	Nippel	Niple	
4	**VOE 12738896**	2	2				Solenoid valve	Vanne electrom.	Magnetventil	Electrovalvula	
5	**VOE 937391**	2	2				Nipple	Raccord	Nippel	Niple	
6	**VOE 937392**	2	2				Nipple	Raccord	Nippel	Niple	
7	**VOE 12747058**	2	2				Mounting Plate	Plaque Montage	Montageplatte	Placa Montaje	
8	**VOE 12727850**	16	16				Washer	Rondelle	Scheibe	Arandela	
9	**VOE 13971068**	12	12				Hexagon Nut	Ecrou Hexagonal	Sechskantmutter	Tuerca Hexagon	
10	**VOE 983689**	8	8				Hexagon screw	Vis tête hexagonale	Sechskantschraube	Tornillo hexago	
11	**CH 78017**	4	4				Half Clamp	Demi-collier	Klemmenhäfte	Mit Abrazadera	
12	**VOE 983273**	4	4				Hexagon screw	Vis tête hexagonale	Sechskantschraube	Tornillo hexago	
13	**VOE 12744457**	2	2				Hydraulic Hose	Flexible Hydra	Druckölschlauch	Conducto Hidr	
14	**VOE 935098**	2	2				Nipple	Raccord	Nippel	Niple	
15	**VOE 937390**	2	2				T-nipple	Raccord-t	T-Nippel	Niple T	
16	**VOE 952637**	2	2				Clamp	Pince Serrage	Klemme	Abrazadera	
17	**VOE 12747053**	1	1				Brace	Etrier	Bügel	Brida	
18	**VOE 983251**	4	4				Hexagon screw	Vis tête hexagonale	Sechskantschraube	Tornillo hexago	
19		2	2				Hydraulic Hose	Flexible Hydra	Druckölschlauch	Conducto Hidr	See group 983, Page 847
20		2	2				Elbow Nipple	Raccord angulaire	Winkelnippel	Niple Angular	See group 983, Page 847

1	**STANDARD**
2	**EU**
3	
4	
5	

Acumuladores
Druckspeicher
Accumulateurs
Accumulators

Catalogue id **20061**	Group **983**
Illustr. No **1020240**	Section **400**
Issue **VOE 64E9920061**	Page **855**

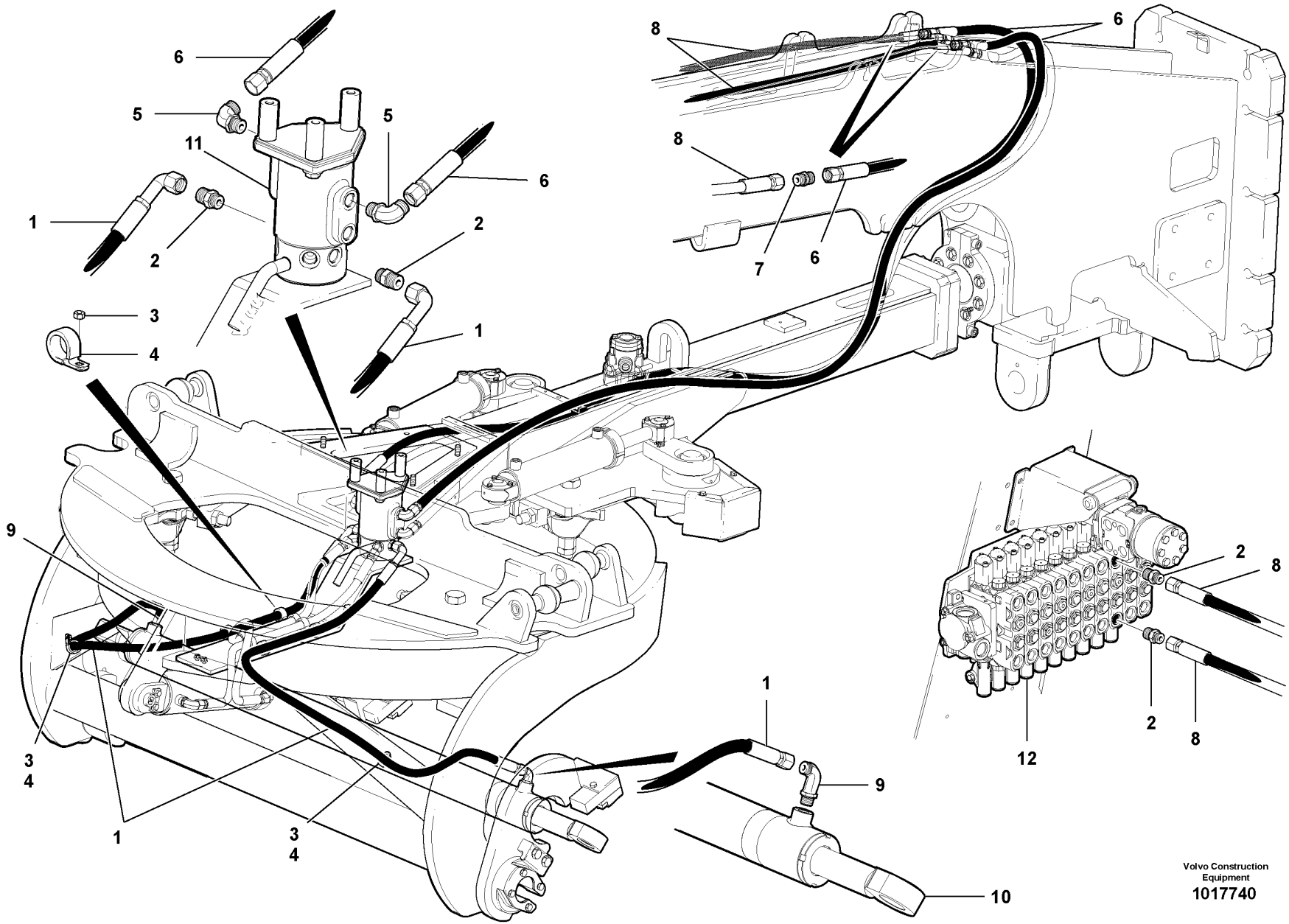

Volvo Construction Equipment
1017740

Fig.	Part No.	Quantity 1	2	3	PS	KIT	Description	Dénomination	Bezeichnung	Denominación	Notes
1	**VOE 12742080**	2					Hose assembly	Conduit flexible	Schlauchleitung	Conducto	
2	**VOE 13933923**	4					Nipple	Raccord	Nippel	Niple	
3	**VOE 13949278**	4					Flange Lock Nut	Contre écrou bride	Flanschmutter	Contratuer Embr	
4	**VOE 12749599**	8					Band	Etrier Serrage	Schelle	Cinta	
5	**VOE 13933868**	4					Elbow Nipple	Raccord angulaire	Winkelnippel	Niple Angular	
6	**VOE 12742057**	4					Hose assembly	Conduit flexible	Schlauchleitung	Conducto	
7	**VOE 935664**	2					Nipple	Raccord	Nippel	Niple	
8	**VOE 12742059**	2					Hose assembly	Conduit flexible	Schlauchleitung	Conducto	
9	**VOE 936912**	2					Elbow nipple	Raccord angulaire	Winkelnippel	Niple angular	
10		1					Hydraulic cylinder	Vérin hydraulique	Hydraulzylinder	Cilindro hidráulico	See group 984, Page 863
11		1					Swivel	Rotule pivot	Schwingel	Rotula pivote	See group 984, Page 861
12							Manifold valve	Distributeur	Mehrwegventil	Válvula múltiple	See group 912, Page 705

1		**Circuito de desplazamiento lateral** **Schieberumschaltkreis** **Circuit d'inversion de la glissière** **Slide shift circuit**	Catalogue id **20061**	Group **984**
2				
3			Illustr. No **1017740**	Section **100**
4				
5		**MODEL G930**	Issue **VOE 64E9920061**	Page **857**

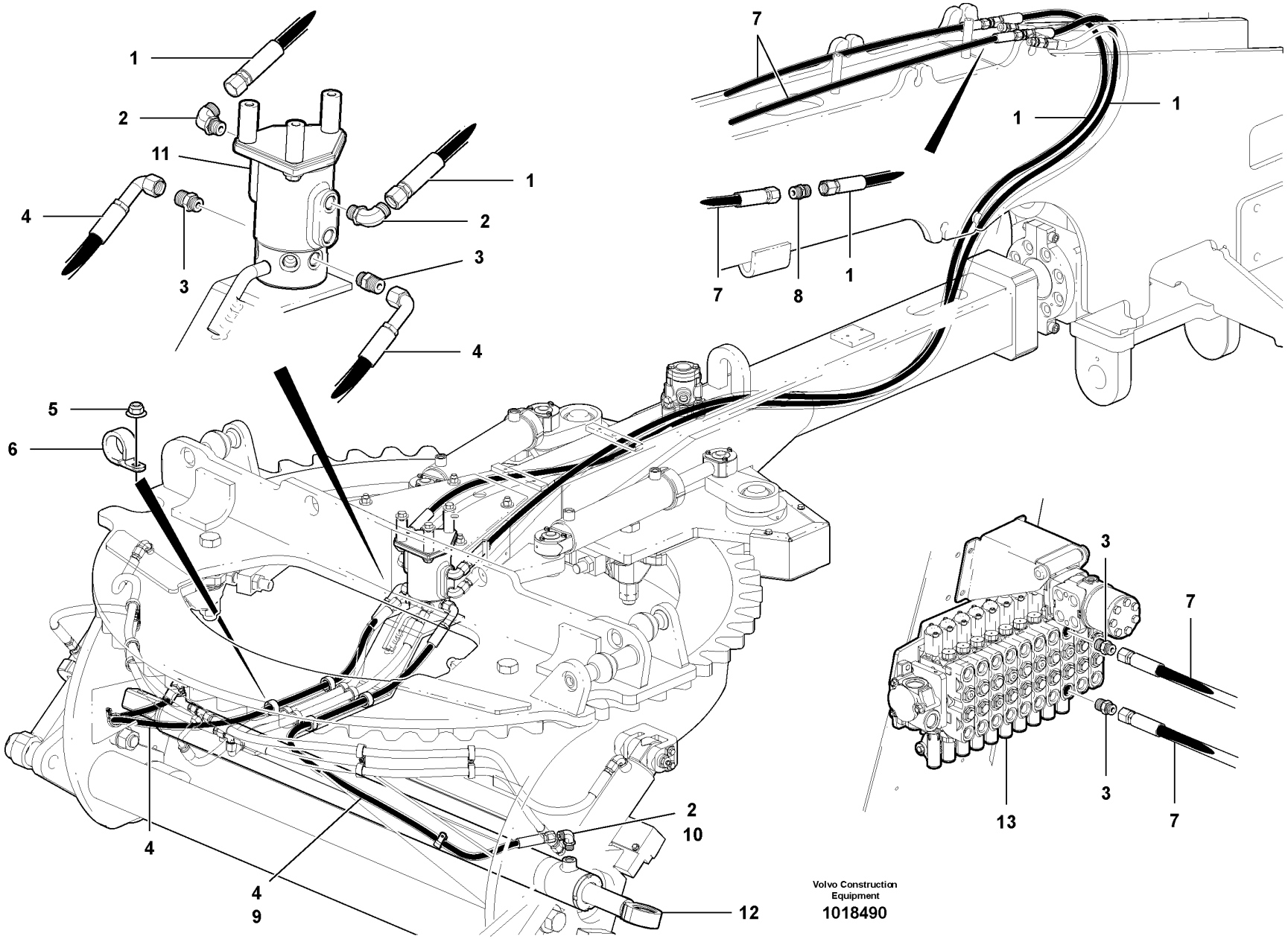

Volvo Construction Equipment

1018490

Fig.	Part No.	Quantity 1	2	3	PS	KIT	Description	Dénomination	Bezeichnung	Denominación	Notes
1	**VOE 12742057**	2	2				Hose assembly	Conduit flexible	Schlauchleitung	Conducto	
2	**VOE 13933868**	4	3				Elbow Nipple	Raccord angulaire	Winkelnippel	Niple Angular	
3	**VOE 13933923**	4	4				Nipple	Raccord	Nippel	Niple	
4	**VOE 12742080**	2	1				Hose assembly	Conduit flexible	Schlauchleitung	Conducto	
5	**VOE 13949278**	4	4				Flange Lock Nut	Contre écrou bride	Flanschmutter	Contratuer Embr	
6	**VOE 12749599**	10	10				Band	Etrier Serrage	Schelle	Cinta	
7	**VOE 12742059**	2	2				Hose assembly	Conduit flexible	Schlauchleitung	Conducto	
8	**VOE 935664**	2	2				Nipple	Raccord	Nippel	Niple	
9	**VOE 12744640**		1				Hose assembly	Conduit flexible	Schlauchleitung	Conducto	
10	**VOE 935772**		1				Nipple	Raccord	Nippel	Niple	
11							Swivel	Rotule pivot	Schwingel	Rotula pivote	See group 984, Page 861
12							Slide shift cylinder	Vérin d'inversion du sens d	Seitenschubzylinder	Cilindro de desplazamient	See group 984, Page 863
13							Manifold valve	Distributeur	Mehrwegventil	Válvula múltiple	See group 912, Page 705

1	**G940 - G976**
2	**G990**
3	
4	
5	

Circuito de desplazamiento lateral
Schieberumschaltkreis
Circuit d'inversion de la glissière
Slide shift circuit

Catalogue id **20061**	Group **984**
Illustr. No **1018490**	Section **200**
Issue **VOE 64E9920061**	Page **859**

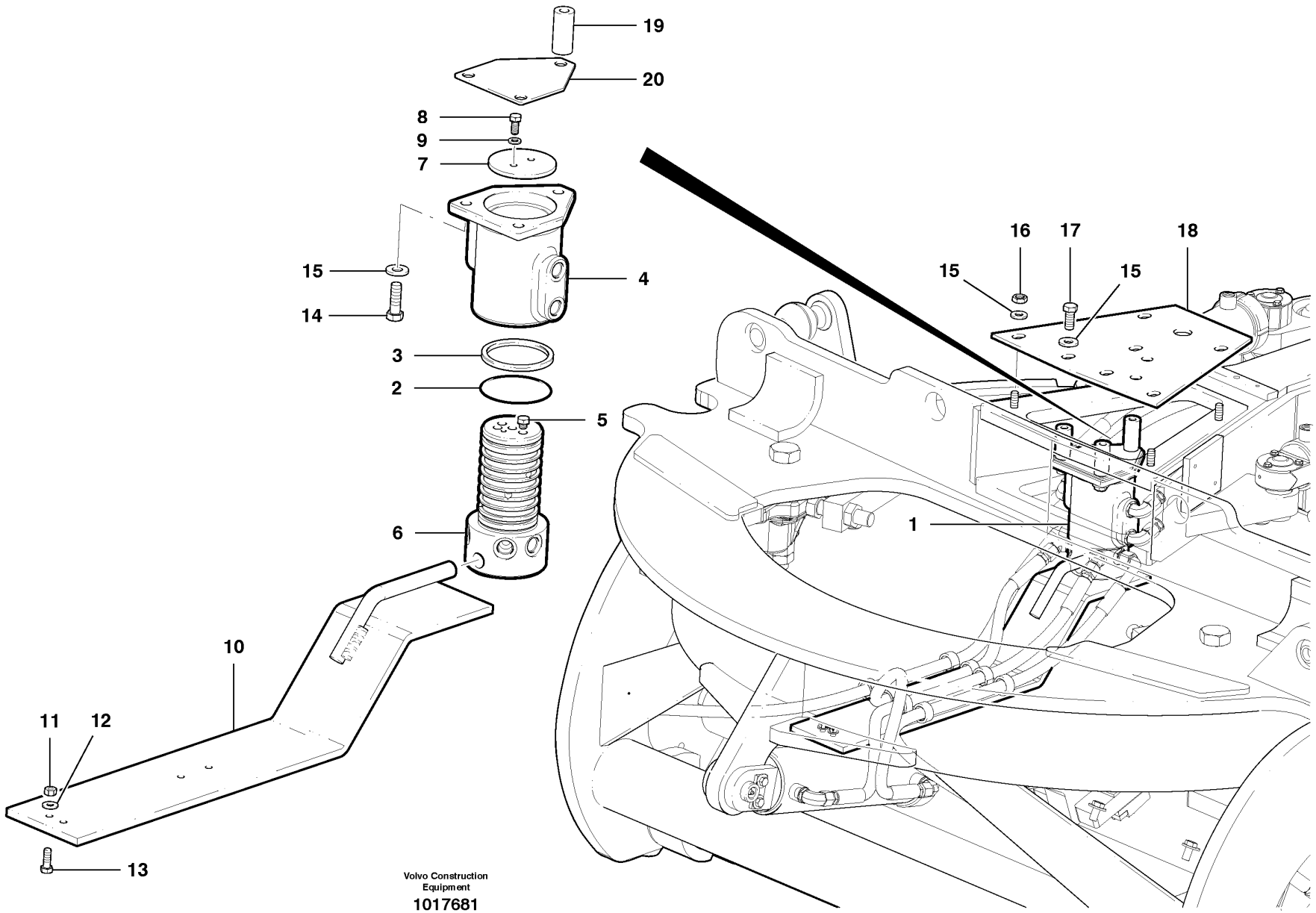

Volvo Construction Equipment

1017681

Fig.	Part No.	Quantity 1	2	3	PS	KIT	Description	Dénomination	Bezeichnung	Denominación	Notes
1	**VOE 12747305**	1					Valve assembly	Bloc-soupape	Ventilgruppe	Bloque de valvula	CPL, INCL 2-9
	CH 12747445	1					Kit	Jeu	Bausatz	Juego	INCL 2, 3
2	**VOE 12747277**	3					•Sealing ring	•Bague d'étanchéité	•Runddichtring	•Anillo reten	
3	**CH 66618**	2					•Seal	•Joint	•Dichtring	•Junta	
4	**CH 66832**	1					Body	Carcasse	Rumpf	Cuerpo	
5	**VOE 968144**	4					Plug	Bouchon	Stopfen	Tapon	
6	**CH 74942**	1					Spool	Bobine	Schieber	Bobina	
7	**CH 7306**	1					Washer	Rondelle	Scheibe	Arandela	
8	**VOE 955524**	2					Hexagon screw	Vis tête hexagonale	Sechskantschraube	Tornillo hexago	
9	**VOE 12727853**	2					Washer	Rondelle	Scheibe	Arandela	
10	**VOE 12746731**	1					Drive Plate	Plaque Commande	Treibscheibe	Placa Motriz	
11	**VOE 961991**	2					Hexagon Nut	Ecrou Hexagonal	Sechskantmutter	Tuerca Hexagon	
12	**VOE 983334**	2					Washer	Rondelle	Scheibe	Arandela	
13	**VOE 983263**	2			SS		Hexagon screw	Vis tête hexagonale	Sechskantschraube	Tornillo hexago	
14	**VOE 978933**	3					Screw	Vis	Schraube	Tornillo	
15	**VOE 983336**	10					Washer	Rondelle	Scheibe	Arandela	
16	**VOE 940118**	4					Nut	Ecrou	Mutter	Tuerca	
17	**VOE 983279**	3					Hexagon screw	Vis tête hexagonale	Sechskantschraube	Tornillo hexago	
18	**VOE 12746698**	1					Cover Plate	Protection en tole	Schutzblech	Placa Tapa	
19	**VOE 12744673**	3					Spacer	Partie Intermédiaire	Zwischenstück	Espaciador	
20	**CH 66806**	1					Cover	Capot	Haube	Capo	
	VOE 12747445	1					Kit	Jeu	Bausatz	Juego	INCL 3,6

1		**Junta de giro** **Drehgelenk** **Joint tournant** **Swivel Joint**	Catalogue id **20061**	Group **984**
2			Illustr. No **1017681**	Section **300**
3				
4			Issue **VOE 64E9920061**	Page **861**
5				

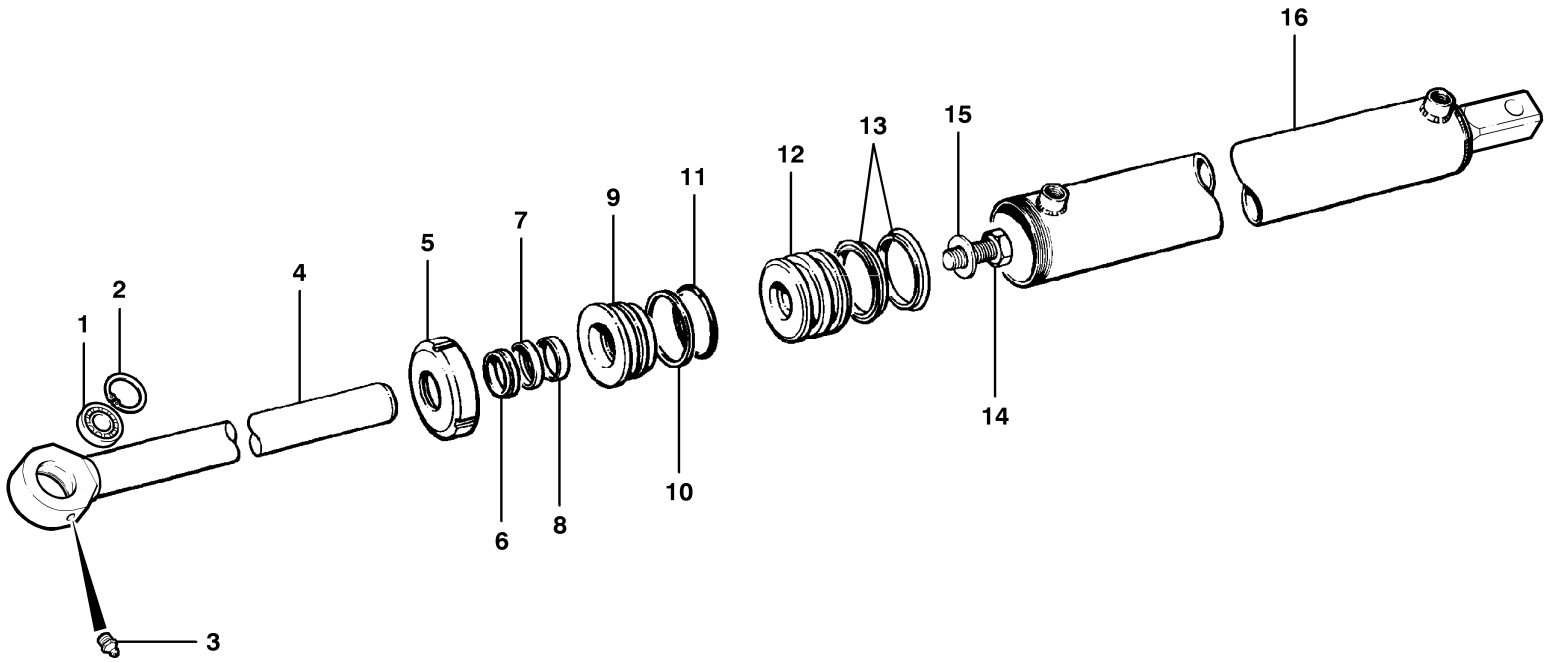

Volvo Construction Equipment

1007665

Fig.	Part No.	Quantity 1	2	3	PS	KIT	Description	Dénomination	Bezeichnung	Denominación	Notes
	VOE 12731766	1					Hydraulic cylinder	Vérin hydraulique	Hydraulzylinder	Cilindro hidráulico	CPL, INCL 1 - 16
	VOE 12731767		1				Hydraulic cylinder	Verin hydraulique	Hydraulzylinder	Cilindro hidraulico	CPL, INCL 1 - 16
1	**CH 18340**	1	1				•Spherical plain bearing	•Palier articule	•Pendellager	•Cojinete articulacion	
2	**CH 19B-244**	1	1				•Retaining ring	•Bague retenue	•Haltering	•Anillo de apoyo	
3	**CH 29A-02**	1	1				•Grease Fitting	•Graisseur	•Fettnippel	•Engrasador	
4	**VOE 12731773**	1					•Piston rod	•Bielle de piston	•Kolbenstange	•Biela de piston	
4	**VOE 12731325**		1				•Piston rod	•Bielle de piston	•Kolbenstange	•Biela de piston	
5	**CH 74692**	1	1				•Nut	•Ecrou	•Mutter	•Tuerca	
6	**VOE 12724224**	1	1			K	•Wiper	•Essuie-glace	•Wischer	•Limpiaparabrisa	
7	**VOE 12724223**	1	1			K	•Seal	•Joint	•Dichtring	•Junta	
8	**VOE 12724222**	1	1			K	•Wear Ring	•Bague Usure	•Verschleissring	•Anillo Desgaste	
9	**CH 406028**	1	1				•Cylinder head	•Culasse	•Zylinderkopf	•Culata	
10	**CH 74697**	1	1			K	•Back-up ring	•Rondelle anti-extrusion	•Stützring	•Anillo Apoyo	
11	**CH 74696**	1	1			K	•O-ring	•Joint Torique	•O-Ring	•Junta torica	
12	**CH 74694**	1	1				•Piston	•Piston	•Kolben	•Piston	
13	**VOE 12724824**	2	2			K	•Seal	•Joint	•Dichtring	•Junta	
14	**CH 50A-1622UP**	1	1				•Hexagon screw	•Vis tête hexagonale	•Sechskantschraube	•Tornillo hexago	
15	**CH 49380**	1	1				•Washer	•Rondelle	•Scheibe	•Arandela	
16	**VOE 12731796**	1					•Cylinder tube	•Tube cylindre	•Zylinderrohr	•Tubo cilindro	INCL 5
16	**VOE 12731792**		1				•Cylinder tube	•Tube cylindre	•Zylinderrohr	•Tubo cilindro	INCL 5
	VOE 12724306	1	1				Repair Kit	Kit Réparation	Reparatursatz	Kit Reparacion	for 12731766, 12731767, CPL, INCL 6, 7, 8, 10, 11, 13

1	**G930**
2	**G940, G946**
3	
4	
5	

Cilindro de desplazamiento lateral
Seitenschubzylinder
Vérin d'inversion du sens de translation
Slide shift cylinder

MODEL G930, G940, G946

Catalogue id	Group
20061	**984**
Illustr. No **1007665**	Section **400**
Issue **VOE 64E9920061**	Page **863**

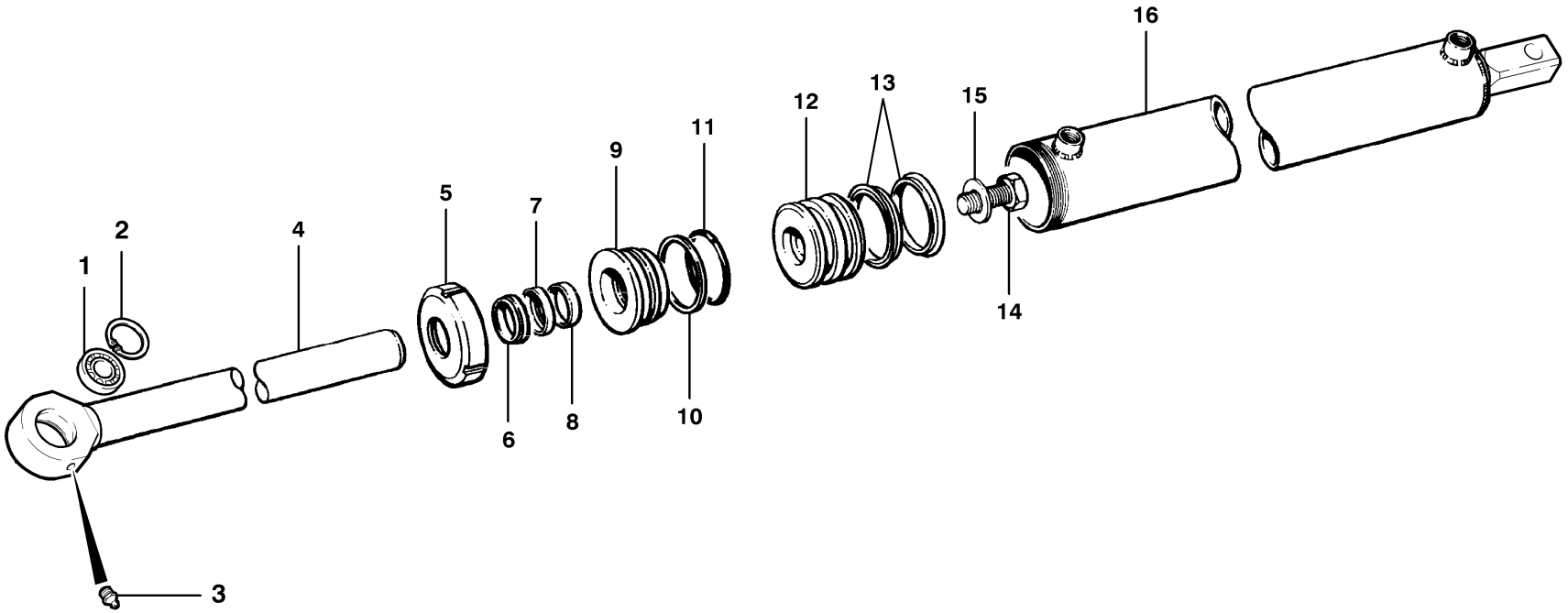

Volvo Construction Equipment
1007666

Fig.	Part No.	Quantity 1	2	3	PS	KIT	Description	Dénomination	Bezeichnung	Denominación	Notes
	VOE 12731767	1					Hydraulic cylinder	Verin hydraulique	Hydraulzylinder	Cilindro hidraulico	CPL, INCL 1 - 16
	VOE 12731323		1				•Hydraulic cylinder	•Verin hydraulique	•Hydraulzylinder	•Cilindro hidraulico	
1	**CH 18340**	1	1				•Spherical plain bearing	•Palier articule	•Pendellager	•Cojinete articulacion	
2	**CH 19B-244**	1	1				•Retaining ring	•Bague retenue	•Haltering	•Anillo de apoyo	
3	**CH 29A-02**	1	1				•Grease Fitting	•Graisseur	•Fettnippel	•Engrasador	
4	**VOE 12731325**	1	1				•Piston rod	•Bielle de piston	•Kolbenstange	•Biela de piston	
5	**CH 62147**	1	1				•Nut	•Ecrou	•Mutter	•Tuerca	
6	**VOE 12724224**	1	1			K	•Wiper	•Essuie-glace	•Wischer	•Limpiaparabrisa	
7	**VOE 12724223**	1	1			K	•Seal	•Joint	•Dichtring	•Junta	
8	**VOE 12724222**	1	1			K	•Wear Ring	•Bague Usure	•Verschleissring	•Anillo Desgaste	
9	**VOE 12724061**	1	1				•Cylinder head	•Culasse	•Zylinderkopf	•Culata	
10	**CH 44266**	1	1			K	•Back-up ring	•Rondelle anti-extrusion	•Stützring	•Anillo Apoyo	
11	**CH 44244**	1	1			K	•O-ring	•Joint Torique	•O-Ring	•Junta torica	
12	**CH 59670**	1	1				•Cylinder Piston	•Piston Cylindre	•Zylinderkolben	•Piston	
13	**VOE 12724821**	2	2			K	•Seal	•Joint	•Dichtring	•Junta	
14	**CH 50A-1622UP**	1	1				•Hexagon screw	•Vis tête hexagonale	•Sechskantschraube	•Tornillo hexago	
15	**CH 49380**	1	1				•Washer	•Rondelle	•Scheibe	•Arandela	
16	**VOE 12731792**	1					•Cylinder tube	•Tube cylindre	•Zylinderrohr	•Tubo cilindro	INCL 5
16	**VOE 12731798**		1				•Cylinder tube	•Tube cylindre	•Zylinderrohr	•Tubo cilindro	INCL 5
	VOE 12724303	1	1				Repair Kit	Kit Réparation	Reparatursatz	Kit Reparacion	for 12731323, 12731767 CPL, INCL 6 - 8, 10, 11, 13

1	**G960**
2	**G970, G976**
3	
4	
5	

Cilindro de desplazamiento lateral
Seitenschubzylinder
Vérin d'inversion du sens de translation
Slide shift cylinder

MODEL G960, G970, G976

Catalogue id	Group
20061	**984**
Illustr. No	Section
1007666	**500**
Issue	Page
VOE 64E9920061	**865**

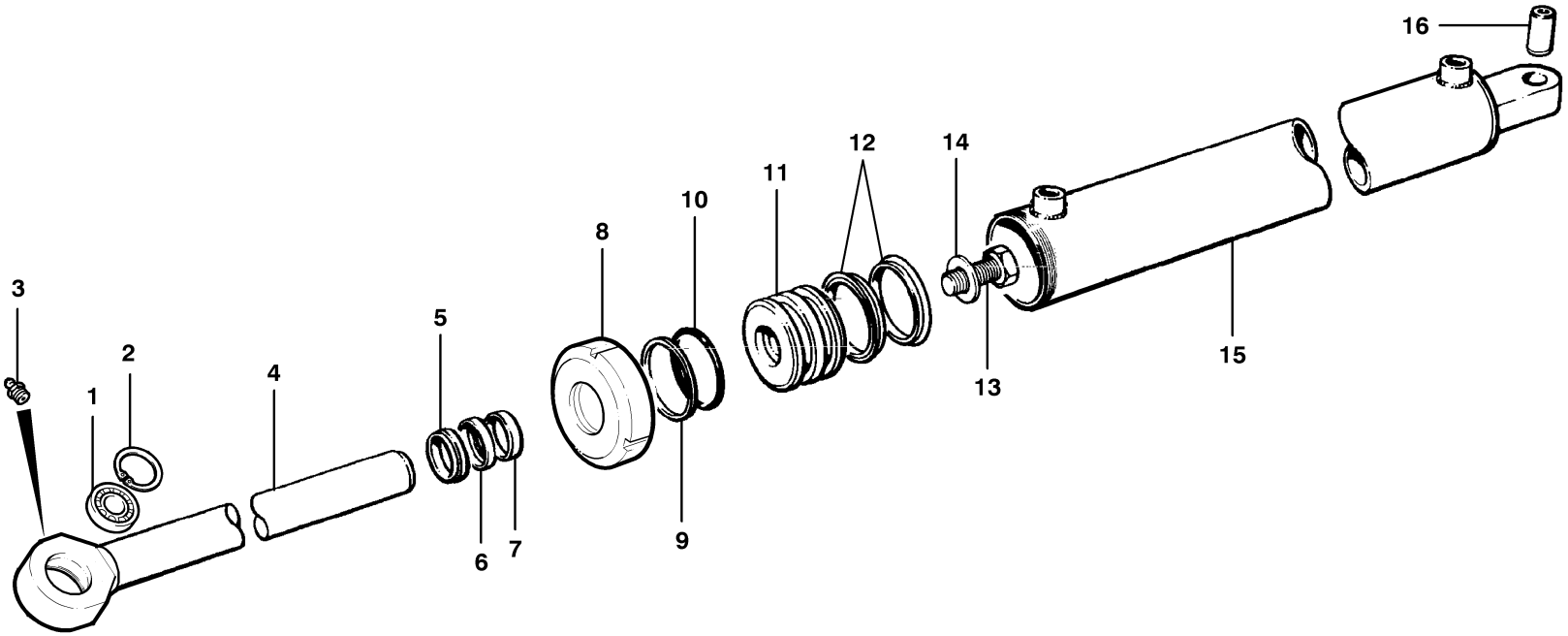

Volvo Construction Equipment
1007681

Fig.	Part No.	Quantity 1	2	3	PS	KIT	Description	Dénomination	Bezeichnung	Denominación	Notes
	VOE 12732090	1					Hydraulic cylinder	Vérin hydraulique	Hydraulzylinder	Cilindro hidráulico	CPL, INCL 1 - 16
1	**CH 18340**	1					•Spherical plain bearing	•Palier articule	•Pendellager	•Cojinete articulacion	
2	**CH 19B-244**	1					•Retaining ring	•Bague retenue	•Haltering	•Anillo de apoyo	
3	**CH 29A-02**	1					•Grease Fitting	•Graisseur	•Fettnippel	•Engrasador	
4	**VOE 12731862**	1					•Piston rod	•Bielle de piston	•Kolbenstange	•Biela de piston	
5	**VOE 12724224**	1				K	•Wiper	•Essuie-glace	•Wischer	•Limpiaparabrisa	
6	**VOE 12724223**	1				K	•Seal	•Joint	•Dichtring	•Junta	
7	**VOE 12724222**	1				K	•Wear Ring	•Bague Usure	•Verschleissring	•Anillo Desgaste	
8	**VOE 12724061**	1					•Cylinder head	•Culasse	•Zylinderkopf	•Culata	
9	**CH 44266**	1				K	•Back-up ring	•Rondelle anti-extrusion	•Stützring	•Anillo Apoyo	
10	**CH 44244**	1				K	•O-ring	•Joint Torique	•O-Ring	•Junta torica	
11	**CH 59670**	1					•Cylinder Piston	•Piston Cylindre	•Zylinderkolben	•Piston	
12	**VOE 12724821**	2				K	•Seal	•Joint	•Dichtring	•Junta	
13	**CH 50A-1622UP**	1					•Hexagon screw	•Vis tête hexagonale	•Sechskantschraube	•Tornillo hexago	
14	**CH 49380**	1					•Washer	•Rondelle	•Scheibe	•Arandela	
15	**VOE 12731861**	1					•Cylinder tube	•Tube cylindre	•Zylinderrohr	•Tubo cilindro	
16	**CH 69441**	1					•Bushing	•Bague	•Buchse	•Casquillo	
	VOE 12724303	1					Repair Kit	Kit Réparation	Reparatursatz	Kit Reparacion	for 12732090, CPL, INCL 5 - 7, 9, 10, 12

1		**Cilindro de desplazamiento lateral** **Seitenschubzylinder** **Vérin d'inversion du sens de translation** **Slide shift cylinder**	Catalogue id **20061**	Group **984**
2				
3			Illustr. No **1007681**	Section **600**
4			Issue **VOE 64E9920061**	Page **867**
5		**MODEL G990**		

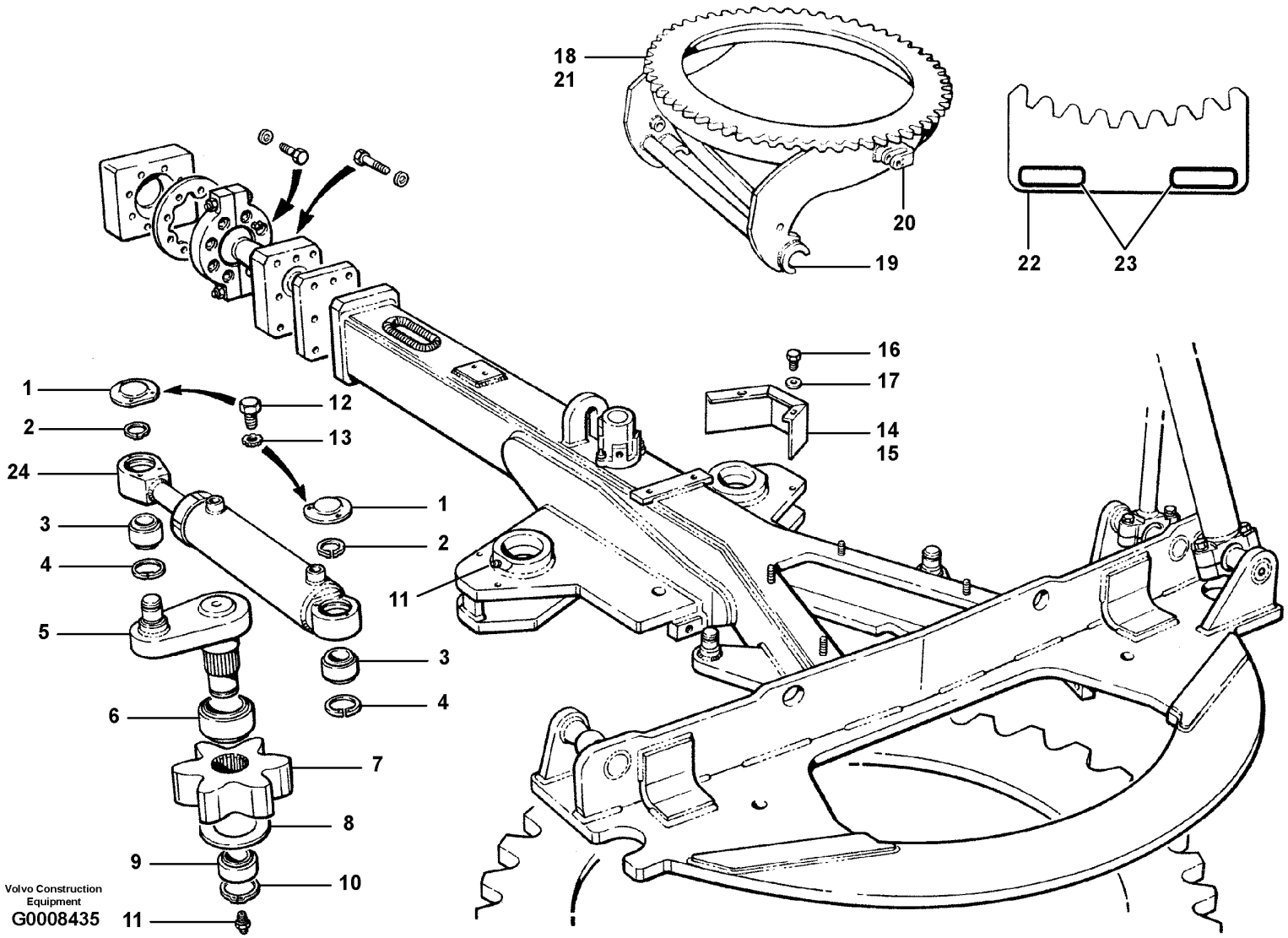
18
21
20
19
22
23
16
17
14
15
1
12
2
13
24
1
3
2
4
11
5
3
4
6
7
8
9
10
11
Volvo Construction Equipment
G0008435

Fig.	Part No.	Quantity 1	2	3	PS	KIT	Description	Dénomination	Bezeichnung	Denominación	Notes
1	**CH 62584**	4					Cap	Chapeau	Kappe	Caperuza	
2	**CH 19C-137**	4					Retaining ring	Bague retenue	Haltering	Anillo de apoyo	
3	**CH 19629**	4					Bearing	Palier	Lager	Cojinete	35 mm
4	**VOE 14016107**	4					Snap Ring	Circlip	Nutring	Circlip	
5	**CH 69772**	2					Arm	Bras	Arm	Brazo	
6	**CH 19631**	2					Spherical plain bearing	Palier articule	Pendellager	Cojinete articulacion	70 mm
7	**CH 79509**	2					Pinion	Pignon	Ritzel	Pinon	
8	**CH 69779**	2					Spacer	Partie Intermédiaire	Zwischenstück	Espaciador	
9	**CH 19630**	2					Spherical plain bearing	Palier articule	Pendellager	Cojinete articulacion	50 mm
10	**CH 69510**	2					Snap Ring	Circlip	Nutring	Circlip	
11	**VOE 990427**	4					Nipple	Raccord	Nippel	Niple	
12	**CH 51A-0404ZI**	12					Hexagon screw	Vis tête hexagonale	Sechskantschraube	Tornillo hexago	
13	**VOE 12727853**	12					Washer	Rondelle	Scheibe	Arandela	
14	**CH 79002**	1					Guard	Protection	Schutz	Protección	R.H.
15	**CH 79003**	1					Guard	Protection	Schutz	Protección	L.H.
16	**CH 50A-0608ZI**	4					Hexagon screw	Vis tête hexagonale	Sechskantschraube	Tornillo hexago	
17	**VOE 12727850**	4					Washer	Rondelle	Scheibe	Arandela	
18	**VOE 12737264**	1					Circle	Couronne d'orientation	Drehkranz	Corona	MODEL G930
18	**VOE 12737265**	1					Circle	Couronne d'orientation	Drehkranz	Corona	MODEL G940 - G976
19	**VOE 12731788**	2					•Pivot	•Pivot	•Lagerzapfen	•Pivote	MODEL G930 - G976
20	**CH 59013**	2					•Mount	•Plot	•Unterlage	•Soporte	MODEL G940 - G976
21	**CH 404196**	REQ					•Segment	•Segment	•Segment	•Segmento	
22	**CH 87058**	1					Template	Gabarit	Lehre	Plantilla	INCL 23
23	**CH 32576**	2					•Trim moulding	•Baguette Decor.	•Zierleiste	•Moldura Adorno	(CH 32576X21)
24							Circle turn cylinder	Vérin de rotation de la cour.	Drehkranzzylinder	Cilindro de giro de la coron.	See group 985, Page 883

1	
2	
3	
4	
5	

Giro de la corona, parte delantera
Drehkranz - vorn
Mécanisme de rotation de la couronne - AV
Circle turn - front

MODEL G930, G940, G946, G960, G970, G976

Catalogue id	Group
20061	**985**
Illustr. No **G0008435**	Section **100**
Issue **VOE 64E9920061**	Page **869**

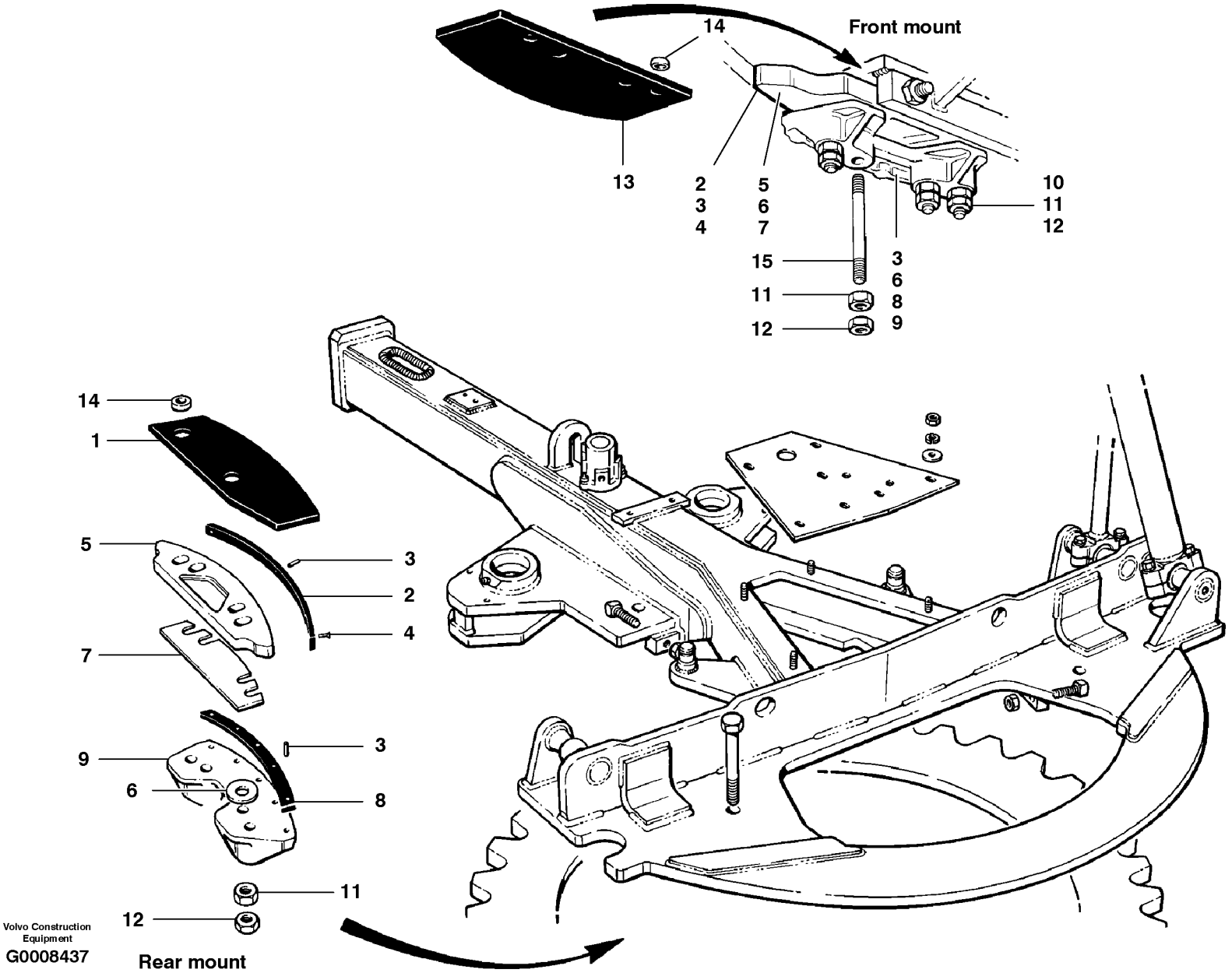
Front mount
14
13
2
3
4
5
6
7
10
11
12
15
3
6
8
9
14
1
5
3
2
4
7
3
9
6
8
11
12
Rear mount
Volvo Construction Equipment
G0008437

Fig.	Part No.	Quantity 1	2	3	P S	K I T	Description	Dénomination	Bezeichnung	Denominación	Notes
1	**CH 79089**	2					Spacer	Partie Intermédiaire	Zwischenstück	Espaciador	Rear
2	**VOE 12744293**	3					Plate	Plaque	Platte	Placa	
3	**CH 54934**	24					Pin	Goupille	Zapfen	Pasador	Brass
4	**CH 53063**	12					Hexagon screw	Vis tête hexagonale	Sechskantschraube	Tornillo hexago	
5	**CH 58978**	3					Guide Plate	Plaque-guide	Kurvenscheibe	Placa Guia	
6	**VOE 12747901**	REQ					Shim	Cale d'épaisseur	Passcheibe	Arandela Ajuste	.010”
6	**VOE 12747900**	REQ					Shim	Cale d'épaisseur	Passcheibe	Arandela Ajuste	.020”
7	**CH 12119-10**	6					Shim	Cale d'épaisseur	Passcheibe	Arandela Ajuste	.135”
7	**CH 12119-16**	REQ					Shim	Cale d'épaisseur	Passcheibe	Arandela Ajuste	8 - 10, .064”
7	**CH 12119-20**	REQ					Shim	Cale d'épaisseur	Passcheibe	Arandela Ajuste	6 - 10, .036”
8	**CH 69781**	3					Wear Plate	Plaque Usure	Verschl Platte	Placa Desgaste	
9	**CH 69780**	3					Clamping Plate	Plaque Serrage	Klemmplatte	Placa Apriete	
10	**CH 50A-1864ZI**	6					Hexagon screw	Vis tête hexagonale	Sechskantschraube	Tornillo hexago	
11	**VOE 12746657**	REQ					Nut	Ecrou	Mutter	Tuerca	6 - 8
12	**VOE 12746660**	REQ					Nut	Ecrou	Mutter	Tuerca	6 - 8
13	**CH 87022**	1					Wear Plate	Plaque Usure	Verschl Platte	Placa Desgaste	Front
14	**CH 66622**	REQ					Spacer	Partie Intermédiaire	Zwischenstück	Espaciador	2 - 6
15	**CH 24323**	2					Stud	Goujon	Stiftschraube	Esparrago	Front mount plate, MODEL G970, G976

1	
2	
3	
4	
5	

Giro de la corona, parte trasera
Drehkranz - hinten
Mécanisme de rotation de la couronne - AR
Circle turn - rear

MODELS G930, G940, G946, G960, G970, G976

Catalogue id	Group
20061	**985**
Illustr. No	Section
G0008437	**200**
Issue	Page
VOE 64E9920061	**871**

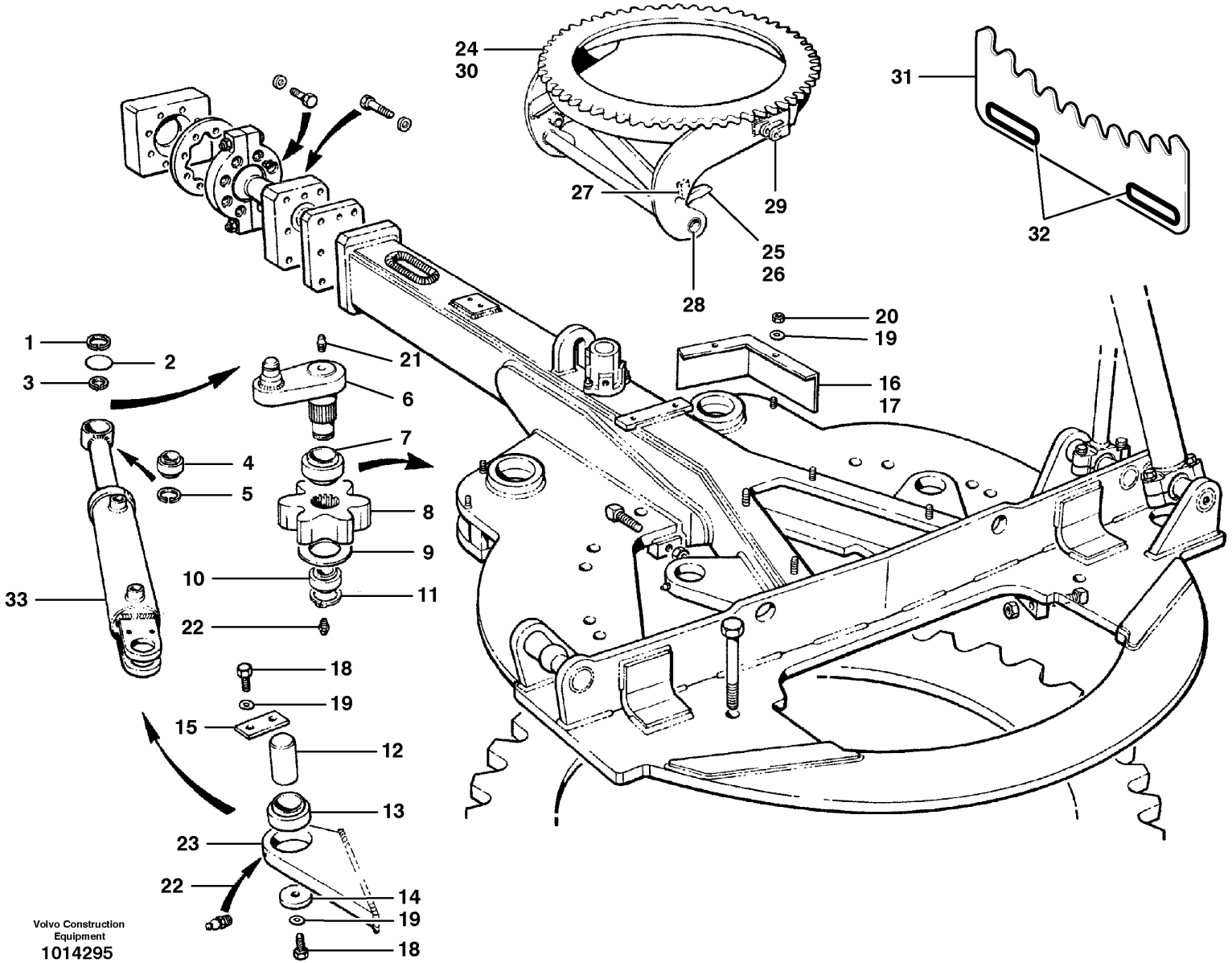

Volvo Construction Equipment
1014295

Fig.	Part No.	Quantity 1	2	3	PS	KIT	Description	Dénomination	Bezeichnung	Denominación	Notes
1	**VOE 12747029**	2					Snap Ring	Circlip	Nutring	Circlip	
2	**CH 59030**	2					Plug	Bouchon	Stopfen	Tapon	
3	**VOE 12747030**	2					Snap Ring	Circlip	Nutring	Circlip	
4	**CH 18340**	2					Spherical plain bearing	Palier articule	Pendellager	Cojinete articulacion	40 mm
5	**CH 19B-244**	2					Retaining ring	Bague retenue	Haltering	Anillo de apoyo	
6	**CH 87297**	2					Arm	Bras	Arm	Brazo	
7	**CH 19631**	2					Spherical plain bearing	Palier articule	Pendellager	Cojinete articulacion	70 mm
8	**CH 400016**	2					Pinion	Pignon	Ritzel	Pinon	
9	**CH 69779**	2					Spacer	Partie Intermédiaire	Zwischenstück	Espaciador	
10	**CH 19630**	2					Spherical plain bearing	Palier articule	Pendellager	Cojinete articulacion	50 mm
11	**CH 69510**	2					Snap Ring	Circlip	Nutring	Circlip	
12	**CH 56907**	2					Pin	Goupille	Zapfen	Pasador	
13	**CH 69826**	2					Spherical plain bearing	Palier articule	Pendellager	Cojinete articulacion	40 mm
14	**CH 56908**	2					Washer	Rondelle	Scheibe	Arandela	
15	**CH 56909**	2					Locking Plate	Plaque Verroui.	Sperrblech	Placa Bloqueo	
16	**CH 79004**	1					Guard	Protection	Schutz	Protección	R.H.
17	**CH 79005**	1					Guard	Protection	Schutz	Protección	L.H.
18	**VOE 12746644**	4					Screw	Vis	Schraube	Tornillo	
19	**VOE 983335**	8					Washer	Rondelle	Scheibe	Arandela	
20	**CH 30A-06ZI**	4					Hexagon Nut	Ecrou Hexagonal	Sechskantmutter	Tuerca Hexagon	
21	**VOE 990427**	2					Nipple	Raccord	Nippel	Niple	
22	**VOE 914167**	4					Nipple	Raccord	Nippel	Niple	
23	**CH 81683**	2					Lug	Talon	Absatz	Talon	Circle turn cylinder
24	**VOE 12737266**	1					Circle	Couronne d'orientation	Drehkranz	Corona	
25	**CH 69524**	1					Stone Guard	Pare-pierres	Steinschutz	Guardapiedras	R.H.
26	**CH 69525**	1					Stone Guard	Pare-pierres	Steinschutz	Guardapiedras	L.H.
27	**CH 69527**	2					Stop Lug	Talon Butee	Anschlagklotz	Resalte Tope	
28	**CH 36968**	2					Ring	Anneau	Ring	Anillo	
29	**CH 79459**	2					Suspension	Suspension	Aufhängung	Suspension	
30	**VOE 12737151**	REQ					Segment	Segment	Segment	Segmento	

1	
2	
3	
4	
5	

Giro de la corona, parte delantera
Drehkranz - vorn
Mécanisme de rotation de la couronne - AV
Circle turn - front

MODEL G990

Catalogue id	Group
20061	**985**
Illustr. No	Section
1014295	**300**
Issue	Page
VOE 64E9920061	**873**

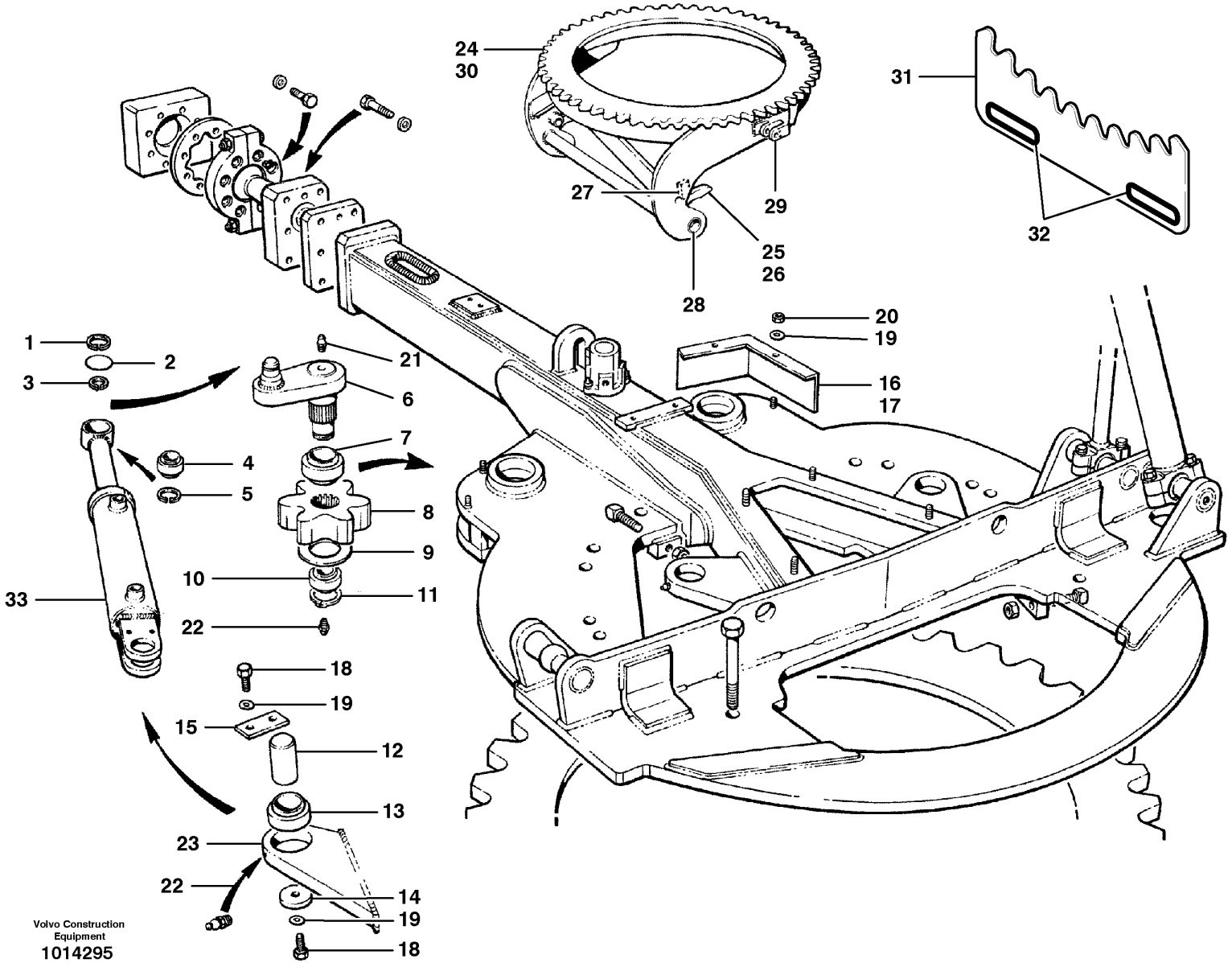

Volvo Construction Equipment
1014295

Fig.	Part No.	Quantity 1	2	3	P S	K I T	Description	Dénomination	Bezeichnung	Denominación	Notes
31	**VOE 12740465**	1					Template	Gabarit	Lehre	Plantilla	INCL 32
32	**CH 32576**	2					•Trim moulding	•Baguette Decor.	•Zierleiste	•Moldura Adorno	(CH 32576X21)
33							Circle turn cylinder	Vérin de rotation de la cour.	Drehkranzzylinder	Cilindro de giro de la coron.	See 985/500

1		**Giro de la corona, parte delantera** **Drehkranz - vorn** **Mécanisme de rotation de la couronne - AV** **Circle turn - front**	Catalogue id **20061**	Group **985**
2				
3			Illustr. No **1014295**	Section **300**
4			Issue **VOE 64E9920061**	Page **875**
5		**MODEL G990**		

VOLVO

G900 MODELS

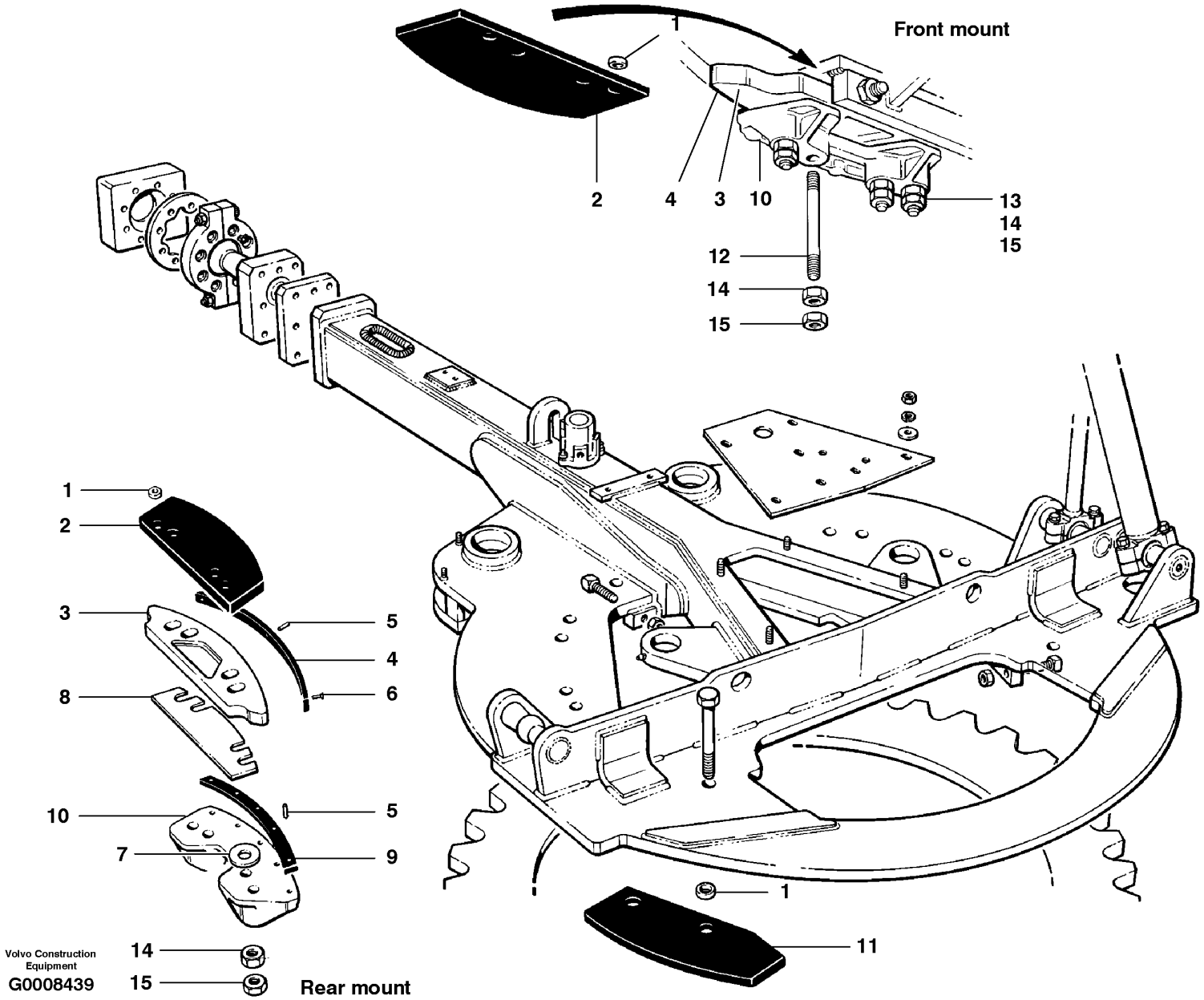

Volvo Construction Equipment
G0008439

Fig.	Part No.	Quantity 1	2	3	P S	K I T	Description	Dénomination	Bezeichnung	Denominación	Notes
1	**CH 66622**	8					Spacer	Partie Intermédiaire	Zwischenstück	Espaciador	
2	**CH 87022**	3					Wear Plate	Plaque Usure	Verschl Platte	Placa Desgaste	Front
3	**CH 54087**	5					Guide Plate	Plaque-guide	Kurvenscheibe	Placa Guia	
4	**VOE 12744294**	5					Wear Plate	Plaque Usure	Verschl Platte	Placa Desgaste	
5	**CH 54934**	40					Pin	Goupille	Zapfen	Pasador	Brass
6	**CH 53063**	20					Hexagon screw	Vis tête hexagonale	Sechskantschraube	Tornillo hexago	Brass
7	**VOE 12747901**	REQ					Shim	Cale d'épaisseur	Passcheibe	Arandela Ajuste	.010”
7	**VOE 12747900**	REQ					Shim	Cale d'épaisseur	Passcheibe	Arandela Ajuste	.020”
8	**CH 12119-10**	10					Shim	Cale d'épaisseur	Passcheibe	Arandela Ajuste	.135”
8	**CH 12119-16**	10					Shim	Cale d'épaisseur	Passcheibe	Arandela Ajuste	.064”
8	**CH 12119-20**	15					Shim	Cale d'épaisseur	Passcheibe	Arandela Ajuste	.036”
9	**CH 69781**	5					Wear Plate	Plaque Usure	Verschl Platte	Placa Desgaste	
10	**CH 69780**	5					Clamping Plate	Plaque Serrage	Klemmplatte	Placa Apriete	
11	**CH 79089**	2					Spacer	Partie Intermédiaire	Zwischenstück	Espaciador	Rear
12	**CH 66598**	2					Stud	Goujon	Stiftschraube	Esparrago	Front mount plate
13	**VOE 12746648**	14					Screw	Vis	Schraube	Tornillo	
14	**VOE 12746657**	16					Nut	Ecrou	Mutter	Tuerca	
15	**VOE 12746660**	16					Nut	Ecrou	Mutter	Tuerca	

1		**Giro de la corona, parte trasera** **Drehkranz - hinten** **Mécanisme de rotation de la couronne - AR** **Circle turn - rear**		Catalogue id **20061**	Group **985**
2					
3				Illustr. No **G0008439**	Section **400**
4					
5		**MODEL G990**		Issue **VOE 64E9920061**	Page **877**

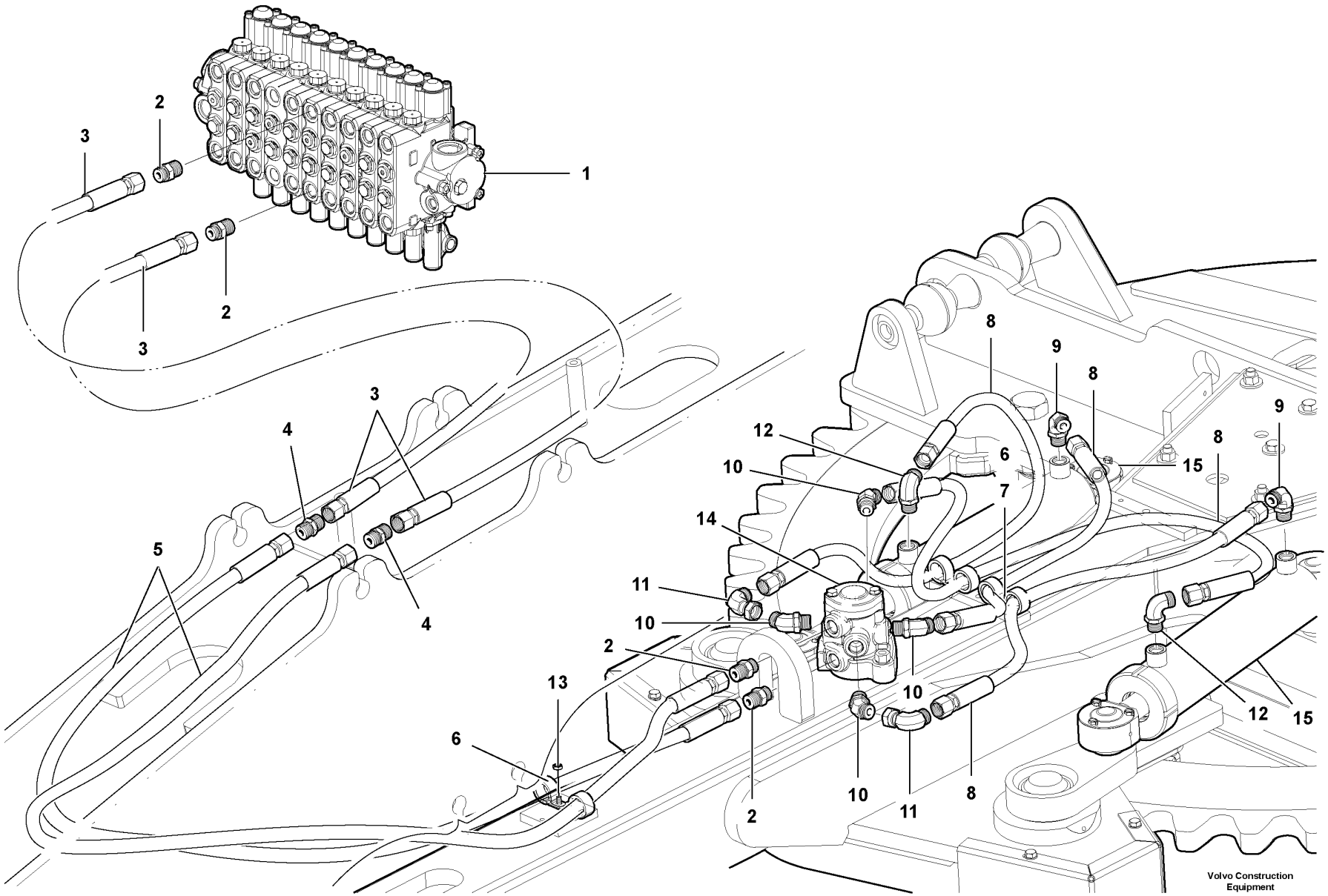
1
2
3
2
3
3
4
4
5
6
13
2
10
11
12
14
10
11
2
10
8
10
12
15
6
7
8
9
8
15
8
9
Volvo Construction Equipment
1018961

Fig.	Part No.	Quantity 1	2	3	PS	KIT	Description	Dénomination	Bezeichnung	Denominación	Notes
1							Manifold valve	Distributeur	Mehrwegventil	Válvula múltiple	See group 912, Page 705
2	**VOE 13933923**	4					Nipple	Raccord	Nippel	Niple	
3	**VOE 12742059**	2					Hose assembly	Conduit flexible	Schlauchleitung	Conducto	G930 - G960
3	**VOE 12744988**	2					Hose assembly	Conduit flexible	Schlauchleitung	Conducto	G970 - G990
4	**VOE 935664**	2					Nipple	Raccord	Nippel	Niple	
5	**VOE 12742056**	2					Hose assembly	Conduit flexible	Schlauchleitung	Conducto	
6	**VOE 12749599**	6					Band	Etrier Serrage	Schelle	Cinta	
7	**VOE 13946544**	2					Flange screw	Vis à bride	Flanschschraube	Torn embridado	
9	**VOE 12742062**	4					Hose assembly	Conduit flexible	Schlauchleitung	Conducto	
9	**VOE 13933868**	2					Elbow Nipple	Raccord angulaire	Winkelnippel	Niple Angular	
10	**VOE 935772**	4					Nipple	Raccord	Nippel	Niple	
11	**VOE 13933872**	2					Elbow nipple	Raccord angulaire	Winkelnippel	Niple angular	
12	**VOE 936912**	2					Elbow nipple	Raccord angulaire	Winkelnippel	Niple angular	
13	**VOE 13949278**	1					Flange Lock Nut	Contre écrou bride	Flanschmutter	Contratuer Embr	
14							Circle turn valve	Valve de rotation de la cour	Drehkranzventil	Válvula de giro de la coron	See group 985, Page 881
15							Circle turn cylinder	Vérin de rotation de la cour	Drehkranzzylinder	Cilindro de giro de la coron	See group 985, Page 883
15							Circle turn cylinder	Vérin de rotation de la cour	Drehkranzzylinder	Cilindro de giro de la coron	See group 985, Page 885

1		**Circuito de giro de la corona** **Drehkranzkreis** **Circuit de rotation de la couronne** **Circle turn circuit**	Catalogue id **20061**	Group **985**
2			Illustr. No **1018961**	Section **500**
3			Issue **VOE 64E9920061**	Page **879**
4				
5				

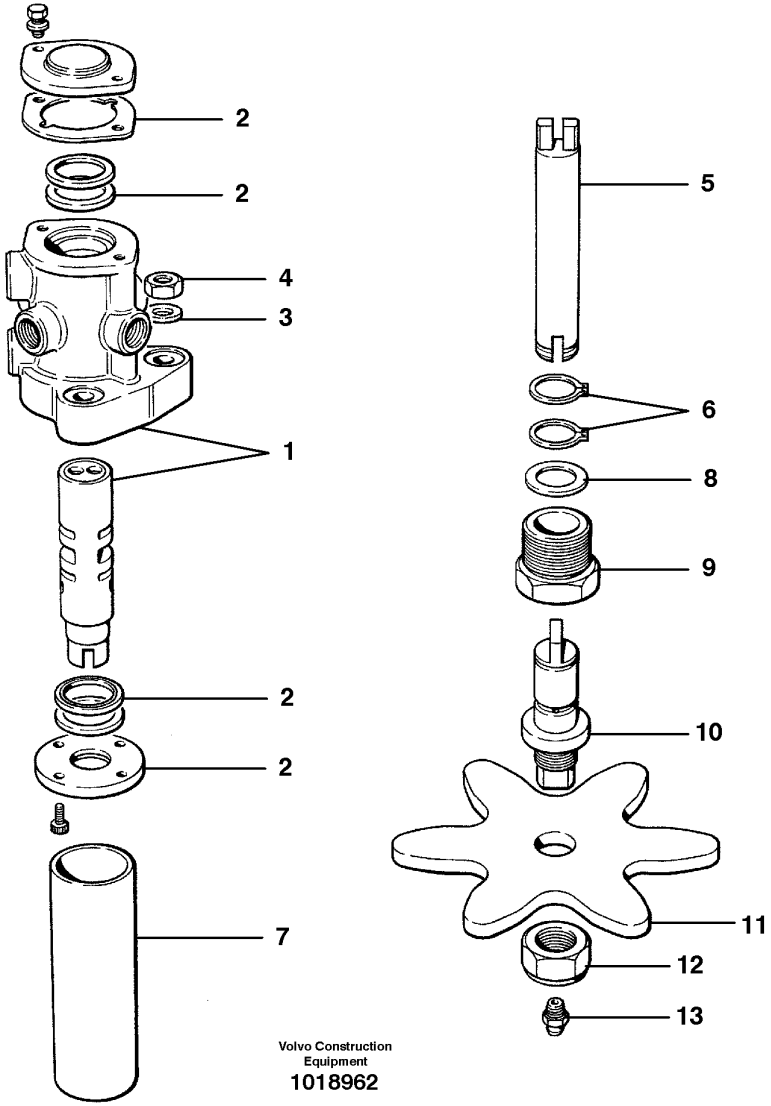

Volvo Construction Equipment
1018962

Fig.	Part No.	Quantity 1	2	3	PS	KIT	Description	Dénomination	Bezeichnung	Denominación	Notes
1	**CH 400229**	1					Valve	Soupape	Ventil	Valvula	
		1					•Spool	•Bobine	•Schieber	•Bobina	
		1					•Body	•Carcasse	•Rumpf	•Cuerpo	
2	**VOE 12725151**						Repair Kit	Kit Réparation	Reparatursatz	Kit Reparacion	
		1					•Seal	•Joint	•Dichtring	•Junta	
		2					•Cup	•Coupelle	•Laufring	•Copita	
		1					•Gasket	•Joint	•Dichtung	•Junta	
3	**VOE 12731594**	3					Washer	Rondelle	Scheibe	Arandela	
4	**VOE 940118**	3					Nut	Ecrou	Mutter	Tuerca	
5	**CH 400230**	1					Driveshaft	Arbre Helice	Propellerwelle	Arbol Transm	
6	**CH 66982**	2					Retaining ring	Bague retenue	Haltering	Anillo de apoyo	
7	**CH 79090**	1					Guard	Protection	Schutz	Protección	
8	**CH 78343**	1					Thrust Washer	Rondelle Butee	Druckscheibe	Arandela Presio	
9	**CH 400023**	1					Bearing	Palier	Lager	Cojinete	
10	**CH 400024**	1					Shaft	Arbre	Welle	Arbol	
11	**CH 52338**	1					Valve	Soupape	Ventil	Valvula	
12	**VOE 950391**	1			OP		Nut	Ecrou	Mutter	Tuerca	
13	**VOE 914167**	1					Nipple	Raccord	Nippel	Niple	

1	
2	
3	
4	
5	

Válvula de giro de la corona
Drehkranzventil
Valve de rotation de la couronne
Circle turn valve

Catalogue id	Group
20061	**985**
Illustr. No **1018962**	Section **600**
Issue **VOE 64E9920061**	Page **881**

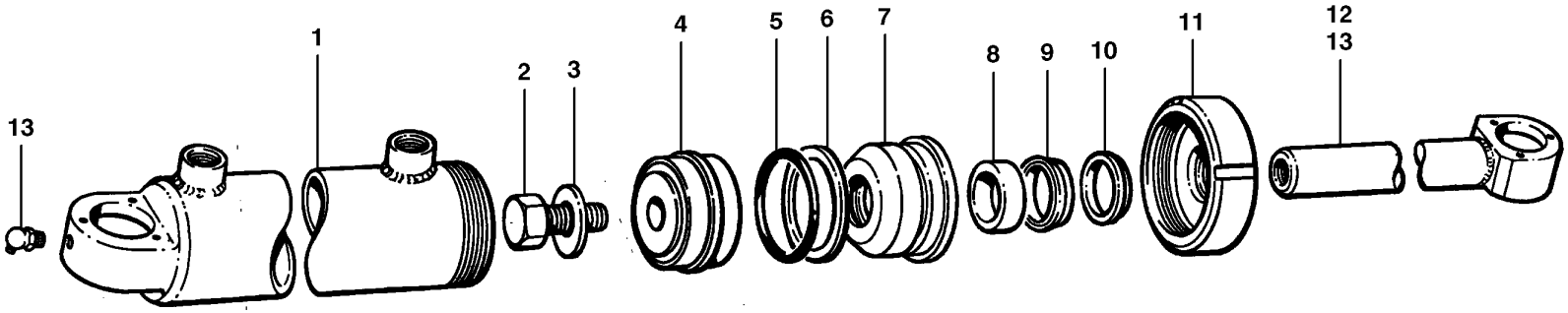

Volvo Construction Equipment
G0008441

Fig.	Part No.	Quantity 1	2	3	PS	KIT	Description	Dénomination	Bezeichnung	Denominación	Notes
	VOE 12724648	2					Hydraulic cylinder	Verin hydraulique	Hydraulzylinder	Cilindro hidraulico	CPL, INCL 1 - 12
1	**CH 59972**	1					•Cylinder tube	•Tube cylindre	•Zylinderrohr	•Tubo cilindro	INCL 11
2	**CH 50A-1220UP**	1					•Hexagon screw	•Vis tête hexagonale	•Sechskantschraube	•Tornillo hexago	
3	**VOE 69360**	1					•Washer	•Rondelle	•Scheibe	•Arandela	
4	**CH 404001**	1					•Piston	•Piston	•Kolben	•Piston	
5	**CH 44243**	1				K	•O-ring	•Joint Torique	•O-Ring	•Junta torica	
6	**CH 52020**	1				K	•Back-up ring	•Rondelle anti-extrusion	•Stützring	•Anillo Apoyo	
7	**CH 406027**	1					•Cylinder head	•Culasse	•Zylinderkopf	•Culata	
8	**VOE 12724214**	1				K	•Wear Ring	•Bague Usure	•Verschleissring	•Anillo Desgaste	
9	**VOE 12724215**	1				K	•Seal	•Joint	•Dichtring	•Junta	
10	**VOE 12724216**	1				K	•Wiper	•Essuie-glace	•Wischer	•Limpiaparabrisa	
11	**CH 62146**	1					•Nut	•Ecrou	•Mutter	•Tuerca	
12	**CH 89048**	1					•Piston rod	•Bielle de piston	•Kolbenstange	•Biela de piston	
13	**CH 28B-04**	2					Grease Fitting	Graisseur	Fettnippel	Engrasador	
	VOE 12724304	1					Repair Kit	Kit Réparation	Reparatursatz	Kit Reparacion	for 12724648, INCL 5, 6, 8 - 10

1		**Cilindros de giro de la corona** **Drehkranzzylinder** **Vérins de rotation de la couronne** **Circle turn cylinders**	Catalogue id **20061**	Group **985**
2				
3			Illustr. No **G0008441**	Section **700**
4				
5		**MODELS G930, G940, G946, G960, G970, G976**	Issue **VOE 64E9920061**	Page **883**

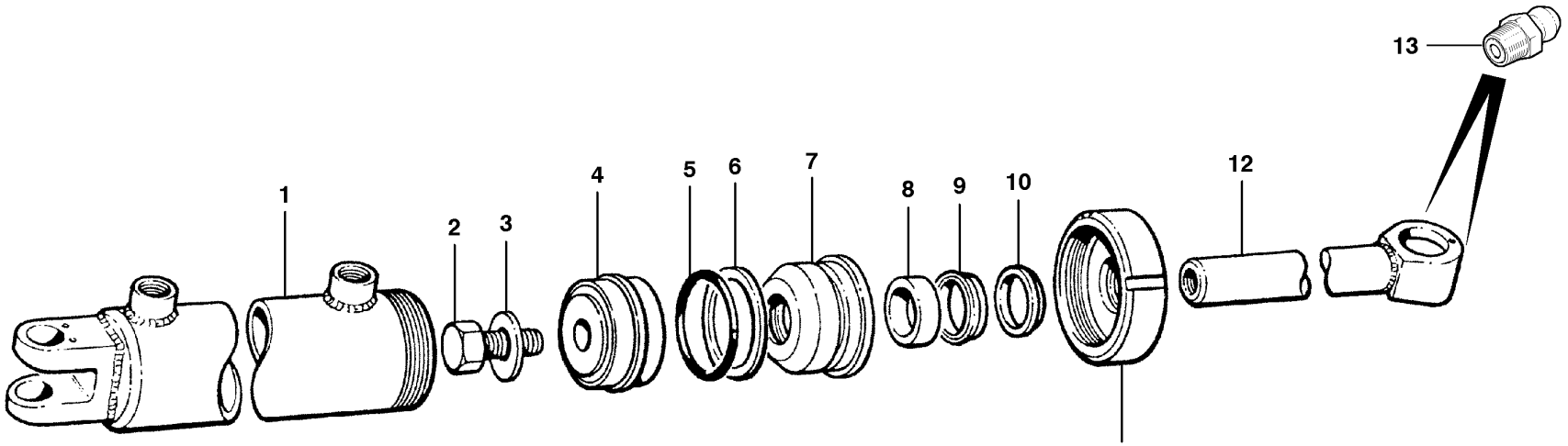

Volvo Construction Equipment

1014961

Fig.	Part No.	Quantity 1	2	3	PS	KIT	Description	Dénomination	Bezeichnung	Denominación	Notes
	VOE 12724639	2					Hydraulic cylinder	Verin hydraulique	Hydraulzylinder	Cilindro hidraulico	Cylinder CPL, INCL 1 - 12
1	**CH 62001**	1					•Cylinder tube	•Tube cylindre	•Zylinderrohr	•Tubo cilindro	INCL 11
2	**CH 50A-1220UP**	1					•Hexagon screw	•Vis tête hexagonale	•Sechskantschraube	•Tornillo hexago	
3	**VOE 69360**	1					•Washer	•Rondelle	•Scheibe	•Arandela	
4	**CH 404001**	1					•Piston	•Piston	•Kolben	•Piston	
5	**CH 44243**	1				K	•O-ring	•Joint Torique	•O-Ring	•Junta torica	
6	**CH 52020**	1				K	•Back-up ring	•Rondelle anti-extrusion	•Stützring	•Anillo Apoyo	
7	**CH 406027**	1					•Cylinder head	•Culasse	•Zylinderkopf	•Culata	
8	**VOE 12724214**	1				K	•Wear Ring	•Bague Usure	•Verschleissring	•Anillo Desgaste	
9	**VOE 12724215**	1				K	•Seal	•Joint	•Dichtring	•Junta	
10	**VOE 12724216**	1				K	•Wiper	•Essuie-glace	•Wischer	•Limpiaparabrisa	
11	**CH 62146**	1					•Nut	•Ecrou	•Mutter	•Tuerca	
12	**CH 89050**	1					•Piston rod	•Bielle de piston	•Kolbenstange	•Biela de piston	
13	**CH 28B-04**	2					Grease Fitting	Graisseur	Fettnippel	Engrasador	
	VOE 12724304	1					Repair Kit	Kit Réparation	Reparatursatz	Kit Reparacion	for 12724639, INCL 5, 6, 8 - 10

1		**Cilindros de giro de la corona** **Drehkranzzylinder** **Vérins de rotation de la couronne** **Circle turn cylinders**	Catalogue id **20061**	Group **985**
2				
3			Illustr. No **1014961**	Section **800**
4				
5		**MODEL G990**	Issue **VOE 64E9920061**	Page **885**

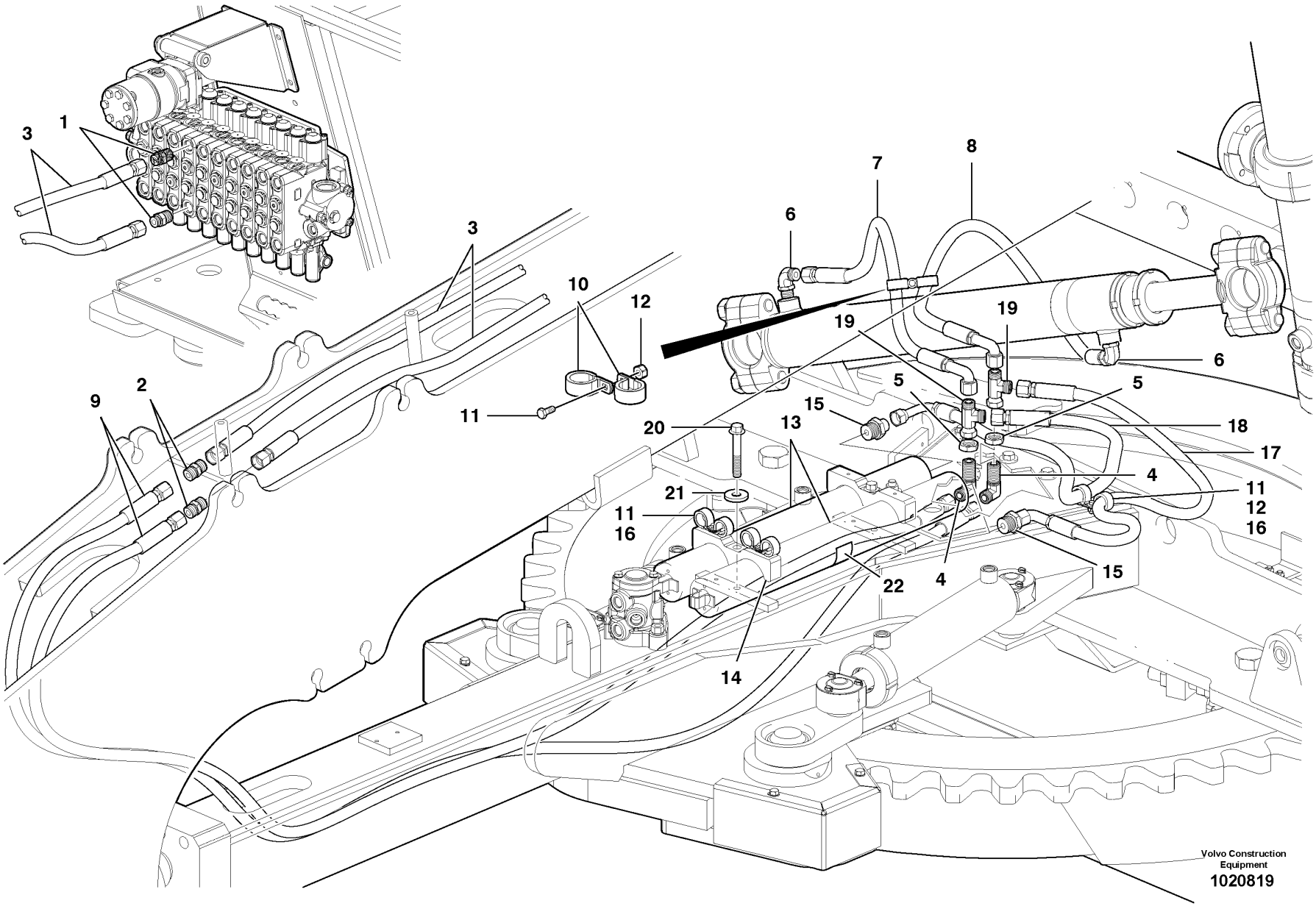
3
1
3
10
12
11
6
7
8
19
19
6
5
5
15
18
17
20
13
4
21
11
12
16
11
16
15
22
4
14
2
9
Volvo Construction Equipment
1020819

Fig.	Part No.	Quantity 1	2	3	P S	K I T	Description	Dénomination	Bezeichnung	Denominación	Notes
1	**VOE 13933923**	2					Nipple	Raccord	Nippel	Niple	
2	**VOE 935664**	2					Nipple	Raccord	Nippel	Niple	
3	**VOE 12742059**	2					Hose assembly	Conduit flexible	Schlauchleitung	Conducto	G930 - G976
3	**VOE 12744988**	2					Hose assembly	Conduit flexible	Schlauchleitung	Conducto	G990
4	**VOE 13933866**	2					Elbow nipple	Raccord angulaire	Winkelnippel	Niple angular	
5	**VOE 13933867**	2					Lock nut	Contre-ecrou	Sicherungsmutter	Contratuerca	
6	**VOE 13933868**	2					Elbow Nipple	Raccord angulaire	Winkelnippel	Niple Angular	
7	**VOE 12742060**	1					Hose assembly	Conduit flexible	Schlauchleitung	Conducto	
8	**VOE 12742061**	1					Hose assembly	Conduit flexible	Schlauchleitung	Conducto	
9	**VOE 12742057**	2					Hose assembly	Conduit flexible	Schlauchleitung	Conducto	
10	**VOE 12749599**	2					Band	Etrier Serrage	Schelle	Cinta	
11	**VOE 13946544**	2					Flange screw	Vis à bride	Flanschschraube	Torn embridado	
12	**VOE 13949278**	2					Flange Lock Nut	Contre écrou bride	Flanschmutter	Contratuer Embr	
13	**VOE 12738938**	2					Accumulator	Accumulateur	Speicher	Acumulador	Optional
13	**VOE 12738939**	2					Accumulator	Accumulateur	Speicher	Acumulador	EU-Optional
14	**VOE 12745614**	2					Bracket	Console	Konsole	Ménsula	used with accumulator
15	**VOE 935093**	2					Union	Teton Connexion	Anschlussnippel	Niple Conexcion	used with accumulator
16	**VOE 12749599**	2					Band	Etrier Serrage	Schelle	Cinta	used with accumulator
17	**VOE 12747301**	1					Hose Assy-1/2”	Hose Assy-1/2”	Hose Assy-1/2”	Hose Assy-1/2”	used with accumulator
18	**VOE 12747300**	1					Hose Assy-1/2”	Hose Assy-1/2”	Hose Assy-1/2”	Hose Assy-1/2”	used with accumulator
19	**VOE 13933878**	2					Nipple	Raccord	Nippel	Niple	used with accumulator
20	**VOE 967760**	2					Screw	Vis	Schraube	Tornillo	used with accumulator
20	**VOE 13965196**	2					Screw	Vis	Schraube	Tornillo	EU-used with accumulator
21	**VOE 983336**	2					Washer	Rondelle	Scheibe	Arandela	
22	**VOE 11414824**	2					Decal	Decalcomanie	Abziehbild	Decalcomania	

1		**Circuito de desplazamiento de la corona** **Drehkranzverstellkreis** **Circuit d'inversion du sens de rotation** **Circle shift circuit**	Catalogue id **20061** / Group **986**
2			
3			Illustr. No **1020819** / Section **100**
4			
5			Issue **VOE 64E9920061** / Page **887**

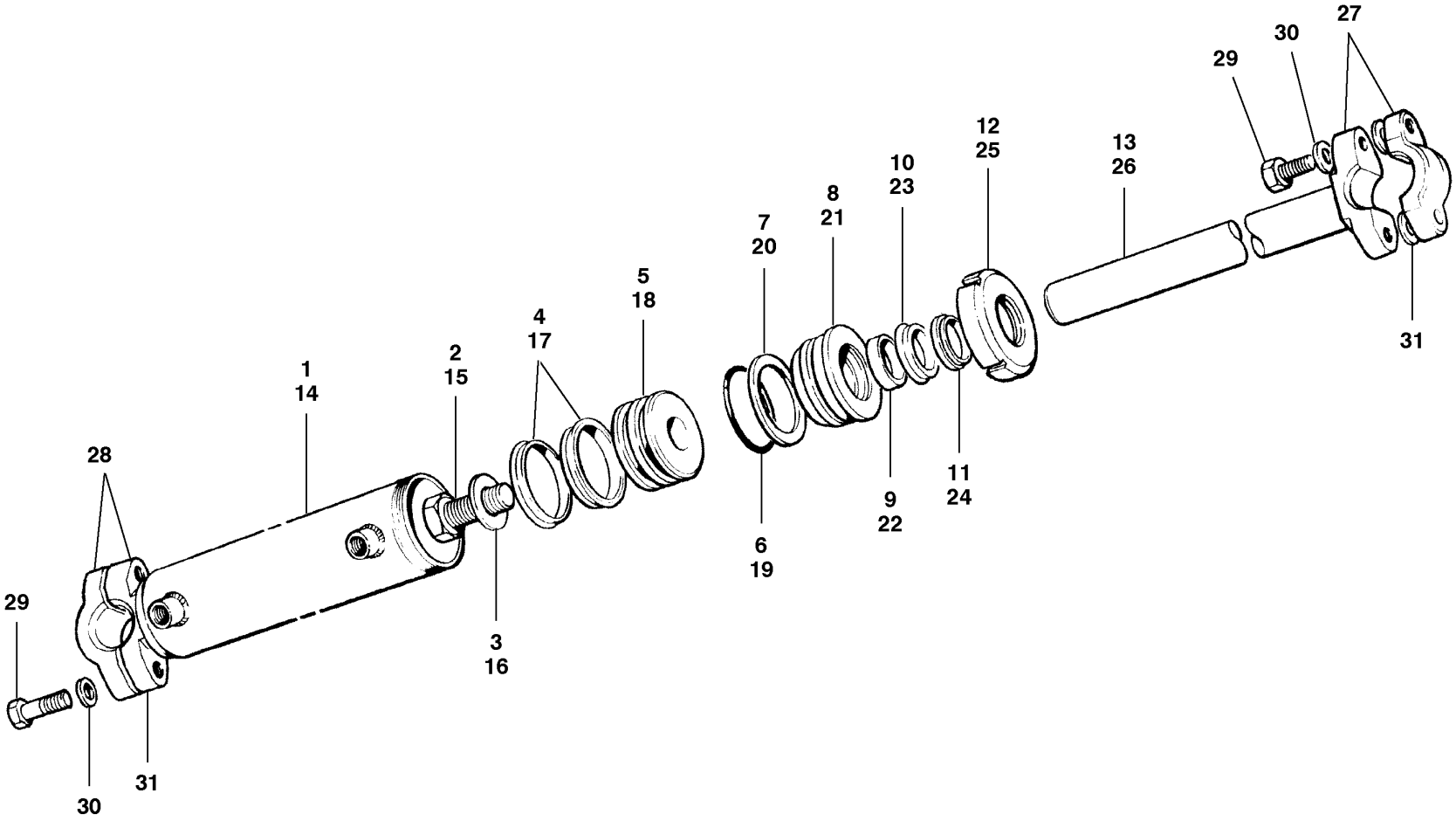

Volvo Construction Equipment

1018589

Fig.	Part No.	Quantity 1	2	3	PS	KIT	Description	Dénomination	Bezeichnung	Denominación	Notes
	VOE 12724670	1					Hydraulic cylinder	Verin hydraulique	Hydraulzylinder	Cilindro hidraulico	CPL, INCL 1 - 13, 27 - 30, MODEL G930 - G946
1	**CH 97694**	1					•Barrel	•Cylindre	•Zyl. Laufbuchse	•Cilindro	INCL 12, 28
2	**CH 50A-1622UP**	1					•Hexagon screw	•Vis tête hexagonale	•Sechskantschraube	•Tornillo hexago	
3	**CH 49380**	1					•Washer	•Rondelle	•Scheibe	•Arandela	
4	**VOE 12724824**	2				K	•Seal	•Joint	•Dichtring	•Junta	
5	**CH 74694**	1					•Piston	•Piston	•Kolben	•Piston	
6	**CH 74696**	1				K	•O-ring	•Joint Torique	•O-Ring	•Junta torica	
7	**CH 74697**	1					•Back-up ring	•Rondelle anti-extrusion	•Stützring	•Anillo Apoyo	
8	**CH 406028**	1					•Cylinder head	•Culasse	•Zylinderkopf	•Culata	
9	**VOE 12724222**	1				K	•Wear Ring	•Bague Usure	•Verschleissring	•Anillo Desgaste	
10	**VOE 12724223**	1				K	•Seal	•Joint	•Dichtring	•Junta	
11	**VOE 12724224**	1				K	•Wiper	•Essuie-glace	•Wischer	•Limpiaparabrisa	
12	**CH 74692**	1					•Nut	•Ecrou	•Mutter	•Tuerca	
13	**CH 97389**	1					•Piston rod	•Bielle de piston	•Kolbenstange	•Biela de piston	INCL 27
	VOE 12724306	1					Repair Kit	Kit Réparation	Reparatursatz	Kit Reparacion	For 12724670, Cylinder CPL, INCL 4, 6, 9 - 11
	VOE 12724667		1				Hydraulic cylinder	Verin hydraulique	Hydraulzylinder	Cilindro hidraulico	CPL, INCL 14 - 30, MODEL G960 - G976
14	**CH 97697**		1				•Barrel	•Cylindre	•Zyl. Laufbuchse	•Cilindro	INCL 25, 28
15	**CH 50A-1622UP**		1				•Hexagon screw	•Vis tête hexagonale	•Sechskantschraube	•Tornillo hexago	
16	**CH 49380**		1				•Washer	•Rondelle	•Scheibe	•Arandela	
17	**VOE 12724821**		2			K	•Seal	•Joint	•Dichtring	•Junta	
18	**CH 59670**		1				•Cylinder Piston	•Piston Cylindre	•Zylinderkolben	•Piston	
19	**CH 44244**		1			K	•O-ring	•Joint Torique	•O-Ring	•Junta torica	
20	**CH 44266**		1			K	•Back-up ring	•Rondelle anti-extrusion	•Stützring	•Anillo Apoyo	
21	**VOE 12724061**		1				•Cylinder head	•Culasse	•Zylinderkopf	•Culata	
22	**VOE 12724222**		1			K	•Wear Ring	•Bague Usure	•Verschleissring	•Anillo Desgaste	
23	**CH 59189**		1			K	•Back-up ring	•Rondelle anti-extrusion	•Stützring	•Anillo Apoyo	
24	**VOE 12724224**		1			K	•Wiper	•Essuie-glace	•Wischer	•Limpiaparabrisa	

1	**G930 - G946**
2	**G970 - G976**
3	
4	
5	

Cilindro de desplazamiento de la corona
Drehkranzverstellzylinder
Vérin d'inversion du sens de rotation de la couronne
Circle shift cylinder

Catalogue id **20061**	Group **986**
Illustr. No **1018589**	Section **300**
Issue **VOE 64E9920061**	Page **889**

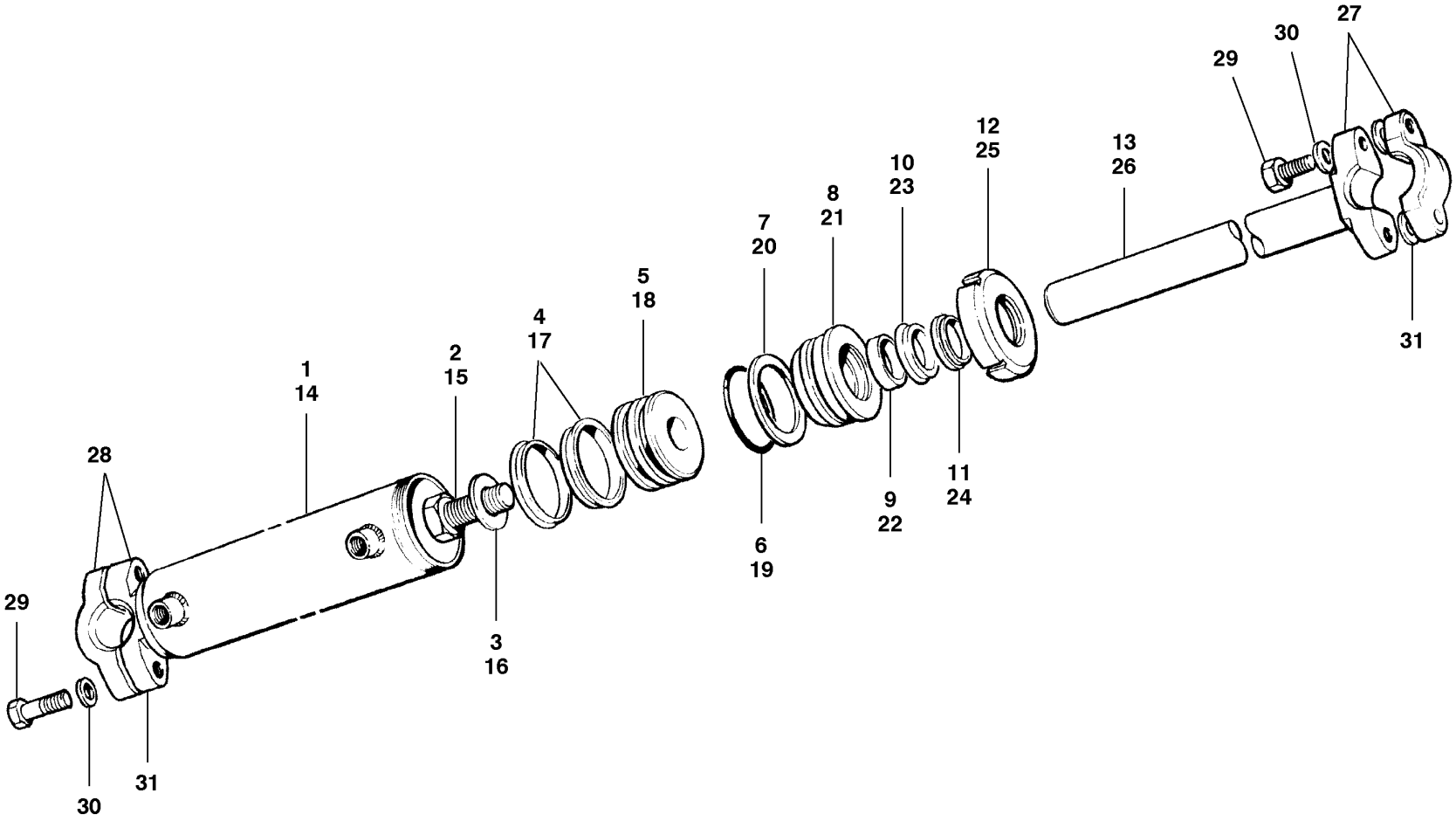

Volvo Construction Equipment

1018589

Fig.	Part No.	Quantity 1	2	3	PS	KIT	Description	Dénomination	Bezeichnung	Denominación	Notes
25	**CH 62147**		1				•Nut	•Ecrou	•Mutter	•Tuerca	
26	**CH 97389**		1				•Piston rod	•Bielle de piston	•Kolbenstange	•Biela de piston	INCL 27
27	**CH 81923**	1	1				•Bearing Cap	•Chapeau Palier	•Lagerdeckel	•Sombretere Coj	Piston rod, INCL 29, 30
28	**CH 80670**	1	1				•Cap	•Chapeau	•Kappe	•Caperuza	Barrel, INCL 29, 30
29	**CH 50A-1430ZI**	4	4				•Hexagon screw	•Vis tête hexagonale	•Sechskantschraube	•Tornillo hexago	
30	**VOE 12727975**	4	4				•Washer	•Rondelle	•Scheibe	•Arandela	
31	**CH 87356**	4	4				Shim	Cale d'épaisseur	Passcheibe	Arandela Ajuste	0.010”
31	**CH 87357**	12	12				Shim	Cale d'épaisseur	Passcheibe	Arandela Ajuste	0.020”
	VOE 12724303	1	1				Repair Kit	Kit Réparation	Reparatursatz	Kit Reparacion	For 12724667, CPL, INCL 17, 19, 20, 22 - 24

1	**G930 - G946**
2	**G970 - G976**
3	
4	
5	

Cilindro de desplazamiento de la corona
Drehkranzverstellzylinder
Vérin d'inversion du sens de rotation de la couronne
Circle shift cylinder

Catalogue id **20061**	Group **986**
Illustr. No **1018589**	Section **300**
Issue **VOE 64E9920061**	Page **891**

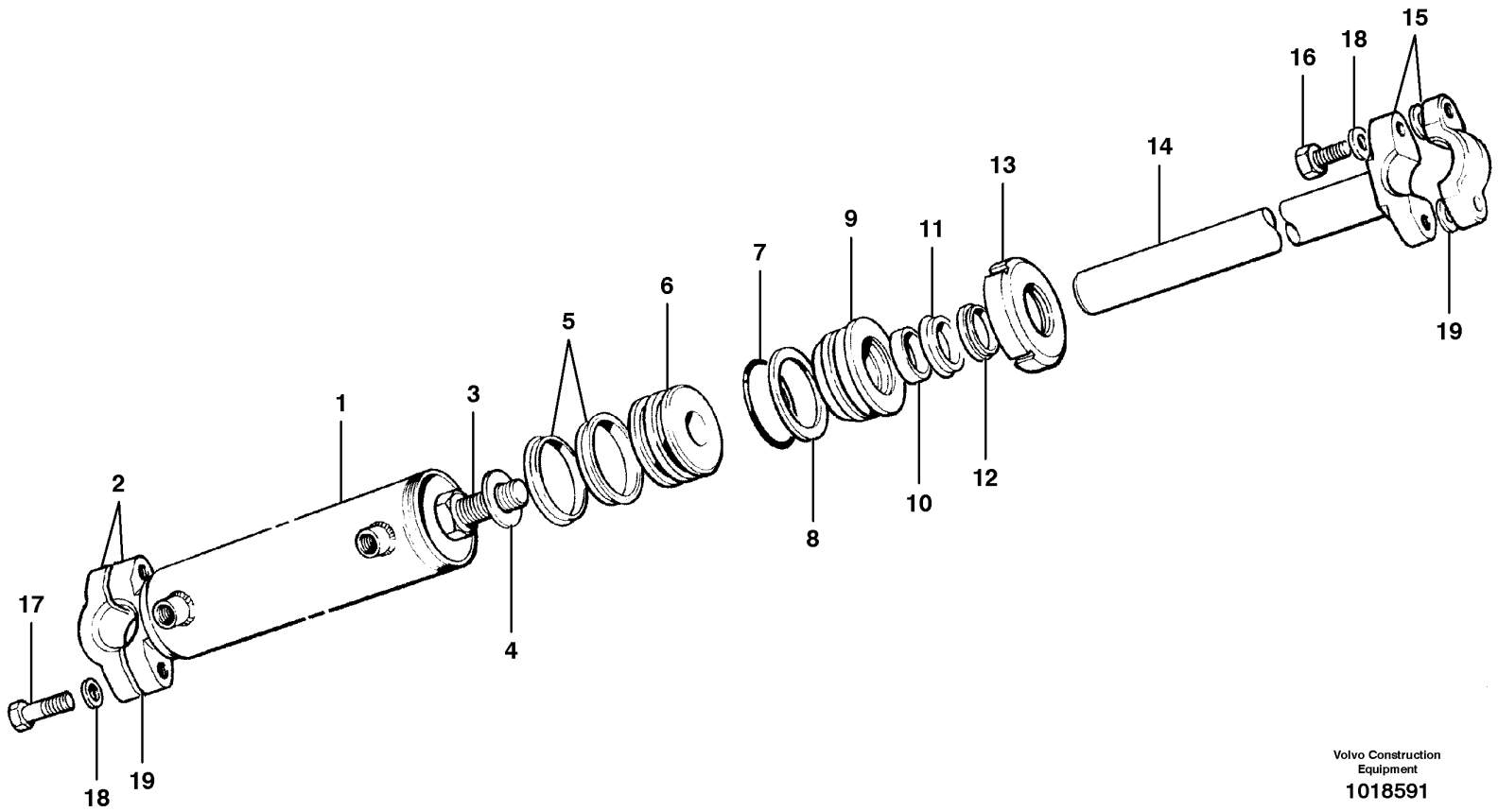

Volvo Construction Equipment

1018591

Fig.	Part No.	Quantity 1	2	3	PS	KIT	Description	Dénomination	Bezeichnung	Denominación	Notes
1	**VOE 12724668**	1					Hydraulic cylinder	Verin hydraulique	Hydraulzylinder	Cilindro hidraulico	CPL, INCL 1 - 18
1	**CH 97700**	1					•Barrel	•Cylindre	•Zyl. Laufbuchse	•Cilindro	INCL 2, 13
2	**CH 87116**	1					••Ball Socket	••Siege de bille	••Kugelschale	••Asiento de bola	INCL 17, 18
3	**CH 50A-2024UP**	1					••Hexagon screw	••Vis tête hexagonale	••Sechskantschraube	••Tornillo hexago	
4	**CH 62160**	1					••Washer	••Rondelle	••Scheibe	••Arandela	
5	**VOE 12724821**	2				K	••Seal	••Joint	••Dichtring	••Junta	
6	**CH 59945**	1					••Piston	••Piston	••Kolben	••Piston	
7	**CH 44244**	1				K	••O-ring	••Joint Torique	••O-Ring	••Junta torica	
8	**CH 44266**	1				K	••Back-up ring	••Rondelle anti-extrusion	••Stützring	••Anillo Apoyo	
9	**VOE 12724062**	1					••Cylinder head	••Culasse	••Zylinderkopf	••Culata	
10	**VOE 12724219**	1				K	••Wear Ring	••Bague Usure	••Verschleissring	••Anillo Desgaste	
11	**VOE 12724220**	1				K	••Seal	••Joint	••Dichtring	••Junta	
12	**VOE 12724221**	1				K	••Wiper	••Essuie-glace	••Wischer	••Limpiaparabrisa	
13	**CH 62147**	1					••Nut	••Ecrou	••Mutter	••Tuerca	
14	**CH 97398**	1					•Piston rod	•Bielle de piston	•Kolbenstange	•Biela de piston	INCL 15
15	**CH 87115**	1					••Ball Socket	••Siege de bille	••Kugelschale	••Asiento de bola	INCL 16, 18
16	**CH 50A-1434ZI**	2					•Bolt	•Vis	•Schraube	•Tornillo	
17	**CH 50A-1436ZI**	2					•Hexagon screw	•Vis tête hexagonale	•Sechskantschraube	•Tornillo hexago	
18	**VOE 12727975**	4					•Washer	•Rondelle	•Scheibe	•Arandela	
19	**CH 87356**	4					•Shim	•Cale d'épaisseur	•Passcheibe	•Arandela Ajuste	0.010”
19	**CH 87357**	12					Shim	Cale d'épaisseur	Passcheibe	Arandela Ajuste	0.020”
	VOE 12724307	1					Repair Kit	Kit Réparation	Reparatursatz	Kit Reparacion	for 12724668, Cylinder CPL, INCL 5, 7, 8, 10

1	**G990**
2	
3	
4	
5	

Cilindro de desplazamiento de la corona
Drehkranzverstellzylinder
Vérin d'inversion du sens de rotation de la couronne
Circle shift cylinder

Catalogue id	Group
20061	**986**
Illustr. No **1018591**	Section **400**
Issue **VOE 64E9920061**	Page **893**

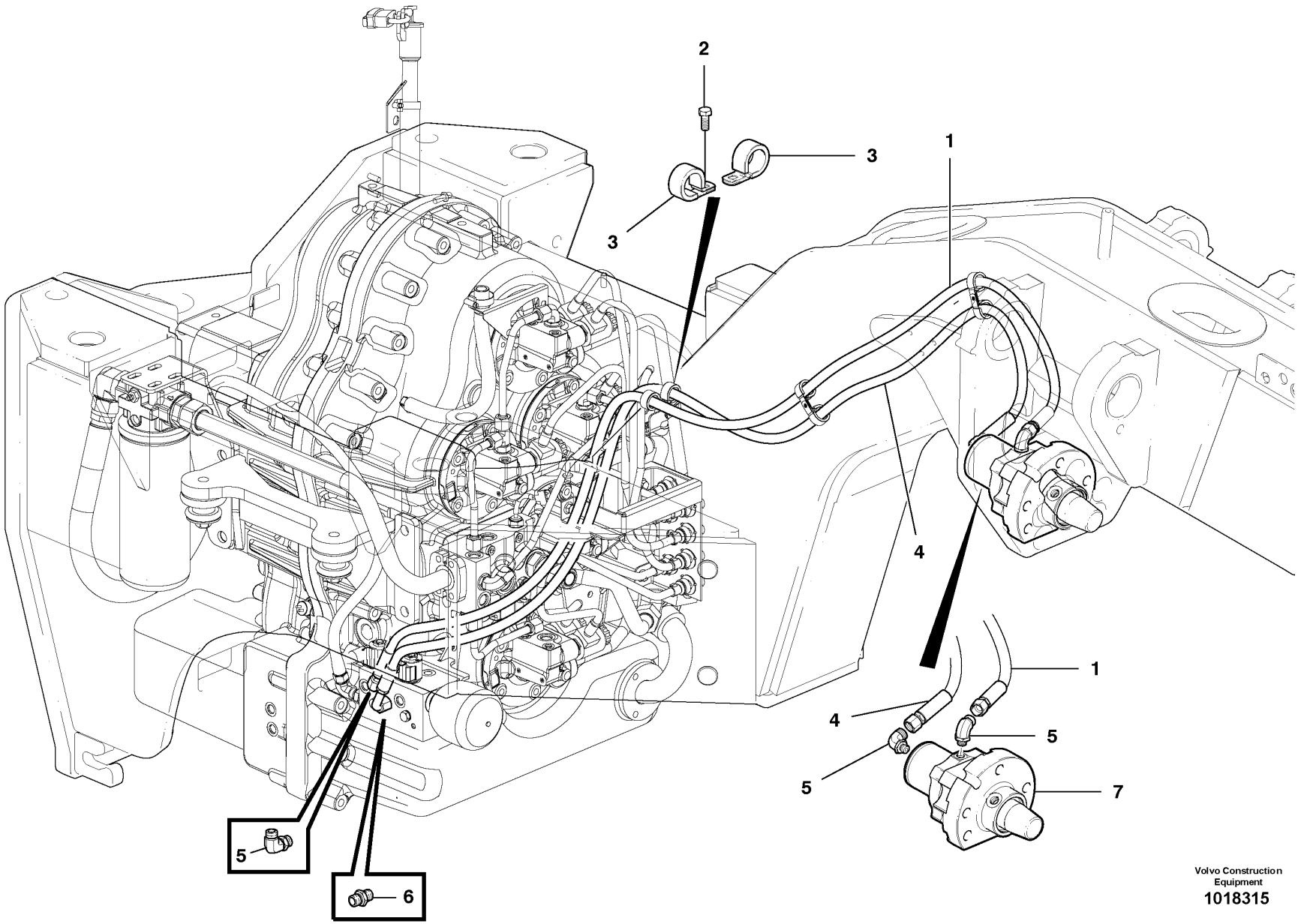

Volvo Construction Equipment
1018315

Fig.	Part No.	Quantity 1	2	3	PS	KIT	Description	Dénomination	Bezeichnung	Denominación	Notes
1	**VOE 12748132**	1					Hydraulic Hose	Flexible Hydra	Druckölschlauch	Conducto Hidr	
2	**VOE 13946544**	3					Flange screw	Vis à bride	Flanschschraube	Torn embridado	
3	**VOE 12749599**	6					Band	Etrier Serrage	Schelle	Cinta	
4	**VOE 12748134**	1					Hydraulic Hose	Flexible Hydra	Druckölschlauch	Conducto Hidr	
5	**VOE 935069**	3					Elbow nipple	Raccord angulaire	Winkelnippel	Niple angular	
6	**VOE 935085**	1					Nipple	Raccord	Nippel	Niple	
7							Lock Cylinder	Barille.serrure	Schliesszyl	Cilindro Cierre	See 986/600

1		**Circuito de cilindro de cierre - sistema de elevación de la hoja** **Verriegelungszylinderkreis - Schildhubsystem** **Circuit vérin verrouill. - levage lame** **Lock cylinder circuit - blade lift system**	Catalogue id **20061**	Group **986**
2			Illustr. No **1018315**	Section **500**
3			Issue **VOE 64E9920061**	Page **895**
4				
5				

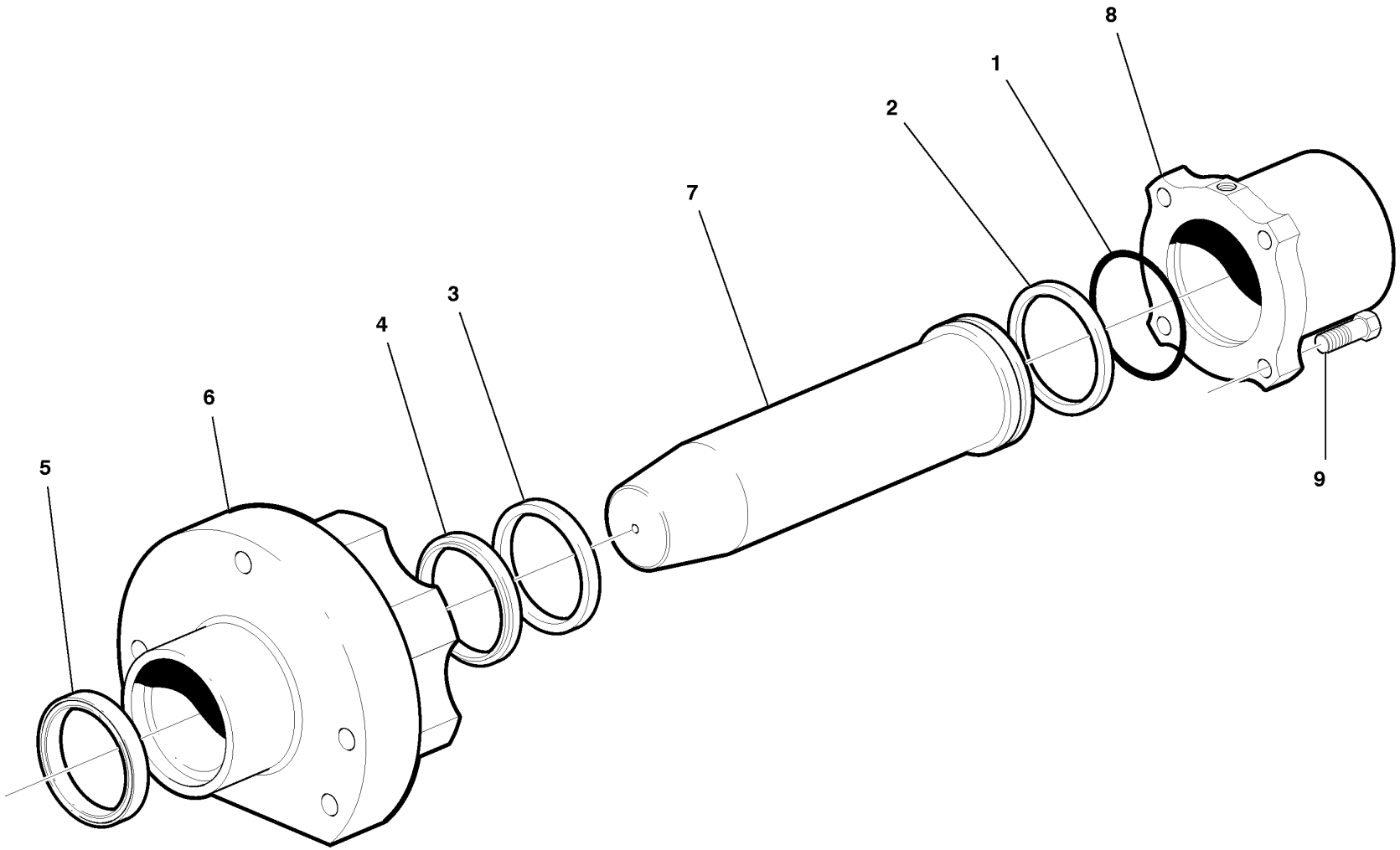

Volvo Construction Equipment

1021953

Fig.	Part No.	Quantity 1	2	3	PS	KIT	Description	Dénomination	Bezeichnung	Denominación	Notes
	VOE 12727718	1					Lock Cylinder	Barille.serrure	Schliesszyl	Cilindro Cierre	CPL, blade lift, incl 2-10, Model G930 - G976
	VOE 12732011		1				Lock Cylinder	Barille.serrure	Schliesszyl	Cilindro Cierre	CPL, heavy blade lift, Incl 2-10, Model G990
1	**CH 80684**	1				K	•O-ring	•Joint Torique	•O-Ring	•Junta torica	
1	**CH 87143**		1			K	•O-ring	•Joint Torique	•O-Ring	•Junta torica	
2	**CH 80683**	1				K	•Piston seal	•Etanchei.piston	•Kolbendichtung	•Reten piston	Piston
2	**CH 87140**		1			K	•Seal	•Joint	•Dichtring	•Junta	Piston
3	**CH 80685**	1				K	•Seal	•Joint	•Dichtring	•Junta	
3	**CH 87141**		1			K	•Seal	•Joint	•Dichtring	•Junta	
4	**CH 80686**	1				K	•Seal	•Joint	•Dichtring	•Junta	
4	**CH 87142**		1			K	•Wiper	•Essuie-glace	•Wischer	•Limpiaparabrisa	
5	**CH 87117**	1				K	•Seal	•Joint	•Dichtring	•Junta	
5	**CH 87144**		1			K	•Wiper	•Essuie-glace	•Wischer	•Limpiaparabrisa	
6	**CH 404165**	1					•Cylinder head	•Culasse	•Zylinderkopf	•Culata	
6	**VOE 12731985**		1				•Cylinder head	•Culasse	•Zylinderkopf	•Culata	
7	**VOE 12727719**	1					•Piston rod	•Bielle de piston	•Kolbenstange	•Biela de piston	
7	**VOE 12724013**		1				•Piston	•Piston	•Kolben	•Piston	
8	**CH 69955**	1					•Cylinder tube	•Tube cylindre	•Zylinderrohr	•Tubo cilindro	
8	**CH 87148**		1				•Barrel	•Cylindre	•Zyl. Laufbuchse	•Cilindro	
9	**CH 50A-0806ZI**	4	4				•Hexagon screw	•Vis tête hexagonale	•Sechskantschraube	•Tornillo hexago	
	CH 87119	REQ					Sealing Kit	Jeu Joints	Dichtungssatz	Juego Retenes	1 per, for 12727718, CPL, Incl 2 - 6
	VOE 12727744		REQ				Sealing Kit	Jeu Joints	Dichtungssatz	Juego Retenes	1 per, for 12732011, CPL, Incl 2 - 6

1	**G930 - G976**
2	**G990**
3	
4	
5	

Cilindro de cierre
Schließzylinder
Vérin de verrouillage
Lock Cylinder

Catalogue id **20061**	Group **986**
Illustr. No **1021953**	Section **600**
Issue **VOE 64E9920061**	Page **897**

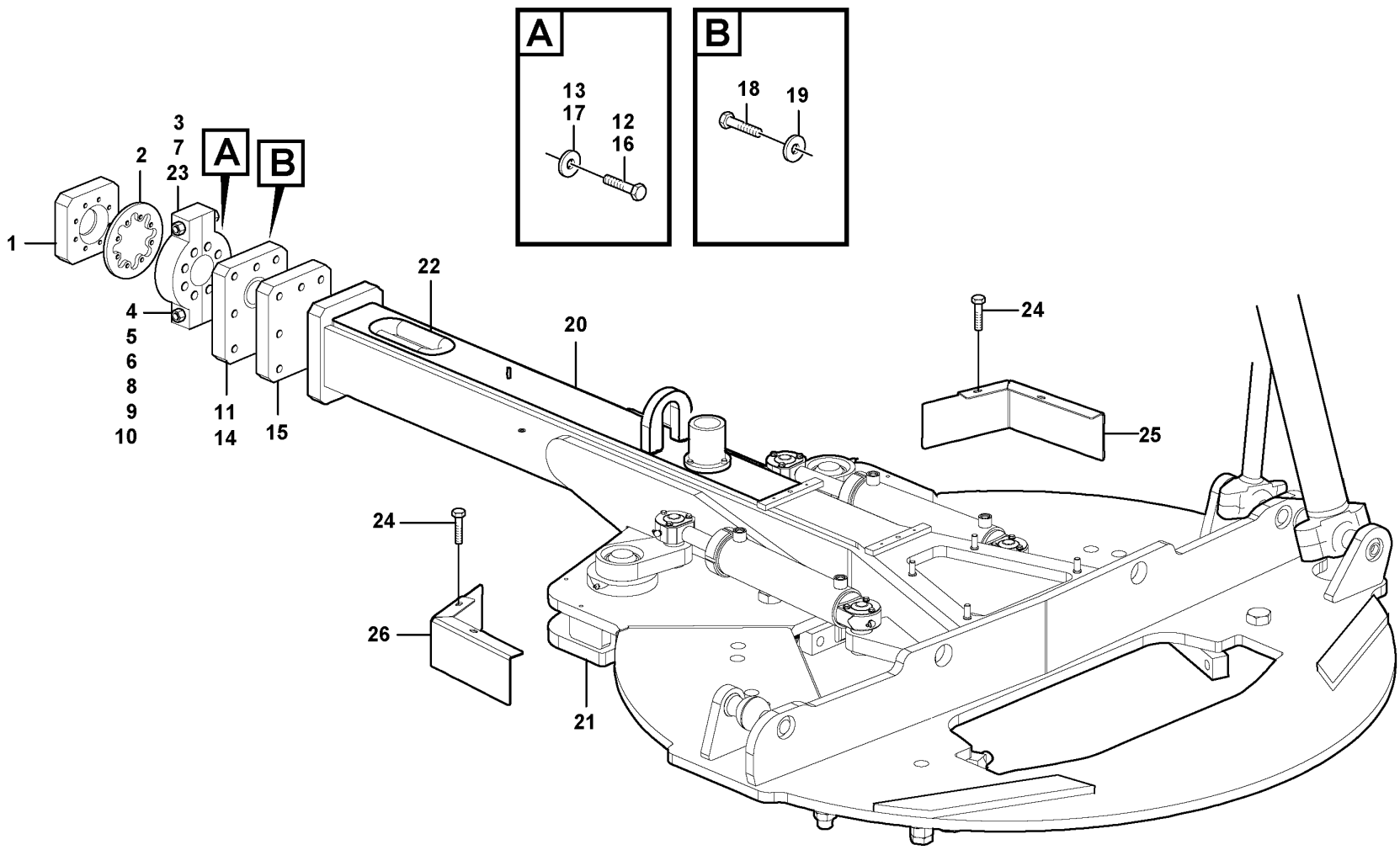

Volvo Construction Equipment

1028089

Fig.	Part No.	Quantity 1	2	3	PS	KIT	Description	Dénomination	Bezeichnung	Denominación	Notes
1	**VOE 12749466**	1					Ball socket	Cuvette bille	Kugelschale	Asiento bolas	G930 - G946
1	**VOE 12749467**	1					Ball socket	Cuvette bille	Kugelschale	Asiento bolas	G960
1	**VOE 12749468**	1					Ball socket	Cuvette bille	Kugelschale	Asiento bolas	G970 - G976
2	**CH 48405**	REQ					Shim	Cale d'épaisseur	Passcheibe	Arandela Ajuste	.010”
2	**CH 53345**	REQ					Shim	Cale d'épaisseur	Passcheibe	Arandela Ajuste	.015”
2	**CH 48406**	REQ					Shim	Cale d'épaisseur	Passcheibe	Arandela Ajuste	.020”
	VOE 12744797	1					Cap	Chapeau	Verschlusskappe	Caperuza	CPL, INCL 3 - 6, MODEL G930 - G960
3	**VOE 12744798**	2					•Ball Socket	•Siege de bille	•Kugelschale	•Asiento de bola	
4	**VOE 976379**	2					•Screw	•Vis	•Schraube	•Tornillo	
5	**VOE 12731594**	2					•Washer	•Rondelle	•Scheibe	•Arandela	
6	**VOE 981315**	2					•Lock nut	•Contre-ecrou	•Sicherungsmutter	•Contratuerca	
	VOE 12744793	1					Ball-split Cap	Ball-split Cap	Zugstangenlager, teilbar	Capuchón de bola dividida	CPL, INCL 7 - 10, MODEL G970, G976
7	**VOE 12744794**	2					•Cap	•Chapeau	•Verschlusskappe	•Caperuza	
8	**VOE 976380**	2					•Shoulder Screw	•Vis Appui	•Ansatzschraube	•Tornillo Tope	
9	**VOE 12729935**	2					•Washer	•Rondelle	•Scheibe	•Arandela	
10	**VOE 983316**	2					•Lock nut	•Contre-ecrou	•Sicherungsmutter	•Contratuerca	
11	**CH 79727**	1					Ball Stud	Axe Bille	Kugelzapfen	Gorron De Bola	MODEL G930 - G960
12	**VOE 983285**	8					Hexagon screw	Vis tête hexagonale	Sechskantschraube	Tornillo hexago	MODEL G930 - G960
13	**VOE 12729935**	8					Washer	Rondelle	Scheibe	Arandela	MODEL G930 - G960
14	**CH 69415**	1					Ball Stud	Axe Bille	Kugelzapfen	Gorron De Bola	MODEL G970-G976
15	**CH 81678**	1					Shim	Cale d'épaisseur	Passcheibe	Arandela Ajuste	MODEL G970, G976
16	**VOE 978949**	8					Hexagon screw	Vis a tête hexagonale	Sechskantschr.	Tornillo hexago	MODEL G970, G976
17	**VOE 12729862**	8					Washer	Rondelle	Scheibe	Arandela	MODEL G970, G976
18	**VOE 982232**	8					Hexagon screw	Vis tête hexagonale	Sechskantschraube	Tornillo hexago	MODEL G930 - G960
18	**VOE 992034**	8					Hexagon screw	Vis tête hexagonale	Sechskantschraube	Tornillo hexago	MODEL G970, G976
19	**VOE 12729862**	8					Washer	Rondelle	Scheibe	Arandela	
20	**VOE 12749289**	1					Drawbar	Fleche Attelage	Zuggurt	Barra Traccion	
21	**VOE 12742481**	1					•Pinion	•Pignon	•Ritzel	•Pinon	

1	
2	
3	
4	
5	

Barra de tracción, parte delantera
Zugstange - vorn
Barre de remorquage - AV
Drawbar - front

MODELS G930, G940, G946, G960, G970, G976

Catalogue id	Group
20061	**987**
Illustr. No **1028089**	Section **100**
Issue **VOE 64E9920061**	Page **899**

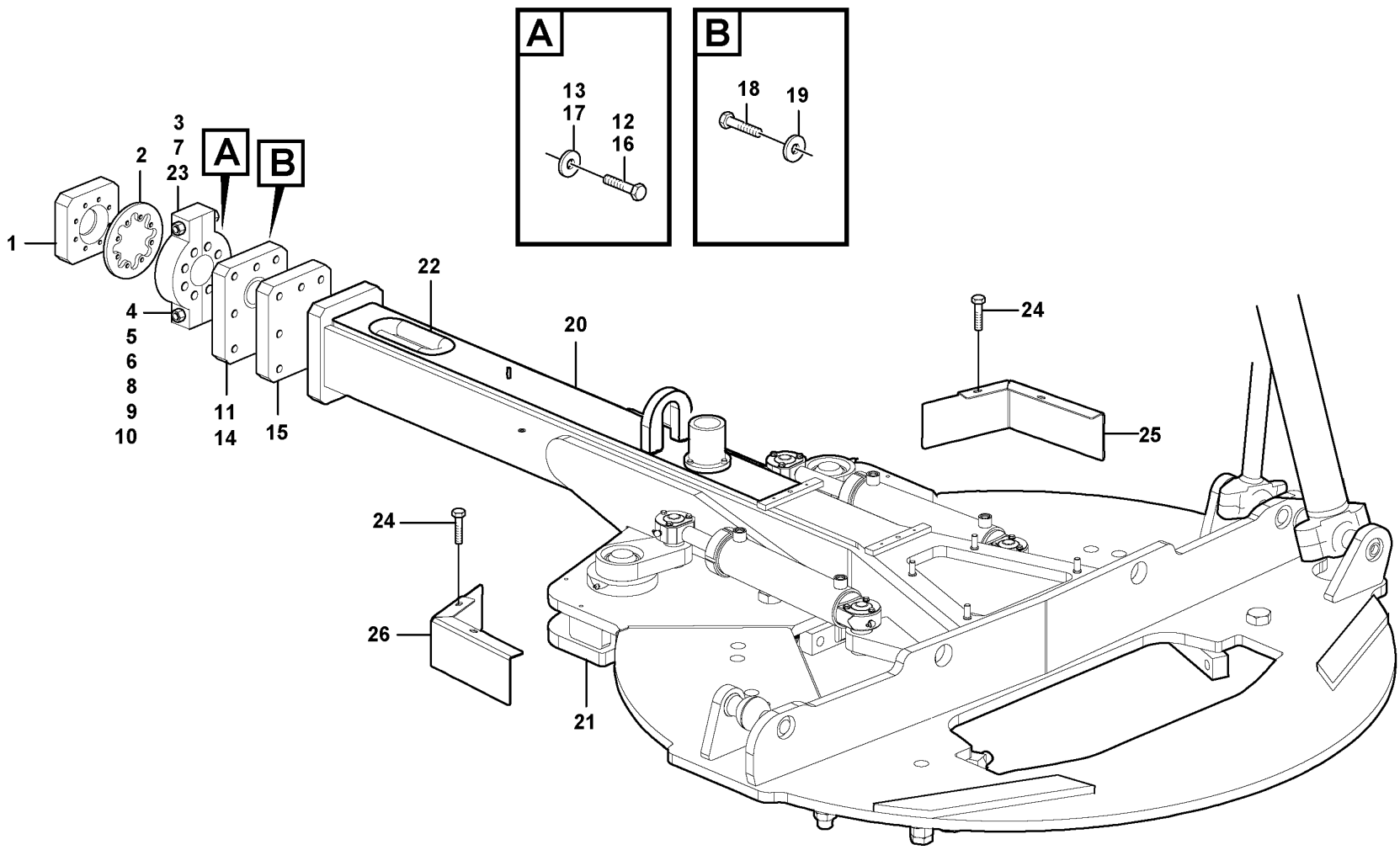

Volvo Construction Equipment

1028089

Fig.	Part No.	Quantity 1	2	3	PS	KIT	Description	Dénomination	Bezeichnung	Denominación	Notes
22	**CH 17539X24**	1					Hose Protection	Cache-flexible	Schlauchhulle	Prot Manguera	by the inch
23	**VOE 990427**	1					Nipple	Raccord	Nippel	Niple	
24	**VOE 946441**	4					Flange screw	Vis à bride	Flanschschraube	Torn embridado	
25	**VOE 12742596**	1					Guard	Protection	Schutz	Protección	LH
25	**VOE 12742595**	1					Guard	Protection	Schutz	Protección	RH

1		**Barra de tracción, parte delantera** **Zugstange - vorn** **Barre de remorquage - AV** **Drawbar - front**	Catalogue id **20061**	Group **987**
2				
3			Illustr. No **1028089**	Section **100**
4			Issue **VOE 64E9920061**	Page **901**
5		**MODELS G930, G940, G946, G960, G970, G976**		

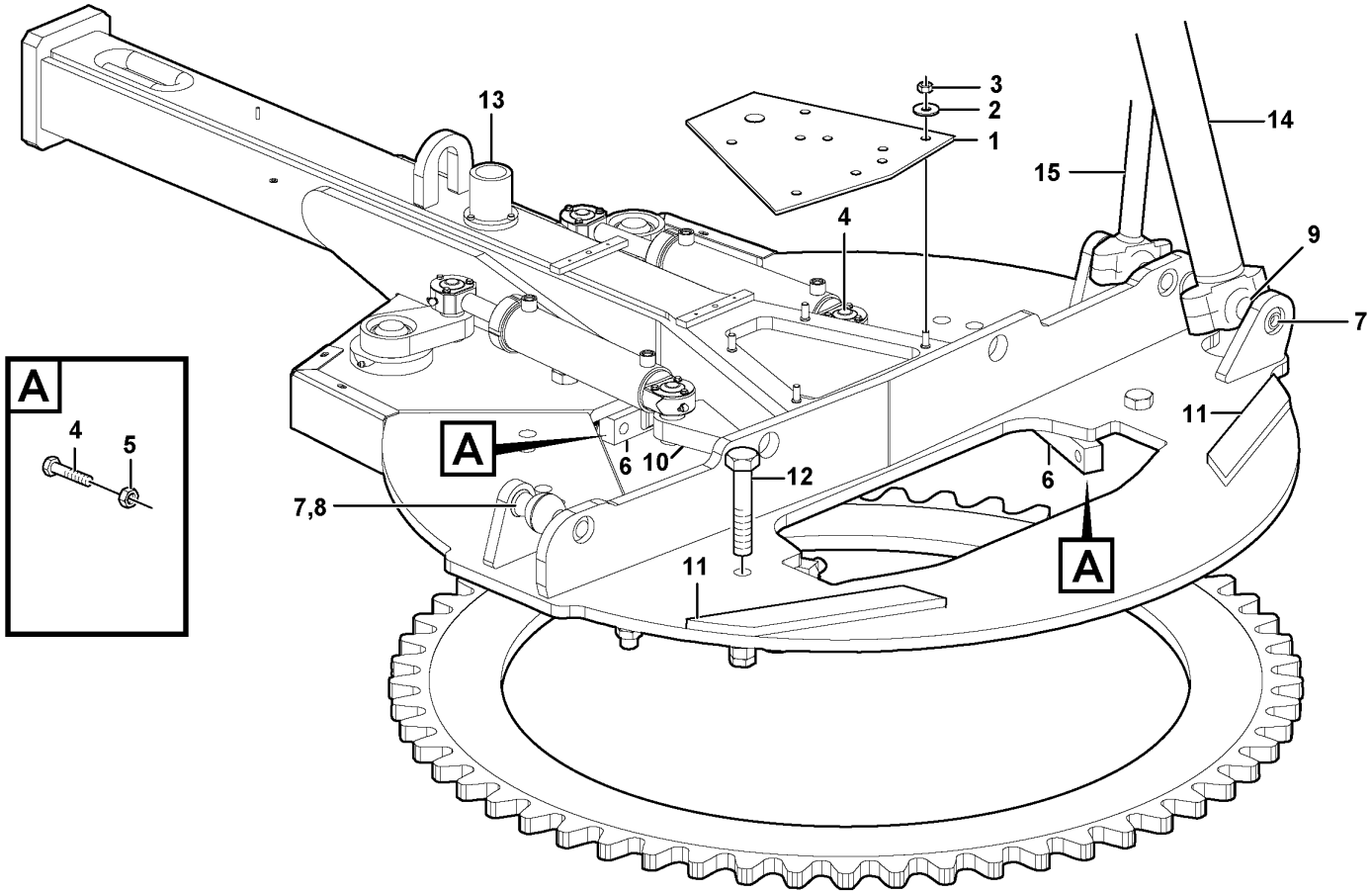
A
4
5
13
3
2
1
14
15
4
9
7
A
6
10
12
11
6
7,8
11
A

Fig.	Part No.	Quantity 1	2	3	P S	K I T	Description	Dénomination	Bezeichnung	Denominación	Notes
1	**VOE 12746698**	1					Cover Plate	Protection en tole	Schutzblech	Placa Tapa	
2	**VOE 983336**	4					Washer	Rondelle	Scheibe	Arandela	
3	**VOE 991037**	4					Nut	Ecrou	Mutter	Tuerca	
4	**CH 62680**	6					Hexagon screw	Vis tête hexagonale	Sechskantschraube	Tornillo hexago	
5	**VOE 12746659**	6					Nut	Ecrou	Mutter	Tuerca	
6	**CH 45714**	5					Screw Plate	Plaque Filetee	Gewindeplatte	Placa Tornillo	
7	**VOE 914167**	3					Nipple	Raccord	Nippel	Niple	
8	**CH 78210**	2					Pin	Goupille	Zapfen	Pasador	Hi lift
9	**CH 404039**	1					Pin	Goupille	Zapfen	Pasador	Circle shift cylinder
10	**CH 66972**	2					Stud	Goujon	Stiftschraube	Esparrago	
11	**CH 79604**	2					Wear Plate	Plaque Usure	Verschl Platte	Placa Desgaste	
12	**VOE 12746650**	6					Screw	Vis	Schraube	Tornillo	
13							Circle turn circuit	Circuit de rotation de la co	Drehkranzkreis	Circuito de giro de la coron.	See group 985, Page 873
13							Circle turn valve	Valve de rotation de la cour	Drehkranzventil	Válvula de giro de la coron.	See group 985, Page 881
14							Circle shift circuit	Circuit d'inversion du sens	Drehkranzverstellkreis	Circuito de desplazamient..	See group 986, Page 887
14							Circle shift cylinder	Vérin d'invers. sens de rota.	Drehkranzverstellzylinder	Cilindro de desplazamient..	See group 986, Page 889
15							Blade lift cylinder	Vérin de relevage de lame	Schildhubzylinder	Cilindro de elevación de la .	See group 983, Page 849

1	
2	
3	
4	
5	

Barra de tracción, parte trasera
Zugstange - hinten
Barre de remorquage - AR
Drawbar - rear

MODEL G930 - G976

Catalogue id	Group
20061	**987**
Illustr. No **1030101**	Section **200**
Issue **VOE 64E9920061**	Page **903**

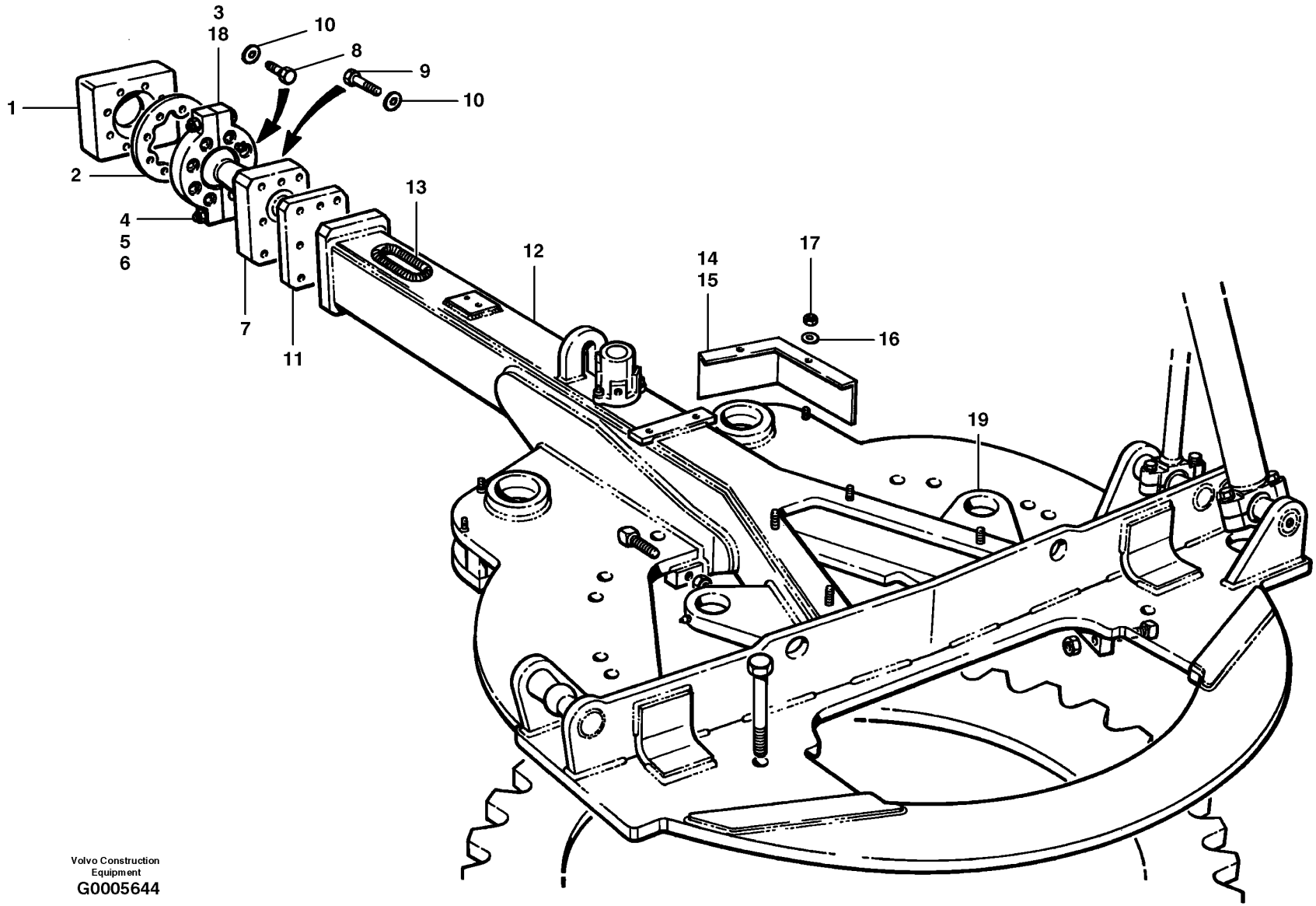

Volvo Construction Equipment
G0005644

Fig.	Part No.	Quantity 1	2	3	PS	KIT	Description	Dénomination	Bezeichnung	Denominación	Notes
1	**VOE 12749469**	1					Ball Socket	Siege de bille	Kugelschale	Asiento de bola	
2	**CH 48405**	2					Shim	Cale d'épaisseur	Passcheibe	Arandela Ajuste	.010”
2	**CH 53345**	2					Shim	Cale d'épaisseur	Passcheibe	Arandela Ajuste	.015”
2	**CH 48406**	3					Shim	Cale d'épaisseur	Passcheibe	Arandela Ajuste	.020”
	VOE 12744793	1					Ball-split Cap	Ball-split Cap	Zugstangenlager, teilbar	Capuchón de bola dividida	CPL, INCL 3, 4, 5, 6
3	**VOE 12744794**	2					•Cap	•Chapeau	•Verschlusskappe	•Caperuza	
4	**VOE 976380**	2					•Shoulder Screw	•Vis Appui	•Ansatzschraube	•Tornillo Tope	
5	**VOE 12729935**	2					•Washer	•Rondelle	•Scheibe	•Arandela	
6	**VOE 983316**	2					•Lock nut	•Contre-ecrou	•Sicherungsmutter	•Contratuerca	
7	**CH 69415**	1					Ball Stud	Axe Bille	Kugelzapfen	Gorron De Bola	
8	**VOE 978949**	8					Hexagon screw	Vis a tête hexagonale	Sechskantschr.	Tornillo hexago	
9	**VOE 978949**	8					Hexagon screw	Vis a tête hexagonale	Sechskantschr.	Tornillo hexago	
10	**VOE 12729862**	16					Washer	Rondelle	Scheibe	Arandela	
11	**CH 87089**	1					Shim	Cale d'épaisseur	Passcheibe	Arandela Ajuste	Ball stud
12	**VOE 12749296**	1					Drawbar-machine	Drawbar-machine	Drawbar-machine	Drawbar-machine	C/W ITEM 19
13	**CH 17539X24**	1					Hose Protection	Cache-flexible	Schlauchhulle	Prot Manguera	
14	**CH 79004**	1					Guard	Protection	Schutz	Protección	R.H.
15	**CH 79005**	1					Guard	Protection	Schutz	Protección	L.H.
16	**VOE 983335**	10					Washer	Rondelle	Scheibe	Arandela	
17	**VOE 12746654**	4					Nut	Ecrou	Mutter	Tuerca	
18	**VOE 990427**	1					Nipple	Raccord	Nippel	Niple	
19	**CH 81683**	2					Lug	Talon	Absatz	Talon	Circle turn cylinder

1		**Barra de tracción, parte delantera** **Zugstange - vorn** **Barre de remorquage - AV** **Drawbar - front**	Catalogue id **20061**	Group **987**
2			Illustr. No **G0005644**	Section **300**
3				
4			Issue **VOE 64E9920061**	Page **905**
5		**MODEL G990**		

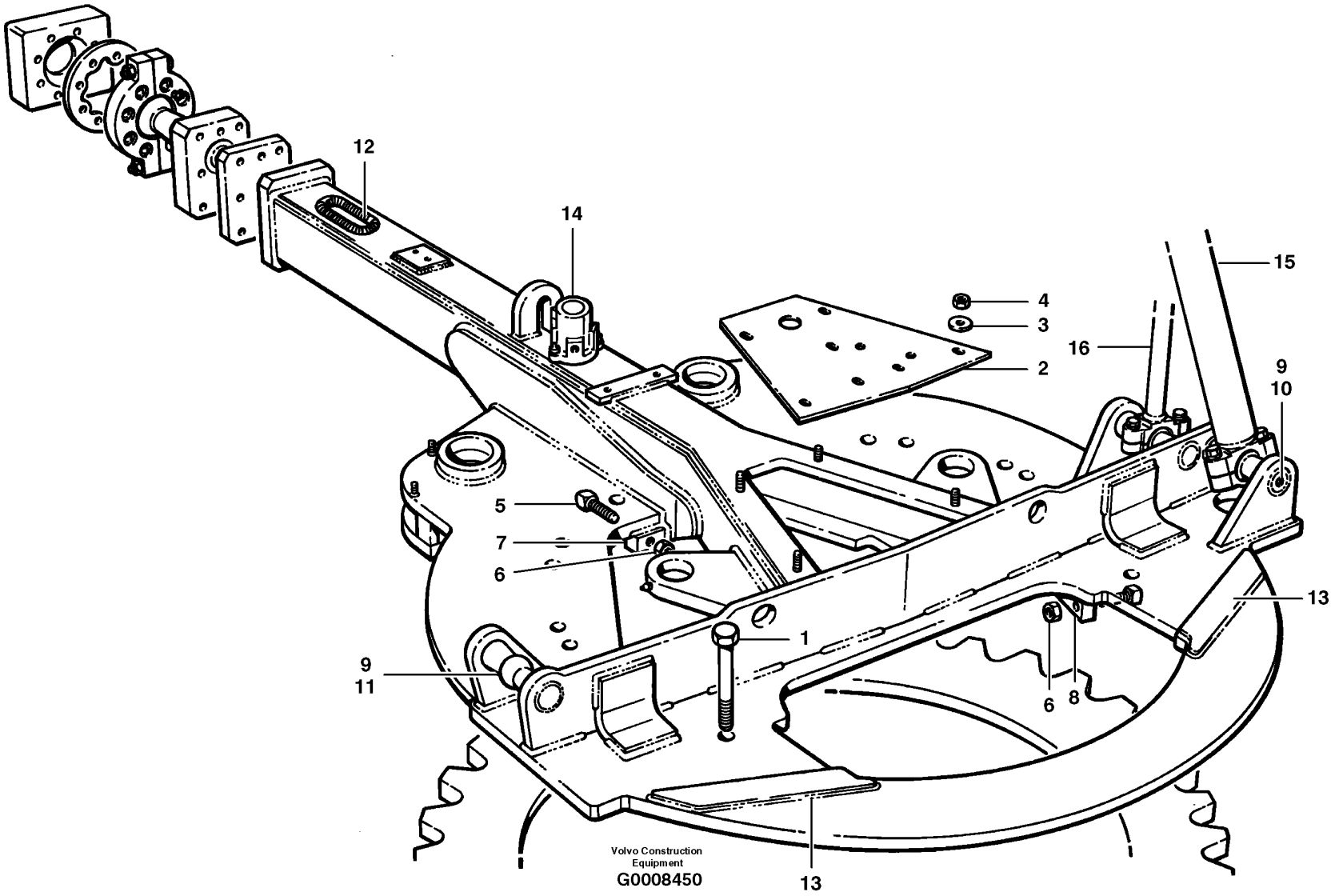
12
14
15
4
3
16
2
9
10
5
7
6
13
1
9
11
6
8
13
Volvo Construction
Equipment
G0008450

Fig.	Part No.	Quantity 1	2	3	PS	KIT	Description	Dénomination	Bezeichnung	Denominación	Notes
1	**VOE 12746648**	14					Screw	Vis	Schraube	Tornillo	
2	**VOE 12746698**	1					Cover Plate	Protection en tole	Schutzblech	Placa Tapa	
3	**VOE 983336**	4					Washer	Rondelle	Scheibe	Arandela	
4	**VOE 991037**	4					Screw	Vis	Schraube	Tornillo	
5	**CH 62680**	10					Hexagon screw	Vis tête hexagonale	Sechskantschraube	Tornillo hexago	
6	**VOE 12749959**	10					Plate	Tôle	Blech	Chapa	
7	**CH 45714**	3					Screw Plate	Plaque Filetee	Gewindeplatte	Placa Tornillo	
8	**CH 87073**	2					Block	Bloc	Block	Bloque	Rear
9	**VOE 914967**	3					Grease Fitting	Graisseur	Fettnippel	Engrasador	
10	**CH 79576**	1					Pin	Goupille	Zapfen	Pasador	Circle shift cylinder
11	**CH 87313**	2					Ball Stud	Axe Bille	Kugelzapfen	Gorron De Bola	Hi-lift
12	**CH 17539**	REQ									
13	**CH 79604**	2					Wear Plate	Plaque Usure	Verschl Platte	Placa Desgaste	
14							Circle turn circuit	Circuit de rotation de la co	Drehkranzkreis	Circuito de giro de la coron.	See group 985, Page 879
14							Circle turn valve	Valve de rotation de la cour	Drehkranzventil	Válvula de giro de la coron.	See group 985, Page 881
15							Circle shift cylinder	Vérin d'invers. sens de rota.	Drehkranzverstellzylinder	Cilindro de desplazamient..	See group 986, Page 893
16							Blade lift cylinder	Vérin de relevage de lame ..	Schildhubzylinder	Cilindro de elevación de la .	See group 983, Page 849
							Circle shift circuit	Circuit d'inversion du sens .	Drehkranzverstellkreis	Circuito de desplazamient..	See group 986, Page 887

1		**Barra de tracción, parte trasera** **Zugstange - hinten** **Barre de remorquage - AR** **Drawbar - rear**	Catalogue id **20061**	Group **987**
2				
3			Illustr. No **G0008450**	Section **400**
4			Issue **VOE 64E9920061**	Page **907**
5		**MODEL G990**		

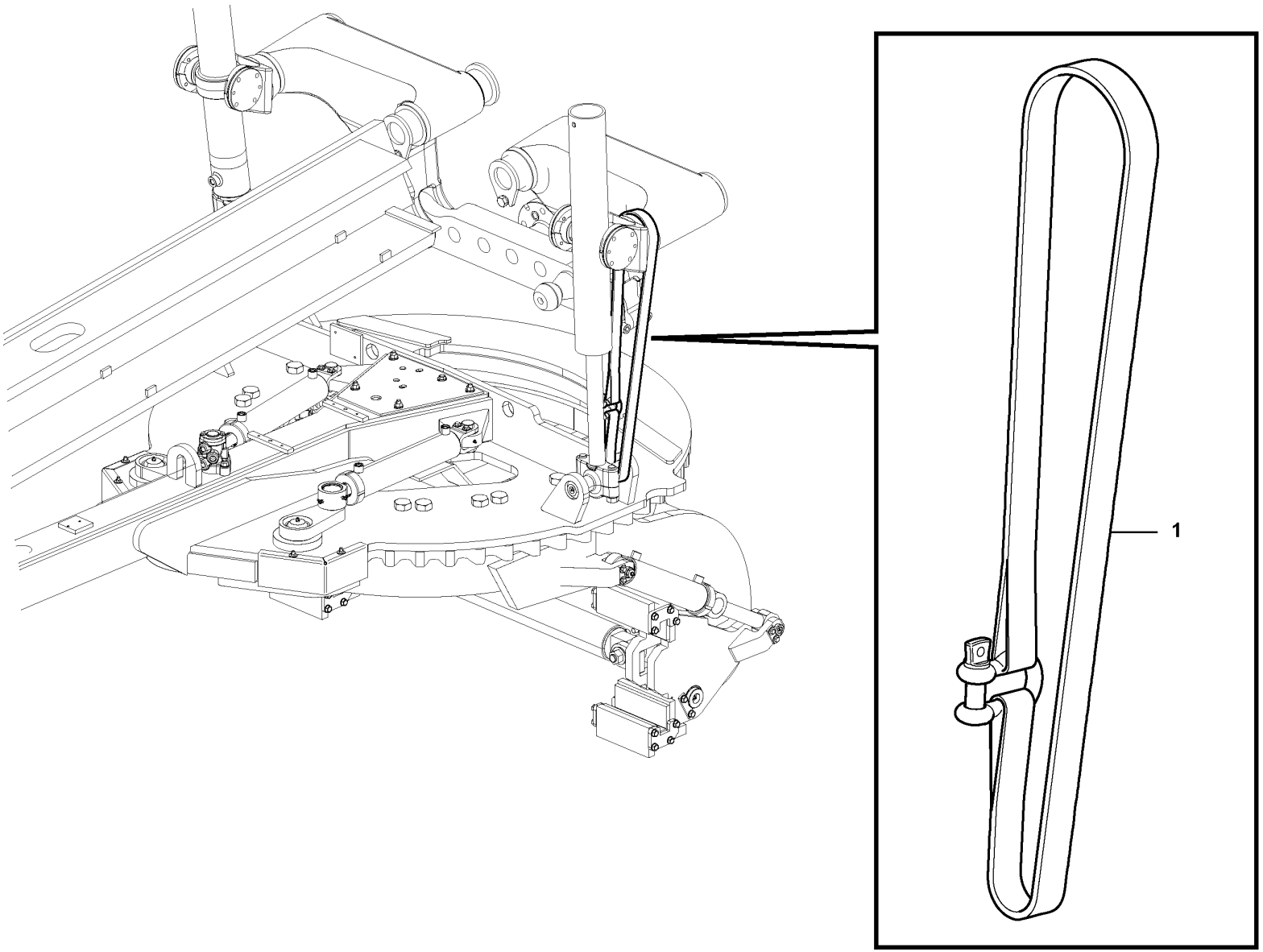

Volvo Construction Equipment
1027322

Fig.	Part No.	Quantity 1	2	3	P S	K I T	Description	Dénomination	Bezeichnung	Denominación	Notes
1	**VOE 12748548**	2					Sling	Elingue	Seilstroppe	Estrobo	

1		**Soporte de barra de tiro/vertedera** **Zugstange/Planierscharstütze** **Support de barre de traction/versoir** **Drawbar/moldboard support**	Catalogue id **20061**	Group **987**
2				
3			Illustr. No **1027322**	Section **500**
4				
5		**TUV**	Issue **VOE 64E9920061**	Page **909**

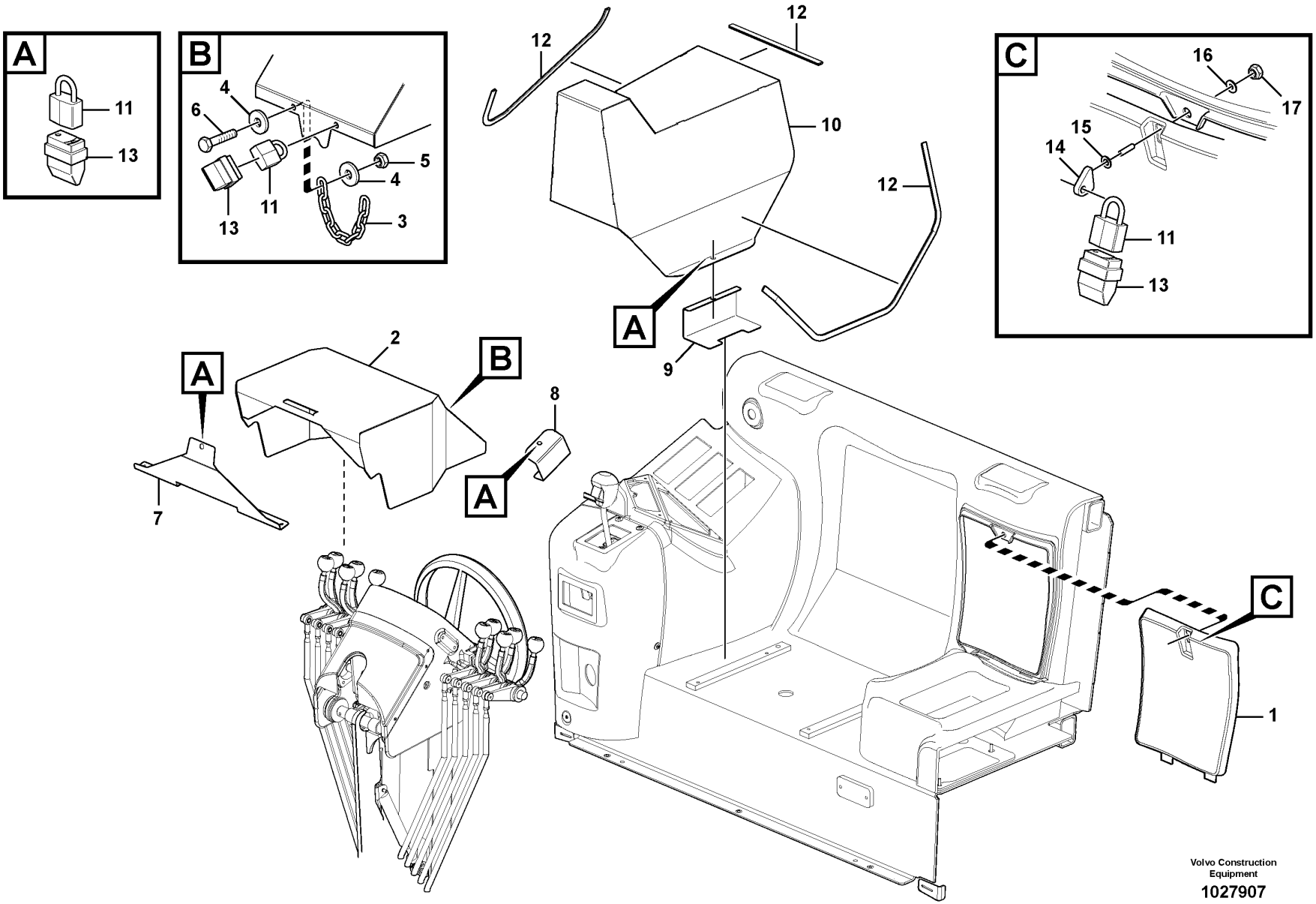

Volvo Construction Equipment

1027907

Fig.	Part No.	Quantity 1	2	3	PS	KIT	Description	Dénomination	Bezeichnung	Denominación	Notes
1	**VOE 12747596**	1					Cover	Capot	Haube	Capo	
2	**VOE 12732436**	1					Ptct Cover	Couver.protect	Schutzdeckel	Tapa Proteccion	
3	**VOE 12732435**	1					Chain	Chaine	Kette	Cadena	
4	**VOE 983334**	2					Washer	Rondelle	Scheibe	Arandela	
5	**VOE 983403**	1					Lock nut	Contre-ecrou	Sicherungsmutter	Contratuerca	
6	**VOE 983242**	1					Screw	Vis	Schraube	Tornillo	
7	**VOE 12733788**	1					Bracket	Console	Konsole	Ménsula	
8	**VOE 12747074**	1					Iron Support	Ferrure-support	Tragstütze	Soporte de hierro	
9	**VOE 12747075**	1					Iron Support	Ferrure-support	Tragstütze	Soporte de hierro	
10	**VOE 12747073**	1					Cover	Capot	Haube	Capo	
11	**CH 18968**	5					Padlock	Cadenas	Vorhängeschloss	Cerrojo	
12	**VOE 12744364**	REQ					Trim	Garniture	Verkleidung	Tapizado	per meter
13	**CH 81946**	5					Cover	Capot	Haube	Capo	
14	**VOE 12747595**	1					Lock Plate	Plaque Verroui.	Verschl Platte	Placa Seguridad	
15	**VOE 983380**	1					Washer	Rondelle	Scheibe	Arandela	
16	**VOE 12727853**	1					Washer	Rondelle	Scheibe	Arandela	
17	**VOE 13949278**	1					Flange Lock Nut	Contre écrou bride	Flanschmutter	Contratuer Embr	

1		**Equipo antivandalismo** **Vandalismusschutzausrüstung** **Equipement antivandalisme** **Anti-vandalism equipment**	Catalogue id **20061**	Group **992**
2				
3			Illustr. No **1027907**	Section **100**
4				
5			Issue **VOE 64E9920061**	Page **911**

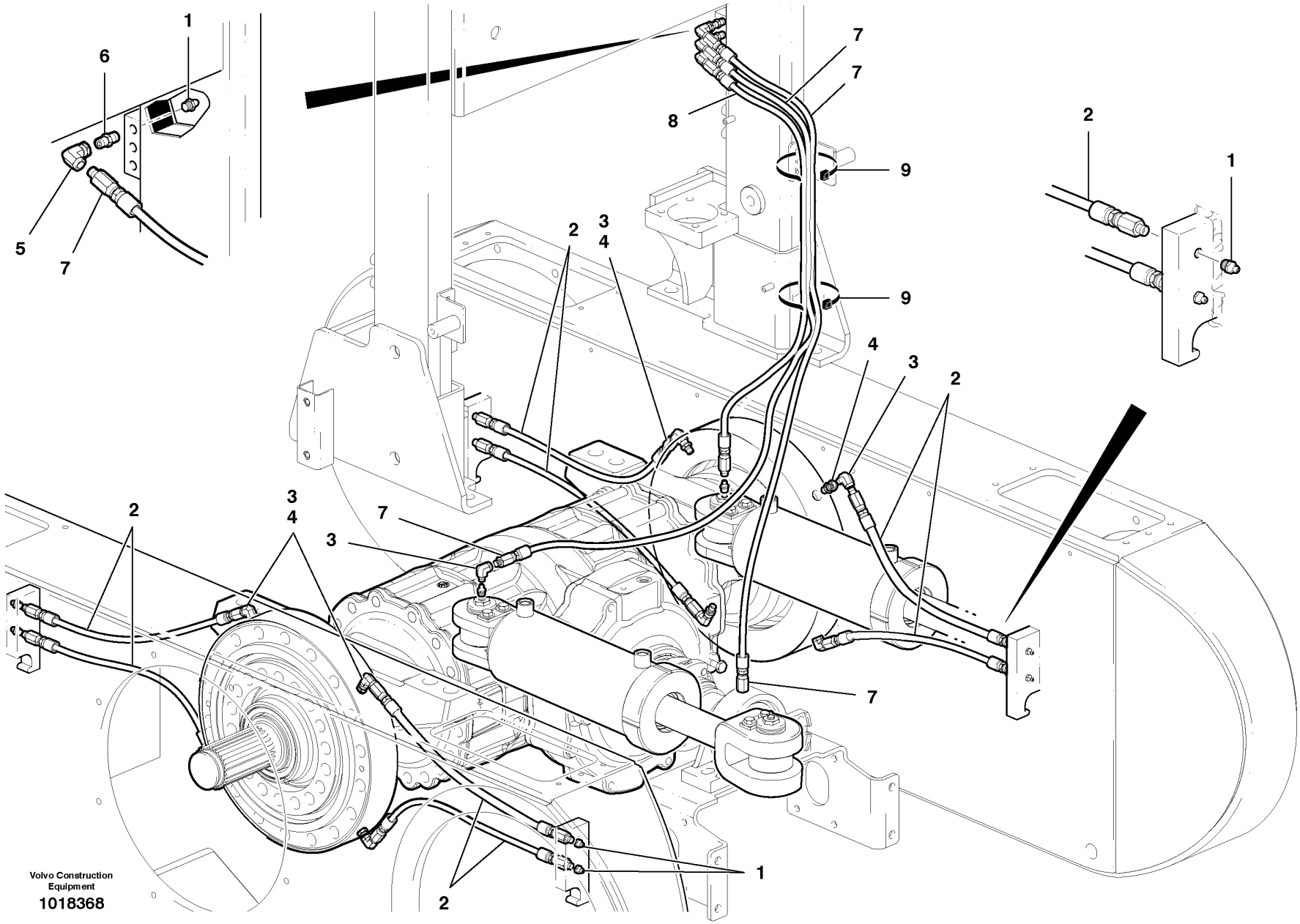

Volvo Construction Equipment
1018368

Fig.	Part No.	Quantity 1	2	3	PS	KIT	Description	Dénomination	Bezeichnung	Denominación	Notes
1	**VOE 914167**	11					Nipple	Raccord	Nippel	Niple	
2	**VOE 12747052**	8					Hose	Durit	Schlauch	Tubo flexible	
3	**VOE 16218**	9					Nipple	Raccord	Nippel	Niple	
4	**VOE 937502**	8					Nipple	Raccord	Nippel	Niple	
5	**VOE 937501**	3					Elbow nipple	Raccord angulaire	Winkelnippel	Niple angular	
6	**VOE 937500**	3					Nipple	Raccord	Nippel	Niple	
7	**VOE 12745099**	2					Hose	Durit	Schlauch	Tubo flexible	
8	**VOE 12745097**	1					Hose	Durit	Schlauch	Tubo flexible	
9	**VOE 4881440**	2					Strip Clamp	Ruban Serrage	Kabelbinder	Abraz Cinta	

1		**Lubricación a distancia** **Schmiersystem** **Graissage centralisé** **Remote greasing**	Catalogue id **20061**	Group **993**
2			Illustr. No **1018368**	Section **100**
3				
4			Issue **VOE 64E9920061**	Page **913**
5				

REPLACED PARTS

ERSETZTE ARTIKEL

PIÉCES PÉRIMÉES ET REMPLACÉES

PIEZAS SUBSTITUDAS

Catalogue id	Group
20061	**1000**
Issue	Page
VOE 64E9920061	**1**

Part No	Replaced by	Quantity
VOE 12736363	* * * USE	
	VOE 12749725	1.00
VOE 12740559	* * * USE	
	VOE 12747417	1.00
VOE 12740787	* * * USE	
	VOE 12730064	4.00
VOE 12741479	* * * USE	
	VOE 12727195	3.00
VOE 12742552	* * * USE	
	VOE 12749511	1.00
VOE 12742553	* * * USE	
	VOE 12749512	1.00
VOE 12742554	* * * USE	
	VOE 12749513	1.00
VOE 12744038	* * * USE	
	VOE 12749796	1.00
VOE 12744627	* * * USE	
	CH 401017	19.00
VOE 12745476	* * * USE	
	VOE 12727765	5.00
VOE 12746047	* * * USE	
	VOE 12730064	5.00
VOE 12746067	* * * USE	
	VOE 12730064	4.00
VOE 12746068	* * * USE	
	VOE 12730064	2.00
VOE 12746069	* * * USE	
	VOE 12730064	3.00
VOE 12746078	* * * USE	
	VOE 12730064	5.00
VOE 12746084	* * * USE	
	VOE 12746188	4.00
VOE 12746085	* * * USE	
	VOE 12746188	5.00
VOE 12746086	* * * USE	
	VOE 12746188	5.00
VOE 12746233	* * * USE	
VOE 12746234	* * * USE	
VOE 12746259	* * * USE	
VOE 12746306	* * * USE	
VOE 12746307	* * * USE	
VOE 12746308	* * * USE	
VOE 12746309	* * * USE	
VOE 12746310	* * * USE	
VOE 12746311	* * * USE	
VOE 12746324	* * * USE	
VOE 12746335	* * * USE	
VOE 12746341	* * * USE	
VOE 12746372	* * * USE	
VOE 12746373	* * * USE	
VOE 12746374	* * * USE	
VOE 12746565	* * * USE	
VOE 12746692	* * * USE	
VOE 12746777	* * * USE	
VOE 12747755	* * * USE	
VOE 12727765	7.00	
VOE 12727765	* * * USE	
VOE 12727765	7.00	
VOE 12730064	2.00	
VOE 12746188	4.00	
VOE 12746188	2.00	
VOE 12746188	4.00	
VOE 12746188	2.00	
VOE 12730064	4.00	
VOE 12730064	2.00	
VOE 12730064	2.00	
VOE 12746188	3.00	
VOE 12730064	3.00	
VOE 12730064	2.00	
VOE 12730064	2.00	
VOE 12749112	1.00	
VOE 12749571	SS	
VOE 12727765	6.00	
VOE 12727765	9.00	
VOE 12747914	* * * USE	
	VOE 12749536	1.00
VOE 12747915	* * * USE	
	VOE 12749569	1.00
VOE 12747916	* * * USE	
	VOE 12749567	1.00
VOE 12747917	* * * USE	
	VOE 12749570	1.00
VOE 12748051	* * * USE	
	VOE 12748600	SS
VOE 12748102	* * * USE	
	VOE 12748592	SS
VOE 12748103	* * * USE	
	VOE 12748596	SS
VOE 12748104	* * * USE	
	VOE 12748553	SS
VOE 12748449	* * * USE	
	VOE 12727765	9.00
VOE 12748977	* * * USE	
	VOE 978881	10.00
VOE 181302	OLD.THAN 3 YEAR	
VOE 20364858	* * * USE	
	VOE 11129271	1.00
VOE 20464403	* * * USE	
	VOE 3161436	1.00
	VOE 8131097	1.00
	VOE 20431584	1.00
	VOE 13965180	6.00
VOE 906647	* * * USE	
	FOR VOLVO BM	
	VOE 13906647	1.00
	FOR MICHIGAN	
	VOE 12001482	OP
VOE 948699	* * * USE	
	FOR VOLVO BM	
	VOE 13948699	SS
	FOR MICHIGAN	
VOE 12003711	SS	
VOE 949278	OLD.THAN 3 YEAR	
VOE 983262	* * * USE	
	VOE 983242	1.00
VOE 983263	* * * USE	
	VOE 983243	1.00

Part No	Group	Sect	Page
204426731	212	300	57
20798898	212	500	61
CH 10852-4	771	100	565
CH 115714	641	300	511
CH 12119-10	985	200	871
CH 12119-10	985	400	877
CH 12119-16	985	200	871
CH 12119-16	985	400	877
CH 12119-20	985	200	871
CH 12119-20	985	400	877
CH 12406	641	100	505
CH 12738333	517	100	473
CH 12745816	874	400	671
CH 12747445	984	300	861
CH 12764	740	100	551
CH 14A-20ZI	982	200	827
CH 17539	987	400	907
CH 17539X24	987	100	901
CH 17539X24	987	300	905
CH 18340	926	150	793
CH 18340	984	400	863
CH 18340	984	500	865
CH 18340	984	600	867
CH 18340	985	300	873
CH 18968	421	1100	349
CH 18968	821	100	581
CH 18968	821	200	585
CH 18968	992	100	911
CH 19598	982	200	825
CH 19599	982	200	825
CH 19629	645	100	515
CH 19629	982	100	821
CH 19629	982	600	839
CH 19629	985	100	869
CH 19630	742	300	557
CH 19630	742	400	559
CH 19630	985	100	869
CH 19630	985	300	873
CH 19631	985	100	869
CH 19631	985	300	873
CH 19B-218	982	100	821
CH 19B-218	982	600	839
CH 19B-244	984	400	863
CH 19B-244	984	500	865
CH 19B-244	984	600	867
CH 19B-244	985	300	873
CH 19C-137	985	100	869
CH 22129	926	600	809
CH 24323	985	200	871
CH 27455	371	800	283
CH 27455	371	900	287
CH 28B-04	985	700	883
CH 28B-04	985	800	885
CH 29A-02	982	100	821
CH 29A-02	982	200	825
CH 29A-02	982	300	829
CH 29A-02	984	400	863
CH 29A-02	984	500	865
CH 29A-02	984	600	867
CH 29E-04	982	300	829
CH 300A-166C	891	100	679
CH 300A-166S	891	100	681
CH 300C-100S	891	100	681
CH 30A-06ZI	985	300	873
CH 30A-16ZI	982	300	831
CH 30D-12ZI	982	300	829
CH 30D-16ZI	982	200	827
CH 31A-16ZI	982	100	821
CH 32576	985	100	869
CH 32576	985	300	875
CH 34134	740	100	551
CH 34196	517	100	475
CH 36968	982	300	829
CH 36968	985	300	873
CH 36N-08ZI	982	200	825
CH 36V-04ZI	269	100	201
CH 37861	517	100	473
CH 37864	517	100	475
CH 37865	517	100	475
CH 37866	517	100	475
CH 37873	517	100	473
CH 37874	517	100	473
CH 37933	517	100	473
CH 37934	517	100	473
CH 37935	517	100	473
CH 37945	517	100	473
CH 400016	985	300	873
CH 400023	985	600	881
CH 400024	985	600	881
CH 400085	361	100	245
CH 400229	985	600	881
CH 400230	985	600	881
CH 400342	641	100	505
CH 400343	641	100	505
CH 401017	256	400	169
CH 401017	363	500	259
CH 402027	827	100	611
CH 402074	352	100	237
CH 402075	352	100	237
CH 402076	352	100	237
CH 402101	371	600	275
CH 402101	371	650	277
CH 402101	445	700	403
CH 404001	982	600	839
CH 404001	985	700	883
CH 404001	985	800	885
CH 404039	987	200	903
CH 404165	986	600	897
CH 404196	985	100	869
CH 404223	352	100	237
CH 406027	982	600	839
CH 406027	985	700	883
CH 406027	985	800	885
CH 406028	983	300	849
CH 406028	984	400	863
CH 406028	986	300	889
CH 41510	311	100	219
CH 42438	982	300	829
CH 4275-4	771	100	565
CH 4275-5	771	100	565
CH 4341	463	100	427
CH 44243	982	600	839
CH 44243	985	700	883
CH 44243	985	800	885
CH 44244	982	500	837
CH 44244	983	300	851
CH 44244	984	500	865
CH 44244	984	600	867
CH 44244	986	300	889
CH 44244	986	400	893
CH 44266	982	500	837
CH 44266	983	300	851
CH 44266	983	300	853
CH 44266	984	500	865
CH 44266	984	600	867
CH 44266	986	300	889
CH 44266	986	400	893
CH 44977	981	200	819
CH 44978	981	200	819
CH 45699	445	1100	413
CH 45699	872	100	653
CH 45699	916	200	769
CH 45699	916	1100	785
CH 45705	982	300	829
CH 45714	987	200	903
CH 45714	987	400	907
CH 46498	256	100	163
CH 48286	926	100	789
CH 48405	987	100	899
CH 48405	987	300	905
CH 48406	987	100	899
CH 48406	987	300	905
CH 49380	645	200	517
CH 49380	648	300	533
CH 49380	742	200	555
CH 49380	926	200	797
CH 49380	982	500	837
CH 49380	982	600	839
CH 49380	983	300	849
CH 49380	983	300	851
CH 49380	984	400	863
CH 49380	984	500	865
CH 49380	984	600	867
CH 49380	986	300	889
CH 49844	922	100	787
CH 50A-0408ZI	269	100	201
CH 50A-0608ZI	982	100	821
CH 50A-0608ZI	982	200	825
CH 50A-0608ZI	982	300	829
CH 50A-0608ZI	985	100	869
CH 50A-0610ZI	982	100	821
CH 50A-0620ZI	982	200	825
CH 50A-0806ZI	986	600	897
CH 50A-0808ZI	982	100	821
CH 50A-0810ZI	982	300	829

NUMERICAL INDEX

RÉPERTOIRE DE NUMÉROS

NUMMERNREGISTER

INDICE DE NÚMERO

Catalogue id **20061**

Group **1000**

Issue **VOE 64E9920061**

Page **1**

VOLVO

G900 MODELS

NUMERICAL INDEX

RÉPERTOIRE DE NUMÉROS

NUMMERNREGISTER

INDICE DE NÚMERO

Catalogue id **20061** | Group **1000**

Issue **VOE 64E9920061** | Page **2**

Part No	Group	Sect	Page
CH 50A-1216ZI	982	300	829
CH 50A-1220UP	982	600	839
CH 50A-1220UP	985	700	883
CH 50A-1220UP	985	800	885
CH 50A-1420ZI	982	200	825
CH 50A-1430ZI	986	300	891
CH 50A-1434ZI	986	400	893
CH 50A-1436ZI	983	300	849
CH 50A-1436ZI	983	300	851
CH 50A-1436ZI	983	300	853
CH 50A-1436ZI	986	400	893
CH 50A-1622UP	982	500	837
CH 50A-1622UP	982	600	839
CH 50A-1622UP	984	400	863
CH 50A-1622UP	984	500	865
CH 50A-1622UP	984	600	867
CH 50A-1622UP	986	300	889
CH 50A-1640ZI	982	100	821
CH 50A-1640ZI	982	200	825
CH 50A-1644ZI	982	300	829
CH 50A-1864ZI	985	200	871
CH 50A-2024UP	986	400	893
CH 51484	891	200	683
CH 51640	881	100	675
CH 51A-0404ZI	985	100	869
CH 52004	851	100	637
CH 52020	982	600	839
CH 52020	985	700	883
CH 52020	985	800	885
CH 52338	985	600	881
CH 53034	521	100	479
CH 53044	521	100	479
CH 53045	521	100	479
CH 53063	985	200	871
CH 53063	985	400	877
CH 53345	987	100	899
CH 53345	987	300	905
CH 54087	985	400	877
CH 54347	982	300	829
CH 54934	985	200	871
CH 54934	985	400	877
CH 55119	926	150	793
CH 55321	982	300	831
CH 56267	517	100	473
CH 56445	771	100	565
CH 56793	522	100	481
CH 56794	522	100	481
CH 56907	985	300	873
CH 56908	985	300	873
CH 56909	926	100	789
CH 56909	982	100	821
CH 56909	982	200	825
CH 56909	982	300	829
CH 56909	985	300	873
CH 57043	891	200	683
CH 57044	891	200	683
CH 57160	926	150	793
CH 58432	826	100	609
CH 58747	521	100	479
CH 58748	521	100	479
CH 58749	521	100	479
CH 58799	982	300	829
CH 58962	982	300	829
CH 58978	985	200	871
CH 59013	985	100	869
CH 59030	985	300	873
CH 59189	986	300	889
CH 59498	426	100	355
CH 59670	648	300	533
CH 59670	926	200	797
CH 59670	982	500	837
CH 59670	983	300	851
CH 59670	984	500	865
CH 59670	984	600	867
CH 59670	986	300	889
CH 59671	742	200	555
CH 59922	442	600	363
CH 59922	442	700	369
CH 59922	442	800	375
CH 59945	983	300	851
CH 59945	986	400	893
CH 59972	985	700	883
CH 602	520	100	477
CH 62001	985	800	885
CH 62146	982	600	839
CH 62146	985	700	883
CH 62146	985	800	885
CH 62147	648	300	533
CH 62147	926	200	797
CH 62147	982	500	837
CH 62147	983	300	851
CH 62147	983	300	853
CH 62147	984	500	865
CH 62147	986	300	891
CH 62147	986	400	893
CH 62160	983	300	851
CH 62160	986	400	893
CH 62287	983	300	849
CH 62287	983	300	851
CH 62500	982	100	821
CH 62501	742	300	557
CH 62501	742	400	559
CH 62501	982	200	825
CH 62501	982	300	829
CH 62502	982	200	825
CH 62502	982	300	829
CH 62503	982	200	825
CH 62503	982	300	829
CH 62584	985	100	869
CH 62680	987	200	903
CH 62680	987	400	907
CH 62829	421	1100	349
CH 63379	352	100	237
CH 65033	821	100	579
CH 65034	821	200	585
CH 65776	235	200	137
CH 65776	445	700	403
CH 65776	445	1000	409
CH 65776	445	1050	411
CH 65776	873	200	661
CH 65776	873	300	663
CH 65776	913	200	761
CH 65776	916	200	769
CH 65776	916	1100	785
CH 65852	520	100	477
CH 66598	985	400	877
CH 66618	984	300	861
CH 66622	985	200	871
CH 66622	985	400	877
CH 66806	984	300	861
CH 66832	984	300	861
CH 66891	982	300	829
CH 66893	982	300	829
CH 66972	987	200	903
CH 66982	985	600	881
CH 67581	256	400	169
CH 68095	834	100	617
CH 68835	371	800	283
CH 68835	371	900	287
CH 68993	356	100	243
CH 69287	982	300	829
CH 69357	362	100	247
CH 69360	982	600	839
CH 69402	982	300	829
CH 69415	987	100	899
CH 69415	987	300	905
CH 69441	984	600	867
CH 69510	622	100	493
CH 69510	622	200	497
CH 69510	985	100	869
CH 69510	985	300	873
CH 69524	985	300	873
CH 69525	985	300	873
CH 69527	985	300	873
CH 69579	982	300	829
CH 69589	912	1000	751
CH 69592	912	1000	751
CH 69593	912	1000	751
CH 69621	641	200	507
CH 69658	641	200	507
CH 69660	641	200	507
CH 69709	912	1000	751
CH 69739	641	200	507
CH 69772	985	100	869
CH 69779	985	100	869
CH 69779	985	300	873
CH 69780	985	200	871
CH 69780	985	400	877
CH 69781	985	200	871
CH 69781	985	400	877
CH 69807	641	200	507
CH 69808	641	200	507
CH 69809	520	100	477
CH 69809	641	200	507
CH 69809	641	300	511

Part No	Group	Sect	Page
CH 69809	912	1000	753
CH 69814	641	200	507
CH 69816	641	200	507
CH 69826	985	300	873
CH 69866	641	200	509
CH 69867	641	100	505
CH 69890	641	200	507
CH 69955	986	600	897
CH 7306	984	300	861
CH 73087	742	500	561
CH 73277	371	1200	297
CH 73277	371	1300	299
CH 73587	912	1000	751
CH 73588	912	1000	751
CH 73589	912	1000	751
CH 73590	912	1000	751
CH 73591	912	1000	751
CH 73592	912	1000	751
CH 73593	912	1000	751
CH 73594	912	1000	751
CH 73598	364	100	263
CH 74036	463	100	427
CH 74692	983	300	849
CH 74692	984	400	863
CH 74692	986	300	889
CH 74694	983	300	849
CH 74694	984	400	863
CH 74694	986	300	889
CH 74696	983	300	849
CH 74696	984	400	863
CH 74696	986	300	889
CH 74697	983	300	849
CH 74697	984	400	863
CH 74697	986	300	889
CH 74942	984	300	861
CH 75438	981	100	815
CH 75439	981	100	815
CH 75440	981	200	819
CH 75441	981	200	819
CH 75442	981	100	815
CH 75443	981	100	815
CH 75527	981	100	815
CH 75528	981	200	819
CH 75529	981	100	815
CH 75530	981	100	815
CH 75536	981	100	815
CH 75537	981	100	815
CH 75703	926	150	793
CH 76282	521	100	479
CH 76287	521	100	479
CH 76288	521	100	479
CH 78017	983	400	855
CH 78073	982	300	829
CH 78210	987	200	903
CH 78343	985	600	881
CH 78493	982	100	821
CH 78494	982	100	821
CH 78536	641	200	509
CH 78537	742	500	561
CH 78646	982	200	827
CH 78673	982	200	825
CH 78675	982	200	825
CH 78684	982	100	821
CH 78685	982	100	821
CH 78686	982	100	821
CH 78695	641	200	507
CH 78696	641	200	507
CH 78767	926	100	789
CH 78789	982	100	821
CH 78920	982	100	821
CH 78921	982	100	821
CH 78923	982	200	825
CH 78924	982	200	825
CH 78928	982	300	829
CH 79002	985	100	869
CH 79003	985	100	869
CH 79004	985	300	873
CH 79004	987	300	905
CH 79005	985	300	873
CH 79005	987	300	905
CH 79007	982	200	825
CH 79008	982	100	821
CH 79089	985	200	871
CH 79089	985	400	877
CH 79090	985	600	881
CH 79188	982	600	839
CH 79189	982	600	839
CH 79218	982	500	837
CH 79451	371	200	267
CH 79459	985	300	873
CH 79509	985	100	869
CH 79576	987	400	907
CH 79604	987	200	903
CH 79604	987	400	907
CH 79727	987	100	899
CH 80025	982	100	823
CH 80025	982	200	827
CH 80025	982	300	831
CH 80670	986	300	891
CH 80683	986	600	897
CH 80684	986	600	897
CH 80685	986	600	897
CH 80686	986	600	897
CH 8110	926	150	795
CH 8110	926	300	801
CH 8111	926	150	795
CH 8111	926	300	801
CH 81663	353	100	241
CH 81678	987	100	899
CH 81683	985	300	873
CH 81683	987	300	905
CH 81767	982	200	825
CH 81923	986	300	891
CH 81946	421	1100	349
CH 81946	821	100	581
CH 81946	821	200	585
CH 81946	992	100	911
CH 8317	517	100	473
CH 84131	641	100	505
CH 84805	742	500	561
CH 87022	985	200	871
CH 87022	985	400	877
CH 87031	912	1000	753
CH 87058	985	100	869
CH 87073	987	400	907
CH 87089	987	300	905
CH 87115	986	400	893
CH 87116	986	400	893
CH 87117	986	600	897
CH 87119	986	600	897
CH 87140	986	600	897
CH 87141	986	600	897
CH 87142	986	600	897
CH 87143	986	600	897
CH 87144	986	600	897
CH 87148	986	600	897
CH 87241	983	100	843
CH 87242	983	100	845
CH 87243	983	100	843
CH 87245	983	100	843
CH 87246	983	100	845
CH 87247	983	100	843
CH 87291	982	500	837
CH 87295	982	100	821
CH 87297	985	300	873
CH 87313	987	400	907
CH 87315	983	300	853
CH 87356	983	300	849
CH 87356	983	300	851
CH 87356	983	300	853
CH 87356	986	300	891
CH 87356	986	400	893
CH 87357	983	300	849
CH 87357	983	300	851
CH 87357	983	300	853
CH 87357	986	300	891
CH 87357	986	400	893
CH 87424	771	100	565
CH 87787	256	100	163
CH 87787	256	300	167
CH 87787	256	400	169
CH 89038	983	300	849
CH 89038	983	300	851
CH 89048	985	700	883
CH 89050	985	800	885
CH 89267	517	100	473
CH 89303	517	100	475
CH 93323	269	100	201
CH 93323	269	200	203
CH 93377	891	100	679
CH 93378	891	100	679
CH 93379	891	100	679
CH 93380	891	100	679
CH 93381	891	100	679
CH 93382	891	100	679

NUMERICAL INDEX

RÉPERTOIRE DE NUMÉROS

NUMMERNREGISTER

INDICE DE NÚMERO

NUMERICAL INDEX

NUMMERNREGISTER

RÉPERTOIRE DE NUMÉROS

INDICE DE NÚMERO

Catalogue id **20061** | Group **1000**

Issue **VOE 64E9920061** | Page **4**

Part No	Group	Sect	Page
CH 93383	891	100	679
CH 93385	891	100	679
CH 93386	891	100	679
CH 93387	891	100	679
CH 93388	891	100	679
CH 93390	891	100	679
CH 9513X11.5	982	200	825
CH 96139	912	1000	751
CH 96140	912	1000	751
CH 96141	912	1000	751
CH 96142	912	1000	751
CH 96143	912	1000	751
CH 96256	742	500	561
CH 96296	641	200	509
CH 96296	912	1000	753
CH 96363	641	200	507
CH 96419	926	150	795
CH 96420	926	150	795
CH 96616	641	200	507
CH 96740	364	100	261
CH 97389	986	300	889
CH 97389	986	300	891
CH 97398	986	400	893
CH 97691	983	300	853
CH 97694	986	300	889
CH 97697	986	300	889
CH 97700	986	400	893
CH 983285	982	100	823
CH 983285	982	200	827
CH 983285	982	300	829
CH 984841	982	200	825
CH 98551	926	150	795
CH 98551	926	300	801
CH 98741	352	100	237
CH 98742	352	100	237
CH 9934	926	100	789
CH 9937	926	100	789
CH 9938	926	100	789
VOE 1083597	393	100	307
VOE 11000258	371	600	275
VOE 11000258	371	650	277
VOE 11000285	217	300	97
VOE 11003865	841	100	619
VOE 11004094	841	100	619
VOE 11004943	269	350	207
VOE 11004943	269	500	211
VOE 11006120	393	200	309
VOE 11006229	371	200	267
VOE 11006992	851	400	641
VOE 11015640	313	100	221
VOE 11015640	891	100	679
VOE 11015641	891	100	679
VOE 11020526	826	100	609
VOE 11025923	218	100	99
VOE 11025923	218	200	105
VOE 11026729	841	100	619
VOE 11026730	841	100	619
VOE 11027036	256	200	165
VOE 11027417	826	100	609
VOE 11030375	258	300	177
VOE 11031348	235	100	135
VOE 11031348	235	200	137
VOE 11031769	216	400	89
VOE 11031769	445	600	401
VOE 11031785	216	400	89
VOE 11033878	212	600	63
VOE 11033998	256	200	165
VOE 11033999	256	200	165
VOE 11036947	421	700	341
VOE 11037147	421	400	331
VOE 11037147	421	425	333
VOE 11037153	421	425	333
VOE 11037443	421	700	341
VOE 11037518	421	300	329
VOE 11037521	421	200	327
VOE 11037521	421	300	329
VOE 11037521	421	500	337
VOE 11037525	421	200	327
VOE 11037525	421	300	329
VOE 11037525	421	500	337
VOE 11037544	421	450	335
VOE 11037550	421	450	335
VOE 11037587	421	800	343
VOE 11037588	421	800	343
VOE 11037589	421	800	343
VOE 11037592	421	450	335
VOE 11037593	421	450	335
VOE 11037595	421	200	327
VOE 11037595	421	300	329
VOE 11037595	421	500	337
VOE 11037596	421	200	327
VOE 11037596	421	300	329
VOE 11037596	421	500	337
VOE 11037642	421	200	327
VOE 11037642	421	300	329
VOE 11037643	421	200	327
VOE 11037643	421	300	329
VOE 11037643	421	500	337
VOE 11037644	421	200	327
VOE 11037644	421	300	329
VOE 11037644	421	500	337
VOE 11037646	421	450	335
VOE 11037647	421	450	335
VOE 11037652	421	200	327
VOE 11037652	421	300	329
VOE 11037652	421	500	337
VOE 11037661	421	300	329
VOE 11037662	421	300	329
VOE 11037663	421	450	335
VOE 11037664	421	450	335
VOE 11037670	421	450	335
VOE 11037814	421	200	327
VOE 11037814	421	300	329
VOE 11037814	421	400	331
VOE 11037814	421	425	333
VOE 11037814	421	450	335
VOE 11037814	421	500	337
VOE 11037814	421	600	339
VOE 11037868	421	150	321
VOE 11037894	421	700	341
VOE 11038371	421	450	335
VOE 11038831	421	450	335
VOE 11039220	364	100	263
VOE 11039228	364	100	263
VOE 11039553	353	100	241
VOE 11039557	263	100	193
VOE 11039563	362	100	247
VOE 11039662	421	100	317
VOE 11039750	371	500	273
VOE 11039750	372	100	301
VOE 11039750	393	200	309
VOE 11039846	352	100	237
VOE 11039846	353	100	241
VOE 11039846	356	100	243
VOE 11054659	217	300	97
VOE 11054692	217	200	93
VOE 11054692	442	400	361
VOE 11054692	911	100	697
VOE 11055609	463	100	427
VOE 11055609	926	100	791
VOE 11055610	463	200	431
VOE 11055610	715	100	545
VOE 11055610	922	100	787
VOE 11055610	926	150	793
VOE 11055905	421	1100	349
VOE 11058997	852	300	647
VOE 11059299	252	100	155
VOE 11078015	852	300	647
VOE 11099237	269	350	207
VOE 11102187	421	100	317
VOE 11102187	442	600	363
VOE 11102187	442	700	369
VOE 11102187	442	800	375
VOE 11104606	826	100	609
VOE 11105304	841	500	627
VOE 11110109	256	100	163
VOE 11110207	256	200	165
VOE 11110276	252	100	155
VOE 11110276	252	200	157
VOE 11110455	252	200	157
VOE 11110456	252	200	157
VOE 11110468	252	100	155
VOE 11110468	252	200	157
VOE 11110469	252	100	155
VOE 11110469	252	200	157
VOE 11110491	252	200	157
VOE 11110594	258	100	171
VOE 11110594	258	200	175
VOE 11110614	256	300	167
VOE 11110614	256	400	169
VOE 11110668	235	200	137
VOE 11110683	233	200	127
VOE 11110709	233	200	127
VOE 11110735	235	200	137
VOE 11110737	233	200	127

Part No	Group	Sect	Page
VOE 11121152	841	600	629
VOE 11121153	841	600	629
VOE 11121364	841	600	629
VOE 11121365	841	600	629
VOE 11121366	841	600	629
VOE 11121664	269	350	207
VOE 11121664	269	500	211
VOE 11127320	217	300	97
VOE 11127393	331	200	231
VOE 11127818	218	150	103
VOE 11127871	217	200	93
VOE 11127875	218	150	103
VOE 11127965	216	400	89
VOE 11128006	218	150	103
VOE 11128052	216	400	89
VOE 11128073	258	300	177
VOE 11128206	258	300	177
VOE 11128207	258	300	177
VOE 11128211	262	200	187
VOE 11128234	262	200	189
VOE 11128242	269	500	211
VOE 11128274	251	200	153
VOE 11128275	251	200	153
VOE 11128279	217	200	93
VOE 11128281	217	200	93
VOE 11128282	217	200	93
VOE 11128290	262	200	187
VOE 11128297	262	200	187
VOE 11128756	212	600	63
VOE 11129236	255	200	161
VOE 11129240	262	200	187
VOE 11129331	235	300	141
VOE 11129332	235	300	141
VOE 11129402	216	400	89
VOE 11129403	235	300	143
VOE 11129404	235	300	143
VOE 11129405	235	300	141
VOE 11129406	235	300	141
VOE 11129409	235	300	145
VOE 11129448	331	200	231
VOE 11129483	371	1100	293
VOE 11129494	255	200	161
VOE 11129496	216	200	83
VOE 11129568	235	300	141
VOE 11129587	255	200	161
VOE 11129598	217	200	93
VOE 11129602	255	200	161
VOE 11132105	371	1100	295
VOE 11141272	445	1400	419
VOE 11141272	647	100	519
VOE 11141272	647	200	523
VOE 11144019	421	800	343
VOE 11144448	421	400	331
VOE 11144448	421	425	333
VOE 11144449	421	400	331
VOE 11144494	371	600	275
VOE 11144494	371	650	277
VOE 11144494	442	400	361
VOE 11144494	911	100	697
VOE 11144723	421	200	327
VOE 11144723	421	500	337
VOE 11144725	421	200	327
VOE 11144733	421	450	335
VOE 11144741	421	300	329
VOE 11144749	421	450	335
VOE 11144749	421	600	339
VOE 11144752	421	450	335
VOE 11144752	421	600	339
VOE 11144756	421	300	329
VOE 11144758	421	180	325
VOE 11144758	421	300	329
VOE 11144767	421	425	333
VOE 11144774	421	180	325
VOE 11144774	421	600	339
VOE 11144775	421	400	331
VOE 11144778	421	400	331
VOE 11144780	421	180	325
VOE 11144780	421	400	331
VOE 11144781	421	400	331
VOE 11144782	421	400	331
VOE 11144784	421	200	327
VOE 11144991	421	400	331
VOE 11144991	421	425	333
VOE 11145147	421	800	343
VOE 11145432	421	100	317
VOE 11145432	442	600	363
VOE 11145432	442	700	369
VOE 11145432	442	800	375
VOE 11145432	451	100	421
VOE 11145432	451	200	423
VOE 11145432	451	300	425
VOE 11145452	421	400	331
VOE 11145531	421	400	331
VOE 11145531	421	425	333
VOE 11145532	421	450	335
VOE 11145534	421	300	329
VOE 11145561	421	400	331
VOE 11145561	421	425	333
VOE 11145740	421	100	317
VOE 11147562	263	100	193
VOE 11148403	252	100	155
VOE 11148403	252	200	157
VOE 11148801	442	400	361
VOE 11148801	911	100	697
VOE 11162126	217	200	93
VOE 11164488	841	700	631
VOE 11170048	372	100	301
VOE 11170049	372	100	301
VOE 11170059	356	100	243
VOE 11170060	356	100	243
VOE 11170068	356	100	243
VOE 11170091	321	100	223
VOE 11170098	362	200	249
VOE 11170124	352	100	237
VOE 11170125	352	100	237
VOE 11170147	371	500	273
VOE 11170253	371	1200	297
VOE 11170253	371	1300	299
VOE 11170321	321	100	223
VOE 11170745	269	350	207
VOE 11172907	235	100	135
VOE 11172907	235	200	137
VOE 11172907	421	1100	349
VOE 11172907	442	400	361
VOE 11172907	911	100	697
VOE 11174158	263	100	193
VOE 11174236	256	400	169
VOE 11174484	263	100	195
VOE 11175960	263	100	193
VOE 11180161	841	500	627
VOE 11180162	841	500	627
VOE 11185248	387	100	303
VOE 11193776	372	100	301
VOE 11201200	834	100	617
VOE 11201200	851	100	637
VOE 11201200	872	100	653
VOE 11201898	393	100	307
VOE 11204556	823	400	601
VOE 11205060	823	400	601
VOE 11400658	263	100	193
VOE 11410075	256	200	165
VOE 11410465	874	300	669
VOE 11410766	256	200	165
VOE 11411161	321	100	223
VOE 11411235	321	100	223
VOE 11411335	218	100	99
VOE 11412631	874	200	667
VOE 11412631	874	300	669
VOE 11412632	874	300	669
VOE 11414824	841	300	623
VOE 11414824	986	100	887
VOE 11414828	841	300	623
VOE 11418328	421	300	329
VOE 11418452	421	100	317
VOE 11418459	421	150	321
VOE 11418508	421	425	333
VOE 11418509	421	425	333
VOE 11418510	421	425	333
VOE 11418512	421	180	325
VOE 11418512	421	425	333
VOE 11418548	421	700	341
VOE 11418555	421	100	317
VOE 11418560	421	100	317
VOE 11418563	421	450	335
VOE 11418572	421	450	335
VOE 11418573	421	450	335
VOE 11418580	421	450	335
VOE 11418582	421	700	341
VOE 11418598	421	100	319
VOE 11418605	421	100	317
VOE 11418610	421	175	323
VOE 11418611	421	150	321
VOE 11418617	421	150	321
VOE 11418619	421	150	321
VOE 11418632	421	800	343

NUMERICAL INDEX

RÉPERTOIRE DE NUMÉROS

NUMMERNREGISTER

INDICE DE NÚMERO

NUMERICAL INDEX

RÉPERTOIRE DE NUMÉROS

NUMMERNREGISTER

INDICE DE NÚMERO

Catalogue id **20061** | Group **1000**

Issue **VOE 64E9920061** | Page **6**

Part No	Group	Sect	Page
VOE 11418637	421	700	341
VOE 11418647	421	150	321
VOE 11418648	421	900	345
VOE 11418650	421	700	341
VOE 11419053	421	200	327
VOE 11419054	421	500	337
VOE 11419055	421	180	325
VOE 11419055	421	200	327
VOE 11419059	421	200	327
VOE 11419059	421	500	337
VOE 11419084	421	425	333
VOE 11419097	421	200	327
VOE 11419097	421	500	337
VOE 11419098	421	180	325
VOE 11419098	421	200	327
VOE 11419145	421	400	331
VOE 11419145	421	425	333
VOE 11419145	421	450	335
VOE 11419145	421	600	339
VOE 11419146	421	450	335
VOE 11419146	421	600	339
VOE 11419148	421	200	327
VOE 11419148	421	300	329
VOE 11419148	421	500	337
VOE 11419161	421	900	345
VOE 11419162	421	900	345
VOE 11419163	421	900	345
VOE 11419164	421	900	345
VOE 11419165	421	900	345
VOE 11419189	421	900	345
VOE 11419190	421	900	345
VOE 11419191	421	175	323
VOE 11419202	421	800	343
VOE 11419280	421	900	345
VOE 11419281	421	900	345
VOE 11419282	421	900	345
VOE 11419289	421	150	321
VOE 11419323	421	300	329
VOE 11419333	421	700	341
VOE 11419377	421	800	343
VOE 11419383	421	450	335
VOE 11419397	421	175	323
VOE 11419398	421	175	323
VOE 11419399	421	175	323
VOE 11419420	421	400	331
VOE 11419421	421	425	333
VOE 11419474	421	175	323
VOE 11419475	421	175	323
VOE 11419476	421	175	323
VOE 11419477	421	175	323
VOE 11419478	421	175	323
VOE 11419479	421	900	345
VOE 11419483	421	300	329
VOE 11419486	371	600	275
VOE 11419486	371	650	277
VOE 11419486	421	700	341
VOE 11419486	442	400	361
VOE 11419486	911	100	697
VOE 11419497	421	600	339
VOE 11419498	421	600	339
VOE 11419506	421	100	317
VOE 11419529	421	500	337
VOE 11419530	421	150	321
VOE 11419535	421	150	321
VOE 11419540	421	180	325
VOE 11419540	421	450	335
VOE 11419570	421	150	321
VOE 11419573	421	700	341
VOE 11419573	421	1000	347
VOE 11419592	421	180	325
VOE 11419592	421	500	337
VOE 11423437	217	200	93
VOE 11428001	364	100	261
VOE 11428009	364	100	263
VOE 11428010	364	100	263
VOE 11428011	364	100	263
VOE 11428012	364	100	261
VOE 11428013	364	100	263
VOE 11428018	364	100	263
VOE 11428141	364	100	261
VOE 11428150	364	100	261
VOE 11428151	364	100	263
VOE 11428152	364	100	261
VOE 11428153	364	100	261
VOE 11428154	364	100	263
VOE 11428156	364	100	263
VOE 11428157	364	100	261
VOE 11428164	364	100	261
VOE 11428165	364	100	261
VOE 11428635	421	700	341
VOE 11443600	371	500	273
VOE 11445056	841	100	619
VOE 1161277	251	200	153
VOE 11700269	233	300	129
VOE 11700271	221	100	107
VOE 11700278	212	100	53
VOE 11700284	212	100	53
VOE 11700285	212	100	53
VOE 11700315	216	100	81
VOE 11700325	216	100	81
VOE 11700326	216	100	81
VOE 11700334	211	100	45
VOE 11700345	211	100	45
VOE 11700347	211	100	45
VOE 11700348	211	100	45
VOE 11700373	214	100	69
VOE 11700609	223	100	119
VOE 11703426	256	200	165
VOE 11704525	421	800	343
VOE 11704955	463	300	433
VOE 11705144	551	200	485
VOE 11705493	421	800	343
VOE 11705881	421	150	321
VOE 11707049	421	800	343
VOE 11708162	421	800	343
VOE 11709637	647	300	527
VOE 11709900	311	100	219
VOE 11714673	421	200	327
VOE 11714673	421	300	329
VOE 11714673	421	500	337
VOE 11714674	421	400	331
VOE 11714674	421	425	333
VOE 11714674	421	450	335
VOE 11714674	421	600	339
VOE 11714675	421	450	335
VOE 11714675	421	600	339
VOE 11714676	421	300	329
VOE 11803635	393	100	307
VOE 11870433	363	100	251
VOE 11870433	363	500	259
VOE 11883642	841	100	619
VOE 11886866	393	100	307
VOE 1189577	234	100	133
VOE 11989792	421	300	329
VOE 11989793	421	450	335
VOE 11989795	421	200	327
VOE 11989795	421	500	337
VOE 11989796	421	200	327
VOE 11989796	421	500	337
VOE 11989804	421	400	331
VOE 11989804	421	425	333
VOE 1212770	364	100	261
VOE 1258492	364	100	261
VOE 12723646	256	100	163
VOE 12723728	874	100	665
VOE 12723729	874	100	665
VOE 12723730	874	100	665
VOE 12723918	269	100	201
VOE 12723918	873	200	661
VOE 12723990	387	100	303
VOE 12724013	986	600	897
VOE 12724038	983	100	843
VOE 12724039	983	100	843
VOE 12724040	983	100	843
VOE 12724047	521	100	479
VOE 12724048	521	100	479
VOE 12724051	983	100	845
VOE 12724061	648	300	533
VOE 12724061	926	200	797
VOE 12724061	982	500	837
VOE 12724061	983	300	851
VOE 12724061	984	500	865
VOE 12724061	984	600	867
VOE 12724061	986	300	889
VOE 12724062	983	300	853
VOE 12724062	986	400	893
VOE 12724163	742	200	555
VOE 12724164	742	200	555
VOE 12724214	982	600	839
VOE 12724214	985	700	883
VOE 12724214	985	800	885
VOE 12724215	982	600	839
VOE 12724215	985	700	883
VOE 12724215	985	800	885
VOE 12724216	982	600	839

Part No	Group	Sect	Page
VOE 12724216	985	700	883
VOE 12724216	985	800	885
VOE 12724217	982	600	839
VOE 12724218	982	600	839
VOE 12724219	983	300	853
VOE 12724219	986	400	893
VOE 12724220	983	300	853
VOE 12724220	986	400	893
VOE 12724221	983	300	853
VOE 12724221	986	400	893
VOE 12724222	982	500	837
VOE 12724222	983	300	849
VOE 12724222	983	300	851
VOE 12724222	984	400	863
VOE 12724222	984	500	865
VOE 12724222	984	600	867
VOE 12724222	986	300	889
VOE 12724223	982	500	837
VOE 12724223	983	300	849
VOE 12724223	983	300	851
VOE 12724223	984	400	863
VOE 12724223	984	500	865
VOE 12724223	984	600	867
VOE 12724223	986	300	889
VOE 12724224	982	500	837
VOE 12724224	983	300	849
VOE 12724224	983	300	851
VOE 12724224	984	400	863
VOE 12724224	984	500	865
VOE 12724224	984	600	867
VOE 12724224	986	300	889
VOE 12724228	982	600	839
VOE 12724232	261	100	179
VOE 12724232	261	150	183
VOE 12724232	445	1000	409
VOE 12724232	445	1050	411
VOE 12724232	491	100	465
VOE 12724232	912	850	733
VOE 12724232	912	860	737
VOE 12724232	912	950	743
VOE 12724232	912	960	747
VOE 12724303	982	500	837
VOE 12724303	984	500	865
VOE 12724303	984	600	867
VOE 12724303	986	300	891
VOE 12724304	982	600	839
VOE 12724304	985	700	883
VOE 12724304	985	800	885
VOE 12724306	983	300	849
VOE 12724306	984	400	863
VOE 12724306	986	300	889
VOE 12724307	986	400	893
VOE 12724330	821	100	581
VOE 12724330	821	200	583
VOE 12724352	912	600	727
VOE 12724492	256	100	163
VOE 12724492	256	200	165
VOE 12724639	985	800	885
VOE 12724642	982	600	839
VOE 12724648	985	700	883
VOE 12724667	986	300	889
VOE 12724668	986	400	893
VOE 12724670	986	300	889
VOE 12724707	647	100	519
VOE 12724707	647	200	523
VOE 12724766	982	500	837
VOE 12724805	445	800	405
VOE 12724821	982	500	837
VOE 12724821	983	300	851
VOE 12724821	984	500	865
VOE 12724821	984	600	867
VOE 12724821	986	300	889
VOE 12724821	986	400	893
VOE 12724824	983	300	849
VOE 12724824	984	400	863
VOE 12724824	986	300	889
VOE 12724932	387	100	303
VOE 12725151	985	600	881
VOE 12725458	872	100	653
VOE 12725655	912	1100	755
VOE 12725723	647	100	519
VOE 12725723	647	200	523
VOE 12725790	912	850	733
VOE 12725790	912	860	737
VOE 12725790	912	950	743
VOE 12725790	912	960	747
VOE 12726152	421	1100	349
VOE 12726192	361	100	245
VOE 12726192	641	200	509
VOE 12726301	352	100	237
VOE 12726650	258	100	171
VOE 12726650	258	200	175
VOE 12726752	445	700	403
VOE 12726756	821	100	581
VOE 12726756	821	200	583
VOE 12726813	916	100	767
VOE 12726813	916	1000	783
VOE 12727067	843	100	633
VOE 12727195	269	100	201
VOE 12727195	873	200	661
VOE 12727195	873	300	663
VOE 12727214	445	600	401
VOE 12727355	983	100	843
VOE 12727387	982	100	821
VOE 12727387	982	200	825
VOE 12727408	269	350	207
VOE 12727408	269	500	211
VOE 12727485	841	400	625
VOE 12727498	926	100	789
VOE 12727644	926	150	793
VOE 12727651	983	100	845
VOE 12727718	986	600	897
VOE 12727719	986	600	897
VOE 12727728	982	100	821
VOE 12727728	982	200	825
VOE 12727729	982	100	821
VOE 12727729	982	200	825
VOE 12727744	986	600	897
VOE 12727765	261	100	179
VOE 12727765	261	150	183
VOE 12727765	715	200	547
VOE 12727765	912	850	733
VOE 12727765	912	860	737
VOE 12727765	912	960	747
VOE 12727850	252	100	155
VOE 12727850	256	300	167
VOE 12727850	256	400	169
VOE 12727850	261	150	183
VOE 12727850	371	800	283
VOE 12727850	371	900	287
VOE 12727850	421	1100	349
VOE 12727850	442	100	357
VOE 12727850	442	900	381
VOE 12727850	445	100	389
VOE 12727850	445	200	391
VOE 12727850	445	250	395
VOE 12727850	445	800	405
VOE 12727850	520	100	477
VOE 12727850	641	100	505
VOE 12727850	647	100	519
VOE 12727850	647	200	523
VOE 12727850	841	600	629
VOE 12727850	841	700	631
VOE 12727850	912	800	731
VOE 12727850	912	850	733
VOE 12727850	912	860	737
VOE 12727850	912	900	741
VOE 12727850	912	950	743
VOE 12727850	912	960	747
VOE 12727850	982	100	821
VOE 12727850	982	200	825
VOE 12727850	983	400	855
VOE 12727850	985	100	869
VOE 12727853	269	500	211
VOE 12727853	371	800	283
VOE 12727853	622	300	501
VOE 12727853	641	200	507
VOE 12727853	641	300	511
VOE 12727853	831	100	613
VOE 12727853	834	100	615
VOE 12727853	852	100	643
VOE 12727853	874	300	669
VOE 12727853	912	400	721
VOE 12727853	912	500	725
VOE 12727853	984	300	861
VOE 12727853	985	100	869
VOE 12727853	992	100	911
VOE 12727860	926	150	793
VOE 12727860	982	300	829
VOE 12727880	912	600	727
VOE 12727896	841	600	629
VOE 12727897	841	600	629
VOE 12727917	891	200	683
VOE 12727975	841	700	631
VOE 12727975	982	200	825

NUMERICAL INDEX

RÉPERTOIRE DE NUMÉROS

NUMMERNREGISTER

INDICE DE NÚMERO

NUMERICAL INDEX

RÉPERTOIRE DE NUMÉROS

NUMMERNREGISTER

INDICE DE NÚMERO

Catalogue id **20061** | Group **1000**

Issue **VOE 64E9920061** | Page **8**

Part No	Group	Sect	Page
VOE 12727975	983	300	849
VOE 12727975	983	300	851
VOE 12727975	983	300	853
VOE 12727975	986	300	891
VOE 12727975	986	400	893
VOE 12729829	641	200	507
VOE 12729862	218	100	99
VOE 12729862	218	200	105
VOE 12729862	258	100	171
VOE 12729862	258	200	175
VOE 12729862	442	600	367
VOE 12729862	442	700	373
VOE 12729862	442	800	379
VOE 12729862	622	300	501
VOE 12729862	641	200	507
VOE 12729862	981	200	819
VOE 12729862	982	300	829
VOE 12729862	983	100	845
VOE 12729862	983	200	847
VOE 12729862	987	100	899
VOE 12729862	987	300	905
VOE 12729935	218	100	99
VOE 12729935	218	200	105
VOE 12729935	263	100	193
VOE 12729935	362	200	249
VOE 12729935	463	100	429
VOE 12729935	517	100	475
VOE 12729935	825	100	607
VOE 12729935	826	100	609
VOE 12729935	912	1000	751
VOE 12729935	913	300	763
VOE 12729935	926	600	809
VOE 12729935	981	100	815
VOE 12729935	982	100	823
VOE 12729935	982	200	827
VOE 12729935	987	100	899
VOE 12729935	987	300	905
VOE 127299351	520	100	477
VOE 12729999	982	200	827
VOE 12730045	841	700	631
VOE 12730048	841	700	631
VOE 12730051	841	700	631
VOE 12730080	256	200	165
VOE 12730081	256	200	165
VOE 12730206	826	100	609
VOE 12730337	841	700	631
VOE 12730361	442	400	361
VOE 12730361	911	100	697
VOE 12730362	823	300	597
VOE 12730392	641	300	511
VOE 12730443	641	300	511
VOE 12730446	825	100	607
VOE 12730476	371	300	269
VOE 12730517	891	100	679
VOE 12730518	891	100	679
VOE 12730519	891	100	679
VOE 12730520	891	100	679
VOE 12730554	641	200	509
VOE 12730558	641	200	509
VOE 12730581	882	100	677
VOE 12730758	982	100	823
VOE 12730758	982	200	827
VOE 12730829	841	400	625
VOE 12731323	984	500	865
VOE 12731325	984	400	863
VOE 12731325	984	500	865
VOE 12731374	742	500	561
VOE 12731413	442	400	361
VOE 12731413	911	100	697
VOE 12731414	421	1000	347
VOE 12731487	983	300	851
VOE 12731594	321	100	223
VOE 12731594	352	100	237
VOE 12731594	364	100	263
VOE 12731594	371	900	287
VOE 12731594	442	600	363
VOE 12731594	442	700	369
VOE 12731594	442	800	375
VOE 12731594	445	100	389
VOE 12731594	445	200	393
VOE 12731594	445	250	397
VOE 12731594	445	500	399
VOE 12731594	520	100	477
VOE 12731594	647	100	519
VOE 12731594	647	200	523
VOE 12731594	742	500	561
VOE 12731594	810	50	573
VOE 12731594	821	100	581
VOE 12731594	821	200	585
VOE 12731594	852	100	643
VOE 12731594	912	800	731
VOE 12731594	912	900	741
VOE 12731594	913	300	763
VOE 12731594	985	600	881
VOE 12731594	987	100	899
VOE 12731640	742	500	561
VOE 12731655	982	200	825
VOE 12731656	982	200	825
VOE 12731658	982	100	821
VOE 12731766	984	400	863
VOE 12731767	984	400	863
VOE 12731767	984	500	865
VOE 12731773	984	400	863
VOE 12731786	363	100	251
VOE 12731786	424	100	353
VOE 12731786	445	1100	413
VOE 12731786	810	100	575
VOE 12731786	834	100	615
VOE 12731788	985	100	869
VOE 12731792	984	400	863
VOE 12731792	984	500	865
VOE 12731796	984	400	863
VOE 12731798	984	500	865
VOE 12731861	984	600	867
VOE 12731862	984	600	867
VOE 12731866	742	500	561
VOE 12731893	451	100	421
VOE 12731894	451	100	421
VOE 12731894	451	200	423
VOE 12731952	852	300	647
VOE 12731985	986	600	897
VOE 12732005	872	100	653
VOE 12732006	872	100	653
VOE 12732011	986	600	897
VOE 12732090	984	600	867
VOE 12732239	982	100	823
VOE 12732239	982	200	827
VOE 12732239	982	300	831
VOE 12732300	982	100	821
VOE 12732300	982	200	825
VOE 12732351	872	100	653
VOE 12732435	992	100	911
VOE 12732436	992	100	911
VOE 12732681	641	300	511
VOE 12732759	371	800	285
VOE 12732759	371	900	287
VOE 12732916	364	100	263
VOE 12733343	982	300	829
VOE 12733350	641	300	511
VOE 12733351	641	300	511
VOE 12733374	426	100	355
VOE 12733404	445	700	403
VOE 12733441	311	100	219
VOE 12733442	311	100	219
VOE 12733443	311	100	219
VOE 12733746	926	100	789
VOE 12733788	992	100	911
VOE 12733885	641	300	511
VOE 12734169	463	200	431
VOE 12734170	463	200	431
VOE 12734713	445	700	403
VOE 12734713	445	1000	409
VOE 12734713	445	1050	411
VOE 12734713	445	1100	413
VOE 12734713	913	200	761
VOE 12734713	916	200	769
VOE 12734713	916	1100	785
VOE 12734749	982	600	839
VOE 12734779	645	200	517
VOE 12734779	982	600	839
VOE 12734781	645	200	517
VOE 12734781	982	600	839
VOE 12734783	645	200	517
VOE 12734787	982	600	839
VOE 12734836	982	600	841
VOE 12734885	742	500	561
VOE 12734930	982	600	839
VOE 12735041	258	100	171
VOE 12735041	258	200	175
VOE 12735106	852	300	647
VOE 12735493	256	300	167
VOE 12735493	256	400	169
VOE 12735538	256	100	163
VOE 12735541	311	100	219
VOE 12735591	520	100	477

Part No	Group	Sect	Page
VOE 12735619	771	100	565
VOE 12735620	771	100	563
VOE 12735621	771	100	563
VOE 12735623	771	100	563
VOE 12735624	771	100	563
VOE 12735625	771	100	563
VOE 12735626	771	100	563
VOE 12735627	771	100	563
VOE 12735644	444	100	383
VOE 12735718	926	300	801
VOE 12735741	622	100	493
VOE 12735741	622	200	497
VOE 12735741	622	300	501
VOE 12735791	622	300	501
VOE 12735836	210	300	41
VOE 12735836	211	100	45
VOE 12735836	212	500	61
VOE 12735836	213	100	65
VOE 12735836	214	100	69
VOE 12735836	215	100	75
VOE 12735836	216	300	87
VOE 12735836	217	100	91
VOE 12735836	218	130	101
VOE 12735836	221	100	107
VOE 12735836	222	100	113
VOE 12735836	223	100	119
VOE 12735836	233	100	123
VOE 12735836	233	300	129
VOE 12735836	235	250	139
VOE 12735836	237	100	147
VOE 12735836	251	100	151
VOE 12735836	255	100	159
VOE 12735836	262	100	185
VOE 12735836	263	200	197
VOE 12735836	331	150	229
VOE 12735836	371	1000	289
VOE 12735881	831	100	613
VOE 12735882	834	100	615
VOE 12735905	913	100	757
VOE 12735905	913	300	763
VOE 12735906	912	800	731
VOE 12735906	912	900	741
VOE 12735906	913	400	765
VOE 12735908	445	500	399
VOE 12735909	444	200	385
VOE 12735909	445	900	407
VOE 12735970	851	200	639
VOE 12736017	353	100	241
VOE 12736163	740	100	551
VOE 12736164	740	100	551
VOE 12736165	740	100	551
VOE 12736166	740	100	551
VOE 12736167	740	100	551
VOE 12736168	740	100	551
VOE 12736303	442	800	377
VOE 12736304	442	600	367
VOE 12736304	442	700	373
VOE 12736304	442	800	379
VOE 12736313	442	400	361
VOE 12736313	911	200	699
VOE 12736336	818	100	577
VOE 12736363	218	100	99
VOE 12736393	263	100	193
VOE 12736419	442	600	367
VOE 12736419	442	700	373
VOE 12736419	442	800	379
VOE 12736433	210	300	41
VOE 12736433	211	100	45
VOE 12736433	212	500	61
VOE 12736433	213	100	65
VOE 12736433	214	100	69
VOE 12736433	215	100	75
VOE 12736433	216	300	87
VOE 12736433	217	100	91
VOE 12736433	218	130	101
VOE 12736433	221	100	107
VOE 12736433	222	100	113
VOE 12736433	223	100	119
VOE 12736433	233	100	123
VOE 12736433	235	250	139
VOE 12736433	237	100	147
VOE 12736433	251	100	151
VOE 12736433	255	100	159
VOE 12736433	262	100	185
VOE 12736433	263	200	197
VOE 12736433	331	150	229
VOE 12736433	371	1000	289
VOE 12736434	210	300	41
VOE 12736434	211	100	45
VOE 12736434	212	500	61
VOE 12736434	213	100	65
VOE 12736434	214	100	69
VOE 12736434	215	100	75
VOE 12736434	216	300	87
VOE 12736434	217	100	91
VOE 12736434	218	130	101
VOE 12736434	221	100	107
VOE 12736434	222	100	113
VOE 12736434	223	100	119
VOE 12736434	233	100	123
VOE 12736434	233	300	129
VOE 12736434	235	250	139
VOE 12736434	237	100	147
VOE 12736434	251	100	151
VOE 12736434	255	100	159
VOE 12736434	262	100	185
VOE 12736434	263	200	197
VOE 12736434	331	150	229
VOE 12736434	371	1000	289
VOE 12736437	235	100	135
VOE 12736437	235	200	137
VOE 12736474	263	100	193
VOE 12736491	821	400	589
VOE 12736491	841	400	625
VOE 12736493	442	600	363
VOE 12736493	442	700	369
VOE 12736493	442	800	377
VOE 12736494	442	600	367
VOE 12736494	442	700	373
VOE 12736494	442	800	379
VOE 12736496	622	300	501
VOE 12736497	622	300	501
VOE 12736498	622	300	501
VOE 12736499	622	300	501
VOE 12736685	364	100	263
VOE 12736759	442	700	369
VOE 12736759	442	800	375
VOE 12736873	256	100	163
VOE 12736975	424	100	353
VOE 12737132	261	100	179
VOE 12737151	985	300	873
VOE 12737162	356	100	243
VOE 12737238	872	100	653
VOE 12737242	872	100	653
VOE 12737243	872	100	653
VOE 12737245	872	100	653
VOE 12737247	872	100	653
VOE 12737257	872	100	655
VOE 12737260	872	100	653
VOE 12737264	985	100	869
VOE 12737265	985	100	869
VOE 12737266	985	300	873
VOE 12737292	442	700	369
VOE 12737292	442	800	375
VOE 12737458	371	800	283
VOE 12737458	371	900	287
VOE 12737639	823	100	593
VOE 12737639	823	200	595
VOE 12737727	356	100	243
VOE 12737731	463	100	427
VOE 12737740	463	100	427
VOE 12737744	463	100	427
VOE 12737833	218	200	105
VOE 12737955	218	100	99
VOE 12737955	218	200	105
VOE 12738055	622	300	501
VOE 12738056	851	100	637
VOE 12738057	851	100	637
VOE 12738059	363	100	251
VOE 12738080	363	100	251
VOE 12738086	363	100	251
VOE 12738086	363	200	253
VOE 12738086	363	300	255
VOE 12738086	363	400	257
VOE 12738116	218	100	99
VOE 12738131	363	100	251
VOE 12738197	912	700	729
VOE 12738198	912	700	729
VOE 12738289	834	100	615
VOE 12738477	810	50	573
VOE 12738478	810	50	573
VOE 12738501	641	100	505
VOE 12738502	912	100	703
VOE 12738503	912	1100	755

NUMERICAL INDEX

RÉPERTOIRE DE NUMÉROS

NUMMERNREGISTER

INDICE DE NÚMERO

NUMERICAL INDEX

RÉPERTOIRE DE NUMÉROS

NUMMERNREGISTER

INDICE DE NÚMERO

Catalogue id **20061** | Group **1000**

Issue **VOE 64E9920061** | Page **10**

Part No	Group	Sect	Page
VOE 12738503	916	300	771
VOE 12738503	916	500	775
VOE 12738503	916	800	779
VOE 12738507	645	100	513
VOE 12738507	913	200	759
VOE 12738510	445	700	403
VOE 12738511	445	1300	417
VOE 12738512	445	1300	417
VOE 12738513	445	1400	419
VOE 12738514	444	700	387
VOE 12738514	445	1200	415
VOE 12738515	444	700	387
VOE 12738515	445	1200	415
VOE 12738517	445	1100	413
VOE 12738557	926	100	789
VOE 12738601	872	200	657
VOE 12738653	831	100	613
VOE 12738708	442	600	363
VOE 12738734	442	600	363
VOE 12738734	442	700	369
VOE 12738734	442	800	375
VOE 12738739	831	100	613
VOE 12738853	831	100	613
VOE 12738854	831	100	613
VOE 12738855	831	100	613
VOE 12738856	831	100	613
VOE 12738857	831	100	613
VOE 12738862	517	100	475
VOE 12738889	256	300	167
VOE 12738889	256	400	169
VOE 12738890	647	100	519
VOE 12738890	647	200	523
VOE 12738890	647	300	527
VOE 12738896	983	400	855
VOE 12738898	831	100	613
VOE 12738936	983	400	855
VOE 12738937	983	400	855
VOE 12738938	986	100	887
VOE 12738939	986	100	887
VOE 12739000	256	100	163
VOE 12739086	256	100	163
VOE 12739106	647	100	519
VOE 12739106	647	200	523
VOE 12739122	442	900	381
VOE 12739123	872	200	657
VOE 12739144	362	200	249
VOE 12739145	252	100	155
VOE 12739146	926	400	803
VOE 12739168	831	100	613
VOE 12739172	831	100	613
VOE 12739177	831	100	613
VOE 12739178	831	100	613
VOE 12739182	834	100	615
VOE 12739183	834	100	615
VOE 12739186	834	100	615
VOE 12739189	641	100	505
VOE 12739191	442	600	365
VOE 12739191	442	700	371
VOE 12739193	371	200	267
VOE 12739262	463	100	427
VOE 12739279	926	500	807
VOE 12739288	926	600	809
VOE 12739314	261	100	179
VOE 12739315	463	100	429
VOE 12739354	442	600	363
VOE 12739354	442	700	369
VOE 12739354	442	800	375
VOE 12739368	926	600	809
VOE 12739381	463	100	429
VOE 12739404	641	200	509
VOE 12739431	926	600	809
VOE 12739432	926	600	809
VOE 12739473	442	600	365
VOE 12739473	442	700	371
VOE 12739473	442	800	377
VOE 12739476	844	100	635
VOE 12739477	844	100	635
VOE 12739483	872	100	653
VOE 12739484	872	100	655
VOE 12739485	872	100	653
VOE 12739486	872	100	655
VOE 12739488	873	200	661
VOE 12739488	873	300	663
VOE 12739529	364	100	263
VOE 12739534	451	100	421
VOE 12739535	442	800	375
VOE 12739535	451	100	421
VOE 12739536	451	100	421
VOE 12739537	451	100	421
VOE 12739538	442	800	375
VOE 12739538	451	100	421
VOE 12739539	451	100	421
VOE 12739539	451	200	423
VOE 12739540	451	200	423
VOE 12739541	451	200	423
VOE 12739542	451	300	425
VOE 12739543	451	300	425
VOE 12739544	451	300	425
VOE 12739554	874	200	667
VOE 12739564	872	200	657
VOE 12739565	872	200	657
VOE 12739580	715	200	547
VOE 12739590	874	300	669
VOE 12739601	313	100	221
VOE 12739611	841	100	619
VOE 12740624	256	100	163
VOE 12740627	261	100	179
VOE 12740627	261	150	183
VOE 12740647	426	100	355
VOE 12740665	517	100	475
VOE 12740692	834	100	615
VOE 12740702	810	100	575
VOE 12740779	926	600	809
VOE 12740780	926	600	809
VOE 12740781	926	600	809
VOE 12740782	926	600	809
VOE 12740783	926	600	809
VOE 12740784	926	600	809
VOE 12740879	874	300	669
VOE 12740907	371	300	269
VOE 12740908	442	400	361
VOE 12740908	911	200	699
VOE 12740948	926	150	793
VOE 12740949	371	300	269
VOE 12740986	445	700	403
VOE 12741015	831	100	613
VOE 12741079	911	100	697
VOE 12741080	442	400	361
VOE 12741141	269	100	201
VOE 12741141	269	200	203
VOE 12741167	269	100	201
VOE 12741167	269	200	203
VOE 12741168	834	100	615
VOE 12741169	834	100	615
VOE 12741172	269	300	205
VOE 12741172	269	400	209
VOE 12741179	269	200	203
VOE 12741301	771	100	563
VOE 12741302	771	100	563
VOE 12741303	771	100	563
VOE 12740304	771	100	563
VOE 12740305	771	100	563
VOE 12740315	771	100	563
VOE 12740316	771	100	563
VOE 12740351	363	100	251
VOE 12740352	363	100	251
VOE 12740353	363	100	251
VOE 12740354	363	100	251
VOE 12740358	771	100	563
VOE 12740365	645	100	515
VOE 12740376	363	300	255
VOE 12740376	363	400	257
VOE 12740377	363	400	257
VOE 12740439	810	100	575
VOE 12740440	810	100	575
VOE 12740443	645	100	515
VOE 12740445	851	200	639
VOE 12740446	851	200	639
VOE 12740448	641	200	507
VOE 12740465	985	300	875
VOE 12740497	393	100	307
VOE 12740509	926	100	789
VOE 12740515	872	200	657
VOE 12740555	445	600	401
VOE 12740559	313	100	221
VOE 12740665	517	100	473
VOE 12740665	622	300	501
VOE 12740666	517	100	475
VOE 12740666	622	300	501
VOE 12740667	517	100	473
VOE 12740668	517	100	473
VOE 12740673	313	100	221
VOE 12740676	520	100	477
VOE 12740689	827	100	611
VOE 12740696	827	100	611

Part No	Group	Sect	Page
VOE 12740710	393	200	309
VOE 12740711	393	200	309
VOE 12740741	827	100	611
VOE 12740742	827	100	611
VOE 12740745	827	100	611
VOE 12740758	641	100	505
VOE 12740759	641	100	505
VOE 12740768	313	100	221
VOE 12740784	926	400	803
VOE 12740787	891	100	679
VOE 12740809	256	100	163
VOE 12740823	872	200	657
VOE 12740842	517	100	473
VOE 12740872	641	200	509
VOE 12740878	641	200	507
VOE 12740894	445	1200	415
VOE 12740894	451	200	423
VOE 12740917	520	100	477
VOE 12740944	393	200	309
VOE 12740945	393	200	309
VOE 12740949	442	600	363
VOE 12740963	622	300	501
VOE 12741005	834	100	615
VOE 12741008	834	100	615
VOE 12741011	321	100	223
VOE 12741023	641	200	507
VOE 12741046	841	700	631
VOE 12741049	269	100	201
VOE 12741096	269	100	201
VOE 12741102	912	1000	753
VOE 12741103	912	1000	753
VOE 12741121	641	200	507
VOE 12741189	641	200	507
VOE 12741247	834	100	615
VOE 12741248	834	100	615
VOE 12741273	912	1000	751
VOE 12741283	269	100	201
VOE 12741284	926	150	793
VOE 12741290	371	800	285
VOE 12741295	926	150	793
VOE 12741305	926	150	793
VOE 12741316	641	200	507
VOE 12741316	912	1000	751
VOE 12741343	881	100	675
VOE 12741363	442	600	363
VOE 12741363	442	700	369
VOE 12741363	442	800	375
VOE 12741364	442	600	365
VOE 12741364	442	700	371
VOE 12741364	442	800	377
VOE 12741367	926	150	793
VOE 12741368	926	150	795
VOE 12741369	442	600	365
VOE 12741369	442	700	371
VOE 12741369	442	800	377
VOE 12741436	269	100	201
VOE 12741436	873	200	661
VOE 12741448	393	100	307
VOE 12741450	926	150	795
VOE 12741479	269	100	201
VOE 12741479	873	200	661
VOE 12741493	834	100	617
VOE 12741495	834	100	617
VOE 12741498	363	200	253
VOE 12741499	363	200	253
VOE 12741500	363	200	253
VOE 12741507	818	100	577
VOE 12741509	520	100	477
VOE 12741529	426	100	355
VOE 12741591	363	400	257
VOE 12741593	912	1100	755
VOE 12741604	269	100	201
VOE 12741617	363	400	257
VOE 12741621	622	300	501
VOE 12741680	622	300	501
VOE 12741682	622	300	501
VOE 12741686	352	100	237
VOE 12741686	356	100	243
VOE 12741688	445	100	389
VOE 12741688	912	800	731
VOE 12741688	912	900	741
VOE 12741689	445	500	399
VOE 12741690	913	300	763
VOE 12741699	352	100	237
VOE 12741700	352	100	237
VOE 12741704	421	1000	347
VOE 12741704	442	400	361
VOE 12741704	911	100	697
VOE 12741707	647	100	519
VOE 12741707	647	200	523
VOE 12741710	371	400	271
VOE 12741711	371	400	271
VOE 12741729	421	1100	349
VOE 12741733	912	1000	753
VOE 12741734	912	1000	753
VOE 12741735	371	500	273
VOE 12741752	362	200	249
VOE 12741758	362	200	249
VOE 12741775	371	1200	297
VOE 12741775	371	1300	299
VOE 12741775	912	600	727
VOE 12741779	356	100	243
VOE 12741789	983	100	843
VOE 12741791	983	100	843
VOE 12741792	983	100	843
VOE 12741793	983	100	845
VOE 12741811	821	100	579
VOE 12741811	821	200	583
VOE 12741813	442	700	369
VOE 12741820	874	300	669
VOE 12741821	874	300	669
VOE 12741878	363	500	259
VOE 12741901	622	300	503
VOE 12741903	622	300	503
VOE 12741909	810	100	575
VOE 12741910	810	100	575
VOE 12741952	912	1000	753
VOE 12741953	912	1000	753
VOE 12741954	912	1000	753
VOE 12741955	912	1000	751
VOE 12741956	912	1000	751
VOE 12741974	834	100	615
VOE 12741979	445	100	389
VOE 12741995	442	400	361
VOE 12741995	911	100	697
VOE 12742017	742	100	553
VOE 12742018	742	100	553
VOE 12742020	645	100	513
VOE 12742020	913	200	759
VOE 12742021	913	200	759
VOE 12742021	916	800	779
VOE 12742022	442	100	357
VOE 12742022	913	200	759
VOE 12742025	913	200	761
VOE 12742026	913	200	759
VOE 12742027	913	200	759
VOE 12742037	445	600	401
VOE 12742037	445	1400	419
VOE 12742042	445	1400	419
VOE 12742044	912	800	731
VOE 12742046	648	100	529
VOE 12742056	985	500	879
VOE 12742057	982	400	833
VOE 12742057	982	450	835
VOE 12742057	984	100	857
VOE 12742057	984	200	859
VOE 12742057	986	100	887
VOE 12742058	648	200	531
VOE 12742059	982	400	833
VOE 12742059	982	450	835
VOE 12742059	984	100	857
VOE 12742059	984	200	859
VOE 12742059	985	500	879
VOE 12742059	986	100	887
VOE 12742060	986	100	887
VOE 12742061	986	100	887
VOE 12742062	442	100	357
VOE 12742062	648	100	529
VOE 12742062	648	200	531
VOE 12742062	982	400	833
VOE 12742062	985	500	879
VOE 12742063	648	200	531
VOE 12742065	911	300	701
VOE 12742066	983	200	847
VOE 12742067	926	100	791
VOE 12742067	983	200	847
VOE 12742068	983	200	847
VOE 12742069	913	300	763
VOE 12742069	916	800	779
VOE 12742070	913	300	763
VOE 12742071	912	100	703
VOE 12742073	912	1100	755
VOE 12742075	912	1100	755
VOE 12742076	912	1100	755
VOE 12742077	912	1100	755

NUMERICAL INDEX

RÉPERTOIRE DE NUMÉROS

NUMMERNREGISTER

INDICE DE NÚMERO

NUMERICAL INDEX

RÉPERTOIRE DE NUMÉROS

NUMMERNREGISTER

INDICE DE NÚMERO

Catalogue id **20061** | Group **1000**

Issue **VOE 64E9920061** | Page **12**

Part No	Group	Sect	Page
VOE 12742078	916	800	779
VOE 12742080	926	100	791
VOE 12742080	984	100	857
VOE 12742080	984	200	859
VOE 12742081	926	250	799
VOE 12742081	982	450	835
VOE 12742082	982	450	835
VOE 12742083	982	450	835
VOE 12742084	912	600	727
VOE 12742085	912	600	727
VOE 12742087	648	200	531
VOE 12742087	926	450	805
VOE 12742088	982	450	835
VOE 12742089	916	300	771
VOE 12742089	916	500	775
VOE 12742091	916	300	771
VOE 12742091	916	500	775
VOE 12742091	916	800	779
VOE 12742093	916	400	773
VOE 12742093	916	500	775
VOE 12742094	916	500	775
VOE 12742097	742	100	553
VOE 12742097	982	450	835
VOE 12742097	983	200	847
VOE 12742098	742	100	553
VOE 12742121	363	500	259
VOE 12742123	363	500	259
VOE 12742124	421	1100	349
VOE 12742134	983	100	843
VOE 12742138	983	100	843
VOE 12742141	983	100	843
VOE 12742144	983	100	843
VOE 12742145	983	100	843
VOE 12742169	252	100	155
VOE 12742175	258	100	171
VOE 12742183	263	100	193
VOE 12742214	926	400	803
VOE 12742237	647	100	519
VOE 12742237	647	200	523
VOE 12742259	645	100	515
VOE 12742259	648	100	529
VOE 12742259	648	200	531
VOE 12742259	926	400	803
VOE 12742273	872	200	657
VOE 12742282	851	400	641
VOE 12742290	258	100	171
VOE 12742337	258	100	171
VOE 12742445	715	200	547
VOE 12742473	421	1100	349
VOE 12742481	987	100	899
VOE 12742507	823	600	605
VOE 12742508	823	500	603
VOE 12742508	823	600	605
VOE 12742509	823	500	603
VOE 12742509	823	600	605
VOE 12742510	823	400	599
VOE 12742511	823	400	599
VOE 12742512	823	400	599
VOE 12742513	823	500	603
VOE 12742514	823	400	599
VOE 12742515	823	400	599
VOE 12742516	823	400	599
VOE 12742517	823	400	599
VOE 12742525	442	100	357
VOE 12742533	256	200	165
VOE 12742548	742	300	557
VOE 12742552	711	100	541
VOE 12742553	711	100	541
VOE 12742554	711	100	541
VOE 12742555	711	100	541
VOE 12742555	711	150	543
VOE 12742556	711	100	541
VOE 12742556	711	150	543
VOE 12742595	987	100	901
VOE 12742596	987	100	901
VOE 12742604	742	300	557
VOE 12742604	742	400	559
VOE 12742617	983	100	843
VOE 12742622	912	1000	751
VOE 12742623	912	1000	751
VOE 12742624	912	1000	751
VOE 12742625	912	1000	751
VOE 12742628	371	600	275
VOE 12742695	252	100	155
VOE 12742700	252	100	155
VOE 12742701	622	100	493
VOE 12742701	622	200	497
VOE 12742701	645	100	515
VOE 12742743	451	200	423
VOE 12742750	522	100	481
VOE 12742756	261	100	179
VOE 12742759	363	300	255
VOE 12742760	363	300	255
VOE 12742779	821	300	587
VOE 12742780	252	100	155
VOE 12742792	451	300	425
VOE 12742794	451	300	425
VOE 12742823	821	300	587
VOE 12742827	891	200	683
VOE 12742834	821	300	587
VOE 12742842	926	400	803
VOE 12742843	926	400	803
VOE 12742844	926	400	803
VOE 12742851	912	800	731
VOE 12742851	912	900	741
VOE 12742852	823	500	603
VOE 12742898	912	100	703
VOE 12742900	468	100	463
VOE 12742901	551	100	483
VOE 12742914	983	100	843
VOE 12742915	983	100	843
VOE 12742916	983	100	843
VOE 12742917	983	100	843
VOE 12742941	711	100	541
VOE 12742941	711	150	543
VOE 12742942	711	100	541
VOE 12742942	711	150	543
VOE 12742943	711	100	541
VOE 12742943	711	150	543
VOE 12742944	711	100	541
VOE 12742944	711	150	543
VOE 12742945	711	100	541
VOE 12742945	711	150	543
VOE 12742946	711	100	541
VOE 12742946	711	150	543
VOE 12742996	234	100	133
VOE 12743043	983	300	849
VOE 12743044	926	500	807
VOE 12743045	983	300	849
VOE 12743045	983	300	851
VOE 12743046	645	200	517
VOE 12743046	648	300	533
VOE 12743046	926	200	797
VOE 12743046	983	300	849
VOE 12743046	983	300	851
VOE 12743047	648	300	533
VOE 12743047	926	200	797
VOE 12743047	983	300	849
VOE 12743048	926	500	807
VOE 12743049	926	500	807
VOE 12743050	742	200	555
VOE 12743050	983	300	851
VOE 12743051	926	500	807
VOE 12743052	983	300	851
VOE 12743053	645	200	517
VOE 12743053	648	300	533
VOE 12743053	742	200	555
VOE 12743053	926	500	807
VOE 12743054	463	300	437
VOE 12743055	463	300	437
VOE 12743057	463	300	433
VOE 12743057	463	400	439
VOE 12743059	463	300	433
VOE 12743060	463	300	437
VOE 12743061	463	300	437
VOE 12743062	463	300	437
VOE 12743063	463	300	437
VOE 12743064	463	300	437
VOE 12743065	463	300	437
VOE 12743066	463	300	437
VOE 12743067	463	300	437
VOE 12743068	463	300	437
VOE 12743069	463	300	437
VOE 12743070	463	500	443
VOE 12743071	463	500	443
VOE 12743072	463	500	443
VOE 12743073	463	500	443
VOE 12743074	463	500	443
VOE 12743075	463	500	443
VOE 12743076	463	500	443
VOE 12743076	463	600	445
VOE 12743077	463	500	443
VOE 12743078	463	500	443
VOE 12743079	463	500	443
VOE 12743080	463	500	443

Part No	Group	Sect	Page
VOE 12743081	463	500	443
VOE 12743082	463	500	443
VOE 12743083	463	500	443
VOE 12743084	463	500	443
VOE 12743085	463	500	443
VOE 12743086	463	500	443
VOE 12743087	463	500	443
VOE 12743088	463	400	439
VOE 12743088	463	500	443
VOE 12743089	463	500	443
VOE 12743090	463	700	449
VOE 12743090	463	800	451
VOE 12743091	463	700	447
VOE 12743092	463	700	447
VOE 12743092	463	800	451
VOE 12743093	463	700	447
VOE 12743093	463	800	451
VOE 12743095	463	700	449
VOE 12743095	463	800	453
VOE 12743096	463	700	449
VOE 12743096	463	800	453
VOE 12743097	463	700	449
VOE 12743097	463	800	453
VOE 12743098	463	700	449
VOE 12743098	463	800	453
VOE 12743099	463	700	447
VOE 12743099	463	800	451
VOE 12743100	463	700	447
VOE 12743101	463	700	447
VOE 12743102	463	700	449
VOE 12743104	463	900	455
VOE 12743105	463	900	455
VOE 12743106	463	900	455
VOE 12743107	463	900	455
VOE 12743108	463	900	455
VOE 12743109	463	900	455
VOE 12743110	463	900	455
VOE 12743111	463	900	455
VOE 12743112	463	900	455
VOE 12743112	463	1000	459
VOE 12743113	463	900	455
VOE 12743113	463	1000	459
VOE 12743114	463	900	455
VOE 12743114	463	1000	459
VOE 12743115	463	900	455
VOE 12743115	463	1000	459
VOE 12743116	463	900	455
VOE 12743116	463	1000	459
VOE 12743117	463	900	455
VOE 12743117	463	1000	459
VOE 12743118	463	900	455
VOE 12743119	463	900	455
VOE 12743121	463	900	455
VOE 12743122	463	900	457
VOE 12743123	463	900	457
VOE 12743124	463	900	457
VOE 12743125	551	200	485
VOE 12743126	551	200	485
VOE 12743127	551	200	485
VOE 12743128	551	200	485
VOE 12743129	551	200	485
VOE 12743130	551	200	485
VOE 12743131	551	200	485
VOE 12743132	551	200	485
VOE 12743133	551	200	485
VOE 12743134	551	200	485
VOE 12743135	551	200	485
VOE 12743136	551	200	485
VOE 12743137	551	200	485
VOE 12743138	551	200	485
VOE 12743141	551	200	485
VOE 12743142	551	200	485
VOE 12743143	463	300	435
VOE 12743143	463	700	447
VOE 12743144	463	300	435
VOE 12743144	463	700	447
VOE 12743145	463	300	435
VOE 12743145	463	700	447
VOE 12743146	463	300	435
VOE 12743146	463	700	447
VOE 12743147	463	300	435
VOE 12743147	463	700	447
VOE 12743148	463	300	435
VOE 12743148	463	700	447
VOE 12743149	463	300	435
VOE 12743149	463	700	447
VOE 12743150	463	300	435
VOE 12743150	463	700	447
VOE 12743151	463	300	435
VOE 12743152	463	300	435
VOE 12743152	463	700	447
VOE 12743153	463	300	435
VOE 12743154	463	300	437
VOE 12743154	463	700	447
VOE 12743155	463	300	437
VOE 12743156	463	300	437
VOE 12743157	463	300	437
VOE 12743158	463	300	437
VOE 12743159	463	300	437
VOE 12743160	463	300	437
VOE 12743160	463	700	447
VOE 12743161	463	300	437
VOE 12743162	463	300	437
VOE 12743162	463	700	447
VOE 12743163	463	300	437
VOE 12743164	463	300	437
VOE 12743164	463	700	447
VOE 12743165	463	300	437
VOE 12743166	463	300	437
VOE 12743167	463	300	437
VOE 12743168	463	300	437
VOE 12743168	463	700	447
VOE 12743169	463	300	433
VOE 12743170	463	300	433
VOE 12743171	463	300	433
VOE 12743172	926	500	807
VOE 12743173	463	300	433
VOE 12743174	463	300	433
VOE 12743175	463	300	433
VOE 12743175	463	400	439
VOE 12743176	463	300	433
VOE 12743177	463	300	433
VOE 12743178	463	300	433
VOE 12743178	463	400	439
VOE 12743179	463	300	433
VOE 12743180	463	300	433
VOE 12743181	463	300	433
VOE 12743181	463	400	439
VOE 12743182	463	300	433
VOE 12743183	463	300	433
VOE 12743184	463	300	433
VOE 12743184	463	400	439
VOE 12743185	463	300	433
VOE 12743186	463	300	433
VOE 12743187	463	300	433
VOE 12743187	463	400	439
VOE 12743188	463	300	433
VOE 12743189	463	300	433
VOE 12743190	463	300	433
VOE 12743190	463	400	439
VOE 12743191	463	300	433
VOE 12743192	463	300	433
VOE 12743193	463	300	433
VOE 12743193	463	400	439
VOE 12743194	463	300	433
VOE 12743195	463	300	435
VOE 12743196	463	300	435
VOE 12743197	463	300	435
VOE 12743198	463	300	435
VOE 12743199	463	300	435
VOE 12743199	463	400	439
VOE 12743200	463	300	435
VOE 12743201	463	300	435
VOE 12743202	463	300	435
VOE 12743202	463	400	439
VOE 12743203	463	300	435
VOE 12743204	463	300	435
VOE 12743205	463	300	435
VOE 12743205	463	400	439
VOE 12743206	463	300	435
VOE 12743207	463	300	435
VOE 12743208	463	300	435
VOE 12743208	463	400	439
VOE 12743209	463	300	435
VOE 12743210	463	300	435
VOE 12743211	463	300	435
VOE 12743212	463	300	435
VOE 12743213	463	300	435
VOE 12743214	463	700	449
VOE 12743215	463	700	449
VOE 12743216	463	700	449
VOE 12743217	463	700	449
VOE 12743218	463	700	449
VOE 12743219	463	700	449
VOE 12743220	463	700	449

NUMERICAL INDEX

RÉPERTOIRE DE NUMÉROS

NUMMERNREGISTER

INDICE DE NÚMERO

Catalogue id **20061** | Group **1000**

Issue **VOE 64E9920061** | Page **14**

Part No	Group	Sect	Page
VOE 12743221	463	700	449
VOE 12743222	463	700	449
VOE 12743223	463	700	449
VOE 12743224	463	700	449
VOE 12743225	926	500	807
VOE 12743226	463	700	449
VOE 12743227	463	700	449
VOE 12743228	463	700	449
VOE 12743229	463	700	449
VOE 12743230	463	700	447
VOE 12743231	463	700	447
VOE 12743232	463	700	447
VOE 12743233	926	500	807
VOE 12743244	742	200	555
VOE 12743249	463	700	447
VOE 12743250	463	700	447
VOE 12743251	463	700	447
VOE 12743252	463	700	447
VOE 12743253	463	700	447
VOE 12743254	463	700	447
VOE 12743255	463	700	447
VOE 12743256	463	700	449
VOE 12743257	463	900	455
VOE 12743257	463	1000	459
VOE 12743258	463	900	455
VOE 12743258	463	1000	459
VOE 12743259	463	900	455
VOE 12743259	463	1000	459
VOE 12743260	463	900	455
VOE 12743260	463	1000	459
VOE 12743261	463	900	455
VOE 12743261	463	1000	459
VOE 12743262	463	900	455
VOE 12743262	463	1000	459
VOE 12743263	463	900	455
VOE 12743263	463	1000	459
VOE 12743264	463	900	455
VOE 12743264	463	1000	459
VOE 12743265	463	900	455
VOE 12743265	463	1000	459
VOE 12743266	463	900	455
VOE 12743266	463	1000	459
VOE 12743267	463	900	455
VOE 12743267	463	1000	459
VOE 12743268	463	900	455
VOE 12743268	463	1000	459
VOE 12743269	463	900	455
VOE 12743269	463	1000	459
VOE 12743270	463	700	449
VOE 12743271	463	700	449
VOE 12743271	463	800	451
VOE 12743273	913	400	765
VOE 12743275	645	200	517
VOE 12743276	463	700	449
VOE 12743280	463	400	439
VOE 12743281	463	400	439
VOE 12743282	463	400	439
VOE 12743283	463	400	439
VOE 12743284	463	400	439
VOE 12743285	463	400	439
VOE 12743286	463	400	439
VOE 12743287	463	400	439
VOE 12743289	463	400	439
VOE 12743290	463	400	439
VOE 12743291	463	400	441
VOE 12743292	463	400	441
VOE 12743293	463	400	441
VOE 12743294	463	400	441
VOE 12743295	463	400	441
VOE 12743296	463	400	441
VOE 12743297	463	400	441
VOE 12743298	463	400	441
VOE 12743299	463	400	441
VOE 12743300	463	400	441
VOE 12743301	463	400	441
VOE 12743302	463	600	445
VOE 12743303	463	600	445
VOE 12743304	463	600	445
VOE 12743305	742	200	555
VOE 12743306	742	200	555
VOE 12743307	742	200	555
VOE 12743309	445	700	403
VOE 12743310	742	200	555
VOE 12743312	622	100	493
VOE 12743312	622	200	497
VOE 12743313	622	100	493
VOE 12743313	622	200	497
VOE 12743317	463	600	445
VOE 12743318	463	600	445
VOE 12743319	463	600	445
VOE 12743320	463	600	445
VOE 12743321	463	600	445
VOE 12743322	463	600	445
VOE 12743323	463	600	445
VOE 12743324	463	400	439
VOE 12743325	463	400	439
VOE 12743325	463	600	445
VOE 12743326	463	800	451
VOE 12743327	463	800	451
VOE 12743328	463	800	451
VOE 12743329	463	800	451
VOE 12743330	463	800	451
VOE 12743331	463	800	451
VOE 12743332	463	800	451
VOE 12743333	463	800	451
VOE 12743334	463	800	451
VOE 12743335	463	800	451
VOE 12743336	463	800	451
VOE 12743337	463	800	453
VOE 12743338	463	800	453
VOE 12743339	463	800	453
VOE 12743340	463	800	453
VOE 12743341	463	800	453
VOE 12743342	463	800	453
VOE 12743343	463	800	453
VOE 12743344	463	800	453
VOE 12743345	463	800	453
VOE 12743346	463	800	453
VOE 12743347	463	800	453
VOE 12743348	463	800	453
VOE 12743349	463	800	453
VOE 12743350	463	800	453
VOE 12743351	463	800	453
VOE 12743352	463	800	453
VOE 12743353	463	800	453
VOE 12743354	463	800	453
VOE 12743355	463	800	451
VOE 12743357	463	800	451
VOE 12743358	463	800	451
VOE 12743359	463	800	451
VOE 12743360	463	800	451
VOE 12743361	463	800	451
VOE 12743362	463	800	451
VOE 12743363	463	800	451
VOE 12743364	463	800	451
VOE 12743366	463	800	451
VOE 12743367	463	800	451
VOE 12743369	463	1000	459
VOE 12743370	463	1000	459
VOE 12743371	463	1000	459
VOE 12743372	463	1000	459
VOE 12743373	463	1000	459
VOE 12743374	463	1000	459
VOE 12743375	463	1000	459
VOE 12743376	463	1000	459
VOE 12743377	463	1000	459
VOE 12743378	463	1000	459
VOE 12743380	463	1000	459
VOE 12743381	463	1000	461
VOE 12743382	463	1000	461
VOE 12743383	463	1000	461
VOE 12743384	551	200	485
VOE 12743385	551	200	485
VOE 12743386	551	200	485
VOE 12743387	912	700	729
VOE 12743389	912	700	729
VOE 12743390	912	700	729
VOE 12743391	912	700	729
VOE 12743392	912	700	729
VOE 12743393	912	700	729
VOE 12743394	912	700	729
VOE 12743395	912	700	729
VOE 12743396	444	200	385
VOE 12743397	444	200	385
VOE 12743400	648	300	533
VOE 12743401	648	300	533
VOE 12743403	648	300	533
VOE 12743403	926	500	807
VOE 12743405	648	300	533
VOE 12743407	911	200	699
VOE 12743408	911	200	699
VOE 12743411	911	200	699
VOE 12743412	911	200	699
VOE 12743413	742	200	555
VOE 12743414	742	200	555

Part No	Group	Sect	Page
VOE 12743415	742	200	555
VOE 12743416	911	200	699
VOE 12743417	911	200	699
VOE 12743418	742	200	555
VOE 12743446	911	200	699
VOE 12743488	926	200	797
VOE 12743489	926	200	797
VOE 12743490	926	200	797
VOE 12743491	444	700	387
VOE 12743494	444	700	387
VOE 12743495	444	700	387
VOE 12743499	913	100	757
VOE 12743500	463	400	439
VOE 12743501	463	400	439
VOE 12743502	463	400	439
VOE 12743503	463	400	439
VOE 12743504	463	600	445
VOE 12743505	463	600	445
VOE 12743506	463	600	445
VOE 12743507	463	600	445
VOE 12743508	463	600	445
VOE 12743509	463	600	445
VOE 12743510	463	300	433
VOE 12743511	463	800	451
VOE 12743600	872	200	657
VOE 12743601	872	200	657
VOE 12743602	872	200	657
VOE 12743625	852	200	645
VOE 12743627	852	200	645
VOE 12743628	852	200	645
VOE 12743629	852	200	645
VOE 12743631	852	200	645
VOE 12743634	852	200	645
VOE 12743638	852	200	645
VOE 12743640	852	200	645
VOE 12743642	852	200	645
VOE 12743644	852	200	645
VOE 12743647	852	200	645
VOE 12743648	852	200	645
VOE 12743649	852	200	645
VOE 12743650	852	200	645
VOE 12743652	852	200	645
VOE 12743653	852	200	645
VOE 12743654	852	200	645
VOE 12743655	852	200	645
VOE 12743656	852	200	645
VOE 12743657	852	200	645
VOE 12743658	852	200	645
VOE 12743659	852	200	645
VOE 12743660	852	200	645
VOE 12743661	852	200	645
VOE 12743662	852	200	645
VOE 12743663	852	200	645
VOE 12743664	852	200	645
VOE 12743665	852	200	645
VOE 12744008	261	100	179
VOE 12744011	234	100	133
VOE 12744014	234	100	133
VOE 12744021	834	100	615
VOE 12744024	872	100	653
VOE 12744038	261	100	179
VOE 12744038	261	150	183
VOE 12744039	491	100	465
VOE 12744039	912	850	735
VOE 12744039	912	860	737
VOE 12744039	912	950	743
VOE 12744039	912	960	747
VOE 12744041	445	1000	409
VOE 12744041	445	1050	411
VOE 12744083	834	100	615
VOE 12744084	834	100	615
VOE 12744096	258	100	171
VOE 12744096	491	100	465
VOE 12744099	834	100	617
VOE 12744100	834	100	617
VOE 12744103	258	100	171
VOE 12744103	258	200	175
VOE 12744109	872	100	653
VOE 12744114	926	100	791
VOE 12744115	926	100	791
VOE 12744133	826	100	609
VOE 12744134	826	100	609
VOE 12744135	826	100	609
VOE 12744156	851	200	639
VOE 12744190	872	100	655
VOE 12744193	826	100	609
VOE 12744195	826	100	609
VOE 12744196	826	100	609
VOE 12744202	831	100	613
VOE 12744206	468	100	463
VOE 12744218	843	100	633
VOE 12744219	843	100	633
VOE 12744220	843	100	633
VOE 12744221	843	100	633
VOE 12744222	843	100	633
VOE 12744223	843	100	633
VOE 12744226	926	100	789
VOE 12744233	362	200	249
VOE 12744234	362	200	249
VOE 12744241	926	100	789
VOE 12744244	258	100	171
VOE 12744245	258	100	171
VOE 12744246	258	200	175
VOE 12744267	463	100	427
VOE 12744271	263	100	193
VOE 12744293	985	200	871
VOE 12744294	985	400	877
VOE 12744326	810	100	575
VOE 12744327	810	100	575
VOE 12744328	810	100	575
VOE 12744329	810	100	575
VOE 12744334	912	100	703
VOE 12744335	912	600	727
VOE 12744350	926	400	803
VOE 12744353	491	100	465
VOE 12744357	491	100	465
VOE 12744364	992	100	911
VOE 12744365	810	100	575
VOE 12744369	823	400	599
VOE 12744370	823	400	599
VOE 12744371	353	100	241
VOE 12744372	353	100	241
VOE 12744382	826	100	609
VOE 12744384	826	100	609
VOE 12744424	916	800	779
VOE 12744430	371	650	277
VOE 12744437	442	400	361
VOE 12744453	648	300	533
VOE 12744457	983	400	855
VOE 12744458	912	800	731
VOE 12744458	912	900	741
VOE 12744459	445	1200	415
VOE 12744459	912	950	743
VOE 12744459	912	960	747
VOE 12744461	912	950	743
VOE 12744461	912	960	747
VOE 12744466	831	100	613
VOE 12744472	983	300	849
VOE 12744473	983	300	849
VOE 12744474	983	300	851
VOE 12744475	742	200	555
VOE 12744475	742	300	557
VOE 12744476	742	200	555
VOE 12744476	742	400	559
VOE 12744477	926	200	797
VOE 12744478	926	100	789
VOE 12744480	912	700	729
VOE 12744481	823	400	599
VOE 12744505	916	100	767
VOE 12744506	916	100	767
VOE 12744507	916	100	767
VOE 12744508	916	100	767
VOE 12744509	916	100	767
VOE 12744510	916	100	767
VOE 12744519	364	100	261
VOE 12744523	371	300	269
VOE 12744532	445	600	401
VOE 12744543	445	600	401
VOE 12744544	445	250	395
VOE 12744544	445	600	401
VOE 12744544	912	860	737
VOE 12744554	926	250	799
VOE 12744560	445	600	401
VOE 12744562	843	100	633
VOE 12744564	843	100	633
VOE 12744567	843	100	633
VOE 12744568	843	100	633
VOE 12744574	912	100	703
VOE 12744574	916	800	779
VOE 12744575	912	600	727
VOE 12744578	916	1000	783
VOE 12744579	916	1000	783
VOE 12744580	442	400	361
VOE 12744582	911	100	697
VOE 12744586	371	300	269

NUMERICAL INDEX

NUMMERNREGISTER

RÉPERTOIRE DE NUMÉROS

INDICE DE NÚMERO

Part No	Group	Sect	Page
VOE 12744586	371	500	273
VOE 12744586	371	1200	297
VOE 12744586	371	1300	299
VOE 12744587	912	1100	755
VOE 12744588	912	100	703
VOE 12744589	912	600	727
VOE 12744590	445	1200	415
VOE 12744599	873	200	661
VOE 12744627	363	500	259
VOE 12744628	363	500	259
VOE 12744629	363	500	259
VOE 12744634	916	400	773
VOE 12744634	916	500	775
VOE 12744634	926	100	791
VOE 12744635	916	400	773
VOE 12744635	916	500	775
VOE 12744640	916	400	773
VOE 12744640	916	500	775
VOE 12744640	984	200	859
VOE 12744641	916	400	773
VOE 12744641	916	500	775
VOE 12744649	851	100	637
VOE 12744650	841	400	625
VOE 12744662	421	1100	349
VOE 12744673	984	300	861
VOE 12744753	916	1100	785
VOE 12744758	912	1000	753
VOE 12744763	865	100	649
VOE 12744764	865	100	649
VOE 12744779	865	100	649
VOE 12744780	865	100	649
VOE 12744781	865	100	649
VOE 12744784	865	100	649
VOE 12744785	865	100	649
VOE 12744793	987	100	899
VOE 12744793	987	300	905
VOE 12744794	987	100	899
VOE 12744794	987	300	905
VOE 12744797	987	100	899
VOE 12744798	987	100	899
VOE 12744830	916	700	777
VOE 12744830	916	1100	785
VOE 12744836	269	200	203
VOE 12744837	269	200	203
VOE 12744838	912	1000	753
VOE 12744839	916	200	769
VOE 12744839	916	1100	785
VOE 12744858	841	400	625
VOE 12744897	982	450	835
VOE 12744902	912	1000	753
VOE 12744905	810	50	573
VOE 12744915	252	200	157
VOE 12744947	810	100	575
VOE 12744957	256	300	167
VOE 12744966	821	400	589
VOE 12744983	442	600	363
VOE 12744987	916	200	769
VOE 12744987	916	1100	785
VOE 12744988	916	200	769
VOE 12744988	916	1100	785
VOE 12744988	982	450	835
VOE 12744988	985	500	879
VOE 12744988	986	100	887
VOE 12745012	916	700	777
VOE 12745012	916	900	781
VOE 12745014	442	600	367
VOE 12745014	442	700	373
VOE 12745014	442	800	379
VOE 12745018	810	100	575
VOE 12745040	252	100	155
VOE 12745040	252	200	157
VOE 12745045	352	100	237
VOE 12745071	872	100	653
VOE 12745086	872	100	655
VOE 12745087	872	100	655
VOE 12745089	912	100	703
VOE 12745090	912	600	727
VOE 12745090	916	300	771
VOE 12745090	916	500	775
VOE 12745093	981	100	815
VOE 12745097	993	100	913
VOE 12745099	993	100	913
VOE 12745100	823	500	603
VOE 12745101	823	500	603
VOE 12745102	981	100	815
VOE 12745103	981	200	819
VOE 12745106	912	600	727
VOE 12745108	823	600	605
VOE 12745110	926	100	789
VOE 12745111	926	100	789
VOE 12745112	926	100	789
VOE 12745114	981	100	815
VOE 12745115	981	100	815
VOE 12745116	981	100	815
VOE 12745117	981	100	815
VOE 12745118	981	200	819
VOE 12745119	981	100	817
VOE 12745120	981	100	817
VOE 12745121	981	200	819
VOE 12745133	258	100	173
VOE 12745133	258	200	175
VOE 12745142	916	700	777
VOE 12745156	442	600	365
VOE 12745156	442	700	371
VOE 12745156	442	800	377
VOE 12745157	442	700	373
VOE 12745157	442	800	375
VOE 12745158	442	600	367
VOE 12745158	442	700	373
VOE 12745158	442	800	379
VOE 12745180	872	100	653
VOE 12745225	463	100	427
VOE 12745234	742	300	557
VOE 12745234	742	400	559
VOE 12745236	742	400	559
VOE 12745258	912	1000	751
VOE 12745269	715	100	545
VOE 12745285	261	150	183
VOE 12745286	261	150	183
VOE 12745300	872	100	653
VOE 12745310	810	100	575
VOE 12745319	851	100	637
VOE 12745320	891	100	679
VOE 12745325	463	100	427
VOE 12745328	821	300	587
VOE 12745344	352	100	237
VOE 12745346	912	600	727
VOE 12745347	645	100	513
VOE 12745347	913	200	761
VOE 12745348	645	100	513
VOE 12745348	913	200	759
VOE 12745356	362	200	249
VOE 12745379	851	100	637
VOE 12745386	442	900	381
VOE 12745393	874	200	667
VOE 12745393	874	300	669
VOE 12745396	256	300	167
VOE 12745398	912	1000	753
VOE 12745400	922	100	787
VOE 12745424	823	200	595
VOE 12745426	647	100	519
VOE 12745426	647	200	523
VOE 12745448	823	300	597
VOE 12745449	912	400	721
VOE 12745449	912	500	725
VOE 12745462	823	100	593
VOE 12745476	912	950	743
VOE 12745477	831	100	613
VOE 12745478	831	100	613
VOE 12745486	831	100	613
VOE 12745487	831	100	613
VOE 12745503	313	100	221
VOE 12745504	387	200	305
VOE 12745521	445	200	391
VOE 12745521	912	850	733
VOE 12745521	912	950	745
VOE 12745551	371	200	267
VOE 12745559	258	100	173
VOE 12745559	258	200	175
VOE 12745573	517	100	475
VOE 12745582	981	200	819
VOE 12745583	981	200	819
VOE 1274559	387	100	303
VOE 12745603	258	100	173
VOE 12745605	981	100	815
VOE 12745606	981	100	815
VOE 12745607	981	100	815
VOE 12745608	981	100	815
VOE 12745609	981	100	815
VOE 12745610	981	100	815
VOE 12745611	981	200	819
VOE 12745612	981	200	819
VOE 12745614	986	100	887
VOE 12745620	256	300	167
VOE 12745621	371	800	283

Part No	Group	Sect	Page
VOE 12745628	256	400	169
VOE 12745631	445	1200	415
VOE 12745639	981	200	819
VOE 12745642	981	100	817
VOE 12745643	981	100	817
VOE 12745644	981	100	817
VOE 12745645	981	100	817
VOE 12745646	981	200	819
VOE 12745647	981	200	819
VOE 12745651	821	400	589
VOE 12745660	445	200	391
VOE 12745660	445	250	395
VOE 12745660	912	850	735
VOE 12745660	912	860	739
VOE 12745660	912	950	743
VOE 12745660	912	960	747
VOE 12745661	445	200	391
VOE 12745661	445	250	395
VOE 12745661	912	850	735
VOE 12745661	912	860	739
VOE 12745661	912	950	743
VOE 12745661	912	960	747
VOE 12745663	821	400	589
VOE 12745665	445	200	391
VOE 12745665	445	250	395
VOE 12745665	912	850	735
VOE 12745665	912	860	739
VOE 12745666	445	200	391
VOE 12745666	445	250	395
VOE 12745666	912	850	735
VOE 12745666	912	860	739
VOE 12745674	821	400	589
VOE 12745685	916	1000	783
VOE 12745688	364	100	261
VOE 12745688	387	100	303
VOE 12745690	364	100	261
VOE 12745690	873	100	659
VOE 12745691	218	200	105
VOE 12745692	517	100	475
VOE 12745694	517	100	473
VOE 12745695	517	100	473
VOE 12745701	841	300	623
VOE 12745703	821	100	579
VOE 12745705	445	1200	415
VOE 12745706	445	1200	415
VOE 12745723	445	1100	413
VOE 12745724	445	1100	413
VOE 12745725	445	1100	413
VOE 12745726	445	1100	413
VOE 12745726	445	1300	417
VOE 12745726	647	100	519
VOE 12745727	445	1400	419
VOE 12745728	445	1100	413
VOE 12745729	445	1400	419
VOE 12745738	844	100	635
VOE 12745739	844	100	635
VOE 12745740	844	100	635
VOE 12745741	844	100	635
VOE 12745742	844	100	635
VOE 12745743	844	100	635
VOE 12745744	844	100	635
VOE 12745745	844	100	635
VOE 12745746	844	100	635
VOE 12745747	844	100	635
VOE 12745748	844	100	635
VOE 12745750	844	100	635
VOE 12745751	844	100	635
VOE 12745752	844	100	635
VOE 12745753	844	100	635
VOE 12745754	844	100	635
VOE 12745755	844	100	635
VOE 12745762	821	200	583
VOE 12745763	821	200	583
VOE 12745787	258	100	173
VOE 12745820	445	200	391
VOE 12745820	912	850	733
VOE 12745820	912	950	745
VOE 12745821	445	200	391
VOE 12745821	912	850	733
VOE 12745821	912	950	743
VOE 12745821	912	960	747
VOE 12745822	445	200	391
VOE 12745822	912	850	733
VOE 12745822	912	950	743
VOE 12745833	810	100	575
VOE 12745834	810	100	575
VOE 12745842	874	400	671
VOE 12745842	874	500	673
VOE 12745851	841	200	621
VOE 12745852	841	200	621
VOE 12745853	841	200	621
VOE 12745854	841	200	621
VOE 12745855	841	200	621
VOE 12745856	841	200	621
VOE 12745857	841	200	621
VOE 12745884	873	100	659
VOE 12745885	873	100	659
VOE 12745886	844	100	635
VOE 12745887	841	100	619
VOE 12745888	841	100	619
VOE 12745890	841	100	619
VOE 12745892	841	100	619
VOE 12745893	841	100	619
VOE 12745898	313	100	221
VOE 12745902	313	100	221
VOE 12745906	874	100	665
VOE 12745909	641	200	509
VOE 12745909	841	500	627
VOE 12745911	364	100	261
VOE 12745912	364	100	261
VOE 12745914	371	800	283
VOE 12745914	371	900	287
VOE 12745923	823	400	599
VOE 12745926	371	900	287
VOE 12745930	371	900	287
VOE 12745949	321	100	223
VOE 12745968	421	1100	349
VOE 12745980	252	100	155
VOE 12745994	313	100	221
VOE 12745999	874	100	665
VOE 12746000	874	100	665
VOE 12746001	874	200	667
VOE 12746002	874	200	667
VOE 12746019	622	300	501
VOE 12746024	371	800	283
VOE 12746029	912	600	727
VOE 12746047	821	100	579
VOE 12746048	821	100	581
VOE 12746048	821	200	583
VOE 12746049	821	100	579
VOE 12746049	821	200	583
VOE 12746049	821	400	589
VOE 12746056	445	900	407
VOE 12746067	821	100	579
VOE 12746068	821	100	581
VOE 12746068	821	400	591
VOE 12746069	821	100	579
VOE 12746069	821	400	589
VOE 12746070	874	200	667
VOE 12746071	841	300	623
VOE 12746072	645	100	513
VOE 12746073	645	100	513
VOE 12746074	645	100	513
VOE 12746075	645	100	513
VOE 12746076	645	100	513
VOE 12746077	645	100	513
VOE 12746078	821	200	583
VOE 12746084	841	400	625
VOE 12746085	841	400	625
VOE 12746086	841	400	625
VOE 12746089	235	200	137
VOE 12746092	823	300	597
VOE 12746125	834	100	615
VOE 12746129	834	100	615
VOE 12746130	874	200	667
VOE 12746130	874	300	669
VOE 12746131	371	600	275
VOE 12746131	371	650	277
VOE 12746137	442	100	357
VOE 12746141	622	100	493
VOE 12746141	622	200	497
VOE 12746142	622	100	493
VOE 12746142	622	200	497
VOE 12746142	622	300	503
VOE 12746143	622	100	493
VOE 12746143	622	200	497
VOE 12746143	622	300	501
VOE 12746144	445	800	405
VOE 12746145	445	800	405
VOE 12746146	371	1200	297
VOE 12746152	641	100	505
VOE 12746156	445	700	403
VOE 12746157	445	700	403
VOE 12746161	371	500	273
VOE 12746162	445	800	405

NUMERICAL INDEX

RÉPERTOIRE DE NUMÉROS

NUMMERNREGISTER

INDICE DE NÚMERO

NUMERICAL INDEX

NUMMERNREGISTER

RÉPERTOIRE DE NUMÉROS

INDICE DE NÚMERO

Part No	Group	Sect	Page
VOE 12746168	445	1300	417
VOE 12746169	445	1300	417
VOE 12746170	445	1300	417
VOE 12746171	445	1400	419
VOE 12746171	468	100	463
VOE 12746172	445	1400	419
VOE 12746173	445	1400	419
VOE 12746174	445	1400	419
VOE 12746177	442	100	357
VOE 12746180	445	500	399
VOE 12746181	233	200	127
VOE 12746183	865	100	649
VOE 12746185	865	100	649
VOE 12746195	865	100	649
VOE 12746197	865	100	649
VOE 12746198	865	100	649
VOE 12746200	865	100	649
VOE 12746201	841	100	619
VOE 12746204	442	100	357
VOE 12746211	442	100	357
VOE 12746212	442	100	357
VOE 12746214	442	100	357
VOE 12746215	445	1200	415
VOE 12746216	445	1400	419
VOE 12746217	445	1100	413
VOE 12746218	445	1100	413
VOE 12746218	445	1400	419
VOE 12746219	445	1400	419
VOE 12746224	865	100	649
VOE 12746226	865	100	649
VOE 12746227	865	100	649
VOE 12746229	865	100	649
VOE 12746233	874	100	665
VOE 12746234	874	100	665
VOE 12746234	874	200	667
VOE 12746248	445	800	405
VOE 12746249	445	800	405
VOE 12746251	865	100	649
VOE 12746253	865	100	651
VOE 12746256	865	100	651
VOE 12746258	445	200	391
VOE 12746258	445	250	395
VOE 12746259	821	100	581
VOE 12746259	821	400	589
VOE 12746261	445	100	389
VOE 12746261	912	900	741
VOE 12746263	445	100	389
VOE 12746263	445	200	393
VOE 12746263	445	250	395
VOE 12746264	445	100	389
VOE 12746266	445	100	389
VOE 12746268	912	800	731
VOE 12746269	445	100	389
VOE 12746269	912	900	741
VOE 12746270	445	100	389
VOE 12746271	912	850	735
VOE 12746271	912	860	739
VOE 12746272	445	200	391
VOE 12746272	445	250	395
VOE 12746272	912	950	743
VOE 12746272	912	960	747
VOE 12746273	912	900	741
VOE 12746274	445	200	391
VOE 12746274	445	250	395
VOE 12746274	912	950	743
VOE 12746274	912	960	747
VOE 12746275	445	100	389
VOE 12746282	520	100	477
VOE 12746286	263	100	193
VOE 12746287	371	800	283
VOE 12746288	371	800	283
VOE 12746288	371	900	287
VOE 12746293	363	400	257
VOE 12746294	363	400	257
VOE 12746297	442	100	357
VOE 12746297	645	100	513
VOE 12746303	442	100	357
VOE 12746303	645	100	513
VOE 12746306	821	400	589
VOE 12746306	841	400	625
VOE 12746307	821	400	591
VOE 12746307	841	400	625
VOE 12746308	841	400	625
VOE 12746309	821	400	589
VOE 12746309	841	400	625
VOE 12746310	821	400	589
VOE 12746311	821	400	589
VOE 12746316	371	800	283
VOE 12746316	371	900	287
VOE 12746323	821	400	589
VOE 12746324	821	400	589
VOE 12746330	622	300	501
VOE 12746331	445	800	405
VOE 12746332	445	800	405
VOE 12746335	258	100	171
VOE 12746338	834	100	617
VOE 12746340	810	50	573
VOE 12746341	821	400	589
VOE 12746341	841	400	625
VOE 12746370	371	600	275
VOE 12746372	821	400	589
VOE 12746373	821	400	589
VOE 12746374	821	400	589
VOE 12746394	442	400	361
VOE 12746394	911	100	697
VOE 12746398	445	100	389
VOE 12746398	445	200	391
VOE 12746398	445	250	395
VOE 12746398	912	800	731
VOE 12746398	912	900	741
VOE 12746400	622	300	501
VOE 12746401	364	100	261
VOE 12746413	371	900	287
VOE 12746414	313	100	221
VOE 12746414	891	100	679
VOE 12746418	371	300	269
VOE 12746453	983	100	843
VOE 12746463	740	100	551
VOE 12746467	445	600	401
VOE 12746478	491	100	465
VOE 12746479	491	100	465
VOE 12746486	256	300	167
VOE 12746486	256	400	169
VOE 12746488	491	100	465
VOE 12746491	810	50	573
VOE 12746492	261	100	179
VOE 12746499	715	200	547
VOE 12746500	715	200	547
VOE 12746501	715	200	547
VOE 12746502	715	200	547
VOE 12746510	821	100	579
VOE 12746523	371	400	271
VOE 12746528	421	1000	347
VOE 12746530	841	500	627
VOE 12746535	821	100	579
VOE 12746537	821	100	579
VOE 12746538	874	100	665
VOE 12746562	841	100	619
VOE 12746563	841	100	619
VOE 12746564	841	100	619
VOE 12746565	872	100	655
VOE 12746568	821	100	579
VOE 12746572	983	100	845
VOE 12746604	821	100	579
VOE 12746607	821	100	581
VOE 12746607	821	200	585
VOE 12746612	821	200	583
VOE 12746612	821	400	589
VOE 12746614	821	200	583
VOE 12746631	371	700	279
VOE 12746631	371	750	281
VOE 12746638	371	300	269
VOE 12746644	985	300	873
VOE 12746645	445	100	389
VOE 12746645	445	500	399
VOE 12746648	985	400	877
VOE 12746648	987	400	907
VOE 12746650	987	200	903
VOE 12746654	987	300	905
VOE 12746657	985	200	871
VOE 12746657	985	400	877
VOE 12746659	987	200	903
VOE 12746660	985	200	871
VOE 12746660	985	400	877
VOE 12746691	258	200	175
VOE 12746692	258	200	175
VOE 12746698	984	300	861
VOE 12746698	987	200	903
VOE 12746698	987	400	907
VOE 12746701	622	100	493
VOE 12746701	622	200	497
VOE 12746709	622	100	493
VOE 12746709	622	200	497
VOE 12746710	622	100	493
VOE 12746710	622	200	497

Part No	Group	Sect	Page
VOE 12746713	645	200	517
VOE 12746714	645	200	517
VOE 12746723	622	100	493
VOE 12746723	622	200	497
VOE 12746728	445	600	401
VOE 12746731	984	300	861
VOE 12746732	641	200	509
VOE 12746734	912	900	741
VOE 12746736	823	300	597
VOE 12746744	926	150	793
VOE 12746749	911	100	697
VOE 12746759	371	1200	297
VOE 12746759	371	1300	299
VOE 12746759	647	200	523
VOE 12746771	926	150	793
VOE 12746772	926	150	793
VOE 12746775	834	100	615
VOE 12746777	263	100	193
VOE 12746782	235	200	137
VOE 12746783	235	200	137
VOE 12746801	371	1200	297
VOE 12746801	371	1300	299
VOE 12746802	371	1200	297
VOE 12746802	371	1300	299
VOE 12746803	371	500	273
VOE 12746810	352	100	237
VOE 12746813	393	200	309
VOE 12746820	258	100	171
VOE 12746822	891	100	679
VOE 12746824	352	100	237
VOE 12746854	891	100	679
VOE 12746865	823	600	605
VOE 12746876	387	200	305
VOE 12746876	872	200	657
VOE 12746879	810	100	575
VOE 12746880	810	100	575
VOE 12746883	371	1300	299
VOE 12746887	740	100	551
VOE 12746931	916	700	777
VOE 12746931	926	450	805
VOE 12746933	827	100	611
VOE 12746934	827	100	611
VOE 12746941	371	300	269
VOE 12746945	926	100	791
VOE 12746946	926	100	791
VOE 12746947	926	100	791
VOE 12746951	520	100	477
VOE 12746954	520	100	477
VOE 12746966	442	400	361
VOE 12747014	823	400	599
VOE 12747029	985	300	873
VOE 12747030	985	300	873
VOE 12747041	491	100	465
VOE 12747052	993	100	913
VOE 12747053	983	400	855
VOE 12747056	371	100	265
VOE 12747058	983	400	855
VOE 12747059	912	950	743
VOE 12747059	912	960	747
VOE 12747073	992	100	911
VOE 12747074	992	100	911
VOE 12747075	992	100	911
VOE 12747077	912	600	727
VOE 12747078	852	100	643
VOE 12747079	852	100	643
VOE 12747080	852	100	643
VOE 12747082	912	800	731
VOE 12747083	912	800	731
VOE 12747084	912	850	733
VOE 12747084	912	860	737
VOE 12747095	981	100	815
VOE 12747096	981	100	815
VOE 12747097	981	100	815
VOE 12747098	463	800	451
VOE 12747099	463	800	451
VOE 12747104	912	600	727
VOE 12747107	872	100	653
VOE 12747110	821	100	579
VOE 12747113	810	100	575
VOE 12747114	218	100	99
VOE 12747114	218	200	105
VOE 12747114	234	100	133
VOE 12747124	823	400	599
VOE 12747127	823	400	599
VOE 12747128	821	100	579
VOE 12747129	821	100	581
VOE 12747130	823	400	601
VOE 12747131	823	400	601
VOE 12747141	821	100	579
VOE 12747165	821	100	579
VOE 12747166	821	100	579
VOE 12747167	821	200	583
VOE 12747168	821	200	583
VOE 12747171	821	200	583
VOE 12747177	356	100	243
VOE 12747189	821	400	589
VOE 12747192	821	400	589
VOE 12747193	821	400	589
VOE 12747194	821	400	589
VOE 12747201	821	400	589
VOE 12747209	916	900	781
VOE 12747214	421	1100	349
VOE 12747236	823	400	601
VOE 12747237	445	600	401
VOE 12747238	445	600	401
VOE 12747240	821	400	589
VOE 12747242	823	400	599
VOE 12747243	823	400	599
VOE 12747252	313	100	221
VOE 12747257	551	100	483
VOE 12747258	261	100	179
VOE 12747258	261	150	183
VOE 12747258	445	1000	409
VOE 12747258	445	1050	411
VOE 12747258	491	100	465
VOE 12747258	874	100	665
VOE 12747258	874	200	667
VOE 12747258	912	850	733
VOE 12747258	912	860	737
VOE 12747258	912	950	743
VOE 12747258	912	960	747
VOE 12747271	823	600	605
VOE 12747272	823	600	605
VOE 12747277	984	300	861
VOE 12747286	872	200	657
VOE 12747287	872	200	657
VOE 12747288	872	200	657
VOE 12747291	821	300	587
VOE 12747292	821	300	587
VOE 12747300	986	100	887
VOE 12747301	986	100	887
VOE 12747305	984	300	861
VOE 12747308	912	200	705
VOE 12747309	912	300	713
VOE 12747310	912	250	709
VOE 12747311	912	350	717
VOE 12747312	912	200	705
VOE 12747312	912	250	709
VOE 12747312	912	300	713
VOE 12747312	912	350	717
VOE 12747313	912	250	709
VOE 12747313	912	350	717
VOE 12747314	912	200	705
VOE 12747314	912	250	709
VOE 12747315	912	300	713
VOE 12747315	912	350	717
VOE 12747316	912	200	705
VOE 12747316	912	250	709
VOE 12747316	912	300	713
VOE 12747316	912	350	717
VOE 12747317	912	200	705
VOE 12747317	912	250	709
VOE 12747317	912	300	713
VOE 12747317	912	350	717
VOE 12747318	912	200	705
VOE 12747318	912	250	709
VOE 12747319	912	300	713
VOE 12747319	912	350	717
VOE 12747320	912	200	705
VOE 12747321	912	300	713
VOE 12747322	912	300	713
VOE 12747322	912	350	717
VOE 12747323	912	250	709
VOE 12747324	912	350	717
VOE 12747327	912	200	705
VOE 12747327	912	250	709
VOE 12747329	912	200	705
VOE 12747329	912	250	709
VOE 12747329	912	300	713
VOE 12747329	912	350	717
VOE 12747330	912	200	705
VOE 12747330	912	250	709
VOE 12747330	912	300	713
VOE 12747330	912	350	717
VOE 12747331	912	200	705

NUMERICAL INDEX

RÉPERTOIRE DE NUMÉROS

NUMMERNREGISTER

INDICE DE NÚMERO

Catalogue id **20061** | Group **1000**

Issue **VOE 64E9920061** | Page **20**

Part No	Group	Sect	Page
VOE 12747331	912	250	709
VOE 12747331	912	300	713
VOE 12747331	912	350	717
VOE 12747332	912	200	705
VOE 12747332	912	250	709
VOE 12747332	912	300	713
VOE 12747332	912	350	717
VOE 12747333	912	200	705
VOE 12747333	912	250	709
VOE 12747333	912	300	713
VOE 12747333	912	350	717
VOE 12747334	912	200	705
VOE 12747334	912	250	709
VOE 12747334	912	300	713
VOE 12747334	912	350	717
VOE 12747335	912	200	705
VOE 12747335	912	250	709
VOE 12747335	912	300	713
VOE 12747335	912	350	717
VOE 12747336	912	200	705
VOE 12747336	912	250	709
VOE 12747336	912	300	713
VOE 12747336	912	350	719
VOE 12747337	912	200	707
VOE 12747337	912	250	711
VOE 12747337	912	300	715
VOE 12747338	912	200	707
VOE 12747338	912	250	711
VOE 12747338	912	300	715
VOE 12747338	912	350	719
VOE 12747339	912	200	707
VOE 12747339	912	250	711
VOE 12747339	912	300	715
VOE 12747339	912	350	719
VOE 12747340	912	200	705
VOE 12747340	912	250	709
VOE 12747340	912	300	713
VOE 12747340	912	350	717
VOE 12747341	912	200	705
VOE 12747341	912	250	709
VOE 12747341	912	300	713
VOE 12747341	912	350	717
VOE 12747425	823	500	603
VOE 12747425	823	600	605
VOE 12747444	916	200	769
VOE 12747444	916	400	773
VOE 12747444	916	1100	785
VOE 12747445	984	300	861
VOE 12747461	823	300	597
VOE 12747481	912	500	725
VOE 12747482	912	500	725
VOE 12747483	912	500	725
VOE 12747484	912	500	725
VOE 12747485	912	400	721
VOE 12747485	912	450	723
VOE 12747486	912	400	721
VOE 12747486	912	450	723
VOE 12747496	912	850	733
VOE 12747496	912	860	737
VOE 12747500	841	100	619
VOE 12747508	463	100	427
VOE 12747510	463	100	427
VOE 12747526	444	100	383
VOE 12747551	926	900	813
VOE 12747552	926	900	813
VOE 12747563	356	100	243
VOE 12747564	356	100	243
VOE 12747567	356	100	243
VOE 12747568	356	100	243
VOE 12747591	821	400	589
VOE 12747595	992	100	911
VOE 12747596	992	100	911
VOE 12747597	371	700	279
VOE 12747597	371	750	281
VOE 12747603	821	400	589
VOE 12747606	522	100	481
VOE 12747607	522	100	481
VOE 12747609	852	100	643
VOE 12747617	444	100	383
VOE 12747618	841	300	623
VOE 12747620	393	100	307
VOE 12747621	393	100	307
VOE 12747626	445	1050	411
VOE 12747627	445	1050	411
VOE 12747628	445	1000	409
VOE 12747629	445	1000	409
VOE 12747630	445	700	403
VOE 12747643	445	700	403
VOE 12747731	872	100	655
VOE 12747732	872	100	655
VOE 12747733	872	100	655
VOE 12747744	622	100	493
VOE 12747744	622	200	497
VOE 12747754	926	900	813
VOE 12747755	445	1000	409
VOE 12747755	445	1050	411
VOE 12747900	985	200	871
VOE 12747900	985	400	877
VOE 12747901	985	200	871
VOE 12747901	985	400	877
VOE 12747914	258	100	171
VOE 12747915	258	100	171
VOE 12747916	258	100	171
VOE 12747917	258	100	171
VOE 12747929	622	300	501
VOE 12747930	622	300	501
VOE 12747931	622	100	493
VOE 12747931	622	200	497
VOE 12747932	622	100	493
VOE 12747933	823	500	603
VOE 12747943	742	100	553
VOE 12747944	742	100	553
VOE 12747948	742	500	561
VOE 12747950	823	400	599
VOE 12747953	823	300	597
VOE 12747955	622	200	497
VOE 12747956	622	100	493
VOE 12747961	821	100	579
VOE 12747961	821	200	583
VOE 12747963	823	400	599
VOE 12747965	463	100	427
VOE 12747971	916	700	777
VOE 12747972	916	700	777
VOE 12747979	263	100	193
VOE 12747983	823	300	597
VOE 12748007	823	400	599
VOE 12748009	823	400	599
VOE 12748012	823	400	601
VOE 12748013	263	100	193
VOE 12748018	891	100	679
VOE 12748021	891	100	679
VOE 12748035	821	200	583
VOE 12748046	872	100	653
VOE 12748047	263	100	193
VOE 12748050	263	100	193
VOE 12748051	823	200	595
VOE 12748054	874	200	667
VOE 12748083	622	300	501
VOE 12748086	926	100	789
VOE 12748087	926	100	789
VOE 12748102	823	100	593
VOE 12748103	823	100	593
VOE 12748104	823	100	593
VOE 12748117	823	400	599
VOE 12748119	823	400	599
VOE 12748120	823	300	597
VOE 12748121	823	300	597
VOE 12748122	823	400	601
VOE 12748124	823	400	601
VOE 12748129	742	100	553
VOE 12748130	491	100	465
VOE 12748131	421	1100	351
VOE 12748132	986	500	895
VOE 12748133	913	200	759
VOE 12748134	986	500	895
VOE 12748141	865	100	649
VOE 12748142	865	100	649
VOE 12748143	865	100	649
VOE 12748144	865	100	651
VOE 12748145	865	100	649
VOE 12748146	865	100	649
VOE 12748147	865	100	649
VOE 12748148	865	100	651
VOE 12748149	865	100	649
VOE 12748161	926	150	793
VOE 12748178	926	150	793
VOE 12748179	926	150	793
VOE 12748184	821	100	579
VOE 12748185	821	100	579
VOE 12748196	218	100	99
VOE 12748200	823	300	597
VOE 12748203	821	100	579
VOE 12748206	821	200	583
VOE 12748214	823	500	603
VOE 12748218	823	600	605

Part No	Group	Sect	Page
VOE 12748221	916	700	777
VOE 12748222	916	700	777
VOE 12748229	356	100	243
VOE 12748230	356	100	243
VOE 12748245	235	100	135
VOE 12748247	463	100	427
VOE 12748249	463	100	427
VOE 12748251	463	100	427
VOE 12748253	463	100	427
VOE 12748255	463	100	427
VOE 12748259	823	500	603
VOE 12748262	823	500	603
VOE 12748264	823	600	605
VOE 12748269	823	500	603
VOE 12748270	825	100	607
VOE 12748275	463	100	427
VOE 12748277	821	200	583
VOE 12748283	825	100	607
VOE 12748284	825	100	607
VOE 12748285	825	100	607
VOE 12748286	825	100	607
VOE 12748333	873	200	661
VOE 12748338	873	300	663
VOE 12748344	872	200	657
VOE 12748354	827	100	611
VOE 12748365	218	200	105
VOE 12748366	218	200	105
VOE 12748385	622	100	493
VOE 12748385	622	200	497
VOE 12748388	218	100	99
VOE 12748389	218	100	99
VOE 12748390	218	200	105
VOE 12748391	218	200	105
VOE 12748394	622	300	501
VOE 12748395	622	300	501
VOE 12748399	715	100	545
VOE 12748407	463	100	429
VOE 12748408	463	100	429
VOE 12748432	823	400	601
VOE 12748433	823	400	601
VOE 12748441	263	100	193
VOE 12748449	261	100	179
VOE 12748460	362	200	249
VOE 12748462	823	300	597
VOE 12748482	331	100	227
VOE 12748489	648	100	529
VOE 12748489	648	200	531
VOE 12748490	648	100	529
VOE 12748490	648	200	531
VOE 12748491	648	100	529
VOE 12748491	648	200	531
VOE 12748505	926	900	813
VOE 12748506	926	900	813
VOE 12748507	926	900	813
VOE 12748508	926	900	813
VOE 12748514	313	100	221
VOE 12748515	873	200	661
VOE 12748515	873	300	663
VOE 12748525	648	100	529
VOE 12748525	648	200	531
VOE 12748527	823	400	601
VOE 12748548	987	500	909
VOE 12748561	622	300	503
VOE 12748564	261	100	181
VOE 12748588	912	450	723
VOE 12748605	926	800	811
VOE 12748609	313	100	221
VOE 12748651	810	50	573
VOE 12748652	851	400	641
VOE 12748731	983	100	845
VOE 12748732	983	100	845
VOE 12748734	983	100	843
VOE 12748735	983	100	843
VOE 12748738	983	200	847
VOE 12748745	823	400	601
VOE 12748746	912	200	705
VOE 12748747	912	200	705
VOE 12748748	912	250	709
VOE 12748749	912	250	709
VOE 12748750	912	300	713
VOE 12748751	912	300	713
VOE 12748752	912	350	717
VOE 12748753	912	350	717
VOE 12748762	872	100	653
VOE 12748825	715	200	547
VOE 12748831	874	100	665
VOE 12748832	874	100	665
VOE 12748833	983	200	847
VOE 12748834	445	250	395
VOE 12748834	912	860	737
VOE 12748834	912	960	749
VOE 12748846	981	100	817
VOE 12748846	981	200	819
VOE 12748847	313	100	221
VOE 12748850	882	100	677
VOE 12748851	882	100	677
VOE 12748852	882	100	677
VOE 12748853	882	100	677
VOE 12748870	912	860	737
VOE 12748871	912	860	737
VOE 12748958	387	200	305
VOE 12748965	261	100	179
VOE 12748969	912	960	749
VOE 12748970	445	250	395
VOE 12748971	445	250	395
VOE 12748972	912	960	747
VOE 12748977	235	200	137
VOE 12748985	823	400	599
VOE 12748987	823	400	599
VOE 12749020	872	100	655
VOE 12749021	872	100	653
VOE 12749026	823	500	603
VOE 12749039	818	100	577
VOE 12749041	353	100	241
VOE 12749112	872	100	655
VOE 12749131	648	100	529
VOE 12749131	648	200	531
VOE 12749133	371	500	273
VOE 12749143	716	100	549
VOE 12749149	269	300	205
VOE 12749188	451	200	423
VOE 12749188	451	300	425
VOE 12749242	451	300	425
VOE 12749288	313	100	221
VOE 12749288	823	400	601
VOE 12749288	891	100	679
VOE 12749289	987	100	899
VOE 12749291	821	100	581
VOE 12749291	821	200	585
VOE 12749296	987	300	905
VOE 12749333	363	500	259
VOE 12749391	926	100	791
VOE 12749392	926	100	791
VOE 12749393	926	100	791
VOE 12749414	371	300	269
VOE 12749453	891	300	685
VOE 12749466	987	100	899
VOE 12749467	987	100	899
VOE 12749468	987	100	899
VOE 12749469	987	300	905
VOE 12749471	371	1200	297
VOE 12749471	371	1300	299
VOE 12749481	261	100	181
VOE 12749491	926	900	813
VOE 12749492	926	900	813
VOE 12749493	926	900	813
VOE 12749511	711	150	543
VOE 12749512	711	150	543
VOE 12749513	711	150	543
VOE 12749550	926	800	811
VOE 12749555	372	100	301
VOE 12749599	982	400	833
VOE 12749599	983	200	847
VOE 12749599	984	100	857
VOE 12749599	984	200	859
VOE 12749599	985	500	879
VOE 12749599	986	100	887
VOE 12749599	986	500	895
VOE 12749613	983	100	845
VOE 12749616	983	100	845
VOE 12749617	983	100	843
VOE 12749641	912	600	727
VOE 12749675	421	1100	349
VOE 12749676	522	100	481
VOE 12749751	647	100	519
VOE 12749752	647	100	519
VOE 12749769	647	200	523
VOE 12749770	647	200	523
VOE 12749771	647	200	523
VOE 12749827	622	100	493
VOE 12749827	622	200	497
VOE 12749828	622	100	493
VOE 12749828	622	200	497
VOE 12749849	645	200	517
VOE 12749850	645	200	517

NUMERICAL INDEX

RÉPERTOIRE DE NUMÉROS

NUMMERNREGISTER

INDICE DE NÚMERO

NUMERICAL INDEX

NUMMERNREGISTER

RÉPERTOIRE DE NUMÉROS

INDICE DE NÚMERO

Part No	Group	Sect	Page
VOE 12749851	645	200	517
VOE 12749959	987	400	907
VOE 1347010	371	200	267
VOE 13907851	520	100	477
VOE 13907863	263	100	193
VOE 13933484	913	300	763
VOE 13933851	913	200	759
VOE 13933852	421	700	341
VOE 13933859	442	600	365
VOE 13933859	442	700	371
VOE 13933859	442	800	377
VOE 13933862	442	100	357
VOE 13933862	445	100	389
VOE 13933862	445	200	391
VOE 13933862	445	250	395
VOE 13933862	445	1200	415
VOE 13933862	912	800	731
VOE 13933862	912	900	741
VOE 13933862	913	300	763
VOE 13933864	445	200	391
VOE 13933864	445	250	395
VOE 13933864	445	600	401
VOE 13933864	912	800	731
VOE 13933864	912	900	741
VOE 13933864	916	300	771
VOE 13933866	983	200	847
VOE 13933866	986	100	887
VOE 13933867	442	100	357
VOE 13933867	445	1400	419
VOE 13933867	742	100	553
VOE 13933867	913	200	759
VOE 13933867	916	200	769
VOE 13933867	916	400	773
VOE 13933867	916	500	775
VOE 13933867	916	700	777
VOE 13933867	916	900	781
VOE 13933867	916	1100	785
VOE 13933867	983	200	847
VOE 13933867	986	100	887
VOE 13933868	421	175	323
VOE 13933868	442	100	357
VOE 13933868	445	1400	419
VOE 13933868	645	100	513
VOE 13933868	648	100	529
VOE 13933868	742	100	553
VOE 13933868	916	100	767
VOE 13933868	916	1000	783
VOE 13933868	916	1100	785
VOE 13933868	926	250	799
VOE 13933868	926	450	805
VOE 13933868	982	400	833
VOE 13933868	982	450	835
VOE 13933868	984	100	857
VOE 13933868	984	200	859
VOE 13933868	985	500	879
VOE 13933868	986	100	887
VOE 13933872	421	1100	349
VOE 13933872	445	600	401
VOE 13933872	647	100	519
VOE 13933872	912	600	727
VOE 13933872	916	1000	783
VOE 13933872	983	200	847
VOE 13933872	985	500	879
VOE 13933874	916	300	771
VOE 13933874	916	500	775
VOE 13933878	645	100	513
VOE 13933878	647	100	519
VOE 13933878	647	200	523
VOE 13933878	648	200	531
VOE 13933878	913	200	759
VOE 13933878	986	100	887
VOE 13933893	445	700	403
VOE 13933893	916	800	779
VOE 13933900	445	200	391
VOE 13933900	445	250	395
VOE 13933900	445	1100	413
VOE 13933900	445	1400	419
VOE 13933900	468	100	463
VOE 13933900	522	100	481
VOE 13933900	647	100	519
VOE 13933900	647	200	523
VOE 13933900	912	600	727
VOE 13933900	912	850	733
VOE 13933900	912	860	737
VOE 13933900	912	950	745
VOE 13933900	912	960	749
VOE 13933910	445	100	389
VOE 13933910	445	200	391
VOE 13933910	445	250	395
VOE 13933910	645	100	513
VOE 13933910	912	800	731
VOE 13933910	912	850	733
VOE 13933910	912	860	737
VOE 13933910	912	900	741
VOE 13933910	912	950	745
VOE 13933910	912	960	749
VOE 13933910	913	200	759
VOE 13933910	983	400	855
VOE 13933912	912	100	703
VOE 13933922	445	1400	419
VOE 13933922	742	100	553
VOE 13933922	913	200	759
VOE 13933922	916	200	769
VOE 13933922	916	400	773
VOE 13933922	916	500	775
VOE 13933922	916	700	777
VOE 13933922	916	1100	785
VOE 13933923	421	700	341
VOE 13933923	442	100	357
VOE 13933923	442	400	361
VOE 13933923	445	100	389
VOE 13933923	645	100	513
VOE 13933923	648	100	529
VOE 13933923	648	200	531
VOE 13933923	742	100	553
VOE 13933923	911	100	697
VOE 13933923	912	800	731
VOE 13933923	912	900	741
VOE 13933923	913	200	759
VOE 13933923	916	100	767
VOE 13933923	916	200	769
VOE 13933923	916	400	773
VOE 13933923	916	500	775
VOE 13933923	916	700	777
VOE 13933923	926	100	791
VOE 13933923	926	250	799
VOE 13933923	926	450	805
VOE 13933923	982	400	833
VOE 13933923	982	450	835
VOE 13933923	983	200	847
VOE 13933923	984	100	857
VOE 13933923	984	200	859
VOE 13933923	985	500	879
VOE 13933923	986	100	887
VOE 13933936	445	1400	419
VOE 13933961	445	1200	415
VOE 13933962	442	100	357
VOE 13933962	445	1200	415
VOE 13935000	841	300	623
VOE 13935004	841	300	623
VOE 13940090	331	150	229
VOE 13940092	371	300	269
VOE 13940092	742	500	561
VOE 13940109	371	200	267
VOE 13940109	371	300	269
VOE 13940109	371	500	273
VOE 13940109	371	600	275
VOE 13940109	371	650	277
VOE 13940109	371	800	283
VOE 13940109	371	900	287
VOE 13940109	393	200	309
VOE 13940114	912	400	721
VOE 13940114	912	450	723
VOE 13940114	912	500	725
VOE 13940134	445	100	389
VOE 13940134	912	800	731
VOE 13940134	912	900	741
VOE 13940135	912	1000	751
VOE 13942707	212	600	63
VOE 13943472	421	1100	349
VOE 13943472	522	100	481
VOE 13943474	421	1100	349
VOE 13944926	211	200	51
VOE 13944938	810	50	573
VOE 13945408	235	300	143
VOE 13945408	256	200	165
VOE 13945408	371	1100	295
VOE 13945444	212	400	59
VOE 13945444	212	600	63
VOE 13945444	235	300	145
VOE 13945444	258	100	171
VOE 13945444	262	200	187
VOE 13946173	211	200	49
VOE 13946173	212	400	59
VOE 13946173	214	400	73

Part No	Group	Sect	Page
VOE 13946173	216	400	89
VOE 13946173	222	200	115
VOE 13946173	258	100	171
VOE 13946173	258	200	175
VOE 13946173	262	200	187
VOE 13946173	262	200	189
VOE 13946173	263	100	193
VOE 13946173	263	300	199
VOE 13946173	321	100	223
VOE 13946173	371	800	285
VOE 13946173	715	200	547
VOE 13946173	821	400	589
VOE 13946173	912	1000	753
VOE 13946544	261	100	181
VOE 13946544	262	200	189
VOE 13946544	263	100	193
VOE 13946544	353	100	241
VOE 13946544	371	400	271
VOE 13946544	371	600	275
VOE 13946544	371	650	277
VOE 13946544	371	700	279
VOE 13946544	371	750	281
VOE 13946544	371	1100	293
VOE 13946544	393	200	309
VOE 13946544	421	900	345
VOE 13946544	641	300	511
VOE 13946544	891	300	685
VOE 13946544	985	500	879
VOE 13946544	986	100	887
VOE 13946544	986	500	895
VOE 13946602	233	400	131
VOE 13946602	235	100	135
VOE 13946602	235	300	141
VOE 13946752	421	150	321
VOE 13946752	421	800	343
VOE 13946752	912	200	707
VOE 13946752	912	250	711
VOE 13946752	912	300	715
VOE 13946752	912	350	719
VOE 13946817	715	200	547
VOE 13946834	235	300	143
VOE 13946911	214	300	71
VOE 13946934	216	400	89
VOE 13946934	235	200	137
VOE 13946934	362	200	249
VOE 13946934	363	500	259
VOE 13946934	851	400	641
VOE 13947281	211	100	45
VOE 13947281	211	200	49
VOE 13947281	212	100	53
VOE 13947281	223	100	119
VOE 13947281	251	200	153
VOE 13947281	262	100	185
VOE 13947281	442	600	367
VOE 13947281	442	700	373
VOE 13947281	442	800	379
VOE 13947282	222	300	117
VOE 13947282	421	100	317
VOE 13947542	222	300	117
VOE 13947542	258	100	171
VOE 13947542	362	200	249
VOE 13947542	834	100	615
VOE 13947542	841	700	631
VOE 13947542	983	200	847
VOE 13947621	212	100	53
VOE 13947621	215	100	75
VOE 13947621	237	100	147
VOE 13947621	255	100	159
VOE 13947621	371	1200	297
VOE 13947621	371	1300	299
VOE 13947622	222	300	117
VOE 13947622	261	100	179
VOE 13947622	262	100	185
VOE 13947624	217	100	91
VOE 13947624	222	300	117
VOE 13947624	421	100	317
VOE 13947627	222	300	117
VOE 13947628	223	100	119
VOE 13947628	269	100	201
VOE 13947628	371	1000	289
VOE 13947628	442	600	363
VOE 13947628	442	700	369
VOE 13947628	442	800	375
VOE 13947628	873	200	661
VOE 13947629	222	300	117
VOE 13947630	269	300	205
VOE 13947760	221	200	109
VOE 13947760	235	200	137
VOE 13947760	235	300	143
VOE 13947760	255	200	161
VOE 13947760	258	300	177
VOE 13947760	263	100	193
VOE 13947760	362	100	247
VOE 13947760	371	1100	293
VOE 13947790	221	200	109
VOE 13948356	217	200	93
VOE 13948356	352	100	237
VOE 13948511	622	300	501
VOE 13948610	221	200	109
VOE 13948699	912	850	733
VOE 13948699	912	860	737
VOE 13948699	912	960	747
VOE 13949238	445	100	389
VOE 13949238	445	800	405
VOE 13949238	912	600	727
VOE 13949238	912	800	731
VOE 13949238	912	900	741
VOE 13949239	445	500	399
VOE 13949278	235	200	137
VOE 13949278	352	100	237
VOE 13949278	353	100	241
VOE 13949278	362	200	249
VOE 13949278	371	400	271
VOE 13949278	393	100	307
VOE 13949278	851	400	641
VOE 13949278	872	100	653
VOE 13949278	891	300	685
VOE 13949278	982	400	833
VOE 13949278	982	450	835
VOE 13949278	983	200	847
VOE 13949278	984	100	857
VOE 13949278	984	200	859
VOE 13949278	985	500	879
VOE 13949278	986	100	887
VOE 13949278	992	100	911
VOE 13949335	258	100	171
VOE 13949335	258	200	175
VOE 13949335	258	300	177
VOE 13949578	212	100	53
VOE 13949578	221	100	107
VOE 13949578	233	100	123
VOE 13949578	255	100	159
VOE 13949578	333	100	233
VOE 13949578	333	200	235
VOE 13949652	333	200	235
VOE 13949656	216	200	83
VOE 13949656	217	200	93
VOE 13949735	216	400	89
VOE 13949736	216	200	83
VOE 13949746	371	800	285
VOE 13949746	371	1100	295
VOE 13949747	235	300	145
VOE 13949867	352	100	237
VOE 13949867	715	200	547
VOE 13949874	371	1100	293
VOE 13949997	235	300	143
VOE 13949997	371	1100	293
VOE 13955523	445	700	403
VOE 13955827	371	300	269
VOE 13955827	641	200	507
VOE 13955827	912	1000	751
VOE 13955900	215	100	75
VOE 13960141	823	400	601
VOE 13960143	362	200	249
VOE 13960143	827	100	611
VOE 13960145	645	100	515
VOE 13960145	648	100	529
VOE 13960145	648	200	531
VOE 13960145	823	400	599
VOE 13960145	926	400	803
VOE 13960632	222	300	117
VOE 13960632	233	400	131
VOE 13960632	421	100	317
VOE 13963077	442	600	363
VOE 13963077	442	700	369
VOE 13963077	442	800	375
VOE 13963105	421	900	345
VOE 13963365	463	200	431
VOE 13963365	716	100	549
VOE 13963365	926	150	795
VOE 13963365	926	400	803
VOE 13965175	261	100	179
VOE 13965175	363	100	251
VOE 13965175	363	400	257
VOE 13965175	371	650	277

NUMERICAL INDEX

RÉPERTOIRE DE NUMÉROS

NUMMERNREGISTER

INDICE DE NÚMERO

Catalogue id	Group
20061	**1000**
Issue	Page
VOE 64E9920061	**23**

VOLVO

G900 MODELS

NUMERICAL INDEX

RÉPERTOIRE DE NUMÉROS

NUMMERNREGISTER

INDICE DE NÚMERO

Part No	Group	Sect	Page
VOE 13965175	831	100	613
VOE 13965175	851	400	641
VOE 13965175	882	100	677
VOE 13965175	912	1100	755
VOE 13965180	215	200	77
VOE 13965180	251	200	153
VOE 13965180	262	200	187
VOE 13965182	215	200	77
VOE 13965182	263	100	193
VOE 13965183	263	300	199
VOE 13965184	258	300	177
VOE 13965185	827	100	611
VOE 13965186	221	200	109
VOE 13965186	263	300	199
VOE 13965186	321	200	225
VOE 13965186	827	100	611
VOE 13965187	261	100	179
VOE 13965187	261	150	183
VOE 13965188	263	300	199
VOE 13965189	251	200	153
VOE 13965190	362	100	247
VOE 13965191	216	200	85
VOE 13965191	252	100	155
VOE 13965191	252	200	157
VOE 13965191	826	100	609
VOE 13965192	216	400	89
VOE 13965192	218	200	105
VOE 13965192	233	200	127
VOE 13965192	263	100	193
VOE 13965192	827	100	611
VOE 13965193	218	100	99
VOE 13965196	986	100	887
VOE 13965222	263	300	199
VOE 13965546	258	300	177
VOE 13965558	235	300	143
VOE 13966143	235	100	135
VOE 13966143	235	200	137
VOE 13966237	912	1000	753
VOE 13966327	387	100	303
VOE 13966367	216	400	89
VOE 13966369	216	400	89
VOE 13966378	215	200	77
VOE 13966378	216	400	89
VOE 13966378	221	200	109
VOE 13968062	211	200	49
VOE 13968063	212	400	59
VOE 13968610	421	100	317
VOE 13969011	235	250	139
VOE 13969160	371	600	275
VOE 13969160	371	650	277
VOE 13969160	372	100	301
VOE 13969162	363	100	251
VOE 13969162	372	100	301
VOE 13969516	364	100	261
VOE 13969516	387	200	305
VOE 13969516	641	200	507
VOE 13969516	852	300	647
VOE 13969516	872	100	655
VOE 13969516	872	200	657
VOE 13971068	252	100	155
VOE 13971068	313	100	221
VOE 13971068	352	100	237
VOE 13971068	356	100	243
VOE 13971068	371	200	267
VOE 13971068	371	300	269
VOE 13971068	371	400	271
VOE 13971068	371	500	273
VOE 13971068	371	600	275
VOE 13971068	371	650	277
VOE 13971068	371	800	283
VOE 13971068	371	900	287
VOE 13971068	393	200	309
VOE 13971068	823	300	597
VOE 13971068	831	100	613
VOE 13971068	916	700	777
VOE 13971068	983	400	855
VOE 13971072	252	100	155
VOE 13971072	252	200	157
VOE 13971072	912	700	729
VOE 13971089	313	100	221
VOE 13971098	258	100	171
VOE 13971098	258	200	175
VOE 13971098	261	100	181
VOE 13971098	261	150	183
VOE 13971098	321	100	223
VOE 13971098	321	200	225
VOE 13971098	442	100	357
VOE 13971098	442	400	361
VOE 13971098	445	1000	409
VOE 13971098	445	1050	411
VOE 13971098	491	100	465
VOE 13971098	641	100	505
VOE 13971098	715	200	547
VOE 13971098	823	300	597
VOE 13971098	874	100	665
VOE 13971098	874	200	667
VOE 13971098	874	300	669
VOE 13971098	911	100	697
VOE 13971098	912	200	707
VOE 13971098	912	250	711
VOE 13971098	912	300	715
VOE 13971098	912	350	719
VOE 13971098	912	850	733
VOE 13971098	912	860	737
VOE 13971098	912	950	743
VOE 13971098	912	960	747
VOE 13972081	393	100	307
VOE 13972081	851	200	639
VOE 13972081	881	100	675
VOE 13973924	221	200	109
VOE 13973924	258	300	177
VOE 13973924	262	200	187
VOE 13975105	211	200	49
VOE 13975675	212	400	59
VOE 13975675	262	200	187
VOE 13975675	269	500	211
VOE 13976109	421	100	317
VOE 13977599	262	200	189
VOE 13978283	235	200	137
VOE 13983307	371	100	265
VOE 14016107	985	100	869
VOE 14213266	235	100	135
VOE 14213266	235	200	137
VOE 14266040	841	300	623
VOE 14340767	256	100	163
VOE 14342769	256	300	167
VOE 14343206	851	400	641
VOE 14344606	256	300	167
VOE 14344606	256	400	169
VOE 14375182	371	800	283
VOE 14375182	371	900	287
VOE 14375184	371	800	283
VOE 14375184	371	900	287
VOE 14376106	371	800	283
VOE 14376106	371	900	287
VOE 14376362	371	800	283
VOE 14376362	371	900	287
VOE 14376363	841	300	623
VOE 14514356	362	100	247
VOE 14522575	371	300	269
VOE 14522575	371	1200	297
VOE 14522575	371	1300	299
VOE 14531182	841	300	623
VOE 15011483	210	100	37
VOE 15011490	210	100	37
VOE 15401499	916	300	771
VOE 15401499	916	500	775
VOE 15401501	916	300	771
VOE 15401501	916	500	775
VOE 15401579	810	50	573
VOE 15401933	810	100	575
VOE 15401940	810	100	575
VOE 15401946	810	100	575
VOE 15402874	520	100	477
VOE 15403011	715	200	547
VOE 15403014	715	200	547
VOE 15403251	520	100	477
VOE 15403424	843	100	633
VOE 15403425	843	100	633
VOE 15403426	843	100	633
VOE 15403427	843	100	633
VOE 1542781	258	300	177
VOE 1543173	216	400	89
VOE 1544733	256	100	163
VOE 1545256	212	600	63
VOE 1545257	212	600	63
VOE 1546458	214	300	71
VOE 1546517	251	200	153
VOE 1546528	212	400	59
VOE 1546528	262	200	189
VOE 1546531	262	200	189
VOE 1546775	214	300	71
VOE 1547040	212	300	57
VOE 1547252	212	400	59
VOE 1547252	262	200	189

Part No	Group	Sect	Page
VOE 1547254	262	200	187
VOE 1547255	255	200	161
VOE 1547255	421	900	345
VOE 1547419	211	200	49
VOE 1549398	216	200	85
VOE 1556907	216	400	89
VOE 1578846	364	100	261
VOE 1582293	371	800	283
VOE 1582293	371	900	287
VOE 1588548	263	100	193
VOE 1588548	821	100	579
VOE 1588548	821	100	581
VOE 1588548	821	200	583
VOE 1588548	821	200	585
VOE 1588548	823	300	597
VOE 1588548	823	400	599
VOE 16218	993	100	913
VOE 1660909	256	100	163
VOE 1668945	463	300	433
VOE 1668945	463	400	439
VOE 1675830	321	100	223
VOE 1675922	261	100	181
VOE 1676424	258	100	171
VOE 1676424	258	200	175
VOE 1676432	262	300	191
VOE 1676554	262	200	187
VOE 1676586	874	300	669
VOE 1676622	262	200	189
VOE 1677370	214	400	73
VOE 1677396	214	300	71
VOE 1677695	262	200	187
VOE 181212	442	600	363
VOE 181212	442	700	369
VOE 181212	442	800	375
VOE 181302	442	600	367
VOE 181302	442	700	373
VOE 181302	442	800	379
VOE 181641	442	600	363
VOE 181641	442	700	369
VOE 181641	442	800	375
VOE 183727	442	600	365
VOE 183727	442	700	371
VOE 183727	442	800	377
VOE 183839	442	600	367
VOE 183839	442	700	373
VOE 183839	442	800	379
VOE 184645	421	200	327
VOE 184645	421	300	329
VOE 184645	421	400	331
VOE 184645	421	425	333
VOE 184645	421	450	335
VOE 184645	421	500	337
VOE 184840	622	100	493
VOE 184840	622	200	497
VOE 191114	463	100	427
VOE 191156	333	200	235
VOE 192182	520	100	477
VOE 192288	214	400	73
VOE 192288	333	200	235
VOE 20364131	216	200	85
VOE 20364858	217	200	93
VOE 20367490	371	600	275
VOE 20367490	371	650	277
VOE 20374157	371	1100	293
VOE 20374662	372	100	301
VOE 20381702	214	300	71
VOE 20390648	372	100	301
VOE 20390648	393	200	309
VOE 20393421	311	100	219
VOE 20397344	216	200	85
VOE 20397944	212	600	63
VOE 20405081	221	200	109
VOE 20405083	221	200	109
VOE 20405504	212	500	61
VOE 20405504	237	100	147
VOE 20405504	333	100	233
VOE 20405506	217	100	91
VOE 20405516	216	100	81
VOE 20405521	211	100	45
VOE 20405529	216	100	81
VOE 20405534	214	100	69
VOE 20405541	216	100	81
VOE 20405561	221	100	107
VOE 20405568	212	500	61
VOE 20405568	235	250	139
VOE 20405569	223	100	119
VOE 20405576	213	100	65
VOE 20405577	213	100	65
VOE 20405578	223	100	119
VOE 20405583	212	100	53
VOE 20405599	223	100	119
VOE 20405603	221	100	107
VOE 20405606	218	130	101
VOE 20405613	251	100	151
VOE 20405614	251	100	151
VOE 20405634	216	100	81
VOE 20405652	215	100	75
VOE 20405672	223	100	119
VOE 20405672	371	1000	289
VOE 20405691	262	100	185
VOE 20405693	262	100	185
VOE 20405708	233	100	123
VOE 20405709	215	100	75
VOE 20405710	216	300	87
VOE 20405713	216	300	87
VOE 20405714	216	300	87
VOE 20405715	216	300	87
VOE 20405716	212	100	53
VOE 20405721	212	100	53
VOE 20405723	214	100	69
VOE 20405723	237	100	147
VOE 20405724	216	100	81
VOE 20405729	212	500	61
VOE 20405734	233	100	123
VOE 20405747	223	100	119
VOE 20405752	223	100	119
VOE 20405755	212	500	61
VOE 20405767	235	250	139
VOE 20405790	255	100	159
VOE 20405792	212	100	53
VOE 20405792	217	100	91
VOE 20405792	221	100	107
VOE 20405792	235	250	139
VOE 20405792	251	100	151
VOE 20405792	262	100	185
VOE 20405822	255	100	159
VOE 20405825	217	100	91
VOE 20405835	217	100	91
VOE 20405885	212	500	61
VOE 20405885	217	100	91
VOE 20405885	255	100	159
VOE 20405888	221	100	107
VOE 20405895	211	100	45
VOE 20405896	221	100	107
VOE 20405897	211	100	45
VOE 20405899	216	100	81
VOE 20405904	221	100	107
VOE 20405915	217	100	91
VOE 20405917	223	100	119
VOE 20405936	221	100	107
VOE 20405937	221	100	107
VOE 20405986	212	100	53
VOE 20411303	211	200	49
VOE 20411420	874	300	669
VOE 20412169	269	500	211
VOE 20412308	255	100	159
VOE 20412314	255	100	159
VOE 20412324	215	100	75
VOE 20412324	221	100	107
VOE 20412324	262	100	185
VOE 20412325	262	100	185
VOE 20412341	212	100	53
VOE 20412343	217	100	91
VOE 20412359	212	100	55
VOE 20412482	211	200	49
VOE 20412534	874	500	673
VOE 20412535	874	300	669
VOE 20412568	221	100	107
VOE 20412574	221	200	109
VOE 20412589	211	100	47
VOE 20412598	216	100	81
VOE 20412600	211	100	45
VOE 20412601	211	100	47
VOE 20412601	251	100	151
VOE 20412733	211	100	45
VOE 20412745	215	100	75
VOE 20412751	331	100	227
VOE 20412762	213	100	65
VOE 20412866	221	200	109
VOE 20430678	262	200	187
VOE 20430751	233	400	131
VOE 20431584	262	200	187
VOE 20438083	371	400	271
VOE 20440280	237	200	149
VOE 20440779	222	300	117

NUMERICAL INDEX

RÉPERTOIRE DE NUMÉROS

NUMMERNREGISTER

INDICE DE NÚMERO

NUMERICAL INDEX | **NUMMERNREGISTER**

RÉPERTOIRE DE NUMÉROS | **INDICE DE NÚMERO**

Part No	Group	Sect	Page
VOE 20440781	222	300	117
VOE 20440939	371	1100	295
VOE 20441753	214	300	71
VOE 20441859	212	100	53
VOE 20441860	233	100	123
VOE 20442239	252	200	157
VOE 20450049	215	300	79
VOE 20450320	214	300	71
VOE 20450468	235	300	141
VOE 20450628	216	100	81
VOE 20450683	371	1000	289
VOE 20450694	371	1000	291
VOE 20450707	371	1000	291
VOE 20450728	371	1000	289
VOE 20450736	262	100	185
VOE 20450745	262	100	185
VOE 20450756	218	130	101
VOE 20450775	213	100	65
VOE 20450778	212	100	53
VOE 20450784	216	300	87
VOE 20450786	216	300	87
VOE 20450795	215	100	75
VOE 20450799	215	100	75
VOE 20450801	215	100	75
VOE 20450801	233	300	129
VOE 20450802	214	100	69
VOE 20450802	215	100	75
VOE 20450802	371	1000	289
VOE 20450830	216	100	81
VOE 20450835	216	100	81
VOE 20450838	216	100	81
VOE 20450869	217	100	91
VOE 20450890	223	100	119
VOE 20450895	223	100	119
VOE 20450987	235	250	139
VOE 20450987	255	100	159
VOE 20450997	371	1000	291
VOE 20451012	215	100	75
VOE 20451178	262	200	187
VOE 20451487	221	200	109
VOE 20451738	221	100	107
VOE 20451868	211	200	49
VOE 20459037	331	150	229
VOE 20459134	216	100	81
VOE 20459195	223	100	119
VOE 20459196	262	100	185
VOE 20459228	251	100	151
VOE 20459641	212	300	57
VOE 20459641	212	400	59
VOE 20459938	333	100	233
VOE 20459941	262	100	185
VOE 20459961	262	100	185
VOE 20459962	211	100	45
VOE 20459972	212	100	53
VOE 20459987	216	300	87
VOE 20459993	216	300	87
VOE 20459994	216	300	87
VOE 20460024	217	100	91
VOE 20460026	212	500	61
VOE 20460026	217	100	91
VOE 20460045	235	250	139
VOE 20460055	235	250	139
VOE 20460055	371	1000	289
VOE 20460061	237	100	147
VOE 20460087	212	100	53
VOE 20460101	212	100	53
VOE 20460123	333	100	233
VOE 20460124	333	100	233
VOE 20460231	235	250	139
VOE 20460231	237	100	147
VOE 20460231	255	100	159
VOE 20460241	223	100	119
VOE 20460347	371	1000	289
VOE 20460400	235	250	139
VOE 20460936	237	100	147
VOE 20463774	212	300	57
VOE 20463853	213	200	67
VOE 20463854	213	200	67
VOE 20463855	213	200	67
VOE 20464233	217	200	93
VOE 20464403	262	200	187
VOE 20470159	269	300	205
VOE 20470159	269	400	209
VOE 20477171	215	200	77
VOE 20480566	215	200	77
VOE 20480827	222	200	115
VOE 20483478	262	100	185
VOE 20483764	211	100	45
VOE 20483919	215	200	77
VOE 20484678	371	1000	291
VOE 20484803	215	200	77
VOE 20485280	255	100	159
VOE 20485996	212	300	57
VOE 20490808	215	100	75
VOE 20495935	211	200	49
VOE 20496256	217	100	91
VOE 20496257	217	100	91
VOE 20498372	215	200	77
VOE 20498498	333	100	233
VOE 20498524	333	100	233
VOE 20498528	333	100	233
VOE 20499340	371	1100	293
VOE 20502245	262	100	185
VOE 20503552	218	100	99
VOE 20503552	218	200	105
VOE 20505959	251	100	151
VOE 20508600	212	100	53
VOE 20510743	211	200	49
VOE 20510747	211	200	49
VOE 20513340	371	1000	289
VOE 20513340	371	1100	293
VOE 20513343	371	1100	293
VOE 20515173	371	1000	291
VOE 20520535	215	200	77
VOE 20521558	333	100	233
VOE 20522783	211	200	49
VOE 20524936	371	1100	293
VOE 20524954	214	300	71
VOE 20524958	214	300	71
VOE 20525248	214	300	71
VOE 20526428	214	400	73
VOE 20528265	211	200	49
VOE 20528934	214	300	71
VOE 20531832	258	100	171
VOE 20531832	333	100	233
VOE 20533652	212	300	57
VOE 20534597	215	100	75
VOE 20535027	218	130	101
VOE 20536487	211	200	49
VOE 20538726	214	300	71
VOE 20538726	217	200	93
VOE 20538895	222	300	117
VOE 20544517	221	100	107
VOE 20549897	223	100	119
VOE 20550336	333	100	233
VOE 20550356	333	100	233
VOE 20551483	223	200	121
VOE 20551761	211	200	49
VOE 20555710	393	100	307
VOE 20556500	371	1000	289
VOE 20559835	255	100	159
VOE 20560249	262	200	187
VOE 20560843	256	100	163
VOE 20560843	256	200	165
VOE 20562394	235	300	141
VOE 20563964	211	200	49
VOE 20564008	215	200	77
VOE 20564240	263	300	199
VOE 20565673	256	300	167
VOE 20565673	256	400	169
VOE 20565961	393	100	307
VOE 20570965	211	200	49
VOE 20571596	217	200	93
VOE 20572441	215	200	77
VOE 20574688	214	400	73
VOE 20574690	214	400	73
VOE 20574694	214	400	73
VOE 20574700	214	400	73
VOE 20575919	251	100	151
VOE 20576874	321	100	223
VOE 20576874	321	200	225
VOE 20580033	251	100	151
VOE 20584639	212	400	59
VOE 20584675	216	200	83
VOE 20585158	371	1000	291
VOE 20585971	216	300	87
VOE 20585982	216	100	81
VOE 20590012	263	300	199
VOE 20590239	263	300	199
VOE 20590242	263	300	199
VOE 20591706	251	100	151
VOE 20593357	331	150	229
VOE 20700252	371	1000	291
VOE 20708331	251	200	153
VOE 20708597	237	200	149

Part No	Group	Sect	Page
VOE 20708824	215	300	79
VOE 20711847	371	1000	289
VOE 20715681	223	100	119
VOE 20715792	214	300	71
VOE 20718731	212	400	59
VOE 20723978	218	130	101
VOE 20723984	218	130	101
VOE 20726083	262	100	185
VOE 20726089	333	100	233
VOE 20727702	221	200	109
VOE 20734497	222	200	115
VOE 20739751	263	300	199
VOE 20742661	221	100	107
VOE 20744725	222	300	117
VOE 20751464	214	300	71
VOE 20755883	211	100	45
VOE 20758237	221	300	111
VOE 20758403	333	100	233
VOE 20758437	333	100	233
VOE 20758481	211	100	45
VOE 20762060	263	300	199
VOE 20763699	371	1000	291
VOE 20766790	216	100	81
VOE 20777233	216	200	85
VOE 20777630	261	150	183
VOE 20777630	841	500	627
VOE 20781218	235	250	139
VOE 20785813	212	100	53
VOE 20786034	214	400	73
VOE 20790423	216	100	81
VOE 20790428	216	100	81
VOE 20790837	214	100	69
VOE 20792140	237	100	147
VOE 20792140	262	100	185
VOE 20792162	237	100	147
VOE 20792328	371	1000	291
VOE 20792408	255	100	159
VOE 20792423	216	100	81
VOE 20792475	214	100	69
VOE 20792871	211	100	45
VOE 20792876	214	100	69
VOE 20792878	214	100	69
VOE 20792899	251	100	151
VOE 20793558	237	100	147
VOE 20793590	237	100	147
VOE 20794115	214	100	69
VOE 20794126	212	100	53
VOE 20795296	214	100	69
VOE 20795352	255	100	159
VOE 20795392	237	100	147
VOE 20795405	237	100	147
VOE 20795413	237	100	147
VOE 20795661	237	100	147
VOE 20795719	237	100	147
VOE 20796066	331	150	229
VOE 20796215	364	100	263
VOE 20796234	364	100	263
VOE 20796823	212	100	53
VOE 20797400	235	250	139
VOE 20797542	211	100	45
VOE 20798076	262	100	185
VOE 20798114	237	100	147
VOE 20798139	233	300	129
VOE 20798827	237	100	147
VOE 20798831	212	500	61
VOE 20798837	212	500	61
VOE 20798864	214	100	69
VOE 20799064	237	100	147
VOE 20799087	233	300	129
VOE 20799402	214	100	69
VOE 20799590	212	500	61
VOE 20799673	212	500	61
VOE 20799714	237	100	147
VOE 20799719	237	100	147
VOE 20799722	211	100	45
VOE 20799762	211	100	45
VOE 20799833	237	100	147
VOE 20800759	255	100	159
VOE 20800762	255	100	159
VOE 20801975	210	200	39
VOE 20801975	213	200	67
VOE 20805349	233	300	129
VOE 20805355	211	200	49
VOE 20807510	217	200	93
VOE 20810238	262	200	187
VOE 20814391	217	100	91
VOE 20814604	371	1100	293
VOE 20815331	214	300	71
VOE 20816379	233	300	129
VOE 20816389	214	100	69
VOE 20817900	262	100	185
VOE 20818351	262	100	185
VOE 20818370	233	300	129
VOE 20819716	223	100	119
VOE 20820494	371	1000	291
VOE 20820967	212	500	61
VOE 20829076	371	1000	291
VOE 20829077	235	250	139
VOE 20840772	211	100	45
VOE 20840801	211	100	45
VOE 20840807	211	100	45
VOE 20840812	212	100	53
VOE 20841133	212	500	61
VOE 20842165	213	200	67
VOE 20845144	211	100	45
VOE 20847155	211	100	45
VOE 20847667	211	100	45
VOE 20847865	251	100	151
VOE 20849350	321	200	225
VOE 20849352	321	100	223
VOE 20849352	321	200	225
VOE 20850171	216	100	81
VOE 20851922	212	100	53
VOE 20856791	255	100	159
VOE 20857601	215	100	75
VOE 20864600	371	1000	289
VOE 20865990	210	100	37
VOE 20865990	213	100	65
VOE 20875042	216	100	81
VOE 20875082	221	100	107
VOE 20879316	261	100	181
VOE 20879323	261	100	181
VOE 20880612	261	100	179
VOE 20880612	261	150	183
VOE 20886108	371	1100	293
VOE 20889784	371	1000	289
VOE 20898038	233	400	131
VOE 20900793	331	150	229
VOE 20904725	212	500	61
VOE 20912376	217	100	91
VOE 20913851	214	100	69
VOE 20914266	211	100	45
VOE 20918003	216	100	81
VOE 20930510	212	500	61
VOE 20933203	212	100	53
VOE 20933261	251	100	151
VOE 20933359	211	100	45
VOE 20933839	216	100	81
VOE 20943385	211	100	45
VOE 20943389	211	100	45
VOE 20949868	211	100	45
VOE 20950063	215	100	75
VOE 20951647	371	1000	289
VOE 20972320	235	250	139
VOE 20972356	215	100	75
VOE 20977060	217	100	91
VOE 20981752	331	150	229
VOE 20990106	255	100	159
VOE 20996748	211	100	47
VOE 20998903	212	100	53
VOE 20998904	212	100	53
VOE 20999790	251	100	151
VOE 21000433	216	100	81
VOE 21011717	251	100	151
VOE 21011809	223	100	119
VOE 21012455	214	100	69
VOE 21021484	233	100	123
VOE 21022795	235	250	139
VOE 21022796	235	250	139
VOE 21022833	237	100	147
VOE 21022842	235	250	139
VOE 21023287	233	400	131
VOE 21023622	235	250	139
VOE 21036771	211	100	45
VOE 21038626	212	500	61
VOE 21060258	237	100	147
VOE 21066474	214	100	69
VOE 21066482	214	100	69
VOE 21066484	214	100	69
VOE 22557	421	100	317
VOE 22557	421	150	321
VOE 22557	421	175	323
VOE 22557	421	180	325
VOE 22557	421	200	327
VOE 22557	421	300	329

NUMERICAL INDEX

RÉPERTOIRE DE NUMÉROS

NUMMERNREGISTER

INDICE DE NÚMERO

NUMERICAL INDEX

RÉPERTOIRE DE NUMÉROS

NUMMERNREGISTER

INDICE DE NÚMERO

Catalogue id **20061** | Group **1000**

Issue **VOE 64E9920061** | Page **28**

Part No	Group	Sect	Page
VOE 22557	421	400	331
VOE 22557	421	500	337
VOE 22557	421	600	339
VOE 22557	421	700	341
VOE 22557	421	800	343
VOE 22557	421	900	345
VOE 22557	421	1100	349
VOE 22559	421	100	317
VOE 22559	421	150	321
VOE 22559	421	175	323
VOE 22559	421	180	325
VOE 22559	421	200	327
VOE 22559	421	300	329
VOE 22559	421	425	333
VOE 22559	421	450	335
VOE 22559	421	500	337
VOE 22559	421	700	341
VOE 22559	421	800	343
VOE 22559	421	900	345
VOE 22559	421	1100	349
VOE 24426064	212	100	55
VOE 24426721	211	200	49
VOE 24426722	211	200	49
VOE 24427518	214	300	71
VOE 276935	237	200	149
VOE 3033054	252	200	157
VOE 3093651	216	200	83
VOE 3093652	216	200	83
VOE 3093653	216	200	83
VOE 3093654	216	200	83
VOE 3121512	255	200	161
VOE 3155075	216	200	85
VOE 3161087	213	200	67
VOE 3161224	222	200	115
VOE 3161262	221	200	109
VOE 3161285	213	200	67
VOE 3161436	262	300	191
VOE 3161465	262	200	187
VOE 3161498	262	300	191
VOE 3165303	211	200	49
VOE 3169689	222	300	117
VOE 3173797	217	200	93
VOE 3173797	371	1100	293
VOE 3183210	211	200	49
VOE 3183211	211	200	49
VOE 3183368	211	200	49
VOE 3183620	258	100	171
VOE 3183622	258	100	171
VOE 3183622	258	300	177
VOE 3537507	874	100	665
VOE 3537521	874	100	665
VOE 3826265	221	200	109
VOE 3827491	263	100	193
VOE 3831236	222	100	113
VOE 3835908	215	200	77
VOE 3837033	217	200	93
VOE 3837998	233	150	125
VOE 3963413	371	650	277
VOE 3963413	371	1100	293
VOE 3963413	421	800	343
VOE 3964817	214	300	71
VOE 3979639	258	300	177
VOE 3979940	262	200	187
VOE 3986351	269	350	207
VOE 3986351	269	500	211
VOE 3987034	371	800	283
VOE 3987034	371	900	287
VOE 3987417	371	400	271
VOE 420641	255	200	161
VOE 420643	255	200	161
VOE 421158	216	400	89
VOE 421158	445	600	401
VOE 421629	212	600	63
VOE 421629	217	200	93
VOE 45699	916	400	773
VOE 466623	222	300	117
VOE 466653	222	300	117
VOE 467367	216	400	89
VOE 468468	333	200	235
VOE 468511	333	200	235
VOE 468825	333	200	235
VOE 469601	255	200	161
VOE 469846	221	200	109
VOE 469846	222	300	117
VOE 469904	222	300	117
VOE 471085	222	300	117
VOE 471598	222	300	117
VOE 471622	255	200	161
VOE 471626	222	200	115
VOE 471648	221	200	109
VOE 471648	222	300	117
VOE 471706	222	300	117
VOE 471708	262	200	189
VOE 4718167	421	100	317
VOE 471956	221	200	109
VOE 4720787	421	700	341
VOE 4720869	421	400	331
VOE 4755949	926	150	793
VOE 476279	262	200	189
VOE 4771366	442	600	365
VOE 4771366	442	700	371
VOE 4771366	442	800	377
VOE 4771367	442	600	365
VOE 4771367	442	700	371
VOE 4771367	442	800	377
VOE 4771368	442	600	365
VOE 4771368	442	700	371
VOE 4771368	442	800	377
VOE 4771369	442	600	365
VOE 4771369	442	700	371
VOE 4771369	442	800	377
VOE 4771370	442	600	365
VOE 4771370	442	700	371
VOE 4771370	442	800	377
VOE 4771371	442	600	365
VOE 4771371	442	700	371
VOE 4771371	442	800	377
VOE 4771372	442	600	365
VOE 4771372	442	700	371
VOE 4771372	442	800	377
VOE 4771373	442	600	365
VOE 4771373	442	700	371
VOE 4771373	442	800	377
VOE 4771374	442	600	365
VOE 4771374	442	700	371
VOE 4771374	442	800	377
VOE 4771375	442	600	365
VOE 4771375	442	700	371
VOE 4771375	442	800	377
VOE 4771376	442	600	365
VOE 4771376	442	700	371
VOE 4771376	442	800	377
VOE 4771377	442	600	365
VOE 4771377	442	700	371
VOE 4771377	442	800	377
VOE 4771378	442	600	365
VOE 4771378	442	700	371
VOE 4771378	442	800	377
VOE 4771379	442	600	365
VOE 4771379	442	700	371
VOE 4771379	442	800	377
VOE 4771380	442	600	365
VOE 4771380	442	700	371
VOE 4771380	442	800	379
VOE 4771381	442	600	365
VOE 4771381	442	700	371
VOE 4771381	442	800	379
VOE 4771382	442	600	365
VOE 4771382	442	700	373
VOE 4771382	442	800	379
VOE 4772168	216	400	89
VOE 477275	333	200	235
VOE 477556	222	200	115
VOE 4780802	371	1100	293
VOE 478344	255	200	161
VOE 4786536	421	400	331
VOE 4786536	421	425	333
VOE 478736	222	200	115
VOE 478896	333	200	235
VOE 479976	261	100	179
VOE 479976	261	150	183
VOE 479976	442	600	363
VOE 479976	442	700	369
VOE 479976	442	800	375
VOE 479979	442	700	373
VOE 479979	442	800	375
VOE 4804167	216	400	89
VOE 4843577	841	700	631
VOE 4854955	235	100	135
VOE 4854955	235	200	137
VOE 4871337	421	400	331
VOE 4871337	421	425	333
VOE 4871532	421	400	331
VOE 4871532	421	425	333
VOE 4880804	421	100	317

Part No	Group	Sect	Page
VOE 4881438	362	200	249
VOE 4881438	363	500	259
VOE 4881438	371	300	269
VOE 4881438	371	400	271
VOE 4881438	371	500	273
VOE 4881438	371	700	279
VOE 4881438	371	750	281
VOE 4881438	387	100	303
VOE 4881438	421	1000	347
VOE 4881440	235	100	135
VOE 4881440	235	300	143
VOE 4881440	261	100	179
VOE 4881440	261	150	183
VOE 4881440	371	1000	289
VOE 4881440	371	1000	291
VOE 4881440	421	1000	347
VOE 4881440	841	600	629
VOE 4881440	916	500	775
VOE 4881440	993	100	913
VOE 4935756	362	200	249
VOE 60100000	371	1000	291
VOE 65033	821	200	583
VOE 69360	985	700	883
VOE 69360	985	800	885
VOE 7017624	258	300	177
VOE 7017624	371	600	275
VOE 7017624	371	650	277
VOE 7025167	235	200	137
VOE 7025167	235	300	141
VOE 7025167	235	300	143
VOE 70369700	364	100	263
VOE 70369702	364	100	261
VOE 70369707	364	100	263
VOE 70377100	364	100	261
VOE 70377101	364	100	261
VOE 70377112	364	100	261
VOE 70377127	364	100	261
VOE 70377148	364	100	263
VOE 7048634	235	300	141
VOE 7048634	442	600	367
VOE 7048634	442	700	373
VOE 7048634	442	800	379
VOE 767795	421	100	317
VOE 8086970	263	300	199
VOE 8097084	263	300	199
VOE 8130088	217	200	93
VOE 8131097	262	200	187
VOE 8131145	212	400	59
VOE 8131386	215	200	77
VOE 8131386	215	300	79
VOE 8131597	215	300	79
VOE 8131597	237	200	149
VOE 8131707	222	300	117
VOE 8131801	262	300	191
VOE 8131850	215	200	77
VOE 8140024	261	100	181
VOE 8148049	214	300	71
VOE 8148066	213	200	67
VOE 8148067	213	200	67
VOE 8148082	214	300	71
VOE 8148100	215	200	77
VOE 8148110	216	200	83
VOE 8148111	215	200	77
VOE 8148111	216	200	83
VOE 8148171	251	200	153
VOE 8148172	251	200	153
VOE 8148213	217	200	93
VOE 8148235	212	400	59
VOE 8148729	255	200	161
VOE 8149875	263	300	199
VOE 8170558	221	200	109
VOE 8170816	223	200	121
VOE 8188713	210	200	39
VOE 8188713	210	400	43
VOE 8188713	211	200	49
VOE 8188713	212	300	57
VOE 8188713	212	400	59
VOE 8188713	212	600	63
VOE 8188713	213	200	67
VOE 8188713	214	300	71
VOE 8188713	214	400	73
VOE 8188713	215	200	77
VOE 8188713	215	300	79
VOE 8188713	216	200	83
VOE 8188713	216	400	89
VOE 8188713	217	200	93
VOE 8188713	218	150	103
VOE 8188713	221	200	109
VOE 8188713	221	300	111
VOE 8188713	222	200	115
VOE 8188713	223	200	121
VOE 8188713	233	150	125
VOE 8188713	235	300	141
VOE 8188713	237	200	149
VOE 8188713	251	200	153
VOE 8188713	255	200	161
VOE 8188713	258	300	177
VOE 8188713	262	200	187
VOE 8188713	262	300	191
VOE 8188713	263	300	199
VOE 8188713	331	200	231
VOE 8188716	210	200	39
VOE 8188716	210	400	43
VOE 8188716	211	200	49
VOE 8188716	212	300	57
VOE 8188716	212	400	59
VOE 8188716	212	600	63
VOE 8188716	213	200	67
VOE 8188716	214	300	71
VOE 8188716	214	400	73
VOE 8188716	215	200	77
VOE 8188716	215	300	79
VOE 8188716	216	200	83
VOE 8188716	216	400	89
VOE 8188716	217	200	93
VOE 8188716	218	150	103
VOE 8188716	221	200	109
VOE 8188716	221	300	111
VOE 8188716	222	200	115
VOE 8188716	223	200	121
VOE 8188716	233	150	125
VOE 8188716	235	300	141
VOE 8188716	237	200	149
VOE 8188716	251	200	153
VOE 8188716	255	200	161
VOE 8188716	258	300	177
VOE 8188716	262	200	187
VOE 8188716	262	300	191
VOE 8188716	263	300	199
VOE 8188716	331	200	231
VOE 8192804	216	200	83
VOE 8194365	255	200	161
VOE 828587	387	100	303
VOE 842350	258	300	177
VOE 85103176	237	200	149
VOE 85103699	210	200	39
VOE 85103699	213	200	67
VOE 85103707	216	200	83
VOE 85103708	216	200	83
VOE 85103709	216	200	83
VOE 85103710	216	200	83
VOE 85103711	216	200	83
VOE 85103712	216	200	83
VOE 85103713	216	200	83
VOE 85103714	216	200	83
VOE 85103715	216	200	83
VOE 85103716	216	200	83
VOE 85103717	216	200	83
VOE 85103718	216	200	83
VOE 85103719	215	300	79
VOE 85103723	215	300	79
VOE 859171	211	200	49
VOE 860699	258	300	177
VOE 865127	258	300	177
VOE 865575	256	100	163
VOE 865575	258	300	177
VOE 888289	212	100	55
VOE 888289	216	100	81
VOE 888474	223	100	119
VOE 89301	517	100	473
VOE 906637	421	400	331
VOE 906637	421	425	333
VOE 906637	421	450	335
VOE 906637	421	600	339
VOE 906638	421	200	327
VOE 906638	421	300	329
VOE 906638	421	500	337
VOE 906640	442	600	363
VOE 906640	442	700	369
VOE 906640	442	800	375
VOE 906645	622	300	503
VOE 906647	622	300	503
VOE 907030	442	600	363
VOE 907030	442	700	369
VOE 907030	442	800	375

NUMERICAL INDEX

RÉPERTOIRE DE NUMÉROS

NUMMERNREGISTER

INDICE DE NÚMERO

NUMERICAL INDEX

RÉPERTOIRE DE NUMÉROS

NUMMERNREGISTER

INDICE DE NÚMERO

Part No	Group	Sect	Page
VOE 907035	622	300	503
VOE 907037	622	300	503
VOE 907864	622	100	495
VOE 907864	622	200	497
VOE 907864	645	100	515
VOE 907893	922	100	787
VOE 907893	926	100	789
VOE 914167	645	100	515
VOE 914167	742	300	557
VOE 914167	742	400	559
VOE 914167	985	300	873
VOE 914167	985	600	881
VOE 914167	987	200	903
VOE 914167	993	100	913
VOE 914454	641	200	507
VOE 914524	641	200	507
VOE 914530	645	100	515
VOE 914533	926	150	793
VOE 914535	622	100	493
VOE 914535	622	200	497
VOE 914967	987	400	907
VOE 925070	442	600	363
VOE 925070	442	700	369
VOE 925070	442	800	375
VOE 925073	262	200	187
VOE 925092	442	600	365
VOE 925092	442	700	371
VOE 925092	442	800	377
VOE 926101	442	600	367
VOE 926101	442	700	373
VOE 926101	442	800	379
VOE 926732	445	800	405
VOE 926732	912	800	731
VOE 926732	912	900	741
VOE 926885	445	500	399
VOE 930431	874	100	665
VOE 930431	874	200	667
VOE 930432	258	200	175
VOE 930432	356	100	243
VOE 930444	356	100	243
VOE 930843	517	100	473
VOE 930845	823	400	601
VOE 931209	421	700	341
VOE 931209	421	1000	347
VOE 931216	421	700	341
VOE 931216	421	1000	347
VOE 932037	463	100	429
VOE 932037	517	100	475
VOE 932040	421	175	323
VOE 932043	421	700	341
VOE 935013	421	900	345
VOE 935013	445	700	403
VOE 935013	491	100	465
VOE 935015	421	150	321
VOE 935016	445	700	403
VOE 935016	445	800	405
VOE 935031	421	1100	349
VOE 935031	445	600	401
VOE 935032	442	100	357
VOE 935032	445	900	407
VOE 935033	445	1200	415
VOE 935067	442	600	365
VOE 935067	442	700	371
VOE 935067	442	800	377
VOE 935068	645	100	513
VOE 935068	647	100	519
VOE 935068	647	200	523
VOE 935068	912	600	727
VOE 935068	913	200	759
VOE 935068	916	800	779
VOE 935069	421	1100	349
VOE 935069	551	100	483
VOE 935069	912	100	703
VOE 935069	912	1100	755
VOE 935069	913	200	759
VOE 935069	916	300	771
VOE 935069	916	500	775
VOE 935069	916	800	779
VOE 935069	986	500	895
VOE 935070	421	1100	351
VOE 935070	445	1100	413
VOE 935070	445	1300	417
VOE 935072	522	100	481
VOE 935077	445	700	403
VOE 935082	442	700	373
VOE 935082	442	800	379
VOE 935082	522	100	481
VOE 935084	445	1100	413
VOE 935084	468	100	463
VOE 935084	912	100	703
VOE 935084	912	600	727
VOE 935084	912	1100	755
VOE 935084	916	300	771
VOE 935084	916	500	775
VOE 935085	442	400	361
VOE 935085	445	1100	413
VOE 935085	445	1400	419
VOE 935085	468	100	463
VOE 935085	551	100	483
VOE 935085	647	100	519
VOE 935085	647	200	523
VOE 935085	911	100	697
VOE 935085	916	300	771
VOE 935085	986	500	895
VOE 935089	421	1100	351
VOE 935089	912	850	733
VOE 935089	912	860	737
VOE 935089	912	950	745
VOE 935089	912	960	749
VOE 935091	421	1100	349
VOE 935091	445	600	401
VOE 935092	647	100	519
VOE 935092	647	200	523
VOE 935093	645	100	513
VOE 935093	647	100	519
VOE 935093	912	600	727
VOE 935093	913	200	759
VOE 935093	913	300	763
VOE 935093	986	100	887
VOE 935095	445	1200	415
VOE 935098	645	100	513
VOE 935098	912	850	733
VOE 935098	912	860	737
VOE 935098	912	950	743
VOE 935098	912	960	747
VOE 935098	913	200	759
VOE 935098	916	300	771
VOE 935098	916	500	775
VOE 935098	916	800	779
VOE 935098	983	400	855
VOE 935100	442	400	361
VOE 935100	911	100	697
VOE 935229	421	150	321
VOE 935229	445	800	405
VOE 935229	491	100	465
VOE 935229	913	200	759
VOE 935276	445	800	405
VOE 935285	445	200	391
VOE 935285	445	250	395
VOE 935285	445	600	401
VOE 935285	912	850	735
VOE 935285	912	860	739
VOE 935285	912	950	743
VOE 935285	912	960	747
VOE 935285	913	200	759
VOE 935286	445	200	391
VOE 935286	445	250	395
VOE 935286	445	600	401
VOE 935286	912	800	731
VOE 935286	912	850	733
VOE 935286	912	860	737
VOE 935286	912	900	741
VOE 935286	912	950	743
VOE 935286	912	960	747
VOE 935286	913	200	759
VOE 935290	912	850	733
VOE 935290	912	860	737
VOE 935290	912	950	743
VOE 935290	912	960	747
VOE 935290	913	200	759
VOE 935290	916	500	775
VOE 935308	421	150	321
VOE 935325	421	700	341
VOE 935423	445	1300	417
VOE 935425	445	200	391
VOE 935425	445	600	401
VOE 935425	445	1100	413
VOE 935425	445	1400	419
VOE 935425	468	100	463
VOE 935425	551	100	483
VOE 935425	912	850	735
VOE 935425	912	860	739
VOE 935425	912	950	743
VOE 935425	912	960	747
VOE 935425	913	200	759

Part No	Group	Sect	Page
VOE 935425	916	800	779
VOE 935427	445	200	391
VOE 935427	445	250	395
VOE 935427	912	850	733
VOE 935427	912	950	745
VOE 935429	442	100	357
VOE 935429	445	200	391
VOE 935429	445	250	395
VOE 935429	445	600	401
VOE 935429	445	1100	413
VOE 935429	445	1400	419
VOE 935429	468	100	463
VOE 935429	551	100	483
VOE 935429	912	850	733
VOE 935429	912	860	737
VOE 935429	912	950	743
VOE 935429	912	960	747
VOE 935429	913	200	759
VOE 935429	916	800	779
VOE 935437	445	1100	413
VOE 935437	445	1400	419
VOE 935442	445	200	391
VOE 935442	912	850	733
VOE 935442	912	950	745
VOE 935444	442	100	357
VOE 935451	445	1000	409
VOE 935453	926	100	789
VOE 935453	982	450	835
VOE 935472	491	100	465
VOE 935472	913	200	759
VOE 935473	491	100	465
VOE 935473	913	200	759
VOE 935542	913	200	759
VOE 935544	442	400	361
VOE 935544	911	100	697
VOE 935544	916	800	779
VOE 935574	442	400	361
VOE 935574	913	300	763
VOE 935576	911	300	701
VOE 935640	445	1400	419
VOE 935640	916	800	779
VOE 935664	445	1400	419
VOE 935664	982	400	833
VOE 935664	982	450	835
VOE 935664	984	100	857
VOE 935664	984	200	859
VOE 935664	985	500	879
VOE 935664	986	100	887
VOE 935665	445	1200	415
VOE 935772	442	100	357
VOE 935772	445	1400	419
VOE 935772	522	100	481
VOE 935772	645	100	513
VOE 935772	648	100	529
VOE 935772	648	200	531
VOE 935772	916	100	767
VOE 935772	916	200	769
VOE 935772	916	900	781
VOE 935772	916	1000	783
VOE 935772	916	1100	785
VOE 935772	982	400	833
VOE 935772	982	450	835
VOE 935772	983	200	847
VOE 935772	984	200	859
VOE 935772	985	500	879
VOE 936081	916	200	769
VOE 936081	916	400	773
VOE 936081	916	500	775
VOE 936081	916	1100	785
VOE 936157	445	250	395
VOE 936157	912	860	737
VOE 936157	912	950	743
VOE 936157	912	960	747
VOE 936157	916	300	771
VOE 936157	916	500	775
VOE 936170	421	150	321
VOE 936445	445	100	389
VOE 936445	445	200	393
VOE 936445	445	250	395
VOE 936445	445	700	403
VOE 936445	445	1400	419
VOE 936445	912	800	731
VOE 936445	912	900	741
VOE 936446	445	900	407
VOE 936446	645	100	513
VOE 936446	647	200	523
VOE 936446	912	100	703
VOE 936446	912	600	727
VOE 936446	913	200	761
VOE 936606	522	100	481
VOE 936607	445	1400	419
VOE 936607	742	100	553
VOE 936616	445	100	389
VOE 936616	912	800	731
VOE 936616	912	900	741
VOE 936621	913	300	763
VOE 936623	445	200	391
VOE 936623	445	250	395
VOE 936623	912	850	733
VOE 936623	912	860	737
VOE 936623	912	950	743
VOE 936623	912	960	747
VOE 936626	912	600	727
VOE 936665	445	100	389
VOE 936665	916	800	779
VOE 936682	926	100	789
VOE 936694	421	175	323
VOE 936767	445	1300	417
VOE 936779	647	100	519
VOE 936779	647	200	523
VOE 936844	442	400	361
VOE 936844	911	100	697
VOE 936886	445	100	389
VOE 936912	926	450	805
VOE 936912	984	100	857
VOE 936912	985	500	879
VOE 936929	916	800	779
VOE 936932	445	1100	413
VOE 936937	912	850	733
VOE 936937	912	860	737
VOE 936937	912	950	743
VOE 936937	912	960	747
VOE 936983	522	100	481
VOE 937040	445	700	403
VOE 937049	445	100	389
VOE 937049	911	300	701
VOE 937049	912	600	727
VOE 937049	912	800	731
VOE 937049	912	900	741
VOE 937050	911	300	701
VOE 937052	645	100	513
VOE 937052	913	200	759
VOE 937057	913	200	759
VOE 937062	647	100	519
VOE 937062	647	200	523
VOE 937063	442	600	365
VOE 937063	442	700	371
VOE 937063	442	800	377
VOE 937064	442	700	371
VOE 937064	442	800	377
VOE 937065	442	700	373
VOE 937065	442	800	379
VOE 937072	645	100	513
VOE 937072	913	200	759
VOE 937092	647	100	519
VOE 937092	647	200	523
VOE 937093	647	100	519
VOE 937093	647	200	523
VOE 937270	911	300	701
VOE 937275	442	100	357
VOE 937275	916	200	769
VOE 937275	916	400	773
VOE 937275	916	500	775
VOE 937275	916	700	777
VOE 937275	916	900	781
VOE 937275	916	1100	785
VOE 937287	916	300	771
VOE 937287	916	500	775
VOE 937287	916	800	779
VOE 937288	371	1200	297
VOE 937288	371	1300	299
VOE 937288	647	200	523
VOE 937288	912	100	703
VOE 937291	913	300	763
VOE 937301	371	1200	297
VOE 937301	371	1300	299
VOE 937301	445	900	407
VOE 937301	647	200	523
VOE 937301	912	100	703
VOE 937301	912	600	727
VOE 937390	983	400	855
VOE 937391	983	400	855
VOE 937392	983	400	855
VOE 937491	912	850	733
VOE 937491	912	860	737

NUMERICAL INDEX

RÉPERTOIRE DE NUMÉROS

NUMMERNREGISTER

INDICE DE NÚMERO

NUMERICAL INDEX

RÉPERTOIRE DE NUMÉROS

NUMMERNREGISTER

INDICE DE NÚMERO

Catalogue id **20061** | Group **1000**

Issue **VOE 64E9920061** | Page **32**

Part No	Group	Sect	Page
VOE 937491	912	950	743
VOE 937491	912	960	747
VOE 937496	445	600	401
VOE 937500	993	100	913
VOE 937501	993	100	913
VOE 937502	993	100	913
VOE 937536	442	100	357
VOE 937539	442	100	357
VOE 937551	522	100	481
VOE 937694	445	600	401
VOE 937736	442	100	357
VOE 937743	445	500	399
VOE 937775	445	1050	411
VOE 937776	445	1000	409
VOE 937776	445	1050	411
VOE 937777	442	100	357
VOE 937777	916	1000	783
VOE 937840	445	1300	417
VOE 937869	445	900	407
VOE 940118	517	100	473
VOE 940118	984	300	861
VOE 940118	985	600	881
VOE 940432	258	100	171
VOE 941269	353	100	241
VOE 941269	810	100	575
VOE 941686	235	300	143
VOE 941761	216	200	83
VOE 941976	371	1100	293
VOE 942605	371	500	273
VOE 942605	371	800	285
VOE 942605	371	900	287
VOE 942767	371	100	265
VOE 942767	371	800	283
VOE 942791	740	100	551
VOE 942810	212	600	63
VOE 942921	256	200	165
VOE 942921	256	400	169
VOE 943367	261	100	179
VOE 943367	261	150	183
VOE 943470	212	600	63
VOE 943473	217	300	97
VOE 943473	269	100	201
VOE 943475	421	1100	349
VOE 943476	212	600	63
VOE 943477	217	200	93
VOE 943481	874	300	669
VOE 943484	256	200	165
VOE 943485	256	300	167
VOE 943903	353	100	241
VOE 944126	217	200	93
VOE 944216	371	1100	293
VOE 944364	214	300	71
VOE 944707	421	150	321
VOE 945065	212	100	53
VOE 945568	421	1100	349
VOE 945712	442	600	365
VOE 945712	442	700	373
VOE 945712	442	800	375
VOE 946065	451	100	421
VOE 946065	451	200	423
VOE 946065	451	300	425
VOE 946127	647	300	527
VOE 946173	823	400	599
VOE 946329	252	100	155
VOE 946329	256	100	163
VOE 946329	261	100	179
VOE 946329	261	150	183
VOE 946329	269	200	203
VOE 946329	421	150	321
VOE 946329	421	900	345
VOE 946329	715	200	547
VOE 946329	810	50	573
VOE 946329	912	950	743
VOE 946329	912	960	747
VOE 946440	211	200	49
VOE 946440	212	600	63
VOE 946440	217	200	93
VOE 946440	235	100	135
VOE 946440	235	300	141
VOE 946440	235	300	143
VOE 946440	235	300	145
VOE 946440	262	200	189
VOE 946440	269	100	201
VOE 946440	371	1100	293
VOE 946440	371	1100	295
VOE 946440	421	900	345
VOE 946440	823	400	599
VOE 946441	218	100	99
VOE 946441	218	200	105
VOE 946441	235	200	137
VOE 946441	252	200	157
VOE 946441	256	200	165
VOE 946441	258	300	177
VOE 946441	263	100	193
VOE 946441	263	300	199
VOE 946441	421	150	321
VOE 946441	810	100	575
VOE 946441	821	100	579
VOE 946441	821	100	581
VOE 946441	821	200	583
VOE 946441	821	400	589
VOE 946441	823	300	597
VOE 946441	823	500	603
VOE 946441	823	600	605
VOE 946441	872	100	653
VOE 946441	872	200	657
VOE 946441	874	400	671
VOE 946441	874	500	673
VOE 946441	882	100	677
VOE 946441	987	100	901
VOE 946471	421	100	317
VOE 946471	810	100	575
VOE 946472	212	300	57
VOE 946472	262	200	187
VOE 946472	520	100	477
VOE 946472	823	300	597
VOE 946472	874	100	665
VOE 946472	874	200	667
VOE 946569	363	100	251
VOE 946569	363	300	255
VOE 946671	212	400	59
VOE 946671	216	200	85
VOE 946671	221	200	109
VOE 946671	233	150	125
VOE 946671	256	100	163
VOE 946671	256	200	165
VOE 946671	258	300	177
VOE 946671	262	200	187
VOE 946671	321	100	223
VOE 946671	874	100	665
VOE 946671	874	200	667
VOE 946778	222	300	117
VOE 946934	217	200	93
VOE 946934	221	200	109
VOE 946934	235	100	135
VOE 946934	252	100	155
VOE 946934	424	100	353
VOE 946934	912	1000	753
VOE 947107	217	200	93
VOE 947107	371	500	273
VOE 947107	841	700	631
VOE 948532	622	100	493
VOE 948532	622	200	497
VOE 948532	645	100	515
VOE 948540	522	100	481
VOE 948544	522	100	481
VOE 948645	256	100	163
VOE 948645	258	300	177
VOE 948645	263	100	193
VOE 948645	362	100	247
VOE 948699	445	100	389
VOE 948699	445	200	391
VOE 948699	445	250	395
VOE 948699	912	800	731
VOE 948699	912	900	741
VOE 948699	912	950	743
VOE 948884	233	400	131
VOE 949187	217	200	93
VOE 949221	235	100	135
VOE 949221	235	200	137
VOE 949240	913	300	763
VOE 949278	235	100	135
VOE 949278	363	100	251
VOE 949278	641	300	511
VOE 949329	217	200	93
VOE 949658	211	200	49
VOE 949659	222	300	117
VOE 949660	421	150	321
VOE 949874	823	300	597
VOE 949874	834	100	615
VOE 949902	256	100	163
VOE 949902	256	200	165
VOE 949902	256	400	169
VOE 949902	258	100	173
VOE 949902	258	200	175

Part No	Group	Sect	Page
VOE 949921	851	400	641
VOE 949921	872	100	653
VOE 950358	912	1000	751
VOE 950369	841	700	631
VOE 950391	985	600	881
VOE 950562	211	200	49
VOE 950588	212	400	59
VOE 950588	215	200	77
VOE 950711	421	100	317
VOE 951671	821	100	579
VOE 951671	821	200	583
VOE 951671	823	300	597
VOE 951671	823	400	601
VOE 951968	262	200	187
VOE 952623	371	600	275
VOE 952624	371	400	271
VOE 952624	371	500	273
VOE 952624	371	600	275
VOE 952625	235	100	135
VOE 952625	235	200	137
VOE 952625	363	500	259
VOE 952625	371	200	267
VOE 952625	371	600	275
VOE 952626	371	400	271
VOE 952626	371	500	273
VOE 952627	356	100	243
VOE 952627	371	650	277
VOE 952627	371	700	279
VOE 952627	371	750	281
VOE 952627	393	200	309
VOE 952628	371	300	269
VOE 952628	371	400	271
VOE 952628	371	500	273
VOE 952628	371	650	277
VOE 952628	371	750	281
VOE 952629	371	300	269
VOE 952629	371	500	273
VOE 952629	371	600	275
VOE 952629	371	650	277
VOE 952630	261	100	179
VOE 952630	363	500	259
VOE 952630	371	400	271
VOE 952630	371	650	277
VOE 952632	371	200	267
VOE 952632	371	300	269
VOE 952632	371	650	277
VOE 952632	421	900	345
VOE 952632	522	100	481
VOE 952633	371	100	265
VOE 952633	371	300	269
VOE 952633	371	500	273
VOE 952633	371	600	275
VOE 952633	371	650	277
VOE 952633	982	450	835
VOE 952635	371	500	273
VOE 952636	262	200	189
VOE 952637	371	600	275
VOE 952637	371	650	277
VOE 952637	983	400	855
VOE 952640	261	100	181
VOE 952640	371	600	275
VOE 952643	261	100	181
VOE 953098	331	200	231
VOE 955302	212	600	63
VOE 955513	269	200	203
VOE 955524	641	200	507
VOE 955524	984	300	861
VOE 955562	445	500	399
VOE 955562	913	300	763
VOE 955779	387	100	303
VOE 955825	269	200	203
VOE 955826	742	500	561
VOE 955829	926	600	809
VOE 956984	235	100	135
VOE 956984	235	200	137
VOE 956984	235	300	141
VOE 957018	235	300	145
VOE 958228	421	100	317
VOE 959219	852	100	643
VOE 959222	263	100	195
VOE 959265	218	150	103
VOE 960137	852	300	647
VOE 960139	371	400	271
VOE 960139	823	400	601
VOE 960628	211	200	49
VOE 960628	251	200	153
VOE 960628	442	600	367
VOE 960628	442	700	373
VOE 960628	442	800	379
VOE 960629	222	300	117
VOE 960631	222	300	117
VOE 960787	517	100	475
VOE 961610	269	100	201
VOE 961610	873	300	663
VOE 961960	444	100	383
VOE 961966	363	100	251
VOE 961966	363	300	255
VOE 961968	362	200	249
VOE 961968	363	100	251
VOE 961970	356	100	243
VOE 961970	810	100	575
VOE 961971	356	100	243
VOE 961971	363	500	259
VOE 961971	371	200	267
VOE 961971	371	400	271
VOE 961971	371	800	283
VOE 961971	823	400	601
VOE 961991	321	100	223
VOE 961991	321	200	225
VOE 961991	352	100	237
VOE 961991	463	100	427
VOE 961991	911	100	697
VOE 961991	984	300	861
VOE 964116	421	1100	349
VOE 964117	421	700	341
VOE 965176	912	100	703
VOE 965176	912	1100	755
VOE 965180	217	200	95
VOE 965185	233	200	127
VOE 965185	258	100	171
VOE 965185	258	200	175
VOE 965185	874	300	669
VOE 965187	258	300	177
VOE 965187	445	1000	409
VOE 965187	445	1050	411
VOE 965187	491	100	465
VOE 965187	912	850	733
VOE 965187	912	860	737
VOE 965187	912	950	743
VOE 965187	912	960	747
VOE 965195	827	100	611
VOE 965197	263	100	195
VOE 965225	421	150	321
VOE 965229	421	100	317
VOE 965229	912	600	727
VOE 965570	371	1100	295
VOE 966362	218	100	99
VOE 966362	218	200	105
VOE 967344	233	400	131
VOE 967531	371	800	283
VOE 967531	371	900	287
VOE 967579	823	400	601
VOE 967599	742	500	561
VOE 967630	622	300	501
VOE 967635	821	100	579
VOE 967635	821	200	583
VOE 967638	622	300	503
VOE 967708	353	100	241
VOE 967710	353	100	241
VOE 967760	986	100	887
VOE 967934	321	100	223
VOE 967934	451	200	423
VOE 967949	216	400	89
VOE 968060	211	200	49
VOE 968129	217	200	93
VOE 968136	235	100	135
VOE 968136	522	100	481
VOE 968144	984	300	861
VOE 968297	421	150	321
VOE 968297	451	200	423
VOE 968435	821	400	591
VOE 968559	371	1100	293
VOE 968725	262	200	187
VOE 968844	421	100	319
VOE 968844	442	600	363
VOE 968844	442	700	369
VOE 968844	442	800	375
VOE 968931	421	900	345
VOE 968941	256	400	169
VOE 969161	372	100	301
VOE 969161	393	200	309
VOE 969163	372	100	301
VOE 969225	214	400	73
VOE 969225	222	200	115
VOE 969313	421	100	317

NUMERICAL INDEX

RÉPERTOIRE DE NUMÉROS

NUMMERNREGISTER

INDICE DE NÚMERO

Part No	Group	Sect	Page
VOE 969391	252	200	157
VOE 969407	371	500	273
VOE 969407	371	1100	293
VOE 969407	641	200	509
VOE 969407	852	300	647
VOE 969408	372	100	301
VOE 9694080	364	100	261
VOE 969420	851	200	639
VOE 969422	823	600	605
VOE 969423	353	100	241
VOE 969513	364	100	261
VOE 969513	393	100	307
VOE 969558	364	100	261
VOE 969558	872	200	657
VOE 969600	221	300	111
VOE 969727	834	100	615
VOE 969738	823	500	603
VOE 969800	823	300	597
VOE 969981	261	100	181
VOE 970988	321	100	223
VOE 970988	321	200	225
VOE 971081	263	100	193
VOE 971096	331	200	231
VOE 971099	233	200	127
VOE 971099	263	100	193
VOE 971099	321	100	223
VOE 971099	321	200	225
VOE 971099	823	400	599
VOE 971099	826	100	609
VOE 971099	831	100	613
VOE 971304	393	200	309
VOE 971306	393	200	309
VOE 971306	872	200	657
VOE 971322	872	100	653
VOE 972079	641	200	509
VOE 972079	715	200	547
VOE 973096	874	300	669
VOE 973097	641	100	505
VOE 973495	331	100	227
VOE 973495	331	150	229
VOE 973523	255	200	161
VOE 975120	218	150	103
VOE 975126	218	150	103
VOE 975127	218	150	103
VOE 975199	216	400	89
VOE 975237	852	300	647
VOE 975367	361	100	245
VOE 975371	217	200	93
VOE 975371	362	200	249
VOE 975371	387	100	303
VOE 975371	742	500	561
VOE 975371	882	100	677
VOE 975632	371	1100	293
VOE 975979	235	300	141
VOE 976041	421	150	321
VOE 976047	421	800	343
VOE 976051	421	700	341
VOE 976054	421	700	341
VOE 976379	987	100	899
VOE 976380	987	100	899
VOE 976380	987	300	905
VOE 976503	235	100	135
VOE 976503	235	200	137
VOE 976503	235	300	141
VOE 976929	235	100	135
VOE 977030	233	150	125
VOE 977299	255	200	161
VOE 977400	252	200	157
VOE 977525	874	100	665
VOE 977525	874	300	669
VOE 977742	522	100	481
VOE 977753	235	300	141
VOE 977753	235	300	143
VOE 977754	235	300	141
VOE 977754	235	300	143
VOE 977820	321	100	223
VOE 977980	387	100	303
VOE 977980	742	500	561
VOE 977980	882	100	677
VOE 978710	321	100	223
VOE 978722	263	200	197
VOE 978879	235	300	141
VOE 978879	235	300	145
VOE 978881	235	100	135
VOE 978881	235	300	141
VOE 978881	235	300	143
VOE 978933	421	100	317
VOE 978933	442	600	363
VOE 978933	442	700	369
VOE 978933	442	800	375
VOE 978933	445	200	393
VOE 978933	445	250	397
VOE 978933	445	900	407
VOE 978933	451	100	421
VOE 978933	451	200	423
VOE 978933	451	300	425
VOE 978933	647	100	519
VOE 978933	647	200	523
VOE 978933	912	700	729
VOE 978933	912	800	731
VOE 978933	912	900	741
VOE 978933	983	100	843
VOE 978933	984	300	861
VOE 978936	622	100	493
VOE 978936	622	200	497
VOE 978936	821	100	579
VOE 978936	821	200	583
VOE 978936	821	400	591
VOE 978949	218	100	99
VOE 978949	218	200	105
VOE 978949	451	300	425
VOE 978949	715	100	545
VOE 978949	823	100	593
VOE 978949	823	200	595
VOE 978949	926	100	791
VOE 978949	987	100	899
VOE 978949	987	300	905
VOE 979099	262	200	189
VOE 979272	421	100	317
VOE 979934	823	400	599
VOE 980102	913	300	763
VOE 980176	214	300	71
VOE 980366	223	200	121
VOE 980376	261	150	183
VOE 980381	261	100	179
VOE 980431	235	200	137
VOE 980431	235	300	141
VOE 980431	235	300	145
VOE 980535	873	300	663
VOE 980555	372	100	301
VOE 980568	262	200	187
VOE 980573	463	100	427
VOE 980614	371	700	279
VOE 981290	421	700	341
VOE 981315	263	100	195
VOE 981315	445	200	393
VOE 981315	445	250	397
VOE 981315	647	200	523
VOE 981315	821	100	581
VOE 981315	821	200	585
VOE 981315	825	100	607
VOE 981315	827	100	611
VOE 981315	987	100	899
VOE 981425	235	300	145
VOE 981456	261	150	183
VOE 981505	261	100	179
VOE 981664	235	300	143
VOE 982194	421	150	321
VOE 982229	463	100	429
VOE 982229	517	100	475
VOE 982232	987	100	899
VOE 982548	442	600	367
VOE 982548	442	700	373
VOE 982548	442	800	379
VOE 982721	235	200	137
VOE 982721	235	300	141
VOE 982723	233	400	131
VOE 982723	235	200	137
VOE 982723	235	300	141
VOE 982723	235	300	143
VOE 982724	235	100	135
VOE 982724	235	200	137
VOE 982724	235	300	143
VOE 983241	371	300	269
VOE 983241	371	1200	297
VOE 983241	442	600	363
VOE 983241	442	700	369
VOE 983241	641	200	507
VOE 983241	740	100	551
VOE 983241	852	100	643
VOE 983242	331	100	227
VOE 983242	393	200	309
VOE 983242	520	100	477
VOE 983242	912	850	733
VOE 983242	912	860	737

Part No	Group	Sect	Page
VOE 983242	992	100	911
VOE 983243	352	100	237
VOE 983243	912	700	729
VOE 983251	313	100	221
VOE 983251	352	100	237
VOE 983251	371	800	283
VOE 983251	371	900	287
VOE 983251	421	1100	349
VOE 983251	445	1200	415
VOE 983251	463	100	427
VOE 983251	520	100	477
VOE 983251	641	100	505
VOE 983251	742	400	559
VOE 983251	810	100	575
VOE 983251	826	100	609
VOE 983251	841	600	629
VOE 983251	841	700	631
VOE 983251	983	400	855
VOE 983252	912	960	749
VOE 983262	371	800	283
VOE 983262	442	600	365
VOE 983262	442	700	371
VOE 983262	442	800	377
VOE 983262	445	200	391
VOE 983262	445	250	395
VOE 983262	445	600	401
VOE 983262	445	1300	417
VOE 983262	445	1400	419
VOE 983262	912	950	745
VOE 983263	442	400	361
VOE 983263	831	100	613
VOE 983263	911	100	697
VOE 983263	984	300	861
VOE 983264	269	500	211
VOE 983264	841	700	631
VOE 983264	873	100	659
VOE 983264	912	400	721
VOE 983264	912	450	723
VOE 983264	912	500	725
VOE 983265	834	100	615
VOE 983267	463	100	427
VOE 983270	313	100	221
VOE 983270	352	100	237
VOE 983270	371	800	283
VOE 983270	371	900	287
VOE 983270	421	1100	349
VOE 983270	442	100	357
VOE 983270	442	600	363
VOE 983270	442	700	369
VOE 983270	445	700	403
VOE 983270	891	100	679
VOE 983270	926	900	813
VOE 983272	356	100	243
VOE 983272	442	600	363
VOE 983272	442	700	369
VOE 983272	442	800	377
VOE 983272	445	100	389
VOE 983272	445	800	405
VOE 983272	823	100	593
VOE 983272	823	200	595
VOE 983272	912	800	731
VOE 983272	912	900	741
VOE 983272	926	100	791
VOE 983272	982	100	823
VOE 983272	982	200	827
VOE 983273	356	100	243
VOE 983273	983	400	855
VOE 983274	256	300	167
VOE 983274	256	400	169
VOE 983275	258	100	171
VOE 983275	742	300	557
VOE 983275	821	300	587
VOE 983276	982	100	821
VOE 983278	445	800	405
VOE 983279	352	100	237
VOE 983279	445	500	399
VOE 983279	913	300	763
VOE 983279	982	100	823
VOE 983279	982	200	827
VOE 983279	982	300	831
VOE 983279	984	300	861
VOE 983281	218	100	99
VOE 983281	451	200	423
VOE 983281	451	300	425
VOE 983284	218	200	105
VOE 983284	825	100	607
VOE 983285	426	100	355
VOE 983285	987	100	899
VOE 983286	463	100	429
VOE 983286	517	100	475
VOE 983287	463	100	429
VOE 983287	517	100	475
VOE 983287	826	100	609
VOE 983288	218	100	99
VOE 983288	826	100	609
VOE 983289	426	100	355
VOE 983295	234	100	133
VOE 983295	463	100	427
VOE 983295	821	100	579
VOE 983295	821	200	583
VOE 983295	821	400	591
VOE 983295	983	100	845
VOE 983296	983	100	845
VOE 983298	926	800	811
VOE 983299	218	100	99
VOE 983299	218	200	105
VOE 983305	356	100	243
VOE 983305	363	500	259
VOE 983305	371	300	269
VOE 983305	371	500	273
VOE 983305	371	600	275
VOE 983305	371	650	277
VOE 983305	371	750	281
VOE 983305	371	800	283
VOE 983305	371	900	287
VOE 983305	424	100	353
VOE 983305	520	100	477
VOE 983305	641	100	505
VOE 983305	823	500	603
VOE 983305	823	600	605
VOE 983305	872	100	653
VOE 983305	882	100	677
VOE 983305	912	1100	755
VOE 983308	371	900	287
VOE 983308	926	900	813
VOE 983309	926	150	793
VOE 983311	442	600	367
VOE 983311	442	700	373
VOE 983311	442	800	379
VOE 983311	983	100	845
VOE 983313	256	300	167
VOE 983313	256	400	169
VOE 983313	442	100	357
VOE 983313	641	100	505
VOE 983313	647	100	519
VOE 983313	647	200	523
VOE 983313	823	300	597
VOE 983313	874	300	669
VOE 983313	912	400	721
VOE 983313	912	450	723
VOE 983313	912	500	725
VOE 983313	916	900	781
VOE 983315	647	100	519
VOE 983315	912	600	727
VOE 983316	426	100	355
VOE 983316	987	100	899
VOE 983316	987	300	905
VOE 983321	983	100	845
VOE 983333	212	300	57
VOE 983333	212	400	59
VOE 983334	269	200	203
VOE 983334	331	100	227
VOE 983334	352	100	237
VOE 983334	362	100	247
VOE 983334	371	300	269
VOE 983334	371	1200	297
VOE 983334	393	200	309
VOE 983334	442	400	361
VOE 983334	442	600	363
VOE 983334	442	700	369
VOE 983334	442	800	375
VOE 983334	445	200	391
VOE 983334	445	250	395
VOE 983334	445	600	401
VOE 983334	445	700	403
VOE 983334	445	1300	417
VOE 983334	445	1400	419
VOE 983334	520	100	477
VOE 983334	740	100	551
VOE 983334	742	500	561
VOE 983334	834	100	615
VOE 983334	841	700	631
VOE 983334	891	200	683
VOE 983334	911	100	697
VOE 983334	912	400	721

NUMERICAL INDEX

RÉPERTOIRE DE NUMÉROS

NUMMERNREGISTER

INDICE DE NÚMERO

Catalogue id	Group
20061	**1000**
Issue	Page
VOE 64E9920061	**35**

VOLVO

G900 MODELS

NUMERICAL INDEX

RÉPERTOIRE DE NUMÉROS

NUMMERNREGISTER

INDICE DE NÚMERO

Part No	Group	Sect	Page
VOE 983334	912	450	723
VOE 983334	912	500	725
VOE 983334	912	700	729
VOE 983334	912	850	733
VOE 983334	912	860	737
VOE 983334	912	950	745
VOE 983334	912	960	749
VOE 983334	984	300	861
VOE 983334	992	100	911
VOE 983335	252	100	155
VOE 983335	252	200	157
VOE 983335	256	300	167
VOE 983335	256	400	169
VOE 983335	258	100	173
VOE 983335	313	100	221
VOE 983335	352	100	237
VOE 983335	356	100	243
VOE 983335	371	500	273
VOE 983335	371	800	283
VOE 983335	371	900	287
VOE 983335	421	1100	349
VOE 983335	442	100	357
VOE 983335	442	600	363
VOE 983335	442	700	369
VOE 983335	442	800	375
VOE 983335	445	700	403
VOE 983335	445	800	405
VOE 983335	445	1200	415
VOE 983335	463	100	427
VOE 983335	520	100	477
VOE 983335	641	100	505
VOE 983335	641	200	507
VOE 983335	742	300	557
VOE 983335	742	400	559
VOE 983335	821	100	579
VOE 983335	821	200	583
VOE 983335	821	300	587
VOE 983335	823	100	593
VOE 983335	823	200	595
VOE 983335	823	300	597
VOE 983335	826	100	609
VOE 983335	874	300	669
VOE 983335	891	100	679
VOE 983335	891	200	683
VOE 983335	912	400	721
VOE 983335	912	450	723
VOE 983335	912	500	725
VOE 983335	916	700	777
VOE 983335	916	900	781
VOE 983335	926	100	789
VOE 983335	926	150	793
VOE 983335	982	100	821
VOE 983335	982	200	825
VOE 983335	982	300	829
VOE 983335	985	300	873
VOE 983335	987	300	905
VOE 983336	218	100	99
VOE 983336	252	100	155
VOE 983336	252	200	157
VOE 983336	263	100	193
VOE 983336	263	100	195
VOE 983336	321	200	225
VOE 983336	445	100	389
VOE 983336	445	500	399
VOE 983336	445	900	407
VOE 983336	463	100	427
VOE 983336	517	100	473
VOE 983336	622	300	503
VOE 983336	641	200	509
VOE 983336	742	100	553
VOE 983336	810	100	575
VOE 983336	825	100	607
VOE 983336	826	100	609
VOE 983336	827	100	611
VOE 983336	912	600	727
VOE 983336	912	700	729
VOE 983336	912	800	731
VOE 983336	912	900	741
VOE 983336	926	900	813
VOE 983336	982	100	823
VOE 983336	982	200	825
VOE 983336	982	200	827
VOE 983336	982	300	831
VOE 983336	983	100	843
VOE 983336	983	200	847
VOE 983336	984	300	861
VOE 983336	986	100	887
VOE 983336	987	200	903
VOE 983336	987	400	907
VOE 983337	218	100	99
VOE 983337	218	200	105
VOE 983337	926	100	789
VOE 983337	926	400	803
VOE 983337	982	100	821
VOE 983338	426	100	355
VOE 983338	451	200	423
VOE 983338	622	100	493
VOE 983338	622	200	497
VOE 983338	821	100	579
VOE 983338	821	200	583
VOE 983338	821	400	591
VOE 983338	926	100	791
VOE 983338	982	300	829
VOE 983339	218	100	99
VOE 983339	218	200	105
VOE 983339	234	100	133
VOE 983339	451	300	425
VOE 983339	715	100	545
VOE 983339	821	100	579
VOE 983339	821	200	583
VOE 983339	821	400	591
VOE 983339	823	100	593
VOE 983339	823	200	595
VOE 983339	926	100	791
VOE 983339	926	800	811
VOE 983339	926	900	813
VOE 983339	983	100	843
VOE 983340	356	100	243
VOE 983340	622	100	493
VOE 983340	622	200	497
VOE 983340	645	100	515
VOE 983340	716	100	549
VOE 983340	818	100	577
VOE 983340	922	100	787
VOE 983340	926	100	789
VOE 983340	926	150	793
VOE 983340	926	400	803
VOE 983340	926	800	811
VOE 983340	926	900	813
VOE 983340	981	100	817
VOE 983340	981	200	819
VOE 983342	212	600	63
VOE 983342	235	300	141
VOE 983376	218	100	99
VOE 983376	218	200	105
VOE 983376	234	100	133
VOE 983376	451	300	425
VOE 983376	715	100	545
VOE 983376	823	100	593
VOE 983376	823	200	595
VOE 983377	716	100	549
VOE 983377	740	100	551
VOE 983377	818	100	577
VOE 983377	922	100	787
VOE 983377	926	100	789
VOE 983377	926	150	793
VOE 983377	981	100	817
VOE 983377	981	200	819
VOE 983378	818	100	577
VOE 983378	926	150	793
VOE 983379	362	200	249
VOE 983379	371	300	269
VOE 983379	371	600	275
VOE 983379	371	650	277
VOE 983379	372	100	301
VOE 983379	851	100	637
VOE 983379	891	200	683
VOE 983380	269	100	201
VOE 983380	356	100	243
VOE 983380	363	500	259
VOE 983380	371	100	265
VOE 983380	371	200	267
VOE 983380	371	300	269
VOE 983380	371	500	273
VOE 983380	371	600	275
VOE 983380	371	650	277
VOE 983380	371	700	279
VOE 983380	371	750	281
VOE 983380	371	800	283
VOE 983380	371	900	287
VOE 983380	371	1200	297
VOE 983380	371	1300	299
VOE 983380	641	100	505

Part No	Group	Sect	Page
VOE 983380	641	300	511
VOE 983380	823	500	603
VOE 983380	823	600	605
VOE 983380	851	200	639
VOE 983380	872	100	653
VOE 983380	912	1100	755
VOE 983380	992	100	911
VOE 983381	818	100	577
VOE 983393	421	1100	349
VOE 983396	356	100	243
VOE 983396	715	100	545
VOE 983396	926	150	793
VOE 983396	981	100	817
VOE 983396	981	200	819
VOE 983397	922	100	787
VOE 983397	926	100	789
VOE 983397	926	150	793
VOE 983397	926	800	811
VOE 983397	981	100	817
VOE 983397	981	200	819
VOE 983400	982	100	821
VOE 983403	442	400	361
VOE 983403	834	100	615
VOE 983403	841	700	631
VOE 983403	891	200	683
VOE 983403	912	400	721
VOE 983403	912	450	723
VOE 983403	912	500	725
VOE 983403	992	100	911
VOE 983404	362	200	249
VOE 983404	834	100	617
VOE 983446	821	100	581
VOE 983446	821	200	585
VOE 983544	517	100	473
VOE 983554	622	300	503
VOE 983578	517	100	473
VOE 983580	517	100	473
VOE 983624	834	100	615
VOE 983688	256	300	167
VOE 983688	256	400	169
VOE 983688	445	200	391
VOE 983688	445	250	395
VOE 983688	647	100	519
VOE 983688	647	200	523
VOE 983688	912	200	707
VOE 983688	912	250	711
VOE 983688	912	300	715
VOE 983688	912	350	719
VOE 983688	912	400	721
VOE 983688	912	500	725
VOE 983688	912	850	733
VOE 983688	912	860	737
VOE 983688	912	950	743
VOE 983688	912	960	747
VOE 983688	926	150	793
VOE 983689	912	450	723
VOE 983689	916	700	777
VOE 983689	916	900	781
VOE 983689	983	400	855
VOE 983692	913	300	763
VOE 983692	926	100	791
VOE 983699	852	100	643
VOE 983699	983	200	847
VOE 983711	442	400	361
VOE 983711	911	100	697
VOE 983718	622	100	493
VOE 983718	622	200	497
VOE 983720	442	600	363
VOE 983720	442	700	369
VOE 983720	442	800	375
VOE 983720	742	100	553
VOE 983720	825	100	607
VOE 983720	913	300	763
VOE 983743	716	100	549
VOE 983893	371	600	275
VOE 983893	371	650	277
VOE 983893	891	200	683
VOE 983894	851	100	637
VOE 983895	823	300	597
VOE 983895	834	100	615
VOE 983896	371	100	265
VOE 983896	371	200	267
VOE 983896	810	100	575
VOE 983897	363	100	251
VOE 983897	371	800	283
VOE 983897	371	900	287
VOE 983897	371	1200	297
VOE 983897	371	1300	299
VOE 983897	520	100	477
VOE 983898	834	100	615
VOE 983899	445	1100	413
VOE 983900	371	800	283
VOE 983904	740	100	551
VOE 983911	463	100	427
VOE 983911	520	100	477
VOE 983911	622	300	503
VOE 983911	641	200	509
VOE 983911	926	900	813
VOE 983946	463	200	431
VOE 983946	716	100	549
VOE 983946	926	150	795
VOE 983946	926	400	803
VOE 984205	823	100	593
VOE 984205	823	200	595
VOE 984507	926	600	809
VOE 984507	981	100	815
VOE 984508	981	100	815
VOE 984510	981	200	819
VOE 984511	981	200	819
VOE 984512	981	200	819
VOE 984515	926	900	813
VOE 984645	442	700	373
VOE 984645	463	100	429
VOE 984645	517	100	475
VOE 984647	442	100	359
VOE 984647	916	900	781
VOE 984647	916	1000	783
VOE 984654	421	700	341
VOE 984655	421	700	341
VOE 984657	421	100	317
VOE 984657	421	100	319
VOE 984657	421	900	345
VOE 984687	421	200	327
VOE 984687	421	400	331
VOE 984687	421	450	335
VOE 984688	421	300	329
VOE 984688	421	400	331
VOE 984688	421	425	333
VOE 984689	421	200	327
VOE 984689	421	500	337
VOE 984690	421	300	329
VOE 984768	252	100	155
VOE 984768	252	200	157
VOE 984768	362	200	249
VOE 984768	891	200	683
VOE 984771	371	500	273
VOE 984880	983	100	845
VOE 984922	926	100	789
VOE 984934	421	900	345
VOE 984950	740	100	551
VOE 984971	771	100	565
VOE 984984	234	100	133
VOE 984984	926	100	791
VOE 984987	926	100	789
VOE 984988	645	100	515
VOE 984988	648	100	529
VOE 984988	648	200	531
VOE 984988	926	100	789
VOE 984988	926	400	803
VOE 984993	261	100	179
VOE 984993	261	150	183
VOE 984994	269	100	201
VOE 984994	269	200	203
VOE 984994	873	200	661
VOE 984994	873	300	663
VOE 984996	261	100	179
VOE 984996	261	150	183
VOE 984997	256	100	163
VOE 984997	256	200	165
VOE 984997	256	400	169
VOE 984998	256	100	163
VOE 984998	256	300	167
VOE 984998	261	100	179
VOE 984998	261	150	183
VOE 985098	445	600	401
VOE 990005	926	100	789
VOE 990039	262	200	187
VOE 990040	874	300	669
VOE 990200	622	300	501
VOE 990201	622	300	501
VOE 990202	622	300	501
VOE 990210	445	900	407
VOE 990210	912	800	731
VOE 990210	912	900	741
VOE 990242	913	300	763

NUMERICAL INDEX

RÉPERTOIRE DE NUMÉROS

NUMMERNREGISTER

INDICE DE NÚMERO

NUMERICAL INDEX

NUMMERNREGISTER

RÉPERTOIRE DE NUMÉROS

INDICE DE NÚMERO

Part No	Group	Sect	Page
VOE 990245	648	200	531
VOE 990251	517	100	473
VOE 990252	517	100	473
VOE 990254	622	100	493
VOE 990254	622	200	497
VOE 990254	648	100	529
VOE 990256	520	100	477
VOE 990336	926	150	793
VOE 990414	442	700	373
VOE 990426	622	300	501
VOE 990426	926	150	795
VOE 990427	520	100	477
VOE 990427	622	100	493
VOE 990427	622	200	497
VOE 990427	926	150	793
VOE 990427	985	100	869
VOE 990427	985	300	873
VOE 990427	987	100	901
VOE 990427	987	300	905
VOE 990434	442	600	363
VOE 990434	442	700	371
VOE 990434	442	800	377
VOE 990435	442	600	363
VOE 990435	442	700	369
VOE 990435	442	800	375
VOE 990682	442	400	361
VOE 990682	911	100	697
VOE 990695	818	100	577
VOE 990710	823	300	597
VOE 990710	851	100	637
VOE 990710	891	200	683
VOE 990720	926	900	813
VOE 990720	983	100	843
VOE 990738	421	175	323
VOE 990758	261	100	179
VOE 990762	387	200	305
VOE 990762	872	200	657
VOE 990771	235	100	135
VOE 990771	235	200	137
VOE 990777	421	150	321
VOE 990804	442	600	365
VOE 990804	442	700	371
VOE 990804	442	800	377
VOE 990822	442	600	367
VOE 990822	442	700	373
VOE 990822	442	800	379
VOE 990864	261	100	179
VOE 990864	261	150	183
VOE 990887	451	100	421
VOE 990888	451	100	421
VOE 990888	451	200	423
VOE 990888	451	300	425
VOE 991020	421	100	317
VOE 991028	442	900	381
VOE 991037	987	200	903
VOE 991037	987	400	907
VOE 991039	981	100	817
VOE 991040	981	200	819
VOE 991067	912	600	727
VOE 991069	445	100	389
VOE 991069	445	500	399
VOE 991178	421	1100	349
VOE 991180	356	100	243
VOE 991597	421	100	317
VOE 991632	261	150	183
VOE 991654	261	100	179
VOE 992010	823	500	603
VOE 992010	823	600	605
VOE 992034	987	100	899
VOE 992063	873	200	661
ZM 2809991	841	300	623