RUTHZIL TRATOR COMERCIAL DE PEÇAS LTDA 11 97083-6812 ROLANDO CITRANGULO

G9190平地机
零部件图册
G9190 MOTOR GRADER PARTS CATALOG

山 东 临 工 工 程 机 械 有 限 公 司
SHANDONG LINGONG CONSTRUCTION MACHINERY CO.,LTD.

配件与服务Spare parts and services

对于山东临工机器的所有者来说，只有山东临工配件和服务才能够使您的机器更好地保持原有的特性。

For the owner of the machines of SDLG,only the spare parts and services of SDLG can make your machine to better maintain the original features.

只有山东临工才能够为您提供完美匹配且优质纯正的配件和对您的机器了如指掌的专业维修人员。这样才能保证及其可持续的高产能和更长的使用寿命。

Only SDLG is able to provide you with the perfect match of pure quality spare parts for your machine and knowledge of professional maintenance staff.Only in this way it can ensure sustainable high productivity and longer service life.

G9190平地机零部件图册
G9190 MOTOR GRADER PARTS CATALOG

2010 年 12 月 第 1 版 第 1 次印刷

2010-12 Version 1 Printed 1

山 东 临 工 工 程 机 械 有 限 公 司

SHANDONG LINGONG CONSTRUCTION MACHINERY CO.,LTD.

地址：中国 ·临沂经济技术开发区临工工业园

Add：Lingong Industry Park,Linyi Economic &Technological Development Area,Shandong,China

电话：86-0539-8785668 Tel：86-0539-8785624/86-0531-66590955

传真：86-0539-8785698 Fax：86-0539-8785618/86-0531-66590959

技术服务：86-0539-8785800 400-6587999 Web：www.sdlg.cn

前 言

G9190平地机零部件图册，是为了方便用户使用、维修和保养而绘制的，以供在使用过程中查阅及参考，也可帮助用户了解本机的结构和装配关系。发动机的零部件详见其随机资料，图册不再绘出。

本图册按系统划分绘制出了各零部件的图形及相互装配关系。凡装机后不可拆卸的部件（如焊接件、铆合件），只标出部件代号，不另列其组成零件。本图册明细表采用中英文对照编排。

本图册根据G9190标准配置编绘，其它非标准配置，可参照执行，详情请咨询山东临工、或当地经销商、或登录山东临工网站查询。随着科技的进步，产品将会不断改进，故本图册的内容可能会有部分与以后的产品不一致，恕不另行通知。敬请用户在定购配件时，指明所购整车的出厂日期和编号。

编者

2013年6月

FOREWORD

This parts catalog of G9190 motor grader is made for the convenience of users to use, repair and maintain the machine, which can be refered in the process of using. It can also help the users to be familiar with the structure and assembly relation of the machine. Parts of the engine are showed in details in its structure handbook, which are no longer contained in the catalog.

The catalog identifies drawings and assembly relations of different parts according to the system.Components which can not be taken apart, such as welding parts or riveted assemblies,are marked only by their code without the list of their consisting parts .The list in the catalog is arranged in Chinese and English.

This catalog is based on the G9190 standard product, which can be a reference for the other nonstandard products, for more information, please consult ShanDongLinGong, the local dealer or LinGong website. With the advancement of technology, we will keep on improving the product, so some content in the catalog may be inconsistent with the future products, which will not notice the users. When ordering the spare parts, please be kindly inform us the manufacturing date and serial number of the machine.

THE COMPILER
2013.6

目录 CONTENTS

A. 发动机系统 Engine system

A1-2801000546 发动机总成
Engine assembly ····· 14
A2-2802000471 燃油箱总成
The fuel tank assembly ····· 18
A3-2803000361 散热器总成
Radiator assembly ····· 20
A5-2801000571 上盖板总成
Upper cover plate assembly ····· 24
A6-2801000567 燃油预滤器总成
Fuel pre filter components ····· 26
A7-2801000573 消声器总成
Muffler assembly ····· 28
A8-2801000566 空滤总成
Air cleaner assembly ····· 30

C. 变速箱系统 Transmission system

C1-2806000294 变速箱总成
Transmission assembly ····· 34
C2-4110001905 箱体部分4644101
Tank ····· 40
C3-4110001905 输入部件4644102
Input section ····· 42

C4-4110001905 输出部件4644103
The output part ····· 46
C5-4110001905 操纵阀部件4644106
Control valve ····· 48
C6-4110001905 转速表部件4644107
Tachometer ····· 50
C7-4110001905 惰轮部件4644108
Idler gear ····· 52
C8-4110001905 停车制动器部件4644109
Stop dog ····· 54
C9-4110001905 压力阀部件4644120
Control pressure valve ····· 56
C10-4110001905 吸油管部件4644121
Oil pipe ····· 58
C11-4110001905 传感器部件4644125
Sensor kit ····· 60
C12-4110001905 发动机连接部件4644130
Assembly block ····· 62
C13-4110001905 加油管部件4644131
Oil pipe ····· 64
C14-4110001905 滤油器部件4644138
Fuel filter ····· 66

C15-4110001905 离合器部件4644 151KV+K1
Clutch ····· 68
C16-4110001905 离合器部件4644 152KR+K2
Clutch ····· 72
C17-4110001905 离合器部件4644 153K3+K4
Clutch ····· 76
C18-4110001905 取力器部件4644 154
Power take-off component ····· 80
C19-4110000042 应急转向泵4644 137
Emergency.steer.pump ····· 82
C20-4110001905 取力器部件4644155
Power take-off component ····· 84
C21-4110001905 操纵阀部件4644 159
Control valve parts ····· 86
C22-4110001905 散件部件4644 199
Loose parts ····· 90
C23-2806000315 变速箱散热总成
Transmission radiator assembly ····· 92

E. 驱动桥系统 Axle assembly

E1-2808000248 前桥总成
Front axle installation drawing ····· 96
E2-2808000202 前桥

Front axle installation drawing ····· 98
E3-4110002032 轮胎17.5-25-16PRTT E-2/L-2（有内胎）
Tire ····· 106
E4-4110002027 前桥有内胎轮辋14.00/1.5-25（371379）
Front axle rim ····· 108
E5-4110002027 前桥有内胎轮辋14.00/1.5-25（371300）
Rim ····· 110
E5-2810000471 后桥总成
Rear axle ····· 112
E6-2810000472 后桥车轮总成
Wheel assembly ····· 116
E7-4110002026 后桥有内胎轮辋14.00/1.5-25（371379）
Rear axle rim ····· 118
E8-4110002026 后桥有内胎轮辋14.00/1.5-25（371300）
Rim ····· 120
E8-4110001903 桥总成90000283
Axle assembly ····· 122
E9-4110001903 主减速器总成82513600
Carrier assembly ····· 126
E10-4110001903 行星减速总成93000011
Planetary assembly ····· 132
E11-4110001903 制动器总成84787100

Brake assembly ····· 136
E12-4110001903 左平衡箱总成90500021
Left balance-box assembly ····· 138
E13-4110001903 右平衡箱总成90500022
Right balance-box assembly ····· 144
E14-2809000255 传动轴总成
Drive shaft assembly ····· 150
E15-4110001858 传动轴总成
Drive shaft assembly ····· 152

F. 工作液压系统 Work hydraulic assembly

F1-2811000473 液压油箱总成
Hydraulic tank assembly ····· 156
F2-2812000437 工作泵总成
Working pump assembly ····· 160
F3-2812000440 回转接头总成
Turning joint ····· 166
F4-2812000452 回转控制阀总成
Control valve assembly ····· 168
F5-2812000453 倾斜油缸总成
Cylinder assembly ····· 170
F6-2812000454 铰接转向总成
Cylinder assembly ····· 172

F7-2812000457 铲刀摆动总成
Blade assembly ·····174
F8-2812000458 铲刀提升总成
Blade assembly ·····176
F9-2812000451 锁紧油缸总成
Cylinder assembly ·····178
F10-4120004767 铲刀引出油缸90*50*1346-1794(3713CH)
Hydraulic cylinder ·····180
F11-4120004768 铲刀摆动油缸90*50*693.5-955.5(3713CH)
Hydraulic cylinder ·····182
F12-4120004762 前轮倾斜油缸100*50*169-473(3713CH)
Hydraulic cylinder ·····184
F13-4120004771 铲土角变换油缸100*50*260.5-562(3713CH)
Hydraulic cylinder ·····186
F14-4120004764 前轮转向油缸左63*45*340-577(3713CH)
Left steering cylinder ·····188
F15-4120004763 前轮转向油缸右63*45*340-577(3713CH)
Right steering cylinder ·····190
F16-4120004769 铲刀升降油缸90*50*1379.5-493.5(3713CH)
Cylinder ·····192
F17-4120004766 回转油缸80*35*279.5-507(3713CH)
Hydraulic cylinder ·····194

F18-4120004770 铰接转向油缸115*50*303-610(3713CH)
Hydraulic cylinder ····· 196
F19-4120004765 锁紧油缸80*60*63.5(3713CH)
Hydraulic cylinder ····· 198
F20-4120004039 齿轮泵JHP2032（370101）
Pump ····· 200
F21-4120004041 中央回转接头ZH0401A200（320212）
Turning joint ····· 202
F22-4120004032 多路阀AX31368-4（3100AX）
Control vavle ····· 204
F23-4120004033 多路阀AX31368-5（3100AX）
Control vavle ····· 208

H. 工作装置系统 Working equipment

H1-2835000072 工作装置总成
Circle/drawbar assembly ····· 214
H2-2835000201 摆架总成
Swing frame assembly ····· 216
H3-2835000073-1 工作装置
Working equipment ····· 220
H3-2835000073-2 工作装置
Work equipment ····· 224
H3-2835000073-3 工作装置

Work equipment ····· 226
H4-2835000105 倾角支架总成
Tilting cradle; assembly single tilt; light duty circle ····· 230
H5-2835000190 球头总成
Ball stud; assembly ····· 232
H6-2835000194 支座总成
Retaining plate; ball cap assy machd; ····· 234
H7-2814000662 铲刀总成
Blade assembly ····· 236

I. 转向液压系统 Steering system

I1-2815000407 转向泵总成
Steering pump assembly ····· 240
I2-2816000430 转向器总成
Steering gear assembly ····· 246
I3-2817000342 转向缸总成
Steering cylinder assembly ····· 248
I4-4120005357 齿轮泵JHP2032/GJ1016（右旋）（370101）
Gear pump ····· 250

J. 制动系统 Breaking system

J1-2819000337 驻车制动总成
Parking brake assembly ····· 256
J2-4110001906 驻车操纵机构总成LG19-CZJG-LGS814

Parking brake system ····· 258
J3-2818000380 行车制动总成
Service brake assembly ····· 260
J4-2818000376 高压过滤器总成
Filter assembly ····· 266
J5-2818000377 制动阀总成
Brake valve ass'y ····· 268
J6-2818000378 回油块总成
Oil returning block assembly ····· 270
J7-2818000382 充液阀总成
Prefill valve assembly ····· 272
J8-4120004036 过滤器SJXGL60X10
Filter ····· 274
J9-2818000313 蓄能器总成
Accumulator assembly ····· 276
J10-2818000318 电磁阀总成
Solrnoid valve assembly ····· 278
J11-4120005359 制动阀06-466-103
Brake valve ····· 280
J12-4120005358 充液阀06-463-020
Control valve ····· 282

K. 车架 Frame

K1-2821000856 前车架总成
Front frame assembly ····· 288
K2-2822000354 铰接总成
Articulation ass ····· 292

L. 驾驶室总成 Cab

L1-2825000564 驾驶室总成
Cab_assy ····· 296
L2-2825000565 驾驶室总成
Cab_assy ····· 300
L3-2825000786 驾驶室电器系统
Cab electric system ····· 308
L4-2825000684 内饰总成
Interior assembly ····· 312
L5-2825000570 车门总成
Door-sys ····· 314
L6-2827000555 操纵杆总成
Control lever assembly ····· 318
L7-2827000555 支撑构件总成
Support member assembly ····· 322
L8-2827000555 气弹簧组件
Air spring group ····· 326
L9-2827000555 转向控制总成

Steering assembly ····· 328
L10-2827000555 多路阀安装总成
Valve mounting assembly ····· 330
L11-4110001907 转向柱
Steerign column ····· 332
L12-2807000358 变速操纵总成
Transmission system ····· 334
L8-2826000452 座椅总成
Seat assembly ····· 336

M. 覆盖件系统 Cover system

M1-2828000515 发动机罩总成
Engine hood ····· 340
M2-2831000376 标志与标识
Symbol and sign ····· 350
M3-2829000455 覆盖件附件
Cover assembly ····· 354
M4-2829000473 左前挡泥瓦
Left front fender ····· 356
M5-2829000484 右前挡泥瓦
Right front fender ····· 358
M6-2829000456 左后挡泥瓦
Left rear fender ····· 360

M7-2829000463 右后挡泥瓦
Right rear fender ····· 362
M8-2829000487 梯子
Ladder ····· 364
M9-2829000495 支架总成
Bracket ····· 366
M11-2830000435 空调暖风总成
Air conditioner ass'y ····· 368
M12-2830000456 平地机空调系统
Air conditioner system ····· 372
M13-4190003082 蒸发器(330112)
Evaporator assembly ····· 376

O. 电气系统 Electrical system

O1-2832000380 电气系统
Electric system ····· 380

A　发动机系统
ENGINE SYSTEM

山 东 临 工 工 程 机 械 有 限 公 司
SHANDONG LINGONG CONSTRUCTION MACHINERY CO.,LTD.

发动机总成　Engine assembly

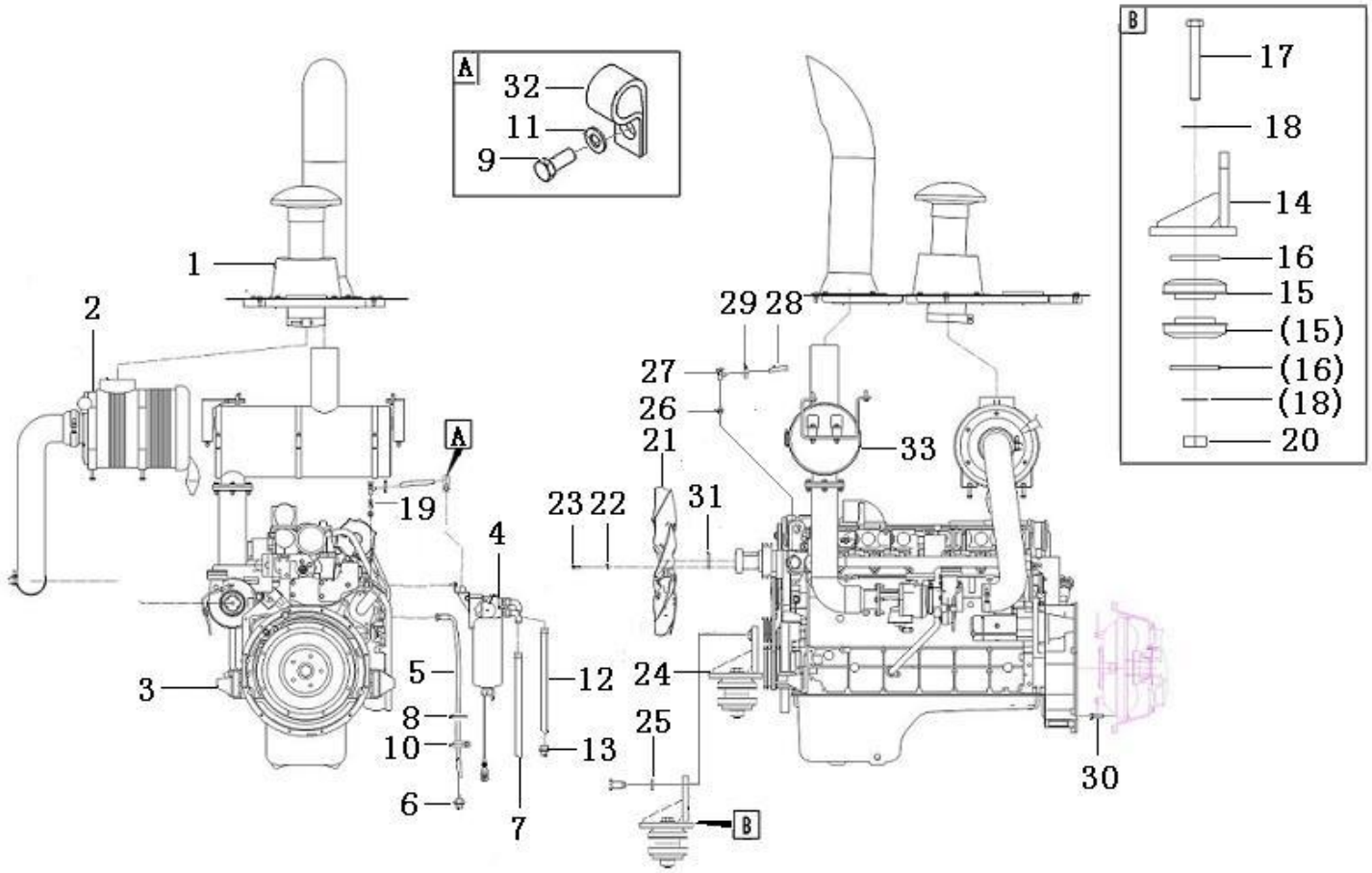

序号 Key	零件代号 Part No.	名称 Description		是否配件 Spare parts Y/N	数量 Qty	备注 Remarks
1	28010005711	上盖板总成	Cover plate	N	1	
2	28010005661	空滤总成	Air cleaner	N	1	
3	4110002147	发动机总成BF6M1013EC（BF6M1013-20T2-1589）	Engine	Y	1	
4	28010005671	燃油预滤器总成	Fuel filter	N	1	
5	28010005551	燃油回油软管	Fuel hose	Y	1	
6	4120004716	直通接头1CH-22-18	Nipple	Y	1	
7	28010005811	预滤器吸油软管	Hose assembly	Y	1	
8	4190000020	扎丝LG13-ZS4*250	Cable tie	Y	10	
9	4011000080	螺栓GB5783-M10*16EpZn-8.8	Bolt	Y	4	
10	26370001971	管夹	Clamp	Y	3	
11	4015000162	垫圈GB97.1-10EpZn-300HV	Washer	Y	4	
12	28010006161	燃油泵吸油软管	Fuel hose	Y	1	
13	4120004713	直通接头1CM-22-16WD	Nipple	Y	1	
14	28010005511	发动机左支撑	Engine anchorage	Y	1	
15	4110001528	减震器CBB120	Absorber	Y	4	
16	29010024431	垫圈124	Washer	Y	4	
17	4011001091	螺栓GB5785-M20*1.5*140EpZn-8.8	Screw	Y	1	
18	4015000176	垫圈GB97.1-20EpZn-300HV	Washer	Y	4	
19	28010006001	水阀对丝	Plug	Y	1	
20	4013000160	螺母GB889.2-M20*1.5EpZn-8	Lock nut	Y	2	
21	4110002109	风扇714/7-7/S4ZR/45/PAG/82.6/-/A	Fan	Y	1	
22	4015000072	垫圈GB97.1-8EpZn-300HV	Washer	Y	4	

发动机总成　Engine assembly

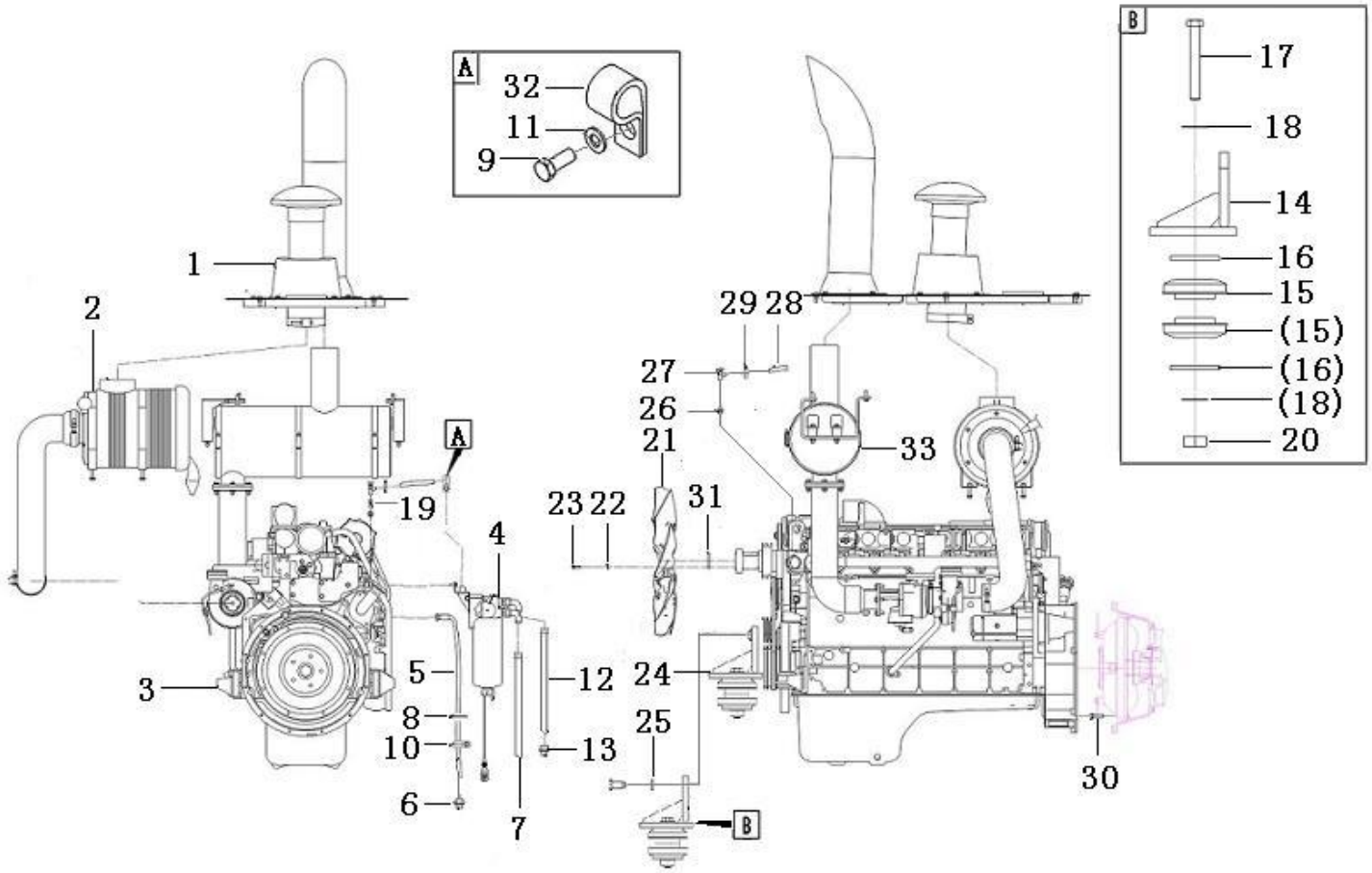

序号 Key	零件代号 Part No.	名称 Description		是否配件 Spare parts Y/N	数量 Qty	备注 Remarks
23	4011000195	螺栓GB5783-M8*35EpZn-8.8	Bolt	Y	4	
24	28010005771	发动机右支撑	Support leg	Y	1	
25	4015000181	垫圈GB97.1-16EpZn-300HV	Washer	Y	4	
26	28010002761	水阀对丝	Plug	Y	1	
27	4120000067	暖风机水阀LG12-NFJSF	Valve	Y	2	
28	4120000351	胶管JB8406-B16*4000	Hose assembly	Y	2	
29	4017000011	喉箍JB8870-d32	Clamp	Y	4	
30	4014000144	螺钉GB70.1-M10*70EpZn-8.8	Screw	Y	4	
31	28010006551	风扇垫块	Block	Y	1	
32	26370001921	管夹	Clamp	Y	1	
33	28010005731	消声器总成	Silencer	N	1	

燃油箱总成　The fuel tank assembly

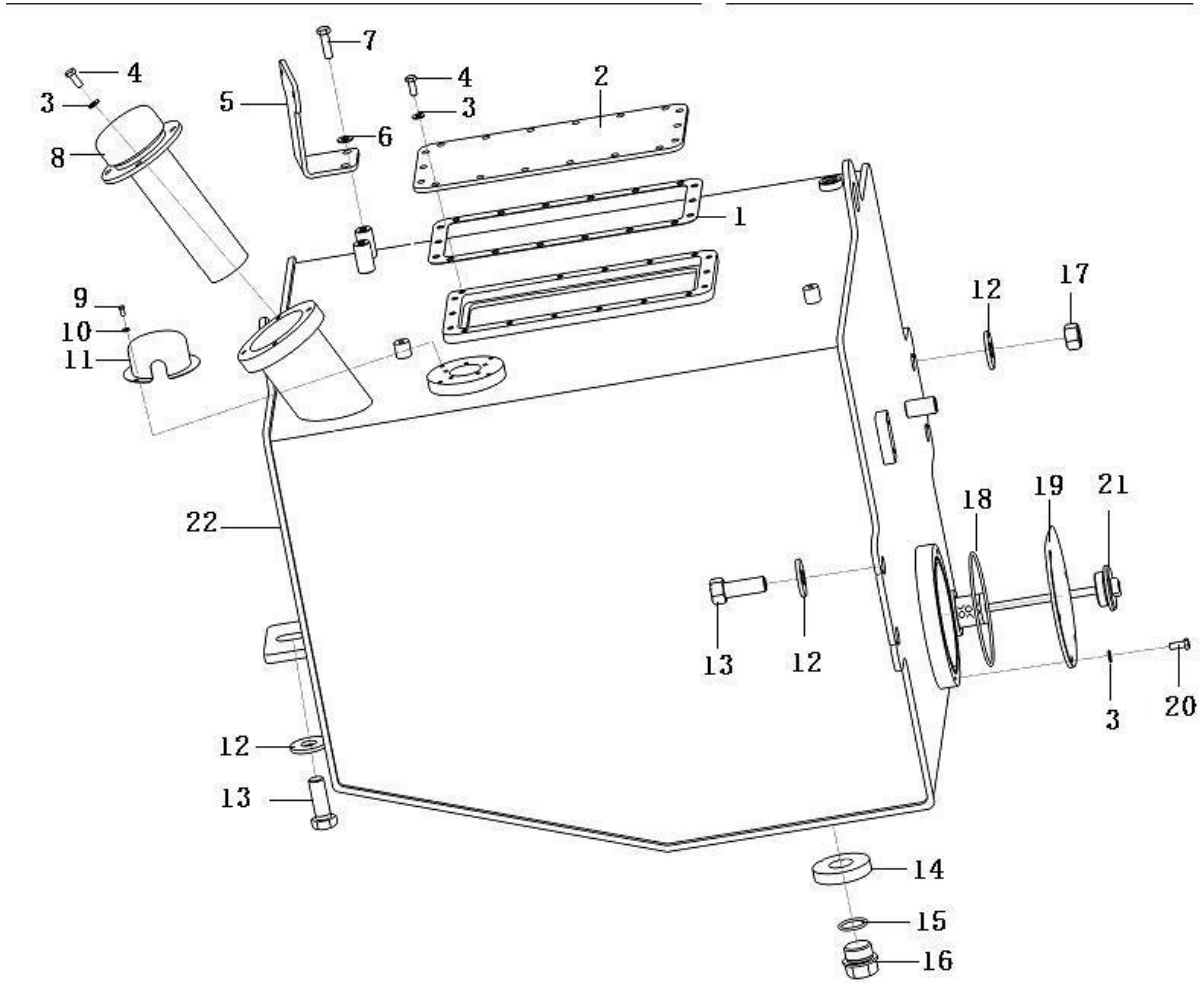

序号 Key	零件代号 Part No.	名称 Description		是否配件 Spare parts Y/N	数量 Qty	备注 Remarks
1	28110004611	密封垫	Gasket	N	1	
2	28020004541	封板	Cover plate	Y	1	
3	4015000072	垫圈GB97.1-8EpZn-300HV	Washer	Y	28	
4	4011000102	螺栓GB5783-M8*16EpZn-8.8	Bolt	Y	22	
5	28020004851	蜂鸣器固定板	Bracket	Y	1	
6	4015000162	垫圈GB97.1-10EpZn-300HV	Washer	Y	2	
7	4011000085	螺栓GB5783-M10*35EpZn-8.8	Bolt	Y	2	
8	4110000613	带锁加油滤清器QL8	Fuel filter	Y	1	
9	4014000023	螺钉GB818-M5*10EpZn-4.8	Screw	Y	4	
10	4015000110	垫圈GB97.1-5EpZn-300HV	Washer	Y	4	
11	28020004561	传感器罩	Cover	N	1	
12	28140006021	垫片	Shim	Y	5	
13	4011000766	螺栓GB5783-M20*55EpZn-10.9	Screw	Y	3	
14	4190000008	环形磁铁LG03-CT76*32*15	Magnet	Y	1	
15	4030000099	O形圈JISB2401-P34	O-ring	Y	1	
16	28020000021	螺塞	Plug	Y	1	
17	4013000086	螺母GB6170-M20EpZn-10	Nut	Y	2	
18	4030000732	O形圈GB3452.1-150*3.55G	O-ring	Y	1	
19	28020004751	清渣法兰	Flange	N	1	
20	4011000105	螺栓GB5783-M8*20EpZn-8.8	Bolt	Y	6	
21	28020005531	滤油器总成	Filter	Y	1	
22	28020004721	燃油箱箱体	Fuel tank	N	1	

散热器总成 Radiator assembly

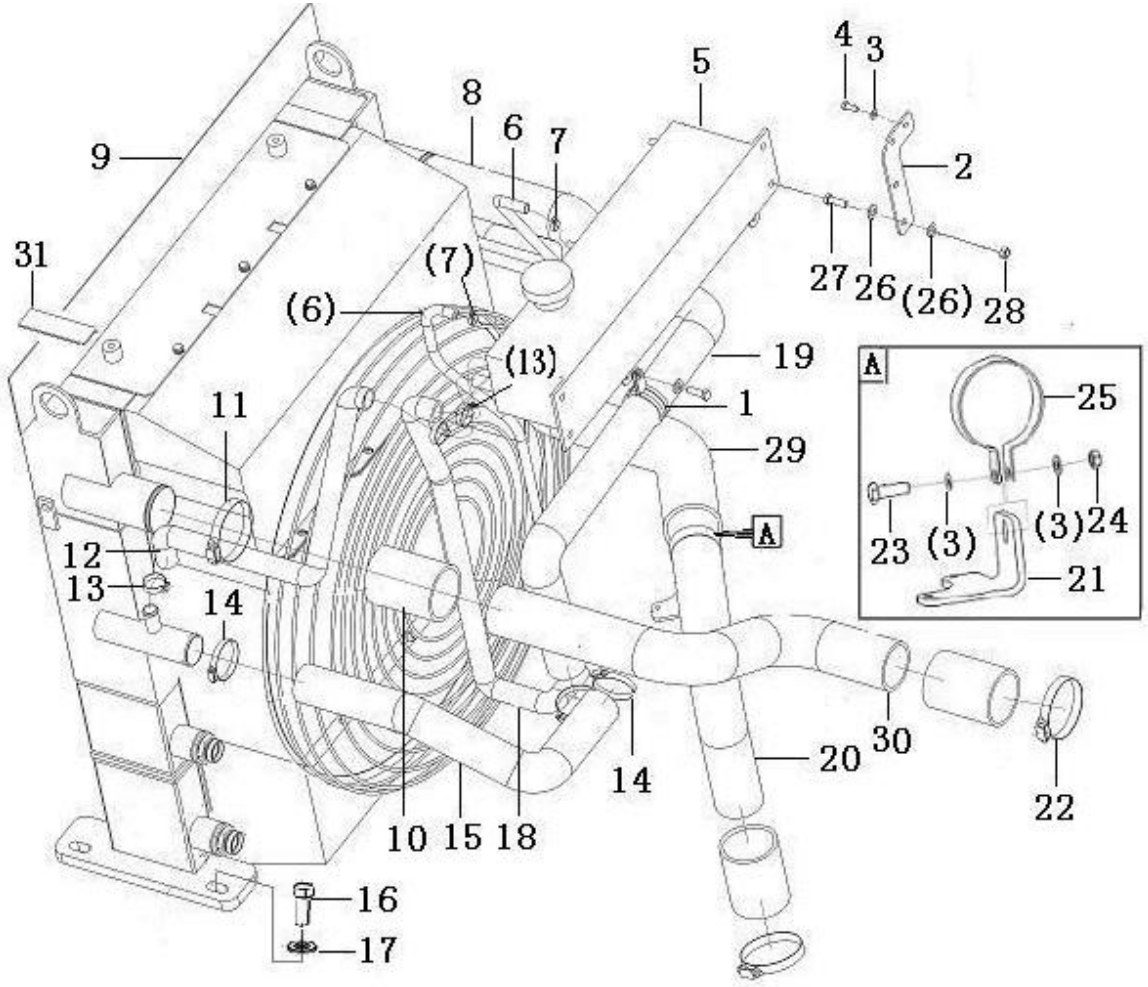

序号	零件代号	名称	是否配件	数量	备注
Key	Part No.	Description	Spare parts Y/N	Qty	Remarks
1	28030004241	管夹	Clamp	Y	2
2	28030003791	膨胀水箱固定板	Bracket	Y	2
3	4015000072	垫圈GB97.1-8EpZn-300HV	Washer	Y	5
4	4011000105	螺栓GB5783-M8*20EpZn-8.8	Bolt	Y	4
5	4110001909	膨胀水箱	Expansion tank	Y	1
6	4120003276	胶管JB8406-B10*800	Hose assembly	Y	2
7	4017000010	喉箍JB8870-d20	Clamp	Y	4
8	28030003661	中冷进气管B	Air tube	Y	1
9	4110001908	LGG8190散热器总成	Radiator	Y	1
10	28030003341	直管接头	Rubber hose	Y	4
11	4190002481	T型抱箍φ94（+2.5-6mm）	Clamp	Y	10
12	28030003891	水散补水管	Hose	Y	1
13	4017000008	喉箍JB8870-d40	Clamp	Y	4
14	4017000018	喉箍JB8870-d70	Clamp	Y	4
15	28030003621	水散出水管	Hose	Y	1
16	29330023161	垫圈16	Washer	Y	4
17	4011000269	螺栓GB5783-M16*50EpZn-8.8	Screw	Y	4
18	28030003781	发动机补水管	Hose	Y	1
19	28030003691	水散进水管	Hose	Y	1
20	28030003651	中冷进气管A	Air tube	Y	1
21	28030004321	板	Plate	Y	1
22	4110000731	T型抱箍φ101.6（+2.4-5.6mm）	Clamp	Y	1

散热器总成 Radiator assembly

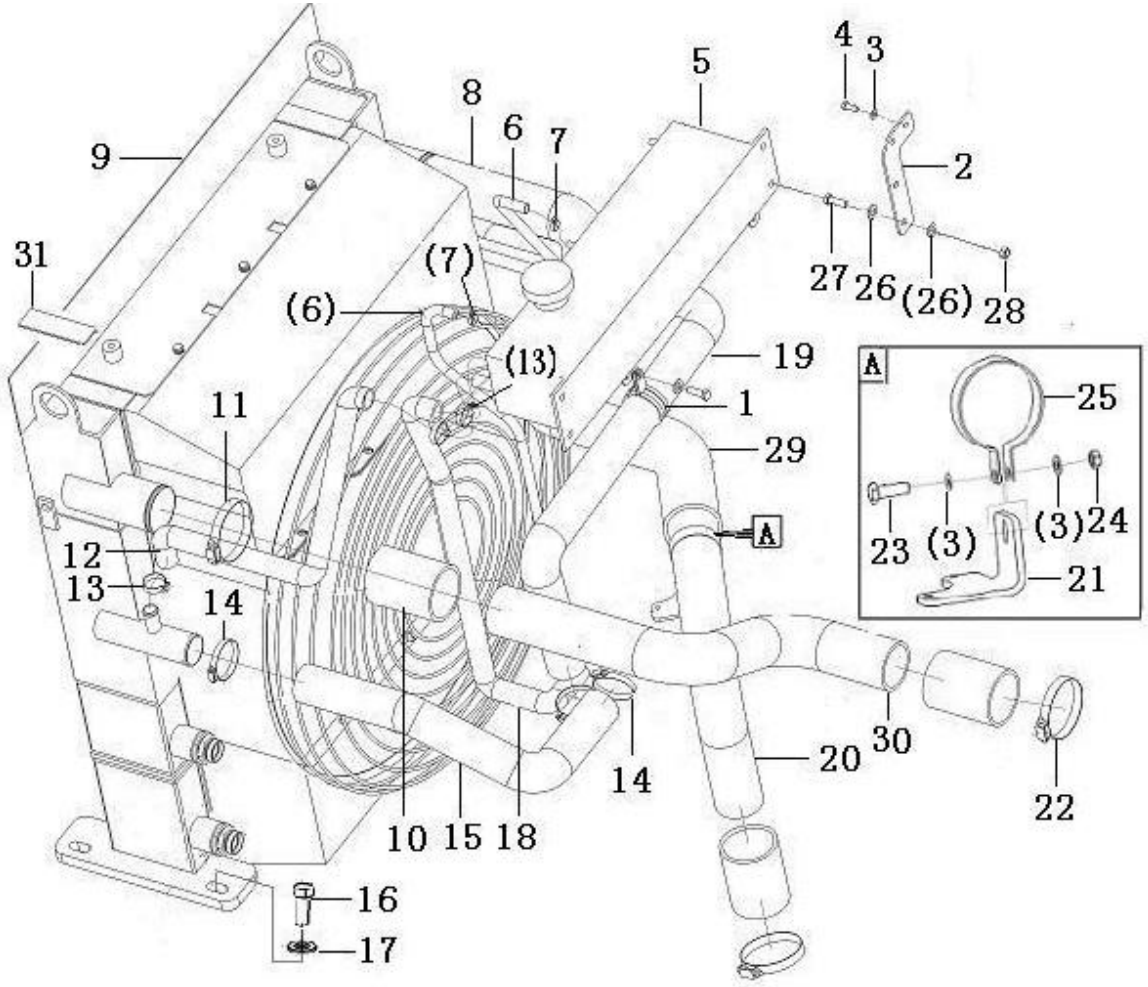

序号 Key	零件代号 Part No.		名称 Description	是否配件 Spare parts Y/N	数量 Qty	备注 Remarks
23	4011000106	螺栓GB5783-M8*25EpZn-8.8	Bolt	Y	2	
24	4013000033	螺母GB6170-M8EpZn-8	Nut	Y	1	
25	28030004331	管夹	Clamp	Y	2	
26	4015000162	垫圈GB97.1-10EpZn-300HV	Washer	Y	8	
27	4011000084	螺栓GB5783-M10*30EpZn-8.8	Bolt	Y	4	
28	4013000007	螺母GB6170-M10EpZn-8	Nut	Y	4	
29	28030003671	中冷进气管C	Hose	Y	1	
30	28030003641	中冷出气钢管	Steel pipe	Y	1	
31	28030004231	海绵	Sponge	N	2	

上盖板总成 Upper cover plate assembly

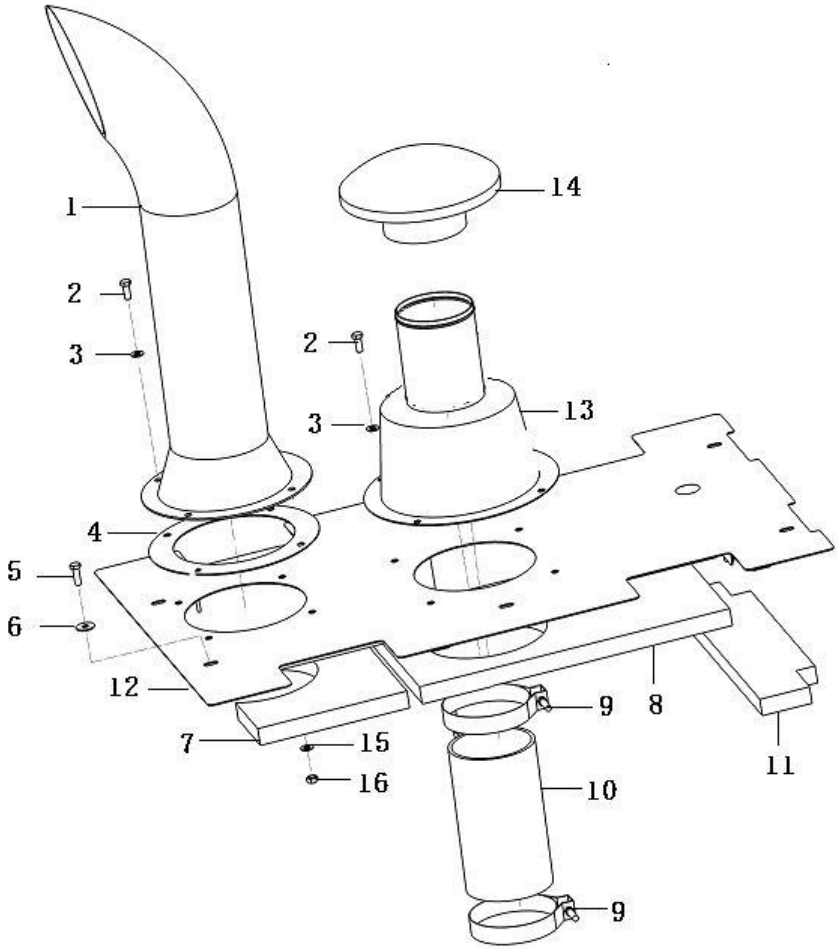

序号 Key	零件代号 Part No.	名称 Description		是否配件 Spare parts Y/N	数量 Qty	备注 Remarks
1	4110001754	排气尾管	Pipe	Y	1	
2	4011000082	螺栓GB5783-M10*25EpZn-8.8	Bolt	Y	8	
3	4015000162	垫圈GB97.1-10EpZn-300HV	Washer	Y	14	
4	28010005721	石棉垫	Gasket	Y	1	
5	4011000084	螺栓GB5783-M10*30EpZn-8.8	Bolt	Y	6	
6	4015000197	垫圈GB96.1-10EpZn-300HV	Washer	Y	6	
7	28010005571	海绵	Sponge	N	1	
8	28010005561	海绵	Sponge	N	1	
9	4017000037	喉箍JB8870-d150	Clamp	Y	2	
10	28010006341	空滤进气胶管	Hose	Y	1	
11	28010006321	海绵	Sponge	N	1	
12	28010006721	上盖板	Cover plate	Y	1	
13	28010005611	空滤进气管	Air tube	Y	1	
14	4110002022	进气帽1109B34-080（黑色）	Breather cap	Y	1	
15	4015000198	垫圈GB96.1-6EpZn-300HV	Washer	Y	10	
16	4013000211	螺母GB889.1-M6EpZn-8	Nut	Y	10	

燃油预滤器总成　Fuel pre filter components

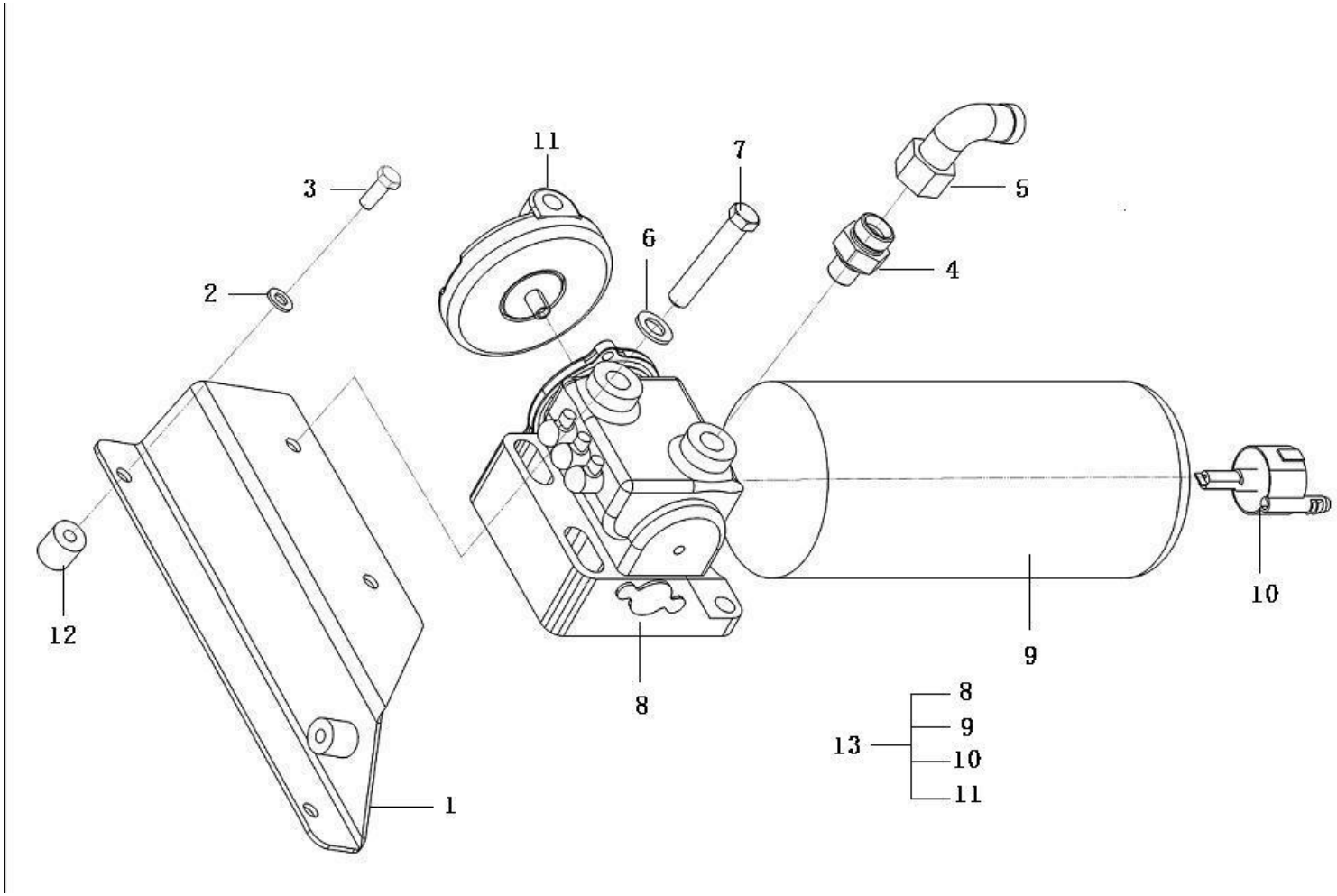

序号	零件代号	名称	是否配件	数量	备注
Key	Part No.	Description	Spare parts Y/N	Qty	Remarks
1	28010006741	燃油预滤器安装板	Mounting plate	Y	1	
2	4015000072	垫圈GB97.1-8EpZn-300HV	Washer	Y	2	
3	4011000105	螺栓GB5783-M8*20EpZn-8.8	Bolt	Y	2	
4	4120004713	直通接头1CM-22-16WD	Nipple	Y	4	
5	4190000139	接头EW15LOMDA3C	Nipple	Y	2	
6	4015000162	垫圈GB97.1-10EpZn-300HV	Washer	Y	2	
7	4011000497	螺栓GB5782-M10*65EpZn-8.8	Screw	Y	2	
8	4110001593001	电动输油泵HK0606AC1	Fuel pump	Y	1	
9	4110001593002	油水分离滤HK0606Z.1	Water separator	Y	1	
10	4110001593003	水杯HK0606L.1	Cup	Y	1	
11	4110001593004	控制器HK0606X.4	Track chain	Y	1	
12	28010007121	座	Seat	N	2	
13	4110001593	电动泵油水分离器	Water separator	Y	1	

消声器总成 Muffler assembly

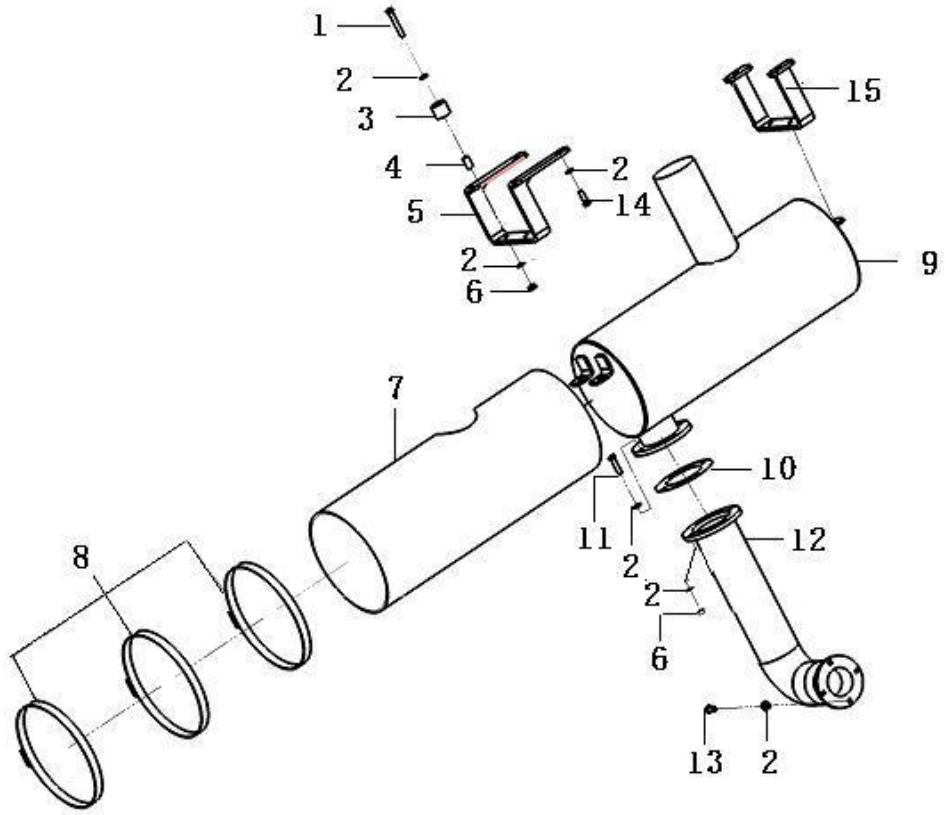

序号	零件代号		名称	是否配件	数量	备注
Key	Part No.		Description	Spare parts Y/N	Qty	Remarks
1	4011000497	螺栓GB5782-M10*65EpZn-8.8	Screw	Y	4	
2	4015000162	垫圈GB97.1-10EpZn-300HV	Washer	Y	24	
3	28010005581	胶套	Rubber bushing	N	4	
4	28010005761	胶套芯	Rubber bushing	N	4	
5	28010005751	消声器支架	Bracket	Y	1	
6	4013000007	螺母GB6170-M10EpZn-8	Nut	Y	8	
7	28010006311	隔热垫	Heat insulation	Y	1	
8	4017000055	喉箍JB8870-D280	Clamp	Y	3	
9	4110001859	LGG8190消声器	Silencer	Y	1	
10	28010005641	石棉垫A	Gasket	Y	1	
11	4011000184	螺栓GB5783-M10*40EpZn-8.8	Bolt	Y	4	
12	28010005531	消声器进气管	Exhaust bellows	Y	1	
13	4011000082	螺栓GB5783-M10*25EpZn-8.8	Bolt	Y	4	
14	28010005741	消声器支架	Bracket	Y	1	
15	4011000084	螺栓GB5783-M10*30EpZn-8.8	Bolt	Y	4	

空滤总成 Air cleaner assembly

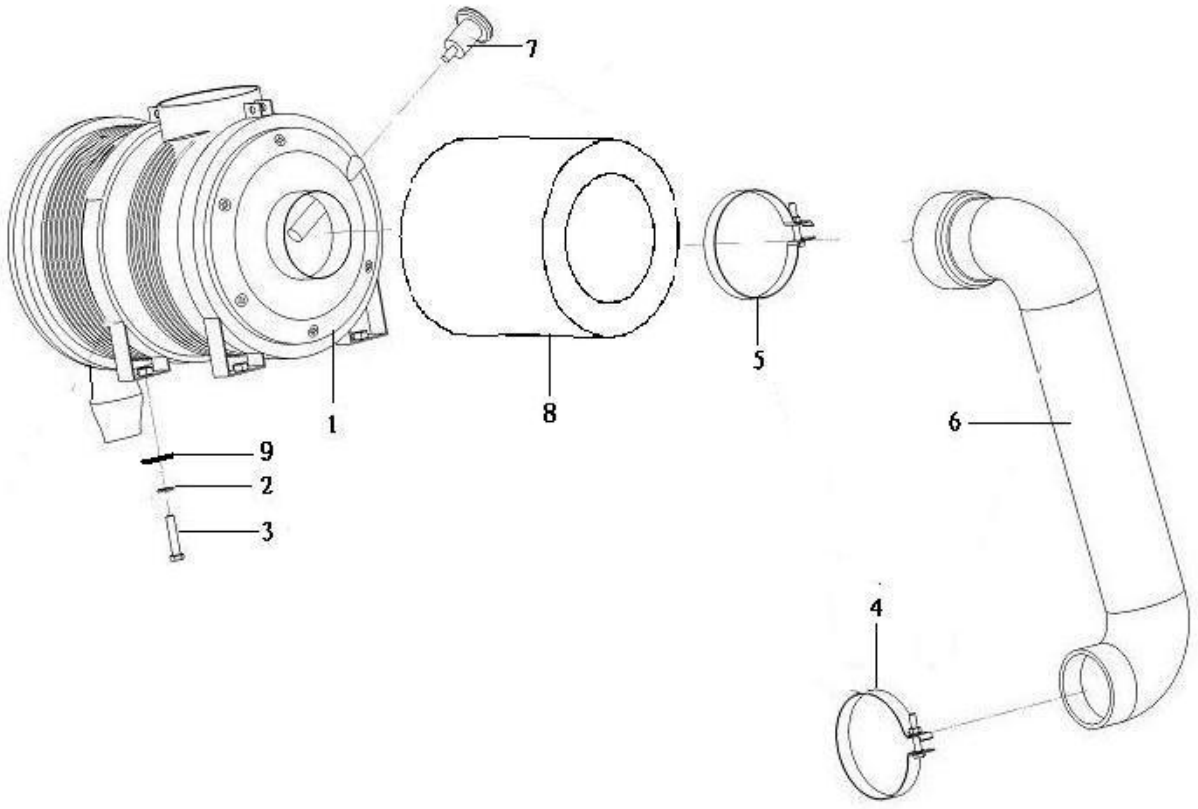

序号	零件代号	名称	是否配件	数量	备注
Key	Part No.	Description	Spare parts Y/N	Qty	Remarks
1	4110001169	空滤总成 Air cleaner	Y	1	
2	4015000162	垫圈GB97.1-10EpZn-300HV Washer	Y	4	
3	4011000084	螺栓GB5783-M10*30EpZn-8.8 Bolt	Y	2	
4	4110000906	T型抱箍φ105.6（+2.4-5.6mm） Clamp	Y	1	
5	4019000029	T型抱箍φ127CQ136752 Clamp	Y	1	
6	28010005541	空滤出气管 Hose	Y	1	
7	4130001151	电子堵塞报警器 Alarm device	Y	1	
8	4110001169001	空气滤清器滤芯A030U359 Air filter insert	Y	1	
9	28010007971	垫圈10 Washer	N	4	

C　变速箱系统
TRANSMISSION SYSTEM

山 东 临 工 工 程 机 械 有 限 公 司

SHANDONG LINGONG CONSTRUCTION MACHINERY CO.,LTD.

变速箱总成　Transmission assembly

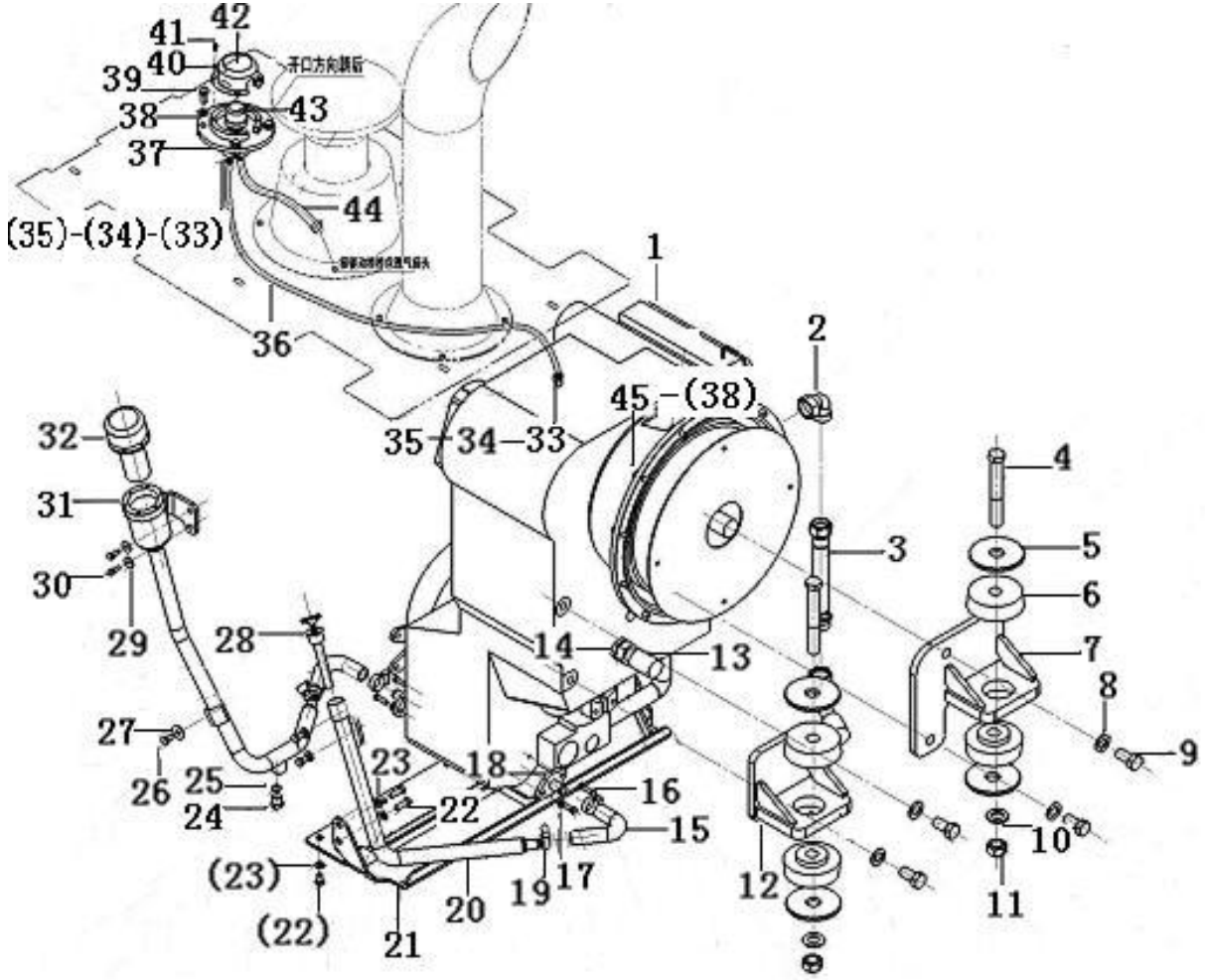

序号 Key	零件代号 Part No.	名称 Description		是否配件 Spare parts Y/N	数量 Qty	备注 Remarks
1	4110001905	变速箱总成4644-606-349	Gearbox	Y	1	
2	4120000145	过渡接头EW28LOMDA3C	Nipple	Y	1	
3	28060003111	油管	Tube	Y	1	
4	4011000378	螺栓GB5785-M24*2*160EpZn-8.8	Bolt	Y	2	
5	29050019331	垫圈	Washer	Y	4	
6	4110001527	减震器CBB114	Absorber	Y	4	
7	28060002951	右连接座	Gearbox mounting	Y	1	
8	4015000176	垫圈GB97.1-20EpZn-300HV	Washer	Y	4	
9	4011000168	螺栓GB5783-M20*40EpZn-8.8	Screw	Y	4	
10	28060003861	厚垫圈24	Washer	Y	2	
11	4013000157	螺母GB889.2-M24*2EpZn-8	Lock nut	Y	2	
12	28060002991	左连接座	Gearbox mounting	Y	1	
13	28060003151	变速箱散热总成	Radiator	N	1	
14	4120003593	直通接头1CM-36-30×1.5WD	Nipple	Y	2	
15	28060003161	胶管	Hose	Y	2	
16	4011000106	螺栓GB5783-M8*25EpZn-8.8	Bolt	Y	4	
17	4015000072	垫圈GB97.1-8EpZn-300HV	Washer	Y	4	
18	28060003041	法兰口	Flange	Y	2	
19	4017000008	喉箍JB8870-d40	Clamp	Y	4	
20	28060003211	油标尺管	Guide tube	Y	1	
21	28060003611	挡泥板总成	Mudguard	Y	1	
22	4011000089	螺栓GB5783-M12*30EpZn-8.8	Bolt	Y	11	

变速箱总成 Transmission assembly

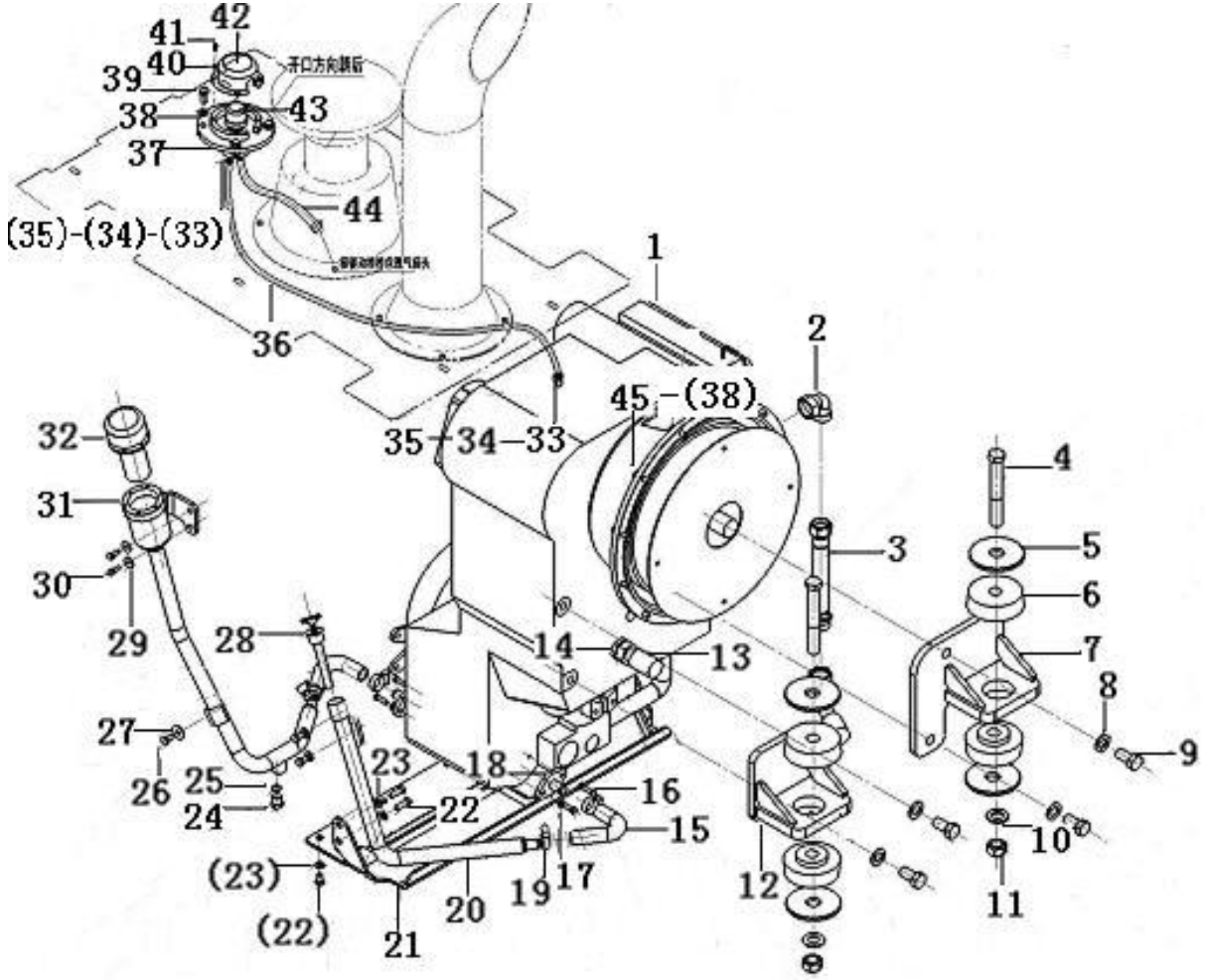

序号 Key	零件代号 Part No.	名称 Description		是否配件 Spare parts Y/N	数量 Qty	备注 Remarks
23	28120002011	厚垫圈12	Washer	Y	11	
24	4041000508	螺塞LGB135-01824	Plug	Y	1	
25	4041000768	O形圈LGB168-11524	O-ring	Y	1	
26	4011000080	螺栓GB5783-M10*16EpZn-8.8	Bolt	Y	1	
27	4015000197	垫圈GB96.1-10EpZn-300HV	Washer	Y	1	
28	4110002030	油标尺总成-LGG8190	Dipstick	Y	1	
29	4015000256	垫圈GB96.1-8EpZn-300HV	Washer	Y	4	
30	4011000105	螺栓GB5783-M8*20EpZn-8.8	Bolt	Y	4	
31	28060003071	加油口	Inlet pipe	Y	1	
32	4120004007	加油滤清器	Oil filter	Y	1	
33	4017000010	喉箍JB8870-d20	Clamp	Y	4	
34	4015000140	垫圈JB982-10	Washer	Y	3	
35	28060003361	接头	Nipple	Y	3	
36	4030000558	胶管JB8406-B10*1100	Hose	Y	1	
37	28060003501	呼吸器座	Seat	Y	1	
38	4015000162	垫圈GB97.1-10EpZn-300HV	Washer	Y	16	
39	4011000082	螺栓GB5783-M10*25EpZn-8.8	Bolt	Y	4	
40	4015000110	垫圈GB97.1-5EpZn-300HV	Washer	Y	4	
41	4014000023	螺钉GB818-M5*10EpZn-4.8	Screw	Y	4	
42	28060003491	呼吸器罩	Protecting cover	Y	1	
43	4120005062	呼吸器SPB-S-1-10-B04-O	Breather cap	Y	1	
44	4030000974	胶管JB8406-B10*1900	Hose	Y	1	

变速箱总成 Transmission assembly

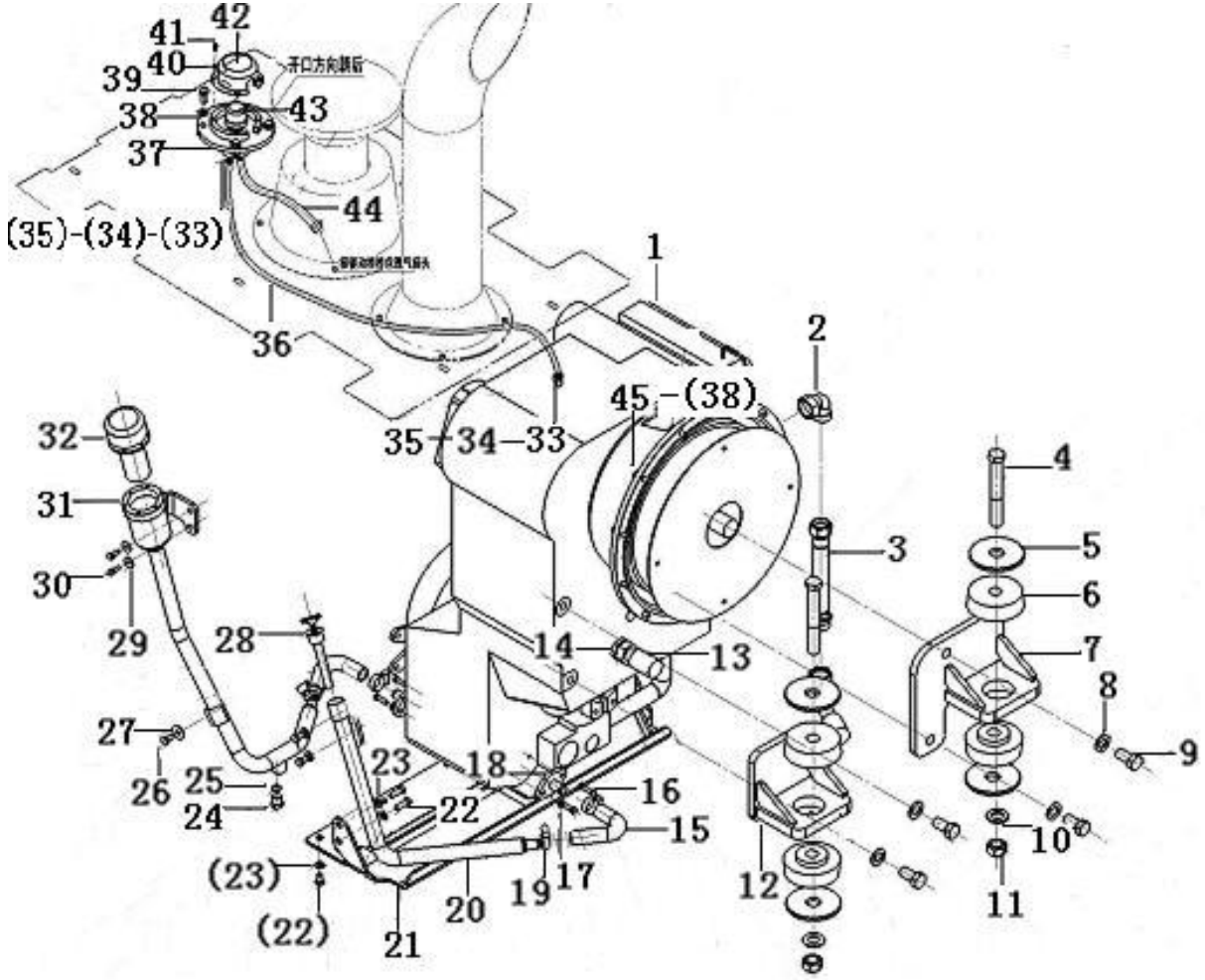

序号 Key	零件代号 Part No.	名称 Description		是否配件 Spare parts Y/N	数量 Qty	备注 Remarks
45	4011000084	螺栓GB5783-M10*30EpZn-8.8	Bolt	Y	12	

箱体部分4644101　Tank

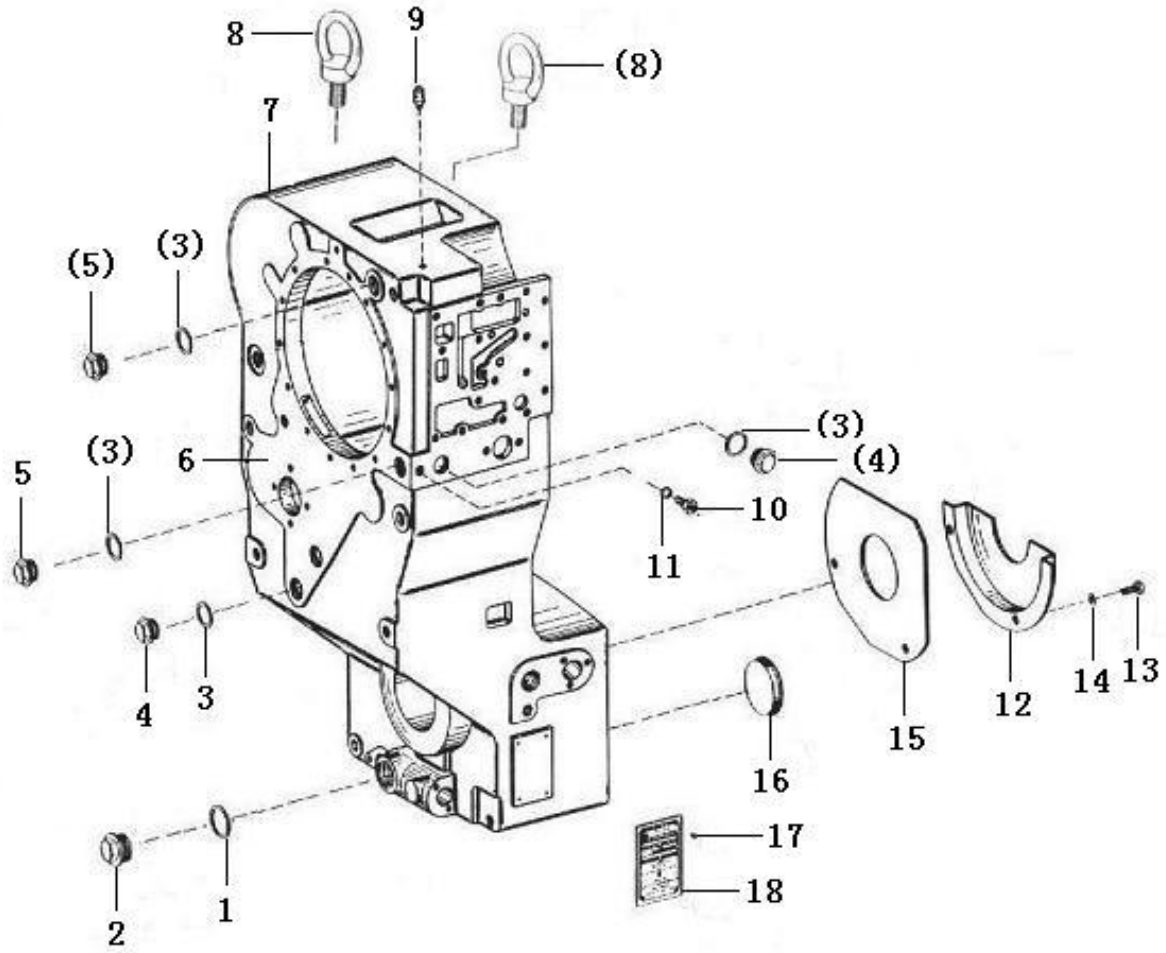

序号 Key	零件代号 Part No.	名称 Description		是否配件 Spare parts Y/N	数量 Qty	备注 Remarks
1	4110001905001	垫圈A38*44	Washer	Y	1	
2	4030001041	螺塞DIN7604-CM38*1.5	Plug	Y	1	
3	4110001905003	A型密封垫圈30Q20-08-11	Sealing washer	Y	4	
4	4030001042	螺塞DIN7604-AM30*1.5	Plug	Y	2	
5	4110001905005	螺塞AM30*1.5	Plug	Y	2	
6	4110001905006	密封盖4644301088	Sealing cover	Y	1	
7	4110000367333	箱体4644 301 225	Gearbox housing	Y	1	
8	4014000030	吊环螺钉GB825-M20EpZn-20	Screw	Y	2	
9	4110001905007	后桥壳通气孔总成HC222-001-030A	Exhaust system	Y	1	
10	4110001905008	螺塞AM14*1.5	Plug	Y	1	
11	4110001905009	紫铜垫圈14Q20-03A-04	Washer	Y	1	
12	4110000367059	盖板4644 301 192	Cover plate	Y	1	
13	4011000102	螺栓GB5783-M8*16EpZn-8.8	Bolt	Y	2	
14	4015000251	P垫圈GB848-8EpZn-300HV	Washer	Y	2	
15	4110000367058	盖板4644 301 007	Cover plate	Y	1	
16	4110000076333	密封罩 4466 351 081Φ80	Cover plate	Y	2	
17	4019000091	抽芯铆钉GB12618.1-3.2*7-10	Rivet	Y	4	
18	4110000367334	铭牌0730 365 867H	Nameplate	N	1	

输入部件4644102　Input section

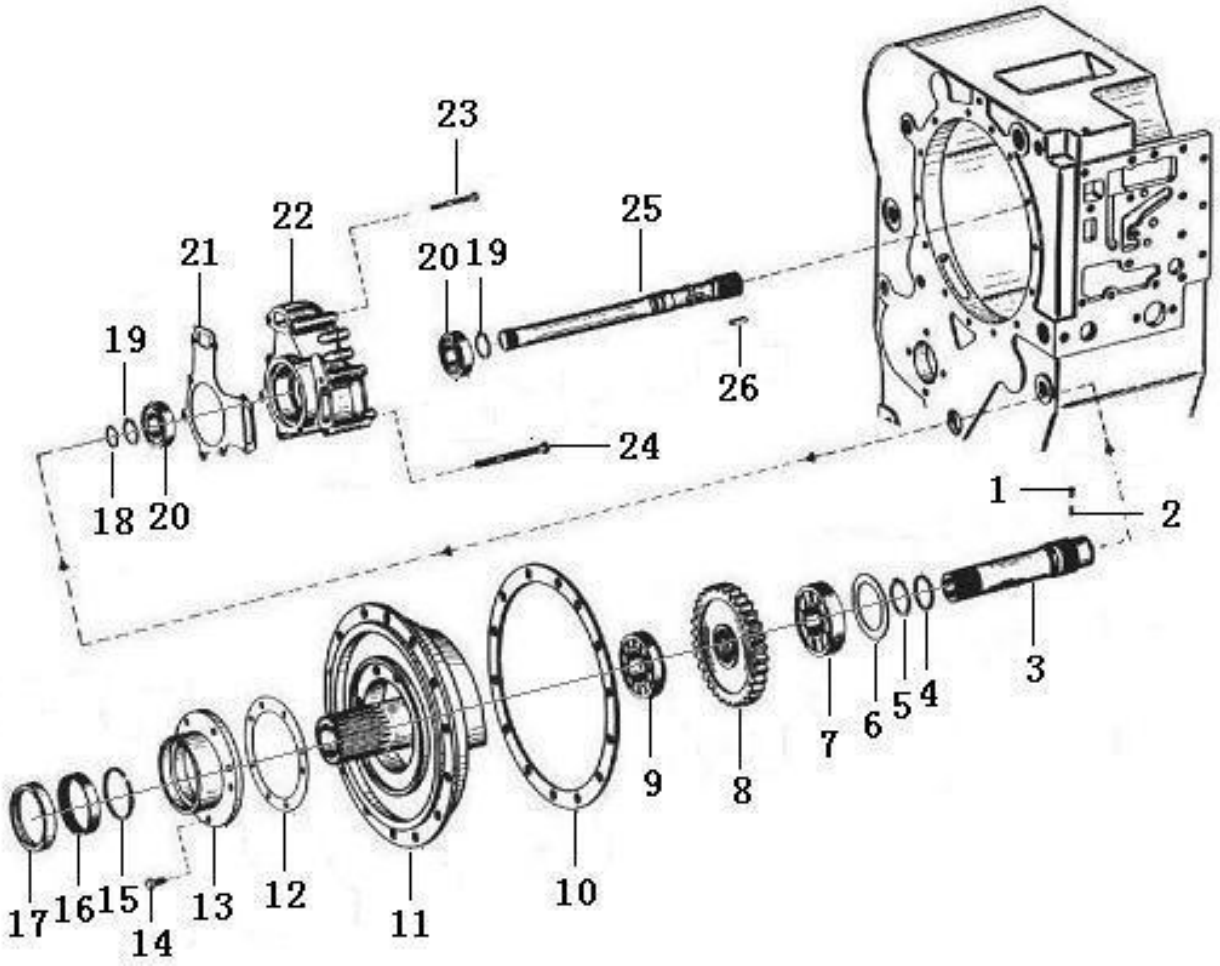

序号	零件代号	名称	是否配件	数量	备注
Key	Part No.	Description	Spare parts Y/N	Qty	Remarks
1	4016000232	销GB879.1-1.5*5-65Mn	Pin	Y	1
2	4016000234	销GB879.1-2.5*5-65Mn	Pin	Y	1
3	4110000367063	涡轮轴 4644 302 188	Shaft	Y	1
4	4110000076256	搭扣密封环0734317252	Sealing ring	Y	1
5	4110001905010	轴用挡圈0630501031H	Retaining ring	Y	1
6	4110001321053	调整垫片0769 120 427	Adjusting gasket	N	1
7	4110000367064	球轴承 6308 C3 40*90*23 0750 116 139	Bearing	Y	1
8	4110000367066	输入齿轮 4644 302 016	Gear	Y	1
9	4110000367067	滚柱轴承J209E/C3 45*85*19 0750 118 200	Bearing	Y	1
10	4110001905011	纸垫δ=0,34644302211A	Gasket	Y	1
11	4110000367068	配油法兰4644 302 250	Flange	Y	1
12	4110001905012	纸垫δ=0,34644301262A	Gasket	Y	1
13	4110000076025	泵轮轴承座4642 301 136	Seat	Y	1
14	4011000107	螺栓GB5783-M8*30EpZn-8.8	Bolt	Y	8
15	4110000076027	搭扣密封环0734 401 078	Sealing ring	Y	1
16	4110000367070	滚针轴承HK75*83*16 0735 298 027	Needle bearing	Y	1
17	4110000076367	轴用密封圈 0750 111 231 75*100*10	Sealing ring	Y	1
18	4110001905013	搭扣密封环0634402025H	Sealing ring	Y	1
19	4110001905014	轴用挡圈0630501024H	Retaining ring	Y	1
20	4110000367073	球轴承6206RS/J30*62*16 0750 116 104	Bearing	Y	2
21	4110001321070	纸垫 4644 301 265	Gasket	Y	1
22	4110000367072	齿轮泵0501 208 765	Gear pump	Y	1

输入部件4644102　Input section

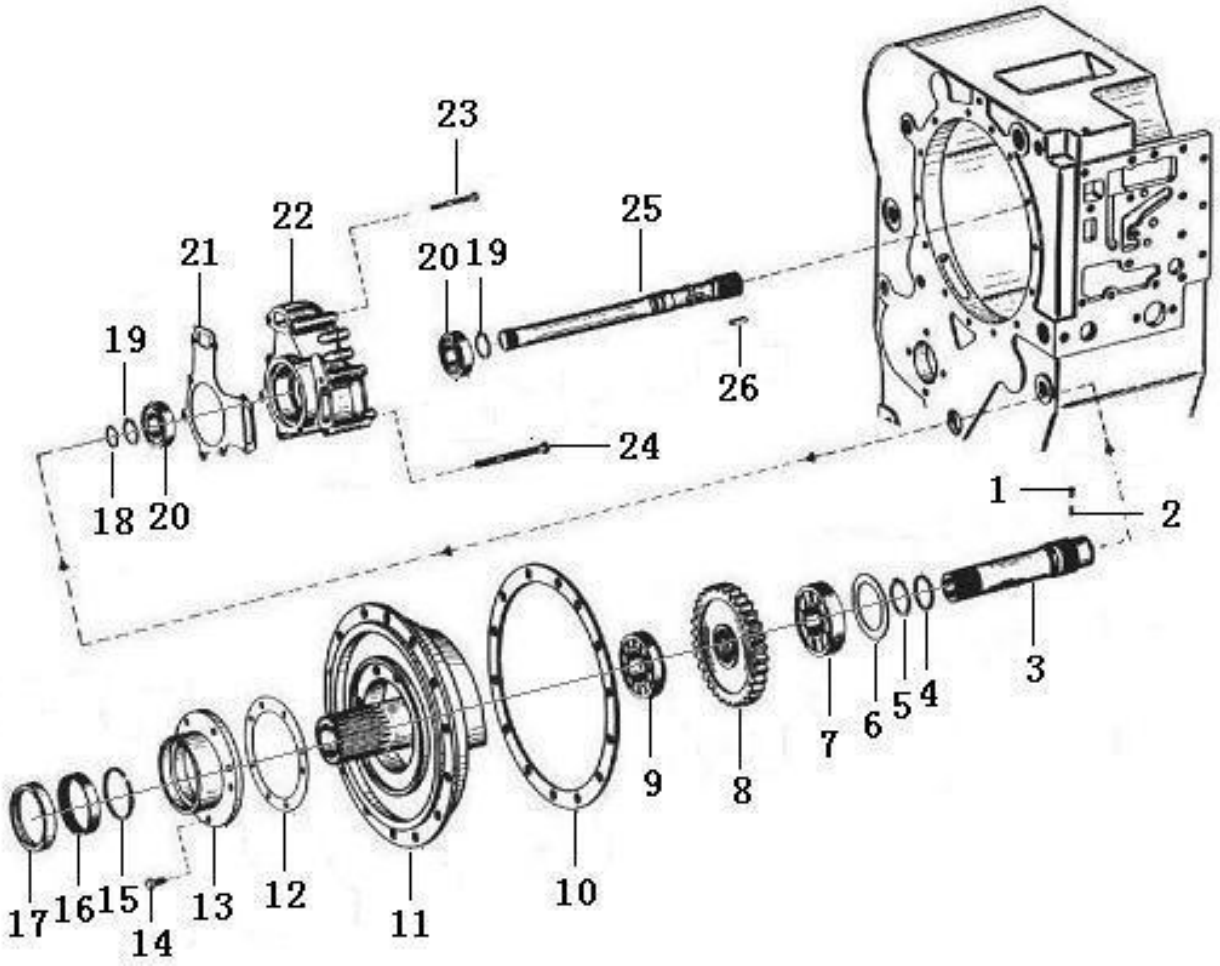

序号 Key	零件代号 Part No.	名称 Description		是否配件 Spare parts Y/N	数量 Qty	备注 Remarks
23	4011000303	螺栓GB5782-M8*85EpZn-8.8	Bolt	Y	4	
24	4011000588	螺栓GB5782-M8*110EpZn-8.8	Screw	Y	4	
25	4110000367071	辅助驱动轴4644 311 893	Drive shaft	Y	1	
26	4022000013	键GB1096-6*28-35	Flat key	Y	1	

输出部件4644103　The output part

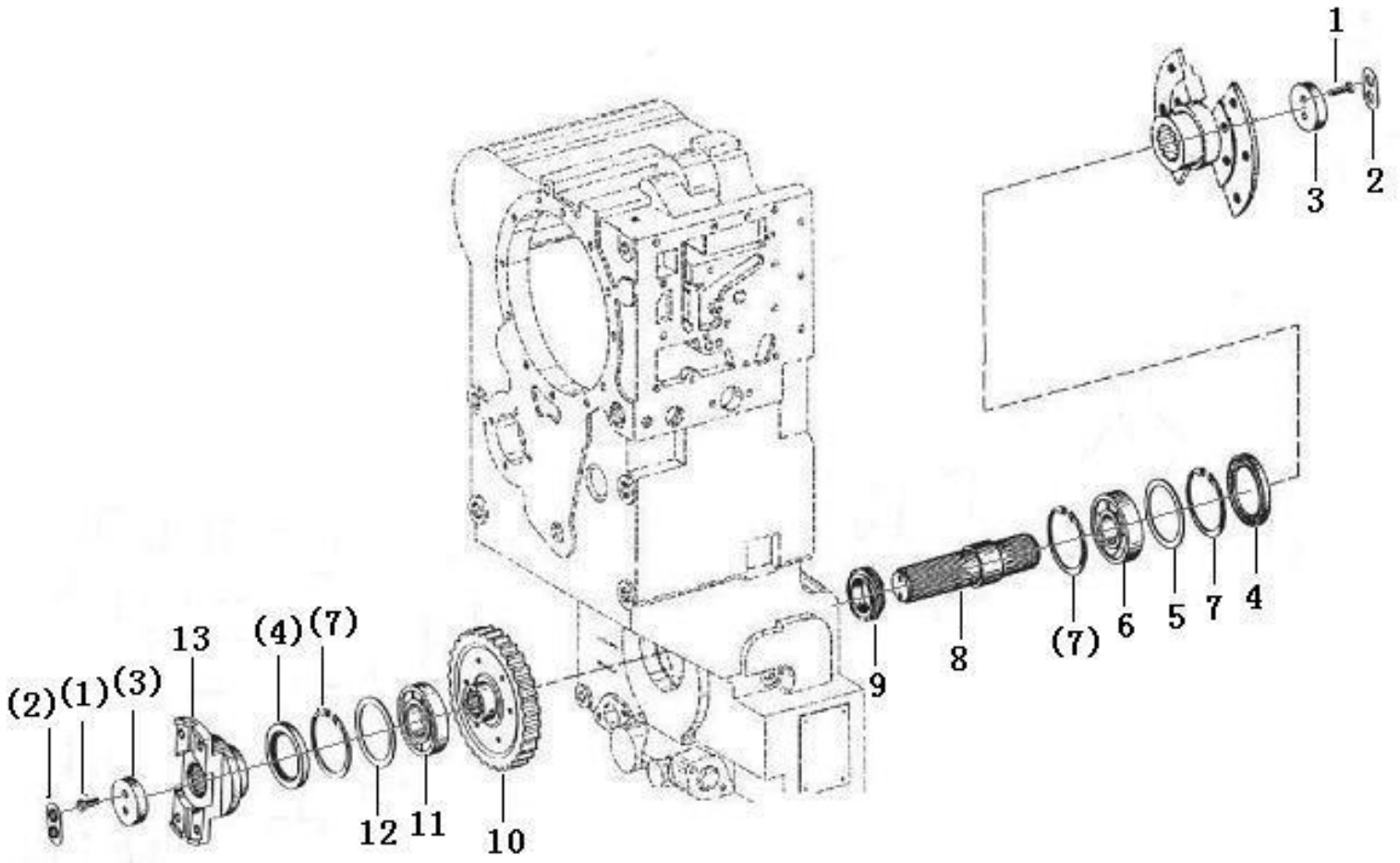

序号	零件代号	名称	是否配件	数量	备注
Key	Part No.	Description	Spare parts Y/N	Qty	Remarks
1	4011000084	螺栓GB5783-M10*30EpZn-8.8	Bolt	Y	4	
2	4110000076369	螺栓锁片 1269 302 164	Washer	Y	2	
3	4110000076170	压板4620303247	Anchor plate	Y	2	
4	4110000076366	轴用密封圈0750 111 116 WTB,90*120*13	Sealing ring	Y	2	
5	4110000076268	调整垫片0769120338	Shim	Y	1	
6	4021000023	滚动轴承GB276-6311	Ball bearing	Y	1	
7	4110000145063	孔用挡圈 0630 502 048 H	Retaining ring	Y	3	
8	4110000367034	输出轴4644303216	Shaft	Y	1	
9	4110001905016	轴套0730062296	Bushing	Y	1	
10	4110000367035	输出齿轮4644303226	Gear	Y	1	
11	4021000301	滚动轴承GB283-NJ213EM/C3	Roller bearing	Y	1	
12	4110000076309	调整垫片 1204 308 062	Shim	Y	1	
13	4110000367057	输出法兰4644303547	Flange	Y	1	

操纵阀部件4644106　Control valve

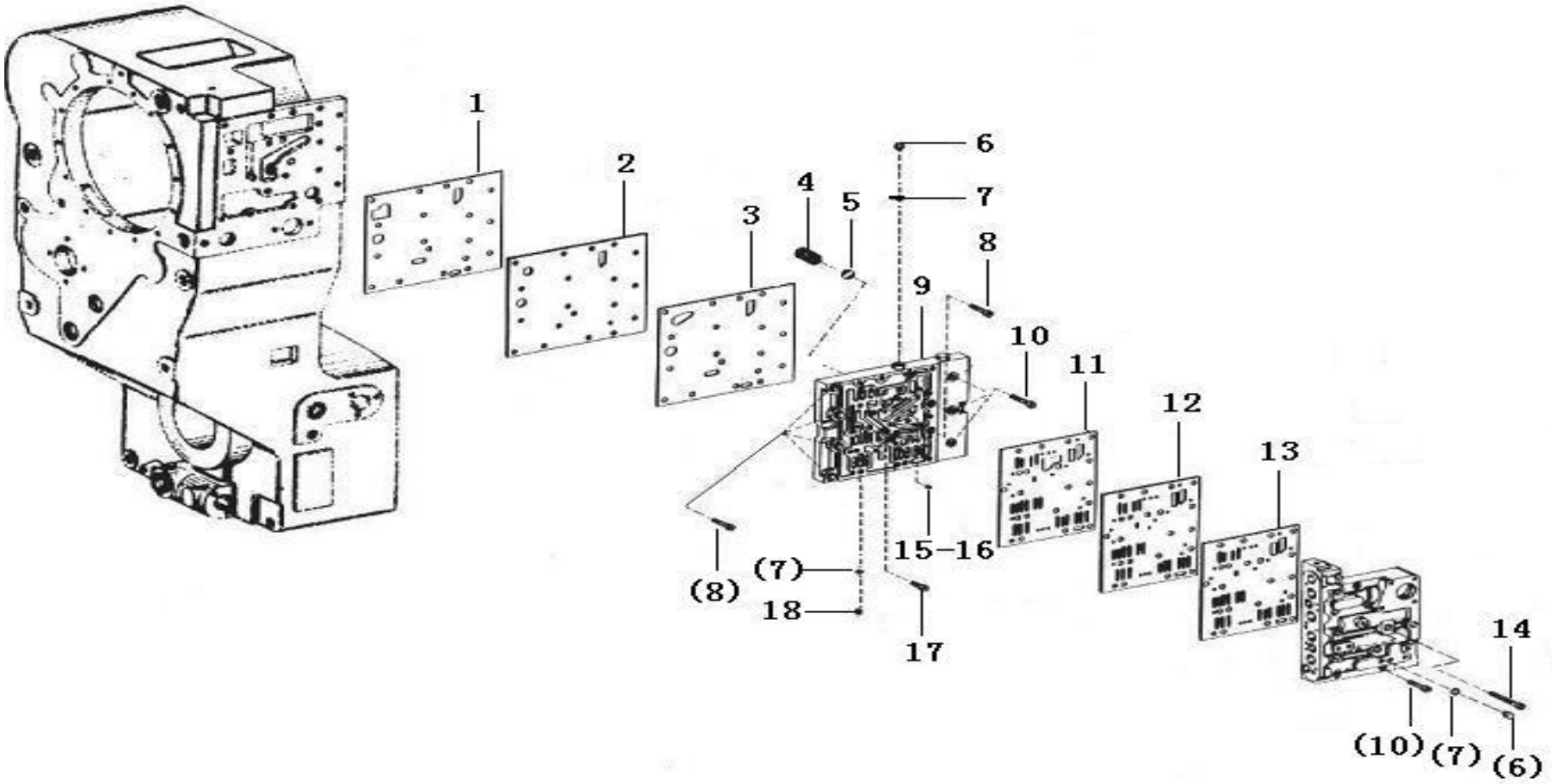

序号	零件代号		名称	是否配件	数量	备注
Key	Part No.		Description	Spare parts Y/N	Qty	Remarks
1	4110000076040	密封垫4644306464	Gasket	N	1	
2	4110000076181	下隔板4642306050	Spacer plate	N	1	
3	4110000076041	密封垫4644306466	Gasket	Y	1	
4	4110000076252	弹簧0732041226	Spring	N	2	
5	4110000076042	钢球O635460027	Ball	N	2	
6	4110000076236	螺塞 M10*10636304019	Plug	Y	2	
7	4110001905018	紫铜垫圈10Q20-03A-02	Washer	Y	3	
8	4014000116	螺钉GB70.1-M8*35EpZn-8.8	Screw	Y	6	
9	4110001905019	输油板4642306156	Oil plate	Y	1	
10	4014000190	螺钉GB70.1-M8*45EpZn-8.8	Screw	Y	13	
11	4110000076044	密封垫4642306320	Gasket	Y	1	
12	4110001321102	上隔板4642 306 163	Gasket	Y	1	
13	4110000076043	密封垫4642306318	Gasket	Y	1	
14	4014000206	螺钉GB70.1-M10*16EpZn-8.8	Screw	Y	6	
15	4110000076325	节流嘴 4642 306 089	Nozzle	N	1	
16	4110000076188	节流嘴4642306167	Throttle nozzle	Y	1	
17	4011000448	螺钉GB70.1-M8*30EpZn-8.8	Screw	Y	3	
18	4110000076214	紧定螺钉0631 610 025 M10*10 DIN913 10.9	Screw	Y	1	

转速表部件4644107　Tachometer

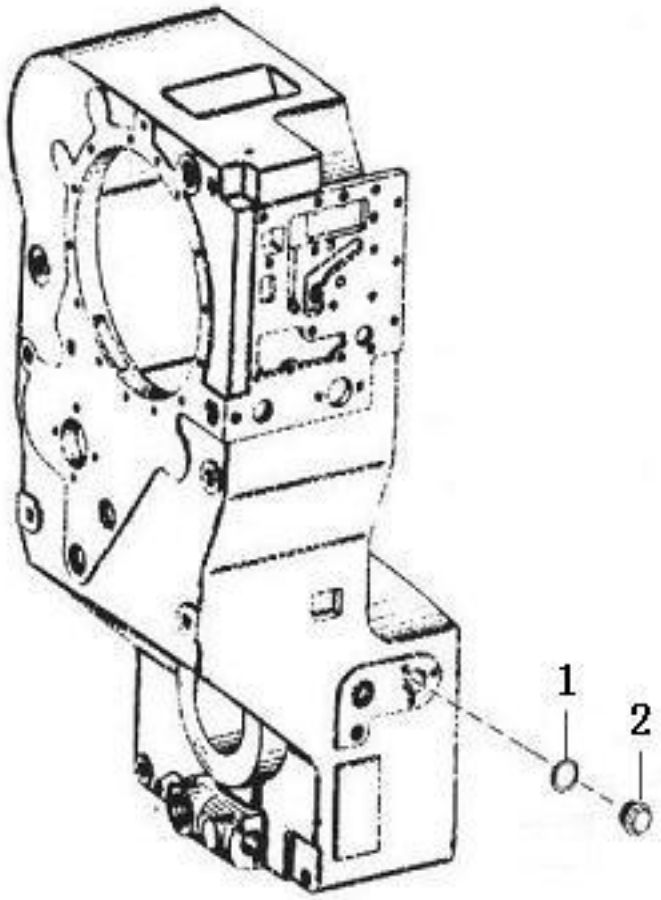

序号	零件代号		名称	是否配件	数量	备注
Key	Part No.		Description	Spare parts Y/N	Qty	Remarks
1	4110001905020	A型密封垫圈36Q20-08-13	Sealing washer	Y	1	
2	4030001040	螺塞DIN908-M36*1.5	Plug	Y	1	

惰轮部件4644108　Idler gear

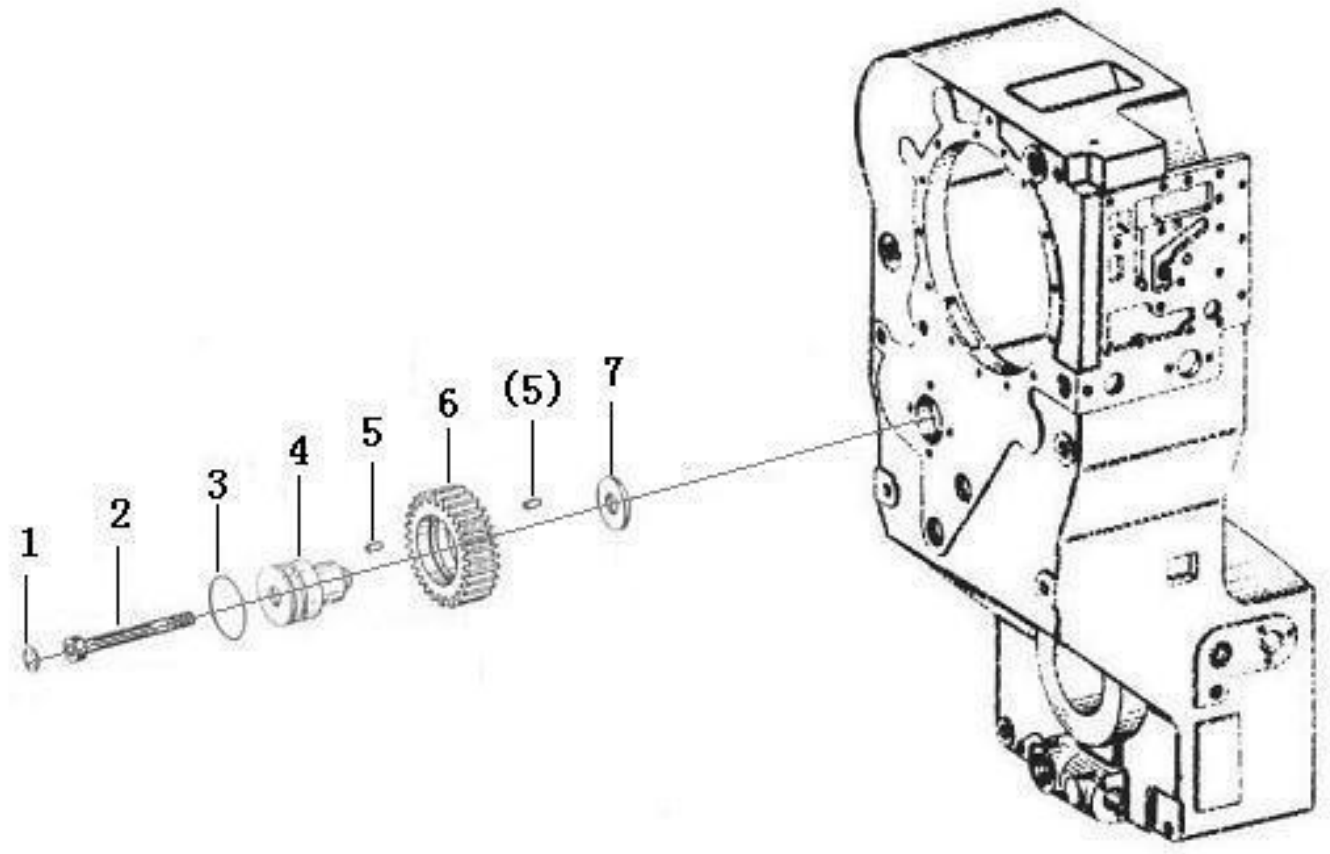

序号	零件代号		名称	是否配件	数量	备注
Key	Part No.		Description	Spare parts Y/N	Qty	Remarks
1	4110001905022	密封盖4644351881H	Sealing cover	Y	1	
2	4014000145	螺钉GB70.1-M12*100-10.9	Screw	Y	1	
3	4030000611	PO形圈GB1235-63*3.1	O-ring	Y	1	
4	4110000367038	惰轮轴4644308618	Shaft	Y	1	
5	4110000367076	滚柱轴承 0750 118 216	Bearing	Y	1	
6	4110000367037	惰轮4644308560	Gear	Y	1	
7	4110000367077	垫圈 4644 330 229	Washer	Y	1	

停车制动器部件4644109　Stop dog

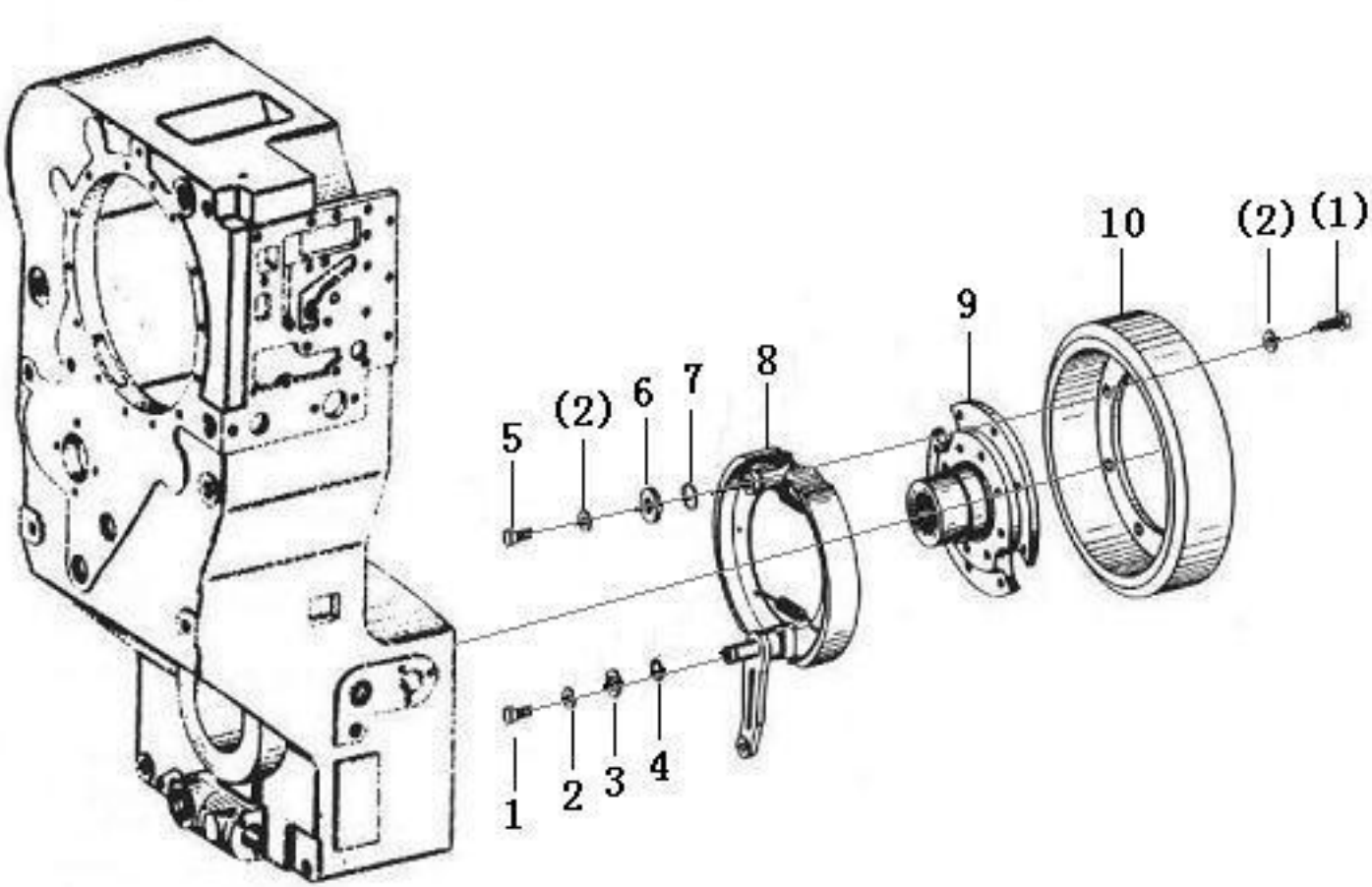

序号	零件代号		名称	是否配件	数量	备注
Key	Part No.		Description	Spare parts Y/N	Qty	Remarks
1	4011000993	螺栓GB5783-M10*25EpZn-10.9	Bolt	Y	9	
2	4015000386	垫圈GB848-10EpZn-300HV	Washer	Y	10	
3	4110000367081	垫圈 0730 107 676	Washer	Y	1	
4	4030000012	O形圈GB1235-22*2.4	O-ring	Y	1	
5	4011000578	螺栓GB5783-M10*40EpZn-10.9	Screw	Y	1	
6	4110000367080	垫圈 4644 309 066	Washer	Y	1	
7	4030000731	0形圈GB1235-30*2.4	O-ring	Y	1	
8	7200002198	制动器0501003819	Brake system	N	1	
9	7200002308	法兰4644309001	Flange	Y	1	
10	4110000367048	制动鼓轮4644 309 002	Brake drum	Y	1	

压力阀部件4644120　Control pressure valve

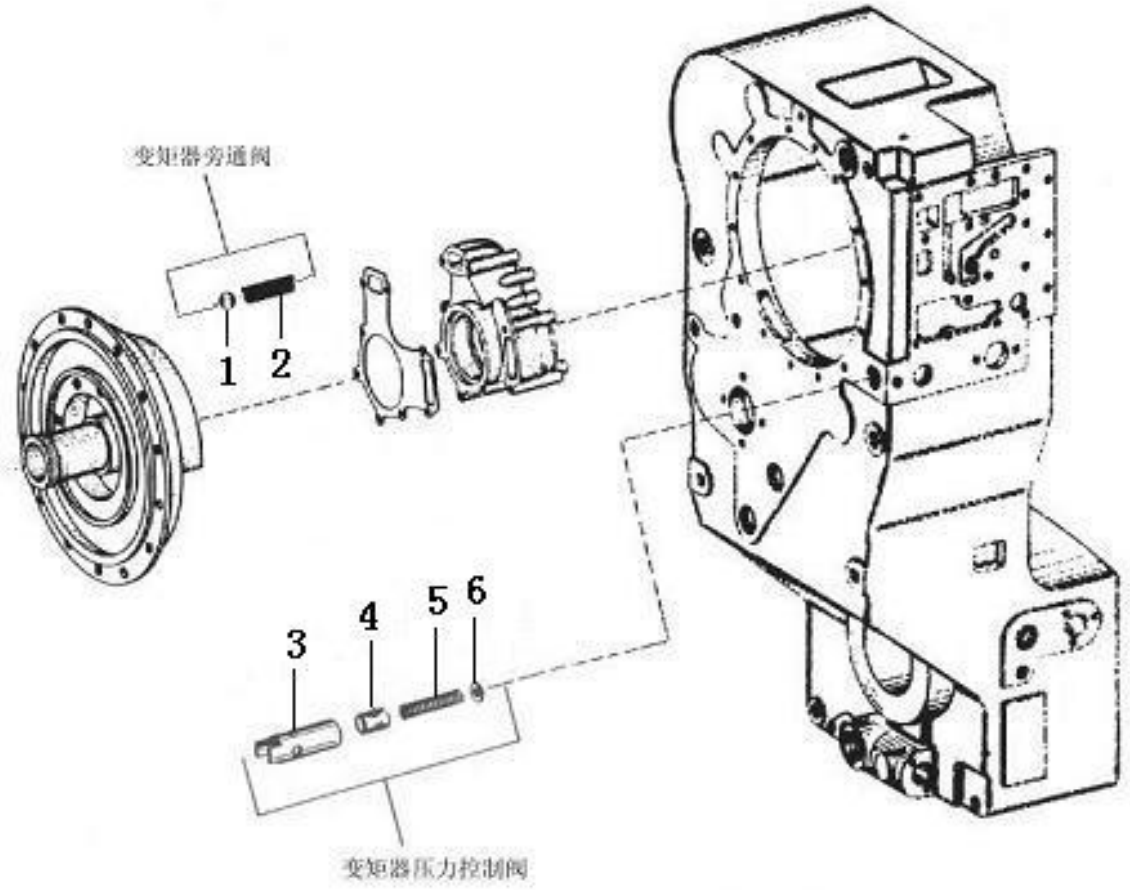

序号	零件代号		名称	是否配件	数量	备注
Key	Part No.		Description	Spare parts Y/N	Qty	Remarks
1	4090000064	钢球GB308-20-GCr15	Ball	Y	1	
2	4110000076254	压力弹簧0732041352	Tension spring	Y	1	
3	4110000367086	阀套4644 320 042	Sleeve	Y	1	
4	4110000367087	阀芯 4644 320 034	Valve rod	Y	1	
5	4110001905025	压力弹簧0732042851	Compression spring	Y	1	
6	4015000177	垫圈GB97.1-14EpZn-300HV	Washer	Y	1	

吸油管部件4644121　Oil pipe

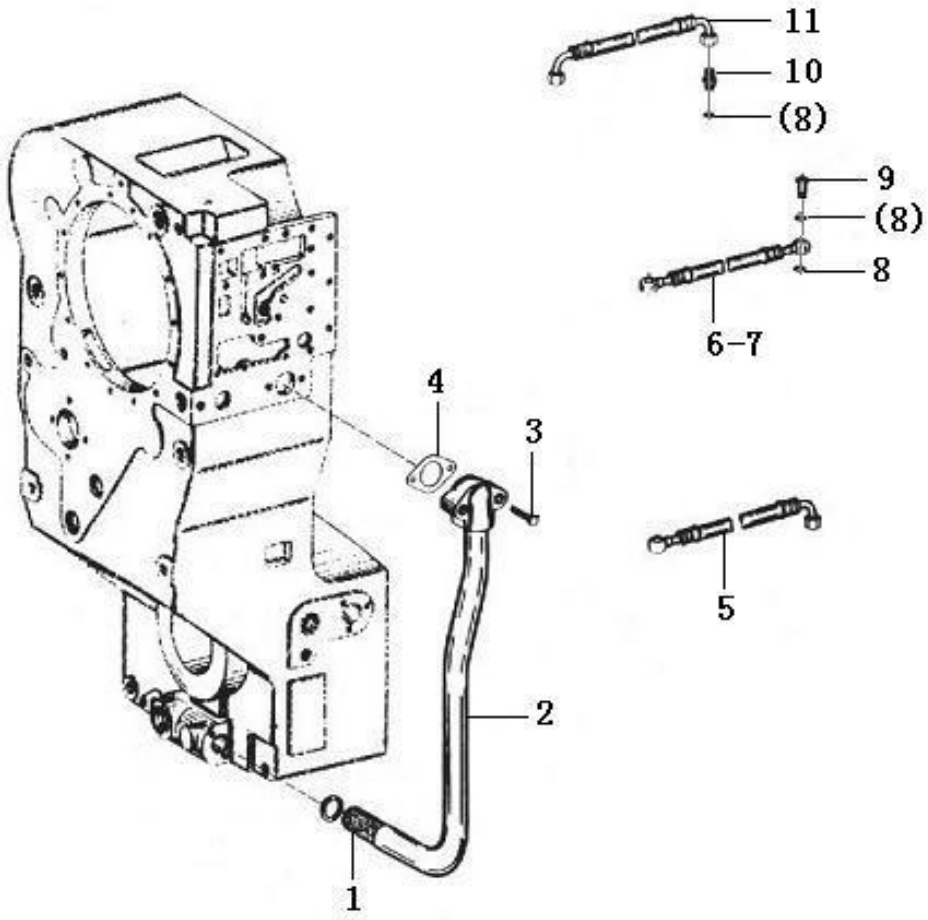

序号 Key	零件代号 Part No.	名称 Description	是否配件 Spare parts Y/N	数量 Qty	备注 Remarks
1	4110000076163	吸油滤组件4644221821 Hydraulic fluid filter	Y	1	
2	4110001905026	吸油管组件4644221877H Oil pipe	Y	1	
3	4011000223	螺栓GB5782-M8*50EpZn-8.8 Screw	Y	4	
4	4110001905027	纸垫4644321244A Gasket	Y	2	
5	4110000076202	软管 0501 204 422 L=525/1,φ16/1,M18*15 Hose	Y	1	
6	4110000076203	软管 0501 204 427 L=516/2,φ16 Hose	Y	3	
7	4110000076204	软管0501 204 523 L=818/1,φ16/1,M18*1,5 Hose	Y	1	
8	4110001905028	紫铜垫圈16Q20-03A-05 Washer	Y	20	
9	4110001905029	空心螺栓0637835004 Eye bolt	Y	8	
10	4110001905030	管接头0637842509H Elbow nipple	Y	4	
11	4110000076205	软管 0501 204 673 L=530/2,φ16 Hose	Y	1	

传感器部件4644125　Sensor kit

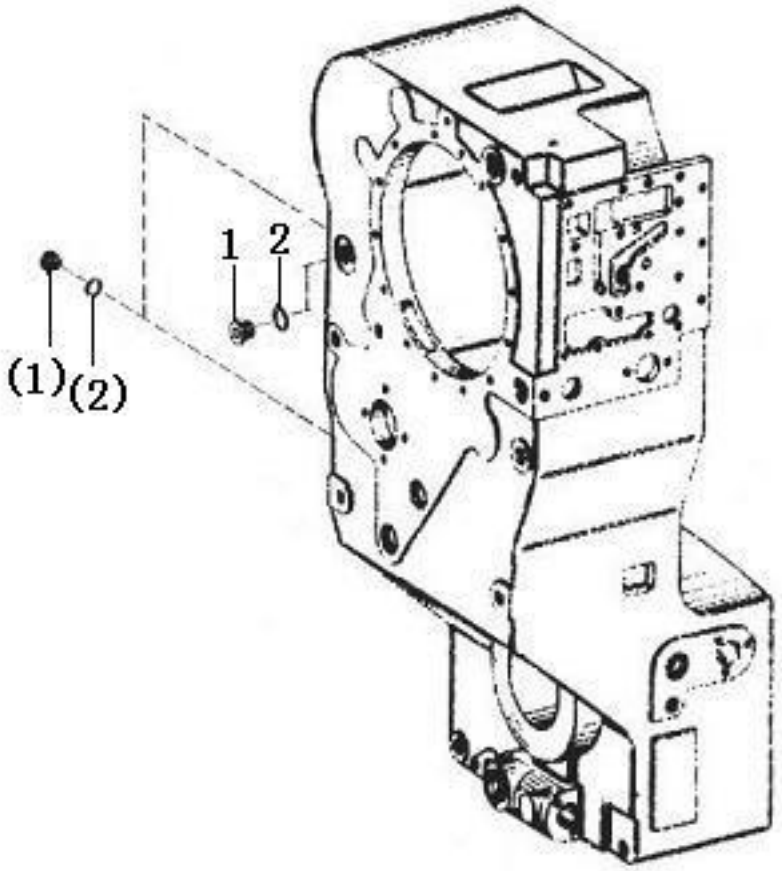

序号 Key	零件代号 Part No.	名称 Description		是否配件 Spare parts Y/N	数量 Qty	备注 Remarks
1	4110001905031	螺塞0636305011H	Plug	Y	3	
2	4110001905032	A型密封垫圈18 Q20-08-06	Sealing washer	Y	3	

发动机连接部件4644130　Assembly block

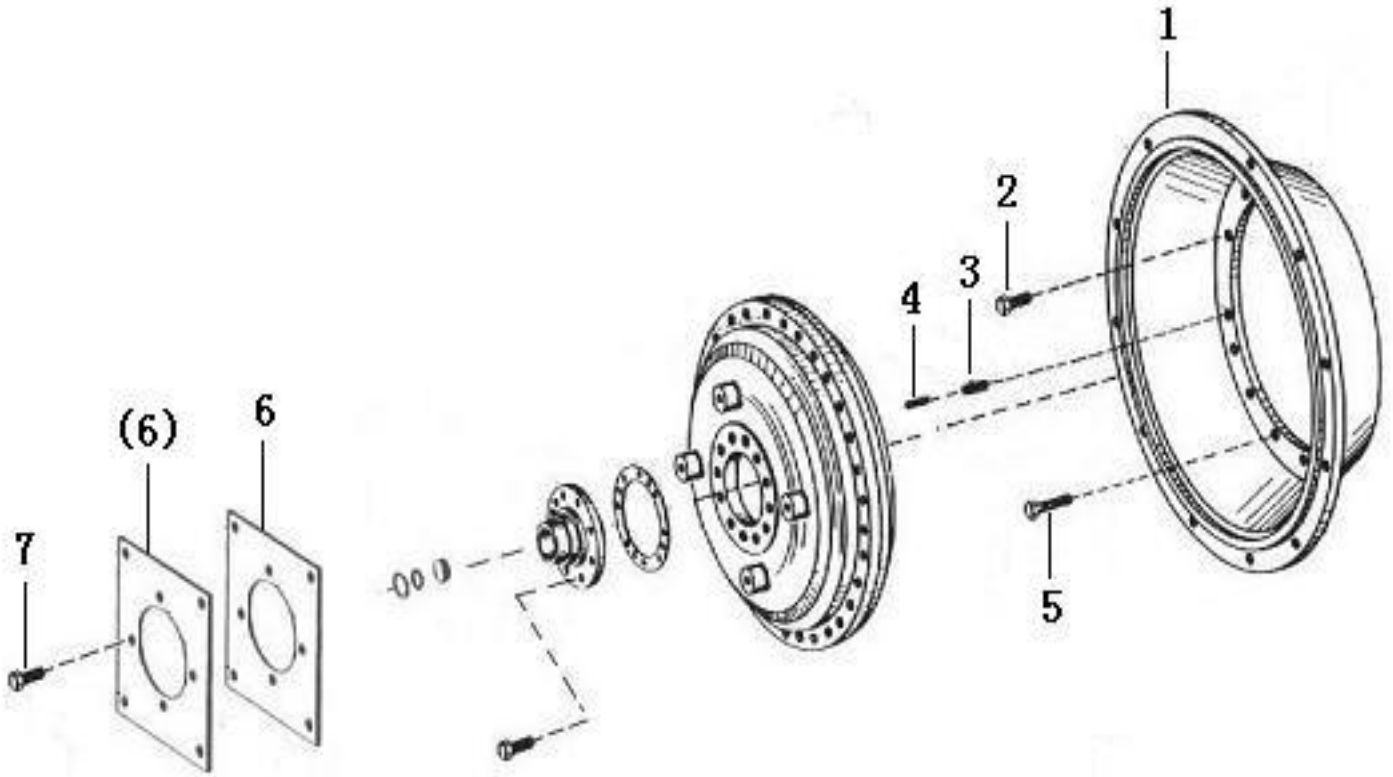

序号 Key	零件代号 Part No.	名称 Description		是否配件 Spare parts Y/N	数量 Qty	备注 Remarks
1	4110001905033	连接外壳SAE2#4644330143	Closure	Y	1	
2	4011000569	螺栓GB5783-M10*35EpZn-10.9	Screw	Y	12	
3	4016000233	销GB879.1-10*28-65Mn	Pin	Y	2	
4	4016000231	销GB879.1-6*30-65Mn	Pin	Y	2	
5	4011000881	螺栓GB5782-M10*45-10.9	Screw	Y	2	
6	4110001905036	膜片组件4642 230 019A	Diaphragm kit	Y	1	
7	4011000759	螺栓GB5783-M10*20EpZn-10.9	Screw	Y	4	

加油管部件4644131　Oil pipe

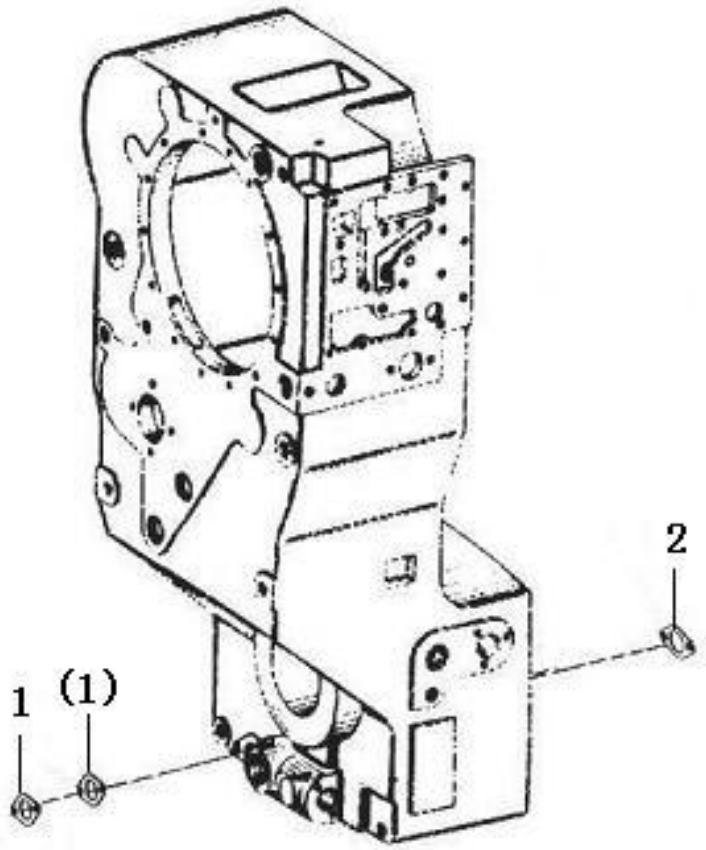

序号 Key	零件代号 Part No.		名称 Description	是否配件 Spare parts Y/N	数量 Qty	备注 Remarks
1	4110001905039	纸垫δ=0,84642331216A	Gasket	Y	2	
2	4110000076136	纸垫 4642 331 216 δ=0.8	Gasket	N	1	

滤油器部件4644138　Fuel filter

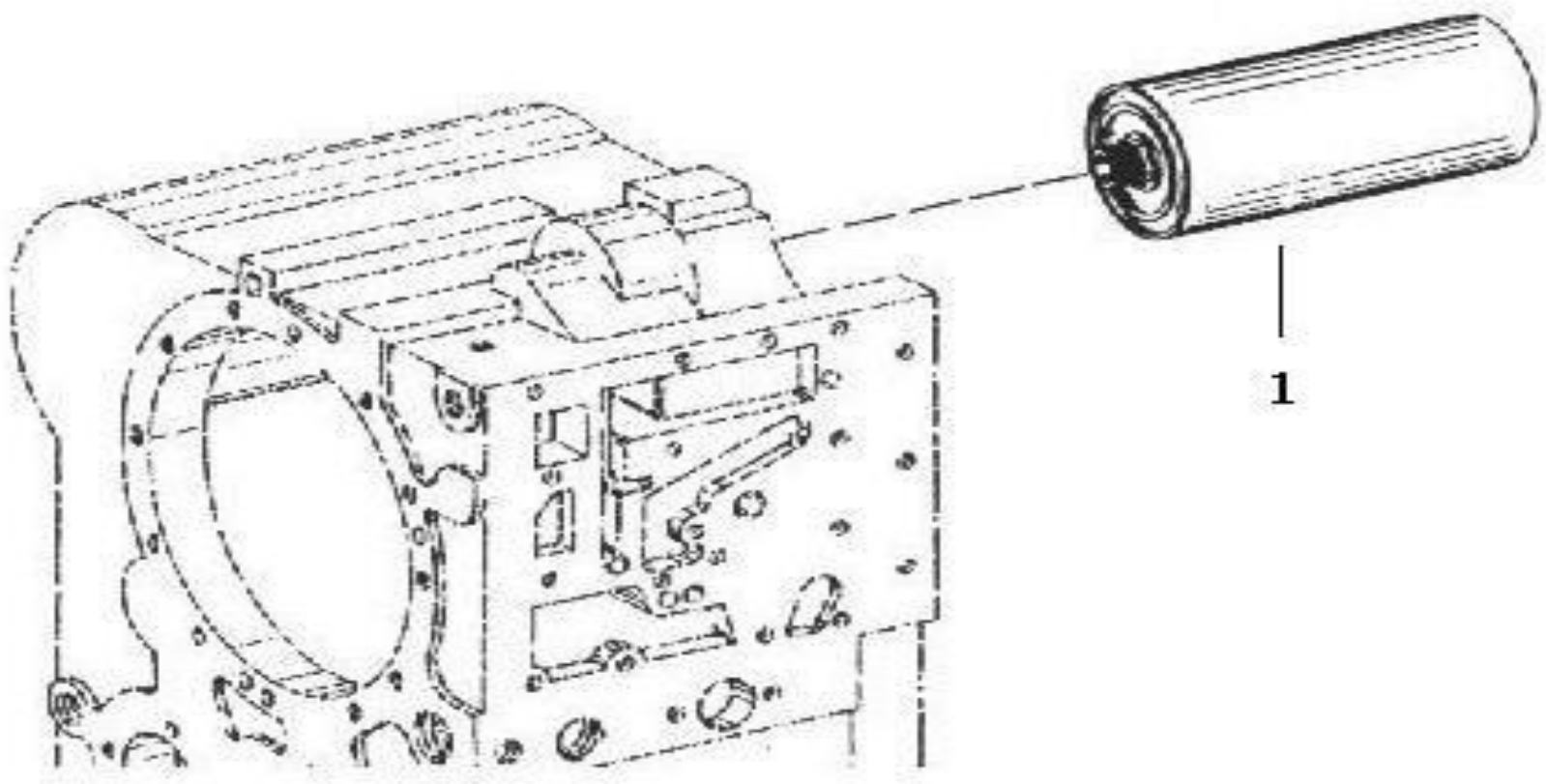

序号 Key	零件代号 Part No.	名称 Description		是否配件 Spare parts Y/N	数量 Qty	备注 Remarks
1	4110001394001	传动油旋装滤油器滤芯0750131053H	Filter insert	Y	1	

离合器部件4644 151KV+K1　Clutch

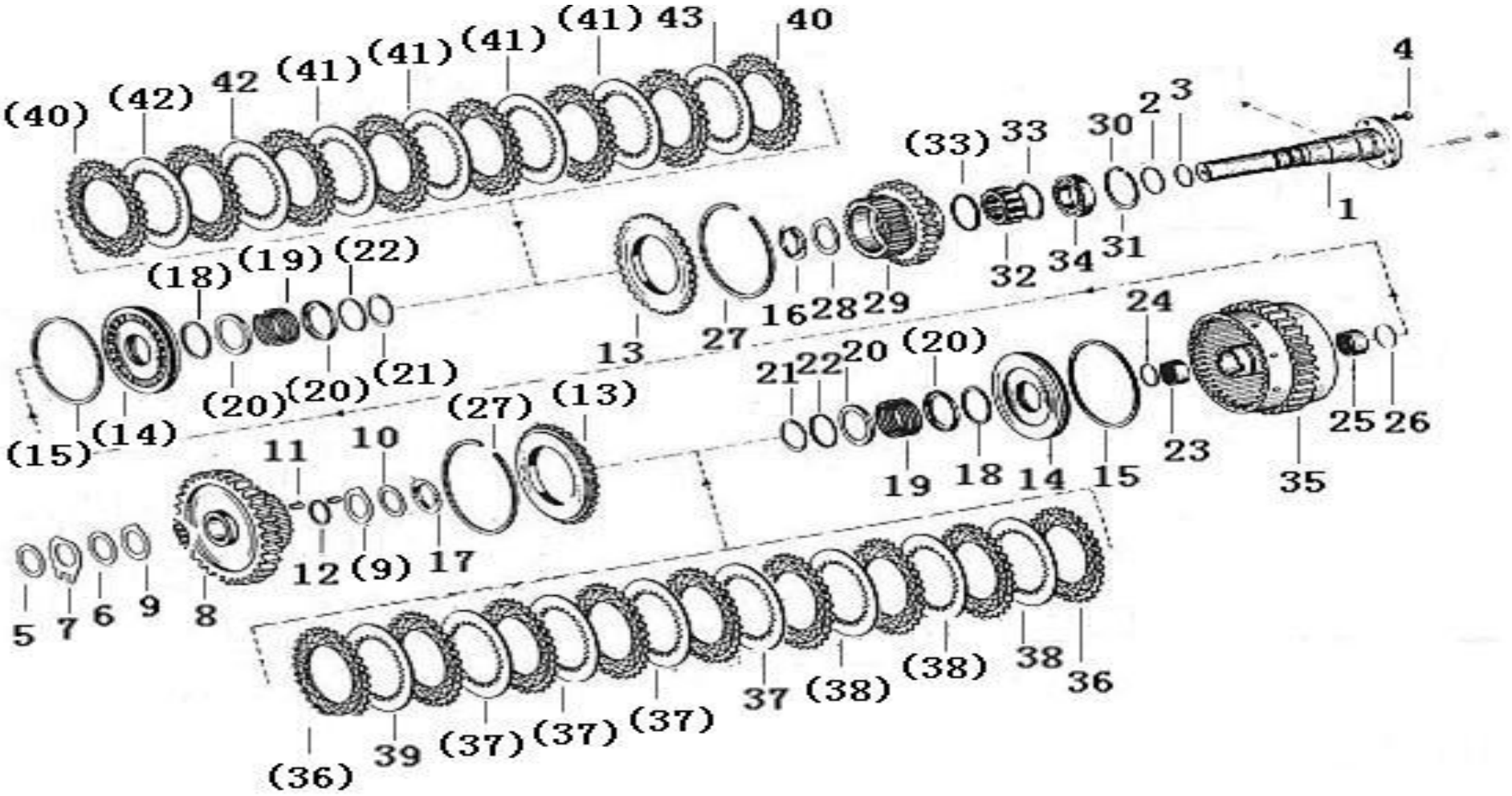

序号 Key	零件代号 Part No.	名称 Description		是否配件 Spare parts Y/N	数量 Qty	备注 Remarks
1	4110000367098	轴4644 351 076	Shaft	Y	1	
2	4030000707	O形圈GB1235-55*3.1	O-ring	Y	1	
3	4110000076258	搭扣密封环0734401106	Sealing ring	Y	3	
4	4110001905042	螺柱M8*20 GB/T898-1988	Stud	Y	3	
5	4110000076270	调整垫片0769120468	Shim	Y	1	
6	4110000367099	承磨垫0730 150 759	Thrust washer	Y	1	
7	4110000367100	止动垫片4644 303 529	Thrust washer	Y	1	
8	4110000367039	齿轮4644308622	Gear	Y	1	
9	4110000367118	止动垫圈4644 308 265	Thrust washer	Y	2	
10	4110000367101	承磨垫0730 150 773	Thrust washer	Y	1	
11	4110000367102	滚子组35,2*55,2*37 0750 119 100	Roller	Y	1	
12	4110000367103	垫圈4644 308 266	Washer	Y	1	
13	4110000367104	承压板4644 308 071	Pressure plate	Y	2	
14	4110000367043	活塞4644351070	Cylinder piston	Y	2	
15	4110000367105	异形密封环0750 112 139	Sealing ring	Y	2	
16	4110000076199	止动片4644351094	Extension bar	Y	1	
17	4110000076191	止动片4642308555	Extension bar	Y	1	
18	4110000076353	异形密封环 0750 112 140	Sealing ring	Y	2	
19	4110000076251	压力弹簧0732041183	Tension spring	Y	2	
20	4110000076189	导向环4642308083	Retaining ring	Y	4	
21	4110001394117	挡圈0630531346H	Ring	Y	2	
22	4110000076302	导向环 4642 308 084	Retaining ring	Y	2	

离合器部件4644 151KV+K1 Clutch

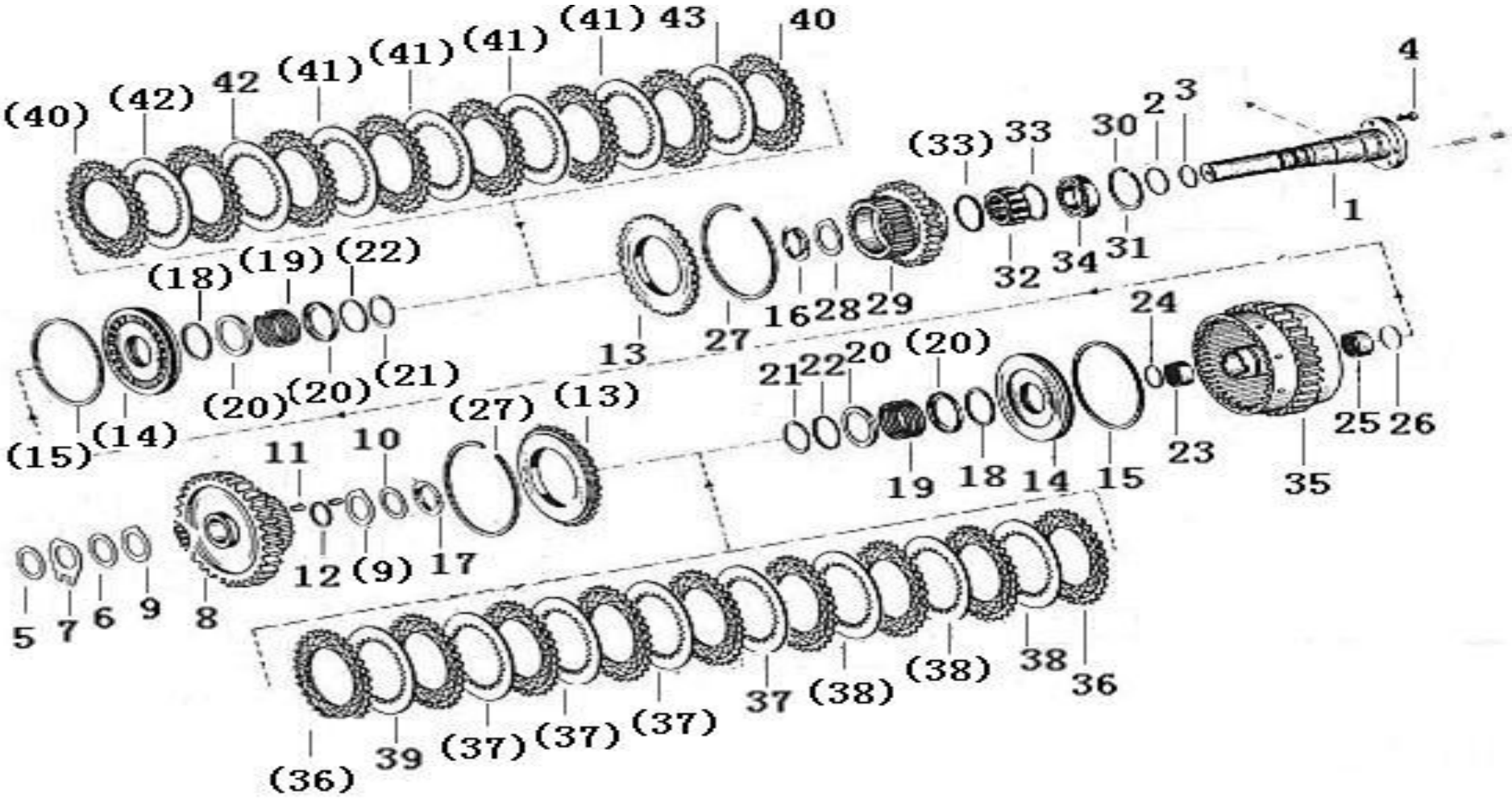

序号	零件代号	名称	是否配件	数量	备注
Key	Part No.	Description	Spare parts Y/N	Qty	Remarks
23	4110000367106	滚针轴承 F3526 35*42*26 0635 303 203	Needle bearing	Y	1
24	4110000076294	弹性挡圈 0730 513 610	Retaining ring	Y	1
25	4110000367107	滚针轴承 F4026 40*47*26 0635 303 205	Needle bearing	Y	1
26	4110000076295	弹性挡圈 0730 513 611	Retaining ring	Y	1
27	4110000367108	弹性挡圈0769 124 126	Retaining ring	Y	2
28	4110000076247	承磨垫 0730 150 779 DUP	Washer	Y	1
29	4110001321211	齿轮4644 351 010	Gear	Y	1
30	4110001905043	孔用挡圈75 GB/T893.1-1986	Retaining ring	Y	2
31	4110000076271	调整垫片0769120556	Shim	Y	1
32	4110000367109	滚柱轴承 45*75*28 0735 358 132	Bearing	Y	1
33	4110000367110	挡圈 0501 308 830	Retaining ring	Y	2
34	4110000367111	球轴承6009 MAC3 45*75*16 0750 116 100	Bearing	Y	1
35	4110000367031	离合器外壳4644251042	Converter housing	N	1
36	4110000367112	外摩擦片 0501 309 330	Friction disc	Y	12
37	4110000367113	内摩擦片4644 308 329	Friction disc	Y	9
38	4110000367114	内摩擦片4644 308 330	Friction disc	Y	1
39	4110000367115	内摩擦片0769 129 022	Friction disc	Y	1
40	4110000367112	外摩擦片 0501 309 330	Friction disc	Y	8
41	4110000367113	内摩擦片4644 308 329	Friction disc	Y	4
42	4110000367114	内摩擦片4644 308 330	Friction disc	Y	2
43	4110000367115	内摩擦片0769 129 022	Friction disc	Y	1

离合器部件4644 152KR+K2　Clutch

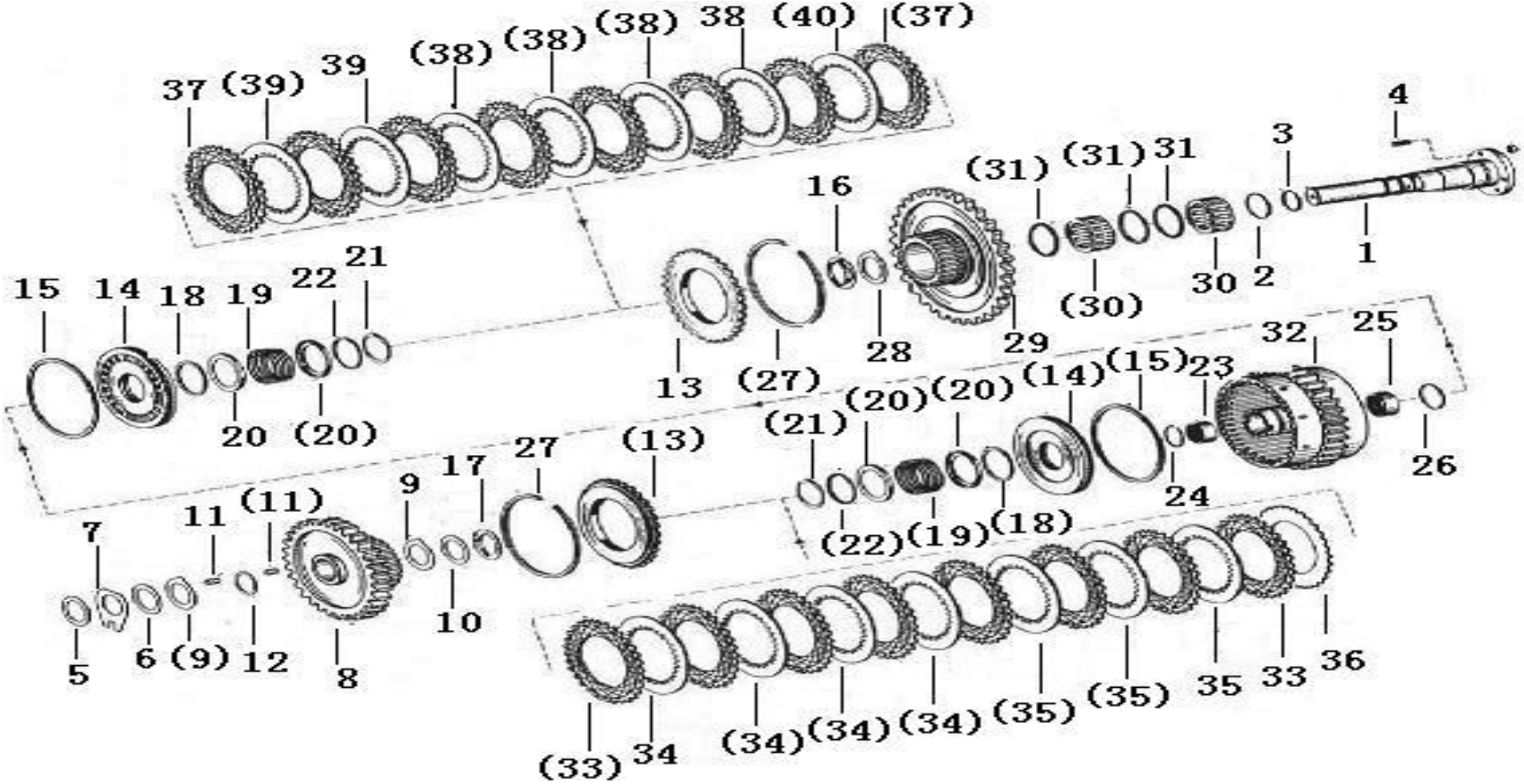

序号	零件代号	名称	是否配件	数量	备注
Key	Part No.	Description	Spare parts Y/N	Qty	Remarks
1	4110000367044	轴4644352062	Shaft	Y	1	
2	4030000707	O形圈GB1235-55*3.1	O-ring	Y	1	
3	4110000076258	搭扣密封环0734401106	Sealing ring	Y	3	
4	4011000754	螺栓GB5783-M8*20EpZn-10.9	Screw	Y	3	
5	4110000076270	调整垫片0769120468	Shim	Y	1	
6	4110000367099	承磨垫0730 150 759	Thrust washer	Y	1	
7	4110000367100	止动垫片4644 303 529	Thrust washer	Y	1	
8	4110000367039	齿轮4644308622	Gear	Y	1	
9	4110000367118	止动垫圈4644 308 265	Thrust washer	Y	2	
10	4110000367101	承磨垫0730 150 773	Thrust washer	Y	1	
11	4110000367102	滚子组35,2*55,2*37 0750 119 100	Roller	Y	1	
12	4110000367103	垫圈4644 308 266	Washer	Y	1	
13	4110000367104	承压板4644 308 071	Pressure plate	Y	2	
14	4110000367043	活塞4644351070	Cylinder piston	Y	2	
15	4110000367105	异形密封环0750 112 139	Sealing ring	Y	2	
16	4110000076199	止动片4644351094	Extension bar	Y	1	
17	4110000076191	止动片4642308555	Extension bar	Y	1	
18	4110000076353	异形密封环 0750 112 140	Sealing ring	Y	2	
19	4110000076251	压力弹簧0732041183	Tension spring	Y	2	
20	4110000076189	导向环4642308083	Retaining ring	Y	4	
21	4110001394117	挡圈0630531346H	Ring	Y	2	
22	4110000076302	导向环 4642 308 084	Retaining ring	Y	2	

离合器部件4644 152KR+K2　Clutch

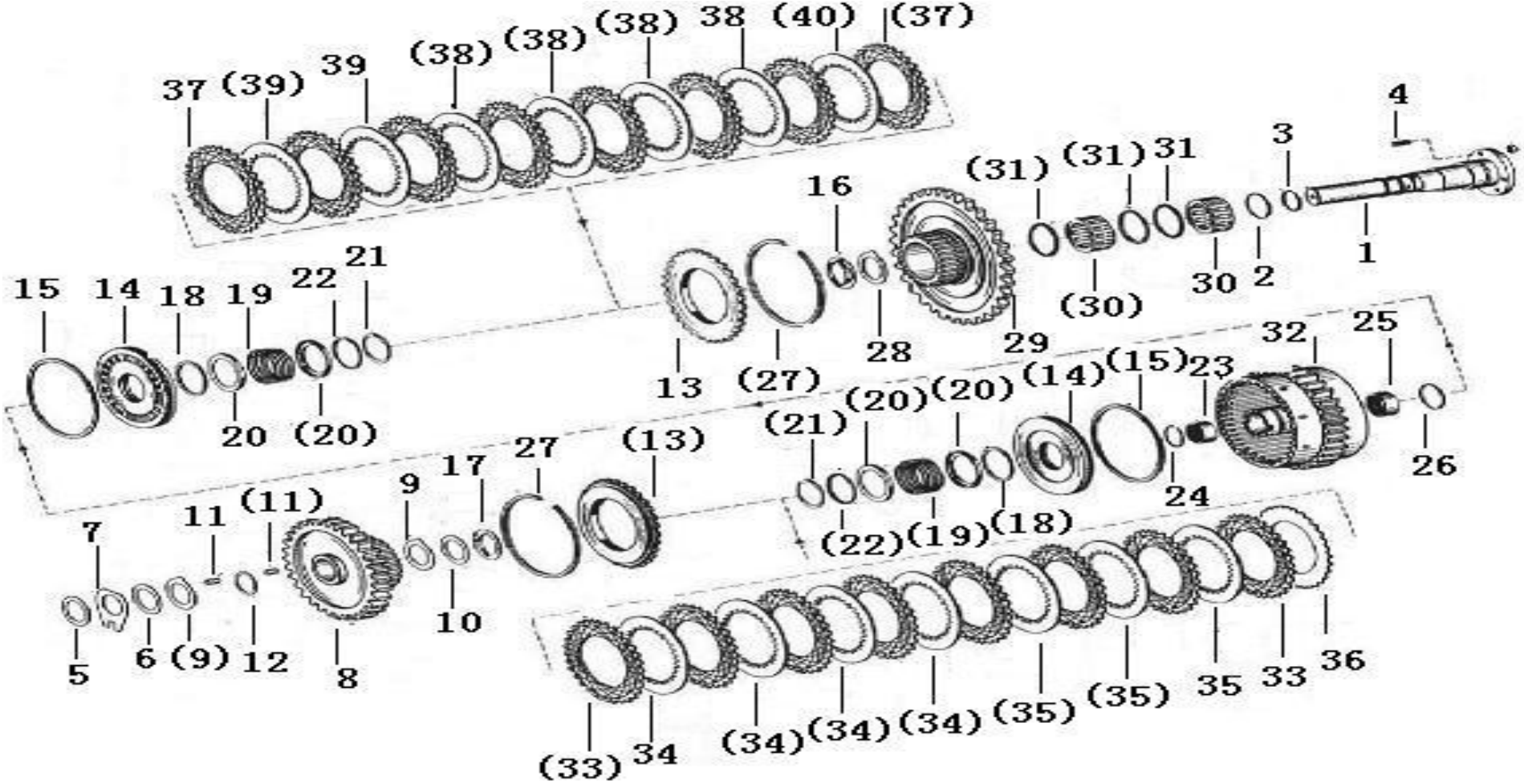

序号	零件代号	名称	是否配件	数量	备注
Key	Part No.	Description	Spare parts Y/N	Qty	Remarks
23	4110000367106	滚针轴承 F3526 35*42*26 0635 303 203	Needle bearing	Y	1	
24	4110000076294	弹性挡圈 0730 513 610	Retaining ring	Y	1	
25	4110000367107	滚针轴承 F4026 40*47*26 0635 303 205	Needle bearing	Y	1	
26	4110000076295	弹性挡圈 0730 513 611	Retaining ring	Y	1	
27	4110000367108	弹性挡圈0769 124 126	Retaining ring	Y	2	
28	4110000076247	承磨垫 0730 150 779 DUP	Washer	Y	1	
29	4110001321256	齿轮4644 252 017	Gear	Y	1	
30	4110000367127	滚柱轴承 K45*75*32,2/24,4 0750 115 211	Bearing	Y	1	
31	4110000367110	挡圈 0501 308 830	Retaining ring	Y	3	
32	4110000367033	离合器外壳4644252087	Converter housing	Y	1	
33	4110000367112	外摩擦片 0501 309 330	Friction disc	Y	12	
34	4110000367113	内摩擦片4644 308 329	Friction disc	Y	9	
35	4110000367114	内摩擦片4644 308 330	Friction disc	Y	1	
36	4110000367115	内摩擦片0769 129 022	Friction disc	Y	1	
37	4110000367112	外摩擦片 0501 309 330	Friction disc	Y	8	
38	4110000367113	内摩擦片4644 308 329	Friction disc	Y	4	
39	4110000367114	内摩擦片4644 308 330	Friction disc	Y	2	
40	4110000367115	内摩擦片0769 129 022	Friction disc	Y	1	

离合器部件4644 153K3+K4　Clutch

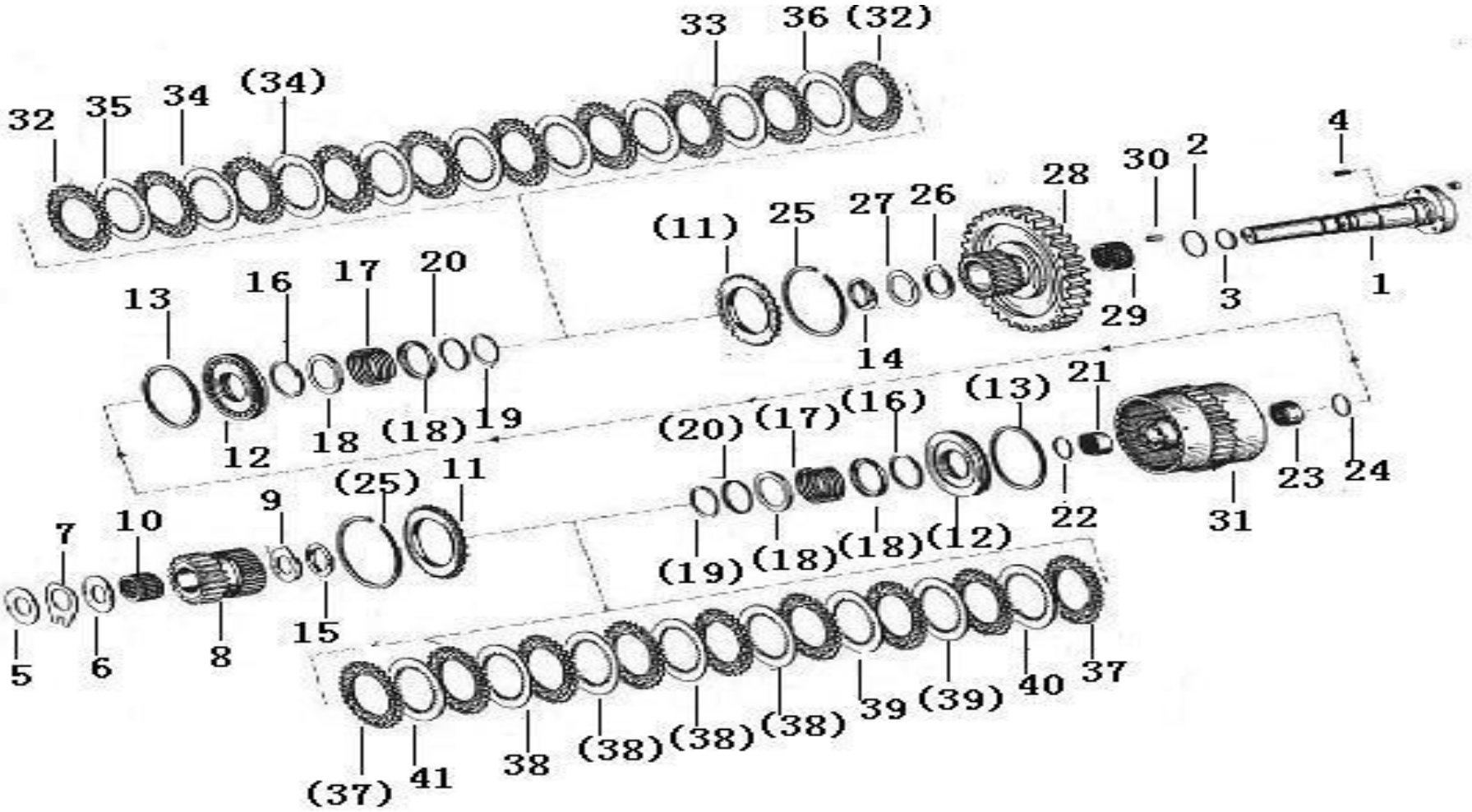

序号	零件代号	名称	是否配件	数量	备注
Key	Part No.	Description	Spare parts Y/N	Qty	Remarks
1	4110000367045	轴4644353058	Shaft	Y	1	
2	4030000707	O形圈GB1235-55*3.1	O-ring	Y	1	
3	4110000076258	搭扣密封环0734401106	Sealing ring	Y	3	
4	4011000754	螺栓GB5783-M8*20EpZn-10.9	Screw	Y	2	
5	4110000076270	调整垫片0769120468	Shim	Y	1	
6	4110000367099	承磨垫0730 150 759	Thrust washer	Y	1	
7	4110000367131	止动垫片4644 303 534	Rubber washer	Y	1	
8	4110000367036	齿轮4644308167	Gear	Y	1	
9	4110000367121	承磨垫0730 150 777	Thrust washer	Y	1	
10	4110000367125	滚针轴承K35*50,06*30 0735 358 069	Needle bearing	Y	1	
11	4110000076190	承压板4642308185	Anchor plate	Y	2	
12	4110000076324	活塞 4644 353 051	Cylinder piston	Y	2	
13	4110000076352	异形密封环 0750 112 141	Sealing ring	Y	2	
14	4110000076199	止动片4644351094	Extension bar	Y	1	
15	4110000076191	止动片4642308555	Extension bar	Y	1	
16	4110000076353	异形密封环 0750 112 140	Sealing ring	Y	2	
17	4110000076251	压力弹簧0732041183	Tension spring	Y	2	
18	4110000076189	导向环4642308083	Retaining ring	Y	4	
19	4110001394117	挡圈0630531346H	Ring	Y	2	
20	4110000076302	导向环 4642 308 084	Retaining ring	Y	2	
21	4110000076060	滚针轴承 0750 115 182 35*42*20	Needle bearing	Y	1	
22	4110000076294	弹性挡圈 0730 513 610	Retaining ring	Y	1	

离合器部件4644 153K3+K4　Clutch

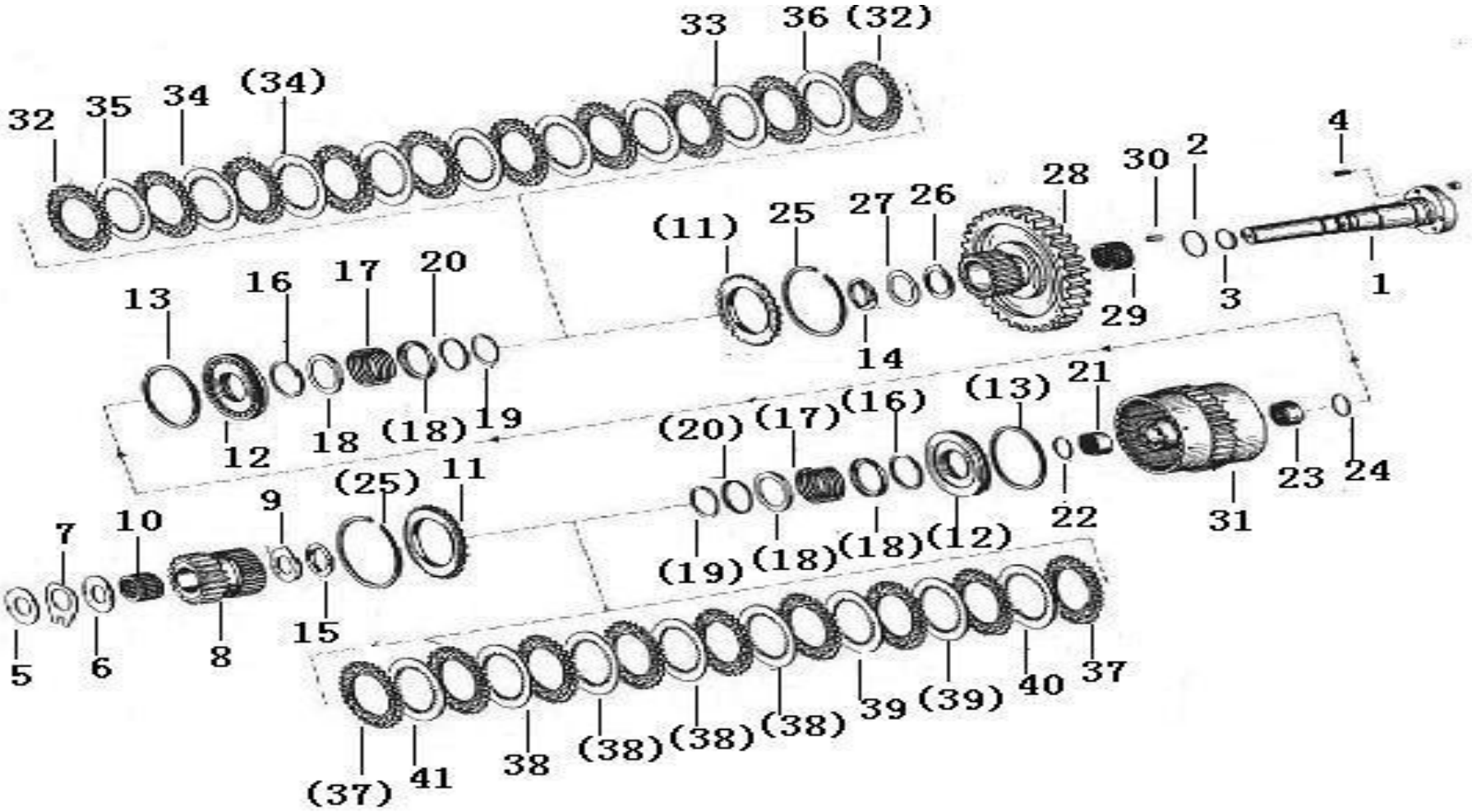

序号	零件代号	名称	是否配件	数量	备注
Key	Part No.	Description	Spare parts Y/N	Qty	Remarks
23	4110000076062	滚针轴承O635303204	Needle bearing	Y	1	
24	4110000076295	弹性挡圈 0730 513 611	Retaining ring	Y	1	
25	4110000076296	弹性挡圈0769 124 115	Retaining ring	Y	2	
26	4110000076247	承磨垫 0730 150 779 DUP	Washer	Y	1	
27	4110000367123	垫片 0730 109 643	Rubber washer	Y	1	
28	4110001905044	齿轮4644 308 859H	Gear	Y	1	
29	4110000076104	滚针组O750115109	Needle	Y	1	
30	4110000076322	滚子组 0750 119 048	Roller	Y	12	
31	4110000367128	离合器外壳4644 253 045	Converter housing	Y	1	
32	4110000076067	外摩擦片 0501 309 329 S=2,0	Friction disc	Y	10	
33	4110000076068	内摩擦片 4642 308 330 S=1.5	Friction disc	Y	1	
34	4110000076069	内摩擦片 4642 308 332 S=2.0	Friction disc	Y	6	
35	4110000076107	内摩擦片 4642 308 331 S=2.5	Friction disc	Y	1	
36	4110000076074	内摩擦片 0769 129 011 S=1,5/2,0/2,5	Friction disc	Y	1	
37	4110000076067	外摩擦片 0501 309 329 S=2,0	Friction disc	Y	9	
38	4110000076068	内摩擦片 4642 308 330 S=1.5	Friction disc	Y	4	
39	4110000076069	内摩擦片 4642 308 332 S=2.0	Friction disc	Y	2	
40	4110000076107	内摩擦片 4642 308 331 S=2.5	Friction disc	Y	1	
41	4110000076074	内摩擦片 0769 129 011 S=1,5/2,0/2,5	Friction disc	Y	1	

取力器部件4644 154　Power take-off component

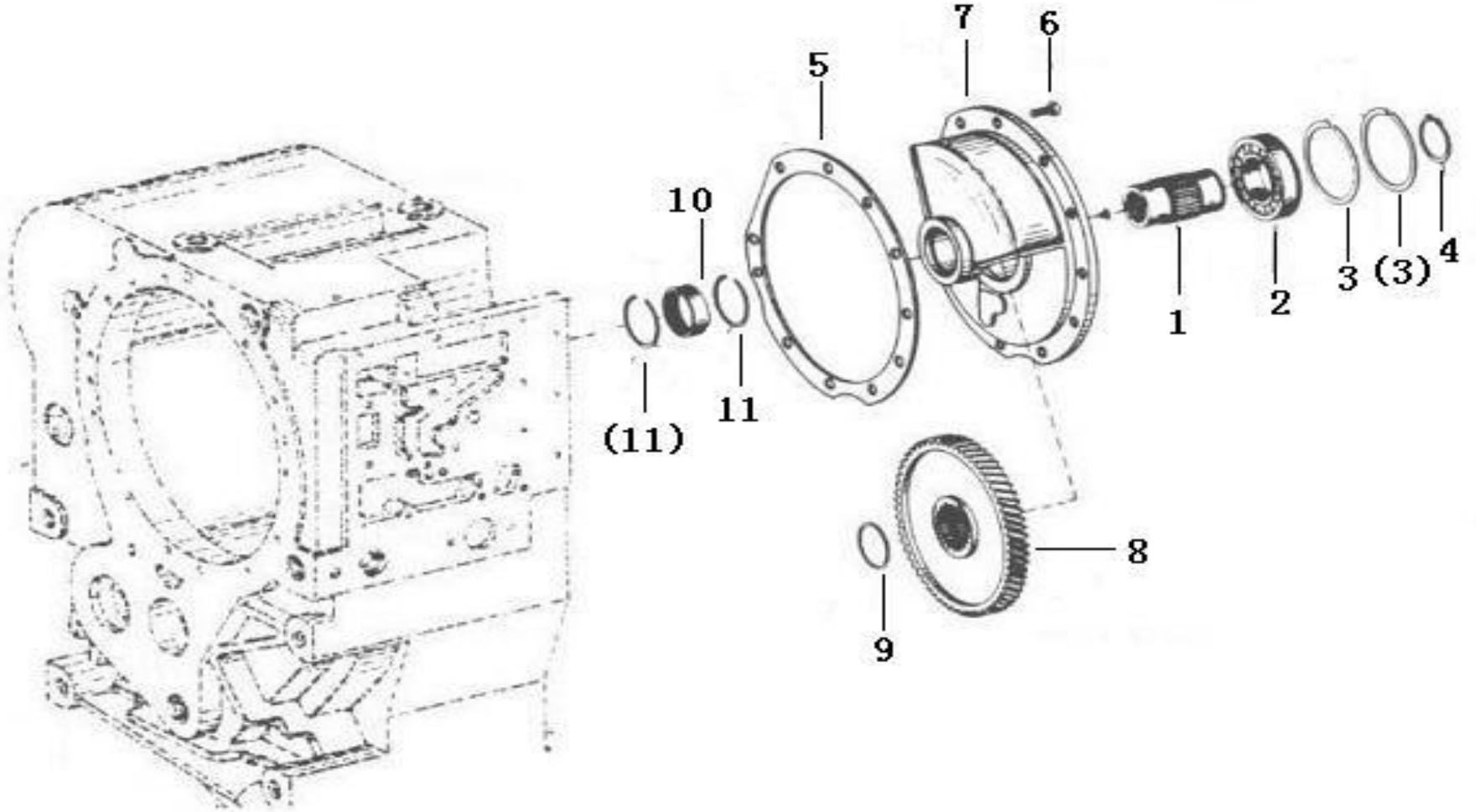

序号 Key	零件代号 Part No.	名称 Description		是否配件 Spare parts Y/N	数量 Qty	备注 Remarks
1	4110000076336	取力器轴P.T.O1 4644 311 011	Shaft	Y	1	
2	4110000367018	球轴承 6209 N/C3 0750 116 259	Bearing	Y	1	
3	4110001905045	轴用弹性挡圈0630503011H	Retaining ring	Y	2	
4	4110001905046	轴用挡圈0630501033H	Retaining ring	Y	1	
5	4110001321315	纸垫 4644 311 214	Paper pad	N	1	
6	4011000105	螺栓GB5783-M8*20EpZn-8.8	Bolt	Y	11	
7	4110001905047	输出箱体轮毂4644 311 107	Hub	Y	1	
8	4110000367023	传动齿轮4644311007	Gear	Y	1	
9	4110001905048	轴用弹性挡圈0630513068H	Retaining ring	N	1	
10	4110000367135	滚针轴承HK4516 45*52*16 0635 303 104	Bearing	Y	1	
11	4110001905049	孔用弹性挡圈0630513016H	Retaining ring	N	2	

应急转向泵4644 137　Emergency.steer.pump

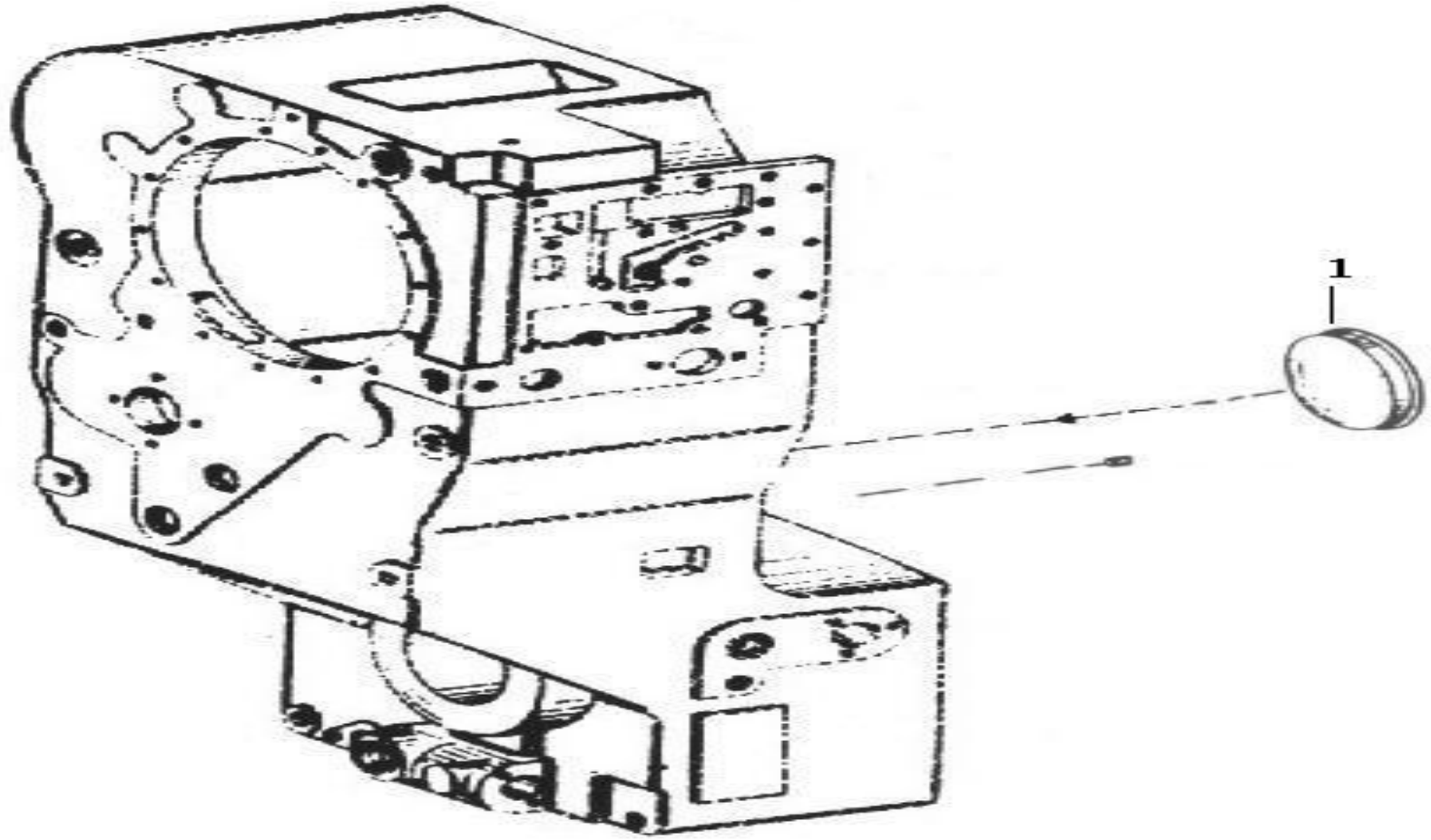

序号 Key	零件代号 Part No.		名称 Description	是否配件 Spare parts Y/N	数量 Qty	备注 Remarks
1	7200001663	密封盖4642301106	Cover	Y	1	

取力器部件4644155　Power take-off component

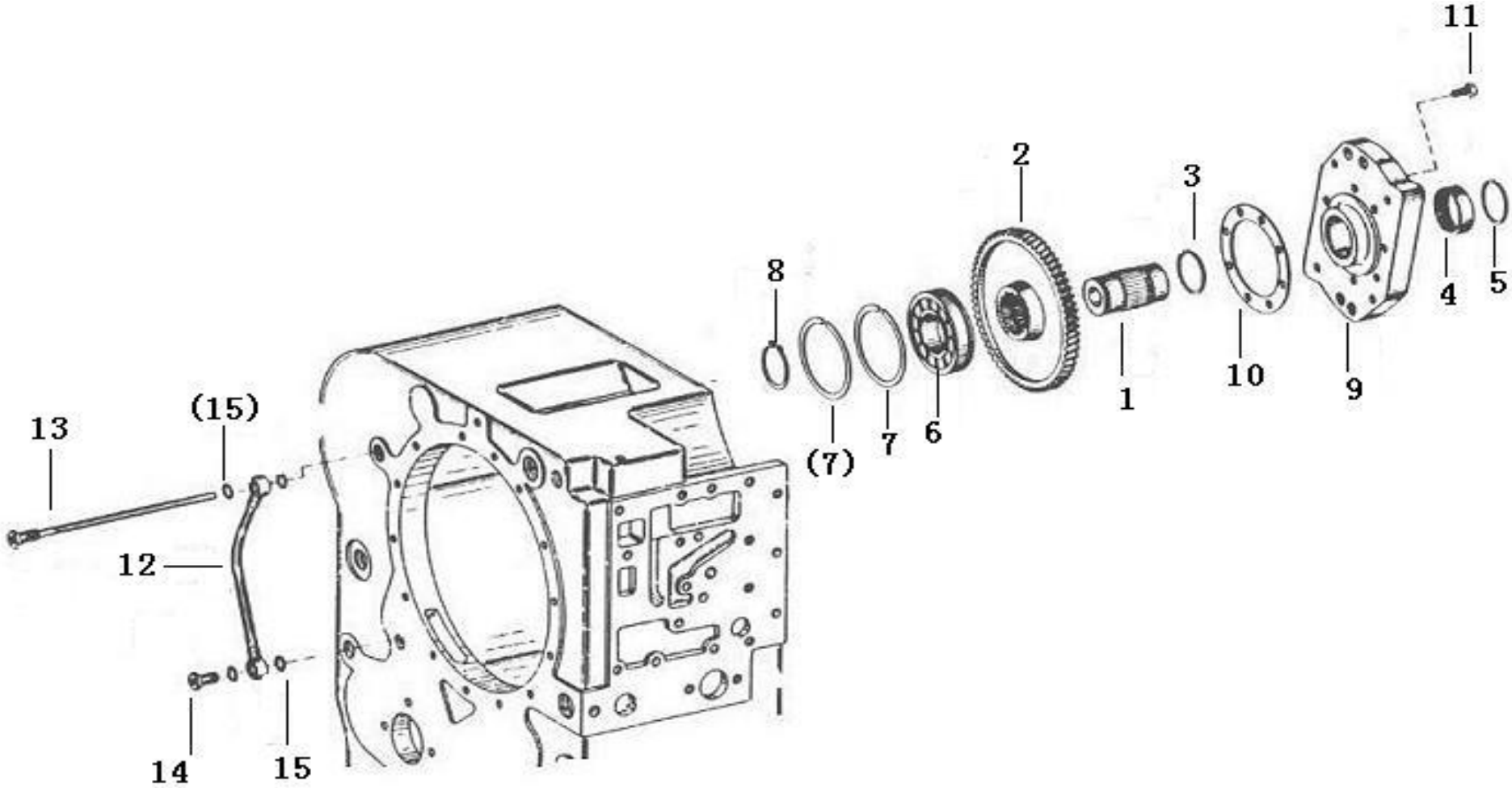

序号	零件代号	名称	是否配件	数量	备注
Key	Part No.	Description	Spare parts Y/N	Qty	Remarks
1	4110001905050	取力器轴4644355864	Power take-off shaft	Y	1	
2	4110000367041	传动齿轮4644311008	Gear	Y	1	
3	4110001905048	轴用弹性挡圈0630513068H	Retaining ring	N	1	
4	4110000367135	滚针轴承HK4516 45*52*16 0635 303 104	Bearing	Y	1	
5	4110001905049	孔用弹性挡圈0630513016H	Retaining ring	N	1	
6	4110000367018	球轴承 6209 N/C3 0750 116 259	Bearing	Y	1	
7	4110001905045	轴用弹性挡圈0630503011H	Retaining ring	Y	2	
8	4110001905046	轴用挡圈0630501033H	Retaining ring	Y	1	
9	4110000367120	泵法兰4644 311 121	Flange	Y	1	
10	4110000367133	纸垫 4644 311 209	Gasket	N	1	
11	4110001905051	六角头螺栓M8*18	Bolt	Y	8	
12	4110000367129	软管 0501 205 628	Hose	Y	1	
13	4110000367130	油管组件4642 211 001	Pipe	N	1	
14	4110001321335	空心螺栓 A8 DIN76230637 835 003	Hollow bolt	N	1	
15	4110001905009	紫铜垫圈14Q20-03A-04	Washer	Y	4	

操纵阀部件4644 159　Control valve parts

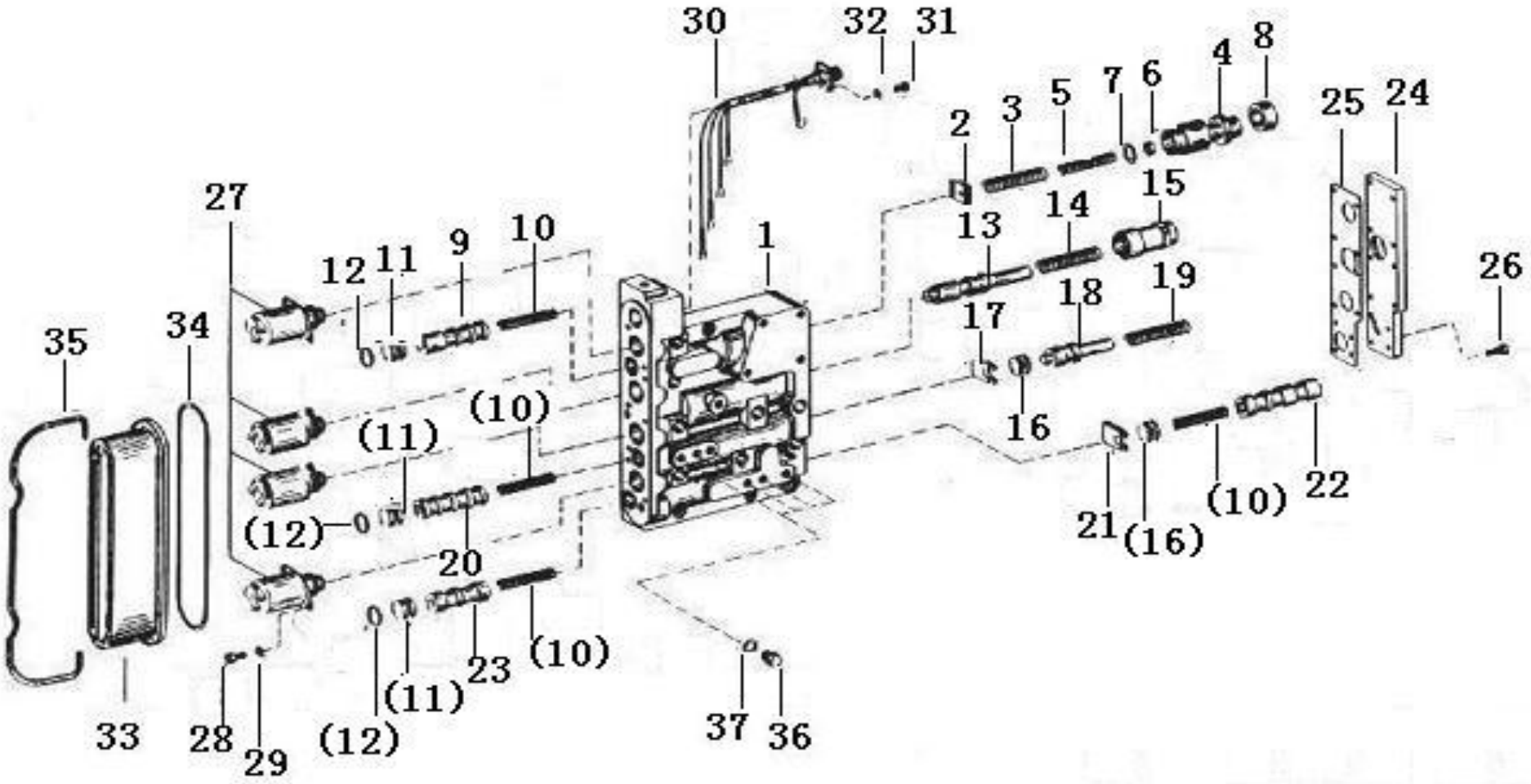

序号 Key	零件代号 Part No.	名称 Description		是否配件 Spare parts Y/N	数量 Qty	备注 Remarks
1	4110000076312	阀体4642 306 152	Valve body	N	1	
2	4110000076174	锁片4620306248	Locking plate	N	1	
3	4110000076292	弹簧0732 040 838	Spring	N	1	
4	4110000076172	阀芯4620306245	Valve core	N	1	
5	4110000076248	弹簧0732040837	Spring	N	1	
6	4110000076244	隔套0730061778	Screw-in sleeve	N	1	
7	4110000076122	垫片O769120747	Washer	Y	6	
8	4110000076285	衬套4620 306 247	Bushing	Y	1	
9	4110000076184	阀芯4642306094	Valve core	N	1	
10	4110000076253	弹簧0732041254	Spring	N	4	
11	4110000076175	挡销4620306252	Backing pin	N	3	
12	4110001905052	O形圈14*3 ZFN744 0634 303 118H	O-ring	Y	3	
13	4110000076314	阀芯 4620 306 413	Valve core	N	1	
14	4110000367122	弹簧0732 041 390	Spring	N	1	
15	4110000367124	阀芯 4620 306 414	Valve core	N	1	
16	4110000076299	挡销 4644 306 549	Backing pin	N	2	
17	4110000076194	固定板4644306241	Fixing plate	N	1	
18	4110000076176	阀芯4620306255	Valve core	N	1	
19	4110000076250	弹簧0732041154	Spring	N	1	
20	4110000076183	阀芯4642306093	Valve core	N	1	
21	4110000076180	锁片4642306049	Locking plate	N	1	
22	4110000076185	阀芯4642306095	Valve core	N	1	

操纵阀部件4644 159　Control valve parts

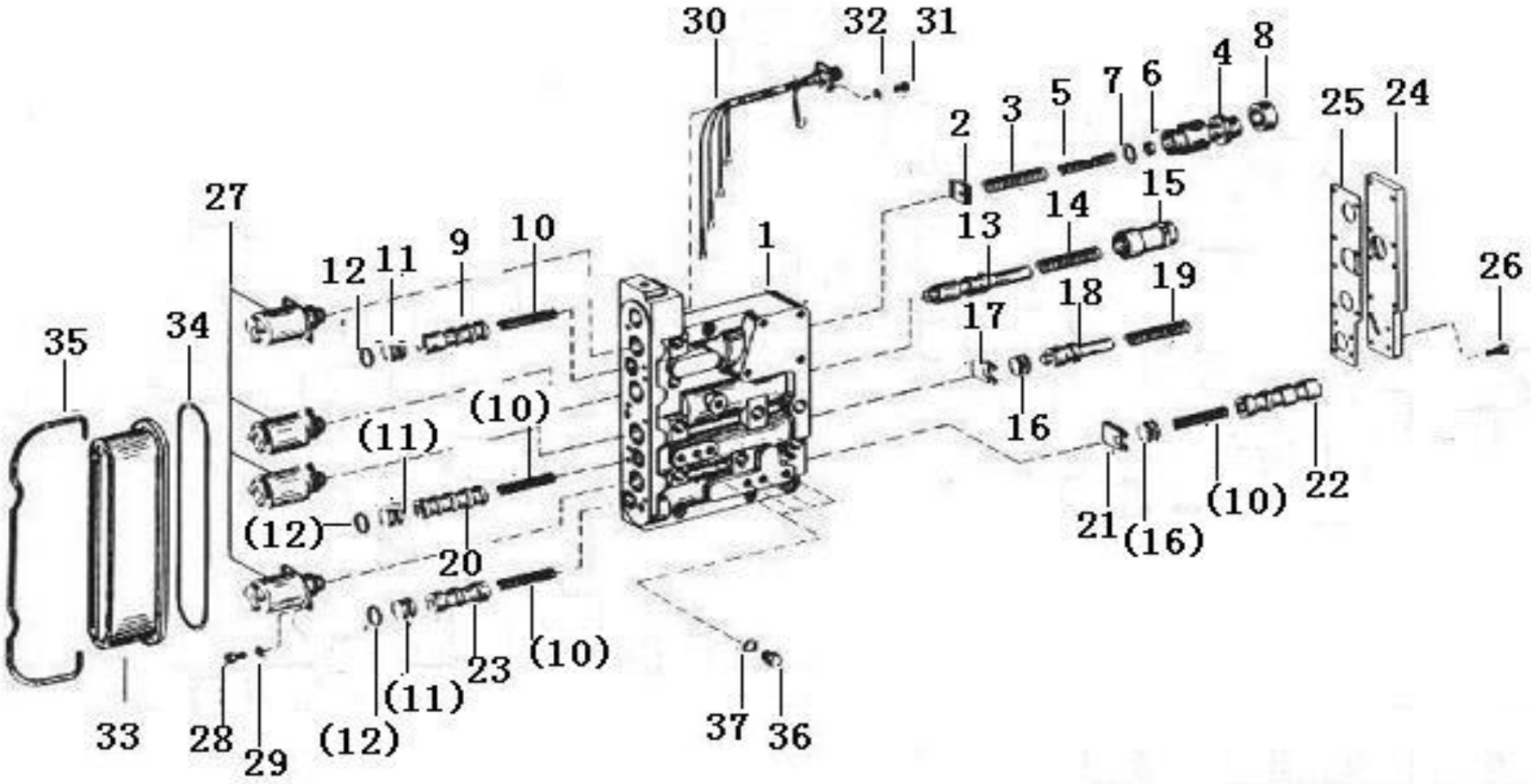

序号	零件代号	名称	是否配件	数量	备注
Key	Part No.	Description	Spare parts Y/N	Qty	Remarks
23	4110000076186	阀芯4642306096	Valve core	N	1	
24	4110000076318	盖4620 306 415	Cover	N	1	
25	4110000076179	纸垫4620306479	Gasket	Y	1	
26	4110001905053	六角头螺栓M5*18 GB/T5783-2000	Bolt	Y	11	
27	4110000076402	电磁阀0501 315 338H(四道密封)	Solenoid valve	Y	4	
28	4110001905054	圆柱头螺钉M5*12 GB/T70.1-2000	Screw	Y	8	
29	4015000286	垫圈GB859-5-65Mn	Washer	Y	8	
30	4110001321374	电缆组件4620 206 019	Cable harness	Y	1	
31	4110001905055	沉头螺钉M4*12 GB/T68-2000	Screw	Y	4	
32	4110001905056	弹性垫圈4 GB/T860-1987	Spring washer	Y	4	
33	4110000076303	电磁阀罩壳 4620 306 259	Solenoid valve housing	N	1	
34	4110001905057	O形圈164.2*5.7 0634 303 951H	O-ring	Y	1	
35	4110000076171	弓夹4620306241	Clamp	N	1	
36	4110001905058	螺塞M10*1 DIN910 0636 304 019H	Plug	Y	6	
37	4110001905018	紫铜垫圈10Q20-03A-02	Washer	Y	6	

散件部件4644 199　Loose parts

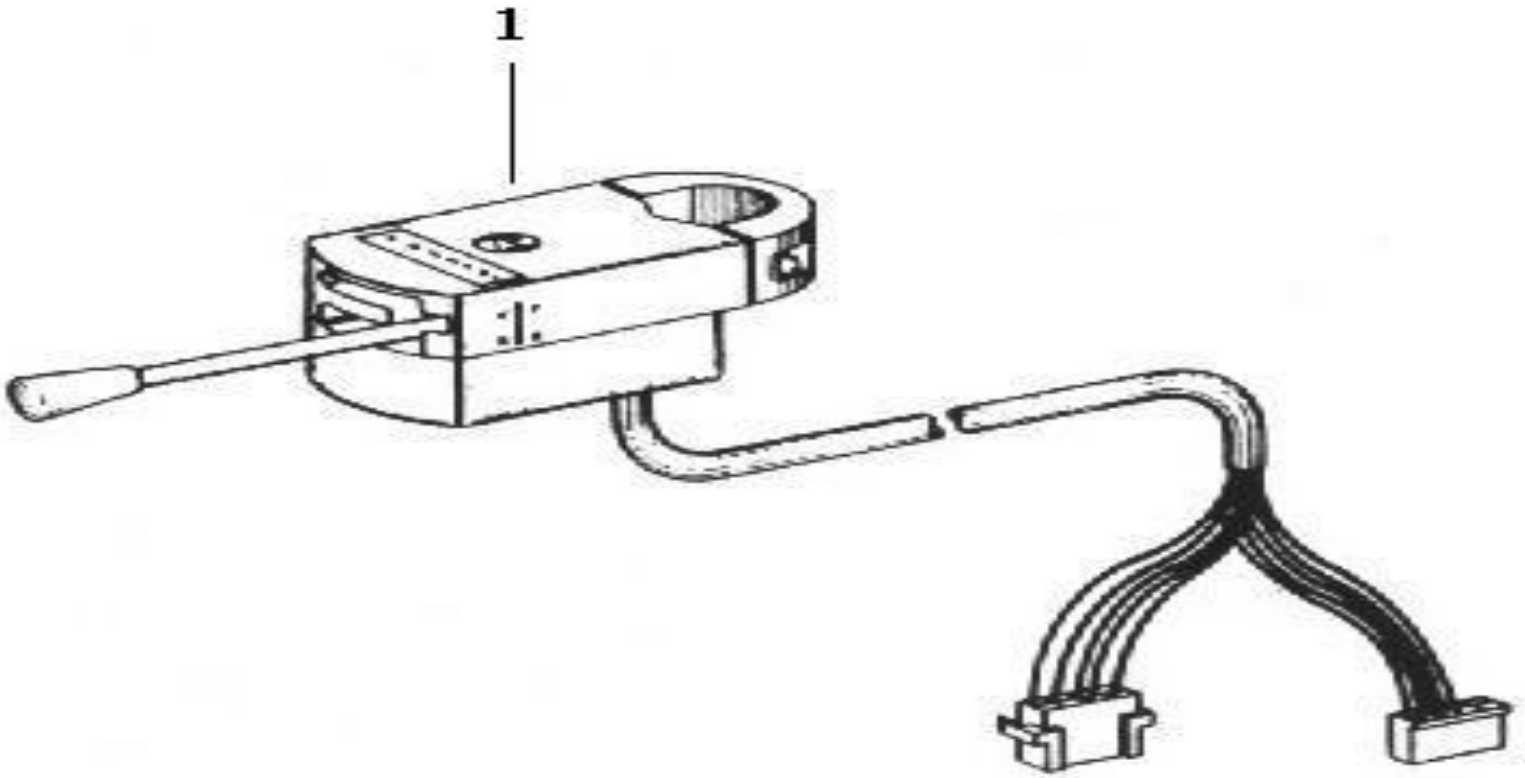

序号 Key	零件代号 Part No.	名称 Description	是否配件 Spare parts Y/N	数量 Qty	备注 Remarks
1	3901000049	档位选择器SG-6/A 6006030801H Gear selector	Y	1	

变速箱散热总成　Transmission radiator assembly

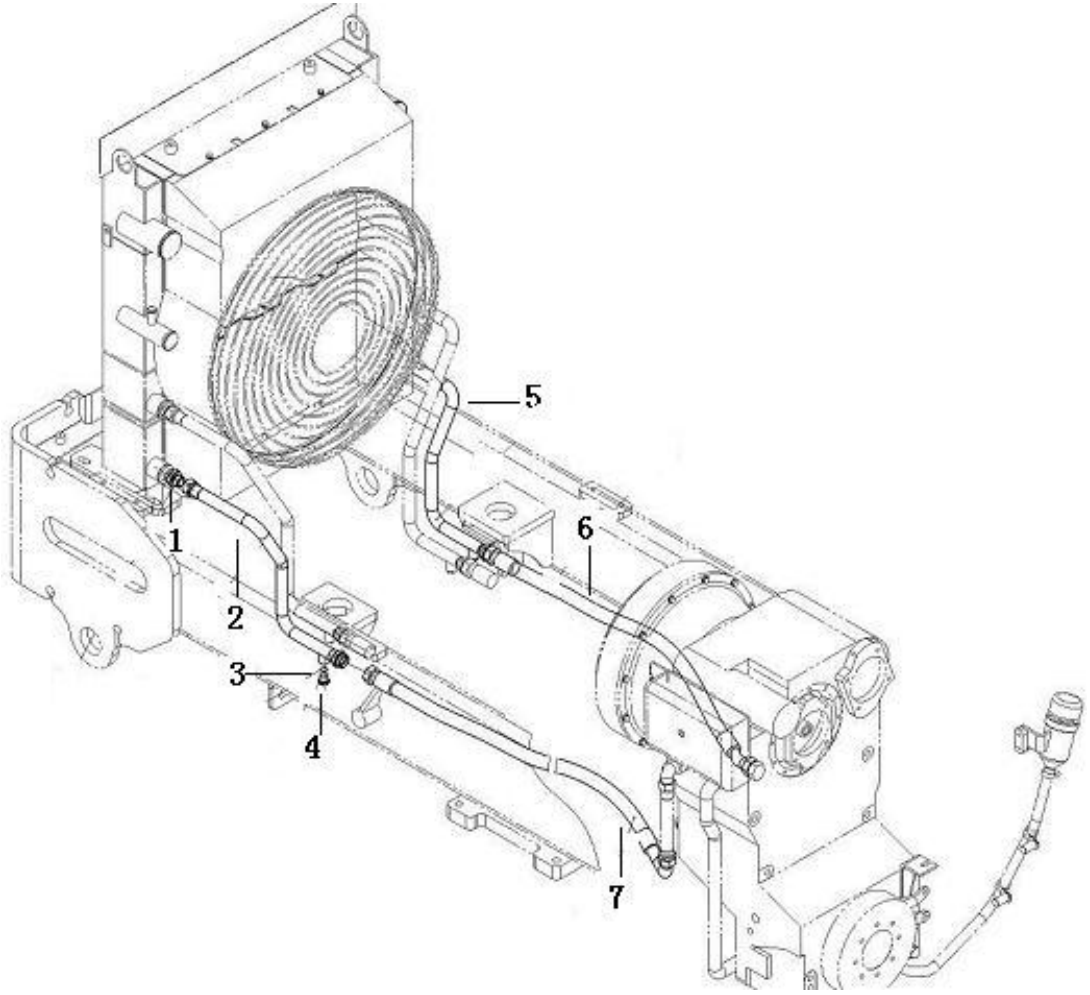

序号 Key	零件代号 Part No.	名称 Description		是否配件 Spare parts Y/N	数量 Qty	备注 Remarks
1	4120004835	直通接头1CH-36-33	Nipple	Y	2	
2	28060003271	变速箱散热管右	Pipe	Y	1	
3	4041000768	O形圈LGB168-11524	O-ring	Y	2	
4	4041000508	螺塞LGB135-01824	Plug	Y	2	
5	28060003281	变速箱散热管左	Pipe	Y	1	
6	4120004837	软管 20441-36-16TZ/20411-36-16TZ-FC686-16×1200	Hose assembly	Y	1	
7	4120004885	软管 20411-36-16TZ/20491-36-16TZ×FC686-16×1250	Hose assembly	Y	1	

E　驱动桥系统
AXLE ASSEMBLY

山 东 临 工 工 程 机 械 有 限 公 司

SHANDONG LINGONG CONSTRUCTION MACHINERY CO.,LTD.

前桥总成　Front axle installation drawing

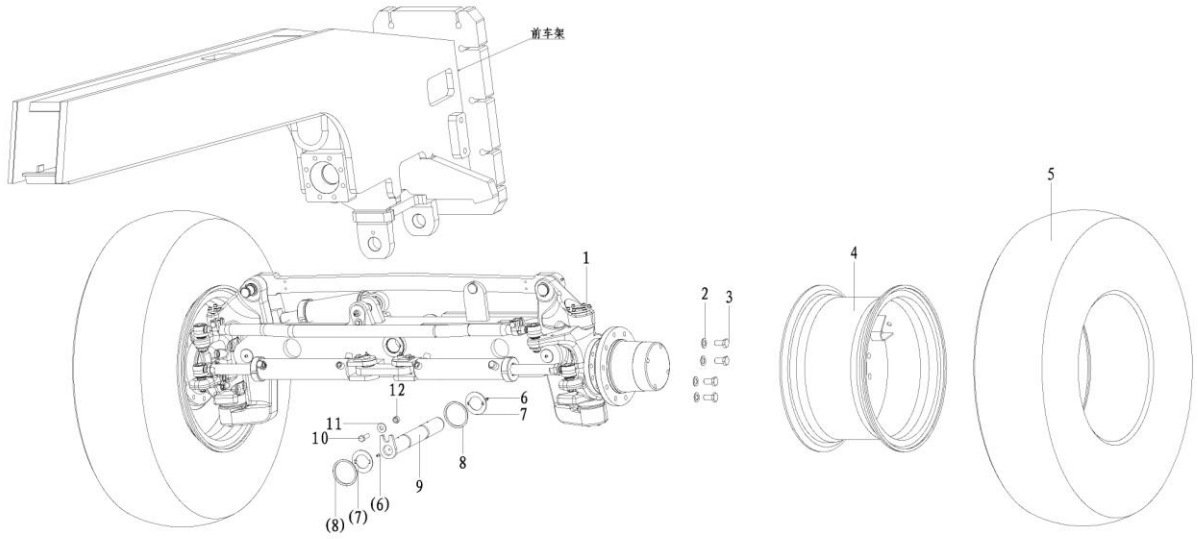

序号 Key	零件代号 Part No.	名称 Description		是否配件 Spare parts Y/N	数量 Qty	备注 Remarks
1	28080002021	前桥	Front axle	Y	1	
2	4015000184	垫圈GB97.1-22EpZn-300HV	Washer	Y	20	
3	28080002591	螺栓 7/8-9UNC	Bolt	Y	20	
4	4110002027	前桥有内胎轮辋14.00/1.5-25	Wheel rim	Y	2	
5	4110002032	轮胎17.5-25-16PRTT E-2/L-2（有内胎）	Tyre	Y	2	
6	4030000065	油杯JB7940.1-M10*1	Lubricating nipple	Y	2	
7	28080002261	锁止垫片	Thrust bearing	Y	2	
8	4030000987	V型密封圈 VA-100	V-ring	Y	2	
9	28080002491	摆动轴	Pivot pin	Y	1	
10	4011000564	螺栓GB5783-M16*45EpZn-10.9	Screw	Y	1	
11	4040000002	垫圈LGB001-16	Washer	Y	1	
12	28080002521	支座	Spacer	Y	1	

前桥　Front axle installation drawing

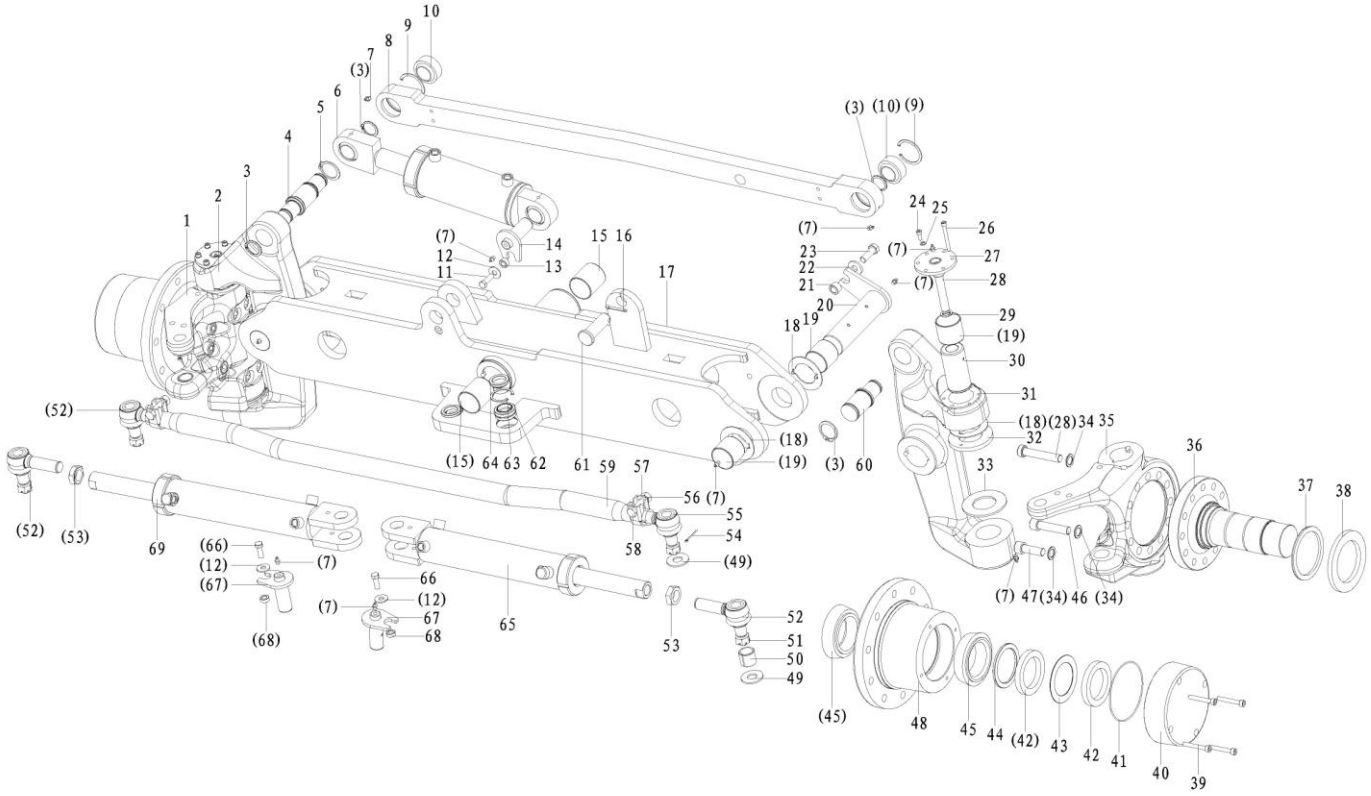

序号	零件代号	名称	是否配件	数量	备注
Key	Part No.	Description	Spare parts Y/N	Qty	Remarks
1	28080002001	左转向架	Spindle	Y	1	
2	28080001991	左转向节	Steering knuckle	Y	1	
3	4015000132	挡圈GB894.1-40-65Mn	Retaining ring	Y	4	
4	28080002311	轴	Guide moulding	Y	1	
5	4015000046	挡圈GB894.1-50-65Mn	Retaining ring	Y	2	
6	4120004762	前轮倾斜油缸 100*50*169-473	Cylinder	Y	1	
7	4030000065	油杯JB7940.1-M10*1	Lubricating nipple	Y	6	
8	28080002221	连杆	Link rod	Y	1	
9	4015000199	挡圈GB893.1-68-65Mn	Retaining ring	Y	2	
10	4021000289	关节轴承GB9163-GEG40ES-2RS	Spherical plain bearing	Y	2	
11	4011001059	螺栓GB5782-M12×40EpZn-8.8	Screw	Y	1	
12	4015000186	垫圈GB96.1-12EpZn-300HV	Washer	Y	3	
13	28080002441	支座	Spacer	Y	1	
14	28080002351	铰接轴	Steering knuckle	Y	1	
15	28080002151	复合轴承	Bearing	Y	2	
16	4016000318	开口销GB91-6.3×45EpZn-Q235A	Split pin	Y	1	
17	28080002031	前桥架	Axle frame	Y	1	
18	28080002261	锁止垫片	Thrust bearing	Y	6	
19	28080002141	复合轴承	Bearing	Y	8	
20	28080002181	铰接轴	Steering knuckle	Y	2	
21	28080002421	支座	Spacer	Y	2	
22	4040000002	垫圈LGB001-16	Washer	Y	2	

前桥　Front axle installation drawing

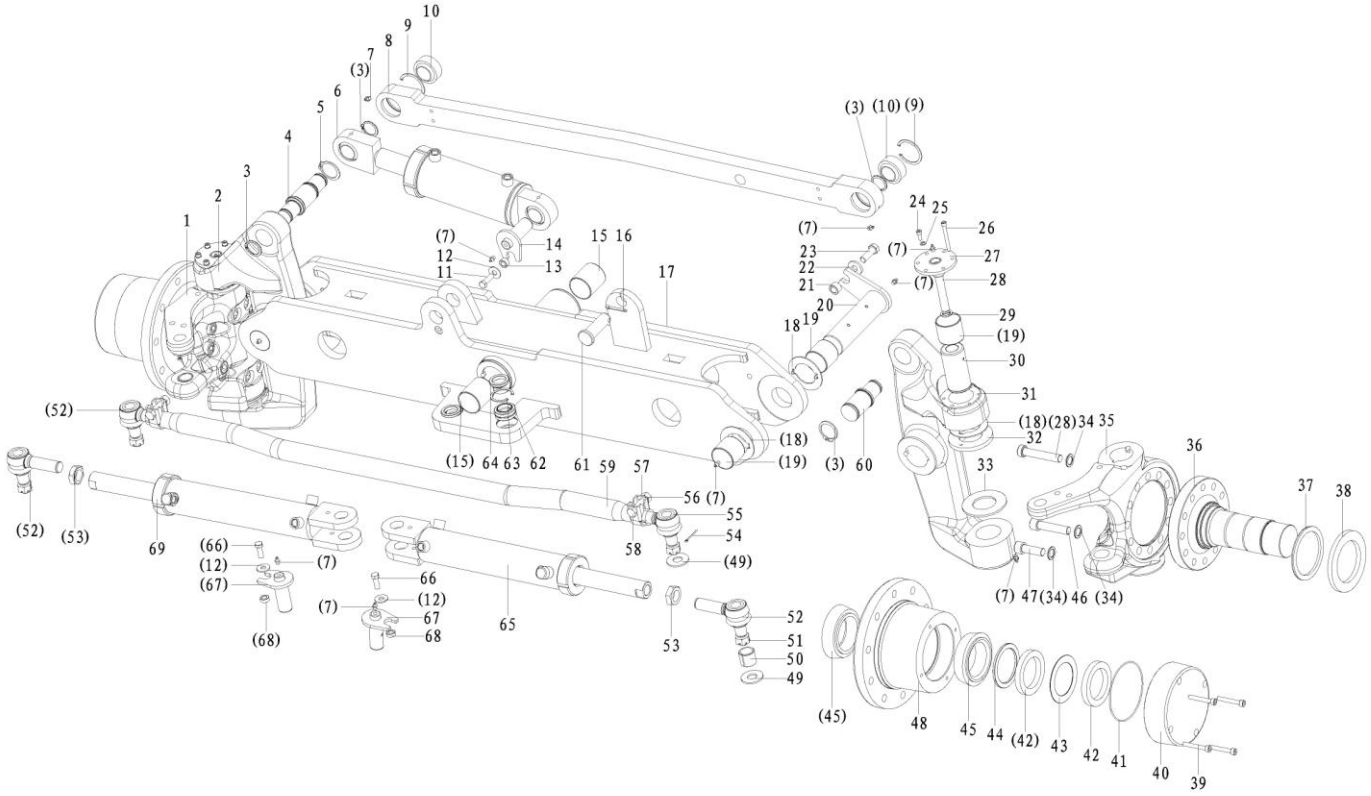

序号	零件代号	名称	是否配件	数量	备注
Key	Part No.	Description	Spare parts Y/N	Qty	Remarks
23	4011000510	螺栓GB5782-M16*50EpZn-8.8	Bolt	Y	2	
24	4014000211	螺钉GB70.1-M8*20EpZn-8.8	Screw	Y	20	
25	4015000036	垫圈GB93-8-65Mn	Spring washer	Y	24	
26	4014000382	螺钉GB70.1-M8*80EpZn-8.8	Screw	Y	4	
27	28080002271	盖板	Cover plate	Y	4	
28	4014000388	螺钉GB70.1-M20*1.5*110EpZn-12.9	Screw	Y	12	
29	4015000030	垫圈GB93-20-65Mn	Spring washer	Y	4	
30	28080002301	销轴	Guide moulding	Y	4	
31	28080001981	右转向节	Steering knuckle	Y	1	
32	28080002241	垫片	Washer	Y	2	
33	28080002251	垫片	Washer	Y	2	
34	28080002401	垫圈	Washer	Y	24	
35	28080002011	右转向架	Spindle	Y	1	
36	28080001951	车轮轴	Shaft	Y	2	
37	4030000950	V型密封圈VA-110	V-ring	Y	2	
38	4030000951	密封圈BAUSLX2-105×160×12	Sealing ring	Y	2	
39	4014000144	螺钉GB70.1-M10*70EpZn-8.8	Screw	Y	8	
40	28080001971	轮毂盖	Wheel cap	Y	2	
41	4030000954	O型圈154.5*3GB3452.1-82	O-ring	Y	2	
42	4013000307	螺母GB812-M85*2	Nut	Y	4	
43	4015000367	止动垫圈GB858－85	Lock washer	Y	2	
44	28080002471	垫片	Washer	Y	2	

前桥　Front axle installation drawing

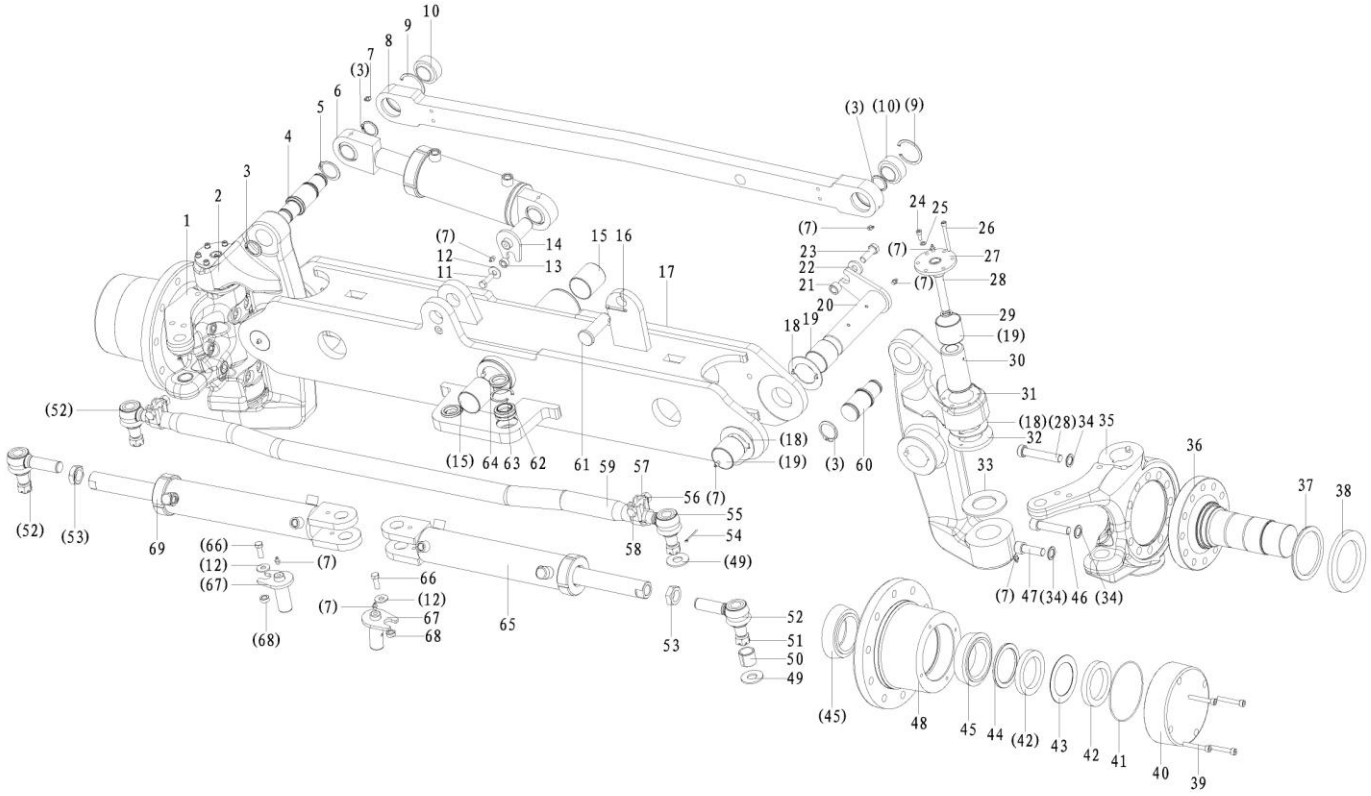

序号	零件代号	名称	是否配件	数量	备注
Key	Part No.	Description	Spare parts Y/N	Qty	Remarks
45	4021000278	圆锥滚子轴承	Roller bearing	Y	4	
46	4014000390	螺钉GB70.1-M20*1.5*90EpZn-12.9	Screw	Y	2	
47	4014000389	螺钉GB70.1-M20*1.5*60EpZn-12.9	Screw	Y	14	
48	28080001961	轮毂	Front wheel hub	Y	2	
49	4015000167	垫圈GB97.1-24EpZn-300HV	Washer	Y	4	
50	28080002451	衬套	Bushing	Y	2	
51	28080002551	螺母	Nut	Y	4	
52	28080002541	右旋球头	Ball joint	Y	3	
53	4013000319	锁紧螺母GB6173-M30×1.5-10	Nut	Y	2	
54	4016000057	开口销GB91-4*45EpZn-Q235A	Split pin	Y	4	
55	28080002211	左旋球头	Ball joint	Y	1	
56	28080002561	卡箍	Clamping shoe	Y	4	
57	4013000324	螺母DIN980-M12*1.5 -10	Nut	Y	2	
58	4011001124	螺栓DIN960-M12*1.5*2 -10.9	Screw	Y	2	
59	28080002531	拉杆	Track rod	Y	1	
60	28080002331	轴	Guide moulding	Y	1	
61	4016000317	销轴GB/T882 30*95	Pin	Y	1	
62	4021000290	向心关节轴承GE35ES-2RS	Spherical plain bearing	Y	2	
63	4015000272	P挡圈GB893.1-55-65Mn	Retaining ring	Y	2	
64	28080002461	隔板	Spacer plate	Y	1	
65	4120004763	前轮转向油缸右 63*45*340-577	Steering cylinder	Y	1	
66	4011000061	螺栓GB5782-M12*35EpZn-8.8	Bolt	Y	2	

前桥　Front axle installation drawing

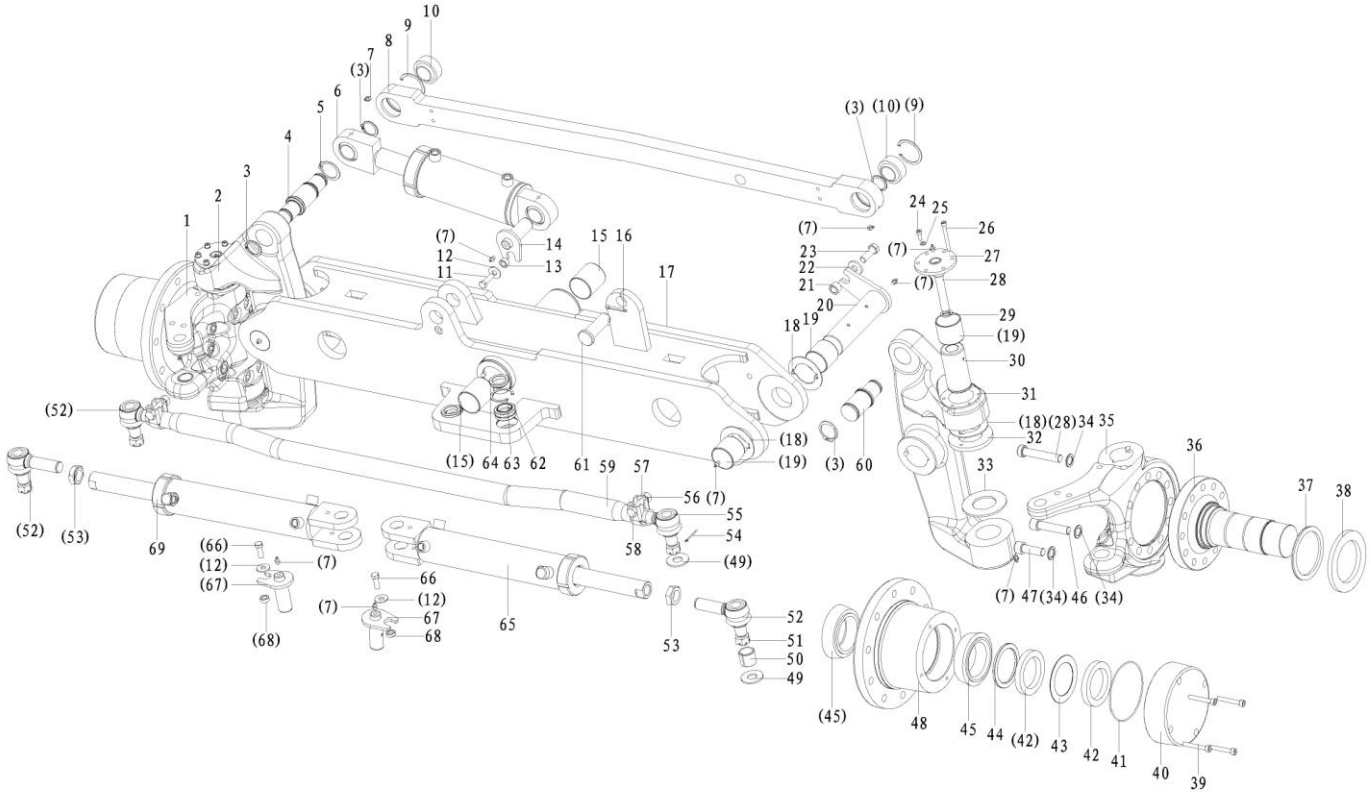

序号	零件代号		名称	是否配件	数量	备注
Key	Part No.		Description	Spare parts Y/N	Qty	Remarks
67	28080002381	铰接轴	Steering knuckle	Y	2	
68	28080002431	支座	Spacer	Y	2	
69	4120004764	前轮转向油缸左63*45*340-577	Steering cylinder	Y	1	

轮胎17.5-25-16PRTT E-2/L-2（有内胎） Tire

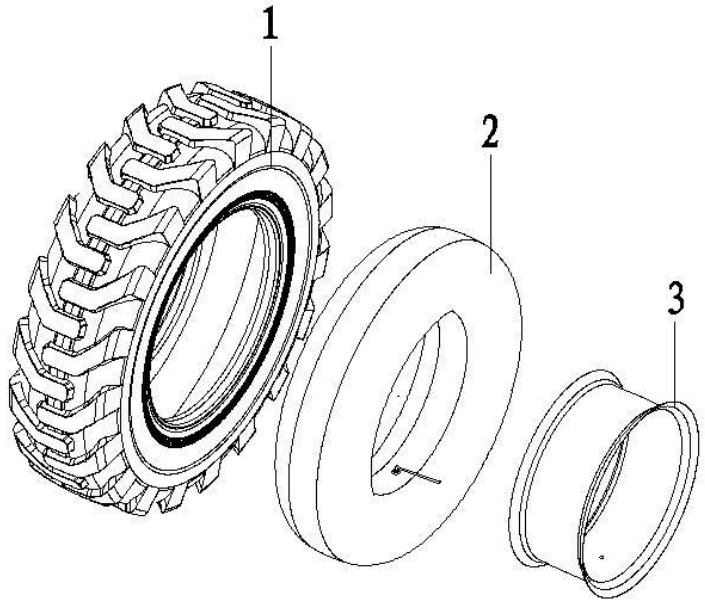

序号	零件代号	名称	是否配件	数量	备注
Key	**Part No.**	**Description**	**Spare parts Y/N**	**Qty**	**Remarks**
1	4110002032001	轮胎外胎17.5-25e2l2 Tyre	N	1	
2	4110000003003	轮胎内胎GB2980-17.5-25 Inner tube	Y	1	
3	4110000003001	30型轮胎垫带GB2980-17.5-25-12 Rubber cushion	Y	1	

前桥有内胎轮辋14.00/1.5-25（371379） Front axle rim

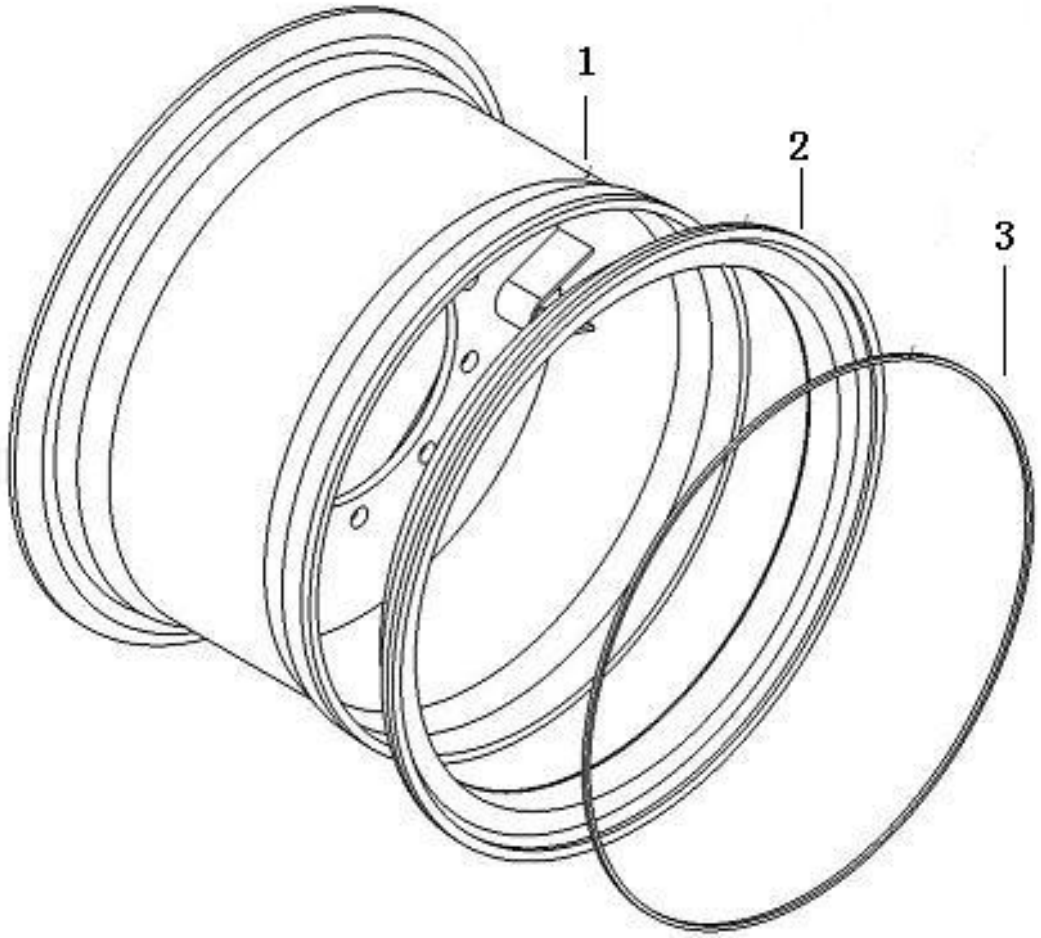

序号 Key	零件代号 Part No.		名称 Description	是否配件 Spare parts Y/N	数量 Qty	备注 Remarks
1	4110002027001	轮辋体4110002027.01	Wheel rim	N	1	
2	4110002027002	外轮缘ZL30.5.4-1	Wheel trim	N	1	
3	4110002027003	锁环ZL30.5.4-2	Wheel ring	N	1	

前桥有内胎轮辋14.00/1.5-25（371300） Rim

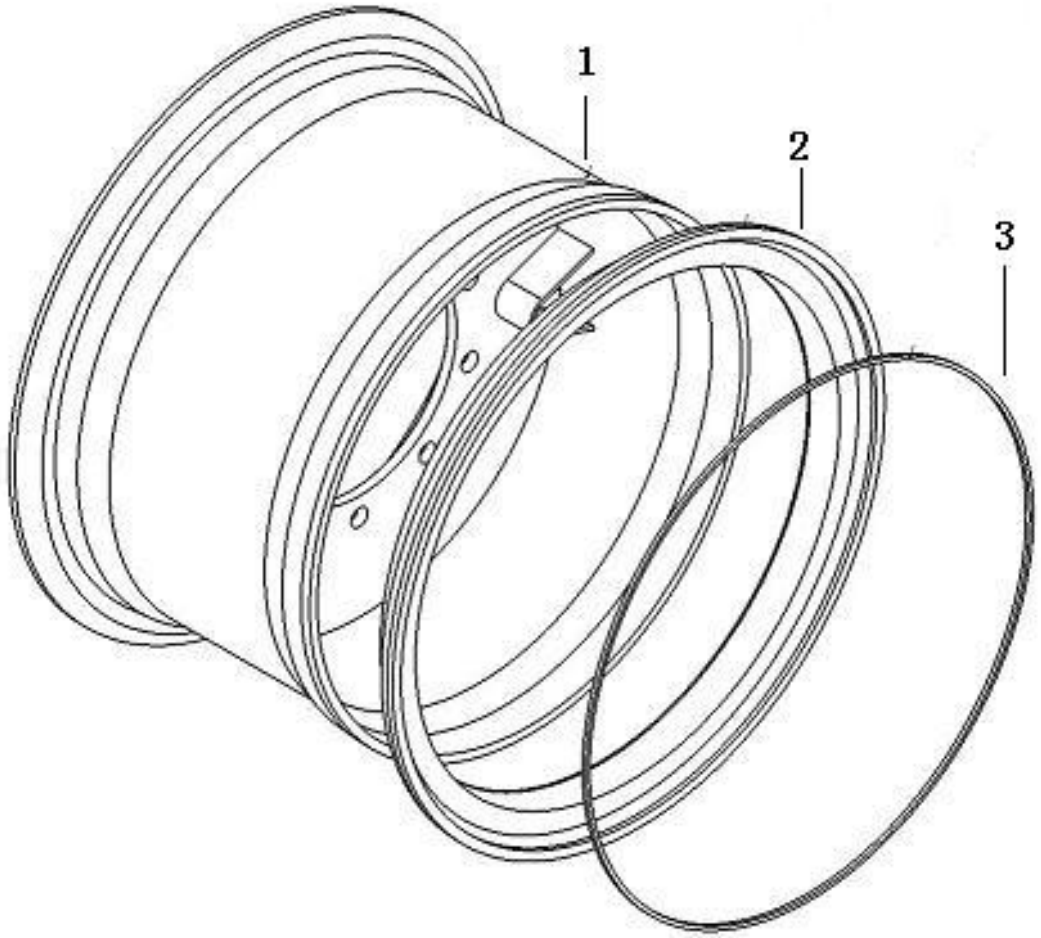

序号	零件代号		名称	是否配件	数量	备注
Key	Part No.		Description	Spare parts Y/N	Qty	Remarks
1	4110002027101	轮辋体4110002027.01	Rim	N	1	
2	4110002027102	外轮缘14.00/1.5-25.00-01	Rim flange	N	1	
3	4110002027103	锁环14.00/1.5-25.00-03	Lock ring	N	1	

后桥总成 Rear axle

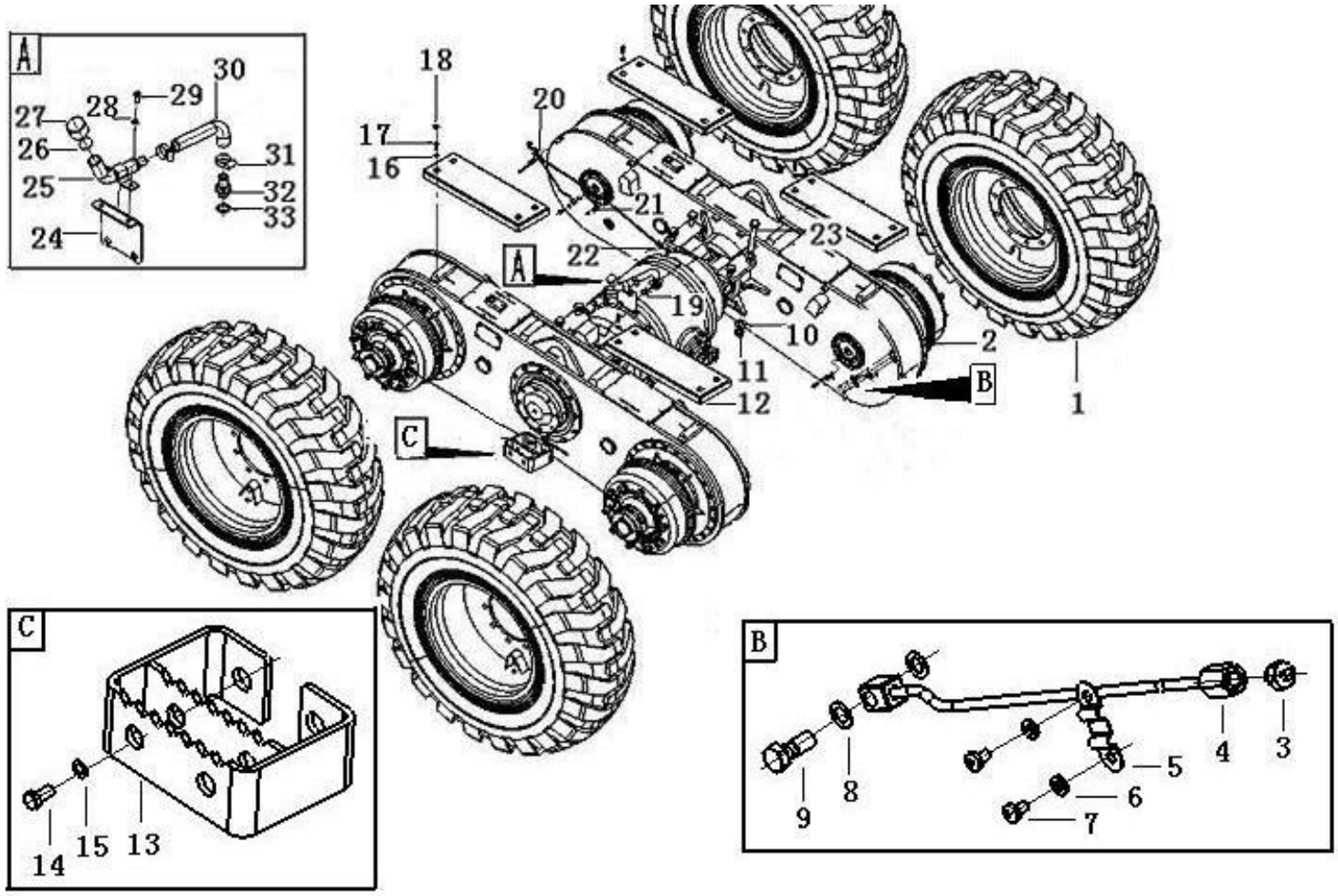

序号 Key	零件代号 Part No.	名称 Description		是否配件 Spare parts Y/N	数量 Qty	备注 Remarks
1	28100004721	后桥车轮总成	Rear wheel	N	4	
2	4110001903	后驱动桥总成90000283-18MRH-X242A	Rear axle	Y	1	
3	4030000065	油杯JB7940.1-M10*1	Lubricating nipple	Y	6	
4	28100004771	黄油管	Lubricating pipe	Y	4	
5	28100004801	管夹	Clamp	Y	4	
6	4015000207	垫圈GB97.1-6EpZn-300HV	Washer	Y	10	
7	4014000024	螺钉GB818-M6*10EpZn-4.8	Screw	Y	10	
8	29250000301	垫片	Shim	Y	10	
9	29250000291	通油螺栓	Bolt	Y	4	
10	4015000167	垫圈GB97.1-24EpZn-300HV	Washer	Y	16	
11	4013000199	螺母GB6171-M24*2EpZn-10	Nut	Y	8	
12	28100004971	脚踏板	Foot step	Y	4	
13	28100005061	侧脚踏	Foot step	Y	2	
14	4011000082	螺栓GB5783-M10*25EpZn-8.8	Bolt	Y	4	
15	4015000162	垫圈GB97.1-10EpZn-300HV	Washer	Y	4	
16	4015000168	垫圈GB97.1-12EpZn-300HV	Washer	Y	16	
17	4011000087	螺栓GB5783-M12*20EpZn-8.8	Screw	Y	16	
18	29330000201	橡胶盖	Rubber plug	Y	16	
19	28100004941	接头	Nipple	Y	1	
20	28100004951	后黄油管	Lubricating pipe	Y	2	
21	28100004811	管夹	Clamp	Y	2	
22	28100004791	黄油接头	Nipple	Y	2	

后桥总成　Rear axle

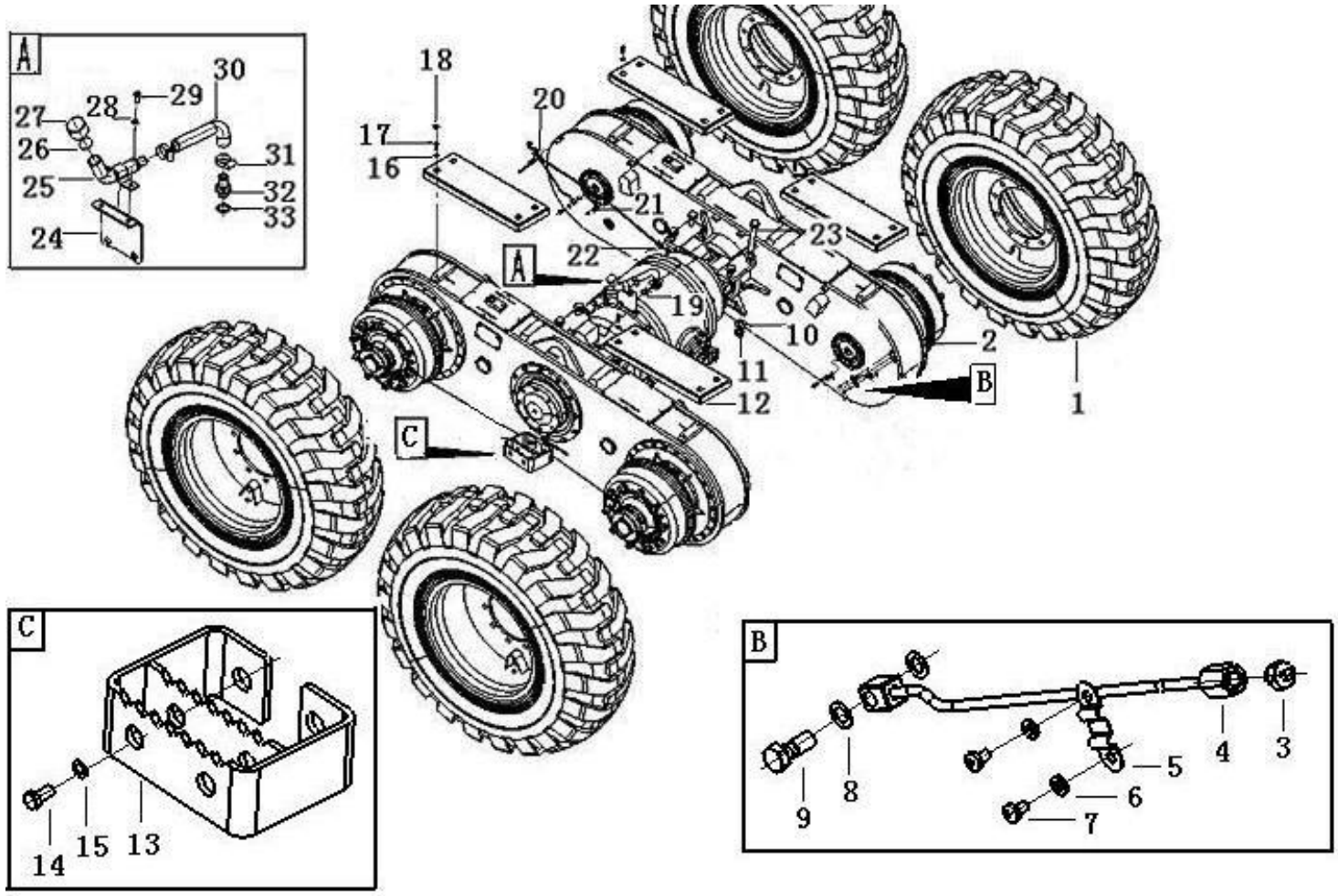

序号	零件代号		名称	是否配件	数量	备注
Key	Part No.		Description	Spare parts Y/N	Qty	Remarks
23	4011001067	螺栓GB5785-M24*2*100EpZn-10.9	Screw	Y	8	
24	28100005161	支撑板	Support plate	Y	1	
25	28100005131	桥加油管	Oil filler pipe	Y	1	
26	28100005211	橡胶垫	Rubber mat	Y	1	
27	28100005181	加油管盖	Oil filler cap	Y	1	
28	4015000072	垫圈GB97.1-8EpZn-300HV	Washer	Y	2	
29	4011000105	螺栓GB5783-M8*20EpZn-8.8	Bolt	Y	2	
30	28100005201	桥加油胶管	Hose	Y	1	
31	4017000008	喉箍JB8870-d40	Clamp	Y	2	
32	28100005191	接头	Nipple	Y	1	
33	4015000122	垫圈JB982-24	Washer	Y	1	

后桥车轮总成　Wheel assembly

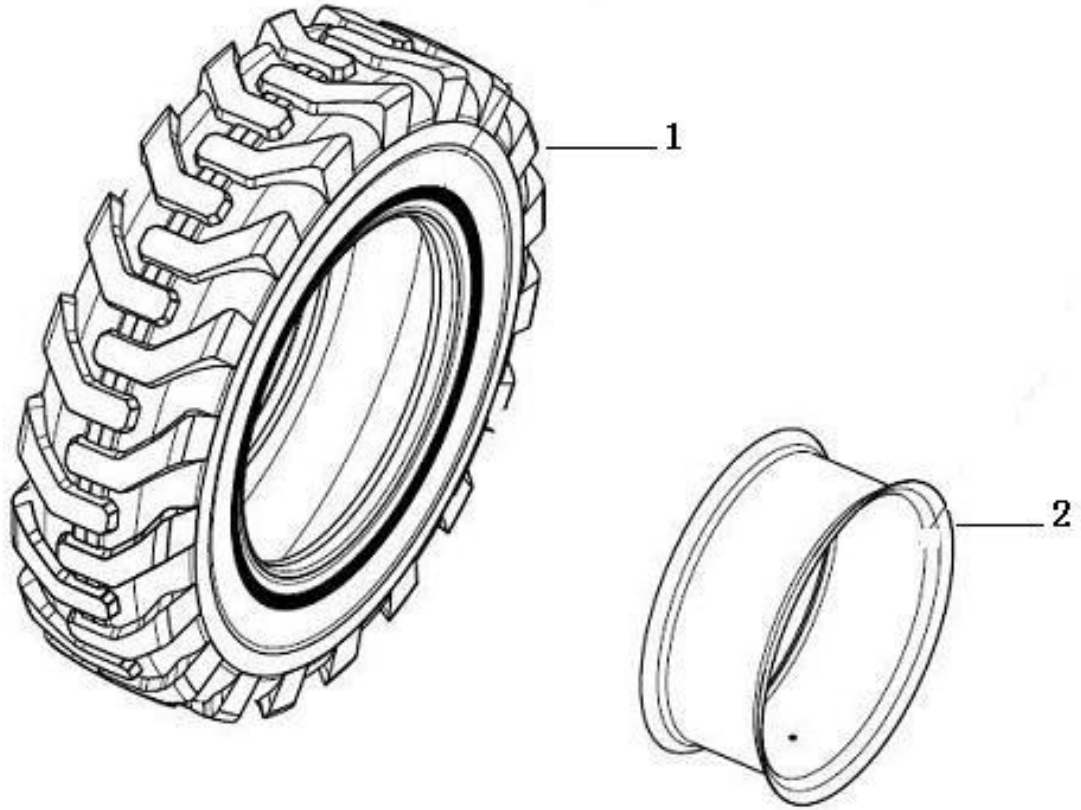

序号 Key	零件代号 Part No.	名称 Description		是否配件 Spare parts Y/N	数量 Qty	备注 Remarks
1	4110002032	轮胎17.5-25-16PRTT E-2/L-2（有内胎）	Tyre	Y	1	
2	4110002026	后桥有内胎轮辋14.00/1.5-25	Wheel rim	Y	1	

后桥有内胎轮辋14.00/1.5-25（371379） Rear axle rim

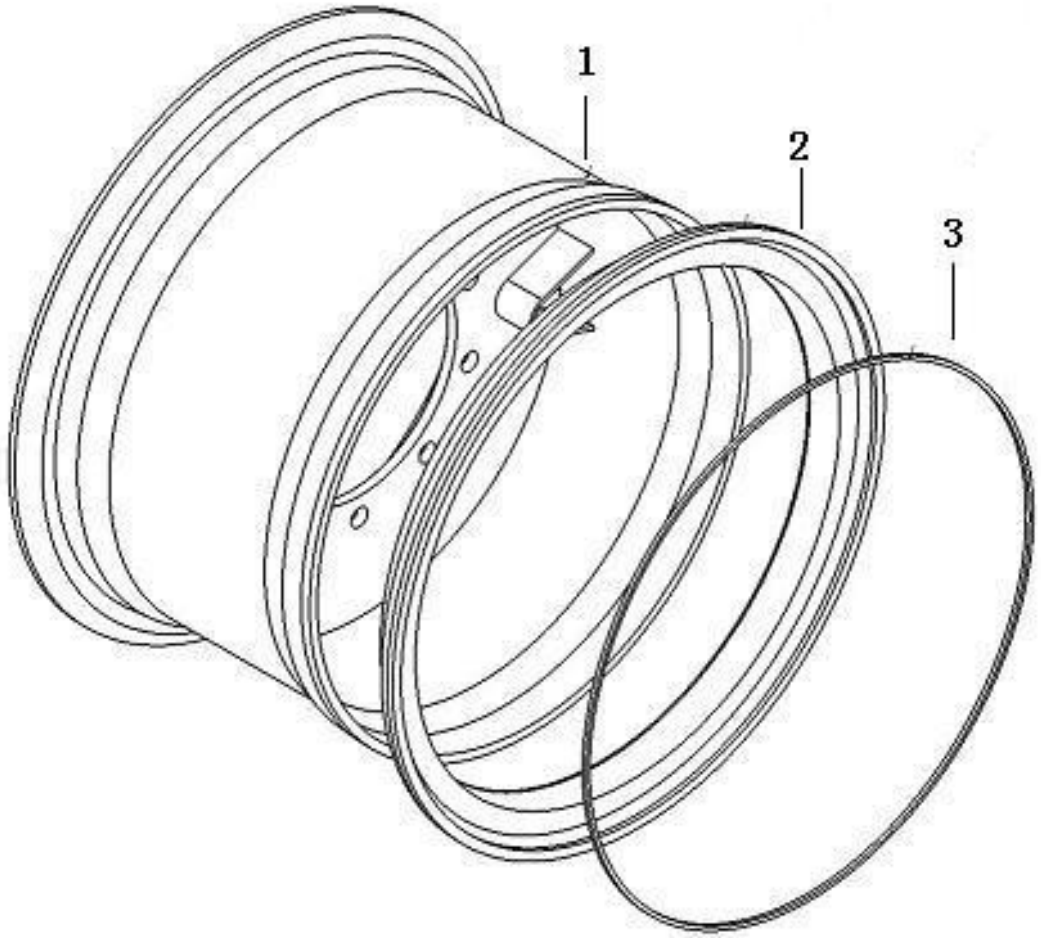

序号	零件代号		名称	是否配件	数量	备注
Key	Part No.		Description	Spare parts Y/N	Qty	Remarks
1	4110002026001	轮辋体4110002026.01	Wheel rim	N	1	
2	4110002027002	外轮缘ZL30.5.4-1	Wheel trim	N	1	
3	4110002027003	锁环ZL30.5.4-2	Wheel ring	N	1	

后桥有内胎轮辋14.00/1.5-25（371300） Rim

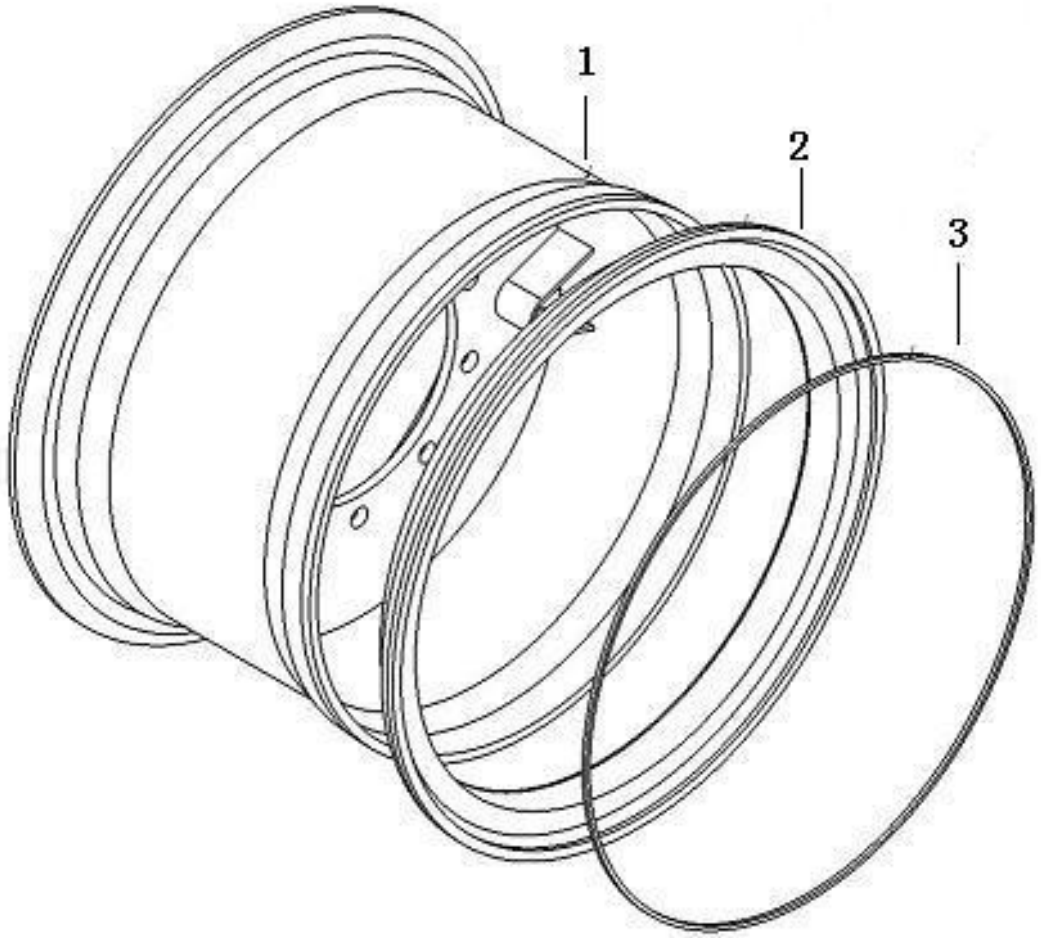

序号	零件代号		名称	是否配件	数量	备注
Key	Part No.		Description	Spare parts Y/N	Qty	Remarks
1	4110002026101	轮辋体4110002026.01	Rim	N	1	
2	4110002027102	外轮缘14.00/1.5-25.00-01	Rim flange	N	1	
3	4110002027103	锁环14.00/1.5-25.00-03	Lock ring	N	1	

桥总成90000283　Axle assembly

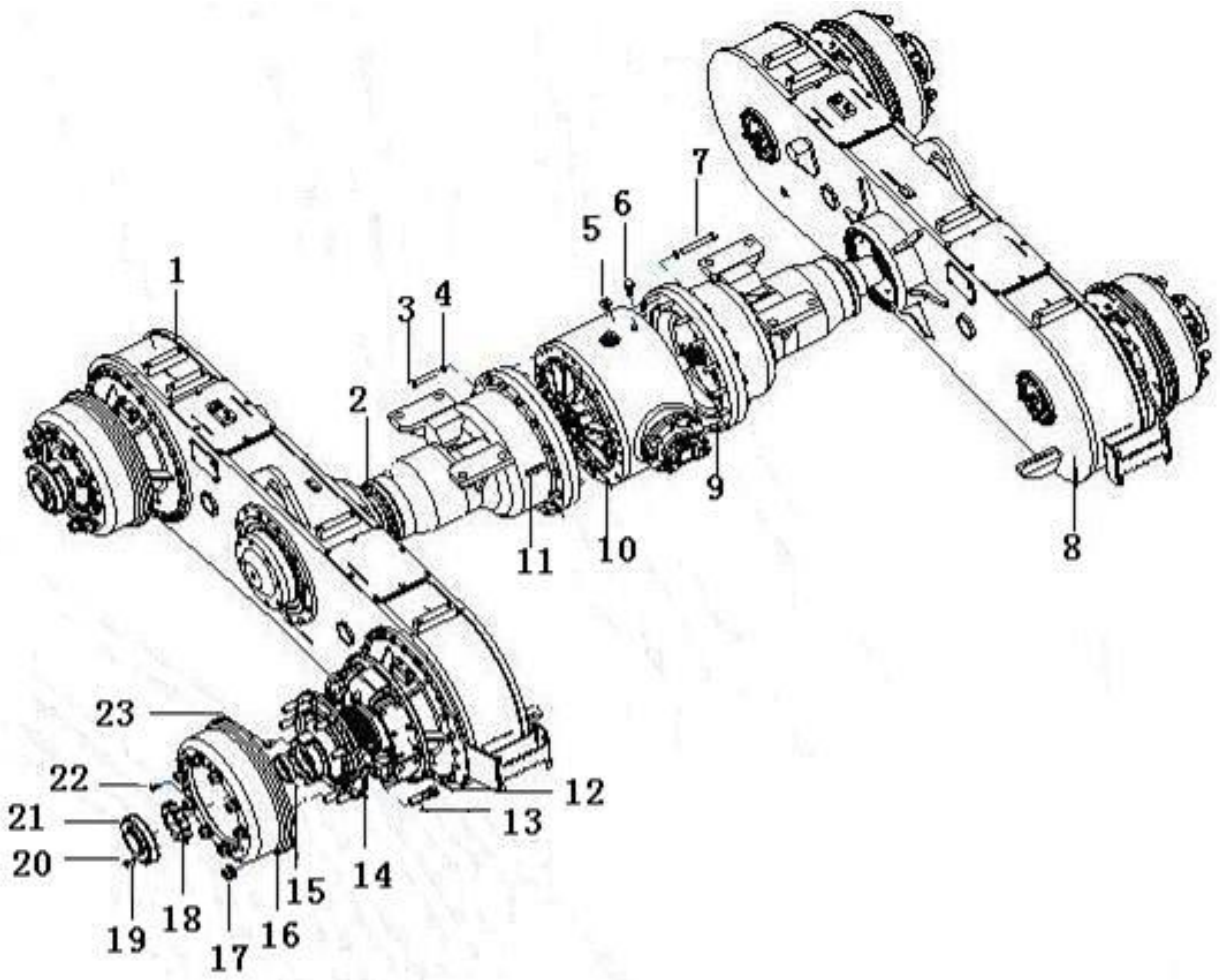

序号 Key	零件代号 Part No.	名称 Description		是否配件 Spare parts Y/N	数量 Qty	备注 Remarks
1	4110001903001	右平衡箱总成90 500 022	Tandem drive	N	1	
2	4110001903002	行星减速器总成93 000 011	Hub reduction	Y	2	
3	4110001903003	螺栓M16*1.5*85 50 011 031	Screw	Y	16	
4	4110001903004	垫圈16 52 020 006	Washer	Y	32	
5	4110001903005	主减速器总成82 513 600	Final drive	Y	1	
6	4110001903006	通气塞80 513 007	Air vent cock	Y	1	
7	4110001903007	螺栓M16*1.5*110 50 011 032	Screw	Y	16	
8	4110001903008	左平衡箱总成90 500 021	Tandem drive	N	1	
9	4110001903009	半轴80 513 003	Shaft half	Y	1	
10	4110001903010	半轴80 513 004	Shaft half	Y	1	
11	4110001903011	销16*70 51 240 010	Pin	Y	4	
12	4110001903012	制动器总成84 787 100	Drum brake	Y	4	
13	4110001903013	轮辋螺栓M22*1.5*84 80 513 006	Wheel stud	Y	40	
14	4110001903014	花键毂80 513 005	Hub	Y	4	
15	4110001903015	支承套85 513 041	Sleeve	Y	4	
16	4110001903016	制动鼓80 513 002	Brake drum	Y	4	
17	4110001903017	轮辋螺母M22*1.5 51 017 001	Nut	Y	40	
18	4110001903018	圆螺母M75*2 80 513 012	Nut	Y	4	
19	4110001903019	垫圈8 52 020 002	Washer	Y	16	
20	4110001903020	螺钉M8*12 50 120 022	Screw	Y	16	
21	4110001903021	盖80 513 011	Cover	Y	4	
22	4110001903022	螺钉M10*30 80 513 013	Screw	Y	12	

桥总成90000283　Axle assembly

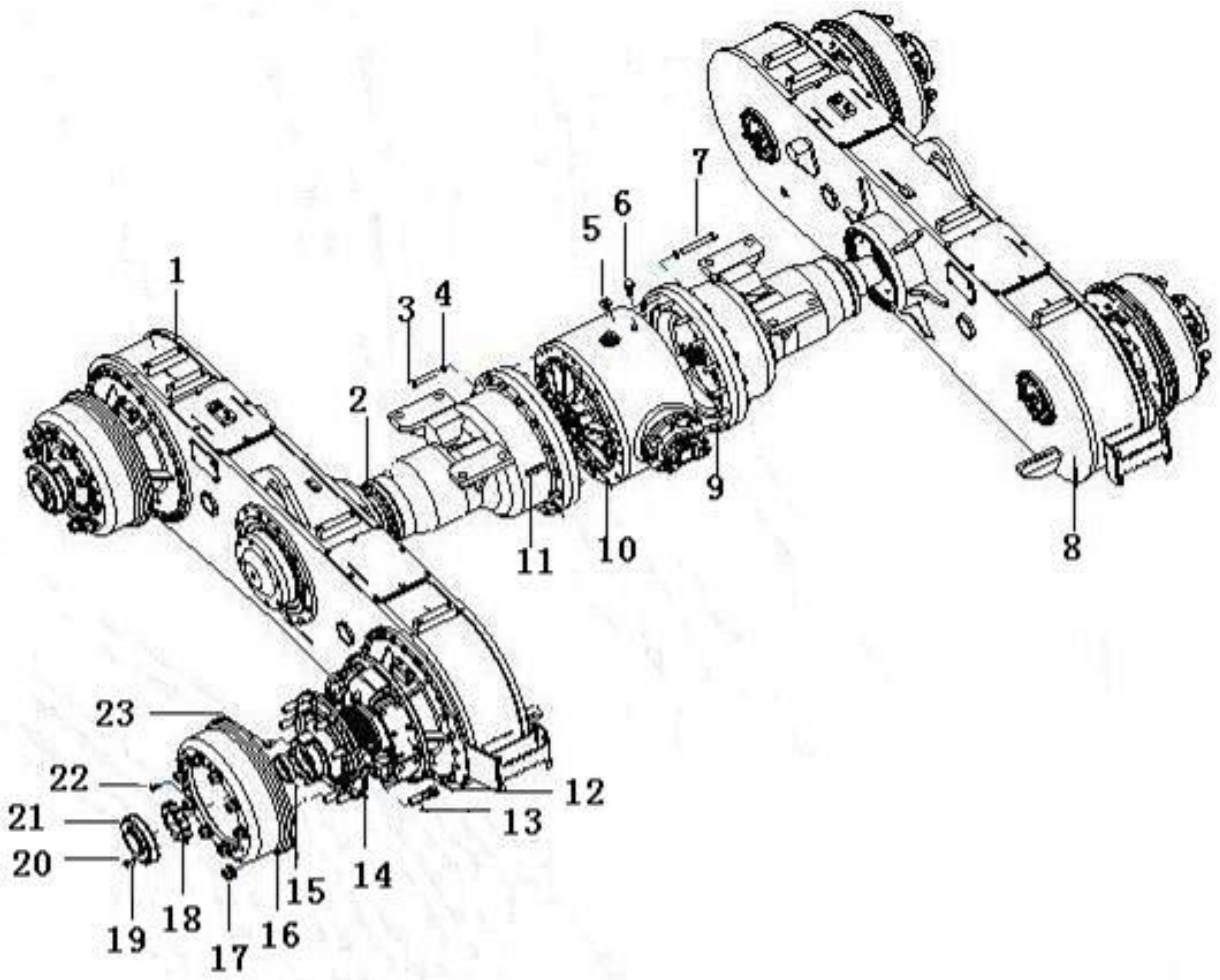

序号 Key	零件代号 Part No.	名称 Description		是否配件 Spare parts Y/N	数量 Qty	备注 Remarks
23	4110001903023	紧定螺钉M14*18 80 513 013	Screw	Y	8	

主减速器总成82513600　Carrier assembly

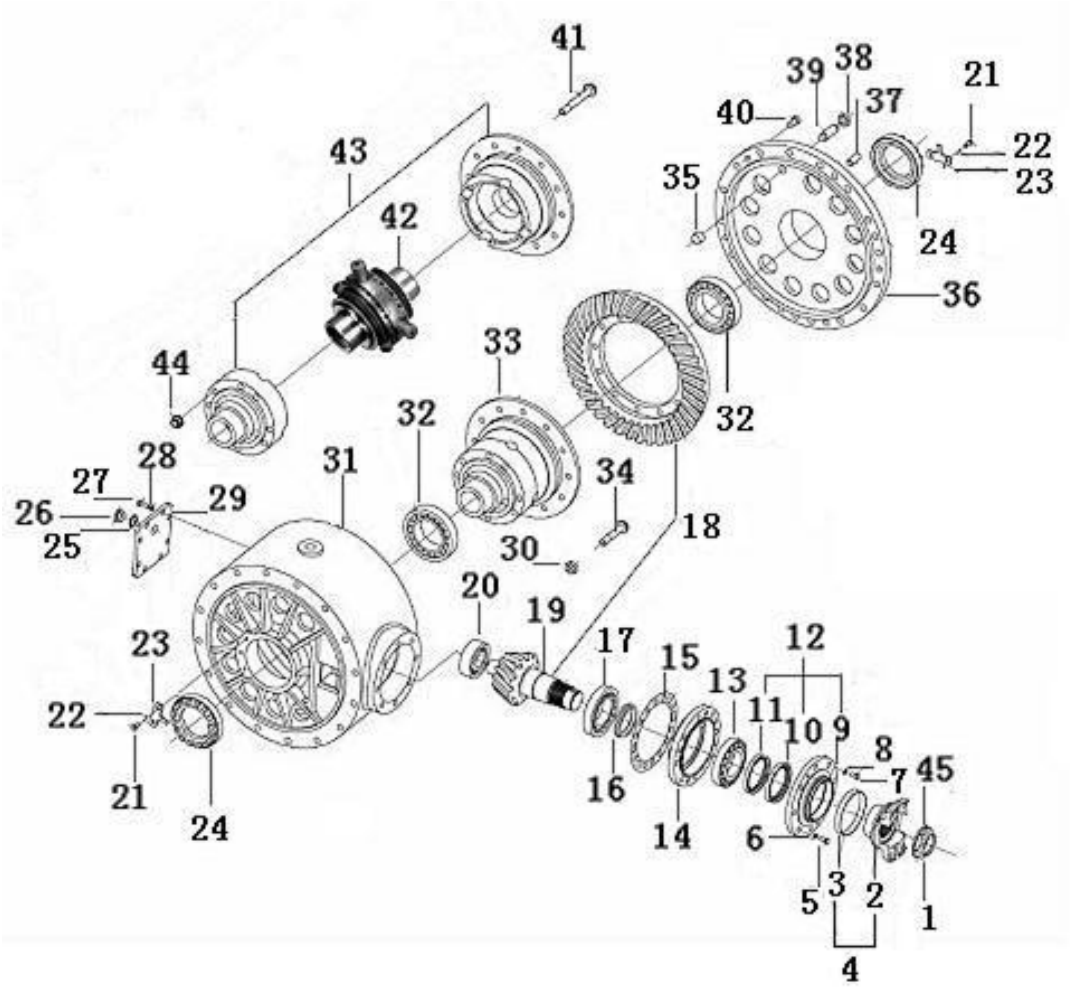

序号	零件代号	名称	是否配件	数量	备注
Key	Part No.	Description	Spare parts Y/N	Qty	Remarks
1	4110001903024	锁紧螺母75 500 269	Lock nut	Y	1	
2	4110001903025	连接法兰82 513 615	Connecting flange	Y	1	
3	4110001903026	防尘罩75 201 748	Dust cover	Y	1	
4	4110001903027	连接法兰组件82 513 602	Connecting flange	Y	1	
5	4110001903028	螺栓M14*1.5*55 50 011 011	Screw	Y	7	
6	4110001903029	垫圈14 52 020 005	Washer	Y	7	
7	4110001903030	螺栓M12*1.5*55 50 011 008	Screw	Y	1	
8	4110001903031	垫圈12 52 020 004	Washer	Y	1	
9	4110001903032	盖82 513 616	Cover	Y	1	
10	4110001903033	油封53 500 007	Sealing ring	Y	1	
11	4110001903034	油封53 500 008	Sealing ring	Y	1	
12	4110001903035	盖总成82 513 603	Cover	N	1	
13	4110001903036	轴承31313 54 100 014	Bearing	Y	1	
14	4110001903037	轴承座82 513 607	Bearing seat	Y	1	
15	4110001903038	调整垫片组79 605 001	Shim	Y	1	
16	4110001903039	轴承隔套组82 513 617	Sleeve	Y	1	
17	4110001903040	轴承31314 54 100 015	Bearing	Y	1	
18	4110001903041	主传动齿轮副82 513 601	Crown wheel	Y	1	
19	4110001903042	挡圈90 52 100 012	Retaining ring	Y	1	
20	4110001903043	轴承142807Y 54 500 006	Bearing	Y	1	
21	4110001903044	螺栓M8*16 50 004 012	Screw	Y	4	
22	4110001903045	钢丝2*100 56 000 012	Iron wire	N	2	

主减速器总成82513600　Carrier assembly

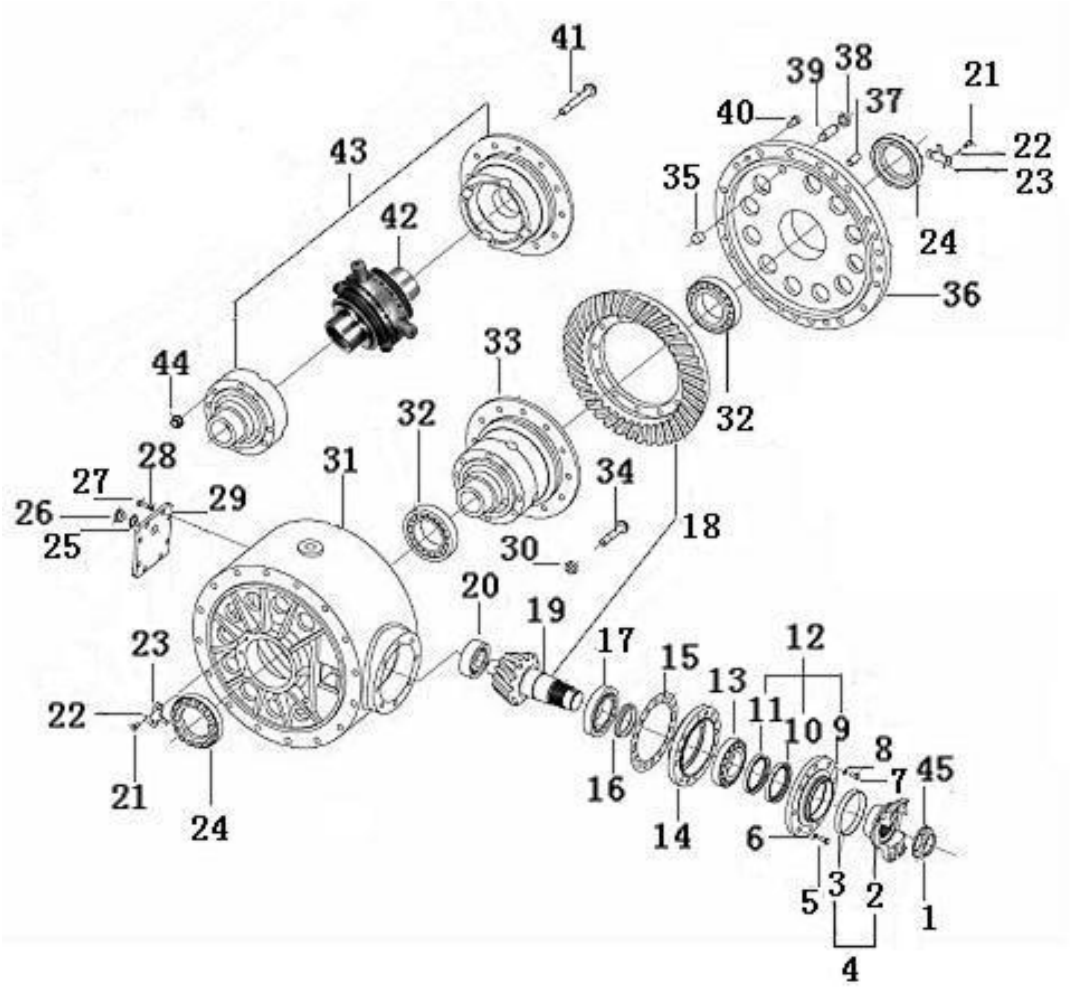

序号	零件代号	名称	是否配件	数量	备注
Key	Part No.	Description	Spare parts Y/N	Qty	Remarks
23	4110001903046	锁紧片82 513 611	Lock plate	Y	2	
24	4110001903047	差速器螺母75 200 118	Nut	Y	2	
25	4110001903048	组合密封垫24 53 200 005	Sealing washer	Y	3	
26	4110001903049	螺塞M24*1.5 75 500 197	Plug	Y	3	
27	4110001903050	螺栓M8*25 50 009 008	Screw	Y	8	
28	4110001903019	垫圈8 52 020 002	Washer	Y	8	
29	4110001903052	盖82 513 613	Cover	Y	1	
30	4110001903053	螺母M14*1.5 75 501 992	Nut	Y	12	
31	4110001903054	主减壳体	Differential carrier housing	Y	1	
32	4110001903055	轴承47686/47620A 54 500 003	Bearing	Y	2	
33	4110001903056	差速器总成92 150 026	Differential	Y	1	
34	4110001903057	螺栓M14*1.5*50 75 500 003	Screw	Y	12	
35	4110001903058	铜套79 600 096	Sleeve	Y	1	
36	4110001903059	连接座82 513 610	Connecting flange	Y	1	
37	4110001903060	销16*40 51 240 009	Pin	Y	1	
38	4110001903061	螺母M20*2 51 070 006	Nut	Y	1	
39	4110001903062	止推螺栓82 513 609	Screw	Y	1	
40	4110001903063	螺栓M12*35 50 120 004	Screw	Y	3	
41	4110001903064	螺栓M16*1.5 75 501 981	Screw	Y	8	
42	4110001903065	NOSPIN差速器组件57 000 088	Differential spider	Y	1	
43	4110001903066	差速器壳体组件79 800 003	Differential housing	Y	1	
44	4110001903067	螺母M16*1.5 75 501 993	Nut	Y	8	

主减速器总成82513600　Carrier assembly

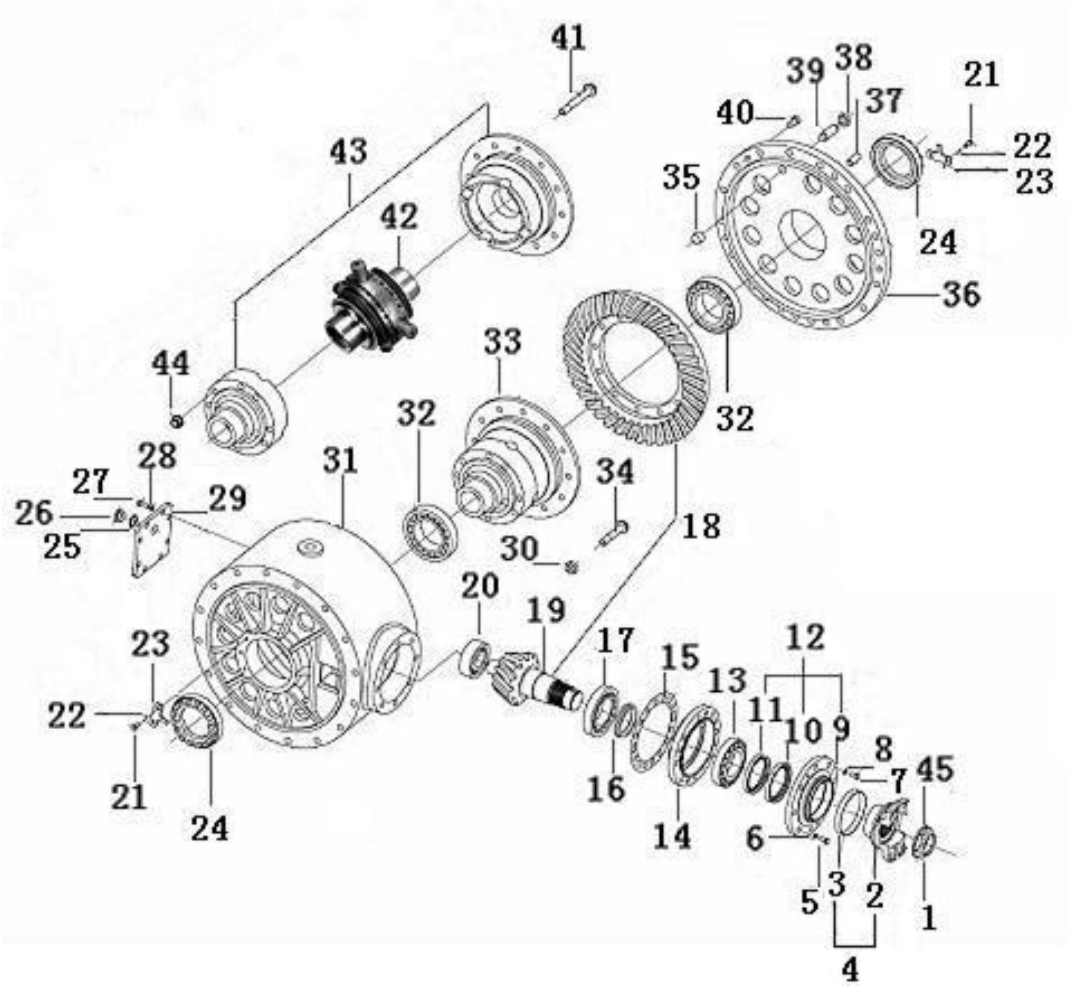

序号 Key	零件代号 Part No.		名称 Description	是否配件 Spare parts Y/N	数量 Qty	备注 Remarks
45	4110001903068	垫圈75 500 231	Washer	Y	1	

行星减速总成93000011　Planetary assembly

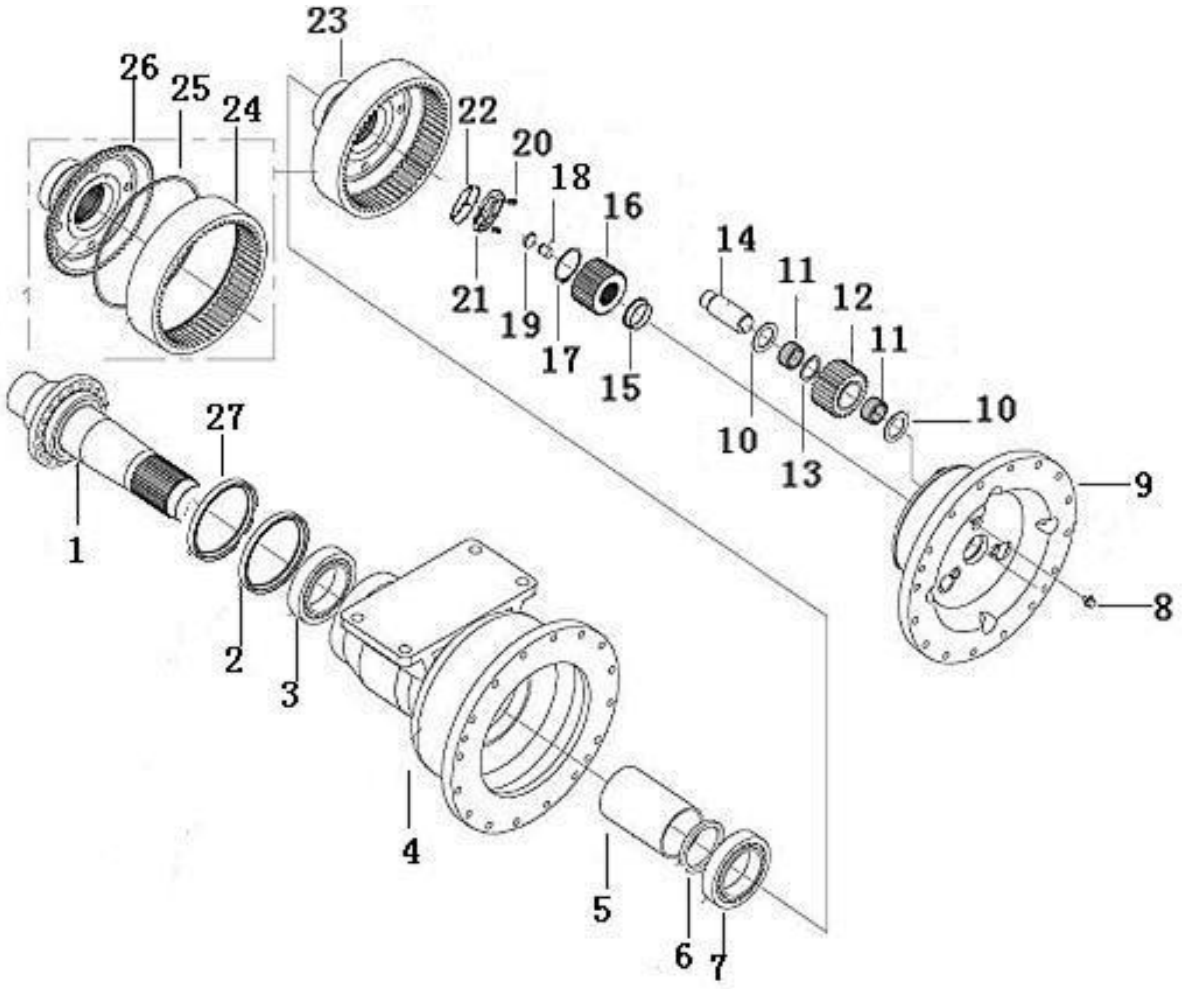

序号	零件代号	名称	是否配件	数量	备注
Key	Part No.	Description	Spare parts Y/N	Qty	Remarks
1	4110001903069	双排链轮轴83 513 201	Shaft	Y	1	
2	4110001903070	油封FB160*190*15 53 100 007	Sealing ring	Y	1	
3	4110001903071	轴承33022 54 100 058	Bearing	Y	1	
4	4110001903072	行星减速壳体83 513 202	Planetary housing	Y	1	
5	4110001903073	隔套83 513 203	Spacer sleeve	Y	1	
6	4110001903074	调整环83 513 204	Shim	Y	1	
7	4110001903075	轴承32026 54 100 007	Bearing	Y	1	
8	4110001903076	螺钉M10*14 83 513 205	Screw	Y	3	
9	4110001903077	行星轮架83 513 206	Planet carrier	Y	1	
10	4110001903078	挡板75 600 457	Guard plate	Y	6	
11	4110001903079	滚针75 600 330	Needle roller	Y	162	
12	4110001903080	行星轮79 001 547	Planet gear	Y	3	
13	4110001903081	隔套75 600 334	Spacer sleeve	Y	3	
14	4110001903082	行星轮轴79 001 545	Planet gear shaft	Y	3	
15	4110001903083	隔套77 000 021	Spacer sleeve	Y	1	
16	4110001903084	太阳轮79 001 524	Sun gear	Y	1	
17	4110001903085	挡圈50 52 100 009	Retaining ring	Y	1	
18	4110001903086	调整支柱 79 605 020	Adjusting pin	Y	1	
19	4110001903087	挡块73 520 042	Block	Y	1	
20	4110001903088	紧固螺栓M10*1 93 200 021	Screw	Y	2	
21	4110001903089	螺母M85*2 93 200 016	Nut	Y	1	
22	4110001903090	锥套93 200 018	Sleeve	Y	1	

行星减速总成93000011　Planetary assembly

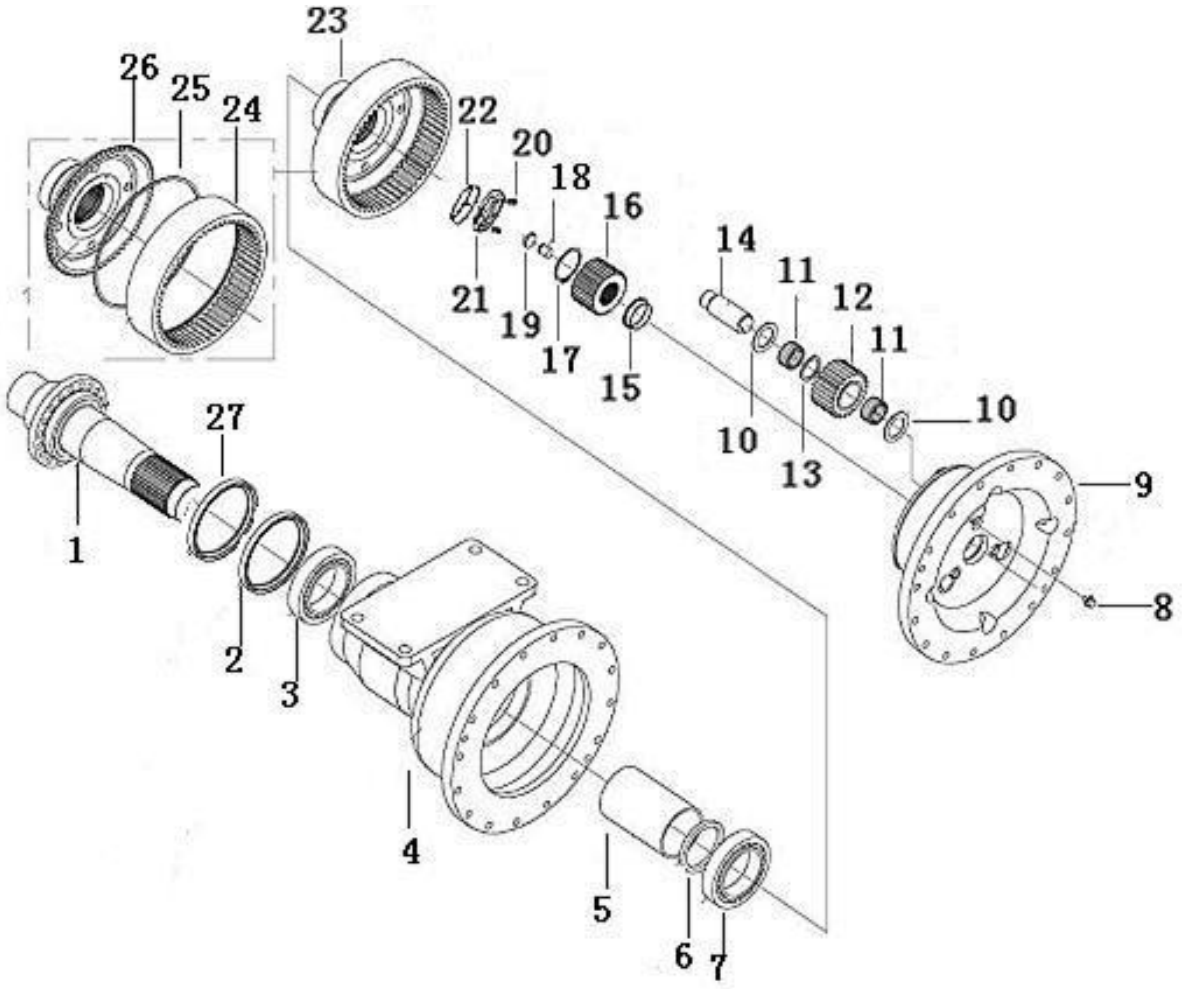

序号	零件代号		名称	是否配件	数量	备注
Key	Part No.		Description	Spare parts Y/N	Qty	Remarks
23	4110001903091	齿圈支承总成83 513 208	Housing	Y	1	
24	4110001903092	齿圈76 101 031	Gear ring	Y	1	
25	4110001903093	卡环76 101 033	Retaining ring	Y	1	
26	4110001903094	齿圈支承77 500 940	Housing	Y	1	
27	4110001903095	垫圈83 513 207	Washer	Y	1	

制动器总成84787100　Brake assembly

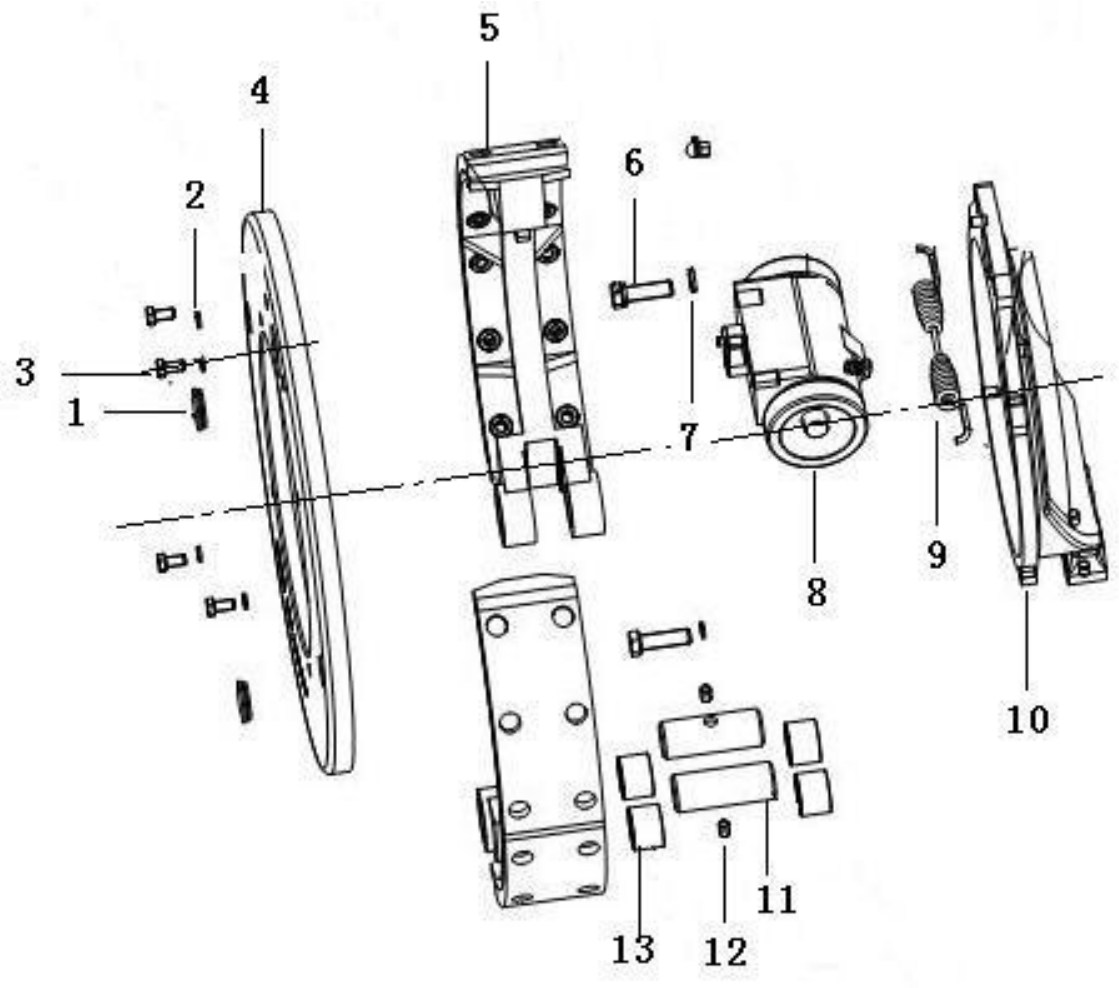

序号 Key	零件代号 Part No.		名称 Description	是否配件 Spare parts Y/N	数量 Qty	备注 Remarks
1	4110001903096	堵塞84 787 103	Cap plug	N	2	
2	4110001903019	垫圈8 52 020 002	Washer	Y	4	
3	4110001903098	螺栓M8*16 50 009 003	Screw	Y	4	
4	4110001903099	防尘罩84 787 101	Dust cover	N	1	
5	4110001903100	制动蹄总成84 787 105	Brake shoe	Y	2	
6	4110001903101	螺栓M12*40 50 009 020	Bolt	N	2	
7	4110001903031	垫圈12 52 020 004	Washer	Y	2	
8	4110001903103	制动分泵84 787 110	Brake cylinder	Y	1	
9	4110001903104	回位弹簧84 787 104	Return spring	N	1	
10	4110001903105	制动底板84 787 102	Brake anchorage	N	1	
11	4110001903106	销轴84 787 109	Pin	N	2	
12	4110001903107	螺钉M8*12 50 130 001	Screw	N	2	
13	4110001903108	铜套84 787 108	Sleeve	N	4	

左平衡箱总成90500021　Left balance-box assembly

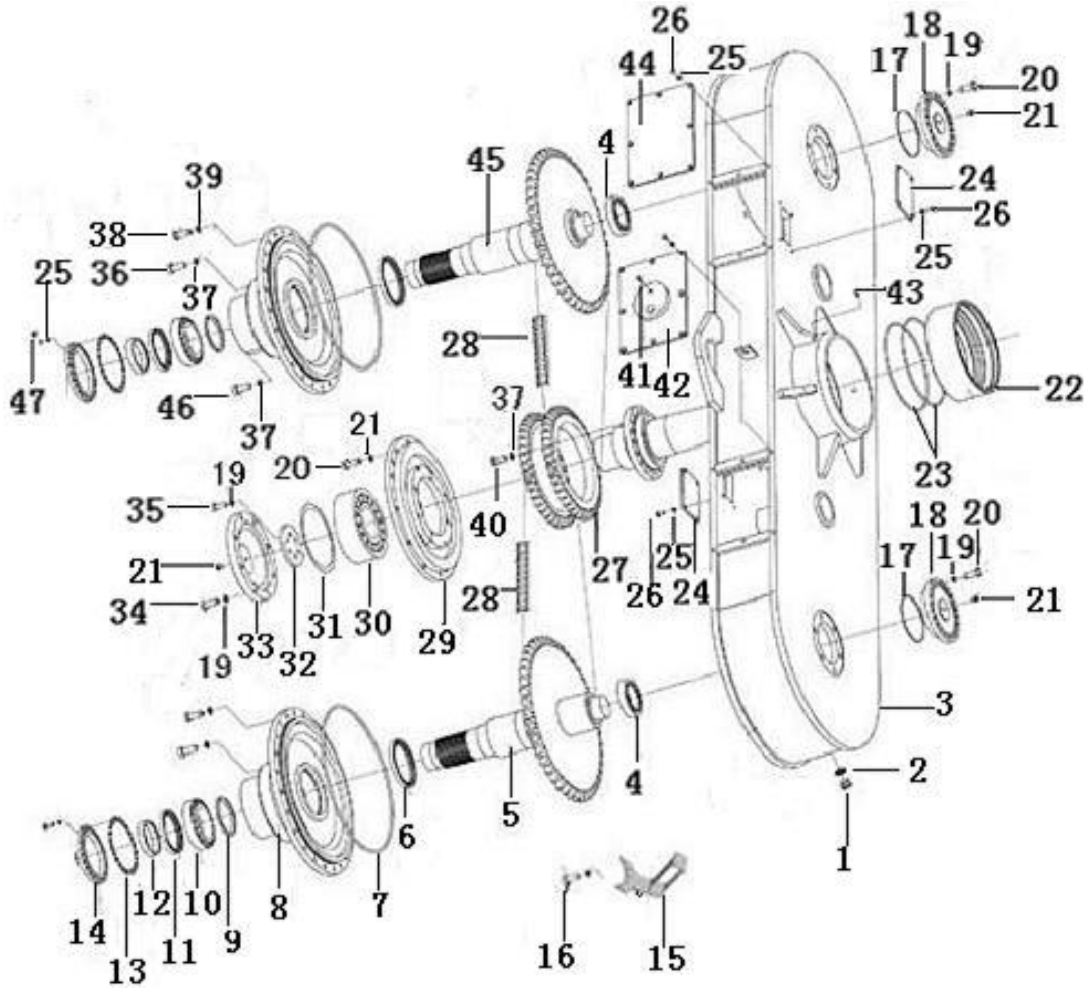

序号	零件代号	名称	是否配件	数量	备注
Key	Part No.	Description	Spare parts Y/N	Qty	Remarks
1	4110001903049	螺塞M24*1.5 75 500 197	Plug	Y	3	
2	4110001903110	组合垫圈24 53 200 005	Sealing washer	Y	3	
3	4110001903111	平衡箱组件90 510 013	Tandem drive	Y	1	
4	4110001903112	轴承33113 54 100 059	Bearing	Y	2	
5	4110001903113	链轮与轴组件85 513 031	Chain gear	Y	1	
6	4110001903114	油封FB115*140*12 53 100 029	Sealing ring	Y	2	
7	4110001903115	O型密封圈475*7 53 000 055	O-ring	Y	2	
8	4110001903116	连接盘85 513 019	Connecting flange	Y	2	
9	4110001903117	垫圈85 513 043	Washer	Y	2	
10	4110001903118	轴承32018 54 100 002	Bearing	Y	2	
11	4110001903119	油封FB100*125*12 53 100 038	Sealing ring	Y	2	
12	4110001903120	隔套85 513 042	Spacer sleeve	Y	2	
13	4110001903121	调整垫片组85 513 035	Tandem drive	Y	1	
14	4110001903122	油封座85 513 034	Seat	Y	2	
15	4110001903123	梯子85 865 005	Step	Y	1	
16	4110001903028	螺栓M14*1.5*55 50 011 011	Screw	Y	5	
17	4110001903125	O型密封圈135*3.1 53 000 013	O-ring	Y	2	
18	4110001903126	轴承座85 513 015	Bearing seat	Y	2	
19	4110001903031	垫圈12 52 020 004	Washer	Y	38	
20	4110001903128	螺栓M12*40 50 009 021	Screw	Y	24	
21	4110001903129	油杯M10*1 56 300 006	Lubricating nipple	Y	6	
22	4110001903130	支承套85 787 304	Sleeve	Y	1	

左平衡箱总成90500021　Left balance-box assembly

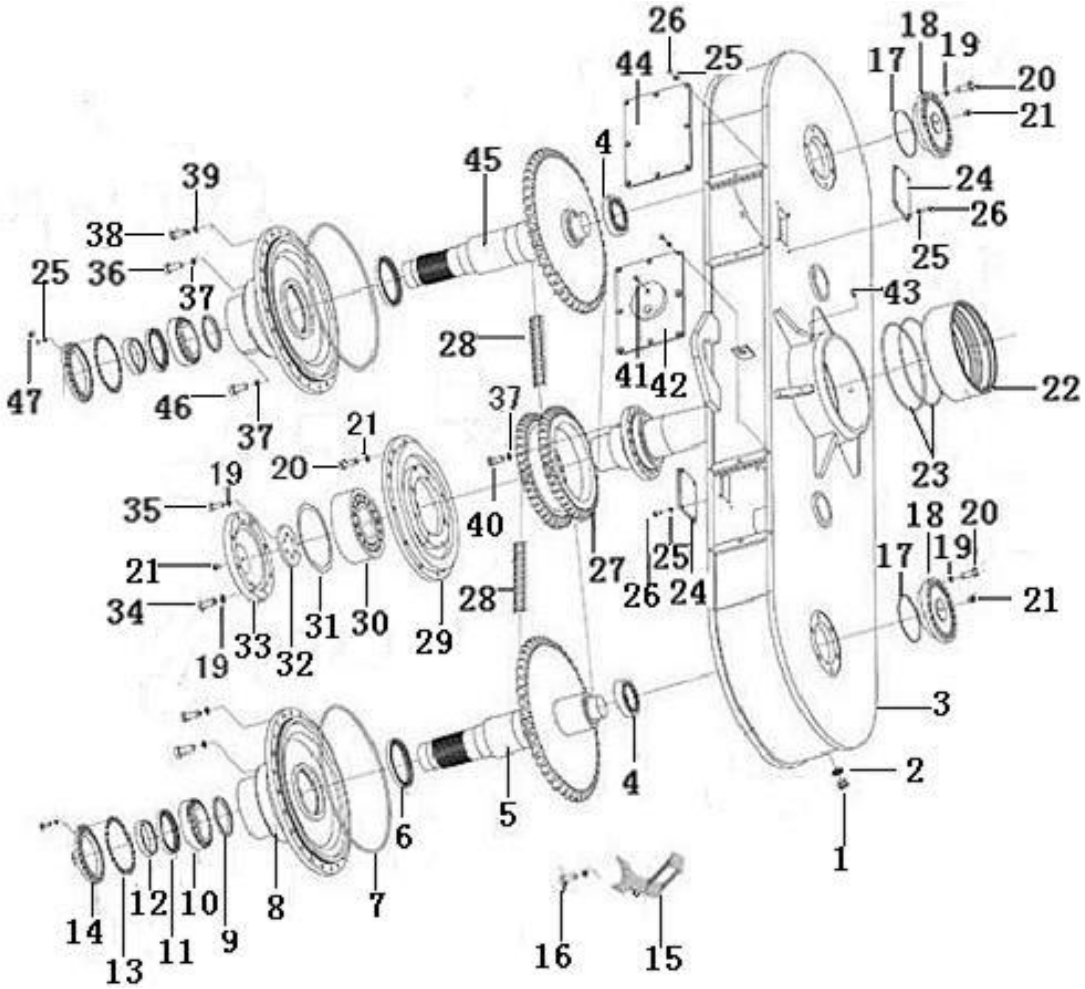

序号 Key	零件代号 Part No.	名称 Description		是否配件 Spare parts Y/N	数量 Qty	备注 Remarks
23	4110001903131	O型密封圈260*5.7 53 000 016	O-ring	Y	2	
24	4110001903132	盖85 513 013	Cover	Y	2	
25	4110001903019	垫圈8 52 020 002	Washer	Y	72	
26	4110001903134	螺栓M8*20 50 009 007	Screw	Y	24	
27	4110001903135	双排链轮85 513 022	Chain gear	Y	1	
28	4110001903136	滚子链32B*1-54 55 410 003	Roller	Y	2	
29	4110001903137	轴承座85 513 027	Bearing seat	Y	1	
30	4110001903138	轴承22319C 54 900 008	Bearing	Y	1	
31	4110001903139	调整垫片组85 513 033	Shim	Y	1	
32	4110001903140	压板85 513 021	Anchor plate	Y	1	
33	4110001903141	盖85 513 025	Cover	Y	1	
34	4110001903063	螺栓M12*35 50 120 004	Screw	Y	8	
35	4110001903143	螺栓M12*30 50 009 058	Screw	Y	6	
36	4110001903144	螺钉M16*40 50 120 010	Screw	Y	4	
37	4110001903004	垫圈16 52 020 006	Washer	Y	40	
38	4110001903146	螺栓M14*1.5*40 50 012 019	Screw	Y	43	
39	4110001903029	垫圈14 52 020 005	Washer	Y	48	
40	4110001903148	螺栓M16*32 50 009 030	Screw	Y	18	
41	4110001903149	通气塞Z1/8″56 100 001	Air vent cock	Y	3	
42	4110001903150	盖组件85 513 014	Cover	Y	1	
43	4110001903151	紧定螺钉M6*16 50 151 002	Screw	Y	3	
44	4110001903152	盖85 513 039	Cover	Y	1	

左平衡箱总成90500021　Left balance-box assembly

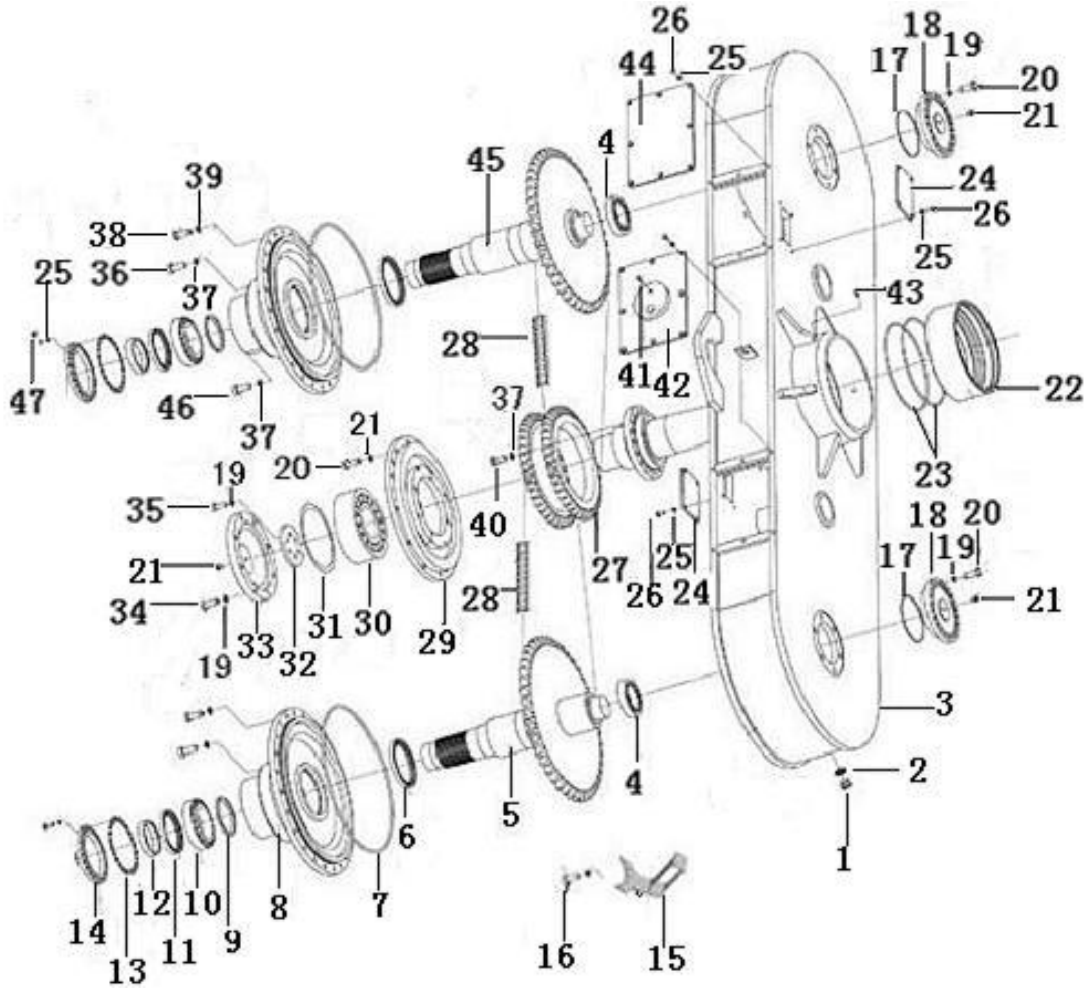

序号	零件代号		名称	是否配件	数量	备注
Key	Part No.		Description	Spare parts Y/N	Qty	Remarks
45	4110001903153	链轮与轴组件85 513 030	Chain gear	Y	1	
46	4110001903154	螺钉M16*50 50 120 013	Screw	Y	18	
47	4110001903155	螺栓M8*25 50 008 006	Screw	Y	48	

右平衡箱总成90500022　Right balance-box assembly

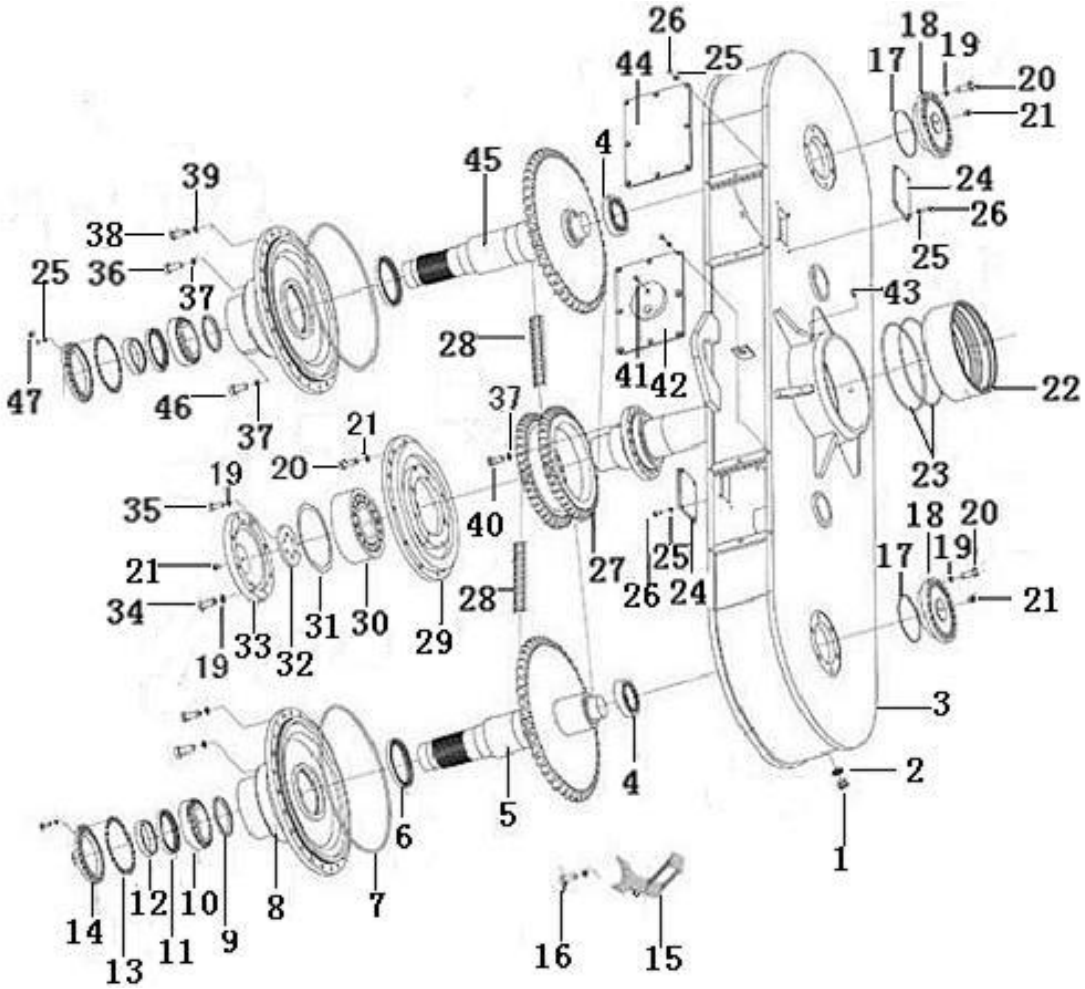

序号	零件代号	名称	是否配件	数量	备注
Key	Part No.	Description	Spare parts Y/N	Qty	Remarks
1	4110001903049	螺塞M24*1.5 75 500 197	Plug	Y	3	
2	4110001903110	组合垫圈24 53 200 005	Sealing washer	Y	3	
3	4110001903156	平衡箱组件90 510 014	Tandem drive	Y	1	
4	4110001903112	轴承33113 54 100 059	Bearing	Y	2	
5	4110001903153	链轮与轴组件85 513 030	Chain gear	Y	1	
6	4110001903114	油封FB115*140*12 53 100 029	Sealing ring	Y	2	
7	4110001903115	O型密封圈475*7 53 000 055	O-ring	Y	2	
8	4110001903116	连接盘85 513 019	Connecting flange	Y	2	
9	4110001903117	垫圈85 513 043	Washer	Y	2	
10	4110001903118	轴承32018 54 100 002	Bearing	Y	2	
11	4110001903119	油封FB100*125*12 53 100 038	Sealing ring	Y	2	
12	4110001903120	隔套85 513 042	Spacer sleeve	Y	2	
13	4110001903121	调整垫片组85 513 035	Tandem drive	Y	1	
14	4110001903122	油封座85 513 034	Seat	Y	2	
15	4110001903123	梯子85 865 005	Step	Y	1	
16	4110001903028	螺栓M14*1.5*55 50 011 011	Screw	Y	5	
17	4110001903125	O型密封圈135*3.1 53 000 013	O-ring	Y	2	
18	4110001903126	轴承座85 513 015	Bearing seat	Y	2	
19	4110001903031	垫圈12 52 020 004	Washer	Y	38	
20	4110001903128	螺栓M12*40 50 009 021	Screw	Y	24	
21	4110001903129	油杯M10*1 56 300 006	Lubricating nipple	Y	6	
22	4110001903130	支承套85 787 304	Sleeve	Y	1	

右平衡箱总成90500022　Right balance-box assembly

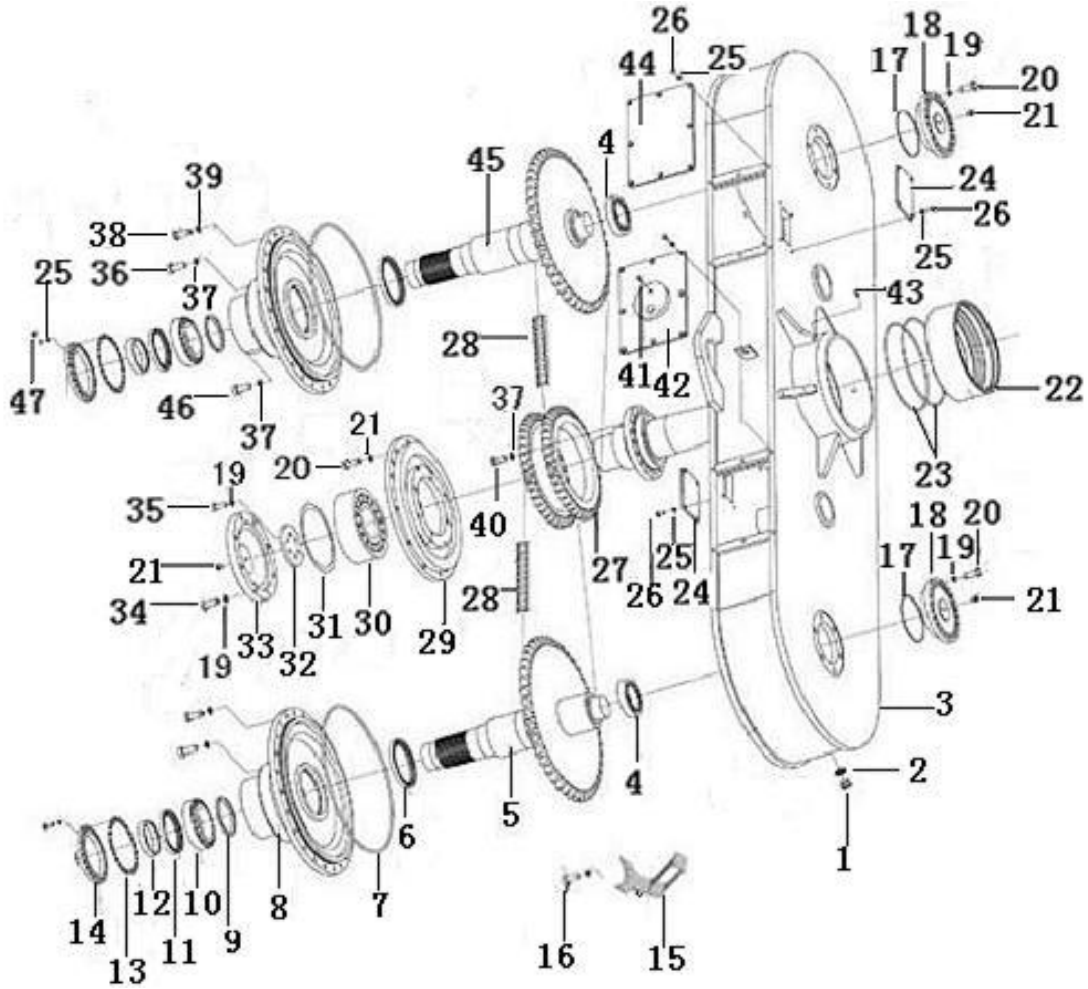

序号	零件代号		名称	是否配件	数量	备注
Key	Part No.		Description	Spare parts Y/N	Qty	Remarks
23	4110001903131	O型密封圈260*5.7 53 000 016	O-ring	Y	2	
24	4110001903132	盖85 513 013	Cover	Y	2	
25	4110001903019	垫圈8 52 020 002	Washer	Y	72	
26	4110001903134	螺栓M8*20 50 009 007	Screw	Y	24	
27	4110001903135	双排链轮85 513 022	Chain gear	Y	1	
28	4110001903136	滚子链32B*1-54 55 410 003	Roller	Y	2	
29	4110001903137	轴承座85 513 027	Bearing seat	Y	1	
30	4110001903138	轴承22319C 54 900 008	Bearing	Y	1	
31	4110001903139	调整垫片组85 513 033	Shim	Y	1	
32	4110001903140	压板85 513 021	Anchor plate	Y	1	
33	4110001903141	盖85 513 025	Cover	Y	1	
34	4110001903063	螺栓M12*35 50 120 004	Screw	Y	8	
35	4110001903143	螺栓M12*30 50 009 058	Screw	Y	6	
36	4110001903144	螺钉M16*40 50 120 010	Screw	Y	4	
37	4110001903004	垫圈16 52 020 006	Washer	Y	40	
38	4110001903146	螺栓M14*1.5*40 50 012 019	Screw	Y	43	
39	4110001903029	垫圈14 52 020 005	Washer	Y	48	
40	4110001903148	螺栓M16*32 50 009 030	Screw	Y	18	
41	4110001903149	通气塞Z1/8″56 100 001	Air vent cock	Y	3	
42	4110001903150	盖组件85 513 014	Cover	Y	1	
43	4110001903151	紧定螺钉M6*16 50 151 002	Screw	Y	3	
44	4110001903152	盖85 513 039	Cover	Y	1	

右平衡箱总成90500022　Right balance-box assembly

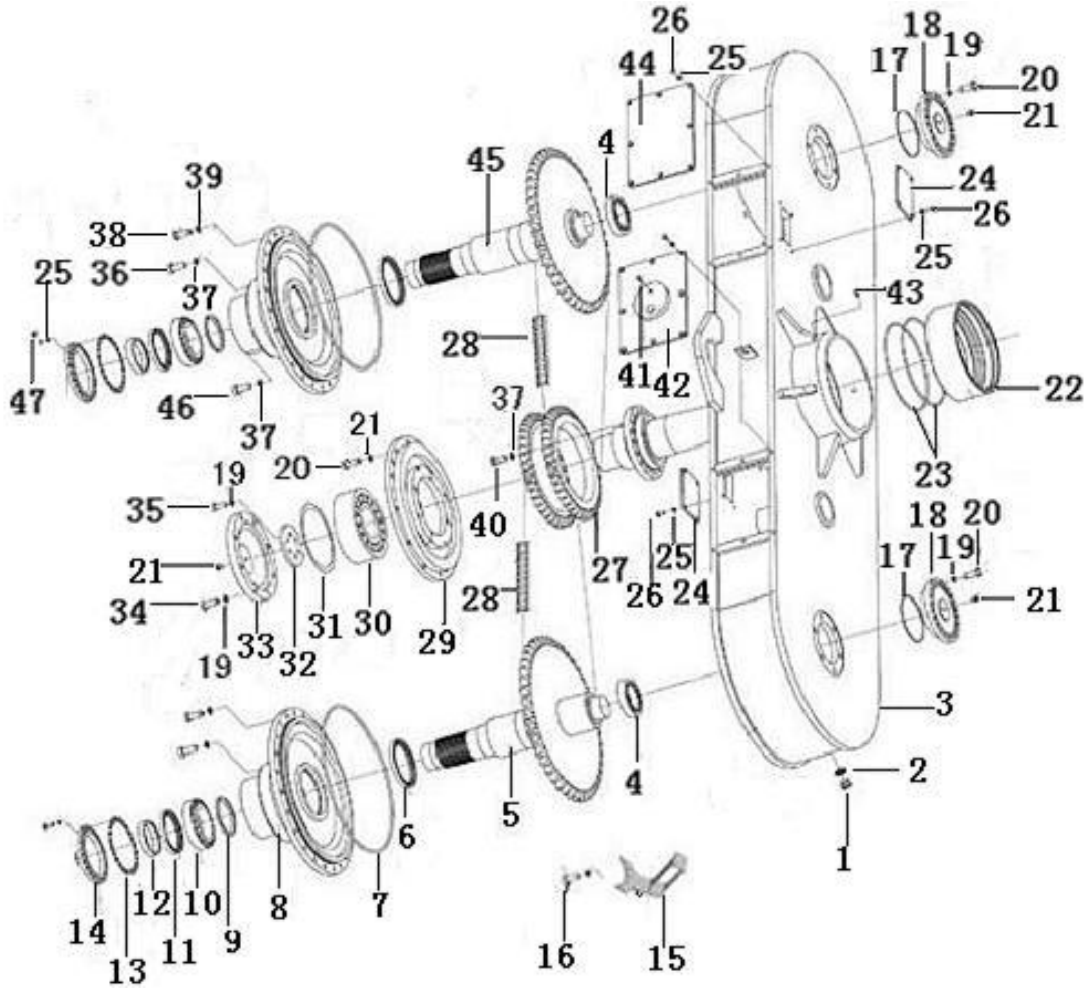

序号	零件代号		名称	是否配件	数量	备注
Key	Part No.		Description	Spare parts Y/N	Qty	Remarks
45	4110001903113	链轮与轴组件85 513 031	Chain gear	Y	1	
46	4110001903154	螺钉M16*50 50 120 013	Screw	Y	18	
47	4110001903155	螺栓M8*25 50 008 006	Screw	Y	48	

传动轴总成　Drive shaft assembly

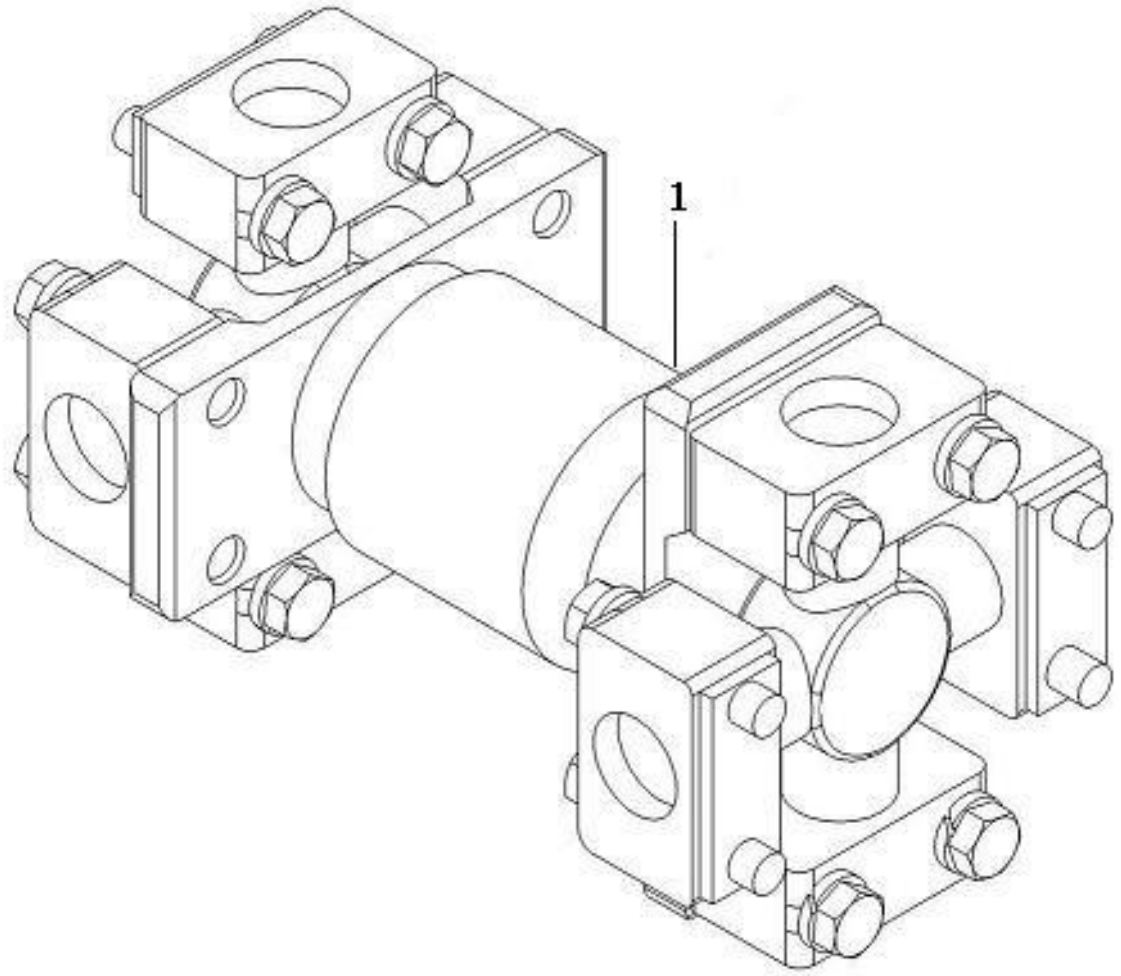

序号 Key	零件代号 Part No.	名称 Description		是否配件 Spare parts Y/N	数量 Qty	备注 Remarks
1	4110001858	LGG8190后传动轴总成	Propeller shaft	Y	1	

传动轴总成　Drive shaft assembly

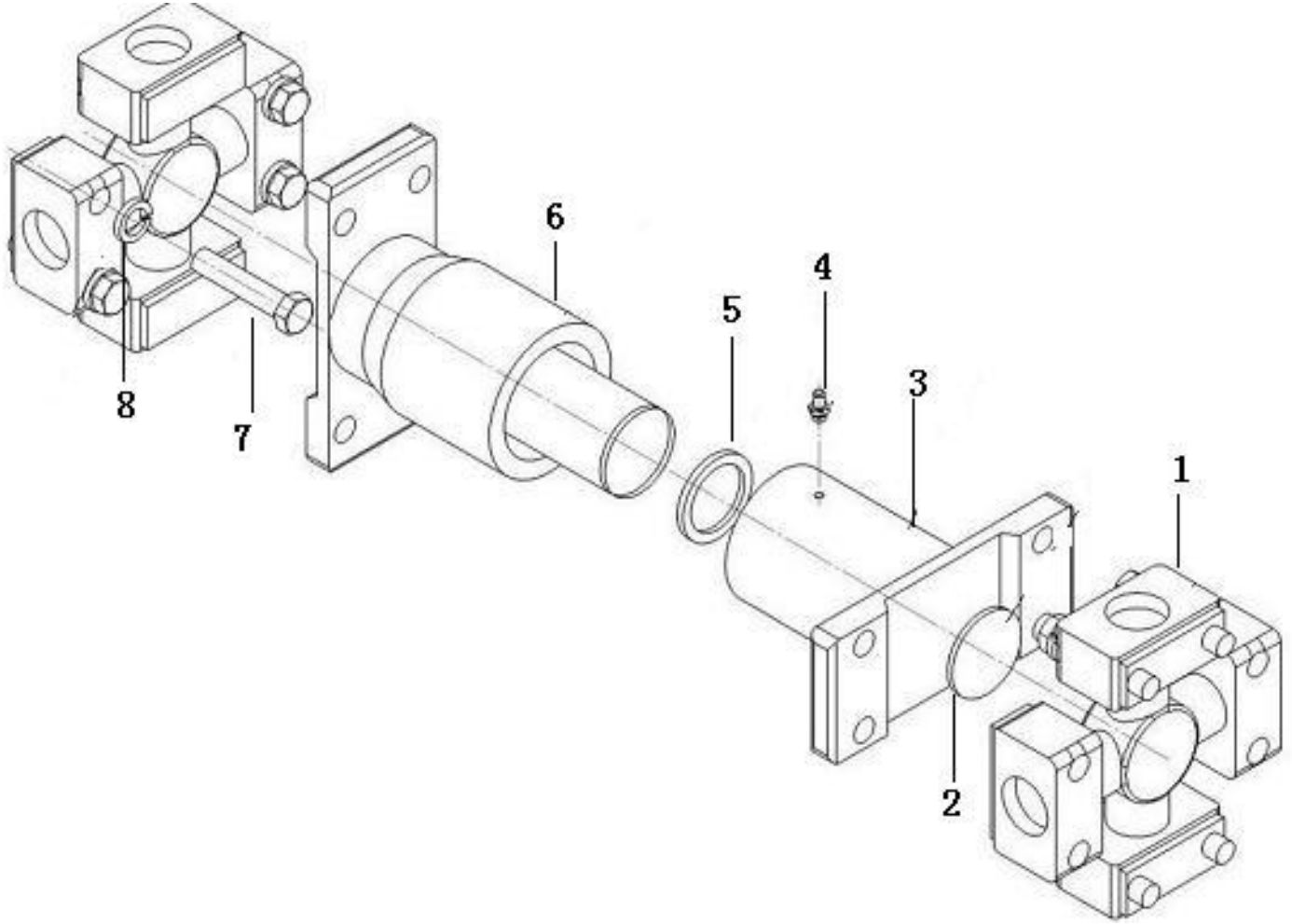

序号 Key	零件代号 Part No.	名称 Description		是否配件 Spare parts Y/N	数量 Qty	备注 Remarks
1	2908000753001	万向节十字轴总成G5-7126	Spider	Y	2	
2	4110001858001	堵盖2201D-052-A	Cap plug	N	1	
3	4110001858002	滑动叉7C-01-117	Sleeve yoke	N	1	
4	4030000535	油杯JB7940.1-M6	Lubricating nipple	Y	1	
5	4110001858003	护套管总成EQ140FCZ-B60	Sleeve	N	1	
6	4110001858004	花键轴叉7C-02-130	Flange yoke	N	1	
7	4110001858005	六角头螺栓1/2"-20UNF-2B*58-10.9	Bolt	N	16	
8	4015000026	垫圈GB93-12-65Mn	Spring washer	Y	16	

F　工作液压系统
WORK HYDRAULIC ASSEMBLY

山 东 临 工 工 程 机 械 有 限 公 司

SHANDONG LINGONG CONSTRUCTION MACHINERY CO.,LTD.

液压油箱总成　Hydraulic tank assembly

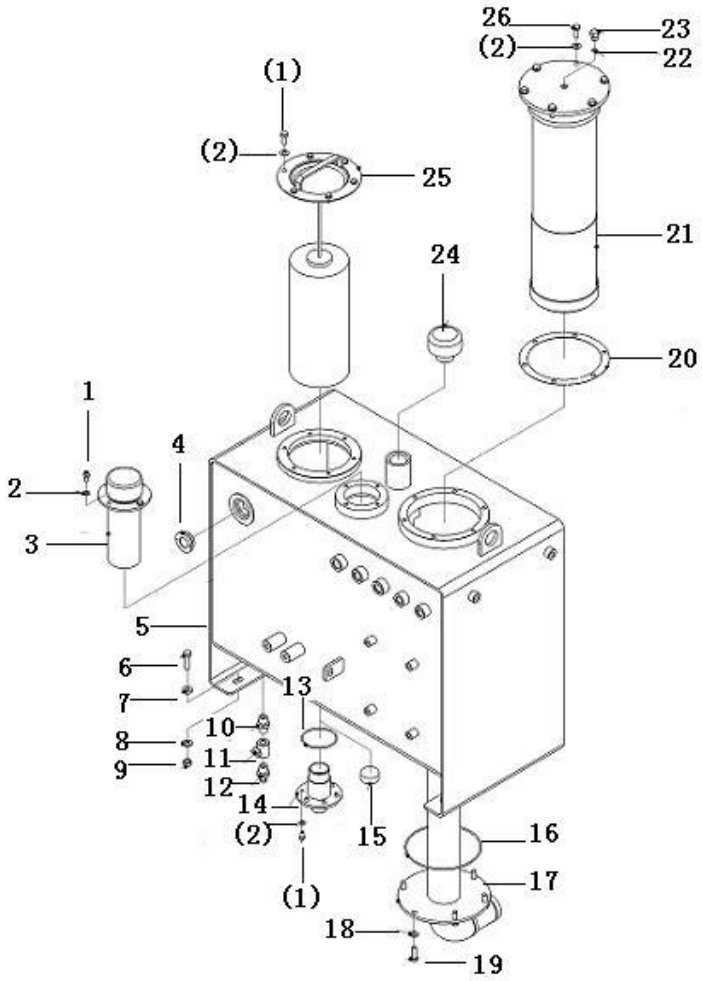

序号 Key	零件代号 Part No.	名称 Description		是否配件 Spare parts Y/N	数量 Qty	备注 Remarks
1	4011000102	螺栓GB5783-M8*16EpZn-8.8	Bolt	Y	16	
2	4015000072	垫圈GB97.1-8EpZn-300HV	Washer	Y	16	
3	4120000452	加油滤芯SFM-323M	Filter insert	Y	1	
4	4110000807	圆形油标YB-M42*1.5	Level gauge	Y	1	
5	28110004741	箱体	Hydraulic tank body	N	1	
6	4011000091	螺栓GB5783-M12*40EpZn-8.8	Bolt	Y	4	
7	28120002011	厚垫圈12	Washer	Y	4	
8	4015000168	垫圈GB97.1-12EpZn-300HV	Washer	Y	4	
9	4013000011	螺母GB6170-M12EpZn-8	Nut	Y	4	
10	28110000421	放油接头	Nipple	Y	1	
11	4120000099	球阀MBS216-1/2"	Valve	Y	1	
12	29100009061	放油接头	Nipple	Y	1	
13	4030000086	O形圈2-230	O-ring	Y	1	
14	28110004901	回油法兰	Flange	Y	1	
15	4190000008	环形磁铁LG03-CT76*32*15	Magnet	Y	1	
16	4030000232	O形圈GB3452.1-170*3.55G	O-ring	Y	1	
17	28110004881	吸油法兰	Flange	Y	1	
18	4015000162	垫圈GB97.1-10EpZn-300HV	Washer	Y	12	
19	4011000777	螺栓GB5783-M10*30-8.8	Screw	Y	6	
20	28110005511	密封垫	Gasket	N	1	
21	28110002321	吸油滤芯总成	Hydraulic fluid filter	Y	1	
22	4041000767	O形圈LGB168-11124	O-ring	Y	1	

液压油箱总成　Hydraulic tank assembly

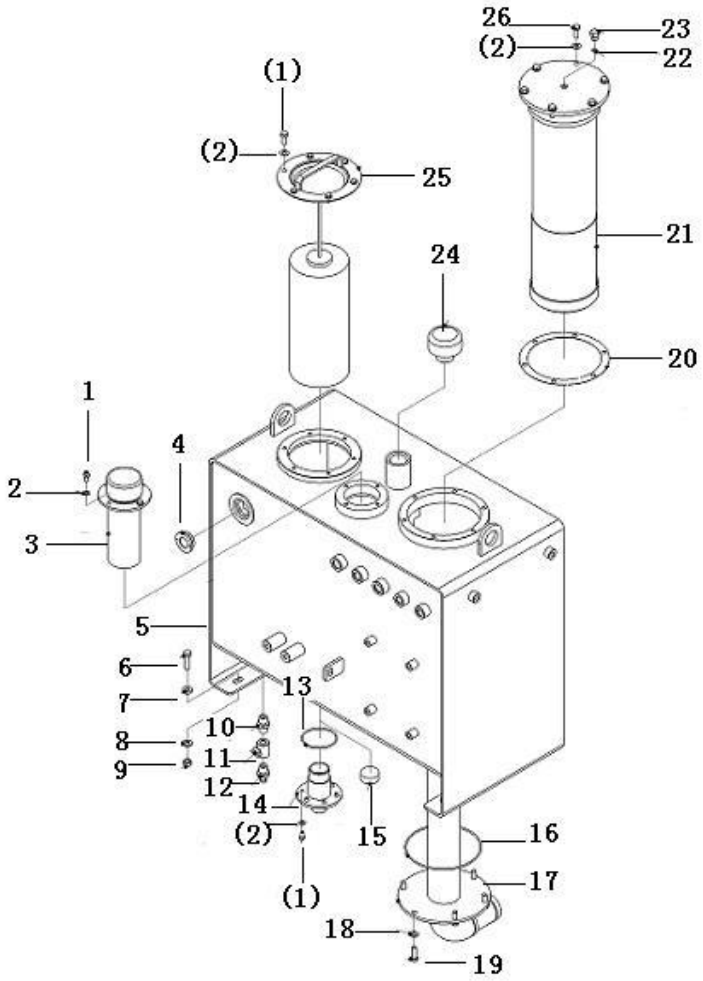

序号	零件代号	名称	是否配件	数量	备注
Key	Part No.	Description	Spare parts Y/N	Qty	Remarks
23	4041000774	螺塞LGB135-01422	Plug	Y	1	
24	4120001088	换气过滤器L1.0807-31	Breather cap	Y	1	
25	4120004037	液压油箱回油滤芯 XNL-250×10-566	Filter insert	Y	1	
26	4011000082	螺栓GB5783-M10*25EpZn-8.8	Bolt	Y	6	

工作泵总成　Working pump assembly

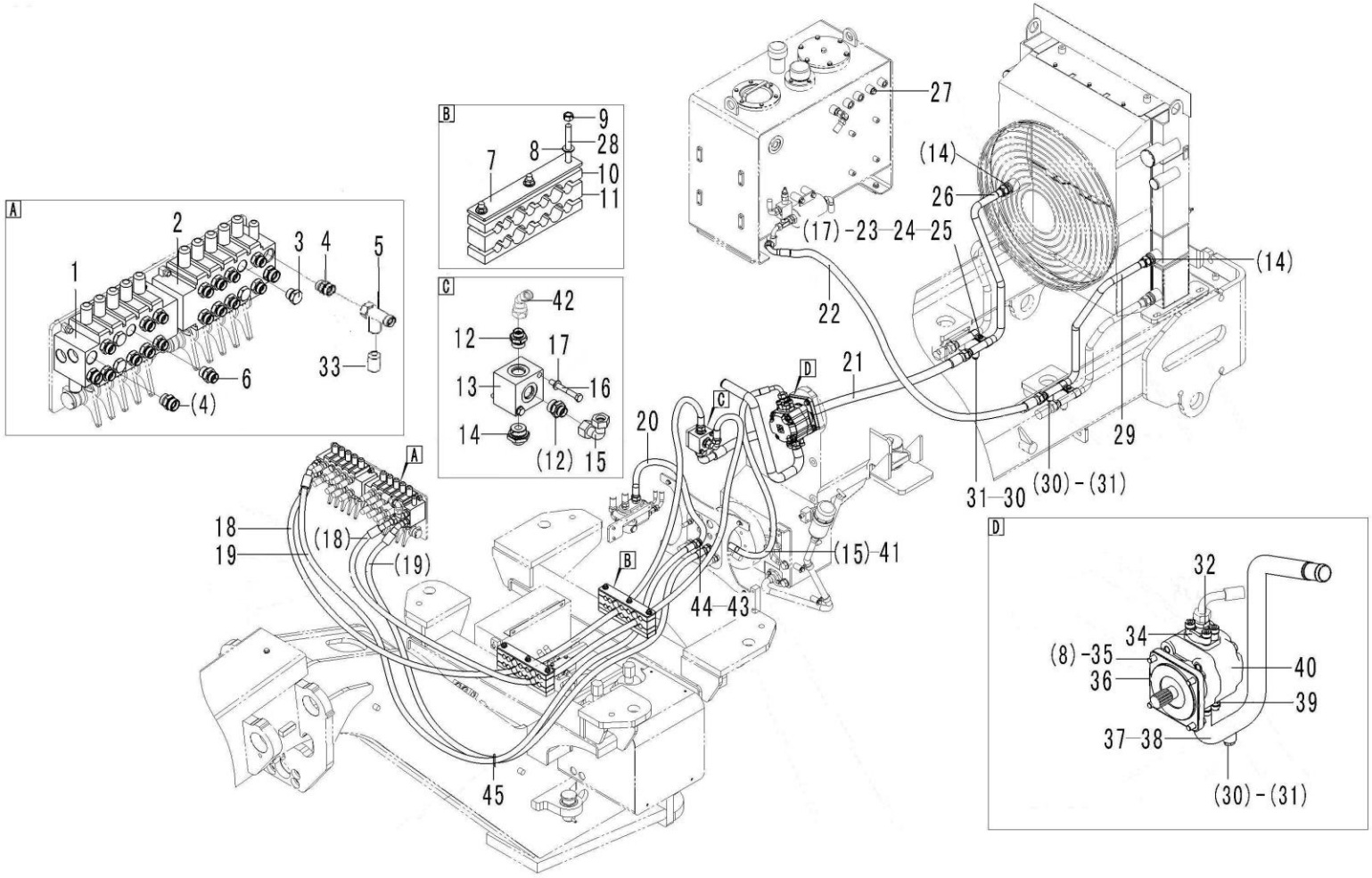

序号	零件代号	名称	是否配件	数量	备注
Key	Part No.	Description	Spare parts Y/N	Qty	Remarks
1	4120004033	多路阀AX31368-5 Control valve	Y	1	
2	4120004032	多路阀AX31368-4 Control valve	Y	1	
3	4120004882	堵头4O-10 Plug	Y	4	
4	4120000264	接头GE18L7/8UNFOMDA3C Nipple	Y	4	
5	4120001850	三通接头EL18LOMDA3C Three-way nipple	Y	3	
6	4120004894	直通接头1CO-22-10 Nipple	Y	16	
7	28120002531	盖板 Fixing plate	Y	2	
8	4015000168	垫圈GB97.1-12EpZn-300HV Washer	Y	10	
9	4013000011	螺母GB6170-M12EpZn-8 Nut	Y	6	
10	28120002551	橡胶板 Rubber clamp	Y	4	
11	28120002541	橡胶板 Rubber clamp	Y	2	
12	4120003763	直通接头1CH-26-27 Nipple	Y	2	
13	28120004591	回油块 Block	Y	1	
14	4120004835	直通接头1CH-36-33 Nipple	Y	3	
15	4120000919	过渡接头EW18LOMDA3C Nipple	Y	2	
16	4011000503	螺栓GB5782-M10*80EpZn-8.8 Screw	Y	2	
17	4015000162	垫圈GB97.1-10EpZn-300HV Washer	Y	4	
18	4120004893	软管 20441-26-10TZ/20411-26-10TZ×FC686-10×3380 Hose assembly	Y	2	
19	4120004892	软管 20441-26-10TZ/20411-26-10TZ×FC687-10×3180 Hose assembly	Y	2	
20	4120004884	软管 20411-26-10TZ/20491-26-10TZ×FC687-10×740 Hose assembly	Y	1	
21	4120004836	软管 20411-36-16TZ/20491-36-16TZ×FC686-16×1600 Hose assembly	Y	1	
22	4120004886	软管 20411-36-16TZ/20491-36-16TZ×FC686-16×1550 Hose assembly	Y	1	

工作泵总成　Working pump assembly

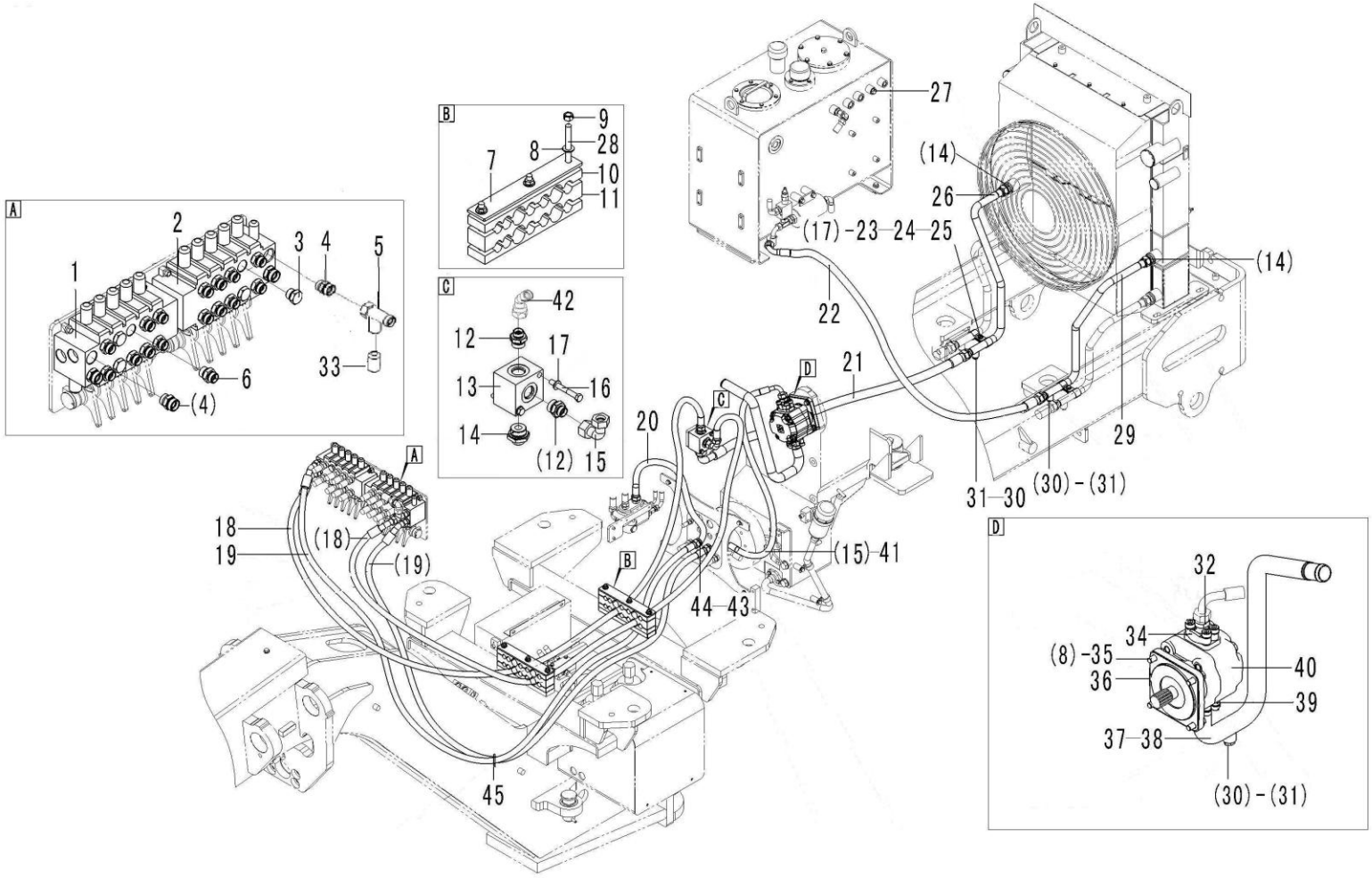

序号 Key	零件代号 Part No.	名称 Description		是否配件 Spare parts Y/N	数量 Qty	备注 Remarks
23	28120004701	管夹2	Clamp	Y	4	
24	4011000082	螺栓GB5783-M10*25EpZn-8.8	Bolt	Y	2	
25	4013000007	螺母GB6170-M10EpZn-8	Nut	Y	2	
26	28120005271	液压油散管右	Pipe	Y	1	
27	4120004718	堵头4H-18	Plug	Y	1	
28	28120004561	螺杆-M12	Locking rod	Y	6	
29	28120004901	液压油散管左	Pipe	Y	1	
30	4041000508	螺塞LGB135-01824	Plug	Y	3	
31	4041000768	O形圈LGB168-11524	O-ring	Y	3	
32	4120004854	直通法兰接头1CFL-26-12	Nipple	Y	1	
33	4120005360	测压接头SMK20-18L-PK-GS	Nipple	Y	2	
34	4120001115	法兰接头M1M1HK-12	Nipple	Y	1	
35	4011000090	螺栓GB5783-M12*35EpZn-8.8	Bolt	Y	4	
36	28120000021	垫板	Gasket	Y	1	
37	28120004851	吸油钢管	Pipe	Y	1	
38	4030000178	O形圈GB3452.1-30.0*3.55G	O-ring	Y	1	
39	4120000456	法兰总成M1M1HK-16	Flange half	Y	1	
40	4120004039	齿轮泵JHP2032	Gear pump	Y	1	
41	4120004887	软管 20411-26-10TZ/20491-26-10TZ×FC687-10×1000	Hose assembly	Y	1	
42	4041001417	组合接头LGB143-12616	Nipple	Y	1	
43	28120004881	接头	Nipple	Y	2	
44	28120004671	M26螺母	Nut	Y	2	

工作泵总成　Working pump assembly

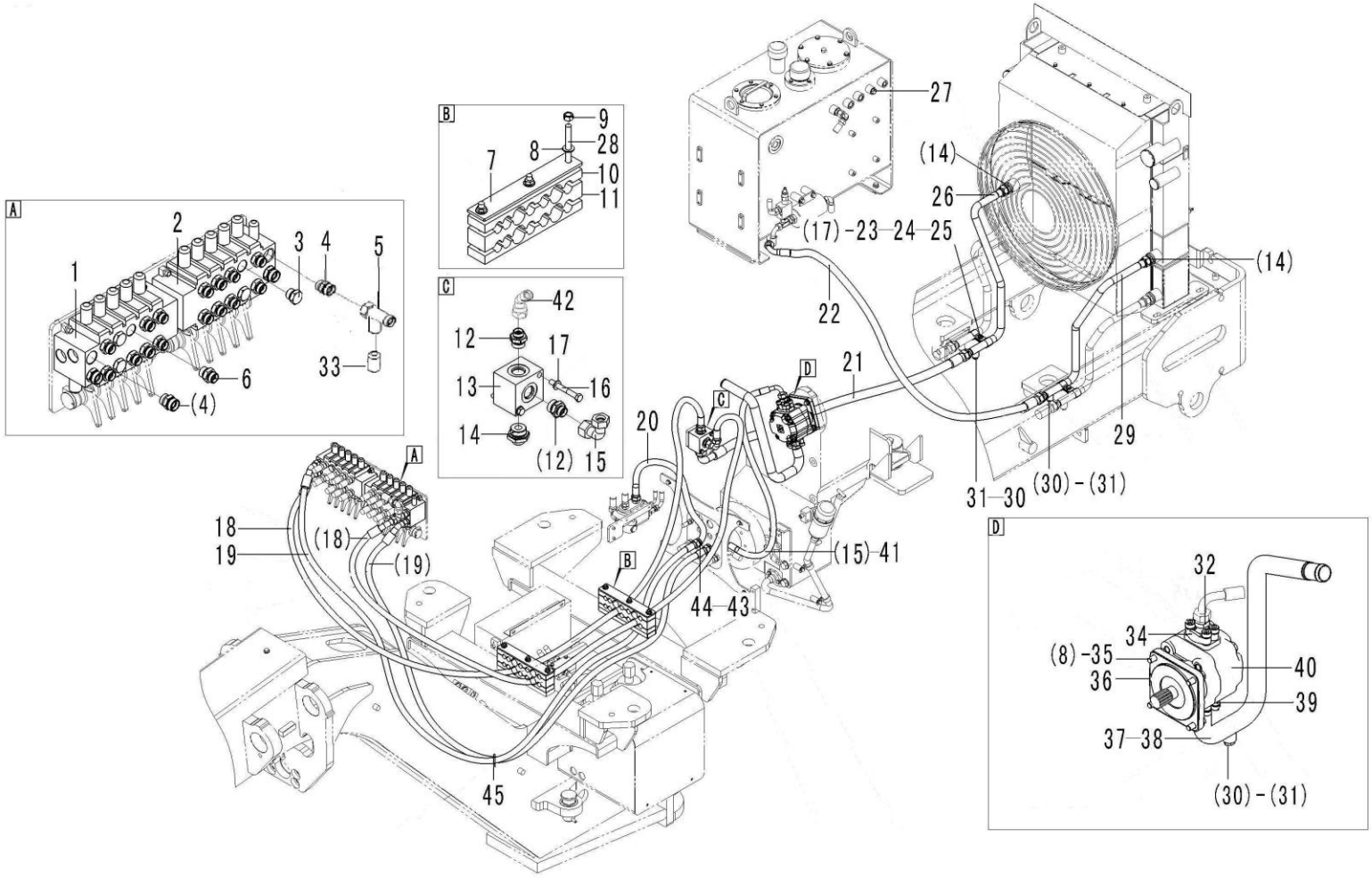

序号	零件代号	名称	是否配件	数量	备注
Key	Part No.	Description	Spare parts Y/N	Qty	Remarks
45	4019000023	扎丝 LG13-ZS4*185	Cable tie	Y	10	

回转接头总成　Turning joint

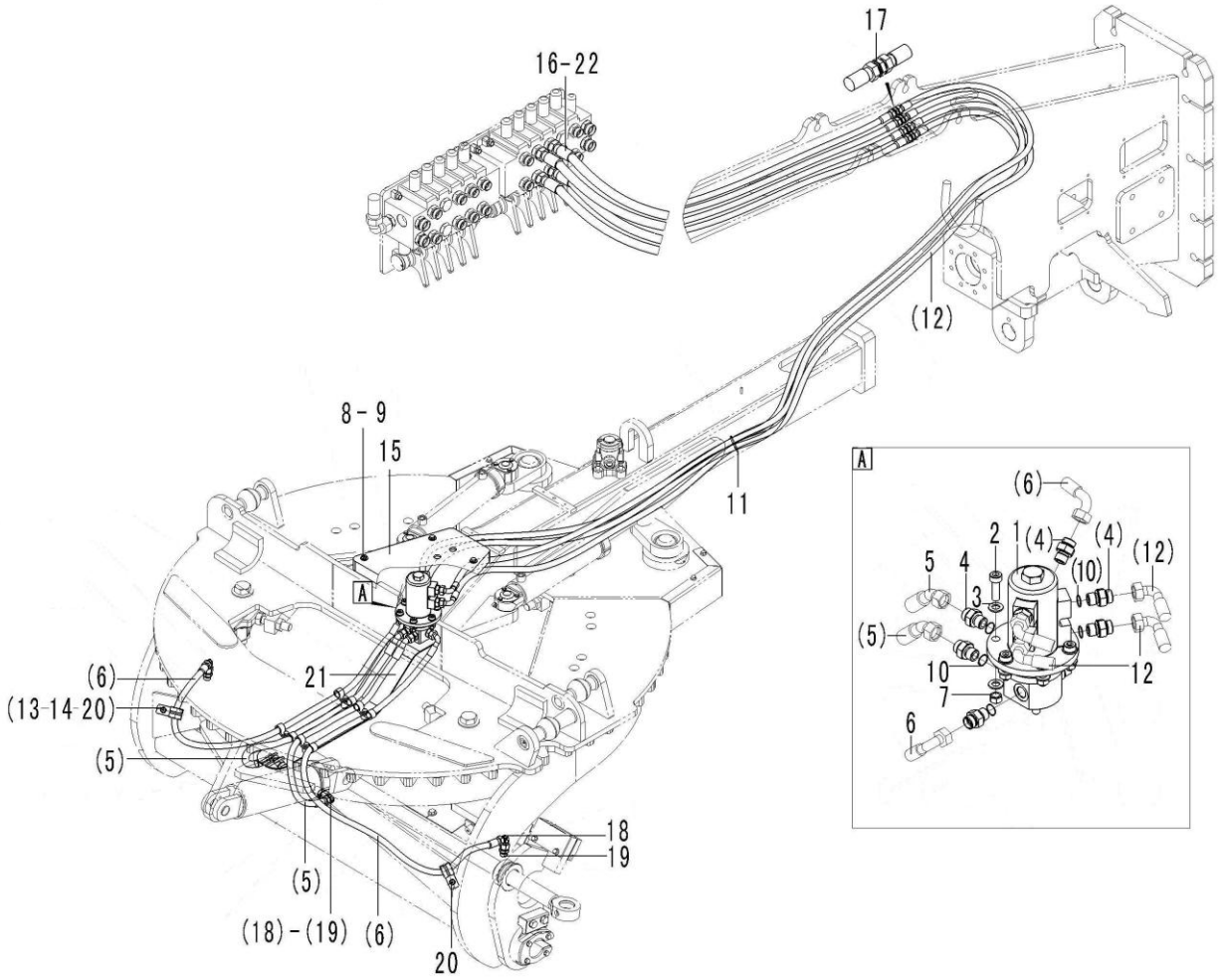

序号 Key	零件代号 Part No.	名称 Description		是否配件 Spare parts Y/N	数量 Qty	备注 Remarks
1	4120004041	中央回转接头ZH0401A200	Center passage	Y	1	
2	4014000094	螺钉GB70.1-M12*60EpZn-10.9	Screw	Y	6	
3	4015000168	垫圈GB97.1-12EpZn-300HV	Washer	Y	14	
4	4120003219	直通接头1CH-22-20	Nipple	Y	8	
5	4120004860	软管 20441-22-06TZ/20411-22-06TZ×FC687-06×945	Hose assembly	Y	2	
6	4120004859	软管 20491-22-06TZ/20411-22-06TZ×FC687-06×1930	Hose assembly	Y	2	
7	4013000158	螺母GB889.1-M12EpZn-8	Lock nut	Y	6	
8	4011000105	螺栓GB5783-M8*20EpZn-8.8	Bolt	Y	6	
9	4015000256	垫圈GB96.1-8EpZn-300HV	Washer	Y	6	
10	4030000511	O形圈GB3452.1-17.5*2.65G	O-ring	Y	8	
11	4019000023	扎丝 LG13-ZS4*185	Cable tie	Y	10	
12	4120004858	软管 20491-22-06TZ/20411-22-06TZ×FC687-06×2800	Hose assembly	Y	4	
13	4011000081	螺栓GB5783-M10*20EpZn-8.8	Bolt	Y	6	
14	4015000162	垫圈GB97.1-10EpZn-300HV	Washer	Y	6	
15	28120004471	盖板	Cover plate	Y	1	
16	4120004856	软管 20411-22-06TZ/20411-22-06TZ×FC687-06×3600	Hose assembly	Y	4	
17	4120004857	直通接头1C-22	Nipple	Y	4	
18	4120003637	直通接头1CO-22-08	Nipple	Y	4	
19	4190000139	接头EW15LOMDA3C	Nipple	Y	4	
20	26370001941	管夹	Clamp	Y	6	
21	28120004441	连接板	Attaching plate	Y	1	
22	4120004894	直通接头1CO-22-10	Nipple	Y	4	

回转控制阀总成　Control valve assembly

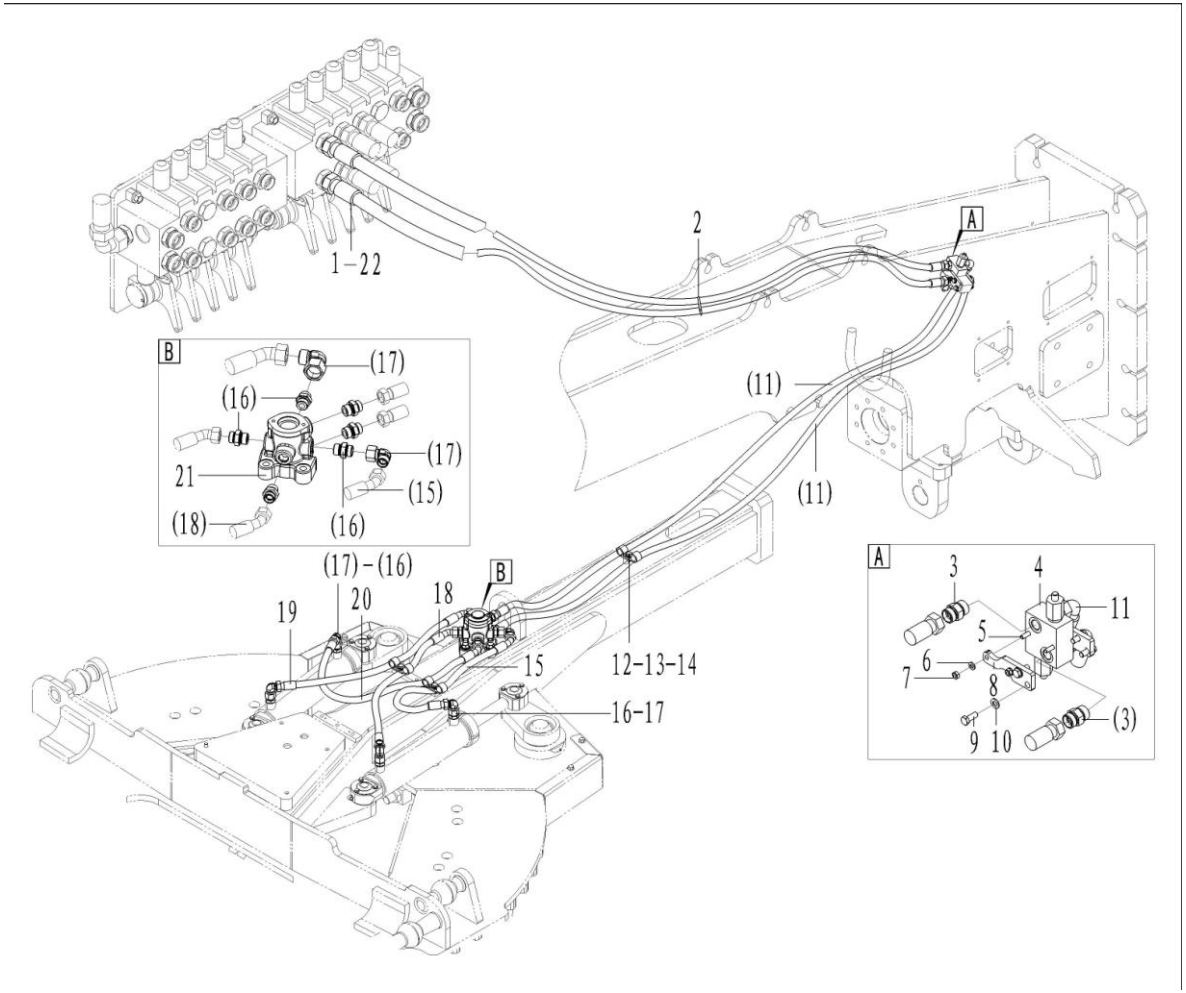

序号 Key	零件代号 Part No.	名称 Description		是否配件 Spare parts Y/N	数量 Qty	备注 Remarks
1	4120005179	软管 20411-22-06TZ\20411-22-06TZ×FC687-06×3850	Hose assembly	Y	2	
2	4019000023	扎丝 LG13-ZS4*185	Cable tie	Y	8	
3	4120005156	直通接头1CB-22-06WD	Nipple	Y	4	
4	4120005079	交叉溢流阀ST0064-A000	Safety valve	Y	1	
5	4011000869	螺栓GB5782-M6*65EpZn-8.8	Screw	Y	2	
6	4015000207	垫圈GB97.1-6EpZn-300HV	Washer	Y	4	
7	4013000028	螺母GB6170-M6EpZn-8	Nut	Y	2	
8	28120005181	固定板	Fixing plate	Y	2	
9	4011000105	螺栓GB5783-M8*20EpZn-8.8	Bolt	Y	4	
10	4015000072	垫圈GB97.1-8EpZn-300HV	Washer	Y	4	
11	4120005180	软管 20411-22-06TZ\20491-22-06TZ×FC687-06×1850	Hose assembly	Y	2	
12	4015000162	垫圈GB97.1-10EpZn-300HV	Washer	Y	3	
13	4011000081	螺栓GB5783-M10*20EpZn-8.8	Bolt	Y	3	
14	26370001941	管夹	Clamp	Y	6	
15	4120004863	软管 20411-22-06TZ/20441-22-06TZ×FC687-06×870	Hose assembly	Y	1	
16	4190000139	接头EW15LOMDA3C	Nipple	Y	6	
17	4120003637	直通接头1CO-22-08	Nipple	Y	10	
18	4120005104	软管 20411-22-06TZ/20441-22-06TZ×FC687-06×910	Hose assembly	Y	1	
19	4120005103	软管 20411-22-06TZ/20441-22-06TZ×FC687-06×990	Hose assembly	Y	1	
20	4120005051	软管 20411-22-06TZ/20441-22-06TZ×FC687-06×705	Hose assembly	Y	1	
21	4120004821	回转控制阀06-480-006	Control valve	Y	1	
22	4120004894	直通接头1CO-22-10	Nipple	Y	2	

倾斜油缸总成　Cylinder　assembly

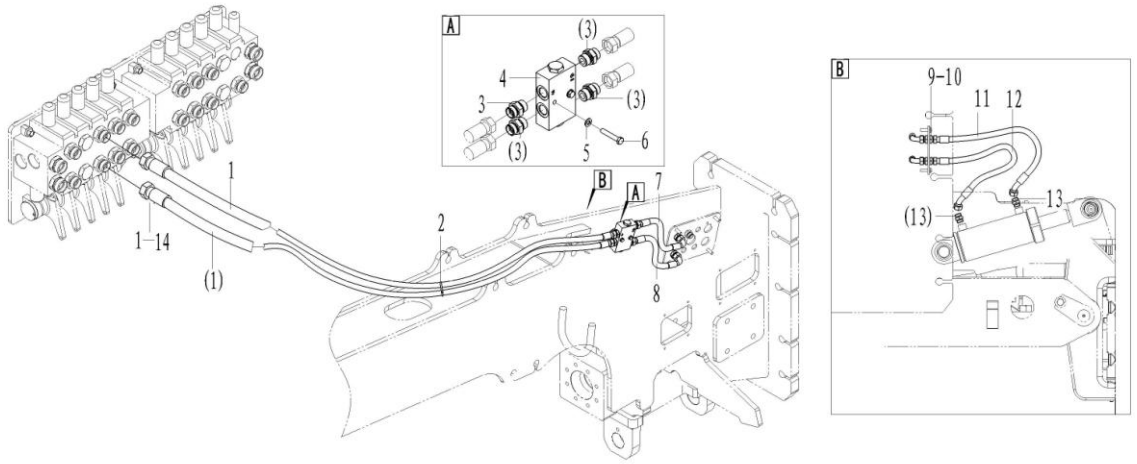

序号	零件代号	名称		是否配件	数量	备注
Key	Part No.	Description		Spare parts Y/N	Qty	Remarks
1	4120004870	软管 20411-22-06TZ/20411-22-06TZ×FC687-06×3885	Hose assembly	Y	2	
2	4019000023	扎丝 LG13-ZS4*185	Cable tie	Y	6	
3	4120002235	接头GE15LREDOMDCF	Nipple	Y	4	
4	4120004030	液压锁ST1836-A000	Hydraulic lock	Y	1	
5	4015000072	垫圈GB97.1-8EpZn-300HV	Washer	Y	2	
6	4011000298	螺栓GB5782-M8*45EpZn-8.8	Bolt	Y	2	
7	4120004876	软管 20491-22-06TZ/20411-22-06TZ×FC687-06×535	Hose assembly	Y	1	
8	4120004873	软管 20491-22-06TZ/20411-22-06TZ×FC687-06×480	Hose assembly	Y	1	
9	28120004661	M22螺母	Nut	Y	2	
10	28120004961	接头	Nipple	Y	2	
11	4120004871	软管 20411-22-06TZ/20441-22-06TZ×FC687-06×930	Hose assembly	Y	1	
12	4120005105	软管 20411-22-06TZ/20441-22-06TZ×FC687-06×1065	Hose assembly	Y	1	
13	4120003637	直通接头1CO-22-08	Nipple	Y	2	
14	4120004894	直通接头1CO-22-10	Nipple	Y	2	

铰接转向总成　Cylinder　assembly

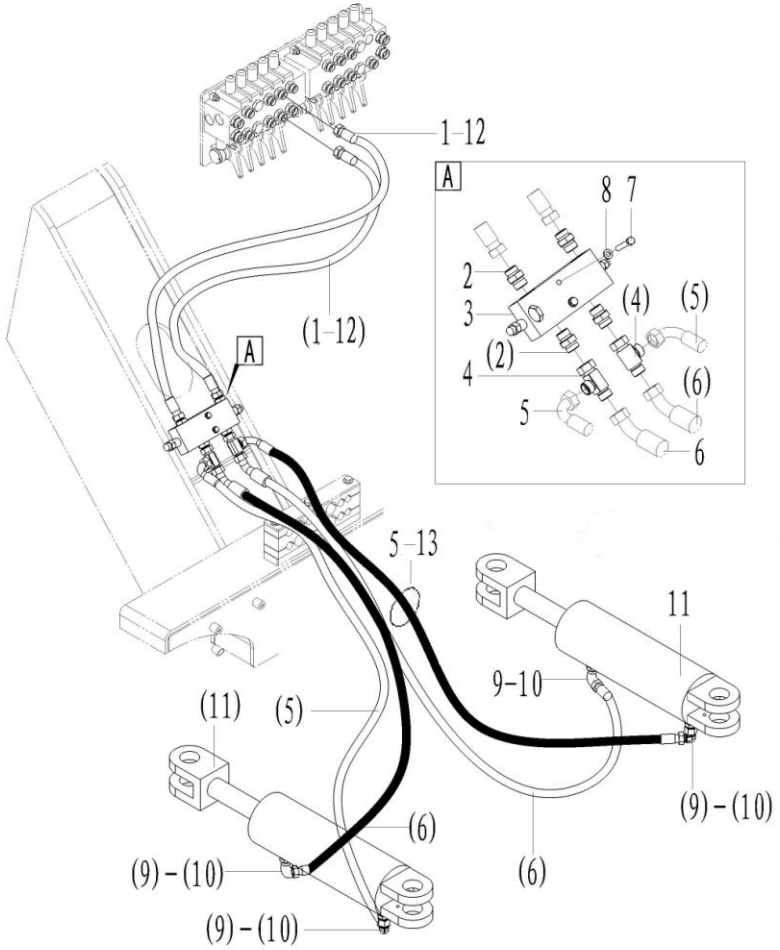

序号	零件代号	名称		是否配件	数量	备注
Key	Part No.	Description		Spare parts Y/N	Qty	Remarks
1	4120004872	软管 20411-22-06TZ/20441-22-06TZ-FC687×06×1460	Hose assembly	Y	2	
2	4120002235	接头GE15LREDOMDCF	Nipple	Y	4	
3	4120005373	平衡阀H5060N403S0400	Control valve	Y	1	
4	4190000269	三通接头EL15LOMDA3C	Three-way nipple	Y	2	
5	4120004874	软管 20491-22-06TZ/20411-22-06TZ×FC687-06×1600	Hose assembly	Y	2	
6	4120004875	软管 20411-22-06TZ/20441-22-06TZ×FC687-06×1330	Hose assembly	Y	2	
7	4011000223	螺栓GB5782-M8*50EpZn-8.8	Screw	Y	2	
8	4015000072	垫圈GB97.1-8EpZn-300HV	Washer	Y	2	
9	4190000139	接头EW15LOMDA3C	Nipple	Y	4	
10	4120003637	直通接头1CO-22-08	Nipple	Y	4	
11	4120004770	铰接转向油缸 115*50*303-610	Steering cylinder	Y	2	
12	4120004894	直通接头1CO-22-10	Nipple	Y	2	
13	4019000023	扎丝 LG13-ZS4*185	Cable tie	Y	10	

铲刀摆动总成　Blade assembly

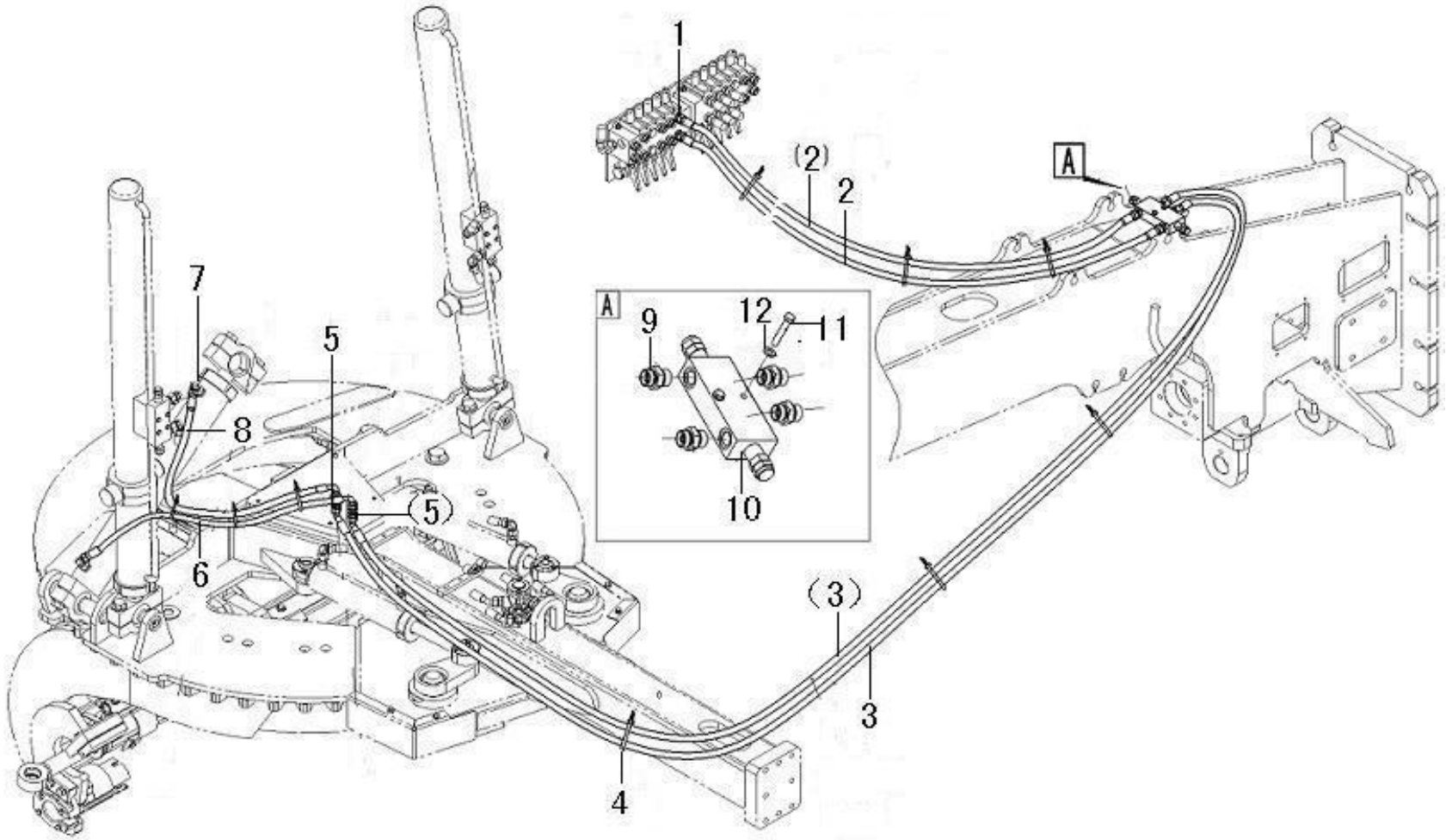

序号	零件代号	名称	是否配件	数量	备注
Key	Part No.	Description	Spare parts Y/N	Qty	Remarks
1	4120004894	直通接头1CO-22-10	Nipple	Y	2	
2	4120004856	软管 20411-22-06TZ/20411-22-06TZ×FC687-06×3600	Hose assembly	Y	2	
3	4120004878	软管 20441-22-06TZ/20411-22-06TZ×FC687-06×2800	Hose assembly	Y	2	
4	4019000023	扎丝 LG13-ZS4*185	Cable tie	Y	9	
5	4120003522	过板接头6C-22LN	Nipple	Y	2	
6	4120004881	软管 20491-22-06TZ/20411-22-06TZ×FC687-06×1550	Hose assembly	Y	1	
7	4120003637	直通接头1CO-22-08	Nipple	Y	2	
8	4120005180	软管 20411-22-06TZ\20491-22-06TZ×FC687-06×1850	Hose assembly	Y	1	
9	4120002235	接头GE15LREDOMDCF	Nipple	Y	4	
10	4120005373	平衡阀H5060N403S0400	Control valve	Y	1	
11	4011000298	螺栓GB5782-M8*45EpZn-8.8	Bolt	Y	2	
12	4015000072	垫圈GB97.1-8EpZn-300HV	Washer	Y	2	

铲刀提升总成　Blade assembly

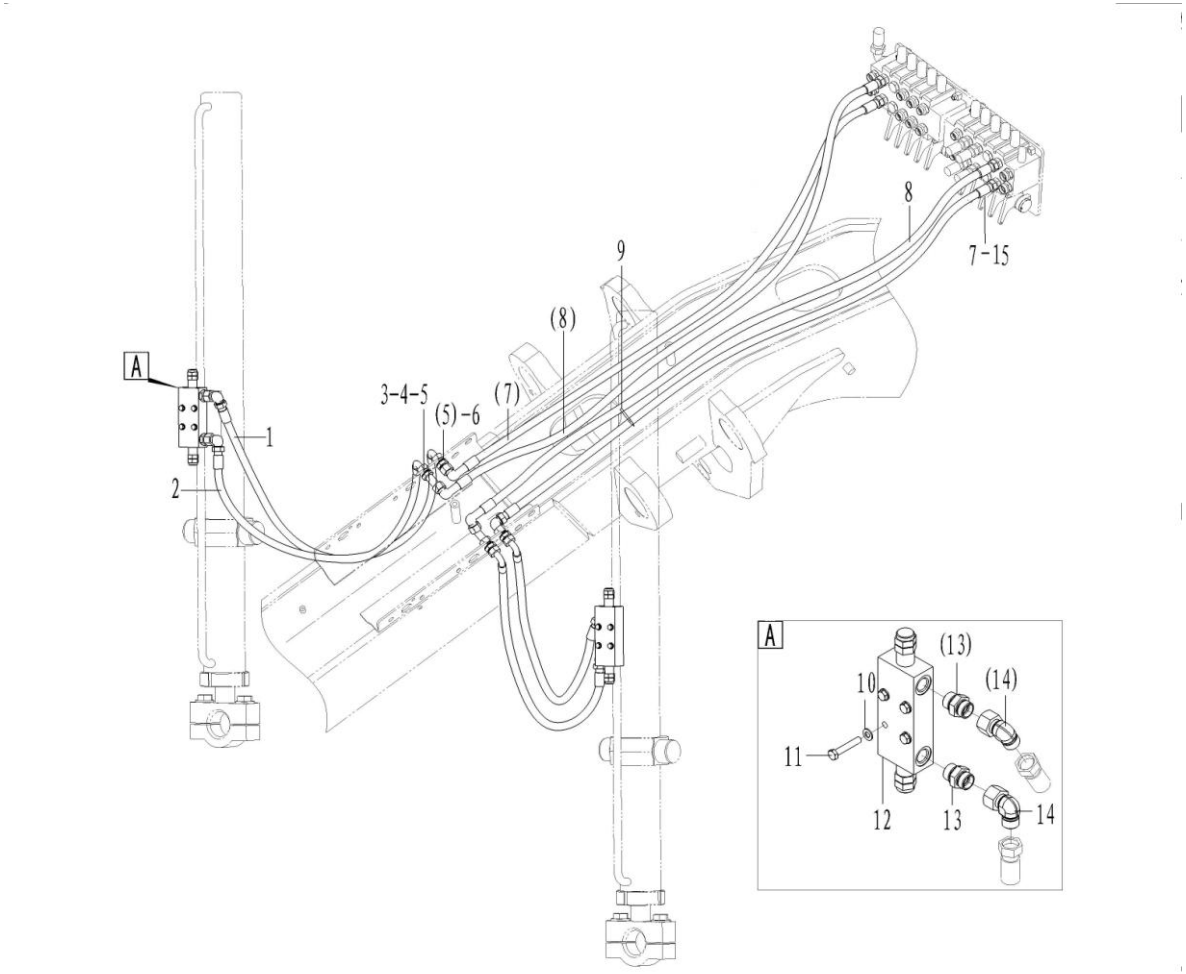

序号	零件代号	名称		是否配件	数量	备注
Key	Part No.	Description		Spare parts Y/N	Qty	Remarks
1	4120004881	软管 20491-22-06TZ/20411-22-06TZ×FC687-06×1550	Hose assembly	Y	2	
2	4120005106	软管 20491-22-06TZ/20411-22-06TZ×FC687-06×1440	Hose assembly	Y	2	
3	28150004191	接头	Nipple	Y	2	
4	28120004661	M22螺母	Nut	Y	2	
5	4015000184	垫圈GB97.1-22EpZn-300HV	Washer	Y	8	
6	4120003522	过板接头6C-22LN	Nipple	Y	2	
7	4120004879	软管 20411-22-06TZ/20491-22-06TZ×FC687-06×1465	Hose assembly	Y	2	
8	4120004880	软管 20411-22-06TZ/20491-22-06TZ×FC687-06×1500	Hose assembly	Y	2	
9	4019000023	扎丝 LG13-ZS4*185	Cable tie	Y	10	
10	4015000072	垫圈GB97.1-8EpZn-300HV	Washer	Y	8	
11	4011000298	螺栓GB5782-M8*45EpZn-8.8	Bolt	Y	8	
12	4120004029	平衡阀H5062N403S0400	Control valve	Y	2	
13	4120002235	接头GE15LREDOMDCF	Nipple	Y	4	
14	4190000139	接头EW15LOMDA3C	Nipple	Y	4	
15	4120004894	直通接头1CO-22-10	Nipple	Y	4	

锁紧油缸总成　Cylinder　assembly

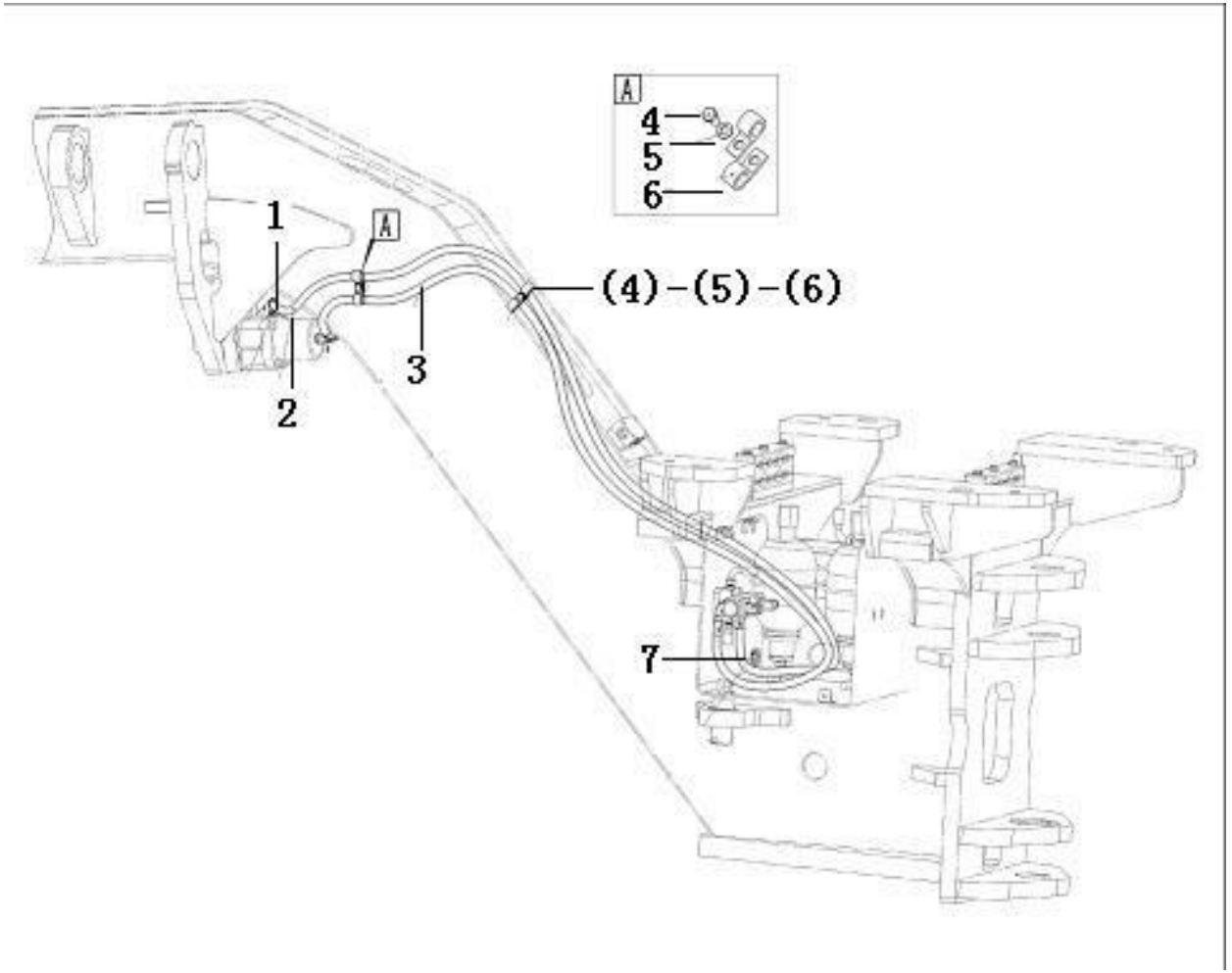

序号	零件代号	名称	是否配件	数量	备注
Key	Part No.	Description	Spare parts Y/N	Qty	Remarks
1	4120005090	直角接头1CO9-16-06OG	Nipple	Y	2	
2	4120005183	软管 20491-18-06TZ/20411-16-06TZ×FC687-06×3100	Hose assembly	Y	1	
3	4120005184	软管 20491-18-06TZ/20411-16-06TZ×FC687-06×2900	Hose assembly	Y	1	
4	4011000081	螺栓GB5783-M10*20EpZn-8.8	Bolt	Y	2	
5	4015000162	垫圈GB97.1-10EpZn-300HV	Washer	Y	2	
6	26370001941	管夹	Clamp	Y	4	
7	29310000071	橡胶套	Rubber sleeve	Y	1	

铲刀引出油缸90*50*1346-1794(3713CH)　Hydraulic cylinder

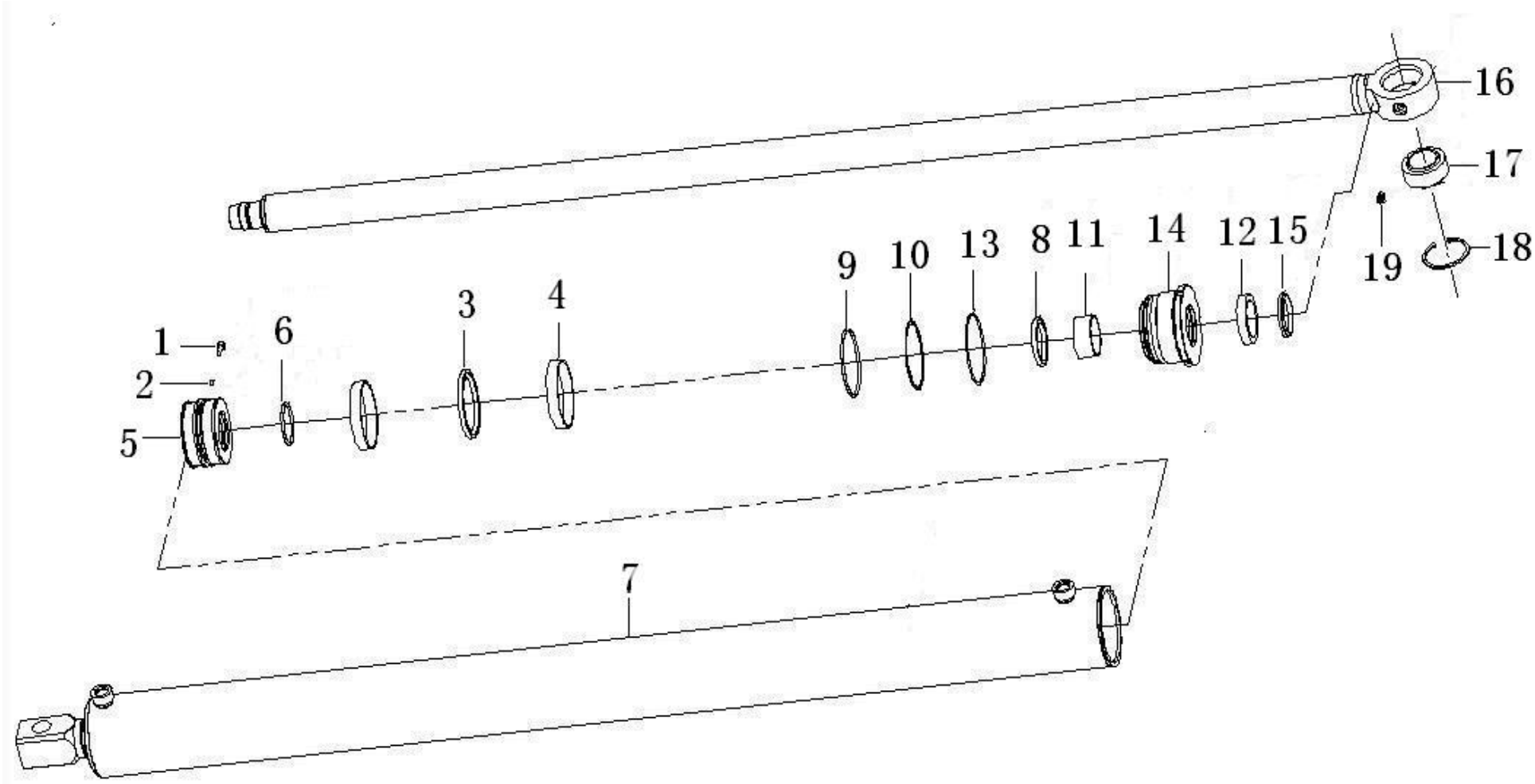

序号 Key	零件代号 Part No.	名称 Description		是否配件 Spare parts Y/N	数量 Qty	备注 Remarks
1	4014000205	螺钉GB70.1-M6*14EpZn-8.8	Screw	Y	1	
2	4120000560506	钢球GB308-4.5	Steel ball	N	1	
3	4120004767001	密封件包	Sealing kit	Y	1	
4	4120004767001	密封件包	Sealing kit	Y	2	
5	4120004767002	活塞244000177	Piston	Y	1	
6	4120004767001	密封件包	Sealing kit	Y	1	
7	4120004767003	缸体242000264	Cylinder tube	Y	1	
8	4120004767001	密封件包	Sealing kit	Y	1	
9	4120004767001	密封件包	Sealing kit	Y	1	
10	4120004767001	密封件包	Sealing kit	Y	1	
11	4120004767001	密封件包	Sealing kit	Y	1	
12	4120004767001	密封件包	Sealing kit	Y	1	
13	4120004767001	密封件包	Sealing kit	Y	1	
14	4120004767004	缸盖243000069	Cylinder head	Y	1	
15	4120004767001	密封件包	Sealing kit	Y	1	
16	4120004767005	活塞杆241000504	Piston rod	Y	1	
17	4021000199	轴承GB9163-GE40ES	Spherical plain bearing	Y	1	
18	4015000261	挡圈GB893.1-62-65Mn	Retaining ring	Y	1	
19	4030000065	油杯JB7940.1-M10*1	Lubricating nipple	Y	1	

铲刀摆动油缸90*50*693.5-955.5(3713CH)　Hydraulic cylinder

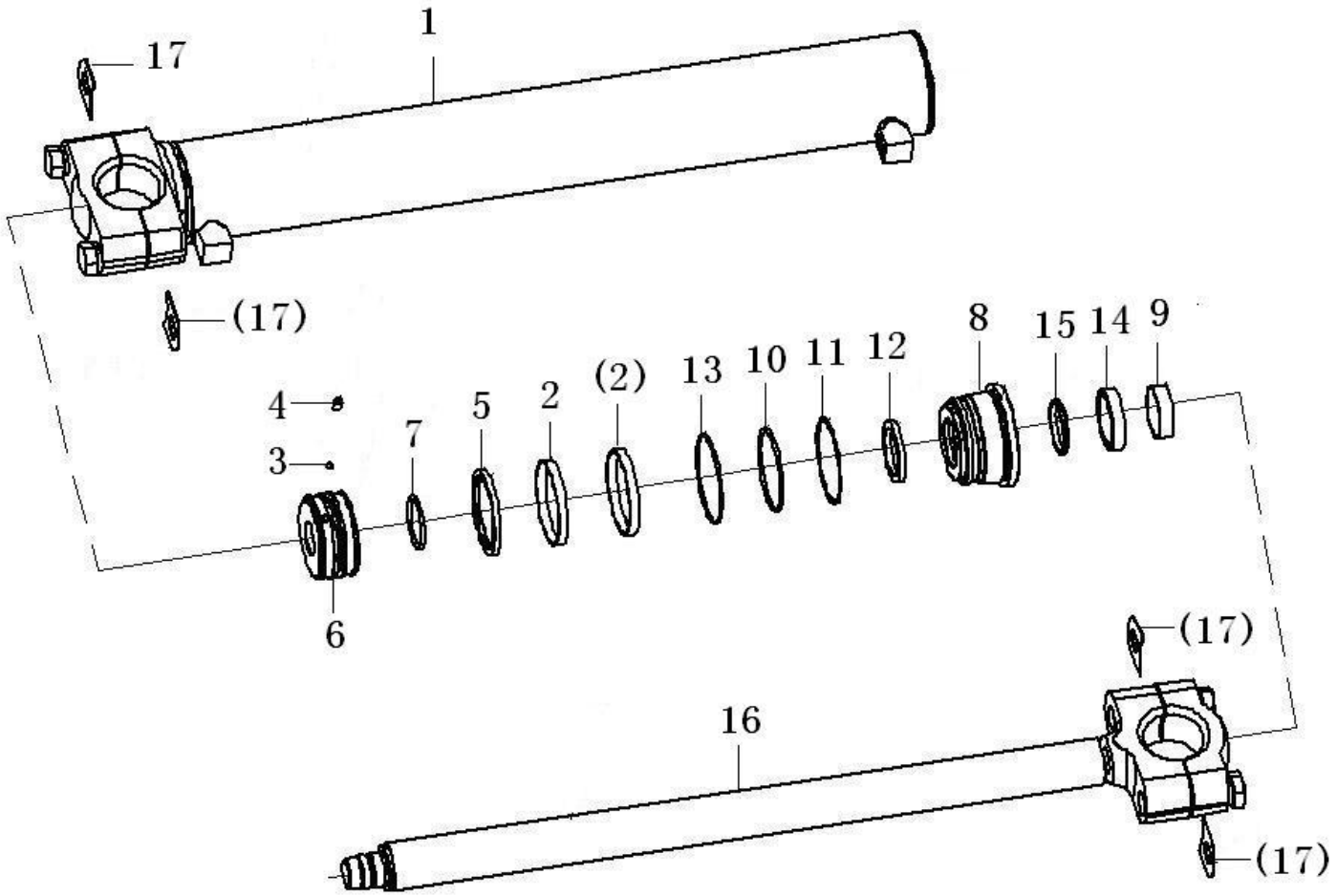

序号	零件代号	名称	是否配件	数量	备注
Key	Part No.	Description	Spare parts Y/N	Qty	Remarks
1	4120004768001	缸体242000267	Cylinder tube	Y	1	
2	4120004768002	密封件包	Sealing kit	Y	2	
3	4014000470	螺钉GB78-M8*16-45H	Screw	Y	1	
4	4120004768002	密封件包	Sealing kit	Y	1	
5	4120004768002	密封件包	Sealing kit	Y	1	
6	4120004768004	活塞244000179	Piston	Y	1	
7	4120004768005	缸盖243000174	Cylinder head	Y	1	
8	4120004768002	密封件包	Sealing kit	Y	1	
9	4120004768002	密封件包	Sealing kit	Y	1	
10	4120004768002	密封件包	Sealing kit	Y	1	
11	4120004768002	密封件包	Sealing kit	Y	1	
12	4120004768002	密封件包	Sealing kit	Y	1	
13	4120004768002	密封件包	Sealing kit	Y	1	
14	4120004768002	密封件包	Sealing kit	Y	1	
15	4120004768006	活塞杆241000511	Piston rod	Y	1	
16	4120004768007	调整垫片249100167	Shim	Y	24	
17	4120004768002	密封件包	Sealing kit	Y	2	
18	4120004768008	油口堵249000180	Plug	Y	2	

前轮倾斜油缸100*50*169-473(3713CH)　Hydraulic cylinder

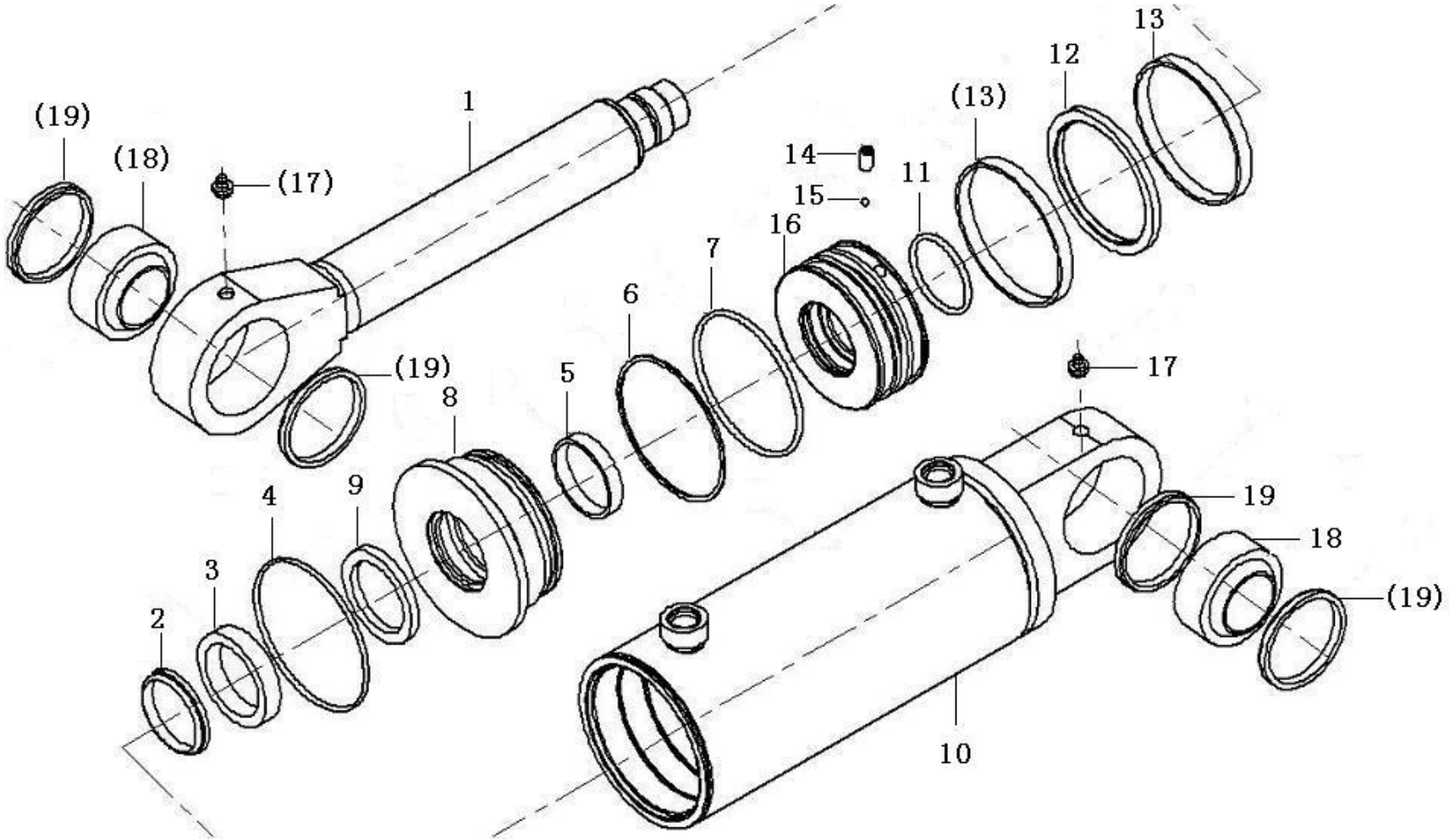

序号	零件代号	名称		是否配件	数量	备注
Key	Part No.		Description	Spare parts Y/N	Qty	Remarks
1	4120004762001	活塞杆241000512	Piston rod	Y	1	
2	4120004762002	密封件包	Sealing kit	Y	1	
3	4120004762002	密封件包	Sealing kit	Y	1	
4	4120004762002	密封件包	Sealing kit	Y	1	
5	4120004762002	密封件包	Sealing kit	Y	1	
6	4120004762002	密封件包	Sealing kit	Y	1	
7	4120004762002	密封件包	Sealing kit	Y	1	
8	4120004767007	缸盖243000177	Cylinder head	Y	1	
9	4120004762002	密封件包	Sealing kit	Y	1	
10	4120004762003	缸体242000268	Cylinder tube	Y	1	
11	4120004762002	密封件包	Sealing kit	Y	1	
12	4120004762002	密封件包	Sealing kit	Y	1	
13	4120004762002	密封件包	Sealing kit	Y	2	
14	4014000468	螺钉GB77-M8*16-45H	Screw	Y	1	
15	4120000560506	钢球GB308-4.5	Steel ball	N	1	
16	4120004762005	活塞244000178	Piston	Y	1	
17	4030000065	油杯JB7940.1-M10*1	Lubricating nipple	Y	2	
18	4021000289	关节轴承GB9163-GEG40ES-2RS	Spherical plain bearing	Y	2	
19	4120004762006	挡块249000158	Block	Y	4	

铲土角变换油缸100*50*260.5-562(3713CH)　Hydraulic cylinder

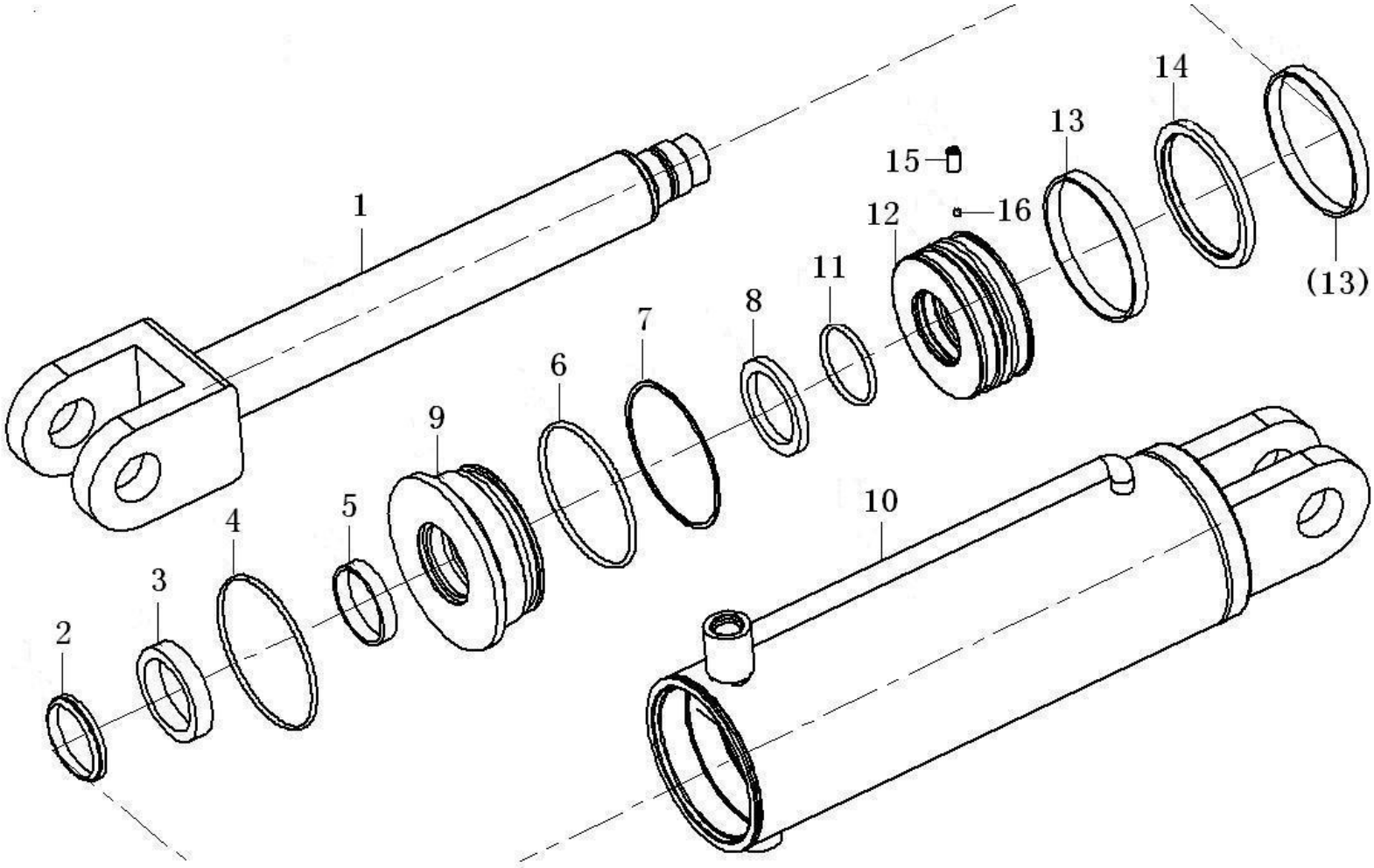

序号 Key	零件代号 Part No.		名称 Description	是否配件 Spare parts Y/N	数量 Qty	备注 Remarks
1	4120004771001	活塞杆241000515	Piston rod	Y	1	
2	4120004771002	密封件包	Sealing kit	Y	1	
3	4120004771002	密封件包	Sealing kit	Y	1	
4	4120004771002	密封件包	Sealing kit	Y	1	
5	4120004771002	密封件包	Sealing kit	Y	1	
6	4120004771002	密封件包	Sealing kit	Y	1	
7	4120004771002	密封件包	Sealing kit	Y	1	
8	4120004771002	密封件包	Sealing kit	Y	1	
9	4120004767002	活塞244000177	Piston	Y	1	
10	4120004771003	缸体242000269	Cylinder tube	Y	1	
11	4120004771002	密封件包	Sealing kit	Y	1	
12	4120004762005	活塞244000178	Piston	Y	1	
13	4120004771002	密封件包	Sealing kit	Y	2	
14	4120004771002	密封件包	Sealing kit	Y	1	
15	4014000468	螺钉GB77-M8*16-45H	Screw	Y	1	
16	4120000560506	钢球GB308-4.5	Steel ball	N	1	

前轮转向油缸左63*45*340-577(3713CH)　Left steering cylinder

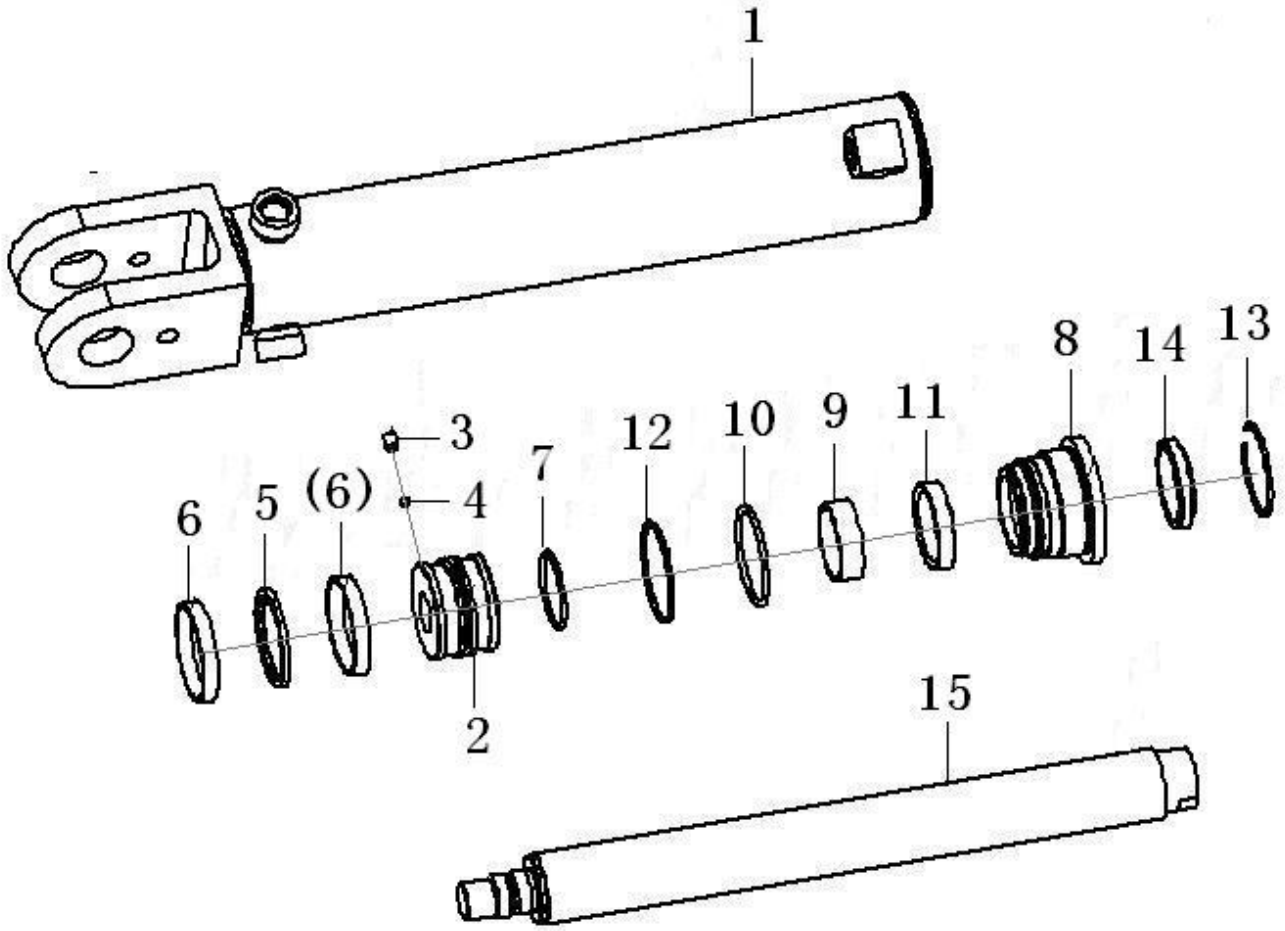

序号	零件代号		名称	是否配件	数量	备注
Key	Part No.		Description	Spare parts Y/N	Qty	Remarks
1	4120004764001	缸体242000262	Cylinder tube	Y	1	
2	4120004764002	活塞244000175	Piston	Y	1	
3	4120003179016	螺钉GB77-M8×10	Screw	Y	1	
4	4090000126	钢球GB308-5-GCr15	Ball	Y	1	
5	4120004764003	密封件包	Sealing kit	Y	1	
6	4120004764003	密封件包	Sealing kit	Y	1	
7	4120004764003	密封件包	Sealing kit	Y	1	
8	4120004764004	缸盖243000172	Cylinder head	Y	1	
9	4120004764003	密封件包	Sealing kit	Y	1	
10	4120004764003	密封件包	Sealing kit	Y	1	
11	4120004764003	密封件包	Sealing kit	Y	1	
12	4120004764003	密封件包	Sealing kit	Y	1	
13	4120005064002	钢丝挡圈249200053	Washer	Y	1	
14	4120004764003	密封件包	Sealing kit	Y	1	
15	4120004764005	活塞杆241000499	Piston rod	Y	1	

前轮转向油缸右63*45*340-577(3713CH)　Right steering cylinder

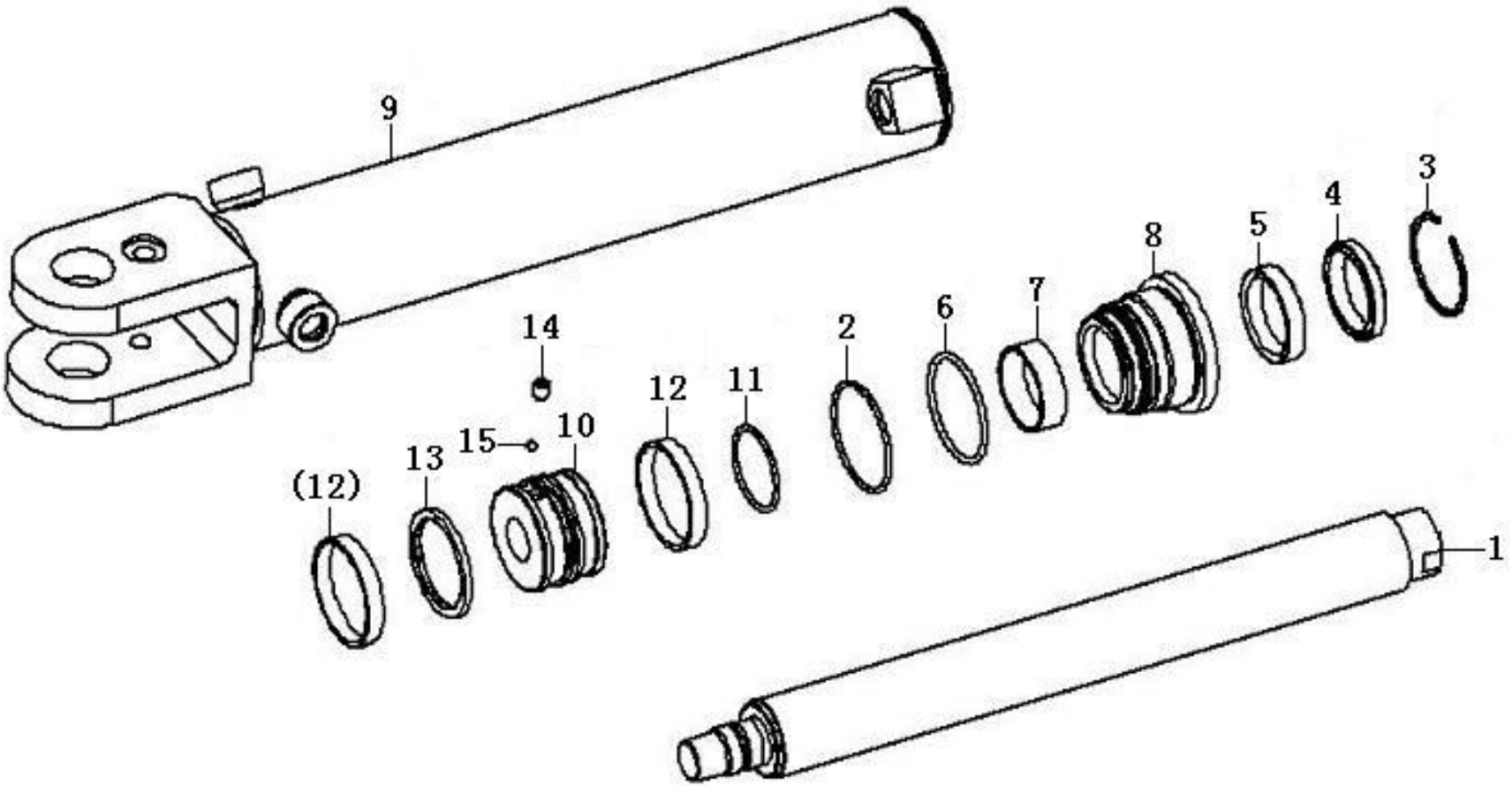

序号 Key	零件代号 Part No.	名称 Description		是否配件 Spare parts Y/N	数量 Qty	备注 Remarks
1	4120004764005	活塞杆241000499	Piston rod	Y	1	
2	4120004764003	密封件包	Sealing kit	Y	1	
3	4120005064002	钢丝挡圈249200053	Washer	Y	1	
4	4120004764003	密封件包	Sealing kit	Y	1	
5	4120004764003	密封件包	Sealing kit	Y	1	
6	4120004764003	密封件包	Sealing kit	Y	1	
7	4120004764003	密封件包	Sealing kit	Y	1	
8	4120004764004	缸盖243000172	Cylinder head	Y	1	
9	4120004763001	缸体242000261	Cylinder tube	Y	1	
10	4120004764002	活塞244000175	Piston	Y	1	
11	4120004764003	密封件包	Sealing kit	Y	1	
12	4120004764003	密封件包	Sealing kit	Y	1	
13	4120004764003	密封件包	Sealing kit	Y	1	
14	4120003179016	螺钉GB77-M8×10	Screw	Y	1	
15	4090000126	钢球GB308-5-GCr15	Ball	Y	1	

铲刀升降油缸90*50*1379.5-493.5(3713CH)　Cylinder

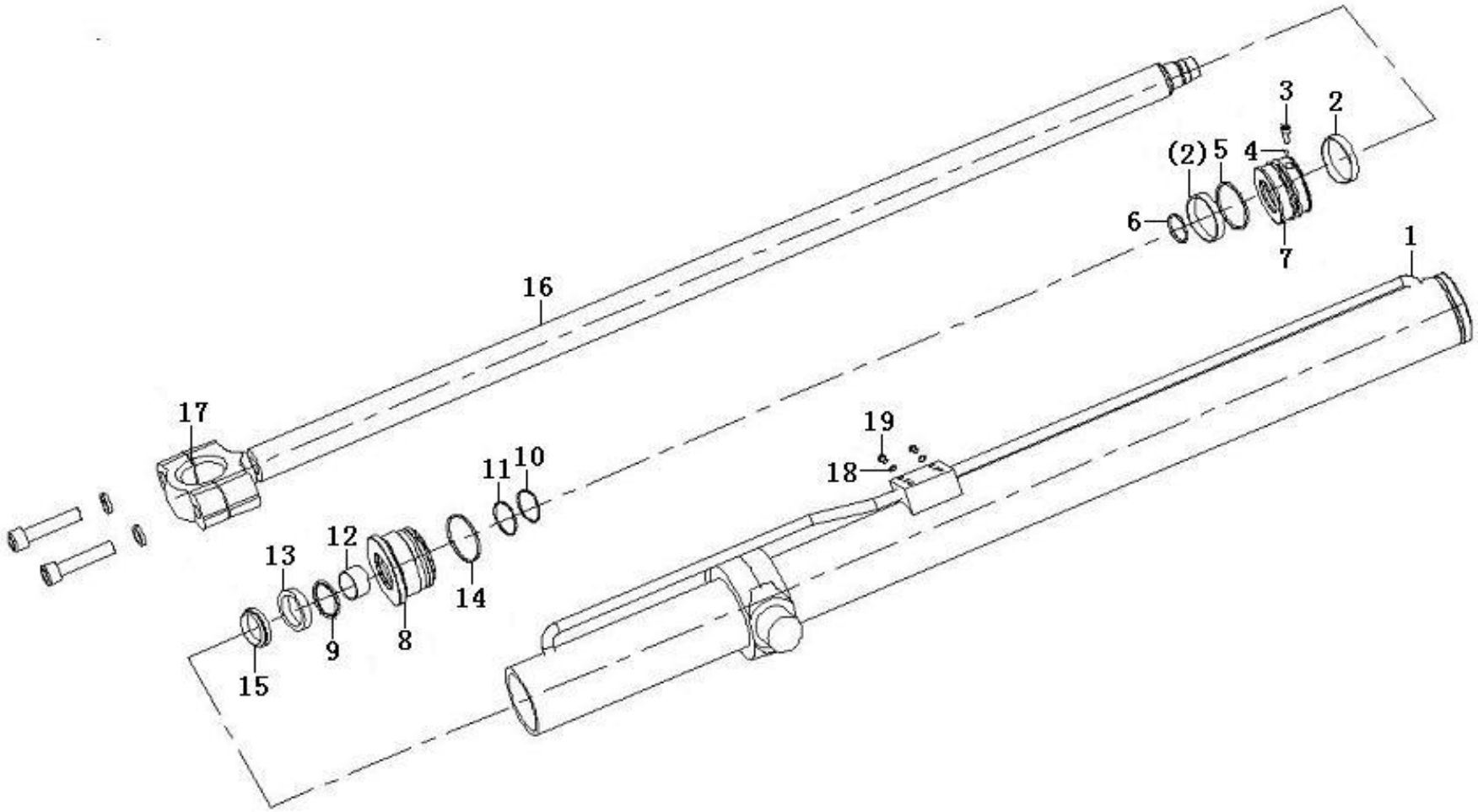

序号 Key	零件代号 Part No.	名称 Description		是否配件 Spare parts Y/N	数量 Qty	备注 Remarks
1	4120004769001	缸体242000266	Cylinder tube	Y	1	
2	4120004769002	密封件包	Sealing kit	Y	2	
3	4014000205	螺钉GB70.1-M6*14EpZn-8.8	Screw	Y	1	
4	4120000560506	钢球GB308-4.5	Steel ball	N	1	
5	4120004769002	密封件包	Sealing kit	Y	1	
6	4120004769002	密封件包	Sealing kit	Y	1	
7	4120004767002	活塞244000177	Piston	Y	1	
8	4120004767004	缸盖243000069	Cylinder head	Y	1	
9	4120004769002	密封件包	Sealing kit	Y	1	
10	4120004769002	密封件包	Sealing kit	Y	1	
11	4120004769002	密封件包	Sealing kit	Y	1	
12	4120004769002	密封件包	Sealing kit	Y	1	
13	4120004769002	密封件包	Sealing kit	Y	1	
14	4120004769002	密封件包	Sealing kit	Y	1	
15	4120004769002	密封件包	Sealing kit	Y	1	
16	4120004769003	活塞杆241000510	Piston rod	Y	1	
17	4120004768007	调整垫片249100167	Shim	Y	12	
18	4120004769002	密封件包	Sealing kit	Y	2	
19	4120004768008	油口堵249000180	Plug	Y	2	

回转油缸80*35*279.5-507(3713CH)　Hydraulic cylinder

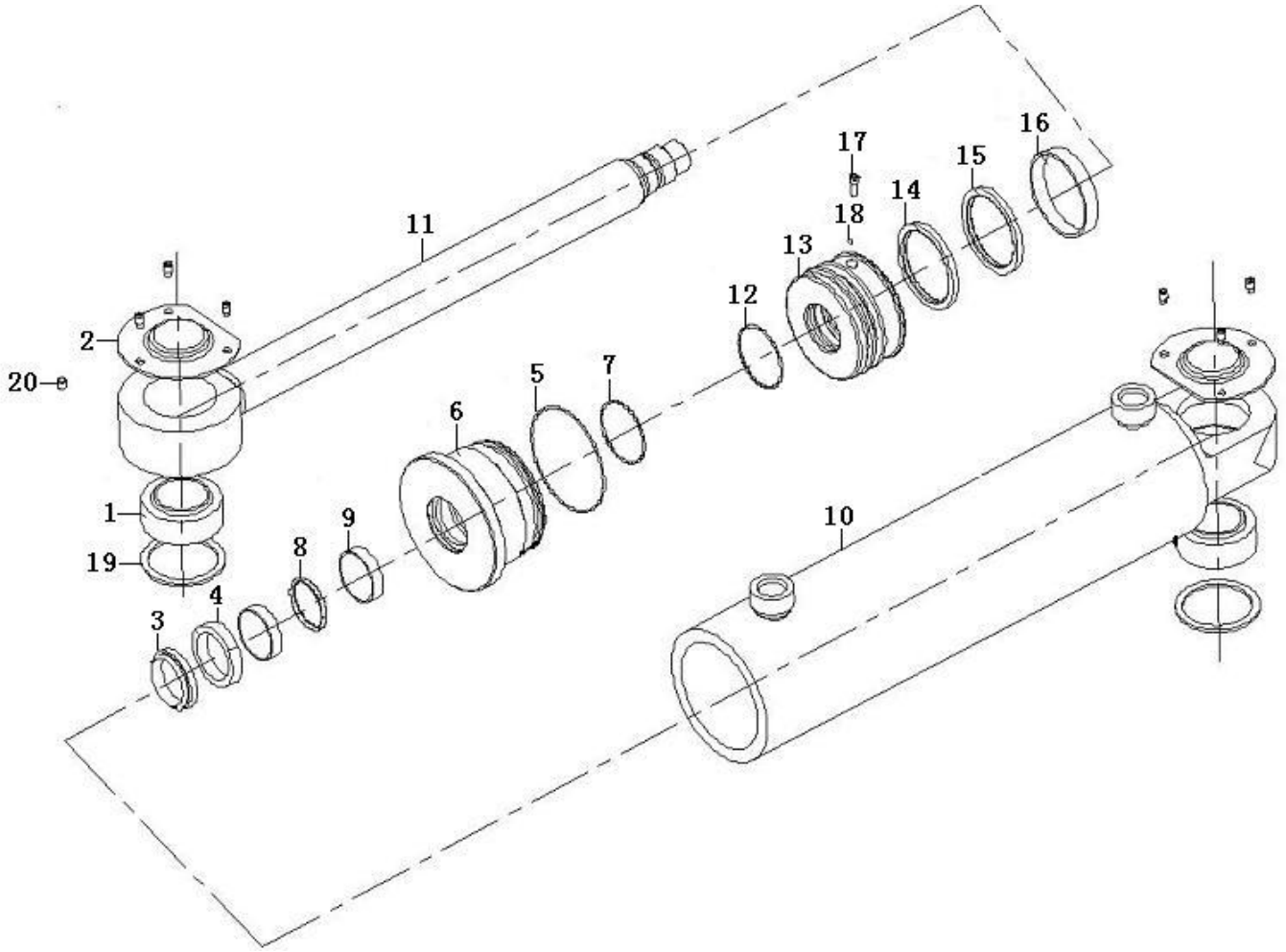

序号	零件代号	名称	是否配件	数量	备注
Key	Part No.	Description	Spare parts Y/N	Qty	Remarks
1	4021000248	关节轴承GB9163-GE35ES	Spherical plain bearing	Y	2	
2	4120004766001	保护罩249100164	Protecting cover	Y	2	
3	4120004766002	密封件包	Sealing kit	Y	1	
4	4120004766002	密封件包	Sealing kit	Y	1	
5	4120004766002	密封件包	Sealing kit	Y	1	
6	4120004766003	缸盖243000171	Cylinder head	Y	1	
7	4120004766002	密封件包	Sealing kit	Y	1	
8	4120004766002	密封件包	Sealing kit	Y	1	
9	4120004766002	密封件包	Sealing kit	Y	2	
10	4120004766004	缸体242000265	Cylinder tube	Y	1	
11	4120004766005	活塞杆241000500	Piston rod	Y	1	
12	4120004766002	密封件包	Sealing kit	Y	1	
13	4120004766006	活塞244000176	Piston	Y	1	
14	4120004766002	密封件包	Sealing kit	Y	1	
15	4120004766002	密封件包	Sealing kit	Y	1	
16	4120004766002	密封件包	Sealing kit	Y	1	
17	4014000205	螺钉GB70.1-M6*14EpZn-8.8	Screw	Y	7	
18	4120000560506	钢球GB308-4.5	Steel ball	N	1	
19	4015000272	P挡圈GB893.1-55-65Mn	Retaining ring	Y	2	
20	4030000065	油杯JB7940.1-M10*1	Lubricating nipple	Y	2	

铰接转向油缸115*50*303-610(3713CH)　Hydraulic cylinder

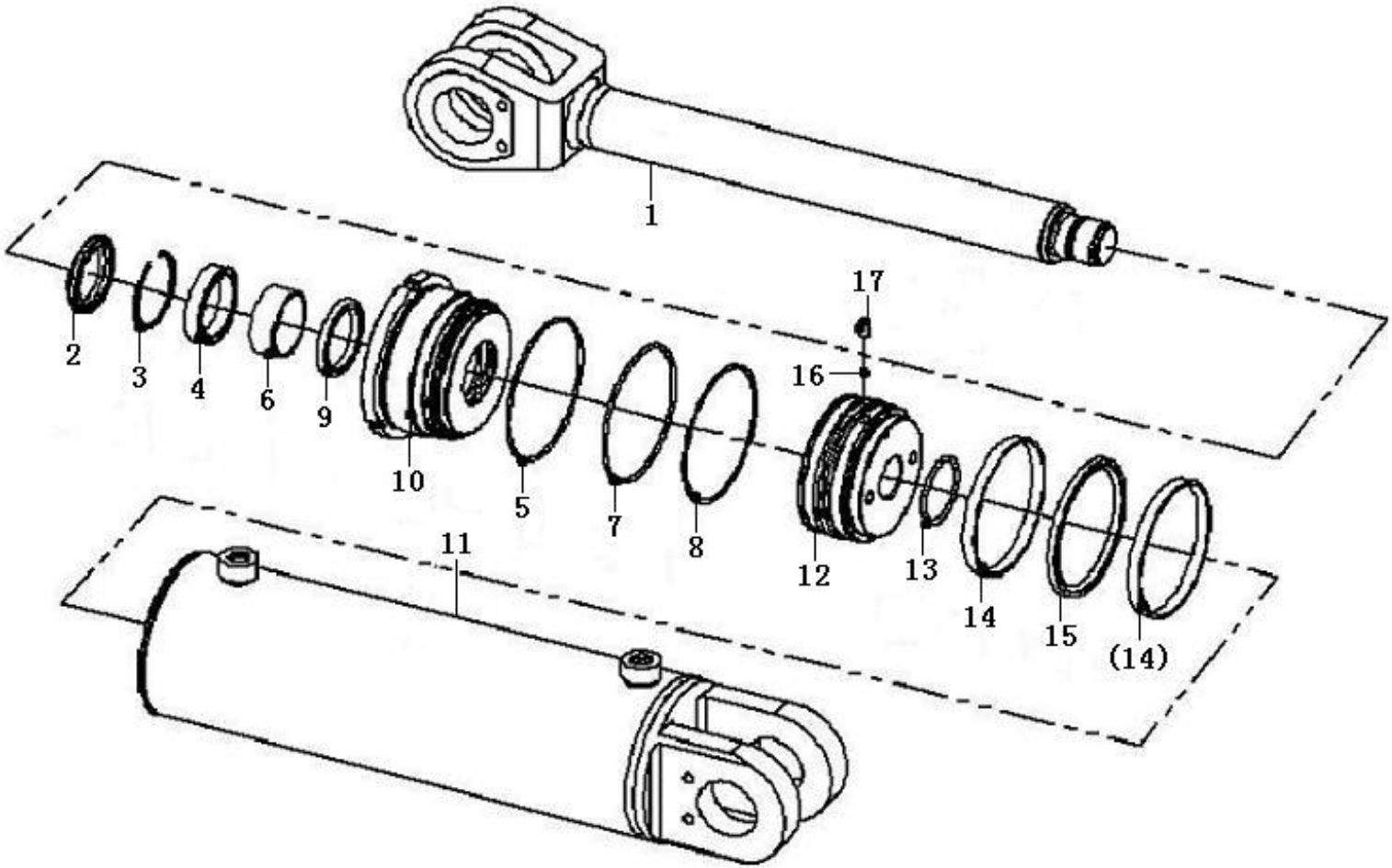

序号 Key	零件代号 Part No.	名称 Description		是否配件 Spare parts Y/N	数量 Qty	备注 Remarks
1	4120004770001	活塞杆241000518	Piston rod	Y	1	
2	4120004770002	密封件包	Sealing kit	Y	1	
3	4120004770003	钢丝挡圈249200030	Retaining ring	Y	1	
4	4120004770002	密封件包	Sealing kit	Y	1	
5	4120004770002	密封件包	Sealing kit	Y	1	
6	4120004770002	密封件包	Sealing kit	Y	1	
7	4120004770002	密封件包	Sealing kit	Y	1	
8	4120004770002	密封件包	Sealing kit	Y	1	
9	4120004770002	密封件包	Sealing kit	Y	1	
10	4120004770004	缸盖243000178	Cylinder head	Y	1	
11	4120004770005	缸体242000270	Cylinder tube	Y	1	
12	4120004770006	活塞244000180	Piston	Y	1	
13	4120004770002	密封件包	Sealing kit	Y	1	
14	4120004770002	密封件包	Sealing kit	Y	2	
15	4120004770002	密封件包	Sealing kit	Y	1	
16	4014000468	螺钉GB77-M8*16-45H	Screw	Y	1	
17	4120000560506	钢球GB308-4.5	Steel ball	N	1	

锁紧油缸80*60*63.5(3713CH)　Hydraulic cylinder

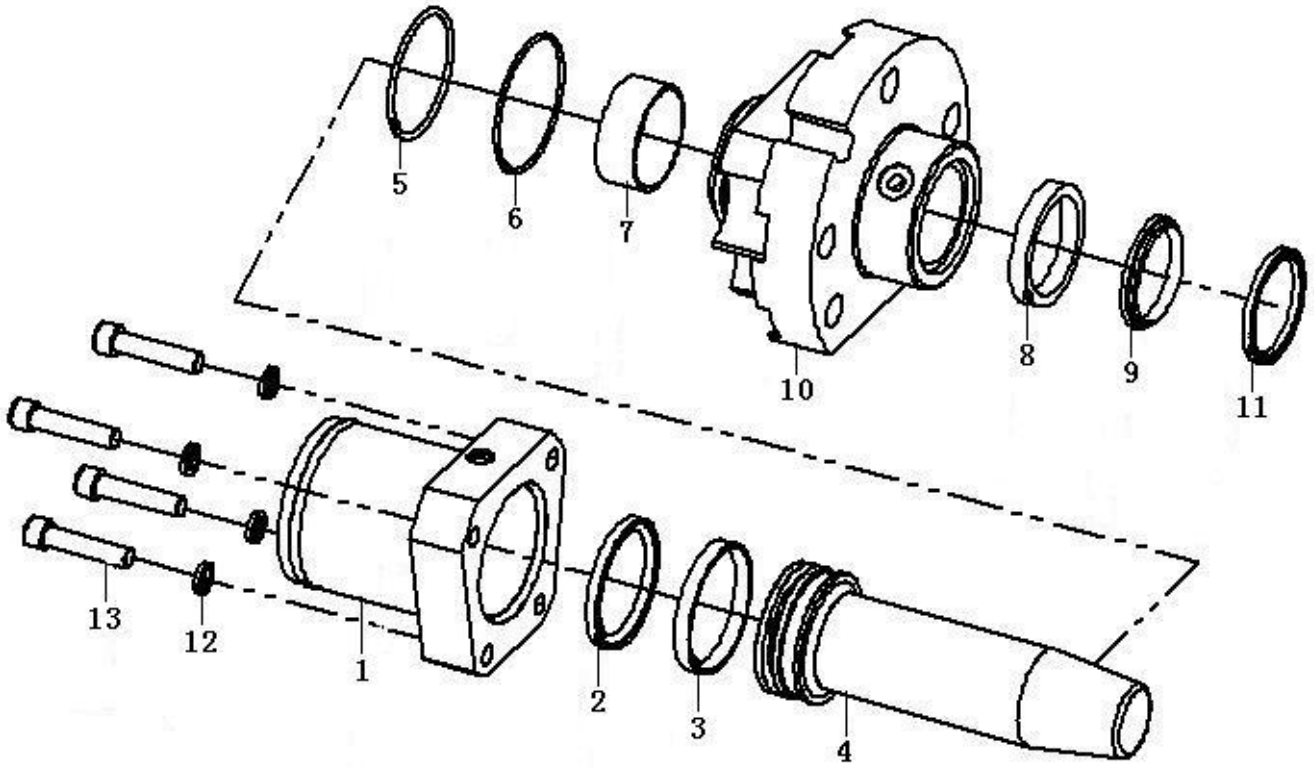

序号	零件代号	名称	是否配件	数量	备注
Key	Part No.	Description	Spare parts Y/N	Qty	Remarks
1	4120004765001	缸体242000263	Cylinder tube	Y	1	
2	4120004765002	密封件包	Sealing kit	Y	1	
3	4120004765002	密封件包	Sealing kit	Y	1	
4	4120004765003	活塞杆241000503	Piston rod	Y	1	
5	4120004765002	密封件包	Sealing kit	Y	1	
6	4120004765002	密封件包	Sealing kit	Y	1	
7	4120004765002	密封件包	Sealing kit	Y	1	
8	4120004765002	密封件包	Sealing kit	Y	1	
9	4120004765002	密封件包	Sealing kit	Y	1	
10	4120004765004	缸盖243000173	Cylinder head	Y	1	
11	4120004765002	密封件包	Sealing kit	Y	1	
12	4015000026	垫圈GB93-12-65Mn	Spring washer	Y	4	
13	4014000469	螺钉GB70.1-M12*55EpZn-8.8	Screw	Y	1	

齿轮泵JHP2032（370101） Pump

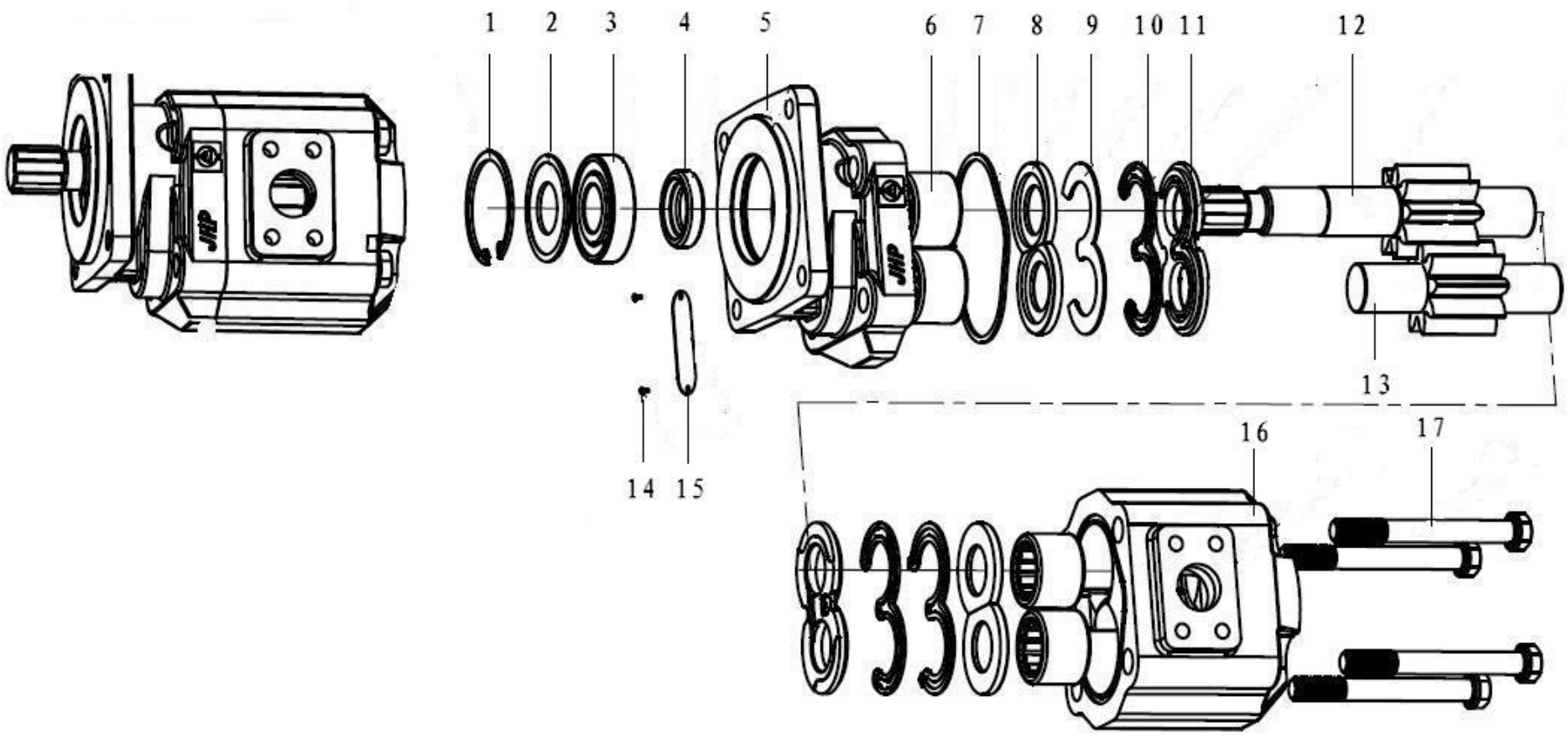

序号	零件代号	名称	是否配件	数量	备注
Key	Part No.	Description	Spare parts Y/N	Qty	Remarks
1	4015000123	挡圈GB893.1-72-65Mn	Retaining ring	Y	1	
2	4120001969002	垫圈JHP2-11	Washer	N	1	
3	4120004039011	滚动轴承62/32-2RS/C3	Bearings	N	1	
4	4120004039003	旋转轴唇形密封圈SW32*52*12	Sealing ring	N	1	
5	4120004039004	前盖JHP2-02	Front cap	N	1	
6	4120004039005	轴承RNA335035A	Bearings	N	4	
7	4120001969007	矩形密封圈 JHP2-06	Lip seal	N	1	
8	4120001969008	垫片JHP2-07	Shim	N	4	
9	4120004039006	耳形挡片JHP2-9	Plate	N	2	
10	4120001969009	耳形密封JHP2-10	Lip seal	N	2	
11	4120001969010	侧板JHP2-08	Side board	Y	2	
12	4120004039002	主动齿轮轴JHP2-01	Driven shaft	N	1	
13	4120004039008	从动齿轮轴JHP2-04	Axle	N	1	
14	4120001969018	铆钉GB827-86	Rivet	Y	2	
15	4120004039012	标牌（临工专用）4120004039	Scutcheon	N	1	
16	4120004039010	后盖体JHP2-03	Cap	N	1	
17	4120004039001	螺栓JHP2-05	Bolt	N	4	

中央回转接头ZH0401A200（320212） Turning joint

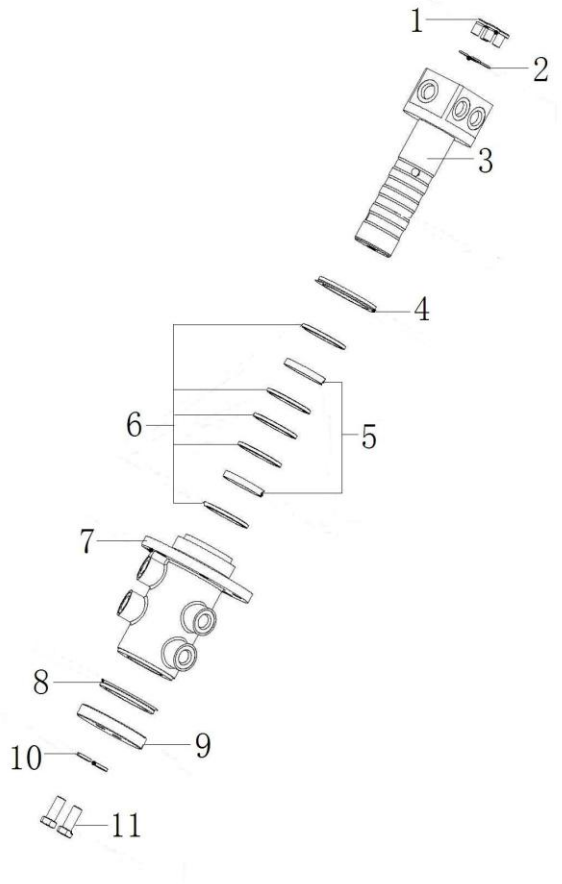

序号	零件代号		名称	是否配件	数量	备注
Key	Part No.		Description	Spare parts Y/N	Qty	Remarks
1	4120004041001	螺纹堵头ZH0401A200—0001	Plug	N	4	
2	4120004041002	O型圈ZH0401A200—0002	O-ring	N	4	
3	4120004041003	回转轴ZH0401A200—0003	Rotor	N	1	
4	4120004041012	中央回转接头密封包ZH0401A200-MFJ	Sealing ring kit	Y	1	
5	4120004041012	中央回转接头密封包ZH0401A200-MFJ	Sealing ring kit	Y	2	
6	4120004041012	中央回转接头密封包ZH0401A200-MFJ	Sealing ring kit	Y	5	
7	4120004041007	回转体ZH0401A200—0007	Revolution body	N	1	
8	4120004041012	中央回转接头密封包ZH0401A200-MFJ	Sealing ring kit	Y	1	
9	4120004041009	挡板ZH0401A200—0009	Plate	N	1	
10	4120004041010	垫圈ZH0401A200—0010	Washer	N	2	
11	4120004041011	螺栓ZH0401A200—0011	Bolt	N	2	

多路阀AX31368-4（3100AX） Control vavle

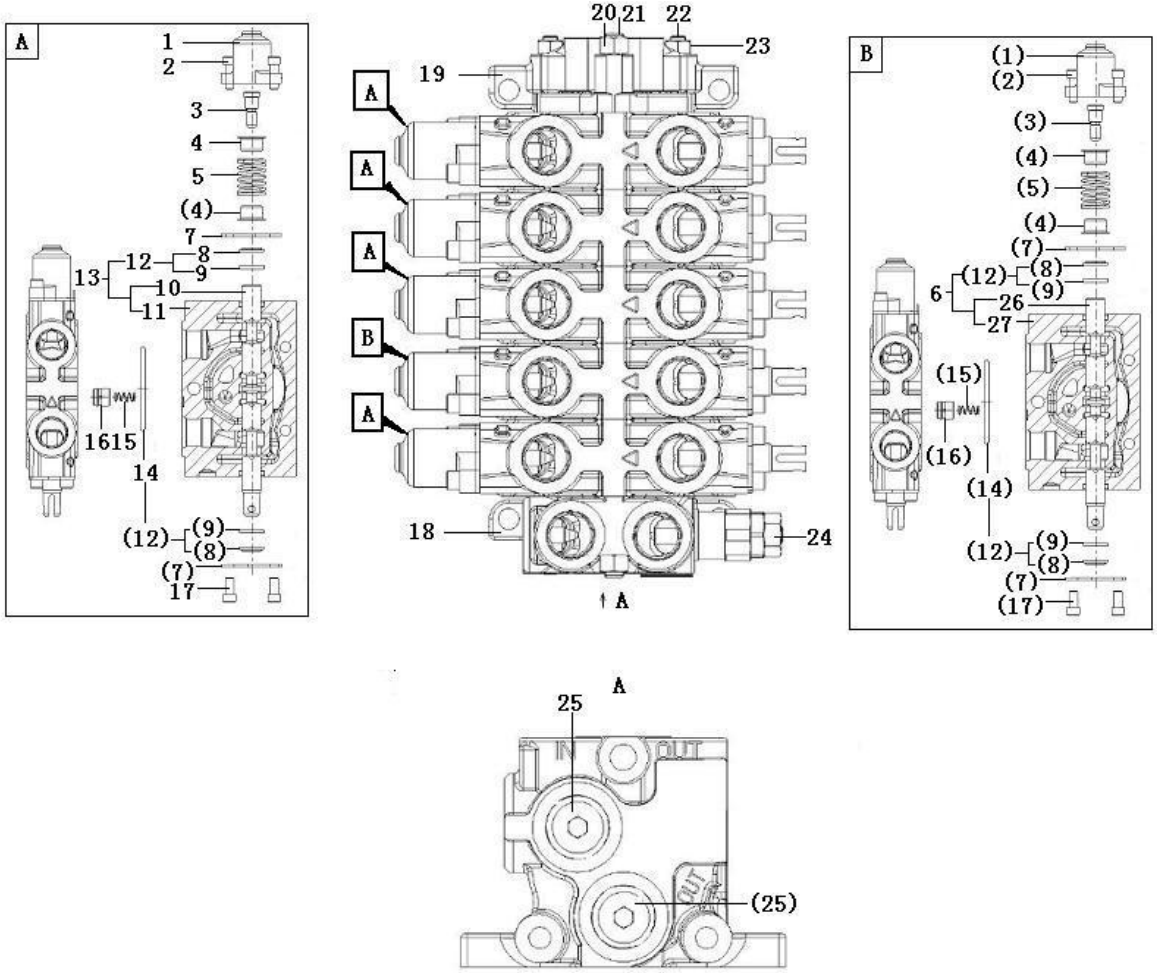

序号 Key	零件代号 Part No.	名称 Description		是否配件 Spare parts Y/N	数量 Qty	备注 Remarks
1	4120004032001	阀芯端盖N5028	End cover	N	5	
2	4120004032002	端盖螺母N5035	Nut	N	10	
3	4120004032003	阀芯端部紧固螺钉N59790	Screw	N	5	
4	4120004032004	弹簧座N5264	Spring seat	N	10	
5	4120004032005	弹簧N53612	Spring	N	5	
6	4120004032006	工作阀片组件N5002-A1445	Valve	N	1	
7	4120004032007	平垫-密封N5012	Sealing ring	N	10	
8	4120004032008	防尘圈	Sealing ring	N	10	
9	4120004032009	O形圈	O-ring	N	10	
10	4120004032010	阀芯组件N5002-A1444	Valve	N	4	
11	4120004032011	阀体N5002-A1444	Valve body	N	4	
12	4120004032012	密封组件N59683	Sealing ring kit	N	1	
13	4120004032013	工作阀片组件N5002-A1444	Valve	N	4	
14	4120004032014	O形圈	O-ring	N	5	
15	4120004032015	弹簧N5064	Spring	N	5	
16	4120004032016	单向阀阀芯N5011	Valve rod	N	5	
17	4120004032017	端盖螺母N3432	Nut	N	10	
18	4120004032018	进油阀片组件N5001-A115	Valve	N	1	
19	4120004032019	出油阀片组件N5003-A1	Valve	N	1	
20	4120004032020	螺母N1052	Nut	N	2	
21	4120004032021	紧固螺杆N5089-5	Rod	N	1	
22	4120004032022	紧固螺杆N5069-5	Rod	N	2	

多路阀AX31368-4（3100AX） Control vavle

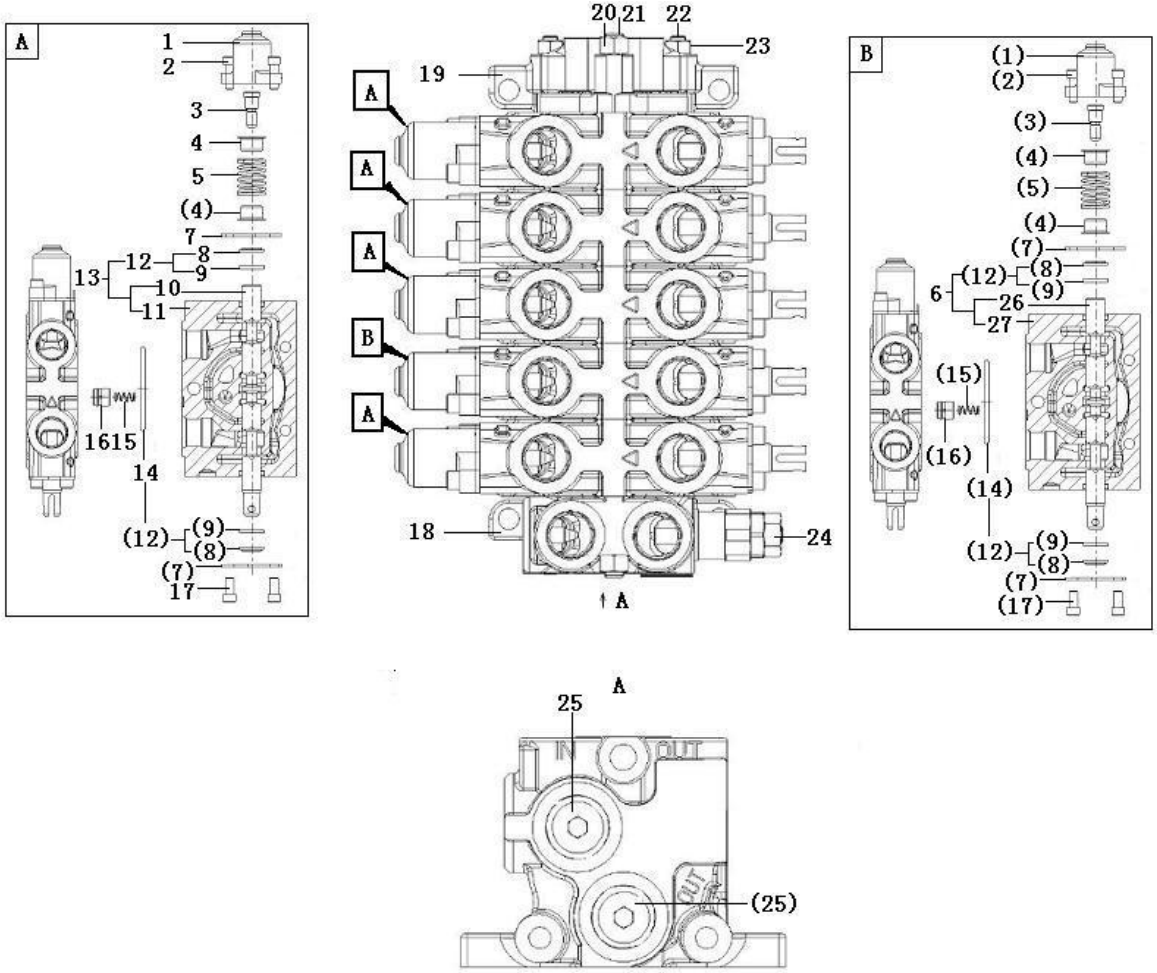

序号 Key	零件代号 Part No.		名称 Description	是否配件 Spare parts Y/N	数量 Qty	备注 Remarks
23	4120004032023	螺母N1861	Nut	N	4	
24	4120004032024	溢流阀组件N5060-P/3045A	Valve	N	1	
25	4120004032025	堵头组件N52669-2	Plug	N	2	
26	4120004032026	阀芯组件N5002-A1445	Valve	N	1	
27	4120004032027	阀体N5002-A1445	Valve body	N	1	

多路阀AX31368-5（3100AX） Control vavle

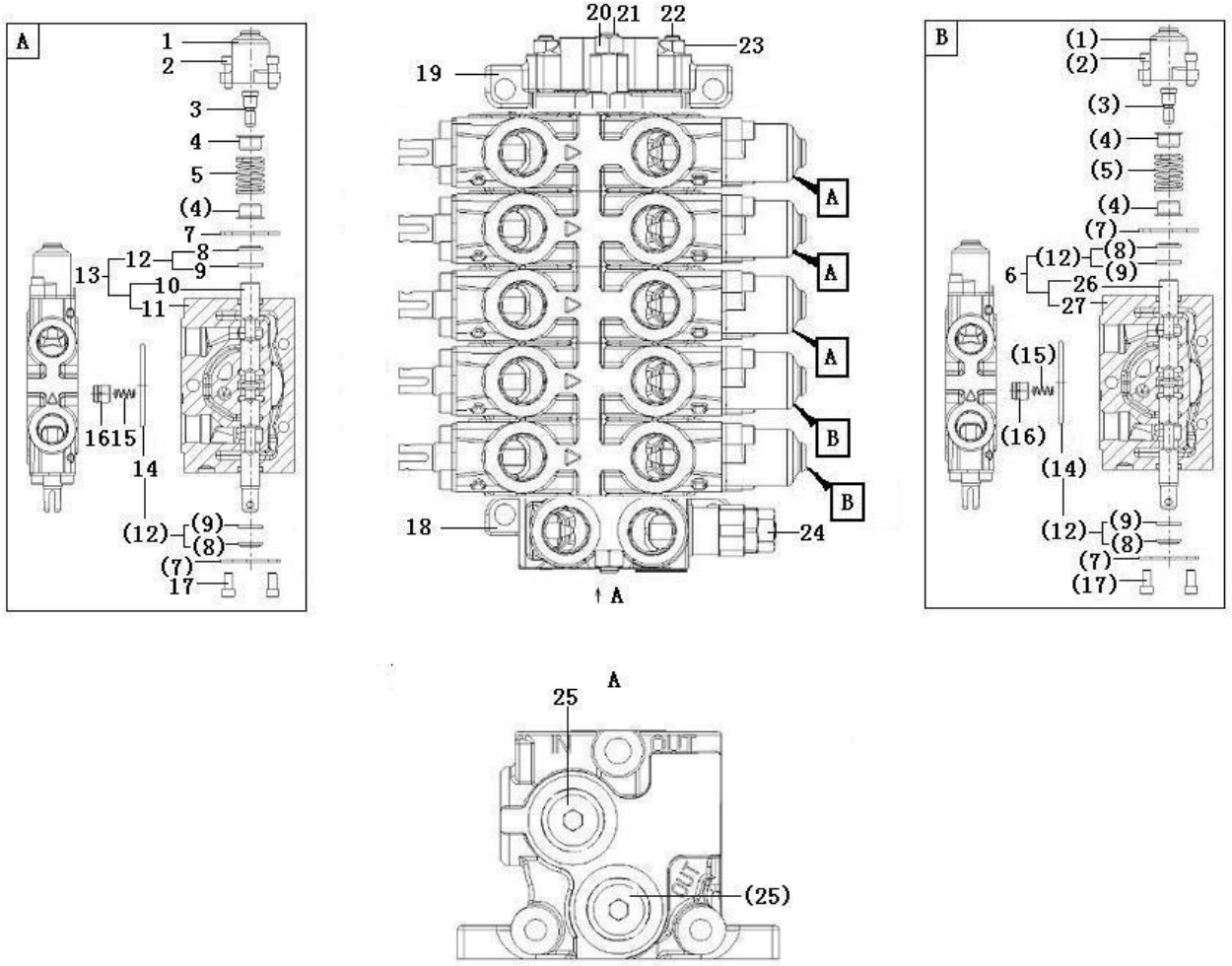

序号 Key	零件代号 Part No.	名称 Description		是否配件 Spare parts Y/N	数量 Qty	备注 Remarks
1	4120004032001	阀芯端盖N5028	End cover	N	5	
2	4120004032002	端盖螺母N5035	Nut	N	10	
3	4120004032003	阀芯端部紧固螺钉N59790	Screw	N	5	
4	4120004032004	弹簧座N5264	Spring seat	N	10	
5	4120004032005	弹簧N53612	Spring	N	5	
6	4120004033001	工作阀片组件N5002-V359	Valve	N	2	
7	4120004032007	平垫-密封N5012	Sealing ring	N	10	
8	4120004032008	防尘圈	Sealing ring	N	10	
9	4120004032009	O形圈	O-ring	N	10	
10	4120004033002	阀芯组件N5002-V360	Valve	N	3	
11	4120004033003	阀体N5002-V360	Valve body	N	3	
12	4120004032012	密封组件N59683	Sealing ring kit	N	1	
13	4120004032013	工作阀片组件N5002-A1444	Valve	N	3	
14	4120004032014	O形圈	O-ring	N	5	
15	4120004032015	弹簧N5064	Spring	N	5	
16	4120004032016	单向阀阀芯N5011	Valve rod	N	5	
17	4120004032017	端盖螺母N3432	Nut	N	10	
18	4120004032018	进油阀片组件N5001-A115	Valve	N	1	
19	4120004032019	出油阀片组件N5003-A1	Valve	N	1	
20	4120004032020	螺母N1052	Nut	N	2	
21	4120004032021	紧固螺杆N5089-5	Rod	N	1	
22	4120004032022	紧固螺杆N5069-5	Rod	N	2	

多路阀AX31368-5（3100AX） Control vavle

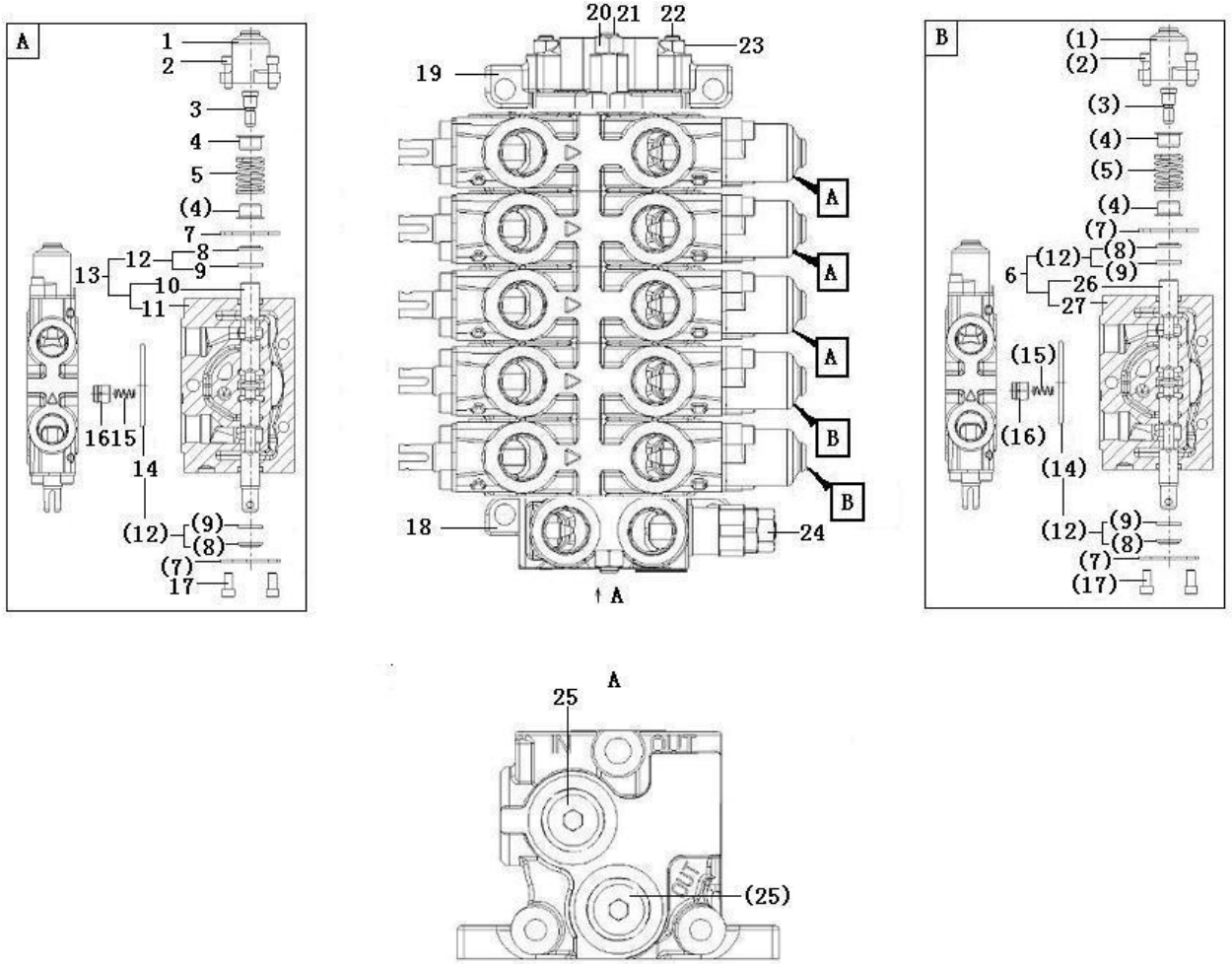

序号 Key	零件代号 Part No.		名称 Description	是否配件 Spare parts Y/N	数量 Qty	备注 Remarks
23	4120004032023	螺母N1861	Nut	N	4	
24	4120004032024	溢流阀组件N5060-P/3045A	Valve	N	1	
25	4120004032025	堵头组件N52669-2	Plug	N	2	
26	4120004033004	阀芯组件N5002-V359	Valve	N	1	
27	4120004033005	阀体N5002-V359	Valve body	N	1	

H　工作装置系统
WORKING EQUIPMENT

山 东 临 工 工 程 机 械 有 限 公 司

SHANDONG LINGONG CONSTRUCTION MACHINERY CO.,LTD.

工作装置总成 Circle/drawbar assembly

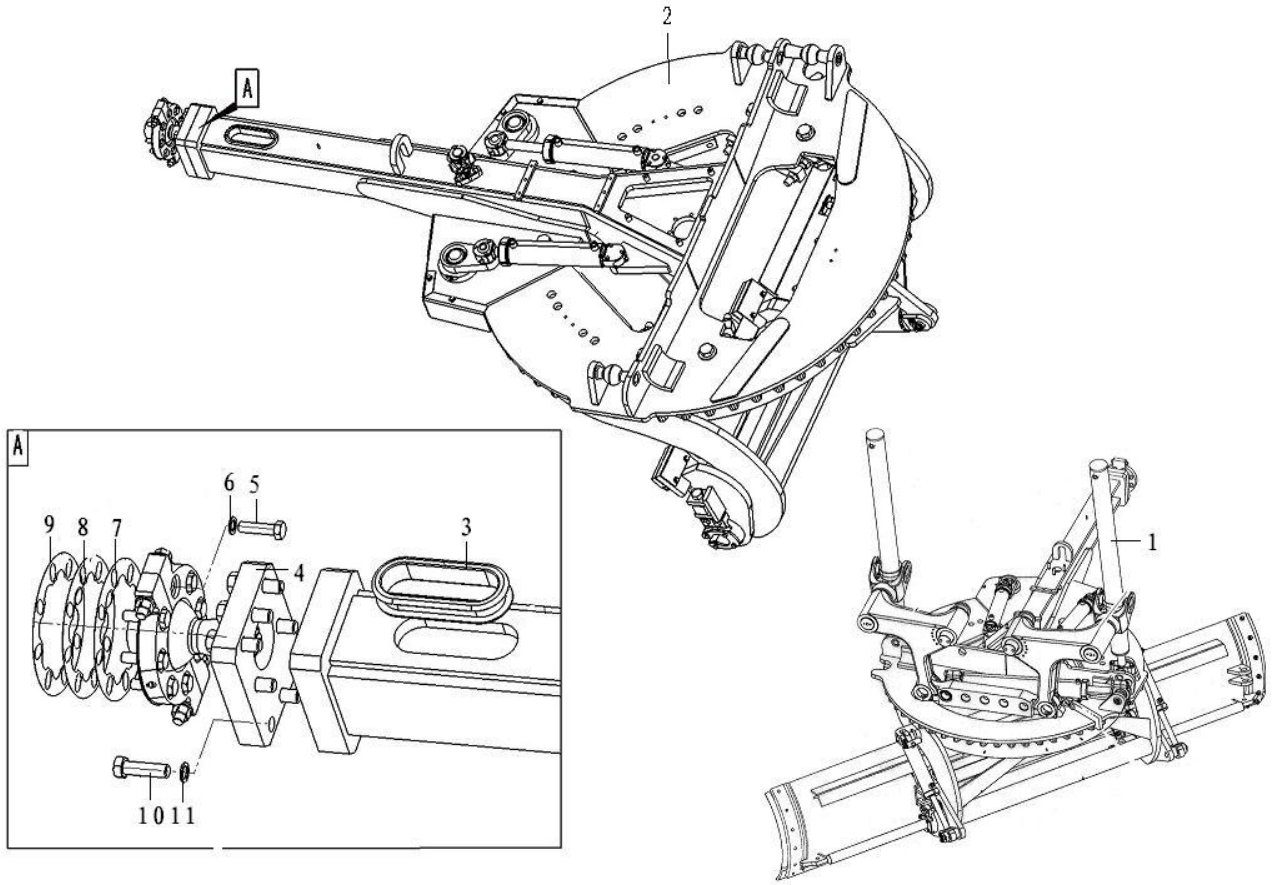

序号	零件代号	名称	是否配件	数量	备注
Key	Part No.	Description	Spare parts Y/N	Qty	Remarks
1	28350002011	摆架总成 Swing frame assembly	N	1	
2	28350000731	工作装置 Working equipment	N	1	
3	28350002071	橡胶套 Rubber sleeve	Y	1	
4	28350001901	球头总成 Ball stud	Y	1	
5	4011001062	螺栓GB5783-M16*60EpZn-10.9 Screw	Y	8	
6	4015000181	垫圈GB97.1-16EpZn-300HV Washer	Y	8	
7	28350001961	垫片 Shim	Y	4	
8	28350001971	垫片 Shim	Y	4	
9	28350002231	垫片 Shim	Y	4	
10	4011001063	螺栓GB5783-M20*70EpZn-10.9 Screw	Y	8	
11	4015000176	垫圈GB97.1-20EpZn-300HV Washer	Y	8	

摆架总成 Swing frame assembly

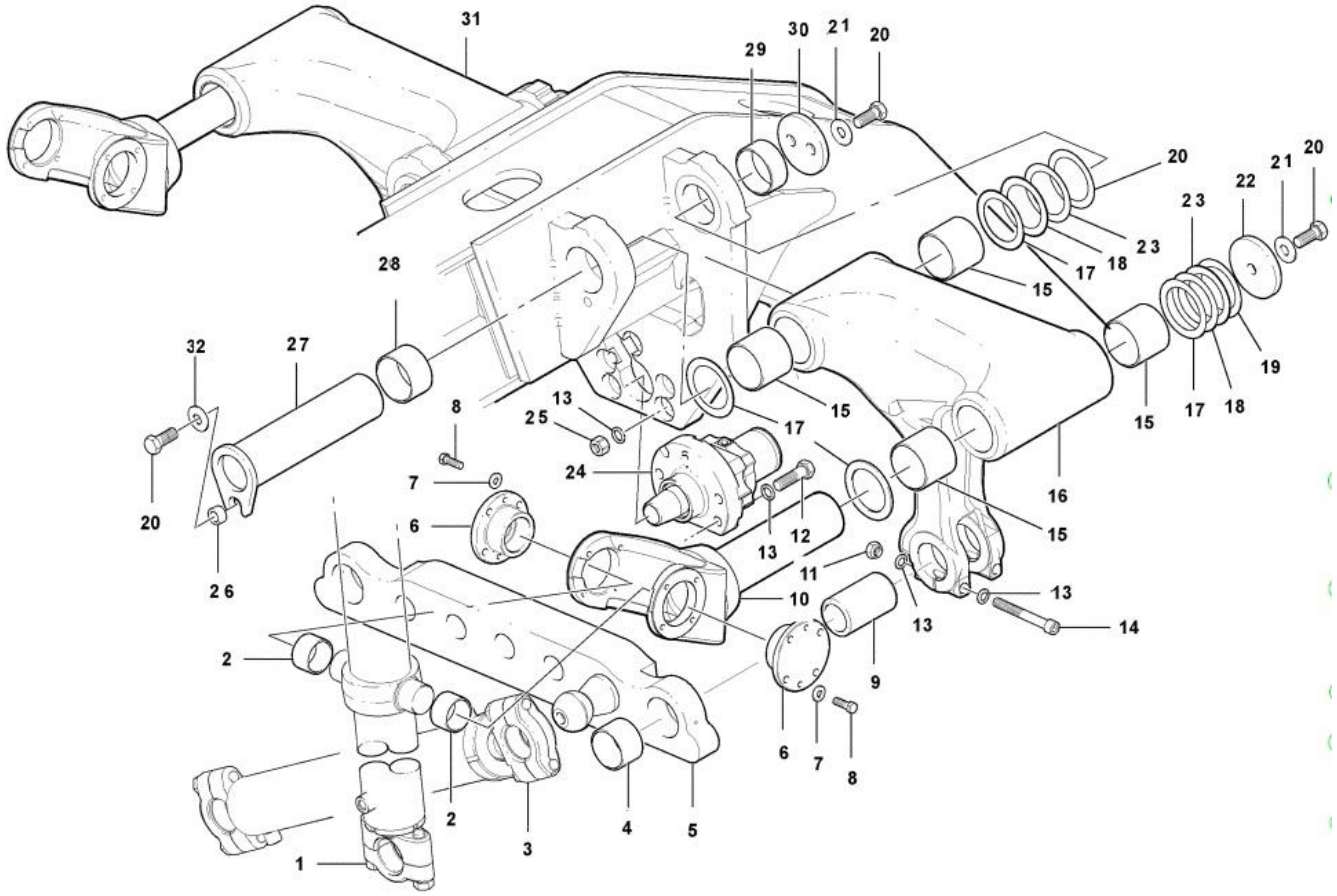

序号 Key	零件代号 Part No.	名称 Description		是否配件 Spare parts Y/N	数量 Qty	备注 Remarks
1	4120004769	铲刀升降油缸90*50*1379.5-493.5	Cylinder	Y	2	
2	28350001281	轴套Ⅱ	Sleeve	Y	4	
3	4120004768	铲刀摆动油缸90*50*693.5-955.5	Cylinder	Y	1	
4	28350001311	轴套Ⅴ	Sleeve	Y	2	
5	28350001441	定位摆架	Bracket	Y	1	
6	28350001331	端盖	Cover plate	Y	4	
7	4015000168	垫圈GB97.1-12EpZn-300HV	Washer	Y	16	
8	4011000596	螺栓GB5783-M12*35EpZn-10.9	Bolt	Y	16	
9	28350001431	销轴	Pin	Y	2	
10	28350001981	提升油缸支架	Bracket	Y	2	
11	4013000132	螺母GB889.1-M20EpZn-8	Lock nut	Y	4	
12	4011000219	螺栓GB5782-M20*90EpZn-10.9	Screw	Y	5	
13	4015000374	垫圈GB848-20EpZn-300HV	Washer	Y	18	
14	4014000415	螺钉GB70.1-M20*145EpZn-10.9	Screw	Y	4	
15	28350001291	轴套Ⅲ	Sleeve	Y	8	
16	28350001241	左小臂	Bracket	Y	1	
17	28350001321	调整垫片Ⅳ	Shim	Y	8	
18	28350001361	调整垫片Ⅲ	Shim	Y	4	
19	28350001351	调整垫片Ⅱ	Shim	Y	2	
20	4011000835	螺栓GB5783-M20*40EpZn-10.9	Screw	Y	8	
21	4015000176	垫圈GB97.1-20EpZn-300HV	Washer	Y	6	
22	28350001421	端盖	Cover plate	Y	2	

摆架总成 Swing frame assembly

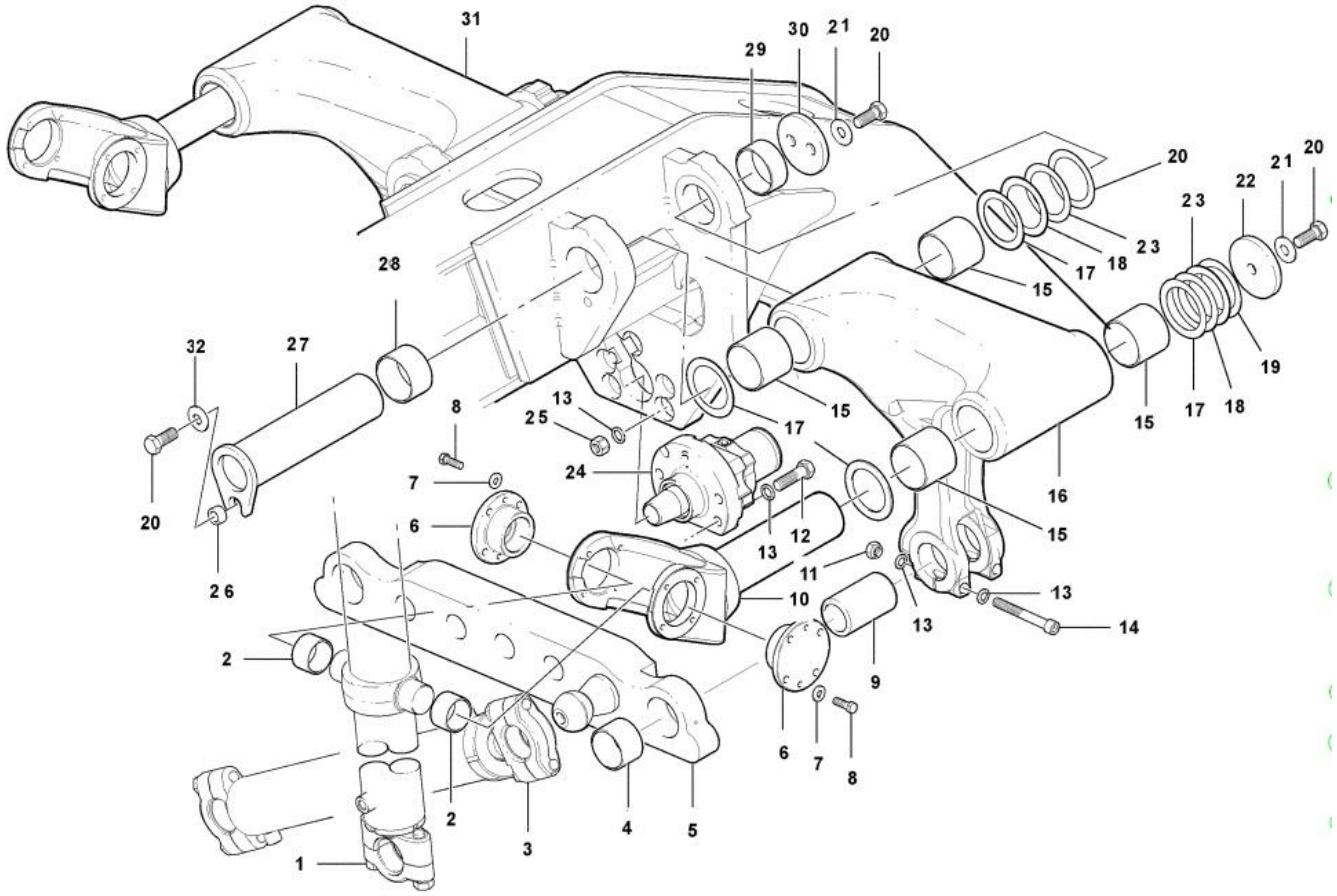

序号 Key	零件代号 Part No.		名称 Description	是否配件 Spare parts Y/N	数量 Qty	备注 Remarks
23	28350001341	调整垫片Ⅰ	Shim	Y	2	
24	4120004765	锁紧油缸80*60*63.5	Cylinder	Y	1	
25	4013000132	螺母GB889.1-M20EpZn-8	Lock nut	Y	5	
26	28350001371	垫圈	Washer	Y	2	
27	28350001381	定位销	Pin	Y	2	
28	28350001301	轴套Ⅳ	Sleeve	Y	2	
29	28350001271	轴套Ⅰ	Sleeve	Y	2	
30	28350001411	端盖	End cover	Y	2	
31	28350001231	右小臂	Bracket	Y	1	
32	4015000206	垫圈GB96.1-20EpZn-300HV	Washer	Y	2	

工作装置 Working equipment

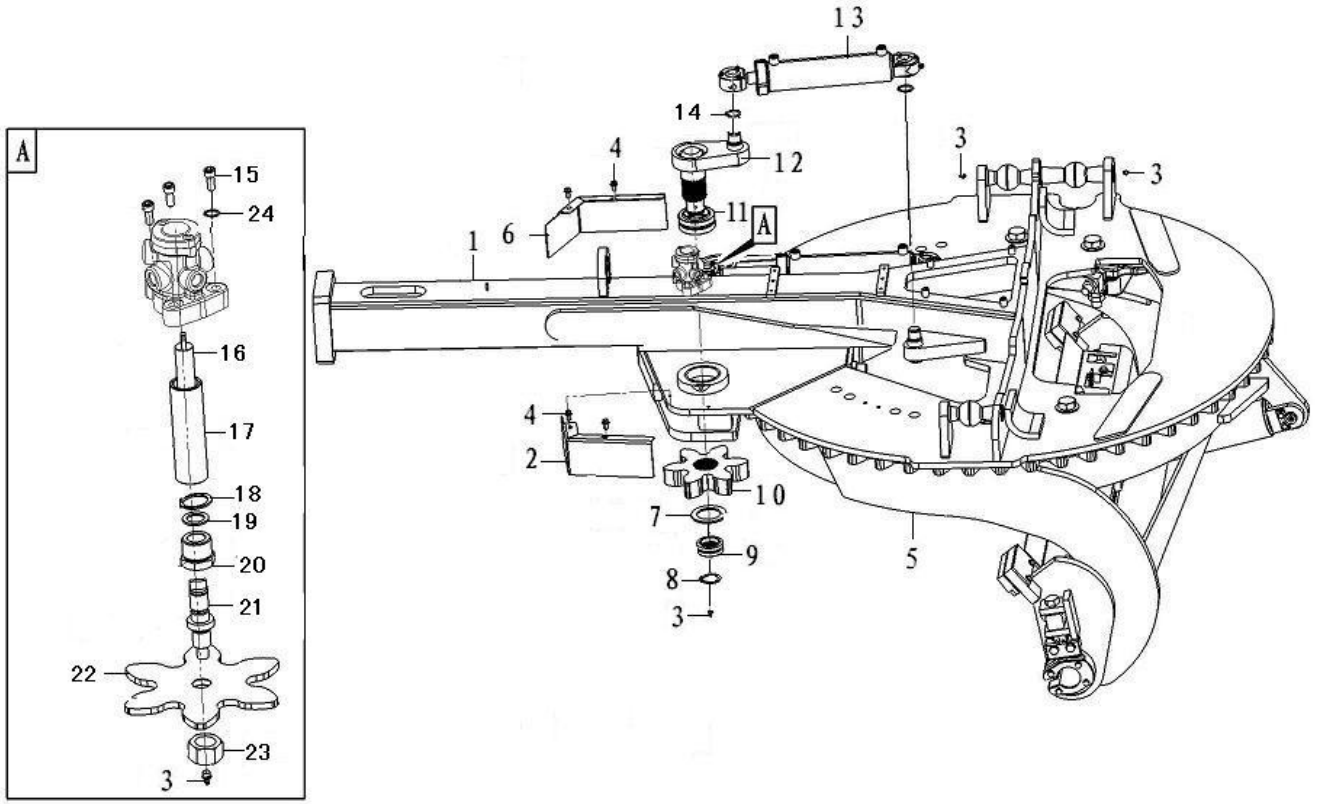

序号 Key	零件代号 Part No.	名称 Description		是否配件 Spare parts Y/N	数量 Qty	备注 Remarks
1	28350000741	联接架	Draw bar	Y	1	
2	28350001551	左盖板	Plate	Y	1	
3	4030000065	油杯JB7940.1-M10*1	Lubricating nipple	Y	10	
4	4011000447	螺栓GB16674-M10*20EpZn-8.8	Bolt	Y	4	
5	28350001781	回转架	Ring gear	Y	1	
6	28350001561	右盖板	Plate	Y	1	
7	28350001021	小齿轮垫片	Washer	Y	2	
8	4015000046	挡圈GB894.1-50-65Mn	Retaining ring	Y	2	
9	4021000050	关节轴承GB9163-GE50ES-2RS	Spherical plain bearing	Y	2	
10	28350001511	驱动齿轮	Gear	Y	2	
11	4021000043	关节轴承GB9163-GE70ES-2RS	Spherical plain bearing	Y	2	
12	28350001521	回转臂	Swing pinion shaft	Y	1	
13	4120004766	回转油缸80*35*279.5-507	Cylinder	Y	2	
14	4015000020	挡圈GB894.1-35-65Mn	Retaining ring	Y	4	
15	4014000081	螺钉GB70.1-M12*45EpZn-8.8	Screw	Y	1	
16	28350002111	传动轴	Shaft	Y	1	
17	28350002161	套筒	Sleeve	Y	1	
18	4015000130	挡圈GB894.1-25-65Mn	Retaining ring	Y	1	
19	28350002151	垫圈	Washer	Y	1	
20	28350002141	紧固螺母M42自制	Nut	Y	1	
21	28350002131	齿轮驱动轴	Shaft	Y	1	
22	28350002121	回转阀齿轮	Gear	Y	1	

工作装置 Working equipment

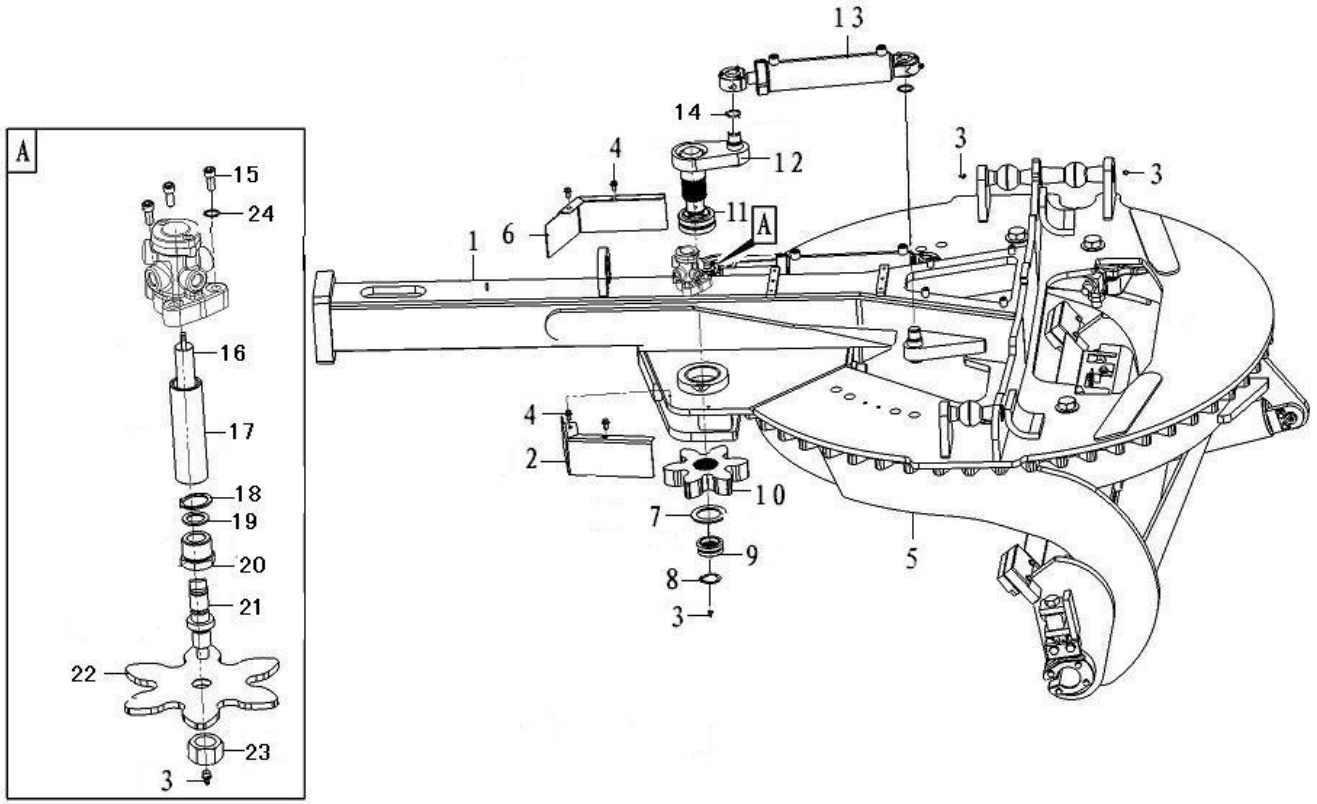

序号 Key	零件代号 Part No.		名称 Description	是否配件 Spare parts Y/N	数量 Qty	备注 Remarks
23	4013000314	螺母GB889.1-M24EpZn-10	Nut	Y	1	
24	4015000168	垫圈GB97.1-12EpZn-300HV	Washer	Y	9	

工作装置 Work equipment

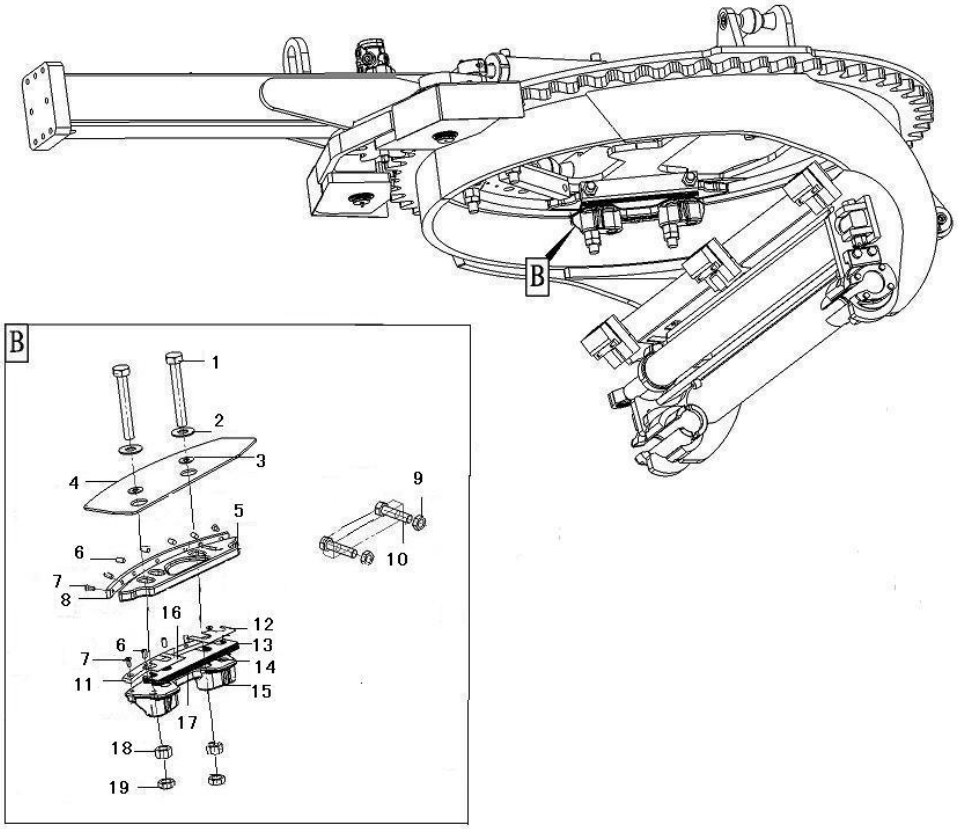

序号	零件代号	名称	是否配件	数量	备注
Key	Part No.	Description	Spare parts Y/N	Qty	Remarks
1	4011000750	螺栓GB5782-M30*200EpZn-10.9	Bolt	Y	6	
2	4015000119	垫圈GB97.1-30EpZn-300HV	Washer	Y	4	
3	28350001751	垫圈	Washer	Y	6	
4	28350001651	盖板	Wear part	Y	2	
5	28350001681	导向板	Guide plate	Y	3	
6	28350002061	铜销	Pin	Y	24	
7	28350002051	铜螺钉	Screw	Y	12	
8	28350002101	垫板	Wear plate	Y	3	
9	4013000310	螺母GB6172.1-M27EpZn	Nut	Y	6	
10	4011001061	螺栓GB5783-M27*100EpZn-10.9	Screw	Y	6	
11	28350001691	垫板	Wear part	Y	3	
12	28350001741	垫片	Shim	Y	3	
13	28350001721	垫片	Shim	Y	12	
14	28350001711	垫片	Shim	Y	18	
15	28350001671	夹板	Clamping plate	Y	3	
16	28350001731	垫片	Shim	Y	3	
17	28350001701	垫片	Shim	Y	12	
18	4013000308	螺母GB6170-M30EpZn-10	Nut	Y	6	
19	4013000309	螺母GB6172.1-M30EpZn	Nut	Y	6	

工作装置 Work equipment

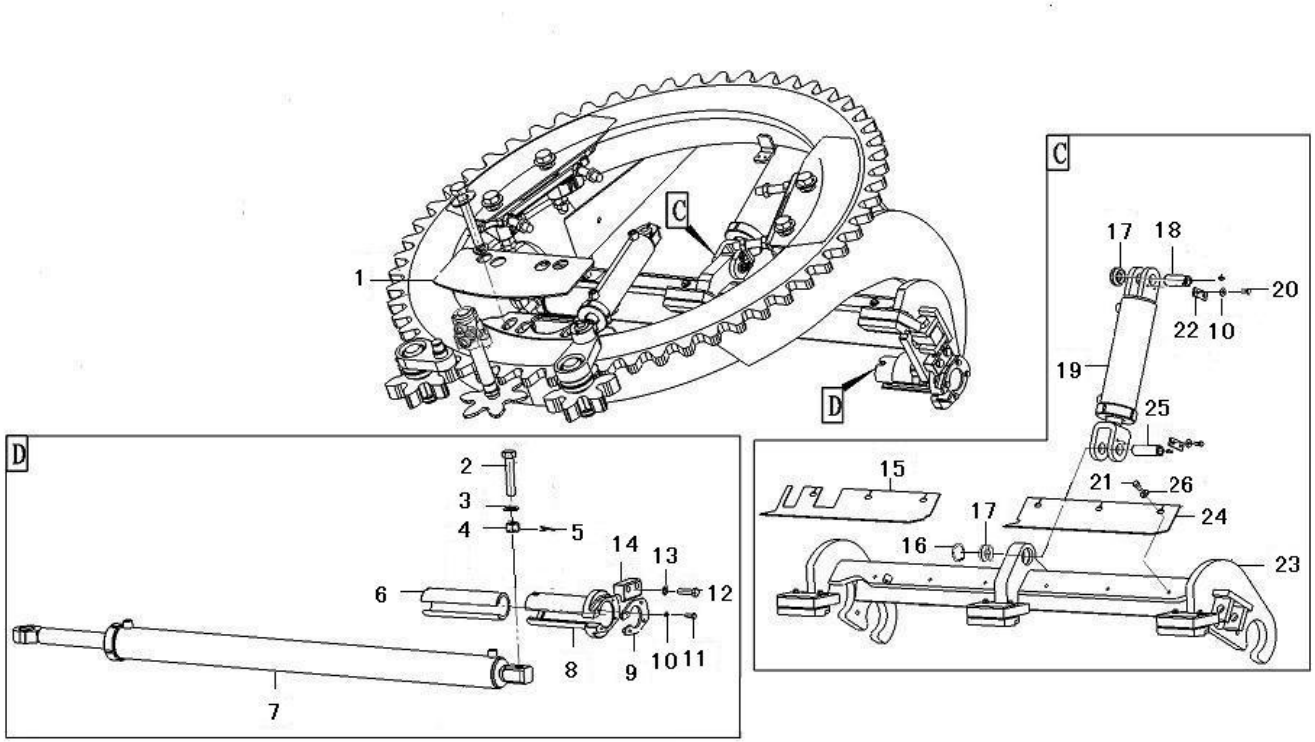

序号	零件代号	名称	是否配件	数量	备注
Key	Part No.	Description	Spare parts Y/N	Qty	Remarks
1	28350001661	盖板	Wear part	Y	1
2	28350001761	M24*129自制	Screw	Y	1
3	4015000167	垫圈GB97.1-24EpZn-300HV	Washer	Y	1
4	4013000311	螺母GB6178-M24EpZn-10	Nut	Y	1
5	4016000314	销GB91-5*56EpZn-Q235B	Pin	Y	1
6	28350002251	轴套	Sleeve	Y	1
7	4120004767	铲刀引出油缸90*50*1346-1794	Cylinder	Y	1
8	28350001211	导向套	Guide bushing	Y	2
9	28350001491	导向套垫片	Plate	Y	2
10	4015000162	垫圈GB97.1-10EpZn-300HV	Washer	Y	22
11	4011000763	螺栓GB5783-M10*30EpZn-10.9	Bolt	Y	10
12	4011000607	螺栓GB5782-M16*60EpZn-10.9	Screw	Y	4
13	4015000314	垫圈GB97.1-16-300HV	Washer	Y	4
14	28350001501	夹板	Clamping plate	Y	2
15	28350001591	左挡板	Plate	Y	1
16	4015000272	P挡圈GB893.1-55-65Mn	Retaining ring	Y	1
17	4021000248	关节轴承GB9163-GE35ES	Spherical plain bearing	Y	2
18	28350001601	销轴	Pin	Y	1
19	4120004771	铲土角变换油缸100*50*260.5-562	Cylinder	Y	1
20	4011000993	螺栓GB5783-M10*25EpZn-10.9	Bolt	Y	4
21	4011000756	螺栓GB5783-M12*25EpZn-10.9	Screw	Y	6
22	28350001641	锁紧垫片	Locking plate	Y	2

工作装置 Work equipment

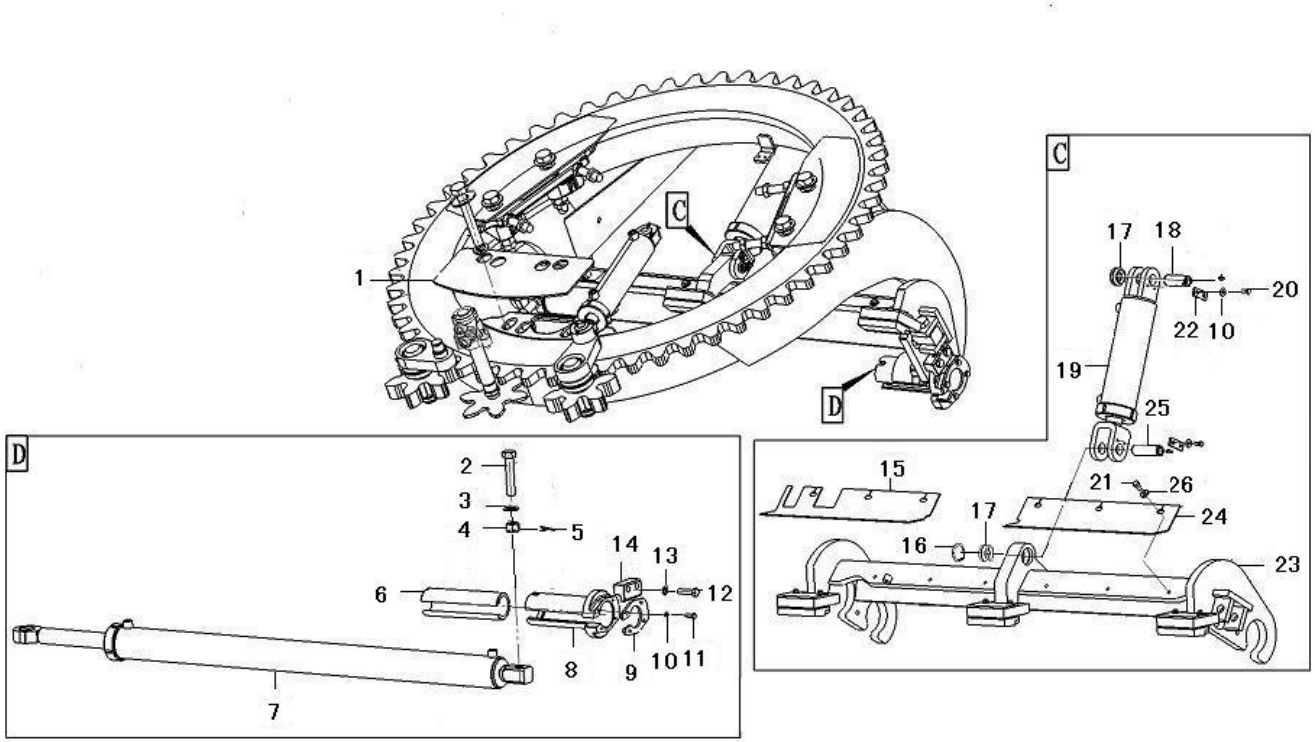

序号	零件代号	名称	是否配件	数量	备注
Key	Part No.	Description	Spare parts Y/N	Qty	Remarks
23	28350001051	倾角支架总成 Tilting cradle	N	1	
24	28350001581	右挡板 Plate	Y	1	
25	28350001631	销轴 Pin	Y	1	
26	4015000168	垫圈GB97.1-12EpZn-300HV Washer	Y	1	

倾角支架总成　Tilting cradle; assembly single tilt; light duty circle

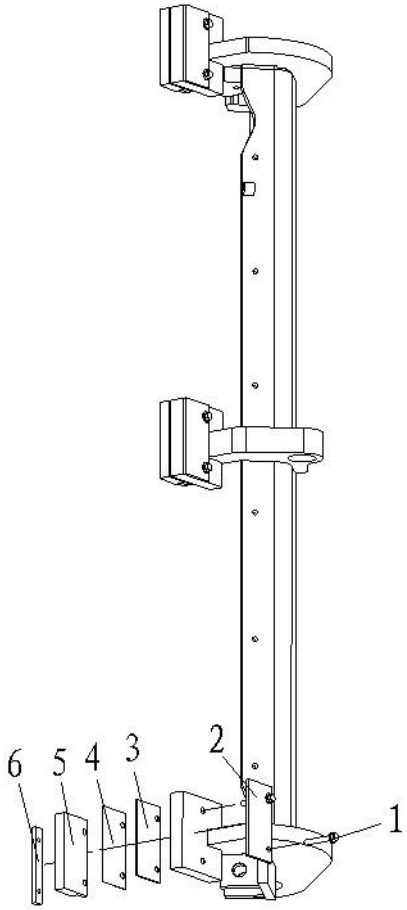

序号 Key	零件代号 Part No.	名称 Description		是否配件 Spare parts Y/N	数量 Qty	备注 Remarks
1	4011001050	螺栓GB16674.1-M10*65EpZn-10.9	Screw	Y	6	
2	28350001161	耐磨板	Wear plate	Y	3	
3	28350001171	垫片	Shim	Y	3	
4	28350001181	垫片	Shim	Y	3	
5	28350001191	耐磨板	Wear part	Y	3	
6	28350001201	夹板	Clamping plate	Y	3	
7	28350001061	倾角支架	Tilting cradle	Y	1	

球头总成　Ball stud; assembly

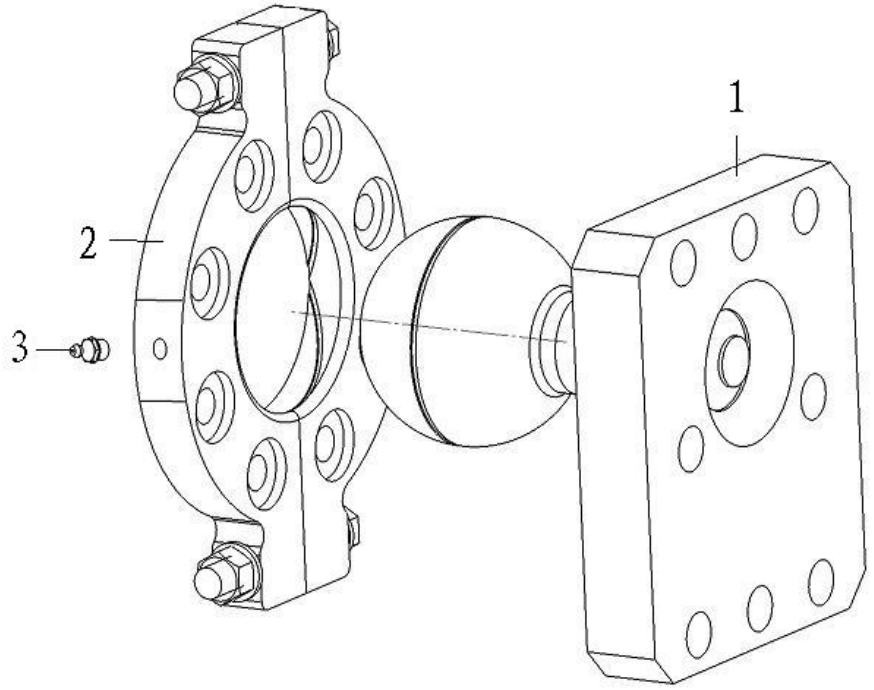

序号	零件代号		名称	是否配件	数量	备注
Key	Part No.		Description	Spare parts Y/N	Qty	Remarks
1	28350001911	球头支架	Ball stud	Y	1	
2	28350001941	支座总成	Ball joint anchorage	Y	1	
3	4030000065	油杯JB7940.1-M10*1	Lubricating nipple	Y	1	

支座总成　Retaining plate; ball cap assy machd;

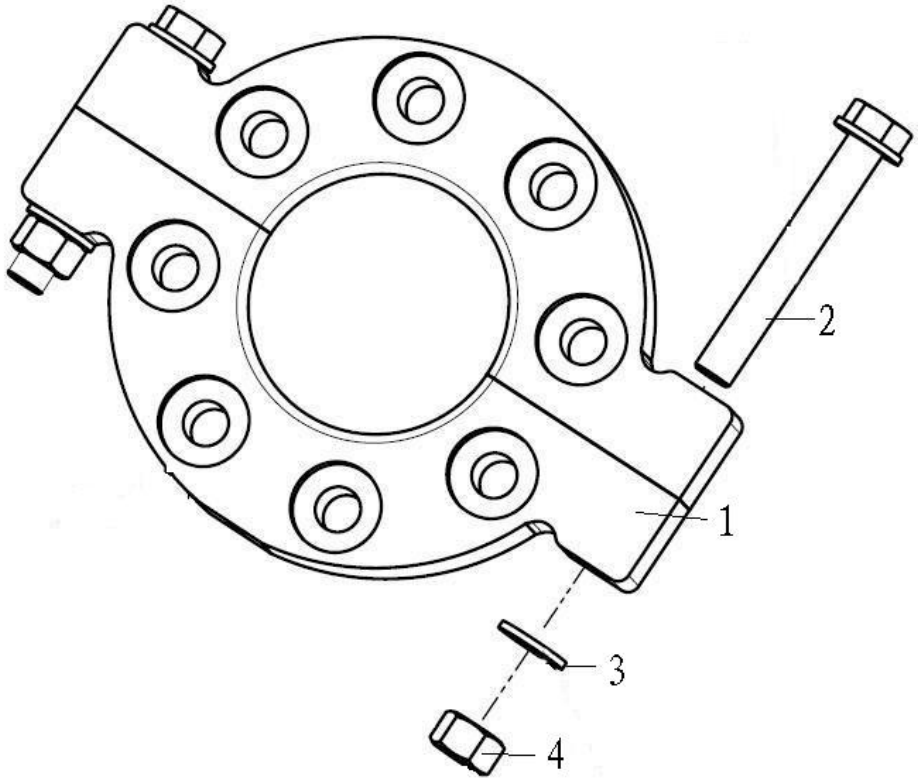

序号	零件代号	名称	是否配件	数量	备注
Key	**Part No.**	**Description**	**Spare parts Y/N**	**Qty**	**Remarks**
1	28350001951	支座 Ball joint anchorage	Y	2	
2	28350002031	M16*110自制 Screw	Y	2	
3	4015000181	垫圈GB97.1-16EpZn-300HV Washer	Y	2	
4	4013000312	螺母GB889.1-M16EpZn-10 Nut	Y	2	

铲刀总成 Blade assembly

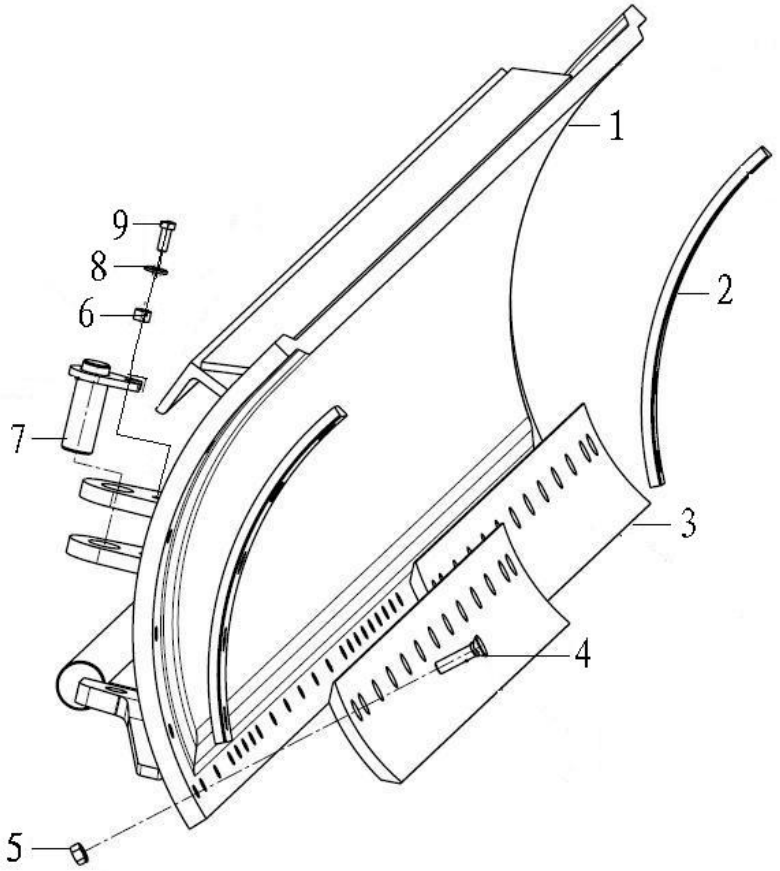

序号	零件代号	名称	是否配件	数量	备注
Key	Part No.	Description	Spare parts Y/N	Qty	Remarks
1	28140006631	铲刀架 Bucket body	Y	1	
2	28140007461	侧切削刃 Cutting edge	Y	2	
3	28140007451	切削刃 Cutting edge	Y	2	
4	28140006791	铲刀螺栓 Bolt	Y	38	
5	4013000205	螺母GB6170-M16EpZn-10 Nut	Y	38	
6	28140006781	衬套 Sleeve	Y	1	
7	28140006641	销轴 Weld pin	Y	1	
8	4015000186	垫圈GB96.1-12EpZn-300HV Washer	Y	1	
9	4011000747	螺栓GB5783-M12*30EpZn-10.9 Screw	Y	1	

I　转向液压系统
STEERING SYSTEM

山 东 临 工 工 程 机 械 有 限 公 司

SHANDONG LINGONG CONSTRUCTION MACHINERY CO.,LTD.

转向泵总成　Steering pump assembly

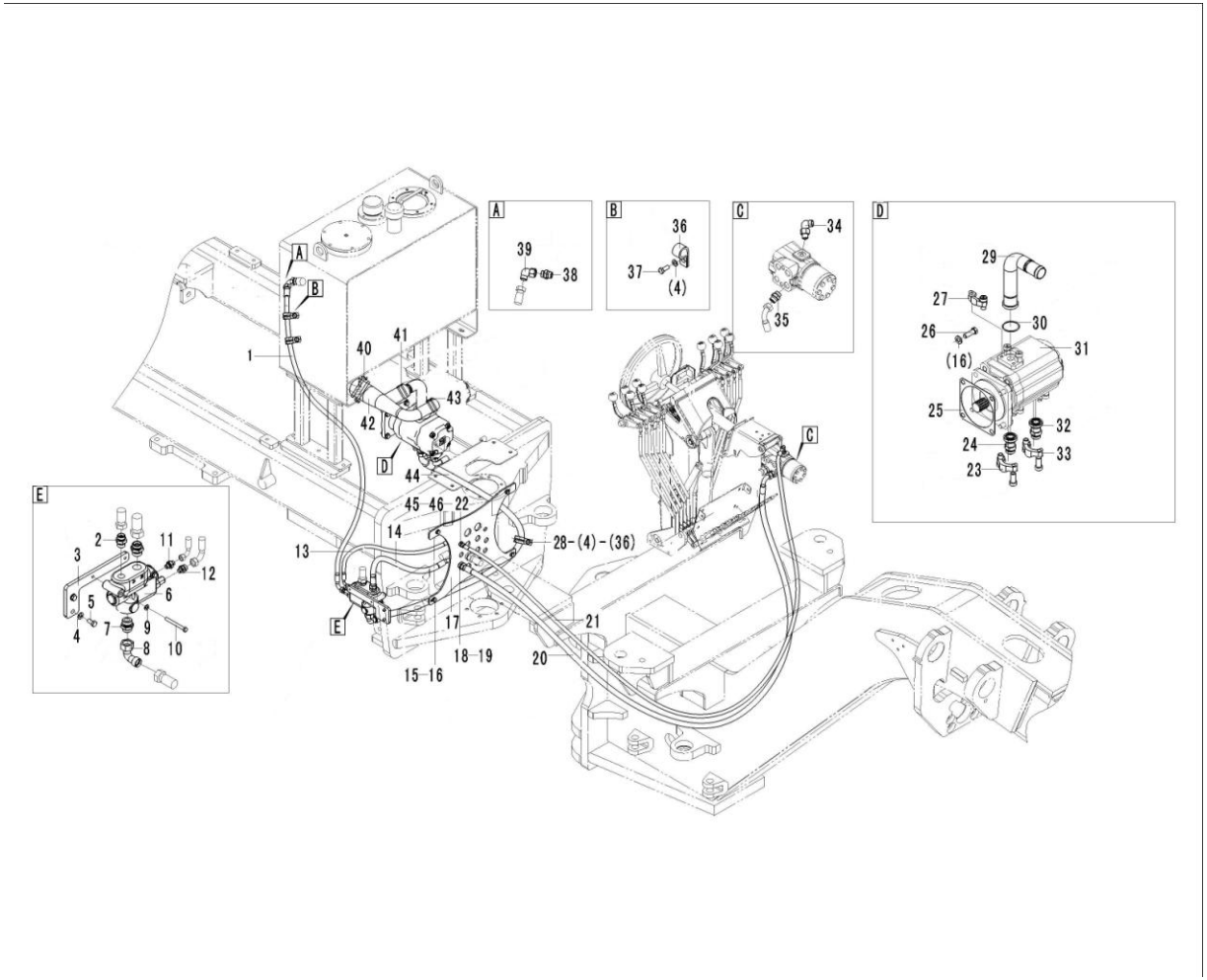

序号 Key	零件代号 Part No.	名称 Description		是否配件 Spare parts Y/N	数量 Qty	备注 Remarks
1	4120004776	软管 20491-16-06TZ/20411-18-06TZ×FC686-06×1980	Hose assembly	Y	1	
2	4120004568	直通接头1CH-22	Nipple	Y	1	
3	28150004121	优先阀安装板	Anchor plate	Y	1	
4	4015000162	垫圈GB97.1-10EpZn-300HV	Washer	Y	5	
5	4011000082	螺栓GB5783-M10*25EpZn-8.8	Bolt	Y	2	
6	4120004723	优先阀VLE-150D-14	Priority valve	Y	1	
7	4120003763	直通接头1CH-26-27	Nipple	Y	2	
8	4120000919	过渡接头EW18LOMDA3C	Nipple	Y	1	
9	4015000072	垫圈GB97.1-8EpZn-300HV	Washer	Y	2	
10	4011000681	螺栓GB5782-M8*80EpZn-8.8	Screw	Y	2	
11	4120005109	直通接头1CH-16-12	Nipple	Y	1	
12	4120004560	直通接头1CH-14-12	Nipple	Y	1	
13	4120004778	软管 20411-14-05TZ/20491-14-05TZ×FC687-05×750	Hose assembly	Y	1	
14	4120004779	软管 20411-22-08TZ/20491-22-08TZ×FC687-08×575	Hose assembly	Y	1	
15	4011000087	螺栓GB5783-M12*20EpZn-8.8	Screw	Y	4	
16	4015000168	垫圈GB97.1-12EpZn-300HV	Washer	Y	8	
17	28150004091	连接板	Attaching plate	Y	1	
18	28150004191	接头	Nipple	Y	1	
19	28120004661	M22螺母	Nut	Y	1	
20	4120004781	软管 20411-14-05TZ/20411-14-05TZ×FC687-05×3400	Hose assembly	Y	1	
21	4120004780	软管 20411-22-08TZ/20491-22-08TZ×FC687-08×3300	Hose assembly	Y	1	
22	4120004562	直角接头2C9-14	Elbow nipple	Y	1	

转向泵总成　Steering pump assembly

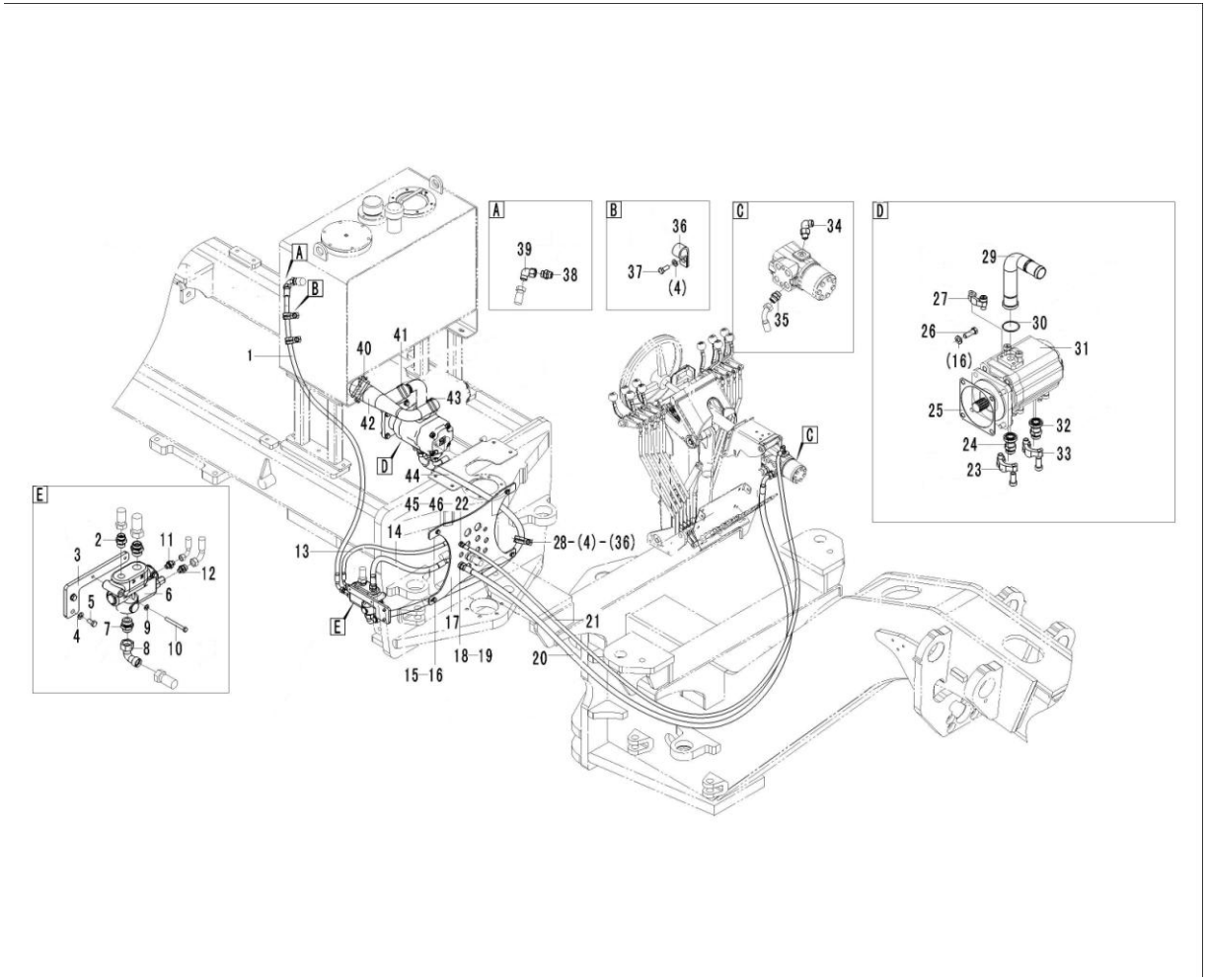

序号 Key	零件代号 Part No.	名称 Description		是否配件 Spare parts Y/N	数量 Qty	备注 Remarks
23	4120000456	法兰总成M1M1HK-16	Flange half	Y	1	
24	4120004001	直通法兰接头1CFL-30-16	Nipple	Y	1	
25	28120000021	垫板	Gasket	Y	1	
26	4011000090	螺栓GB5783-M12*35EpZn-8.8	Bolt	Y	4	
27	4120005128	法兰总成FL-20	Flange	Y	1	
28	26370001941	管夹	Clamp	Y	1	
29	28150004281	吸油钢管	Pipe	Y	1	
30	4030000028	O形圈GB3452.1-36.5*3.55G	O-ring	Y	1	
31	4120005357	齿轮泵JHP2032/Gj1016（右旋）	Gear pump	Y	1	
32	4120004854	直通法兰接头1CFL-26-12	Nipple	Y	1	
33	4120001115	法兰接头M1M1HK-12	Nipple	Y	1	
34	4120005043	直角可调接头1CH9-14-12OG	Elbow nipple	Y	1	
35	4120003219	直通接头1CH-22-20	Nipple	Y	1	
36	26370001921	管夹	Clamp	Y	2	
37	4011000081	螺栓GB5783-M10*20EpZn-8.8	Bolt	Y	3	
38	4120004775	直通接头1CH-18	Nipple	Y	1	
39	4190000141	接头EW12LOMDA3C	Nipple	Y	1	
40	4017000014	喉箍JB8870-d80	Clamp	Y	2	
41	4017000007	喉箍JB8870-d60	Clamp	Y	2	
42	28150004271	吸油软管	Hose	Y	1	
43	4017000009	喉箍JB8870-d50	Clamp	Y	2	
44	4120005382	软管 20441-30-10TZ/20411-26-10TZ×FC687-10×1400	Hose assembly	Y	1	

转向泵总成　Steering pump assembly

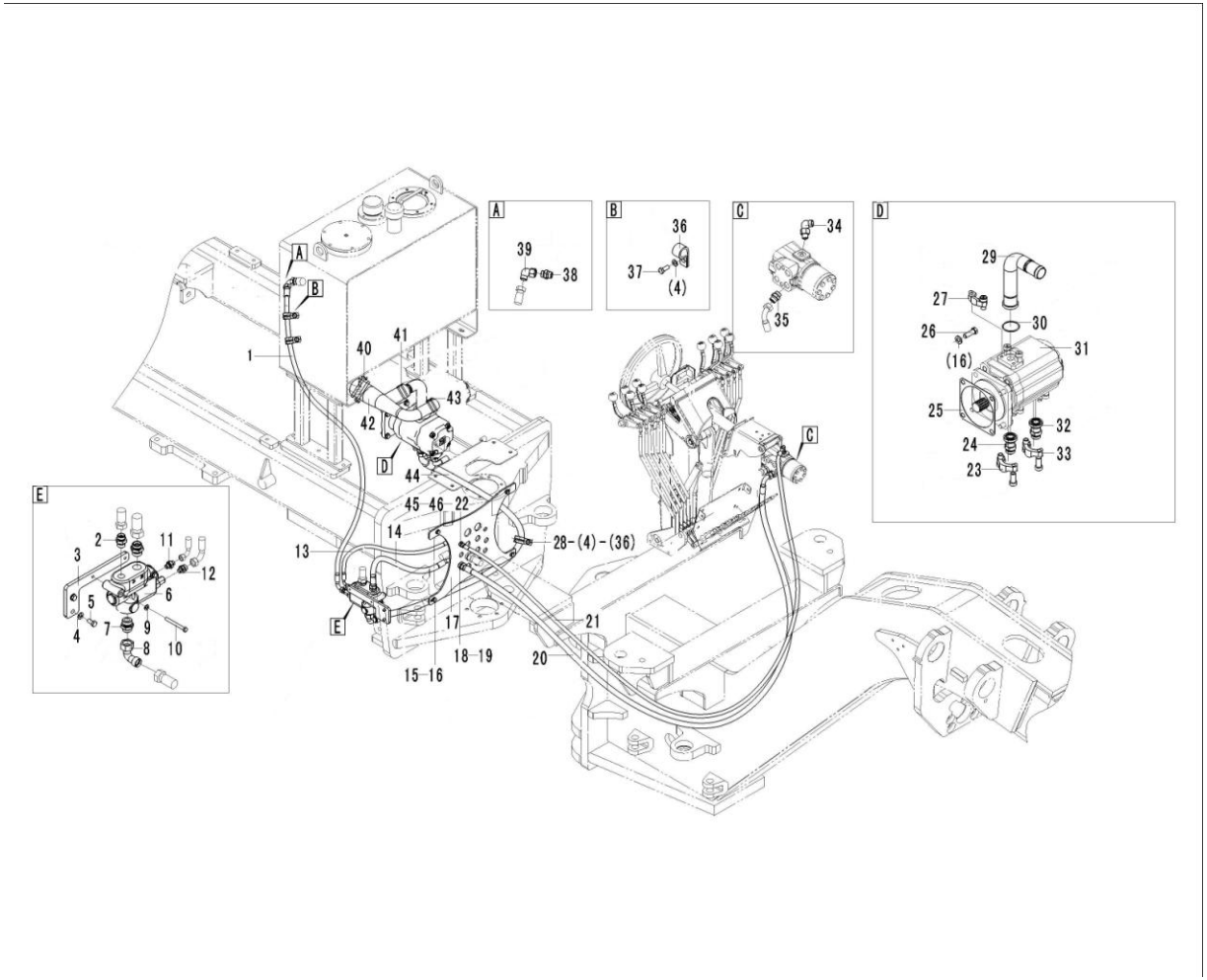

序号 Key	零件代号 Part No.		名称 Description	是否配件 Spare parts Y/N	数量 Qty	备注 Remarks
45	28150004201	接头	Nipple	Y	1	
46	28150004211	M14螺母	Nut	Y	1	

转向器总成 Steering gear assembly

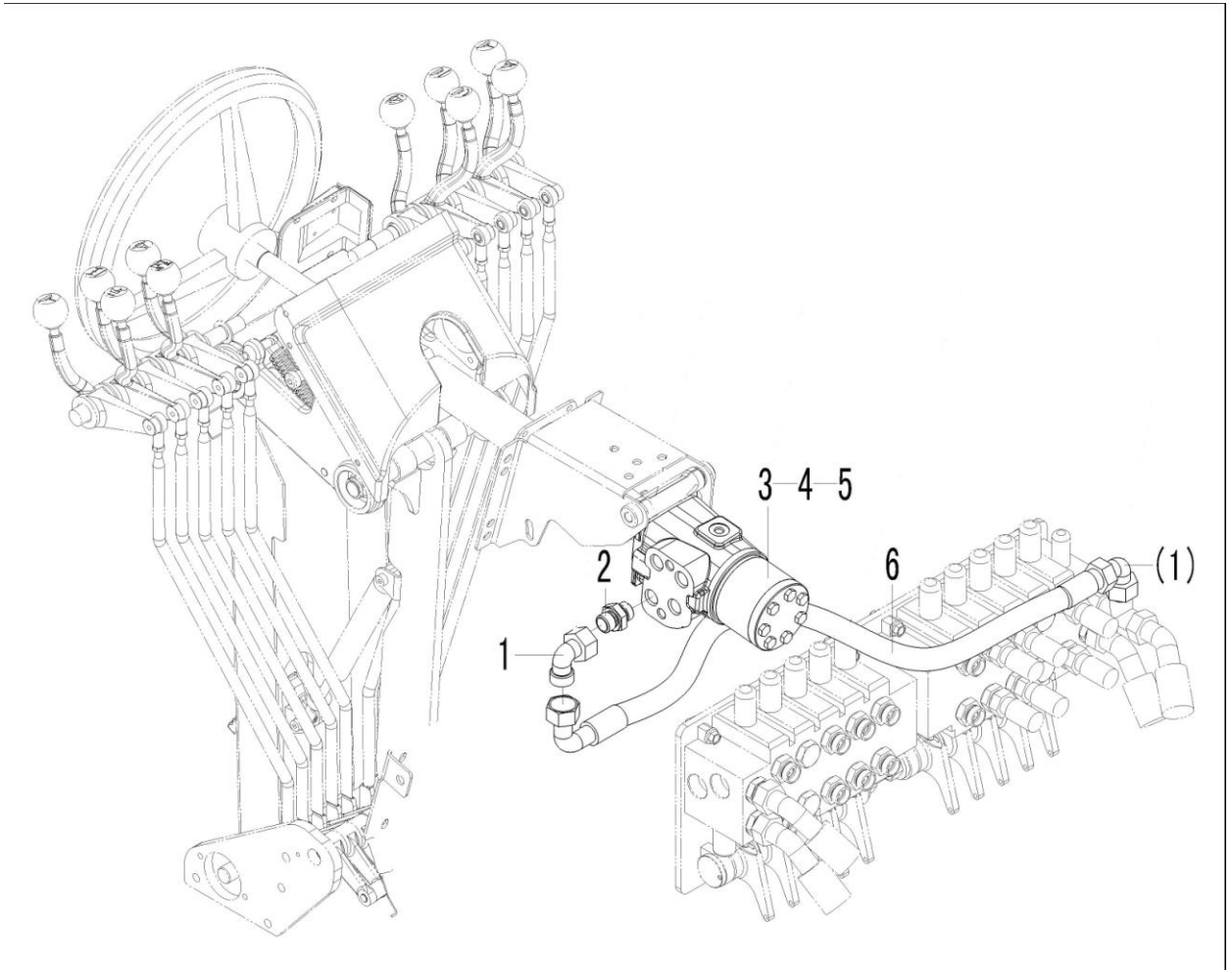

序号 Key	零件代号 Part No.	名称 Description		是否配件 Spare parts Y/N	数量 Qty	备注 Remarks
1	4120000919	过渡接头EW18LOMDA3C	Nipple	Y	2	
2	4120003182	直通接头1CH-26-20	Nipple	Y	1	
3	4120004722	转向器BZZ7-320	Control valve	Y	1	
4	4011000085	螺栓GB5783-M10*35EpZn-8.8	Bolt	Y	4	
5	4015000162	垫圈GB97.1-10EpZn-300HV	Washer	Y	4	
6	4120004774	软管 20411-26-10TZ/20491-26-10TZ-FC686-10×400	Hose assembly	Y	1	

转向缸总成　Steering cylinder assembly

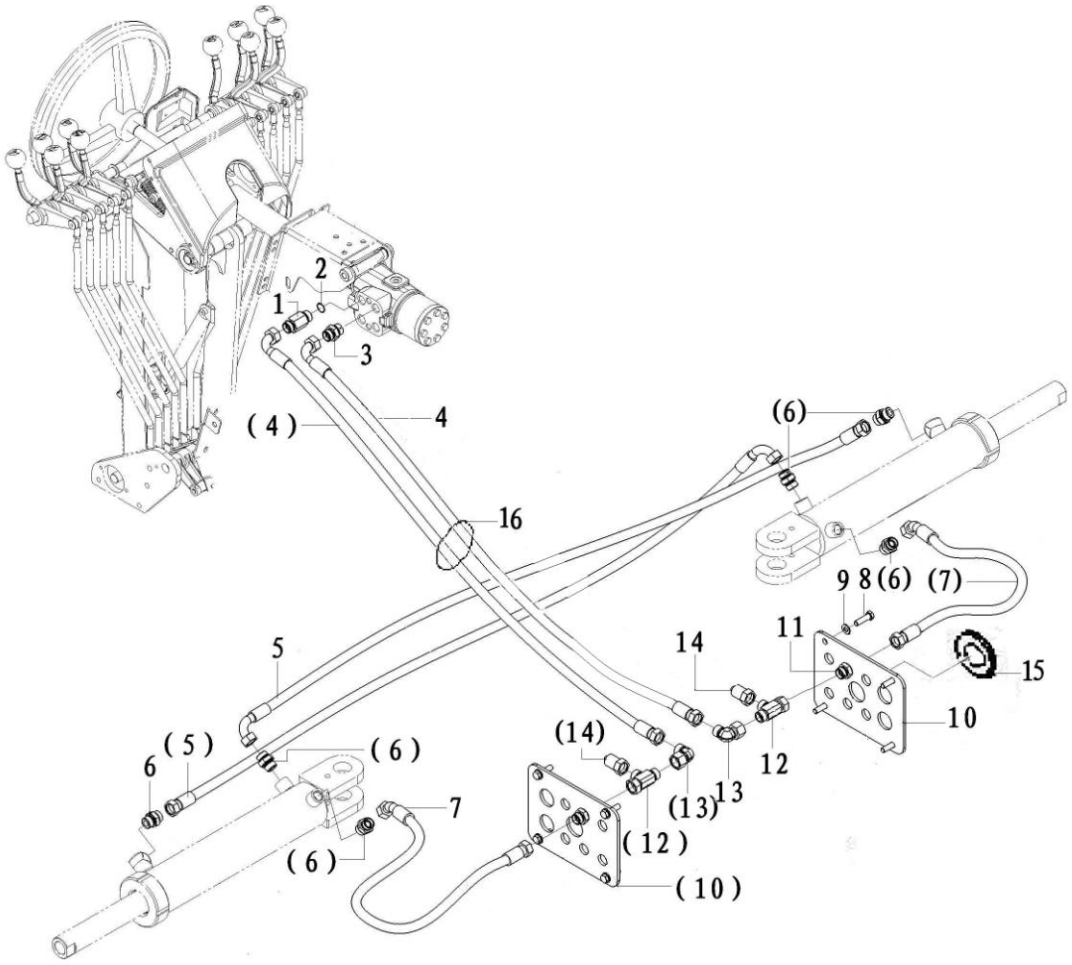

序号	零件代号	名称	是否配件	数量	备注
Key	Part No.	Description	Spare parts Y/N	Qty	Remarks
1	4041000783	O形圈LGB168-11724	O-ring	Y	1	
2	29200007901	直接头	Nipple	Y	1	
3	4120003219	直通接头1CH-22-20	Nipple	Y	1	
4	4120004773	软管 20411-22-06TZ/20491-22-06TZ×FC687-06×4230	Hose assembly	Y	2	
5	4120004772	软管 20411-22-06TZ/20491-22-06TZ×FC687-06×800	Hose assembly	Y	2	
6	4120003637	直通接头1CO-22-08	Nipple	Y	6	
7	4120004727	软管 20411-22-06TZ/20441-22-06TZ×FC687-06×1390	Hose assembly	Y	2	
8	4011000081	螺栓GB5783-M10*20EpZn-8.8	Bolt	Y	8	
9	4015000162	垫圈GB97.1-10EpZn-300HV	Washer	Y	8	
10	28170003431	过渡板	Plate	Y	2	
11	4120003522	过板接头6C-22LN	Nipple	Y	2	
12	4190000269	三通接头EL15LOMDA3C	Three-way nipple	Y	2	
13	4190000139	接头EW15LOMDA3C	Nipple	Y	2	
14	4120005058	测压接头SMK20- 15L-PK-GS	Testing nipple	Y	2	
15	29310000091	橡胶套	Rubber sleeve	Y	2	
16	4019000023	扎丝 LG13-ZS4*185	Cable tie	Y	10	

齿轮泵JHP2032/Gj1016（右旋）（370101） Gear pump

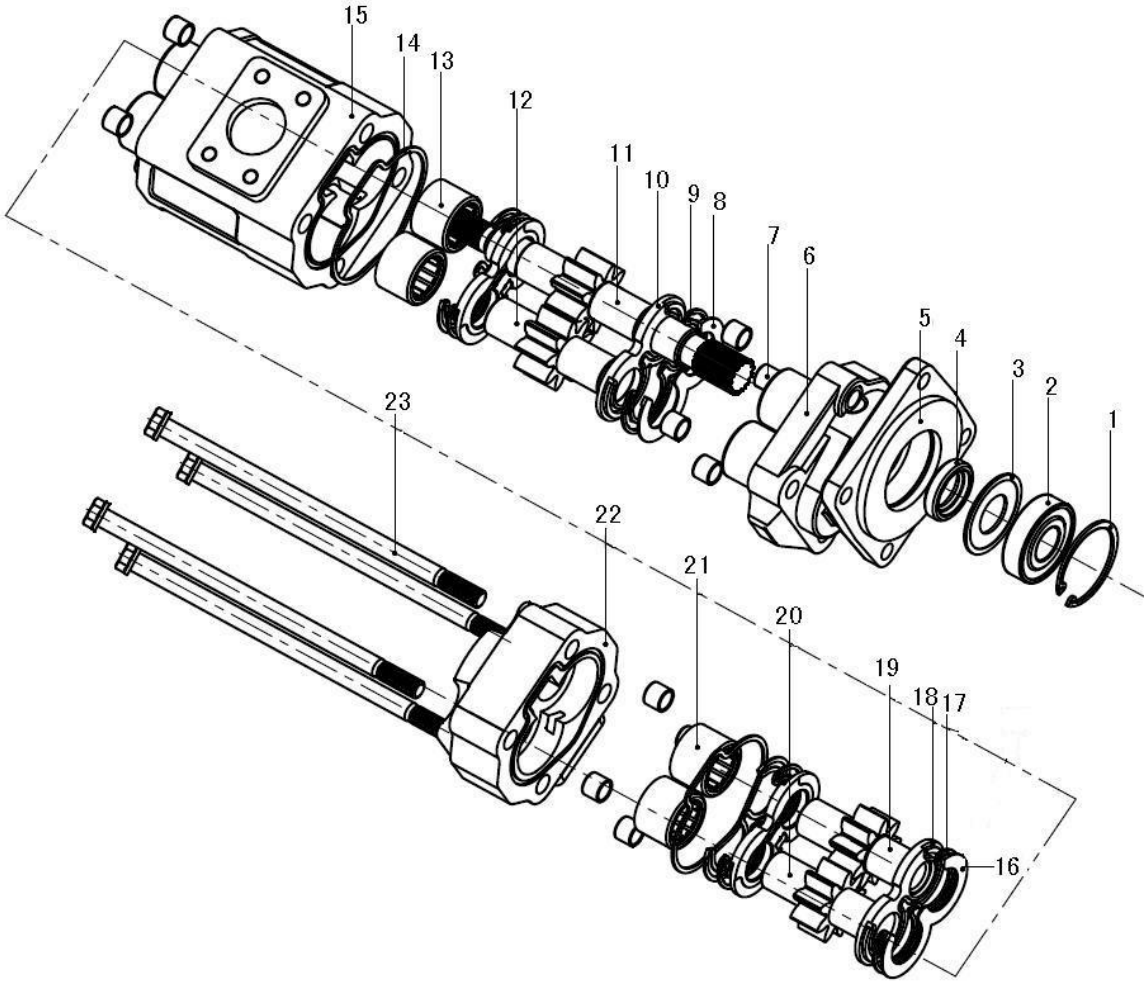

序号	零件代号	名称	是否配件	数量	备注
Key	Part No.	Description	Spare parts Y/N	Qty	Remarks
1	4015000123	挡圈GB893.1-72-65Mn	Retaining ring	Y	1	
2	4120005357001	滚动轴承62/32-2RS（32*72*17）	Bearing	Y	1	
3	4120001969002	垫圈JHP2-11	Washer	N	1	
4	4120004039003	旋转轴唇形密封圈SW32*52*12	Sealing ring	N	1	
5	4120004039004	前盖JHP2-02	Front cap	N	1	
6	4120005357002	标牌BP-1	Decal	N	1	
7	4120001969008	垫片JHP2-07	Shim	N	8	
8	4120004039006	耳形挡片JHP2-9	Plate	N	2	
9	4120001969009	耳形密封JHP2-10	Lip seal	N	2	
10	4120001969010	侧板JHP2-08	Side board	Y	2	
11	4120005357003	主动齿轮轴JHP2/Gj1-01	Drive shaft	N	1	
12	4120004039008	从动齿轮轴JHP2-04	Axle	N	1	
13	4120004039005	轴承RNA335035A	Bearings	N	4	
14	4120005357004	矩型密封圈JHP2/2-04	Sealing ring	N	2	
15	4120005357005	泵体I JHP2/Gj1-02	Pump body	N	1	
16	4120005357006	耳形挡片CBGj1-09	Retaining ring	N	2	
17	4120005357007	耳形密封CBGj1-08	Sealing ring	N	2	
18	4120005357008	侧板CBGj1-07	Side plate	N	2	
19	4120005357009	主动齿轮轴II CBGj1/1-02	Drive shaft	N	1	
20	4120005357010	从动齿轮轴CBGj1-06	Shaft	N	1	
21	4120005357011	滚针轴承644906A	Needle bearing	N	4	
22	4120005357012	后盖体JHP2/Gj1-03	Pump cover	N	1	

齿轮泵JHP2032/Gj1016（右旋）（370101） Gear pump

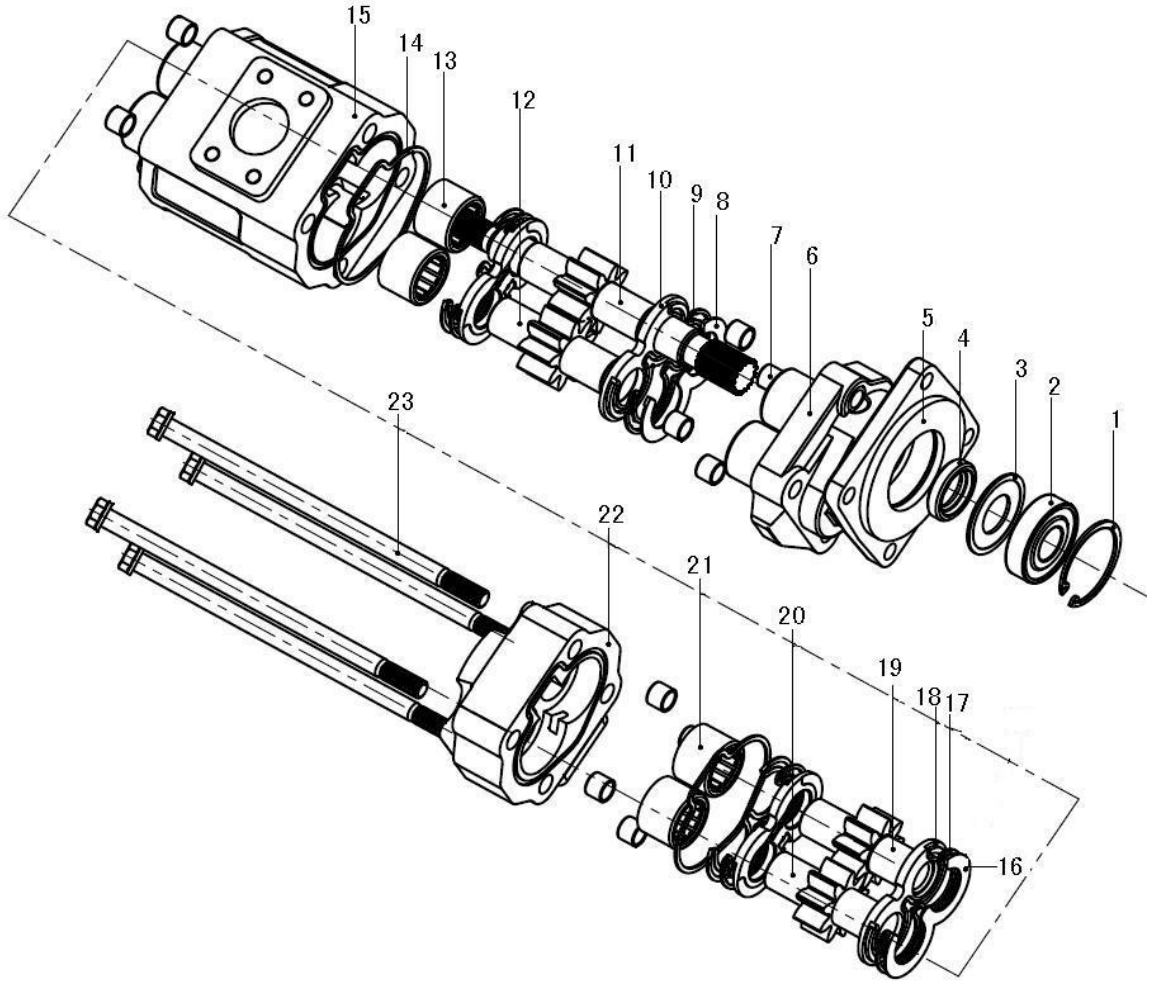

序号 Key	零件代号 Part No.		名称 Description	是否配件 Spare parts Y/N	数量 Qty	备注 Remarks
23	4120005357013	M16螺栓JHP2/2-06	Bolt	N	4	

J　制动系统
BREAKING SYSTEM

山 东 临 工 工 程 机 械 有 限 公 司

SHANDONG LINGONG CONSTRUCTION MACHINERY CO.,LTD.

驻车制动总成 Parking brake assembly

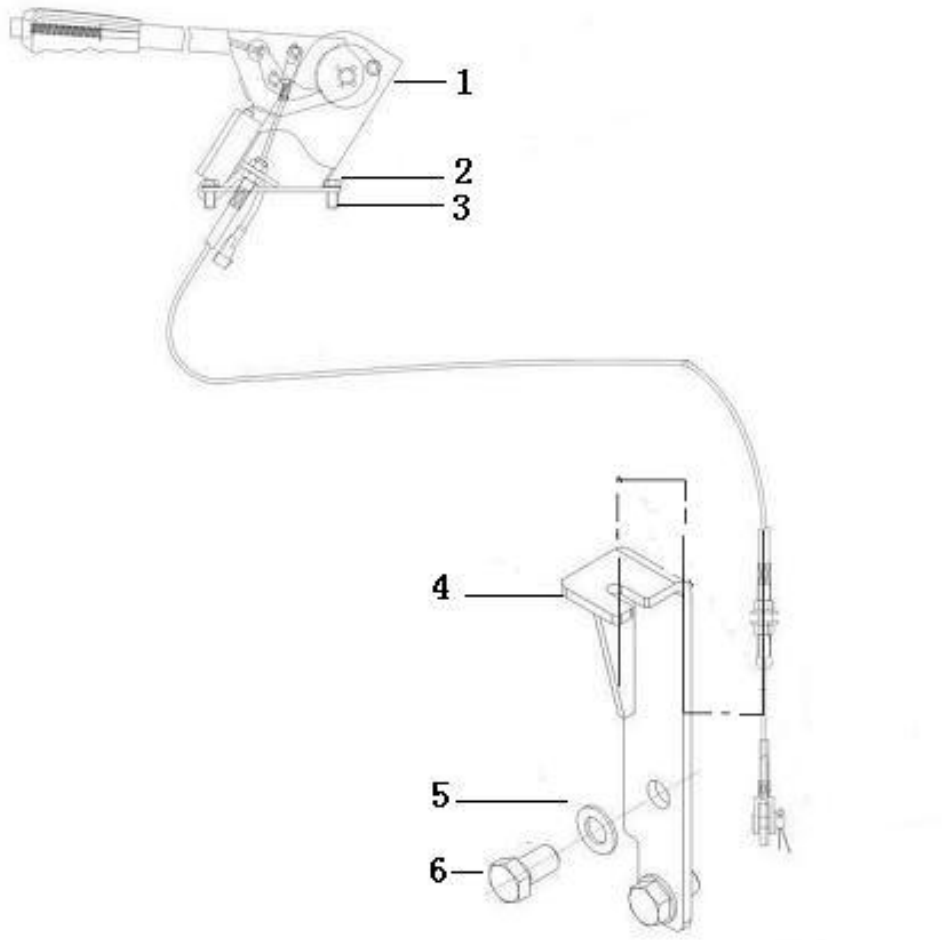

序号 Key	零件代号 Part No.	名称 Description		是否配件 Spare parts Y/N	数量 Qty	备注 Remarks
1	4110001906	驻车操纵机构总成LG19-CZJG-LGG8190	Parking brake control	Y	1	
2	4011000105	螺栓GB5783-M8*20EpZn-8.8	Bolt	Y	4	
3	4015000072	垫圈GB97.1-8EpZn-300HV	Washer	Y	4	
4	28190003381	固定板	Bracket	Y	1	
5	4015000176	垫圈GB97.1-20EpZn-300HV	Washer	Y	2	
6	4011000417	螺栓GB5783-M20*35EpZn-8.8	Bolt	Y	2	

驻车操纵机构总成LG19-CZJG-LGS814　Parking brake system

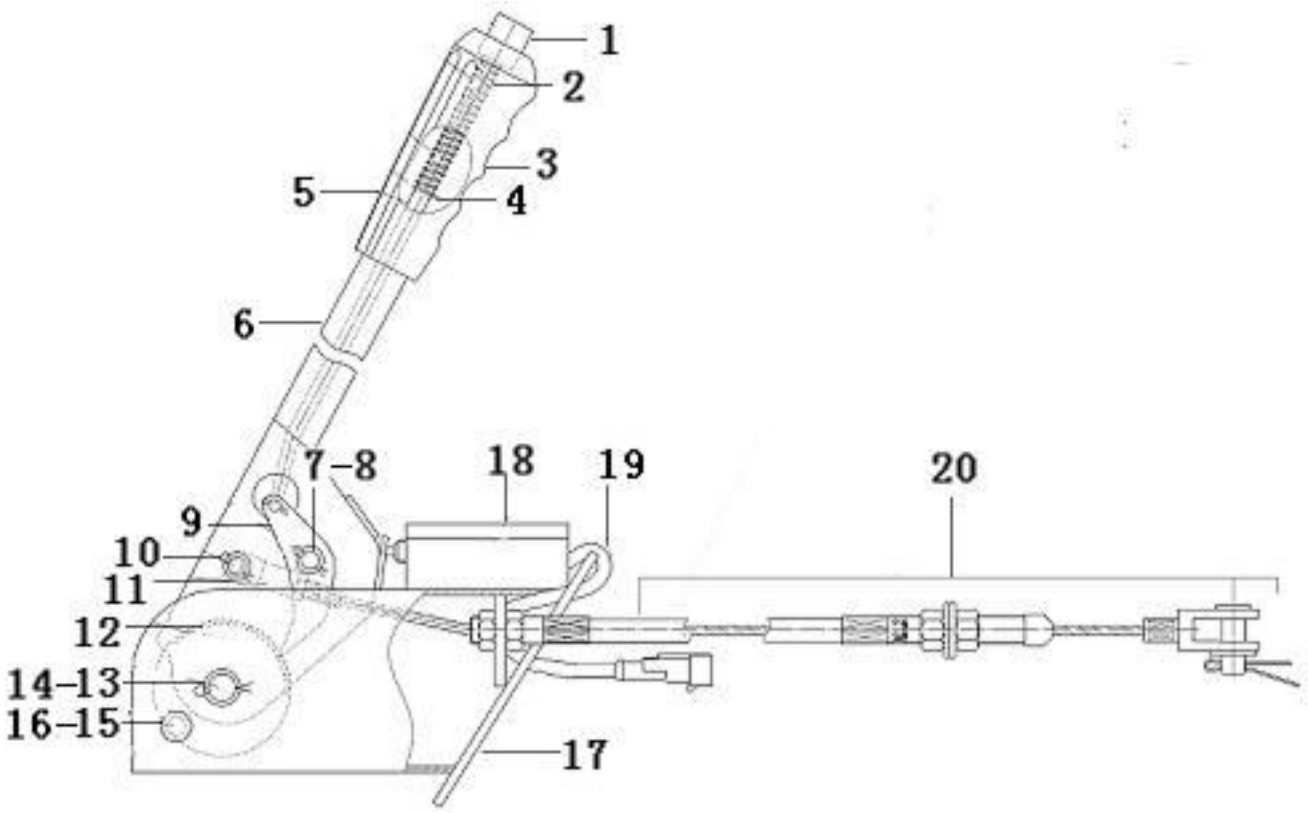

序号 Key	零件代号 Part No.	名称 Description		是否配件 Spare parts Y/N	数量 Qty	备注 Remarks
1	4110002042001	镀铬头LGS9530001	Release button	Y	1	
2	4110002042002	弹簧LGS9530004	Spring	Y	1	
3	4110002042003	手柄套LGS953N0001	Handling equipment	Y	1	
4	4110002042004	平垫Φ8*Φ17*1.5 PD-002-1	Washer	Y	1	
5	4110002042005	钢丝钩LGS953N0002	Hook	Y	1	
6	4110002042006	手柄焊合件LGS81900001	Handle	Y	1	
7	4110002042007	销子Φ8*33 LGS9530006	Pin	Y	1	
8	4015000158	垫圈GB97.3-8EpZn-160HV	Washer	Y	2	
9	4110002042008	棘钩LGS9530008	Hanger	Y	1	
10	4110002042009	销子Φ8*28 LGS9530003	Pin	Y	1	
11	4110002042010	内接头LGS9530013	Nipple	Y	1	
12	4110002042011	棘轮LGS9530002	Ratchet	Y	1	
13	4110002042012	销子Φ12-51 LGS9530005	Pin	Y	1	
14	4015000161	垫圈GB97.3-12EpZn-160HV	Washer	Y	1	
15	4110002042014	螺栓M8-15 LGS9530011	Screw	Y	1	
16	4015000036	垫圈GB93-8-65Mn	Spring washer	Y	1	
17	4110002042015	手刹盒焊合件LGS81900002	Box	Y	1	
18	4110002042016	开关罩LGS9530010	Switch box	Y	1	
19	4110002042017	开关总成LGS9530012-001	Switch kit	Y	1	
20	4110001906001	拉索总成	Flexible shaft	N	1	

行车制动总成 Service brake assembly

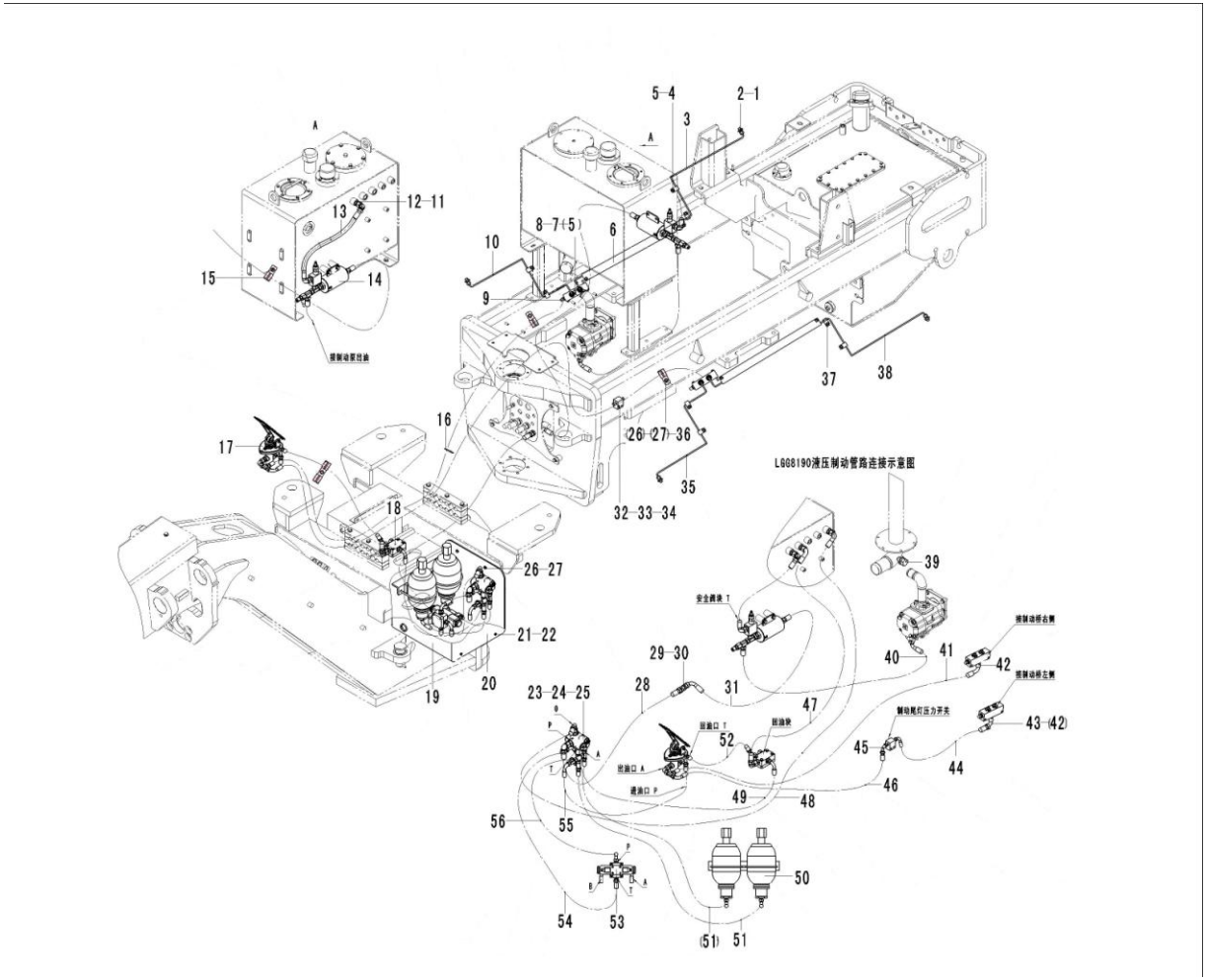

序号 Key	零件代号 Part No.	名称 Description		是否配件 Spare parts Y/N	数量 Qty	备注 Remarks
1	28180003041	直通接头	Nipple	Y	8	
2	4030000493	O形圈GB3452.1-15.0*2.65G	O-ring	Y	8	
3	28180003011	右后制动钢管	Steel pipe	Y	1	
4	28180003671	压板	Anchor plate	Y	4	
5	4015000072	垫圈GB97.1-8EpZn-300HV	Washer	Y	18	
6	28180003421	压板	Fixing plate	Y	2	
7	28180003031	制动接头块	Block	Y	2	
8	4011000718	螺栓GB5782-M8*60EpZn-8.8	Screw	Y	4	
9	4120005040	测压接头SMK20- M14×1.5-PE	Testing nipple	Y	2	
10	28180002991	右前制动钢管	Steel pipe	Y	1	
11	4190000139	接头EW15LOMDA3C	Nipple	Y	1	
12	4120004568	直通接头1CH-22	Nipple	Y	3	
13	4120004839	软管 20411-22-08TZ/20491-22-08TZ×FC686-08×700	Hose assembly	Y	1	
14	28180003761	高压过滤器总成	Filter assembly	N	1	
15	26370001941	管夹	Clamp	Y	2	
16	4019000023	扎丝 LG13-ZS4*185	Cable tie	Y	20	
17	28180003771	制动阀总成	Brake valve assembly	N	1	
18	28180003781	回油块总成	Oil returning block assembly	N	1	
19	28180003791	外罩弯板	Plate	Y	1	
20	28180003101	外罩盖板	Cover plate	Y	1	
21	4011000105	螺栓GB5783-M8*20EpZn-8.8	Bolt	Y	6	
22	4015000256	垫圈GB96.1-8EpZn-300HV	Washer	Y	6	

行车制动总成　Service brake assembly

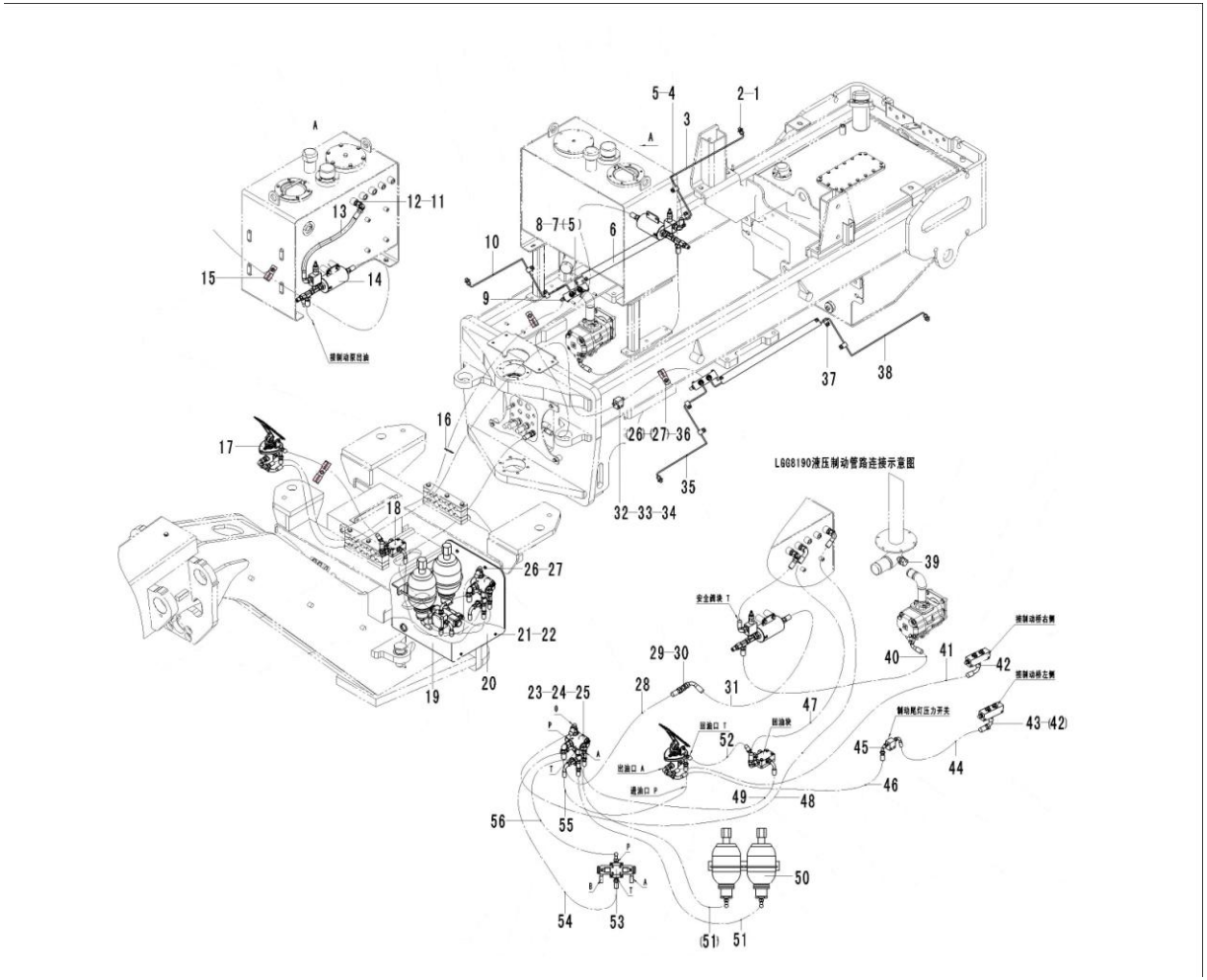

序号	零件代号	名称	是否配件	数量	备注
Key	Part No.	Description	Spare parts Y/N	Qty	Remarks
23	28180003821	充液阀总成 Prefill valve assembly	N	1	
24	4120005110	外六角螺栓3/8-16UNC×19 Bolt	Y	3	
25	4015000197	垫圈GB96.1-10EpZn-300HV Washer	Y	3	
26	4015000162	垫圈GB97.1-10EpZn-300HV Washer	Y	12	
27	4011000081	螺栓GB5783-M10*20EpZn-8.8 Bolt	Y	12	
28	4120004840	软管 20411-22-08TZ/20491-22-08TZ×FC687-08×1500 Hose assembly	Y	1	
29	28150004191	接头 Nipple	Y	1	
30	28120004661	M22螺母 Nut	Y	1	
31	4120004841	软管 20411-22-08TZ/20491-22-08TZ×FC686-08×2280 Hose assembly	Y	1	
32	29220009221	接头块 Block	Y	1	
33	4120004340	制动尾灯压力开关 Switch	Y	1	
34	4011000298	螺栓GB5782-M8*45EpZn-8.8 Bolt	Y	2	
35	28180002951	左前制动钢管 Steel pipe	Y	1	
36	26370001921	管夹 Clamp	Y	8	
37	28100004811	管夹 Clamp	Y	4	
38	28180002971	左后制动钢管 Steel pipe	Y	1	
39	4120005383	软管 20411-22-08TZ/20491-26-08TZ×FC687-08×1350 Hose assembly	Y	1	
40	4120003897	堵头9C-36 Nipple	Y	1	
41	4120004843	软管 20491-18-06TZ/20411-18-06TZ×FC687-06×2550 Hose assembly	Y	1	
42	4120003578	直通接头1CH-18-14 Nipple	Y	2	
43	4190000141	接头EW12LOMDA3C Nipple	Y	1	
44	4120004844	软管 20411-18-06TZ/20491-16-06TZ×FC687-06×850 Hose assembly	Y	1	

行车制动总成　Service brake assembly

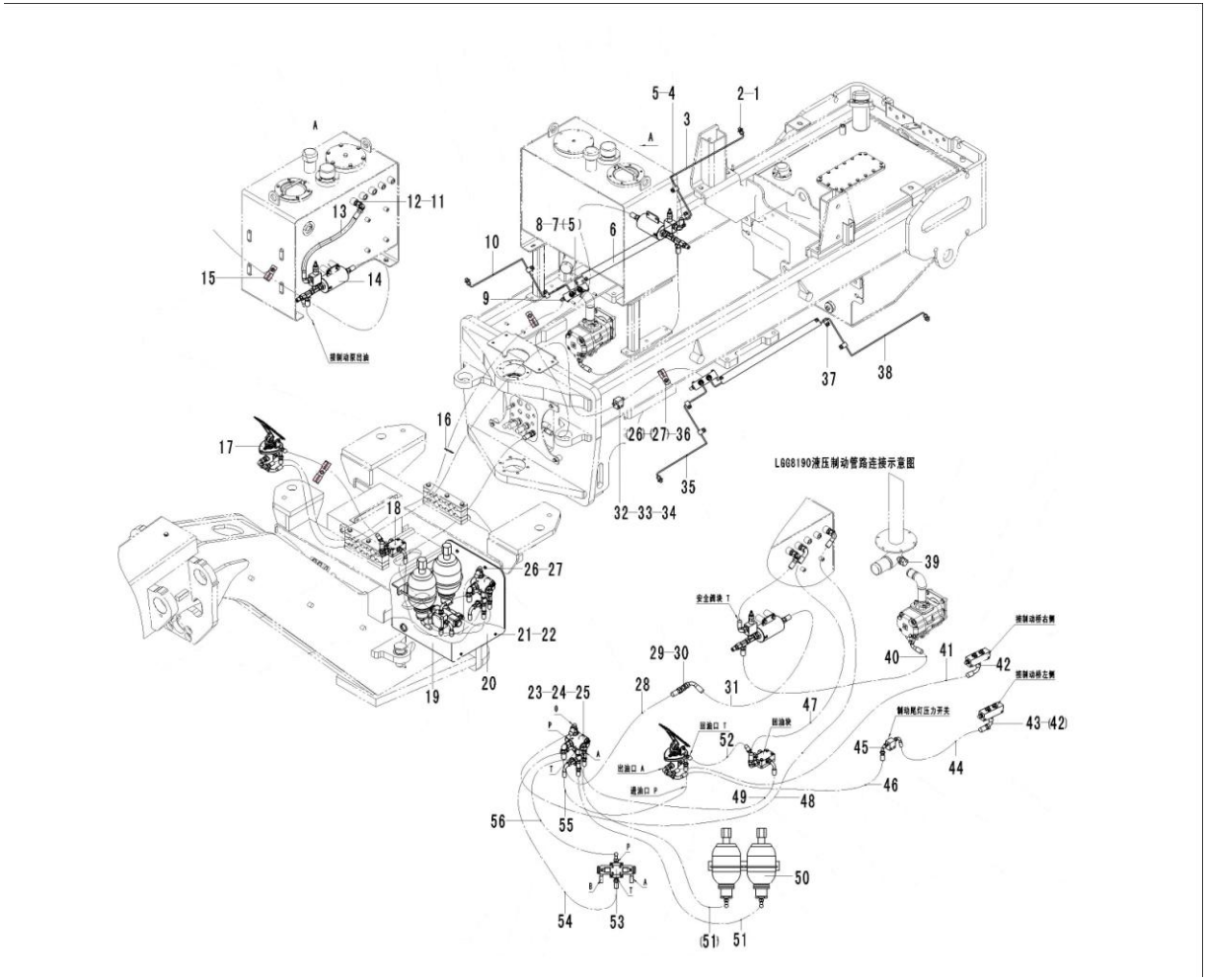

序号 Key	零件代号 Part No.	名称 Description		是否配件 Spare parts Y/N	数量 Qty	备注 Remarks
45	4190000176	过渡接头EW10LOMDA3C	Nipple	Y	1	
46	4120004845	软管 20411-16-06TZ/20491-18-06TZ×FC687-06×2200	Hose assembly	Y	1	
47	4120004846	软管 20411-22-08TZ/20491-22-08TZ×FC686-08×3400	Hose assembly	Y	1	
48	4120005072	软管 20411-22-08TZ/20491-22-08TZ-FC686-08×4280	Hose assembly	Y	1	
49	4120004847	软管 20411-18-06TZ/20491-18-06TZ×FC686-06×925	Hose assembly	Y	1	
50	28180003131	蓄能器总成	Accumulator	N	1	
51	4120004848	软管 20491-18-06TZ/20411-18-06TZ×FC687-06×460	Hose assembly	Y	2	
52	4120005107	软管 20441-18-06TZ/20411-18-06TZ×FC686-06×735	Hose assembly	Y	1	
53	28180003181	电磁阀总成	Solenoid valve	N	1	
54	4120005181	软管 20491-18-06TZ/20411-18-06TZ×FC686-06×460	Hose assembly	Y	1	
55	4120005646	软管 20441-18-06TZ/20411-18-06TZ×FC687-06×1810	Hose assembly	Y	1	
56	4120005108	软管 20491-18-06TZ/20411-18-06TZ×FC687-06×810	Hose assembly	Y	1	

高压过滤器总成 Filter assembly

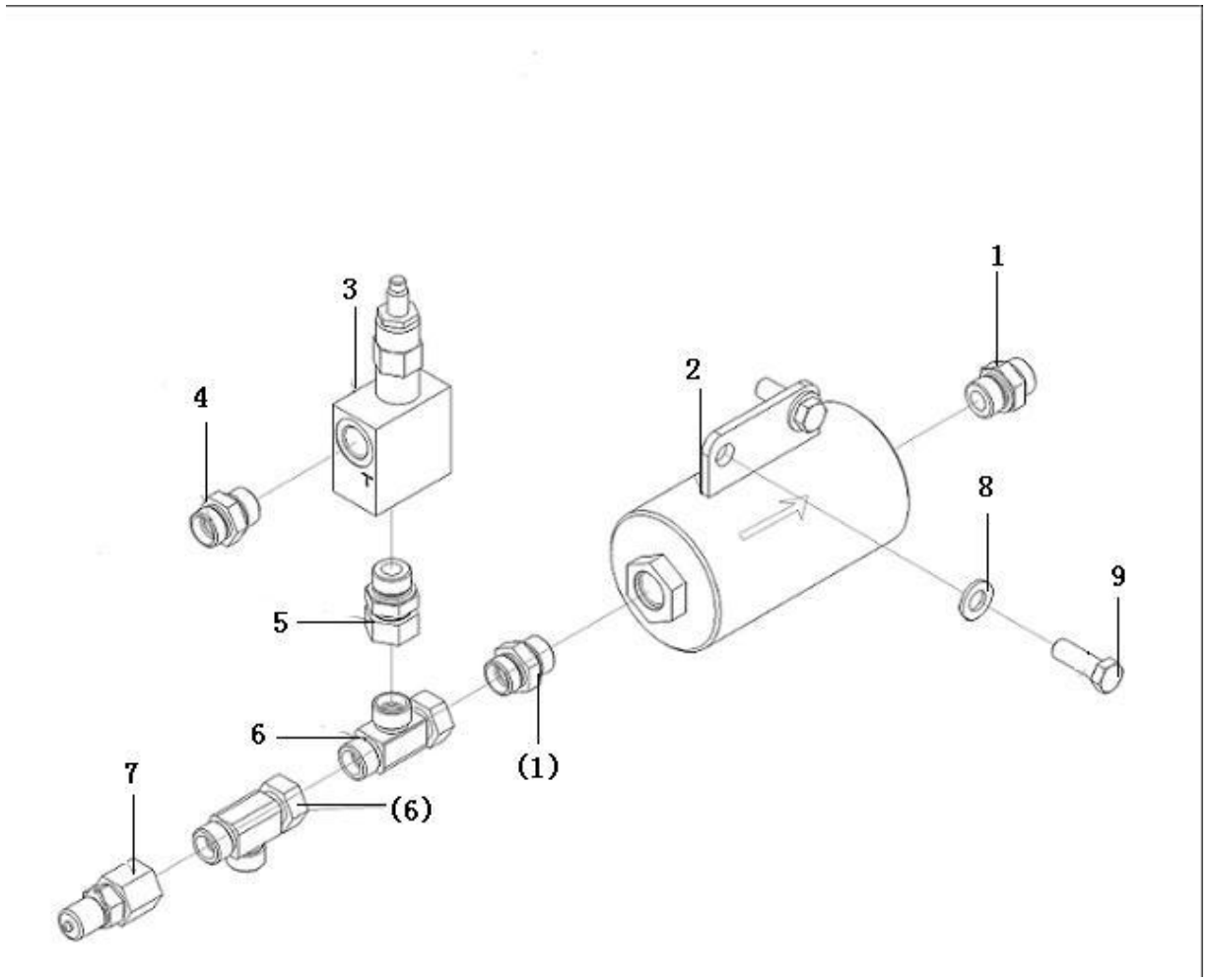

序号 Key	零件代号 Part No.	名称 Description		是否配件 Spare parts Y/N	数量 Qty	备注 Remarks
1	4120004568	直通接头1CH-22	Nipple	Y	2	
2	4120004036	压力油过滤器SJXGL60X10	Filter	Y	1	
3	4120004031	安全阀块ST2449-A000	Block	Y	1	
4	4120002235	接头GE15LREDOMDCF	Nipple	Y	1	
5	4120004852	直通接头2BC-08-22WD	Nipple	Y	1	
6	4190000269	三通接头EL15LOMDA3C	Three-way nipple	Y	2	
7	4120005058	测压接头SMK20- 15L-PK-GS	Testing nipple	Y	1	
8	4015000168	垫圈GB97.1-12EpZn-300HV	Washer	Y	2	
9	4011000089	螺栓GB5783-M12*30EpZn-8.8	Bolt	Y	2	

制动阀总成 Brake valve ass'y

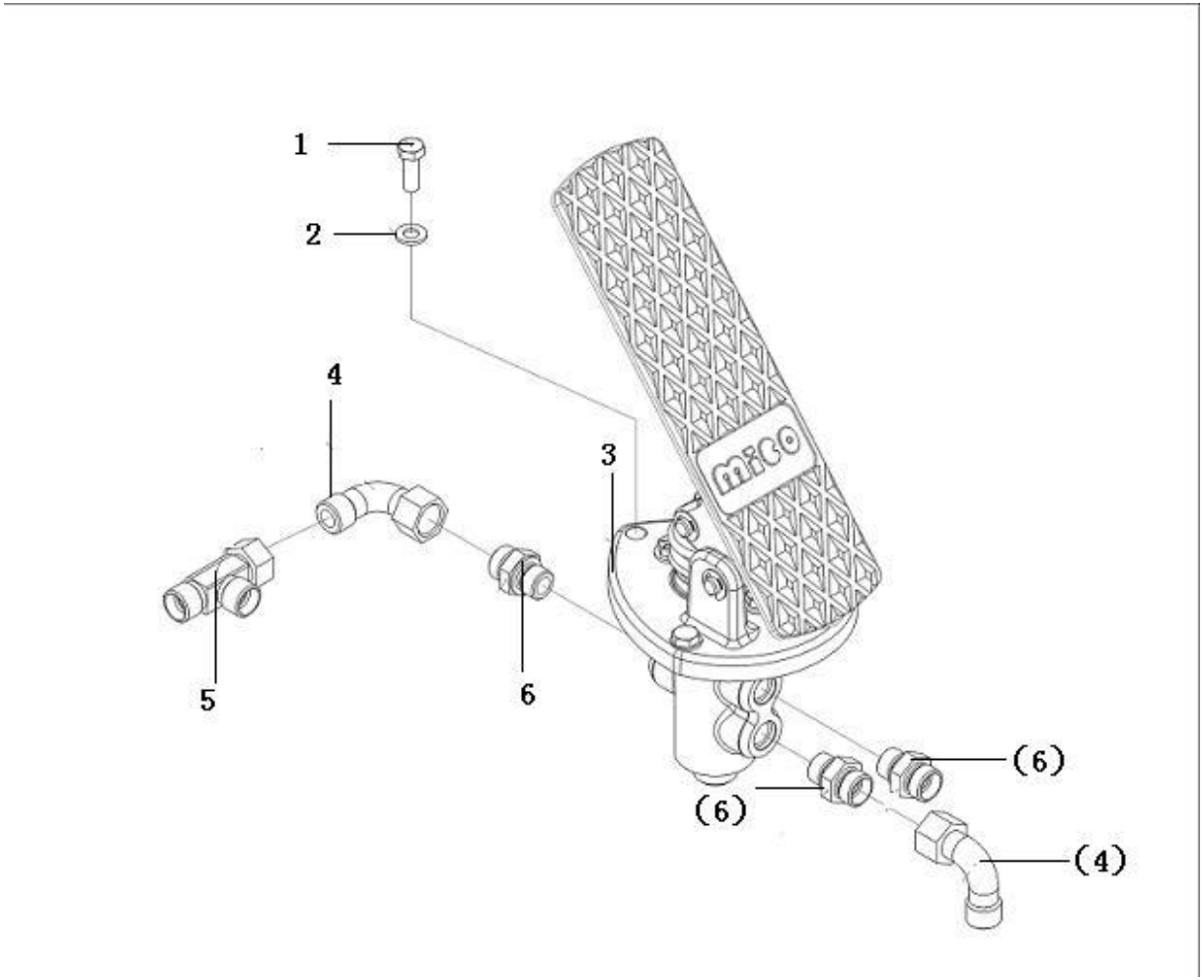

序号 Key	零件代号 Part No.	名称 Description		是否配件 Spare parts Y/N	数量 Qty	备注 Remarks
1	4011000299	螺栓GB5783-M8*40EpZn-8.8	Screw	Y	3	
2	4015000072	垫圈GB97.1-8EpZn-300HV	Washer	Y	3	
3	4120005359	制动阀06-466-103	Brake valve	Y	1	
4	4190000141	接头EW12LOMDA3C	Nipple	Y	2	
5	4190000143	三通接头EL12LOMDA3C	Three-way nipple	Y	1	
6	4190000147	接头GE12L9/16UNFOMDA3C	Nipple	Y	3	

回油块总成 Oil returning block assembly

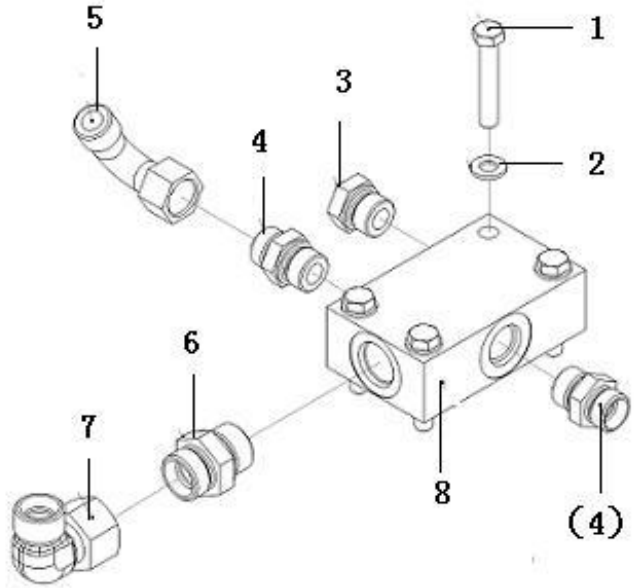

序号 Key	零件代号 Part No.		名称 Description	是否配件 Spare parts Y/N	数量 Qty	备注 Remarks
1	4011000298	螺栓GB5782-M8*45EpZn-8.8	Bolt	Y	4	
2	4015000072	垫圈GB97.1-8EpZn-300HV	Washer	Y	4	
3	4120004718	堵头4H-18	Plug	Y	1	
4	4120004775	直通接头1CH-18	Nipple	Y	2	
5	4190000141	接头EW12LOMDA3C	Nipple	Y	2	
6	4120004568	直通接头1CH-22	Nipple	Y	1	
7	4190000139	接头EW15LOMDA3C	Nipple	Y	1	
8	28180003141	回油块	Block	Y	1	

充液阀总成 Prefill valve assembly

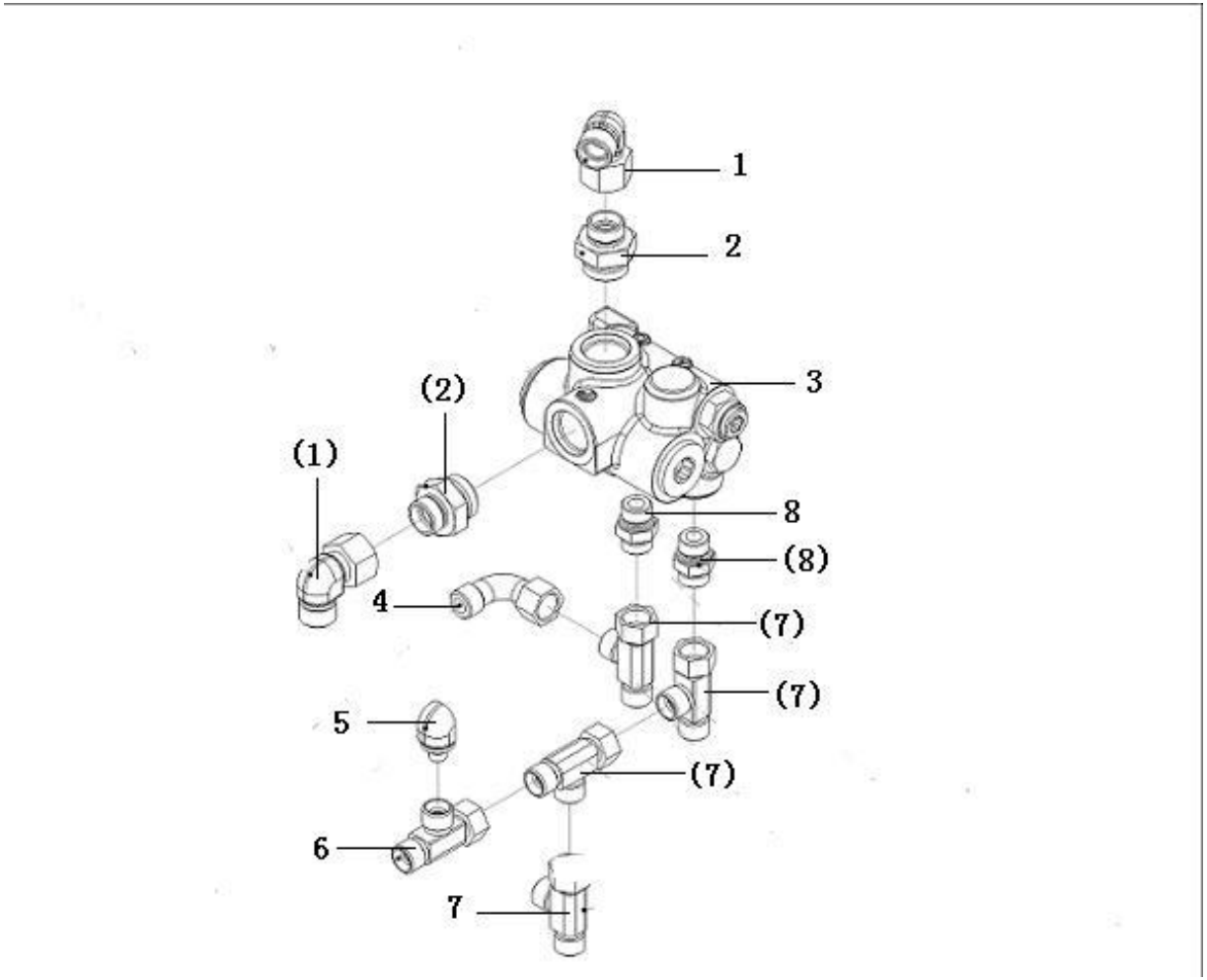

序号 Key	零件代号 Part No.		名称 Description	是否配件 Spare parts Y/N	数量 Qty	备注 Remarks
1	4190000139	接头EW15LOMDA3C	Nipple	Y	2	
2	4120003622	直通接头1CO-22-12	Nipple	Y	2	
3	4120005358	充液阀06-463-020	Control valve	Y	1	
4	4190000141	接头EW12LOMDA3C	Nipple	Y	1	
5	4120004427	行车制动低压报警开关	Pressure switch	Y	1	
6	28180003831	三通接头	T-nipple	Y	1	
7	4190000143	三通接头EL12LOMDA3C	Three-way nipple	Y	4	
8	4120003245	直通接头1CO-18-08	Nipple	Y	2	

过滤器SJXGL60X10　Filter

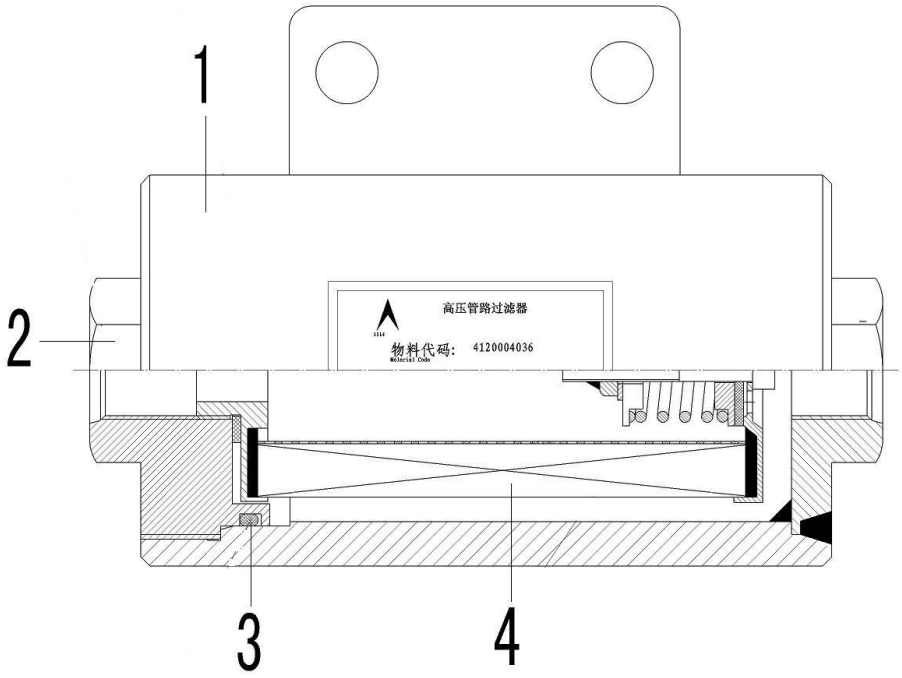

序号	零件代号		名称	是否配件	数量	备注
Key	Part No.		Description	Spare parts Y/N	Qty	Remarks
1	4120004036001	筒体SJXGL-60X10-02	Sleeve	Y	1	
2	4120004036002	前盖SJXGL-60X10-01	Cover	Y	1	
3	4030000233	O形圈GB3452.1-65.0*3.55G	O-ring	Y	1	
4	4120004036003	滤芯SJXGL-60X10-03	Filter insert	Y	1	

蓄能器总成 Accumulator assembly

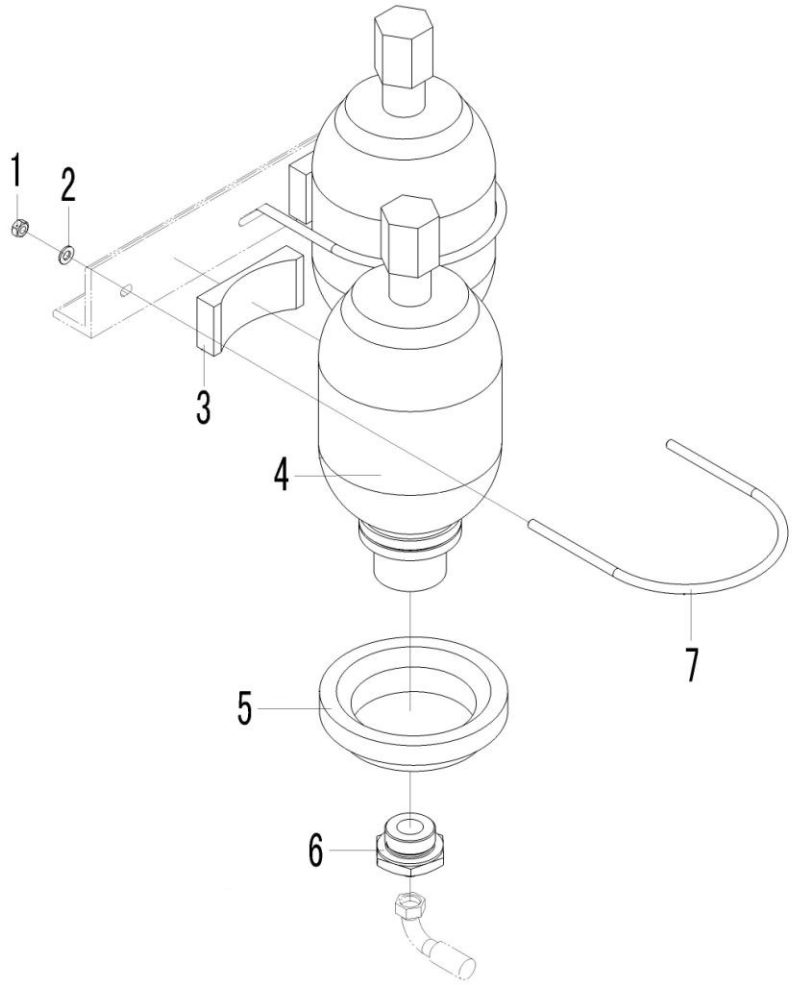

序号	零件代号		名称	是否配件	数量	备注
Key	Part No.		Description	Spare parts Y/N	Qty	Remarks
1	4013000210	螺母GB889.1-M8EpZn-8	Nut	Y	4	
2	4015000072	垫圈GB97.1-8EpZn-300HV	Washer	Y	4	
3	28180003171	橡胶垫	Rubber mat	Y	2	
4	4120004038	蓄能器NXQ-A-1.6/31.5-L-Y(70bar)	Accumulator	Y	2	
5	29220010311	缓冲套	Rubber sleeve	Y	2	
6	29220010271	直接头	Nipple	Y	2	
7	29220010301	U形螺栓	U-bolt	Y	2	

电磁阀总成 Solrnoid valve assembly

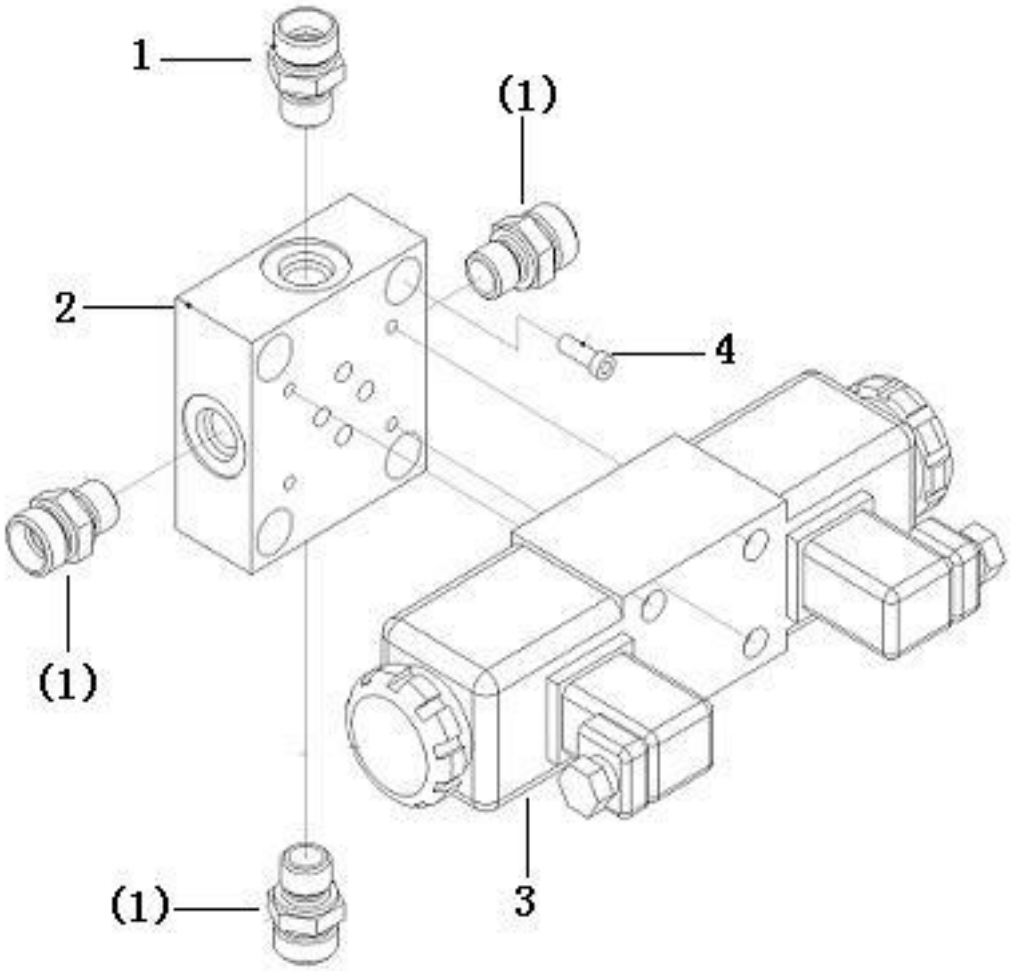

序号 Key	零件代号 Part No.	名称 Description		是否配件 Spare parts Y/N	数量 Qty	备注 Remarks
1	4120003578	直通接头1CH-18-14	Nipple	Y	4	
2	29180007862	电磁阀座	Valve seat	Y	1	
3	4120005076	电磁阀DG4V-3-2C-U-L-H-60H	Solenoid valve	Y	1	
4	4014000113	螺钉GB70.1-M8*25EpZn-8.8	Screw	Y	4	

制动阀06-466-103 Brake valve

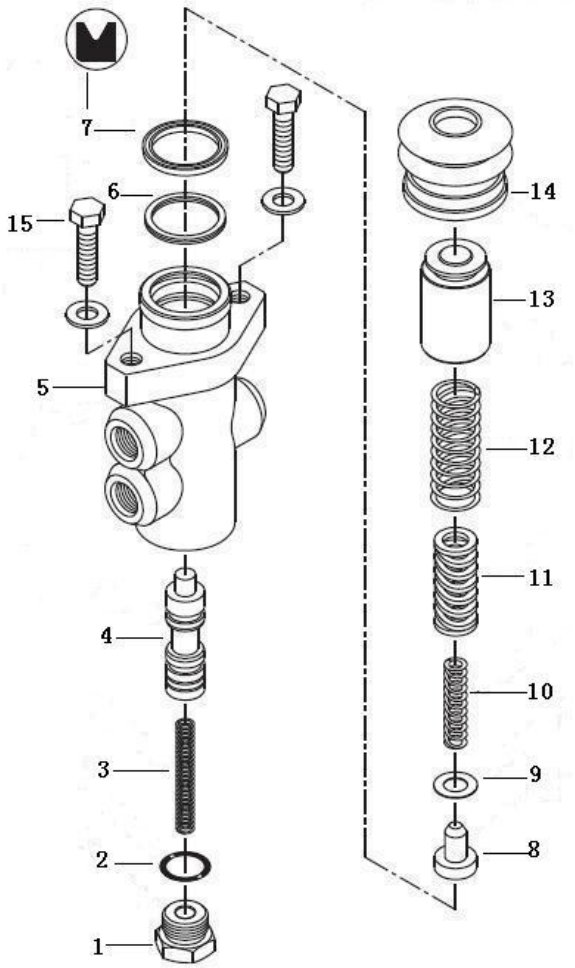

序号	零件代号		名称	是否配件	数量	备注
Key	Part No.		Description	Spare parts Y/N	Qty	Remarks
1	4120005359001	丝堵	Plug	N	1	
2	4120005359002	维修件包06-400-148	Repair kit	Y	1	
3	4120005359003	弹簧	Spring	N	1	
4	4120005359004	阀杆	Spool	N	1	
5	4120005359005	阀体	Housing	N	1	
6	4120005359002	维修件包06-400-148	Repair kit	Y	1	
7	4120005359002	维修件包06-400-148	Repair kit	Y	1	
8	4120005359006	固位座	Retainer	N	1	
9	4120005359007	调整垫片	Shim	N	1	
10	4120005359008	弹簧	Spring	N	1	
11	4120005359009	弹簧	Spring	N	1	
12	4120005359010	弹簧	Spring	N	1	
13	4120005359011	活塞	Piston	N	1	
14	4120005359002	维修件包06-400-148	Repair kit	Y	1	
15	4120005359002	维修件包06-400-148	Repair kit	Y	2	

充液阀06-463-020 Control valve

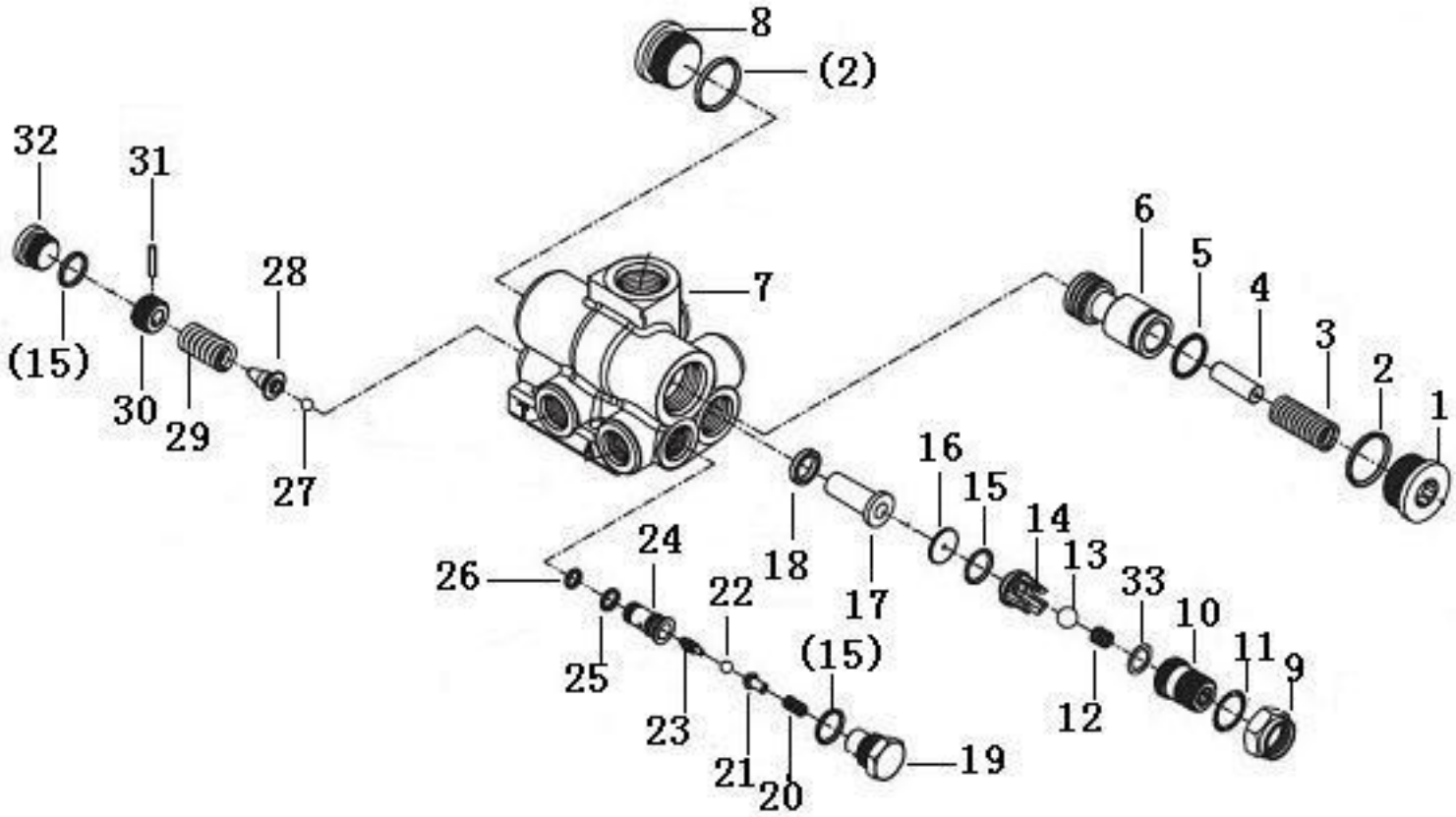

序号	零件代号	名称	是否配件	数量	备注
Key	Part No.	Description	Spare parts Y/N	Qty	Remarks
1	4120005358001	丝堵 Plug	N	1	
2	4120005358002	维修件包06-400-099 Repair kit	Y	2	
3	4120005358003	弹簧 Spring	N	1	
4	4120005358004	杆 Rod	N	1	
5	4120005358002	维修件包06-400-099 Repair kit	Y	1	
6	4120005358005	阀杆 Spool	N	1	
7	4120005358006	阀体 Housing	N	1	
8	4120005358007	丝堵 Plug	N	1	
9	4120005358008	螺母 Nut	N	1	
10	4120005358009	螺纹体 Screw	N	1	
11	4120005358002	维修件包06-400-099 Repair kit	Y	1	
12	4120005358010	弹簧 Spring	N	1	
13	4120005358011	钢球 Ball	N	1	
14	4120005358012	座 Seat	N	1	
15	4120005358002	维修件包06-400-099 Repair kit	Y	3	
16	4120005358013	垫圈 Washer	N	1	
17	4120005358002	维修件包06-400-099 Repair kit	Y	1	
18	4120005358014	垫圈 Washer	N	1	
19	4120005358015	丝堵 Plug	N	1	
20	4120005358016	弹簧 Spring	N	1	
21	4120005358017	制动杆 Stop dog	N	1	
22	4120005358018	钢球 Ball	N	1	

充液阀06-463-020 Control valve

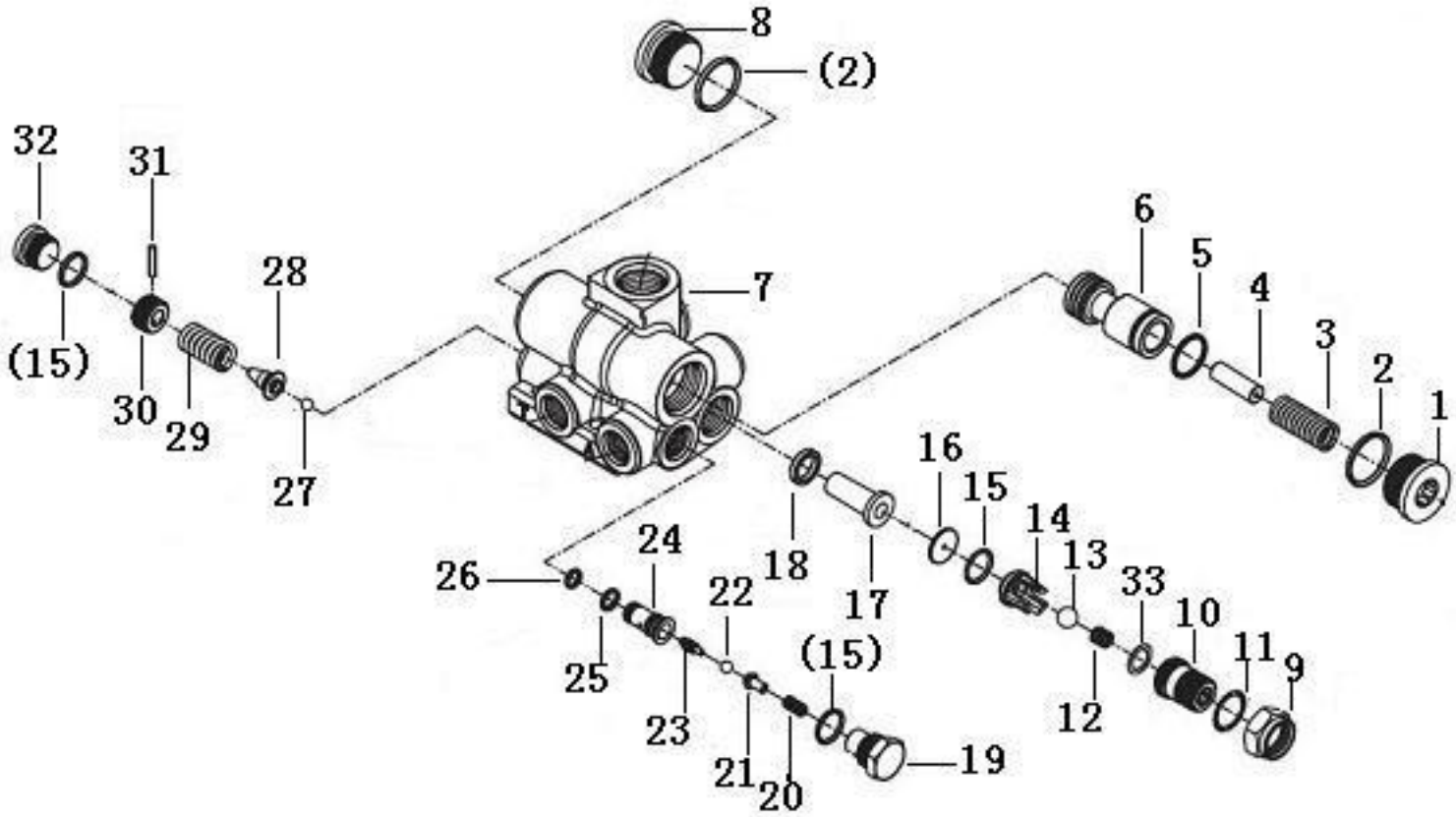

序号	零件代号		名称	是否配件	数量	备注
Key	Part No.		Description	Spare parts Y/N	Qty	Remarks
23	4120005358019	阀杆	Spool	N	1	
24	4120005358020	滤芯	Insert	N	1	
25	4120005358002	维修件包06-400-099	Repair kit	Y	1	
26	4120005358002	维修件包06-400-099	Repair kit	Y	1	
27	4120005358021	钢球	Ball	N	1	
28	4120005358022	固位座	Retainer	N	1	
29	4120005358023	弹簧	Spring	N	1	
30	4120005358024	螺纹套	Screw	N	1	
31	4120005358002	维修件包06-400-099	Repair kit	Y	1	
32	4120005358025	丝堵	Plug	N	1	
33	4120005358026	调整垫片	Shim	N	1	

K　车架
FRAME

山 东 临 工 工 程 机 械 有 限 公 司

SHANDONG LINGONG CONSTRUCTION MACHINERY CO.,LTD.

前车架总成　Front frame assembly

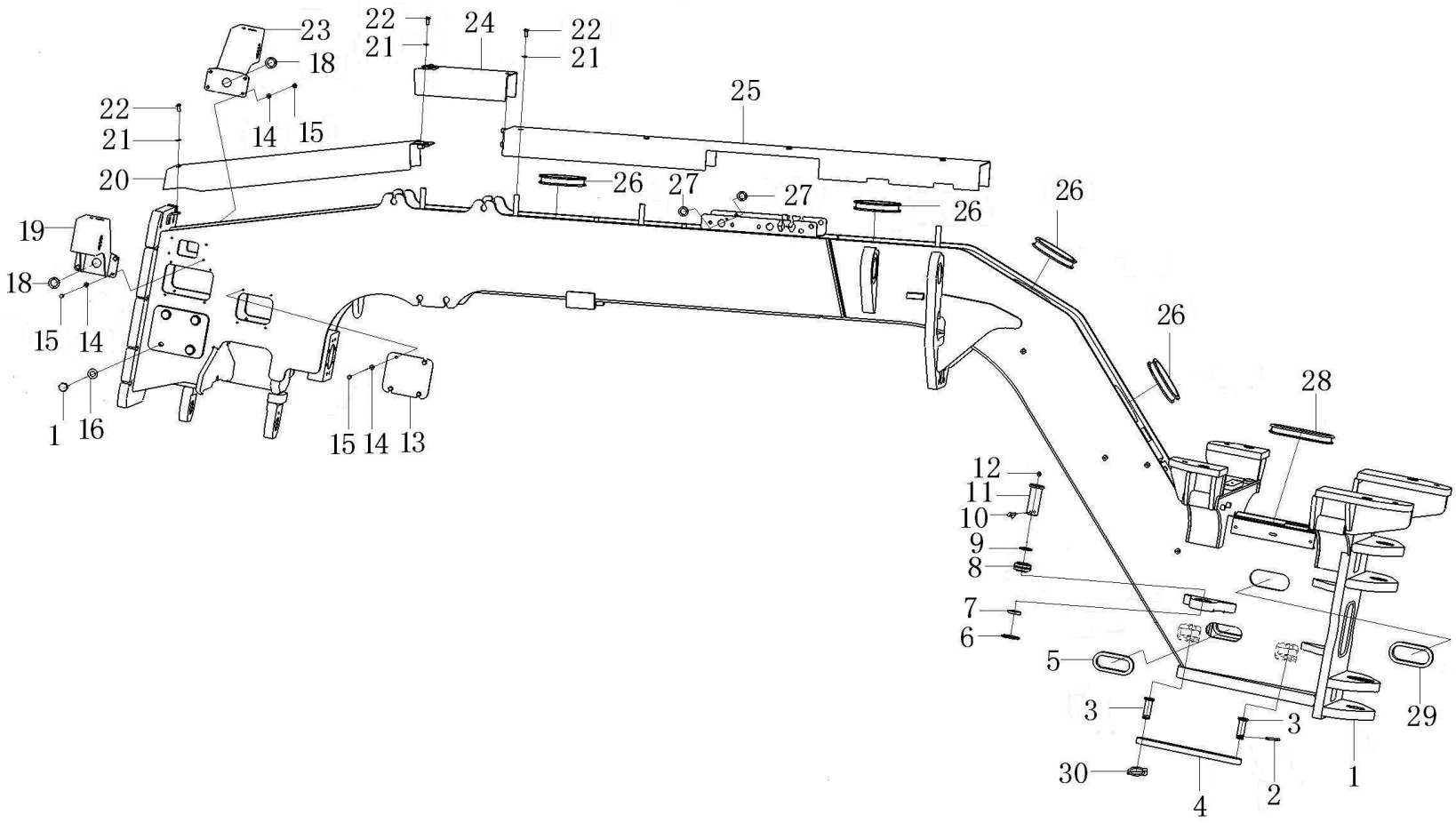

序号 Key	零件代号 Part No.	名称 Description		是否配件 Spare parts Y/N	数量 Qty	备注 Remarks
1	28210008571	前车架焊合	Front frame	Y	1	
2	4016000194	开口销GB91-8*50EpZn-Q235A	Split pin	Y	1	
3	4016000329	销GB882-B30*90EpZn-35	Pin	Y	2	
4	28210009441	锁紧杆	Lock lever	Y	1	
5	28210009691	橡胶套	Rubber collar	Y	2	
6	28210010541	垫片	Washer	Y	4	
7	28210010531	轴套	Sleeve	Y	4	
8	4021000236	关节轴承GB9163-GE50ES	Spherical plain bearing	Y	4	
9	28210010521	轴套	Sleeve	Y	4	
10	4016000099	开口销GB91-10*70EpZn-Q235A	Split pin	Y	4	
11	28210010511	转向销	Pin	Y	4	
12	4030000065	油杯JB7940.1-M10*1	Lubricating nipple	Y	4	
13	28210008881	安装板	Mounting plate	Y	2	
14	4015000162	垫圈GB97.1-10EpZn-300HV	Washer	Y	16	
15	4011000084	螺栓GB5783-M10*30EpZn-8.8	Bolt	Y	16	
16	4015000167	垫圈GB97.1-24EpZn-300HV	Washer	Y	8	
17	4011000384	螺栓GB5783-M24*45EpZn-8.8	Screw	Y	8	
18	29310000091	橡胶套	Rubber sleeve	Y	2	
19	28210011101	左灯架	Lantern bracket	Y	1	
20	28210008811	头部罩板焊接	Weld plate	Y	1	
21	4015000168	垫圈GB97.1-12EpZn-300HV	Washer	Y	9	
22	4011000197	螺栓GB5783-M12*25EpZn-8.8	Bolt	Y	9	

前车架总成　Front frame assembly

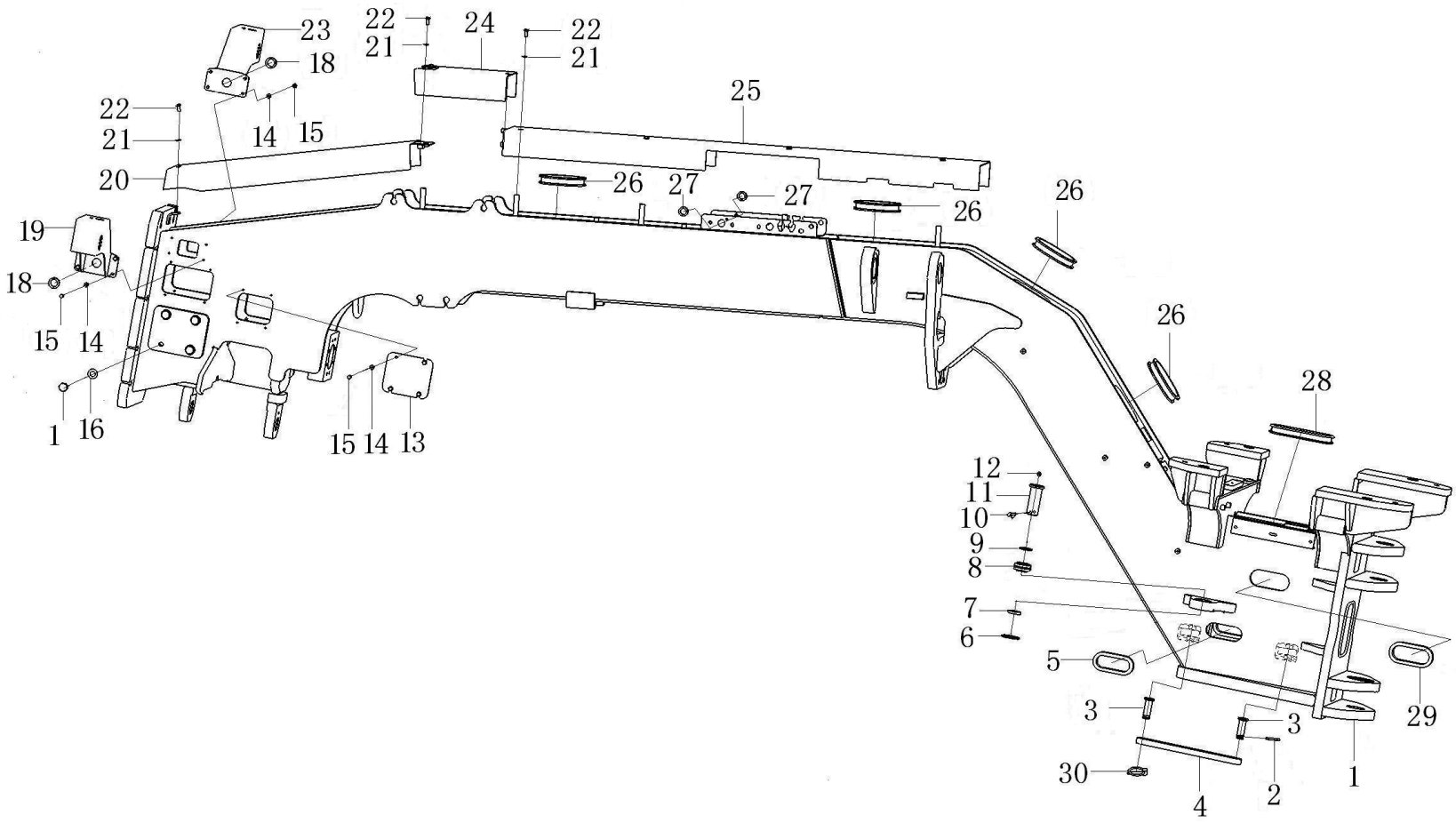

序号	零件代号		名称	是否配件	数量	备注
Key	Part No.		Description	Spare parts Y/N	Qty	Remarks
23	28210011111	右灯架	Lantern bracket	Y	1	
24	28210008871	罩板	Plate	Y	1	
25	28210008841	罩板焊接	Weld plate	Y	1	
26	26240004811	橡胶套	Rubber sleeve	Y	4	
27	29310000071	橡胶套	Rubber sleeve	Y	2	
28	28210009701	橡胶套	Rubber collar	Y	1	
29	26240004821	橡胶套	Rubber sleeve	Y	1	
30	28210010291	卡环	Clamp	Y	1	

铰接总成　Articulation ass

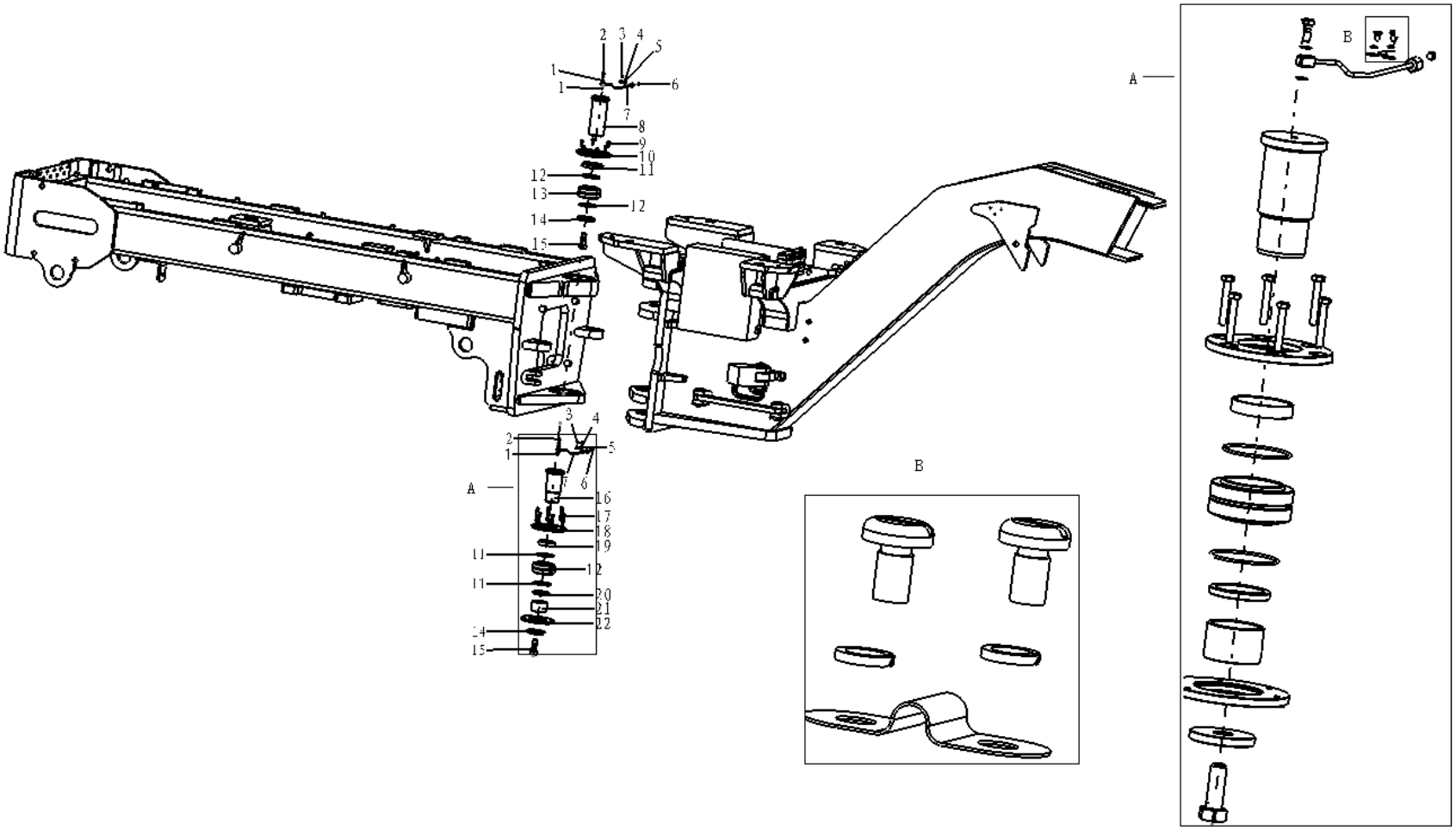

序号 Key	零件代号 Part No.	名称 Description		是否配件 Spare parts Y/N	数量 Qty	备注 Remarks
1	29250000301	垫片	Shim	Y	4	
2	29250000291	通油螺栓	Bolt	Y	2	
3	4014000024	螺钉GB818-M6*10EpZn-4.8	Screw	Y	4	
4	4015000035	垫圈GB93-6-65Mn	Spring washer	Y	4	
5	29250000311	管夹	Clamp	Y	2	
6	4030000065	油杯JB7940.1-M10*1	Lubricating nipple	Y	2	
7	28220003911	油口引出管	Pipe	Y	2	
8	28220003551	上铰接轴	Steering knuckle	Y	1	
9	4011000993	螺栓GB5783-M10*25EpZn-10.9	Bolt	Y	6	
10	28220003561	上定位板	Plate	Y	1	
11	28220003571	隔环	Spacer	Y	1	
12	4030000953	O型圈94.8*3.53GB3452.1-82	O-ring	Y	4	
13	4021000243	关节轴承GB9163-GE80ES	Spherical plain bearing	Y	2	
14	28220003581	垫板	Washer	Y	2	
15	4011001089	螺栓GB5783-M24*65EpZn-10.9	Screw	Y	2	
16	28220003591	下铰接轴	Steering knuckle	Y	1	
17	4011001066	螺栓GB5783-M10*65EpZn-10.9	Screw	Y	6	
18	28220003611	下定位板	Plate	Y	1	
19	28220003601	定位套	Spacer	Y	1	
20	28220003631	隔套	Spacer	Y	1	
21	28220003641	衬套	Spacer	Y	1	
22	28220003621	下固定板	Plate	Y	1	

L　驾驶室总成
CAB

山 东 临 工 工 程 机 械 有 限 公 司

SHANDONG LINGONG CONSTRUCTION MACHINERY CO.,LTD.

驾驶室总成　Cab_assy

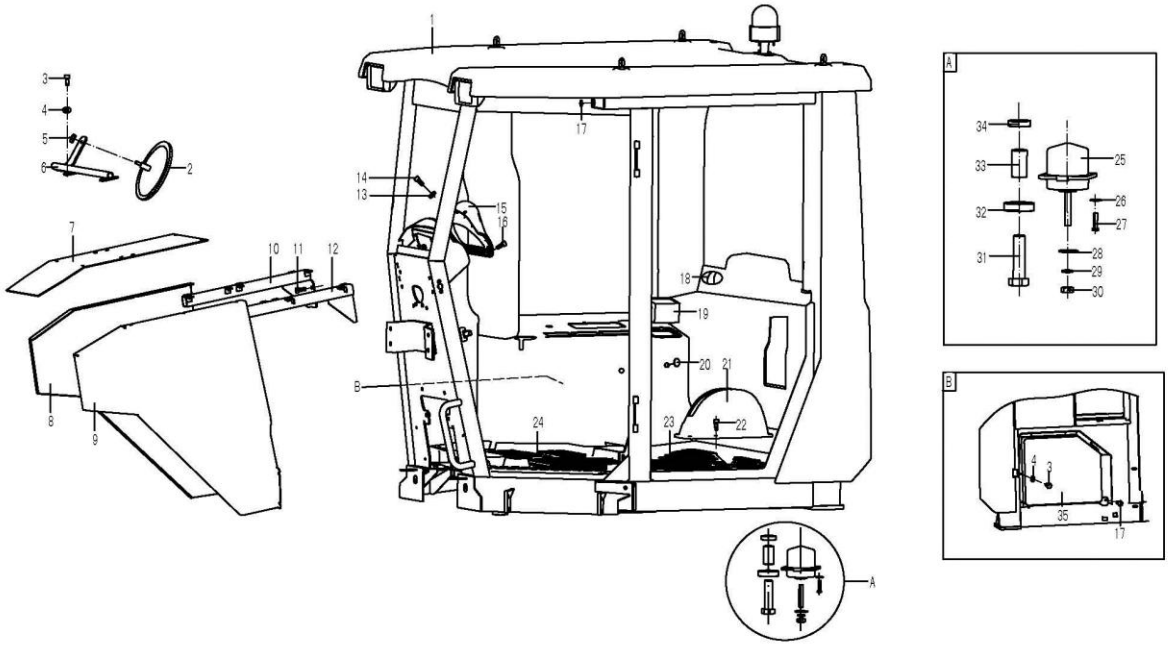

序号	零件代号	名称	是否配件	数量	备注
Key	Part No.	Description	Spare parts Y/N	Qty	Remarks
1	28250005651	驾驶室总成	Cab	N	1	
2	11211277	后视镜	Rear view mirror	Y	1	
3	4011000101	螺栓GB5783-M6*20EpZn-8.8	Bolt	Y	18	
4	4015000198	垫圈GB96.1-6EpZn-300HV	Washer	Y	18	
5	4013000007	螺母GB6170-M10EpZn-8	Nut	Y	1	
6	28250007761	支架	Bracket	Y	1	
7	28250007631	上护板	Guard plate	Y	1	
8	28250007651	右护板	Guard plate	Y	1	
9	28250007641	左护板	Guard plate	Y	1	
10	28250007571	右护板支架	Bracket	Y	1	
11	4011000474	螺栓GB16674-M10*25EpZn-8.8	Bolt	Y	1	
12	28250006811	左护板支架	Bracket	Y	1	
13	26290004591	簧片螺母	Nut	Y	2	
14	4014000068	螺钉GB845-ST4.2*13-C-H	Screw	Y	2	
15	29290012561	仪表罩	Protecting cover	Y	1	
16	4014000048	螺钉GB818-M5*12EpZn-4.8	Screw	Y	2	
17	4011000458	螺栓GB16674-M8*20EpZn-8.8	Bolt	Y	4	
18	29290012851	风口-70	Air outlet	Y	1	
19	29290012711	杂物盒	Box	Y	1	
20	29310018251	橡胶盖	Rubber cap	Y	2	
21	29310016861	手刹罩	Protecting cover	Y	1	
22	4014000058	螺钉GB70.1-M6*20EpZn-8.8	Screw	Y	6	

驾驶室总成　Cab_assy

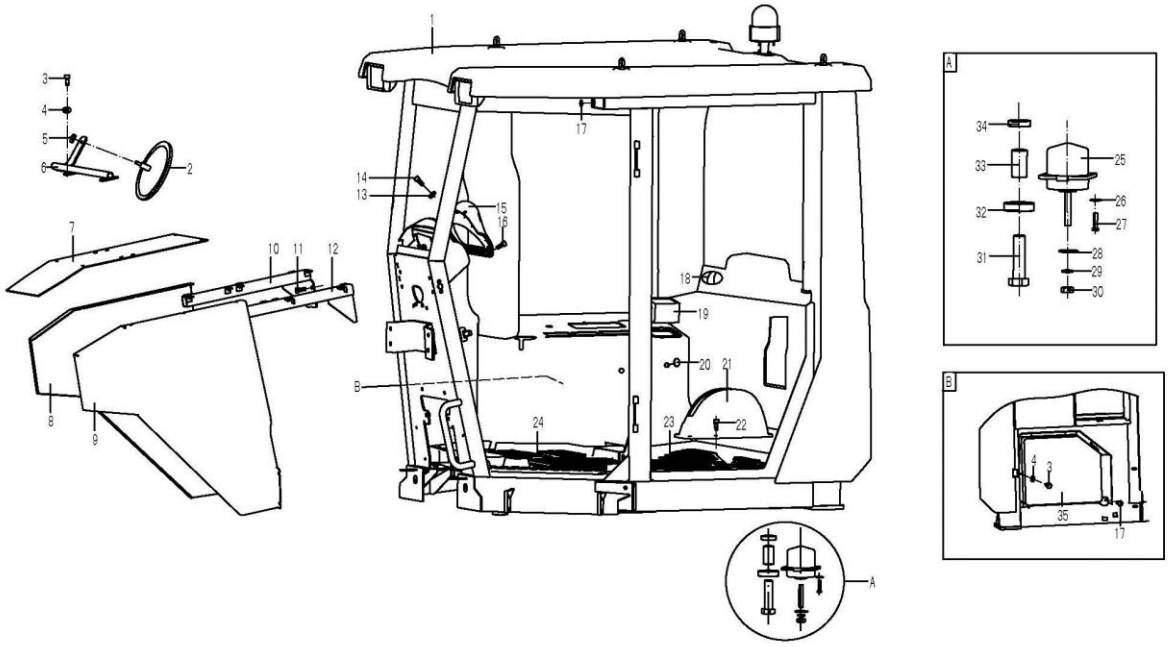

序号 Key	零件代号 Part No.	名称 Description		是否配件 Spare parts Y/N	数量 Qty	备注 Remarks
23	28250008171	后地板垫皮	Rubber mat	Y	1	
24	28250008161	前地板垫皮	Rubber mat	Y	1	
25	29310020291	减震器	Shock absorber	Y	4	
26	4015000197	垫圈GB96.1-10EpZn-300HV	Washer	Y	16	
27	4011000184	螺栓GB5783-M10*40EpZn-8.8	Bolt	Y	16	
28	4015000305	垫圈GB96.1-16EpZn-300HV	Retaining ring	Y	4	
29	4015000098	垫圈GB93-16-65Mn	Spring washer	Y	4	
30	4013000016	螺母GB6170-M16EpZn-8	Nut	Y	4	
31	29090007982	螺栓	Screw	Y	4	
32	28250008341	垫圈	Washer	Y	4	
33	29310016541	衬套	Bushing	Y	4	
34	29310016531	垫圈	Shim	Y	4	
35	29350010471	进风系统	Ventilation unit	Y	1	

驾驶室总成 Cab_assy

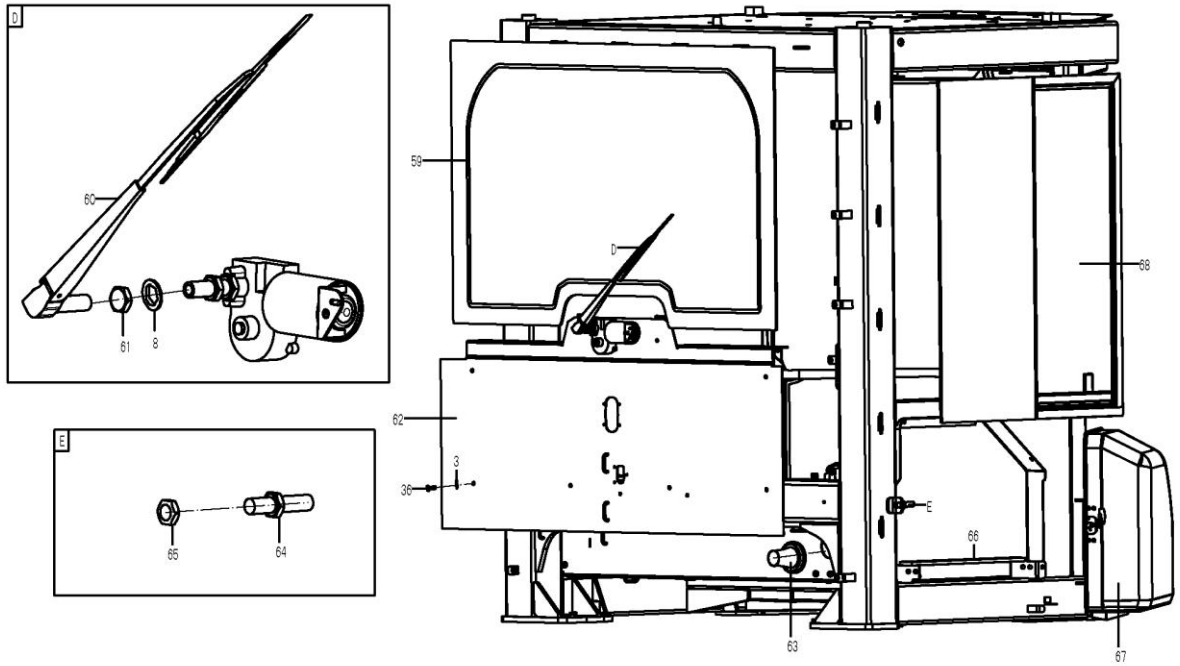

序号 Key	零件代号 Part No.	名称 Description		是否配件 Spare parts Y/N	数量 Qty	备注 Remarks
1	28250006641	驾驶室框架	Cab framework	Y	1	
2	29290017241	右后视镜支架	Bracket	Y	1	
3	4015000072	垫圈GB97.1-8EpZn-300HV	Washer	Y	24	
4	4014000211	螺钉GB70.1-M8*20EpZn-8.8	Screw	Y	14	
5	29290013761	倒车镜	Rear view mirror	Y	2	
6	28250006121	右侧玻璃雨刮总成	Windscreen wiper	Y	1	
7	28250005941	雨刮电机安装板	Plate	Y	1	
8	4015000207	垫圈GB97.1-6EpZn-300HV	Washer	Y	17	
9	4011000101	螺栓GB5783-M6*20EpZn-8.8	Bolt	Y	10	
10	28250005971	右侧长玻璃	Glass	Y	1	
11	26330006531	缓冲器	Rubber block	Y	1	
12	4013000033	螺母GB6170-M8EpZn-8	Nut	Y	1	
13	28250005601	走线胶套	Rubber cover	Y	8	
14	28250006311	前部雨刮喷水系统	Washer systerm	N	1	
15	28250005701	左侧车门总成	Door	Y	1	
16	29290018801	防滚翻标牌FR240	Name plate	N	1	
17	28250006141	左下玻璃	Glass	Y	1	
18	28250007841	左后立柱饰板	Guard plate	N	1	
19	28250007831	右后立柱饰板	Guard plate	N	1	
20	28250005791	左侧推拉窗总成	Cab window	Y	1	
21	4190000956	密封垫圈	Sealing ring	Y	4	
22	4014000028	螺钉GB825-M16EpZn-25	Screw	Y	4	

驾驶室总成　Cab_assy

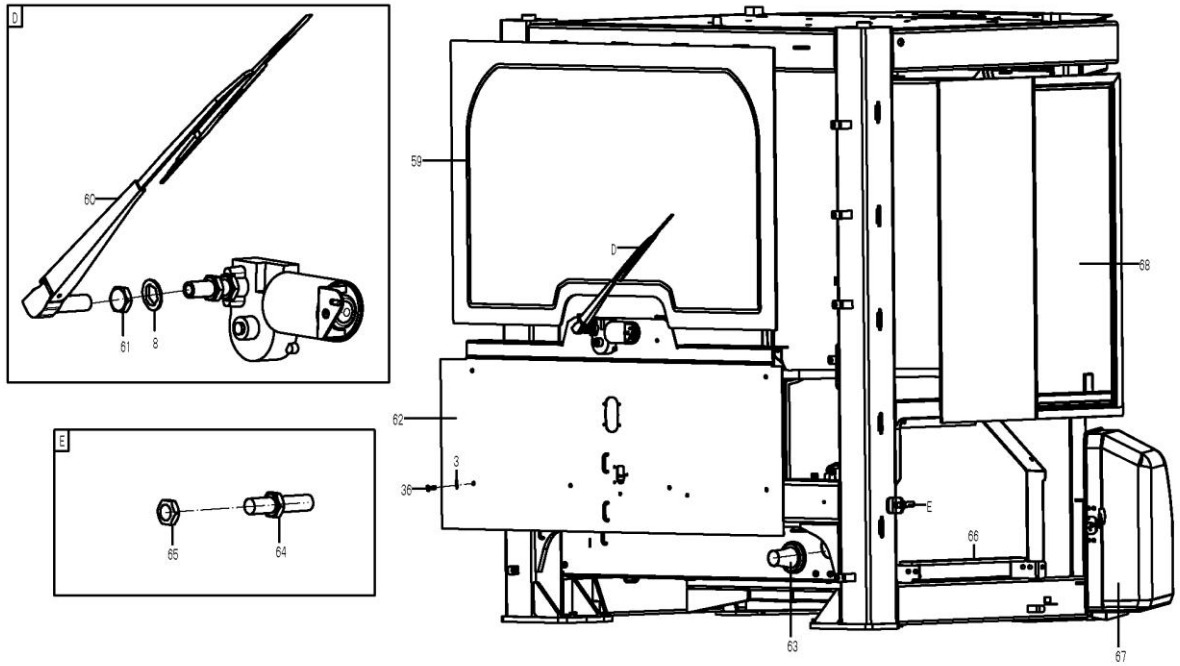

序号	零件代号	名称	是否配件	数量	备注
Key	Part No.	Description	Spare parts Y/N	Qty	Remarks
23	28250007861	驾驶室电器系统 Cab electric system	N	1	
24	28250007801	顶棚 Protecting roof	Y	1	
25	29330000201	橡胶盖 Rubber plug	Y	1	
26	4013000118	螺母GB6170-M5EpZn-8 Nut	Y	1	
27	4015000205	垫圈GB96.1-5EpZn-300HV Washer	Y	1	
28	4014000088	螺钉GB818-M5*16EpZn-4.8 Screw	Y	3	
29	28250006281	前部雨刮固定板 Anchor plate	Y	1	
30	28250006291	密封海绵 Sponge	N	1	
31	28250006271	前部雨刮系统 Windscreen wiper	Y	1	
32	28250006131	前玻璃 Glass	Y	1	
33	29290017201	左后视镜支架 Bracket	Y	1	
34	28250006261	底盖板 Plate	Y	1	
35	29290016111	密封海绵 Sponge	N	1	
36	4011000105	螺栓GB5783-M8*20EpZn-8.8 Bolt	Y	17	
37	26310002771	踏脚套 Foot rest	Y	1	
38	4011000458	螺栓GB16674-M8*20EpZn-8.8 Bolt	Y	2	
39	26310002781	踏脚架 Pedal	Y	1	
40	29290023721	喷水壶 Plastic bottle	Y	1	
41	28250006351	水管 Splash pipe	Y	1	
42	4011000423	螺栓GB5783-M6*12EpZn-8.8 Screw	Y	2	
43	29290018831	驾驶室铭牌 Name plate	N	1	
44	28250006841	内饰总成 Cab trim	N	1	

驾驶室总成　Cab_assy

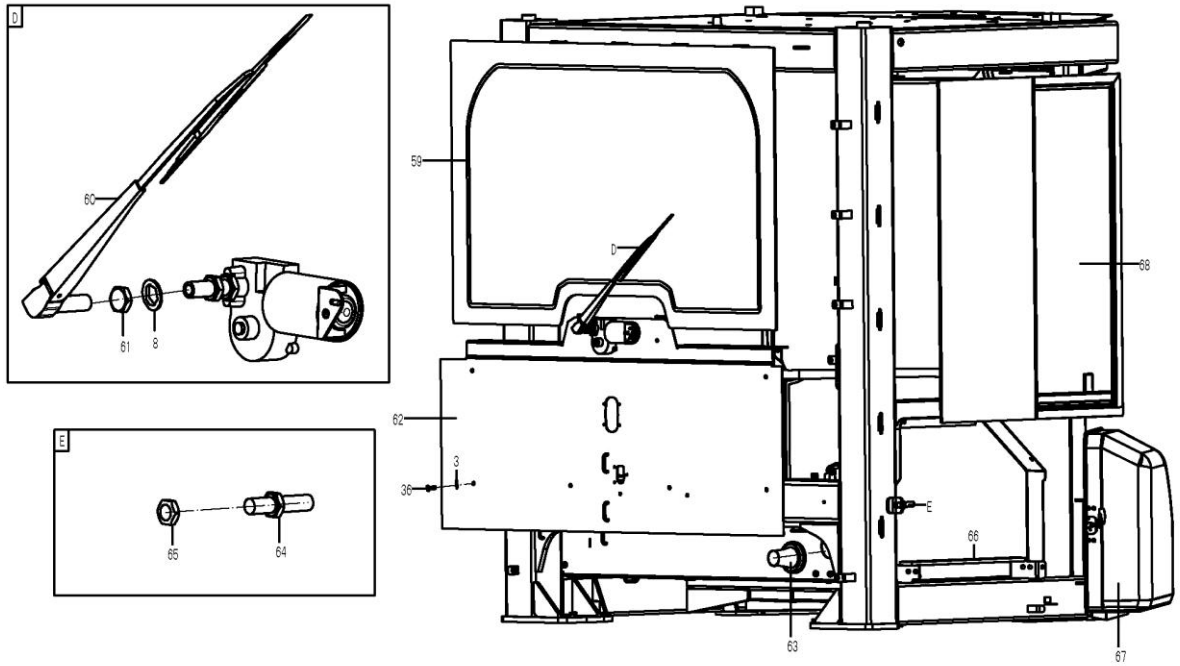

序号 Key	零件代号 Part No.	名称 Description		是否配件 Spare parts Y/N	数量 Qty	备注 Remarks
45	4014000068	螺钉GB845-ST4.2*13-C-H	Screw	Y	2	
46	4190000501	安全锤	Hammer	Y	1	
47	29320008221	橡胶盖	Rubber cap	Y	2	
48	29290013471	挂衣钩	Clothes hook	Y	1	
49	4014000125	螺钉GB819.2-M5*20EpZn-8.8	Screw	Y	1	
50	26290008731	内饰钉帽	Nail	Y	1	
51	29290021611	风管	Air duct	Y	1	
52	4017000007	喉箍JB8870-d60	Clamp	Y	1	
53	29290021601	风口	Air duct	Y	1	
54	4014000131	螺钉GB818-M6*16EpZn-8.8	Screw	Y	2	
55	4015000198	垫圈GB96.1-6EpZn-300HV	Washer	Y	4	
56	4014000040	螺钉GB818-M6*20EpZn-4.8	Screw	Y	4	
57	28250008451	安装支架	Bracket	Y	1	
58	28250008461	内后视镜	Rear view mirror	Y	1	
59	29290018431	后玻璃	Glass	Y	1	
60	29290021371	后雨刮	Windscreen wiper	Y	1	
61	4013000028	螺母GB6170-M6EpZn-8	Nut	Y	3	
62	28250006001	后围总成	Plate	Y	1	
63	26310001871	走线胶套	Rubber sleeve	Y	1	
64	29290021221	空调罩锁销	Pin	Y	1	
65	4013000007	螺母GB6170-M10EpZn-8	Nut	Y	1	
66	29290023031	复合海绵	Sponge	N	1	

驾驶室总成 Cab_assy

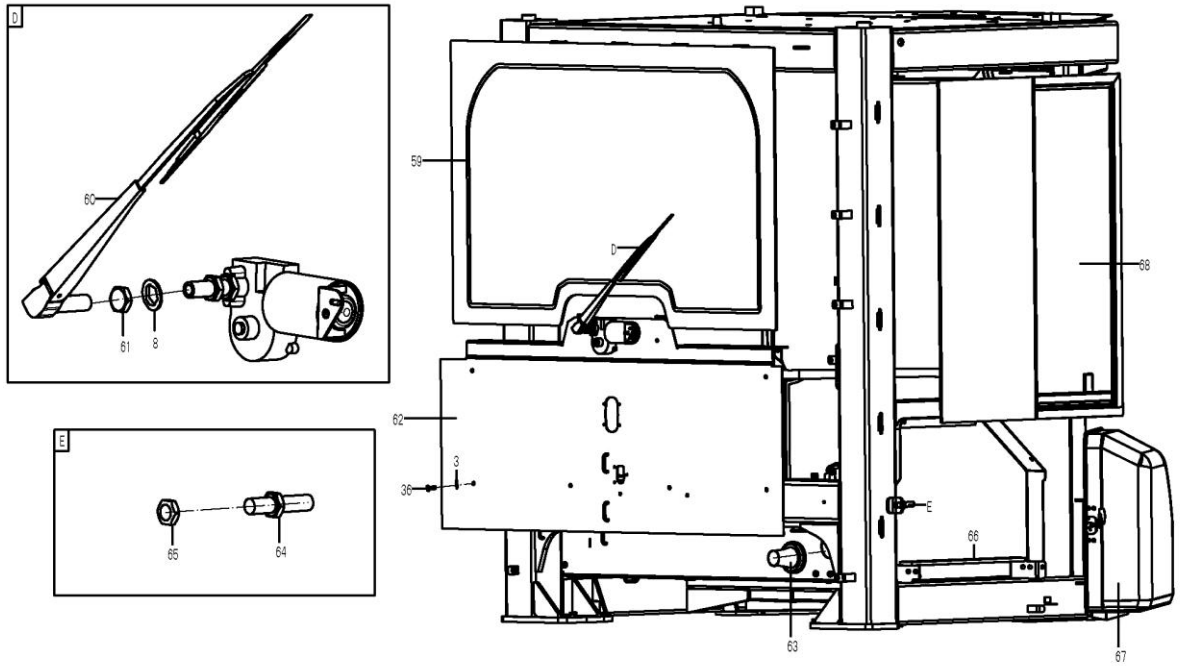

序号 Key	零件代号 Part No.		名称 Description	是否配件 Spare parts Y/N	数量 Qty	备注 Remarks
67	29290016301	空调罩总成	Cover	Y	1	
68	29290017991	推拉窗总成	Sliding window	Y	1	

驾驶室电器系统　Cab electric system

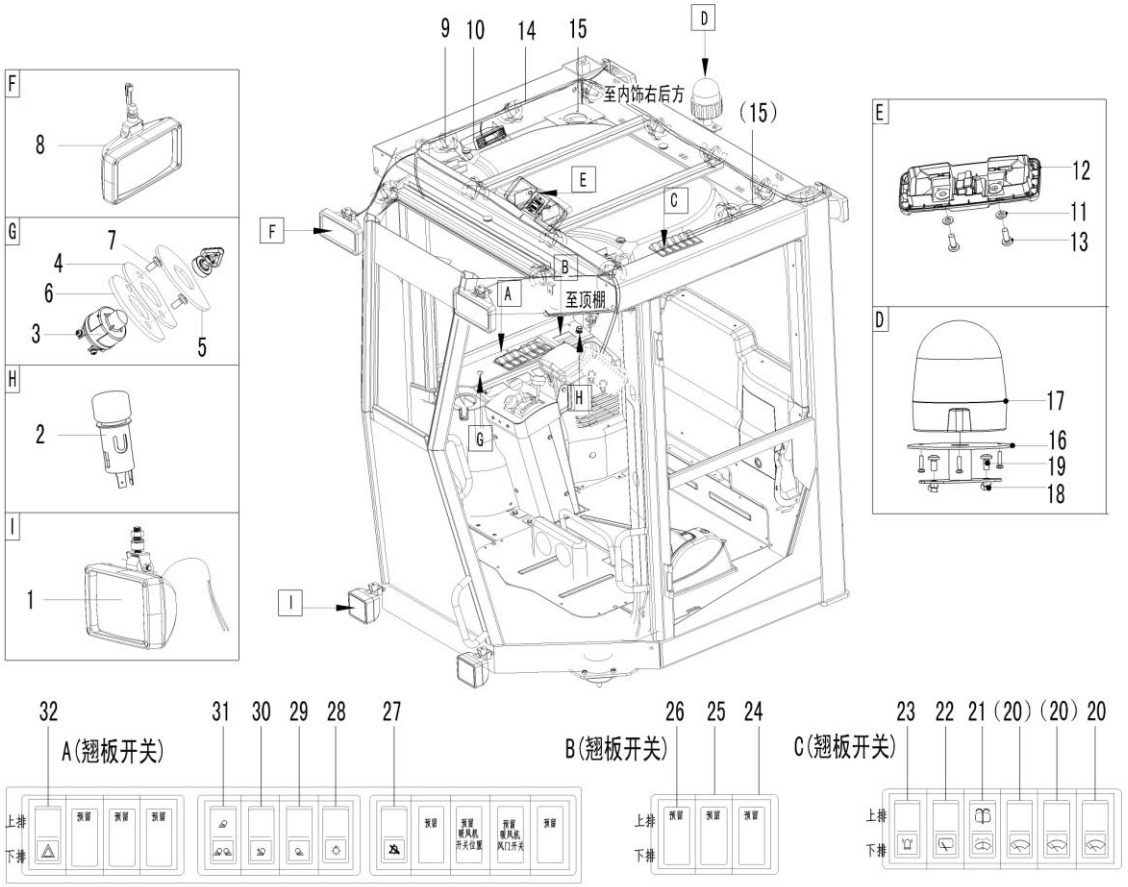

序号 Key	零件代号 Part No.	名称 Description		是否配件 Spare parts Y/N	数量 Qty	备注 Remarks
1	4130001101	工作灯A0782A606400	Work lamp	Y	2	
2	4130000700	点烟器插头8EZ008022-011	Cigarette lighter	Y	1	
3	11211219	电锁	Starter switch	Y	1	
4	28320004221	板	Bracket	Y	1	
5	28320004231	电锁标识	Decal	Y	1	
6	28320004241	底板	Bracket	Y	1	
7	4014000302	螺钉GB819.1-M5*12EpZn-4.8	Screw	Y	2	
8	4130001685	工作灯148*86-H3-24V	Lamp	Y	4	
9	4190001839	扎丝LG13-ZS4*160	Cable tie	Y	40	
10	29370015871	收音机总成	Radio	Y	1	
11	4015000110	垫圈GB97.1-5EpZn-300HV	Washer	Y	2	
12	4130001413	室内灯24-6212-24V	Lamp	Y	1	
13	4014000042	螺钉GB818-M5*20EpZn-4.8	Screw	Y	2	
14	28320003861	驾驶室线束	Cable harness	Y	1	
15	4014000088	螺钉GB818-M5*16EpZn-4.8	Screw	Y	8	
16	29370023121	旋转警示灯支架	Bracket	Y	1	
17	11215524	旋转警示灯	Rotating beacon	Y	1	
18	4013000033	螺母GB6170-M8EpZn-8	Nut	Y	2	
19	4011000481	螺栓GB16674-M8*30EpZn-8.8	Bolt	Y	2	
20	4130000493	刮雨器开关JK931-01GYQ	Rocker switch	Y	3	
21	4130001835	前后喷水开关JK931-01PS	Rocker switch	Y	1	
22	4130001836	后刮雨器开关JK931-01HGYQ	Rocker switch	Y	1	

驾驶室电器系统　Cab electric system

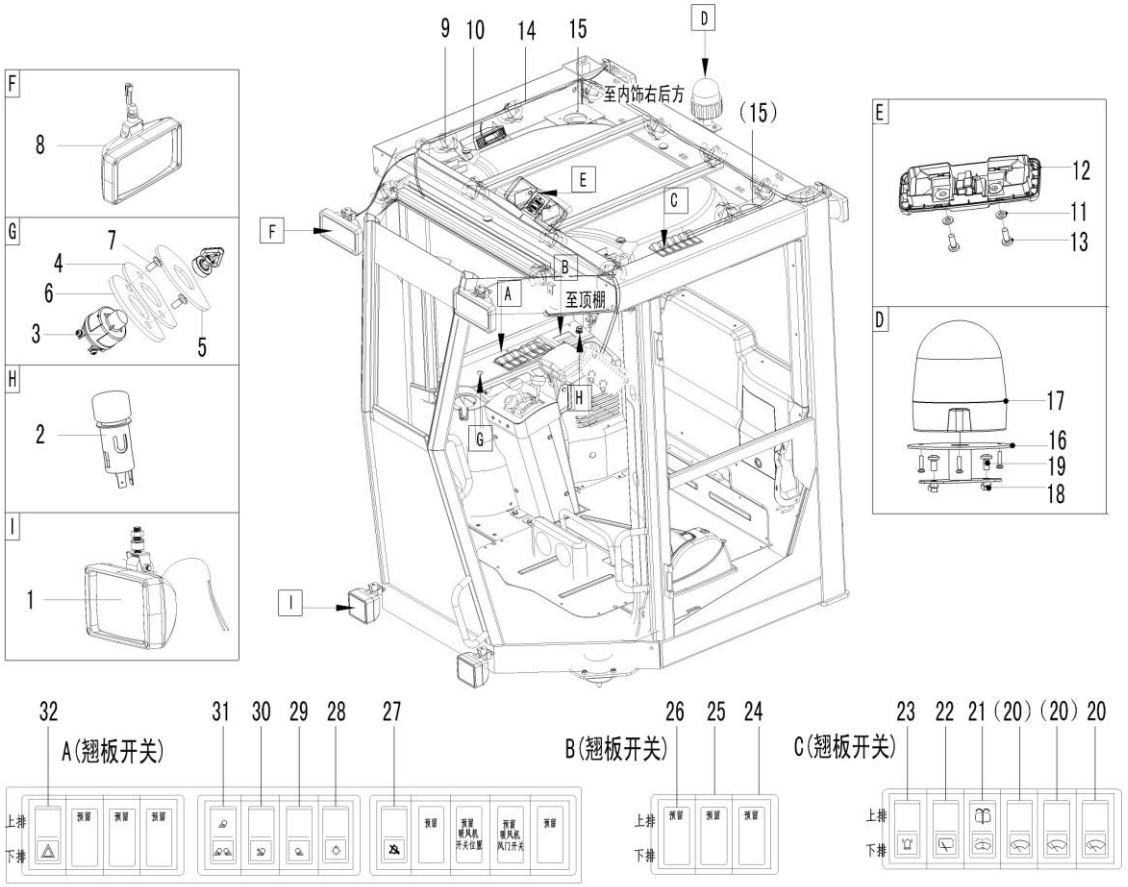
9
10
14
15
D
至内饰右后方
(15)
E
12
11
13
F
8
G
7
4
6
3
5
C
B
A
至顶棚
H
2
G
D
17
16
19
18
I
1
I
32
A(翘板开关)
31
30
29
28
27
26
25
24
B(翘板开关)
23
22
21
(20)
(20)
20
C(翘板开关)
上排
下排
预留
预留
预留

序号	零件代号	名称	是否配件	数量	备注
Key	Part No.	Description	Spare parts Y/N	Qty	Remarks
23	4130000593	警顶灯开关JK931-01JDD Rocker switch	Y	1	
24	4130000498	侧边单框架JK931-01CKJ Switch panel	Y	10	
25	4130000497	中间单框架JK931-01ZKJ Switch panel	Y	12	
26	4130000496	盖板JK931-01GB Cover plate	Y	10	
27	4130001052	静音开关JK931-01JY Rocker switch	Y	1	
28	4130000489	背光灯开关JK931-01BGD Rocker switch	Y	1	
29	4130000491	后照灯开关JK931-01HZD Rocker switch	Y	1	
30	4130001896	铲刀灯开关JK931-01CDD Rocker switch	Y	1	
31	4130001877	前后工作灯开关JK931-01NGZD Rocker switch	Y	1	
32	4130000492	警示灯开关JK931-01JSD Rocker switch	Y	1	

内饰总成　Interior assembly

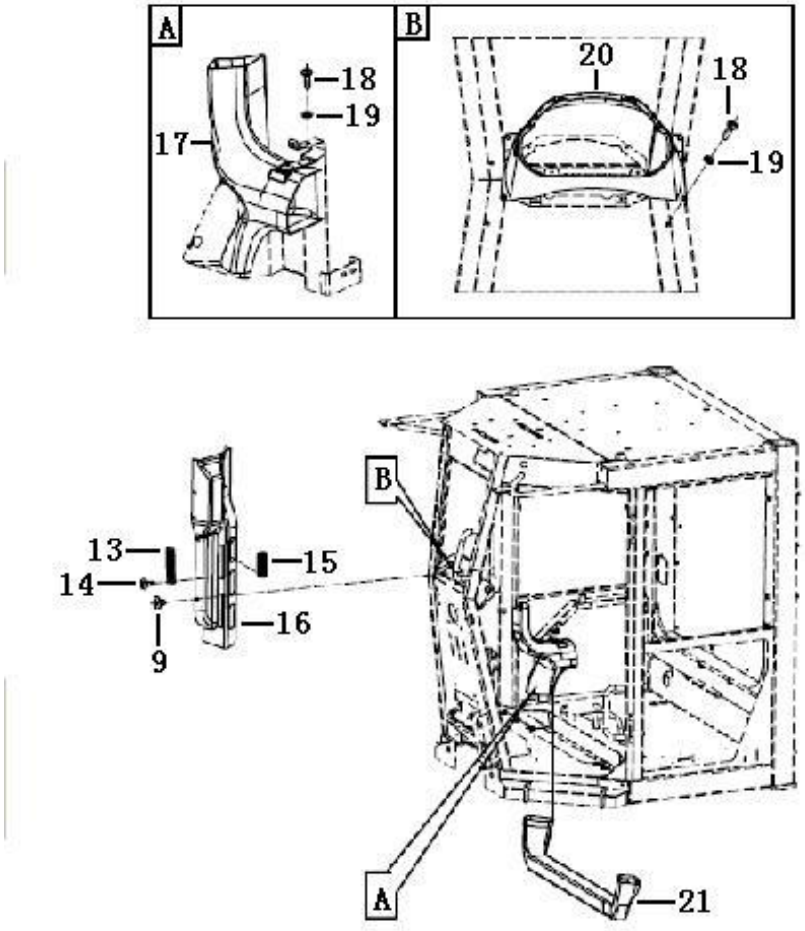

序号	零件代号	名称	是否配件	数量	备注
Key	Part No.	Description	Spare parts Y/N	Qty	Remarks
1	29290022221	后维修盖板	Cab trim	Y	1
2	26290004341	后维修盖板锁	Lock	Y	1
3	28250007131	后围	Cab trim	Y	1
4	28250008121	左下立柱总成	Cab trim	Y	1
5	28250008101	左上立柱	Cab trim	Y	1
6	29290022111	左后立柱	Cab trim	Y	1
7	28250006851	顶棚	Cab trim	Y	1
8	26290004591	簧片螺母	Nut	Y	8
9	29290014041	内饰钉（浅灰色）	Grommet	Y	47
10	29290022121	右后立柱	Cab trim	Y	1
11	26290004251	杯座	Cup holder	Y	1
12	28250008141	右侧围总成	Cab trim	Y	1
13	29290009091	前除霜风口	Air outlet	Y	4
14	4014000349	螺钉GB846-ST3.5*16-C-H	Screw	Y	8
15	26290006061	条形出风口	Air duct	Y	6
16	28250008131	右立柱总成	Cab trim	Y	1
17	28250006921	上风道总成	Air duct	Y	1
18	4014000040	螺钉GB818-M6*20EpZn-4.8	Screw	Y	6
19	4015000207	垫圈GB97.1-6EpZn-300HV	Washer	Y	6
20	28250006931	前仪表罩壳	Cab trim	Y	1
21	28250006911	下风道总成	Air duct	Y	1

车门总成　Door-sys

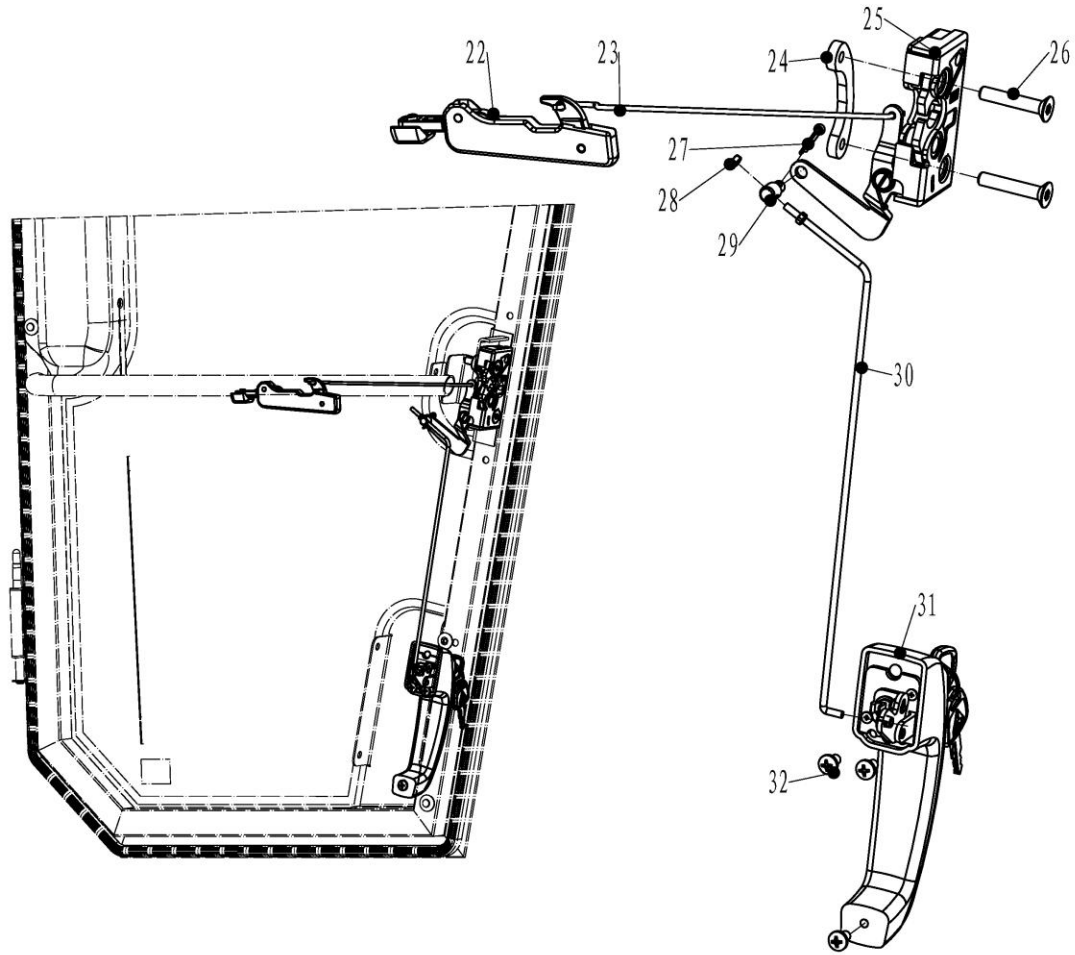

序号 Key	零件代号 Part No.	名称 Description		是否配件 Spare parts Y/N	数量 Qty	备注 Remarks
1	28250005831	左侧车门玻璃	Glass	Y	1	
2	28250005711	车门焊接框架总成	Door frame	Y	1	
3	28250006171	把手内饰盖板	Cab trim	Y	1	
4	28250005921	锁体内饰盖板	Cab trim	Y	1	
5	28250006301	刮片	Wiper blade	Y	1	
6	28250006431	刮杆	Wiper arm	Y	2	
7	29290021781	刮片	Wiper blade	Y	1	
8	28250006421	连杆系统	Wiper arm	Y	1	
9	28250006161	雨刮内饰盖板	Cab trim	Y	1	
10	28250006411	马达总成	Wiper motor	Y	1	
11	29290014041	内饰钉（浅灰色）	Grommet	Y	15	
12	4011000289	螺栓GB5783-M6*16EpZn-8.8	Bolt	Y	4	
13	4015000198	垫圈GB96.1-6EpZn-300HV	Washer	Y	4	
14	28250005941	雨刮电机安装板	Plate	Y	1	
15	29290017811	气弹簧总成	Air spring	Y	1	
16	28250005841	车门密封胶条	Sealing strip	Y	1	
17	4030000107	油杯防尘帽JXHF-00006	Cap	Y	2	
18	4030000535	油杯JB7940.1-M6	Lubricating nipple	Y	2	
19	4015000162	垫圈GB97.1-10EpZn-300HV	Washer	Y	4	
20	29290018301	门销轴	Pin	Y	2	
21	4015000354	挡圈GB896-9-65Mn	Retaining ring	Y	2	
22	29290017921	内开启把手总成	Door handle	Y	1	

车门总成　Door-sys

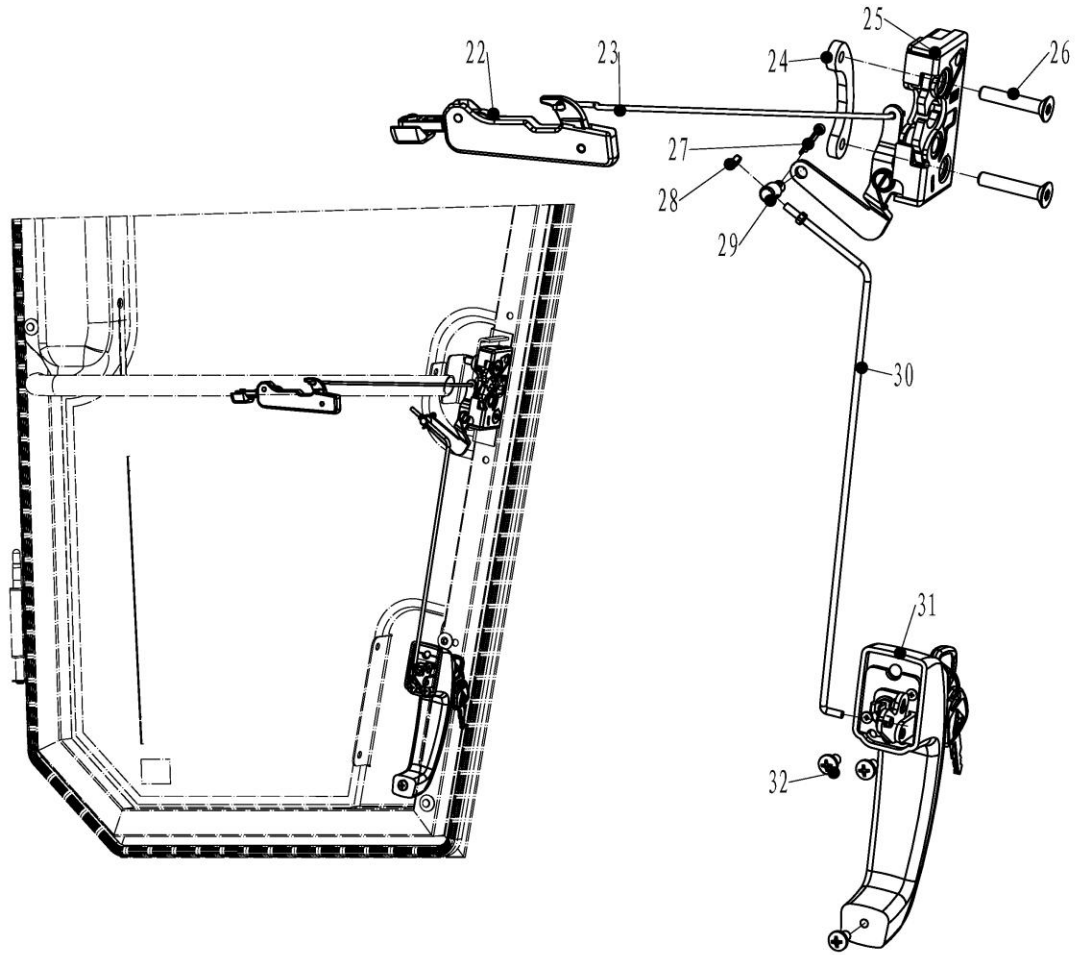

序号	零件代号		名称	是否配件	数量	备注
Key	Part No.		Description	Spare parts Y/N	Qty	Remarks
23	29290017931	内开启拉杆	Rod	Y	1	
24	29290018351	锁体固定支架	Bracket	Y	1	
25	28250005821	锁体	Door lock	Y	1	
26	4014000263	螺钉GB819-M8*45EpZn-4.8	Screw	Y	2	
27	4019000184	开口销GB91-3.2*18EpZn-Q235A	Split pin	Y	1	
28	4013000025	螺母GB6170-M4EpZn-8	Nut	Y	2	
29	29290018821	锁体固定销	Adjusting pin	Y	1	
30	28250005891	外开启拉杆	Tie link	Y	1	
31	29290017831	外开启把手总成	Door handle	Y	1	
32	4011000194	螺钉GB818-M6*12EpZn-4.8	Screw	Y	3	

操纵杆总成　Control lever assembly

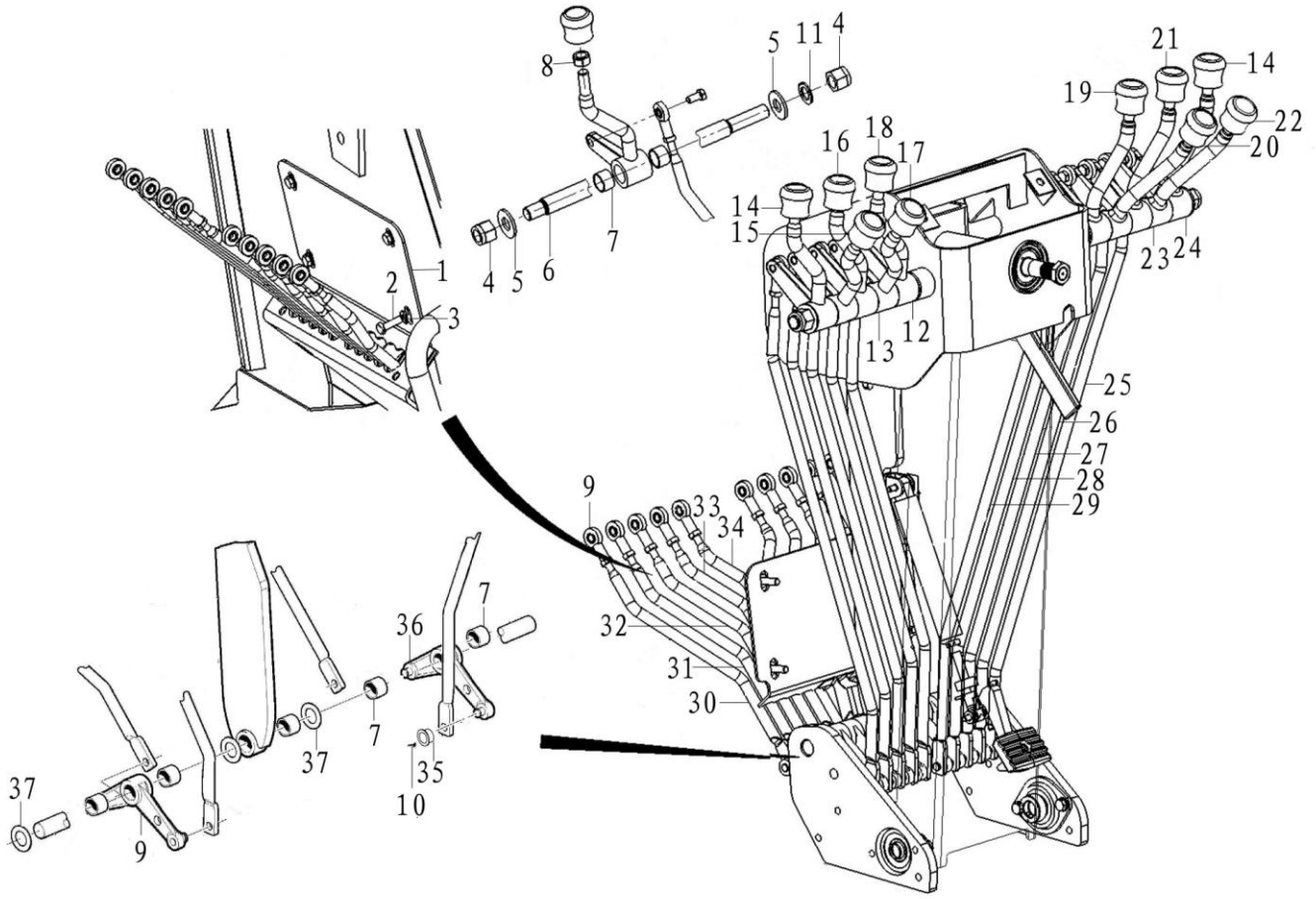

序号 Key	零件代号 Part No.	名称 Description		是否配件 Spare parts Y/N	数量 Qty	备注 Remarks
1	28270006511	后支撑板	Plate	Y	1	
2	4011000082	螺栓GB5783-M10*25EpZn-8.8	Bolt	Y	4	
3	4015000197	垫圈GB96.1-10EpZn-300HV	Washer	Y	4	
4	4013000129	螺母GB889.2-M16*1.5EpZn-8	Lock nut	Y	4	
5	4190002991	垫片	Shim	Y	4	
6	4190002996	手柄轴	Shaft	Y	2	
7	4190002937	手柄轴套	Handle ball	Y	30	
8	4013000011	螺母GB6170-M12EpZn-8	Nut	Y	10	
9	4190002998	转接连杆（左）	Connecting rod	Y	5	
10	4016000100	开口销GB91-2*20EpZn-Q235A	Split pin	Y	2	
11	4015000181	垫圈GB97.1-16EpZn-300HV	Washer	Y	2	
12	4190002924	手柄（左前）	Control handle	Y	3	
13	4190002925	手柄（左后）	Control handle	Y	2	
14	4190003072	铲刀升降球头	Handle ball	Y	2	
15	4190003073	推土板球头	Handle ball	Y	1	
16	4190003074	铲刀引出球头	Handle ball	Y	1	
17	4190003075	角位器球头	Handle ball	Y	1	
18	4190003076	铲刀回转球头	Handle ball	Y	1	
19	4190003077	铲刀倾斜球头	Handle ball	Y	1	
20	4190003078	中间铰接转向球头	Handle ball	Y	1	
21	4190003079	前轮倾斜球头	Handle ball	Y	1	
22	4190003080	松土器球头	Handle ball	Y	1	

操纵杆总成　Control lever assembly

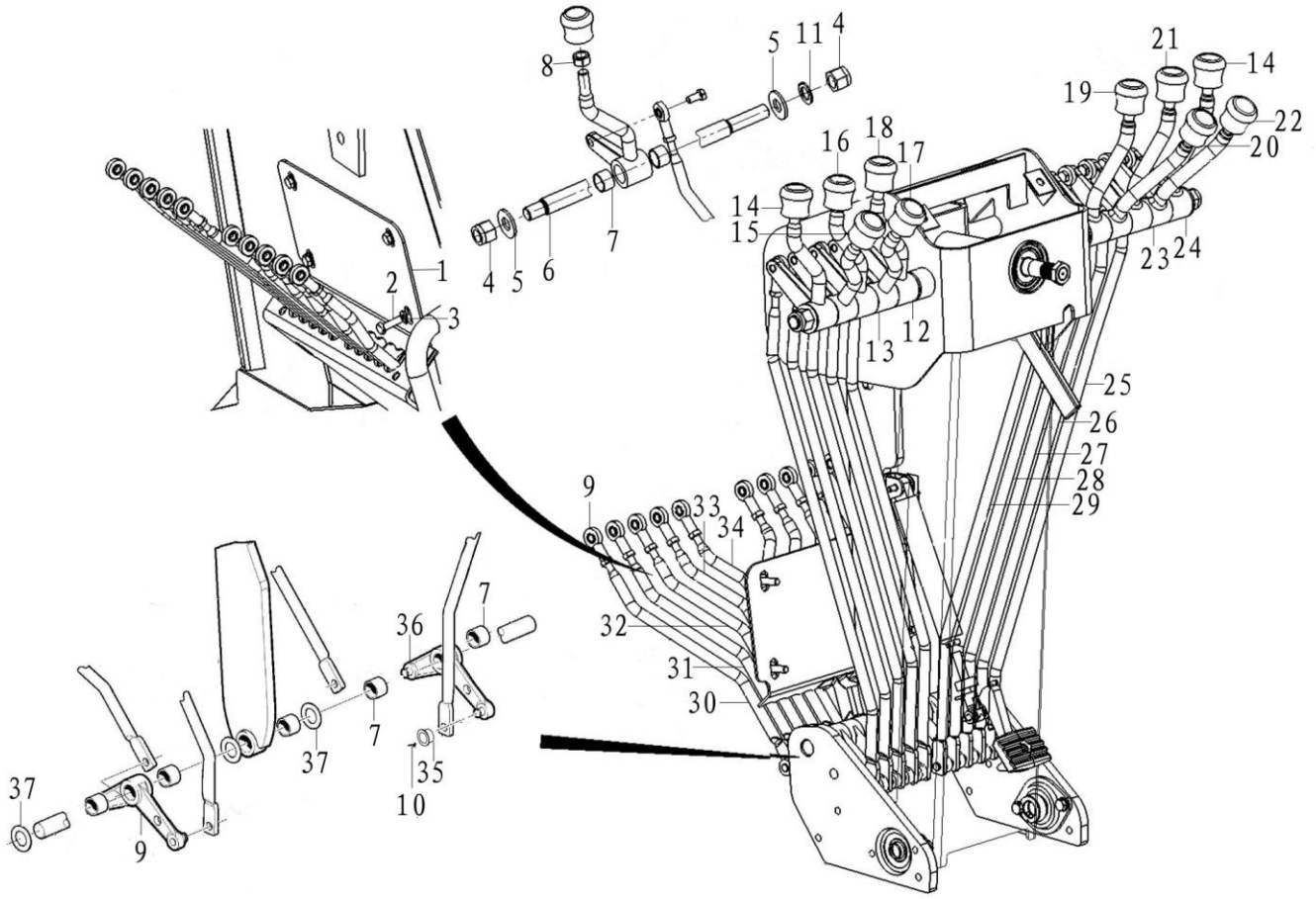

序号	零件代号		名称	是否配件	数量	备注
Key	Part No.		Description	Spare parts Y/N	Qty	Remarks
23	4190002927	手柄（右后）	Control handle	Y	2	
24	4190002926	手柄（右前）	Control handle	Y	3	
25	4190002981	上拉杆1	Track rod	Y	2	
26	4190002982	上拉杆2	Track rod	Y	2	
27	4190002983	上拉杆3	Track rod	Y	2	
28	4190002984	上拉杆4	Track rod	Y	2	
29	4190002985	上拉杆5	Track rod	Y	2	
30	4190002986	下拉杆1	Track rod	Y	2	
31	4190002987	下拉杆2	Track rod	Y	2	
32	4190002988	下拉杆3	Track rod	Y	2	
33	4190002989	下拉杆4	Track rod	Y	2	
34	4190002990	下拉杆5	Track rod	Y	2	
35	4190003004	尼龙套	Rubber bushing	Y	20	
36	4190002997	转接连杆（右）	Connecting rod	Y	5	
37	28270006001	垫圈	Washer	Y	4	

支撑构件总成　Support member assembly

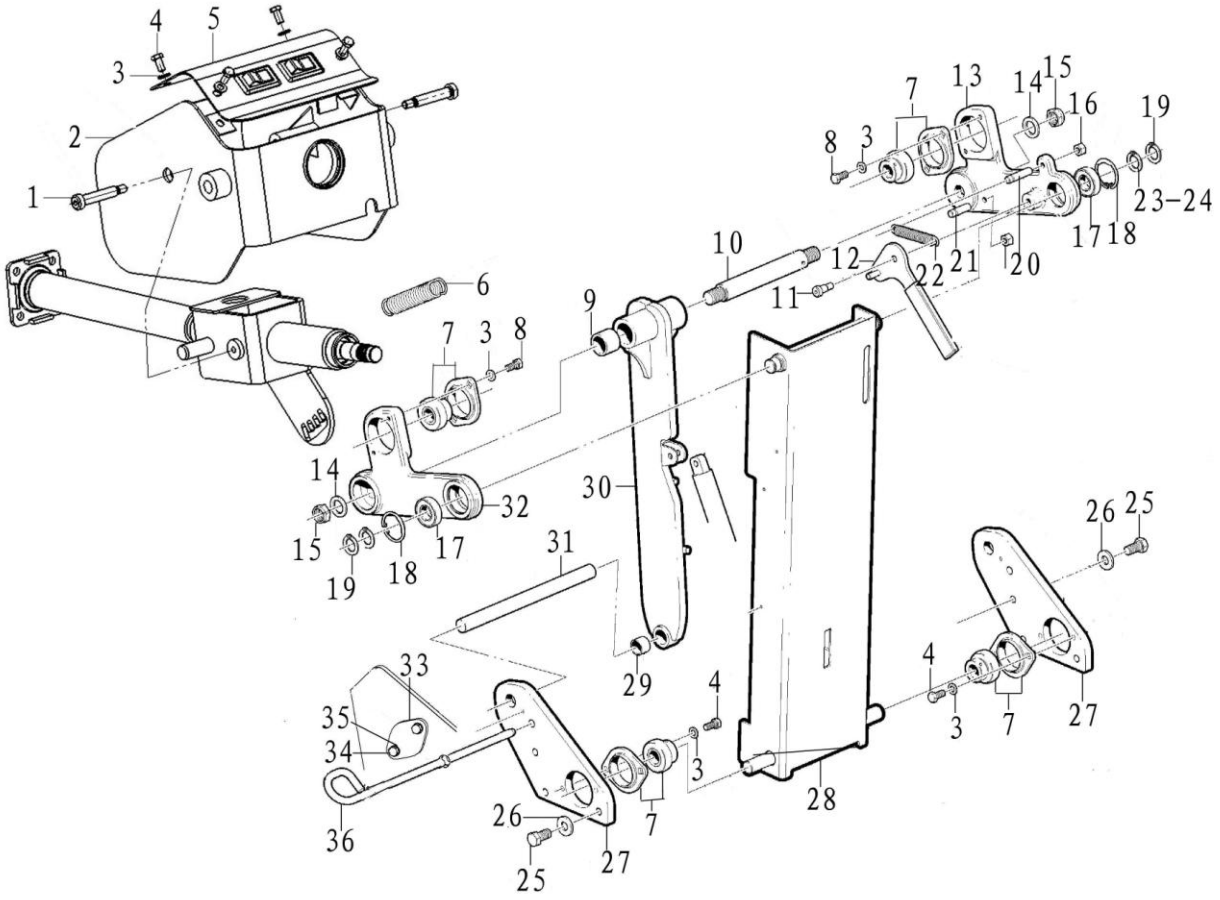

序号 Key	零件代号 Part No.	名称 Description		是否配件 Spare parts Y/N	数量 Qty	备注 Remarks
1	4014000144	螺钉GB70.1-M10*70EpZn-8.8	Screw	Y	2	
2	28270007391	上支撑架	Bracket	Y	1	
3	4015000072	垫圈GB97.1-8EpZn-300HV	Washer	Y	12	
4	4011000632	螺栓GB5783-M8*16-8.8	Bolt	Y	8	
5	28270007401	上盖板	Cover	Y	1	
6	28270006301	弹簧1	Spring	Y	1	
7	4021000282	带座外球面轴承GB7810-UEPFL 204	Bearing	Y	4	
8	4011000105	螺栓GB5783-M8*20EpZn-8.8	Bolt	Y	4	
9	28270006081	上轴套	Bushing	Y	2	
10	28270006221	连接轴	Shaft	Y	1	
11	28270006271	内六角螺栓5/16-18UNC	Screw	Y	1	
12	28270006231	把手	Handle	Y	6	
13	4190003002	连接架（右）	Attaching frame	Y	1	
14	4015000181	垫圈GB97.1-16EpZn-300HV	Washer	Y	2	
15	4013000082	螺母GB6172.1-M16EpZn-05	Nut	Y	2	
16	4013000007	螺母GB6170-M10EpZn-8	Nut	Y	2	
17	4021000283	滚动轴承GB276-6004-2Z	Ball bearing	Y	2	
18	4015000204	挡圈GB893.1-42-65Mn	Retaining ring	Y	2	
19	4015000129	挡圈GB894.1-20-65Mn	Retaining ring	Y	2	
20	28270006281	弹簧销1	Pin	Y	1	
21	28270006291	弹簧销2	Pin	Y	1	
22	28270006311	弹簧2	Spring	Y	1	

支撑构件总成　Support member assembly

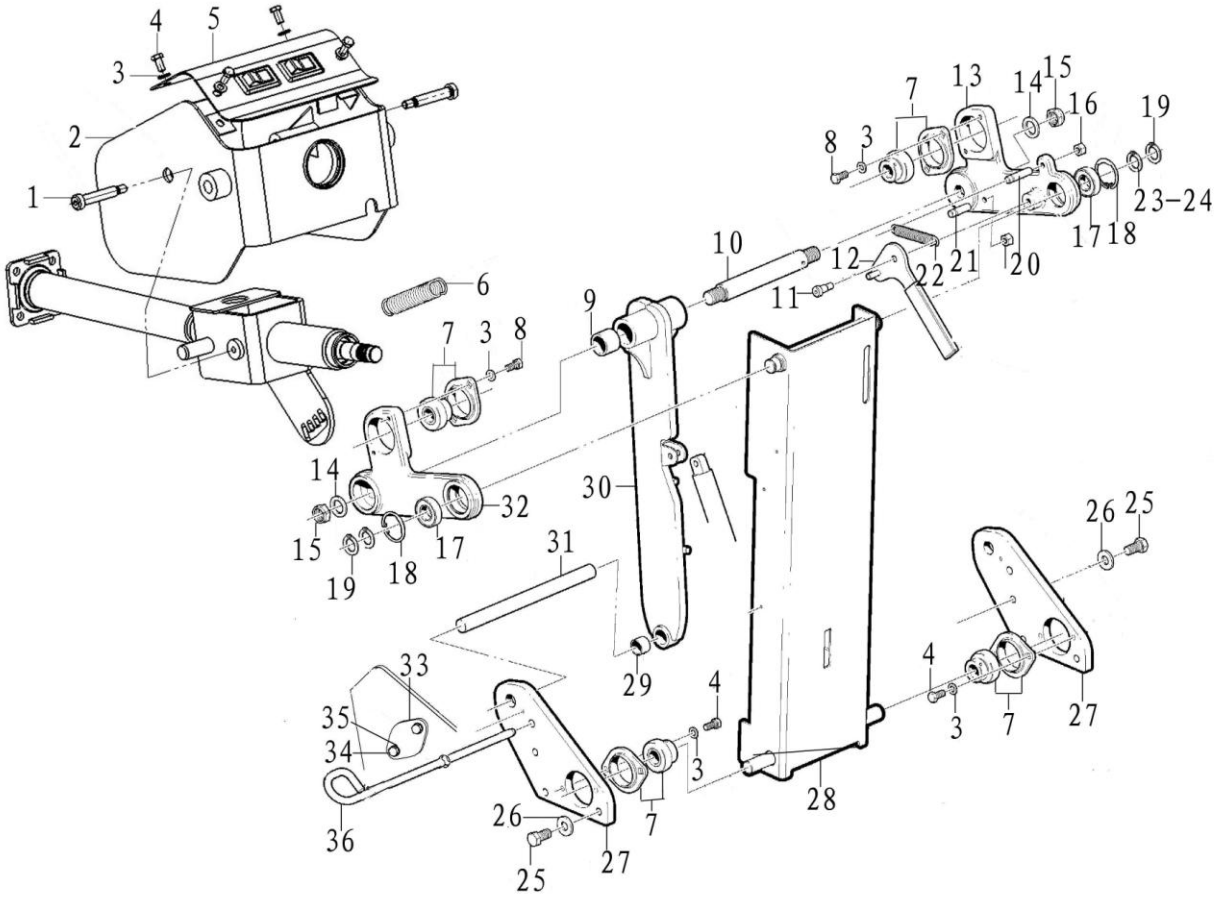

序号 Key	零件代号 Part No.	名称 Description		是否配件 Spare parts Y/N	数量 Qty	备注 Remarks
23	28270007801	调整垫片Ⅰ	Shim	Y	2	
24	28270007811	调整垫片Ⅱ	Shim	Y	2	
25	4011000081	螺栓GB5783-M10*20EpZn-8.8	Bolt	Y	1	
26	4015000162	垫圈GB97.1-10EpZn-300HV	Washer	Y	7	
27	28270006131	侧支撑板	Support plate	Y	1	
28	28270006161	前支撑板总成	Support plate	Y	1	
29	28270006091	下轴套	Bushing	Y	1	
30	28270006021	中间支撑板	Support plate	Y	1	
31	4190003001	转接连杆轴	Shaft	Y	1	
32	4190003003	连接架（左）	Attaching frame	Y	1	
33	28270007871	堵板	Cover	Y	2	
34	4011000423	螺栓GB5783-M6*12EpZn-8.8	Screw	Y	4	
35	4015000207	垫圈GB97.1-6EpZn-300HV	Washer	Y	4	
36	28270006141	锁销	Pin	Y	1	

气弹簧组件　Air spring group

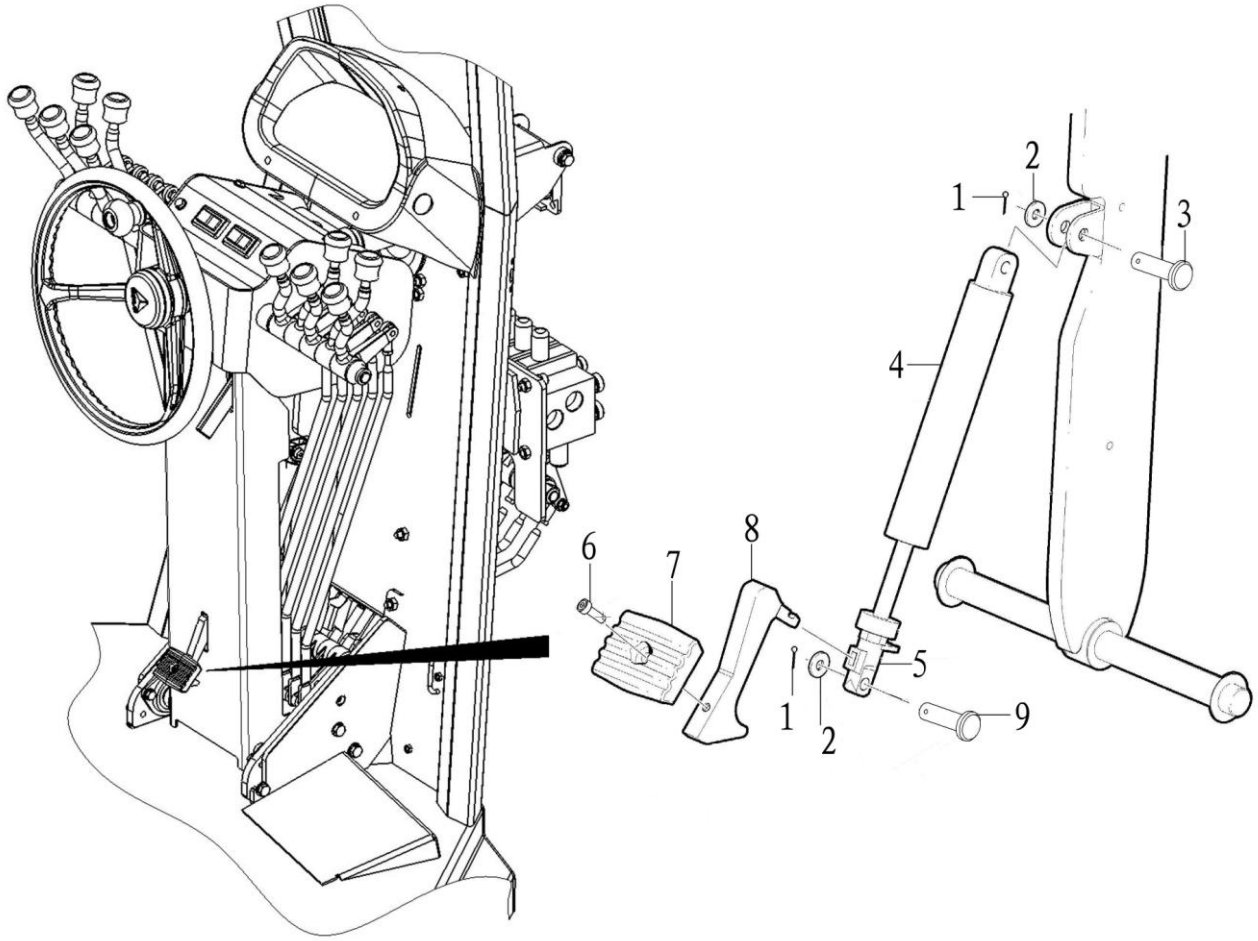

序号 Key	零件代号 Part No.	名称 Description		是否配件 Spare parts Y/N	数量 Qty	备注 Remarks
1	4016000100	开口销GB91-2*20EpZn-Q235A	Split pin	Y	2	
2	4015000072	垫圈GB97.1-8EpZn-300HV	Washer	Y	4	
3	28270008101	销轴8×28	Pin	Y	1	
4	28270007421	气弹簧	Gas spring	Y	1	
5	4190003065	气弹簧连接头	Rod end	Y	1	
6	4014000266	螺钉GB70.1-M6*18EpZn-8.8	Screw	Y	1	
7	28270006591	踏板	Pedal	Y	1	
8	4190003066	气弹簧连接板	Attaching plate	Y	1	
9	28270008111	销轴8×32	Pin	Y	1	

转向控制总成　Steering assembly

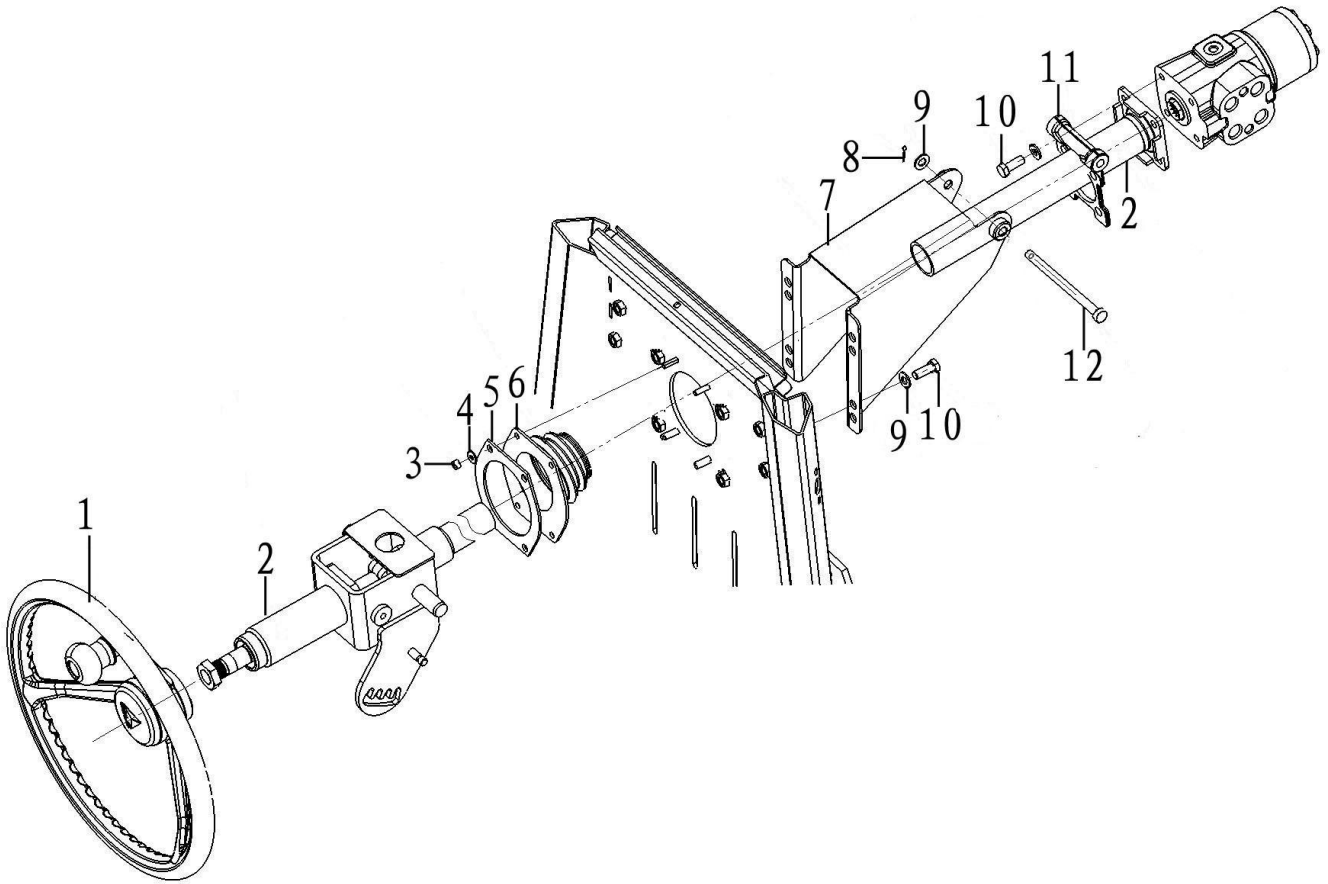

序号 Key	零件代号 Part No.	名称 Description		是否配件 Spare parts Y/N	数量 Qty	备注 Remarks
1	4120003680	方向盘FXP-953	Steering wheel	Y	1	
2	4110001907	转向柱	Steering column	Y	1	
3	4013000028	螺母GB6170-M6EpZn-8	Nut	Y	4	
4	4015000207	垫圈GB97.1-6EpZn-300HV	Washer	Y	4	
5	28270006411	压板	Plate	Y	1	
6	28270006421	保护罩	Holst cover	Y	1	
7	28270006431	转向柱支架	Bracket	Y	1	
8	4016000100	开口销GB91-2*20EpZn-Q235A	Split pin	Y	1	
9	4015000162	垫圈GB97.1-10EpZn-300HV	Washer	Y	10	
10	4011000082	螺栓GB5783-M10*25EpZn-8.8	Bolt	Y	8	
11	28270006481	转向器固定架	Bracket	Y	1	
12	28270008121	销轴	Pin	Y	1	

多路阀安装总成　Valve mounting assembly

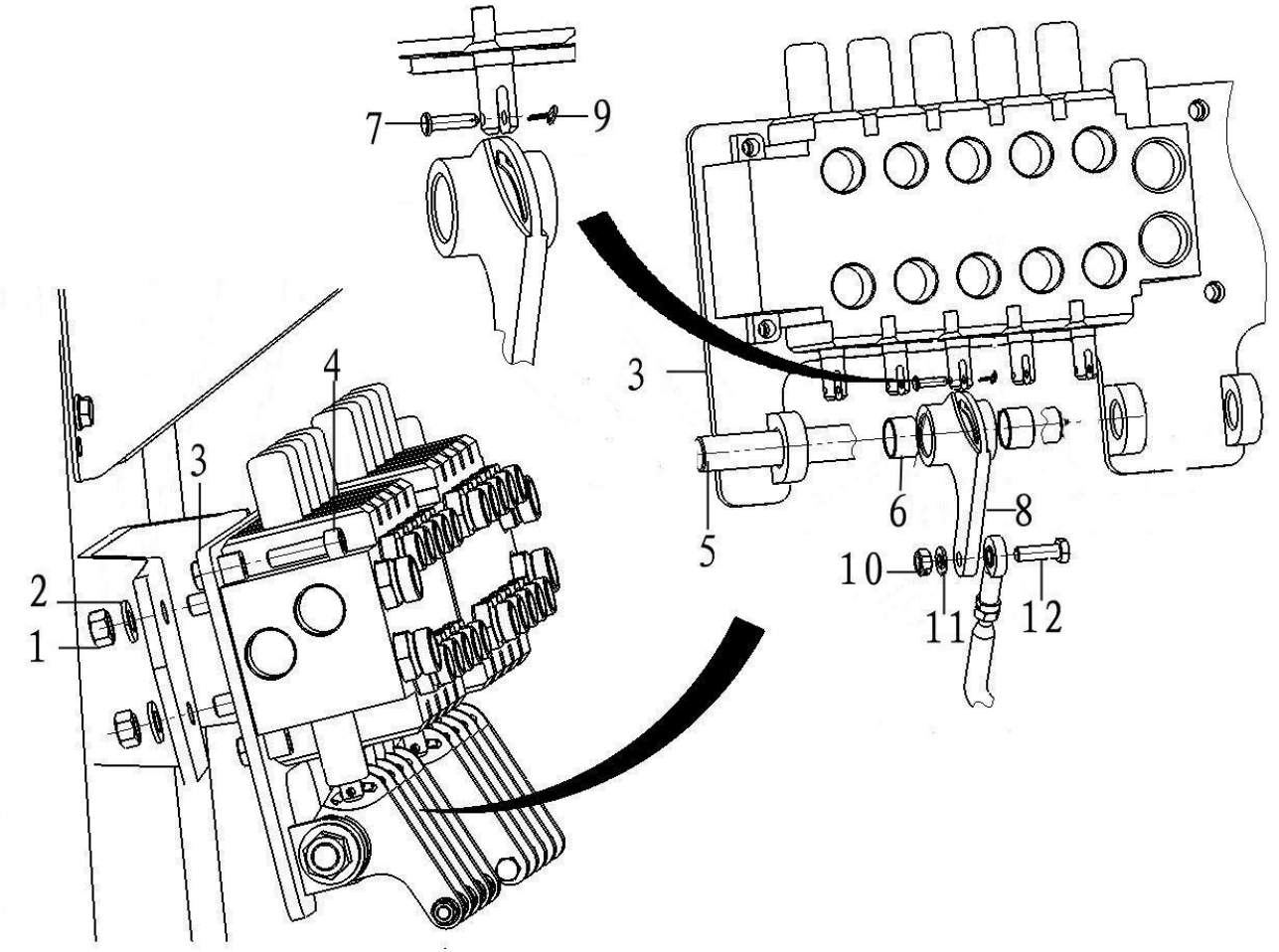

序号 Key	零件代号 Part No.	名称 Description		是否配件 Spare parts Y/N	数量 Qty	备注 Remarks
1	4013000011	螺母GB6170-M12EpZn-8	Nut	Y	4	
2	4015000168	垫圈GB97.1-12EpZn-300HV	Washer	Y	4	
3	4190002992	多路阀支架	Bracket	Y	1	
4	4014000227	螺钉GB70.1-M10*35EpZn-8.8	Screw	Y	6	
5	4190002993	多路阀轴	Shaft	Y	2	
6	4190002937	手柄轴套	Handle ball	Y	20	
7	4190002994	销	Pin	Y	10	
8	4190002995	多路阀连杆	Connecting rod	Y	10	
9	4016000114	销GB91-2*16EpZn-Q235A	Split pin	Y	10	
10	4013000033	螺母GB6170-M8EpZn-8	Nut	Y	10	
11	4015000072	垫圈GB97.1-8EpZn-300HV	Washer	Y	1	
12	4011000724	螺栓GB5783-M8*25-8.8	Bolt	Y	10	

转向柱　Steerign column

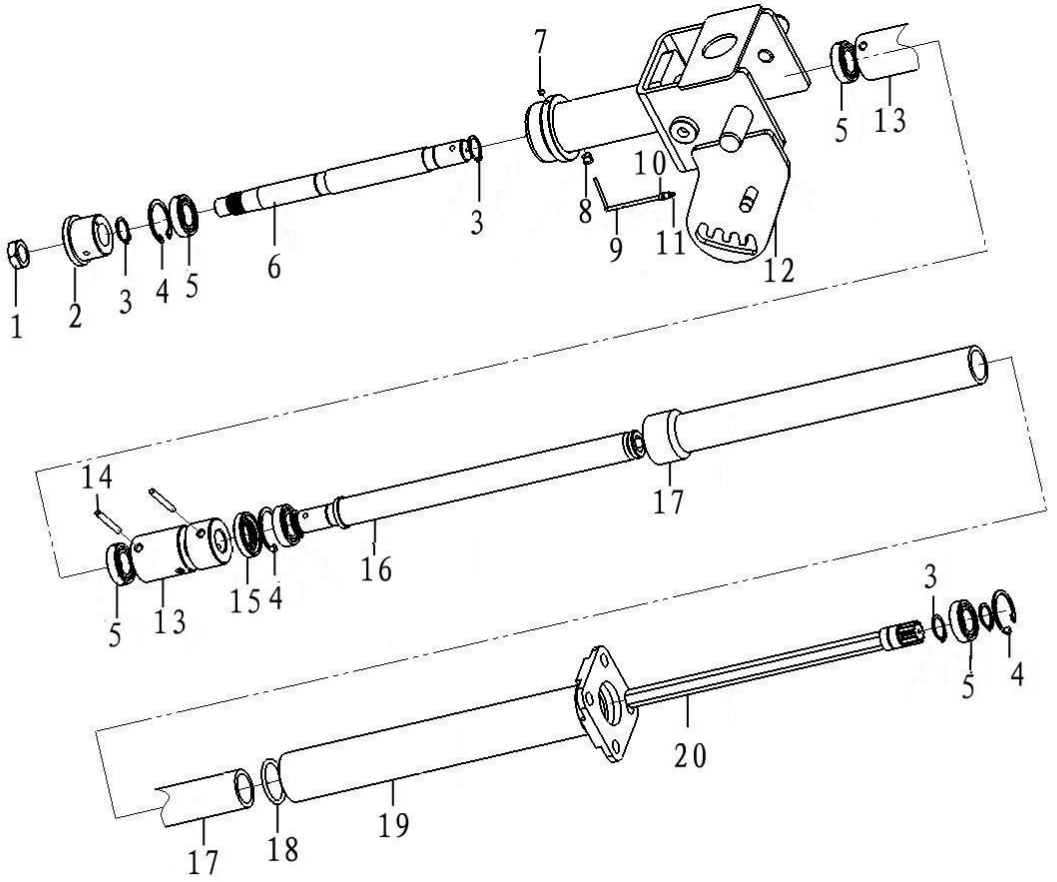

序号	零件代号	名称	是否配件	数量	备注
Key	Part No.	Description	Spare parts Y/N	Qty	Remarks
1	4110001907001	停用-镀锌螺母GB6172-86-M16*1.5	Nut	N	1	
2	4110001907002	绝缘套总成4110001907-6	Insulating kit	N	1	
3	4015000129	挡圈GB894.1-20-65Mn	Retaining ring	Y	5	
4	4110001907003	挡圈GB893.2-1986-φ37	Retaining ring	N	3	
5	4110001907004	轴承GB/T276-1994-61904-2LS	Roller bearing	N	4	
6	4110001907005	芯轴4110001907-7	Shaft	N	1	
7	4110001907006	停用-螺钉GB/T78-2007-M5*5	Screw	N	1	
8	4110001907007	橡胶套4120003670-5	Rubber sleeve	N	1	
9	4110001907008	PVC黑色套管	Rubber sleeve	N	1	
10	4110001907009	端子绝缘护套	Insulating kit	N	1	
11	4110001907010	端子	Terminal	N	1	
12	4110001907011	上外筒总成4110001907-5	Tube	N	1	
13	4110001907012	万向节D20*42*82-G	Universal joint	N	1	
14	4110001907013	圆柱销GB119.1-2000-5*40	Pin	N	2	
15	4110001907014	旋转轴唇形密封圈GB13871.1-2007-FB20*40	Sealing ring	N	1	
16	4110001907015	传动轴4110001907-3	Shaft	N	1	
17	4110001907016	调节套筒4110001907-4	Insulating kit	N	1	
18	4030000237	O形圈GB3452.1-34.5*3.55G	O-ring	Y	1	
19	4110001907017	下外筒总成4110001907-1	Insulating kit	N	1	
20	4110001907018	芯轴4110001907-2	Shaft	N	1	

变速操纵总成　Transmission system

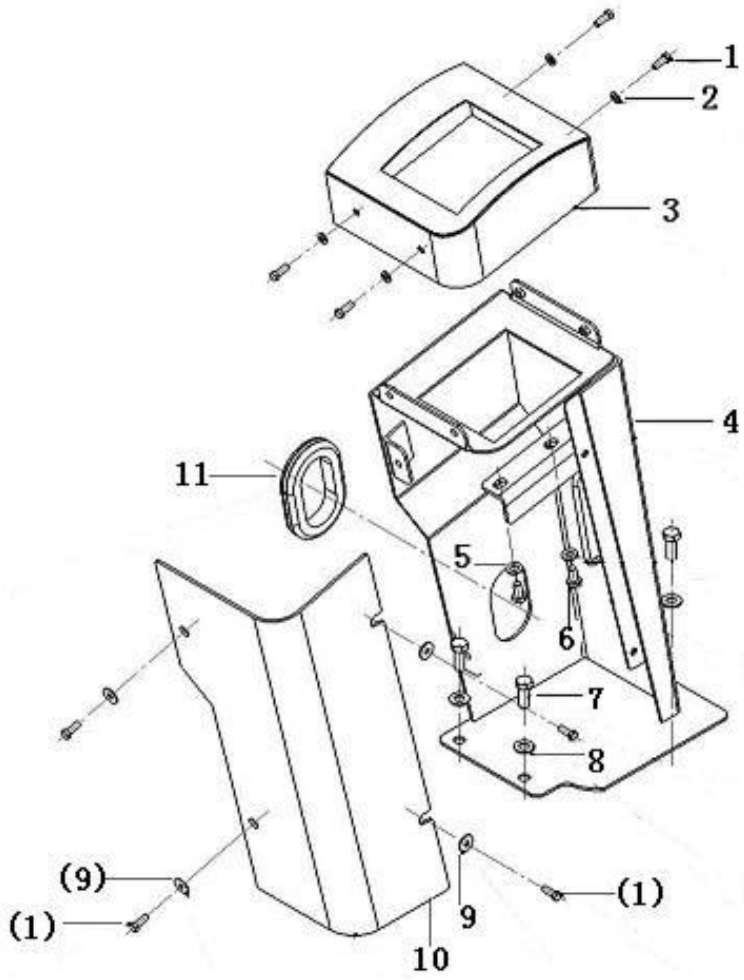

序号	零件代号		名称	是否配件	数量	备注
Key	Part No.		Description	Spare parts Y/N	Qty	Remarks
1	4011000289	螺栓GB5783-M6*16EpZn-8.8	Bolt	Y	8	
2	4015000207	垫圈GB97.1-6EpZn-300HV	Washer	Y	4	
3	28070003851	盖板	Cover plate	Y	1	
4	28070003881	操纵箱焊接总成	Box frame	Y	1	
5	4015000072	垫圈GB97.1-8EpZn-300HV	Washer	Y	2	
6	4011000102	螺栓GB5783-M8*16EpZn-8.8	Bolt	Y	2	
7	4011000082	螺栓GB5783-M10*25EpZn-8.8	Bolt	Y	4	
8	4015000162	垫圈GB97.1-10EpZn-300HV	Washer	Y	4	
9	4015000198	垫圈GB96.1-6EpZn-300HV	Washer	Y	4	
10	28070003921	外板	Shield	Y	1	
11	26240004831	橡胶套	Rubber sleeve	Y	1	

座椅总成　Seat assembly

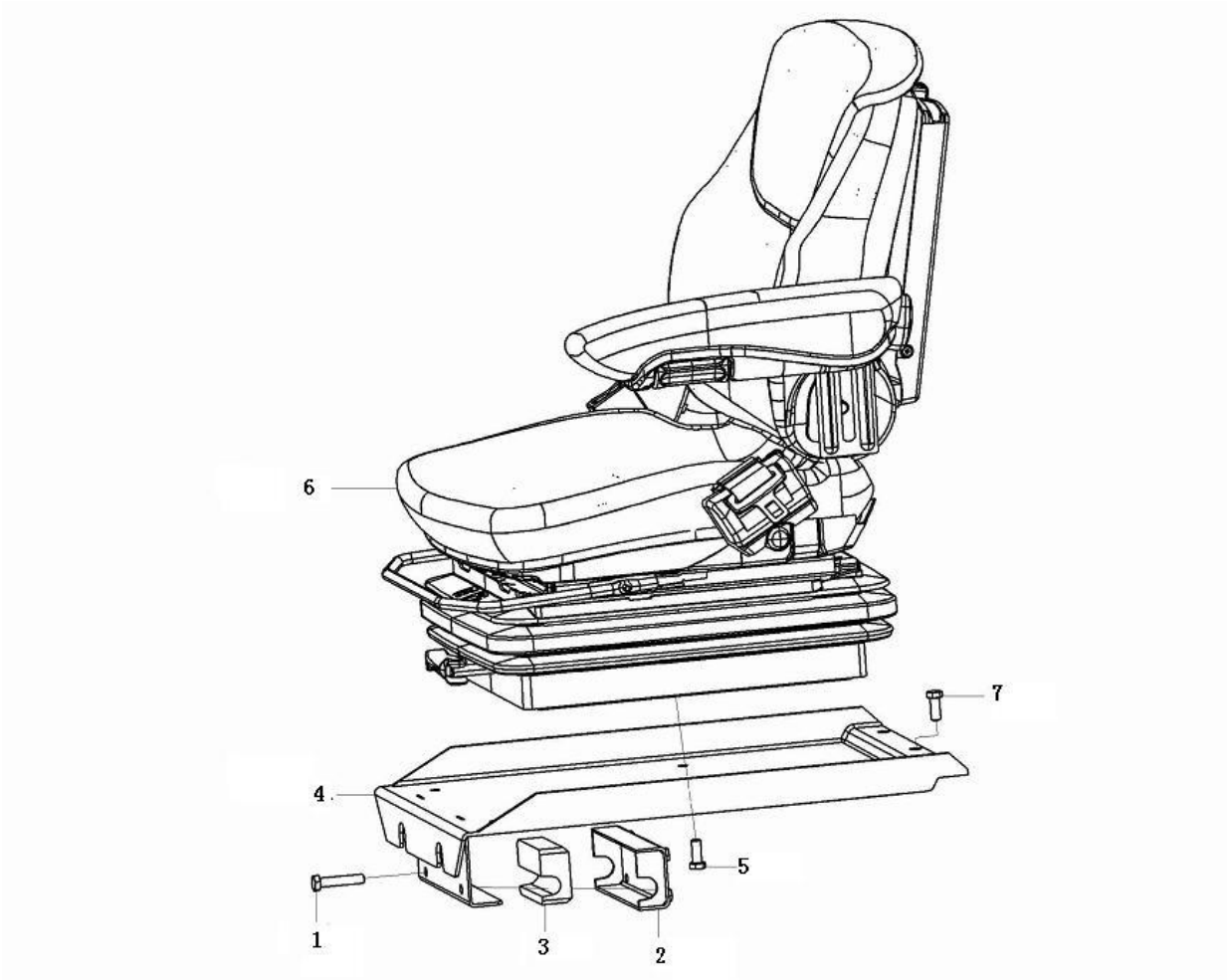

序号	零件代号		名称	是否配件	数量	备注
Key	Part No.		Description	Spare parts Y/N	Qty	Remarks
1	4011000300	螺栓GB16674-M8*55EpZn-8.8	Bolt	Y	4	
2	29300008051	旋转块	Block	Y	1	
3	29300008081	橡胶块	Rubber block	Y	1	
4	29300008011	座椅支架	Seat support	Y	1	
5	4011000455	螺栓GB16674-M8*25EpZn-8.8	Bolt	Y	4	
6	4190002690	座椅	Driver seat	Y	1	
7	4011000474	螺栓GB16674-M10*25EpZn-8.8	Bolt	Y	3	

M　覆盖件系统
COVER SYSTEM

山 东 临 工 工 程 机 械 有 限 公 司

SHANDONG LINGONG CONSTRUCTION MACHINERY CO.,LTD.

发动机罩总成　Engine hood

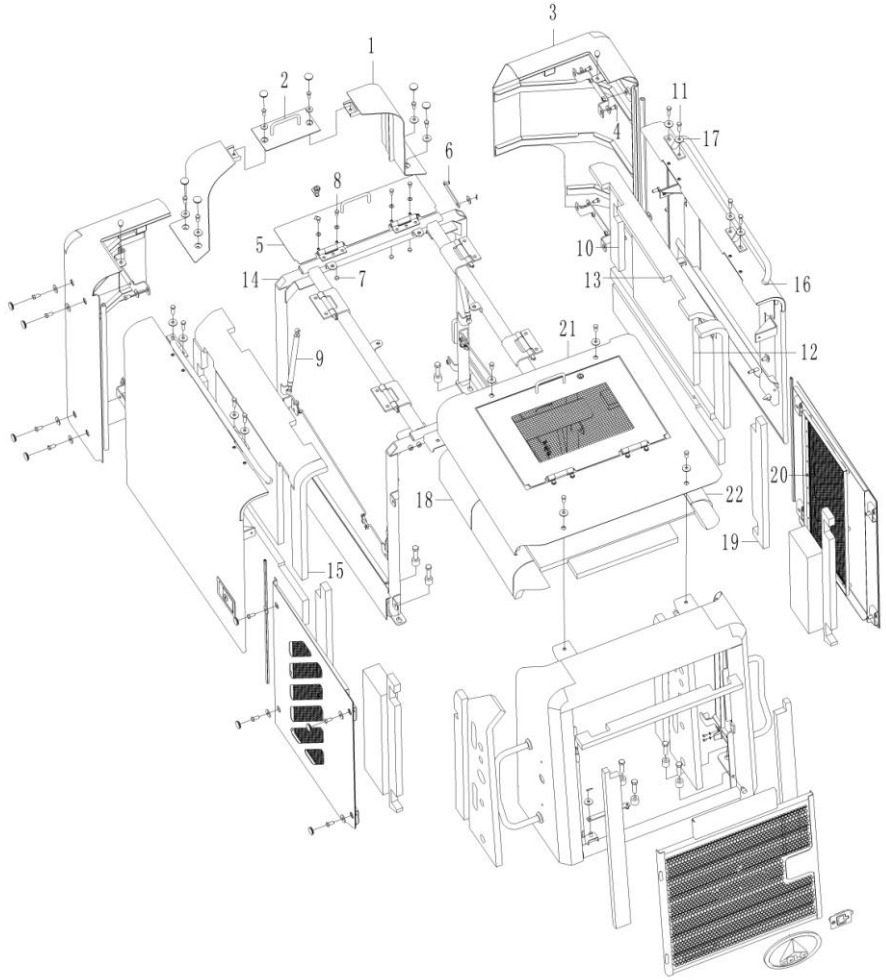

序号	零件代号	名称	是否配件	数量	备注
Key	Part No.	Description	Spare parts Y/N	Qty	Remarks
1	28280007051	右挡板焊接	Plate	Y	1
2	28280007381	盖板焊接	Plate	Y	1
3	28280007591	液压油箱右盖板	Cover plate	Y	1
4	4011000087	螺栓GB5783-M12*20EpZn-8.8	Screw	Y	8
5	28280007801	盖板焊合	Cover plate	Y	1
6	28280007901	拉杆焊合	Guide member	Y	1
7	4013000007	螺母GB6170-M10EpZn-8	Nut	Y	4
8	4011000081	螺栓GB5783-M10*20EpZn-8.8	Bolt	Y	4
9	4190002899	气弹簧YQ10/22-290-660(B/B)	Air spring	Y	4
10	28280006621	海绵	Sponge	N	1
11	4011000091	螺栓GB5783-M12*40EpZn-8.8	Bolt	Y	8
12	28280006431	海绵	Sponge	N	1
13	28280006631	海绵	Sponge	N	1
14	28280005901	框架总成	Framework	Y	1
15	28280006461	海绵	Sponge	N	1
16	29330011232	橡胶塞	Rubber plug	Y	2
17	4015000186	垫圈GB96.1-12EpZn-300HV	Washer	Y	46
18	28280006531	海绵	Sponge	N	1
19	28280006591	海绵	Sponge	N	1
20	4011000101	螺栓GB5783-M6*20EpZn-8.8	Bolt	Y	12
21	28280005681	上罩总成	Cover	Y	1
22	28280006541	海绵	Sponge	N	2

发动机罩总成　Engine hood

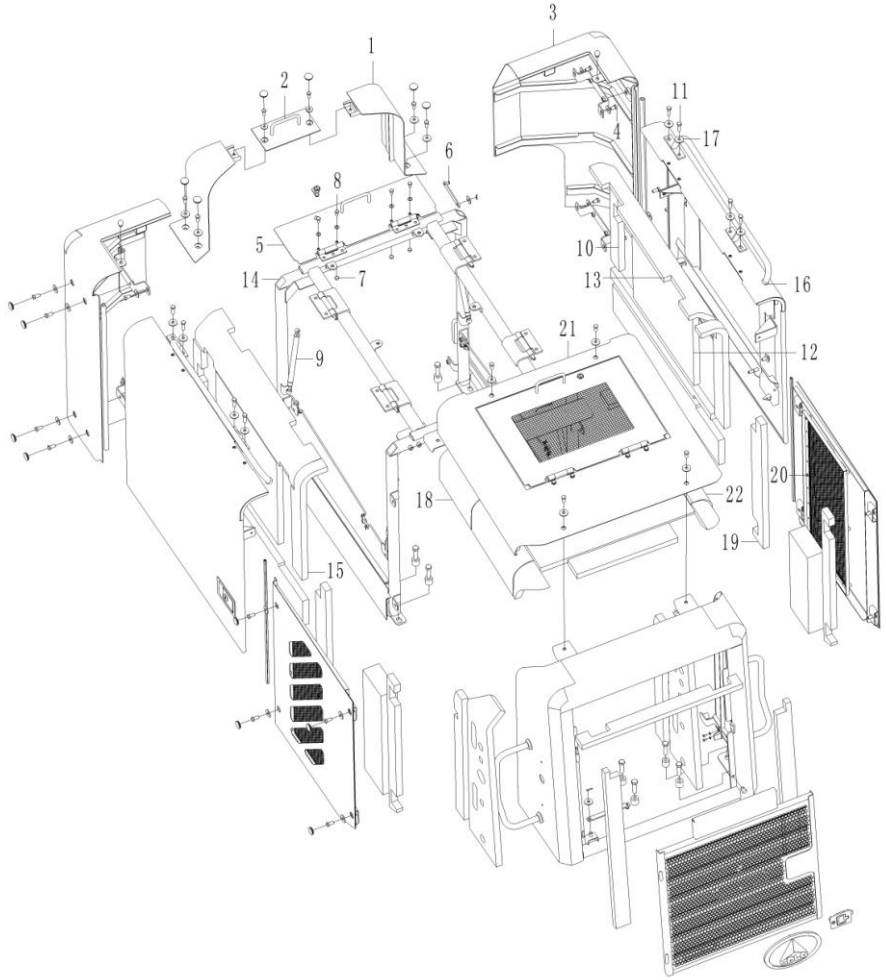

序号 Key	零件代号 Part No.	名称 Description		是否配件 Spare parts Y/N	数量 Qty	备注 Remarks
23	28280006551	海绵	Sponge	N	1	
24	28280006601	海绵	Sponge	N	1	
25	28280006651	海绵	Sponge	N	1	
26	28280006511	海绵	Sponge	N	1	
27	28280006491	海绵	Sponge	N	1	
28	28280006521	海绵	Sponge	N	1	
29	29330016461	右上扶手	Hand rail	Y	1	
30	29330016441	左上扶手	Hand rail	Y	1	
31	28280006731	窗棂	Grille	Y	1	
32	29330022651	橡胶垫	Rubber plug	Y	4	
33	28280006711	后罩	Cover	Y	1	
34	28280006581	海绵	Sponge	N	2	
35	28280005831	右后侧门	Gate	Y	1	
36	28280006151	衬网	Iron net	Y	2	
37	29330000092	前卡板	Lock plate	Y	4	
38	29330000171	短拉杆（右）	Pull rod	Y	1	
39	4015000162	垫圈GB97.1-10EpZn-300HV	Washer	Y	6	
40	4016000119	销GB91-3.2*16EpZn-Q235A	Split pin	Y	21	
41	29330000241	转板	Attaching plate	Y	2	
42	4015000207	垫圈GB97.1-6EpZn-300HV	Washer	Y	30	
43	4016000114	销GB91-2*16EpZn-Q235A	Split pin	Y	15	
44	28280005771	海绵	Sponge	N	1	

发动机罩总成　Engine hood

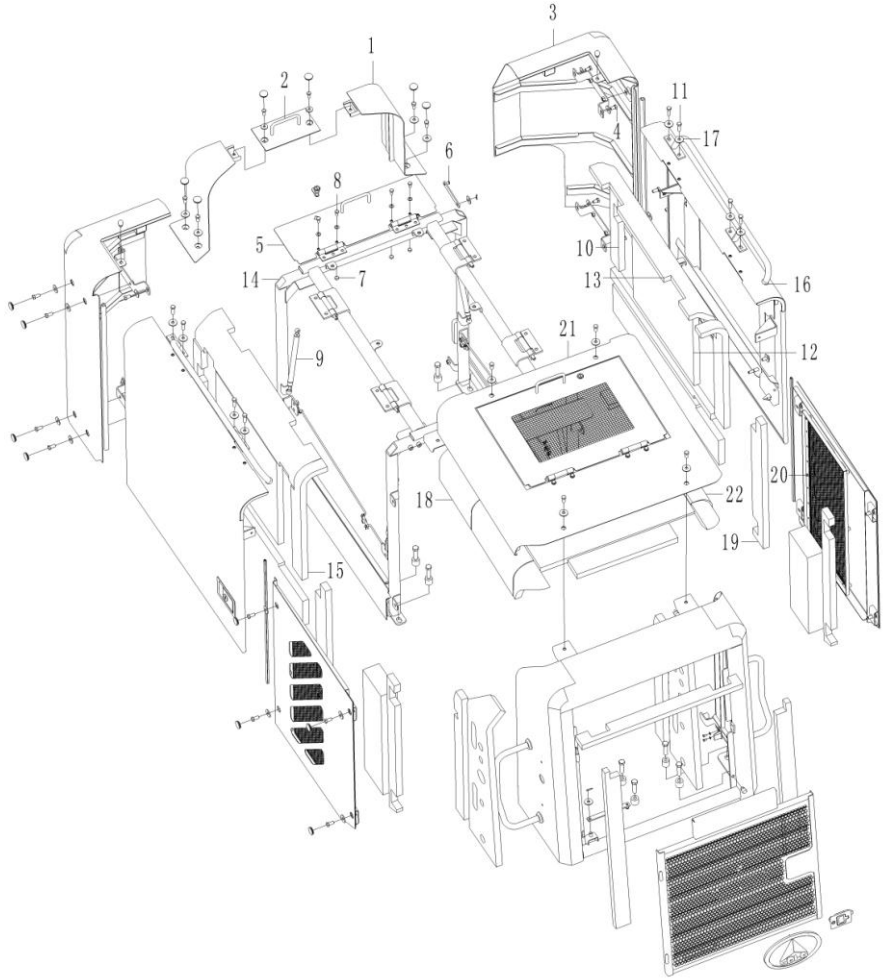

序号	零件代号	名称	是否配件	数量	备注
Key	Part No.	Description	Spare parts Y/N	Qty	Remarks
45	28280006421	右长拉杆	Attaching member	Y	1	
46	28280006471	海绵	Sponge	N	1	
47	29330028191	防松套	Attaching sleeve	Y	10	
48	4011000150	螺栓GB16674-M16*55EpZn-8.8	Screw	Y	10	
49	28280006391	安装座	Housing	N	4	
50	4011000197	螺栓GB5783-M12*25EpZn-8.8	Bolt	Y	20	
51	4011000082	螺栓GB5783-M10*25EpZn-8.8	Bolt	Y	2	
52	4015000197	垫圈GB96.1-10EpZn-300HV	Washer	Y	2	
53	29330000201	橡胶盖	Rubber plug	Y	22	
54	28280006741	左挡板焊接	Plate	Y	1	
55	28280007581	液压油箱左盖板	Cover plate	Y	1	
56	4190000916	门锁NBS5013A	Door lock	Y	1	
57	4011000089	螺栓GB5783-M12*30EpZn-8.8	Bolt	Y	8	
58	4030000535	油杯JB7940.1-M6	Lubricating nipple	Y	4	
59	28280005161	左侧门	Gate	Y	1	
60	28280005201	右侧门	Gate	Y	1	
61	29330028501	卡子胶条	Sealing strip	Y	2	
62	4030000749	卡子胶条GB7526-940-胶条	Moulding	Y	2	
63	4190002768	卡子胶条GB7526-1015	Rubber moulding	Y	2	
64	4190002284	垫圈	Washer	Y	4	
65	4011000423	螺栓GB5783-M6*12EpZn-8.8	Screw	Y	2	
66	4190002283	卡板	Catch	Y	1	

发动机罩总成　Engine hood

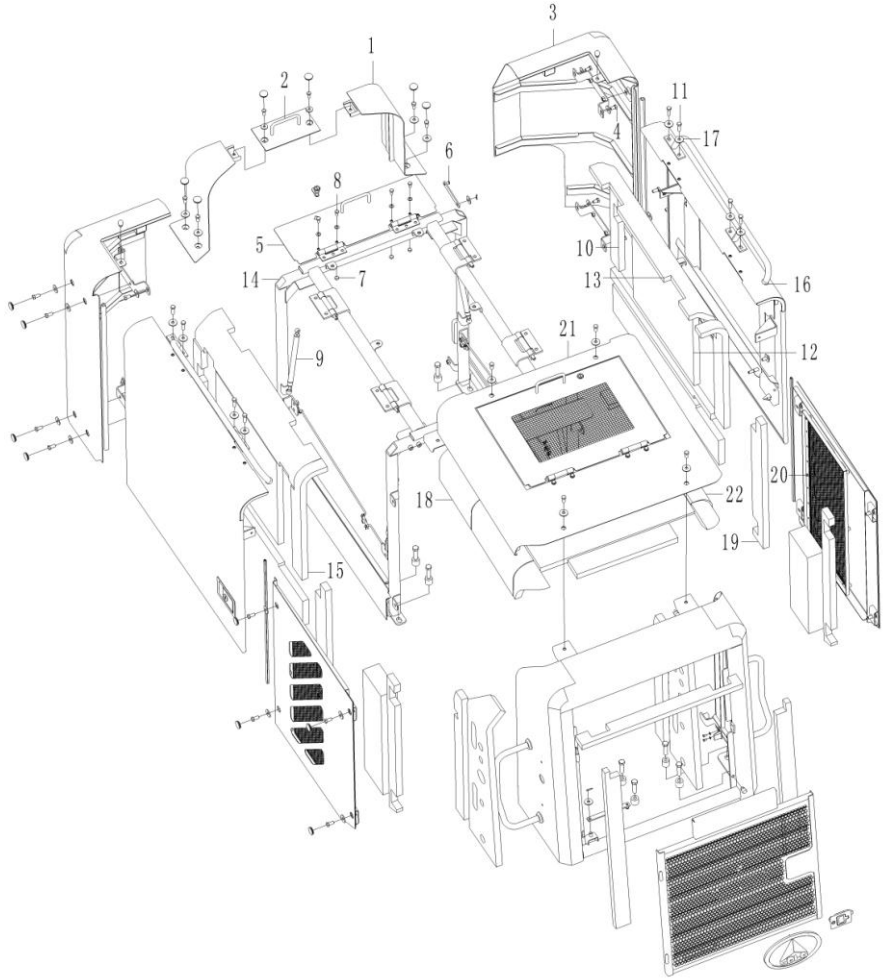

序号 Key	零件代号 Part No.	名称 Description		是否配件 Spare parts Y/N	数量 Qty	备注 Remarks
67	4015000205	垫圈GB96.1-5EpZn-300HV	Washer	Y	4	
68	4011000099	螺栓GB5783-M5*10EpZn-8.8	Screw	Y	4	
69	4190002281	锁NBS182	Door lock	Y	1	
70	28280006501	海绵	Sponge	N	1	
71	28280006561	海绵	Sponge	N	1	
72	28280006641	海绵	Sponge	N	1	
73	28280006661	海绵	Sponge	N	1	
74	28280007331	海绵	Sponge	N	1	
75	28280007311	海绵	Sponge	N	1	
76	28280007271	海绵	Sponge	N	1	
77	28280006571	海绵	Sponge	N	1	
78	28280007301	海绵	Sponge	N	1	
79	28280007281	海绵	Sponge	N	1	
80	28280006441	海绵	Sponge	N	1	
81	28280006451	海绵	Sponge	N	1	
82	29360015191	后标志	Emblem	Y	1	
83	28280006411	左长拉杆	Attaching member	Y	1	
84	28280006481	海绵	Sponge	N	1	
85	28280007291	海绵	Sponge	N	1	
86	29330000181	短拉杆（左）	Pull rod	Y	1	
87	28280006611	海绵	Sponge	N	1	
88	28280005821	左后侧门	Gate	Y	1	

发动机罩总成　Engine hood

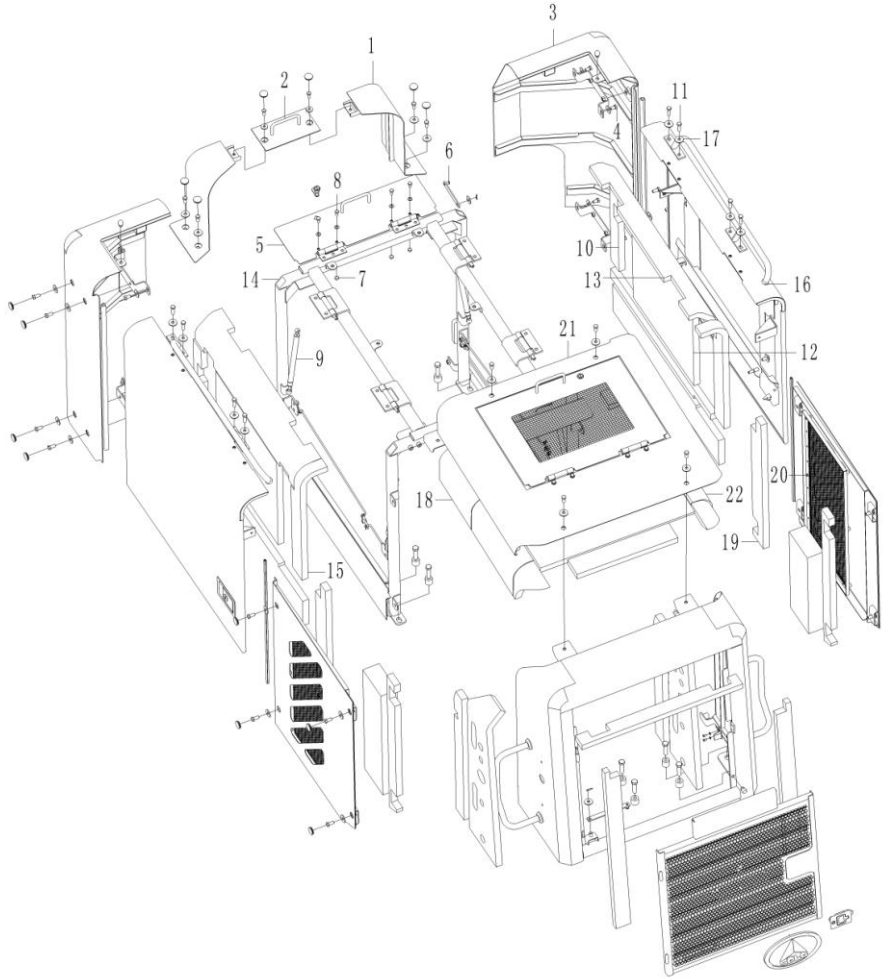

序号	零件代号		名称	是否配件	数量	备注
Key	Part No.		Description	Spare parts Y/N	Qty	Remarks
89	28280008171	海绵	Sponge	N	1	
90	29330041891	左后扶手	Hand rail	Y	1	
91	29340009091	拉杆	Pull rod	Y	1	
92	4016000035	开口销GB91-4*20EpZn-Q235A	Split pin	Y	2	
93	28280007321	海绵	Sponge	N	1	
94	29330041871	右后扶手	Hand rail	Y	1	

标志与标识　Symbol and sign

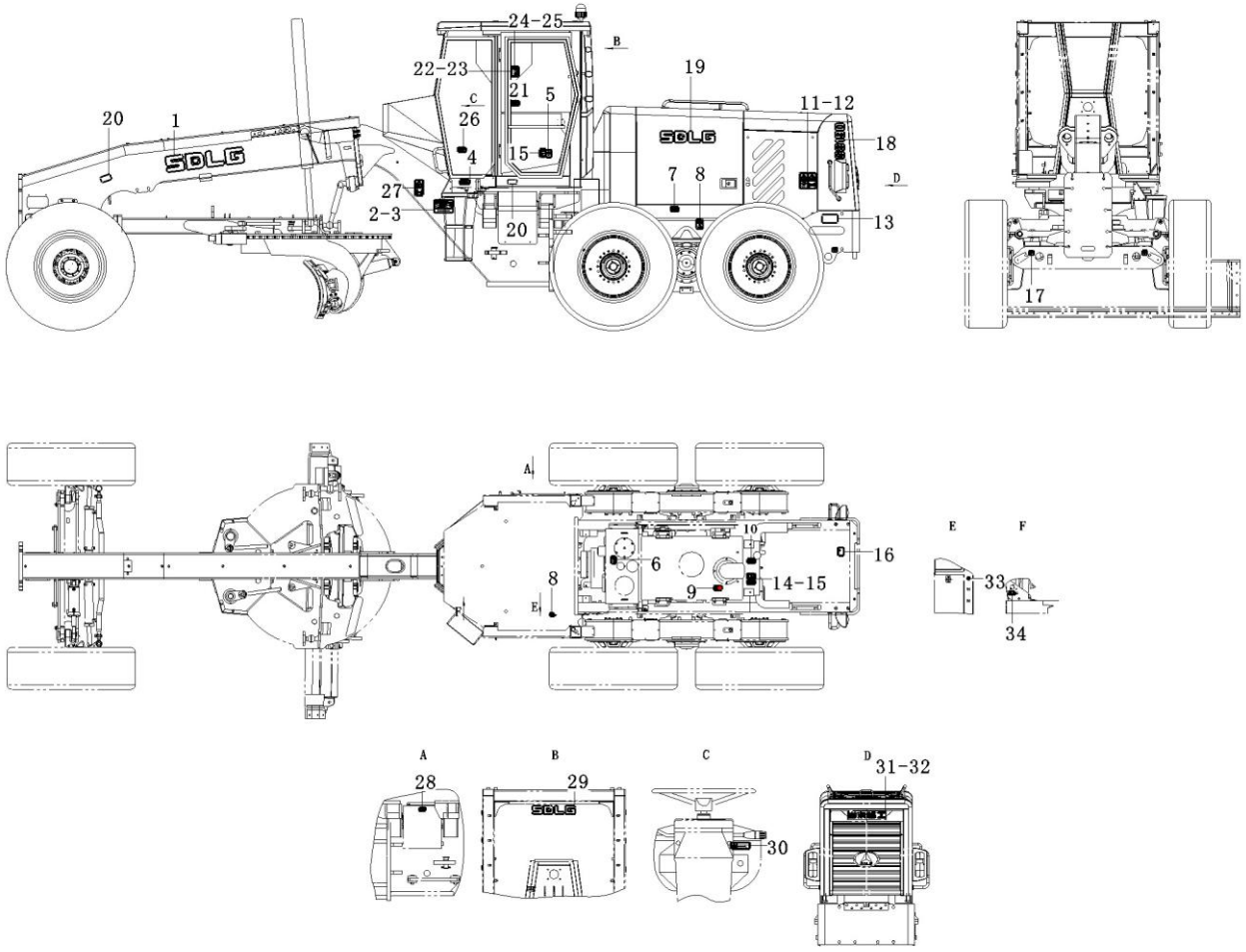

序号 Key	零件代号 Part No.	名称 Description		是否配件 Spare parts Y/N	数量 Qty	备注 Remarks
1	26360003540	SDLG品牌标志-黑	Decal	Y	2	
2	28310003781	平地机万能铭牌	Universal nameplate	N	1	
3	4019000072	铆钉GB12618.1-4*10-10	Rivet	N	4	
4	29360014141	保持三点接触标志	Decal	Y	1	
5	29360010571	挡风窗喷水器标识	Decal	Y	1	
6	29360016261	液压油箱标志	Decal	Y	1	
7	29360014211	蓄电池爆炸-禁止烟火标志	Decal	Y	1	
8	29360015141	起吊标志	Decal	Y	2	
9	28310002241	高温警告标志	Decal	Y	1	
10	29360014421	高温液体注意标志	Decal	Y	1	
11	29360014181	安全距离危险标志	Decal	Y	2	
12	29360014221	接触机器警示标志	Decal	Y	2	
13	29360017051	反光标志	Decal	Y	2	
14	29360015201	加注防冻液注意标识	Decal	Y	1	
15	29360017401	防冻液加注标识	Decal	Y	2	
16	29360012451	燃油箱标志	Decal	Y	1	
17	26360000911	吊耳标志	Decal	Y	4	
18	28310003772	机型标识	Decal	Y	2	
19	26360003531	SDLG品牌标志-黑	Decal	Y	2	
20	29360008541	反光标志	Decal	Y	4	
21	4044000137	紧急出口标志	Decal	Y	1	
22	4044000011	装载机操作注意标志LGB401-C02	Decal	Y	1	

标志与标识　Symbol and sign

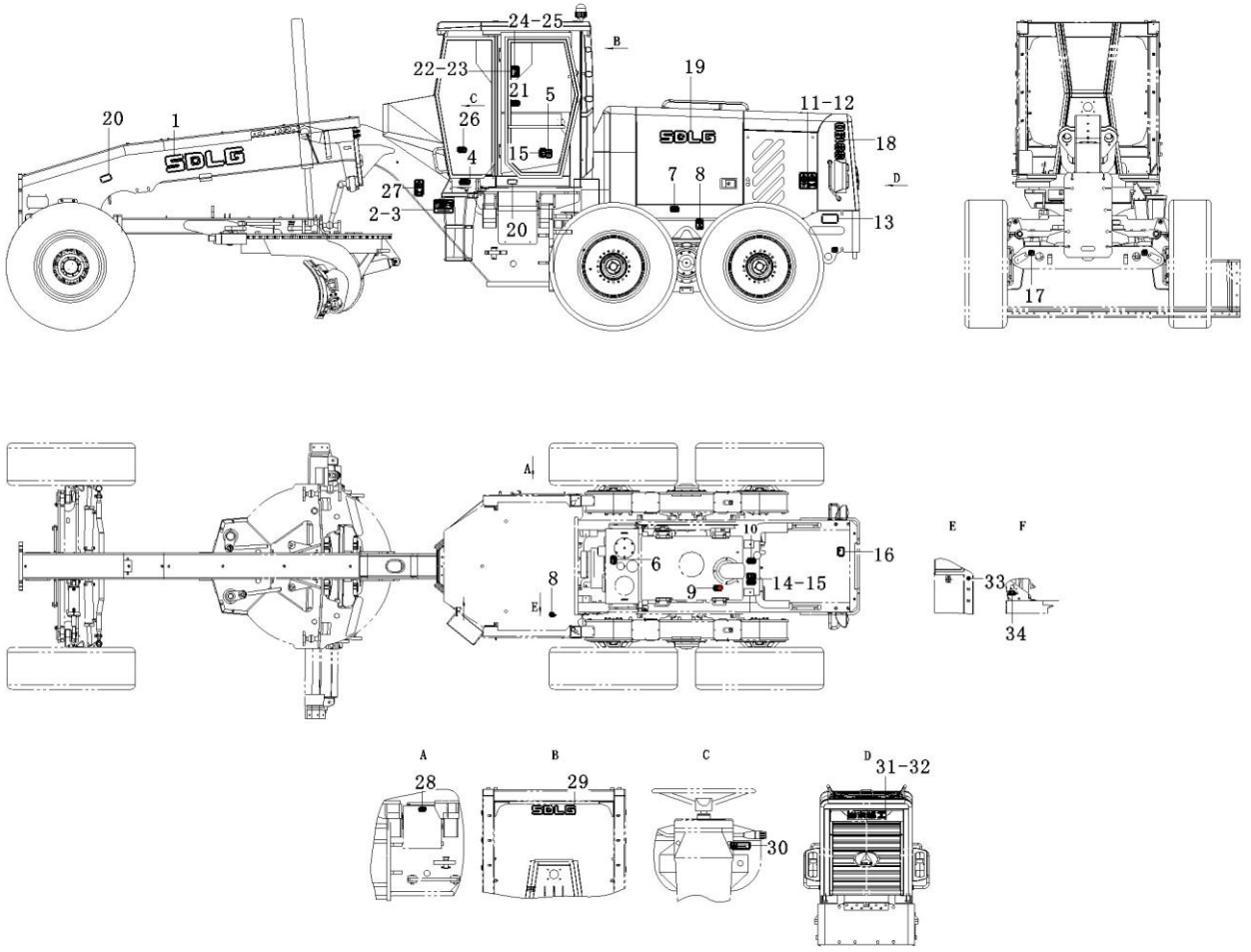

序号 Key	零件代号 Part No.		名称 Description	是否配件 Spare parts Y/N	数量 Qty	备注 Remarks
23	4044000049	操作注意标志LGB401-C02/E	Decal	Y	1	
24	28310000061	行驶标志	Decal	Y	1	
25	4044000050	行驶注意标志LGB401-C03/E	Decal	Y	1	
26	29360014231	驾驶室门注意标志	Decal	Y	1	
27	29360008782	铰接转向图形标志	Decal	Y	2	
28	29360015721	冷凝器定期清洗标志	Decal	Y	1	
29	29360015061	SDLG-450	Decal	Y	1	
30	29360014412	启动开关警示标志	Decal	Y	1	
31	29360011091	山东临工字体	Decal	Y	1	
32	29360015631	SDLG-350(白)	Decal	Y	1	
33	29360015211	灭火器安装位置标志	Decal	Y	1	
34	4044000138	锁定操纵手柄位置标志	Decal	Y	1	

覆盖件附件　Cover assembly

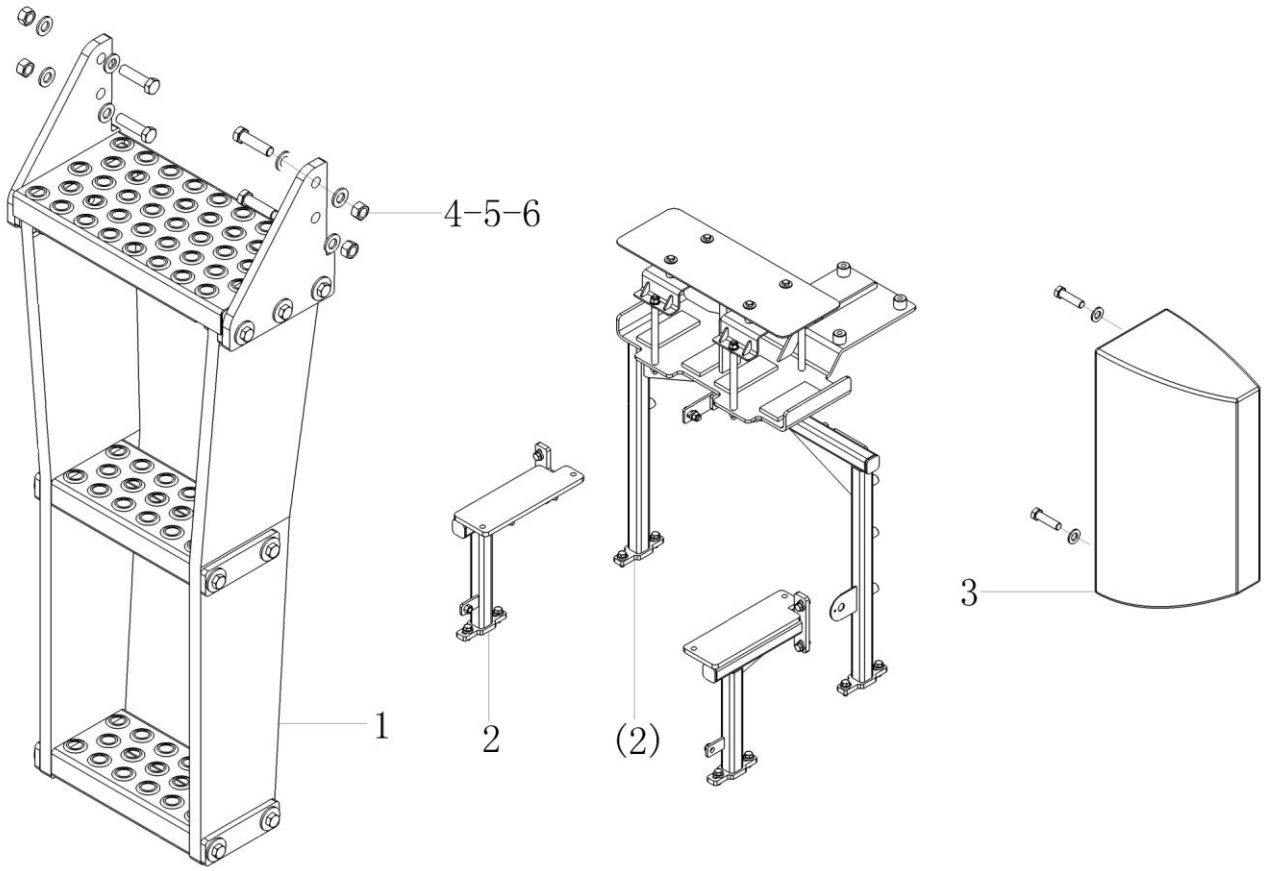

序号 Key	零件代号 Part No.	名称 Description		是否配件 Spare parts Y/N	数量 Qty	备注 Remarks
1	28290004871	梯子	Ladder	Y	1	
2	28290004951	支架总成	Bracket	N	1	
3	29340026461	后转向灯罩	Lamp shroud	Y	2	
4	4011000498	螺栓GB5782-M12*45EpZn-8.8	Screw	Y	4	
5	4015000168	垫圈GB97.1-12EpZn-300HV	Washer	Y	8	
6	4013000011	螺母GB6170-M12EpZn-8	Nut	Y	4	

左前挡泥瓦 Left front fender

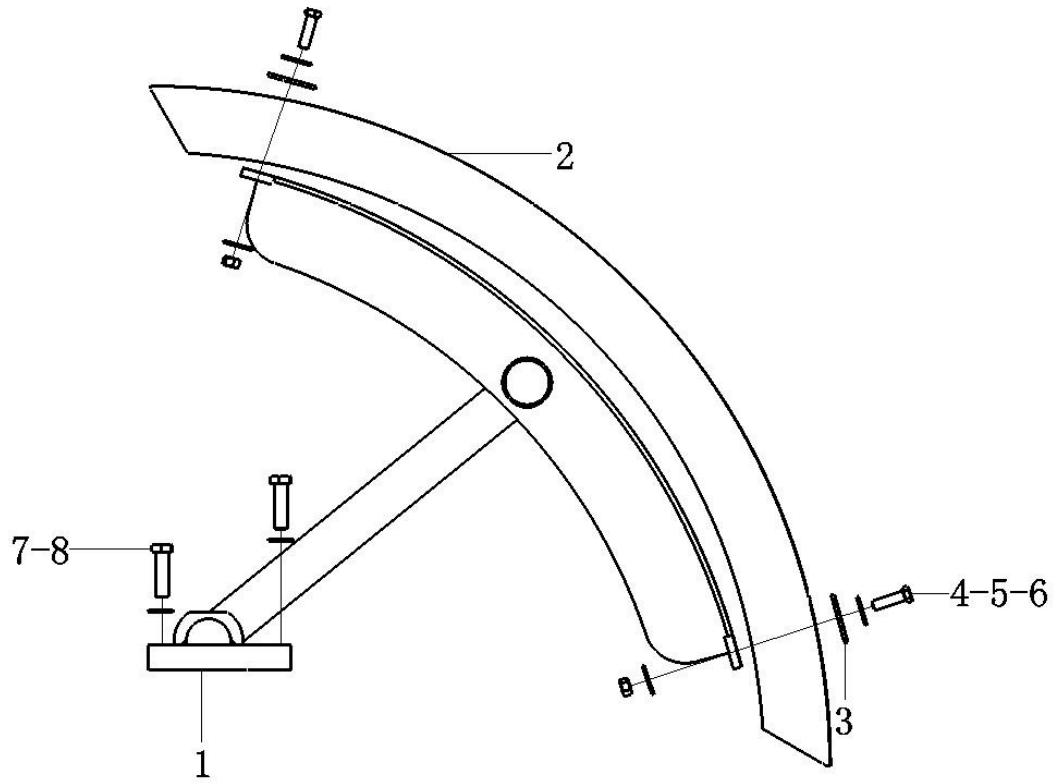

序号 Key	零件代号 Part No.	名称 Description		是否配件 Spare parts Y/N	数量 Qty	备注 Remarks
1	28290005711	支架	Bracket	Y	1	
2	28290005801	前挡泥板	Protecting cover	Y	1	
3	28290004761	垫板	Plate	Y	2	
4	4011000091	螺栓GB5783-M12*40EpZn-8.8	Bolt	Y	4	
5	4015000186	垫圈GB96.1-12EpZn-300HV	Washer	Y	8	
6	4013000011	螺母GB6170-M12EpZn-8	Nut	Y	4	
7	4015000181	垫圈GB97.1-16EpZn-300HV	Washer	Y	3	
8	4011000612	螺栓GB5783-M16*55EpZn-8.8	Screw	Y	3	

右前挡泥瓦 Right front fender

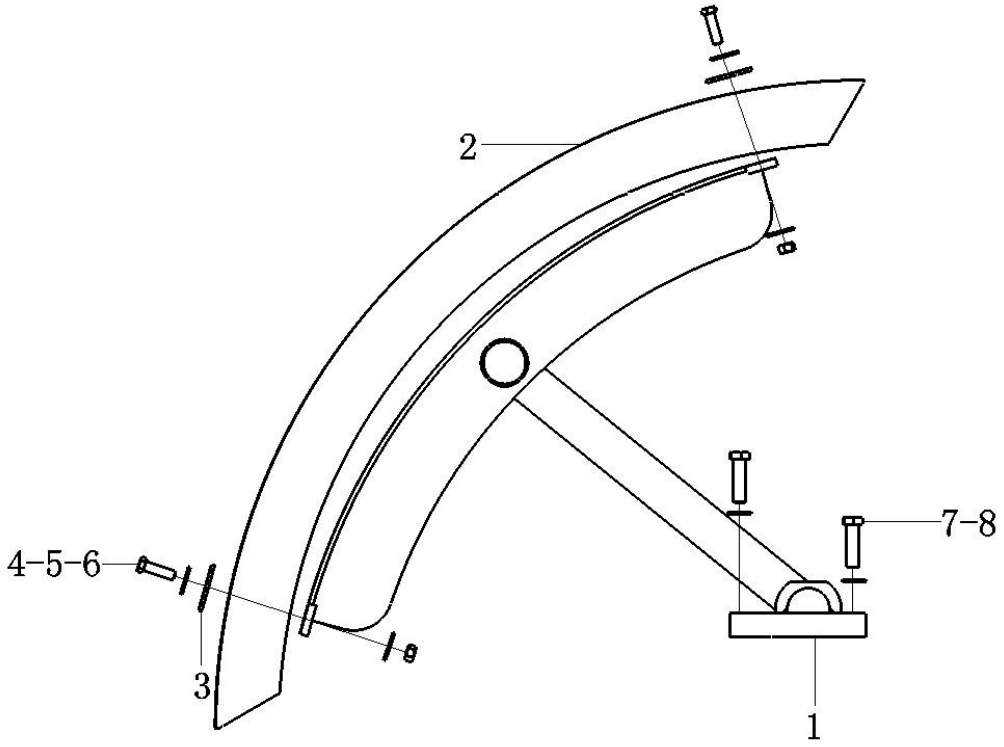

序号 Key	零件代号 Part No.	名称 Description		是否配件 Spare parts Y/N	数量 Qty	备注 Remarks
1	28290005771	支架	Bracket	Y	1	
2	28290005801	前挡泥板	Protecting cover	Y	1	
3	28290004761	垫板	Plate	Y	2	
4	4011000091	螺栓GB5783-M12*40EpZn-8.8	Bolt	Y	4	
5	4015000186	垫圈GB96.1-12EpZn-300HV	Washer	Y	8	
6	4013000011	螺母GB6170-M12EpZn-8	Nut	Y	4	
7	4015000181	垫圈GB97.1-16EpZn-300HV	Washer	Y	3	
8	4011000612	螺栓GB5783-M16*55EpZn-8.8	Screw	Y	3	

左后挡泥瓦 Left rear fender

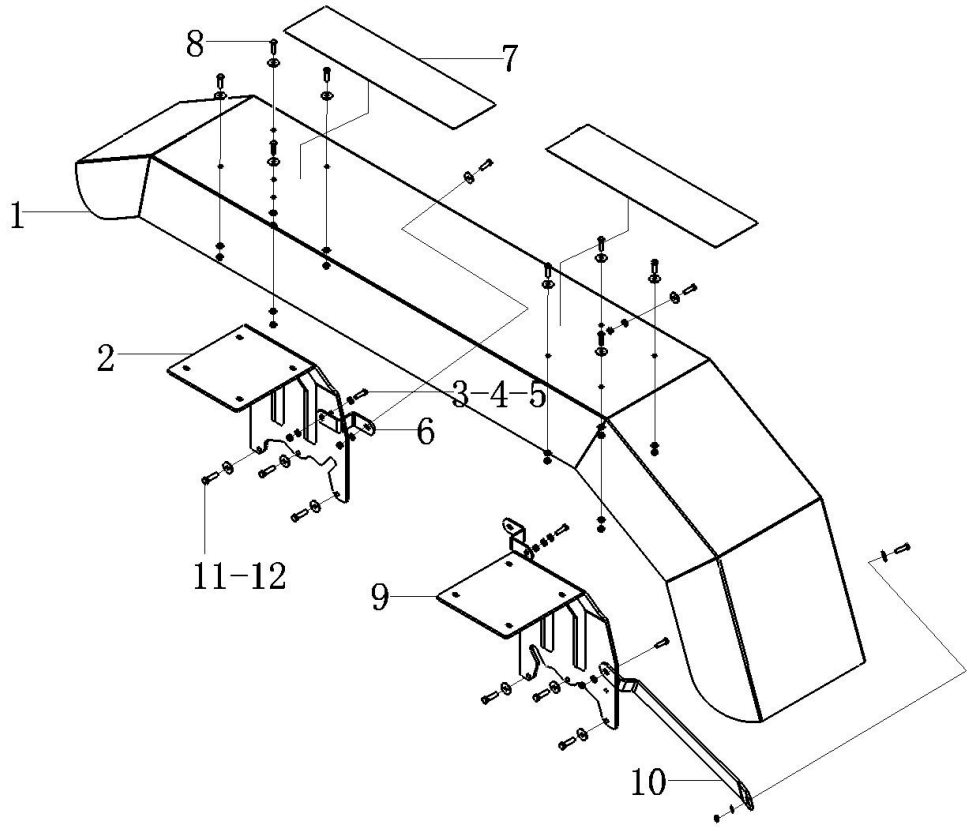

序号	零件代号	名称	是否配件	数量	备注
Key	Part No.	Description	Spare parts Y/N	Qty	Remarks
1	28290004571	左后挡泥板	Protecting cover	Y	1	
2	28290004591	前支架	Bracket	Y	1	
3	4011000091	螺栓GB5783-M12*40EpZn-8.8	Bolt	Y	14	
4	4015000168	垫圈GB97.1-12EpZn-300HV	Washer	Y	17	
5	4013000011	螺母GB6170-M12EpZn-8	Nut	Y	14	
6	28290004601	连接板	Plate	Y	2	
7	28290004621	防滑垫	Slip protection	N	2	
8	4015000186	垫圈GB96.1-12EpZn-300HV	Washer	Y	11	
9	28290004581	后支架	Bracket	Y	1	
10	28290004611	连接板	Plate	Y	1	
11	4015000188	垫圈GB96.1-14EpZn-300HV	Washer	Y	6	
12	4011000916	螺栓GB5786-M14*1.5*50EpZn-10.9	Screw	Y	6	

右后挡泥瓦　Right rear fender

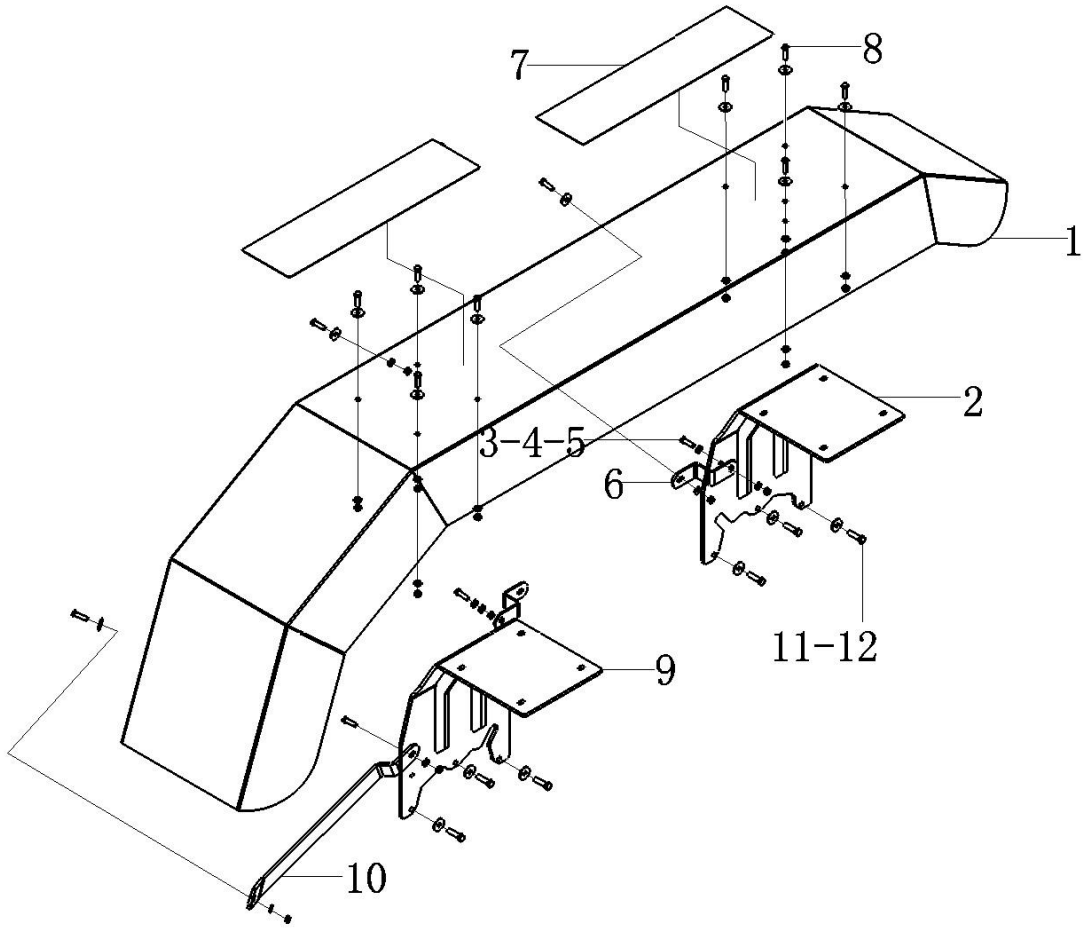

序号	零件代号	名称	是否配件	数量	备注
Key	Part No.	Description	Spare parts Y/N	Qty	Remarks
1	28290004671	右后挡泥板	Protecting cover	Y	1	
2	28290004691	前支架	Bracket	Y	1	
3	4011000091	螺栓GB5783-M12*40EpZn-8.8	Bolt	Y	14	
4	4015000168	垫圈GB97.1-12EpZn-300HV	Washer	Y	17	
5	4013000011	螺母GB6170-M12EpZn-8	Nut	Y	14	
6	28290004601	连接板	Plate	Y	2	
7	28290004621	防滑垫	Slip protection	N	2	
8	4015000186	垫圈GB96.1-12EpZn-300HV	Washer	Y	11	
9	28290004681	后支架	Bracket	Y	1	
10	28290004701	连接板	Plate	Y	1	
11	4015000188	垫圈GB96.1-14EpZn-300HV	Washer	Y	6	
12	4011000916	螺栓GB5786-M14*1.5*50EpZn-10.9	Screw	Y	6	

梯子　Ladder

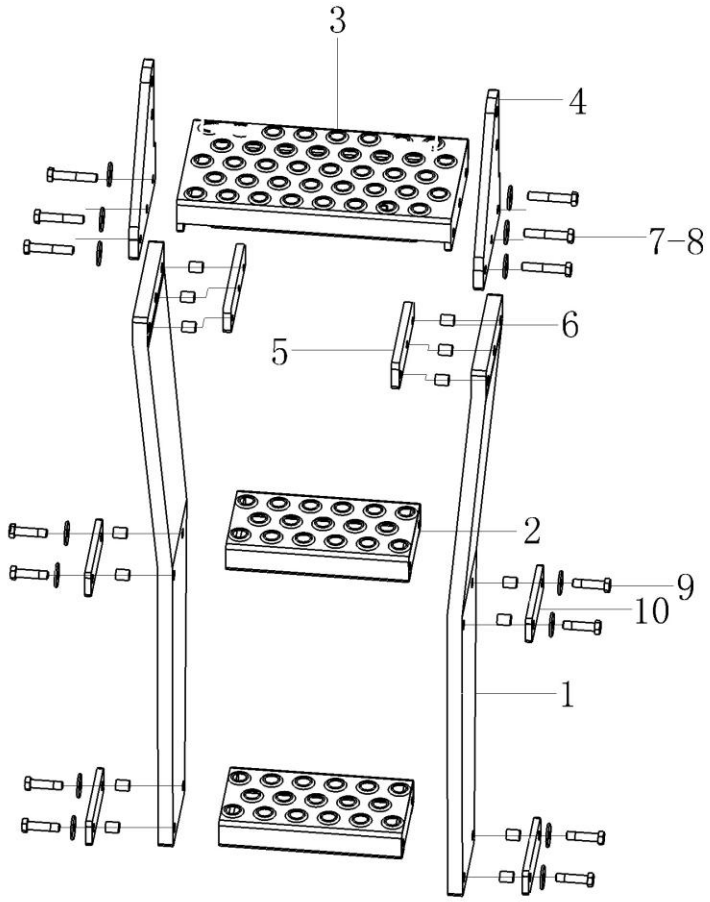

序号 Key	零件代号 Part No.	名称 Description		是否配件 Spare parts Y/N	数量 Qty	备注 Remarks
1	28290004881	胶板	Rubber plate	N	2	
2	28290004891	踏脚	Foot step	N	2	
3	28290004901	踏脚	Foot step	N	1	
4	28290004921	固定板	Fixing plate	N	2	
5	28290004931	丝座	Fixing plate	N	2	
6	28290004941	套管	Thimble	N	14	
7	4011000049	螺栓GB5782-M10*55EpZn-8.8	Screw	Y	6	
8	4015000197	垫圈GB96.1-10EpZn-300HV	Washer	Y	14	
9	4011000504	螺栓GB5782-M10*40EpZn-8.8	Screw	Y	8	
10	28290004911	压板	Fixing plate	N	4	

支架总成　Bracket

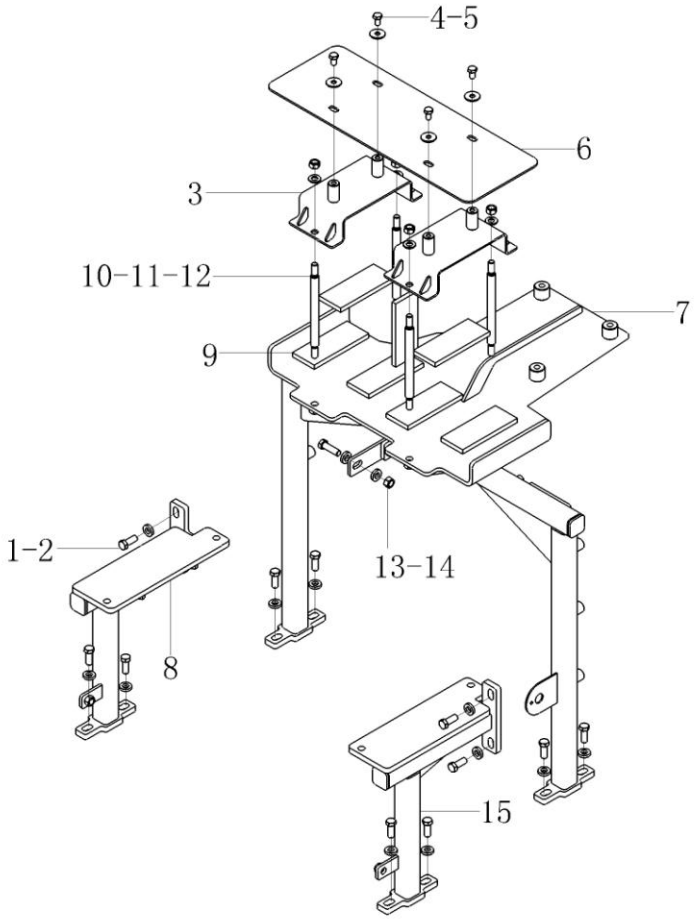

序号	零件代号	名称	是否配件	数量	备注
Key	Part No.	Description	Spare parts Y/N	Qty	Remarks
1	28120002011	厚垫圈12	Washer	Y	16	
2	4011000089	螺栓GB5783-M12*30EpZn-8.8	Bolt	Y	12	
3	28290005151	压板	Plate	Y	2	
4	4015000197	垫圈GB96.1-10EpZn-300HV	Washer	Y	4	
5	4011000080	螺栓GB5783-M10*16EpZn-8.8	Bolt	Y	4	
6	28290005811	盖板	Cover plate	Y	1	
7	28290005051	电瓶箱支架	Bracket	Y	1	
8	28290005041	右支架	Bracket	Y	1	
9	28290005191	橡胶垫	Rubber mat	Y	7	
10	4015000168	垫圈GB97.1-12EpZn-300HV	Washer	Y	4	
11	4013000011	螺母GB6170-M12EpZn-8	Nut	Y	6	
12	28290005181	螺杆	Screw	Y	4	
13	4011000091	螺栓GB5783-M12*40EpZn-8.8	Bolt	Y	2	
14	28290005961	连接板	Attaching plate	Y	1	
15	28290004961	左支架	Bracket	Y	1	

空调暖风总成　Air conditioner ass'y

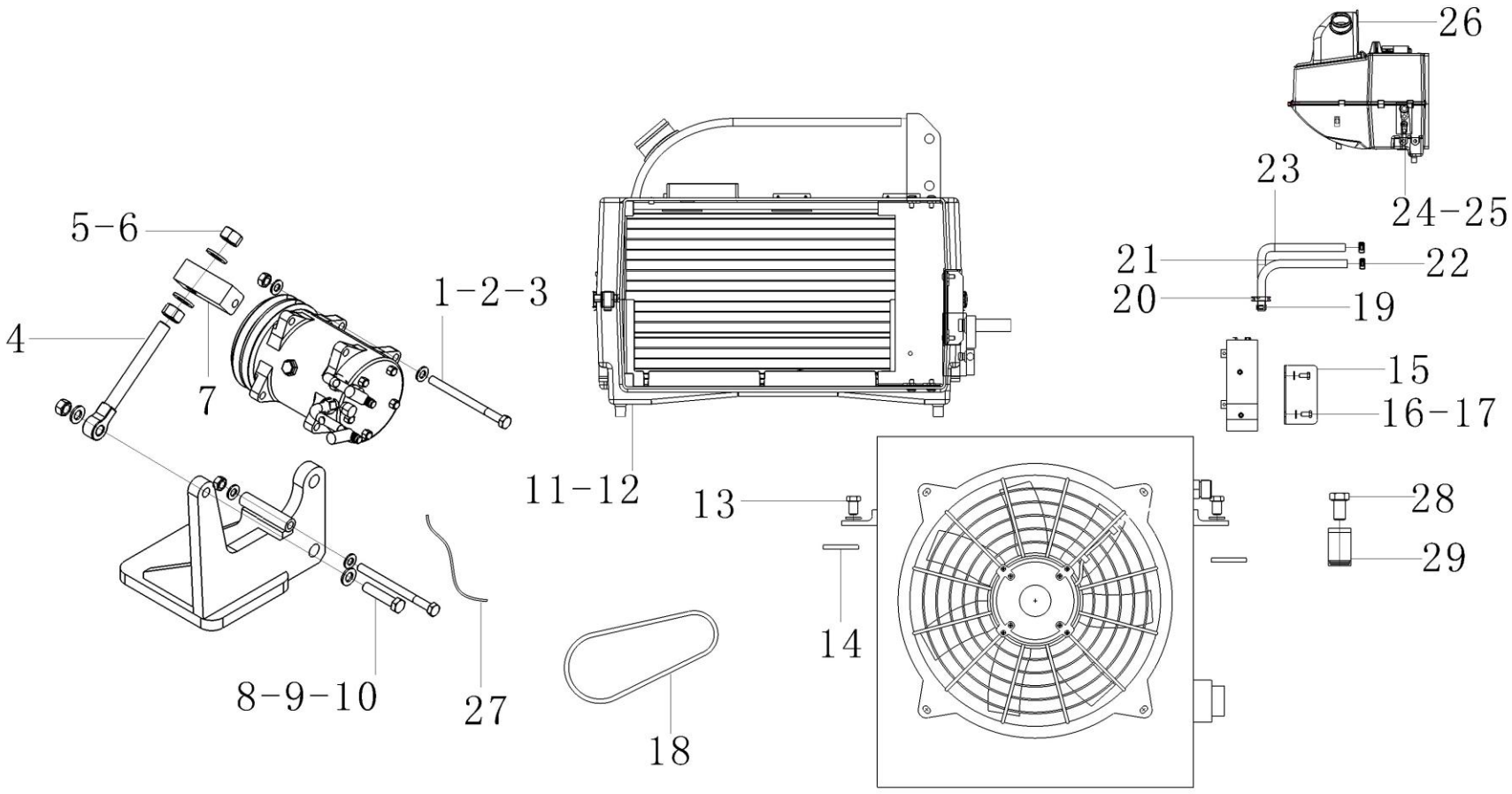

序号	零件代号	名称		是否配件	数量	备注
Key	Part No.		Description	Spare parts Y/N	Qty	Remarks
1	4011000535	螺栓GB5782-M10*130EpZn-8.8	Screw	Y	2	
2	4015000162	垫圈GB97.1-10EpZn-300HV	Washer	Y	10	
3	4013000007	螺母GB6170-M10EpZn-8	Nut	Y	2	
4	28300004531	调整螺杆	Stay	Y	1	
5	4015000181	垫圈GB97.1-16EpZn-300HV	Washer	Y	2	
6	4013000016	螺母GB6170-M16EpZn-8	Nut	Y	2	
7	28300004551	固定块	Connection block	Y	1	
8	4011000260	螺栓GB5782-M12*60EpZn-8.8	Bolt	Y	1	
9	4015000168	垫圈GB97.1-12EpZn-300HV	Washer	Y	2	
10	4013000011	螺母GB6170-M12EpZn-8	Nut	Y	1	
11	28300004561	平地机空调系统	Air conditioning unit	Y	1	
12	4011000458	螺栓GB16674-M8*20EpZn-8.8	Bolt	Y	3	
13	4011000081	螺栓GB5783-M10*20EpZn-8.8	Bolt	Y	6	
14	28300004361	胶板	Rubber plate	Y	2	
15	28300004571	固定板	Bracket	Y	1	
16	4011000101	螺栓GB5783-M6*20EpZn-8.8	Bolt	Y	2	
17	4015000207	垫圈GB97.1-6EpZn-300HV	Washer	Y	2	
18	4110000301	皮带 A17-390	Drive belt	Y	1	
19	29350010291	过渡管	Copper tube	Y	2	
20	29310000091	橡胶套	Rubber sleeve	Y	2	
21	29350010311	出水管	Hose	Y	1	
22	4017000015	喉箍JB8870-d25	Clamp	Y	4	

空调暖风总成　Air conditioner ass'y

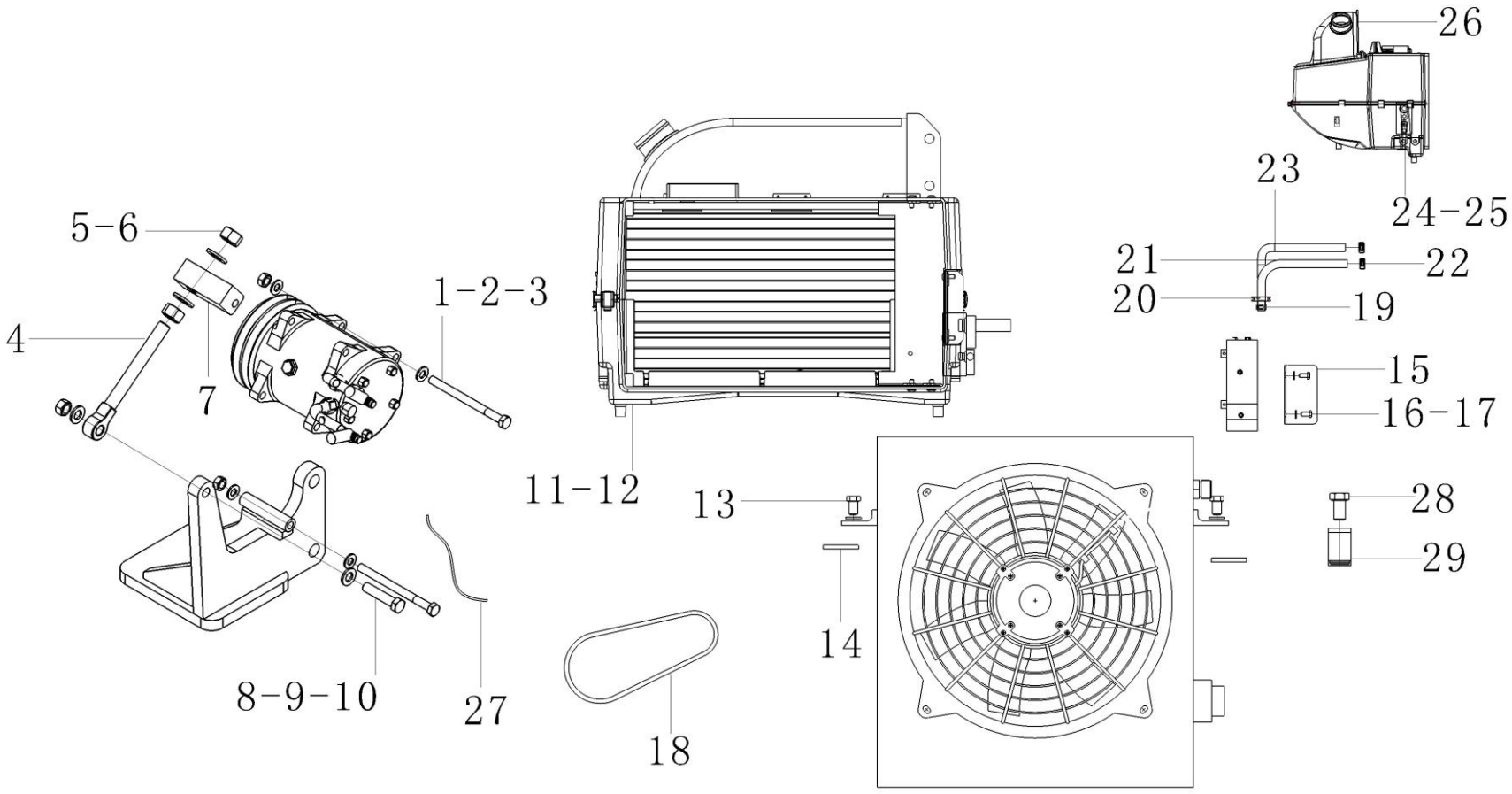

序号 Key	零件代号 Part No.	名称 Description		是否配件 Spare parts Y/N	数量 Qty	备注 Remarks
23	29350010321	进水管	Hose	Y	1	
24	29350010601	空调接口风道	Air duct	Y	1	
25	4130000075	螺栓GB16674-M6*12EpZn-8.8	Screw	Y	3	
26	29350010611	空调出风口	Air duct	Y	1	
27	29350009031	压缩机接地线	Chassis ground cable	Y	1	
28	4011000087	螺栓GB5783-M12*20EpZn-8.8	Screw	Y	1	
29	26370001971	管夹	Clamp	Y	1	

平地机空调系统　Air conditioner system

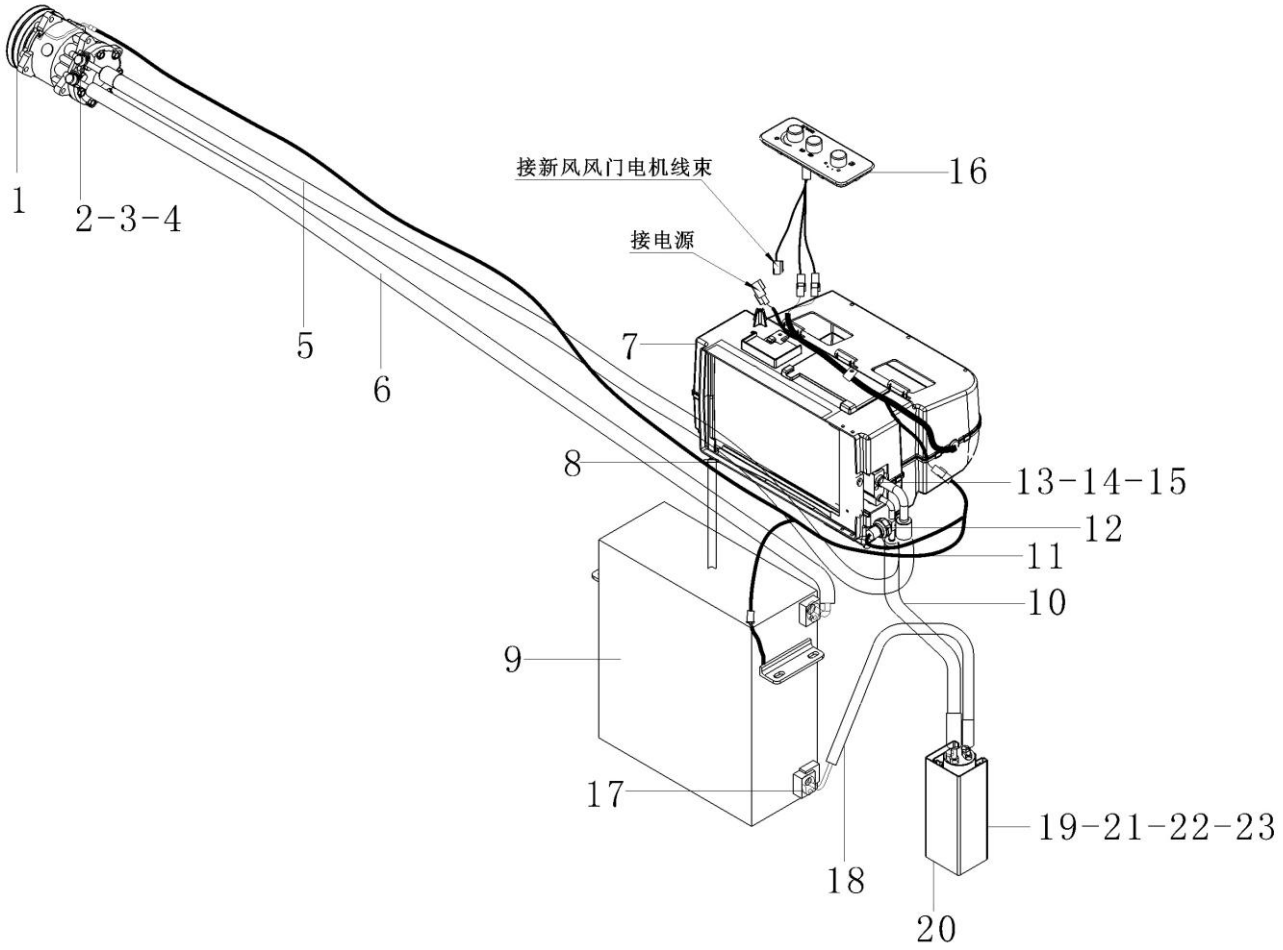

序号	零件代号	名称	是否配件	数量	备注
Key	Part No.	Description	Spare parts Y/N	Qty	Remarks
1	4190002758	压缩机 Compressor	Y	1	
2	4011001074	螺栓GB5786-M10*1.25*35EpZn-8.8 Screw	Y	1	
3	4015000025	垫圈GB93-10-65Mn Spring washer	Y	1	
4	4015000162	垫圈GB97.1-10EpZn-300HV Washer	Y	1	
5	4190002913	蒸压管 Evaporator pipe	Y	1	
6	4190002912	压冷管 Evaporator pipe	Y	1	
7	4190003082	蒸发器总成 Evaporator system	Y	1	
8	4019000023	扎丝 LG13-ZS4*185 Cable tie	Y	2	
9	4190002909	冷凝器总成 Condenser	Y	1	
10	4190002910	储蒸管 Evaporator pipe	Y	1	
11	4190002914	连接线束 Cable harness	Y	1	
12	4190002765	压力开关 Switch	Y	1	
13	4011000276	螺栓GB5783-M6*25EpZn-8.8 Bolt	Y	5	
14	4015000035	垫圈GB93-6-65Mn Spring washer	Y	5	
15	4015000207	垫圈GB97.1-6EpZn-300HV Washer	Y	9	
16	4190002760	控制面板 Panel	Y	1	
17	4011000101	螺栓GB5783-M6*20EpZn-8.8 Bolt	Y	2	
18	4190002911	冷储管 Evaporator pipe	Y	1	
19	4011000440	螺栓GB5783-M6*40EpZn-8.8 Bolt	Y	2	
20	4190002867	储液器护套 Rubber sleeve	Y	1	
21	4013000211	螺母GB889.1-M6EpZn-8 Nut	Y	2	
22	4190002863	储液器 Reservoir	Y	1	

平地机空调系统　Air conditioner system

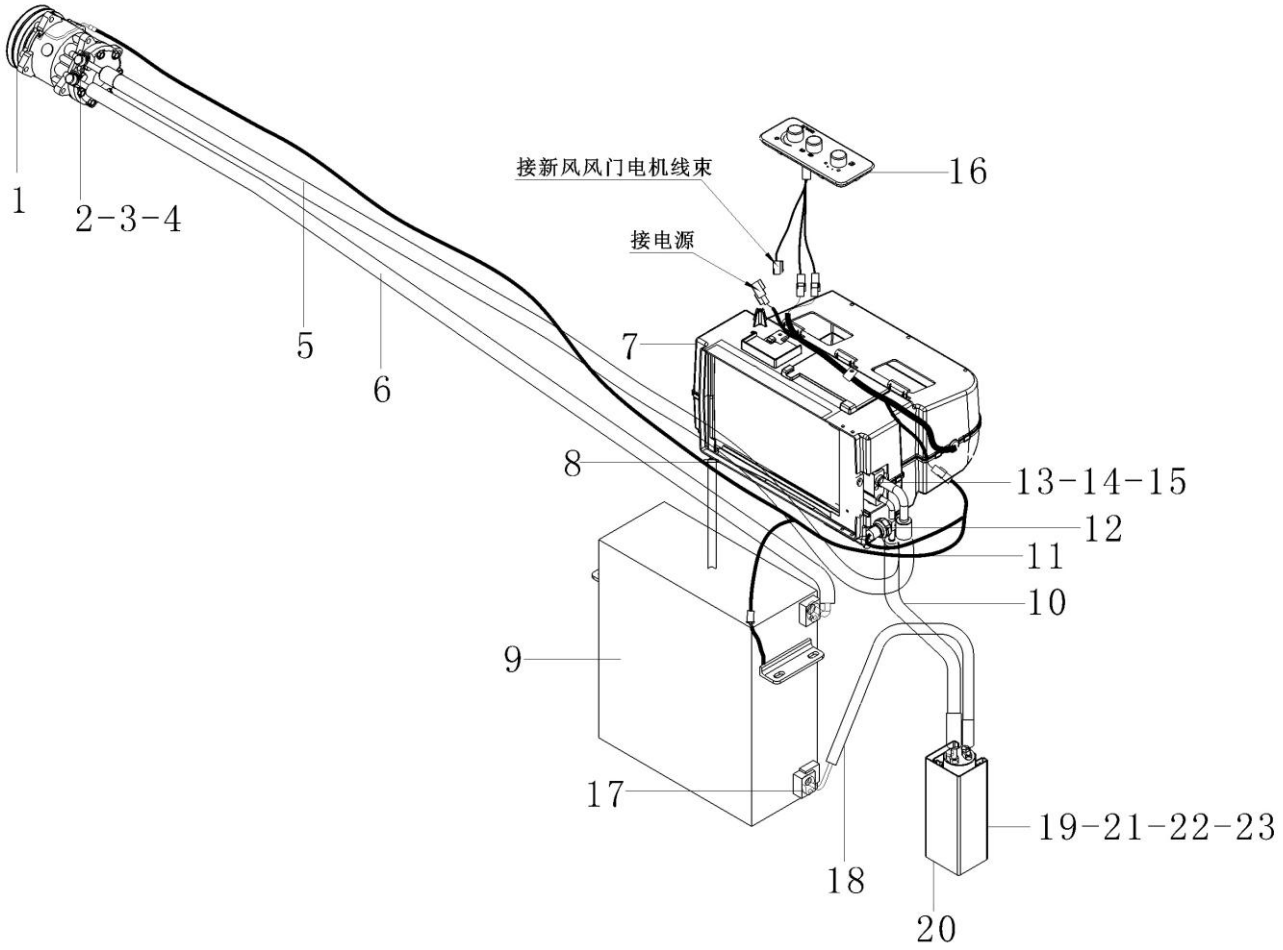

序号 Key	零件代号 Part No.	名称 Description		是否配件 Spare parts Y/N	数量 Qty	备注 Remarks
23	4190002864	储液器支架	Bracket	Y	1	

蒸发器(330112) Evaporator assembly

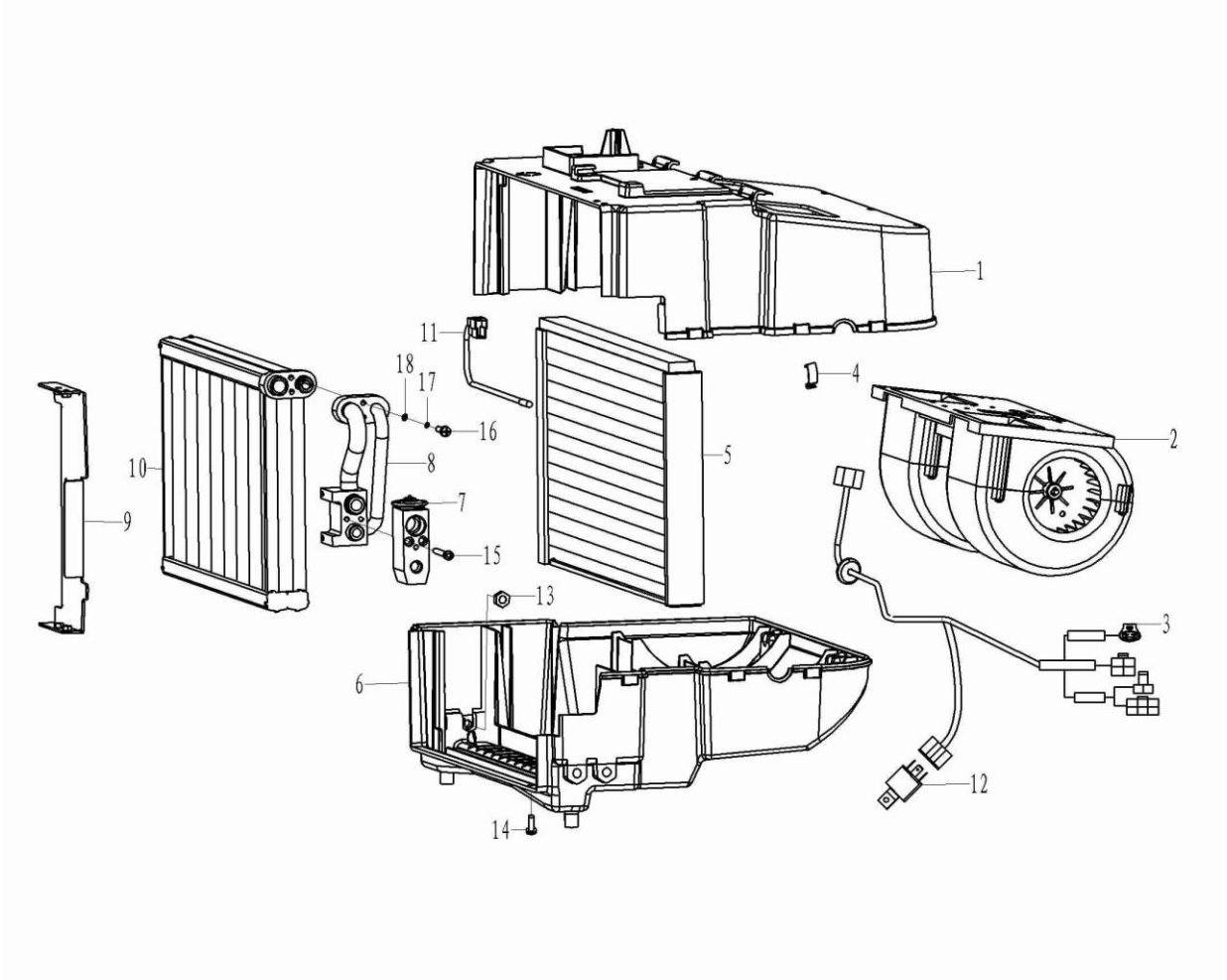

序号 Key	零件代号 Part No.	名称 Description		是否配件 Spare parts Y/N	数量 Qty	备注 Remarks
1	29350010161	上壳	Closure	Y	1	
2	4190002843	蒸发风机	Fan	Y	1	
3	4190002824	蒸发器线束	Cable harness	Y	1	
4	4190002845	固定卡	Clamp	Y	9	
5	4190002826	换热器芯体组件	Heat exchanger core	Y	1	
6	29350010181	下壳	Closure	Y	1	
7	4190002822	膨胀阀	Expansion valve	Y	1	
8	4190002848	连接管组件	Hose	Y	1	
9	4190002830	固定板	Bracket	Y	1	
10	4190002827	蒸发器芯体	Heat exchanger core	Y	1	
11	4190002825	传感器	Sensor	Y	1	
12	4190002852	继电器	Relay	Y	1	
13	4013000210	螺母GB889.1-M8EpZn-8	Nut	Y	6	
14	4014000302	螺钉GB819.1-M5*12EpZn-4.8	Screw	Y	4	
15	4014000397	螺钉GB70.1-M5*40EpZn-8.8	Screw	Y	2	
16	4014000398	螺钉GB818-M5*25EpZn-4.8	Screw	Y	2	
17	4015000034	垫圈GB93-5-65Mn	Spring washer	Y	2	
18	4015000110	垫圈GB97.1-5EpZn-300HV	Washer	Y	2	

O　电气系统
ELECTRICAL SYSTEM

山 东 临 工 工 程 机 械 有 限 公 司

SHANDONG LINGONG CONSTRUCTION MACHINERY CO.,LTD.

电气系统 Electric system

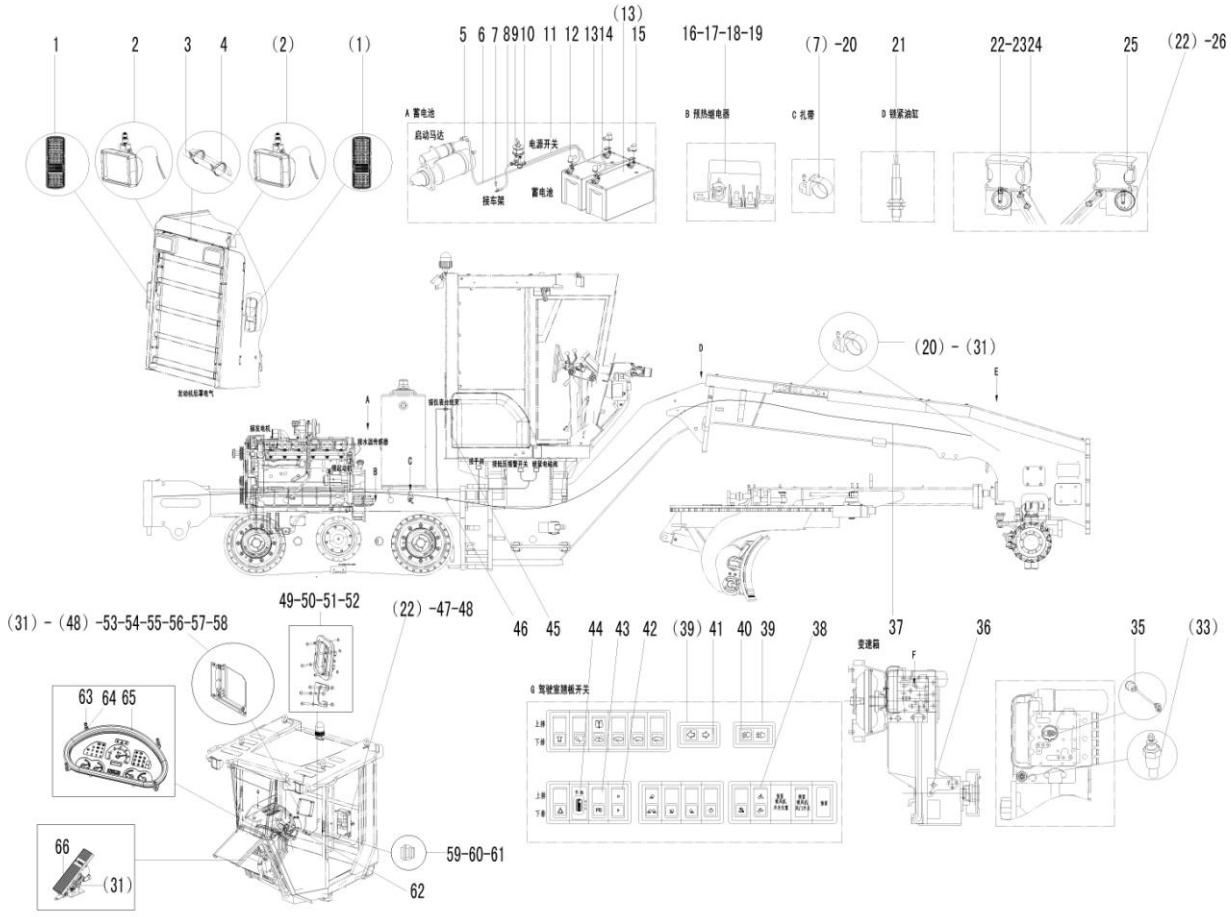

序号 Key	零件代号 Part No.	名称 Description		是否配件 Spare parts Y/N	数量 Qty	备注 Remarks
1	4130001314	LED组合尾灯43-1400	Tail lamp	Y	2	
2	4130001685	工作灯148*86-H3-24V	Lamp	Y	2	
3	28320003842	后罩线束	Cable harness	Y	1	
4	4190000020	扎丝LG13-ZS4*250	Cable tie	Y	40	
5	26370002451	红电瓶线护套	Cable sleeve	Y	3	
6	29370014401	电瓶线P50*1200	Battery cable	Y	1	
7	4011000447	螺栓GB16674-M10*20EpZn-8.8	Bolt	Y	26	
8	29370021771	电瓶线P50*750	Battery cable	Y	1	
9	4130001422	电源开关JK862B	Switch	Y	1	
10	26370002441	黑电瓶线护套	Cable sleeve	Y	2	
11	28320004111	电瓶线P50*900	Battery cable	Y	1	
12	29370016701	电瓶线绝缘帽	Cable sleeve	Y	2	
13	4130000045	蓄电池6-QW-70	Wet battery	Y	2	
14	29370014261	电瓶线P50*150	Battery cable	Y	1	
15	29370016691	电瓶线绝缘帽	Cable sleeve	Y	2	
16	4130000994	预热继电器V23132-B2002-X025	Relay	Y	1	
17	4130000075	螺栓GB16674-M6*12EpZn-8.8	Screw	Y	3	
18	4013000028	螺母GB6170-M6EpZn-8	Nut	Y	2	
19	28320004211	电瓶线P15*1150	Battery cable	Y	1	
20	11214361	扎带	Strip clamp	Y	39	
21	4130002002	接近开关J3-D2B2/DC	Position switch	Y	1	
22	4011000153	螺栓GB16674-M6*16EpZn-8.8	Bolt	Y	6	

电气系统 Electric system

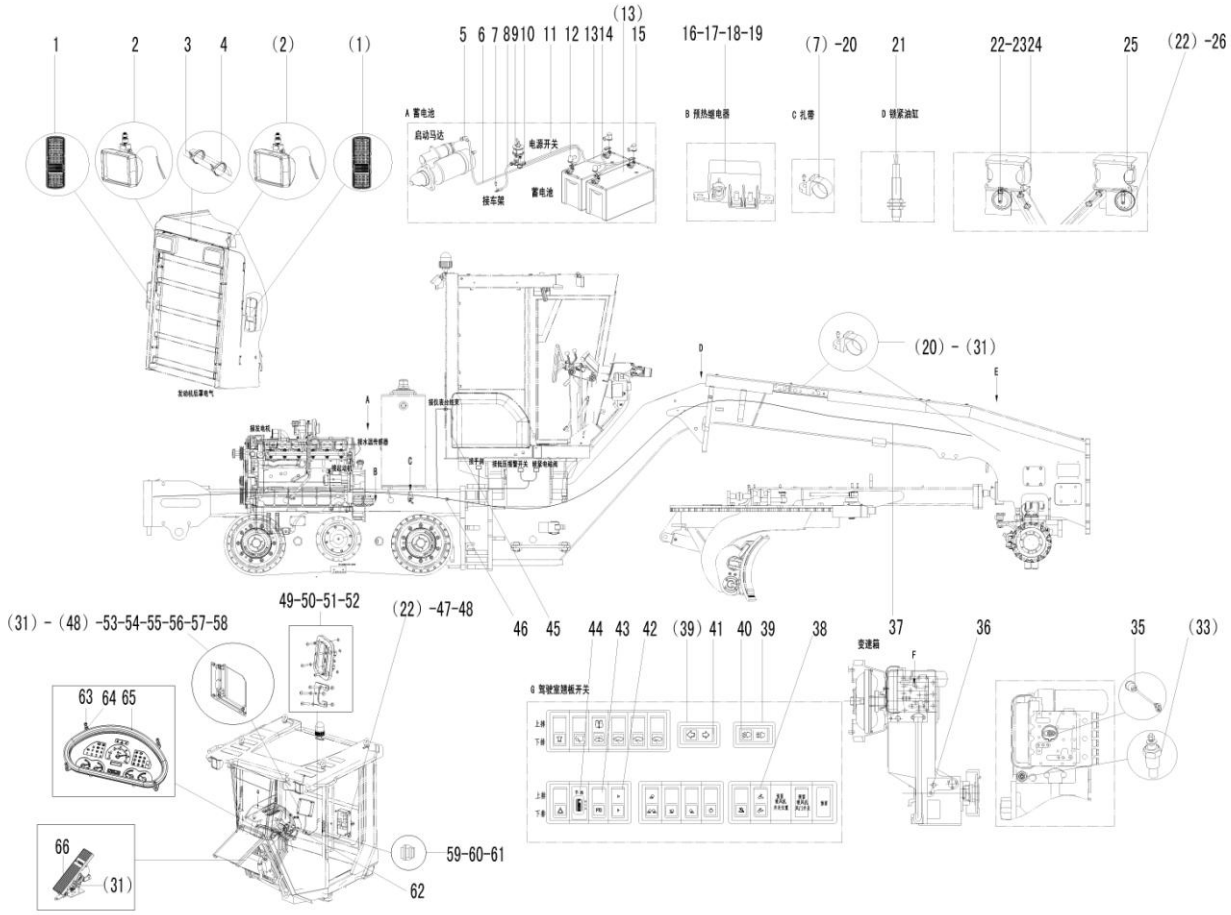

序号 Key	零件代号 Part No.	名称 Description		是否配件 Spare parts Y/N	数量 Qty	备注 Remarks
23	4130001286	盆型喇叭DL125-100H	Horn	Y	1	
24	4130001047	左前组合灯1EA 007 108-011	Lamp	Y	1	
25	4130001048	右前组合灯1EA 007 108-021	Lamp	Y	1	
26	4130001287	盆型喇叭DL125-100L	Horn	Y	1	
27	26370001941	管夹	Clamp	Y	1	
28	4190001839	扎丝LG13-ZS4*160	Cable tie	Y	25	
29	28320004101	电瓶线P15*900	Battery cable	Y	1	
30	4130001296	机油压力开关YK208B1	Pressure switch	Y	1	
31	4011000458	螺栓GB16674-M8*20EpZn-8.8	Bolt	Y	22	
32	26370001072	支架	Bracket	Y	1	
33	4130001722	温度传感器WDG1371D1	Temperature sensor	Y	2	
34	4011000807	螺栓GB16674-M8*12EpZn-8.8	Bolt	Y	3	
35	4130002050	压力开关YK-HC	Pressure switch	Y	1	
36	4130001956	转速传感器24V-M18*1.5-L84	Tachometer sensor	Y	1	
37	28320003831	前车架线束	Cable harness	Y	1	
38	4130001897	锁紧油缸开关JK931-01SJYG	Rocker switch	Y	1	
39	4130000572	独立单框架JK931-01DKJ	Switch panel	Y	2	
40	4130001955	前大灯开关JK931-01QDD-H	Rocker switch	Y	1	
41	4130001954	转向开关JK931-01ZX-H	Rocker switch	Y	1	
42	4130001895	PTO S+/R-开关JK931-01PTOSR	Rocker switch	Y	1	
43	4130001894	PTO开关JK931-01PTO	Rocker switch	Y	1	
44	4130001087	多态开关3735075-739	Switch	Y	1	

电气系统 Electric system

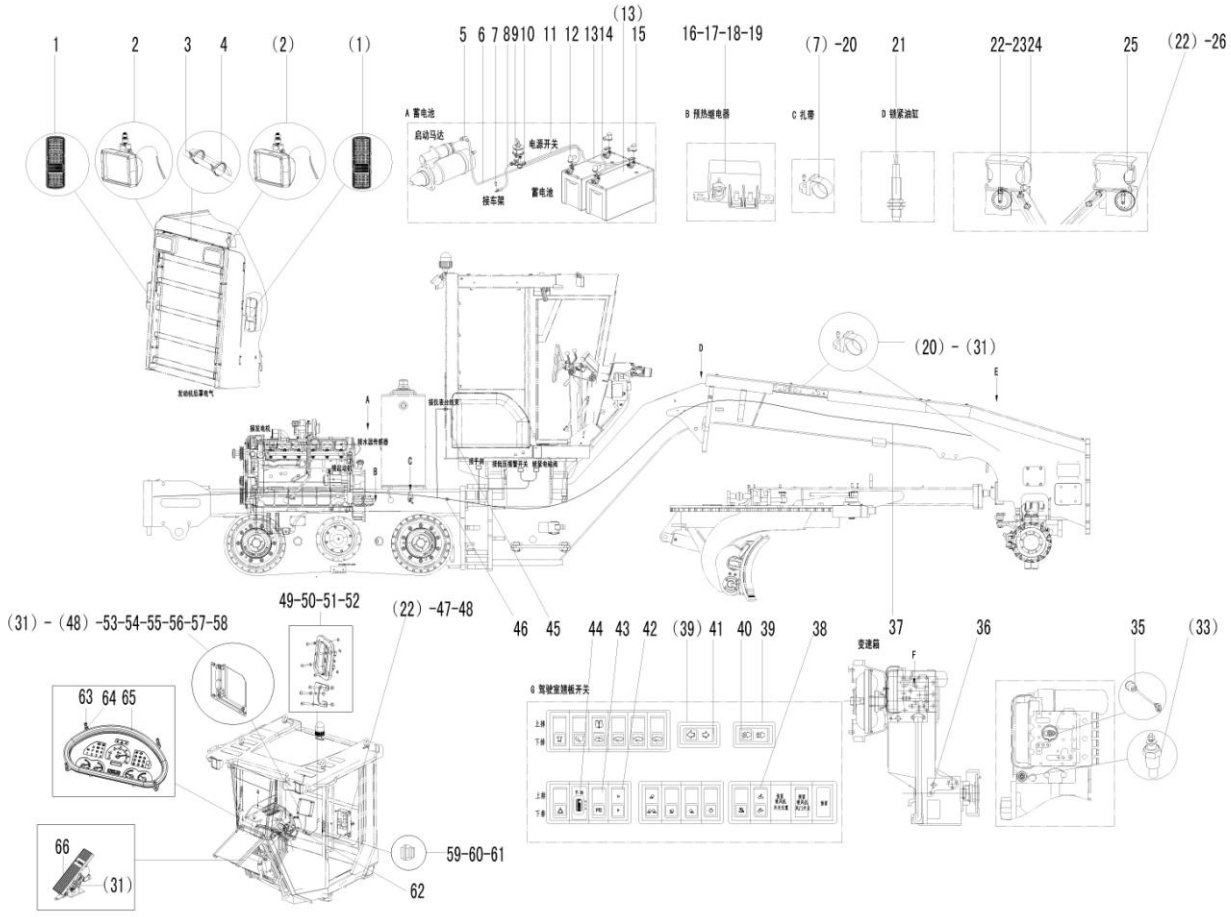

序号 Key	零件代号 Part No.	名称 Description		是否配件 Spare parts Y/N	数量 Qty	备注 Remarks
45	28320003811	仪表台线束	Cable harness	Y	1	
46	28320003822	后车架线束	Cable harness	Y	1	
47	4130001899	中央电器控制盒L1-24F17R1402	Fuse and relay unit	Y	1	
48	4015000207	垫圈GB97.1-6EpZn-300HV	Washer	Y	8	
49	4014000042	螺钉GB818-M5*20EpZn-4.8	Screw	Y	7	
50	4013000118	螺母GB6170-M5EpZn-8	Nut	Y	7	
51	4015000110	垫圈GB97.1-5EpZn-300HV	Washer	Y	7	
52	29370024041	固定板	Plate	Y	1	
53	28320003851	81针ECU线束	Cable harness	Y	1	
54	4130000869	中间继电器024-1Z6GD2	Relay	Y	1	
55	4130001086	发动机控制单元 3601115-98D-BF6M1013-21T2-1097	Engine control unit	Y	1	
56	4130001900	发动机线束3724815A1097	Cable harness	Y	1	
57	4014000174	螺钉GB70.1-M6*25-8.8	Screw	Y	4	
58	28320004131	E-ECU固定板	Bracket	Y	1	
59	4014000267	螺钉GB818-M3*10EpZn-4.8	Screw	Y	4	
60	4015000200	垫圈GB97.1-3EpZn-300HV	Washer	Y	4	
61	4013000159	螺母GB6170-M3EpZn-8	Nut	Y	4	
62	4130000912	蓄电池继电器024-1H2T-80A	Relay	Y	2	
63	4014000088	螺钉GB818-M5*16EpZn-4.8	Screw	Y	9	
64	4015000110	垫圈GB97.1-5EpZn-300HV	Washer	Y	9	
65	28320003871	组合仪表盘SDLG-9-SPEED-OIL TEP	Display panel	Y	1	
66	4130001081	电子油门踏板WL400244	Accelerator pedal	Y	1	

电气系统　Electric system

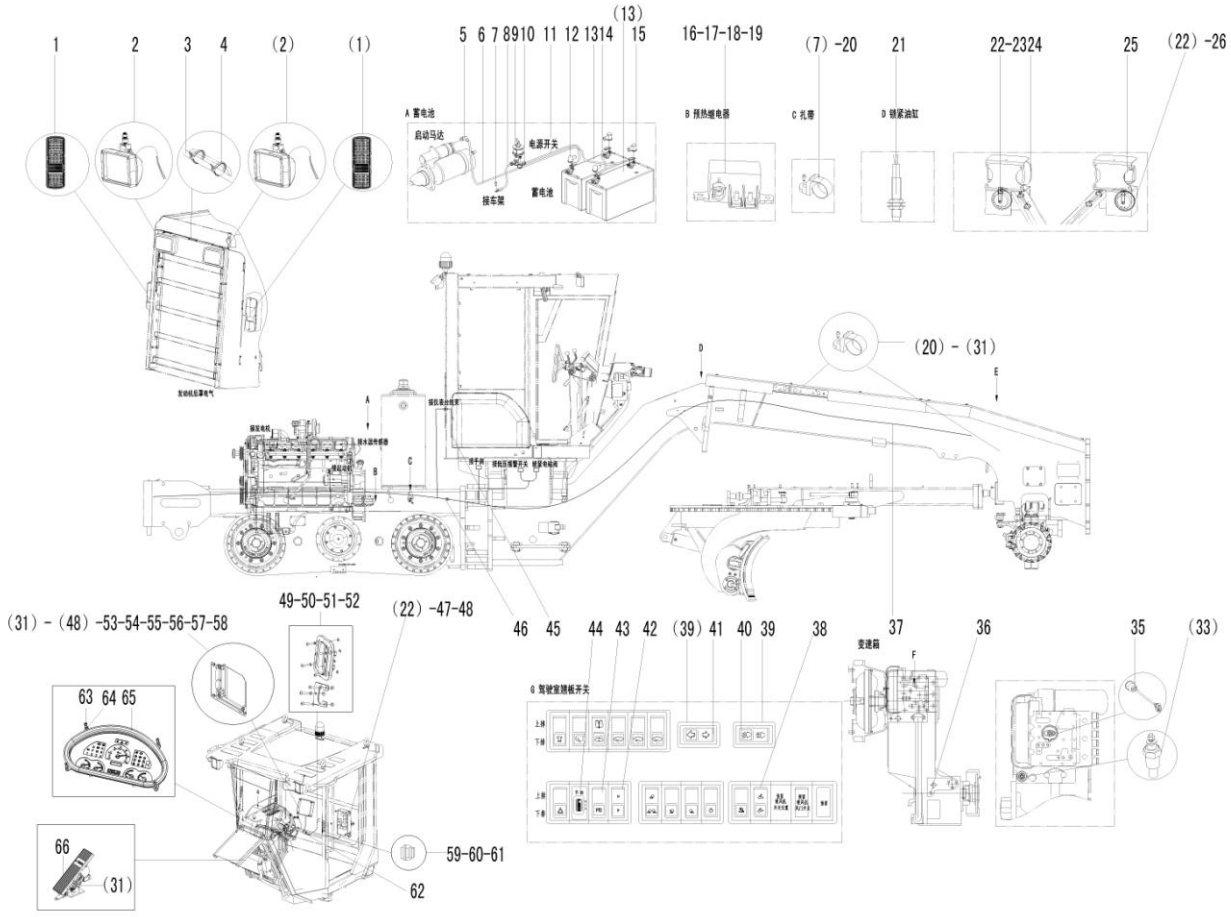

序号 Key	零件代号 Part No.	名称 Description		是否配件 Spare parts Y/N	数量 Qty	备注 Remarks
67	4130000121	倒车蜂鸣器KSHM-12F4	Buzzer	Y	1	
68	4130001898	油位传感器	Fuel level sensor	Y	1	
69	4130001101	工作灯A0782A606400	Work lamp	Y	2	